RUTHZIL TRATOR COMERCIAL DE PEÇAS LTDA 11 97083-6812 ROLANDO CITRANGULO

KPPB000502

GD523A GD623A KOMATSU

CATÁLOGO DE PEÇAS

PARTS BOOK

CATÁLOGO DE PIEZAS

GD523A- 1DB: B1001-

GD623A- 1DB: B1001-

PREFÁCIO

Este Catálogo de Peças relaciona as peças que compõem o chassi da máquina, assim como todas as peças necessárias para instalação do motor no chassi, controles e suas peças, radiador e componentes elétricos.

Através de um programa constante de pesquisas e desenvolvimento, a Komatsu procura aperfeiçoar continuamente seus produtos, razão pela qual este Catálogo está sujeito a alterações periódicas. Quaisquer informações sobre eventuais modificações na sua máquina podem ser obtidas através do Distribuidor Komatsu.

No pedido de peças devem constar o número e descrição da peça, assim como o modelo e número de série da máquina e a leitura do horômetro.

Na elaboração do presente Catálogo de Peças utilizaram-se os seguintes títulos, símbolos e abreviaturas.

Nº Fig. e Item	Os números de figura e de item sempre aparecem em ordem numérica embora, em determinadas aplicações, alguns deles possam estar omitidos.
Descrição	Nesta coluna, toda peça ou componente de um conjunto principal, é relacionada abaixo deste conjunto, precedida por um ponto (•). Se a peça ou componente, pertence a um subconjunto, vem relacionada abaixo do subconjunto precedida por dois pontos (••) e assim sucessivamente.
Quant.	No caso de conjuntos principais, indica a quantidade de peças necessárias por máquina e, nos outros casos, indica a quantidade de peças componentes necessárias para formar o conjunto principal ou o subconjunto com menor número de pontos. A indicação AR quer dizer conforme necessário.
Série Nº	Indica o número de série e modelo da máquina em que essas peças são usadas. Se não constar o número de série, as peças não são usadas nos respectivos modelos. Se houver um ponto (.), antes ou após o número de série, significa que esta peça é usada em máquinas com números de série indeterminados.

Códigos

Nas colunas de denominação das peças e número das peças são usados os seguintes códigos e letras:

□	A peça com este código pode ser substituída pela peça sem código indicada na linha anterior.
☆	Esta peça faz parte de um conjunto e não é fornecida isoladamente.
△	Esta peça é semi-acabada e é fornecida em lugar da peça indicada na linha anterior.
※	O fornecimento desta peça foi descontinuado. A peça substituta está indicada na linha anterior.
■	Em lugar da peça solicitada, pode ser fornecido o conjunto de peças relacionadas a seguir a este símbolo.
KIT	Esta peça faz parte de um jogo. Assim sendo, favor referir-se à lista de peças de jogos de serviço.
OP	Esta peça não está incluída na máquina padrão. Ela pode ser encomendada como peça opcional.
US	Peça de dimensões menores.
OS	Peça de dimensões maiores.
STD	Peça padrão.

FOREWORD

This Parts Book lists the parts that make up the machine chassis as well as all parts required for proper engine installation, controls and related parts, radiator and electric components.

Komatsu is commited to a steady research and development program which aims at constantly upgrading it products for which reason this publication is subjected to periodic changes. For any information on eventual changes to your machine, please contact your Komatsu Distributor.

The parts order should bear the parts number and description together with the machine model and serial number as well as the service meter reading.

In preparing this Parts Book, the following headings, symbols and abreviations were used:

Fig. and item N°	Figure and item numbers are always shown in numerical sequence, although, for certain applications, some of them may be left out.
Description	In this column every part, or component of a main assembly is listed right below such assembly, preceded by a (•) mark. If the part or component belongs to a sub-assembly, it is listed below the sub-assembly and is preceded by a (••) mark and so on.
Q'ty	In the case of main assemblies it indicates the numbers of parts required per machine and, in other cases, it indicates the quantity of parts or components needed to form a main assembly or a sub-assembly with fewer (•) marks. The indication AR means "as required".
Serial N°	Refers to the serial number and model of the machine in which the concerned parts are to be used. If the serial number is not specified, than the parts will not be used in the corresponding model. Where a (•) mark is shown before or after the serial number, it indicates that such part is used in machines with indetermined serial number.

Codes

Codes and letters use in the columns of the part name and part number are as follows:

∪	The part with this code can be substituted by the part without code indicated in the line above.
☆	Part is not supplied as an independent part, but the assembly containing the part is.
△	This part is supplied semifishined. The part listed in the line above can be substituted.
※	Supply of this part is discontinued. The part listed in the line above can be substituted.
■	Instead of the part listed in the above line the parts following this marking may supplied. In case of supplying such a replacement part, however, attention should be paid because other component parts will be sent together with the replacement part.
KIT	The part is contained in a kit. Please refer to the service-kit parts list.
OP	This part is not included in a standard machine. The part can be specially ordered as an optional one.
US	Undersize part.
OS	Oversize part.
STD	Standard part.

PREFÁCIO

Este Catálogo de Repuestos relaciona las piezas que componem el chasis de la máquina, y todas las piezas requeridas para la instalación del motor en el chasis, mandos y sus piezas, radiador y componentes elétricos.

A través de un programa constante de investigación y desarrollo, Komatsu sigue perfeccionando continuamente sus produtos razón por la cual este catálogo podrá someterse a modificaciones periódicas. Sírvase contactar el Distribuidor Komatsu para cualesquiera informaciones sobre eventuales modificaciones en su máquina.

El pedido de repuesto debe traer el número y descripción de la pieza así como el modelo y número de série de la máquina, junto con la lectura del cuentahoras.

Al elaborar este Catálogo de Repuestos se han empleado los títulos, símbolos y abreviaciones a continuación:

N° Fig. e Item	Los números de figura e item siempre están en orden numérico; sin embargo, en determinadas aplicaciones, algunos de ellos puedem omitirse.
Descripción	En esta columna, cada pieza de un conjunto principal va relacionada abajo de ese conjunto, precedida por un punto (•). Si la pieza, o componente pertenece a un subconjunto, viene relacionada abajo de ese subconjunto precedida por dos puntos (••), etc.
Cant.	En el caso de conjuntos principales indica la cantidad de piezas requeridas por máquinas, y en los otros casos, indica la cantidad de piezas o componentes necesários para formar el conjunto principal o el subconjunto con el menor número de puntos. La indicación AR quiere decir como sea necesário.
Série N°	Indica el número de série y el modelo de la máquina en la que esas piezas van a emplearse. Si no consta el número de série, las piezas no emplearse en los respectivos modelos.

Códigos

Los códigos y letras empleados en las columnas de la designación de pieza y el número de referencia son los siguientes:

□	La pieza con este código puede ser substituida por la pieza sin código indicada en la línea anterior.
☆	Esta pieza no se suministra como la independiente sino como la componente de un conjunto.
△	Esta es una pieza sin acabado y se suministrará en lugar de la pieza indicada en la línea arriba.
※	El Suministro de esta pieza está discontinuado. La pieza indicada en la línea arriba puede usarse en su lugar.
■	El conjunto de piezas que sigue este símbolo puede suministrarse en lugar de la pieza indicada en la línea arriba. Tenga cuidado al hacer un pedido de la pieza de reemplazo porque otras piezas componentes tambien serán enviadas junto.
KIT	Esta pieza es contenida en un equipo o un kit. Sirvase hacer referencia a la lista de piezas del kit de servicio.
OP	Esta pieza no está incluída en una máquina estándar. Esta pieza podrá pedirse separadamente como un equipo de opción.
US	Pieza de subtamaño.
OS	Pieza rectificada a sobremedida.
STD	Quire decir estándar.

C H A S S I
CHASSIS
CHASIS

GD523A-1DB
GD623A-1DB

CONTEÚDO
Contents
Contenido

		FIG.Nº	PAG.Nº
2.	**DIVERSOS** **Miscellaneous** **Diversos**		
	ADESIVOS Decals Adhesivos	2030	2-2
	ADESIVOS - ESPANHOL/INGLÊS Decals - Spanish/English Adhesivos - Español/Inglés	2035	2-6
	CAIXA DE FERRAMENTAS E KIT DE FERRAMENTAS Tool Box and Tool Kit Caja del Herramientas y Kit de Herramientas	2040	2-10
3.	**OPCIONAL** **Optional** **Opción**		
	VIDROS DA CABINA Cab. Glass Vidrios de la Cabina	3010	3-2

	FIG.Nº	PAG.Nº
KIT DOS VIDROS DA CABINA (VERDE) Cab Glass Kit (Light Green) Kit de los Vidrios de la Cabina (Verde)	3020	3-4
CABINA FECHADA (PORTAS E VIDROS) Enclosed Cab (Doors and Glass) Cabina Cerrada (Puertas y Vidrios)	3030	3-8
PORTA (L.D.) Door (R.H.) Puerta (L.D.)	3032	3-10
PORTA (L.E.) Door (L.H.) Puerta (L.I.)	3036	3-14
ESPELHO RETROVISOR CONVEXO-INTERNO Inside Rear View Mirror Espejo Retrovisor Convexo-Interno	3040	3-18
ESPELHO RETROVISORES CONVEXOS-EXTERNO West Coast Mirror Espejos Retrovisores Convexos-Externo	3050	3-20
SUPRESSOR DE RUÍDOS Sound Supression Supresor de Ruidos	3060	3-22
PAINEL DE INTERRUPTORES Cover Switch Panel Panel de Interruptores	3070	3-26
LUZES DA CABINA Dome Lights Luzes de la Cabina	3080	3-30
DESEMBAÇADORES - DIANTEIRO E TRASEIRO Defroster - Front and Rear Desempañador - Delantero y Trasero	3090	3-34
LIMPADORES DE PÁRA-BRISA - DIANTEIRO E TRASEIRO Wiper - Front and Rear Limpiadores del Pára-Brisa - Delantero y Trasero	3100	3-38
LAVADORES DO PÁRA-BRISA - DIANTEIRO E TRASEIRO Windshield Wipers - Front and Rear Lavadores del Pára-Brisa - Delantero y Trasero	3110	3-42
PROTETOR SOLAR Canopy Cabina	3120	3-46
PORTA-DENTES DO ESCARIFICADOR Scarifier Tooth Storage Portadientes del Escarificador	3130	3-50

	FIG.Nº	PAG.Nº
KIT DOS DENTES DO ESCARIFICADOR Scarifier Teeth Kit Kit de los Dientes del Escarificador	3140	3-52
KIT DOS DENTES DO RIPPER Ripper Teeth Kit Kit de los Dientes del Ripper	3150	3-54
LUZES DA LÂMINA Lights - Flood Moldboard Luzes de la Hoja	3160	3-56
PROTETOR DA TRANSMISSÃO Guard Transmission Protector de la Transmisión	3180	3-60
ALARME DE RÉ Back-up Horn Bocina de Retrocesso	3190	3-62
LUZES DE TRABALHO - TRASEIRA Rear Work Lights Luzes de Trabajo - Trasera	3200	3-64
ACUMULADORES ANTIIMPACTO Accumulator Acumuladores Anti-Impacto	3220	3-68
FERRAMENTAS ESPECIAIS Special Tool Herramientas Especiais	3230	3-72
PNEUS E AROS (14,00 x 24 - 12 PLY) Tires and Rims (14,00 x 24 - 12 PLY) Neumáticos y Aros (14,00 x 24 - 12 PLY)	3240	3-74
PNEUS E AROS (17,5 x 25 - 12 PLY) Tires and Rims (17,5 x 25 - 12 PLY) Neumáticos y Aros (17,5 x 25 - 12 PLY)	3245	3-76
PNEUS E AROS (13,00 x 24 - 12 PLY - G2) Tires and Rims (13,00 x 24 - 12 PLY - G2) Neumáticos y Aros (13,00 x 24 - 12 PLY - G2)	3250	3-78
PNEUS E AROS (14,00 x 24 - 10 PLY - G2) Tires and Rims (14,00 x 24 - 10 PLY - G2) Neumáticos y Aros (14,00 x 24 - 10 PLY - G2)	3260	3-80
PNEUS E AROS (14,00 x 24 - 12 PLY - G2) Tires and Rims (14,00 x 24 - 12 PLY - G2) Neumáticos y Aros (14,00 x 24 - 12 PLY - G2)	3270	3-82

	FIG.Nº	PAG.Nº
PNEUS E AROS (14,00 x 24 - 10 PLY - G2) Tires and Rims (14.00 x 24 - 10 PLY - G2) Neumáticos y Aros (14.00 x 24 - 10 PLY - G2)	3280	3-84
INCLINAÇÃO HIDRÁULICA DA LÂMINA TUBULAÇÃO HIDRÁULICA (VÁLVULA AO CIL. DE INCLINAÇÃO DA LÂMINA) Moldboard Tilt Hidraulic Piping (Valve to Moldboard Tilt Cylinder) Inclinación Hidráulica de la Hoja Tubéria Hidráulica Válvula al Cilindro de Inclinación de la Hoja	3290	3-86
BARRA DE TRAÇÃO E CÍRCULO Drawbar and Circle Barra de Tracción y Círculo	3291	3-92
INCLINAÇÃO HIDRÁULICA DA LÂMINA VÁLVULA GIRATÓRIA Moldboard Tilt Swivel Joint Inclinación Hidráulica de la Hoja Válvula de Giro	3292	3-98
INCLINAÇÃO HIDRÁULICA DA LÂMINA LÂMINA Moldboard Tilt Moldboard Inclinación Hidráulica de la Hoja Cuchilla	3293	3-100
INCLINAÇÃO HIDRÁULICA DA LÂMINA CILINDRO DE INCLINAÇÃO DA LÂMINA Moldboard Tilt Moldboard Tilt Cylinder Inclinación Hidráulica de la Hoja Cilindro de Inclinación de la Hoja	3294	3-106
INCLINAÇÃO HIDRÁULICA DA LÂMINA - ALAVANCAS DE CONTROLE Moldboard Tilt - Control Levers Inclinación Hidráulica de la Hoja - Palancas de Controle	3295	3-110
ARIETE Pusher Plate Ariete	3296	3-112
ARIETE Pusher Plate Ariete	3298	3-114
VÁLVULA DE CONTROLE - (L.E.)(RIPPER) Valve Section (L.H.)(Ripper) Válvula de Contro (L.I.)(Ripper)	3299	3-116

FIG.Nº PAG.Nº

4. FREIOS
Brakes
Frenos

PEDAL DO FREIO ..... 4010..... 4-2
Brake Pedal
Pedal del Freno

TUBULAÇÃO HIDRÁULICA DO FREIO ..... 4020..... 4-6
Hydraulic Brake Lines
Tubería Hidráulica del Freno

CILINDRO MESTRE DO FREIO ..... 4030..... 4-14
Master Brake Cylinder
Cilindro Maestro del Freno

REFORÇADOR DO CILINDRO MESTRE ..... 4040..... 4-18
Power Brake Cylinder
Reforzador del Cilindro Maestro

RESERVATÓRIO DO FLUÍDO DO FREIO ..... 4050..... 4-22
Brake Fluid Reservoir
Reservatório del Fluido del Freno

FREIO HIDRÁULICO ..... 4060..... 4-24
Hydraulic Brake
Freno Hidráulico

CILINDRO DO FREIO DA RODA ..... 4070..... 4-28
Brake Wheel Cylinder
Cilindro del Freno de la Rueda

CONTROLE DO FREIO DE ESTACIONAMENTO ..... 4080..... 4-30
Parking Brake Controls
Control del Freno de Estacionamento

FREIO DE ESTACIONAMENTO ..... 4090..... 4-34
Parking Brake
Freno de Estacionamento

CALIBRADOR DO FREIO (SÉRIE Nº GD523A: B1001—B1190/GD623A: ..... 4100..... 4-36
B1001—B1180)
Brake Caliper (Serial nº GD523A: B1001—B1190/GD623A: B1001—B1180)
Calibrador del Freno (Serie nº GD523A: B1001—B1190/GD623A: B1001—B1180)

CALIBRADOR DO FREIO (SÉRIE Nº GD523A: B1191—/GD623A: B1181—) ..... 4105..... 4-40
Brake Caliper (Serial nº GD523A: B1191—/GD623A: B1181—)
Calibrador del Freno (Serie nº GD523A: B1191—/GD623A: B1181—)

5. DIREÇÃO
Steering
Dirección

CONSOLE DA DIREÇÃO - "AJUSTÁVEL" ..... 5015..... 5-2
Steering Console - "Adjustable"
Consola de la Dirección - "Ajustable"

	FIG.Nº	PAG.Nº
ALAVANCAS DE CONTROLE DO CONSOLE DA DIREÇÃO Steering Console Control Levers Palancas de Control del Consola de la Dirección	5025	5-8
CONTROLE DA DIREÇÃO - "AJUSTÁVEL" Steering Control - "Adjustable" Control de la Dirección - "Ajustable"	5030	5-12
COLUNA DA DIREÇÃO Steering Column Columna de la Dirección	5040	5-16

6. SISTEMA DE ARREFECIMENTO
Cooling System
Sistema de Enfriamiento

SISTEMA DE ARREFECIMENTO (SÉRIE Nº: B1001—B1140) Cooling System (Serial nº: B1001—B1140) Sistema de Enfriamiento (Serie nº: B1001—B1140)	6010	6-2
SISTEMA DE ARREFECIMENTO (SÉRIE Nº: B1141—) Cooling System (Serial nº: B1141—) Sistema de Enfriamiento (Serie nº: B1141—)	6015	6-8
SISTEMA DE ARREFECIMENTO (SÉRIE Nº: B1001—B1145) Cooling System (Serial nº: B1001—B1145) Sistema de Enfriamiento (Serie nº: B1001—B1145)	6020	6-12
SISTEMA DE ARREFECIMENTO (SÉRIE Nº: B1146—) Cooling System (Serial nº: B1146—) Sistema de Enfriamiento (Serie nº: B1146—)	6025	6-18

7. TREM DE FORÇA
Drive Train
Tren de Fuerza

SISTEMA MOTRIZ Drive Line Línea Motriz	7020	7-2
SISTEMA MOTRIZ Drive Line Línea Motriz	7030	7-8
TRANSMISSÃO E CONVERSOR DE TORQUE-FUNK Transmission and Torque Converter-Funk Transmisión y Convertidor de Torque-Funk	7040	7-14
CONVERSOR DE TORQUE - FUNK Torque Converter-Funk Convertidor de Torque-Funk	7050	7-20
BOMBA DE ACIONAMENTO-FUNK Charge Pump-Funk Bomba de Acionamento-Funk	7060	7-24

	FIG.Nº	PAG.Nº
EMBREAGEM - 1ª E 5ª - FUNK Clutch - 1st and 5th - Funk Embrague - 1ª y 5ª - Funk	7070	7-28
EMBREAGEM - 2ª E 6ª - FUNK Clutch - 2nd and 6th - Funk Embrague - 2ª y 6ª - Funk	7080	7-32
EMBREAGEM - 3ª E 4ª - FUNK Clutch - 3rd and 4th - Funk Embrague - 3ª y 4ª - Funk	7090	7-36
EIXO DE SAÍDA - FUNK Output Shaft - Funk Eje de la Salida - Funk	7100	7-40
TAMPA FRONTAL - FUNK Front Cover - Funk Tapa Frontal - Funk	7110	7-42
CAIXA PRINCIPAL - FUNK Main Case - Funk Caja Principal - Funk	7120	7-46
VÁLVULA DE CONTROLE DE TRANSMISSÃO - FUNK Transmission Control Valve - Funk Válvula de Control de la Transmisión - Funk	7130	7-50
FILTRO DE ÓLEO DO CONVERSOR - FUNK Converter Oil Filter - Funk Filtro de Aceite del Convertidor - Funk	7140	7-56
TUBULAÇÃO DE REFRIGERAÇÃO DO ÓLEO DO CONVERSOR (SÉRIE Nº: B1001—B1145) Converter Oil Cooler Lines (Serial nº: B1001—B1145) Tubería de Refrigeración del Aceite del Convertidor (Serie nº: B1001—B1145)	7150	7-58
TUBULAÇÃO DE REFRIGERAÇÃO DO ÓLEO DO CONVERSOR (SÉRIE Nº: B1146—) Converter Oil Cooler Lines (Serial nº: B1146—) Tubería de Refrigeración del Aceite del Convertidor (Serie nº: B1146—)	7155	7-62
TUBULAÇÃO DE REFRIGERAÇÃO DO ÓLEO DO CONVERSOR (SÉRIE Nº: B1001—B1140) Converter Oil Cooler Lines (Serial nº: B1001—B1140) Tubería de Refrigeración del Aceite del Convertidor (Serie nº: B1001—B1140)	7160	7-66
TUBULAÇÃO DE REFRIGERAÇÃO DO ÓLEO DO CONVERSOR (SÉRIE Nº: B1141—) Converter Oil Cooler Lines (Serial nº: B1141—) Tubería de Refrigeración del Aceite del Convertidor (Serie nº: B1141—)	7165	7-68

	FIG.Nº	PAG.Nº
EIXO CARDAN Drive Shaft Eje Cardan	7170	7-72
TANDEM E COMANDO FINAL Final Drive and Tandem Tandem y Mando Final	7180	7-74
COMANDO FINAL Final Drive Mando Final	7190	7-76
NO-SPIN DIFERENCIAL Differential, No-Spin No-Spin Diferencial	7200	7-84
TANDEM Tandem Tandem	7210	7-86
8. SISTEMA ELÉTRICO **Electrical System** **Sistema Eléctrico**		
SISTEMA ELÉTRICO-MOTOR - 6 BT 5.9 Electrical System-Engine - 6 BT 5.9 Sistema Eléctrico-Motor - 6 BT 5.9	8010	8-2
SISTEMA ELÉTRICO-MOTOR - 6 CT 8.3 Electrical System-Engine - 6 CT 8.3 Sistema Eléctrico-Motor - 6 CT 8.3	8015	8-6
SISTEMA ELÉTRICO-TRASEIRO Electrical System-Rear Sistema Eléctrico-Trasero	8020	8-12
BATERIA E CONEXÕES Battery and Connections Bateria y Conexión	8030	8-16
BATERIA E CONEXÕES Battery and Connections Bateria y Conexión	8035	8-20
FARÓIS E LUZES DIRECIONAIS Headlight and Turn Signal Faros y luzes Direccionales	8040	8-24
BUZINA Horn Bocina	8060	8-28
INDICADOR DO INSTRUMENTO Sending Units Indicador del Instrumento	8070	8-30

INDICADOR DE ARTICULAÇÃO ..... 8080..... 8-34
Articulation Indicator
Indicador de Articulación

9. CHASSI
Frame
Chassis

CHASSI - (GD523A) ..... 9060..... 9-2
Frame - (GD523A)
Chassis - (GD523A)

CHASSI - (GD623A) ..... 9080..... 9-6
Frame - (GD623A)
Chassis - (GD623A)

JUNÇÃO DA ARTICULAÇÃO ..... 9090..... 9-10
Articulation Joint
Unión de la Articulacíon

10. SISTEMA HIDRÁULICO
Hydraulics System
Sistema Hidráulico

TUBULAÇÃO HIDRÁULICA (LINHA DE PRESSÃO) ..... 10010..... 10-2
Hydraulic Piping (Pressure Lines)
Tubería Hidráulica (Línea de Presión)

TUBULAÇÃO HIDRÁULICA (LINHA DE RETORNO) ..... 10020..... 10-8
Hydraulic Piping (Return Lines)
Tubería Hidráulica (Línea de Retorno)

TUBULAÇÃO HIDRÁULICA (LINHA SENSORA) ..... 10030..... 10-14
Hydraulic Piping (Sensing Lines)
Tubería Hidráulica (Línea Sensora)

TUBULAÇÃO HIDRÁULICA (DIREÇÃO, VÁLVULA DO PINO DE TRAVA ..... 10071..... 10-18
DA SELA E TUBULAÇÃO DE DRENAGEM)
Hydraulic Piping (Steering, Lock Pin Valve and Motor Drain Lines)
Tubería Hidráulica (Dirección, Válvula del Pasador de Retención de la Silla y Tubería de Drenaje)

TUBULAÇÃO HIDRÁULICA (DIREÇÃO HIDROSTÁTICA AO ..... 10080..... 10-22
CILINDRO DA DIREÇÃO)
Hydraulic Piping (Hydrostatic Steering to Steering Cylinder)
Tubería Hidráulica (Dirección Hidrostática de la Dirección)

TUBULAÇÃO HIDRÁULICA (VÁLVULA AO CILINDRO DO PINO DE ..... 10100..... 10-24
TRAVA DA SELA)
Hydraulic Piping (Valve to Lock Pin Cylinder)
Tubería Hidráulica (Válvula al Cilindro del Pasador de Retención de la Silla)

	FIG.Nº	PAG.Nº
TUBULAÇÃO HIDRÁULICA (VÁLVULA AO CILINDRO DE ELEVAÇÃO DA LÂMINA) Hydraulic Piping (Valve to Drawbar Lift Cylinder) Tubería Hidráulica (Válvula al Cilindro de Elevación de la Hoja)	10140	10-28
TUBULAÇÃO HIDRÁULICA (VÁLVULA AO CILINDRO DE ARTICULAÇÃO) Hydraulic Piping (Valve to Articulation Cylinder) Tubería Hidráulica (Válvula al Cilindro de Articulación)	10150	10-32
TUBULAÇÃO HIDRÁULICA (VÁLVULA AO CILINDRO DE MOÇÃO LATERAL) Hydraulic Piping (Valve to Drawbar Side Shift) Tubería Hidráulica (Válvula al Cilindro de Movimiento Lateral)	10190	10-36
TUBULAÇÃO HIDRÁULICA (VÁLVULA AO CILINDRO DE INCLINAÇÃO DA RODA) Hydraulic Piping (Valve to Leaning Whell Cylinder) Tubería Hidráulica (Válvula al Cilindro de Inclinación de la Rueda)	10200	10-40
TUBULAÇÃO HIDRÁULICA (VÁLVULA AO CILINDRO DE DA LÂMINA DESLIZANTE) Hydraulic Piping (Valve to Moldboard Shift Cylinder) Tubería Hidráulica (Válvula al Cilindro de la Hoja Deslizante)	10210	10-44
TUBULAÇÃO HIDRÁULICA (VÁLVULA À CAIXA DO GIRA-CÍRCULO) Hydraulic Piping (Valve to Circle Reverse) Tubería Hidráulica (Válvula a la Caja del Gira-Círculo)	10220	10-48
TUBULAÇÃO HIDRÁULICA (VÁLVULA AO CILINDRO DO ESCARIFICADOR) Hydraulic Piping (Valve to Escarifier Cylinder) Tubería Hidráulica (Válvula al Cilindro del Escarificador)	10230	10-52
TUBULAÇÃO HIDRÁULICA (VÁLVULA AO RIPPER TRASEIRO DO ESCARIFICADOR) Hydraulic Piping (Valve to Rear Ripper) Tubería Hidráulica (Válvula al Ripper Trasero)	10240	10-56
BOMBA DA TRANSMISSÃO E BOMBA HIDRÁULICA Hydraulic Pump and transmission Pump Bomba de la Transmisión y Bomba Hidráulica	10250	10-60
BOMBA HIDRÁULICA Hydraulic Pump Bomba Hidráulica	10260	10-62
MOTOR HIDRÁULICO (SÉRIE Nº: GD523A: B1001—B1014/ GD623A: B1001-B1003) Hydraulic Motor (Serial nº: GD523A: B1001—B1014/ GD623A: B1001—B1003) Motor Hidráulico (Serie nº: GD523A: B1001—B1014/ GD623A: B1001—B1003)	10270	10-68

	FIG.Nº	PAG.Nº
MOTOR HIDRÁULICO (SÉRIE Nº: GD523A: B1001—/ GD623A: B1001—) Hydraulic Motor (Serial nº: GD523A: B1001—/ GD623A: B1001—) Motor Hidráulico (Serie nº: GD523A: B1001—/ GD623A: B1001—)	10275	10-72
INSTALAÇÃO DA VÁLVULA DE CONTROLE (SÉRIE Nº: GD523A: B1001—B1074/ GD623A: B1001—B1108) Control Valve Mouting (Serial nº: GD523A: B1001—B1074/ GD623A: B1001—B1108) Instalación de la Válvula de Control (Serie nº: GD523A: B1001—B1074/ GD623A: B1001—B1108)	10280	10-76
INSTALAÇÃO DA VÁLVULA DE CONTROLE (SÉRIE Nº: GD523A: B1075—/ GD623A: B1109—) Control Valve Mouting (Serial nº: GD523A: B1075—/ GD623A: B1109—) Instalación de la Válvula de Control (Serie nº GD523A: B1075—/ GD623A: B1109—)	10285	10-78
VÁLVULA DE COMPENSAÇÃO E DE RETENÇÃO PILOTO DUPLA - (GD523A/GD623A) Check and Counter-Balance Valve Mouting - (GD523A/GD623A) Válvula de Compensación y de Retención Piloto Doble - (GD523A/GD623A)	10300	10-80
DIREÇÃO HIDROSTÁTICA Hydrostatic Steering Dirección Hidrostática	10310	10-82
VÁLVULA DIVISORA DE FLUXO DA DIREÇÃO Steering Priority Flow Divider Valve Válvula Divisor de Flujo de la Dirección	10320	10-86
VÁLVULA DIVISORA DE FLUXO DO FREIO Brake Priority Flow Divider Valve Válvula Divisor de Flujo del Freno	10330	10-90
VÁLVULAS DE CONTROLE (L.E.) (SÉRIE Nº: GD523A: B1001—B1074/ GD623A: B1001—B1108) Control Valves (L.H.) (Serial nº: GD523A: B1001—B1074/ GD623A: B1001—B1108) Válvulas de Control (L.I.) (Serie nº GD523A: B1001—B1074/ GD623A: B1001—B1108)	10340	10-92
VÁLVULAS DE CONTROLE (L.E.) (SÉRIE Nº: GD523A: B1075—/ GD623A: B1109—) Control Valves (L.H.) (Serial nº: GD523A: B1075—/ GD623A: B1109—) Válvulas de Control (L.I.) (Serie nº GD523A: B1075—/ GD623A: B1109—)	10345	10-96

	FIG.Nº	PAG.Nº
VÁLVULAS DE CONTROLE (L.D.) (SÉRIE Nº: GD523A: B1001—B1074/ GD623A: B1001—B1108) Control Valves (R.H.) (Serial nº: GD523A: B1001—B1074/ GD623A: B1001—B1108) Válvulas de Control (L.D.) (Serie nº GD523A: B1001—B1074/ GD623A: B1001—B1108)	10350	10-100
VÁLVULAS DE CONTROLE (L.D.) (SÉRIE Nº: GD523A: B1075—/ GD623A: B1109—) Control Valves (R.H.) (Serial nº: GD523A: B1075—/ GD623A: B1109—) Válvulas de Control (L.D.) (Serie nº GD523A: B1075—/ GD623A: B1109—)	10355	10-104
VÁLVULA DE CONTROLE DE SAÍDA (L.E.) (SÉRIE Nº: GD523A: B1075—/ GD623A: B1109—) Control Valve Outlet Section (L.H.) (Serial nº: GD523A: B1075—/ GD623A: B1109—) Válvula de Control de Salida (L.I.) (Serie nº GD523A: B1075—/ GD623A: B1109—)	10357	10-108
VÁLVULA DE CONTROLE (GIRA-CÍRCULO E ESCARIFICADOR/ RIPPER) (SÉRIE Nº: GD523A: B1001—B1074/ GD623A: B1001—B1108) Valve Section (Circle Reverse and Scarifier/ Ripper)(Serial nº: GD523A:B1001—B1074/ GD623A: B1001—B1108) Válvula de Control (Gira-Círculo y Escarificador/ Ripper)(Serie GD523A: B1001—B1074/ GD623A: B1001—B1108)	10360	10-110
VÁLVULA DE CONTROLE (ESCARIFICADOR E RIPPER) (SÉRIE Nº: GD523A: B1075—/ GD623A: 1109—) Valve Section (Scarifier or Ripper)(Serial nº: GD523A: B1075—/ GD623A: B1109—) Válvula de Control (Escarificador u Ripper)(Serie nº GD523A: B1075—/ GD623A: B1109—)	10365	10-114
VÁLVULA DE CONTROLE (GIRA-CÍRCULO) (SÉRIE Nº: GD523A: B1075—/ GD623A: B1109—) Valve Section (Circle Reverse) (Serial nº: GD523A: B1075—/ GD623A: B1109—) Válvula de Control (Gira-Círculo) (Serie nº GD523A: B1075—/ GD623A: B1109—)	10368	10-118
VÁLVULA DE CONTROLE (INCLINAÇÃO DA LÂMINA E INCLINAÇÃO DA RODA) (SÉRIE Nº: GD523A: B1001—B1074/ GD623A: B1001—B1108) Valve Section (Moldboard Tilt and Leaning Wheel)(Serial nº: GD523A:B1001—B1074/ GD623A: B1001—B1108) Válvula de Control (Inclinación de la Hoja y Inclinación de la Rueda) (Serie nº GD523A: B1001—B1074/ GD623A: B1001—B1108)	10370	10-122

	FIG.Nº	PAG.Nº
VÁLVULA DE CONTROLE (INCLINAÇÃO DA LÂMINA) (SÉRIE Nº: GD523A: B1075—/ GD623A: B1109—) Valve Section (Moldboard Tilt) (Serial nº: GD523A: B1075—/ GD623A: B1109—) Válvula de Control (Inclinación de la Hoja) (Serie nº GD523A: B1075—/ GD623A: B1109—)	10375	10-126
VÁLVULA DE CONTROLE (INCLINAÇÃO DA RODA) (SÉRIE Nº: GD523A: B1075—/ GD623A: B1109—) Valve Section (Leaning Wheel)(Serial nº: GD523A:B1075—/ GD623A: B1109—) Válvula de Control (Inclinación de la Rueda)(Serie nº GD523A: B1075—/ GD623A: B1109—)	10378	10-130
VÁLVULA DE CONTROLE (ELEVAÇÃO DA LÂMINA, MOÇÃO LATERAL, ARTICULAÇÃO E A LÂMINA DESLIZANTE) (SÉRIE Nº: GD523A: B1001—B1074/ GD623A: B1001—B1108) Valve Section (Drawbar Lift, Drawbar Side Shift, Articulation and Moldboard Shift) (Serial nº: GD523A:B1001—B1074/ GD623A: B1001—B1108) Válvula de Control (Elevación de la Hoja, Movimiento Lateral Articulación y Hoja Deslizante) (Serie nº GD523A: B1001—B1074/ GD623A: B1001—B1108)	10380	10-134
VÁLVULA DE CONTROLE (L.E.)(ELEVAÇÃO DA LÂMINA, E LÂMINA DESLIZANTE) (SÉRIE Nº: GD523A: B1075—/ GD623A: B1109—) Valve Section (L.H.) (Drawbar Lift, and Moldboard Shift) (Serial nº: GD523A:B1075—/ GD623A: B1109—) Válvula de Control (L.I.) (Elevación de la Hoja y Hoja Deslizante) (Serie nº GD523A: B1075—/ GD623A: B1109—)	10385	10-138
VÁLVULA DE CONTROLE (L.D.) (ELEVAÇÃO DA LÂMINA, MOÇÃO LATERAL E ARTICULAÇÃO) (SÉRIE Nº: GD523A: B1075—/ GD623A: B1109—) Valve Section (R.H.) (Drawbar Lift, Drawbar (Serial nº GD523A:B1075—/ GD623A: B1109—) Válvula de Control (L.D.) (Elevación de la Hoja, Movimento Lateral y Articulación) (Serie nº GD523A: B1075—/ GD623A: B1109—)	10388	10-142
VÁLVULA DE RETENÇÃO PILOTO DUPLA (INCLINAÇÃO DA RODA, INCLINAÇÃO DA LÂMINA E RIPPER) Dual Pilot Check Valve (Leaning Wheel, Moldboard Tilt and Ripper) Válvula de Retención Piloto Doble (Inclinación de la Rueda, Inclinación de la Hoja y Ripper)	10390	10-146
VÁLVULA DE RETENÇÃO PILOTO DUPLA (ESCARIFICADOR) Dual Pilot Check Valve (Scarifier) Válvula de Retención Piloto Doble (Escarificador)	10395	10-148

	FIG.Nº	PAG.Nº
VÁLVULA DE COMPENSAÇÁO DUPLA (MOÇÃO LATERAL E ARTICULAÇÃO) Dual Counter-Balance Valve (Articulation and Drawbar Shift) Válvula de Compensación Doble (Movimiento Lateral y Articulacíon)	10400	10-152
VÁLVULA DE AlÍVIO E COMPENSADOR DUPLO (ELEVAÇÃO DA LÂMINA) Dual Counter-Balance and Relief Valve (Drawbar Lift) Válvula de Alívio y Compensador Doble (Elevación de la Hoja)	10410	10-154
VÁLVULA DO CILINDRO DO PINO DE TRAVA DA SELA Lock Pin Cylinder Valve Válvula del Cilindro del Pasador de Retención de la Silla	10430	10-158
VÁLVULA GIRATÓRIA Swivel Joint Valvula de Giro	10440	10-160
CILINDRO DA DIREÇÃO Steering Cylinder Cilindro de la Dirección	10450	10-162
CILINDRO DE INCLINAÇÃO DA RODA Leaning Wheel Cylinder Cilindro de Inclinación de la Rueda	10460	10-166
CILINDRO DA ARTICULAÇÃO Articulation Cylinder Cilindro de la Articulación	10470	10-170
CILINDRO DE ELEVAÇÃO DA LÂMINA Drawbar Lift Cylinder Cilindro de Elevação de la Hoja	10490	10-174
CILINDRO DO PINO DE TRAVA DA SELA Lock Pin Cylinder Cilindro del Pasador de Retención da la Silla	10550	10-178
CILINDRO DE MOÇÃO LATERAL Drawbar Side Shift Cylinder Cilindro de Movimiento Lateral	10590	10-180
CILINDRO DA LÂMINA DESLIZANTE (SÉRIE Nº: GD523A: B1001—B1101 / GD623A: B1001—B1128) Moldboard Shift Cylinder (Serial nº GD523A:B1001—B1101 / GD623A: B1001—B1128) Cilindro de la Cuchilla Deslizante (Série Nº: GD523A: B1001—B1101 / GD623A: B1001—B1128)	10600	10-184
CILINDRO DA LÂMINA DESLIZANTE (SÉRIE Nº: GD523A: B1102—/ GD623A: B1129—) Moldboard Shift Cylinder (Serial nº GD523A:B1102—/GD623A: B1129—) Cilindro de la Cuchilla Deslizante (Série Nº: GD523A: B1102—/ GD623A: B1129—)	10605	10-184-1

	FIG.Nº	PAG.Nº
CILINDRO DO ESCARIFICADOR Scarifier Cylinder Cilindro del Escarificador	10610	10-188
CILINDRO DO ESCARIFICADOR/ RIPPER -TRASEIRO Scarifier/ Ripper Cylinder - Rear Cilindro del Escarificador/ Ripper - Trasero	10620	10-192
FILTRO DE ÓLEO HIDRÁULICO Hydraulic Oil Filter Filtro de Aceite Hidráulico	10630	10-196
TANQUE - ÓLEO HIDRÁULICO Tank - Hydraulic Oil Tanque - Aceite Hidráulico	10640	10-198
SUPORTE DA TUBULAÇÃO NA ARTICULAÇÃO DO CHASSI Articulation Joint Hydraulic Clamping Soporte de la Tubería na Articulación del Chassis	10650	10-202
11. INSTRUMENTOS **Instruments** **Instrumientos**		
PAINEL DE INTERRUPTORES DO CONSOLE Console Switch Panel Panel de Interruptores del Console	11010	11-2
PAINEL DE INSTRUMENTOS - CONSOLE DA DIREÇÃO Instruments Panel - Steering Console Panel de Instrumiento - Consola de la Dirección	11030	11-6
12. PEÇAS RELACIONADAS COM O MOTOR **Engine Related Parts** **Piezas Relacionadas con el Motor**		
SISTEMA DE ADMISSÃO DE AR Air Intake System Sistema de Admisión de Aire	12010	12-2
SISTEMA DE ADMISSÃO DE AR Air Intake System Sistema de Admisión de Aire	12020	12-6
FILTRO DE AR Air Cleaner Filtro de Aire	12030	12-10
ESCAPAMENTO E SILENCIOSO Exhaust and Muffler Escape y Silienciador	12040	12-12
ESCAPAMENTO E SILENCIOSO Exhaust and Muffler Escape y Silienciador	12050	12-14

	FIG.Nº	PAG.Nº
TANQUE - COMBUSTÍVEL Tank - Fuel Tanque - Combustible	12060	12-16
TUBULAÇÃO DE COMBUSTÍVEL Fuel Lines Tubería del Combustible	12070	12-20
TUBULAÇÃO DE COMBUSTÍVEL Fuel Lines Tubería del Combustible	12080	12-24
CONTROLE DO ACELERADOR Throttle Control Control del Acelerador	12090	12-28
CONTROLE DO ACELERADOR Throttle Control Control del Acelerador	12095	12-32
ACELERADOR E DESACELERADOR Acelerator and Decelerator Acelerador y Desacelerador	12100	12-36
TIRANTE DA MOLA Tube Spring Tirante com Resorte	12110	12-40
TIRANTE DA MOLA Tube Spring Tirante com Resorte	12115	12-42
CONSOLE DO CAMBIO Shift Console Consola del Cambio	12120	12-44
13. ESTRUTURA E PROTEÇÕES **Estructure and Guard** **Estrutura y Protecciones**		
PROTETORES DO MOTOR Engine Guard Protectores del Motor	13010	13-2
TAMPAS LATERAIS DO MOTOR Hoodsides Tapas Laterales del Motor	13015	13-6
CAPÓ DO MOTOR Engine Hood Capó del Motor	13020	13-10
BANCO DO OPERADOR Operator's Seat Banco del Operador	13030	13-12

	FIG.Nº	PAG.Nº
ESTRIBO E AMORTECEDOR DE RUÍDO DA CABINA Cab Isolator and Step Installation Estribo y Amortiguador de Ruido de la Cabina	13040	13-14
CABINA Cab Cabina	13050	13-18

14. EIXO DIANTEIRO
Front Axle
Eje Delantero

EIXO DIANTEIRO Front Axle Eje Delantero	14010	14-2

15. AROS E RODAS
Wheels and Rims
Llanta y Ruedas

AROS E RODAS Wheels and Rims Aros y Ruedas	15010	15-2
AROS E RODAS Wheels and Rims Aros y Ruedas	15020	15-4

17. EQUIPAMENTOS DE TRABALHO
Mounted Equipment
Equipo de Trabajo

ELEVAÇÃO DA LÂMINA Drawbar Lift Elevación de la Hoja	17040	17-2
BARRA DE TRAÇÃO E CÍRCULO (SÉRIE Nº: GD523A: B1001—B1101 / GD623A: B1001—B1128) Drawbar and Circle (Serial Nº: GD523A: B1001—B1101 / GD623A: B1001—B1128) Barra de tracción y Círculo (Série Nº: GD523A: B1001—B1101 / GD623A: B1001—B1128)	17050	17-8
BARRA DE TRAÇÃO E CÍRCULO (SÉRIE Nº: GD523A: B1102— / GD623A: B1129—) Drawbar and Circle (Serial Nº: GD523A: B1102— / GD623A: B1129—) Barra de tracción y Círculo (Série Nº: GD523A: B1102— / GD623A: B1129—)	17055	17-8-1
LÂMINA (INCLINAÇÃO MANUAL) (SÉRIE Nº: GD523A: B1001—B1101 / GD623A: B1001—B1128) Manual Tilt Moldboard Carrier (Serial Nº: GD523A: B1001—B1101 / GD623A:B1001—B1128) Cuchilla (Inclinación Manual) (Série Nº: GD523A: B1001—B1101 / GD623A: B1001—B1128)	17060	17-14

	FIG.Nº	PAG.Nº
LÂMINA (INCLINAÇÃO MANUAL) (SÉRIE Nº: GD523A: B1102— / GD623A: B1129—) Manual Tilt Moldboard Carrier (Serial Nº: GD523A: B1102— / GD623A: B1129—) Cuchilla (Inclinación Manual) (Série Nº: GD523A: B1102— / GD623A: B1129—)	17065	17-14-1
LÂMINA (SÉRIE Nº B1001—B1102) Blade (Serial nº B1001—B1102) Hoja (Serie nº B1001—B1102)	17070	17-18
LÂMINA (SÉRIE Nº B1103—) Blade (Serial nº B1103—) Hoja (Serie nº B1103—)	17075	17-22
LÂMINA (SÉRIE Nº B1001—B1128) Blade (Serial nº B1001—B1128) Hoja (Serie nº B1001—B1128)	17080	17-24
LÂMINA (SÉRIE Nº B1129—) Blade (Serial nº B1129—) Hoja (Serie nº B1129-)	17085	17-28
MOTOR HIDRÁULICO E REDUTOR DO CÍRCULO Hydraulic Motor and Circle Reserve Gear Case Motor Hidráulico y Reductor del Círculo	17090	17-30
REDUTOR DO CÍRCULO Circle Reserve Gear Case Reductor del Círculo	17100	17-34
ESCARIFICADOR Scarifier Escarificador	17110	17-38
ESCARIFICADOR/RIPPER Ripper/Scarifier Escarificador/Ripper	17120	17-42

18. ÍNDICE NUMÉRICO
Numerical Index
Indice Numérico

ÍNDICE NUMÉRICO Numerical Index Indice Numérico		1

DIVERSOS
Miscellaneous
Diversos

FIG. 2030 ADESIVOS
Decals
Adhesivos

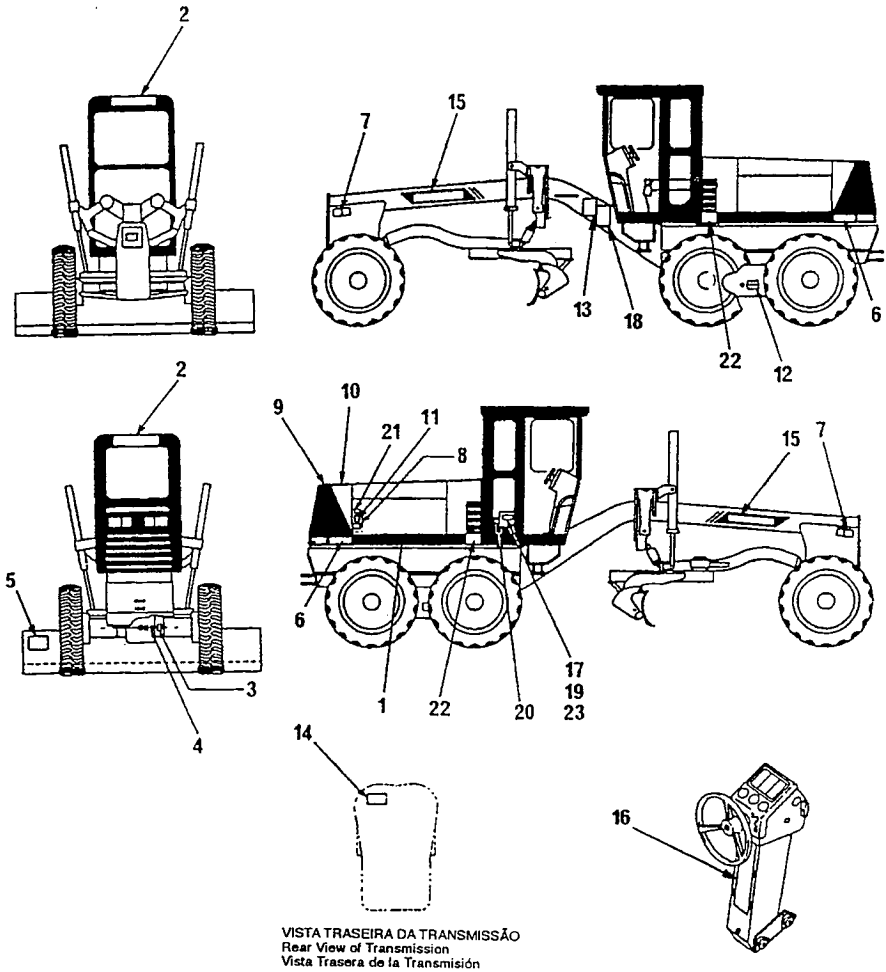

VISTA TRASEIRA DA TRANSMISSÃO
Rear View of Transmission
Vista Trasera de la Transmisión

ITEM INDEX ITEM Nº	PEÇA Nº PART Nº PIEZA Nº	DESCRIÇÃO DESCRIPTION DESCRIPCIÓN	QUANT. QTY CANT.	SÉRIE Nº SERIAL Nº SERIE Nº GD523A	SÉRIE Nº SERIAL Nº SERIE Nº GD623A
	1225032H1	KIT DE ADESIVOS - GD523A..... Decals Kit- GD523A Kit de Adhesivos -GD523A	1	B1001—	
	1225034H1	KIT DE ADESIVOS - GD623A..... Decals Kit- GD623A Kit de Adhesivos -GD623A	1		B1001—
1	142-54-16170	• ADESIVO - FITA BRANCA ..... Decal -Stripe, White Adhesivo - Faja Blanca	7	B1001—	B1001—
2	09690-C0400	• ADESIVO DE MARCA ..... Plate Mark Placa de Marca	2	B1001—	B1001—
3	1223969H1	• ADESIVO - "INSTRUÇÕES ENCHIMENTO" Decal - "Filling Instructions" Adhesivo - "Instrucción Plenitud"	1	B1001—	B1001—
4	1223968H1	• ADESIVO - "NÍVEL DO ÓLEO"..... Decal - "Oil Level" Adhesivo - "Nivel de Aceite"	1	B1001—	B1001—
5	1223951H1	• ADESIVO - "LIMPEZA DA LÂMINA"..... Decal - "Moldboard Cleanness" Adhesivo - "Limpieza de la Hoja"	1	B1001—	B1001—
6	1225194H1	• ADESIVO DE MARCA - GD523A-1DB..... Decal GD523A-1DB Mark Adhesivo de Marca - GD523A-1DB	2	B1001—	B1001—
6	1225196H1	• ADESIVO DE MARCA - GD623A-1DB..... Decal GD623A-1DB Mark Adhesivo de Marca - GD623A-1DB	2	B1001—	B1001—
7	1224274H1	• ADESIVO - "PERIGO"..... Decal - "Danger" Adhesivo - "Peligro"	2	B1001—	B1001—
8	1224281H1	• ADESIVO - "ALTERNADOR"..... Decal - "Alternator" Adhesivo - "Alternador"	1	B1001—	B1001—
9	1223963H1	• ADESIVO - "ÓLEO HIDRÁULICO" ..... Decal - "Hydraulic Oil" Adhesivo - "Aceite Hidraulico"	1	B1001—	B1001—
10	1223962H1	• ADESIVO - "COMBUSTÍVEL DIESEL"..... Decal - "Diesel Fuel" Adhesivo - "Combustible Diesel"	1	B1001—	B1001—
11	1224280H1	• ADESIVO - "AVISO"..... Decal - "Coution" Adhesivo - "Aviso"	1	B1001—	B1001—

FIG Nº 2030

ITEM INDEX ITEM Nº	PEÇA Nº PART Nº PIEZA Nº	DESCRIÇÃO DESCRIPTION DESCRIPCIÓN	QUANT. QTY CANT.	SÉRIE Nº SERIAL Nº SERIE Nº GD523A	SÉRIE Nº SERIAL Nº SERIE Nº GD623A
12	1223954H1	• ADESIVO - "NÍVEL DO ÓLEO" Decal - "Oil Level" Adhesivo - "Nivel de Aceite"	2	B1001—	B1001—
13	1224282H1	• ADESIVO - "TABELA DE LUBRIFICAÇÃO" Decal - "Lube Chart" Adhesivo - "Tablón de Lubrificación"	1	B1001—	B1001—
14	1223956H1	• ADESIVO - "ENCHIMENTO" TRANSMISSÃO" Decal - "Transmission Filling" Adhesivo - "Plenitud Transmisión"	1	B1001—	B1001—
15	09690-B0400	• ADESIVO DE MARCA Decal - Mark Adhesivo de Marca	2	B1001—	B1001—
16	1224276H1	• ADESIVO - "ATENÇÃO" Decal - "Attention" "Adhesivo -"Attención"	1	B1001—	B1001—
17	144-54-B6830	• PLACA DE SÉRIE Nº Serial Plate nº Placa de Série nº	1	B1001—	B1001—
	1224283H1	• ADESIVO - "TABELA DE LUBRIFICAÇÃO" Decal - "Lube Chart" Adhesivo - "Tablón de Lubrificación"	1	B1001—	B1001—
19	04412-00308	• REBITE Rivet Remache	4	B1001—	B1001—
20	1224273H1	• ADESIVO - "FLUÍDO DO FREIO" Decal - "Brake Fluid" Adhesivo - "Flúido del Freno"	1	B1001—	B1001—
21	1224314H1	• ADESIVO - "VERIF. DO ÓLEO DA TRANSMISSÃO" Decal - "Transmission Oil Level" Adhesivo - "Verificación del Aceite de la Transmisión"	1	B1001—	B1001—
22	1224275H1	• ADESIVO - "PERIGO" Decal - "Danger" Adhesivo - "Peligro"	2	B1001—	B1001—
23	1225200H1	• ADESIVO Decal Adhesivo	1	B1001—	B1001—

FIG. 2035 ADESIVOS - ESPANHOL/INGLÊS

Decals - Spanish/English

Adhesivos - Español/Inglés

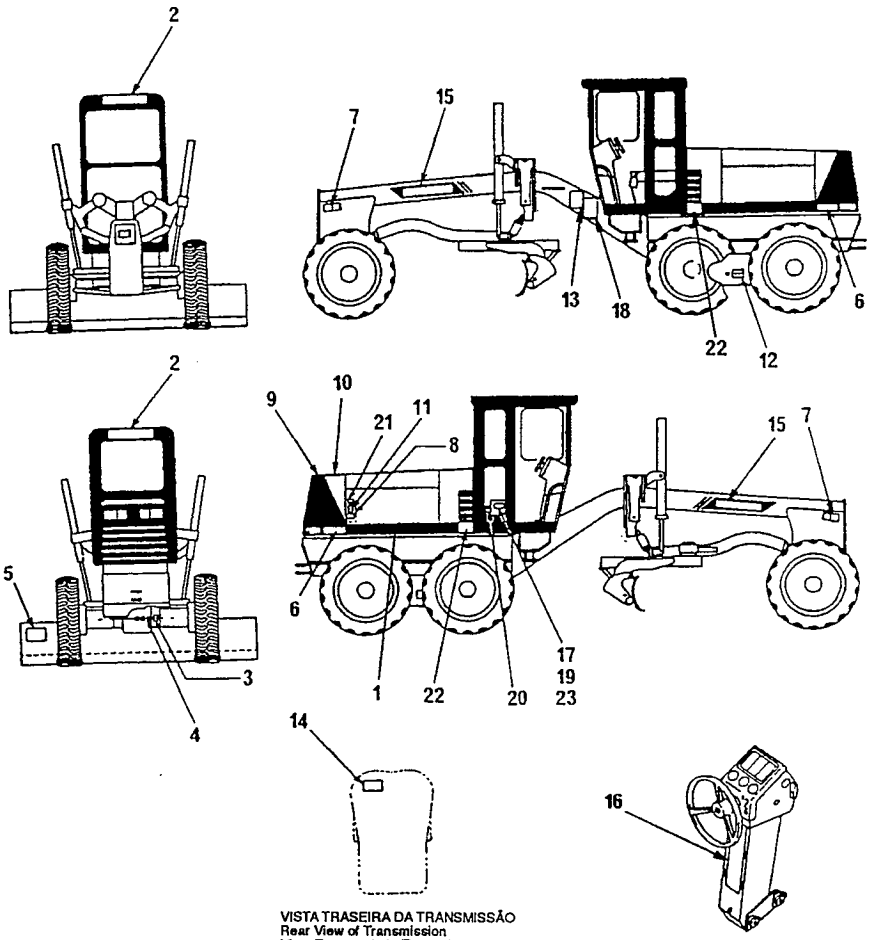

VISTA TRASEIRA DA TRANSMISSÃO
Rear View of Transmission
Vista Trasera de la Transmisión

ITEM INDEX ITEM Nº	PEÇA Nº PART Nº PIEZA Nº	DESCRIÇÃO DESCRIPTION DESCRIPCIÓN	QUANT. QTY CANT.	SÉRIE Nº SERIAL Nº SERIE Nº GD523A	SÉRIE Nº SERIAL Nº SERIE Nº GD623A
	1225171H91	KIT DE ADESIVOS - GD523A..... Decals Kit- GD523A Kit de Adhesivos -GD523A	1	B1001—	
	1225173H91	KIT DE ADESIVOS - GD623A..... Decals Kit- GD623A Kit de Adhesivos -GD623A	1		B1001—
1	142-54-16170	• ADESIVO - FITA BRANCA ..... Decal -Stripe, White Adhesivo - Faja Blanca	7	B1001—	B1001—
2	09690-C0400	• ADESIVO DE MARCA ..... Plate Mark Placa de Marca	2	B1001—	B1001—
3	1225152H1	• ADESIVO - "INSTRUÇÕES ENCHIMENTO" Decal - "Filling Instructions" Adhesivo - "Instrucción Plenitud"	1	B1001—	B1001—
4	1225151H1	• ADESIVO - "NÍVEL DO ÓLEO"..... Decal - "Oil Level" Adhesivo - "Nivel de Aceite"	1	B1001—	B1001—
5	1225154H1	• ADESIVO - "LIMPEZA DA LÂMINA"..... Decal - "Moldboard Cleanness" Adhesivo - "Limpieza de la Hoja"	1	B1001—	B1001—
6	1225194H1	• ADESIVO DE MARCA - GD523A-1DB..... Decal GD523A-1DB Mark Adhesivo de Marca - GD523A-1DB	2	B1001—	
6	1225196H1	• ADESIVO DE MARCA - GD623A-1DB..... Decal GD623A-1DB Mark Adhesivo de Marca - GD623A-1DB	2		B1001—
7	1225155H1	• ADESIVO - "PERIGO"..... Decal - "Danger" Adhesivo - "Peligro"	2	B1001—	B1001—
8	1225159H1	• ADESIVO - "ALTERNADOR"..... Decal - "Alternator" Adhesivo - "Alternador"	1	B1001—	B1001—
9	1225165H1	• ADESIVO - "ÓLEO HIDRÁULICO"..... Decal - "Hydraulic Oil" Adhesivo - "Aceite Hidraulico"	1	B1001—	B1001—
10	1225164H1	• ADESIVO - "COMBUSTÍVEL DIESEL"..... Decal - "Diesel Fuel" Adhesivo - "Combustible Diesel"	1	B1001—	B1001—
11	1225162H1	• ADESIVO - "AVISO"..... Decal - "Coution" Adhesivo - "Aviso"	1	B1001—	B1001—

FIG Nº 2035

ITEM INDEX ITEM Nº	PEÇA Nº PART Nº PIEZA Nº	DESCRIÇÃO DESCRIPTION DESCRIPCIÓN	QUANT. Q'TY CANT.	SÉRIE Nº SERIAL Nº SERIE Nº GD523A	SÉRIE Nº SERIAL Nº SERIE Nº GD623A
12	1225153H1	• ADESIVO - "NÍVEL DO ÓLEO" *Decal - "Oil Level"* Adhesivo - "Nivel de Aceite"	2	B1001—	B1001—
13	1225161H1	• ADESIVO - "TABELA DE LUBRIFICAÇÃO" Decal - "Lube Chart" Adhesivo - "Tablón de Lubrificación"	1	B1001—	B1001—
14	1225150H1	• ADESIVO - "ENCHIMENTO" TRANSMISSÃO" Decal - "Transmission Filling" Adhesivo - "Plenitud Transmisión"	1	B1001—	B1001—
15	09690-B0400	• ADESIVO DE MARCA Decal - Mark Adhesivo de Marca	2	B1001—	B1001—
16	1225163H1	• ADESIVO - "ATENÇÃO" Decal - "Attention" "Adhesivo -"Attención"	1	B1001—	B1001—
17	144-54-B6830	• PLACA DE SÉRIE Nº Serial Plate nº Placa de Série nº	1	B1001—	B1001—
18	1225160H1	• ADESIVO - "TABELA DE LUBRIFICAÇÃO" Decal - "Lube Chart" Adhesivo - "Tablón de Lubrificación"	1	B1001—	B1001—
19	04412-00308	• REBITE Rivet Remache	4	B1001—	B1001—
20	1225157H1	• ADESIVO - "FLUÍDO DO FREIO" Decal - "Brake Fluid" Adhesivo - "Flúido del Freno"	1	B1001—	B1001—
21	1225156H1	• ADESIVO - "VERIF. DO ÓLEO DA TRANSMISSÃO" Decal - "Transmission Oil Level" Adhesivo - "Verificación del Aceite de la Transmisión"	1	B1001—	B1001—
22	1225158H1	• ADESIVO - "PERIGO" Decal - "Danger" Adhesivo - "Peligro"	2	B1001—	B1001—
23	1225200H1	• ADESIVO Decal Adhesivo	1	B1001—	B1001—

FIG. 2040 CAIXA DE FERRAMENTAS E KIT DE FERRAMENTAS
Tool Box and Tool Kit
Caja del Herramientas y Kit de Herramientas

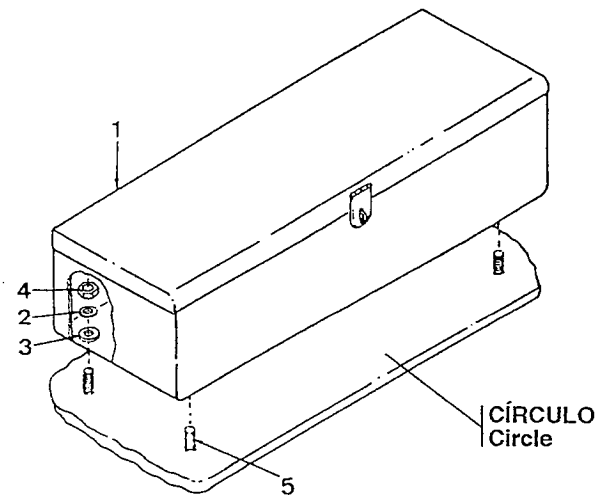

FIG Nº 2040

ITEM INDEX ITEM Nº	PEÇA Nº PART Nº PIEZA Nº	DESCRIÇÃO DESCRIPTION DESCRIPCIÓN	QUANT. QTY CANT.	SÉRIE Nº SERIAL Nº SERIE Nº GD523A	SÉRIE Nº SERIAL Nº SERIE Nº GD623A
1	58396	CAIXA DE FERRAMENTAS Box, Tool Caja de Herramientas	1	B1001—B1027	B1001—B1084
2	33384H45	ARRUELA DE PRESSÃO Washer, Spring Arandela de Presión	4	B1001—B1027	B1001—B1084
3	76732	ARRUELA Washer Arandela	4	B1001—B1027	B1001—B1084
4	44870	PORCA Nut Tuerca	4	B1001—B1027	B1001—B1084
5	48204	PRISIONEIRO (SOLDADO) Stud (Welded) Espárrago (Soldado)	4	B1001—B1027	B1001—B1084
	1224426H91	KIT DE FERRAMENTAS Kit, Tool Kit de Herramientas	1	B1001—	B1001—
	29000	• CHAVE DE PORCA DO EIXO Wrench, Axle Nut Llave de la Tuerca del Eje	1	B1001—	B1001—
	07952-10001	• ENGRAXADEIRA Gun, Grease Engrasador	1	B1001—	B1001—
	78678	• CHAVE PARA PORCA DO CILINDRO Wrench, Spanner For Cylinder Nut Llave para Tuerca del Cilindro	1	B1001—	B1001—
	84905	• CHAVE DE RODA Wrench For Wheel Llave de Rueda	1	B1001—	B1001—
	32998	• CADEADO Padlock Candado	1	B1001—	B1001—
	903803	• CHAVE DE REGULAGEM DO FREIO Brake Adjustment Tool Llave de Ajuste del freno	1	B1001—	B1001—
	07951-11400	• BICO DE MANGUEIRA Nozzle, Hose Tobera de Manguera	1	B1001—	B1001—

OPCIONAL
Optional
Opción

FIG.3010 VIDROS DA CABINA
Cab Glass
Vidrios de la Cabina

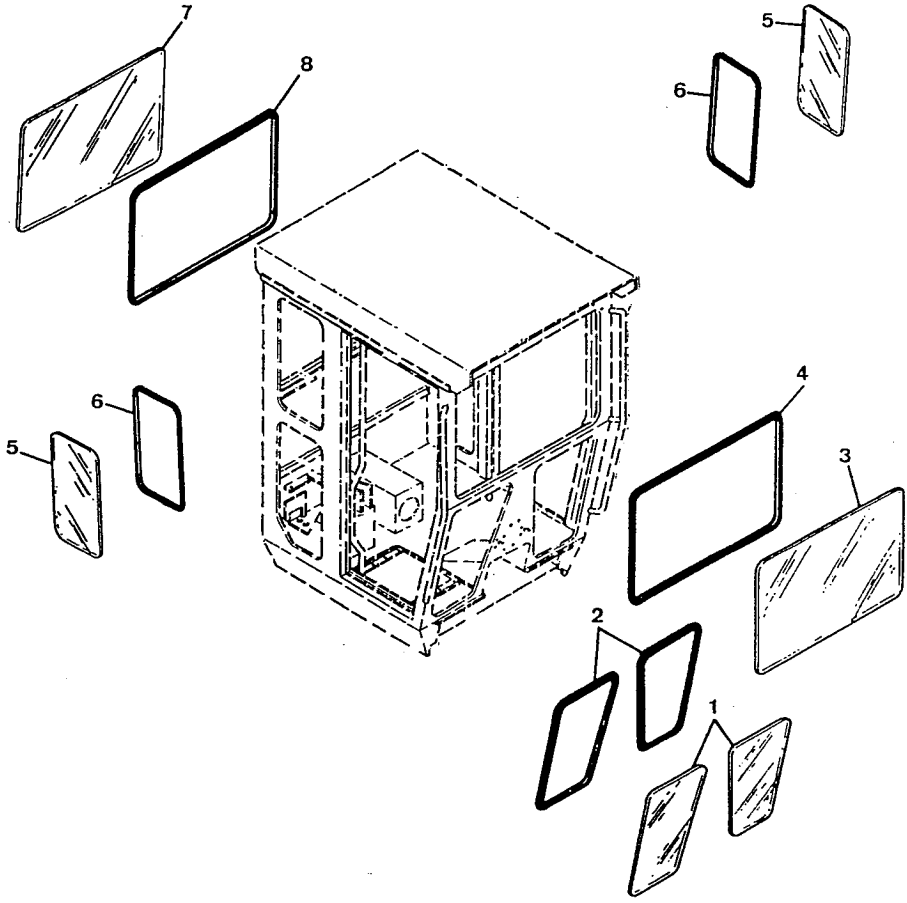

ITEM INDEX ITEM Nº	PEÇA Nº PART Nº PIEZA Nº	DESCRIÇÃO DESCRIPTION DESCRIPCIÓN	QUANT. Q'TY CANT.	SÉRIE Nº SERIAL Nº SERIE Nº GD523A	SÉRIE Nº SERIAL Nº SERIE Nº GD623A
	1224582H91	CONJ. DOS VIDROS DA CABINA Glass Ass'y, Cab Conj. de los Vidrios de la cabina	1	B1001—	B1001—
1	1224579H1	• VIDRO DO PAINEL Glass, Panel Vidrio del Painel	2	B1001—	B1001—
2	711146C1	• GUARNIÇÃO Seal Guarnición	2	B1001—	B1001—
3	1224580H1	• VIDRO FRONTAL Glass, Windshield Vidrio Frontal	1	B1001—	B1001—
4	1103602C1	• GUARNIÇÃO Seal Guarnición	1	B1001—	B1001—
5	1224578H1	• VIDRO LATERAL Glass, Side Vidrio Lateral	2	B1001—	B1001—
6	1103187C1	• GUARNIÇÃO Seal Guarnición	2	B1001—	B1001—
7	1224581H1	• VIDRO TRASEIRO Glass, Rear Vidrio Trasero	1	B1001—	B1001—
8	1103602C1	• GUARNIÇÃO Seal Guarnición	1	B1001—	B1001—

FIG. 3020 KIT DOS VIDROS DA CABINA (VERDE)
Cab Glass Kit (Light Green)
Kit de los Vidrios de la Cabina (Verde)

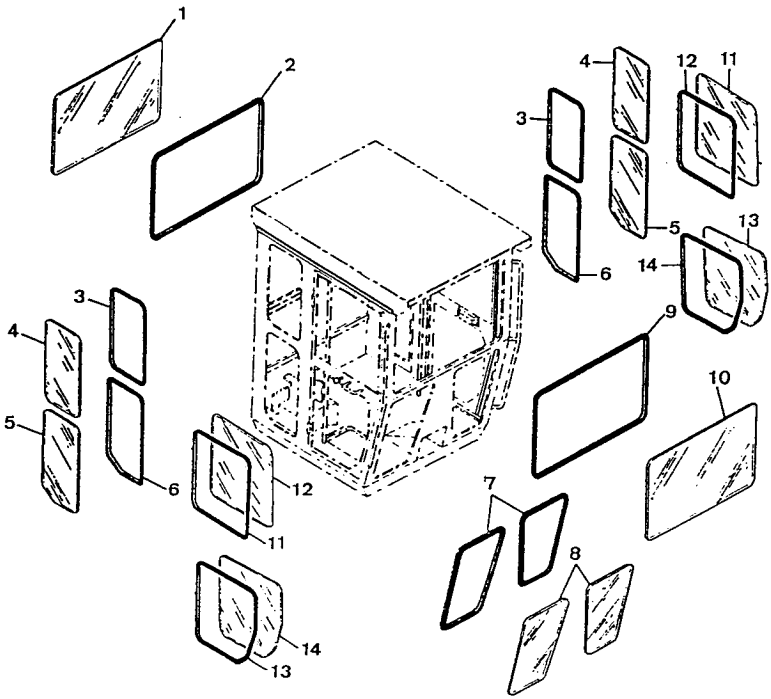

ITEM INDEX ITEM Nº	PEÇA Nº PART Nº PIEZA Nº	DESCRIÇÃO DESCRIPTION DESCRIPCIÓN	QUANT. Q'TY CANT.	SÉRIE Nº SERIAL Nº SERIE Nº GD523A	SÉRIE Nº SERIAL Nº SERIE Nº GD623A
	1224738H91	CONJ. VIDROS DA CABINA (VERDE) Glass Ass'y, Tempered (Light Green) Conj. Vidrios de la Cabina (Verde)	1	B1001—	B1001—
1	1250041H1	• VIDRO TRASEIRO Glass, Rear Vidrio Trasero	1	B1001—	B1001—
2	1103602C1	• GUARNIÇÃO Seal Guarnición	1	B1001—	B1001—
3	1103187C1	• GUARNIÇÃO Seal Guarnición	2	B1001—	B1001—
4	1250042H1	• VIDRO LATERAL - SUPERIOR Glass, Side - Top Vidrio Lateral - Superior	2	B1001—	B1001—
5	1250043H1	• VIDRO LATERAL - INFERIOR Glass, Side - Bottom Vidrio Lateral - Inferior	2	B1001—	B1001—
6	1103198C2	• GUARNIÇÃO Seal Guarnición	2	B1001—	B1001—
7	711146C1	• GUARNIÇÃO Seal Guarnición	2	B1001—	B1001—
8	1250819H1	• VIDRO DO PAINEL Glass, Bottom Vidrio del Painel	2	B1001—	B1001—
9	1103602C1	• GUARNIÇÃO Seal Guarnición	1	B1001—	B1001—
10	1250044H1	• VIDRO FRONTAL Glass, Windshield Vidrio Frontal	1	B1001—	B1001—
11	1244508H1	• VIDRO DA PORTA - SUPERIOR Glass, Door - Top Vidrio de la Puerta - Superior	2	B1001—	B1001—
12	711118C1	• GUARNIÇÃO Seal Guarnición	2	B1001—	B1001—
13	1244509H1	• VIDRO DA PORTA - INFERIOR Glass, Door - Bottom Vidrio de la Puerta - Inferior	2	B1001—	B1001—

FIG Nº 3020

ITEM INDEX ITEM Nº	PEÇA Nº PART Nº PIEZA Nº	DESCRIÇÃO DESCRIPTION DESCRIPCIÓN	QUANT. Q'TY CANT.	SÉRIE Nº SERIAL Nº SERIE Nº GD523A	SÉRIE Nº SERIAL Nº SERIE Nº GD623A
14	711146C1	• GUARNIÇÃO Seal Guarnición	2	B1001—	B1001—

FIG. 3030 CABINA FECHADA (PORTAS E VIDROS)
Enclosed Cab (Doors and Glass)
Cabina Cerrada (Puertas y Vidrios)

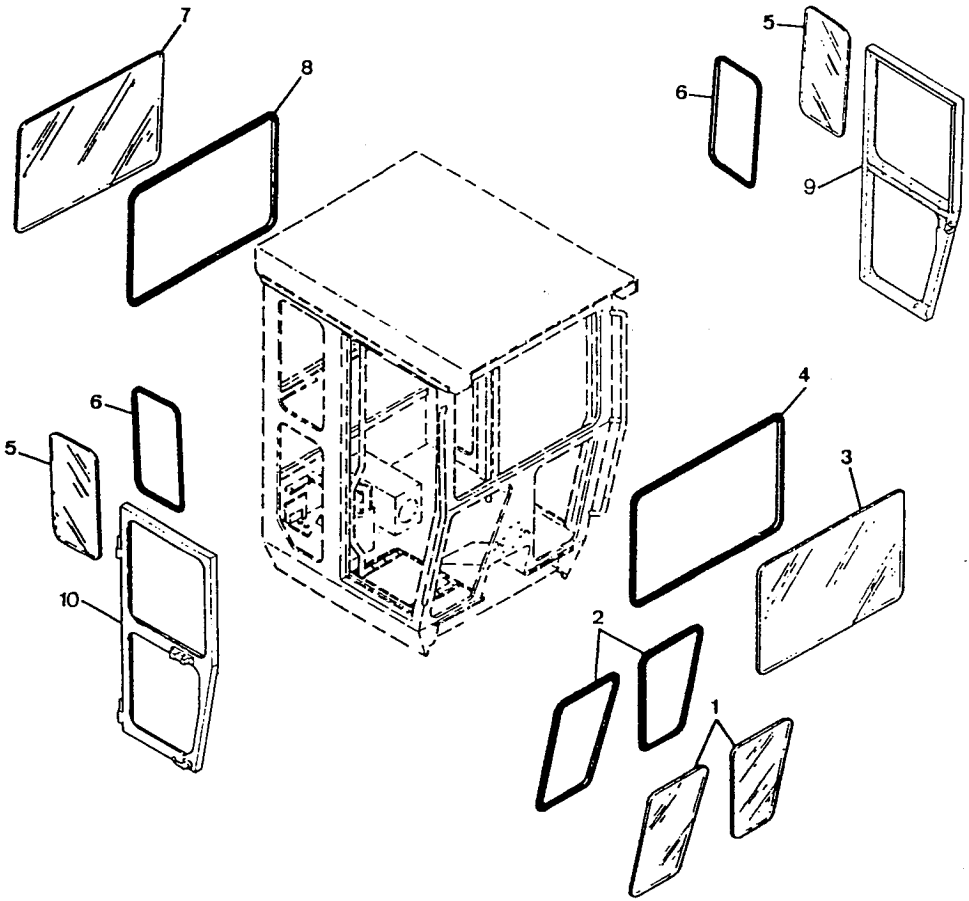

ITEM INDEX ITEM Nº	PEÇA Nº PART Nº PIEZA Nº	DESCRIÇÃO DESCRIPTION DESCRIPCIÓN	QUANT. Q'TY CANT.	SÉRIE Nº SERIAL Nº SERIE Nº GD523A	SÉRIE Nº SERIAL Nº SERIE Nº GD623A
	1224659H91	CONJ. CABINA FECHADA..... - VIDROS E PORTAS Enclosed Cab - Door and Glass Conj. Cabina Cerrada - Vidrios e Puertas		B1001—	B1001—
1	1224579H1	• VIDRO DO PAINEL..... Glass, Panel Vidrio del Painel	2	B1001—	B1001—
2	711146C1	• GUARNIÇÃO..... Seal Guarnición	2	B1001—	B1001—
3	1224580H1	• VIDRO FRONTAL ..... Glass, Windshield Vidrio Frontal	1	B1001—	B1001—
4	1103602C1	• GUARNIÇÃO..... Seal Guarnición	1	B1001—	B1001—
5	1224578H1	• VIDRO LATERAL..... Glass, Side Vidrio Lateral	2	B1001—	B1001—
6	1103187C1	• GUARNIÇÃO..... Seal Guarnición	2	B1001—	B1001—
7	1224581H1	• VIDRO TRASEIRO..... Glass, Rear Vidrio Trasero	1	B1001—	B1001—
8	1103602C1	• GUARNIÇÃO..... Seal Guarnición	1	B1001—	B1001—
9	1224657H91	• CONJ. PORTA (L.D.) - VER FIG. (3032) ... Door Ass'y (R.H.) - See Fig. (3032) Conj. Puerta (L.D.) - Ver Fig. (3032)		B1001—	B1001—
10	1224658H91	• CONJ. PORTA (L.E.) - VER FIG. (3036).... Door Ass'y (L.H.) - See Fig. (3036) Conj. Puerta (L.I.) - Ver Fig. (3036)		B1001—	B1001—

FIG. 3032 PORTA (L.D.)
Door (R.H.)
Puerta (L.D.)

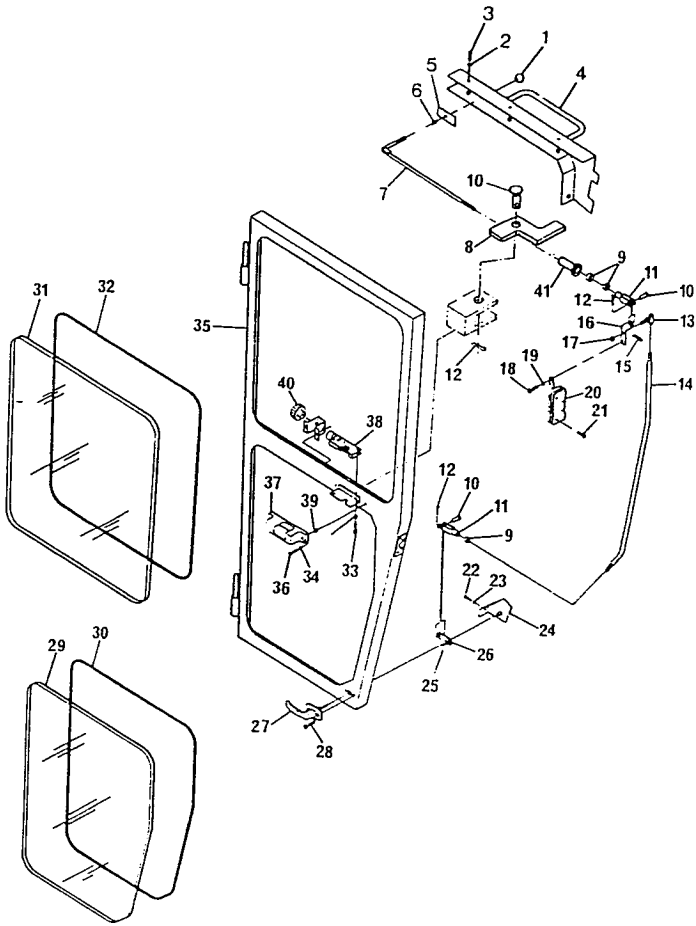

ITEM INDEX ITEM Nº	PEÇA Nº PART Nº PIEZA Nº	DESCRIÇÃO DESCRIPTION DESCRIPCIÓN	QUANT. Q'TY CANT.	SÉRIE Nº SERIAL Nº SERIE Nº GD523A	SÉRIE Nº SERIAL Nº SERIE Nº GD623A
	1224658H91	CONJ. PORTA (L.D.) Door Ass'y (R.H.) Conj. Puerta (L.D.)	1	B1001—	B1001—
1	1244532H1	• MAÇANETA Knob Perilla	1	B1001—	B1001—
2	120391	• ARRUELA Washer Arandela	7	B1001—	B1001—
3	159929	• PARAFUSO Bolt Tornillo	7	B1001—	B1001—
4	1282492H91	• TAMPA Cover Tapa	1	B1001—	B1001—
5	1245006H1	• PLACA Plate Placa	1	B1001—	B1001—
6	1244537H1	• MOLA Spring Resorte	1	B1001—	B1001—
7	1244522H91	• HASTE Rod Varilla	1	B1001—	B1001—
8	1282455H1	• ALAVANCA Lever Palanca	1	B1001—	B1001—
9	120613	• PORCA Nut Tuerca	4	B1001—	B1001—
10	138083	• PINO Pin Pasador	3	B1001—	B1001—
11	116383	• TERMINAL End Terminal	2	B1001—	B1001—
12	103362	• CONTRAPINO Pin, cotter Pasador hendido	3	B1001—	B1001—
13	191474	• JUNTA ESFÉRICA Ball Joint Junta de Bola	1	B1001—	B1001—

FIG Nº 3032

ITEM INDEX ITEM Nº	PEÇA Nº PART Nº PIEZA Nº	DESCRIÇÃO DESCRIPTION DESCRIPCIÓN	QUANT. QTY CANT	SÉRIE Nº SERIAL Nº SERIE Nº GD523A	SÉRIE Nº SERIAL Nº SERIE Nº GD623A
14	1282456H1	• HASTE Rod Varilla	1	B1001—	B1001—
15	1244518H1	• MOLA Spring Resorte	1	B1001—	B1001—
16	1263196H1	• BRAÇO Arm Brazo	1	B1001—	B1001—
17	274634	• PORCA Nut Tuerca	1	B1001—	B1001—
18	180016	• PARAFUSO Bolt Tornillo	1	B1001—	B1001—
19	120392	• ARRUELA Washer Arandela	1	B1001—	B1001—
20	1266240H91	• TRINCO Latch Cerrojo	1	B1001—	B1001—
21	156265	• PARAFUSO Bolt Tornillo	4	B1001—	B1001—
22	159920	• PARAFUSO Bolt Tornillo	2	B1001—	B1001—
23	120391	• ARRUELA Washer Arandela	2	B1001—	B1001—
24	1282490H1	• TAMPA Cover Tapa	1	B1001—	B1001—
25	24519R1	• PARAFUSO Bolt Tornillo	2	B1001—	B1001—
26	1262858H91	• BARRA Bar Barra	1	B1001—	B1001—
27	1244516H1	• MAÇANETA Handle Picaporte	1	B1001—	B1001—

ITEM INDEX ITEM Nº	PEÇA Nº PART Nº PIEZA Nº	DESCRIÇÃO DESCRIPTION DESCRIPCIÓN	QUANT. Q'TY CANT.	SÉRIE Nº SERIAL Nº SERIE Nº GD523A	SÉRIE Nº SERIAL Nº SERIE Nº GD623A
28	120621	• PARAFUSO Bolt Tornillo	2	B1001—	B1001—
29	1224656H1	• VIDRO - INFERIOR Glass - Bottom Vidrio - Inferior	1	B1001—	B1001—
30	711146C1	• GUARNIÇÃO - 2769mm [109"] Seal - 2769mm [109"] Guarnición - 2769mm [109"]	1	B1001—	B1001—
31	1224655H1	• VIDRO - SUPERIOR Glass - Top Vidrio - Superior	1	B1001—	B1001—
32	711118C1	• GUARNIÇÃO - 3048mm [120"] Seal - 3048 [120"] Guarnición - 3048 [120"]	1	B1001—	B1001—
33	157441	• PARAFUSO Bolt Tornillo	2	B1001—	B1001—
34	120392	• ARRUELA Washer Arandela	4	B1001—	B1001—
35	1285700H91	• PORTA Door Puerta	1	B1001—	B1001—
36	160556	• PARAFUSO Bolt Tornillo	2	B1001—	B1001—
37	1246707H2	• TAMPA Cover Tapa	1	B1001—	B1001—
38	1246706H1	• TRINCO Latch Cerrojo	1	B1001—	B1001—
39	23323H	• ESPAÇADOR Spacer Espaciador	2	B1001—	B1001—
40	1244591H1	• BUCHA Bushing Buje	4	B1001—	B1001—
41	1283824H1	• ESPAÇADOR Spacer Espaciador	1	B1001—	B1001—

FIG. 3036 PORTA (L.E.)
Door (L.H.)
Puerta (L.I.)

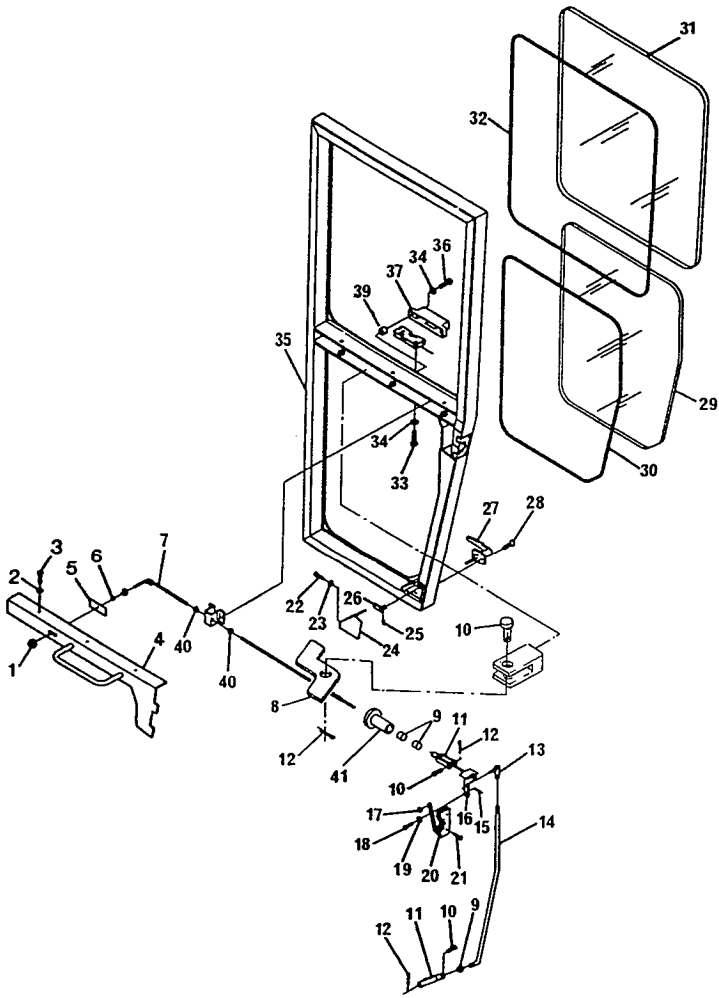

FIG Nº 3036

ITEM INDEX ITEM Nº	PEÇA Nº PART Nº PIEZA Nº	DESCRIÇÃO DESCRIPTION DESCRIPCION	QUANT. Q'TY CANT.	SÉRIE Nº SERIAL Nº SERIE Nº GD523A	SÉRIE Nº SERIAL Nº SERIE Nº GD623A
	1224657H91	CONJ. PORTA (L.E.) Door Ass'y (L.H.) Conj. Puerta (L.I.)	1	B1001—	B1001—
1	1244532H1	• MAÇANETA Knob Perilla	1	B1001—	B1001—
2	120391	• ARRUELA Washer Arandela	7	B1001—	B1001—
3	159929	• PARAFUSO Bolt Tornillo	7	B1001—	B1001—
4	1282443H91	• TAMPA Cover Tapa	1	B1001—	B1001—
5	1245006H1	• PLACA Plate Placa	1	B1001—	B1001—
6	1244537H1	• MOLA Spring Resorte	1	B1001—	B1001—
7	1244522H91	• HASTE Rod Varilla	1	B1001—	B1001—
8	1282455H1	• ALAVANCA Lever Palanca	1	B1001—	B1001—
9	120613	• PORCA Nut Tuerca	4	B1001—	B1001—
10	138083	• PINO Pin Pasador	3	B1001—	B1001—
11	116383	• TERMINAL End Terminal	2	B1001—	B1001—
12	103362	• CONTRAPINO Pin, cotter Pasador hendido	3	B1001—	B1001—
13	191474	• JUNTA ESFÉRICA Ball Joint Junta de Bola	1	B1001—	B1001—

FIG Nº 3036

ITEM INDEX ITEM Nº	PEÇA Nº PART Nº PIEZA Nº	DESCRIÇÃO DESCRIPTION DESCRIPCIÓN	QUANT. Q'TY CANT.	SÉRIE Nº SERIAL Nº SERIE Nº GD523A	SÉRIE Nº SERIAL Nº SERIE Nº GD623A
14	1282456H1	• HASTE Rod Varilla	1	B1001—	B1001—
15	1244518H1	• MOLA Spring Resorte	1	B1001—	B1001—
16	1263196H1	• BRAÇO Arm Brazo	1	B1001—	B1001—
17	274634	• PORCA Nut Tuerca	1	B1001—	B1001—
18	180016	• PARAFUSO Bolt Tornillo	1	B1001—	B1001—
19	120392	• ARRUELA Washer Arandela	1	B1001—	B1001—
20	1266239H91	• TRINCO Latch Cerrojo	1	B1001—	B1001—
21	156265	• PARAFUSO Bolt Tornillo	4	B1001—	B1001—
22	159920	• PARAFUSO Bolt Tornillo	2	B1001—	B1001—
23	120391	• ARRUELA Washer Arandela	2	B1001—	B1001—
24	1282444H1	• TAMPA Cover Tapa	1	B1001—	B1001—
25	24519R1	• PARAFUSO Bolt Tornillo	2	B1001—	B1001—
26	1262859H91	• BARRA Bar Barra	1	B1001—	B1001—
27	1244516H1	• MAÇANETA Handle Picaporte	1	B1001—	B1001—

FIG Nº 3036

ITEM INDEX ITEM Nº	PEÇA Nº PART Nº PIEZA Nº	DESCRIÇÃO DESCRIPTION DESCRIPCIÓN	QUANT. QTY CANT.	SÉRIE Nº SERIAL Nº SERIE Nº GD523A	SÉRIE Nº SERIAL Nº SERIE Nº GD623A
28	120621	• PARAFUSO Bolt Tornillo	2	B1001—	B1001—
29	1224656H1	• VIDRO - INFERIOR Glass - Bottom Vidrio - Inferior	1	B1001—	B1001—
30	711146C1	• GUARNIÇÃO - 2769mm [109"] Seal - 2769mm [109"] Guarnición - 2769 [109"]	1	B1001—	B1001—
31	1224655H1	• VIDRO - SUPERIOR Glass - Top Vidrio - Superior	1	B1001—	B1001—
32	711118C1	• GUARNIÇÃO - 3048mm [120"] Seal - 3048mm [120"] Guarnición - 3048mm [120"]	1	B1001—	B1001—
33	157441	• PARAFUSO Bolt Tornillo	2	B1001—	B1001—
34	120392	• ARRUELA Washer Arandela	4	B1001—	B1001—
35	1285699H91	• PORTA Door Puerta	1	B1001—	B1001—
36	160556	• PARAFUSO Bolt Tornillo	2	B1001—	B1001—
37	1244529H2	• TAMPA Cover Tapa	1	B1001—	B1001—
38	1244589H1	• TRINCO Latch Cerrojo	1	B1001—	B1001—
39	23323H	• ESPAÇADOR Spacer Espaciador	2	B1001—	B1001—
40	1244591H1	• BUCHA Bushing Buje	2	B1001—	B1001—
41	1283824H1	• ESPAÇADOR Spacer Espaciador	1	B1001—	B1001—

FIG. 3040 ESPELHO RETROVISOR CONVEXO-INTERNO
Inside Rear View Mirror
Espejo Retrovisor Convexo-Interno

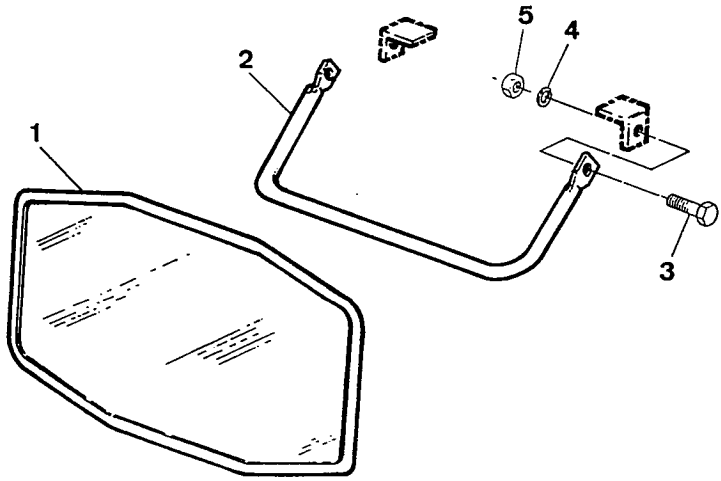

FIG Nº 3040

ITEM INDEX ITEM Nº	PEÇA Nº PART Nº PIEZA Nº	DESCRIÇÃO DESCRIPTION DESCRIPCIÓN	QUANT. QTY CANT.	SÉRIE Nº SERIAL Nº SERIE Nº GD523A	SÉRIE Nº SERIAL Nº SERIE Nº GD623A
	1224786H91	CONJ. ESPELHO RETROVISOR - INTERNO Inside Rear View Mirror Ass'y Conj. Espejo Retrovisor - Interno	1	B1001—	B1001—
1	1223417H1	• ESPELHO Mirror Espejo	1	B1001—	B1001—
2	1222586H1	• SUPORTE Bracket Soporte	1	B1001—	B1001—
3	70021	• PARAFUSO Bolt Tornillo	2	B1001—	B1001—
4	33384H45	• ARRUELA DE PRESSÃO Washer, spring Arandela de presión	2	B1001—	B1001—
5	44870	• PORCA Nut Tuerca	2	B1001—	B1001—

FIG. 3050 ESPELHOS RETROVISORES CONVEXOS-EXTERNO
West Coast Mirror
Espejos Retrovisores Convexos-Externo

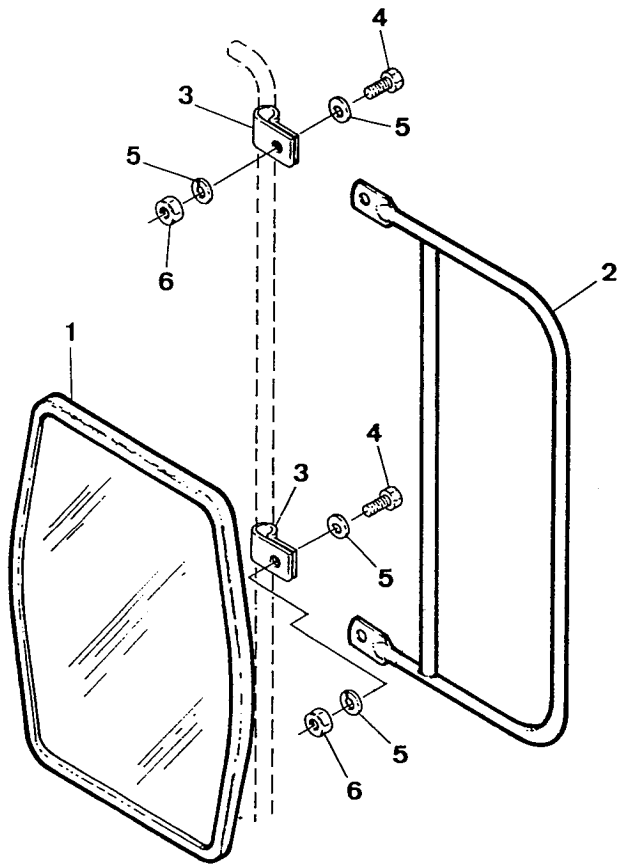

ITEM INDEX ITEM Nº	PEÇA Nº PART Nº PIEZA Nº	DESCRIÇÃO DESCRIPTION DESCRIPCIÓN	QUANT. Q'TY CANT.	SÉRIE Nº SERIAL Nº SERIE Nº GD523A	SÉRIE Nº SERIAL Nº SERIE Nº GD623A
	1224787H91	• CONJ. ESPELHOS RETROVISORES - EXTERNO West Coast Mirror Ass'y Conj. Espejos Retrovisores - Externo	1	B1001—	B1001—
1	1223417H1	• ESPELHO Mirror Espejo	2	B1001—	B1001—
2	1224784H91	• SUPORTE Bracket Soporte	2	B1001—	B1001—
3	1285232H1	• BRAÇADEIRA Clamp Abrazadera	4	B1001—	B1001—
4	70021	• PARAFUSO Bolt Tornillo	4	B1001—	B1001—
5	33384H45	• ARRUELA DE PRESSÃO Washer, spring Arandela de presión	4	B1001—	B1001—
6	44870	• PORCA Nut Tuerca	4	B1001—	B1001—

FIG. 3060 SUPRESSOR DE RUÍDOS
Sound Supression
Supresor de Ruidos

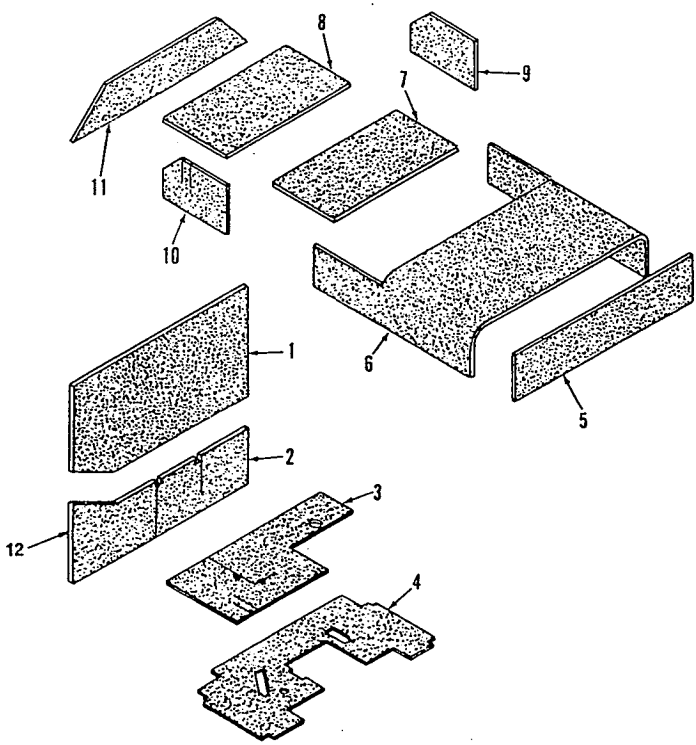

ITEM INDEX ITEM Nº	PEÇA Nº PART Nº PIEZA Nº	DESCRIÇÃO DESCRIPTION DESCRIPCIÓN	QUANT. QTY CANT.	SÉRIE Nº SERIAL Nº SERIE Nº GD523A	SÉRIE Nº SERIAL Nº SERIE Nº GD623A
	140998H45	CONJ. SUPRESSOR DE RUÍDOS..... Insulation Ass'y, Sound Suppression Conj. Supresión de Ruidos	1	B1001—	B1001—
1	140995	• ISOLANTE SUPERIOR - TRASEIRO ..... Insulation, Rear - Upper Aislación Superior - Trasero	1	B1001—	B1001—
2	161465	• ISOLANTE INFERIOR - TRASEIRO (L.E.). Insulation, Rear - Lower (L.H.) Aislación Inferior - Trasero (L.I.)	1	B1001—	B1001—
3	161466	• TAPETE DO PISO - TRASEIRO ..... Mat, Floor - Rear Tapete del Piso - Trasero	1	B1001—	B1001—
4	140996	• TAPETE DO PISO - DIANTEIRO ..... Mat, Floor - Front Tapete del Piso - Delantero	1	B1001—	B1001—
5	140987	• ISOLANTE DIANTEIRO ..... Insulation, Front Aislación Delantero	1	B1001—	B1001—
6	140991	• ISOLANTE DO TETO - DIANTEIRO ..... Insulation, Roof - Front Aislación del Techo - Delantero	1	B1001—	B1001—
7	140990	• ISOLANTE DO TETO - CENTRAL ..... Insulation, Roof - Center Aislación del Techo - Central	1	B1001—	B1001—
8	140989	• ISOLANTE SUPERIOR - TRASEIRO ..... Insulation, Rear - Upper Aislación Superior - Trasero	1	B1001—	B1001—
9	140993	• ISOLANTE LATERAL (L.E.)..... Insulation, Side (L.H.) Aislación Lateral (L.I.)	1	B1001—	B1001—
10	140992	• ISOLANTE LATERAL (L.D.)..... Insulation, Side (R.H) Aislación Lateral (L.D.)	1	B1001—	B1001—
11	140988H45	• ISOLANTE SUPERIOR TRASEIRO ..... Insulation, Rear Upper Aislación Superior Trasero	1	B1001—	B1001—
12	161464	• ISOLANTE INFERIOR - TRASEIRO (L.D.) Insulation, Rear - Lower (R.H.) Aislación Inferior - Trasero (L.D.)	1	B1001—	B1001—

FIG Nº 3060

ITEM INDEX ITEM Nº	PEÇA Nº PART Nº PIEZA Nº	DESCRIÇÃO DESCRIPTION DESCRIPCION	QUANT. QTY CANT	SÉRIE Nº SERIAL Nº SERIE Nº GD523A	SÉRIE Nº SERIAL Nº SERIE Nº GD623A
161451		• TAPETE DO COMPARTIMENTO Mat, Storage Compartment Tapete del Compartimiento	1	B1001—	B1001—
104696		• ADESIVO Adhesive Adhesivo	1	B1001—	B1001—

FIG. 3070 PAINEL DE INTERRUPTORES

Cover Switch Panel

Panel de Interruptores

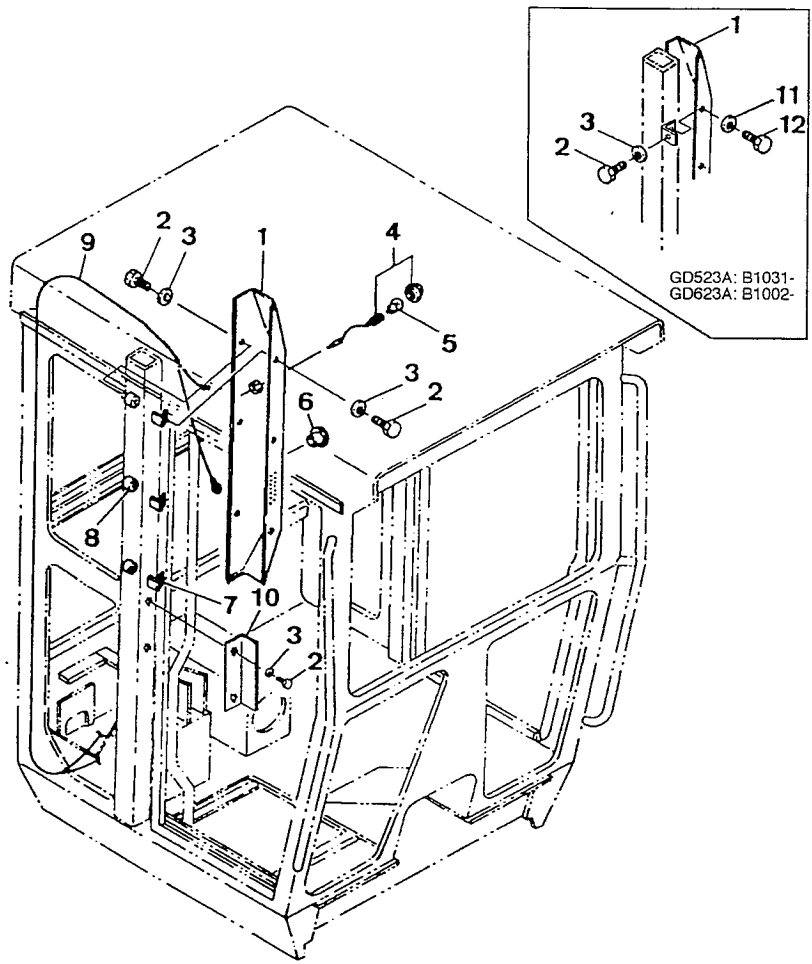

FIG Nº 3070

ITEM INDEX ITEM Nº	PEÇA Nº PART Nº PIEZA Nº	DESCRIÇÃO DESCRIPTION DESCRIPCIÓN	QUANT. Q'TY CANT.	SÉRIE Nº SERIAL Nº SERIE Nº GD523A	SÉRIE Nº SERIAL Nº SERIE Nº GD623A
	1225177H91	CONJ. PAINEL DE INTERRUPTORES..... Cover Switch Panel Ass'y Conj. Tablero de Interruptores	1	B1031—	B1002—
	1224670H91	CONJ. PAINEL DE INTERRUPTORES..... Cover Switch Panel Ass'y Conj. Tablero de Interruptores	1	B1001—B1030	B1001
1	1225143H1	• TAMPA ..... Cover Tapa	1	B1031—	B1002—
1	1224616H1	• TAMPA ..... Cover Tapa	1	B1001—B1030	B1001
2	160515	• PARAFUSO ..... Bolt Tornillo	8	B1031—	B1002—
2	160515	• PARAFUSO ..... Bolt Tornillo	6	B1001—B1030	B1001
3	390303C1	• ARRUELA..... Washer Arandela	8	B1031—	B1002—
3	390303C1	• ARRUELA..... Washer Arandela	6	B1001—B1030	B1001
4	1224474H1	• LÂMPADA DO PAINEL..... Light, Illuminating Lâmpara del Panel	1	B1001—	B1001—
5	1224363H1	• LÂMPADA - 24V..... Buld - 24V Lámpara - 24V	1	B1001—	B1001—
6	141512	• PLUGUE..... Plug Tapón	8	B1031—	B1002—
6	141512	• PLUGUE..... Plug Tapón	7	B1001—B1030	B1001
7	1225184H91	• SUPORTE (SOLDADO) ..... Bracket (Welded) Soporte (Soldado)	3	B1031—	B1002—
7	1224615H91	• SUPORTE (SOLDADO) ..... Bracket (Welded) Soporte (Soldado)	3	B1001—B1030	B1001

FIG Nº 3070

ITEM INDEX ITEM Nº	PEÇA Nº PART Nº PIEZA Nº	DESCRIÇÃO DESCRIPTION DESCRIPCION	QUANT. QTY CANT	SÉRIE Nº SERIAL Nº SERIE Nº GD523A	SERIE Nº SERIAL Nº SERIE Nº GD623A
8	1224613H1	• RESSALTO (SOLDADO) ..... Boss (Welded) Resalto (Soldado)	3	B1001—B1030	B1001
9	1224817H1	• CHICOTE DO PAINEL ..... Harness - Panel Chicote del Panel	1	B1001—B1030	B1001
10	1225142H1	• TAMPA ..... Cover Tapa	1	B1031—	B1002—
11	120392	• ARRUELA ..... Washer Tapa	3	B1031—	B1002—
12	180016	• PARAFUSO ..... Bolt Tornillo	3	B1031—	B1002—

FIG. 3080 LUZES DA CABINA

Dome Lights

Luzes de la Cabina

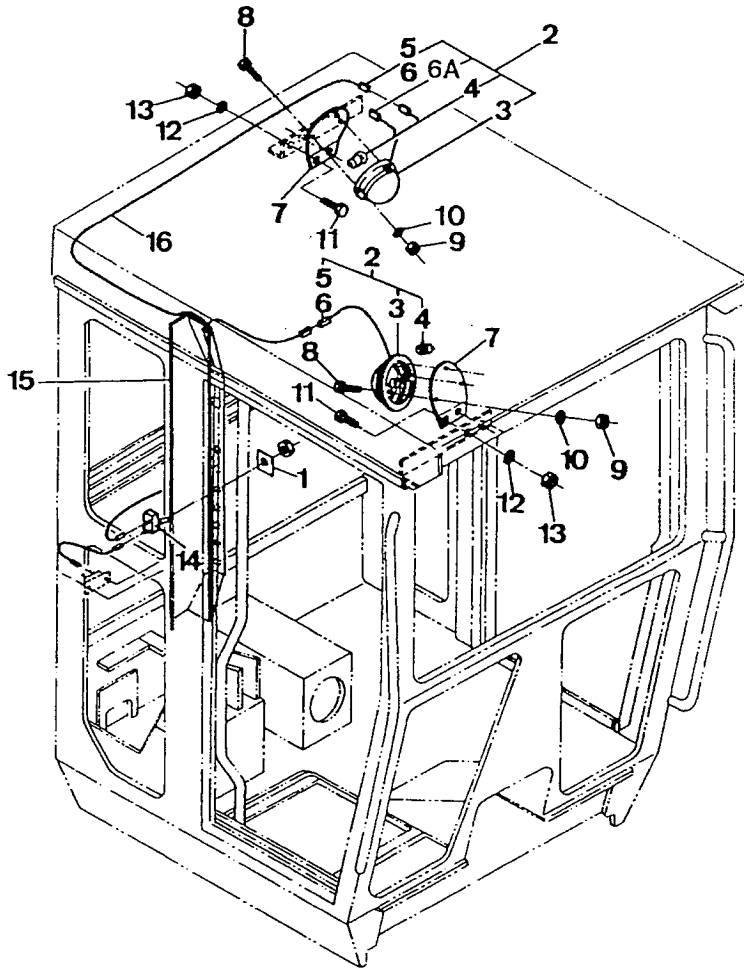

ITEM INDEX ITEM Nº	PEÇA Nº PART Nº PIEZA Nº	DESCRIÇÃO DESCRIPTION DESCRIPCIÓN	QUANT. Q'TY CANT.	SÉRIE Nº SERIAL Nº SERIE Nº GD523A	SÉRIE Nº SERIAL Nº SERIE Nº GD623A
	1225297H91	CONJ. LUZES DA CABINA Dome Light Ass'y Conj. Luzes de la Cabina	1	B1029—	B1097—
	1224662H91	CONJ. LUZES DA CABINA Dome Light Ass'y Conj. Luzes de la Cabina	1	B1001—B1028	B1001—B1096
1	1224664H1	• ADESIVO - LUZ DA CABINA Decal - Dome Light Adhesivo - Luz de la Cabina	1	B1001—	B1001—
2	1225254H91	• CONJ. LUZ DA CABINA Dome Light Ass'y Conj. Luz de la Cabina	2	B1029—	B1097—
2	1224665H91	• CONJ. LUZ DA CABINA Dome Light Ass'y Conj. Luz de la Cabina	2	B1001—B1028	B1001—B1096
3	1225253H1	• • LUZ DA CABINA Dome Light Luz de la Cabina	1	B1029—	B1097—
3	902597	• • LUZ DA CABINA Dome Light Luz de la Cabina	1	B1001—B1028	B1001—B1096
4	1224808H1	• • LÂMPADA Bulb Lámpara	1	B1029—	B1097—
4	1260121H1	• • LÂMPADA Bulb Lámpara	1	B1001—B1028	B1001—B1096
5	902619	• • CONECTOR Connector Conector	1	B1029—	B1097—
5	1224443H1	• • CONECTOR Connector Conector	1	B1001—B1028	B1001—B1096
6	902713	• • TERMINAL Terminal Terminal	1	B1029—	B1097—
6	1224450H1	• • TERMINAL Terminal Terminal	1	B1001—B1028	B1001—B1096
6A	200011	• • TERMINAL Terminal Terminal	1	B1029—	B1097—

FIG Nº 3080

ITEM INDEX ITEM Nº	PEÇA Nº PART Nº PIEZA Nº	DESCRIÇÃO DESCRIPTION DESCRIPCION	QUANT. QTY CANT.	SÉRIE Nº SERIAL Nº SERIE Nº GD523A	SÉRIE Nº SERIAL Nº SERIE Nº GD623A
7	1225252H1	• SUPORTE Bracket Soporte	2	B1029—	B1097—
7	1224663H1	• SUPORTE Bracket Soporte	2	B1001—B1028	B1001—B1096
8	100759	• PARAFUSO Bolt Tornillo	6	B1029—	B1097—
8	159920	• PARAFUSO Bolt Tornillo	6	B1001—B1028	B1001—B1096
9	120622	• PORCA Nut Tuerca	6	B1029—	B1097—
9	120361	• PORCA Nut Tuerca	6	B1001—B1028	B1001—B1096
10	121841	• ARRUELA DE PRESSÃO Washer, Spring Arandela de Presión	6	B1029—	B1097—
10	120217	• ARRUELA DE PRESSÃO Washer, Spring Arandela de Presión	6	B1001—B1028	B1001—B1096
11	180020	• PARAFUSO Bolt Tornillo	4	B1001—	B1001—
12	120380	• ARRUELA DE PRESSÃO Washer, Spring Arandela de Presión	4	B1001—	B1001—
13	120375	• PORCA Nut Tuerca	4	B1001—	B1001—
14	1224476H1	• INTERRUPTOR Switch Interruptor	1	B1001—	B1001—
15		CONJ. PAINEL - VER FIG. (3070) Panel Ass'y - See Fig. (3070) Conj. Tablero - Ver Fig. (3070)		B1001—	B1001—

ITEM INDEX ITEM Nº	PEÇA Nº PART Nº PIEZA Nº	DESCRIÇÃO DESCRIPTION DESCRIPCIÓN	QUANT. Q'TY CANT.	SÉRIE Nº SERIAL Nº SERIE Nº GD523A	SÉRIE Nº SERIAL Nº SERIE Nº GD623A
16		CHICOTE DO VENTILADOR..... - VER FIGURA (3090) Harness, Defroster - See Fig. (3090) Chicote del Ventilador - Ver Figura (3090)		B1001—	B1001—

FIG. 3090 DESEMBAÇADORES - DIANTEIRO E TRASEIRO

Defroster - Front and Rear

Desempañador - Delantero y Trasero

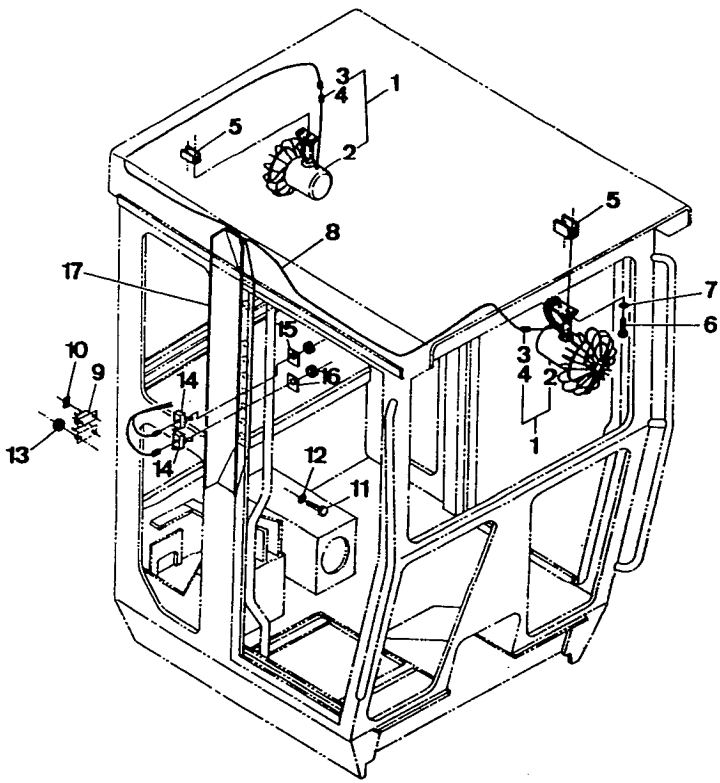

ITEM INDEX ITEM Nº	PEÇA Nº PART Nº PIEZA Nº	DESCRIÇÃO DESCRIPTION DESCRIPCIÓN	QUANT. QTY CANT.	SÉRIE Nº SERIAL Nº SERIE Nº GD523A	SÉRIE Nº SERIAL Nº SERIE Nº GD623A
	1225299H91	CONJ. DESEMBAÇADOR - DIANTEIRO E TRASEIRO Defroster Ass'y - Front and Rear Conj. Desempañador - Delantero y Trasero	1	B1027—	B1067—
	1224654H91	CONJ. DESEMBAÇADOR - DIANTEIRO E TRASEIRO Defroster Ass'y - Front and Rear Conj. Desempañador - Delantero y Trasero	1	B1001—B1026	B1001—B1066
1	1225298H91	• CONJ. VENTILADOR Defroster Ass'y Conj. Ventilador	2	B1027—	B1067—
1	1224653H91	• CONJ. VENTILADOR Defroster Ass'y Conj. Ventilador	2	B1001—B1026	B1001—B1066
2	1224624H1	• • VENTILADOR Defroster Ventilador	1	B1001—	B1001—
3	902724	• • CONECTOR Connector Conector	1	B1027—	B1067—
3	1224443H1	• • CONECTOR Connector Conector	1	B1001—B1026	B1001—B1066
4	902713	• • TERMINAL Terminal Terminal	2	B1027—	B1067—
4	1224550H1	• • TERMINAL Terminal Terminal	2	B1001—B1026	B1001—B1066
5	1224650H91	• SUPORTE Bracket Soporte	2	B1001—	B1001—
6	274957	• PARAFUSO Bolt Tornillo	4	B1001—	B1001—
7	120217	• ARRUELA DE PRESSÃO Washer, spring Arandela de presión	4	B1001—	B1001—
8	1225269H1	• CHICOTE DO VENTILADOR E LUZES DA CABINA Harness - Defroster and Dome Lights Chicote del Ventilador y Luzes de la Cabina	1	B1027—	B1067—

FIG Nº 3090

ITEM INDEX ITEM Nº	PEÇA Nº PART Nº PIEZA Nº	DESCRIÇÃO DESCRIPTION DESCRIPCIÓN	QUANT. QTY CANT.	SÉRIE Nº SERIAL Nº SERIE Nº GD523A	SÉRIE Nº SERIAL Nº SERIE Nº GD623A
8	1224652H1	• CHICOTE DO VENTILADOR E LUZES DA CABINA Harness - Defroster and Dome Lights Chicote del Ventilador y Luzes de la Cabina	1	B1001—B1026	B1001—B1066
9	1224359H1	• RELÉ DE BLOQUEIO - 10A Breaker - 10A Rele de Seguridad - 10A	1	B1001—	B1001—
10	1106459	• BARRA Bar Barra	1	B1001—	B1001—
11	160035	• PARAFUSO Bolt Tornillo	2	B1001—	B1001—
12	120217	• ARRUELA DE PRESSÃO Washer, spring Arandela de presión	2	B1001—	B1001—
13	120614	• PORCA Nut Tuerca	2	B1001—	B1001—
14	1224476H1	• INTERRUPTOR Switch Interruptor	2	B1001—	B1001—
15	1224649H1	• ADESIVO - DESEMBAÇADOR TRASEIRO Decal - Defroster Rear Adhesivo - Desempañador Trasero	1	B1001—	B1001—
16	1224648H1	• ADESIVO - DESEMBAÇADOR DIANTEIRO Decal - Defroster Front Adhesivo - Desempañador Delantero	1	B1001—	B1001—
17		CONJ. PAINEL - VER FIG. (3070) Panel Ass'y - See Fig. (3070) Conj. Tablero - Ver Fig. (3070)	1	B1001—	B1001—

FIG. 3100 LIMPADORES DE PÁRA-BRISA - DIANTEIRO E TRASEIRO
Wiper - Front and Rear
Limpiadores del Pára-Brisa - Delantero y Trasero

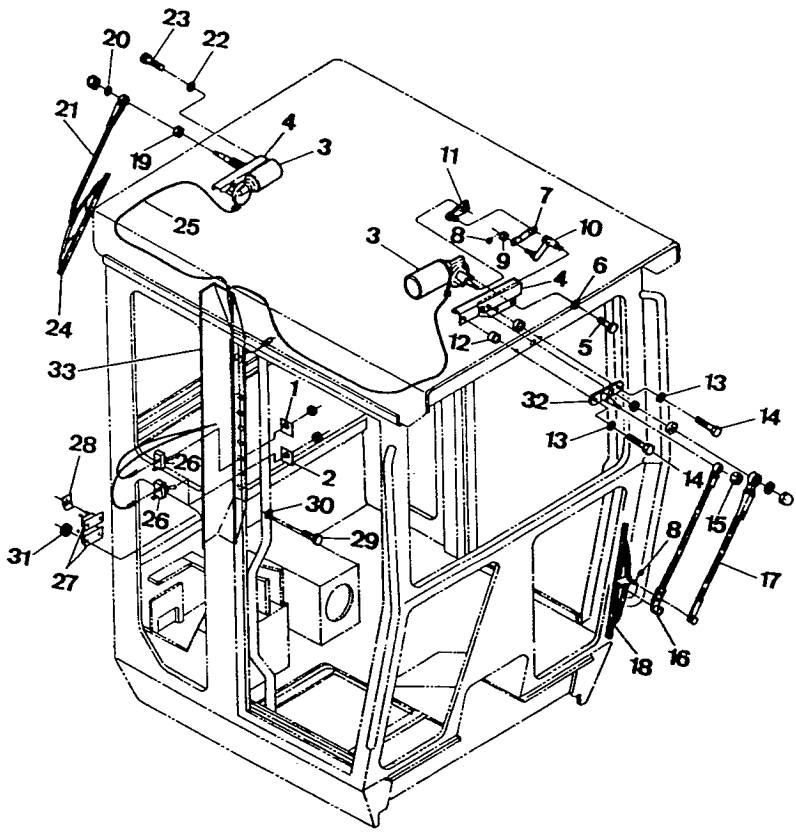

FIG Nº 3100

ITEM INDEX ITEM Nº	PEÇA Nº PART Nº PIEZA Nº	DESCRIÇÃO DESCRIPTION DESCRIPCIÓN	QUANT. Q'TY CANT.	SÉRIE Nº SERIAL Nº SERIE Nº GD523A	SÉRIE Nº SERIAL Nº SERIE Nº GD623A
		CONJ. LIMPADORES DE PÁRA-BRISA.....	1	B1001—	B1001—
		- DIANTEIRO E TRASEIRO			
		Wiper Ass'y			
		- Front and Rear			
		Conj. Limpiadores de Pára-Brisa			
		- Delantero y Trasero			
1	1224610H1	• ADESIVO - ("LIMPADOR TRASEIRO")	1	B1001—	B1001—
		Decal - ("Wiper Rear")			
		Adhesivo - ("Limpiador Trasero")			
2	1224609H1	• ADESIVO - ("LIMPADOR DIANTEIRO")	1	B1001—	B1001—
		Decal - ("Wiper Front")			
		Adhesivo -(" Limpiador Delantero")			
	1224617H91	• CONJ. MOTOR DO LIMPADOR.....	2	B1001—	B1001—
		Motor Wiper Ass'y			
		Conj. Motor del Limpiador			
3	1224606H2	• • MOTOR.....	1	B1001—	B1001—
		Motor			
		Motor			
3	(□ 1224606H1)	• • MOTOR.....	1	B1001—B1179	B1001—B1175
		Motor			
		Motor			
4	902759	• • SUPORTE.....	1	B1001—	B1001—
		Bracket			
		Soporte			
5	901708	• • PARAFUSO.....	3	B1001—	B1001—
		Bolt			
		Tornillo			
6	37094	• • ARRUELA DE PRESSÃO.....	3	B1001—	B1001—
		Washer, spring			
		Arandela de presión			
7	902755	• • ELO	1	B1001—	B1001—
		Link			
		Eslabón			
8	902756	• • ANEL DE TRAVA.....	2	B1001—	B1001—
		Ring, snap			
		Anillo de retención			
9	902760	• • ESPAÇADOR.....	2	B1001—	B1001—
		Spacer			
		Espaciador			
10	902757	• • ALAVANCA	1	B1001—	B1001—
		Lever			
		Palanca			

FIG Nº 3100

ITEM INDEX ITEM Nº	PEÇA Nº PART Nº PIEZA Nº	DESCRIÇÃO DESCRIPTION DESCRIPCION	QUANT. QTY CANT	SÉRIE Nº SERIAL Nº SERIE Nº GD523A	SÉRIE Nº SERIAL Nº SERIE Nº GD623A
11	902758	• • MANIVELA Crank Cigueñal	1	B1001—	B1001—
12	140821	• ESPAÇADOR - DIANTEIRO Spacer - Front Espaciador - Delantero	1	B1001—	B1001—
13	37094	• ARRUELA DE PRESSÃO Washer, spring Arandela de presión	2	B1001—	B1001—
14	44861	• PARAFUSO Bolt Tornillo	2	B1001—	B1001—
15	902765	• PORCA Nut Tuerca	1	B1001—	B1001—
16	902767	• HASTE Arm Brazo	1	B1001—	B1001—
17	902766	• HASTE CONDUTORA Arm Leading Brazo Conductor	1	B1001—	B1001—
18	902768	• PALHETA Blade Wiper Paleta	1	B1001—	B1001—
19	140896	• ESPAÇADOR - TRASEIRO Spacer - Rear Espaciador - Trasero	1	B1001—	B1001—
20	902772	• ESPAÇADOR Spacer Espaciador	1	B1001—	B1001—
21	902769	• HASTE Arm Brazo	1	B1001—	B1001—
22	37094	• ARRUELA DE PRESSÃO Washer, spring Arandela de presión	1	B1001—	B1001—
23	76243	• PARAFUSO Bolt Tornillo	1	B1001—	B1001—
24	902770	• PALHETA Blade Wiper Paleta	1	B1001—	B1001—

ITEM INDEX ITEM Nº	PEÇA Nº PART Nº PIEZA Nº	DESCRIÇÃO DESCRIPTION DESCRIPCIÓN	QUANT. O'TY CANT.	SÉRIE Nº SERIAL Nº SERIE Nº GD523A	SÉRIE Nº SERIAL Nº SERIE Nº GD623A
25	1224611H1	• CHICOTE - DIANTEIRO E TRASEIRO Harness, Wiper - Front and Rear Chicote - Delantero y Trasero	1	B1001—	B1001—
26	1224612H1	• INTERRUPTOR Switch Interruptor	2	B1001—	B1001—
27	1224360H1	• RELÉ DE BLOQUEIO - 15A Breaker - 15A Relé de Seguridad - 15A	2	B1001—	B1001—
28	1106459	• BARRA Bar Barra	1	B1001—	B1001—
29	160035	• PARAFUSO Bolt Tornillo	4	B1001—	B1001—
30	120217	• ARRUELA DE PRESSÃO Washer, spring Arandela de presión	4	B1001—	B1001—
31	120614	• PORCA Nut Tuerca	4	B1001—	B1001—
32	902764	• ADAPTADOR Adapter Adaptador	1	B1001—	B1001—
33		CONJ. PAINEL - VER FIG. (3070) Panel Ass'y - See Fig. (3070) Conj. Tablero - Ver Fig. (3070)		B1001—	B1001—

FIG. 3110 LAVADORES DO PÁRA-BRISA - DIANTEIRO E TRASEIRO

Windshield Wipers - Front and Rear

Lavadores del Pára-Brisa - Delantero y Trasero

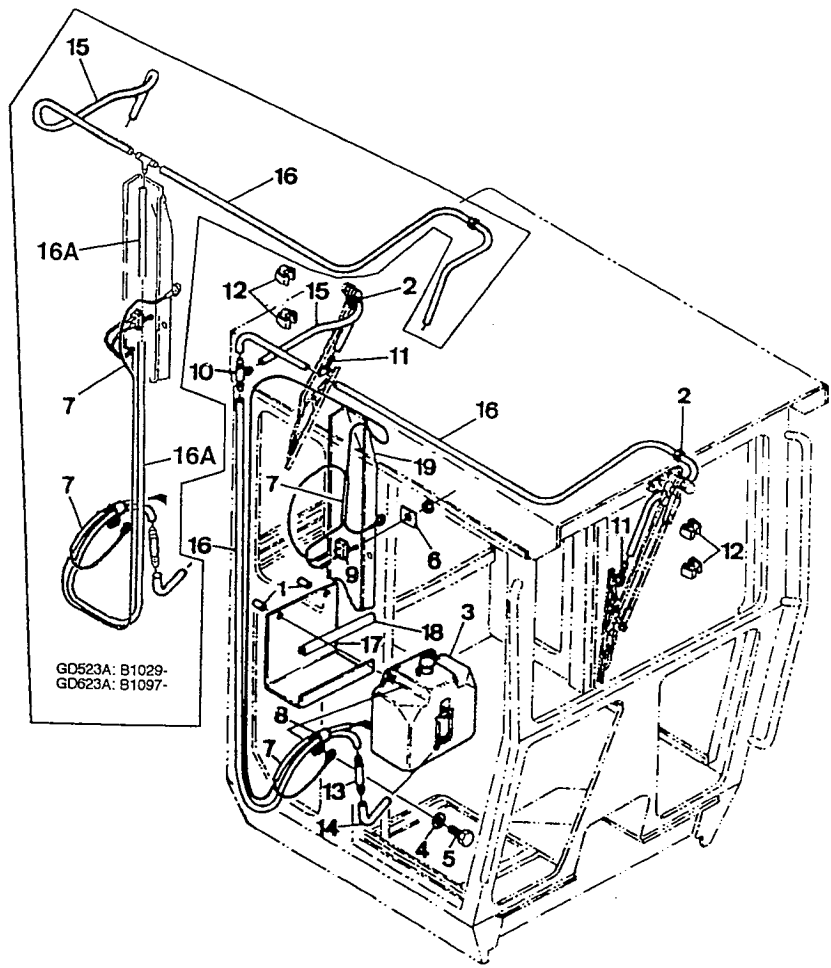

ITEM INDEX ITEM Nº	PEÇA Nº PART Nº PIEZA Nº	DESCRIÇÃO DESCRIPTION DESCRIPCIÓN	QUANT. Q'TY CANT.	SÉRIE Nº SERIAL Nº SERIE Nº GD523A	SÉRIE Nº SERIAL Nº SERIE Nº GD623A
	1225183H91	CONJ. LAVADORES DE PÁRA-BRISA - DIANTEIRO E TRASEIRO Window Washer Ass'y - Front and Rear Conj. Lavadores de Pára-Brisa - Delantero y Trasero	1	B1029—	B1097—
	1224823H91	CONJ. LAVADORES DE PÁRA-BRISA - DIANTEIRO E TRASEIRO Window Washer Ass'y - Front and Rear Conj. Lavadores de Pára-Brisa - Delantero y Trasero	1	B1001—B1028	B1001—B1096
1	28444R1	• RESSALTO Boss Resalto	3	B1001—	B1001—
2	187540	• ANEL DE BORRACHA Grommet Anilo de Caucho	2	B1001—	B1001—
3	1224824H1	• TANQUE Tank Tanque	1	B1001—	B1001—
4	120392	• ARRUELA Washer Arandela	3	B1001—	B1001—
5	180020	• PARAFUSO Bolt Tornillo	3	B1001—	B1001—
6	1224825H1	• ADESIVO - LAVADORES - DIANTEIRO E TRASEIRO Decal- Window Washer - Front and Rear Adhesivo - Lavadores - Delantero y Trasero	1	B1001—	B1001—
7	1225178H1	• CHICOTE DOS LAVADORES DE PÁRA-BRISA Harness, Window Washer Chicote de los lavadores de Pára-Brisa	1	B1029—	B1097—
7	1224826H1	• CHICOTE DOS LAVADORES DE PÁRA-BRISA Harness, Window Washer Chicote de los lavadores de Pára-Brisa	1	B1001—B1028	B1001—B1096

FIG Nº 3110

ITEM INDEX ITEM Nº	PEÇA Nº PART Nº PIEZA Nº	DESCRIÇÃO DESCRIPTION DESCRIPCIÓN	QUANT. QTY CANT	SÉRIE Nº SERIAL Nº SERIE Nº GD523A	SÉRIE Nº SERIAL Nº SERIE Nº GD623A
8	299404C1	• BRAÇADEIRA Clamp Abrazadera	1	B1001—	B1001—
9	1224827H1	• INTERRUPTOR Switch Interruptor	1	B1001—	B1001—
10	1224828H1	• CONEXÃO "T" Connection "T" Conexión "T"	1	B1001—	B1001—
11	1224829H1	• BOCAL DE ESGUICHO Nozzle - Jet Bocal de chorro	2	B1001—	B1001—
12	1224830H1	• PRESILHA Clip Presilla	4	B1001—	B1001—
13	1224831H1	• VÁLVULA Valve Válvula	1	B1001—	B1001—
14	1224832H1	• MANGUEIRA Hose Manguera	1	B1001—	B1001—
15	1225181H1	• MANGUEIRA Hose Manguera	1	B1029—	B1097—
15	1224833H1	• MANGUEIRA Hose Manguera	1	B1001—B1028	B1001—B1096
16	1225180H1	• MANGUEIRA Hose Manguera	1	B1029—	B1097—
16	1224834H1	• MANGUEIRA Hose Manguera	2	B1001—B1028	B1001—B1096
16A	1225182H1	• MANGUEIRA Hose Manguera	1	B1029—	B1097—
17	1224835H91	• SUPORTE Bracket Soporte	1	B1001—	B1001—
18	1224838H1	• GUARNIÇÃO Seal Guarnición	1	B1001—	B1001—

ITEM INDEX ITEM Nº	PEÇA Nº PART Nº PIEZA Nº	DESCRIÇÃO DESCRIPTION DESCRIPCIÓN	QUANT. QTY CANT.	SÉRIE Nº SERIAL Nº SERIE Nº GD523A	SÉRIE Nº SERIAL Nº SERIE Nº GD623A
19		CONJ. PAINEL - VER FIG. (3070) Panel Ass'y - See Fig. (3070) Conj. Tablero - Ver Fig. (3070)	1	B1001—	B1001—

FIG. 3120 PROTETOR SOLAR

Canopy

Cabina

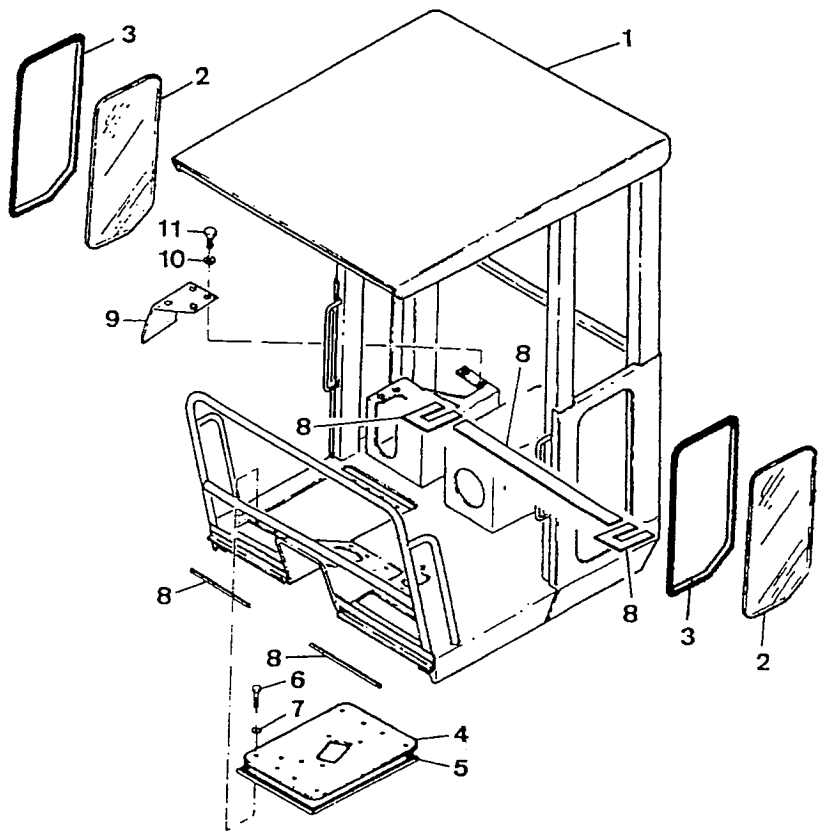

ITEM INDEX ITEM Nº	PEÇA Nº PART Nº PIEZA Nº	DESCRIÇÃO DESCRIPTION DESCRIPCIÓN	QUANT. QTY CANT.	SÉRIE Nº SERIAL Nº SERIE Nº GD523A	SÉRIE Nº SERIAL Nº SERIE Nº GD623A
	1224236H91	CONJ. PROTETOR Canopy Ass'y Conj. Cabina	1	B1001—	B1001—
1	1224232H91	• PROTETOR Canopy Cabina	1	B1001—	B1001—
2	903205	• VIDRO LATERAL Glass Side Vidrio lateral	2	B1001—	B1001—
3	711136C1	• GUARNIÇÃO Seal Guarnición	2	B1001—	B1001—
4	1258359H91	• CONJ. DA PLACA DO ASSOALHO Floor Plate Ass'y Conj. de la Placa del Suelo	1	B1001—	B1001—
5	149149	• VEDAÇÃO Seal Weather Vedamiento	1	B1001—	B1001—
	157313	• ADESIVO Adhesive Adhesivo	AR	B1001—	B1001—
6	180124	• PARAFUSO Bolt Tornillo	8	B1001—	B1001—
7	28422R1	• ARRUELA Washer Arandela	8	B1001—	B1001—
8	1225620H1	• VEDAÇÃO Seal Weather Vedamiento	AR	B1001—	B1001—
8	1262235H1	• VEDAÇÃO - 457,20mm [18"] Seal Weather - 457,20mm [18"] Vedamiento - 457,20mm [18"]	2	B1001—B1147	B1001—B1154
9	1224241H1	• TAMPA DO RESERV. DO FLUÍDO DO FREIO Cover, Brake Oil Reservoir Tapa del Reservatório del Fluído del Freno	1	B1001—	B1001—
10	120392	• ARRUELA Washer Arandela	4	B1001—	B1001—

FIG Nº 3120

ITEM INDEX ITEM Nº	PEÇA Nº PART Nº PIEZA Nº	DESCRIÇÃO DESCRIPTION DESCRIPCION	QUANT. Q'TY CANT.	SÉRIE Nº SERIAL Nº SERIE Nº GD523A	SÉRIE Nº SERIAL Nº SERIE Nº GD623A
11	180020	• PARAFUSO *Bolt* Tornillo	4	B1001—	B1001—



FIG. 3130 PORTA-DENTES DO ESCARIFICADOR
Scarifier Tooth Storage
Portadientes del Escarificador

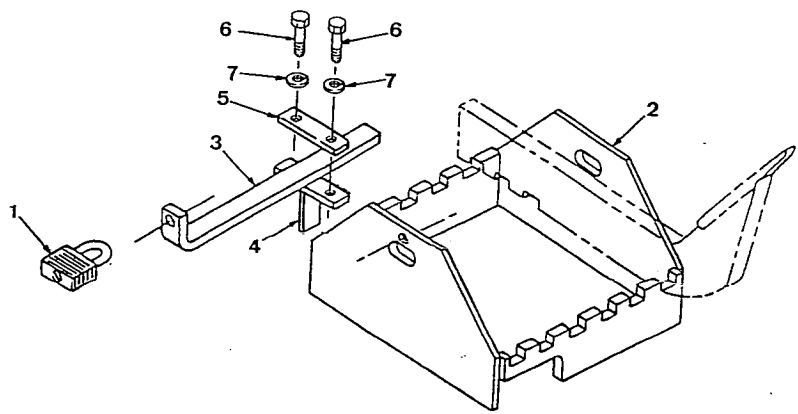

ITEM INDEX ITEM Nº	PEÇA Nº PART Nº PIEZA Nº	DESCRIÇÃO DESCRIPTION DESCRIPCIÓN	QUANT. QTY CANT.	SÉRIE Nº SERIAL Nº SERIE Nº GD523A	SÉRIE Nº SERIAL Nº SERIE Nº GD623A
	152693	CONJ. PORTA-DENTES DO ESCARIFICADOR Scarifier Tooth Storage, Ass'y Conj. Portadiente del Escarificador	1	B1001—	B1001—
1	32998	• CADEADO Padlock Candado	1	B1001—	B1001—
2	152691	• SUPORTE Bracket Soporte	1	B1001—	B1001—
3	152692	• BARRA Bar, Lock Barra	1	B1001—	B1001—
4	161860H45	• TRAVA Retainer Retén	1	B1001—	B1001—
5	161861	• BARRA Bar, Lock Barra	1	B1001—	B1001—
6	30542	• PARAFUSO Bolt Tornillo	2	B1001—	B1001—
7	33384H45	• ARRUELA DE PRESSÃO Washer, Spring Arandela de Presión	2	B1001—	B1001—

FIG. 3140 KIT DOS DENTES DO ESCARIFICADOR

Scarifier Teeth Kit

Kit de los Dientes del Escarificador

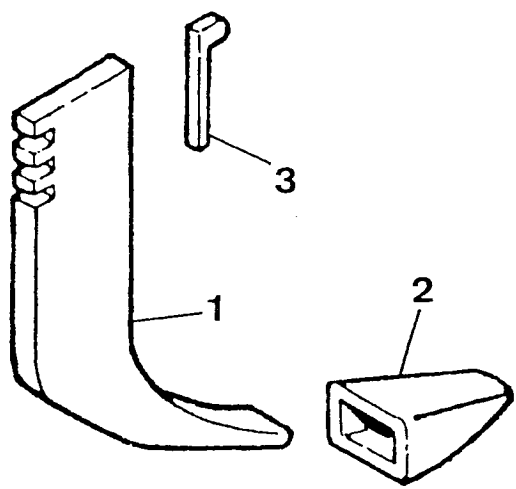

ITEM INDEX ITEM Nº	PEÇA Nº PART Nº PIEZA Nº	DESCRIÇÃO DESCRIPTION DESCRIPCIÓN	QUANT. Q'TY CANT.	SÉRIE Nº SERIAL Nº SERIE Nº GD523A	SÉRIE Nº SERIAL Nº SERIE Nº
	1224736H91	KIT DOS DENTES DO ESCARIFICADOR Kit, Scarifier Teeth Kit del os Dientes del Escarificador	1	B1001—	
1	1280985H1	• DENTE Tooth Diente	6	B1001—	
1	(□ 31280DH45)	• DENTE Tooth Diente	6	B1001—B1165	
2	1266753H1	• PONTA Point Punta	6	B1001—	
2	(□ 31281C)	• PONTA Point Punta	6	B1001—B1165	
3	46475A	• CHAVETA Key Chaveta	6	B1001—	

FIG. 3150 KIT DOS DENTES DO RIPPER
Ripper Teeth Kit
Kit de los Dientes del Ripper

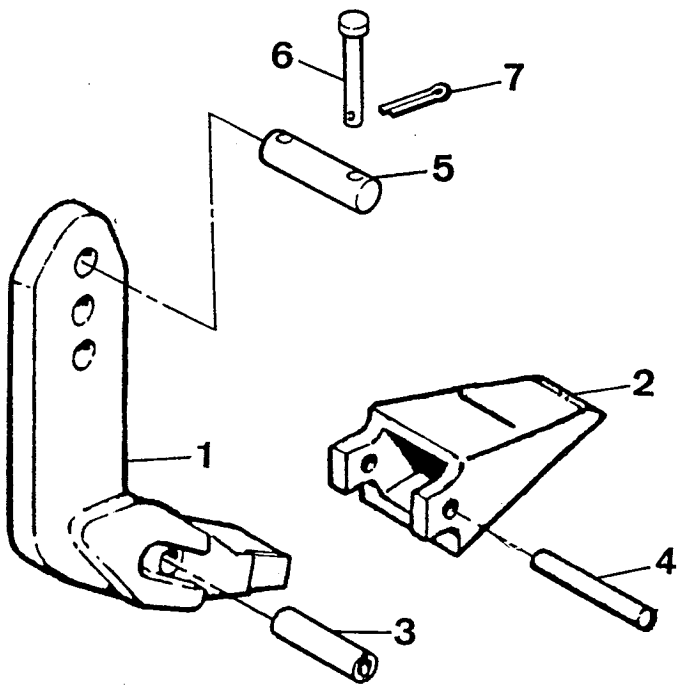

FIG Nº 3150

ITEM INDEX ITEM Nº	PEÇA Nº PART Nº PIEZA Nº	DESCRIÇÃO DESCRIPTION DESCRIPCIÓN	QUANT. Q'TY CANT.	SÉRIE Nº SERIAL Nº SERIE Nº	SÉRIE Nº SERIAL Nº SERIE Nº GD623A
	1224383H91	KIT DOS DENTES DO RIPPER Kit, Shank - Ripper Kit del os Dientes del Ripper	1		B1001—
1	154239	• DENTE Tooth Diente	5		B1001—
2	154242	• PONTA Point Punta	5		B1001—
3	154243	• BUCHA Bushing Buje	5		B1001—
4	154244	• PINO Pin Pasador	5		B1001—
5	1224856H1	• PINO Pin Pasador	5		B1001—
6	130-70-51190	• PINO Pin Pasador	5		B1001—
7	04050-03015	• CONTRAPINO Pin, cotter Pasador hendido	5		B1001—

FIG. 3160 LUZES DA LÂMINA

Lights - Flood Moldboard

Luzes de la Hoja

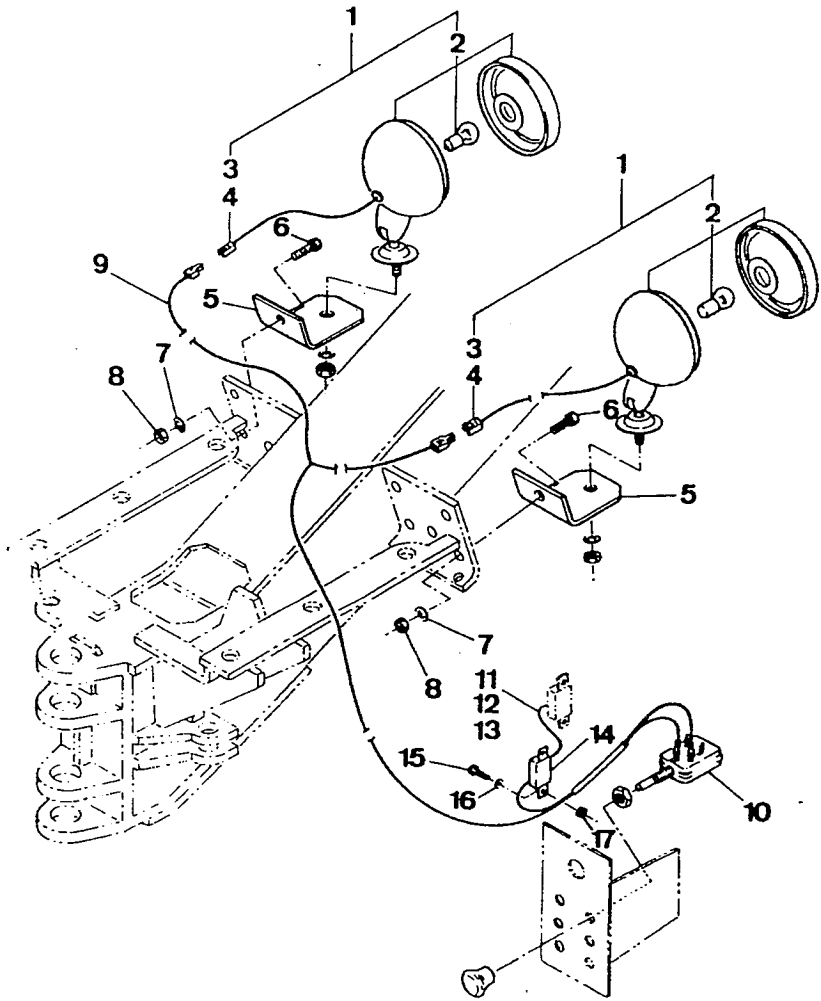

FIG Nº 3160

ITEM INDEX ITEM Nº	PEÇA Nº PART Nº PIEZA Nº	DESCRIÇÃO DESCRIPTION DESCRIPCIÓN	QUANT. O'TY CANT.	SÉRIE Nº SERIAL Nº SERIE Nº GD523A	SÉRIE Nº SERIAL Nº SERIE Nº GD623A
	1225302H91	CONJ. LUZES DA LÂMINA Lights - Flood Moldboard Ass'y Conj. Luzes de la Hoja	1	B1027—	B1038—
	1224771H91	CONJ. LUZES DA LÂMINA Lights - Flood Moldboard Ass'y Conj. Luzes de la Hoja	1	B1001—B1026	B1001—B1037
1	1225271H91	• CONJ. FAROL Headlight Ass'y Conj. Faro	2	B1027—	B1038—
1	1224375H91	• CONJ. FAROL Headlight Ass'y Conj. Faro	2	B1001—B1026	B1001—B1037
2	1224478H1	• LÂMPADA - 24V Headlamp - 24V Lámpara - 24V	1	B1001—	B1001—
3	902619	• • CONECTOR Connector Conector	1	B1027—	B1038—
3	1224443H1	• • CONECTOR Connector Conector	1	B1001—B1026	B1001—B1037
4	902713	• • TERMINAL Terminal Terminal	1	B1027—	B1038—
4	1224450H1	• • TERMINAL Terminal Terminal	1	B1001—B1026	B1001—B1037
5	1224773H1	• SUPORTE Bracket Soporte	2	B1001—	B1001—
6	25654R1	• PARAFUSO Bolt Tornillo	2	B1001—	B1001—
7	120214	• ARRUELA DE PRESSÃO Washer, spring Arandela de presión	2	B1001—	B1001—
8	25520R1	• PORCA Nut Tuerca	2	B1001—	B1001—
9	1225301H1	• CHICOTE DAS LUZES DA LÂMINA Harness, Flood Lights Chicote de las Luzes de la Hoja	1	B1027—	B1038—

FIG Nº 3160

ITEM INDEX ITEM Nº	PEÇA Nº PART Nº PIEZA Nº	DESCRIÇÃO DESCRIPTION DESCRIPCION	QUANT. QTY CANT	SÉRIE Nº SERIAL Nº SERIE Nº GD523A	SÉRIE Nº SERIAL Nº SERIE Nº GD623A
9	1224772H1	• CHICOTE DAS LUZES DA LÂMINA Harness, Flood Lights Chicote de las Luzes de la Hoja	1	B1001—B1026	B1001—B1037
10	1224066H1	• INTERRUPTOR Swith Interruptor	1	B1001—	B1001—
11	1224775H91	• CONJ. CABO Cable Ass'y Conj. Cable	1	B1001—	B1001—
12	1224776H1	• • CABO Cable Cable	1	B1001—	B1001—
13	200009	• • TERMINAL Terminal Terminal	2	B1001—	B1001—
14	1224359H1	• RELÉ DE BLOQUEIO - 10A Breaker - 10A Relé de Seguridad - 10A	1	B1001—	B1001—
15	160035	• PARAFUSO Bolt Tornillo	2	B1001—	B1001—
16	120217	• ARRUELA DE PRESSÃO Washer, spring Arandela de presión	2	B1001—	B1001—
17	120614	• PORCA Nut Tuerca	2	B1001—	B1001—

FIG. 3180 PROTETOR DA TRANSMISSÃO
Guard Transmission
Protector de la Transmisión

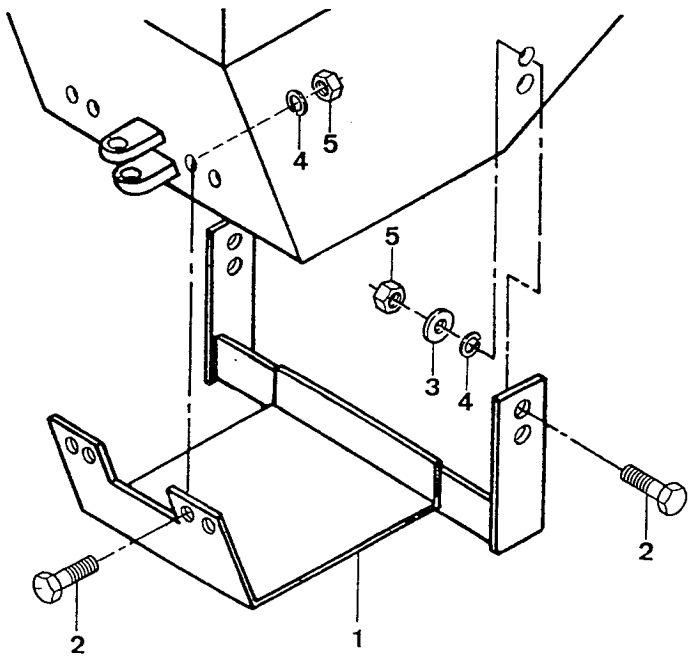

FIG Nº 3180

ITEM INDEX ITEM Nº	PEÇA Nº PART Nº PIEZA Nº	DESCRIÇÃO DESCRIPTION DESCRIPCIÓN	QUANT. QTY CANT.	SÉRIE Nº SERIAL Nº SERIE Nº GD523A	SÉRIE Nº SERIAL Nº SERIE Nº
	152698	CONJ. PROTETOR DA TRANSMISSÃO Guard Ass'y, Transmission Conj. Protector de la Transmisión	1	B1001—	
1	162571	• PROTETOR DA TRANSMISSÃO Guard, Transmission Protector de la Transmisión	1	B1001—	
2	82104	• PARAFUSO Bolt Tornillo	8	B1001—	
3	37123	• ARRUELA Washer Arandela	4	B1001—	
4	33386	• ARRUELA DE PRESSÃO Washer, Spring Arandela de Presión	8	B1001—	
5	71124	• PORCA Nut Tuerca	8	B1001—	

FIG. 3190 ALARME DE RÉ

Back-up Horn

Bocina de Retrocesso

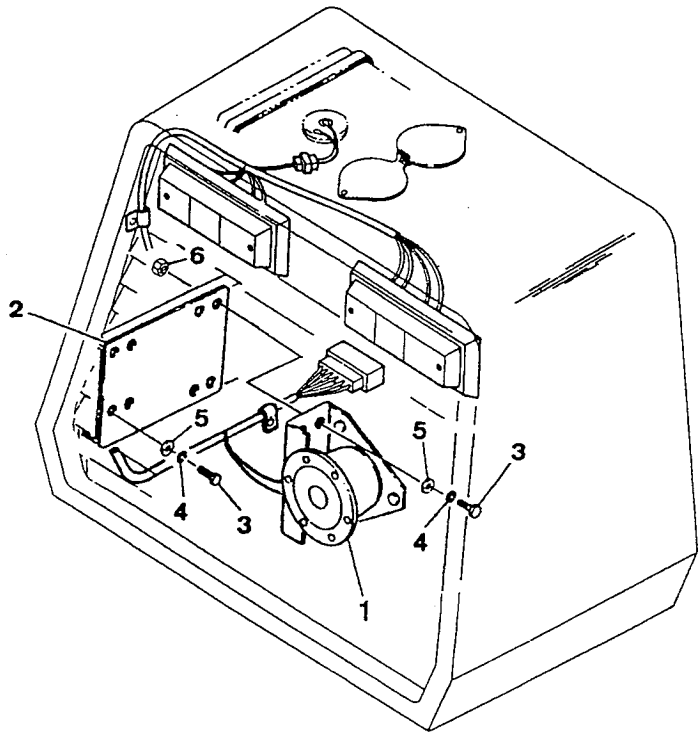

FIG.Nº 3190

ITEM INDEX ITEM Nº	PEÇA Nº PART Nº PIEZA Nº	DESCRIÇÃO DESCRIPTION DESCRIPCIÓN	QUANT. QTY CANT.	SÉRIE Nº SERIAL Nº SERIE Nº GD523A	SÉRIE Nº SERIAL Nº SERIE Nº GD623A
	1224762H91	CONJ. ALARME DE RÉ Horn Ass'y, Back-up Conj. Bocina de Retroceso	1	B1001—	B1001—
1	175-06-39151	• BUZINA Horn Bocina	1	B1001—	B1001—
2	1225030H1	• SUPORTE Bracket Soporte	1	B1001—	B1001—
3	25222R1	• PARAFUSO Bolt Tornillo	8	B1001—	B1001—
4	120380	• ARRUELA DE PRESSÃO Washer, spring Arandela de presión	8	B1001—	B1001—
5	25532R1	• ARRUELA Washer Arandela	8	B1001—	B1001—
6	120375	• PORCA Nut Tuerca	4	B1001—	B1001—

FIG. 3200 LUZES DE TRABALHO - TRASEIRA

Rear Work Lights

Luzes de Trabajo - Trasera

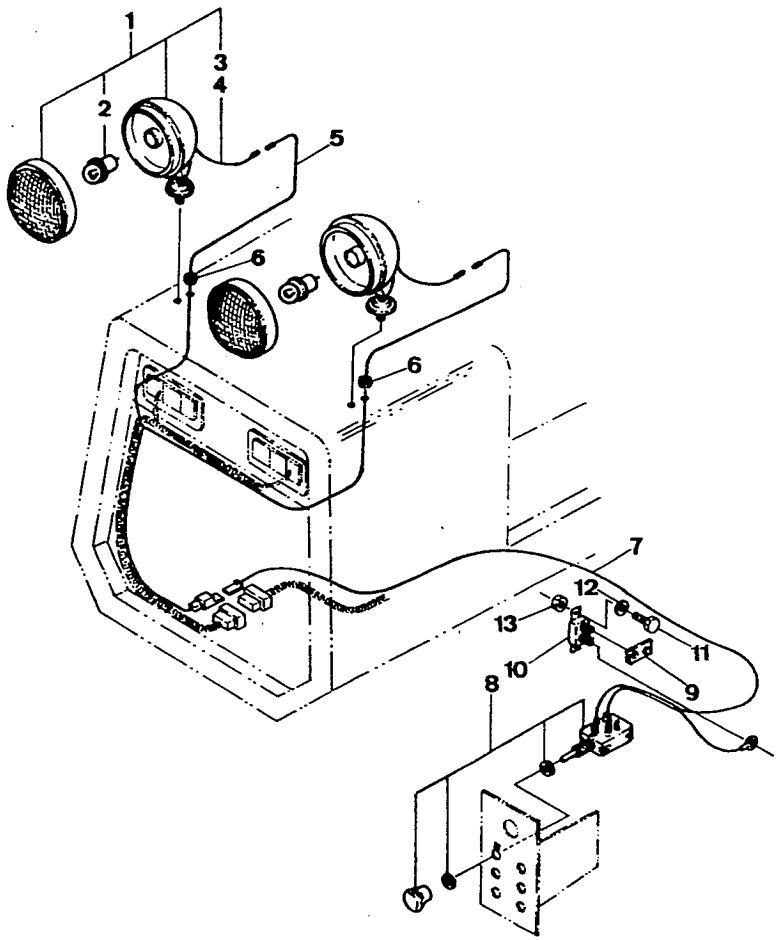

ITEM INDEX ITEM Nº	PEÇA Nº PART Nº PIEZA Nº	DESCRIÇÃO DESCRIPTION DESCRIPCIÓN	QUANT. QTY CANT.	SÉRIE Nº SERIAL Nº SERIE Nº GD523A	SÉRIE Nº SERIAL Nº SERIE Nº GD623A
	1224778H1	CONJ. LUZES DE TRABALHO - TRASEIRA..	1	B1001—	B1001—
		Rear Work Lights Ass'y			
		Conj. Luzes de Trabajo - Trasera			
1	1225271H91	• CONJ. FAROL.....	2	B1027—	B1038—
		Headlight Ass'y			
		Conj. Faro			
1	1224375H91	• CONJ. FAROL.....	2	B1001—B1026	B1001—B1037
		Headlight Ass'y			
		Conj. Faro			
2	1224478H1	• • LÂMPADA - 24V	1	B1001—	B1001—
		Headlamp - 24V			
		Lámpara - 24V			
3	902619	• • CONECTOR.....	1	B1027—	B1038—
		Connector			
		Conector			
3	1224443H1	• • CONECTOR.....	1	B1001—B1026	B1001—B1037
		Connector			
		Conector			
4	902713	• • TERMINAL.....	1	B1027—	B1038—
		Terminal			
		Terminal			
4	1224350H1	• • TERMINAL.....	1	B1001—B1026	B1001—1037
		Terminal			
		Terminal			
5	1224779H1	• CHICOTE DO FAROL.....	1	B1001—B1026	B1001—B1037
		Harness, Work Lights			
		Chicote del Faro			
6	120302	• ANEL DE BORRACHA.....	2	B1001—	B1001—
		Grommet			
		• Anillo de Caucho			
7	1224780H1	• CHICOTE DO PAINEL.....	1	B1001—	B1001—
		Harness, Panel			
		Chicote del Tablero			
8	1224066H1	• INTERRUPTOR.....	1	B1001—	B1001—
		Switch			
		Interruptor			
9	1106459	• BARRA	1	B1001—	B1001—
		Bar			
		Barra			
10	1224359H1	• RELÉ DE BLOQUEIO - 10A	1	B1001—	B1001—
		Breaker - 10A			
		Relé de Seguridad - 10A			

FIG Nº 3200

ITEM INDEX ITEM Nº	PEÇA Nº PART Nº PIEZA Nº	DESCRIÇÃO DESCRIPTION DESCRIPCION	QUANT. QTY CANT	SÉRIE Nº SERIAL Nº SERIE Nº GD523A	SERIE Nº SERIAL Nº SERIE Nº GD623A
11	160035	• PARAFUSO Bolt Tornillo	2	B1001—	B1001—
12	120217	• ARRUELA DE PRESSÃO Washer, Spring Arandela de Presión	2	B1001—	B1001—
13	120614	• PORCA Nut Tuerca	2	B1001—	B1001—

FIG. 3220 ACUMULADORES ANTIIMPACTO - 90° (L.D./L.E.)
Accumulator - (R.H./L.H. - 90°)
Acumuladores Anti-Impacto - 90° (L.D./L.I.)

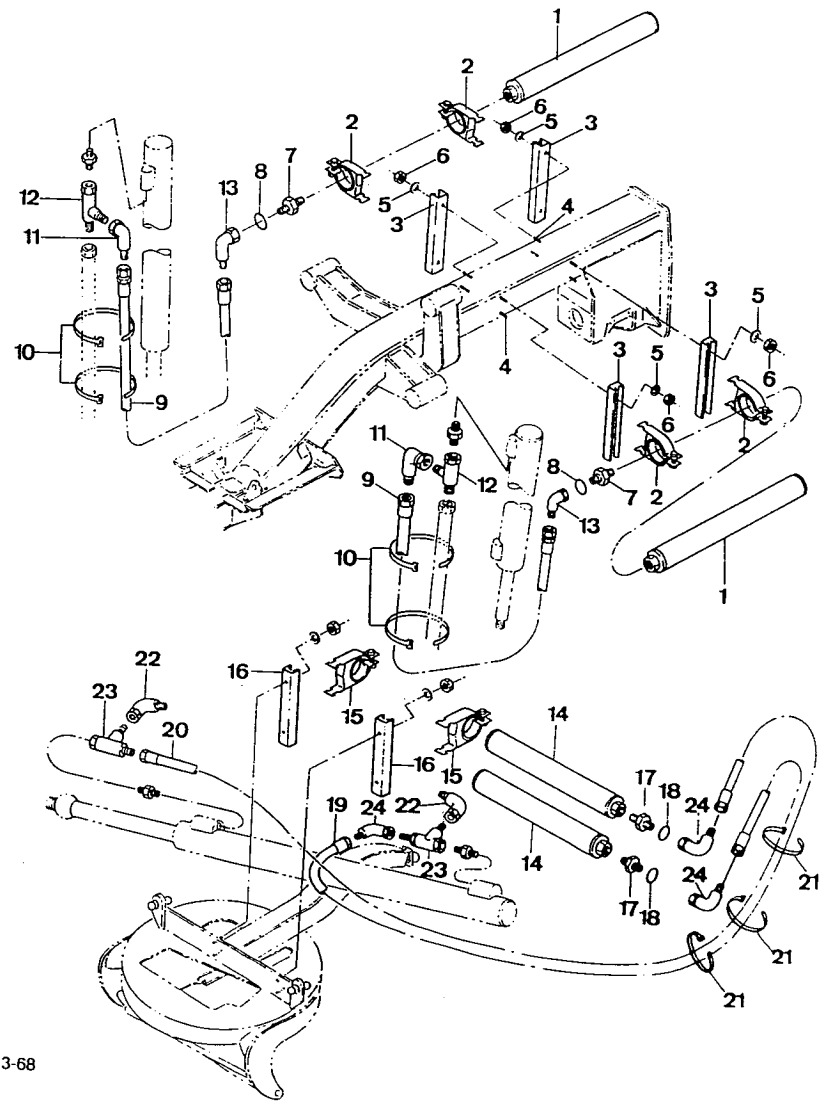

FIG Nº 3220

ITEM INDEX ITEM Nº	PEÇA Nº PART Nº PIEZA Nº	DESCRIÇÃO DESCRIPTION DESCRIPCIÓN	QUANT. Q'TY CANT.	SÉRIE Nº SERIAL Nº SERIE Nº GD523A	SÉRIE Nº SERIAL Nº SERIE Nº GD623A
	1281856H91	CONJ. ACUMULADORES ANTIIMPACTO - CIL. ELEVAÇÃO - 90º (LD/LE) Accumulator Ass'y - Lift Cylinder (RH/LH - 90º) Conj. Acumuladores Anti-Impacto - Cil. Elevación - 90º (LD/LI)		B1001—	B1001—
1	1279537H1	• ACUMULADOR Accumulator Acumulador	2	B1001—	B1001—
2	1279538H1	• BRAÇADEIRA Clamp Abrazadera	4	B1001—	B1001—
3	153810	• CANAL Canal Canal	4	B1001—	B1001—
4	105899	• PRISIONEIRO (SOLDADO) Stud (Welded) Esparrago (Soldado)	8	B1001—	B1001—
5	25896R1	• ARRUELA Washer Arandela	8	B1001—	B1001—
6	17044R1	• PORCA Nut Tuerca	8	B1001—	B1001—
7	380632R1	• CONECTOR Connector Conector	2	B1001—	B1001—
8	570828R1	• ANEL "O" O-Ring Anillo "O"	2	B1001—	B1001—
9	162457	• MANGUEIRA Hose Manguera	2	B1001—	B1001—
10	306132C1	• CINTA Strap Cinta	4	B1001—	B1001—
11	9410281	• COTOVELO Elbow Codo	2	B1001—	B1001—
12	9410333	• CONEXÃO "T" Connection "T" Conexión "T"	2	B1001—	B1001—

FIG Nº 3220

ITEM INDEX ITEM Nº	PEÇA Nº PART Nº PIEZA Nº	DESCRIÇÃO DESCRIPTION DESCRIPCIÓN	QUANT. QTY CANT	SÉRIE Nº SERIAL Nº SERIE Nº GD523A	SÉRIE Nº SERIAL Nº SERIE Nº GD623A
13	9410255	• COTOVELO Elbow Codo	2	B1001—	B1001—
	1281858H91	CONJ. ACUMULADORES ANTIIMPACTO - CIL. DE MOÇÃO LATERAL - 90º (LD/LE) Accumulator Ass'y - Shift Cylinder - (RH/LH - 90º) Conj. Acumuladores Anti-Impacto - Cil. de Movimiento Lateral - 90º (LD/LI)		B1001—	B1001—
14	1279537H1	• ACUMULADOR Accumulator Acumulador	2	B1001—	B1001—
15	1279538H1	• BRAÇADEIRA Clamp Abrazadera	4	B1001—	B1001—
16	153810	• CANAL Canal Canal	2	B1001—	B1001—
17	380632R1	• CONECTOR Connector Conector	2	B1001—	B1001—
18	570828R1	• ANEL "O" O-Ring Anillo "O"	2	B1001—	B1001—
19	148588	• MANGUEIRA Hose Manguera	1	B1001—	B1001—
20	162119	• MANGUEIRA Hose Manguera	1	B1001—	B1001—
21	306132C1	• CINTA Strap Cinta	3	B1001—	B1001—
22	9410281	• COTOVELO Elbow Codo	2	B1001—	B1001—
23	9410333	• CONEXÃO "T" Connection "T" Conexión "T"	2	B1001—	B1001—
24	9410255	• COTOVELO Elbow Codo	3	B1001—	B1001—

FIG. 3230 FERRAMENTAS ESPECIAIS
Special Tool
Herramientas Especiais

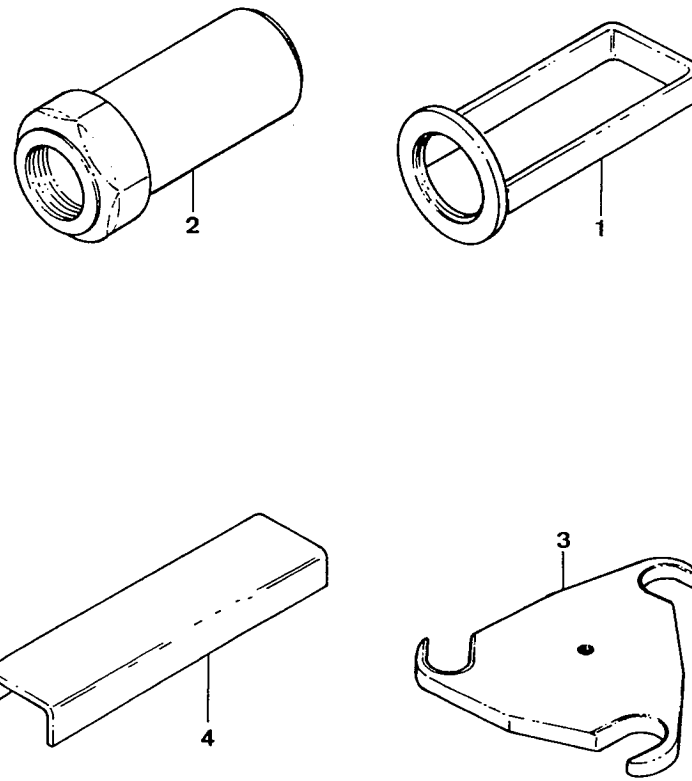

FIG Nº 3230

ITEM INDEX ITEM Nº	PEÇA Nº PART Nº PIEZA Nº	DESCRIÇÃO DESCRIPTION DESCRIPCIÓN	QUANT. Q'TY CANT.	SÉRIE Nº SERIAL Nº SERIE Nº GD523A	SÉRIE Nº SERIAL Nº SERIE Nº GD623A
	1224816H91	KIT FERRAMENTAS ESPECIAIS Special Tool Kit Kit Herramientas Especiais	1	B1001—	B1001—
1	1224809H91	• COMPRESSOR DA MOLA DA EMBREAGEM Clutch Spring Compressor Compresor de la Resorte de la Embrague	1	B1001—	B1001—
2	1224812H91	• SACA - RODA Wheel Knocker Sacarueda	1	B1001—	B1001—
3	1224814H1	• SACA - PACOTES DA EMBREAGEM Clutch Stack Lift Saca Pacotes de la Embrague	1	B1001—	B1001—
4	1224815H1	• SUPORTE Support Soporte	1	B1001—	B1001—

FIG. 3240 PNEUS E AROS (14,00 x 24 - 12PLY)
Tires and Rims (14,00 x 24 - 12PLY)
Neumáticos y aros (14,00 x 24 - 12PLY)

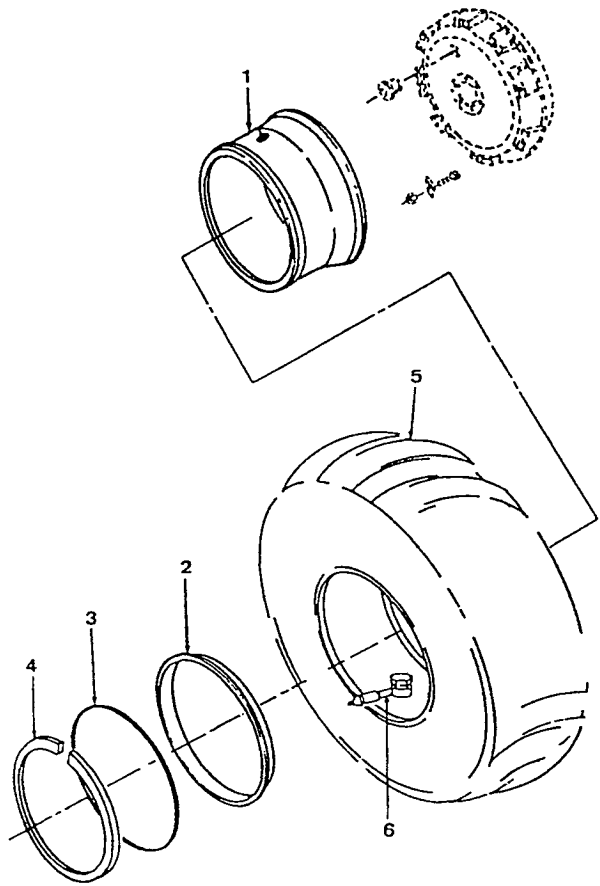

FIG Nº 3240

ITEM INDEX ITEM Nº	PEÇA Nº PART Nº PIEZA Nº	DESCRIÇÃO DESCRIPTION DESCRIPCIÓN	QUANT. Q'TY CANT.	SÉRIE Nº SERIAL Nº SERIE Nº GD523A	SÉRIE Nº SERIAL Nº SERIE Nº GD623A
	1223979H91	CONJ. DO PNEU E ARO - 14,00X24 - 12 PLY - SEM CÂMARA Tire and Rim Ass'y - 14,00X24 - 12 PLY - Tubeless Conj. del Neumático y Aro - 14,00X24 - 12 PLY - Sin Câmara	6	B1001—	B1001—
1	902628	• ARO Rim Aro	1	B1001—	B1001—
2	902629	• ANEL LATERAL Ring Side Anillo Lateral	1	B1001—	B1001—
3	66428	• ANEL "O" O-Ring Anillo "O"	1	B1001—	B1001—
4	902630	• ANEL DE TRAVA Ring. Lock Anillo de Traba	1	B1001—	B1001—
5	91171	• PNEU - 14,00X24 - 12 PLY Tire - 14,00X24 - 12 PLY Neumático - 14,00X24 - 12 PLY	1	B1001—	B1001—
6	69440	• VÁLVULA DO PNEU Valve, Tire Válvula del Neumático	1	B1001—	B1001—

FIG. 3245 PNEUS E AROS (17,5 x 25 - 12PLY)
Tires and Rims (17,5 x 25 - 12PLY)
Neumáticos y aros (17,5 x 25 - 12PLY)

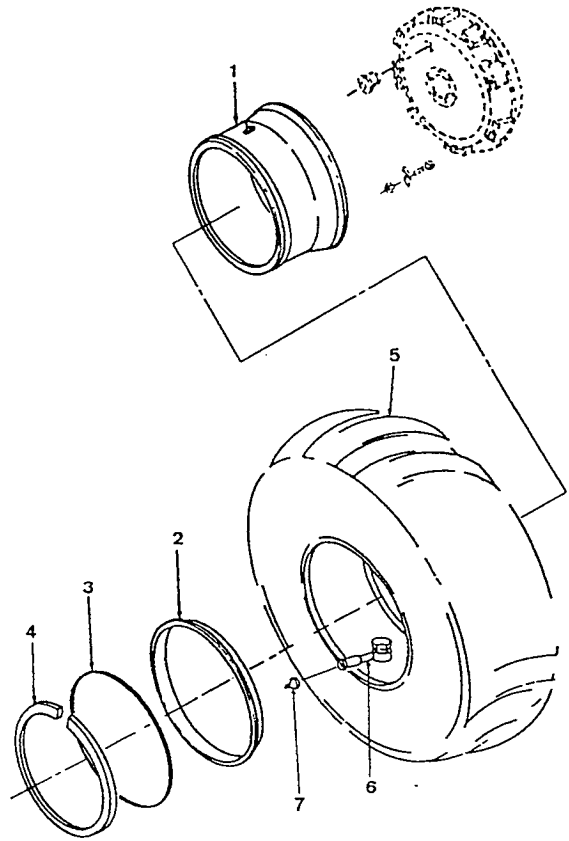

FIG Nº 3245

ITEM INDEX ITEM Nº	PEÇA Nº PART Nº PIEZA Nº	DESCRIÇÃO DESCRIPTION DESCRIPCIÓN	QUANT. QTY CANT.	SÉRIE Nº SERIAL Nº SERIE Nº GD523A	SÉRIE Nº SERIAL Nº SERIE Nº GD623A
	1225462H91	CONJ. DO PNEU E ARO - 17,5X25 - 12 PLY - SEM CÂMARA Tire and Rim Ass'y - 17,5X25 - 12 PLY - Tubeless Conj. del Neumático y Aro - 17,5X25 - 12 PLY - Sin Câmara	6	B1001—	B1001—
1	91291	• ARO Rim Aro	1	B1001—	B1001—
2	91292	• ANEL LATERAL Ring Side Anillo Lateral	1	B1001—	B1001—
3	67693	• ANEL "O" O-Ring Anillo "O"	1	B1001—	B1001—
4	91293	• ANEL DE TRAVA Ring. Lock Anillo de Traba	1	B1001—	B1001—
5	91183	• PNEU - 14,00X24 - 12 PLY Tire - 14,00X24 - 12 PLY Neumático - 14,00X24 - 12 PLY	1	B1001—	B1001—
6	159111	• VÁLVULA DO PNEU Valve, Tire Válvula del Neumático	1	B1001—	B1001—
7	159112	• TAMPA DA VÁLVULA Cap, Valve Tapa da Válvula	1	B1001—	B1001—

FIG. 3250 PNEUS E AROS (13,00 x 24 - 12PLY - G2)
Tires and Rims (13,00 x 24 - 12PLY - G2)
Neumáticos y aros (13,00 x 24 - 12PLY - G2)

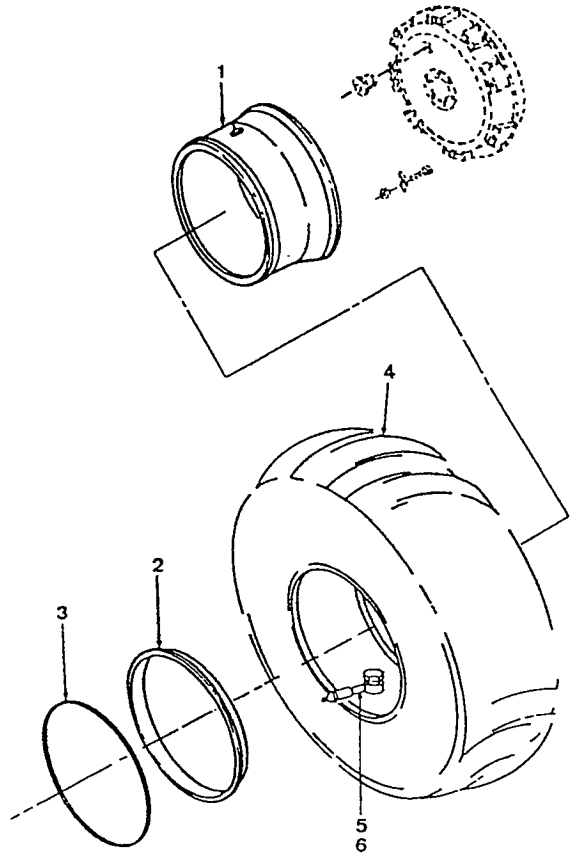

ITEM INDEX ITEM Nº	PEÇA Nº PART Nº PIEZA Nº	DESCRIÇÃO DESCRIPTION DESCRIPCIÓN	QUANT. O'TY CANT.	SÉRIE Nº SERIAL Nº SERIE Nº GD523A	SÉRIE Nº SERIAL Nº SERIE Nº
	902810	CONJ. DO PNEU E ARO - 13,00X24 - 12 PLY - G2	6	B1001—	
		Tire and Rim Ass'y - 13,00X24 - 12 PLY - G2			
		Conj. del Neumático y Aro - 13,00X24 - 12 PLY - G2			
1	902624	• ARO Rim Aro	1	B1001—	
2	902625	• ANEL LATERAL Ring, Side Anillo Lateral	1	B1001—	
3	902626	• ANEL DE TRAVA Ring, Lock Anillo de Traba	1	B1001—	
4	91221	• PNEU 13,00X24 - 12 PLY - G2 Tire 13,00X24 - 12 PLY - G2 Neumático 13,00X24 - 12 PLY - G2	1	B1001—	
5	91153	• • TUBO Tube Tubo	1	B1001—	
6	90213	• • FLAPE Flap Solada	1	B1001—	

FIG. 3260 PNEUS E AROS (14,00 x 24 - 10PLY - G2)
Tires and Rims (14,00 x 24 - 10PLY - G2)
Neumáticos y aros (14,00 x 24 - 10PLY - G2)

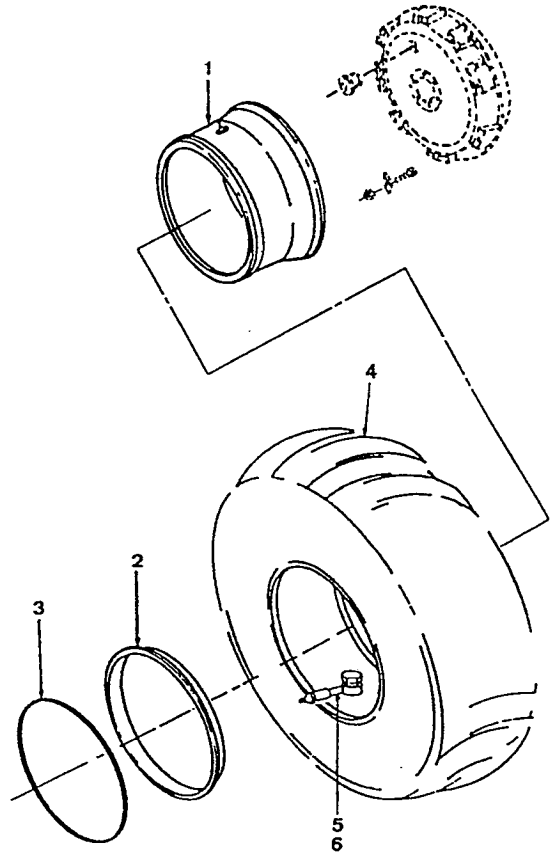

ITEM INDEX ITEM Nº	PEÇA Nº PART Nº PIEZA Nº	DESCRIÇÃO DESCRIPTION DESCRIPCIÓN	QUANT. QTY CANT.	SÉRIE Nº SERIAL Nº SERIE Nº GD523A	SÉRIE Nº SERIAL Nº SERIE Nº GD623A
	902813	CONJ. DO PNEU E ARO - 14,00X24 - 10 PLY - G2 Tire and Rim Ass'y - 14,00X24 - 10 PLY - G2 Conj. del Neumático y Aro - 14,00X24 - 10 PLY - G2	6	B1001—	B1001—
1	902628	• ARO Rim Aro	1	B1001—	B1001—
2	902629	• ANEL LATERAL Ring, Side Anilto Lateral	1	B1001—	B1001—
3	902630	• ANEL DE TRAVA Ring, Lock Anillo de Traba	1	B1001—	B1001—
4	91240	• PNEU - 14,00X24 - 10 PLY - G2 Tire - 14,00X24 - 10 PLY - G2 Neumático - 14,00 - 10 PLY - G2	1	B1001—	B1001—
5	91153	• • TUBO Tube Tubo	1	B1001—	B1001—
6	90213	• • FLAPE Flap Solada	1	B1001—	B1001

FIG. 3270 PNEUS E AROS (14,00 x 24 - 12PLY - G2)
Tires and Rims (14,00 x 24 - 12PLY - G2)
Neumáticos y aros (14,00 x 24 - 12PLY - G2)

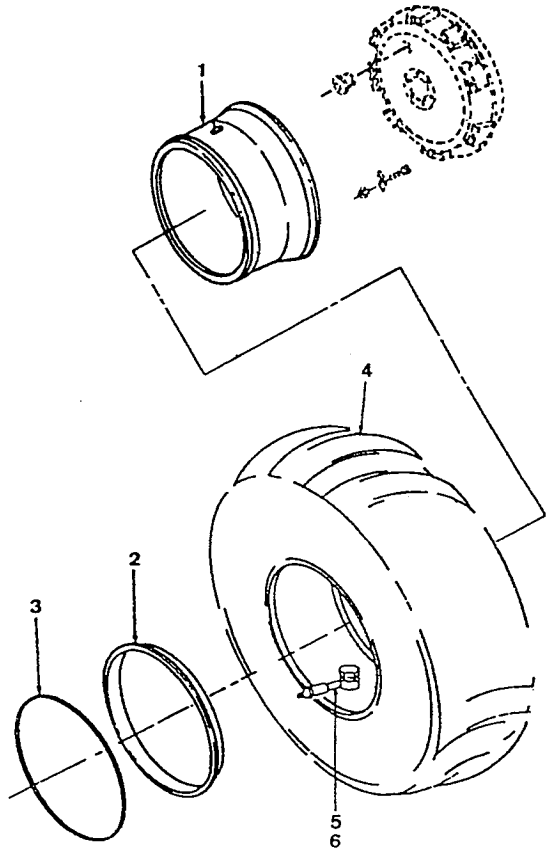

ITEM INDEX ITEM Nº	PEÇA Nº PART Nº PIEZA Nº	DESCRIÇÃO DESCRIPTION DESCRIPCIÓN	QUANT. QTY CANT.	SÉRIE Nº SERIAL Nº SERIE Nº GD523A	SÉRIE Nº SERIAL Nº SERIE Nº GD623A
	902815	CONJ. DO PNEU E ARO - 14,00X24 - 12 PLY - G2 Tire and Rim Ass'y - 14,00X24 - 12 PLY - G2 Conj. del Neumático y Aro - 14,00X24 - 12 PLY - G2	6	B1001—	B1001—
1	902628	• ARO Rim Aro	1	B1001—	B1001—
2	902629	• ANEL LATERAL Ring Side Anilto Lateral	1	B1001—	B1001—
3	902630	• ANEL DE TRAVA Ring, Lock Anillo de Traba	1	B1001—	B1001—
4	91246	• PNEU - 14,00X24 - 12 PLY - G2 Tire - 14,00X24 - 12 PLY - G2 Neumático - 14,00 - 12 PLY - G2	1	B1001—	B1001—
5	91153	• • TUBO Tube Tubo	1	B1001—	B1001—
6	90213	• • FLAPE Flap Solada	1	B1001—	B1001

FIG. 3280 PNEUS E AROS (14,00 x 24 - 10PLY - G2)
Tires and Rims (14,00 x 24 - 10PLY - G2)
Neumáticos y aros (14,00 x 24 - 10PLY - G2)

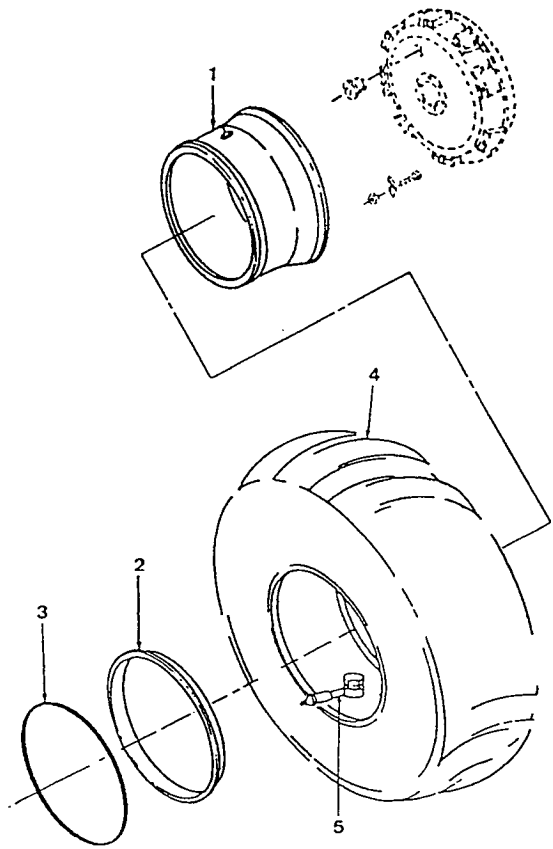

FIG Nº 3280

ITEM INDEX ITEM Nº	PEÇA Nº PART Nº PIEZA Nº	DESCRIÇÃO DESCRIPTION DESCRIPCIÓN	QUANT. QTY CANT.	SÉRIE Nº SERIAL Nº SERIE Nº GD523A	SÉRIE Nº SERIAL Nº SERIE Nº GD623A
	1224073H91	CONJ. DO PNEU E ARO - 14,00X24 - 10 PLY - SEM CÂMARA - G2.... Tire and Rim Ass'y - 14,00X24 - 10 PLY - Tubeless - G2 Conj. del Neumático y Aro - 14,00X24 - 10 PLY - Sin Câmara - G2	6	B1001—	B1001—
1	902628	• ARO Rim Aro	1	B1001—	B1001—
2	902629	• ANEL LATERAL Ring, Side Anilto Lateral	1	B1001—	B1001—
3	902630	• ANEL DE TRAVA Ring, Lock Anillo de Traba	1	B1001—	B1001—
4	91151	• PNEU - 14,00X24 - 10 PLY - G2 Tire - 14,00X24 - 10 PLY - G2 Neumático - 14,00X24 - 10 PLY - G2	1	B1001—	B1001—
5	69440	• VÁLVULA DO PNEU Valve, Tire Válvula del Neumático	1	B1001—	B1001—

FIG. 3290 INCLINAÇÃO HIDRÁULICA DA LÂMINA
TUBULAÇÃO HIDRÁULICA
(VÁLVULA AO CIL. DE INCLINAÇÃO DA LÂMINA)

Moldboard Tilt
Hydraulic Piping (Valve to Moldboard Tilt Cylinder)

Inclinación Hidráulica de la Hoja
Tuberia Hidraulica (Válvula al Cilindro de Inclinación de la Hoja)

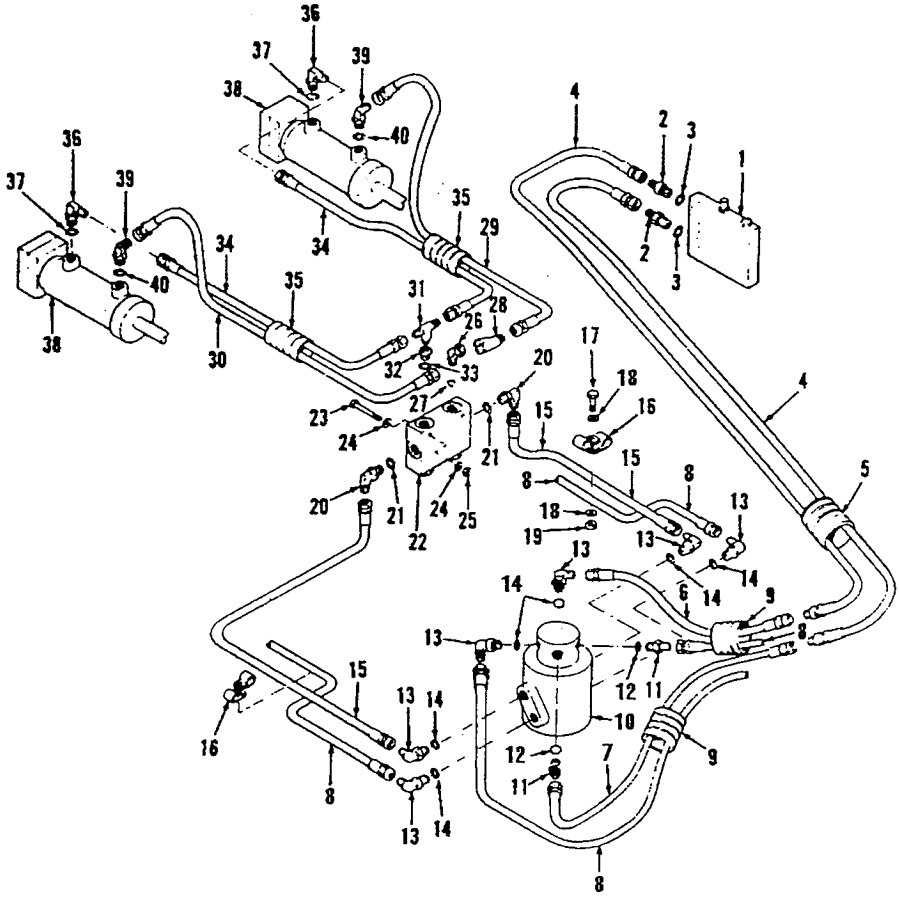

FIG Nº 3290

ITEM INDEX ITEM Nº	PEÇA Nº PART Nº PIEZA Nº	DESCRIÇÃO DESCRIPTION DESCRIPCIÓN	QUANT. Q'TY CANT.	SÉRIE Nº SERIAL Nº SERIE Nº GD523A	SÉRIE Nº SERIAL Nº SERIE Nº GD623A
1		CONJ. VÁLVULA DO CIL. DE INCLINAÇÃO DA LÂMINA - VER FIG. (10370) Valve Ass'y, Tilt Moldboard Cylinder - See Fig. (10370) Conj. Válvula del Cil. de Inclinación de la Hoja - Ver Fig. (10370)		B1001—	B1001—
2	587639R1	CONECTOR Connector Conector	2	B1001—	B1001—
3	570828R1	ANEL "O" O-Ring Anillo "O"	2	B1001—	B1001—
4	1258731H1	MANGUEIRA Hose Manguera	2	B1001—	B1001—
5	161448	CAMISA Sleeve Camisa	1	B1001—	B1001
6	1258733H1	MANGUEIRA Hose Manguera	1	B1001—	B1001—
7	1258733H1	MANGUEIRA Hose Manguera	1	B1001—	B1001—
8		TUBULAÇÃO HIDRÁULICA - LÂMINA DESLIZANTE - VER FIG. (10210) Hydraulic Piping - Moldboard Shift - See Fig. (10210) Tubería Hidráulica - Hoja Deslizante - Ver Fig. (10210)			
9	161496	CAMISA Sleeve Camisa	2	B1001—	B1001—
10		CONJ. VÁLVULA GIRATÓRIA - VER FIG. (3292) Swivel Joint Ass'y - See Fig. (3292) Conj. Válvula de Giro - Ver Fig. (3292)		B1001—	B1001—
11	59199	• CONECTOR Connector Conector	2	B1001—	B1001—

FIG Nº 3290

ITEM INDEX ITEM Nº	PEÇA Nº PART Nº PIEZA Nº	DESCRIÇÃO DESCRIPTION DESCRIPCIÓN	QUANT. QTY CANT	SÉRIE Nº SERIAL Nº SERIE Nº GD523A	SÉRIE Nº SERIAL Nº SERIE Nº GD623A
12	58853	• • ANEL "O" O-Ring Anillo "O"	1	B1001—	B1001—
13	61569	• COTOVELO Elbow Codo	6	B1001—	B1001—
14	58853	• • ANEL "O" O-Ring Anillo "O"	1	B1001—	B1001—
15	159539	MANGUEIRA Hose Manguera	2	B1001—	B1001—
16	116242	BRAÇADEIRA Clamp Abrazadera	4	B1001—	B1001—
17	140483H	PARAFUSO Bolt Tornillo	2	B1001—	B1001—
18	25534R1	ARRUELA Washer Arandela	4	B1001—	B1001—
19	25522R1	PORCA Nut Tuerca	2	B1001—	B1001—
20	9410977	COTOVELO Elbow Codo	2	B1001—	B1001—
21	570828R1	ANEL "O" O-Ring Anillo "O"	2	B1001—	B1001—
22		CONJ. VÁLVULA DE RETENÇÃO PILOTO DUPLA - VER FIG. (10390) Valve Ass'y Dual Pilot Check - See Fig. (10390) Conj. Válvula de Retención Piloto Doble - Ver Fig. (10390)		B1001—	B1001—
23	25234R1	PARAFUSO Bolt Tornillo	2	B1001—	B1001—
24	27326R1	ARRUELA Washer Arandela	4	B1001—	B1001—

FIG Nº 3290

ITEM INDEX ITEM Nº	PEÇA Nº PART Nº PIEZA Nº	DESCRIÇÃO DESCRIPTION DESCRIPCIÓN	QUANT. QTY CANT.	SÉRIE Nº SERIAL Nº SERIE Nº GD523A	SÉRIE Nº SERIAL Nº SERIE Nº GD623A
25	25520R1	PORCA Nut Tuerca	2	B1001—	B1001—
26	9411105	COTOVELO Elbow Codo	1	B1001—	B1001—
27	570828R1	ANEL "O" O-Ring Anillo "O"	1	B1001—	B1001—
28	9410307	CONEXÃO "T" Connection "T" Conexión "T"	1	B1001—	B1001—
29	162918	MANGUEIRA Hose Manguera	1	B1001—	B1001—
30	148537	MANGUEIRA Hose Manguera	1	B1001—	B1001—
31	9410307	CONEXÃO "T" Connection "T" Conexión "T"	1	B1001—	B1001—
32	9410203	CONECTOR Connector Conector	1	B1001—	B1001—
33	570828R1	ANEL "O" O-Ring Anillo "O"	1	B1001—	B1001—
34	162917	MANGUEIRA Hose Manguera	2	B1001—	B1001—
35	161448	CAMISA Sleeve Camisa	2	B1001—	B1001—
36	9410977	COTOVELO Elbow Codo	2	B1001—	B1001—
37	570828R1	ANEL "O" O-Ring Anillo "O"	2	B1001—	B1001—

FIG Nº 3290

ITEM INDEX ITEM Nº	PEÇA Nº PART Nº PIEZA Nº	DESCRIÇÃO DESCRIPTION DESCRIPCIÓN	QUANT. QTY CANT.	SÉRIE Nº SERIAL Nº SERIE Nº GD523A	SÉRIE Nº SERIAL Nº SERIE Nº GD623A
38		CONJ. CILINDRO DE INCLINAÇÃO DA LÂMINA - VER FIG. (3294) Cylinder Ass'y, Moldboard Tilt - See Fig. (3294) Conj. Cilindro de Inclinación de la Hoja - Ver Fig. (3294)		B1001—	B1001—
39	9411105	COTOVELO Elbow Codo	2	B1001—	B1001—
40	570828R1	ANEL "O" O-Ring Anillo "O"	2	B1001—	B1001—

FIG. 3291 BARRA DE TRAÇÃO E CÍRCULO

Drawbar and Circle

Barra de Tracción y Círculo

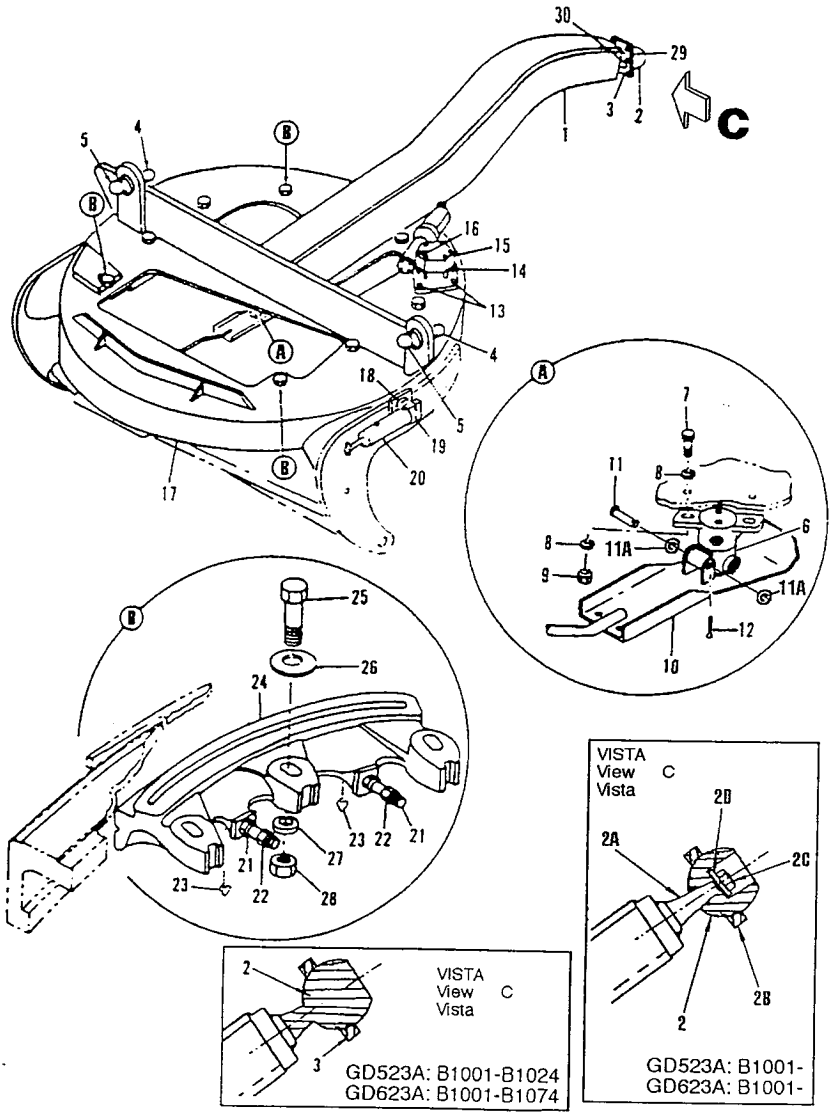

FIG Nº 3291

ITEM INDEX ITEM Nº	PEÇA Nº PART Nº PIEZA Nº	DESCRIÇÃO DESCRIPTION DESCRIPCIÓN	QUANT. QTY CANT.	SÉRIE Nº SERIAL Nº SERIE Nº GD523A	SÉRIE Nº SERIAL Nº SERIE Nº GD623A
	1224294H91	CONJ. BARRA DE TRAÇÃO E CÍRCULO..... Drawbar Ass'y and Circle Conj. Barra de Tracción y Círculo	1	B1001—	B1001—
1	1225078H91	• BARRA DE TRAÇÃO..... Drawbar Barra de Tracción	1	B1001—	B1001—
1	140168	• BARRA DE TRAÇÃO..... Drawbar Barra de Tracción	1	B1001—B1024	B1001—B1074
2	1430119H91	• • ESFERA..... Ball Bola	1	B1001—	B1001—
2A	1225192H91	• • TERMINAL (SOLDADO)..... End (Welded) Terminal (Soldado)	1	B1001—	B1001—
2B	140188	• • CAPA..... Cap Tapa	1	B1001—	B1001—
2C	27137R1	• • PORCA..... Nut Tuerca	1	B1001—	B1001—
2D	25558R1	• • ARRUELA..... Washer Arandela	1	B1001—	B1001—
2	140186	• • • PINO DE ARTICULAÇÃO (SOLDADO) Stud Weldment, Ball Perno de Artuculación (Soldado)	1	B1001—B1024	B1001—B1074
3	140188	• • • TAMPA..... Cap Tapa	1	B1001—	B1001—
4	126620	• • PINO DE ARTICULAÇÃO..... Stud, Ball Perno de Articulación	2	B1001—	B1001—
5	7278	• • PINO DE ARTICULAÇÃO..... Stud, Ball Perno de Articulación	2	B1001—	B1001—
6		• CONJ. VÁLVULA GIRATÓRIA..... - VER FIG. (3292) Swivel Joint Ass'y - See Fig. (3292) Conj. Válvula de Giro - Ver Fig. (3292)		B1001—	B1001—

FIG Nº 3291

ITEM INDEX ITEM Nº	PEÇA Nº PART Nº PIEZA Nº	DESCRIÇÃO DESCRIPTION DESCRIPCION	QUANT. QTY CANT	SÉRIE Nº SERIAL Nº SERIE Nº GD523A	SÉRIE Nº SERIAL Nº SERIE Nº GD623A
7	24890R1	• PARAFUSO Bolt Tornillo	2	B1001—	B1001—
8	26068R1	• ARRUELA Washer Arandela	4	B1001—	B1001—
9	25529R1	• PORCA Nut Tuerca	2	B1001—	B1001—
10	1223001H91	• ALAVANCA (SOLDADA) Lever (Welded) Palanca (Soldado)	1	B1001—	B1001—
11	44051	• PINO Pin Pasador	1	B1001—	B1001—
12	103385	• CONTRAPINO Pin, cotter Pasador hendido	2	B1001—	B1001—
13	28110R1	• PARAFUSO Bolt Tornillo	2	B1001—	B1001—
	131046	• ARRUELA DE PRESSÃO Washer, spring Arandela de presión	2	B1001—	B1001—
	25632R1	• PORCA Nut Tuerca	2	B1001—	B1001—
14	24889R1	• PARAFUSO Bolt Tornillo	6	B1001—	B1001—
	25538R1	• ARRUELA Washer Arandela	6	B1001—	B1001—
15		• CONJ. REDUTOR DO CÍRCULO - VER FIG. (17100) Gear Ass'y, Circle Reserve - See Fig. (17100) Conj. Reductor del Círculo - Ver Fig. (17100)		B1001—	B1001—
16	74947	• RESPIRO Breather respiradero	1	B1001—	B1001—
	83015H45	• BUCHA Bushing Buje	1	B1001—	B1001—

FIG Nº 3291

ITEM INDEX ITEM Nº	PEÇA Nº PART Nº PIEZA Nº	DESCRIÇÃO DESCRIPTION DESCRIPCIÓN	QUANT. O'TY CANT.	SÉRIE Nº SERIAL Nº SERIE Nº GD523A	SÉRIE Nº SERIAL Nº SERIE Nº GD623A
17	1223496H91	• CÍRCULO Circle Círculo	1	B1001—	B1001—
18	22902	• • PINO DE ARTICULAÇÃO Stud, Ball Perno de Articulación	2	B1001—	B1001—
19	35377	• CALÇO Shim Calzo	4	B1001—	B1001—
20		• CONJ. CILINDRO DE INCLINAÇÃO DA LÂMINA - VER FIG. (3294) Cylinder Ass'y, Moldboard Tilt - See Fig. (3294) Conj. Cilindro de Inclinación de la Hoja - Ver Fig. (3294)		B1001—	B1001—
21	25845R1	• PARAFUSO Bolt Tornillo	8	B1001—	B1001—
22	26004R1	• PORCA Nut Tuerca	8	B1001—	B1001—
23	109461	• GRAXEIRA Fitting, grease Engrasador	8	B1001—	B1001—
24	141368	• SAPATA DO CÍRCULO Shoe, Circle Zapata del Círculo	4	B1001—	B1001—
25	25996R1	• PARAFUSO Bolt Tornillo	12	B1001—	B1001—
26	141384	• CALÇO Shim Calzo	96	B1001—	B1001—
27	14135	• ARRUELA Washer Arandela	12	B1001—	B1001—
28	25531R1	• PORCA Nut Tuerca	12	B1001—	B1001—
29	140480	CALÇO Shim Calzo	16	B1001—	B1001—

FIG Nº 3291

ITEM INDEX ITEM Nº	PEÇA Nº PART Nº PIEZA Nº	DESCRIÇÃO DESCRIPTION DESCRIPCION	QUANT. QTY CANT.	SÉRIE Nº SERIAL Nº SERIE Nº GD523A	SERIE Nº SERIAL Nº SERIE Nº GD623A
	28508R1	PARAFUSO Bolt Tornillo	4	B1001—	B1001—
	25549R1	ARRUELA Washer Arandela	4	B1001—	B1001—
	161545	TAMPA Cap Tapa	1	B1001—	B1001—
	24838R1	PARAFUSO Bolt Tornillo	2	B1001—	B1001—
	25534R1	ARRUELA DE PRESSÃO Washer, spring Arandela de presión	2	B1001—	B1001—
30	109461	GRAXEIRA Fitting, grease Engrasador	2	B1001—	B1001—

FIG. 3292 INCLINAÇÃO HIDRÁULICA DA LÂMINA
VÁLVULA GIRATÓRIA

Moldboard Tilt
Swivel Joint

Inclinación Hidráulica de la
Hoja Válvula de Giro

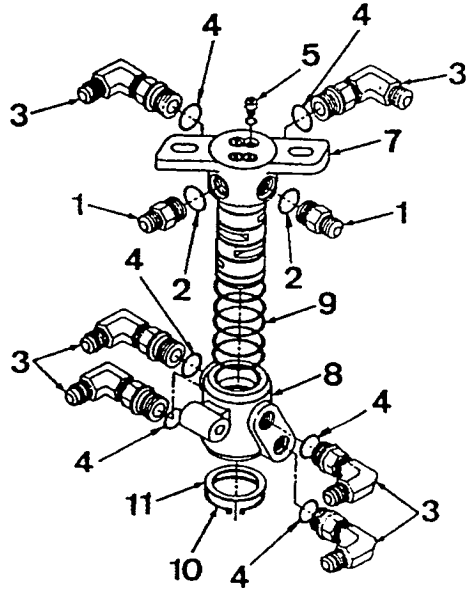

FIG Nº 3292

ITEM INDEX ITEM Nº	PEÇA Nº PART Nº PIEZA Nº	DESCRIÇÃO DESCRIPTION DESCRIPCIÓN	QUANT. QTY CANT.	SÉRIE Nº SERIAL Nº SERIE Nº GD523A	SÉRIE Nº SERIAL Nº SERIE Nº GD623A
	1225632H91	CONJ. VÁLVULA GIRATÓRIA Swivel Joint Ass'y Conj. Valvula de Giro	1	B1001—	B1001—
	148587	CONJ. VÁLVULA GIRATÓRIA Swivel Joint Ass'y Conj. Valvula de Giro	1	B1001—B1147	B1001—B1154
1	59199	• CONECTOR Connector Conector	2	B1001—	B1001—
2	58853	• • ANEL "O" O-Ring Anillo "O"	1	B1001—	B1001—
3	61569	• COTOVELO Elbow Codo	6	B1001—	B1001—
4	58853	• • ANEL "O" O-Ring Anillo "O"	1	B1001—	B1001—
5	63922	• BUJÃO Plug Tapón	4	B1001—	B1001—
6	65452	• • ANEL "O" O-Ring Anillo "O"	1	B1001—	B1001—
7	93848	• TAMPA Cover Tapa	1	B1001—	B1001—
8	1225631H1	• CORPO Body Cuerpo	1	B1001—	B1001—
8	73977	• CORPO Body Cuerpo	1	B1001—B1147	B1001—B1154
9	1251923H1	• ANEL DE VEDAÇÃO Ring, seal Sello	5	B1001—	B1001—
10	31031	• ANEL DE TRAVA Ring, snap Anillo de retención	1	B1001—	B1001—
11	44034	• ARRUELA Washer Arandela	1	B1001—	B1001—

FIG. 3293 INCLINAÇÃO HIDRÁULICA DA LÂMINA
LÂMINA

Moldboard Tilt
Moldboard

Inclinación Hidráulica de la Hoja
Cuchilla

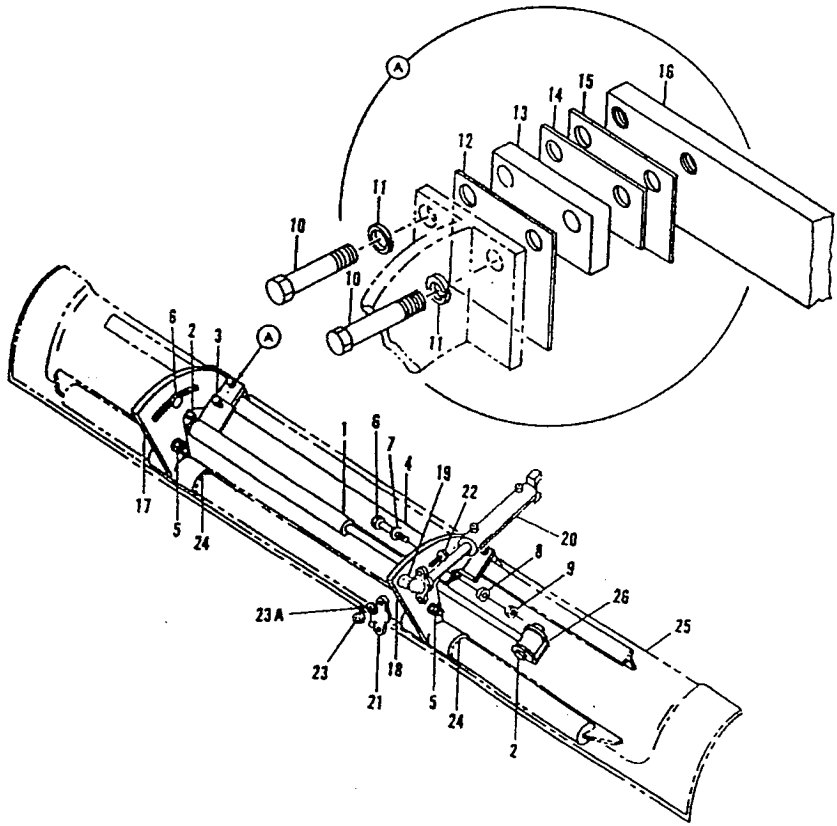

FIG Nº 3293

ITEM INDEX ITEM Nº	PEÇA Nº PART Nº PIEZA Nº	DESCRIÇÃO DESCRIPTION DESCRIPCIÓN	QUANT. QTY CANT.	SÉRIE Nº SERIAL Nº SERIE Nº GD523A	SÉRIE Nº SERIAL Nº SERIE Nº GD623A
1		CONJ. CIL. DA LÂMINA DESLIZANTE..... - VER FIG. (10600) Cylinder Ass'y-Moldboard Shift - See Fig. (10600) Conj. Cilindro de la Hoja Deslizante - Ver Fig. (10600)		B1001—	B1001—
2	26720R1	PARAFUSO..... Bolt Tornillo	2	B1001—	B1001—
	23443R1	PORCA..... Nut Tuerca	2	B1001—	B1001—
3	24861R1	PARAFUSO..... Bolt Tornillo	2	B1001—	B1001—
	25536R1	ARRUELA..... Washer Arandela	2	B1001—	B1001—
4	141399	PROTETOR (SOLDADO)..... Guard (Welded) Protector (Soldado)	1	B1001—	B1001—
5	1269902H91	EIXO..... Shaft Eje	2	B1001—	B1001—
	109461	GRAXEIRA..... Fitting, grease Engrasador	2	B1001—	B1001—
	21125R1	PORCA..... Nut Tuerca	2	B1001—	B1001—
	22259R1	PORCA..... Nut Tuerca	2	B1001—B1024	B1001—B1003
6	82747	PARAFUSO..... Bolt Tornillo	2	B1001—	B1001—
7	26665R1	ARRUELA..... Washer Arandela	2	B1001—	B1001—
8	159846	ESPAÇADOR..... Spacer Espaciador	2	B1001—	B1001—

FIG Nº 3293

ITEM INDEX ITEM Nº	PEÇA Nº PART Nº PIEZA Nº	DESCRIÇÃO DESCRIPTION DESCRIPCION	QUANT. QTY CANT	SÉRIE Nº SERIAL Nº SERIE Nº GD523A	SÉRIE Nº SERIAL Nº SERIE Nº GD623A
9	23261R1	PORCA Nut Tuerca	2	B1001—	B1001—
10	24894R1	PARAFUSO Bolt Tornillo	4	B1001—	B1001—
10	24893R1	PARAFUSO Bolt Tornillo	4	B1001—B1024	B1001—B1003
11	25538R1	ARRUELA DE PRESSÃO Washer, spring Arandela de presión	4	B1001—	B1001—
12	142670	PLACA DE DESGASTE Plate, Wear Placa de Desgaste	2	B1001—	B1001—
13	142669	BARRA Bar Barra	2	B1001—	B1001—
14	142668	CALÇO Shim Calzo	6	B1001—	B1001—
14	142668	CALÇO Shim Calzo	8	B1001—B1024	B1001—B1003
15	1280042H2	PLACA DE DESGATE Plate, Wear Placa de Desgaste	2	B1001—	B1001—
15	142671H45	PLACA DE DESGASTE Plate, Wear Placa de Desgaste	2	B1001—B1024	B1001—B1003
16	154456	BARRA Bar Barra	1	B1001—	B1001—
17	161410	SUPORTE (SOLDADO) (L.E.) Bracket (Welded) (L.H.) Soporte (Soldado) (L.I.)	1	B1001—	B1001—
	22902	• PRISIONEIRO (SOLDADO) Stud (Welded) Espárrago (soldado)	1	B1001—	B1001—
18	161411	SUPORTE (SOLDADO) (L.D.) Bracket (Welded) (R.H.) Soporte (Soldado) (L.D.)	1	B1001—	B1001—

FIG Nº 3293

ITEM INDEX ITEM Nº	PEÇA Nº PART Nº PIEZA Nº	DESCRIÇÃO DESCRIPTION DESCRIPCIÓN	QUANT. QTY CANT.	SÉRIE Nº SERIAL Nº SERIE Nº GD523A	SÉRIE Nº SERIAL Nº SERIE Nº GD623A
19	22902	• PINO DE ARTICULAÇÃO Stud Ball Perno de Articulación	1	B1001—	B1001—
20		CONJ. CILINDRO DE INCLINAÇÃO DA LÂMINA - VER FIG. (3294) Cylinder Ass'y, Moldboard Tilt - See Fig. (3294) Conj. Cilindro de Inclinación de la Hoja - Ver Fig. (3294)		B1001—	B1001—
21	38616	TAMPA DO PINO Cap, Ball Tapa del Pino	1	B1001—	B1001—
	13953A	CALÇO Shim Calzo	2	B1001—	B1001—
	13953B	CALÇO Shim Calzo	4	B1001—	B1001—
22	24876R1	PARAFUSO Bolt Tornillo	4	B1001—	B1001—
23	9412231	PORCA Nut Tuerca	4	B1001—	B1001—
23	25528R1	PORCA Nut Tuerca	4	B1001—B1024	B1001—B1003
23A	121574	ARRUELA DE PRESSÃO Washer, Spring Arandela de Presión	4	B1001—B1024	B1001—B1003
24	161408	BUCHA Bushing Buje	2	B1001—	B1001—
25		CONJ. LÂMINA - VER FIG. (17070 E 17080). Moldboard Ass'y - See Fig. (17070 and 17080) Conj. Hoja - Ver Fig. (17070 y 17080)		B1001—	B1001—
26	139993	• ADAPTADOR (SOLDADO) Mount (Welded) Adaptador (Soldado)	12	B1001—	B1001—

FIG Nº 3293

ITEM INDEX ITEM Nº	PEÇA Nº PART Nº PIEZA Nº	DESCRIÇÃO DESCRIPTION DESCRIPCION	QUANT. QTY CANT	SÉRIE Nº SERIAL Nº SERIE Nº GD523A	SERIE Nº SERIAL Nº SERIE Nº GD623A
48809		ADESIVO - LIMPEZA DA LÂMINA..... Decal - Moldboard Cleaning Adhesivo - Limpieza de la Hoja	1	B1001—	B1001—

FIG. 3294 INCLINAÇÃO HIDRÁULICA DA LÂMINA
CILINDRO DE INCLINAÇÃO DA LÂMINA
Moldboard Tilt
Moldboard Tilt Cylinder
Inclinación Hidráulica de la Hoja
Cilindro de Inclinación de la Hoja

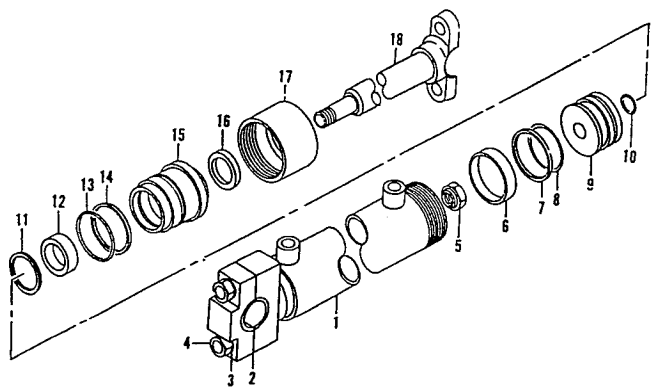

ITEM INDEX ITEM Nº	PEÇA Nº PART Nº PIEZA Nº	DESCRIÇÃO DESCRIPTION DESCRIPCIÓN	QUANT. QTY CANT.	SÉRIE Nº SERIAL Nº SERIE Nº GD523A	SÉRIE Nº SERIAL Nº SERIE Nº GD623A
	141365	CONJ. CIL. DE INCLINAÇÃO DA LÂMINA..... Cylinder Ass'y Moldboard Tilt Conj. Cil. de Inclinación de la Hoja	2	B1001—	B1001—
1	141364	• CILINDRO..... Cylinder Cilindro	1	B1001—	B1001—
2	35377	• • CALÇO..... Shim Calzo	8	B1001—	B1001—
3	25537R1	• • ARRUELA DE PRESSÃO..... Washer, spring Arandela de presión	2	B1001—	B1001—
4	24875R1	• • PARAFUSO..... Bolt Tornillo	2	B1001—	B1001—
5	148398	• PORCA..... Nut Tuerca	1	B1001—	B1001—
6	140260H45	• ANEL DE DESGASTE ..... Ring, Piston Anillo de Desgaste	1	B1001—	B1001—
7	140259H45	• ANEL "O"..... O-Ring Anillo "O"	1	B1001—	B1001—
8	91708	• ANEL "O"..... O-Ring Anillo "O"	1	B1001—	B1001—
9	140281	• PISTÃO..... Piston Pistón	1	B1001—	B1001—
10	30899	• ANEL "O"..... O-Ring Anillo "O"	1	B1001—	B1001—
11	28715	• ANEL DE TRAVA..... Ring, snap Anillo de retención	1	B1001—	B1001—
12	140261	• ANEL DE VEDAÇÃO ..... Ring, seal Sello	1	B1001—	B1001—
13	31032	• ANEL "O"..... O-Ring Anillo "O"	1	B1001—	B1001—

FIG Nº 3294

ITEM INDEX ITEM Nº	PEÇA Nº PART Nº PIEZA Nº	DESCRIÇÃO DESCRIPTION DESCRIPCIÓN	QUANT. QTY CANT	SÉRIE Nº SERIAL Nº SERIE Nº GD523A	SÉRIE Nº SERIAL Nº SERIE Nº GD623A
14	140258	• ANEL DE ENCOSTO Ring, Back-up Anillo de Tope	1	B1001—	B1001—
15	163118	• FLANGE Flange Brida	1	B1001—	B1001—
16	140262	• GAXETA Packing Empaquetadura	1	B1001—	B1001—
17	140279	• PORCA DO CILINDRO Ring, Clamp Tuerca del Cilindro	1	B1001—	B1001—
18	140253	• HASTE Rod Varilla	1	B1001—	B1001—

FIG. 3295 INCLINAÇÃO HIDRÁULICA DA LÂMINA
ALAVANCAS DE CONTROLE
Moldboard Tilt
Control Levers
Inclinación Hidráulica de la Hoja
Palancas de Controle

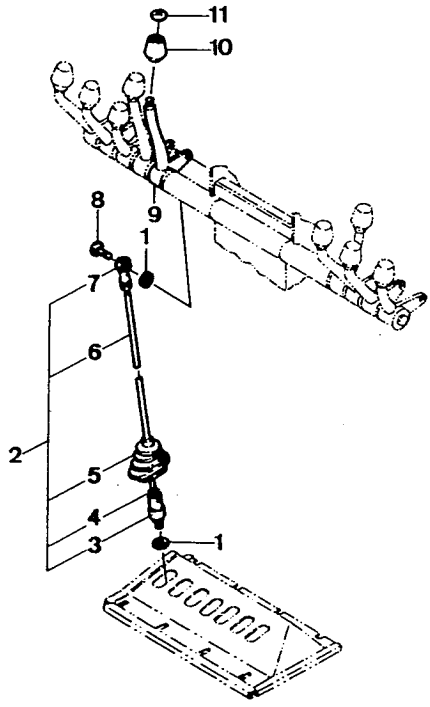

FIG Nº 3295

ITEM INDEX ITEM Nº	PEÇA Nº PART Nº PIEZA Nº	DESCRIÇÃO DESCRIPTION DESCRIPCIÓN	QUANT. QTY CANT.	SÉRIE Nº SERIAL Nº SERIE Nº GD523A	SÉRIE Nº SERIAL Nº SERIE Nº GD623A
1	120214	• ARRUELA Washer Arandela	2	B1001—	B1001—
2	1244338H91	• CONJ. DA HASTE DE CONTROLE Rod Ass'y Control Conj. de la Varilla de Control	1	B1001—	B1001—
3	1244350H91	• • ADAPTADOR Adapter Adaptador	1	B1001—	B1001—
4	25395R1	• • CONTRA-PORCA Nut, Jam Contra-Tuerca	2	B1001—	B1001—
5	1253046H1	• • BOTA Boot Bota	1	B1001—	B1001—
6	1244348H1	• • HASTE Rod Varilla	1	B1001—	B1001—
7	514358C1	• • TERMINAL End Terminal	1	B1001—	B1001—
8	25493R1	• PARAFUSO Bolt Tornillo	1	B1001—	B1001—
9	1252580H91	• CONJ. ALAVANCA Lever Ass'y Conj. Palanca	1	B1001—	B1001—
	120437H45	• • ROLAMENTO Bearing Cojinete	2	B1001—	B1001—
10	1224243H1	• MAÇANETA Knob Perilla	1	B1001—	B1001—
11	1224791H1	• ADESIVO - ("INCLINAÇÃO DA LÂMINA").. Decal - ("Moldboard Tilt") Adhesivo - ("Inclinación de la Hoja")	1	B1001—	B1001—

FIG. 3296 ARIETE

Pusher Plate

Ariete

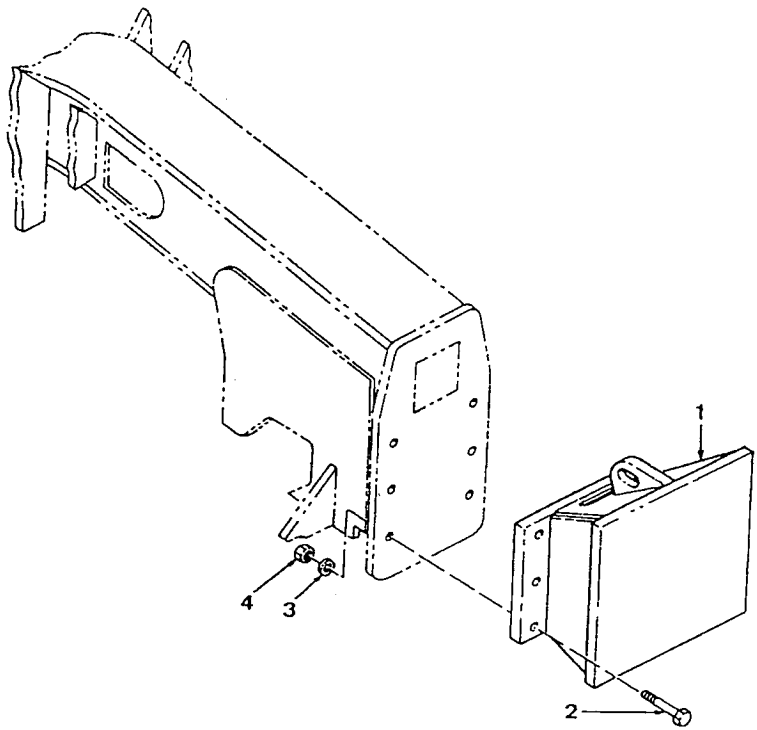

FIG Nº 3296

ITEM INDEX ITEM Nº	PEÇA Nº PART Nº PIEZA Nº	DESCRIÇÃO DESCRIPTION DESCRIPCIÓN	QUANT. Q'TY CANT.	SÉRIE Nº SERIAL Nº SERIE Nº GD523A	SÉRIE Nº SERIAL Nº SERIE Nº
	161078	CONJ. DO ARIETE Plate, Pusher Conj. del Ariete	1	B1001—	
1	1225464H91	• ARIETE Pusher Ariete	1	B1001—	
2	28549	• PARAFUSO Bolt Tornillo	6	B1001—	
3	82175	• ARRUELA DE PRESSÃO Washer, spring Arandela de presión	6	B1001—	
4	76042	• PORCA Nut Tuerca	6	B1001—	

FIG. 3298 ARIETE

Pusher Plate

Ariete

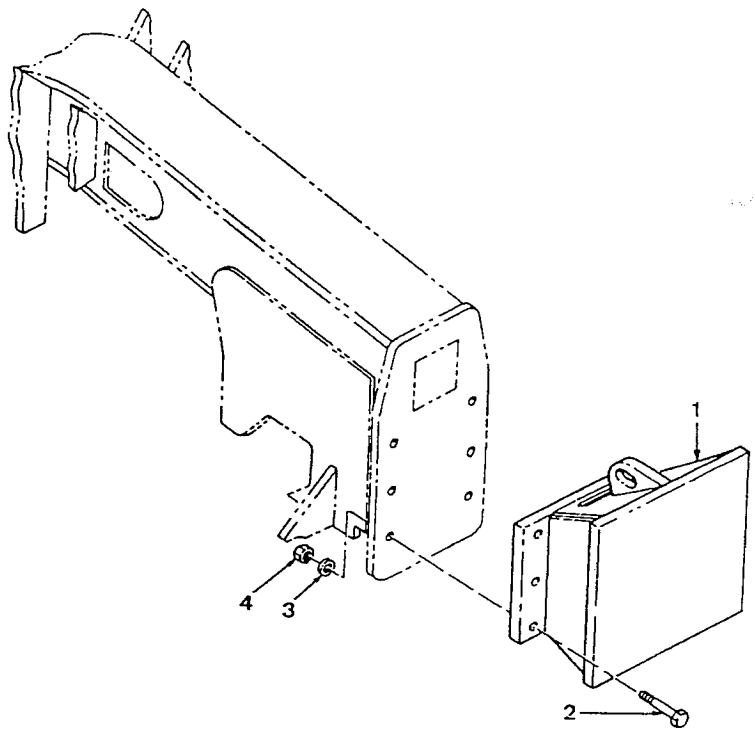

FIG Nº 3298

ITEM INDEX ITEM Nº	PEÇA Nº PART Nº PIEZA Nº	DESCRIÇÃO DESCRIPTION DESCRIPCION	QUANT. Q'TY CANT.	SÉRIE Nº SERIAL Nº SERIE Nº	SÉRIE Nº SERIAL Nº SERIE Nº GD623A
	1225465H91	CONJ. DO ARIETE Plate, Pusher Conj. del Ariete	1		B1001—
1	1225466H91	• ARIETE Pusher Ariete	1		B1001—
2	28549	• PARAFUSO Bolt Tornillo	6		B1001—
3	82175	• ARRUELA DE PRESSÃO Washer, spring Arandela de presión	6		B1001—
4	76042	• PORCA Nut Tuerca	6		B1001—

FIG. 3299 VÁLVULA DE CONTROLE - (L.E.)(RIPPER)
(SÉRIE Nº: GD523A: B1075- / GD623A: B1109-)

Valve Section - (L.H.)(RIPPER)
(Serial nº: GD523A: B1075- / GD623A: B1109-)

Válvula de Control - (L.I.)(RIPPER)
(Serie nº: GD523A: B1075- / GD623A: B1109-)

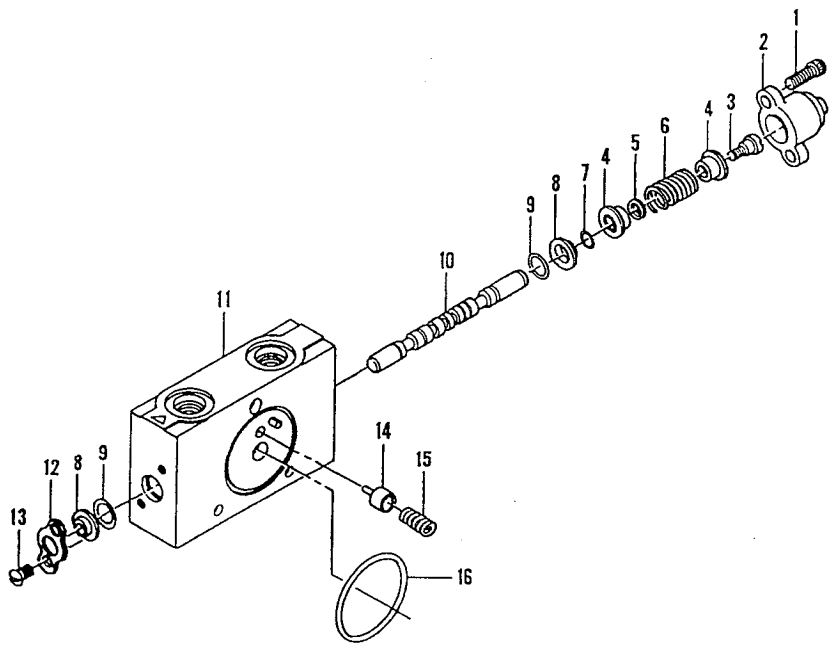

FIG Nº 3299

ITEM INDEX ITEM Nº	PEÇA Nº PART Nº PIEZA Nº	DESCRIÇÃO DESCRIPTION DESCRIPCIÓN	QUANT. QTY CANT.	SÉRIE Nº SERIAL Nº SERIE Nº GD523A	SÉRIE Nº SERIAL Nº SERIE Nº GD623A
	1431216H91	CONJ. DA VÁLVULA DE CONTROLE Valve Section Ass'y Conj. de la Válvula de Control	A/R	B1075—	B1109—
1	138201	• PARAFUSO Bolt Tornillo	2	B1075—	B1109—
2	1431094H1	• TAMPA Cover Tapa	1	B1075—	B1109—
3	1431097H1	• PARAFUSO Bolt Tornillo	1	B1075—	B1109—
4	1431098H1	• ASSENTO DA MOLA Seat, Spring Asiento del Resorte	2	B1075—	B1109—
5	1431202H1	• ARRUELA Washer Arandela	1	B1075—	B1109—
6	1432790H1	• MOLA Spring Resorte	1	B1075—	B1109—
7	379795R1	• ANEL "O" O-Ring Anillo "O"	1	B1075—	B1109—
8	890614C1	• LIMPADOR DO CARRETEL Wiper, Spool Limpiador del Carrete	2	B1075—	B1109—
9	1431203H1	• ANEL "O" O-Ring Anillo "O"	2	B1075—	B1109—
10	☆	• CARRETEL Spool Carrete	1	B1075—	B1109—
11	☆	• CORPO Body Cuerpo	1	B1075—	B1109—
12	890605C1	• PLACA Plate Placa	1	B1075—	B1109—
13	160508	• PARAFUSO Bolt Tornillo	2	B1075—	B1109—

FIG Nº 3299

ITEM INDEX ITEM Nº	PEÇA Nº PART Nº PIEZA Nº	DESCRIÇÃO DESCRIPTION DESCRIPCIÓN	QUANT. QTY CANT.	SÉRIE Nº SERIAL Nº SERIE Nº GD523A	SÉRIE Nº SERIAL Nº SERIE Nº GD623A
14 ☆		• PISTÃO Piston Pistón	1	B1075—	B1109—
15	1431201H1	• MOLA Spring Resorte	1	B1075—	B1109—
16	293726R1	• ANEL "O" O-Ring Anillo "O"	1	B1075—	B1109—

FREIOS
Brakes
Frenos

FIG. 4010 PEDAL DO FREIO

Brake Pedal

Pedal del Freno

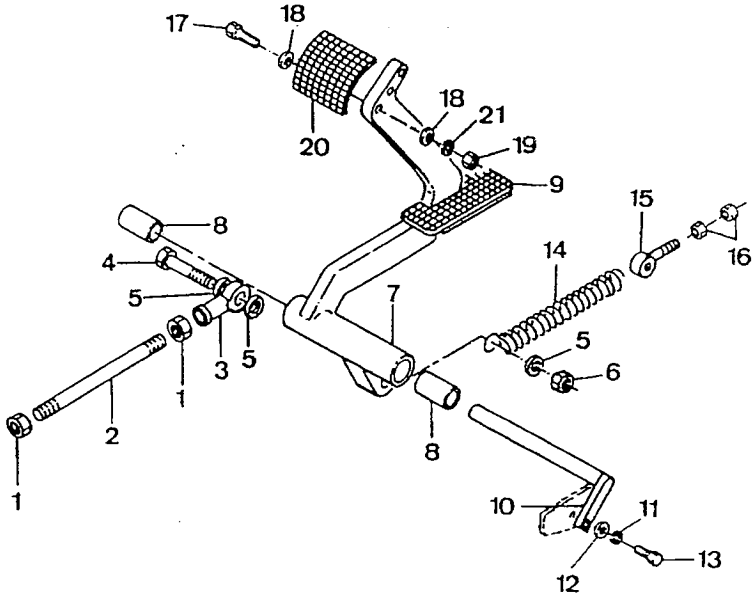

FIG Nº 4010

ITEM INDEX ITEM Nº	PEÇA Nº PART Nº PIEZA Nº	DESCRIÇÃO DESCRIPTION DESCRIPCIÓN	QUANT. Q'TY CANT.	SÉRIE Nº SERIAL Nº SERIE Nº GD523A	SÉRIE Nº SERIAL Nº SERIE Nº GD623A
1	214442	PORCA Nut Tuerca	2	B1001—	B1001—
2	160372	TIRANTE Rod Tirante	1	B1001—	B1001—
3	148575	GARFO Yoke Horquilla	1	B1001—	B1001—
4	24865R1	PARAFUSO Bolt Tornillo	1	B1001—	B1001—
5	25546R1	ARRUELA Washer Arandela	3	B1001—	B1001—
6	22816R1	PORCA Nut Tuerca	1	B1001—	B1001—
7	1257907H91	CONJ. DA ALAVANCA Lever Ass'y Conj. de la Palanca	1	B1001—	B1001—
8	120437H45	• BUCHA Bushing Buje	2	B1001—	B1001—
9	150016	• ALMOFADA DE BORRACHA Pad, Rubber Almohada de Borracha	1	B1001—	B1001—
10	160360H45	ALAVANCA Lever Palanca	1	B1001—	B1001—
11	120214	ARRUELA DE PRESSÃO Washer, spring Arandela de presión	1	B1001—	B1001—
12	27326R1	ARRUELA Washer Arandela	1	B1001—	B1001—
13	25493R1	PARAFUSO Bolt Tornillo	1	B1001—	B1001—
14	30746A	MOLA Spring Resorte	1	B1001—	B1001—

FIG Nº 4010

ITEM INDEX ITEM Nº	PEÇA Nº PART Nº PIEZA Nº	DESCRIÇÃO DESCRIPTION DESCRIPCION	QUANT. QTY CANT	SÉRIE Nº SERIAL Nº SERIE Nº GD523A	SÉRIE Nº SERIAL Nº SERIE Nº GD623A
15	77323	GARFO Yoke Horquilla	1	B1001—	B1001—
16	25522R1	PORCA Nut Tuerca	2	B1001—	B1001—
17	25751R1	PARAFUSO Bolt Tornillo	2	B1001—	B1001—
18	27326R1	ARRUELA Washer Arandela	4	B1001—	B1001—
19	25520R1	PORCA Nut Tuerca	2	B1001—	B1001—
20	148433	PEDAL Pedal Pedal	1	B1001—	B1001—
21	120214	ARRUELA DE PRESSÃO Washer, spring Arandela de presión	2	B1001—	B1001—

FIG. 4020 TUBULAÇÃO HIDRÁULICA DO FREIO

Hydraulic Brake Lines

Tubería Hidráulica del freno

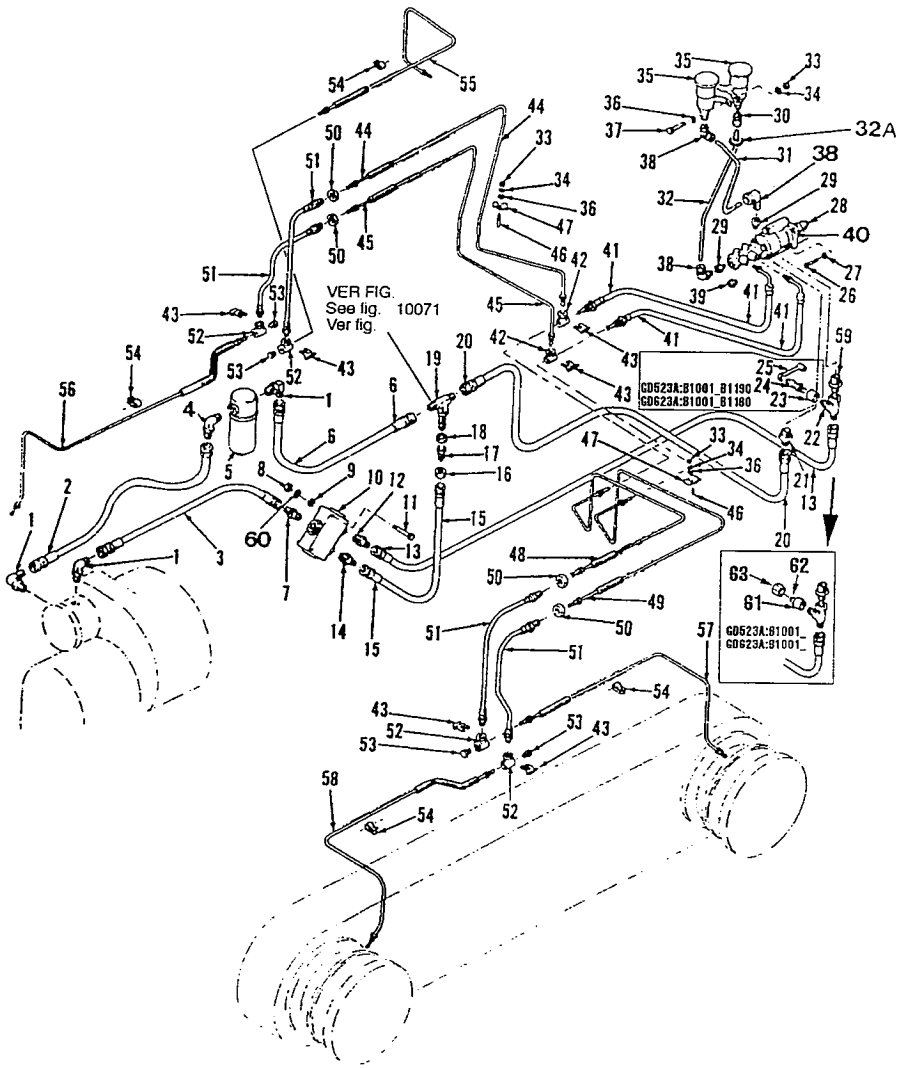

FIG Nº 4020

ITEM INDEX ITEM Nº	PEÇA Nº PART Nº PIEZA Nº	DESCRIÇÃO DESCRIPTION DESCRIPCION	QUANT. QTY CANT.	SÉRIE Nº SERIAL Nº SERIE Nº GD523A	SÉRIE Nº SERIAL Nº SERIE Nº GD623A
1	9410981	COTOVELO Elbow Codo	3	B1001—	B1001—
	296247R1	ANEL "O" O-Ring Anillo "O"	3	B1001—	B1001—
2	159656	MANGUEIRA Hose Manguera	1	B1001—	B1001—
3	160454	MANGUEIRA Hose Manguera	1	B1001—	B1001—
4	9411109	COTOVELO Elbow Codo	1	B1001—	B1001—
	296247R1	ANEL "O" O-Ring Anillo "O"	1	B1001—	B1001—
5		CONJ. DO FILTRO - VER FIGURA (7140) Filter Ass'y - See Fig. (7140) Conj. del Filtro - Ver Figura (7140)		B1001—	B1001—
6	160453	MANGUEIRA Hose Manguera	1	B1001—	B1001—
7	3002774R1	CONECTOR Connector Conector	1	B1001—	B1001—
	364885R1	ANEL "O" O-Ring Anillo "O"	1	B1001—	B1001—
8	25520R1	PORCA Nut Tuerca	2	B1001—	B1001—
9	25533R1	ARRUELA Washer Arandela	2	B1001—	B1001—
10		CONJ. DO DIVISOR DE FLUXO - VER FIGURA (10.330) Divider Ass'y, Priority Flow - See Fig. (10330) Conj. del Divisor de Flujo - Ver Figura (10.330)		B1001—	B1001—

FIG Nº 4020

ITEM INDEX ITEM Nº	PEÇA Nº PART Nº PIEZA Nº	DESCRIÇÃO DESCRIPTION DESCRIPCION	QUANT. QTY CANT	SÉRIE Nº SERIAL Nº SERIE Nº GD523A	SÉRIE Nº SERIAL Nº SERIE Nº GD623A
11	25235R1	PARAFUSO Bolt Tornillo	2	B1001—	B1001—
12	9410203	CONECTOR Connector Conector	1	B1001—	B1001—
	570828R1	ANEL "O" O-Ring Anillo "O"	1	B1001—	B1001—
13	148559	MANGUEIRA Hose Manguera	1	B1001—	B1001—
14	587577R1	CONECTOR Connector Conector	1	B1001—	B1001—
	570828R1	ANEL "O" O-Ring Anillo "O"	1	B1001—	B1001—
15	148541	MANGUEIRA Hose Manguera	1	B1001—	B1001—
16	9403530	PORCA Nut Tuerca	1	B1001—	B1001—
17	9403405	REDUTOR Reducer Reductor	1	B1001—	B1001—
18	9410062	PORCA Nut Tuerca	1	B1001—	B1001—
19	120269	CONEXÃO "T" Connection "T" Conexión "T"	1	B1001—	B1001—
20	1258862H1	MANGUEIRA Hose Manguera	1	B1001—	B1001—
21	9410204	CONECTOR Connector Conector	1	B1001—	B1001—
	364885R1	ANEL "O" O-Ring Anillo "O"	1	B1001—	B1001—

FIG Nº 4020

ITEM INDEX ITEM Nº	PEÇA Nº PART Nº PIEZA Nº	DESCRIÇÃO DESCRIPTION DESCRIPCIÓN	QUANT. QTY CANT.	SÉRIE Nº SERIAL Nº SERIE Nº GD523A	SÉRIE Nº SERIAL Nº SERIE Nº GD623A
22	9410333	CONEXÃO "T" Connection "T" Conexión "T"	1	B1001—	B1001—
23	1223928H1	ADAPTADOR Adaptor Adaptador	1	B1001—B1190	B1001—B1180
24	1223929H1	VÁLVULA Valve Válvula	1	B1001—B1190	B1001—B1180
25	1223930H1	TAMPA DE PÓ Cap, Dust Tapa de Polvo	1	B1001—B1190	B1001—B1180
26	24850R1	PARAFUSO Bolt Tornillo	4	B1001—	B1001—
27	115314	ARRUELA DE PRESSÃO Washer, spring Arandela de presión	4	B1001—	B1001—
28		CONJ. DO REFORÇADOR DO CILINDRO MESTRE - VER FIGURA (4.040) Cylinder Half Ass'y, Power - See Fig. (4.040) Conj. del Reforzador del Cilindro Mestre - Ver Figura (4.040)		B1001—	B1001—
29	162424	ADAPTADOR Adaptor Adaptador	2	B1001—	B1001—
30	162425	CONECTOR Connector Conector	1	B1001—	B1001—
31	1258459H1	TUBO Tube Tubo	1	B1001—	B1001—
32	1258460H1	TUBO Tube Tubo	1	B1001—	B1001—
32A	84789	ARRUELA DE BORRACHA Grommet Arandela de Caucho	2	B1001—	B1001—
33	25522R1	PORCA Nut Tuerca	4	B1001—	B1001—

FIG Nº 4020

ITEM INDEX ITEM Nº	PEÇA Nº PART Nº PIEZA Nº	DESCRIÇÃO DESCRIPTION DESCRIPCION	QUANT. QTY CANT	SÉRIE Nº SERIAL Nº SERIE Nº GD523A	SÉRIE Nº SERIAL Nº SERIE Nº GD623A
34	120382	ARRUELA DE PRESSÃO Washer, spring Arandela de presión	4	B1001—	B1001—
35		CONJ. DO RESERVATÓRIO DO FLUÍDO - VER FIGURA (4.050) Reservoir Ass'y, Brake Fluid - See Fig. (4.050) Conj. del Depósito del Fluido - Ver Figura (4.050)		B1001—	B1001—
36	25534R1	ARRUELA Washer Arandela	4	B1001—	B1001—
37	24840R1	PARAFUSO Bolt Tornillo	2	B1001—	B1001—
38	162426	COTOVELO Elbow Codo	3	B1001—	B1001—
39	1223890H1	INTERRUPTOR Switch Interruptor	1	B1001—	B1001—
40		CONJ. DO CIL MESTRE DO FREIO - VER FIGURA (4.030) Cylinder Ass'y, Master - See Fig. (4.030) Conj. del Cil. Maestro del Freno - Ver Figura (4.030)		B1001	B1001—
41	162802	MANGUEIRA Hose Manguera	2	B1001—	B1001—
42	141675	CONEXÃO "T" Connection "T" Conexión "T"	2	B1001—	B1001—
43	28814	PRESILHA Clip Presilla	6	B1001—	B1001—
44	1224636H91	TUBO Tube Tubo	1	B1001—	B1001—
45	1224633H91	TUBO Tube Tubo	1	B1001—	B1001—

ITEM INDEX ITEM Nº	PEÇA Nº PART Nº PIEZA Nº	DESCRIÇÃO DESCRIPTION DESCRIPCIÓN	QUANT. QTY CANT.	SÉRIE Nº SERIAL Nº SERIE Nº GD523A	SÉRIE Nº SERIAL Nº SERIE Nº GD623A
46	68415	PRISIONEIRO Stud Espárrago	2	B1001—	B1001—
47	48203	BRAÇADEIRA Clamp Abrazadera	2	B1001—	B1001—
48	1224642H91	TUBO Tube Tubo	1	B1001—	B1001—
49	1224639H91	TUBO Tube Tubo	1	B1001—	B1001—
50	25950R1	CONTRA-PORCA Nut, Jam Contra-Tuerca	4	B1001—	B1001—
51	28757A	MANGUEIRA Hose Manguera	4	B1001—	B1001—
52	28812	CONEXÃO "T" Connection "T" Conexión "T"	4	B1001—	B1001—
53	28813	BUJÃO Plug Tapón	4	B1001—	B1001—
54	19400A	BRAÇADEIRA Clamp Abrazadera	4	B1001—	B1001—
55	1224628H91	TUBO (L.E.) - FRONTAL Tube (L.H.) - Front Tubo (L.I.) - Frontal	1	B1001—	B1001—
56	1224629H91	TUBO (L.E.) - TRASEIRO Tub (L.H.) - Rear Tubo (L.I.) - Trasero	1	B1001—	B1001—
57	1224625H91	TUBO (L.D.) - FRONTAL Tube (R.H.) - Front Tubo (L.D.) - Frontal	1	B1001—	B1001—
58	1224632H91	TUBO (L.D) - TRASEIRO Tube (R.H.) - Rear Tubo (L.D.) - Trasero	1	B1001—	B1001—
59	481352R1	CONECTOR Connector Conector	1	B1001—	B1001—

FIG Nº 4020

ITEM INDEX ITEM Nº	PEÇA Nº PART Nº PIEZA Nº	DESCRIÇÃO DESCRIPTION DESCRIPCION	QUANT. QTY CANT	SÉRIE Nº SERIAL Nº SERIE Nº GD523A	SÉRIE Nº SERIAL Nº SERIE Nº GD623A
	364885R1	ANEL "O" O-Ring Anillo "O"	1	B1001—	B1001—
60	120214	ARRUELA Washer Arandela	2	B1001—	B1001—
61	9403528	PORCA Nut Tuerca	1	B1001—	B1001—
62	9403399	CONECTOR Connector Conector	1	B1001—	B1001—
63	9403369	CAPA Cap Tapa	1	B1001—	B1001—

FIG. 4030 CILINDRO MESTRE DO FREIO
Master Brake Cylinder
Cilindro Maestro del Freno

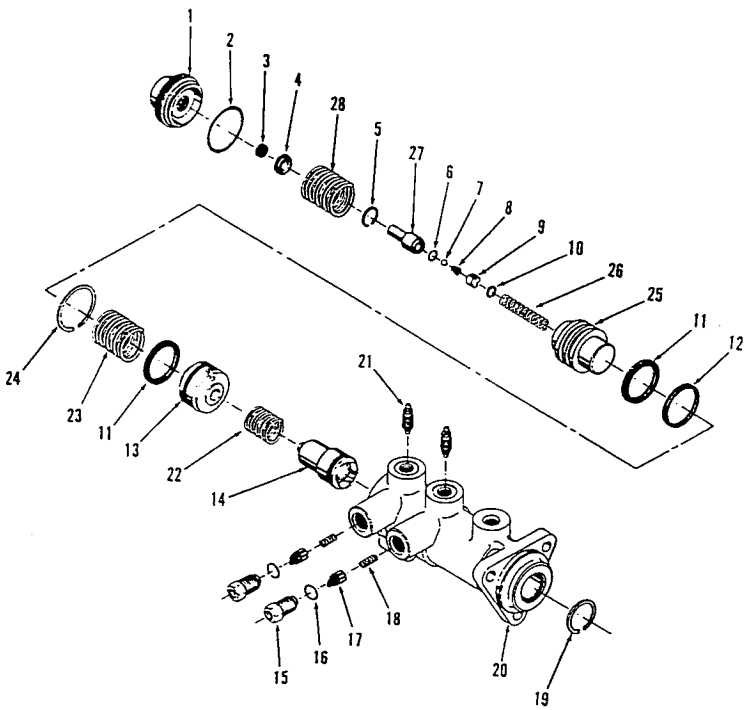

ITEM INDEX ITEM Nº	PEÇA Nº PART Nº PIEZA Nº	DESCRIÇÃO DESCRIPTION DESCRIPCIÓN	QUANT. QTY CANT.	SÉRIE Nº SERIAL Nº SERIE Nº GD523A	SÉRIE Nº SERIAL Nº SERIE Nº GD623A
	162416H45	CONJ. DO CIL. MESTRE DO FREIO E REFORÇADOR Cylinder Ass'y, Master Power Brake Conj. del Cilindro Maestro y Reforzador	1	B1001—	B1001—
		• CONJ. DO REFORÇADOR DO CILINDRO MESTRE - VER FIGURA (4.040) Cylinder Half Ass'y, Power - See Fig. (4.040) Conj. del Reforzador del Cilindro Maestro - Ver Figura (4.040)		B1001—	B1001—
	133927	• CONJ. DO CILINDRO MESTRE DO FREIO Cylinder Half Ass'y, Master Conj. del Cilindro Maestro del Freno	1	B1001—	B1001—
1	133913	• • TAMPA Cover Tapa	1	B1001—	B1001—
	133926	• • KIT DE REPARO DO CILINDRO Kit, Cylinder Repair Kit de Reparo del Cilindro	1	B1001—	B1001—
2	☆	• • • ANEL "O" O-Ring Anillo "O"	1	B1001—	B1001—
3	☆	• • • ASSENTO Seat Asiento	1	B1001—	B1001—
4	☆	• • • RETENTOR Retainer Retén	1	B1001—	B1001—
5	☆	• • • ANEL DE TRAVA Ring, snap Anillo de retención	1	B1001—	B1001—
6	☆	• • • ANEL "O" O-Ring Anillo "O"	1	B1001—	B1001—
7	☆	• • • ESFERA Ball Bola	1	B1001—	B1001—
8	☆	• • • MOLA Spring Resorte	1	B1001—	B1001—
9	☆	• • • GAIOLA Cage Jaula	1	B1001—	B1001—

FIG Nº 4030

ITEM INDEX ITEM Nº	PEÇA Nº PART Nº PIEZA Nº	DESCRIÇÃO DESCRIPTION DESCRIPCION	QUANT. QTY CANT	SÉRIE Nº SERIAL Nº SERIE Nº GD523A	SÉRIE Nº SERIAL Nº SERIE Nº GD623A
10 ☆		• • • ANEL DE TRAVA Ring, snap Anillo de retención	1	B1001—	B1001—
11 ☆		• • • GAXETA Cup Empaquetadura	2	B1001—	B1001—
12 ☆		• • • GAXETA Cup Empaquetadura	1	B1001—	B1001—
13 ☆		• • • PISTÃO Piston Pistón	1	B1001—	B1001—
14 ☆		• • • PISTÃO Piston Pistón	1	B1001—	B1001—
15 ☆		• • • ADAPTADOR Adaptor Adaptador	2	B1001—	B1001—
16 ☆		• • • ANEL "O" O-Ring Anillo "O"	2	B1001—	B1001—
17 ☆		• • • VÁLVULA Valve Válvula	2	B1001—	B1001—
18 ☆		• • • MOLA Spring Resorte	2	B1001—	B1001—
19 ☆		• • • ANEL DE TRAVA Ring, snap Anillo de retención	1	B1001—	B1001—
20 ☆		• • CARCAÇA Case Carcaza	1	B1001—	B1001—
21	133920	• • PARAFUSO DE SANGRIA Screw, Bleeder Tornillo de Sangria	2	B1001—	B1001—
22	133921	• • MOLA Spring Resorte	1	B1001—	B1001—
23	133919	• • MOLA Spring Resorte	1	B1001—	B1001—

ITEM INDEX ITEM Nº	PEÇA Nº PART Nº PIEZA Nº	DESCRIÇÃO DESCRIPTION DESCRIPCIÓN	QUANT. Q'TY CANT.	SÉRIE Nº SERIAL Nº SERIE Nº GD523A	SÉRIE Nº SERIAL Nº SERIE Nº GD623A
24	133916	• • ANEL DE TRAVA Ring, snap Anillo de retención	1	B1001—	B1001—
25	133918	• • PISTÃO Piston Pistón	1	B1001—	B1001—
26	133917	• • MOLA Spring Resorte	1	B1001—	B1001—
27	133915	• • HASTE Rod Varilla	1	B1001—	B1001—
28	133914	• • MOLA Spring Resorte	1	B1001—	B1001—
	70106	• PARAFUSO Bolt Tornillo	3	B1001—	B1001—
	33384H45	• ARRUELA DE PRESSÃO Washer, spring Arandela de presión	3	B1001—	B1001—

FIG. 4040 REFORÇADOR DO CILINDRO MESTRE

Power Brake Cylinder

Reforzador del Cilindro Maestro

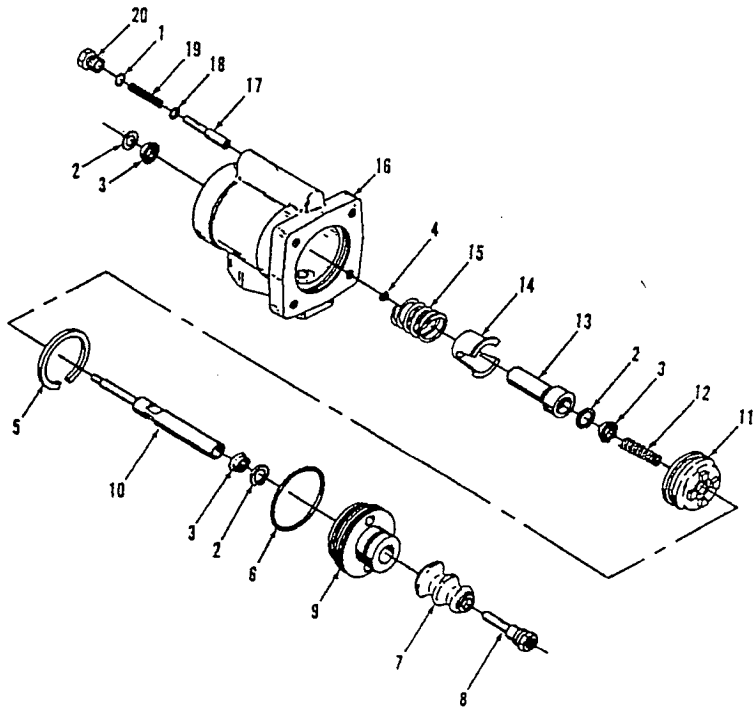

ITEM INDEX ITEM Nº	PEÇA Nº PART Nº PIEZA Nº	DESCRIÇÃO DESCRIPTION DESCRIPCIÓN	QUANT. QTY CANT.	SÉRIE Nº SERIAL Nº SERIE Nº GD523A	SÉRIE Nº SERIAL Nº SERIE Nº GD623A
		CONJ. DO CIL. MESTRE DO FREIO ..... - VER FIGURA (4.030) Cylinder Ass'y, Master Brake - See Fig. (4.030) Conj. del Cil. Maestro del Freno - Ver Figura (4.030)		B1001—	B1001—
	148701	• CONJ. DO REFORÇADOR DO CIL. ..... MESTRE Cylinder Half Ass'y, Power Conj. del Reforzador del Cil. Maestro	1	B1001—	B1001—
	154422	• • KIT DE REPARO DO REFORÇADOR.... Kit, Power Cylinder Half Repair Kit de Reparo del Reforzador	1	B1001—	B1001—
1	120736	• • • ANEL "O" ..... O-Ring Anillo "O"	1	B1001—	B1001—
2	☆	• • • Anel de Reforço..... Ring, Back-up Anillo de Refuerzo	3	B1001—	B1001—
3	☆	• • • GAXETA ..... Cup Empaquetadura	3	B1001—	B1001—
4	125085	• • • ANEL DE TRAVA ..... Ring, snap Anillo de retención	1	B1001—	B1001—
5	☆	• • • ANEL DE TRAVA ..... Ring, snap Anillo de retención	1	B1001—	B1001—
6	80688	• • • ANEL "O" ..... O-Ring Anillo "O"	1	B1001—	B1001—
7	73650	• • • COIFA DE PROTEÇÃO ..... Boot Guarda Polvo	1	B1001—	B1001—
8	125109	• • HASTE DE ACIONAMENTO ..... Rod, Push Vastago de Acionamento	1	B1001—	B1001—
9	137951	• • TAMPA ..... Cover Tapa	1	B1001—	B1001—

FIG Nº 4040

ITEM INDEX ITEM Nº	PEÇA Nº PART Nº PIEZA Nº	DESCRIÇÃO DESCRIPTION DESCRIPCIÓN	QUANT. QTY CANT	SÉRIE Nº SERIAL Nº SERIE Nº GD523A	SÉRIE Nº SERIAL Nº SERIE Nº GD623A
10	137947	• • PISTÃO Piston Pistón	1	B1001—	B1001—
11	137952H45	• • PISTÃO Piston Pistón	1	B1001—	B1001—
12	125102	• • MOLA Spring Resorte	1	B1001—	B1001—
13	137953	• • PISTÃO Piston Pistón	1	B1001—	B1001—
14	133924	• • RETENTOR Retainer Retén	1	B1001—	B1001—
15	125105	• • MOLA Spring Resorte	1	B1001—	B1001—
16	☆	• • CARCAÇA Case Carcaza	1	B1001—	B1001—
17	133923	• • PISTÃO Piston Pistón	1	B1001—	B1001—
18	135611	• • CALÇO Shim Calzo	A/R	B1001—	B1001—
	135610	• • CALÇO Shim Calzo	A/R	B1001—	B1001—
	135609	• • CALÇO Shim Calzo	A/R	B1001—	B1001—
19	135582	• • MOLA Spring Resorte	1	B1001—	B1001—
20	135583	• • BUJÃO Plug Tapón	1	B1001—	B1001—

ITEM INDEX ITEM Nº	PEÇA Nº PART Nº PIEZA Nº	DESCRIÇÃO DESCRIPTION DESCRIPCIÓN	QUANT. QTY CANT.	SÉRIE Nº SERIAL Nº SERIE Nº GD523A	SÉRIE Nº SERIAL Nº SERIE Nº GD623A
125083		• • AMORTECEDOR Snubber Amortiguador	1	B1001—	B1001—
125080		• • RETENTOR Retainer Retén	1	B1001—	B1001—

FIG. 4050 RESERVATÓRIO DO FLUÍDO DO FREIO
Brake Fluid Reservoir
Reservatório del Fluido del Freno

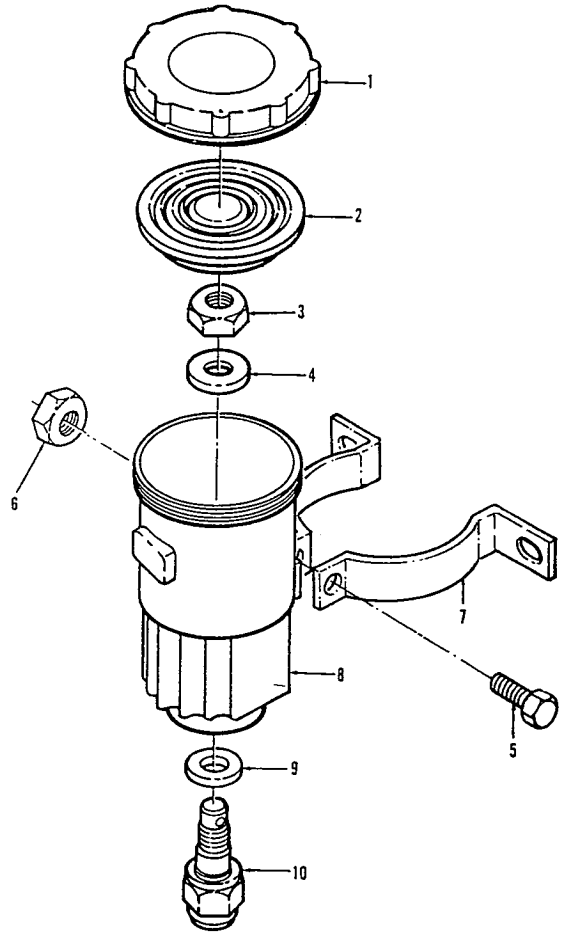

FIG Nº 4050

ITEM INDEX ITEM Nº	PEÇA Nº PART Nº PIEZA Nº	DESCRIÇÃO DESCRIPTION DESCRIPCIÓN	QUANT. QTY CANT.	SÉRIE Nº SERIAL Nº SERIE Nº GD523A	SÉRIE Nº SERIAL Nº SERIE Nº GD623A
	1223891H91	CONJ. DO RESERVATÓRIO DO FLUÍDO DO FREIO Reservoir Ass'y, Brake Fluid Conj. del Reservatório del Flúido del Freno	2	B1001—	B1001—
1	1223985H1	• TAMPA Cover Tapa	1	B1001—	B1001—
2	1223984H1	• DIAFRAGMA Diaphragm Diafragma	1	B1001—	B1001—
3	1223980H1	• PORCA Nut Tuerca	1	B1001—	B1001—
4	1223981H1	• ARRUELA Washer Arandela	1	B1001—	B1001—
5	37275	• PARAFUSO Bolt Tornillo	2	B1001—	B1001—
6	37124	• PORCA Nut Tuerca	2	B1001—	B1001—
7	1223989H91	• SUPORTE Bracket Soporte	1	B1001—	B1001—
8	☆	• CARCAÇA Case Carcaza	1	B1001—	B1001—
9	1223983H1	• JUNTA Gasket Junta	1	B1001—	B1001—
10	1223982H1	• CONECTOR Connector Conector	1	B1001—	B1001—

FIG. 4060 FREIO HIDRÁULICO

Hydraulic Brake

Freno Hidráulico

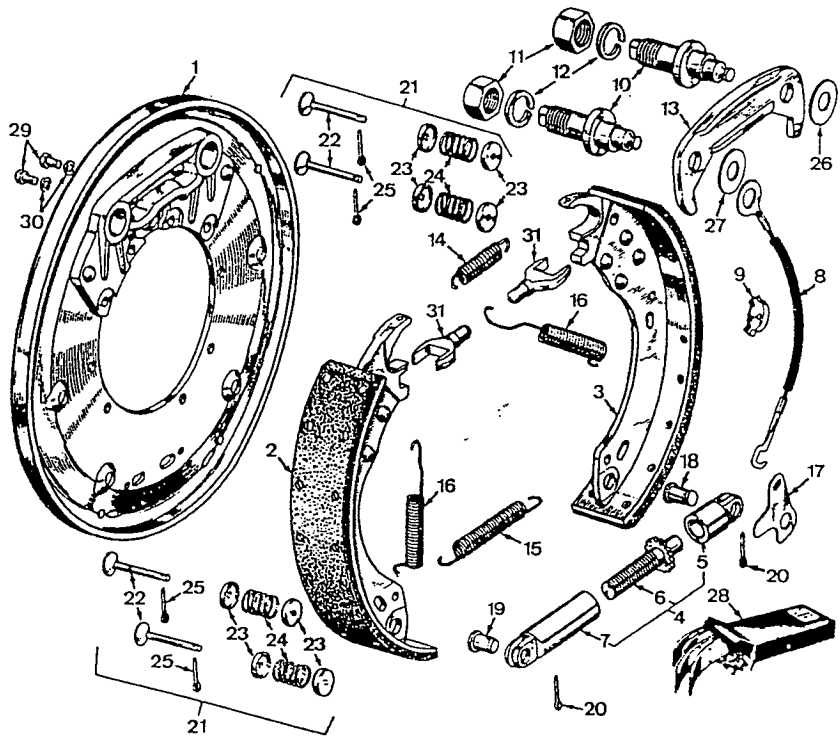

FIG Nº 4060

ITEM INDEX ITEM Nº	PEÇA Nº PART Nº PIEZA Nº	DESCRIÇÃO DESCRIPTION DESCRIPCIÓN	QUANT. QTY CANT.	SÉRIE Nº SERIAL Nº SERIE Nº GD523A	SÉRIE Nº SERIAL Nº SERIE Nº GD623A
	902457	CONJ. DO FREIO - (L.E.) Brake Ass'y - (L.H.) Conj. del Freno - (L.I.)	2	B1001—	B1001—
	902458	CONJ. DO FREIO - (L.D.) Brake Ass'y - (R.H.) Conj. del Freno - (L.D.)	2	B1001—	B1001—
1	1222760H2	• ESPELHO DO FREIO Backing Plate Plato del Freno	1	B1001—	B1001—
2	74043H45	• CONJ. DA SAPATA PRIMÁRIA COM LONA Primary Shoe and Lining Ass'y Conj. de la Zapata Primaria Con Lona	1	B1001—	B1001—
3	74044H45	• CONJ. DA SAPATA SECUNDÁRIA COM LONA Secondary Shoe and Lining Ass'y Conj. de la Zapata Secundaria Con Lona	1	B1001—	B1001—
4	1224431H1	• CONJ. DO PARAFUSO DE REGULAGEM - (L.E.) Set Ass'y, Adjusting Screw - (L.H.) Conj. del Tornillo de Regulación - (L.I.)	1	B1001—	B1001—
4	1224432H1	• CONJ. DO PARAFUSO DE REGULAGEM - (L.D.) Set Ass'y, Adjusting Screw - (R.H.) Conj. del Tornillo de Regulación - (L.D.)	1	B1001—	B1001—
5	☆	• • SOQUETE DO REGULADOR Socket, Adjusting Screw Alojamiento de Regulación	1	B1001—	B1001—
6	☆	• • PARAFUSO DE REGULAGEM - (L.E.) Screw, Adjusting - (L.H.) Tornillo de Regulación - (L.I.)	1	B1001—	B1001—
6	☆	• • PARAFUSO DE REGULAGEM - (L.D.) Screw, Adjusting - (R.H.) Tornillo de Regulación - (L.D.)	1	B1001—	B1001—
7	☆	• • PORCA DE PIVOT - (L.E.) Nut, Pivot - (L.H.) Tuerca de Pivote - (L.I.)	1	B1001—	B1001—
7	☆	• • PORCA DE PIVOT - (L.D.) Nut, Pivot - (R.H.) Tuerca de Pivote - (L.D.)	1	B1001—	B1001—
8	1224428H1	• CABO DE REGULAGEM Cable, Automatic Adjusting Cable de Regulación	1	B1001—	B1001—

FIG Nº 4060

ITEM INDEX ITEM Nº	PEÇA Nº PART Nº PIEZA Nº	DESCRIÇÃO DESCRIPTION DESCRIPCIÓN	QUANT. QTY CANT	SÉRIE Nº SERIAL Nº SERIE Nº GD523A	SÉRIE Nº SERIAL Nº SERIE Nº GD623A
9	74055AH45	• GUIA DO CABO Guide, Cable Guia del Cable	1	B1001—	B1001—
10	74051H45	• PINO ANCORA Pin, Anchor Pasador Ancla	2	B1001—	B1001—
11	74052H45	• PORCA Nut Tuerca	2	B1001—	B1001—
12	74053H45	• ARRUELA Washer Arandela	2	B1001—	B1001—
13	74054H45	• CHAPA GUIA DO PINO Plate, Anchor Pin Reinforcement Chapa de Guia del Perno	1	B1001—	B1001—
	1224429H1	• ASSENTO DA MOLA Set, Springs Asiento de la Resorte	1	B1001—	B1001—
14	☆	• • MOLA DE RETORNO Spring, Brake Shoe Resorte de Retorno	1	B1001—	B1001—
15	☆	• • MOLA Spring Resorte	1	B1001—	B1001—
16	☆	• • MOLA DE RETORNO Spring, Shoe Return Resorte de Retorno	2	B1001—	B1001—
17	74058H45	• ALAVANCA DE REGULAGEM Level, Automatic Adjusting Palanca de Regulación	1	B1001—	B1001—
18	74059H45	• PINO DO PIVO Pin, Pivot Pasador del Pivote	1	B1001—	B1001—
19	74060H45	• PINO DA PORCA Pin, Brake Shoe Pivot Pasador de la Tuerca	1	B1001—	B1001—
20	74061	• CONTRAPINO Pin, Cotter Pasador Hendido	2	B1001—	B1001—
21	1224430H1	• JOGO DE RETENÇÃO Set, Shoe Hold Down Juego de Traba	2	B1001—	B1001—

ITEM INDEX ITEM Nº	PEÇA Nº PART Nº PIEZA Nº	DESCRIÇÃO DESCRIPTION DESCRIPCIÓN	QUANT. QTY CANT.	SÉRIE Nº SERIAL Nº SERIE Nº GD523A	SÉRIE Nº SERIAL Nº SERIE Nº GD623A
22 ☆		• • PINO POSICIONADOR DA SAPATA Pin, Shoe Hold Down Pasador Posicionador de la Zapata	4	B1001—	B1001—
23 ☆		• • BATENTE DA MOLA Cup, Shoe Hold Down Batiente de la Resorte	8	B1001—	B1001—
24 ☆		• • MOLA DA SAPATA Spring, Shoe Hold Down Resorte de la Zapata	4	B1001—	B1001—
25	74066	• • CONTRAPINO Pin, cotter Pasador hendido	4	B1001—	B1001—
26	78064	• ARRUELA Washer Arandela	1	B1001—	B1001—
27	78065	• ARRUELA Washer Arandela	1	B1001—	B1001—
28	74045H45	JOGO DE LONAS E REBITES Package, Brake Lining and Rivets Juego de Lonas Con Remaches	1	B1001—	B1001—
	76760	• REBITE Rivet Remache	96	B1001—	B1001[1]—
29	31279H45	PARAFUSO - CILINDRO DA RODA Bolt - Wheel Cylinder Tornillo - Cilindro de la Rueda	2	B1001—	B1001—
30	48015	ARRUELA - CILINDRO DA RODA Washer - Wheel Cylinder Arandela - Cilindro de la Rueda	2	B1001—	B1001—
31	49383A	GARFO DE ACIONAMENTO Link, Wheel Cylinder Conecting Guancho de Acionamiento	2	B1001—	B1001—

FIG. 4070 CILINDRO DO FREIO DA RODA

Brake Wheel Cylinder

Cilindro del Freno de la Rueda

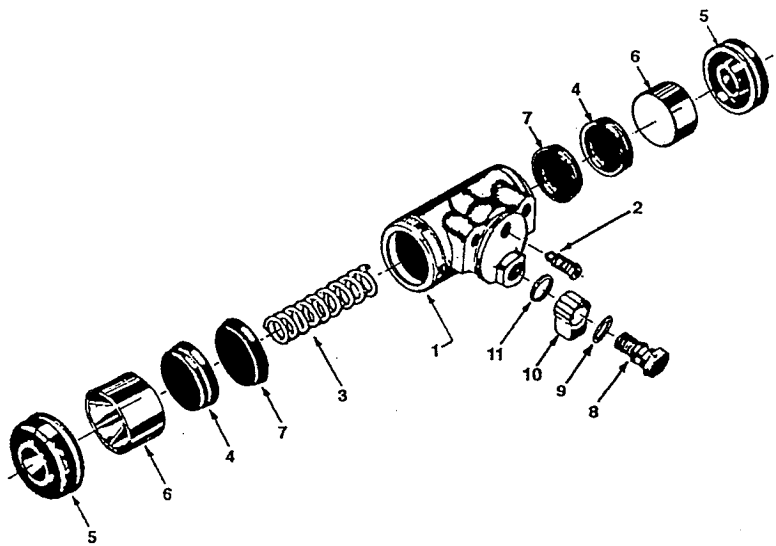

ITEM INDEX ITEM Nº	PEÇA Nº PART Nº PIEZA Nº	DESCRIÇÃO DESCRIPTION DESCRIPCIÓN	QUANT. QTY CANT.	SÉRIE Nº SERIAL Nº SERIE Nº GD523A	SÉRIE Nº SERIAL Nº SERIE Nº GD623A
	85253	CONJ. DO CILINDRO DO FREIO Cylinder Ass'y, Wheel Conj. del Cilindro del Freno	4	B1001—	B1001—
1	☆	• CARCAÇA DO CILINDRO Casting, Cylinder Carcaza del Cilindro	1	B1001—	B1001—
2	74331	• PARAFUSO DE SANGRIA Screw, Bleeder Tornillo de Purga	1	B1001—	B1001—
	74152	• KIT DE REPARO DO CILINDRO DO FREIO Kit, Wheel Cylinder Repair Kit de Reparo del Cilindro del Freno	1	B1001—	B1001—
3	74008	• • MOLA Sprima Resorte	1	B1001—	B1001—
4	74144	• • COPO Cup Copo	2	B1001—	B1001—
5	74146	• • COIFA DE PROTEÇÃO Boot Guarda Polvo	2	B1001—	B1001—
6	74145	• • PISTÃO Piston Pistón	2	B1001—	B1001—
7	1225338H1	• • PROTETOR Protector Protetor	2	B1001—	B1001—
8	74148	• PARAFUSO DE CONEXÃO Bolt, Inlet Tornillo Conexión	1	B1001—	B1001—
9	74149	• JUNTA Gasket Junta	1	B1001—	B1001—
10	74150	• CONEXÃO Fitting Conexión	1	B1001—	B1001—
11	74151	• JUNTA Gasket Junta	1	B1001—	B1001—

FIG. 4080 CONTROLE DO FREIO DE ESTACIONAMENTO

Parking Brake Controls

Control del Freno de Estacionamiento

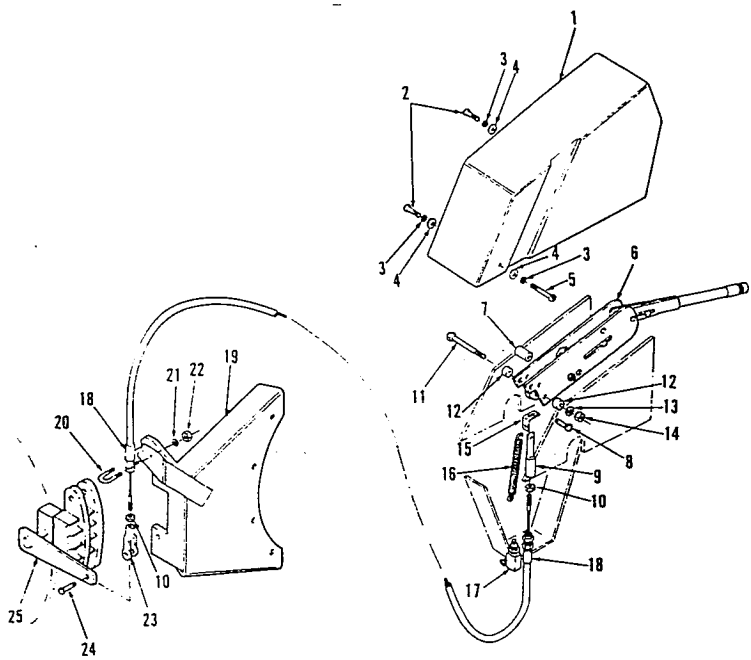

ITEM INDEX ITEM Nº	PEÇA Nº PART Nº PIEZA Nº	DESCRIÇÃO DESCRIPTION DESCRIPCIÓN	QUANT. QTY CANT.	SÉRIE Nº SERIAL Nº SERIE Nº GD523A	SÉRIE Nº SERIAL Nº SERIE Nº GD623A
1	1224530H1	TAMPA Cover Tapa	1	B1001—	B1001—
2	160556	PARAFUSO Bolt Tornillo	2	B1001—	B1001—
3	120380	ARRUELA DE PRESSÃO Washer, spring Arandela de presión	3	B1001—	B1001—
4	120392	ARRUELA Washer Arandela	3	B1001—	B1001—
5	160578	PARAFUSO Bolt Tornillo	1	B1001—	B1001—
6	1223817H91	CONJ. DA ALAVANCA Lever Ass'y Conj. de la Palanca	1	B1001—	B1001—
7	126645	• ESPAÇADOR Spacer Espaciador	3	B1001—	B1001—
8	126647	• PINO Pin Pasador	1	B1001—	B1001—
	33366	• CONTRAPINO Pin, cotter Pasador hendido	1	B1001—	B1001—
9	126646	• CABO FINAL End, Cable Cable Final	1	B1001—	B1001—
10	25934R1	CONTRA-PORCA Nut, Jam Contra-Tuerca	2	B1001—	B1001—
11	25500R1	PARAFUSO Bolt Tornillo	3	B1001—	B1001—
12	100272	ESPAÇADOR Spacer Espaciador	6	B1001—	B1001—
13	120382	ARRUELA DE PRESSÃO Washer, spring Arandela de presión	3	B1001—	B1001—

FIG Nº 4080

ITEM INDEX ITEM Nº	PEÇA Nº PART Nº PIEZA Nº	DESCRIÇÃO DESCRIPTION DESCRIPCION	QUANT. Q'TY CANT	SÉRIE Nº SERIAL Nº SERIE Nº GD523A	SÉRIE Nº SERIAL Nº SERIE Nº GD623A
14	25522R1	PORCA Nut Tuerca	3	B1001—	B1001—
15	161714	CANTONEIRA Angle Cantonera	1	B1001—	B1001—
16	122115	MOLA Spring Resorte	1	B1001—	B1001—
17	1223941H1	INTERRUPTOR Switch Interruptor	1	B1001—	B1001—
18	159715	CABO Wire Cable	1	B1001—	B1001—
19		CONJ. DO SUPORTE DO CALIBRADOR - VER FIGURA (4.090) Bracket Ass'y Caliper Mouting - See Fig. (4.090) Conj. del Soporte del Calibrador - Ver Figura (4.090)		B1001—	B1001—
20	29358	PARAFUSO "U" U-Bolt Tornillo "U"	1	B1001—	B1001—
21	120214	ARRUELA DE PRESSÃO Washer, spring Arandela de presión	2	B1001—	B1001—
22	25520R1	PORCA Nut Tuerca	2	B1001—	B1001—
23	104038	GARFO Yoke Horquilla	1	B1001—	B1001—
24	103496	PINO Pin Pasador	1	B1001—	B1001—
	103374	CONTRAPINO Pin, cotter Pasador hendido	1	B1001—	B1001—

FIG Nº 4080

ITEM INDEX ITEM Nº	PEÇA Nº PART Nº PIEZA Nº	DESCRIÇÃO DESCRIPTION DESCRIPCIÓN	QUANT. Q'TY CANT.	SÉRIE Nº SERIAL Nº SERIE Nº GD523A	SÉRIE Nº SERIAL Nº SERIE Nº GD623A
25		CONJ. DO CALIBRADOR DO FREIO..... - VER FIGURA (4.100) Caliper Ass'y, Brake - See Fig. (4.100) Conj. del Calibrador del Freno - Ver Figura (4.100)		B1001—	B1001—

FIG. 4090 FREIO DE ESTACIONAMENTO

Parking Brake

Freno de Estacionamiento

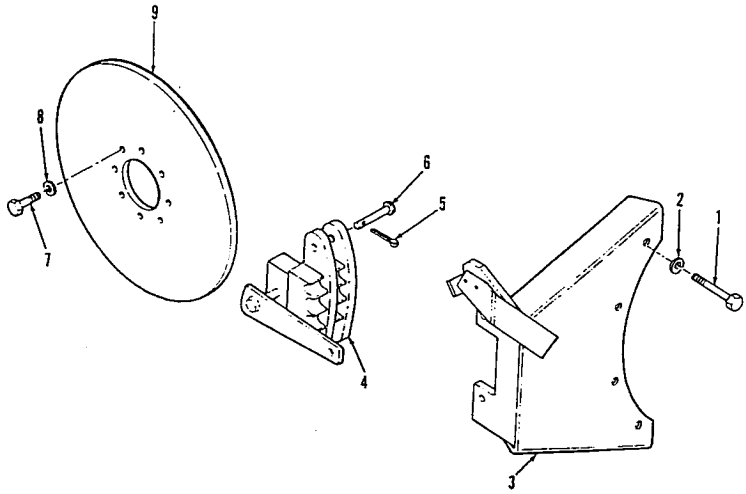

FIG Nº 4090

ITEM INDEX ITEM Nº	PEÇA Nº PART Nº PIEZA Nº	DESCRIÇÃO DESCRIPTION DESCRIPCIÓN	QUANT. QTY CANT.	SÉRIE Nº SERIAL Nº SERIE Nº GD523A	SÉRIE Nº SERIAL Nº SERIE Nº GD623A
1	107424	PARAFUSO Bolt Tornillo	4	B1001—	B1001—
2	33387	ARRUELA DE PRESSÃO Washer, spring Arandela de presión	4	B1001—	B1001—
3	162460	SUPORTE Bracket Soporte	1	B1001—	B1001—
4		CONJ. DO CALIBRADOR DO FREIO - VER FIGURA (4.100) Brake Ass'y, Caliper - See Fig. (4.100) Conj. del Calibrador del Freno - Ver Figura (4.100)		B1001—	B1001—
5	103385	CONTRAPINO Pin, cotter Pasador hendido	2	B1001—	B1001—
6	160489	PINO Pin Pasador	2	B1001—	B1001—
7	25772R1	PARAFUSO Bolt Tornillo	8	B1001—	B1001—
8	25534	ARRUELA DE PRESSÃO Washer, spring Arandela de presión	8	B1001—	B1001—
9	160447	DISCO Disc Disco	1	B1001—	B1001—

FIG. 4100 CALIBRADOR DO FREIO
(SÉRIE Nº GD523A: B1001_B1190/GD623A: B1001_B1180)

Brake Caliper
(Serial Nº GD523A: B1001_B1190/GD623A: B1001_B1180)

Calibrador del Freno
(Série Nº GD523A: B1001_B1190/GD623A: B1001_B1180)

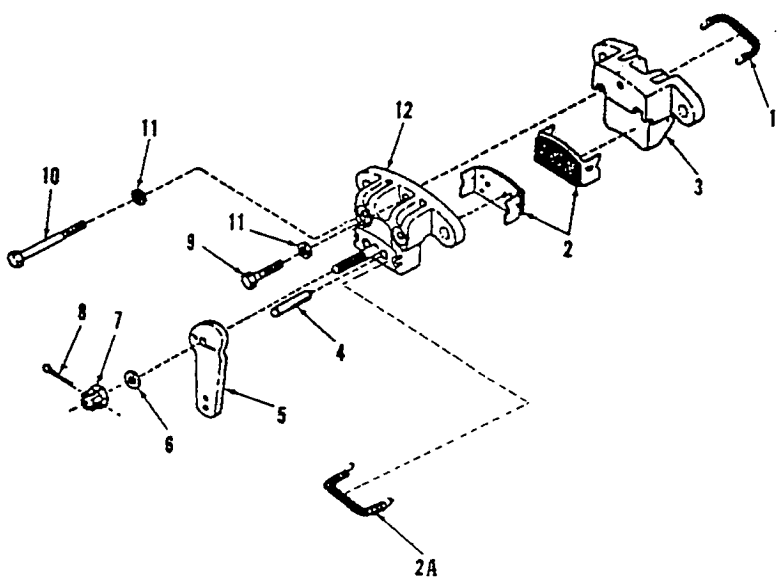

FIG Nº 4100

ITEM INDEX ITEM Nº	PEÇA Nº PART Nº PIEZA Nº	DESCRIÇÃO DESCRIPTION DESCRIPCION	QUANT. QTY CANT.	SÉRIE Nº SERIAL Nº SERIE Nº GD523A	SÉRIE Nº SERIAL Nº SERIE Nº GD623A
	1223760H91	CONJ. DO CALIBRADOR DO FREIO Caliper Ass'y, Brake Conj. del Calibrador del Freno	1	B1001—B1190	B1001—B1180
	1225753H91	• KIT DO PORTA-PASTILHA Kit, Pad Holder Kit del Porta-Pastilla	1	B1001—B1190	B1001—B1180
	163115	• • KIT DO PORTA-PASTILHA Kit, Pad Holder Kit del Porta-Pastilla	1	B1001—B1190	B1001—B1180
1	☆	• • • MOLA Spring Resorte	1	B1001—B1190	B1001—B1180
	☆	• • • MOLA(NÃO ILUSTRADA/ NÃO UTILIZAR) Spring(not shown/not used) Resorte(no ilustrado/no utilizar)	2		
2	☆	• • • PORTA-PASTILHA Pad and Holder Porta-Pastilla	2	B1001—B1190	B1001—B1180
2A	1225750H1	• • • MOLA Spring Resorte	1	B1001—B1190	B1001—B1180
3	1224777H1	• CALIBRADOR DE MOVIMENTO LATERAL Caliper, Carrier Side Calibrador De Movimiento lateral	1	B1001—B1190	B1001—B1180
4	1224405H1	• PINO Pin Pasador	2	B1001—B1190	B1001—B1180
5	1224072H1	• CAME DO FREIO Cam, Brake Leva del Freno	1	B1001—B1190	B1001—B1180
6	1224406H1	• ARRUELA Washer Arandela	1	B1001—B1190	B1001—B1180
7	1224407H1	• PORCA DE CASTELO Nut, Castle Tuerca Entallada	1	B1001—B1190	B1001—B1180
8	37122	• CONTRAPINO Pin, cotter Pasador hendido	1	B1001—B1190	B1001—B1180

FIG Nº 4100

ITEM INDEX ITEM Nº	PEÇA Nº PART Nº PIEZA Nº	DESCRIÇÃO DESCRIPTION DESCRIPCION	QUANT. QTY CANT	SÉRIE Nº SERIAL Nº SERIE Nº GD523A	SÉRIE Nº SERIAL Nº SERIE Nº GD623A
9	1224409H1	• PARAFUSO Bolt Tornillo	1	B1001—B1190	B1001—B1180
10	1224410H1	• PARAFUSO Bolt Tornillo	2	B1001—B1190	B1001—B1180
11	1224408H1	• ARRUELA Washer Arandela	3	B1001—B1190	B1001—B1180
12	☆	• CALIBRADOR DO CAME LATERAL Caliper, Cam Side Calibrador del Leva Lateral	1	B1001—B1190	B1001—B1180

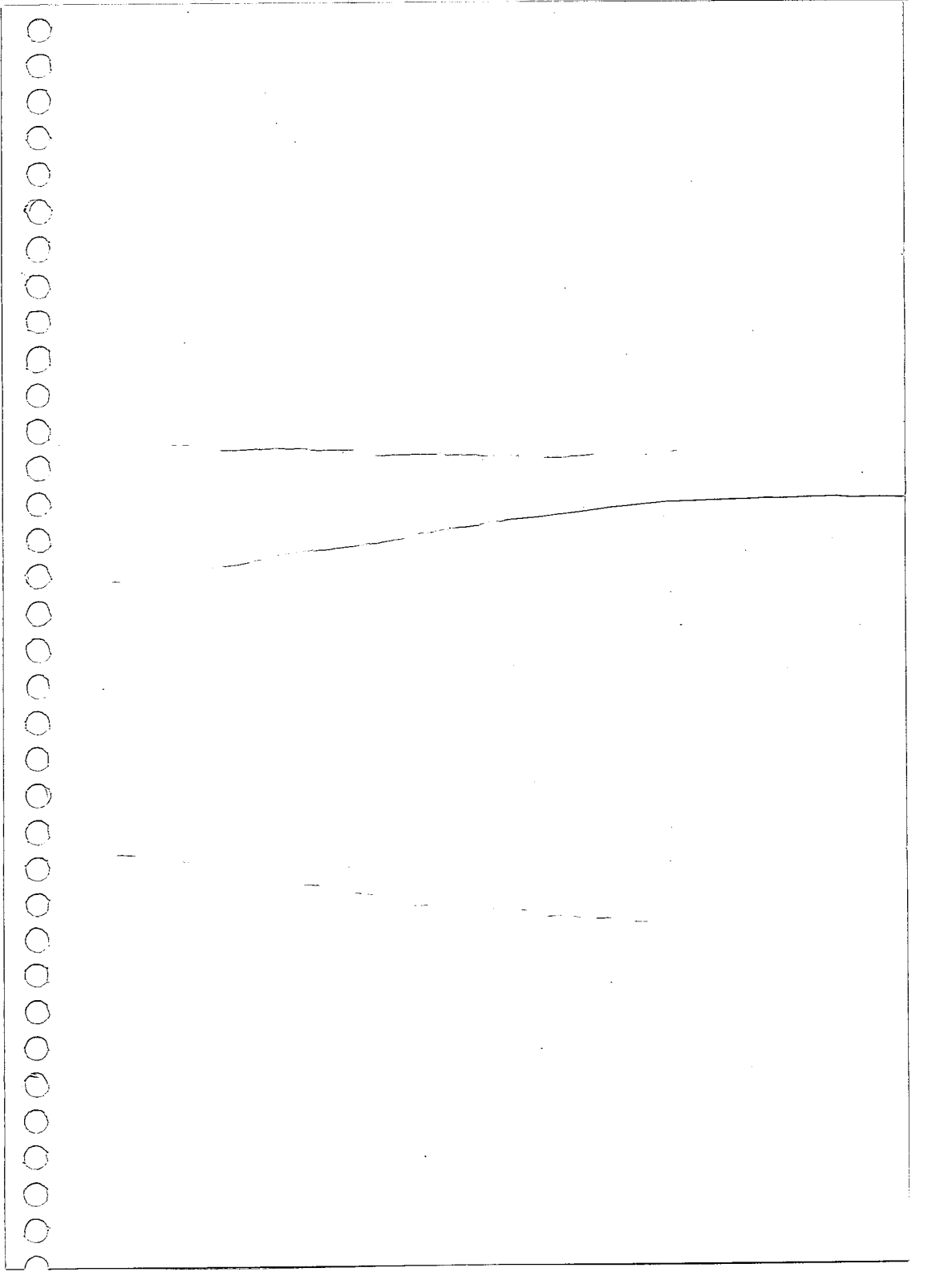

FIG. 4105 CALIBRADOR DO FREIO
(SÉRIE Nº GD523A: B1191_/GD623A: B1181_)

Brake Caliper
(Serial Nº GD523A: B1191_/GD623A: B1181_)

Calibrador del Freno
(Série Nº GD523A: B1191_/GD623A: B1181_)

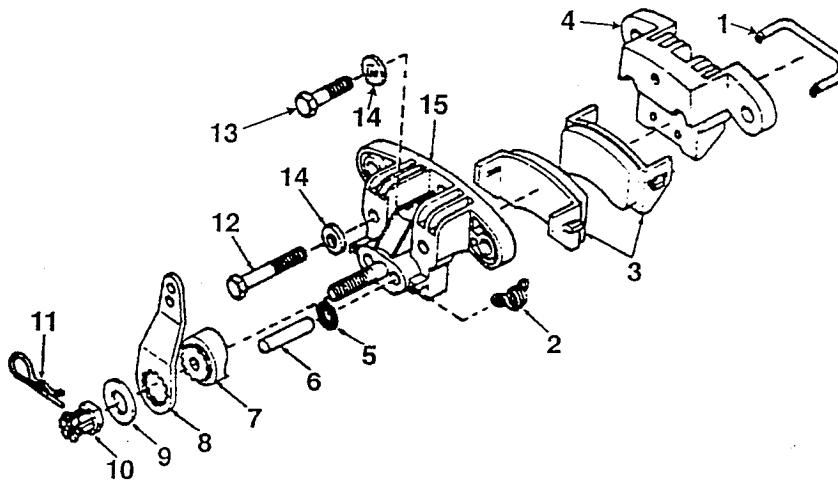

FIG Nº 4105

ITEM INDEX ITEM Nº	PEÇA Nº PART Nº PIEZA Nº	DESCRIÇÃO DESCRIPTION DESCRIPCION	QUANT. Q'TY CANT.	SÉRIE Nº SERIAL Nº SERIE Nº GD523A	SÉRIE Nº SERIAL Nº SERIE Nº GD623A
	160487	CONJ. DO CALIBRADOR DO FREIO Caliper Ass'y, Brake Conj. del Calibrador del Freno	1	B1191—	B1181—
	163115	• KIT DO PORTA-PASTILHA Kit, Pad Holder Kit del Porta-Pastilla	1	B1191—	B1181—
1	☆	• • MOLA Spring Resorte	2	B1191—	B1181—
2	☆	• • MOLA Spring Resorte	2	B1191—	B1181—
3	☆	• • PORTA-PASTILHA Pad and Holder Porta-Pastilla	2	B1191—	B1181—
4	(☆)	• CALIBRADOR DE MOVIMENTO Caliper, Carrier Side Calibrador De Movimiento lateral	1	B1191—	B1181—
5	1261580H1	• RETENTOR Retainer Retén	4	B1191—	B1181—
6	142436H45	• PINO Pin Pasador	2	B1191—	B1181—
7	1261579H1	• KIT-CAME/ALAVANCA Kit-cam/lever Kit-leva/palanca	1	B1191—	B1181—
7	(☆)	• • CAME DO FREIO Cam, Brake Leva del Freno	1	B1191—	B1181—
8	(☆)	• • ALAVANCA Lever Palanca	1	B1191—	B1181—
9	(☆)	• • ARRUELA Washer Arandela	1	B1191—	B1181—
10	(☆)	• • PORCA DE CASTELO Nut, castle Tuerca entallada	1	B1191—	B1181—
11	(☆)	• • CONTRAPINO Pin, cotter Pasador hendido	1	B1191—	B1181—

FIG Nº 4105

ITEM INDEX ITEM Nº	PEÇA Nº PART Nº PIEZA Nº	DESCRIÇÃO DESCRIPTION DESCRIPCION	QUANT. QTY CANT	SERIE Nº SERIAL Nº SERIE Nº GD523A	SERIE Nº SERIAL Nº SERIE Nº GD623A
12	30542	• PARAFUSO Bolt Tornillo	1	B1191—	B1181—
13	82089	• PARAFUSO Bolt Tornillo	2	B1191—	B1181—
14	135979	• ARRUELA Washer Arandela	3	B1191—	B1181—
15	[illegible]	• CALIBRADOR DO CAME LATERAL Caliper, Cam Side Calibrador del Leva Lateral	1	B1191—	B1181—

DIREÇÃO
Steering
Dirección

FIG. 5015 CONSOLE DA DIREÇÃO - "AJUSTÁVEL"

Steering Console - "Adjustable"

Consola de la Dirección - "Ajustable"

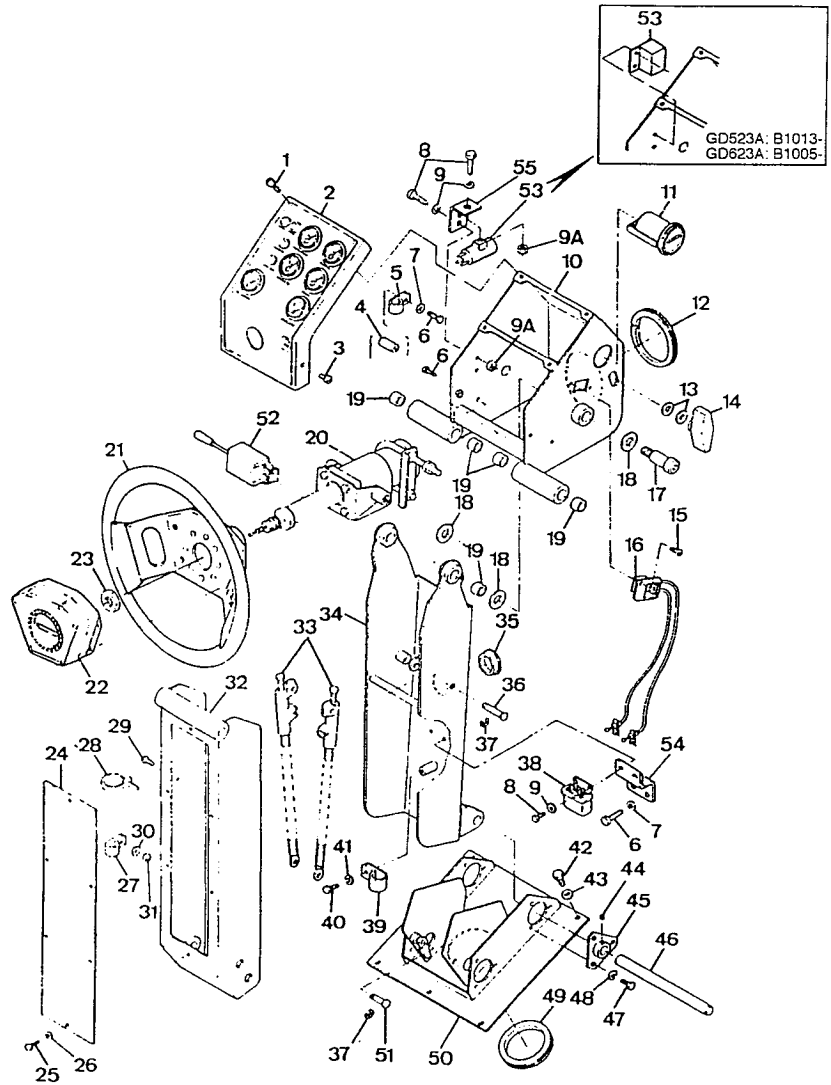

FIG Nº 5015

ITEM INDEX ITEM Nº	PEÇA Nº PART Nº PIEZA Nº	DESCRIÇÃO DESCRIPTION DESCRIPCIÓN	QUANT. QTY CANT.	SÉRIE Nº SERIAL Nº SERIE Nº GD523A	SÉRIE Nº SERIAL Nº SERIE Nº GD623A
	1224485H91	CONJ. DO CONSOLE DA DIREÇÃO Console Ass'y, ,Steering Conj. del Consola de la Dirección	1	B1001—	B1001—
1	120621	• PARAFUSO Bolt Tornillo	4	B1001—	B1001—
2		• CONJ. DO PAINEL DE INSTRUMENTOS DO CONSOLE DA DIREÇÃO - VER FIGURA (11030) Panel Ass'y, Steering Console Instrument - See Fig. (11030) Conj. del Panel de Instr. del Consola de la Dirección - Ver Figura (11030)		B1001—	B1001—
3	159947	• PARAFUSO Bolt Tornillo	2	B1001—	B1001—
4	28444R1	• ESPAÇADOR Spacer Espaciador	2	B1001—	B1001—
5	98959R1	• BRAÇADEIRA Clamp Abrazadera	2	B1001—	B1001—
6	25752R1	• PARAFUSO Bolt Tornillo	6	B1001—	B1001—
7	25532R1	• ARRUELA Washer Arandela	6	B1001—	B1001—
8	455858	PARAFUSO Bolt Tornillo	5	B1001—B1012	B1001—B1004
9	178378	ARRUELA DE PRESSÃO Washer, Spring Arandela de Presión	5	B1001—B1012	B1001—B1004
9A	120361	PORCA Nut Tuerca	3	B1001—B1012	B1001—B1004
10	1253031H91	• CABEÇOTE DO CONSOLE Head, Console Cabeçote del Consola	1	B1001—	B1001—
11	902138	• HORÔMETRO Meter, Hour Horómetro	1	B1001—	B1001—

FIG Nº 5015

ITEM INDEX TEM Nº	PEÇA Nº PART Nº PIEZA Nº	DESCRIÇÃO DESCRIPTION DESCRIPCION	QUANT. QTY CANT	SERIE Nº SERIAL Nº SERIE Nº GD523A	SÉRIE Nº SERIAL Nº SERIE Nº GD623A
12	1262235H1	• ANEL DE PROTEÇÃO - L = 360mm [14,19"] Seal, Weather - L = 360mm [14,19"] Anillo de Protección - L= 360mm [14,19"]		B1001—	B1001—
13	25555R1	• ARRUELA Washer Arandela	2	B1001—	B1001—
14	1253048H1	• MAÇANETA Knob Perilla	1	B1001—	B1001—
15	23979R1	• PARAFUSO Bolt Tornillo	2	B1001—	B1001—
16	1253211H91	• CONTROLE Control Control	1	B1001—	B1001—
17	1253043H1	• PARAFUSO Bolt Tornillo	2	B1001—	B1001—
18	1253026H1	• ARRUELA DO ROLAMENTO Washer, Bearing Arandela del Cojinete	18	B1001—	B1001—
19	120437H45	• ROLAMENTO Bearing Cojinete	8	B1001—	B1001—
20		• CONJ. DO CONTROLE DA DIREÇÃO - VER FIGURA (5.030) Control Ass'y, Steering - See Fig. (5030) Conj. del Control de la Dirección - Ver Figura (5030)		B1001—	B1001—
21	1224385H91	• VOLANTE DA DIREÇÃO Wheel, Steering Volante de la Dirección	1	B1001—	B1001—
22	1224389H1	• • BOTÃO DA BUZINA - TAMPA Button, Horn - Cover Botón de la Bocina - Tapa	1	B1001—	B1001—
23	368576R1	• PORCA Nut Tuerca	1	B1001—	B1001—
24	1253039H1	• TAMPA DO CONSOLE Cover, Console Tapa del Consola	1	B1001—	B1001—

FIG Nº 5015

ITEM INDEX ITEM Nº	PEÇA Nº PART Nº PIEZA Nº	DESCRIÇÃO DESCRIPTION DESCRIPCIÓN	QUANT. QTY CANT	SÉRIE Nº SERIAL Nº SERIE Nº GD523A	SÉRIE Nº SERIAL Nº SERIE Nº GD623A
25	25483R1	• PARAFUSO Bolt Tornillo	6	B1001—	B1001—
26	25542R1	• ARRUELA Washer Arandela	6	B1001—	B1001—
27	301272C1	• BRAÇADEIRA Clamp Abrazadera	1	B1001—	B1001—
28	935522C1	• CINTA Strap, Tie Cinta	8	B1001—	B1001—
29	25752R1	• PARAFUSO Bolt Tornillo	1	B1001—	B1001—
30	25532R1	• ARRUELA Washer Arandela	1	B1001—	B1001—
31	25519R1	• PORCA Nut Tuerca	2	B1001—	B1001—
32	1225074H91	• CANAL TRASEIRO Channel, Rear Canal Trasero	1	B1001—	B1001—
32	1253040H91	• CANAL TRASEIRO Channel, Rear Canal Trasero	1	B1001—B1012	B1001—B1003
33	1253047H91	• TRAVA DO CONSOLE Lock, Console Traba del Consola	2	B1001—	B1001—
34	1225076H91	• CANAL DIANTEIRO Channel, Front Canal Delantero	1	B1001—	B1001—
34	1253210H91	• CANAL DIANTEIRO Channel, Front Canal Delantero	1	B1001—B1012	B1001—B1003
35	117860C1	• BUJÃO Plug Tapón	1	B1001—	B1001—
36	1260528H1	• PINO Pin Pasador	2	B1001—	B1001—

FIG Nº 5015

ITEM INDEX ITEM Nº	PEÇA Nº PART Nº PIEZA Nº	DESCRIÇÃO DESCRIPTION DESCRIPCION	QUANT. QTY CANT	SÉRIE Nº SERIAL Nº SERIE Nº GD523A	SÉRIE Nº SERIAL Nº SERIE Nº GD623A
37	104977R1	• ANEL DE TRAVA Ring, snap Anillo de retención	4	B1001—	B1001—
38	08161-02400	• RELÉ Relay Rele	1	B1001—	B1001—
38	1224341H1	• RELÉ Relay Rele	1	B1001—B1092	B1001—B1113
39	27291R1	• BRAÇADEIRA Clamp Abrazadera	1	B1001—	B1001—
40	180020	• PARAFUSO Bolt Tornillo	1	B1001—	B1001—
41	120380	• ARRUELA DE PRESSÃO Washer, spring Arandela de presión	1	B1001—	B1001—
42	24840R1	• PARAFUSO Bolt Tornillo	5	B1001—	B1001—
43	25544R1	• ARRUELA Washer Arandela	5	B1001—	B1001—
44	125735	• PARAFUSO Bolt Tornillo	4	B1001—	B1001—
44	125735	• PARAFUSO Bolt Tornillo	8	B1001—B1159	B1001—B1163
45	1225646H1	• CONJ. DO ROLAMENTO Bearing Ass'y Conj. del Cojinete	4	B1001—	B1001—
45	(□ 1235916H1)	• CONJ. DO ROLAMENTO Bearing Ass'y Conj. del Cojinete	4	B1001—B1159	B1001—B1163
46	142385	• EIXO Shaft Eje	2	B1001—	B1001—
47	27245R1	• PARAFUSO Bolt Tornillo	12	B1001—	B1001—

FIG Nº 5015

ITEM INDEX ITEM Nº	PEÇA Nº PART Nº PIEZA Nº	DESCRIÇÃO DESCRIPTION DESCRIPCIÓN	QUANT. QTY CANT.	SÉRIE Nº SERIAL Nº SERIE Nº GD523A	SÉRIE Nº SERIAL Nº SERIE Nº GD623A
48	120214	• ARRUELA DE PRESSÃO Washer, spring Arandela de presión	12	B1001—	B1001—
49	1253214H1	• ANEL DE PROTEÇÃO Grommet, Base Anillo de Protección	1	B1001—	B1001—
50	1253213H91	• BASE Base Base	1	B1001—	B1001—
51	1260527H1	• PINO Pin Pasador	2	B1001—	B1001—
52	1225276H91	• CHAVE DA LUZ DIRECIONAL Turn Signal Switch Llave de la Luz Direccional	1	B1029—	B1094—
52	1224493H91	• CHAVE DA LUZ DIRECIONAL Turn Signal Switch Llave de la Luz Direccional	1	B1001—B1028	B1001—B1093
53	1225105H1	• RELÉ DA LUZ DIRECIONAL Relay,Turn Signal Rele de la Luz Direccional	1	B1001—	B1001—
53	1224492H1	• RELÉ DA LUZ DIRECIONAL Relay,Turn Signal Rele de la Luz Direccional	1	B1001—B1012	B1001—B1004
54	1224497H1	• SUPORTE Bracket Soporte	1	B1001—	B1001—
55	1224496H1	• SUPORTE Bracket Soporte	1	B1001—B1012	B1001—B1004

FIG. 5025 ALAVANCAS DE CONTROLE DO CONSOLE DA DIREÇÃO

Steering Console Control Levers

Palancas de Control del Consola de la Dirección

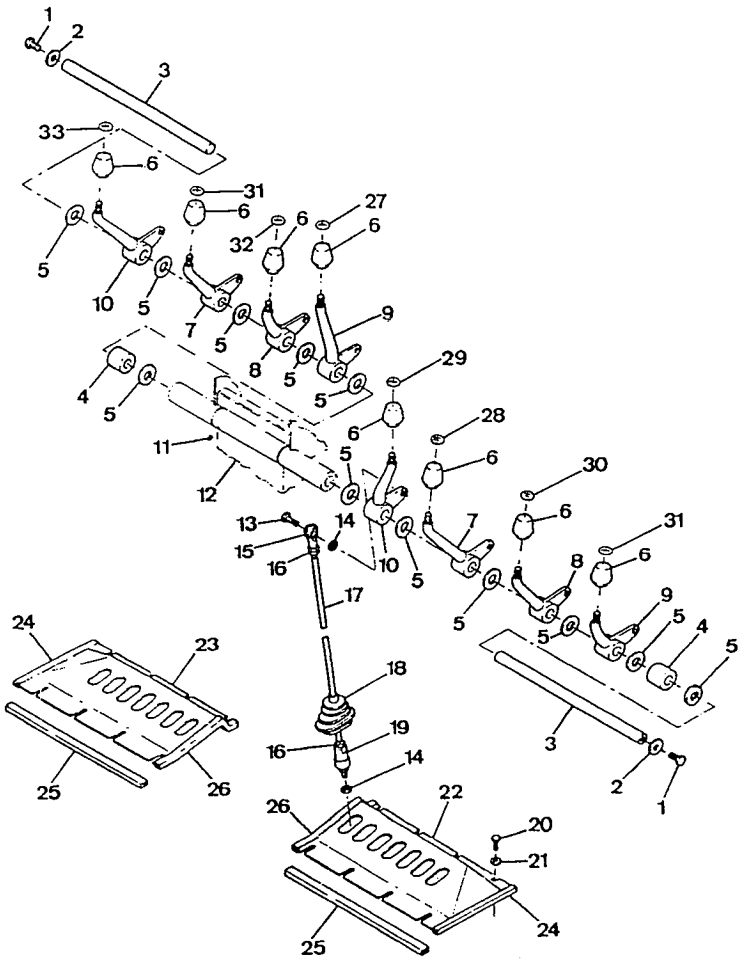

FIG Nº 5025

ITEM INDEX ITEM Nº	PEÇA Nº PART Nº PIEZA Nº	DESCRIÇÃO DESCRIPTION DESCRIPCIÓN	QUANT. QTY CANT.	SÉRIE Nº SERIAL Nº SERIE Nº GD523A	SÉRIE Nº SERIAL Nº SERIE Nº GD623A
	1224485H91	CONJ. DO CONSOLE DA DIREÇÃO Console Ass'y, Steering Conj. del Consola de la Dirección		B1001—	B1001—
	24839R1	• PARAFUSO Bolt Tornillo	2	B1001—	B1001—
2	25724R1	• ARRUELA Washer Arandela	2	B1001—	B1001—
	1232273H1	• TRAVA LÍQUIDA Threadlocker Traba Líquida	A/R	B1001—	B1001—
3	1253033H1	• EIXO Shaft Eje	2	B1001—	B1001—
4	1253218H1	• ESPAÇADOR Spacer Espaciador	2	B1001—	B1001—
5	1253026H1	• ARRUELA DE ENCONSTO Washer, Bearing Arandela de Apoyo	12	B1001—	B1001—
6	1224243H1	• MAÇANETA Knob Perilla	8	B1001—	B1001—
7	1252586H91	• CONJ. DA ALAVANCA Lever Ass'y Conj. de la Palanca	2	B1001—	B1001—
	120437H45	• • ROLAMENTO Bearing Cojinete	2	B1001—	B1001—
8	1252583H91	• CONJ. DA ALAVANCA Lever Ass'y Coj. de la Palanca	2	B1001—	B1001—
	120437H45	• • ROLAMENTO Bearing Cojinete	2	B1001—	B1001—
9	1252589H91	• CONJ. DA ALAVANCA Lever Ass'y Coj. de la Palanca	2	B1001—	B1001—
	120437H45	• • ROLAMENTO Bearing Cojinete	2	B1001—	B1001—

FIG Nº 5025

ITEM INDEX ITEM Nº	PEÇA Nº PART Nº PIEZA Nº	DESCRIÇÃO DESCRIPTION DESCRIPCION	QUANT. QTY CANT	SÉRIE Nº SERIAL Nº SERIE Nº GD523A	SÉRIE Nº SERIAL Nº SERIE Nº GD623A
10	1252577H91	• CONJ. DA ALAVANCA Lever Ass'y Coj. de la Palanca	2	B1001—	B1001—
	120437H45	• • ROLAMENTO Bearing Cojinete	4	B1001—	B1001—
11	125735	• PARAFUSO Bolt Tornillo	2	B1001—	B1001—
12		• CONJ. DO CONSOLE DA DIREÇÃO -VER FIGURAS (5015) Console Ass'y, Steering - See Figs. (5015) Conj. del Consola de la Dirección - Ver Figuras (5015)		B1001—	B1001—
13	25493R1	• PARAFUSO Bolt Tornillo	8	B1001—	B1001—
14	120214	• ESPAÇADOR Spacer Espaciador	16	B1001—	B1001—
	1244338H91	• CONJ.DA HASTE DE CONTROLE Rod Ass'y, Control Conj. de la Varilla de Control	8	B1001—	B1001—
15	514358C1	• • TERMINAL End Terminal	1	B1001—	B1001—
16	25395R1	• • CONTRA-PORCA Nut, Jam Contra-Tuerca	2	B1001—	B1001—
17	1244348H1	• • HASTE Rod Varilla	1	B1001—	B1001—
18	1253046H1	• • BOTA Boot Bota	1	B1001—	B1001—
19	1244350H91	• • ADAPTADOR Adapter Adaptador	1	B1001—	B1001—
20	25483R1	• PARAFUSO Bolt Tornillo	12	B1001—	B1001—

ITEM INDEX ITEM Nº	PEÇA Nº PART Nº PIEZA Nº	DESCRIÇÃO DESCRIPTION DESCRIPCIÓN	QUANT. QTY CANT.	SÉRIE Nº SERIAL Nº SERIE Nº GD523A	SÉRIE Nº SERIAL Nº SERIE Nº GD623A
21	25542R1	• ARRUELA Washer Arandela	12	B1001—	B1001—
22	1251963H1	• TAMPA DAS VÁLVULAS (L.D.) Cover Valve (R.H.) Tapa de las Válvulas (L.D.)	1	B1001—	B1001—
23	1251964H1	• TAMPA DAS VÁLVULAS (L.E.) Cover Valve (L.H.) Tapa de las Válvulas (L.I.)	1	B1001—	B1001—
24	1262235H1	• • VEDAÇÃO - L = 203 mm [8,00"] Seal Weather - L = 203 mm [8,00"] Sello - L = 203 mm [8,00"]	2	B1001—	B1001—
25	140828	• • CINTA CONTRA CHUVA - L = 349 mm [13,75"] Strip Weather - L = 349 mm [13,75"] Contra-Viento - L = 349 mm [13,75"]	6	B1001—	B1001—
26	1262235H1	• • VEDAÇÃO - L = 216 mm [8,50"] Seal Weather - L = 216 mm [8,50"] Sello - L = 216 mm [8,50"]	2	B1001—	B1001—
27	1223907H1	ADESIVO ("CÍRCULO") Decal ("Circle") Adhesivo ("Círculo")	1	B1001—	B1001—
28	1223909H1	ADESIVO("MOÇÃO LATERAL") Decal ("Side Shift") Adhesivo ("Movimiento Lateral")	1	B1001—	B1001—
29	1223949H1	ADESIVO ("ARTICULAÇÃO") Decal ("Articulation") Adhesivo ("Articulación")	1	B1001—	B1001—
30	1223910H1	ADESIVO ("INCLINAÇÃO DAS RODAS") Decal ("Leaning Wheel") Adhesivo ("Inclinación de las Ruedas")	1	B1001—	B1001—
31	1223906H1	ADESIVO ("LEVANTAMENTO DA LÂMINA") Decal ("Drawbar Lift") Adhesivo ("Levantamiento de la Hoja")	2	B1001—	B1001—
32	1223908H1	ADESIVO ("LÂMINA DESLIZANTE") Decal ("Moldboard Shift") Adhesivo ("Hoja deslizante")	1	B1001—	B1001—
33	1223870H1	ADESIVO ("ESCARIFICADOR") Decal ("Scarifier") Adhesivo ("Escarificador")	1	B1001—	B1001—

FIG. 5030 CONTROLE DA DIREÇÃO - "AJUSTÁVEL"
Steering Control - "Adjustable"
Control de la Dirección - "Ajustable"

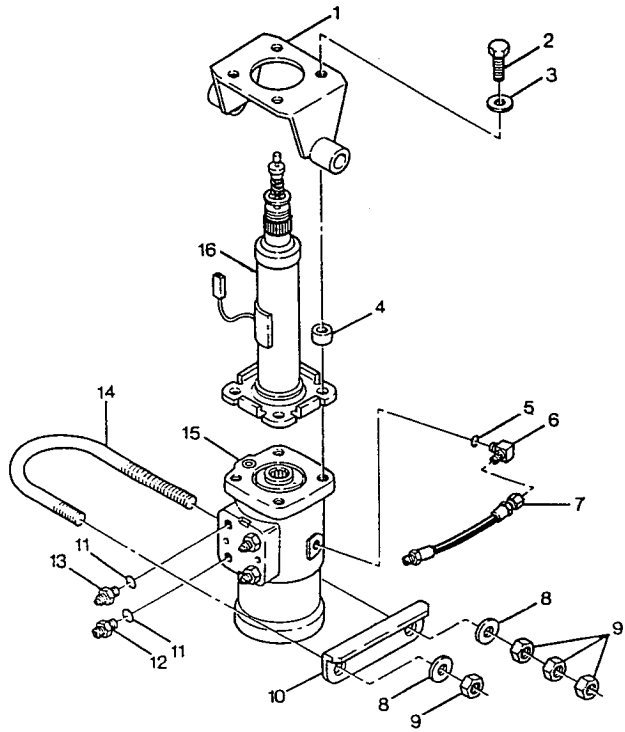

FIG Nº 5030

ITEM INDEX ITEM Nº	PEÇA Nº PART Nº PIEZA Nº	DESCRIÇÃO DESCRIPTION DESCRIPCIÓN	QUANT. Q'TY CANT.	SÉRIE Nº SERIAL Nº SERIE Nº GD523A	SÉRIE Nº SERIAL Nº SERIE Nº GD623A
	1253045H91	CONJ. DO CONTROLE DA DIREÇÃO Control Ass'y, Steering Conj. del Consola de la Dirección	1	B1001—	B1001—
1	1253203H91	• SUPORTE Bracket Soporte	1	B1001—	B1001—
2	140483H	• PARAFUSO Bolt Tornillo	4	B1001—	B1001—
3	25534R1	• ARRUELA Washer Arandela	4	B1001—	B1001—
4	S5375	• ESPAÇADOR Spacer Espaciador	4	B1001—	B1001—
5	369751R1	• ANEL "O" O-Ring Anillo "O"	1	B1001—	B1001—
6	9410974	• COTOVELO Elbow Codo	1	B1001—	B1001—
7	1262216H1	• MANGUEIRA Hose Manguera	1	B1001—	B1001—
8	25536R1	• ARRUELA Washer Arandela	2	B1001—	B1001—
9	25526R1	• PORCA Nut Tuerca	4	B1001—	B1001—
10	1253036H1	• PLACA Plate Placa	1	B1001—	B1001—
11	570828R1	• ANEL "O" O-Ring Anillo "O"	4	B1001—	B1001—
12	9410203	• CONECTOR Connector Conector	1	B1001—	B1001—
13	587639R1	• CONECTOR Connector Conector	3	B1001—	B1001—

FIG Nº 5030

ITEM INDEX ITEM Nº	PEÇA Nº PART Nº PIEZA Nº	DESCRIÇÃO DESCRIPTION DESCRIPCION	QUANT. QTY CANT	SÉRIE Nº SERIAL Nº SERIE Nº GD523A	SÉRIE Nº SERIAL Nº SERIE Nº GD623A
14	1253035H1	• PARAFUSO - "U" U-Bolt Tornillo "U"	1	B1001—	B1001—
15		• CONJ. DA DIREÇÃO HIDROSTÁTICA ..... - VER FIGURA (10310) Hydrostatic Steering Ass'y - See Fig. (10310) Conj. de la Dirección Hidrostática - Ver Figura (10310)		B1001—	B1001—
16		• CONJ. DA COLUNA DA DIREÇÃO..... - VER FIGURA (5040) Column Ass'y, Steering - See Fig. (5040) Conj. de la Columna de la Dirección - Ver Figura (5040)		B1001—	B1001—

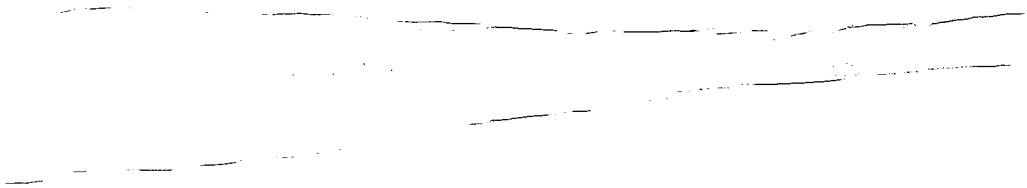

FIG. 5040 COLUNA DA DIREÇÃO

Steering Column

Columna de la Dirección

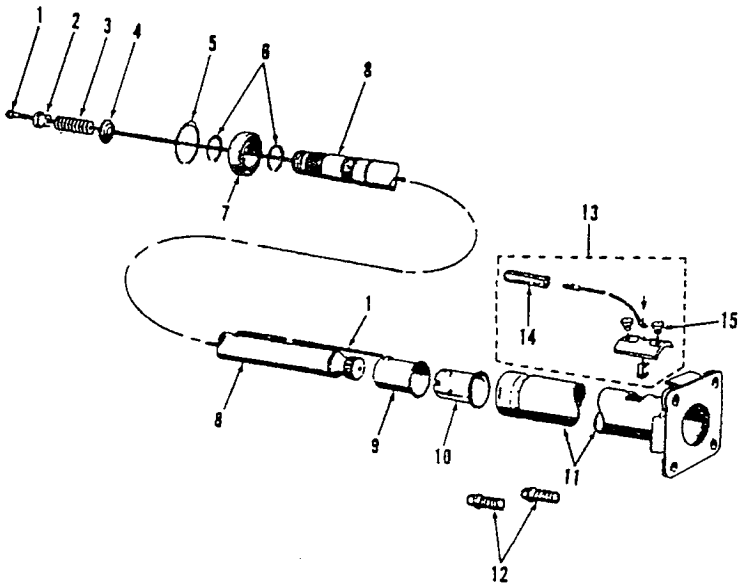

ITEM INDEX ITEM Nº	PEÇA Nº PART Nº PIEZA Nº	DESCRIÇÃO DESCRIPTION DESCRIPCION	QUANT. Q'TY CANT.	SÉRIE Nº SERIAL Nº SERIE Nº GD523A	SÉRIE Nº SERIAL Nº SERIE Nº GD623A
	1253044H91	CONJ. DA COLUNA DA DIREÇÃO Column Ass'y, Steering Conj. de la Columna de la Dirección	1	B1001—	B1001—
1 ☆		• CONJ. DO CABO DO TERMINAL Wire Ass'y, Terminal Conj. del Cable del Terminal	1	B1001—	B1001—
2 ☆		• ISOLADOR DE CONTATO Insulator, Contact Aislador de Contacto	1	B1001—	B1001—
3 ☆		• MOLA DE CONTATO Spring, Contacto Resorte de Contato	1	B1001—	B1001—
4 ☆		• ARRUELA DE CONTATO Washer, Contacto Arandela de Contacto	1	B1001—	B1001—
5	81580	• ANEL DE TRAVA Ring, snap Anillo de retención	1	B1001—	B1001—
6	44156	• ANEL DE TRAVA Ring, snap Anillo de retención	2	B1001—	B1001—
7	81581	• ROLAMENTO Bearing Cojinete	1	B1001—	B1001—
8 ☆		• EIXO Shaft Eje	1	B1001—	B1001—
9 ☆		• ANEL DE CONTATO Ring, Contact Anillo de Contacto	1	B1001—	B1001—
10 ☆		• ISOLADOR DO ANEL DE CONTATO Insulator, Contact Ring Aislador del Anillo de Contacto	1	B1001—	B1001—
11 ☆		• TUBO E CONJ. DA FLANGE Tube and Flange Ass'y Tubo e Conj. de la Brida	1	B1001—	B1001—
12	99008	• PARAFUSO Bolt Tornillo	2	B1001—	B1001—
13 ☆		• KIT DE REPARO DA BUZINA Kit, Horn Brush Replacement Kit de Reparo de la Bocina	1	B1001—	B1001—

FIG Nº 5040

ITEM INDEX ITEM Nº	PEÇA Nº PART Nº PIEZA Nº	DESCRIÇÃO DESCRIPTION DESCRIPCIÓN	QUANT. QTY CANT	SÉRIE Nº SERIAL Nº SERIE Nº GD523A	SÉRIE Nº SERIAL Nº SERIE Nº GD623A
14 ☆		• • CONECTOR Connector Conector	1	B1001—	B1001—
15 ☆		• PARAFUSO Bolt Tornillo	2	B1001—	B1001—

SISTEMA DE ARREFECIMENTO
Cooling System
Sistema de Enfriamiento

FIG. 6010 SISTEMA DE ARREFECIMENTO (SÉRIE Nº B1001-B1140)

Cooling System (Serial Nº B1001-B1140)

Sistema de Enfriamiento (Serie Nº B1001-B1140)

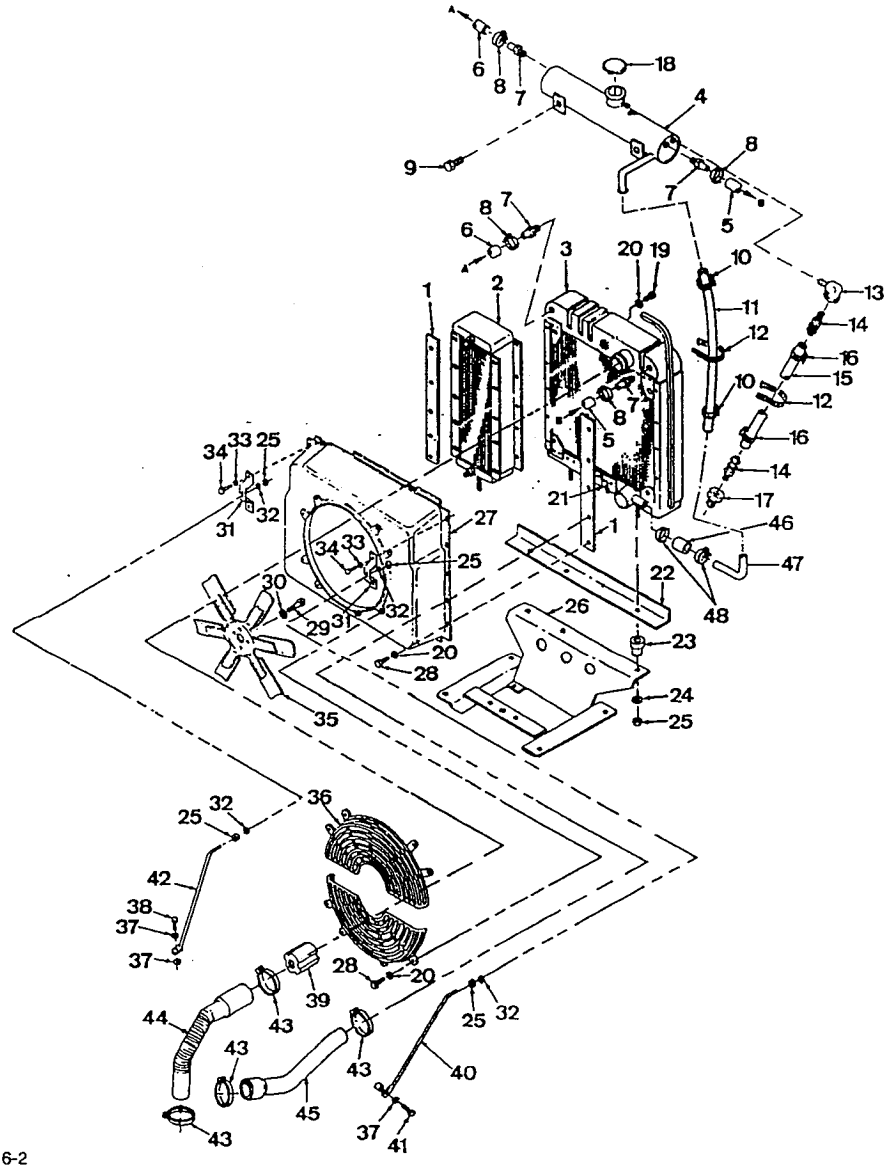

ITEM INDEX ITEM Nº	PEÇA Nº PART Nº PIEZA Nº	DESCRIÇÃO DESCRIPTION DESCRIPCIÓN	QUANT. QTY CANT.	SÉRIE Nº SERIAL Nº SERIE Nº GD523A	SÉRIE Nº SERIAL Nº SERIE Nº
1	138770	GUARNIÇÃO Strip, Rubber Guarnición	2	B1001—B1140	
2	1224558H1	REFRIGERADOR DE ÓLEO Cooler, Oil Refrigerante del Aceite	1	B1001—B1140	
	1224586H91	CONJ. DO RADIADOR Radiator, Ass'y Conj. del Radiador	1	B1001—B1140	
3	1224604H1	• RADIADOR Radiator Radiador	1	B1001—B1140	
4	1224605H1	• TANQUE Tank Tanque	1	B1001—B1140	
5	1224667	• MANGUEIRA Hose Manguera	1	B1001—B1140	
6	1224668	• MANGUEIRA Hose Manguera	1	B1001—B1140	
7	61181H	• NIPLE Nipple Engrasador	4	B1001—B1140	
8	59939	• BRAÇADEIRA Clamp Abrazadera	4	B1001—B1140	
9	30002R1	• PARAFUSO Bolt Tornillo	4	B1001—B1140	
10	27724R1	BRAÇADEIRA Clamp Abrazadera	2	B1001—B1140	
11	1224603H1	MANGUEIRA Hose Manguera	1	B1001—B1140	
12	306132C1	CINTA Strap, Tie Cinto	2	B1001—B1140	
13	9409931	COTOVELO Elbow Codo	1	B1001—B1140	

FIG Nº 6010

ITEM INDEX ITEM Nº	PEÇA Nº PART Nº PIEZA Nº	DESCRIÇÃO DESCRIPTION DESCRIPCIÓN	QUANT. Q'TY CANT	SÉRIE Nº SERIAL Nº SERIE Nº GD523A	SÉRIE Nº SERIAL Nº SERIE Nº
14	61181H	NIPLE Nipple Engrasador	2	B1001—B1140	
15	1224602H1	MANGUEIRA Hose Manguera	1	B1001—B1140	
16	59939	BRAÇADEIRA Clamp Abrazadera	2	B1001—B1140	
17	444030	BUCHA REDUTORA Bushing, Reducer Buje Reductora	1	B1001—B1140	
18	1224063H1	TAMPA Cap Tapa	1	B1001—B1140	
19	181086	PARAFUSO Bolt Tornillo	10	B1001—B1140	
20	25552R1	ARRUELA Washer Arandela	24	B1001—B1140	
21	103647	VÁLVULA DE DRENAGEM Valve, Drain Válvula de Drenaje	1	B1001—B1140	
22	138767	BASE Base Base	1	B1001—B1140	
23	1225097H1	COXIM Mount, Rubber Cojim	3	B1001—B1140	
24	113977	ARRUELA Washer Arandela	3	B1001—B1140	
25	25526R1	PORCA Nut Tuerca	7	B1001—B1140	
26		SUPORTE, MOTOR E RADIADOR - VER FIGURA (7020) Support, Engine and Radiator-See Fig. (7020) Soporte, Motor y Radiador - Ver Figura (7020)		B1001—B1140	
27	1224437H91	DEFLETOR Shroud, Fan Cubierta	1	B1001—B1140	

ITEM INDEX ITEM Nº	PEÇA Nº PART Nº PIEZA Nº	DESCRIÇÃO DESCRIPTION DESCRIPCIÓN	QUANT. QTY CANT.	SÉRIE Nº SERIAL Nº SERIE Nº GD523A	SÉRIE Nº SERIAL Nº SERIE Nº
28	26678R1	PARAFUSO Bolt Tornillo	14	B1001—B1140	
29		PARAFUSO - (VER CATÁLOGO DE PEÇAS DO MOTOR) Bolt - (See Engine Parts Manual) Tornillo - (Ver Catálogo de Piezas del Motor)	4	B1001—B1140	
30		ARRUELA - (VER CATÁLOGO DE PEÇAS DO MOTOR) Washer - (See Engine Parts Manual) Arandela - (Ver Catálogo de Piezas del Motor)	4	B1001—B1140	
31	1244979H1	SUPORTE Bracket Soporte	2	B1001—B1140	
32	25555R1	ARRUELA Washer Arandela	4	B1001—B1140	
33	27326R1	ARRUELA Washer Arandela	4	B1001—B1140	
34	26679R1	PARAFUSO Bolt Tornillo	4	B1001—B1140	
35		VENTILADOR - (VER CATÁLOGO DE PEÇAS DO MOTOR) Fan - (See Engine Parts Manual) Ventilador - (Ver Catálogo de Piezas del Motor)	1	B1001—B1140	
36	1224438H91	GRADE Guard Rejilla	2	B1001—B1140	
37	30184R1	ARRUELA Washer Arandela	3	B1001—B1140	
38	30021R1	PARAFUSO Bolt Tornillo	1	B1001—B1140	
39		ESPAÇADOR - (VER CATÁLOGO DE PEÇAS DO MOTOR) Spacer - (See Engine Parts Manual) Espaciador - (Ver Catálogo de Piezas del Motor)	1	B1001—B1140	
40	1223586H1	HASTE SUPORTE - (L.D.) Rod, Support - (R.H.) Varilla, Soporte (L.D.)	1	B1001—B1140	

FIG Nº 6010

ITEM INDEX ITEM Nº	PEÇA Nº PART Nº PIEZA Nº	DESCRIÇÃO DESCRIPTION DESCRIPCIÓN	QUANT. QTY CANT	SÉRIE Nº SERIAL Nº SERIE Nº GD523A	SÉRIE Nº SERIAL Nº SERIE Nº
41	31064R1	PARAFUSO Bolt Tornillo	1	B1001—B1140	
42	1223585H1	HASTE SUPORTE - (L.E.) Rod, Support - (L.H.) Varilla Soporte - (L.I.)	1	B1001—B1140	
43	279026R91	BRAÇADEIRA Clamp Abrazadera	4	B1001—B1140	
44	1245925H1	MANGUEIRA Hose Manguera	1	B1001—B1140	
45	1245926H1	MANGUEIRA Hose Manguera	1	B1001—B1140	
46	1225012H1	MANGUEIRA Hose Manguera	1	B1001—B1140	
47	1225011H1	TUBO Tube Tubo	1	B1001—B1140	
48	27724R1	BRAÇADEIRA Clamp Abrazadera	2	B1001—B1140	

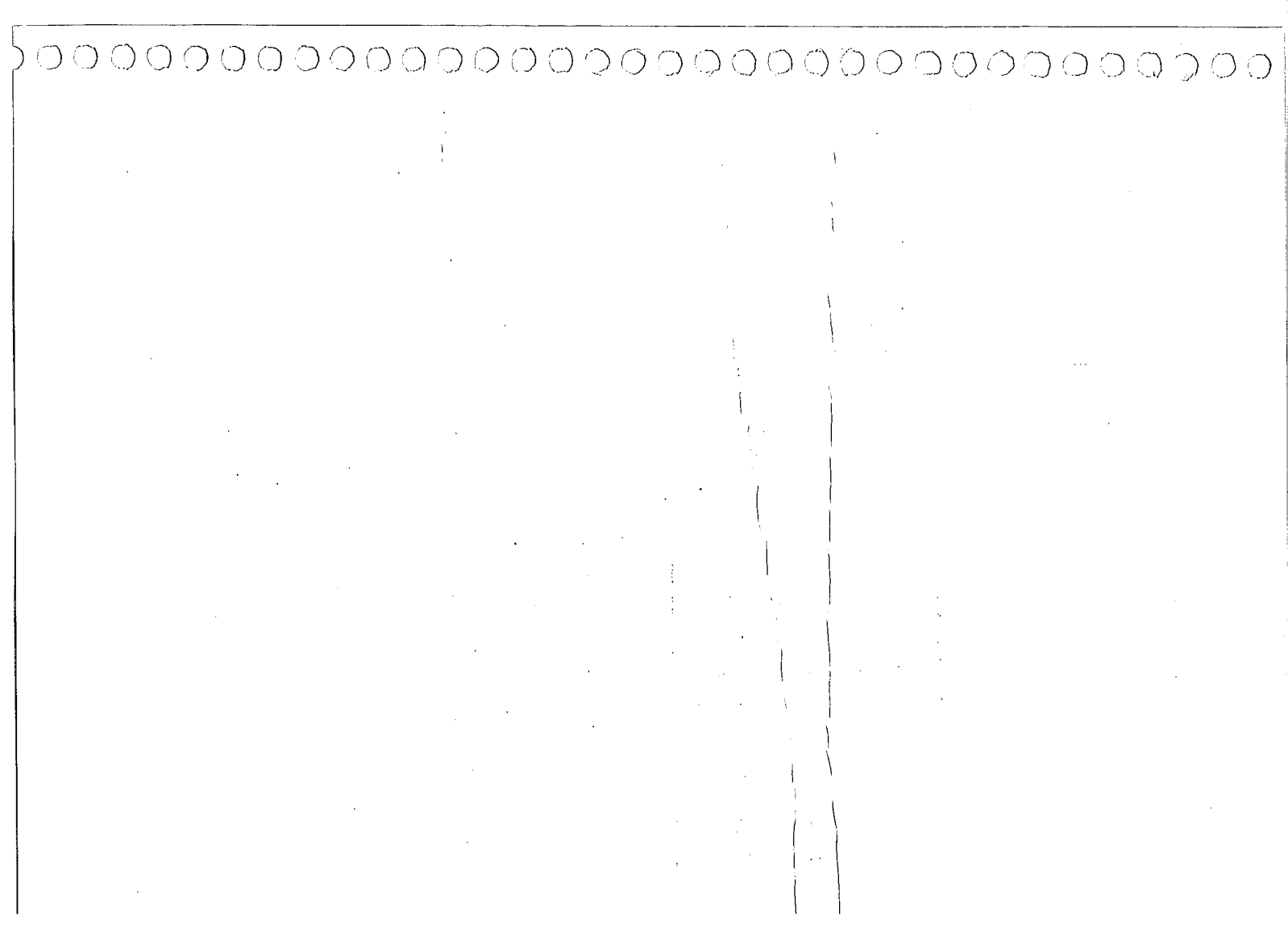

FIG. 6015 SISTEMA DE ARREFECIMENTO (SÉRIE Nº B1141-)

Cooling System (Serial Nº B1141-)

Sistema de Enfriamiento (Serie Nº B1141-)

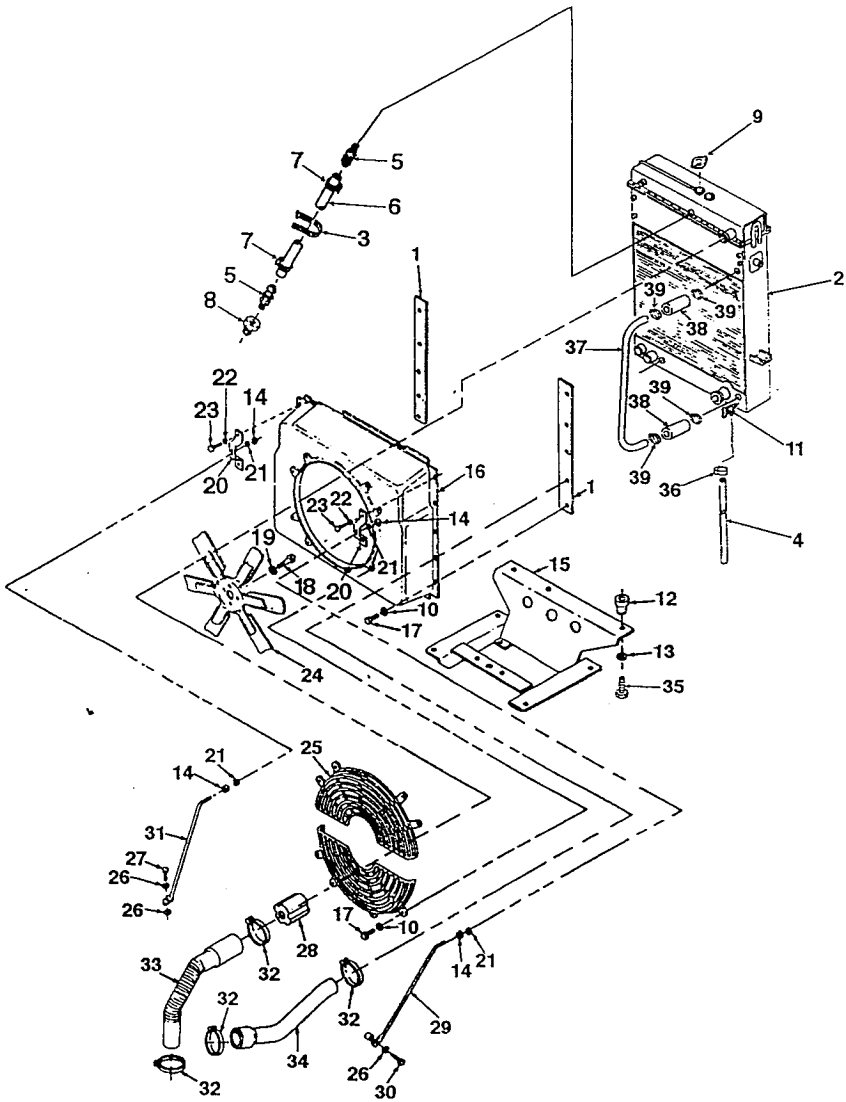

ITEM INDEX ITEM Nº	PEÇA Nº PART Nº PIEZA Nº	DESCRIÇÃO DESCRIPTION DESCRIPCIÓN	QUANT. QTY CANT.	SÉRIE Nº SERIAL Nº SERIE Nº GD523A	SÉRIE Nº SERIAL Nº SERIE Nº
1	1430662H1	GUARNIÇÃO Strip, Rubber Guarnición	2	B1141—	
2	1225578H91	CONJ. DO RADIADOR Radiator, Ass'y Conj. del Radiador	1	B1141—	
3	306132C1	CINTA Strap, Tie Cinto	2	B1141—	
4	1225586H1	MANGUEIRA Hose Manguera	1	B1141—	
5	61181H	NIPLE Nipple Engrasador	2	B1141—	
6	1224602H1	MANGUEIRA Hose Manguera	1	B1141—	
7	59939	BRAÇADEIRA Clamp Abrazadera	2	B1141—	
8	444030	BUCHA REDUTORA Bushing, Reducer Buje Reductora	1	B1141—	
9	1224063H1	TAMPA Cap Tapa	1	B1141—	
10	25552R1	ARRUELA Washer Arandela	14	B1141—	
11	419-03-11340	VÁLVULA DE DRENAGEM Valve, Drain Válvula de Drenaje	1	B1141—	
12	1225097H1	COXIM Mount, Rubber Cojim	2	B1141—	
13	113977	ARRUELA Washer Arandela	2	B1141—	
14	25526R1	PORCA Nut Tuerca	4	B1141—	

FIG Nº 6015

ITEM INDEX ITEM Nº	PEÇA Nº PART Nº PIEZA Nº	DESCRICÃO DESCRIPTION DESCRIPCION	QUANT. QTY CANT	SÉRIE Nº SERIAL Nº SERIE Nº GD523A	SÉRIE Nº SERIAL Nº SERIE Nº
15		SUPORTE, MOTOR E RADIADOR..... - VER FIGURA (7020) Support, Engine and Radiator-See Fig. (7020) Soporte, Motor y Radiador - Ver Figura (7020)		B1141—	
16	1225580H91	DEFLETOR ..... Shroud, Fan Cubierta	1	B1141—	
17	26678R1	PARAFUSO..... Bolt Tornillo	14	B1141—	
18		PARAFUSO - (VER CATÁLOGO ..... DE PEÇAS DO MOTOR) Bolt - (See Engine Parts Manual) Tornillo - (Ver Catálogo de Piezas del Motor)	4	B1141—	
19		ARRUELA - (VER CATÁLOGO ..... DE PEÇAS DO MOTOR) Washer - (See Engine Parts Manual) Arandela - (Ver Catálogo de Piezas del Motor)	4	B1141—	
20	1244979H1	SUPORTE..... Bracket Soporte	2	B1141—	
21	25555R1	ARRUELA..... Washer Arandela	4	B1141—	
22	27326R1	ARRUELA..... Washer Arandela	4	B1141—	
23	26679R1	PARAFUSO ..... Bolt Tornillo	4	B1141—	
24		VENTILADOR - (VER CATÁLOGO ..... DE PEÇAS DO MOTOR) Fan - (See Engine Parts Manual) Ventilador - (Ver Catálogo de Piezas del Motor)	1	B1141—	
25	1224438H91	GRADE..... Guard Rejilla	2	B1141—	
26	30184R1	ARRUELA..... Washer Arandela	3	B1141—	
27	30021R1	PARAFUSO..... Bolt Tornillo	1	B1141—	

ITEM INDEX ITEM Nº	PEÇA Nº PART Nº PIEZA Nº	DESCRIÇÃO DESCRIPTION DESCRIPCIÓN	QUANT. QTY CANT.	SÉRIE Nº SERIAL Nº SERIE Nº GD523A	SÉRIE Nº SERIAL Nº SERIE Nº
28		ESPAÇADOR - (VER CATÁLOGO DE PEÇAS DO MOTOR) Spacer - (See Engine Parts Manual) Espaciador - (Ver Catálogo de Piezas del Motor)	1	B1141—	
29	1223586H1	HASTE SUPORTE - (L.D.) Rod, Support - (R.H.) Varilla, Soporte (L.D.)	1	B1141—	
30	31064R1	PARAFUSO Bolt Tornillo	1	B1141—	
31	1223585H1	HASTE SUPORTE - (L.E.) Rod, Support - (L.H.) Varilla Soporte - (L.I.)	1	B1141—	
32	279026R91	BRAÇADEIRA Clamp Abrazadera	4	B1141—	
33	1245925H1	MANGUEIRA Hose Manguera	1	B1141—	
34	1225577H1	MANGUEIRA Hose Manguera	1	B1141—	
35	24864R1	PARAFUSO Bolt Tornillo	2	B1141—	
36	299486R1	BRAÇADEIRA Clamp Abrazadera	1	B1141—	
37	1225576H1	TUBO Tube Tubo	1	B1141—	
38	1225012H1	TUBO Tube Tubo	2	B1141—	
39	27724R1	BRAÇADEIRA Clamp Abrazadera	4	B1141—	

FIG. 6020 SISTEMA DE ARREFECIMENTO (SÉRIE Nº B1001-B1145)

Cooling System (Serial Nº B1001-B1145)

Sistema de Enfriamiento (Serie Nº B1001-B1145)

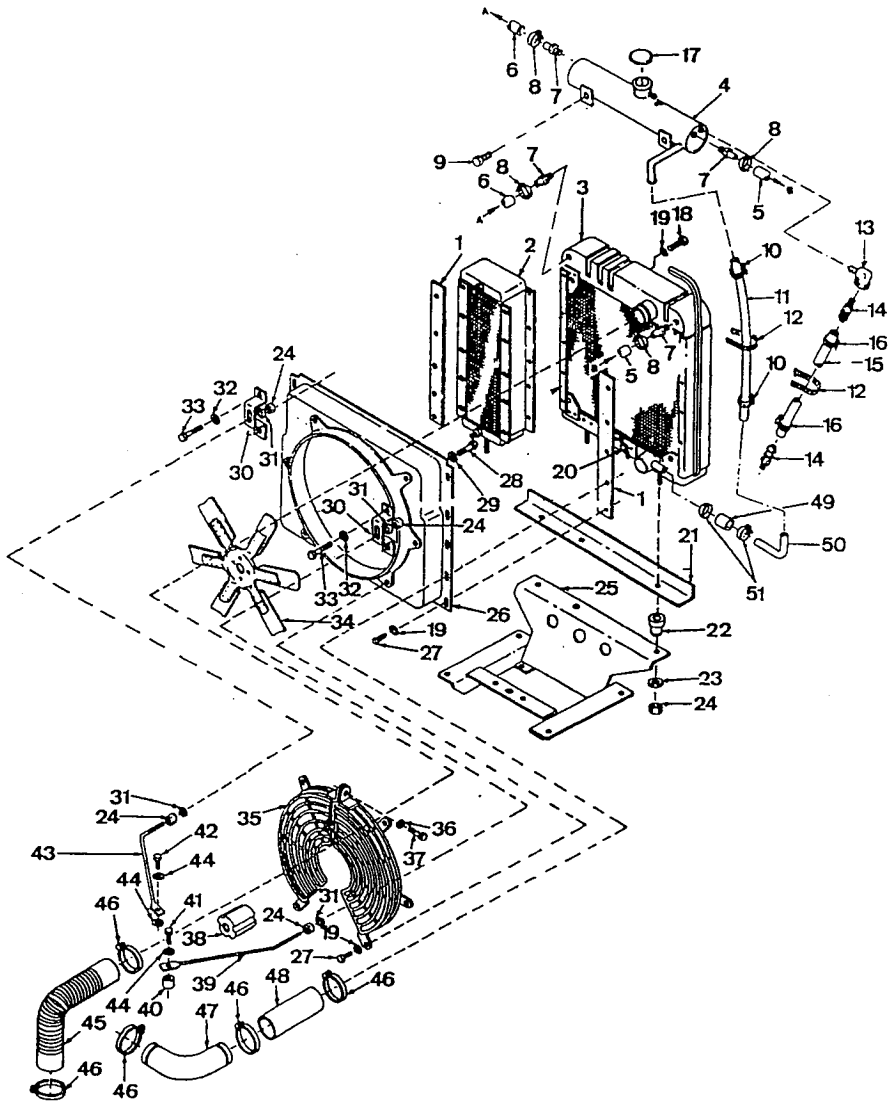

FIG Nº 6020

ITEM INDEX ITEM Nº	PEÇA Nº PART Nº PIEZA Nº	DESCRIÇÃO DESCRIPTION DESCRIPCIÓN	QUANT. QTY CANT.	SÉRIE Nº SERIAL Nº SERIE Nº	SÉRIE Nº SERIAL Nº SERIE Nº GD623A
1	138770	GUARNIÇÃO Strip, Rubber Guarnición	2		B1001—B1145
2	1224558H1	REFRIGERADOR DE ÓLEO Cooler, Oil Refrigerante del Aceite	1		B1001—B1145
	1224586H91	• CONJ. DO RADIADOR Radiator, Ass'y Conj. del Radiador	1		B1001—B1145
3	1224604H1	• RADIADOR Radiator Radiador	1		B1001—B1145
4	1224605H1	• TANQUE Tank Tanque	1		B1001—B1145
5	1224667	• MANGUEIRA Hose Manguera	1		B1001—B1145
6	1224668	• MANGUEIRA Hose Manguera	1		B1001—B1145
7	61181H	NIPLE Nipple Engrasador	4		B1001—B1145
8	59939	• BRAÇADEIRA Clamp Abrazadera	4		B1001—B1145
9	30002R1	• PARAFUSO Bolt Tornillo	4		B1001—B1145
10	27724R1	BRAÇADEIRA Clamp Abrazadera	2		B1001—B1145
11	1224603H1	MANGUEIRA Hose Manguera	1		B1001—B1145
12	306132C1	CINTA Strap, Tie Cinto	2		B1001—B1145
13	9409931	COTOVELO Elbow Codo	1		B1001—B1145

FIG Nº 6020

ITEM INDEX ITEM Nº	PEÇA Nº PART Nº PIEZA Nº	DESCRIÇÃO DESCRIPTION DESCRIPCIÓN	QUANT. CTY CANT.	SÉRIE Nº SERIAL Nº SERIE Nº	SÉRIE Nº SERIAL Nº SERIE Nº GD623A
14	61181H	NIPLE Nipple Engrasador	2		B1001—B1145
15	1224602H1	MANGUEIRA Hose Manguera	1		B1001—B1145
16	59939	BRAÇADEIRA Clamp Abrazadera	2		B1001—B1145
17	1224063H1	TAMPA Cap Tapa	1		B1001—B1145
18	181086	PARAFUSO Bolt Tornillo	10		B1001—B1145
19	25552R1	ARRUELA Washer Arandela	22		B1001—B1145
20	103647	VÁLVULA DE DRENAGEM Valve, Drain Válvula de Drenaje	1		B1001—B1145
21	138767	BASE Base Base	1		B1001—B1145
22	1225097H91	COXIM Mount, Rubber Cojim	3		B1001—B1145
23	113977	ARRUELA Washer Arandela	3		B1001—B1145
24	25526R1	PORCA Nut Tuerca	7		B1001—B1145
25		SUPORTE, MOTOR E RADIADOR - VER FIGURA (7020) Support, Engine and Radiator-See Fig. (7020) Soporte, Motor y Radiador - Ver Figura (7020)			B1001—B1145
26	1224208H91	DEFLETOR Shroud, Fan Cubierta	1		B1001—B1145
27	26678R1	PARAFUSO Bolt Tornillo	12		B1001—B1145

FIG Nº 6020

ITEM INDEX ITEM Nº	PEÇA Nº PART Nº PIEZA Nº	DESCRIÇÃO DESCRIPTION DESCRIPCIÓN	QUANT. Q'TY CANT.	SÉRIE Nº SERIAL Nº SERIE Nº	SÉRIE Nº SERIAL Nº SERIE Nº GD623A
28		PARAFUSO - (VER CATÁLOGO DE PEÇAS DO MOTOR) Bolt - (See Engine Parts Manual) Tornillo - (Ver Catálogo de Piezas del Motor)	4		B1001—B1145
29		ARRUELA - (VER CATÁLOGO DE PEÇAS DO MOTOR) Washer - (See Engine Parts Manual) Arandela - (Ver Catálogo de Piezas del Motor)	4		B1001—B1145
30	1244979H1	SUPORTE Bracket Soporte	2		B1001—B1145
31	25555R1	ARRUELA Washer Arandela	4		B1001—B1145
32	27326R1	ARRUELA Washer Arandela	4		B1001—B1145
33	26679R1	PARAFUSO Bolt Tornillo	4		B1001—B1145
34		VENTILADOR - (VER CATÁLOGO DE PEÇAS DO MOTOR) Fan - (See Engine Parts Manual) Ventilador - (Ver Catálogo de Piezas del Motor)	1		B1001—B1145
35	1237749H1	GRADE Guard Rejilla	1		B1001—B1145
36	25534R1	ARRUELA Washer Arandela	2		B1001—B1145
37	26310R1	PARAFUSO Bolt Tornillo	2		B1001—B1145
38		ESPAÇADOR - (VER CATÁLOGO DE PEÇAS DO MOTOR) Spacer - (See Engine Parts Manual) Espaciador - (Ver Catálogo de Piezas del Motor)	1		B1001—B1145
39	1237712H2	HASTE SUPORTE - (L.D.) Rod, Support - (R.H.) Varilla, Soporte (L.D.)	1		B1001—B1145
40	68802	ESPAÇADOR Spacer Espaciador	1		B1001—B1145

FIG Nº 6020

ITEM INDEX ITEM Nº	PEÇA Nº PART Nº PIEZA Nº	DESCRIÇÃO DESCRIPTION DESCRIPCIÓN	QUANT. QTY CANT	SÉRIE Nº SERIAL Nº SERIE Nº	SÉRIE Nº SERIAL Nº SERIE Nº GD623A
41	30023R1	PARAFUSO Bolt Tornillo	1		B1001—B1145
42	30021R1	PARAFUSO Bolt Tornillo	1		B1001—B1145
43	1243314H2	HASTE SUPORTE - (L.E.) Rod, Support - (L.H.) Varilla Soporte - (L.I.)	1		B1001—B1145
44	30184R1	ARRUELA Washer Arandela	3		B1001—B1145
45	105467	MANGUEIRA Hose Manguera	1		B1001—B1145
46	279028R1	BRAÇADEIRA Clamp Abrazadera	5		B1001—B1145
47	1243399H1	COTOVELO Elbow Codo	1		B1001—B1145
48	1243400H1	MANGUEIRA Hose Manguera	1		B1001—B1145
49	1225012H1	MANGUEIRA Hose Manguera	1		B1001—B1145
50	1225011H1	TUBO Tube Tubo	1		B1001—B1145
51	27724R1	BRAÇADEIRA Clamp Abrazadera	2		B1001—B1145



FIG. 6025 SISTEMA DE ARREFECIMENTO (SÉRIE Nº B1146-)

Cooling System (Serial Nº B1146-)

Sistema de Enfriamiento (Serie Nº B1146-)

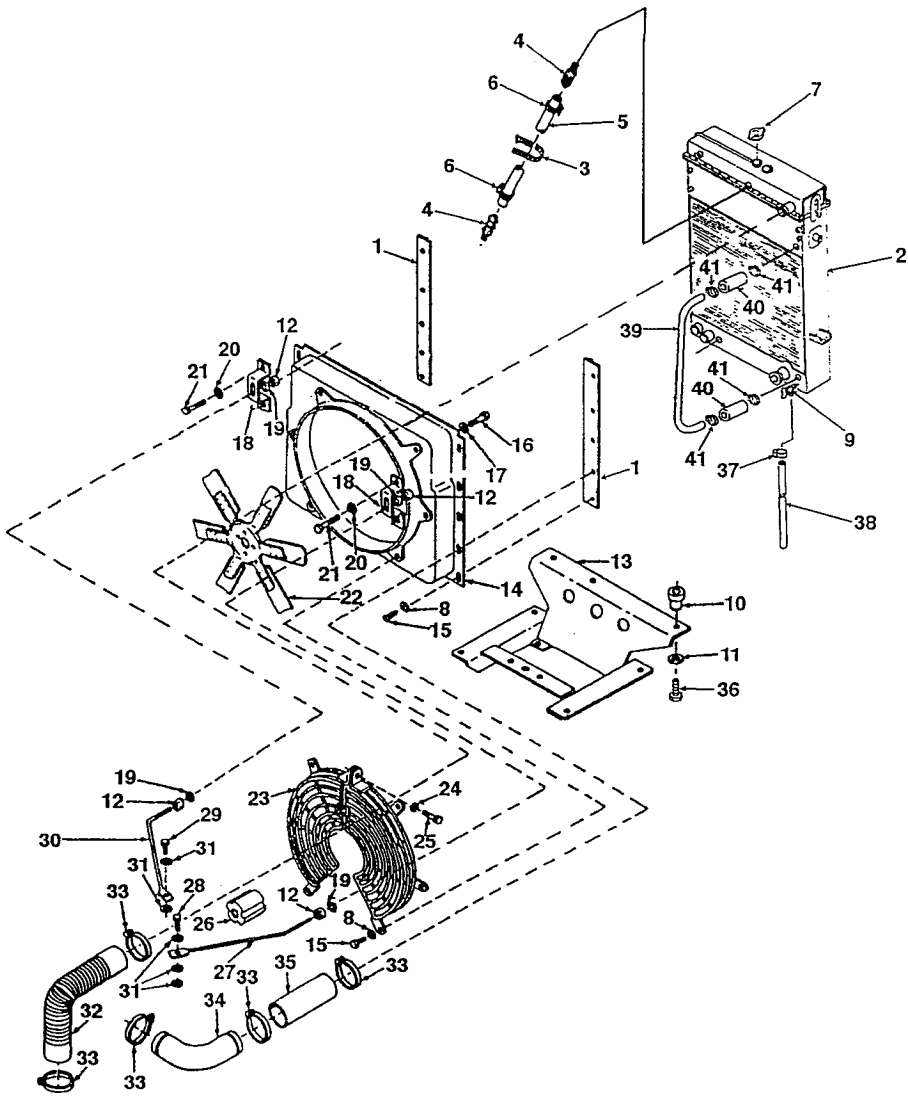

FIG Nº 6025

ITEM INDEX ITEM Nº	PEÇA Nº PART Nº PIEZA Nº	DESCRIÇÃO DESCRIPTION DESCRIPCIÓN	QUANT. QTY CANT.	SÉRIE Nº SERIAL Nº SERIE Nº	SÉRIE Nº SERIAL Nº SERIE Nº GD623A
1	1430662H1	GUARNIÇÃO Strip, Rubber Guarnición	2		B1146—
2	1225578H91	• CONJ. DO RADIADOR Radiator, Ass'y Conj. del Radiador	1		B1146—
3	306132C1	CINTA Strap, Tie Cinto	2		B1146—
4	61181H	NIPLE Nipple Engrasador	2		B1146—
5	1224602H1	MANGUEIRA Hose Manguera	1		B1146—
6	59939	BRAÇADEIRA Clamp Abrazadera	2		B1146—
7	1224063H1	TAMPA Cap Tapa	1		B1146—
8	25552R1	ARRUELA Washer Arandela	12		B1146—
9	419-03-11340	VÁLVULA DE DRENAGEM Valve, Drain Válvula de Drenaje	1		B1146—
10	1225097H91	COXIM Mount, Rubber Cojim	2		B1146—
11	113977	ARRUELA Washer Arandela	2		B1146—
12	25526R1	PORCA Nut Tuerca	4		B1146—
13	—	SUPORTE, MOTOR E RADIADOR - VER FIGURA (7020) Support, Engine and Radiator-See Fig. (7020) Soporte, Motor y Radiador - Ver Figura (7020)			B1146—

FIG Nº 6025

ITEM INDEX ITEM Nº	PEÇA Nº PART Nº PIEZA Nº	DESCRIÇÃO DESCRIPTION DESCRIPCION	QUANT. QTY CANT	SÉRIE Nº SERIAL Nº SERIE Nº	SÉRIE Nº SERIAL Nº SERIE Nº GD623A
14	1225583H91	DEFLETOR Shroud, Fan Cubierta	1		B1146—
15	26678R1	PARAFUSO Bolt Tornillo	12		B1146—
16		PARAFUSO - (VER CATÁLOGO DE PEÇAS DO MOTOR) Bolt - (See Engine Parts Manual) Tornillo - (Ver Catálogo de Piezas del Motor)	4		B1146—
17		ARRUELA - (VER CATÁLOGO DE PEÇAS DO MOTOR) Washer - (See Engine Parts Manual) Arandela - (Ver Catálogo de Piezas del Motor)	4		B1146—
18	1244979H1	SUPORTE Bracket Soporte	2		B1146—
19	25555R1	ARRUELA Washer Arandela	4		B1146—
20	27326R1	ARRUELA Washer Arandela	4		B1146—
21	26679R1	PARAFUSO Bolt Tornillo	4		B1146—
22		VENTILADOR - (VER CATÁLOGO DE PEÇAS DO MOTOR) Fan - (See Engine Parts Manual) Ventilador - (Ver Catálogo de Piezas del Motor)	1		B1146—
23	1237749H1	GRADE Guard Rejilla	1		B1146—
24	25534R1	ARRUELA Washer Arandela	2		B1146—
25	26310R1	PARAFUSO Bolt Tornillo	2		B1146—
26		ESPAÇADOR - (VER CATÁLOGO DE PEÇAS DO MOTOR) Spacer - (See Engine Parts Manual) Espaciador - (Ver Catalogo de Piezas del Motor)	1		B1146—

ITEM INDEX ITEM Nº	PEÇA Nº PART Nº PIEZA Nº	DESCRIÇÃO DESCRIPTION DESCRIPCIÓN	QUANT. QTY CANT.	SÉRIE Nº SERIAL Nº SERIE Nº	SÉRIE Nº SERIAL Nº SERIE Nº GD623A
27	1237712H2	HASTE SUPORTE - (L.D.) Rod, Support - (R.H.) Varilla, Soporte (L.D.)	1		B1146—
28	30021R1	PARAFUSO Bolt Tornillo	1		B1155—
28	30023R1	PARAFUSO Bolt Tornillo	1		B1146—B1154
29	30021R1	PARAFUSO Bolt Tornillo	1		B1146—
30	1243314H3	HASTE SUPORTE - (L.E.) Rod, Support - (L.H.) Varilla Soporte - (L.I.)	1		B1146—
31	30184R1	ARRUELA Washer Arandela	5		B1146—
32	1277037H1	MANGUEIRA Hose Manguera	1		B1146—
33	279026R91	BRAÇADEIRA Clamp Abrazadera	5		B1146—
34	1243399H1	COTOVELO Elbow Codo	1		B1146—
35	1243400H1	MANGUEIRA Hose Manguera	1		B1146—
36	24864R1	PARAFUSO Bolt Tornillo	2		B1146—
37	299486R1	BRAÇADEIRA Clamp Abrazadera	1		B1146—
38	1225586H1	MANGUEIRA Hose Manguera	1		B1146—
39	1225576H1	TUBO Tube Tubo	1		B1146—

FIG Nº 6025

ITEM INDEX ITEM Nº	PEÇA Nº PART Nº PIEZA Nº	DESCRIÇÃO DESCRIPTION DESCRIPCION	QUANT. QTY CANT	SÉRIE Nº SERIAL Nº SERIE Nº	SÉRIE Nº SERIAL Nº SERIE Nº GD623A
40	1225012H1	TUBO Tube Tubo	2		B1146—
41	27724R1	BRAÇADEIRA Clamp Abrazadera	4		B1146—

TREM DE FORÇA
Drive Train
Tren de Fuerza

FIG. 7020 SISTEMA MOTRIZ

Drive Line

Línea Motriz

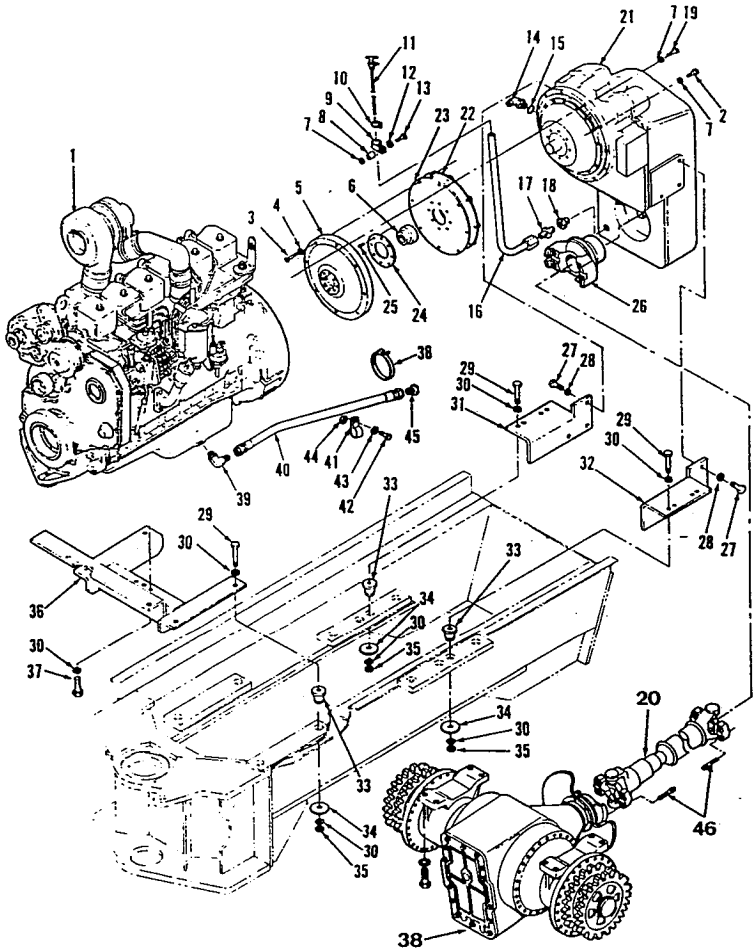

ITEM INDEX ITEM Nº	PEÇA Nº PART Nº PIEZA Nº	DESCRIÇÃO DESCRIPTION DESCRIPCIÓN	QUANT. QTY CANT.	SÉRIE Nº SERIAL Nº SERIE Nº GD523A	SÉRIE Nº SERIAL Nº SERIE Nº
1	1224297H91	MOTOR - CUMMINS 6BT5.9 Engine - Cummins 6BT5.9 Motor - Cummins 6BT5.9	1	B1001—	
2	30022R1	PARAFUSO Bolt Tornillo		B1001—	
3	25774R1	PARAFUSO Bolt Tornillo	8	B1001—	
4	25534R1	ARRUELA Washer Arandela	8	B1001—	
5		VOLANTE - (VER CATÁLOGO DE PEÇAS DO MOTOR) Flywheel - (See Engine Parts Manual) Volante - (Ver Catálogo de Piezas del Motor)		B1001—	
6	1243452H1	CAMISA Sleeve Camisa	1	B1001—	
7	630402C1	ARRUELA Washer Arandela	11	B1001—	
8	359105R1	ESPAÇADOR Spacer Espaciador	1	B1001—	
9	134053H1	BRAÇADEIRA Clamp Abrazadera	1	B1001—	
10	152815	BRAÇADEIRA Clamp Abrazadera	2	B1001—	
11	122851	VARETA Dipstick Varilla	1	B1001—	
12	25534R1	ARRUELA Washer Arandela	1	B1001—	
13	30025R1	PARAFUSO Bolt Tornillo	1	B1001—	

FIG Nº 7020

ITEM INDEX ITEM Nº	PEÇA Nº PART Nº PIEZA Nº	DESCRIÇÃO DESCRIPTION DESCRIPCIÓN	QUANT. QTY CANT.	SÉRIE Nº SERIAL Nº SERIE Nº GD523A	SÉRIE Nº SERIAL Nº SERIE Nº
14	9410981	COTOVELO Elbow Codo	1	B1001—	
15	296247R1	ANEL "O" O-Ring Anillo "O"	1	B1001—	
16	160991	TUBO DA VARETA Tube, Dipstick Tubo de la Varilla	1	B1001—	
17	9402713	CONECTOR Connector Conector	1	B1001—	
18	150615	BUCHA DE REDUÇÃO Bushing, Reducer Buje de Reducción	1	B1001—	
19	30976R1	PARAFUSO Bolt Tornillo	9	B1001—	
20		CONJ. DO EIXO CARDAN - VER FIGURA (7170) Shaft Ass'y, Drive - See Fig. (7170) Conj. Del Eje Cardan - Ver Figura (7170)		B1001—	
21		CONJ. DA TRANSMISSÃO - VER FIGURA (7040) Transmission Ass'y - See Fig. (7040) Conj. de la Transmisión - Ver Figura (7040)		B1001—	
22	1244193H1	• CONJ. DA PLACA Plate Ass'y Conj. de la Placa	1	B1001—	
23	1244192H1	• PLACA Plate Placa	3	B1001—	
24	1244194H1	• ANEL Ring Anillo	1	B1001—	
25	134328	• PARAFUSO Bolt Tornillo	6	B1001—	
26	134360	• ACOPLAMENTO Yoke Acoplamiento	1	B1001—	

ITEM INDEX ITEM Nº	PEÇA Nº PART Nº PIEZA Nº	DESCRIÇÃO DESCRIPTION DESCRIPCIÓN	QUANT. QTY CANT.	SÉRIE Nº SERIAL Nº SERIE Nº GD523A	SÉRIE Nº SERIAL Nº SERIE Nº
27	24887R1	PARAFUSO Bolt Tornillo	6	B1001—	
28	25538R1	ARRUELA Washer Arandela	6	B1001—	
29	24881R1	PARAFUSO Bolt Tornillo	8	B1001—	
30	25537R1	ARRUELA Washer Arandela	17	B1001—	
31	159823	SUPORTE DA TRANSMISSÃO (L.D.) Bracket, Transmission (R.H.) Soporte de la Transmisión (L.D.)	1	B1001—	
32	159824	SUPORTE DA TRANSMISSÃO (L.E.) Bracket, Transmission (L.H.) Soporte de la Transmisión (L.I.)	1	B1001—	
33	58502	COXIM Mount, Rubber Cójin	8	B1001—	
34	65536	ARRUELA Washer Arandela	8	B1001—	
35	9412231	PORCA Nut Tuerca	8	B1001—	
36	1223598H91	SUPORTE (MOTOR E RADIADOR) Support (Radiador & Engine) Soporte (Motor y Radiador)	1	B1001—	
37	27415R1	PARAFUSO Bolt Tornillo	1	B1001—	
38		CONJ. DO COMANDO FINAL - VER FIGURA (7190) Drive Ass'y, Final - See Fig. (7190) Conj. del Mando Final - Ver Figura (7190)	1	B1001—	
39	1225445H1	COTOVELO Elbow Codo	1	B1001—	

FIG Nº 7020

ITEM INDEX ITEM Nº	PEÇA Nº PART Nº PIEZA Nº	DESCRIÇÃO DESCRIPTION DESCRIPCION	QUANT. QTY CANT	SÉRIE Nº SERIAL Nº SERIE Nº GD523A	SÉRIE Nº SERIAL Nº SERIE Nº
40	127025	MANGUEIRA Hose Manguera	1	B1001—	
41	299412C1	BRAÇADEIRA Clamp Abrazadera	1	B1001—	
42	25483R1	PARAFUSO Bolt Tornillo	1	B1001—	
43	25532R1	ARRUELA Washer Arandela	1	B1001—	
44	25519R1	PORCA Nut Tuerca	1	B1001—	
45	9403334	BUJÃO Plug Tapón	1	B1001—	
46	1277829H1	PARAFUSO Bolt Tornillo	8	B1001—	

FIG. 7030 SISTEMA MOTRIZ

Drive Line

Línea Motriz

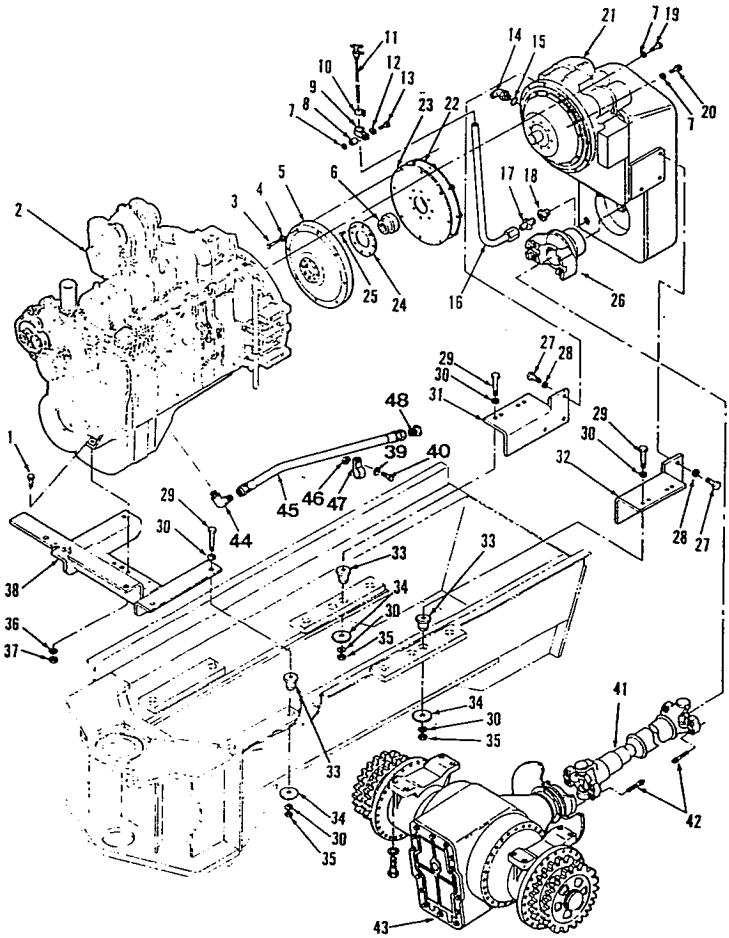

FIG Nº 7030

ITEM INDEX ITEM Nº	PEÇA Nº PART Nº PIEZA Nº	DESCRIÇÃO DESCRIPTION DESCRIPCIÓN	QUANT. Q'TY CANT.	SÉRIE Nº SERIAL Nº SERIE Nº	SÉRIE Nº SERIAL Nº SERIE Nº GD623A
1	24864R	PARAFUSO Bolt Tornillo	2		B1001—
2	1224296H91	MOTOR - CUMMINS 6CT8.3 Engine - Cummins 6CT8.3 Motor - Cummins 6CT8.3	1		B1001—
3	25774R1	PARAFUSO Bolt Tornillo	8		B1001—
4	25534R1	ARRUELA Washer Arandela	8		B1001—
5		VOLANTE (VER CATÁLOGO DE PEÇAS DO MOTOR) Flywheel - (See Engine Parts Manual) Volante - (Ver Catálogo de Piezas del Motor)			B1001—
6	1243452H1	CAMISA Sleeve Camisa	1		B1001—
7	630402C1	ARRUELA Washer Arandela	11		B1001—
8	359105R1	ESPAÇADOR Spacer Espaciador	1		B1001—
9	134053H1	BRAÇADEIRA Clamp Abrazadera	1		B1001—
10	152815	BRAÇADEIRA Clamp Abrazadera	2		B1001—
11	122851	VARETA Dipstick Varilla	1		B1001—
12	25534R1	ARRUELA Washer Arandela	1		B1001—
13	30025R1	PARAFUSO Bolt Tornillo	1		B1001—

FIG Nº 7030

ITEM INDEX ITEM Nº	PEÇA Nº PART Nº PIEZA Nº	DESCRIÇÃO DESCRIPTION DESCRIPCIÓN	QUANT. QTY CANT.	SÉRIE Nº SERIAL Nº SERIE Nº	SÉRIE Nº SERIAL Nº SERIE Nº GD623A
14	9410981	COTOVELO Elbow Codo	1		B1001—
15	296247R1	ANEL "O" O-Ring Anillo "O"	1		B1001—
16	160991	TUBO DA VARETA Tube Dipstick Tubo de la Varilla	1		B1001—
17	9402713	CONECTOR Connector Conector	1		B1001—
18	150615	BUCHA DE REDUÇÃO Bushing, Reducer Buje de Reducción	1		B1001—
19	30976R1	PARAFUSO Bolt Tornillo	9		B1001—
20	30022R1	PARAFUSO Bolt Tornillo	1		B1001—
21		CONJ. DA TRANSMISSÃO - VER FIGURA (7040) Transmission Ass'y - See Fig. (7040) Conj. de la Transmisión - Ver Figura (7040)			B1001—
22	1244193H1	• CONJ. DA PLACA Plate Ass'y Conj. de la Placa	1		B1001—
23	1244192H1	• Plate Plate Placa	3		B1001—
24	1244194H1	• ANEL Ring Anillo	1		B1001—
25	134328	• PARAFUSO Bolt Tornillo	6		B1001—
26	134360	• ACOPLAMENTO Yoke Acoplamiento	1		B1001—

ITEM INDEX ITEM Nº	PEÇA Nº PART Nº PIEZA Nº	DESCRIÇÃO DESCRIPTION DESCRIPCION	QUANT. QTY CANT.	SÉRIE Nº SERIAL Nº SERIE Nº	SÉRIE Nº SERIAL Nº SERIE Nº GD623A
27	24887R1	PARAFUSO Bolt Tornillo	6		B1001—
28	25538R1	ARRUELA Washer Arandela	6		B1001—
29	24881R1	PARAFUSO Bolt Tornillo	4		B1001—
30	25537R1	ARRUELA Washer Arandela	8		B1001—
31	159823	SUPORTE DA TRANSMISSÃO (L.D.) Bracket, Transmission (R.H.) Soporte de la Transmisión (L.D.)	1		B1001—
32	159824	SUPORTE DA TRANSMISSÃO (L.E.) Bracket, transmission (L.H.) Soporte de la Transmisión (L.I.)	1		B1001—
33	58502	COXIM Mount, Rubber Cojin	8		B1001—
34	65536	ARRUELA Washer Arandela	8		B1001—
35	9412231	PORCA Nut Tuerca	8		B1001—
36	25536R1	ARRUELA Washer Arandela	2		B1001—
37	9412230	PORCA Nut Tuerca	2		B1001—
38	1237572H91	SUPORTE - (MOTOR E RADIADOR) Support (Radiator and Engine) Soporte (Motor y Radiador)	1		B1001—
39	25532R1	ARRUELA Washer Arandela	1		B1001—
40	25483R1	PARAFUSO Bolt Tornillo	1		B1001—

FIG Nº 7030

ITEM INDEX ITEM Nº	PEÇA Nº PART Nº PIEZA Nº	DESCRIÇÃO DESCRIPTION DESCRIPCIÓN	QUANT. QTY CANT	SÉRIE Nº SERIAL Nº SERIE Nº	SÉRIE Nº SERIAL Nº SERIE Nº GD623A
41		CONJ. DO EIXO CARDAN - VER FIGURA (7170) Shaft Ass'y, Drive - See Fig. (7170) Conj. Del Eje Cardan - Ver Figura (7170)			B1001—
42	1277829H1	PARAFUSO Bolt Tornillo	8		B1001—
43		CONJ. DO COMANDO FINAL - VER FIGURA (7190) Drive Ass'y, Final - See Fig. (7190) Conj. del Mando Final - Ver Figura (7190)			B1001—
44	1225445H1	COTOVELO Elbow Codo	1		B1001—
45	346771R91	MANGUEIRA Hose Manguera	1		B1001—
46	25519R1	PORCA Nut Tuerca	1		B1001—
47	299412C1	BRAÇADEIRA Clamp Abrazadera	1		B1001—
48	9403334	BUJÃO Plug Tapón	1		B1001—

FIG. 7040 TRANSMISSÃO E CONVERSOR DE TORQUE-FUNK

Transmission and Torque Converter-Funk

Transmisión y Convertidor de Torque-Funk

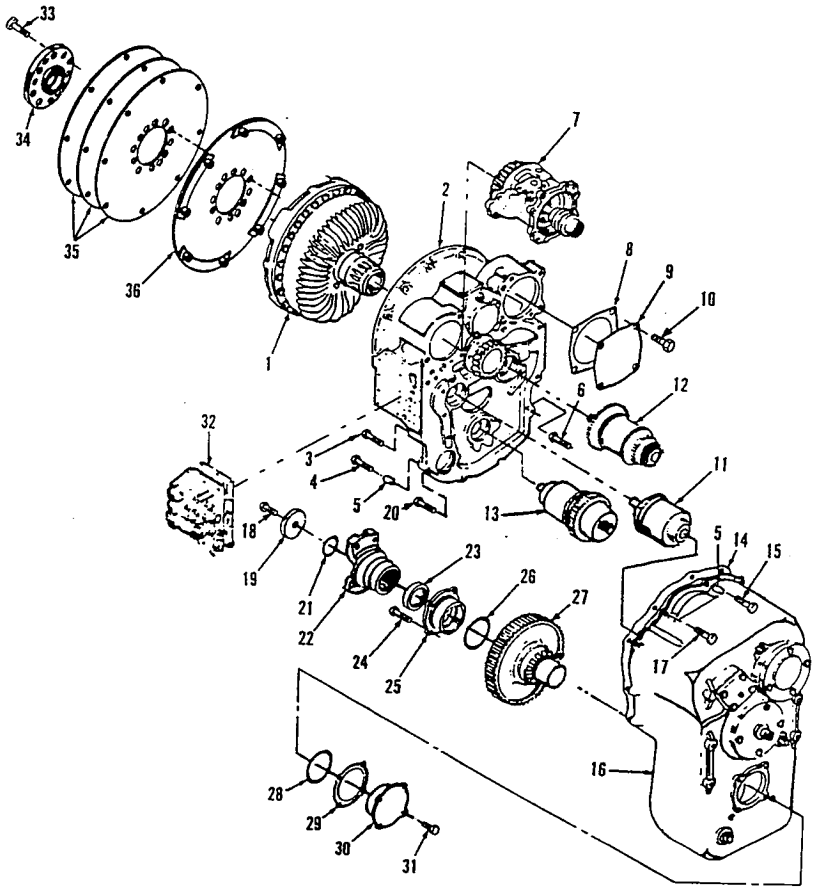

FIG Nº 7040

ITEM INDEX ITEM Nº	PEÇA Nº PART Nº PIEZA Nº	DESCRIÇÃO DESCRIPTION DESCRIPCIÓN	QUANT. QTY CANT.	SÉRIE Nº SERIAL Nº SERIE Nº GD523A	SÉRIE Nº SERIAL Nº SERIE Nº GD623A
	1251970H91	CONJ. DA TRANSMISSÃO E CONVERSOR DE TORQUE Transmission & Torque Converter Ass'y Conj. de la Transmisión y Convertidor de Torque	1	B1001—	B1001—
1		• CONJ. DO CONVERSOR - VER FIGURA (7050) Converter Ass'y - See Fig. (7050) Conj. del Convertidor - Ver Figura (7050)	1	B1001—	B1001—
2		• TAMPA FRONTAL - VER FIGURA (7110). Cover, Front - See Fig. (7110) Tapa Frontal - Ver Figura (7110)	1	B1001—	B1001—
3	82106	• PARAFUSO Bolt Tornillo	1	B1001—	B1001—
4	44855	• PARAFUSO Bolt Tornillo	1	B1001—	B1001—
5	149560	• BUCHA Bushing Buje	2	B1001—	B1001—
6	33368H45	• PARAFUSO Bolt Tornillo	3	B1001—	B1001—
7		• CONJ. DA BOMBA DE ACIONAMENTO - VER FIGURA (7060) Pump Ass'y, Charger - See Fig. (7060) Conj. de la Bomba de Acionamento - Ver Figura (7060)	1	B1001—	B1001—
8	285253R1	• ANEL "O" O-Ring Anillo "O"	1	B1001—	B1001—
9	1270488H1	• PLACA DA TAMPA Plate, Cover Placa de la Tapa	1	B1001—	B1001—
10	81103	• PARAFUSO Bolt Tornillo	4	B1001—	B1001—
	120384	• ARRUELA DE PRESSÃO Washer, spring Arandela de presión	4	B1001—	B1001—

FIG Nº 7040

ITEM INDEX ITEM Nº	PEÇA Nº PART Nº PIEZA Nº	DESCRIÇÃO DESCRIPTION DESCRIPCION	QUANT. Q'TY CANT.	SÉRIE Nº SERIAL Nº SERIE Nº GD523A	SÉRIE Nº SERIAL Nº SERIE Nº GD623A
11		• CONJ. DA EMBREAGEM - 1ª E 5ª - VER FIGURA (7070) Clutch Pack - 1st and 5th (See Fig. (7070) Conj. de la Embrague - 1ª y 5ª - Ver Figura (7070)	1	B1001—	B1001—
12		• CONJ. DA EMBREAGEM - 2ª E 6ª - VER FIGURA (7080) Clutch Pack - 2nd and 6th - (See Fig. (7080) Conj. de la Embrague - 2ª y 6ª - Ver Figura (7080)	1	B1001—	B1001—
13		• CONJ. DA EMBREAGEM - 3ª E 4ª - VER FIGURA (7090) Clutch Pack - 3rd and 4th - See Fig. (7090) Conj. de la Embrague - 3ª y 4ª - Ver Figura (7090)	1	B1001—	B1001—
14 1244228H1		• JUNTA Gasket Junta	1	B1001—	B1001—
15 89213		• PARAFUSO Bolt Tornillo	1	B1001—	B1001—
16		• CONJ. DA CAIXA PRINCIPAL - VER FIGURA (7120) Case Ass'y, Main - See Fig. (7120) Conj. de la Caja Principal - Ver Figura (7120)	1	B1001—	B1001—
17 134948		• PARAFUSO Bolt Tornillo	3	B1001—	B1001—
18 149474		• PARAFUSO Bolt Tornillo	1	B1001—	B1001—
19 149473		• ARRUELA Washer Arandela	1	B1001—	B1001—
20 82104		• PARAFUSO Bolt Tornillo	1	B1001—	B1001—
21 149506		• ANEL "O" O-Ring Anillo "O"	1	B1001—	B1001—

FIG Nº 7040

ITEM INDEX ITEM Nº	PEÇA Nº PART Nº PIEZA Nº	DESCRIÇÃO DESCRIPTION DESCRIPCIÓN	QUANT. QTY CANT.	SÉRIE Nº SERIAL Nº SERIE Nº GD523A	SÉRIE Nº SERIAL Nº SERIE Nº GD623A
22	134360	• ACOPLAMENTO Coupling Acoplamiento	1	B1001—	B1001—
23	75991	• RETENTOR Seal, Oil Retén	1	B1001—	B1001—
24	55603	• PARAFUSO Bolt Tornillo	6	B1001—	B1001—
25	134359	• RETENTOR DO ROLAMENTO Retainer, Bearing Retén del Cojinete	1	B1001—	B1001—
26	134394	• ANEL "O" O-Ring Anillo "O"	1	B1001—	B1001—
27		• CONJ. DO EIXO DE SAÍDA - VER FIGURA (7100) Shaft, Output - See Fig. (7100) Conj. del Eje de Salida - Ver Figura (7100)	1	B1001—	B1001—
28	119859	• ANEL "O" O-Ring Anillo "O"	1	B1001—	B1001—
29	134363	• KIT DE CALÇOS Kit, Shim Kit de Calzos	1	B1001—	B1001—
	134364	• • CALÇO - 0,13 mm [0,005"] Shim - 0,13 mm [0,005"] Calzo - 0,13mm [0,005"]	3	B1001—	B1001—
	134365	• • CALÇO - 0,18 mm [0,007"] Shim - 0,18 mm [0,007"] Calzo - 0,18mm [0,007"]	4	B1001—	B1001—
	134366	• • CALÇO - 0,51 mm [0,020"] Shim - 0,51 mm [0,020"] Calzo - 0,51mm [0,020"]	3	B1001—	B1001—
30	134380	• RETENTOR DO ROLAMENTO Retainer, Bearing Retén del Cojinete	1	B1001—	B1001—
31	33368H45	• PARAFUSO Bolt Tornillo	4	B1001—	B1001—

FIG Nº 7040

ITEM INDEX ITEM Nº	PEÇA Nº PART Nº PIEZA Nº	DESCRIÇÃO DESCRIPTION DESCRIPCIÓN	QUANT. Q'TY CANT.	SÉRIE Nº SERIAL Nº SERIE Nº GD523A	SÉRIE Nº SERIAL Nº SERIE Nº GD623A
32		• CONJ. DA VÁLVULA DE CONTROLE - VER FIGURA (7130) Valve Ass'y, Control - See Fig. (7130) Conj. de la Válvula de Control - Ver Figura (7130)	1	B1001—	B1001—
33	135297	• PARAFUSO Bolt Tornillo	12	B1001—	B1001—
34	1244194H1	• ANEL "O" O-Ring Anillo "O"	1	B1001—	B1001—
35	1244192H1	• PLACA MOTRIZ Plate, Drive Plato Motor	3	B1001—	B1001—
36	1244193H1	• CONJ. DA PLACA DO CONVERSOR Plate Ass'y, Converter Drive Conj. de la Placa del Convertidor	1	B1001—	B1001—
	82717	PARAFUSO Bolt Tornillo	2	B1001—	B1001—
	69890	PLUGUE DE EXPANSÃO Plug, Expansion Tapón de Expansión	1	B1001—	B1001—
	110702	PLUGUE DE EXPANSÃO Plug, Expansion Tapón de Expansión	1	B1001—	B1001—
	38653	PLUGUE DE EXPANSÃO Plug, Expansion Tapón de Expansión	1	B1001—	B1001—

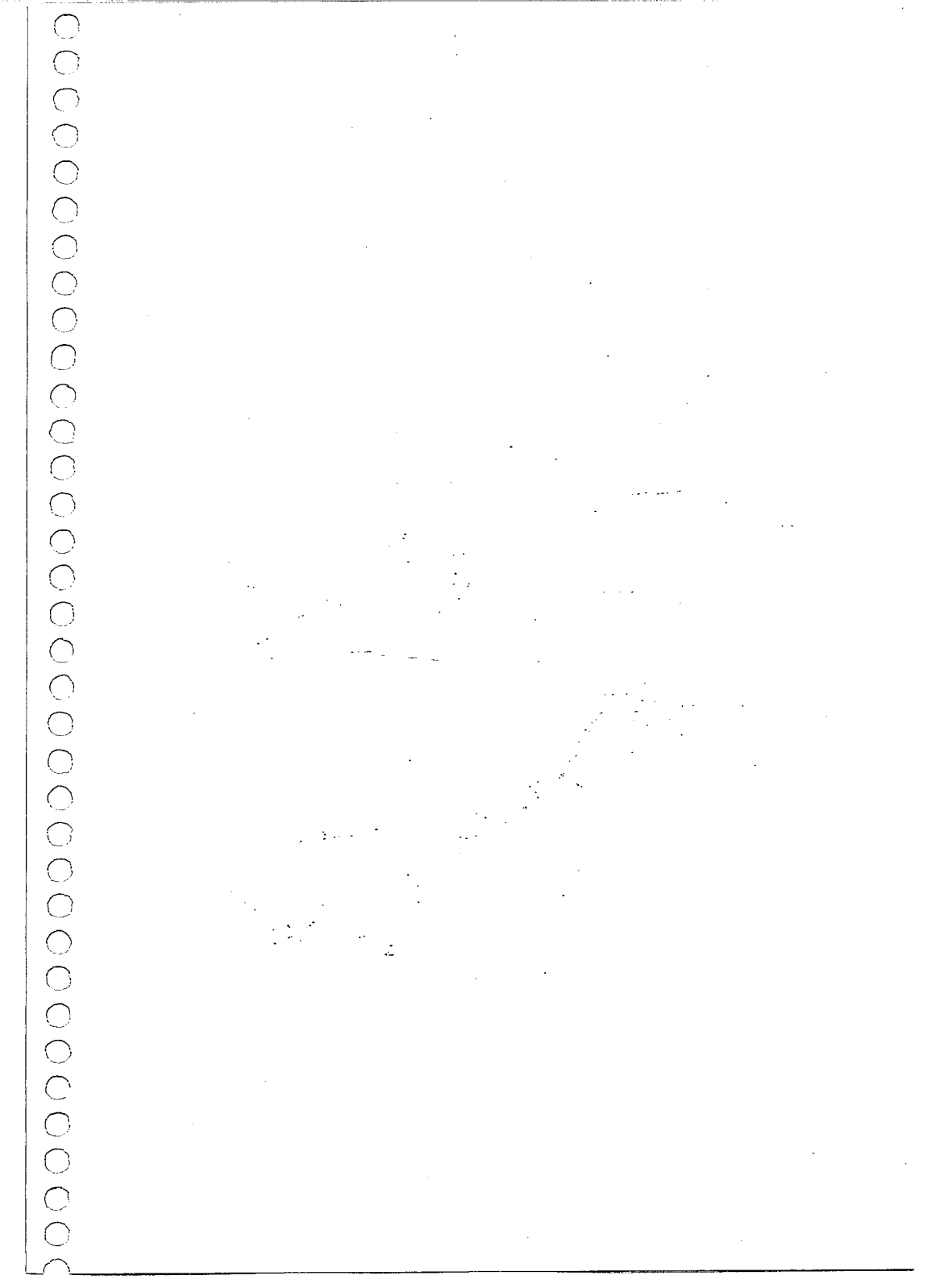

FIG. 7050 CONVERSOR DE TORQUE - FUNK
Torque Converter-Funk
Convertidor de Torque-Funk

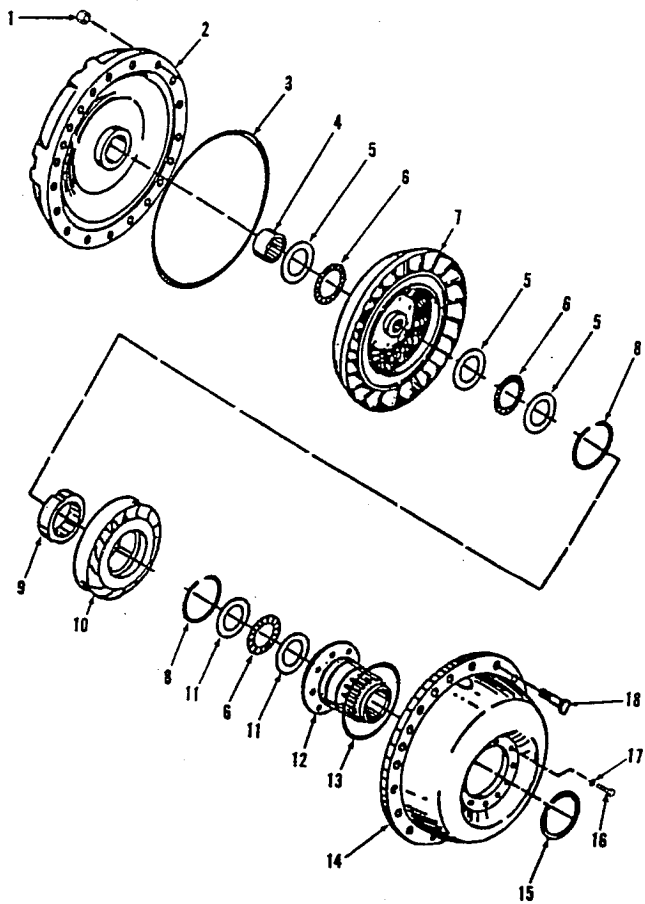

FIG Nº 7050

ITEM INDEX ITEM Nº	PEÇA Nº PART Nº PIEZA Nº	DESCRIÇÃO DESCRIPTION DESCRIPCIÓN	QUANT. QTY CANT.	SÉRIE Nº SERIAL Nº SERIE Nº GD523A	SÉRIE Nº SERIAL Nº SERIE Nº GD623A
	1244196H91	CONJ. DO CONVERSOR DE TORQUE Converter Ass'y, Torque Conj. del Convertidor de Torque	1	B1001—	B1001—
1	214440	• PORCA Nut Tuerca	24	B1001—	B1001—
2	1244253H1	• TAMPA FRONTAL Cover, Front Tapa Frontal	1	B1001—	B1001—
3	149542	• ANEL "O" O-Ring Anillo "O"	1	B1001—	B1001—
4	1244254H1	• ROLAMENTO Bearing Cojinete	1	B1001—	B1001—
5	133107	• ARRUELA DE ENCOSTO Washer, Thrust Arandela de Apoyo	3	B1001—	B1001—
6	149540	• ROLAMENTO DE AGULHAS Bearing, Needle Cojinete de Agujas	3	B1001—	B1001—
7	1244252H1	• TURBINA Turbine Turbina	1	B1001—	B1001—
8	133102	• ANEL DE TRAVA Ring, snap Anillo de retención	2	B1001—	B1001—
9	1244200H1	• CUBO DO ESTATOR Hub, Stator Cubo del Estator	1	B1001—	B1001—
10	1244199H1	• ESTATOR Stator Estator	1	B1001—	B1001—
11	133107	• ARRUELA DE ENCOSTO Washer, Thrust Arandela de Apoyo	2	B1001—	B1001—
12	1244197H1	• CUBO DO IMPULSOR Hub, Impeller Cubo del Impulsor	1	B1001—	B1001—
13	65984	• ANEL "O" O-Ring Anillo "O"	1	B1001—	B1001—

FIG Nº 7050

ITEM INDEX ITEM Nº	PEÇA Nº PART Nº PIEZA Nº	DESCRIÇÃO DESCRIPTION DESCRIPCIÓN	QUANT. Q'TY CANT	SÉRIE Nº SERIAL Nº SERIE Nº GD523A	SÉRIE Nº SERIAL Nº SERIE Nº GD623A
14	149538	• IMPULSOR Impeller Impulsor	1	B1001—	B1001—
15	560476C1	• ANEL DE VEDAÇÃO Ring, seal Sello	1	B1001—	B1001—
16	70018	• PARAFUSO Bolt Tornillo	12	B1001—	B1001—
17	105951	• ARRUELA Washer Arandela	12	B1001—	B1001—
18	1271246H1	• PARAFUSO Bolt Tornillo	24	B1001—	B1001—

FIG. 7060 BOMBA DE ACIONAMENTO-FUNK
Charge Pump-Funk
Bomba de Acionamiento-Funk

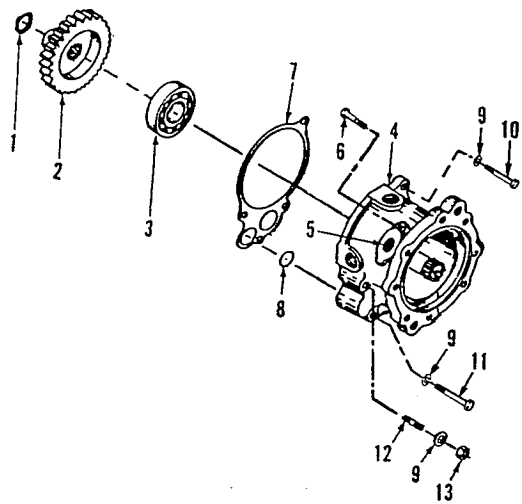

FIG Nº 7060

ITEM INDEX ITEM Nº	PEÇA Nº PART Nº PIEZA Nº	DESCRIÇÃO DESCRIPTION DESCRIPCIÓN	QUANT. QTY CANT.	SÉRIE Nº SERIAL Nº SERIE Nº GD523A	SÉRIE Nº SERIAL Nº SERIE Nº GD623A
	1261667H91	• CONJ. DA BOMBA DE ACIONAMENTO ... Pump Ass'y, Charge Conj. de la Bomba de Acionamento	1	B1001—	B1001—
1	42057	• • ANEL DE TRAVA..... Ring, snap Anillo de retención	1	B1001—	B1001—
2	149575	• • ENGRENAGEM ..... Gear Engranaje	1	B1001—	B1001—
3	149574	• • ROLAMENTO..... Bearing Cojinete	1	B1001—	B1001—
4	134669	• • BOMBA DE ACIONAMENTO ..... Pump, Charge Bomba de Acionamento	1	B1001—	B1001—
5	172558	• • PLUGUE DE EXPANSÃO ..... Plug, Expansion Tapón de Expansión	1	B1001—	B1001—
6	1270487H1	• • PARAFUSO..... Bolt Tornillo	1	B1001—	B1001—
7	560627C1	• JUNTA ..... Gasket Junta	1	B1001—	B1001—
8	149578	• ANEL "O" ..... O-Ring Anillo "O"	1	B1001—	B1001—
9	178551	• ARRUELA ESTRELA ..... Washer, Star Arandela Estrella	4	B1001—	B1001—
10	82087	• PARAFUSO ..... Bolt Tornillo	1	B1001—	B1001—
11	82093	• PARAFUSO ..... Bolt Tornillo	1	B1001—	B1001—
12	134382	• PRISIONEIRO ..... Stud Espárrago	1	B1001—	B1001—
	134383	• PRISIONEIRO ..... Stud Espárrago	1	B1001—	B1001—

FIG Nº 7060

ITEM INDEX ITEM Nº	PEÇA Nº PART Nº PIEZA Nº	DESCRIÇÃO DESCRIPTION DESCRIPCIÓN	QUANT. Q'TY CANT	SÉRIE Nº SERIAL Nº SERIE Nº GD523A	SÉRIE Nº SERIAL Nº SERIE Nº GD623A
13	44870	• PORCA Nut Tuerca	2	B1001—	B1001—

FIG. 7070 EMBREAGEM - 1ª E 5ª - FUNK

Clutch - 1st and 5th - Funk

Embrague - 1ª y 5ª - Funk

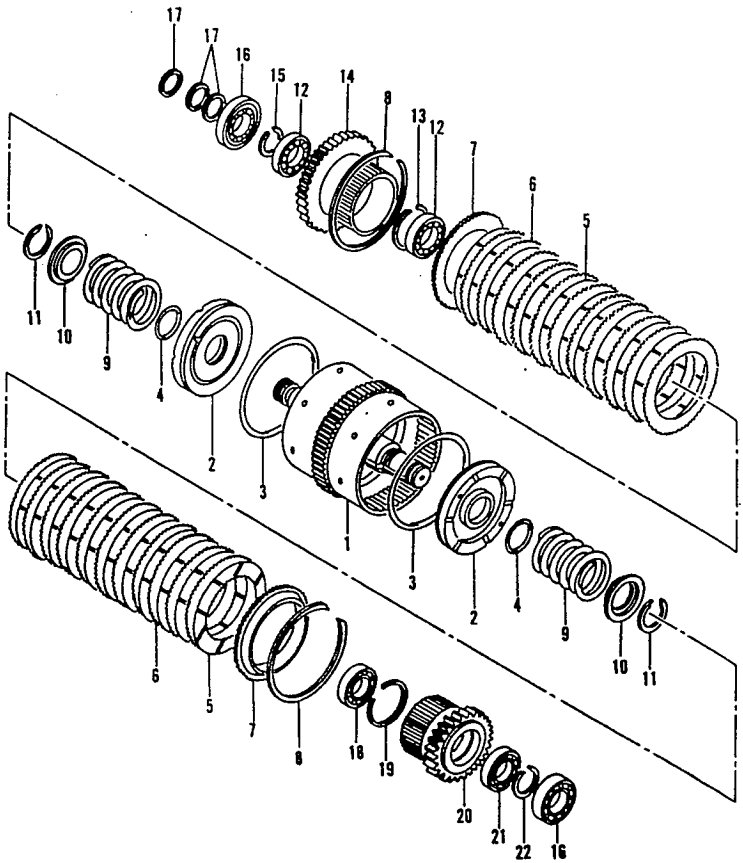

FIG Nº 7070

ITEM INDEX ITEM Nº	PEÇA Nº PART Nº PIEZA Nº	DESCRIÇÃO DESCRIPTION DESCRIPCIÓN	QUANT. QTY CANT.	SÉRIE Nº SERIAL Nº SERIE Nº GD523A	SÉRIE Nº SERIAL Nº SERIE Nº GD623A
	1244202H91	CONJ. DA EMBREAGEM - 1ª E 5ª Clutch Ass'y - 1st e 5th Conj. de la Embrague 1ª y 5ª	1	B1001—	B1001—
1	134339H45	• PORTA-DISCO Drum Shaft, Clutch Alojamiento del Disco	1	B1001—	B1001—
2	134340	• PISTÃO Piston Pistón	2	B1001—	B1001—
3	1244203H1	• ANEL RETENTOR Ring, Seal Anillo de Retención	2	B1001—	B1001—
	1244204H1	• ANEL DE REFORÇO Ring, Back-Up Anillo de Refuerzo	2	B1001—	B1001—
4	86843	• ANEL "O" O-Ring Anillo "O"	2	B1001—	B1001—
5	1244205H1	• DISCO INTERNO Plate, Clutch Disco Interno	20	B1001—	B1001—
6	149585	• DISCO EXTERNO Plate, Separator Disco Externo	20	B1001—	B1001—
7	1244206H1	• RETENTOR Retainer Retén	2	B1001—	B1001—
8	149587	• ANEL DE TRAVA Ring, snap Anillo de retención	2	B1001—	B1001—
9	135784	• MOLA Spring Resorte	2	B1001—	B1001—
10	134341	• RETENTOR Retainer Retén	2	B1001—	B1001—
11	123760	• ANEL DE TRAVA Ring, snap Anillo de retención	2	B1001—	B1001—
12	1244207H1	• ROLAMENTO Bearing Cojinete	2	B1001—	B1001—

FIG Nº 7070

ITEM INDEX ITEM Nº	PEÇA Nº PART Nº PIEZA Nº	DESCRIÇÃO DESCRIPTION DESCRIPCIÓN	QUANT. QTY CANT.	SÉRIE Nº SERIAL Nº SERIE Nº GD523A	SÉRIE Nº SERIAL Nº SERIE Nº GD623A
13	64110	• ANEL DE TRAVA Ring, snap Anillo de retención	2	B1001—	B1001—
14	134343	• CONJ. DA ENGRENAGEM E CUBO Gear 7 Hub Ass'y Conj. de la Engrenaje y Cubo	1	B1001—	B1001—
15	134387	• ANEL DE TRAVA Ring, snap Anillo de retención	1	B1001—	B1001—
16	149593	• ROLAMENTO Bearing Cojinete	2	B1001—	B1001—
17	1234846H1	• ANEL DE VEDAÇÃO Ring, seal Sello	3	B1001—	B1001—
18	1244209H1	• ROLAMENTO Bearing Cojinete	1	B1001—	B1001—
19	584685R1	• ANEL DE TRAVA Ring, snap Anillo de retención	1	B1001—	B1001—
20	1244208H1	• CONJ. DA ENGRENAGEM E CUBO Gear & Hub Ass'y Conj. de le Engrenaje y Cubo	1	B1001—	B1001—
21	1244210H1	• ROLAMENTO Bearing Cojinete	1	B1001—	B1001—
22	134388	• ANEL DE TRAVA Ring, snap Anillo de retención	1	B1001—	B1001—

FIG. 7080 EMBREAGEM - 2ª E 6ª - FUNK

Clutch - 2nd and 6th - Funk

Embrague - 2ª y 6ª - Funk

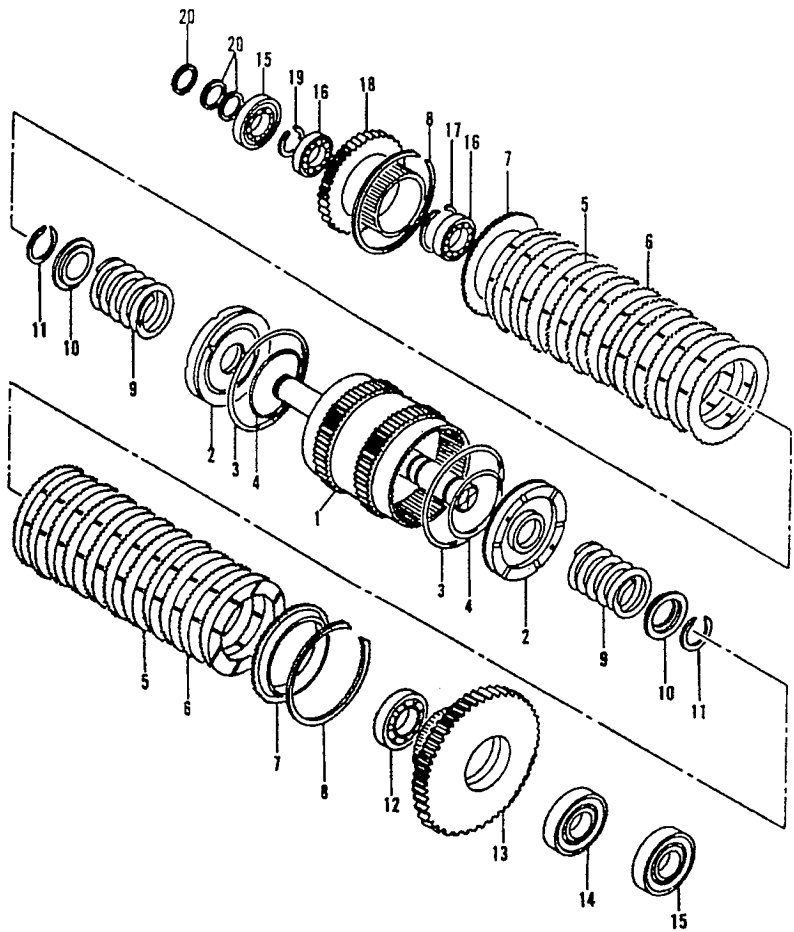

FIG. 12110 TIRANTE COM MOLA
Tube Spring
Tirante con Resorte

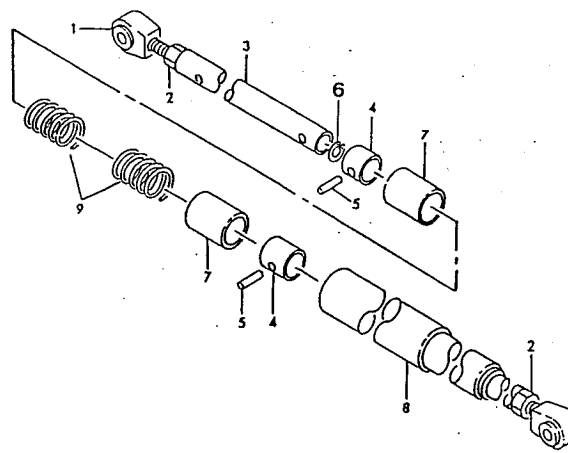

FIG. 7090 EMBREAGEM - 3ª E 4ª - FUNK

Clutch - 3rd and 4th - Funk

Embrague - 3ª y 4ª - Funk

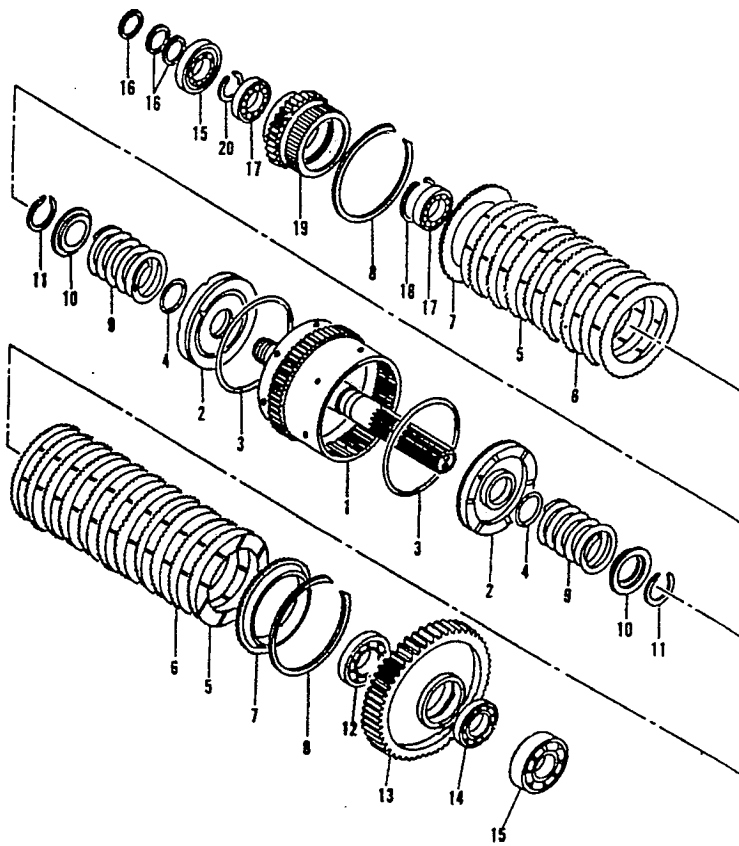

FIG Nº 7090

ITEM INDEX ITEM Nº	PEÇA Nº PART Nº PIEZA Nº	DESCRIÇÃO DESCRIPTION DESCRIPCIÓN	QUANT. QTY CANT.	SÉRIE Nº SERIAL Nº SERIE Nº GD523A	SÉRIE Nº SERIAL Nº SERIE Nº GD623A
	1244220H91	CONJ. DA EMBREAGEM - 3ª E 4ª Clutch Ass'y - 3rd e 4th Conj. de la Embrague 3ª y 4ª	1	B1001—	B1001—
1	134354	• PORTA-DISCO Drum & Shaft, Clutch Alojamiento del Disco	1	B1001—	B1001—
2	134340	• PISTÃO Piston Piston	2	B1001—	B1001—
3	1244203H1	• ANEL VEDAÇÃO Ring, Seal Sello	2	B1001—	B1001—
	1244204H1	• ANEL DE REFORÇO Ring, Back-Up Anillo de Refuerzo	2	B1001—	B1001—
4	86843	• ANEL "O" O-Ring Anillo "O"	2	B1001—	B1001—
5	1244205H1	• DISCO INTERNO Plate, Clutch Disco Interno	20	B1001—	B1001—
6	149585	• DISCO EXTERNO Plate, Separator Disco Externo	20	B1001—	B1001—
7	1244206H1	• RETENTOR Retainer Retén	2	B1001—	B1001—
8	149587	• ANEL DE TRAVA Ring, snap Anillo de retención	2	B1001—	B1001—
9	135784	• MOLA Spring Resorte	2	B1001—	B1001—
10	134341	• RETENTOR Retainer Retén	2	B1001—	B1001—
11	123760	• ANEL DE TRAVA Ring, snap Anillo de retención	2	B1001—	B1001—
12	134401	• ROLAMENTO Bearing Cojinete	1	B1001—	B1001—

FIG Nº 7090

ITEM INDEX ITEM Nº	PEÇA Nº PART Nº PIEZA Nº	DESCRIÇÃO DESCRIPTION DESCRIPCIÓN	QUANT. QTY CANT.	SÉRIE Nº SERIAL Nº SERIE Nº GD523A	SÉRIE Nº SERIAL Nº SERIE Nº GD623A
13	134352	• CONJ. DA ENGRENAGEM E CUBO Gear & Hub Ass'y Conj. de Engrenaje y Cubo	1	B1001—	B1001—
14	134403	• ROLAMENTO Bearing Cojinete	1	B1001—	B1001—
15	149593	• ROLAMENTO Bearing Cojinete	2	B1001—	B1001—
16	1234846H1	• ANEL DE TRAVA Ring, snap Anillo de retención	3	B1001—	B1001—
17	134399	• ROLAMENTO Bearing Cojinete	2	B1001—	B1001—
18	107771	• ANEL DE TRAVA Ring, snap Anillo de retención	2	B1001—	B1001—
19	134353	• CONJ. DE ENGRENAGEM E CUBO Gear & Hub Ass'y Conj. de la Engrenaje y Cubo	1	B1001—	B1001—
20	134387	• ANEL DE TRAVA Ring, snap Anillo de retención	1	B1001—	B1001—

FIG. 7100 EIXO DE SAÍDA - FUNK
Output Shaft - Funk
Eje de la Salida - Funk

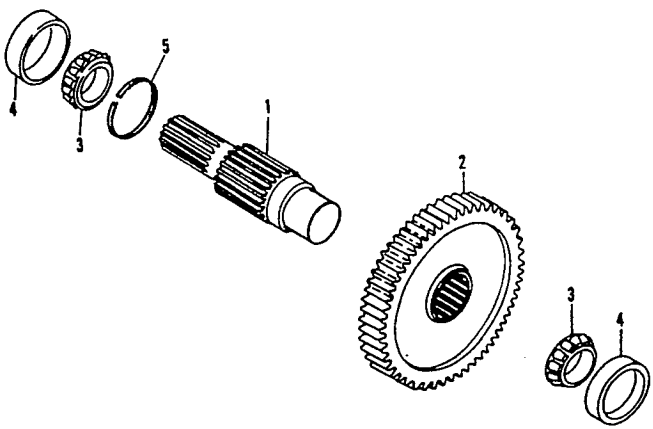

ITEM INDEX ITEM Nº	PEÇA Nº PART Nº PIEZA Nº	DESCRIÇÃO DESCRIPTION DESCRIPCIÓN	QUANT. QTY CANT.	SÉRIE Nº SERIAL Nº SERIE Nº GD523A	SÉRIE Nº SERIAL Nº SERIE Nº GD623A
		CONJ. DA TRANSMISSÃO - VER FIGURA (7040) Transmission Ass'y - See Fig. (7040) Conj. de la Transmision - Ver Figura (7040)		B1001—	B1001—
1	134356	• EIXO DE SAIDA Shaft, Output Eje de Salida	1	B1001—	B1001—
2	134357	• ENGRENAGEM Gear Engranaje	1	B1001—	B1001—
3	134397	• CONE DO ROLAMENTO Cone, Bearing Cono del Cojinete	2	B1001—	B1001—
4	134398	• CAPA DO ROLAMENTO Cup, Bearing Capa del Cojinete	2	B1001—	B1001—
5	70630	• ANEL DE TRAVA Ring, snap Anillo de retención	1	B1001—	B1001—

FIG. 7110 TAMPA FRONTAL - FUNK

Front Cover - Funk

Tapa Frontal - Funk

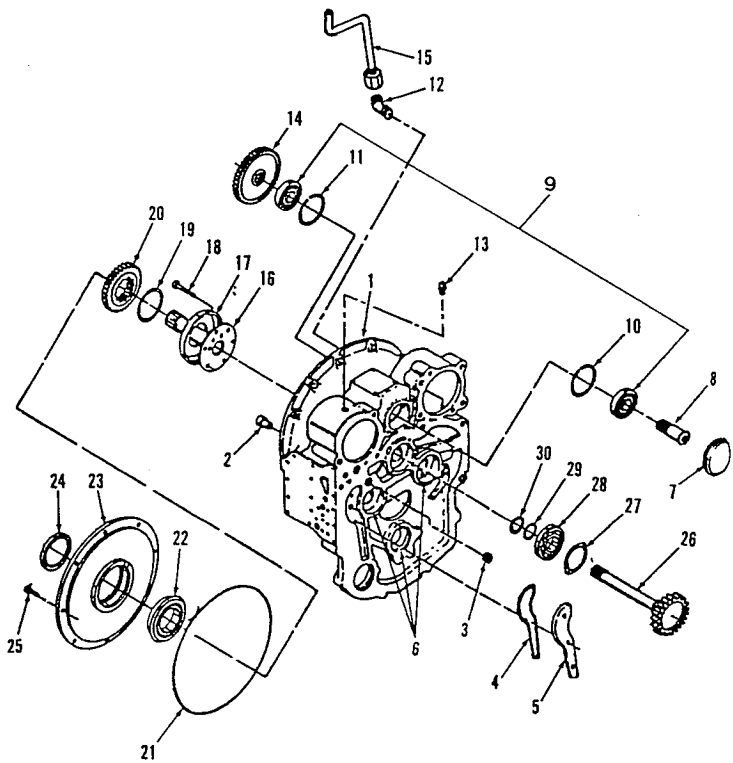

ITEM INDEX ITEM Nº	PEÇA Nº PART Nº PIEZA Nº	DESCRIÇÃO DESCRIPTION DESCRIPCIÓN	QUANT. QTY CANT.	SÉRIE Nº SERIAL Nº SERIE Nº GD523A	SÉRIE Nº SERIAL Nº SERIE Nº GD623A
		CONJ. DA TRANSMISSÃO - VER FIGURA (7040) Transmission Ass'y - See Fig. (7040) Conj. de la Transmisión - Ver Figura (7040)		B1001—	B1001—
	1244241H91	• CONJ. DA TAMPA FRONTAL Cover Ass'y, Front Conj. de la Tapa Frontal	1	B1001—	B1001—
1	1270190H1	• • TAMPA FRONTAL Cover, Front Tapa Frontal	1	B1001—	B1001—
2	135761	• • CONJ. DA VÁLVULA DE ALÍVIO DO CONVERSOR Valve Ass'y, Converter Relief Conj. de la Válvula de Alivio del Convertidor	1	B1001—	B1001—
3	149516	• • BUJÃO Plug Tapón	1	B1001—	B1001—
	1277914H91	• • KIT DE SERVIÇO Kit, Service Kit de Servicio	1	B1001—	B1001—
4	1232272H1	• • • JUNTA 515 - TUBO 50ML Gasket Eliminator 515 - 50 ml Tube Junta 515 - Tubo 50 ml	1	B1001—	B1001—
5	149513	• • • TAMPA DA PASSAGEM DO ÓLEO Cover, Oil Passage Tapa de la Pasaje del Aceite	1	B1001—	B1001—
	149514	• • PARAFUSO Bolt Tornillo	3	B1001—	B1001—
6	1244191H1	• • CAMISA Sleeve Camisa	3	B1001—	B1001—
7	149662	• • TAMPA Cover Tapa	1	B1001—	B1001—
8	134322	• • EIXO Shaft Eje	1	B1001—	B1001—
	149474	• • PARAFUSO Bolt Tornillo	1	B1001—	B1001—

FIG Nº 7110

ITEM INDEX ITEM Nº	PEÇA Nº PART Nº PIEZA Nº	DESCRIÇÃO DESCRIPTION DESCRIPCIÓN	QUANT. QTY CANT	SÉRIE Nº SERIAL Nº SERIE Nº GD523A	SÉRIE Nº SERIAL Nº SERIE Nº GD623A
	134385	• • ARRUELA DE TRAVA Washer, Retaining Arandela de Retén	1	B1001—	B1001—
	134386	• • PINO Pin Pasador	1	B1001—	B1001—
9	149465	• • CONJ. DO ROLAMENTO Bearing Ass'y Conj. del Cojinete	1	B1001—	B1001—
10	149476	• • ESPAÇADOR Spacer Espaciador	1	B1001—	B1001—
11	149466	• • ANEL DE TRAVA Ring, snap Anillo de retención	1	B1001—	B1001—
12	44159	• • COTOVELO Elbow Codo	1	B1001—	B1001—
13	134323	• • RESPIRO Breather Respirador	1	B1001—	B1001—
14	149463	• • ENGRENAGEM DA BOMBA AUXILIAR Gear, Auxiliary Pump Engrenaje de la Bomba Auxiliar	1	B1001—	B1001—
15	135762	• • TUBO Tube Tubo	1	B1001—	B1001—
16	149470	• • TUBO DO SUPORTE DO ESTATOR Tube, Stator Support Tubo del Soporte del Estator	1	B1001—	B1001—
17	149527	• • PLACA DA TAMPA Plate, Cover Placa de la Tapa	1	B1001—	B1001—
18	70019	• • PARAFUSO Bolt Tornillo	6	B1001—	B1001—
19	149529	• • ARRUELA DE ENCOSTO Washer, Thrust Arandela de Apoyo	1	B1001—	B1001—
20	149530	• • ENGRENAGEM DO CUBO IMPULSOR Gear, Impeller Hub Engrenaje del Cubo Impulsor	1	B1001—	B1001—

ITEM INDEX ITEM Nº	PEÇA Nº PART Nº PIEZA Nº	DESCRIÇÃO DESCRIPTION DESCRIPCIÓN	QUANT. QTY CANT.	SÉRIE Nº SERIAL Nº SERIE Nº GD523A	SÉRIE Nº SERIAL Nº SERIE Nº GD623A
21	149531	• • JUNTA PLASTICA Gasket, Plastic Junta Plástica	1	B1001—	B1001—
22	134875	• • ROLAMENTO Bearing Cojinete	1	B1001—	B1001—
23	149532	• • RETENTOR DO ROLAMENTO Retainer, Bearing Retén del Cojinete	1	B1001—	B1001—
24	134674	• • ANEL DE VEDAÇÃO Ring, seal Sello	1	B1001—	B1001—
25	55603	• • PARAFUSO Bolt Tornillo	7	B1001—	B1001—
26	134334	• EIXO DE ENTRADA Shaft, Input Arbol de Entrada	1	B1001	B1001—
27	134337H45	• RETENTOR DO ROLAMENTO Retainer, Bearing Retén del Cojinete	1	B1001—	B1001—
	135297	• PARAFUSO Bolt Tornillo	3	B1001—	B1001—
28	134335	• ROLAMENTO DE ESFERAS Bearing, Ball Cojinete de Bolas	1	B1001—	B1001—
29	70629	• ANEL DE TRAVA Ring, snap Anillo de retención	1	B1001—	B1001—
30	149524	• ANEL DE VEDAÇÃO Ring, seal Sello	1	B1001—	B1001—

FIG. 7120 CAIXA PRINCIPAL - FUNK

Main Case - Funk

Caja Principal - Funk

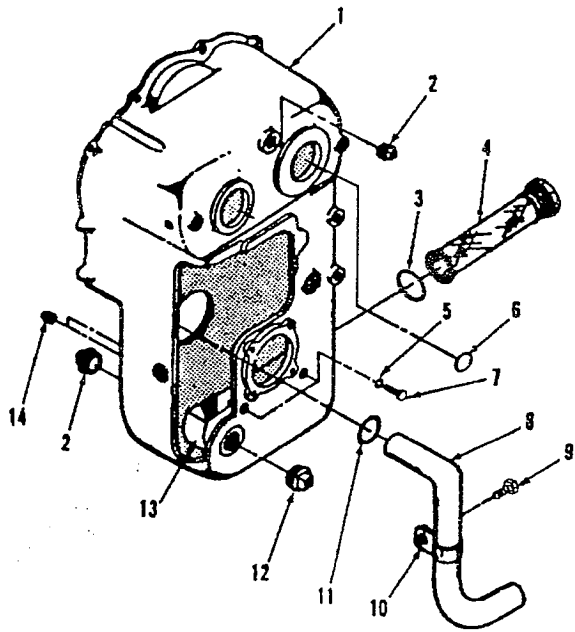

FIG Nº 7120

ITEM INDEX ITEM Nº	PEÇA Nº PART Nº PIEZA Nº	DESCRIÇÃO DESCRIPTION DESCRIPCIÓN	QUANT. QTY CANT.	SÉRIE Nº SERIAL Nº SERIE Nº GD523A	SÉRIE Nº SERIAL Nº SERIE Nº GD623A
		CONJ. DA TRANSMISSÃO - VER FIGURA (7040) Transmission Ass'y - See Fig. (7040) Conj. de la Transmisión - Ver Figura (7040)		B1001—	B1001—
1	134361	• CAIXA PRINCIPAL Case, Main Caja Principal	1	B1001—	B1001—
2	149557	• BUJÃO Plug Tapón	2	B1001—	B1001—
3	134945	• JUNTA Gasket Junta	1	B1001—	B1001—
4	134937	• PARAFUSO DE SUCÇÃO Screen Suction Tornillo de Succión	1	B1001—	B1001—
5	309161R1	• ARRUELA DE VEDAÇÃO Washer, Seal Arandela de Sello	2	B1001—	B1001—
6	134395	• PLUGUE DE EXPANSÃO Plug, Expansion Tapón de Expansión	2	B1001—	B1001—
7	84880	• PARAFUSO Bolt Tornillo	2	B1001—	B1001—
8	134362	• TUBO Tube Tubo	1	B1001—	B1001—
9	37093	• PARAFUSO Bolt Tornillo	1	B1001—	B1001—
10	134944	• BRAÇADEIRA Clamp Abrazadera	1	B1001—	B1001—
11		• ANEL "O " - NÃO USADO O-Ring - Not Used Anillo "O" - No Usado	1	B1001—	B1001—
12	149516	• BUJÃO Plug Tapón	1	B1001—	B1001—

FIG Nº 7120

ITEM INDEX ITEM Nº	PEÇA Nº PART Nº PIEZA Nº	DESCRIÇÃO DESCRIPTION DESCRIPCIÓN	QUANT. QTY CANT.	SÉRIE Nº SERIAL Nº SERIE Nº GD523A	SÉRIE Nº SERIAL Nº SERIE Nº GD623A
13	134358	• DEFLETOR DO ÓLEO Baffle, Oil Deflector del Aceite	1	B1001—	B1001—
14	149491	• BUJÃO Plug Tapón	2	B1001—	B1001—

FIG. 7130 VÁLVULA DE CONTROLE DE TRANSMISSÃO - FUNK

Transmission Control Valve - Funk

Válvula de Control de la Trasmisión - Funk

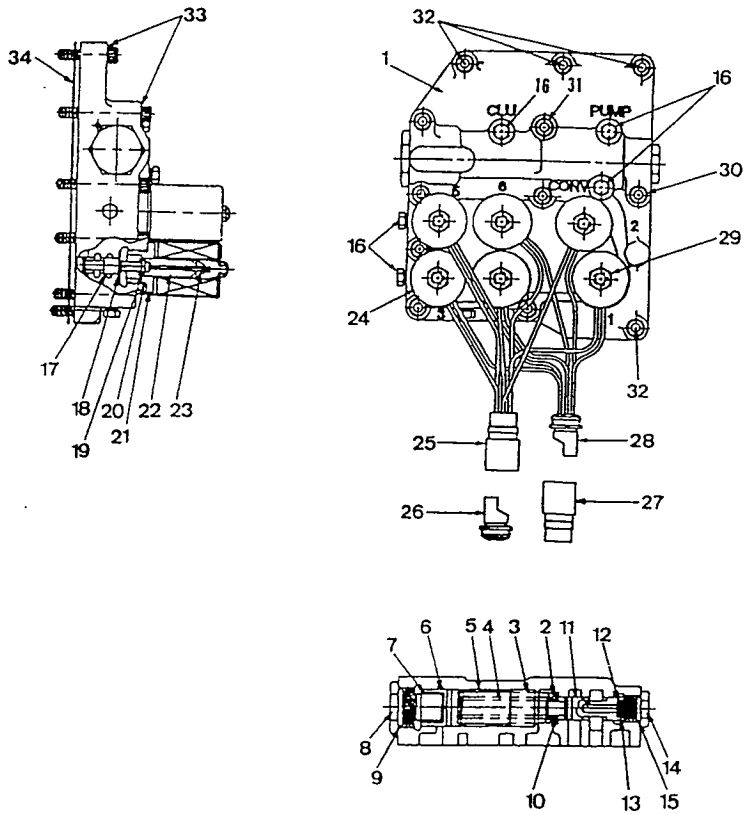

FIG Nº 7130

ITEM INDEX ITEM Nº	PEÇA Nº PART Nº PIEZA Nº	DESCRIÇÃO DESCRIPTION DESCRIPCIÓN	QUANT. QTY CANT.	SÉRIE Nº SERIAL Nº SERIE Nº GD523A	SÉRIE Nº SERIAL Nº SERIE Nº GD623A
	1270192H91	VÁLVULA DA TRANSMISSÃO Valve, Transmission Válvula de la Transmisión	1	B1001—	B1001—
1	1244230H1	• CORPO DA VÁLVULA Body, Valve Cuerpo de la Válvula	1	B1001—	B1001—
2	134877	• ARRUELA Washer Arandela	1	B1001—	B1001—
3	1244232H1	• MOLA DO ACUMULADOR- EXTERNO Spring, Accumulator - Outer Resorte del Acumulador - Externo	1	B1001—	B1001—
4	1244233H1	• MOLA DO ACUMULADOR- INTERNO Spring, Accumulator - Inner Resorte del Acumulador - Interno	1	B1001—	B1001—
5	1244234H1	• PISTÃO DO ACUMULADOR Piston, Accumulator Piston del Acumulador	1	B1001—	B1001—
	134390	• CHAVETA Key Llave	1	B1001—	B1001—
6	560660C1	• VÁLVULA BASCULANTE Valve, Dump Válvula de Volquete	1	B1001—	B1001—
7	560661C1	• MOLA DA VÁLVULA Spring, Dump Valve Resorte de la Válvula	1	B1001—	B1001—
8	560696C1	• BUJÃO DA VÁLVULA Plug, Valve Tapón de la Váalvula	1	B1001—	B1001—
9	149621	• ANEL "O" O-Ring Anillo "O"	1	B1001—	B1001—
10	134878	• CALÇO DA MOLA Shim, Spring Calzo de la Resorte	3	B1001—	B1001—
11	1244235H1	• CONJ. DO CARRETEL DE REGULAGEM. Spool Ass'y, Regulator Conj. del Carrete Regulador	1	B1001—	B1001—
12	1244236H1	• PLACA DO ORIFÍCIO Plate, Orifice Placa del Orificio	1	B1001—	B1001—

FIG Nº 7130

ITEM INDEX ITEM Nº	PEÇA Nº PART Nº PIEZA Nº	DESCRIÇÃO DESCRIPTION DESCRIPCIÓN	QUANT. QTY CANT	SÉRIE Nº SERIAL Nº SERIE Nº GD523A	SÉRIE Nº SERIAL Nº SERIE Nº GD623A
13	1244237H1	• ANEL DE TRAVA Ring, Snap Anillo de Retención	1	B1001—	B1001—
14	149630	• BUJÃO Plug Tapón	1	B1001—	B1001—
15	149612	• ANEL "O" O-Ring Anillo "O"	1	B1001—	B1001—
16	1244260H1	• BUJÃO Plug Tapón	6	B1001—	B1001—
17	134369	• CARRETEL SOLENÓIDE Plug Tapón	6	B1001—	B1001—
18	43219	• ANEL DE TRAVA Ring, Snap Anillo de Retención	6	B1001—	B1001—
19	134391	• PINO Pin Pasador	6	B1001—	B1001—
20	65482	• ANEL "O" O-Ring Anillo "O"	6	B1001—	B1001—
21	1270194H1	• CONJ. DO NÚCLEO Core Ass'y Conj. del Núcleo	6	B1001—	B1001—
22	1270193H1	• ÊMBOLO DO SOLENÓIDE Plunger, Solenoid Émbolo del Solenoide	6	B1001—	B1001—
23	134371	• MOLA DO SOLENÓIDE Spring, Solenoid Resorte del Solenóide	6	B1001—	B1001—
24	1270244H91	• CONJ. DO PINO E BOBINA Pin and Coil Ass'y Conj. del Pasador y Bobina	6	B1001—	B1001—
25	1260160H1	• RECEPTÁCULO Receptacle Receptáculo	1	B1001—B1021	B1001—B1003
26	134885	• KIT DO CONECTOR Kit, Connector Kit del Conector	1	B1001—	B1001—

ITEM INDEX ITEM Nº	PEÇA Nº PART Nº PIEZA Nº	DESCRIÇÃO DESCRIPTION DESCRIPCIÓN	QUANT. QTY CANT.	SÉRIE Nº SERIAL Nº SERIE Nº GD523A	SÉRIE Nº SERIAL Nº SERIE Nº GD623A
	1209468H1	• • PLUGUE Plug Plugue	6	B1022—	B1004—
	1253156H1	• • PLUGUE Plug Plugue	1	B1001—B1021	B1001—B1003
	1209466H1	• • SOQUETE Socket Zócalo	12	B1022—	B1004—
	1253325H1	• • SOQUETE Socket Zócalo	6	B1001—B1021	B1001—B1003
27	1271294H91	• KIT DO CONECTOR Kit, Connector Kit del Conector	1	B1001—	B1001—
	1260160H1	• • CONECTOR Connector Conector	1	B1001—	B1001—
	1260161H1	• • PINO Pin Pasador	6	B1001—	B1001—
28	1209468H1	• PLUGUE Plug Plugue	6	B1022—	B1004—
28	1253156H1	• PLUGUE Plug Plugue	1	B1001—B1021	B1001—B1003
29	1270973H1	• PORCA Nut Tuerca	6	B1001—	B1001—
30	134392	PARAFUSO Bolt Tornillo	7	B1001—	B1001—
31	25427R1	PARAFUSO Bolt Tornillo	1	B1001—	B1001—
32	85099	PARAFUSO Bolt Tornillo	4	B1001—	B1001—
33	149642	ARRUELA Washer Arandela	12	B1001—	B1001—

FIG Nº 7130

ITEM INDEX ITEM Nº	PEÇA Nº PART Nº PIEZA Nº	DESCRIÇÃO DESCRIPTION DESCRIPCIÓN	CUANT. QTY CANT	SÉRIE Nº SERIAL Nº SERIE Nº GD523A	SÉRIE Nº SERIAL Nº SERIE Nº GD623A
34	134376	JUNTA Gasket Junta	1	B1001—	B1001—

FIG. 7140 FILTRO DE ÓLEO DO CONVERSOR - FUNK

Converter Oil Filter - Funk

Filtro de Aceite del Convertidor - Funk

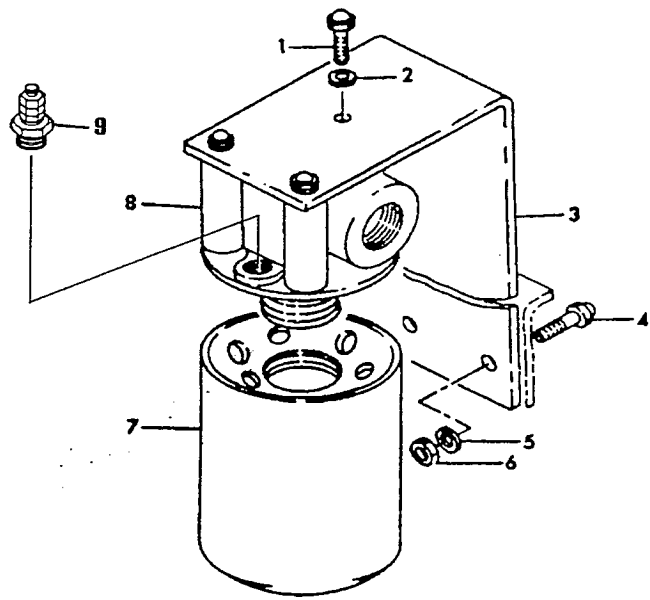

FIG Nº 7140

ITEM INDEX ITEM Nº	PEÇA Nº PART Nº PIEZA Nº	DESCRIÇÃO DESCRIPTION DESCRIPCIÓN	QUANT. QTY CANT.	SÉRIE Nº SERIAL Nº SERIE Nº GD523A	SÉRIE Nº SERIAL Nº SERIE Nº GD623A
1	25228R1	PARAFUSO Bolt Tornillo	3	B1001—	B1001—
2	120214	ARRUELA DE PRESSÃO Washer, spring Arandela de presión	3	B1001—	B1001—
3	159678	SUPORTE Bracket Soporte	1	B1001—	B1001—
4	140483H	PARAFUSO Bolt Tornillo	2	B1001—	B1001—
5	25534R1	ARRUELA DE PRESSÃO Washer, spring Arandela de presión	2	B1001—	B1001—
6	25522R1	PORCA Nut Tuerca	2	B1001—	B1001—
	134384	CONJ. DA BASE E FILTRO Filter and Base Ass'y Conj. de la Base y Filtro	1	B1001—	B1001—
7	1225110H1	• ELEMENTO Element Elemento	1	B1001—	B1001—
8	1277072H91	• BASE Base Base	1	B1001—	B1001—
9	133939	• • INTERRUPTOR Switch Interruptor	1	B1001—	B1001—

FIG. 7150 TUBULAÇÃO DE REFRIGERAÇÃO DO ÓLEO DO CONVERSOR (SÉRIE Nº: B1001-B1145)

Converter Oil Cooler Lines
(Serial nº: B1001-B1145)

Tubería de Refrigeración del Aceite
del Convertidor (Série nº: B1001-B1145)

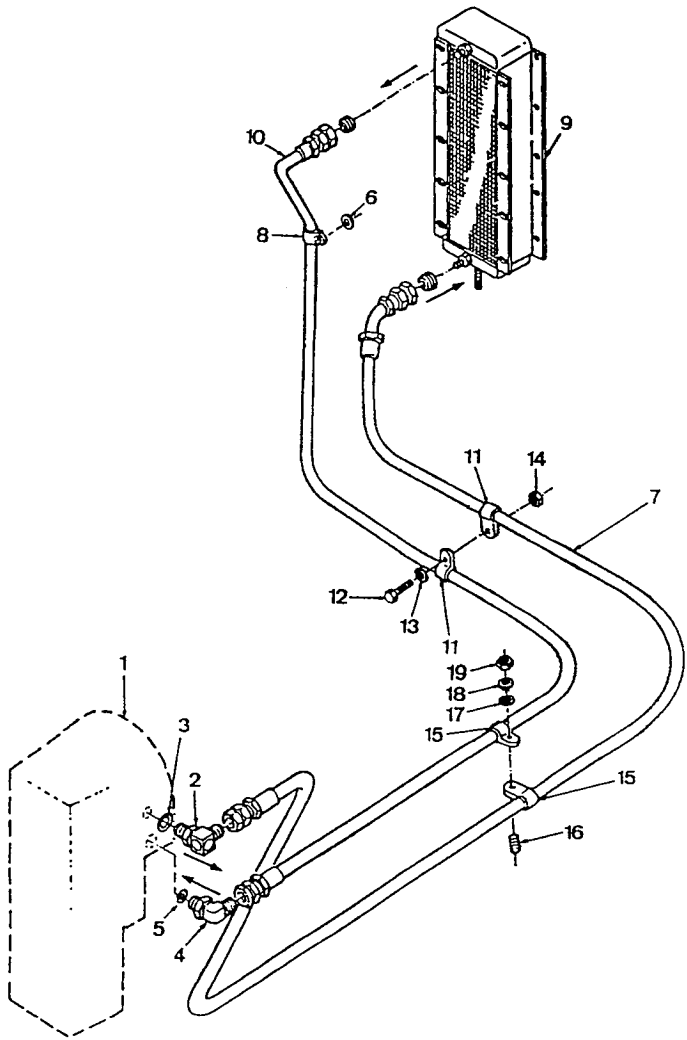

FIG Nº 7150

ITEM INDEX ITEM Nº	PEÇA Nº PART Nº PIEZA Nº	DESCRIÇÃO DESCRIPTION DESCRIPCIÓN	QUANT. QTY CANT.	SÉRIE Nº SERIAL Nº SERIE Nº	SÉRIE Nº SERIAL Nº SERIE Nº GD623A
1		CONJ. DA TRANSMISSÃO - VER FIGURA (7040) Transmission Ass'y - See Fig. (7040) Conj. de la Transmisión - Ver Figura (7040)			B1001—B1145
2	141802	CONEXÃO "T" - VER FIGURA (8070) Connector "T" - See Fig. (8070) Conector "T" - Ver Figura (8070)	1		B1001—B1145
3	296247R1	• ANEL "O" O - Ring Anillo "O"	1		B1001—B1145
4	9410981	COTOVELO Elbow Codo	1		B1001—B1145
5	296247R1	ANEL "O" O - Ring Anillo "O"	1		B1001—B1145
6	74009	ARRUELA Washer Arandela	1		B1001—B1145
7	1224246H1	MANGUEIRA Hose Manguera	1		B1001—B1145
8	55186	BRAÇADEIRA Clamp Abrazadera	1		B1001—B1145
9		CONJ. DO REFRIGERADOR DE ÓLEO - VER FIGURA (6020) Cooler Ass'y, Oil - See Fig. (6020) Conj. del Refrigerante de Aceite - Ver Figura (6020)			B1001—B1145
10	1224245H1	MANGUEIRA Hose Manguera	1		B1001—B1145
11	55187	BRAÇADEIRA Clamp Abrazadera	2		B1001—B1145
12	70106	PARAFUSO Bolt Tornillo	1		B1001—B1145
13	33384H45	ARRUELA DE PRESSÃO Washer, Spring Arandela de Presión	1		B1001—B1145

FIG Nº 7150

ITEM INDEX ITEM Nº	PEÇA Nº PART Nº PIEZA Nº	DESCRIÇÃO DESCRIPTION DESCRIPCIÓN	QUANT. Q'TY CANT.	SÉRIE Nº SERIAL Nº SERIE Nº	SÉRIE Nº SERIAL Nº SERIE Nº GD623A
14	44870	PORCA Nut Tuerca	1		B1001—B1145
15	55187	BRAÇADEIRA Clamp Abrazadera	2		B1001—B1145
16	48204	PRISIONEIRO (SOLDADO) Stud (Welded) Espárrago (Soldado)	1		B1001—B1145
17	33384H45	ARRUELA DE PRESSÃO Washer, Spring Arandela de Presión	1		B1001—B1145
18	76732	ARRUELA Washer Arandela	1		B1001—B1145
19	44870	PORCA Nut Tuerca	1		B1001—B1145

FIG. 7155 TUBULAÇÃO DE REFRIGERAÇÃO DO ÓLEO DO CONVERSOR (SÉRIE N°: B1146-)

Converter Oil Cooler Lines
(Serial n°: B1146-)

Tubería de Refrigeración del Aceite del Convertidor (Série n°: B1146-)

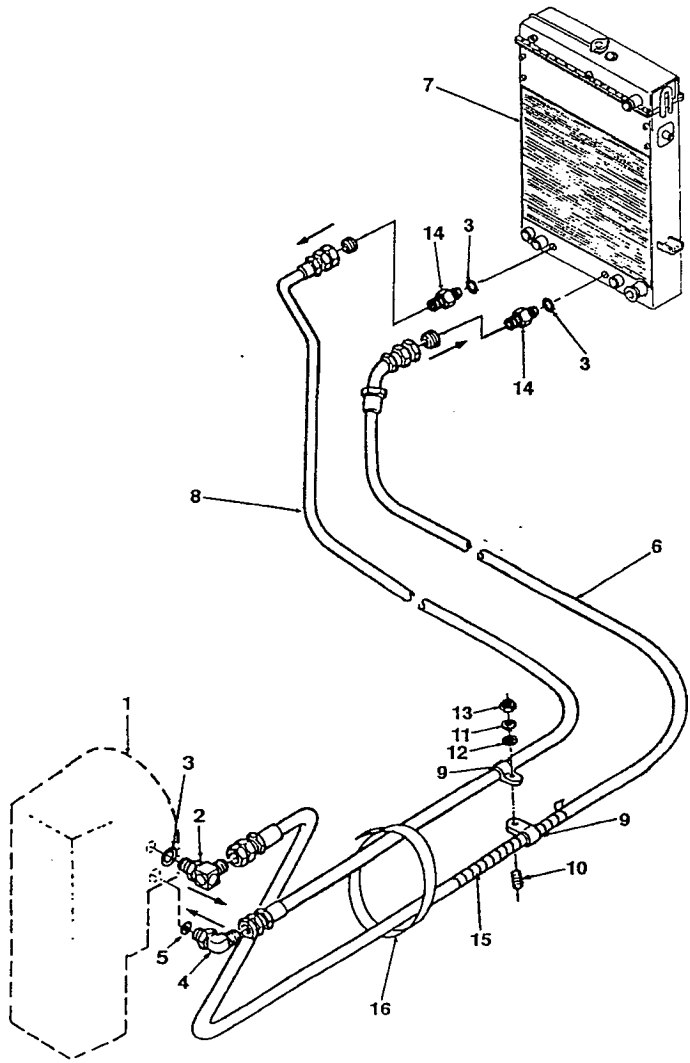

ITEM INDEX ITEM Nº	PEÇA Nº PART Nº PIEZA Nº	DESCRIÇÃO DESCRIPTION DESCRIPCIÓN	QUANT. Q'TY CANT.	SÉRIE Nº SERIAL Nº SERIE Nº	SÉRIE Nº SERIAL Nº SERIE Nº GD623A
1		CONJ. DA TRANSMISSÃO - VER FIGURA (7040) Transmission Ass'y - See Fig. (7040) Conj. de la Transmisión - Ver Figura (7040)			B1146—
2	141802	CONEXÃO "T" - VER FIGURA (8070) Connector "T" - See Fig. (8070) Conector "T" - Ver Figura (8070)	1		B1146—
3	296247R1	• ANEL "O" O - Ring Anillo "O"	3		B1146—
4	9410981	COTOVELO Elbow Codo	1		B1146—
5	296247R1	ANEL "O" O - Ring Anillo "O"	1		B1146—
6	1225595H1	MANGUEIRA Hose Manguera	1		B1146—
7		CONJ. DO RADIADOR VER FIGURA (6025) Radiator, Ass'y - See Fig. (6025) Conj. del Radiador - Ver Figura (6025)			B1146—
8	1225596H1	MANGUEIRA Hose Manguera	1		B1146—
9	136054	BRAÇADEIRA Clamp Abrazadera	2		B1146—
10	48204	PRISIONEIRO (SOLDADO) Stud (Welded) Espárrago (Soldado)	1		B1146—
11	33384H45	ARRUELA DE PRESSÃO Washer, Spring Arandela de Presión	1		B1146—
12	76732	ARRUELA Washer Arandela	1		B1146—
13	44870	PORCA Nut Tuerca	1		B1146—

FIG Nº 7155

ITEM INDEX ITEM Nº	PEÇA Nº PART Nº PIEZA Nº	DESCRIÇÃO DESCRIPTION DESCRIPCIÓN	QUANT. QTY CANT.	SÉRIE Nº SERIAL Nº SERIE Nº	SÉRIE Nº SERIAL Nº SERIE Nº GD623A
14	9410207	CONECTOR Connector Conector	2		B1146—
15	160926	CAMISA Sleeve Camisa	1		B1146—
16	935522C1	CINTA Strap Cinta	3		B1146—

FIG. 7160 TUBULAÇÃO DE REFRIGERAÇÃO DO ÓLEO DO CONVERSOR (SÉRIE Nº: B1001-B1140)

Converter Oil Cooler Lines
(Serial nº: B1001-B1140)

Tubería de Refrigeración del Aceite del Convertidor (Série nº: B1001-B1140)

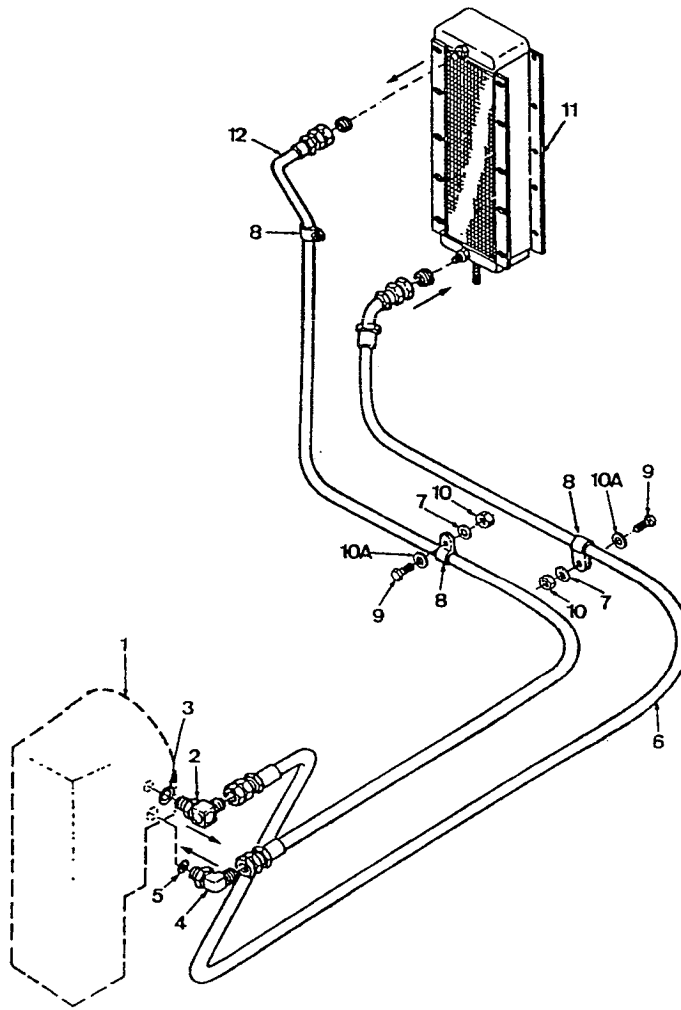

ITEM INDEX ITEM Nº	PEÇA Nº PART Nº PIEZA Nº	DESCRIÇÃO DESCRIPTION DESCRIPCIÓN	QUANT. QTY CANT.	SÉRIE Nº SERIAL Nº SERIE Nº GD523A	SÉRIE Nº SERIAL Nº SERIE Nº
1		CONJ. DA TRANSMISSÃO - VER FIGURA (7040) Transmission Ass'y - See Fig. (7040) Conj. de la Transmisión - Ver Figura (7040)		B1001—B1140	
2	141802	CONEXÃO "T" - VER FIGURA (8070) Connector "T" - See Fig. (8070) Conector "T" - Ver Figura (8070)	1	B1001—B1140	
3	296247R1	• ANEL "O" O - Ring Anillo "O"	1	B1001—B1140	
4	9410981	COTOVELO Elbow Codo	1	B1001—B1140	
5	296247R1	ANEL "O" O - Ring Anillo "O"	1	B1001—B1140	
6	1224246H1	MANGUEIRA Hose Manguera	1	B1001—B1140	
7	25534R1	ARRUELA Washer Arandela	2	B1001—B1140	
8	892033C1	BRAÇADEIRA Clamp Abrazadera	3	B1001—B1140	
9	140483H	PARAFUSO Bolt Tornillo	2	B1001—B1140	
10	25522R1	PORCA Nut Tuerca	2	B1001—B1140	
10A	120382	ARRUELA DE PRESSÃO Washer, Spring Arandela de Presión	2	B1001—B1140	
11		CONJ. DO REFRIGERADOR DE ÓLEO - VER FIGURA (6010) Cooler Ass'y, Oil See Fig. (6010) Conj. del Refrigerante de Aceite - Ver Figura (6010)		B1001—B1140	
12	1224245H1	MANGUEIRA • Hose Manguera	1	B1001—B1140	

FIG. 7165 TUBULAÇÃO DE REFRIGERAÇÃO DO ÓLEO DO CONVERSOR (SÉRIE Nº: B1141-)

Converter Oil Cooler Lines
(Serial nº: B1141-)

Tubería de Refrigeración del Aceite del Convertidor (Série nº: B1141-)

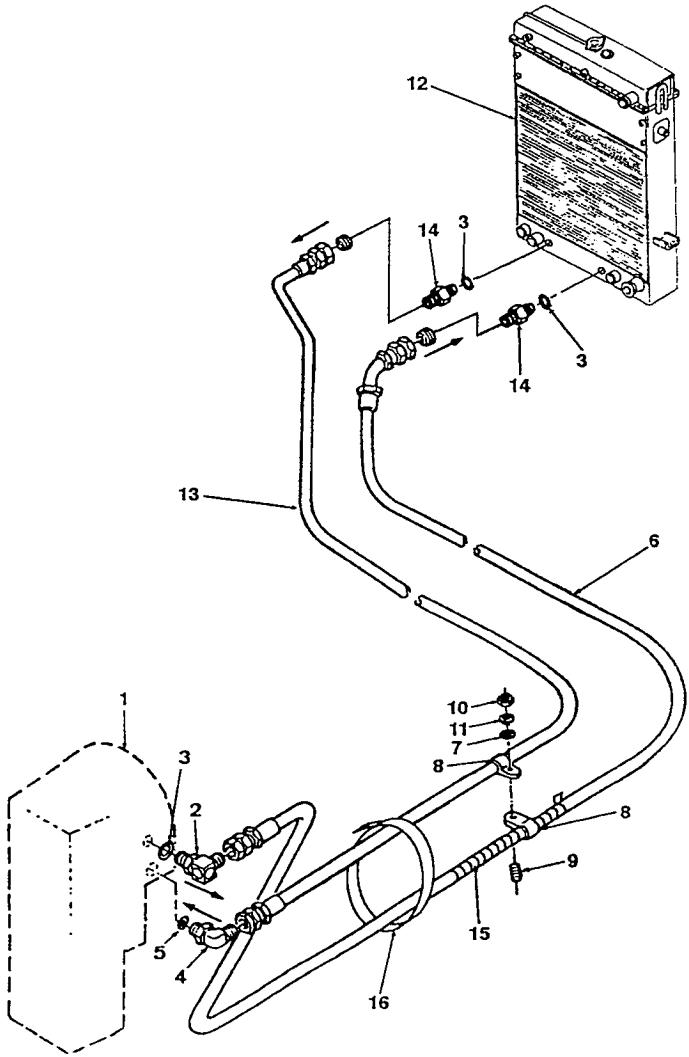

ITEM INDEX ITEM Nº	PEÇA Nº PART Nº PIEZA Nº	DESCRIÇÃO DESCRIPTION DESCRIPCIÓN	QUANT. O'TY CANT.	SÉRIE Nº SERIAL Nº SERIE Nº GD523A	SÉRIE Nº SERIAL Nº SERIE Nº
1		CONJ. DA TRANSMISSÃO - VER FIGURA (7040) Transmission Ass'y - See Fig. (7040) Conj. de la Transmisión - Ver Figura (7040)		B1141—	
2	141802	CONEXÃO "T" - VER FIGURA (8070) Connector "T" - See Fig. (8070) Conector "T" - Ver Figura (8070)	1	B1141—	
3	296247R1	• ANEL "O" O - Ring Anillo "O"	3	B1141—	
4	9410981	COTOVELO Elbow Codo	1	B1141—	
5	296247R1	ANEL "O" O - Ring Anillo "O"	1	B1141—	
6	1225595H1	MANGUEIRA Hose Manguera	1	B1141—	
7	76732	ARRUELA Washer Arandela	1	B1141—	
8	136054	BRAÇADEIRA Clamp Abrazadera	2	B1141—	
9	48204	PRISIONEIRO (SOLDADO) Stud (Welded) Esparrago (Soldado)	1	B1141—	
10	44870	PORCA Nut Tuerca	1	B1141—	
11	33384H45	ARRUELA DE PRESSÃO Washer, Spring Arandela de Presión	1	B1141—	
12		CONJ. DO RADIADOR VER FIGURA (6015) Radiator Ass'y - See Fig. (6015) Conj. del Radiador - Ver Figura (6015)		B1141—	
13	1225596H1	MANGUEIRA Hose Manguera	1	B1141—	

FIG Nº 7165

ITEM INDEX ITEM Nº	PEÇA Nº PART Nº PIEZA Nº	DESCRIÇÃO DESCRIPTION DESCRIPCIÓN	QUANT. QTY CANT.	SÉRIE Nº SERIAL Nº SERIE Nº GD523A	SÉRIE Nº SERIAL Nº SERIE Nº
14	9410207	CONECTOR Connector Conector	2	B1141—	
15	160926	CAMISA Sleeve Camisa	1	B1141—	
16	935522C1	CINTA Strap Cinta	3	B1141—	

FIG. 7170 EIXO CARDAN

Drive Shaft

Eje Cardan

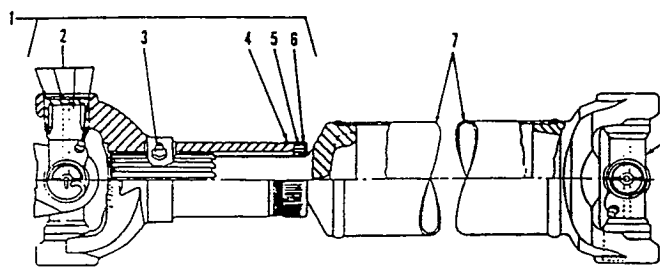

FIG Nº 7170

ITEM INDEX ITEM Nº	PEÇA Nº PART Nº PIEZA Nº	DESCRIÇÃO DESCRIPTION DESCRIPCIÓN	QUANT. QTY CANT.	SÉRIE Nº SERIAL Nº SERIE Nº GD523A	SÉRIE Nº SERIAL Nº SERIE Nº GD623A
	1218768H91	CONJ. DO EIXO CARDAN Shaft Ass'y, Drive Conj. del Eje Cardan	1	B1001—	B1001—
1	☆	• JUNTA CORREDIÇA Joint, Slip Junta Corrediza	1	B1001—	B1001—
2	1216226H91	• • KIT DO ROLAMENTO E MUNHÃO Kit, Journal and Bearing Kit del Cojinete y Gorrón	1	B1001—	B1001—
3	109461	• • GRAXEIRA Fitting, grease Engrasador	1	B1001—	B1001—
	1216225H1	• • KIT DA TAMPA CONTRA POEIRA Kit, Dust Cap Kit de la Tapa Contra el Povo	1	B1001—	B1001—
4	70655	• • • TAMPA Cover Tapa	1	B1001—	B1001—
5	211272R1	• • • ARRUELA DE CORTIÇA Washer, Cork Arandela de Corcho	1	B1001—	B1001—
6	53890V	• • • ARRUELA Washer Arandela	1	B1001—	B1001—
7	☆	• JUNTA PERMANENTE Joint, Permanent Junta Permanente	1	B1001—	B1001—
8	1216226H91	• KIT DO ROLAMENTO E MUNHÃO Kit, Journal and Bearing Kit del Cojinete y Gorrón	1	B1001—	B1001—

FIG. 7180 TANDEM E COMANDO FINAL
Final Drive and Tandem
Tandem y Mando Final

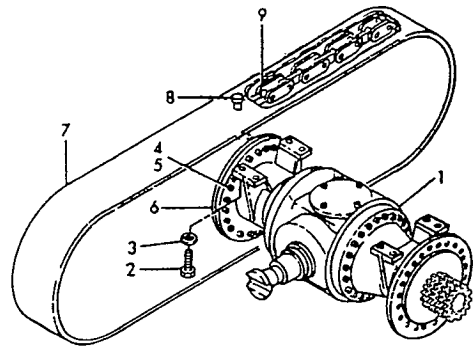

FIG Nº 7180

ITEM INDEX ITEM Nº	PEÇA Nº PART Nº PIEZA Nº	DESCRIÇÃO DESCRIPTION DESCRIPCIÓN	QUANT. QTY CANT.	SÉRIE Nº SERIAL Nº SERIE Nº GD523A	SÉRIE Nº SERIAL Nº SERIE Nº GD623A
1		CONJ. DO COMANDO FINAL..... - VER FIGURA (7190) Drive Ass'y, Final - See Fig. (7190) Conj. del Mando Final - Ver Figura (7190)		B1001—	B1001—
2	25845R1	PARAFUSO..... Bolt Tornillo	8	B1001—	B1001—
3	25550R1	ARRUELA DE PRESSÃO..... Washer, spring Arandela de presión	8	B1001—	B1001—
4	24874R1	PARAFUSO..... Bolt Tornillo	48	B1001—	B1001—
5	25537	ARRUELA DE PRESSÃO..... Washer, spring Arandela de presión	48	B1001—	B1001—
6	159906	JUNTA LÍQUIDA ..... Gasket, Liquid Junta Líquida	1	B1001—	B1001—
7		CONJUNTO DO TANDEM..... - VER FIGURA (7210) Tandem Ass'y - See Fig. (7210) Conjunto del Tandem - Ver Fig. (7210)		B1001—	B1001—
8	33603	RESPIRADOR..... Breather Respirador	2	B1001—	B1001—
9	76443	CORRENTE DUPLA - VER FIGURA (7210)... Chain - Double - See Fig. (7210) Cadena Dupla - Ver Figura (7210)	4	B1001—	B1001—

FIG. 7190 COMANDO FINAL

Final Drive

Mando Final

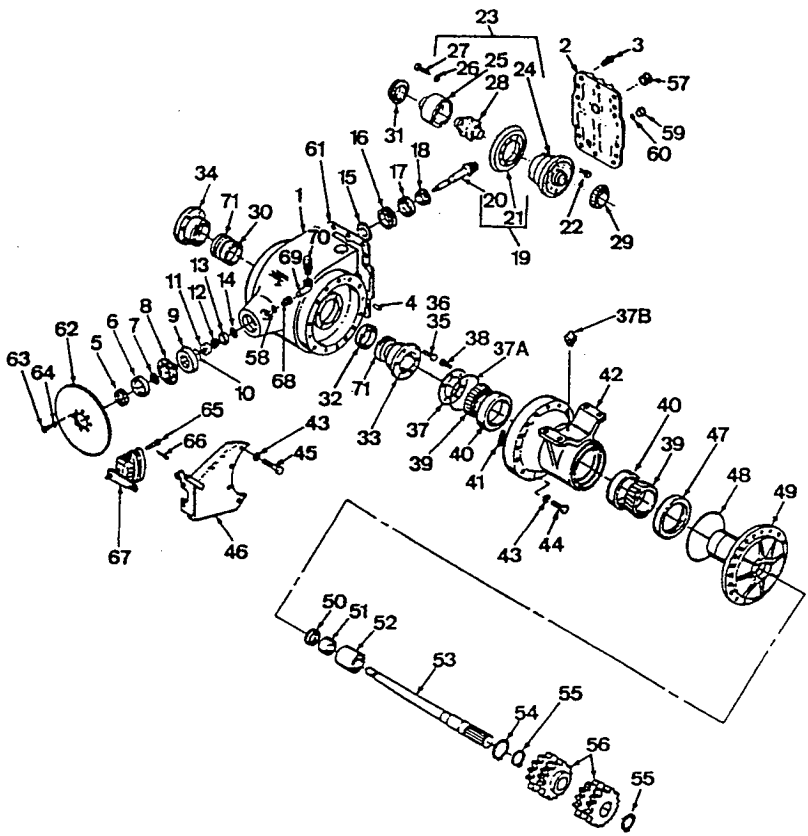

FIG Nº 7190

ITEM INDEX ITEM Nº	PEÇA Nº PART Nº PIEZA Nº	DESCRIÇÃO DESCRIPTION DESCRIPCIÓN	QUANT. QTY CANT.	SÉRIE Nº SERIAL Nº SERIE Nº GD523A	SÉRIE Nº SERIAL Nº SERIE Nº GD623A
	1225072H91	CONJ. DO COMANDO FINAL Final Drive Ass'y Conj. del Mando Final	1	B1001—	B1001—
	1225010H91	CONJ. DO COMANDO FINAL Final Drive Ass'y Conj. del Mando Final	1	B1001—B1004	B1001—B1003
1	902283	• CAIXA DO DIFERENCIAL Case, Differential Caja del Diferencial	1	B1001—	B1001—
2	903055	• TAMPA Cover Tapa	1	B1001—	B1001—
3	123063	• PARAFUSO Bolt Tornillo	14	B1001—	B1001—
	903061	• ARRUELA DE PRESSÃO Washer, spring Arandela de presión	14	B1001—	B1001—
4	135151	• PINO Pin Pasador	4	B1001—	B1001—
5	902333	• PORCA Nut Tuerca	1	B1001—	B1001—
6	902334	• ARRUELA DE PRESSÃO Washer, spring Arandela de presión	1	B1001—	B1001—
7	902390	• ARRUELA Washer Arandela	1	B1001—	B1001—
	902393	• CONJ. DA FORQUILHA Yoke Ass'y Conj. de la Horquilla	1	B1001—	B1001—
8	902391	• • FORQUILHA Yoke Horquilla	1	B1001—	B1001—
9	902392	• • DEFLETOR Deflector Deflector	1	B1001—	B1001—
10	1223675H1	• ANEL "O" O-Ring Anillo "O"	1	B1001—	B1001—

FIG Nº 7190

ITEM INDEX ITEM Nº	PEÇA Nº PART Nº PIEZA Nº	DESCRIÇÃO DESCRIPTION DESCRIPCION	QUANT. QTY CANT.	SÉRIE Nº SERIAL Nº SERIE Nº GD523A	SÉRIE Nº SERIAL Nº SERIE Nº GD623A
11	902335	• RETENTOR Retainer Retén	1	B1001—	B1001—
12	902337	• CONE DO ROLAMENTO Cone, Bearing Cono del Cojinete	1	B1001—	B1001—
13	902338	• CAPA DO ROLAMENTO Cup, Bearing Capa del Cojinete	1	B1001—	B1001—
14	902394	• JOGO DE ARRUELA Washer Set Juego de Arandela	1	B1001—	B1001—
15	902332	• DEFLETOR Deflector Deflector	1	B1001—	B1001—
16	902330	• JOGO DE CALÇO Shim Set Juego de Calzo	1	B1001—	B1001—
17	902340	• CAPA DE ROLAMENTO Cup, Bearing Capa del Cojinete	1	B1001—	B1001—
18	902339	• CAPA DO ROLAMENTO Cone, Bearing Cono del Cojinete	1	B1001—	B1001—
19	902386	• CONJ. DO PINHÃO E COROA CÔNICA Ring Gear and Pinion Set Ass'y Conj. del Piñón y Corona Cónica	1	B1001—	B1001—
20	☆	• • PINHÃO Pinion Piñón	1	B1001—	B1001—
21	☆	• • COROA CÔNICA Gear, Ring Corona Cónica	1	B1001—	B1001—
22	902350	• PARAFUSO Bolt Tornillo	20	B1001—	B1001—
23	902383	• CONJ. DA CARCAÇA DO DIFERENCIAL Housing Ass'y, Differential Conj. de la Carcaza del Diferencial	1	B1001—	B1001—
	902395	• • CONJ. DA CARCAÇA E TAMPA DO DIFERENCIAL Housing and Cover Ass'y, Differential Conj. de la Carcaza y Tapa del Diferencial	1	B1001—	B1001—

ITEM INDEX ITEM Nº	PEÇA Nº PART Nº PIEZA Nº	DESCRIÇÃO DESCRIPTION DESCRIPCIÓN	QUANT. QTY CANT.	SÉRIE Nº SERIAL Nº SERIE Nº GD523A	SÉRIE Nº SERIAL Nº SERIE Nº GD623A
24 ☆		• • • CARCAÇA DO DIFERENCIAL Housing, Differential Carcaza del Diferencial	1	B1001—	B1001—
25 ☆		• • • TAMPA Cover Tapa	1	B1001—	B1001—
26	902382	• • ARRUELA Washer Arandela	12	B1001—	B1001—
27	902351	• • PARAFUSO Bolt Tornillo	12	B1001—	B1001—
28		• • CONJ. DO DIFERENCIAL - NOSPIN - VER FIGURA (7200) Differential Ass'y, No-Spin - See Fig. (7200) Conj. del Diferencial - No-Spin - Ver Figura (7200)		B1001—	B1001—
29	902341	• CONE DO ROLAMENTO Cone, Bearing Cono del Cojinete	1	B1001—	B1001—
30	89688	• CAPA DO ROLAMENTO Cup, Bearing Capa del Cojinete	1	B1001—	B1001—
31	89689	• CONE DO ROLAMENTO Cone, Bearing Cono del Cojinete	1	B1001—	B1001—
32	902342	• CAPA DO ROLAMENTO Cup, Bearing Capa del Cojinete	1	B1001—	B1001—
33	1268059H91	• ALOJAMENTO DO ROLAMENTO - (L.E.) Quill, Bearing (L.H.) Alojamiento del Cojinete (L.I.)	1	B1001—	B1001—
34	1268057H91	• ALOJAMENTO DO ROLAMENTO - (L.D.) Quill, Bearing (R.H.) Alojamiento del Cojinete (L.D.)	1	B1001—	B1001—
35	902347	• PARAFUSO Bolt Tornillo	12	B1001—	B1001—
36	902348	• PORCA Nut Tuerca	2	B1001—	B1001—

FIG Nº 7190

ITEM INDEX ITEM Nº	PEÇA Nº PART Nº PIEZA Nº	DESCRIÇÃO DESCRIPTION DESCRIPCIÓN	QUANT. QTY CANT	SÉRIE Nº SERIAL Nº SERIE Nº GD523A	SÉRIE Nº SERIAL Nº SERIE Nº GD623A
37	1225071H1	• ARRUELA DE RETENÇÃO Washer, Retaining Arandela de Retención	2	B1005—	B1004—
37	1224990H1	• ARRUELA DE RETENÇÃO Washer, Retaining Arandela de Retención	2	B1001—B1004	B1001—B1003
37A	23619R1	• ANEL "O" "O" Ring Anilo "O"	2	B1005—	B1004—
37A	1224991H1	• ANEL "O" "O" Ring Anilo "O"	2	B1001—B1004	B1001—B1003
37B	109461	• GRAXEIRA Fitting, Grease Engrasador	2	B1005—	B1004—
38	140483H45	• PARAFUSO Bolt Tornillo	32	B1001—	B1001—
39	103979	• CONE DO ROLAMENTO Cone, Bearing Cono del Cojinete	4	B1001—	B1001—
40	103978	• CAPA DO ROLAMENTO Cup, Bearing Capa del Cojinete	4	B1001—	B1001—
41	159906	• JUNTA LÍQUIDA Gasket, Liquid Junta Líquida	1	B1001—	B1001—
42	1224957H1	• CARCAÇA - (L.D.) Housing - (R.H.) Carcaza (L.D.)	1	B1005—	B1004—
42	1224996H1	• CARCAÇA - (L.D.) Housing - (R.H.) Carcaza (L.D.)	1	B1001—B1004	B1001—B1003
	1224958H1	• CARCAÇA - (L.E.) Housing - (L.H.) Carcaza (L.I.)	1	B1005—	B1004—
	1224997H1	• CARCAÇA - (L.E.) Housing - (L.H.) Carcaza (L.I.)	1	B1001—B1004	B1001—B1003
43	33387	• ARRUELA DE PRESSÃO Washer, spring Arandela de presión	24	B1001—	B1001—

FIG Nº 7190

ITEM INDEX ITEM Nº	PEÇA Nº PART Nº PIEZA Nº	DESCRIÇÃO DESCRIPTION DESCRIPCION	QUANT. QTY CANT.	SÉRIE Nº SERIAL Nº SERIE Nº GD523A	SÉRIE Nº SERIAL Nº SERIE Nº GD623A
44	160488	• PARAFUSO Bolt Tornillo	20	B1001—	B1001—
45	107424	• PARAFUSO Bolt Tornillo	4	B1001—	B1001—
46	162460	• SUPORTE (SOLDADO) Bracket (Welded) Soporte (Soldado)	1	B1001—	B1001—
47	1224989H1	• RETENTOR Retainer Retén	2	B1005—	B1004—
47	160530	• RETENTOR Retainer Retén	2	B1001—B1004	B1001—B1003
48	159983	• PROTETOR CONTRA POEIRA Seal, Dust Sello Contra el Polvo	2	B1001—B1004	B1001—B1003
49	1224959H1	• CAMISA DA ÁRVORE Sleeve Camisa de la Árbol	2	B1005—	B1004—
49	1225003H1	• CAMISA DA ÁRVORE Sleeve Camisa de la Árbol	2	B1001—B1004	B1001—B1003
50	26068	• RETENTOR Retainer Retén	2	B1001—	B1001—
	902381	• CONJ. DO EIXO Shaft Ass'y Conj. del Eje	2	B1001—	B1001—
51	160433	• • RETENTOR DO ROLAMENTO Keeper, Bearing Retén del Cojinete	2	B1001—	B1001—
52	159904	• • ROLAMENTO Bearing Cojinete	2	B1001—	B1001—
53	1225659H1	• • EIXO Shaft Eje	2	B1001—	B1001—
53	(□ 902353)	• • EIXO Shaft Eje	2	B1001—B1159	B1001—B1163

FIG Nº 7190

ITEM INDEX ITEM Nº	PEÇA Nº PART Nº PIEZA Nº	DESCRIÇÃO DESCRIPTION DESCRIPCION	QUANT. CITY CANT	SERIE Nº SERIAL Nº SERIE Nº GD523A	SÉRIE Nº SERIAL Nº SERIE Nº GD623A
54	74727	• ANEL DE TRAVA Ring, snap Anillo de retención	2	B1001—	B1001—
55	69210	• ANEL DE TRAVA Ring, snap Anillo de retención	4	B1001—	B1001—
56	78749	• RODA MOTRIZ Sprocket Catalina	4	B1001—	B1001—
57	1223674H1	• BUJÃO Plug Tapón	1	B1001—	B1001—
58	902344	• ANEL "O" O-Ring Anillo "O"	1	B1001—	B1001—
59	902345	• BUJÃO Plug Tapón	1	B1001—	B1001—
60	902346	• ANEL "O" O-Ring Anillo "O"	1	B1001—	B1001—
61	902397	• JUNTA Gasket Junta	1	B1001—	B1001—
62	160447	• DISCO Disc Disco	1	B1001—	B1001—
63	25772R1	• PARAFUSO Bolt Tornillo	8	B1001—	B1001—
64	25534R1	• ARRUELA DE PRESSÃO Washer, spring Arandela de presión	8	B1001—	B1001—
65	160489	• PINO Pin Pasador	2	B1001—	B1001—
66	103385	• CONTRAPINO Pin, cotter Pasador hendido	2	B1001—	B1001—

FIG Nº 7190

ITEM INDEX ITEM Nº	PEÇA Nº PART Nº PIEZA Nº	DESCRIÇÃO DESCRIPTION DESCRIPCIÓN	QUANT. QTY CANT.	SÉRIE Nº SERIAL Nº SERIE Nº GD523A	SÉRIE Nº SERIAL Nº SERIE Nº GD623A
67		• CONJ. DO CALIBRADOR DO FREIO ..... - VER FIGURA (4100) Brake Ass'y, Caliper - See Fig. (4100) Conj. del Calibrador del Freno - Ver Figura (4100)		B1001—	B1001—
68	902849	• BUCHA DE REDUÇÃO ..... Bushing, Reducing Buja de Reducción	1	B1001—	B1001—
69	902850	• COTOVELO ..... Elbow Codo	1	B1001—	B1001—
70	902135	• RESPIRADOR ..... Breather Respirador	1	B1001—	B1001—
71	1259659H1	• CALÇO - 0,13mm [0,005"] ..... Shim - 0,13mm [0,005"] Calzo - 0,13mm [0,005"]	A/R	B1001—	B1001—
	1259660H1	• CALÇO - 0,18mm [0,007"] ..... Shim - 0,18mm [0,00"] Calzo - 0,18mm [0,007"]	A/R	B1001—	B1001—
	1259661H1	• CALÇO - 0,51mm [0,020"] ..... Shim - 0,51mm [0,020"] Calzo - 0,51mm [0,020"]	A/R	B1001—	B1001—

FIG. 7200 NO-SPIN DIFERENCIAL

Differential, No-Spin

No-Spin Diferencial

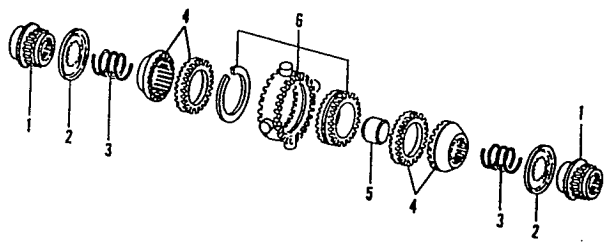

FIG Nº 7200

ITEM INDEX ITEM Nº	PEÇA Nº PART Nº PIEZA Nº	DESCRIÇÃO DESCRIPTION DESCRIPCIÓN	QUANT. QTY CANT.	SÉRIE Nº SERIAL Nº SERIE Nº GD523A	SÉRIE Nº SERIAL Nº SERIE Nº GD623A
	135967	NO-SPIN DIFERENCIAL Differential, No-Spin No-Spin Diferencial	1	B1001—	B1001—
1	135958	• ENGRENAGEM LATERAL Gear, Side Engrenaje Lateral	2	B1001—	B1001—
2	149916	• RETENTOR Retainer Retén	2	B1001—	B1001—
3	149915	• MOLA Spring Resorte	2	B1001—	B1001—
4	149920	• CONJ. DA EMBREAGEM Clutch Ass'y Conj. de la Embrague	2	B1001—	B1001—
5	135957	• ESPAÇADOR Spacer Espaciador	1	B1001—	B1001—
6	149921	• CONJ. DA CRUZETA Spider Ass'y Conj. de la Crucecita	1	B1001—	B1001—

FIG. 7210 TANDEM

Tandem

Tandem

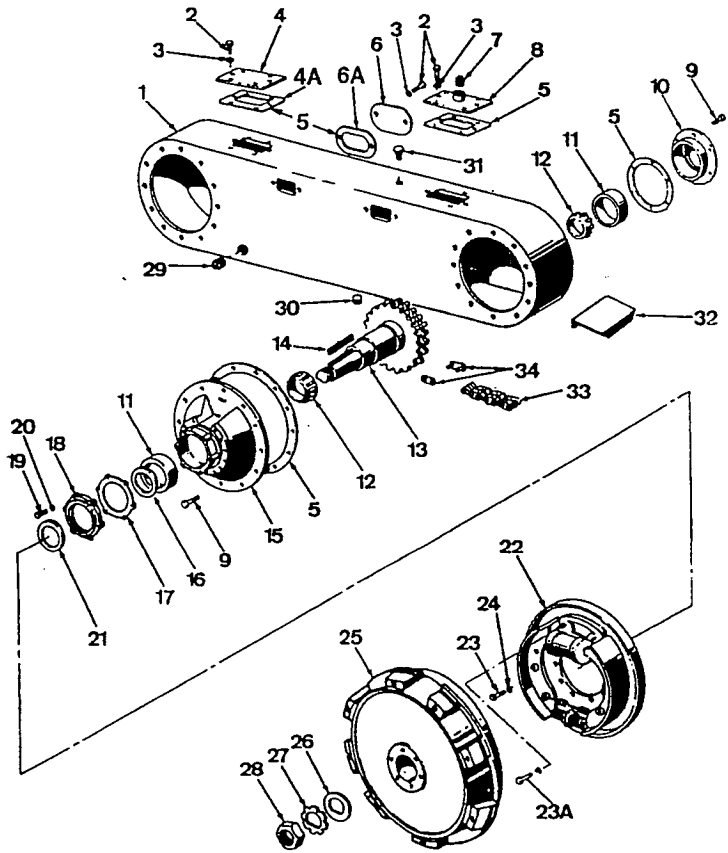

FIG Nº 7210

ITEM INDEX ITEM Nº	PEÇA Nº PART Nº PIEZA Nº	DESCRIÇÃO DESCRIPTION DESCRIPCIÓN	QUANT. QTY CANT.	SÉRIE Nº SERIAL Nº SERIE Nº GD523A	SÉRIE Nº SERIAL Nº SERIE Nº GD623A
	902467	CONJ. DO TÁNDEM - (L.D.) Tandem Ass'y - (R.H.) Conj. del Tandem - (L.D.)	1	B1001—	B1001—
	902468	CONJ. DO TANDEM - (L.E.) Tandem Ass'y - (L.H.) Conj. del Tandem (L.I.)	1	B1001—	B1001—
1	159976	• CARCAÇA Case Carcaza	1	B1001—	B1001—
2	82103	• PARAFUSO Bolt Tornillo	20	B1001—	B1001—
3	33386	• ARRUELA DE PRESSÃO Washer, spring Arandela de presión	20	B1001—	B1001—
4	162207	• TAMPA Cover Tapa	1	B1001—	B1001—
4A	1225403H1	• JUNTA Gasket Junta	2	B1001—	B1001—
5	159907	• JUNTA LÍQUIDA - TUBO 25ML Gasket, Liquid - Tube 25ml Junta Líquida - Tubo 25ml	1	B1001—B1061	B1001—B1104
6	1225405H1	• TAMPA Cover Tapa	4	B1001—	B1001—
6	68363	• TAMPA Cover Tapa	4	B1001—B1061	B1001—B1104
6A	1225404H1	• JUNTA Gasket Junta	4	B1001—	B1001—
7	83001H45	• BUJÃO Plug Tapón	1	B1001—	B1001—
8	162209	• TAMPA Cover Tapa	1	B1001—	B1001—
9	108882	• PARAFUSO Bolt Tornillo	36	B1001—	B1001—

FIG Nº 7210

ITEM INDEX ITEM Nº	PEÇA Nº PART Nº PIEZA Nº	DESCRIÇÃO DESCRIPTION DESCRIPCIÓN	QUANT. QTY CANT	SÉRIE Nº SERIAL Nº SERIE Nº GD523A	SÉRIE Nº SERIAL Nº SERIE Nº GD623A
10	159219	• RETENTOR Retainer Retén	2	B1001—	B1001—
11	90972	• CAPA DO ROLAMENTO Cone, Bearing Tapa del Cojinete	4	B1001—	B1001—
12	90971	• CONE DO ROLAMENTO Cone, Bearing Cono del Cojinete	4	B1001—	B1001—
13	141727	• EIXO E RODA MOTRIZ - TRASEIRO Axle and Sprocket - Rear Eje y Catalina - Trasero	1	B1001—	B1001—
	141728	• EIXO E RODA MOTRIZ - FRONTAL Axle and Sprocket - Front Eje y Catalina - Frontal	1	B1001—	B1001—
14	130216	• CHAVETA Key Llave	2	B1001—	B1001—
15	902374	• ALOJAMENTO DO ROLAMENTO Housing, Axle Bearing Alojamiento del Cojinete	2	B1001—	B1001—
16	101131H45	• CALÇO - 1,52mm [0,0598"] Shim - 1,52mm [0,0598"] Calzo - 1,52mm [0,0598"]	2	B1001—	B1001—
17	47164B	• CALÇO - 0,13mm [0,005"] Shim - 0,13mm [0,005"] Calzo - 0,13mm [0,005"]	4	B1001—	B1001—
	47164AH45	• CALÇO - 0,38mm [0,015"] Shim - 0,38mm [0,015"] Calzo - 0,38mm [0,015"]	3	B1001—	B1001—
	47164	• CALÇO - 0,76mm [0,030"] Shim - 0,76mm [0,030"] Calzo - 0,76mm [0,030"]	2	B1001—	B1001—
18	12353	• RETENTOR DO ROLAMENTO Retainer, Bearing Retén del Cojinete	2	B1001—	B1001—
19	33368H45	• PARAFUSO Bolt Tornillo	12	B1001—	B1001—
20	33386	• ARRUELA DE PRESSÃO Washer, spring Arandela de presión	12	B1001—	B1001—

ITEM INDEX ITEM Nº	PEÇA Nº PART Nº PIEZA Nº	DESCRIÇÃO DESCRIPTION DESCRIPCIÓN	QUANT. QTY CANT.	SÉRIE Nº SERIAL Nº SERIE Nº GD523A	SÉRIE Nº SERIAL Nº SERIE Nº GD623A
21	10779	• ANEL DE VEDAÇÃO Ring, seal Sello	2	B1001—	B1001—
22		• CONJ. DO FREIO - VER FIGURA (4060) Brake Ass'y - See Fig. (4060) Conj. del Freno - Ver Figura (4060)	12	B1001—	B1001—
23	106452	• PARAFUSO Bolt Tornillo	12	B1001—	B1001—
23A	71550	• PARAFUSO Bolt Tornillo	24	B1001—	B1001—
24	902454	• ARRUELA Washer Arandela	36	B1001—	B1001—
25		• RODA - VER FIGURA (15010/15020) Wheel - See Fig. (15010/15020) Rueda - Ver Figura (15010/15020)		B1001—	B1001—
26	90965	• ARRUELA Washer Arandela	1	B1001—	B1001—
27	45420	• ARRUELA DE PRESSÃO Washer, spring Arandela de presión	2	B1001—	B1001—
28	60539	• PORCA Nut Tuerca	2	B1001—	B1001—
29	91527	• BUJÃO Plug Tapón	1	B1001—	B1001—
30	83005H45	• BUJÃO Plug Tapón	2	B1001—	B1001—
31	33603	RESPIRADOR Breather Respirador	2	B1001—	B1001—
32	47559	ESTRIBO (SOLDADO) Step (Welded) Estribo (Soldado)	2	B1001—	B1001—
33	76443	CORRENTE - DUPLA Chain Drive - Double Strand Cadena - Doble	2	B1001—	B1001—

FIG Nº 7210

ITEM INDEX ITEM Nº	PEÇA Nº PART Nº PIEZA Nº	DESCRIÇÃO DESCRIPTION DESCRIPCIÓN	QUANT. QTY CANT	SÉRIE Nº SERIAL Nº SERIE Nº GD523A	SÉRIE Nº SERIAL Nº SERIE Nº GD623A
34	79791	ELO DE CONEXÃO..... Link, Connecting Aro de Conexión	1	B1001—	B1001—
	54813	• ELO DE ROLETE..... Link, Roller Aro de Rollete	1	B1001—	B1001—

SISTEMA ELÉTRICO
Electrical System
Sistema Eléctrico

FIG. 8010 SISTEMA ELÉTRICO-MOTOR - 6BT 5.9
Electrical System-Engine - 6 BT 5.9
Sistema Eléctrico-Motor - 6 BT 5.9

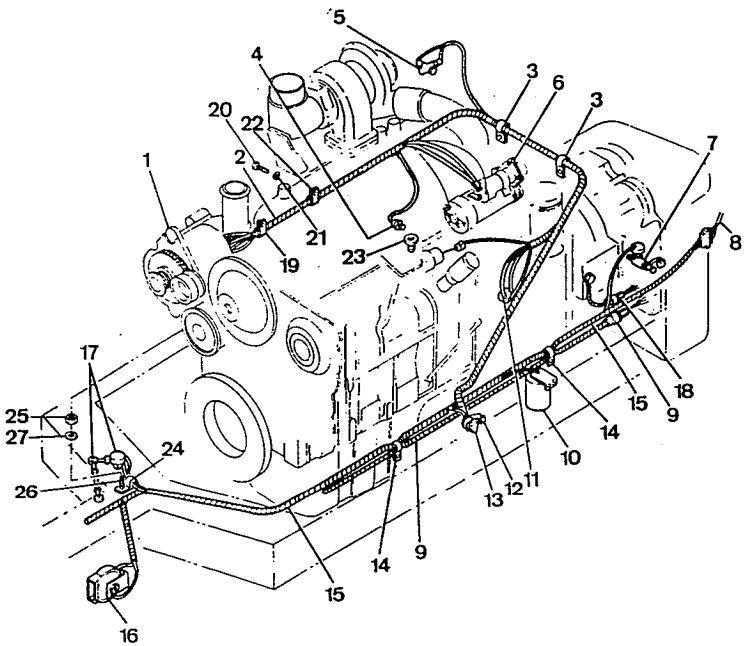

ITEM INDEX ITEM Nº	PEÇA Nº PART Nº PIEZA Nº	DESCRIÇÃO DESCRIPTION DESCRIPCIÓN	QUANT. QTY CANT.	SÉRIE Nº SERIAL Nº SERIE Nº GD523A	SÉRIE Nº SERIAL Nº SERIE Nº
1		ALTERNADOR - (VER CATÁLOGO DE PEÇAS DO MOTOR) Alternator - (See Engine Parts Manual) Alternador - (Ver Catalogo de Piezas del Motor)		B1001—	
2	1225264H1	CHICOTE DA FIAÇÃO DO MOTOR Harness, Engine Wiring Chicote de la Hilado del Motor	1	B1027—	
2	1224343H1	CHICOTE DA FIAÇÃO DO MOTOR Harness, Engine Wiring Chicote de la Hilado del Motor	1	B1001—B1026	
3	299567C1	BRAÇADEIRA Clamp Abrazadera	2	B1001—	
4	1224060H1	INDICADOR DO INSTRUMENTO DA TEMP. DO MOTOR Seding Unit. Engine Water Temperature Indicador del Instrumento de la Temp. del Motor	1	B1001—	
5		CONEXÃO "T" - VER FIGURA (8070) Tee, Adjustable - See Fig. (8070) Conexión "T" - Ver Figura (8070)		B1001—	
6		MOTOR DE PARTIDA - (VER CATÁLOGO DE PEÇAS DO MOTOR) Motor, Cranking - (See Engine Parts Manual) Motor de Arranque - (Ver Catálogo de Piezas del Motor)		B1001—	
7		INDICADOR DO INSTRUMENTO DA TRANSMISSÃO - VER FIGURA (8070) Sending Units, Transmission - See Fig. (8070) Indicador del Instrumento de la Transmisión - Ver Figura (8070)		B1001—	
8		CHICOTE DA LANTERNA TRASEIRA - VER FIGURA (8020) Harness, Rear Light - See Fig. (8020) Chicote de la Linterna Trasera - Ver Figura (8020)		B1001—	
9	1225270H1	CHICOTE DA FIAÇÃO DA TRANSMISSÃO Harness, Transmission Wiring Chicote de la Hilado de la Transmisión	1	B1027—	
9	1225190H91	CHICOTE DA FIAÇÃO DA TRANSMISSÃO Harness, Transmission Wiring Chicote de la Hilado de la Transmisión	1	B1022—B1026	

FIG Nº 8010

ITEM INDEX ITEM Nº	PEÇA Nº PART Nº PIEZA Nº	DESCRIÇÃO DESCRIPTION DESCRIPCIÓN	QUANT. O'TY CANT.	SÉRIE Nº SERIAL Nº SERIE Nº GD523A	SÉRIE Nº SERIAL Nº SERIE Nº
9	1224344H1	CHICOTE DA FIAÇÃO DA TRANSMISSÃO... Harness, Transmission Wiring Chicote de la Hilado de la Transmisión	1	B1001—B1021	
10		CONJ. DO FILTRO DE ÓLEO DA..... TRANSMISSÃO - VER FIGURA (7140) Filter Ass'y, Transmission Oil - See Fig. (7140) Filtro de Aceite de la Transmisión - Ver Figura (7140)		B1001—	
11		INDICADOR DO INSTRUMENTO DO..... ÓLEO DO MOTOR - VER FIGURA (8070) Seding Units, Engine Oil - See Fig. (8070) Indicador del Instrumento del Aceite del Motor - Ver Figura (8070)		B1001—	
12	1224500H1	DIODO..... Diode Diodo	1	B1001—	
13	1207387H2	INTERRUPTOR MAGNÉTICO..... Switch, Magnetic Interruptor Magnético	1	B1001—	
13	1224338H1	INTERRUPTOR MAGNÉTICO..... Switch, Magnetic Interruptor Magnético	1	B1001—B1098	
	454869	PARAFUSO..... Bolt Tornillo	2	B1001—	
	120214	ARRUELA DE PRESSÃO..... Washer, Spring Arandela de Presión	2	B1001—	
	27254R1	PORCA..... Nut Tuerca	2	B1001—	
14	28123R1	BRAÇADEIRA..... Clamp Abrazadera	2	B1001—	
	25534R1	ARRUELA DE PRESSÃO..... Washer Spring Arandela de Presión	2	B1001—	
	25522R1	PORCA..... Nut Tuerca	2	B1001—	
15	1225260H1	CHICOTE DA FIAÇÃO PRINCIPAL ..... Harness, Main Wiring Chicote de la Hilado Principal	1	B1027—	

ITEM INDEX ITEM Nº	PEÇA Nº PART Nº PIEZA Nº	DESCRIÇÃO DESCRIPTION DESCRIPCIÓN	QUANT. QTY CANT.	SÉRIE Nº SERIAL Nº SERIE Nº GD523A	SÉRIE Nº SERIAL Nº SERIE Nº
15	1224342H1	CHICOTE DA FIAÇÃO PRINCIPAL Harness, Main Wiring Chicote de la Hilado Principal	1	B1001—B1026	
16		CONJ. DA BUZINA - VER FIGURA (8060) Horn Ass'y - See Fig. (8060) Conj. de la Bocina - Ver Figura (8060)		B1001—	
17		INDICADOR DO INSTRUMENTO DA ARTICULAÇÃO - VER FIGURA (8080) Sending Unit, Articulation - See Fig. (8080) Indicador del Instrumento de la Articulación - Ver Figura (8080)		B1001—	
18	1224348H1	CHICOTE DA FIAÇÃO TERRA DA TRANSMISSÃO Harness, Transmission Ground Wiring Chicote de la Hilado Tierra de la Transmisión	1	B1001—B1021	
19	299407C1	BRAÇADEIRA Clamp Abrazadera	1	B1001—	
20	30214R1	PARAFUSO Bolt Tornillo	1	B1001—	
21	25536R1	ARRUELA Washer Arandela	1	B1001—	
22	299615C1	BRAÇADEIRA Clamp Abrazadera	1	B1001—	
23	1224472H1	ADAPTADOR Adapter Adaptador	1	B1001—	
24	98959R1	BRAÇADEIRA Clamp Abrazadera	1	B1001—	
25	25519R1	PORCA Nut Tuerca	1	B1001—	
26	37467	PRISIONEIRO Stud Prisionero	1	B1001—	
27	25532R1	ARRUELA Washer Arandela	1	B1001—	

FIG. 8015 SISTEMA ELÉTRICO - MOTOR - 6 CT 8.3

Electrical System - Engine - 6 CT 8.3

Sistema Eléctrico - Motor - 6 CT 8.3

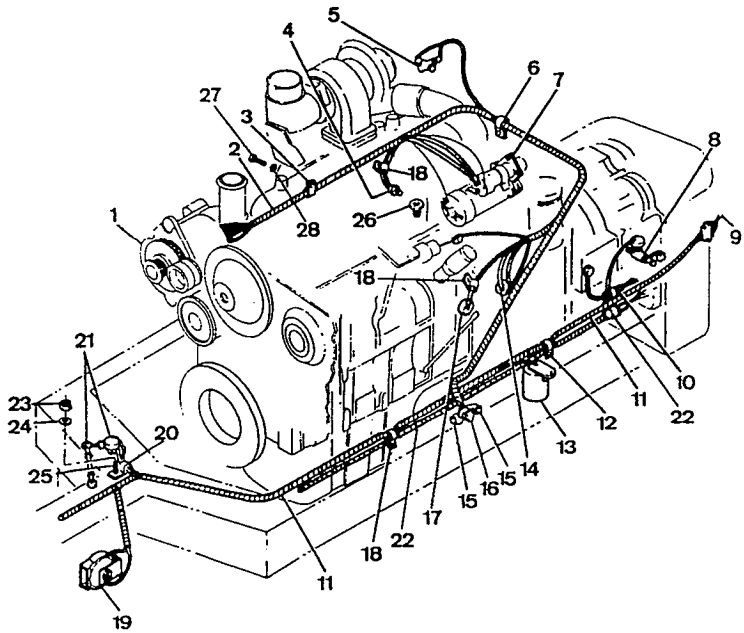

FIG Nº 8015

ITEM INDEX ITEM Nº	PEÇA Nº PART Nº PIEZA Nº	DESCRIÇÃO DESCRIPTION DESCRIPCIÓN	QUANT. QTY CANT.	SÉRIE Nº SERIAL Nº SERIE Nº	SÉRIE Nº SERIAL Nº SERIE Nº GD623A
1		ALTERNADOR - (VER CATÁLOGO DE PEÇAS DO MOTOR) Alternator - (See Engine Parts Manual) Alternador - (Ver Catálogo de Piezas del Motor)			B1001—
2	1225264H1	CHICOTE DA FIAÇÃO DO MOTOR Harness, Engine Wiring Chicote de la Hilado Del Motor	1		B1084—
2	1224357H1	CHICOTE DA FIAÇÃO DO MOTOR Harness, Engine Wiring Chicote de la Hilado Del Motor	1		B1001—B1083
3	299406C1	BRAÇADEIRA Clamp Abrazadera	1		B1001—
4	1224060H1	INDICADOR DO INSTRUMENTO DA TEMP. DO MOTOR Sending Unit, Engine Water Temperature Indicador del Instrumento da la Temp. del Motor	1		B1001—
5		CONEXÃO "T" - VER FIGURA (8070) Tee, Adjustable - See Fig.(8070) Conexión "T" - Ver Figura (8070)			B1001—
6	299614C1	BRAÇADEIRA Clamp Abrazadera	2		B1001—
	30041R1	PARAFUSO Bolt Tornillo	2		B1001—
	25536R1	ARRUELA Washer Arandela	2		B1001—
7		MOTOR DE PARTIDA - (VER CATÁLOGO DE PEÇAS DO MOTOR) Motor, Cranking - (See Engine Parts Manual) Motor de Arranque - (Ver Catálogo de Piezas del Motor)			B1001—
8		INDICADOR DO INSTRUMENTO DA TRANSMISSÃO - VER FIGURA (8070) Sending Units, Transmission - See Fig. (8070) Indicador del Instrumento de la Transmisión - Ver Figura (8070)			B1001—

FIG Nº 8015

ITEM INDEX ITEM Nº	PEÇA Nº PART Nº PIEZA Nº	DESCRIÇÃO DESCRIPTION DESCRIPCIÓN	QUANT. QTY CANT	SÉRIE Nº SERIAL Nº SERIE Nº	SÉRIE Nº SERIAL Nº SERIE Nº GD623A
9		CHICOTE DA LANTERNA TRASEIRA..... -VER FIGURA (8020) Harness, Rear Light - See Fig. (8020) Chicote de la Linterna Trasera - Ver Figura (8020)			B1001—
10	1224348H1	CHICOTE DA FIAÇÃO TERRA DA TRANSMISSÃO..... Harness, Transmission Ground Wiring Chicote de la Hilado Tierra de la Transmisión	1		B1001—
11	1225260H1	CHICOTE DA FIAÇÃO PRINCIPAL..... Harness, Main Wiring Chicote de la Hilado Principal	1		B1084—
11	1224342H1	CHICOTE DA FIAÇÃO PRINCIPAL..... Harness, Main Wiring Chicote de la Hilado Principal	1		B1001—B1083
12	130096	BRAÇADEIRA..... Clamp Abrazadera	1		B1001—
	25554R1	ARRUELA DE PRESSÃO..... Washer, Spring Arandela de Presión	1		B1001—
	25522R1	PORCA..... Nut Tuerca	1		B1001—
13		CONJ. DO FILTRO DE ÓLEO DA TRANSMISSÃO - VER FIGURA (7140)..... Filter Ass'y, Transmission Oil - See Fig. (7140) Conj. del Filtro de Aceite de la Transmisión - Ver Figura (7140)			B1001—
14	1223791H1	INTERRUPTOR DE PRESSÃO DO ÓLEO DO MOTOR..... Switch, Engine Oil Pressure Interruptor de Presión del Aceite del Motor	1		B1001—
15	1224347H1	DIODO..... Diode Diodo	2		B1001—
16	1207387H2	INTERRUPTOR MAGNÉTICO..... Switch, Magnect Interruptor Magnético	1		B1001—
16	1224338H1	INTERRUPTOR MAGNÉTICO..... Switch, Magnect Interruptor Magnético	1		B1001—B1120

ITEM INDEX ITEM Nº	PEÇA Nº PART Nº PIEZA Nº	DESCRIÇÃO DESCRIPTION DESCRIPCIÓN	QUANT. QTY CANT	SÉRIE Nº SERIAL Nº SERIE Nº	SÉRIE Nº SERIAL Nº SERIE Nº GD623A
	454869	PARAFUSO Bolt Tornillo	2		B1001—
	120214	ARRUELA Washer Arandela	2		B1001—
	27254R1	PORCA Nut Tuerca	2		B1001—
17	1224456H1	INDICADOR DO INSTRUMENTO DA PRESSÃO DO ÓLEO DO MOTOR Sending Unit, Engine Oil Pressure Indicador del Instrumento de la Presión del Aceite del Motor	1		B1001—
18	28123R1	BRAÇADEIRA Clamp Abrazadera	1		B1001—
	25554R1	ARRUELA DE PRESSÃO Washer,Spring Arandela de Presión	1		B1001—
	25522R1	PORCA Nut Tuerca	1		B1001—
19		CONJ. DA BUZINA - VER FIGURA (8060) Horn Ass' - See Fig. (8060) Conj. de la Bocina - Ver Figura (8060)			B1001—
20	299399C1	BRAÇADEIRA Clamp Abrazadera	1		B1001—
	37467	PRISIONEIRO (SOLDADO) Stud (Welded) Espárrago (Soldado)	1		B1001—
	27616R1	ARRUELA Washer Arandela	1		B1001—
	25519R1	PORCA Nut Tuerca	1		B1001—
21		INDICADOR DO INSTRUMENTO DA ARTICULAÇÃO - VER FIGURA (8080) Sending Unit, Articulation - See Fig.(8080) Indicador del Instrumento de la Articulación - Ver Fig. (8080)			B1001—

FIG Nº 8015

ITEM INDEX ITEM Nº	PEÇA Nº PART Nº PIEZA Nº	DESCRIÇÃO DESCRIPTION DESCRIPCION	QUANT. QTY CANT	SÉRIE Nº SERIAL Nº SERIE Nº	SÉRIE Nº SERIAL Nº SERIE Nº GD623A
22	1225270H91	CHICOTE DA FIAÇÃO DA TRANSMISSÃO... Harness, Transmission Wiring Chicote de la Hilado de la Transmisión	1		B1084—
22	1225190H91	CHICOTE DA FIAÇÃO DA TRANSMISSÃO... Harness, Transmission Wiring Chicote de la Hilado de la Transmisión	1		B1004—B1083
22	1224344H1	CHICOTE DA FIAÇÃO DA TRANSMISSÃO... Harness, Transmission Wiring Chicote de la Hilado de la Transmisión	1		B1001—B1003

FIG. 8020 SISTEMA ELÉTRICO - TRASEIRO

Electrical System - Rear

Sistema Eléctrico - Trasero

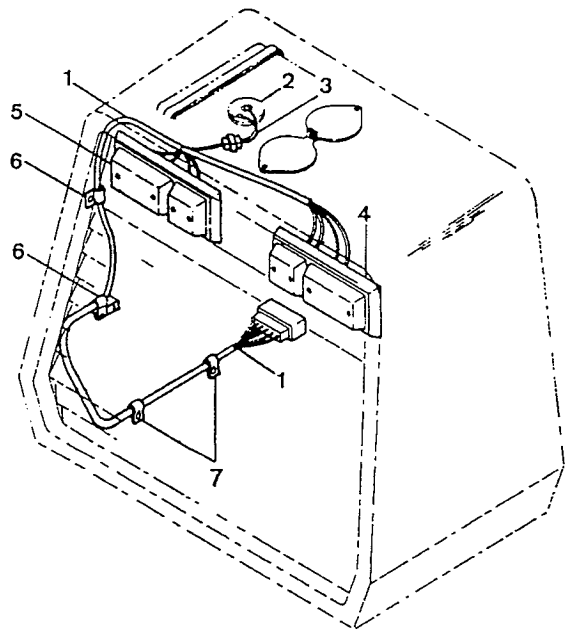

FIG Nº 8020

ITEM INDEX ITEM Nº	PEÇA Nº PART Nº PIEZA Nº	DESCRIÇÃO DESCRIPTION DESCRIPCIÓN	QUANT. QTY CANT.	SÉRIE Nº SERIAL Nº SERIE Nº GD523A	SÉRIE Nº SERIAL Nº SERIE Nº GD623A
1	1225262H1	CHICOTE DAS LANTERNAS TRASEIRAS .... Harness, Rear Lights Chicote de las Linternas Traseras	1	B1027—	B1084—
1	1224345H1	CHICOTE DAS LANTERNAS TRASEIRAS .... Harness, Rear Lights Chicote de las Linternas Traseras	1	B1001—B1026	B1001—B1083
2		INDICADOR DO INSTRUMENTO DO..... NÍVEL DE COMBUSTÍVEL - VER FIGURA (8070) Sending Unit, Fuel Level - See Fig. (8070) Indicador del Instrumento del Nivel de Combustible - Ver Figura (8070)		B1001—	B1001—
3	1225263H1	CHICOTE DO TANQUE DE COMBUSTÍVEL. Harness, Fuel Tank Chicote del Tanque de Combustible	1	B1027—	B1084—
3	1224346H1	CHICOTE DO TANQUE DE COMBUSTÍVEL. Harness, Fuel Tank Chicote del Tanque de Combustible	1	B1001—B1026	B1001—B1083
4	1225273H91	CONJ. DA LANTERNA TRASEIRA (L.D.)..... Light Ass'y, Tail (R.H.) Conj. de la Lintema Trasera (L.D.)	1	B1029—	B1097—
4	1224480H1	CONJ. DA LANTERNA TRASEIRA (L.D.)..... Light Ass'y, Tail (R.H.) Conj. de la Lintema Trasera (L.D.)	1	B1001—B1028	B1001—B1096
	1224481H1	• LENTE ..... Lens Lente	1	B1001—	B1001—
	1224464H1	• LÂMPADA DE PARADA E LANTERNA - 24V Bulb, Stop and Tail - 24V Lámpara de Parada y Lintema - 24V	1	B1001—	B1001—
	1224461H1	• LÂMPADA DE RÉ E DIRECIONAL - 24V .. Bulb, Back-Up and Tum Signal - 24V Lámpara de Retroceso y Direccional - 24V	2	B1001—	B1001—
5	1225272H91	CONJ. DA LANTERNA TRASEIRA (L.E.)..... Light Ass'y, Tail (L.H.) Conj. de la Lintema Trasera (L.I.)	1	B1029—	B1097—
5	1224391H1	CONJ. DA LANTERNA TRASEIRA (L.E.)..... Light Ass'y, Tail (L.H.) Conj. de la Lintema Trasera (L.I.)	1	B1001—B1028	B1001—B1096
	1224481H1	• LENTE ..... Len: Lente	1	B1001—	B1001—

FIG Nº 8020

ITEM INDEX ITEM Nº	PEÇA Nº PART Nº PIEZA Nº	DESCRIÇÃO DESCRIPTION DESCRIPCION	QUANT. QTY CANT	SÉRIE Nº SERIAL Nº SERIE Nº GD523A	SERIE Nº SERIAL Nº SERIE Nº GD623A
	1224464H1	• LÂMPADA DE PARADA E LANTERNA - 24V Bulb, Stop and Tail - 24V Lámpara de Parada y Lintema - 24V	1	B1001—	B1001—
	1224461H1	• LÂMPADA DE RÉ E DIRECIONAL - 24V .. Bulb, Back-Up and Turn Signal - 24V Lampara de Retrocesso y Direccional - 24V	2	B1001—	B1001—
6	301272C1	BRAÇADEIRA ..... Clamp Abrazadera	4	B1001—	B1001—
	120380	ARRUELA DE PRESSÃO ..... Washer, Spring Arandela de Presión	4	B1001—	B1001—
	25519R1	PORCA ..... Nut Tuerca	4	B1001—	B1001—
7	27291R1	BRAÇADEIRA ..... Clamp Abrazadera	2	B1001—	B1001—

FIG. 8030 BATERIA E CONEXÕES
Battery and Connections
Batería y Conexión

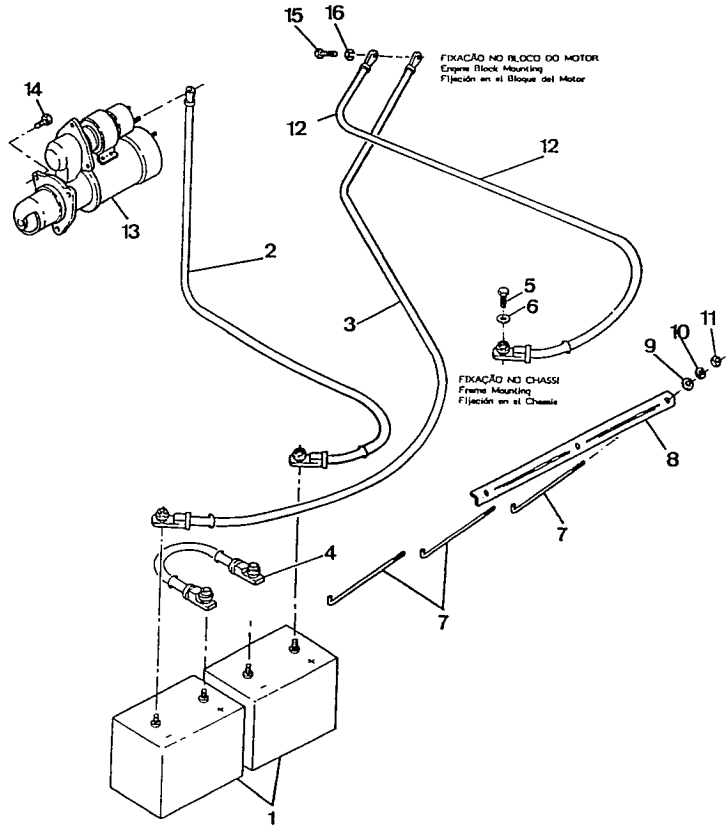

FIG Nº 8030

ITEM INDEX ITEM Nº	PEÇA Nº PART Nº PIEZA Nº	DESCRIÇÃO DESCRIPTION DESCRIPCIÓN	QUANT. QTY CANT.	SÉRIE Nº SERIAL Nº SERIE Nº GD523A	SÉRIE Nº SERIAL Nº SERIE Nº
1	1224301H1	BATERIA - 12V Battery - 12V Batería - 12V	2	B1001—	
2	1224479H1	CABO DA BATERIA - (+) Cable, Battery - (+) Cable de la Batería - (+)	1	B1001—	
3	1224507H1	CABO DA BATERIA - (-) Cable, Battery - (-) Cable de la Batería - (-)	1	B1001—	
4	1224494H1	CABO DA BATERIA Cable, Battery Cable de la Batería	1	B1001—	
5	21335R1	PARAFUSO Bolt Tornillo	1	B1001—	
6	120382	ARRUELA DE PRESSÃO Washer, Spring Arandela de Presión	1	B1001—	
7	109781	HASTE DA BRAÇADEIRA DA BATERIA Rod, Battery Clamp Varilla de la Abrazadera de la Batería	3	B1001—	
8	1223607H1	BRAÇADEIRA DA BATERIA Clamp,Battery Abrazadera de la Batería	1	B1001—	
9	25553R1	ARRUELA Washer Arandela	3	B1001—	
10	120382	ARRUELA DE PRESSÃO Washer, Spring Arandela de Presión	3	B1001—	
11	25522R1	PORCA Nut Tuerca	3	B1001—	
12	1224495H1	CABO TERRA Cable, Ground Cable Tierra	1	B1001—	
13		CONJ. DO MOTOR DE PARTIDA - (VER CATÁLOGO DE PEÇAS DO MOTOR) Motor Ass'y, Cranking - (See Engine Parts Manual) Conj. del Motor de Arranque - (Ver Catálogo de Piezas del Motor)		B1001—	

FIG Nº 8030

ITEM INDEX ITEM Nº	PEÇA Nº PART Nº PIEZA Nº	DESCRIÇÃO DESCRIPTION DESCRIPCION	QUANT. QTY CANT.	SÉRIE Nº SERIAL Nº SERIE Nº GD523A	SÉRIE Nº SERIAL Nº SERIE Nº
14		PARAFUSO - (VER CATÁLOGO DE PEÇAS DO MOTOR) Bolt - (See Engine Parts Manual) Tornillo - (Ver Catálogo de Piezas del Motor)	3	B1001—	
15	30214R	PARAFUSO Bolt Tornillo	1	B1001—	
16	25536R	ARRUELA Washer Arandela	1	B1001—	

FIG. 8035 BATERIA E CONEXÕES
Battery and Connections
Batería y Conexión

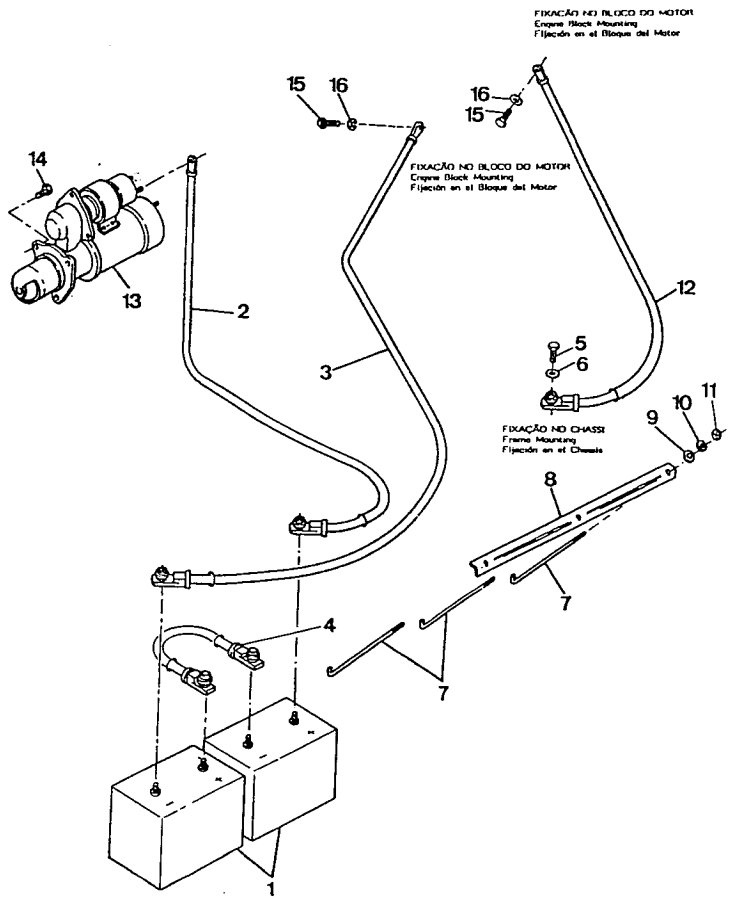

FIG Nº 8035

ITEM INDEX ITEM Nº	PEÇA Nº PART Nº PIEZA Nº	DESCRIÇÃO DESCRIPTION DESCRIPCIÓN	QUANT. QTY CANT.	SÉRIE Nº SERIAL Nº SERIE Nº	SÉRIE Nº SERIAL Nº SERIE Nº GD623A
1	1224301H1	BATERIA - 12V Battery - 12V Batería - 12V	2		B1001—
2	1224479H1	CABO DA BATERIA - (+) Cable, Battery - (+) Cable de la Batería - (+)	1		B1001—
3	1224507H1	CABO DA BATERIA - (-) Cable, Battery - (-) Cable de la Batería - (-)	1		B1001—
4	1224494H1	CABO DA BATERIA Cable, Battery Cable de la Batería	1		B1001—
5	21335R1	PARAFUSO Bolt Tornillo	1		B1001—
6	120382	ARRUELA DE PRESSÃO Washer, Spring Arandela de Presión	1		B1001—
7	109781	HASTE DA BRAÇADEIRA DA BATERIA Rod, Battery Clamp Varilla de la Abrazadera de la Batería	3		B1001—
8	1223607H1	BRAÇADEIRA DA BATERIA Clamp,Battery Abrazadera de la Batería	1		B1001—
9	25553R1	ARRUELA Washer Arandela	3		B1001—
10	120382	ARRUELA DE PRESSÃO Washer, Spring Arandela de Presión	3		B1001—
11	25522R1	PORCA Nut Tuerca	3		B1001—
12	1224495H1	CABO TERRA Cable, Ground Cable Tierra	1		B1001—
13		CONJ. DO MOTOR DE PARTIDA - (VER CATÁLOGO DE PEÇAS DO MOTOR) Motor Ass'y, Cranking - (See Engine Parts Manual) Conj. del Motor de Arranque - (Ver Catálogo de Piezas del Motor)			B1001—

FIG Nº 8035

ITEM INDEX ITEM Nº	PEÇA Nº PART Nº PIEZA Nº	DESCRIÇÃO DESCRIPTION DESCRIPCIÓN	QUANT. QTY CANT	SÉRIE Nº SERIAL Nº SERIE Nº	SÉRIE Nº SERIAL Nº SERIE Nº GD623A
14		PARAFUSO - (VER CATÁLOGO DE PEÇAS DO MOTOR) Bolt - (See Engine Parts Manual) Tornillo - (Ver Catálogo de Piezas del Motor)	3		B1001—
15	30214R	PARAFUSO Bolt Tornillo	1		B1001—
16	25536R	ARRUELA Washer Arandela	1		B1001—

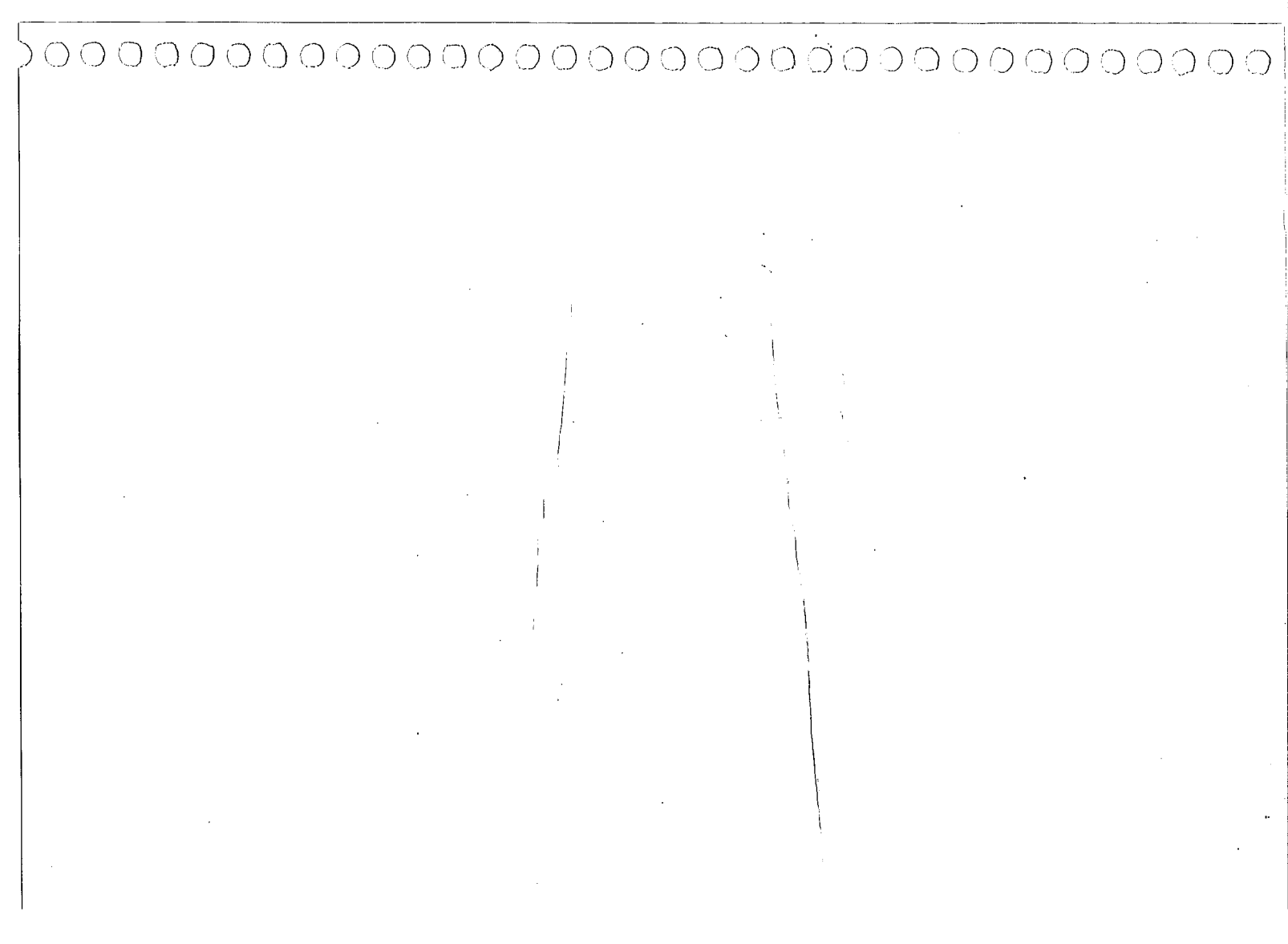

FIG. 8040 FARÓIS E LUZES DIRECIONAIS

Headlight and Turn Signal

Faros y Luzes Direccionales

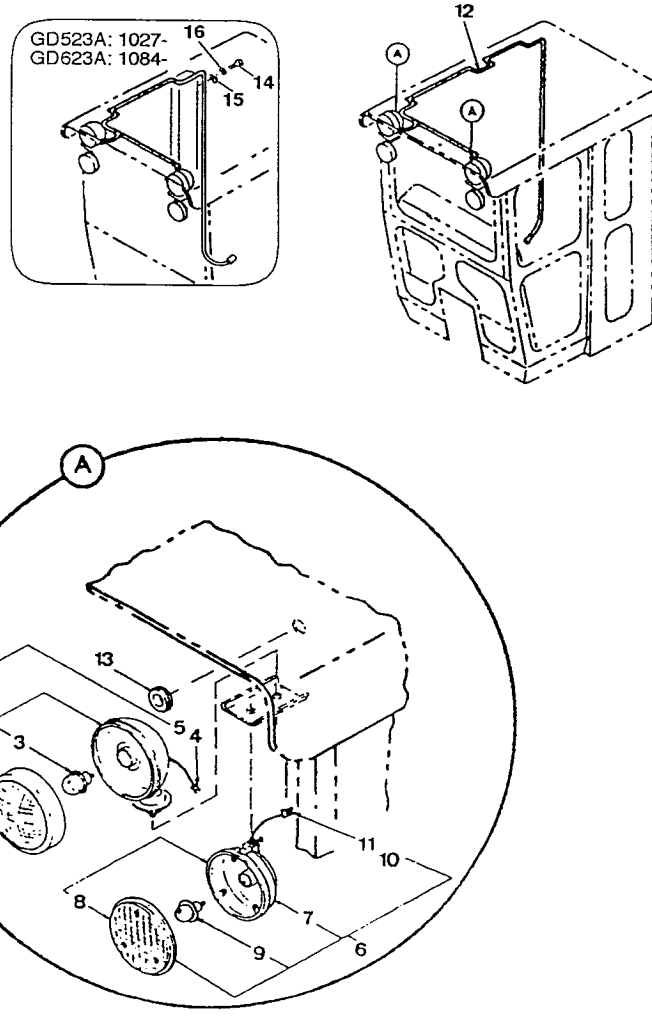

FIG Nº 8040

ITEM INDEX ITEM Nº	PEÇA Nº PART Nº PIEZA Nº	DESCRIÇÃO DESCRIPTION DESCRIPCIÓN	QUANT. QTY CANT.	SÉRIE Nº SERIAL Nº SERIE Nº GD523A	SÉRIE Nº SERIAL Nº SERIE Nº GD623A
	1225300H91	CONJ. FARÓIS E LUZES DIRECIONAIS Headlights and Turn Signal Ass'y Conj. Faros y Luzes Direccionais	1	B1027—	B1084—
	1224290H91	CONJ. FARÓIS E LUZES DIRECIONAIS Headlights and Turn Signal Ass'y Conj. Faros y Luzes Direccionais	1	B1001—B1026	B1001—B1083
1	1225271H91	• CONJ. DO FAROL Headlight Ass'y Conj. del Faro	2	B1027—	B1084—
1	1224375H91	• CONJ. DO FAROL Headlight Ass'y Conj. del Faro	2	B1001—B1026	B1001—B1083
2	1224478H1	• • FAROL Headlight Faro	1	B1001—	B1001—
3	1224781H1	• • • LÂMPADA - 24 V Lamp - 24 V Lámpara - 24 V	1	B1001—	B1001—
4	902713	• • TERMINAL Terminal Terminal	1	B1027—	B1084—
4	1224450H1	• • TERMINAL Terminal Terminal	1	B1001—B1026	B1001—B1083
5	902619	• • CONECTOR Connector Conector	1	B1027—	B1084—
5	1224443H1	• • CONECTOR Connector Conector	1	B1001—B1026	B1001—B1083
6	1225287H91	• CONJ. LUZ DIRECIONAL Lamp, Turn Signal Ass'y Conj. Luz Direccional	2	B1027—	B1084—
6	1224506H91	• CONJ. LUZ DIRECIONAL Lamp, Turn Signal Ass'y Conj. Luz Direccional	2	B1001—B1026	B1001—B1083
7	1224505H91	• • CORPO Lamp, Turn Signal Cuerpo	1	B1001—	B1001—
8	1224673H1	• • • LENTE Lens Lente	1	B1001—	B1001—

FIG Nº 8040

ITEM INDEX ITEM Nº	PEÇA Nº PART Nº PIEZA Nº	DESCRIÇÃO DESCRIPTION DESCRIPCION	QUANT. QTY CANT	SÉRIE Nº SERIAL Nº SERIE Nº GD523A	SÉRIE Nº SERIAL Nº SERIE Nº GD623A
9	1224461H1	• • LÂMPADA Lamp Lámpara	1	B1001—	B1001—
10	902619	• • CONECTOR Connector Conector	1	B1027—	B1084—
10	1224443H1	• • CONECTOR Connector Conector	1	B1001—B1026	B1001—B1083
11	902713	• • TERMINAL Terminal Terminal	1	B1027—	B1084—
11	1224450H1	• • TERMINAL Terminal Terminal	1	B1001—B1026	B1001—B1083
12	1225176H1	• CHICOTE Harness Chicote	1	B1027—	B1084—
12	1224376H1	• CHICOTE Harness Chicote	1	B1001—B1026	B1001—B1083
13	105416	• ANEL DE BORRACHA Grommet Anillo de Caucho	2	B1001—	B1001—
14	180020	• PARAFUSO Bolt Tornillo	3	B1027—	B1084—
15	98959R1	• BRAÇADEIRA Clamp Abrazadeira	1	B1027—	B1084—
16	25542R1	• ARRUELA Washer Arandela	1	B1027—	B1084—



FIG. 8060 BUZINA
Horn
Bocina

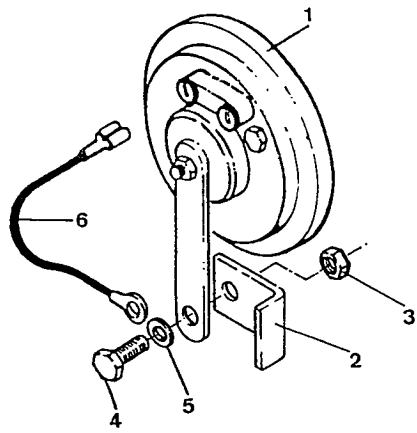

FIG Nº 8060

ITEM INDEX ITEM Nº	PEÇA Nº PART Nº PIEZA Nº	DESCRIÇÃO DESCRIPTION DESCRIPCIÓN	QUANT. QTY CANT.	SÉRIE Nº SERIAL Nº SERIE Nº GD523A	SÉRIE Nº SERIAL Nº SERIE Nº GD623A
1	1224334H1	BUZINA Horn Bocina	1	B1001—	B1001—
2	1224336H1	SUPORTE Bracket Soporte	1	B1001—	B1001—
3	26110R1	PORCA Nut Tuerca	1	B1001—	B1001—
4	25483R1	PARAFUSO Bolt Tornillo	1	B1001—	B1001—
5	27116R1	ARRUELA Washer Arandela	1	B1001—	B1001—
6	1224335H1	CABO Wire Cable	1	B1001—	B1001—

FIG. 8070 INDICADOR DO INSTRUMENTO

Sending Units

Indicador del Instrumento

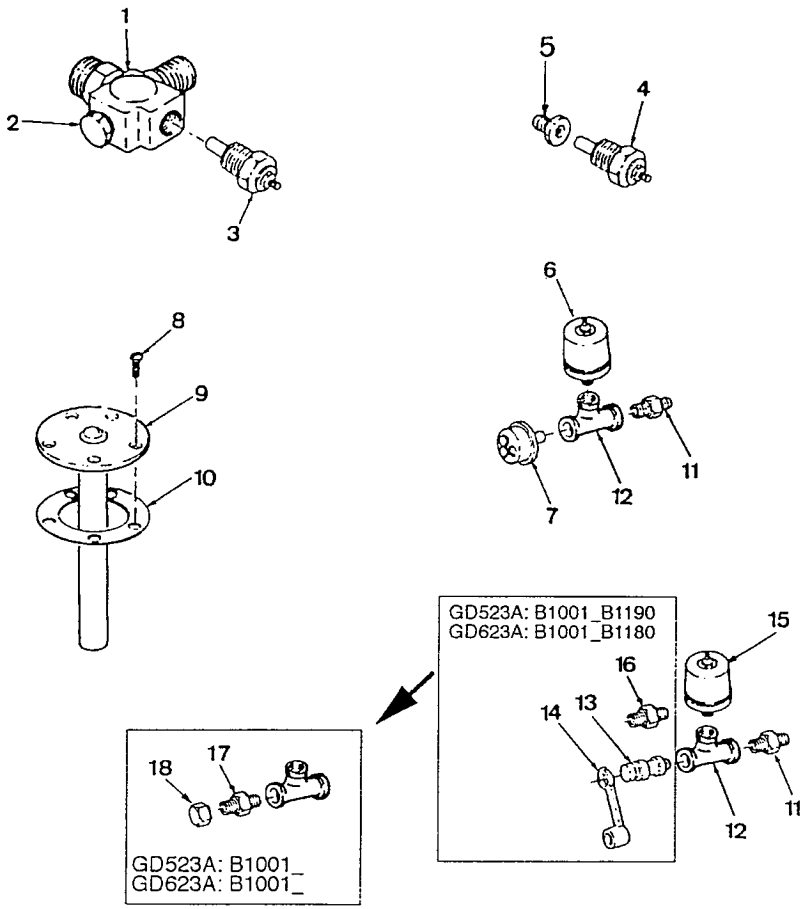

FIG Nº 8070

ITEM INDEX ITEM Nº	PEÇA Nº PART Nº PIEZA Nº	DESCRIÇÃO DESCRIPTION DESCRIPCIÓN	QUANT. QTY CANT.	SÉRIE Nº SERIAL Nº SERIE Nº GD523A	SÉRIE Nº SERIAL Nº SERIE Nº GD623A
1	141802	CONEXÃO "T" Tee, Adjustable Conexión "T"	1	B1001—	B1001—
2	438159	BUJÃO Plug Tapón	1	B1001—	B1001—
3	1224062H1	INDICADOR DO INSTRUMENTO DA TEMP. DO ÓLEO DO CONVERSOR Sending Unit, Converter Oil Temperature Indicador del Intrumento de la Temp. del Aceite del Conversor	1	B1001—	B1001—
4	1224060H1	INDICADOR DO INSTRUMENTO DA TEMP. DO MOTOR Sending Unit, Engine Water Temperature Indicador del Instrumento de la Temp. del Motor	1	B1001—	B1001—
5	1224472H1	ADAPTADOR Adapter Adaptador	1	B1001—	
5	1224059H1	ADAPTADOR Adapter Adaptador	1		B1001—
6	1224456H1	INDICADOR DO INTRUMENTO DA PRESSÃO DO ÓLEO DO MOTOR Sending Unit, Engine Oil Pressure Indicador del Intrumento de la Presión del Aceite del Motor	1	B1001—	B1001—
7	1223791H1	HORÔMETRO Meter, Service Horómetro	1	B1001—	B1001—
8	390427R1	PARAFUSO Bolt Tornillo	5	B1001—	B1001—
9	1224477H1	INDICADOR DO INSTRUMENTO DO NÍVEL DO COMBUSTÍVEL Sending Unit, Fuel Gauge Indicador del Instrumento del Nivel del Combustible	1	B1001—	B1001—
10	29362	JUNTA Gasket Junta	1	B1001—	B1001—

FIG Nº 8070

ITEM INDEX ITEM Nº	PEÇA Nº PART Nº PIEZA Nº	DESCRIÇÃO DESCRIPTION DESCRIPCION	QUANT. QTY CANT	SÉRIE Nº SERIAL Nº SERIE Nº GD523A	SÉRIE Nº SERIAL Nº SERIE Nº GD623A
11	443976	NIPLE Nipple Engrasador	2	B1001—	B1001—
12	9409935	CONEXÃO "T" Connection "T" Conexión "T"	2	B1001—	B1001—
13	1223929H1	ACOPLAMENTO Coupling Acoplamiento	1	B1001—B1190	B1001—B1180
14	1223930H1	CAPA Cap Tapa	1	B1001—B1190	B1001—B1180
15	163109H45	INDICADOR DO INSTRUMENTO DA PRESSÃO DO ÓLEO DA TRANSMISSÃO Sending Unit. Transmission Oil Pressure Indicador del instrumento de la Pressión del Aceite de la Transmisión	1	B1001—	B1001—
16	443986	NIPLE Nipple Engrasador	1	B1001—B1190	B1001—B1180
17	9402706	CONECTOR Connector Conector	1	B1001—	B1001—
18	9403369	TAMPA Cover Tapa	1	B1001—	B1001—

FIG. 8080 INDICADOR DE ARTICULAÇÃO
Articulation Indicator
Indicador de Articulación

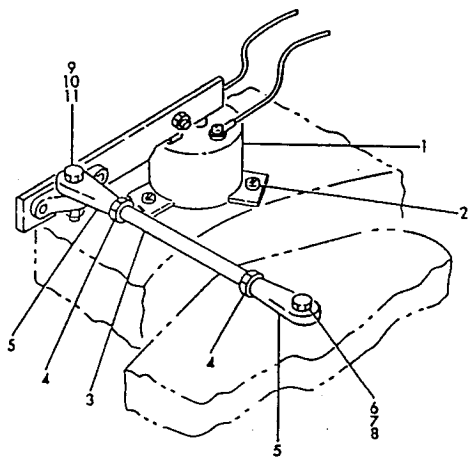

FIG Nº 8080

ITEM INDEX ITEM Nº	PEÇA Nº PART Nº PIEZA Nº	DESCRIÇÃO DESCRIPTION DESCRIPCIÓN	QUANT. QTY CANT.	SÉRIE Nº SERIAL Nº SERIE Nº GD523A	SÉRIE Nº SERIAL Nº SERIE Nº GD623A
1	141599	UNIDADE SENSORA (INDICADOR DE ARTICULAÇÃO) Seding Unit (Articulation Indicator) Unidad Sensorial (Indicador de Articulación)	1	B1001—	B1001—
2	159582	PARAFUSO Bolt Tornillo	3	B1001—	B1001—
	121841	ARRUELA DE PRESSÃO Washer, spring Arandela de presión	3	B1001—	B1001—
	148555	CONJ. DA HASTE Rod Ass'y Conj. de la Varilla	1	B1001—	B1001—
3	148819	• PRISIONEIRO Stud Prisionero	1	B1001—	B1001—
4	82167	• PORCA Nut Tuerca	2	B1001—	B1001—
5	56486	• TERMINAL End Terminal	2	B1001—	B1001—
6	26110R1	PORCA Nut Tuerca	1	B1001—	B1001—
7	25532R1	ARRUELA Washer Arandela	1	B1001—	B1001—
8	37467	PRISIONEIRO (SOLDADO) Stud (Welded) Espárrago (Soldado)	1	B1001—	B1001—
9	27662R1	PARAFUSO Bolt Tornillo	1	B1001—	B1001—
10	148037	TUBO Tube Tubo	1	B1001—	B1001—
11	120361	PORCA Nut Tuerca	2	B1001—	B1001—

CHASSI
Frame
Chassis

FIG. 9060 CHASSI - GD523

Frame - GD523

Chassis - GD523

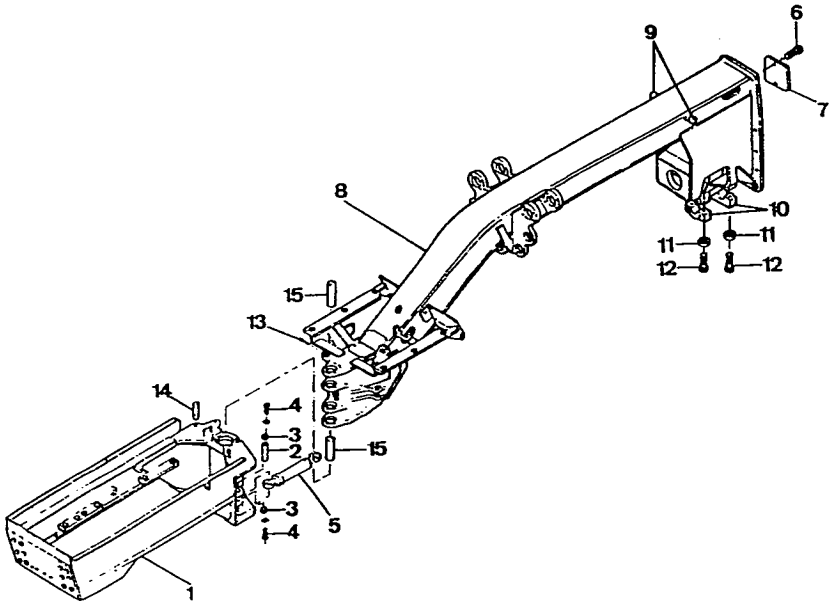

ITEM INDEX ITEM Nº	PEÇA Nº PART Nº PIEZA Nº	DESCRIÇÃO DESCRIPTION DESCRIPCIÓN	QUANT. QTY CANT.	SÉRIE Nº SERIAL Nº SERIE Nº GD523A	SÉRIE Nº SERIAL Nº SERIE Nº
	1250381H91	CONJ. DO CHASSI PRINCIPAL Frame Ass'y, Main Conj. del Chassis Principal	1	B1001—	
1	1225068H91	• CHASSI TRASEIRO Frame - Rear Chassis - Trasero	1	B1001—	
2	1252547H1	• PINO DO CILINDRO DE ARTICULAÇÃO Pin, Articulation Cylinder Pasador del Cilindro de Articulación	4	B1001—	
3	159277	• PLACA DE TRAVA Plate, Retaining Placa de Retención	8	B1001—	
4	24841R1	• PARAFUSO Bolt Tornillo	16	B1001—	
	25534R1	• ARRUELA Washer Arandela	16	B1001—	
5		• CONJ. DO CILINDRO DE ARTICULAÇÃO - VER FIGURA (10.470) Cylinder Ass'y, Articulation - See Fig. (10.470) Conj. del Cilindro de Articulación - Ver Figura (10.470)		B1001—	
6	27592R1	• PARAFUSO Bolt Tornillo	2	B1001—	
7	128345	• PLACA FRONTAL Plate, Front Cover Placa Frontal	1	B1001—	
8	1244335H91	• CHASSI - FRONTAL Frame - Front Chassis - Frontal	1	B1001—	
9	31035	• • PINO DE ARTICULAÇÃO (SOLDADO) Stud, Ball (Welded) Perno de Articulación (Soldado)	2	B1001—	
10	154656	• • CONJ. DO MANCAL DO EIXO DIANTEIRO Retainer Ass'y, Front Axle Conj. del Cojinete del Eje Delantero	1	B1001—	

FIG Nº 9060

ITEM INDEX ITEM Nº	PEÇA Nº PART Nº PIEZA Nº	DESCRIÇÃO DESCRIPTION DESCRIPCIÓN	QUANT. QTY CANT.	SÉRIE Nº SERIAL Nº SERIE Nº GD523A	SÉRIE Nº SERIAL Nº SERIE Nº
11	33388H45	• • • ARRUELA DE PRESSÃO Washer, Spring Arandela de Presión	4	B1001—	
12	136226	• • • PARAFUSO Bolt Tornillo	4	B1001—	
13	139345H45	• CONTRAPINO Pin, Cutter Pasador Hendido	1	B1001—	
14	159279	• PINO DE TRAVA DA ARTICULAÇÃO Pin, Articulation Joint Lock Pasador de Retención de la Articulación	1	B1001—	
15		• CONJ. DE JUNÇÃO DA ARTICULAÇÃO - VER FIGURA (9090) Joint Ass'y, Articulation - See Fig. (9090) Conj. de Unión de la Articulación - Ver Figura (9090)	1	B1001—	

FIG. 9080 CHASSI - GD623
Frame - GD623
Chassis - GD623

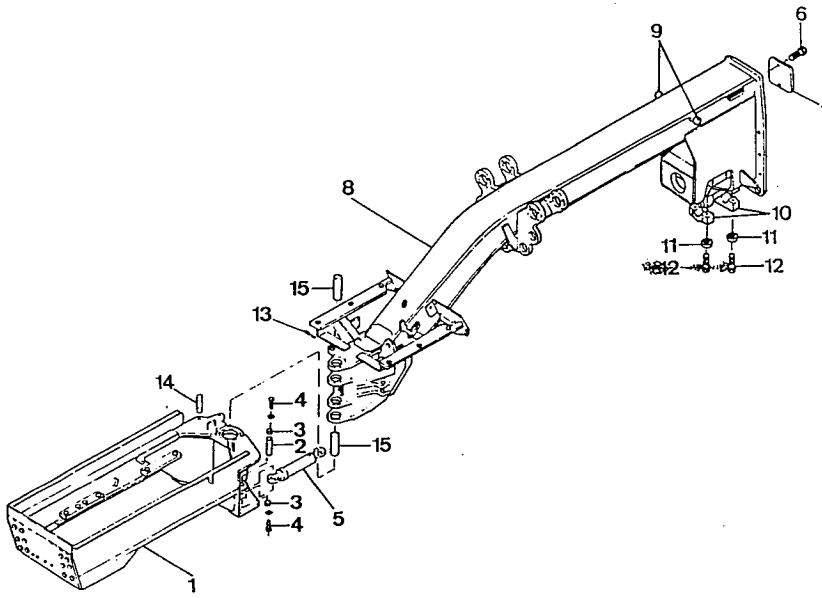

ITEM INDEX ITEM Nº	PEÇA Nº PART Nº PIEZA Nº	DESCRIÇÃO DESCRIPTION DESCRIPCIÓN	QUANT. QTY CANT.	SÉRIE Nº SERIAL Nº SERIE Nº	SÉRIE Nº SERIAL Nº SERIE Nº GD623A
	1250382H91	CONJ. DO CHASSI PRINCIPAL Frame Ass'yE, Main Conj. del Chassis Principal	1		B1001—
1	1225014H91	• CHASSI - TRASEIRO Frame - Rear Chassis - Trasero	1		B1001—
2	1252547H1	• PINO DO CILINDRO DE ARTICULAÇÃO Pin, Articulation Cylinder Pasador del Cilindro de Articulación	4		B1001—
3	159277	• PLACA DE TRAVA Plate, Retaining Placa de Retención	8		B1001—
4	24841R1	• PARAFUSO Bolt Tornillo	16		B1001—
	25534R1	• ARRUELA Washer Arandela	16		B1001—
5		• CONJ. DO CILINDRO DE ARTICULAÇÃO - VER FIGURA (10.470) Cylinder Ass'y, Articulation - See Fig. (10.470) Conj. del Cilindro de Articulación - Ver Figura (10.470)			B1001—
6	27592R1	• PARAFUSO Bolt Tornillo	2		B1001—
7	128345	• PLACA FRONTAL Plate, Front Cover Placa Frontal	1		B1001—
8	1244335H91	• CHASSI - FRONTAL Frame - Front Chassis - Frontal	1		B1001—
9	31035	• • PINO DE ARTICULAÇÃO (SOLDADO) Stud, Ball (Welded) Perno de Articulación (Soldado)	2		B1001—
10	154656	• • CONJ. DO MANCAL DO EIXO DIANTEIRO Retainer Ass'y, Front Axle Conj. del Cojinete del Eje Delantero	1		B1001—
11	33388H45	• • • ARRUELA DE PRESSÃO Washer, Spring Arandela de Presión	4		B1001—

FIG Nº 9080

ITEM INDEX Nº	PEÇA Nº PART Nº PIEZA Nº	DESCRIÇÃO DESCRIPTION DESCRIPCIÓN	QUANT. QTY CANT.	SÉRIE Nº SERIAL Nº SERIE Nº	SÉRIE Nº SERIAL Nº SERIE Nº GD623A
12	136226	• • • PARAFUSO ..... Bolt Tornillo	4		B1001—
13	139345H45	• CONTRAPINO ..... Pin, Cotter Pasador Hendido	1		B1001—
14	159279	• PINO DE TRAVA DA ARTICULAÇÃO..... Pin, Articulation Joint Lock Pasador de Retención de la Articulación	1		B1001—
15		• CONJ. DE JUNÇÃO DA ARTICULAÇÃO... - VER FIGURA (9.090) Joint Ass'y, Articulation - See Fig. (9.090) Conj. de Unión de la Articulación - Ver Figura (9.090)	1		B1001—

FIG. 9090 JUNÇÃO DA ARTICULAÇÃO
Articulation Joint
Unión de la Articulacíon

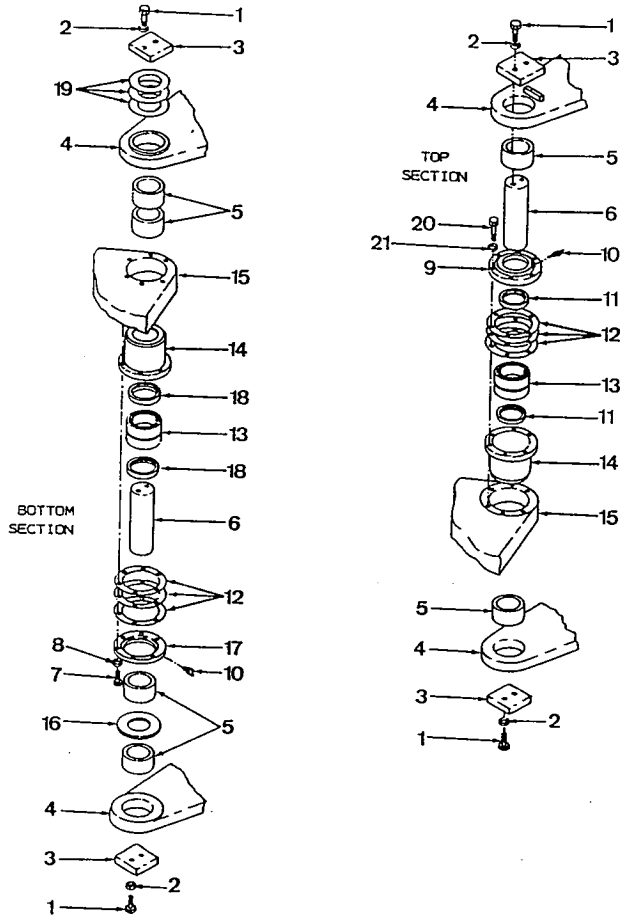

FIG Nº 9090

ITEM INDEX ITEM Nº	PEÇA Nº PART Nº PIEZA Nº	DESCRIÇÃO DESCRIPTION DESCRIPCIÓN	QUANT. Q'TY CANT.	SÉRIE Nº SERIAL Nº SERIE Nº GD523A	SÉRIE Nº SERIAL Nº SERIE Nº GD623A
1	24876R1	PARAFUSO Bolt Tornillo	8	B1001—	B1001—
2	25537R1	ARRUELA Washer Arandela	8	B1001—	B1001—
3	159274	PLACA DE TRAVA Plate, Retaining Placa de Retención	4	B1001—	B1001—
4		CONJ. DO CHASSI - FRONTAL - VER FIGURAS (9060 - 9080) Frame Ass'y - Front - See Figs. (9060 - 9080) Conj. del Chassis - Frontal - Ver Figura (9060 - 9080)		B1001—	B1001—
5	159275	ESPAÇADOR DO ROLAMENTO Spacer, Bearing Espaciador de Cojinete	6	B1001—	B1001—
6	159288H45	PINO Pin Pasador	2	B1001—	B1001—
7	25285R1	PARAFUSO Bolt Tornillo	6	B1001—	B1001—
8	120384H45	ARRUELA DE PRESSÃO Washer, spring Arandela de presión	6	B1001—	B1001—
	25526R1	PORCA Nut Tuerca	6	B1001—	B1001—
9	140020	CAPA DO ROLAMENTO Cap, Bearing Tapa del Cojinete	1	B1001—	B1001—
10	109461	GRAXEIRA Fitting, grease Engrasador	2	B1001—	B1001—
11	80054	ANEL RETENTOR Seal, Oil Anillo de Retén	2	B1001—	B1001—
12	54102	CALÇO - 0,13 mm [0,005"] Shim - 0,13 mm [0,005"] Calzo - 0,13 mm [0,005"]	6	B1001—	B1001—

FIG Nº 9090

ITEM INDEX ITEM Nº	PEÇA Nº PART Nº PIEZA Nº	DESCRIÇÃO DESCRIPTION DESCRIPCIÓN	QUANT. QTY CANT.	SÉRIE Nº SERIAL Nº SERIE Nº GD523A	SÉRIE Nº SERIAL Nº SERIE Nº GD623A
	54103	CALÇO - 0,18 mm [0,007"]	6	B1001—	B1001—
		Shim - 0,18 mm [0,007"]			
		Calzo - 0,18 mm [0,007"]			
	54104	CALÇO - 0,5 mm [0,020"]	2	B1001—	B1001—
		Shim - 0,5 mm [0,020"]			
		Calzo - 0,5 mm [0,020"]			
13	140000	ROLAMENTO	2	B1001—	B1001—
		Bearing			
		Cojinete			
14	159271	CARTUCHO DO ROLAMENTO	2	B1001—	B1001—
		Cartridge, Bearing			
		Cartucho del Cojinete			
15		CONJ. DO CHASSI - TRASEIRO		B1001—	B1001—
		- VER FIGURAS (9060 - 9080)			
		Frame Ass'y - Rear - See Figs. (9.060 - 9.080)			
		Conj. del Chassis - Trasero - Ver Figuras (9060 - 9080)			
16	159276	ARRUELA DE ENCOSTO	1	B1001—	B1001—
		Washer, Thrust			
		Arandela de Empuje			
17	140021	Capa do Rolamento	1	B1001—	B1001—
		Cap, Bearing			
		Tapa del Cojinete			
18	19974	ANEL RETENTOR	2	B1001—	B1001—
		Seal, Oil			
		Anillo de Retén			
19	102095	CALÇO - 0,13 mm [0,005"]	3	B1001—	B1001—
		Shim - 0,13 mm [0,005"]			
		Calzo - 0,13 mm [0,005""]			
	102096	CALÇO - 0,18 mm [0,007"]	3	B1001—	B1001—
		Shim - 0,18 mm [0,007"]			
		Calzo - 0,18 mm [0,007""]			
	102091	CALÇO - 0,5 mm [0,020"]	1	B1001—	B1001—
		Shim - 0,5 mm [0,020"]			
		Calzo - 0,5 mm [0,020""]			
20	25507R1	PARAFUSO	6	B1001—	B1001—
		Bolt			
		Tornillo			
21	120384H45	ARRUELA DE PRESSÃO	6	B1001—	B1001—
		Washer, spring			
		Arandela de presión			

ITEM INDEX ITEM Nº	PEÇA Nº PART Nº PIEZA Nº	DESCRIÇÃO DESCRIPTION DESCRIPCIÓN	QUANT. Q'TY CANT.	SÉRIE Nº SERIAL Nº SERIE Nº GD523A	SÉRIE Nº SERIAL Nº SERIE Nº GD623A
25526R1		PORCA..... Nut Tuerca	6	B1001—	B1001—

SISTEMA HIDRÁULICO
Hydraulic System
Sistema Hidráulico

FIG. 10010 TUBULAÇÃO HIDRÁULICA (LINHA DE PRESSÃO)

Hydraulic Piping (Pressure Lines)

Tubería Hidráulica (Línea de Presión)

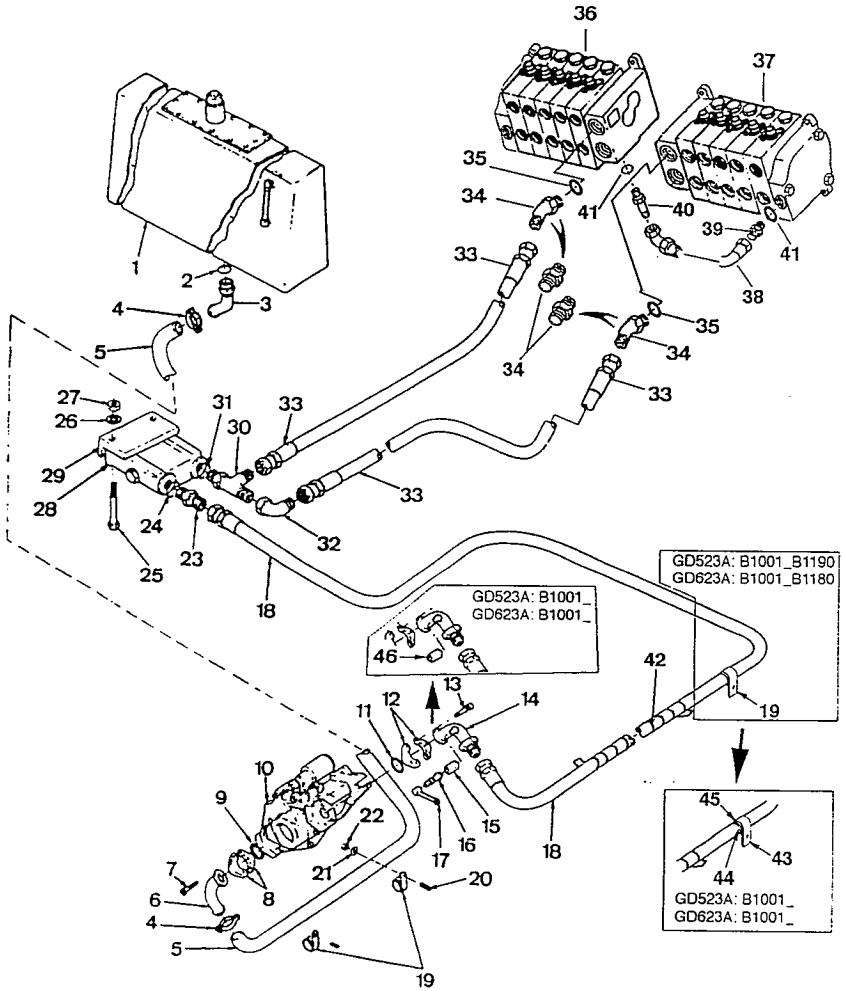

ITEM INDEX ITEM Nº	PEÇA Nº PART Nº PIEZA Nº	DESCRIÇÃO DESCRIPTION DESCRIPCIÓN	QUANT. Q'TY CANT.	SÉRIE Nº SERIAL Nº SERIE Nº GD523A	SÉRIE Nº SERIAL Nº SERIE Nº GD623A
1		CONJ. DO TANQUE DE ÓLEO HIDRÁULICO - VER FIGURA (10.640) Tank Ass'y, Hydraulic Oil - See Fig. (10.640) Conj. del Depósito de Aceite Hidráulico - Ver Figura (10.640)		B1001—	B1001—
2	301016R1	ANEL "O" O-Ring Anillo "O"	1	B1001—	B1001—
3	160953	TUBO Tube Tubo	1	B1001—	B1001—
4	90037	BRAÇADEIRA Clamp Abrazadeira	2	B1001—	B1001—
4	122718	BRAÇADEIRA Clamp Abrazadeira	2	B1001—B1074	B1001—B1108
5	160957	MANGUEIRA Hose Manguera	1	B1001—	B1001—
6	142390H45	TUBO Tube Tubo	1	B1001—	B1001—
7	24862R1	PARAFUSO Bolt Tornillo	4	B1001—	B1001—
8	300525R1	FLANGE FENDILHADO Flange, Split Brida Hendida	2	B1001—	B1001—
9	293726R1	ANEL "O" O-Ring Anillo "O"	1	B1001—	B1001—
10		CONJ. DA BOMBA HIDRÁULICA - VER FIGURA (10.260) Pump Ass'y, Hydraulic - See Fig. (10.260) Conj. da Bomba Hidráulica - Ver Figura (10.260)		B1001—	B1001—
11	343906R1	ANEL "O" O-Ring Anillo "O"	1	B1001—	B1001—

FIG Nº 10010

ITEM INDEX ITEM Nº	PEÇA Nº PART Nº PIEZA Nº	DESCRIÇÃO DESCRIPTION DESCRIPCION	QUANT. QTY CANT.	SÉRIE Nº SERIAL Nº SERIE Nº GD523A	SÉRIE Nº SERIAL Nº SERIE Nº GD623A
12	877949C2	FLANGE FENDILHADO Flange, Split Brida Hendida	2	B1001—	B1001—
13	140483H	PARAFUSO Bolt Tornillo	4	B1001—	B1001—
14	142391	COTOVELO Elbow Codo	1	B1001—	B1001—
15	1224254H1	ADAPTADOR Adaptor Adaptador	1	B1001—B1190	B1001—B1180
16	1223929H1	ACOPLADOR DO INTERRUPTOR Coupling, Quick Disconnect Acoplador del Interruptor	1	B1001—B1190	B1001—B1180
17	1223930H1	CAPA Cap Cubierta	1	B1001—B1190	B1001—B1180
18	148522	MANGUEIRA Hose Manguera	1	B1001—	B1001—
19	28009R1	BRAÇADEIRA Clamp Abrazadera	2	B1001—	B1001—
19	28009R1	BRAÇADEIRA Clamp Abrazadera	3	B1001—B1190	B1001—B1180
19	28009R1	BRAÇADEIRA Clamp Abrazadera	2	B1001—	B1001—
20	105899	PRISIONEIRO Stud Prisionero	2	B1001—	B1001—
21	25534R1	ARRUELA Washer Arandela	2	B1001—	B1001—
22	25522R1	PORCA Nut Tuerca	2	B1001—	B1001—
23	574018R1	CONECTOR Connector Conector	1	B1001—	B1001—

ITEM INDEX ITEM Nº	PEÇA Nº PART Nº PIEZA Nº	DESCRIÇÃO DESCRIPTION DESCRIPCION	QUANT. Q'TY CANT.	SÉRIE Nº SERIAL Nº SERIE Nº GD523A	SÉRIE Nº SERIAL Nº SERIE Nº GD623A
24	368269R1	ANEL "O" O-Ring Anillo "O"	1	B1001—	B1001—
25	25236R1	PARAFUSO Bolt Tornillo	2	B1001—	B1001—
26	27326R1	ARRUELA Washer Arandela	4	B1001—	B1001—
27	9413977	PORCA Nut Tuerca	2	B1001—	B1001—
28		CONJ. DA VÁLVULA DIVISORA DE FLUXO - VER FIGURA (10.320) Divider Ass'y, Priority Flow - See Fig. (10.320) Conj. de la Válvula Divisor de Flujo - Ver Fig. (10.320)		B1001—	B1001—
29	1220297H1	SUPORTE Bracket Soporte	1	B1001—	B1001—
	115546H45	PRISIONEIRO Stud Espárrago	2	B1001—	B1001—
	25555R1	ARRUELA Washer Arandela	2	B1001—	B1001—
	25526R1	PORCA Nut Tuerca	2	B1001—	B1001—
30	9411133	CONEXÃO "T" Conection "T" Conexión "T"	1	B1001—	B1001—
31	368269R1	ANEL "O" O-Ring Anillo "O"	1	B1001—	B1001—
32	9410283	COTOVELO Elbow Codo	1	B1001—	B1001—
33	1258683H1	MANGUEIRA Hose Manguera	2	B1001—	B1001—

FIG Nº 10010

ITEM INDEX ITEM Nº	PEÇA Nº PART Nº PIEZA Nº	DESCRIÇÃO DESCRIPTION DESCRIPCION	QUANT. QTY CANT	SÉRIE Nº SERIAL Nº SERIE Nº GD523A	SÉRIE Nº SERIAL Nº SERIE Nº GD623A
34	574479R1	COTOVELO..... Elbow Codo	2	B1075—	B1109—
34	9411107	COTOVELO..... Elbow Codo	2	B1001—B1074	B1001—B1108
35	364885R1	ANEL "O"..... O-Ring Anillo "0"	2	B1075—	B1109—
35	368269R1	ANEL "O"..... "O"-Ring Anillo "0"	2	B1001—B1074	B1001—B1108
36		CONJ. DA VÁLVULA DE CONTROLE..... (L.E.) - VER FIGURA (10.340) Valve Ass'y, Control (L.H.) - See Fig. (10.340) Conj. de la Válvula de Control (L.I.) - Ver Figura (10.340)		B1001—B1074	B1001—B1108
36		CONJ. DA VÁLVULA DE CONTROLE..... (L.E.) - VER FIGURA (10.345) Valve Ass'y, Control (L.H.) - See Fig. (10.345) Conj. de la Válvula de Control (L.I.) - Ver Figura (10.345)		B1075—	B1109—
37		CONJ. DA VÁLVULA DE CONTROLE..... (L.D.) - VER FIGURA (10350) Valve Ass'y, Control (R.H.) - See Fig. (10350) Conj. de la Válvula de Control (L.D) - Ver Figura (10350)		B1001—B1074	B1001—B1108
37		CONJ. DA VÁLVULA DE CONTROLE..... (L.D.) - VER FIGURA (10355) Valve Ass'y, Control (R.H.) - See Fig. (10355) Conj. de la Válvula de Control (L.D) - Ver Figura (10355)		B1075—	B1109—
38	1430799H1	MANGUEIRA..... Hose Manguera	1	B1075—	B1109—
39	394955R1	COTOVELO..... Elbow Codo	1	B1075—	B1109—

ITEM INDEX ITEM Nº	PEÇA Nº PART Nº PIEZA Nº	DESCRIÇÃO DESCRIPTION DESCRIPCIÓN	QUANT. Q'TY CANT.	SÉRIE Nº SERIAL Nº SERIE Nº GD523A	SÉRIE Nº SERIAL Nº SERIE Nº GD623A
40	9410226	CONECTOR LONGO Connector, Long Conector Longo	1	B1075—	B1109—
41	369751R1	ANEL "O" "O"-Ring Anillo "0"	2	B1075—	B1109—
42	1225084H1	PROTETOR Sleeve Protector	1	B1001—	B1001—
43	419-09-11150	BRAÇADEIRA Clamp Abrazadera	1	B1001—	B1001—
44	419-09-11310	ASSENTO Cushion Asiento	1	B1001—	B1001—
45	419-62-13470	GUARNIÇÃO Strip Guarnición	1	B1001—	B1001—
46	9403369	TAMPA Cover Tapa	1	B1001—	B1001—

FIG. 10020 TUBULAÇÃO HIDRÁULICA (LINHA DE RETORNO)
Hidraulic Piping (Return Lines)
Tubería Hidráulica (Línea de Retorno)

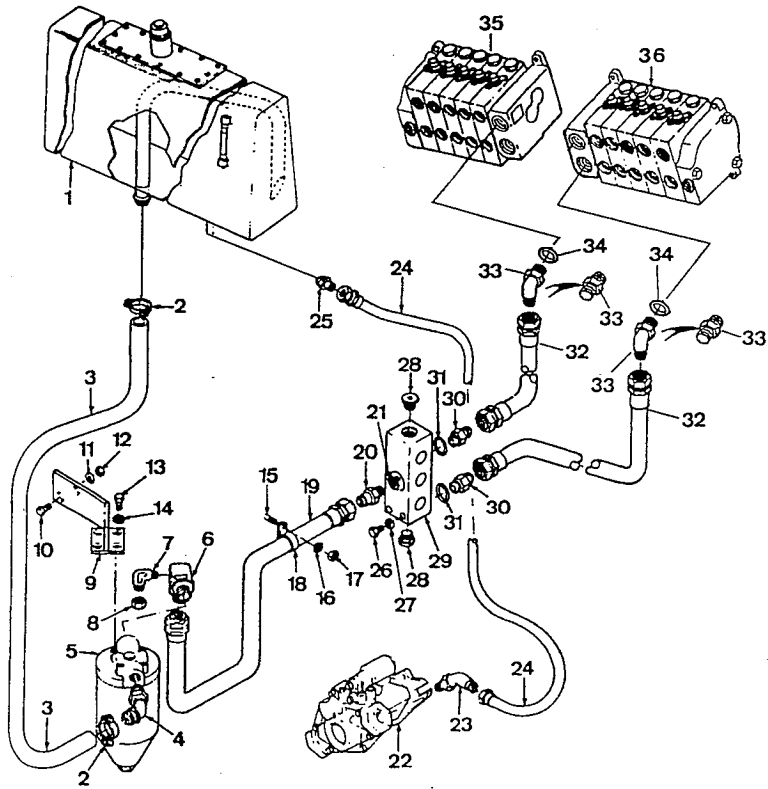

FIG Nº 10020

ITEM INDEX ITEM Nº	PEÇA Nº PART Nº PIEZA Nº	DESCRIÇÃO DESCRIPTION DESCRIPCIÓN	QUANT. QTY CANT.	SÉRIE Nº SERIAL Nº SERIE Nº GD523A	SÉRIE Nº SERIAL Nº SERIE Nº GD623A
1		CONJ. DO TANQUE DE ÓLEO HIDRÁULICO - VER FIGURA (10640) Tank Ass'y, Hydraulic Oil - See Fig. (10640) Conj. del Tanque de Aceite Hidráulico - Ver Figura (10640)		B1001—	B1001—
2	900037	BRAÇADEIRA Clamp Abrazadera	2	B1075—	B1109—
2	122718	BRAÇADEIRA Clamp Abrazadera	2	B1001—B1074	B1001—B1108
3	1267113H1	MANGUEIRA Hose Manguera	1	B1001—	B1001—
4	128633	COTOVELO Elbow Codo	1	B1001—	B1001—
	58854	• ANEL "O" O-Ring Anillo "O"	1	B1001—	B1001—
5		CONJ. DO FILTRO DE ÓLEO HIDRÁULICO - VER FIGURA (10630) Filter Ass'y, Hydraulic Oil - See Fig. (10630) Conj. del Filtro de Aceite Hidraulico - Ver Figura (10630)		B1001—	B1001—
6	1253072H1	COTOVELO Elbow Codo	1	B1001—	B1001—
	307915R1	ANEL "O" O-Ring Anillo "O"	1	B1001—	B1001—
7	9402862	COTOVELO Elbow Codo	1	B1001—	B1001—
8	9403369	CAPA Cap Tapa	1	B1001—	B1001—
9	1224498H91	SUPORTE Bracket Soporte	1	B1001—	B1001—

FIG Nº 10020

ITEM INDEX ITEM Nº	PEÇA Nº PART Nº PIEZA Nº	DESCRIÇÃO DESCRIPTION DESCRIPCIÓN	QUANT. QTY CANT.	SÉRIE Nº SERIAL Nº SERIE Nº GD523A	SÉRIE Nº SERIAL Nº SERIE Nº GD623A
10	140483H	PARAFUSO Bolt Tornillo	2	B1001—	B1001—
11	25534R1	ARRUELA Washer Arandela	4	B1001—	B1001—
12	25522R1	PORCA Nut Tuerca	2	B1001—	B1001—
13	24840R1	PARAFUSO Bolt Tornillo	4	B1001—	B1001—
14	25543R1	ARRUELA Washer Arandela	4	B1001—	B1001—
15	105899	PRISIONEIRO Stud Prisionero	1	B1001—	B1001—
16	25534R1	ARRUELA Washer Arandela	1	B1001—	B1001—
17	25522R1	PORCA Nut Tuerca	1	B1001—	B1001—
18	28009R1	BRAÇADEIRA Clamp Abrazadera	1	B1001—	B1001—
19	1253056H1	MANGUEIRA Hose Manguera	1	B1001—	B1001—
20	890858C1	CONECTOR Connector Conector	1	B1001—	B1001—
21	301016R1	ANEL "O" O-Ring Anillo "O"	1	B1001—	B1001—
22		CONJ. DA BOMBA HIDRÁULICA - VER FIGURA (10260) Pump Ass'y, Hydraulic - See Fig. (10260) Conj. de la Bomba Hidráulica - Ver Figura (10260)		B1001—	B1001—

ITEM INDEX ITEM Nº	PEÇA Nº PART Nº PIEZA Nº	DESCRIÇÃO DESCRIPTION DESCRIPCIÓN	QUANT. Q'TY CANT.	SÉRIE Nº SERIAL Nº SERIE Nº GD523A	SÉRIE Nº SERIAL Nº SERIE Nº GD623A
23	9410978	COTOVELO Elbow Codo	1	B1001—	B1001—
	364885R1	• ANEL "O" O-Ring Anillo "O"	1	B1001—	B1001—
24	66650	MANGUEIRA Hose Manguera	1	B1001—	B1001—
25	9402710	CONECTOR Connector Conector	1	B1001—	B1001—
26	24840R1	PARAFUSO Bolt Tornillo	2	B1001—	B1001—
27	25534R1	ARRUELA Washer Arandela	2	B1001—	B1001—
28	49322	BUJÃO Plug Tapón	2	B1001—	B1001—
	70282	• ANEL "O" O-Ring Anillo "O"	1	B1001—	B1001—
29	148557	MULTI-CONEXÃO Block, Junction Multi-Conexión	1	B1001—	B1001—
30	380633R1	CONECTOR Connector Conector	2	B1001—	B1001—
31	296247R1	ANEL "O" O-Ring Anillo "O"	2	B1001—	B1001—
32	1253472H1	MANGUEIRA Hose Manguera	2	B1001—	B1001—
33	574479R1	COTOVELO Elbow Codo	2	B1075—	B1109—
33	9411107	COTOVELO Elbow Codo	2	B1001—B1074	B1001—B1108

FIG Nº 10020

ITEM INDEX ITEM Nº	PEÇA Nº PART Nº PIEZA Nº	DESCRIÇÃO DESCRIPTION DESCRIPCIÓN	QUANT. QTY CANT.	SÉRIE Nº SERIAL Nº SERIE Nº GD523A	SÉRIE Nº SERIAL Nº SERIE Nº GD623A
34	364885R1	ANEL "O"..... "O"-Ring Anillo "O"	2	B1075—	B1109—
34	368269R1	ANEL "O"..... "O"-Ring Anillo "O"	2	B1001—B1074	B1001—B1108
35		CONJ. DA VÁLVULA DE CONTROLE..... - (L.E.) - VER FIGURA (10340) Valve Ass'y, Control - (L.H.) - See Fig. (10340) Conj. de la Válvula de Control - (L.I.) - Ver Figura (10340)		B1001—B1074	B1001—B1108
35		CONJ. DA VÁLVULA DE CONTROLE..... - (L.E.) - VER FIGURA (10345) Valve Ass'y, Control - (L.H.) - See Fig. (10345) Conj. de la Válvula de Control - (L.I.) - Ver Figura (10345)		B1075—	B1109—
36		CONJ. DA VÁLVULA DE CONTROLE - ..... (L.D.) - VER FIGURA (10350) Valve Ass'y, Control - (R.H.) - See Fig. (10350) Conj. de la Válvula de Control (L.D.) - Ver Figura (10350)		B1001—B1074	B1001—B1108
36		CONJ. DA VÁLVULA DE CONTROLE - ..... (L.D.) - VER FIGURA (10355) Valve Ass'y, Control - (R.H.) - See Fig. (10355) Conj. de la Válvula de Control (L.D.) - Ver Figura (10355)		B1075—	B1109—

FIG. 10030 TUBULAÇÃO HIDRÁULICA (LINHA SENSORA)

Hydraulic Piping (Sensing Lines)

Tubería Hidráulica (Línea Sensora)

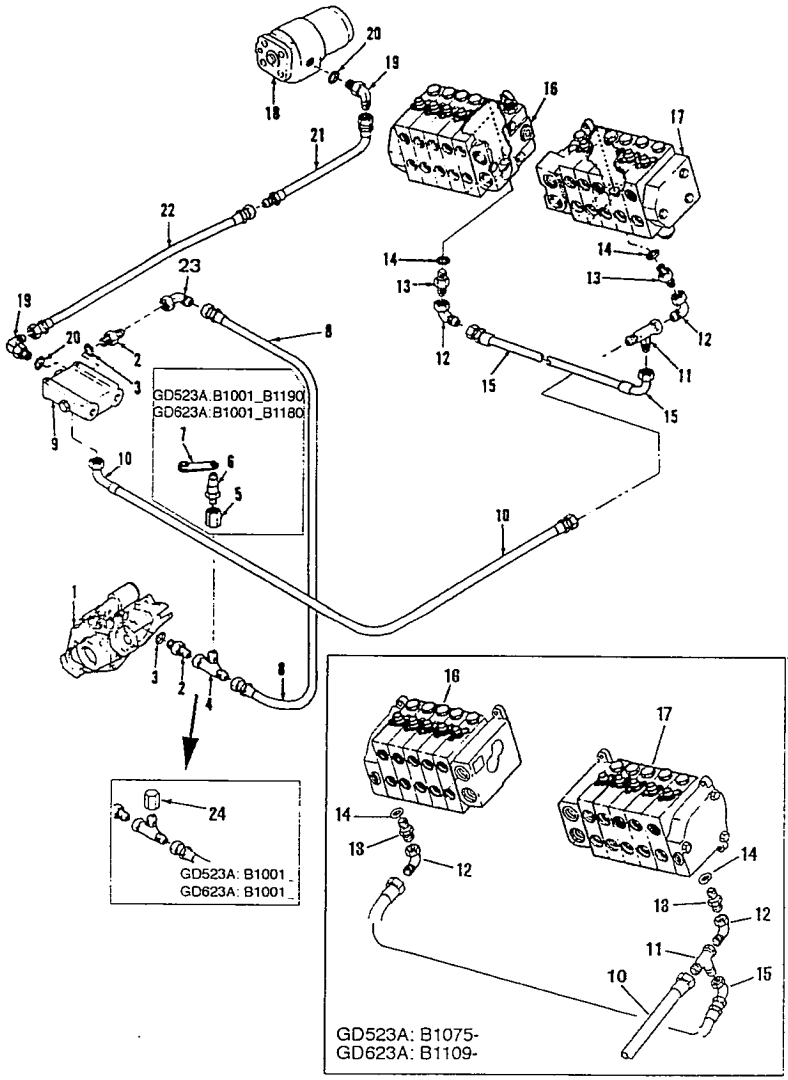

ITEM INDEX ITEM Nº	PEÇA Nº PART Nº PIEZA Nº	DESCRIÇÃO DESCRIPTION DESCRIPCIÓN	QUANT. O'TY CANT.	SÉRIE Nº SERIAL Nº SERIE Nº GD523A	SÉRIE Nº SERIAL Nº SERIE Nº GD623A
1		CONJ. DA BOMBA HIDRÁULICA - VER QUADRO (10.260) Pump Ass'y, Hydraulic - See Table (10.260) Conj. de la Bomba Hidraulica - Ver Cuadro (10.260)		B1001—	B1001—
2	9410200	CONECTOR Connector Conector	2	B1001—	B1001—
3	369751R1	ANEL "O" O-Ring Anillo "O"	2	B1001—	B1001—
4	9410330	CONEXÃO "T" Conection "T" Conexión "T"	1	B1001—	B1001—
5	1224254H1	ADAPTADOR Adaptor Adaptador	1	B1001—B1190	B1001—B1180
6	1223929H1	ACOPLADOR DO INTERRUPTOR Coupling, Quick Disconnect Acoplador del Interruptor	1	B1001—B1190	B1001—B1180
7	1223930H1	CAPA Cap Cubierta	1	B1001—B1190	B1001—B1180
8	148523	MANGUEIRA Hose Manguera	1	B1001—	B1001—
9		CONJ. DA VÁLVULA DIVISORA DE FLUXO - VER QUADRO (10.320) Divider Ass'y, Priority Flow - See Table (10.320) Conj. de la Válvula Divisor de Flujo - Ver Cuadro (10.320)		B1001—	B1001—
10	1253062H1	MANGUEIRA Hose Manguera	1	B1001—	B1001—
11	9410330	CONEXÃO "T" Connection "T" Conexión "T"	1	B1075—	B1109—
11	9410332	CONEXÃO "T" Connection "T" Conexión "T"	1	B1001—B1074	B1001—B1108
12	9410280	COTOVELO Elbow Codo	2	B1001—	B1001—

FIG Nº 10030

ITEM INDEX ITEM Nº	PEÇA Nº PART Nº PIEZA Nº	DESCRIÇÃO DESCRIPTION DESCRIPCION	QUANT. QTY CANT	SÉRIE Nº SERIAL Nº SERIE Nº GD523A	SÉRIE Nº SERIAL Nº SERIE Nº GD623A
13	394955R1	CONECTOR Connector Conector	2	B1001—	B1001—
14	369751R1	ANEL "O" O-Ring Anillo "O"	2	B1001—	B1001—
15	1257923H1	MANGUEIRA Hose Manguera	1	B1001—	B1001—
16		CONJ. DA VÁLVULA DE CONTROLE (L.E.) - VER QUADRO (10.340) Valve Ass'y Control (L.H.) - See Table (10.340) Conj. de la Válvula de Control (L.I.) - Ver Cuadro (10.340)		B1001—B1074	B1001—B1108
16		CONJ. DA VÁLVULA DE CONTROLE (L.E.) - VER QUADRO (10.345) Valve Ass'y Control (L.H.) - See Table (10.345) Conj. de la Válvula de Control (L.I.) - Ver Cuadro (10.345)		B1075—	B1109—
17		CONJ. DA VÁLVULA DE CONTROLE (L.D.) - VER QUADROS (10.350) Valve Ass'y, Control (R.H.) - See Table (10.350) Conj. de la Válvula de Control (L.D.) - Ver Cuadro (10.350)		B1001—B1074	B1001—B1108
17		CONJ. DA VÁLVULA DE CONTROLE (L.D.) - VER QUADROS (10.355) Valve Ass'y, Control (R.H.) - See Table (10.355) Conj. de la Válvula de Control (L.D.) - Ver Cuadro (10.355)		B1075—	—B1109—
18		CONJ. DA DIREÇÃO HIDROSTÁTICA - VER QUADRO (10.310) Hydrostatic Steering Ass'y - See Table (10.310) Conj. de la Dirección Hidrosática - Ver Cuadro (10.310)		B1001—	B1001—
19	9410974	COTOVELO Elbow Codo	2	B1001—	B1001—
20	369751R1	ANEL "O" O-Ring Anillo "O"	2	B1001—	B1001—

FIG Nº 10030

ITEM INDEX ITEM Nº	PEÇA Nº PART Nº PIEZA Nº	DESCRIÇÃO DESCRIPTION DESCRIPCION	QUANT. QTY CANT.	SÉRIE Nº SERIAL Nº SERIE Nº GD523A	SÉRIE Nº SERIAL Nº SERIE Nº GD623A
21	1262216H1	MANGUEIRA Hose Manguera	1	B1001—	B1001—
22	148523	MANGUEIRA Hose Manguera	1	B1001—	B1001—
23	9410278	COTOVELO Elbow Codo	1	B1001—	B1001—
24	9403369	TAMPA Cover Tapa	1	B1001—	B1001—

FIG. 10071 TUBULAÇÃO HIDRÁULICA (DIREÇÃO, VÁLVULA DO PINO DE TRAVA DA SELA E TUBULAÇÃO DE DRENAGEM)

Hydraulic Piping (Steering, Lock Pin Valve and Motor Drain Lines)

Tubería Hidráulica (Dirección, Válvula del Pasador de Retención de la Silla y Tuberia de Drenaje)

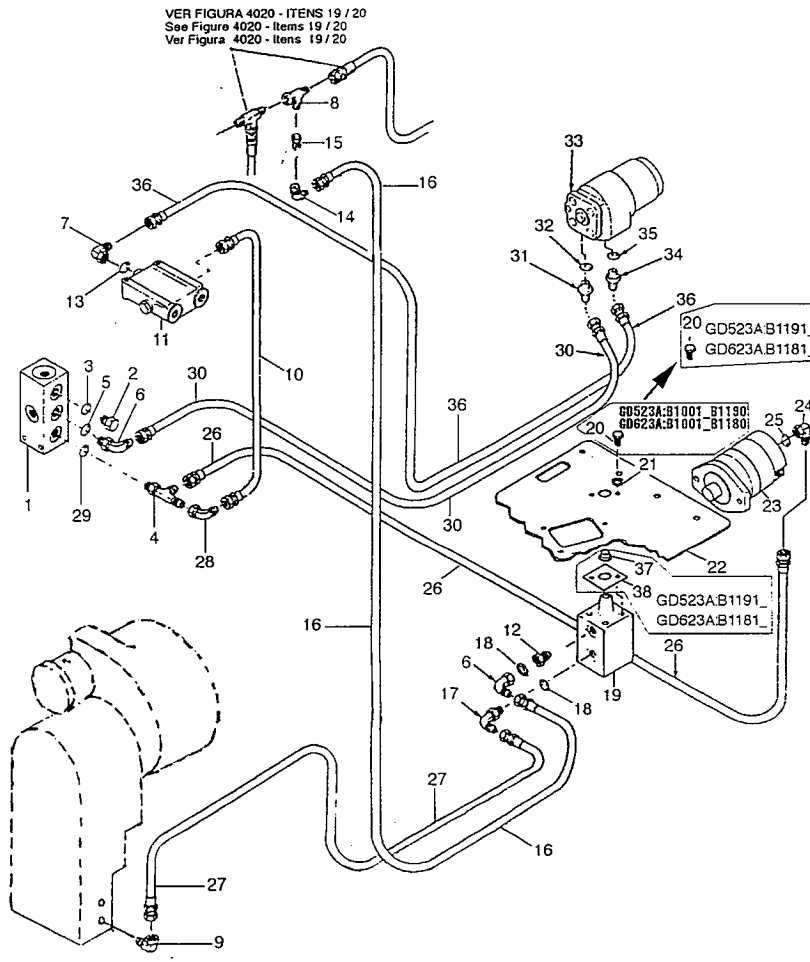

FIG Nº 10071

ITEM INDEX ITEM Nº	PEÇA Nº PART Nº PIEZA Nº	DESCRIÇÃO DESCRIPTION DESCRIPCIÓN	QUANT. QTY CANT.	SÉRIE Nº SERIAL Nº SERIE Nº GD523A	SÉRIE Nº SERIAL Nº SERIE Nº GD623A
1		MULTI-CONEXÃO - VER FIGURA (10.020) Block-Junction - See Fig. (10.020) Multi-Conexión - Ver Figura (10.020)		B1001—	B1001—
2	9410359	BUJÃO Plug Tapón	1	B1001—	B1001—
3	570828R1	ANEL "O" O-Ring Anillo "O"	1	B1001—	B1001—
4	9411130	CONEXÃO "T" Connection "T" Conexión "T"	1	B1001—	B1001—
5	364839	ANEL "O" O-Ring Anillo "O"	1	B1001—	B1001—
6	9410280	COTOVELO Elbow Codo	2	B1001—	B1001—
7	9410977	COTOVELO Elbow Codo	1	B1001—	B1001—
8	9410333	CONEXÃO "T" Connection "T" Conexión "T"	1	B1001—	B1001—
9	9402864	COTOVELO Elbow Codo	1	B1001—	B1001—
10	1224993H1	MANGUEIRA Hose Manguera	1	B1001—	B1001—
11		CONJ. DA VÁLVULA DIVISORA DE FLUXO - VER FIGURA (10.320) Divider Ass'y, Priority Flow - See Fig. (10.320) Conj. de la Válvula Divisor de Flujo - Ver Quadro (10.320)		B1001—	B1001—
12	9410202	CONECTOR Connector Conector	1	B1001—	B1001—
13	570828R1	ANEL "O" O-Ring Anillo "O"	1	B1001—	B1001—

FIG Nº 10071

ITEM INDEX ITEM Nº	PEÇA Nº PART Nº PIEZA Nº	DESCRIÇÃO DESCRIPTION DESCRIPCION	QUANT. QTY CANT	SÉRIE Nº SERIAL Nº SERIE Nº GD523A	SÉRIE Nº SERIAL Nº SERIE Nº GD623A
14	9410281	COTOVELO Elbow Codo	1	B1001—	B1001—
15	9403400	REDUTOR Reducer Reductor	1	B1001—	B1001—
	9403528	PORCA DO TUBO Nut, Tube Tuerca del Tubo	1	B1001—	B1001—
16	1224992H1	MANGUEIRA Hose Manguera	1	B1001—	B1001—
17	9410976	COTOVELO Elbow Codo	1	B1001—	B1001—
18	364839	ANEL "O" O-Ring Anillo "O"	2	B1001—	B1001—
19		CONJ. DA VÁLVULA DO CILINDRO DO PINO DE TRAVA DA SELA - VER FIGURA (10430) Valve Ass'y, Lock Pin Cylinder - See Fig. (10430) Conj. de la Válvula del cilindro del Pasador de Retención de la Silla - Ver Figura (10430)		B1001—	B1001—
20	24840R1	PARAFUSO Bolt Tornillo	2	B1001—	B1001—
20	(❑ 24839R1)	PARAFUSO Bolt Tornillo	2	B1001—B1190	B1001—B1180
21	25534R1	ARRUELA Washer Arandela	2	B1001—	B1001—
22		CONJ. DO ASSOALHO DA CABINA - VER FIGURA (13050) Plate Ass'y, Cab Floor - See Fig. (13.050) Conj. del Suelo de la Cabina - Ver Figura (13.050)		B1001—	B1001—

ITEM INDEX ITEM Nº	PEÇA Nº PART Nº PIEZA Nº	DESCRIÇÃO DESCRIPTION DESCRIPCION	QUANT. Q'TY CANT.	SÉRIE Nº SERIAL Nº SERIE Nº GD523A	SÉRIE Nº SERIAL Nº SERIE Nº GD623A
23		CONJ. DO MOTOR DO GIRA CIRCULO..... - VER FIGURA (10.270) Motor Ass'y, Circle Reverse - See Fig. (10.270) Conj. del Motor del Gira Círculo - Ver Figura (10.270)		B1001—	B1001—
24	9411102	COTOVELO..... Elbow Codo	1	B1001—	B1001—
25	369751R1	ANEL "O"..... O-Ring Anillo "O"	1	B1001—	B1001—
26	159583H45	MANGUEIRA..... Hose Manguera	1	B1001—	B1001—
27	1253060H1	MANGUEIRA..... Hose Manguera	1	B1001—	B1001—
28	156264C91	COTOVELO..... Elbow Codo	1	B1001—	B1001—
29	364839R1	ANEL "O"..... O-Ring Anillo "O"	1	B1001—	B1001—
30	1253060H1	MANGUEIRA..... Hose Manguera	1	B1001—	B1001—
31	587639R1	CONECTOR..... Connector Conector	1	B1001—	B1001—
32	570828R1	ANEL "O"..... O-Ring Anillo "O"	1	B1001—	B1001—
33		CONJ. DA DIREÇÃO HIDROSTÁTICA..... - VER FIGURA (10310) Hidrostatic Steering Ass'y - See Fig. (10310) Conj. de la Dirección Hidrostatica - Ver Figura (10310)		B1001—	B1001—
34	9410203	CONECTOR..... Connector Conector	1	B1001—	B1001—

FIG Nº 10071

ITEM INDEX ITEM Nº	PEÇA Nº PART Nº PIEZA Nº	DESCRIÇÃO DESCRIPTION DESCRIPCION	QUANT. QTY CANT.	SÉRIE Nº SERIAL Nº SERIE Nº GD523A	SÉRIE Nº SERIAL Nº SERIE Nº GD623A
35	570828R1	ANEL "O" O-Ring Anillo "O"	1	B1001—	B1001—
36	163163	MANGUEIRA Hose Manguera	1	B1001—	B1001—
37	1225743H1	ANEL RASPADOR Ring Anillo raspador	1	B1191—	B1181—
38	1225744H1	PLACA ESPAÇADORA Plate Placa espaciadora	1	B1191—	B1181—



FIG. 10080 TUBULAÇÃO HIDRÁULICA (DIREÇÃO, HIDROSTÁTICA AO CILINDRO DA DIREÇÃO)

Hidraulic Piping (Hidrostatic Steering to Steering Cylinder)

Tubería Hidráulica (Dirección Hidrostática de la Dirección)

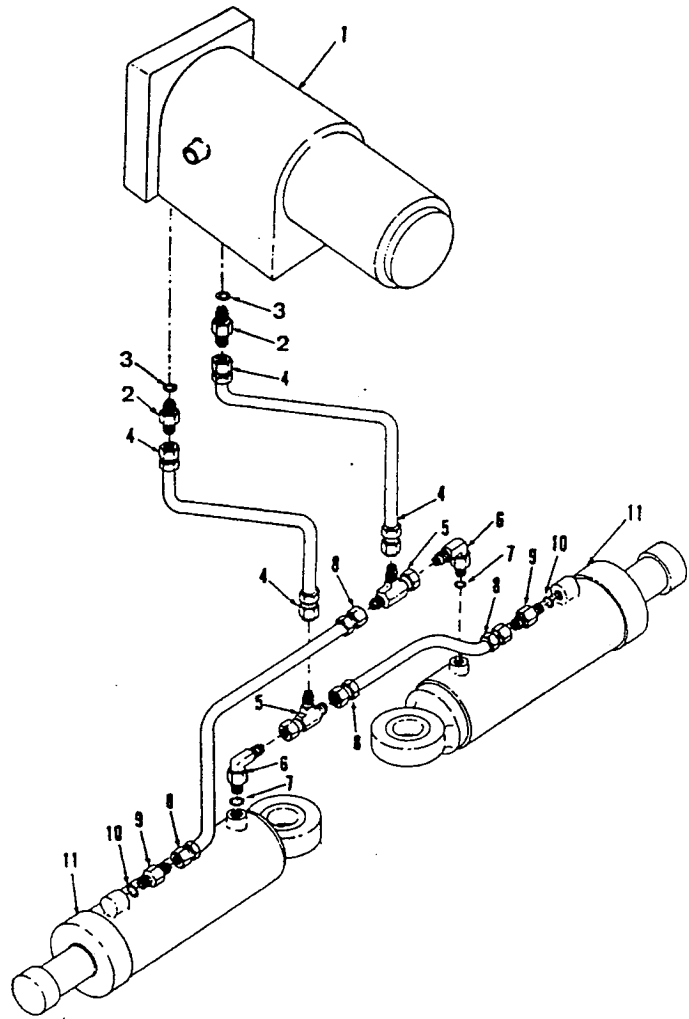

ITEM INDEX ITEM Nº	PEÇA Nº PART Nº PIEZA Nº	DESCRIÇÃO DESCRIPTION DESCRIPCIÓN	QUANT. Q'TY CANT.	SÉRIE Nº SERIAL Nº SERIE Nº GD523A	SÉRIE Nº SERIAL Nº SERIE Nº GD623A
1		CONJ. DA DIREÇÃO HIDROSTÁTICA..... - VER QUADRO (10.310) Hydrostatic Steering, Ass'y - See Table (10.310) Conj. de la Dirección Hidrostática - Ver Cuadro (10.310)		B1001—	B1001—
2	587639R1	CONECTOR..... Connector Conector	2	B1001—	B1001—
3	570828R1	ANEL "O"..... O-Ring Anillo "O"	2	B1001—	B1001—
4	1253468H1	MANGUEIRA..... Hose Manguera	2	B1001—	B1001—
5	9410332	CONEXÃO "T"..... Connectio "T" Conexión "T"	2	B1001—	B1001—
6	9410976	COTOVELO..... Elbow Codo	2	B1001—	B1001—
7	364839R1	ANEL "O"..... O-Ring Anillo "O"	2	B1001—	B1001—
8	148520	MANGUEIRA..... Hose Manguera	2	B1001—	B1001—
9	9410202	CONECTOR..... Connector Conector	2	B1001—	B1001—
10	364839R1	ANEL "O"..... O-Ring Anillo "O"	2	B1001—	B1001—
11		CONJ. DO CILINDRO DA DIREÇÃO..... - VER QUADRO (10.450) Cylinder Ass'y, Steering - See Table (10.450) Conj. del Cilindro de la Dirección - Ver Cuadro (10.450)		B1001—	B1001—

FIG. 10100 TUBULAÇÃO HIDRÁULICA (VÁLVULA AO CILINDRO DO PINO DE TRAVA DA SELA)
Hydraulic Piping (Valve to Lock Pin Cylinder)
Tubería Hidráulica (Válvula al Cilindro del Pasador de Retención de la Silla)

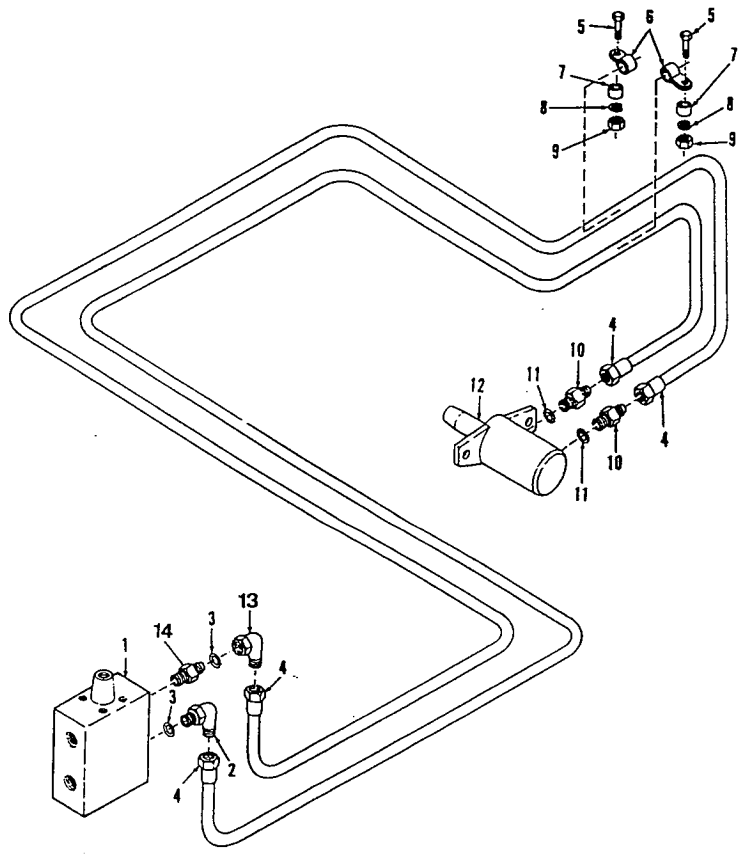

ITEM INDEX ITEM Nº	PEÇA Nº PART Nº PIEZA Nº	DESCRIÇÃO DESCRIPTION DESCRIPCIÓN	QUANT. QTY CANT.	SÉRIE Nº SERIAL Nº SERIE Nº GD523A	SÉRIE Nº SERIAL Nº SERIE Nº GD623A
1		CONJ. DA VÁLVULA DO CILINDRO DO PINO DE TRAVA DA SELA - VER FIG. (10.430) Valve Ass'y, Lock Pin Cylinder - See Figura (10.430) Conj. de la Válvula del Cilindro del Pasador de Retención de la Silla - Ver Figura (10.430)		B1001—	B1001—
2	156264C91	CONECTOR Connector Conector	1	B1001—	B1001—
3	364839R1	ANEL "O" O-Ring Anillo "O"	2	B1001—	B1001—
4	148521	MANGUEIRA Hose Manguera	2	B1001—	B1001—
5	24843R1	PARAFUSO Bolt Tornillo	2	B1001—	B1001—
6	129083R1	BRAÇADEIRA Clamp Abrazadera	2	B1001—	B1001—
7	58546A	ESPAÇADOR Spacer Espaciador	2	B1001—	B1001—
8	25534R1	ARRUELA Washer Arandela	2	B1001—	B1001—
9	25522R1	PORCA Nut Tuerca	2	B1001—	B1001—
10	157519C1	CONECTOR Connector Conector	2	B1001—	B1001—
11	364839R1	ANEL "O" O-Ring Anillo "O"	2	B1001—	B1001—
12		CONJ. DO CILINDRO DO PINO DE TRAVA DA SELA - VER FIGURA (10.550) Cylinder Ass'y, Lock Pin - See Fig. (10.550) Conj. del Cilindro del Pasador de Retención de la Silla - Ver Figura (10.550)		B1001—	B1001—

FIG Nº 10100

ITEM INDEX ITEM Nº	PEÇA Nº PART Nº PIEZA Nº	DESCRIÇÃO DESCRIPTION DESCRIPCIÓN	QUANT. QTY CANT.	SÉRIE Nº SERIAL Nº SERIE Nº GD523A	SÉRIE Nº SERIAL Nº SERIE Nº GD623A
13	9410278	COTOVELO..... Elbow Codo	1	B1001—	B1001—
14	157519C1	CONECTOR..... Connector Conector	1	B1001—	B1001—

FIG. 10140 TUBULAÇÃO HIDRÁULICA (VÁLVULA AO CILINDRO DE ELEVAÇÃO DA LÂMINA)

Hidraulic Piping (Valve to Drawbar Lift Cylinder)

Tubería Hidráulica (Válvula al Cilindro de Elevación de la Hoja)

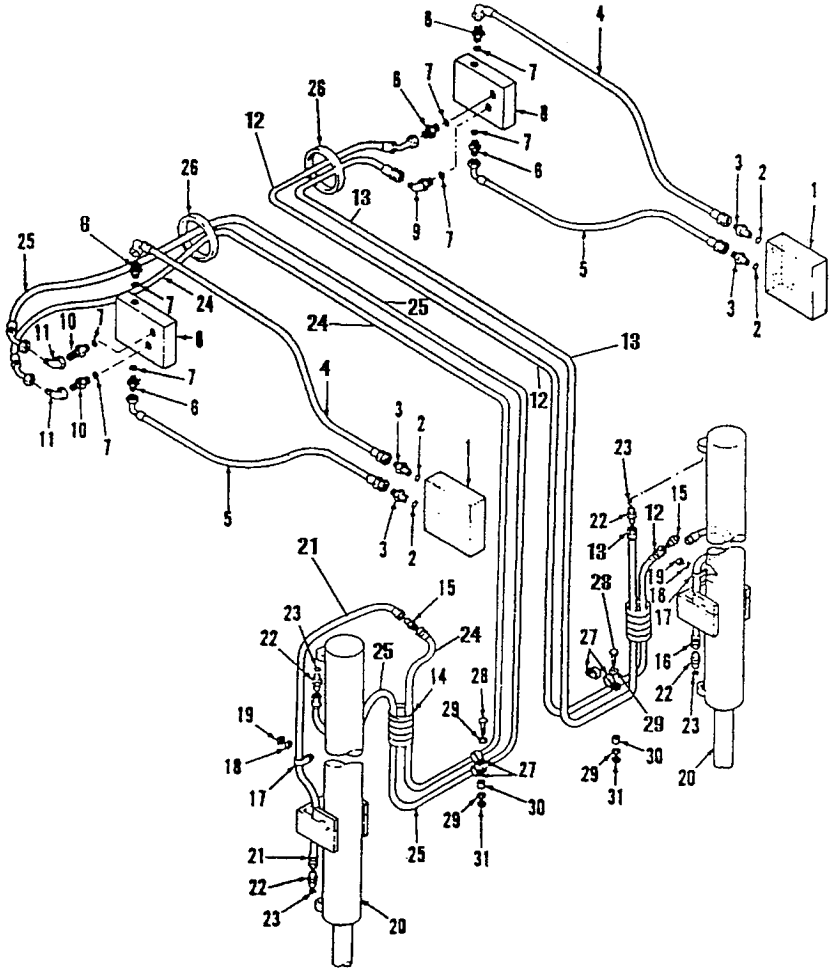

ITEM INDEX ITEM Nº	PEÇA Nº PART Nº PIEZA Nº	DESCRIÇÃO DESCRIPTION DESCRIPCIÓN	QUANT. O'TY CANT.	SÉRIE Nº SERIAL Nº SERIE Nº GD523A	SÉRIE Nº SERIAL Nº SERIE Nº GD623A
1		CONJ. DA VÁLVULA DE ELEVAÇÃO ..... DA LÂMINA - VER FIGURA (10.380) Valve Ass'y, Drawbar Lift - See Fig. (10.380) Conj. de la Válvula de Elevación de la Hoja - Ver Figura (10.380)		B1001—B1074	B1001—B1108
1		CONJ. DA VÁLVULA DE ELEVAÇÃO ..... DA LÂMINA - VER FIGURA (10.385) Valve Ass'y, Drawbar Lift - See Fig. (10.385) Conj. de la Válvula de Elevación de la Hoja - Ver Figura (10.385)		B1075—	B1109—
2	570828R1	ANEL "O"..... O-Ring Anillo "O"	4	B1001—	B1001—
3	9410203	CONECTOR..... Connector Conector	4	B1001—	B1001—
4	1253470H1	MANGUEIRA..... Hose Manguera	2	B1001—	B1001—
5	1253057H1	MANGUEIRA..... Hose Manguera	2	B1001—	B1001—
6	9410203	CONECTOR..... Connector Conector	5	B1001—	B1001—
7	570828R1	ANEL "O"..... O-Ring Anillo "O"	8	B1001—	B1001—
8		CONJ. DA VÁLVULA DE ALÍVIO ..... E COMPENSADOR DUPLO - VER FIGURA (10.410) Valve Ass'y, Dual Counter Balance and Relief - See Fig. (10.410) Conj. de la Válvula de Alívio and Compensador Duble - Ver Figura (10.410)		B1001—	B1001—
9	9411105	COTOVELO..... Elbow Codo	1	B1001—	B1001—
10	9410229	CONECTOR..... Connector Conector	2	B1001—	B1001—

FIG Nº 10140

ITEM INDEX ITEM Nº	PEÇA Nº PART Nº PIEZA Nº	DESCRIÇÃO DESCRIPTION DESCRIPCIÓN	QUANT. QTY CANT.	SÉRIE Nº SERIAL Nº SERIE Nº GD523A	SÉRIE Nº SERIAL Nº SERIE Nº GD623A
11	9410281	COTOVELO Elbow Codo	2	B1001—	B1001—
12	1258685H1	MANGUEIRA Hose Manguera	1	B1001—	B1001—
13	160531	MANGUEIRA Hose Manguera	1	B1001—	B1001—
14	161041	CAMISA Sleeve Camisa	2	B1001—	B1001—
15	9402787	UNIÃO Union Unión	2	B1001—	B1001—
16	1224622H91	TUBO Tube Tubo	1	B1001—	B1001—
17	128302	BRAÇADEIRA Clamp Abrazadera	2	B1001—	B1001—
18	25534R1	ARRUELA Washer Arandela	2	B1001—	B1001—
19	25522R1	PORCA Nut Tuerca	2	B1001—	B1001—
20		CONJ. DO CILINDRO DE ELEVAÇÃO DA LÂMINA - VER Figura (10.490) Cylinder Ass'y, Drawbar Lift - See Fig. (10.490) Conj. del Cilindro de Elevación de la Hoja - Ver Figura (10.490)		B1001—	B1001—
21	1224621H91	TUBO Tube Tubo	1	B1001—	B1001—
22	481352R1	CONECTOR Connector Conector	4	B1001—	B1001—

ITEM INDEX ITEM Nº	PEÇA Nº PART Nº PIEZA Nº	DESCRIÇÃO DESCRIPTION DESCRIPCIÓN	QUANT. Q'TY CANT.	SÉRIE Nº SERIAL Nº SERIE Nº GD523A	SÉRIE Nº SERIAL Nº SERIE Nº GD623A
23	364885R1	ANEL "O" O-Ring Anillo "O"	4	B1001—	B1001—
24	1258686H1	MANGUEIRA Hose Manguera	1	B1001—	B1001—
25	1258685H1	MANGUEIRA Hose Manguera	1	B1001—	B1001—
26	1224585H1	ANEL PROTETOR Ring, Protector Anillo Protector	2	B1001—	B1001—
27	299413C1	BRAÇADEIRA Clamp Abrazadera	4	B1001—	B1001—
28	24843R1	PARAFUSO Bolt Tornillo	3	B1001—	B1001—
29	25534R1	ARRUELA Washer Arandela	6	B1001—	B1001—
30	58546A	ESPAÇADOR Spacer Espaciador	2	B1001—	B1001—
31	25522R1	PORCA Nut Tuerca	3	B1001—	B1001—

FIG. 10150 TUBULAÇÃO HIDRÁULICA (VÁLVULA AO CILINDRO DE ARTICULAÇÃO)

Hydraulic Piping (Valve to Articulation Cylinder)

Tubería Hidráulica (Válvula al Cilindro de Articulación)

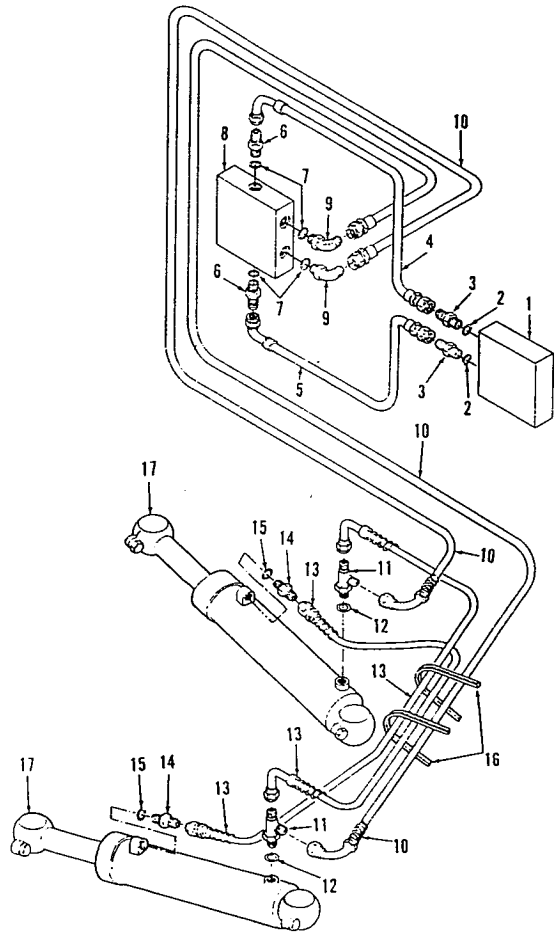

FIG Nº 10150

ITEM INDEX ITEM Nº	PEÇA Nº PART Nº PIEZA Nº	DESCRIÇÃO DESCRIPTION DESCRIPCIÓN	QUANT. QTY CANT.	SÉRIE Nº SERIAL Nº SERIE Nº GD523A	SÉRIE Nº SERIAL Nº SERIE Nº GD623A
1		CONJ. DA VÁLVULA DE ARTICULAÇÃO - VER QUADRO (10.380) Valve Ass'y, Articulation - See Table (10.380) Conj. de la Válvula de Articulación - Ver Cuadro (10.380)		B1001—B1074	B1001—B1108
1		CONJ. DA VÁLVULA DE ARTICULAÇÃO - VER QUADRO (10.388) Valve Ass'y, Articulation - See Table (10.388) Conj. de la Válvula de Articulación - Ver Cuadro (10.388)		B1075—	B1109—
2	570828R1	ANEL "O" O-Ring Anillo "O"	2	B1001—	B1001—
3	9410203	CONECTOR Connector Conector	2	B1001—	B1001—
4	1253470H1	MANGUEIRA Hose Manguera	1	B1001—	B1001—
5	1253057H1	MANGUEIRA Hose Manguera	1	B1001—	B1001—
6	9410203	CONECTOR Connector Conector	2	B1001—	B1001—
7	570828R1	ANEL "O" O-Ring Anillo "O"	4	B1001—	B1001—
8		CONJ. DA VÁLVULA DE COMPENSAÇÃO DUPLA - VER QUADRO (10.400) Valve Ass'y, Dual Counter Balance - See Table (10.400) Conj. de la Válvula de Compensación Doble - Ver Cuadro (10.400)		B1001—	B1001—
9	9411105	COTOVELO Elbow Codo	2	B1001—	B1001—
10	1253471H1	MANGUEIRA Hose Manguera	2	B1001—	B1001—

FIG Nº 10150

ITEM INDEX ITEM Nº	PEÇA Nº PART Nº PIEZA Nº	DESCRIÇÃO DESCRIPTION DESCRIPCIÓN	QUANT. Q'TY CANT.	SÉRIE Nº SERIAL Nº SERIE Nº GD523A	SÉRIE Nº SERIAL Nº SERIE Nº GD623A
11	9411130	CONEXÃO "T" Connection "T" Conexión "T"	2	B1001—	B1001—
12	364839R1	ANEL "O" O-Ring Anillo "O"	2	B1001—	B1001—
13	1257924H1	MANGUEIRA Hose Manguera	2	B1001—	B1001—
14	9410202	CONECTOR Connector Conector	2	B1001—	B1001—
15	364839R1	ANEL "O" O-Ring Anillo "O"	2	B1001—	B1001—
16	902561	PROTETOR Protector Protector	2	B1001—	B1001—
17		CONJ. DO CILINDRO DE ARTICULAÇÃO - VER QUADRO (10.470) Cylinder Ass'y, Articulation - See Table (10.470) Conj. del Cilindro de Articulación - Ver Cuadro (10.470)		B1001—	B1001—

FIG. 10190 TUBULAÇÃO HIDRÁULICA (VÁLVULA AO CILINDRO DE MOÇÃO LATERAL)

Hidraulic Piping (Valve to Drawbar Side Shift)

Tubería Hidráulica (Válvula al Cilindro de Movimiento Lateral)

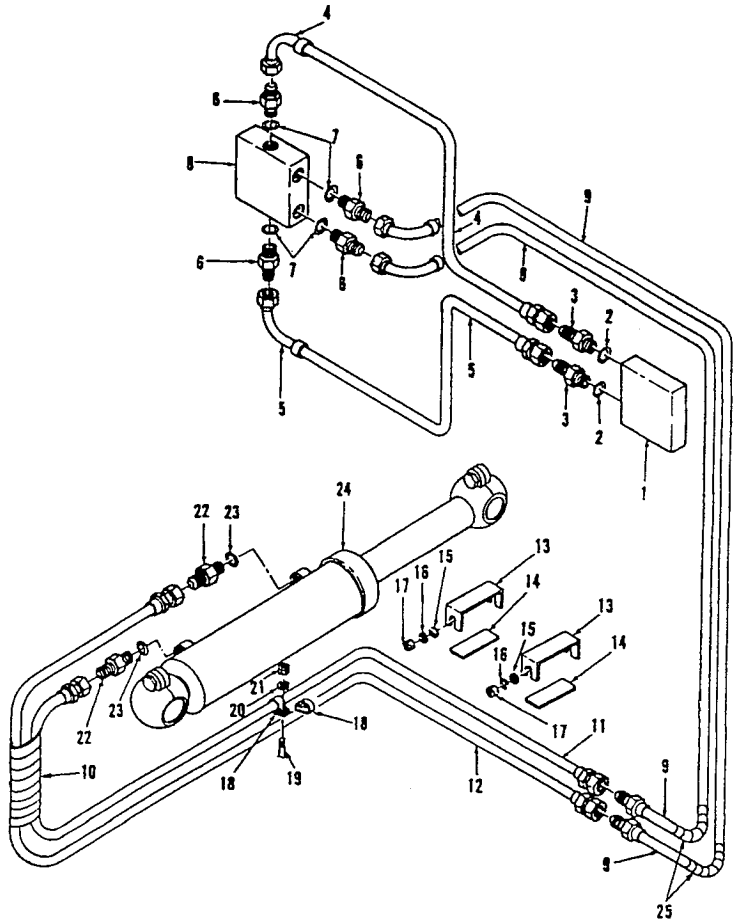

ITEM INDEX ITEM Nº	PEÇA Nº PART Nº PIEZA Nº	DESCRIÇÃO DESCRIPTION DESCRIPCIÓN	QUANT. Q'TY CANT.	SÉRIE Nº SERIAL Nº SERIE Nº GD523A	SÉRIE Nº SERIAL Nº SERIE Nº GD623A
1		CONJ. DA VÁLVULA DO CILINDRO DE MOÇÃO LATERAL - VER QUADRO (10.380) Valve Ass'y, Drawbar Side Shift Cylinder - See Table (10.380) Conj. de la Válvula del Cilindro de Movimiento Lateral - Ver Cuadro (10.380)		B1001—B1074	B1001—B1108
1		CONJ. DA VÁLVULA DO CILINDRO DE MOÇÃO LATERAL - VER QUADRO (10.388) Valve Ass'y, Drawbar Side Shift Cylinder - See Table (10.388) Conj. de la Válvula del Cilindro de Movimiento Lateral - Ver Cuadro (10.388)		B1075—	B1109—
2	570828R1	ANEL "O" O-Ring Anillo "O"	2	B1001—	B1001—
3	9410203	CONECTOR Connector Conector	2	B1001—	B1001—
4	1253470H1	MANGUEIRA Hose Manguera	1	B1001—	B1001—
5	1253057H1	MANGUEIRA Hose Manguera	1	B1001—	B1001—
6	9410203	CONECTOR Connector Conector	4	B1001—	B1001—
7	570828R1	ANEL "O" O-Ring Anillo "O"	4	B1001—	B1001—
8		CONJ. DA VÁLVULA DE COMPENSAÇÃO DUPLA - VER QUADRO (10.400) Valve Ass'y, Dual Counter Balance - See Table (10.400) Conj. de la Válvula de Compensación Doble - Ver Cuadro (10.400)		B1001—	B1001—
9	1253499H1	MANGUEIRA Hose Manguera	2	B1001—	B1001—

FIG Nº 10190

ITEM INDEX ITEM Nº	PEÇA Nº PART Nº PIEZA Nº	DESCRIÇÃO DESCRIPTION DESCRIPCIÓN	QUANT. Q'TY CANT.	SÉRIE Nº SERIAL Nº SERIE Nº GD523A	SÉRIE Nº SERIAL Nº SERIE Nº GD623A
10	161448	CAMISA Sleeve Camisa	1	B1001—	B1001—
11	1253498H1	MANGUEIRA Hose Manguera	1	B1001—	B1001—
12	148558	MANGUEIRA Hose Manguera	1	B1001—	B1001—
13	149881	PROTEÇÃO Protection Protection	2	B1001—	B1001—
14	130185	ALMOFADA Pad Almofadilha	2	B1001—	B1001—
15	82869	ARRUELA Washer Arandela	4	B1001—	B1001—
16	37094	ARRUELA DE PRESSÃO Washer, spring Arandela de presión	4	B1001—	B1001—
17	37124	PORCA Nut Tuerca	4	B1001—	B1001—
18	130096	BRAÇADEIRA Clamp Abrazadera	2	B1001—	B1001—
19	68415	PRISIONEIRO (SOLDADO) Stud (Welded) Espárrago (Soldado)	1	B1001—	B1001—
20	25534R1	ARRUELA Washer Arandela	1	B1001—	B1001—
21	25522R1	PORCA Nut Tuerca	1	B1001—	B1001—
22	481352R1	CONECTOR Connector Conector	2	B1001—	B1001—
23	364885R1	ANEL "O" O-Ring Anillo "O"	2	B1001—	B1001—

ITEM INDEX ITEM Nº	PEÇA Nº PART Nº PIEZA Nº	DESCRIÇÃO DESCRIPTION DESCRIPCIÓN	QUANT. Q'TY CANT.	SÉRIE Nº SERIAL Nº SERIE Nº GD523A	SÉRIE Nº SERIAL Nº SERIE Nº GD623A
24		CONJ. DO CILINDRO DE MOÇÃO..... LATERAL - VER QUADRO (10.590) Cylinder Ass'y, Drawbar Side Shift - See Table (10.590) Conj. del Cilindro de Movimiento Lateral - Ver Cuadro (10.590)		B1001—	B1001
25	161496	CAMISA..... Sleeve Camisa	2	B1001—	B1001—

FIG. 10200 TUBULAÇÃO HIDRÁULICA (VÁLVULA AO CILINDRO DE INCLINAÇÃO DA RODA)

Hydraulic Piping (Valve to Leaning Wheel Cylinder)

Tubería Hidráulica (Válvula al Cilindro de Inclinación de la Rueda)

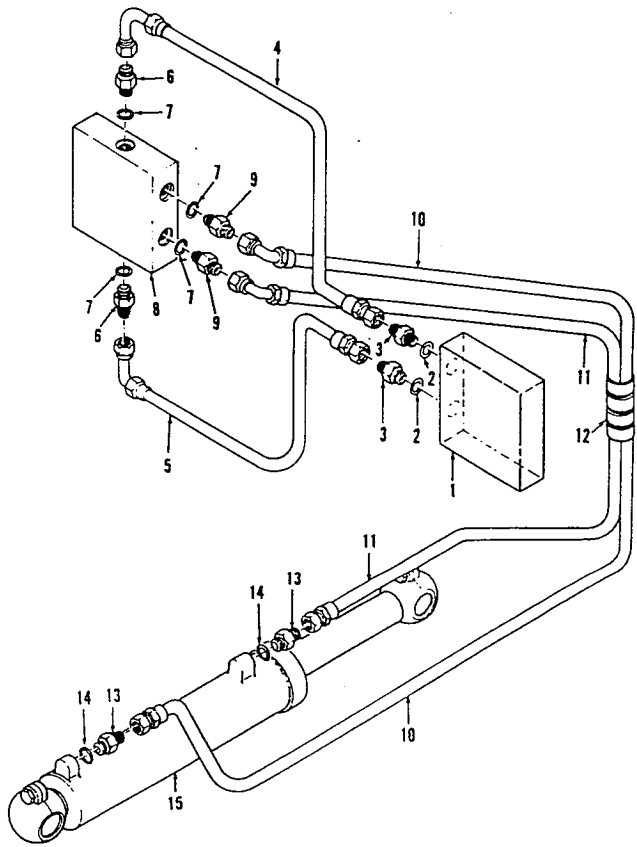

ITEM INDEX ITEM Nº	PEÇA Nº PART Nº PIEZA Nº	DESCRIÇÃO DESCRIPTION DESCRIPCIÓN	QUANT. Q'TY CANT.	SÉRIE Nº SERIAL Nº SERIE Nº GD523A	SÉRIE Nº SERIAL Nº SERIE Nº GD623A
1		CONJ. DA VÁLVULA DO CIL. DE INCLINAÇÃO DA RODA - VER QUADRO (10.370) Valve Ass'y, Leaning Wheel Cylinder - See Table (10.370) Conj. de la Válvula del Cilindro de Inclinación de la Rueda - Ver Cuadro (10.370)		B1001—B1074	B1001—B1108
1		CONJ. DA VÁLVULA DO CIL. DE INCLINAÇÃO DA RODA - VER QUADRO (10.378) Valve Ass'y, Leaning Wheel Cylinder - See Table (10.378) Conj. de la Válvula del Cilindro de Inclinación de la Rueda - Ver Cuadro (10.378)		B1075—	B1109—
2	570828R1	ANEL "O" O-Ring Anillo "O"	2	B1001—	B1001—
3	9410203	CONECTOR Connector Conector	2	B1001—	B1001—
4	1253470H1	MANGUEIRA Hose Manguera	1	B1001—	B1001—
5	1253057H1	MANGUEIRA Hose Manguera	1	B1001—	B1001—
6	9410203	CONECTOR Connector Conector	2	B1001—	B1001—
7	570828R1	ANEL "O" O-Ring Anillo "O"	4	B1001—	B1001—
8		CONJ. DA VÁLVULA DE RETENÇÃO PILOTO DUPLA - VER QUADRO (10.390) Valve Ass'y, Dual Pilot Check - See Table (10.390) Conj. de la Válvula de Retención Piloto Doble - Ver Cuadro (10.390)		B1001—B1074	B1001—B1108

FIG Nº 10200

ITEM INDEX ITEM Nº	PEÇA Nº PART Nº PIEZA Nº	DESCRIÇÃO DESCRIPTION DESCRIPCIÓN	QUANT. QTY CANT.	SÉRIE Nº SERIAL Nº SERIE Nº GD523A	SÉRIE Nº SERIAL Nº SERIE Nº GD623A
8		CONJ. DA VÁLVULA DE RETENÇÃO..... PILOTO DUPLA - VER QUADRO (10.395) Valve Ass'y, Dual Pilot Check - See Table (10.395) Conj. de la Válvula de Retención Piloto Doble - Ver Cuadro (10.395)		B1075—	B1109—
9	587639R1	CONECTOR REDUTOR..... Connector, Reducing Conector Reductor	2	B1001—	B1001—
10	1257910H1	MANGUEIRA..... Hose Manguera	1	B1001—	B1001—
11	1253061H1	MANGUEIRA..... Hose Manguera	1	B1001—	B1001—
12	161496	CAMISA..... Sleeve Camisa	1	B1001—	B1001—
13	935433R1	CONETOR REDUTOR..... Connector, Reducing Conector Reductor	2	B1001—	B1001—
14	364885R1	ANEL "O"..... O-Ring Anillo "O"	2	B1001—	B1001—
15		CONJ. DO CILINDRO DE INCLI-..... NAÇÃO DAS RODAS - VER QUADRO (10.460) Cylinder Ass'y, Leaning Wheil - See Table (10.460) Conj. del Cilindro de Inclinación de la Ruedas - Ver Cuadros (10.460)		B1001—	B1001—

FIG. 10210 TUBULAÇÃO HIDRÁULICA (VÁLVULA AO CILINDRO DA LÂMINA DESLIZANTE)

Hydraulic Piping (Valve to Moldboard Shift Cylinder)

Tubería Hidráulica (Válvula al Cilindro de la Hoja Deslizante)

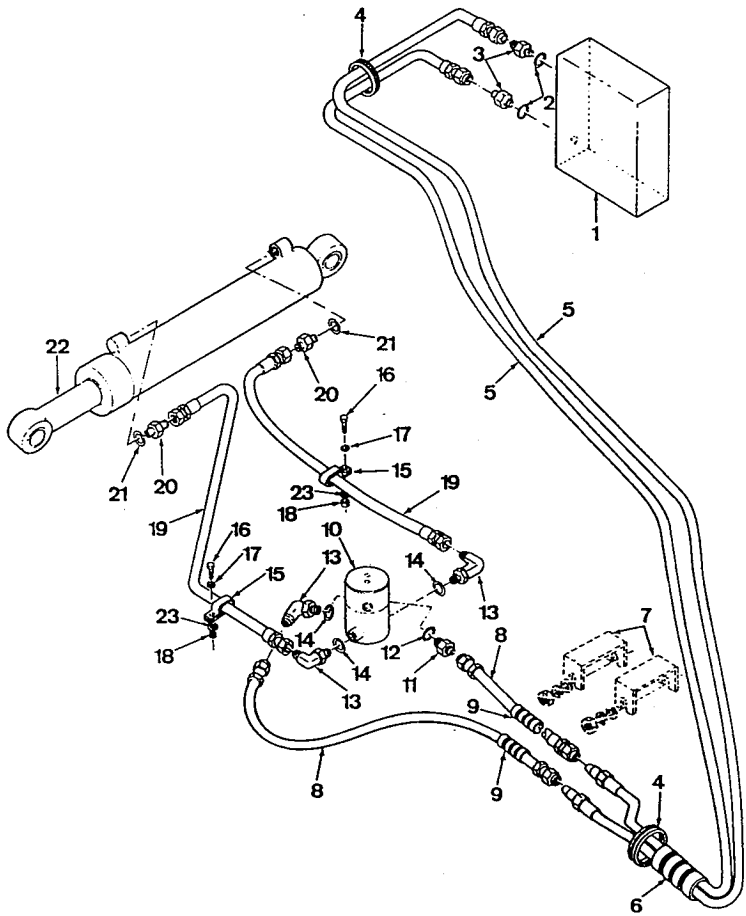

FIG Nº 10210

ITEM INDEX ITEM Nº	PEÇA Nº PART Nº PIEZA Nº	DESCRIÇÃO DESCRIPTION DESCRIPCIÓN	QUANT. QTY CANT.	SÉRIE Nº SERIAL Nº SERIE Nº GD523A	SÉRIE Nº SERIAL Nº SERIE Nº GD623A
1		CONJ. DA VÁLVULA DO CIL. ..... DA LÂMINA DESLIZANTE - VER QUADRO (10.380) Valve Ass'y, Moldboard Shift Cyl. - See Table (10.380) Conj. de la Válvula del Cil. de la Hoja Deslizante - Ver Cuadro (10.380)		B1001—B1074	B1001—B1108
1		CONJ. DA VÁLVULA DO CIL. ..... DA LÂMINA DESLIZANTE - VER QUADRO (10.385) Valve Ass'y, Moldboard Shift Cyl. - See Table (10.385) Conj. de la Válvula del Cil. de la Hoja Deslizante - Ver Cuadro (10.385)		B1075—	B1109—
2	570828R1	ANEL "O" ..... O-Ring Anillo "O"	2	B1001—	B1001—
3	9410203	CONECTOR ..... Connector Conector	2	B1001—	B1001—
4	160698	ANEL PROTETOR ..... Ring, Protector Anillo Protector	2	B1001—	B1001—
5	1253496H1	MANGUEIRA ..... Hose Manguera	2	B1001—	B1001—
6	161448	CAMISA - VER QUADRO (10.190) Sleeve - See Table (10.190) Camisa - Ver Cuadro (10.190)		B1001—	B1001—
7		PROTEÇÃO - VER QUADRO (10.190) Guard - See Table (10.190) Protection - Ver Cuadro (10.190)		B1001—	B1001—
8	148559	MANGUEIRA ..... Hose Manguera	2	B1001—	B1001—
9	161496	CAMISA ..... Sleeve Camisa	2	B1001—	B1001—
10		CONJ. DA VÁLVULA GIRATÓRIA - VER ..... QUADRO (10.440) Swilve Joint Ass'y - See Table (10.440) Conj. de la Válvula de Giro - Ver Quadro (10.440)		B1001	B1001—

FIG Nº 10210

ITEM INDEX ITEM Nº	PEÇA Nº PART Nº PIEZA Nº	DESCRIÇÃO DESCRIPTION DESCRIPCIÓN	QUANT. QTY CANT	SÉRIE Nº SERIAL Nº SERIE Nº GD523A	SÉRIE Nº SERIAL Nº SERIE Nº GD623A
11	59199	• CONECTOR Connector Conector	1	B1001—	B1001—
12	58853	• • ANEL "O" O-Ring Anillo "O"	1	B1001—	B1001—
13	61569	• COTOVELO Elbow Codo	3	B1001—	B1001—
14	58853	• • ANEL "O" O-Ring Anillo "O"	3	B1001—	B1001—
15	299413C1	BRAÇADEIRA Clamp Abrazadera	2	B1001—	B1001—
16	70106	PARAFUSO Bolt Tornillo	2	B1001—	B1001—
17	75014	ARRUELA Washer Arandela	2	B1001—	B1001—
18	44870	PORCA Nut Tuerca	2	B1001—	B1001—
19	148537	MANGUEIRA Hose Manguera	2	B1001—	B1001—
20	59199	CONECTOR Connector Conector	2	B1001—	B1001—
21	58853	• ANEL "O" O-Ring Anillo "O"	2	B1001—	B1001—
22		CONJ. DO CILINDRO DA LÂMINA DESLIZANTE - VER QUADRO (10.600) Cylinder Ass'y, Moldboard Shift - See Table (10.600) Conj. del Cilindro de la Hoja Deslizante - Ver Cuadro (10.600)		B1001—	B1001—
23	33384	ARRUELA DE PRESSÃO Washer, spring Arandela de presión	2	B1001—	B1001—

FIG. 10220 TUBULAÇÃO HIDRÁULICA (VÁLVULA À CAIXA DO GIRA-CÍRCULO)

Hidraulic Piping (Valve to Circle Reverse)

Tubería Hidráulica (Válvula a la Caja del Gira-Círculo)

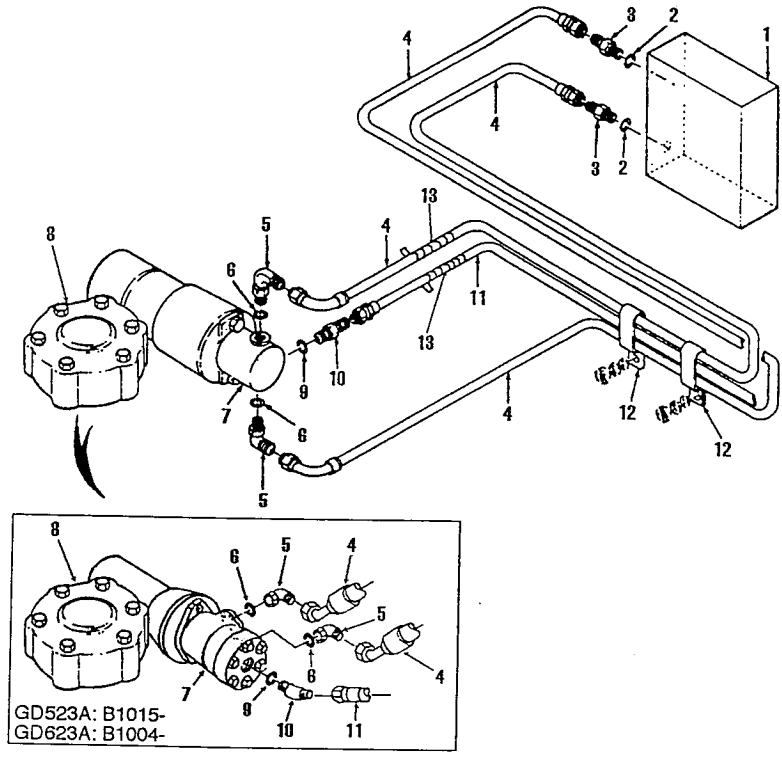

ITEM INDEX ITEM Nº	PEÇA Nº PART Nº PIEZA Nº	DESCRIÇÃO DESCRIPTION DESCRIPCIÓN	QUANT. Q'TY CANT.	SÉRIE Nº SERIAL Nº SERIE Nº GD523A	SÉRIE Nº SERIAL Nº SERIE Nº GD623A
1		CONJ. DA VÁLVULA DA CAIXA ..... DO GIRA-CÍRCULO - VER FIGURA (10.360) Valve Ass'y, Circle Reverse - See Fig. (10.360) Conj. de la Válvula de la Caja del Gira-Círculo - Ver Figura (10.360)		B1001—B1074	B1001—B1108
1		CONJ. DA VÁLVULA DA CAIXA ..... DO GIRA-CÍRCULO - VER FIGURA (10.365) Valve Ass'y, Circle Reverse - See Fig. (10.365) Conj. de la Válvula de la Caja del Gira-Círculo - Ver Figura (10.365)		B1075—	B1109—
2	570828R1	ANEL "O" ..... O-Ring Anillo "O"	2	B1001—	B1001—
3	9410203	CONECTOR ..... Connector Conector	2	B1001—	B1001—
4	1253058H1	MANGUEIRA ..... Hose Manguera	2	B1001—	B1001—
5	633460R91	COTOVELO ..... Elbow Codo	2	B1001—	B1001—
6	368269	ANEL "O" ..... O-Ring Anillo "O"	2	B1001—	B1001—
7		CONJ. DO MOTOR HIDRÁULICO ..... - VER FIGURA (10.270) Motor Ass'y, Hydraulic - See Fig. (10.270) Conj. del Motor Hidráulico - Ver Figura (10.270)		B1001—B1074	B1001—B1108
7		CONJ. DO MOTOR HIDRÁULICO ..... - VER FIGURA (10.275) Motor Ass'y, Hydraulic - See Fig. (10.275) Conj. del Motor Hidráulico - Ver Figura (10.275)		B1075—	B1109—
8		CONJ. DA CAIXA DO GIRA-CÍRCULO ..... - VER FIGURA (17.090) Gear Ass'y, Circle Reverse - See Fig. (17.090) Conj. de la Caja de Engrenajes del Gira-Círculo - Ver Figura (17.090)		B1001—	B1001—

FIG Nº 10220

ITEM INDEX ITEM Nº	PEÇA Nº PART Nº PIEZA Nº	DESCRIÇÃO DESCRIPTION DESCRIPCIÓN	QUANT. QTY CANT.	SÉRIE Nº SERIAL Nº SERIE Nº GD523A	SÉRIE Nº SERIAL Nº SERIE Nº GD623A
9	369751R1	ANEL "O" O-Ring Anillo "O"	1	B1001—	B1001—
10	9411102	COTOVELO Elbow Codo	2	B1015—	B1004—
10	9410974	CONECTOR Connector Conector	2	B1001—B1014	B1001—B1003
11	159583H45	MANGUEIRA Hose Manguera		B1001—	B1001—
12	27843R1	BRAÇADEIRA Clamp Abrazadera	2	B1001—	B1001—
13	161496	PROTETOR Sleeve Protector	3	B1001—	B1001—

FIG. 10230 TUBULAÇÃO HIDRÁULICA (VÁLVULA AO CILINDRO DO ESCARIFICADOR)

Hydraulic Piping (Valve to Escarifier Cylinder)

Tubería Hidráulica (Válvula al Cilindro del Escarificador)

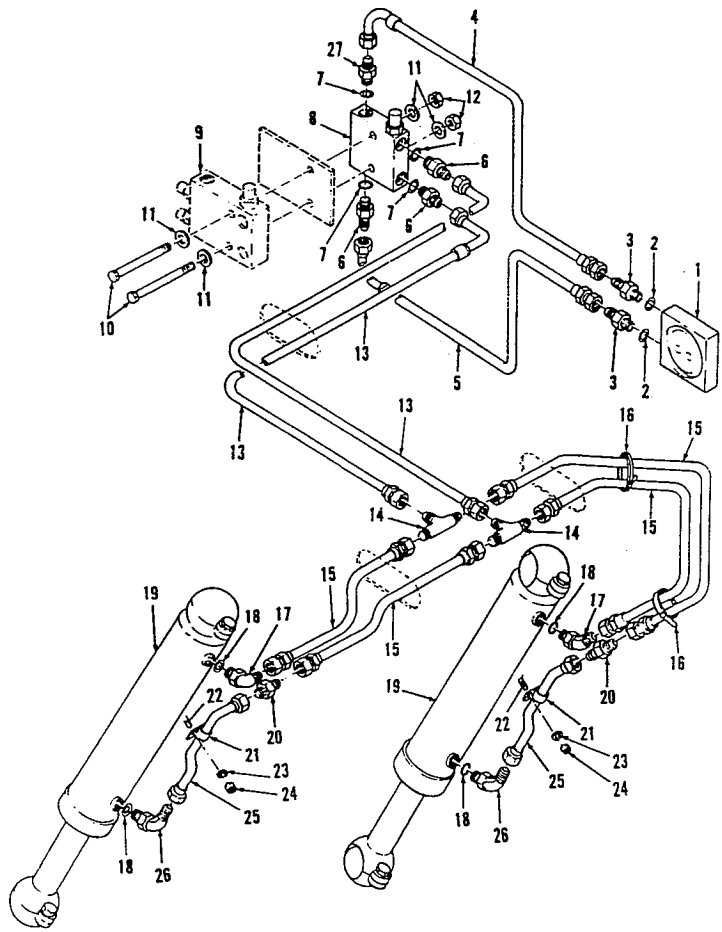

ITEM INDEX ITEM Nº	PEÇA Nº PART Nº PIEZA Nº	DESCRIÇÃO DESCRIPTION DESCRIPCIÓN	QUANT. QTY CANT.	SÉRIE Nº SERIAL Nº SERIE Nº GD523A	SÉRIE Nº SERIAL Nº SERIE Nº
1		CONJ. DA VÁLVULA DO ESCARI-..... FICADOR - VER FIGURA (10.360) Valve Ass'y, Scarifier - See Fig. (10.360) Conj. de la Válvula del Escarificador - Ver Figura (10.360)		B1001—B1074	
1		CONJ. DA VÁLVULA DO ESCARI-..... FICADOR - VER FIGURA (10.365) Valve Ass'y, Scarifier - See Fig. (10.365) Conj. de la Válvula del Escarificador - Ver Figura (10.365)		B1075—	
2	570828R1	ANEL "O" O-Ring Anillo "O"	2	B1001—	
3	9410203	CONECTOR Connector Conector	2	B1001—	
4	1253470H1	MANGUEIRA Hose Manguera	1	B1001—	
5	1253057H1	MANGUEIRA Hose Manguera	1	B1001—	
6	9410203	CONECTOR Connector Conector	3	B1001—	
7	570828R1	ANEL "O" O-Ring Anillo "O"	4	B1001—	
8		CONJ. DA VÁLVULA DE RETEN-..... ÇÃO PILOTO DUPLA - VER FIGURA(10.395) Valve Ass'y, Dual Pilot Check - See Fig. (10.395) Conj. de la Válvula de Retención Piloto Doble - Ver Figura (10.395)		B1001—	
9		CONJ. DA VÁLVULA DE ALÍVIO..... E COMPENSADOR DUPLO - VER FIGURA (10.300) Valve Ass'y, Dual Counter-Balance and Relief - See Fig. (10.300) Conj. de la Válvula de alívio y Compensador Doble - Ver Figura (10.300)		B1001—	

FIG Nº 10230

ITEM INDEX ITEM Nº	PEÇA Nº PART Nº PIEZA Nº	DESCRIÇÃO DESCRIPTION DESCRIPCIÓN	QUANT. QTY CANT.	SÉRIE Nº SERIAL Nº SERIE Nº GD523A	SÉRIE Nº SERIAL Nº SERIE Nº
10	26043R1	PARAFUSO Bolt Tornillo	2	B1001—	
11	27326R1	ARRUELA Washer Arandela	4	B1001—	
12	9413977	PORCA Nut Tuerca	2	B1001—	
13	1268217H1	MANGUEIRA Hose Manguera	2	B1001—	
14	9402982	CONEXÃO "T" Connection "T" Conexión "T"	2	B1001—	
15	148817	MANGUEIRA Hose Manguera	4	B1001—	
16	935522C1	CINTA Strap Cinta	4	B1001—	
17	9411105	COTOVELO Elbow Codo	2	B1001—	
18	570828	ANEL "O" O-Ring Anillo "O"	4	B1001—	
19		CONJ. DO CILINDRO DO ESCARIFICADOR - VER FIGURA (10.610) Cylinder Ass'y, Scarifier - See Fig. (10.610) Conj. del Cilindro del Escarificador - Ver Figura (10.610)		B1001—	
20	9402787	UNIÃO Union Unión	2	B1001—	
21	136988	BRAÇADEIRA Clamp Abrazadera	2	B1001—	
22	48204	PRISIONEIRO (SOLDADO) Stud (Welded) Espárrago (Soldado)	2	B1001—	

ITEM INDEX ITEM Nº	PEÇA Nº PART Nº PIEZA Nº	DESCRIÇÃO DESCRIPTION DESCRIPCIÓN	QUANT. Q'TY CANT.	SÉRIE Nº SERIAL Nº SERIE Nº GD523A	SÉRIE Nº SERIAL Nº SERIE Nº
23	25544R1	ARRUELA Washer Arandela	2	B1001—	
24	25522R1	PORCA Nut Tuerca	2	B1001—	
25	1224739H91	TUBO Tube Tubo	2	B1001—	
26	9410977	COTOVELO Elbow Codo	2	B1001—	
27	9410229	CONECTOR Connector Conector	1	B1001—	

FIG. 10240 TUBULAÇÃO HIDRÁULICA (VÁLVULA AO RIPPER TRASEIRO DO ESCARIFICADOR)

Hidraulic Piping (Valve to Rear Ripper)

Tubería Hidráulica (Válvula al Ripper Trasero)

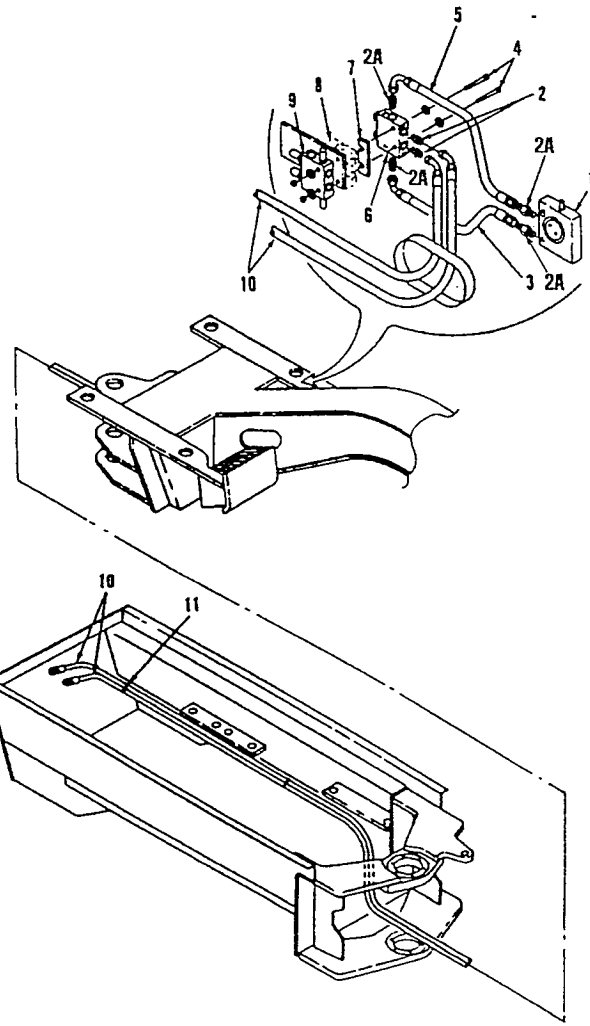

ITEM INDEX ITEM Nº	PEÇA Nº PART Nº PIEZA Nº	DESCRIÇÃO DESCRIPTION DESCRIPCIÓN	QUANT. Q'TY CANT.	SÉRIE Nº SERIAL Nº SERIE Nº GD523A(OP)	SÉRIE Nº SERIAL Nº SERIE Nº GD623A
	1224248H92	CONJ. DA MANGUEIRA COM VÁLVULA DE RETENÇÃO Hoses to Rear With Check Valve Conj. de la Manguera con Válvula de Retención	1	B1001—	B1001—
	1224248H91	CONJ. DA MANGUEIRA COM VÁLVULA DE RETENÇÃO Hoses to Rear With Check Valve Conj. de la Manguera con Válvula de Retención	1		B1001—B1065
1	(OP)	• CONJ. DA VÁLVULA DO GRUPO (L.E.) - VER FIGURA (10.360) Valve Ass'y, Bank (L.H.) - See Fig. (10.360) Conj. de la Válvula del Grupo (L.I.) - Ver Figura (10.360)		B1001—B1074	B1001—B1108
1	(OP)	• CONJ. DA VÁLVULA DO GRUPO (L.E.) - VER FIGURA (10.365) Valve Ass'y, Bank (L.H.) - See Fig. (10.365) Conj. de la Válvula del Grupo (L.I.) - Ver Figura (10.365)		B1075—	B1109—
2	9410229	• CONECTOR Connector Conector	2	B1001—	B1001—
	570828R1	• ANEL "O" O-Ring Anillo "O"	6	B1001—	B1001—
2A	9410203	• CONECTOR Connector Conector	4	B1001—	B1001—
3	1253057H1	• MANGUEIRA Hose Manguera	1	B1001—	B1001—
4	26043R1	• PARAFUSO - PARA 1 VÁLVULA DE RETENÇÃO Bolt - For 1 Check Valve Tornillo - Para 1 Válvula de Retención	2	B1001—	B1001—
	26704R1	• PARAFUSO - PARA 2 VÁLVULAS DE RETENCÃO Bolt - For 2 Check Valves Tornillo - Para 2 Válvulas de Retención	2	B1001—	B1001—
5	1253470H1	• MANGUEIRA Hose Manguera	1	B1001—	B1001—

FIG Nº 10240

ITEM INDEX ITEM Nº	PEÇA Nº PART Nº PIEZA Nº	DESCRIÇÃO DESCRIPTION DESCRIPCION	QUANT. QTY CANT.	SÉRIE Nº SERIAL Nº SERIE Nº GD523A(OP)	SÉRIE Nº SERIAL Nº SERIE Nº GD623A
6		• CONJ. DA VÁLVULA DE RETENÇÃO ..... PILOTO DUPLA - VER FIGURA (10.390) Valve Ass'y, Dual Pilot Check - See Fig. (10.390) Conj. de la Válvula de Retención Piloto Doble - Ver Figura (10.390)		B1001—	B1001—
7	1253497H1	• ESPAÇADOR - PARA 2 VÁLVULAS DE RETENÇÃO ..... Spacer - For 2 Check Valves Spaciador - Para 2 Válvulas de Retención	1	B1001—	B1001—
8	(OP)	• CONJ. DA VÁLVULA PILOTO ..... DUPLA - VER FIGURA (10.390) Valve Ass'y, Optional Dual Pilot - See Fig. (10.390) Conj. de la Válvula Piloto Doble - Ver Figura (10.390)		B1001—	B1001—
9		• CONJ. DA VÁLVULA DE ALÍVIO ..... E COMPENSADOR DUPLO - VER FIGURA (10.410) Valve Ass'y, Dual Counter-Balance and Relief - See Fig. (10.410) Conj. de la Válvula de Alívio e Compensador Doble - Ver Figura (10.410)		B1001—	B1001—
10	1258684H1	• MANGUEIRA ..... Hose Manguera	2	B1001—	B1001—
11	306132C1	• CINTA ..... Strap Cinta	3	B1001—	B1066—
11	306132C1	• CINTA ..... Strap Cinta	4		B1001—B1065

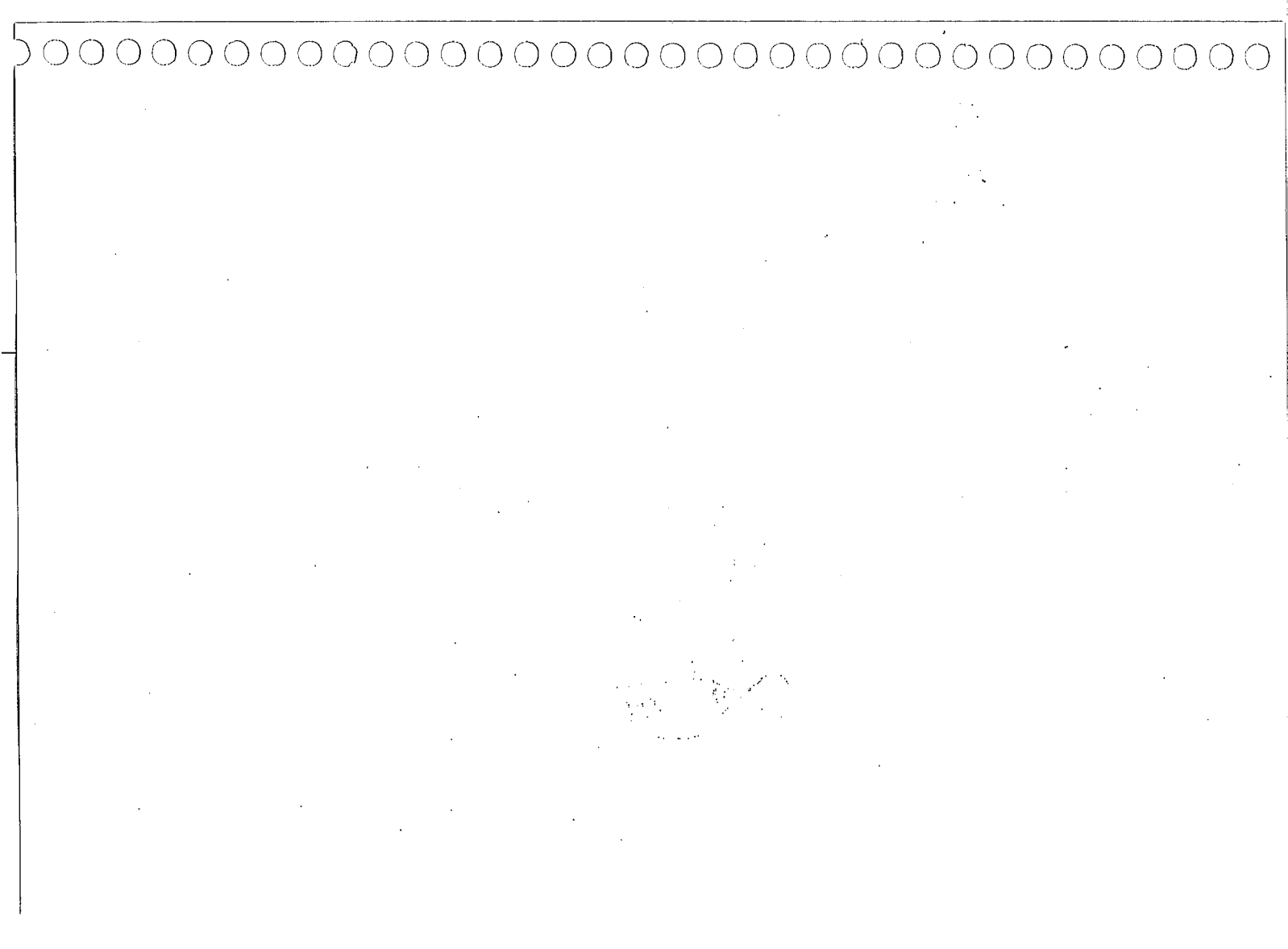

FIG. 10250 BOMBA DA TRANSMISSÃO E BOMBA HIDRÁULICA

Hidraulic Pump and transmission Pump

Bomba de la Transmisión y Bomba Hidráulica

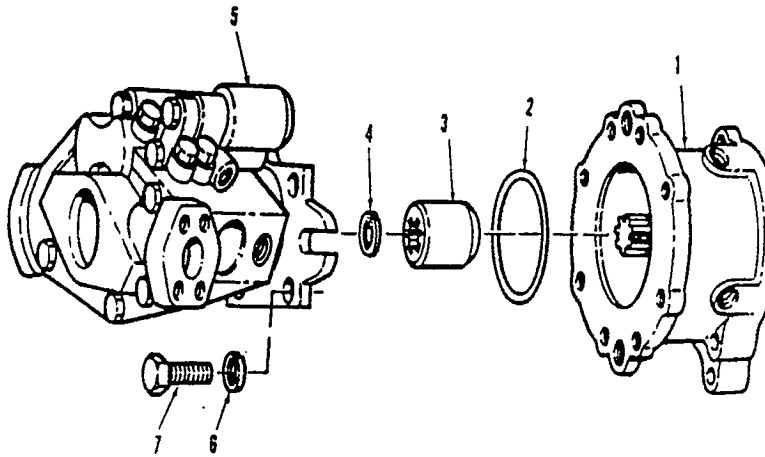

ITEM INDEX ITEM Nº	PEÇA Nº PART Nº PIEZA Nº	DESCRIÇÃO DESCRIPTION DESCRIPCIÓN	QUANT. QTY CANT.	SÉRIE Nº SERIAL Nº SERIE Nº GD523A	SÉRIE Nº SERIAL Nº SERIE Nº GD623A
1		CONJ. DA BOMBA DE ACIONAMENTO ..... DA TRANSM. - VER FIGURA (7060) Pump Assy, Transmission Charge - See Fig. (7060) Conj. de la Bomba de Acionamiento de la Transm. - Ver Figura (7060)		B1001—	B1001—
2	22414R1	ANEL "O" ..... O-Ring Anillo "O"	1	B1001—	B1001—
3	1243218H1	CAMISA ..... Sleeve Camisa	1	B1001—	B1001—
4	239776R1	ANEL DE TRAVA ..... Ring, snap Anillo de retención	1	B1001—	B1001—
5		CONJ. DA BOMBA HIDRÁULICA - VER ..... FIGURA (10260) Pump Ass'y, Hydraulic - See Fig. (10260) Conj. de la Bomba Hidráulica - Ver Figura (10260)		B1001—	B1001—
6	25536R1	ARRUELA ..... Washer Arandela	4	B1001—	B1001—
7	24862R1	PARAFUSO ..... Bolt Tornillo	4	B1001—	B1001—

FIG. 10260 BOMBA HIDRÁULICA

Hydraulic Pump

Bomba Hidráulica

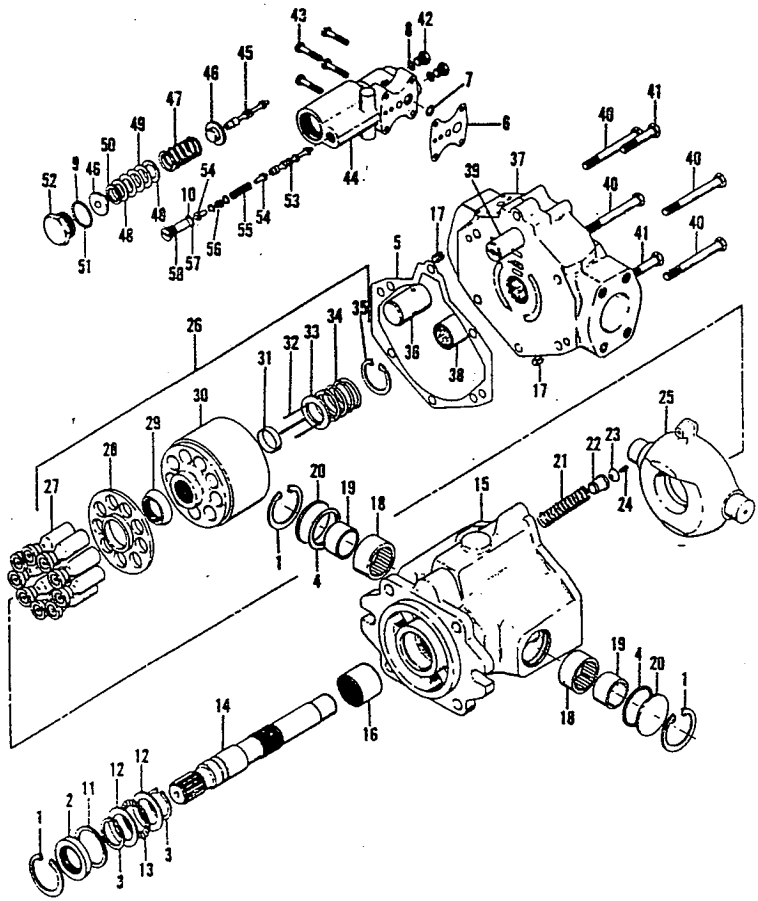

FIG Nº 10260

ITEM INDEX ITEM Nº	PEÇA Nº PART Nº PIEZA Nº	DESCRIÇÃO DESCRIPTION DESCRIPCIÓN	QUANT. Q'TY CANT.	SÉRIE Nº SERIAL Nº SERIE Nº GD523A	SÉRIE Nº SERIAL Nº SERIE Nº GD623A
	1262494H91	CONJ. DA BOMBA HIDRÁULICA Pump Ass'y, Hydraulic Conj. de la Bomba Hidráulica	1	B1001—	B1001—
	149767	• KIT DE REPARO DE VEDAÇÃO Kit, Seal Repair Kit de Reparo de Sello	1	B1001—	B1001—
1 ☆		• • ANEL DE TRAVA Ring, snap Anillo de retención	3	B1001—	B1001—
2 ☆		• • ANEL DE VEDAÇÃO Ring, seal Sello	1	B1001—	B1001—
3 ☆		• • ANEL DE TRAVA Ring, snap Anillo de retención	2	B1001—	B1001—
4 ☆		• • ANEL "O" O-Ring Anillo "O"	2	B1001—	B1001—
5 ☆		• • JUNTA Gasket Junta	1	B1001—	B1001—
6	149762	• • JUNTA DO COMPENSADOR Gasket, Compensator Junta del Compensador	1	B1001—	B1001—
7 ☆		• • ANEL "O" O-Ring Anillo "O"	1	B1001—	B1001—
8 ☆		• • ANEL "O" O-Ring Anillo "O"	2	B1001—	B1001—
9 ☆		• • ANEL "O" O-Ring Anillo "O"	1	B1001—	B1001—
10 ☆		• • ANEL "O" O-Ring Anillo "O"	1	B1001—	B1001—
11 ☆		• ARRUELA Washer Arandela	1	B1001—	B1001—
12	149765	• CORREDIÇA DE ENCOSTO Race, Thrust Corredera de Empuje	2	B1001—	B1001—

FIG Nº 10260

ITEM INDEX ITEM Nº	PEÇA Nº PART Nº PIEZA Nº	DESCRIÇÃO DESCRIPTION DESCRIPCIÓN	CUANT. QTY CANT	SÉRIE Nº SERIAL Nº SERIE Nº GD523A	SÉRIE Nº SERIAL Nº SERIE Nº GD623A
13	149764	• MANCAL DE ENCOSTO Bearing, Thrust Cojinete de Empuje	1	B1001—	B1001—
14	149755	• EIXO Shaft Eje	1	B1001—	B1001—
15	149750	• CONJ. DA CARCAÇA Housing Ass'y Conj. de la Carcaza	1	B1001—	B1001—
16	149751	• • ROLAMENTO DE AGULHAS Bearing, Needle Cojinete de Agujas	1	B1001—	B1001—
17	149752	• PINO-GUIA Pin, Dowel Pasador - Guia	2	B1001—	B1001—
18	149749	• ROLAMENTO DE ROLETES Bearing, Turnnion Cojinete de Rollete	2	B1001—	B1001—
19	149748	• CORREDIÇA DE ROLETES Race, Turnnion Corredera de Rollete	2	B1001—	B1001—
20	☆	• TAMPA Cover Tapa	2	B1001—	B1001—
21	149766	• MOLA Spring Resorte	1	B1001—	B1001—
22	149759	• COLAR DA MOLA Collar, Spring Collar de La Resorte	1	B1001—	B1001—
23	149747	• BOTÃO DO PIVOT Button, Pivot Botón del Pivote	1	B1001—	B1001—
24	☆	• PINO Pin Pasador	1	B1001—	B1001—
25	149761	• PLACA DE CAME Camplate Placa de Leva	1	B1001—	B1001—
26	149756	• CONJ. DO KIT DA ROTATIVA Kit ass'y, Rotating Conj. del Kit de la Rotativa	1	B1001—	B1001—

ITEM INDEX ITEM Nº	PEÇA Nº PART Nº PIEZA Nº	DESCRIÇÃO DESCRIPTION DESCRIPCIÓN	QUANT. Q'TY CANT.	SÉRIE Nº SERIAL Nº SERIE Nº GD523A	SÉRIE Nº SERIAL Nº SERIE Nº GD623A
27 ☆		• • CONJ. DO PISTÃO Piston Ass'y Conj. del Pistón	9	B1001—	B1001—
28 ☆		• • ARANHA Spider Araña	1	B1001—	B1001—
29 ☆		• • PIVOT DA ARANHA Pivot, Spider Pivote de la Araña	1	B1001—	B1001—
30 ☆		• • BLOCO DO PISTÃO Block, Piston Bloque del Pistón	1	B1001—	B1001—
31 ☆		• • GUARDA-PINO Keeper, Pin Guarda-Pasador	1	B1001—	B1001—
32 ☆		• • PINO Pin Pasador	3	B1001—	B1001—
33 ☆		• • ARRUELA Washer Arandela	1	B1001—	B1001—
34 ☆		• • MOLA Spring Resorte	1	B1001—	B1001—
35 ☆		• • ANEL DE TRAVA Ring, snap Anillo de retención	1	B1001—	B1001—
36	149760	• PISTÃO DE CONTROLE Piston, Control Pistón de Control	1	B1001—	B1001—
37	149757	• CONJ. DA PLACA TRASEIRA Plate Ass'y, Back Conj. de la Placa de Atrás	1	B1001—	B1001—
38	134199	• • ROLAMENTO DE AGULHAS Bearing, Needle Cojinete de Agulhas	1	B1001—	B1001—
39 ☆		• • PINO-GUIA Pin Guide Pasador-Guia	1	B1001—	B1001—
40 ☆		• PARAFUSO Bolt Tornillo	4	B1001—	B1001—

FIG Nº 10260

ITEM INDEX ITEM Nº	PEÇA Nº PART Nº PIEZA Nº	DESCRIÇÃO DESCRIPTION DESCRIPCIÓN	QUANT. QTY CANT.	SÉRIE Nº SERIAL Nº SERIE Nº GD523A	SÉRIE Nº SERIAL Nº SERIE Nº GD623A
41 ☆		• PARAFUSO Bolt Tornillo	2	B1001—	B1001—
42 ☆		• BUJÃO Plug Tapón	2	B1001—	B1001—
43 ☆		• PARAFUSO Bolt Tornillo	4	B1001—	B1001—
	1266347H91	• CONJ. DO COMPENSADOR Compensator Ass'y Conj. del Compensador	1	B1001—	B1001—
44 ☆		• • CARCAÇA DO COMPENSADOR Housing, Compensator Carcaza del Compensador	1	B1001—	B1001—
45 ☆		• • CARRETEL DE PRESSÃO Spool, Pressure Carrete de Presión	1	B1001—	B1001—
46 ☆		• • CAPA DO PIVOT DA MOLA Cap, Spring Pivot Tapa del Pivote	2	B1001—	B1001—
47 ☆		• • MOLA Spring Resorte	1	B1001—	B1001—
48 ☆		• • CALÇO - 1,5 mm [0,060"] Shim - 1,5 mm [0,060"] Calzo - 1,5 mm [0,060"]	A/R	B1001—	B1001—
49 ☆		• • CALÇO - 0,13 mm [0,005"] Shim - 0,13 mm [0,005"] Calzo - 0,13 mm [0,005"]	A/R	B1001—	B1001—
☆		• • CALÇO - 0,26 mm [0,010"] Shim - 0,26 mm [0,010"] Calzo - 0,26 mm [0,010"]	A/R	B1001—	B1001—
☆		• • CALÇO - 0,38 mm [0,015"] Shim - 0,38 mm [0,015"] Calzo - 0,38 mm [0,015"]	A/R	B1001—	B1001—
50 ☆		• • CALÇO - 0,79 mm [0,031"] Shim - 0,79 mm [0,031"] Calzo - 0,79 mm [0,031"]	A/R	B1001—	B1001—
51 ☆		• • • ANEL "O" O-Ring Anillo "O"	1	B1001—	B1001—

FIG Nº 10260

ITEM INDEX ITEM Nº	PEÇA Nº PART Nº PIEZA Nº	DESCRIÇÃO DESCRIPTION DESCRIPCIÓN	QUANT. Q'TY CANT.	SÉRIE Nº SERIAL Nº SERIE Nº GD523A	SÉRIE Nº SERIAL Nº SERIE Nº GD623A
52 ☆		• • BUJÃO AJUSTADOR Plug, Adjustement End Tapón de Ajuste	1	B1001—	B1001—
53 ☆		• • CARRETEL DO FLUXO Spool, Flow Carrete del Flujo	2	B1001—	B1001—
54 ☆		• • PIVOT DA MOLA Pivot, Spring Pivote de la Resorte	2	B1001—	B1001—
55 ☆		• • MOLA Spring Resorte	1	B1001—	B1001—
56 ☆		• • CALÇO - 0,13 mm [0,005"] Shim - 0,13 mm [0,005"] Calzo - 0,13 mm [0,005"]	A/R	B1001—	B1001—
☆		• • CALÇO - 0,26 mm [0,010"] Shim - 0,26 mm [0,010"] Calzo - 0,26 mm [0,010"]	A/R	B1001—	B1001—
☆		• • CALÇO - 0,89 mm [0,035"] Shim - 0,89 mm [0,035"] Calzo - 0,89 mm [0,035"]	A/R	B1001—	B1001—
57 ☆		• • ANEL "O" O-Ring Anillo "O"	1	B1001—	B1001—
58 ☆		• • BUJÃO DO PIVOT DA MOLA Plug, Spring Pivot Tapón del Pivote de la Resorte	1	B1001—	B1001—

FIG. 10270 MOTOR HIDRÁULICO (SÉRIE Nº: GD523A: B1001-B1014/ GD623A: B1001-B1003)

Hidraulic Motor (Serial Nº: GD523A: B1001-B1014/ GD623A: B1001-B1003)

Motor Hidráulico (Série Nº: GD523A: B1001-B1014/ GD623A: B1001-B1003)

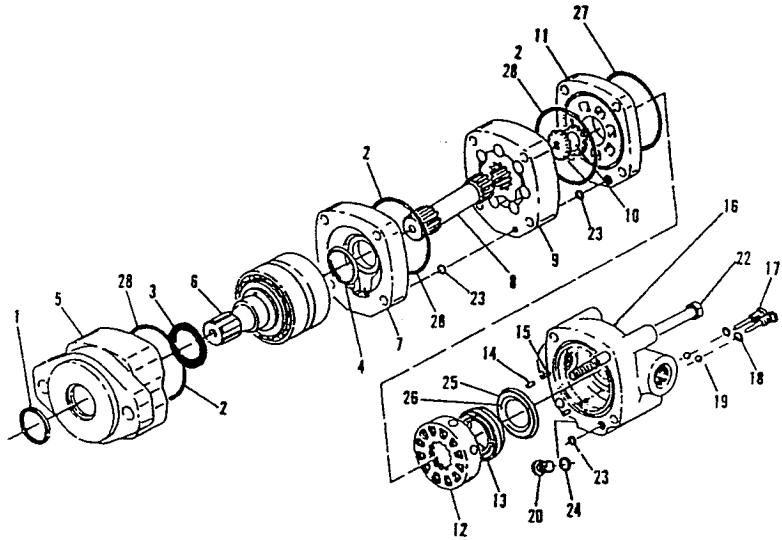

ITEM INDEX ITEM Nº	PEÇA Nº PART Nº PIEZA Nº	DESCRIÇÃO DESCRIPTION DESCRIPCIÓN	QUANT. Q'TY CANT.	SÉRIE Nº SERIAL Nº SERIE Nº GD523A	SÉRIE Nº SERIAL Nº SERIE Nº GD623A
	140401	CONJ. DO MOTOR HIDRÁULICO Motor, Circle Reverse Conj. del Motor Hidráulico	1	B1001—B1014	B1001—B1003
	148731	• KIT DE VEDAÇÃO DO EIXO Kit, Shaft Seal Kit de Sello del Eje	1	B1001—B1014	B1001—B1003
1 ☆		• • ANEL DE VEDAÇÃO Ring, seal Sello	1	B1001—B1014	B1001—B1003
2 ☆		• • ANEL "O" O-Ring Anillo "O"	3	B1001—B1014	B1001—B1003
3 ☆		• • ANEL DE VEDAÇÃO Ring, seal Sello	1	B1001—B1014	B1001—B1003
4 ☆		• • ANEL DE VEDAÇÃO Ring, seal Sello	1	B1001—B1014	B1001—B1003
5 ☆		• MANCAL DA CARCAÇA Housing, Bearing Cojinete de la Carcaza	1	B1001—B1014	B1001—B1003
6	148726	• KIT DO EIXO E MANCAL Kit, Shaft and Bearing Kit del Eje y Cojinete	1	B1001—B1014	B1001—B1003
7 ☆		• PLACA DE DESGASTE Plate, Wear Placa de Desgaste	1	B1001—B1014	B1001—B1003
8 ☆		• ENGRENAGEM MOTORA Drive Engrenaje Impulsor	1	B1001—B1014	B1001—B1003
9 ☆		• ROTOR Geroter Rotor	1	B1001—B1014	B1001—B1003
10 ☆		• VÁLVULA Valve Válvula	1	B1001—B1014	B1001—B1003
11 ☆		• PLACA DA VÁLVULA Plate, Valve Placa de la Válvula	1	B1001—B1014	B1001—B1003
12	148727	• ENGRENAGEM Gear Engranaje	1	B1001—B1014	B1001—B1003

FIG Nº 10270

ITEM INDEX ITEM Nº	PEÇA Nº PART Nº PIEZA Nº	DESCRIÇÃO DESCRIPTION DESCRIPCIÓN	QUANT. QTY CANT.	SÉRIE Nº SERIAL Nº SERIE Nº GD523A	SÉRIE Nº SERIAL Nº SERIE Nº GD623A
13 ☆		• PLACA DE BALANÇO Plate, Balance Placa de balanceo	1	B1001—B1014	B1001—B1003
14	148728	• PINO Pin Pasador	2	B1001—B1014	B1001—B1003
15	148729	• MOLA Spring Resorte	2	B1001—B1014	B1001—B1003
16 ☆		• CARCAÇA Case Carcaza	1	B1001—B1014	B1001—B1003
17 ☆		• • CONJ. DO BUJÃO DE VERIFICAÇÃO Plug Ass'y, Check Conj. del Tapón de Verificación	2	B1001—B1014	B1001—B1003
18 ☆		• • ANEL "O" O-Ring Anillo "O"	1	B1001—B1014	B1001—B1003
19 ☆		• • ESFERA Ball, Steel Bola	2	B1001—B1014	B1001—B1003
20 ☆		• • CONJ. DO BUJÃO Plug Ass'y Conj. del Tapón	1	B1001—B1014	B1001—B1003
21 ☆		• • • ANEL "O" O-Ring Anillo "O"	1	B1001—B1014	B1001—B1003
22 ☆		• PARAFUSO Bolt Tornillo	4	B1001—B1014	B1001—B1003
	148730	• KIT DE VEDAÇÃO DO MOTOR - PARTE TRASEIRA Kit, Motor Seal - Rear Kit de Vedação del Motor - Parte Trasera	1	B1001—B1014	B1001—B1003
23 ☆		• • ANEL "O" O-Ring Anillo "O"	3	B1001—B1014	B1001—B1003
24 ☆		• • ANEL "O" O-Ring Anillo "O"	1	B1001—B1014	B1001—B1003

ITEM INDEX ITEM Nº	PEÇA Nº PART Nº PIEZA Nº	DESCRIÇÃO DESCRIPTION DESCRIPCIÓN	QUANT. Q'TY CANT.	SÉRIE Nº SERIAL Nº SERIE Nº GD523A	SÉRIE Nº SERIAL Nº SERIE Nº GD623A
25 ☆		• • ANEL DE VEDAÇÃO EXTERNO ..... Seal, Face - Outer Sello - Externo	1	B1001—B1014	B1001—B1003
26 ☆		• • ANEL DE VEDAÇÃO - INTERNO ..... Seal, Face - Inner Sello - Interno	1	B1001—B1014	B1001—B1003
27 ☆		• • ANEL "O" ..... O-Ring Anillo "O"	1	B1001—B1014	B1001—B1003
28 ☆		• • ANEL "O" ..... O-Ring Anillo "O"	3	B1001—B1014	B1001—B1003

FIG. 10275 MOTOR HIDRÁULICO
(SÉRIE Nº: GD523A: B1001-/GD623A: B1001-)

Hidraulic Motor
(Serial Nº: GD523A: B1001-/GD623A: B1001-)

Motor Hidráulico
(Série Nº: GD523A: B1001-/GD623A: B1001-)

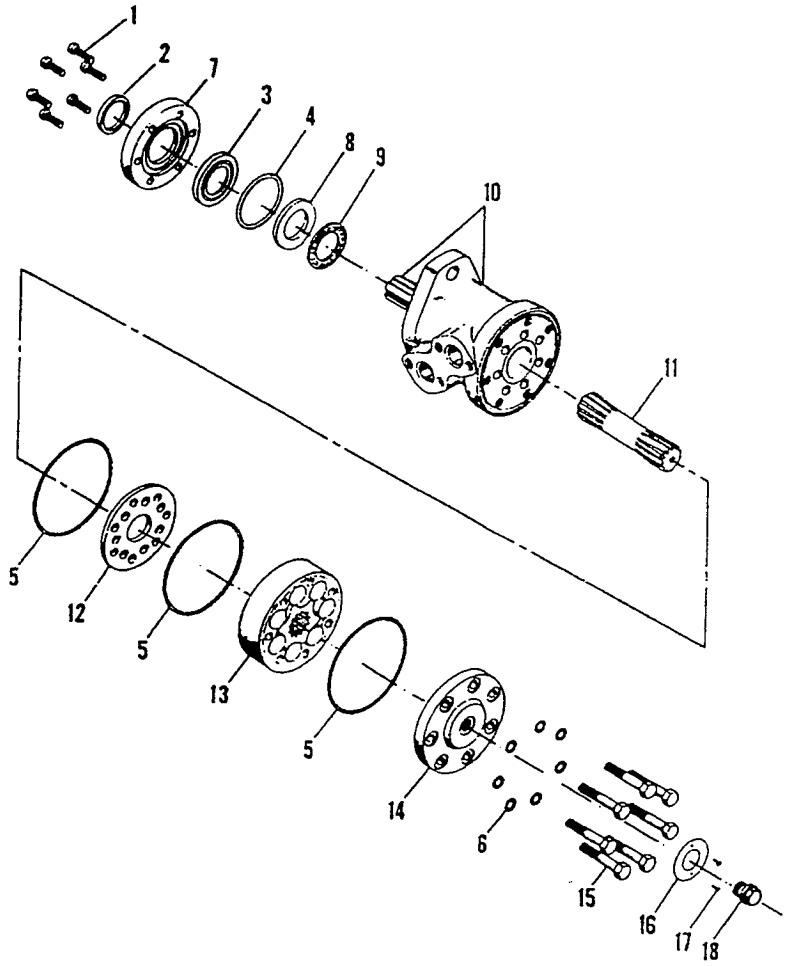

FIG Nº 10275

ITEM INDEX ITEM Nº	PEÇA Nº PART Nº PIEZA Nº	DESCRIÇÃO DESCRIPTION DESCRIPCIÓN	QUANT. Q'TY CANT.	SÉRIE Nº SERIAL Nº SERIE Nº GD523A	SÉRIE Nº SERIAL Nº SERIE Nº GD623A
	1257958H91	CONJ. DO MOTOR HIDRÁULICO Motor, Circle Reverse Conj. del Motor Hidráulico	1	B1001—	B1001—
1	1287287H1	• PARAFUSO Bolt Tornillo	6	B1001—	B1001—
2	1287296H1	• KIT DE VEDAÇÃO Kit, Seal Kit de Sello	1	B1001—	B1001—
2	☆	• • ANEL DE VEDAÇÃO Ring, seal Sello	1	B1001—	B1001—
3	☆	• • ANEL DE VEDAÇÃO Ring, seal Sello	1	B1001—	B1001—
4	☆	• • ANEL "O" O-Ring Anillo "O"	1	B1001—	B1001—
5	☆	• • ANEL "O" O-Ring Anillo "O"	3	B1001—	B1001—
6	☆	• • ARRUELA Washer Arandela	7	B1001—	B1001—
7	☆	• FLANGE Flange Brida	1	B1001—	B1001—
8	1287288H1	• ANEL INTERNO Race, Bearing Anillo Interno	1	B1001—	B1001—
9	1287289H1	• ROLAMENTO Bearing Cojinete	1	B1001—	B1001—
10	☆	• CARCAÇA E EIXO Housing and Shaft Carcaza y Eje	1	B1001—	B1001—
11	1287290H1	• EIXO Shaft Eje	1	B1001—	B1001—
12	1287291H1	• PLACA Plate Placa	1	B1001—	B1001—

FIG Nº 10275

ITEM INDEX ITEM Nº	PEÇA Nº PART Nº PIEZA Nº	DESCRIÇÃO DESCRIPTION DESCRIPCIÓN	CUANT. QTY CANT	SÉRIE Nº SERIAL Nº SERIE Nº GD523A	SÉRIE Nº SERIAL Nº SERIE Nº GD623A
13	1287292H1	• ENGRENAGEM Gear Engranaje	1	B1001—	B1001—
14	1287293H1	• TAMPA Cover Tapa	1	B1001—	B1001—
15	1287294H1	• PARAFUSO Bolt Tornillo	7	B1001—	B1001—
16	☆	• PLACA Plate Placa	1	B1001—	B1001—
17	☆	• PARAFUSO Bolt Tornillo	2	B1001—	B1001—

FIG. 10280 INSTALAÇÃO DA VÁLVULA DE CONTROLE
(SÉRIE Nº: GD523A: B1001-B1074/GD623A: B1001-B1108)

Control Valve Mouting
(Serial Nº: GD523A: B1001-B1074/GD623A: B1001-B1108)

Instalación de la Válvula de Control
(Série Nº: GD523A: B1001-B1074/GD623A: B1001-B1108)

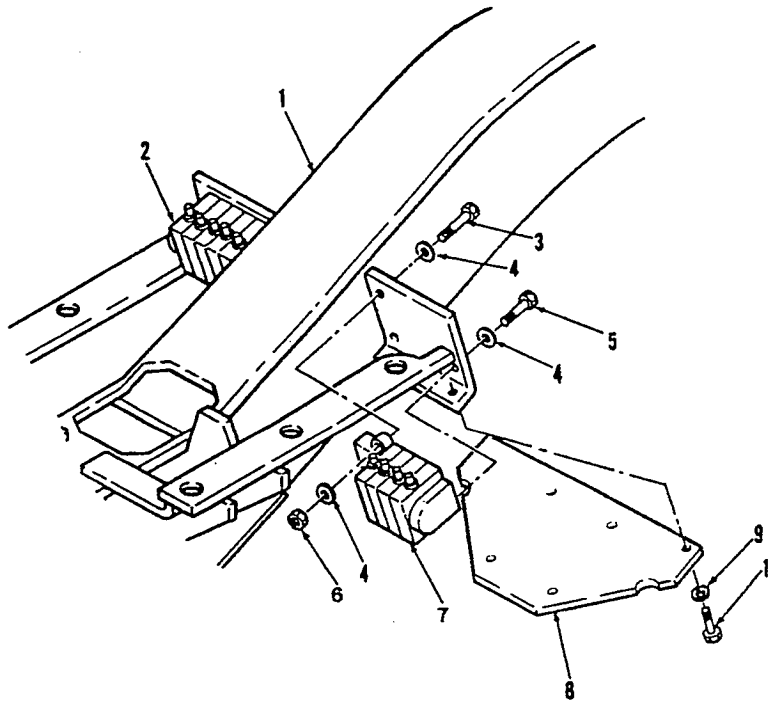

FIG Nº 10280

ITEM INDEX ITEM Nº	PEÇA Nº PART Nº PIEZA Nº	DESCRIÇÃO DESCRIPTION DESCRIPCIÓN	QUANT. QTY CANT.	SÉRIE Nº SERIAL Nº SERIE Nº GD523A	SÉRIE Nº SERIAL Nº SERIE Nº GD623A
1		CONJ. DO CHASSI..... Frame Ass'y Conj. del Chassis		B1001—B1074	B1001—B1108
2		CONJ. DA VÁLVULA DE CONTROLE..... (L.E.) - VER FIGURA (10.340) Valve Ass'y, Control (L.H.) - See Fig. (10.340) Conj. de la Válvula de control (L.I.) - Ver Figura (10.340)		B1001—B1074	B1001—B1108
3	24866R1	PARAFUSO..... Bolt Tornillo	4	B1001—B1074	B1001—B1108
4	25546R1	ARRUELA..... Washer Arandela	10	B1001—B1074	B1001—B1108
5	24862R1	PARAFUSO..... Bolt Tornillo	2	B1001—B1074	B1001—B1108
6	25526R1	PORCA..... Nut Tuerca	4	B1001—B1074	B1001—B1108
7		CONJ. DA VÁLVULA DE CONTROLE..... (L.D.) - VER FIGURA (10.350) Valve Ass'y, Control (R.H.) - See Fig. (10.350) Conj. de la Válvula de Control - (L.D.) - Ver Figura (10.350)		B1001—B1074	B1001—B1108
8	1261317H2	PLACA DE PROTEÇÃO..... Plate, Guard Placa de Protección	1	B1001—B1074	B1001—B1108
9	25546R1	ARRUELA..... Washer Arandela	4	B1001—B1074	B1001—B1108
10	24862R1	PARAFUSO..... Bolt Tornillo	4	B1001—B1074	B1001—B1108

FIG. 10285 INSTALAÇÃO DA VÁLVULA DE CONTROLE
(SÉRIE N°: GD523A: B1075-/GD623A: B1109-)

Control Valve Mouting
(Serial N°: GD523A: B1075-/GD623A: B1109-)

Instalación de la Válvula de Control
(Série N°: GD523A: B1075-/GD623A: B1109-)

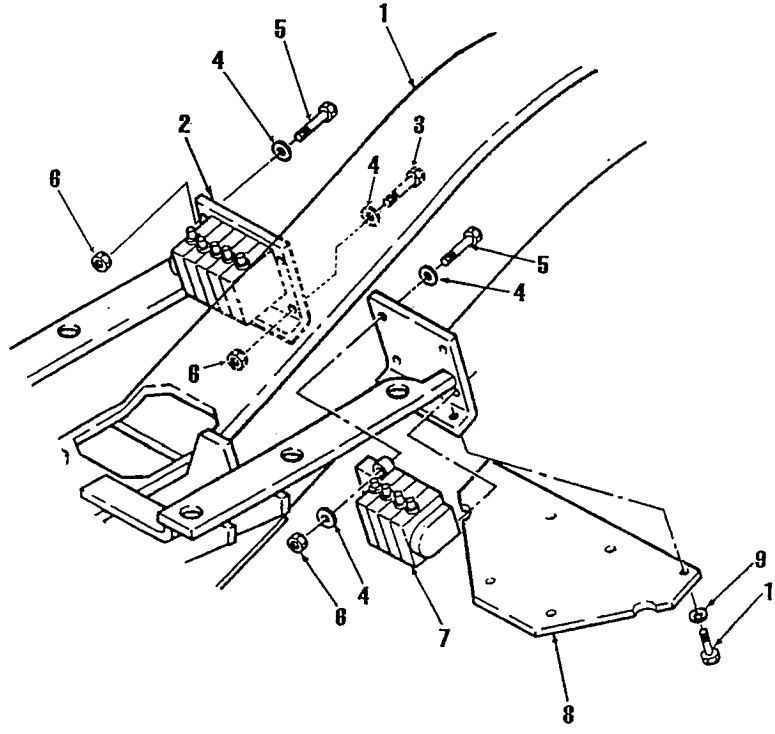

FIG Nº 10285

ITEM INDEX ITEM Nº	PEÇA Nº PART Nº PIEZA Nº	DESCRIÇÃO DESCRIPTION DESCRIPCIÓN	QUANT. Q'TY CANT.	SÉRIE Nº SERIAL Nº SERIE Nº GD523A	SÉRIE Nº SERIAL Nº SERIE Nº GD623A
1		CONJ. DO CHASSI..... Frame Ass'y Conj. del Chassis		B1075—	B1109—
2		CONJ. DA VÁLVULA DE CONTROLE..... (L.E.) - VER FIGURA (10345) Valve Ass'y, Control (L.H.) - See Fig. (10345) Conj. de la Válvula de control (L.I.) - Ver Figura (10345)		B1075—	B1109—
3	25500R1	PARAFUSO..... Bolt Tornillo	1	B1075—	B1109—
4	25544R1	ARRUELA..... Washer Arandela	11	B1075—	B1109—
5	24844R1	PARAFUSO..... Bolt Tornillo	5	B1075—	B1109—
6	21333R1	PORCA..... Nut Tuerca	6	B1075—	B1109—
7		CONJ. DA VÁLVULA DE CONTROLE..... (L.D.) - VER FIGURA (10355) Valve Ass'y, Control (R.H.) - See Fig. (10355) Conj. de la Válvula de Control - (L.D.) - Ver Figura (10355)		B1075—	B1109—
8	1261317H2	PLACA DE PROTEÇÃO..... Plate, Guard Placa de Protección	1	B1075—	B1109—
9	25546R1	ARRUELA..... Washer Arandela	4	B1075—	B1109—
10	24862R1	PARAFUSO..... Bolt Tornillo	4	B1075—	B1109—

FIG. 10300 **VÁLVULA** DE COMPENSAÇÃO E DE RETENÇÃO PILOTO DUPLA - (GD523A/GD623A)

Check and Counter - Balance Valve Mouting - (GD523A/GD623A)

Válvula de Compensación y de Retención Piloto Doble - (GD523A/GD623A)

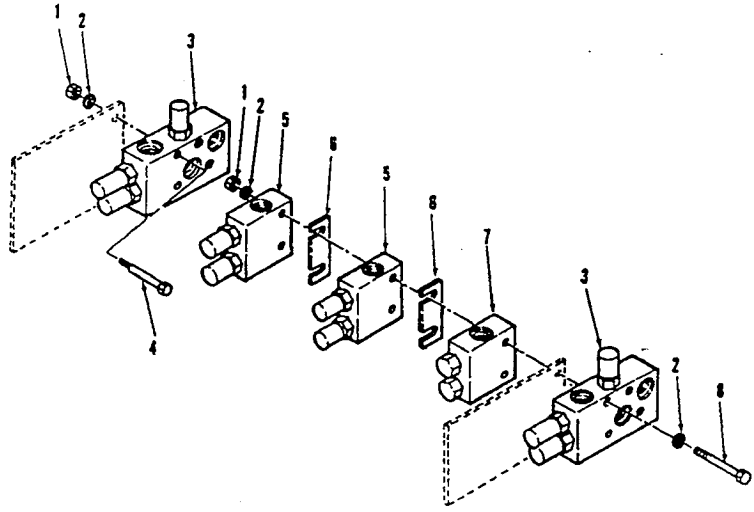

FIG Nº 10300

ITEM INDEX ITEM Nº	PEÇA Nº PART Nº PIEZA Nº	DESCRIÇÃO DESCRIPTION DESCRIPCIÓN	QUANT. QTY CANT.	SÉRIE Nº SERIAL Nº SERIE Nº GD523A	SÉRIE Nº SERIAL Nº SERIE Nº GD623A
1	9413977	PORCA Nut Tuerca	4	B1001—	B1001—
2	27326R1	ARRUELA Washer Arandela	6	B1001—	B1001—
3		CONJ. DA VÁLVULA DE ALÍVIO E COMPENSADOR DUPLO - VER FIGURA (10.410) Valve Ass'y, Dual Counter-Balance and Relief - See Fig. (10.410) Conj. de la Válvula de Alívio y Compensador Doble - Ver Figura (10.410)		B1001—	B1001—
4	26043R1	PARAFUSO Bolt Tornillo	2	B1001—	B1001—
5		CONJ. DA VÁLVULA DE COMPENSAÇÃO DUPLA - VER FIGURA (10400) Valve Ass'y, Dual Counter-Balance - See Fig. (10400) Conj. de la Válvula de Compensación Doble - Ver Figura (10400)		B1001—	B1001—
6	1253497H1	ESPAÇADOR Spacer Espaciador	2	B1001—	B1001—
7		CONJ. DA VÁLVULA DE RETENÇÃO PILOTO DUPLA - VER FIGURA (10.390) Valve Ass'y, Dual Pilot Check - See Fig. (10.390) Conj. de la Válvula de Retención Piloto Doble - Ver Figura (10.390)		B1001—	B1001—
8	26706R1	PARAFUSO Bolt Tornillo	2	B1001—	B1001—

FIG. 10310 DIREÇÃO HIDROSTÁTICA
Hydrostatic Steering
Dirección Hidrostática

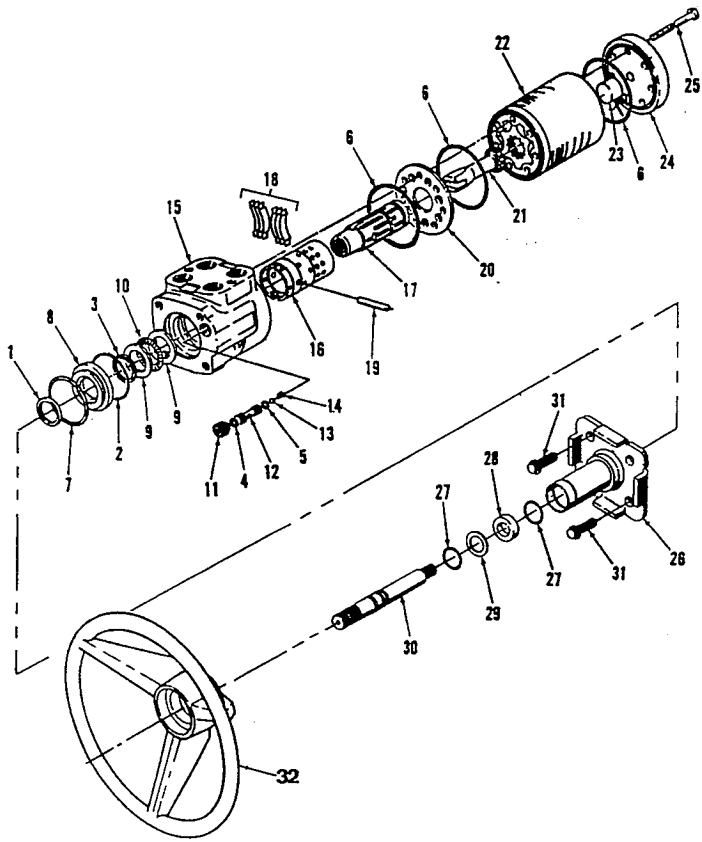

FIG Nº 10310

ITEM INDEX ITEM Nº	PEÇA Nº PART Nº PIEZA Nº	DESCRIÇÃO DESCRIPTION DESCRIPCIÓN	QUANT. QTY CANT.	SÉRIE Nº SERIAL Nº SERIE Nº GD523A	SÉRIE Nº SERIAL Nº SERIE Nº GD623A
	141065	CONJ. DA DIREÇÃO HIDROSTÁTICA Hydrostatic Steering Ass'y Conj. de la Dirección Hidrostática	1	B1001—	B1001—
	142502	• KIT DE VEDAÇÃO Kit, Seal Kit de Sello	1	B1001—	B1001—
1	81577	• • ANEL DE VEDAÇÃO Ring, seal Sello	1	B1001—	B1001—
2	57677	• • ANEL "O" O-Ring Anillo "O"	1	B1001—	B1001—
3	134324	• • ANEL DE VEDAÇÃO Ring, seal Sello	1	B1001—	B1001—
4	59006	• • ANEL "O" O-Ring Anillo "O"	1	B1001—	B1001—
5	52008	• • ANEL "O" O-Ring Anillo "O"	1	B1001—	B1001—
6	76703	• • ANEL "O" O-Ring Anillo "O"	1	B1001—	B1001—
7	148405	• ANEL DE TRAVA Ring, snap Anillo de retención	1	B1001—	B1001—
8	148406	• BUCHA Bushing Buje	1	B1001—	B1001—
9	148407	• PISTA DAS ESFERAS Race, Bearing Rodadura de Cojinete	2	B1001—	B1001—
10	149569	• ROLAMENTO DE AGULHAS Bearing, Needle Thrust Cojinete de Agujas	1	B1001—	B1001—
11	148408	• PARAFUSO DE PRESSÃO Screw, Set Tornillo de Presión	1	B1001—	B1001—
12	148409	• VEDAÇÃO Seal Sello	1	B1001—	B1001—

FIG Nº 10310

ITEM INDEX ITEM Nº	PEÇA Nº PART Nº PIEZA Nº	DESCRIÇÃO DESCRIPTION DESCRIPCIÓN	QUANT. QTY CANT.	SÉRIE Nº SERIAL Nº SERIE Nº GD523A	SÉRIE Nº SERIAL Nº SERIE Nº GD623A
13	68606	• ESFERA Ball Bola	1	B1001—	B1001—
14	148411	• RETENTOR Retainer Retén	1	B1001—	B1001—
	149689	• CONJ. DO CONTROLE Control Ass'y Conj. del Control	1	B1001—	B1001—
15	☆	• • CARCAÇA Case Carcaza	1	B1001—	B1001—
16	☆	• • CAMISA Sleeve Camisa	1	B1001—	B1001—
17	☆	• • CARRETEL Spool Carrete	1	B1001—	B1001—
18	81573	• • MOLA DE CENTRAGEM Resorte, Centering Resorte de Centragem	6	B1001—	B1001—
19	81574	• • PINO DE CENTRAGEM Pin, Centering Pasador de Centragem	1	B1001—	B1001—
20	148413	• PLACA DO ESPAÇADOR Plate, Spacer Placa del Espaciador	1	B1001—	B1001—
21	93876	• ÁRVORE DE LIGAÇÃO Drive Arbol de Ligación	1	B1001—	B1001—
22	148414	• ROTOR Geroter Rotor	1	B1001—	B1001—
23	93877	• ESPAÇADOR Spacer Espaciador	1	B1001—	B1001—
24	148415	• TAMPA Cover Tapa	1	B1001—	B1001—
25	108129	• PARAFUSO Bolt Tornillo	7	B1001—	B1001—

ITEM INDEX ITEM Nº	PEÇA Nº PART Nº PIEZA Nº	DESCRIÇÃO DESCRIPTION DESCRIPCIÓN	QUANT. QTY CANT.	SÉRIE Nº SERIAL Nº SERIE Nº GD523A	SÉRIE Nº SERIAL Nº SERIE Nº GD623A
	81450	COLUNA Column Columna	1	B1001—	B1001—
26	81582	• TUBO DA COLUNA DA DIREÇÃO Tube, Steering Column Tubo de la Columna de la Dirección	1	B1001—	B1001—
27	44156	• ANEL DE TRAVA Ring, snap Anillo de retención	2	B1001—	B1001—
28	81581	• ROLAMENTO Bearing Cojinete	1	B1001—	B1001—
29	81580	• ANEL DE TRAVA Ring, snap Anillo de retención	1	B1001—	B1001—
30	110783	• EIXO Shaft Eje	1	B1001—	B1001—
31	99008	PARAFUSO Bolt Tornillo	2	B1001—	B1001—
32		CONJ. DA DIREÇÃO - VER FIGURA (5015) Steering Ass'y - See Fig. (5015) Conj. de la Dirección - Ver Figura (5015)		B1001—	B1001—

FIG. 10320 VÁLVULA DIVISORA DE FLUXO DA DIREÇÃO
Steering Priority Flow Divider Valve
Válvula Divisor de Flujo de la Dirección

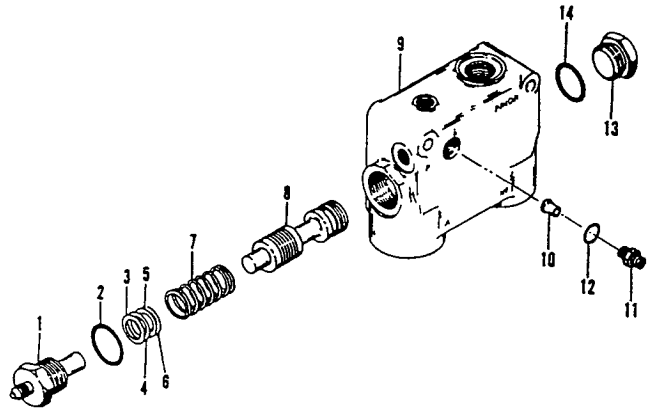

FIG Nº 10320

ITEM INDEX ITEM Nº	PEÇA Nº PART Nº PIEZA Nº	DESCRIÇÃO DESCRIPTION DESCRIPCIÓN	QUANT. QTY CANT.	SÉRIE Nº SERIAL Nº SERIE Nº GD523A	SÉRIE Nº SERIAL Nº SERIE Nº GD623A
	152405	CONJ. DA VÁLVULA DIVISORA DE FLUXO DA DIREÇÃO Valve Ass'y, Steering Flow Diverter Conj. de la Válvula Divisor de Flujo de la Dirección	1	B1001—	B1001—
1	149772	• CONJ. DA VÁLVULA DE ALÍVIO Valve Ass'y, Relief Conj. de la Válvula de Alívio	1	B1001—	B1001—
2	126156H45	• ANEL "O" O-Ring Anillo "O"	1	B1001—	B1001—
3	149773	• ARRUELA - 1,65 mm [0,065"] Washer - 1,65 mm [0,065"] Arandela - 1,65 mm [0,065"]	A/R	B1001—	B1001—
4	149776	• CALÇO - 0,25 mm [0,010"] Washer - 0,25 mm [0,010"] Arandela - 0,25 mm [0,010"]	A/R	B1001—	B1001—
5	149774	• CALÇO - 0,38 mm [0,015"] Washer - 0,38 mm [0,015"] Arandela - 0,38 mm [0,015"]	A/R	B1001—	B1001—
6	149773	• Arruela - 0,76 mm [0,030"] Washer - 0,76 mm [0,030"] Arandela - 0,76 mm [0,030"]	A/R	B1001—	B1001—
7	149778	• MOLA Spring Resorte	1	B1001—	B1001—
8	☆	• CARRETEL Spool Carrete	1	B1001—	B1001—
9	☆	• CORPO Body Cuerpo	1	B1001—	B1001—
10	148721	• ÊMBOLO PLUNGER EMBOLO	1	B1001—	B1001—
11	149667	• GRAXEIRA Fitting, grease Engrasador	1	B1001—	B1001—
12	149770H45	• ANEL "O" O-Ring Anillo "O"	1	B1001—	B1001—

FIG Nº 10320

ITEM INDEX ITEM Nº	PEÇA Nº PART Nº PIEZA Nº	DESCRIÇÃO DESCRIPTION DESCRIPCIÓN	QUANT. QTY CANT	SÉRIE Nº SERIAL Nº SERIE Nº GD523A	SÉRIE Nº SERIAL Nº SERIE Nº GD623A
13	149777	• BUJÃO Plug Tapón	1	B1001—	B1001—
14	126156H45	• • ANEL "O" O-Ring Anillo "O"	1	B1001—	B1001—

FIG. 10330 VÁLVULA DIVISORA DE FLUXO DO FREIO

Brake Priority Flow Divider Valve

Válvula Divisor de Flujo del Freno

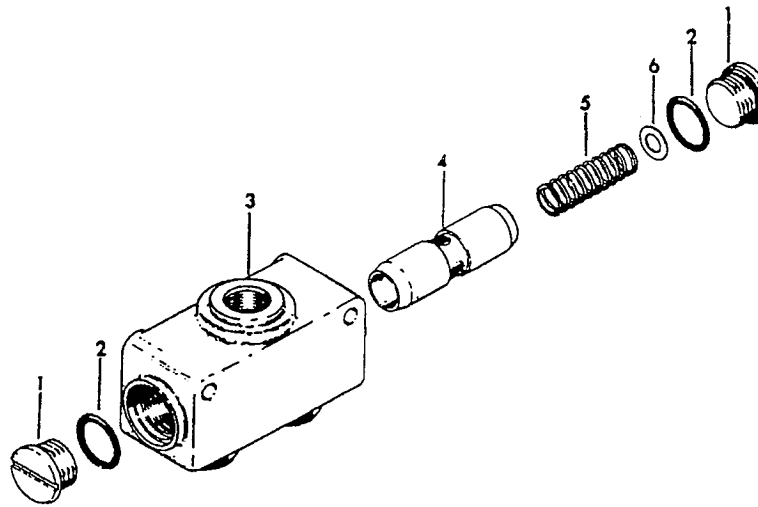

FIG Nº 10330

ITEM INDEX ITEM Nº	PEÇA Nº PART Nº PIEZA Nº	DESCRIÇÃO DESCRIPTION DESCRIPCIÓN	QUANT. Q'TY CANT.	SÉRIE Nº SERIAL Nº SERIE Nº GD523A	SÉRIE Nº SERIAL Nº SERIE Nº GD623A
	141056	CONJ. DA VÁLVULA DIVISORA..... DE FLUXO DO FREIO PRINCIPAL Valve Ass'y, Brake Priority Flow Divider Conj. de la Válvula Divisor de Flujo del Freno Principal	1	B1001—	B1001—
1	149733	• BUJÃO..... Plug Tapón	2	B1001—	B1001—
2	115554H45	• • ANEL "O"..... O-Ring Anillo "O"	1	B1001—	B1001—
3	☆	• CORPO..... Body Cuerpo	1	B1001—	B1001—
4	☆	• CARRETEL..... Spool Carrete	1	B1001—	B1001—
5	149734	• MOLA..... Spring Resorte	1	B1001—	B1001—
6	149735	• CALÇO ..... Shim Calzo	A/R	B1001—	B1001—

FIG. 10340 VÁLVULAS DE CONTROLE (L.E.)
(SÉRIE Nº: GD523A: B1001-B1074/GD623A: B1001-B1108)

Control Valves (L.H.)
(Serial Nº: GD523A: B1001-B1074/GD623A: B1001-B1108)

Válvulas de Control (L.I.)
(Série Nº: GD523A: B1001-B1074/GD623A: B1001-B1108)

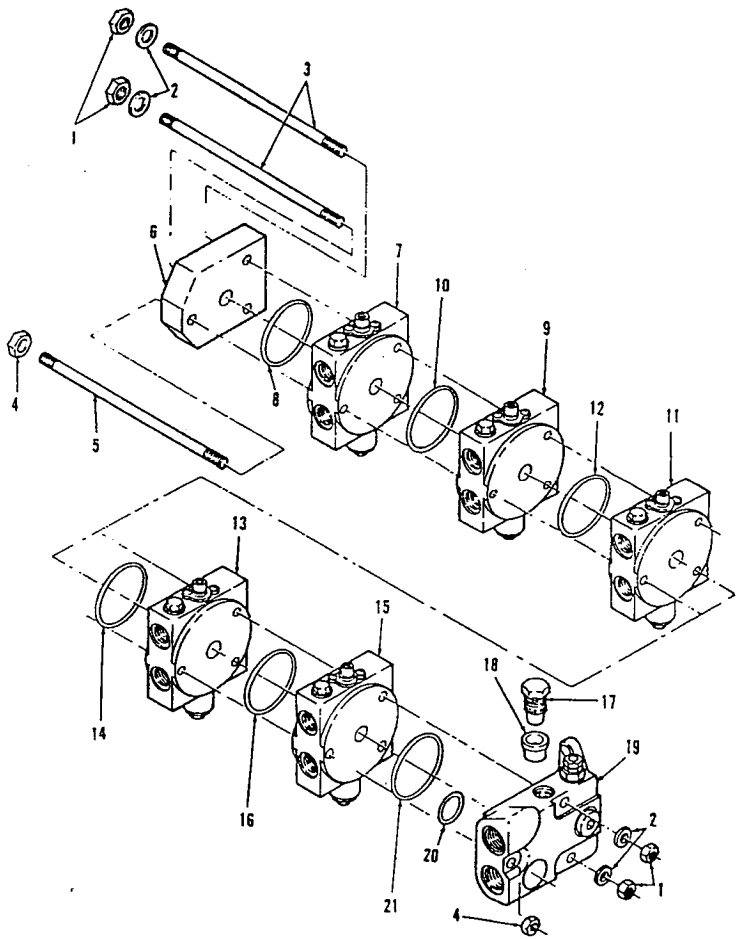

FIG Nº 10340

ITEM INDEX ITEM Nº	PEÇA Nº PART Nº PIEZA Nº	DESCRIÇÃO DESCRIPTION DESCRIPCIÓN	QUANT. QTY CANT.	SÉRIE Nº SERIAL Nº SERIE Nº GD523A	SÉRIE Nº SERIAL Nº SERIE Nº GD623A
	1245061H91	CONJ. DA VÁLVULA DE CONTROLE..... (L.E.) - CONJ DE 5 VÁLVULAS Valve Ass'y, Control (L.H.) - 5 Valve Bank Conj. de la Válvula de Control (L.I.) - Conj. de 5 Válvulas	1	B1001—B1074	B1001—B1108
	1260285H91	• KIT DA BARRA DE ..... ACOPLAMENTO - CONJ. DE 5 VÁLVULAS Kit, Tie Rod - 5 Valve Bank Kit de la Barra de Acoplamiento - Conj. de 5 Válvulas	1	B1001—B1074	B1001—B1108
1 ☆		• • PORCA..... Nut Tuerca	4	B1001—B1074	B1001—B1108
2	355967R1	• • ANEL "O"..... O-Ring Anillo "O"	4	B1001—B1074	B1001—B1108
3 ☆		• • BARRA DE ACOPLAMIENTO..... Rod, Tie Barra de Acoplamiento	2	B1001—B1074	B1001—B1108
4 ☆		• • PORCA..... Nut Tuerca	2	B1001—B1074	B1001—B1108
5 ☆		• • BARRA DE ACOPLAMENTO..... Rod, Tie Barra de Acoplamiento	1	B1001—B1074	B1001—B1108
6	1269032H91	• CORPO DE SAÍDA ..... Outlet Section Cuerpo de Salida	1	B1001—B1074	B1001—B1108
	1269033H91	• • KIT DE SERVIÇO ..... Kit, Service Kit de Servicio	1	B1001—B1074	B1001—B1108
	1269034H91	• • KIT DE VEDAÇÃO..... Kit, Seal Kit de Sello	1	B1001—B1074	B1001—B1108
7		• CONJ. DA VÁLVULA DE CONTROLE..... - ESCARIFICADOR - VER FIGURA (10.360) Valve Section Ass'y - Scarifier - See Fig. (10.360) Conj. de la Válvula de Control - Escarificador - Ver Figura (10.360)		B1001—B1074	B1001—B1108

FIG Nº 10340

ITEM INDEX ITEM Nº	PEÇA Nº PART Nº PIEZA Nº	DESCRIÇÃO DESCRIPTION DESCRIPCION	QUANT. QTY CANT.	SÉRIE Nº SERIAL Nº SERIE Nº GD523A	SÉRIE Nº SERIAL Nº SERIE Nº GD623A
8	1260479H1	• • ANEL "O" O-Ring Anillo "O"	1	B1001—B1074	B1001—B1108
9		• CONJ. DA VÁLVULA DE CONTROLE - ELEVAÇÃO DA LÂMINA (L.E.) - VER FIGURA (10.380) Valve Section Ass'y - (L.H.) Blade Lift - See Fig. (10.380) Conj. de la Válvula de Control - Elevación de la Hoja (L.I.) - Ver Figura (10.380)		B1001—B1074	B1001—B1108
10	1260479H1	• • ANEL "O" O-Ring Anillo "O"	1	B1001—B1074	B1001—B1108
11		• CONJ. DA VÁLVULA DE CONTROLE - LÂMINA DESLIZANTE - VER FIGURA (10.380) Valve Section Ass'y - Moldboard Shift - See Fig. (10.380) Conj. de la Válvula de Control - Hoja Deslizante - Ver Figura (10.380)		B1001—B1074	B1001—B1108
12	1260479H1	• • ANEL "O" O-Ring Anillo "O"	1	B1001—B1074	B1001—B1108
13		• CONJ. DA VÁLVULA DE CONTROLE GIRA-CÍRCULO - VER FIGURA (10.360) Valve Section Ass'y - Circle Reverse - See Fig. (10.360) Conj de la Válvula de Control - Gira-Círculo - Ver Figura (10.360)		B1001—B1074	B1001—B1108
14	1260479H1	• • ANEL "O" O-Ring Anillo "O"	1	B1001—B1074	B1001—B1108
15		• CONJ. DA VÁLVULA DE CONTROLE - INCLINAÇÃO DA LÂMINA - VER FIGURA (10.370) Valve Section Ass'y - MoldBoard Tilt - See Fig. (10.370) Conj. de la Válvula de Control - Inclinación de la Hoja - Ver Figura (10.370)		B1001—B1074	B1001—B1108
16	1260479H1	• • ANEL "O" O-Ring Anillo "O"	1	B1001—B1074	B1001—B1108

FIG Nº 10340

ITEM INDEX ITEM Nº	PEÇA Nº PART Nº PIEZA Nº	DESCRIÇÃO DESCRIPTION DESCRIPCIÓN	QUANT. QTY CANT.	SÉRIE Nº SERIAL Nº SERIE Nº GD523A	SÉRIE Nº SERIAL Nº SERIE Nº GD623A
17	1213029H1	• BUJÃO Plug Tapón	1	B1001—B1074	B1001—B1108
18	1269036H1	• ANEL DE VEDAÇÃO Ring, seal Sello	1	B1001—B1074	B1001—B1108
19	1260274H92	• CORPO DE ENTRADA Inlet Section Cuerpo de Entrada	1	B1001—B1074	B1001—B1108
20	384943R1	• • ANEL "O" O-Ring Anillo "O"	1	B1001—B1074	B1001—B1108
21	1260479H1	• • ANEL "O" O-Ring Anillo "O"	1	B1001—B1074	B1001—B1108
	1260289H2	• • KIT DE SANGRIA Kit, Load Sense Bleed Kit de Sangria	1	B1001—B1074	B1001—B1108
	1260290H2	• • KIT DE VEDAÇÃO Kit, Seal Kit de Sello	1	B1001—B1074	B1001—B1108

FIG. 10345 VÁLVULAS DE CONTROLE (L.E.)
(SÉRIE N°: GD523A: B1075-/GD623A: B1109-)

Control Valves (L.H.)
(Serial N°: GD523A: B1075-/GD623A: B1109-)

Válvulas de Control (L.I.)
(Série N°: GD523A: B1075-/GD623A: B1109-)

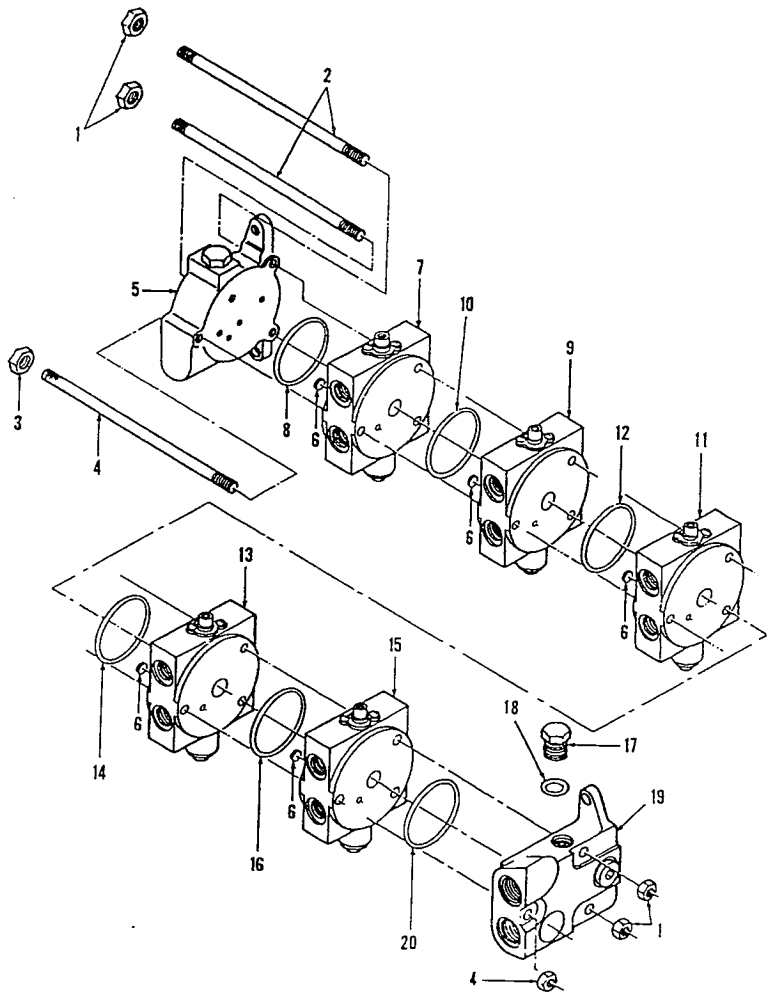

ITEM INDEX ITEM Nº	PEÇA Nº PART Nº PIEZA Nº	DESCRIÇÃO DESCRIPTION DESCRIPCIÓN	QUANT. QTY CANT.	SÉRIE Nº SERIAL Nº SERIE Nº GD523A	SÉRIE Nº SERIAL Nº SERIE Nº GD623A
	1430565H92	CONJ. DA VÁLVULA DE CONTROLE..... (L.E.) - CONJ. DE 5 VÁLVULAS Valve Ass'y, Control (L.H.) - 5 Valve Bank Conj. de la Válvula de Control (L.I.) - Conj. de 5 Válvulas	1	B1075—	B1109—
	1430729H91	• KIT DA BARRA DE ..... ACOPLAMENTO - CONJ. DE 5 VÁLVULAS Kit, Tie Rod - 5 Valve Bank Kit de la Barra de Acoplamiento - Conj. de 5 Válvulas	1	B1075—	B1109—
1	25520R1	• • PORCA..... Nut Tuerca	4	B1075—	B1109—
2	1432534H1	• • BARRA DE ACOPLAMENTO ..... Rod, Tie Barra de Acoplamiento	2	B1075—	B1109—
3	103026	• • PORCA..... Nut Tuerca	2	B1075—	B1109—
4	1432532H1	• • BARRA DE ACOPLAMENTO ..... Rod, Tie Barra de Acoplamiento	1	B1075—	B1109—
5		• CONJ. CORPO DE SAÍDA ..... -Ver Fig. (10357) Section Ass'y, Outlet - See Fig. (10357) Conj. Cuerpo de Salida - Ver Fig. (10357)	1	B1075—	B1109—
6	1431100H1	• RESTRITOR..... Shuttle Restritor	5	B1075—	B1109—
7		• CONJ. DA VÁLVULA DE CONTROLE ..... - ESCARIFICADOR - VER FIGURA (10.365) Valve Section Ass'y - Scarifier - See Fig. (10.365) Conj. de la Válvula de Control - Escarificador - Ver Figura (10.365)		B1075—	B1109—
8	293726R1	• • ANEL "O"..... O-Ring Anillo "O"	1	B1075—	B1109—

FIG Nº 10345

ITEM INDEX ITEM Nº	PEÇA Nº PART Nº PIEZA Nº	DESCRIÇÃO DESCRIPTION DESCRIPCION	QUANT. QTY CANT.	SÉRIE Nº SERIAL Nº SERIE Nº GD523A	SÉRIE Nº SERIAL Nº SERIE Nº GD623A
9		• CONJ. DA VÁLVULA DE CONTROLE ..... - ELEVAÇÃO DA LÂMINA (L.E.) - VER FIGURA (10.385) Valve Section Ass'y - (L.H.) Blade Lift - See Fig. (10.385) Conj. de la Válvula de Control - Elevación de la Hoja (L.I.) - Ver Figura (10.385)		B1075—	B1109—
10	293726R1	• • ANEL "O" ..... O-Ring Anillo "O"	1	B1075—	B1109—
11		• CONJ. DA VÁLVULA DE CONTROLE ..... - LÂMINA DESLIZANTE - VER FIGURA (10.385) Valve Section Ass'y - Moldboard Shift - See Fig. (10.385) Conj. de la Válvula de Control - Hoja Deslizante - Ver Figura (10.385)		B1075—	B1109—
12	293726R1	• • ANEL "O" ..... O-Ring Anillo "O"	1	B1075—	B1109—
13		• CONJ. DA VÁLVULA DE CONTROLE ..... GIRA-CÍRCULO - VER FIGURA (10.368) Valve Section Ass'y - Circle Reverse - See Fig. (10.368) Conj. de la Válvula de Control - Gira-Círculo - Ver Figura (10.368)		B1075—	B1109—
14	293726R1	• • ANEL "O" ..... O-Ring Anillo "O"	1	B1075—	B1109—
15		• CONJ. DA VÁLVULA DE CONTROLE ..... - INCLINAÇÃO DA LÂMINA - VER FIGURA (10.375) Valve Section Ass'y - MoldBoard Tilt - See Fig. (10.375) Conj. de la Válvula de Control - Inclinación de la Hoja - Ver Figura (10.375)		B1075—	B1109—
16	293726R1	• • ANEL "O" ..... O-Ring Anillo "O"	1	B1075—	B1109—
17	148604H1	• BUJÃO ..... Plug Tapón	1	B1075—	B1109—

FIG Nº 10345

ITEM INDEX ITEM Nº	PEÇA Nº PART Nº PIEZA Nº	DESCRIÇÃO DESCRIPTION DESCRIPCIÓN	QUANT. QTY CANT.	SÉRIE Nº SERIAL Nº SERIE Nº GD523A	SÉRIE Nº SERIAL Nº SERIE Nº GD623A
18	364885R1	• ANEL "O" O-Ring Anillo "O"	1	B1075—	B1109—
19	1431218H91	• CORPO DE ENTRADA Inlet Section Cuerpo de Entrada	1	B1075—	B1109—
20	293726R1	• • ANEL "O" O-Ring Anillo "O"	1	B1075—	B1109—

FIG. 10350 VÁLVULAS DE CONTROLE (L.D.)
(SÉRIE Nº: GD523A: B1001-B1074/GD623A: B1001-B1108)

Control Valves (R.H.)
(Serial Nº: GD523A: B1001-B1074/GD623A: B1001-B1108)

Válvulas de Control (L.D.)
(Série Nº: GD523A: B1001-B1074/GD623A: B1001-B1108)

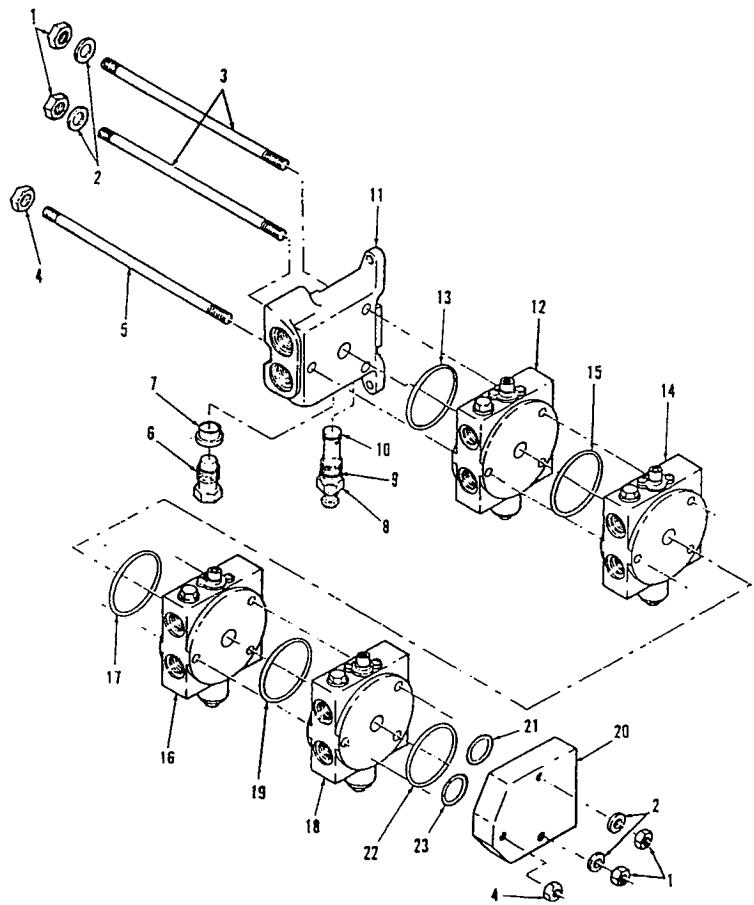

ITEM INDEX ITEM Nº	PEÇA Nº PART Nº PIEZA Nº	DESCRIÇÃO DESCRIPTION DESCRIPCIÓN	QUANT. O'TY CANT.	SÉRIE Nº SERIAL Nº SERIE Nº GD523A	SÉRIE Nº SERIAL Nº SERIE Nº GD623A
	1245064H92	CONJ. DA VÁLVULA DE CONTROLE (L.D.) - CONJ. DE 4 VÁLVULAS Valve Ass'y, Control - (R.H)- 4 Valve Bank Conj. de la Válvula de Control - (L.D.) - Conj. de 4 Válvulas	1	B1001—B1074	B1001—B1108
	1260284H91	• KIT DA BARRA DE ACOPLAMENTO - CONJ. DE 4 VÁLVULAS Kit, Tie Rod - 4 Valves Bank Kit de la Barra de Acoplamiento - Conj. de 4 Válvulas	1	B1001—B1074	B1001—B1108
1 ☆		• • PORCA Nut Tuerca	4	B1001—B1074	B1001—B1108
2	355967R1	• • ANEL "O" O-Ring Anillo "O"	4	B1001—B1074	B1001—B1108
3 ☆		• • BARRA DE ACOPLAMENTO Rod, Tie Barra de Acoplamiento	2	B1001—B1074	B1001—B1108
4 ☆		• • PORCA Nut Tuerca	2	B1001—B1074	B1001—B1108
5 ☆		• • BARRA DE ACOPLAMENTO Rod, Tie Barra de Acoplamiento	1	B1001—B1074	B1001—B1108
6	1213029H1	• BUJÃO Plug Tapón	1	B1001—B1074	B1001—B1108
7	1269036H1	• ANEL DE VEDAÇÃO Ring, seal Sello	1	B1001—B1074	B1001—B1108
8	1260288H91	• VÁLVULA DE ALÍVIO Relief Valve Váivula de Alívio	1	B1001—B1074	B1001—B1108
	1251871H1	• • KIT DE VEDAÇÃO Kit, Seal Kit de Sello	1	B1001—B1074	B1001—B1108
9 ☆		• • • ANEL "O" O-Ring Anillo "O"	1	B1001—B1074	B1001—B1108

FIG Nº 10350

ITEM INDEX ITEM Nº	PEÇA Nº PART Nº PIEZA Nº	DESCRIÇÃO DESCRIPTION DESCRIPCION	QUANT. QTY CANT	SÉRIE Nº SERIAL Nº SERIE Nº GD523A	SÉRIE Nº SERIAL Nº SERIE Nº GD623A
10 ☆		• • • ANEL "O" ..... O-Ring Anillo "O"	1	B1001—B1074	B1001—B1108
11	1260282H1	• CORPO DE SAÍDA ..... Outlet Section Cuerpo de Salida	1	B1001—B1074	B1001—B1108
12		• CONJ. DA VÁLVULA DE CONTROLE ..... - ARTICULAÇÃO - VER FIGURA (10.380) Valve Section - Articulation - See Fig. (10.380) Conj. de la Válvula de Control - Articulación - Ver Figura (10.380)		B1001—B1074	B1001—B1108
13	1260479H1	• • ANEL "O" ..... O-Ring Anillo "O"	1	B1001—B1074	B1001—B1108
14		• CONJ. DA VÁLVULA DE CONTROLE ..... - MOÇÃO LATERAL - VER FIGURA (10.380) Valve Section Ass'y - Drawbar Side Shift - See Fig. (10.380) Conj. de la Válvula de Control - Movimiento Lateral - Ver Figura (10.380)		B1001—B1074	B1001—B1108
15	1260479H1	• • ANEL "O" ..... O-Ring Anillo "O"	1	B1001—B1074	B1001—B1108
16		• CONJ. DA VÁLVULA DE CONTROLE ..... - INCLINAÇÃO DA RODA - VER FIGURA (10.370) Valve Section Ass'y - Leaning Wheel - See Fig. (10.370) Conj. de la Válvula de Control - Inclinación de la Rueda - Ver Figura (10.370)		B1001—B1074	B1001—B1108
17	1260479H1	• • ANEL "O" ..... O-Ring Anillo "O"	1	B1001—B1074	B1001—B1108
18		• CONJ. DA VÁLVULA DE CONTROLE ..... - ELEVAÇÃO DA LÂMINA (L.D.) - VER FIGURA (10.380) Valve Section Ass'y - (R.H.) Blade Lift - See Fig. (10.380) Conj. de la Válvula de Control - Elevación de la Hoja (L.D.) - Ver Figura (10.380)		B1001—B1074	B1001—B1108

ITEM INDEX ITEM Nº	PEÇA Nº PART Nº PIEZA Nº	DESCRIÇÃO DESCRIPTION DESCRIPCIÓN	QUANT. Q'TY CANT.	SÉRIE Nº SERIAL Nº SERIE Nº GD523A	SÉRIE Nº SERIAL Nº SERIE Nº GD623A
19	1260479H1	•• ANEL "O" O-Ring Anillo "O"	1	B1001—B1074	B1001—B1108
20	1260275H91	• CORPO DE ENTRADA Inlet Section Cuerpo de Entrada	1	B1001—B1074	B1001—B1108
21	332821R1	•• ANEL "O" O-Ring Anillo "O"	1	B1001—B1074	B1001—B1108
22	1250479H1	•• ANEL "O" O-Ring Anillo "O"	1	B1001—B1074	B1001—B1108
23	379366R1	•• ANEL "O" O-Ring Anillo "O"	1	B1001—B1074	B1001—B1108

FIG. 10355 VÁLVULAS DE CONTROLE (L.D.)
(SÉRIE N°: GD523A: B1075-/GD623A: B1109-)

Control Valves (R.H.)
(Serial N°: GD523A: B1075-/GD623A: B1109-)

Válvulas de Control (L.D.)
(Série N°: GD523A: B1075-/GD623A: B1109-)

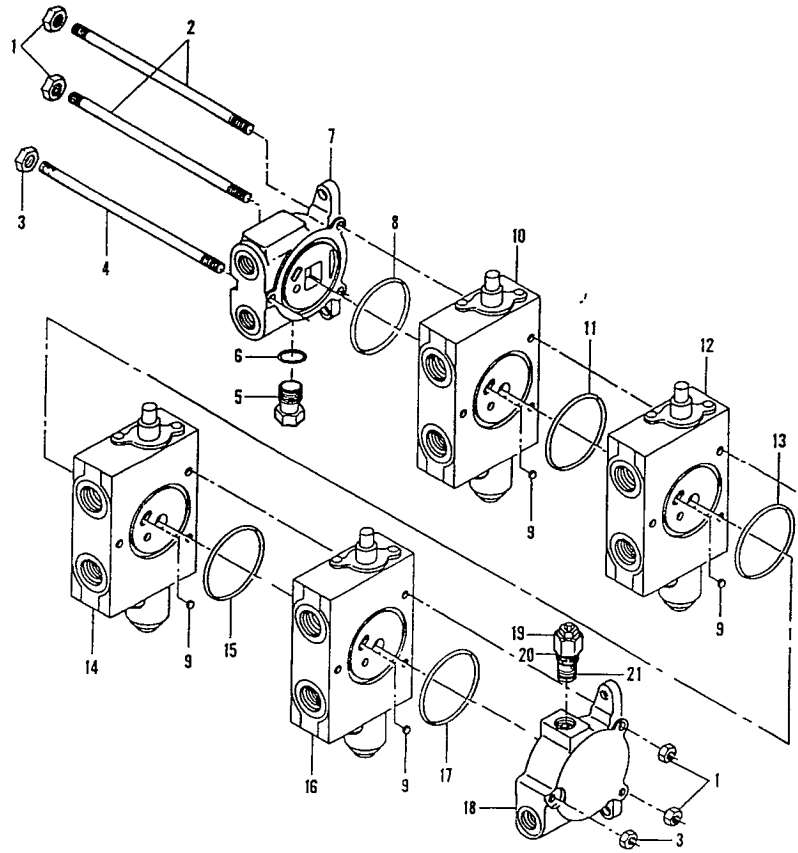

ITEM INDEX ITEM Nº	PEÇA Nº PART Nº PIEZA Nº	DESCRIÇÃO DESCRIPTION DESCRIPCIÓN	QUANT. QTY CANT.	SÉRIE Nº SERIAL Nº SERIE Nº GD523A	SÉRIE Nº SERIAL Nº SERIE Nº GD623A
	1430554H92	CONJ. DA VÁLVULA DE CONTROLE (L.D.) - CONJ. DE 4 VÁLVULAS Valve Ass'y, Control - (R.H)- 4 Valve Bank Conj. de la Válvula de Control - (L.D.) - Conj. de 4 Válvulas	1	B1075—	B1109—
1	25520R1	• PORCA Nut Tuerca	4	B1075—	B1109—
2	1432795H1	• KIT DA BARRA DE ACOPLAMENTO - CONJ. DE 4 VÁLVULAS Kit, Tie Rod - 4 Valves Bank Kit de la Barra de Acoplamiento - Conj. de 4 Válvulas	2	B1075—	B1109—
3	103026	• PORCA Nut Tuerca	2	B1075—	B1109—
4	1432696H1	• BARRA DE ACOPLAMENTO Rod, Tie Barra de Acoplamiento	1	B1075—	B1109—
5	148604H1	• BUJÃO Plug Tapón	1	B1075—	B1109—
6	364885R1	• ANEL "O" O-Ring Anillo "O"	1	B1075—	B1109—
7	1431206H91	• CORPO DE ENTRADA Inlet Section Cuerpo de Entrada	1	B1075—	B1109—
8	1250479H1	• • ANEL "O" O-Ring Anillo "O"	1	B1075—	B1109—
9	1431100H1	• RESTRITOR Shuttle Restritor	4	B1075—	B1109—
10		• CONJ. DA VÁLVULA DE CONTROLE - ARTICULAÇÃO - VER FIGURA (10.388) Valve Section - Articulation - See Fig. (10.388) Conj. de la Válvula de Control - Articulación - Ver Figura (10.388)		B1075—	B1109—

FIG Nº 10355

ITEM INDEX ITEM Nº	PEÇA Nº PART Nº PIEZA Nº	DESCRIÇÃO DESCRIPTION DESCRIPCIÓN	QUANT. QTY CANT.	SÉRIE Nº SERIAL Nº SERIE Nº GD523A	SÉRIE Nº SERIAL Nº SERIE Nº GD623A
11	293726R1	• • ANEL "O" ..... O-Ring Anillo "O"	1	B1075—	B1109—
12		• CONJ. DA VÁLVULA DE CONTROLE ..... - MOÇÃO LATERAL - VER FIGURA (10.388) Valve Section Ass'y - Drawbar Side Shift - See Fig. (10.388) Conj. de la Válvula de Control - Movimiento Lateral - Ver Figura (10.388)		B1075—	B1109—
13	293726R1	• • ANEL "O" ..... O-Ring Anillo "O"	1	B1075—	B1109—
14		• CONJ. DA VÁLVULA DE CONTROLE ..... - INCLINAÇÃO DA RODA - VER FIGURA (10.378) Valve Section Ass'y - Leaning Wheel - See Fig. (10.378) Conj. de la Válvula de Control - Inclinación de la Rueda - Ver Figura (10.378)		B1075—	B1109—
15	293726R1	• • ANEL "O" ..... O-Ring Anillo "O"	1	B1075—	B1109—
16		• CONJ. DA VÁLVULA DE CONTROLE ..... - ELEVAÇÃO DA LÂMINA (L.D.) - VER FIGURA (10.388) Valve Section Ass'y - (R.H.) Blade Lift - See Fig. (10.388) Conj. de la Válvula de Control - Elevación de la Hoja (L.D.) - Ver Figura (10.388)		B1075—	B1109—
17	293726R1	• • ANEL "O" ..... O-Ring Anillo "O"	1	B1075—	B1109—
18	14327694H91	• CORPO DE SAÍDA ..... Outlet Section Cuerpo de Salida	1	B1075—	B1109—
19	1431099H91	• CARTUCHO DA VÁLVULA DE ALÍVIO ..... Cartridge, Relief Valve Cartucho de la válvula de Alivio	1	B1075—	B1109—
20	876107C1	• • ANEL "O" ..... O-Ring Anillo "O"	1	B1075—	B1109—

FIG Nº 10355

ITEM INDEX ITEM Nº	PEÇA Nº PART Nº PIEZA Nº	DESCRIÇÃO DESCRIPTION DESCRIPCIÓN	QUANT. O'TY CANT.	SÉRIE Nº SERIAL Nº SERIE Nº GD523A	SÉRIE Nº SERIAL Nº SERIE Nº GD623A
21	615002C1	•• ANEL "O" O-Ring Anillo "O"	1	B1075—	B1109—

FIG. 10357 VÁLVULAS DE CONTROLE DE SAÍDA (L.E.)
(SÉRIE Nº: GD523A: B1075-/GD623A: B1109-)

Control Valves Outlet Section (L.H.)
(Serial Nº: GD523A: B1075-/GD623A: B1109-)

Válvulas de Control de Salida (L.I.)
(Série Nº: GD523A: B1075-/GD623A: B1109-)

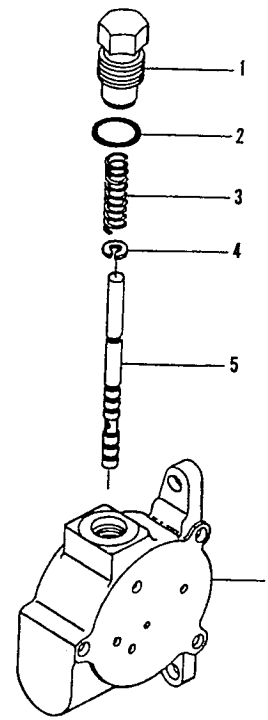

FIG Nº 10357

ITEM INDEX ITEM Nº	PEÇA Nº PART Nº PIEZA Nº	DESCRIÇÃO DESCRIPTION DESCRIPCIÓN	QUANT. Q'TY CANT.	SÉRIE Nº SERIAL Nº SERIE Nº GD523A	SÉRIE Nº SERIAL Nº SERIE Nº GD623A
	1432791H91	• CONJ.CORPO DE SAÍDA - (L.E.) ..... Section Ass'y, Outlet - (L.H.) Bank Conj. Cuerpo de Salida - (L.I.)	1	B1075—	B1109—
1	1431215H1	• BUJÃO ..... Plug Tapón	1	B1075—	B1109—
2	369384R1	• ANEL "O" ..... O-Ring Anillo "O"	1	B1075—	B1109—
3	1431210H1	• MOLA ..... Spring Resorte	1	B1075—	B1109—
4	1431211H1	• ANEL DE RETENÇÃO ..... Ring, retaining Anillo de retención	1	B1075—	B1109—
5	1431212H1	• RESTRITOR ..... Shuttle Restritor	1	B1075—	B1109—
6	☆	• CARCAÇA ..... Case Carcaza	1	B1075—	B1109—

FIG. 10360 VÁLVULA DE CONTROLE (GIRA-CÍRCULO E ESCARIFICADOR/RIPPER)
(SÉRIE Nº: GD523A: B1001-B1074/GD623A: B1001-B1108)

Valve Section (Circle Reverse and Scarifier/Ripper)
(Serial Nº: GD523A: B1001-B1074/GD623A: B1001-B1108)

Válvula de Control (Gira-Círculo y Escarificador/Ripper)
(Série Nº: GD523A: B1001-B1074/GD623A: B1001-B1108)

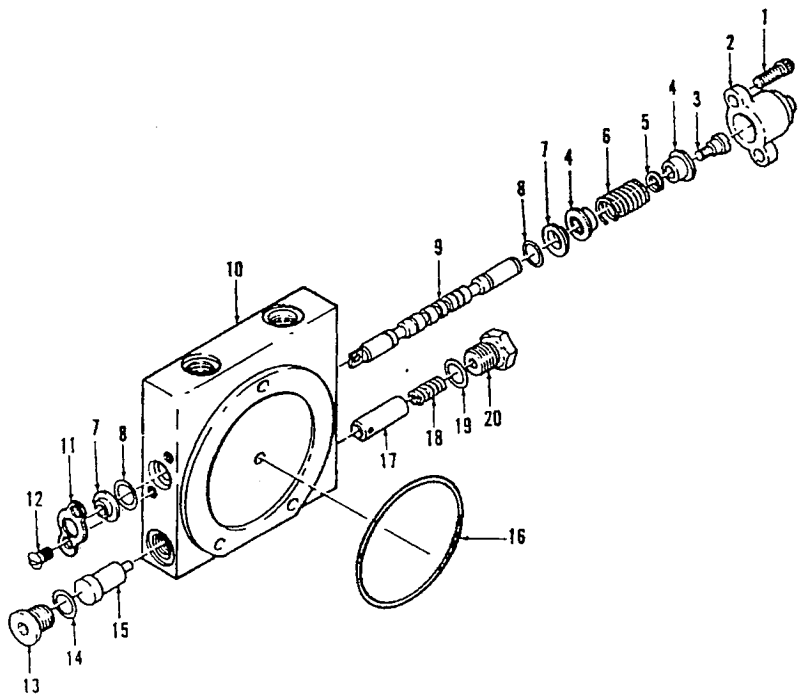

FIG Nº 10360

ITEM INDEX ITEM Nº	PEÇA Nº PART Nº PIEZA Nº	DESCRIÇÃO DESCRIPTION DESCRIPCIÓN	QUANT. O'TY CANT.	SÉRIE Nº SERIAL Nº SERIE Nº GD523A	SÉRIE Nº SERIAL Nº SERIE Nº GD623A
	1260278H91	CONJ. DA VÁLVULA DE CONTROLE Valve Section Ass'y Conj. de la Válvula de Control	A/R	B1001—B1074	B1001—B1108
1	138201	• PARAFUSO Bolt Tornillo	2	B1001—B1074	B1001—B1108
2	926335C1	• TAMPA Cover Tapa	1	B1001—B1074	B1001—B1108
3	926334C1	• PARAFUSO Bolt Tornillo	1	B1001—B1074	B1001—B1108
4	890606C1	• ASSENTO DA MOLA Seat, Spring Asiento del Resorte	2	B1001—B1074	B1001—B1108
5	1260293H1	• ARRUELA Washer Arandela	1	B1001—B1074	B1001—B1108
6	1260292H1	• MOLA Spring Resorte	1	B1001—B1074	B1001—B1108
	1260291H1	• KIT DE VEDAÇÃO DO CARRETEL Kit, Spool Seal Kit de Sello del Carrete	1	B1001—B1074	B1001—B1108
7	☆	• • LIMPADOR DO CARRETEL Wiper, Spool Limpiador del Carrete	2	B1001—B1074	B1001—B1108
8	☆	• • ANEL "O" O-Ring Anillo "O"	2	B1001—B1074	B1001—B1108
9	☆	• CARRETEL Spool Carrete	1	B1001—B1074	B1001—B1108
10	☆	• CORPO Body Cuerpo	1	B1001—B1074	B1001—B1108
11	890605C1	• PLACA Plate Placa	1	B1001—B1074	B1001—B1108
12	160508	• PARAFUSO Bolt Tornillo	2	B1001—B1074	B1001—B1108

FIG Nº 10360

ITEM INDEX ITEM Nº	PEÇA Nº PART Nº PIEZA Nº	DESCRIÇÃO DESCRIPTION DESCRIPCIÓN	QUANT. QTY CANT.	SÉRIE Nº SERIAL Nº SERIE Nº GD523A	SÉRIE Nº SERIAL Nº SERIE Nº GD623A
13	1141265C1	• BUJÃO Plug Tapón	1	B1001—B1074	B1001—B1108
14	570828R1	• ANEL "O" O-Ring Anillo "O"	1	B1001—B1074	B1001—B1108
15	☆	• ESPAÇADOR Spacer Espaciador	1	B1001—B1074	B1001—B1108
16	1260479H1	• ANEL "O" O-Ring Anillo "O"	1	B1001—B1074	B1001—B1108
17	☆	• CARRETEL DO COMPENSADOR Spool, Compensator Carrete del Compensador	1	B1001—B1074	B1001—B1108
18	144604H1	• MOLA Spring Resorte	1	B1001—B1074	B1001—B1108
19	570828R1	• ANEL "O" O-Ring Anillo "O"	1	B1001—B1074	B1001—B1108
20	9410359H1	• BUJÃO Plug Tapón	1	B1001—B1074	B1001—B1108

FIG. 10365 VÁLVULA DE CONTROLE (ESCARIFICADOR E RIPPER)
(SÉRIE N°: GD523A: B1075-/GD623A: B1109-)

Valve Section (Scarifier or Ripper)
(Serial N°: GD523A: B1075-/GD623A: B1109-)

Válvula de Control (Escarificador u Ripper)
(Série N°: GD523A: B1075-/GD623A: B1109-)

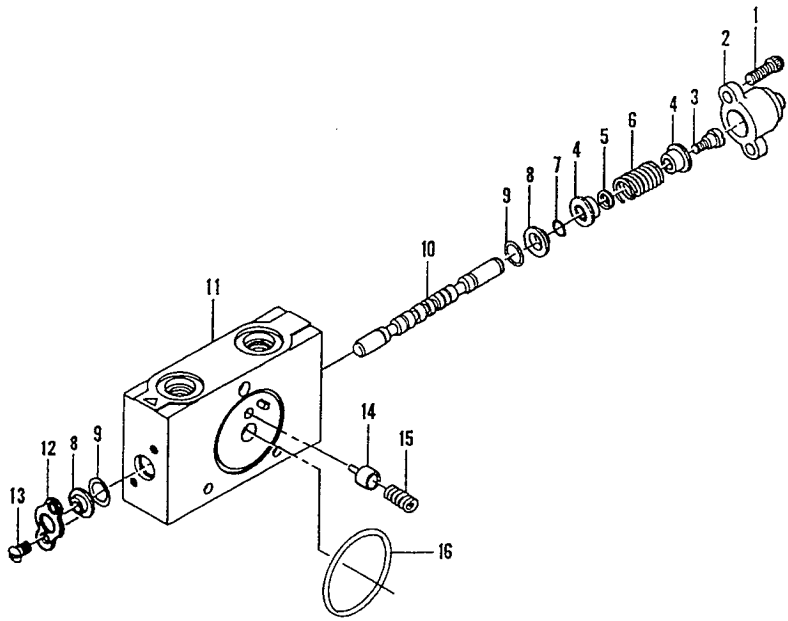

FIG Nº 10365

ITEM INDEX ITEM Nº	PEÇA Nº PART Nº PIEZA Nº	DESCRIÇÃO DESCRIPTION DESCRIPCIÓN	QUANT. Q'TY CANT.	SÉRIE Nº SERIAL Nº SERIE Nº GD523A	SÉRIE Nº SERIAL Nº SERIE Nº GD623A
	1431093H91	CONJ. DA VÁLVULA DE CONTROLE.....(F1) Valve Section Ass'y Conj. de la Válvula de Control	1	B1075—	B1109—
1	138201	• PARAFUSO..... Bolt Tornillo	2	B1075—	B1109—
2	1431094H1	• TAMPA..... Cover Tapa	1	B1075—	B1109—
3	1431097H1	• PARAFUSO..... Bolt Tornillo	1	B1075—	B1109—
4	1431098H1	• ASSENTO DA MOLA..... Seat, Spring Asiento del Resorte	2	B1075—	B1109—
5	1431202H1	• ARRUELA..... Washer Arandela	1	B1075—	B1109—
6	1432790H1	• MOLA..... Spring Resorte	1	B1075—	B1109—
7	379795R1	• ANEL "O"..... O-Ring Anillo "O"	1	B1075—	B1109—
8	890614C1	• LIMPADOR DO CARRETEL..... Wiper, Spool Limpiador del Carrete	2	B1075—	B1109—
9	1431203H1	• ANEL "O"..... O-Ring Anillo "O"	2	B1075—	B1109—
10	☆	• CARRETEL..... Spool Carrete	1	B1075—	B1109—
11	☆	• CORPO..... Body Cuerpo	1	B1075—	B1109—
12	890605C1	• PLACA..... Plate Placa	1	B1075—	B1109—
13	160508	• PARAFUSO..... Bolt Tornillo	2	B1075—	B1109—

FIG Nº 10365

ITEM INDEX ITEM Nº	PEÇA Nº PART Nº PIEZA Nº	DESCRIÇÃO DESCRIPTION DESCRIPCIÓN	CUANT. CTY CANT	SERIE Nº SERIAL Nº SERIE Nº GD523A	SÉRIE Nº SERIAL Nº SERIE Nº GD623A
14 ☆		• PISTÃO Piston Pistón	1	B1075—	B1109—
15	1431201H1	• MOLA Spring Resorte	1	B1075—	B1109—
16	293726R1	• ANEL "O" O-Ring Anillo "O"	1	B1075—	B1109—

F1- SE A VÁLVULA DO ESCARIFICADOR ESTÁ EM USO, USAR VÁLVULA DE CONTROLE OPCIONAL PARA RIPPER (VER FIG.3299)

If scarifier valve is in use, use optional valve section for ripper (See Fig.3299)

Se la válvula del escarificador esta en uso, usar válvula de control opcional para ripper (Ver Fig.3299)

FIG. 10368 VÁLVULA DE CONTROLE (GIRA-CÍRCULO)
(SÉRIE N°: GD523A: B1075-/GD623A: B1109-)

Valve Section (Circle Reverse)
(Serial N°: GD523A: B1075-/GD623A: B1109-)

Válvula de Control (Gira-Círculo)
(Série N°: GD523A: B1075-/GD623A: B1109-)

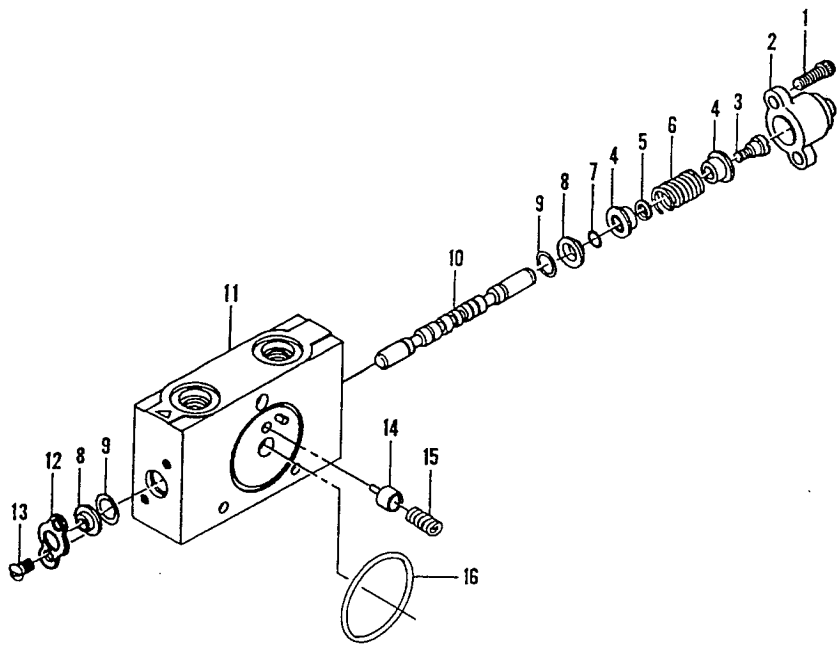

FIG Nº 10368

ITEM INDEX ITEM Nº	PEÇA Nº PART Nº PIEZA Nº	DESCRIÇÃO DESCRIPTION DESCRIPCIÓN	QUANT. QTY CANT.	SÉRIE Nº SERIAL Nº SERIE Nº GD523A	SÉRIE Nº SERIAL Nº SERIE Nº GD623A
	1431217H91	CONJ. DA VÁLVULA DE CONTROLE Valve Section Ass'y Conj. de la Válvula de Control	1	B1075—	B1109—
1	138201	• PARAFUSO Bolt Tornillo	2	B1075—	B1109—
2	1431094H1	• TAMPA Cover Tapa	1	B1075—	B1109—
3	1431097H1	• PARAFUSO Bolt Tornillo	1	B1075—	B1109—
4	1431098H1	• ASSENTO DA MOLA Seat, Spring Asiento del Resorte	2	B1075—	B1109—
5	1431202H1	• ARRUELA Washer Arandela	1	B1075—	B1109—
6	1432790H1	• MOLA Spring Resorte	1	B1075—	B1109—
7	379795R1	• ANEL "O" O-Ring Anillo "O"	1	B1075—	B1109—
8	890614C1	• LIMPADOR DO CARRETEL Wiper, Spool Limpiador del Carrete	2	B1075—	B1109—
9	1431203H1	• ANEL "O" O-Ring Anillo "O"	2	B1075—	B1109—
10	☆	• CARRETEL Spool Carrete	1	B1075—	B1109—
11	☆	• CORPO Body Cuerpo	1	B1075—	B1109—
12	890605C1	• PLACA Plate Placa	1	B1075—	B1109—
13	160508	• PARAFUSO Bolt Tornillo	2	B1075—	B1109—

FIG Nº 10368

ITEM INDEX ITEM Nº	PEÇA Nº PART Nº PIEZA Nº	DESCRIÇÃO DESCRIPTION DESCRIPCIÓN	QUANT. QTY CANT.	SÉRIE Nº SERIAL Nº SERIE Nº GD523A	SÉRIE Nº SERIAL Nº SERIE Nº GD623A
14 ☆		• PISTÃO Piston Pistón	1	B1075—	B1109—
15	1431201H1	• MOLA Spring Resorte	1	B1075—	B1109—
16	293726R1	• ANEL "O" O-Ring Anillo "O"	1	B1075—	B1109—

FIG. 10370 VÁLVULA DE CONTROLE (INCLINAÇÃO DA LÂMINA E INCLINAÇÃO DA RODA)
(SÉRIE Nº: GD523A: B1001-B1074/GD623A: B1001-B1108)

Valve Section (Moldboard Tilt and Leaning Whell)
(Serial Nº: GD523A: B1001-B1074/GD623A: B1001-B1108)

Válvula de Control (Inclinación de la Hoja y Inclinación de la Rueda)
(Série Nº: GD523A: B1001-B1074/GD623A: B1001-B1108)

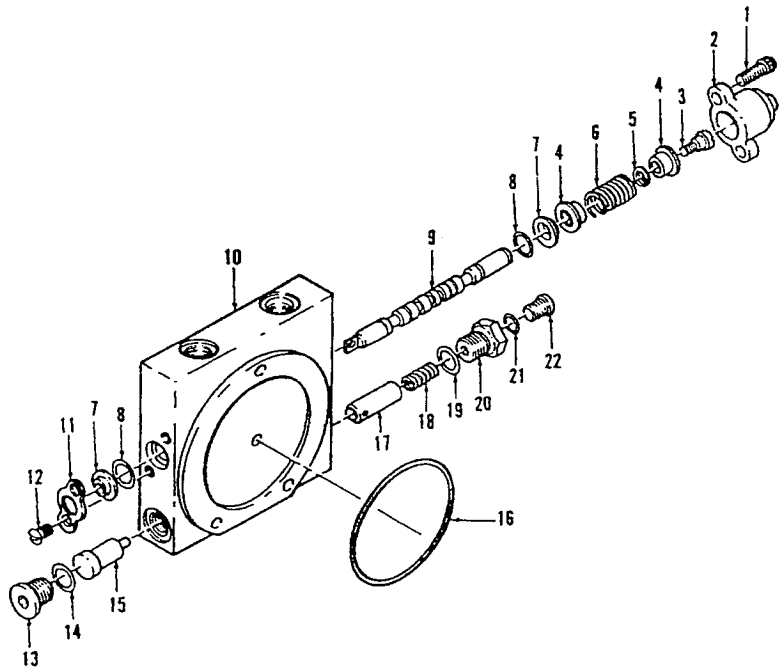

FIG Nº 10370

ITEM INDEX ITEM Nº	PEÇA Nº PART Nº PIEZA Nº	DESCRIÇÃO DESCRIPTION DESCRIPCIÓN	QUANT. QTY CANT.	SÉRIE Nº SERIAL Nº SERIE Nº GD523A	SÉRIE Nº SERIAL Nº SERIE Nº GD623A
	1260277H91	CONJ. DA VÁLVULA DE CONTROLE Valve Section Ass'y Conj. de la Válvula de Control	2	B1001—B1074	B1001—B1108
1	138201	• PARAFUSO Bolt Tornillo	2	B1001—B1074	B1001—B1108
2	926335C1	• TAMPA Cover Tapa	1	B1001—B1074	B1001—B1108
3	926334C1	• PARAFUSO Bolt Tornillo	1	B1001—B1074	B1001—B1108
4	890606C1	• ASSENTO DA MOLA Seat, Spring Asiento del Resorte	2	B1001—B1074	B1001—B1108
5	1260293H1	• ARRUELA Washer Arandela	1	B1001—B1074	B1001—B1108
6	1260292H1	• MOLA Spring Resorte	1	B1001—B1074	B1001—B1108
	1260291H1	• KIT DE VEDAÇÃO DO CARRETEL Kit, Spool Seal Kit de Sello del Carrete	1	B1001—B1074	B1001—B1108
7	☆	• • LIMPADOR DO CARRETEL Wiper, Spool Limpiador del Carrete	2	B1001—B1074	B1001—B1108
8	☆	• • ANEL "O" O-Ring Anillo "O"	2	B1001—B1074	B1001—B1108
9	☆	• CARRETEL Spool Carrete	1	B1001—B1074	B1001—B1108
10	☆	• CORPO Body Cuerpo	1	B1001—B1074	B1001—B1108
11	890605C1	• PLACA Plate Placa	1	B1001—B1074	B1001—B1108
12	160508	• PARAFUSO Bolt Tornillo	2	B1001—B1074	B1001—B1108

FIG Nº 10370

ITEM INDEX ITEM Nº	PEÇA Nº PART Nº PIEZA Nº	DESCRIÇÃO DESCRIPTION DESCRIPCIÓN	QUANT. QTY CANT.	SÉRIE Nº SERIAL Nº SERIE Nº GD523A	SÉRIE Nº SERIAL Nº SERIE Nº GD623A
13	1141265C1	• BUJÃO Plug Tapón	1	B1001—B1074	B1001—B1108
14	570828R1	• ANEL "O" O-Ring Anillo "O"	1	B1001—B1074	B1001—B1108
15	☆	• ESPAÇADOR Spacer Espaciador	1	B1001—B1074	B1001—B1108
16	1260479H1	• ANEL "O" O-Ring Anillo "O"	1	B1001—B1074	B1001—B1108
17	☆	• CARRETEL DO COMPENSADOR Spool, Compensator Carrete del Compensador	1	B1001—B1074	B1001—B1108
18	144604H1	• MOLA Spring Resorte	1	B1001—B1074	B1001—B1108
19	570828R1	• ANEL "O" O-Ring Anillo "O"	1	B1001—B1074	B1001—B1108
20	1260294H1	• BUJÃO Plug Tapón	1	B1001—B1074	B1001—B1108
21	369751R1	• ANEL "O" O-Ring Anillo "O"	1	B1001—B1074	B1001—B1108
22	634152C1	• BUJÃO Plug Tapón	1	B1001—B1074	B1001—B1108

FIG. 10375 VÁLVULA DE CONTROLE (INCLINAÇÃO DA LÂMINA)
(SÉRIE Nº: GD523A: B1075-/GD623A: B1109-)

Valve Section (Moldboard Tilt)
(Serial Nº: GD523A: B1075-/GD623A: B1109-)

Válvula de Control (Inclinación de la Hoja)
(Série Nº: GD523A: B1075-/GD623A: B1109-)

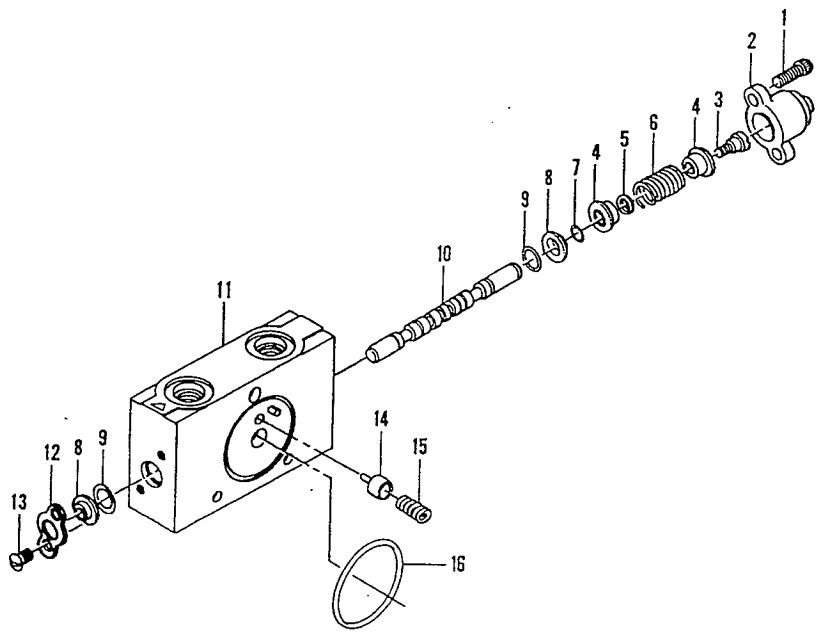

ITEM INDEX ITEM Nº	PEÇA Nº PART Nº PIEZA Nº	DESCRIÇÃO DESCRIPTION DESCRIPCIÓN	QUANT. QTY CANT.	SÉRIE Nº SERIAL Nº SERIE Nº GD523A	SÉRIE Nº SERIAL Nº SERIE Nº GD623A
	1431215H91	CONJ. DA VÁLVULA DE CONTROLE Valve Section Ass'y Conj. de la Válvula de Control	1	B1075—	B1109—
1	138201	• PARAFUSO Bolt Tornillo	2	B1075—	B1109—
2	1431094H1	• TAMPA Cover Tapa	1	B1075—	B1109—
3	1431097H1	• PARAFUSO Bolt Tornillo	1	B1075—	B1109—
4	1431098H1	• ASSENTO DA MOLA Seat, Spring Asiento del Resorte	2	B1075—	B1109—
5	1431202H1	• ARRUELA Washer Arandela	1	B1075—	B1109—
6	1432790H1	• MOLA Spring Resorte	1	B1075—	B1109—
7	379795R1	• ANEL "O" O-Ring Anillo "O"	1	B1075—	B1109—
8	890614C1	• LIMPADOR DO CARRETEL Wiper, Spool Limpiador del Carrete	2	B1075—	B1109—
9	1431203H1	• ANEL "O" O-Ring Anillo "O"	2	B1075—	B1109—
10	☆	• CARRETEL Spool Carrete	1	B1075—	B1109—
11	☆	• CORPO Body Cuerpo	1	B1075—	B1109—
12	890605C1	• PLACA Plate Placa	1	B1075—	B1109—
13	160508	• PARAFUSO Bolt Tornillo	2	B1075—	B1109—

FIG Nº 10375

ITEM INDEX ITEM Nº	PEÇA Nº PART Nº PIEZA Nº	DESCRIÇÃO DESCRIPTION DESCRIPCIÓN	QUANT. QTY CANT.	SÉRIE Nº SERIAL Nº SERIE Nº GD523A	SÉRIE Nº SERIAL Nº SERIE Nº GD623A
14 ☆		• PISTÃO Piston Pistón	1	B1075—	B1109—
15	1431201H1	• MOLA Spring Resorte	1	B1075—	B1109—
16	293726R1	• ANEL "O" O-Ring Anillo "O"	1	B1075—	B1109—

FIG. 10378 VÁLVULA DE CONTROLE (INCLINAÇÃO DA RODA)
(SÉRIE Nº: GD523A: B1075-/GD623A: B1109-)

Valve Section (Leaning Whell)
(Serial Nº: GD523A: B1075-/GD623A: B1109-)

Válvula de Control (Inclinación de la Rueda)
(Série Nº: GD523A: B1075-/GD623A: B1109-)

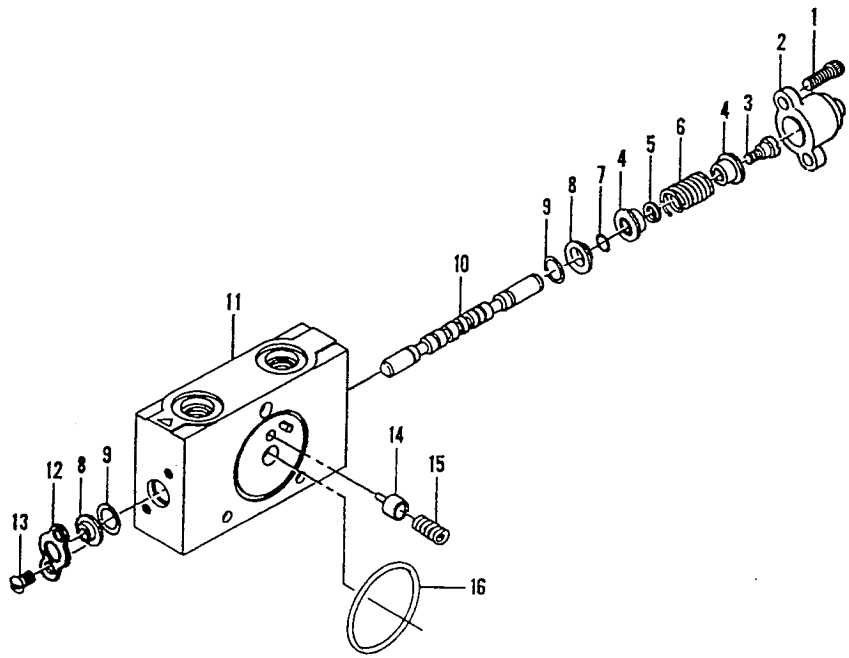

FIG Nº 10378

ITEM INDEX ITEM Nº	PEÇA Nº PART Nº PIEZA Nº	DESCRIÇÃO DESCRIPTION DESCRIPCIÓN	QUANT. QTY CANT.	SÉRIE Nº SERIAL Nº SERIE Nº GD523A	SÉRIE Nº SERIAL Nº SERIE Nº GD623A
	1431204H91	CONJ. DA VÁLVULA DE CONTROLE Valve Section Ass'y Conj. de la Válvula de Control	1	B1075—	B1109—
1	138201	• PARAFUSO Bolt Tornillo	2	B1075—	B1109—
2	1431094H1	• TAMPA Cover Tapa	1	B1075—	B1109—
3	1431097H1	• PARAFUSO Bolt Tornillo	1	B1075—	B1109—
4	1431098H1	• ASSENTO DA MOLA Seat, Spring Asiento del Resorte	2	B1075—	B1109—
5	1431202H1	• ARRUELA Washer Arandela	1	B1075—	B1109—
6	1432790H1	• MOLA Spring Resorte	1	B1075—	B1109—
7	379795R1	• ANEL "O" O-Ring Anillo "O"	1	B1075—	B1109—
8	890614C1	• LIMPADOR DO CARRETEL Wiper, Spool Limpiador del Carrete	2	B1075—	B1109—
9	1431203H1	• ANEL "O" O-Ring Anillo "O"	2	B1075—	B1109—
10	☆	• CARRETEL Spool Carrete	1	B1075—	B1109—
11	☆	• CORPO Body Cuerpo	1	B1075—	B1109—
12	890605C1	• PLACA Plate Placa	1	B1075—	B1109—
13	160508	• PARAFUSO Bolt Tornillo	2	B1075—	B1109—

FIG Nº 10378

ITEM INDEX ITEM Nº	PEÇA Nº PART Nº PIEZA Nº	DESCRIÇÃO DESCRIPTION DESCRIPCIÓN	QUANT. QTY CANT.	SÉRIE Nº SERIAL Nº SERIE Nº GD523A	SÉRIE Nº SERIAL Nº SERIE Nº GD623A
14 ☆		• PISTÃO Piston Pistón	1	B1075—	B1109—
15	1431201H1	• MOLA Spring Resorte	1	B1075—	B1109—
16	293726R1	• ANEL "O" O-Ring Anillo "O"	1	B1075—	B1109—

FIG. 10380 VÁLVULA DE CONTROLE (ELEVAÇÃO DA LÂMINA, MOÇÃO LATERAL, ARTICULAÇÃO E LÂMINA DESLIZANTE)
(SÉRIE Nº: GD523A: B1001-B1074/GD623A: B1001-B1108)

Valve Section (Drawbar Lift, Drawbar Side Shift, Articulation and Moldboard Shift)
(Serial Nº: GD523A: B1001-B1074/GD623A: B1001-B1108)

Válvula de Control (Elevación de la Hoja, Movimiento Lateral, Articulación y Hoja Deslizante)
(Série Nº: GD523A: B1001-B1074/GD623A: B1001-B1108)

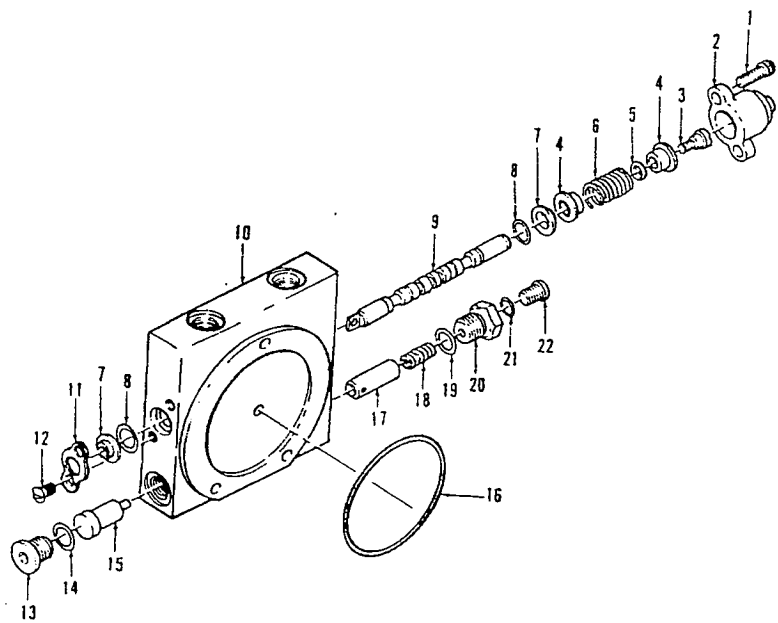

FIG Nº 10380

ITEM INDEX ITEM Nº	PEÇA Nº PART Nº PIEZA Nº	DESCRIÇÃO DESCRIPTION DESCRIPCIÓN	QUANT. Q'TY CANT.	SÉRIE Nº SERIAL Nº SERIE Nº GD523A	SÉRIE Nº SERIAL Nº SERIE Nº GD623A
	1260280H91	CONJ. DA VÁLVULA DE CONTROLE..... Valve Section Ass'y Conj. de la Válvula de Control	5	B1001—B1074	B1001—B1108
1	138201	• PARAFUSO..... Bolt Tornillo	2	B1001—B1074	B1001—B1108
2	926335C1	• TAMPA..... Cover Tapa	1	B1001—B1074	B1001—B1108
3	926334C1	• PARAFUSO..... Bolt Tornillo	1	B1001—B1074	B1001—B1108
4	890606C1	• ASSENTO DA MOLA..... Seat, Spring Asiento del Resorte	2	B1001—B1074	B1001—B1108
5	1260293H1	• ARRUELA..... Washer Arandela	1	B1001—B1074	B1001—B1108
6	1260292H1	• MOLA..... Spring Resorte	1	B1001—B1074	B1001—B1108
	1260291H1	• KIT DE VADAÇÃO DO CARRETEL..... Kit, Spool Seal Kit de Selle del Carrete	1	B1001—B1074	B1001—B1108
7	☆	• • LIMPADOR DO CARRETEL..... Wiper, Spool Limpiador del Carrete	2	B1001—B1074	B1001—B1108
8	☆	• • ANEL "O"..... O-Ring Anillo "O"	2	B1001—B1074	B1001—B1108
9	☆	• CARRETEL..... Spool Carrete	1	B1001—B1074	B1001—B1108
10	☆	• CORPO..... Body Cuerpo	1	B1001—B1074	B1001—B1108
11	890605C1	• PLACA..... Plate Placa	1	B1001—B1074	B1001—B1108

FIG Nº 10380

ITEM INDEX ITEM Nº	PEÇA Nº PART Nº PIEZA Nº	DESCRIÇÃO DESCRIPTION DESCRIPCIÓN	QUANT. QTY CANT.	SÉRIE Nº SERIAL Nº SERIE Nº GD523A	SÉRIE Nº SERIAL Nº SERIE Nº GD623A
12	160508	• PARAFUSO Bolt Tornillo	2	B1001—B1074	B1001—B1108
13	1141265C1	• BUJÃO Plug Tapón	1	B1001—B1074	B1001—B1108
14	570828R1	• ANEL "O" O-Ring Anillo "O"	1	B1001—B1074	B1001—B1108
15	☆	• ESPAÇADOR Spacer Espaciador	1	B1001—B1074	B1001—B1108
16	1260479H1	• ANEL "O" O-Ring Anillo "O"	1	B1001—B1074	B1001—B1108
17	☆	• CARRETEL DO COMPENSADOR Spool, Compensator Carrete del Compensador	1	B1001—B1074	B1001—B1108
18	144604H1	• MOLA Spring Resorte	1	B1001—B1074	B1001—B1108
19	570828R1	• ANEL "O" O-Ring Anillo "O"	1	B1001—B1074	B1001—B1108
20	1260294H1	• BUJÃO Plug Tapón	1	B1001—B1074	B1001—B1108
21	369751R1	• ANEL "O" O-Ring Anillo "O"	1	B1001—B1074	B1001—B1108
22	634152C1	• BUJÃO Plug Tapón	1	B1001—B1074	B1001—B1108

FIG. 10385 VÁLVULA DE CONTROLE (L.E.) (ELEVAÇÃO DA LÂMINA E LÂMINA DESLIZANTE)
(SÉRIE Nº: GD523A: B1075-/GD623A: B1109-)

Valve Section (L.H.) (Drawbar Lift and Moldboard Shift)
(Serial Nº: GD523A: B1075-/GD623A: B1109-)

Válvula de Control (L.I.) (Elevación de la Hoja y Hoja Deslizante)
(Série Nº: GD523A: B1075-/GD623A: B1109-)

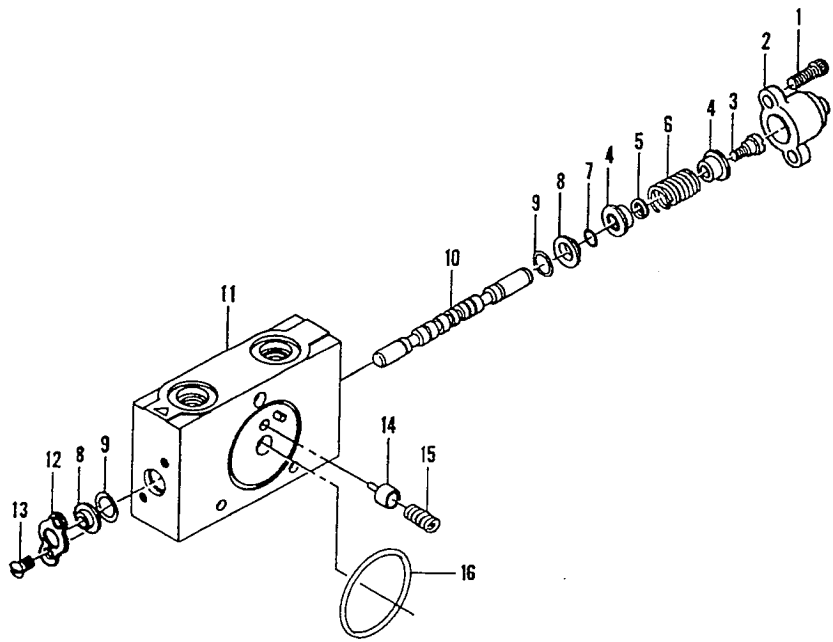

FIG Nº 10385

ITEM INDEX ITEM Nº	PEÇA Nº PART Nº PIEZA Nº	DESCRIÇÃO DESCRIPTION DESCRIPCIÓN	QUANT. Q'TY CANT.	SÉRIE Nº SERIAL Nº SERIE Nº GD523A	SÉRIE Nº SERIAL Nº SERIE Nº GD623A
	1431216H91	CONJ. DA VÁLVULA DE CONTROLE Valve Section Ass'y Conj. de la Válvula de Control	2	B1075—	B1109—
1	138201	• PARAFUSO Bolt Tornillo	2	B1075—	B1109—
2	1431094H1	• TAMPA Cover Tapa	1	B1075—	B1109—
3	1431097H1	• PARAFUSO Bolt Tornillo	1	B1075—	B1109—
4	1431098H1	• ASSENTO DA MOLA Seat, Spring Asiento del Resorte	2	B1075—	B1109—
5	1431202H1	• ARRUELA Washer Arandela	1	B1075—	B1109—
6	1432790H1	• MOLA Spring Resorte	1	B1075—	B1109—
7	379795R1	• ANEL "O" O-Ring Anillo "O"	1	B1075—	B1109—
8	890614C1	• LIMPADOR DO CARRETEL Wiper, Spool Limpiador del Carrete	2	B1075—	B1109—
9	1431203H1	• ANEL "O" O-Ring Anillo "O"	2	B1075—	B1109—
10	☆	• CARRETEL Spool Carrete	1	B1075—	B1109—
11	☆	• CORPO Body Cuerpo	1	B1075—	B1109—
12	890605C1	• PLACA Plate Placa	1	B1075—	B1109—
13	160508	• PARAFUSO Bolt Tornillo	2	B1075—	B1109—

FIG Nº 10385

ITEM INDEX ITEM Nº	PEÇA Nº PART Nº PIEZA Nº	DESCRIÇÃO DESCRIPTION DESCRIPCION	QUANT. QTY CANT.	SÉRIE Nº SERIAL Nº SERIE Nº GD523A	SÉRIE Nº SERIAL Nº SERIE Nº GD623A
14 ☆		• PISTÃO Piston Pistón	1	B1075—	B1109—
15	1431201H1	• MOLA Spring Resorte	1	B1075—	B1109—
16	293726R1	• ANEL "O" O-Ring Anillo "O"	1	B1075—	B1109—

FIG. 10388 VÁLVULA DE CONTROLE (L.D.) (ELEVAÇÃO DA LÂMINA, MOÇÃO LATERAL E ARTICULAÇÃO)
(SÉRIE Nº: GD523A: B1075-/GD623A: B1109-)

Valve Section (R.H.) (Drawbar Lift, Drawbar)
(Serial Nº: GD523A: B1075-/GD623A: B1109-)

Válvula de Control (L.D.) (Elevación de la Hoja , Movimiento Lateral y Articulación)
(Série Nº: GD523A: B1075-/GD623A: B1109-)

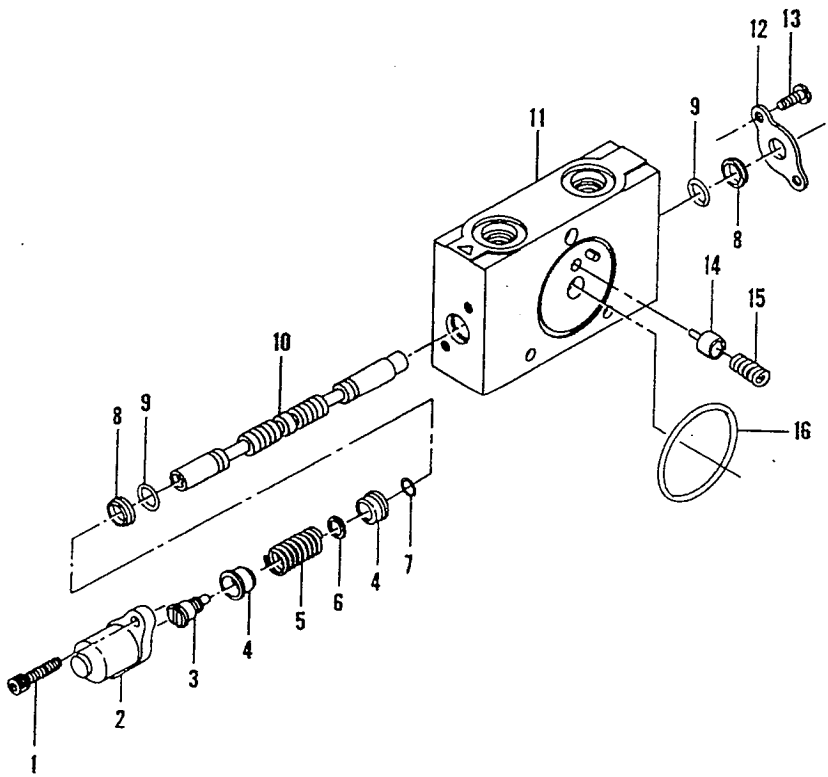

FIG Nº 10388

ITEM INDEX ITEM Nº	PEÇA Nº PART Nº PIEZA Nº	DESCRIÇÃO DESCRIPTION DESCRIPCIÓN	QUANT. Q'TY CANT.	SÉRIE Nº SERIAL Nº SERIE Nº GD523A	SÉRIE Nº SERIAL Nº SERIE Nº GD623A
	1431205H91	CONJ. DA VÁLVULA DE CONTROLE Valve Section Ass'y Conj. de la Válvula de Control	3	B1075—	B1109—
1	138201	• PARAFUSO Bolt Tornillo	2	B1075—	B1109—
2	1431094H1	• TAMPA Cover Tapa	1	B1075—	B1109—
3	1431097H1	• PARAFUSO Bolt Tornillo	1	B1075—	B1109—
4	1431098H1	• ASSENTO DA MOLA Seat, Spring Asiento del Resorte	2	B1075—	B1109—
5	1431202H1	• ARRUELA Washer Arandela	1	B1075—	B1109—
6	1432790H1	• MOLA Spring Resorte	1	B1075—	B1109—
7	379795R1	• ANEL "O" O-Ring Anillo "O"	1	B1075—	B1109—
8	890614C1	• LIMPADOR DO CARRETEL Wiper, Spool Limpiador del Carrete	2	B1075—	B1109—
9	1431203H1	• ANEL "O" O-Ring Anillo "O"	2	B1075—	B1109—
10	☆	• CARRETEL Spool Carrete	1	B1075—	B1109—
11	☆	• CORPO Body Cuerpo	1	B1075—	B1109—
12	890605C1	• PLACA Plate Placa	1	B1075—	B1109—
13	160508	• PARAFUSO Bolt Tornillo	2	B1075—	B1109—

FIG Nº 10388

ITEM INDEX ITEM Nº	PEÇA Nº PART Nº PIEZA Nº	DESCRIÇÃO DESCRIPTION DESCRIPCIÓN	QUANT. QTY CANT.	SÉRIE Nº SERIAL Nº SERIE Nº GD523A	SÉRIE Nº SERIAL Nº SERIE Nº GD623A
14 ☆		• PISTÃO Piston Pistón	1	B1075—	B1109—
15	1431201H1	• MOLA Spring Resorte	1	B1075—	B1109—
16	293726R1	• ANEL "O" O-Ring Anillo "O"	1	B1075—	B1109—

FIG. 10390 VÁLVULA DE RETENÇÃO PILOTO DUPLA (INCLINAÇÃO DA RODA, INCLINAÇÃO DA LÂMINA E RIPPER)

Dual Pilot Check Valve (Leaning Wheel, Moldboard Tilt and Ripper)

Válvula de Retención Piloto Doble (Inclinación de la Rueda, Inclinación de la Rueda, Inclinación de la Hoja y Ripper)

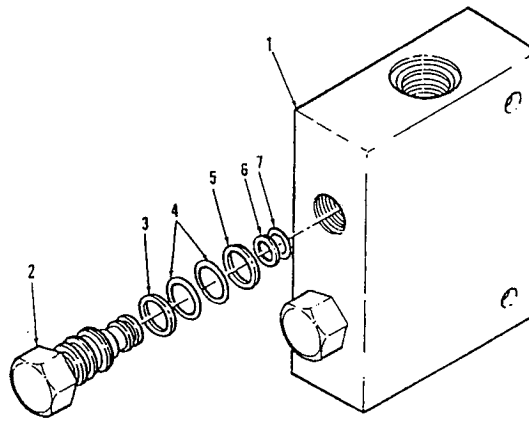

ITEM INDEX ITEM Nº	PEÇA Nº PART Nº PIEZA Nº	DESCRIÇÃO DESCRIPTION DESCRIPCIÓN	QUANT. Q'TY CANT.	SÉRIE Nº SERIAL Nº SERIE Nº GD523A(OP)	SÉRIE Nº SERIAL Nº SERIE Nº GD623A
	1252158H91	CONJ. DA VÁLVULA DE RETENÇÃO..... PILOTO DUPLA Valve Ass'y, Dual Pilot Check Conj. de la Válvula de Retención Piloto Doble	2	B1001—	B1001—
1 ☆		• BLOCO DA VÁLVULA..... Block, Valve Bloque de la Válvula	1	B1001—	B1001—
2	1257987H1	• CARTUCHO DA RETENÇÃO PILOTO..... Cartridge, Piloto Check Cartucho de la Retención Piloto	2	B1001—	B1001—
	1257988H1	• • KIT DE VEDAÇÃO..... Kit, Seal Kit de Sello	1	B1001—	B1001—
3 ☆		• • • ANEL DE REFORÇO ..... Ring, Back-up Anillo de Refuerzo	1	B1001—	B1001—
4 ☆		• • • ANEL "O" ..... O-Ring Anillo "O"	2	B1001—	B1001—
5 ☆		• • • ANEL DE REFORÇO ..... Ring, Back-Up Anillo de Refuerzo	1	B1001—	B1001—
6 ☆		• • • ANEL DE REFORÇO ..... Ring, Back-Up Anillo de Refuerzo	1	B1001—	B1001—
7 ☆		• • • ANEL "O" ..... O-Ring Anillo "O"	1	B1001—	B1001—

FIG. 10395 VÁLVULA DE RETENÇÃO PILOTO DUPLA (ESCARIFICADOR)

Dual Pilot Check Valve (Scarifier)

Válvula de Retención Piloto Doble (Escarificador)

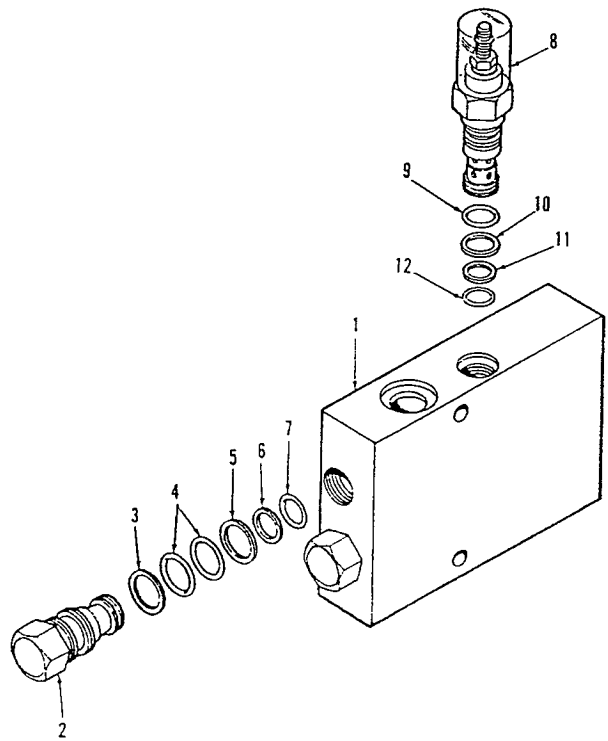

ITEM INDEX ITEM Nº	PEÇA Nº PART Nº PIEZA Nº	DESCRIÇÃO DESCRIPTION DESCRIPCIÓN	QUANT. Q'TY CANT.	SÉRIE Nº SERIAL Nº SERIE Nº GD523A	SÉRIE Nº SERIAL Nº SERIE Nº GD623A(OP)
	1262161H91	CONJ. DA VÁLVULA DE RETENÇÃO..... PILOTO DUPLA E ALÍVIO Valve Ass'y, Dual Pilot Check and Relief Conj. de la Válvula de Retención Piloto Doble y Alívio	2	B1001—	B1001—
1 ☆		• BLOCO DA VÁLVULA..... Block, Valve Bloque de la válvula	1	B1001—	B1001—
2	1257987H1	• CARTUCHO DA RETENÇÃO PILOTO..... Cartridge, Pilot Check Cartucho de la Retención Piloto	2	B1001—	B1001—
	1257988H1	• • KIT DE VEDAÇÃO..... Kit, Seal Kit de Sello	1	B1001—	B1001—
3 ☆		• • • ANEL DE REFORÇO ..... Ring, Back-up Anillo de Refuerzo	1	B1001—	B1001—
4 ☆		• • • ANEL "O" ..... 0-Ring Anillo "O"	2	B1001—	B1001—
5 ☆		• • • ANEL DE REFORÇO ..... Ring, Back-up Anillo de Refuerzo	1	B1001—	B1001—
6 ☆		• • • ANEL DE REFORÇO ..... Ring, Back-up Anillo de Refuerzo	1	B1001—	B1001—
7 ☆		• • • ANEL "O" ..... 0-Ring Anillo "O"	1	B1001—	B1001—
8	1257989H1	• CARTUCHO DA VÁLVULA DE ALÍVIO..... Cartridge, Relief Valve Cartucho de la Válvula de Alivio	1	B1001—	B1001—
	1257990H1	• • KIT DE VEDAÇÃO..... Kit, Seal Kit de Sello	1	B1001—	B1001—
9 ☆		• • • ANEL "O" ..... 0-Ring Anillo "O"	1	B1001—	B1001—
10 ☆		• • • ANEL DE REFORÇO ..... Ring, Back-up Anillo de Refuerzo	1	B1001—	B1001—

FIG Nº 10395

ITEM INDEX ITEM Nº	PEÇA Nº PART Nº PIEZA Nº	DESCRIÇÃO DESCRIPTION DESCRIPCION	QUANT. QTY CANT	SÉRIE Nº SERIAL Nº SERIE Nº GD523A	SÉRIE Nº SERIAL Nº SERIE Nº GD623A(OP)
11		• • • ANEL DE REFORÇO ..... Ring, Back-up Anillo de Refuerzo	1	B1001—	B1001—
12		• • • ANEL "O" ..... O-Ring Anillo "O"	1	B1001—	B1001—

FIG. 10400 VÁLVULA DE COMPENSAÇÃO DUPLA (MOÇÃO LATERAL E ARTICULAÇÃO)
Dual Counter Balance Valve (Articulation and Drawbar Shift)
Válvula de Compensación Doble (Movimiento Lateral y Articulación)

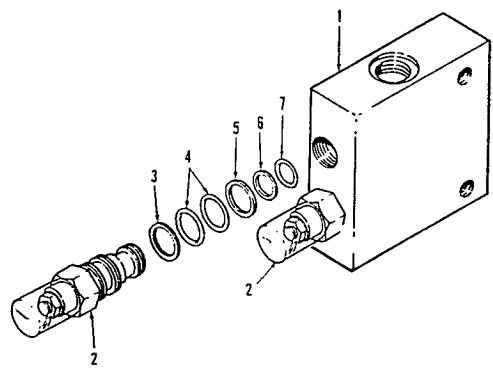

ITEM INDEX ITEM Nº	PEÇA Nº PART Nº PIEZA Nº	DESCRIÇÃO DESCRIPTION DESCRIPCIÓN	QUANT. Q'TY CANT.	SÉRIE Nº SERIAL Nº SERIE Nº GD523A	SÉRIE Nº SERIAL Nº SERIE Nº GD623A
	1252159H91	CONJ. DA VÁLVULA DE COMPENSAÇÃO DUPLA F1 Valve Ass'y, Dual Counter Balance Conj. de la Válvula de Compensación Doble		B1001—	B1001—
1 ☆		• BLOCO DA VÁLVULA Block, Valve Bloque de la Válvula	1	B1001—	B1001—
2	1257986H1	• CARTUCHO DO COMPENSADOR Cartridge, Counter-Balance Cartucho del Compensador	2	B1001—	B1001—
	1257988H1	• • KIT DE VEDAÇÃO Kiti, Seal Kit de Sello	1	B1001—	B1001—
3 ☆		• • • ANEL DE REFORÇO Ring, Back-Up Anillo de Refuerzo	1	B1001—	B1001—
4 ☆		• • • ANEL "O" O-Ring Anillo "O"	2	B1001—	B1001—
5 ☆		• • • ANEL DE REFORÇO Ring, Back-Up Anillo de Refuerzo	1	B1001—	B1001—
6 ☆		• • • ANEL DE REFORÇO Ring, Back-Up Anillo de Refuerzo	1	B1001—	B1001—
7 ☆		• • • ANEL "O" O-Ring Anillo "O"	1	B1001—	B1001—

F1 QUANT. 2 PARA MOTONIVELADORA ARTICULADA
Q'ty 2 for Motorgrader Articulated
Cant. 2 para Motoniveladora Articulada

F1 QUANT. 1 PARA MOTONIVELADORA RÍGIDA
Q'ty 1 for Motorgrader Rigid
Cant. 1 para Motoniveladora Rígida

FIG. 10410 VÁLVULA DE ALÍVIO E COMPENSADOR DUPLO (ELEVAÇÃO DA LÂMINA)

Dual Counter Balance and Relief Valve (Drawbar Lift)

Válvula de Alivio y Compensador Doble (Elevación de la Hoja)

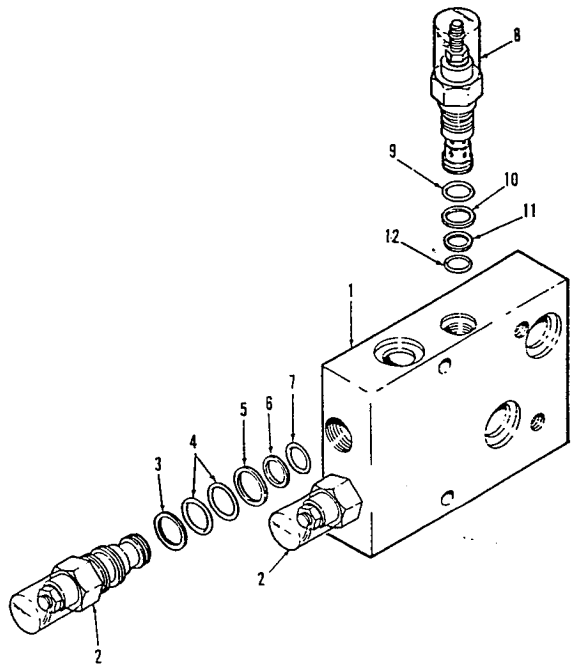

ITEM INDEX ITEM Nº	PEÇA Nº PART Nº PIEZA Nº	DESCRIÇÃO DESCRIPTION DESCRIPCIÓN	QUANT. QTY CANT.	SÉRIE Nº SERIAL Nº SERIE Nº GD523A	SÉRIE Nº SERIAL Nº SERIE Nº GD623A
	1261134H91	CONJ. DA VÁLVULA DE ALÍVIO E COMPENSADOR DUPLO Valve Ass'y, Dual Counter-Balance and Relief Conj. de la Válvula de alivio y Compensador Doble	2	B1001—	B1001—
1 ☆		• BLOCO DA VÁLVULA Block, Valve Bloque de la Válvula	1	B1001—	B1001—
2	1257986H1	• CARTUCHO DO COMPENSADOR Cartridge, Counter-Balance Cartucho del Compensador	2	B1001—	B1001—
	1257988H1	• • KIT DE VEDAÇÃO Kit, Seal Kit de Sello	1	B1001—	B1001—
3 ☆		• • • ANEL DE REFORÇO Ring, Back-Up Anillo de Refuerzo	1	B1001—	B1001—
4 ☆		• • • ANEL "O" O-Ring Anillo "O"	2	B1001—	B1001—
5 ☆		• • • ANEL DE REFORÇO Ring, Back-Up Anillo de Refuerzo	1	B1001—	B1001—
6 ☆		• • • ANEL DE REFORÇO Ring, Back-Up Anillo de Refuerzo	1	B1001—	B1001—
7 ☆		• • • ANEL "O" O-Ring Anillo "O"	1	B1001—	B1001—
8	1257989H1	• CARTUCHO DA VÁLVULA DE ALÍVIO Cartridge, Relief Valve Cartucho de la Válvula de Alívio	1	B1001—	B1001—
	1257990H1	• • KIT DE VEDAÇÃO Kit, Seal Kit de Sello	1	B1001—	B1001—
9 ☆		• • • ANEL "O" O-Ring Anillo "O"	1	B1001—	B1001—
10 ☆		• • • ANEL DE REFORÇO Ring, Back-Up Anillo de Refuerzo	1	B1001—	B1001—

FIG Nº 10410

ITEM INDEX ITEM Nº	PEÇA Nº PART Nº PIEZA Nº	DESCRIÇÃO DESCRIPTION DESCRIPCIÓN	QUANT. QTY CANT	SÉRIE Nº SERIAL Nº SERIE Nº GD523A	SÉRIE Nº SERIAL Nº SERIE Nº GD623A
11 ☆		• • • ANEL DE REFORÇO ..... Ring, Back-Up Anillo de Refuerzo	1	B1001—	B1001—
12 ☆		• • • ANEL "O" ..... O-Ring Anillo "O"	1	B1001—	B1001—

FIG. 10430 VÁLVULA DO CILINDRO DO PINO DE TRAVA DA SELA

Lock Pin Cylinder Valve

Válvula del Cilindro del Pasador de Retención de la Silla

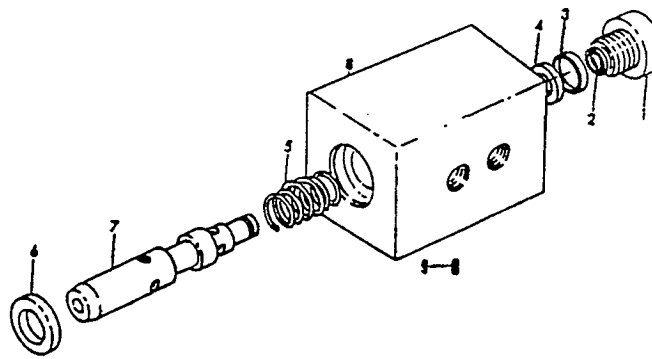

ITEM INDEX ITEM Nº	PEÇA Nº PART Nº PIEZA Nº	DESCRIÇÃO DESCRIPTION DESCRIPCIÓN	QUANT. Q'TY CANT.	SÉRIE Nº SERIAL Nº SERIE Nº GD523A	SÉRIE Nº SERIAL Nº SERIE Nº GD623A
	136668	CONJ. DA VÁLVULA DO CIL. DO PINO DE TRAVA DA SELA Valve Ass'y, Lock Pin Cylinder Conj. de la Válvula del Cilindro del Pasador de Retención de la Silla	1	B1001—	B1001—
1	77427	• BUJÃO Plug Tapón	1	B1001—	B1001—
	65482	• • ANEL "O" O-Ring Anillo "O"	1	B1001—	B1001—
2	106034	• ANEL DE TRAVA Ring, snap Anillo de retención	1	B1001—	B1001—
3	137547	• ESPAÇADOR Spacer Espaciador	1	B1001—	B1001—
4	136665	• ARRUELA Washer Arandela	1	B1001—	B1001—
5	104006	• MOLA Spring Resorte	1	B1001—	B1001—
6	73357B	• ANEL DE VEDAÇÃO Ring, seal Sello	1	B1001—	B1001—
	154186	• CORPO E CONJ. DO CARRETEL Body and Spool Ass'y Cuerpo e Conj. del Carrete	1	B1001—	B1001—
7	☆	• • CARRETEL Spool Carrete	1	B1001—	B1001—
8	☆	• • CORPO Body Cuerpo	1	B1001—	B1001—
9	71152	• BUJÃO Plug Tapón	1	B1001—	B1001—

FIG. 10440 VÁLVULA GIRATÓRIA
Swivel Joint
Válvula de Giro

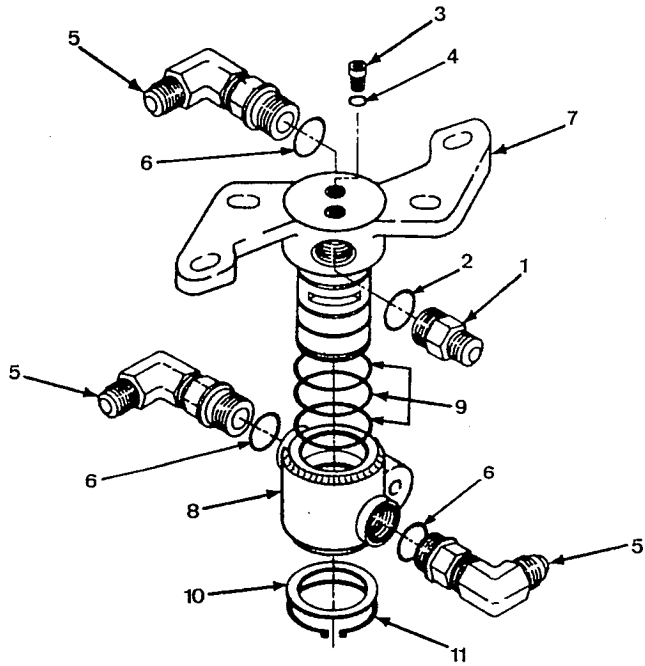

FIG Nº 10440

ITEM INDEX ITEM Nº	PEÇA Nº PART Nº PIEZA Nº	DESCRIÇÃO DESCRIPTION DESCRIPCIÓN	QUANT. QTY CANT.	SÉRIE Nº SERIAL Nº SERIE Nº GD523A	SÉRIE Nº SERIAL Nº SERIE Nº GD623A
	148961	CONJ. DA VÁLVULA GIRATÓRIA Swivel Joint Ass'y Conj. de la Válvula de Giro	1	B1001—	B1001—
1	59199	• CONECTOR Connector Conector	1	B1001—	B1001—
2	58853	• • ANEL "O" O-Ring Anillo "O"	1	B1001—	B1001—
3	63922	• BUJÃO Plug Tapón	2	B1001—	B1001—
4	65452	• • ANEL "O" O-Ring Anillo "O"	2	B1001—	B1001—
5	61569	• COTOVELO Elbow Codo	3	B1001—	B1001—
6	58853	• • ANEL "O" O-Ring Anillo "O"	3	B1001—	B1001—
7	90857	• TAMPA Cover Tapa	1	B1001—	B1001—
8	1224995H1	• CORPO Body Cuerpo	1	B1001—	B1001—
9	1251923H1	• ANEL DE VEDAÇÃO Ring, seal Sello	3	B1001—	B1001—
10	44034	• ARRUELA Washer Arandela	1	B1001—	B1001—
11	31031	• ANEL DE TRAVA Ring, snap Anillo de retención	1	B1001—	B1001—

FIG. 10450 CILINDRO DA DIREÇÃO
Steering Cylinder
Cilindro de la Dirección

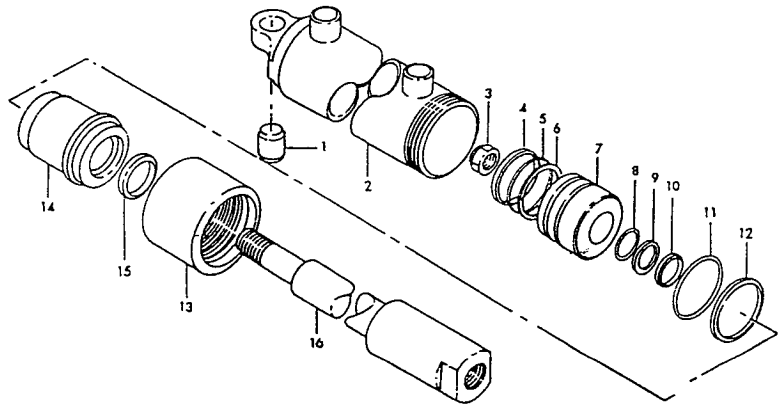

FIG Nº 10450

ITEM INDEX ITEM Nº	PEÇA Nº PART Nº PIEZA Nº	DESCRIÇÃO DESCRIPTION DESCRIPCIÓN	QUANT. Q'TY CANT.	SÉRIE Nº SERIAL Nº SERIE Nº GD523A	SÉRIE Nº SERIAL Nº SERIE Nº GD623A
	163318	CONJ. DO CILINDRO DA DIREÇÃO Cylinder Ass'y, Steering Conj. del Cilindro del la Dirección	2	B1001—	B1001—
1	62564	• BUCHA Bushing Buje	1	B1001—	B1001—
2	140274	• CILINDRO Cylinder Cilindro	1	B1001—	B1001—
3	148398	• PORCA Nut Tuerca	1	B1001—	B1001—
4	140260H45	• ANEL DE DESGASTE Ring, Piston Wear Anillo de Desgaste	1	B1001—	B1001—
5	91708	• ANEL "O" O-Ring Anillo "O"	1	B1001—	B1001—
6	140259H45	• ANEL DE VEDAÇÃO Ring, seal Sello	1	B1001—	B1001—
7	140281	• PISTÃO Piston Pistón	1	B1001—	B1001—
8	30899	• ANEL "O" O-Ring Anillo "O"	1	B1001—	B1001—
9	28715	• ANEL DE TRAVA Ring, snap Anillo de retención	1	B1001—	B1001—
10	140261	• ANEL DE VEDAÇÃO Ring, seal Sello	1	B1001—	B1001—
11	31032	• ANEL "O" O-Ring Anillo "O"	1	B1001—	B1001—
12	140258	• ANEL DE ENCOSTO Ring, Back-Up Anillo de Tope	1	B1001—	B1001—
13	140279	• PORCA DO CILINDRO Nut, Cylinder Tuerca del Cilindro	1	B1001—	B1001—

FIG Nº 10450

ITEM INDEX ITEM Nº	PEÇA Nº PART Nº PIEZA Nº	DESCRIÇÃO DESCRIPTION DESCRIPCIÓN	QUANT. QTY CANT	SÉRIE Nº SERIAL Nº SERIE Nº GD523A	SÉRIE Nº SERIAL Nº SERIE Nº GD623A
14	163118	• FLANGE Flange Brida	1	B1001—	B1001—
15	140262	• GAXETA Packing Empaquetadura	1	B1001—	B1001—
16	163317	• HASTE Rod Varilla	1	B1001—	B1001—

FIG. 10470 CILINDRO DE ARTICULAÇÃO
Articulation Cylinder
Cilindro de la Articulación

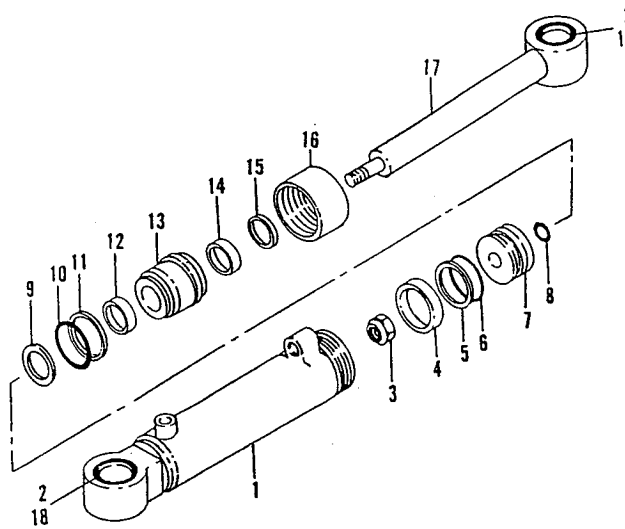

FIG. 10460 CILINDRO DE INCLINAÇÃO DA RODA
Leaning Wheel Cylinder
Cilindro de Inclinación de la Rueda

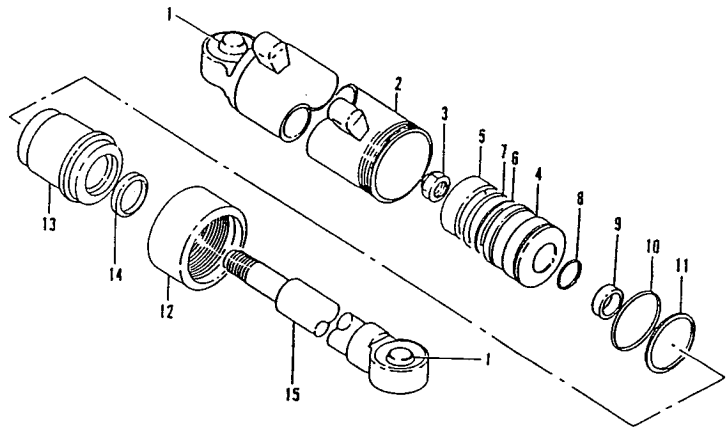

FIG Nº 10460

ITEM INDEX ITEM Nº	PEÇA Nº PART Nº PIEZA Nº	DESCRIÇÃO DESCRIPTION DESCRIPCIÓN	QUANT. Q'TY CANT.	SÉRIE Nº SERIAL Nº SERIE Nº GD523A	SÉRIE Nº SERIAL Nº SERIE Nº GD623A
	153693	CONJ. DO CILINDRO DE INCLINAÇÃO DA RODA Cylinder Ass'y, Leaning Wheel Conj. del Cilindro de Inclinación de la Rueda	1	B1001—	B1001—
1	63096	• BUCHA Bushing Buje	2	B1001—	B1001—
2	1225114H91	• CILINDRO Cylinder Cilindro	1	B1001—	B1001—
3	93205	• PORCA Nut Tuerca	1	B1001—	B1001—
4	140149	• PISTÃO Piston Pistón	1	B1001—	B1001—
5	140005	• ANEL DE DESGASTE Ring, Wear Anillo de Desgaste	1	B1001—	B1001—
6	140004	• ANEL DO PISTÃO Ring, Piston Anillo del Pistón	1	B1001—	B1001—
7	80972	• ÂNEL "O" O-Ring Anillo "O"	1	B1001—	B1001—
8	40375	• ANEL "O" O-Ring Anillo "O"	1	B1001—	B1001—
9	58614	• ANEL DE VEDAÇÃO Ring, seal Sello	1	B1001—	B1001—
10	65984	• ANEL "O" O-Ring Anillo "O"	1	B1001—	B1001—
11	65985	• ANEL DE ENCOSTO Ring, Back-Up Anillo de Tope	1	B1001—	B1001—
12	100451	• PORCA DO CILINDRO Nut, Cylinder Tuerca del Cilindro	1	B1001—	B1001—

FIG Nº 10460

ITEM INDEX ITEM Nº	PEÇA Nº PART Nº PIEZA Nº	DESCRIÇÃO DESCRIPTION DESCRIPCIÓN	QUANT. QTY CANT.	SÉRIE Nº SERIAL Nº SERIE Nº GD523A	SÉRIE Nº SERIAL Nº SERIE Nº GD623A
13	140150	• FLANGE Flange Brida	1	B1001—	B1001—
	82232	• ANEL DE TRAVA Ring, snap Anillo de retención	1	B1001—	B1001—
14	60130	• GAXETA Packing Empaquetadura	1	B1001—	B1001—
15	153689	• HASTE Rod Varilla	1	B1001—	B1001—

FIG. 10470 CILINDRO DE ARTICULAÇÃO
Articulation Cylinder
Cilindro de la Articulación

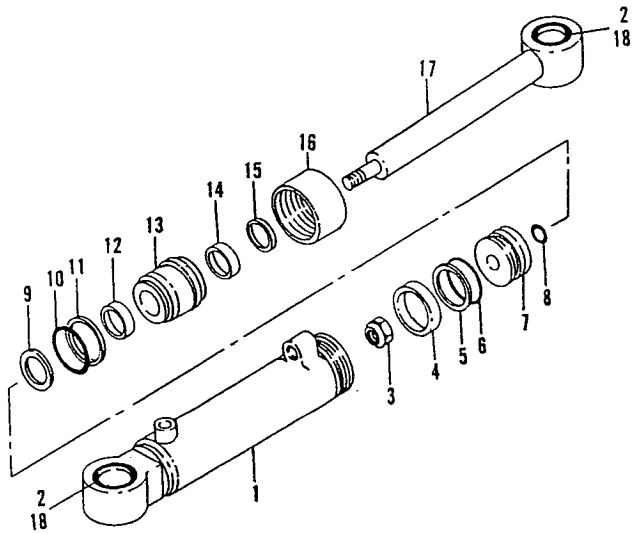

ITEM INDEX ITEM Nº	PEÇA Nº PART Nº PIEZA Nº	DESCRIÇÃO DESCRIPTION DESCRIPCIÓN	QUANT. QTY CANT.	SÉRIE Nº SERIAL Nº SERIE Nº GD523A	SÉRIE Nº SERIAL Nº SERIE Nº GD623A
	159273	CONJ. DO CILINDRO DA ARTICULAÇÃO..... Cylinder Ass'y, Articulation Conj. del Cilindro de la Articulación	2	B1001—	B1001—
1	159513	• CILINDRO..... Cylinder Cilindro	1	B1001—	B1001—
2	158210	• BUCHA..... Bushing Buje	2	B1001—	B1001—
3	93205	• PORCA..... Nut Tuerca	1	B1001—	B1001—
4	140005	• ANEL DE DESGASTE..... Ring, Piston Wear Anillo de Desgaste	1	B1001—	B1001—
5	140004	• ANEL DO PISTÃO..... Ring, Piston Anillo del Pistón	1	B1001—	B1001—
6	80972	• ANEL "O"..... O-Ring Anillo "O"	1	B1001—	B1001—
7	140149	• PISTÃO..... Piston Pistón	1	B1001—	B1001—
8	40375	• ANEL "O"..... O-Ring Anillo "O"	1	B1001—	B1001—
9	82232	• ANEL DE TRAVA..... Ring, snap Anillo de retención	1	B1001—	B1001—
10	65984	• ANEL "O"..... O-Ring Anillo "O"	1	B1001—	B1001—
11	65985	• ANEL DE ENCOSTO..... Ring, Back-Up Anillo de Tope	1	B1001—	B1001—
12	58614	• ANEL DE VEDAÇÃO..... Ring, seal Sello	1	B1001—	B1001—
13	154655	CONJ. DA FLANGE E BUCHA..... Head and Bushing Ass'y Conj. de la Brida y Buje	1	B1001—	B1001—

FIG Nº 10470

ITEM INDEX ITEM Nº	PEÇA Nº PART Nº PIEZA Nº	DESCRIÇÃO DESCRIPTION DESCRIPCIÓN	QUANT. QTY CANT	SÉRIE Nº SERIAL Nº SERIE Nº GD523A	SÉRIE Nº SERIAL Nº SERIE Nº GD623A
14	154282	•• BUCHA Bushing Buje	1	B1001—	B1001—
15	60130	• GAXETA Packing Empaquetadura	1	B1001—	B1001—
16	100451	• PORCA DO CILINDRO Nut, Cylinder Tuerca del Cilindro	1	B1001—	B1001—
17	159508	• HASTE Rod Varilla	1	B1001—	B1001—
18	60130	• GAXETA Packing Empaquetadura	4	B1001—	B1001—

FIG. 10490 CILINDRO DE ELEVAÇÃO DA LÂMINA
Drawbar Lift Cylinder
Cilindro de Elevación de la Hoja

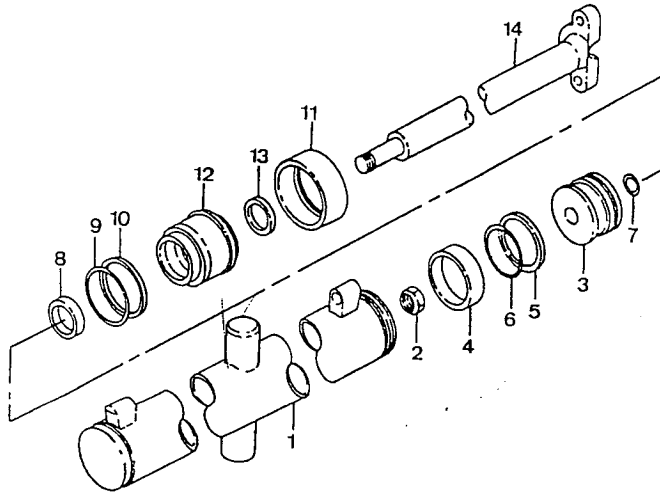

FIG Nº 10490

ITEM INDEX ITEM Nº	PEÇA Nº PART Nº PIEZA Nº	DESCRIÇÃO DESCRIPTION DESCRIPCIÓN	QUANT. QTY CANT.	SÉRIE Nº SERIAL Nº SERIE Nº GD523A	SÉRIE Nº SERIAL Nº SERIE Nº GD623A
	140009	CONJ. DO CILINDRO DE ELEVAÇÃO DA LÂMINA Cylinder Ass'y, Drawbar Lift Conj. del Cilindro de Elevación de la Hoja	2	B1001—	B1001—
1	140010	• CILINDRO Cylinder Cilindro	1	B1001—	B1001—
2	93205	• PORCA Nut Tuerca	1	B1001—	B1001—
3	140149	• PISTÃO Piston Pistón	1	B1001—	B1001—
4	140005	• ANEL DE DESGASTE Ring, Piston Anillo de Desgate	1	B1001—	B1001—
5	140004	• ANEL DE VEDAÇÃO Ring, seal Sello	1	B1001—	B1001—
6	80972	• ANEL "O" O-Ring Anillo "O"	1	B1001—	B1001—
7	40375	• ANEL "O" O-Ring Anillo "O"	1	B1001—	B1001—
8	58614	• ANEL DE VEDAÇÃO Ring, seal Sello	1	B1001—	B1001—
9	65984	• ANEL "O" O-Ring Anillo "O"	1	B1001—	B1001—
10	65985	• ANEL DE ENCOSTO Ring, Back-up Anillo de Tope	1	B1001—	B1001—
11	100451	• PORCA DO CILINDRO Ring, Clamp Tuerca del Cilindro	1	B1001—	B1001—
12	140150	• FLANGE Flange Brida	1	B1001—	B1001—

FIG Nº 10490

ITEM INDEX ITEM Nº	PEÇA Nº PART Nº PIEZA Nº	DESCRIÇÃO DESCRIPTION DESCRIPCION	QUANT. QTY CANT.	SÉRIE Nº SERIAL Nº SERIE Nº GD523A	SÉRIE Nº SERIAL Nº SERIE Nº GD623A
	82232	• ANEL DE VEDAÇÃO Ring, seal Sello	1	B1001—	B1001—
13	60130	• GAXETA Packing Empaquetadura	1	B1001—	B1001—
14	140014	• HASTE Rod Varilla	1	B1001—	B1001—

FIG. 10550 CILINDRO DO PINO DE TRAVA DA SELA
Lock Pin Cylinder
Cilindro del Pasador de Retención de la Silla

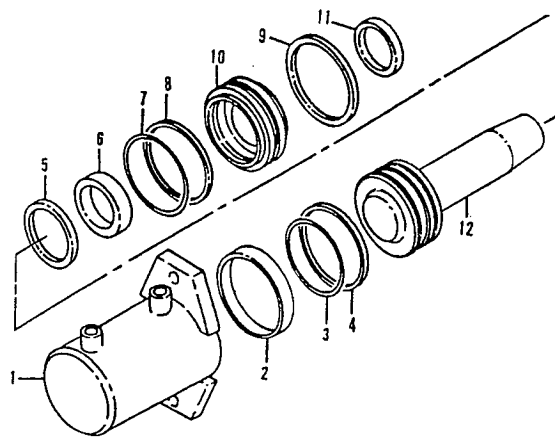

ITEM INDEX ITEM Nº	PEÇA Nº PART Nº PIEZA Nº	DESCRIÇÃO DESCRIPTION DESCRIPCIÓN	QUANT. QTY CANT.	SÉRIE Nº SERIAL Nº SERIE Nº GD523A	SÉRIE Nº SERIAL Nº SERIE Nº GD623A
	140022	CONJ. DO CILINDRO DO PINO DE TRAVA DA SELA Cylinder Ass'y, Lock Pin Conj. del Cilindro del Pasador de Retención de la Silla	1	B1001—	B1001—
1	140028	• CILINDRO Cylinder Cilindro	1	B1001—	B1001—
2	140005	• ANEL DE DESGASTE Ring, Piston Anillo de Desgaste	1	B1001—	B1001—
3	80972	• ANEL "O" O-Ring Anillo "O"	1	B1001—	B1001—
4	140004	• ANEL DE VEDAÇÃO Ring, seal Sello	1	B1001—	B1001—
5	102955	• ANEL DE TRAVA Ring, snap Anillo de retención	1	B1001—	B1001—
6	58614	• ANEL DE VEDAÇÃO Ring, seal Sello	1	B1001—	B1001—
7	65984	• ANEL "O" O-Ring Anillo "O"	1	B1001—	B1001—
8	65985	• ANEL DE ENCOSTO Ring, Back-Up Anillo de Tope	1	B1001—	B1001—
9	64110	• ANEL DE TRAVA Ring, snap Anillo de retención	1	B1001—	B1001—
10	140032	• FLANGE Flange Brida	1	B1001—	B1001—
11	60130	• GAXETA Packing Empaquetadura	1	B1001—	B1001—
12	140025	• PISTÃO Piston Pistón	1	B1001—	B1001—

FIG. 10590 CILINDRO DE MOÇÃO LATERAL
Drawbar Side Shift Cylinder
Cilindro de Movimiento Lateral

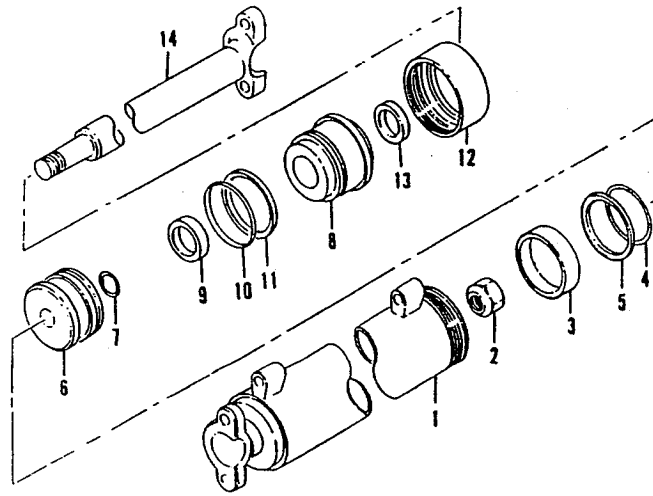

ITEM INDEX ITEM Nº	PEÇA Nº PART Nº PIEZA Nº	DESCRIÇÃO DESCRIPTION DESCRIPCIÓN	QUANT. Q'TY CANT.	SÉRIE Nº SERIAL Nº SERIE Nº GD523A	SÉRIE Nº SERIAL Nº SERIE Nº GD623A
	153694	CONJ. DO CILINDRO DE MOÇÃO LATERAL Cylinder Ass'y, Drawbar Side Shift Conj. del Cilindro de Movimiento Lateral	1	B1001—	B1001—
1	153687	• CILINDRO Cylinder Cilindro	1	B1001—	B1001—
2	93205	• PORCA Nut Tuerca	1	B1001—	B1001—
3	140005	• ANEL DE DESGASTE Ring, Piston Anillo de Desgaste	1	B1001—	B1001—
4	80972	• ANEL "O" O-Ring Anillo "O"	1	B1001—	B1001—
5	140004	• ANEL DO PISTÃO Ring, Piston Anillo del Pistón	1	B1001—	B1001—
6	140149	• PISTÃO Piston Pistón	1	B1001—	B1001—
7	40375	• ANEL "O" O-Ring Anillo "O"	1	B1001—	B1001—
8	140150	• FLANGE Flange Brida	1	B1001—	B1001—
	82232	• ANEL DE VEDAÇÃO Ring, seal Sello	1	B1001—	B1001—
9	58614	• ANEL DE VEDAÇÃO Ring, seal Sello	1	B1001—	B1001—
10	65984	• ANEL "O" O-Ring Anillo "O"	1	B1001—	B1001—
11	65985	• ANEL DE ENCOSTO Ring, Back-Up Anillo de Tope	1	B1001—	B1001—

FIG Nº 10590

ITEM INDEX ITEM Nº	PEÇA Nº PART Nº PIEZA Nº	DESCRIÇÃO DESCRIPTION DESCRIPCIÓN	QUANT. QTY CANT	SÉRIE Nº SERIAL Nº SERIE Nº GD523A	SÉRIE Nº SERIAL Nº SERIE Nº GD623A
12	100451	• PORCA DO CILINDRO Ring, Clamp Tuerca del Cilindro	1	B1001—	B1001—
13	60130	• GAXETA Packing Empaquetadura	1	B1001—	B1001—
14	153684	• HASTE Rod Varilla	1	B1001—	B1001—

FIG. 10600 CILINDRO DA LÂMINA DESLIZANTE
(SÉRIE Nº: GD523A: B1001-B1101 / GD623A: B1001-B1128)

Moldboard Shift Cylinder
(Serial nº: GD523A: B1001-B1101 / GD623A: B1001-B1128)

Cilindro de la Cuchilla Deslizante
(Serie nº: GD523A: B1001-B1101 / GD623A: B1001-B1128)

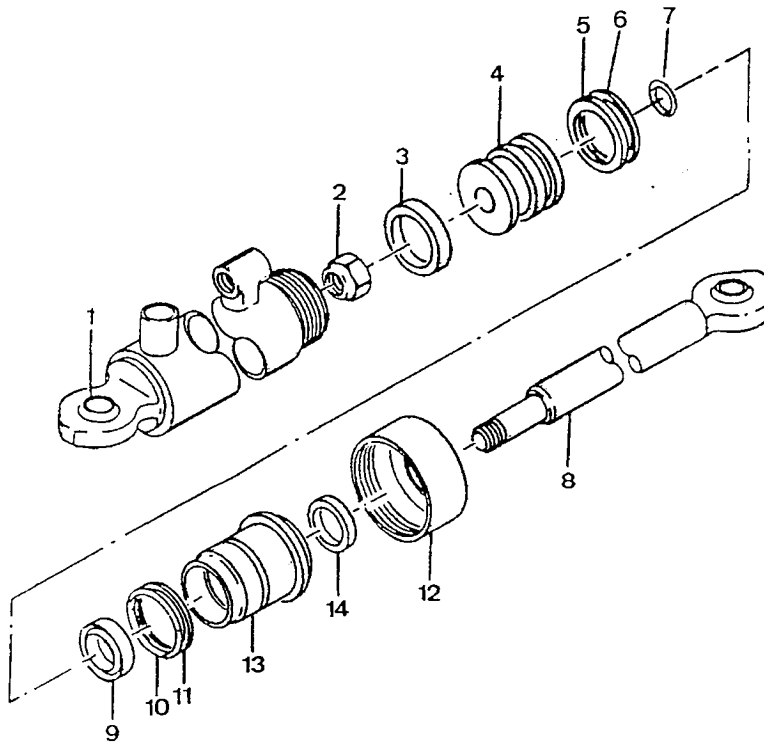

FIG. 10605 CILINDRO DA LÂMINA DESLIZANTE
(SÉRIE Nº: GD523A: B1102- / GD623A: B1129-)

Moldboard Shift Cylinder
(Serial nº: GD523A: B1102- / GD623A: B1129-)

Cilindro de la Cuchilla Deslizante
(Serie nº: GD523A: B1102- / GD623A: B1129-)

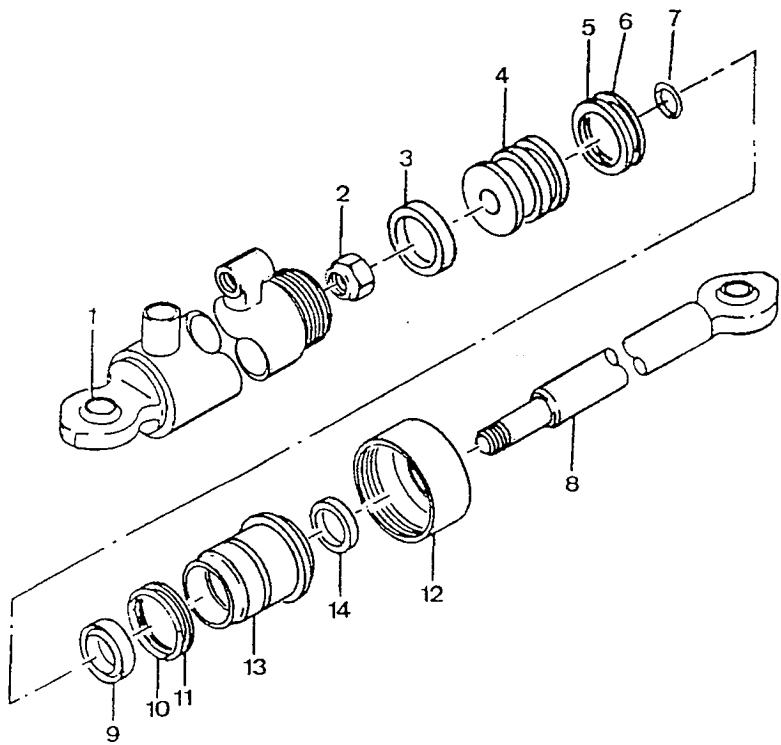

ITEM INDEX ITEM Nº	PEÇA Nº PART Nº PIEZA Nº	DESCRIÇÃO DESCRIPTION DESCRIPCIÓN	QUANT. QTY CANT.	SÉRIE Nº SERIAL Nº SERIE Nº GD523A	SÉRIE Nº SERIAL Nº SERIE Nº GD623A
	141350	CONJ. DO CILINDRO DA LÂMINA DESLIZANTE Cylinder Ass'y, Moldboard Shift Conj. del Cilindro de la Hoja Deslizante	1	B1001—B1101	B1001—B1128
1	141349	• CILINDRO Cylinder Cilindro	1	B1001—B1101	B1001—B1128
2	93205	• PORCA Nut Tuerca	1	B1001—B1101	B1001—B1128
3	140005	• ANEL DE DESGASTE Ring, Piston Anillo de Desgaste	1	B1001—B1101	B1001—B1128
4	140149	• PISTÃO Piston Pistón	1	B1001—B1101	B1001—B1128
5	140004	• ANEL DE VEDAÇÃO Ring, Seal Sello	1	B1001—B1101	B1001—B1128
6	80972	• ANEL "O" O-Ring Anillo "O"	1	B1001—B1101	B1001—B1128
7	40375	• ANEL "O" O-Ring Anillo "O"	1	B1001—B1101	B1001—B1128
8	141347	• HASTE Rod Varilla	1	B1001—B1101	B1001—B1128
9	58614	• ANEL DE VEDAÇÃO Ring, seal Sello	1	B1001—B1101	B1001—B1128
10	65984	• ANEL "O" O-Ring Anillo "O"	1	B1001—B1101	B1001—B1128
11	65985	• ANEL DE ENCOSTO Ring, Back-Up Anillo de Tope	1	B1001—B1101	B1001—B1128
12	100451	• PORCA DO CILINDRO Ring, Clamp Tuerca del Cilindro	1	B1001—B1101	B1001—B1128

FIG Nº 10600

ITEM INDEX ITEM Nº	PEÇA Nº PART Nº PIEZA Nº	DESCRIÇÃO DESCRIPTION DESCRIPCION	QUANT. QTY CANT	SERIE Nº SERIAL Nº SERIE Nº GD523A	SERIE Nº SERIAL Nº SERIE Nº GD623A
13	140150	• FLANGE Flange Brida	1	B1001—B1101	B1001—B1128
	82232	• ANEL DE VEDAÇÃO Ring, seal Sello	1	B1001—B1101	B1001—B1128
14	60130	• GAXETA Packing Empaquetadura	1	B1001—B1101	B1001—B1128

ITEM INDEX ITEM Nº	PEÇA Nº PART Nº PIEZA Nº	DESCRIÇÃO DESCRIPTION DESCRIPCIÓN	QUANT. Q'TY CANT.	SÉRIE Nº SERIAL Nº SERIE Nº GD523A	SÉRIE Nº SERIAL Nº SERIE Nº GD623A
	1285483H91	CONJ. DO CILINDRO DA LÂMINA DESLIZANTE Cylinder Ass'y, Moldboard Shift Conj. del Cilindro de la Hoja Deslizante	1	B1102—	B1129—
1	1285482H91	• CILINDRO Cylinder Cilindro	1	B1102—	B1129—
2	93205	• PORCA Nut Tuerca	1	B1102—	B1129—
3	140005	• ANEL DE DESGASTE Ring, Piston Anillo de Desgaste	1	B1102—	B1129—
4	140149	• PISTÃO Piston Pistón	1	B1102—	B1129—
5	140004	• ANEL DE VEDAÇÃO Ring, Seal Sello	1	B1102—	B1129—
6	80972	• ANEL "O" O-Ring Anillo "O"	1	B1102—	B1129—
7	40375	• ANEL "O" O-Ring Anillo "O"	1	B1102—	B1129—
8	141347	• HASTE Rod Varilla	1	B1102—	B1129—
9	58614	• ANEL DE VEDAÇÃO Ring, seal Sello	1	B1102—	B1129—
10	65984	• ANEL "O" O-Ring Anillo "O"	1	B1102—	B1129—
11	65985	• ANEL DE ENCOSTO Ring, Back-Up Anillo de Tope	1	B1102—	B1129—
12	100451	• PORCA DO CILINDRO Ring, Clamp Tuerca del Cilindro	1	B1102—	B1129—

FIG Nº 10605

ITEM INDEX ITEM Nº	PEÇA Nº PART Nº PIEZA Nº	DESCRIÇÃO DESCRIPTION DESCRIPCION	QUANT. QTY CANT	SÉRIE Nº SERIAL Nº SERIE Nº GD523A	SÉRIE Nº SERIAL Nº SERIE Nº GD623A
13	140150	• FLANGE Flange Brida	1	B1102—	B1129—
	82232	• ANEL DE VEDAÇÃO Ring, seal Sello	1	B1102—	B1129—
14	60130	• GAXETA Packing Empaquetadura	1	B1102—	B1129—

FIG. 10610 CILINDRO DO ESCARIFICADOR
Scarifier Cylinder
Cilindro del Escarificador

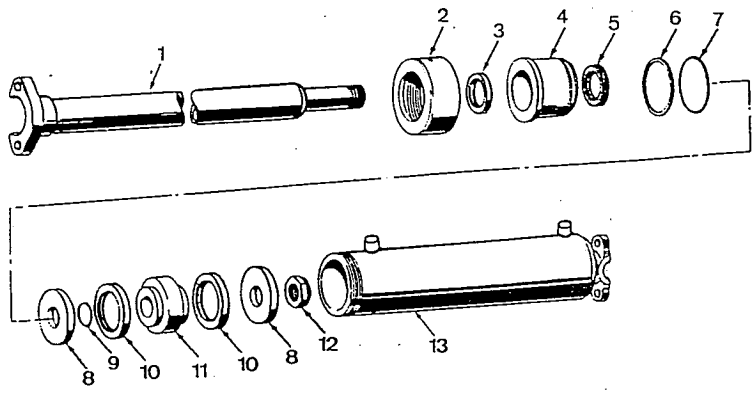

ITEM INDEX ITEM Nº	PEÇA Nº PART Nº PIEZA Nº	DESCRIÇÃO DESCRIPTION DESCRIPCIÓN	QUANT. Q'TY CANT.	SÉRIE Nº SERIAL Nº SERIE Nº GD523A	SÉRIE Nº SERIAL Nº SERIE Nº
	136277	CONJ. DO CILINDRO DO ESCARIFICADOR (L.D.) Cylinder Ass'y, Escarifier (R.H.) Conj. do Cilindro del Escarificador	1	B1001—	
	136276	CONJ. DO CILINDRO DO ESCARIFICADOR (L.E.) Cylinder Ass'y Scarifier (L.H.) Conj. del Cilindro del Escarificador (L.I.)	1	B1001—	
1	136279	• HASTE DO CILINDRO Rod Weldment, Piston Varilla Del Cilindro	1	B1001—	
2	100451	• PORCA DO CILINDRO Ring, Clamp Tuerca del Cilindro	1	B1001—	
3	59898	• GAXETA Packing Empaquetadura	1	B1001—	
4	98455	• FLANGE Flange Brida	1	B1001—	
	135274	• ANEL DE VEDAÇÃO Ring, seal Sello	1	B1001—	
5	71900	• GAXETA Packing Empaquetadura	1	B1001—	
6	65985	• ANEL DE ENCOSTO Ring, Back-Up Anillo de Tope	1	B1001—	
7	65984	• ANEL "O" O-Ring Anillo "O"	1	B1001—	
8	114730	• RETENTOR Retainer Retén	2	B1001—	
9	40392	• ANEL "O" O-Ring Anillo "O"	1	B1001—	
10	115200	• GAXETA Packing Empaquetadura	2	B1001—	

FIG Nº 10610

ITEM INDEX ITEM Nº	PEÇA Nº PART Nº PIEZA Nº	DESCRIÇÃO DESCRIPTION DESCRIPCIÓN	QUANT. QTY CANT.	SÉRIE Nº SERIAL Nº SERIE Nº GD523A	SÉRIE Nº SERIAL Nº SERIE Nº
11	114728	• PISTÃO Piston Pistón	1	B1001—	
12	1285860H1	• PORCA Nut Tuerca	1	B1001—	
13	136275	• CILINDRO (L.D.) Cylinder (R.H.) Cilindro (L.D.)	1	B1001—	
	136274	• CILINDRO (L.E.) Cylinder (L.H.) Cilindor (L.I.)	1	B1001—	

FIG. 10620 CILINDRO DO ESCARIFICADOR / RIPPER - TRASEIRO
Scarifier / Ripper Cylinder - Rear
Cilindro del Escarificador / Ripper - Trasero

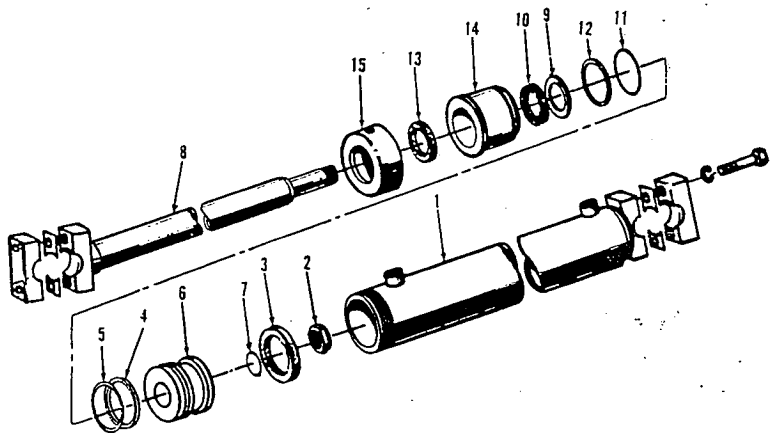

ITEM INDEX ITEM Nº	PEÇA Nº PART Nº PIEZA Nº	DESCRIÇÃO DESCRIPTION DESCRIPCIÓN	QUANT. QTY CANT.	SÉRIE Nº SERIAL Nº SERIE Nº GD523A	SÉRIE Nº SERIAL Nº SERIE Nº GD623A
	153866	CONJ. DO CILINDRO DO ESCARIFICADOR / RIPPER TRASEIRO Cylinder Ass'y, Ripper/Scarifier - Rear Conj. del Cilindro del Escarificador / Ripper Trasero	1	B1001—	B1001—
1	153865	• CILINDRO Cylinder Cilindro	1	B1001—	B1001—
2	93205	• PORCA Nut Tuerca	1	B1001—	B1001—
3	140006	• ANEL DE DESGASTE Ring, Pistn Anillo de Desgaste	1	B1001—	B1001—
4	140003	• ANEL DE VEDAÇÃO Ring, seal Sello	1	B1001—	B1001—
5	140001	• ANEL "O" O-Ring Anillo "O"	1	B1001—	B1001—
6	140016	• PISTÃO Piston Pistón	1	B1001—	B1001—
7	40375	• ANEL "O" O-Ring Anillo "O"	1	B1001—	B1001—
8	153863	• HASTE Rod Varilla	1	B1001—	B1001—
9	102955	• ANEL DE TRAVA Ring, snap Anillo de retención	1	B1001—	B1001—
10	58614	• ANEL DE VEDAÇÃO Ring, seal Sello	1	B1001—	B1001—
11	45532	• ANEL "O" O-Ring Anillo "O"	1	B1001—	B1001—
12	104267H45	• ANEL DE ENCOSTO Ring, Back-Up Anillo de Tope	1	B1001—	B1001—

FIG Nº 10620

ITEM INDEX ITEM Nº	PEÇA Nº PART Nº PIEZA Nº	DESCRIÇÃO DESCRIPTION DESCRIPCION	QUANT. QTY CANT.	SÉRIE Nº SERIAL Nº SERIE Nº GD523A	SÉRIE Nº SERIAL Nº SERIE Nº GD623A
13	60130	• GAXETA Packing Empaquetadura	1	B1001—	B1001—
14	140018	• FLANGE Flange Brida	1	B1001—	B1001—
15	140017	• PORCA DO CILINDRO Nut, Cylinder Tuerca del Cilindro	1	B1001—	B1001—

FIG. 10630 FILTRO DE ÓLEO HIDRÁULICO
Hydraulic Oil Filter
Filtro de Aceite Hidráulico

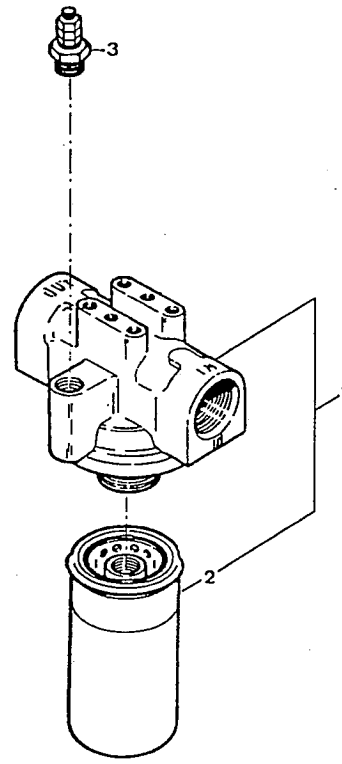

FIG Nº 10630

ITEM INDEX ITEM Nº	PEÇA Nº PART Nº PIEZA Nº	DESCRIÇÃO DESCRIPTION DESCRIPCIÓN	QUANT. QTY CANT.	SÉRIE Nº SERIAL Nº SERIE Nº GD523A	SÉRIE Nº SERIAL Nº SERIE Nº GD623A
	1224439H91	CONJ. DO FILTRO DE ÓLEO..... HIDRÁULICO - VER FIGURA (10.630) Hydraulic Oil Filter Ass'y - See Fig. (10.630) Conj. del Filtro de Aceite Hidraulico - Ver Figura (10.630)	1	B1001—	B1001—
1	1224519H91	• SUB. CONJ. DO FILTRO DE ÓLEO ..... Hydraulic Oil Filter Sub. Ass'y Sub. Conj. del Filtro de Aceite Hidraulico	1	B1001—	B1001—
2	1224440H1	• • ELEMENTO..... Element Elemento	1	B1001—	B1001—
3	1224441H1	• INTERRUPTOR..... Switch Interruptor	1	B1001—	B1001—

FIG. 10640 TANQUE - ÓLEO HIDRÁULICO

Tank - Hydraulic Oil

Tanque - Aceite Hidráulico

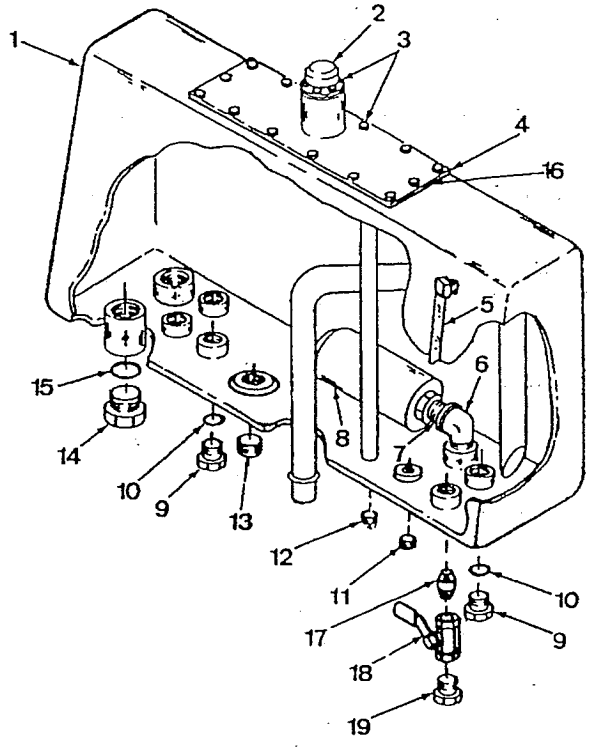

FIG Nº 10640

ITEM INDEX ITEM Nº	PEÇA Nº PART Nº PIEZA Nº	DESCRIÇÃO DESCRIPTION DESCRIPCIÓN	QUANT. Q'TY CANT.	SÉRIE Nº SERIAL Nº SERIE Nº GD523A	SÉRIE Nº SERIAL Nº SERIE Nº GD623A
	1224483H91	CONJ. TANQUE DE COMBUSTÍVEL E ÓLEO HIDRÁULICO Tank Ass'y, Fuel and Hydarulic Oil Conj. Tanque de Combustible y Aceite Hidráulico	1	B1001—	B1001—
1	1225406H91	CONJ. DO TANQUE HIDRÁULICO DE ÓLEO Tank Ass'y, Hydraulic Oil Conj. del Tanque Hidráulico de Aceite	1	B1001—	B1001—
1	162362	CONJ. DO TANQUE HIDRÁULICO DE ÓLEO Tank Ass'y, Hydraulic Oil Conj. del Tanque Hidráulico de Aceite	1	B1001—B1062	B1001—B1104
2	112454	CAPA Cap Tapa	1	B1001—	B1001—
3	390427R1	PARAFUSO Bolt Tornillo	20	B1001—	B1001—
4	141928	PLACA DA TAMPA Plate, Cover Placa de la Tapa	1	B1001—	B1001—
	142223	JUNTA Gasket Junta	1	B1001—	B1001—
5	1223673H1	INDICADOR Gauge Indicador	1	B1001—	B1001—
6	218202	COTOVELO Elbow Codo	1	B1001—	B1001—
7	83047	NIPLE Nipple Niple	1	B1001—	B1001—
8	141062	FILTRO Strainer Filtro	1	B1001—	B1001—
9	9410361	BUJÃO Plug Tapón	4	B1001—	B1001—
10	368269R1	ANEL "O" O-Ring Anillo "O"	4	B1001—	B1001—

FIG Nº 10640

ITEM INDEX ITEM Nº	PEÇA Nº PART Nº PIEZA Nº	DESCRIÇÃO DESCRIPTION DESCRIPCIÓN	QUANT. QTY CANT.	SÉRIE Nº SERIAL Nº SERIE Nº GD523A	SÉRIE Nº SERIAL Nº SERIE Nº GD623A
11	444705	BUJÃO Plug Tapón	1	B1001—	B1001—
12	444574	BUJÃO Plug Tapón	1	B1001—	B1001—
13	48193	BUJÃO Plug Tapón	1	B1001—	B1001—
14	9410363	BUJÃO Plug Tapón	2	B1001—	B1001—
15	296247R1	ANEL "O" O-Ring Anillo "O"	2	B1001—	B1001—
16	159906	JUNTA LÍQUIDA Gasket, Liquid Junta Líquida	1	B1001—	B1001—
17	190717	NIPLE Niplle Niple	1	B1001—	B1001—
18	96013	VÁLVULA Valve Válvula	1	B1001—	B1001—
19	444637	BUJÃO Plug Tapón	1	B1001—	B1001—

FIG. 10650 SUPORTE DA TUBULAÇÃO NA ARTICULAÇÃO DO CHASSI
Articulation Joint Hydraulic Clamping
Soporte de la Tubería na Articulación del Chassis

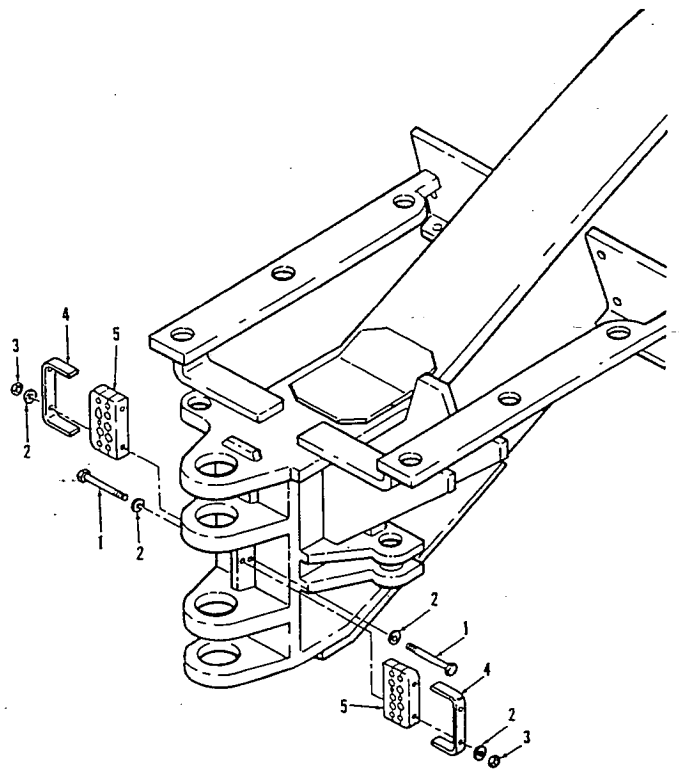

FIG Nº 10650

ITEM NDEX ITEM Nº	PEÇA Nº PART Nº PIEZA Nº	DESCRIÇÃO DESCRIPTION DESCRIPCIÓN	QUANT. QTY CANT.	SÉRIE Nº SERIAL Nº SERIE Nº GD523A	SÉRIE Nº SERIAL Nº SERIE Nº GD623A
1	24846R1	PARAFUSO Bolt Tornillo	4	B1001—	B1001—
2	25534R1	ARRUELA Washer Arandela	8	B1001—	B1001—
3	25522R1	PORCA Nut Tuerca	4	B1001—	B1001—
4	1250128H1	SUPORTE Bracket Soporte	2	B1001—	B1001—
5	1250388H1	BRAÇADEIRA Clamp Abrazadera	2	B1001—	B1001—

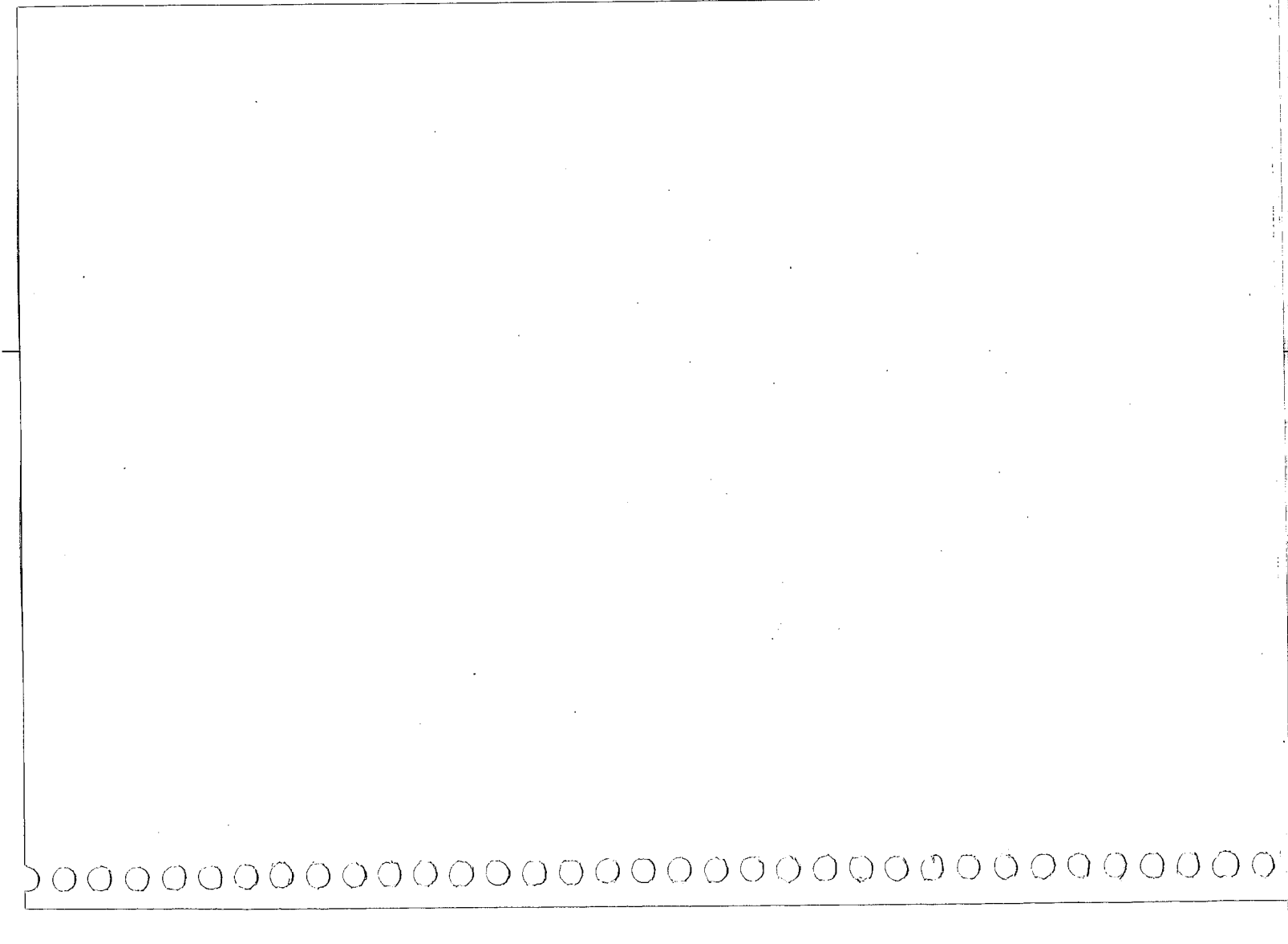

INSTRUMENTOS
Instruments
Instrumentos

FIG. 11010 PAINEL DE INTERRUPTORES DO CONSOLE
Console Switch Panel
Panel de Interruptores del Consola

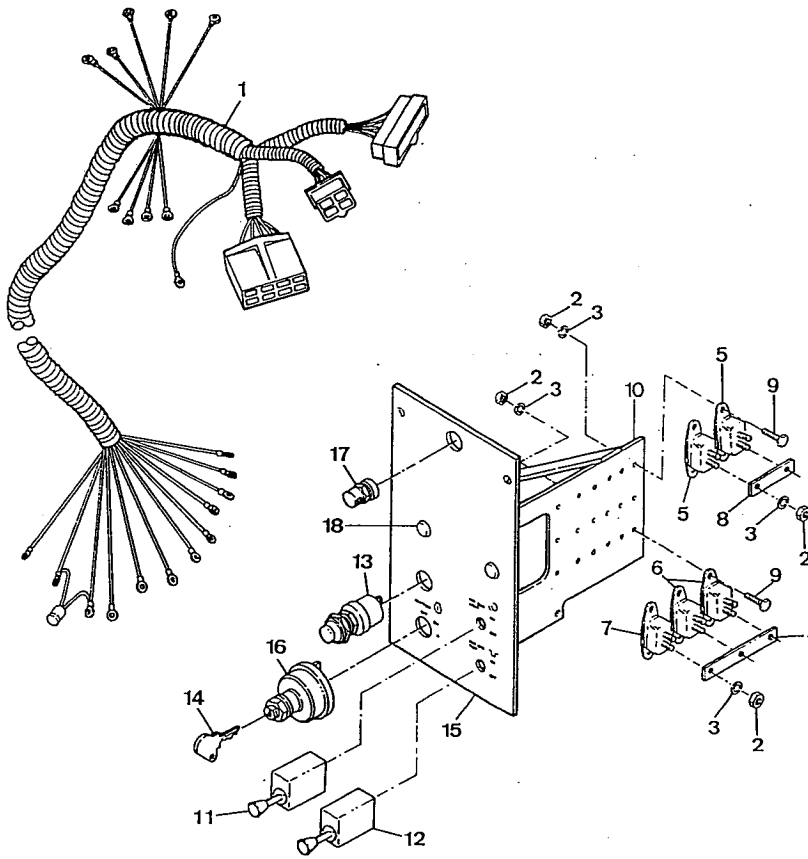

FIG Nº 11010

ITEM INDEX ITEM Nº	PEÇA Nº PART Nº PIEZA Nº	DESCRIÇÃO DESCRIPTION DESCRIPCIÓN	QUANT. Q'TY CANT.	SÉRIE Nº SERIAL Nº SERIE Nº GD523A	SÉRIE Nº SERIAL Nº SERIE Nº GD623A
	1225306H91	CONJ. DO PAINEL DE INTERRUPTORES.... DO CONSOLE Panel Ass'y, Console Switch Panel de Interruptores del Consola	1	B1027—	B1084—
	1224350H91	CONJ. DO PAINEL DE INTERRUPTORES.... DO CONSOLE Panel Ass'y, Console Switch Panel de Interruptores del Consola	1	B1001—B1026	B1001—B1083
1	1225265H1	• CHICOTE DO PAINEL DE..... INTERRUPTORES DO CONSOLE Harness, Console Switch Panel Chicote del Panel de Interruptores del Consola	1	B1027—	B1084—
1	1224362H91	• CHICOTE DO PAINEL DE..... INTERRUPTORES DO CONSOLE Harness, Console Switch Panel Chicote del Panel de Interruptores del Consola	1	B1001—B1026	B1001—B1083
2	120614	• PORCA..... Nut Tuerca	10	B1001—	B1001—
3	120217	• ARRUELA DE PRESSÃO..... Washer, spring Arandela de presión	10	B1001—	B1001—
4	1106460C1	• BARRA 3 FUROS..... Bar, Buss - 3 Hole Barra - 3 Orifícios	1	B1001—	B1001—
5	1224359H1	• RELÉ DE BLOQUEIO - (10A)..... Breaker, Circuit - (10A) Relé de Seguridad - (10A)	2	B1001—	B1001—
6	1224360H1	• RELÉ DE BLOQUEIO - (15A)..... Breaker, Circuit - (15A) Relé de Seguridad - (15A)	2	B1001—	B1001—
7	1224361H1	• RELÉ DE BLOQUEIO - (5A)..... Breaker, Circuit - (5A) Relé de Seguridad - (5A)	1	B1001—	B1001—
8	1106459C1	• BARRA - 2 FUROS..... Bar, Buss - 2 Hole Barra - 2 Orifícios	1	B1001—	B1001—
9	160035	• PARAFUSO..... Bolt Tornillo	10	B1001—	B1001—

FIG Nº 11010

ITEM INDEX ITEM Nº	PEÇA Nº PART Nº PIEZA Nº	DESCRIÇÃO DESCRIPTION DESCRIPCIÓN	QUANT. QTY CANT.	SÉRIE Nº SERIAL Nº SERIE Nº GD523A	SÉRIE Nº SERIAL Nº SERIE Nº GD623A
10	1224351H91	• PAINEL DE INTERRUPTORES Panel, Switch Panel de Interruptores	1	B1001—	B1001—
11	1224068H1	• INTERRUPTOR DA LUZ ALERTAS Switch Light Alert Interruptor de la Luz Alerta	1	B1001—	B1001—
12	1224066H1	• INTERRUPTOR DA LUZ - PAINEL/FAROL Switch, Head Light Interruptor de Luz - Panel/Faro	1	B1001—	B1001—
13	627670C1	• INTERRUPTOR DE PARTIDA Switch, Push Button Start Interruptor de Partida	1	B1001—	B1001—
13	1224356H1	• INTERRUPTOR DE PARTIDA Switch, Push Button Start Interruptor de Partida	1	B1001—B1072	B1001—B1002
14	1214890H2	• CHAVE Key Llave	2	B1001—	B1001—
14	1224355H1	• CHAVE Key Llave	2	B1001—B1072	B1001—B1002
15	1224774H1	• ADESIVO Adhesive Adhesivo	1	B1001—	B1001—
16	1138868C1	• INTERRUPTOR DA IGNIÇÃO Switch, Ignition Interruptor de la Ignición	1	B1001—	B1001—
16	1224354H1	• INTERRUPTOR DA IGNIÇÃO Switch, Ignition Interruptor de la Ignición	1	B1001—B1072	B1001—B1002
17	1224358H1	• LÂMPADA DO PAINEL Light, Illuminating Lâmpada del Panel	1	B1001—	B1001—
	1224363H1	• LÂMPADA - 24V Bulb - 24V Lâmpara - 24V	1	B1001—	B1001—
18	141512	• TAMPÃO Plug Tapón	2	B1001—	B1001—

FIG. 11030 PAINEL DE INSTRUMENTOS - CONSOLE DA DIREÇÃO
Instrument Panel - Steering Console
Panel de Instrumentos - Consola de la Dirección

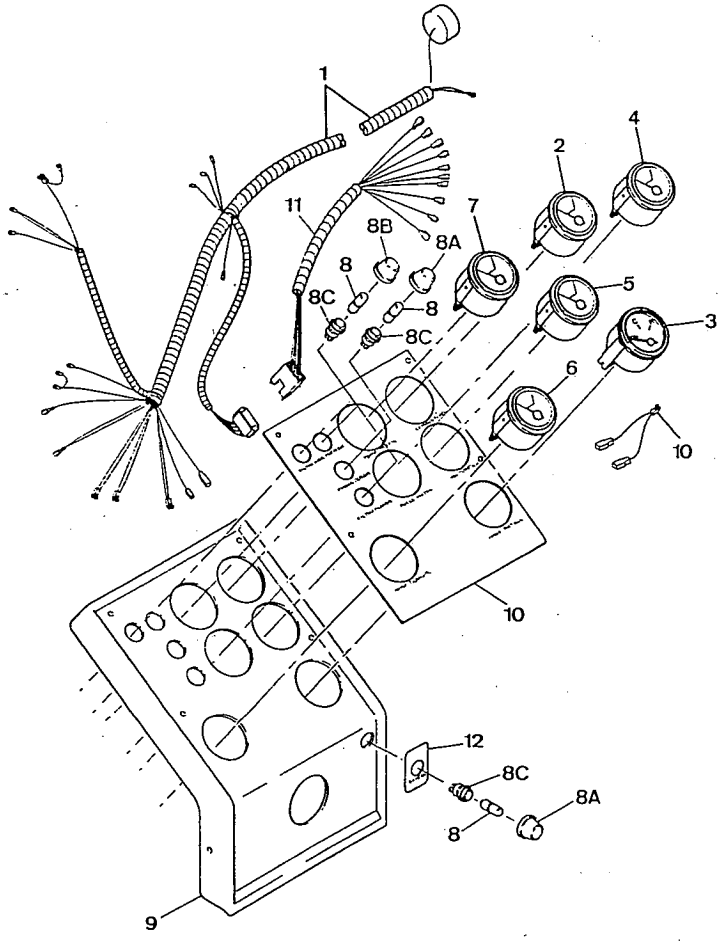

ITEM INDEX ITEM Nº	PEÇA Nº PART Nº PIEZA Nº	DESCRIÇÃO DESCRIPTION DESCRIPCIÓN	QUANT. QTY CANT.	SÉRIE Nº SERIAL Nº SERIE Nº GD523A	SÉRIE Nº SERIAL Nº SERIE Nº GD623A
	1225310H91	CONJ. DO PAINEL DE INSTRUMENTOS Panel Ass'y, Instrument Conj. del Panel de Instrumentos	1	B1029—	B1097—
	1224381H92	CONJ. DO PAINEL DE INSTRUMENTOS Panel Ass'y, Instrument Conj. del Panel de Instrumentos	1	B1001—B1028	B1001—B1096
1	1224378H1	• CHICOTE DO PAINEL Harness, Panel Chicote del Panel	1	B1001—	B1001—
2	1224367H91	• INDICADOR DE COMBUSTÍVEL Gauge, Fuel Indicador de Combustible	1	B1001—	B1001—
3	1224789H91	• INDICADOR DE ARTICULAÇÃO Gauge, Articulation Indicador de Articulación	1	B1029—	B1096—
3	122478H91	• INDICADOR DE ARTICULAÇÃO Gauge, Articulation Indicador de Articulación	1	B1001—B1028	B1001—B1096
4	1224368H1	• INDICADOR DE PRESSÃO DO ÓLEO Gauge, Oil Press Indicador de Presión del Aceite	1	B1001—	B1001—
5	1224369H1	• VOLTÍMETRO Voltimeter Voltímetro	1	B1001—	B1001—
6	1224370H1	• INDICADOR DE TEMPERATURA (TRANSMISSÃO) Gauge, Temperature (Transmission) ndicador de Temperatura (Transmisión)	1	B1001—	B1001—
7	1224366H1	• INDICADOR DE TEMPERATURA (MOTOR) Gauge, Temperature (Engine) ndicador de Temperatura (Motor)	1	B1001—	B1001—
8	1224508H1	• LÂMPADA-24V Headlight-24V Lámpara-24V	6	B1001—	B1001—
8A	1224172H1	• LENTE (VERMELHA) Lens (Red) Lente (Bermejo)	2	B1001—	B1001—
8B	1224488H1	• LENTE (AMARELA) Lens (Amber) Lente (Amarilla)	3	B1001—	B1001—

FIG Nº 11030

ITEM INDEX ITEM Nº	PEÇA Nº PART Nº PIEZA Nº	DESCRIÇÃO DESCRIPTION DESCRIPCIÓN	QUANT. QTY CANT.	SÉRIE Nº SERIAL Nº SERIE Nº GD523A	SÉRIE Nº SERIAL Nº SERIE Nº GD623A
8C	1224788H1	• SOQUETE Socket Zócalo	5	B1001—	B1001—
9	1224212H2	• PAINEL DE INSTRUMENTOS Panel, Instruments Panel de Instrumentos	1	B1001—	B1001—
10	1224331H1	• ADESIVO-PAINEL DO CONSOLE DA DIREÇÃO Decal-Steering Console Panel Adhesivo-Panel del Consola de la Dirección	1	B1001—	B1001—
11	1224384H1	• CHICOTE DO PAINEL Harness, Panel Chicote del Panel	1	B1001—	B1001—
12	1224332H1	• ADESIVO-BATERIA Decal-Battery Adhesivo-Batería	1	B1001—	B1001—

PEÇAS RELACIONADAS COM O MOTOR

Engine Related Parts

Piezas Relacionadas con el Motor

FIG. 12010 SISTEMA DE ADMISSÃO DE AR

Air Intake System

Sistema de Admisión de Aire

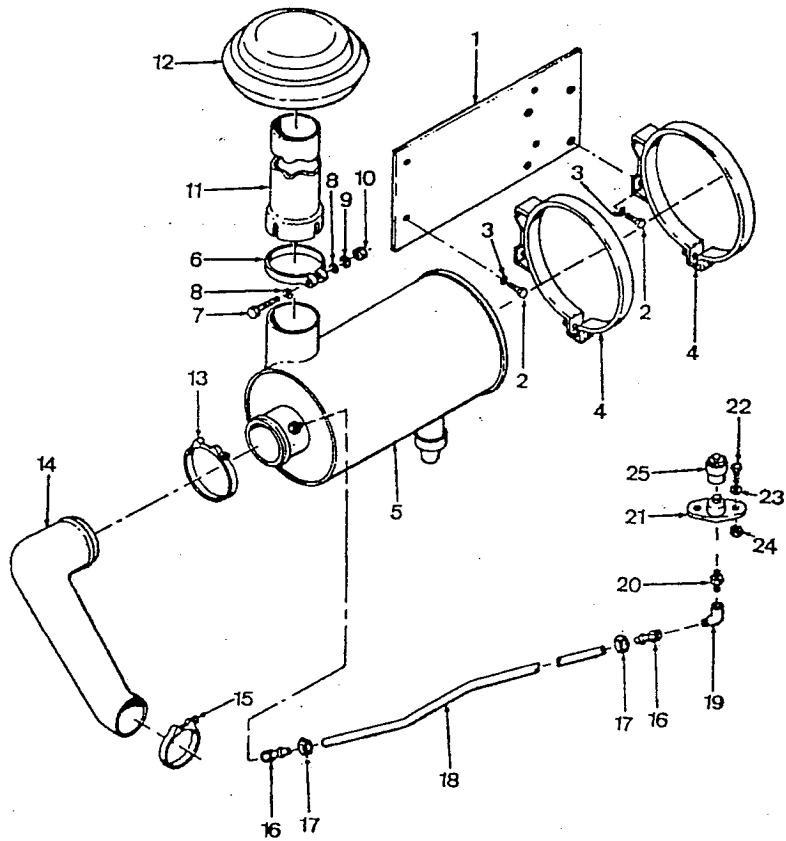

ITEM INDEX ITEM Nº	PEÇA Nº PART Nº PIEZA Nº	DESCRIÇÃO DESCRIPTION DESCRIPCIÓN	QUANT. Q'TY CANT.	SÉRIE Nº SERIAL Nº SERIE Nº GD523A	SÉRIE Nº SERIAL Nº SERIE Nº
1	1242968H91	PLACA DE FIXAÇÃO (SOLDADO) Plate Weldment, Mouting Placa de Fijación (Soldada)	1	B1001—	
2	24839R1	PARAFUSO Bolt Tornillo	8	B1001—	
3	120382	ARRUELA DE PRESSÃO Washer, spring Arandela de presión	8	B1001—	
4	1228798H91	CINTO Band Cinto	2	B1001—	
5		CONJ. DO FILTRO DE AR - VER FIGURA (12030) Air Cleaner Ass'y - See Fig. (12030) Conj. del Filtro de Aire - Ver Figura (12.030)	1	B1001—	
6	686682C1	BRAÇADEIRA Clamp Abrazadera	1	B1001—	
7	275804R1	PARAFUSO Bolt Tornillo	1	B1001—	
8	25544R1	ARRUELA Washer Arandela	2	B1001—	
9	120382	ARRUELA DE PRESSÃO Washer, spring Arandela de presión	1	B1001—	
10	25522R1	PORCA Nut Tuerca	1	B1001—	
11	104447	TUBO Tube Tubo	1	B1001—	
12	1224325H1	TAMPA Cover Tapa	1	B1001—	
13	24926R1	BRAÇADEIRA Clamp Abrazadera	1	B1001—	

FIG Nº 12010

ITEM INDEX ITEM Nº	PEÇA Nº PART Nº PIEZA Nº	DESCRIÇÃO DESCRIPTION DESCRIPCIÓN	QUANT. QTY CANT.	SÉRIE Nº SERIAL Nº SERIE Nº GD523A	SÉRIE Nº SERIAL Nº SERIE Nº
14	1245989H1	MANGUEIRA Hose Manguera	1	B1001—	
15	6275451	BRAÇADEIRA Clamp Abrazadera	1	B1001—	
	1248966H91	KIT DO INDICADOR DE RESTRIÇÃO Service Indicator Kit, Air Cleaner Kit del indicador de Restricción	1	B1001—	
16	81649	• ADAPTADOR Adapter Adaptador	2	B1001—	
17	59939	• BRAÇADEIRA Clamp Abrazadera	2	B1001—	
18	990017C1	• MANGUEIRA - L = 1092 mm [43,00"] House - L = 1092 mm [43,00"] Manguera - L = 1092 mm [43,00"]	1	B1001—	
19	9409931	• COTOVELO Elbow Codo	1	B1001—	
20	443976	• NIPLE Nipple Niple	1	B1001—	
21	903226	• FLANGE Flange Brida	1	B1001—	
22	25480R1	• PARAFUSO Bolt Tornillo	2	B1001—	
23	120380	• ARRUELA DE PRESSÃO Washer, spring Arandela de presión	2	B1001—	
24	25519R1	• PORCA Nut Tuerca	2	B1001—	
25	903225	• INDICADOR DE RESTRIÇÃO Indicator, Air Service Indicador de Restricción	1	B1001—	

FIG. 12020 SISTEMA DE ADMISSÃO DE AR
Air Intake System
Sistema de Admisión de Aire

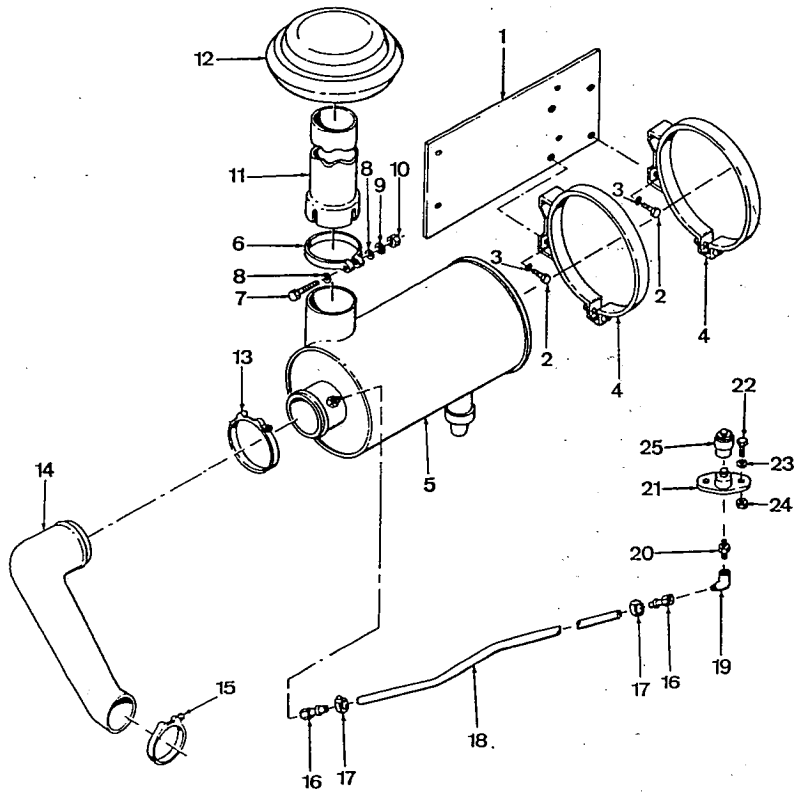

ITEM INDEX ITEM Nº	PEÇA Nº PART Nº PIEZA Nº	DESCRIÇÃO DESCRIPTION DESCRIPCIÓN	QUANT. Q'TY CANT.	SÉRIE Nº SERIAL Nº SERIE Nº	SÉRIE Nº SERIAL Nº SERIE Nº GD623A
1	1242968H91	PLACA (SOLDADA) Plate (Weldment) Placa (Soldada)	1		B1001—
2	24839R1	PARAFUSO Bolt Tornillo	8		B1001—
3	120382	ARRUELA DE PRESSÃO Washer, spring Arandela de presión	8		B1001—
4	1228798H91	CONJ. DA CINTA Band Ass'y Conj. de la Cinta	2		B1001—
5		CONJ. DO FILTRO DE AR - VER FIGURA (12030) Air Cleaner Ass'y - See Fig. (12030) Conj. del Filtro de Aire - Ver Figura (12.030)			B1001—
6	686682C1	BRAÇADEIRA Clamp Abrazadera	1		B1001—
7	275804R1	PARAFUSO Bolt Tornillo	1		B1001—
8	25544R1	ARRUELA Washer Arandela	2		B1001—
9	120382	ARRUELA DE PRESSÃO Washer, spring Arandela de presión	1		B1001—
10	25522R1	PORCA Nut Tuerca	1		B1001—
11	104447	EXTENÇÃO Estension Extención	1		B1001—
12	1224325H1	CHAPÉU Cap Sobrero	1		B1001—
13	437922R91	BRAÇADEIRA Clamp Abrazadera	1		B1001—

FIG Nº 12020

ITEM INDEX ITEM Nº	PEÇA Nº PART Nº PIEZA Nº	DESCRIÇÃO DESCRIPTION DESCRIPCIÓN	QUANT. QTY CANT.	SÉRIE Nº SERIAL Nº SERIE Nº	SÉRIE Nº SERIAL Nº SERIE Nº GD623A
14	1245989H1	MANGUEIRA Hose Manguera	1		B1001—
15	62754S1	BRAÇADEIRA Clamp Abrazadera	1		B1001—
	1248966H91	KIT DO INDICADOR DE RESTRIÇÃO Service Indicator Kit, Air Cleaner Kit del indicador de Restricción	1		B1001—
16	81649	• ADAPTADOR Adapter Adaptador	2		B1001—
17	59939	• BRAÇADEIRA Clamp Abrazadera	2		B1001—
18	990017C1	• MANGUEIRA - L = 1092 mm [43,00"] House - L = 1092 mm [43,00"] Manguera - L = 1092 mm [43,00"]	1		B1001—
19	9409931	• COTOVELO Elbow Codo	1		B1001—
20	443976	• NIPLE Nipple Niple	1		B1001—
21	903226	• FLANGE Flange Brida	1		B1001—
22	25480R1	• PARAFUSO Bolt Tornillo	2		B1001—
23	120380	• ARRUELA DE PRESSÃO Washer, spring Arandela de presión	2		B1001—
24	25519R1	• PORCA Nut Tuerca	2		B1001—
25	903225	• INDICADOR DE RESTRIÇÃO Indicator, Air Service Indicador de Restricción	1		B1001—

FIG. 12030 FILTRO DE AR
Air Cleaner
Filtro de Aire

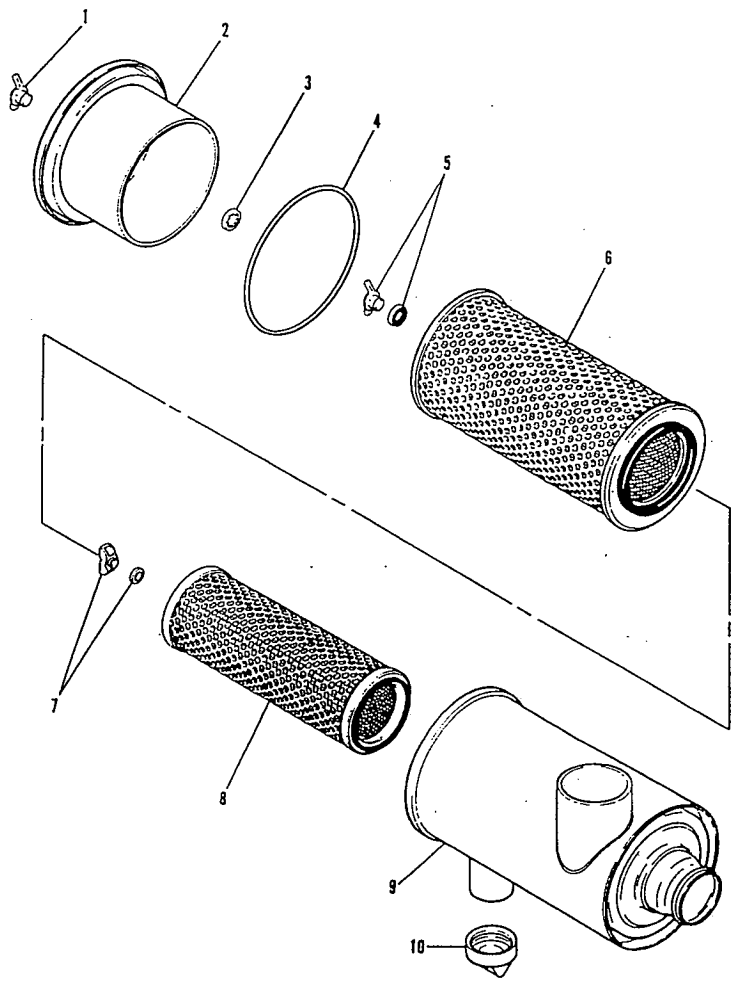

FIG Nº 12030

ITEM INDEX ITEM Nº	PEÇA Nº PART Nº PIEZA Nº	DESCRIÇÃO DESCRIPTION DESCRIPCIÓN	QUANT. QTY CANT.	SÉRIE Nº SERIAL Nº SERIE Nº GD523A	SÉRIE Nº SERIAL Nº SERIE Nº GD623A
1	1224324H91	CONJ. DO FILTRO DE AR Air Cleaner Ass'y Conj. del Filtro de Aire	1	B1001—	B1001—
1	1213672H91	• PORCA Nut Tuerca	1	B1001—	B1001—
2	1250028H1	• CONJ. DA TAMPA Cover Ass'y Conj. de la Tapa	1	B1001—	B1001—
3	1249198H1	• ANEL DE RETENÇÃO Ring, Retainer Anillo de Retén	1	B1001—	B1001—
4	1250031H1	• JUNTA Gasket Junta	1	B1001—	B1001—
5	1250029H1	• CONJ. DA PORCA Nut Ass'y Conj. de la Tuerca	1	B1001—	B1001—
6	1249055H1	• ELEMENTO EXTERNO Element, Outer Elemento Externo	1	B1001—	B1001—
7	903790	• CONJ. DA PORCA Nut Ass'y Conj. de la Tuerca	1	B1001—	B1001—
8	1249056H1	• ELEMENTO INTERNO Element Inner Elemento Interno	1	B1001—	B1001—
9	☆	• CORPO Body Cuerpo	1	B1001—	B1001—
10	383734R2	• VÁLVULA Valve Válvula	1	B1001—	B1001—
	164710H1	• PORCA DO TUPO Nut Tube Tuerca del Tubo	1	B1001—	B1001—

FIG. 12040 ESCAPAMENTO E SILENCIOSO
Exhaust and Muffler
Escape y Silenciador

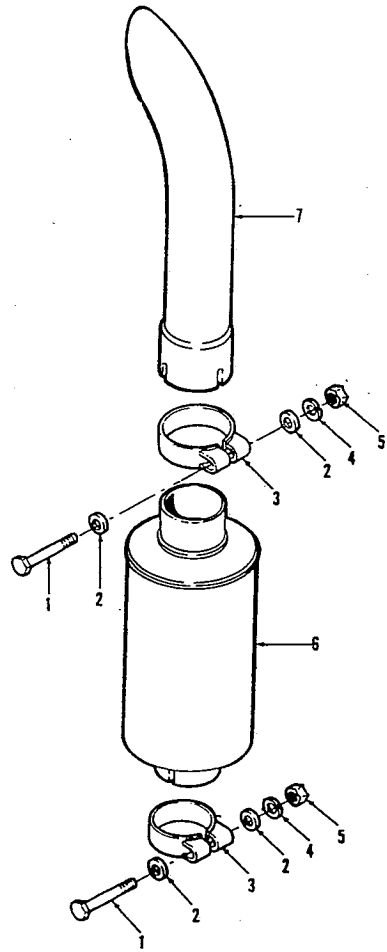

ITEM INDEX ITEM Nº	PEÇA Nº PART Nº PIEZA Nº	DESCRIÇÃO DESCRIPTION DESCRIPCIÓN	QUANT. Q'TY CANT.	SÉRIE Nº SERIAL Nº SERIE Nº GD523A	SÉRIE Nº SERIAL Nº SERIE Nº
1	28416R1	PARAFUSO Bolt Tornillo	2	B1001—	
2	28422R1	ARRUELA Washer Arandela	4	B1001—	
3	1800722C1	BRAÇADEIRA Clamp Abrazadera	2	B1001—	
4	120382	ARRUELA DE PRESSÃO Washer, spring Arandela de presión	2	B1001—	
5	21333R1	PORCA Nut Tuerca	2	B1001—	
6	108935H45	SILENCIOSO Muffler Silenciador	1	B1001—	
7	141038	TUBO DE ESCAPAMENTO Pipe, Exhaust Tubo de escape	1	B1001—	

FIG. 12050 ESCAPAMENTO E SILENCIOSO
Exhaust and Muffler
Escape y Silenciador

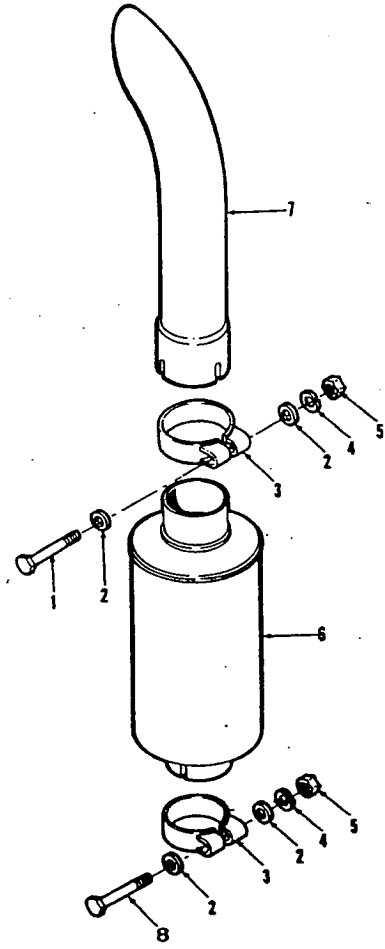

ITEM INDEX ITEM Nº	PEÇA Nº PART Nº PIEZA Nº	DESCRIÇÃO DESCRIPTION DESCRIPCIÓN	QUANT. Q'TY CANT.	SÉRIE Nº SERIAL Nº SERIE Nº	SÉRIE Nº SERIAL Nº SERIE Nº GD623A
1	28417R1	PARAFUSO Bolt Tornillo	1		B1001—
2	28422R1	ARRUELA Washer Arandela	4		B1001—
3	1244717H1	BRAÇADEIRA Clamp Abrazadera	2		B1001—
4	120382	ARRUELA DE PRESSÃO Washer, Spring Arandela de Presión	2		B1001—
5	21333R1	PORCA Nut Tuerca	2		B1001—
6	1243122H1	SILENCIOSO Muffler Silenciador	1		B1001—
7	1237713H1	TUBO DE ESCAPAMENTO Tube, Exhaust Tubo de Escape	1		B1001—
8	25958R1	PARAFUSO Bolt Tornillo	1		B1001—

FIG. 12060 TANQUE - COMBUSTÍVEL
Tank - Fuel
Tanque - Combustible

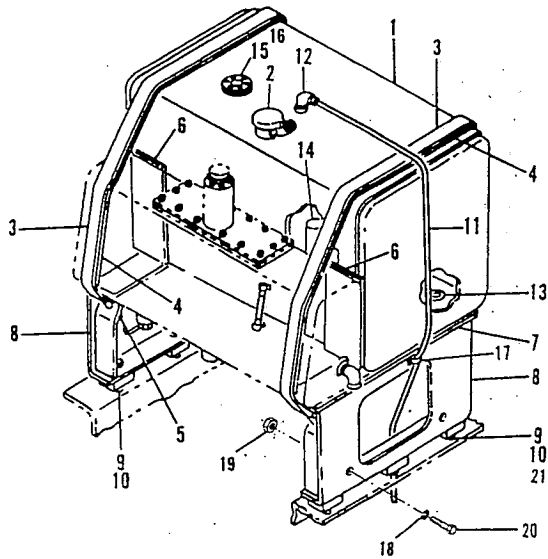

ITEM INDEX ITEM Nº	PEÇA Nº PART Nº PIEZA Nº	DESCRIÇÃO DESCRIPTION DESCRIPCIÓN	QUANT. QTY CANT.	SÉRIE Nº SERIAL Nº SERIE Nº GD523A	SÉRIE Nº SERIAL Nº SERIE Nº GD623A
	1224483H91	CONJ. TANQUE DE COMBUSTÍVEL E ÓLEO HIDRÁULICO Tank Ass'y, Fuel and Hydraulic Oil Conj. Tanque de Combustible y Aceite	1	B1001—	B1001—
1	1223667H92	• CONJ. DO TANQUE DE COMBUSTÍVEL Tank Ass'y, Fuel Conj. del Tanque de Combustible	1	B1001—	B1001—
2	07050-0000	• • CAPA Cap Tapa	1	B1010—	B1004—
2	1225104H1	• • CAPA Cap Tapa	1	B1001—B1009	B1001—1003
3	142229	• CINTA (SOLDADA) Strap (Welded) Cinta (Soldada)	2	B1001—	B1001—
4	142227	• COXIM Webbing Cojim	2	B1001—	B1001—
5	21622R1	• PORCA Nut Tuerca	4	B1001—	B1001—
6	142226	• SEPARADOR Separator Separador	2	B1001—	B1001—
7	142225	• COXIM Pad Cojin	2	B1001—	B1001—
8	1243076H1	• SUPORTE (SOLDADO) Support (Welded) Soporte (Soldado)	2	B1001—	B1001—
9	62953	• PRISIONEIRO Stud Espárrago	6	B1001—	B1001—
	161521	• ARRUELA QUADRADA Washer, Square Arandela Cuadrada	6	B1001—	B1001—
10	25526R1	• PORCA Nut Tuerca	10	B1001—	B1001—

FIG Nº 12060

ITEM INDEX ITEM Nº	PEÇA Nº PART Nº PIEZA Nº	DESCRIÇÃO DESCRIPTION DESCRIPCION	QUANT. QTY CANT.	SÉRIE Nº SERIAL Nº SERIE Nº GD523A	SÉRIE Nº SERIAL Nº SERIE Nº GD623A
11	1224623H91	• TUBO Tube Tubo	1	B1001—	B1001—
12	9402862	• COTOVELO Elbow Codo	1	B1001—	B1001—
13	48193	• BUJÃO Plug Tapón	1	B1001—	B1001—
14	120937	• FILTRO DE COMBUSTÍVEL Strainer, Fuel Filtro deCombustible	1	B1001—	B1001—
15		• INDICADOR DE COMBUSTÍVEL VER FIGURA (8070) Sending Unit, Fuel Tank - See Fig.(8070) Indicador de Combustible- Ver Figura (8070)	1	B1001—	B1001—
	29362	• ADESIVO Adhesive Adhesivo	1	B1001—	B1001—
16	390427R1	• PARAFUSO Bolt Tornillo	5	B1001—	B1001—
17	299399C1	• BRAÇADEIRA Clamp Abrazadera	1	B1001—	B1001—
	65572	• PRISIONEIRO (SOLDADO) Stud (Welded) Espárrago (Soldado)	1	B1001—	B1001—
18	25542R1	• ARRUELA Washer Arandela	1	B1001—	B1001—
19	25519R1	• PORCA Nut Tuerca	1	B1001—	B1001—
20	24864R1	• PARAFUSO Bolt Tornillo	4	B1001—	B1001—
21	26273R1	• ARRUELA Washer Arandela	14	B1001—	B1001—

FIG. 12070 TUBULAÇÃO DE COMBUSTÍVEL
Fuel Lines
Tubería del Combustible

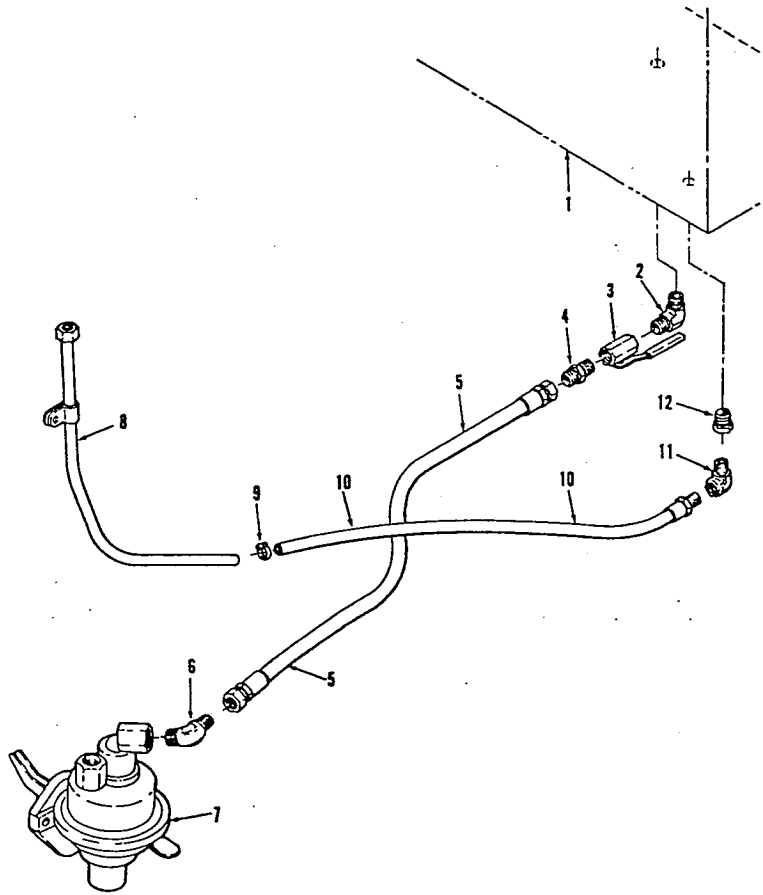

ITEM INDEX ITEM Nº	PEÇA Nº PART Nº PIEZA Nº	DESCRIÇÃO DESCRIPTION DESCRIPCIÓN	QUANT. QTY CANT.	SÉRIE Nº SERIAL Nº SERIE Nº GD523A	SÉRIE Nº SERIAL Nº SERIE Nº
1		CONJ.DO TANQUE DE COMBUSTÍVEL..... -VER FIGURA (12060) Tank Ass'y, Fuel- See Fig. (12060) Conj. del Depósito de Combustible- Ver figura (12060)	1	B1001—	
2	120580	COTOVELO..... Elbow Codo	1	B1001—	
3	120579H45	VÁLVULA ..... Valve Válvula	1	B1001—	
4	607728R1	CONECTOR..... Connector Conector	1	B1001—	
5	126991	MANGUEIRA..... Hose Manguera	1	B1001—	
6	9402825	COTOVELO..... Elbow Codo	1	B1001—	
7		CONJ. DA BOMBA DE COMBUSTÍVEL..... (VER CATÁLOGO DE PEÇAS MOTOR) Pump Ass'y, Fuel-(See Engine Parts Manual) Conj. de la Bomba de Combustible-(Ver Catálogo de Piezas Motor)	1	B1001—	
8		TUBO DE RETORNO DE COMBUSTÍVEL..... (VER CATÁLOGO DE PEÇAS MOTOR) Tube, Fuel Return-(See Engine Parts Manual) Tubo de Retorno del Combustible-(Ver Catálogo de Piezas Motor)	1	B1001—	
9	59939C1	BRAÇADEIRA..... Clamp Abrazadera	1	B1001—	
10	1223579H1	MANGUEIRA..... Hose Manguera	1	B1001—	
11	9409931R1	COTOVELO..... Elbow Codo	1	B1001—	
12	444026	BUCHA..... Bushing Buje	1	B1001—	

FIG Nº 12070

ITEM INDEX ITEM Nº	PEÇA Nº PART Nº PIEZA Nº	DESCRIÇÃO DESCRIPTION DESCRIPCIÓN	QUANT. QTY CANT.	SÉRIE Nº SERIAL Nº SERIE Nº GD523A	SÉRIE Nº SERIAL Nº SERIE Nº
	161623	ELEMENTO PRIMÁRIO..... Element, Primary Elemento Primario	1	B1001—	
	161624	ELEMENTO SECUNDÁRIO..... Element, Secondary Elemento Secundário	1	B1001—	

FIG. 12080 TUBULAÇÃO DE COMBUSTÍVEL

Fuel Lines

Tubería del Combustible

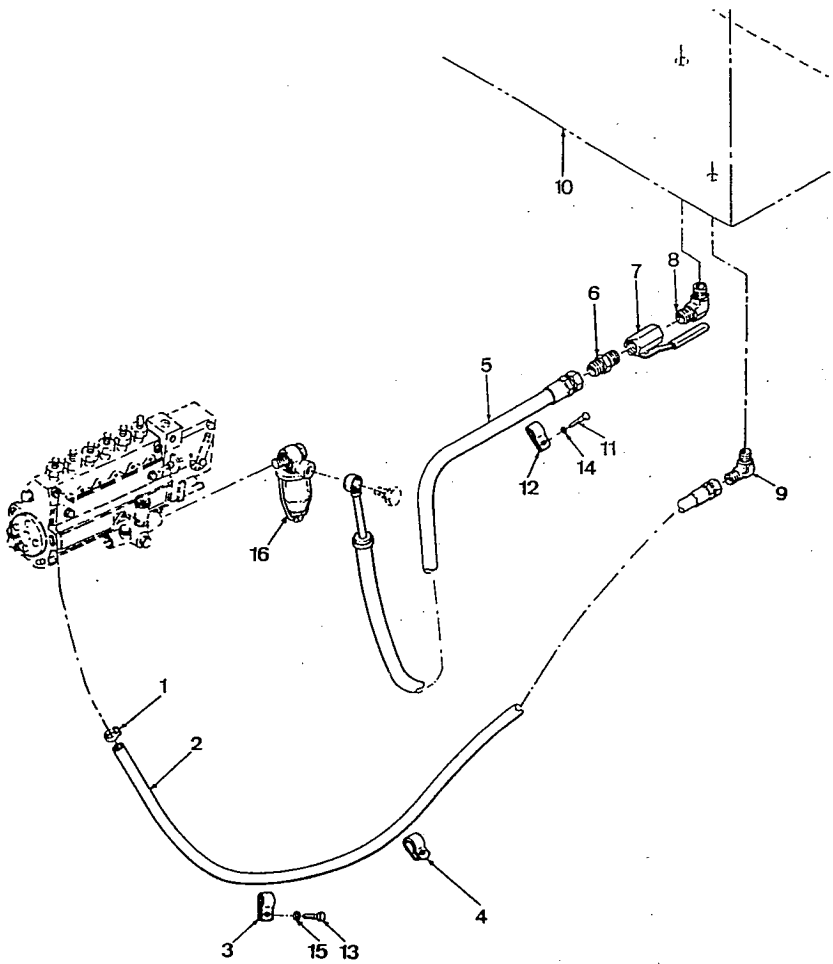

ITEM INDEX ITEM Nº	PEÇA Nº PART Nº PIEZA Nº	DESCRIÇÃO DESCRIPTION DESCRIPCIÓN	QUANT. QTY CANT.	SÉRIE Nº SERIAL Nº SERIE Nº	SÉRIE Nº SERIAL Nº SERIE Nº GD623A
1	28085R1	BRAÇADEIRA Clamp Abrazadera	1		B1001—
2	1223899H1	MANGUEIRA Hose Manguera	1		B1001—
3	141453H1	BRAÇADEIRA Clamp Abrazadera	1		B1001—
4	299413C1	BRAÇADEIRA Clamp Abrazadera	1		B1001—
5	1223900H1	MANGUEIRA Hose Manguera	1		B1001—
6	607728R1	CONECTOR Connector Codo	1		B1001—
7	120579H45	VÁLVULA Valve Válvula	1		B1001—
8	120580	COTOVELO Elbow Codo	1		B1001—
9	444042	COTOVELO Elbow Codo	1		B1001—
10		CONJ. DO TANQUE DE COMBUSTÍVEL - VER FIGURA (12.060) Tank Ass'y, Fuel - See Fig. (12.060) Conj. del Depósito de Combustible - Ver Figura (12.060)	1		B1001—
	161623	ELEMENTO PRIMÁRIO Element Primary Elemento Primario	1		B1001—
	161624	ELEMENTO SECUNDÁRIO Element Secundary Elemento Secundario	1		B1001—
11	30214R1	PARAFUSO Bolt Tornilo	1		B1001—

FIG Nº 12080

ITEM INDEX ITEM Nº	PEÇA Nº PART Nº PIEZA Nº	DESCRIÇÃO DESCRIPTION DESCRIPCIÓN	QUANT. QTY CANT.	SÉRIE Nº SERIAL Nº SERIE Nº	SÉRIE Nº SERIAL Nº SERIE Nº GD623A
12	141453H1	BRAÇADEIRA Clamp Abrazadera	2		B1001—
13	931168R1	PARAFUSO Bolt Tornillo	1		B1001—
14	933834R1	ARRUELA DE PRESSÃO Washer, Spring Arandela de Presión	1		B1001—
15	933965R1	ARRUELA DE PRESSÃO Washer, Spring Arandela de Presión	1		B1001—
16	1223901H91	PRÉ-FILTRO Pré-Filter Filtro Prévio	1		B1001—

FIG. 12090 CONTROLE DO ACELERADOR

Throttle Control

Control del Acelerador

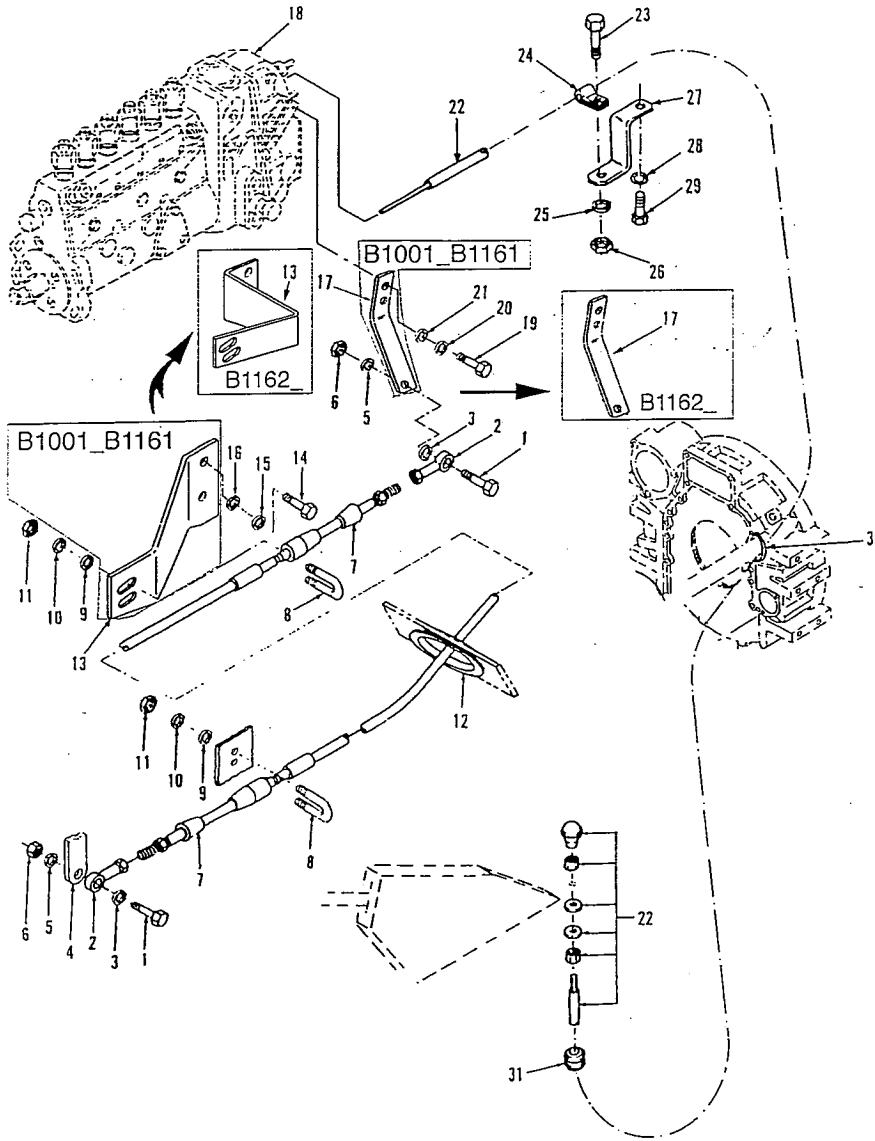

ITEM INDEX ITEM Nº	PEÇA Nº PART Nº PIEZA Nº	DESCRIÇÃO DESCRIPTION DESCRIPCIÓN	QUANT. Q'TY CANT.	SÉRIE Nº SERIAL Nº SERIE Nº	SÉRIE Nº SERIAL Nº SERIE Nº GD623A
1	25483R1	PARAFUSO Bolt Tornillo	2		B1001—
2	899392C1	TERMINAL End Terminal	2		B1001—
3	69518	ESPAÇADOR Spacer Espaciador	2		B1001—
4		CONJ. DO TUBO - VER FIGURA (12115) Tube Ass'y - See Fig. (12115) Conj. del Tubo - Ver Figura (12115)			B1001—
5	120380	ARRUELA DE PRESSÃO Washer, Spring Arandela de Presión	2		B1001—
6	25519R1	PORCA Nut Tuerca	2		B1001—
7	57168A	CABO Cable Cable	1		B1001—
8	29358	PARAFUSO "U" U-Bolt Tornillo "U"	2		B1001—
9	27326R1	ARRUELA Washer Arandela	4		B1001—
10	120214	ARRUELA DE PRESSÃO Washer, Spring Arandela de Presión	4		B1001—
11	25520R1	PORCA Nut Tuerca	4		B1001—
12	48494	ANEL DE PROTEÇÃO Grommet Anillo de Protección	1		B1001—
13	1225608H1	SUPORTE Bracket Soporte	1		B1162—
13	1243304H2	SUPORTE Bracket Soporte	1		B1001—B1161

FIG Nº 12090

ITEM INDEX ITEM Nº	PEÇA Nº PART Nº PIEZA Nº	DESCRIÇÃO DESCRIPTION DESCRIPCION	QUANT. QTY CANT.	SÉRIE Nº SERIAL Nº SERIE Nº	SÉRIE Nº SERIAL Nº SERIE Nº GD623A
14	30019R1	PARAFUSO..... Bolt Tornillo	2		B1001—
15	933965R1	ARRUELA DE PRESSÃO..... Washer, Spring Arandela de Presión	2		B1001—
16	30184R1	ARRUELA..... Washer Arandela	2		B1001—
17	1225607H1	ALAVANCA DO ACELERADOR..... Lever, Throttle Palanca del Acelerador	1		B1162—
17	1244986H2	ALAVANCA DO ACELERADOR..... Lever, Throttle Palanca del Acelerador	1		B1001—B1161
18		CONJ. DA BOMBA INJETORA ..... —(VER CATÁLOGO DE PEÇAS DO MOTOR) Pump Ass'y, Fuel Injector - (See Engine Parts Manual) Conj. de la Bomba Inyector - (Ver Catálogo de Piezas del Motor)			B1001—
19	01010-50612	PARAFUSO..... Bolt Tornillo	2		B1001—
19	(□ 30191R1)	PARAFUSO..... Bolt Tornillo	2		B1001—B1163
20	01602-20619	ARRUELA DE PRESSÃO..... Washer, Spring Arandela de Presión	2		B1001—
20	(□ 933833R1)	ARRUELA DE PRESSÃO..... Washer, Spring Arandela de Presión	2		B1001—B1163
21	01643-30623	ARRUELA..... Washer Arandela	2		B1001—
21	(□ 30209R1)	ARRUELA..... Washer Arandela	2		B1001—B1163
	1224535H91	CONJ. DO ESTRANGULADOR DO MOTOR . Control Ass'y, Fuel Shut Off-Engine Conj. del Estrangulador del Motor	1		B1001—

ITEM INDEX ITEM Nº	PEÇA Nº PART Nº PIEZA Nº	DESCRIÇÃO DESCRIPTION DESCRIPCIÓN	QUANT. O'TY CANT.	SÉRIE Nº SERIAL Nº SERIE Nº	SÉRIE Nº SERIAL Nº SERIE Nº GD623A
22	1223783H2	• CABO Cable Cable	1		B1001—
22	(□ 1223783H1)	• CABO Cable Cable	1		B1001—B1175
23	25222R1	• PARAFUSO Bolt Tornillo	1		B1001—
24	299398C1	• BRAÇADEIRA Clamp Abrazadera	1		B1001—
25	120380	• ARRUELA DE PRESSSÃO Washer, Spring Arandela de Presión	1		B1001—
26	25519R1	• PORCA Nut Tuerca	1		B1001—
27	1223784H1	• SUPORTE Bracket Soporte	1		B1001—
28	934309R1	• ARRUELA DE PRESSÃO Washer, Spring Arandela de Presión	1		B1001—
29	30002R1	• PARAFUSO Bolt Tornillo	1		B1001—
30	935522C1	• CINTA Strap, Tie Cinto	2		B1001—
31	84789	• ARRUELA DE BORRACHA Grommet Arandela de Caucho	1		B1001—

FIG. 12095 CONTROLE DO ACELERADOR
Throttle Control
Control del Acelerador

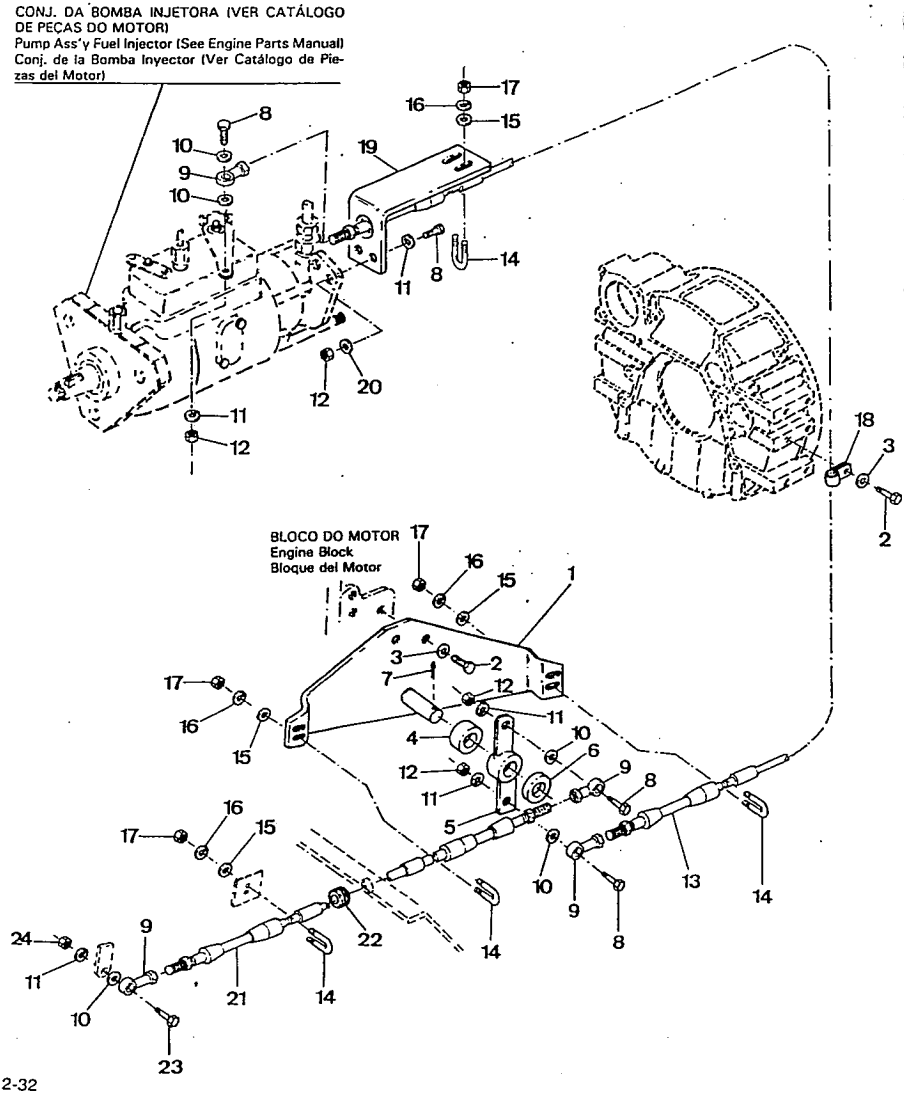

ITEM INDEX ITEM Nº	PEÇA Nº PART Nº PIEZA Nº	DESCRIÇÃO DESCRIPTION DESCRIPCIÓN	QUANT. QTY CANT.	SÉRIE Nº SERIAL Nº SERIE Nº GD523A	SÉRIE Nº SERIAL Nº SERIE Nº
	1224536H91	CONJ. DO CONTROLE DO ACELERADOR .. Control Ass'y, Throttle Conj. del Control del Acelerador	1	B1001—	
1	1224517H91	• SUPORTE ..... Bracket Soporte	1	B1001—	
2	30041R1	• PARAFUSO ..... Bolt Tornillo	3	B1001—	
3	26273R1	• ARRUELA ..... Washer Arandela	3	B1001—	
4	1224511H1	• ESPAÇADOR ..... Spacer Espaciador	1	B1001—	
5	1224534H91	• ALAVANCA DE INVERSÃO ..... Lever, inversion Palanca de inversión	1	B1001—	
6	1224510H1	• ARRUELA ..... Washer Arandela	1	B1001—	
7	103385	• CONTRAPINO ..... Pin, Cotter Pasador Hendido	1	B1001—	
8	25652R1	• PARAFUSO ..... Bolt Tornillo	5	B1001—	
9	899392C1	• TERMINAL ..... End Terminal	4	B1001—	
10	69518	• ESPAÇADOR ..... Spacer Espaciador	4	B1001—	
11	120380	• ARRUELA DE PRESSÃO ..... Washer, Spring Arandela de Presión	6	B1001—	
12	26030R1	• PORCA ..... Nut Tuerca	5	B1001—	
13	57168	• CABO ..... Cable Cable	1	B1001—	

FIG Nº 12095

ITEM INDEX ITEM Nº	PEÇA Nº PART Nº PIEZA Nº	DESCRIÇÃO DESCRIPTION DESCRIPCIÓN	QUANT. QTY CANT.	SÉRIE Nº SERIAL Nº SERIE Nº GD523A	SÉRIE Nº SERIAL Nº SERIE Nº
14	29358	• PARAFUSO-"U" U-Bolt Tornillo "U"	4	B1001—	
15	27326R1	• ARRUELA Washer Arandela	8	B1001—	
16	120214	• ARRUELA DE PRESSÃO Washer Spring Arandela de Presión	8	B1001—	
17	25520R1	• PORCA Nut Tuerca	8	B1001—	
18	299614C1	• BRAÇADEIRA Clamp Abrazadera	1	B1001—	
19	1224518H1	• SUPORTE Bracket Soporte	1	B1001—	
20	27616R1	• ARRUELA Washer Arandela	2	B1001—	
21	1224532H1	• CABO Cable Cable	1	B1001—	
22	48494	• ARRUELA DE BORRACHA Grommet Arandela de Caucho	1	B1001—	
23	25483R1	• PARAFUSO Bolt Tornillo	1	B1001—	
24	25519R1	• PORCA Nut Tuerca	1	B1001—	

FIG. 12100 ACELERADOR E DESACELERADOR
Acelerator and Decelerator
Acelerador y Desacelerador

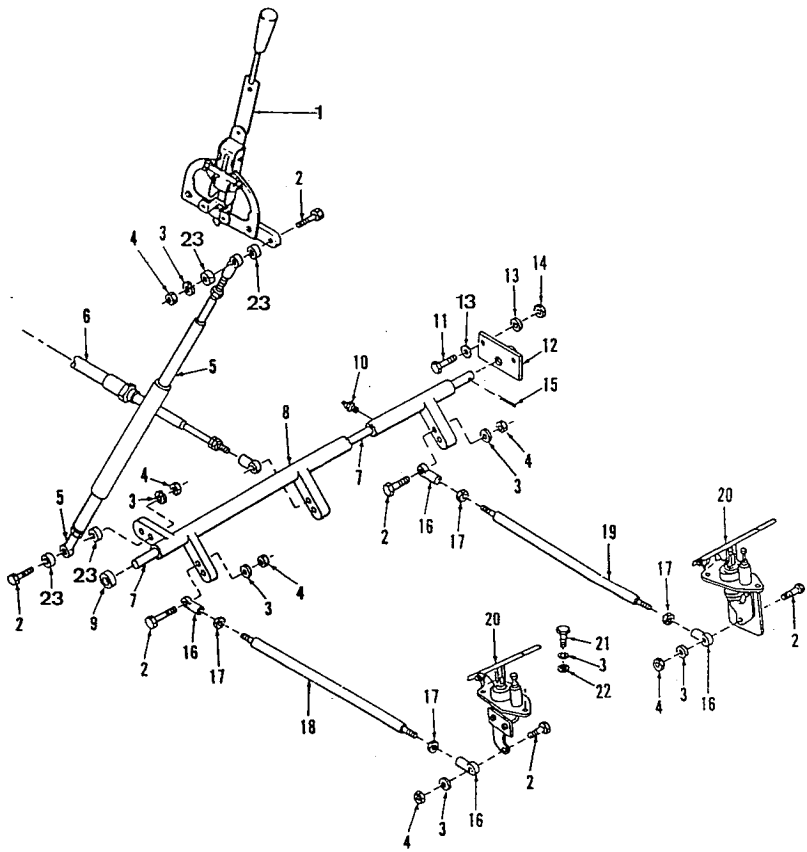

ITEM INDEX ITEM Nº	PEÇA Nº PART Nº PIEZA Nº	DESCRIÇÃO DESCRIPTION DESCRIPCIÓN	QUANT. QTY CANT.	SÉRIE Nº SERIAL Nº SERIE Nº GD523A	SÉRIE Nº SERIAL Nº SERIE Nº GD623A
1		CONJ. DO CONTROLE DE COMANDO..... - VER FIGURA (12120) Control Ass'y, Governor - See Fig. (12120) Conj. del Control de Mando - Ver Figura (12120)		B1001—	B1001—
2	25485R1	PARAFUSO..... Bolt Tornillo	6	B1001—	B1001—
3	120380	ARRUELA DE PRESSÃO..... Washer, spring Arandela de presión	12	B1001—	B1001—
4	25519R1	PORCA..... Nut Tuerca	6	B1001—	B1001—
5		CONJ. DO TIRANTE COM MOLA - VER..... FIGURAS (12110/12115) Spring Ass'y, Gov. Contr. Tube - See Figs. (12110/12115) Conj. del Tirante Con Resorte - Ver Figuras (12110/12115)		B1001—	B1001—
6		CABO - VER FIGURA (12090)..... Cable - See Fig. (12090) Cable - Ver Figura (12090)		B1001—	B1001—
7	139924	EIXO..... Shaft Eje	1	B1001—	B1001—
8	139913	CONJ. DO TUBO..... Tube Ass'y Conj. del Tubo	1	B1001—	B1001—
9	85812	• ROLAMENTO..... Bearing Cojinete	2	B1001—	B1001—
10	61148	• GRAXEIRA..... Fitting, grease Engrasador	1	B1001—	B1001—
11	140438H	PARAFUSO..... Bolt Tornillo	2	B1001—	B1001—
12	139915	SUPORTE..... Bracket Soporte	1	B1001—	B1001—

FIG Nº 12100

ITEM INDEX ITEM Nº	PEÇA Nº PART Nº PIEZA Nº	DESCRIÇÃO DESCRIPTION DESCRIPCIÓN	QUANT. QTY CANT	SÉRIE Nº SERIAL Nº SERIE Nº GD523A	SÉRIE Nº SERIAL Nº SERIE Nº GD623A
13	25544R1	ARRUELA Washer Arandela	4	B1001—	B1001—
14	25522R1	PORCA Nut Tuerca	2	B1001—	B1001—
15	103410	CONTRAPINO Pin, cotter Pasador hendido	1	B1001—	B1001—
16	899392C1	TERMINAL End Terminal	4	B1001—	B1001—
17	225851	PORCA Nut Tuerca	4	B1001—	B1001—
18	130314	VARETA DO ACELERADOR Rod, Accelerator Varilla del Acelerador	1	B1001—	B1001—
19	123471	VARETA DO DESACELERADOR Rod Decelerator Varilla del Desacelerador	1	B1001—	B1001—
20	1223818H91	PEDAL Pedal Pedal	2	B1001—	B1001—
21	25483R1	PARAFUSO Bolt Tornillo	6	B1001—	B1001—
22	25542R1	ARRUELA Washer Arandela	6	B1001—	B1001—
23	69518	ESPAÇADOR Spacer Espaciador	4	B1001—	B1001—

FIG Nº 7080

ITEM INDEX ITEM Nº	PEÇA Nº PART Nº PIEZA Nº	DESCRIÇÃO DESCRIPTION DESCRIPCIÓN	QUANT. QTY CANT.	SÉRIE Nº SERIAL Nº SERIE Nº GD523A	SÉRIE Nº SERIAL Nº SERIE Nº GD623A
13	134347	• CONJ. DA ENGRENAGEM E CUBO ..... Gear & Hub Ass'y Conj. la Engrenaje y Cubo	1	B1001—	B1001—
14	1244218H1	• ROLAMENTO ..... Bearing Cojinete	1	B1001—	B1001—
15	149593	• ROLAMENTO ..... Bearing Cojinete	2	B1001—	B1001—
16	134399	• ROLAMENTO ..... Bearing Cojinete	2	B1001—	B1001—
17	107771	• ANEL DE TRAVA ..... Ring, snap Anillo de retención	2	B1001—	B1001—
18	134346	• CONJ. DE ENGRENAGEM E CUBO ..... Gear & Hub Ass'y Conj. de la Engrenaje y Cubo	1	B1001—	B1001—
19	134387	• ANEL DE TRAVA ..... Ring, snap Anillo de retención	1	B1001—	B1001—
20	1234846H1	• ANEL DE VEDAÇÃO ..... Ring, seal Sello	3	B1001—	B1001—

FIG Nº 7080

ITEM INDEX ITEM Nº	PEÇA Nº PART Nº PIEZA Nº	DESCRIÇÃO DESCRIPTION DESCRIPCIÓN	QUANT. QTY CANT.	SÉRIE Nº SERIAL Nº SERIE Nº GD523A	SÉRIE Nº SERIAL Nº SERIE Nº GD623A
	1244212H91	CONJ. DA EMBREAGEM - 2ª E 6ª Clutch Ass'y - 2nd e 6th Conj. de la Embrague 2ª y 6ª	1	B1001—	B1001—
1	134345	• PORTA-DISCO Drum and Shaft, Clutch Alojamiento del Disco	1	B1001—	B1001—
2	134340	• PISTÃO Piston Pistón	2	B1001—	B1001—
3	1244203H1	• ANEL RETENTOR Ring, Seal Anillo de Retención	2	B1001—	B1001—
	1244204H1	ANEL DE REFORÇO Ring, Back-Up Anillo de Refuerzo	2	B1001—	B1001—
4	86843	• ANEL "O" O-Ring Anillo "O"	2	B1001—	B1001—
5	1244205H1	• DISCO INTERNO Plate, Clutch Disco Interno	20	B1001—	B1001—
6	149585	• DISCO EXTERNO Plate, Separator Disco Externo	20	B1001—	B1001—
7	1244206H1	• RETENTOR Retainer Retén	2	B1001—	B1001—
8	149587	• ANEL DE TRAVA Ring, snap Anillo de retención	2	B1001—	B1001—
9	135784	• MOLA Spring Resorte	2	B1001—	B1001—
10	134341	• RETENTOR Retainer Retén	2	B1001—	B1001—
11	123760	• ANEL DE TRAVA Ring, snap Anillo de retención	2	B1001—	B1001—
12	134401	• ROLAMENTO Bearing Cojinete	1	B1001—	B1001—

ITEM INDEX ITEM Nº	PEÇA Nº PART Nº PIEZA Nº	DESCRIÇÃO DESCRIPTION DESCRIPCIÓN	QUANT. Q'TY CANT.	SÉRIE Nº SERIAL Nº SERIE Nº GD523A	SÉRIE Nº SERIAL Nº SERIE Nº
	1236880H91	CONJ. DO TIRANTE COM MOLA Spring Ass'y, Governor Control Tube Conj. do Tirante con Resorte	1	B1001—	
1	69811	• TERMINAL End Terminal	2	B1001—	
2	25930R1	• PORCA Nut Tuerca	2	B1001—	
3	139972	• HASTE Rod Varilla	1	B1001—	
4	141182	• RESSALTO Boss Resalto	2	B1001—	
5	17283R1	• PINO Pin Pasador	2	B1001—	
6	364838R1	• ANEL DE TRAVA Ring, Retaining Anillo de Retención	1	B1001—	
7	139970	• GUIA Guide Guia	2	B1001—	
8	1236881H91	• TUBO Tube Tubo	1	B1001—	
9	139973	• MOLA Spring Resort	1	B1001—	

FIG. 12115 TIRANTE COM MOLA
Tube Spring
Tirante con Resorte

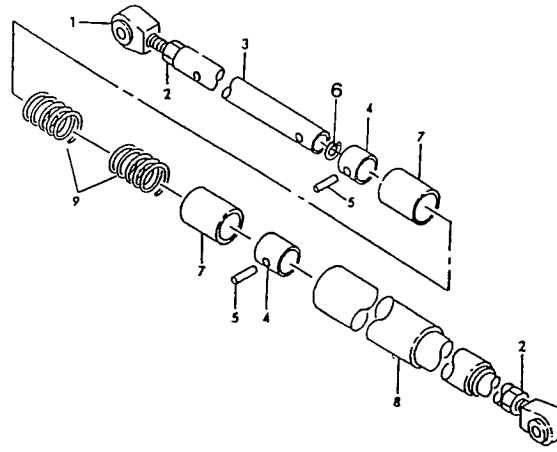

FIG Nº 12115

ITEM INDEX ITEM Nº	PEÇA Nº PART Nº PIEZA Nº	DESCRIÇÃO DESCRIPTION DESCRIPCIÓN	QUANT. QTY CANT.	SÉRIE Nº SERIAL Nº SERIE Nº	SÉRIE Nº SERIAL Nº SERIE Nº GD623A
	1262633H91	CONJ. DO TIRANTE COM MOLA Spring Ass'y, Governor Control Tube Conj. do Tirante con Resorte	1.		B1001—
1	69811	• TERMINAL End Terminal	2		B1001—
2	25930R1	• PORCA Nut Tuerca	2		B1001—
3	139972	• HASTE Rod Varilla	1		B1001—
4	141182	• RESSALTO Boss Resalto	2		B1001—
5	17283R1	• PINO Pin Pasador	2		B1001—
6	364838R1	• ANEL DE TRAVA Ring, Retaining Anillo de Retención	1		B1001—
7	139970	• GUIA Guide Guia	2		B1001—
8	1236881H91	• TUBO Tube Tubo	1		B1001—
9	150784	• MOLA Spring Resort	1		B1001—

FIG. 12120 CONSOLE DO CÂMBIO
Shift Console
Consola del Cambio

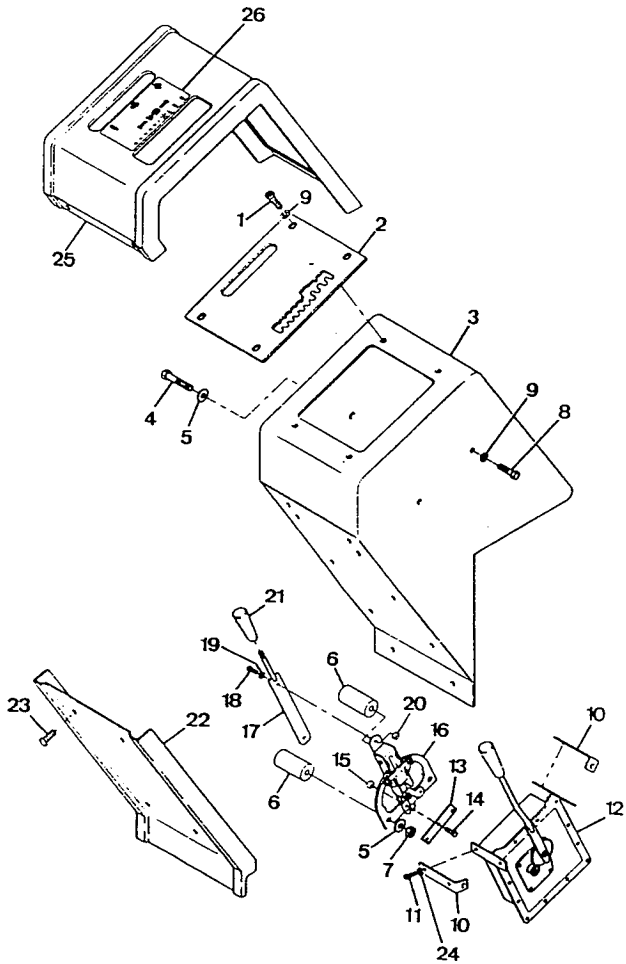

FIG Nº 12120

ITEM INDEX ITEM Nº	PEÇA Nº PART Nº PIEZA Nº	DESCRIÇÃO DESCRIPTION DESCRIPCIÓN	QUANT. Q'TY CANT.	SÉRIE Nº SERIAL Nº SERIE Nº GD523A	SÉRIE Nº SERIAL Nº SERIE Nº GD623A
	1252015H91	CONJ. DO CONSOLE DO CAMBIO Console Ass'y, Shift Conj. del Consola del Cambio	1	B1001—	B1001—
1	160515	• PARAFUSO Bolt Tornillo	4	B1001—	B1001—
2	1278439H91	• PLACA Plate Placa	1	B1001—	B1001—
3	1249300H91	• CONSOLE Console Consola	1	B1001—	B1001—
4	25672R1	• PARAFUSO Bolt Tornillo	2	B1001—	B1001—
5	25532R1	• ARRUELA Washer Arandela	4	B1001—	B1001—
6	1237012H1	• ESPAÇADOR Spacer Espaciador	2	B1001—	B1001—
7	26110R1	• PORCA Nut Tuerca	2	B1001—	B1001—
8	180020	• PARAFUSO Bolt Tornillo	2	B1001—	B1001—
9	120380	• ARRUELA DE PRESSÃO Washer, spring Arandela de presión	6	B1001—	B1001—
10	1236879H91	• SUPORTE Bracket Soporte	2	B1001—	B1001—
11	159920	• PARAFUSO Bolt Tornillo	4	B1001—	B1001—
12	161104	• CONTROLADOR Controller Controlador	1	B1001—	B1001—
13	1236874H1	• BRAÇO DO ACELEREDOR Arm, Throttle Brazo de Acelerador	1	B1001—	B1001—

FIG Nº 12120

ITEM INDEX ITEM Nº	PEÇA Nº PART Nº PIEZA Nº	DESCRIÇÃO DESCRIPTION DESCRIPCIÓN	QUANT. QTY CANT.	SÉRIE Nº SERIAL Nº SERIE Nº GD523A	SÉRIE Nº SERIAL Nº SERIE Nº GD623A
14	25752R1	• PARAFUSO Bolt Tornillo	2	B1001—	B1001—
15	26110R1	• PORCA Nut Tuerca	2	B1001—	B1001—
16	152864	• CONTROLADOR DO ACELERADOR Controller, Throttle Controlador del Acelerador	1	B1001—	B1001—
17	1237011H91	• ALAVANCA Lever Palanca	1	B1001—	B1001—
18	25222R1	• PARAFUSO Bolt Tornillo	2	B1001—	B1001—
19	25532R1	• ARRUELA Washer Arandela	3	B1001—	B1001—
20	26110R1	• PORCA Nut Tuerca	2	B1001—	B1001—
21	1260593H1	• MAÇANETA Knob Perilla	1	B1001—	B1001—
22	1224323H1	TAMPA DO CONSOLE Cover, Console Tapa del Consola	1	B1001—	B1001—
23	160541	PARAFUSO Bolt Tornillo	14	B1001—	B1001—
24	120380	ARRUELA DE PRESSÃO Washer, spring Arandela de presión	14	B1001—	B1001—
	120392	ARRUELA Washer Arandela	14	B1001—	B1001—
25	1224322H1	TAMPA DA PLACA E PAINEL DE INTERRUPTORES Cover, Switch Panel and Gate Plate Tapa de la Placa y Panel de Interruptores	1	B1001—	B1001—

FIG Nº 12120

ITEM INDEX ITEM Nº	PEÇA Nº PART Nº PIEZA Nº	DESCRIÇÃO DESCRIPTION DESCRIPCIÓN	QUANT. Q'TY CANT.	SÉRIE Nº SERIAL Nº SERIE Nº GD523A	SÉRIE Nº SERIAL Nº SERIE Nº GD623A
26	1278556H1	ADESIVO DO CONTROLADOR DO CONSOLE Decal, Console Controlle Adhesivo del Controlador del Consola	1	B1001—	B1001—

ESTRUTURA E PROTEÇÕES
Estructure and Guard
Estrutura y Protecciones

FIG. 13010 PROTETORES DO MOTOR

Engine Guard

Protectores del Motor

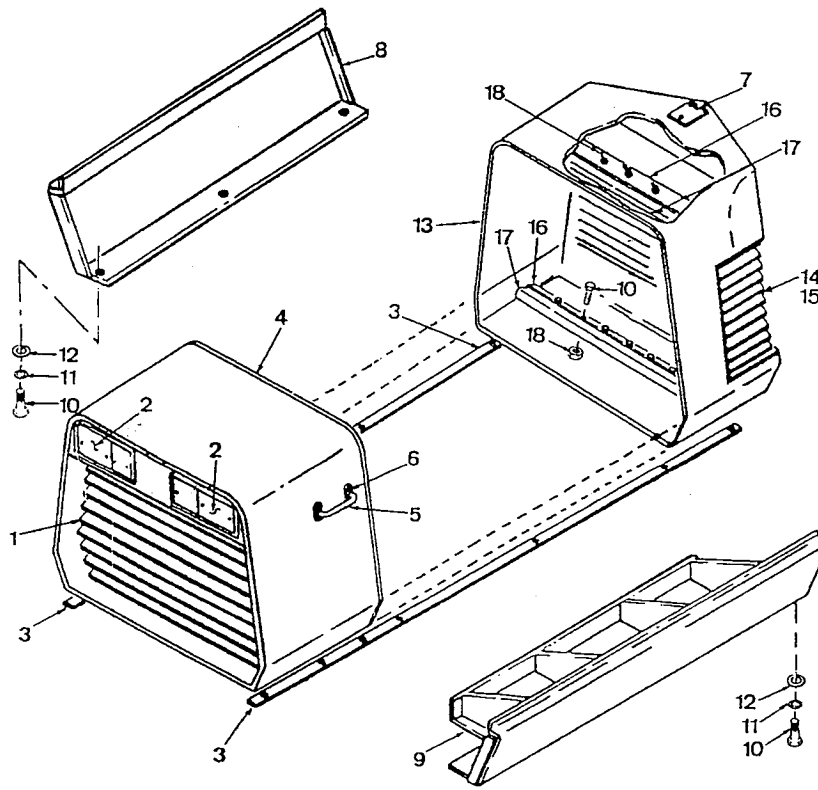

ITEM INDEX ITEM Nº	PEÇA Nº PART Nº PIEZA Nº	DESCRIÇÃO DESCRIPTION DESCRIPCIÓN	QUANT. Q'TY CANT.	SÉRIE Nº SERIAL Nº SERIE Nº GD523A	SÉRIE Nº SERIAL Nº SERIE Nº GD623A
1	162033	GRADE (SOLDADA) TRASEIRA Grill (Welded) - Rear Grada (Soldada) - Trasera	1	B1001—	B1001—
2	1224390H91	CONJ. DA LANTERNA TRASEIRA VER FIGURA (8020) Ligth Ass'y, Tail - See Fig. (8020) Conj. de la Lintema Trasera - Ver Fig. (8020)	2	B1001—	B1001—
3	903767	COXIM Strip Cojin	2	B1001—	B1001—
4	159438	CARCAÇA - TRASEIRA Shell - Rear Carcaza - Trasera	1	B1001—	B1001—
5	140934	ALÇA Handle Manija	2	B1001—	B1001—
6	27241R1	PARAFUSO Bolt Tornillo	8	B1001—	B1001—
7	149134	PLACA Plate Placa	1	B1001—	B1001—
8	140741H45	BANDEJA DA BATERIA - (L.E.) Tray, Battery - (L.H.) Bandeja de la Bateria - (L.I.)	1	B1001—	B1001—
9	902919	BANDEJA DA BATERIA - (L.D.) Tray, Battery - (R.H.) Bandeja de la Bateria - (L.D.)	1	B1001—	B1001—
10	140483H	PARAFUSO Bolt Tornillo	53	B1001—	B1001—
11	120382	ARRUELA DE PRESSÃO Washer, Spring Arandela de Presión	44	B1001—	B1001—
12	120394	ARRUELA Washer Arandela	34	B1001—	B1001—
13	159939	CARCAÇA - FRONTAL Shell - Front Carcaza - Frontal	1	B1001—	B1001—
14	154778	GRADE REMOVÍVEL - (L.E.) Grill, Removable (L.H.) Grade Removiblel (L.I.)	1	B1001—	B1001—

FIG Nº 13010

ITEM INDEX ITEM Nº	PEÇA Nº PART Nº PIEZA Nº	DESCRIÇÃO DESCRIPTION DESCRIPCION	QUANT. QTY CANT.	SÉRIE Nº SERIAL Nº SERIE Nº GD523A	SÉRIE Nº SERIAL Nº SERIE Nº GD623A
15	159935	GRADE REMOVÍVEL - (L.D.) Grill, Removable (R.H.) Grade Removible (L.D.)	1	B1001—	B1001—
	180122	PARAFUSO Bolt Tornillo	8	B1001—	B1001—
	120382	ARRUELA DE PRESSÃO Washer, Spring Arandela de Presión	8	B1001—	B1001—
	120394	ARRUELA Washer Arandela	8	B1001—	B1001—
16	149865	COXIM Strip Cojin	2	B1001—	B1001—
17	149864	VEDAÇÃO Seal Sello	2	B1001—	B1001—
18	25522R1	PORCA Nut Tuerca	10	B1001—	B1001—

FIG. 13015 TAMPAS LATERAIS DO MOTOR

Hoodsides

Tapas Laterales del Motor

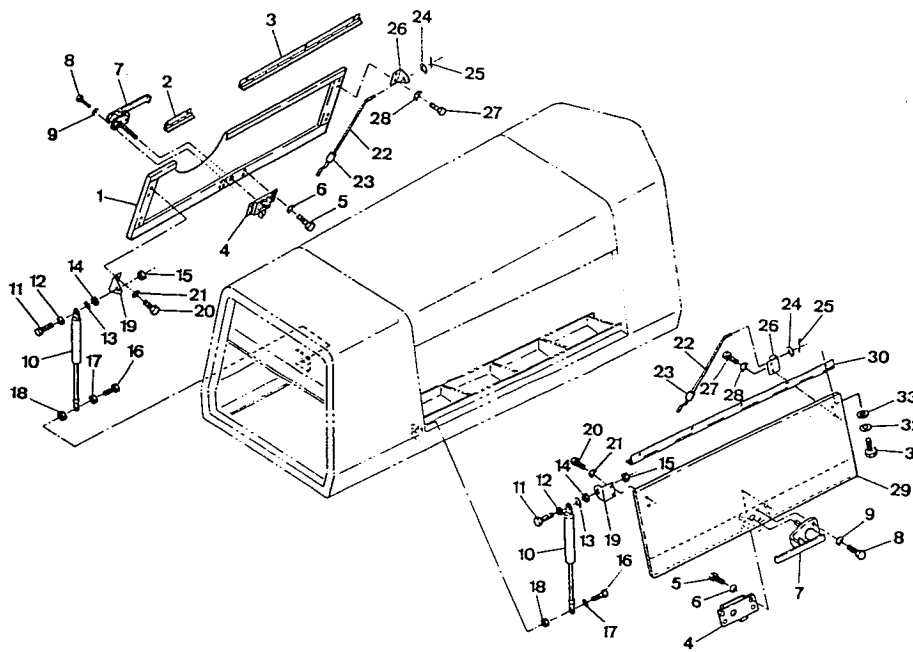

FIG Nº 13015

ITEM INDEX ITEM Nº	PEÇA Nº PART Nº PIEZA Nº	DESCRIÇÃO DESCRIPTION DESCRIPCIÓN	QUANT. QTY CANT.	SÉRIE Nº SERIAL Nº SERIE Nº GD523A	SÉRIE Nº SERIAL Nº SERIE Nº GD623A
	122362491	CONJ. TAMPAS LATERAIS DO MOTOR Hoodsides, Ass'y Conj. Tapa Laterales del Motor	1	B1001—	B1001—
	1237681H91	• CONJ. TAMPA (L.E.) Panel Ass'y (L.H.) Conj. Tapa (L.I.)	1	B1001—	B1001—
1	1244715H91	• • TAMPA (L.E.) Panel (L.H.) Tapa (L.I.)	1	B1001—	B1001—
2	140363H45	• • • DOBRADIÇA Hinge Bisagra	1	B1001—	B1001—
3	140362	• • • DOBRADIÇA Hinge Bisagra	1	B1001—	B1001—
4	1223625H91	• • TRAVA Lock Seguro	2	B1001—	B1001—
5	25222R1	• • PARAFUSO Bolt Tornillo	8	B1001—	B1001—
6	120380	• • ARRUELA DE PRESSÃO Washer, spring Arandela de presión	8	B1001—	B1001—
7	902465	• • MAÇANETA Handle Picaporte	2	B1001—	B1001—
8	443874	• • PARAFUSO Bolt Tornillo	6	B1001—	B1001—
9	115707	• • ARRUELA DE PRESSÃO Washer, spring Arandela de presión	6	B1001—	B1001—
10	902778	• MOLA Spring Resorte	2	B1001—	B1001—
11	25654R1	• • PARAFUSO Bolt Tornillo	2	B1001—	B1001—
12	25533R1	• • ARRUELA Washer Arandela	2	B1001—	B1001—

FIG Nº 13015

ITEM INDEX ITEM Nº	PEÇA Nº PART Nº PIEZA Nº	DESCRIÇÃO DESCRIPTION DESCRIPCIÓN	QUANT. QTY CANT.	SÉRIE Nº SERIAL Nº SERIE Nº GD523A	SÉRIE Nº SERIAL Nº SERIE Nº GD623A
13	623770C1	• ESPAÇADOR Spacer Espaciador	2	B1001—	B1001—
14	25520R1	• PORCA Nut Tuerca	2	B1001—	B1001—
15	9413977	• PORCA Nut Tuerca	2	B1001—	B1001—
16	25751R1	• PARAFUSO Bolt Tornillo	2	B1001—	B1001—
17	25520R1	• PORCA Nut Tuerca	2	B1001—	B1001—
18	9413977	• PORCA Nut Tuerca	2	B1001—	B1001—
19	140444	• SUPORTE Bracket Soporte	2	B1001—	B1001—
20	25222R1	• PARAFUSO Bolt Tornillo	4	B1001—	B1001—
21	120380	• ARRUELA DE PRESSÃO Washer, spring Arandela de presión	4	B1001—	B1001—
22	902777	• APOIO Prop Apoyo	2	B1001—	B1001—
23	902776	• CALÇO DE BORRACHA Tube - Pad Rubber Calzo de Caucho	2	B1001—	B1001—
24	25534R1	• ARRUELA Washer Arandela	2	B1001—	B1001—
25	103373	• CONTRAPINO Pin, cotter Pasador hendido	2	B1001—	B1001—
26	902796	• SUPORTE Bracket Soporte	2	B1001—	B1001—

FIG Nº 13015

ITEM INDEX ITEM Nº	PEÇA Nº PART Nº PIEZA Nº	DESCRIÇÃO DESCRIPTION DESCRIPCIÓN	QUANT. QTY CANT.	SÉRIE Nº SERIAL Nº SERIE Nº GD523A	SÉRIE Nº SERIAL Nº SERIE Nº GD623A
27	25222R1	• PARAFUSO Bolt Tornillo	4	B1001—	B1001—
28	120380	• ARRUELA DE PRESSÃO Washer, spring Arandela de presión	4	B1001—	B1001—
	1237686H91	• CONJ. TAMPA (L.D.) Panel Ass'y (R.H.) Conj. Tapa (L.D.)	1	B1001—	B1001—
29	1246805H91	• • TAMPA (L.D.) Panel (R.H.) Tapa (L.D.)	1	B1001—	B1001—
30	140352	• • • DOBRADIÇA Hinge Bisagra	1	B1001—	B1001—
31	25222R1	• PARAFUSO Bolt Tornillo	10	B1001—	B1001—
32	120380	• ARRUELA DE PRESSÃO Washer, spring Arandela de presión	10	B1001—	B1001—
33	25532R1	• ARRUELA Washer Arandela	10	B1001—	B1001—

FIG. 13020 CAPÔ DO MOTOR

Engine Hood

Capó del Motor

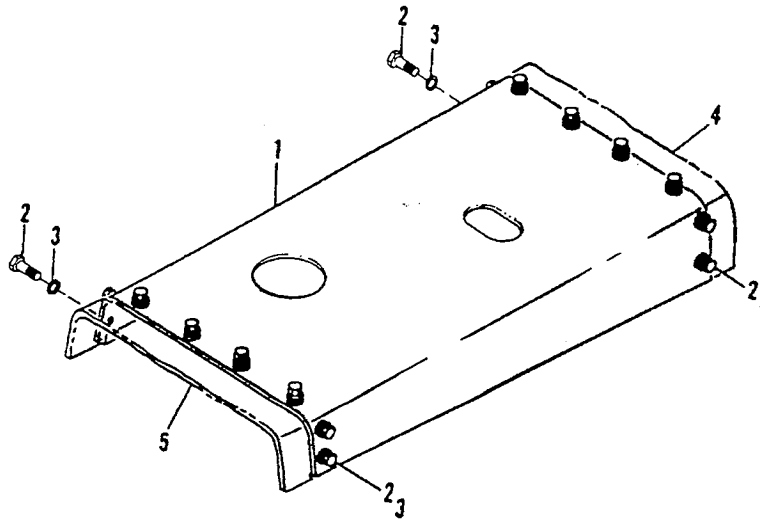

FIG Nº 13020

ITEM INDEX ITEM Nº	PEÇA Nº PART Nº PIEZA Nº	DESCRIÇÃO DESCRIPTION DESCRIPCIÓN	QUANT. QTY CANT.	SÉRIE Nº SERIAL Nº SERIE Nº GD523A	SÉRIE Nº SERIAL Nº SERIE Nº GD623A
1	1244713H91	CAPÔ Hood Capó	1	B1001—	B1001—
2	25896R1	ARRUELA Washer Arandela	16	B1001—	B1001—
3	26309R1	PARAFUSO Bolt Tornillo	16	B1001—	B1001—
4	139893	TAMPA TRASEIRA Cover-Rear Tapa Trasera	1	B1001—	B1001—
5	139894	TAMPA FRONTAL Cover-Front Tapa Delantera	1	B1001—	B1001—

FIG. 13030 BANCO DO OPERADOR
Operator's Seat
Banco del Operador

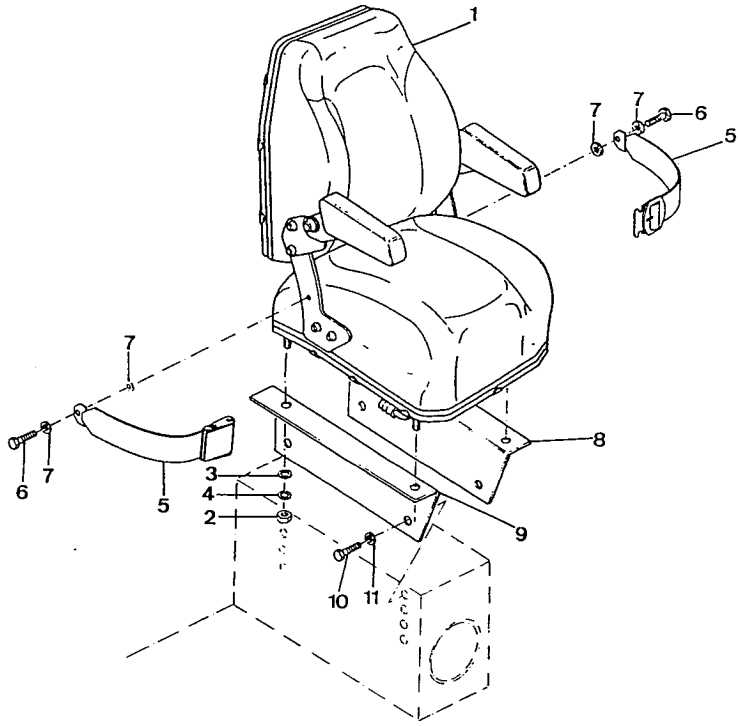

ITEM INDEX ITEM Nº	PEÇA Nº PART Nº PIEZA Nº	DESCRIÇÃO DESCRIPTION DESCRIPCIÓN	QUANT. QTY CANT.	SÉRIE Nº SERIAL Nº SERIE Nº GD523A	SÉRIE Nº SERIAL Nº SERIE Nº GD623A
	1224211H91	BANCO DO OPERADOR Operator's Seat Banco del Operador	1	B1001—	B1001—
1	902930	• CONJ. DO BANCO DO OPERADOR Seat Ass'y Conj. del Banco del Operador		B1001—	B1001—
2		• • PORCA Nut Tuerca		B1001—	B1001—
3		• • ARRUELA Washer Arandela		B1001—	B1001—
4		• • ARRUELA DE PRESSÃO Washer, Spring Arandela de Presión		B1001—	B1001—
5	903241	• CORREIA DO BANCO Belt Seat Correa del Banco	1	B1001—	B1001—
6	1224890H1	• • PARAFUSO Bolt Tornilo	2	B1001—	B1001—
7	903244	• • ARRUELA Washer Arandela	4	B1001—	B1001—
8	1224209H1	• CANTONEIRA (L.E.) Angle (L.H.) Cantonera (L.I.)	1	B1001—	B1001—
9	1224210H1	• CANTONEIRA (L.D.) Angle (R.H.) Cantonera (L.D.)	1	B1001—	B1001—
10	24840R1	• PARAFUSO Bolt Tornilo	4	B1001—	B1001—
11	390305C1	• ARRUELA Washer Arandela	4	B1001—	B1001—

FIG. 13040 ESTRIBO E AMORTECEDOR DE RUÍDO DA CABINA
Cab Isolator and Step Installation
Estribo y Amortiguador de Ruido de la Cabina

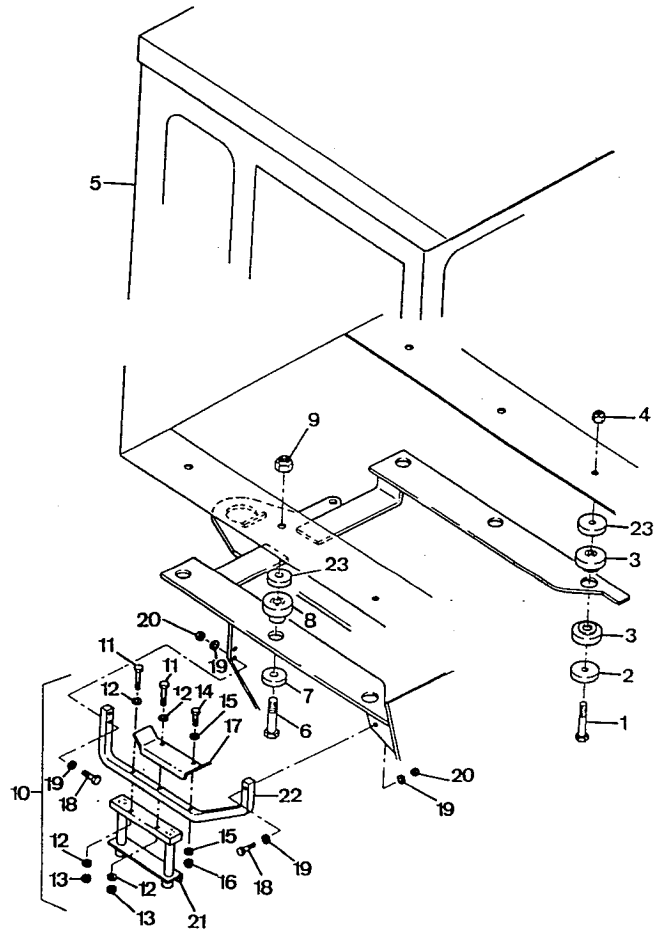

FIG Nº 13040

ITEM INDEX ITEM Nº	PEÇA Nº PART Nº PIEZA Nº	DESCRIÇÃO DESCRIPTION DESCRIPCIÓN	QUANT. Q'TY CANT.	SÉRIE Nº SERIAL Nº SERIE Nº GD523A	SÉRIE Nº SERIAL Nº SERIE Nº GD623A
	1251973H91	CONJ. ISOLANTE Isolator Ass'y Conj. Aislador	1	B1001—	B1001—
1	24896R1	• PARAFUSO Bolt Tornillo	2	B1001—	B1001—
2	1244337H1	• ARRUELA Washer Arandela	2	B1001—	B1001—
3	113985	• COXIM DE BORRACHA Mount, Rubber Cojín de Caucho	4	B1001—	B1001—
4	9413983	• PORCA Nut Tuerca	2	B1001—	B1001—
5		• CONJ. DA CABINA - VER FIGURA (13050) Cab Ass'y - See Fig. (13050) Conj. de la Cabina - Ver Figura (13050)		B1001—	B1001—
6	26720R1	• PARAFUSO Bolt Tornillo	4	B1001—	B1001—
7	1244349H1	• ARRUELA Washer Arandela	4	B1001—	B1001—
8	213042H1	• COXIM DE BORRACHA Mount, Rubber Cojín de Caucho	4	B1001—	B1001—
9	9413986	• PORCA Nut Tuerca	4	B1001—	B1001—
10	1251959H91	• CONJ. DO ESTRIBO Step Ass'y Conj. del Estribo	1	B1001—	B1001—
11	275635R1	• PARAFUSO Bolt Tornillo	4	B1001—	B1001—
12	25546R1	• ARRUELA Washer Arandela	8	B1001—	B1001—

FIG Nº 13040

ITEM INDEX ITEM Nº	PEÇA Nº PART Nº PIEZA Nº	DESCRIÇÃO DESCRIPTION DESCRIPCIÓN	QUANT. QTY CANT.	SÉRIE Nº SERIAL Nº SERIE Nº GD523A	SÉRIE Nº SERIAL Nº SERIE Nº GD623A
13	25526R1	• PORCA Nut Tuerca	4	B1001—	B1001—
14	24864R1	• PARAFUSO Bolt Tornillo	2	B1001—	B1001—
15	25546R1	• ARRUELA Washer Arandela	4	B1001—	B1001—
16	25526R1	• PORCA Nut Tuerca	2	B1001—	B1001—
17	160986	• ESTRIBO Step Estribo	2	B1001—	B1001—
18	25281R1	• PARAFUSO Bolt Tornillo	6	B1001—	B1001—
19	25546R1	• ARRUELA Washer Arandela	12	B1001—	B1001—
20	25526R1	• PORCA Nut Tuerca	6	B1001—	B1001—
21	162962	• ESTRIBO INFERIOR Step, Lower Estribo Inferior	2	B1001—	B1001—
22	1244339H1	• ESTRIBO SUPERIOR Step, Upper Estribo Superior	2	B1001—	B1001—
23	1224646H1	• ARRUELA Washer Arandela	6	B1001—	B1001—

FIG. 13050 CABINA
Cab
Cabina

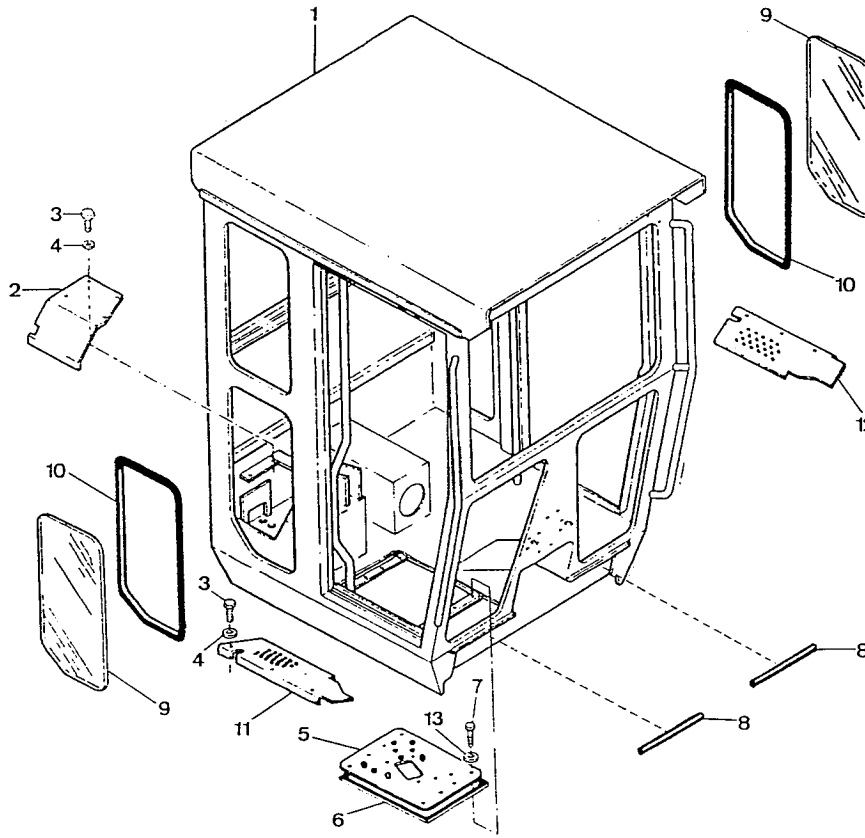

FIG Nº 13050

ITEM INDEX ITEM Nº	PEÇA Nº PART Nº PIEZA Nº	DESCRIÇÃO DESCRIPTION DESCRIPCIÓN	QUANT. Q'TY CANT.	SÉRIE Nº SERIAL Nº SERIE Nº GD523A	SÉRIE Nº SERIAL Nº SERIE Nº GD623A
	1224566H92	CONJ. DA CABINA Canopy Ass'y Conj. de la Cabina	1	B1001—	B1001—
	1224566H91	CONJ. DA CABINA Canopy Ass'y Conj. de la Cabina	1	B1001—B1027	B1001—B1067
1	1225044H91	• CABINA (SOLDADA) Canopy (Welded) Cabina (Soldada)	1	B1028—	B1067—
1	1224528H91	• CABINA (SOLDADA) Canopy (Welded) Cabina (Soldada)	1	B1001—B1027	B1001—B1066
2	1224241H1	• TAMPA DO RESERV. DO FREIO Cover, Brake Oil Reservoir Tapa del Reservatório del Fluido del Freno	1	B1001—	B1001—
3	180020	• PARAFUSO Bolt Tornillo	18	B1028—	B1067—
3	180020	• PARAFUSO Bolt Tornillo	10	B1001—B1027	B1001—B1066
4	120392	• ARRUELA Washer Arandela	18	B1028—	B1067—
4	120392	• ARRUELA Washer Arandela	18	B1001—B1027	B1001—B1066
5	1258359H91	• CONJ. DA PLACA DO ASSOALHO Floor Plate Ass'y Conj. de la Placa del Suelo	1	B1001—	B1001—
	157313	• ADESIVO Adhesive Adhesivo	1	B1001—	B1001—
6	149149	• VEDAÇÃO Seal Weather Vedamiento	1	B1001—	B1001—
7	180124	• PARAFUSO Bolt Tornillo	8	B1001—	B1001—
8	1224577H1	• VEDAÇÃO Seal Weather Vedamiento	2	B1001—	B1001—

FIG Nº 13050

ITEM INDEX ITEM Nº	PEÇA Nº PART Nº PIEZA Nº	DESCRIÇÃO DESCRIPTION DESCRIPCION	QUANT. QTY CANT.	SÉRIE Nº SERIAL Nº SERIE Nº GD523A	SÉRIE Nº SERIAL Nº SERIE Nº GD623A
9	1224575H1	• VIDRO LATERAL Glass Side Vidrio Lateral	2	B1001—	B1001—
10	1103198C2	• GUARNIÇÃO Seal Guarnición	2	B1001—	B1001—
11	1224587H1	• SOLEIRA (L.D.) Sill, Door (R.H.) Solera (L.D.)	1	B1001—	B1001—
12	1224588H1	• SOLEIRA (L.E.) Sill, Door (L.H.) Solera (L.I.)	1	B1001—	B1001—
13	28422	• ARRUELA Washer Arandela	8	B1001—	B1001—

EIXO DIANTEIRO
Front Axle
Eje Delantero

FIG. 14010 EIXO DIANTEIRO

Front Axle

Eje Delantero

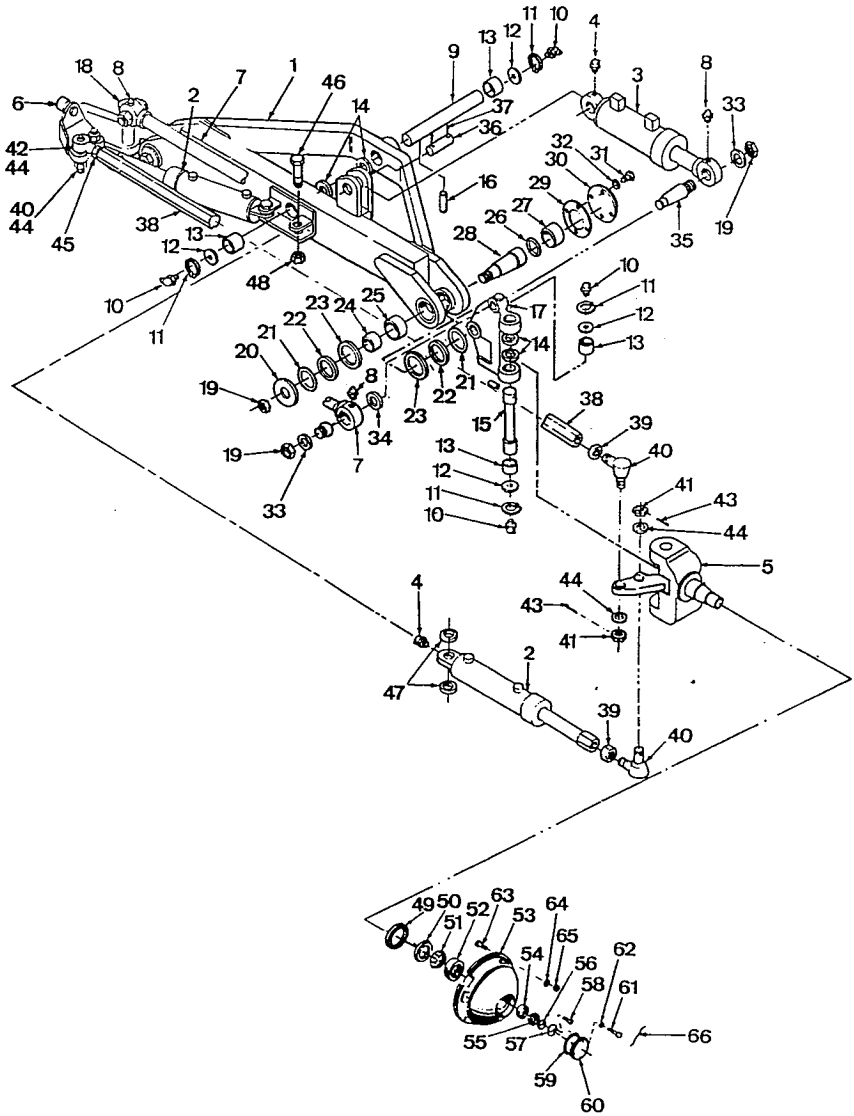

FIG Nº 14010

ITEM INDEX ITEM Nº	PEÇA Nº PART Nº PIEZA Nº	DESCRIÇÃO DESCRIPTION DESCRIPCIÓN	QUANT. QTY CANT.	SÉRIE Nº SERIAL Nº SERIE Nº GD523A	SÉRIE Nº SERIAL Nº SERIE Nº GD623A
	157537	CONJ. DO EIXO DIANTEIRO Axle Ass'y, Front Conj. del Eje Delantero	1	B1001—	B1001—
1	1224870H91	EIXO Shaft Eje	1	B1001—	B1001—
1	157663	EIXO Shaft Eje	1	B1001—B1009	B1001—B1003
2		• CONJ. DO CILINDRO DA DIREÇÃO -VER FIGURA (10450) Cylinder Ass'y, Steering- See Fig. (10450) Conj. del Cilindro de la Dirección- Ver Figura (10450)	2	B1001—	B1001—
3		• CONJ. DO CILINDRO DE INCLINAÇÃO DA RODA -VER FIGURA (10460) Cylinder Ass'y, Leaning Whell- See Fig. (10460) Conj. del Cilindro de Inclinación de la Rueda - Ver Figura (10460)	1	B1001—	B1001—
4	68635	• GRAXEIRA Fitting, grease Engrasador	3	B1001—	B1001—
5	1224883H91	• PONTA DE EIXO (L.D.) Spindle (R.H.) Husillo (L.D.)	1	B1001—	B1001—
5	157677	• PONTA DE EIXO (L.D.) Spindle (R.H.) Husillo (L.D.)	1	B1001—B1009	B1001—B1003
6	1224884H91	• PONTA DE EIXO (L.E.) Spindle (L.H.) Husillo (L.I.)	1	B1001—	B1001—
6	157678	• PONTA DE EIXO (L.E.) Spindle (L.H.) Husillo (L.I.)	1	B1001—B1009	B1001—B1003
7	152285	• HASTE Rod Varilla	1	B1001—	B1001—
	63096	• • BUCHA Bushing Buje	2	B1001—	B1001—

FIG Nº 14010

ITEM INDEX ITEM Nº	PEÇA Nº PART Nº PIEZA Nº	DESCRIÇÃO DESCRIPTION DESCRIPCION	QUANT. QTY CANT.	SÉRIE Nº SERIAL Nº SERIE Nº GD523A	SÉRIE Nº SERIAL Nº SERIE Nº GD623A
8	63163	• *GRAXEIRA* Fitting, grease Engrasador	3	B1001—	B1001—
9	140528	• EIXO Shaft Eje	1	B1001—	B1001—
10	148641	• GRAXEIRA Fitting, grease Engrasador	6	B1001—	B1001—
11	99311	• ANEL DE TRAVA Ring, Snap Anillo de Retención	6	B1001—	B1001—
12	158211	• PLACA DE TAMPA Plate, Cover Placa de Tapa	6	B1001—	B1001—
13	158210	• BUCHA Bushing Buje	6	B1001—	B1001—
14	140514	• ARRUELA DE ENCOSTO Washer, Thrust Arandela de Empuje	6	B1001—	B1001—
15	158209	• PINO Pin Pasador	2	B1001—	B1001—
	55146	• PINO DO ROLO Pin, Roll Pasador del Rodillo	2	B1001—	B1001—
16	121902	• PINO Pin Pasador	1	B1001—	B1001—
17	1225112H1	• GARFO DA DIREÇÃO (L.D.) Yoke, Steering (R.H.) Horquilla de la Dirección (L.D.)	1	B1001—	B1001—
17	154658	• GARFO DA DIREÇÃO (L.D.) Yoke, Steering (R.H.) Horquilla de la Dirección (L.D.)	1	B1001—B1012	B1001—B1003
18	1225113H1	• GARFO DA DIREÇÃO (L.E.) Yoke, Steering (L.H.) Horquilla de la Dirección (L.I.)	1	B1001—	B1001—
18	157918	• GARFO DA DIREÇÃO (L.E.) Yoke, Steering (L.H.) Horquilla de la Dirección (L.I.)	1	B1001—B1012	B1001—B1003

FIG Nº 14010

ITEM INDEX ITEM Nº	PEÇA Nº PART Nº PIEZA Nº	DESCRIÇÃO DESCRIPTION DESCRIPCIÓN	QUANT. QTY CANT.	SÉRIE Nº SERIAL Nº SERIE Nº GD523A	SÉRIE Nº SERIAL Nº SERIE Nº GD623A
19	59976	• PORCA Nut Tuerca	5	B1001—	B1001—
20	82867	• ARRUELA Washer Arandela	2	B1001—	B1001—
21	140561H45	• ROLAMENTO AXIAL Bearing Thrust Cojinete de Empuje	4	B1001—	B1001—
22	157919	• ANEL "O" O-Ring Anillo "O"	4	B1001—	B1001—
23	157913	• ANEL DE VEDAÇÃO Ring, Seal Sello	4	B1001—	B1001—
24	157911	• ESPAÇADOR Spacer Espaciador	2	B1001—	B1001—
25	157673	• BUCHA Bushing Buje	2	B1001—	B1001—
26	34854	• ANEL "O" O-Ring Anillo "O"	2	B1001—	B1001—
27	157914	• BUCHA Bushing Buje	2	B1001—	B1001—
28	157912	• PINO Pin Pasador	2	B1001—	B1001—
29	714890	• JUNTA Gasket Junta	2	B1001—	B1001—
30	157915	• TAMPA Cover Tapa	2	B1001—	B1001—
31	37093	• PARAFUSO Bolt Tornillo	6	B1001—	B1001—
32	37094	• ARRUELA DE PRESSÃO Washer, spring Arandela de presión	6	B1001—	B1001—

FIG Nº 14010

ITEM INDEX ITEM Nº	PEÇA Nº PART Nº PIEZA Nº	DESCRIÇÃO DESCRIPTION DESCRIPCION	QUANT. QTY CANT.	SÉRIE Nº SERIAL Nº SERIE Nº GD523A	SÉRIE Nº SERIAL Nº SERIE Nº GD623A
33	64100	• ARRUELA Washer Arandela	3	B1001—	B1001—
34	60099	• ARRUELA Washer Arandela	2	B1001—	B1001—
35	160696	• PINO Pin Pasador	2	B1001—	B1001—
36	157536H45	• PINO Pin Pasador	1	B1001—	B1001—
37	82193	• CONTRAPINO Pin, cotter Pasador hendido	2	B1001—	B1001—
38	154130	• BARRA DE ACOPLAMENTO Rod, Tie Barra de Acoplamiento	1	B1001—	B1001—
39	82160	• PORCA Nut Tuerca	3	B1001—	B1001—
40	1223660H91	• CONJ. DO SOQUETE (L.D.) Socket Ass'y (R.H.) Conj. del Zócalo (L.D.)	3	B1001—	B1001—
41	26963R1	• • PORCA Nut Tuerca	1	B1001—	B1001—
	103410	• • CONTRAPINO Pin, cotter Pasador hendido	1	B1001—	B1001—
42	1223661H91	• CONJ. DO SOQUETE (L.E.) Socket Ass'y (L.H.) Conj. del Zócalo (L.I.)	1	B1001—	B1001—
	26963R1	• • PORCA Nut Tuerca	1	B1001—	B1001—
43	103410	• • CONTRAPINO Pin, cotter Pasador hendido	4	B1001—	B1001—
44	92340	• • ARRUELA Washer Arandela	4	B1001—	B1001—

FIG Nº 14010

ITEM INDEX ITEM Nº	PEÇA Nº PART Nº PIEZA Nº	DESCRIÇÃO DESCRIPTION DESCRIPCIÓN	QUANT. Q'TY CANT.	SÉRIE Nº SERIAL Nº SERIE Nº GD523A	SÉRIE Nº SERIAL Nº SERIE Nº GD623A
45	140255	• PORCA Nut Tuerca	1	B1001—	B1001—
46	140310	• PRISIONEIRO Stud Prisionero	2	B1001—	B1001—
47	140308	• ESPAÇADOR Spacer Espaciador	4	B1001—	B1001—
48	49305	• PORCA Nut Tuerca	2	B1001—	B1001—
49	154442	• COLAR Collar Collar	2	B1001—	B1001—
50	49214	• ANEL DE VEDAÇÃO Ring, Seal Sello	2	B1001—	B1001—
51	49211	• ROLAMENTO CÔNICO Bearing, Cone Cojinete Cónico	2	B1001—	B1001—
52	49210	• CAPA DO ROLAMENTO Cup, Bearing Capa del Cojinete	2	B1001—	B1001—
53	159189	• RODA Wheel Rueda	2	B1001—	B1001—
54	49213	• CAPA DO ROLAMENTO Cup, Bearing Capa del Cojinete	2	B1001—	B1001—
55	49212	• ROLAMENTO CÔNICO Bearing, Cone Cojinete Cónico	2	B1001—	B1001—
56	49280	• CALÇO - 0,13 mm [0,005"] Shim - 0,13 mm [0,005"] Calzo - 0,13 mm [0,005"]	6	B1001—	B1001—
	49281	• CALÇO - 0,38 mm [0,015"] Shim - 0,38 mm [0,015"] Calzo - 0,13 mm [0,015"]	6	B1001—	B1001—
57	49279	• ANEL DE RETENÇÃO Ring, Retainer Anillo de Retén	2	B1001—	B1001—

FIG Nº 14010

ITEM INDEX ITEM Nº	PEÇA Nº PART Nº PIEZA Nº	DESCRIÇÃO DESCRIPTION DESCRIPCIÓN	QUANT. QTY CANT.	SÉRIE Nº SERIAL Nº SERIE Nº GD523A	SÉRIE Nº SERIAL Nº SERIE Nº GD623A
58	49282	• PARAFUSO Bolt Tornillo	4	B1001—	B1001—
59	49277	• JUNTA Gasket Junta	2	B1001—	B1001—
60	142414	• CAPA DO CUBO Cap, Hub Capa del Cubo	2	B1001—	B1001—
61	135297	• PARAFUSO Bolt Tornillo	8	B1001—	B1001—
62	33384H45	• ARRUELA DE PRESSÃO Washer, spring Arandela de presión	8	B1001—	B1001—
63	86784	• PARAFUSO Bolt Tornillo	8	B1001—	B1001—
64	110748	• BRAÇADEIRA DO ARO Clamp, Rim Abrazadera del Llanta	8	B1001—	B1001—
65	10790	• PORCA Nut Tuerca	8	B1001—	B1001—
66	84527	• CORDÃO DE AÇO - L= 152,5 mm [6,00"] Wire - Lacing - L= 152,5 mm [6,00"] Cordón de Alambre - L= 152,5 mm [6,00"]	1	B1001—	B1001—

AROS E RODAS
Wheels and Rims
Aros y Ruedas

FIG. 15010 AROS E RODAS
Wheels and Rims
Aros y Ruedas

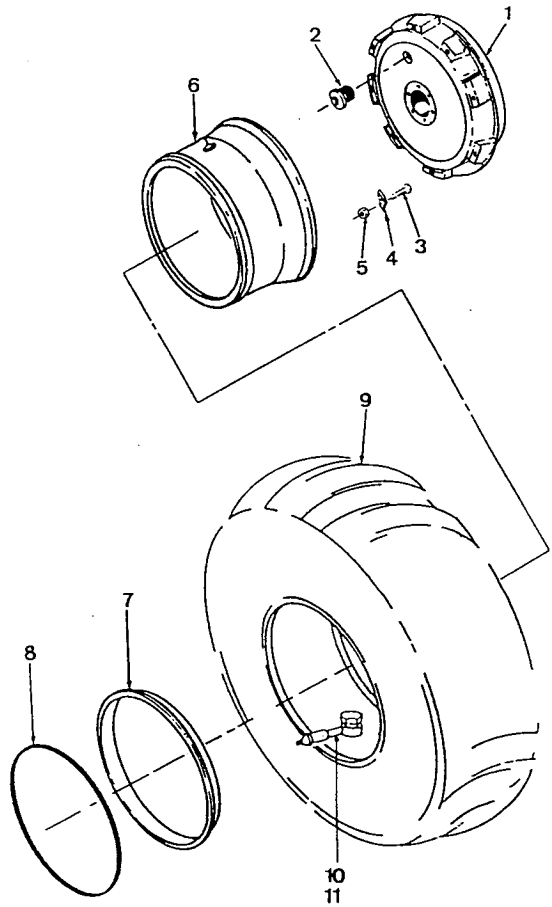

ITEM INDEX ITEM Nº	PEÇA Nº PART Nº PIEZA Nº	DESCRIÇÃO DESCRIPTION DESCRIPCIÓN	QUANT. Q'TY CANT.	SÉRIE Nº SERIAL Nº SERIE Nº GD523A	SÉRIE Nº SERIAL Nº SERIE Nº
1	162948	RODA VER FIGURA (14010) Wheel - See Fig. (14010) Rueda - Ver Figura (14010)	4	B1001—	
2	162435	BUJÃO Plug Tapón	4	B1001—	
3	86784	PARAFUSO Bolt Tornillo	32	B1001—	
4	110748	GRAMPO DO ARO Lug Grapa Retenedora	32	B1001—	
5	10790	PORCA Nut Tuerca	32	B1001—	
	902808	CONJ. DO PNEU E ARO -13,00 x 24 - 10 PLY Tire and Rim Ass'y -13,00 x 24 - 10 PLY Conj. del Neumático y Aro -13,00 x 24 - 10 PLY	6	B1001—	
6	902624	• ARO Rim Aro	1	B1001—	
7	902626	• ANEL LATERAL Ring, Side Anillo Lateral	1	B1001—	
8	902625	• ANEL DE TRAVA Ring, Lock Anillo de Traba	1	B1001—	
9	91212G2	• PNEU -13,00 x 24 - 10 PLY Tire -13,00 x 24 - 10 PLY Neumático -13,00 x 24 - 10 PLY	1	B1001—	
10	91153	• • TUBO Tube Tubo	1	B1001—	
11	90213	• • FLAPE Flap Solada	1	B1001—	

FIG. 15020 AROS E RODAS
Wheels and Rims
Aros y Ruedas

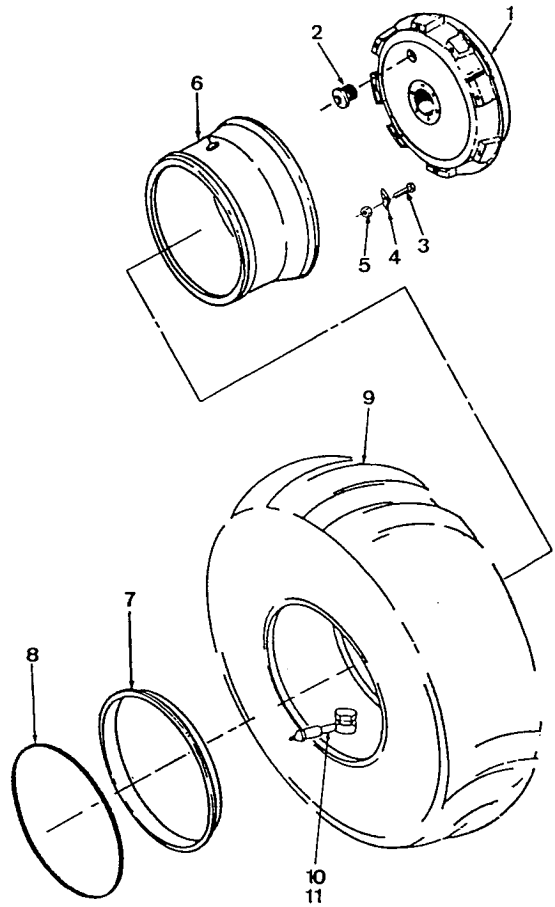

ITEM INDEX ITEM Nº	PEÇA Nº PART Nº PIEZA Nº	DESCRIÇÃO DESCRIPTION DESCRIPCIÓN	QUANT. QTY CANT.	SÉRIE Nº SERIAL Nº SERIE Nº	SÉRIE Nº SERIAL Nº SERIE Nº GD623A
1	162948	RODA VER FIGURA (14010) Wheel - See Fig. (14010) Rueda - Ver Figura (14010)	4		B1001—
2	162435	BUJÃO Plug Tapón	4		B1001—
3	86784	PARAFUSO Bolt Tornillo	32		B1001—
4	110748	GRAMPO DO ARO Lug Grapa Retenedora	32		B1001—
5	10790	PORCA Nut Tuerca	32		B1001—
	902812	CONJ. DO PNEU E ARO -14,00 x 24 - 10 PLY Tire and Rim Ass'y -14,00 x 24 - 10 PLY Conj. del Neumático y Aro -14,00 x 24 - 10 PLY	6		B1001—
6	902624	• ARO Rim Aro	1		B1001—
7	902626	• ANEL LATERAL Ring, Side Anillo Lateral	1		B1001—
8	902625	• ANEL DE TRAVA Ring, Lock Anillo de Traba	1		B1001—
9	91240G2	• PNEU -14,00 x 24 - 10 PLY Tire -14,00 x 24 - 10 PLY Neumático -14,00 x 24 - 10 PLY	1		B1001—
10	91153	• • TUBO Tube Tubo	1		B1001—
11	90213	• • FLAPE Flap Solada	1		B1001—

EQUIPAMENTO DE TRABALHO
Mounted Equipment
Equipo de Trabajo

FIG. 17040 ELEVAÇÃO DA LÂMINA

Drawbar Lift

Elevación de la Hoja

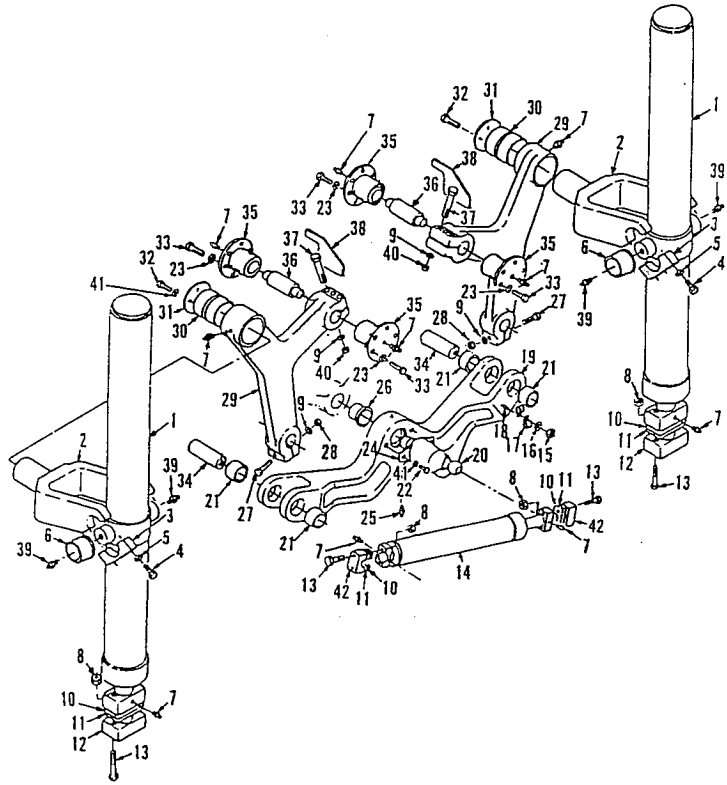

FIG Nº 17040

ITEM INDEX ITEM Nº	PEÇA Nº PART Nº PIEZA Nº	DESCRIÇÃO DESCRIPTION DESCRIPCIÓN	QUANT. QTY CANT.	SÉRIE Nº SERIAL Nº SERIE Nº GD523A	SÉRIE Nº SERIAL Nº SERIE Nº GD623A
1		CONJ. DO CILINDRO DE ELEVAÇÃO - VER FIGURA (10490) Cylinder Ass'y, Lift - See Fig. (10490) Conj. del Cilindro de Elevación - Ver Figura (10490)		B1001—	B1001—
	1224868H91	CONJ. DO GARFO DO CILINDRO DE ELEVAÇÃO Yoke Ass'y, Lift Conj. del Horquilla del Cilindro de Elevación	2	B1001—	B1001—
	142648	CONJ. DO GARFO DO CILINDRO DE ELEVAÇÃO Yoke Ass'y, Lift Conj. del Horquilla del Cilindro de Elevación	2	B1001—B1009	B1001—B1003
2 ☆		• GARFO Yoke Horquilla	1	B1001—	B1001—
3 ☆		• CAPA Cap Tapa	2	B1001—	B1001—
4	82120	• PARAFUSO Bolt Tornillo	4	B1001—	B1001—
5	33387	• ARRUELA DE PRESSÃO Washer, spring Arandela de presión	4	B1001—	B1001—
6	142921	BUCHA Bushing Buje	4	B1001—	B1001—
7	109461	GRAXEIRA Fitting, grease Engrasador	10	B1001—	B1001—
8	9413983	PORCA Nut Tuerca	8	B1001—	B1001—
9	25538R1	ARRUELA Washer Arandela	8	B1001—	B1001—
10	12699	CALÇO - 0,8mm [0,031"] Shim - 0,8mm [0,031"] Calzo - 0,8mm [0,031"]	20	B1001—	B1001—
11	12699A	CALÇO - 0,4mm [0,015"] Shim - 0,4mm [0,015"] Calzo - 0,4mm [0,015"]	8	B1001—	B1001—

FIG Nº 17040

ITEM INDEX ITEM Nº	PEÇA Nº PART Nº PIEZA Nº	DESCRIÇÃO DESCRIPTION DESCRIPCIÓN	QUANT. QTY CANT.	SÉRIE Nº SERIAL Nº SERIE Nº GD523A	SÉRIE Nº SERIAL Nº SERIE Nº GD623A
12	160449	CAPA DA ESFERA Cap, Ball Tapa de la Bola	2	B1001—	B1001—
13	24891R1	PARAFUSO Bolt Tornillo	8	B1001—	B1001—
14		CONJ. DO CILINDRO DE MOÇÃO LATERAL - VER FIGURA (10590) Cylinder Ass'y, Drawbar Shift - See Fig. (10590) Conj. del Cilindro de Movimiento Lateral - Ver Figura (10590)		B1001—	B1001—
15	25522R1	PORCA Nut Tuerca	1	B1001—	B1001—
16	120382	ARRUELA DE PRESSÃO Washer, spring Arandela de presión	1	B1001—	B1001—
17	129083R1	BRAÇADEIRA DO TUBO Clamp, Tube Abrazadera del Tubo	2	B1001—	B1001—
18	48204	PRISIONEIRO (SOLDADO) Stud (Welded) Espárrago (Soldado)	1	B1001—	B1001—
	152282	CONJ. DA SELA Link Ass'y Conj. de la Silla	1	B1001—	B1001—
19	1225070H91	• ELO Link Eslabón	1	B1001—	B1001—
19	152281	• ELO Link Eslabón	1	B1001—B1009	B1001—B1003
20	31035	• • PINO DE ARTICULAÇÃO (SOLDADO) Stud,. Ball (Welded) Perno de Articulación (Soldado)	1	B1001—	B1001—
21	127145	• BUCHA Bushing Buje	4	B1001—	B1001—
22	24863R1	• PARAFUSO Bolt Tornillo	2	B1001—	B1001—

ITEM INDEX ITEM Nº	PEÇA Nº PART Nº PIEZA Nº	DESCRIÇÃO DESCRIPTION DESCRIPCIÓN	QUANT. QTY CANT.	SÉRIE Nº SERIAL Nº SERIE Nº GD523A	SÉRIE Nº SERIAL Nº SERIE Nº GD623A
23	120384	ARRUELA DE PRESSÃO Washer, spring Arandela de presión	16	B1001—	B1001—
24		CONJ. DO CILINDRO DO PINO DE TRAVA DA SELA - VER FIGURA (10550) Cylinder Ass'y, Lock Pin - See Fig. (10550) Conj. del Cilindro del Pasador de Retención de la Silla - Ver Figura (10550)		B1001—	B1001—
25	109462	GRAXEIRA Fitting, grease Engrasador	1	B1001—	B1001—
26	129105	ANEL DE INSERÇÃO Ring, Insert Anillo de Inserción	5	B1001—	B1001—
	149698	ADESIVO Adhesive Adhesivo	1	B1001—	B1001—
27	24896R1	PARAFUSO Bolt Tornillo	2	B1029—	B1097—
27	24894R1	PARAFUSO Bolt Tornillo	2	B1001—B1028	B1001—B1096
28	9413983	PORCA Nut Tuerca	2	B1001—	B1001—
29	1225069H91	CONJ. DO BRAÇO Arm Ass'y Conj. del Brazo	2	B1001—	B1001—
29	162497H45	CONJ. DO BRAÇO Arm Ass'y Conj. del Brazo	2	B1001—B1009	B1001—B1003
30	127568	• BUCHA Bushing Buje	2	B1001—	B1001—
31	137917	RETENTOR DO EIXO Retainer, Shaft Retención del Eje	2	B1001—	B1001—
32	24862R1	PARAFUSO Bolt Tornillo	6	B1001—	B1001—

FIG Nº 17040

ITEM INDEX ITEM Nº	PEÇA Nº PART Nº PIEZA Nº	DESCRIÇÃO DESCRIPTION DESCRIPCION	QUANT. QTY CANT.	SÉRIE Nº SERIAL Nº SERIE Nº GD523A	SÉRIE Nº SERIAL Nº SERIE Nº GD623A
33	24863R1	PARAFUSO Bolt Tornillo	16	B1001—	B1001—
34	162494	PINO DE ELO Pin, Link Pasador de Eslábon	2	B1001—	B1001—
35	161855	CAPA DO EIXO Bearing, Arm Shaft Tapa del Eje	4	B1001—	B1001—
	158551	CALÇO Shim Calzo	2	B1001—	B1001—
	158552	CALÇO Shim Calzo	8	B1001—	B1001—
36	161563	EIXO Shaft Eje	2	B1001—	B1001—
37	24896R1	PARAFUSO Bolt Tornillo	6	B1001—	B1001—
38	1225106H1	INDICADOR Indicator Indicador	2	B1001—	B1001—
39	148641	GRAXEIRA Fitting, grease Engrasador	4	B1001—	B1001—
40	25529R1	PORCA Nut Tuerca	6	B1001—	B1001—
41	25536R1	ARRUELA Washer Arandela	8	B1001—	B1001—
42	31509	CAPA DA ESFERA Cap, Ball Tapa de la Bola	2	B1001—	B1001—

FIG. 17050 BARRA DE TRAÇÃO E CÍRCULO
(SÉRIE Nº: GD523A: B1001-B1101 / GD623A: B1001-B1128)

Drawbar and Circle
(Serial nº: GD523A: B1001-B1101 / GD623A: B1001-B1128)

Barra de Tracción y Círculo
(Serie nº: GD523A: B1001-B1101 / GD623A: B1001-B1128)

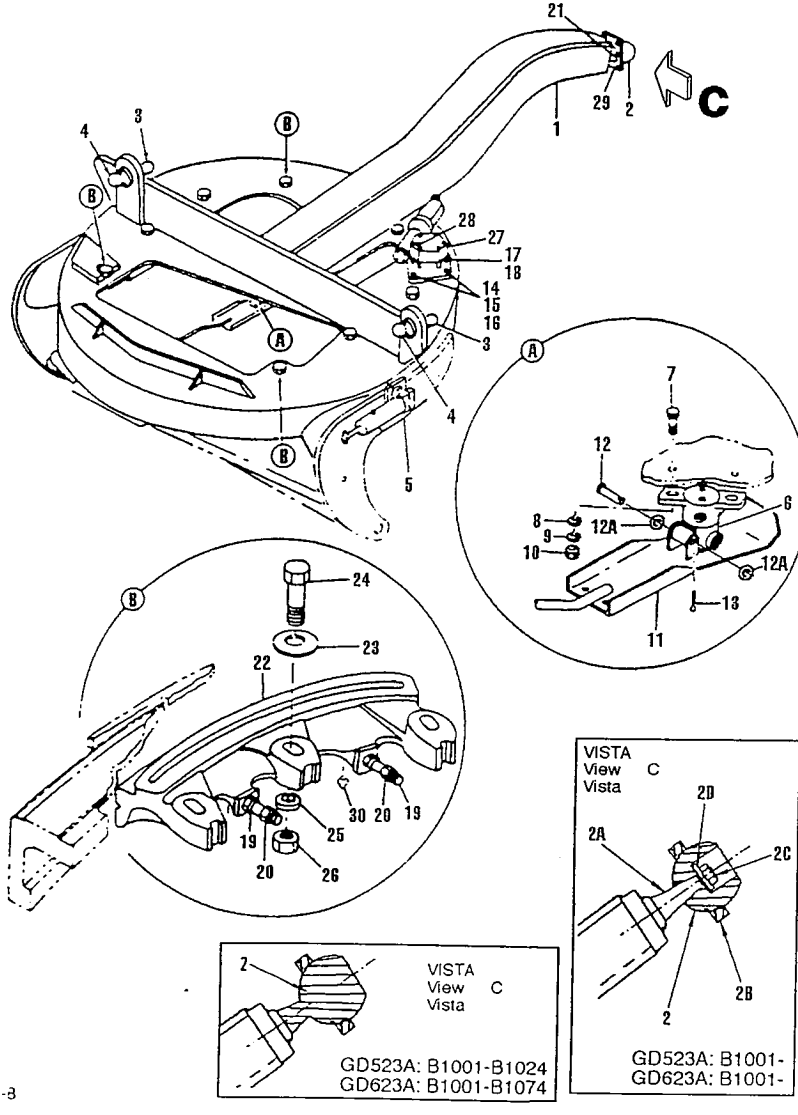

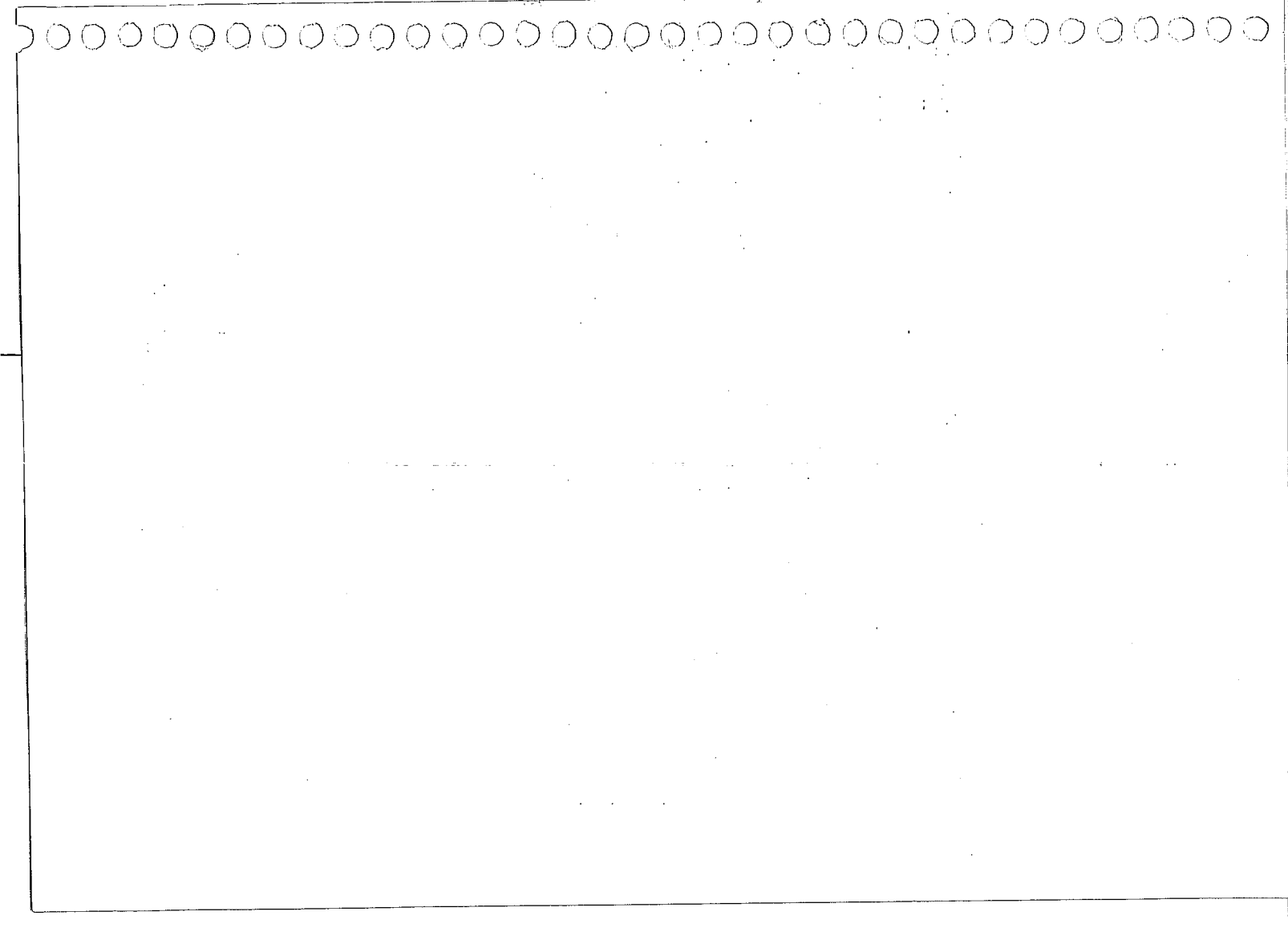

FIG. 17055 BARRA DE TRAÇÃO E CÍRCULO
(SÉRIE Nº: GD523A: B1102- / GD623A: B1129-)

Drawbar and Circle
(Serial nº: GD523A: B1102- / GD623A: B1129-)

Barra de Tracción y Círculo
(Serie nº: GD523A: B1102- / GD623A: B1129-)

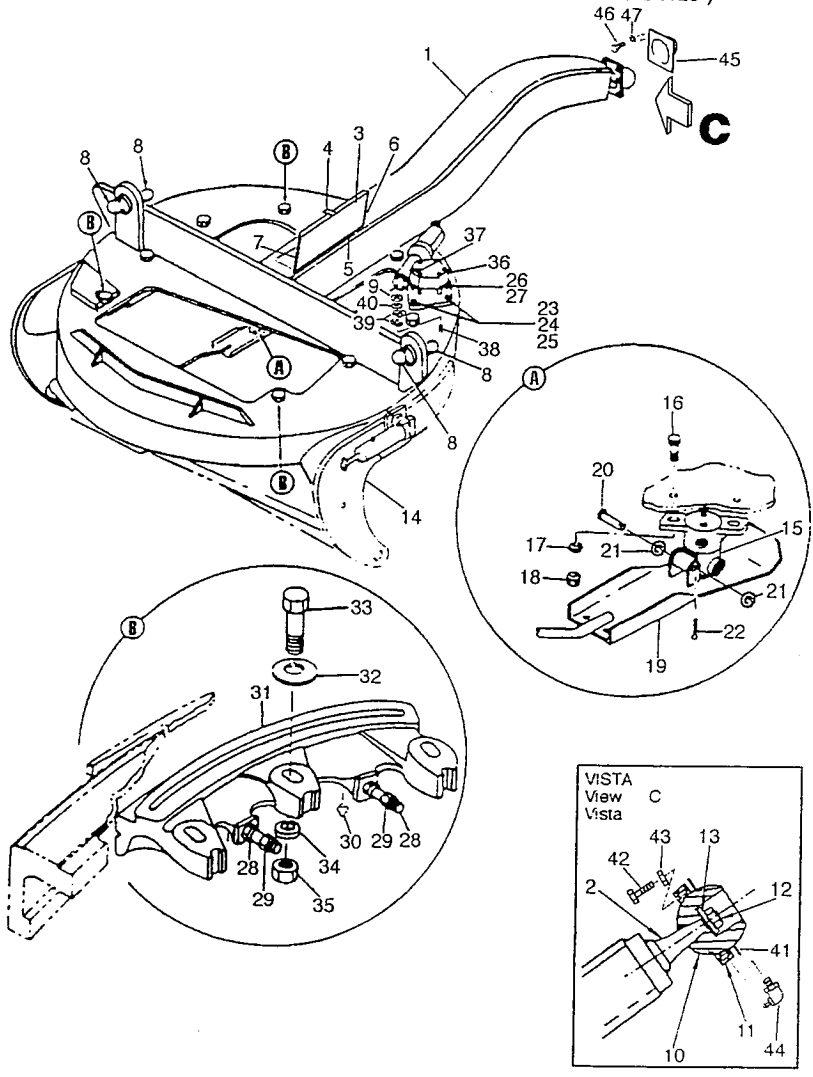

ITEM INDEX ITEM Nº	PEÇA Nº PART Nº PIEZA Nº	DESCRIÇÃO DESCRIPTION DESCRIPCIÓN	QUANT. QTY CANT.	SÉRIE Nº SERIAL Nº SERIE Nº GD523A	SÉRIE Nº SERIAL Nº SERIE Nº GD623A
	1223520H91	CONJ. DA BARRA DE TRAÇÃO E CÍRCULO Drawbar Ass'y and Circle Conj. de la Barra de Tracción y Círculo	1	B1001—B1101	B1001—B1128
1	1225078H91	• BARRA DE TRAÇÃO Drawbar Barra de Tracción	1	B1001—B1101	B1001—B1128
1	140168	• BARRA DE TRAÇÃO Drawbar Barra de Tracción	1	B1001—B1013	B1001—B1003
2	1430119H91	• • ESFERA Ball Bola	1	B1001—B1101	B1001—B1128
2A	1225192H91	• • TERMINAL (SOLDADO) End (Welded) Terminal (Soldado)	1	B1001—B1101	B1001—B1128
2B	140188	• • CAPA Cap Tapa	1	B1001—B1101	B1001—B1128
2C	27137R1	• • PORCA Nut Tuerca	1	B1001—B1101	B1001—B1128
2D	25558R1	• • ARRUELA Washer Arandela	1	B1001—B1101	B1001—B1128
2	140186	• • PINO DE ARTICULAÇÃO (SOLDADO) Stud Weldment, Ball Perno de Articulación (Soldado)	2	B1001—B1024	B1001—B1074
3	126620	• • PINO DE ARTICULAÇÃO Stud, Ball Perno de Articulación	2	B1001—B1101	B1001—B1128
4	7278	• • PINO DE ARTICULAÇÃO Stud, Ball Perno de Articulación	2	B1001—B1101	B1001—B1128
5	1223521H91	• CÍRCULO Circle Círculo	1	B1001—B1101	B1001—B1128
6		• CONJ. DA VÁLVULA GIRATÓRIA - VER FIGURA (10440) Swivel Joint Ass'y - See Fig. (10440) Conj. de la Válvula de Giro - Ver Figura (10440)		B1001—B1101	B1001—B1128

FIG Nº 17050

ITEM INDEX ITEM Nº	PEÇA Nº PART Nº PIEZA Nº	DESCRIÇÃO DESCRIPTION DESCRIPCION	QUANT. QTY CANT	SÉRIE Nº SERIAL Nº SERIE Nº GD523A	SÉRIE Nº SERIAL Nº SERIE Nº GD623A
7	84727	• PARAFUSO Bolt Tornillo	2	B1001—B1101	B1001—B1128
8	82862	• ARRUELA Washer Arandela	2	B1001—B1101	B1001—B1128
9	33388	• ARRUELA DE PRESSÃO Washer, spring Arandela de presión	2	B1001—B1101	B1001—B1128
10	44871	• PORCA Nut Tuerca	2	B1001—B1101	B1001—B1128
11	1225204H91	• ALAVANCA (SOLDADO) Lever (Welded) Palanca (Soldado)	1	B1035—B1101	B1107—B1128
11	1223001H91	• ALAVANCA (SOLDADO) Lever (Welded) Palanca (Soldado)	1	B1001—B1034	B1001—B1106
12	1225207H1	• PINO Pin Pasador	1	B1035—B1101	B1007—B1128
12	44051	• PINO Pin Pasador	1	B1001—B1034	B1001—B1106
12A	37123	• ARRUELA Washer Arandela	2	B1035—B1101	B1107—B1128
13	33366	• CONTRAPINO Pin, cotter Pasador hendido	2	B1001—B1101	B1001—B1128
14	82728	• PARAFUSO Bolt Tornillo	2	B1001—B1101	B1001—B1128
15	33388	• ARRUELA DE PRESSÃO Washer, spring Arandela de presión	2	B1001—B1101	B1001—B1128
16	33398H45	• PORCA Nut Tuerca	2	B1001—B1101	B1001—B1128
17	44858	• PARAFUSO Bolt Tornillo	6	B1001—B1101	B1001—B1128

ITEM INDEX ITEM Nº	PEÇA Nº PART Nº PIEZA Nº	DESCRIÇÃO DESCRIPTION DESCRIPCION	QUANT. QTY CANT.	SÉRIE Nº SERIAL Nº SERIE Nº GD523A	SÉRIE Nº SERIAL Nº SERIE Nº GD623A
18	33388	• ARRUELA DE PRESSÃO Washer, spring Arandela de presión	6	B1001—B1101	B1001—B1128
19	96454	• PARAFUSO Bolt Tornillo	8	B1001—B1101	B1001—B1128
20	83829	• PORCA Nut Tuerca	8	B1001—B1101	B1001—B1128
21	109461	• GRAXEIRA Fitting, grease Engrasador	1	B1001—B1101	B1001—B1128
22	141368	• SAPATA DO CÍRCULO Shoe, Circle Zapata del Círculo	4	B1001—B1101	B1001—B1128
23	141384	• CALÇO Shim Calzo	96	B1001—B1101	B1001—B1128
24	82253	• PARAFUSO Bolt Tornillo	12	B1001—B1101	B1001—B1128
25	14135	• ARRUELA Washer Arandela	12	B1001—B1101	B1001—B1128
26	76042	• PORCA Nut Tuerca	12	B1001—B1101	B1001—B1128
27		• CONJ. REDUTOR DO CÍRCULO - VER FIGURA (17090) Gear Ass'y, Circle Reserve - See Fig. (17090) Conj. Reductor del Círculo - Ver Figura (17090)		B1001—B1101	B1001—B1128
28	74947	• RESPIRO Breather Respiradero	1	B1001—B1101	B1001—B1128
	83015H45	• BUCHA Bushing Buje	1	B1001—B1101	B1001—B1128
29	140480	CALÇO Shim Calzo	16	B1001—B1101	B1001—B1128

FIG Nº 17050

ITEM INDEX ITEM Nº	PEÇA Nº PART Nº PIEZA Nº	DESCRIÇÃO DESCRIPTION DESCRIPCION	QUANT. QTY CANT	SÉRIE Nº SERIAL Nº SERIE Nº GD523A	SÉRIE Nº SERIAL Nº SERIE Nº GD623A
	82736	PARAFUSO Bolt Tornillo	4	B1001—B1101	B1001—B1128
	82174	ARRUELA DE PRESSÃO Washer, spring Arandela de presión	4	B1001—B1101	B1001—B1128
30	61148	• GRAXEIRA Fitting, grease Engrasador	8	B1001—B1101	B1001—B1128

ITEM INDEX ITEM Nº	PEÇA Nº PART Nº PIEZA Nº	DESCRIÇÃO DESCRIPTION DESCRIPCIÓN	QUANT. QTY CANT.	SÉRIE Nº SERIAL Nº SERIE Nº GD523A	SÉRIE Nº SERIAL Nº SERIE Nº GD623A
	1225228H91	CONJ. DA BARRA DE TRAÇÃO E CÍRCULO Drawbar Ass'y and Circle Conj. de la Barra de Tracción y Círculo	1	B1102—	B1129—
1	1430112H91	• BARRA DE TRAÇÃO Drawbar Barra de Tracción	1	B1102—	B1129—
2	1430109H91	• • TERMINAL (SOLDADO) End (Welded) Terminal (Soldado)	1	B1102—	B1129—
3	1430110H1	• • TAMPA Cover Tapa	1	B1102—	B1129—
4	1431177H1	• • TRAVA Lock Seguro	1	B1102—	B1129—
5	155597	• • DOBRADIÇA Hinge Bisagra	1	B1102—	B1129—
6	1430267H1	• • GUARNIÇÃO Seal Guarnución	1	B1102—	B1129—
7	1430262H1	• • GUARNIÇÃO Seal Guarnución	1	B1102—	B1129—
	(☆)	• • BARRA TRANSVERSAL Bar Barra	1	B1102—	B1129—
8	7278H45	• • • PINO DE ARTICULAÇÃO Stud, Ball Perno de Articulación	4	B1102—	B1129—
9	25522R1	• PORCA Nut Tuerca	1	B1102—	B1129—
10	1430119H91	• ESFERA Ball Bola	1	B1102—	B1129—
11	140188	• CAPA Cap Tapa	1	B1102—	B1129—
12	27137R1	• PORCA Nut Tuerca	1	B1102—	B1129—

FIG Nº 17055

ITEM INDEX ITEM Nº	PEÇA Nº PART Nº PIEZA Nº	DESCRIÇÃO DESCRIPTION DESCRIPCION	QUANT. QTY CANT	SÉRIE Nº SERIAL Nº SERIE Nº GD523A	SERIE Nº SERIAL Nº SERIE Nº GD623A
13	25558R1	• ARRUELA Washer Arandela	1	B1102—	B1129—
14	1225224H91	• CÍRCULO Circle Círculo	1	B1102—	B1129—
15		• CONJ. DA VÁLVULA GIRATÓRIA - VER FIGURA (10440) Swivel Joint Ass'y - See Fig. (10440) Conj. de la Válvula de Giro - Ver Figura (10440)		B1102—	B1129—
16	24890R1	• PARAFUSO Bolt Tornillo	2	B1102—	B1129—
17	26068R1	• ARRUELA Washer Arandela	4	B1102—	B1129—
18	25529R1	• PORCA Nut Tuerca	2	B1102—	B1129—
19	1225204H91	• ALAVANCA (SOLDADO) Lever (Welded) Palanca (Soldado)	1	B1102—	B1129—
20	1225207H1	• PINO Pin Pasador	1	B1102—	B1129—
21	37123	• ARRUELA Washer Arandela	2	B1102—	B1129—
22	103385	• CONTRAPINO Pin, cotter Pasador hendido	2	B1102—	B1129—
23	28110R1	• PARAFUSO Bolt Tornillo	2	B1102—	B1129—
24	131046	• ARRUELA DE PRESSÃO Washer, spring Arandela de presión	2	B1102—	B1129—
25	25632R1	• PORCA Nut Tuerca	2	B1102—	B1129—

ITEM INDEX ITEM Nº	PEÇA Nº PART Nº PIEZA Nº	DESCRIÇÃO DESCRIPTION DESCRIPCION	QUANT. Q'TY CANT.	SÉRIE Nº SERIAL Nº SERIE Nº GD523A	SÉRIE Nº SERIAL Nº SERIE Nº GD623A
26	24889R1	• PARAFUSO Bolt Tornillo	6	B1102—	B1129—
27	25538R1	• ARRUELA DE PRESSÃO Washer, spring Arandela de presión	6	B1102—	B1129—
28	25845R1	• PARAFUSO Bolt Tornillo	8	B1102—	B1129—
29	26004R1	• PORCA Nut Tuerca	8	B1102—	B1129—
30	109461	• GRAXEIRA Fitting, grease Engrasador	8	B1102—	B1129—
31	141368	• SAPATA DO CÍRCULO Shoe, Circle Zapata del Círculo	4	B1102—	B1129—
32	141384	• CALÇO Shim Calzo	96	B1102—	B1129—
33	25998R1	• PARAFUSO Bolt Tornillo	12	B1102—	B1129—
34	26665R1	• ARRUELA Washer Arandela	12	B1102—	B1129—
35	25531R1	• PORCA Nut Tuerca	12	B1102—	B1129—
36		• CONJ. REDUTOR DO CÍRCULO - VER FIGURA (17090) Gear Ass'y, Circle Reserve - See Fig. (17090) Conj. Reductor del Círculo - Ver Figura (17090)		B1102—	B1129—
37	74947	• RESPIRO Breather Respiradero	1	B1102—	B1129—
	83015	• BUCHA Bushing Buje	1	B1102—	B1129—

FIG Nº 17055

ITEM INDEX ITEM Nº	PEÇA Nº PART Nº PIEZA Nº	DESCRIÇÃO DESCRIPTION DESCRIPCION	QUANT. QTY CANT	SÉRIE Nº SERIAL Nº SERIE Nº GD523A	SÉRIE Nº SERIAL Nº SERIE Nº GD623A
38	1433158H1	• *PRISIONEIRO* Stud Prisionero	1	B1102—	B1129—
39	131713	• BRAÇADEIRA Clamp Abrazadera	2	B1102—	B1129—
40	25534R1	• ARRUELA Washer Arandela	1	B1102—	B1129—
41	140480	CALÇO Shim Calzo	16	B1102—	B1129—
42	28508R1	PARAFUSO Bolt Tornillo	4	B1102—	B1129—
43	25549R1	ARRUELA DE PRESSÃO Washer, spring Arandela de presión	4	B1102—	B1129—
44	109462	GRAXEIRA Fitting, grease Engrasador	2	B1102—	B1129—
45	161545	CAPA Cap Capa	1	B1102—	B1129—
46	24838R1	PARAFUSO Bolt Tornillo	2	B1102—	B1129—
47	25534R1	ARRUELA Washer Arandela	2	B1102—	B1129—

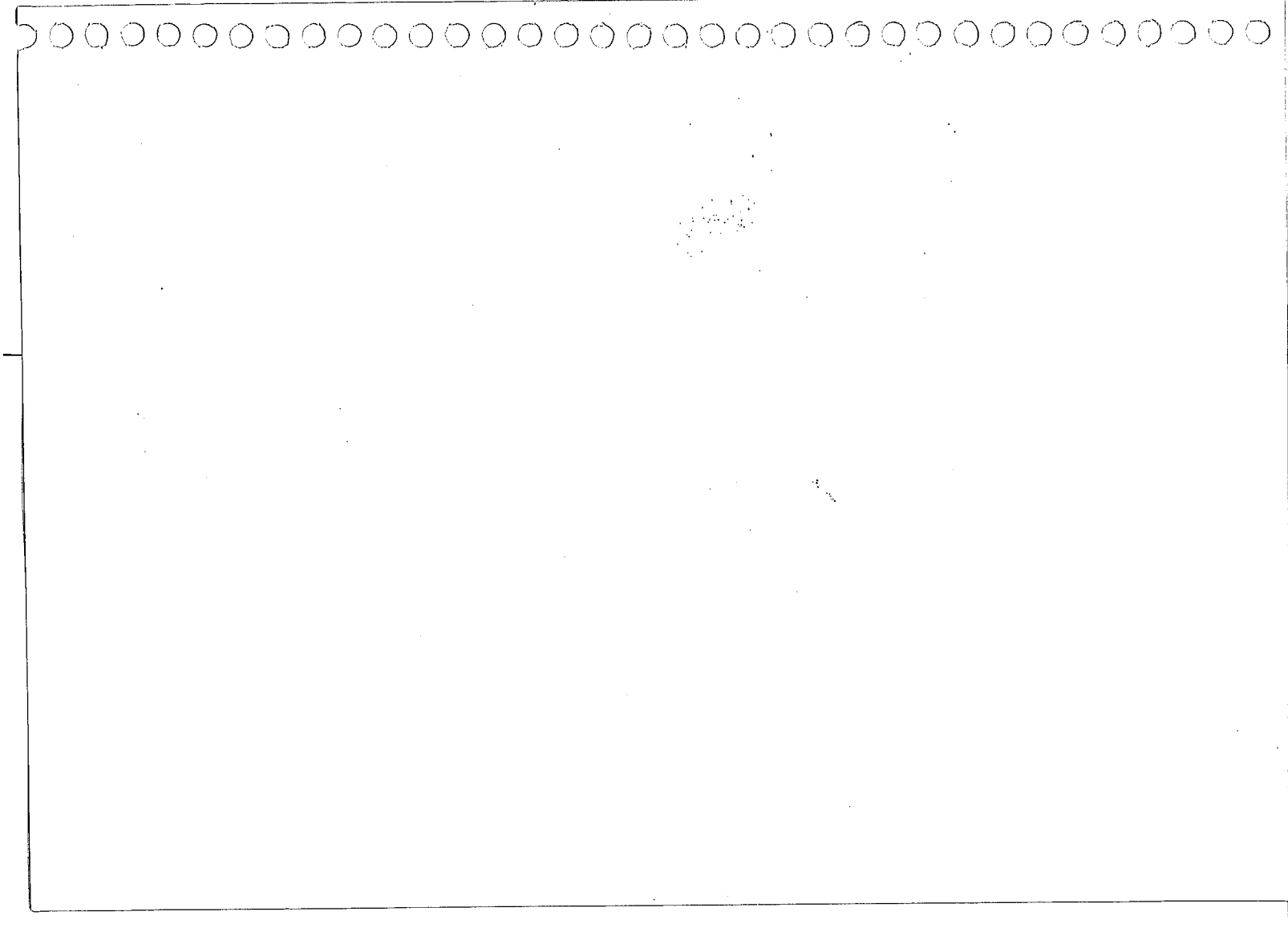

FIG. 17060 LÂMINA (INCLINAÇÃO MANUAL)
(SÉRIE Nº: GD523A: B1001-B1101 / GD623A: B1001-B1128)

Manual Tilt Moldboard Carrier
(Serial nº: GD523A: B1001-B1101 / GD623A: B1001-B1128)

Cuchilla (Inclinación Manual)
(Serie nº: GD523A: B1001-B1101 / GD623A: B1001-B1128)

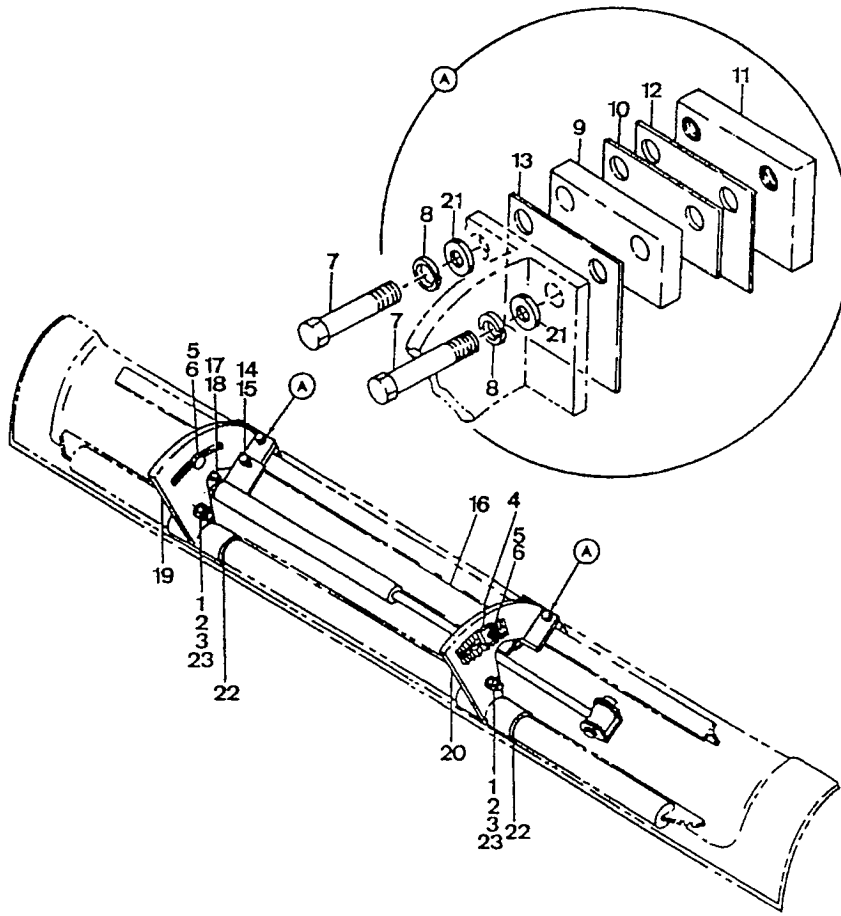

ITEM INDEX ITEM Nº	PEÇA Nº PART Nº PIEZA Nº	DESCRIÇÃO DESCRIPTION DESCRIPCIÓN	QUANT. Q'TY CANT.	SÉRIE Nº SERIAL Nº SERIE Nº GD523A	SÉRIE Nº SERIAL Nº SERIE Nº GD623A
		CONJ. DO CILINDRO DA LÂMINA DESLIZANTE - VER FIGURA (10600) Cylinder Ass'y, Moldboard Shift - See Fig. (10600) Conj. del Cilindro de la Hoja Deslizante - Ver Figura (10600)		B1001-B1101	B1001—B1128
1	1269902H91	EIXO Shaft Eje	2	B1001—B1101	B1001—B1128
2	109461	GRAXEIRA Fitting, grease Engrasador	2	B1001—B1101	B1001—B1128
2	85045	ARRUELA Washer Arandela	2	B1001—B1024	B1001—B1003
3	21125R1	PORCA Nut Tuerca	2	B1001-B1101	B1001—B1128
3	22259R1	PORCA Nut Tuerca	2	B1001—B1024	B1001—B1003
4	45813	CREMALHEIRA Notch Muesca	2	B1001-B1101	B1001—B1128
5	82750	PARAFUSO Bolt Tornillo	2	B1001—B1101	B1001—B1128
6	51493	PORCA Nut Tuerca	2	B1001—B1101	B1001—B1128
7	82728	PARAFUSO Bolt Tornillo	4	B1001—B1101	B1001—B1128
8	33388	ARRUELA DE PRESSÃO Washer, spring Arandela de presión	4	B1001—B1101	B1001—B1128
9	142669	ESPAÇADOR Spacer Espaciador	2	B1001—B1101	B1001—B1128
10	142668	CALÇO Shim Calzo	6	B1001—B1101	B1001—B1128

FIG Nº 17060

ITEM INDEX ITEM Nº	PEÇA Nº PART Nº PIEZA Nº	DESCRIÇÃO DESCRIPTION DESCRIPCION	QUANT. QTY CANT	SÉRIE Nº SERIAL Nº SÉRIE Nº GD523A	SÉRIE Nº SERIAL Nº SERIE Nº GD623A
10	142668	CALÇO Shim Calzo	2	B1001—B1024	B1001—B1003
11	142667	BARRA Bar Barra	2	B1001-B1101	B1001—B1128
12	1280042H2	PLACA DE DESGASTE Plate, Wear Placa de Desgaste	2	B1001-B1101	B1001—B1128
12	142671H45	PLACA DE DESGASTE Plate, Wear Placa de Desgaste	2	B1001—B1024	B1001—B1003
13	142670	PLACA DE DESGASTE Plate, Wear Placa de Desgaste	2	B1001-B1101	B1001—B1128
14	37113	PARAFUSO Bolt Tornillo	2	B1001—B1101	B1001—B1128
	33386	ARRUELA DE PRESSÃO Washer, spring Arandela de presión	2	B1001—B1101	B1001—B1128
15	37123	ARRUELA Washer Arandela	2	B1001—B1101	B1001—B1128
16	141399	PROTETOR (SOLDADO) Guard (Welded) Protector (Soldado)	1	B1001-B1101	B1001—B1128
17	82150	PARAFUSO Bolt Tornillo	2	B1001—B1101	B1001—B1128
18	91530	PORCA Nut Tuerca	2	B1001—B1101	B1001—B1128
19	1224888H91	SUPORTE (SOLDADO) (L.D.) Bracket (Welded) (R.H.) Soporte (Soldado) (L.D.)	1	B1001-B1101	B1001—B1128
19	161805	SUPORTE (SOLDADO) (L.D.) Bracket (Welded) (R.H.) Soporte (Soldado) (L.D.)	1	B1001—B1009	B1001—B1003
20	1224886H91	SUPORTE (SOLDADO) (L.E.) Bracket (Welded) (L.H.) Soporte (Soldado) (L.I.)	1	B1001-B1101	B1001—B1128

ITEM INDEX ITEM Nº	PEÇA Nº PART Nº PIEZA Nº	DESCRIÇÃO DESCRIPTION DESCRIPCION	QUANT. Q'TY CANT.	SÉRIE Nº SERIAL Nº SERIE Nº GD523A	SÉRIE Nº SERIAL Nº SERIE Nº GD623A
20	161804	SUPORTE (SOLDADO) (L.E.) Bracket (Welded) (L.H.) Soporte (Soldado) (L.I.)	1	B1001—B1009	B1001—B1003
21	26068R1	ARRUELA Washer Arandela	4	B1001—B1101	B1001—B1128
22	161408	BUCHA Bushing Buje	2	B1001—B1101	B1001—B1128

FIG. 17065 LÂMINA (INCLINAÇÃO MANUAL)
(SÉRIE Nº: GD523A: B1102- / GD623A: B1129-)

Manual Tilt Moldboard Carrier
(Serial nº: GD523A: B1102- / GD623A: B1129-)

Cuchilla (Inclinación Manual)
(Serie nº: GD523A: B1102- / GD623A: B1129-)

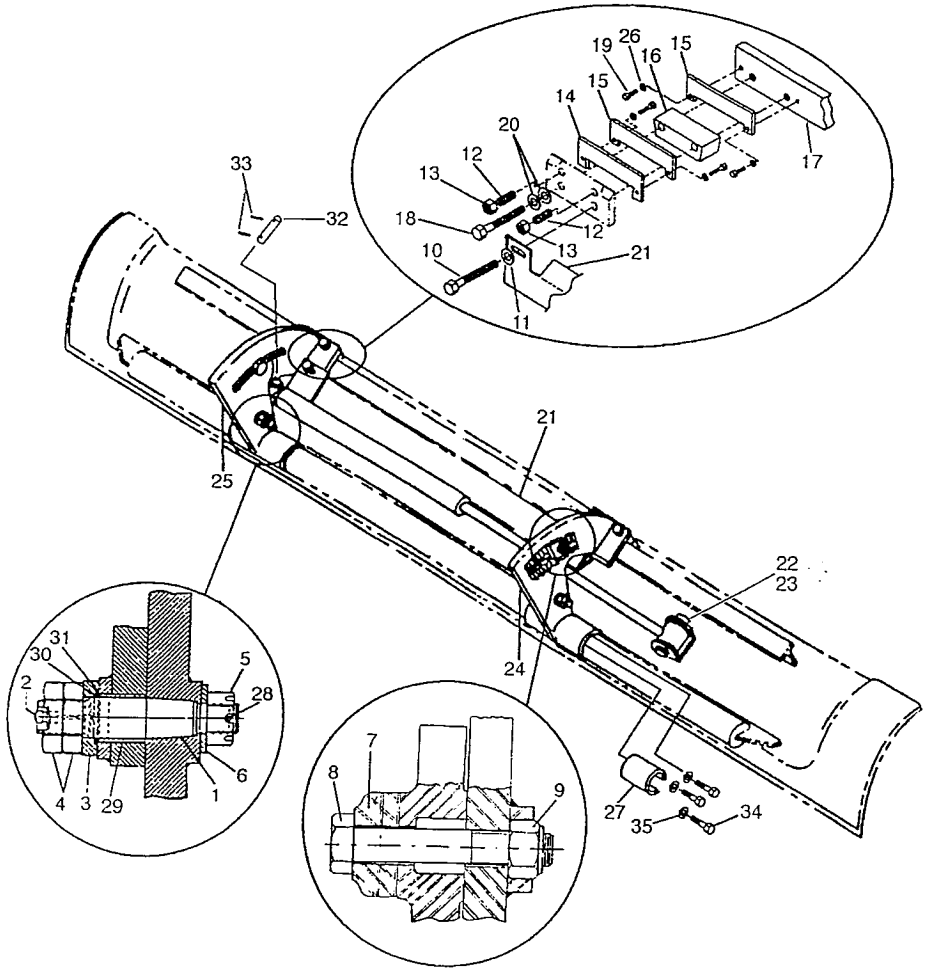

ITEM INDEX ITEM Nº	PEÇA Nº PART Nº PIEZA Nº	DESCRIÇÃO DESCRIPTION DESCRIPCIÓN	QUANT. Q'TY CANT.	SÉRIE Nº SERIAL Nº SERIE Nº GD523A	SÉRIE Nº SERIAL Nº SERIE Nº GD623A
		CONJ. DO CILINDRO DA LÂMINA DESLIZANTE - VER FIGURA (10600) Cylinder Ass'y, Moldboard Shift - See Fig. (10600) Conj. del Cilindro de la Hoja Deslizante - Ver Figura (10600)		B1102—	B1129—
1	1287766H1	PINO Pin Pasador	2	B1102—	B1129—
2	109461	GRAXEIRA Fitting, grease Engrasador	2	B1102—	B1129—
3	1287767H1	ARRUELA Washer Arandela	2	B1102—	B1129—
4	219778	PORCA Nut Tuerca	4	B1102—	B1129—
5	25893R1	PORCA Nut Tuerca	2	B1102—	B1129—
6	26297R1	ARRUELA Washer Arandela	4	B1102—	B1129—
7	1225229H1	CREMALHEIRA Notch Muesca	2	B1102—	B1129—
8	26118R1	PARAFUSO Bolt Tornillo	2	B1102—	B1129—
9	51493	PORCA Nut Tuerca	2	B1102—	B1129—
10	24895R1	PARAFUSO Bolt Tornillo	2	B1102—	B1129—
11	26068R1	ARRUELA Washer Arandela	2	B1102—	B1129—
12	1284739H2	PRISIONEIRO Stud Prisionero	4	B1102—	B1129—

FIG Nº 17065

ITEM INDEX ITEM Nº	PEÇA Nº PART Nº PIEZA Nº	DESCRIÇÃO DESCRIPTION DESCRIPCION	QUANT. QTY CANT.	SÉRIE Nº SERIAL Nº SERIE Nº GD523A	SÉRIE Nº SERIAL Nº SERIE Nº GD623A
13	25913R1	PORCA Nut Tuerca	4	B1102—	B1129—
14	1284664H1	PLACA DE REFORÇO Plate, Reinforcement Placa de Refuerzo	2	B1102—	B1129—
15	1284663H2	PLACA DE DESGASTE Plate, Wear Placa de Desgaste	4	B1102—	B1129—
16	1284665H2	ESPAÇADOR Spacer Espaciador	2	B1102—	B1129—
17	1225528H1	BARRA Bar Barra	2	B1102—	B1129—
18	24895R1	PARAFUSO Bolt Tornillo	4	B1102—	B1129—
19	26309R1	PARAFUSO Bolt Tornillo	8	B1102—	B1129—
20	26068R1	ARRUELA Washer Arandela	2	B1102—	B1129—
21	1225539H1	PROTETOR (SOLDADO) Guard (Welded) Protector (Soldado)	1	B1102—	B1129—
22	25918R1	PARAFUSO Bolt Tornillo	1	B1102—	B1129—
23	1285859H1	PORCA Nut Tuerca	1	B1102—	B1129—
24	1225227H91	SUPORTE (SOLDADO) (L.D.) Bracket (Welded) (R.H.) Soporte (Soldado) (L.D.)	1	B1102—	B1129—
25	1225225H91	SUPORTE (SOLDADO) (L.E.) Bracket (Welded) (L.H.) Soporte (Soldado) (L.I.)	1	B1102—	B1129—
26	25534R1	ARRUELA Washer Arandela	8	B1102—	B1129—

FIG Nº 17065

ITEM INDEX ITEM Nº	PEÇA Nº PART Nº PIEZA Nº	DESCRIÇÃO DESCRIPTION DESCRIPCIÓN	QUANT. Q'TY CANT.	SÉRIE Nº SERIAL Nº SERIE Nº GD523A	SÉRIE Nº SERIAL Nº SERIE Nº GD623A
27	1285473H1	BUCHA Bushing Buje	2	B1102—	B1129—
28	103410	CONTRAPINO Pin, cotter Pasador hendido	2	B1102—	B1129—
29	1284770H1	BUCHA Bushing Buje	2	B1102—	B1129—
30	384251R1	ANEL "O" O-Ring Anillo "O"	2	B1102—	B1129—
31	343909R1	ANEL "O" O-Ring Anillo "O"	2	B1102—	B1129—
32	1286099H1	PINO Pin Pasador	1	B1102—	B1129—
33	103410	CONTRAPINO Pin, cotter Pasador hendido	2	B1102—	B1129—
34	24840R1	PARAFUSO Bolt Tornillo	6	B1102—	B1129—
35	25553R1	ARRUELA Washer Arandela	6	B1102—	B1129—

FIG. 17070 LÂMINA (SÉRIE Nº B1001-B1102)
Blade (Serial Nº B1001-B1102)
Hoja (Serie Nº B1001-B1102)

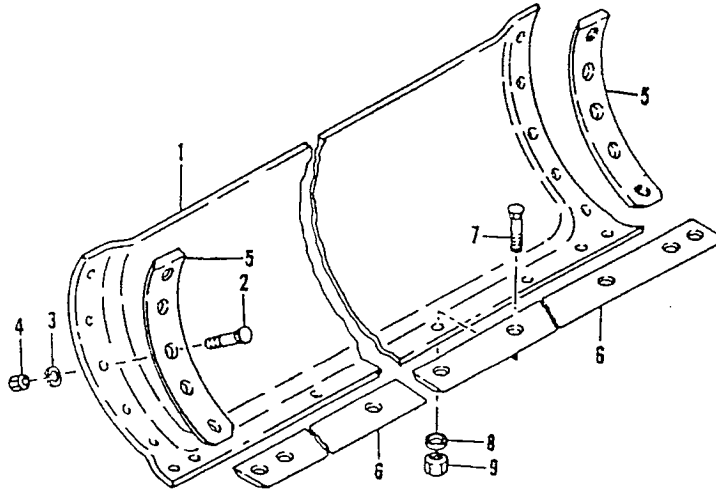

ITEM INDEX ITEM Nº	PEÇA Nº PART Nº PIEZA Nº	DESCRIÇÃO DESCRIPTION DESCRIPCIÓN	QUANT. QTY CANT.	SÉRIE Nº SERIAL Nº SERIE Nº GD523A	SÉRIE Nº SERIAL Nº SERIE Nº
	1224199H91	CONJ. DA LÂMINA - 3658 X 610 X 19mm..... [12' X 24" X 3/4"] Moldboard Ass'y - 3658 x 610 x 19mm [12' x 24" x 3/4"] Conj. de la Hoja - 3658 x 610 x 19mm [12' x 24" x 3/4"]	1	B1001—B1102	
1	1224198H91	• LÂMINA ..... Moldboard Hoja	1	B1001—B1102	
2	45483A	• PARAFUSO ..... Bolt Tornillo	10	B1001—B1102	
2	45484A	• PARAFUSO ..... Bolt Tornillo	10	B1001—B1045	
3	25537R1	• ARRUELA DE PRESSÃO ..... Washer, Spring Arandela de Presión	10	B1001—B1102	
3	85062	• ARRUELA DE PRESSÃO ..... Washer, Spring Arandela de Presión	10	B1001—B1045	
4	25528R1	• PORCA ..... Nut Tuerca	10	B1001—B1102	
4	9412231	• PORCA ..... Nut Tuerca	10	B1001—B1102	
4	84924	• PORCA ..... Nut Tuerca	10	B1001—B1045	
5	140199	• CANTO ..... Bit, End Canto	2	B1001—B1102	
6	1224966H1	• BORDA CORTANTE - 1829mm [6'] ..... Edge, Cutting 1829mm [6'] Borde Cortante - 1829mm [6']	2	B1001—B1102	
6	(□ 45045)	• BORDA CORTANTE - 1829mm [6'] ..... Edge, Cutting 1829mm [6'] Borde Cortante - 1829mm [6']	2	B1001—B1195	
7	45483A	• PARAFUSO ..... Bolt Tornillo	16	B1001—B1102	

FIG Nº 17070

ITEM INDEX ITEM Nº	PEÇA Nº PART Nº PIEZA Nº	DESCRIÇÃO DESCRIPTION DESCRIPCIÓN	QUANT. CTY CANT	SÉRIE Nº SERIAL Nº SERIE Nº GD523A	SÉRIE Nº SERIAL Nº SERIE Nº
7	45484A	• PARAFUSO Bolt Tornillo	16	B1001—B1045	
8	25537R1	• ARRUELA DE PRESSÃO Washer, Spring Arandela de Presión	16	B1001—B1102	
8	85062	• ARRUELA DE PRESSÃO Washer, Spring Arandela de Presión	16	B1001—B1045	
9	25528R1	• PORCA Nut Tuerca	16	B1001—B1102	
9	9412231	• PORCA Nut Tuerca	16	B1001—B1102	
9	84924	• PORCA Nut Tuerca	16	B1001—B1045	

FIG. 17075 LÂMINA (SÉRIE Nº B1103-)
Blade (Serial Nº B1103-)
Hoja (Serie Nº B1103-)

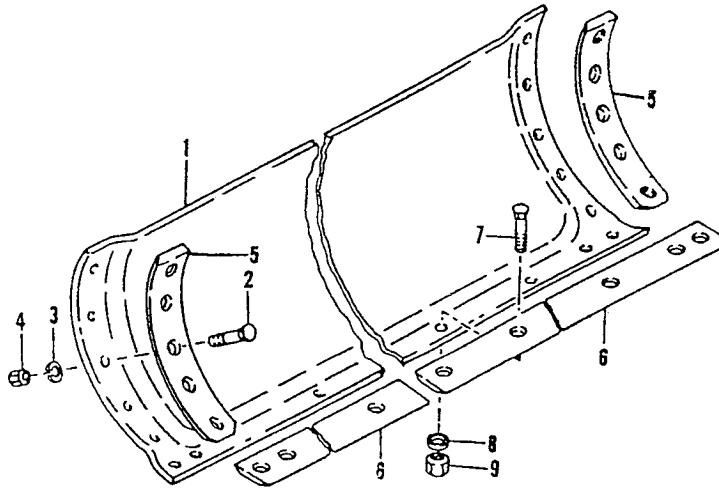

ITEM / ITEM Nº	PEÇA Nº / PART Nº / PIEZA Nº	DESCRIÇÃO / DESCRIPTION / DESCRIPCIÓN	QUANT. / Q'TY / CANT.	SÉRIE Nº / SERIAL Nº / SERIE Nº GD523A	SÉRIE Nº / SERIAL Nº / SERIE Nº
	1285693H91	CONJ. DA LÂMINA - 3658 X 610 X 19mm..... [12' X 24" X 3/4"] Moldboard Ass'y - 3658 x 610 x 19mm [12' x 24" x 3/4"] Conj. de la Hoja - 3658 x 610 x 19mm [12' x 24" x 3/4"]	1	B1103—	
1	1285479H91	• LÂMINA ..... Moldboard Hoja	1	B1103—	
2	45483A	• PARAFUSO ..... Bolt Tornillo	10	B1103—	
3	25537R1	• ARRUELA DE PRESSÃO ..... Washer, Spring Arandela de Presión	10	B1103—	
4	25528R1	• PORCA ..... Nut Tuerca	10	B1103—	
4	9412231	• PORCA ..... Nut Tuerca	10	B1103—B1110	
5	140199	• CANTO ..... Bit, End Canto	2	B1103—	
6	1232966H1	• BORDA CORTANTE - 1829mm [6'] ..... Edge, Cutting 1829mm [6'] Borde Cortante - 1829mm [6']	2	B1103—	
7	45483A	• PARAFUSO ..... Bolt Tornillo	16	B1103—	
8	25537R1	• ARRUELA DE PRESSÃO ..... Washer, Spring Arandela de Presión	16	B1103—	
9	25528R1	• PORCA ..... Nut Tuerca	16	B1103—	
9	9412231	• PORCA ..... Nut Tuerca	16	B1103—B1110	

FIG. 17080 LÂMINA (SÉRIE Nº B1001-B1128)
Blade (Serial Nº B1001-B1128)
Hoja (Serie Nº B1001-B1128)

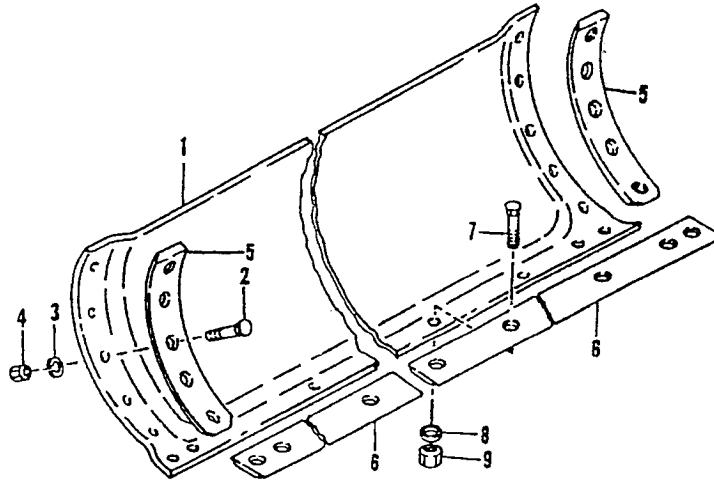

FIG Nº 17080

ITEM INDEX ITEM Nº	PEÇA Nº PART Nº PIEZA Nº	DESCRIÇÃO DESCRIPTION DESCRIPCIÓN	QUANT. Q'TY CANT.	SÉRIE Nº SERIAL Nº SERIE Nº	SÉRIE Nº SERIAL Nº SERIE Nº GD623A
	1224203H91	CONJ. DA LÂMINA - 3962 X 661 X 19mm [13' X 26" X 3/4"] Moldboard Ass'y - 3962 x 661 x 19mm [13' x 26" x 3/4"] Conj. de la Hoja - 3962 x 661 x 19mm [13' x 26" x 3/4"]	1		B1001—B1128
1	1224202H91	• LÂMINA Moldboard Hoja	1		B1001—B1128
2	45483A	• PARAFUSO Bolt Tornillo	10		B1001—B1128
2	45484A	• PARAFUSO Bolt Tornillo	10		B1001—B1127
3	25537R1	• ARRUELA DE PRESSÃO Washer, Spring Arandela de Presión	10		B1001—B1128
3	85062	• ARRUELA DE PRESSÃO Washer, Spring Arandela de Presión	10		B1001—B1127
4	25528R1	• PORCA Nut Tuerca	10		B1001—B1128
4	9412231	• PORCA Nut Tuerca	10		B1001—B1128
4	84924	• PORCA Nut Tuerca	10		B1001—B1127
5	140199	• CANTO Bit. End Canto	2		B1001—B1128
6	1224966H1	• BORDA CORTANTE - 1829 [6'] Edge, Cutting - 1829 [6'] Borde Cortante - 1829 [6']	1		B1001—B1128
6	(□ 45045)	• BORDA CORTANTE - 1829 [6'] Edge, Cutting - 1829 [6'] Borde Cortante - 1829 [6']	1		B1001—B1195
6	1224967H1	• BORDA CORTANTE - 2134mm [7'] Edge, Cutting 2134mm [7'] Borde Cortante - 2134mm [7']	1		B1001—B1128

FIG Nº 17080

ITEM INDEX ITEM Nº	PEÇA Nº PART Nº PIEZA Nº	DESCRIÇÃO DESCRIPTION DESCRIPCIÓN	QUANT. QTY CANT.	SÉRIE Nº SERIAL Nº SERIE Nº	SÉRIE Nº SERIAL Nº SERIE Nº GD623A
6	(□ 45046)	• BORDA CORTANTE - 1829 [6'] ..... Edge, Cutting - 1829 [6'] Borde Cortante - 1829 [6']	1		B1001—B1195
7	45483A	• PARAFUSO ..... Bolt Tornillo	17		B1001—B1128
7	45484A	• PARAFUSO ..... Bolt Tornillo	17		B1001—B1127
8	25537R1	• ARRUELA DE PRESSÃO ..... Washer, Spring Arandela de Presión	17		B1001—B1128
8	85062	• ARRUELA DE PRESSÃO ..... Washer, Spring Arandela de Presión	17		B1001—B1127
9	25528R1	• PORCA ..... Nut Tuerca	17		B1001—B1128
9	9412231	• PORCA ..... Nut Tuerca	17		B1001—B1128
9	84924	• PORCA ..... Nut Tuerca	17		B1001—B1127

FIG. 17085 LÂMINA (SÉRIE Nº B1129-)
Blade (Serial Nº B1129-)
Hoja (Serie Nº B1129-)

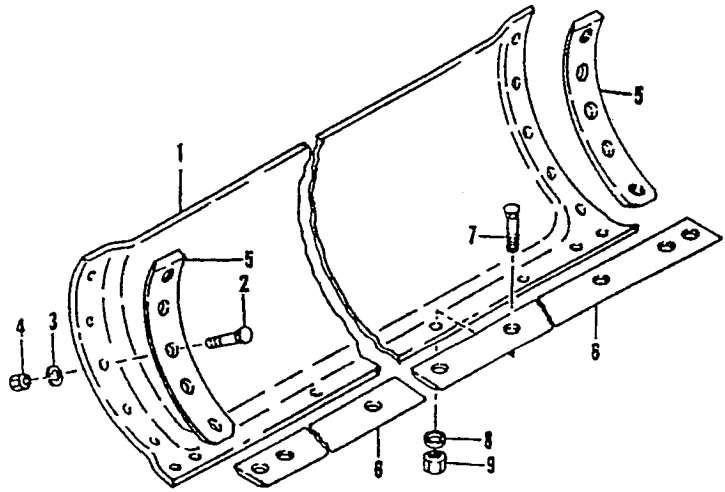

FIG Nº 17085

ITEM INDEX ITEM Nº	PEÇA Nº PART Nº PIEZA Nº	DESCRIÇÃO DESCRIPTION DESCRIPCIÓN	QUANT. Q'TY CANT.	SÉRIE Nº SERIAL Nº SERIE Nº	SÉRIE Nº SERIAL Nº SERIE Nº GD623A
	1285847H91	CONJ. DA LÂMINA - 3962 X 661 X 19mm [13' X 26" X 3/4"] Moldboard Ass'y - 3962 x 661 x 19mm [13' x 26" x 3/4"] Conj. de la Hoja - 3962 x 661 x 19mm [13' x 26" x 3/4"]	1		B1129—
1	1285852H91	• LÂMINA Moldboard Hoja	1		B1129—
2	45483A	• PARAFUSO Bolt Tornillo	10		B1129—
3	25537R1	• ARRUELA DE PRESSÃO Washer, Spring Arandela de Presión	10		B1129—
4	25528R1	• PORCA Nut Tuerca	10		B1129—
4	9412231	• PORCA Nut Tuerca	10		B1129—B1135
5	140199	• CANTO Bit, End Canto	2		B1129—
6	1232966H1	• BORDA CORTANTE - 1829 [6'] Edge, Cutting - 1829 [6'] Borde Cortante - 1829 [6']	1		B1129—
6	1278896H1	• BORDA CORTANTE - 2134mm [7'] Edge, Cutting 2134mm [7'] Borde Cortante - 2134mm [7']	1		B1129—
7	45484A	• PARAFUSO Bolt Tornillo	17		B1129—
8	85062	• ARRUELA DE PRESSÃO Washer, Spring Arandela de Presión	17		B1129—
9	25528R1	• PORCA Nut Tuerca	17		B1129—
9	9412231	• PORCA Nut Tuerca	17		B1129—B1135

FIG. 17090 MOTOR HIDRÁULICO E REDUTOR DO CÍRCULO

Hydraulic Motor and Circle Reserve Gear Case

Motor Hidráulico y Reductor del Círculo

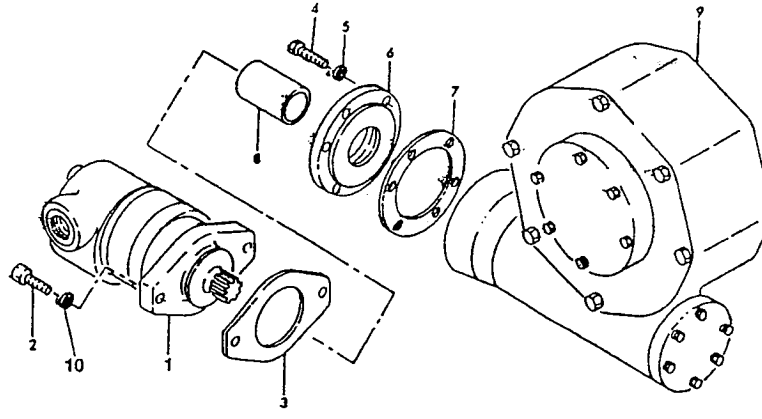

FIG Nº 17090

ITEM INDEX ITEM Nº	PEÇA Nº PART Nº PIEZA Nº	DESCRIÇÃO DESCRIPTION DESCRIPCIÓN	QUANT. QTY CANT.	SÉRIE Nº SERIAL Nº SERIE Nº GD523A	SÉRIE Nº SERIAL Nº SERIE Nº GD623A
	1225139H91	CONJ. REDUTOR DO CÍRCULO E MOTOR.. HIDRÁULICO Gear Ass'y, Circle Reserve Conj. Reductor del Círculo	1	B1001—	B1001—
	902729	CONJ. REDUTOR DO CÍRCULO E MOTOR.. HIDRÁULICO Gear Ass'y, Circle Reserve Conj. Reductor del Círculo	1	B1001—B1014	B1001—B1003
1		• CONJ. DO MOTOR HIDRÁULICO ..... - VER FIGURA (10270) Motor Ass'y, Hydraulic - See Fig. (10270) Conj. del Motor Hidráulico - Ver Figura (10270)	1	B1001—	B1001—
2	24862R1	• PARAFUSO ..... Bolt Tornillo	2	B1015—	B1004—
2	82768	• PARAFUSO ..... Bolt Tornillo	2	B1001—B1014	B1001—B1003
3	140317	• JUNTA ..... Gasket Junta	1	B1001—	B1001—
4	140483H	• PARAFUSO ..... Bolt Tornillo	6	B1001—	B1001—
5	25534R1	• ARRUELA DE PRESSÃO ..... Washer, Spring Arandela de Presión	6	B1015—	B1004—
5	33384H45	• ARRUELA DE PRESSÃO ..... Washer, Spring Arandela de Presión	6	B1001—B1014	B1001—B1003
6	140316H45	• PLACA DE MONTAGEM ..... Plate, Mounting Placa de Montaje	1	B1001—	B1001—
7	28807	• JUNTA ..... Gasket Junta	1	B1001—	B1001—
8	60229	• ACOPLAMENTO ..... Coupling Acoplamiento	1	B1001—	B1001—

FIG Nº 17090

ITEM INDEX ITEM Nº	PEÇA Nº PART Nº PIEZA Nº	DESCRIÇÃO DESCRIPTION DESCRIPCIÓN	QUANT. QTY CANT.	SÉRIE Nº SERIAL Nº SERIE Nº GD523A	SÉRIE Nº SERIAL Nº SERIE Nº GD623A
9		CONJ. REDUTOR DO CÍRCULO..... -VER FIGURA (17100) Case Ass'y, Gear - See Fig. (17100) Conj. Reductor del Círculo - Ver Fig. (17100)	1	B1001—	B1001—
10	25536R1	• ARRUELA..... Washer Arandela	2	B1015—	B1004—

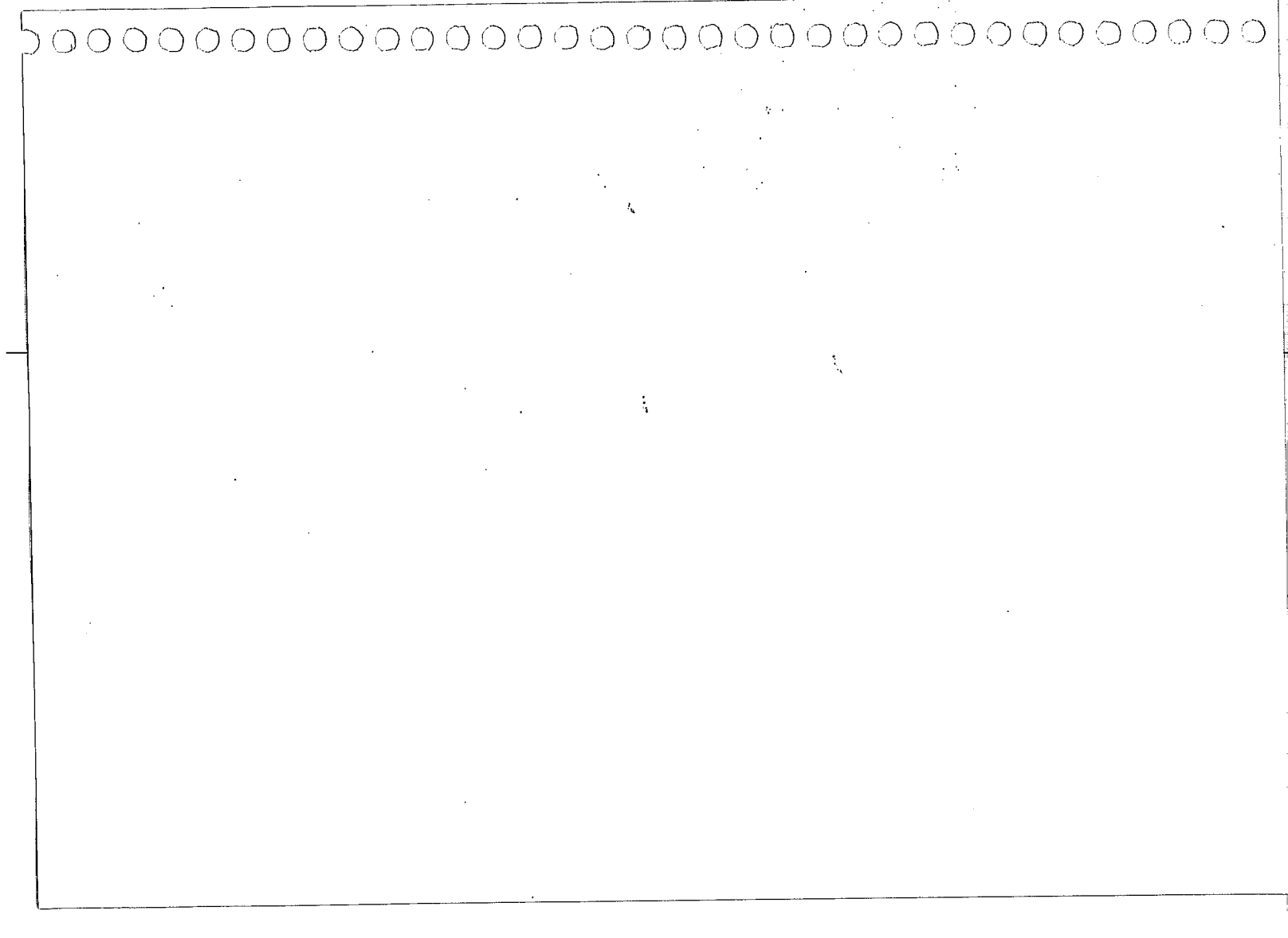

FIG. 17100 REDUTOR DO CÍRCULO

Circle Reserve Gear Case

Reductor del Círculo

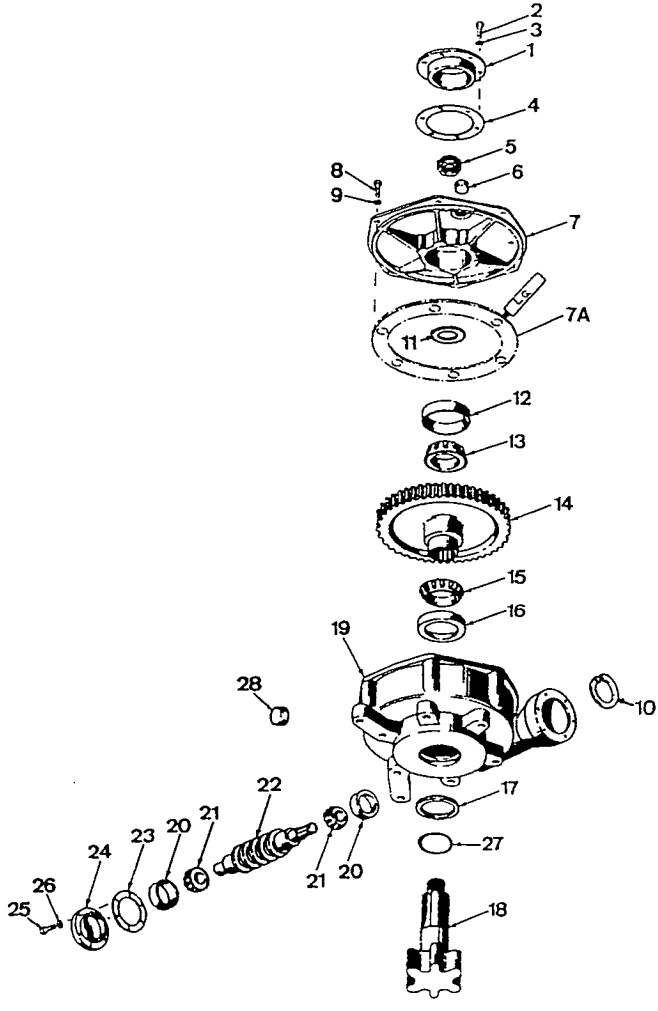

FIG Nº 17100

ITEM INDEX ITEM Nº	PEÇA Nº PART Nº PIEZA Nº	DESCRIÇÃO DESCRIPTION DESCRIPCIÓN	QUANT. QTY CANT.	SÉRIE Nº SERIAL Nº SERIE Nº GD523A	SÉRIE Nº SERIAL Nº SERIE Nº GD623A
	902728	CONJ.REDUTOR DO CÍRCULO Gear Case Ass'y, Circle Reverse Conj. Reductor del Círculo	1	B1001—	B1001—
1	60556	• MANCAL RETENTOR Retainer, Bearing Cojinete Retén	1	B1001—	B1001—
2	30542	• PARAFUSO Bolt Tornillo	6	B1001—	B1001—
3	33384H45	• ARRUELA DE PRESSÃO Washer, spring Arandela de presión	6	B1001—	B1001—
4	28762A	• CALÇO - 0,08mm [0,003"] Shim - 0,08mm [0,003"] Calzo - 0,08mm [0,003"]	3	B1001—	B1001—
	55073	• CALÇO - 0,13mm [0,005"] Shim - 0,13mm [0,005"] Calzo - 0,13mm [0,005"]	3	B1001—	B1001—
	28762B	• CALÇO - 0,5mm [0,020"] Shim - 0,5mm [0,020"] Calzo - 0,5mm [0,020"]	2	B1001—	B1001—
5	58420	• PORCA Nut Tuerca	1	B1001—	B1001—
6	85080	• BUJÃO Plug Tapón	1	B1001—	B1001—
	74947	• RESPIRADOR Breather Respirador	1	B1001—	B1001—
7	39215A	• TAMPA Cover Tapa	1	B1001—	B1001—
7A	159906	JUNTA LÍQUIDA Gasket liquid Junta líquida	QN	B1001—	B1001—
8	39222	• PARAFUSO Bolt Tornillo	6	B1001—	B1001—

FIG Nº 17100

ITEM INDEX ITEM Nº	PEÇA Nº PART Nº PIEZA Nº	DESCRIÇÃO DESCRIPTION DESCRIPCIÓN	QUANT. QTY CANT.	SÉRIE Nº SERIAL Nº SERIE Nº GD523A	SÉRIE Nº SERIAL Nº SERIE Nº GD623A
9	33386	• ARRUELA DE PRESSÃO Washer, spring Arandela de presión	6	B1001—	B1001—
10	83004	• BUJÃO Plug Tapón	1	B1001—	B1001—
11	59490A	• ARRUELA Washer Arandela	1	B1001—	B1001—
12	26233	• RETENTOR Retainer Retén	1	B1001—	B1001—
13	28795	• ROLAMENTO Bearing Cojinete	1	B1001—	B1001—
14	60235A	• COROA DO GIRA-CÍRCULO Gear, Circle Reverse Corona del Gira-Círculo	1	B1001—	B1001—
15	42212	• ROLAMENTO Bearing Cojinete	1	B1001—	B1001—
16	42215	• RETENTOR Retainer Retén	1	B1001—	B1001—
17	1269175H1	• RETENTOR DE ÓLEO Seal, Oil Retén de Aceite	1	B1001—	B1001—
18	93831	• PINHÃO DO GIRA-CÍRCULO Shaft, Pinion Piñón del Gira-Círculo	1	B1001—	B1001—
19	1225024H1	• CARCAÇA Case Carcaza	1	B1001—	B1001—
20	28796	• RETENTOR Retainer Retén	2	B1001—	B1001—
21	28797	• RETENTOR Retainer Retén	2	B1001—	B1001—
22	60230	• EIXO SEM-FIM Worm Eje Sin-Fin	1	B1001—	B1001—

FIG Nº 17100

ITEM INDEX ITEM Nº	PEÇA Nº PART Nº PIEZA Nº	DESCRIÇÃO DESCRIPTION DESCRIPCIÓN	QUANT. QTY CANT.	SÉRIE Nº SERIAL Nº SERIE Nº GD523A	SÉRIE Nº SERIAL Nº SERIE Nº GD623A
23	28781A	• CALÇO - 0,08mm [0,003"] Shim - 0,08mm [0,003"] Calzo - 0,08mm [0,003"]	2	B1001—	B1001—
	28781BH45	• CALÇO - 0,13mm [0,005"] Shim - 0,13mm [0,005"] Calzo - 0,13mm [0,005"]	4	B1001—	B1001—
	28781C	• CALÇO - 0,5mm [0,020"] Shim - 0,5mm [0,020"] Calzo - 0,5mm [0,020"]	5	B1001—	B1001—
24	28765	• MANCAL RETENTOR Cap, End Cojinete, Retén	1	B1001—	B1001—
25	30542	• PARAFUSO Bolt Tornillo	6	B1001—	B1001—
26	33384H45	• ARRUELA DE PRESSÃO Washer, spring Arandela de presión	6	B1001—	B1001—
27	91561	• ANEL "O" O-Ring Anillo "O"	1	B1001—	B1001—
28	83004	• BUJÃO Plug Tapón	1	B1001—	B1001—

FIG. 17110 ESCARIFICADOR

Scarifier

Escarificador

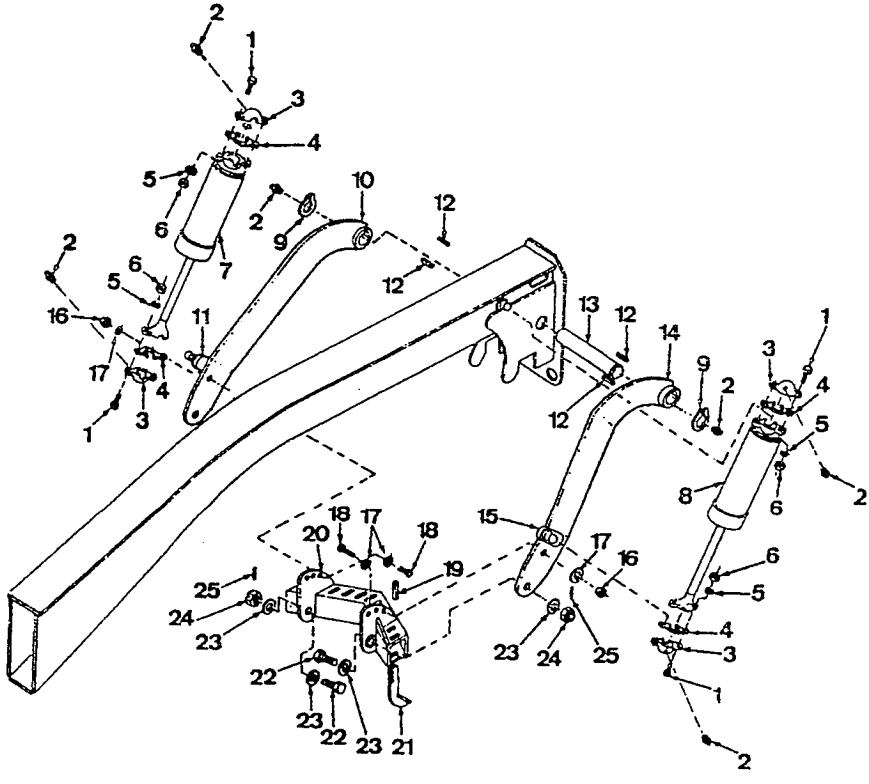

ITEM INDEX ITEM Nº	PEÇA Nº PART Nº PIEZA Nº	DESCRIÇÃO DESCRIPTION DESCRIPCIÓN	QUANT. QTY CANT.	SÉRIE Nº SERIAL Nº SERIE Nº GD523A	SÉRIE Nº SERIAL Nº SERIE Nº GD623A(OP)
	1224250H91	CONJ. DO ESCARIFICADOR ..... Scarifier Ass'y Conj. del Escarificador	1	B1001—	B1001—
1	25357R1	• PARAFUSO ..... Bolt Tornillo	8	B1001—	B1001—
2	109461	• GRAXEIRA ..... Fitting, Greaser Engrasador	6	B1001—	B1001—
3	31509	• TAMPA DO PINO ..... Cap, Ball Tapa del Pino	4	B1001—	B1001—
4	12699	• CALÇO ..... Shim Calzo	20	B1001—	B1001—
	12699A	• CALÇO ..... Shim Calzo	8	B1001—	B1001—
5	131046	• ARRUELA DE PRESSÃO ..... Washer, Spring Arandela de Presión	8	B1001—	B1001—
6	25632R1	• PORCA ..... Nut Tuerca	8	B1001—	B1001—
7		• CONJ. DO CILINDRO DO ESCARIFICADOR (L.E.) - VER FIGURA (10610) Cylinder Ass'y, Scarifier (L.H.) - See Fig. (10610) Conj. del Cilindro del Escarificador (L.I.) - Ver Figura (10610)		B1001—	B1001—
8		• CONJ. DO CILINDRO DO ESCARIFICADOR (L.D.) - VER FIGURA (10610) Cylinder Ass'y, Scarifier (R.H.) - See Fig. (10610) Conj. del Cilindro del Escarificador (L.D.) - Ver Figura (10610)		B1001—	B1001—
9	304735C1	• ANEL DE TRAVA ..... Ring, Snap Anillo de Retención	2	B1001—	B1001—

FIG Nº 17110

ITEM INDEX ITEM Nº	PEÇA Nº PART Nº PIEZA Nº	DESCRIÇÃO DESCRIPTION DESCRIPCION	QUANT. QTY CANT	SÉRIE Nº SERIAL Nº SERIE Nº GD523A	SÉRIE Nº SERIAL Nº SERIE Nº GD623A(OP)
10	141126H45	• BARRA DE TRAÇÃO DO ESCARIFICADOR (L.E.) Drawbar Weldment (L.H.) Barra de Tracción del Escarificador (L.I.)	1	B1001—	B1001—
11	31035	• • PINO DE ARTICULAÇÃO (SOLDADO) Stud, Ball (Welded) Perno de Articulación (Soldado)	1	B1001—	B1001—
12	136314	• CHAVETA Key Chaveta	4	B1001—	B1001—
13	141114H45	• EIXO Shaft Eje	1	B1001—	B1001—
14	141163H45	• BARRA DE TRAÇÃO DO ESCARIFICADOR (L.D.) Drawbar Weldment (R.H.) Barra de Tracción del Escarificador - (L.D.)	1	B1001—	B1001—
15	31035	• • PINO DE ARTICULAÇÃO (SOLDADO) Stud, Ball (Welded) Perno de Articulación (Soldado)	1	B1001—	B1001—
16	25531R1	• PORCA Nut Tuerca	2	B1001—	B1001—
17	25550R1	• ARRUELA Washer Arandela	4	B1001—	B1001—
18	25894R1	• PARAFUSO Bolt Tornillo	2	B1001—	B1001—
19	46475A	• CHAVETA Key Chaveta	5	B1001—	B1001—
20	1224889H91	• BLOCO DO ESCARIFICADOR Block, Scarifier Bloque del Escarificador	1	B1001—	B1001—
20	138666H45	• BLOCO DO ESCARIFICADOR Block, Scarifier Bloque del Escarificador	1	B1001—B1009	B1001—B1003
21	1280985H1	• PORTA-DENTE Shank, Scarifier Porta-Diente	5	B1001—	B1001—

ITEM INDEX ITEM Nº	PEÇA Nº PART Nº PIEZA Nº	DESCRIÇÃO DESCRIPTION DESCRIPCIÓN	QUANT. Q'TY CANT.	SÉRIE Nº SERIAL Nº SERIE Nº GD523A	SÉRIE Nº SERIAL Nº SERIE Nº GD623A(OP)
21	(□ 31280DH45)	• PORTA-DENTE Shank, Scarifier Porta-Diente	5	B1001—B1165	B1001—B1173
	1266753H1	• DENTE DO ESCARIFICADOR Tooth, Scarifier Diente del Escarificador	5	B1001—	B1001—
	(□ 31281C)	• DENTE DO ESCARIFICADOR Tooth, Scarifier Diente del Escarificador	5	B1001—B1165	B1001—B1173
22	48229	• PARAFUSO Bolt Tornillo	2	B1001—	B1001—
23	25541R1	• ARRUELA Washer Arandela	4	B1001—	B1001—
24	2917	• PORCA Nut Tuerca	2	B1001—	B1001—
25	657196R1	• PINO Pin Pasador	2	B1001—	B1001—

FIG. 17120 ESCARIFICADOR/RIPPEER

Ripper/Scarifier

Escarificador/Ripper

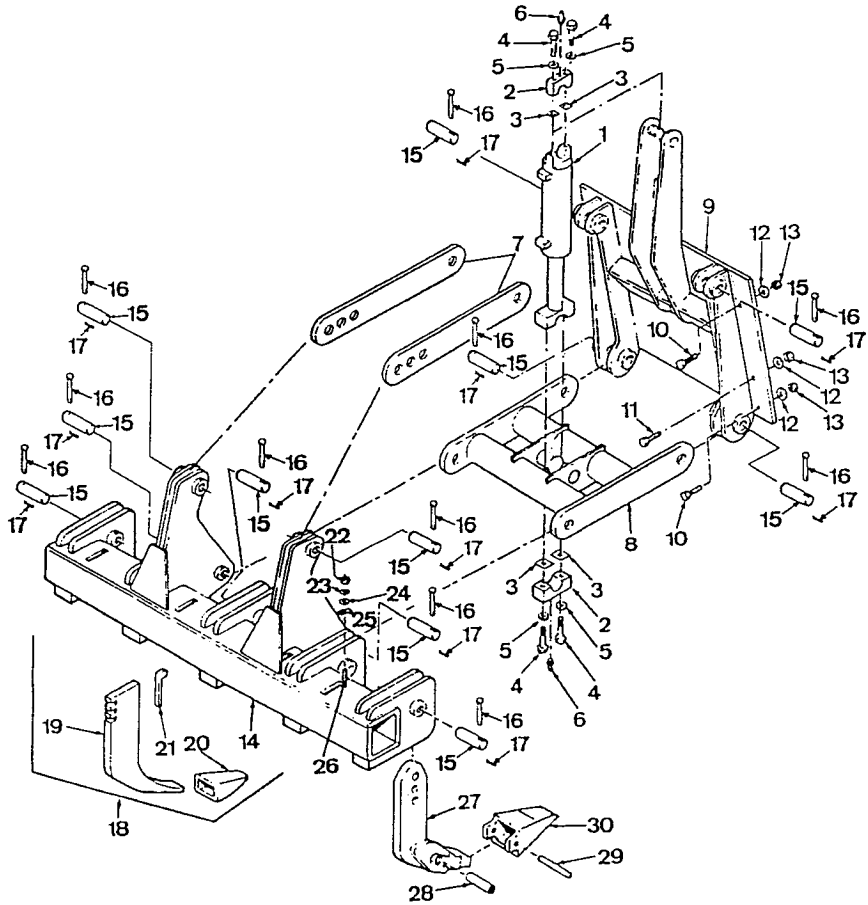

FIG Nº 17120

ITEM INDEX ITEM Nº	PEÇA Nº PART Nº PIEZA Nº	DESCRIÇÃO DESCRIPTION DESCRIPCIÓN	QUANT. O'TY CANT.	SÉRIE Nº SERIAL Nº SERIE Nº GD523A(OP)	SÉRIE Nº SERIAL Nº SERIE Nº GD623A
	1224291H91	CONJ. DO ESCARIFICADOR/RIPPER Ripper/Scarifier Ass'y Conj. del Escarificador/Ripper	1	B1001—	B1001—
1		• CONJ. DO CILINDRO DO ESCARIFICADOR/RIPPER - VER FIGURA (10620) Cylinder Ass'y, Escarifier/Ripper - See Fig. (10620) Conj. del Cilindro del Escarificador/Ripper - Ver Figura (10260)		B1001—	B1001—
2	116436	• CAPA DA ESFERA Cap, Ball Tapa de la Bola	2	B1001—	B1001—
3	116358	• CALÇO - 1mm [0,040"] Shim - 1mm [0,040"] Calzo - 1mm [0,040"]	8	B1001—	B1001—
	116359	• CALÇO - 0,05mm [0,002"] Shim - 0,05mm [0,002"] Calzo - 0,05mm [0,002"]	8	B1001—	B1001—
	116360	• CALÇO - 0,08mm [0,003"] Shim - 0,08mm [0,003"] Calzo - 0,08mm [0,003"]	8	B1001—	B1001—
	116361	• CALÇO - 0,13mm [0,005"] Shim - 0,13mm [0,005"] Calzo - 0,13mm [0,005"]	8	B1001—	B1001—
4	25515R1	• PARAFUSO Bolt Tornillo	4	B1001—	B1001—
5	25548R1	• ARRUELA Washer Arruela	4	B1001—	B1001—
6	109454	• GRAXEIRA Fitting, Greaser Engrasador	2	B1001—	B1001—
7	152843	• ELO SUPERIOR Link, Upper Eslábón Superior	2	B1001—	B1001—
8	1224855H91	• ELO INFERIOR Link, Lower Eslábon Inferior	1	B1001—	B1001—
8	1261201H91	• ELO INFERIOR Link, Lower Eslábon Inferior	1		B1001—B1003

FIG Nº 17120

ITEM INDEX ITEM Nº	PEÇA Nº PART Nº PIEZA Nº	DESCRIÇÃO DESCRIPTION DESCRIPCION	QUANT. QTY CANT	SÉRIE Nº SERIAL Nº SERIE Nº GD523A(OP)	SÉRIE Nº SERIAL Nº SERIE Nº GD623A
	1260195H1	• BUCHA Bushing Buje	4	B1001—	B1001—
9	1224858H91	• SUPORTE Support Soporte	1	B1001—	B1001—
10	24892R1	• PARAFUSO Bolt Tornillo	10	B1001—	B1001—
11	24895R1	• PARAFUSO Bolt Tornillo	2	B1001—	B1001—
12	25548R1	• ARRUELA Washer Arandela	24	B1001—	B1001—
13	25529R1	• PORCA Nut Tuerca	12	B1001—	B1001—
14	1224853H91	• LONGARINA ESCARIFICADOR/RIPPER Beam, Ripper, Scarifier Longarino Escarificador/Ripper	1	B1001—	B1001—
14	1224859H91	• LONGARINA ESCARIFICADOR/RIPPER Beam, Ripper, Scarifier Longarino Escarificador/Ripper	1		B1001—B1003
15	1224856H1	• PINO Pin Pasador	11	B1001—	B1001—
16	130-70-51190	• PINO Pin Pasador	11	B1001—	B1001—
17	04050-03015	• CONTRAPINO Pin, Cotter Pasadori Hendido	11	B1001—	B1001—
18	154659	• KIT DOS DENTES DO ESCARIFICADOR Kit, Scarifier Teeth Kit del os Dientes del Escarificador	1	B1001—	B1001—
19	1280985H1	• • PORTA-DENTE Shank Porta-Diente	9	B1001—	B1001—
19	(❑ 31280DH45)	• • PORTA-DENTE Shank Porta-Diente	9	B1001—B1165	B1001—B1173

ITEM INDEX ITEM Nº	PEÇA Nº PART Nº PIEZA Nº	DESCRIÇÃO DESCRIPTION DESCRIPCIÓN	QUANT. Q'TY CANT.	SÉRIE Nº SERIAL Nº SERIE Nº GD523A(OP)	SÉRIE Nº SERIAL Nº SERIE Nº GD623A
20	1266753H1	•• DENTE Tooth Diente	9	B1001—	B1001—
20	(□ 31281C)	•• DENTE Tooth Diente	9	B1001—B1165	B1001—B1173
21	46475A	•• CHAVETA Key Chaveta	9	B1001—	B1001—
22	44870	• PORCA Nut Tuerca	9	B1001—	B1001—
23	120382	• ARRUELA DE PRESSÃO Washer, Spring Arandela de Presión	9	B1001—	B1001—
24	25534R1	• ARRUELA Washer Arandela	9	B1001—	B1001—
25	1223767H1	• PLACA DE PRESSÃO Lock Plate Placa de Presión	9	B1001—	B1001—
26	48204	• PRISIONEIRO (SOLDADO) Stud (Welded) Espárrago (Soldado)	9	B1001—	B1001—
OP	1224383H91	• KIT DOS DENTES DO RIPPER Kit, Ripper Teeth Kit del os Dientes del Ripper	1	B1001—	B1001—
27	OP 154239	• PORTA-PONTA Shank Porta-Punta	5	B1001—	B1001—
28	OP 154243	• BUCHA Bushing Buje	5	B1001—	B1001—
29	OP 154244	• PINO Pin Pasador	5	B1001—	B1001—
30	OP 154242	• PONTA Point Punta	5	B1001—	B1001—

ÍNDICE NUMÉRICO
Numerical Index
Índice Numérico

PEÇA Nº Part Nº Pieza Nº	F/Nº	I/Nº
154239	17120	27
154242	17120	30
154243	17120	28
154244	17120	29
S5375	5030	4
01010-50612	12090	19
01602-20619	12090	20
01643-30623	12090	21
04050-03015	17120	17
04050-03015	3150	7
04412-00308	2035	19
04412-00308	2030	19
07050-0000	12060	2
07951-11400	2040	
07952-10001	2040	
08161-02400	5015	38
09690-B0400	2030	15
09690-B0400	2035	15
09690-C0400	2030	2
09690-C0400	2035	2
100272	4080	12
100451	10610	2
100451	10590	12
100451	10490	11
100451	10600	12
100451	10605	12
100451	10460	12
100451	10470	16
100759	3080	8
101131H45	7210	16
102091	9090	
102095	9090	19
102096	9090	
102955	10620	9
102955	10550	5
103026	10345	3
103026	10355	3
103362	3036	12
103362	3032	12
103373	13015	25

PEÇA Nº Part Nº Pieza Nº	F/Nº	I/Nº
103374	4080	
103385	17055	22
103385	12095	7
103385	3291	12
103385	4090	5
103385	7190	66
103410	14010	43
103410	14010	
103410	17065	28
103410	12100	15
103410	17065	33
103496	4080	24
103647	6020	20
103647	6010	21
103978	7190	40
103979	7190	39
104006	10430	5
104038	4080	23
104267H45	10620	12
104447	12010	11
104447	12020	11
104696	3060	
104977R1	5015	37
105416	8040	13
105467	6020	45
105899	10010	20
105899	10020	15
105899	3220	4
105951	7050	17
106034	10430	2
106452	7210	23
107424	4090	1
107424	7190	45
107771	7080	17
107771	7090	18
10779	7210	21
10790	15010	5
10790	14010	65
10790	15020	5
108129	10310	25

PEÇA Nº Part Nº Pieza Nº	F/Nº	I/Nº
108882	7210	9
108935H45	12040	6
109454	17120	6
109461	17050	21
109461	17110	2
109461	17060	2
109461	17040	7
109461	17055	30
109461	17065	2
109461	3291	30
109461	3293	
109461	3291	23
109461	7190	37B
109461	9090	10
109461	7170	3
109462	17055	44
109462	17040	25
109781	8035	7
109781	8030	7
1103187C1	3010	6
1103187C1	3020	3
1103187C1	3030	6
1103198C2	3020	6
1103198C2	13050	10
1103602C1	3030	4
1103602C1	3020	9
1103602C1	3020	2
1103602C1	3010	8
1103602C1	3010	4
1103602C1	3030	8
1106459	3100	28
1106459	3090	10
1106459	3200	9
1106459C1	11010	8
1106460C1	11010	4
110702	7040	
110748	15020	4
110748	15010	4
110748	14010	64
110783	10310	30

PEÇA Nº Part Nº Pieza Nº	F/Nº	I/Nº
112454	10640	2
1138868C1	11010	16
113977	6020	23
113977	6010	24
113977	6015	13
113977	6025	11
113985	13040	3
1141265C1	10380	13
1141265C1	10360	13
1141265C1	10370	13
114728	10610	11
114730	10610	8
115200	10610	10
115314	4020	27
115546H45	10010	
115554H45	10330	2
115707	13015	9
116242	3290	16
116358	17120	3
116359	17120	
116360	17120	
116361	17120	
116383	3032	11
116383	3036	11
116436	17120	2
1171860C1	5015	35
119859	7040	28
120214	12090	10
120214	12095	16
120214	3160	7
120214	4020	60
120214	4010	11
120214	4010	21
120214	3295	1
120214	5025	14
120214	4080	21
120214	5015	48
120214	8015	
120214	8015	
120214	8010	

PEÇA Nº Part Nº Pieza Nº	F/Nº	I/Nº
120214	7140	2
120217	11010	3
120217	3100	30
120217	3090	12
120217	3090	7
120217	3080	10
120217	3200	12
120217	3160	16
120269	4020	19
120302	3200	6
120361	3080	9
120361	5015	9A
120361	8080	11
120375	3080	13
120375	3190	6
120380	12090	5
120380	12020	23
120380	12010	23
120380	12090	25
120380	13015	32
120380	13015	6
120380	12120	9
120380	13015	21
120380	3080	12
120380	13015	28
120380	12095	11
120380	12100	3
120380	12120	24
120380	3190	4
120380	4080	3
120380	5015	41
120380	8020	
120382	12010	3
120382	12010	9
120382	12050	4
120382	12020	9
120382	12020	3
120382	12040	4
120382	17120	23
120382	17040	16

PEÇA Nº Part Nº Pieza Nº	F/Nº	I/Nº
120382	13010	
120382	13010	11
120382	4020	34
120382	4080	13
120382	8030	6
120382	7160	10A
120382	8035	10
120382	8035	6
120382	8030	10
120384	17040	23
120384	7040	
120384H45	9090	8
120384H45	9090	21
120391	3032	23
120391	3036	23
120391	3032	2
120391	3036	2
120392	12120	
120392	3070	11
120392	3036	34
120392	13050	4
120392	3110	4
120392	13050	4
120392	3032	34
120392	3120	10
120392	3032	19
120392	3036	19
120392	4080	4
120394	13010	
120394	13010	12
120437H45	5025	
120437H45	5025	
120437H45	3295	
120437H45	5015	19
120437H45	5025	
120437H45	4010	8
120437H45	5025	
120579H45	12070	3
120579H45	12080	7
120580	12080	8

PEÇA Nº Part Nº Pieza Nº	F/Nº	I/Nº
120580	12070	2
120613	3036	9
120613	3032	9
120614	11010	2
120614	3090	13
120614	3100	31
120614	3200	13
120614	3160	17
120621	3036	28
120621	3032	28
120621	5015	1
120622	3080	9
120736	4040	1
1207387H2	8010	13
1207387H2	8015	16
1207387H2	8015	16
120937	12060	14
1209466H1	7130	
1209468H1	7130	
1209468H1	7130	28
1213029H1	10350	6
1213029H1	10340	17
1213672H91	12030	1
1214890H2	11010	14
121574	3293	23A
1216225H1	7170	
1216226H91	7170	8
1216226H91	7170	2
121841	3080	10
121841	8080	
1218768H91	7170	
121902	14010	16
1220297H1	10010	29
122115	4080	16
1222586H1	3040	2
1222760H2	4060	1
1223001H91	17050	11
1223001H91	3291	10
1223417H1	3050	1
1223417H1	3040	1

PEÇA Nº Part Nº Pieza Nº	F/Nº	I/Nº
1223496H91	3291	17
1223520H91	17050	
1223521H91	17050	5
1223579H1	12070	10
1223585H1	6015	31
1223585H1	6010	42
1223586H1	6010	40
1223586H1	6015	29
1223598H91	7020	36
1223607H1	8035	8
1223607H1	8030	8
122362491	13015	
1223625H91	13015	4
1223660H91	14010	40
1223661H91	14010	42
1223667H92	12060	1
1223673H1	10640	5
1223674H1	7190	57
1223675H1	7190	10
1223760H91	4100	
1223767H1	17120	25
1223783H1	12090	22
1223783H2	12090	22
1223784H1	12090	27
1223791H1	8070	7
1223791H1	8015	14
1223791H1	8015	14
1223817H91	4080	6
1223818H91	12100	20
1223870H1	5025	33
1223890H1	4020	39
1223891H91	4050	
1223899H1	12080	2
1223900H1	12080	5
1223901H91	12080	16
1223906H1	5025	31
1223907H1	5025	27
1223908H1	5025	32
1223909H1	5025	28
1223910H1	5025	30

PEÇA Nº Part Nº Pieza Nº	F/Nº	I/Nº
1223928H1	4020	23
1223929H1	10010	16
1223929H1	10030	6
1223929H1	4020	24
1223929H1	8070	13
1223930H1	10010	17
1223930H1	10030	7
1223930H1	4020	25
1223930H1	8070	14
1223941H1	4080	17
1223949H1	5025	29
1223951H1	2030	5
1223954H1	2030	12
1223956H1	2030	14
1223962H1	2030	10
1223963H1	2030	9
1223968H1	2030	4
1223969H1	2030	3
1223979H91	3240	
1223980H1	4050	3
1223981H1	4050	4
1223982H1	4050	10
1223983H1	4050	9
1223984H1	4050	2
1223985H1	4050	1
1223989H91	4050	7
1224059H1	8070	5
1224060H1	8070	4
1224060H1	8010	4
1224060H1	8015	4
1224060H1	8015	4
1224062H1	8070	3
1224063H1	6015	9
1224063H1	6010	18
1224063H1	6020	17
1224063H1	6025	7
1224066H1	11010	12
1224066H1	3160	10
1224066H1	3200	8
1224068H1	11010	11

PEÇA Nº Part Nº Pieza Nº	F/Nº	I/Nº
1224072H1	4100	5
1224073H91	3280	
1224172H1	11030	8A
1224198H91	17070	1
1224199H91	17070	
1224202H91	17080	1
1224203H91	17080	
1224208H91	6020	26
1224209H1	13030	8
1224210H1	13030	9
1224211H91	13030	
1224212H2	11030	9
1224232H91	3120	1
1224236H91	3120	
1224241H1	13050	2
1224241H1	3120	9
1224243H1	3295	10
1224243H1	5025	6
1224245H1	7160	12
1224245H1	7150	10
1224246H1	7150	7
1224246H1	7160	6
1224248H91	10240	
1224248H92	10240	
1224250H91	17110	
1224254H1	10030	5
1224254H1	10010	15
1224273H1	2030	20
1224274H1	2030	7
1224275H1	2030	22
1224276H1	2030	16
1224280H1	2030	11
1224281H1	2030	8
1224282H1	2030	13
1224283H1	2030	18
1224290H91	8040	
1224291H91	17120	
1224294H91	3291	
1224296H91	7030	2
1224297H91	7020	1

PEÇA Nº Part Nº Pieza Nº	F/Nº	I/Nº
1224301H1	8035	1
1224301H1	8030	1
1224314H1	2030	21
1224322H1	12120	25
1224323H1	12120	22
1224324H91	12030	1
1224325H1	12010	12
1224325H1	12020	12
1224331H1	11030	10
1224332H1	11030	12
1224334H1	8060	1
1224335H1	8060	6
1224336H1	8060	2
1224338H1	8010	13
1224338H1	8015	16
1224338H1	8015	16
1224341H1	5015	38
1224342H1	8010	15
1224342H1	8015	11
1224342H1	8015	11
1224343H1	8010	2
1224344H1	8010	9
1224344H1	8015	22
1224344H1	8015	22
1224345H1	8020	1
1224346H1	8020	3
1224347H1	8015	15
1224347H1	8015	15
1224348H1	8010	18
1224348H1	8015	10
1224348H1	8015	10
1224350H1	3200	4
1224350H91	11010	
1224351H91	11010	10
1224354H1	11010	16
1224355H1	11010	14
1224356H1	11010	13
1224357H1	8015	2
1224357H1	8015	2
1224358H1	11010	17

PEÇA Nº Part Nº Pieza Nº	F/Nº	I/Nº
1224359H1	11010	5
1224359H1	3090	9
1224359H1	3160	14
1224359H1	3200	10
1224360H1	11010	6
1224360H1	3100	27
1224361H1	11010	7
1224362H91	11010	1
1224363H1	11010	
1224363H1	3070	5
1224366H1	11030	7
1224367H91	11030	2
1224368H1	11030	4
1224369H1	11030	5
1224370H1	11030	6
1224375H91	3160	1
1224375H91	3200	1
1224375H91	8040	1
1224376H1	8040	12
1224378H1	11030	1
1224381H92	11030	
1224383H91	3150	
1224384H1	11030	11
1224385H91	5015	21
1224389H1	5015	22
1224390H91	13010	2
1224391H1	8020	5
1224405H1	4100	4
1224406H1	4100	6
1224407H1	4100	7
1224408H1	4100	11
1224409H1	4100	9
1224410H1	4100	10
1224426H91	2040	
1224428H1	4060	8
1224429H1	4060	
1224430H1	4060	21
1224431H1	4060	4
1224432H1	4060	4
1224437H91	6010	27

PEÇA Nº Part Nº Pieza Nº	F/Nº	I/Nº
1224438H91	6010	36
1224438H91	6015	25
1224439H91	10630	
1224440H1	10630	2
1224441H1	10630	3
1224443H1	3090	3
1224443H1	3080	5
1224443H1	3200	3
1224443H1	3160	3
1224443H1	8040	10
1224443H1	8040	5
1224450H1	3080	6
1224450H1	3160	4
1224450H1	8040	11
1224450H1	8040	4
1224456H1	8015	17
1224456H1	8070	6
1224456H1	8015	17
1224461H1	8040	9
1224461H1	8020	
1224461H1	8020	
1224464H1	8020	
1224464H1	8020	
1224472H1	8015	26
1224472H1	8010	23
1224472H1	8070	5
1224474H1	3070	4
1224476H1	3090	14
1224476H1	3080	14
1224477H1	8070	9
1224478H1	3160	2
1224478H1	3200	2
1224478H1	8040	2
1224479H1	8035	2
1224479H1	8030	2
1224480H1	8020	4
1224481H1	8020	
1224481H1	8020	
1224483H91	10640	
1224483H91	12060	

PEÇA Nº Part Nº Pieza Nº	F/Nº	I/Nº
1224485H91	5025	
1224485H91	5015	
1224488H1	11030	8B
1224492H1	5015	53
1224493H91	5015	52
1224494H1	8030	4
1224494H1	8035	4
1224495H1	8030	12
1224495H1	8035	12
1224496H1	5015	55
1224497H1	5015	54
1224498H91	10020	9
1224500H1	8010	12
1224505H91	8040	7
1224506H91	8040	6
1224507H1	8035	3
1224507H1	8030	3
1224508H1	11030	8
1224510H1	12095	6
1224511H1	12095	4
1224517H91	12095	1
1224518H1	12095	19
1224519H91	10630	1
1224528H91	13050	1
1224530H1	4080	1
1224532H1	12095	21
1224534H91	12095	5
1224535H91	12090	
1224536H91	12095	
1224550H1	3090	4
1224558H1	6010	2
1224558H1	6020	2
1224566H91	13050	
1224566H92	13050	
1224575H1	13050	9
1224577H1	13050	8
1224578H1	3030	5
1224578H1	3010	5
1224579H1	3030	1
1224579H1	3010	1

PEÇA Nº Part Nº Pieza Nº	F/Nº	I/Nº
1224580H1	3030	3
1224580H1	3010	3
1224581H1	3010	7
1224581H1	3030	7
1224582H91	3010	
1224585H1	10140	26
1224586H91	6010	
1224586H91	6020	
1224587H1	13050	11
1224588H1	13050	12
1224602H1	6015	6
1224602H1	6020	15
1224602H1	6025	5
1224602H1	6010	15
1224603H1	6020	11
1224603H1	6010	11
1224604H1	6010	3
1224604H1	6020	3
1224605H1	6020	4
1224605H1	6010	4
1224606H1	3100	3
1224606H2	3100	3
1224609H1	3100	2
1224610H1	3100	1
1224611H1	3100	25
1224612H1	3100	26
1224613H1	3070	8
1224615H91	3070	7
1224616H1	3070	1
1224617H91	3100	
1224621H91	10140	21
1224622H91	10140	16
1224623H91	12060	11
1224624H1	3090	2
1224625H91	4020	57
1224628H91	4020	55
1224629H91	4020	56
1224632H91	4020	58
1224633H91	4020	45
1224636H91	4020	44

PEÇA Nº Part Nº Pieza Nº	F/Nº	I/Nº
1224639H91	4020	49
1224642H91	4020	48
1224646H1	13040	23
1224648H1	3090	16
1224649H1	3090	15
1224650H91	3090	5
1224652H1	3090	8
1224653H91	3090	1
1224654H91	3090	
1224655H1	3032	31
1224655H1	3036	31
1224656H1	3032	29
1224656H1	3036	29
1224657H91	3030	9
1224657H91	3036	
1224658H91	3030	10
1224658H91	3032	
1224659H91	3030	
1224662H91	3080	
1224663H1	3080	7
1224664H1	3080	1
1224665H91	3080	2
1224667	6020	5
1224667	6010	5
1224668	6020	6
1224668	6010	6
1224670H91	3070	
1224673H1	8040	8
1224736H91	3140	
1224738H91	3020	
1224739H91	10230	25
1224762H91	3190	
1224771H91	3160	
1224772H1	3160	9
1224773H1	3160	5
1224774H1	11010	15
1224775H91	3160	11
1224776H1	3160	12
1224777H1	4100	3
1224778H1	3200	

PEÇA Nº Part Nº Pieza Nº	F/Nº	I/Nº
1224779H1	3200	5
122478H91	11030	3
1224780H1	3200	7
1224781H1	8040	3
1224784H91	3050	2
1224786H91	3040	
1224787H91	3050	
1224788H1	11030	8C
1224789H91	11030	3
1224791H1	3295	11
1224808H1	3080	4
1224809H91	3230	1
1224812H91	3230	2
1224814H1	3230	3
1224815H1	3230	4
1224816H91	3230	
1224817H1	3070	9
1224823H91	3110	
1224824H1	3110	3
1224825H1	3110	6
1224826H1	3110	7
1224827H1	3110	9
1224828H1	3110	10
1224829H1	3110	11
1224830H1	3110	12
1224831H1	3110	13
1224832H1	3110	14
1224833H1	3110	15
1224834H1	3110	16
1224835H91	3110	17
1224838H1	3110	18
1224853H91	17120	14
1224855H91	17120	8
1224856H1	17120	15
1224856H1	3150	5
1224858H91	17120	9
1224859H91	17120	14
1224868H91	17040	
1224870H91	14010	1
1224883H91	14010	5

PEÇA Nº Part Nº Pieza Nº	F/Nº	I/Nº
1224884H91	14010	6
1224886H91	17060	20
1224888H91	17060	19
1224889H91	17110	20
1224890H1	13030	6
1224957H1	7190	42
1224958H1	7190	
1224959H1	7190	49
1224966H1	17070	6
1224966H1	17080	6
1224967H1	17080	6
1224989H1	7190	47
1224990H1	7190	37
1224991H1	7190	37A
1224992H1	10071	16
1224993H1	10071	10
1224995H1	10440	8
1224996H1	7190	42
1224997H1	7190	
1225003H1	7190	49
1225010H91	7190	
1225011H1	6010	47
1225011H1	6020	50
1225012H1	6020	49
1225012H1	6010	46
1225012H1	6025	40
1225012H1	6015	38
1225014H91	9080	1
1225024H1	17100	19
1225030H1	3190	2
1225032H1	2030	
1225034H1	2030	
1225044H91	13050	1
1225068H91	9060	1
1225069H91	17040	29
1225070H91	17040	19
1225071H1	7190	37
1225072H91	7190	
1225074H91	5015	32
1225076H91	5015	34

PEÇA Nº Part Nº Pieza Nº	F/Nº	I/Nº
1225078H91	17050	1
1225078H91	3291	1
1225084H1	10010	42
1225097H1	6010	23
1225097H1	6015	12
1225097H91	6025	10
1225097H91	6020	22
1225104H1	12060	2
1225105H1	5015	53
1225106H1	17040	38
1225110H1	7140	7
1225112H1	14010	17
1225113H1	14010	18
1225114H91	10460	2
1225139H91	17090	
1225142H1	3070	10
1225143H1	3070	1
1225150H1	2035	14
1225151H1	2035	4
1225152H1	2035	3
1225153H1	2035	12
1225154H1	2035	5
1225155H1	2035	7
1225156H1	2035	21
1225157H1	2035	20
1225158H1	2035	22
1225159H1	2035	8
1225160H1	2035	18
1225161H1	2035	13
1225162H1	2035	11
1225163H1	2035	16
1225164H1	2035	10
1225165H1	2035	9
1225171H91	2035	
1225173H91	2035	
1225176H1	8040	12
1225177H91	3070	
1225178H1	3110	7
1225180H1	3110	16
1225181H1	3110	15

PEÇA Nº Part Nº Pieza Nº	F/Nº	I/Nº
1225182H1	3110	16A
1225183H91	3110	
1225184H91	3070	7
1225190H91	8015	22
1225190H91	8015	22
1225190H91	8010	9
1225192H91	17050	2A
1225192H91	3291	2A
1225194H1	2035	6
1225194H1	2030	6
1225196H1	2035	6
1225196H1	2030	6
1225200H1	2030	23
1225200H1	2035	23
1225204H91	17050	11
1225204H91	17055	19
1225207H1	17050	12
1225207H1	17055	20
1225224H91	17055	14
1225225H91	17065	25
1225227H91	17065	24
1225228H91	17055	
1225229H1	17065	7
1225252H1	3080	7
1225253H1	3080	3
1225254H91	3080	2
1225260H1	8015	11
1225260H1	8015	11
1225260H1	8010	15
1225262H1	8020	1
1225263H1	8020	3
1225264H1	8010	2
1225264H1	8015	2
1225264H1	8015	2
1225265H1	11010	1
1225269H1	3090	8
1225270H1	8010	9
1225270H91	8015	22
1225270H91	8015	22
1225271H91	3200	1

PEÇA Nº / Part Nº / Pieza Nº	F/Nº	I/Nº
1225271H91	3160	1
1225271H91	8040	1
1225272H91	8020	5
1225273H91	8020	4
1225276H91	5015	52
1225287H91	8040	6
1225297H91	3080	
1225298H91	3090	1
1225299H91	3090	
1225300H91	8040	
1225301H1	3160	9
1225302H91	3160	
1225306H91	11010	
1225310H91	11030	
1225338H1	4070	7
1225403H1	7210	4A
1225404H1	7210	6A
1225405H1	7210	6
1225406H91	10640	1
1225445H1	7020	39
1225445H1	7030	44
1225462H91	3245	
1225464H91	3296	1
1225465H91	3298	
1225466H91	3298	1
1225528H1	17065	17
1225539H1	17065	21
1225576H1	6025	39
1225576H1	6015	37
1225577H1	6015	34
1225578H91	6015	2
1225578H91	6025	2
1225580H91	6015	16
1225583H91	6025	14
1225586H1	6025	38
1225586H1	6015	4
1225595H1	7155	6
1225595H1	7165	6
1225596H1	7165	13
1225596H1	7155	8

PEÇA Nº / Part Nº / Pieza Nº	F/Nº	I/Nº
1225607H1	12090	17
1225608H1	12090	13
1225620H1	3120	8
1225631H1	3292	8
1225632H91	3292	
1225646H1	5015	45
1225659H1	7190	53
1225743H1	10071	37
1225744H1	10071	38
1225750H1	4100	2A
1225753H91	4100	
122718	10010	4
122718	10020	2
122851	7030	11
122851	7020	11
1228798H91	12020	4
1228798H91	12010	4
123063	7190	3
1232272H1	7110	4
1232273H1	5025	
1232966H1	17085	6
1232966H1	17075	6
123471	12100	19
1234846H1	7090	16
1234846H1	7070	17
1234846H1	7080	20
12353	7210	18
1235916H1	5015	45
1236874H1	12120	13
1236879H91	12120	10
1236880H91	12110	
1236881H91	12115	8
1236881H91	12110	8
1237011H91	12120	17
1237012H1	12120	6
1237572H91	7030	38
123760	7090	11
123760	7070	11
123760	7080	11
1237681H91	13015	

PEÇA Nº / Part Nº / Pieza Nº	F/Nº	I/Nº
1237686H91	13015	
1237712H2	6025	27
1237712H2	6020	39
1237713H1	12050	7
1237749H1	6020	35
1237749H1	6025	23
1242968H91	12010	1
1242968H91	12020	1
1243076H1	12060	8
1243122H1	12050	6
1243218H1	10250	3
1243304H2	12090	13
1243314H2	6020	43
1243314H3	6025	30
1243399H1	6020	47
1243399H1	6025	34
1243400H1	6020	48
1243400H1	6025	35
1243452H1	7030	6
1243452H1	7020	6
1244191H1	7110	6
1244192H1	7040	35
1244192H1	7030	23
1244192H1	7020	23
1244193H1	7040	36
1244193H1	7020	22
1244193H1	7030	22
1244194H1	7020	24
1244194H1	7040	34
1244194H1	7030	24
1244196H91	7050	
1244197H1	7050	12
1244199H1	7050	10
1244200H1	7050	9
1244202H91	7070	
1244203H1	7090	3
1244203H1	7070	3
1244203H1	7080	3
1244204H1	7090	
1244204H1	7080	

PEÇA Nº / Part Nº / Pieza Nº	F/Nº	I/Nº
1244204H1	7070	
1244205H1	7080	5
1244205H1	7070	5
1244205H1	7090	5
1244206H1	7070	7
1244206H1	7090	7
1244206H1	7080	7
1244207H1	7070	12
1244208H1	7070	20
1244209H1	7070	18
1244210H1	7070	21
1244212H91	7080	
1244218H1	7080	14
1244220H91	7090	
1244228H1	7040	14
1244230H1	7130	1
1244232H1	7130	3
1244233H1	7130	4
1244234H1	7130	5
1244235H1	7130	11
1244236H1	7130	12
1244237H1	7130	13
1244241H91	7110	
1244252H1	7050	7
1244253H1	7050	2
1244254H1	7050	4
1244260H1	7130	16
1244335H91	9080	8
1244335H91	9060	8
1244337H1	13040	2
1244338H91	5025	
1244338H91	3295	2
1244339H1	13040	22
1244348H1	5025	17
1244348H1	3295	6
1244349H1	13040	7
1244350H91	5025	19
1244350H91	3295	3
1244508H1	3020	11
1244509H1	3020	13

PEÇA Nº Part Nº Pieza Nº	F/Nº	I/Nº
1244516H1	3032	27
1244516H1	3036	27
1244518H1	3032	15
1244518H1	3036	15
1244522H91	3036	7
1244522H91	3032	7
1244529H2	3036	37
1244532H1	3036	1
1244532H1	3032	1
1244537H1	3036	6
1244537H1	3032	6
1244589H1	3036	38
1244591H1	3036	40
1244591H1	3032	40
1244713H91	13020	1
1244715H91	13015	1
1244717H1	12050	3
1244979H1	6015	20
1244979H1	6010	31
1244979H1	6025	18
1244979H1	6020	30
1244986H2	12090	17
1245006H1	3036	5
1245006H1	3032	5
1245061H91	10340	
1245064H92	10350	
1245925H1	6010	44
1245925H1	6015	33
1245926H1	6010	45
1245989H1	12010	14
1245989H1	12020	14
1246706H1	3032	38
1246707H2	3032	37
1246805H91	13015	29
1248966H91	12020	
1248966H91	12010	
1249055H1	12030	6
1249056H1	12030	8
1249198H1	12030	3
1249300H91	12120	3

PEÇA Nº Part Nº Pieza Nº	F/Nº	I/Nº
1250028H1	12030	2
1250029H1	12030	5
1250031H1	12030	4
1250041H1	3020	1
1250042H1	3020	4
1250043H1	3020	5
1250044H1	3020	10
1250128H1	10650	4
1250381H91	9060	
1250382H91	9080	
1250388H1	10650	5
1250479H1	10355	8
1250479H1	10350	22
125080	4040	
1250819H1	3020	8
125083	4040	
125085	4040	4
125102	4040	12
125105	4040	15
125109	4040	8
1251871H1	10350	
1251923H1	10440	9
1251923H1	3292	9
1251959H91	13040	10
1251963H1	5025	22
1251964H1	5025	23
1251970H91	7040	
1251973H91	13040	
1252015H91	12120	
1252158H91	10390	
1252159H91	10400	
1252547H1	9080	2
1252547H1	9060	2
1252577H91	5025	10
1252580H91	3295	9
1252583H91	5025	8
1252586H91	5025	7
1252589H91	5025	9
1253026H1	5015	18
1253026H1	5025	5

PEÇA Nº Part Nº Pieza Nº	F/Nº	I/Nº
1253031H91	5015	10
1253033H1	5025	3
1253035H1	5030	14
1253036H1	5030	10
1253039H1	5015	24
1253040H91	5015	32
1253043H1	5015	17
1253044H91	5040	
1253045H91	5030	
1253046H1	3295	5
1253046H1	5025	18
1253047H91	5015	33
1253048H1	5015	14
1253056H1	10020	19
1253057H1	10200	5
1253057H1	10230	5
1253057H1	10190	5
1253057H1	10140	5
1253057H1	10240	3
1253057H1	10150	5
1253058H1	10220	4
1253060H1	10071	30
1253060H1	10071	27
1253061H1	10200	11
1253062H1	10030	10
1253072H1	10020	6
1253156H1	7130	
1253156H1	7130	28
1253203H91	5030	1
1253210H91	5015	34
1253211H91	5015	16
1253213H91	5015	50
1253214H1	5015	49
1253218H1	5025	4
1253325H1	7130	
1253468H1	10080	4
1253470H1	10150	4
1253470H1	10240	5
1253470H1	10230	4
1253470H1	10200	4

PEÇA Nº Part Nº Pieza Nº	F/Nº	I/Nº
1253470H1	10140	4
1253470H1	10190	4
1253471H1	10150	10
1253472H1	10020	32
1253496H1	10210	5
1253497H1	10240	7
1253497H1	10300	6
1253498H1	10190	11
1253499H1	10190	9
125735	5015	44
125735	5015	44
125735	5025	11
1257907H91	4010	7
1257910H1	10200	10
1257923H1	10030	15
1257924H1	10150	13
1257958H91	10275	
1257986H1	10410	2
1257986H1	10400	2
1257987H1	10395	2
1257987H1	10390	2
1257988H1	10400	
1257988H1	10390	
1257988H1	10410	
1257988H1	10395	
1257989H1	10410	8
1257989H1	10395	8
1257990H1	10410	
1257990H1	10395	
1258359H91	13050	5
1258359H91	3120	4
1258459H1	4020	31
1258460H1	4020	32
1258683H1	10010	33
1258684H1	10240	10
1258685H1	10140	25
1258685H1	10140	12
1258686H1	10140	24
1258731H1	3290	4
1258733H1	3290	7

PEÇA Nº Part Nº Pieza Nº	F/Nº	I/Nº
1258733H1	3290	6
1258862H1	4020	20
1259659H1	7190	71
1259660H1	7190	
1259661H1	7190	
1260121H1	3080	4
1260160H1 *	7130	
1260160H1	7130	25
1260161H1	7130	
1260195H1	17120	
1260274H92	10340	19
1260275H91	10350	20
1260277H91	10370	
1260278H91	10360	
1260280H91	10380	
1260282H1	10350	11
1260284H91	10350	
1260285H91	10340	
1260288H91	10350	8
1260289H2	10340	
1260290H2	10340	
1260291H1	10370	
1260291H1	10380	
1260291H1	10360	
1260292H1	10370	6
1260292H1	10380	6
1260292H1	10360	6
1260293H1	10360	5
1260293H1	10380	5
1260293H1	10370	5
1260294H1	10370	20
1260294H1	10380	20
1260479H1	10340	21
1260479H1	10340	14
1260479H1	10350	13
1260479H1	10380	16
1260479H1	10340	16
1260479H1	10340	12
1260479H1	10340	10
1260479H1	10340	8

PEÇA Nº Part Nº Pieza Nº	F/Nº	I/Nº
1260479H1	10350	17
1260479H1	10370	16
1260479H1	10360	16
1260479H1	10350	19
1260479H1	10350	15
1260527H1	5015	51
1260528H1	5015	36
1260593H1	12120	21
1261134H91	10410	
1261201H91	17120	8
1261317H2	10280	8
1261317H2	10285	8
126156H45	10320	2
126156H45	10320	14
1261579H1	4105	7
1261580H1	4105	5
1261667H91	7060	
1262161H91	10395	
1262216H1	10030	21
1262216H1	5030	7
1262235H1	3120	8
1262235H1	5015	12
1262235H1	5025	26
1262235H1	5025	24
1262494H91	10260	
1262633H91	12115	
1262858H91	3032	26
1262859H91	3036	26
1263196H1	3032	16
1263196H1	3036	16
126620	17050	3
126620	3291	4
1266239H91	3036	20
1266240H91	3032	20
1266347H91	10260	
126645	4080	7
126646	4080	9
126647	4080	8
1266753H1	17110	
1266753H1	17120	20

PEÇA Nº Part Nº Pieza Nº	F/Nº	I/Nº
1266753H1	3140	2
1267113H1	10020	3
1268057H91	7190	34
1268059H91	7190	33
1268217H1	10230	13
1269032H91	10340	6
1269033H91	10340	
1269034H91	10340	
1269036H1	10350	7
1269036H1	10340	18
1269175H1	17100	17
12699	17040	10
12699	17110	4
12699A	17110	
12699A	17040	11
1269902H91	17060	1
1269902H91	3293	5
126991	12070	5
1270190H1	7110	1
1270192H91	7130	
1270193H1	7130	22
1270194H1	7130	21
1270244H91	7130	24
127025	7020	40
1270487H1	7060	6
1270488H1	7040	9
1270973H1	7130	29
1271246H1	7050	18
1271294H91	7130	27
127145	17040	21
127568	17040	30
1277037H1	6025	32
1277072H91	7140	8
1277829H1	7030	42
1277829H1	7020	46
1277914H91	7110	
1278439H91	12120	2
1278556H1	12120	26
1278896H1	17085	6
1279537H1	3220	1

PEÇA Nº Part Nº Pieza Nº	F/Nº	I/Nº
1279537H1	3220	14
1279538H1	3220	2
1279538H1	3220	15
1280042H2	17060	12
1280042H2	3293	15
1280985H1	17110	21
1280985H1	17120	19
1280985H1	3140	1
1281856H91	3220	
1281858H91	3220	
1282443H91	3036	4
1282444H1	3036	24
1282455H1	3036	8
1282455H1	3032	8
1282456H1	3036	14
1282456H1	3032	14
1282490H1	3032	24
1282492H91	3032	4
128302	10140	17
128345	9060	7
128345	9080	7
1283824H1	3036	41
1283824H1	3032	41
1284663H2	17065	15
1284664H1	17065	14
1284665H2	17065	16
1284739H2	17065	12
1284770H1	17065	29
1285232H1	3050	3
1285473H1	17065	27
1285479H91	17075	1
1285482H91	10605	1
1285483H91	10605	
1285693H91	17075	
1285699H91	3036	35
1285700H91	3032	35
1285847H91	17085	
1285852H91	17085	1
1285859H1	17065	23
1285860H1	10610	12

PEÇA Nº Part Nº Pieza Nº	F/Nº	I/Nº
1286099H1	17065	32
128633	10020	4
1287287H1	10275	1
1287288H1	10275	8
1287289H1	10275	9
1287290H1	10275	11
1287291H1	10275	12
1287292H1	10275	13
1287293H1	10275	14
1287294H1	10275	15
1287296H1	10275	2
1287766H1	17065	1
1287767H1	17065	3
129083R1	10100	6
129083R1	17040	17
129105	17040	26
130-70-51190	17120	16
130-70-51190	3150	6
130096	10190	18
130096	8015	12
130096	8015	12
130185	10190	14
130216	7210	14
130314	12100	18
131046	17055	24
131046	17110	5
131046	3291	
131713	17055	39
133102	7050	8
133107	7050	5
133107	7050	11
133913	4030	1
133914	4030	28
133915	4030	27
133916	4030	24
133917	4030	26
133918	4030	25
133919	4030	23
133920	4030	21
133921	4030	22

PEÇA Nº Part Nº Pieza Nº	F/Nº	I/Nº
133923	4040	17
133924	4040	14
133926	4030	
133927	4030	
133939	7140	9
134053H1	7030	9
134053H1	7020	9
134199	10260	38
134322	7110	8
134323	7110	13
134324	10310	3
134328	7030	25
134328	7020	25
134334	7110	26
134335	7110	28
134337H45	7110	27
134339H45	7070	1
134340	7070	2
134340	7090	2
134340	7080	2
134341	7070	10
134341	7080	10
134341	7090	10
134343	7070	14
134345	7080	1
134346	7080	18
134347	7080	13
134352	7090	13
134353	7090	19
134354	7090	1
134356	7100	1
134357	7100	2
134358	7120	13
134359	7040	25
134360	7030	26
134360	7040	22
134360	7020	26
134361	7120	1
134362	7120	8
134363	7040	29

PEÇA Nº Part Nº Pieza Nº	F/Nº	I/Nº
134364	7040	
134365	7040	
134366	7040	
134369	7130	17
134371	7130	23
134376	7130	34
134380	7040	30
134382	7060	12
134383	7060	
134384	7140	
134385	7110	
134386	7110	
134387	7080	19
134387	7070	15
134387	7090	20
134388	7070	22
134390	7130	
134391	7130	19
134392	7130	30
134394	7040	26
134395	7120	6
134397	7100	3
134398	7100	4
134399	7080	16
134399	7090	17
134401	7090	12
134401	7080	12
134403	7090	14
134669	7060	4
134674	7110	24
134875	7110	22
134877	7130	2
134878	7130	10
134885	7130	26
134937	7120	4
134944	7120	10
134945	7120	3
134948	7040	17
135151	7190	4
135274	10610	

PEÇA Nº Part Nº Pieza Nº	F/Nº	I/Nº
135297	14010	61
135297	7040	33
135297	7110	
135582	4040	19
135583	4040	20
135609	4040	
135610	4040	
135611	4040	18
135761	7110	2
135762	7110	15
135784	7070	9
135784	7080	9
135784	7090	9
135957	7200	5
135958	7200	1
135967	7200	
135979	4105	14
136054	7165	8
136054	7155	9
136226	9060	12
136226	9080	12
136274	10610	
136275	10610	13
136276	10610	
136277	10610	
136279	10610	1
136314	17110	13
136665	10430	4
136668	10430	
136988	10230	21
137547	10430	3
137917	17040	31
137947	4040	10
137951	4040	9
137952H45	4040	11
137953	4040	13
138083	3032	10
138083	3036	10
138201	10370	1
138201	10385	1

PEÇA Nº Part Nº Pieza Nº	F/Nº	I/Nº
138201	10378	1
138201	10375	1
138201	10368	1
138201	10380	1
138201	10388	1
138201	10365	1
138201	10360	1
138201	3299	1
138666H45	17110	20
138767	6010	22
138767	6020	21
138770	6020	1
138770	6010	1
139345H45	9080	13
139345H45	9060	13
13953A	3293	
13953B	3293	
139893	13020	4
139894	13020	5
139913	12100	8
139915	12100	12
139924	12100	7
139970	12115	7
139970	12110	7
139972	12115	3
139972	12110	3
139973	12110	9
139993	3293	26
140000	9090	13
140001	10620	5
140003	10620	4
140004	10460	6
140004	10600	5
140004	10490	5
140004	10550	4
140004	10470	5
140004	10590	5
140004	10605	5
140005	10605	3
140005	10470	4

PEÇA Nº Part Nº Pieza Nº	F/Nº	I/Nº
140005	10590	3
140005	10550	2
140005	10490	4
140005	10600	3
140005	10460	5
140006	10620	3
140009	10490	
140010	10490	1
140014	10490	14
140016	10620	6
140017	10620	15
140018	10620	14
140020	9090	9
140021	9090	17
140022	10550	
140025	10550	12
140028	10550	1
140032	10550	10
140149	10490	3
140149	10600	4
140149	10460	4
140149	10470	7
140149	10605	4
140149	10590	6
140150	10490	12
140150	10605	13
140150	10460	13
140150	10600	13
140150	10590	8
140168	17050	1
140168	3291	1
140186	17050	2
140186	3291	2
140188	17050	2B
140188	17055	11
140188	3291	3
140188	3291	2B
140199	17085	5
140199	17075	5
140199	17070	5

PEÇA Nº Part Nº Pieza Nº	F/Nº	I/Nº
140199	17080	5
140253	3294	18
140255	14010	45
140258	10450	12
140258	3294	14
140259H45	10450	6
140259H45	3294	7
140260H45	10450	4
140260H45	3294	6
140261	10450	10
140261	3294	12
140262	10450	15
140262	3294	16
140274	10450	2
140279	10450	13
140279	3294	17
140281	10450	7
140281	3294	9
140308	14010	47
140310	14010	46
140316H45	17090	6
140317	17090	3
140352	13015	30
140362	13015	3
140363H45	13015	2
140401	10270	
140438H	12100	11
140444	13015	19
140480	17050	29
140480	17055	41
140480	3291	29
140483H	10020	10
140483H	10010	13
140483H	13010	10
140483H	17090	4
140483H	3290	17
140483H	5030	2
140483H	7160	9
140483H	7140	4
140483H45	7190	38

PEÇA Nº Part Nº Pieza Nº	F/Nº	I/Nº
140514	14010	14
140528	14010	9
140561H45	14010	21
140741H45	13010	8
140821	3100	12
140828	5025	25
140896	3100	19
140934	13010	5
140987	3060	5
140988H45	3060	11
140989	3060	8
140990	3060	7
140991	3060	6
140992	3060	10
140993	3060	9
140995	3060	1
140996	3060	4
140998H45	3060	
141038	12040	7
141056	10330	
141062	10640	8
141065	10310	
141114H45	17110	13
141126H45	17110	10
141163H45	17110	14
141182	12115	4
141182	12110	4
141347	10600	8
141347	10605	6
141349	10600	1
14135	17050	25
14135	3291	27
141350	10600	
141364	3294	1
141365	3294	
141368	17050	22
141368	17055	31
141368	3291	24
141384	17055	32
141384	17050	23

PEÇA Nº Part Nº Pieza Nº	F/Nº	I/Nº
141384	3291	26
141399	17060	16
141399	3293	4
141453H1	12080	12
141453H1	12080	3
141512	11010	18
141512	3070	6
141512	3070	6
141599	8080	1
141675	4020	42
141727	7210	13
141728	7210	
141802	7165	2
141802	7150	2
141802	8070	1
141802	7155	2
141802	7160	2
141928	10640	4
142-54-16170	2035	1
142-54-16170	2030	1
142223	10640	
142225	12060	7
142226	12060	6
142227	12060	4
142229	12060	3
142385	5015	46
142390H45	10010	6
142391	10010	14
142414	14010	60
142436H45	4105	6
142502	10310	
142648	17040	
142667	17060	11
142668	17060	10
142668	17060	10
142668	3293	14
14266	3293	14
142669	17060	9
142669	3293	13
142670	17060	13

PEÇA Nº Part Nº Pieza Nº	F/Nº	I/Nº
142670	3293	12
142671H45	17060	12
142671H45	3293	15
142921	17040	6
1430109H91	17055	2
1430110H1	17055	3
1430112H91	17055	1
1430119H91	17050	2
1430119H91	17055	10
1430119H91	3291	2
1430262H1	17055	7
1430267H1	17055	6
1430554H92	10355	
1430565H92	10345	
1430662H1	6015	1
1430662H1	6025	1
1430729H91	10345	
1430799H1	10010	38
1431093H91	10365	
1431094H1	10375	2
1431094H1	10378	2
1431094H1	10365	2
1431094H1	10385	2
1431094H1	10388	2
1431094H1	10368	2
1431094H1	3299	2
1431097H1	10365	3
1431097H1	10378	3
1431097H1	10375	3
1431097H1	10385	3
1431097H1	10368	3
1431097H1	10388	3
1431097H1	3299	3
1431098H1	10378	4
1431098H1	10375	4
1431098H1	10385	4
1431098H1	10368	4
1431098H1	10388	4
1431098H1	10365	4
1431098H1	3299	4

PEÇA Nº Part Nº Pieza Nº	F/Nº	I/Nº
1431099H91	10355	19
1431100H1	10355	9
1431100H1	10345	6
1431177H1	17055	4
1431201H1	10378	15
1431201H1	10365	15
1431201H1	10375	15
1431201H1	10388	15
1431201H1	10385	15
1431201H1	10368	15
1431201H1	3299	15
1431202H1	10375	5
1431202H1	10368	5
1431202H1	10365	5
1431202H1	10378	5
1431202H1	10385	5
1431202H1	10388	5
1431202H1	3299	5
1431203H1	10365	9
1431203H1	10388	9
1431203H1	10378	9
1431203H1	10385	9
1431203H1	10375	9
1431203H1	10368	9
1431203H1	3299	9
1431204H91	10378	
1431205H91	10388	
1431206H91	10355	7
1431210H1	10357	3
1431211H1	10357	4
1431212H1	10357	5
1431215H1	10357	1
1431215H91	10375	
1431216H91	10385	
1431216H91	3299	
1431217H91	10368	
1431218H91	10345	19
1432532H1	10345	4
1432534H1	10345	2
1432696H1	10355	4

PEÇA Nº Part Nº Pieza Nº	F/Nº	I/Nº
14327694H91	10355	18
1432790H1	10368	6
1432790H1	10375	6
1432790H1	10385	6
1432790H1	10378	6
1432790H1	10388	6
1432790H1	10365	6
1432790H1	3299	6
1432791H91	10357	
1432795H1	10355	2
1433158H1	17055	38
144-54-B683O	2030	17
144-54-B683O	2035	17
144604H1	10360	18
144604H1	10380	18
144604H1	10370	18
148037	8080	10
148398	10450	3
148398	3294	5
148405	10310	7
148406	10310	8
148407	10310	9
148408	10310	11
148409	10310	12
148411	10310	14
148413	10310	20
148414	10310	22
148415	10310	24
148433	4010	20
148520	10080	8
148521	10100	4
148522	10010	18
148523	10030	8
148523	10030	22
148537	10210	19
148537	3290	30
148541	4020	15
148555	8080	
148557	10020	29
148558	10190	12

PEÇA Nº Part Nº Pieza Nº	F/Nº	I/Nº
148559	10210	8
148559	4020	13
148575	4010	3
148587	3292	
148588	3220	19
148604H1	10345	17
148604H1	10355	5
148641	14010	10
148641	17040	39
148701	4040	
148721	10320	10
148726	10270	6
148727	10270	12
148728	10270	14
148729	10270	15
148730	10270	
148731	10270	
148817	10230	15
148819	8080	3
148961	10440	
149134	13010	7
149149	13050	6
149149	3120	5
149463	7110	14
149465	7110	9
149466	7110	11
149470	7110	16
149473	7040	19
149474	7040	18
149474	7110	
149476	7110	10
149491	7120	14
149506	7040	21
149513	7110	5
149514	7110	
149516	7120	12
149516	7110	3
149524	7110	30
149527	7110	17
149529	7110	19

PEÇA Nº Part Nº Pieza Nº	F/Nº	I/Nº
149530	7110	20
149531	7110	21
149532	7110	23
149538	7050	14
149540	7050	6
149542	7050	3
149557	7120	2
149560	7040	5
149569	10310	10
149574	7060	3
149575	7060	2
149578	7060	8
149585	7080	6
149585	7070	6
149585	7090	6
149587	7090	8
149587	7080	8
149587	7070	8
149593	7070	16
149593	7080	15
149593	7090	15
149612	7130	15
149621	7130	9
149630	7130	14
149642	7130	33
149662	7110	7
149667	10320	11
149689	10310	
149698	17040	
149733	10330	1
149734	10330	5
149735	10330	6
149747	10260	23
149748	10260	19
149749	10260	18
149750	10260	15
149751	10260	16
149752	10260	17
149755	10260	14
149756	10260	26

PEÇA Nº Part Nº Pieza Nº	F/Nº	I/Nº
149757	10260	37
149759	10260	22
149760	10260	36
149761	10260	25
149762	10260	6
149764	10260	13
149765	10260	12
149766	10260	21
149767	10260	
149770H45	10320	12
149772	10320	1
149773	10320	6
149773	10320	3
149774	10320	5
149776	10320	4
149777	10320	13
149778	10320	7
149864	13010	17
149865	13010	16
149881	10190	13
149915	7200	3
149916	7200	2
149920	7200	4
149921	7200	6
150016	4010	9
150615	7030	18
150615	7020	18
150784	12115	9
152281	17040	19
152282	17040	
152285	14010	7
152405	10320	
152691	3130	2
152692	3130	3
152693	3130	
152698	3180	
152815	7030	10
152815	7020	10
152843	17120	7
152864	12120	16

PEÇA Nº Part Nº Pieza Nº	F/Nº	I/Nº
153684	10590	14
153687	10590	1
153689	10460	15
153693	10460	
153694	10590	
153810	3220	3
153810	3220	16
153863	10620	8
153865	10620	1
153866	10620	
154130	14010	38
154186	10430	
154239	3150	1
154242	3150	2
154243	3150	3
154244	3150	4
154282	10470	14
154422	4040	
154442	14010	49
154456	3293	16
154655	10470	13
154656	9080	10
154656	9060	10
154658	14010	17
154659	17120	18
154778	13010	14
155597	17055	5
156264C91	10100	2
156264C91	10071	28
156265	3032	21
156265	3036	21
157313	3120	
157313	13050	
157441	3032	33
157441	3036	33
157519C1	10100	14
157519C1	10100	10
157536H45	14010	36
157537	14010	
157663	14010	1

PEÇA Nº Part Nº Pieza Nº	F/Nº	I/Nº
157673	14010	25
157677	14010	5
157678	14010	6
157911	14010	24
157912	14010	28
157913	14010	23
157914	14010	27
157915	14010	30
157918	14010	18
157919	14010	22
158209	14010	15
158210	10470	2
158210	14010	13
158211	14010	12
158551	17040	
158552	17040	
159111	3245	6
159112	3245	7
159189	14010	53
159219	7210	10
159271	9090	14
159273	10470	
159274	9090	3
159275	9090	5
159276	9090	16
159277	9080	3
159277	9060	3
159279	9080	14
159279	9060	14
159288H45	9090	6
159438	13010	4
159508	10470	17
159513	10470	1
159539	3290	15
159582	8080	2
159583H45	10071	26
159583H45	10220	11
159656	4020	2
159678	7140	3
159715	4080	18

PEÇA Nº Part Nº Pieza Nº	F/Nº	I/Nº
159823	7030	31
159823	7020	31
159824	7030	32
159824	7020	32
159846	3293	8
159904	7190	52
159906	10640	16
159906	17100	7A
159906	7180	6
159906	7190	41
159907	7210	5
159920	3080	8
159920	3036	22
159920	3032	22
159920	12120	11
159929	3032	3
159929	3036	3
159935	13010	15
159939	13010	13
159947	5015	3
159976	7210	1
159983	7190	48
160035	11010	9
160035	3090	11
160035	3100	29
160035	3160	15
160035	3200	11
160360H45	4010	10
160372	4010	2
160433	7190	51
160447	4090	9
160447	7190	62
160449	17040	12
160453	4020	6
160454	4020	3
160487	4105	
160488	7190	44
160489	4090	6
160489	7190	65
160508	10360	12

PEÇA Nº Part Nº Pieza Nº	F/Nº	I/Nº
160508	10365	13
160508	10385	13
160508	10388	13
160508	10368	13
160508	10380	12
160508	10375	13
160508	10370	12
160508	10378	13
160508	3299	13
160515	3070	2
160515	12120	1
160515	3070	2
160530	7190	47
160531	10140	13
160541	12120	23
160556	3032	36
160556	3036	36
160556	4080	2
160578	4080	5
160696	14010	35
160698	10210	4
160926	7155	15
160926	7165	15
160953	10010	3
160957	10010	5
160986	13040	17
160991	7020	16
160991	7030	16
161041	10140	14
161078	3296	
161104	12120	12
161408	17060	22
161408	3293	24
161410	3293	17
161411	3293	18
161448	10190	10
161448	10210	6
161448	3290	35
161448	3290	5
161451	3060	

PEÇA Nº Part Nº Pieza Nº	F/Nº	I/Nº
161464	3060	12
161465	3060	2
161466	3060	3
161496	10200	12
161496	10190	25
161496	10210	9
161496	10220	13
161496	3290	9
161521	12060	
161545	17055	45
161545	3291	
161563	17040	36
161623	12080	
161623	12070	
161624	12070	
161624	12080	
161714	4080	15
161804	17060	20
161805	17060	19
161855	17040	35
161860H45	3130	4
161861	3130	5
162033	13010	1
162119	3220	20
162207	7210	4
162209	7210	8
162362	10640	1
162416H45	4030	
162424	4020	29
162425	4020	30
162426	4020	38
162435	15010	2
162435	15020	2
162457	3220	9
162460	4090	3
162460	7190	46
162494	17040	34
162497H45	17040	29
162571	3180	1
162802	4020	41

PEÇA Nº Part Nº Pieza Nº	F/Nº	I/Nº
162917	3290	34
162918	3290	29
162948	15020	1
162948	15010	1
162962	13040	21
163109H45	8070	15
163115	4105	
163115	4100	
163118	10450	14
163118	3294	15
163163	10071	36
163317	10450	16
163318	10450	
164710H1	12030	
17044R1	3220	6
172558	7060	5
17283R1	12110	5
17283R1	12115	5
175-06-39151	3190	1
178378	5015	9
178551	7060	9
180016	3070	12
180016	3036	18
180016	3032	18
180020	12120	8
180020	13050	3
180020	13050	3
180020	3110	5
180020	3080	11
180020	3120	11
180020	5015	40
180020	8040	14
1800722C1	12040	3
180122	13010	
180124	13050	7
180124	3120	6
181086	6020	18
181086	6010	19
187540	3110	2
190717	10640	17

PEÇA Nº Part Nº Pieza Nº	F/Nº	I/Nº
191474	3036	13
191474	3032	13
19400A	4020	54
19974	9090	18
200009	3160	13
200011	3080	6A
21125R1	17060	3
21125R1	3293	
211272R1	7170	5
213042H1	13040	8
21333R1	10285	6
21333R1	12050	5
21333R1	12040	5
21335R1	8030	5
21335R1	8035	5
214440	7050	1
214442	4010	1
21622R1	12060	5
218202	10640	6
219778	17065	4
22259R1	17060	3
22259R1	3293	
22414R1	10250	2
225851	12100	17
22816R1	4010	6
22902	3293	19
22902	3291	18
22902	3293	
23261R1	3293	9
23323H	3036	39
23323H	3032	39
23443R1	3293	
23619R1	7190	37A
239776R1	10250	4
23979R1	5015	15
24519R1	3036	25
24519R1	3032	25
24838R1	17055	46
24838R1	3291	
24839R1	12020	2

PEÇA Nº Part Nº Pieza Nº	F/Nº	I/Nº
24839R1	10071	20
24839R1	12010	2
24839R1	5025	
24840R1	10020	26
24840R1	10071	20
24840R1	10020	13
24840R1	13030	10
24840R1	17065	34
24840R1	4020	37
24840R1	5015	42
24841R1	9080	4
24841R1	9060	4
24843R1	10140	28
24843R1	10100	5
24844R1	10285	5
24846R1	10650	1
24850R1	4020	26
24861R1	3293	3
24862R1	10280	10
24862R1	10010	7
24862R1	10285	10
24862R1	10280	5
24862R1	10250	7
24862R1	17090	2
24862R1	17040	32
24863R1	17040	22
24863R1	17040	33
24864R	7030	1
24864R1	12060	20
24864R1	13040	14
24864R1	6015	35
24864R1	6025	36
24865R1	4010	4
24866R1	10280	3
24874R1	7180	4
24875R1	3294	4
24876R1	3293	22
24876R1	9090	1
24881R1	7030	29
24881R1	7020	29

PEÇA Nº Part Nº Pieza Nº	F/Nº	I/Nº
24887R1	7030	27
24887R1	7020	27
24889R1	17055	26
24889R1	3291	14
24890R1	17055	16
24890R1	3291	7
24891R1	17040	13
24892R1	17120	10
24893R1	3293	10
24894R1	17040	27
24894R1	3293	10
24895R1	17065	18
24895R1	17120	11
24895R1	17065	10
24896R1	17040	37
24896R1	13040	1
24896R1	17040	27
24926R1	12010	13
25222R1	12090	23
25222R1	13015	5
25222R1	13015	27
25222R1	12120	18
25222R1	13015	31
25222R1	13015	20
25222R1	3190	3
25228R1	7140	1
25234R1	3290	23
25235R1	4020	11
25236R1	10010	25
25281R1	13040	18
25285R1	9090	7
25357R1	17110	1
25395R1	3295	4
25395R1	5025	16
25427R1	7130	31
25480R1	12010	22
25480R1	12020	22
25483R1	12090	1
25483R1	12095	23
25483R1	12100	21

PEÇA Nº Part Nº Pieza Nº	F/Nº	I/Nº
25483R1	7020	42
25483R1	7030	40
25483R1	5015	25
25483R1	5025	20
25483R1	8060	4
25485R1	12100	2
25493R1	3295	8
25493R1	5025	13
25493R1	4010	13
25500R1	10285	3
25500R1	4080	11
25507R1	9090	20
25515R1	17120	4
25519R1	12010	24
25519R1	12020	24
25519R1	12090	6
25519R1	12060	19
25519R1	12095	24
25519R1	12090	26
25519R1	12100	4
25519R1	5015	31
25519R1	7030	46
25519R1	7020	44
25519R1	8015	23
25519R1	8015	
25519R1	8015	
25519R1	8010	25
25519R1	8020	
25520R1	12090	11
25520R1	10345	1
25520R1	10355	1
25520R1	13015	17
25520R1	12095	17
25520R1	13015	14
25520R1	3290	25
25520R1	4080	22
25520R1	4020	8
25520R1	3160	8
25520R1	4010	19
25522R1	10020	12

PEÇA Nº Part Nº Pieza Nº	F/Nº	I/Nº
25522R1	10140	31
25522R1	10020	17
25522R1	10230	24
25522R1	10190	21
25522R1	12020	10
25522R1	10100	9
25522R1	10010	22
25522R1	12010	10
25522R1	10140	19
25522R1	10650	3
25522R1	12100	14
25522R1	13010	18
25522R1	17055	9
25522R1	17040	15
25522R1	3290	19
25522R1	4010	16
25522R1	4020	33
25522R1	4080	14
25522R1	8030	11
25522R1	8015	
25522R1	7140	6
25522R1	8035	11
25522R1	8010	
25522R1	8015	
25522R1	8015	
25522R1	7160	10
25522R1	8015	
25526R1	10280	6
25526R1	12060	10
25526R1	10010	
25526R1	13040	13
25526R1	13040	20
25526R1	13040	16
25526R1	6010	25
25526R1	6015	14
25526R1	6020	24
25526R1	6025	12
25526R1	5030	9
25526R1	9090	
25526R1	9090	

PEÇA Nº Part Nº Pieza Nº	F/Nº	I/Nº
25528R1	17085	9
25528R1	17080	4
25528R1	17070	9
25528R1	17080	9
25528R1	17075	4
25528R1	17075	9
25528R1	17085	4
25528R1	17070	4
25528R1	3293	23
25529R1	17040	40
25529R1	17120	13
25529R1	17055	18
25529R1	3291	9
25531R1	17055	35
25531R1	17110	16
25531R1	3291	28
25532R1	12120	5
25532R1	12120	19
25532R1	13015	33
25532R1	5015	30
25532R1	7030	39
25532R1	3190	5
25532R1	5015	7
25532R1	7020	43
25532R1	8080	7
25532R1	8015	24
25532R1	8010	27
25533R1	13015	12
25533R1	4020	9
25534	4090	8
25534R1	10020	27
25534R1	10140	18
25534R1	10020	11
25534R1	10100	8
25534R1	10140	29
25534R1	10020	16
25534R1	10071	21
25534R1	10010	21
25534R1	10190	20
25534R1	10650	2

PEÇA Nº Part Nº Pieza Nº	F/Nº	I/Nº
25534R1	17055	47
25534R1	13015	24
25534R1	17090	5
25534R1	17120	24
25534R1	17055	40
25534R1	17065	26
25534R1	6020	36
25534R1	5030	3
25534R1	3291	
25534R1	7020	4
25534R1	6025	24
25534R1	7020	12
25534R1	7030	4
25534R1	7030	12
25534R1	4020	36
25534R1	3290	18
25534R1	8010	
25534R1	9060	
25534R1	7160	7
25534R1	9080	
25534R1	7140	5
25534R1	7190	64
25536R	8035	16
25536R	8030	16
25536R1	10250	6
25536R1	17090	10
25536R1	17040	41
25536R1	5030	8
25536R1	3293	
25536R1	7030	36
25536R1	8015	
25536R1	8015	28
25536R1	8010	21
25536R1	8015	
25537	7180	5
25537R1	17070	3
25537R1	17075	3
25537R1	17070	8
25537R1	17080	3
25537R1	17080	8

PEÇA Nº Part Nº Pieza Nº	F/Nº	I/Nº
25537R1	17085	3
25537R1	17075	8
25537R1	7030	30
25537R1	3294	3
25537R1	7020	30
25537R1	9090	2
25538R1	17055	27
25538R1	17040	9
25538R1	3293	11
25538R1	7030	28
25538R1	3291	
25538R1	7020	28
25541R1	17110	23
25542R1	12060	18
25542R1	12100	22
25542R1	5015	26
25542R1	5025	21
25542R1	8040	16
25543R1	10020	14
25544R1	12010	8
25544R1	10285	4
25544R1	12020	8
25544R1	10230	23
25544R1	12100	13
25544R1	5015	43
25546R1	10285	9
25546R1	10280	9
25546R1	10280	4
25546R1	13040	19
25546R1	13040	12
25546R1	13040	15
25546R1	4010	5
25548R1	17120	5
25548R1	17120	12
25549R1	17055	43
25549R1	3291	
25550R1	17110	17
25550R1	7180	3
25552R1	6015	10
25552R1	6020	19

PEÇA Nº Part Nº Pieza Nº	F/Nº	I/Nº
25552R1	6025	8
25552R1	6010	20
25553R1	17065	35
25553R1	8035	9
25553R1	8030	9
25554R1	8015	
25554R1	8015	
25554R1	8015	
25554R1	8015	
25555R1	10010	
25555R1	6010	32
25555R1	5015	13
25555R1	6015	21
25555R1	6025	19
25555R1	6020	31
25558R1	17050	2D
25558R1	17055	13
25558R1	3291	2D
25632R1	17055	25
25632R1	17110	6
25632R1	3291	
25652R1	12095	8
25654R1	13015	11
25654R1	3160	6
25672R1	12120	4
25724R1	5025	2
25751R1	13015	16
25751R1	4010	17
25752R1	12120	14
25752R1	5015	29
25752R1	5015	6
25772R1	4090	7
25772R1	7190	63
25774R1	7020	3
25774R1	7030	3
25845R1	17055	28
25845R1	3291	21
25845R1	7180	2
25893R1	17065	5
25894R1	17110	18

PEÇA Nº Part Nº Pieza Nº	F/Nº	I/Nº
25896R1	13020	2
25896R1	3220	5
25913R1	17065	13
25918R1	17065	22
25930R1	12115	2
25930R1	12110	2
25934R1	4080	10
25950R1	4020	50
25958R1	12050	8
25996R1	3291	25
25998R1	17055	33
26004R1	17055	29
26004R1	3291	22
26030R1	12095	12
26043R1	10300	4
26043R1	10230	10
26043R1	10240	4
26068	7190	50
26068R1	17055	17
26068R1	17060	21
26068R1	17065	11
26068R1	17065	20
26068R1	3291	8
26110R1	12120	15
26110R1	12120	7
26110R1	12120	20
26110R1	8080	6
26110R1	8060	3
26118R1	17065	8
26233	17100	12
26273R1	12060	21
26273R1	12095	3
26297R1	17065	6
26309R1	17065	19
26309R1	13020	3
26310R1	6020	37
26310R1	6025	25
26665R1	17055	34
26665R1	3293	7
26678R1	6020	27

PEÇA Nº Part Nº Pieza Nº	F/Nº	I/Nº
26678R1	6010	28
26678R1	6015	17
26678R1	6025	15
26679R1	6020	33
26679R1	6015	23
26679R1	6010	34
26679R1	6025	21
26704R1	10240	
26706R1	10300	8
26720R1	13040	6
26720R1	3293	2
26963R1	14010	
26963R1	14010	41
27116R1	8060	5
27137R1	17050	2C
27137R1	17055	12
27137R1	3291	2C
27241R1	13010	6
27245R1	5015	47
27254R1	8015	
27254R1	8010	
27254R1	8015	
27291R1	5015	39
27291R1	8020	7
27326R1	10010	26
27326R1	12090	9
27326R1	10230	11
27326R1	10300	2
27326R1	12095	15
27326R1	6025	20
27326R1	6015	22
27326R1	6010	33
27326R1	3290	24
27326R1	6020	32
27326R1	4010	18
27326R1	4010	12
27415R1	7020	37
274634	3036	17
274634	3032	17
274957	3090	6

PEÇA Nº Part Nº Pieza Nº	F/Nº	I/Nº
275635R1	13040	11
275804R1	12020	7
275804R1	12010	7
27592R1	9080	6
27592R1	9060	6
27616R1	12095	20
27616R1	8015	
27616R1	8015	
27662R1	8080	9
27724R1	6020	51
27724R1	6010	48
27724R1	6010	10
27724R1	6020	10
27724R1	6015	39
27724R1	6025	41
27843R1	10220	12
279026R91	6015	32
279026R91	6010	43
279026R91	6025	33
279028R1	6020	46
28009R1	10010	19
28009R1	10010	19
28009R1	10010	19
28009R1	10020	18
28085R1	12080	1
28110R1	17055	23
28110R1	3291	13
28123R1	8015	18
28123R1	8015	18
28123R1	8010	14
28416R1	12040	1
28417R1	12050	1
28422	13050	13
28422R1	12050	2
28422R1	12040	2
28422R1	3120	7
28444R1	3110	1
28444R1	5015	4
28508R1	17055	42
28508R1	3291	

PEÇA Nº Part Nº Pieza Nº	F/Nº	I/Nº
285253R1	7040	8
28549	3298	2
28549	3296	2
28715	10450	9
28715	3294	11
28757A	4020	51
28762A	17100	4
28762B	17100	
28765	17100	24
28781A	17100	23
28781BH45	17100	
28781C	17100	
28795	17100	13
28796	17100	20
28797	17100	21
28807	17090	7
28812	4020	52
28813	4020	53
28814	4020	43
29000	2040	
2917	17110	24
29358	12090	8
29358	12095	14
29358	4080	20
29362	12060	
29362	8070	10
293726R1	10345	12
293726R1	10355	11
293726R1	10378	16
293726R1	10355	13
293726R1	10345	20
293726R1	10345	10
293726R1	10375	16
293726R1	10345	14
293726R1	10345	16
293726R1	10388	16
293726R1	10355	15
293726R1	10368	16
293726R1	10355	17
293726R1	10010	9

PEÇA Nº Part Nº Pieza Nº	F/Nº	I/Nº
293726R1	10345	8
293726R1	10385	16
293726R1	10365	16
293726R1	3299	16
296247R1	10020	31
296247R1	10640	15
296247R1	7020	15
296247R1	7030	15
296247R1	4020	
296247R1	4020	
296247R1	7150	5
296247R1	7165	3
296247R1	7165	5
296247R1	7150	3
296247R1	7160	5
296247R1	7155	3
296247R1	7155	5
296247R1	7160	3
299398C1	12090	24
299399C1	12060	17
299399C1	8015	20
299399C1	8015	20
299404C1	3110	8
299406C1	8015	3
299406C1	8015	3
299407C1	8010	19
299412C1	7020	41
299412C1	7030	47
299413C1	10210	15
299413C1	12080	4
299413C1	10140	27
299486R1	6015	36
299486R1	6025	37
299567C1	8010	3
299614C1	12095	18
299614C1	8015	6
299614C1	8015	6
299615C1	8010	22
30002R1	12090	29
30002R1	6020	9

PEÇA Nº Part Nº Pieza Nº	F/Nº	I/Nº
30002R1	6010	9
30019R1	12090	14
30021R1	6015	27
30021R1	6020	42
30021R1	6010	38
30021R1	6025	29
30021R1	6025	28
30022R1	7020	2
30022R1	7030	20
30023R1	6020	41
30023R1	6025	28
30025R1	7030	13
30025R1	7020	13
3002774R1	4020	7
30041R1	12095	2
30041R1	8015	
30041R1	8015	
300525R1	10010	8
301016R1	10010	2
301016R1	10020	21
301272C1	5015	27
301272C1	8020	6
30184R1	12090	16
30184R1	6025	31
30184R1	6010	37
30184R1	6020	44
30184R1	6015	26
30191R1	12090	19
30209R1	12090	21
30214R	8030	15
30214R	8035	15
30214R1	12080	11
30214R1	8015	27
30214R1	8010	20
304735C1	17110	9
30542	17100	25
30542	17100	2
30542	4105	12
30542	3130	6
306132C1	10240	11

PEÇA Nº Part Nº Pieza Nº	F/Nº	I/Nº
306132C1	10240	11
306132C1	3220	21
306132C1	6025	3
306132C1	6020	12
306132C1	3220	10
306132C1	6010	12
306132C1	6015	3
30746A	4010	14
307915R1	10020	
30899	10450	8
30899	3294	10
309161R1	7120	5
30976R1	7030	19
30976R1	7020	19
31031	10440	11
31031	3292	10
31032	10450	11
31032	3294	13
31035	17110	15
31035	17040	20
31035	17110	11
31035	9080	9
31035	9060	9
31064R1	6010	41
31064R1	6015	30
31279H45	4060	29
31280DH45	17110	21
31280DH45	17120	19
31280DH45	3140	1
31281C	17120	20
31281C	17110	
31281C	3140	2
31509	17040	42
31509	17110	3
32998	2040	
32998	3130	1
332821R1	10350	21
33366	17050	13
33366	4080	
33368H45	7040	6

PEÇA Nº Part Nº Pieza Nº	F/Nº	I/Nº
33368H45	7040	31
33368H45	7210	19
33384	10210	23
33384H45	14010	62
33384H45	2040	2
33384H45	17100	26
33384H45	17100	3
33384H45	3050	5
33384H45	17090	5
33384H45	3040	4
33384H45	3130	7
33384H45	4030	
33384H45	7150	17
33384H45	7165	11
33384H45	7155	11
33384H45	7150	13
33386	17100	9
33386	17060	
33386	3180	4
33386	7210	20
33386	7210	3
33387	17040	5
33387	4090	2
33387	7190	43
33388	17050	9
33388	17050	15
33388	17050	18
33388	17060	8
33388H45	9060	11
33388H45	9080	11
33398H45	17050	16
33603	7180	8
33603	7210	31
343906R1	10010	11
343909R1	17065	31
346771R91	7030	45
34854	14010	26
35377	3291	19
35377	3294	2
355967R1	10350	2

PEÇA Nº Part Nº Pieza Nº	F/Nº	I/Nº
355967R1	10340	2
359105R1	7020	8
359105R1	7030	8
364838R1	12110	6
364838R1	12115	6
364839	10071	18
364839	10071	5
364839R1	10100	11
364839R1	10080	10
364839R1	10080	7
364839R1	10071	29
364839R1	10100	3
364839R1	10150	12
364839R1	10150	15
364885R1	10140	23
364885R1	10020	
364885R1	10355	6
364885R1	10020	34
364885R1	10345	18
364885R1	10200	14
364885R1	10010	35
364885R1	10190	23
364885R1	4020	
364885R1	4020	
364885R1	4020	
368269	10220	6
368269R1	10020	34
368269R1	10010	31
368269R1	10010	35
368269R1	10640	10
368269R1	10010	24
368576R1	5015	23
369384R1	10357	2
369751R1	10380	21
369751R1	10030	14
369751R1	10220	9
369751R1	10030	20
369751R1	10010	41
369751R1	10030	3
369751R1	10370	21

PEÇA Nº Part Nº Pieza Nº	F/Nº	I/Nº
369751R1	10071	25
369751R1	5030	5
37093	14010	31
37093	7120	9
37094	10190	16
37094	3100	6
37094	3100	13
37094	14010	32
37094	3100	22
37113	17060	14
37122	4100	8
37123	17060	15
37123	17050	12A
37123	17055	21
37123	3180	3
37124	10190	17
37124	4050	6
37275	4050	5
37467	8015	25
37467	8015	
37467	8010	26
37467	8015	
37467	8080	8
379366R1	10350	23
379795R1	10388	7
379795R1	10375	7
379795R1	10365	7
379795R1	10385	7
379795R1	10378	7
379795R1	10368	7
379795R1	3299	7
380632R1	3220	7
380632R1	3220	17
380633R1	10020	30
383734R2	12030	10
384251R1	17065	30
384943R1	10340	20
38616	3293	21
38653	7040	
390303C1	3070	3

PEÇA Nº Part Nº Pieza Nº	F/Nº	I/Nº
390303C1	3070	3
390305C1	13030	11
390427R1	12060	16
390427R1	10640	3
390427R1	8070	8
39215A	17100	7
39222	17100	8
394955R1	10010	39
394955R1	10030	13
40375	10590	7
40375	10460	8
40375	10620	7
40375	10490	7
40375	10470	8
40375	10605	7
40375	10600	7
40392	10610	9
419-03-11340	6025	9
419-03-11340	6015	11
419-09-11150	10010	43
419-09-11310	10010	44
419-62-13470	10010	45
42057	7060	1
42212	17100	15
42215	17100	16
43219	7130	18
437922R91	12020	13
438159	8070	2
44034	10440	10
44034	3292	11
44051	17050	12
44051	3291	11
44156	10310	27
44156	5040	6
44159	7110	12
443874	13015	8
443976	12010	20
443976	12020	20
443976	8070	11
443986	8070	16

PEÇA Nº Part Nº Pieza Nº	F/Nº	I/Nº
444026	12070	12
444030	6010	17
444030	6015	8
444042	12080	9
444574	10640	12
444637	10640	19
444705	10640	11
44855	7040	4
44858	17050	17
44861	3100	14
44870	10210	18
44870	2040	4
44870	17120	22
44870	3040	5
44870	3050	6
44870	7060	13
44870	7150	14
44870	7155	13
44870	7150	19
44870	7165	10
44871	17050	10
45045	17070	6
45045	17080	6
45046	17080	6
45420	7210	27
45483A	17075	2
45483A	17070	2
45483A	17070	7
45483A	17080	2
45483A	17085	2
45483A	17080	7
45483A	17075	7
45484A	17085	7
45484A	17080	7
45484A	17070	2
45484A	17070	7
45484A	17080	2
454869	8010	
454869	8015	
454869	8015	

PEÇA Nº Part Nº Pieza Nº	F/Nº	I/Nº
45532	10620	11
455858	5015	8
45813	17060	4
46475A	17120	21
46475A	17110	19
46475A	3140	3
47164	7210	
47164AH45	7210	
47164B	7210	17
47559	7210	32
48015	4060	30
481352R1	10140	22
481352R1	10190	22
481352R1	4020	59
48193	10640	13
48193	12060	13
48203	4020	47
48204	10230	22
48204	17120	26
48204	17040	18
48204	2040	5
48204	7165	9
48204	7155	10
48204	7150	16
48229	17110	22
48494	12090	12
48494	12095	22
48809	3293	
49210	14010	52
49211	14010	51
49212	14010	55
49213	14010	54
49214	14010	50
49277	14010	59
49279	14010	57
49280	14010	56
49281	14010	
49282	14010	58
49305	14010	48
49322	10020	28

PEÇA Nº Part Nº Pieza Nº	F/Nº	I/Nº
49383A	4060	31
514358C1	3295	7
514358C1	5025	15
51493	17060	6
51493	17065	9
52008	10310	5
53890V	7170	6
54102	9090	12
54103	9090	
54104	9090	
54813	7210	
55073	17100	
55146	14010	
55186	7150	8
55187	7150	15
55187	7150	11
55603	7040	24
55603	7110	25
560476C1	7050	15
560627C1	7060	7
560660C1	7130	6
560661C1	7130	7
560696C1	7130	8
56486	8080	5
570828	10230	18
570828R1	10220	2
570828R1	10370	19
570828R1	10190	7
570828R1	10190	2
570828R1	10071	32
570828R1	10210	2
570828R1	10140	2
570828R1	10071	3
570828R1	10071	13
570828R1	10150	7
570828R1	10080	3
570828R1	10140	7
570828R1	10360	19
570828R1	10200	2
570828R1	10240	

PEÇA Nº Part Nº Pieza Nº	F/Nº	I/Nº
570828R1	10230	7
570828R1	10380	14
570828R1	10200	7
570828R1	10230	2
570828R1	10370	14
570828R1	10360	14
570828R1	10150	2
570828R1	10071	35
570828R1	10380	19
570828R1	3290	37
570828R1	4020	
570828R1	3290	40
570828R1	5030	11
570828R1	3290	27
570828R1	3290	21
570828R1	4020	
570828R1	3220	18
570828R1	3290	3
570828R1	3290	33
570828R1	3220	8
57168	12095	13
57168A	12090	7
574018R1	10010	23
574479R1	10010	34
574479R1	10020	33
57677	10310	2
58396	2040	1
58420	17100	5
584685R1	7070	19
58502	7020	33
58502	7030	33
58546A	10140	30
58546A	10100	7
58614	10620	10
58614	10605	9
58614	10550	6
58614	10600	9
58614	10490	8
58614	10590	9
58614	10470	12

PEÇA Nº Part Nº Pieza Nº	F/Nº	I/Nº
58614	10460	9
587577R1	4020	14
587639R1	10071	31
587639R1	10080	2
587639R1	10200	9
587639R1	5030	13
587639R1	3290	2
58853	10210	21
58853	10440	6
58853	10210	14
58853	10210	12
58853	10440	2
58853	3290	14
58853	3290	12
58853	3292	4
58853	3292	2
58854	10020	
59006	10310	4
59199	10210	11
59199	10210	20
59199	10440	1
59199	3290	11
59199	3292	1
59490A	17100	11
59898	10610	3
59939	12010	17
59939	12020	17
59939	6010	16
59939	6020	16
59939	6015	7
59939	6025	6
59939	6020	8
59939	6010	8
59939C1	12070	9
59976	14010	19
60099	14010	34
60130	10590	13
60130	10600	14
60130	10470	15
60130	10490	13

PEÇA Nº Part Nº Pieza Nº	F/Nº	I/Nº
60130	10470	18
60130	10620	13
60130	10460	14
60130	10550	11
60130	10605	14
60229	17090	8
60230	17100	22
60235A	17100	14
60539	7210	28
60556	17100	1
607728R1	12070	4
607728R1	12080	6
61148	17050	30
61148	12100	10
61181H	6020	14
61181H	6025	4
61181H	6010	7
61181H	6020	7
61181H	6010	14
61181H	6015	5
615002C1	10355	21
61569	10440	5
61569	10210	13
61569	3290	13
61569	3292	3
623770C1	13015	13
62564	10450	1
62754S1	12020	15
6275451	12010	15
627670C1	11010	13
62953	12060	9
630402C1	7030	7
630402C1	7020	7
63096	10460	1
63096	14010	
63163	14010	8
633460R91	10220	5
634152C1	10380	22
634152C1	10370	22
63922	10440	3

PEÇA Nº Part Nº Pieza Nº	F/Nº	I/Nº
63922	3292	5
64100	14010	33
64110	10550	9
64110	7070	13
65452	10440	4
65452	3292	6
65482	10430	
65482	7130	20
65536	7020	34
65536	7030	34
65572	12060	
657196R1	17110	25
65984	10550	7
65984	10470	10
65984	10490	9
65984	10590	10
65984	10600	10
65984	10605	10
65984	10460	10
65984	10610	7
65984	7050	13
65985	10490	10
65985	10550	8
65985	10460	11
65985	10600	11
65985	10610	6
65985	10590	11
65985	10470	11
65985	10605	11
66428	3240	3
66650	10020	24
67693	3245	3
68363	7210	6
68415	10190	19
68415	4020	46
68606	10310	13
68635	14010	4
686682C1	12010	6
686682C1	12020	6
68802	6020	40

PEÇA Nº Part Nº Pieza Nº	F/Nº	I/Nº
69210	7190	55
69440	3240	6
69440	3280	5
69518	12090	3
69518	12095	10
69518	12100	23
69811	12110	1
69811	12115	1
69890	7040	
70018	7050	16
70019	7110	18
70021	3040	3
70021	3050	4
70106	10210	16
70106	4030	
70106	7150	12
70282	10020	
70629	7110	29
70630	7100	5
70655	7170	4
711118C1	3020	12
711118C1	3036	32
711118C1	3032	32
711136C1	3120	3
711146C1	3010	2
711146C1	3036	30
711146C1	3030	2
711146C1	3032	30
711146C1	3020	7
711146C1	3020	14
71124	3180	5
71152	10430	9
714890	14010	29
71550	7210	23A
71900	10610	5
7278	17050	4
7278	3291	5
7278H45	17055	8
73357B	10430	6
73650	4040	7

PEÇA Nº Part Nº Pieza Nº	F/Nº	I/Nº
73977	3292	8
74008	4070	3
74009	7150	6
74043H45	4060	2
74044H45	4060	3
74045H45	4060	28
74051H45	4060	10
74052H45	4060	11
74053H45	4060	12
74054H45	4060	13
74055AH45	4060	9
74058H45	4060	17
74059H45	4060	18
74060H45	4060	19
74061	4060	20
74066	4060	25
74144	4070	4
74145	4070	6
74146	4070	5
74148	4070	8
74149	4070	9
74150	4070	10
74151	4070	11
74152	4070	
74331	4070	2
74727	7190	54
74947	17100	
74947	17050	28
74947	17055	37
74947	3291	16
75014	10210	17
75991	7040	23
76042	17050	26
76042	3298	4
76042	3296	4
76243	3100	23
76443	7180	9
76443	7210	33
76703	10310	6
76732	2040	3

PEÇA Nº Part Nº Pieza Nº	F/Nº	I/Nº
76732	7150	18
76732	7165	7
76732	7155	12
76760	4060	
77323	4010	15
77427	10430	1
78064	4060	26
78065	4060	27
78678	2040	
78749	7190	56
79791	7210	34
80054	9090	11
80688	4040	6
80972	10550	3
80972	10600	6
80972	10460	7
80972	10605	6
80972	10470	6
80972	10490	6
80972	10590	4
81103	7040	10
81450	10310	
81573	10310	18
81574	10310	19
81577	10310	1
81580	10310	29
81580	5040	5
81581	10310	28
81581	5040	7
81582	10310	26
81649	12010	16
81649	12020	16
82087	7060	10
82089	4105	13
82093	7060	11
82103	7210	2
82104	3180	2
82104	7040	20
82106	7040	3
82120	17040	4

PEÇA Nº Part Nº Pieza Nº	F/Nº	I/Nº
82150	17060	17
82160	14010	39
82167	8080	4
82174	17050	
82175	3296	3
82175	3298	3
82193	14010	37
82232	10490	
82232	10600	
82232	10605	
82232	10460	
82232	10470	9
82232	10590	
82253	17050	24
82717	7040	
82728	17060	7
82728	17050	14
82736	17050	
82747	3293	6
82750	17060	5
82768	17090	2
82862	17050	8
82867	14010	20
82869	10190	15
83001H45	7210	7
83004	17100	10
83004	17100	28
83005H45	7210	30
83015	17055	
83015H45	17050	
83015H45	3291	
83047	10640	7
83829	17050	20
84527	14010	66
84727	17050	7
84789	12090	31
84789	4020	32A
84880	7120	7
84905	2040	
84924	17070	9

PEÇA Nº / Part Nº / Pieza Nº	F/Nº	I/Nº
84924	17080	9
84924	17070	4
84924	17080	4
85045	17060	2
85062	17070	3
85062	17070	8
85062	17085	8
85062	17080	8
85062	17080	3
85080	17100	6
85099	7130	32
85253	4070	
85812	12100	9
86784	14010	63
86784	15020	3
86784	15010	3
86843	7080	4
86843	7090	4
86843	7070	4
876107C1	10355	20
877949C2	10010	12
890605C1	10385	12
890605C1	10365	12
890605C1	10380	11
890605C1	10388	12
890605C1	10370	11
890605C1	10360	11
890605C1	10378	12
890605C1	10368	12
890605C1	10375	12
890605C1	3299	12
890606C1	10380	4
890606C1	10360	4
890606C1	10370	4
890614C1	10388	8
890614C1	10365	8
890614C1	10368	8
890614C1	10385	8
890614C1	10378	8
890614C1	10375	8

PEÇA Nº / Part Nº / Pieza Nº	F/Nº	I/Nº
890614C1	3299	8
890858C1	10020	20
892033C1	7160	8
89213	7040	15
89688	7190	30
89689	7190	31
899392C1	12090	2
899392C1	12095	9
899392C1	12100	16
900037	10020	2
90037	10010	4
901708	3100	5
90213	15010	11
90213	15020	11
90213	3270	6
90213	3250	6
90213	3260	6
902135	7190	70
902138	5015	11
902283	7190	1
902330	7190	16
902332	7190	15
902333	7190	5
902334	7190	6
902335	7190	11
902337	7190	12
902338	7190	13
902339	7190	18
902340	7190	17
902341	7190	29
902342	7190	32
902344	7190	58
902345	7190	59
902346	7190	60
902347	7190	35
902348	7190	36
902350	7190	22
902351	7190	27
902353	7190	53
902374	7210	15

PEÇA Nº / Part Nº / Pieza Nº	F/Nº	I/Nº
902381	7190	
902382	7190	26
902383	7190	23
902386	7190	19
902390	7190	7
902391	7190	8
902392	7190	9
902393	7190	
902394	7190	14
902395	7190	
902397	7190	61
902454	7210	24
902457	4060	
902458	4060	
902465	13015	7
902467	7210	
902468	7210	
902561	10150	16
902597	3080	3
902619	3080	5
902619	3200	3
902619	3160	3
902619	8040	5
902619	8040	10
902624	15010	6
902624	15020	6
902624	3250	1
902625	15010	8
902625	15020	8
902625	3250	2
902626	15010	7
902626	15020	7
902626	3250	3
902628	3240	1
902628	3270	1
902628	3260	1
902628	3280	1
902629	3240	2
902629	3270	2
902629	3260	2

PEÇA Nº / Part Nº / Pieza Nº	F/Nº	I/Nº
902629	3280	2
902630	3270	3
902630	3280	3
902630	3260	3
902630	3240	4
902713	3080	6
902713	3090	4
902713	3200	4
902713	3160	4
902713	8040	4
902713	8040	11
902724	3090	3
902728	17100	
902729	17090	
902755	3100	7
902756	3100	8
902757	3100	10
902758	3100	11
902759	3100	4
902760	3100	9
902764	3100	32
902765	3100	15
902766	3100	17
902767	3100	16
902768	3100	18
902769	3100	21
902770	3100	24
902772	3100	20
902776	13015	23
902777	13015	22
902778	13015	10
902796	13015	26
902808	15010	
902810	3250	
902812	15020	
902813	3260	
902815	3270	
902849	7190	68
902850	7190	69
902919	13010	9

PEÇA Nº Part Nº Pieza Nº	F/Nº	I/Nº
902930	13030	1
903055	7190	2
903061	7190	
903205	3120	2
903225	12010	25
903225	12020	25
903226	12010	21
903226	12020	21
903241	13030	5
903244	13030	7
903767	13010	3
903790	12030	7
903803	2040	
90857	10440	7
90965	7210	26
90971	7210	12
90972	7210	11
91151	3280	4
91153	15020	10
91153	15010	10
91153	3270	5
91153	3260	5
91153	3250	5
91171	3240	5
91183	3245	5
91212G2	15010	9
91221	3250	4
91240	3260	4
91240G2	15020	9
91246	3270	4
91291	3245	1
91292	3245	2
91293	3245	4
91527	7210	29
91530	17060	18
91561	17100	27
91708	10450	5
91708	3294	8
92340	14010	44
926334C1	10370	3

PEÇA Nº Part Nº Pieza Nº	F/Nº	I/Nº
926334C1	10380	3
926334C1	10360	3
926335C1	10370	2
926335C1	10380	2
926335C1	10360	2
931168R1	12080	13
93205	10460	3
93205	10600	2
93205	10590	2
93205	10620	2
93205	10470	3
93205	10490	2
93205	10605	2
933833R1	12090	20
933834R1	12080	14
933965R1	12080	15
933965R1	12090	15
934309R1	12090	28
935433R1	10200	13
935522C1	10230	16
935522C1	12090	30
935522C1	5015	28
935522C1	7155	16
935522C1	7165	16
93831	17100	18
93848	3292	7
93876	10310	21
93877	10310	23
9402706	8070	17
9402710	10020	25
9402713	7020	17
9402713	7030	17
9402787	10140	15
9402787	10230	20
9402825	12070	6
9402862	10020	7
9402862	12060	12
9402864	10071	9
9402982	10230	14
9403334	7030	48

PEÇA Nº Part Nº Pieza Nº	F/Nº	I/Nº
9403334	7020	45
9403369	10020	8
9403369	10010	46
9403369	10030	24
9403369	4020	63
9403369	8070	18
9403399	4020	62
9403400	10071	15
9403405	4020	17
9403528	10071	
9403528	4020	61
9403530	4020	16
9409931	12020	19
9409931	12010	19
9409931	6010	13
9409931	6020	13
9409931R1	12070	11
9409935	8070	12
9410062	4020	18
9410200	10030	2
9410202	10080	9
9410202	10071	12
9410202	10150	14
9410203	10230	6
9410203	10140	3
9410203	10140	6
9410203	10150	3
9410203	10071	34
9410203	10150	6
9410203	10190	6
9410203	10200	3
9410203	10240	2A
9410203	10200	6
9410203	10210	3
9410203	10220	3
9410203	10230	3
9410203	10190	3
9410203	4020	12
9410203	3290	32
9410203	5030	12

PEÇA Nº Part Nº Pieza Nº	F/Nº	I/Nº
9410204	4020	21
9410207	7165	14
9410207	7155	14
9410226	10010	40
9410229	10140	10
9410229	10240	2
9410229	10230	27
9410255	3220	13
9410255	3220	24
9410278	10100	13
9410278	10030	23
9410280	10030	12
9410280	10071	6
9410281	10071	14
9410281	10140	11
9410281	3220	22
9410281	3220	11
9410283	10010	32
9410307	3290	28
9410307	3290	31
9410330	10030	4
9410330	10030	11
9410332	10080	5
9410332	10030	11
9410333	10071	8
9410333	3220	12
9410333	4020	22
9410333	3220	23
9410359	10071	2
9410359H1	10360	20
9410361	10640	9
9410363	10640	14
9410974	10030	19
9410974	10220	10
9410974	5030	6
9410976	10071	17
9410976	10080	6
9410977	10230	26
9410977	10071	7
9410977	3290	36

PEÇA Nº Part Nº Pieza Nº	F/Nº	I/Nº
9410977	3290	20
9410978	10020	23
9410981	4020	1
9410981	7020	14
9410981	7030	14
9410981	7160	4
9410981	7165	4
9410981	7150	4
9410981	7155	4
9411102	10071	24
9411102	10220	10
9411105	10140	9
9411105	10230	17
9411105	10150	9
9411105	3290	39
9411105	3290	26
9411107	10020	33
9411107	10010	34
9411109	4020	4
9411130	10150	11
9411130	10071	4
9411133	10010	30
9412230	7030	37
9412231	17080	4
9412231	17070	4
9412231	17080	9
9412231	17085	4
9412231	17075	9
9412231	17075	4
9412231	17085	9
9412231	17070	9
9412231	7030	35
9412231	7020	35
9412231	3293	23
9413977	10300	1
9413977	10230	12
9413977	10010	27
9413977	13015	15
9413977	13015	18
9413983	13040	4

PEÇA Nº Part Nº Pieza Nº	F/Nº	I/Nº
9413983	17040	28
9413983	17040	8
9413986	13040	9
96013	10640	18
96454	17050	19
98455	10610	4
98959R1	5015	5
98959R1	8040	15
98959R1	8010	24
990017C1	12020	18
990017C1	12010	18
99008	10310	31
99008	5040	12
99311	14010	11

PEÇA Nº Part Nº Pieza Nº	F/Nº	I/Nº

PEÇA Nº Part Nº Pieza Nº	F/Nº	I/Nº