RUTHZIL TRATOR COMERCIAL DE PEÇAS LTDA 11 97083-6812 ROLANDO CITRANGULO

GR135 平地机备件图册
GR135 GRADER SPARE PARTS CATALOGUE



徐州徐工筑路机械有限公司

XUZHOU XUGONG ROAD CONSTRUCTION MACHINERY CO .,LTD

目次 Contents

前言……III

Preface……V

380301080 发动机及附件（G135003） Engine And Attachment……2

380300953 发动机及附件（G135C00） Engine And Attachment……8

380300956 驾驶室总成（G135003） Cab Ass'y……14

380300807 驾驶室总成（G135C00） Cab Ass'y……16

380301058 发动机罩 Engine Hood……18

380301030 空调系统 Air Condition System……21

380300960 操纵台 Control Board……26

135003190 发动机操纵 Engine Control……30

380300955 手制动操纵 Hand Brake Control……32

380301061 工作装置 Work Equipment……34

380301060 铲刀总成 Blade Ass'y……38

380300988 摆架总成 Swing Chassis Assembly……42

381600381 蜗轮箱 Turbine Box……46

380301062 机架 Frame……49

380301006 前桥 Front Axle……56

380301063 电气系统（G135003） Electrical System……62

380301103 仪表盘总成（G135003） Instrumentation Console Ass'y……66

380301104 操作板（G135003） Operating Plate……68

380500837 继电器板（G135003）Relay Plate……70

380301084 电气系统（G135C00） Electrical System……72

380301097 仪表盘总成（G135C00） Instrumentation Console Ass'y……
76

380301104 操作板（G135C00）Operating Plate……78

380500837 继电器板（G135C00）Relay Plate……
80

380301065 传动系统(一) Transmission System……82

380301161 传动系统(二) Transmission System……86
380301155 作业液压系统 Working Hydraulic System……88
380301156 转向液压系统 Steering Hydraulic System……94
380301157 制动液压系统 Brake Hydraulic System……98
380301064 油箱总成 Tank Ass'y……102
380900700 前轮倾斜油缸 Front Wheel Tilt Cylinder……104
380900701 铲刀摆动油缸 Blade Tilt Cylinder……106
380900710 右铲刀升降油缸 Right Blade Hoist Cylinder……110
380900711 左铲刀升降油缸 Left Blade Hoist Cylinder……114
380900708 前轮转向油缸 Front Wheel steering Cylinder……118
380900702 铰接转向油缸 Articulated Steering Cylinder……120
380900703 右铲土角油缸 Right Blade Angle Change Cylinder……122
801030964 左铲土角油缸 Left Blade Angle Change Cylinder……124
380900704 铲刀引出油缸 Blade Outstanding Cylinder……126
803045340 双联齿轮泵 Duplicate Gear Pump……128
380300468 前推土板 Front Blade……130
380300111 后松土器 Rear Ripper……134
380300940 前松土耙 Front Scarifier……138
380300111 前松土耙管路 Hydraulic System Of Front Scarifier……140
总页数…… 143

前 言

衷心感谢您对徐工品牌的信赖和认可并使用徐工生产的平地机。

本图册提供了GR135平地机列为备件的结构及装配关系，旨在方便备件工程师和用户对平地机更好的维修和保养。本图册应配合产品使用说明书共同使用，请您严格按照备件图册进行操作、维护，使平地机处于最佳工作状态。

为方便用户备件检索，本图册已将GR135平地机的大型结构件及整体采购件拆分至最小可维修单元，在分解图后附有明细表与所示零件一一对应。

另外，本备件图册未涉及发动机和变速箱内容，相关内容请参阅发动机和变速箱零部件图册。

本备件图册及其它随车技术文件是平地机的组成部分，请在产品寿命期内随车妥善保存，共同作为您使用该平地机的必须依据。

我公司保留随技术改进而不断修订《备件图册》内容的权利，如有变更，恕不另行通知，望各位用户予以理解。

Preface

Firstly, thank you for selecting Road Grader designed and manufactured by XCMG.

The aim of supplying the catalogue is to facilitate maintenance and service to the GR135 Road Grader. It should be used together with the operation manual and maintenance manual. Please strictly follow the instructions in operation manual and maintenance manual for operation and maintenance.

There are details for assembly of parts in it, which large structural parts and integrated parts are disassembled into

minor maintenance units. There is a list following each detail for user looking up parts. Please refer to carrier parts catalogue for contents involved with carrier parts.

The manual is an integral part of the Road Grader. Please keep them handy in the driver's or operator's cab with the supplied technical documents and operate the machine according to instruction in them.

We reserve the right to modify the catalogue for improvement without notice.

380301080 发动机及附件（G135003）Engine And Attachment

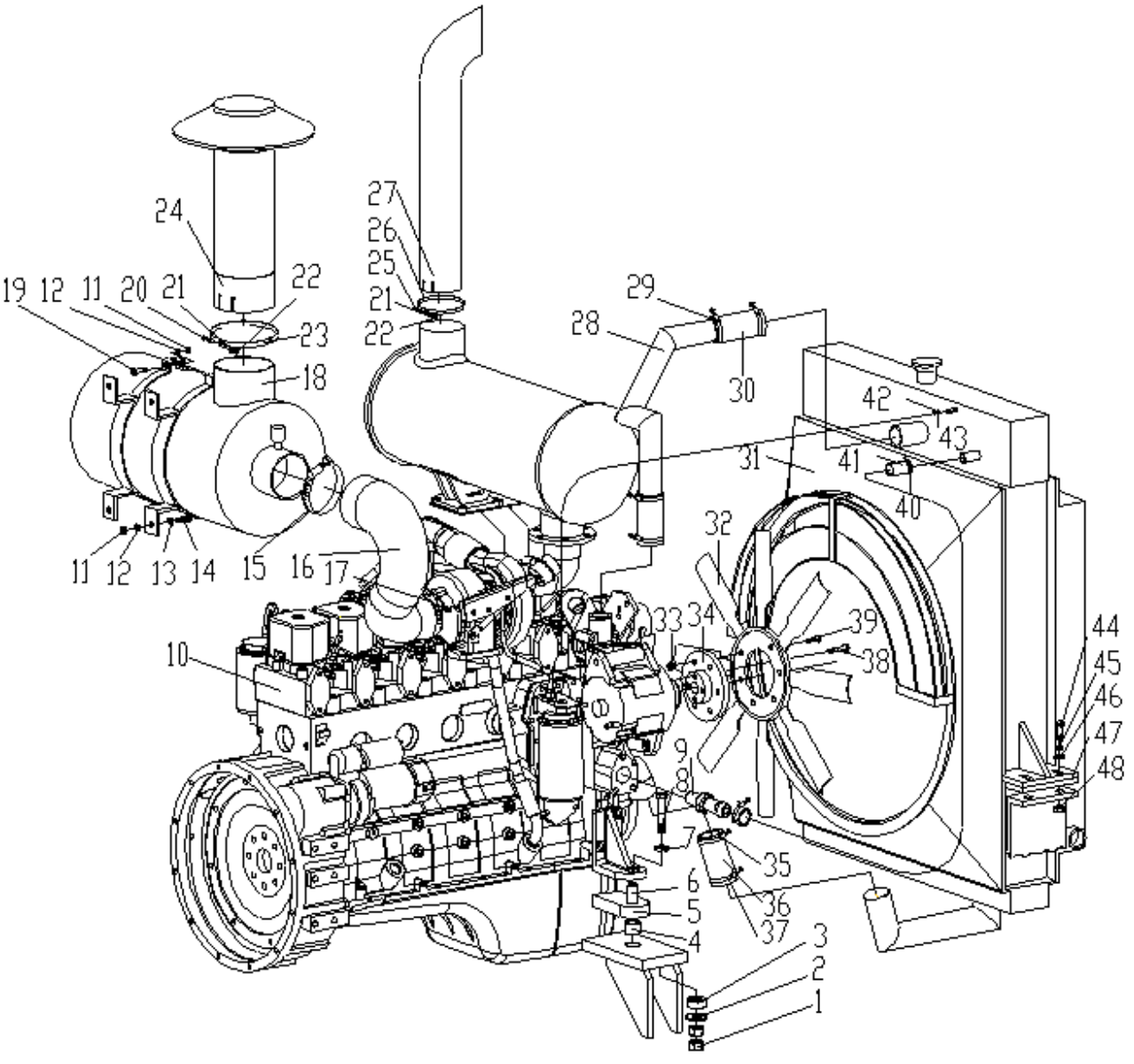

380301080 发动机及附件（G135003） Engine And Attachment

序号 NO.	零部件代号 Part Number	名称 Part Name		推荐数量 Advised Q'ty	备注 Remarks
1	805200051	螺母 M16	NUT	2	
2	380300627	垫圈	WASHER	2	
3	380300637	橡胶垫 I	RUBBER WASHER	2	
4	380300639	隔套	SPACER	2	
5	380300641	橡胶垫	RUBBER PAD	2	
6	380300131	钢套	STEEL SLEEVE	2	
7	805300011	垫圈 16	WASHER	2	
8	805000406	螺栓 M16×130	BOLT	2	
9	380300630	水管接头	WATER ADAPTER	1	
10	800105892	发动机	ENGINE	1	
11	805200048	螺母 M10	NUT	6	
12	805300014	垫圈 10	WASHER	6	
13	805300017	垫圈 10	WASHER	4	
14	805000727	螺栓 M10×25	BOLT	4	
15	801907062	T 型抱箍 Φ114.3	PIPE CLIP	1	
16	380300644	弯管	ELBOW	1	
17	801907064	T 型抱箍 ¢87	PIPE CLIP	1	
18	800105926	空气滤清器	AIR CLEANER	1	
19	805000204	螺栓 M10×80	BOLT	2	
20	805000395	螺栓 M8×70	BOLT	1	
21	805300010	垫圈 8	WASHER	1	

380301080 发动机及附件（G135003）Engine And Attachment

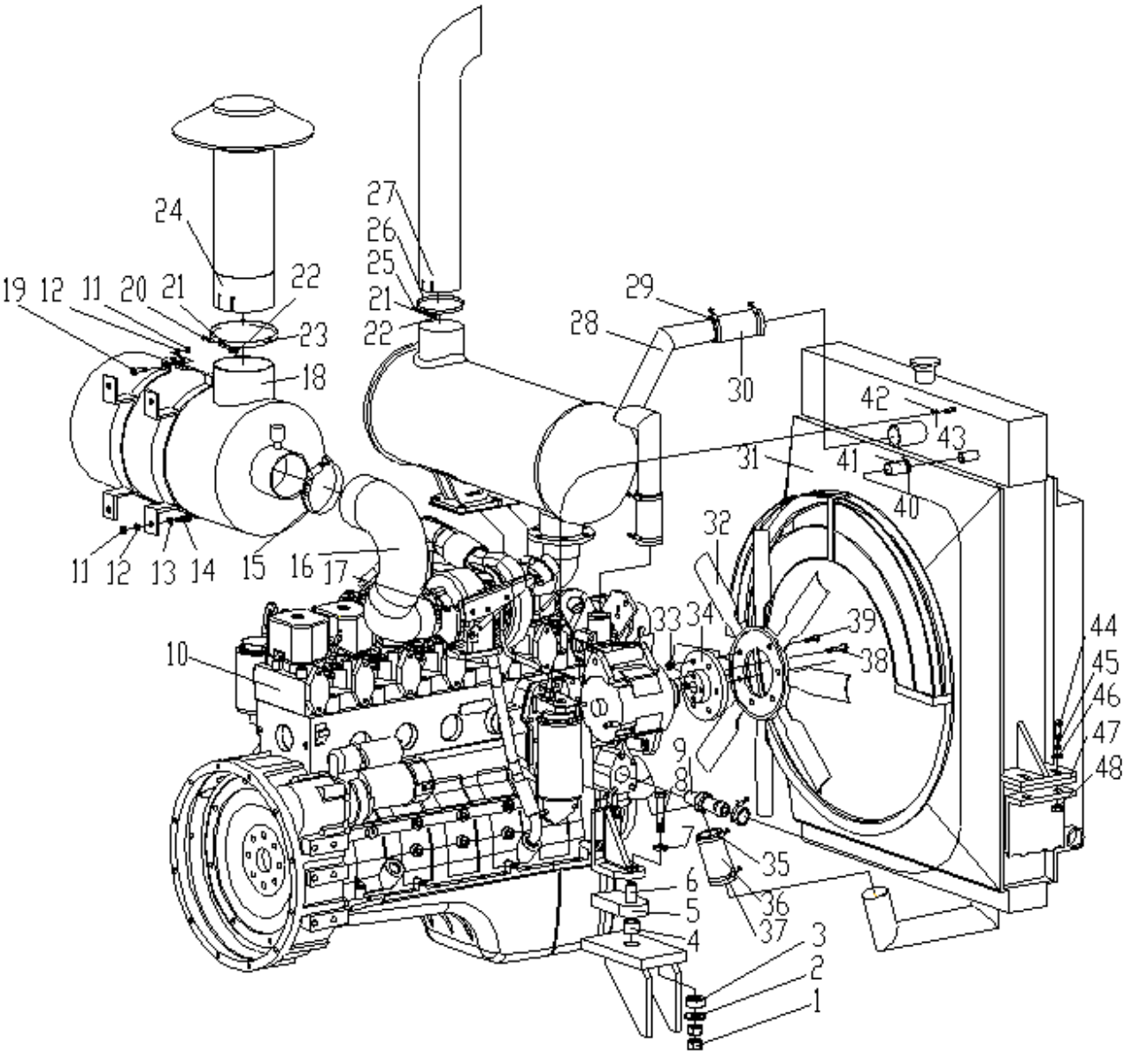

380301080 发动机及附件（G135003） Engine And Attachment

序号 NO.	零部件代号 Part Number	名称 Part Name		推荐数量 Advised Q'ty	备注 Remarks
22	805200045	螺母 M8	NUT	1	
23	380300642	夹管	CLAMP	1	
24	380300758	接管	TUBE	1	
25	805000137	螺栓 M8×40	BOLT	1	
26	380900986	管夹	CLIP	1	
27	380300643	排气接管	EXHAUST GAS PIPE	1	
28	380300636	出水管	TUBE	1	
29	801907100	T 型抱箍 Φ58	PIPE CLIP	4	
30	380300628	胶管 ¢45×150	HOSE	2	
31	803010869	散热器总成	RADIATOR ASS′Y	1	
32	800105931	吹风扇（¢670）	FAN	1	
33	805203788	锁紧螺母 M10	CHECK NUT	6	
34	380300130	风扇隔套	FAN SEPARATION	1	
35	801907070	T 型抱箍	T-HOOP	1	
36	380300633	胶管 ¢57×320	HOSE	1	
37	801907069	T 型抱箍 Φ70	PIPE CLIP	1	
38	805004693	螺栓 M8×80	BOLT	4	
39	805000029	螺栓 M10×40	BOLT M10X40	6	
40	805801458	喉箍 28-32	HOOP IRON 28-32	2	
41	380300629	补水管 ¢20×1000	HUTCH WATER PIPE	1	
42	805801446	双钢丝式喉箍 13-16	PIPE CLIP	2	

380301080 发动机及附件（G135003）Engine And Attachment

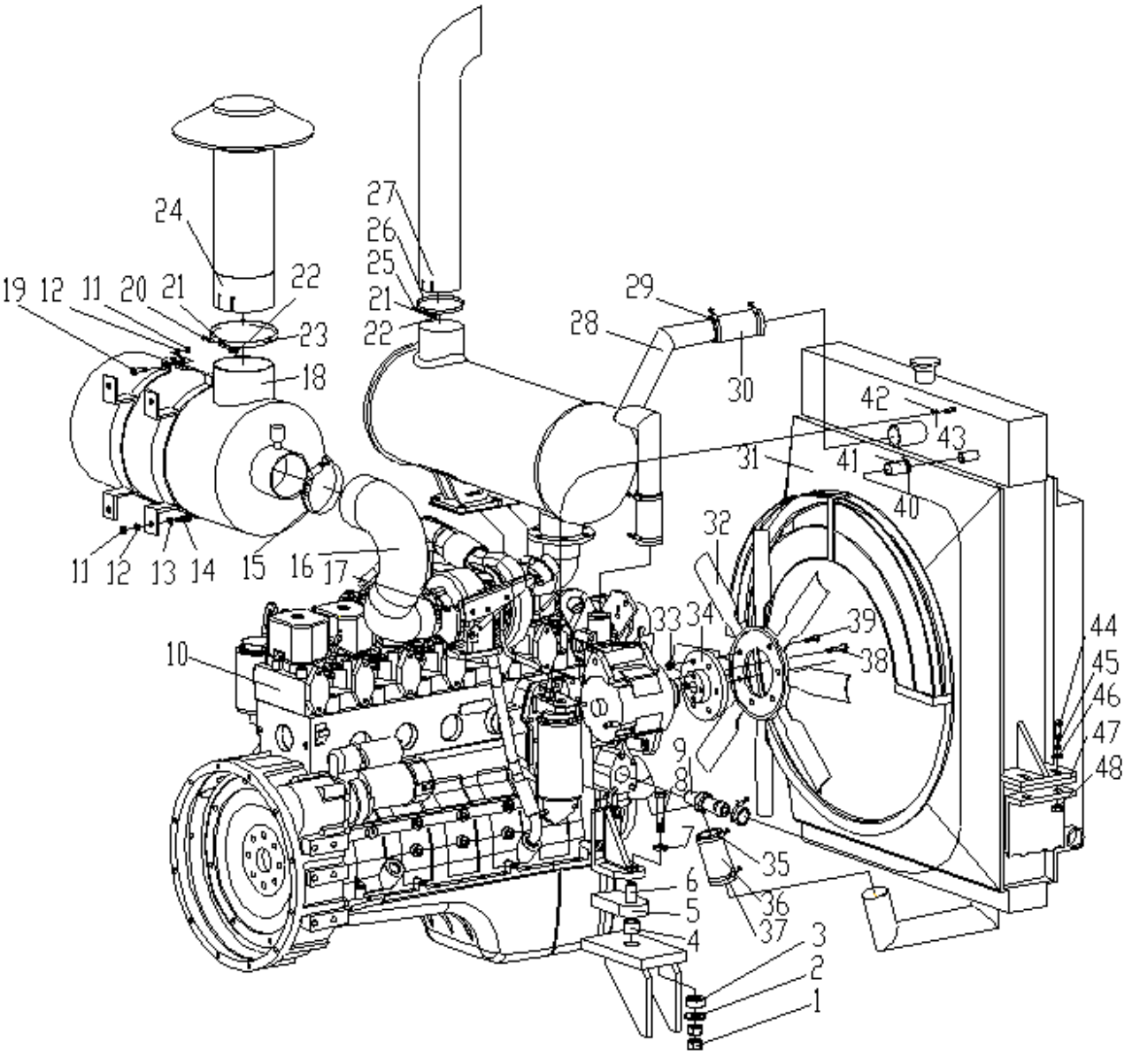

380301080 发动机及附件（G135003） Engine And Attachment

序号 NO.	零部件代号 Part Number	名称 Part Name		推荐数量 Advised Q'ty	备注 Remarks
43	380300631	发动机出气管 ∅8×800	ENGINE EXHAUST GAS PIPE	1	
44	805000099	螺栓 M12×60	BOLT	4	
45	805300020	垫圈 12	WASHER	4	
46	805300018	垫圈 12	WASHER	4	
47	380300632	胶垫	CUSHION	2	
48	805200049	螺母 12	NUT	4	

380300953 发动机及附件（G135C00） Engine And Attachment

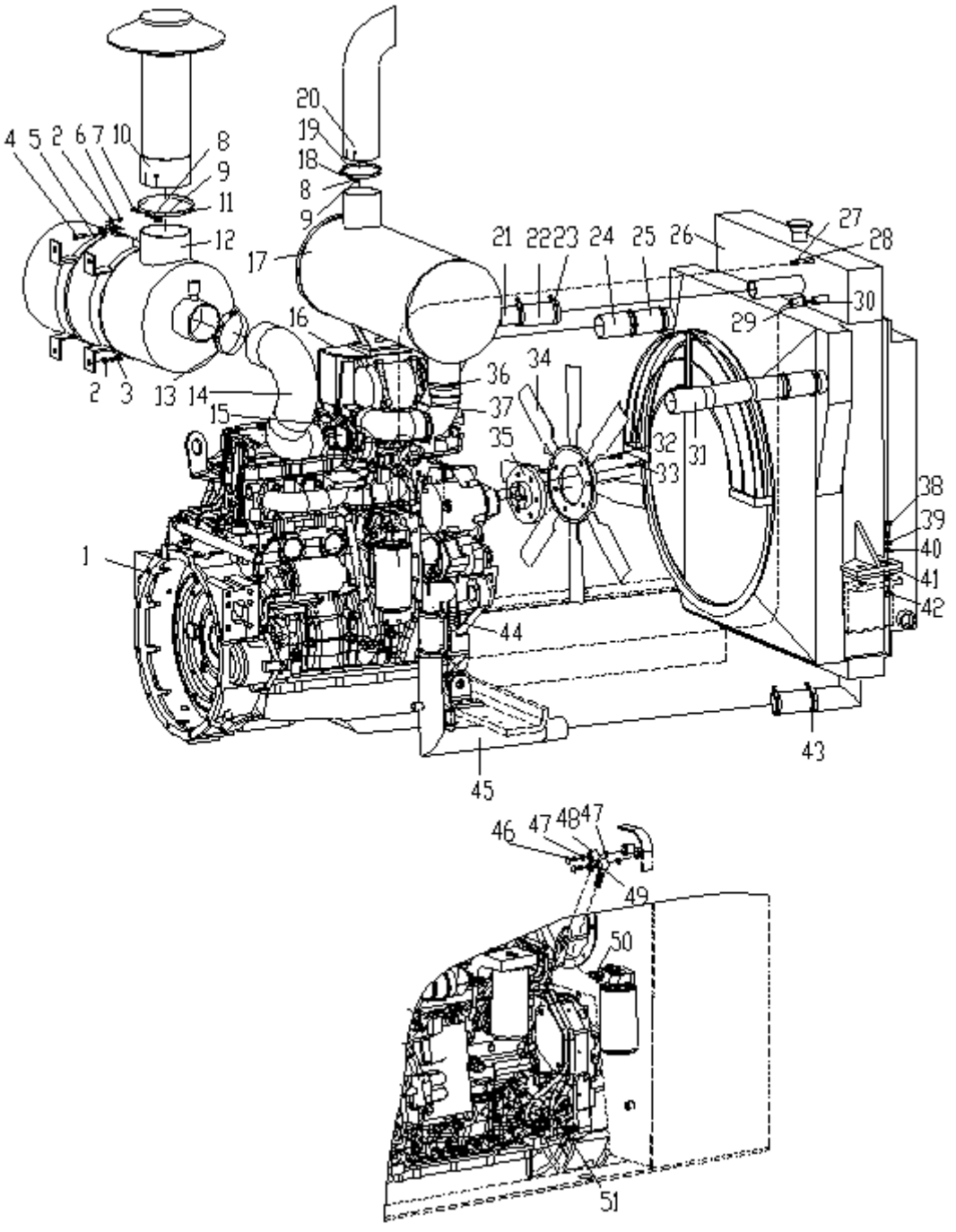

380300953 发动机及附件（G135C00） Engine And Attachment

序号 NO.	零部件代号 Part Number	名称 Part Name		推荐数量 Advised Q'ty	备注 Remarks
1	800105766	柴油机	DIESEL ENGINE	1	
2	805000727	螺栓 M10×25	BOLT	4	
3	805300014	垫圈 10	WASHER	20	
4	805000204	螺栓 M10×80	BOLT	2	
5	380300638	空滤器支架	BRACKET,AIR CLEANER	2	
6	805200048	螺母 M10	NUT	6	
7	805000437	螺栓 M8×70	BOLT	1	
8	805300010	垫圈 8	WASHER	2	
9	805200045	螺母 M8	NUT	2	
10	380900881	接管	TUBE	1	
11	380300642	夹管	CLAMP	1	
12	800105926	空气滤清器	AIR CLEANER	1	
13	801907062	T 型抱箍 Φ114.3	PIPE CLIP	1	
14	380300798	弯管	ELBOW	1	
15	801907064	T 型抱箍 ¢87	PIPE CLIP	1	
16	380300797	消声器支架	MUFFLER BRACKET	1	
17	380300796	消声器总成	MUFFLER ASS'Y	1	
18	805000137	螺栓 M8×40	BOLT	1	
19	380900986	管夹	CLIP	1	
20	380300643	排气接管	EXHAUST GAS PIPE	1	
21	380300794	出水管	TUBE	1	

380300953 发动机及附件（G135C00） Engine And Attachment

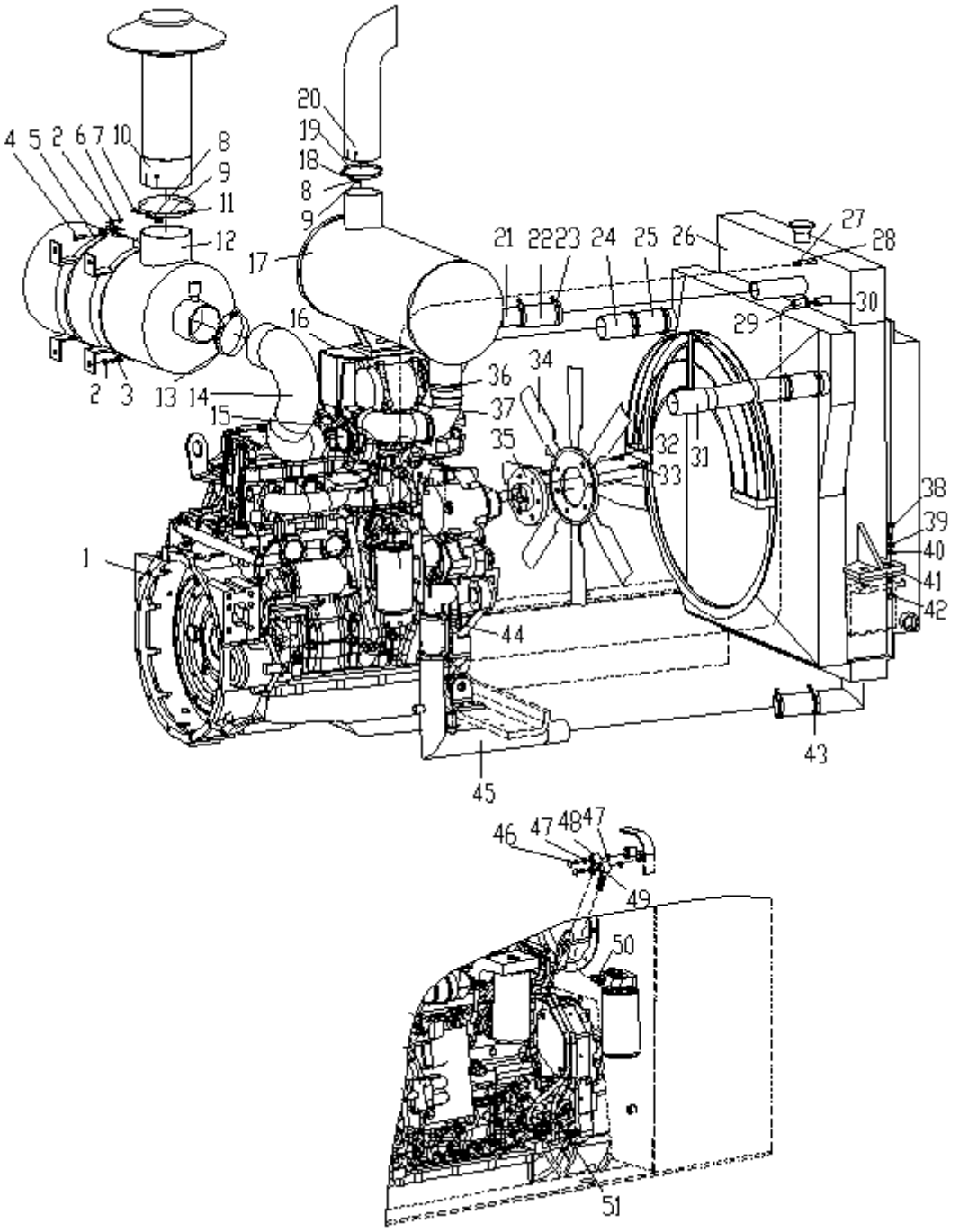

380300953 发动机及附件（G135C00） Engine And Attachment

序号 NO.	零部件代号 Part Number	名称 Part Name		推荐数量 Advised Q'ty	备注 Remarks
22	380900979	胶管 Φ45×150	HOSE	1	
23	801907100	T 型抱箍 Φ58	PIPE CLIP	4	
24	380300793	进气管	AIR INTAKE PIPE	1	
25	800903126	进气连接管	AIR INLET DUCT	4	
26	803010877	散热器总成	RADIATOR ASS′Y	1	
27	380300804	出气管 Φ10×800	EXHAUST GAS PIPE	1	
28	805801446	双钢丝式喉箍 13-16	PIPE CLIP	2	
29	380300805	补水管 Φ20×1250	HUTCH WATER PIPE	1	
30	805801458	喉箍 28-32	HOOP IRON	2	
31	380300799	出气管	EXHAUST GAS PIPE	1	
32	805000043	螺栓 M10×30	BLOT	6	
33	805000062	螺栓 M10×35	BOLT	4	
34	800105936	吹风扇（Φ670）	FAN	1	
35	380300800	风扇隔套	FAN SEPARATION	1	
36	801907068	T 型抱箍 Φ81	PIPE CLIP	1	
37	380300795	出水弯管	WATER OUTLET BEND PIPE	1	
38	805000099	螺栓 M12×60	BOLT	4	
39	805300020	垫圈 12	WASHER	4	
40	805300018	垫圈 12	WASHER	4	
41	380300632	胶垫	CUSHION	2	
42	805200049	螺母 12	NUT	4	

380300953 发动机及附件（G135C00） Engine And Attachment

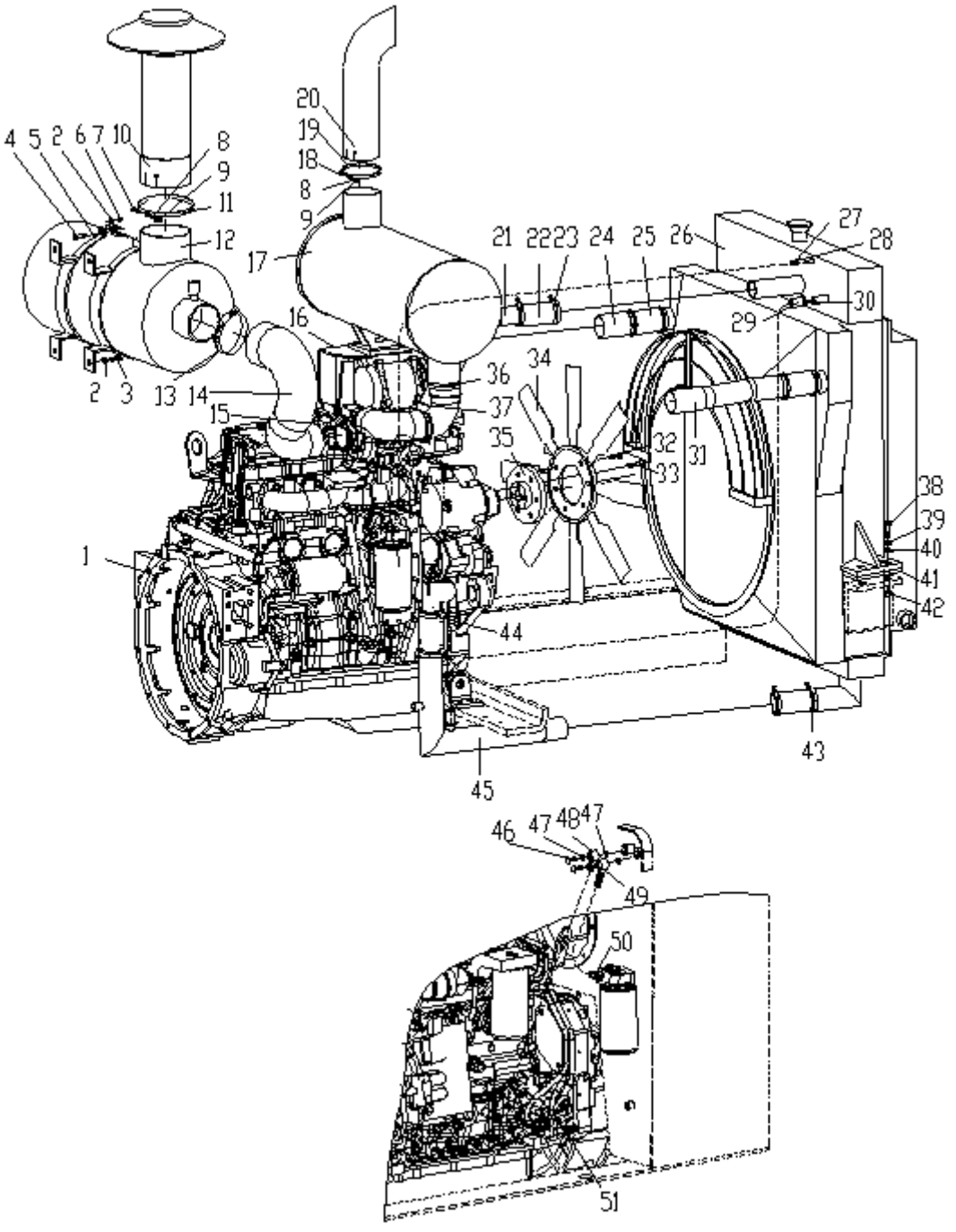

380300953 发动机及附件（G135C00） Engine And Attachment

序号 NO.	零部件代号 Part Number	名称 Part Name		推荐数量 Advised Q'ty	备注 Remarks
43	801907069	T 型抱箍 Φ70	PIPE CLIP	3	
44	801907070	T 型抱箍	T-HOOP	1	
45	380300801	进水管	INTAKE PIPE	1	
46	805009809	螺栓 M14×1.5×32	BLOT	2	
47	803192079	垫 14	WASHER	4	
48	380900991	进油管	TUBE,OIL FEED	1	
49	380300802	钢丝外编胶管总成	PIPE	1	
50	803191153	铰接式接头	TIE-IN	1	
51	803190673	直通接头	JOINT	2	

380300956 驾驶室总成（G135003）Cab Ass'y

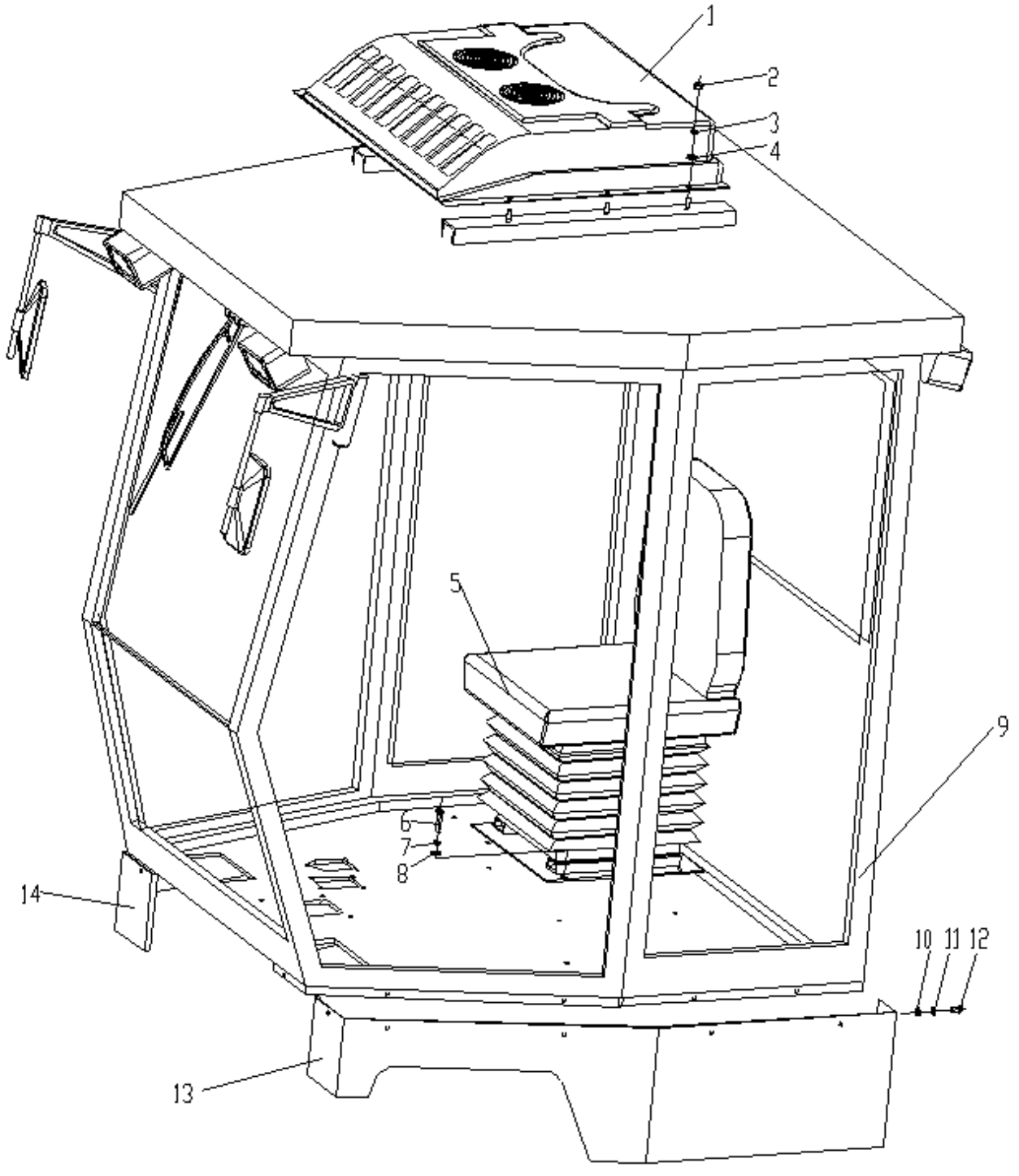

380300956 驾驶室总成（G135003）Cab Ass'y

序号 NO.	零部件代号 Part Number	名称 Part Name		推荐数量 Advised Q'ty	备注 Remarks
1	803506828	空调	AIR CONDITION	1	
2	805200049	螺母 12	NUT	6	
3	805300018	垫圈 12	WASHER	6	
4	805300020	垫圈 12	WASHER	6	
5	801907119	座椅	SEAT	1	
6	805011246	螺栓 M10×35	BOLT	4	
7	805300014	垫圈 10	WASHER	4	
8	805300017	垫圈 10	WASHER	4	
9	380300745	驾驶室	CAB	1	
10	380300764	垫圈 8	WASHER	12	
11	805300010	垫圈 8	WASHER	12	
12	860101055	垫圈 8	WASHER	12	
13	135003051	左护板	GUARD PLATE	1	
14	135003052	右护板	GUARD PLATE	1	

135C00051 驾驶室总成（G135C00）Cab Ass'y

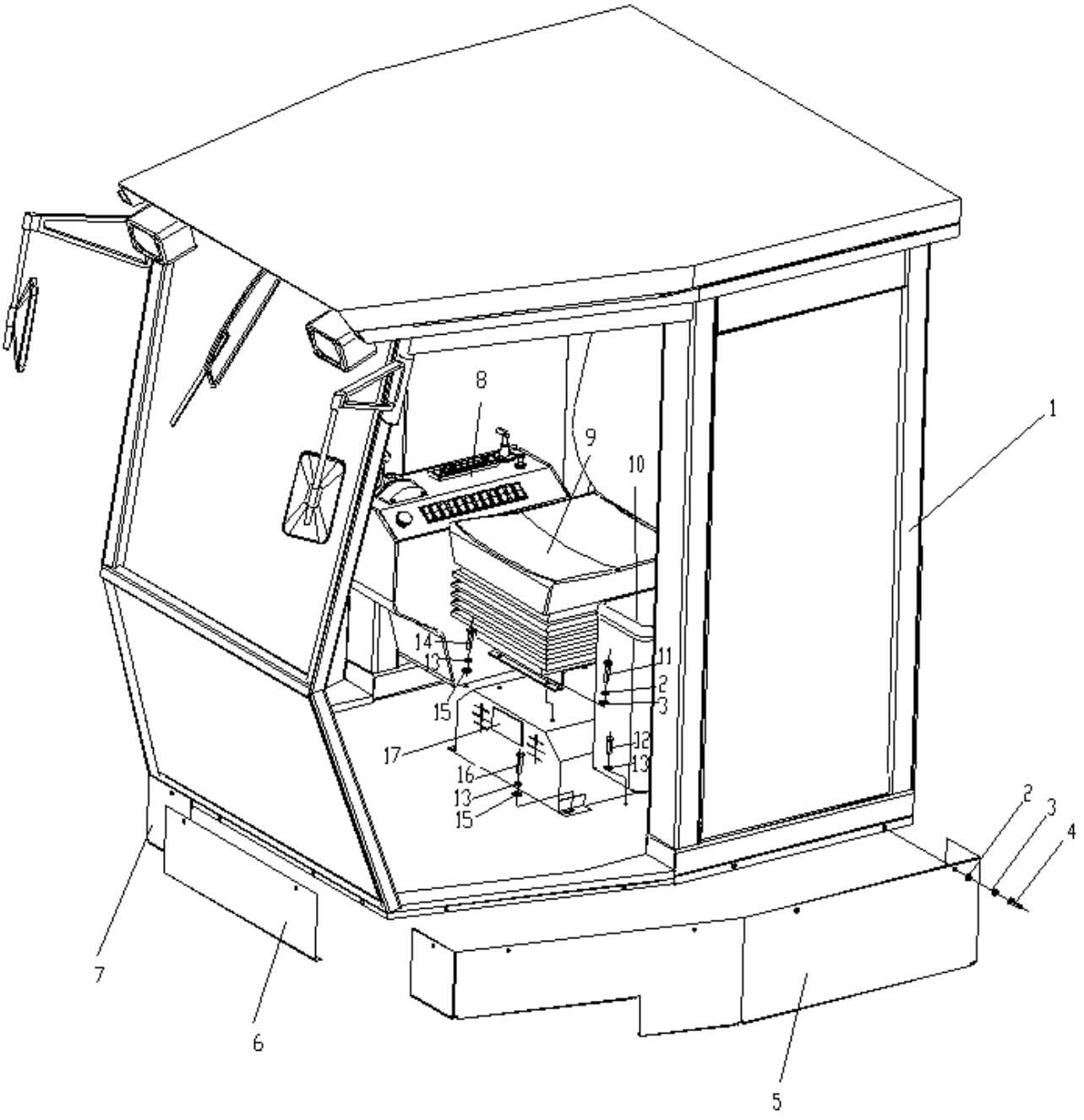

135C00051 驾驶室总成（G135C00）Cab Ass'y

序号 NO.	零部件代号 Part Number	名称 Part Name		推荐数量 Advised Q'ty	备注 Remarks
1	380300807	驾驶室	CAB	1	
2	805300069	垫圈 8	WASHER	18	
3	860101055	垫圈 8	WASHER	18	
4	805011245	螺栓 M8×15	BOLT	14	
5	135003501	左护板	GUARD PLATE	1	
6	135003502	前封板	FRONT CLOSE-BOARD	1	
7	135003503	右护板	GUARD PLATE	1	
8	380901011	操纵箱	CONTROL BOX	1	
9	801907113	座椅	SEAT	1	
10	380300811	工具箱	TOOL BOX	1	
11	805000018	螺栓 M8×20	BOLT	4	
12	805000043	螺栓 M10×30	BLOT	4	
13	805300014	垫圈 10	WASHER	12	
14	805011246	螺栓 M10×35	BOLT	4	
15	805300017	垫圈 10	WASHER	8	
16	805000727	螺栓 M10×25	BOLT	4	
17	803506835	空调	AIR CONDITION	1	

380301058 发动机罩 Engine Hood

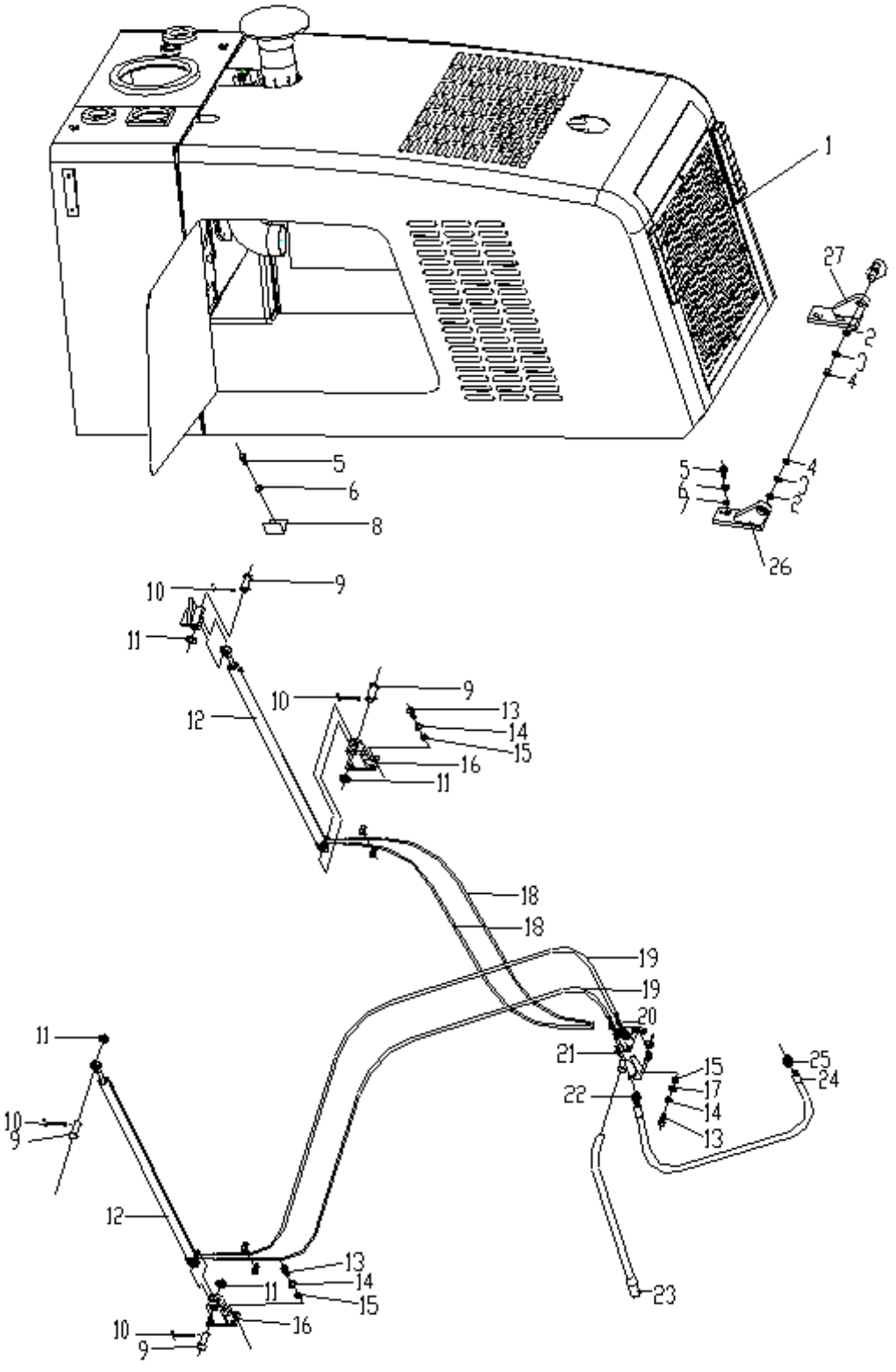

380301058 发动机罩 Engine Hood

序号 NO.	零部件代号 Part Number	名称 Part Name		推荐数量 Advised Q'ty	备注 Remarks
1	380300481	机罩	HOOD	1	G135C00
1	380300772	机罩	HOOD	1	G135003
2	800515224	深沟球轴承 61904	BEARING	2	
3	805300011	垫圈 16	WASHER	2	
4	805200116	螺母 M16	NUT	2	
5	805000048	螺栓 M12×35	BOLT	8	
6	805300018	垫圈 12	WASHER	8	
7	805300020	垫圈 12	WASHER	8	
8	380901105	机罩限位架 II	LIMITATIVE BLOCK II	2	
9	805604496	销轴	PIN SHAFT	4	
10	805600027	开口销 4×36	COTTER PIN	4	
11	805300112	垫圈 20	WASHER	2	
12	803010935	油缸	OIL CYLINDER	2	
13	805000062	螺栓 M10×35	BOLT	12	
14	805300014	垫圈 10	WASHER	12	
15	805201477	螺母 M10	NUT	12	
16	381400218	支座	SEAT	2	
17	805300017	垫圈 10	WASHER	4	
18	803191187	胶管总成	HOSE ASSEMBLY	2	
19	803191188	胶管总成	HOSE ASSEMBLY	2	
20	803191184	三通组合接头	COMBINED LINK	2	

380301058 发动机罩 Engine Hood

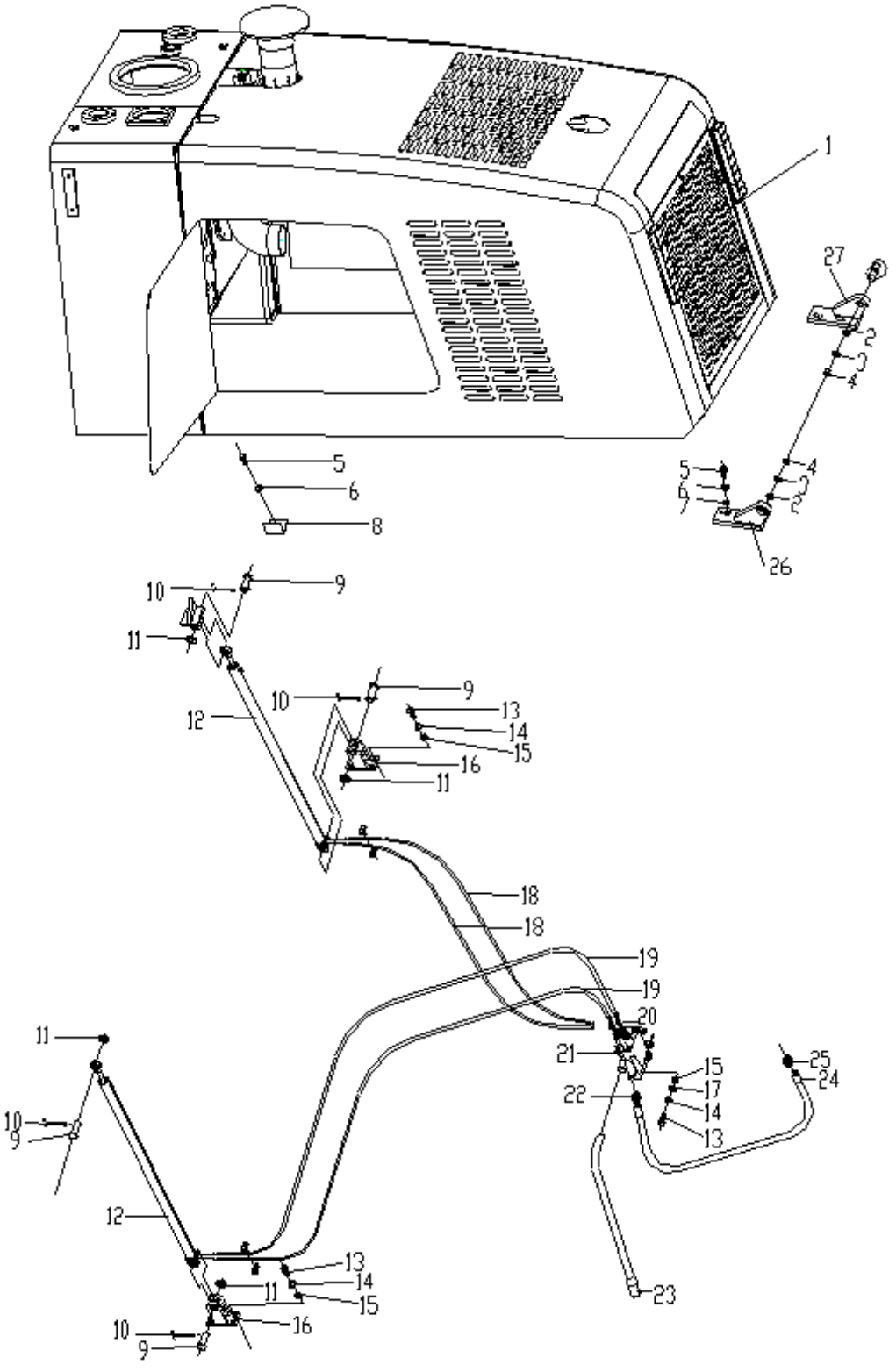

380301058 发动机罩 Engine Hood

序号 NO.	零部件代号 Part Number	名称 Part Name		推荐数量 Advised Q'ty	备注 Remarks
21	803010915	手压泵	HAND PUMP	1	
22	803191185	接头体	BODY,JOINT	1	
23	381400223	杆	LEVER	1	
24	803190813	胶管总成	HOSE ASSEMBLY	1	
25	803190517	直通接头	JOINT	1	
26	380901074	左支座	SUPPORT	1	
27	380901073	右支座	SUPPORT	1	

380301030 空调系统 Air Condition

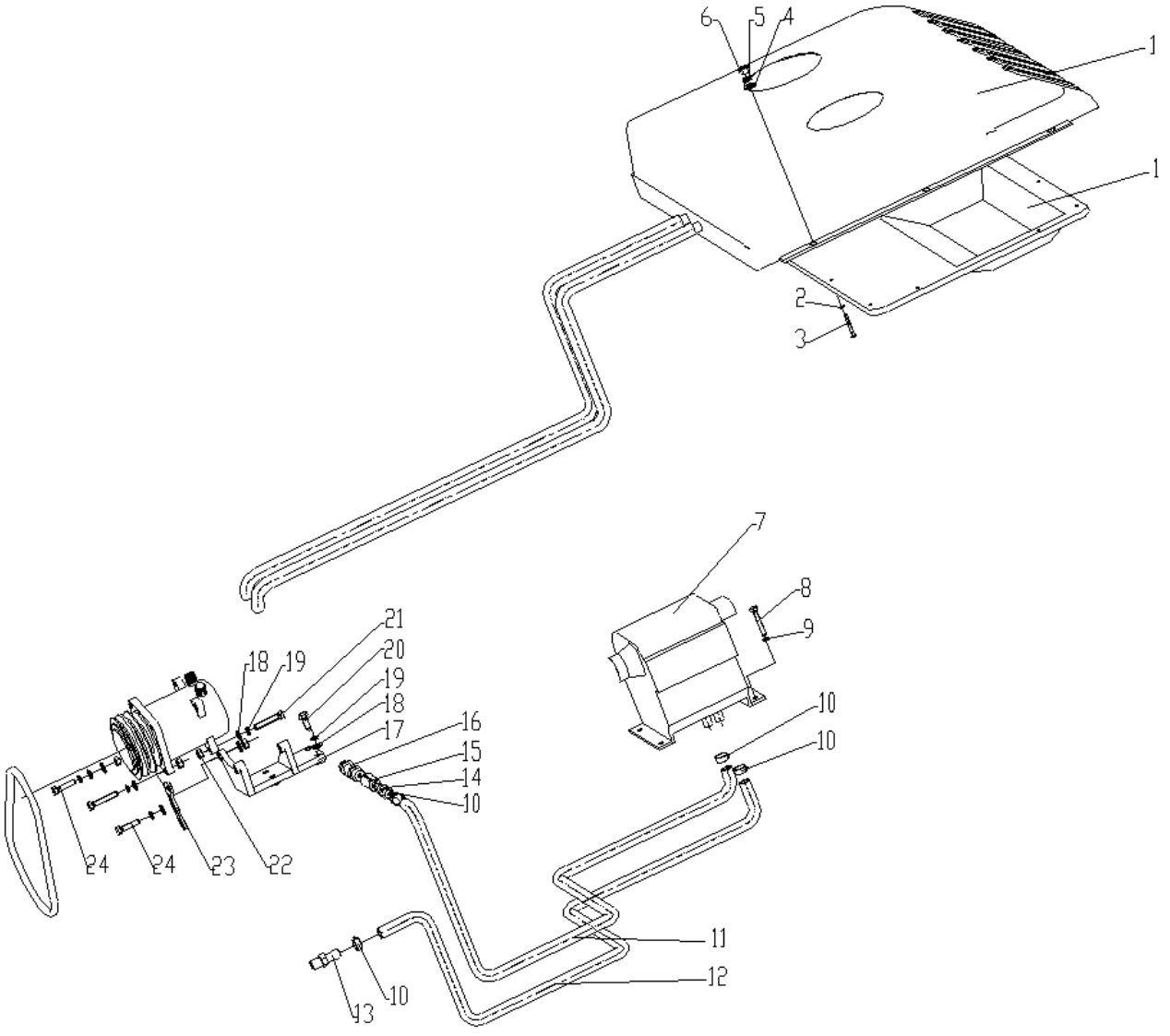

380301030 空调系统 Air Condition

序号 NO.	零部件代号 Part Number	名称 Part Name		推荐数量 Advised Q'ty	备注 Remarks
1	803506828	空调	AIR CONDITION	1	
2	805300119	垫圈 5	WASHER	10	
3	805105423	螺钉 M5×45	SCREW	10	
4	805300020	垫圈 12	WASHER	7	
5	805300018	垫圈 12	WASHER	6	
6	805200049	螺母 12	NUT	6	
7	803506831	暖风装置	WARMER	1	
8	805000075	螺栓 M8×55	BOLT	4	
9	805300010	垫圈 8	WASHER	4	
10	805801452	双钢丝式喉箍 22-26	CLAMP	4	
11	380900971	胶管 16×2400	HOSE	1	
12	380900972	胶管 16×2000	HOSE	1	
13	380900888	接头体	BODY,JOINT	1	
14	380900969	接头体	BODY,JOINT	1	
15	800752773	球阀	GLOBE VALVE	1	
16	380900970	接头	NIPPLE	1	
17	380900835	支架	BRACKET	1	
18	805300017	垫圈 10	WASHER	12	
19	805300014	垫圈 10	WASHER	8	
20	805000727	螺栓 M10×25	BOLT	4	
21	805000278	螺栓 M10×55	BOLT	2	

380301030 空调系统 Air Condition

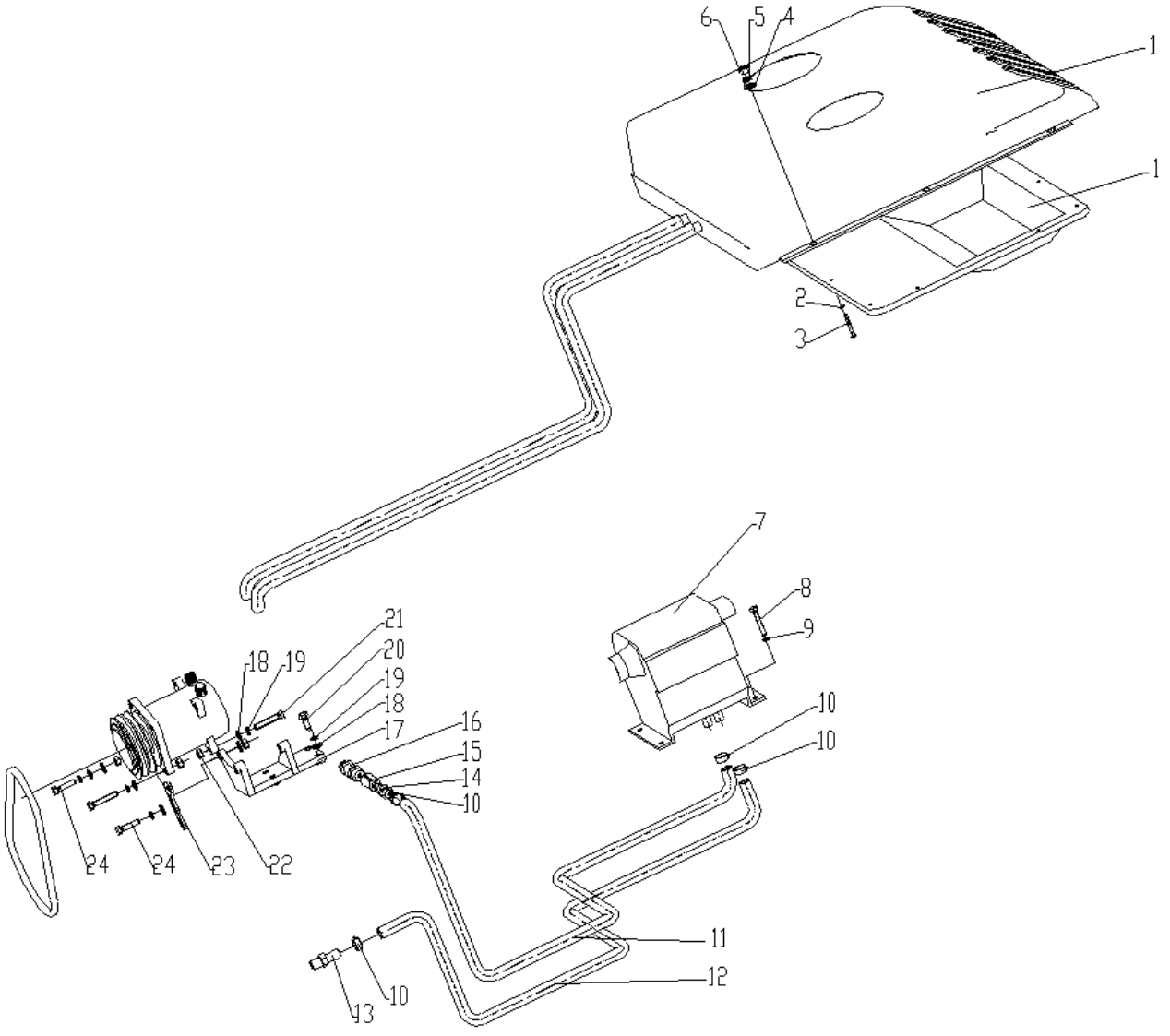

380301030 空调系统 Air Condition

序号 NO.	零部件代号 Part Number		名称 Part Name	推荐数量 Advised Q'ty	备注 Remarks
22	805200048	螺母 M10	NUT	4	
23	380900836	调节钢片	ADJUSTING PLATE	1	
24	805000029	螺栓 M10×40	BOLT	2	

380300960 操纵台 Control Board

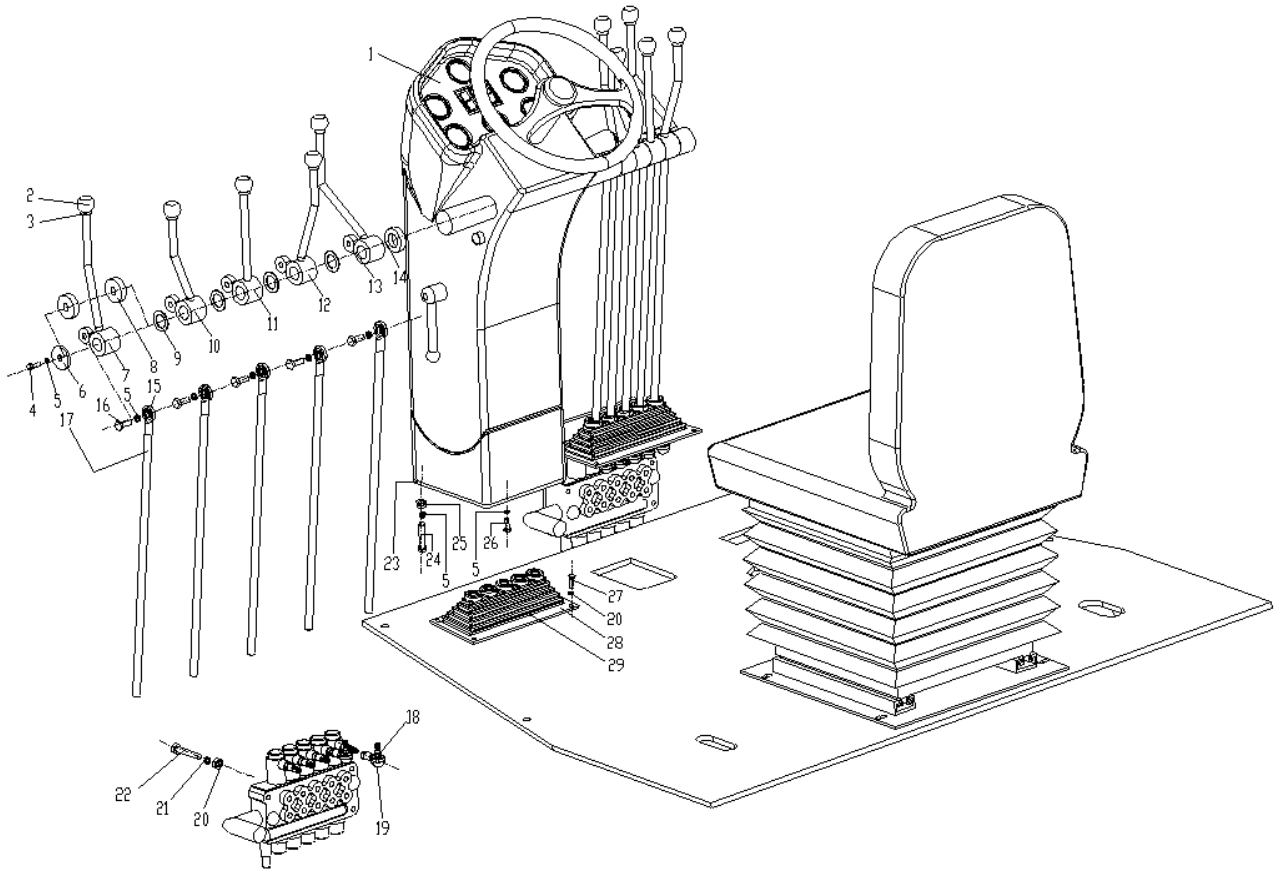

380300960 操纵台 Control Board

序号 NO.	零部件代号 Part Number	名称 Part Name		推荐数量 Advised Q'ty	备注 Remarks
1	380301358	操纵台	CONTROL BOARD	1	
2	801504609	手柄球 M12×40	HANDLE GRIP	10	
3	805200069	螺母 M12	NUT	10	
4	805000714	螺栓 M10×20	BOLT	2	
5	805300014	垫圈 10	WASHER	20	
6	380300733	挡板	PLATE	2	
7	380300740	操纵杆	CONTROL LEVER	2	
8	800515214	滚针轴承 HK253220	NEEDLE ROLLER BEARINGS	10	
9	380300734	隔套	SPACER	8	
10	380300739	操纵杆	CONTROL LEVER	2	
11	380300738	操纵杆	CONTROL LEVER	2	
12	380300737	操纵杆	CONTROL LEVER	2	
13	380300736	操纵杆	CONTROL LEVER	2	
14	380300730	垫片	WASHER	2	
15	800515282	杆端关节轴承 SI10EM10	JOINT BEARING	10	
16	805000727	螺栓 M10×25	BOLT	10	
17	380300143	连接杆	LINK ROD	10	
18	380300141	杆	LEVER	10	
19	380300142	叉子	FORK	10	
20	805200045	螺母 M8	NUT	6	
21	805300010	垫圈 8	WASHER	14	

380300960 操纵台 Control Board

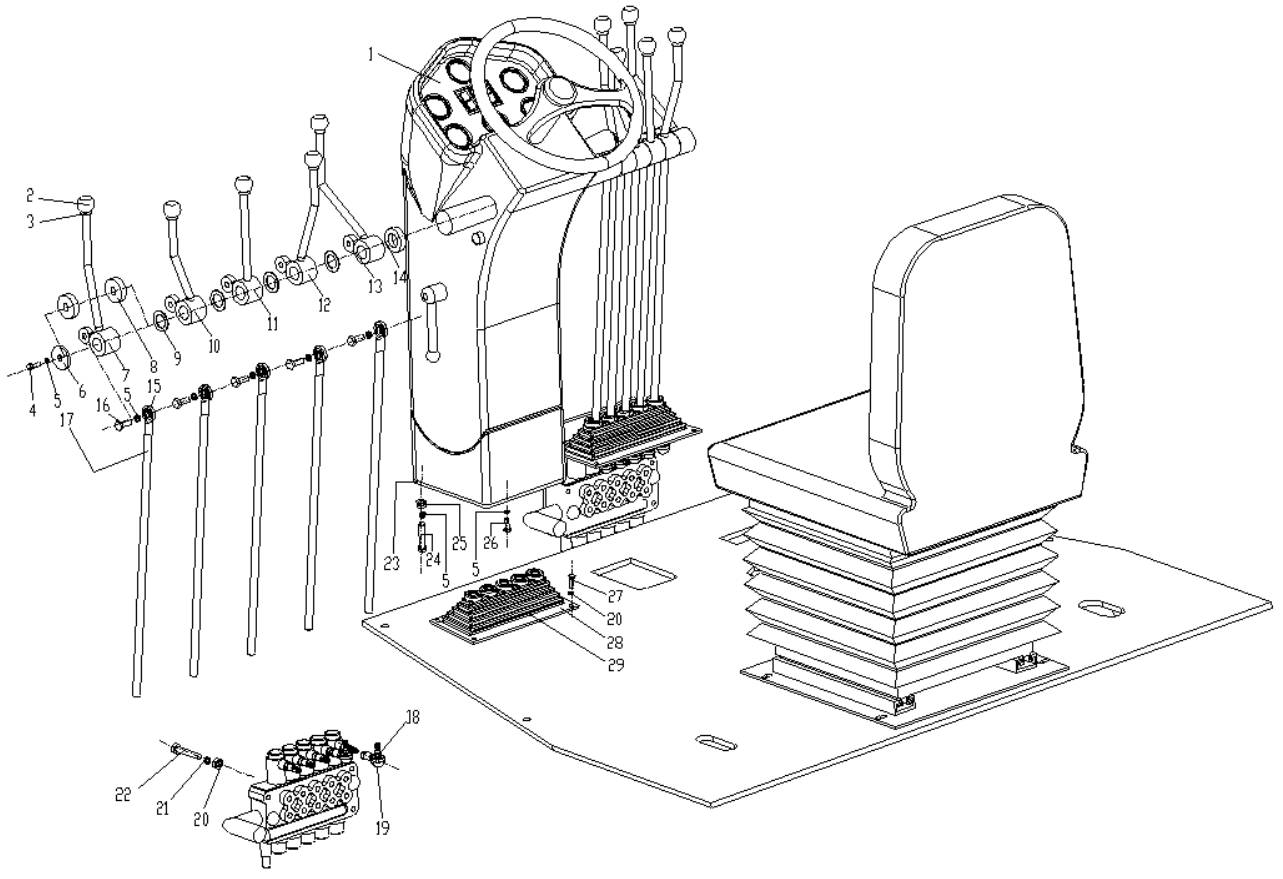

380300960 操纵台 Control Board

序号 NO.	零部件代号 Part Number		名称 Part Name	推荐数量 Advised Q'ty	备注 Remarks
22	805000165	螺栓 M8×65	BOLT	6	
23	380300735	垫板	PLATE	1	
24	805000029	螺栓 M10×40	BOLT	4	
25	805200048	螺母 M10	NUT	14	
27	805000017	螺栓 M8×25	BOLT	8	
28	380300732	压板	PLATE	4	
29	380300731	橡胶套	RUBBER COVER	2	
30	380300144	轴套	SLEEVE	20	

135003190 发动机操纵 Engine Control

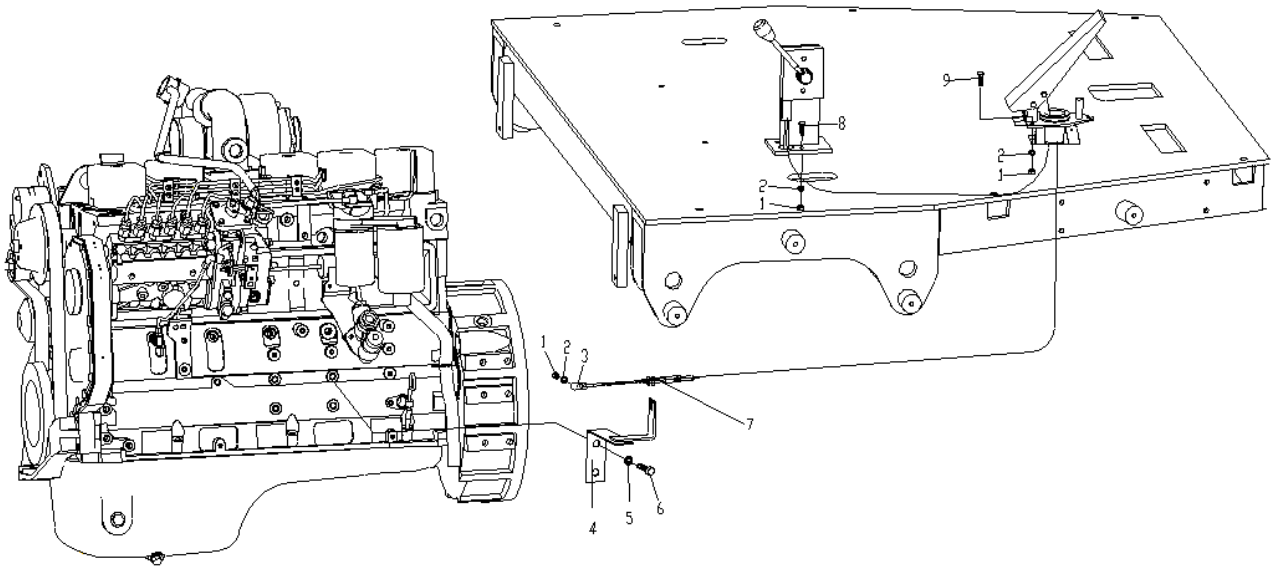

135003190 发动机操纵 Engine Control

序号 NO.	零部件代号 Part Number	名称 Part Name		推荐数量 Advised Q'ty	备注 Remarks
1	805200053	螺母 M6	NUT	6	
2	860101056	垫圈 6	WASHER	6	
3	800515287	弯杆形球头杆端关节轴承	JOINT BEARING	1	
4	805000609	螺栓 M12×1.75×25	BOLT	2	
5	860101053	垫圈 12	WASHER	2	
6	380300711	支板	PLATE	1	
7	805000126	螺栓 M6×30	BOLT	2	
8	800307655	联轴器	COUPLING	1	
9	805000013	螺栓 M16×35	BOLT	3	

380300955 手制动操纵 Hand Brake Control

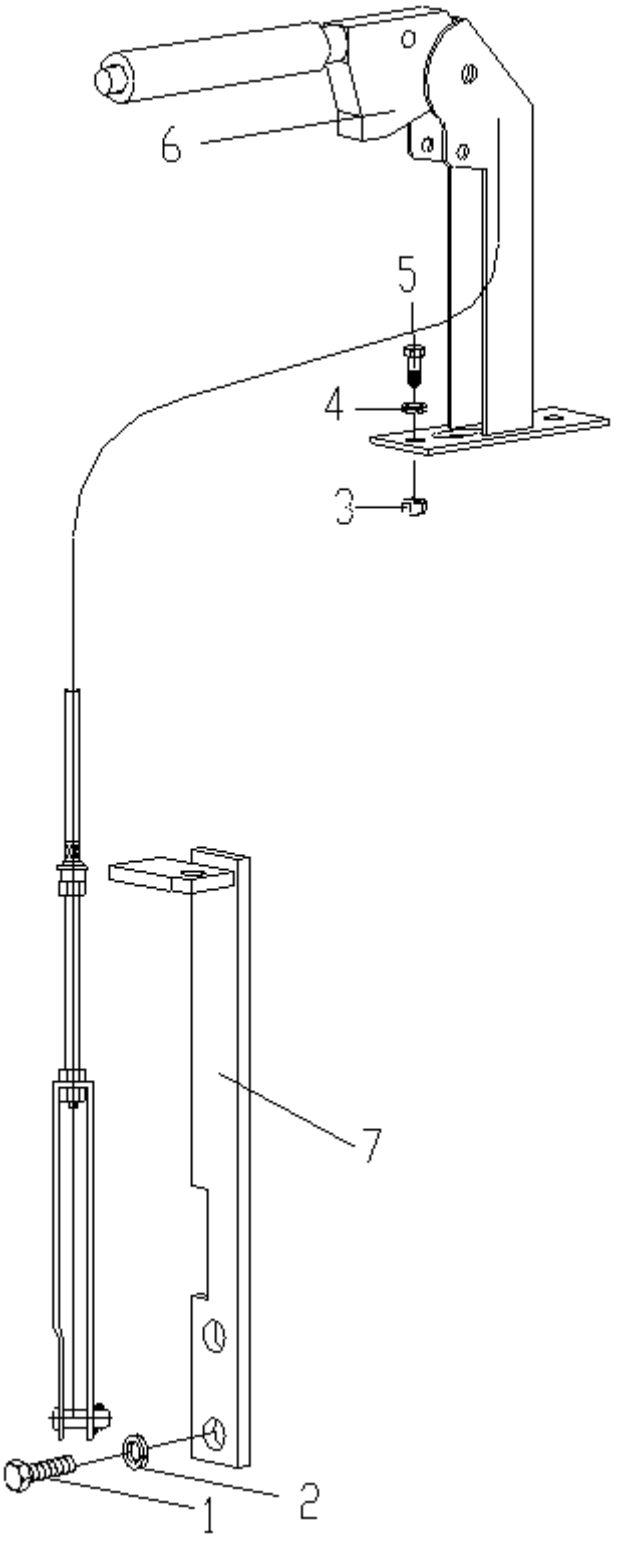

380300955 手制动操纵 Hand Brake Control

序号 NO.	零部件代号 Part Number	名称 Part Name		推荐数量 Advised Q'ty	备注 Remarks
1	805000144	螺栓 M20×45	BOLT	2	
2	805300023	垫圈 20	WASHER	2	
3	805200048	螺母 M10	NUT	2	
4	805300014	垫圈 10	WASHER	2	
5	805000043	螺栓 M10×30	BLOT	2	
6	800307630	手制动控制器	HAND BRAKE CONTROLLER	1	
7	380300724	安装板	PLATE	1	

380300971 工作装置 Work Equipment

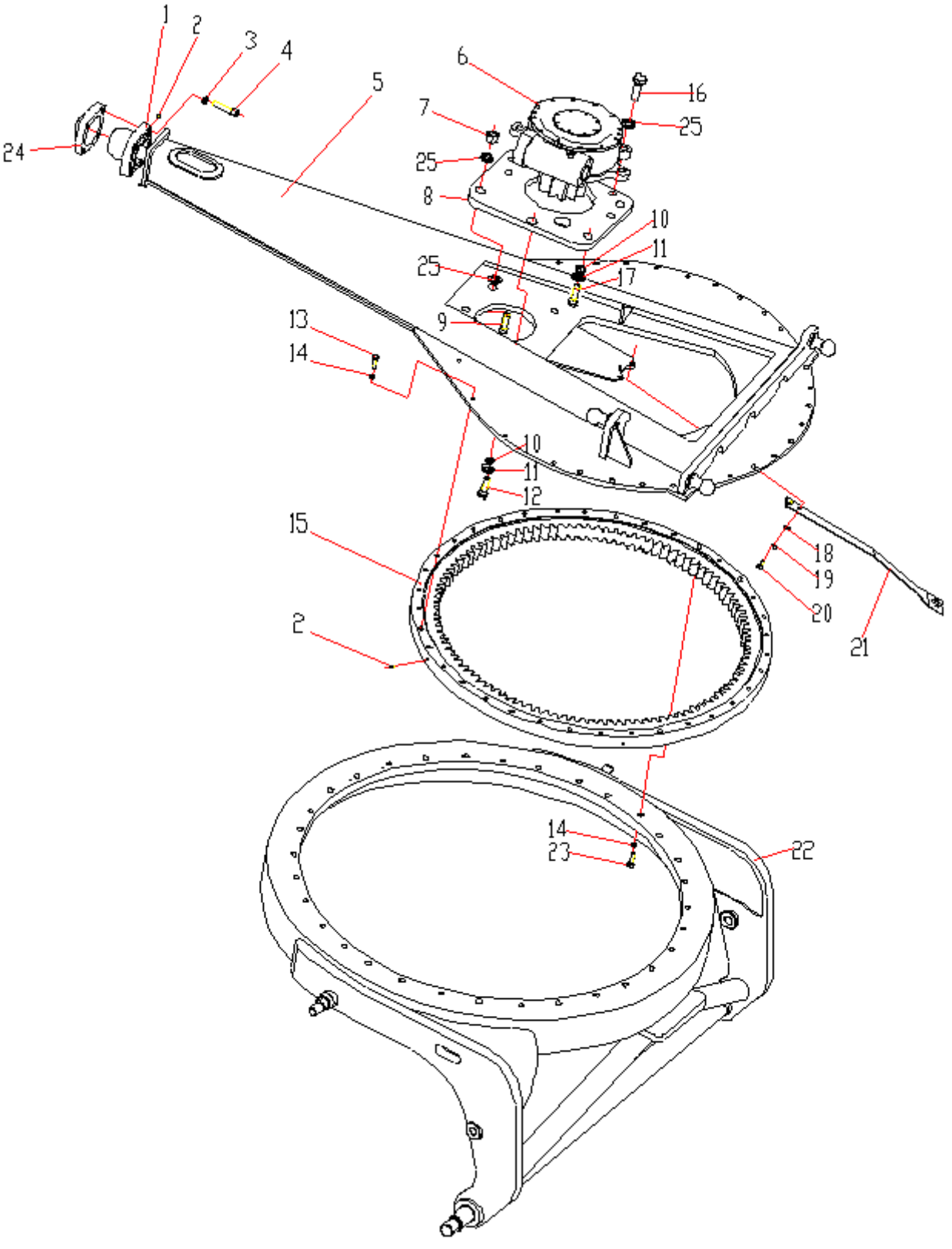

380301061 工作装置 Work Equipment

序号 NO.	零部件代号 Part Number	名称 Part Name		推荐数量 Advised Q'ty	备注 Remarks
1	381601127	铰座	JOINT BASE	1	
2	801103215	油杯 M10×1	OIL CUP	9	
3	805338233	垫圈 NL20	WASHER	4	
4	805140521	螺栓 M20×110	SCREW	4	
5	380300972	牵引架	TRACTION FRAME	1	
6	380300950	蜗轮箱	TURBINE BOX	1	
7	805238377	螺母 M24	NUT	3	
8	380300987	安装板	PLATE	1	
9	805047621	螺栓 M24×90	BOLT	3	
10	805338261	垫圈 24	WASHER	2	
11	381600464	垫圈	WASHER	2	
12	805046595	螺栓 M24×55	BOLT	1	
13	805006280	螺栓 M16×45	BOLT	40	
14	805338246	垫圈 NL16	WASHER	80	
15	380300949	回转支撑	SLEWING RING	1	
16	805140803	螺钉 M24×75	SCREW	4	
17	805005960	螺栓 M24×80	BOLT	1	
18	805338278	垫圈 10	WASHER	2	
19	805338260	垫圈 10	WASHER	2	
20	805046462	螺栓 M10×25	BOLT	2	
21	380300653	支架	BRACKET	1	

380301061 工作装置 Work Equipment

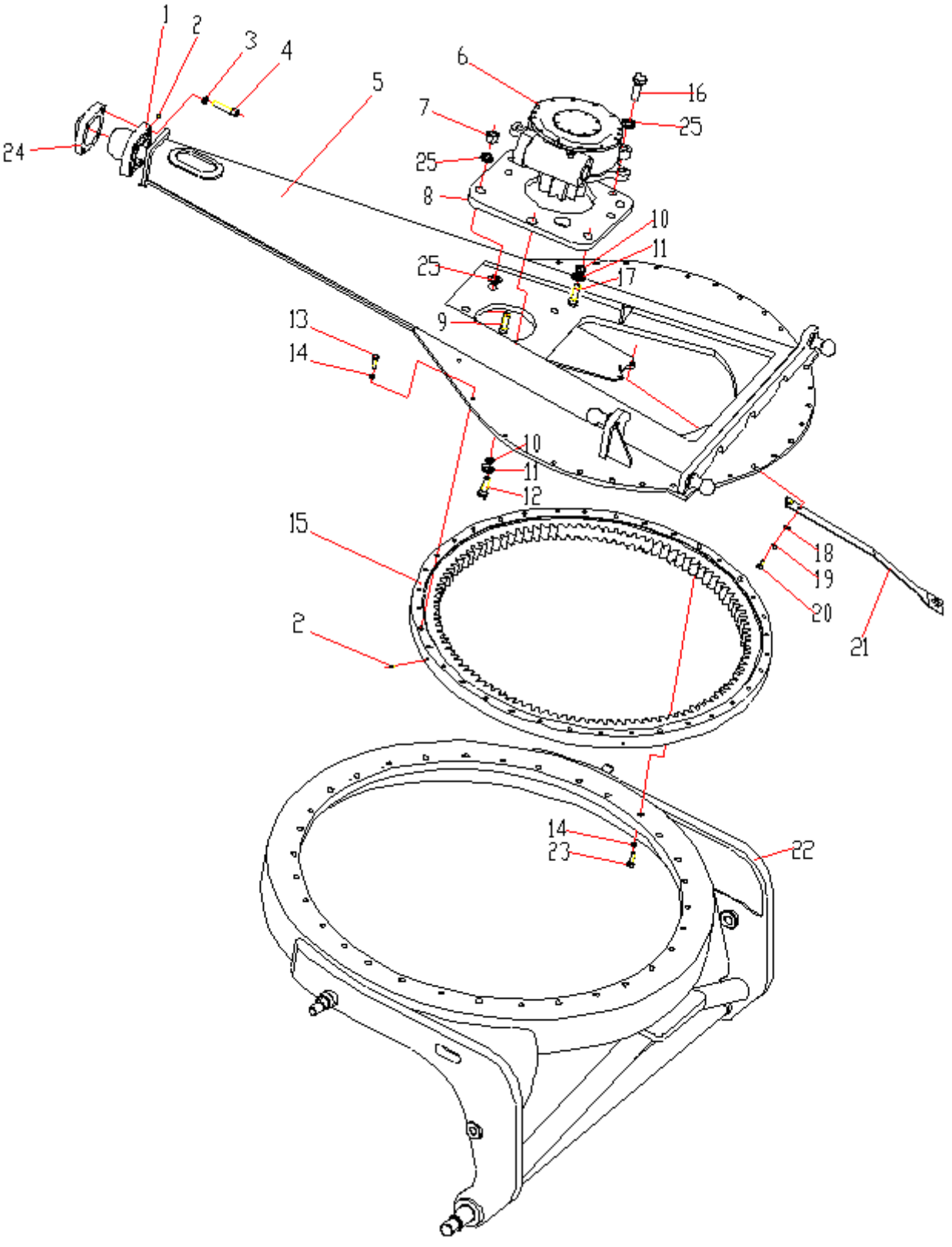

380301061 工作装置 Work Equipment

序号 NO.	零部件代号 Part Number	名称 Part Name		推荐数量 Advised Q'ty	备注 Remarks
22	380301248	回转圈	ROTARY RING	1	
23	805004814	螺栓 M16X55	BOLT	40	
24	381601211	铰盖	JOINT cover	1	
25	805338233	垫圈 NL24	WASHER	10	

380301060 铲刀总成 Blade Ass'y

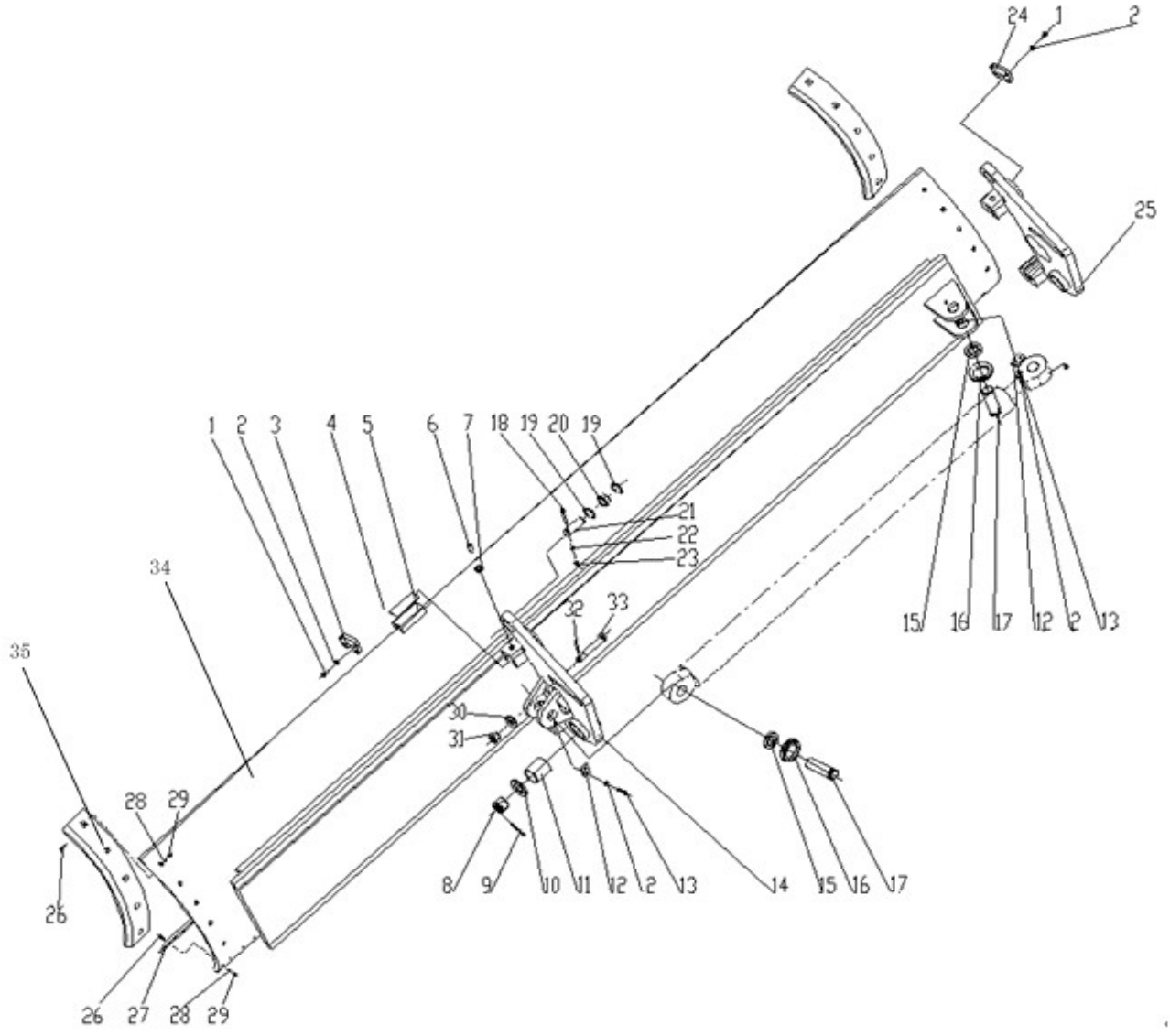

380301060 铲刀总成 Blade Ass'y

序号 NO.	零部件代号 Part Number	名称 Part Name		推荐数量 Advised Q'ty	备注 Remarks
1	805006280	螺栓 M16×45	Bolt	32	
2	805338263	垫圈 16	WASHER	32	
3	381300937	挡板	PLATE	6	
4	381600374	垫板	PLATE	2	
5	380300645	铜导槽	COPPER GROOVE	4	
6	805140796	螺钉 M16×55	SCREW	4	
7	805238941	螺母 M16	NUT	4	
8	380900914	螺母	NUT	2	
9	805600080	开口销 8×80	COTTER PIN	2	
10	381600383	垫圈	WASHER	2	
11	380300646	铜套	COPPER SHEATHING	2	
12	380300677	压板	PLATE	2	
13	805046507	螺栓 M8×20	BOLT	4	
14	380301206	角位器（左）	ANGULAR POSITION DEVICE(LEFT)	1	
15	380300161	环	RING	4	
16	380300649	防尘圈	RING,DUST	4	
17	380300160	销轴	PIN SHAFT	2	
18	805046621	螺栓 M10×70	BOLT	2	
19	805401237	挡圈 55	RETAINER	8	
20	800515284	关节轴承 GE35ES	JOINT BEARING	2	
21	381600105	销轴	PIN SHAFT	2	

380301060 铲刀总成 Blade Ass'y

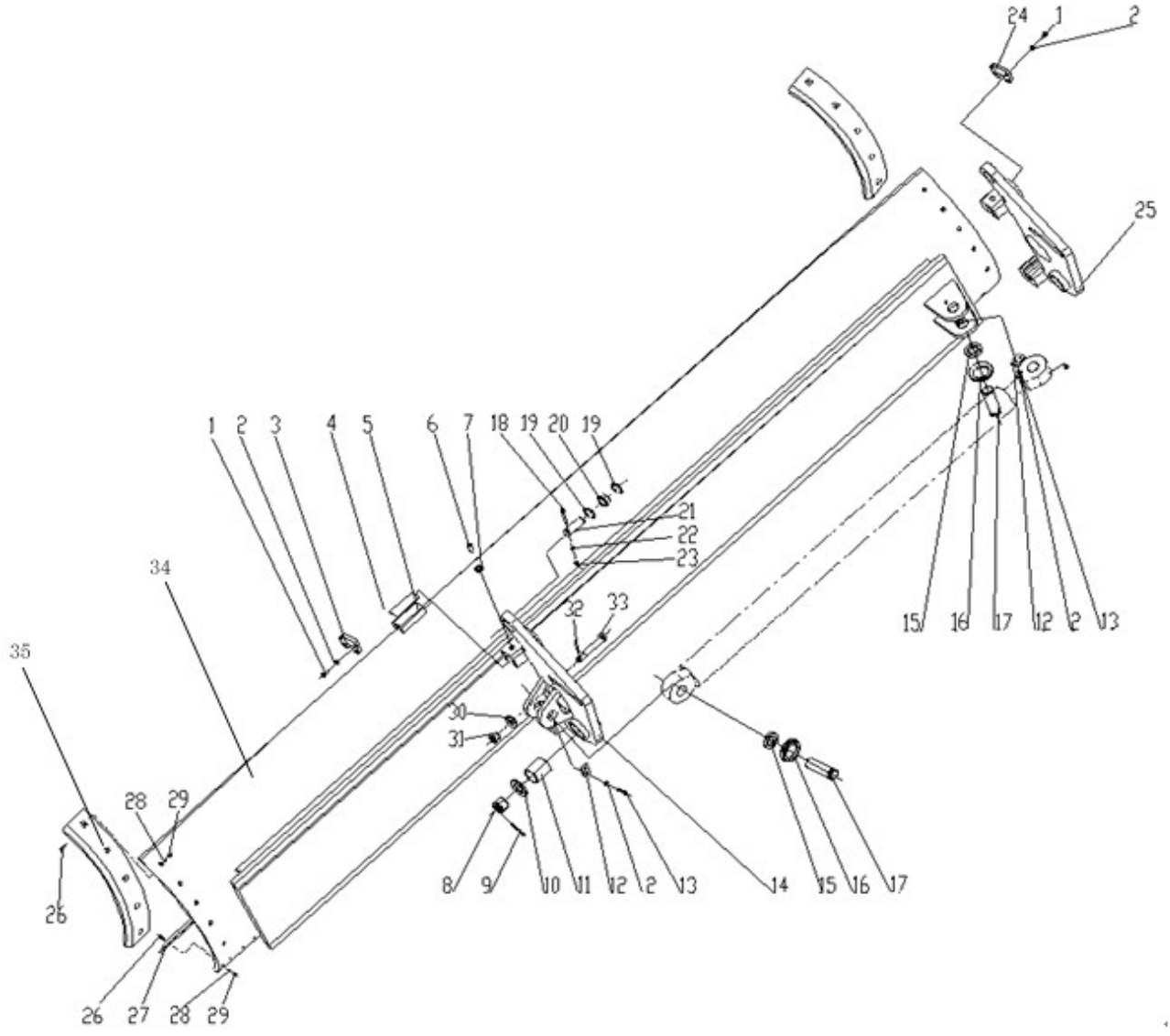

380301060 铲刀总成 Blade Ass'y

序号 NO.	零部件代号 Part Number	名称 Part Name		推荐数量 Advised Q'ty	备注 Remarks
22	805338260	垫圈 10	WASHER	2	
23	805203197	螺母 M10	NUT	2	
24	381300938	挡板 II	GUARD PLATE	2	
25	380301212	角位器（右）	ANGULAR POSITION DEVICE(RIGHT)	1	
26	805048195	螺栓 M16×55	HINGED COVER BOLT	26	
27	380400400	刀片	BLADE	2	
28	805338263	垫圈 16	WASHER	26	
29	380903801	螺母 M16	NUT	26	
30	381600375	垫圈	WASHER	2	
31	805238875	螺母 M24×2	NUT	2	
32	805600222	开口销 5×50	COTTER PIN	2	
33	381600373	锁紧杆	LOCK LEVER	2	
34	380300964	铲刀体	BLADE BODY	1	
35	380300969	侧刀片	SIDE BLADE	2	

380300988 摆架总成 Swing Chassis Ass'y

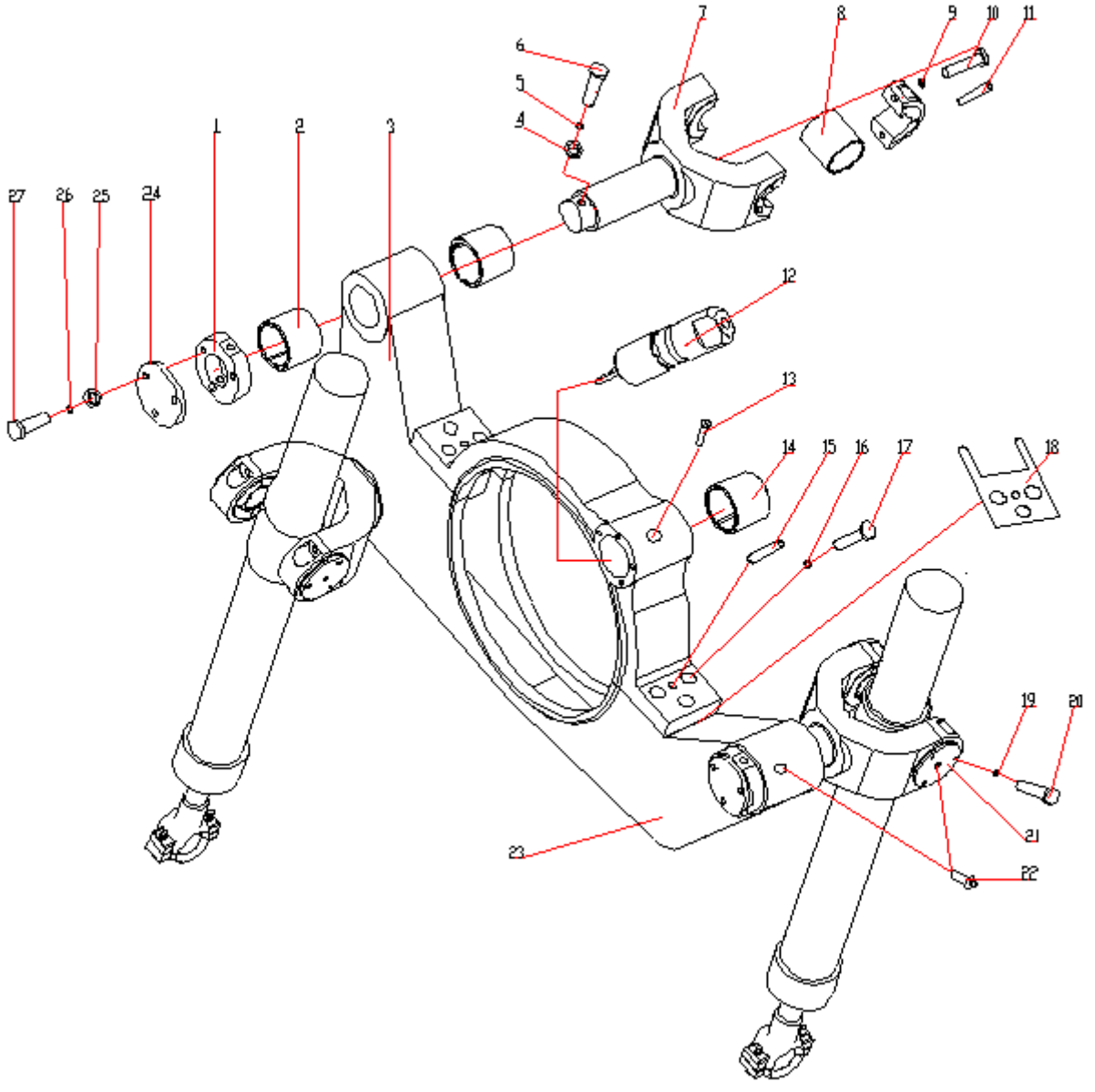

380300988 摆架总成 Swing Chassis Ass'y

序号 NO.	零部件代号 Part Number	名称 Part Name		推荐数量 Advised Q'ty	备注 Remarks
1	380300192	固定环	FIXED RING	3	
2	380300657	衬套	BUSHING	6	
3	380300705	上摆架	UP SWING FRAME	1	
4	805238367	螺母 12	NUT	1	
5	805338261	垫圈 12	WASHER	1	
6	805048199	螺栓 M12×140	BOLT	1	
7	380300191	叉子总成	FORK ASS'Y	3	
8	380300656	衬套	BUSHING	2	
9	805338260	垫圈 10	WASHER	4	
10	805139765	螺钉 M10×35	SCREW	4	
11	805600353	销 5×30	PIN	4	
12	380300193	伸缩插销	TELESCOPIC PIN	1	
13	805140933	螺钉 M10×35	SCREW	1	
14	380300749	铜套	COPPER SHEATHING	2	
15	805600119	销 12×60	PIN	2	
16	805338233	垫圈 24	WASHER	6	
17	805004837	螺栓 M24×90	BOLT	6	
18	380300658	调整锁片	ADJUSTING NUT LOCK	8	
19	805338260	垫圈 10	WASHER	6	
20	805046524	螺栓 M10×16	BOLT	6	
21	380300655	盖	COVER	6	

380300988 摆架总成 Swing Chassis Ass'y

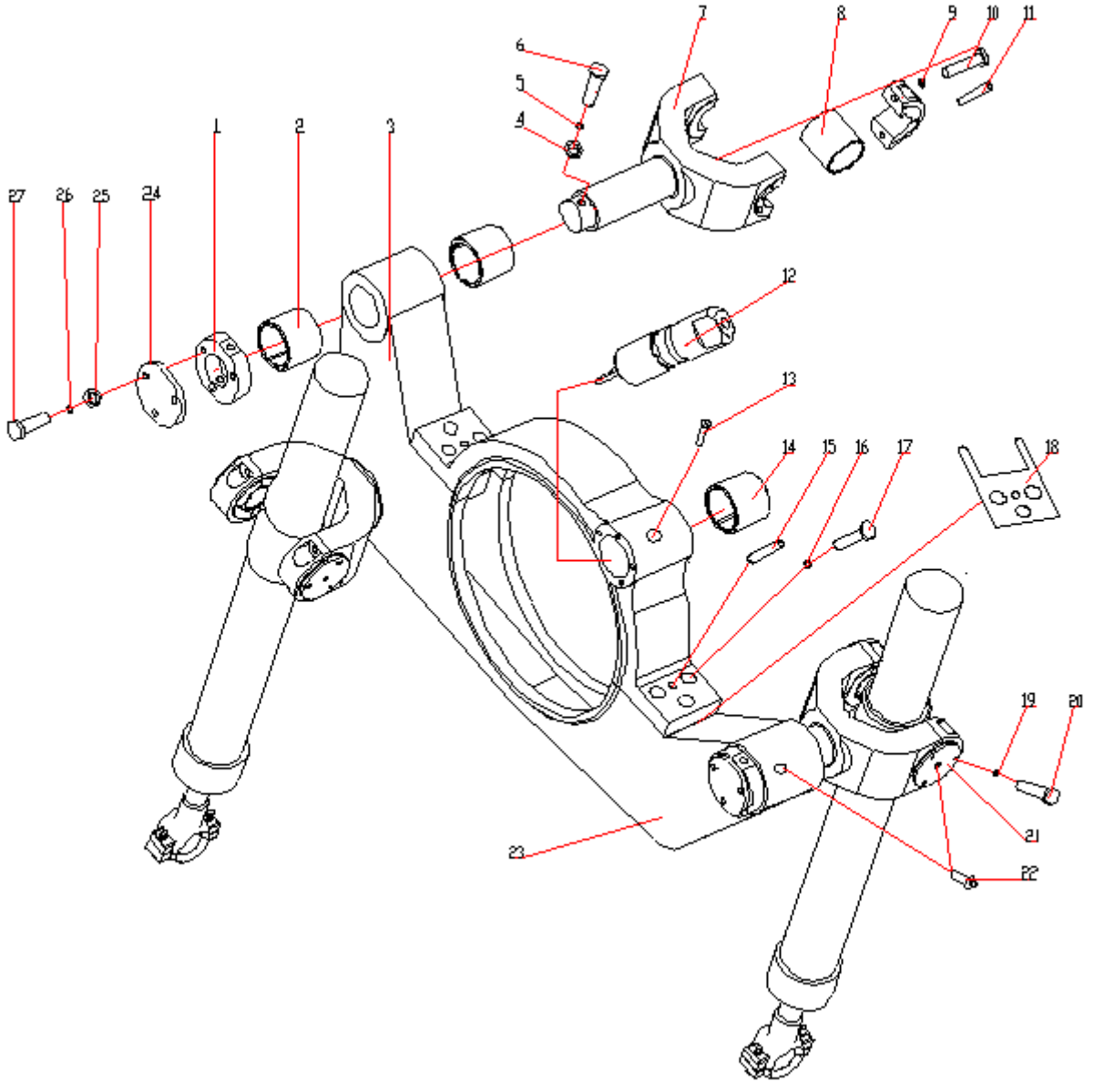

380300988 摆架总成 Swing Chassis Ass'y

序号 NO.	零部件代号 Part Number	名称 Part Name		推荐数量 Advised Q'ty	备注 Remarks
22	801103215	油杯 M10×1	OIL CUP	6	
23	380300703	下摆架	DOWN SWING FRAME	1	
24	380300928	盖板	COVER BOARD	3	
25	805046503	螺栓 M8×16	BOLT	9	
26	805338276	垫圈 8	WASHER	9	
27	805338259	垫圈 8	WASHER	9	

381600381 蜗轮箱 Turbine Box

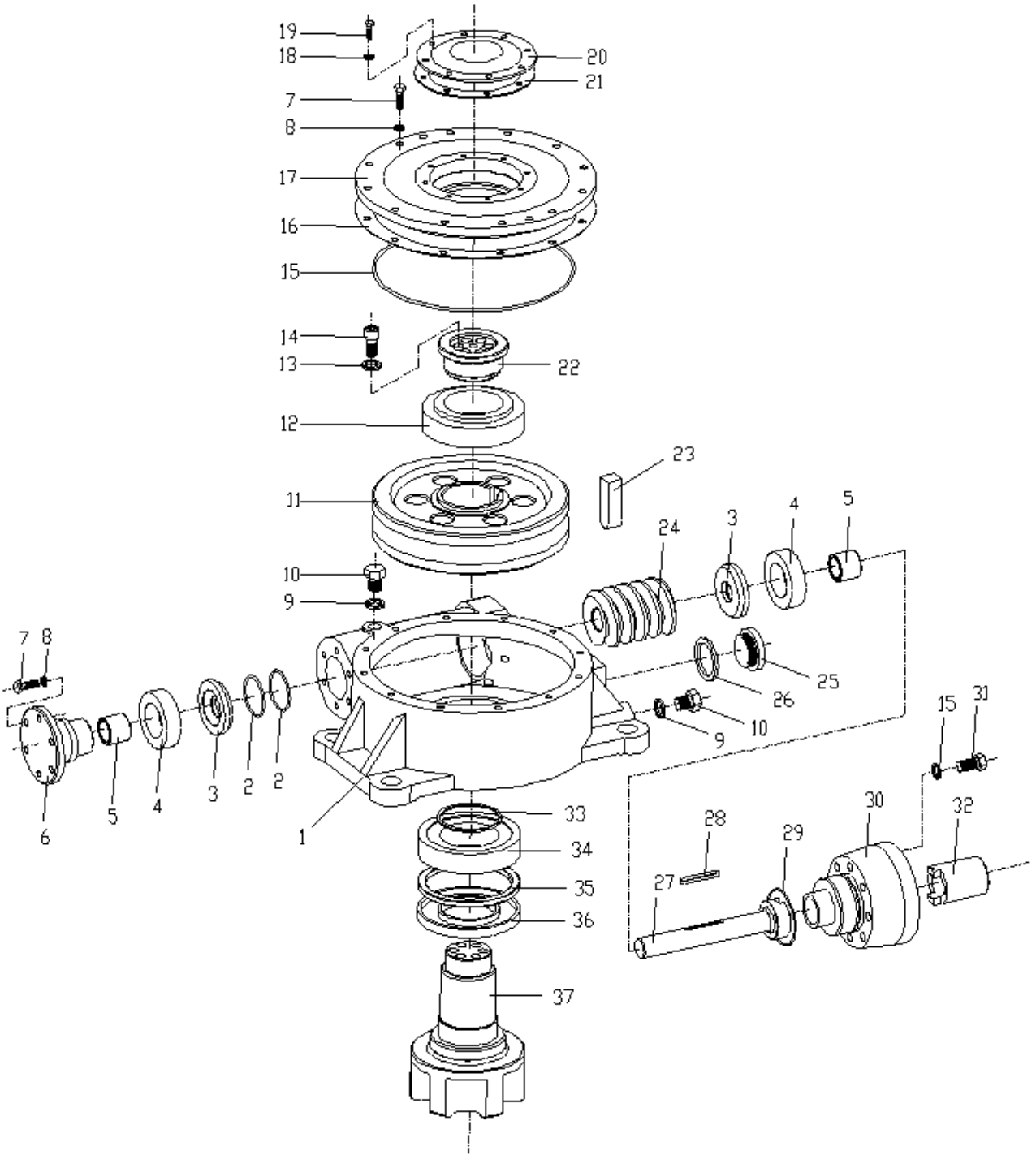

381600381 蜗轮箱 Turbine Box

序号 NO.	零部件代号 Part Number	名称 Part Name		推荐数量 Advised Q'ty	备注 Remarks
1	800142088	壳体	HOUSING BODY	1	
2	803268953	O 形密封圈 48×3.55	O SEAL RING	2	
3	800142087	盘	DISH	2	
4	800500707	轴承 51209	BEARING	2	
5	800346761	铜套	COPPER SHEATHING	2	
6	800346762	轴承座	BEARING SUPPORT	1	
7	805000690	螺栓 M8×25	BOLT	18	
8	805300010	垫圈 8	WASHER	26	
9	805300026	垫圈 16	WASHER	2	
10	803268954	螺塞 M16×1.5	PLUG SCREW	2	
11	381601107	蜗轮	TURBINE	1	
12	800552222	轴承 31209	BEARING	1	
13	805300018	垫圈 12	WASHER	6	
14	805100115	螺钉 M12×25	SCREW	6	
15	803268955	O 形密封圈 250X3.55	O SEAL RING	1	
16	805338309	垫	PAD	1	
17	800346763	上盖	COVER	1	
18	805300010	垫圈 8	WASHER	26	
19	805046706	螺栓 M8×18	BOLT	8	
20	800346764	盖	COVER	1	
21	805338310	垫	PAD	1	

381600381 蜗轮箱 Turbine Box

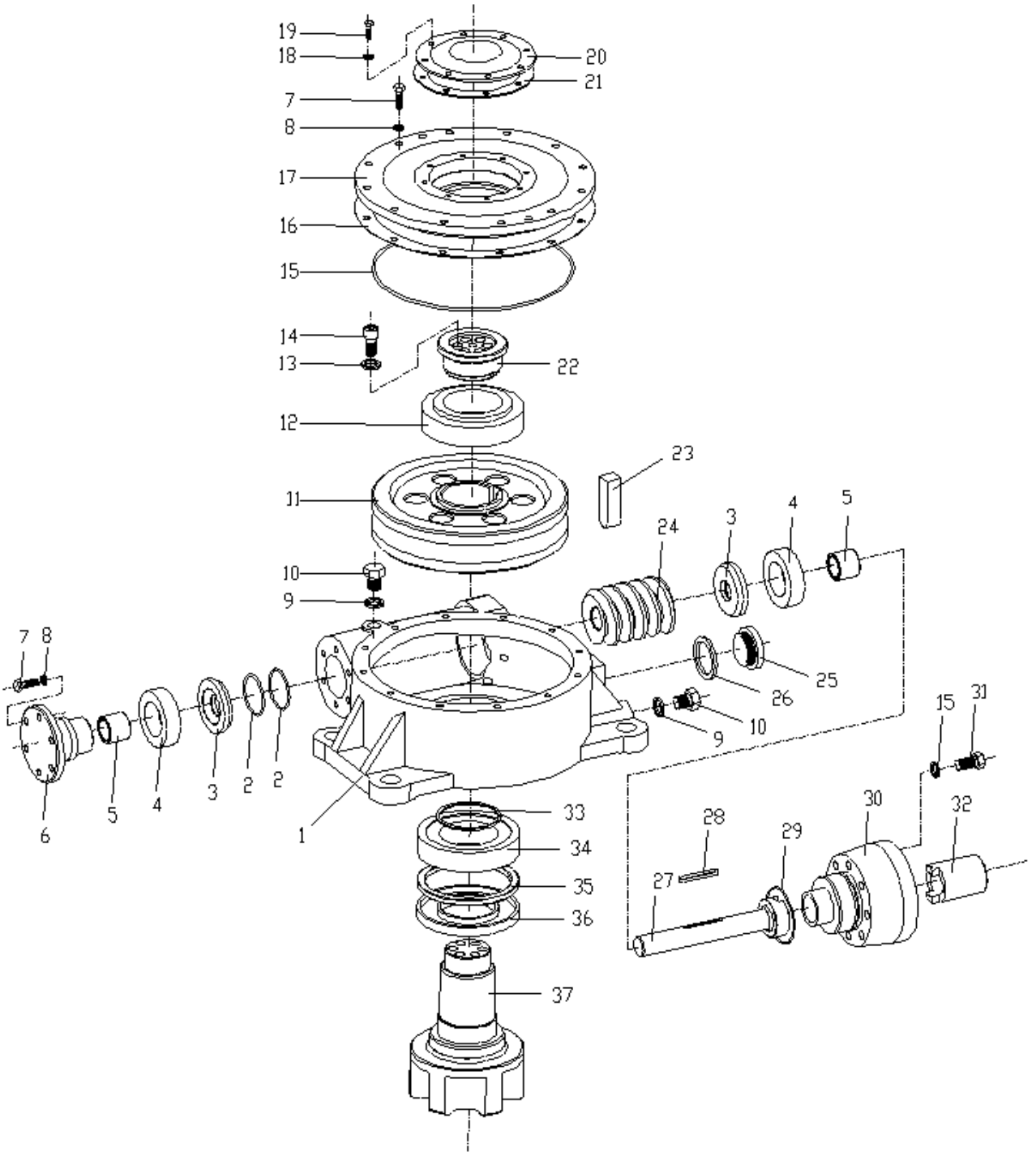
19
18
20
21
7
8
17
16
15
14
13
22
12
23
11
24
3
4
5
10
9
7
8
25
26
10
9
15
31
6
5
4
3
2
2
1
33
34
35
36
37
28
29
30
32
27

380301062 机架 Frame

序号 NO.	零部件代号 Part Number	名称 Part Name		推荐数量 Advised Q'ty	备注 Remarks
1	380300659	滑动轴承	BEARING	2	
2	380300661	压盖	COVER	2	
3	805140903	螺钉 M10×20	BOLT	8	
4	381600403	牵引勾座	HOOK BASE	2	
5	380300783	牵引勾销	HOOK PIN	2	
6	380300482	前机架	FRAME	1	
7	380300773	前灯架	FRONT LAMPPOST	2	
8	805046507	螺栓 M8×20	BOLT	24	
9	805338259	垫圈 8	WASHER	40	
10	380300662	盖板 I	COVER PLATE	2	
11	380300664	盖板 II	COVER PLATE	1	
12	805046591	螺栓 M20×50	BOLT	8	
13	805338321	垫圈 20	WASHER	40	
14	801100336	油杯 M10×1	OIL CUP	4	
15	380300226	盖板III	COVER PLATE	1	
16	380300665	橡胶带	RUBBER BAND	1	
17	380300666	橡胶圈	RUBBER RING	4	
18	380300667	橡胶圈 II	RUBBER RING	1	
19	380300668	橡胶带 II	RUBBER BAND	1	
20	380300663	拉杆	LEVER	1	
21	380900917	插销	PIN	1	

380301062 380301089 机架 Frame

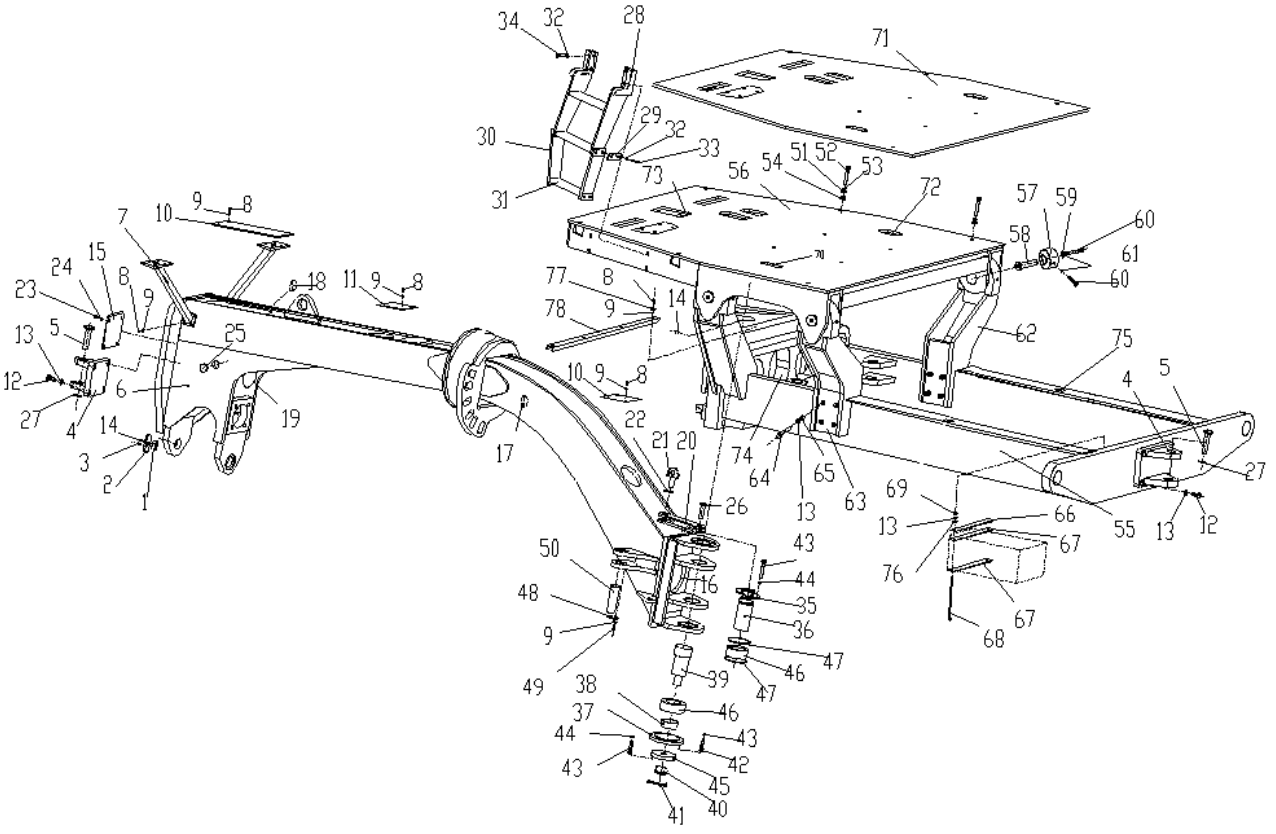

380301062 380301089 机架 Frame

序号 NO.	零部件代号 Part Number	名称 Part Name		推荐数量 Advised Q'ty	备注 Remarks
22	805600222	开口销 5×50	COTTER PIN	2	
23	805048356	螺栓 M6×15	BOLT	4	
24	805300030	垫圈 6	WASHER	4	
25	380300725	保护帽	PROTECTIVE CAP	2	
26	805604528	销轴	PIN SHAFT	1	
27	380300770	弹性销	ELASTIC PIN	2	
28	380300813	梯架	LADDER	1	
29	380300682	垫片	WASHER	4	
30	380300684	橡胶带	RUBBER BAND	2	
31	380300683	横踏板	CROSS PEDAL	1	
32	805338260	垫圈 10	WASHER	12	
33	805046529	螺栓 M10×40	BOLT	8	
34	805046416	螺栓 M10×30	BLOT	4	
35	380300266	压板	PLATE	2	
36	380300669	上铰轴	UPPER JOINT PIN	1	
37	380300267	压盘	PLATEN	1	
38	380300685	轴套	SLEEVE	1	
39	380300686	下铰轴	LOWER JOINT PIN	1	
40	381601130	螺母	NUT	1	
41	805600080	开口销 8×80	COTTER PIN	1	
42	380300268	压盖	COVER	1	

380301062 380301089 机架 Frame

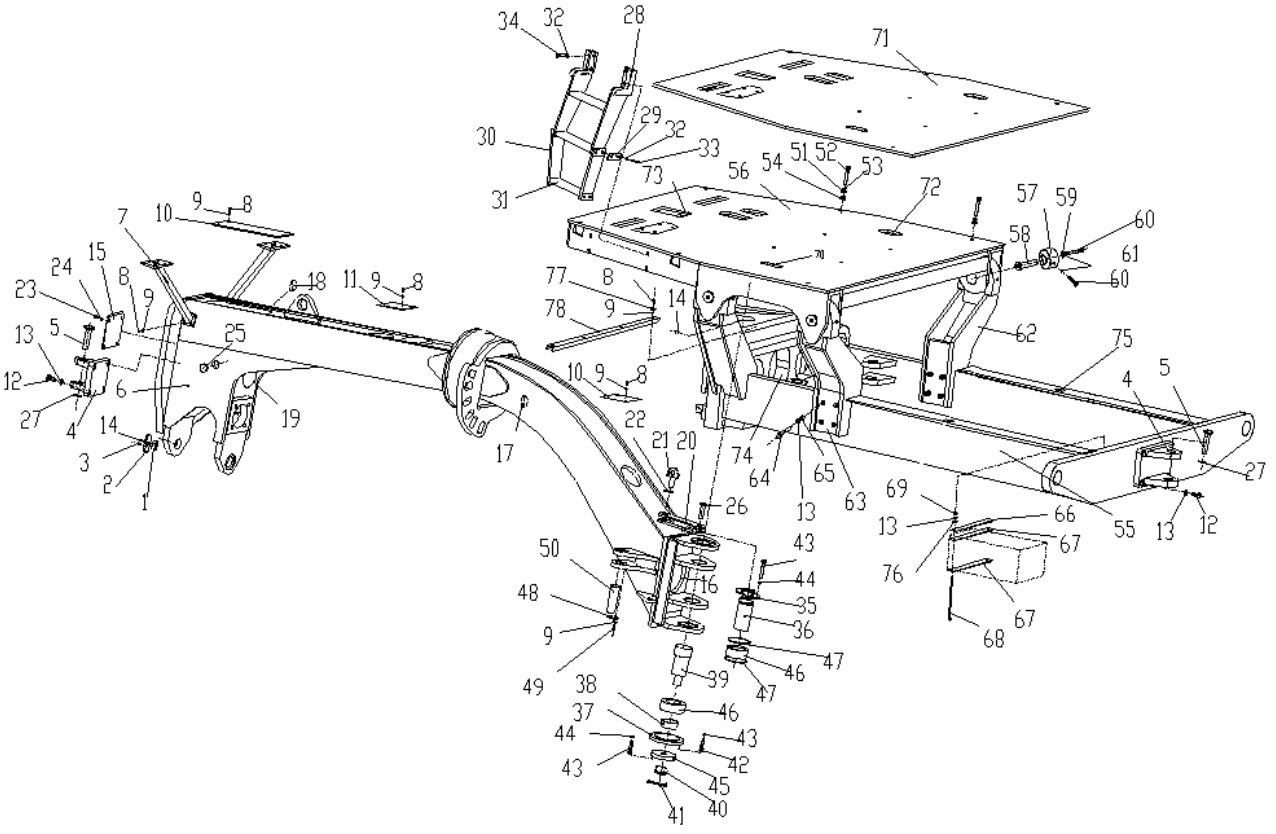

380301062 380301089 机架 Frame

序号 NO.	零部件代号 Part Number	名称 Part Name		推荐数量 Advised Q'ty	备注 Remarks
43	805011330	螺栓 M10×25	BOLT	10	
44	805338278	垫圈 10	WASHER	12	
45	805140919	螺钉 M10×25	BOLT	6	
46	800515285	关节轴承 GE60ES	JOINT BEARING	2	
47	805400009	挡圈 90	RETAINER	2	
48	380300687	压板	PLATE	4	
49	805046509	螺栓 M8×25	BOLT	16	
50	380300269	销轴	PIN SHAFT	4	
51	380900857	大垫圈	WASHER	6	
52	805005944	螺栓 M14X45	BOLT	6	
53	805300033	垫圈 14	WASHER	6	
54	805238504	螺母 M14	NUT	6	
55	380300397	后机架	FRAME	1	
56	380300255	驾驶室底座	CAB BASE	1	
57	380300674	减震装置	VIBRATION ABSORBER	4	
58	805604508	销轴	PIN SHAFT	4	
59	380300672	垫圈	WASHER	4	
60	805046482	螺栓 M12×30	BOLT	8	
61	805338261	垫圈 12	WASHER	8	
62	380300676	驾驶室后支撑(一)	CAB REAR SUPPORT	1	
63	380300678	驾驶室后支撑(二)	CAB REAR SUPPORT	1	

380301062 380301089 机架 Frame

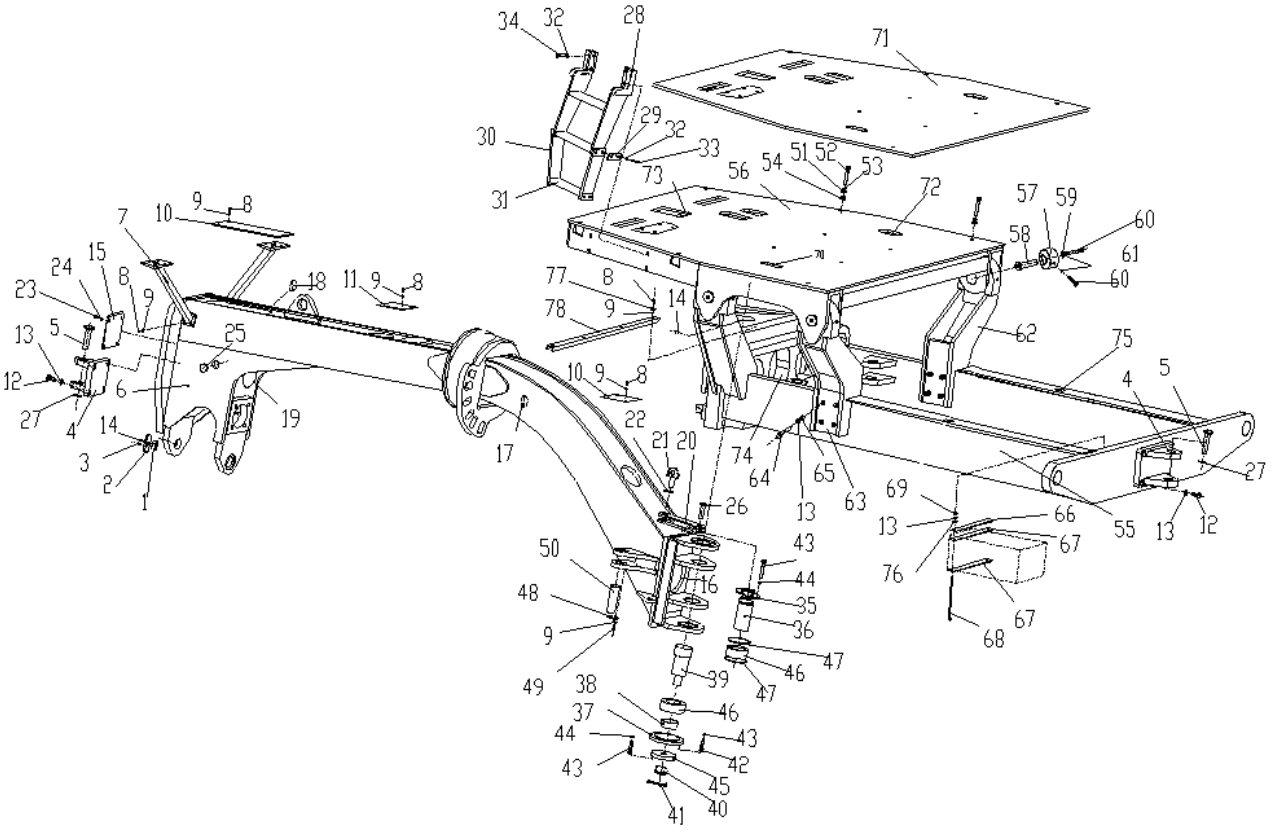

380301062 380301089 机架 Frame

序号 NO.	零部件代号 Part Number	名称 Part Name		推荐数量 Advised Q'ty	备注 Remarks
64	410206200	螺栓 M20×130	BOLT	8	
65	805046475	螺母 M20	NUT	8	
66	380300673	压板	PLATE	4	
67	380300675	橡胶垫	RUBBER PAD	8	
68	380300929	压紧杆	CLOSING ROD	8	
69	805238931	螺母 M10	NUT M10	32	
70	380900847	橡胶圈 I	RUBBER RING	1	
71	380300671	底板橡胶	RUBBER	1	
72	380900919	橡胶圈III	RUBBER RING	1	
73	380900849	橡胶圈IV	RUBBER RING	1	
74	380300680	橡胶圈	RUBBER RING	1	
75	380300679	橡胶套	RUBBER COVER	3	
76	805338278	垫圈 10	WASHER	16	
77	805300117	垫圈 8	WASHER	4	
78	380300873	橡胶垫	RUBBER PAD	1	

380301006 前桥 Front Axle

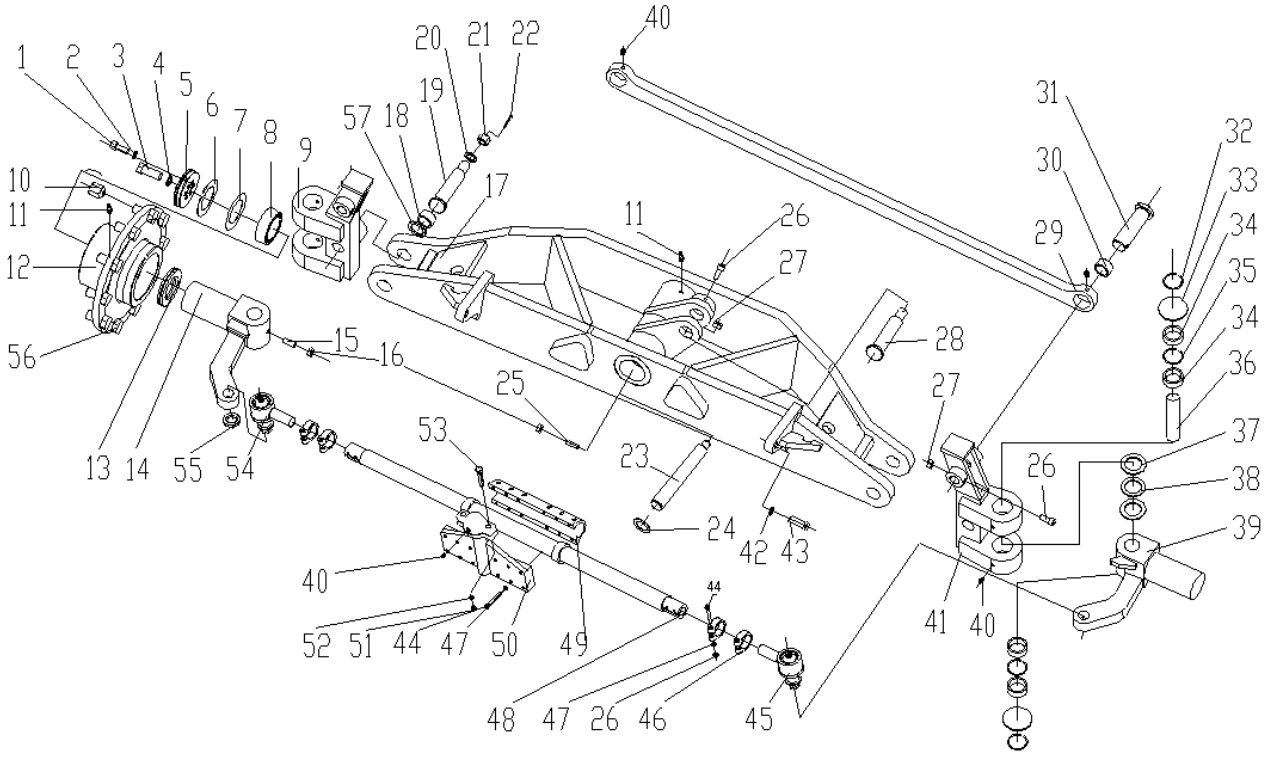

380301006 前桥 Front Axle

序号 NO.	零部件代号 Part Number	名称 Part Name		推荐数量 Advised Q'ty	备注 Remarks
1	805140018	螺钉 M12×30	SCREW	12	
2	805338261	垫圈 12	WASHER	12	
3	805006334	螺栓 M18×45	BOLT	2	
4	805300039	垫圈 18	WASHER	2	
5	380300291	端盖	COVER	2	
6	380300699	环片	RING PIECE	4	
7	380300701	调整片	ADJUSTING RING	2	
8	800513735	轴承 32014	BEARING	4	
9	380300779	左倾斜关节	LEFT INCLINED JOINT	1	
10	380901054	轮辋螺母	NUT	20	
11	801103672	油杯 M10×1	OIL CUP	4	
12	380300775	轮毂	HUB	2	
13	380300290	隔圈	SPACING RING	2	
14	380300781	左转向节	LEFT STEERING KNUCKLE	1	
15	805140968	螺钉 M16×45	SCREW	3	
16	805238949	螺母 M16	NUT	3	
17	380300400	前桥体	AXLE FRONT	1	
18	800515286	关节轴承 GAC40S	JOINT BEARING	4	
19	805604527	销轴	PIN SHAFT	2	
20	805338390	垫圈 30	WASHER	2	
21	805238929	开槽螺母 M30×2	SHOTTED NUT	2	

380301006 前桥 Front Axle

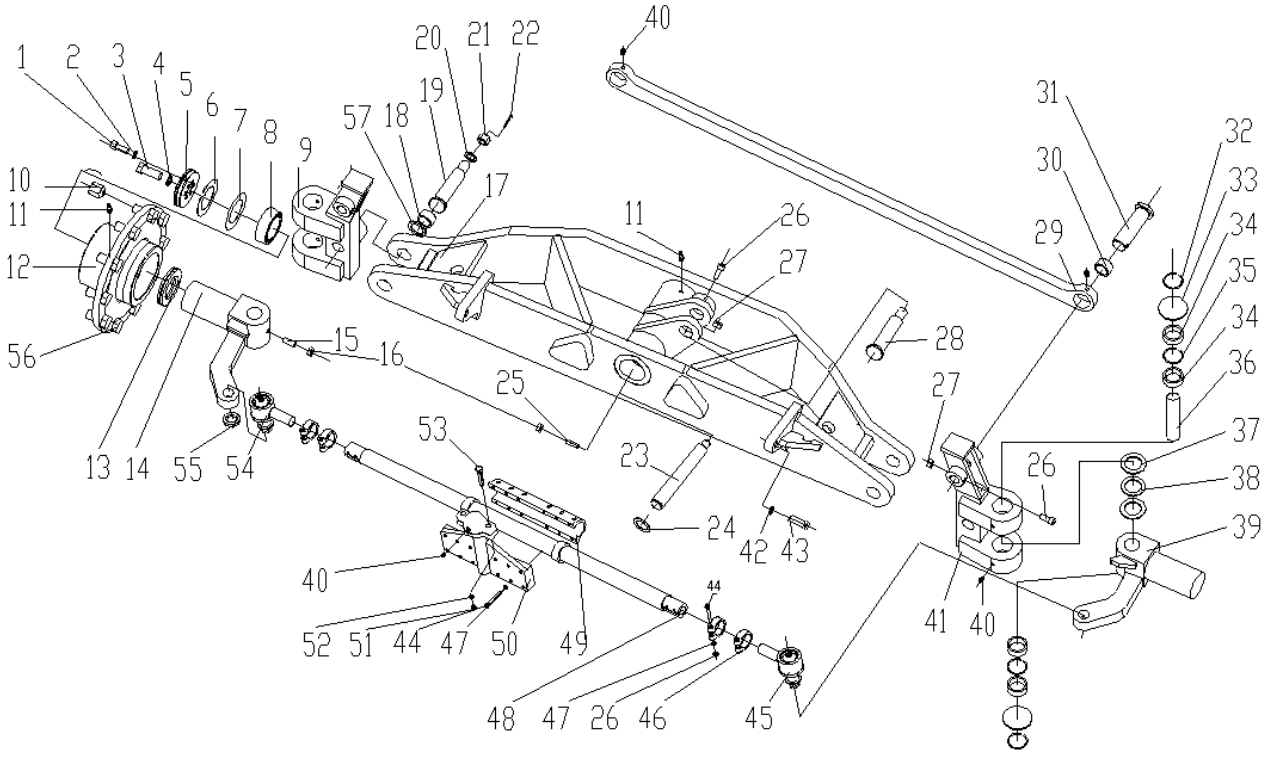
1
2
3
4
5
6
7
8
9
10
11
12
56
13
14
55
54
15
16
57
18
19
20
21
22
17
11
26
27
40
31
30
29
32
33
34
35
34
36
37
38
39
28
27
25
53
23
24
42
43
40
52
51
44
47
50
49
48
47
26
46
45
44
41
40
26

380301006 前桥 Front Axle

序号 NO.	零部件代号 Part Number	名称 Part Name		推荐数量 Advised Q'ty	备注 Remarks
22	805601535	开口销 6×60	COTTER PIN	7	
23	380300289	长轴	SHAFT	1	
24	380300693	垫圈	WASHER	1	
25	805140961	螺钉 M12×50	SCREW	1	
26	805203197	螺母 M10	NUT	2	
27	805140956	螺钉 M10×90	SCREW	2	
28	805604526	销轴	PIN SHAFT	1	
29	380300782	拉杆	CROSS ROD	1	
30	380900929	铜套	COPPER SHEATHING	1	
31	805604524	销轴	PIN SHAFT	2	
32	805011330	螺栓	BOLT	4	
33	380301111	挡板	RETAINER	4	
34	800515239	滚针轴承 NK45/20	NEEDLE BEARING	8	
35	380300708	钢丝挡圈	RETAINER RING,WIRE	4	
36	380300776	转向销	KINGPIN	2	
37	380300287	止推片	THRUST WASHER	2	
38	800515238	推力滚针轴承 AXK5070	THRUST NEEDLE BEARING	2	
39	380300780	右转向节	RIGHT STEERING KNUCKLE	1	
40	801103215	油杯 M10×1	OIL CUP	8	
41	380300778	右倾斜关节	RIGHT INCLINED JOINT	1	
42	805338321	垫圈 20	WASHER	1	

380301006 前桥 Front Axle

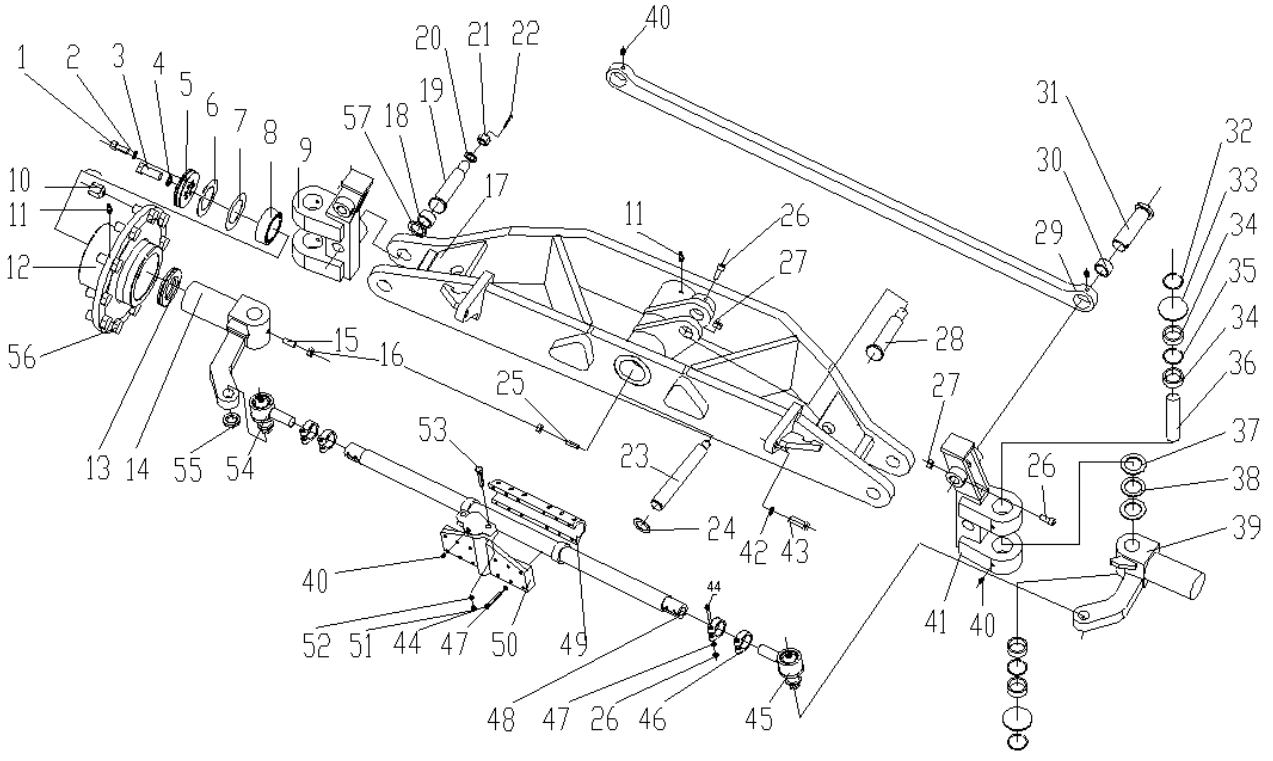

380301006 前桥 Front Axle

序号 NO.	零部件代号 Part Number	名称 Part Name		推荐数量 Advised Q'ty	备注 Remarks
43	805046591	螺栓 M20×50	BOLT	1	
44	805048384	螺栓 M10×75	BOLT	16	
45	380300927	右球铰	RIGHT BALL JOINT	1	
46	380901069	夹紧环	CLAMP RING	4	
47	805338384	垫圈 10	WASHER	20	
48	380300787	拉杆	LEVER	1	
49	380903063	连接环	COUPLING RING	1	
50	380904727	连接座	SEAT	1	
51	805201500	螺母 M16	NUT	2	
52	805338263	垫圈 16	WASHER	2	
53	805048231	螺栓 M16×75	BOLT	2	
54	380300926	左球铰	LEFT BALL JOINT	1	
55	380901071	垫片	WASHER	2	
56	381600424	轮辋螺栓	BOLT	20	
57	380901052	止推片	THRUST WASHER	6	

380301388电气系统（G135Ⅲ）Electrical System

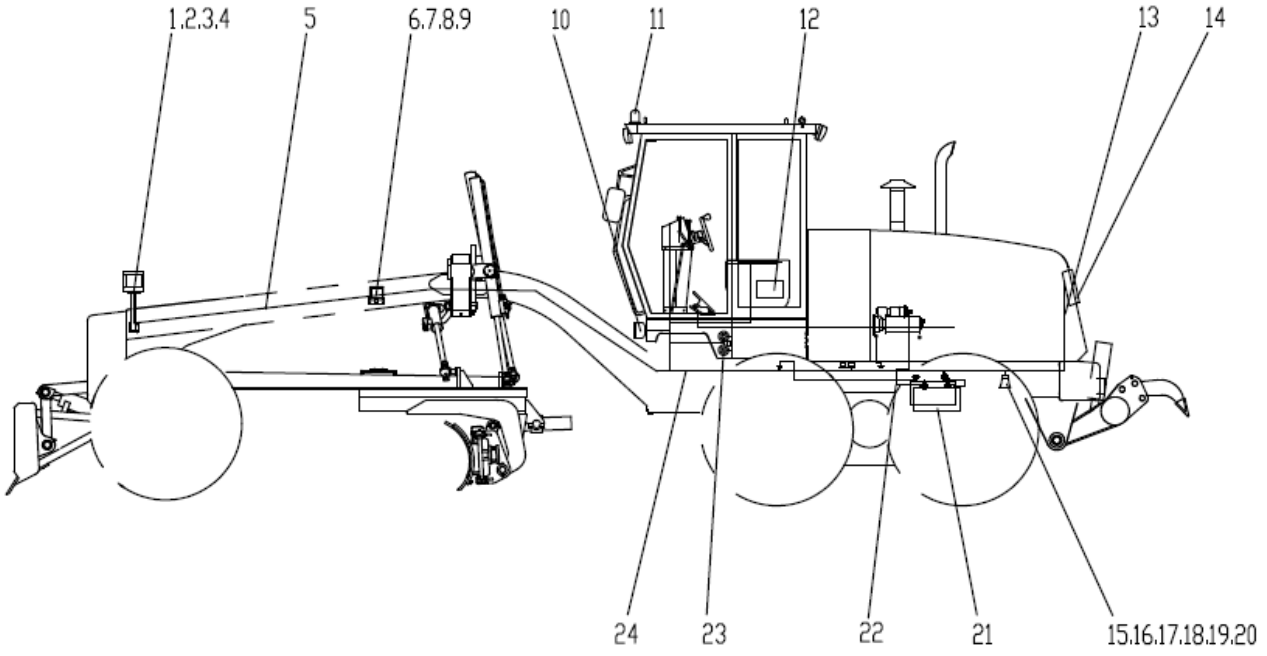

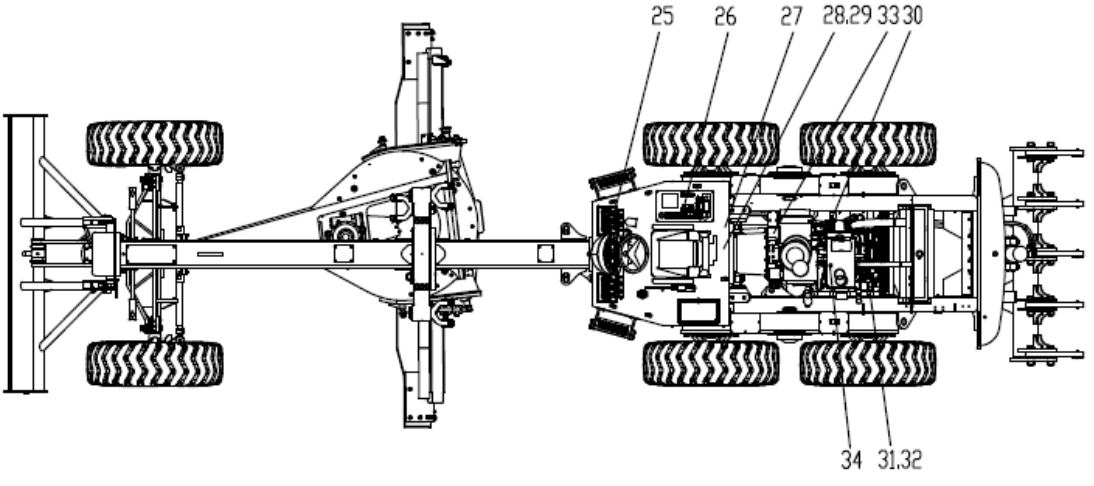

380301388电气系统（G135Ⅲ）Electrical System

序号 NO.	物料代码 Part Number	名称 Part Name		推荐数量 Advised Q'ty	备注 Remarks
1	803506776	前组合灯	FRONT COMBINED LAMP	2	
2	805046510	螺栓 M8×30(达克罗)	BOLT	4	
3	805300010	垫圈 8	WASHER	4	
4	801969188	减震垫	CUSHION	2	
5	380301663	前机架线束	FRONT FRAMEHARNESS	1	
6	803546714	LED工作灯	WORK LIGHT	2	
7	803741940	工作灯支架	WORK LIGHT BRACKET	2	
8	805000018	螺栓 M8×20	WORK LIGHT	8	
9	805300010	垫圈 8	WASHER	8	
10	803546714	LED工作灯	WORK LIGHT	2	
11	803545739	旋转警报灯	ROTATING BEACON	1	
12	380301794	继电器板	PLATE,RELAY	1	
13	803548022	后组合灯	REAR COMBINED LAMP	2	
14	380301662	后机罩线束	REAR RACK CABLE	1	
15	380602101	板	BRACKET	1	
16	805002055	螺栓 M6×15	BOLT	2	
17	805300030	垫圈 6	WASHER	2	
18	805000018	螺栓 M8×20	BOLT	4	
19	805300010	垫圈 8	WASHER	4	
20	803504584	倒车报警器	REVERSE ALARM	1	
21	803542747	蓄电池 瓦尔塔	BATTERY	2	
22	380301661	电瓶线总成	BATTERY CABLE	1	
23	803506732	电喇叭	HORN	1	

380301388电气系统（G135Ⅲ）Electrical System

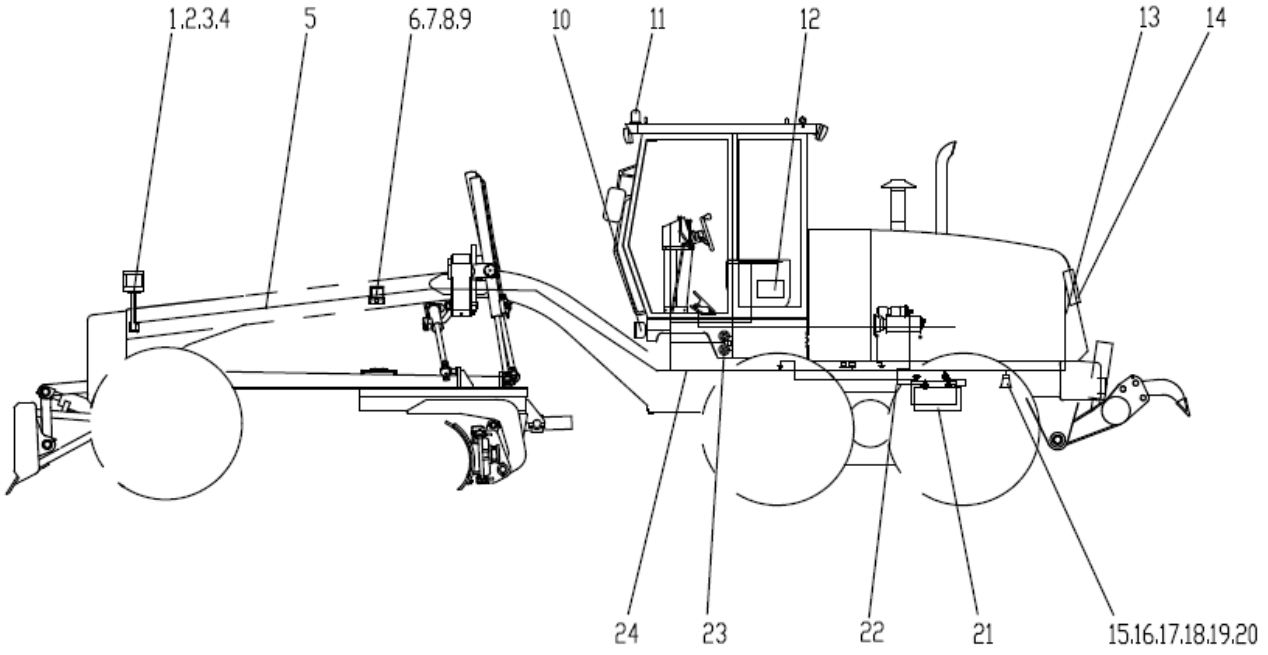

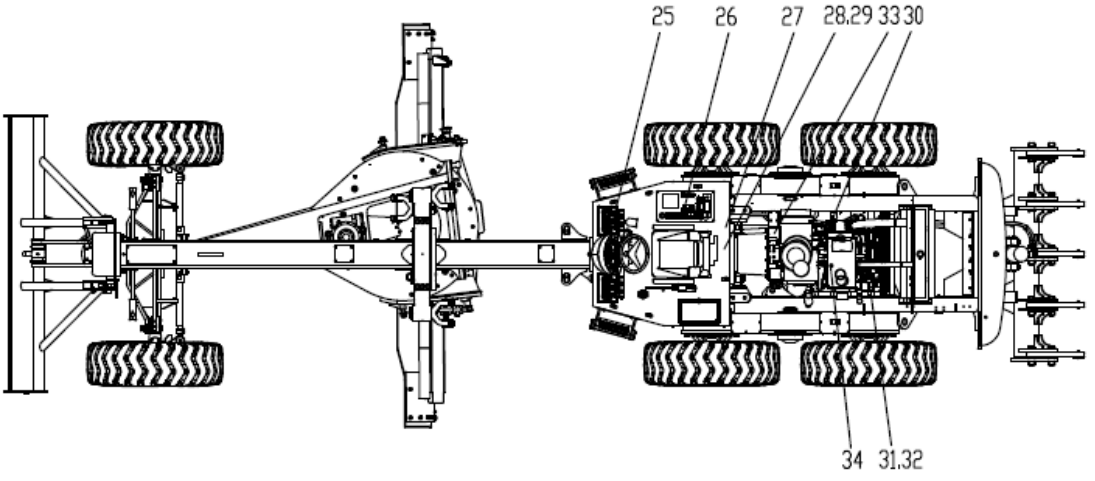

380301388电气系统（G135Ⅲ）Electrical System

序号 NO.	物料代码 Part Number	名称 Part Name		推荐数量 Advised Q'ty	备注 Remarks
24	380301396	后机架线束	REAR FRAMEHARNESS	1	
25	380301389	仪表盘总成	INSTRUMENTATION CONSOLE ASS'Y	1	
26	380301391	操纵面板	OPERATING PLATE	1	
27	803646231	变矩器油温传感器	T.C.OIL TEMPERATURE TRANSDUCER	1	
28	803506973	变矩器油压传感器	T.C. OIL PRESSURE TRANSDUCER	1	
29	803683558	转接头	ROTARY JOINT	1	
30	803507248	机油压力传感器	ENGINE OIL PRESSURE TRANSDUCER	1	
31	803683557	转接头	ROTARY JOINT	1	
32	803506974	水温传感器	WATER TEMPERATURE TRANSDUCER	1	
33	803546689	转速传感器	REV TRANSDUCER	1	
34	803545988	燃油传感器	FUEL TRANSDUCER	1	

380301389仪表盘总成 （G135Ⅲ）Instrumentation Console Ass'y

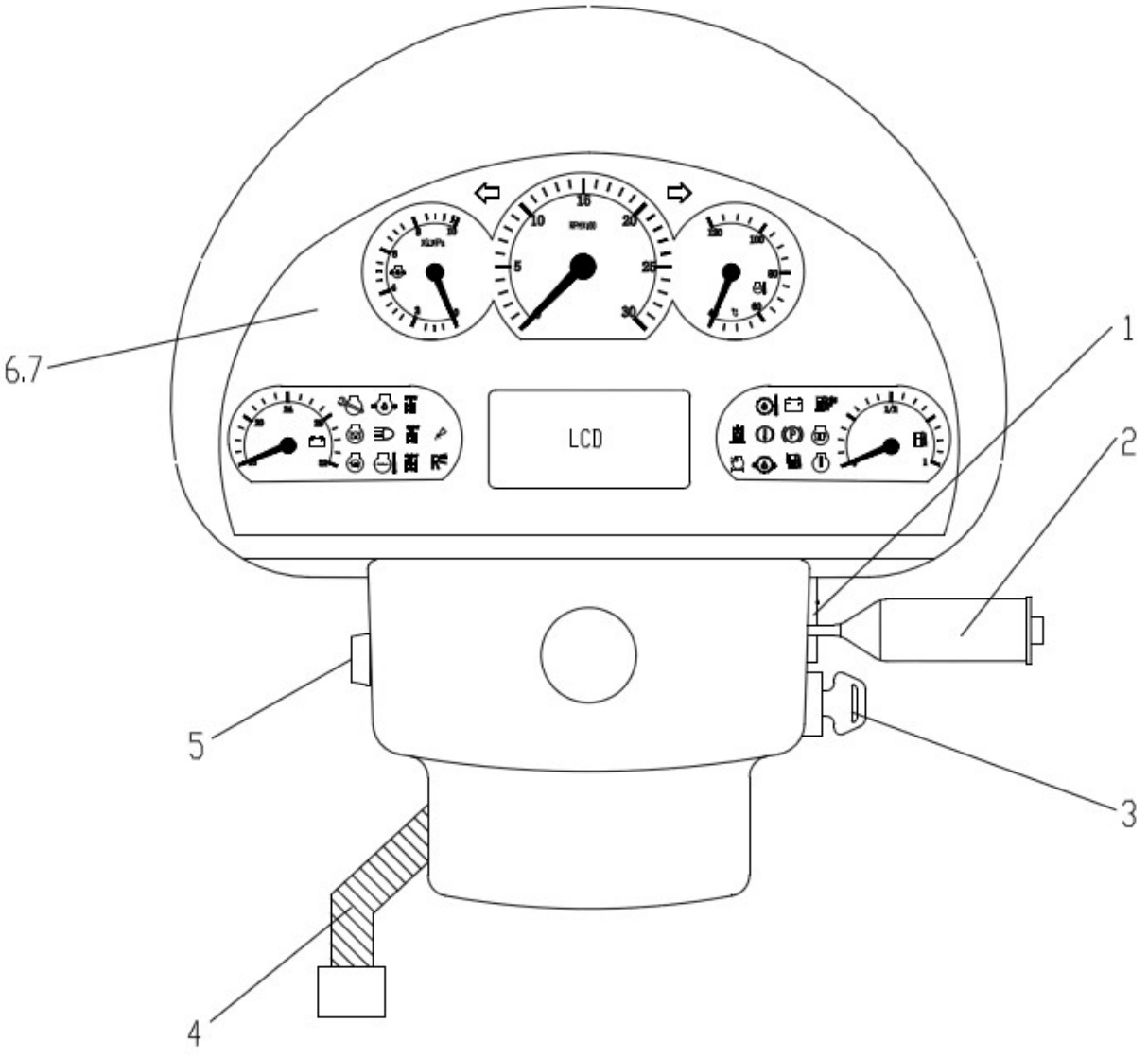

380301389仪表盘总成（G135Ⅲ） Instrumentation Console Ass'y

序号 NO.	物料代码 Part Number	名称 Part Name		推荐数量 Advised Q'ty	备注 Remarks
1	803742957	保险丝盒	SAFETY CABINET	1	
2	803600736	组合开关	SWITCH	1	
3	803666709	钥匙开关	IGNITION SWITCH	1	
4	380301390	仪表盘线束	INSTRUMENTATION CONSOLE CABLE	1	
5	803645976	起动按钮	STARTING BUTTON	1	
6	803545918	组合仪表	COMBINATION METER	1	
7	803587784	组合仪表过渡线束(双线制)	TRANSITION HARNESS	1	

380301391操作板 （G135Ⅲ）Operating Plate

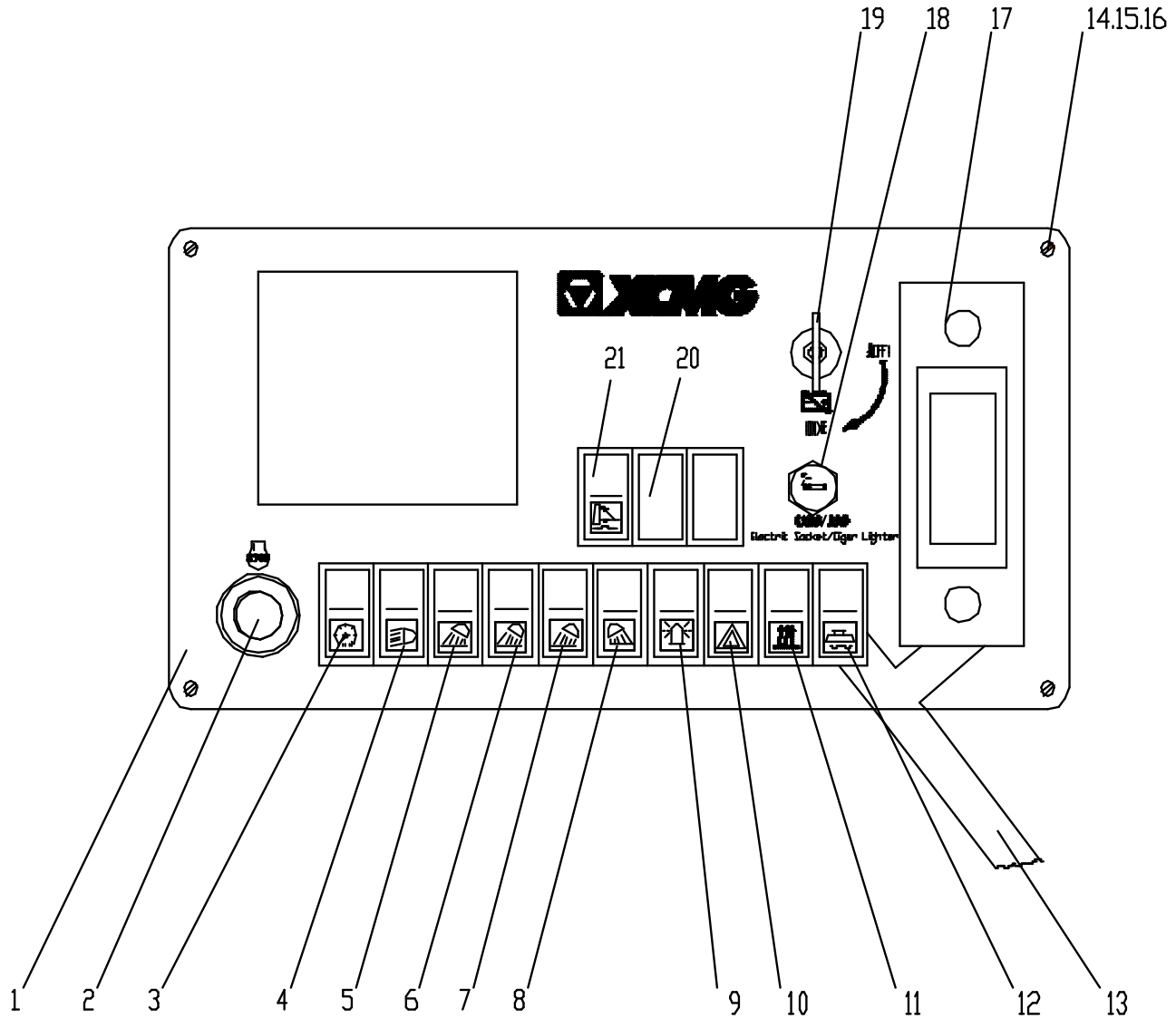

380301391操作板（G135Ⅲ） Operating Plate

序号 NO.	物料代码 Part Number	名称 Part Name		推荐数量 Advised Q'ty	备注 Remarks
1	380301392	操作面板	OPERATION PANEL	1	
2	803612803	熄火开关	FLAMEOUT SWITCH	1	
3	803676153	仪表示廓灯开关	WIDE LIGHT SWITCH	1	
4	803608006	近光灯翘板开关	HEADLIGHT SWITCH	1	
5	803676154	前作业灯翘板开关	FRONT WORKING LIGHT SWITCH	1	
6	803676903	铲刀工作灯翘板开关	BLADE WORKING LIGHT SWITCH	1	
7	803676154	前作业灯翘板开关	FRONT WORKING LIGHT SWITCH	1	
8	803677622	后机罩工作灯翘板开关	REAR HOOD WORKING LIGHT SWITCH	1	
9	803676155	旋转报警灯翘板开关	CIRCUMGYRATE LAMP SWITCH	1	
10	803676156	紧急信号灯翘板开关	EXIGENCE SIGNAL LAMP SWITCH	1	
11	803676157	暖风机翘板开关	WARM AIR MACHINE ROCKER SWITCH	1	
12	803676159	铲刀浮动翘板开关（选装）	BLADE FLOAT SWITCH	1	
13	380301393	操纵箱线束	OPERATING PLATE CABLE	1	
14	805140594	螺钉M6×20（达克罗）	SCREW	4	
15	805338264	垫圈6（达克罗）	WASHER	4	
16	805338258	垫圈6（达克罗）	WASHER	4	
17	803705631	收放机	RADIO CASSETTE PLAYER	1	
18	803701694	点烟器	CIGAR LIGHTER	1	
19	803611819	电源总开关	POWER SWITCH	1	
20	803676163	盖板	COVER PLATE	1	
21	803676158	前推浮动翘板开关（选装）	FRONT DOZER BLADE FLOAT SWITCH	1	

380301394继电器板（G135Ⅲ） Relay Plate

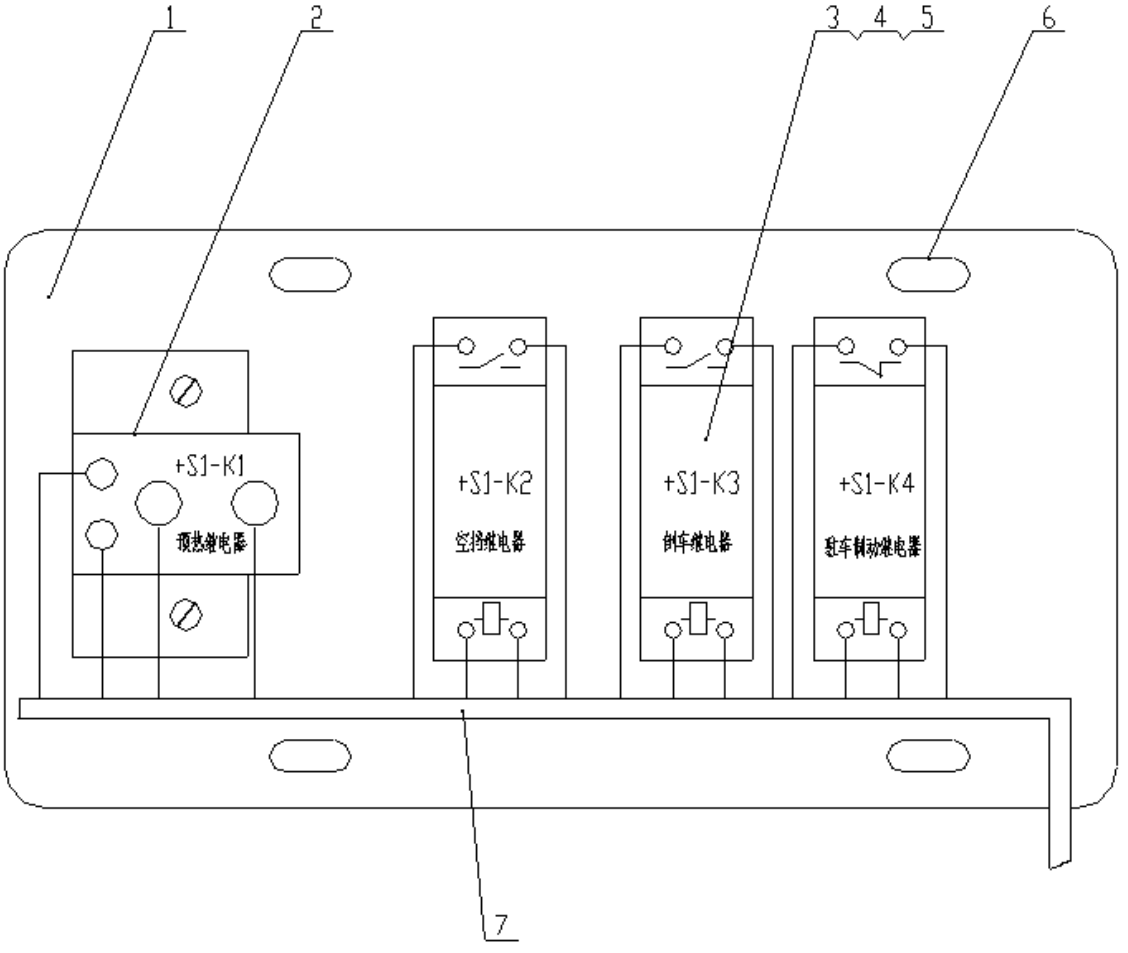

380301394继电器板 （G135Ⅲ）Relay Plate

序号 NO.	物料代码 Part Number	名称 Part Name		推荐数量 Advised Q'ty	备注 Remarks
1	380904681	继电器安装板	RELAY PLATE	1	
2	803611790	继电器	PREHEAT RELAY	1	
3	803678559	继电器（魏德米勒）	REVERSE RELAY	1	
4	803741090	继电器座	RELAYSOCKET	2	
5	803741091	继电器锁扣	RELAYLATCH	2	
6	805046496	螺栓M6×20（达克罗）	SCREW	2	
7	380301395	继电器板线束	RELAY PLATE CABLE	1	

380301466电气系统（G135C）Electrical System

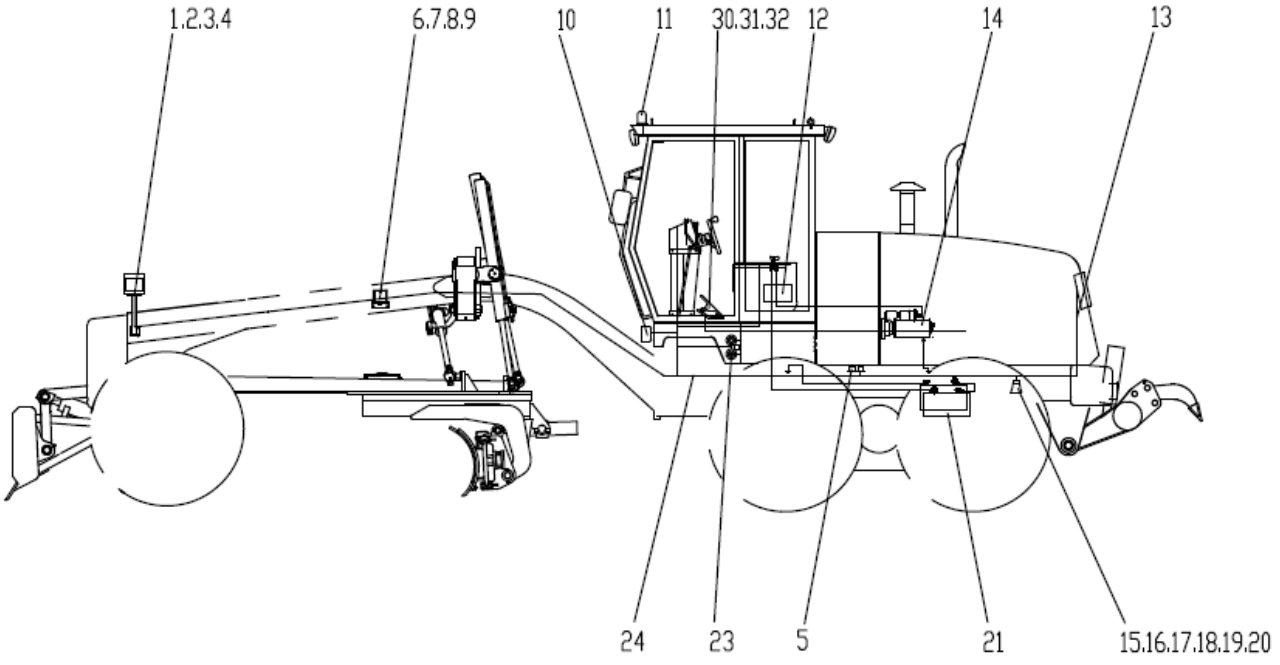

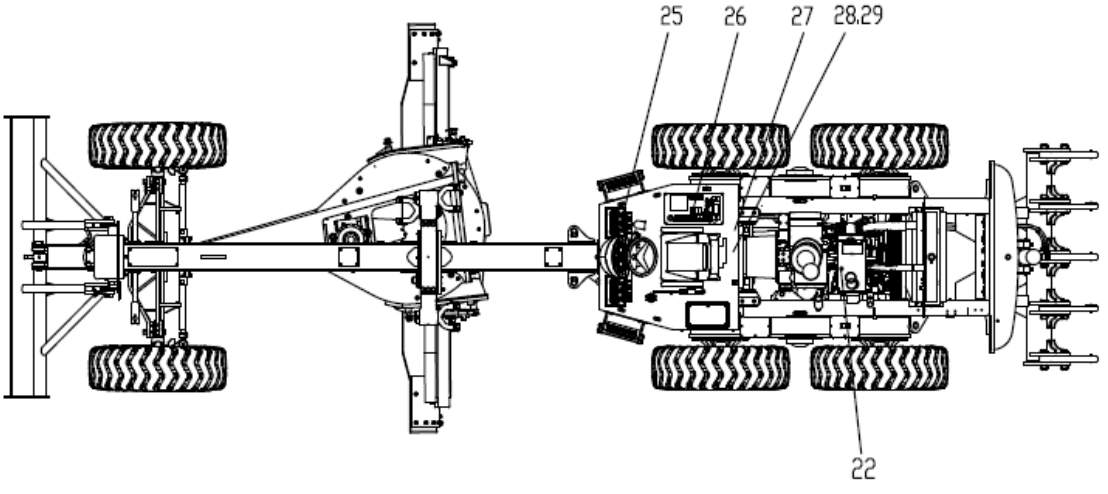

380301466电气系统（G135C）Electrical System

序号 NO.	物料代码 Part Number	名称 Part Name		推荐数量 Advised Q'ty	备注 Remarks
1	803506776	前大灯	ILLUMINATING LAMP	2	
2	805046510	螺栓 M8×30(达克罗)	BOLT	4	
3	805338259	垫圈 8(达克罗)	SCREW WASHER	4	
4	801969188	减震垫	CUSHION	2	
5	803611480	M105R3502SE-12-000000继电器总成	RELAY	2	
6	803546714	LED工作灯	WORK LIGHT	2	
7	803741940	工作灯支架	WORK LIGHT BRACKET	2	
8	805046507	螺栓 M8×20 (达克罗)	BOLT	8	
9	805338259	垫圈 8(达克罗)	SCREW WASHER	8	
10	803546714	LED工作灯	WORK LIGHT	2	
11	803545739	旋转警报灯	ROTATING BEACON	1	
12	380301467	继电器板	PLATE,RELAY	1	
13	803506733	后组合灯	COMBINED LAMP	2	
14	380301462	发动机控制线束	ENGINE CABLE	1	
15	380602101	板	BRACKET	1	
16	805048356	螺栓 M6×15 (达克罗)	BOLT	2	
17	805338258	垫圈 6(达克罗)	SCREW WASHER	2	
18	805046507	螺栓 M8×20 (达克罗)	BOLT	4	
19	805338259	垫圈 8(达克罗)	SCREW WASHER	4	
20	803504584	倒车报警器	REVERSE ALARM	1	
21	803542747	蓄电池 瓦尔塔	BATTERY	2	
22	803545988	燃油传感器	FUEL TRANSDUCER	1	
23	803506732	电喇叭	HORN	1	

380301466电气系统（G135C）Electrical System

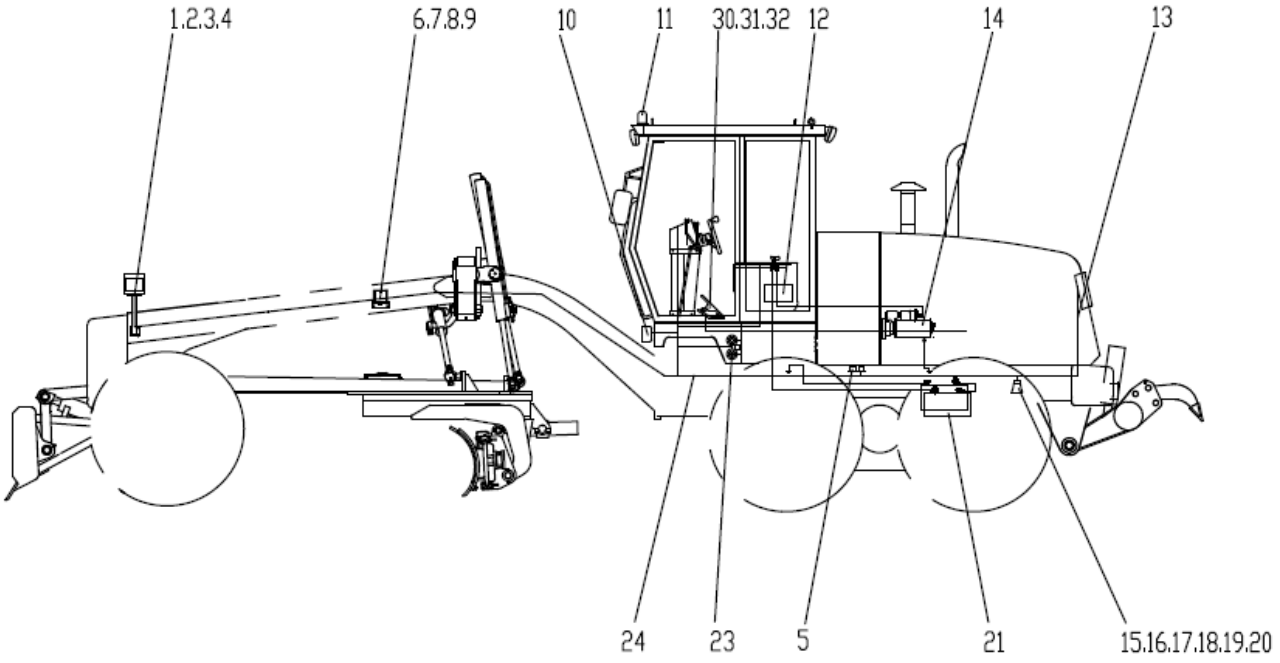

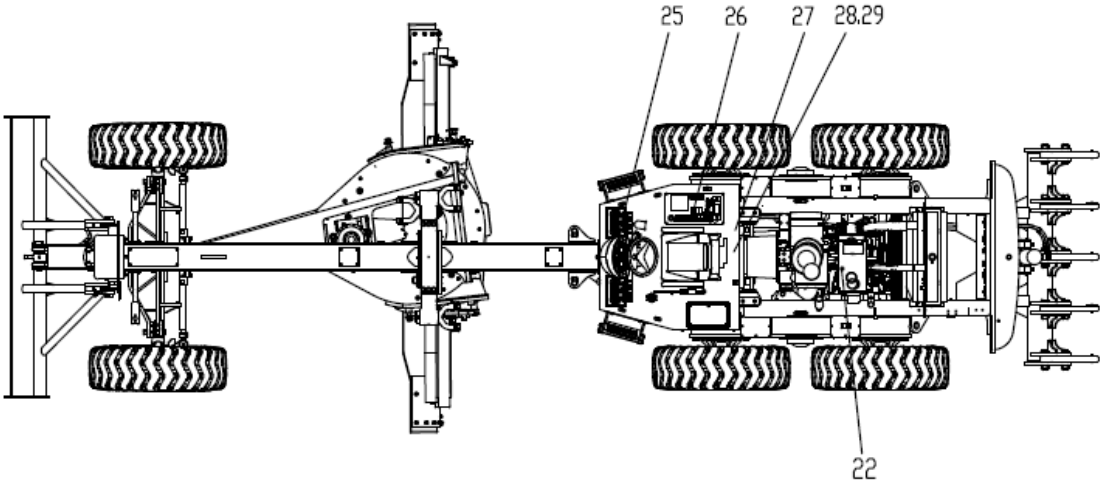

380301466电气系统（G135C）Electrical System

序号 NO.	物料代码 Part Number	名称 Part Name		推荐数量 Advised Q'ty	备注 Remarks
24	380301464	主线束	MAIN CABLE	1	
25	380301460	仪表盘总成	INSTRUMENTATION CONSOLE ASS'Y	1	
26	380301463	操纵面板	OPERATING PLATE	1	
27	803646231	变矩器油温传感器	T.C.OIL TEMPERATURE TRANSDUCER	1	
28	803506973	变矩器油压传感器	T.C. OIL PRESSURE TRANSDUCER	1	
29	803683558	转接头	ROTARY JOINT	1	
30	803687406	油门踏板	ACCELERATE PEDAL	1	
31	805046512	螺栓 M8×35(达克罗)	BOLT	4	
32	805338259	垫圈 8(达克罗)	SCREW WASHER	4	

380301460仪表盘总成 （G135C）Instrumentation Console Ass'y

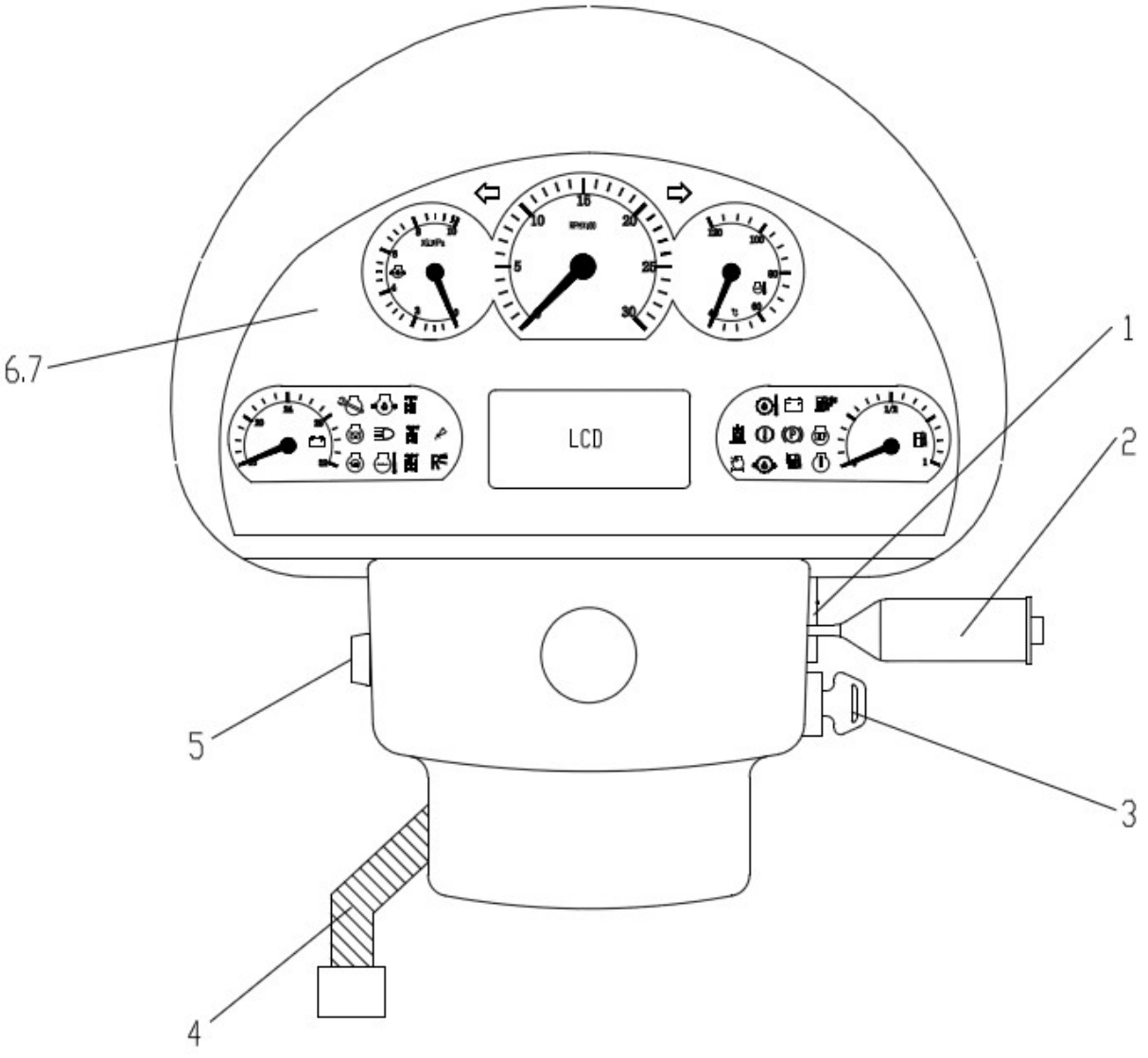

380301460仪表盘总成（G135C） Instrumentation Console Ass'y

序号 NO.	物料代码 Part Number	名称 Part Name		推荐数量 Advised Q'ty	备注 Remarks
1	803742957	保险丝盒	SAFETY CABINET	1	
2	803600736	组合开关	SWITCH	1	
3	803666709	钥匙开关	IGNITION SWITCH	1	
4	380301468	仪表台线束	INSTRUMENTATION CONSOLE CABLE	1	
5	803645976	起动按钮	STARTING BUTTON	1	
6	803545267	组合仪表	COMBINATION METER	1	
7	380602086	组合仪表过渡线束	TRANSITION HARNESS	1	

380301463操作板 （G135C）Operating Plate

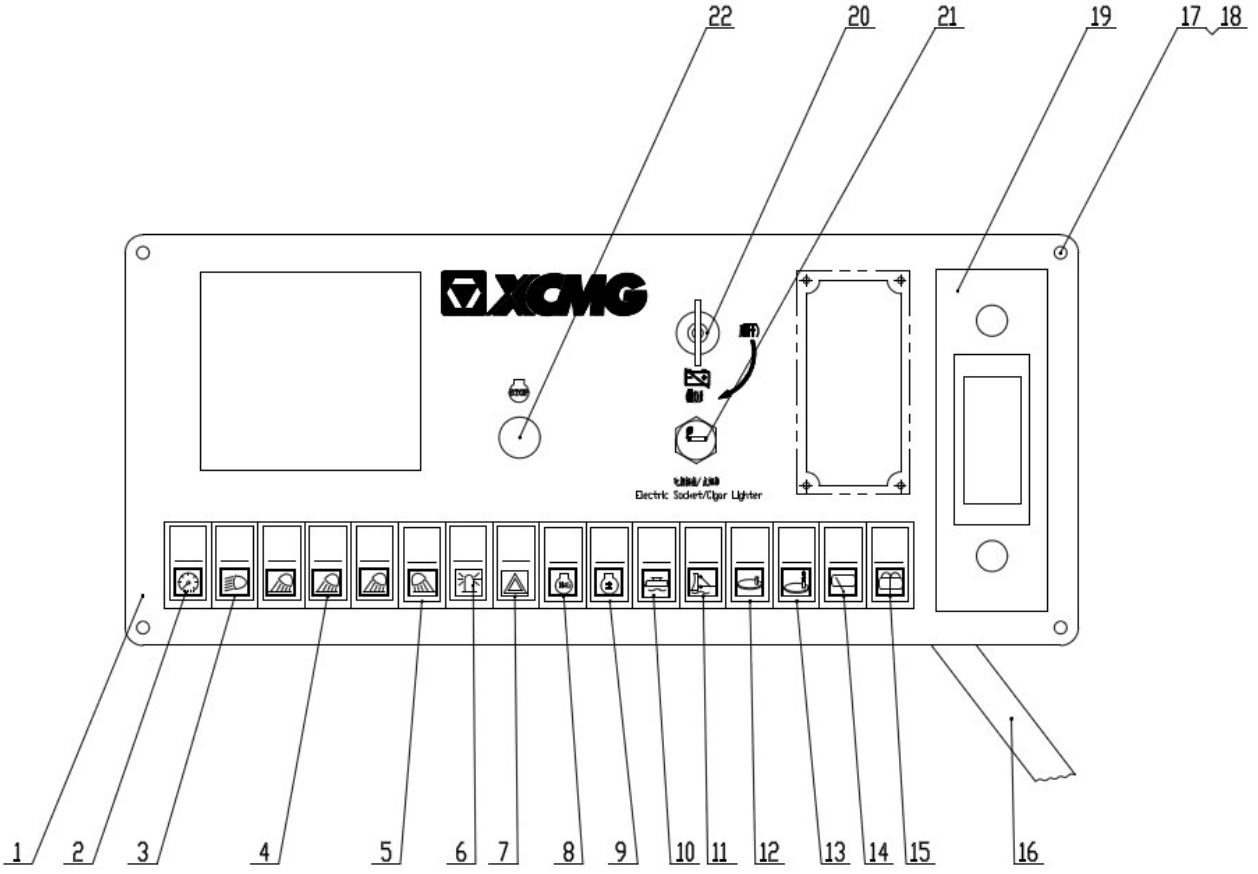

380301463操作板（G135003） Operating Plate

序号 NO.	物料代码 Part Number	名称 Part Name		推荐数量 Advised Q'ty	备注 Remarks
1	380301465	操作面板	OPERATION PANEL	1	
2	803676153	仪表示廓灯开关	WIDE LIGHT SWITCH	1	
3	803608006	近光灯翘板开关	HEADLIGHT SWITCH	1	
4	803676903	铲刀工作灯翘板开关	BLADE WORKING LIGHT SWITCH	1	
5	803608001	后作业灯翘板开关	REAR WORKING LIGHT SWITCH	1	
6	803676155	旋转报警灯翘板开关	CIRCUMGYRATE LAMP SWITCH	1	
7	803676156	紧急信号灯翘板开关	EXIGENCE SIGNAL LAMP SWITCH	1	
8	803676262	发动机诊断翘板开关	ENGINE DIAGNOSIS SWITCH	1	
9	803676263	诊断翻页翘板开关	DIAGNOSIS TOSS SWITCH	1	
10	803676159	铲刀浮动翘板开关（选装）	BLADE FLOAT SWITCH	1	
11	803676158	前推浮动翘板开关（选装）	FRONT DOZER BLADE FLOAT SWITCH	1	
12	803676160	摆架拔销锁定翘板开关	INSERT AND DRAW LOCKING SWITCH	1	
13	803676161	摆架拔销操作翘板开关	Slewing-frame ROTATING ENABLE SWITCH	1	
14	803676162	后窗雨刮翘板开关	REAR WIPER SWITCH	1	
15	803676264	后窗喷水翘板开关	REAR WATER SPRAY SWITCH	1	
16	380301461	操纵箱线束	OPERATING PLATE CABLE	1	
17	805140594	螺钉M6×20（达克罗）	SCREW	4	
18	805338264	垫圈6（达克罗）	WASHER	4	
19	803705631	收放机	RADIO CASSETTE PLAYER	1	
20	803611819	电源总开关	POWER SWITCH	1	
21	803701694	点烟器	CIGAR LIGHTER	1	
22	803612803	熄火开关	FLAMEOUT SWITCH	1	

380301467继电器板（G135C） Relay Plate

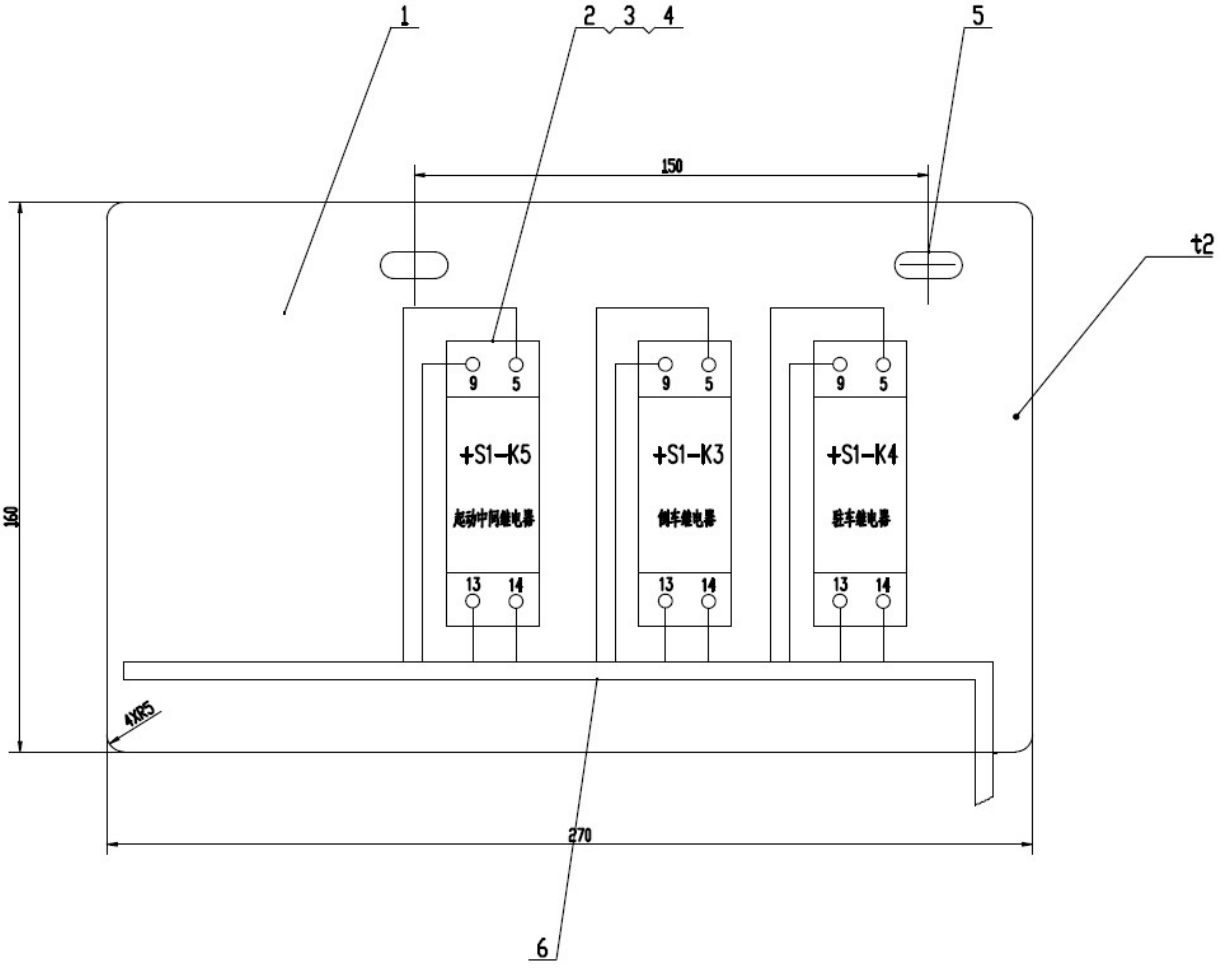

380301467 继电器板 （G135C）Relay Plate

序号 NO.	物料代码 Part Number	名称 Part Name		推荐数量 Advised Q'ty	备注 Remarks
1	380602382	继电器板	RELAY PLATE	1	
2	803678559	继电器（魏德米勒）	REVERSE RELAY	3	
3	803741090	继电器座	RELAYSOCKET	6	
4	803741091	继电器锁扣	RELAYLATCH	6	
5	805046496	螺栓 M6×20（达克罗）	SCREW	2	
6	380602611	继电器板线束	RELAY PLATE CABLE	1	

380301065 传动系统(一) Transmission System

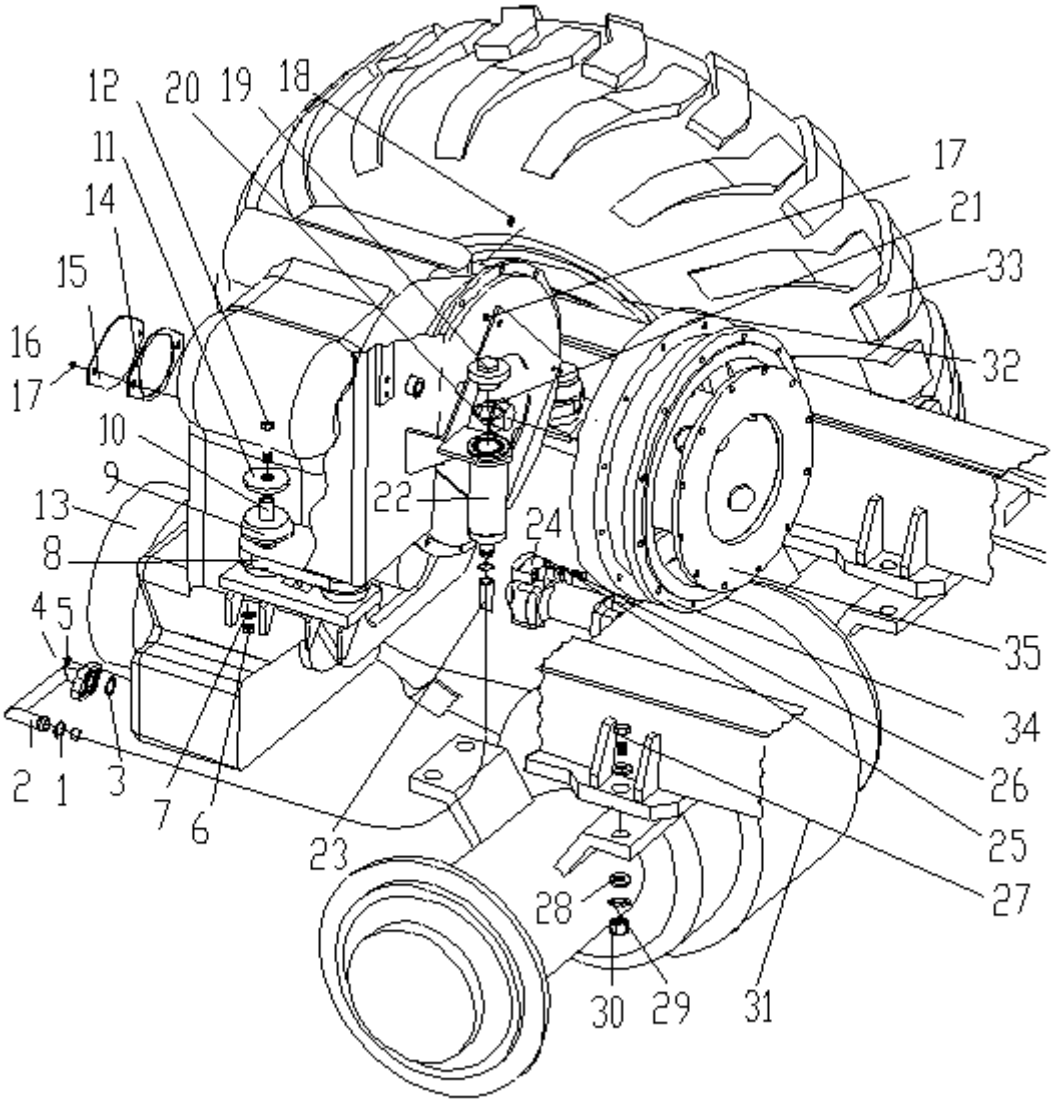

380301065 传动系统(一) Transmission System

序号 NO.	零部件代号 Part Number	名称 Part Name		推荐数量 Advised Q'ty	备注 Remarks
1	805801458	喉箍 28-32	HOOP IRON	2	
2	380300714	法兰	FLANGE	1	
3	803192251	O 形圈 30.5×3.55	O-RING	2	
4	805000017	螺栓 M8×25	BOLT	2	
5	860101053	垫圈 12	WASHER	2	
6	805200051	螺母 M16	NUT	4	
7	805300011	垫圈 16	WASHER	4	
8	380300297	支架	BRACKET	1	
9	380300715	胶垫	CUSHION	8	
10	380300299	管	TUBE	4	
11	380300298	压盖	COVER	4	
12	805000406	螺栓 M16×130	BOLT	4	
13	800307582	液力变速箱	FLUID POWER GEAR-BOX	1	
14	380300717	纸垫	ASBESTOS	1	
15	380300718	压板	PLATE	1	
16	805300014	垫圈 10	WASHER	18	
17	819908683	螺栓 M10×20	BOLT	6	
18	805000043	螺栓 M10×30	BLOT	12	
19	380700268	螺塞	PLUG	1	
20	803192074	O 形圈 42.5×3.55	O-RING	1	
21	380300713	调整垫	SHIM	1	

380301065 传动系统(一) Transmission System

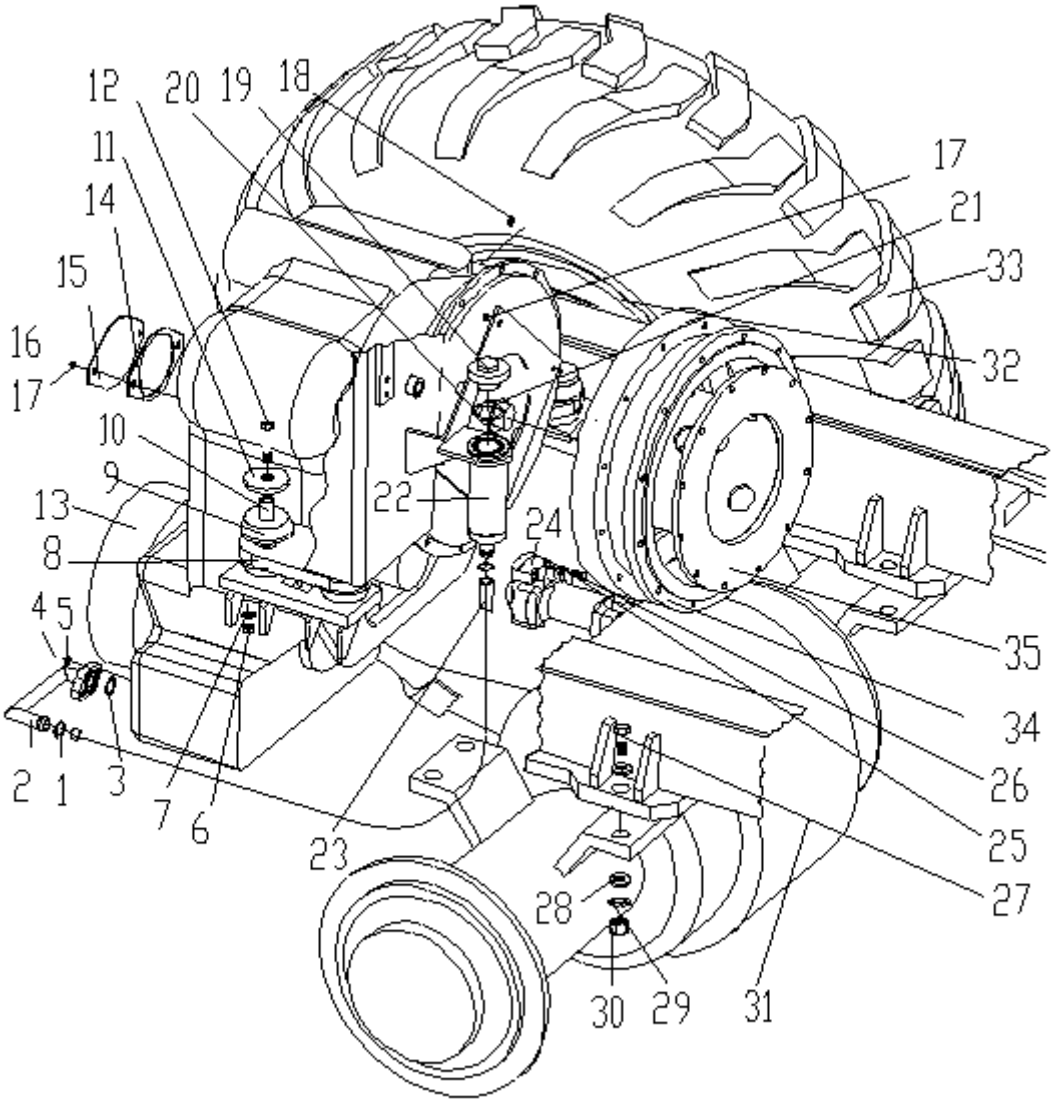

380301065 传动系统(一) Transmission System

序号 NO.	零部件代号 Part Number	名称 Part Name		推荐数量 Advised Q'ty	备注 Remarks
22	380700278	管接头	NIPPLE	1	
23	803190782	胶管	HOSE	1	
24	800307647	传动轴	DRIVE SHAFT	1	
25	860101053	垫圈 12	WASHER	8	
26	805009758	螺栓 L=50	BOLT	8	
27	805009968	螺栓 M24×2×90	BOLT	8	
28	805303543	垫圈 24	WASHER	16	
29	805300034	垫圈 24	WASHER	8	
30	805200244	螺母 M24×2	NUT	8	
31	800358086	后桥总成	REAR AXLE ASS'Y	1	
32	380300704	轮辋	RIM	4	
33	800307685	轮胎	TYRE	4	
34	380300827	过渡盘	DISH	1	GR135C
35	380300826	连接盘	DISH	1	GR135C

380301161 传动系统(二) Transmission System

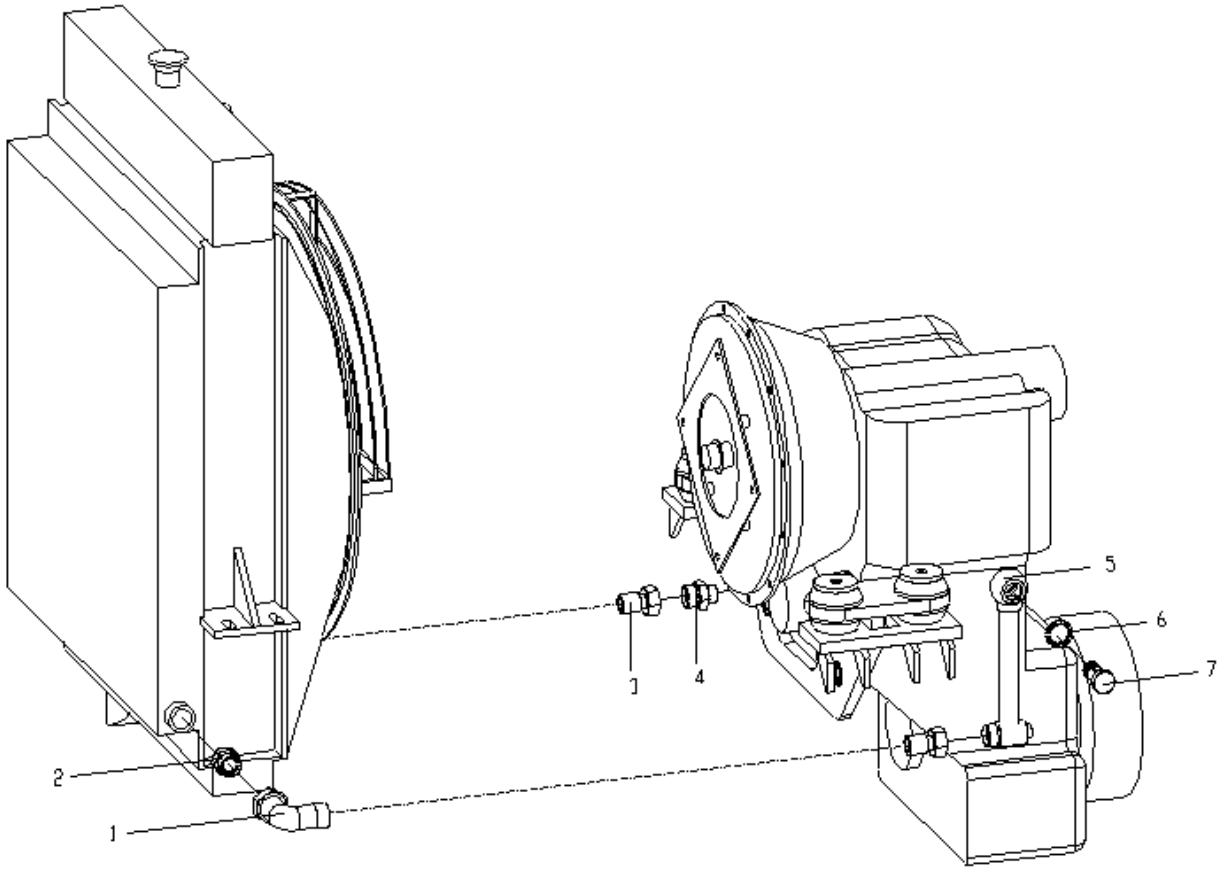

380301161 传动系统(二) Transmission System

序号 NO.	零部件代号 Part Number	名称 Part Name		推荐数量 Advised Q'ty	备注 Remarks
1	803191010	胶管总成	HOSE ASSEMBLY	1	
2	803190685	直通接头	JOINT	2	
3	803190820	胶管总成	HOSE ASSEMBLY	1	
4	380300719	接头体	BODY,JOINT	1	
5	380300716	金属管总成	METAL PIPE ASS'Y	1	
6	803190773	直角组合接头	RIGHT ANGLE UNION JOINT	2	
7	803190682	直通接头	JOINT	2	

380301155 作业液压系统 Working Hydraulic System

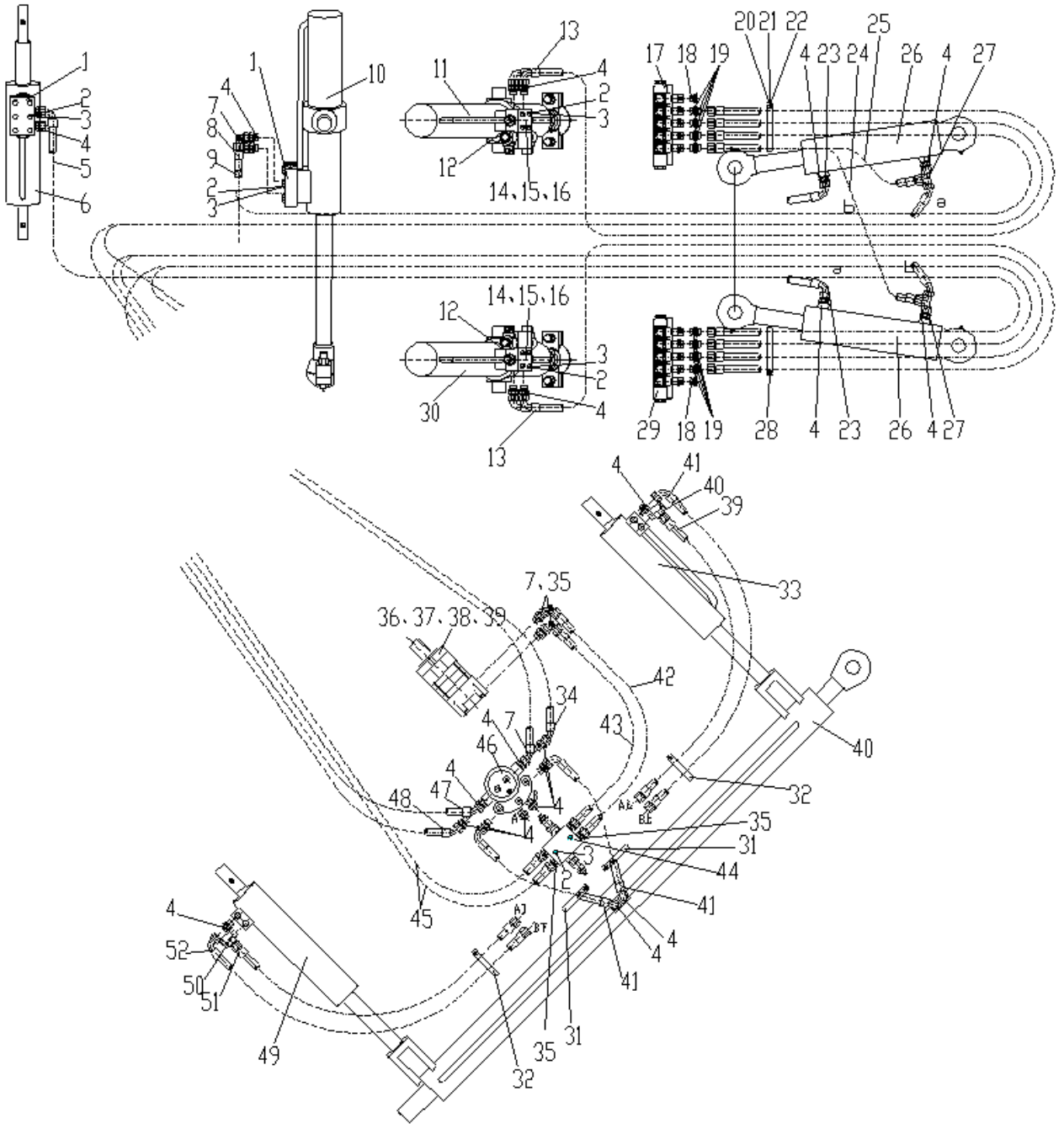

380301155 作业液压系统 Working Hydraulic System

序号 NO.	零部件代号 Part Number		名称 Part Name	推荐数量 Advised Q'ty	备注 Remarks
1	803045153	双向液压锁	BIDIRECTIONAL HYDRAULIC LOCKING VALVE	2	
2	805000021	螺栓 M8×50	BOLT M8×50	22	
3	805300010	GB/T93 垫圈 8	WASHER	22	
4	803190517	直通接头	NIPPLE	26	
5	803300693	胶管总成	HOSE ASS'Y	2	
6	380900700	前轮倾斜油缸	FRONT WHEEL TILT CYLINDER	1	
7	803190731	直角组合接头	RIGHT ANGLE UNION JOINT	4	
8	803300694	胶管总成	HOSE ASS'Y	1	
9	803191978	胶管总成	HOSE ASS'Y	1	
10	380900701	铲刀摆动油缸	BLADE TILT CYLINDER	1	
11	380900710	右铲刀升降油缸	RIGHT BLADE HOIST CYLINDER	1	
12	803192105	油口保护堵	OIL PLUG	4	
13	803300695	胶管总成	HOSE ASS'Y	4	
14	803011070	平衡阀	BALANCE VALVE	2	803011038 GR135C
15	805300069	垫圈 8	WASHER	8	
16	803010508	多路换向阀	VALVE ASS' Y	1	
17	803192107	油堵	PLUG	4	
18	803190754	直通接头	JOINT	16	
19	803199332	卡套 60	COVER	2	
20	805000017	螺栓 M8×25	BOLT M8X25	8	
21	803045153	双向液压锁	BIDIRECTIONAL HYDRAULIC LOCKING VALVE	2	
22	805200045	GB/T6170 螺母 M8	NUT	8	

380301155 作业液压系统 Working Hydraulic System

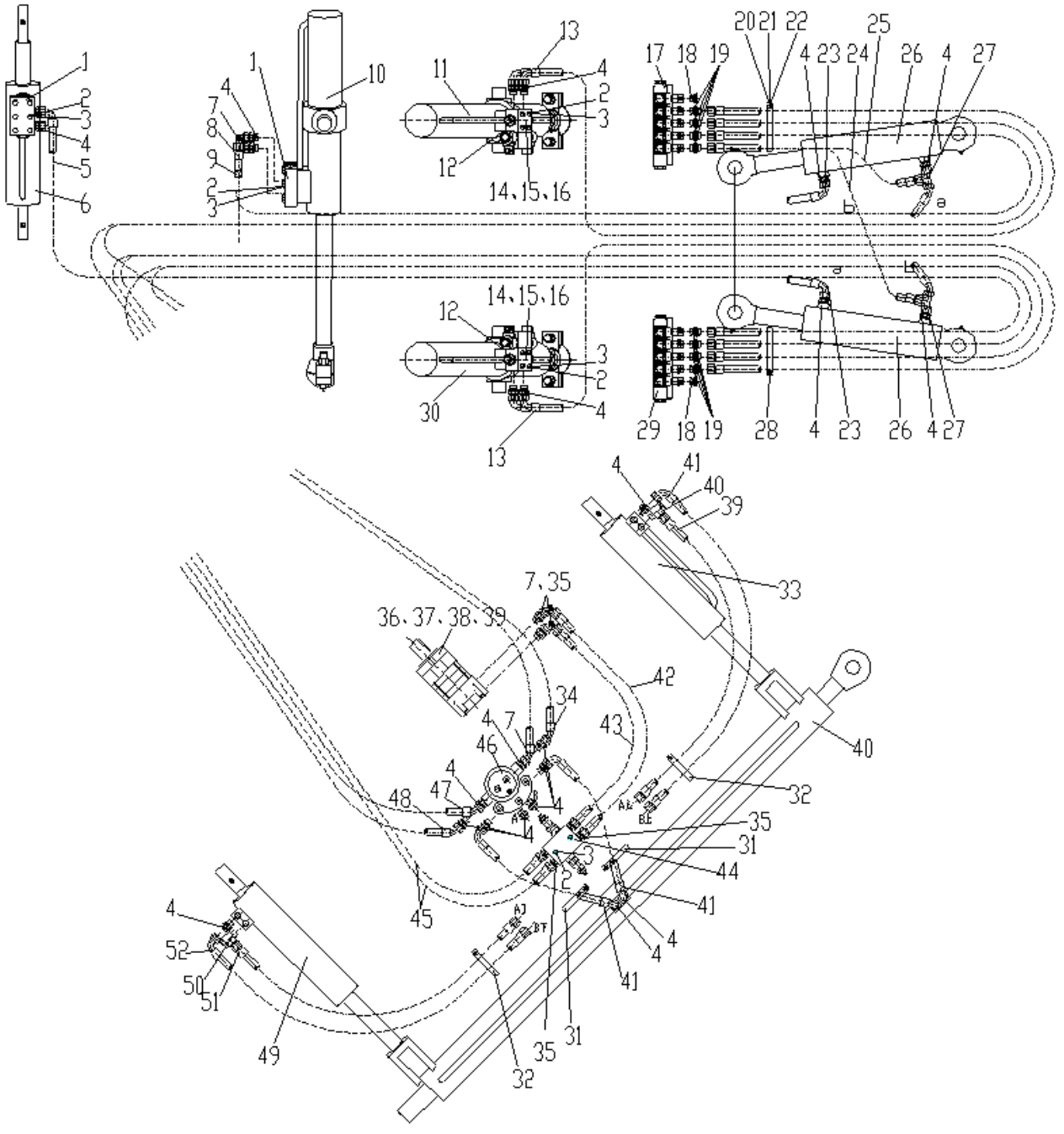

380301155 作业液压系统 Working Hydraulic System

序号 NO.	零部件代号 Part Number	名称 Part Name		推荐数量 Advised Q'ty	备注 Remarks
23	803300137	胶管总成	HOSE ASS'Y	2	
24	803300138	胶管总成	HOSE ASS'Y	1	
25	803300141	胶管总成	HOSE ASS'Y	1	
26	380900702	铰接转向油缸	ARTICULATED STEERING CYLINDER	2	
27	803190520	三通组合接头	TRIPLE UNION JOINT	2	
28	803300173	卡套 Φ85	PIPE CLAMPΦ85	1	
29	803010509	多路换向阀	VALVE ASS' Y	1	
30	380900711	左铲刀升降油缸	LEFT BLADE HOIST CYLINDER	1	
31	803199330	卡套 Φ40	COVER	2	
32	803000172	卡套 Φ30	PIPE CLAMPΦ30	2	
33	380900703	右铲土角油缸	RIGHT BLADE ANGLE CHANGE CYLINDER	1	
34	803300696	胶管总成	HOSE ASS'Y	1	
35	803190829	直通接头	JOINT	2	
36	803010966	摆线马达	CYCLOIDAL MOTOR	1	
37	803192071	O形密封 69X3.55	O SEAL RING	1	
38	805000679	螺栓 M10X35	BOLT	2	
39	805300014	垫圈 10	WASHER 10	2	
40	380900704	铲刀引出油缸	BLADE OUTSTANDING CYLINDER	1	
41	803190995	胶管总成	HOSE ASS'Y	2	
42	803190819	胶管总成	HOSE ASSEMBLY	2	803384580 GR135C
44	803011018	交叉溢流阀	CROSS ESCAPE VALVE	1	803193807 GR135C
45	803300697	胶管总成	HOSE ASS'Y	2	

380301155 作业液压系统 Working Hydraulic System

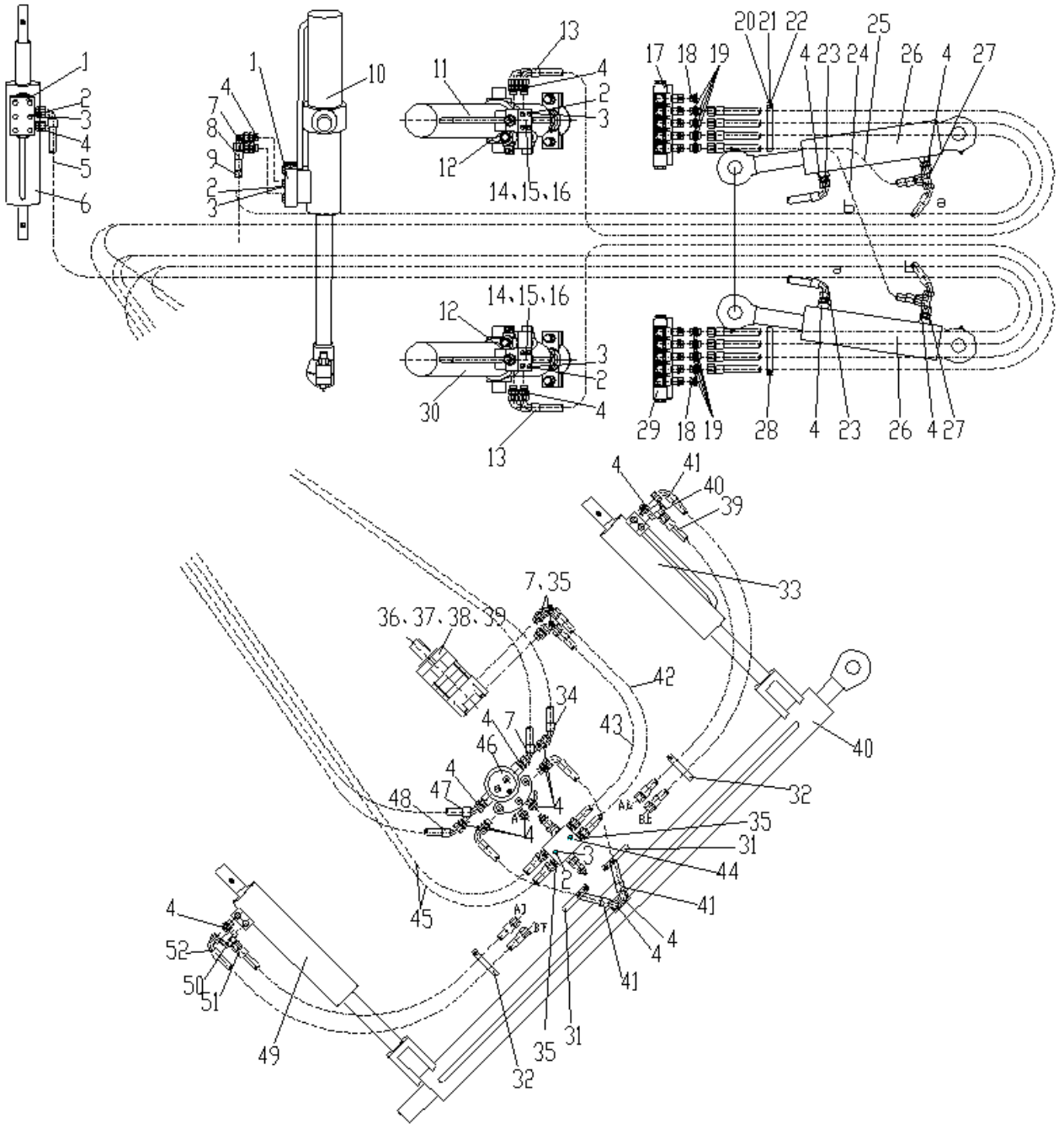

380301155 作业液压系统 Working Hydraulic System

序号 NO.	零部件代号 Part Number		名称 Part Name	推荐数量 Advised Q'ty	备注 Remarks
46	380300747	回转接头	ROTARY JOINT	1	
47	803300698	胶管总成	HOSE ASS'Y	1	
48	803300699	胶管总成	HOSE ASS'Y	2	
49	803010964	左铲土角油缸	LEFT BLADE ANGLE CHANGE CYLINDER	1	
50	803190548	铰接式组合接头	ARTICULATED COMBINED UNION JOINT	2	
51	803191404	胶管总成	HOSE ASS'Y	2	
52	803191403	胶管总成	HOSE ASS'Y	2	
50	803190548	铰接式组合接头	ARTICULATED COMBINED UNION JOINT	2	
51	803191404	胶管总成	HOSE ASS'Y	2	
52	803191403	胶管总成	HOSE ASS'Y	2	

380301156 转向液压系统 Steering Hydraulic System

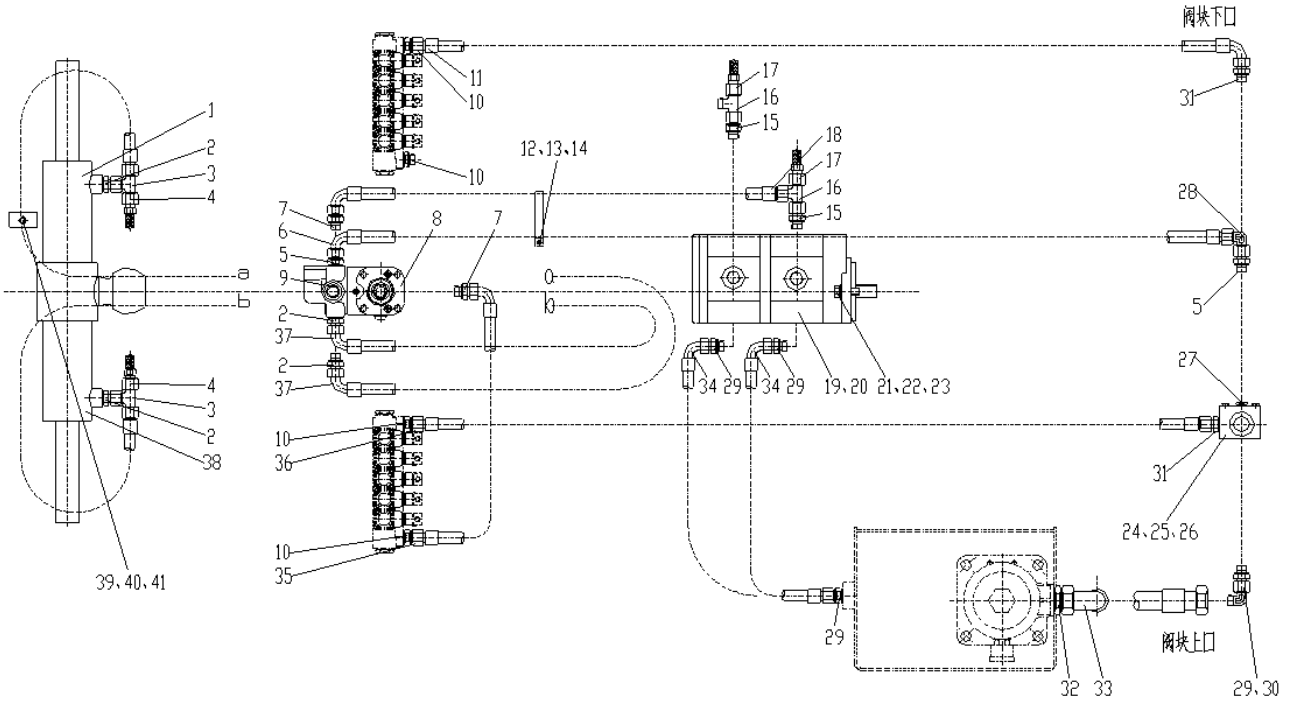

380301156 转向液压系统 Steering Hydraulic System

序号 NO.	零部件代号 Part Number	名称 Part Name		推荐数量 Advised Q'ty	备注 Remarks
1	380900708	前轮转向油缸	FRONT WHEEL STEERING CYLINDER	1	
2	803190517	直通接头	NIPPLE	4	
3	803190777	三通组合接头	TRIPLE UNION JOINT	2	
4	803131879	测压接头	PRESSURE MEASURE JOINT	2	
5	803601023	直通接头	JOINT	2	
6	803191802	胶管总成	HOSE ASS'Y	1	
7	803190768	直通接头	JOINT	2	
8	803010962	转向器	REDIRECTOR	1	
9	803010963	优先阀	PRIORITY VALVE	1	
10	803190755	直通接头	JOINT	4	
11	803300135	胶管总成	HOSE ASS'Y	1	
12	803199331	卡套 Φ50	CLAMP	2	
13	805000017	螺栓 M8×25	BOLT M8X25	8	
14	805200045	GB/T6170 螺母 M8	NUT	8	
15	803190682	直通接头	JOINT	2	
16	803190710	接头	NIPPLE	2	
17	803131880	测压接头	PRESSURE MEASURE JOINT	2	
18	803300140	胶管总成	HOSE ASS'Y	1	
19	803045340	双联齿轮泵	DUPLICATE GEAR PUMP	1	
20	380300729	纸垫	WASHER	1	
21	805000048	螺栓 M12×35	BOLT M12×35	2	
22	805300020	垫圈 12	WASHER	2	

380301156 转向液压系统 Steering Hydraulic System

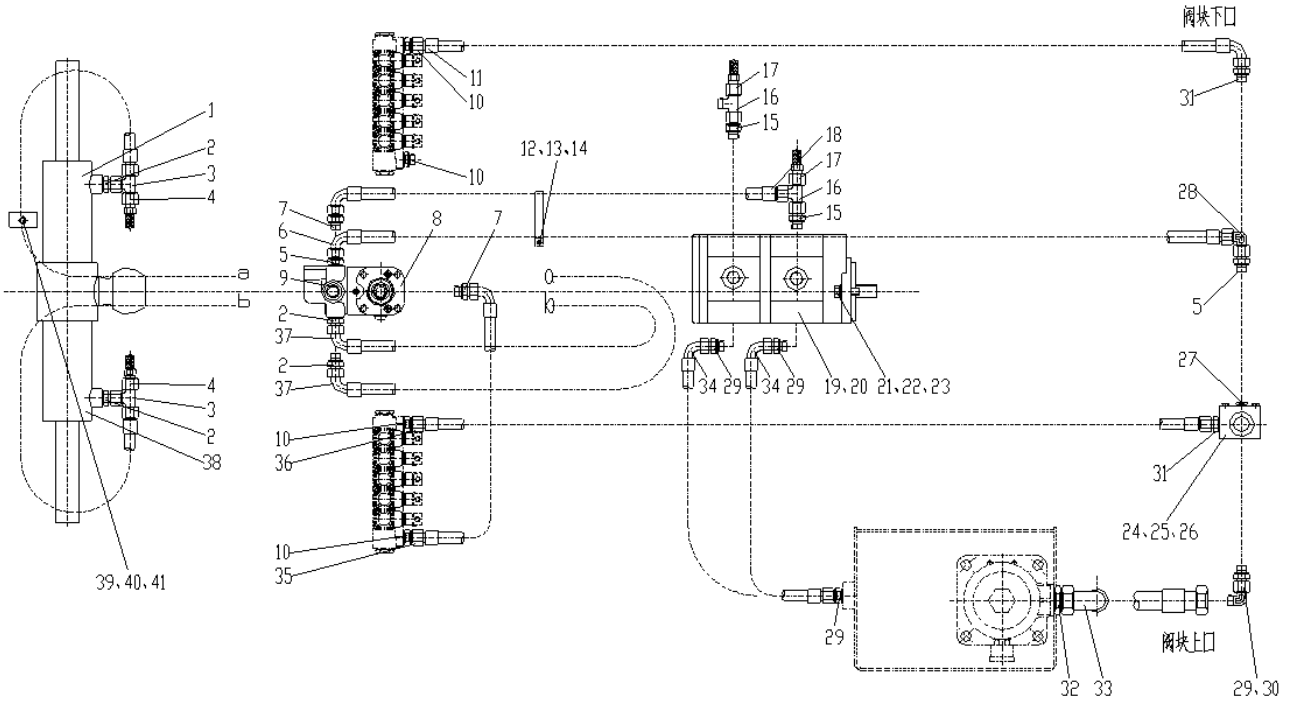

380301156 转向液压系统 Steering Hydraulic System

序号 NO.	零部件代号 Part Number	名称 Part Name		推荐数量 Advised Q'ty	备注 Remarks
23	805300018	垫圈 12	WASHER 12	2	
24	380300882	回油阀块	OVERFLOW VALVE	1	
25	805000395	螺栓 M8×70	BOLT M8×70	2	
26	805302894	垫圈 8	WASHER	2	
27	803192136	油口堵头 M18*1.5	PLUG	1	
28	803190692	直角组合接头	RIGHT ANGLE UNION JOINT	2	
29	803190685	指示灯	INDICATOR LIGHT	5	
30	803190694	直角组合接头	NIPPLE	2	
31	803190445	直通接头	JOINT	2	
32	803190780	直通接头	POTENTIOMETER	1	
33	803193810	胶管总成	HOSE ASS'Y	1	
34	803191645	胶管总成	HOSE ASSEMBLY	2	
35	803300134	胶管总成	HOSE ASS'Y	1	
36	803300136	胶管总成	HOSE ASS'Y	1	
37	803190824	胶管总成	HOSE ASS'Y	2	
38	380601235	前轮转向油缸	FRONT WHEEL STEERING CYLINDER	2	
39	803190403	管夹	CLIP	2	
40	805000525	螺栓 M6×20	BOLT	1	
41	805200053	螺母 M6	NUT M6	1	

380301157 制动液压系统 Brake Hydraulic System

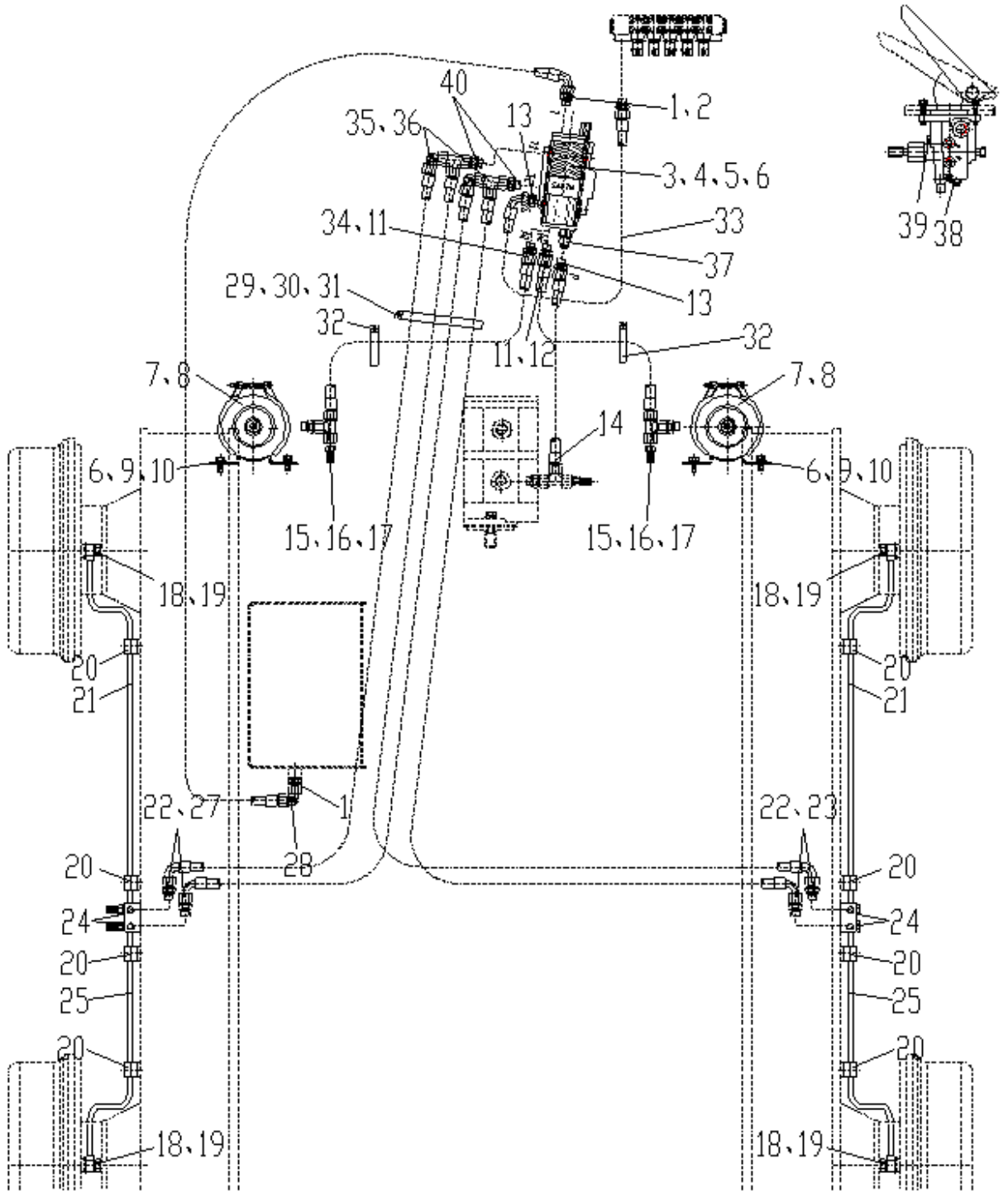

380301157 制动液压系统 Brake Hydraulic System

序号 NO.	零部件代号 Part Number	名称 Part Name		推荐数量 Advised Q'ty	备注 Remarks
1	803190517	直通接头	NIPPLE	2	
2	803191631	1SNHAHF121206-2100 胶管总成	HOSE ASSEMBLY	1	
3	803010012	制动阀	BRAKE VALVE	1	
4	380300726	压板	PLATE	1	
5	805100130	螺钉 M8×35	SCREW	4	
6	805300010	GB/T93 垫圈 8	WASHER	4	
7	803202752	蓄能器	ACCUMULATOR	2	
8	801907073	蓄能器紧固箍	ACCUMULATOR CLAMP	2	
9	805046503	螺栓 M8X16	BOLT M8×16	8	
10	805300069	垫圈 8	WASHER	8	
11	380200770	直通接头	JOINT	2	
12	803191731	胶管总成	HOSE ASS'Y	1	
13	803190682	直通接头	JOINT	2	
14	803300139	胶管总成	HOSE ASS'Y	1	
15	803191163	直通接头	JOINT	2	
16	803190520	三通组合接头	TRIPLE UNION JOINT	2	
17	803131879	测压接头	PRESSURE MEASURE JOINT	2	
18	805009809	螺栓 M14X1.5X32	BLOT M14X1.5X32	4	
19	805300024	垫圈 14	WASHER	8	
20	803190403	管夹	CLIP	8	
21	380300880	金属管总成	METAL TUBE ASSAY	2	

380301157 制动液压系统 Brake Hydraulic System

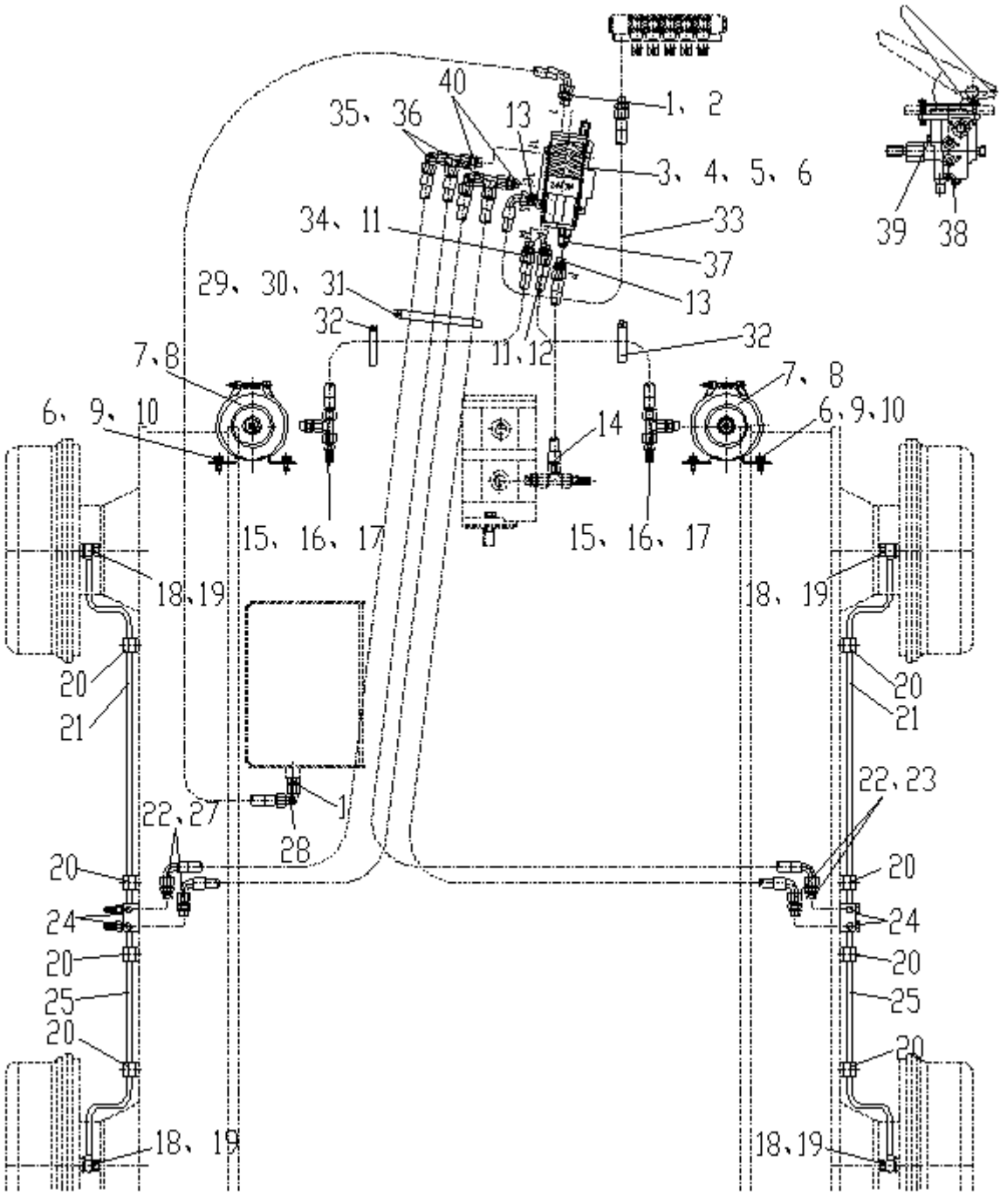

380301157 制动液压系统 Brake Hydraulic System

序号 NO.	零部件代号 Part Number	名称 Part Name		推荐数量 Advised Q'ty	备注 Remarks
22	803190674	直通接头	JOINT	6	
23	803190811	胶管总成	HOSE ASS'Y	2	
24	803192111	油口堵塞	PLUG	3	
25	380300881	金属管总成	METAL TUBE ASS'Y	2	
26	803190557	测压接头	PRESSURE MEASURE JOINT	2	
27	803190765	胶管总成	HOSE ASS'Y	2	
28	803190731	直角组合接头	RIGHT ANGLE UNION JOINT	1	
29	803199331	卡套 Φ50	CLAMP	1	
30	805000017	螺栓 M8×25	BOLT M8X25	3	
31	805200045	GB/T6170 螺母 M8	NUT	3	
32	803300171	卡套 Φ28	CLAMPΦ28	2	
33	803198202	胶管总成	HOSE ASS'Y	1	
34	803191630	胶管总成	HOSE ASS'Y	1	
35	803190764	三通组合接头	TRIPLE UNION JOINT	2	
36	803190761	LH10L 直角组合接头	NIPPLE	2	
37	803612145	蓄能器压力开关	ACCUMULATOR PRESSURE SWITCH	1	
38	803612144	刹车灯压力开关	STOPLIGHT PRESSURE SWITCH	1	
39	915302304	油口堵塞	PLUG	1	
40	380200771	直通接头	JOINT	2	

380301064 油箱总成 Tank Ass'y

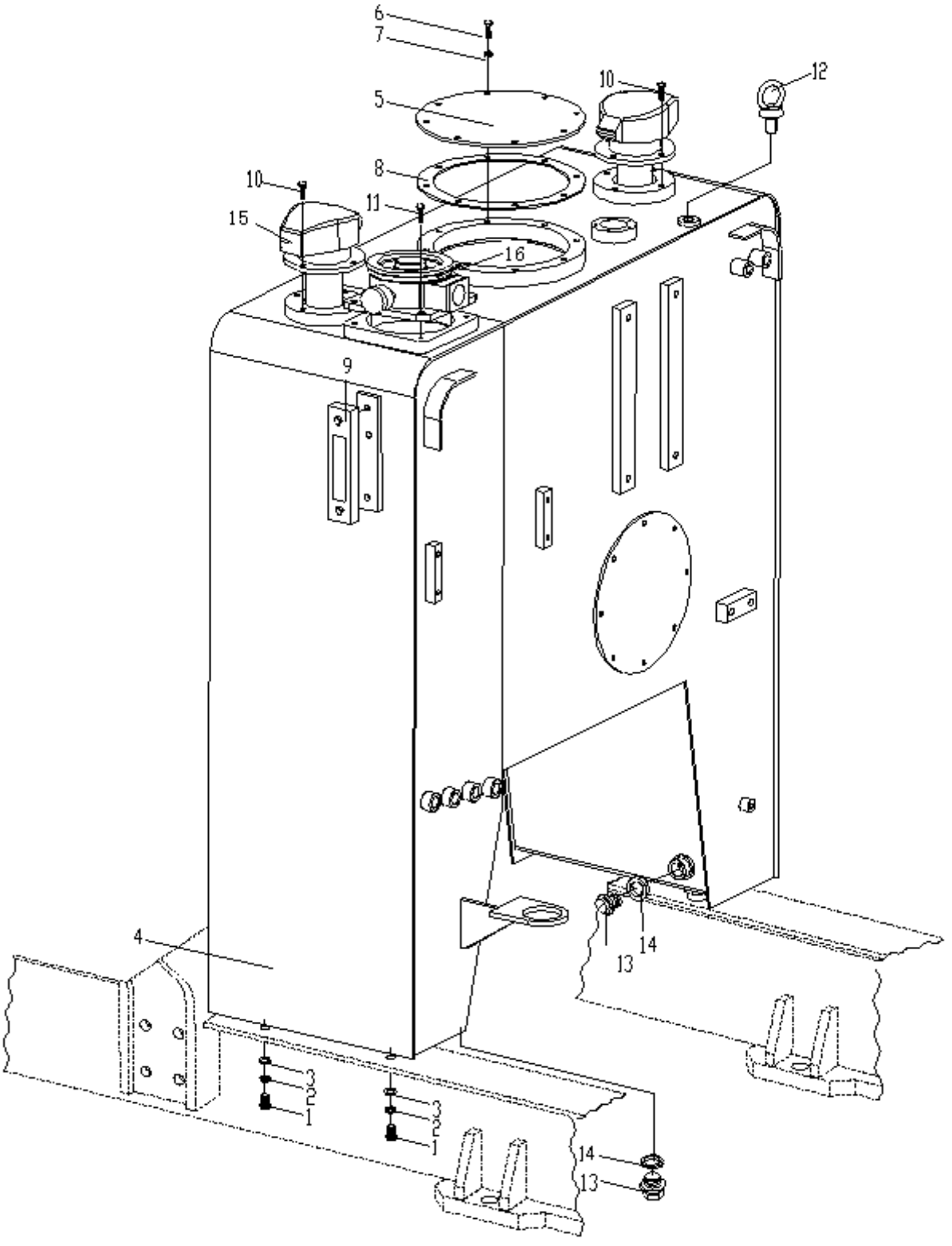

380301064 油箱总成 Tank Ass'y

序号 NO.	零部件代号 Part Number	名称 Part Name		推荐数量 Advised Q'ty	备注 Remarks
1	805000716	螺栓 M12×30	BOLT M12X30	4	
2	805300018	垫圈 12	WASHER	4	
3	805300020	垫圈 12	WASHER	4	
4	380300771	箱体	BOX BODY	1	
5	380902102	燃油箱盖	FUEL TANK CAP	2	
6	805000018	螺栓 M8×20	BOLT	32	
7	805300010	垫圈 8	WASHER	32	
8	380900901	胶垫	CUSHION	2	
9	803202737	液位计	LIQUIDOMETER	1	
10	805000727	螺栓 M10×25	BOLT	4	
11	805011241	螺栓 M8×16	BOLT	4	
12	805105388	螺钉 M16	SCREW	2	
13	803190885	油口堵塞	PLUG SCREW	2	
14	805300032	垫圈 22	WASHER	2	
15	803190351	带锁空滤器	LOCKABLE BREATHER FILTER	2	
16	803190287	回油滤油器	FILTER	1	

380900700 前轮倾斜油缸 Front Wheel Tilt Cylinder

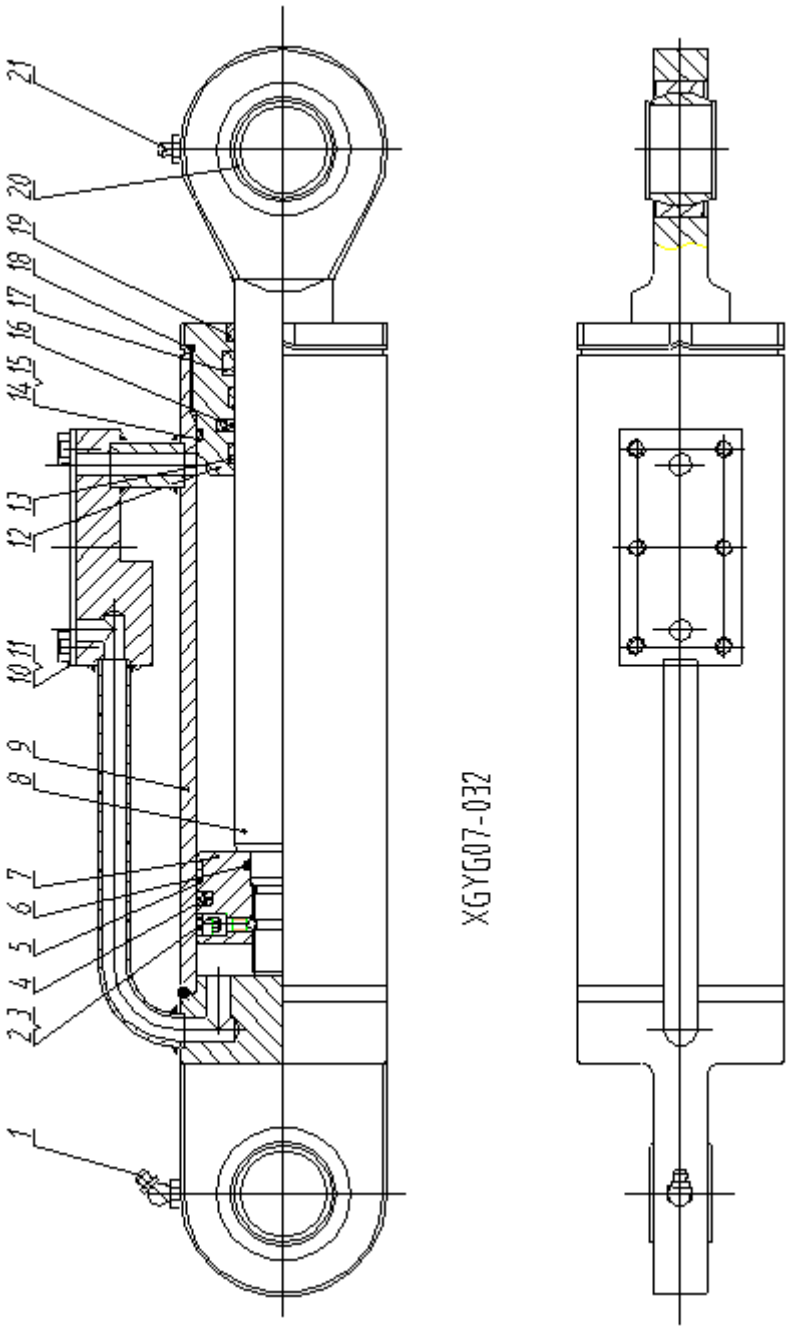

380900700 前轮倾斜油缸 Front Wheel Tilt Cylinder

序号 NO.	零部件代号 Part Number	名称 Part Name		推荐数量 Advised Q'ty	备注 Remarks
1	801103205	弯头油杯 M10×1	ELBOW OIL CUP	1	
2	805102982	内六角螺钉 M6×10	HEXAGON SOCKET SCREW	1	
3	800511427	钢球 Φ5	STEEL BALL	1	
4	803197878	格来圈 80×64.5×6.3	GLYD RING	1	
5	803044711	支撑环	SUPPORT RING	2	
6	860117457	O 形圈 35×3.1	O RING	1	
7	803268697	活塞	PISTON	1	
8	911200030	活塞杆	ROD	1	
9	911200049	缸体	CYLINDER BODY	1	
10	90C005050	油口保护板	PROTECTIVE PLATE	1	
11	805002817	六角头螺栓 M8×16	HEXAGON HEADED BOLT	2	
12	911200055	导向套	SLEEVE,GUIDE	1	
13	803044819	支撑环	SUPPORT RING	2	
14	860117474	O 形圈 80×3.1	O RING	1	
15	803268694	挡圈 A80×75.2×1.5	RETAINER	1	
16	803197885	斯特封 45×60.1×6.3	STEP SEAL	1	
17	803197899	U 形圈 45×60×10	U RING	1	
18	860110577	O 形圈 85×3.1	O RING	1	
19	803197911	防尘圈 45×53.6×5.3	DUST RING	1	
20	800512650	关节轴承 GE40ES	JOINT BEARING	2	
21	801102884	油杯 M10×1	OIL CUP	1	

380900701 铲刀摆动油缸 Blade Tilt Cylinder

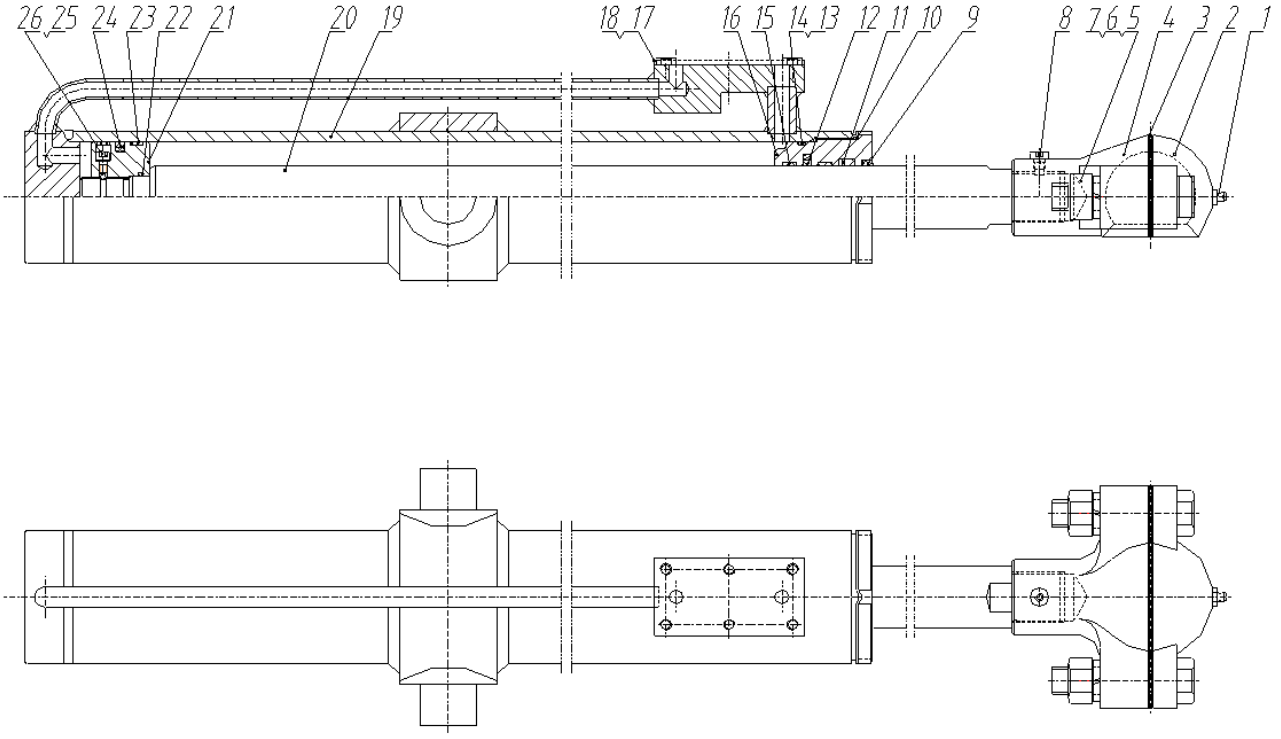

380900701 铲刀摆动油缸 Blade Tilt Cylinder

序号 NO.	零部件代号 Part Number	名称 Part Name		推荐数量 Advised Q'ty	备注 Remarks
1	801102884	油杯 M10×1	OIL CUP	1	
2	911200161	杆头盖	ROD HEAD COVER	1	
3	911200177	垫片 Δ=0.5	WASHER	8	
4	911200262	杆头	LEVER END	1	
5	803304494	螺栓 M20×90	BOLT	2	
6	805336721	弹簧垫圈 20	ELASTIC WASHER	2	
7	805201466	六角螺母 M20	HEXAGON NUT	2	
8	805101877	紧定螺钉 M8×12	HOLDING SCREW	1	
9	803197911	防尘圈 45×53.6×5.3	DUST RING	1	
10	860110577	O 形圈 85×3.1	O RING	1	
11	803197899	U 形圈 45×60×10	U RING	1	
12	803197885	斯特封 45×60.1×6.3	STEP SEAL	1	
13	803268694	挡圈 A80×75.2×1.5	RETAINER	1	
14	860117474	O 形圈 80×3.1	O RING	1	
15	803268693	支承环	SUPPORT RING	2	
16	911200055	导向套	SLEEVE,GUIDE	1	
17	822100521	螺纹帽 M30	SCREW THREAD CAP	1	
18	805002817	六角头螺栓 M8×16	HEXAGON HEADED BOLT	2	
19	911200050	缸体	CYLINDER BODY	1	
20	911200031	活塞杆	ROD	1	
21	911200175	活塞	PISTON	1	

380900701 铲刀摆动油缸 Blade Tilt Cylinder

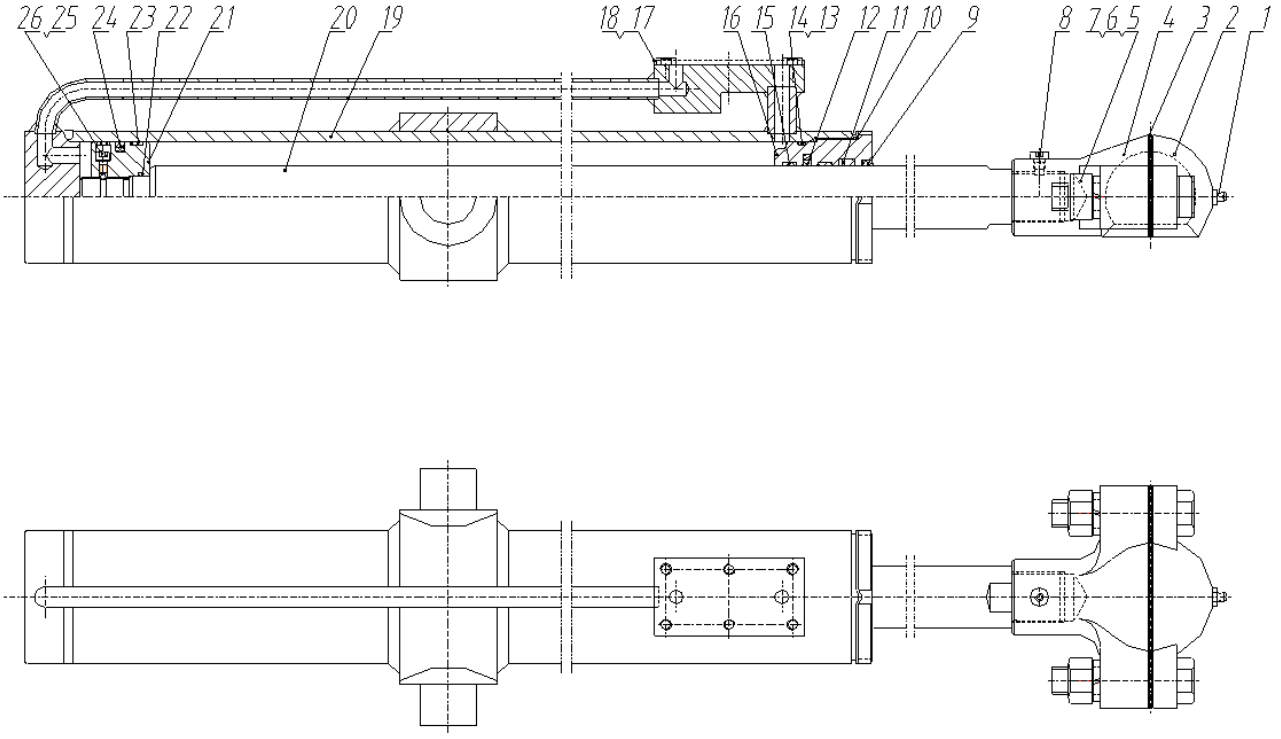

380900701 铲刀摆动油缸 Blade Tilt Cylinder

序号 NO.	零部件代号 Part Number	名称 Part Name		推荐数量 Advised Q'ty	备注 Remarks
22	860117457	O 形圈 35×3.1	O RING	1	
23	803044711	支撑环	SUPPORT RING	2	
24	803197878	格来圈 80×64.5×6.3	GLYD RING	1	
25	860102523	钢球 5	STEEL BALL	1	
26	805104387	内六角螺钉 M6×10	HEXAGON SOCKET SCREW	1	

380900710 右铲刀升降油缸 Right Blade Hoist Cylinder

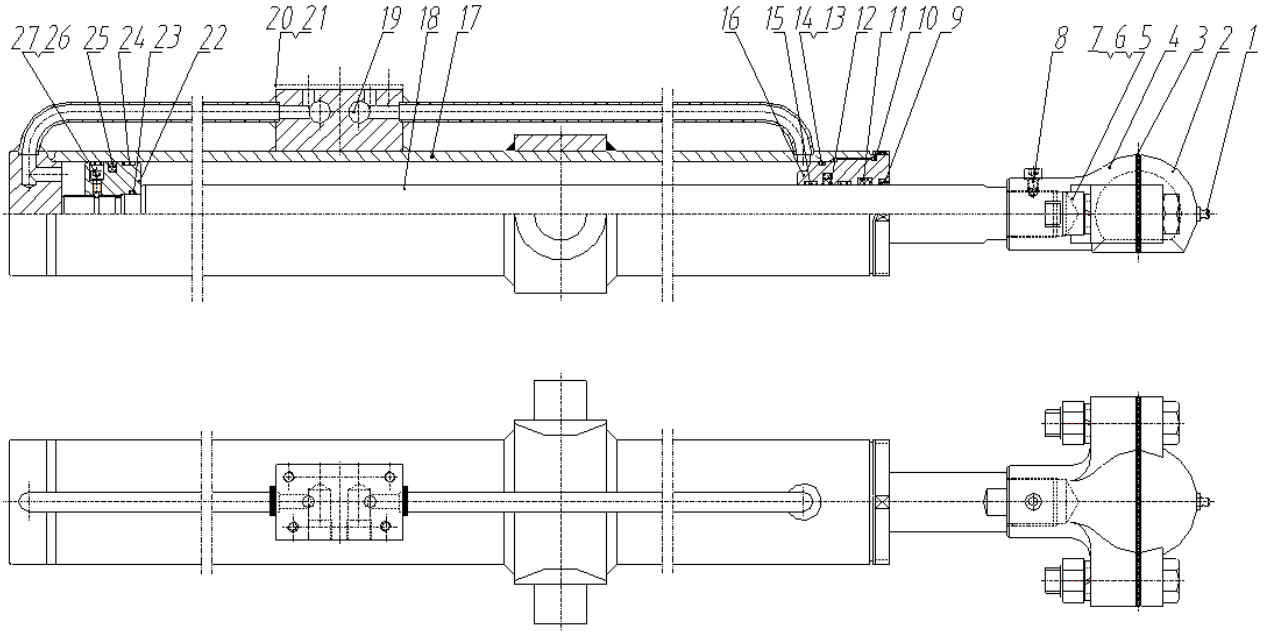

380900710 右铲刀升降油缸 Right Blade Hoist Cylinder

序号 NO.	零部件代号 Part Number	名称 Part Name		推荐数量 Advised Q'ty	备注 Remarks
1	801102884	油杯 M10×1	OIL CUP	1	
2	911200161	杆头盖	ROD HEAD COVER	1	
3	911200677	垫片 Δ=0.5	WASHER	8	
4	911200262	杆头	LEVER END	1	
5	805000223	螺栓 M20×90	BOLT	2	
6	800138362	弹簧垫圈 20	ELASTIC WASHER	2	
7	805201466	六角螺母 M20	HEXAGON NUT	2	
8	805100101	紧定螺钉 M8×12	HOLDING SCREW	1	
9	803197911	防尘圈 45×53.6×5.3	DUST RING	1	
10	860110577	O 形圈 85×3.1	O RING	1	
11	803197899	U 形圈 45×60×10	U RING	1	
12	803197885	斯特封 45×60.1×6.3	STEP SEAL	1	
13	803268694	挡圈 A80×75.2×1.5	RETAINER	1	
14	860117474	O 形圈 80×3.1	O RING	1	
15	803180031	支撑环	SUPPORT RING	2	
16	911200055	导向套	SLEEVE,GUIDE	1	
17	911200037	活塞杆	ROD	1	
18	911200158	缸体	CYLINDER BODY	1	
19	803163474	油口堵头 M18×1.5	NOZZLE PLUG	2	
20	90C005020	油口保护板	PROTECTIVE PLATE	1	
21	805000033	螺栓 M8×16	BLOT M8X16	2	

380900710 右铲刀升降油缸 Right Blade Hoist Cylinder

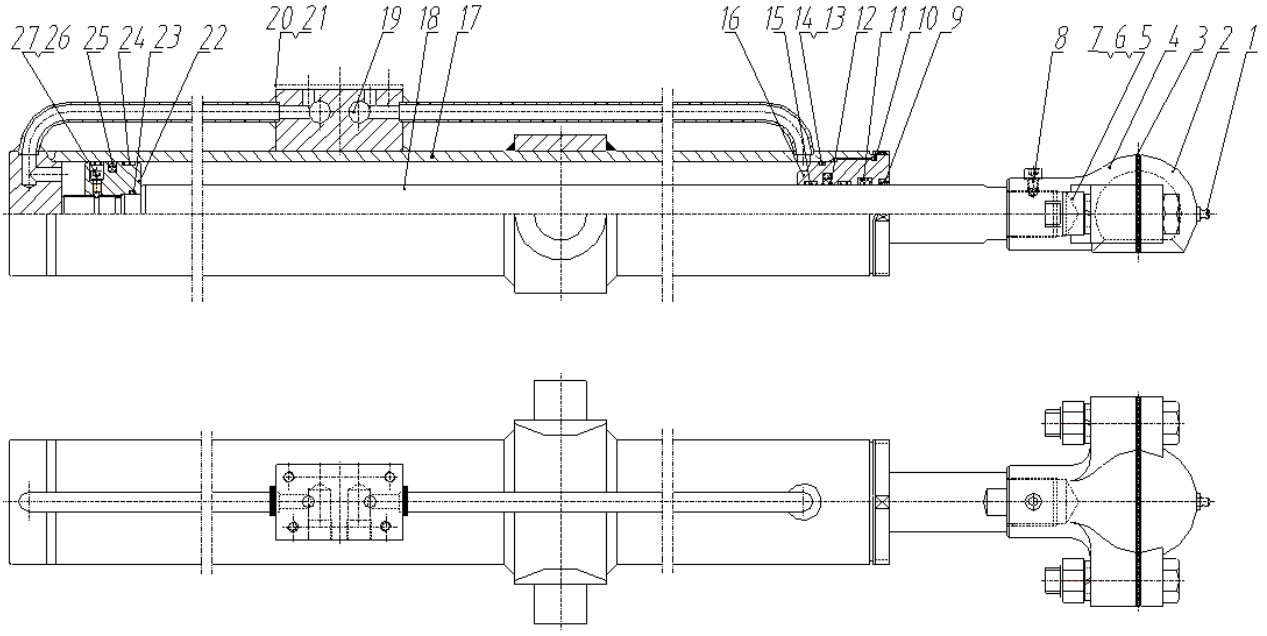

380900710 右铲刀升降油缸 Right Blade Hoist Cylinder

序号 NO.	零部件代号 Part Number	名称 Part Name		推荐数量 Advised Q'ty	备注 Remarks
22	803268697	活塞	PISTON	1	
23	803304484	O 型圈 35×3.1	O RING	1	
24	803044711	支撑环	SUPPORT RING	2	
25	803197878	格来圈 80×64.5×6.3	GLYD RING	1	
26	800511164	钢球 S5	STEEL BALL	1	
27	805100308	内六角螺钉 M6×10	HEXAGON SOCKET SCREW	1	

380900711 左铲刀升降油缸 Left Blade Hoist Cylinder

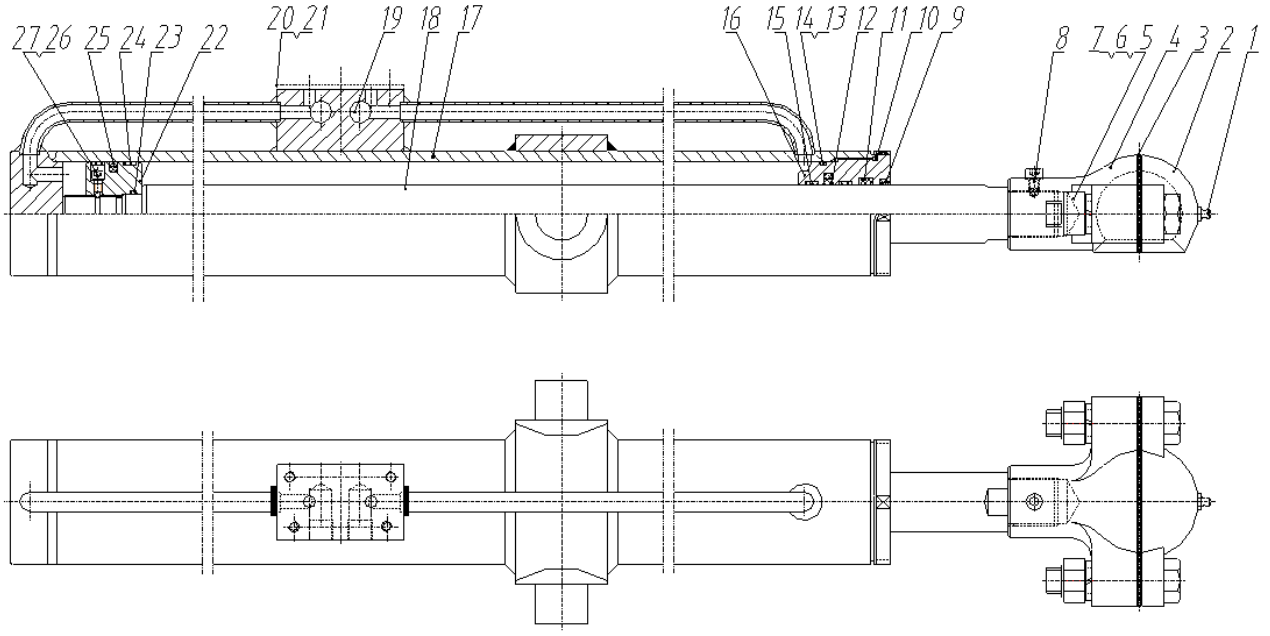

380900711 左铲刀升降油缸 Left Blade Hoist Cylinder

序号 NO.	零部件代号 Part Number	名称 Part Name		推荐数量 Advised Q'ty	备注 Remarks
1	801102884	油杯 M10×1	OIL CUP	1	
2	911200161	杆头盖	ROD HEAD COVER	1	
3	911200677	垫片 Δ=0.5	WASHER	8	
4	911200262	杆头	LEVER END	1	
5	805000223	螺栓 M20×90	BOLT	2	
6	800138362	弹簧垫圈 20	ELASTIC WASHER	2	
7	805201466	六角螺母 M20	HEXAGON NUT	2	
8	805100101	紧定螺钉 M8×12	HOLDING SCREW	1	
9	803197911	防尘圈 45×53.6×5.3	DUST RING	1	
10	860110577	O 形圈 85×3.1	O RING	1	
11	803197899	U 形圈 45×60×10	U RING	1	
12	803197885	斯特封 45×60.1×6.3	STEP SEAL	1	
13	803268694	挡圈 A80×75.2×1.5	RETAINER	1	
14	860117474	O 形圈 80×3.1	O RING	1	
15	803180031	支撑环	SUPPORT RING	2	
16	911200055	导向套	SLEEVE,GUIDE	1	
17	911200037	活塞杆	ROD	1	
18	911200158	缸体	CYLINDER BODY	1	
19	803163474	油口堵头 M18×1.5	NOZZLE PLUG	2	
20	90C005020	油口保护板	PROTECTIVE PLATE	1	
21	805000033	螺栓 M8×16	BLOT	2	

380900711 左铲刀升降油缸 Left Blade Hoist Cylinder

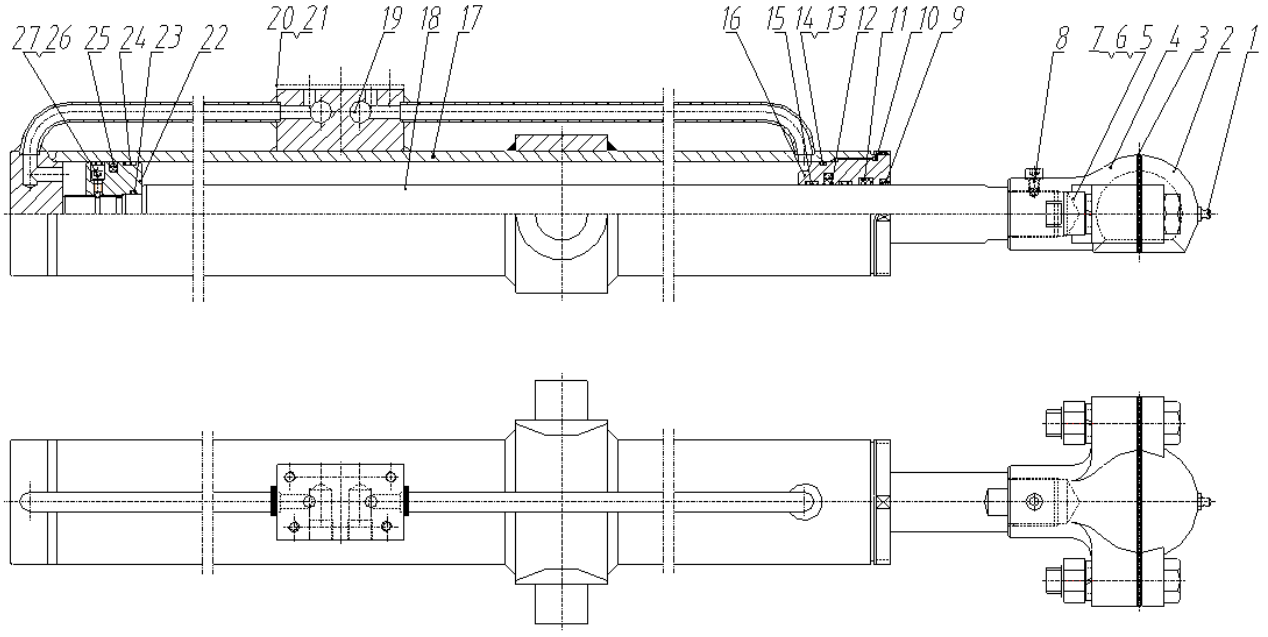

380900711 左铲刀升降油缸 Left Blade Hoist Cylinder

序号 NO.	零部件代号 Part Number	名称 Part Name		推荐数量 Advised Q'ty	备注 Remarks
22	803268697	活塞	PISTON	1	
23	803304484	O 型圈 35×3.1	O RING	1	
24	803044711	支撑环	SUPPORT RING	2	
25	803197878	格来圈 80×64.5×6.3	GLYD RING	1	
26	800511164	钢球 S5	STEEL BALL	1	
27	805100308	内六角螺钉 M6×10	HEXAGON SOCKET SCREW	1	

380900708 前轮转向油缸 Front Wheel Steering Cylinder

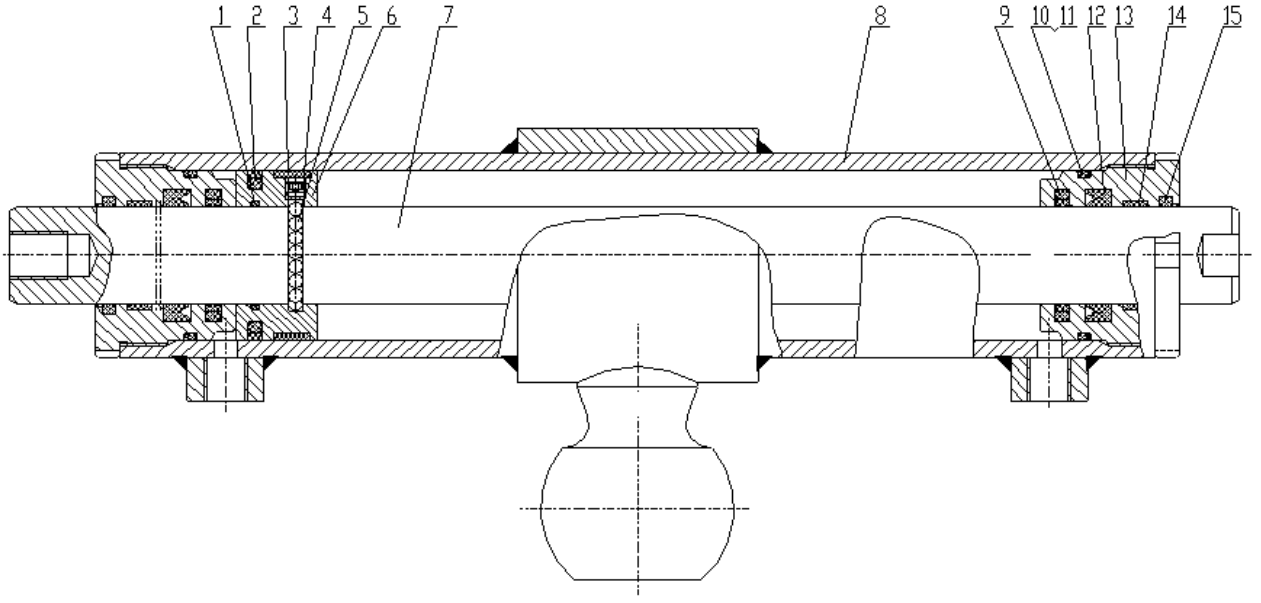

380900708 前轮转向油缸 Front Wheel Steering Cylinder

序号 NO.	零部件代号 Part Number	名称 Part Name		推荐数量 Advised Q'ty	备注 Remarks
1	803192170	O 形圈 45×3.1	O RING	1	
2	803192264	格来圈 70×59×4.2	GLYD RING	1	
3	803268681	支承环	SUPPORT RING	1	
4	805100073	螺钉 M8×7	SCREW	1	
5	800511423	钢球 Φ6	STEEL BALL	1	
6	803268682	活塞	PISTON	1	
7	803268683	活塞杆	ROD	1	
8	803268684	缸体	CYLINDER BODY	1	
9	803192265	斯特封 40×55.1×6.3	STEP SEAL	2	
10	803268685	导向套	SLEEVE,GUIDE	2	
11	801100080	O 形圈 70×3.1	O RING	2	
12	803268686	挡圈 A70×65.2×1.5	RETAINER	2	
13	803192266	U 形圈 40×55×10	U RING	2	
14	803268687	支撑环	SUPPORT RING	2	
15	381600478	防尘圈 40×48.6×5.3	DUST RING	2	

380900702 铰接转向油缸 Articulated Steering Cylinder

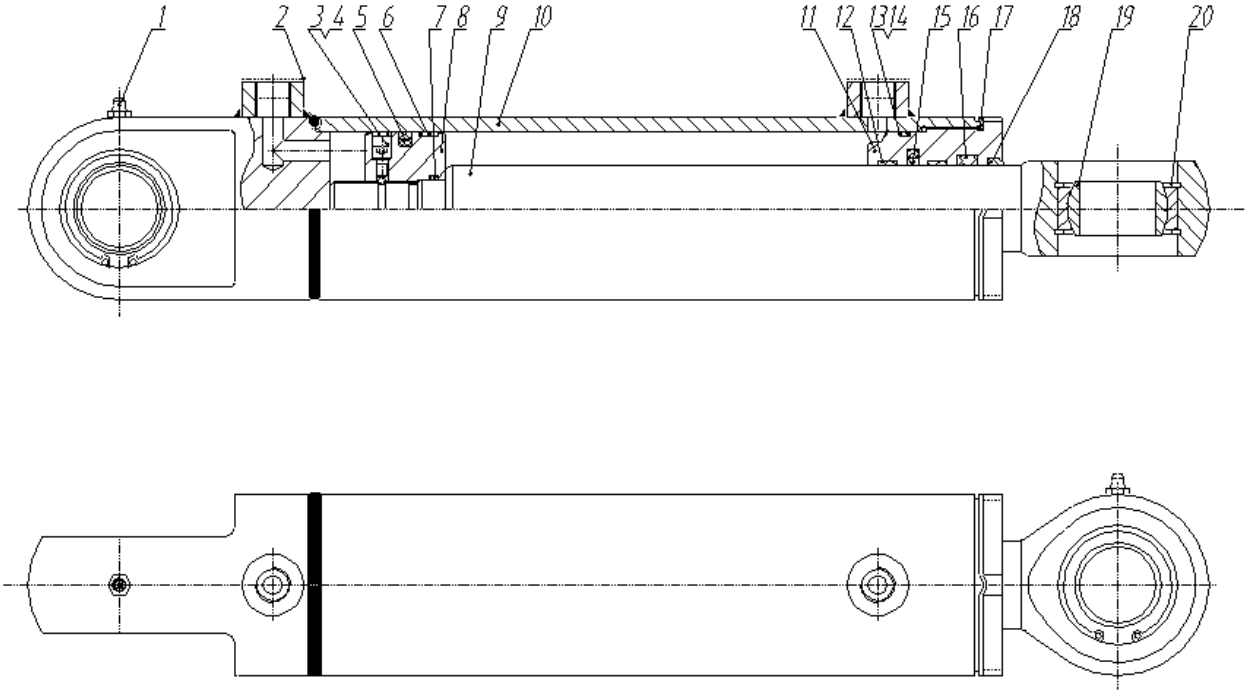

380900702 右铰接转向油缸 Right Articulated Steering Cylinder

序号 NO.	零部件代号 Part Number	名称 Part Name		推荐数量 Advised Q'ty	备注 Remarks
1	801103157	油杯 M10×1	OIL CUP	2	
2	803192105	油口保护堵	OIL PLUG	2	
3	805102982	内六角螺钉 M6×10	HEXAGON SOCKET SCREW	1	
4	800513938	钢球 S5	STEEL BALL	1	
5	803197878	格来圈 80×64.5×6.3	GLYD RING	1	
6	803044711	支撑环	SUPPORT RING	2	
7	860117457	O 形圈 35×3.1	O RING	1	
8	803268697	活塞	PISTON	1	
9	911200051	活塞杆	ROD	1	
10	911200032	缸体	CYLINDER BODY	1	
11	911200055	导向套	SLEEVE,GUIDE	1	
12	803044819	支撑环	SUPPORT RING	2	
13	860117474	O 形圈 80×3.1	O RING	1	
14	803268694	挡圈 A80×75.2×1.5	RETAINER	1	
15	803197885	斯特封 45×60.1×6.3	STEP SEAL	1	
16	803197899	U 形圈 45×60×10	U RING	1	
17	860110577	O 形圈 85×3.1	O RING	1	
18	803197911	防尘圈 45×53.6×5.3	DUST RING	1	
19	800511366	关节轴承 GE40ES	JOINT BEARING	2	
20	860123367	孔用弹性挡圈 62	ELASTIC RETAINER	4	

380900703 右铲土角油缸 Right Blade Angle Change Cylinder

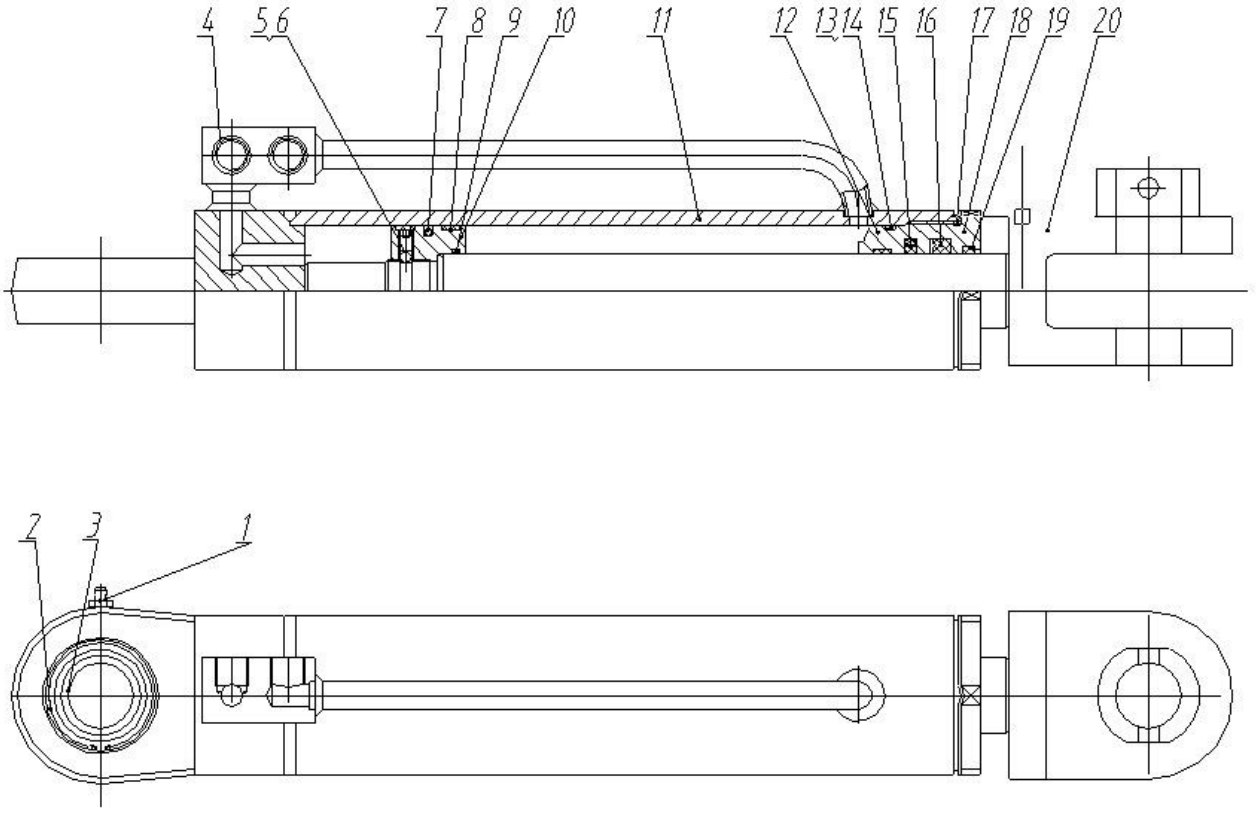

380900703 右铲土角油缸 Right Blade Angle Change Cylinder

序号 NO.	零部件代号 Part Number	名称 Part Name		推荐数量 Advised Q'ty	备注 Remarks
1	801102884	油杯 M10×1	OIL CUP	1	
2	380901278	孔用弹性挡圈 55	ELASTIC RETAINER	2	
3	800511493	关节轴承 GE35ES	JOINT BEARING	1	
4	803163474	油口堵头 M18×1.5	NOZZLE PLUG	2	
5	800511423	钢球 Φ6	STEEL BALL	1	
6	805105131	内六角螺钉 M8×10	SCREW	1	
7	803304480	格莱圈	GLYD RING	1	
8	803268692	支撑环	SUPPORT RING	2	
9	803195739	O 形圈 45×3.1	O RING	1	
10	803269169	活塞	PISTON	1	
11	803269170	缸体	CYLINDER BODY	1	
12	803304475	支撑环	SUPPORT RING	1	
13	803268686	挡圈 A70×65.2×1.5	RETAINER	1	
14	803304488	O 形圈 70×3.1	O RING	1	
15	803044652	斯特封	STEP SEAL	1	
16	803304482	U 形圈	U-RING	1	
17	860117472	O 形圈 75×3.1	O RING	1	
18	803269171	导向套	SLEEVE,GUIDE	1	
19	803304502	防尘圈 40×48×6	DUST RING	1	
20	803269172	活塞杆	ROD	1	

801030964 左铲土角油缸 Left Blade Angle Change Cylinder

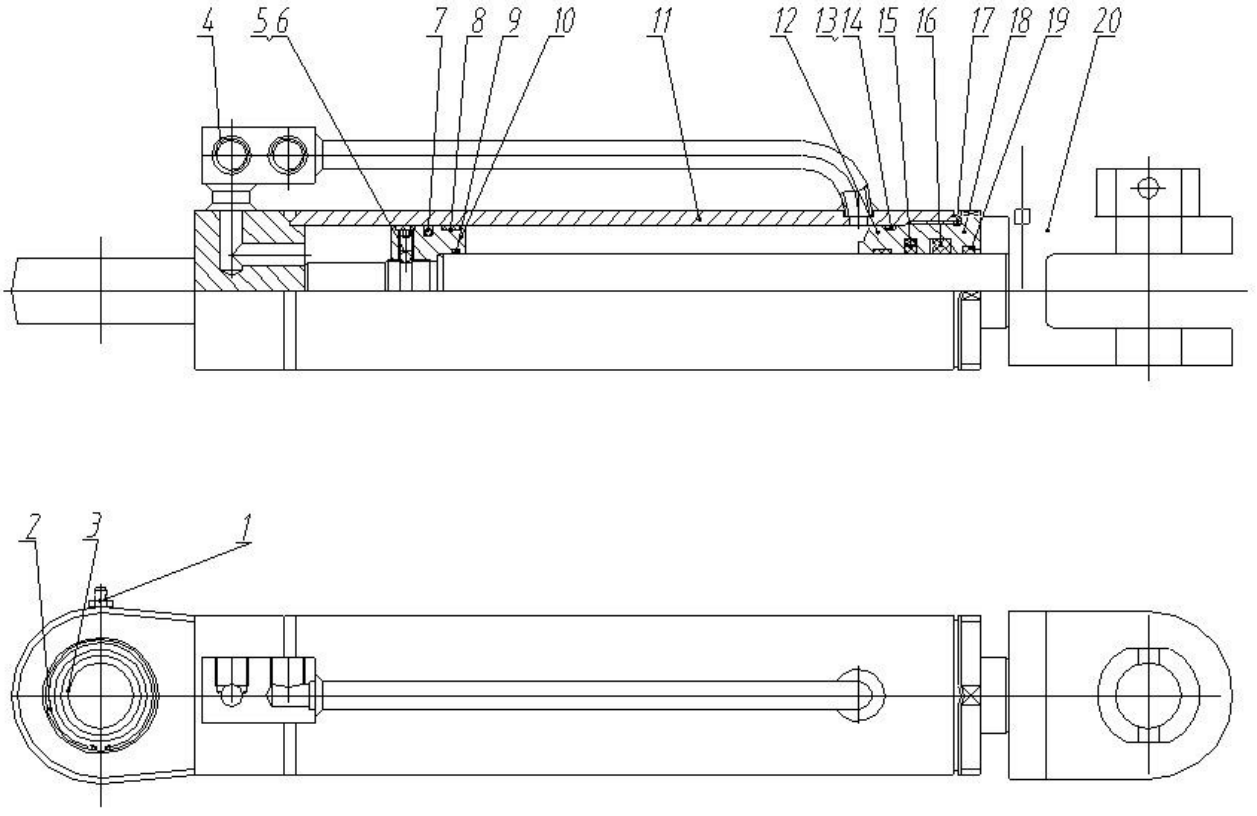

801030964 左铲土角油缸 Left Blade Angle Change Cylinder

序号 NO.	零部件代号 Part Number	名称 Part Name		推荐数量 Advised Q'ty	备注 Remarks
1	801102884	油杯 M10×1	OIL CUP	1	
2	380901278	孔用弹性挡圈 55	ELASTIC RETAINER	2	
3	800511493	关节轴承 GE35ES	JOINT BEARING	1	
4	803163474	油口堵头 M18×1.5	NOZZLE PLUG	2	
5	800511423	钢球 Φ6	STEEL BALL	1	
6	805105131	内六角螺钉 M8×10	SCREW	1	
7	803304480	格莱圈	GLYD RING	1	
8	803268692	支撑环	SUPPORT RING	2	
9	803195739	O 形圈 45×3.1	O RING	1	
10	803269169	活塞	PISTON	1	
11	803269170	缸体	CYLINDER BODY	1	
12	803304475	支撑环	SUPPORT RING	1	
13	803268686	挡圈 A70×65.2×1.5	RETAINER	1	
14	803304488	O 形圈 70×3.1	O RING	1	
15	803044652	斯特封	STEP SEAL	1	
16	803304482	U 形圈	U-RING	1	
17	860117472	O 形圈 75×3.1	O RING	1	
18	803269171	导向套	SLEEVE,GUIDE	1	
19	803304502	防尘圈 40×48×6	DUST RING	1	
20	803269172	活塞杆	ROD	1	

380900704 铲刀引出油缸 Blade Outstanding Cylinder

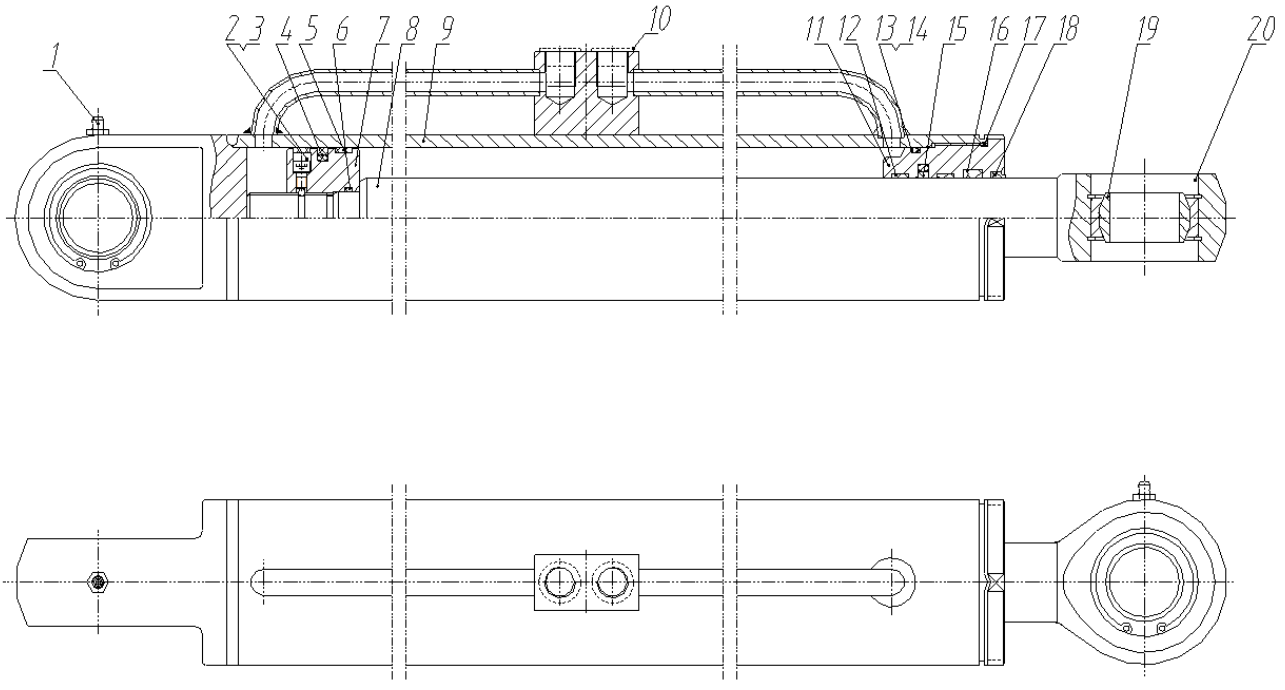

380900704 铲刀引出油缸 Blade Outstanding Cylinder

序号 NO.	零部件代号 Part Number	名称 Part Name		推荐数量 Advised Q'ty	备注 Remarks
1	801102884	油杯 M10×1	OIL CUP	2	
2	805102982	内六角螺钉 M6×10	HEXAGON SOCKET SCREW	1	
3	800511427	钢球 Φ5	STEEL BALL	1	
4	803197878	格来圈 80×64.5×6.3	GLYD RING	1	
5	803044711	支撑环	SUPPORT RING	2	
6	860117457	O 形圈 35×3.1	O RING	1	
7	803268697	活塞	PISTON	1	
8	911200033	活塞杆	ROD	1	
9	911200142	缸体	CYLINDER BODY	1	
10	803192136	油口堵头 M18×1.5	PLUG	2	
11	911200055	导向套	SLEEVE,GUIDE	1	
12	803268693	支承环	SUPPORT RING	2	
13	860117474	O 形圈 80×3.1	O RING	1	
14	803268694	挡圈 A80×75.2×1.5	RETAINER	1	
15	803197885	斯特封 45×60.1×6.3	STEP SEAL	1	
16	803197899	U 形圈 45×60×10	U RING	1	
17	803175017	O 形圈 85×3.1	O RING	1	
18	803193033	防尘圈 45×53.6×5.3	DUST RING	1	
19	800515289	关节轴承 GE40ES	JOINT BEARING	2	
20	805400044	弹性挡圈 62	ELASTIC RETAINER	4	

803045340 双联齿轮泵 Duplicate Gear Pump

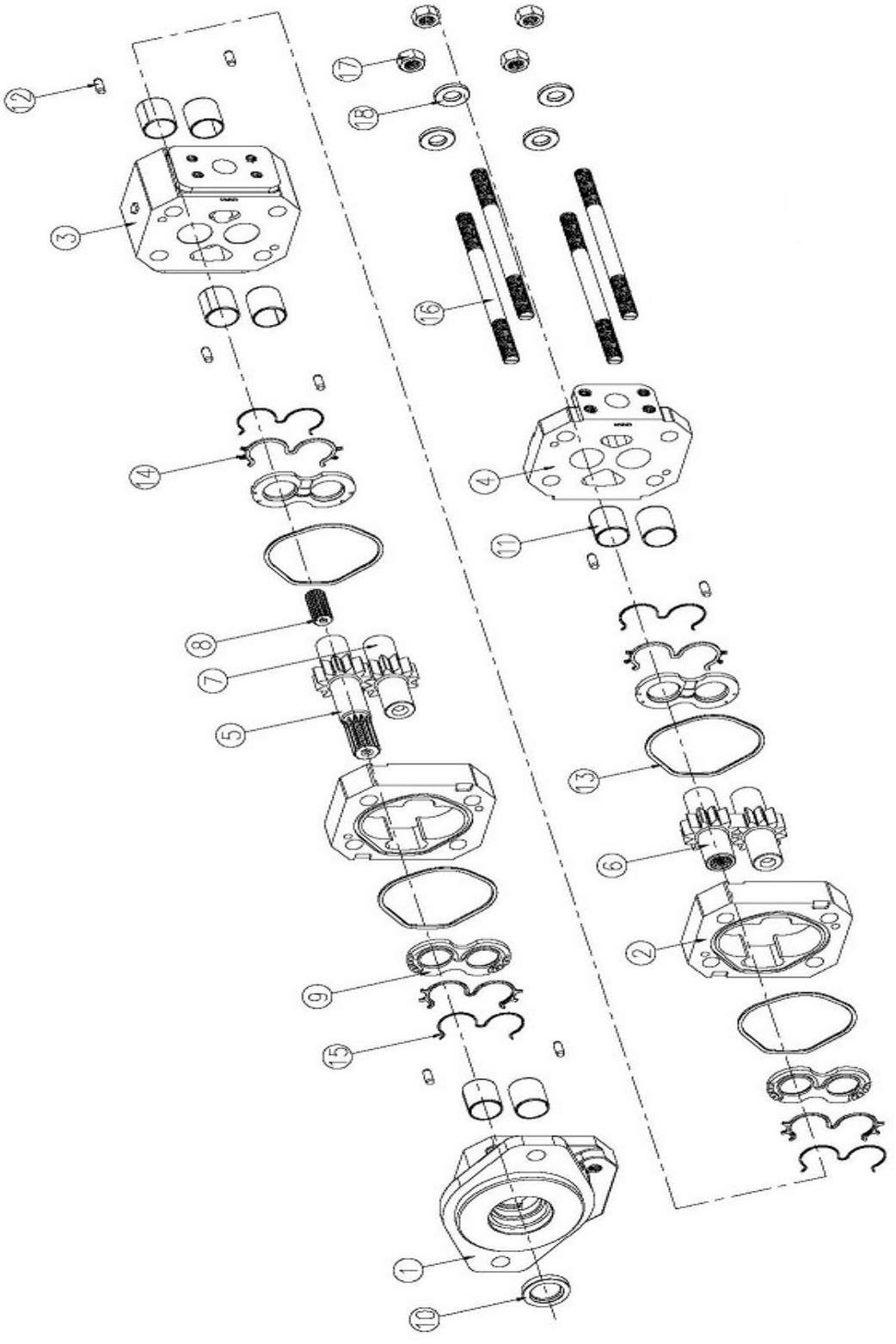

803045340 双联齿轮泵 Duplicate Gear Pump

序号 NO.	零部件代号 Part Number	名称 Part Name		推荐数量 Advised Q'ty	备注 Remarks
1	803269178	前盖	COVER	1	
2	803269179	泵体	BODY, PUMP	2	
3	803269180	中间体	MIDDLE BODY	1	
4	803269181	后盖	COVER,REAR	1	
5	803269182	主齿	MAIN GEAR	1	
6	803269183	主齿	MAIN GEAR	1	
7	803269184	从齿	DRIVEN GEAR	2	
8	803269185	接轴	CONNECTING SHAFT	1	
9	803269186	侧板	PLATE	4	
10	803269187	骨架油封	OIL SEAL	1	
11	803269188	滑动轴承	BEARING	8	
12	803269189	圆柱销	PIN	8	
13	803269190	方形密封圈	SQUARE SEAL RING	4	
14	803269191	E 形密封圈	E SEAL RING	4	
15	803269192	E 形挡圈	E RETAINER	4	
16	803268941	螺栓	BOLT	4	
17	803268942	螺母	NUT	4	
18	803268943	垫圈	WASHER	4	

380300468 前推土板 Front Blade

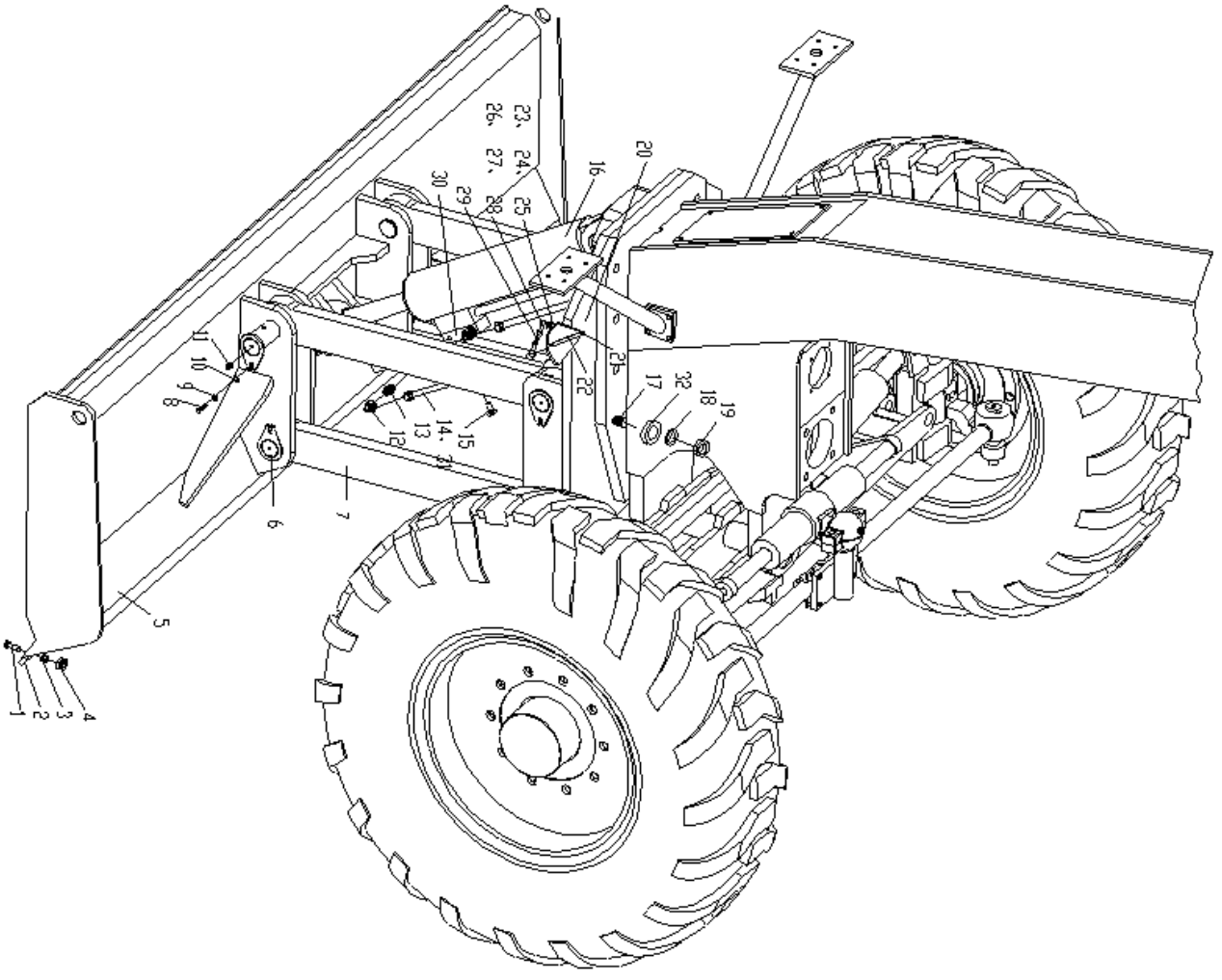

380300468 前推土板 Front Blade

序号 NO.	零部件代号 Part Number	名称 Part Name		推荐数量 Advised Q'ty	备注 Remarks
1	805011242	铰盖螺栓 M16×55	HINGED COVER BOLT	18	
2	380300759	刀片	BLADE	2	
3	805304153	垫圈 16	WASHER	18	
4	805203990	螺母 M16	NUT	18	
5	380300341	推土板	BLADE	1	
6	380300342	销轴	PIN SHAFT	6	
7	380300760	连杆	LINK ROD	4	
8	805000017	螺栓 M8×25	BOLT M8X25	6	
9	860101055	垫圈 8	WASHER	6	
10	805300069	垫圈 8	WASHER	6	
11	860101148	油杯 M10×1	OIL CUP	7	
12	803190731	直角组合接头	RIGHT ANGLE UNION JOINT	2	
13	803190754	直通接头	JOINT	4	
14	803191009	软管总成	HOSE ASS′Y	2	
15	805100185	螺钉 M6×40	SCREW	4	
16	803010997	前推土板油缸	OIL CYLINDER FOR FRONT MOLDBOARD	1	
17	805001905	螺栓 M20×100	BOLT	8	
18	805300023	垫圈 20	WASHER	8	
19	860101042	螺母 M20	NUT	8	
20	380300505	支座	SEAT	1	
21	805200053	螺母 M6	NUT	1	

380300468 前推土板 Front Blade

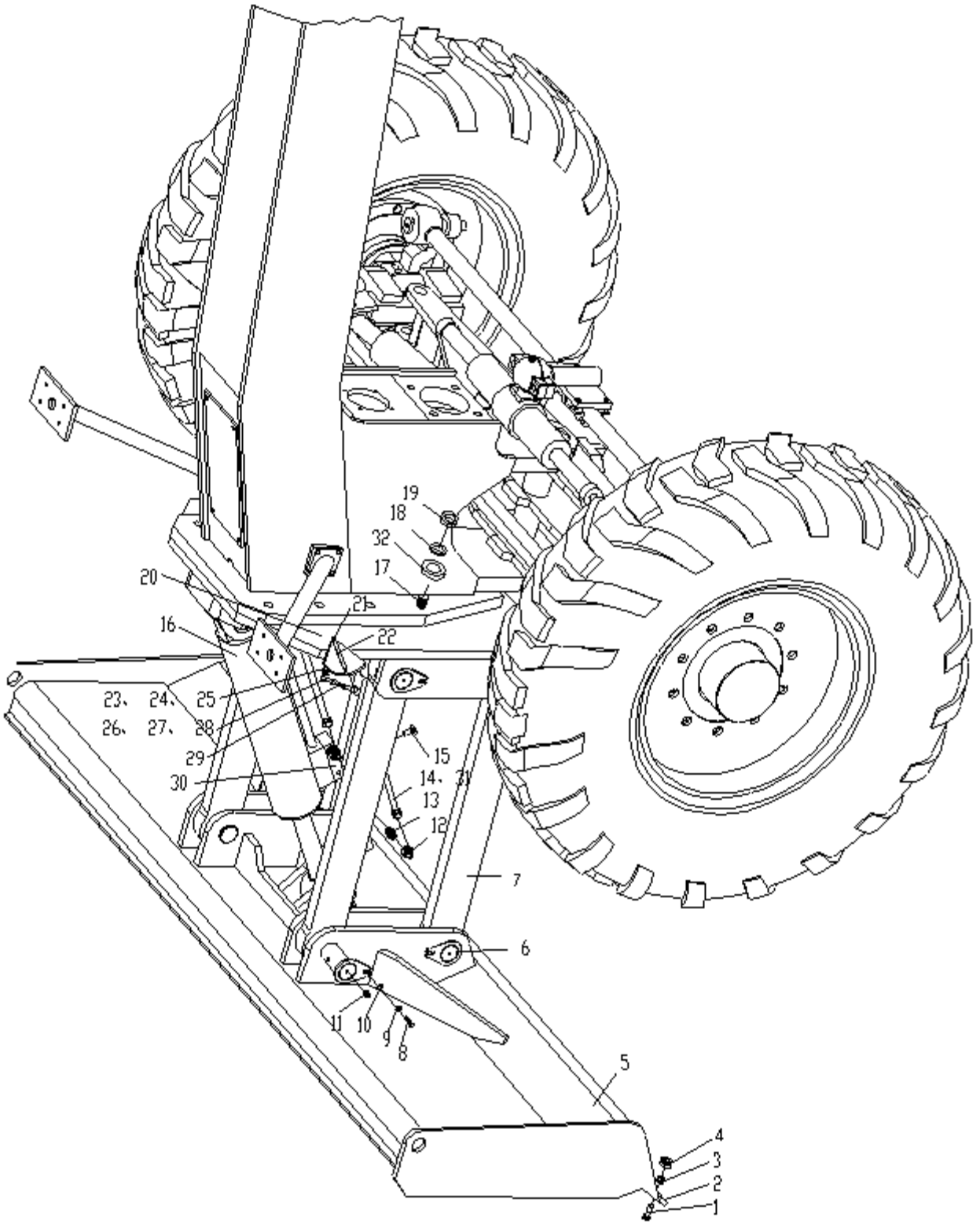

380300468 前推土板 Front Blade

序号 NO.	零部件代号 Part Number	名称 Part Name		推荐数量 Advised Q'ty	备注 Remarks
22	380900911	指针	POINTER	1	
23	380900907	指针轴	POINTER AXLE	1	
24	380900908	无缝钢管 Φ25×3-48.5	SEAMLESS STEEL TUBE	1	
25	800515255	深沟球轴承 6700/10	DEEP GROOVE BALL BEARING	1	
26	805200048	螺母 M10	NUT	4	
27	805300014	垫圈 10	WASHER	2	
28	800515256	弯杆球头杆端关节轴承	SPHERICAL JOINT BEARING	2	
29	380300767	拉杆	LEVER	1	
30	803011070	平衡阀	BALANCE VALVE	1	
32	805300112	垫圈 20	WASHER	8	

380300111 后松土器 Rear Ripper

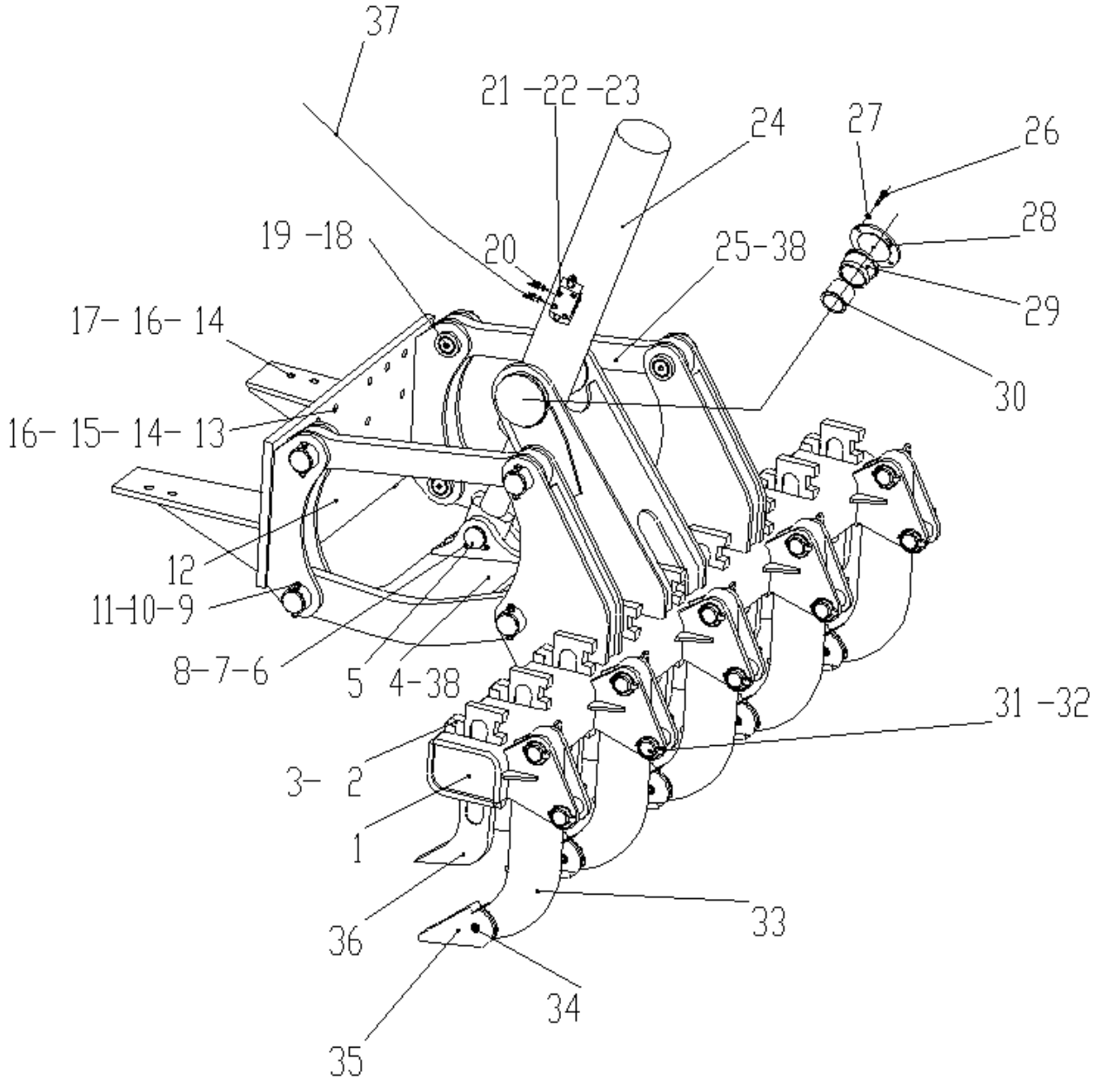

380300111 后松土器 Rear Ripper

序号 NO.	零部件代号 Part Number	名称 Part Name		推荐数量 Advised Q'ty	备注 Remarks
1	380300307	齿座	SHANK	1	
2	380900904	插销	PIN	9	
3	805600222	开口销 5×50	COTTER PIN	9	
4	380300301	拉杆体	DRAG ROD	1	
5	380300329	销轴	PIN SHAFT	1	
6	805000018	螺栓 M8×20	BOLT M8X20	2	
7	805300010	垫圈 8	WASHER	2	
8	380300330	挡块	BLOCK	1	
9	805000573	螺栓 M12×100	BOLT	8	
10	805300018	垫圈 12	WASHER	8	
11	805200049	螺母 12	NUT	8	
12	380300323	固定座	SEAT	1	
13	805000379	螺栓 M20×70	BOLT	10	
14	805300023	垫圈 20	WASHER	14	
15	805200052	螺母 M20	NUT	10	
16	805300112	垫圈 20	WASHER	14	
17	805001904	螺栓 M20×65	BOLT	4	
18	805604702	销轴	PIN SHAFT	8	
19	801103215	油杯 M10×1	OIL CUP	10	
20	803190754	直通接头	JOINT	4	
21	803011070	平衡阀	BALANCE VALVE	1	

380300111 后松土器 Rear Ripper

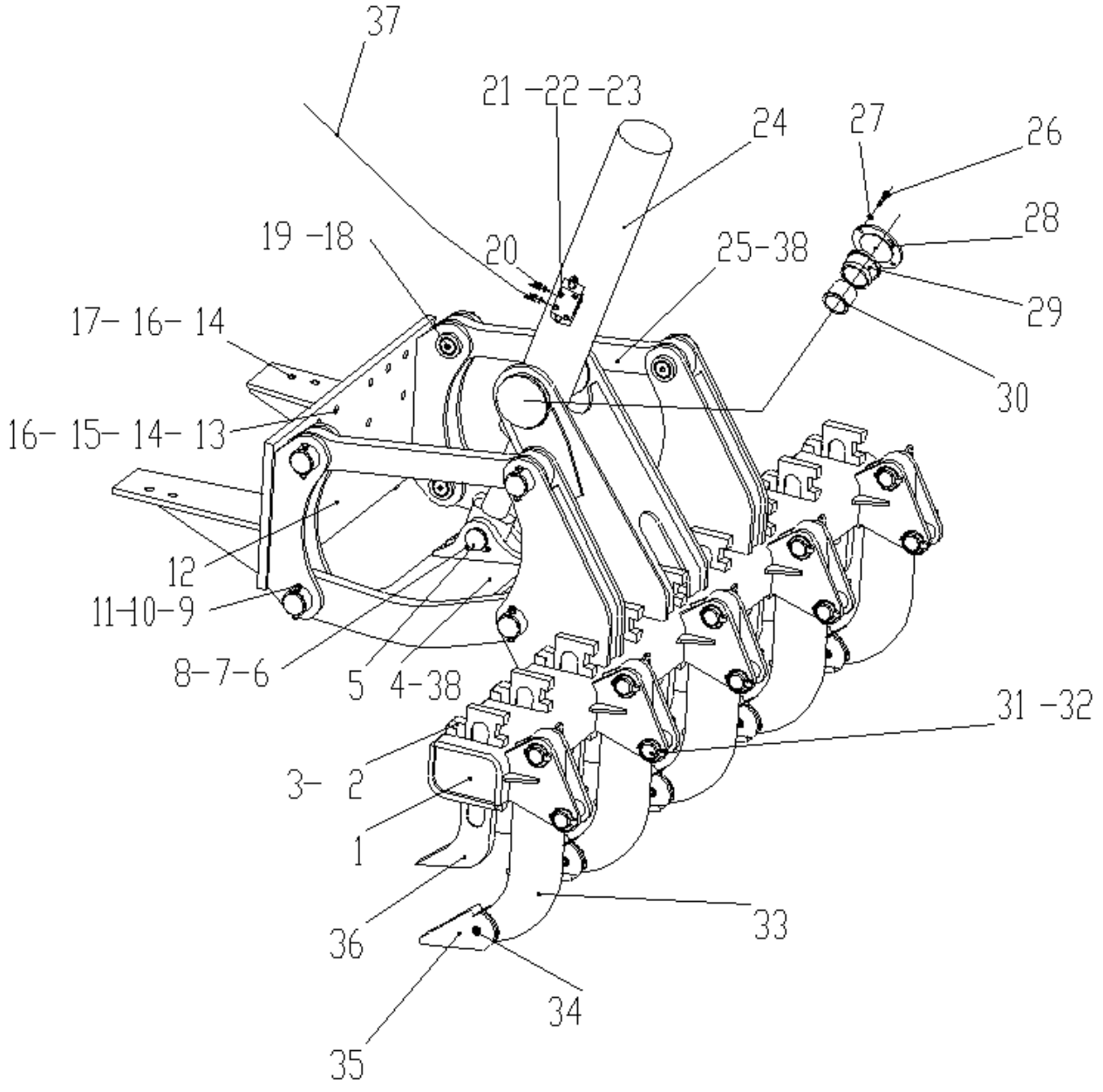

380300111 后松土器 Rear Ripper

序号 NO.	零部件代号 Part Number	名称 Part Name		推荐数量 Advised Q'ty	备注 Remarks
22	805000021	螺栓 M8×50	BOLT	4	
24	803011224	后松土器油缸	REAR SCARIFIER CYLINDER	1	
25	380300304	上拉杆	UPPER BAR	2	
26	805000043	螺栓 M10×30	BLOT	8	
27	805300014	垫圈 10	WASHER	8	
28	380300331	盖	COVER	2	
29	380300849	套	SLEEVE	2	
30	380300850	套	SLEEVE	2	
31	381600987	弹性销	ELASTIC PIN	10	
32	380300328	销	PIN	10	
33	380300847	刀杆	CUTTER SHAFT	5	
34	805601794	弹性圆柱销 16×75	ELASTIC ROUND PIN	5	
35	380300848	刀齿	CUTTER TOOTH	5	
36	380900903	耙齿	RAKE TOOTH	9	
37	803193816	软管总成	HOSE ASS′Y	2	
38	380300846	套	SLEEVE	8	

380300940 前松土耙 Front Scarifier

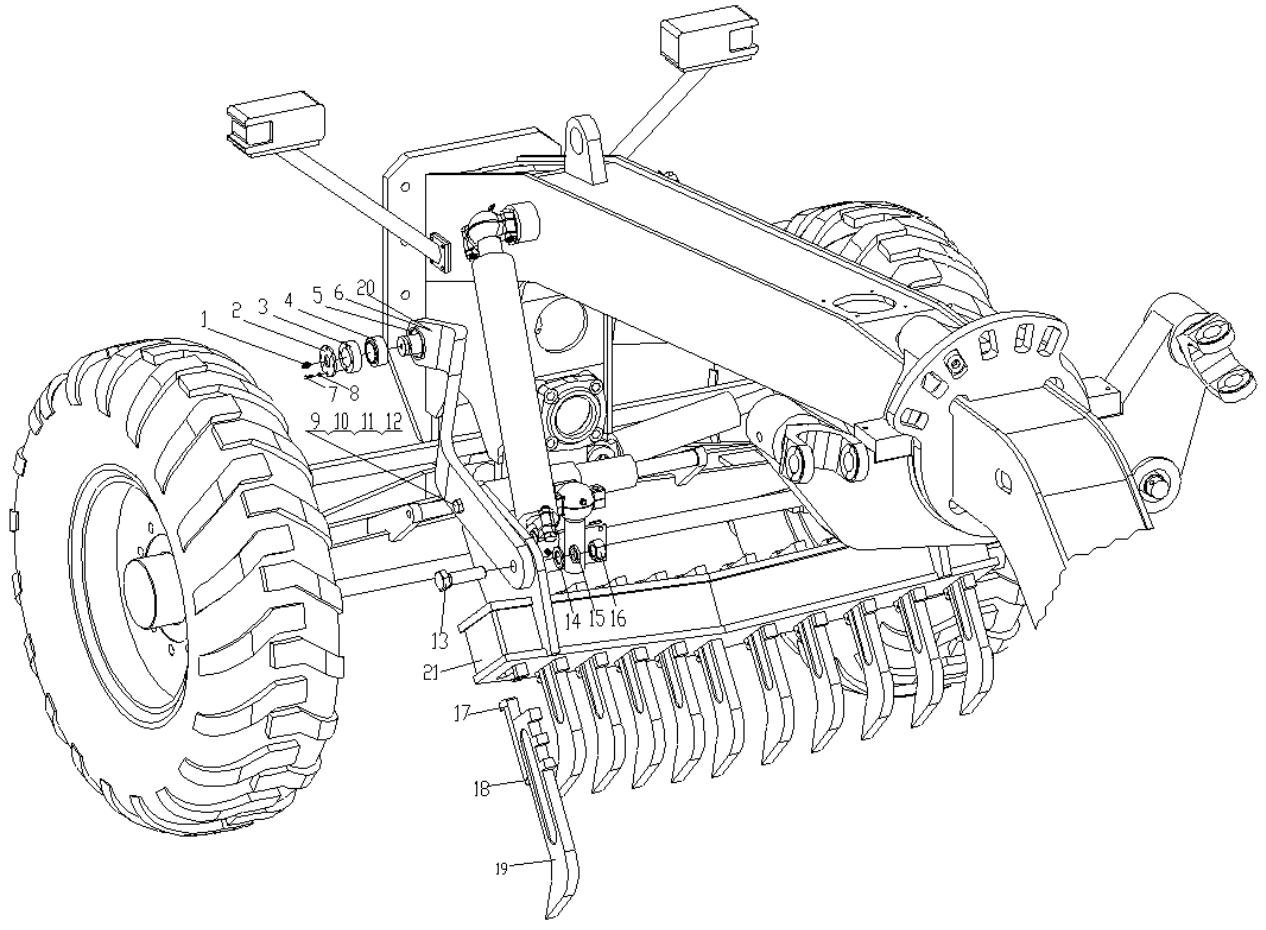

380300940 前松土耙 Front Scarifier

序号 NO.	零部件代号 Part Number	名称 Part Name		推荐数量 Advised Q'ty	备注 Remarks
1	801103672	油杯 M10×1	OIL CUP	2	
2	380300356	挡块 I	STOP	4	
3	380300357	挡块 II	STOP	2	
4	800515281	关节轴承 GE50ES	JOINT BEARING	2	
5	805400050	弹性挡圈 75	ELASTIC RETAINER	4	
6	380300349	左连板	LEFT COUPLING PLATE	1	
7	805000525	螺栓 M6×20	BOLT	8	
8	805300030	垫圈 6	WASHER	8	
9	805000250	螺栓 M20×100	BOLT	2	
10	805300112	垫圈 20	WASHER	10	
11	805300023	垫圈 20	WASHER	6	
12	805200052	螺母 M20	NUT	2	
13	805001999	螺栓 M30×110	BOLT	2	
14	805300118	垫圈 30	WASHER	2	
15	805300048	垫圈 30	WASHER	2	
16	805200076	螺母 M30	NUT	2	
17	380900904	插销	PIN	11	
18	805600222	开口销 5×50	COTTER PIN	11	
19	380900903	耙齿	RAKE TOOTH	11	
20	380300352	右连板	RIGHT COUPLING PLATE	1	
21	380300346	基座总成	BASE ASSEMBLY	1	

380300111 前松土耙管路 Hydraulic System Of Front Scarifier

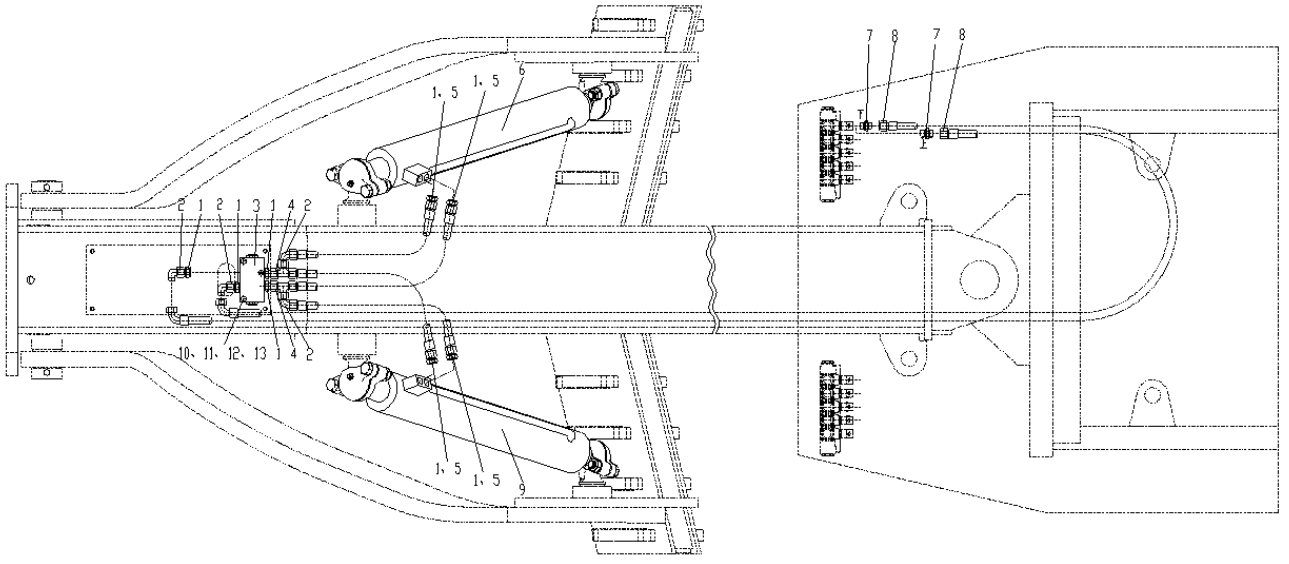

380300111 前松土耙管路 Hydraulic System Of Front Scarifier

序号 NO.	零部件代号 Part Number	名称 Part Name		推荐数量 Advised Q'ty	备注 Remarks
1	803601023	直通接头	JOINT	8	
2	803190692	直角组合接头	RIGHT ANGLE UNION JOINT	4	
3	803011215	双向液压锁	DOUBLE-PASS HYDRAULIC LOCKOUT	1	
4	803190710	接头	NIPPLE	2	
5	803190747	胶管总成	HOSE ASSEMBLY	4	
6	803010999	右松土耙油缸	RIGHT SCARIFIER CYLINDER	1	
7	803190754	直通接头	JOINT	2	
8	803191013	胶管总成	HOSE ASSEMBLY	2	
9	803010998	左松土耙油缸	LEFT SCARIFIER CYLINDER	1	
10	805000075	螺栓 M8×55	BOLT	3	
11	805300010	垫圈 8	WASHER	3	
12	805300069	垫圈 8	WASHER	3	
13	805200045	螺母 M8	NUT	3	

备忘录



徐州徐工筑路机械有限公司

XUZHOU XUGONG ROAD CONSTRUTION MACHINERY CO.,LTD

地址：中国江苏省徐州市经济开发区工业一区

Add：NO.1 Industry District, Jinshanqiao Developing zone,Xuzhou, Jiangsu, China

销售电话（Sale Tel）：+86-516-87928888

销售传真（Sale Fax）：+86-516-87638888

服务电话（Service Tel）：+86-516-87932222

服务传真（Service Fax）：+86-516-85857433

备件电话（Spare Parts Tel）：+86-516-87938878

备件传真（Spare Parts Fax）：+86-516-83363922

技术支持（Technical Service）：0516-87938756

邮编（Post Code）：221004

服务热线（Service Hotline）：400-110-9999

网址（Web Sites）：http://www.xcmg.com/xgdl

版权所有 侵权必究

（All rights reserved，Violators will surely be prosecuted）

2017 年 1 月第 1 次印刷