No.P0601

RUTHZIL TRATOR COMERCIAL DE PEÇAS LTDA 11 97083-6812 ROLANDO CITRANGULO

GR 系列平地机零件手册

GR SERIES ROAD GRADER PARTS HANDBOOK

中华人民共和国徐州工程机械有限公司

徐州徐工筑路机械有限公司

XUZHOU XUGONG ROAD CONSTRUCTION MACHINERY CO.LTD.

前言

本零件手册仅供选购我公司 GR 系列平地机零部件时参考。

本零件手册主要介绍了 GR 系列平地机零部件及各部分的结构和装配关系，供广大用户、销售、及技术人员了解选购、维修和保养时使用。

在本手册零件中，凡是不可拆卸的部件（焊接件、铆接件）一般只标出部件代号，不再另列其组成零件的代号。

订购零部件时，为避免订购和我公司发货失误，请务必注明以下各项详细资料：

1、 平地机的出厂日期和编号。

2、所订购的零部件的代号和名称。

3、所需数量。

4、如果你需要邮购，需详细注明邮往地点、单位和邮政编码。

GR 系列平地机将根据技术发展和用户的要求不断改进，因此本零件手册也将定期补充修订；如有更改，恕不另行通知。

注：本图册适用于 GR165（III）、GR180（VIII）、GR200、GR215（VIII）等机型。

Foreword

This handbook only use for consults when choosing and buying our grader parts.

In this book, we will show you parts of GR series grader, structure and assembly of the parts. Such people as consumers、sellers and technicians can get help from it when choosing and buying or maintaining.

To parts can't disassembly (such as the jointings or rivet joints), we only line out codes of assembly not components.

It's necessary to offer us the imformation correctly:

1、Leave factory date and number

2、Name and code of parts you order.

3、Amount

4、you need write down your address、company and post code if you want to mail order.

GR series grader will improve on with technology developing and consumers' require. So this handbook will be revised some time; please subject to change without notice.

Note: The Handbook applies to GR165(III)、GR180(VIII)、GR200、GR215

（Ⅷ） graders.

目录

Contents

前言

Foreword

发动机及附件（一）……G01-01

Engine System

发动机及附件（二）……G01-04

Engine System

发动机及附件（三）……G01-06

Engine System

发动机及附件（四）……G01-08

Engine System

发动机罩……G02-01

Engine Hood

手制动操纵……G03-01

Spring-Loaded Brake

作业液压系统……G04-01

Working Hydraulic System

转向液压系统……G04-04

Steering Hydraulic System

制动液压系统……G04-07

Brake Hydraulic System

液压油箱……G04-10

Hydraulic Tank

操纵台 ……G05-01

Control Board

工作装置(回转支承式) ……G06-01

Work Equipment（circumgyrate bearing）

铲刀总成……G07-01

Blade

普通型作业装置（一）……G08-01

Work Equipment

普通型作业装置（二） ……G08-03

Work Equipment

摆架总成 ……G09-01

Swing Chassis Assembly

前机架 ……G10-01

Front Frame

前桥 ……G11-01

Steering Axle

转向拉杆…… G11-04

Steering Rod

蜗轮箱……G12-01

Worm Gear

电气系统 ……G13-01

Electrical System

仪表箱总成 ……G13-04

Instrument Box Assembly

操纵箱…… G13-06

Control Box

油箱总成…… G14-01

Tank

发动机操纵…… G15-01

Engine Operate

传动系统(一)……G16-01

Transmission System

传动系统(二)……G16-02

Transmission System

驾驶室总成…… ……G17-01

Cab assembly

双回路制动液压系统…… ……G18-01

Double Circuit Brake

空调……G19-01

Air conditioning

双联齿轮泵 ……G20-01

Gear Pump

油缸……G21-01

Hydro Cylinder

选装件零件手册

GR SERIES ROAD GRADER SELECTIVE PARTS HANDBOOK

目录

Contents

前推土板 ——————————————————————————G01-01

Front Dozer Blade

后松土器 ——————————————————————————G02-01

Rear-scarification Equipment

工作装置(回转支承式) ——————————————————————G03-01

Work Equipment（circumgyrate bearing）

前松土耙 ——————————————————————————G04-01

Scarifier

前松土耙液压布管 ——————————————————————G05-01

Front Harrow Hydraulic System

摆架插销装置….. ——————————————————————G06-01

Swing Chassis Shrinkable pin Equipment

电控摆架插销液压布管 ————————————————————G07-01

Hydraulic System of Electric control Swing Chassis Shrinkable pin

破冰装置 ——————————————————————————G08-01

Ice-broken device

除雪装置 ——————————————————————————G09-01

Snow-sweeping device

自动调平电气系统 ——————————————————————————G10-01

Electrical System of Auto-level Device

自动调平液压系统 ——————————————————————————G10-03

Hydraulic System of Auto-level Device

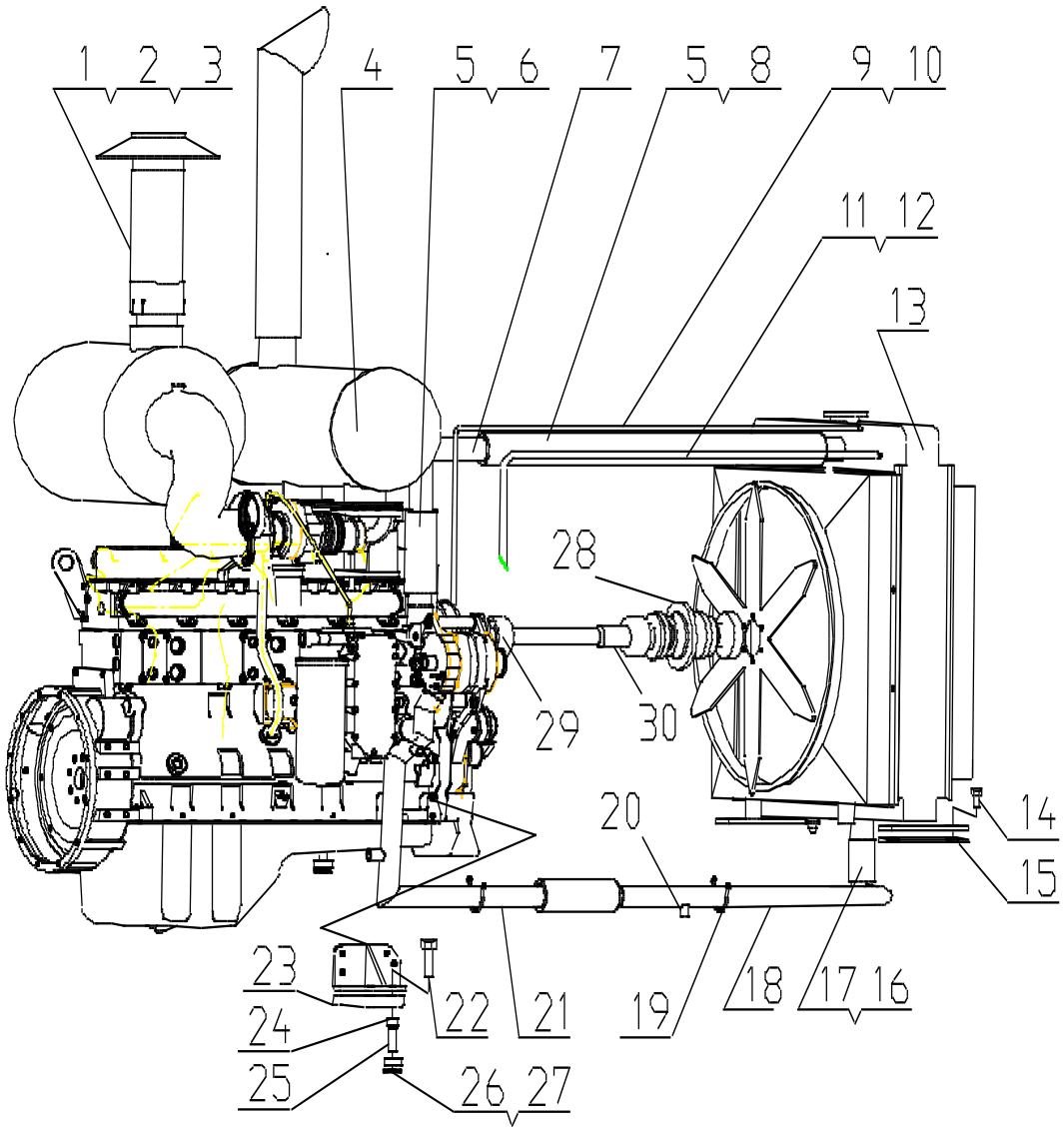

Model 型号	发动机及附件(一)	页码 Page
GR165/180/200	Engine System	G01-02

序号 Sr ,No.	代　号 Part No.	名称 Part Description		数量 Q'ty	备注 Remark
1	001210003	接管	Connectable Pipe	1	
2	001470002	管夹	Clamp	1	
3	104000079	螺栓 M8×55	Bolt	1	GB/T5783
4	D6114ZG9B	发动机	Engine	1	GR165
	D6114ZG1B	发动机	Engine	1	GR180
	D6114ZG14B	发动机	Engine	1	GR200
	6CTA8.3-C215	发动机	Engine	1	GR215
5	001440013	胶管φ57X200	Hose	1	
6	111010008	喉箍 65-70	Pipe Clip	4	JB/T3616.1
7	001100053	出水管	Water Pipe	1	
8	001130005	胶管φ57X200	Hose	1	
9	001130006	出气管φ10X1400	Exhaust Gas Pipe	1	
10	111010006	喉箍 15-18	Pipe Clip	2	JB/T3616.1
11	001100001	补水管φ20X2010	Water Pipe	1	
12	111010090	喉箍 28-32	Pipe Clip	2	JB/T3616.1
13	100010079	散热器总成	Diving Heat	1	XGSX07-18（GE180E、GR165III）
13	100010175	散热器总成	Diving Heat	1	XGSX07-26（GR215）
14	104000313	螺栓M12X40	Bolt	4	GB/T5783

15	GR215AII.1-1	胶垫	Rubber Washer	2	
16	111010008	喉箍60-65	Pipe Clip	5	JB/T3616.1
17	1440013	胶管φ50X200	Hose	2	
18	001440016	进水管II	Water Pipe	1	
19	001440015	管夹	Clamp	2	
20	106000001	放水阀	Cock	1	CA10
21	001100052	进水管I	Water Pipe	1	
22	104000047	螺栓 M14X110	Bolt	4	GB/T5782
23	001340007	橡胶垫II	Rubber Washer	1	
24	001340018	隔套	Rubber Sheath	4	

Model 型号 GR165/180/200		发动机及附件(一) Engine System		页码 Page G01-03	
序号 Sr ,No.	代 号 Part No.	名称 Part Description		数量 Q'ty	备注 Remark
25	001340004	管	Pipe	4	
26	001340016	垫圈 20	Washer	4	
27	001340017	下胶垫	Rubber Washer	4	
28	GR.1.1	驱动轴	Drive Shaft	1	
29	001440001	接盘	Connect Plate	1	
30	103040017	传动轴	Transmission Shaft	1	PY132H

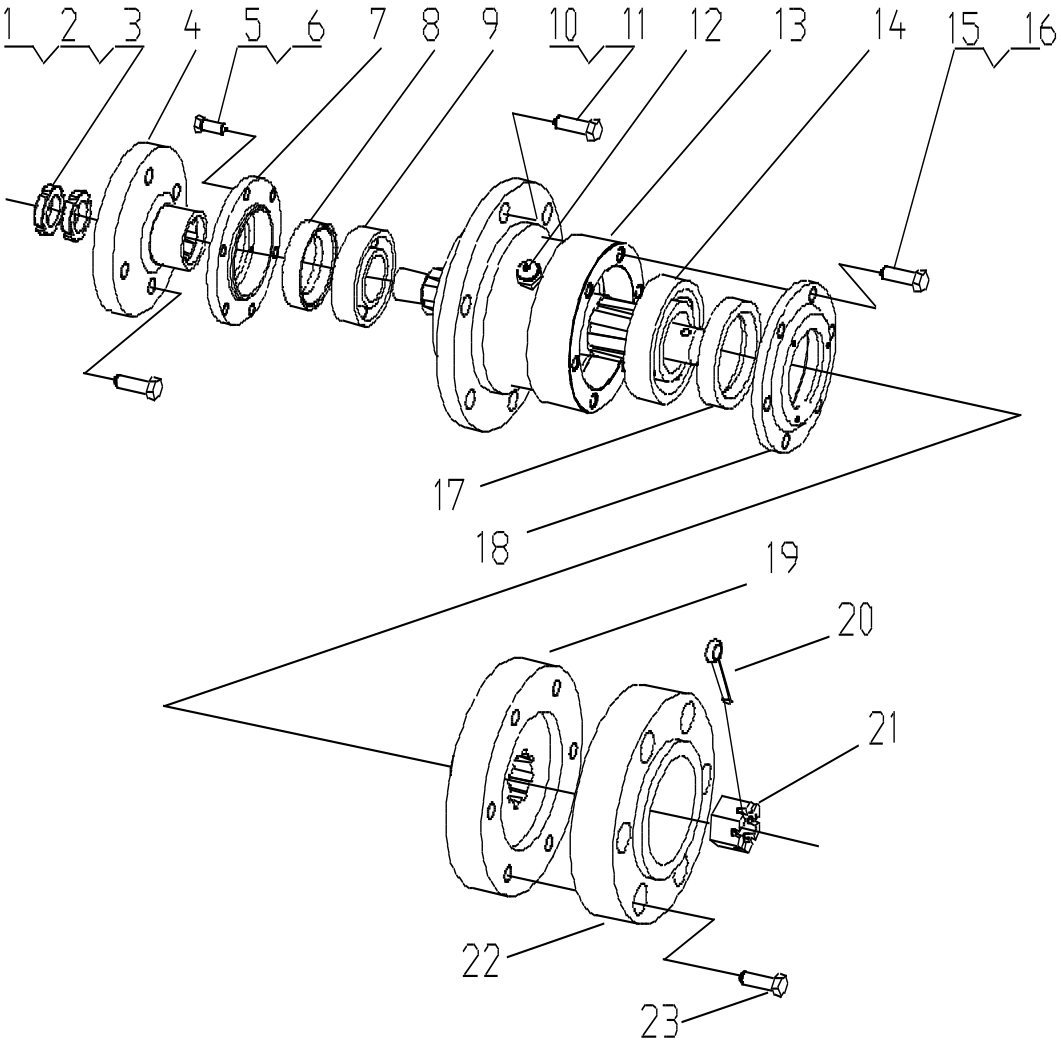
1
2
3
4
5
6
7
8
9
10
11
12
13
14
15
16
17
18
19
20
21
22
23

Model 型号 GR 系列		发动机及附件（二）GR.1.1 Engine System		页码 Page G01-05	
序号 Sr ,No.	代　号 Part No.	名称 Part Description		数量 Q'ty	备注 Remark
1	001440009	螺母	Nut	2	
2	104040006	垫圈 20	Washer	1	GB/T97.1
3	104040018	止动垫圈 20	Washer	1	GB/T858
4	001440010	接盘	Linker	1	
5	104000259	螺栓 M6X16	Bolt	6	GB/T5783
6	104040029	垫圈 6	Washer	16	GB/T93
7	001440008	端盖	Cover	1	
8	108040018	油　封 SG38X56X12	Airproof	1	
9	105010003	轴承 206E	Axletree	1	GB/T276
10	104040005	垫圈 12	Washer	6	GB/T93
11	104000078	螺栓 M12X35	Bolt	6	GB/T5783
12	108000016	油杯 M8X1	Oil cup	1	GB/T1152
13	001440006	壳体	Shell Body	1	
14	105010023	轴承 6208	Axletree	1	GB/T276
15	104040007	垫圈 8	Washer	6	GB/T93
16	104000091	螺栓 M8X20	Bolt	6	GB/T5783
17	108040019	油　封 SG50X70X12	Airproof	1	

18	001440004	端盖	Cover	1	
19	001440003	连接盘	Linker	1	
20	104070021	销 5X40	Pin	1	GB/T91
21	104030094	开槽螺母 M24	Nut	1	GB/T6181
22	001440002	过渡盘	Transition	1	GR165/180/200
	001460001				GR180 VIII 、GR215VIII
23	104000074	螺栓 M10X35	Bolt	1	GB/T5783

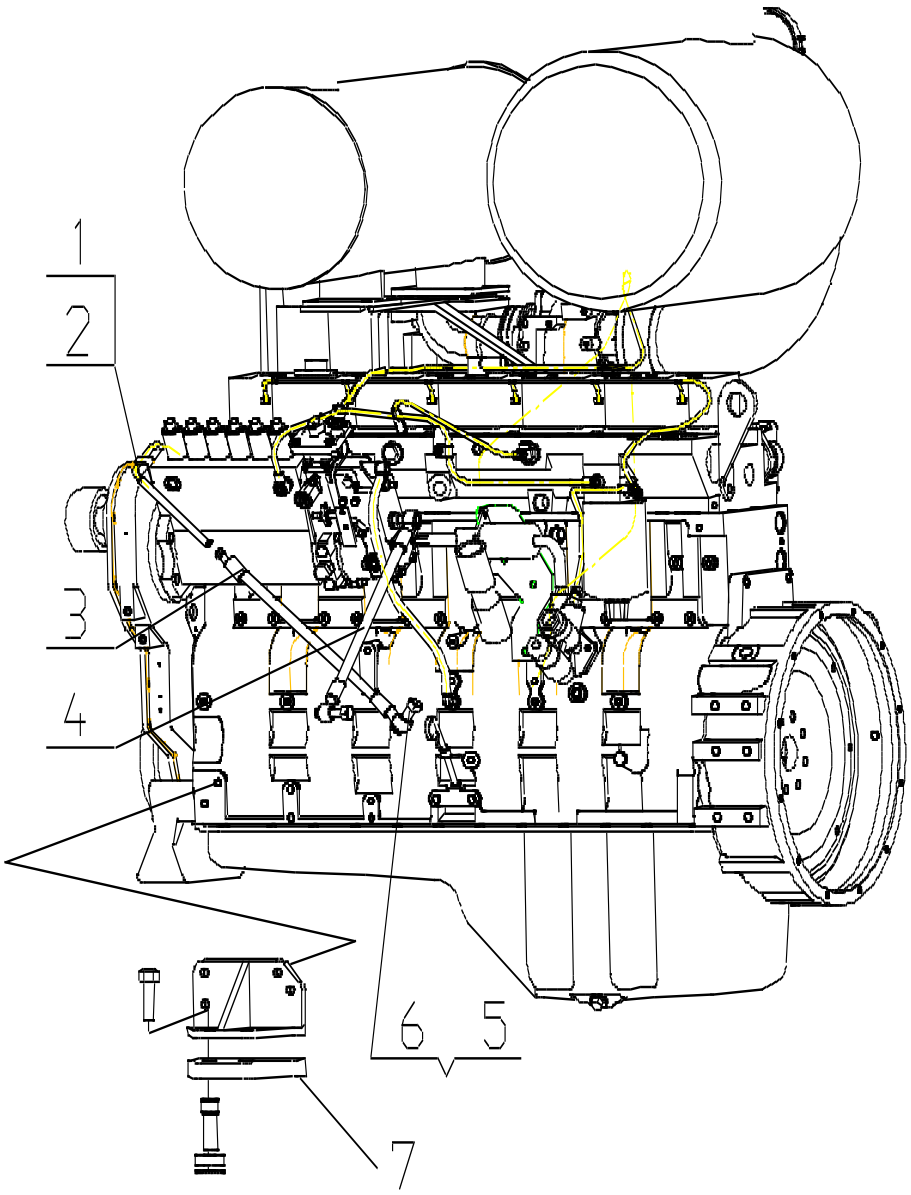

Model 型号	发动机及附件（三）	页码 Page
GR165/180/200	Engine System	G01-07

序号 Sr ,No.	代　号 Part No.	名称 Part Description	数量 Q'ty	备注 Remark
1	001440012	透明管φ10X200　Pipe	1	
2	111010019	喉箍 11-14　Pipe Clip	2	JB/T3616.1
3	001440014	胶管总成　Hose	1	
4	001440011	胶管总成　Hose	1	
5	104000100	螺　栓 Bolt M14X1.5X32	2	JB/T999
6	101030023	垫 14　Washer	4	JB/T1002
7	001340006	橡胶垫III　Rubber Washer	1	

Model 型号 GR180VIII、GR215VIII	**发动机及附件（四）** **Engine System**	页码 Page G01-08

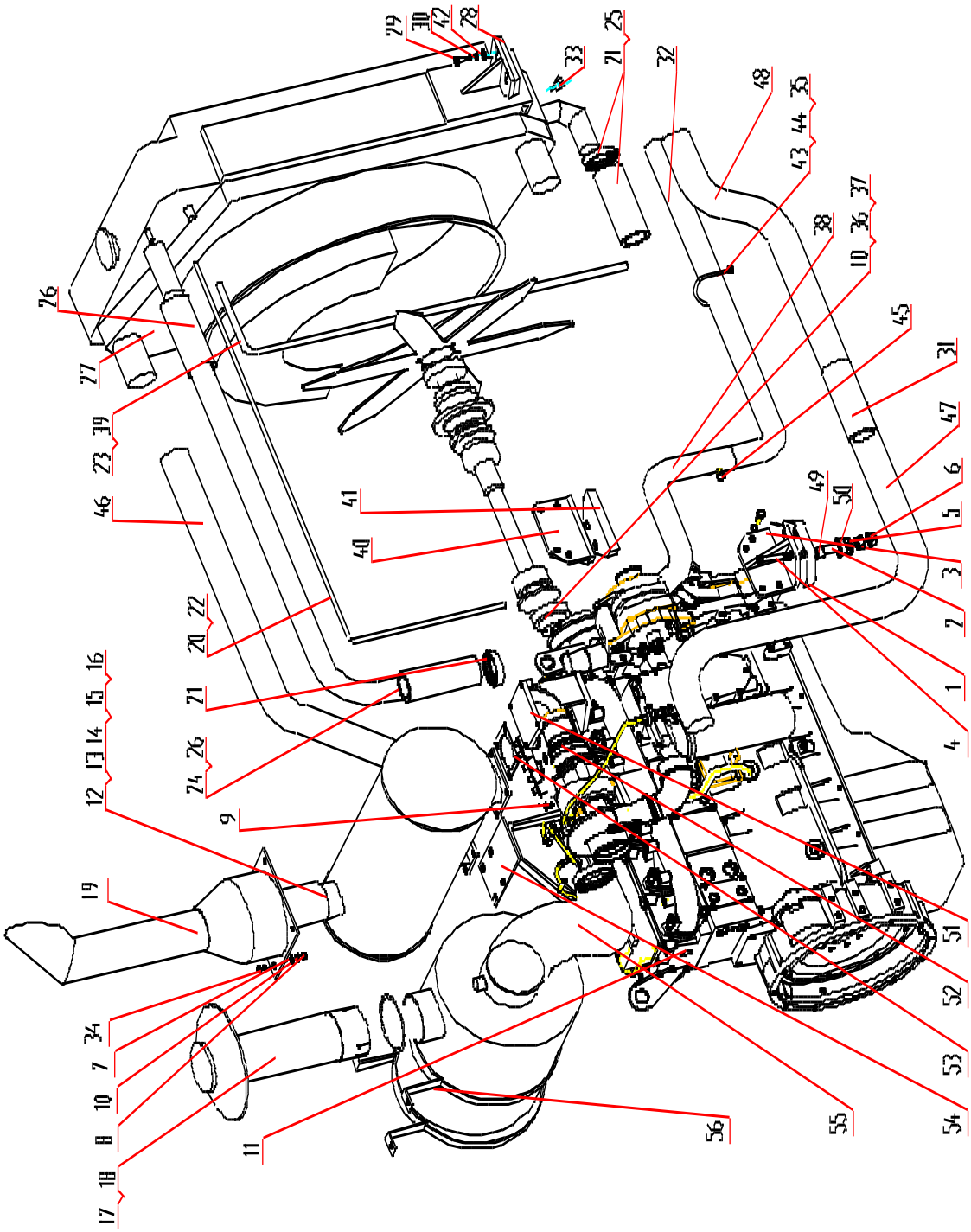

79
30
42
28
33
21
25
32
48
35
44
43
37
36
38
10
45
31
47
6
5
3
2
1
4
49
50
76
77
39
23
46
41
40
22
20
21
26
24
9
16
15
14
13
12
19
34
7
10
8
18
17
11
56
55
54
53
52
51

Model 型号 GR180VIII、GR215VIII		发动机及附件（四） Engine System		页码 Page G01-09	
序号 Sr，No.	代　号 Part No.	名称 Part Description		数量 Q'ty	备注 Remark
1	001340007	橡胶垫II	Rubber WasherII	1	
2	001340004	管	Pipe	4	
3	001340008	后支撑II	Back Support II	1	
4	104000413	螺栓 M14×110	Bolt	4	GB5782-86
5	001340016	垫圈	Washer	4	
6	104030086	螺母M14	Nut	8	GB6170-86
7	104040030	垫圈10	Washer	4	GB97.1-85
8	104030014	螺母 M10	Nut	13	GB6170-86
9	104000085	螺栓 M10×25	Bolt	2	GB5783-86
10	104040008	垫圈　10	Washer	16	GB93-87
11	CTAA8.3-C185	柴油机	Engine	1	GR180VIII
	CTAA8.3-C205				GR215VIII
12	104000079	螺栓 M8×55	Bolt	1	GB5783-86
13	104030024	螺母 M8	Nut	2	GB6170-86
14	104040007	垫圈 8	Washer	2	GB93-87
15	001340020	接管	Pipe	1	
16	001180013	管夹	Clamp	1	
17	001130066	接管	Pipe	1	

18	001470002	管夹	Clamp	1	
19	001470003	排气管	Exhaust Gas Pipe	1	
20	111010006	喉箍 15-18	Pipe Clip	2	JB3616.1
21	111010040	喉箍 65-70	Pipe Clip	8	JB3616.1
22	001340025	出气管¢10×1510	Gas Pipe	1	

Model 型号		**发动机及附件（四）**		页码 Page	
GR185VIII、GR215VIII		**Engine System**		G01-10	
序号 Sr，No.	代号 Part No.	名称 Part Description		数量 Q'ty	备注 Remark
23	001340026	胶管¢20×1400	Hose	1	
24	001340019	出水管	Pipe	1	
25	001340027	胶管Φ57×150	Hose	2	
26	001200035	胶管Φ57×200	Hose	2	
27	100010011	散热器总成	Diving Heat	1	
28	001470001	胶垫	Washer	2	
29	104000061	螺栓 M12×40	Bolt	4	GB5782-86
30	104040005	垫圈12	Washer	4	GB93-87
31	100010080	进气连接管	Pipe	1	
32	001340021	进水管II	Pipe	1	
33	106000001	放水阀	Cock	1	

34	104000082	螺栓 M10×30	Bolt	8	GB5783-86
35	001340015	管夹	Clamp	3	
36	104020125	螺 钉 M10X40	Bolt	4	GB70-85
37	001460004	接盘	Connect plant	1	
38	001340023	进水管I	Pipe	1	
39	111010090	喉箍28-32	Pipe Clip	2	JB3616.1
40	001340005	后支撑I	Back Support Ⅰ	1	
41	001340006	橡胶垫III	Rubber WasherIII	1	
42	104040053	垫圈12	Washer	8	GB97.1-85
43	104030065	螺母 M6	Nut	4	GB6170-86
44	104040009	垫圈 6	Washer	4	GB93-87
45	001130055	堵头	Plug	1	
46	001340014	进气管	Pipe	1	
47	001340003	出气管I	Pipe	1	

Model 型号 GR185VⅢ、GR215VⅢ		**发动机及附件（四）** **Engine System**		页码 Page G01-11	
序号 Sr ,No.	代 号 Part No.	名称 Part Description		数量 Q'ty	备注 Remark
48	001340028	出气管II	Pipe	1	
49	001340018	隔套	Rubber Sheath	4	
50	001340017	下胶垫	Rubber Washer	4	

51	001130059	消声器支架I	Muffler Bracket I	1	
52	001130061	接管	Pipe	1	
53	001130058	垫	Washer	1	
54	001130169	消声器支架II	Muffler Bracket II	1	
55	001460003	弯管	Pipe	1	
56	001460002	空滤器支架	Air cleaner Bracket	1	

Model 型号 GR 系列	**发动机罩** **Engine Mantle**	页码 Page G02-01

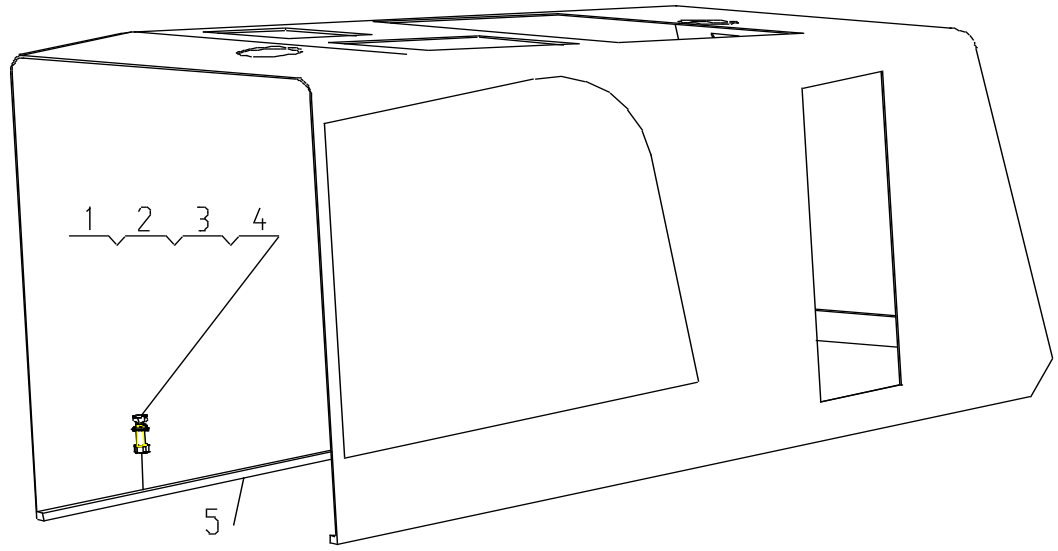

Model 型号 GR 系列		**发动机罩** **Engine Mantle**	页码 Page G02-01	
序号 Sr ,No.	代　号 Part No.	名称 Part Description	数量 Q'ty	备注 Remark

1	104030014	螺母 M10	Nut	10	GB/T6170
2	104040030	垫圈 10	Washer	10	GB/T97.1
3	104040008	垫圈 10	Washer	10	GB/T93
4	104000013	螺栓 M10×40	Bolt	10	GB/T5783
5	001440030	机罩	Engine Mantle	1	GR180\GR200
	001460006				GR180VIII、GR215 VIII
	0017202001				GR165

Model 型号 GR 系列	手制动操纵 Spring-loaded Brake	页码 Page G03-01

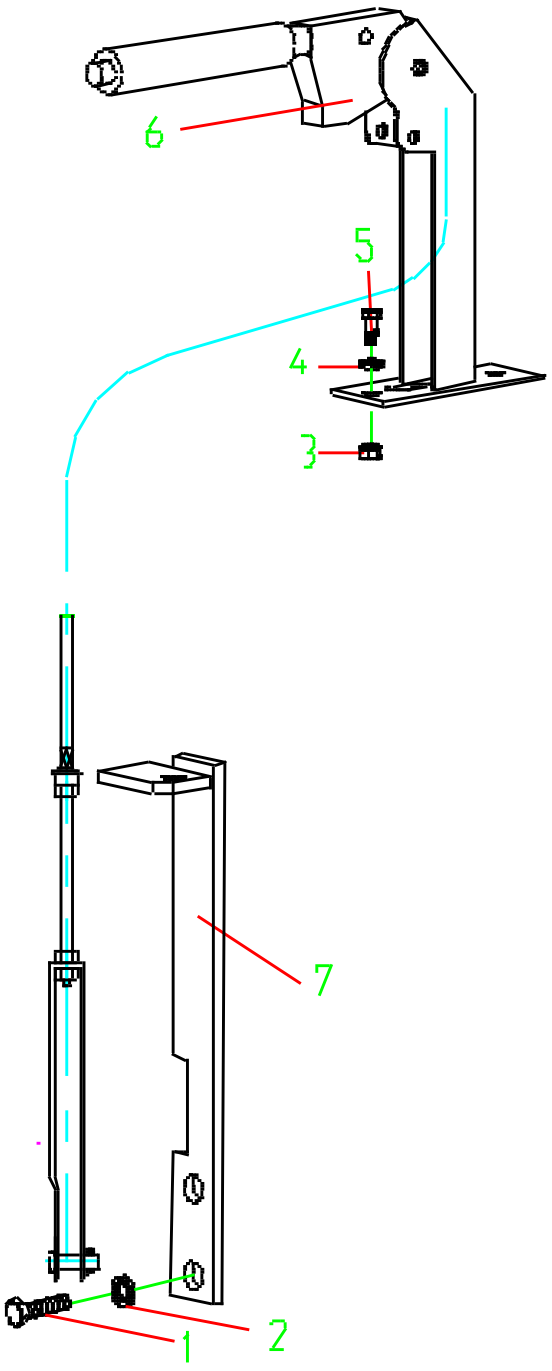
6
5
4
3
7
1
2

Model 型号 GR 系列		手制动操纵 Parking Braking Control		页码 Page G03-02	
序号 Sr ,No.	代　号 Part No.	名称 Part Description		数量 Q'ty	备注 Remark
1	104000125	螺栓 M20X45	Bolt	2	GB/T5783
2	104040006	垫圈 20	Washer	2	GB/T 93
3	104030014	螺母 M10	Nut	2	GB/T 6170
4	104040008	垫圈 10	Washer	2	GB/T 93
5	104000082	螺栓 M10X30	Bolt	2	GB/T5783
6	103030001	手制动控制器	Control Handle	1	LJ112A
7	001130043	安装板	Fixing Board	1	

Model 型号	**作业液压系统**	页码 Page
GR 系列	**Working Hydraulic System**	G04-01

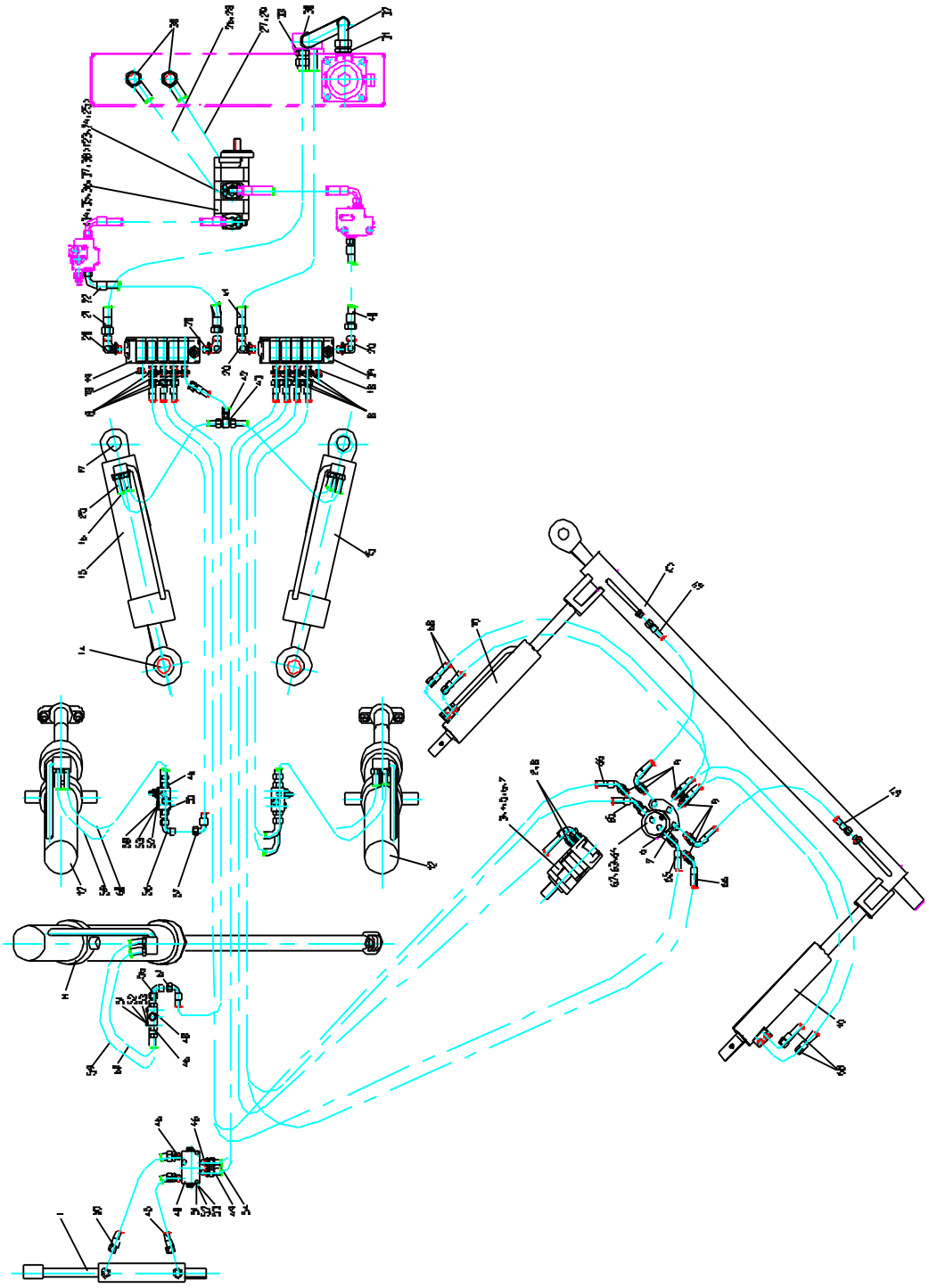

Model 型号	**作业液压系统**	页码 Page

序号 Sr ,No.	代　号 Part No.	名称 Part Description		数量 Q'ty	备注 Remark
1	00120005	前轮倾斜油缸	Cylinder	1	PY180-G2
2	10102007	胶管总成	Hose	2	H10II-7300-90°
3	10100000	摆线马达	Motor	1	604-0212
4	10103001	O 型圈 69×3.55	O-Ring 69×3.55	1	GB/T3452.1
5	10402000	螺钉 M10×35	Bolt M10×35	2	GB/T70
6	10404000	垫圈 10	Washer 10	4	GB/T93
7	10400007	螺栓 M10×16	Bolt M10×16	2	GB/T5783
8	00144060	直通接头	Union	18	GR185.06.1-1
9	00144060	直通接头	Union	6	GR185.06.1-2
10	00120009	铲刀铲土角	Cylinder	2	PY180-G3
11	00120006	铲刀摆动油缸	Cylinder	1	PY180-G5
12	00120006	铲刀升降油缸	Cylinder	2	PY180-G6
13	00114001	铲刀引出油缸	Cylinder	1	PY160-G3
14	PY180G.6.	销总成	Pin	2	
15	00120009	铰接转向油缸	Cylinder	2	PY180-G4
16	10102002	胶管总成	Hose	2	H10II-1300-90°
17	PY180.6.1	铰接转向油缸	Cylinder setting	2	
18	10102155	螺塞	Plug	4	DTM22×1.5O
19	10100005	组合式多路换向	Valve	1	5000-E124
20	10102156	直角可调向接头	Union	4	LW22LM27×2
21	10102611	胶管总成	Hose		1SNHAHF221812-1
22	10102166	胶管总成	Hose		2SNHAHA221810-8
23	10102133	直通法兰组合接	Union	2	IFS3/4 18L
24	10102055	三通组合接头	Union	2	YL18L
25	10102133	测压接头	Test Union	2	TC-A18L

Model 型号		作业液压系统		页码 Page	
序号 Sr ,No.	代　号 Part No.	名称 Part Description		数量 Q'ty	备注 Remark
26	10102133	分离式法兰组件	Flange	1	FPS1/M10
27	10102133	分离式法兰组件	Flange	1	FPS1.1/4/M12
28	10102131	胶管总成	Hose	1	1SNFAHA163520-165
29	10102131	胶管总成	Hose	1	1SNFAHA203520-155
30	10102042	直通接头	Union	3	I35LM42×2ED
31	10102133	直通接头	Union	1	I35LG1 1/4ED
32	10102132	胶管总成	Hose	1	1SNHAHF353520-720
33	10102071	直通接头	Union	2	I18LM26×1.5ED
34	10100014	双联齿轮泵	Pump	1	P124-G30085BL54
35	00116003	纸垫	Paper Washer	1	PY165G.6-1
36	10400012	螺栓 M14×35	Bolt M14×35	2	GB/T5783
37	10105001	垫圈 14	Washer 14	2	GB/T93
38	10404008	垫圈 14	Washer 14	2	GB/T97.1
39	10100007	组合式多路换向	Valve	1	5000-E136
40	10102133	胶管总成	Hose	1	2SNHAHA221810-900
41	10102611	胶管总成	Hose	1	1SNHAHF221812-155
42	10102008	胶管总成	Hose	2	H10II-900-60°
43	10102022	接头体 G16	Union	2	GB/T3745.2
44	10102007	胶管总成	Hose	2	H10II-1300-90°
45	10102008	胶管总成	Hose	1	H10II-850-30°
46	00144060	直通接头	Union	16	GR185.06.1-3
47	00114000	支架	Bracket	1	PY160.6-17
48	10104001	双向液压锁	Dual Check	2	09301540DWG/01
49	10102007	胶管总成	Hose	1	H10II-4800-90°
50	10102006	胶管总成	Hose	1	H10II-1050

Model 型号		作业液压系统		页码 Page	
序号 Sr ,No.	代　号 Part No.	名称 Part Description		数量 Q'ty	备注 Remark
51	104000321	螺栓 M8×45	Bolt M8×45	6	GB/T5783
52	10404000	垫圈 8	Washer 8	12	GB/T93
53	10404008	垫圈 8	Washer 8	12	GB/T97.1
54	10102007	胶管总成	Hose	1	H10II-4800-90°
55	10104001	双向液压锁	Dual Check	2	09302540DWG/01
56	00114001	接头体	Union	6	PY160.8.5
57	10102007	胶管总成	Hose	4	H10II-1600-90°
58	10400035	螺栓 M8×80	Bolt M8×80	6	GB/T5782
59	10102002	胶管总成	Hose	3	H10II-1300-90°
60	10102002	胶管总成	Hose	3	H10II-1200-90°
61	10102007	胶管总成	Hose	2	H10II-2350-90°
62	00120005	回转接头	Rotatory Union	1	PY180.6.13
63	10404000	垫圈 12	Washer 12	3	GB/T93
64	10400024	螺栓 M12×25	Bolt M12×25	3	GB/T5783
65	10102008	胶管总成	Hose	2	H10II-7500-60°
66	10102007	胶管总成	Hose	2	H10II-7500-60°
67	10102001	胶管总成	Hose	2	H10II-1010-90°-TH
68	10102002	胶管总成	Hose	4	H10II-1400-TH

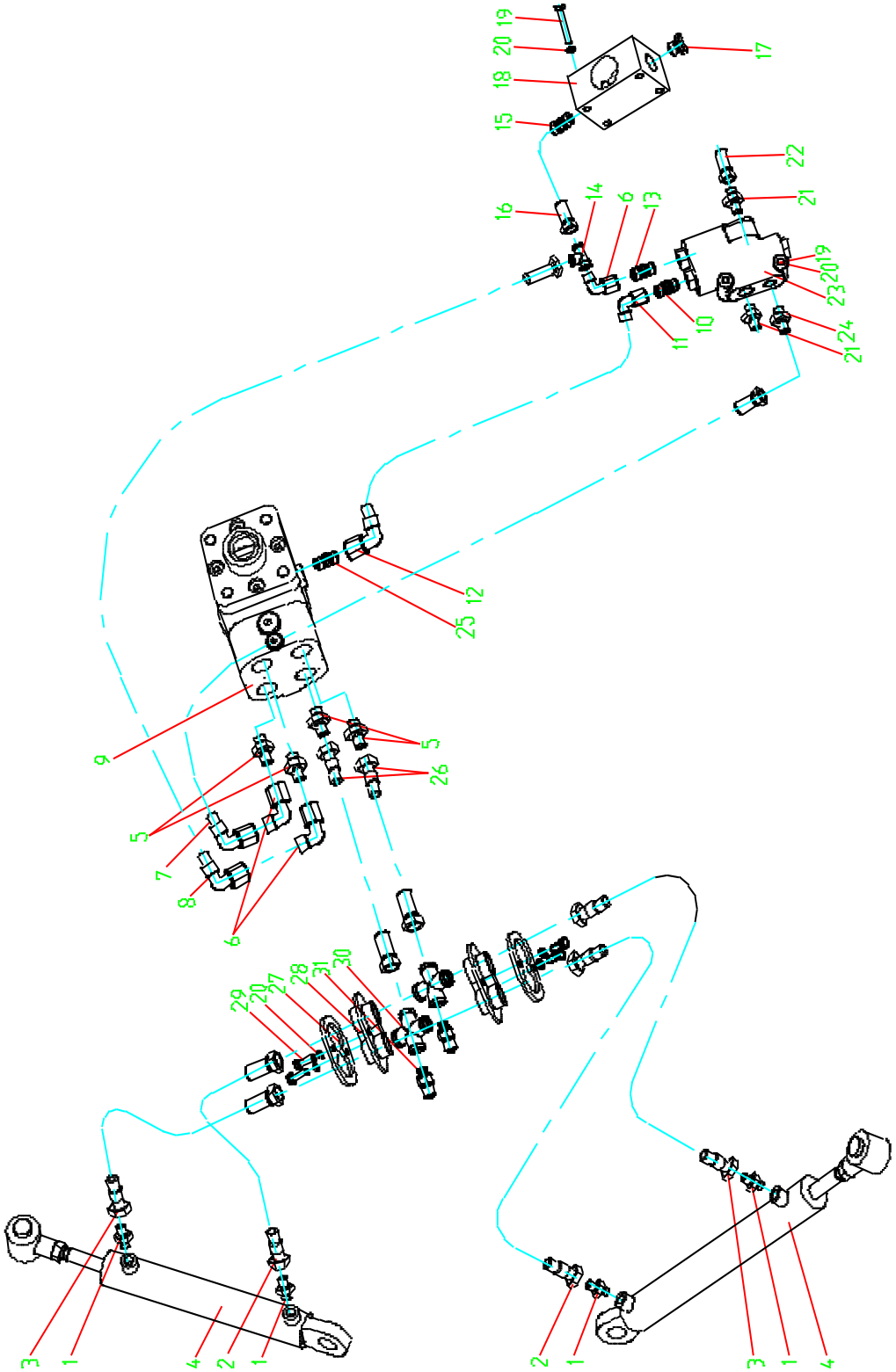

Model 型号	**转向液压系统**	页码 Page

序号 Sr ,No.	代　号 Part No.	名称 Part Description		数量 Q'ty	备注 Remark
1	10102019	直通接头	Union	4	I12LM18×1.5ED
2	10102131	胶管总成	Hose	2	1SNHAHA121205-115
3	10102131	胶管总成	Hose	2	1SNHAHA121205-120
4	10100017	前轮转向油缸	Steering Cylinder	2	PY180-G1
5	10102069	直通接头	Union	4	I15LM20×1.5ED
6	10102043	直角组合接头	Union	3	LH15L
7	10102057	胶管总成	Hose	1	2SNHAHF151506-135
8	10102132	胶管总成	Hose	1	1SNHAHF151508-130
9	10100000	液压转向器	Steering Unit	1	502-5285
10	10102000	直通接头	Union	1	I08LM12×1.5ED
11	10102052	直角组合接头	Union	1	LH08L
12	10102131	胶管总成	Hose	1	1SNHAHF080804-110
13	10102133	直通接头	Union	1	I15LM12×1.5ED
14	10102043	三通组合接头	Union	1	YT15L
15	10102042	直通接头	Union	1	I15LM22×1.5ED
16	10102132	胶管总成	Hose		1SNHAHF151508-800
17	10103007	螺塞	Plug	1	DTM22×1.5ED
18	00144004	回油阀块	Return Block	1	GR185.6.2-1
19	10400055	螺栓 M8×65	Bolt M8×65	4	GB/T5782
20	10404000	垫圈 8	Washer 8	10	GB/T93
21	10102006	直通接头	Union	2	I18LM22×1.5ED
22	10102132	胶管总成	Hose	1	2SNHAHF181810-650
23	10100006	优先阀	Priority Valve	1	YXL-F80L-N7
24	10102042	直通接头	Union	1	I15LM18×1.5ED
25	10102133	直通接头	Union	1	I08LM12×1.5ED/a=9
26	10102132	胶管总成	Hose	2	2SNHAHA121506-450
27	00114001	托板	Board	2	PY160.8-3

Model 型号		转向液压系统		页码 Page	
序号 Sr ,No.	代　号 Part No.	名称 Part Description		数量 Q'ty	备注 Remark
28	00114001	软管套环	Lantern Ring	2	PY160.8-4
29	10400008	螺栓 M8×30	Bolt M8×30	4	GB/T5783
30	10102055	四通接头	Union	2	X12L
31	10102072	测压接头	Test Union	2	TC-A12L

Model 型号	制动液压系统	页码 Page

GR 系列	Brake Hydraulic System	G04-07

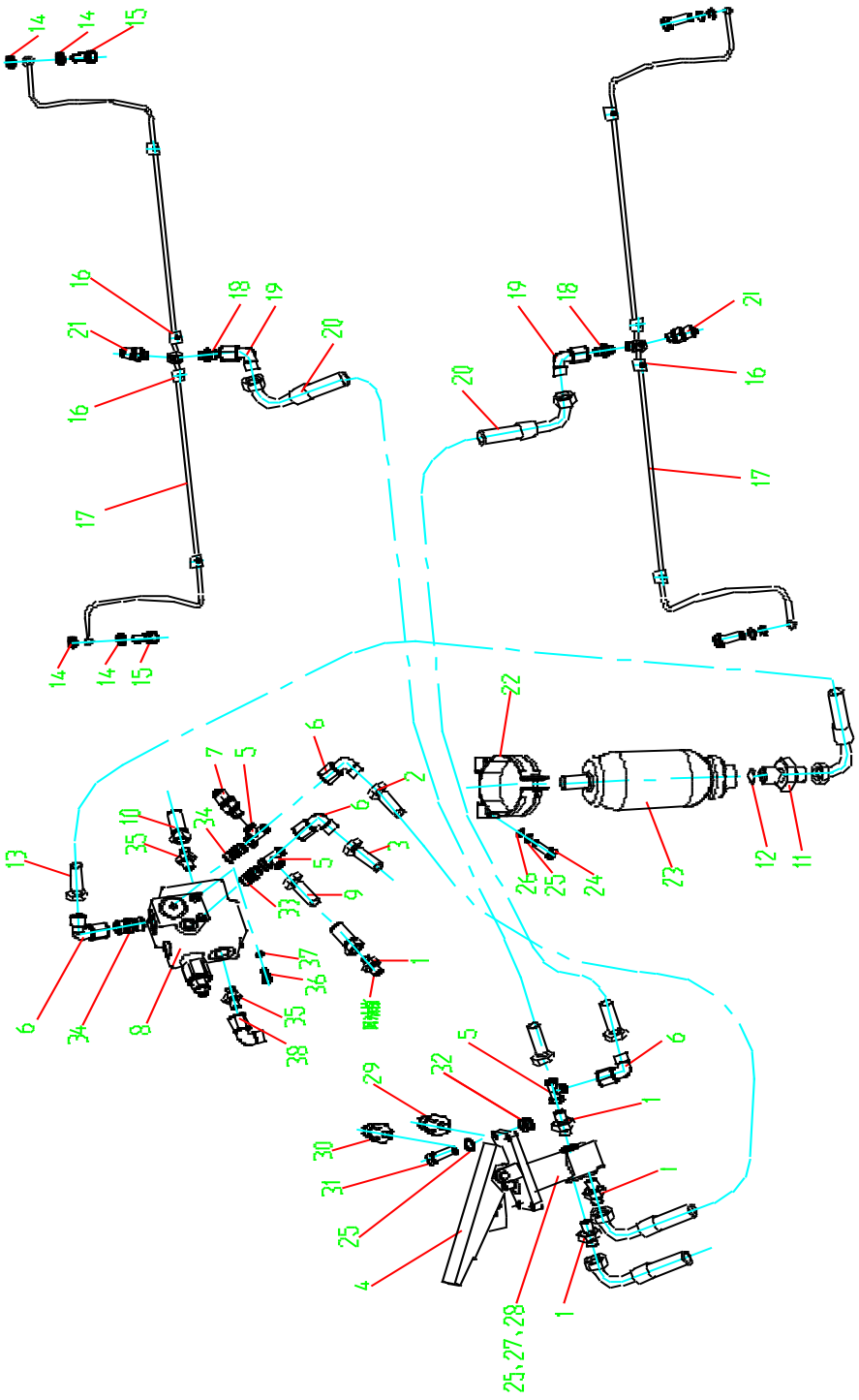

Model 型号		制动液压系统		页码 Page	
序号 Sr ,No.	代　号 Part No.	名称 Part Description		数量 Q'ty	备注 Remark
1	10102041	直通接头	Union	4	I12LM16×1.5ED
2	10102132	胶管总成	Hose	1	2SNHAHF121206-1
3	10102131	胶管总成	Hose	1	1SNHAHF121206-1
4	1210095	脚踏板总成	Service Brake	1	PY180G.15.1
5	10102020	三通组合接头	Union	3	YL12L
6	10102052	直角组合接头	Union	4	LH12L
7	10102072	测压接头	Test Union	1	TC-A12L
8	10100004	蓄能器充液阀	Accumulator Valve	1	LT06-AO6-3X/150B
9	10102131	胶管总成	Hose	1	1SNHAHF121206-1
10	10102132	胶管总成	Hose	1	2SNHAHF181810-6
11	00141015	直通接头	Union	1	GR135.6.3-2
12	10103005	O 型圈 50×3.1	O-Ring 50×3.1	1	GB/T1235
13	10102166	胶管总成	Hose	1	2SNHAHF121206-1
14	10404004	垫圈 14	Washer 14	8	JB/T982
15	10400010	螺栓	Bolt M14×1.5×32	4	JB/T999
16	10101000	管夹	Clamp	8	110PPISMW3
17	00144004	金属管总成	Tube Assay	2	GR185.06.3.2
18	10102041	直通接头	Union	2	I10LM14×1.5ED
19	10102060	直角组合接头	Union	2	LH10L
20	10102251	胶管总成	Hose	2	1SNHAHF121005-2
21	10102025	测压接头	Test Union	2	TC-D14
22	10104003	蓄能器紧固箍	Clamp	2	NXJ-A3
23	10104003	蓄能器	Accumulator	1	NXQ-A-4/20-L-Y
24	10400009	螺栓 M8×16	Bolt M8×16	4	GB/T5783
25	10404000	垫圈 8	Washer 8	10	GB/T93

26	10404008	垫圈 8	Washer 8	4	GB/T97.1
27	10100005	制动阀	Brake Valve	1	LT05MKA-3X/100-0
Model 型号		**制动液压系统**		页码 Page	
序号 Sr ,No.	代　号 Part No.	名称 Part Description		数量 Q'ty	备注 Remark
28	10400013	螺栓 M8×25	Bolt M8×25	2	GB/T5783
29	10204002	低压报警开关	Low Presser	1	0169-420-01-1-013
30	10204002	制动灯开关	Brake Lamp	1	0166-407-01-1-025
31	10400032	螺栓 M8×45	Bolt M8×45	4	GB/T5783
32	10403002	螺母 M8	Nut M8	4	GB/T6170
33	101020697	直通接头	Union	1	I12LM12×1.5ED
34	10102019	直通接头	Union	2	I12LM18×1.5ED
35	10102070	直通接头	Union	2	I18LM18×1.5ED
36	10402004	螺钉 M6×60	Bolt M6×60	2	GB/T70.1
37	10404000	垫圈 6	Washer 6	2	GB/T93
38	10102052	直角组合接头	Union	1	LH18L

Model 型号	**液压油箱**	页码 Page

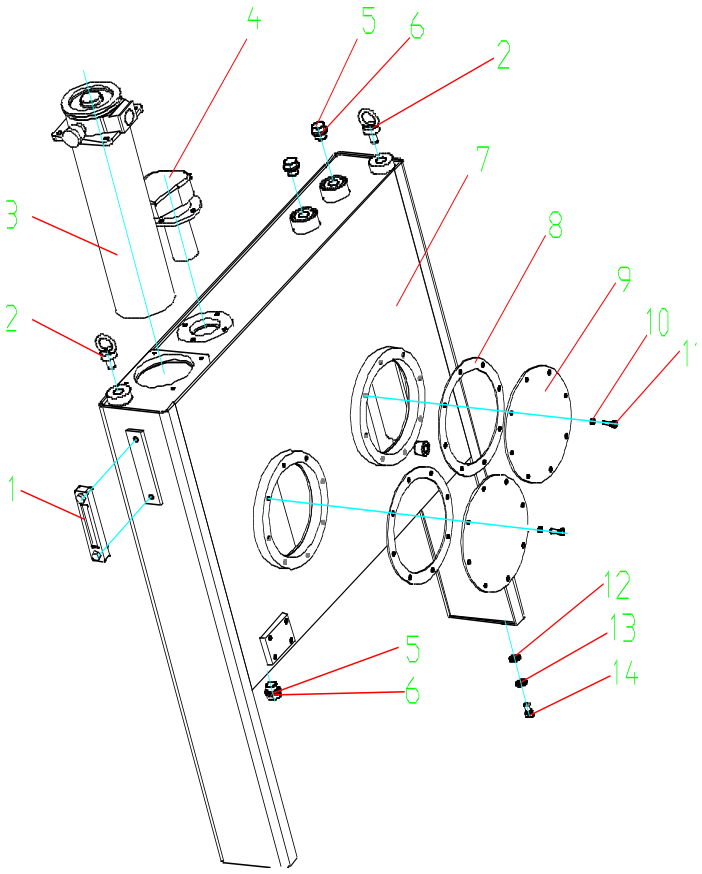

Model 型号		液压油箱		页码 Page	
序号 Sr ,No.	代　号 Part No.	名称 Part Description		数量 Q'ty	备注 Remark
1	10104001	液位计	Level Gauge	1	YWZ-150T
2	10402009	螺钉 M16	Bolt M16	2	GB/T825
3	10001001	回油滤油器	Return Filter	1	XGHL 2-400X10P
4	10101004	带锁空滤器	Lockable Breather	1	XGKL4-10X1.0S
5	10103000	螺塞 M22X1.5	Plug	3	JB/T1000
6	10404004	垫圈 22	Washer 22	3	JB/T982
7	00144004	液压油箱箱体	Hydraulic Tank	1	GR185.6.4.1
8	00113018	胶垫	Rubber Mat	2	GR215.18II-2
9	00113023	燃油箱盖	Fuel Tank Cap	2	GR215.18II-3
10	10404000	垫圈 8	Washer 8	16	GB/T93
11	10400013	螺栓 M8X25	Bolt M8×25	16	GB/T5783
12	10404005	垫圈 12	Washer 12	4	GB/T97.1
13	10404000	垫圈 12	Washer 12	4	GB/T93
14	10400024	螺栓 M12X25	Bolt M12×25	4	GB/T5783

Model 型号 GR 系列	**操纵台** **STEER BOARD**	页码 Page G05-01

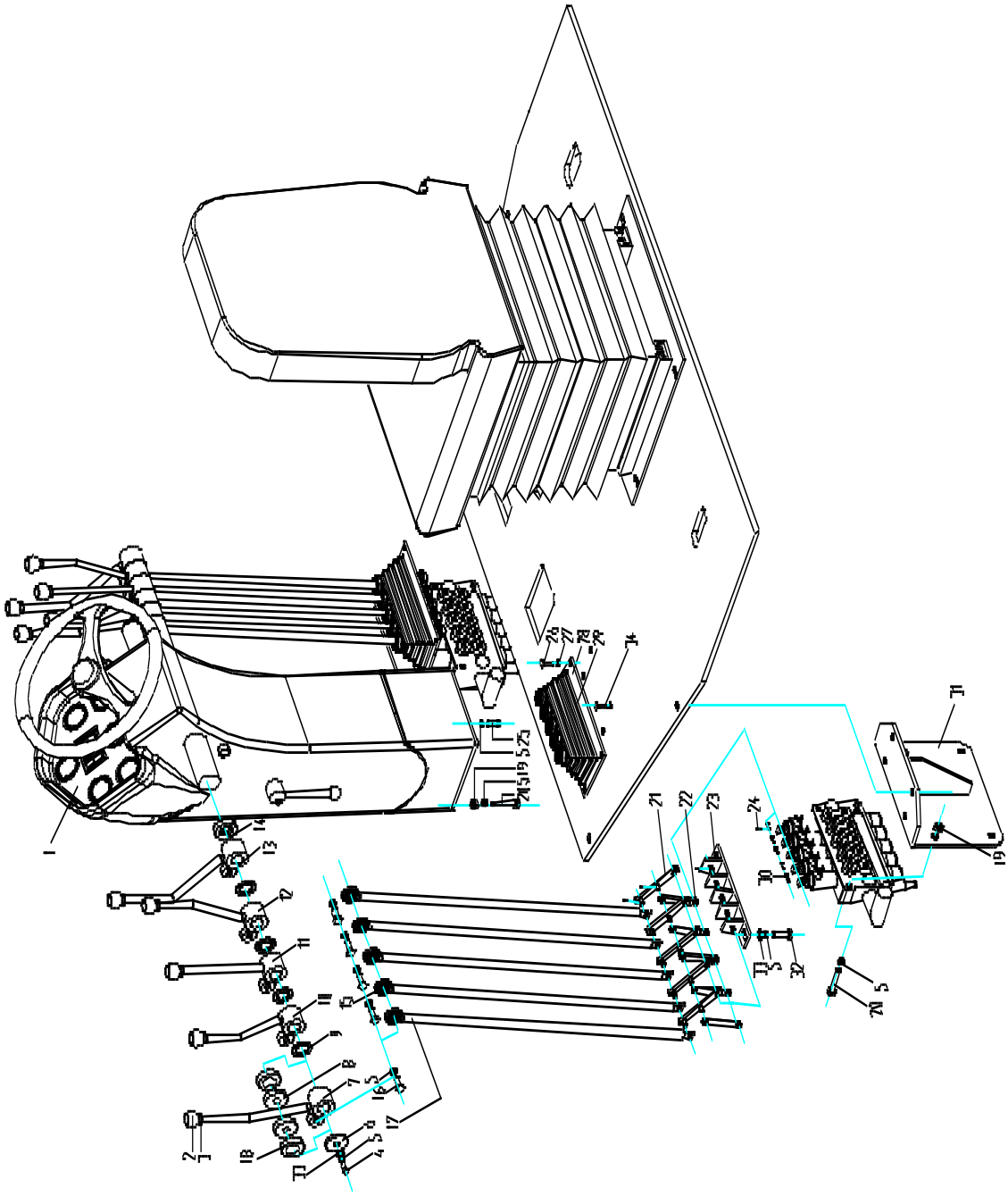

Model 型号	操纵台	页码 Page
GR 系列	STEER BOARD	G05-02

序号 Sr，No.	代　号 Part No.	名称 Part Description		数量 Q'ty	备注 Remark
1	001130046	操纵台		1	GR165/180
	0016409001		Steer Board		GR215
2	109000002	手柄球 M12×40	Handle grip	10	GB4141.11-1984
3	104030057	螺母 M12	Nut	10	GB/T6172.1
4	104000077	螺栓 M10×20	Bolt	2	GB/T5783
5	104040008	垫圈 10	Washer	32	GB/T93
6	001410165	挡板	Baffle	2	
7	001500062	操纵杆	Activating Bolt	2	
8	105010010	滚针轴承 HK253220	Needle roller bearings	10	GB/T290
9	001410166	隔套	Clapboard	8	
10	001500061	操纵杆	Activating Bolt	2	
11	001500060	操纵杆	Activating Bolt	2	
12	001500059	操纵杆	Activating Bolt	2	
13	001500057	操纵杆	Activating Bolt	2	
14	001410162	垫片	Level up	2	
15	105020002	杆端关节轴承 SI10EM10	Joint Bearing	10	GB/T9161

16	104000085	螺栓 M10×25	Bolt	10	GB/T5783
17	001130047	连接杆	Steer Bolt	10	
18	001500053	轴套	Bush	20	
19	104030024	螺母 M10	Nut	22	GB/T6170
20	104000336	螺栓 M10×40	Bolt	12	GB/T5781
21	001500054	连杆	Pole	10	
22	001500052	连接板	Connect board	10	
23	001500056	支座	Seat	2	
24	104070008	销 1.6×16	Pin	40	GB/T91
25	104000085	螺栓 M10×25	Bolt	4	GB/T5782
26	104000130	螺钉 M8×30	Bolt	8	GB/T2673
27	104040007	垫圈 8	Washer	8	GB/T93

Model 型号 GR 系列		**操纵台** **STEER BOARD**		页码 Page G05-03	
序号 Sr，No.	代 号 Part No.	名称 Part Description		数量 Q'ty	备注 Remark
28	001560132	压板	Press Board	4	
29	001500063	橡胶套	Rubber Cover	2	
30	001500055	销轴	Axes	10	
31	001500058	阀支架	Valve bracket	2	
32	104000073	螺栓 M10×16	Bolt	4	GB/T5783
33	104040030	垫圈 10	Washer	6	GB/T97.1
34	104020003	螺钉 M10×25	Screw	8	GB/T2673

Model 型号	工作装置(回转支承式)	页码 Page
GR 系列	Work Equipment (circumgyrate bearing)	G06-01

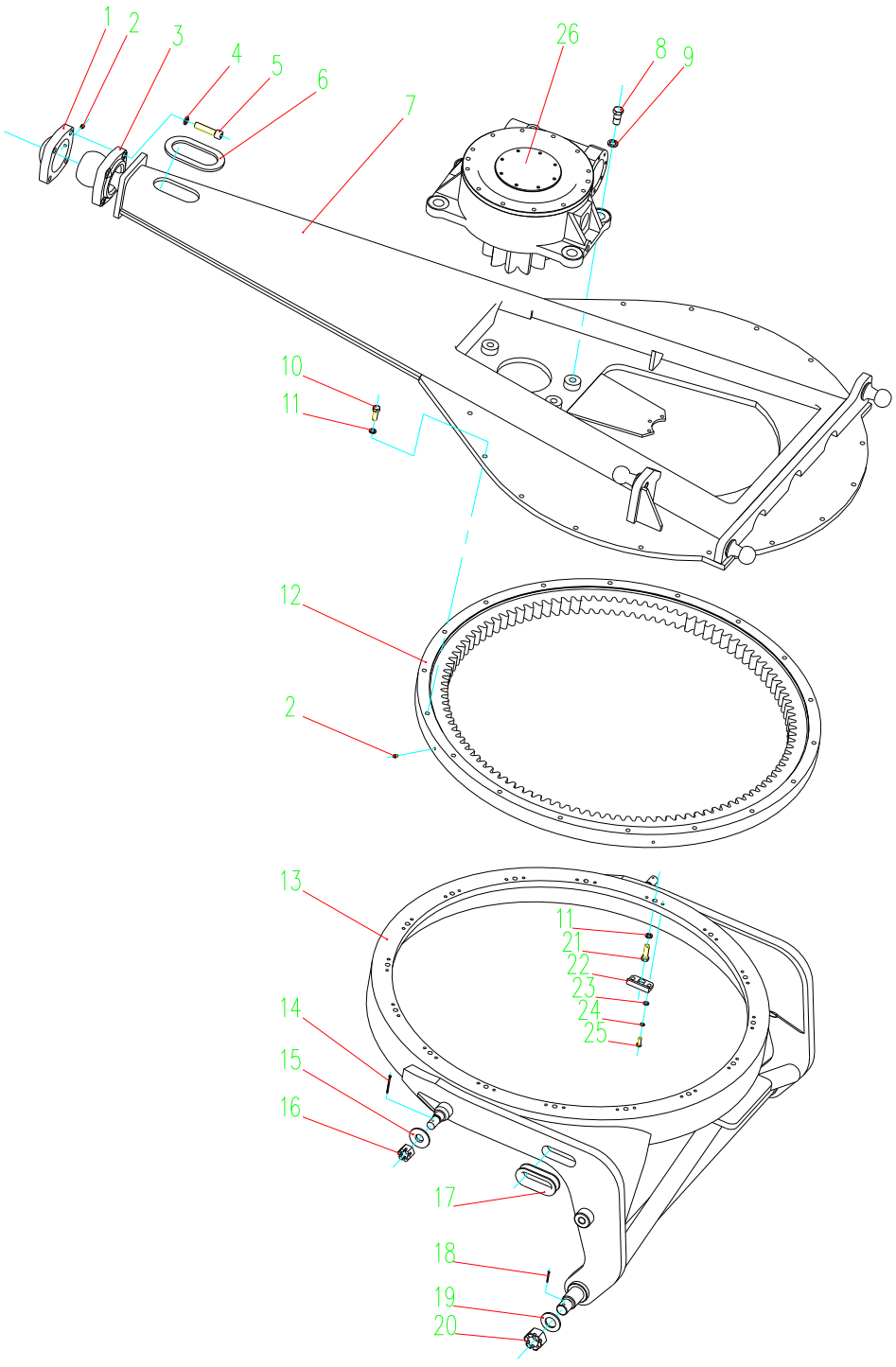

Model 型号		工作装置(回转支承式)		页码 Page	
序号 Sr，No.	代　号 Part No.	名称 Part Description		数量 Q'ty	备注 Remark
1	001210033	铰盖	Joint Cover	1	PY180G.12-9
2	108000001	油杯 M10×1	Grease Cup M10×	5	GB/T1152
3	001210237	铰座	Joint Base	1	PY180G.12.1-21
4	104040006	垫圈 20	Washer 20	4	GB/T93
5	104020047	螺钉 M20×110	Bolt M20×110	4	GB/T70.1
6	001210018	橡胶圈	Rubber Ring	1	PY180G.12-10
7	001440017	牵引架	Drawer	1	GR185.12.1
8	001210019	铰制螺栓	Bolt	4	PY180G.12-11
9	104040022	垫圈 24	Washer 24	4	GB/T93
10	104000357	螺栓 M16×45	Bolt M16X45	16	GB/T5783
11	104040004	垫圈 16	Washer 16	32	GB/T93
12	001440021	回转支承	Back-up Bear	1	GR185.12.4
13	001440043	回转圈	Share Turntable	1	GR185.12.5.1
14	104070057	开口销φ5×80	Pin φ5×80	2	GB/T91
15	001210027	垫片	Washer	2	PY180G.12.5-3
16	104030095	螺母 M30×2	Nut M30×2	2	GB/T9459
17	0014412009	橡胶垫	Rubber Strap	2	GR185.12.5-1
18	104070069	开口销φ8×90	Pinφ8×90	2	GB/T91
19	001210026	垫圈	Washer	2	PY180G.12.5-1
20	001210056	螺母	Nut	2	PY180G.14-11
21	104000375	螺栓 M16X55	Bolt	16	GB/T5783
22	001440018	防松垫	Loose-proof Board	16	GR185.12-1
23	104040030	垫圈 10	Washer 10	32	GB/T97.1
24	104040008	垫圈 10	Washer 10	32	GB/T93
25	104000085	螺栓 M10X25	Bolt M10X25	32	GB/T5783

26	001440020	蜗轮箱 Worm Gear	1	

Model 型号 GR 系列	**铲刀总成** **Brade**	页码 Page G07-01

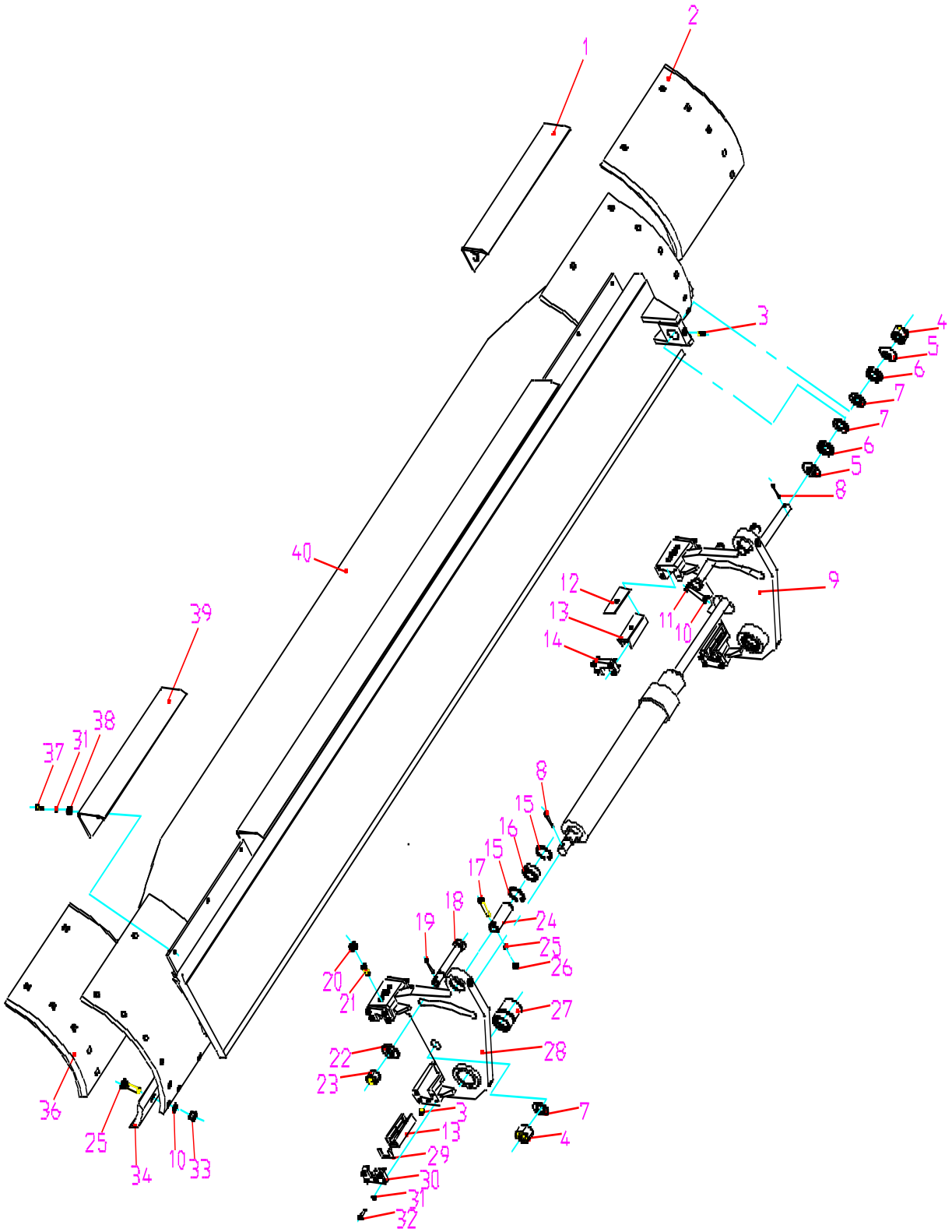
1
2
3
4
5
6
7
7
6
5
8
9
10
11
12
13
14
40
39
38
31
37
36
25
34
10
33
8
15
16
15
17
18
19
24
25
26
27
28
20
21
22
23
3
13
29
30
31
32
7
4

Model 型号		铲刀总成		页码 Page	
序号 Sr ,No.	代　号 Part No.	名称 Part Description		数量 Q'ty	备注 Remark
1	001210493	右侧护板	Right Guard Board	1	PY180G.10.2.2.3-6
2	PY180G.10.2- GR215.10.1.3	右侧刀片	Right Blade	1	GR165、GR180VIII GR185、GR215VIII
3	108000001	油杯 M10×1	Grease Cup	9	GB/T1152
4	104030032	螺母 M30	Nut M30	2	GB/T6181
5	104040067	垫圈 30	Washer 30	2	GB/T849
6	104040068	垫圈 30	Washer 30	2	GB/T850
7	104040089	垫圈 30	Washer 30	2	GB/T97.1
8	104070011	销φ6.3×60	Pinφ6.3×60	2	GB/T91
9	001210016	右角位器	Angle Regulator	1	PY180G.10.6.1
10	104040004	垫圈 16	Washer 16	1	GB/T93
11	104000072	螺栓 M16×60	Bolt M16×60	1	GB/T5783
12	001210011	垫板	Shim Block	2	PY180G.10.1-7
13	001210007	铜导槽	Copper Groove	4	PY180G.10.1-3
14	001210005	挡板	Blocking Plate	6	PY180G.10.1-1
15	104050005	挡圈 55	Blocking Ring 55	4	GB/T893.2
16	105020004	关节轴承	Bearing	2	CB/T9163
17	104000053	螺栓 M10×70	Bolt M10×70	2	CB/T5782
18	001210009	锁紧杆	Locking Pole	2	PY180G.10.1-5
19	104070018	销φ5×50	Pinφ5×50	2	GB/T91
20	104030047	螺母 M16	Nut M16	4	GB/T6172
21	104020024	螺钉 M16×40	Bolt M16×40	4	GB/T79
22	001210012	垫圈	Washer	1	PY180G.10.1-8
23	1040300888	螺母 M24×2	Nut M24×2	2	GB/T6178
24	001210010	销轴	Pin	2	PY180G.10.1-6
25	104040008	垫圈 10	Washer 10	2	GB/T93
26	104030014	螺母 M10	Nut M10	2	GB/T6170

Model 型号		铲刀总成		页码 Page	
序号 Sr ,No.	代　号 Part No.	名称 Part Description		数量 Q'ty	备注 Remark
27	001210008	铜套	Copper Bushing	2	PY180G.10.1-4A
28	001210006	左角位器	Angle Regulator	1	PY180G.10.1.2
29	001210013	毡垫	Felt Cushion	8	PY180G.10.1-9
30	001210530	挡板II	Blocking PlateII	2	PY180G.10.1-10
31	104040007	垫圈 8	Washer 8	38	GB/T93
32	104000086	螺栓 M8×30	Bolt M8×30	32	GB/T5783
33	104030087	螺母 M16	Nut M16	40	GB/T6170
34	JB/T2648.2-95	刀片	Blade	2	GR165、GR180VIII
	040100011				GR200、GR215VIII
35	104000072	螺栓 M16×60	Bolt M16×60	40	GB/T10
36	001210461	左侧刀片	Left blade	2	GR165、GR180VIII
	001130146				GR185、GR215VIII
37	104000091	螺栓 M8×20	Bolt M8×20	6	GB/T5783
38	104040025	垫圈 8	Washer 8	6	GB/T96
39	001210492	左侧护板	Right Guard Board	1	PY180G.10.2.2.3-5A
40	001210184	铲刀体	Mould Board	1	GR165、GR180VIII
	001130073				GR185、GR215VIII

Model 型号 GR 系列	**普通型作业装置（一）** **Work Equipment**	页码 Page G08-01

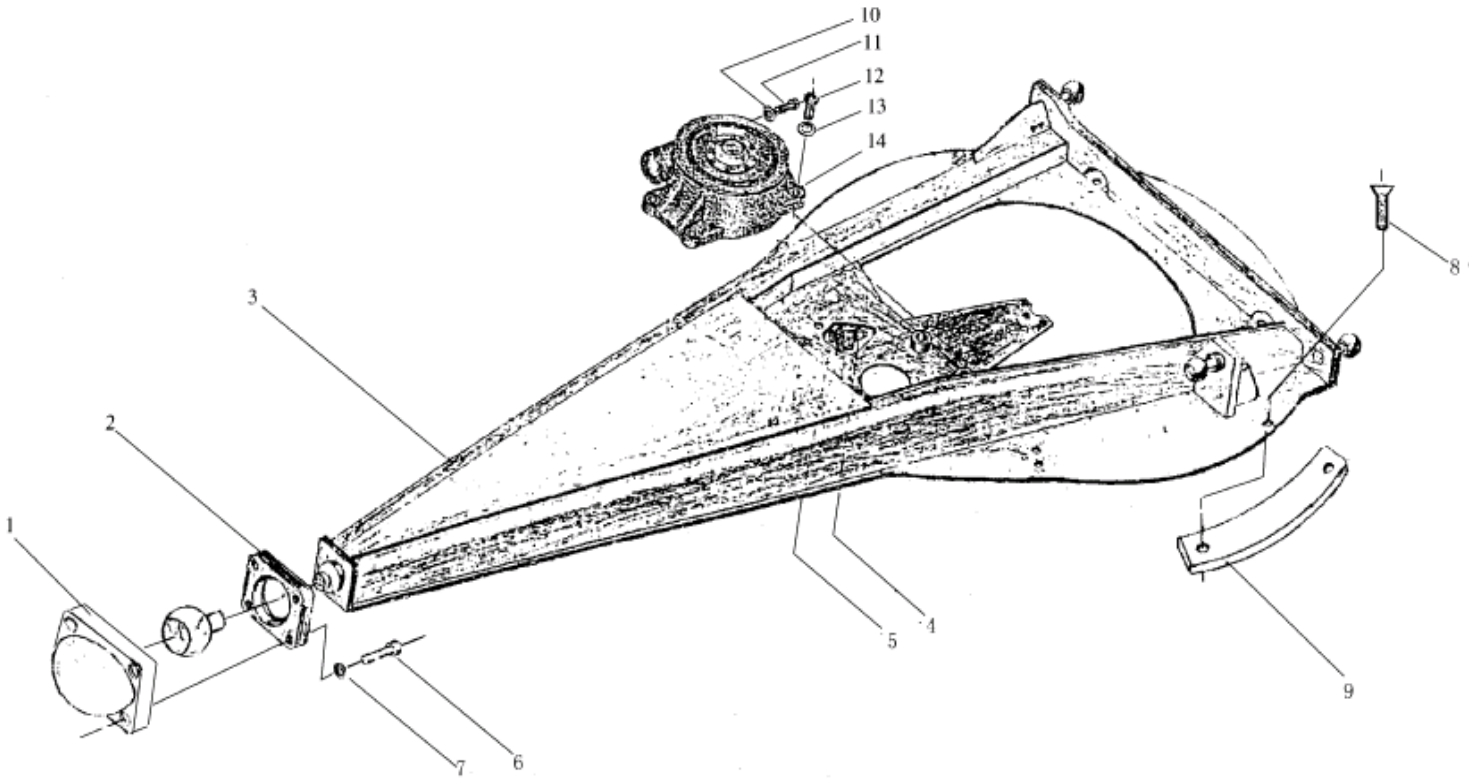

Model 型号 GR 系列		普通型作业装置（一） Work Equipment		页码 Page G08-02	
序号 Sr ,No.	代　号 Part No.	名称 Part Description		数量 Q'ty	备注 Remark
1	001210033	铰盖	Joint Cover	1	
2	001210237	铰座	Joint Base	1	
3	001130008	牵引架	Drawer	1	
4	104000119	螺栓M20X100	Bolt	8	GB5783-86
5	104030018	螺母 M20	Nut	16	GB6170-86
6	104020047	螺钉M20X110	Bolt	4	GB70-85
7	104040006	垫圈20	Washer	4	GB93-87
8	001210032	自制螺栓	Bolt	12	
9	001210031	上衬垫	Upper Bustle	6	
10	104040008	垫圈 10	Washer	16	GB93-87
11	104020105	螺钉M10X45	Bolt	2	GB70-85
12	001210019	铰制螺栓	Bolt	4	
13	104040022	垫圈 24	Washer	12	GB93-87
14	001210023	蜗轮箱	Worm Gear	1	

Model 型号 GR 系列	**普通型作业装置（二）** **Work Equipment**	页码 Page G08-03

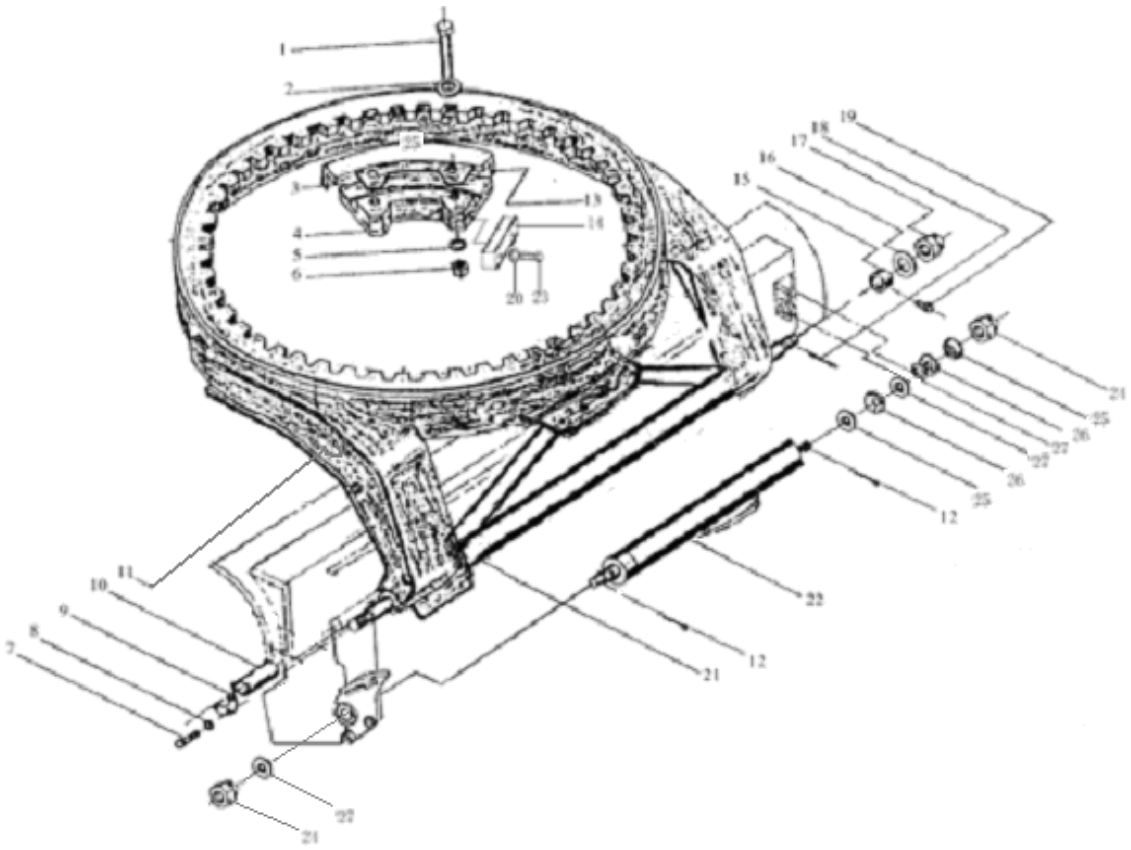

Model 型号 GR 系列		普通型作业装置（二） Work Equipment		页码 Page G08-04
序号 Sr ,No.	代　　号 Part No.	名称 Part Description	数量 Q'ty	备注 Remark
1	104000488	螺栓 M24X140　Bolt	8	GB5782-86
2	104040022	垫圈 24　　Washer	8	GB93-87
3	001210528	垫片　　Washer	4	

4	001210025	滑块	Sliding Shoe	4	
5	001210487	垫圈	Washer	8	
6	104030039	螺母 M24	Nut	8	GB6170-86
7	104000086	螺栓 M8X30	Bolt	20	GB5783-86
8	104040007	垫圈 8	Washer	20	GB93-87
9	001210005	挡板	Blocking Plate	8	
10	001210007	铜导槽	Copper Groove	4	
11	001210029	橡胶圈	Rubber Ring	2	
12	104070011	销 6.3X60	Pin	2	GB91-86
13	001210030	衬垫	Bustle	4	
14	001210021	挡板	Blocking Plate	8	
15	001210008	铜套	Copper Bushing	2	
16	001210026	垫圈	Washer	2	
17	001210056	螺母	Nut	2	
18	104070069	开口销 8X90	Placket Pin	2	GB91-86
19	108000002	油杯 M10X1	Grease Cup	2	GB1152-89
20	104040008	垫圈 10	Washer	2	GB93-87
21	001210572	回转圈	Share Turntable	1	
22	001140015	铲刀引出油缸	Shove Drawing Cylinder	1	
23	104000085	螺栓 M10X25	Bolt	16	GB5783-86
24	104030032	螺母 M30	Nut	2	GB6181-86
25	104040067	垫圈 30	Washer	2	GB849-88
26	104040023	垫圈 30	Washer	3	GB95-85

27	001210026	垫圈 Washer	2	PY180G.12.5-1

Model 型号 GR 系列	**摆架总成** **Swing Chassis Assembly**	页码 Page G09-01

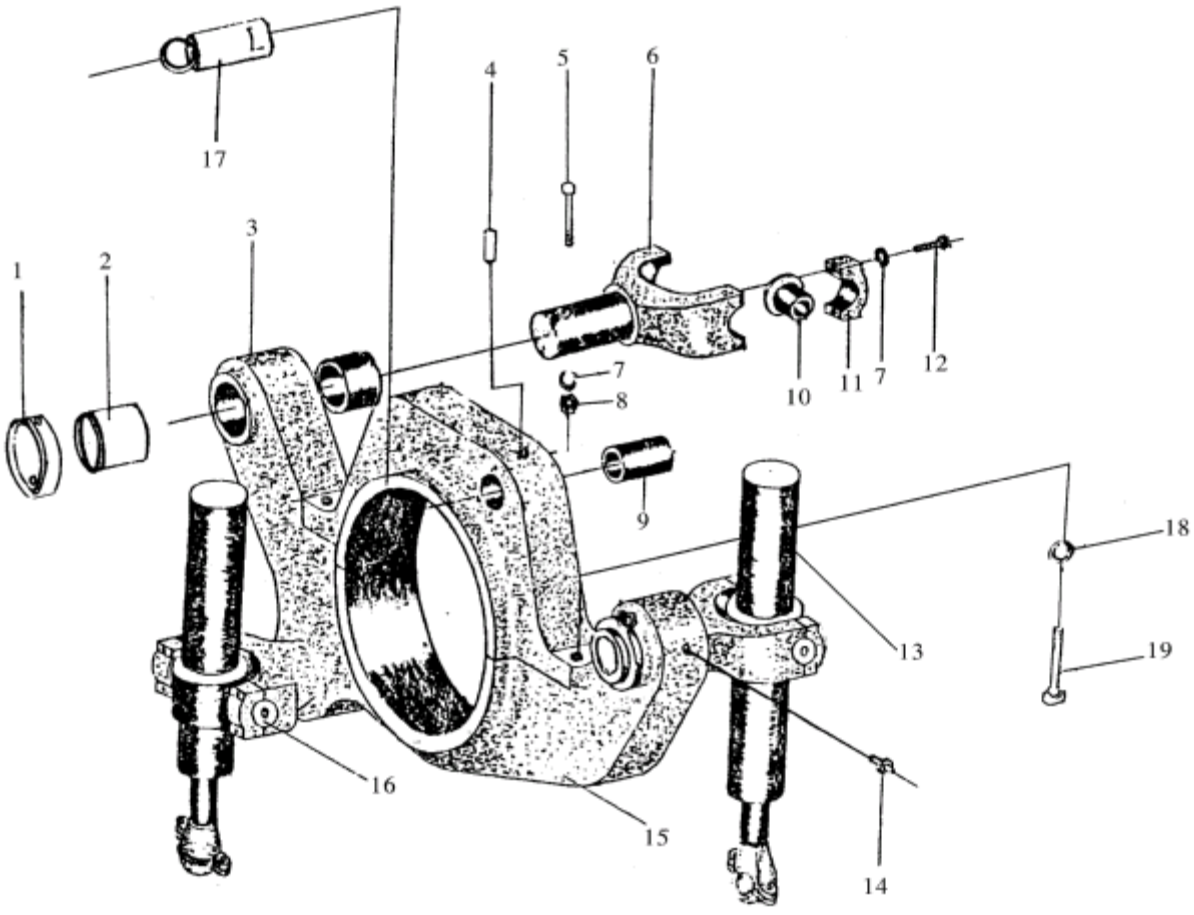

Model 型号 GR 系列		**摆架总成** **Swing Chassis Assembly**		页码 Page G09-02	
序号 Sr ,No.	代　号 Part No.	名称 Part Description		数量 Q'ty	备注 Remark
1	001210035	固定环	Fixed Ring	3	
2	001210042	铜套	Copper Bushing	6	
3	001210040	上摆架	Up Swing Frame	1	
4	104020053	螺钉 M10X35	Bolt	1	GB/T83
5	104000317	螺栓 M12X140	Bolt	3	GB/T 5782
6	001210034	叉子	Fork	3	
7	104040005	垫圈 12	Washer	15	GB/T93
8	104030012	螺母 M12	Nut	3	GB/T6170
9	001210041	衬套	Sleeve	2	
10	001210038	衬套	Sleeve	6	
11	001210037	盖	Cover	6	
12	104020051	螺钉 M12X40	Screw	12	GB/T 70
13	001200065	铲刀升降油缸	Rising Cylinder	1	
	001200099	铲刀升降油缸	Rising Cylinder	1	
14	108000002	油杯 M10X1	Grease Cup	10	GB/T 1152
15	001210039	下摆架	Down Swing Frame	1	
16	001200062	铲刀摆动油缸	Forking Cylinder	1	

17	001210043	伸缩销轴	Shrinkable Pin	1	
18	104040022	垫圈 24	Washer	6	GB/T 93
19	104000352	螺栓 M24X100	Bolt	6	GB/T 5782

Model 型号 GR 系列	**前机架** FRONT FRAME	页码 Page G10-01

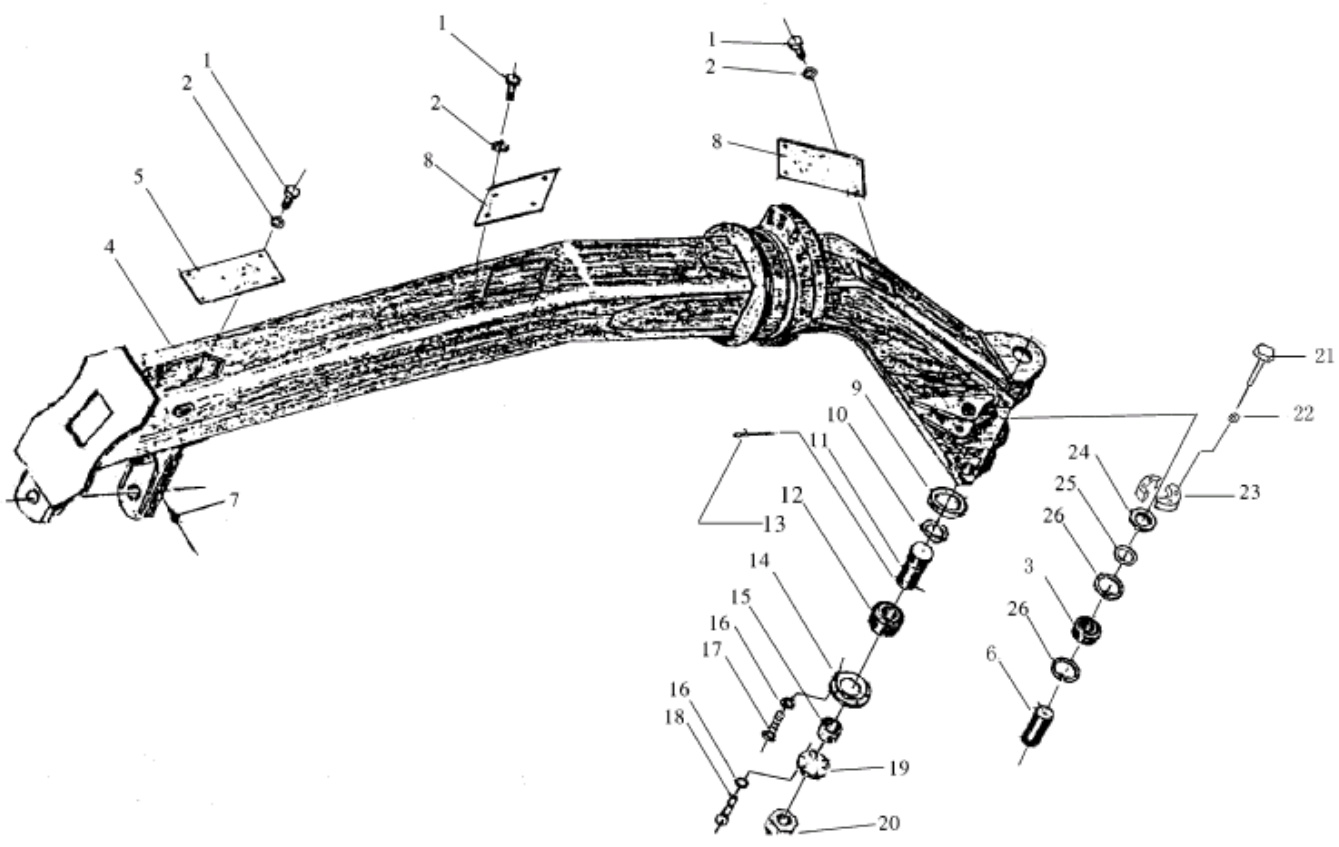

Model 型号 GR 系列		前机架 SFORNT FRAME		页码 Page G10-02	
序号 Sr ,No.	代　号 Part No.	名称 Part Description		数量 Q'ty	备注 Remark
1	104000012	螺栓 M8X20	Bolt	12	GB/T 5781
2	104040007	垫圈 8	Washer	12	GB/T 93
3	105020003	关节轴承 GE90ES	Joint Bearing	1	GB/T 9163
4	GR215.14.1	前机架	Front Frame	1	GR215.14.1
5	001130011	盖板	Cover Plate	1	
6	001210091	上铰轴	Upper Beryllium Axle	1	
7	108000002	油杯 M10X1	Grease Nipple	9	GB/T 1152
8	001130012	盖板	Cover Plate	2	
9	001210057	下压盖	Ante Gland	1	
10	001210058	毡圈	Felt Ring	1	
11	001210092	下铰轴	Ante Beryllium Axle	1	
12	105020010	关节轴承	Joint Bearing	1	GB/T 9163

		GEG90ES			
13	104070056	开口销 8X80	Pin	1	GB/T 91
14	001210093	法兰盘	Flange	1	
15	001210055	轴套	Axle Bushing	1	
16	104040019	垫圈 12	Washer	12	GB/T 862.1
17	104000094	螺栓 M10X1.5X35	Bolt	6	GB/T 5785
18	104000017	螺栓 M10X1.5X35	Bolt	6	GB/T 32.1
19	001210094	盖板	Cover Plate	1	
20	001210056	螺母	Nut	1	
21	104000052	螺栓 M12X30	Bolt	4	GB/T 5782
22	104040005	垫圈 12	Washer	4	GB/T 93
23	001210090	压板	Cover Plate	2	
24	001210088	压盖	Gland	1	
25	001210089	毡圈	Felt Ring	1	
26	104050004	挡圈 130	Bolt	2	GB/T 893.1

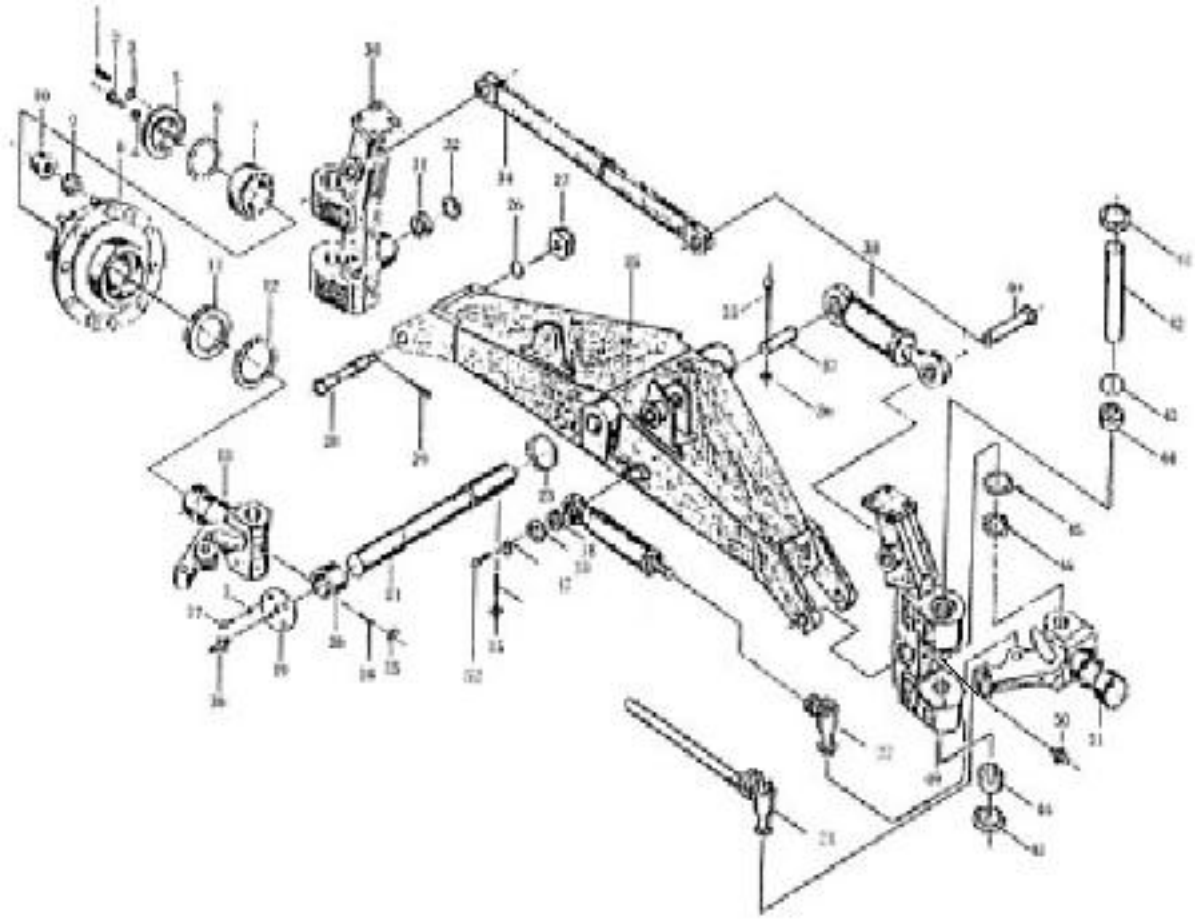

Model 型号	前桥	页码 Page
GR 系列	STEERING AXLE	G11-02

序号 Sr ,No.	代　号 Part No.	名称 Part Description		数量 Q'ty	备注 Remark
1	104020006	螺栓 M12X30	Screw	12	GB /T70
2	104000067	螺栓 M20X45	Bolt	2	GB/T 5782
3	104040005	垫圈 12	Washer	20	GB/T 93
4	104040006	垫圈 20	Washer	2	GB/T 93
5	001210137	端盖	Cover	2	
6	001210529	调整垫片	Compensating Ring	2	GR215X.17-22
7	105010009	轴承 32018	Bearing	4	GB/T297
8	001210135	前轮轮毂	Wheel Hvb Cpl	2	
9	104040069	轮辋球面弹性垫圈 22	Flexibility Washer	20	QC/T353
10	001210129	轮毂螺母	Wheel Nut	20	
11	001210133	隔圈	Spacer Ring	2	
12	001210134	环片	Oil Ring	4.	
13	001210126	左转向节	Steering Knuckle	1	
14	104020011	螺钉 M12X35	Screw	2	GB/T79
15	104030012	螺母 M12	Nut	2	GB/T 6170
16	108000002	油杯 M10X1	grease cup	6	GB/T 1152
17	104020027	螺栓 M10X20	Bolt	8	GB/T 68
18	105020030	关节轴承 GE35ES	Joint Bearing	2	GB/T 9146
19	001210049	盖	Cover	2	
20	001210045	滑动轴承	Bushing	2	PY180G.14.1-1

21	001210114	长轴	Shaft	1	
22	001200101	球铰总成	Connecting Axle	1	PY180-Q.2
24	001210121	右球铰	Steering Rod Cpl	1	PY180G.17.20.4
25	001210104	前桥体	Axle Brige	11	
26	001210110	止推垫	Washer	2	PY180G.17-5

Model 型号 GR 系列		**前桥** **STEERING AXLE**		页码 Page G11-03	
序号 Sr , No.	代　　号 Part No.	名称 Part Description		数量 Q'ty	备注 Remark
27	104030095	螺母 M30X2	Nut	2	GB/T 9459
28	001210111	销轴	Pin	2	
29	104070055	销 6X60	Pin	2	GB/T 91
30	001210127	左车轮倾角关节	Wheel Camber Joint	1	
31	105020007	关　节　轴　承 GAC40S	Joint Bearing	4	GB/T 9146
32	001210110	止推垫	Guide Disc	4	
33	001200058	前轮转向油缸	Hydro Cylinder	2	PY180-G1
34	0012117002	倾斜拉杆	Torque Strut Assembly	1	PY180G.17.2
35	104000066	螺栓 M10X90	Bolt	3	GB/T 5782
36	104030285	螺母 M10	Nut	3	GB/T 1338
37	001210113	销轴	Pin	1	
38	001200059	前轮倾斜油缸	Hydro Cylinder	1	

39	001210125	挡板	Plank	2	
40	001210109	销轴	Pin	2	
41	001210105	堵片	Locking Plate	4	
42	001210132	转向销	Knuckle Pin	2	
43	001210106	挡圈	Circle Lip	4	
44	105010012	轴承 NK55/25	Needle Bearing	8	GB/T 5801
45	001210108	调整垫	Guide Disc	6	
46	105010011	轴承 889112	Bearing	2	GB/T 4605
47	104040006	垫圈 8	Washer	4	GB/T 93
48	104020010	螺钉 M12X45	Screw	1	GB/T 79
49	001210107	右车轮倾角关节	Wheel Camber Joint	1	
50	108000005	油杯 90°M10X1	Conical Grease Nipple	2	GB/T 1153
51	001210130	右转向节	Steering Knuckle	1	
52	104000091	螺栓 M8X20	Bold	4	GB/T 5783

Model 型号 GR 系列	**转向拉杆** **STEERING ROD**	页码 Page G11-04

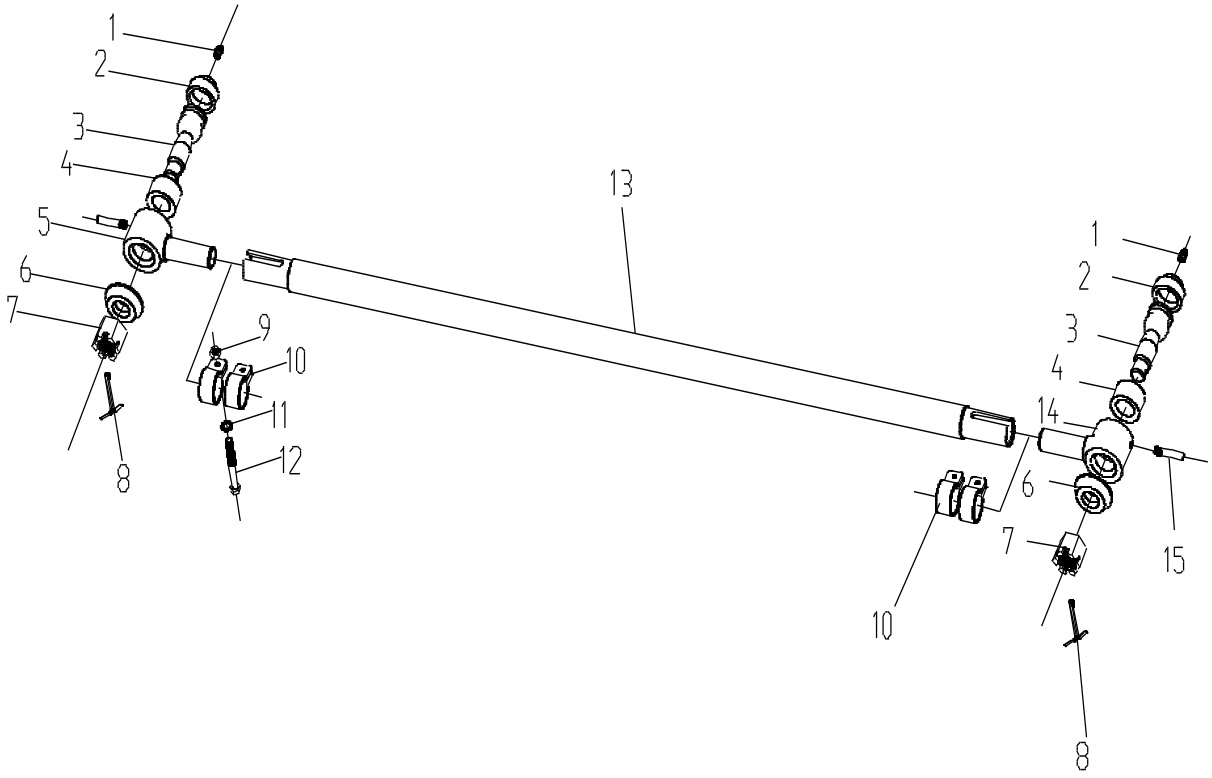

Model 型号 GR 系列		**转向拉杆** **STEERING ROD**		页码 Page G11-05
序号 Sr ,No.	代　号 Part No.	名称 Part Description	数量 Q'ty	备注 Remark
1	108000002	油杯 M10X1　　Conical Grease Nipple	2	GB/T 1152
2	PY180G.1	球铰盖　　Gland	2	

	7.20.1-1				
3	PY180G.1 7.20.1-2	球销	Ball Joint Shafe	2	
4	PY180G.1 7.20.1-3	球座	Down Ball Seat	2	
5	PY180G.1 7.20.1-4	球铰壳（左旋）	Ball Joint Shell(L)	1	
6	PY180G.1 7.20.1-5	防尘盖	Dust Cup	2	
7	104030095	开槽螺母 M24X2	Notch Nut	2	GB/T 9459
8	GB/T 91	开口销	Uncork Pin	2	
9	104030014	螺母 M10	Nut	4	GB/T 6170
10	001210119	加紧环	Clamp	4	
11	104040008	垫圈 10	Washer	4	GB/T 93
12	104000372	螺栓 M10X50	Bolt	4	GB/T 5782
13	001210120	接管	Tube	1	PY180G.17.20-3
14	PY180G.1 7.20.4-1	球铰壳（右旋）	Ball Joint Shell(R)	2	
15	GB/T 972	定位螺钉 M8X12	Orientation Bolt	2	

Model 型号 GR 系列	**蜗轮箱** **WORM GEAR**	页码 Page G12-01

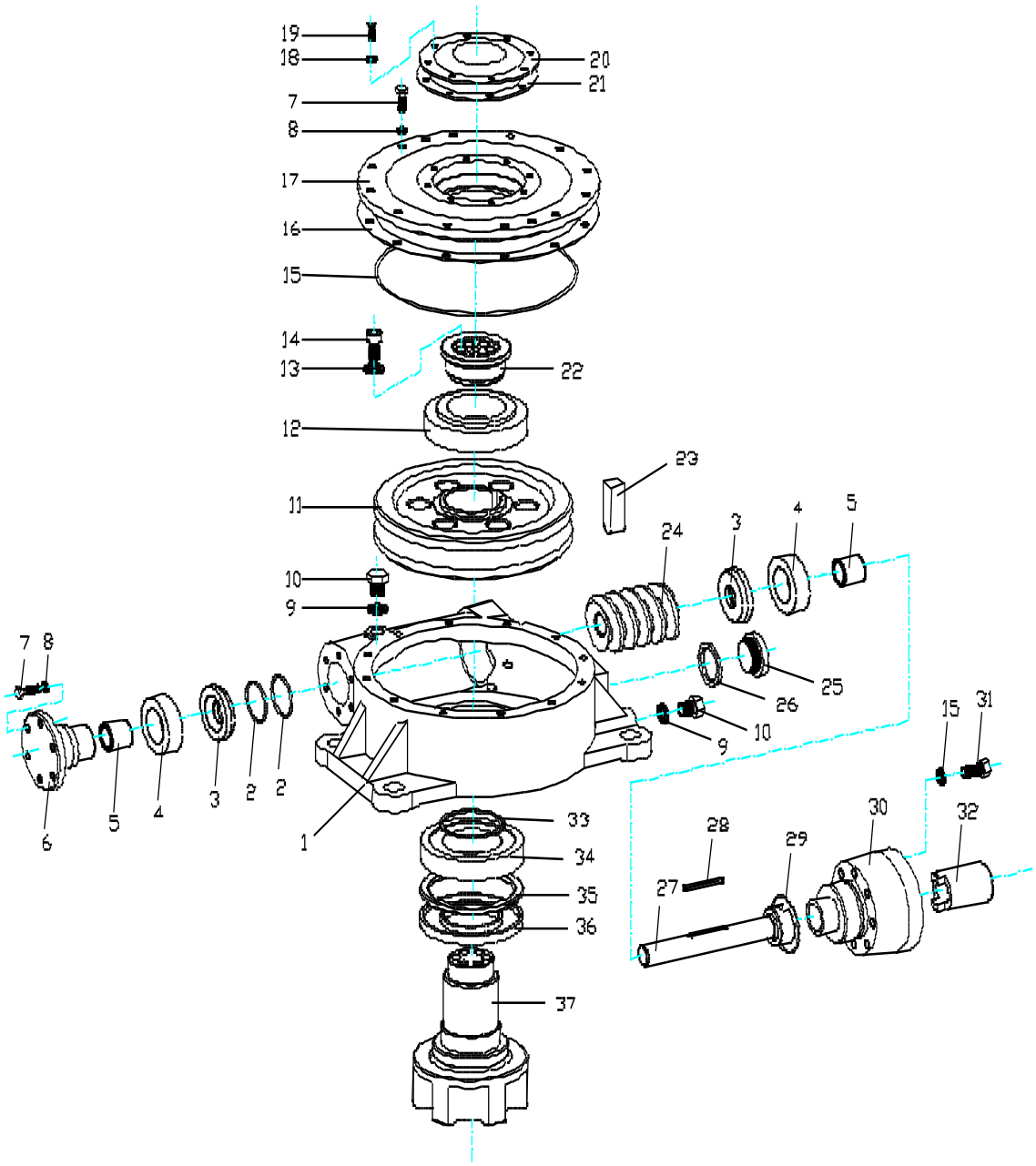

Model 型号	**蜗轮箱**	页码 Page
GR 系列	**WORM GEAR**	G12-02

序号 Sr ,No.	代　号 Part No.	名称 Part Description		数量 Q'ty	备注 Remark
1	0012112008	壳体	Gearbox Housing	1	PY180G.12.2-16
2	GB/T3452.1	O 形密封圈 50X2.65	O-Ring	2	GB/T3452.1
3	0012112009	盘	Dish	2	PY180G.12.2-13
4	GB/T301	轴承 51209	Bearing	2	GB/T301
5	0012112010	铜套	Axle Bushing	2	PY180G.12.2-12
6	0012112011	轴承座	Bearing Seat	1	PY180G.12.2-17
7	104000010	螺栓 M8X25	Bolt	18	GB/T5782
8	104040007	垫圈 8	Washer	26	GB/T93
9	104040047	垫圈 16	Washer	2	JB/T982
10	JB/T1001	螺塞 M16X1.5	Threaded Plug	2	JB/T1001
11	0012112001	蜗轮	Worm Gear	1	PY180G.12.2.3
12	GB/T297	轴承 32105	Tap Roller Bearing	1	GB/T297
13	104040005	垫圈 12	Washer	6	GB/T93
14	104020025	螺钉 M12X25	Screw	6	GB/T70.1
15	GB/T3452.1	O 形密封圈 250X3.55	O-Ring	1	GB/T3452.1
16	0012112012	垫	Gasket	1	PY180G.12.2-18
17	0012112013	上盖	Superior Cover	1	PY180G.12.2-2
18	104040009	垫圈 6	Washer	8	GB/T93
19	GB/T5782	螺栓 M6X18	Bolt	8	GB/T5782

20	0012112014	盖 Cover	1	PY180G.12.2-7

Model 型号 GR 系列		蜗轮箱 WORM GEAR		页码 Page G12-03
序号 Sr , No.	代 号 Part No.	名称 Part Description	数量 Q'ty	备注 Remark
21	0012112015	橡胶垫 Gasket	1	PY180G.12.2-4
22	0012112016	轴承盖 Bearing Cap	1	PY180G.12.2-6
23	GB/T1095	键 C20X68 Fitting Key	1	GB/T1095
24	0012112017	蜗杆 Worm	1	PY180G.12.2-15
25	390112000	油标 M42X1.5 Oil Level Indicator	1	390112000
26	JB/T1002	垫圈 42 Washer	1	JB/T1002
27	0012112018	轴 Shaft	1	PY180G.12.2-11
28	0012112019	键 Fitting Key	1	PY180G.12.2-1
29	101030010	O 形密封圈 69X3.55 O-Ring	1	GB/T3452.1
30	0012112020	轴承座 Bearing Seat	1	PY180G.12.2-9
31	104020007	螺钉 M8X70 Screw	8	GB/T70.1
32	0012112021	接合套 Combining Bushing	1	PY180G.12.2-10
33	0012112022	调整垫片 Shim Ring	1	PY180G.12.2-5

34	GB/T297	轴承 32215	Tap Roller Bearing	1	GB/T297
35	0012112023	挡圈	Oil Baffle	1	PY180G.12.2-19
36	GB/T9877.1	油封 FB95X130X12	Seal	1	GB/T9877.1
37	001210004	驱动轮	Drive Gear	1	PY180G.12.2-14

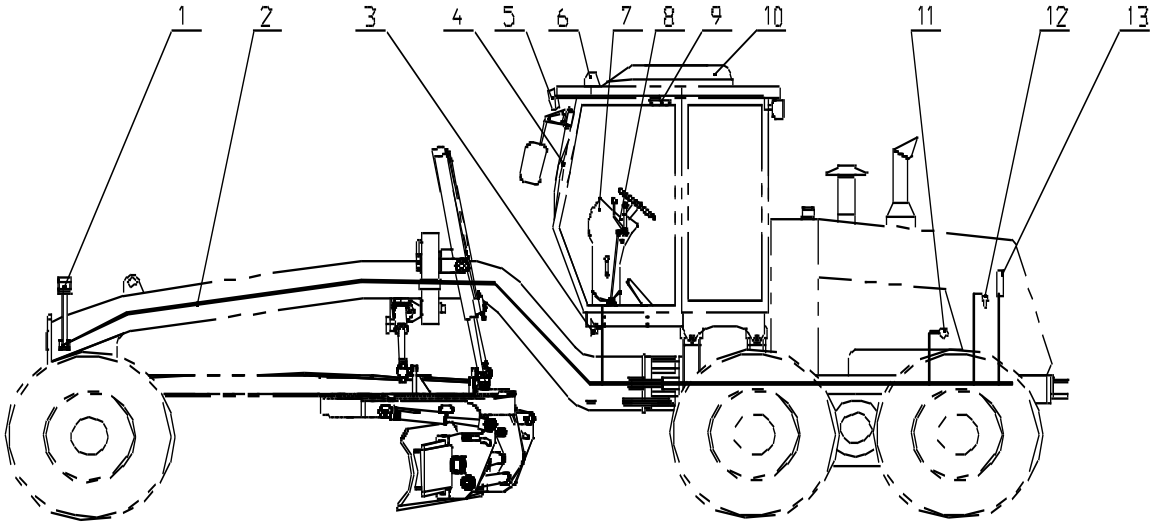

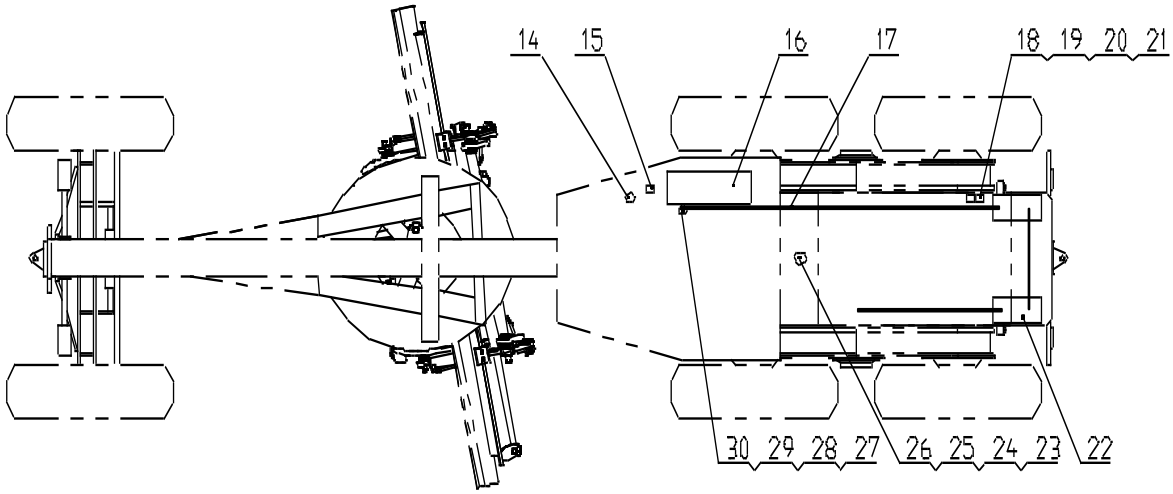

Model 型号 GR 系列		**电气系统** ELECTRICAL SYSTEM	页码 Page G13-02	
序号	代　号	名称	数量	备注

Sr，No.	Part No.	Part Description		Q'ty	Remark
1	102000010	工作灯	Working Light	2	XGGD03
2	0014416001	主线束	Main Cable	1	GR185.16.4
3	102000012	喇叭	Loudspeaker	1	DL125B/24V
4	102000201	雨刮	Scratch Water Equip	1	ZD2530
5	102000011	工作灯	Working Light	4	XGGD04
6	102000055	旋转报警灯	Rotating Beacon	1	LTD1-5/24V
7	001130046	操纵台	Operating Platform	1	GR215.09.1
8	102040086	组合开关	Multi-function Switch	1	JK337
9	102000137	顶灯	Interior Light	1	5W/24V
10	102060014	空调	Air-condition	1	XGKT460L-6
11	102010066	油压传感器	Oil Pressure Transistor	1	360.081/030/015
12	102010065	水温传感器	Water Temperature Transducer	1	323.801/001/010
13	102000013	后组合灯	Light	2	NJ-131
14	102010072	变矩器油温传感器	T.C.Oil Temperature Transducer	1	323.801/004/015
15	102010064	变矩器油压传感器	T.C. Oil Pressure Transducer	1	360.081/037/008
16	0014416002	操纵板	Control Box	1	GR185.16.2
17	0014416003	电瓶线总成	Battery Cable	1	GR185.16

18	102040006	继电器	Relay	2	XGJD01
19	104020013	螺钉 M6X12	Screw	4	GB/T818
20	104040009	弹垫 6	Washer	4	GB/T93
21	104040016	垫圈 6	Washer	4	GB/T96.1
22	102000076	电瓶	Battery	2	6-QW-120B
Model 型号 GR 系列		**电气系统** **ELECTRICAL SYSTEM**		页码 Page G13-03	
序号 Sr，No.	代　号 Part No.	名称 Part Description		数量 Q'ty	备注 Remark
23	102010165	油位传感器	Oil Level Transducer	1	RG205-870V
24	104020209	螺钉 M5X20	Screw	5	GB/T818
25	104040070	弹垫 5	Washer	5	GB/T93
26	104040088	垫圈 5	Washer	5	GB/T96.1
27	102040013	电源总开关	Main Switch	1	XGYK21
28	104000332	螺栓 M8X40	Bolt	2	GB/T5783
29	104040007	弹垫 8	Washer	2	GB93-87
30	104040025	垫圈 8	Washer	2	GB/T96.1

Model 型号 GR 系列	**仪表箱总成** **INSTRUMENT BOX MENT**	页码 Page G13-04

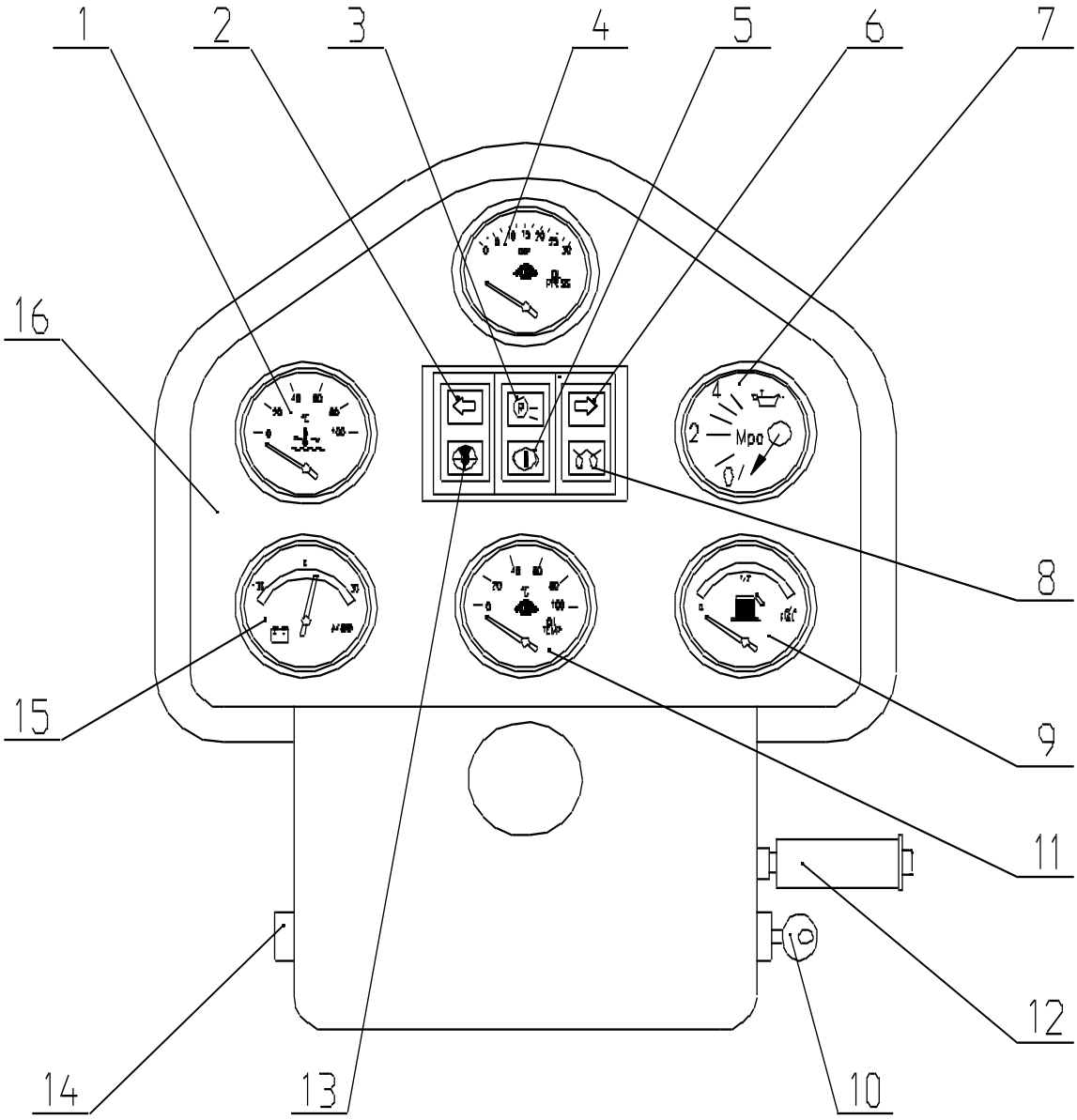

Model 型号 GR 系列		**仪表箱总成** INSTRUMENT BOX MENT		页码 Page G13-05
序号	代　号	名称	数量	备注

Sr，No.	Part No.	Part Description		Q'ty	Remark
1	102010067	水温表	Water Temperature Gauge	1	310.040.002C
2	102000156	左转向指示灯	Left Indictor Light	1	8SQZ.359.001
3	102000156	倒车指示灯	Reverse Light	1	8SQZ.359.001
4	102010068	变矩器油压表	T.C Oil Pressure Gauge	1	350.040.005C
5	102000156	制动指示灯	Break Indictor Light	1	8SQZ.359.001
6	102000156	右转向指示灯	Right Indictor Light	1	8SQZ.359.001
7	102010069	发动机油压力表	Engine Oil Pressure Gauge	1	350.040.004C
8	102000156	预热指示灯	Oil Pressure Light	1	8SQZ.359.001
9	102010124	燃油表	Fuel Level Meter	1	301040001C
10	102040083	点火开关	Ignition Switch	1	JK406C
11	102010070	变矩器油温表	T.C. Oil Pressure Gauge	1	310.040.015
12	102040086	组合开关	Multi-function Switch	1	JK337 24V
13	102000156	滤油器指示灯	Filter Indictor Light	1	8SQZ.359.001
14	102040292	启动按钮	Start-up Switch	1	ZB2-BA38C
15	102010212	电流表	Ampere meter	1	DL922B/30A
16	GR215.9.1	仪表盘	Instrument Box	1	GR215.9.1

Model 型号 GR 系列	**操纵箱** **CONTROL BOX**	页码 Page G13-06

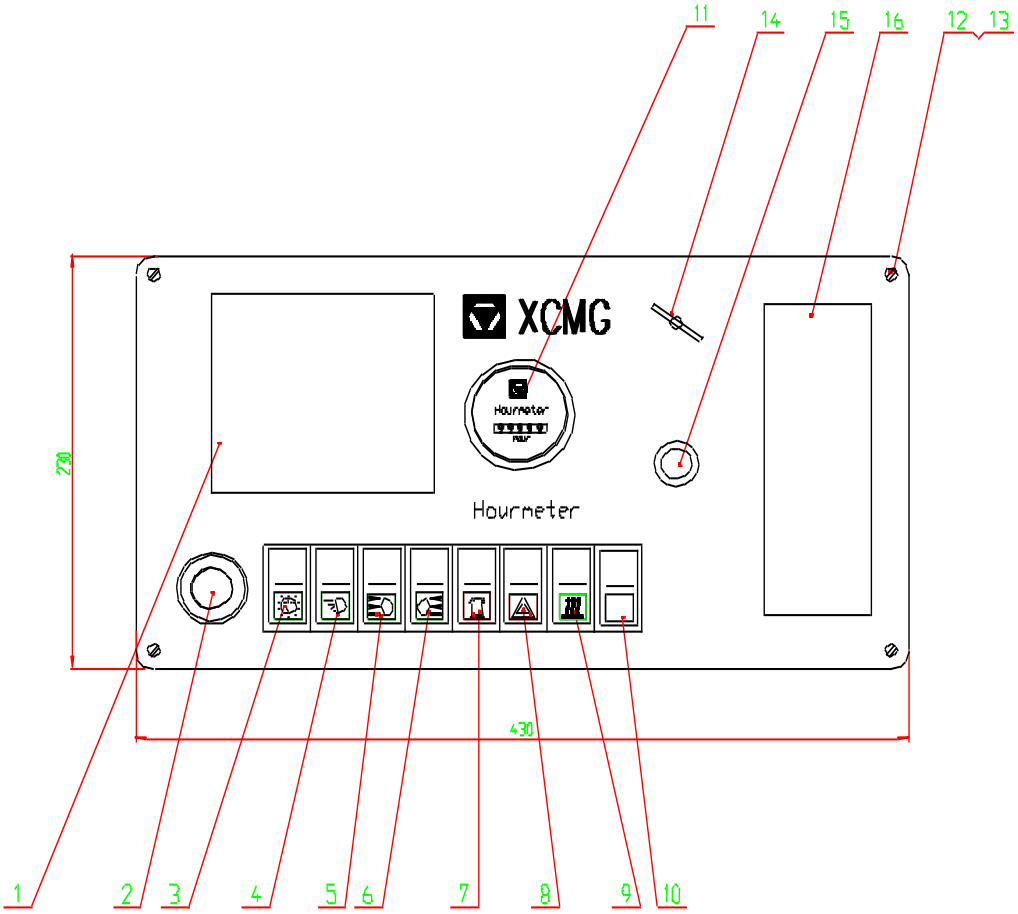

Model 型号 GR 系列		**操纵箱** CONTROL BOX		页码 Page G13-07	
序号 Sr，No.	代　号 Part No.	名称 Part Description		数量 Q'ty	备注 Remark
1	102050123	操纵手柄	Gear-switch	1	SG-6S/A
2	102040266	熄火按纽	Flameout Switch	1	XB2BC42C
3	102040260	示宽/仪表灯开关	Wide Light Switch	1	JK932-004
4	102040260	近光灯开关	Headlight Switch	1	JK932-030
5	102040264	前作业灯开关	Front Working Light Switch	1	JK932-004
6	102040260	后作业灯开关	Rear Working Light Switch	1	JK932-004
7	102040260	旋转报警灯开关	Circumgyrate Lamp Switch	1	JK932-159
8	102040262	紧急信号灯开关	Exigence Signal Lamp Switch	1	JK932-004
9	102040260	暖风机开关	Hot-blast Heating Switch	1	JK932-004
10	102040265	盖板	Cover Board	1	8SQZ·311·000
11	102010127	转速小时表	Hour meter	1	GS901A

12	104020367	沉头螺钉 M6X30	Screw	4	GB/T818
13	104040029	垫圈 6	Washer	4	GB/T96.1
14	102040013	电源总开关	Switch	1	6EK002 843-002
15	102000062	点烟器	kindling	1	DY101
16	102010002	收放机	Radio Cassette Player	1	TB-268/24V

Model 型号 GR 系列	**油箱总成** **Tank**	页码 Page G14-01

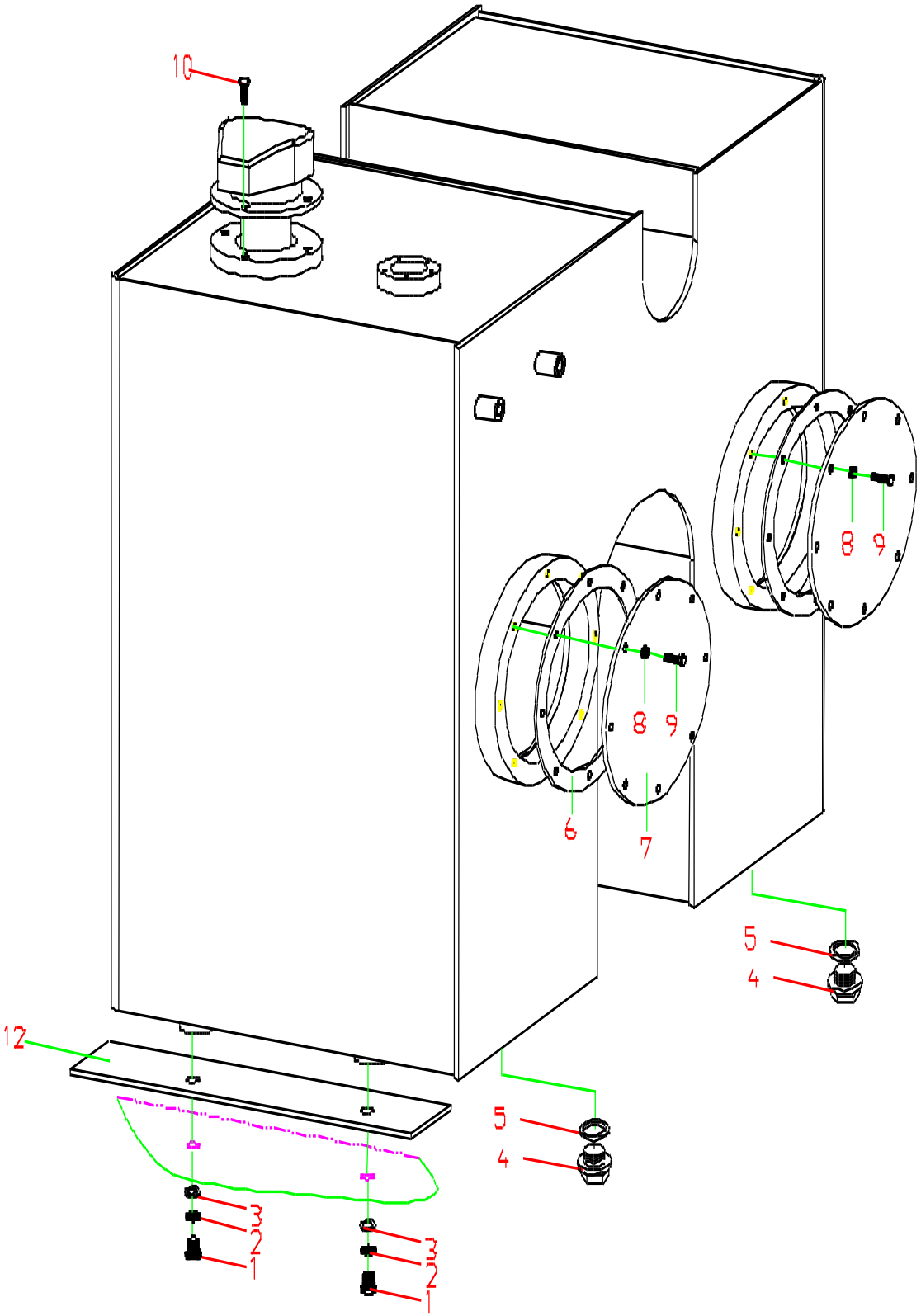
10
8
9
8
9
6
7
5
4
12
5
4
3
2
1
3
2
1

Model 型号 GR 系列		油箱总成 Tank		页码 Page G14-02	
序号 Sr ,No.	代　号 Part No.	名称 Part Description		数量 Q'ty	备注 Remark
1	104000357	螺栓 M16X45	Bolt	4	GB/T5783
2	104040004	垫圈 16	Washer	4	GB/T93
3	104040058	垫圈 16	Washer	4	GB/T97.1
4	104000299	螺塞 M22×1.5	Stuff	2	JB/T 1000
5	104040076	垫圈 22	Washer	2	JB/T 982
6	001130180	胶垫	Rubber Washer	4	GR215.18II-2
7	001130235	燃油箱盖	Fuel Cover	4	GR215.18II-3
8	104040007	垫圈 8	Washer	12	GB/T 93
9	104000130	螺栓 M8×25	Bolt	12	GB/T 5783
10	104000074	螺栓 M10×35	Bolt	4	GB/T 5780
11	001440028	橡胶垫	Ruuber Plate	2	GR185.18-1

Model 型号 GR 系列	**发动机操纵系统** **Engine Operate**	页码 Page G15-01

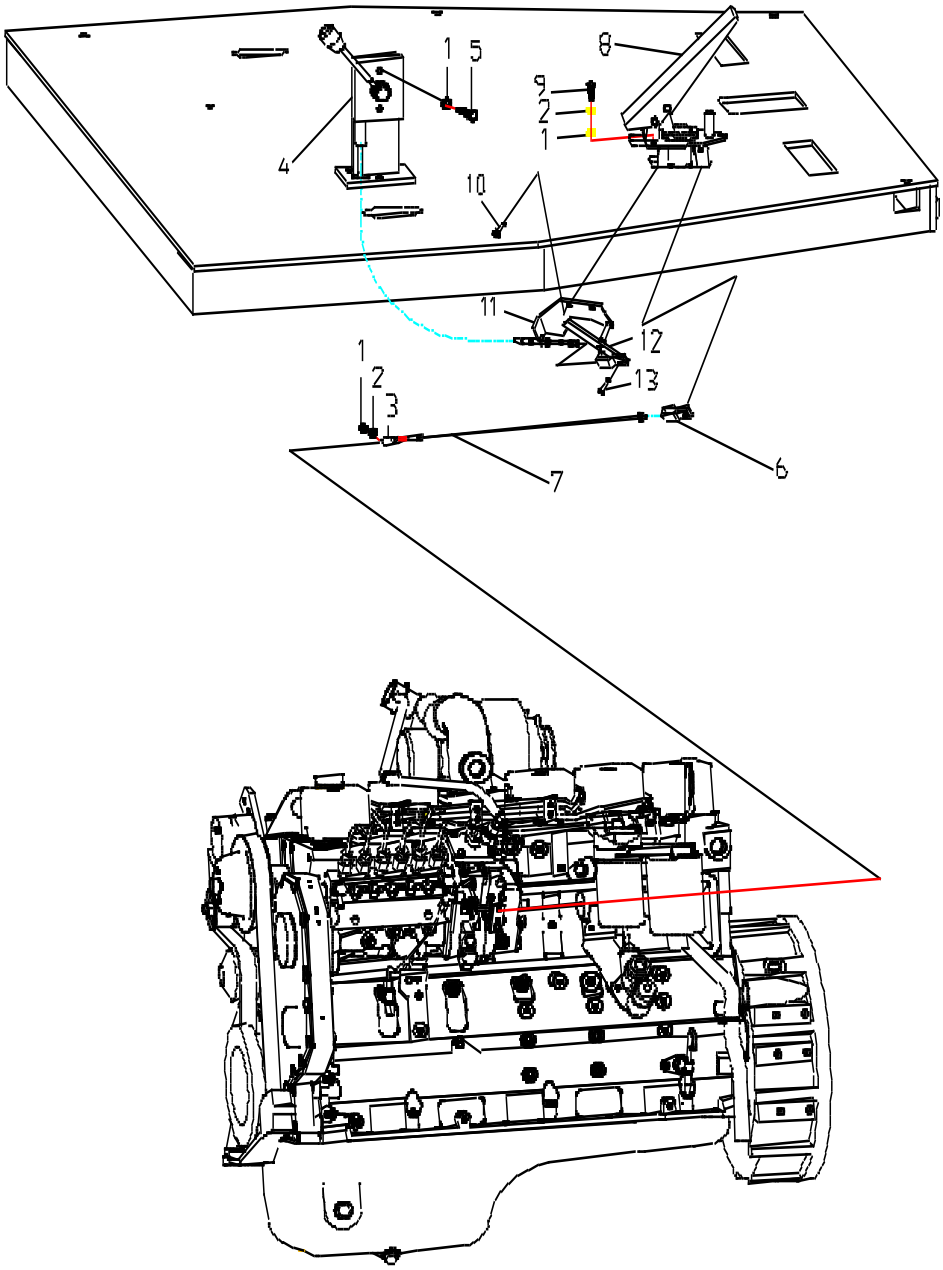
1
5
8
9
2
1
4
10
11
12
13
1
2
3
7
6

Model 型号 GR 系列		发动机操纵系统 Engine Operate		页码 Page G15-02	
序号 Sr ,No.	代　号 Part No.	名称 Part Description		数量 Q'ty	备注 Remark
1	104040009	垫圈 6	Washer	6	GB93
2	104030065	螺母 M6	Nut	4	GB/T6170
3	105020009	弯杆形球头杆端关节轴承	Ball Bracket	1	SQ6-RS
4	100010002	手油门控制器	Throttle Control	1	LJ103A
5	104000086	螺栓 M6X30	Bolt	2	GB/T5783
6	00121055	接叉	Connection Fork	2	
7	001100064	拉杆	Connection Rod	1	
8	100010003	油门踏板	Accelerator Pedal	1	ZY75-00TP
9	104000319	螺栓 M6X35	Bolt	3	GB/T5783
10	104000324	螺栓 M6X20	Bolt	2	GB/T5783
11	001210146	支架	Bracket	1	
12	001210144	拨杆	Plectrum	1	
13	104070052	销 B6X30	Pin	1	GB/T 882

Model 型号 GR 系列	**传动系统（一）** **Transmission System**	页码 Page G16-01

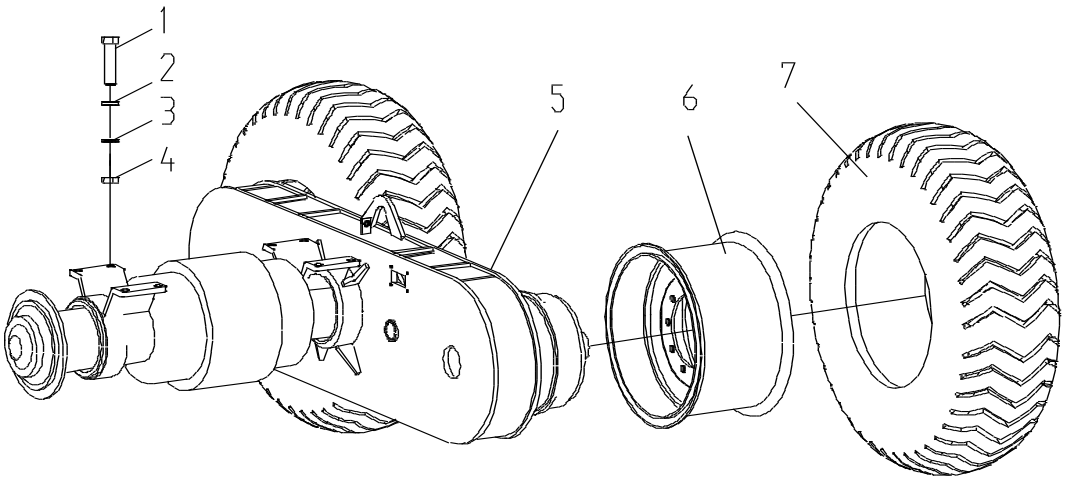

Model 型号 GR 系列		传动系统（一） Transmission System		页码 Page G16-01	
序号 Sr， No.	代　号 Part No.	名称 Part Description		数量 Q'ty	备注 Remark
1	104000095	螺 栓　M24X2 × 220	Bolt	8	GB/T5782
2	104040022	垫圈 24	Washer	8	GB/T93
3	104040028	垫圈 24	Washer	8	GB/T97.1
4	104030026	螺母 M24X2	Nut	8	
5	XPRC1333H018	后桥总成	After Bridge	1	
6	001210123	轮辋总成	Wheel	4	
7	103050001	轮胎总成	Tire	4	17.5-25

Model 型号 GR 系列	**传动系统（二）** **Transmission System**	页码 Page G16-02

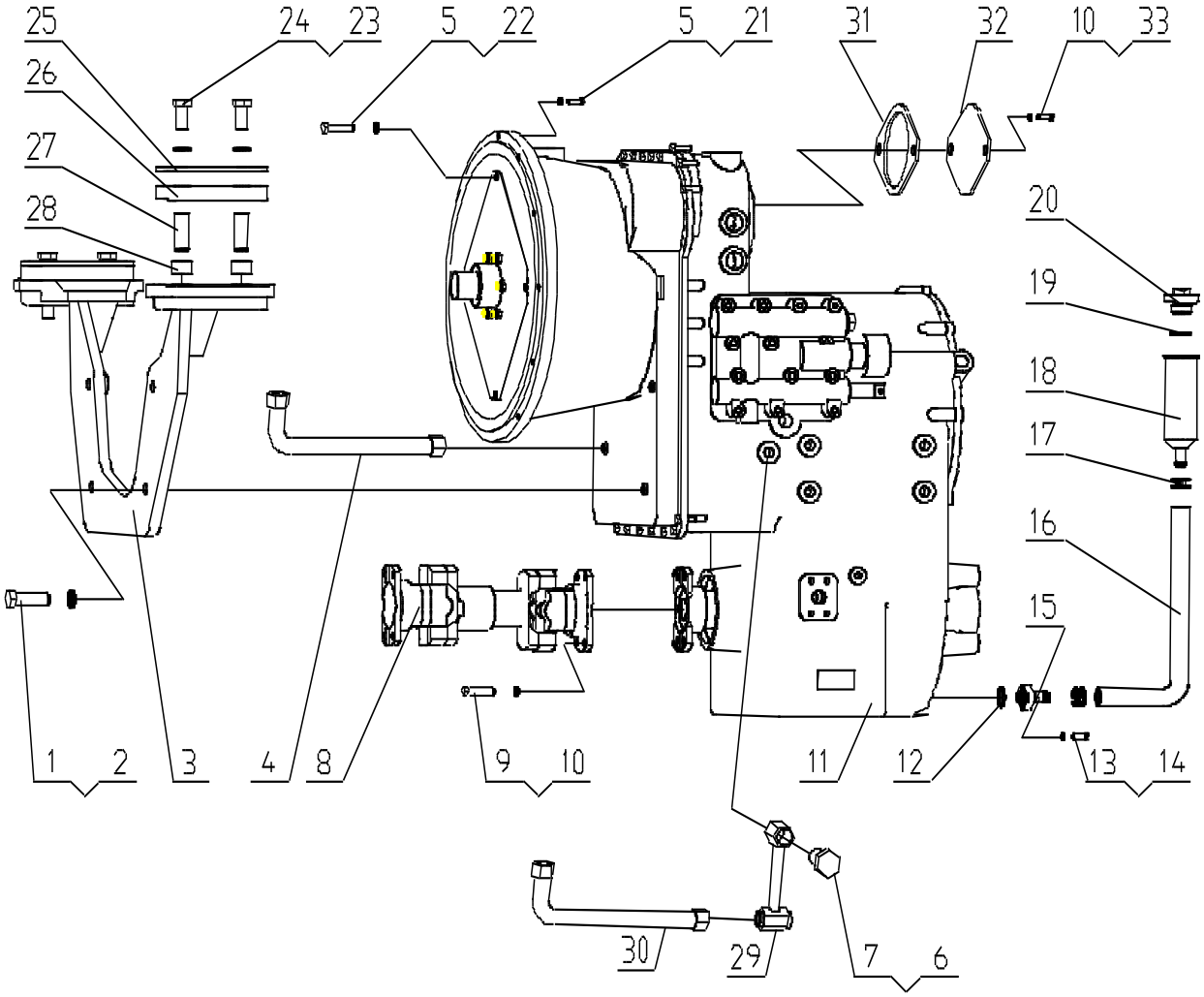
25
24
23
5
22
5
21
31
32
10
33
26
27
28
20
19
18
17
16
15
1
2
3
4
8
9
10
11
12
13
14
30
29
7
6

Model 型号 GR 系列		传动系统（二） Transmission System		页码 Page G16-04	
序号 Sr ,No.	代　号 Part No.	名称 Part Description		数量 Q'ty	备注 Remark
1	104000059	螺栓 M20×65	Bolt	4	GB/T5782
2	104040006	垫圈 20	Washer	4	GB/T93
3	001340043	支架	Bracket	1	
4	101020053	胶管总成	Rubber Pipe	1	H25I-2450-9 0°-TH
5	104040008	垫圈 10	Washer	16	GB/T93
6	104040038	垫圈 30	Washer	1	JB/T1002
7	001210182	空心螺栓	Bolt	1	
8	103040002	传动轴	Transmission Shaft	1	7207-577
9	104000016	螺栓（L=50）	Bolt	8	
10	104040005	垫圈 12	Washer	10	GB/T93
11	103020007	液力变速箱	Fluid Power Gear-box	1	4644026365
	103021145			1	4644606264
	103020012			1	YD13006013
12	101030012	O 形圈 30X3.55	O-ring	1	GB/T3452.1
13	104000130	螺栓 M8X25	Bolt	2	GB/T5783
14	104040007	垫圈 8	Washer	2	GB/T93
15	001440048.10	法兰	Flange	1	

16	101020175	胶管	Hose	1	φ19-650
17	111010113	喉箍 25-38	Pipe Clip	2	
18	001440047	管接头	Tie-in	1	
19	101030015	O 形圈 42.5X3.55	O-ring	1	GB/T3452.1
20	001440032	螺塞	Stuff	1	
21	104000082	螺栓 M10X30	Bolt	12	GB/T5783
22	104000053	螺栓 M10X70	Bolt	4	GB/T5783
23	104000047	螺栓 M16X110	Bolt	4	GB/T5782

Model 型号 GR 系列		传动系统（二） Transmission System		页码 Page G16-05	
序号 Sr ,No.	代 号 Part No.	名称 Part Description		数量 Q'ty	备注 Remark
24	104040004	垫圈 16	Washer	4	GB/T93
25	001340042	压盖	Cove	2	
26	001340044	胶垫	Rubber Washer	4	
27	001340045	管	Pipe	4	
28	001340047	隔套	Rubber Sheath	4	
29	001210456	金属管总成	Metal Pipe	1	
30	101020090	胶管总成	Rubber Pipe	1	H25I-2500-9 0°-TH
31	001440033	纸垫	Asbestos	1	

32	001440034	压板 armor plate	1	
33	104000121	螺栓 M12X30 Bolt	2	GB/T5783

Model 型号 GR 系列	**驾驶室总成** **Cab assembly**	页码 Page G17-01

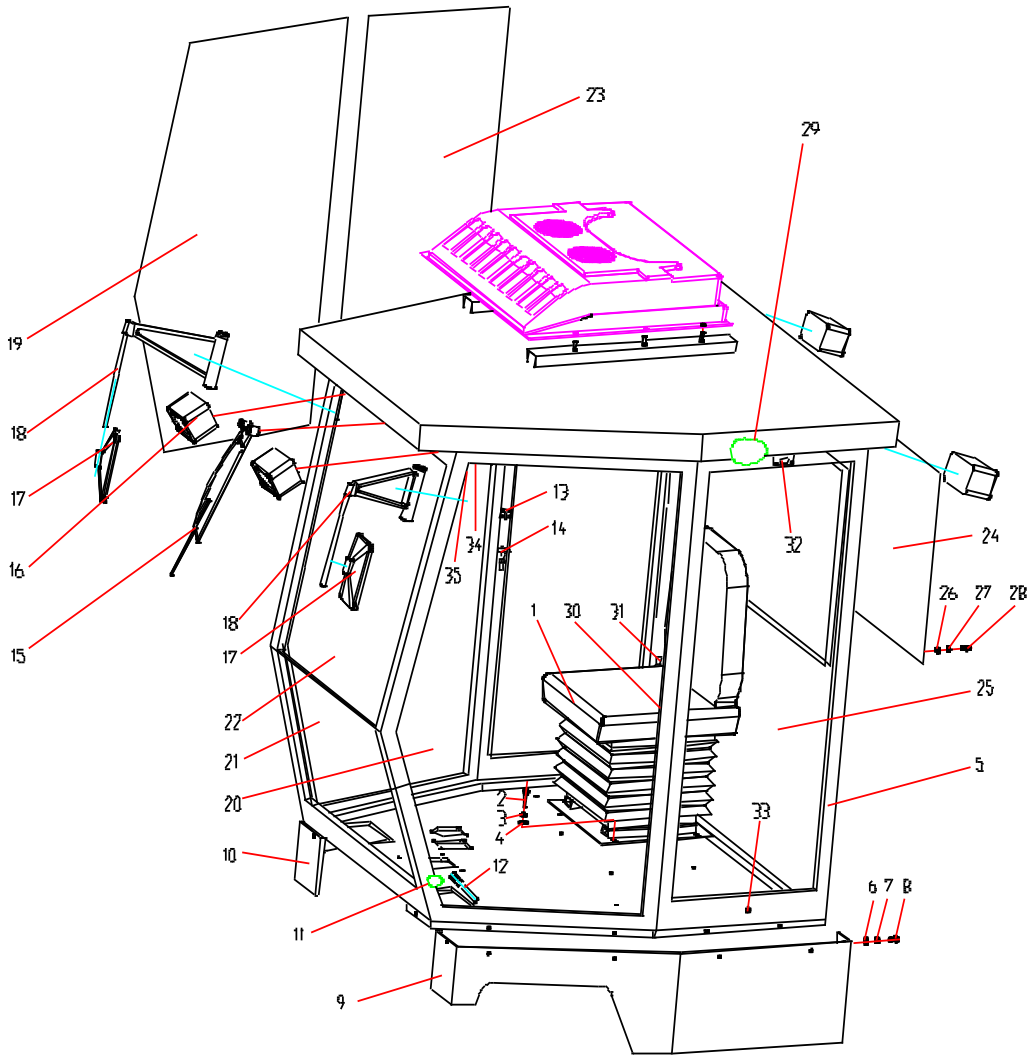
23
29
19
18
17
16
15
18
17
22
21
20
10
11
9
13
14
34
35
1
30
31
32
24
26
27
28
25
5
33
2
3
4
12
6
7
8

Model 型号 GR 系列		驾驶室总成 Cab assembly		页码 Page G17-02	
序号 Sr , No.	代　号 Part No.	名称 Part Description		数量 Q'ty	备注 Remark
1	111020007	座椅	Seat	1	XGZY03-AI
2	104000392	螺栓 M10X35	Bolt	4	GB/T5783
3	104040008	垫圈 10	Spring washer	4	GB/T93
4	104040030	垫圈 10	Washer	4	GB/T97.1
5	0018105001 001330042	驾驶室	Cab	1	普通 (CE)
6	104040081	垫圈 8	Washer	12	GB/T97.1
7	104040007	垫圈 8	Spring washer	12	GB/T93
8	104000320	螺栓 M8X15	Bolt	12	GB/T5783
9	001440147	左护板	Left batten	1	
10	001440148	右护板	Right batten	1	
11	111020042	密封条	Seal	1	JT-03AL=24M
12	112000102	门锁	Door Lock	2	NBS502
13	109020613	衣帽钩	Hook	1	A0-B51458
14	109020614	救生锤	Life Hammer	1	A0-B11270
15	109020615	雨刮器	Windscreen Wiper	1	ZD2530-2
16	102000081	大灯	Headlight	4	CAT50
17	111020045	倒车镜总成	Reversing Mirror	2	A0-B11261
18	109020616	倒车镜支架	Reversing Mirror Bracket	2	XGR215III.5-32

19	111030160	右门玻璃	Right Door Glass	1	XGR215III.5-8
20	111030161	左门玻璃	Left Door Glass	1	XGR215.5II-2
21	111030162	前下玻璃	Front Lower Glass	1	XGR160.5-5
22	111030163	前上玻璃	Front Top Glass	1	XGR160.5-4
23	111030164	右后玻璃	Right Rear Glass	1	PY160G.5-5
24	111030165	后窗玻璃	Rear Glass	1	PY160G.5-8
25	111030166	左后玻璃	Left Rear Glass	1	PY160G.5-3
26	111020096	橡胶垫	Rubber Washer	72	ROC.11-25
27	111020097	橡胶垫	Rubber Washer	72	ROC.11-26
28	109020617	帽	Cap	72	ROC.11-24
29	109020618	顶内饰总成	Top interior trim parts	1	XGR160.5.17
30	109020619	内扶手	Inner Handrail	2	PY160G.5-27
31	109020620	灭火器	Fire Extinguisher	1	MFZ/1
32	109020621	定位锁	Orient Lock	2	NBS510
33	109020622	缓冲垫	Cushion	4	YZC7.17.4
34	111020045	衣帽镜和室内顶灯	Toilet Glass and Top Light	1	HXWSL
35	109020623	遮阳帘	Sunshade	1	XGR160.5.29

Model 型号	**双回路制动液压系统** **Double Circuit Brake**	页码 Page

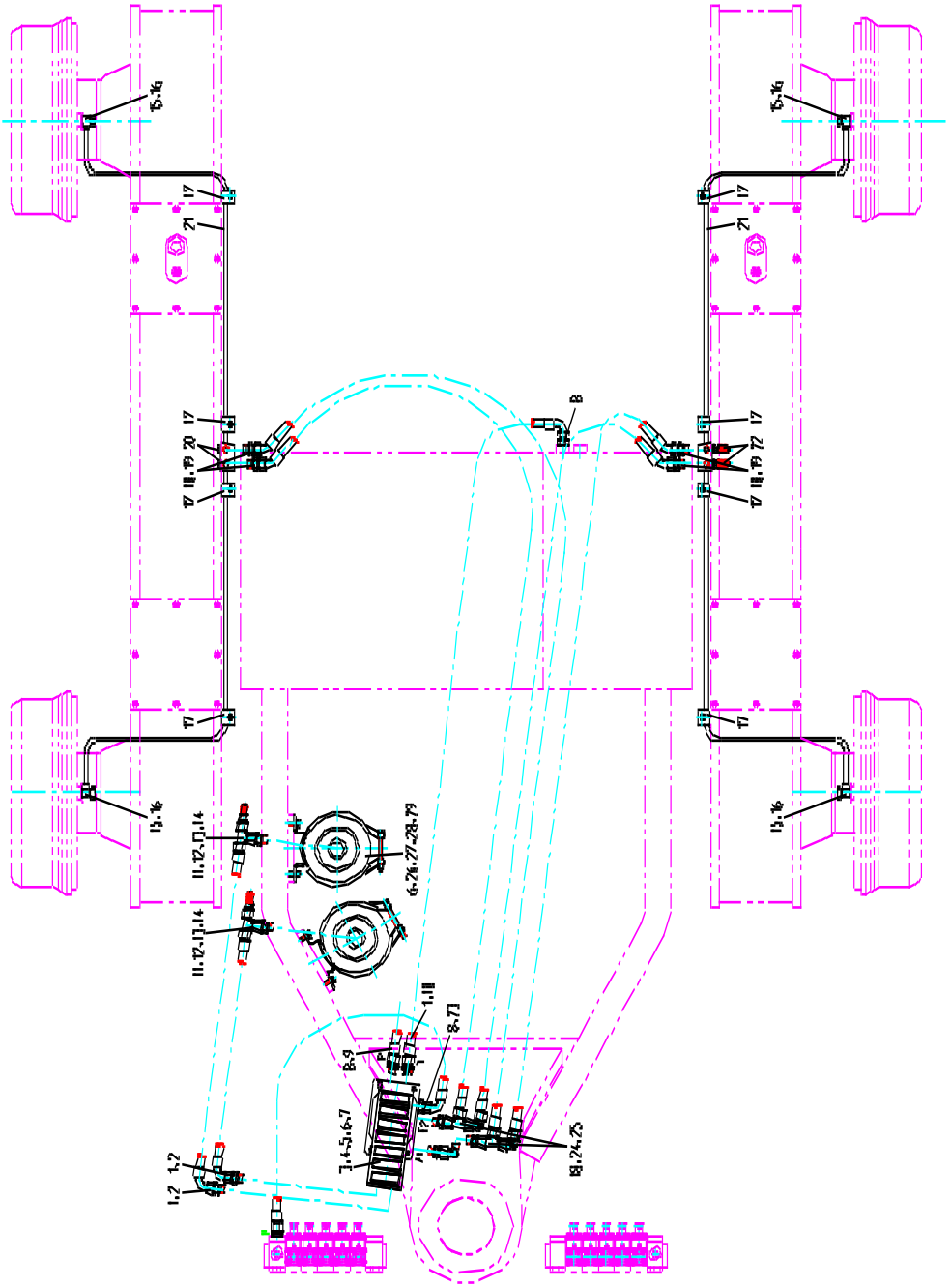

Model 型号	双回路制动液压系统 Double Circuit Brake	页码 Page

序号 Sr ,No.	代　号 Part No.	名称 Part Description		数量 Q'ty	备注 Remark
1	101020487	直通接头	Union	3	I12LM14×1.5ED
2	101021980	胶管总成	Hose	2	2SNHAHF121206-1250
3	101000449	制动阀	Brake Valve	1	
4	001440090	压板	Lid	1	GR185.6.5-1
5	104000264	螺栓 M 8×35	Bolt M8×35	4	GB/T5783
6	101040007	垫圈 8	Washer 8	12	GB/T93
7	104030024	螺母 M 8	Nut M8	4	GB/T6170
8	101020420	直通接头	Union	3	I15LM18×1.5ED
9	101023069	胶管总成	Hose	1	2SNHAHA151508-750
10	101022849	胶管总成	Hose	1	1SNHAHF121506-2000
11	001410157	直通接头	Union	2	GR135.6.3-2
12	101030054	O 型密封圈	O-Ring	2	GB/T1235
13	101020202	三通组合接头	Union	2	YT12L
14	101020729	测压接头	Test Union	2	TC-A12L
15	104000100	螺栓	Bolt	4	JB/T999
16	101040040	垫圈 14	Washer 14	8	JB/T982
17	101010006	管夹	Clamp	8	XZDNA8-010
18	101020414	直通接头	Union	6	I10LM14×1.5ED
19	101022847	胶管总成	Hose	4	1SNHAHE101004-2400
20	101030081	螺塞	Plug	3	DTM14×1.5ED
21	001560126	金属管总成	Tube Assay	2	
22	101020254	测压接头	Test Union	2	TC-D14
23	101021178	胶管总成	Union	1	2SNHAHF151508-1000
24	101020657	三通组合接头	Union	2	YL10L
25	101020601	直角组合接头	Union	3	LH10L
26	101040031	蓄能器紧固箍	Clamp	4	

序号 Sr，No.	代　号 Part No.	名称 Part Description	数量 Q'ty	备注 Remark
27	10104003	蓄能器　　Accumulator	2	
28	10400009	螺栓 M8×16　　Bolt M8×16	8	GB/T5783
29	10404008	垫圈 8　　Washer 8	8	GB/T97.1

Model 型号	双回路制动液压系统 Double Circuit Brake	页码 Page

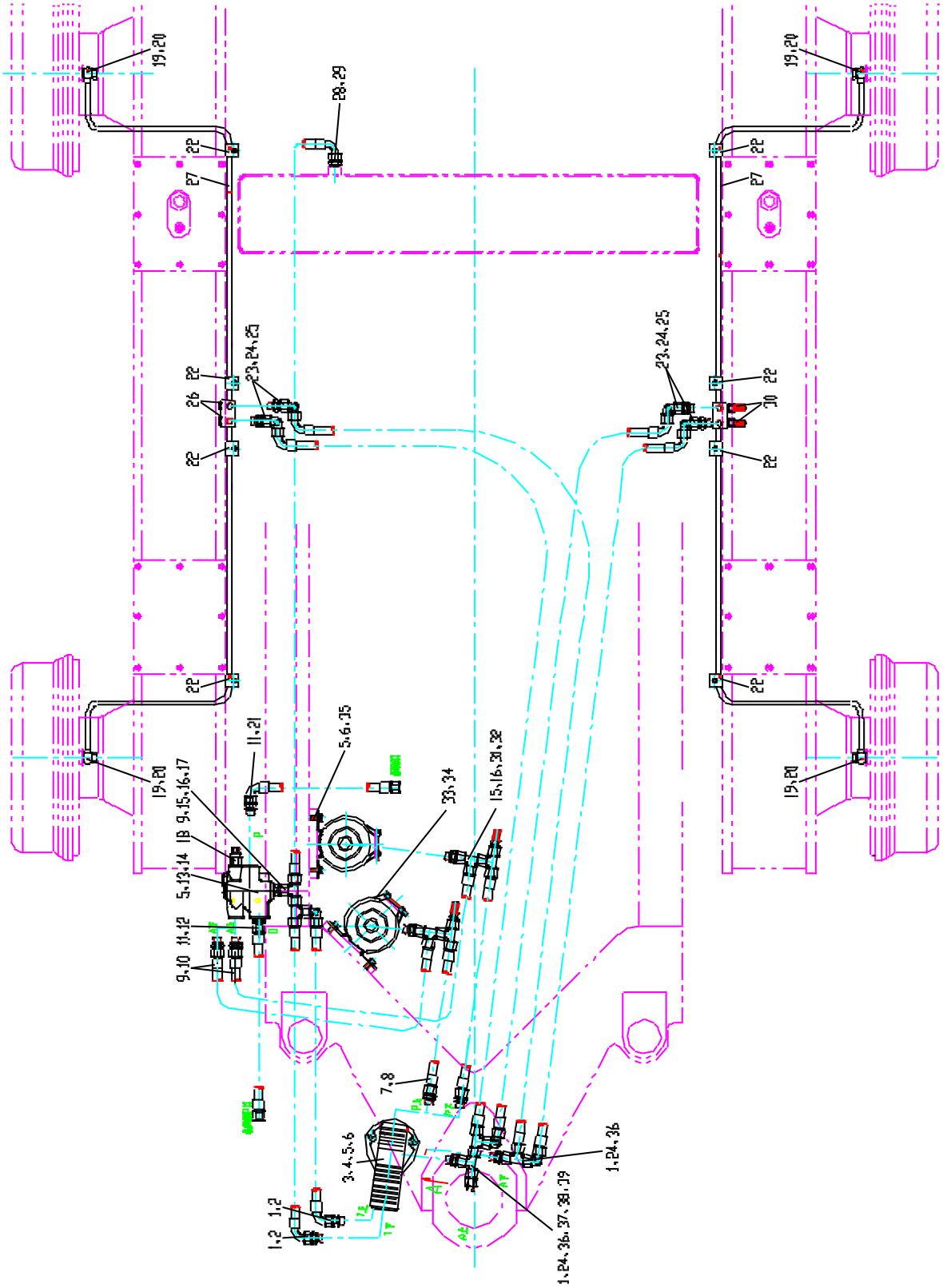

Model 型号	双回路制动液压系统 Double Circuit Brake	页码 Page

序号 Sr ,No.	代　号 Part No.	名称 Part Description		数量 Q'ty	备注 Remark
1	101020803	直通接头	Union	4	I10L9/16UNFO
2	101027267	胶管总成	Hose	2	1SNHAHF121005-1100
3	101010340	制动阀	Brake Valve	1	06-466-220R
4	104000130	螺栓 M8X25	Bolt M8×35	3	GB/T5783
5	104040007	垫圈 8	Washer 8	13	GB/T93
6	104040081	垫圈 8	Washer 8	11	GB/T97.1
7	101020416	直通接头	Union	2	I12L9/16UNFO
8	101026545	胶管总成	Hose	2	2SNHAHA121206-1300-STH
9	101026393	直通接头	Union	3	I12L3/4UNFO
10	101027268	胶管总成	Hose	2	2SNHAHA121206-1000-STH
11	101020009	直通接头	Union	2	I18L11/16UNO
12	101027266	胶管总成	Hose	1	2SNHAHA221810-1000
13	101010341	冲液阀	Accumulator Valve	1	06-463-200
14	104000896	美制螺栓	Bolt	2	3/8-16UNC-2AX25
15	101020714	三通组合接头	Union	1	YT12L
16	101020202	三通组合接头	Union	3	YL12L
17	101020525	直角组合接头	Union	1	LH12L
18	102040447	蓄能器压力开关	Low Presser Switch	1	PS61-50-2MNZ-B-SP-FS110BARF

19	104000100	螺　　栓 M14X1.5X32	Bolt M14×1.5×32	4	JB/T999
20	104040040	垫圈 14	Washer 14	8	JB/T982
21	101024732	胶管总成	Hose	1	2SNHAHF181810-850
22	101010321	管夹	Clamp	8	110PPISMW3
23	101020414	直通接头	Union	4	I10LM14X1.5ED
24	101020601	直角组合接头	Union	6	LH10L
25	101021172	胶管总成	Hose	4	1SNHAHF101005-2200

Model 型号		双回路制动液压系统 Double Circuit Brake		页码 Page	
序号 Sr，No.	代　　号 Part No.	名称 Part Description		数量 Q'ty	备注 Remark
26	101030081	油口堵塞	Plug	2	DTM14X1.5ED
27	001560126	金属管总成	Tube Assay	2	GR215X.06.3.1
28	101020417	直通接头	Union	1	I12LM16X1.5ED
29	101021318	胶管总成	Hose	1	1SNHAHF121206-1050
30	101020254	测压接头	Test Union	2	TC-D14
31	101026037	直通接头	Union	2	I12LM27×2ED
32	101020729	测压接头	Test Union	2	TC-A12L
33	101040141	蓄能器	Accumulator	2	NXQ-A-2.0/31.5-L-Y
34	111010140	蓄能器紧固带	Clamp	4	NXJ-A2
35	104000090	螺栓 M8X16	Bolt M8×16	8	GB/T5783
36	101020657	三通组合接头	Union	2	YL10L

37	101020713	三通组合接头 Union	1	YT10L
38	102040448	刹车灯压力开关 Brake Lamp Switch	1	32-580-002
39	0010406003	过渡接头 Union	1	GR165DII.06.3.1

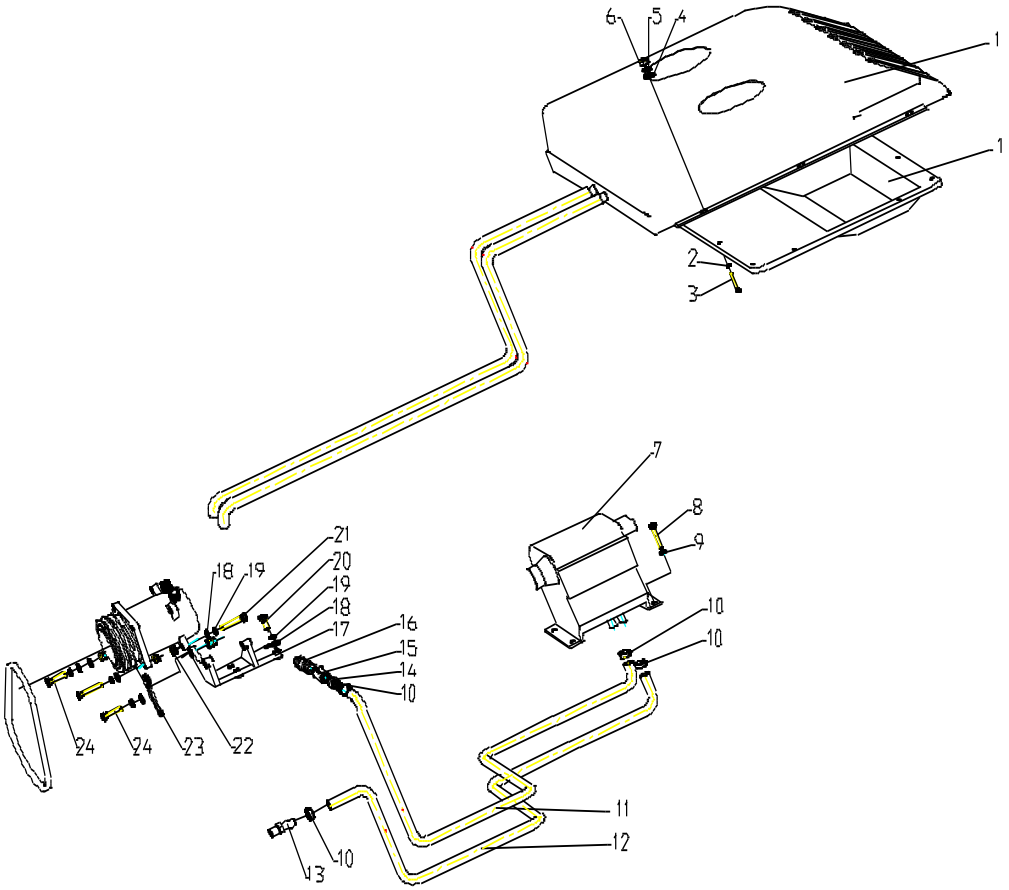

Model 型号	空调	页码 Page
GR 系列	Air conditioning	G19-02

序号 Sr , No.	代　号 Part No.	名称 Part Description		数量 Q'ty	备注 Remark
1	102060014 102060016	空调	Air condition	1	XGKT460L-6 XGKT460L-8
2	104040088	垫圈 5	Washer	10	GB/T97.1
3	104020219	螺钉 M5X45	Screw	10	GB/T822
4	104040053	垫圈 12	Washer	7	GB/T97.1
5	104040005	垫圈 12	Washer	6	GB/T93
6	104030012	螺母 M12	Nut	6	GB/T6170
7	102060019 102060040	暖风装置	Warmer	1	TYN35A CDKT73
8	104000079	螺栓 M8X55	Bolt	4	GB/T5783
9	104010081	垫圈 8	Washer	4	GB/T93
10	111010054	双钢丝式喉箍 24-28	Clamp	4	JB3616.1-1984
11	001330003	胶管 16X2400	Hose	1	
12	001330004	胶管 16X2000	Hose	1	
13	001130140	接头体	Connector	1	
14	001330001	接头体	Connector	1	
15	101000058	球阀	Globe valve	1	Q11F-16T-1/2
16	001330002	接头	Connector	1	
17	001130002 001330018	支架	Bracket	1	
18	104040030	垫圈 10	Washer	12	GB/T97.1
19	104040008	垫圈 10	Washer	8	GB/T93

20	104000085	螺栓 M10X25	Bolt	4	GB/T5783
21	104000123	螺栓 M10X55	Bolt	2	GB/T5783
22	104030014	螺母 M10	Nut	4	GB/T6170
23	001130003	调节钢片	Adjusting plate	1	
24	104000318	螺栓 M10X40	Bolt	2	GB/T5783

Model 型号 P124-G30085BL54/G30DIGL	**双联齿轮泵** **Gear Pump**	页码 Page G20-01

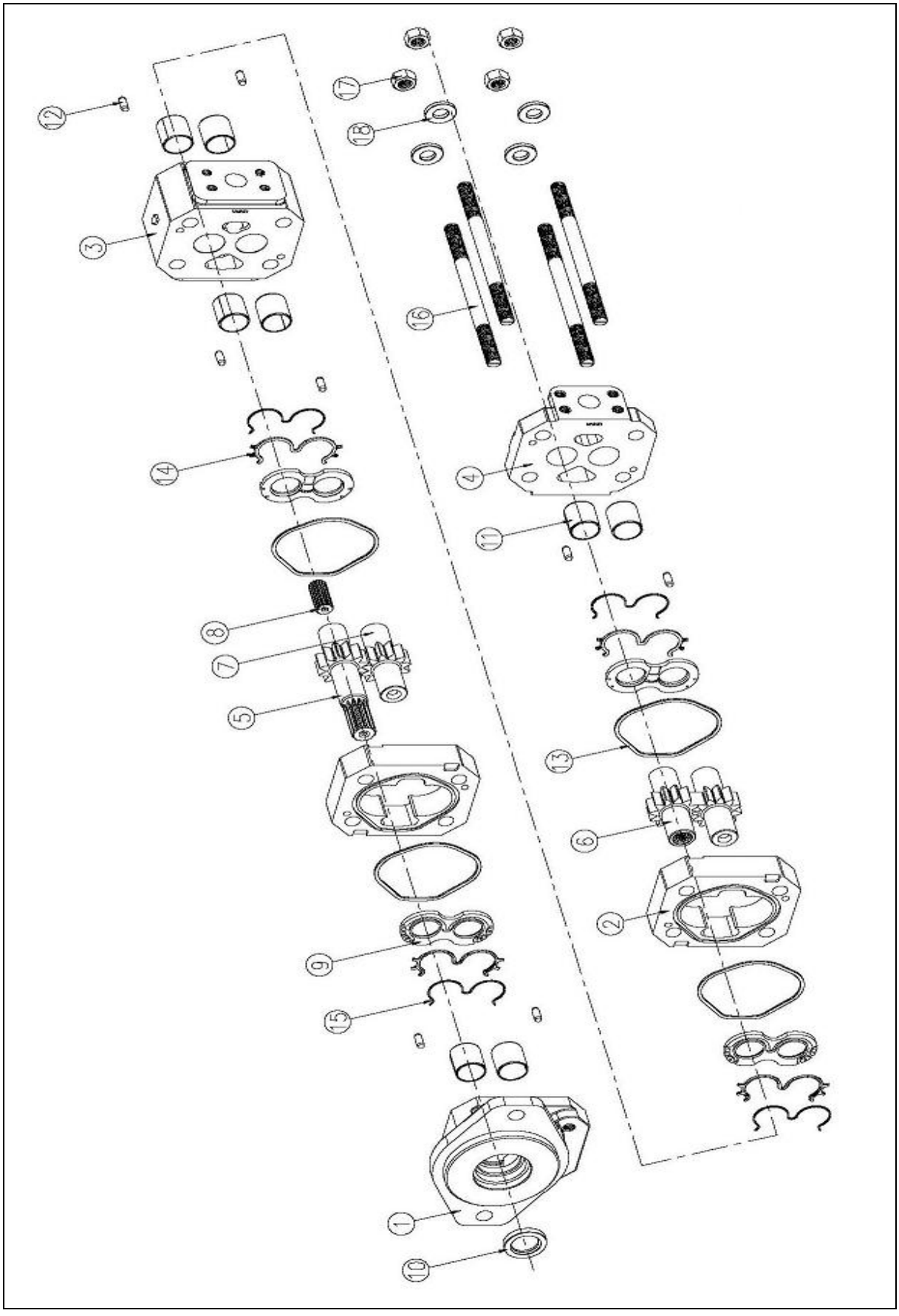
12
3
14
8
7
5
9
15
1
10
17
18
16
4
11
13
6
2

Model 型号		双联齿轮泵		页码 Page	
序号 Sr ,No.	代　号 Part No.	名称 Part Description		数量 Q'ty	备注 Remark
1	574-01118	前盖	Shaft End Cover	1	
2	577-01109-15	泵体	Gear Housing	2	
3	576-01127-127	中间体	Bearing Carrier	1	
4	592-01122-22	后盖	Port End Cover	1	
5	024-01104-15	主齿	Drive shaft	1	
6	996-01103-15D	主齿	Drive shaft	1	
7	996-01103-15	从齿	Idler shaft	2	
8	022-01125	接轴	Shaft Connector	1	
9	947-01105	侧板	Thrust plate	4	
10	226-01121	骨架油封	Shaft Seal	1	
11	921-01108	滑动轴承	Press Bush	8	
12	280-1971-071	圆柱销	Dowel Pin	8	
13	TA-2995-152	方形密封圈	Square Gasket	4	
14	947-01107	E 形密封圈	Seal Ring	4	
15	947-01106	E 形挡圈	Back-Up Ring	4	
16	ZE-0391-9	螺栓	Stud	4	
17	W3-40	螺母	Nut	4	
18	W033-1	垫圈	Washer	4	

Model 型号	铲刀引出油缸	页码 Page
PY160-G3	Hydro Cylinder	G21-01

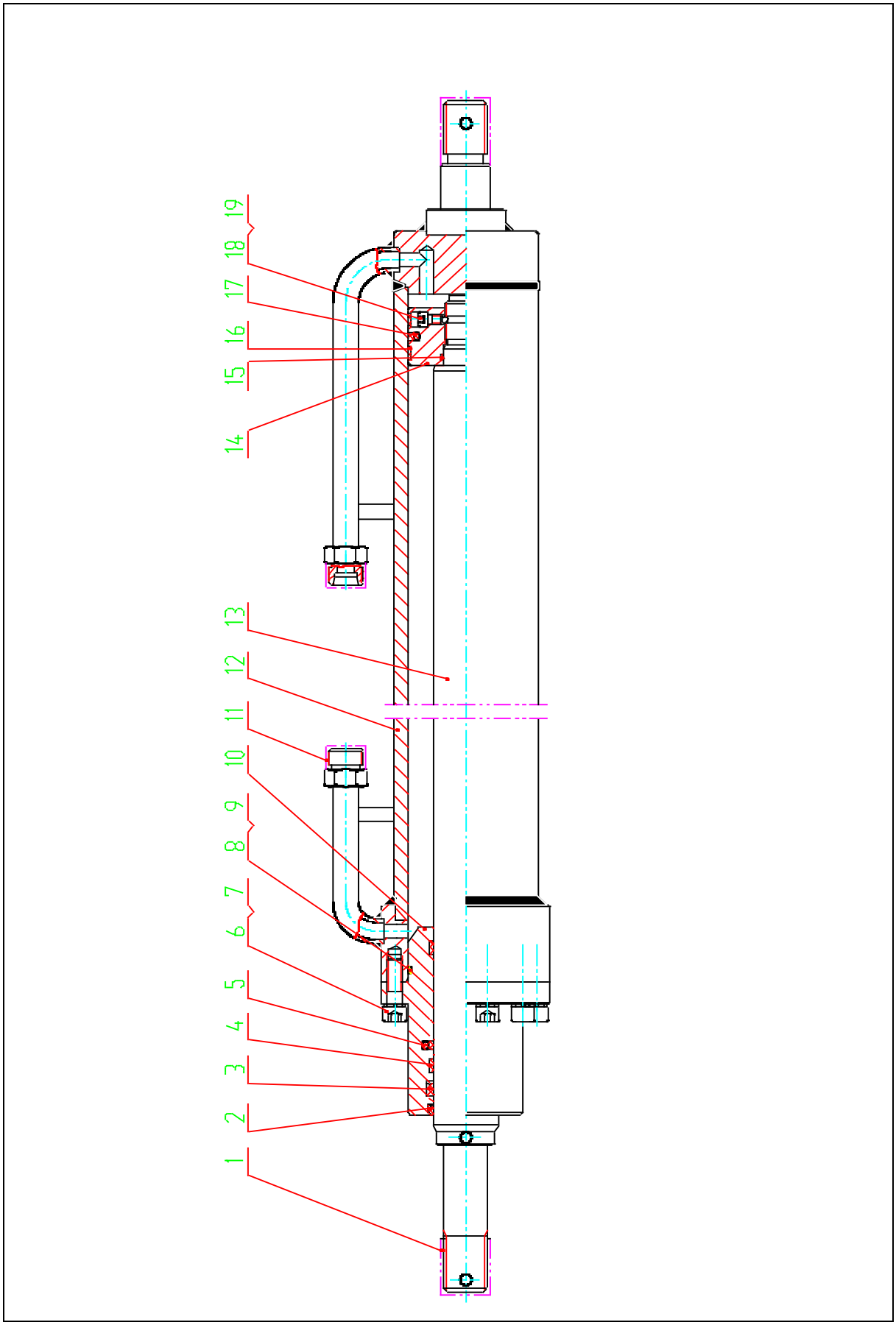
19
18
17
16
15
14
13
12
11
10
9
8
7
6
5
4
3
2
1

Model 型号		铲刀引出油缸		页码 Page	
序号 Sr ,No.	代　号 Part No.	名称 Part Description		数量 Q'ty	备注 Remark
1	10104016	螺纹帽 M30	Thread Cap	2	XGYG07-001-01
2	11101020	防尘圈 45×53.6×5.3	Dust ring	1	UWR177208
3	10104014	U 形圈 45×60×10	U ring	1	EU4560
4	10104015	支撑环	Support ring	2	d45×10×2.5
5	10104016	斯特封 45×60.1×6.3	Seal ring	1	I/GR-0450-B-55/4470
6	10402000	螺钉 M10×35	Screw	10	GB/T70.1
7	10404000	垫圈 10	Washer	10	GB/T93
8	10103033	O 形圈 80×3.1	O ring	1	GB/T1235
9	10104015	挡圈 A80×75.2×1.5	Check ring	1	GB/T1235
10	10104015	缸盖	Cylinder Head	1	XGYG07-001-02
11	10104016	油口帽 M24×1.5	Nozzle Nut	2	XGYG07-006
12	10104018	缸体	Cylinder Block	1	XGYG07-001-03
13	10104017	活塞杆	Piston Rod	1	XGYG07-001-04
14	10104015	活塞	Piston	1	XGYG07-003-03
15	10103033	O 形圈 35×3.1	O ring	1	GB/T1235
16	10104015	支撑环	Support ring	2	D80×10×2.5
17	10104018	格来圈 80×64.5×6.3	Seal ring	1	E/GR-0800-A-55/4470
18	10402008	螺钉 M6×10	Screw	1	GB/T70.1
19	10902063	钢球φ4	Steel Ball	1	GB/T308

Model 型号	前轮转向油缸	页码 Page
PY180-G1	Hydro Cylinder	G21-03

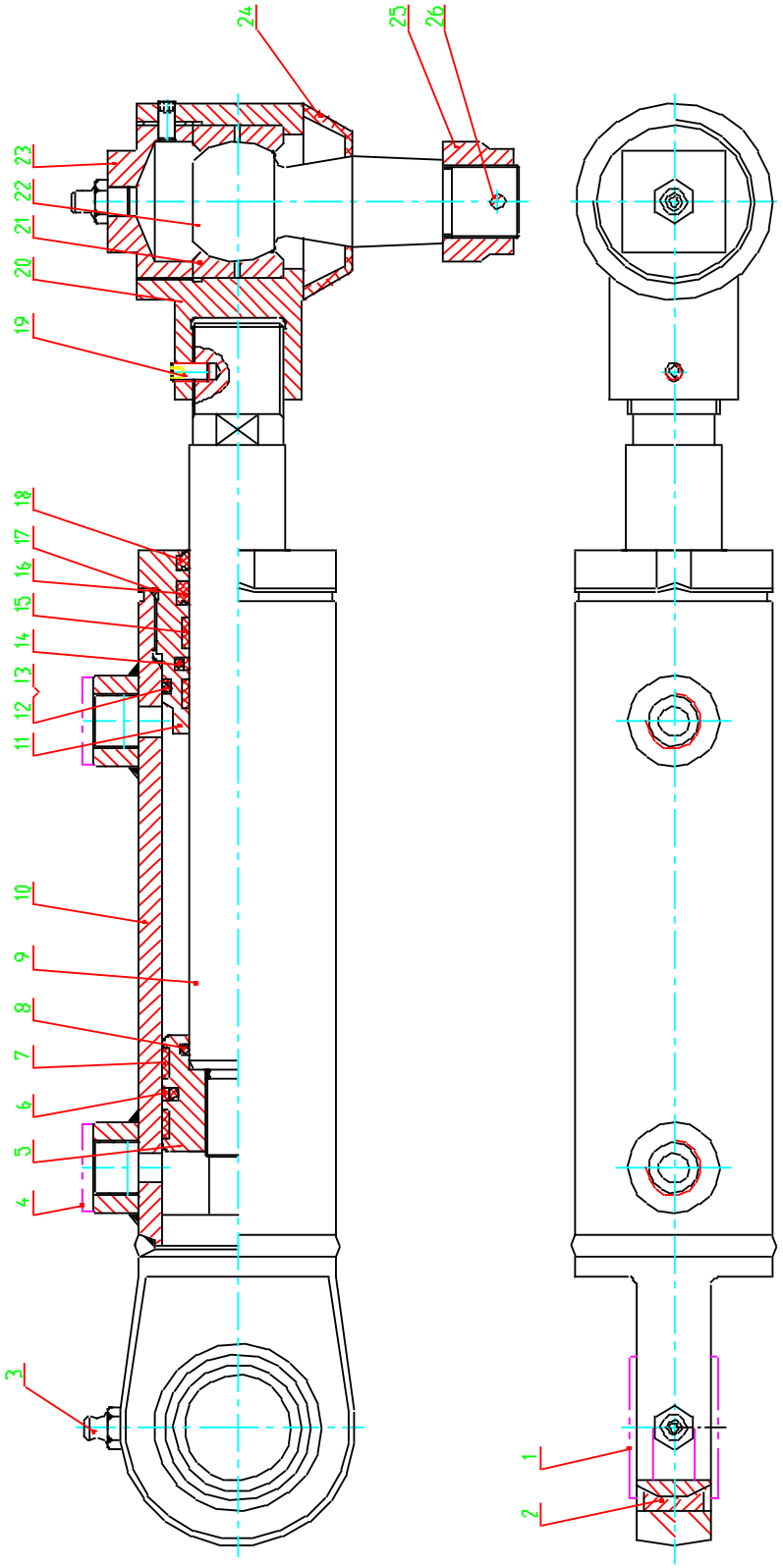

Model 型号	**前轮转向油缸**	页码 Page

序号 Sr ,No.	代　号 Part No.	名称 Part Description		数量 Q'ty	备注 Remark
1	10104015	光孔保护盖φ35	Protect Cover	2	φ35
2	10502003	关节轴承 GE35ES	Joint Bearing	1	GB/T9163
3	10800000	油杯 M10×1	Grease Nipple	2	GB/T1152
4	10104015	油口保护堵	Oil Plug	2	M18×1.5
5	10104018	活塞	Piston	1	PY180-G1-08
6	10104017	格来圈 50×39×4.2	Seal ring	1	E/GR-0500-A-55/4470
7	10104015	导向环	Guide ring	2	D50×10×2.5
8	10103033	O 形圈 37×3.1	O ring	1	GB/T1235
9	10104015	活塞杆	Piston Rod	1	PY180-G1-01
10	10104017	缸体	Cylinder Block	1	PY180-G1-02
11	10104018	缸盖	Cylinder Head	1	PY180-G1-08
12	10103005	O 形圈 50×3.1	O ring	1	GB/T1235
13	10104016	挡圈 A50×45.2×1.5	Check ring	1	GB/T1235
14	10104018	斯特封 32×42.7×4.2	Seal ring	1	RS1300320-T46NA
15	10104018	导向环	Guide ring	2	d32×10×2.5
16	10104019	U 形圈 32×42×7.3/8	U ring	1	RU3000320-Z20
17	10103033	O 形圈 53×2.65	O ring	1	GB/T3452.1
18	11101020	防尘圈 32×40.6×5.3	Dust ring	1	WD2200320-Z201
19	10402037	螺钉 M8×10	Screw	2	GB/T79
20	10104019	杆头	Pole Head	1	PY180-G1-03
21	10104019	球头座	Down Ball	1	PY180-G1-04
22	10104015	连接轴	Connecting Axle	1	PY180-G1-05
23	10104017	压紧盖	Impaction Cover	1	PY180-G1-06
24	10104019	防尘盖	Dust Cover	1	PY180-G1-07
25	10403029	螺母 M24×1.5	Nut	1	GB/T9459
26	10407001	开口销 5×50	Pin	1	GB/T91

Model 型号	**前轮倾斜油缸**	页码 Page

PY180-G2	Hydro Cylinder	G21-05

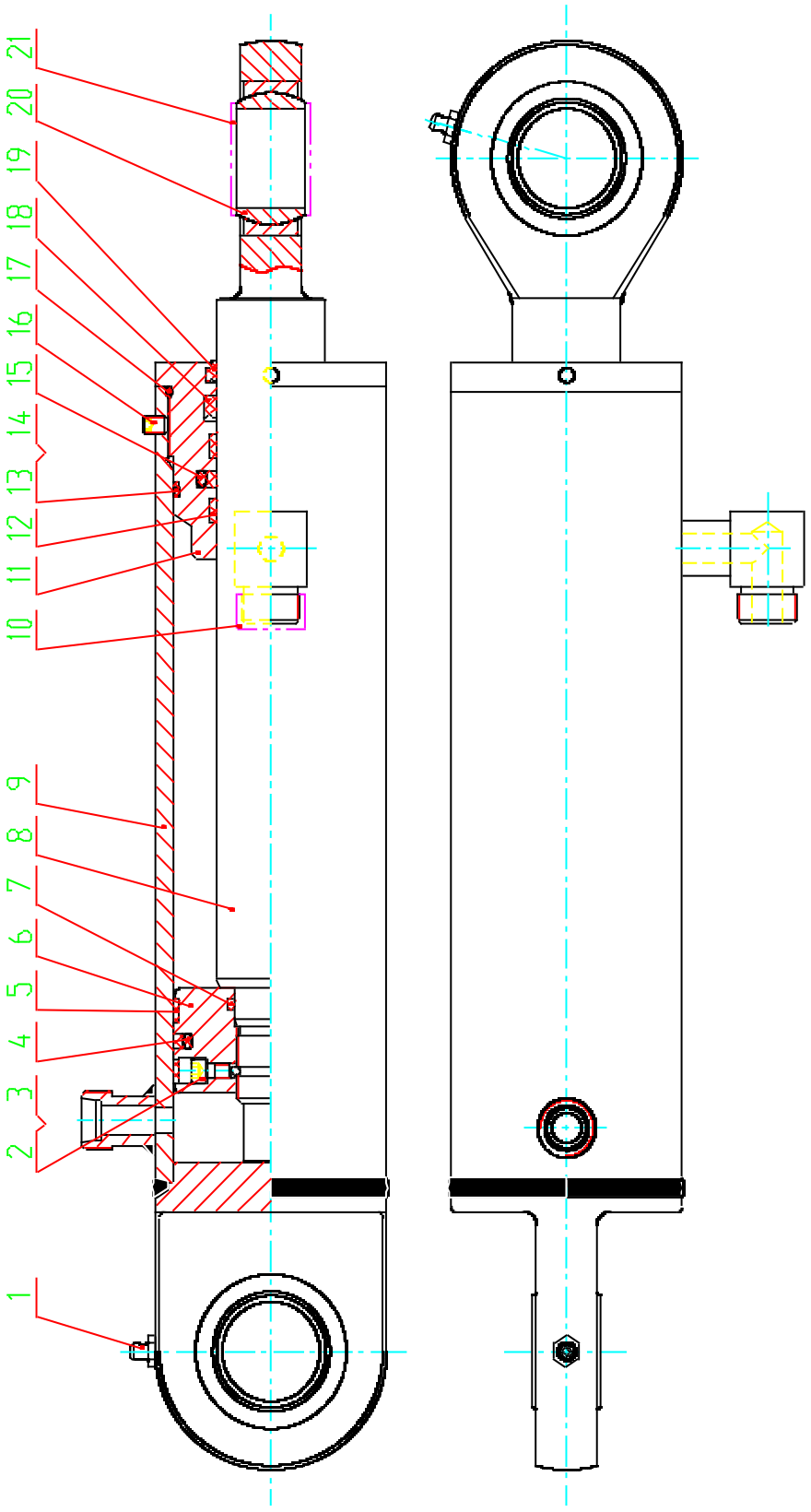

Model 型号		前轮倾斜油缸		页码 Page	
序号 Sr ,No.	代　号 Part No.	名称 Part Description		数量 Q'ty	备注 Remark
1	10800000	油杯 M10×1	Grease Nipple	2	GB/T1152
2	10402008	螺钉 M6×10	Screw	1	GB/T70.1
3	10902063	钢球φ4	Steel Ball	1	GB/T308
4	10104018	格来圈 80×64.5×6.3	Seal ring	1	E/GR-0800-A-55/447
5	10104015	支撑环	Support ring	2	D80×10×2.5
6	10104015	活塞	Piston	1	XGYG07-003-03
7	10103033	O 形圈 35×3.1	O ring	1	GB/T1235
8	10104017	活塞杆	Piston Rod	1	XGYG07-003-01
9	10104019	缸体	Cylinder Block	1	XGYG07-003-02
10	10104016	油口帽 M24×1.5	Nozzle Nut	2	XGYG07-006
11	10104016	缸盖	Cylinder Head	1	XGYG07-003-04
12	10104015	支撑环	Support ring	2	d45×10×2.5
13	10103033	O 形圈 80×3.1	O ring	1	GB/T1235
14	10104015	挡圈 A80×75.2×1.5	Check ring	1	GB/T1235
15	10104016	斯特封 45×60.1×6.3	Seal ring	1	I/GR-0450-B-55/4470
16	10402037	螺钉 M8×10	Screw	1	GB/T79
17	10103034	O 形圈 80×2.65	O ring	1	GB/T3452.1
18	10104014	U 形圈 45×60×10	U ring	1	EU4560
19	11101020	防尘圈 45×53.6×5.3	Dust ring	1	UWR177208
20	10502003	关节轴承 GE40ES	Joint Bearing	2	GB/T9163
21	10104016	光孔保护盖φ40	Protect Cover	4	φ40

Model 型号	左铲土角变换油缸	页码 Page
PY180-G3-01	Hydro Cylinder	G21-07

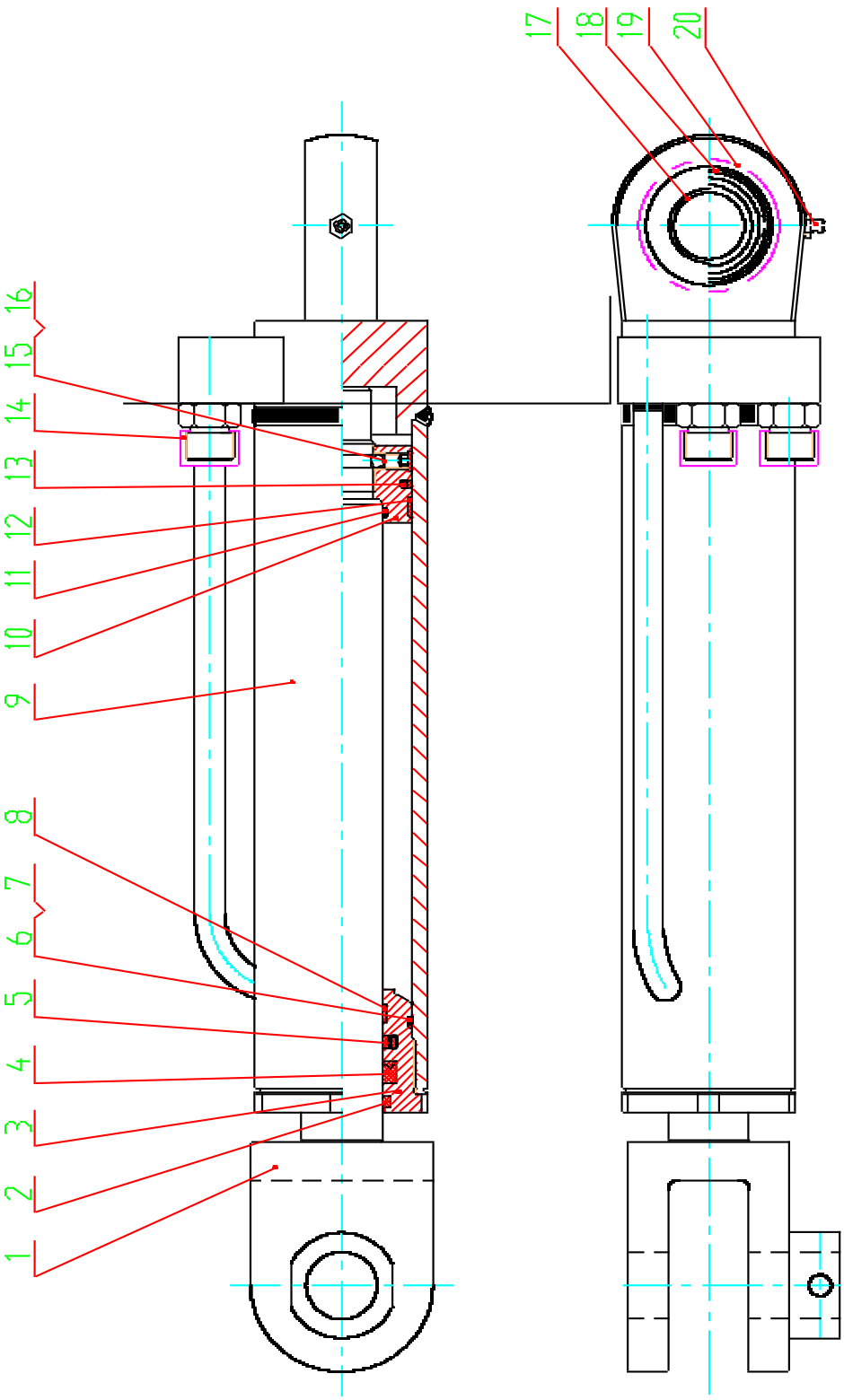

Model 型号	**右铲土角变换油缸**	页码 Page

PY180-G3-02	Hydro Cylinder	G21-08

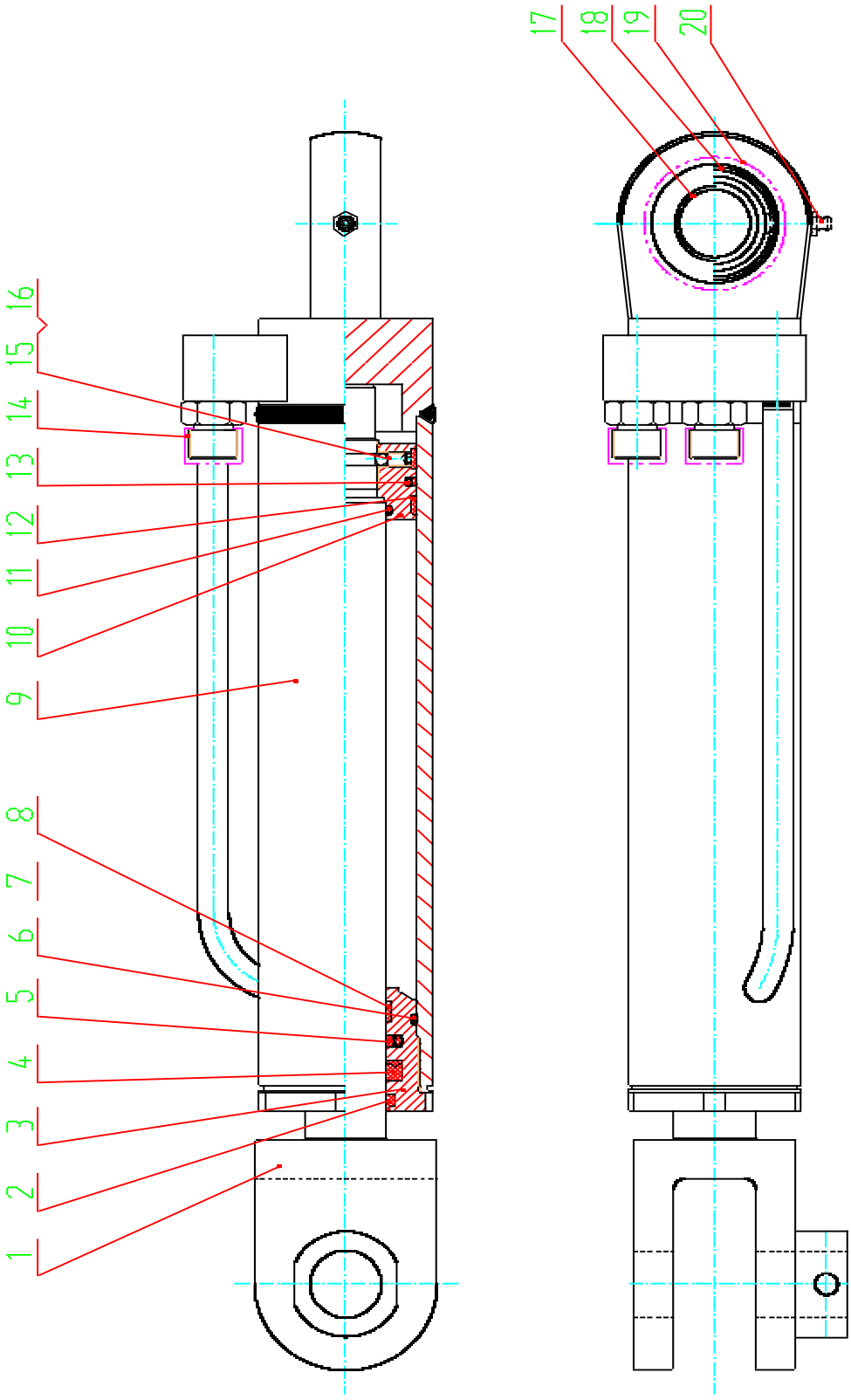

Model 型号		铲土角变换油缸		页码 Page	
序号 Sr ,No.	代　号 Part No.	名称 Part Description		数量 Q'ty	备注 Remark
1	10104014	活塞杆	Piston Rod	1	XGYG07-004Z-01
2	11101020	防尘圈 40×48.6×5.3	Dust ring	1	UWR157188
3	10104017	导向套	Guide Thimble	1	XGYG07-004Z-02
4	10104017	U 形圈 40×55×10	U ring	1	EU4055
5	10104019	斯特封 40×55.1×6.3	Seal ring	1	I/GR-0400-B-55/4470
6	10103033	O 形圈 70×3.1	O ring	1	GB/T1235
7	10104017	挡圈 A70×65.2×1.5	Check ring	1	GB/T1235
8	10104019	支撑环	Support ring	1	d40×10×2.5
9	10104019	左缸体	Cylinder Block	1	XGYG07-004Z-03
10	10104017	活塞	Piston	1	XGYG07-004Z-04
11	10103033	O 形圈 45×3.1	O ring	1	GB/T1235
12	10104019	支撑环	Support ring	2	D70×10×2.5
13	10104016	格来圈 70×59×4.2	Seal ring	1	E/GR-0700-A-55/4470
14	10104016	油口帽 M24×1.5	Nozzle nut	2	XGYG07-006
15	10402037	螺钉 M8×10	Bolt	1	GB/T77
16	10902015	钢球φ6	Steel Ball	1	GB/T308
17	10502000	关节轴承 GE35ES	Joint Bearing	1	GB/T9163
18	10405007	孔用弹性挡圈 55	Check ring	1	GB/T893.1
19	10104015	光孔保护盖φ35	Protect Cover	2	φ35
20	10800000	油杯 M10×1	Grease cup	1	GB/T1152

Model 型号	左铲转向铰接油缸	页码 Page
PY180-G4-01	Hydro Cylinder	G21-10

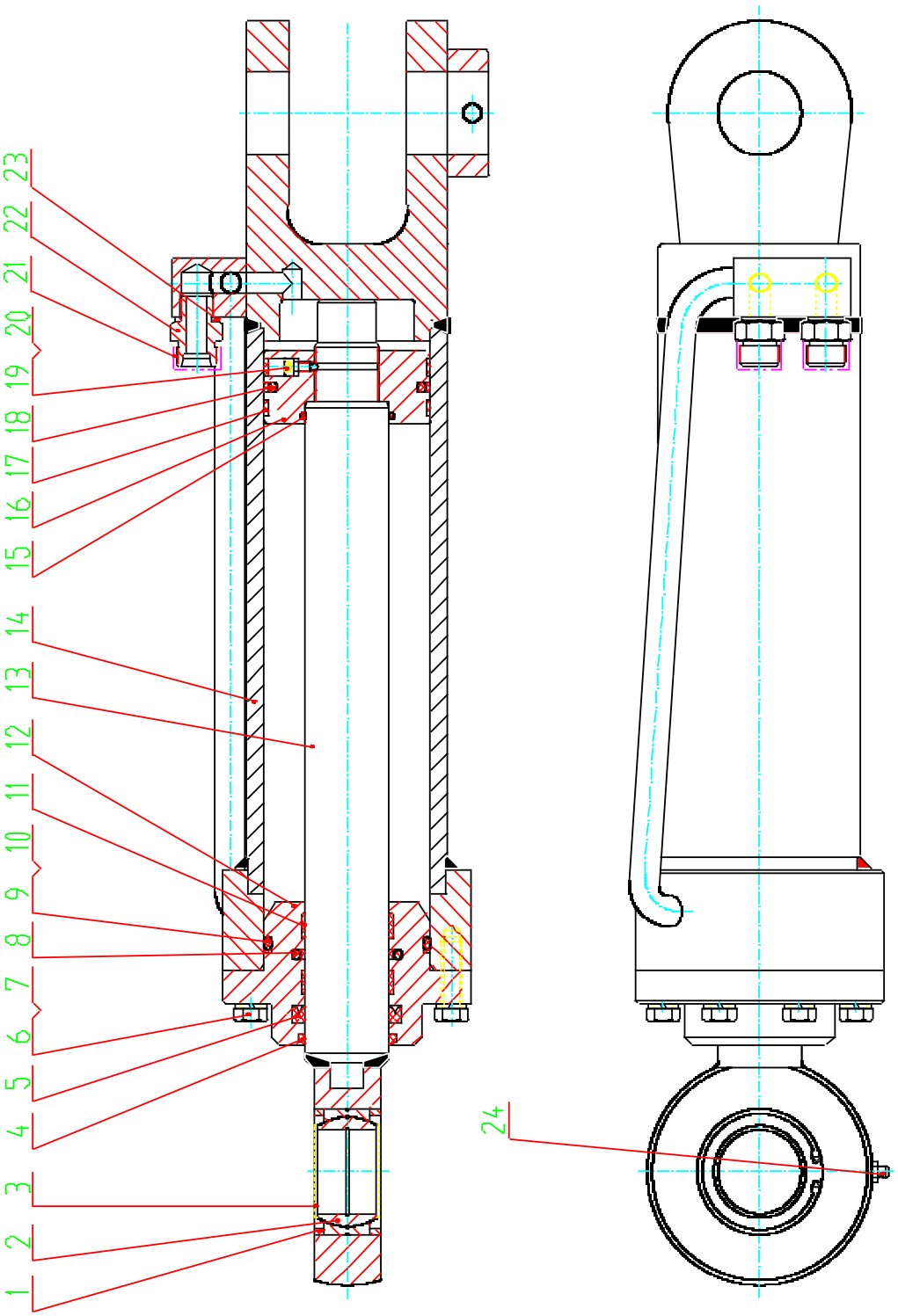

Model 型号	**右转向铰接油缸**	页码 Page

PY180-G4-02	Hydro Cylinder	G21-11

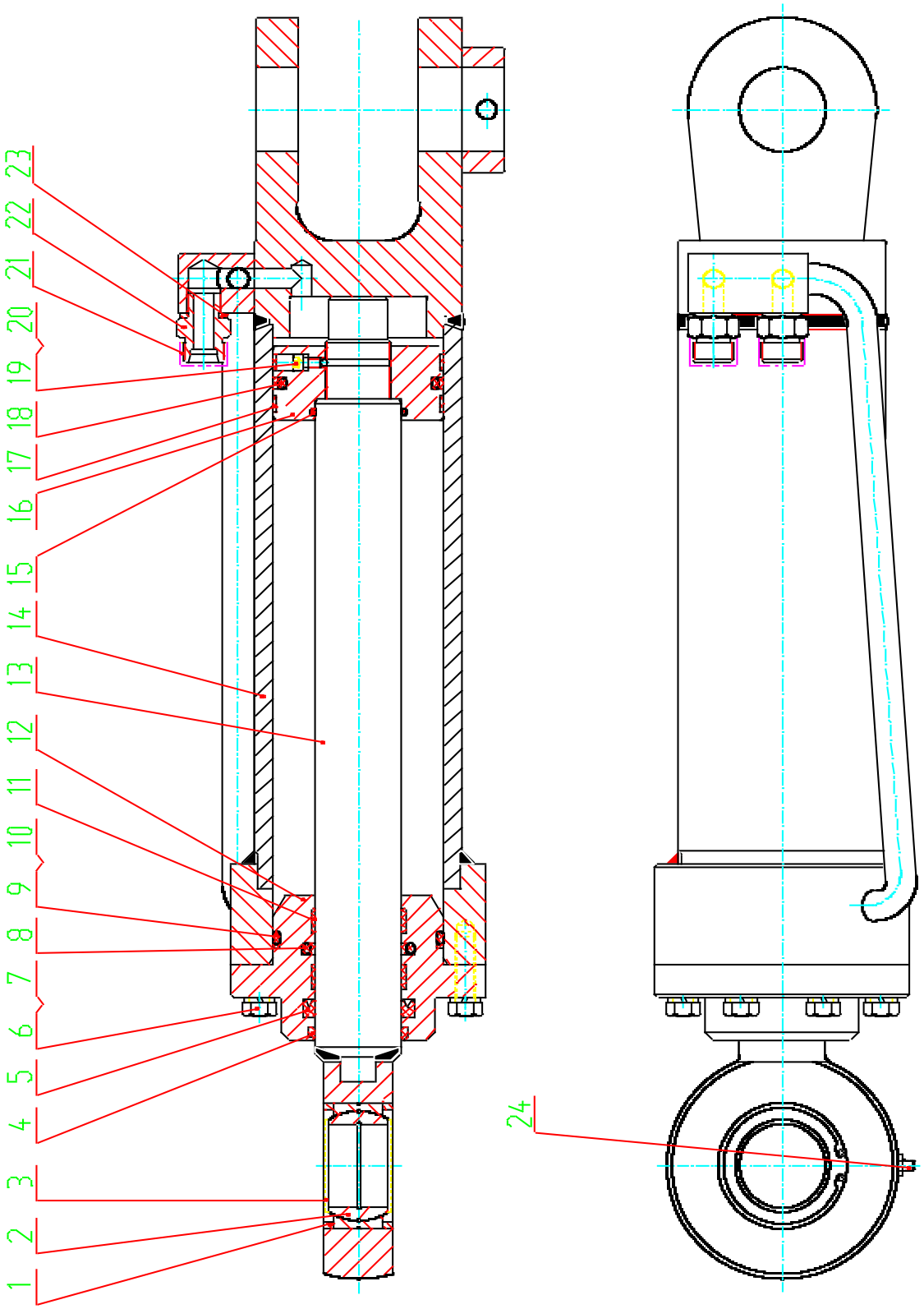

Model 型号		转向铰接油缸		页码 Page	
序号 Sr ,No.	代　号 Part No.	名称 Part Description		数量 Q'ty	备注 Remark
1	10104017	挡块	Baffle	2	XGYG07-005-04
2	10502001	关节轴承 GE50ES	Joint Bearing	1	GB/T9163
3	10104018	光孔保护盖φ50	Protect Cover	2	φ50
4	11101020	防尘圈 50×58.6×5.3	Dust ring	1	UWR196228
5	10104016	U 形圈 50×65×10	U ring	1	EU5065/1
6	10400031	螺栓 M12×40	Blot	8	GB/T5783
7	10404000	垫圈 12	Washer	8	GB/T93
8	10104019	斯特封 50×65.1×6.3	Seal ring	1	I/GR-0500-B-55/4470
9	10104020	挡圈 A100×91×2	Check ring	1	GB/T1235
10	10103033	O 形圈 100×5.7	O ring	1	GB/T1235
11	10104018	导向环	Guide ring	2	d50×15×2.5
12	10104020	缸盖	Cylinder Head	1	XGYG07-005-01
13	10104020	活塞杆	Piston rod	1	XGYG07-005-02
14	10104020	缸体	Cylinder Block	1	XGYG07-005-03
15	10804006	O 形圈 50×3.55	O ring	1	GB/T3452.1
16	10104020	活塞	Piston	1	XGYG07-005-06
17	10104020	导向环	Guide ring	2	D100×10×2.5
18	10104018	格来圈 100×84.5×6.3	Seal ring	1	E/GR-1000-A-55/4470
19	10402037	螺钉 M6×18	Screw	1	GB/T70.1
20	10902063	钢球φ5	Steel Ball	1	GB/T308
21	10104016	油口帽 M24×1.5	Nozzle Nut	2	XGYG07-006
22	10104020	接头	Union	2	XGYG07-005-05
23	10103034	密封圈	Seal ring	2	ED22×1.5
24	10800000	油杯 M10×1	Grease Nipple	1	GB/T1152

Model 型号	铲刀摆动油缸	页码 Page
PY180-G5	Hydro Cylinder	G21-13

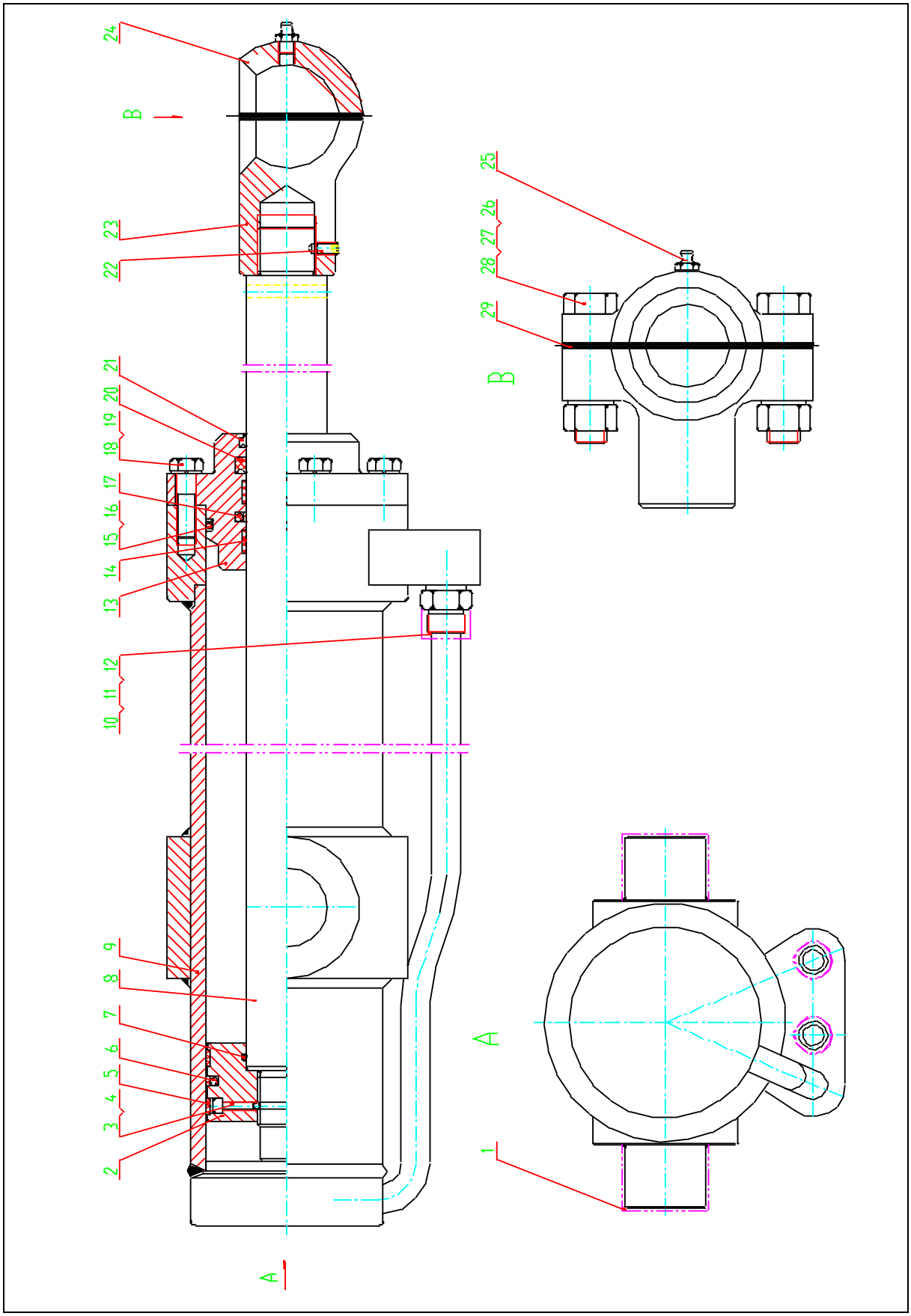
24
B
23
22
21
20
19
18
17
16
15
14
13
12
11
10
9
8
7
6
5
4
3
2
A
25
26
27
28
29
B
A
1

Model 型号		铲刀摆动油缸		页码 Page	
序号 Sr ,No.	代　号 Part No.	名称 Part Description		数量 Q'ty	备注 Remark
1	10104018	光孔保护盖φ50	Protect Cover	2	φ50
2	10104020	活塞	Piston	1	PY180-G5-07
3	10402037	螺钉 M6×18	Screw	1	GB/T70.1
4	10902063	钢球φ5	Steel Ball	1	GB/T308
5	10104020	导向环	Guide ring	2	D100×10×2.5
6	10104018	格来圈 100×84.5×6.3	Seal ring	1	E/GR-1000-A-55/4470
7	10103033	O 形圈 55×3.1	O ring	1	GB/T1235
8	10104020	活塞杆	Piston rod	1	PY180-G5-01
9	10104016	缸体	Cylinder Block	1	PY180-G5-02
10	10104016	油口帽 M24×1.5	Nozzle Nut	2	XGYG07-006
11	10104020	接头	Union	2	XGYG07-005-05
12	10103034	密封圈	Seal ring	2	ED22×1.5
13	10104020	缸盖	Cylinder Head	1	XGYG07-005-01
14	10104018	导向环	Guide ring	2	d50×15×2.5
15	10103033	O 形圈 100×5.7	O ring	1	GB/T1235
16	10104020	挡圈 A100×91×2	Check ring	1	GB/T1235
17	10104019	斯特封 50×65.1×6.3	Seal ring	1	I/GR-0500-B-55/4470
18	10404000	垫圈 12	Washer	8	GB/T93
19	10400031	螺栓 M12×40	Bolt	8	GB/T5783
20	10104016	U 形圈 50×65×10	U ring	1	EU5065/1
21	11101020	防尘圈 50×58.6×5.3	Dust ring	1	UWR196228
22	10402037	螺钉 M8×10	Screw	1	GB/T79
23	10104016	杆头	Pole Head	1	PY180-G5-04
24	10104018	杆头盖	Pole Cover	1	PY180-G5-05
25	10800000	油杯 M10×1	Grease Nipple	1	GB/T1152
26	10400054	螺栓 M20×90	Bolt	2	GB/T5783
27	10404000	垫圈 20	Washer	2	GB/T93

Model 型号		铲刀摆动油缸		页码 Page	
序号 Sr ,No.	代　号 Part No.	名称 Part Description		数量 Q'ty	备注 Remark
28	10403001	螺母 M20	Nut	2	GB/T6170
29	10104018	垫片δ=0.5	Shims	8	PY180-G5-06

Model 型号	左铲刀升降油缸	页码 Page
PY180-G6 - 01	Hydro Cylinder	G21-16

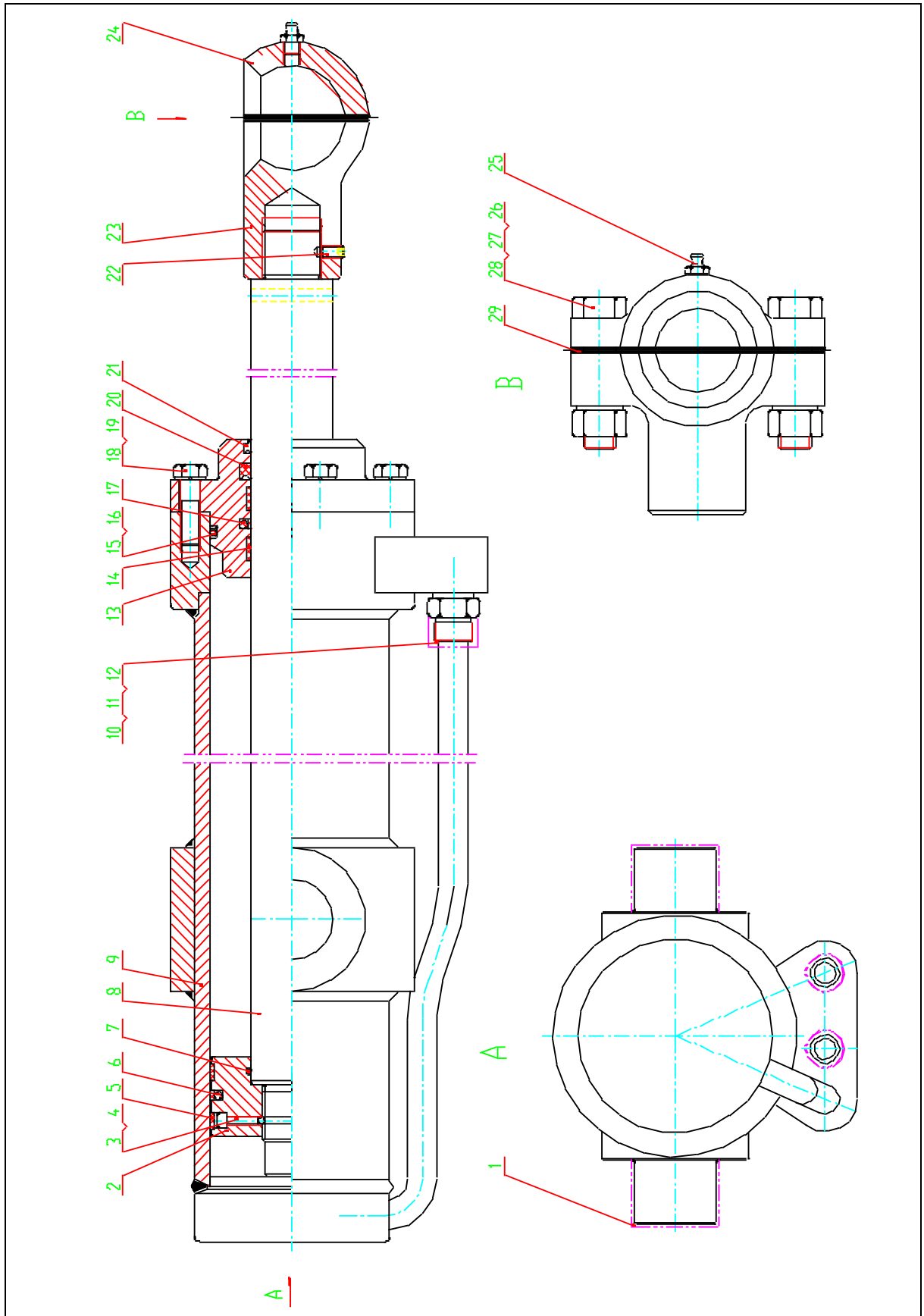

Model 型号	**右铲刀升降油缸**	页码 Page

PY180-G6 - 02	Hydro Cylinder	G21-17

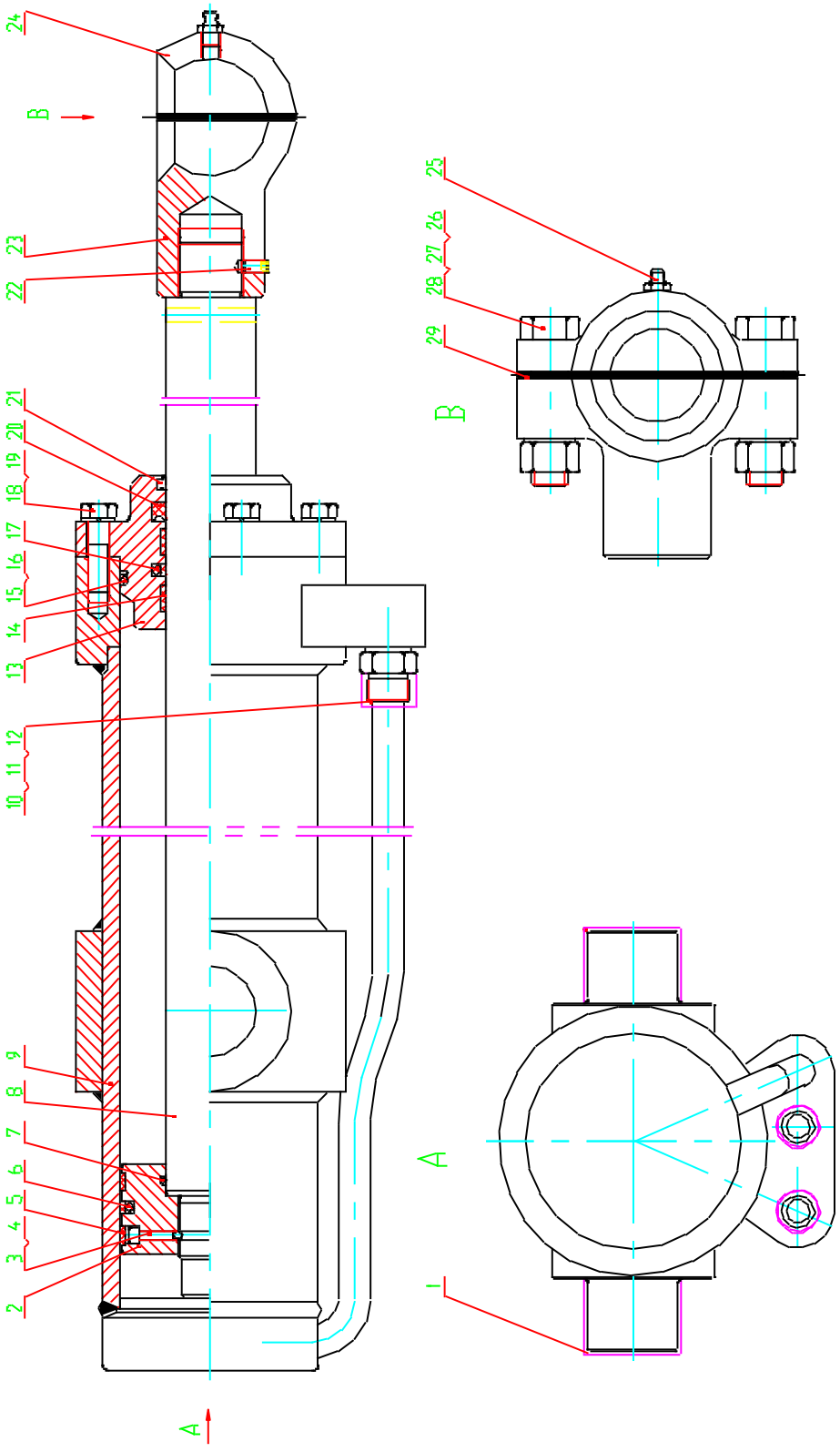

Model 型号		铲刀摆动油缸		页码 Page	
序号 Sr ,No.	代　号 Part No.	名称 Part Description		数量 Q'ty	备注 Remark
1	10104018	光孔保护盖φ50	Protect Cover	2	φ50
2	10104020	活塞	Piston	1	PY180-G5-07
3	10402037	螺钉 M6×18	Screw	1	GB/T70.1
4	10902063	钢球φ5	Steel Ball	1	GB/T308
5	10104020	导向环	Guide ring	2	D100×10×2.5
6	10104018	格来圈 100×84.5×6.3	Seal ring	1	E/GR-1000-A-55/4470
7	10103005	O 形圈 55×3.1	O ring	1	GB/T1235
8	10104020	活塞杆	Piston rod	1	PY180-G6-01
9	10104021	缸体	Cylinder Block	1	PY180-G6-02
10	10104016	油口帽 M24×1.5	Nozzle Nut	2	XGYG07-006
11	10104020	接头	Union	2	XGYG07-005-05
12	10103034	密封圈	Seal ring	2	ED22×1.5
13	10104020	导向套	Guide Thimble	1	XGYG07-005-01
14	10104018	导向环	Guide ring	2	d50×15×2.5
15	10103033	O 形圈 100×5.7	O ring	1	GB/T1235
16	10104020	挡圈 A100×91×2	Check ring	1	GB/T1235
17	10104019	斯特封 50×65.1×6.3	Seal ring	1	I/GR-0500-B-55/4470
18	10404000	垫圈 12	Washer	8	GB/T93
19	10400031	螺栓 M12×40	Bolt	8	GB/T5783
20	10104016	U 形圈 50×65×10	U ring	1	EU5065/1
21	11101020	防尘圈 50×58.6×5.3	Dust ring	1	UWR196228
22	10402037	螺钉 M8×10	Screw	1	GB/T79
23	10104016	杆头	Pole	1	PY180-G5-04
24	10104018	杆头盖	Pole Cover	1	PY180-G5-05
25	10800000	油杯 M10×1	Grease Nipple	1	GB/T1152
26	10400054	螺栓 M20×90	Bolt	2	GB/T5783
27	10404000	垫圈 20	Washer	2	GB/T93

Model 型号		铲刀摆动油缸		页码 Page	
序号 Sr ,No.	代　号 Part No.	名称 Part Description		数量 Q'ty	备注 Remark
28	10403001	螺母 M20	Nut	2	GB/T6170
29	10104018	垫片δ=0.5	Shims	8	PY180-G5-06

Model 型号	**前推土板油缸**	页码 Page
PY180-G7	**Hydro Cylinder**	G21-20

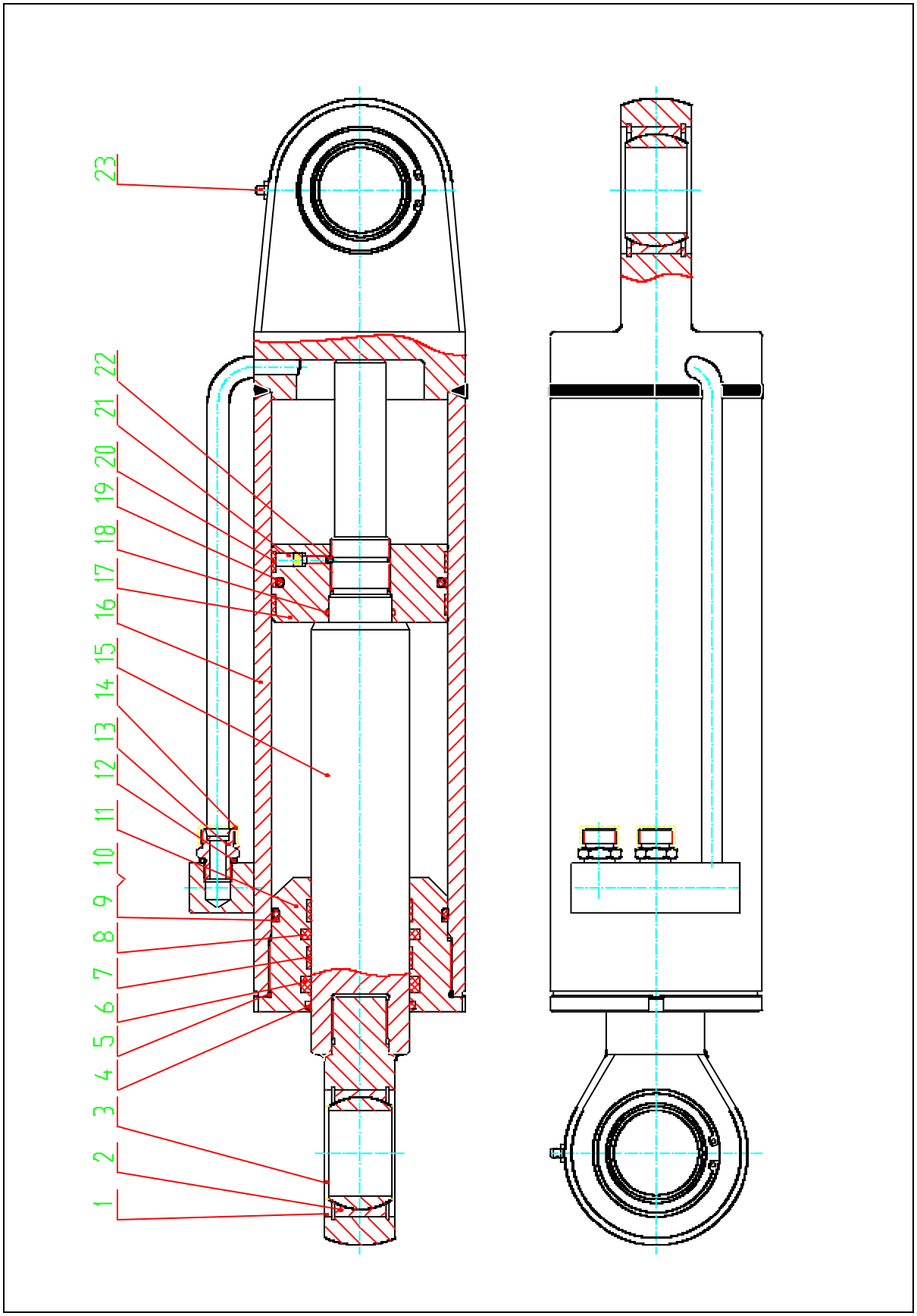
23
22
21
20
19
18
17
16
15
14
13
12
11
10
9
8
7
6
5
4
3
2
1

Model 型号		前推土板油缸		页码 Page	
序号 Sr ,No.	代　号 Part No.	名称 Part Description		数量 Q'ty	备注 Remark
1	10405000	孔用弹性挡圈 90	Check ring	2	GB/T893.1
2	10502000	关节轴承 GE60ES	Joint Bearing	2	GB/T9163
3	10104021	光孔保护盖φ60	Protect Cover	4	φ60
4	11101020	防尘圈 70×78.6×5.3	Dust ring	1	UWR275307
5	10103034	O 形圈 128×2.65	O ring	1	GB/T3452.1
6	10104021	U 形圈 70×85×10	U ring	1	EU7085/1
7	10104021	支撑环	Support ring	2	d70×15×2.5
8	10104021	斯特封 70×85.1×6.3	Seal ring	1	I/GR-0700-B-55/4470
9	10405008	挡圈 A125×116×2	Check ring	1	GB/T1235
10	10103034	O 形圈 125×5.7	O ring	1	GB/T1235
11	10104021	导向套	Guide	1	PY180-G7-02
12	10103034	密封圈	Seal ring	1	ED22×1.5
13	10104020	接头	Union	2	XGYG07-005-05
14	10104016	油口帽 M24×1.5	Nozzle Nut	2	XGYG07-006
15	10104021	活塞杆	Piston Rod	1	PY180-G7-03
16	10104021	缸体	Cylinder Block	1	PY180-G7-01
17	10104021	活塞	Piston	1	PY180-G7-04
18	10103005	O 形圈 50×3.1	O ring	1	GB/T1235
19	10104022	格来圈 125×109.5×6.3	Seal ring	1	EU5065/1
20	10104022	支撑环	Support ring	2	D125×15×2.5
21	10402037	螺钉 M6×18	Screw	1	GB/T70.1
22	10902063	钢球φ5	Steel Ball	1	GB/T308
23	10800000	油杯 M10×1	Grease Nipple	2	GB/T1152

Model 型号	后松土器油缸	页码 Page
PY180-G8	Hydro Cylinder	G21-22

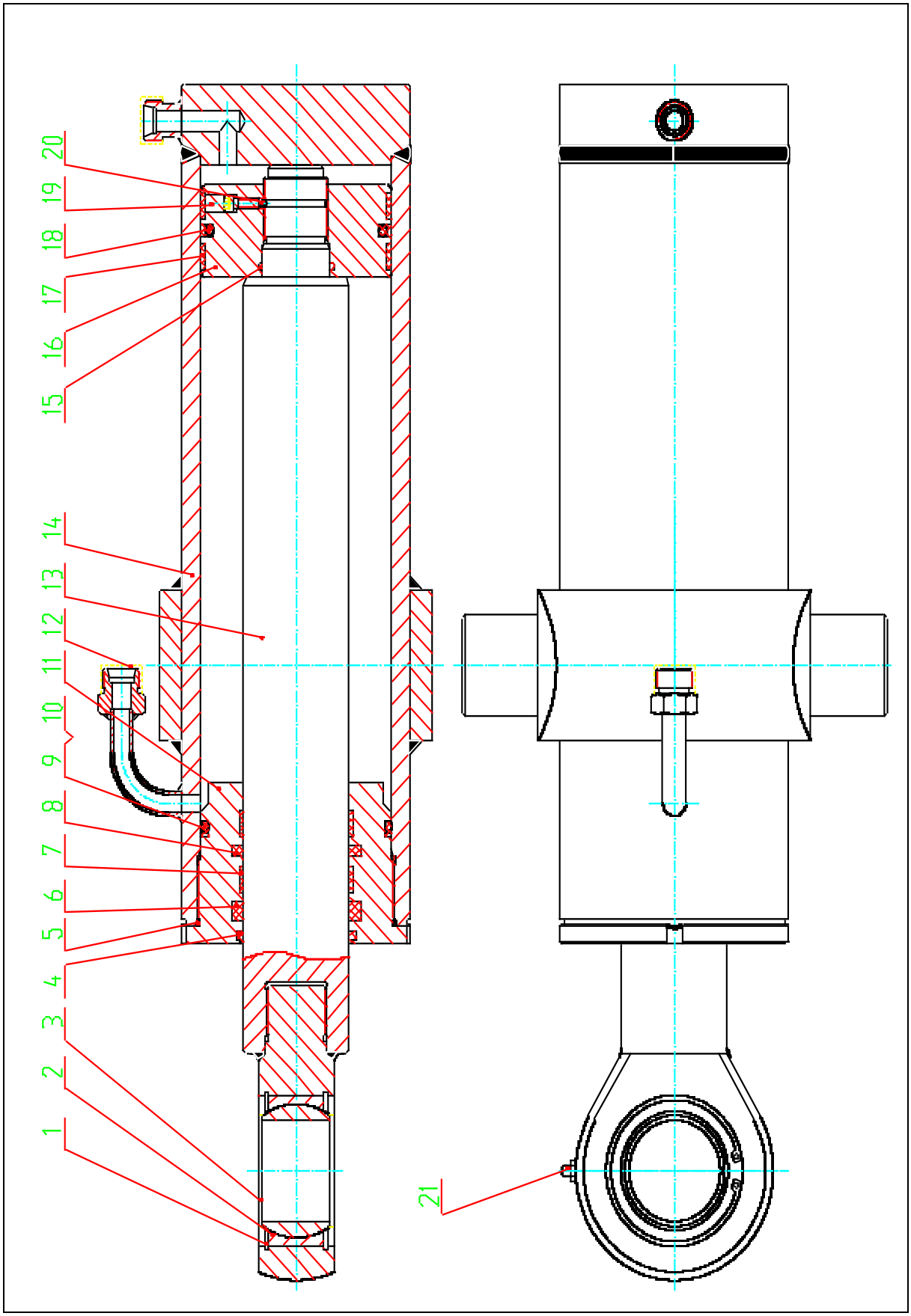
20
19
18
17
16
15
14
13
12
11
10
9
8
7
6
5
4
3
2
1
21

Model 型号		后松土器油缸		页码 Page	
序号 Sr ,No.	代　号 Part No.	名称 Part Description		数量 Q'ty	备注 Remark
1	10405000	孔用弹性挡圈 90	Check ring	2	GB/T893.1
2	10502000	关节轴承 GE60ES	Joint Bearing	2	GB/T9163
3	10104021	光孔保护盖φ60	Protect Cover	4	φ60
4	11101020	防尘圈 70×78.6×5.3	Dust ring	1	UWR275307
5	10103034	O 形圈 128×2.65	O ring	1	GB/T3452.1
6	10104021	U 形圈 70×85×10	U ring	1	EU7085/1
7	10104021	支撑环	Support ring	2	d70×15×2.5
8		斯特封 70×85.1×6.3	Seal ring	1	I/GR-0700-B-55/4470
9	10405008	挡圈 A125×116×2	Check ring	1	GB/T1235
10	10103034	O 形圈 125×5.7	O ring	1	GB/T1235
11	10104021	导向套	Guide	1	PY180-G7-02
12	10104016	油口帽 M24×1.5	Nozzle nut	2	XGYG07-006
13	10104022	活塞杆	Piston rod	1	PY180-G8-01
14	10104022	缸体	Cylinder Block	1	PY180-G8-02
15	10103005	O 形圈 50×3.1	O ring	1	GB/T1235
16	10104021	活塞	Piston	1	PY180-G7-04
17	10104022	支撑环	Support ring	2	D125×15×2.5
18	10104022	格来圈 125×109.5×6.3	Seal ring	1	EU5065/1
19	10402037	螺钉 M6×18	Screw	1	GB/T70.1
20	10902063	钢球φ5	Steel ball	1	GB/T308
21	10800000	油杯 M10×1	Grease Nipple	2	GB/T1152

Model 型号	**插销油缸**	页码 Page
XGYG07-016	**Hydro Cylinder**	G21-24

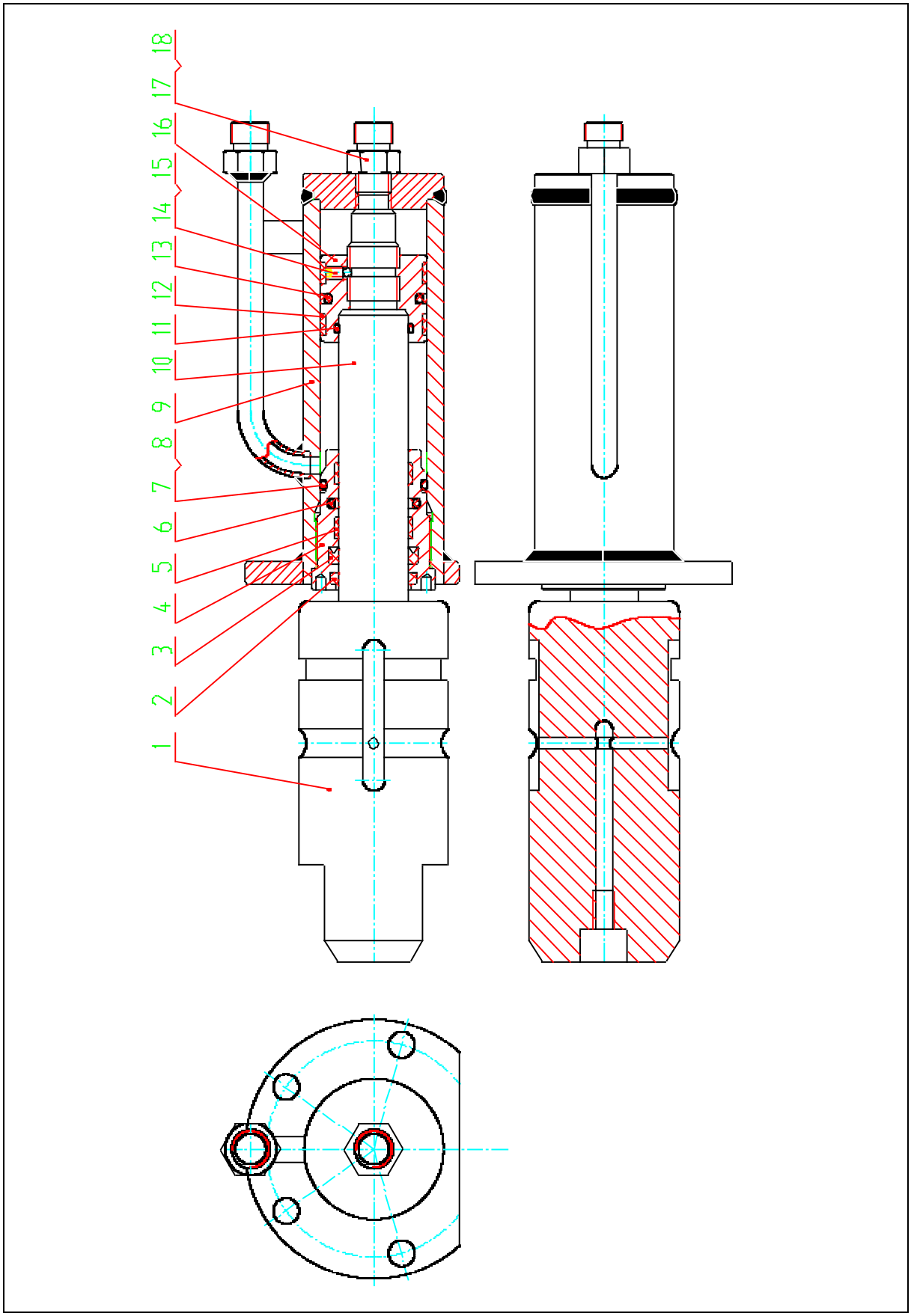
18
17
16
15
14
13
12
11
10
9
8
7
6
5
4
3
2
1

Model 型号		插销油缸		页码 Page	
序号 Sr ,No.	代　号 Part No.	名称 Part Description		数量 Q'ty	备注 Remark
1	10104022	杆头	Pole	1	XGYG07-016-01
2	11101020	防尘圈 32×40×5	Dust ring	1	WD2200320-Z201
3	10104019	U 形圈 32×42×7.3/8	U ring	1	RU3000320-Z20
4	10104022	导向套	Guide	1	XGYG07-016-02
5	10104015	支撑环	Support ring	2	D50×10×2.5
6	10104018	斯特封 32×42.7×4.2	Seal ring	1	RS1300320-T46NA
7	10103005	O 形圈 50×3.1	O ring	1	GB/T1235
8	10104016	挡圈 A50×45.2×1.53	Check ring	1	GB/T1235
9	10104022	缸体	Cylinder Block	1	XGYG07-016-03
10	10104022	活塞杆	Piston Rod	1	XGYG07-016-04
11	10103033	O 形圈 37×3.1	O ring	1	GB/T1235
12	10104018	支撑环	Support ring	2	d32×10×2.5
13	10104017	格来圈 50×39×4.2	Seal ring	1	I/GR-0500-A-55/4470
14	10104022	活塞	Piston	1	XGYG07-016-05
15	10402037	螺钉 M6×8	Screw	1	GB/T77
16	10902063	钢球φ4	Steel Ball	1	GB/T308
17	10102021	接头 G12	Union	1	GB/T3733.2
18	10404004	组合垫圈 16	Washer	1	JB/T982

Model 型号	前松土耙提升油缸	页码 Page
XGYG07-027	Hydro Cylinder	G21-26

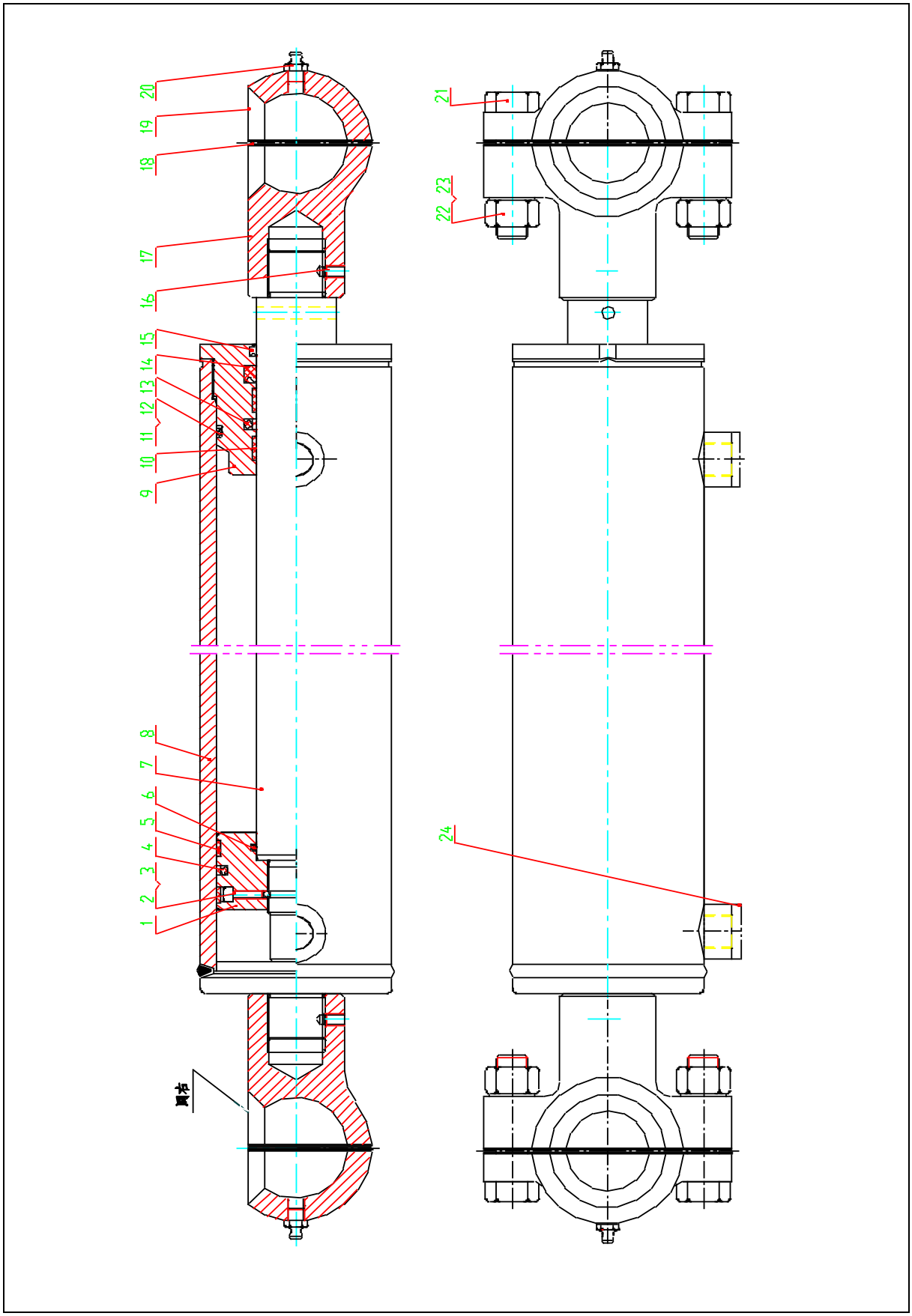
20
19
18
17
16
15
14
13
12
11
10
9
8
7
6
5
4
3
2
1
21
22 23
24

Model 型号		前松土耙提升油缸		页码 Page	
序号 Sr ,No.	代　号 Part No.	名称 Part Description		数量 Q'ty	备注 Remark
1	10104020	活塞	Piston	1	PY180-G5-07
2	10402037	螺钉 M6×18	Screw	1	GB/T70.1
3	10902063	钢球φ5	Steel Ball	1	GB/T308
4	10104020	导向环	Guide ring	1	D100×10×2.5
5	10104018	格来圈 100×84.5×6.3	Seal ring	1	E/GR-1000-A-55/4470
6	10103033	O 形圈 55×3.1	O ring	1	GB/T1235
7	10104022	活塞杆	Piston Rod	1	XGYG07-028-01
8	10104021	缸体	Cylinder Block	1	XGYG07-028-02
9	10104023	缸盖	Cylinder Head	1	XGYG07-028-03
10	10104018	导向环	Guide ring	2	d50×15×2.5
11	10103033	O 形圈 100×5.7	O ring	1	GB/T1235
12	10104020	挡圈 A100×91×2	Check ring	1	GB/T1235
13	10104019	斯特封 50×65.1×6.3	Seal ring	1	I/GR-0500-B-55/4470
14	10104016	U 形圈 50×65×10	U ring	1	EU5065/1
15	11101020	防尘圈 50×58.6×5.3	Dust ring	1	UWR196228
16	10402037	螺钉 M8×10	Screw	2	GB/T79
17	10104016	杆头	Pole	2	PY180-G5-04
18	10104018	垫片δ=0.5	Shims	16	PY180-G5-06
19	10104018	杆头盖	Pole Cover	2	PY180-G5-05
20	10800000	油杯 M10×1	Grease Nipple	2	GB/T1152
21	10400054	螺栓 M20×90	Bolt	4	GB/T5783
22	10404000	垫圈 20	Washer	4	GB/T93
23	10403001	螺母 M20	Nut	4	GB/T6170
24	10104023	油口保护帽 M22×1.5	Nozzle Nut	2	M22×1.5

Model 型号	前松土耙提升油缸	页码 Page
XGYG07-028	Hydro Cylinder	G21-28

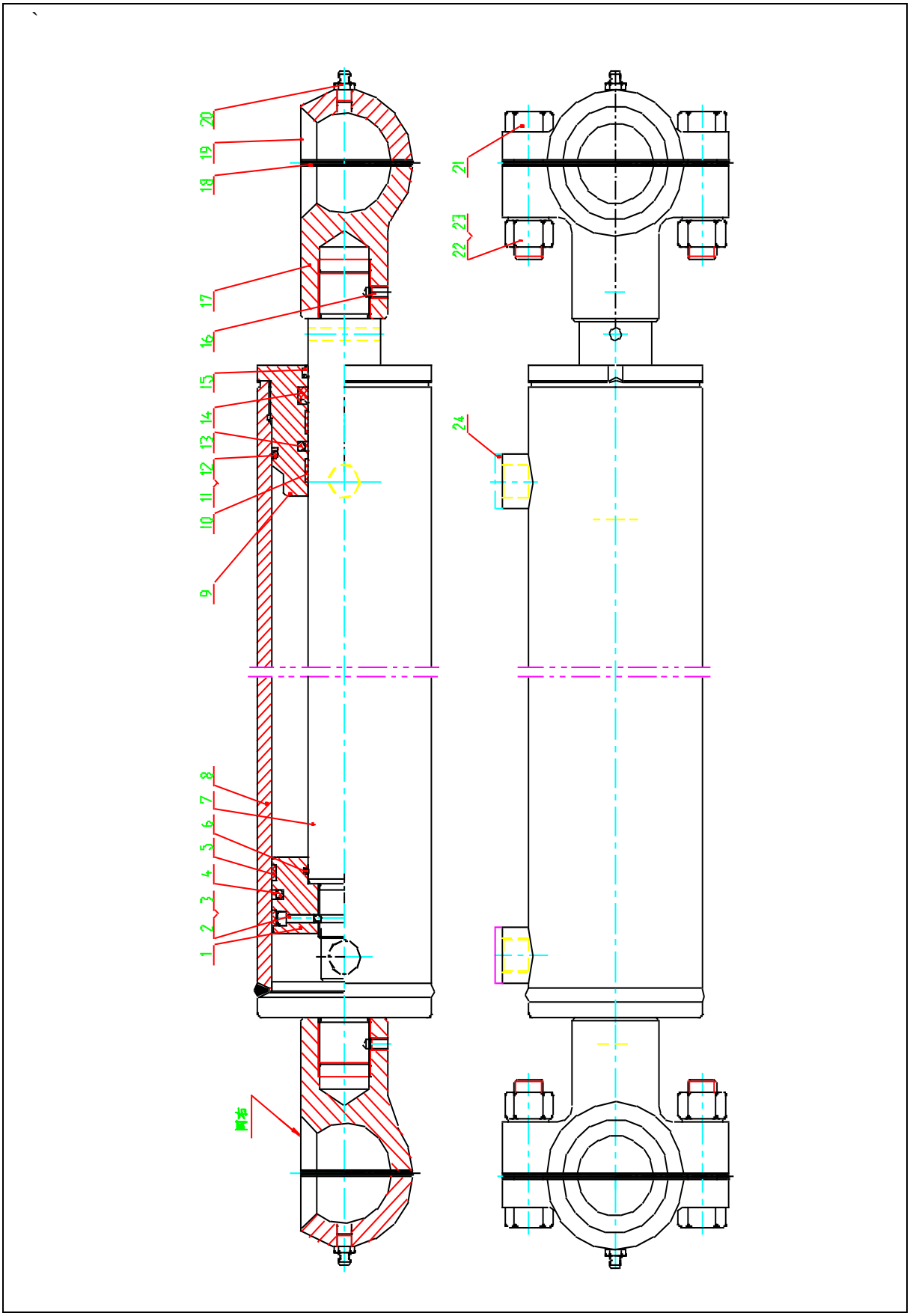
20
19
18
17
16
15
14
13
12
11
10
9
8
7
6
5
4
3
2
1
21
22 23
24

Model 型号		前松土耙提升油缸		页码 Page	
序号 Sr ,No.	代　号 Part No.	名称 Part Description		数量 Q'ty	备注 Remark
1	10104020	活塞	Piston	1	PY180-G5-07
2	10402037	螺钉 M6×18	Screw	1	GB/T70.1
3	10902063	钢球φ5	Steel Ball	1	GB/T308
4	10104020	导向环	Guide ring	1	D100×10×2.5
5	10104018	格来圈 100×84.5×6.3	Seal ring	1	E/GR-1000-A-55/4470
6	10103033	O 形圈 55×3.1	O ring	1	GB/T1235
7	10104022	活塞杆	Piston Rod	1	XGYG07-028-01
8	10104021	缸体	Cylinder Block	1	XGYG07-028-02
9	10104023	缸盖	Cylinder Head	1	XGYG07-028-03
10	10104018	导向环	Guide ring	2	d50×15×2.5
11	10103033	O 形圈 100×5.7	O ring	1	GB/T1235
12	10104020	挡圈 A100×91×2	Check ring	1	GB/T1235
13	10104019	斯特封 50×65.1×6.3	Seal ring	1	I/GR-0500-B-55/4470
14	10104016	U 形圈 50×65×10	U ring	1	EU5065/1
15	11101020	防尘圈 50×58.6×5.3	Dust ring	1	UWR196228
16	10402037	螺钉 M8×10	Screw	2	GB/T79
17	10104016	杆头	Pole	2	PY180-G5-04
18	10104018	垫片δ=0.5	Shims	16	PY180-G5-06
19	10104018	杆头盖	Pole Cover	2	PY180-G5-05
20	10800000	油杯 M10×1	Grease Nipple	2	GB/T1152
21	10400054	螺栓 M20×90	Bolt	4	GB/T5783
22	10404000	垫圈 20	Washer	4	GB/T93
23	10403001	螺母 M20	Nut	4	GB/T6170
24	10104023	油口保护帽 M22×1.5	Nozzle Nut	2	M22×1.5

选装件零件手册

GR SERIES ROAD GRADER SELECTIVE PARTS HANDBOOK

Model 型号	前推土板	页码 Page
GR135	Front Dozer Blade	G01-01

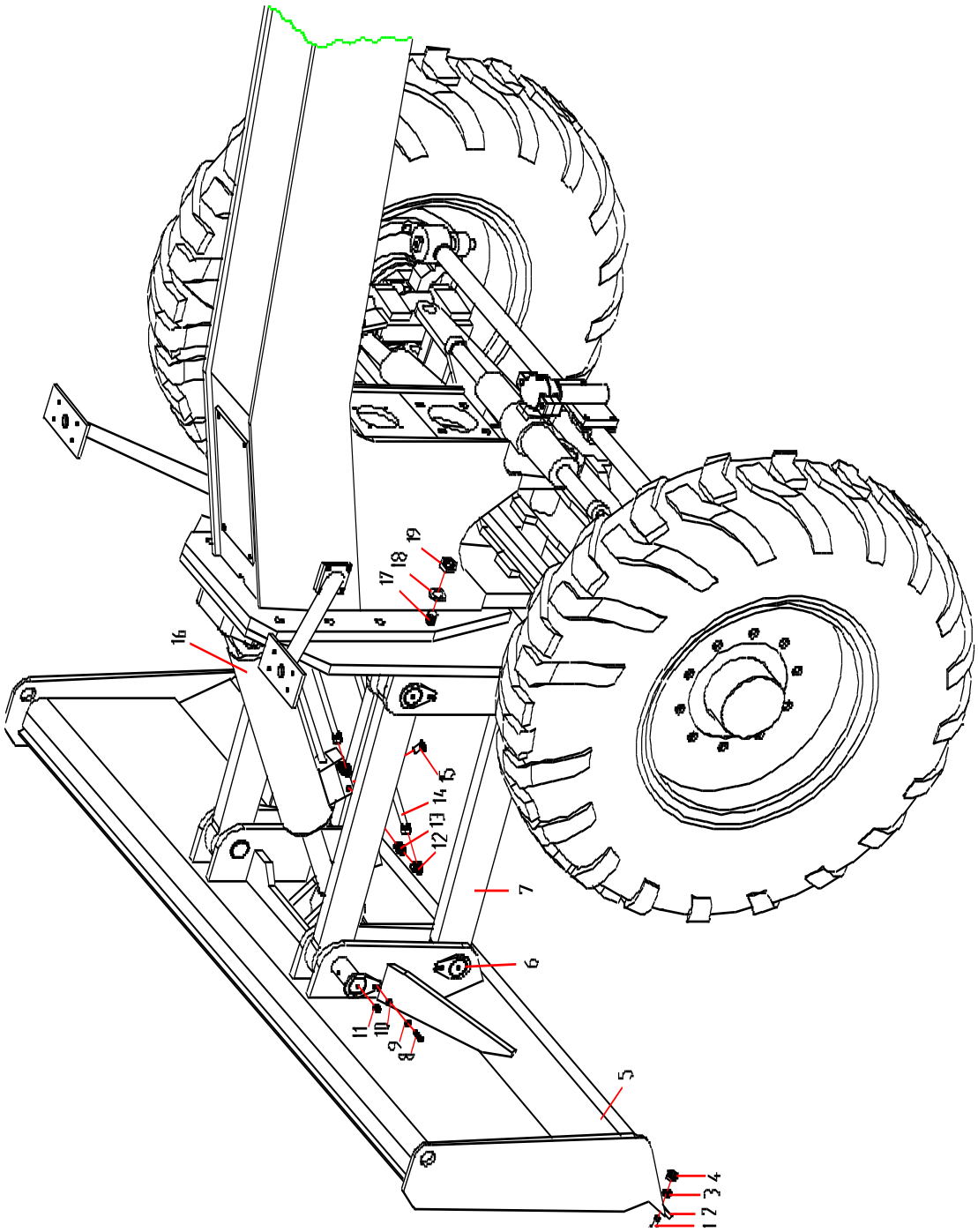

Model 型号	前推土板	页码 Page

序号 Sr ,No.	代　号 Part No.	名称 Part Description		数量 Q'ty	备注 Remark
1	104000279	螺栓 M16X55	Bolt	18	GB/T10
2	001410420	刀片 153-19-1170	Scrape Edge	2	GR135.26-1
3	104040091	垫圈 16	Washer	18	GB/T1230
4	104030109	螺母 M16	Nut	18	GB/T1229
5	001410421	推土板	Front dozer	1	GR135.26.2
6	001410424	销轴	Pin	6	GR135.26.4
7	001410422	连杆	Steer Bolt	4	GR135.26-2
8	104000130	螺栓 M8X25	Bolt	6	GB/T5783
9	104040007	垫圈 8	Washer	6	GB/T93
10	104040081	垫圈 8	Washer	6	GB/T97.1
11	108000002	直头式油杯 M10X1	Conical	7	JB/T 7940.1-95
12	101020525	直角组合接头	Union	2	LH12L
13	101020591	直通接头	Union	4	I12LG3/8ED
14	101022016	软管总成	Hose	2	2SNHAHA121206-7
15	104020177	螺钉 M6×40	Screw	4	GB/T70.1
16	101000389	前推土板油缸	Cylinder	1	XGYG07-048
17	104000060	螺栓 M20X100	Bolt	8	GB/T5782
18	104040006	垫圈 20	Washer	8	GB/T93
19	104030018	螺母 M20	Nut	8	GB/T6170

G01-03	Front Dozer Blade	GR215X

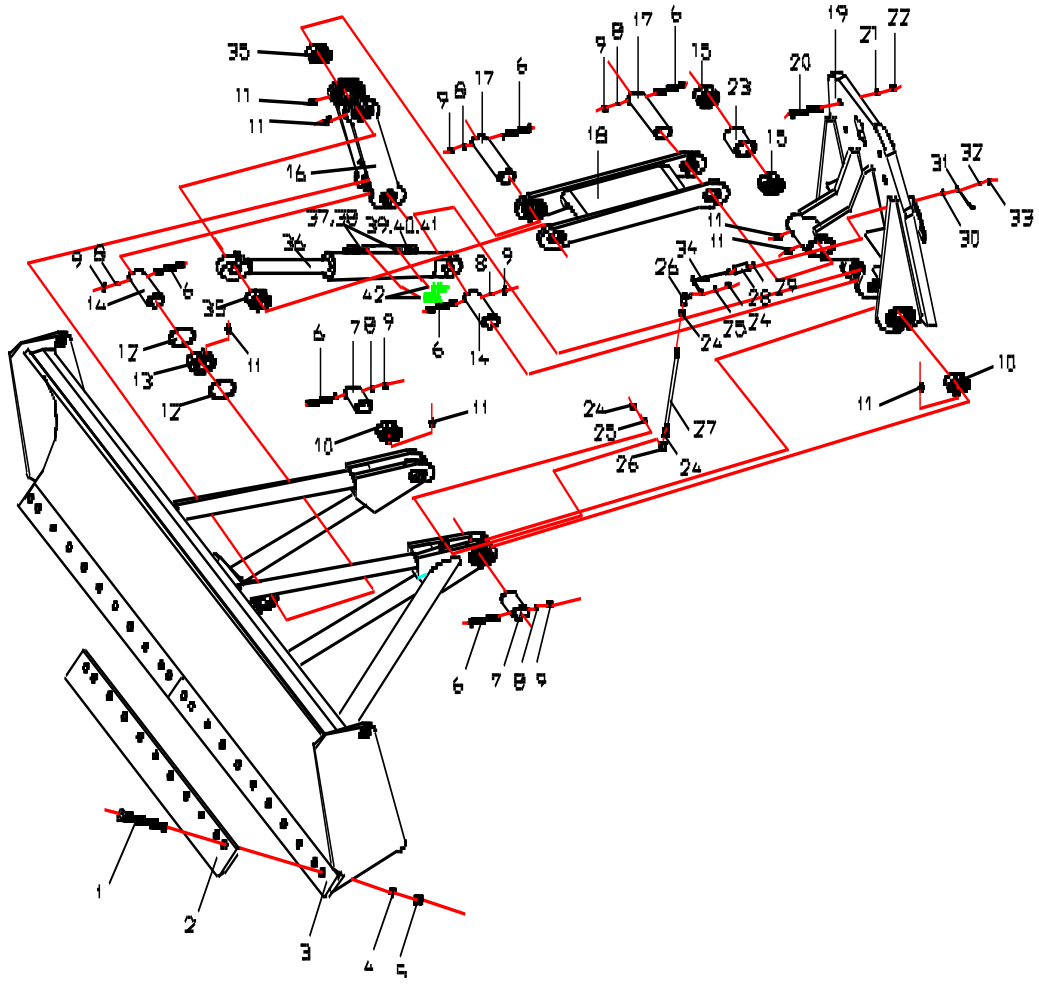

Model 型号		前推土板		页码 Page	
序号 Sr，No.	代　号 Part No.	名称 Part Description		数量 Q'ty	备注 Remark
1	104000279	铰 盖 螺 栓	Bolt	22	GB/T10
2	103070027	推土板刀片	Blade	2	JB/T2648
3	001210205	推土板	Scraper Bar	1	PY180G.26.1.1
4	104040091	垫圈 16	Washer	18	GB/T1230
5	104030109	螺母 M16	Nut	18	GB/T1229
6	104000283	螺　　栓	Bolt	6	GB/T5782
7	001210172	销（II）	Pin	2	PY180G.26-8
8	104040005	垫圈 12	Washer	6	GB/T93
9	104030012	螺母 M12	Nut	6	GB/T6170
10	001210171	铜套	Copper bushing	2	PY180G.26-7
11	108000002	油杯 M10X1	Conical Grease	7	GB/T1152
12	104050001	挡圈 90	Oil Baffle	2	GB/T893.1
13	105020006	关 节 轴 承	Joint Bearing	1	GB/T9163
14	001210170	销（I）	Pin	2	PY180G.26-6
15	001562600	铜套	Copper bushing	4	GR215X.26-4
16	001562600	拉杆	Pull rod	1	GR215X.26.3
17	001210173	销（III）	Pin	2	PY180G.26-9
18	001210168	连杆	Link	1	PY180G.26.4
19	001560356	支座	Seat	1	GR215X.26.1
20	104000143	螺　　栓	Bolt	8	GB/T5782
21	104040006	垫圈 20	Washer	8	GB/T93
22	104030018	螺母 20	Nut	8	GB/T6170
23	001210165	套（二）	Bushing	1	PY180G.26-11
24	104030014	螺母 M10	Nut	4	GB/T6170

Model 型号		前推土板		页码 Page	
序号 Sr，No	代　号 Part No.	名称 Part Description		数量 Q'ty	备注 Remark
25	104040008	垫圈 10	Washer	2	GB/T93
26	105010152	弯杆球头杆	Spherical plain	2	SQ10
27	001132600	拉杆	Pull rod	1	GR215.26-3
28	001132600	无缝钢管	Seamless steel	1	GR215.26-5
29	105010151	深沟球轴承	Deep groove ball	1	GB/T276
30	001132600	无缝钢管	Seamless steel	1	GR215.26-7
31	001132600	指针	Pointer	1	GR215.26-6
32	104040009	垫圈 6	Washer	1	GB/T93
33	104030056	螺母 M6	Nut	1	GB/T6170
34	001132600	指针轴	Pointer	1	GR215.26.4
35	001210168	铜套	Bushing	2	PY180G.26-2
36	101000556	前推土板油	Hydraulic	1	XGYG07-66
37	101020422	直通接头	Tie-in	2	I15LM22X1.5ED
38	101023070	胶管总成	Hose	2	2SNHAHF151508-8000-STH15
39	101000567	提升阀组	Valve unit	1	A-VBDE/NV1/TR2-24V/ECD30/
40	104000339	螺栓 M8X50	Bolt	2	GB/T5783
41	104040007	垫圈 8	Washer	4	GB/T93
42	101020721	直通接头	Tie-in	2	I15LM22X1.5O

页码 Page	后松土器	Model 型号
G02-01	Rear-scarification Equipment	GR135

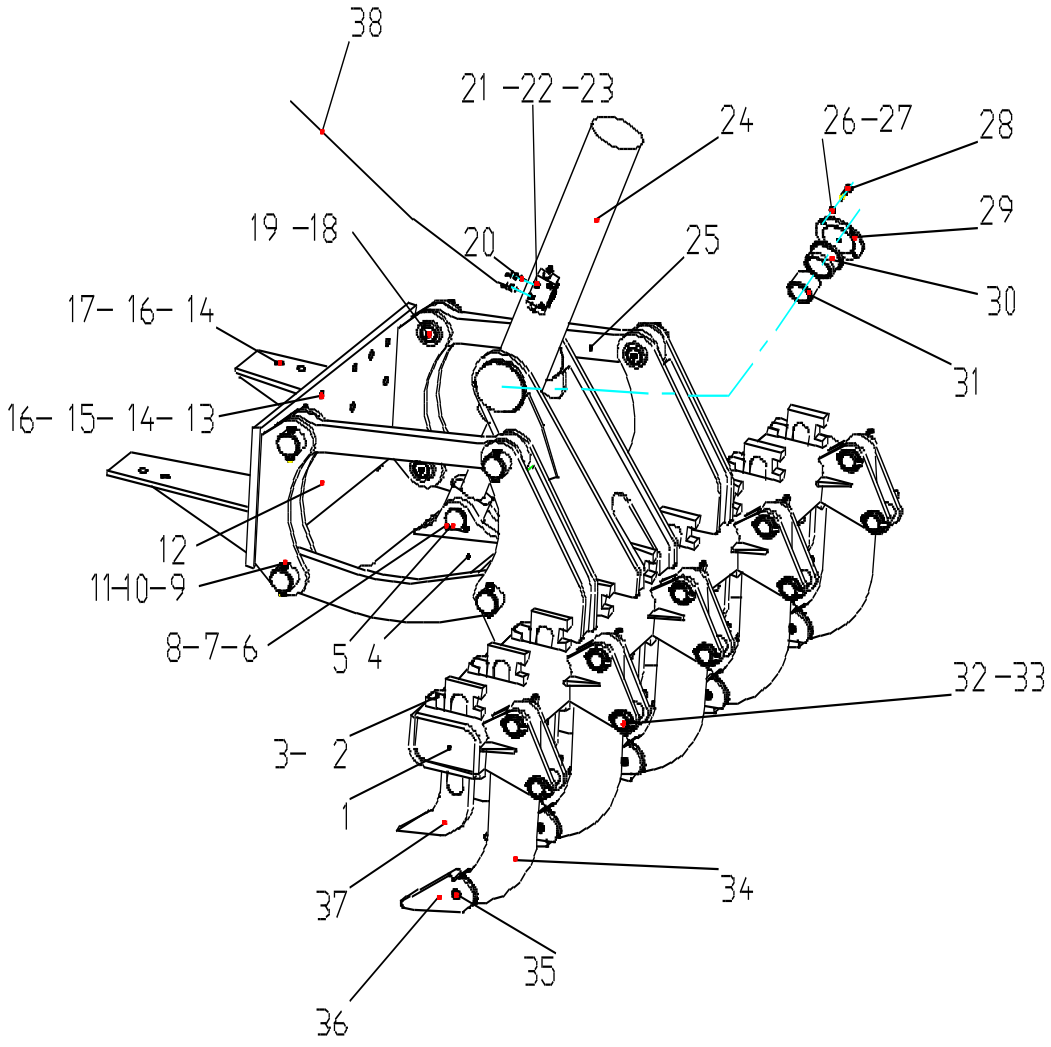

Model 型号		后松土器		页码 Page	
序号 Sr，No.	代　号 Part No.	名称 Part Description		数量 Q'ty	备注 Remark
1	00141038	齿座	Bracket	1	GR135.25.2
2	00113018	插销	Pin	9	GR215.31-5
3	10407001	开口销 5X50	Pin	9	GB/T91
4	00141037	拉杆体	Linkage	1	GR135.25.1
5	00141037	销轴	Pin	1	GR135.25-11
6	10400042	螺栓 M5X20	Bolt	2	GB/T5782
7	10404007	垫圈 5	Washer	2	GB/T93
8	00141037	挡块	Baffle	1	GR135.25-12
9	10400049	螺栓 M12X100	Bolt	8	GB/T5783
10	10404000	垫圈 12	Washer	8	GB/T93
11	10403001	螺母 M12	Nut	8	GB/T6170
12	00141038	固定座	Bracket	1	GR135.25.3
13	10400054	螺栓 M20X70	Bolt	10	GB/T5783
14	10404000	垫圈 20	Washer	14	GB/T93
15	10403001	螺母 M20	Nut	10	GB/T6170
16	10400007	垫圈 20	Washer	14	GB/T97.1
17	10400005	螺栓 M20X65	Bolt	4	GB/T5782
18	00141037	销轴	Pin	8	GR135.25-10
19	10800000	黄油杯 M10X1	Conical Grease	10	GB/T1152
20	10102059	直通接头	Joint	4	I12LG3/8ED
21	10100016	平衡阀	Valve	1	05.42.48-03-02-3
22	10402017	螺钉 M6X40	Bolt	4	GB/T70.1
23	10404000	垫圈 6	Washer	4	GB/T93
24	10100037	后松土器油缸	Cylinder	1	XGYG07-049
25	GR135.25.	上拉杆	Pole	2	

26	10400007	螺栓 M10X35	Bolt	8	GB/T5783
27	10404000	垫圈 10	Washer	8	GB/T93
28	10404003	垫圈 10	Washer	8	GB/T97.1
29	00141038	盖	Cover	2	GR135.25-6
30	00141038	套	Bushing	2	GR135.25-7
31	00141038	套	Bushing	2	GR135.25-8
32	00141039	弹性销	Pin	10	GR135.25.9
33	00141038	销	Pin	10	GR135.25.4
34	00141038	刀杆	Tooth	5	GR135.25.5-1
35	10407009	弹性圆柱销 16X75	Pin	1	GB/T879
36	00141038	刀齿	Tooth	5	GR135.25.5-1
37	00113018	耙齿	Tooth	9	GR215.31-4
38	10102195	软管总成	Hose	2	2SNHAHA12120

页码 Page	后松土器	Model 型号
G02-03	Rear-scarification Equipment	GR215X

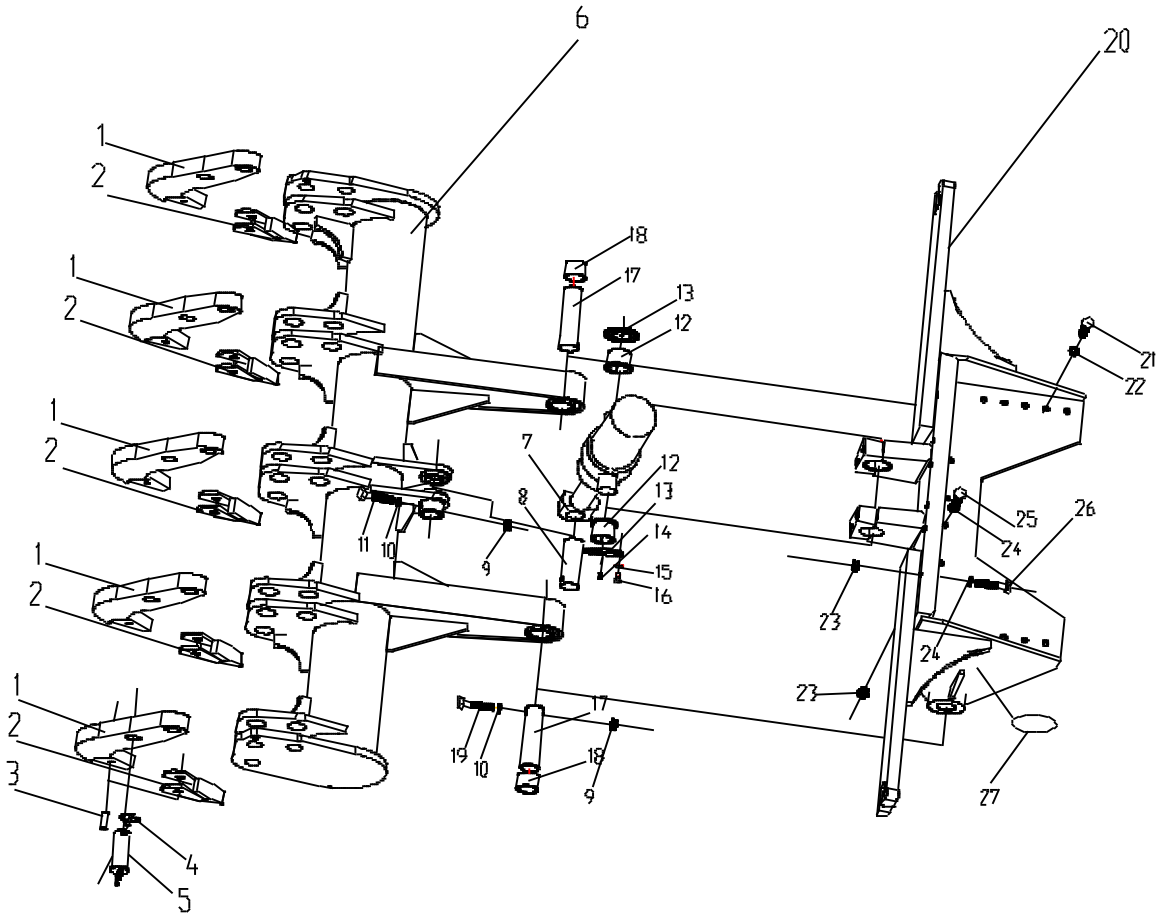

Model 型号	后松土器	页码 Page

序号	代　号 Part No.	名称 Part Description		数量	备注 Remark
1	00156035	耙杆	Rake Pole	5	GR215X.25.3-1
2	00156037	耙齿	Rake tooth	5	GR215X.25.3-2
3	10407009	弹性圆柱销 16X65	Stretch columnar Pin	10	GB/T879
4	00156036	弹性销	Stretch Pin	10	GR215X.9
5	00156036	插销	Inserted Pin	1	GR215X.25.8
6	00156035	松土器架	Frame of Scarification	1	GR215X.25.2
7	10100056	提升油缸	Cylinder	1	XGYG07-067
8	00156036	销轴II	Peg	1	GR215X.25-6
9	10403001	螺母 12	Nut	3	GB/T6170
10	10404000	垫圈 12	Washer	3	GB/T93
11	10400066	螺栓 M12X100	Bolt	1	GB/T5783
12	00156036	铜套II	Bushing	2	GR215X.25-7
13	00156036	盖	Lid	2	GR215X.25-13
14	10800000	黄油杯 M10X1	Conical Grease Nipple	4	GB/T1152
15	GB/T95	垫圈 8	Washer	8	
16	10400009	螺栓 M8X15	Bolt	8	GB/T5783
17	00156036	销轴I	Peg	2	GR215X.25-5
18	00156036	铜套I	Bushing	4	GR215X.25-4
19	10400066	螺栓 M12X120	Bolt	2	GB/T5783
20	00156035	座架	Frame	1	
21	10400012	螺栓 M20X45	Bolt	6	GB/T5783
22	10404000	垫圈 20	Washer	6	GB/T93
23	10403008	螺母 16	Nut	10	GB/T6170
24	10404000	垫圈 16	Washer	10	GB/T93
25	10400007	螺栓 M16X60	Bolt	4	GB/T5783
26	10400000	螺栓 M16X120	Bolt	6	GB/T5783
27	00156003	橡胶套II	Bushing	1	GR215X.14.1-2

G03-01	Work Equipment (circumgyrate bearing)	GR215X

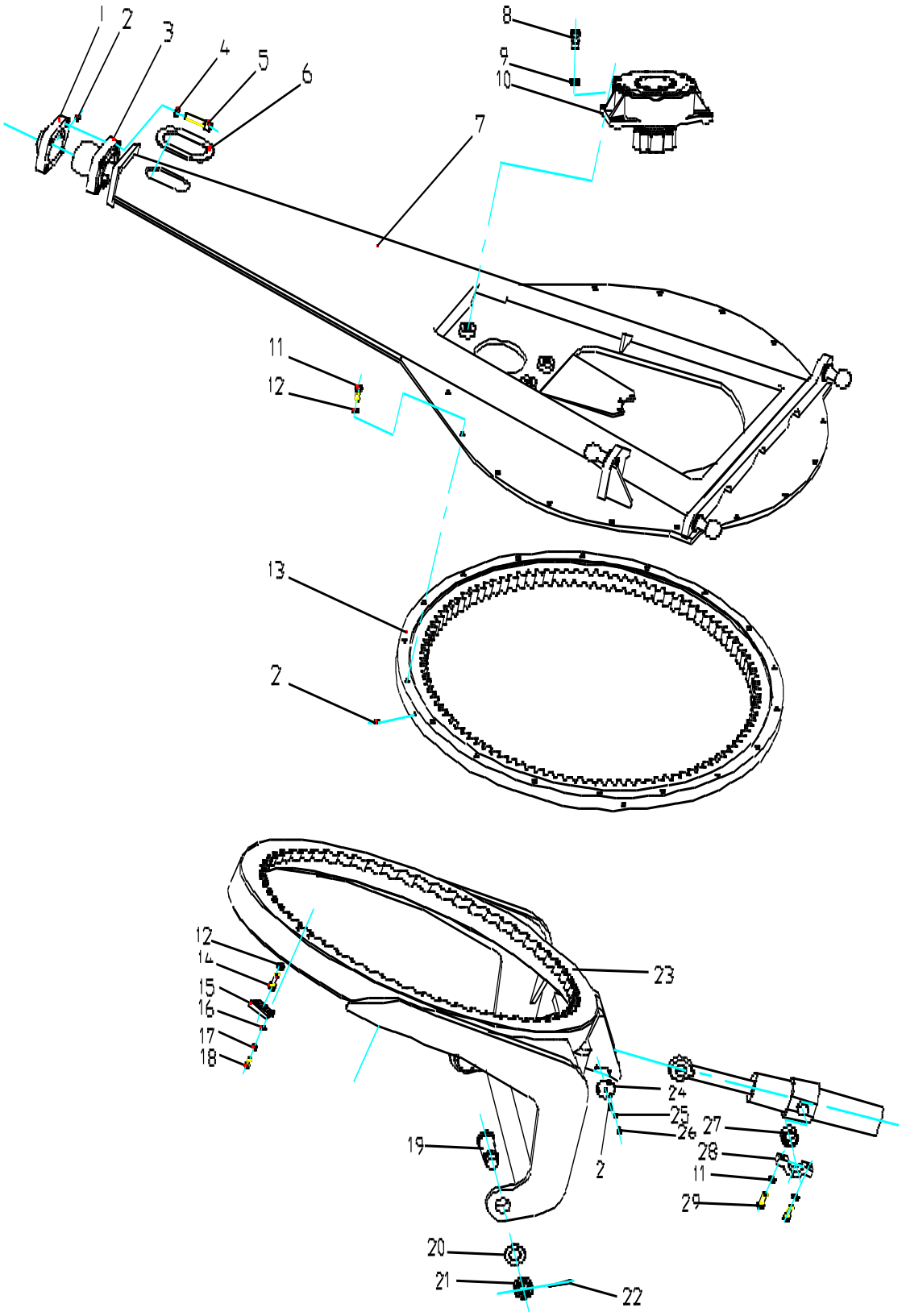

Model 型号		工作装置(回转支承式)		页码 Page	
序号 Sr，	代　号 Part No.	名称 Part Description		数量 Q'ty	备注 Remark
1	001560024	铰盖	Joint Cover	1	GR215X.12-1
2	108000001	油杯 M10x1	Grease Cup M10x	5	GB/T1152
3	001210237	铰座	Joint Base	1	PY180G.12.1-21
4	104040006	垫圈 20	Washer 20	4	GB/T93
5	104020047	螺钉 M20x110	Bolt M20x110	4	GB/T70.1
6	001210018	橡胶圈	Rubber Ring	1	PY180G.12-10
7	001561200	牵引架	Drawer	1	GR215X.12II.1
8	001210019	铰制螺栓	Bolt	4	PY180G.12-11
9	104040022	垫圈 24	Washer 24	4	GB/T93
10	001440020	蜗轮箱	Worm gear	1	GR185.12.2
11	104000357	螺栓 M16x45	Bolt M16X45	16	GB/T5783
12	104040004	垫圈 16	Washer 16	32	GB/T93
13	001440021	回转支承	Back-up Bear	1	GR185.12.4
14	104000375	螺栓 M16X55	Bolt	16	GB/T5783
15	001440018	防松垫	Loose-proof Board	16	GR185.12-1
16	104040030	垫圈 10	Washer 10	32	GB/T97.1
17	104040008	垫圈 10	Washer 10	32	GB/T93
18	104000085	螺栓 M10X25	Bolt M10X25	32	GB/T5783
19	001560028	轴	Peg	2	GR215X.12.5-1
20	001210026	垫圈	Washer	2	PY180G.12.5-1
21	001210056	螺母	Nut	2	PY180G.14-11
22	104070069	开口销 8x90	Pin 8x90	2	GB/T91
23	001561201	回转圈	Share Turntable	1	GR215X.12II.5.1
24	001210036	盖	Lid	2	PY180G.13.1-3
25	104040009	垫圈 6	Washer 6	6	GB/T93
26	104000259	螺栓 M6x16	Bolt M6x16	6	GB/T5783
27	001210038	衬套	Sleeve	2	PY180G.13.1-5
28	001560030	油缸座盖	Cover	2	GR215X.12.5-3
29	104000393	螺栓 M16x70	Bolt M16x70	4	GB/T5782

页码 Page	前松土耙	Model 型号
G04-01	Scarifier	GR135

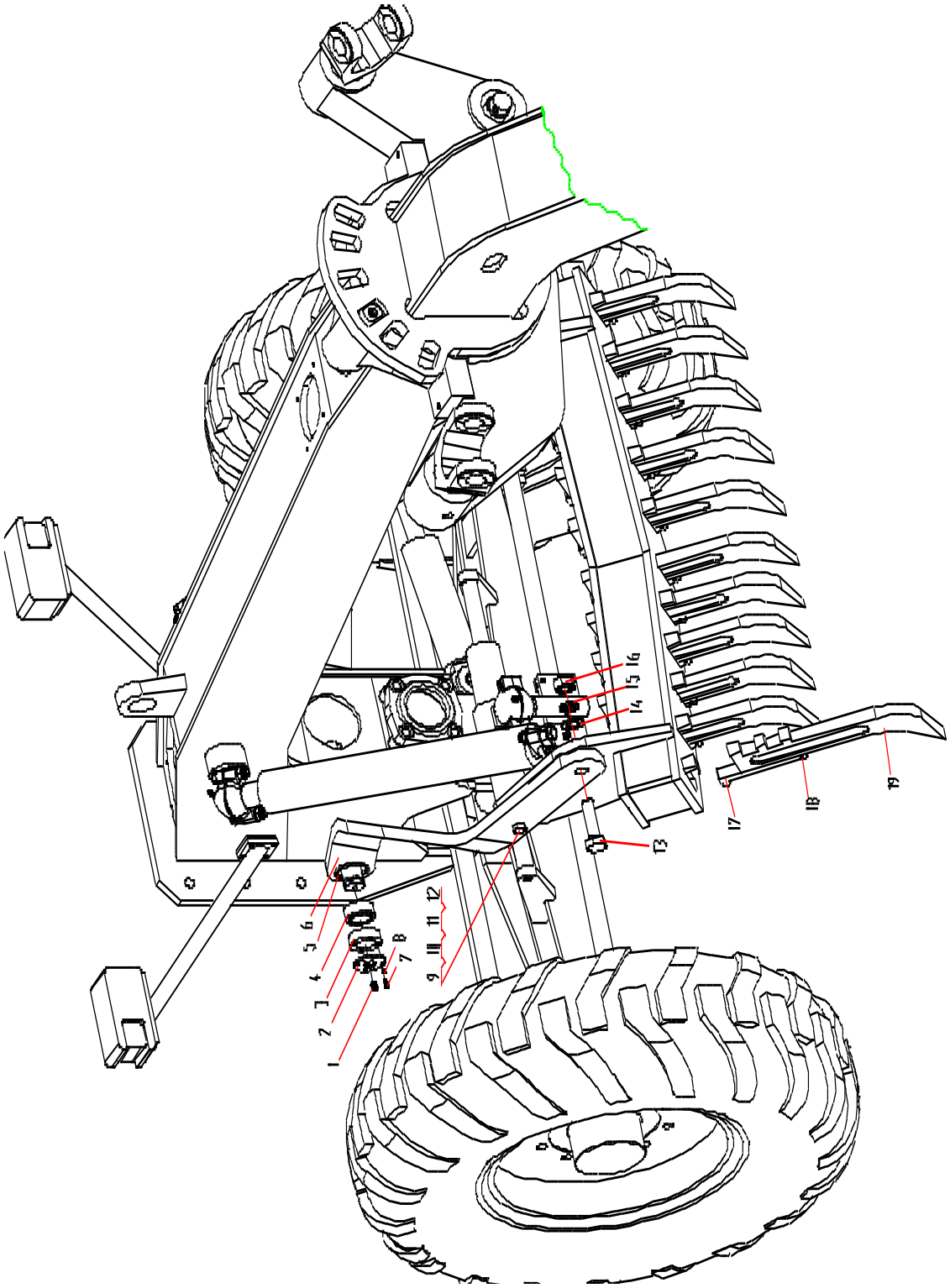

Model 型号		前松土耙			页码 Page	
序号 Sr ,No.	代　号 Part No.	名称 Part Description			数量 Q'ty	备注 Remark
1	108000005	弯头式油杯 M10X1	Conical	Grease	2	JB/T7940.2
2	001410444	挡块 I	Baffle		4	GR135.31-1
3	001410445	挡块 II	Baffle		2	GR135.31-2
4	105020001	关节轴承 GE50ES	Joint Bearing		2	GB/T9163
5	104050003	挡圈 75	Washer		4	GB893.2-86
6	001410454 (001410455)	右连板 (左连板)	Steer Bolt		1	GR135.31.4 GR135.31.3
7	104000324	螺栓 M6X20	Bolt		8	GB/T5782
8	104040009	垫圈 6	Washer		8	GB/T93
9	104000119	螺栓 M20X100	Bolt		2	GB/T5783
10	104010027	垫圈 20	Washer		2	GB/T95
11	104040006	垫圈 20	Washer		2	GB/T93
12	104030018	螺母 M20	Nut		2	GB/T6170
13	104000452	螺栓 M30X110	Bolt		2	GB/T5782
14	104040089	垫圈 30	Washer		2	GB/T95
15	104040075	垫圈 30	Washer		2	GB/T93
16	104040056	螺母 M30	Nut		2	GB/T6170
17	001130188	插销	Bolt		11	GR215.31-5
18	104070018	开口销 5X50	Pin		11	GB/T91
19	001130187	耙齿	Tooth		11	GR215.31-4

页码 Page G04-03	前松土耙 Scarifier	Model 型号 GR215

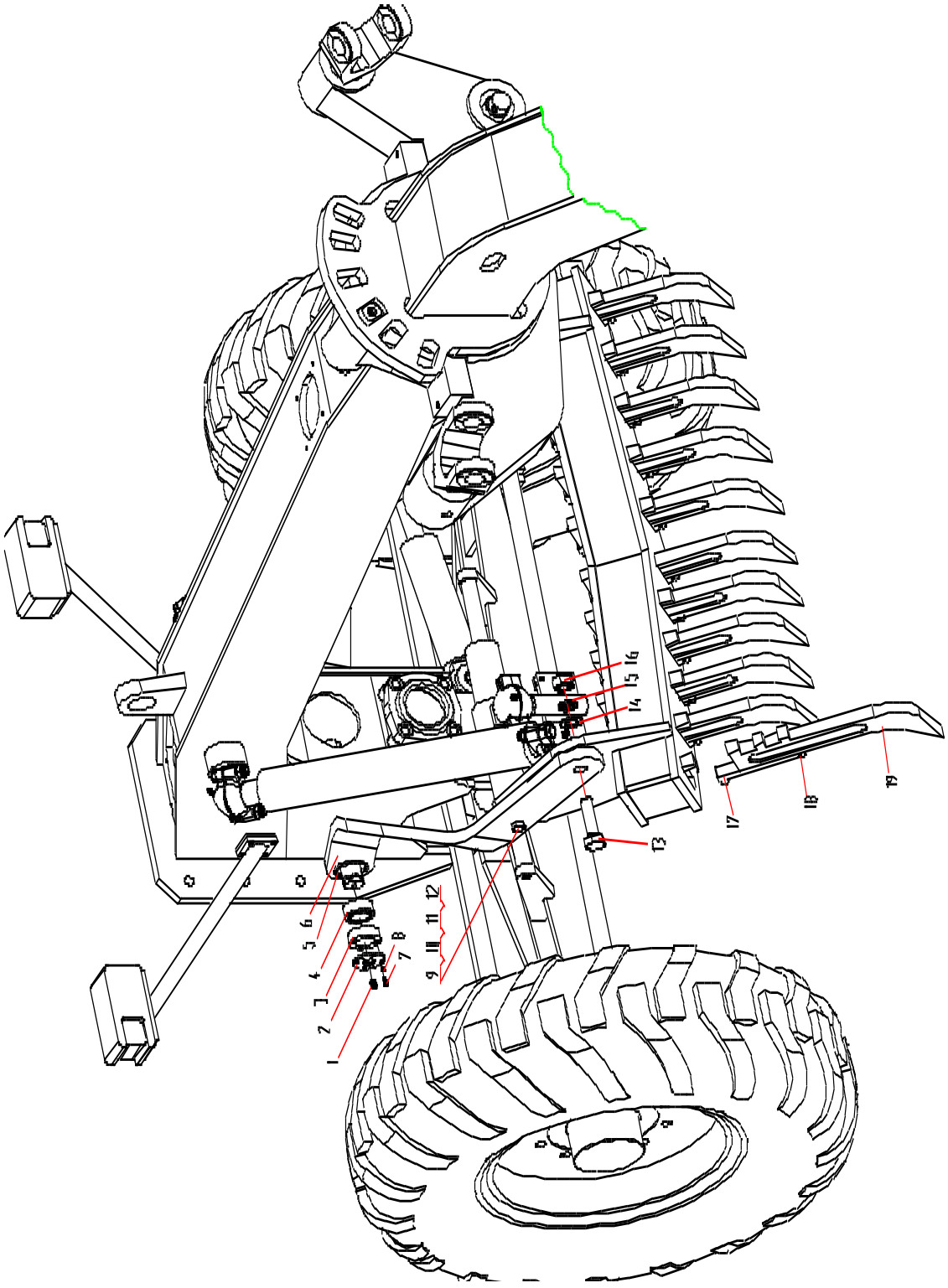

Model 型号	前松土耙	页码 Page

序号 Sr ,No.	代　号 Part No.	名称 Part Description		数量 Q'ty	备注 Remark
1	108000005	弯头式油杯 M10X1	Conical	2	JB/T7940.2
2	001130189	挡块 I	Baffle	2	GR215.31-6
3	001130192	挡块 II	Baffle	2	GR215.31-9
4	105020001	关节轴承 GE50ES	Joint Bearing	2	GB/T9163
5	104050003	挡圈 75	Washer	4	GB893.2-86
6	001130186	左连接板	Steer Bolt	1	GR215.31-2
7	104000324	螺栓 M6X20	Bolt	8	GB/T5782
8	104040009	垫圈 6	Washer	8	GB/T93
9	104000119	螺栓 M20X100	Bolt	2	GB/T5783
10	104010027	垫圈 20	Washer	2	GB/T95
11	104040006	垫圈 20	Washer	2	GB/T93
12	104030018	螺母 M20	Nut	2	GB/T6170
13	104000452	螺栓 M30X110	Bolt	2	GB/T5782
14	104040089	垫圈 30	Washer	2	GB/T95
15	104040075	垫圈 30	Washer	2	GB/T93
16	104040056	螺母 M30	Nut	2	GB/T6170
17	001130188	插销	Bolt	11	GR215.31-5
18	104070018	开口销 5X50	Pin	11	GB/T91
19	001130187	耙齿	Tooth	11	GR215.31-4
20					
21					
22					
23					
24					
25					
26					

页码 Page	前松土耙	Model 型号

G04-05	Scarifier	GR215X

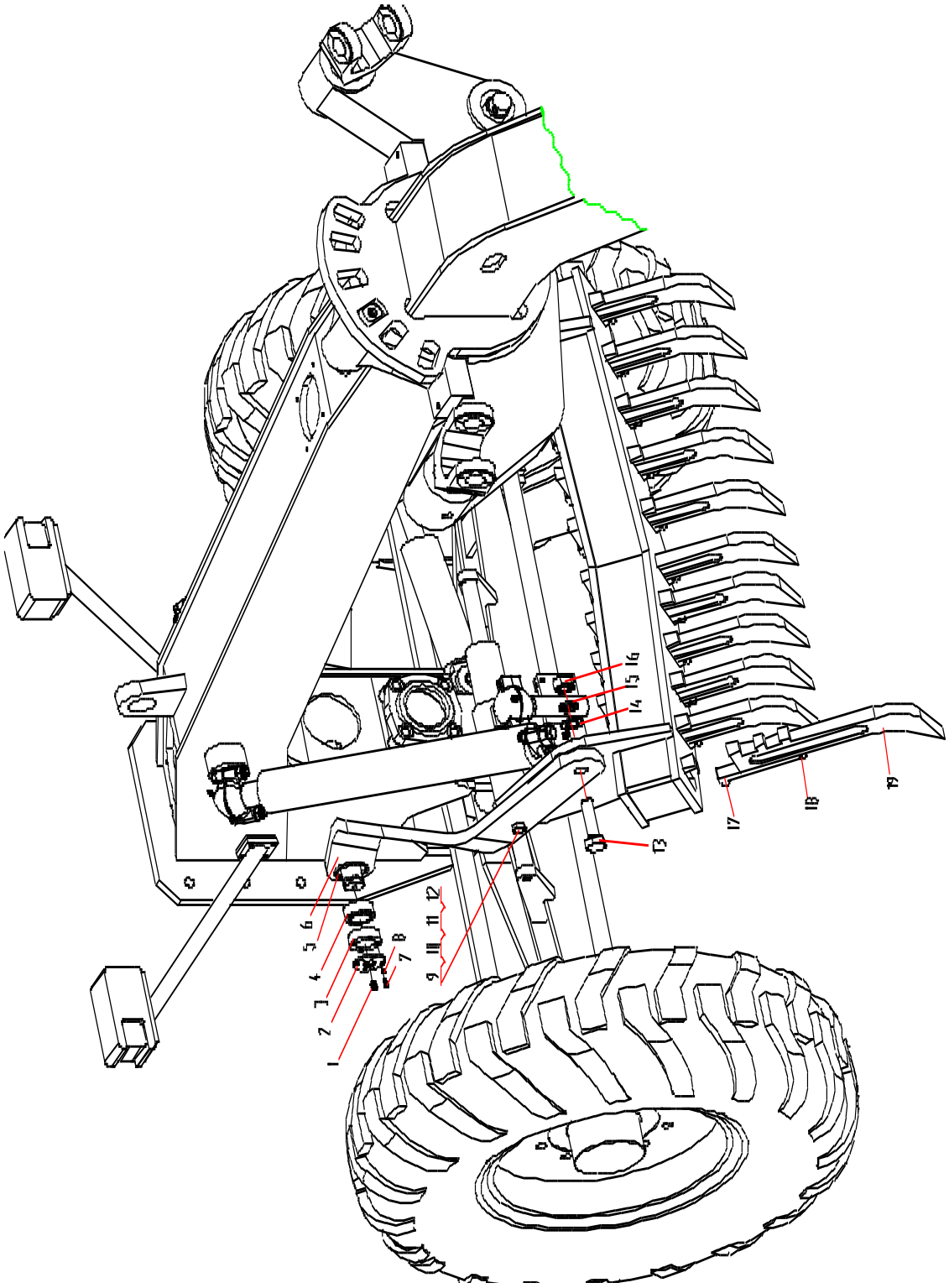

Model 型号		前松土耙		页码 Page	
序号 Sr ,No.	代　号 Part No.	名称 Part Description		数量 Q'ty	备注 Remark
1	108000005	弯头式油杯 M10X1	Conical	2	JB/T7940.2
2	001410444	挡块 I	Baffle	4	GR135.31-1
3	001410445	挡块 II	Baffle	2	GR135.31-2
4	105020001	关节轴承 GE50ES	Joint Bearing	2	GB/T9163
5	104050003	挡圈 75	Washer	4	GB/T893.2
6	001130186	左连接板	Steer Bolt	1	GR215.31-2
7	104000324	螺栓 M6X20	Bolt	8	GB/T5782
8	104040009	垫圈 6	Washer	8	GB/T93
9	104000119	螺栓 M20X100	Bolt	2	GB/T5783
10	104010027	垫圈 20	Washer	2	GB/T95
11	104040006	垫圈 20	Washer	2	GB/T93
12	104030018	螺母 M20	Nut	2	GB/T6170
13	104000452	螺栓 M30X110	Bolt	2	GB/T5782
14	104040089	垫圈 30	Washer	2	GB/T95
15	104040075	垫圈 30	Washer	2	GB/T93
16	104040056	螺母 M30	Nut	2	GB/T6170
17	001130188	插销	Bolt	11	GR215.31-5
18	104070018	开口销 5X50	Pin	11	GB/T91
19	001130187	耙齿	Tooth	11	GR215.31-4

页码 Page	前松土耙液压布管	Model 型号
G05-01	Front Harrow Hydraulic Ssytem	GR135

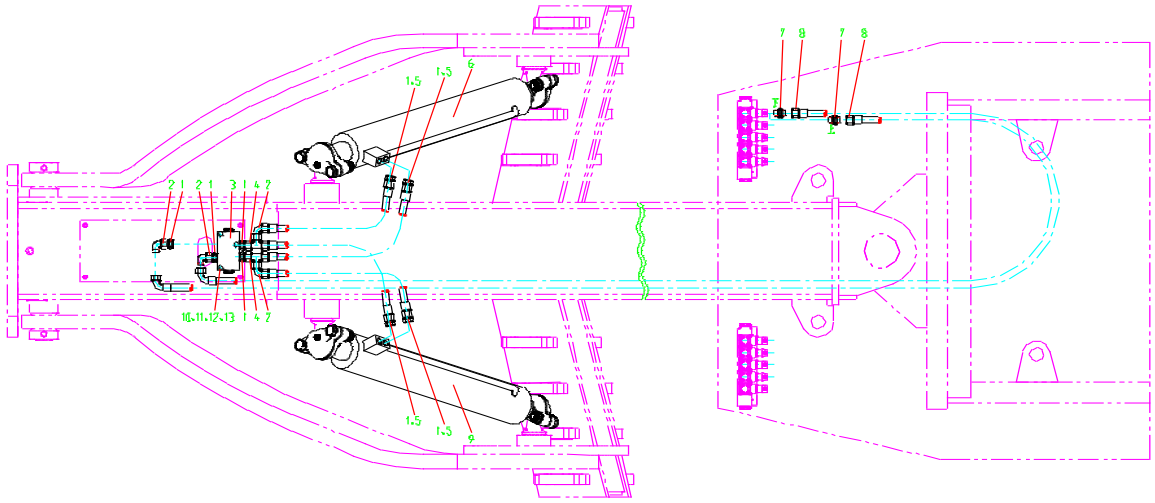

Model 型号		前松土耙液压布管 Front Harrow Hydraulic System		页码 Page G05-03	
序号 Sr ,No.	代　号 Part No.	名称 Part Description		数量 Q'ty	备注 Remark
1	10102042	直通接头	Union	8	I15LM18X1.5ED
2	10102043	直角组合接头	Union	4	LH15L
3	10104001	双向液压锁	Dual Check Valves	1	09301540DWG/01
4	10102045	三通组合接头	Union	2	YL15L
5	10102057	胶管总成	Hose	4	2SNHAHA151506-8
6	10100039	右松土耙油缸	Cylinder	1	XGYG07-055
7	10102059	直通接头	Union	2	I12LG3/8ED
8	10102204	胶管总成	Hose	2	2SNHAHF121506-6
9	10100039	左松土耙油缸	Cylinder	1	XGYG07-054
10	10400007	螺栓 M8X55	Bolt M8×55	3	GB/T5783
11	10404000	垫圈 8	Washer 8	3	GB/T93
12	10404008	垫圈 8	Washer 8	3	GB/T97.1
13	10403002	螺母 M8	Nut M8	3	GB/T6170

页码 Page	摆架拔销装置 Swing Chassis Shrinkable pin Equipment	Model 型号
C06-01		CB135C

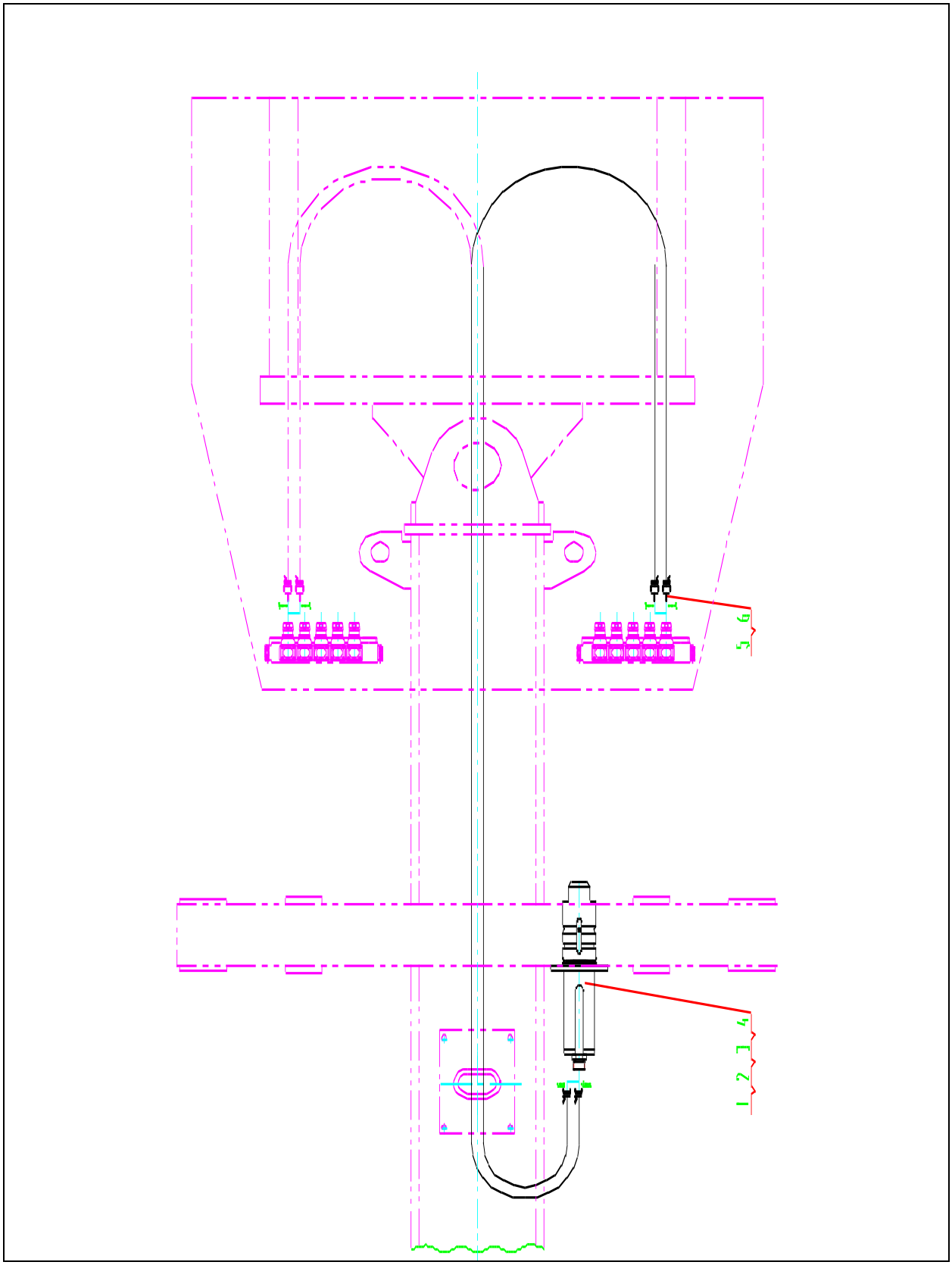

Model 型号	摆架拔销装置 Swing Chassis Shrinkable pin Equipment	页码 Page

序号 Sr ,No.	代　号 Part No.	名称 Part Description		数量 Q'ty	备注 Remark
1	XGYG07-072	插销缸	Cylinder	1	XGYG07-072
2	104000082	螺栓 M10X30	Bolt	4	GB/T5783
3	104040008	垫圈 10	Washer	4	GB/T93
4	104040030	垫圈 10	Washer	4	GB/T97.1
5	101020591	直通接头	Union	2	I12LG3/8ED
6	101023885	胶管总成	Hose	2	2SNHAHA121206-50

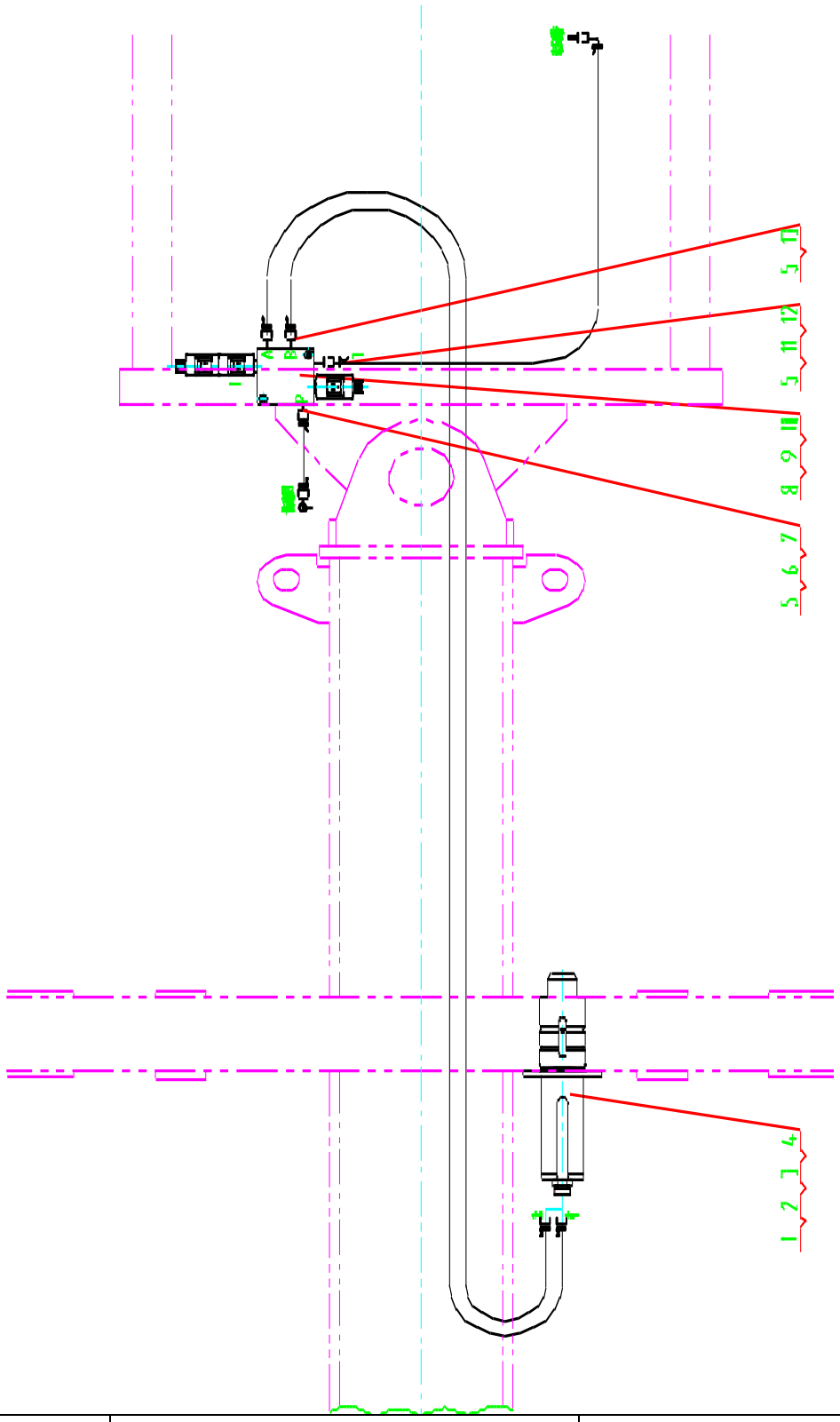

Model 型号	摆架拔销装置 Swing Chassis Shrinkable pin Equipment	页码 Page
GP135C		C06-04

序号 Sr， No.	代　号 Part No.	名称 Part Description		数量 Q'ty	备注 Remark
1	XGY07-07	插销缸	Cylinder	1	XGY07-072
2	10400008	螺栓 M10X30	Bolt	4	GB/T5783
3	10404000	垫圈 10	Washer	4	GB/T93
4	10404003	垫圈 10	Washer	4	GB/T97.1
5	10102058	直通接头	Straight Connector	4	I10LG3/8ED
6	1SNHAHA	胶管总成	Hose	1	1SNHAHA101005-950
7	10102053	铰接式组合接头	Union	1	LQ10LM14X1.5KDS
8	10100054	电磁阀组	Assembled	1	QT-ETD/ECD30-061002
9	10402010	螺钉 M8X40	Bolt	2	GB/T70.1
10	10404000	垫圈 8	Washer	2	GB/T93
11	1SNHAHF	胶管总成	Hose Assay	1	1SNHAHF101005-1800
12	10102058	直通接头	Straight Connector	1	I10LM18X1.5ED
13	1SNHAHA	胶管总成	Hose	2	1SNHAHA101005-4500

页码 Page	摆架拔销装置 Swing Chassis Shrinkable pin Equipment	Model 型号
C06-05		GR180D

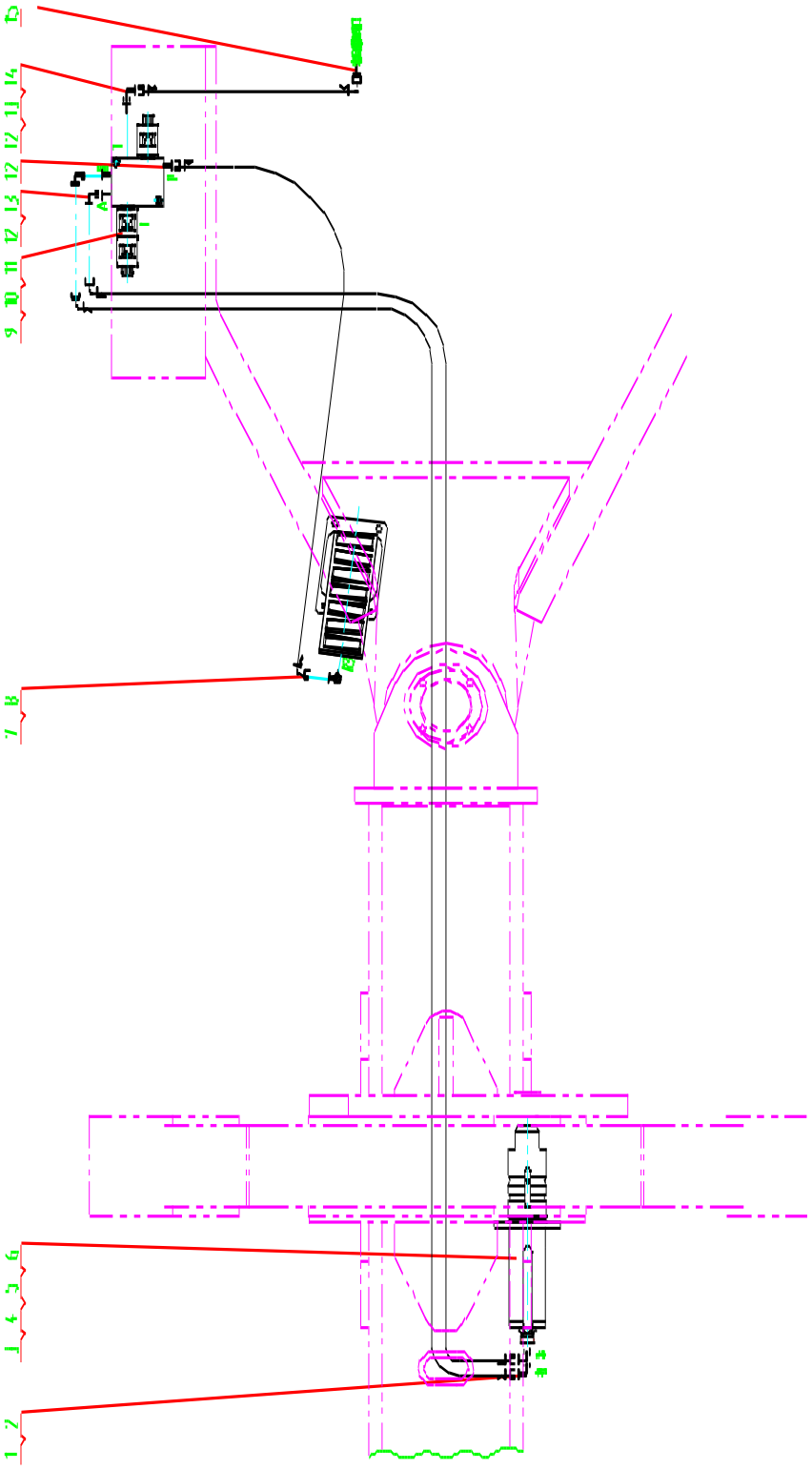

Model 型号 GR180D	摆架拔销装置 Swing Chassis Shrinkable pin		页码 Page G06-06	
序号 Sr ,No.	代　号 Part No.	名称 Part Description	数量 Q'ty	备注 Remark
1	101020525	直角组合接头 Union	2	LH12L
2	111120002	胶管总成 Hose	2	1SNHAHF121005-4250
3	101000092	插销缸 Cylinder	1	XGYG07-016
4	104000082	螺栓 M10X30 Bolt	4	GB/T5783
5	104040008	垫圈 10 Washer	4	GB/T93
6	104040030	垫圈 10 Washer	4	GB/T97.1
7	101020531	铰接式组合接头 Union	1	LQ10LM14X1.5KDS
8	111120003	胶管总成 Hose	1	1SNHAHF101005-1200
9	101000546	电磁阀组 Valve	1	QT-ETD/ECD30-061002
10	104020101	螺钉 M8X40 Bolt	2	GB/T70.1
11	104040008	垫圈 8 Washer	2	GB/T93
12	101020588	直通接头 Union	4	I10LG3/8ED
13	101020610	直角组合接头 Union	3	LH10L
14	101023465	胶管总成 Hose	1	1SNHAHF101005-1600
15	101020589	直通接头 Union	1	I10LM18X1.5ED

页码 Page	摆架拔销装置	Model 型号
G06-07	Swing Chassis Shrinkable pin Equipment	GR215

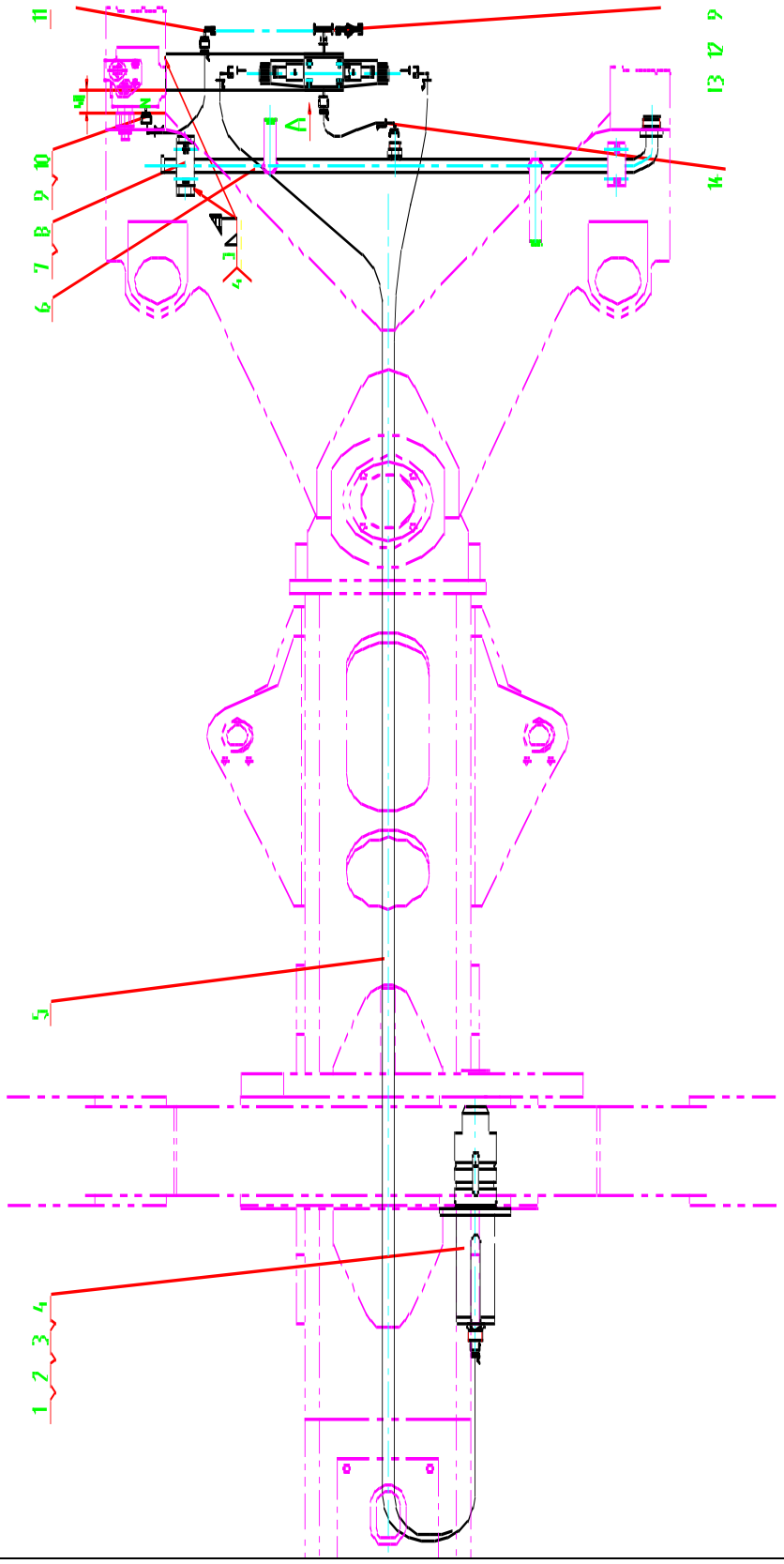

Model 型号 GR215		摆架拔销装置 Swing Chassis Shrinkable pin Equipment		页码 Page G06-08	
序号 Sr ,No.	代　号 Part No.	名称 Part Description		数量 Q'ty	备注 Remark
1	101000092	插销缸	Cylinder	1	XGYG07-016
2	104000082	螺栓 M10X30	Bolt	4	GB/T5783
3	104040008	垫圈 10	Washer	4	GB/T93
4	104040213	垫圈 10	Washer	4	GB/T95
5	101020287	胶管总成	Hose	2	1SNHAHF121205-45
6	001130082	金属管总成	Metal Hose assembly	1	GR215.07.1
7	001210494	导轨	Guide Apparatus	1	PY180G.14.2.1.1-14
8	101010024	管夹	Pipe clamp	1	XZDNA5-322
9	101020191	接头	Union	4	I12LM18X1.5ED
10	101020310	胶管总成	Hose	1	2SNHAHF121206-65
11	101020525	直角组合接头	Union	1	LH12L
12	101020202	三通组合接头	Union	1	YL12L
13	101020729	测压接头	Test union	1	TC-A12L
14	101020305	胶管总成	Hose	1	1SNHAHF151510-70
15	101000168	安装螺栓组件	Assemble Bolt Discreteness	4	MBK-01-01-30
16	101000166	电磁换向阀	Valve	1	DSG-01-3C60-D24-N
17	101000167	叠加式溢流阀	Valve	1	MBP-01-C-30
18	001130018	阀块	Valve Block	1	GR215.7-1
19	001130071	安装板	Board	1	GR215.7-2
20	104000082	螺栓 M8X20	Bolt	4	GB/T5783
21	104040008	垫圈 8	Washer	4	GB/T93
22	101020420	接头	Union	1	I15LM18X1.5ED

G06-09	Swing Chassis Shrinkable pin Equipment	GR215A

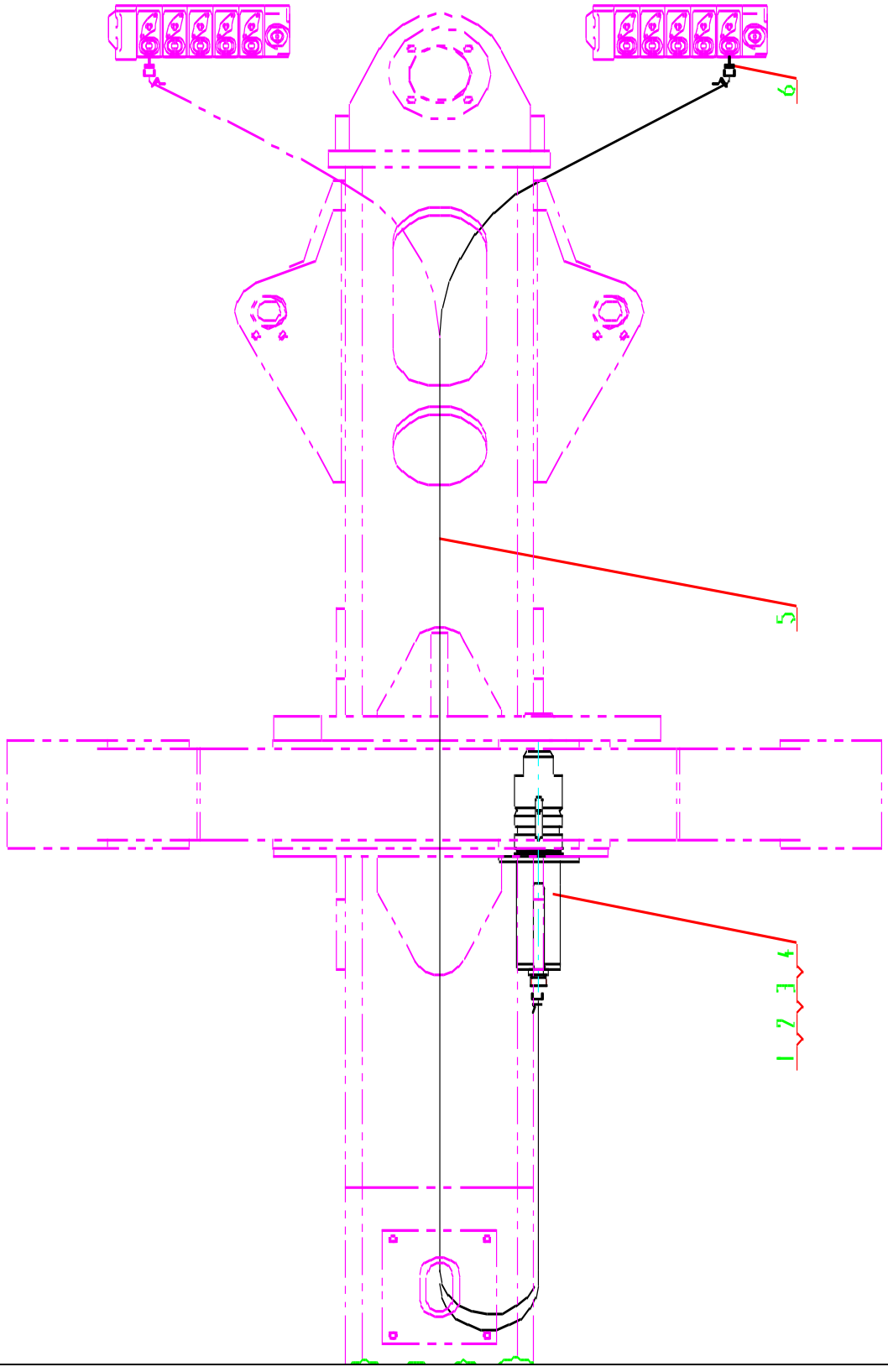

Model 型号 GR215A		摆架拔销装置 Swing Chassis Shrinkable pin Equipment		页码 Page G06-10	
序号 Sr ,No.	代　号 Part No.	名称 Part Description		数量 Q'ty	备注 Remark
1	101000092	插销缸	Shrinkable Pin	1	XGYG07-016
2	104000082	螺栓 M10X30	Bolt	4	GB/T5783
3	104040008	垫圈 10	Washer	4	GB/T93
4	104040030	垫圈 10	Washer	4	GB/T97.1
5	101021973	胶管总成	Hose	2	2SNHAHD121206-37
6	101021198	直通接头	Union	2	I12LM22X1.50

页码 Page	电控摆架插销液压布管	Modle 型号
G07-01	Hydraulic System of Electric control Swing Chassis Shrinkable pin	GR215A

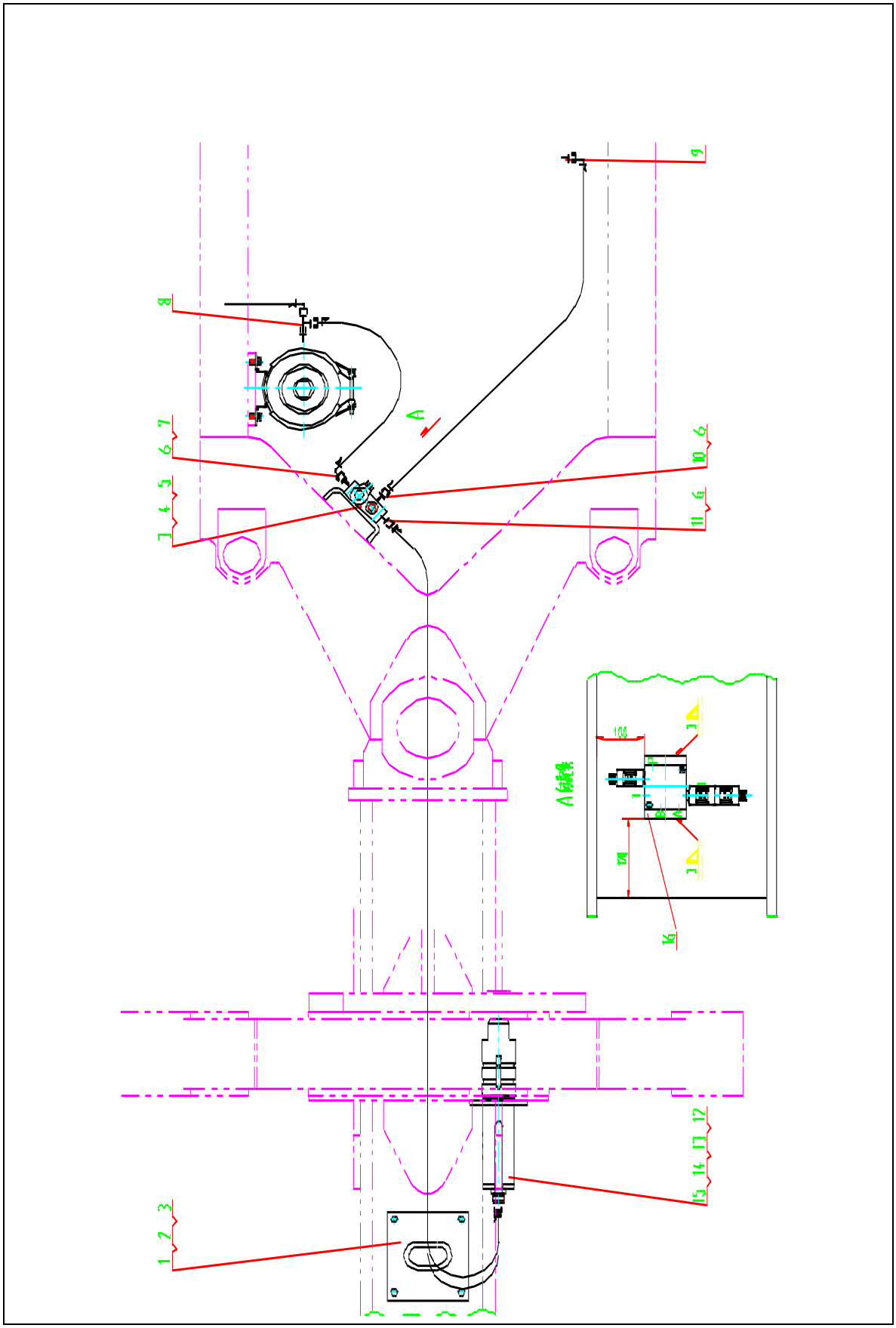

Model 型号 GR215A		电控摆架插销液压布管 Hydraulic System of Electric control Swing Chassis Shrinkable pin		页码 Page G07-02	
序号 Sr ,No.	代　号 Part No.	名称 Part Description		数量 Q'ty	备注 Remark
1	GR215A.7	盖板	Cover	1	GR215A.7.2
2	10400009	螺栓 M8X16	Bolt	4	GB/T5783
3	10404000	垫圈 8	Washer	6	GB/T93
4	10402010	螺钉 M8X40	Bolt	2	GB/T70.1
5	10100054	电磁阀组	valve	1	QT-ETD/ECD30-06100
6	10102058	直通接头	Union	4	I10LG3/8ED
7	10102346	胶管总成	Hose	1	1SNHAHF121005-600
8	10102020	三通组合接头	Union	1	YL12L
9	10102360	直通接头	Union	1	I10LM18X1.5ED
10	10102346	胶管总成	Hose	1	1SNHAHF101005-1600
11	10102346	胶管总成	Hose	2	1SNHAHA101205-4250-S
12	10100009	插销缸	Cylinder	1	XGYG07-016
13	10400008	螺栓 M10X30	Bolt	4	GB/T5783
14	10404000	垫圈 10	Washer	4	GB/T93
15	10404003	垫圈 10	Washer	4	GB/T97.1
16	00150015	安装底板	Board	1	GR215A.7II-1

页码 Page	破冰装置	Model 型号
G08-01	Ice-broken device	GR185

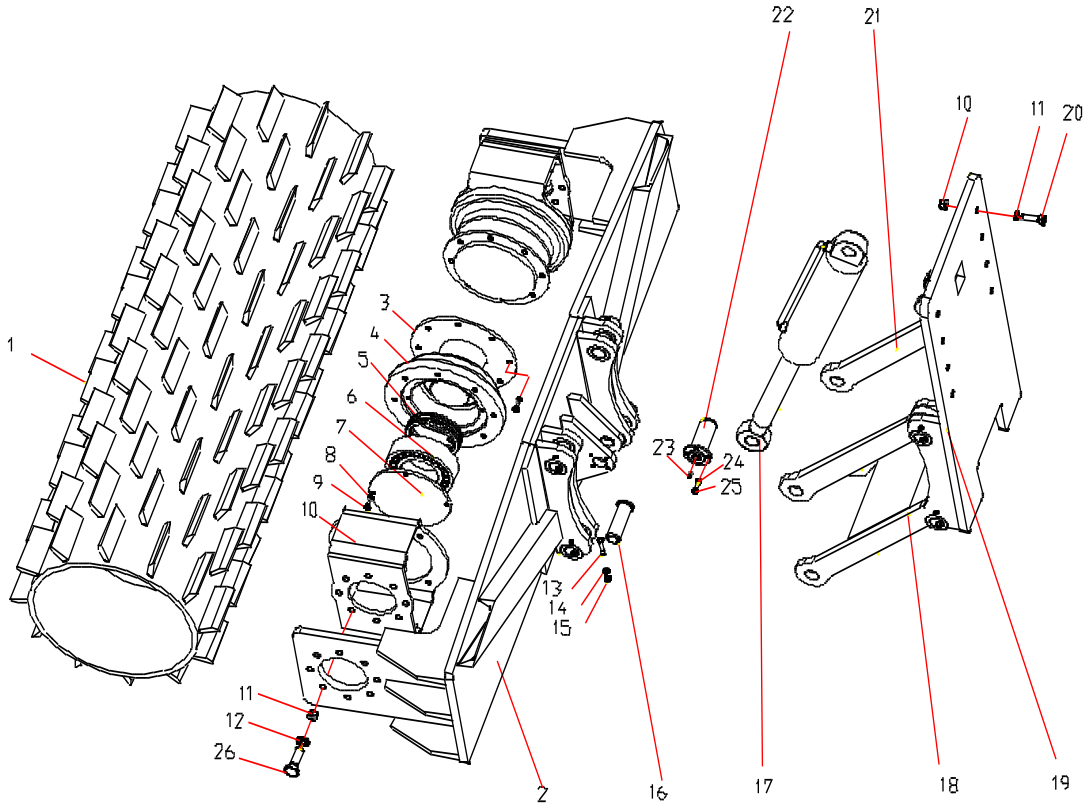

Model 型号 GR185		破冰装置 Ice-broken device		页码 Page G08-02	
序号 Sr , No.	代　号 Part No.	名称 Part Description		数量 Q'ty	备注 Remark
1	001440113	破冰轮	Ice-broken wheel	1	
2	001440121	机架	Frame	1	
3	001440116	轮毂	Hub	2	
4	001440115	外轴承座	Bearing seat	2	
5	108040032	油封	Oil seal	4	
6	105010137	轴承 22228C	Bearing	2	GB/T288
7	001440117	轴承压盖	Bearing gland	2	
8	104040004	垫圈 16	Spring washer	32	GB/T93
9	104000357	螺栓 M16X45	Bolt	32	GB/T5783
10	001440114	连接架	Link bracket	2	
11	104030018	螺母 M20	Nut	24	GB/T6170
12	104040006	垫圈 20	Spring washer	24	GB/T93
13	104000490	螺栓 M12X100	Bolt	8	GB/T5783
14	104040005	垫圈 12	Spring washer	8	GB/T93
15	104030012	螺母 12	Nut	8	GB/T6170
16	001410377	销轴	Axle	8	
17	101000537	提升油缸	Hydro cylinder	1	
18	001440123	连杆架	Connecting rod bracket	1	

19	001440124	前面板	Front board	1	
20	104000572	螺栓 M20X120	Bolt	8	GB/T5783
21	001440131	连杆	Connecting rod	2	
22	001130272	销轴	Axle	2	
23	108000002	油杯	Grease cup	10	GB/T1152
24	104040008	垫圈 10	Spring washer	16	GB/T93
25	104000082	螺栓 M10X30	Bolt	16	GB/T5783
26	104000092	螺栓 M20X80	Bolt	16	GB/T5783

页码 Page	破冰装置	Model 型号
G08-03	Ice-broken device	GR215

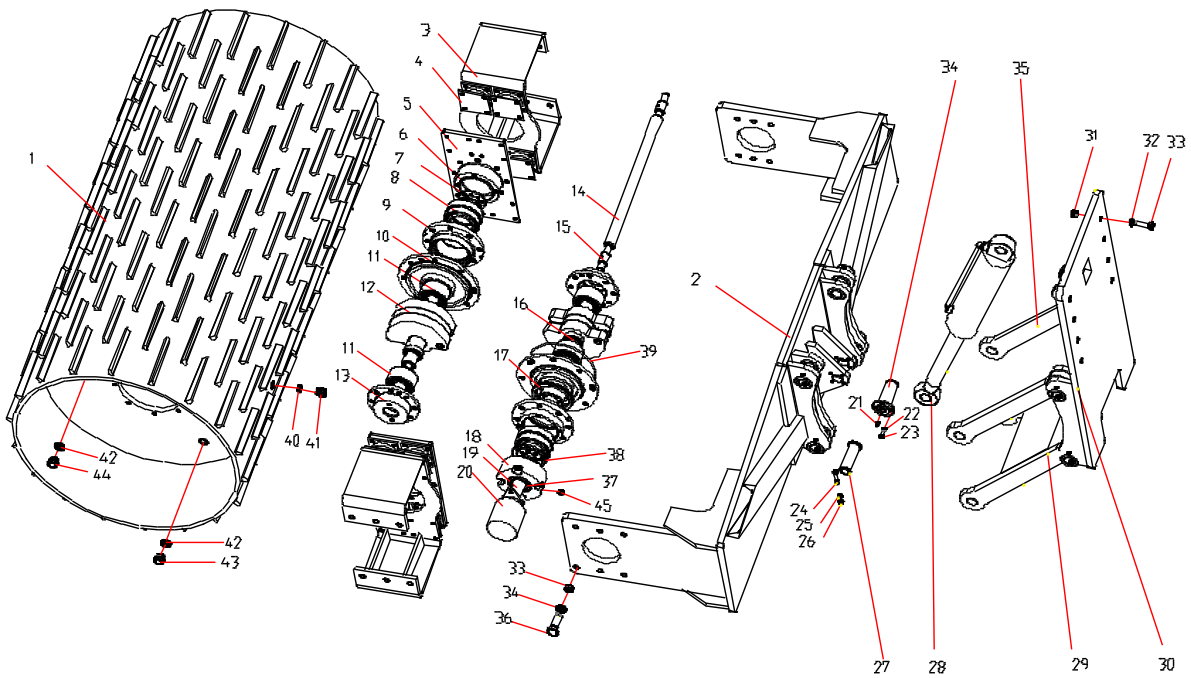

Model 型号 GR215		破冰装置 Ice-broken device		页码 Page G08-04	
序号 Sr , No.	代　号 Part No.	名称 Part Description		数量 Q'ty	备注 Remark
1	001560296	破冰轮	Ice-broken wheel	1	
2	001560314	机架	Frame	1	
3	001560309	连接架	Link bracket	2	
4	001560305	减振块	Damping mass	8	
5	001560304	安装板	Fixing board	2	
6	001560306	轴承盖	Bearing lid	1	
7	001560308	轴承压板	Bearing gland	2	
8	105010139	框架轴承	Frame bearing	2	
9	001560310	框架轴承座	Bearing seat	2	
10	001560298	外轴承座	Bearing seat	2	
11	105010138	轴承 22312	Bearing	2	GB/T288
12	001560299	左偏心轴	Left eccentric axle	1	

13	001560312	内轴承座	Inner bearing seat	2	
14	001560297	连结轴	Connecting axle	1	
15	001560311	橡胶套	Rubber cover	2	
16	001650301	右偏心轴	Right eccentric axle	1	
17	108040074	骨架油封	Oil seal	2	FB190X160X15
18	001560300	马达连接盘	Motor connecting set	1	
19	001560302	花键套	Spline cover	1	
20	101000534	马达	Motor	1	MMF305
21	108000002	油杯	Grease cup	10	GB/T1152
22	104040008	垫圈 10	Spring washer	16	GB/T93
23	104000082	螺栓 M10X30	Bolt	16	GB/T5783
24	104000490	螺栓 M12X100	Bolt	8	GB/T5783
25	104040005	垫圈 12	Spring washer	8	GB/T93
26	104030012	螺母 12	Nut	8	GB/T6170
27	001410377	销轴	Axle	8	
28	101000537	提升油缸	Hydro cylinder	1	
29	001440123	连杆架	Connecting rod bracket	1	
30	001560313	前面板	Front board	1	
31	104030018	螺母 M20	Nut	24	GB/T6170
32	104040006	垫圈 20	Spring washer	24	GB/T93
33	104000572	螺栓 M20X120	Bolt	8	GB/T5783
34	001130272	销轴	Axle	2	

35	001440131	连杆	Connecting rod	2	
36	104000092	螺栓 M20X80	Bolt	12	GB/T5783
37	101030204	O 型圈 103x3.55	O ring	1	GB/T3452.1
38	108040041	O 型圈 160x3.55	O ring	2	GB/T3452.1
39	101030202	O 型圈 307x5.3	O ring	2	GB/T3452.1
40	104040046	垫圈 18	Washer	2	JB/T982
41	101030079	螺塞 M18X1.5	Whorl plug	2	JB/T1001
42	104040102	垫圈 30	Washer	4	JB/T982
43	001560307	视油螺塞	Whorl plug to observe oil level	2	
44	001560303	油塞	Oil plug	2	
45	101040094	透气塞	Ventilate plug	1	

Model 型号 GR215	除雪装置 Snow-sweeping device	页码 Page G09-01

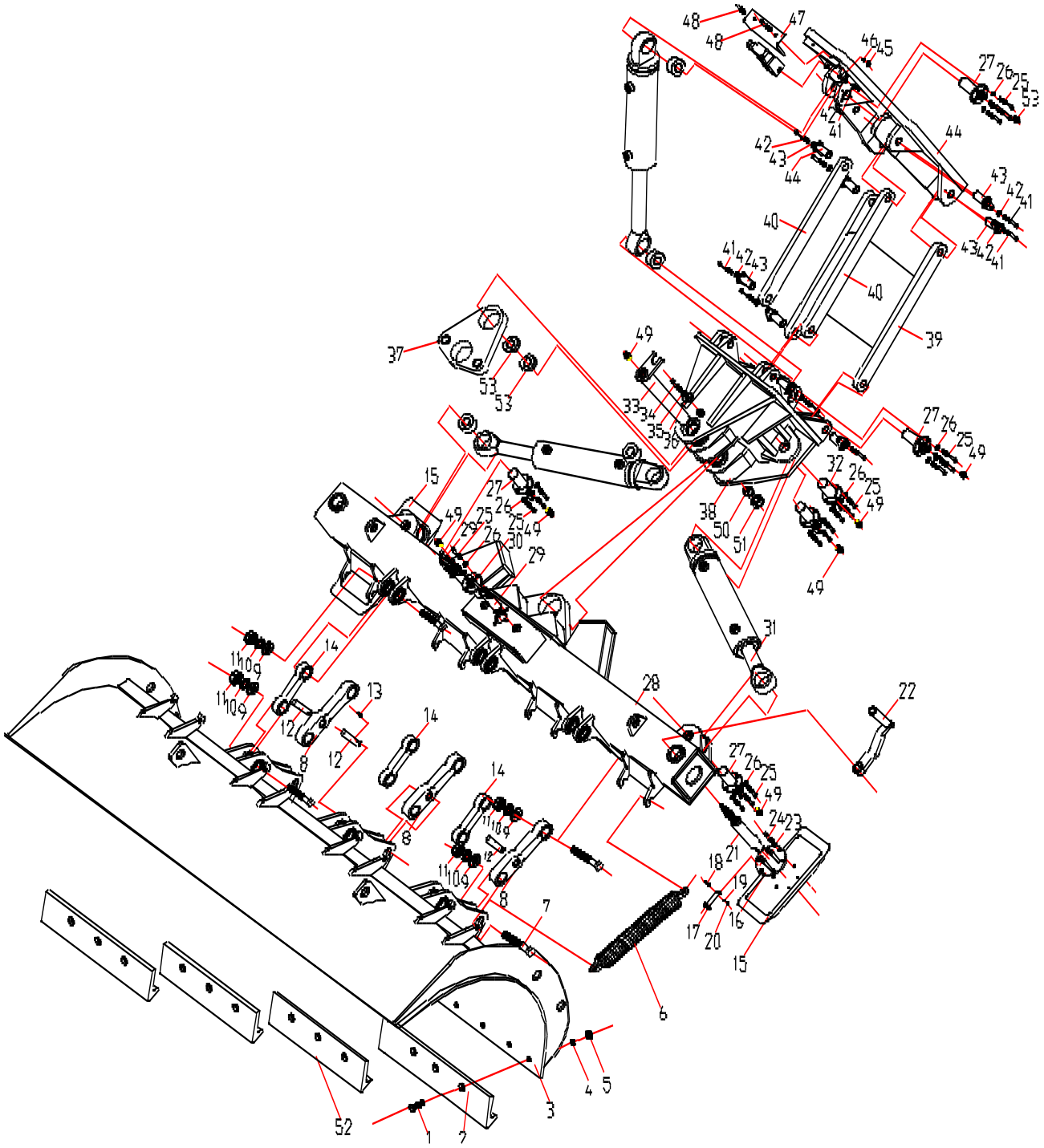

Model 型号 GR215		除雪装置 Snow-sweeping device		页码 Page G09-02	
序号 Sr，No.	代　号 Part No.	名称 Part Description		数量 Q'ty	备注 Remark
1	104000063	螺栓 M20X70	Bolt	12	GB/T10
2	001130279	刀片	Blade	2	
3	001130252	雪铲	Snow Cave Shovel	1	
4	104040006	垫圈 20	Washer	20	GB/T93
5	104030018	螺母 M20	Nut	12	GB/T6170
6	001130271	弹簧	Spring	8	
7	001130286	螺栓	Bolt	12	
8	001130290	拉杆	Pole	3	
9	104040089	垫圈 30	Washer	12	GB/T97.1
10	104040075	垫圈 30	Washer	12	GB/T93
11	104030215	螺母 M30	Nut	12	GB/T6175
12	001130259	销	Pin	3	
13	104070018	开口销 5X50	Pin	3	GB/T91
14	001130284	拉杆	Pole	3	
15	001130255	支座	Abutment	2	
16	001130266	耳板	Plate	2	
17	001130256	销	Pin	2	
18	104000604	螺栓 M5X40	Bolt	2	GB/T5782
19	104040070	垫圈 5	Washer	2	GB/T93
20	104030214	螺母 M5	Nut	2	GB/T6175
21	001130262	支柱	Suport	2	

22	001130274	摇把	Crank	1	
23	104040005	垫圈 12	Washer	12	GB/T93
24	104000213	螺栓 M12X40	Bolt	12	GB/T5783
25	104000082	螺栓 M10X20	Bolt	28	GB/T5783
26	104040008	垫圈 10	Washer	28	GB/T93
27	001130272	销轴	Pin	4	
28	001130275	摆动架	Swing Rack	1	
29	001130268	销轴	Pin	2	
30	001130270	销轴	Pin	1	
31	**G09-03**	液压系统	Hydraulic system	1	
32	001130122	销轴	Pin	2	
33	001130289	主铰接销轴	Pin	1	
34	104000275	螺栓 M16X25	Bolt	1	GB/T5783
35	104040004	垫圈 16	Washer	1	GB/T93
36	104040058	垫圈 16	Washer	1	GB/T96
37	001130257	座板	Bed plate	1	
38	001130278	铰接架	Hinge Joint Rack	1	
39	001440124	连杆架	Connecting Rod	1	
40	001440131	连杆	Connecting Rod	2	
41	104000091	螺栓 M8X20	Bolt	10	GB/T5783
42	104040007	垫圈 8	Washer	10	GB/T93
43	001130285	销	Pin	10	
44	001130283	前面板	Front Faceplate	1	
45	104030216	螺母 M8	Nut	2	GB/T6175
46	104040081	垫圈 8	Washer	2	GB/T97.1
47	001130276	遮板	Cover plate	1	

48	104000010	螺栓 M8X25	Bolt	2	GB/T5783
49	108000002	油杯 M10X1	Grease Nipple	9	GB/T1152
50	001130267	球轴	Ball Spindle	1	
51	001130261	球座	Down Ball Seat	2	
52	001130281	刀片	Blade	2	
53	001130273	隔套	Space Bushing	4	

页码 Page G09-03	**除雪装置** **Snow-sweeping device**	Model 型号 GR215

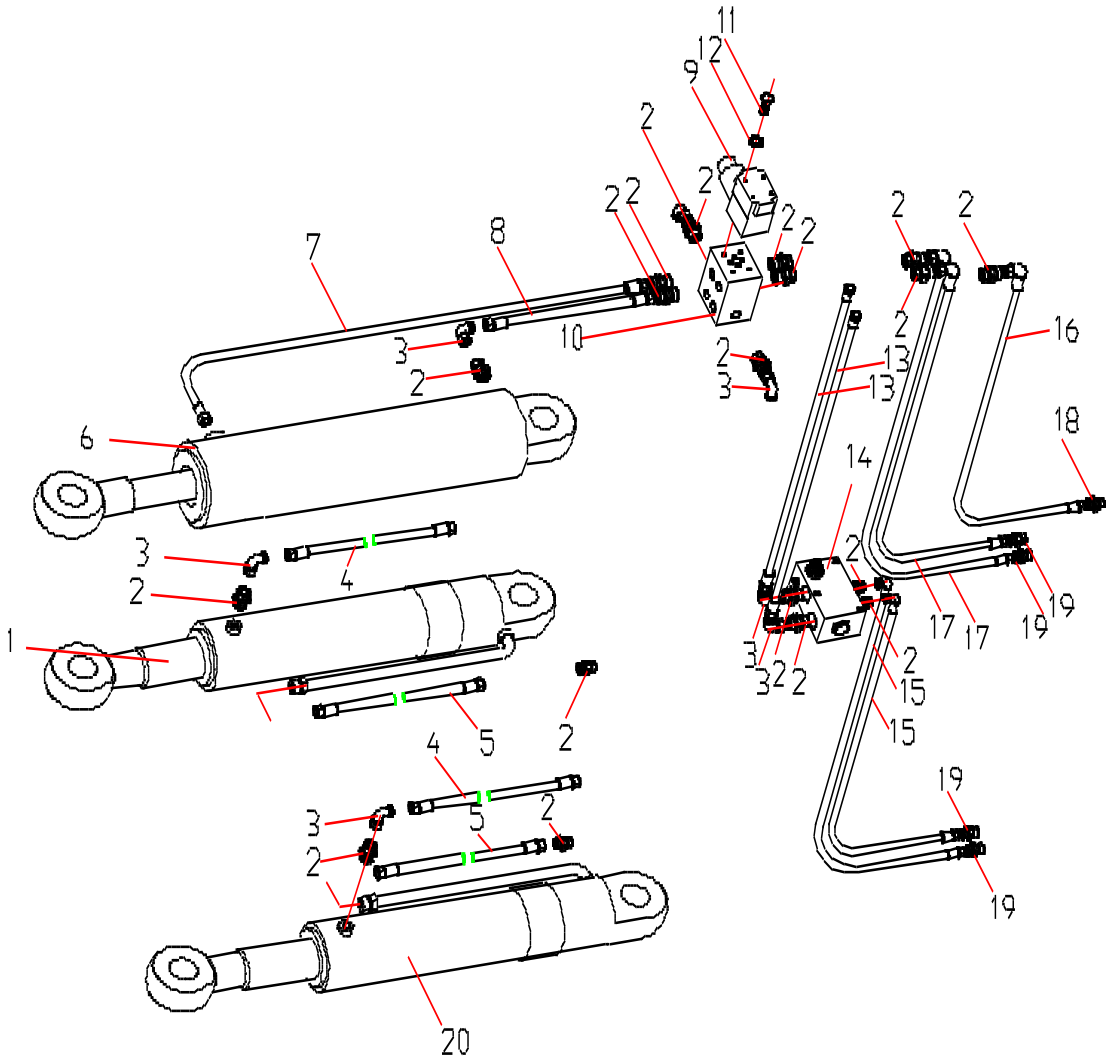
11
12
9
2
2
2

序号 Sr，No.	代　号 Part No.	名称 Part Description		数量 Q'ty	备注 Remark
1	101000451	除雪板转角油缸	Hydro Cylider	1	XGYG07-011
2	101020191	直通接头	Joint	19	I12LM18×1.5ED
3	101020525	直角组合接头	Square Joint	7	LH12L
4	101022499	胶管总成	Hose Assay	2	2SNHAHF121206-1950-STH
5	101022498	胶管总成	Hose Assay	2	2SNHAHF121206-1900-STH
6	101000452	除雪板升降油缸	Cylider	1	XGYG07-012
7	101022497	胶管总成	Hose Assay	1	2SNHAHF121206-850-STH
8	101022500	胶管总成	Hose Assay	1	2SNHAHF121206-600-STH
9	101000450	电磁换向阀	Solenoid Direction Valve	1	DSG-01-2B2B-D24-N-50
10	001130277	阀块	Valve Block	1	
11	104000023	螺栓 M8×16	Bolt	4	GB/T5783
12	104040004	垫圈 16	Washer	4	GB/T93
13	2SNHAHF121206-600	胶管总成	Hose Assay	2	2SNHAHF121206-600

14	101040015	双向液压锁	Double-Pass Hydraulic	2	09302540DWG/01
15	101022501	胶管总成	Hose Assay	2	2SNHAHD121506-5200
16	101022503	胶管总成	Hose Assay	1	2SNHAHF121206-6600
17	101022502	胶管总成	Hose Assay	2	2SNHAHD121506-5400
18	101020749	直通接头	Connector	1	I12LM22X1.5ED
19	101020721	直通接头	Connector	4	I15LM22X1.50
20	101000453	除雪板转角油缸	Hydro Cylider	1	XGYG07-13

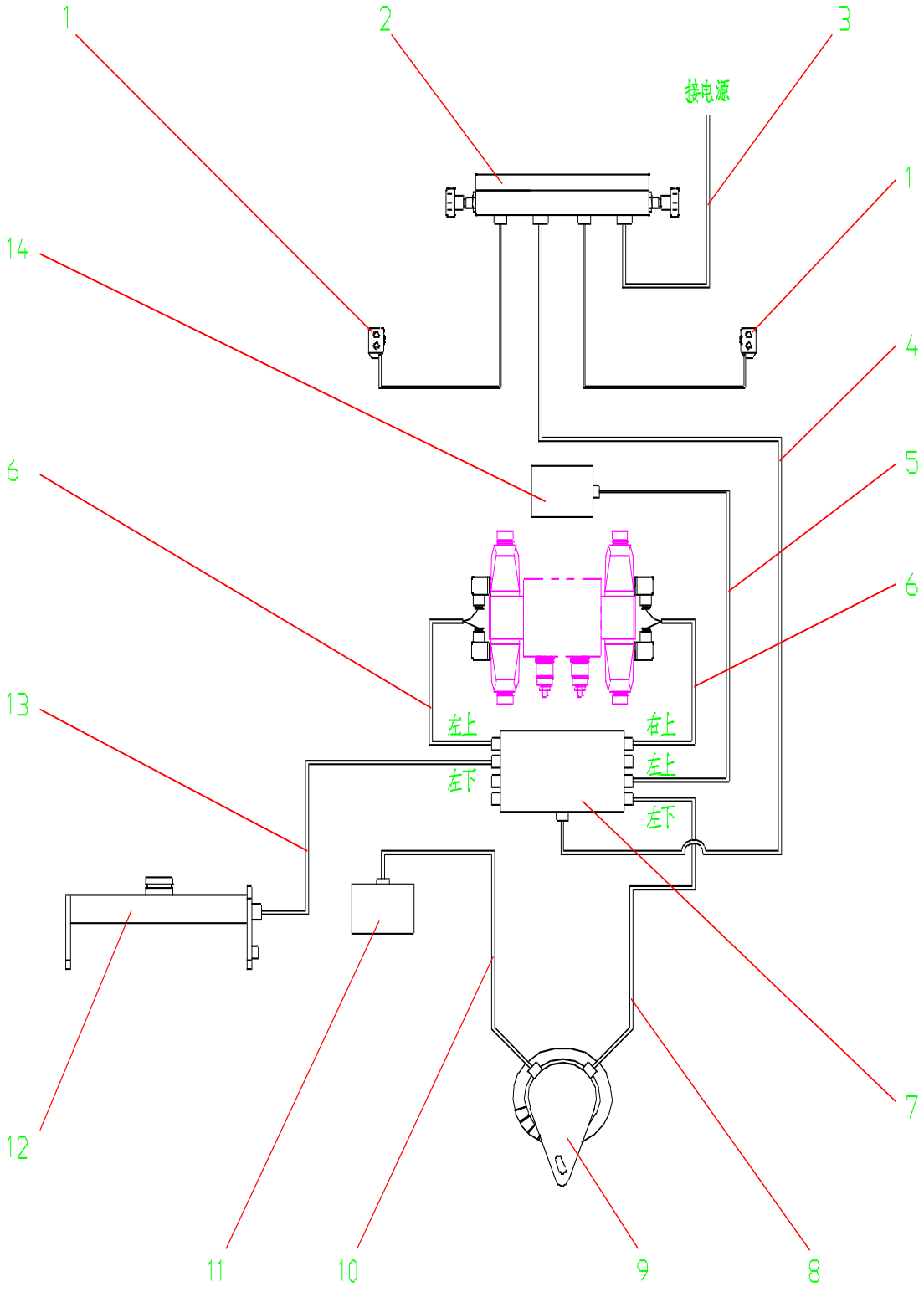

Model 型号	**自动调平电气系统**	页码 Page
GR315A	**ELECTRICAL System of**	C10-02

序号 Sr ,No.	代　号 Part No.	名称 Part Description	数量 Q'ty	备注 Remark
1	10205003	复联操纵杆　Multistick	2	AXPD28-SB
2	10205003	操作员界面盒　Control Panel	1	AXPD28-XS
3	10202004	操作员界面盒 -　Cable from Control Panel	1	AXPD28-DL
4	10202004	主控器 - 操作员　Cable from Controller to	1	AXPD28-DL
5	10202004	主控器 - 长坡传　Cable from Controller to	1	AXPD28-DL
6	10202003	主控器 - 比例阀　Cable from Controller to	2	AXPD28-DL
7	10205003	主控器　Controller	1	AXPD28-ZK
8	10202004	主控器 - 旋转传　Cable from Controller to	1	AXPD28-DL
9	10201005	旋转传感器　Rotation Sensor	1	AXPD28-XZ
10	10202004	旋转传感器 - 横　Cable from Rotation	1	AXPD28-DL
11	10201005	横坡传感器　Slope Sensor	1	AXPD28-HP
12	10201005	8 束超声波纵坡　Sonic-Ski8	1	AXPD28-SKI
13	10202004	主控器 - 纵坡传　Cable from Controller to	1	AXPD28-DL
14	10201005	长坡传感器　Long-Slope Sensor	1	AXPD28-CP

G10-03	Hydraulic System of Auto-level Device	GR215A

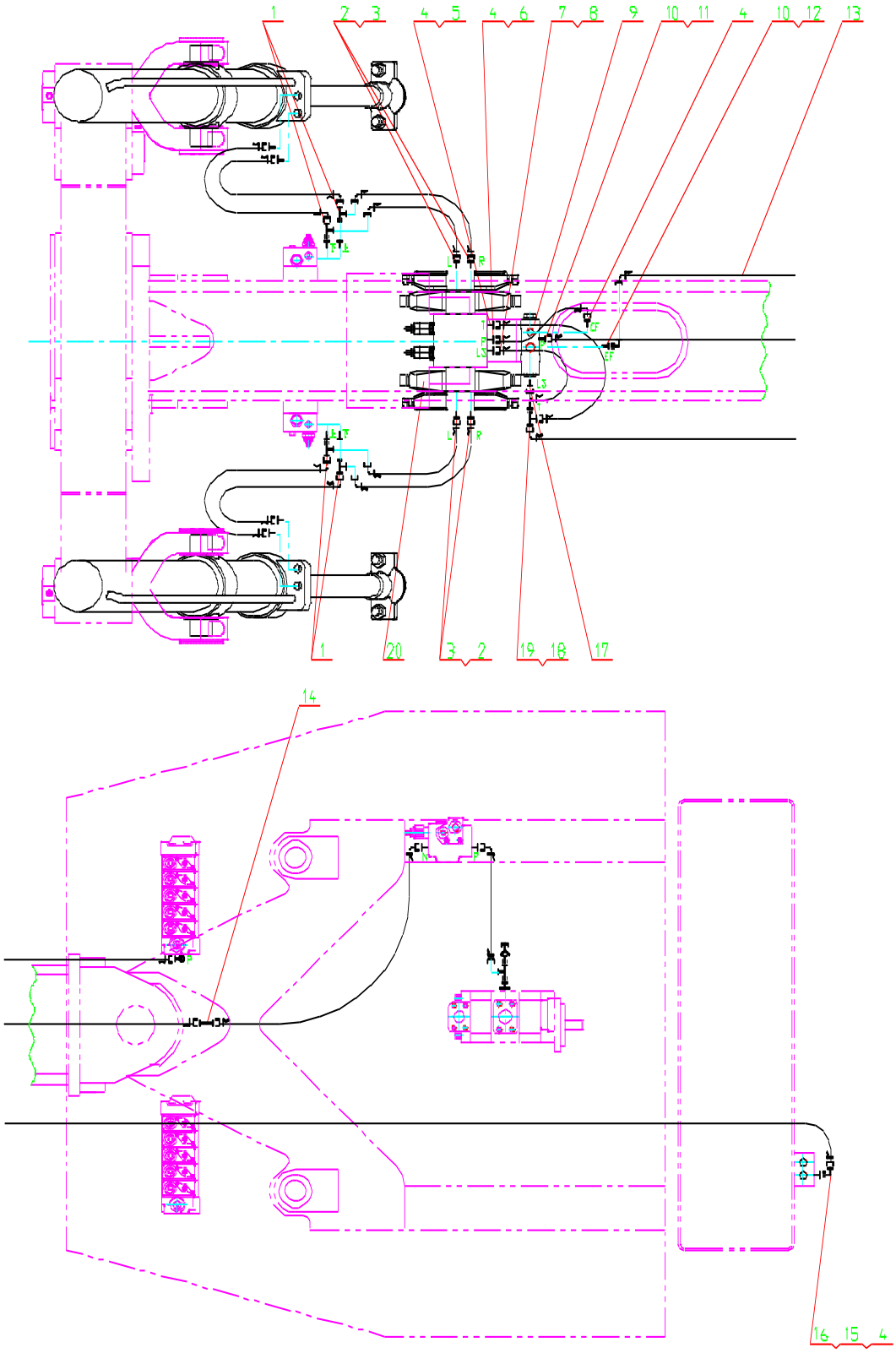

Model 型号 GR215A		**自动调平液压系统** Hydraulic System of		页码 Page G10-04
序号 Sr ,No.	代　号 Part No.	名称 Part Description	数量 Q'ty	备注 Remark
1	101020202	三通组合接头　Union	4	YL12L
2	101020191	直通接头　Union	4	I12LM18X1.5ED
3	101022627	胶管总成　Hose	4	2SNHAHF121206-800
4	101020420	直通接头　Union	4	I15LM18X1.5ED
5	101022623	胶管总成　Hose	1	1SNHAHA151508-700
6	101022628	胶管总成　Hose	1	2SNHAHF151506-600
7	101020006	直通接头　Union	1	I08LM14X1.5ED
8	101022624	胶管总成　Hose	1	1SNHAHF080804-650
9	101000062	优先阀　Priority Valve	1	YXL-F80L-N7
10	101020744	直通接头　Union	2	I18LM22X1.5ED
11	101022626	胶管总成　Hose	1	2SNHAHE221810-1100
12	101020526	直角组合接头　Union	1	LH18L
13	101022629	胶管总成　Hose	1	2SNHAHF221810-1

					000
14	101022630	直通接头	Union	1	I22L
15	101020432	直角组合接头	Union	1	LH15L
16	101022625	胶管总成	Hose	1	1SNHAHF151508-3000
17	101020005	直通接头	Union	1	I08LM12X1.5ED
18	101021334	直通接头	Union	1	I15LM12X1.5ED
19	101022013	三通组合接头	Union	1	YL15L
20	101000479	自动调平阀组	Valve Group	1	105A0100DWG/04