Nº P0701-2012

RUTHZIL TRATOR COMERCIAL DE PEÇAS LTDA 11 97083-6812 ROLANDO CITRANGULO

GR180BR

MOTONIVELADORA GR180BR (BULLDOZER)

CATÁLOGO DE PEÇAS

XCMG BRASIL INDÚSTRIA LTDA.

Prefácio

Este catálogo de peças serve como referência para a máquina adquirida.

O catálogo de peças descreve a motoniveladora GR180BR e cada peça da estrutura com suas instruções de montagem, bem como, para a maioria dos usuários, a equipe de vendas e equipe técnica que prestam auxílio na aquisição, reparação e manutenção da máquina.

Neste catálogo, as peças que não são removíveis (solda, rebite) geralmente são marcadas com código da peça, e não com número da peça constituinte de outras colunas.

Ao encomendar peças, a fim de evitar erros na encomenda e envio à empresa, por favor, certifique-se de especificar os seguintes detalhes:

1. A data de fabricação e número de série da motoniveladora.
2. Código e nome das peças encomendadas.
3. Número.
4. Para o envio do pedido, especifique em detalhes as unidades, endereços e o CEP.

As motoniveladoras GR180BR são projetadas com base no desenvolvimento de tecnologia e melhoria contínua das necessidades do usuário, portanto, o catálogo de peças também será regularmente revisto, sujeito alterações sem aviso prévio.

Índice

Prefácio.....G01-01
Motores e Acessórios.....G01-01
Capô.....G02-01
Controle do freio de estacionamento.....G03-01
Conjunto da cabine.....G04-01
Operação do sistema hidráulico.....G05-01
Sistema direção hidráulica.....G05-04
Sistema de freios de duplo circuito hidráulico (Meritor).....G05-07
Sistema de freios de duplo circuito hidráulico (Feicheng).....G05-10
Tanque de óleo hidráulico.....G06-01
Painel de controle.....G07-01
Dispositivo de trabalho.....G08-01
Conjunto da lâmina.....G09-01
Conjunto da estrutura de balanço.....G10-01
Estrutura.....G11-01
Eixo dianteiro.....G12-01
Sistema elétrico.....G14-01
Conjunto da caixa do medidor.....G14-04
Caixa de controle.....G14-06
Conselho de retransmissão.....G14-08
Operação do motor.....G15-01
Sistema de transmissão (1).....G16-01
Sistema de transmissão (2).....G16-03
Ar-condicionado.....G17-01
Bomba de engrenagem dupla.....G18-01
Cilindros de inclinação frontal.....G19-01
Cilindros de oscilação da lâmina.....G19-03
Cilindro direito de elevação da lâmina.....G19-05
Cilindro direito da direção articulada.....G19-07
Cilindro da roda dianteira.....G19-09

Cilindro esquerdo da direção articulada.....G19-11
Cilindro esquerdo de elevação da lâmina.....G19-13
Cilindro esquerdo de conversão da lâmina.....G19-15
Cilindro de mudança de ângulo da lâmina.....G19-17
Cilindro de elevação da lâmina.....G19-18
Bujão de óleo.....G19-21
Eixo.....G20-01

MODELO GR180BR	MOTORES E ACESSÓRIOS	NÚMERO DA PÁGINA G01-01

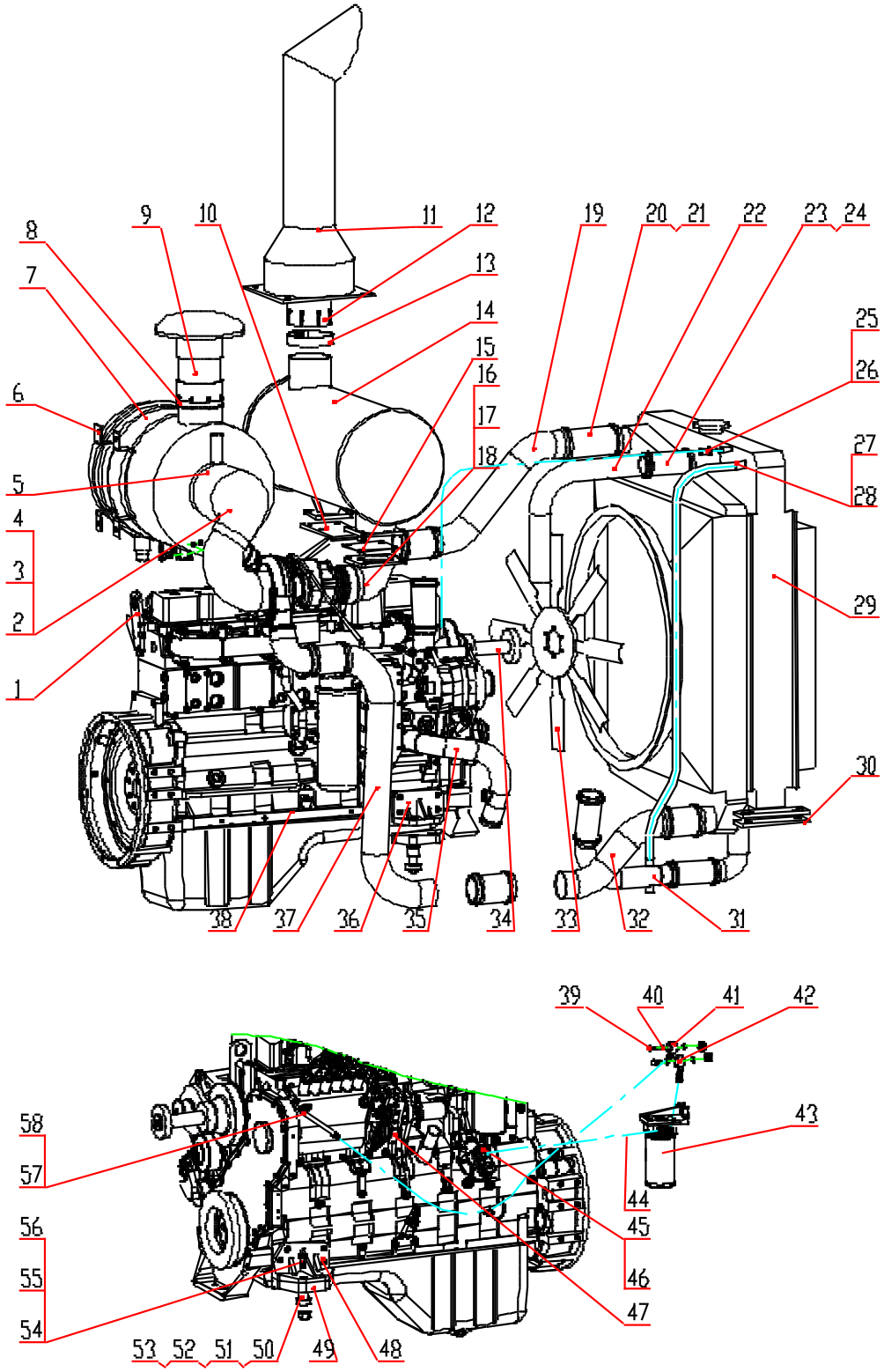

MODELO GR180BR		MOTORES E ACESSÓRIOS	NÚMERO DA PÁGINA G01-02	
Nº	**CÓDIGO**	**NOME**	**QUANTIDADE**	**OBS.**
1	380600201	Ressalto de elevação	1	
2	801907065	Abraçadeira em “T“ φ165	1	11ZH6-9813
3	805801457	Abraçadeiras de fio duplo 160-172	1	JB/T3616.1
4	380600544	Tubo curvado	1	GR180D.01-2
5	801907065	Abraçadeira em ”T” φ65	1	11ZH6-9831
6	380901022	Suporte do filtro de ar	2	
7	800105928	Filtro de ar	1	AH19227
8	380300642	Compressor	1	
9	380900881	Tubo de conexão	1	
10	380900897	Suporte do silenciador II	1	
11	380900985	Tubo de exaustão	1	
12	380600523	Tubo de conexão	1	
13	380900986	Abraçadeira	1	
14	803010866	Conjunto do silenciador	1	XH.G135X.W
15	380900874	Coxim	1	
16	380900877	Tubo de conexão	1	
17	801900258	Abraçadeira em “T” φ101.6	4	125739
18	380900875	Suporte do silenciador I	1	
19	380600548	Coletor de admissão	1	
20	800903124	Tubo conector de admissão	4	IC9288
21	801907064	Abraçadeira em “T” φ87	2	
22	380600549	Tubo de saída de água	1	
23	380700257	Mangueira φ57X200	4	

MODELO GR180BR		MOTORES E ACESSÓRIOS	NÚMERO DA PÁGINA G01-03	
Nº	**CÓDIGO**	**NOME**	**QUANTIDADE**	**OBS.**
24	801907069	Abraçadeira em “T” φ70	8	215461
25	381300431	Tubo φ10X1000	1	
26	805801440	Abraçadeira de mangueira de fio duplo 15-18	2	JB/T3616.1
27	380600525	Tubo de abastecimento de água φ20X1400	1	
28	805801458	Abraçadeira de mangueira de fio duplo 28-32	2	JB/T3616.1
29	803010876	Conjunto do radiador	1	XGSX07-28
30	380900982	Coxim de borracha	2	
31	380600553	Tubo de admissão de água II	1	
32	380600551	Tubo II	1	
33	800105930	Ventilador φ700	1	D16R-000-13
34	380901019	Placa de transição	1	
35	380600524	Tubo de admissão de água I	1	
36	380600515	Suporte traseiro II	1	
37	380600552	Tubo I	1	
38	800105760	Diesel	1	
39	805009809	Parafuso M14X1.5X32	2	
40	803192079	Coxim 14	4	JB/T1002
41	380600543	Conjunto da mangueira com fio de aço	1	
42	380601456	Conjunto da mangueira com fio de aço	1	

MODELO GR180BR		MOTORES E ACESSÓRIOS	NÚMERO DA PÁGINA G01-04	
Nº	**CÓDIGO**	**NOME**	**QUANTIDADE**	**OBS.**
43	800141037	Separador de água e óleo	1	
44	380600542	Conjunto da mangueira com fio de aço	1	
45	380600516	Conector	1	
46	803163469	O-ring 7.5X1.8	1	GB/T3452.1
47	380600517	Barra	1	
48	380600512	Suporte traseiro I	1	
49	380600521	Calço	4	
50	380600513	Coxim de borracha III	1	
51	380600514	Coxim de borracha II	1	
52	380600511	Tubo	4	
53	380600522	Espaçador	4	
54	380600520	Arruela	4	
55	805000558	Parafuso M14X110	4	GB/T5782
56	805200067	Porca M14	4	GB/T6170
57	380600537	Tubo “Tai kele” φ10X1200	1	
58	801906299	Conjunto da mangueira com fio duplo 6-10	2	JB/T3616.1

MODELO GR180BR	CAPÔ	NÚMERO DA PÁGINA G02-01

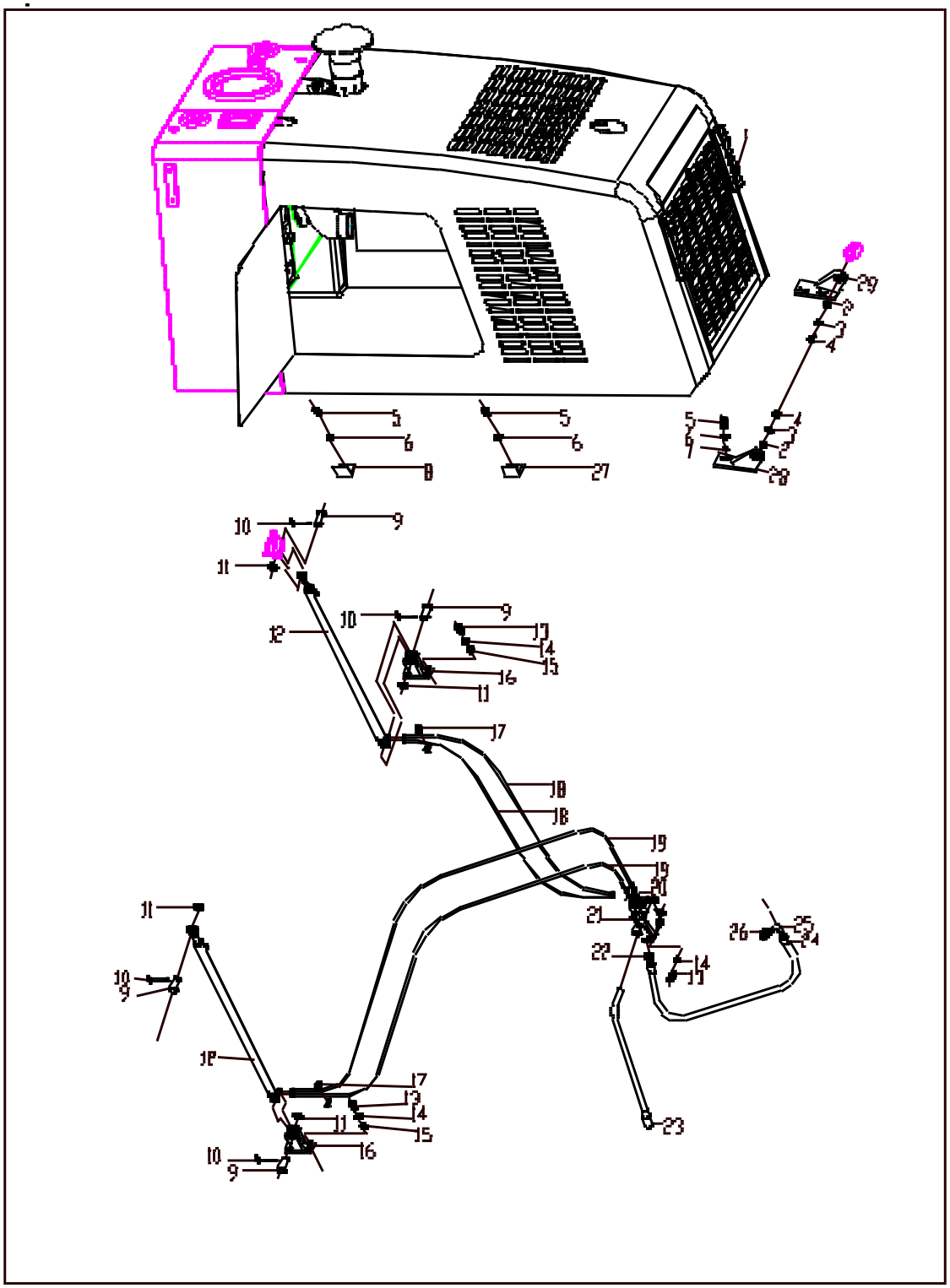

MODELO GR180BR		CAPÔ	NÚMERO DA PÁGINA G02-02	
Nº	**CÓDIGO**	**NOME**	**QUANTIDADE**	**OBS.**
1	380600546	Capô	1	
2	800515224	Rolamento rígido de esferas 61904	2	GB/T276
3	805300013	Arruela 16	2	GB/T97.1
4	805200051	Porca M16	2	GB6172-86
5	805000048	Parafuso M12×35	12	GB/T5783
6	805300018	Arruela 12	12	GB/T93
7	805300020	Arruela 12	12	GB/T97.1
8	380901072	Quadro limitador do capô	2	
9	805604496	Pino	4	
10	805600027	Contrapino 4×36	4	GB91-86
11	805300112	Arruela 20	4	GB/T97.1
12	803010935	Cilindro	2	
13	805000062	Parafuso M10×35	8	GB/T 5783-2000
14	805300014	Arruela 10	12	GB/T93
15	805201477	Porca M10	12	GB41-2000
16	381400218	Suporte	2	
17	803190341	Abraçadeira	2	
18	803191918	Conjunto da mangueira 1SNHAHA060604-700	4	
19	803191914	Conjunto da mangueira 1SNHAHF060604-1300	2	Importado do Cummins
20	803191913	Conector combinado de 3 vias Y06L	2	
21	803010915	Bomba manual	1	
22	381400231	Conector	1	
23	381400223	Barra	1	
24	803191238	Conjunto da mangueira 1SNHAHF121206-2300	1	
25	803190731	Conector combinado retangular LH12L	1	
26	803190517	Conector reto I12LM18X1.5ED	1	
27	380901105	Quadro limitador do capô II	2	
28	380901074	Suporte esquerdo	1	
29	380901073	Rolamento Direito	1	

MODELO GR180BR	CONTROLE DO FREIO DE ESTACIONAMENTO	NÚMERO DA PÁGINA G03-01

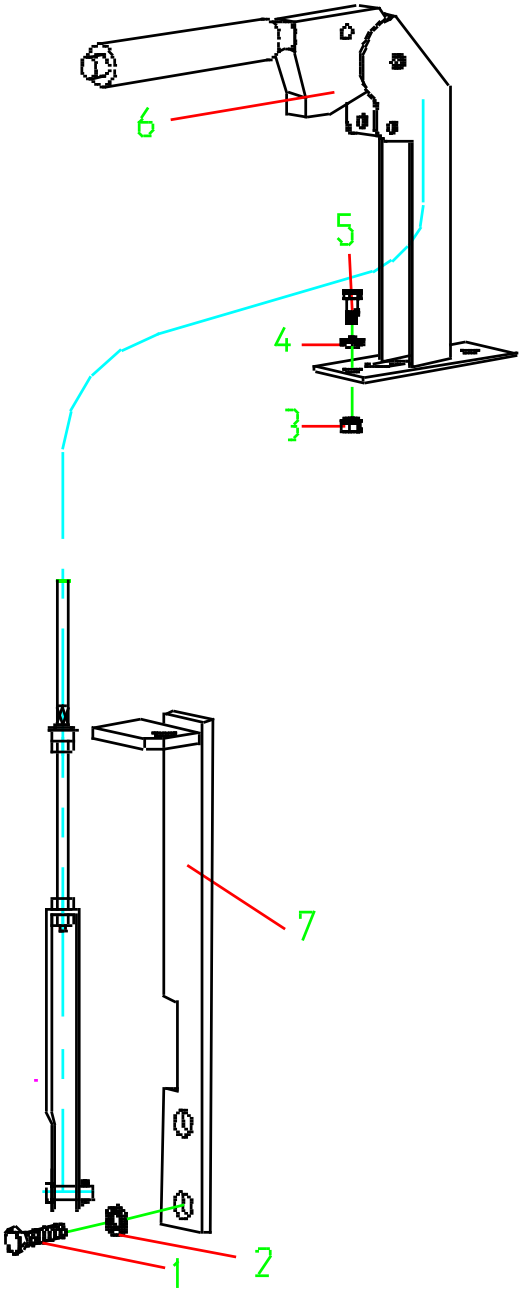

MODELO GR180BR		CONTROLE DO FREIO DE ESTACIONAMENTO	NÚMERO DA PÁGINA G03-02	
Nº	**CÓDIGO**	**NOME**	**QUANTIDADE**	**OBS.**
1	805000144	Parafuso M20X45	2	GB/T5783-2000
2	805300023	Arruela 20	2	GB/T93-1987
3	805200048	Porca M10	2	GB/T6170-2000
4	805300014	Arruela 10	2	GB/T93-1987
5	805000043	Parafuso M10X30	2	GB/T5783-2000
6	800307634	Controle do freio de estacionamento	1	
7	380900867	Placa de instalação	1	

MODELO GR180BR	CONJUNTO DA CABINE	NÚMERO DA PÁGINA G04-01

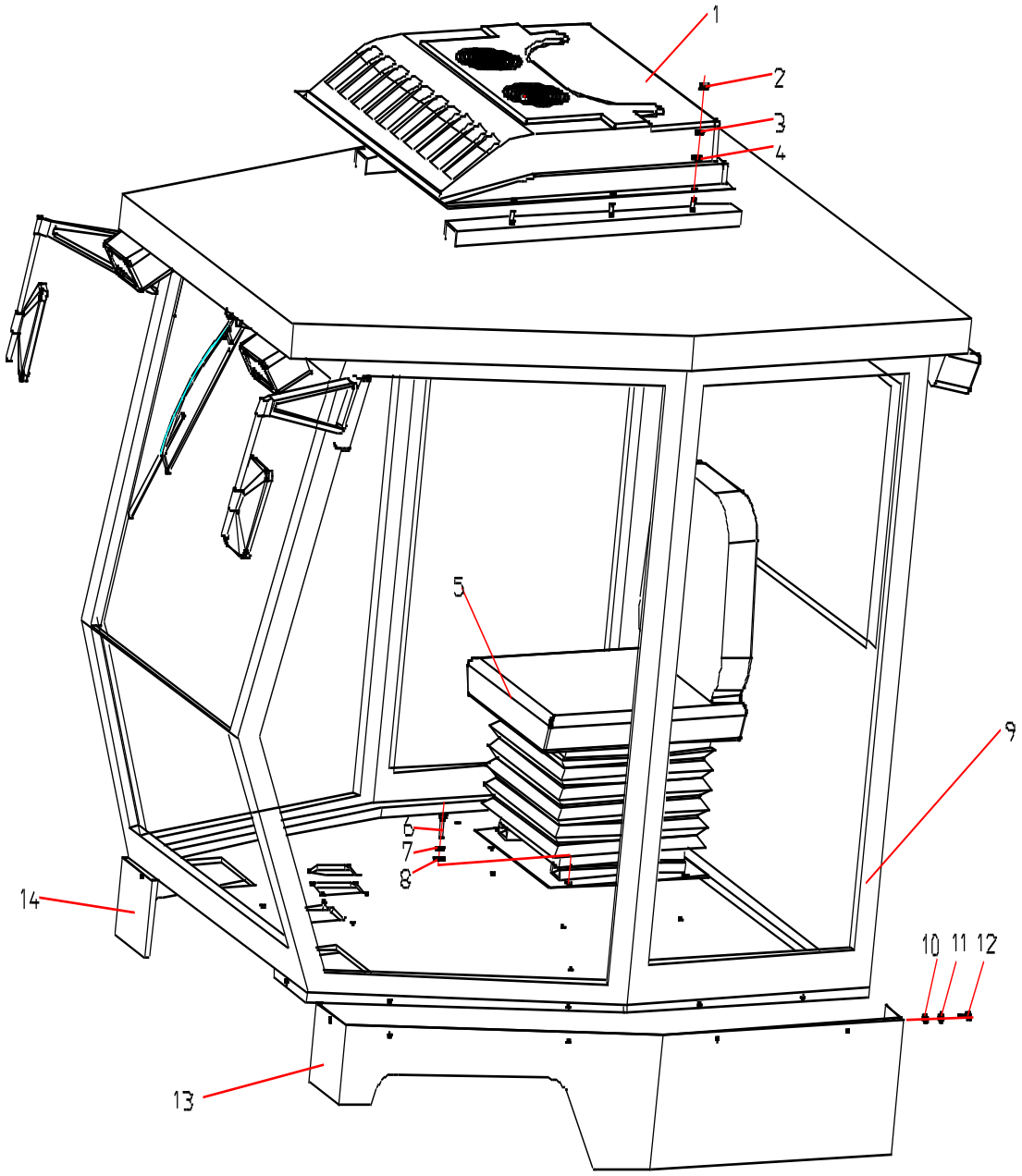

MODELO GR180BR		CONJUNTO DA CABINE	NÚMERO DA PÁGINA G04-02	
Nº	**CÓDIGO**	**NOME**	**QUANTIDADE**	**OBS.**
1	803506830	Ar-condicionado	1	XGKT460L-8
2	805200049	Porca M12	6	GB/T6170
3	805300018	Arruela 12	6	GB/T93
4	805300020	Arruela 12	6	GB/T97.1
5	801907119 801907122	Banco	1	XGZY03-A2(15°)XF ZY-3E
6	805000043	Parafuso M10×30	4	GB/T5783
7	805300014	Arruela 10	4	GB/T93
8	805300017	Arruela 10	4	GB/T97.1
9	380500403	Cabine	1	Common Cab
	380902046			ROPS Cab
10	805300069	Arruela 8	12	GB/T97.1
11	805300010	Arruela 8	12	GB/T93
12	805002059	Parafuso M8×15	12	GB/T5783
13	380700285	Placa de proteção esquerda	1	
14	380700286	Placa de proteção direita	1	

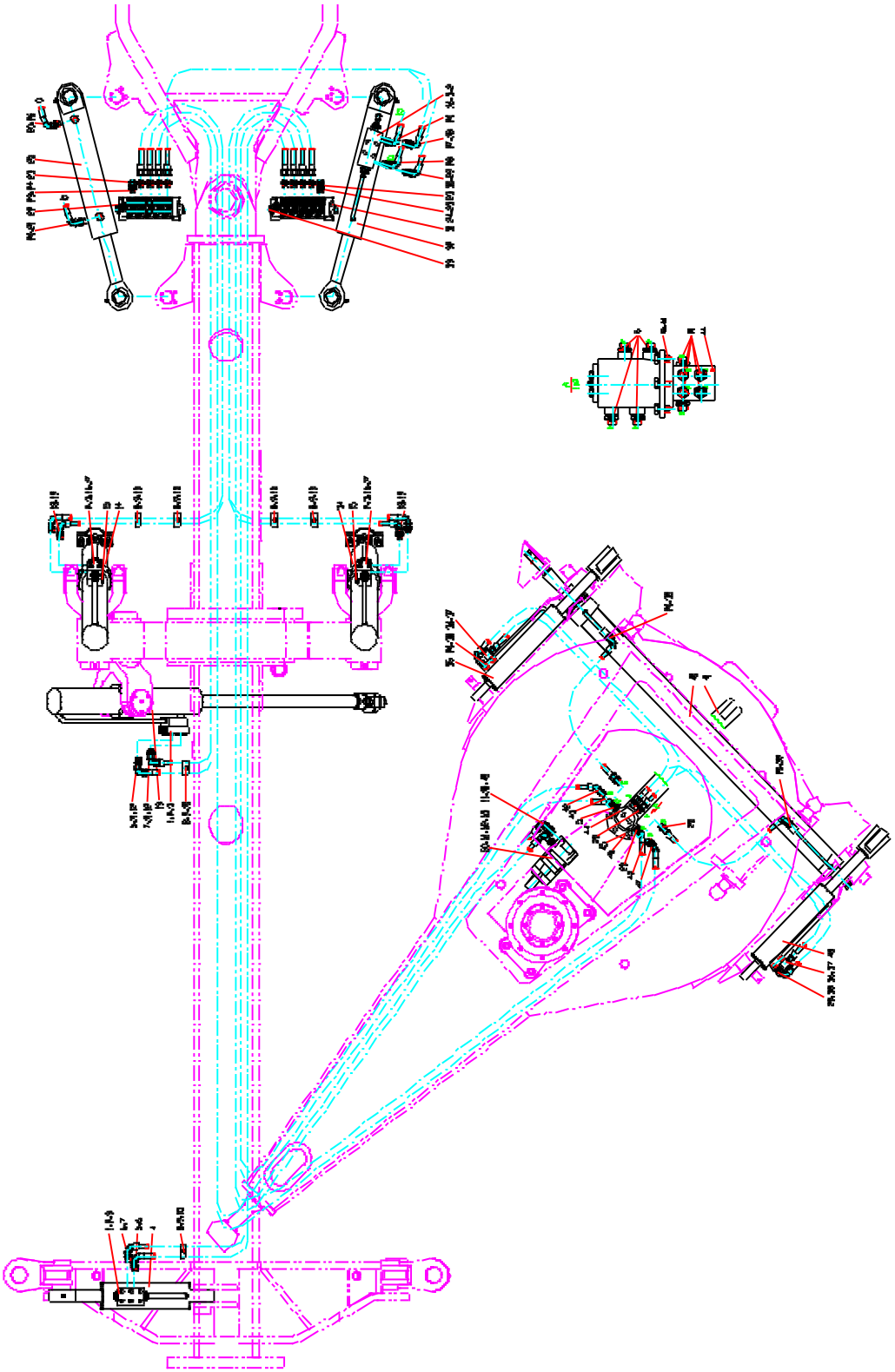

MODELO GR180BR		OPERAÇÃO DO SISTEMA HIDRÁULICO	NÚMERO DA PÁGINA G05-02	
Nº	**CÓDIGO**	**NOME**	**QUANTIDADE**	**OBS.**
1	803010961	Fechadura hidráulica bidirecional	2	079A0100DWG/05
2	805000021	Parafuso M8X50	24	GB/T5783
3	805300010	Arruela 8	24	GB/T93
4	380900731	Cilindros de inclinação frontal	1	XGYG07-115
5	803172004	Conector reto	6	I15LM18X1.5ED
6	803191165	Conjunto da mangueira	2	2SNHAHF151506-6500
7	380600610	Conector	2	I15LM18X1.5ED/φ1.5
8	803190403	Abraçadeira	14	GR185.06.1-4
9	805000525	Parafuso M6X20	7	GB/T5783
10	805200053	Porca M6	7	GB/T6170
11	860100842	Conector combinado retangular	4	LH15L
12	803191347	Conjunto da mangueira	2	2SNHAHE151506-4800
13	380900732	Cilindros giratórios da lâmina	1	XGYG07-116
14	380900718	Cilindro de elevação da lâmina	1	XGYG07-087
15	803192105	Bujão de óleo	4	DTM18X1.5ED
16	803011164	Válvulas	3	140A0300DWG/09
17	805300069	Arruela 8	8	GB/T97.1
18	803172006	Conector reto	7	I15LM22X1.5ED
19	803191104	Conjunto da mangueira	4	2SNHAHF151508-4000
20	803190517	Conector reto	13	I12LM18X1.5ED
21	803191525	Conjunto da mangueira	1	2SNHFHF121206-1800(90°)-STH

MODELO GR180BR		OPERAÇÃO DO SISTEMA HIDRÁULICO	NÚMERO DA PÁGINA G05-03	
Nº	**CÓDIGO**	**NOME**	**QUANTIDADE**	**OBS.**
22	803011063	Multi-válvula	1	5000-E164
23	803190779	Conector reto	20	I15LM22X1.5O
24	803191341	Bujão	4	VDT15L/N
25	380900707	Cilindro direito de direção articulada	1	XGYG07-059
26	803191105	Conjunto da mangueira	1	2SNHFHF121206-1500(90°)-STH
27	803191529	Conjunto da mangueira	1	2SNHAHF151508-1700-STH
28	803191530	Conector reto	1	I12LM18X1.5ED/35
29	803191811	Conector reto	1	I15LM22X1.5ED/35
30	803191075	Conjunto da mangueira	1	2SNHAHF151508-1800-STH
31	803011064	Multi-válvula	1	5000-E165
31	803013334	Válvula de múltiplas direções	1	200-4-011551019
32	380900709	Cilindro esquerdo de direção articulada	1	XGYG07-061
33	803192153	Bujão de óleo	4	DTM27X2O
34	380900719	Cilindro de elevação da lâmina	1	XGYG07-088
35	380900705	Cilindro de conversão direito	1	XGYG07-050
36	860100839	Conector combinado articulado	2	LQ12LM18X1.5KDS
37	803190993	Conjunto da mangueira	2	2SNHAHA121206-1400-STH
38	803190994	Conjunto da mangueira	2	2SNHAHF121206-1400-STH

MODELO GR180BR		OPERAÇÃO DO SISTEMA HIDRÁULICO	NÚMERO DA PÁGINA G05-04	
Nº	**CÓDIGO**	**NOME**	**QUANTIDADE**	**OBS.**
39	803192040	Conjunto da mangueira	2	2SNHAHF121206-1010-STH
40	380900730	Cilindro de elevação da lâmina	1	XGYG07-102
41	381400210	Suporte	1	PY160.6-17
42	803192039	Conjunto da mangueira	2	2SNHAHE151508-8550
43	803192038	Conjunto da mangueira	1	2SNHEHE151508-8550(90°)
44	380300747	Juntas articuladas	1	GR135.06.1.1.1
45	805000715	Parafuso M12X25	3	GB/T5783
46	805300018	Arruela 12	3	GB/T93
47	803192037	Conjunto da mangueira	1	2SNHEHE151508-8550(270°)
48	380900706	Cilindro esquerdo de conversão do ângulo da lâmina	1	XGYG07-051
49	803192036	Conjunto da mangueira	2	2SNHAHA151508-8300
50	803010911	Motor cicloide	1	604-0212
51	803192071	O-ring 69X3.55	1	GB/T3452.1
52	805100100	Parafuso M10X35	2	GB/T70.1
53	805300014	Arruela 10	2	GB/T93
54	803011165	Válvula de elevação	2	140A0200DWG/09

MODELO GR180BR	SISTEMA DE DIREÇÃO HIDRÁULICA	NÚMERO DA PÁGINA G05-05

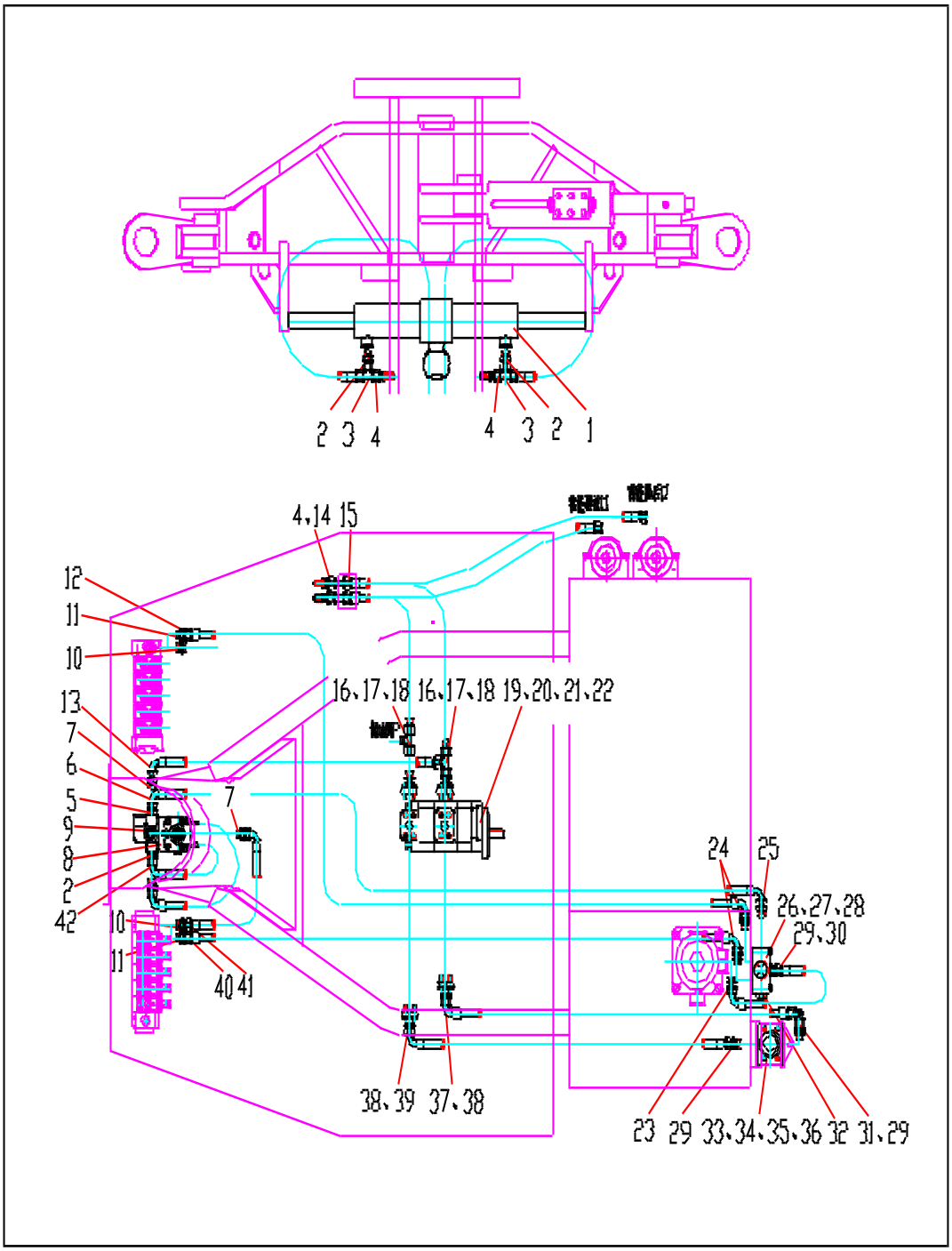

MODELO GR180BR		SISTEMA DE DIREÇÃO HIDRÁULICA	NÚMERO DA PÁGINA G05-06	
Nº	**CÓDIGO**	**NOME**	**QUANTIDADE**	**OBS.**
1	380900708	Cilindro de direção da roda dianteira	1	XGYG07-060
2	803190517	Conector reto	4	I12LM18X1.5ED
3	803190777	Conector combinado de 3 vias	2	YT12L
4	803190781	Junta de pressão	6	TC-A12L
5	803172004	Conector reto	1	I15LM18X1.5ED
6	803191109	Conjunto da mangueira	1	1SNHFHF151508-2250(0°)
7	803190768	Conector reto	2	I15LM20X1.5ED
8	803011053	Engrenagem de direção	1	403-7975-09
9	803010963	Válvula prioritária	1	880-1580
10	803172003	Conector reto	2	I15L7/8UNFO
11	803172023	Extremidade do conector reto	2	I18L7/8UNFO
12	803191798	Conjunto da mangueira	1	1SNHAHA181812-2250
13	803192035	Conjunto da mangueira	1	2SNHAHF151508-1150
14	803173426	Juntas de parede	4	I12L/25
15	803191856	Linha de pressão	4	HTH2-H12L/H12L-1000A
16	803191415	Conector de diâmetro ajustável	2	IBH15/12L
17	803191083	Conector combinado do flange reto	2	IFS3/4/15L/M10
18	860100843	Conector combinado de 3 vias	2	YL15L
19	803011197	Bomba de engrenagem dupla	1	1121302385
20	380300729	Coxim de papel	1	GR135.6.2-1
21	805000103	Parafuso M14X35	2	GB/T5783
22	805300033	Arruela 14	2	GB/T93
23	803191003	Conector reto	1	I35LG1.1/4ED
24	803190778	Conector reto	2	I18LM26X1.5ED
25	803172006	Conector reto	1	I15LM22X1.5ED
26	380700274	Bloco da válvula de retorno	1	GR185.6.2-1
27	805000656	Parafuso M8X65	4	GB/T5782
28	860101055	Arruela 8	4	GB/T93
29	803173414	Conector reto	3	I35LM42X2ED

MODELO GR180BR		SISTEMA DE DIREÇÃO HIDRÁULICA	NÚMERO DA PÁGINA G05-07	
Nº	**CÓDIGO**	**NOME**	**QUANTIDADE**	**OBS.**
30	803190850	Conjunto da mangueira	1	1SNHAHF353520-720
31	803172014	Conector combinado retangular	1	LH35L
32	803192109	Bujão de óleo	1	DTM22X1.5ED
33	380901084	Bloco de transição de óleo	1	GR215X.6.2-1
34	803192119	O-ring 56X3.55	1	GB/T3452.1
35	805100290	Parafuso M10X60	4	GB/T70.1
36	805300014	Arruela 10	4	GB/T93
37	803191081	Conector combinado de flange reto	1	IFS1.1/4/35L/M10
38	803191799	Conjunto da mangueira	2	1SNHAHE353520-2000
39	803191082	Conector combinado de flange reto	1	IFS1/35L/M10
40	803191797	Conjunto da mangueira	1	1SNHAHA181812-1950
41	803191181	Conjunto da mangueira	1	2SNHAHF151508-800
42	803191817	Conjunto da mangueira	2	1SNHAHF121205-7000

MODELO GR180BR	SISTEMA DE FREIOS DE DUPLO CIRCUITO HIDRÁULICO (MERITOR)	NÚMERO DA PÁGINA G05-08

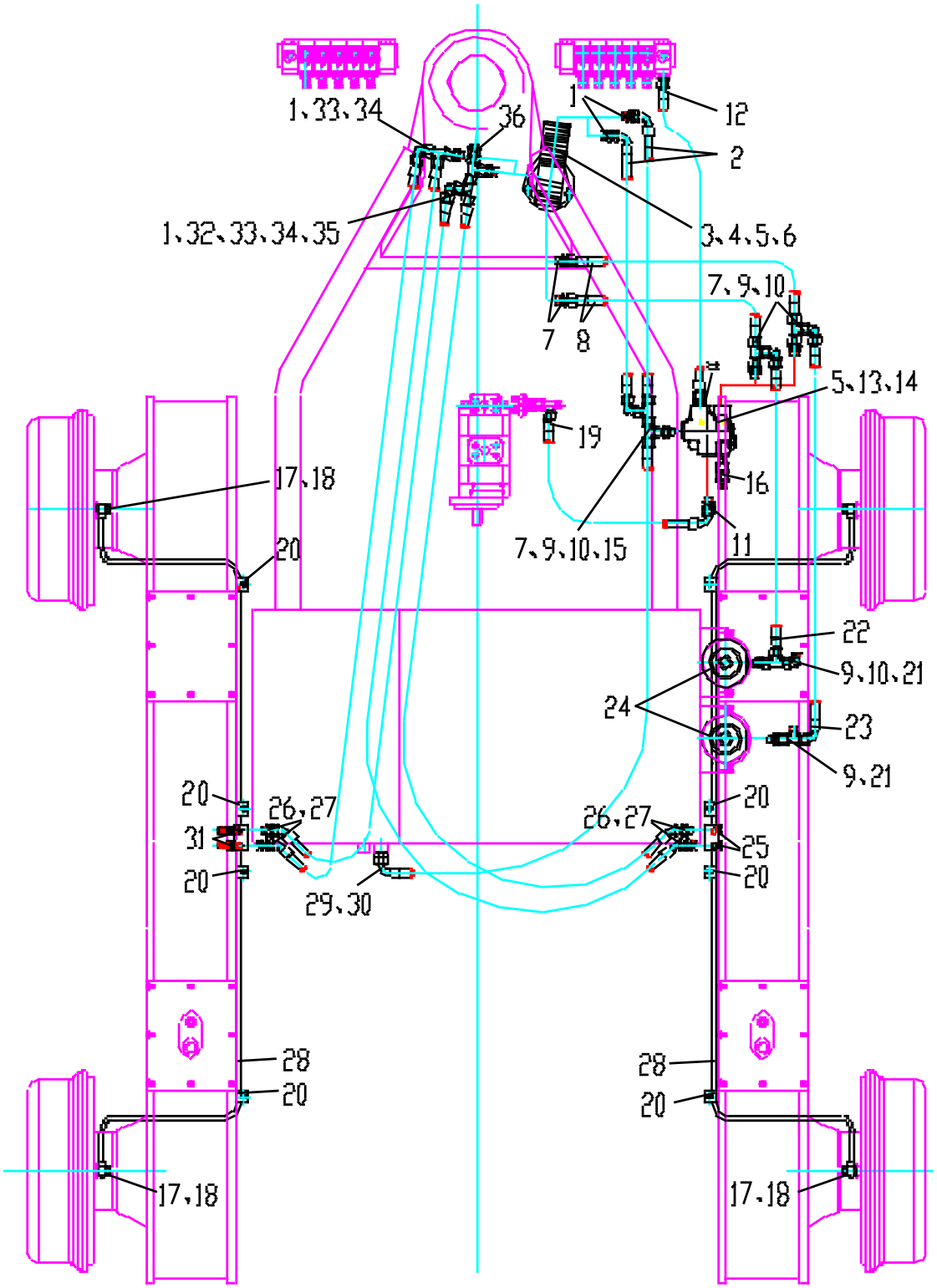

MODELO GR180BR		SISTEMA DE FREIOS DE DUPLO CIRCUITO HIDRÁULICO (MERITOR)	NÚMERO DA PÁGINA G05-09	
Nº	**CÓDIGO**	**NOME**	**QUANTIDADE**	**OBS.**
1	803192034	Conector reto	4	I10L3/4UNFO
2	803191740	Conjunto da mangueira	2	1SNHAHF121005-900
3	803011203	Freio	1	06-466-601
4	805000017	Parafuso M8X25	3	GB/T5783
5	805300010	Arruela 8	5	GB/T93
6	805300069	Arruela 8	3	GB/T97.1
7	803191725	Conector reto	5	I12L3/4UNFO
8	803190819	Conjunto da mangueira	2	2SNHAHA121206-650
9	803190520	Conector combinado de 3 vias	5	YL12L
10	803173437	Conector combinado retangular	4	LH12L
11	803192644	Conector reto	2	I15L11/16UNO
12	803191111	Conjunto da mangueira	1	2SNHAHA151508-750
13	803011211	Válvula do líquido	1	06-463-200
14	805010093	Parafuso americano	2	3/8-16UNC-2A X25
15	803190777	Conector combinado de 3 vias	1	YT12L
16	803506817	Interruptor de pressão do acumulador	1	PS61-50-2MNZ-B-SP-FS110BARF
17	805009809	Parafuso M14X1.5X32	4	JB/T999
18	805300024	Arruela 14	8	JB/T982
19	803192033	Conjunto da mangueira	1	2SNHAHF151508-600
20	803190339	Abraçadeira	8	110PPISMW3
21	803191589	Conector reto	2	I12LM27×2ED
22	803191920	Conjunto da mangueira	1	2SNHAHA121206-750-STH
23	803191921	Conjunto da mangueira	1	2SNHAHF121206-950-STH
24	803202752	Acumulador	2	NXQ-A-2.0/31.5-L-Y
25	803192111	Bujão de óleo	2	DTM14X1.5ED
26	803173411	Conector reto	4	I10LM14X1.5ED

MODELO GR180BR		SISTEMA DE FREIOS DE DUPLO CIRCUITO HIDRÁULICO (MERITOR)	NÚMERO DA PÁGINA G05-10	
Nº	**CÓDIGO**	**NOME**	**QUANTIDADE**	**OBS.**
27	803192032	Conjunto da mangueira	4	1SNHAHE101004-2300
28	380901085	Conjunto do tubo de metal	2	GR215X.06.3.1
29	803172004	Conector reto	1	I15LM18X1.5ED
30	380901260	Conjunto da mangueira	1	1SNHAHF121506-1800
31	819909401	Juntas de pressão	2	TC-D14
32	803190776	Conector combinado de 3 vias	1	YT10L
33	803190764	Conector combinado de 3 vias	2	YL10L
34	860100850	Conector combinado retangular	2	LH10L
35	380500404	Juntas de transição	1	GR165DII. 06.3.1
36	803506818	Interruptor de pressão da luz de freio	1	32-580-002

MODELO GR180BR	SISTEMA DE FREIOS DE DUPLO CIRCUITO HIDRÁULICO (POCLAIN)	NÚMERO DA PÁGINA G05-11

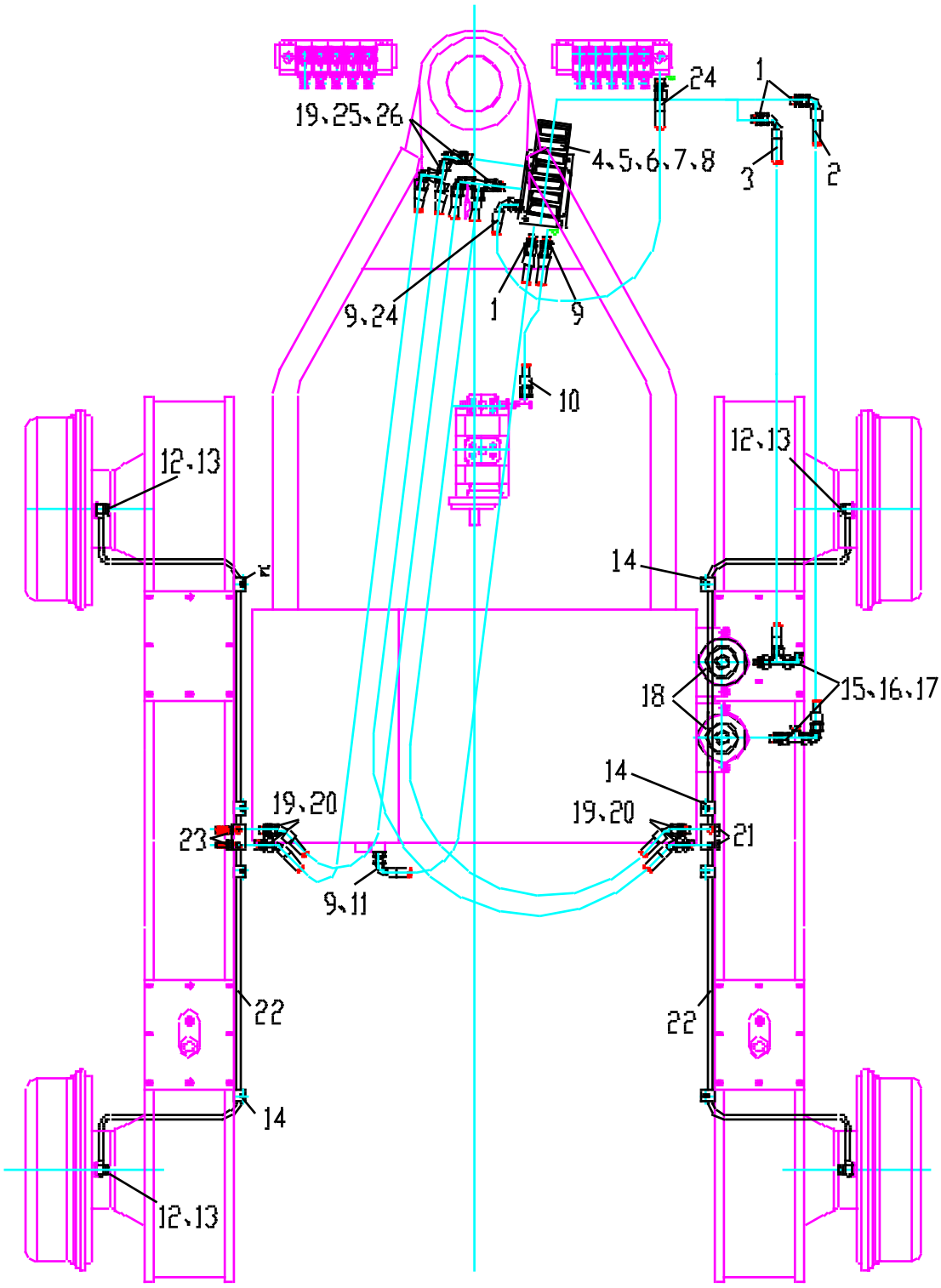

MODELO GR180BR		SISTEMA DE FREIOS DE DUPLO CIRCUITO HIDRÁULICO (POCLAIN)	NÚMERO DA PÁGINA G05-12	
Nº	**CÓDIGO**	**NOME**	**QUANTIDADE**	**OBS.**
1	803190717	Conector reto	3	I12LM14X1.5ED
2	803193087	Conjunto da mangueira	1	2SNHAHF121206-1850-STH
3	803191404	Conjunto da mangueira	1	2SNHAHF121206-1650-STH
4	803010412	Freio	1	VB-220-570-63-C5-504-00
5	380700282	Placa de pressão	1	GR185.6.5-1
6	805000089	Parafuso M8X35	4	GB/T5783
7	805300010	Arruela 8	12	GB/T93
8	805200045	Porca M8	4	GB/T6170
9	803601023	Conector reto	3	I15LM18X1.5ED
10	803191111	Conjunto da mangueira	1	2SNHAHA151508-750
11	803191071	Conjunto da mangueira	1	1SNHAHF121506-2000
12	805009809	Parafuso M14X1.5X32	4	JB/T999
13	805300024	Arruela 14	8	JB/T982
14	803190339	Abraçadeira	8	XZDNA8-010
15	803191014	Conector reto	2	I12LM27×2ED
16	803190520	Conector combinado de 3 vias	2	YL12L
17	803190731	Conector combinado retangular	2	LH12L
18	803202752	Acumulador	2	NXQ-A-2.0/31.5-L-Y
19	803190674	Conector reto	6	I10LM14X1.5ED
20	803191070	Conjunto da mangueira	4	1SNHAHE101004-2400
21	803192111	Bujão	3	DTM14X1.5ED
22	380901085	Conjunto do tubo de metal	2	GR215X.6.3.1
23	803190557	Juntas de pressão	2	TC-D14
24	803190817	Conjunto da mangueira	1	2SNHAHF151508-1000
25	803190764	Conector combinado de 3 vias	2	YL10L
26	803190761	Conector combinado retangular	3	LH10L

MODELO GR180BR	TANQUE DE ÓLEO HIDRÁULICO	NÚMERO DA PÁGINA G06-01 GR185

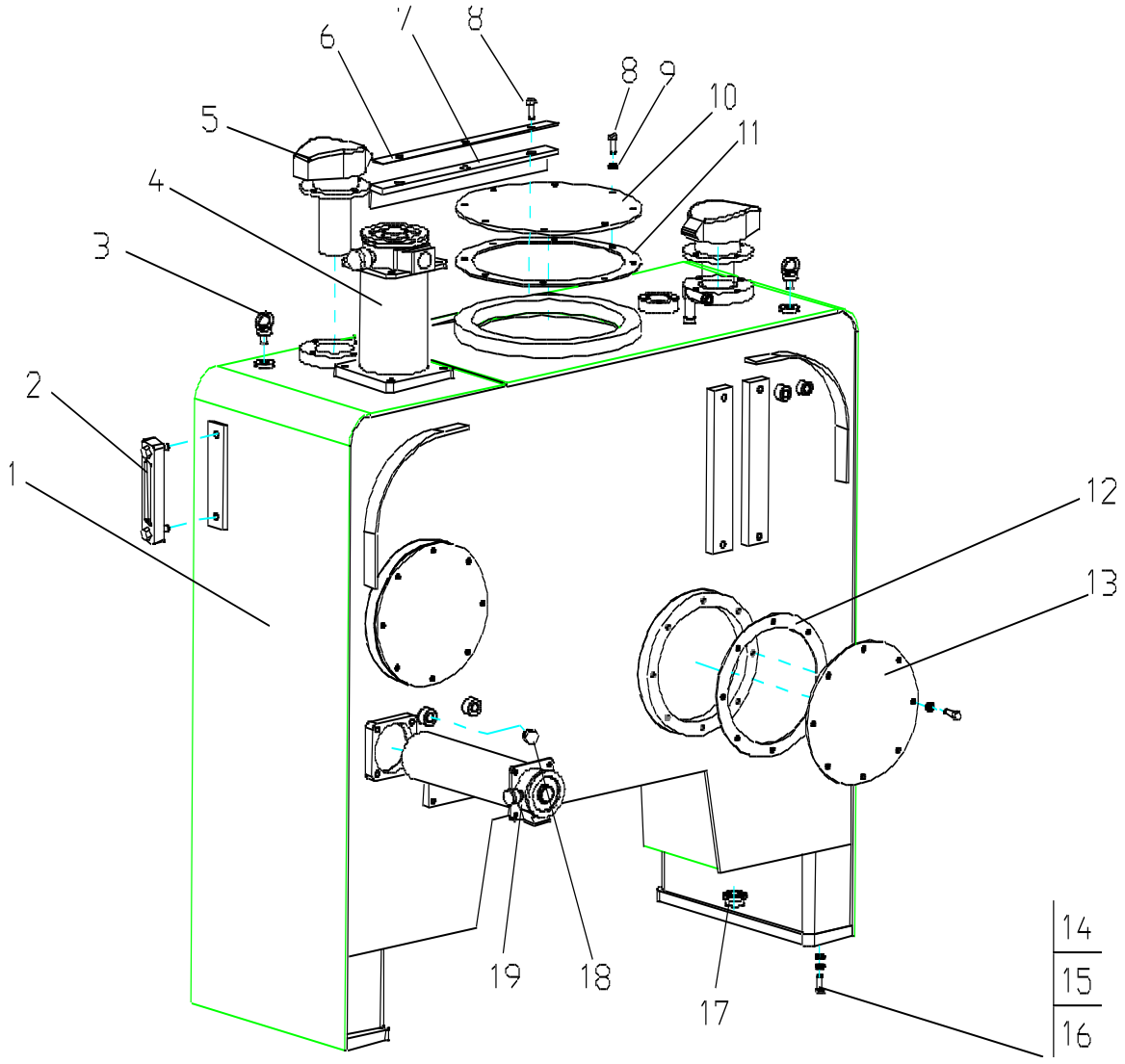

MODELO GR180BR		TANQUE DE ÓLEO HIDRÁULICO	NÚMERO DA PÁGINA G06-02 GR185	
Nº	**CÓDIGO**	**NOME**	**QUANTIDADE**	**OBS.**
1	380500485	Alojamento	1	
2	803202737	Medidor de nível	1	YWZ-150T
3	805105388	Parafuso de cabeça olhal M16	2	GB/T825
4	803190287	Filtro de retorno	1	XGHL2-400X10P
5	803190351	Filtro de ar bloqueável	2	XGKL4-10X1.0S
6	380901168	Placa	1	
7	380901167	Coxim de borracha	1	
8	805000017	Parafuso M8X25	24	GB/T5783
9	860101055	Arruela 8	24	GB/T93
10	380901169	Tampa do tanque de combustível	1	
11	380901170	Coxim de borracha	1	
12	380900901	Coxim de borracha	1	
13	380902102	Tampa do tanque de combustível	1	
14	805300011	Arruela 16	6	GB/T93
15	805000026	Parafuso M16X45	6	GB/T5783
16	805300013	Arruela 16	6	GB/T97.1
17	803190885	Bujão de óleo	1	DTM22X1.5
18	803192105	Bujão	1	DTM18X1.5
19	803112558	Filtro de sucção	1	TF-250X100F-Y

MODELO GR215-21	TANQUE DE ÓLEO HIDRÁULICO	NÚMERO DA PÁGINA G06-03 GR185

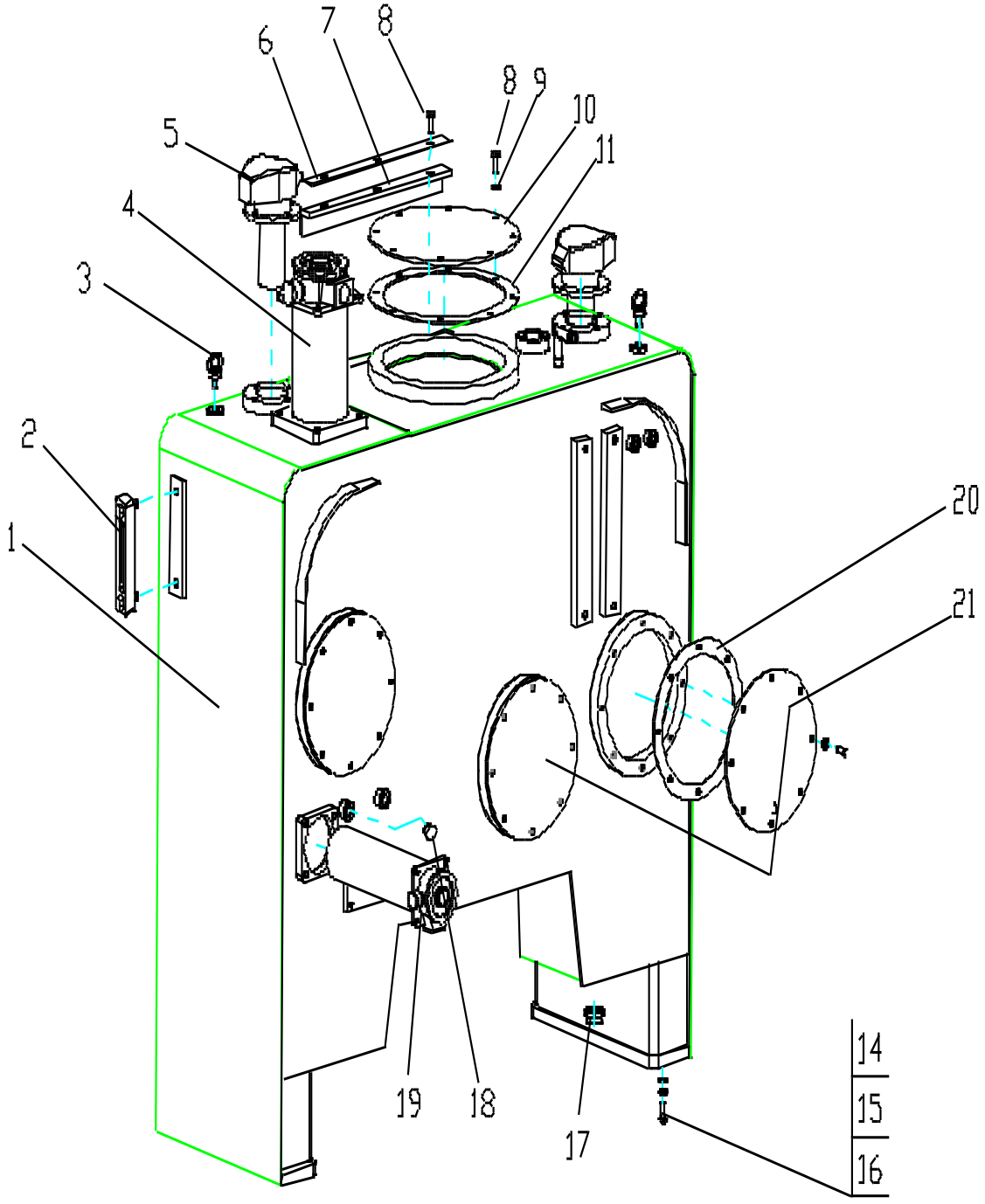

MODELO GR215		TANQUE DE ÓLEO HIDRÁULICO	NÚMERO DA PÁGINA G06-04 GR185	
Nº	**CÓDIGO**	**NOME**	**QUANTIDADE**	**OBS.**
1	380901231	Alojamento	1	
2	803202737	Medidor de nível	1	YWZ-150T
3	805105388	Parafuso de cabeça olhal M16	2	GB/T825
4	803190287	Filtro de retorno de óleo	1	XGHL2-400X10P
5	803190351	Filtro de ar bloqueável	2	XGKL4-10X1.0S
6	380901168	Placa	1	
7	380901167	Coxim de borracha	1	
8	805000017	Parafuso M8X25	24	GB/T5783
9	860101055	Arruela 8	24	GB/T93
10	380901169	Tampa do tanque de combustível	1	
11	380901170	Coxim de borracha	1	
12	380900901	Coxim de borracha	1	
13	380902102	Tampa do tanque de combustível	1	
14	805300011	Arruela 16	6	GB/T93
15	805000026	Parafuso M16X45	6	GB/T5783
16	805300013	Arruela 16	6	GB/T97.1
17	803190885	Bujão de óleo	1	DTM22X1.5
18	803192105	Bujão	1	DTM18X1.5
19	803112558	Filtro de sucção	1	TF-250X100F-Y
20	380100350	Coxim de borracha	2	
21	380100428	Tampa	2	

MODELO GR180BR	PAINEL DE CONTROLE	NÚMERO DA PÁGINA G07-01

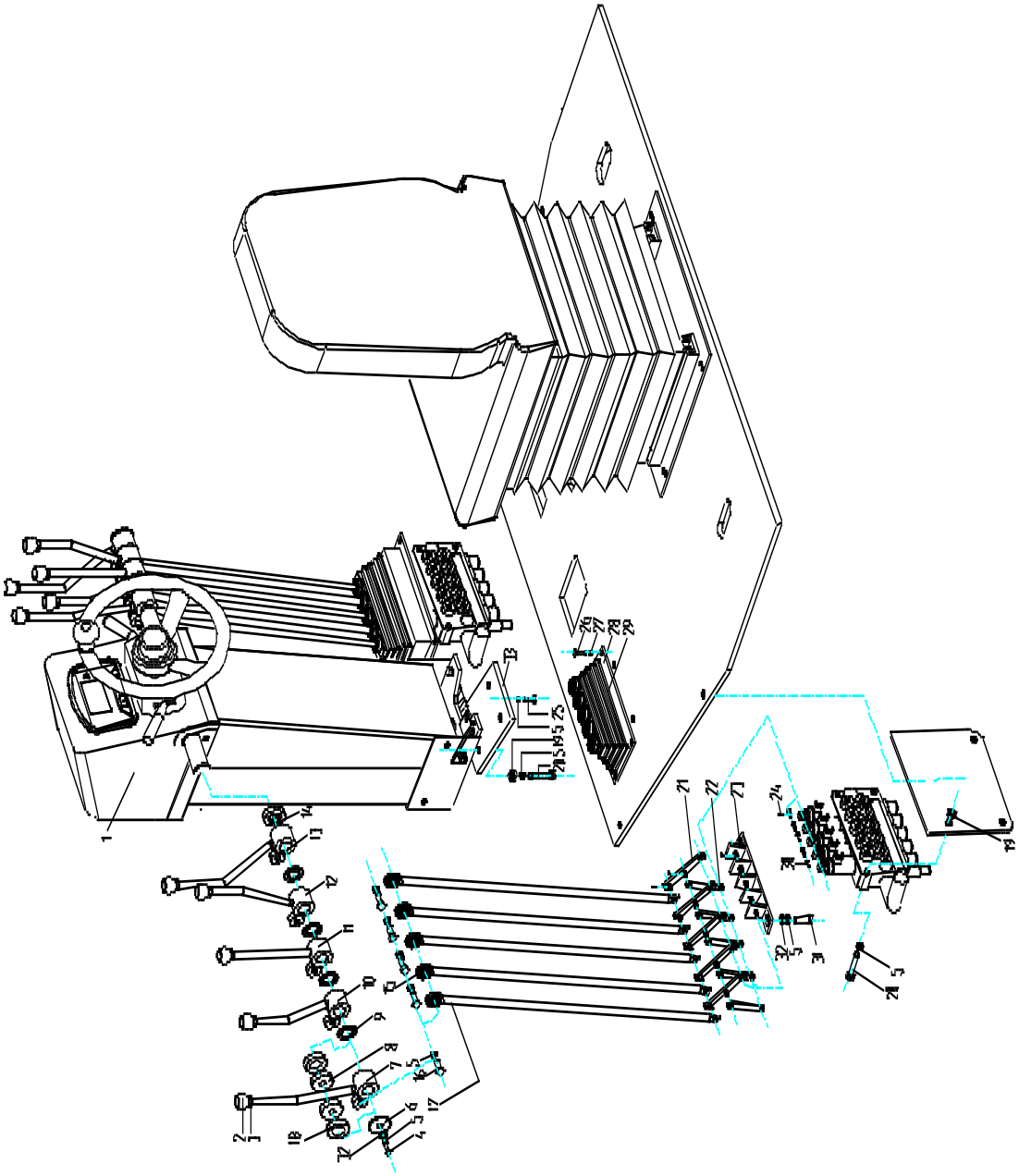

MODELO GR180BR		PAINEL DE CONTROLE	NÚMERO DA PÁGINA G07-02	
Nº	**CÓDIGO**	**NOME**	**QUANTIDADE**	**OBS.**
1	380900203	Painel de controle	1	
2	801504198	Esfera M12×40	10	
3	805200069	Porca M12	10	
4	805000033	Parafuso M8×16	2	
5	805300010	Arruela 8	32	
6	380300733	Defletor	2	
7	380901009	Alavanca de operação	2	
8	800515214	Rolamento de agulhas HK253220	10	
9	380300734	Espaçador	8	
10	380901004	Alavanca de operação	2	
11	380901006	Alavanca de operação	2	
12	380901007	Alavanca de operação	2	
13	380901008	Alavanca de operação	2	
14	380300730	Gaxeta	2	
15	800515282	Rolamentos de articulação da haste SI10E	10	
16	805000727	Parafuso M10×25	10	
17	380900871	Biela	10	
18	380901001	Bucha	20	
19	805200048	Porca M10	22	
20	805000029	Parafuso M10×40	12	
21	380901002	Haste de ligação	10	
22	380900338	Placa de conexão	10	
23	380901003	Suportes	2	
24	805604606	Pino 1.6×16	40	
25	805000727	Parafuso M10×25	4	
26	805000020	Parafuso M8×30	8	
27	805300069	Arruela 8	8	
28	380901087	Placa de pressão	4	
29	380901010	Manga de borracha	2	
30	805604511	Pino	10	
31	805000068	Parafuso M10×16	4	
32	805300017	Arruela 10	6	
33	380300735	Coxim	1	

MODELO GR180BR	DISPOSITIVO DE TRABALHO (ANEL GIRATÓRIO)	NÚMERO DA PÁGINA G08-01

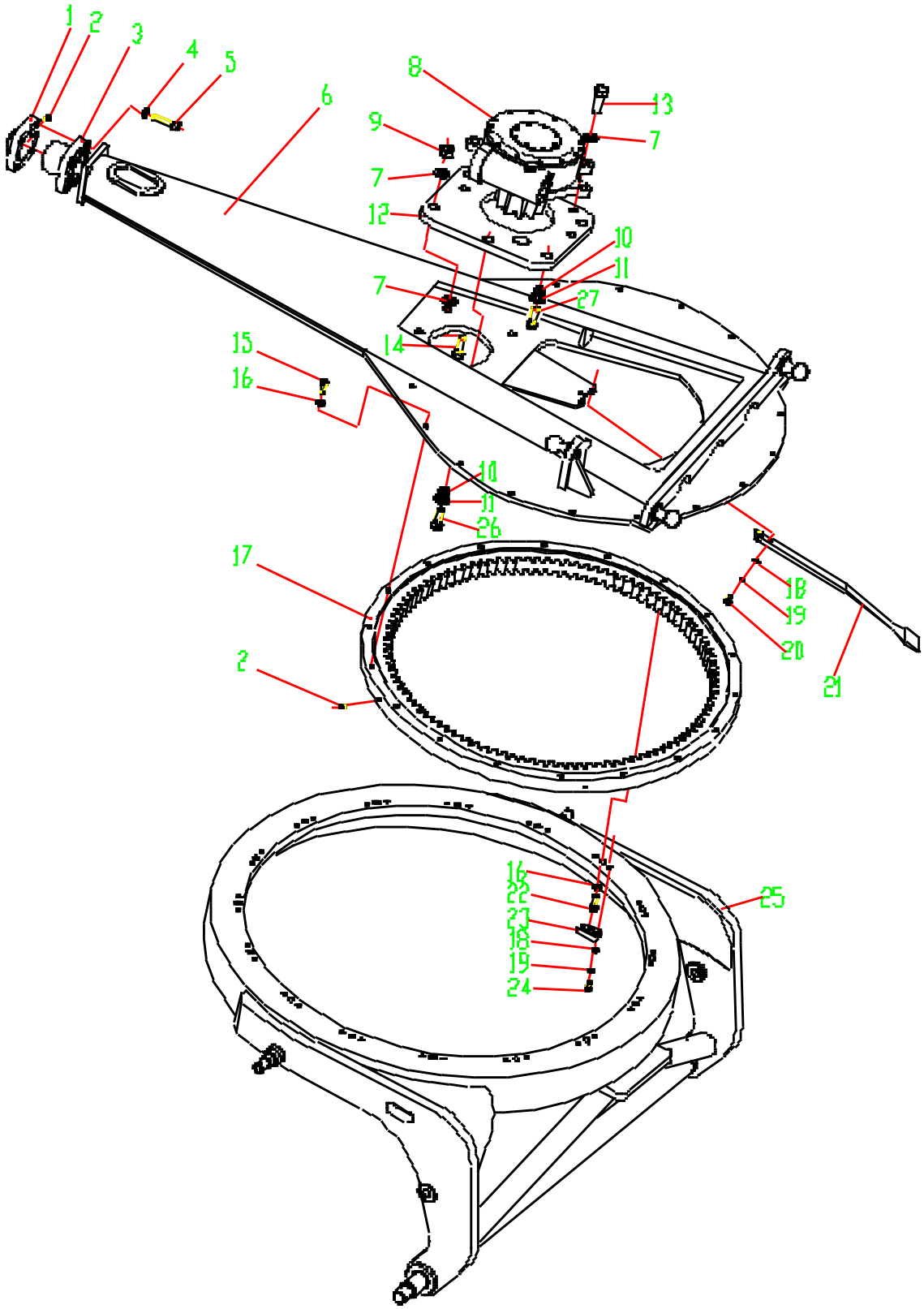

MODELO GR180BR		DISPOSITIVO DE TRABALHO (ANEL GIRATÓRIO)	NÚMERO DA PÁGINA G08-02	
Nº	**CÓDIGO**	**NOME**	**QUANTIDADE**	**OBS.**
1	803103664	Anel externo de óleo M10×1	9	JB/T7940.1
2	380900243	Tampa articulada	1	GR215X.12-1
3	381601127	Junta do bloco	1	PY180G.12.1-21
4	805338245	Arruela 20	4	NL20
5	805105490	Parafuso M20×120	4	GB/T70.1
6	380900517	Barra de reboque	1	GR215C.12.1
7	805338233	Arruela 24	10	NL24
8	380901141	Caixa de engrenagens sem-fim	1	GR215C.12.2
9	805203157	Porca M24	3	GB/T6170
10	805300034	Arruela 24	2	GB/T93
11	381600464	Arruela	2	PY180G.12-17
12	380901143	Placa de instalação	1	GR215C.12-1
13	805139836	Parafuso M24X75	4	GB/T70.1
14	805003891	Parafuso M24X90	3	GB/T5783
15	805000612	Parafuso M16X45	28	GB/T5783
16	805300011	Arruela 16	52	GB/T93
17	380901142	Suporte giratório	1	GR215C.12.4
18	805300017	Arruela 10	2	GB/T97.1
19	805300014	Arruela 10	2	GB/T93
20	805000714	Parafuso M10×20	2	GB/T5783
21	380901122	Placa	1	GR215Ⅹ.12Ⅱ-1
22	805000043	Parafuso M10×30	48	GB/T5783
23	380700261	Arruela	24	GR185.12-1
24	805000580	ParafusoM16X55	24	GB/T5783
25	380700120	Mecanismo de giro	1	GR185.12Ⅱ.5.1
26	805005983	Parafuso M24×80	1	GB/T5783
27	805010095	Parafuso M24×55	1	GB/T5783

MODELO GR180BR	LÂMINA	NÚMERO DA PÁGINA G09-01

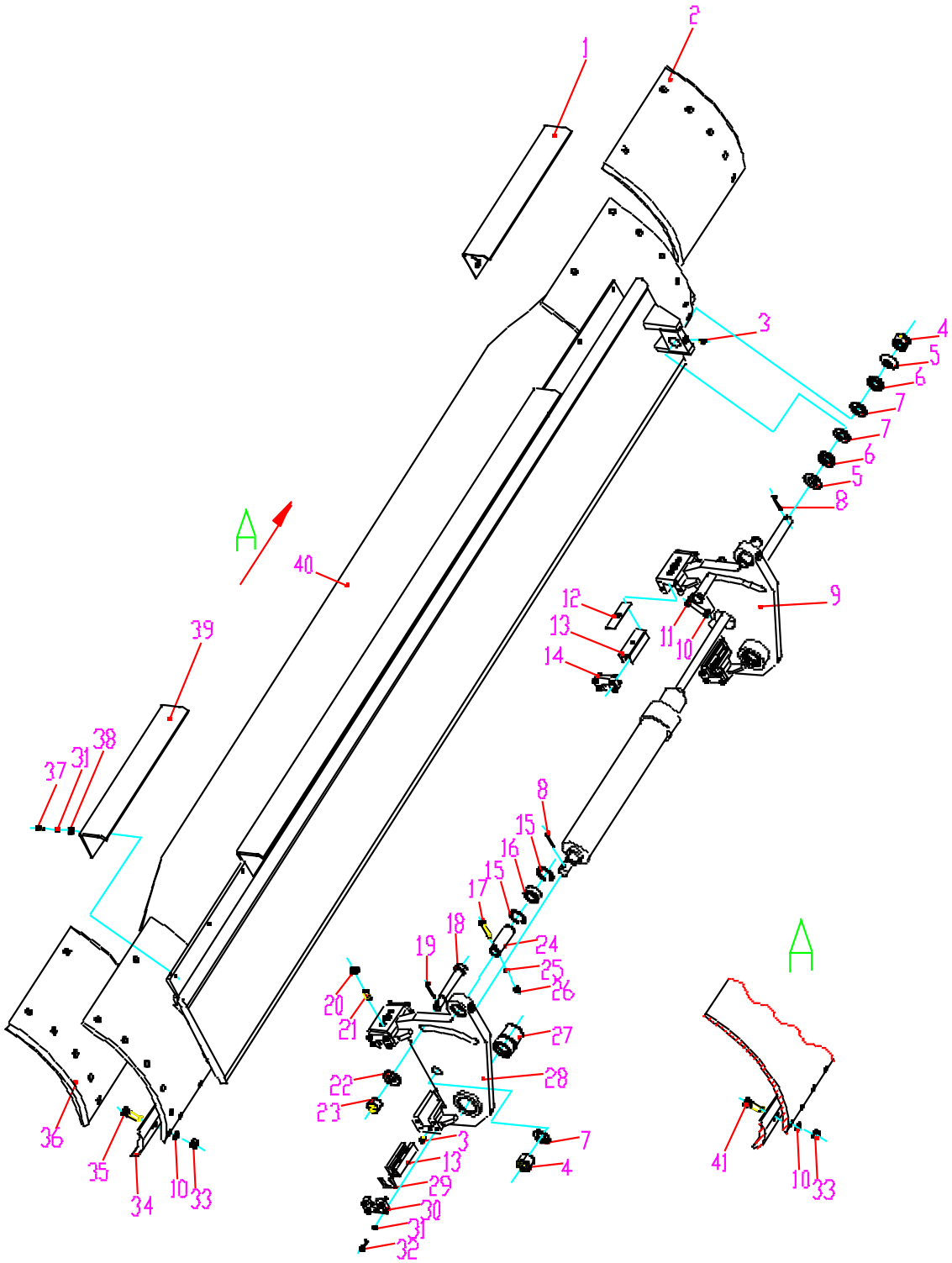

MODELO GR180BR		CONJUNTO DA LÂMINA	NÚMERO DA PÁGINA G09-02	
Nº	**CÓDIGO**	**NOME**	**QUANTIDADE**	**OBS.**
1	380601554	Lado direito do anteparo	1	GR180R.10.2.1.1-2
2	380601503	Lado direito da lâmina	1	3660
3	801103215	Anel externo de óleo M10×1	9	GB/T1152
4	805203800	Porca M30	2	GB/T6181
5	805301390	Arruela 30	2	GB/T849
6	805301394	Arruela 30	2	GB/T850
7	805300118	Arruela 30	2	GB/T97.1
8	805600061	Pino φ6.3×60	2	GB/T91
9	381600120	Posicionador direito	1	PY180G.10.6.1
10	805300013	Arruela 16	1	GB/T93
11	805000040	Parafuso M16×60	1	GB/T5783
12	381600374	Coxim	2	PY180G.10.1-7
13	381600371	Guias de cobre	4	PY180G.10.1-3
14	381600370	Defletor	6	PY180G.10.1-1
15	805401237	Anel defletor 55	4	GB/T893.2
16	800515284	Rolamento articulado GE35ES	2	CB/T9163
17	805000076	Parafuso M10×70	2	GB/T5782
18	381600373	Barra de travamento	2	PY180G.10.1-5
19	805600014	Pino φ5×30	2	GB/T91
20	805200116	Porca M16	4	GB/T6172
21	805103536	Parafuso M16×40	4	GB/T79
22	381600375	Arruela	1	PY180G.10.1-8
23	805203820	Porca M24×2	2	GB/T6178
24	381600105	Pino	2	PY180G.10.1-6
25	805300014	Arruela 10	2	GB/T93
26	805200048	Porca M10	2	GB/T6170
27	381600372	Luva de cobre	2	PY180G.10.1-4A
28	381600101	Posicionador direito	1	PY180G.10.1.2
29	381600376	Feltro	8	PY180G.10.1-9
30	381600468	Defletor II	2	PY180G.10.1-10
31	805300010	Arruela 8	38	GB/T93
32	805002098	Parafuso M8×30	32	GB/T5783
33	381300847 805201544	Porca Porca M16	42	GR300 II.10.2-7 GB/T923
34	380601559	Lâmina	2	(3660)
35	805011242	Parafuso M16×55	32	GB/T10
36	380601548	Lado esquerdo da lâmina	2	(3660)

MODELO GR180BR		CONJUNTO DA LÂMINA	NÚMERO DA PÁGINA G09-03	
Nº	**CÓDIGO**	**NOME**	**QUANTIDADE**	**OBS.**
37	805000018	Parafuso M8×20	6	
38	805300117	Arruela 8	6	GB/T96
39	380601553	Anteparo esquerdo	1	(3660)
40	380600373	Corpo da lâmina	1	(3660)
41	805046265	Parafuso M16X80	10	GB/T10

MODELO GR180BR	CONJUNTO DA ESTRUTURA DE BALANÇO	NÚMERO DA PÁGINA G10-01

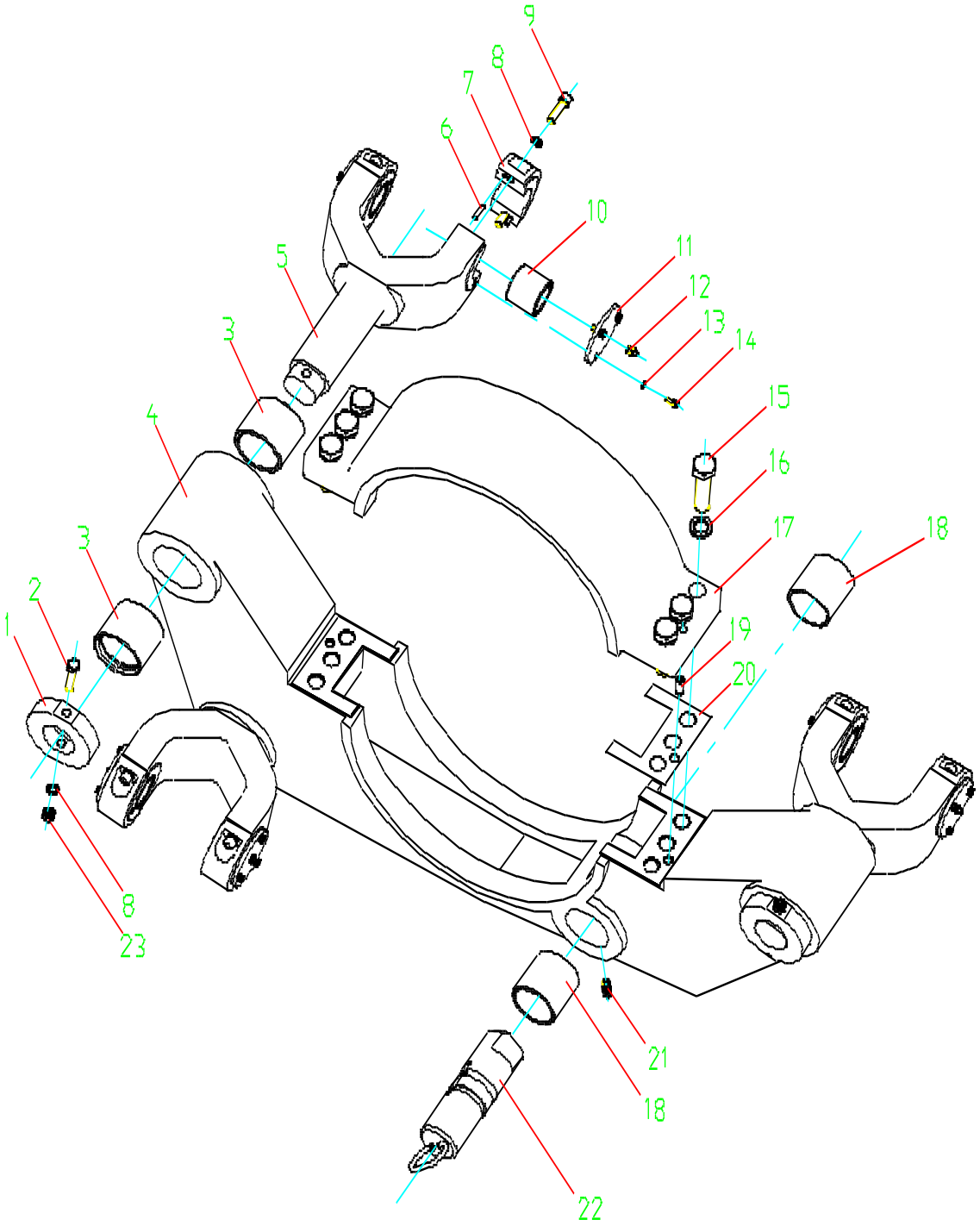

MODELO GR180BR		CONJUNTO DA ESTRUTURA DE BALANÇO	NÚMERO DA PÁGINA G10-02	
Nº	**CÓDIGO**	**NOME**	**QUANTIDADE**	**OBS.**
1	381600390	Anel de fixação	3	PY180G.13.1-2
2	805000215	Parafuso M12X140	3	GB/T5782
3	381600397	Luva de cobre	6	PY180G.13-5
4	380901103	Quadro de Sobreposição	1	GR215X.13-2
5	380900253	Garfo	3	GR215 X.13.1-1
6	805639021	Pino B6×28	6	GB/T119
7	381600392	Tampa	6	PY180G.13.1-4
8	805300018	Arruela 12	15	GB/T93
9	805100506	Parafuso M12×40	12	GB/T70.1
10	381600393	Bucha	6	PY180G.13.1-5
11	381600391	Tampa	6	PY180G.13.1-3
12	801103215	Anel externo de óleo M10×1	6	GB/T1152
13	805300030	Arruela 6	6	GB/T93
14	805000322	Parafuso M6×16	6	GB/T5783
15	805000270	Parafuso M24×100	6	GB/T5782
16	805300034	Arruela 24	6	GB/T93
17	380901102	Estrutura do balancim	1	GR215X.13-1
18	381600396	Bucha	2	PY180G.13-4
19	805639022	Pino cilíndrico A12×32	2	GB/T120
20	381601144	Gaxeta	8	PY180G.13-7
21	805105498	Parafuso M10×50	1	GB/T83
22	805604497	Pino retrátil	1	PY180G.13.6
23	805200049	Porca M12	3	GB/T6170

MODELO GR180BR	ESTRUTURA	NÚMERO DA PÁGINA G11-01

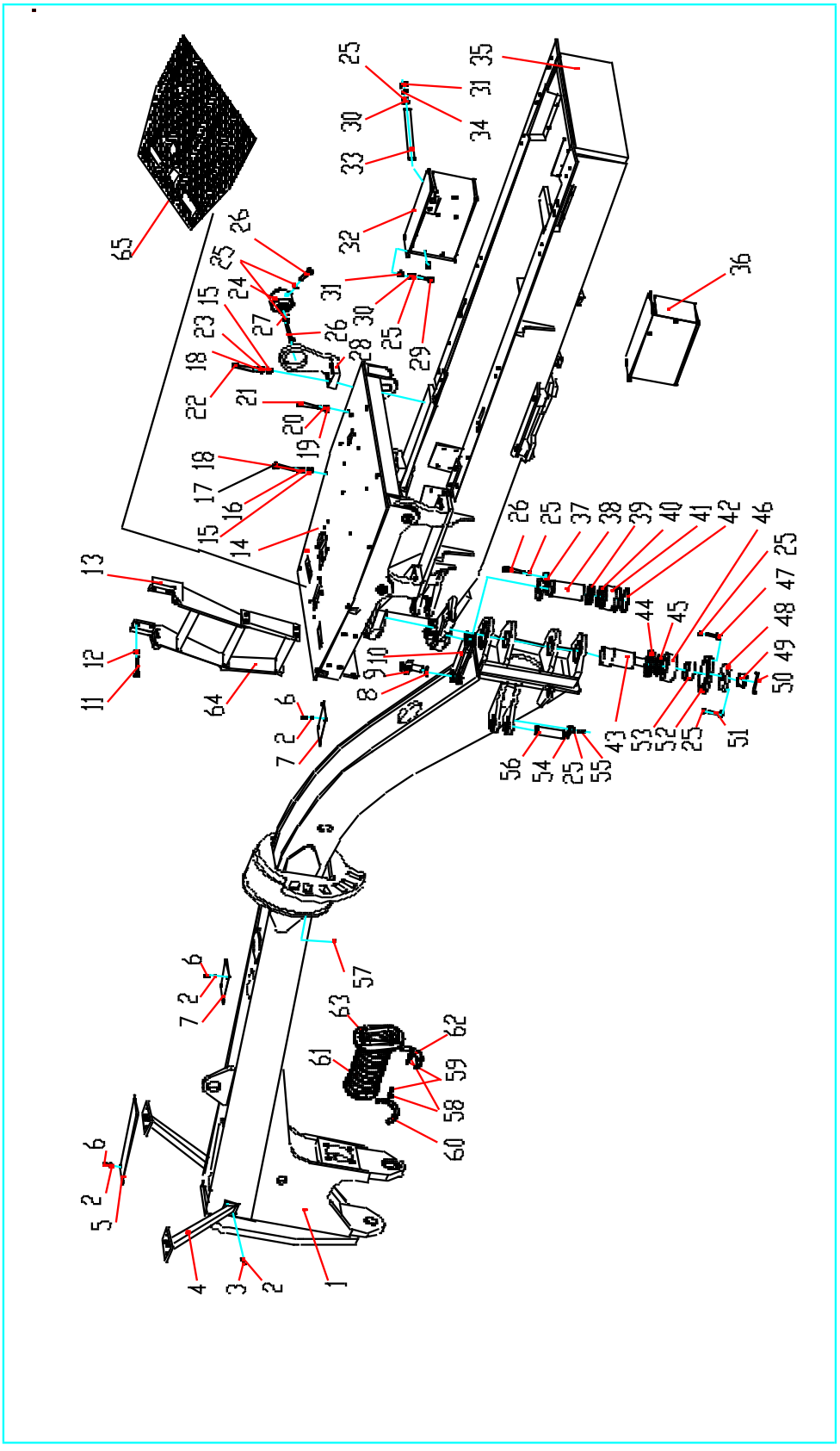

MODELO GR180BR		ESTRUTURA	NÚMERO DA PÁGINA G11-02	
Nº	**CÓDIGO**	**NOME**	**QUANTIDADE**	**OBS.**
1	380601522	Estrutura dianteira	1	
2	860101055	Arruela 8	20	GB/T93
3	805000018	Parafuso M8X20	8	GB/T5783
4	380901041	Suporte das lanternas dianteiras	2	
5	380900841	Tampa I	1	
6	860101016	Parafuso M8X16	12	GB/T5783
7	380900842	Tampa II	2	
8	805600222	Pino 5X50	2	GB/T91
9	380900917	Parafuso	2	
10	380900916	Tirante	1	
11	805000043	Parafuso M10X30	4	GB/T5783
12	805300014	Arruela 10	4	GB/T93
13	380901049	Escada	2	
14	380600220	Cabine do Chassi	1	
15	805200051	Porca M16	20	GB/T6170
16	380600626	Arruela Grande	4	
17	805000695	Parafuso M16X60	4	GB/T5783
18	805002020	Arruela 16	20	GB/T93
19	380600627	Arruela Grande	4	
20	805302510	Arruela 20	4	GB/T93
21	805000599	Parafuso M20X50	4	GB/T70
22	805002041	Parafuso M16X95	16	GB/T5783
23	805300013	Arruela 16	16	GB/T97.1
24	380300674	Dispositivo de amortecimento	4	
25	860101053	Arruela 12	56	GB/T93
26	805003889	Parafuso M12X30	12	GB/T5783
27	380300672	Arruela	4	
28	380901046	Placa de suporte	4	
29	805000014	Parafuso M12X45	8	GB/T5783
30	805300020	Arruela 12	12	GB/T97.1
31	805200049	Porca M12	12	GB/T6170
32	380100336	Caixa direita da bateria	1	
33	380300929	Alavanca de fixação	4	

MODELO GR180BR		ESTRUTURA	NÚMERO DA PÁGINA G11-03	
Nº	**CÓDIGO**	**NOME**	**QUANTIDADE**	**OBS.**
34	380100334	Manga de borracha	4	
35	380600212	Estrutura posterior	1	
36	380100332	Caixa esquerda da bateria	1	
37	380900922	Placa de pressão	2	
38	380900923	Eixo de articulação	1	
39	380900920	Cobertura	1	
40	380900921	Anel de feltro	1	
41	800515283		1	GB/T9163
42	805400024	Anel defletor 130	2	GB/T893.1
43	380900924	Eixo de articulação inferior	1	
44	380901044	Cobertura inferior	1	
45	380900915	Anel de feltro	1	
46	800515288		1	GB/T9163
47	805009805	Parafuso M12X1.5X35	6	GB/T5785
48	380900926	Placa da tampa	1	
49	380900914	Porca	1	
50	805600080	Contrapino 8X80	1	GB/T91
51	805004663	Parafuso M12X1.5X35	6	GB/T32.1
52	380900925	Disco de flange	1	
53	380900913	Bucha	1	
54	380900918	Placa de pressão	4	
55	805000715	Parafuso M12X25	8	GB/T5783
56	805604514	Pino	4	
57	801103157	Anel externo de óleo M10X1	9	GB/T1152
58	805300030	Arruela 6	8	GB/T93
59	805000525	Parafuso M6X20	8	GB/T5783
60	380901126	Placa de pressão I	2	
61	380901050	Tubo de borracha	1	
62	380900860	Placa de pressão II	2	
63	380900861	Bucha	1	
64	380300684	Fita de borracha	2	
65	380600545	Assoalho de borracha	1	

MODELO GR180BR	EIXO DIANTEIRO	NÚMERO DA PÁGINA G12-01

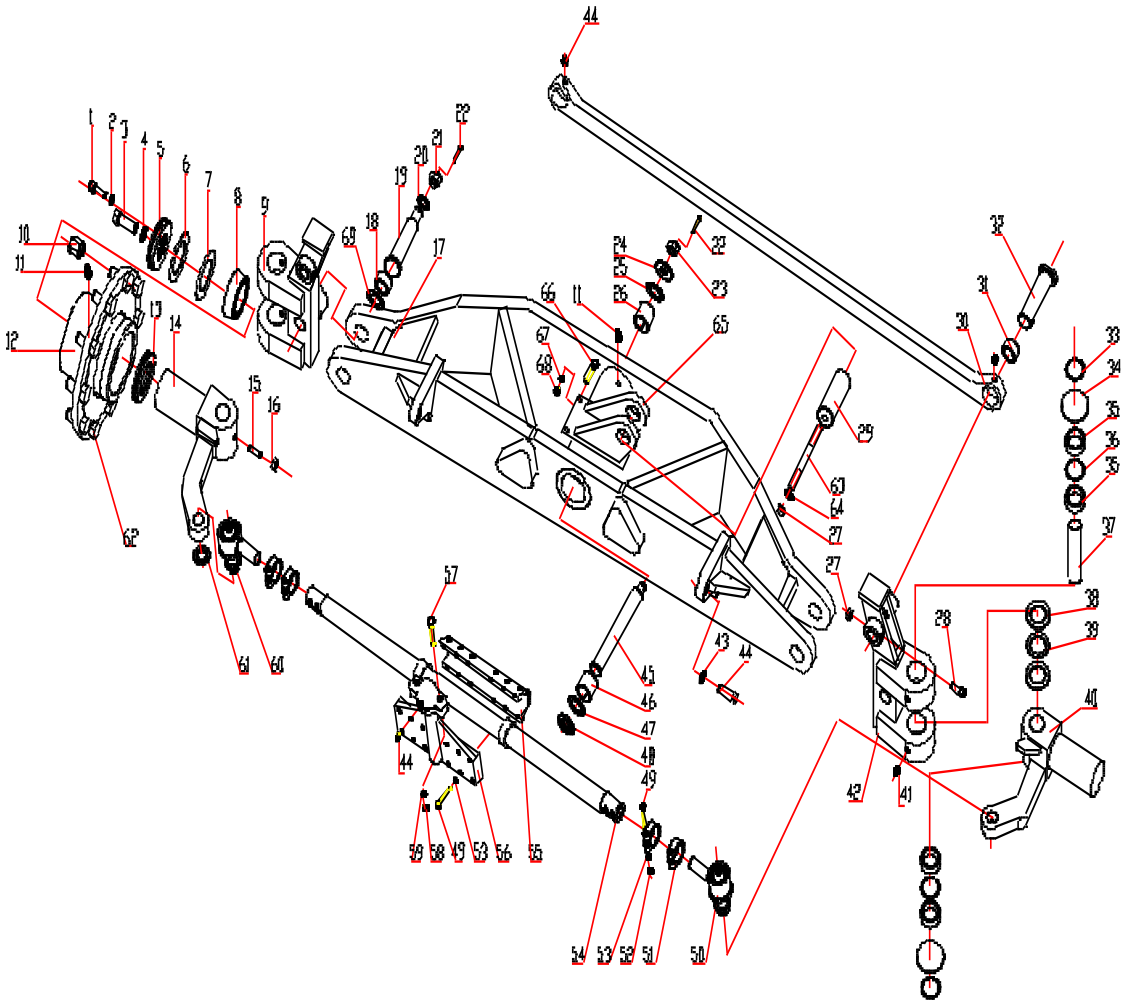

MODELO GR180BR		EIXO DIANTEIRO	NÚMERO DA PÁGINA G12-02	
Nº	**CÓDIGO**	**NOME**	**QUANTIDADE**	**OBS.**
1	805100039	Parafuso M12X30	12	GB/T70.1
2	805300018	Arruela 12	12	GB/T93
3	805003917	Parafuso M20X45	2	GB/T5782
4	805300023	Arruela 20	2	GB/T93
5	380900933	Cobertura	2	
6	380900932	Anel	4	
7	380900935	Calço de ajuste	2	
8	800515213	Rolamento 32018	4	GB/T297
9	380901060	Junta de inclinação esquerda	1	
10	380901054	Porca do aro	20	
11	801103672	Anel externo de óleo M10X1	4	GB/T1153
12	380901130	Roda	2	
13	380900931	Espaçador	2	
14	380901062	Junta esquerda	1	
15	805105370	Parafuso M12X40	3	GB/T79
16	805200049	Porca M12	3	GB/T6170
17	380900324	Conexão dianteira do eixo	1	
18	800515286	Mancais planos GAC40S	4	GB/T9164
19	805604517	Pino	2	
20	805300055	Arruela 30	2	GB/T93
21	805203801	Porca ranhurada M30X2	2	GB/T9457
22	805601535	Contrapino 6X60	7	GB/T91
23	805203871	Porca ranhurada M36X2	1	GB/T6181
24	380901059	Arruela	1	
25	380901058	Arruela	1	
26	380901055	Manga	1	
27	805200080	Porca M10	2	GB/T889.1-2000
28	805100086	Parafuso M10X90	2	GB/T70.1-2008
29	805604516	Pino	1	
30	380901065	Tirante	1	
31	380901051	Gaxeta	1	
32	805604519	Pino	1	

MODELO GR180BR		EIXO DIANTEIRO	NÚMERO DA PÁGINA G12-02	
Nº	**CÓDIGO**	**NOME**	**QUANTIDADE**	**OBS.**
33	80540006	Anel de retenção 80	4	GB/T893.1
34	380900927	Peça de bloqueio	4	
35	800515216	Rolamento de agulhas NK55/25	8	GB/T5081
36	380900928	Anel metálico	4	
37	380901063	Pino mestre	2	
38	380901064	Arruela	6	
39	800515215	Conjunto do rolamento de encosto e de agulhas AXK 6085	2	JB/T7915
40	380901057	Junta de direção direita	1	
41	860101148	Anel externo de óleo M10X1	8	GB/T1152
42	380901061	Junta de inclinação direita	1	
43	805300023	Arruela 20	1	GB/T93
44	805000084	Parafuso M20X50	1	GB/T5783
45	805604518	Pino	1	
46	380901055	Manga	1	
47	380901058	Arruela	2	
48	380901056	Peça de bloqueio	1	
49	805002025	Parafuso M10X75	16	GB/T5783
50	380901101	Junta esférica direita	1	
51	380901069	Anel de aperto	4	
52	805200048	Porca M10	4	GB/T6170
53	805300014	Arruela 10	16	GB/T93
54	380901066	Tirante	1	
55	380901067	Anel de conexão	1	
56	380901070	Assento de conexão	1	
57	805000504	Parafuso M16X75	2	GB/T5783
58	805200051	Porca M16	2	GB/T6170
59	805300011	Arruela 16	6	GB/T93
60	380901068	Junta esférica esquerda	1	
61	380901071	Gaxeta	1	
62	380901053	Parafusos da roda	20	
63	805000184	Parafuso M10×120	1	GB/T953

MODELO GR180BR		EIXO DIANTEIRO	NÚMERO DA PÁGINA G12-02	
Nº	**CÓDIGO**	**NOME**	**QUANTIDADE**	**OBS.**
64	380901129	Gaxeta	2	
65	380901128	Assento de cilindro	1	
66	805100453	Parafuso M16X70	4	GB/T70.1
67	801702945	Mola do disco 16	4	GB/T1972—2005
68	805203851	Porca M16	4	GB/T889.1-2000
69	380901052	Arruela	6	

MODELO GR180BR	SISTEMA ELÉTRICO	NÚMERO DA PÁGINA G14-01

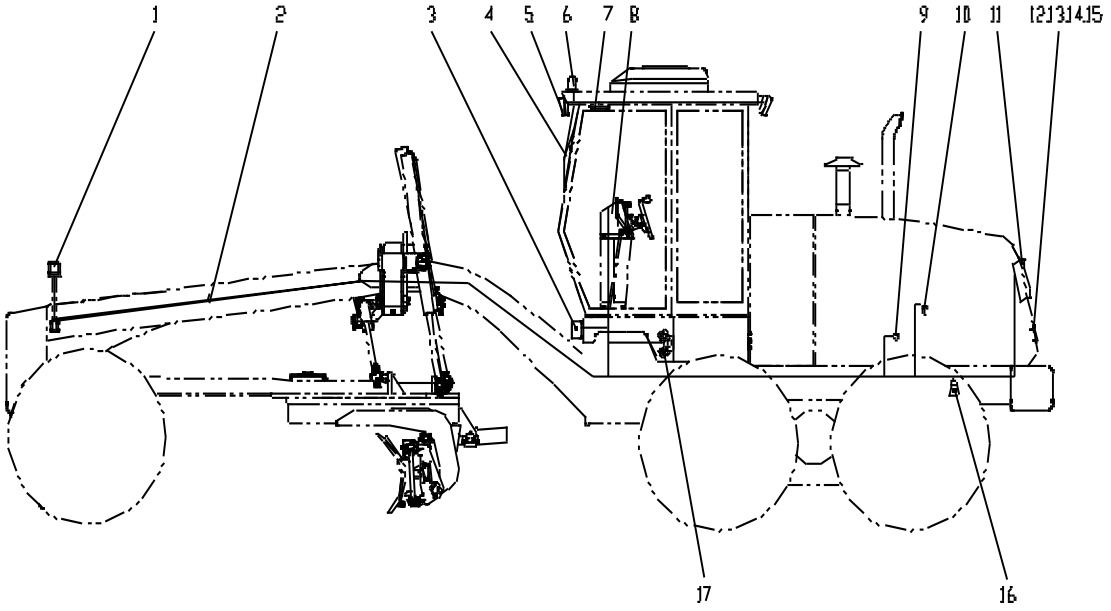

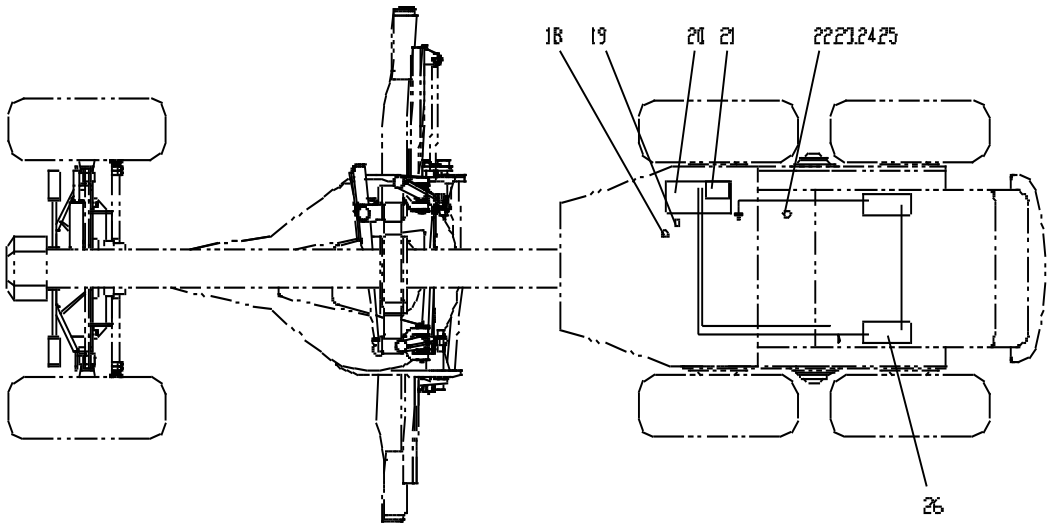

MODELO GR180BR		SISTEMA ELÉTRICO	NÚMERO DA PÁGINA G14-02	
Nº	**CÓDIGO**	**NOME**	**QUANTIDADE**	**OBS.**
1	803506776	Lanterna de trabalho	2	HBM1-001A
2	803676148	Linha principal	1	GR180D.16.4
3	380900699	Luzes de trabalho de lâmina	2	XGGD04
4	803500024	Conjunto do limpador de para-brisa	1	ZD2530
5	380900699	Lanterna de trabalho	4	XGGD04
6	803506752	Luzes de alerta giratórias	1	LTD1-5/24V
7	803507265	Luz do teto	1	5W/24V
8	803676149	Painel de instrumentos	1	GR180D.16.1
9	803506975	Sensor de pressão de óleo	1	360.081/030/015
10	803506974	Sensor de temperatura de água	1	323.801/001/010
11	803506733	Lanterna traseira combinada	2	NJ-131
12	801907106	Refletor	4	FGD 1
13	380900975	Placa	4	GR180III.31.4-1
14	805009925	Parafuso M5X25	12	GB/T5782
15	805200046	Porca M5	24	GB/T6170
16	803506821	Alarme de ré	1	XGDB01
17	803506732	Buzina	1	DL125B/24V
18	803646231	Sensor de temperatura do óleo do conversor de torque	1	323.801/004/002
19	803506973	Sensor de pressão do óleo do conversor de torque	1	360.081/037/008
20	803676150	Painel de operação	1	GR180D.16.2
21	803676151	Placa do relé	1	GR180D.16.3
22	803507251	Sensor de nível de óleo	1	RG205B-1000
23	805105629	Parafuso M5X20	5	GB818-85
24	805300109	Arruelas de pressão 5	5	GB93-87
25	805302855	Arruela 5	5	GB95-85
26	803542747	Bateria	2	6-QW-120B (Varta)

MODELO GR180BR	CONJUNTO DA CAIXA DO MEDIDOR	NÚMERO DA PÁGINA G14-04

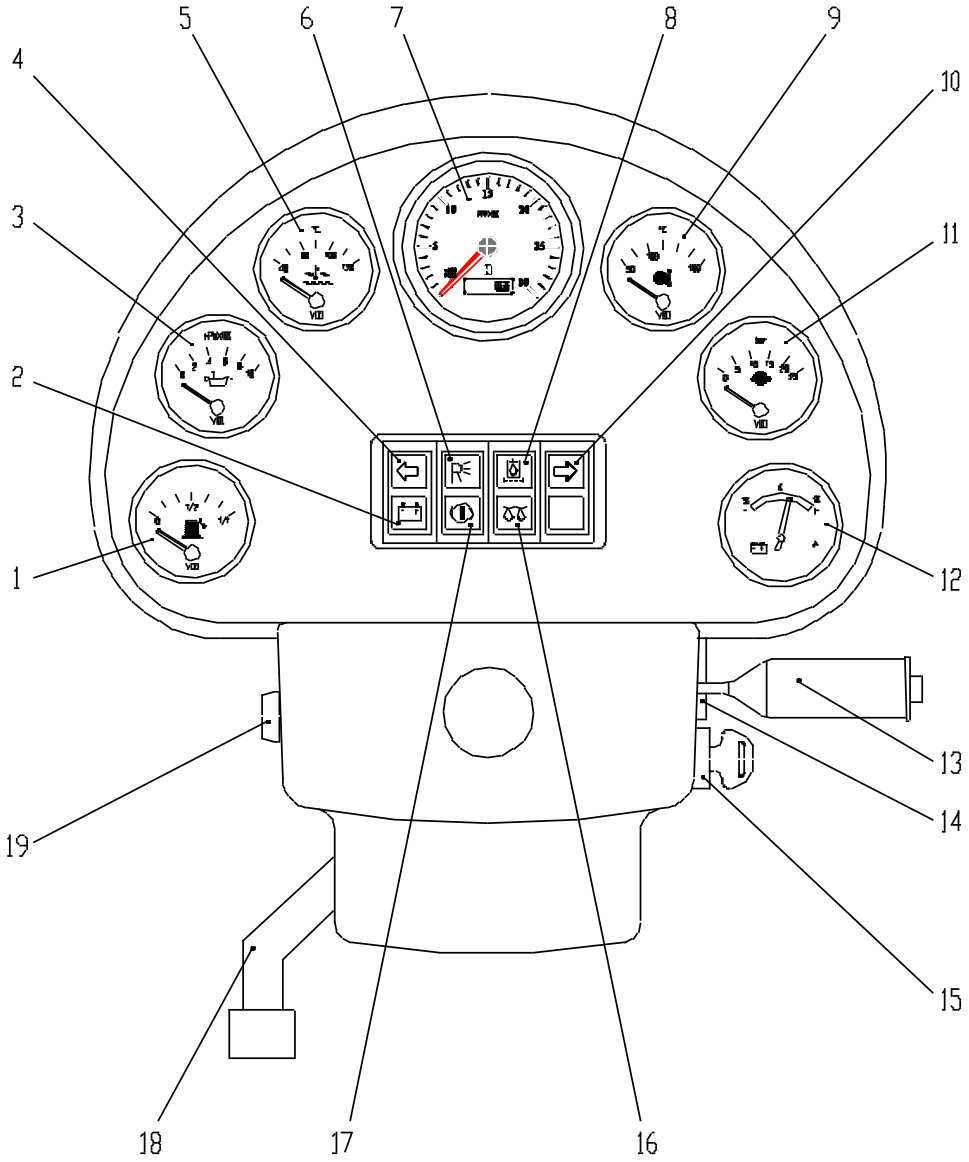

MODELO GR180BR		CONJUNTO DA CAIXA DO MEDIDOR	NÚMERO DA PÁGINA G14-05	
Nº	**CÓDIGO**	**NOME**	**QUANTIDADE**	**OBS.**
1	803506984	Medidor de combustível	1	301040001C
2	803543232	Indicador de Carga	1	8SQZ·867·006
3	384100919	Medidor de pressão de óleo do motor	1	350.040.017
4	803543233	Luz indicadora de direção esquerda	1	8SQZ·867·006
5	803506976	Termômetro de água	1	310.040.002C
6	803543234	Luzes de marcha traseira	1	8SQZ·867·006
7	803543235	Velocidade por hora	1	38136100320
8	803543236	Indicador de filtro	1	8SQZ·867·006
9	803506979	Conversor de torque do medidor de temperatura de óleo	1	310.040.015
10	803543237	Luz indicadora de direção direita	1	8SQZ·867·006
11	803506977	Conversor medidor de pressão do óleo de torque	1	350.040.005C
12	803501132	Voltímetro	1	DY242-2A
13	803600736	Interruptor combinado	1	JK337 24V
14	803605050	Caixa de fusíveis	1	BX414
15	803666709	Interruptor de ignição	1	JK411A
16	803543238	Indicador de pré-aquecimento	1	8SQZ·867·006
17	803543239	Luzes de freio	1	8SQZ·867·006
18	380500710	Chicote elétrico do painel de instrumentos	1	GR165D.16.1.1
19	803543240	Botão de partida	1	ZB2-BA38C

MODELO GR180BR	CAIXA DE OPERAÇÃO	NÚMERO DA PÁGINA G14-06

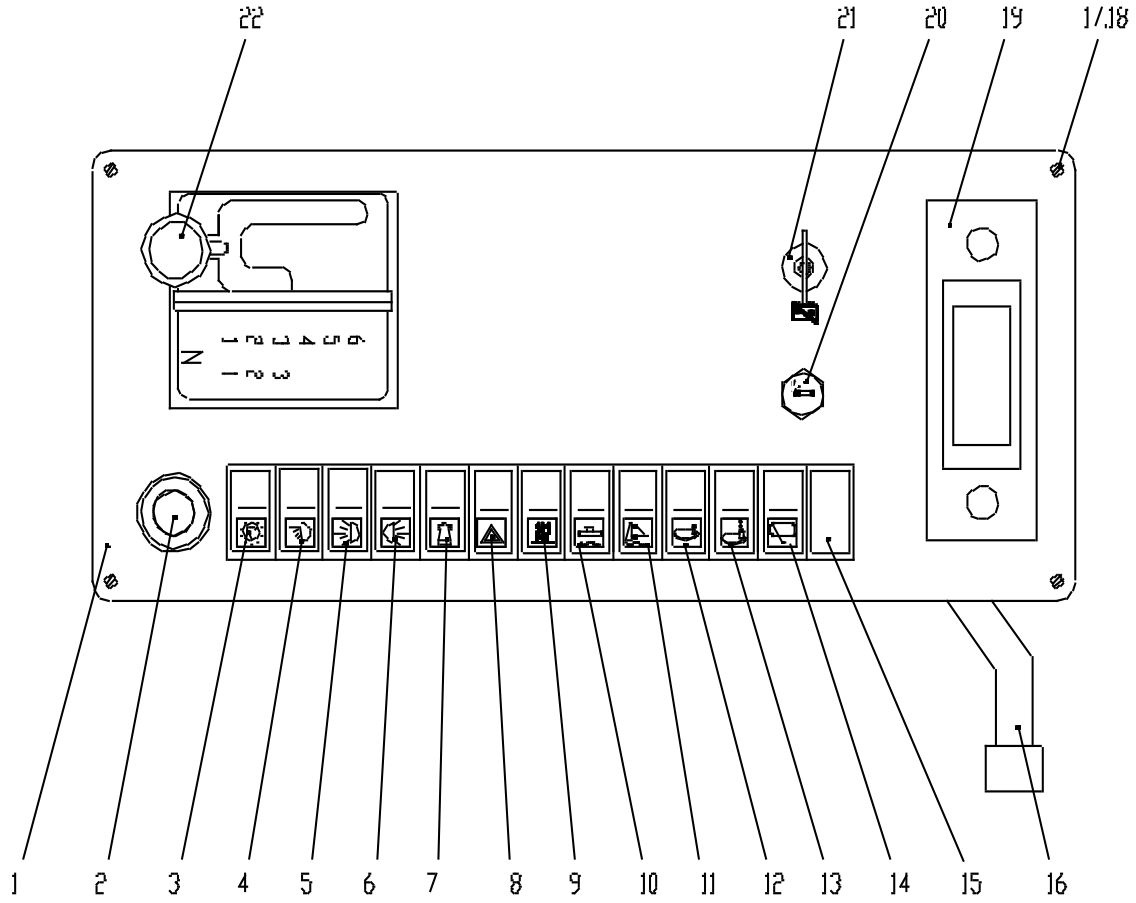

MODELO GR180BR		CAIXA DE OPERAÇÃO	NÚMERO DA PÁGINA G14-07	
Nº	**CÓDIGO**	**NOME**	**QUANTIDADE**	**OBS.**
1	380500712	Painel de operação	1	GR165D.16.2.1
2	803612803	Botão de parada	1	XB2BC42C
3	803676153	Interruptor da luz indicadora do instrumento	1	JK932-004
4	803608006	Interruptor do balancim próximo à luz	1	JK932-004
5	803676154	Interruptor das luzes de trabalho dianteiras	1	JK932-030
6	803608001	Interruptor das luzes de trabalho traseiras	1	JK932-004
7	803676155	Interruptor da luz de alerta giratória	1	JK932-004
8	803676156	Luzes do interruptor de emergência do interruptor de balanço	1	JK932-159
9	803676157	Interruptor de aquecimento (opcional)	1	JK932-004
10	803676158	Interruptor do balancim dianteiro (opcional)	1	JK932-004
11	803676159	Interruptor da lâmina de flutuação (opcional)	1	JK932-004
12	803676160	Interruptor do pino de trava do balancim (opcional)	1	JK932-004
13	803676161	Interruptor do pino de operação do balancim da estrutura (opcional)	1	JK932-069
14	803676162	Interruptor do balancim do limpador do para-brisa traseiro	1	JK932-049
15	803676163	Placa da tampa	3	8SQZ·311·000
16	380500713	Chicote elétrico da caixa de controle	1	GR165D.16.2.2
17	805100252	Parafuso sextavado M6X30	4	GB/T818
18	805300029	Arruela 6	4	GB/T96.1
19	803705631	Rádio	1	TX908/24V
20	803701694	Acendedor de cigarros	1	DY101
21	803611819	Interruptor principal de fonte de alimentação	1	6EK002 843-002
22	803612805	Seletor de marcha	1	SG-6S/A

MODELO GR180BR	PLACA DE RELÉ	NÚMERO DA PÁGINA G14-08

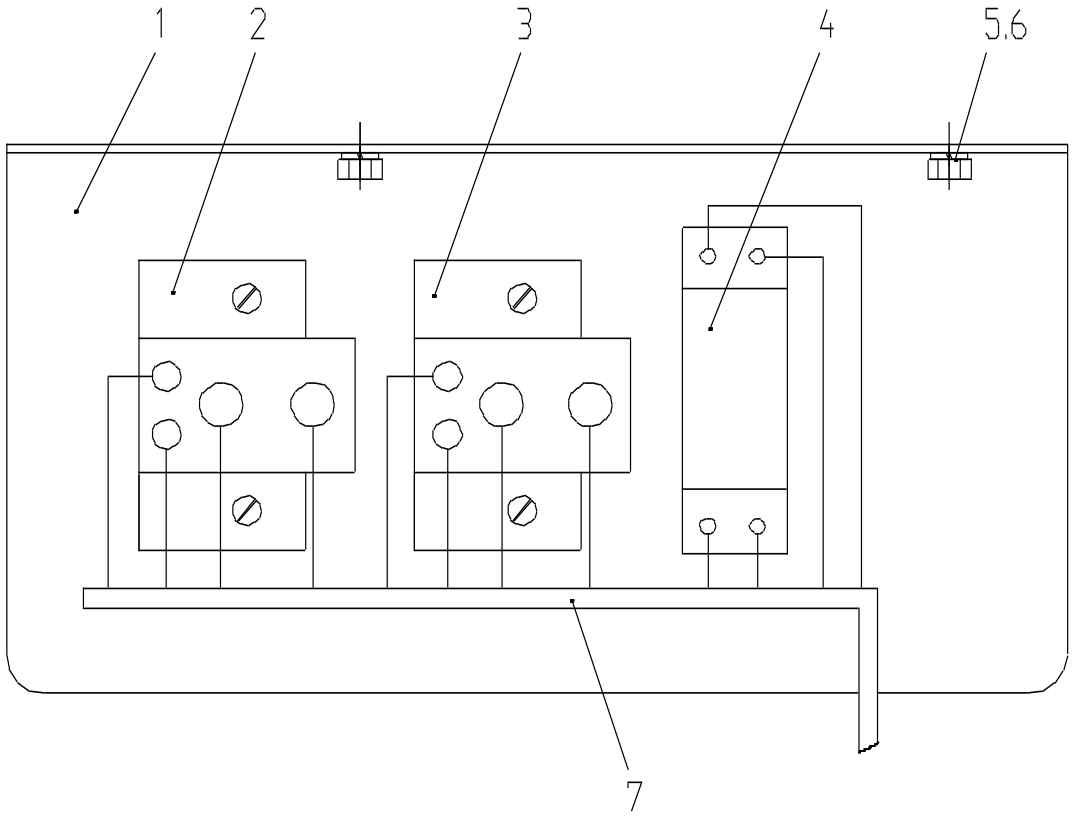

MODELO GR180BR		PLACA DE RELÉ	NÚMERO DA PÁGINA G14-09	
Nº	**CÓDIGO**	**NOME**	**QUANTIDADE**	**OBS.**
1	803676164	Placa de relé	1	GR215X.16.3-1
2	803612155	Relé de partida	1	SB2008
3	803612155	Relé de pré-aquecimento	1	SB2008
4	803676165	Relé da marcha à ré	1	4RD 007 903 011
5	860101056	Arruela 6	1	GB/T93
6	805100372	Parafuso M6X20	1	GB818
7	380500715	Chicote elétrico da placa de relé	1	GR165D.16.3.1

MODELO GR180BR	SISTEMA DE CONTROLE DO MOTOR	NÚMERO DA PÁGINA G15-01

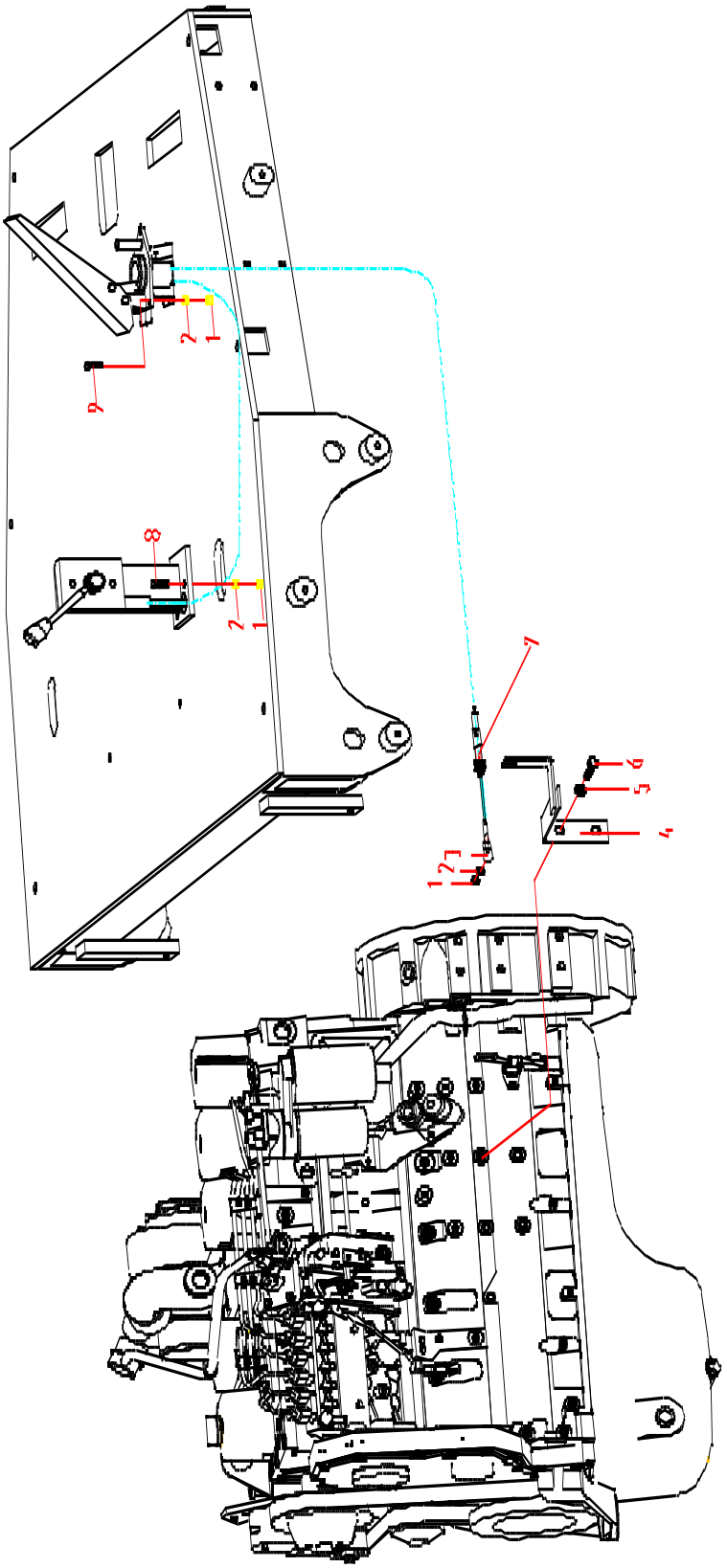

MODELO GR180BR		SISTEMA DE CONTROLE DO MOTOR	NÚMERO DA PÁGINA G15-02	
Nº	**CÓDIGO**	**NOME**	**QUANTIDADE**	**OBS.**
1	805200053	Porca M6	6	GB/T6170-2000
2	805300030	Arruela 6	6	GB/T93-1987
3	800515287	Mancais da haste da junta esférica curvada	1	SQ6-RS
4	805000715	Parafuso M12X25	2	GB/T5783-2000
5	805300018	Arruela 12	2	GB/T93-1987
6	380600222	Placa de suporte	1	
7	805000126	Parafuso M6X30	2	GB/T5783-2000
8	800307655	Acoplamentos	1	LJ103A×1000-LJ110C×2100
9	805000232	Parafuso M6X35	3	GB/T5783-2000

MODELO GR180BR	SISTEMA DE TRANSMISSÃO (1)	NÚMERO DA PÁGINA G16-01

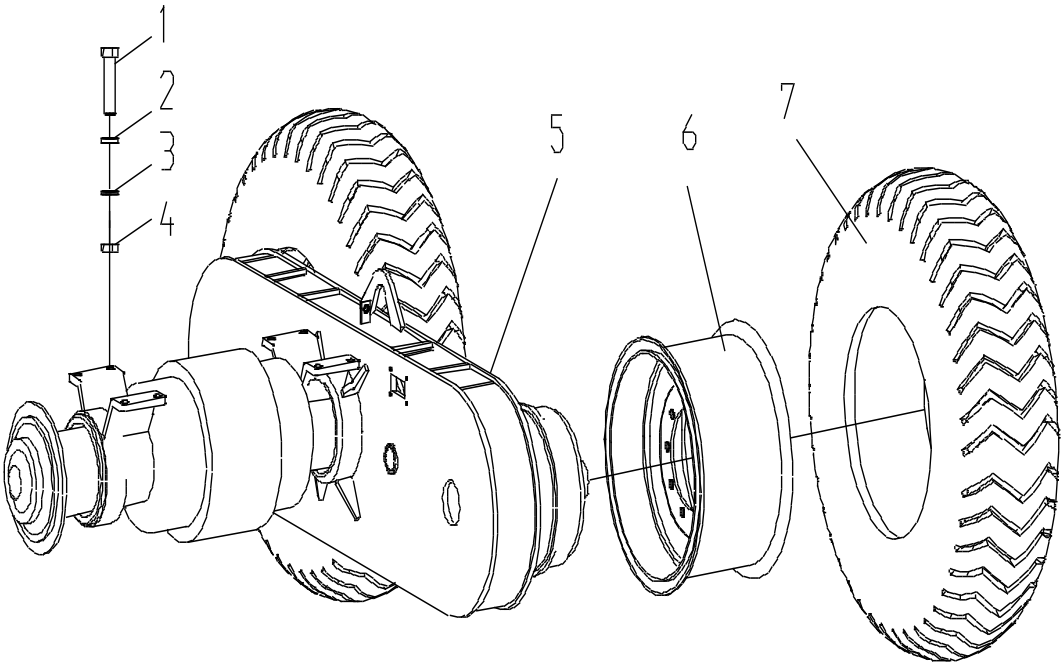

MODELO GR180BR		SISTEMA DE TRANSMISSÃO (1)	NÚMERO DA PÁGINA G16-02	
Nº	**CÓDIGO**	**NOME**	**QUANTIDADE**	**OBS.**
1	805000671	Parafuso M24X2 X 150	8	GB/T5782
2	805300034	Arruela 24	8	GB/T93
3	805300021	Arruela 24	8	GB/T97.1
4	805200244	Porca M24X2	8	
5	380900734	Conjunto do eixo traseiro	1	ArvinMeritor
6	380900930	Conjunto da roda	4	ArvinMeritor
7	800307681	Conjunto dos pneus	4	17.5-25

MODELO GR180BR	SISTEMA DE TRANSMISSÃO (2)	NÚMERO DA PÁGINA G16-03

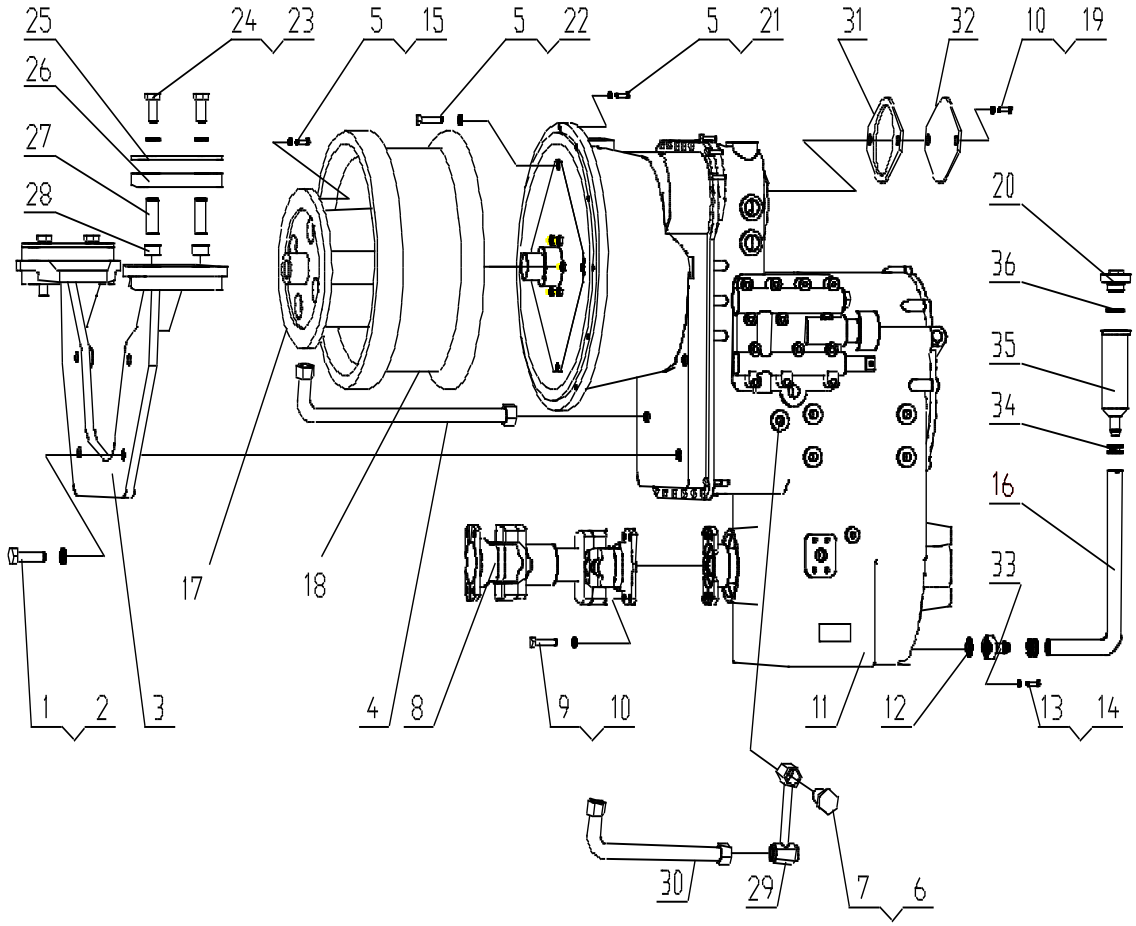

MODELO GR180BR		SISTEMA DE TRANSMISSÃO (2)	NÚMERO DA PÁGINA G16-04	
Nº	**CÓDIGO**	**NOME**	**QUANTIDADE**	**OBS.**
1	805001904	Parafuso M20×65	4	GB/T5782
2	805300023	Arruela 20	4	GB/T93
3	380900336	Suporte	1	
4	803191079	Conjunto da mangueira H25I-2200-90°-TH	1	GR165D
	803191783	Conjunto da mangueira H25I-1900-90°-TH	1	GR180D II
	803191782	Conjunto da mangueira H25I-1950-90°-TH	1	GR215D II
5	805300014	Arruela 10	16	GB/T93
6	803190773	Conector combinado retangular	1	LH22L
7	803191229	Conector reto	1	I22LM30X1.5 ED
8	800307647	Árvore de transmissão	1	7207-577A
9	805009758	Parafuso (L=50)	8	
10	805300018	Arruela 12	10	
11	800307583	Transmissão hidráulica (366)	1	
12	803192072	O-ring 30X3.55	1	GB/T3452.1
13	805000017	Parafuso M8X25	2	GB/T5783
14	805300010	Arruela 8	2	GB/T93
15	380901075	Parafuso	8	GR215X
	805000043			GR165D
	805000076		4	GR215D II GR180D III
16	381300546	Mangueira	1	φ25-320
17	380901171	Disco de transição	1	
18	380500451	Solo	1	
19	805003889	Parafuso M12X30	2	GB/T5783
20	381300539	Bujão	1	
21	805000062	Parafuso M10X35	12	GB/T5783
22	805000029	Parafuso M10X40	4	GB/T5783
23	805000030	Parafuso M16X110	4	GB/T5782
24	805302899	Arruela 16	4	GB/T93-1987
25	380600530	Cobertura	4	
26	380901076	Coxim de borracha	8	

MODELO GR180BR		SISTEMA DE TRANSMISSÃO (2)	NÚMERO DA PÁGINA G16-05	
Nº	**CÓDIGO**	**NOME**	**QUANTIDADE**	**OBS.**
27	380600532	Tubo	4	
28	380600533	Camisa de anteparo	4	
29	381600461	Conjunto do tubo de metal	1	
30	803191782	Conjunto da mangueira H25I-2250-90°-TH	1	GR165D
31	380700269	Coxim de papel	1	
32	380700270	Placa de pressão	1	
33	381300542	Tubo de conexão	1	
34	805801455	Abraçadeiras da mangueira	2	
35	381300540	Tubo de abastecimento	1	
36	805300070	Arruela	1	

MODELO GR180BR	AR-CONDICIONADO	NÚMERO DA PÁGINA G17-01

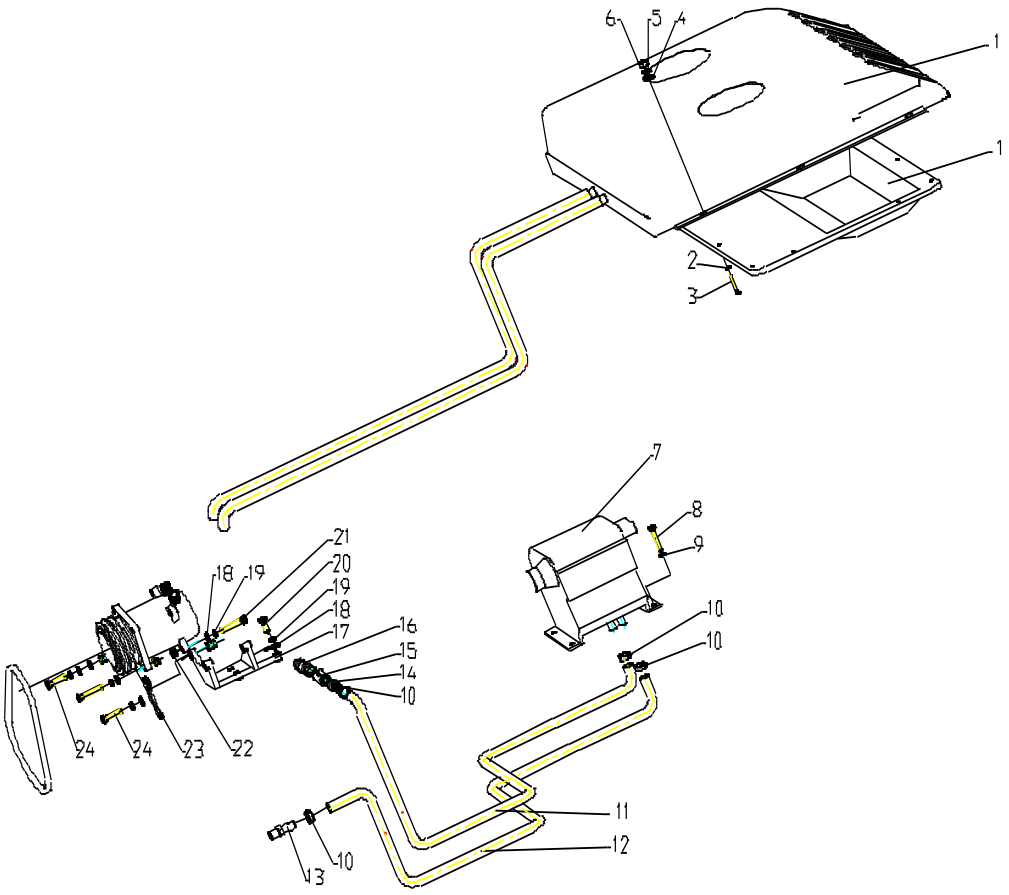

MODELO GR180BR		AR-CONDICIONADO	NÚMERO DA PÁGINA G17-02	
Nº	**CÓDIGO**	**NOME**	**QUANTIDADE**	**OBS.**
1	803506830	Ar-condicionado	1	XGKT460L-8
2	805300119	Arruela 5	10	GB/T97.1
3	805105423	Parafuso M5×45	10	GB/T822
4	805300020	Arruela 12	7	GB/T97.1
5	805300018	Arruela 12	6	GB/T93
6	805200049	Porca M12	6	GB/T6170
7	803506831 803506838	Dispositivo de aquecimento	1	TYN35 CDKT73
8	805000075	Parafuso M8×55	4	GB/T5783
9	805300010	Arruela 8	4	GB/T93
10	805801452	Abraçadeiras de mangueira de fio duplo 22-26	4	JB3616.1-1984
11	380900971	Mangueira 16×2400	1	
12	380900972	Mangueira 16×2000	1	
13	380900888	Corpo do conector	1	
14	380900969	Corpo do conector	1	
15	800752773	Válvula esférica	1	Q11F-16T-1/2
16	380900970	Conector	1	
17	380900973	Suporte	1	
18	805300017	Arruela 10	12	GB/T97.1
19	805300014	Arruela 10	8	GB/T93
20	805000727	Parafuso M10×25	4	GB/T5783
21	805000278	Parafuso M10×55	2	GB/T5783
22	805200048	Porca M10	4	GB/T6170
23	380900836	Aço ajustável	1	
24	805000029	Parafuso M10×40	2	GB/T5783

MODELO P124-G30085BL54/ G30DIGL	BOMBA DE ENGRENAGEM DUPLA	NÚMERO DA PÁGINA G18-01

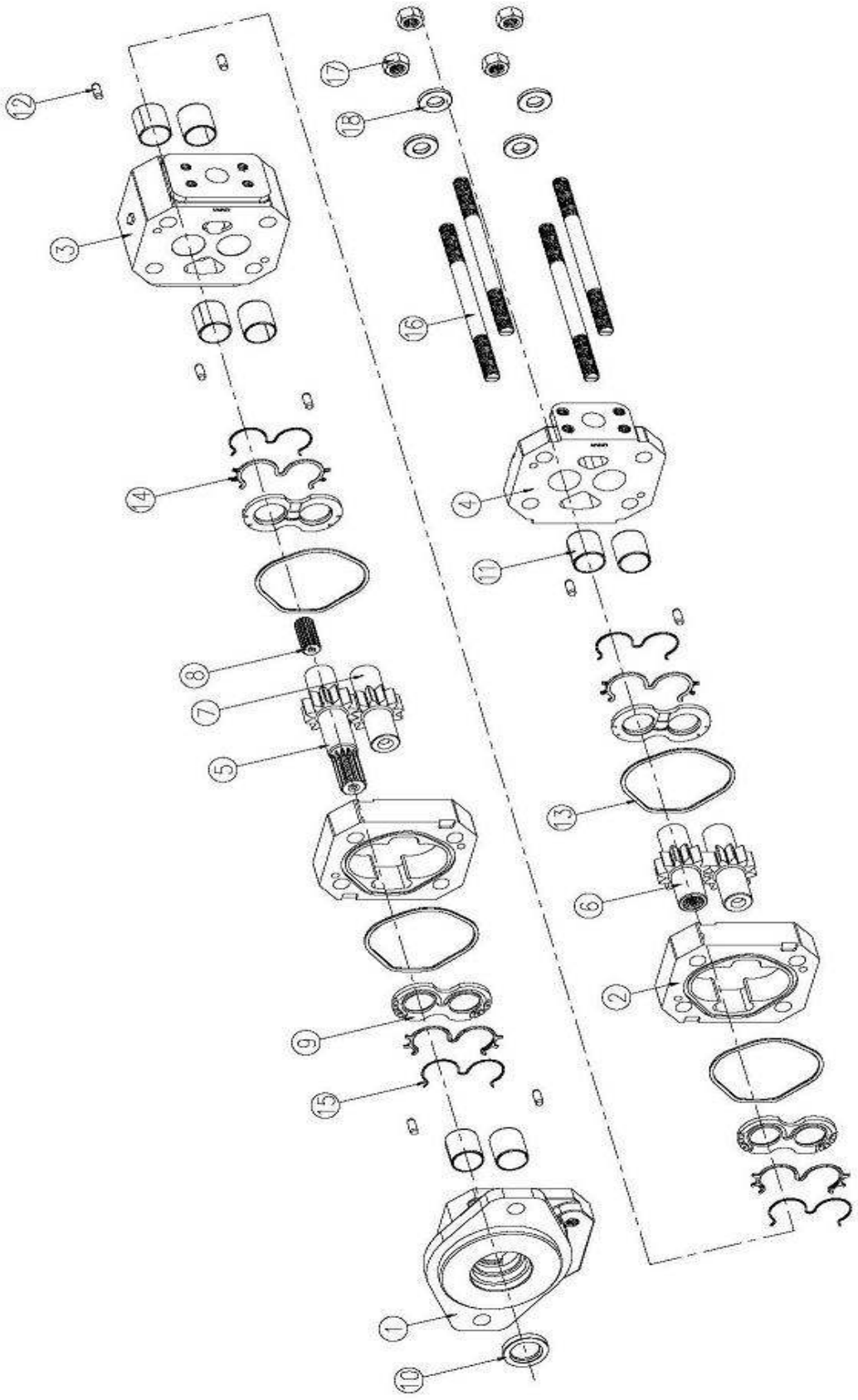

MODELO P124-G30085BL54/ G30DIGL		BOMBA DE ENGRENAGEM DUPLA	NÚMERO DA PÁGINA G18-02	
Nº	**CÓDIGO**	**NOME**	**QUANTIDADE**	**OBS.**
1	803268926	Tampa dianteira	1	574-01118
2	803268927	Bomba	2	577-01109-15
3	803268928	Intermediários	1	576-01127-1270
4	803268929	Cobertura	1	592-01122-2269
5	803268930	Transmissão principal	1	024-01104-15DR-1
6	803268931	Transmissão principal	1	996-01103-15DR
7	803268932	Dentes	2	996-01103-15ID
8	803268933	Fusos	1	022-01125
9	803268934	Painéis laterais	4	947-01105
10	803268935	Retentor	1	226-01121
11	803268936	Rolamento	8	921-01108
12	803268937	Pino cilíndrico	8	280-1971-071
13	803268938	Anel quadrado	4	TA-2995-152
14	803268939	Anel de vedação em “E”	4	947-01107
15	803268940	Anel em “E”	4	947-01106
16	803268941	Parafuso	4	ZE-0391-9
17	803268942	Porca	4	W3-40
18	803268943	Arruela	4	W033-1

MODELO XGYG07-115	CILINDROS DE INCLINAÇÃO FRONTAL	NÚMERO DA PÁGINA G19-01

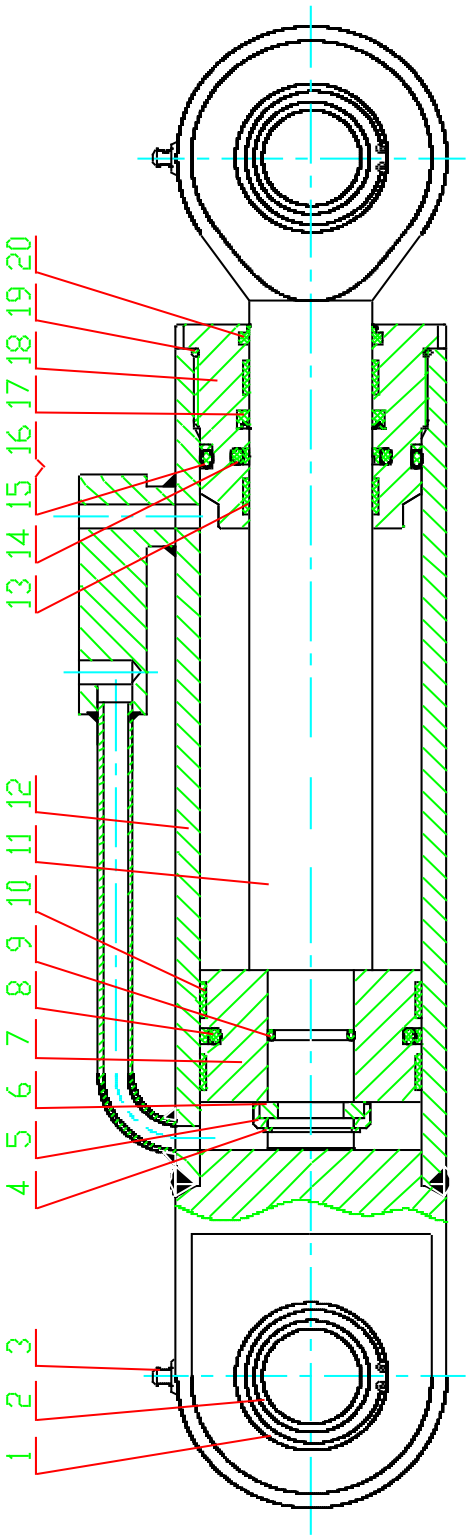

MODELO XGYG07-115		CILINDROS DE INCLINAÇÃO FRONTAL	NÚMERO DA PÁGINA G19-02	
Nº	**CÓDIGO**	**NOME**	**QUANTIDADE**	**OBS.**
1	805400044	Freio 62	4	GB/T893.1
2	800515289	Juntas esféricas GE40ES	2	GB/T9163
3	801103157	Anel externo de óleo M10×1	2	GB/T1152
4	805400046	Freio 35	1	GB/T894.1
5	803268663	Capa do cartão	1	XGYG07-056-01
6	803268668	Cartão-chave	1	XGYG07-056-02
7	803268669	Pistão	1	XGYG07-056-03
8	803192271	Anel Grameen	1	PT0300900-T46N
9	803268667	Anel de suporte	2	D90×15×2.5
10	803107849	O-ring 35×3.1	1	GB/T1235
11	803268670	Haste	1	XGYG07-056-04
12	803268671	Cilindro	1	XGYG07-056-05
13	803268672	Anel de suporte	2	D50×15×2.5
14	803192272	Fechamento Lancaster	1	RSK300500-T46N
15	860107851	O-ring 90×5.7	1	GB/T1235
16	803268673	Anel defletor A90×81×2	1	GB/T1235
17	803192270	Anel “U“ 50×60×8	1	RUJ400500-Z20
18	803268674	Conjunto da manga	1	XGYG07-056-06
19	803175028	O-ring O 95×3.1	1	GB/T1235
20	381600479	Anel retentor de poeira de 50×58.6×5.3	1	WD2210500-N9T60

MODELO XGYG07-116	CILINDROS GIRATÓRIOS DA LÂMINA	NÚMERO DA PÁGINA G19-03

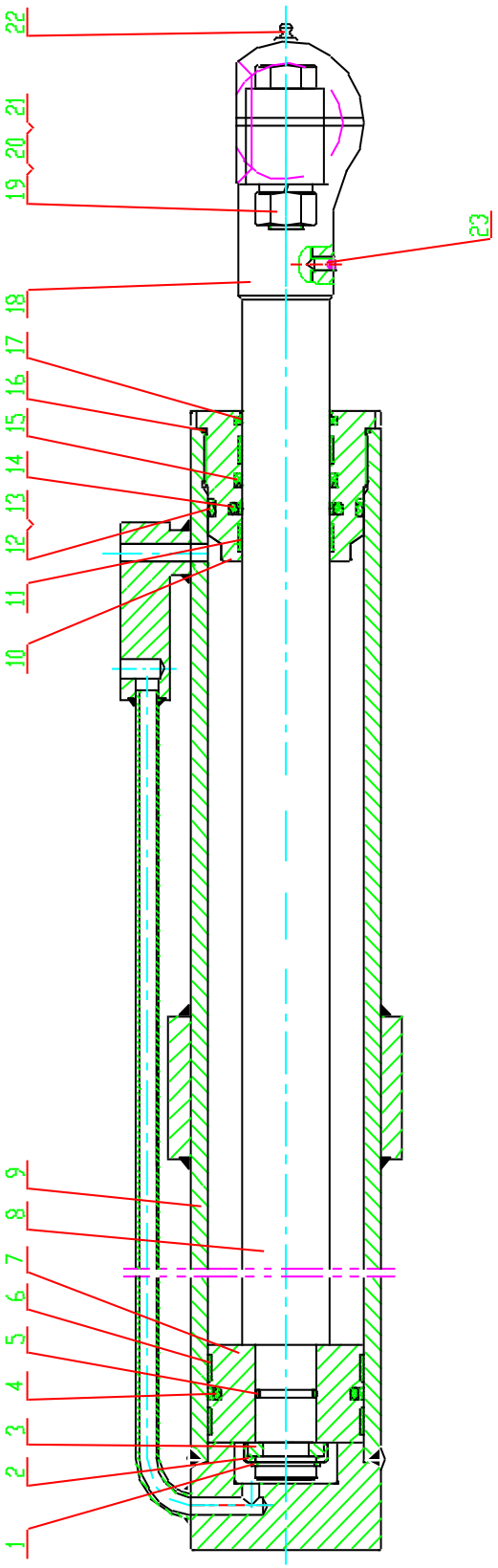

MODELO XGYG07-116		CILINDROS GIRATÓRIOS DA LÂMINA	NÚMERO DA PÁGINA G19-04	
Nº	**CÓDIGO**	**NOME**	**QUANTIDADE**	**OBS.**
1	805400046	Freio 35	1	GB/T894.1
2	803268663	Capa do cartão	1	XGYG07-056-01
3	803268668	Cartão-chave	1	XGYG07-056-02
4	803192271	Anel Grameen	1	PT0300900-T46N
5	803107849	O-ring 35×3.1	1	GB/T1235
6	803268672	Anel de suporte	2	D50×15×2.5
7	803268669	Pistão	1	XGYG07-056-03
8	803268675	Haste	1	XGYG07-057-04
9	803268676	Cilindro	1	XGYG07-057-05
10	803268677	Conjunto da manga	1	XGYG07-057-06
11	803268667	Anel de suporte	2	D90×15×2.5
12	860107851	O-ring 90×5.7	1	GB/T1235
13	803268673	Anel defletor A90×81×2	1	GB/T1235
14	803192272	Fechamento Lancaster	1	RSK300500-T46N
15	803192270	Anel em “U“ 50×60×8	1	RUJ400500-Z20
16	803175028	O-ring 95×3.1	1	GB/T1235
17	381600479	Anel retentor de poeira de 50×58.6×5.3	1	WD2210500-N9T60
18	803268678	Conector Huff	1	XGYG07-057-07
19	805000374	Parafuso M20×90	2	GB/T5783
20	805300023	Arruela 20	2	GB/T93
21	805203171	Porca M20	2	GB/T6170
22	801103157	Anel externo de óleo M10×1	1	GB/T1152
23	805105501	Parafuso M8×10	1	GB/T79

MODELO XGYG07-087	CILINDRO DIREITO DE ELEVAÇÃO DA LÂMINA	NÚMERO DA PÁGINA G19-05

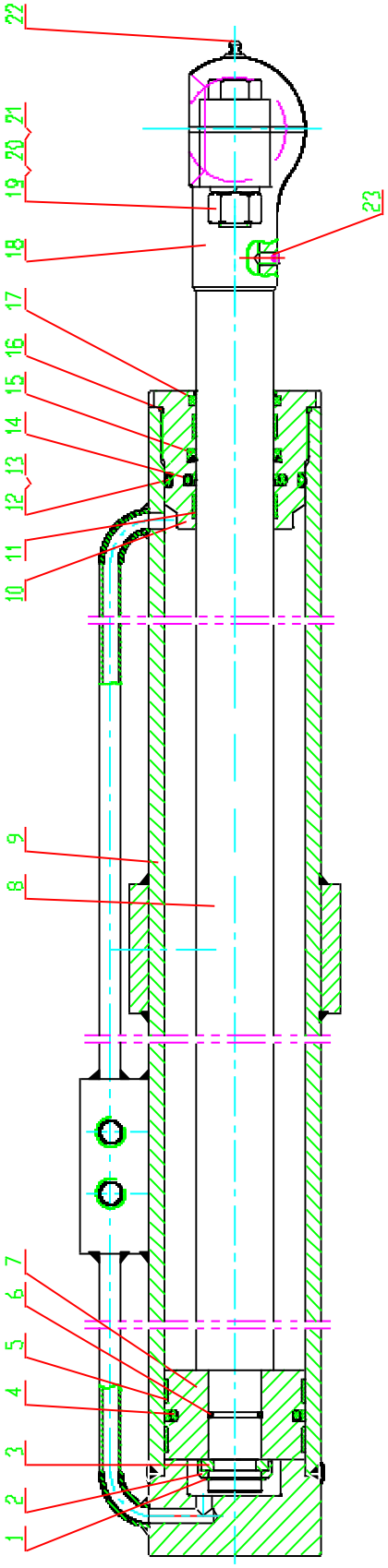

MODELO XGYG07-087		CILINDRO DIREITO DE ELEVAÇÃO DA LÂMINA	NÚMERO DA PÁGINA G19-06	
Nº	**CÓDIGO**	**NOME**	**QUANTIDADE**	**OBS.**
1	805400046	Freio 35	1	GB/T894.1
2	803268663	Capa do cartão	1	XGYG07-056-01
3	803268668	Cartão-chave	1	XGYG07-056-02
4	803192271	Anel Grameen	1	PT0300900-T46N
5	803268672	Anel de suporte	2	d50×15×2.5
6	803107849	O-ring 35×3.1	1	GB/T1235
7	803268669	Pistão	1	XGYG07-056-03
8	803268675	Haste	1	XGYG07-057-04
9	803268676	Cilindro	1	XGYG07-057-05
10	803268677	Conjunto da manga	1	XGYG07-057-06
11	803268667	Anel de suporte	2	D90×15×2.5
12	860107851	O-ring 90×5.7	1	GB/T1235
13	803268673	Anel defletor A90×81×2	1	GB/T1235
14	803192272	Fechamento Lancaster	1	RSK300500-T46N
15	803192270	Anel em “U“ 50×60×8	1	RUJ400500-Z20
16	803175028	O-ring 95×3.1	1	GB/T1235
17	381600479	Anel retentor de poeira de 50×58.6×5.3	1	WD2210500-N9T60
18	803268678	Conector Huff	1	XGYG07-057-07
19	805000374	Parafuso M20×90	2	GB/T5783
20	805300023	Arruela 20	2	GB/T93
21	805203171	Porca M20	2	GB/T6170
22	801103157	Anel externo de óleo M10×1	1	GB/T1152
23	805105501	Parafuso M8×10	1	GB/T79

MODELO XGYG07-059	CILINDRO DIREITO DA DIREÇÃO ARTICULADA	NÚMERO DA PÁGINA G19-07

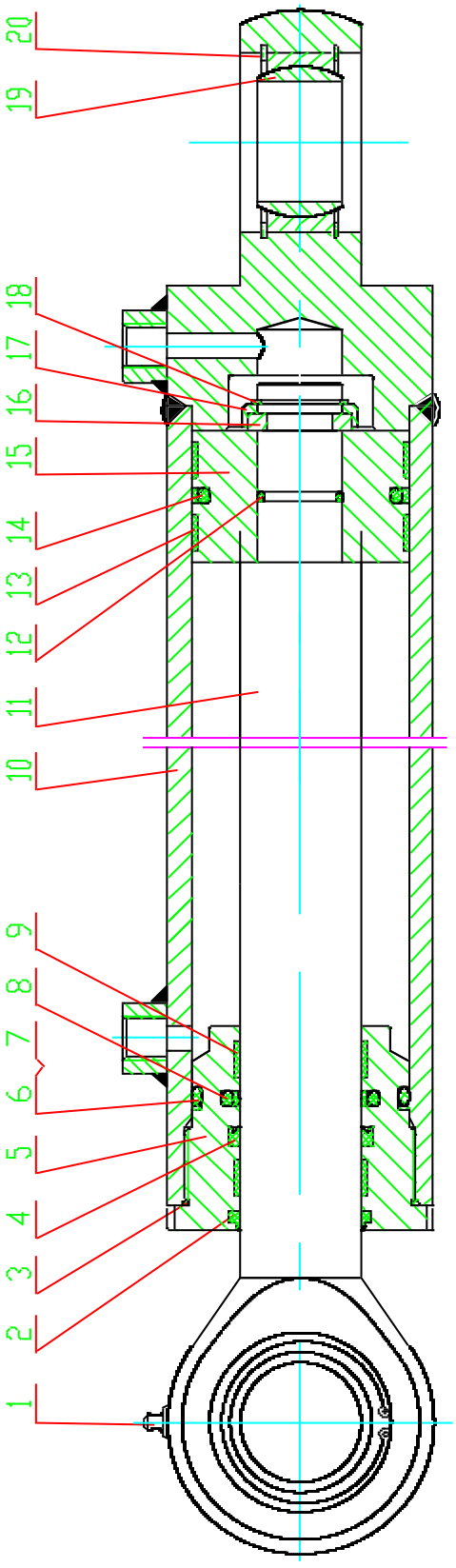

MODELO XGYG07-059		CILINDRO DIREITO DA DIREÇÃO ARTICULADA	NÚMERO DA PÁGINA G19-08	
Nº	**CÓDIGO**	**NOME**	**QUANTIDADE**	**OBS.**
1	801103157	Anel externo de óleo M10×1	2	GB/T1152
2	381600479	Anel retentor de poeira de 50×58.6×5.3	1	WD2210500-N9T60
3	803175028	O-ring 95×3.1	1	GB/T1235
4	803192270	Anel “U“ 50×60×8	1	RUJ400500-Z20
5	803268677	Conjunto da manga	1	XGYG07-056-06
6	860107851	O-ring 90×5.7	1	GB/T1235
7	803268673	Anel defletor A90×81×2	1	GB/T1235
8	803192272	Fechamento Lancaster	1	RSK300500-T46N
9	803268672	Anel de suporte	2	d50×15×2.5
10	803268679	Cilindro	1	XGYG07-059-05
11	803268680	Haste	1	XGYG07-059-04
12	803107849	O-ring 35×3.1	1	GB/T1235
13	803268667	Anel de suporte	2	D90×15×2.5
14	803192271	Anel Grameen	1	PT0300900-T46N
15	803268669	Pistão	1	XGYG07-056-03
16	803268668	Cartão-chave	1	XGYG07-056-02
17	803268663	Capa do cartão	1	XGYG07-056-01
18	805400046	Freio 35	1	GB/T894.1
19	800515281	Juntas esféricas GE50ES	2	GB/T9163
20	805400042	Freio 75	1	GB/T893.1

MODELO XGYG07-060	CILINDRO DE DIREÇÃO DA RODA DIANTEIRA	NÚMERO DA PÁGINA G19-09

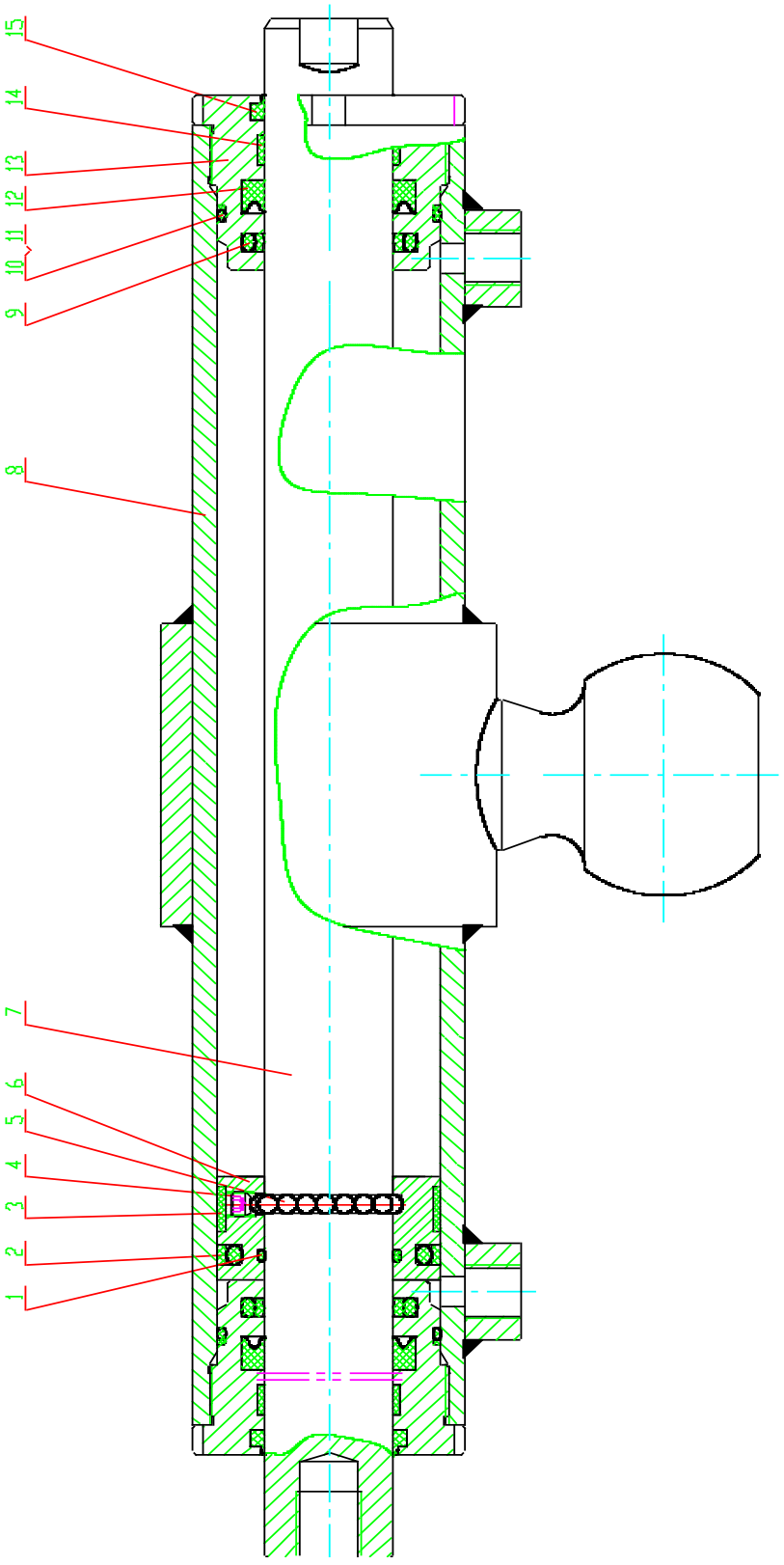

MODELO XGYG07-060		CILINDRO DE DIREÇÃO DA RODA DIANTEIRA	NÚMERO DA PÁGINA G19-10	
Nº	**CÓDIGO**	**NOME**	**QUANTIDADE**	**OBS.**
1	803192170	O-ring 45×3.1	1	GB/T1235
2	803192264	Anel Grameen	1	PT0200700-T46N
3	803268681	Anel de suporte	1	D70×15×2.5
4	805100073	Parafuso M8×7	1	GB/T77
5	800511423	Esfera φ6	1	GB/T308
6	803268682	Pistão	1	XGYG07-036-01
7	803268683	Haste	1	XGYG07-060-02
8	803268684	Cilindro	1	XGYG07-060-03
9	803192265	Fechamento Lancaster	2	RSK300400-T46N
10	803268685	Conjunto da manga	2	XGYG07-036-04
11	801100080	O-ring 70×3.1	2	GB/T1235
12	803268686	Anel defletor A70×65.2×1.5	2	GB/T1235
13	803192266	Anel em “U” 40×55×10	2	RUJ400400-Z20
14	803268687	Anel de suporte	2	D40×9.5×2.5
15	381600478	Anel retentor de poeira de 40×48.6×5.3	2	WD2210400-N9T60

MODELO XGYG07-061	CILINDRO ESQUERDO DA DIREÇÃO ARTICULADA	NÚMERO DA PÁGINA G19-11

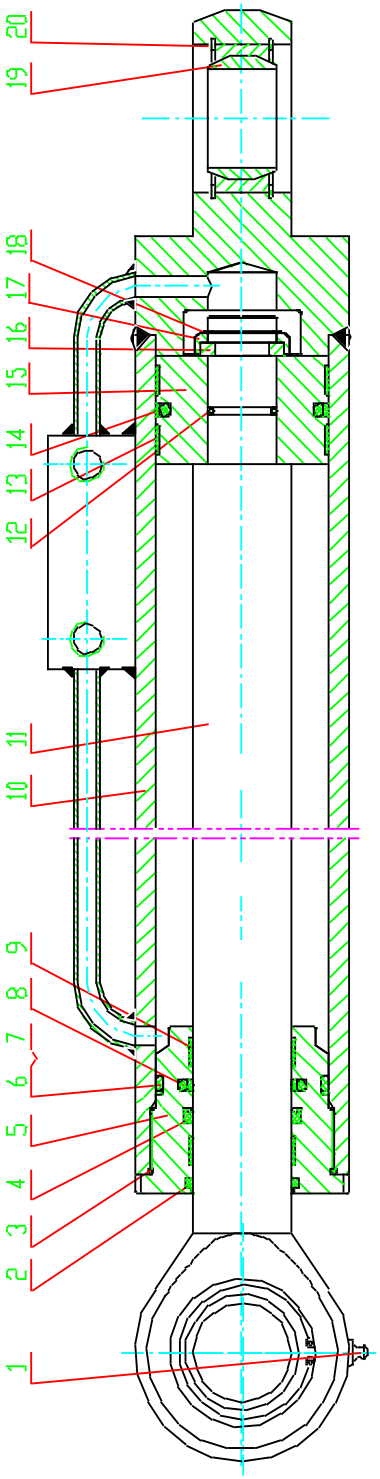

MODELO XGYG07-061		CILINDRO ESQUERDO DA DIREÇÃO ARTICULADA	NÚMERO DA PÁGINA G19-12	
Nº	**CÓDIGO**	**NOME**	**QUANTIDADE**	**OBS.**
1	801103157	Anel externo de óleo M10×1	2	GB/T1152
2	381600479	Anel retentor de poeira de 50×58.6×5.3	1	WD2210500-N9T60
3	803175028	O-ring 95×3.1	1	GB/T1235
4	803192270	Anel em “U” 50×60×8	1	RUJ400500-Z20
5	803268674	Conjunto da manga	1	XGYG07-056-06
6	860107851	O-ring 90×5.7	1	GB/T1235
7	803268673	Anel defletor A90×81×2	1	GB/T1235
8	803192272	Fechamento Lancaster	1	RSK300500-T46N
9	803268672	Anel de suporte	2	d50×15×2.5
10	803268679	Cilindro	1	XGYG07-059-05
11	803268680	Haste	1	XGYG07-059-04
12	803107849	O-ring 35×3.1	1	GB/T1235
13	803268667	Anel de suporte	2	D90×15×2.5
14	803192271	Anel Grameen	1	PT0300900-T46N
15	803268669	Pistão	1	XGYG07-056-03
16	803268668	Cartão-chave	1	XGYG07-056-02
17	803268663	Capa do cartão	1	XGYG07-056-01
18	805400046	Freio 35	1	GB/T894.1
19	800515281	Juntas esféricas GE50ES	2	GB/T9163
20	805400042	Freio 75	1	GB/T893.1

MODELO XGYG07-088	CILINDRO ESQUERDO DE ELEVAÇÃO DA LÂMINA	NÚMERO DA PÁGINA G19-13

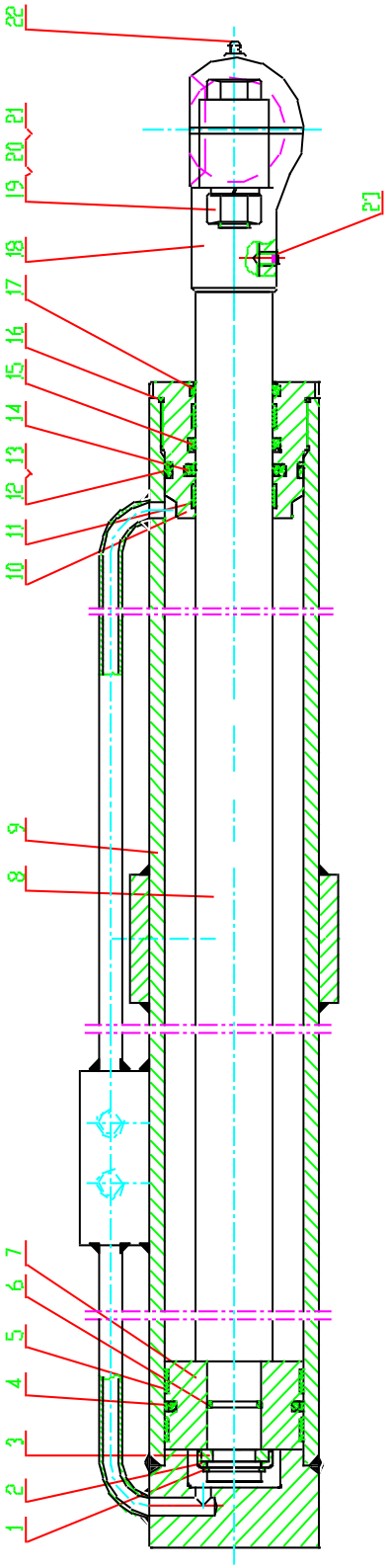

MODELO XGYG07-088		CILINDRO ESQUERDO DE ELEVAÇÃO DA LÂMINA	NÚMERO DA PÁGINA G19-14	
Nº	**CÓDIGO**	**NOME**	**QUANTIDADE**	**OBS.**
1	805400046	Freio 35	1	GB/T894.1
2	803268663	Capa do cartão	1	XGYG07-056-01
3	803268668	Cartão-chave	1	XGYG07-056-02
4	803192271	Anel Grameen	1	PT0300900-T46N
5	803268672	Anel de suporte	2	D50×15×2.5
6	803107849	O-ring 35×3.1	1	GB/T1235
7	803268669	Pistão	1	XGYG07-056-03
8	803268675	Haste	1	XGYG07-057-04
9	803268676	Cilindro	1	XGYG07-057-05
10	803268677	Conjunto da manga	1	XGYG07-057-06
11	803268667	Anel de suporte	2	D90×15×2.5
12	860107851	O-ring 90×5.7	1	GB/T1235
13	803268673	Anel defletor A90×81×2	1	GB/T1235
14	803192272	Fechamento Lancaster	1	RSK300500-T46N
15	803192270	Anel em “U” 50×60×8	1	RUJ400500-Z20
16	803175028	O-ring 95×3.1	1	GB/T1235
17	381600479	Anel retentor de poeira de 50×58.6×5.3	1	WD2210500-N9T60
18	803268678	Conector Huff	1	XGYG07-057-07
19	805000374	Parafuso M20×90	2	GB/T5783
20	805300023	Arruela 20	2	GB/T93
21	805203171	Porca M20	2	GB/T6170
22	801103157	Anel externo de óleo M10×1	1	GB/T1152
23	805105501	Parafuso M8×10	1	GB/T79

MODELO	CILINDRO ESQUERDO DE	NÚMERO DA PÁGINA
XGYG07-051	CONVERSÃO DA LÂMINA	G19-15

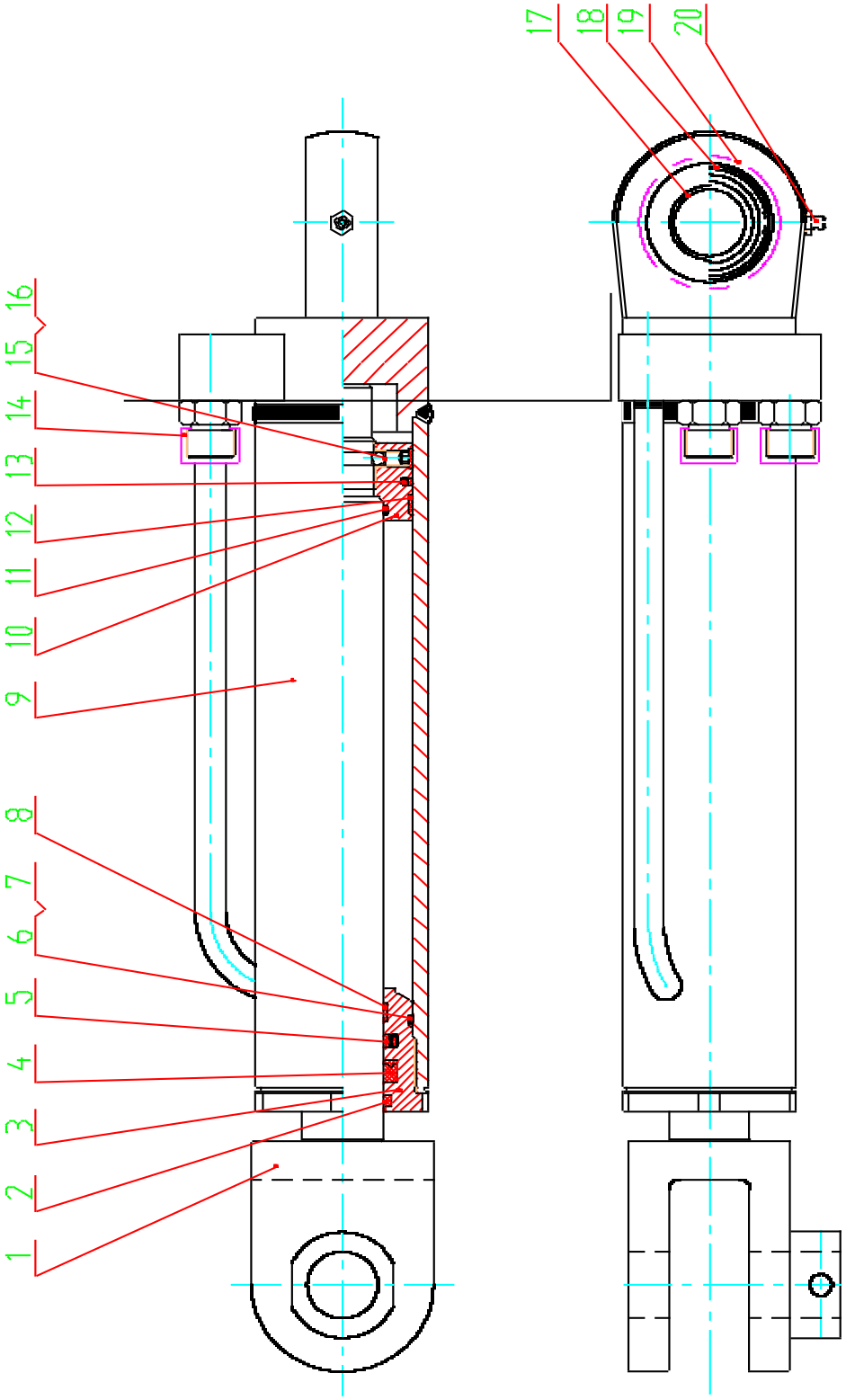

MODELO XGYG07-050	CILINDRO DE MUDANÇA DE ÂNGULO DA LÂMINA	NÚMERO DA PÁGINA G19-16

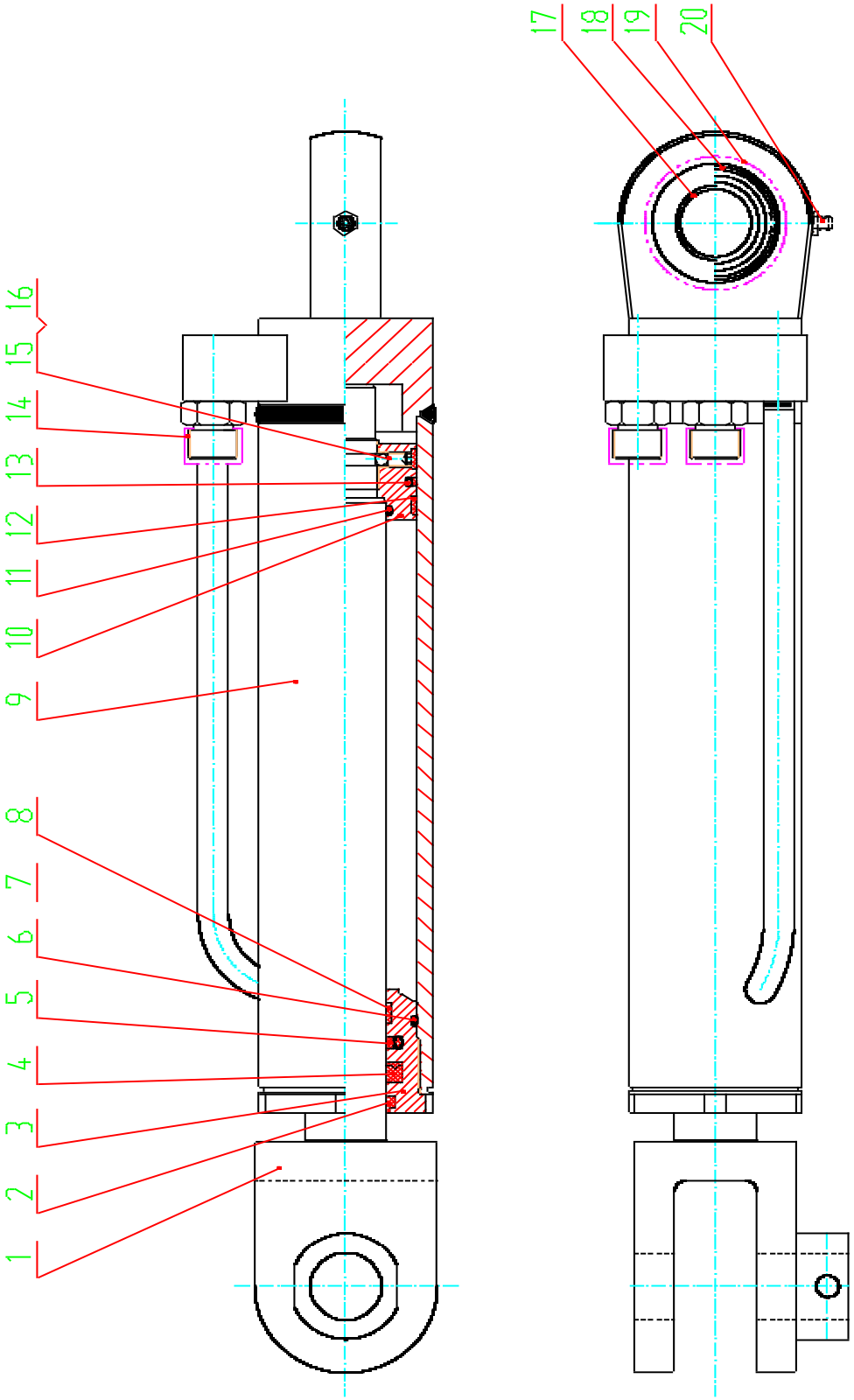

MODELO XGYG07-050		CILINDRO DE MUDANÇA DE ÂNGULO DA LÂMINA	NÚMERO DA PÁGINA G19-17	
Nº	**CÓDIGO**	**NOME**	**QUANTIDADE**	**OBS.**
1	803268688	Haste	1	XGYG07-051-01
2	381600478	Anel retentor de poeira de 40×48.6×5.3	1	WD2210400-N9T60
3	803268689	Conjunto da manga	1	XGYG07-051-02
4	803192266	Anel em “U” 40×55×10	1	RUJ400400-Z20
5	803192265	Fechamento Lancaster 40×55.1×6.3	1	RSK300400-T46N
6	801100080	O-ring 70×3.1	1	GB/T1235
7	803268686	Anel defletor A70×65.2×1.5	1	GB/T1235
8	803268687	Anel de suporte	1	d40×9.5×2.5
9	803268690	Cilindro esquerdo	1	XGYG07-051-03
10	803268691	Pistão	1	XGYG07-051-04
11	803192170	O-ring 45×3.1	1	GB/T1235
12	803268692	Anel de suporte	2	D70×9.5×2.5
13	803192264	Anel Grameen 70×59×4.2	1	PT0200700-T46N
14	805234277	Tampa da saída de óleo M24×1.5	2	XGYG07-006
15	390200564	Parafuso M8×10	1	GB/T77
16	800511423	Esfera φ6	1	GB/T308
17	800515284	Juntas esféricas GE35ES	1	GB/T9163
18	380901278	Furo do anel de retenção 55	1	GB/T893.1
19	803611837	Tampa da abertura	2	φ35
20	801103157	Anel externo de óleo M10×1	1	GB/T1152

MODELO XGYG07-102	CILINDRO DE ELEVAÇÃO DA LÂMINA	NÚMERO DA PÁGINA G19-18

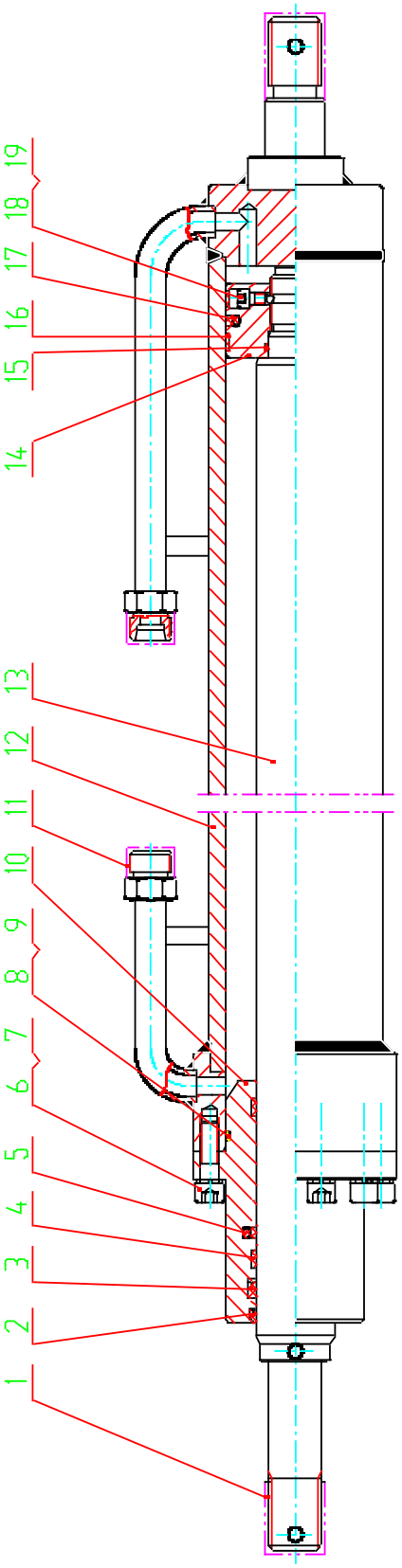

MODELO XGYG07-102		CILINDRO DE ELEVAÇÃO DA LÂMINA	NÚMERO DA PÁGINA G19-20	
Nº	**CÓDIGO**	**NOME**	**QUANTIDADE**	**OBS.**
1	——	Tampa roscada M30	2	XGYG07-001-01
2	381600435	Anel retentor de poeira de 45×53.6×5.3	1	WD2210450-N9T60
3	803192273	Anel em “U” 45×60×10	1	RUJ400450-Z20
4	803268693	Anel de suporte	2	D45×9.5×2.5
5	803192278	Fechamento Lancaster 45×60.1×6.3	1	RSK300450-T46N
6	805100100	Parafuso M10×35	10	GB/T70.1
7	805300014	Arruela 10	10	GB/T93
8	803164049	O-ring 80×3.1	1	GB/T1235
9	803268694	Anel defletor A80×75.2×1.5	1	GB/T1235
10	803268695	Tampa	1	XGYG07-001-02
11	805234277	Tampa da saída de óleo M24×1.5	2	XGYG07-006
12	803268696	Cilindro	1	XGYG07-001-03
13	803268698	Haste	1	XGYG07-001-04
14	803268697	Pistão	1	XGYG07-003-03
15	803107849	O-ring 35×3.1	1	GB/T1235
16	803268699	Anel de suporte	2	D80×9.5×2.5
17	803192274	Anel Grameen 80×64.5×6.3	1	PT0300800-T46N
18	805105421	Parafuso M6×10	1	GB/T70.1
19	800511242	Esfera φ4	1	GB/T308

MODELO XGYG07-016	PARAFUSO DO CILINDRO	NÚMERO DA PÁGINA G19-21

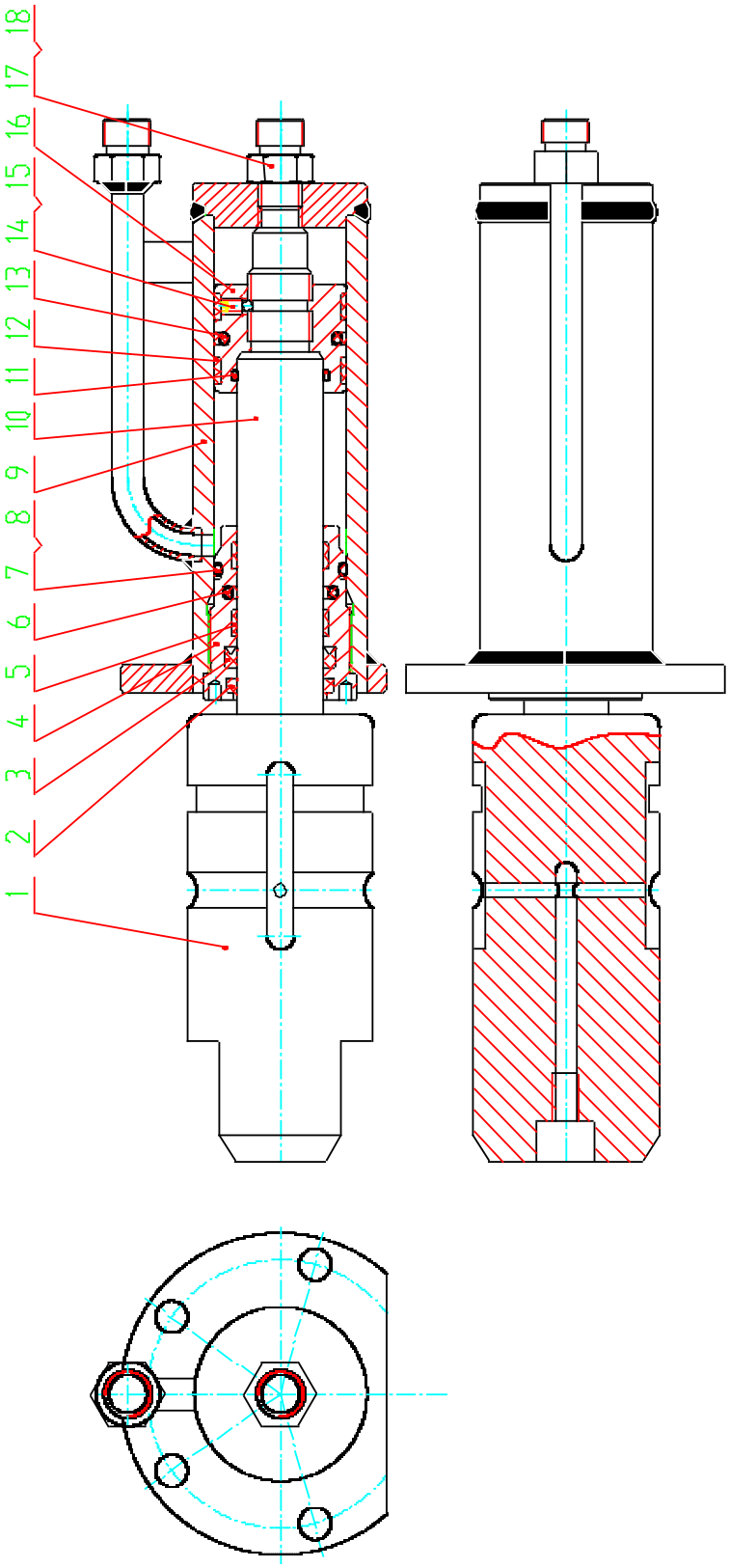

MODELO XGYG07-016		PARAFUSO DO CILINDRO	NÚMERO DA PÁGINA G19-22	
Nº	**CÓDIGO**	**NOME**	**QUANTIDADE**	**OBS.**
1	803268700	Cabeçote	1	XGYG07-016-01
2	381600480	Anel retentor de poeira de 32×40×5	1	WD2200320-Z201
3	803192275	Anel em “U” 32×42×7.3/8	1	RU3000320-Z20
4	803268701	Conjunto da manga	1	XGYG07-016-02
5	803268702	Anel de suporte	2	D50×9.5×2.5
6	803196524	Fechamento Lancaster 32×42.7×4.2	1	RSK200320-T46N
7	803192099	O-ring 50×3.1	1	GB/T1235
8	803268703	Anel defletor A50×45.2×1.53	1	GB/T1235
9	803268704	Cilindro	1	XGYG07-016-03
10	803268705	Haste	1	XGYG07-016-04
11	860107793	O-ring 37×3.1	1	GB/T1235
12	803268706	Anel de suporte	2	D32×10×2.5
13	803192276	Anel Grameen 50×39×4.2	1	PT0200500-T46N
14	803268707	Pistão	1	XGYG07-016-05
15	805100312	Parafuso M6×8	1	GB/T77
16	800511242	Esfera φ4	1	GB/T308
17	803100725	Conector G12	1	GB/T3733.2
18	805300026	Arruela combinada 16	1	JB/T982

MODELO GR165	EIXO	NÚMERO DA PÁGINA G20-01

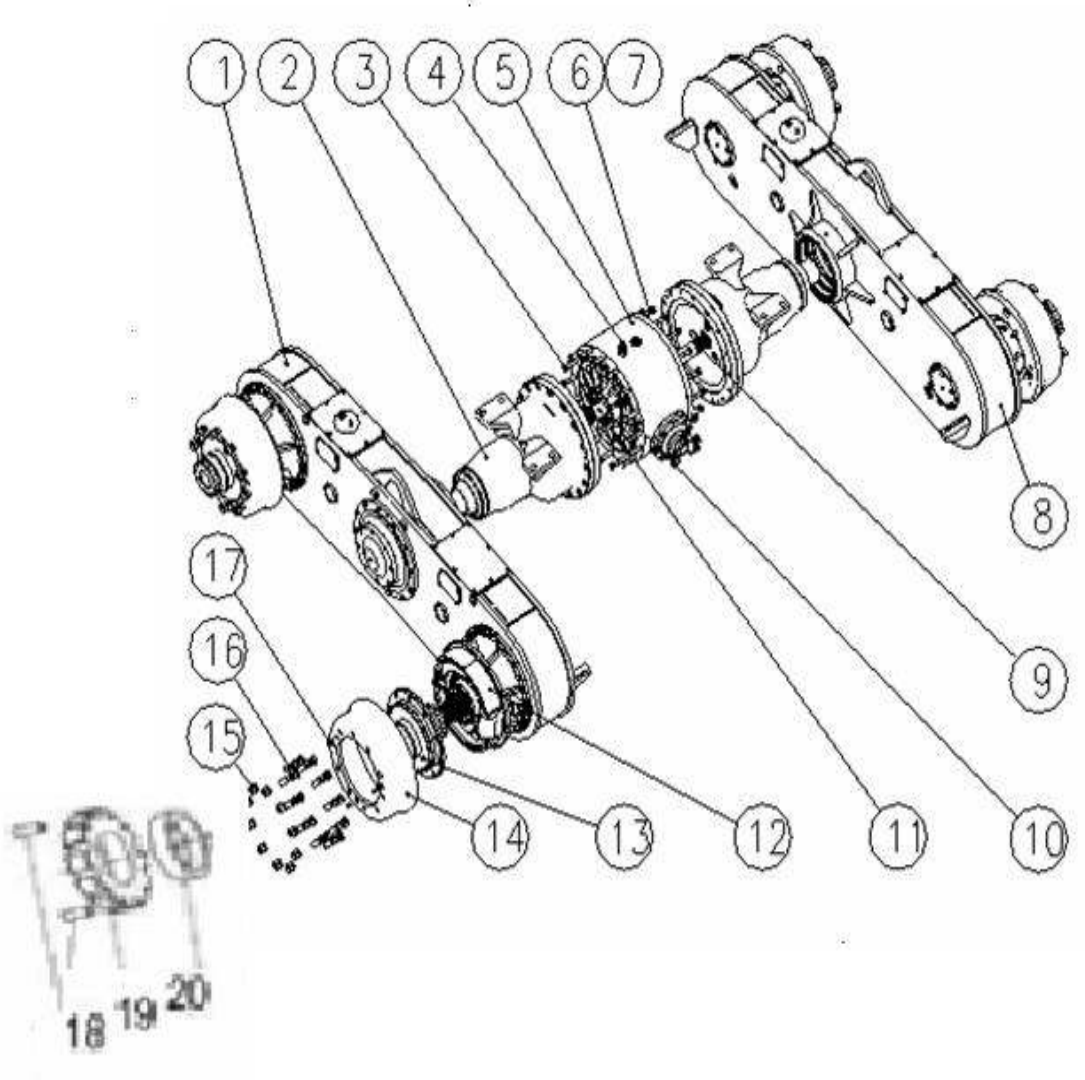

MODELO GR165		EIXO	NÚMERO DA PÁGINA G20-02	
Nº	**CÓDIGO**	**NOME**	**QUANTIDADE**	**OBS.**
1	800142090	Conjunto do tanque direito	1	85 787 400
2	800346768	Conjunto de engrenagem planetária	2	93 000 011
3	805046352	Parafuso M16x1.5x85	16	50 011 031
4	800107354	Bujão do respiro	1	80 513 007
5	800106654	Conjunto da engrenagem principal	1	82 513 600
6	805046353	Parafuso M16x1.5x110	16	50 011 032
7	800308446	Arruela 16	32	52 020 006
8	800142091	Conjunto do tanque esquerdo	1	85 787 300
9	800106636	Semi-eixo	1	80 513 003
10	805604822	Pino 16X70	4	51 240 010
11	800106635	Semi-eixo	1	80 513 004
12	800107292	Conjunto de freio	4	58 000 021
13	800308437	Cubo estriado	4	80 513 005
14	800106653	Tambor de freio	4	80 513 002
15	805203840	Porca da roda	40	80 513 001
16	805011247	Parafusos da roda	40	80 513 006
17	800308439	Parafuso M10X30	12	50 140 003
18	800107339	Manga de suporte	4	85 513 041
19	800308436	Porca M75X2	4	85 513 040
20	800308425	Parafusos de apoio M14X32	8	83 319 015

MODELO GR165	EIXO	NÚMERO DA PÁGINA G20-03

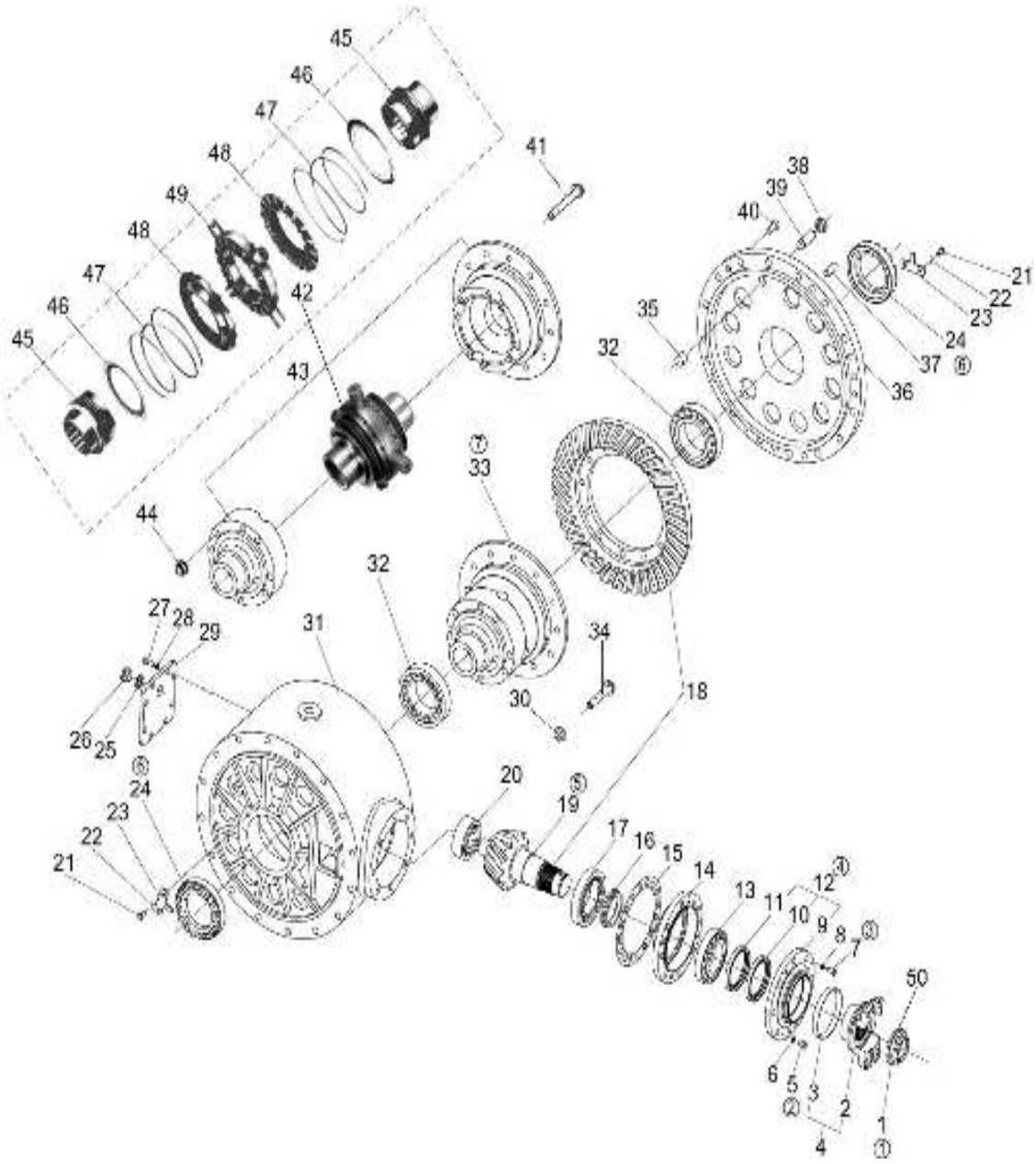

MODELO GR165		EIXO	NÚMERO DA PÁGINA G20-04	
Nº	**CÓDIGO**	**NOME**	**QUANTIDADE**	**OBS.**
1	805238395	Porca de travamento	1	75 500 270
2	819911370	Flange	1	82513615
3	819911371	Proteção contra poeira	1	75201748
4	800346773	Conjunto do flange de conexão	1	82 513 602
5	805046357	Parafuso M14X1.5X55	7	50 011 011
6	800308448	Arruela 14	7	52 020 005
7	805046356	Parafuso M12X1.5X55	1	50 011 008
8	800308441	Arruela 12	1	52 020 004
9	821932579	Tampa	1	82 513 616
10	801138397	Retentor de óleo	1	53 510 002
11	801138397	Retentor de óleo	1	53 510 002
12	800346769	Conjunto da tampa	1	82 513 603
13	800107308	Rolamento 31313E	1	54 100 014
14	800141401	Sede do rolamento	1	82 513 607
15	800346774	Juntas de ajuste	1	79 605 001
16	800346775	Conjunto do espaçador do rolamento	1	82 513 617
17	800107311	Rolamento	1	54 100 015
18	800107312	Engrenagem principal	1	82 513 601
19	805407568	Anel defletor 90	1	52 100 012
20	800515916	Rolamento 142807Y	1	54 500 006
21	805046354	Parafuso M8X16	4	50 004 012
22	819948047	Fio 2X100	2	56 000 012
23	800107346	Peça de bloqueio	2	82 513 611
24	800308431	Rosca do diferencial	2	75 200 118
25	800107355	Juntas combinadas 24	3	53 200 005
26	800107366	Bujão M24X1.5	3	75 500 197

MODELO GR165		EIXO	NÚMERO DA PÁGINA G20-05	
Nº	**CÓDIGO**	**NOME**	**QUANTIDADE**	**OBS.**
27	805046355	Parafuso M8X25	8	50 009 008
28	800308440	Arruela 8	8	52 020 002
29	821932578	Tampa	1	82 513 613
30	805238330	Porca M14X1.5	12	75 501 992
31	800107348	Caixa redutora principal	1	82 513 608
32	800107314	Rolamento 47686/47620A	2	54 500 003
33	800107315	Conjunto do diferencial	1	82 231 603
34	805046714	Parafuso M14X1.5X50	12	75 500 003
35	821932577	Luva de cobre	1	79 600 096
36	801540434	Assento de conexão	1	82 513 610
37	805639008	Pino 16X40	1	51 240 009
38	805238329	Porca M20X2	1	51 070 006
39	805046358	Parafusos de pressão	1	82 513 609
40	805139910	Parafuso M12X35	3	50 120 004
41	805046359	Parafuso M16X1.5	8	75 501 981
42	800345909	Garra do diferencial	1	75 700 269
43	800106651	Conjunto da carcaça do diferencial	1	79 800 003
44	805238331	Porca M16X1.5	8	75 501 993
45	800345909	Garra do diferencial	1	75 700 269
46	800345909	Garra do diferencial	1	75 700 269
47	800345909	Garra do diferencial	1	75 700 269
48	800345909	Garra do diferencial	1	75 700 269
49	800345909	Garra do diferencial	1	75 700 269
50	800308426	Arruela	1	75 500 231

MODELO GR165	EIXO	NÚMERO DA PÁGINA G20-06

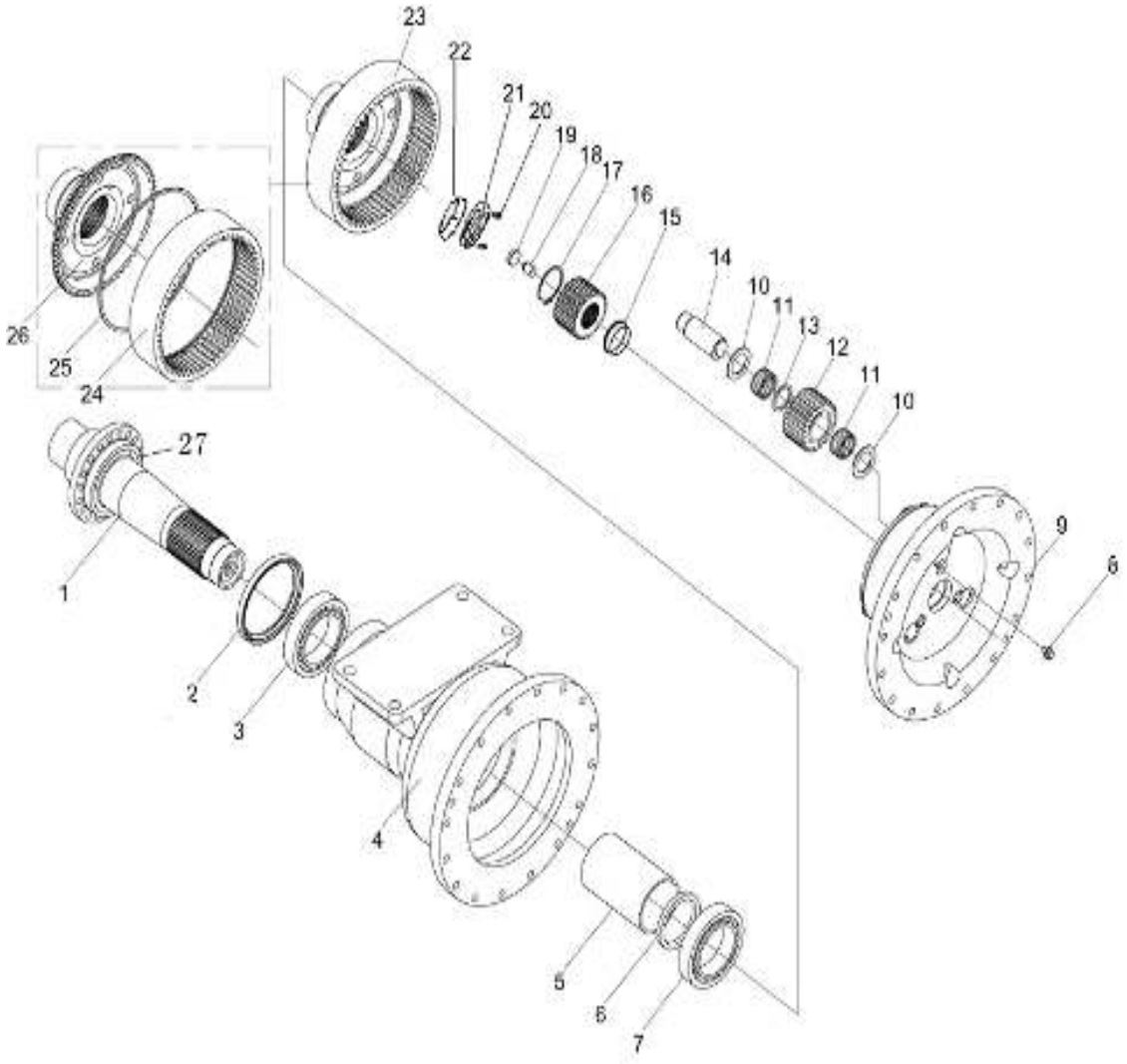

MODELO GR165		EIXO	NÚMERO DA PÁGINA G20-07	
Nº	**CÓDIGO**	**NOME**	**QUANTIDADE**	**OBS.**
1	800107316	Roda de corrente dupla	1	83 513 201
2	800107317	Retentor de óleo FB160X190X15	1	53 100 007
3	800107318	Rolamento 33022	1	54 100 058
4	800106652	Alojamento da engrenagem planetária	1	83 513 202
5	800142094	Camisa de anteparo	1	83 513 203
6	800107320	Anel de ajuste	1	83 513 204
7	800107321	Rolamento 32026	1	54 100 007
8	805011248	Parafuso M10X14	3	83 513 205
9	800107345	Suporte da planetária	1	83 513 206
10	800346776	Coxim da planetária	6	75 600 457
11	800107323	Agulha	162	75 600 330
12	800107324	Planetária	3	79 001 547
13	800107325	Camisa de anteparo	3	75 600 334
14	800107326	Eixo planetário	3	79 001 545
15	800107327	Camisa de anteparo	1	77 000 021
16	800107328	Engrenagem sol	1	79 001 524
17	800308432	Anel defletor 50	1	52 100 009
18	800142092	Pilar de ajuste	1	79 605 020
19	800107330	Bujões	Grupo 1	73 520 042
20	800345970	Parafuso de fixação M10X1	2	93 200 021
21	800345969	Porca M85X2	1	93 200 016
22	800345968	Buchas	1	93 200 018
23	800346770	Conjunto de suporte do anel	(1)	83 513 208
24	800107349	Engrenagem	1	76 101 031
25	800107304	Anel de retenção	1	76 101 033
26	800107350	Anel do rolamento	1	77 500 940

MODELO GR165	EIXO	NÚMERO DA PÁGINA G20-08

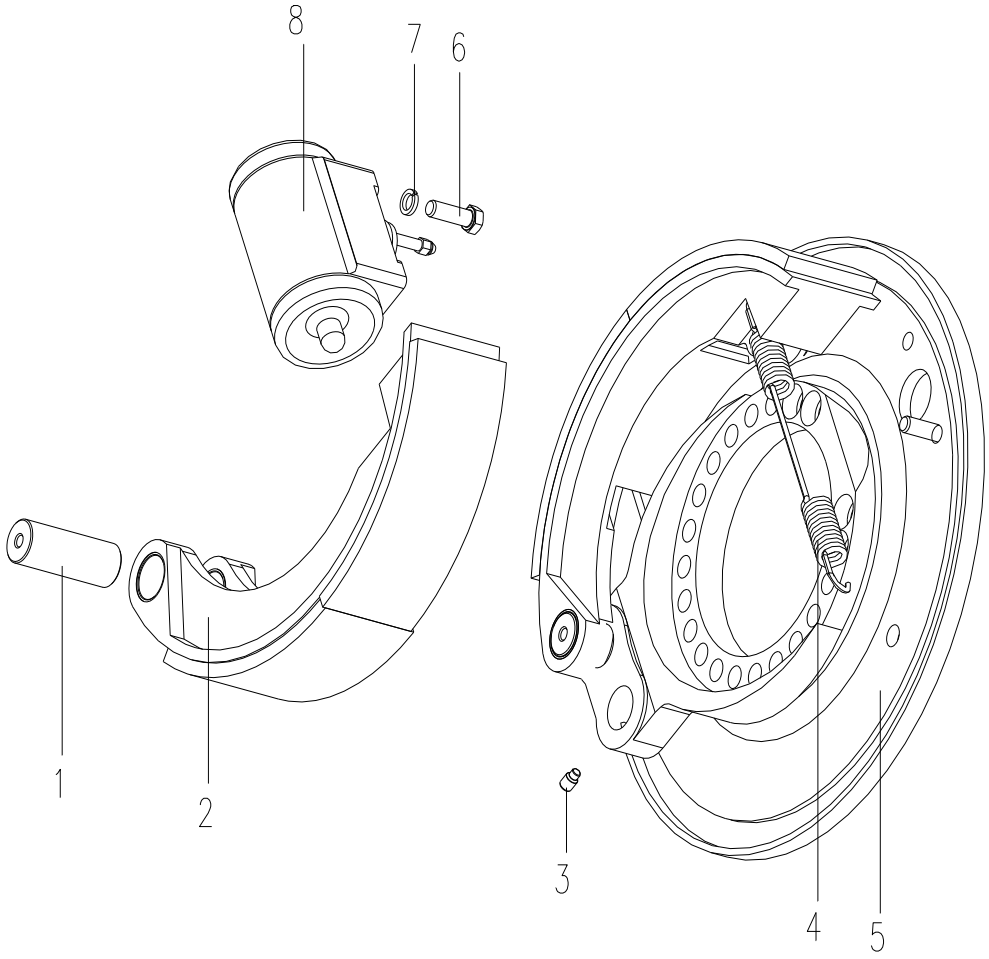

MODELO GR165		EIXO	NÚMERO DA PÁGINA G20-09	
Nº	**CÓDIGO**	**NOME**	**QUANTIDADE**	**OBS.**
1	805604825	Pino	2	58000021b-12
2	800107361	Conjunto da sapata de freio	2	58000021b-3
3	805139909	Ajuste os parafusos M12X25	2	GB/T79
4	800107363	Mola de retorno	1	58000021b-4
5	819911287	Placa de freio	1	58000021b-2
6	805000721	Parafuso M12X30	2	GB5783
7	805302897	Arruela 12	2	GB/93
8	800107362	Disco de freio	1	58000021b-9

MODELO GR165	EIXO	NÚMERO DA PÁGINA G20-10

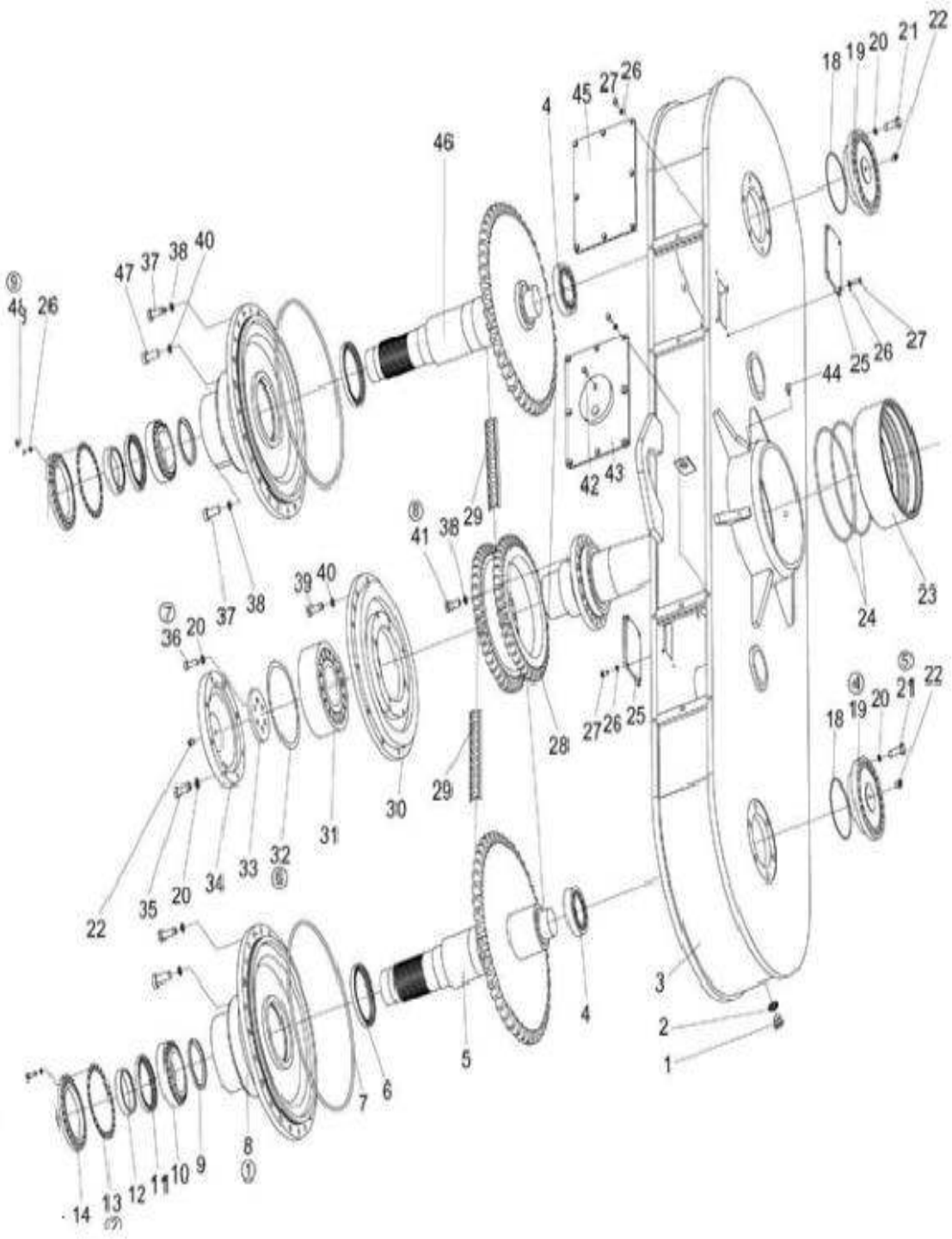

MODELO GR165		EIXO	NÚMERO DA PÁGINA G20-12	
Nº	**CÓDIGO**	**NOME**	**QUANTIDADE**	**OBS.**
1	800107366	Bujão M24X1.5	3	75 500 197
2	800107355	Arruela combinada 24	3	53 200 005
3	800346771	Conjunto da caixa esquerda	1	85 787 301 Esquerda
3	800346772	Conjunto da caixa direita	1	85 787 401 Direito
4	800107332	Rolamento 33113	2	54 100 059
5	800107296	Conjunto da roda motriz e eixo	1	85 513 031 Esquerda
5	800107298	Conjunto da roda motriz e eixo	1	85 513 030 Direito
6	800107333	Retentor de óleo FB115*140*12	2	53 100 029
7	801138290	O-ring	2	53 000 055
8	800308341	Calço	2	5 513 019
9	800308435	Arruela	2	85 513 043
10	800107334	Rolamento 32018	2	54 100 002
11	800107335	Retentor de óleo FB100*125*12	2	53 100 038
12	800107336	Camisa de anteparo	2	85 513 042
13	800107337	Calço de ajuste	Grupo 2	85 513 035
14	800107338	Assento do retentor	2	85 513 034
18	800107340	O-ring 135*3.1	2	53 000 013
19	800141402	Base de rolamento	2	85 513 015
20	800308441	Arruela 12	38	52 020 004
21	800308442	Parafuso M12X40	24	50 009 021
22	800107359	Anel externo de óleo M10X1	6	56 300 002
23	800142093	Manga de apoio	1	85 763 201
24	800107341	O-ring 260*5.7	2	53 000 016
25	800107365	Tampa	2	85 513 013
26	800308440	Arruela 8	72	52 020 002
27	805046712	Parafuso M8X20	24	50 009 007
28	800107297	Roda motriz dupla	1	85 513 022
29	800141432	Corrente dos roletes 32BX1-54	2	55 410 003

MODELO GR165		EIXO	NÚMERO DA PÁGINA G20-13	
Nº	**CÓDIGO**	**NOME**	**QUANTIDADE**	**OBS.**
30	800107351	Assento do rolamento	1	85 513 027
31	800107343	Rolamento 22319C	1	54 900 008
32	800107344	Calço de ajuste	1	85 513 033
33	800107352	Placa de pressão	1	85 513 021
34	800107353	Tampa	1	85 513 025
35	800308443	Parafuso M12X35	8	50 120 004
36	805046713	Parafuso M12X30	6	50 009 058
37	800308445	Parafuso M16X40	8	50 120 010
38	800308446	Arruela 16	60	52 020 006
39	800308447	Parafuso M14X1.5X40	48	50 012 019
40	800308448	Arruela 14	48	52 020 005
41	800308451	Parafuso M16X32	18	50 009 030
42	800345911	Bujão do respiro Z1/8″	3	56 100 001
43	800107347	Conjunto da tampa	1	85 513 014
44	805139908	Parafusos de ajuste M6X16	3	50 151 002
45	800107360	Tampa	1	85 513 039
46	800107298	Conjunto da roda motriz e eixo	1	85 513 030 Esquerda
46	800107296	Conjunto da roda motriz e eixo	1	85 513 031 Direito
47	800308449	Parafuso M16X50	34	50 120 013
48	800308450	Parafuso M8X25	48	50 008 006

XCMG BRASIL INDÚSTRIA LTDA

Endereço:Rodovia Fernão Dias - BR381 km 854/855 Distrito Industrial - Pouso Alegre - MG
CEP: 37550-000-Brasil
Tel.: 55-035-2102-0510
E-mail: contato@xcmg.com
Todos os direitos reservados
Rev.0-2014