RUTHZIL TRATOR COMERCIAL DE PEÇAS LTDA 11 97083-6812 ROLANDO CITRANGULO

JANEIRO 2014

GR180BR Motoniveladora

葡语版 Português

Catálogo de Peças

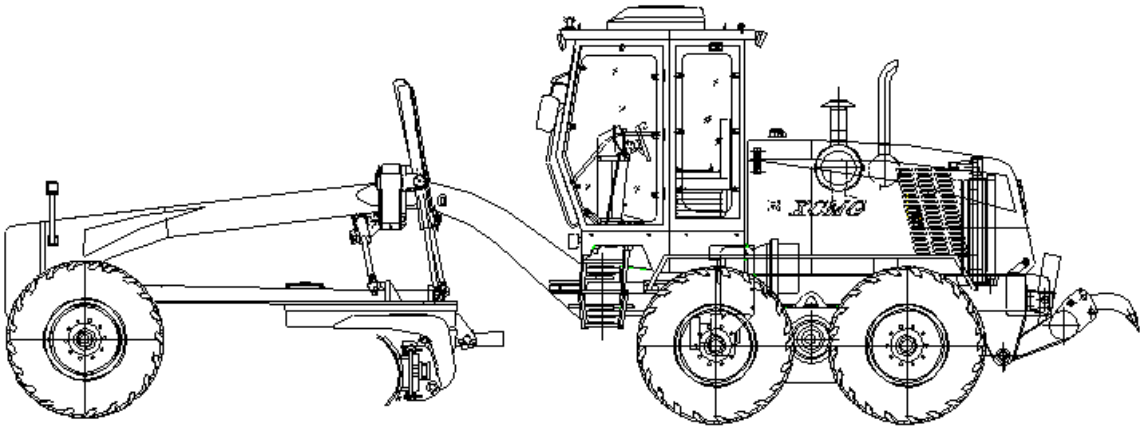

XCMG BRASIL INDÚSTRIA LTDA

Prefácio

Este manual de componentes é como referência da compra efetuada em nossa empresa.

O manual de partes descreve GR180BR a peça motoniveladora e cada peça da estrutura e as relações de montagem, para a maioria dos utilizadores, vendas e pessoal técnico para compreender o uso de aquisição, reparação e manutenção.

Neste manual, as partes que não são removíveis (partes de solda, peças de rebite) geralmente são marcadas com código da peça, e não ao número de sua parte constituinte de outras colunas.

Ao encomendar peças, a fim de evitar erros na encomenda e envio à empresa, por favor, certifique-se de especificar os seguintes detalhes:

1. A niveladora da fábrica e número.
2. Peças encomendadas, símbolos e nomes.
3. Número necessário.
4. Se você precisa de ordem, precisa especificar em detalhes os locais postais, unidades e CEP.

As niveladoras GR180BR são baseadas no desenvolvimento de tecnologia e melhoria contínua das necessidades do usuário, portanto, o manual de peças também será regularmente revisto, sujeito a mudança sem aviso prévio.

Índice

Prefácio
Lista dos serviços de manutenção G00-01
Motores e Acessórios G01-01
Capuz G02-01
Controle do freio de mão G03-01
Montagem da cabine G04-01
Operação do sistema hidráulico G05-01
Sistema hidráulico de direção G05-04
Sistema hidráulico de freio de duplo circuito (Meritor) G05-07
Sistema hidráulico de freio de duplo circuito (Feicheng) G05-10
Tanque de ôleo hidráulico G06-01
Painel de controle G07-01
Dispositivo de trabalho G08-01
Conjunto de lâmina G09-01
Montagem da estrutura de balanço G10-01
Estrutura G11-01
Eixo dianteiro G12-01
Sistema elétrico G13-01
Conjunto da caixa do medidor G13-04
Caixa de operação G13-06
Conselho de retransmissão G13-08
Operação do motor G14-01
Sistema de transmissão (um) G15-01
Sistema de Transmissão (dois) G15-03
Ar-condicionado G16-01
Bomba de engrenagem dupla G17-01
Cilindros de inclinação frontal G18-01
Cilindros giratórios lâmina G18-03
Cilindro direito da elevação da lâmina G18-05
Cilindro direito da direção articulada G18-07
Cilindro de direção da roda dianteira G18-09

Cilindro esquerdo de direção articulada G18-11
Cilindro esquerdo de elevação da lâmina G18-13
Cilindro esquerdo de transformação da lâmina G18-15
Cilindro de mudança de ângulo da lâmina..... G18-17
Cilindro de elevação da lâmina..... G18-18
Óleo do parafuso G18-20
Eixo G19-01

0.Lista dos serviços de manutenção

Modelo GR180BR	Lista dos serviços de manutenção	Número da página número G00-01

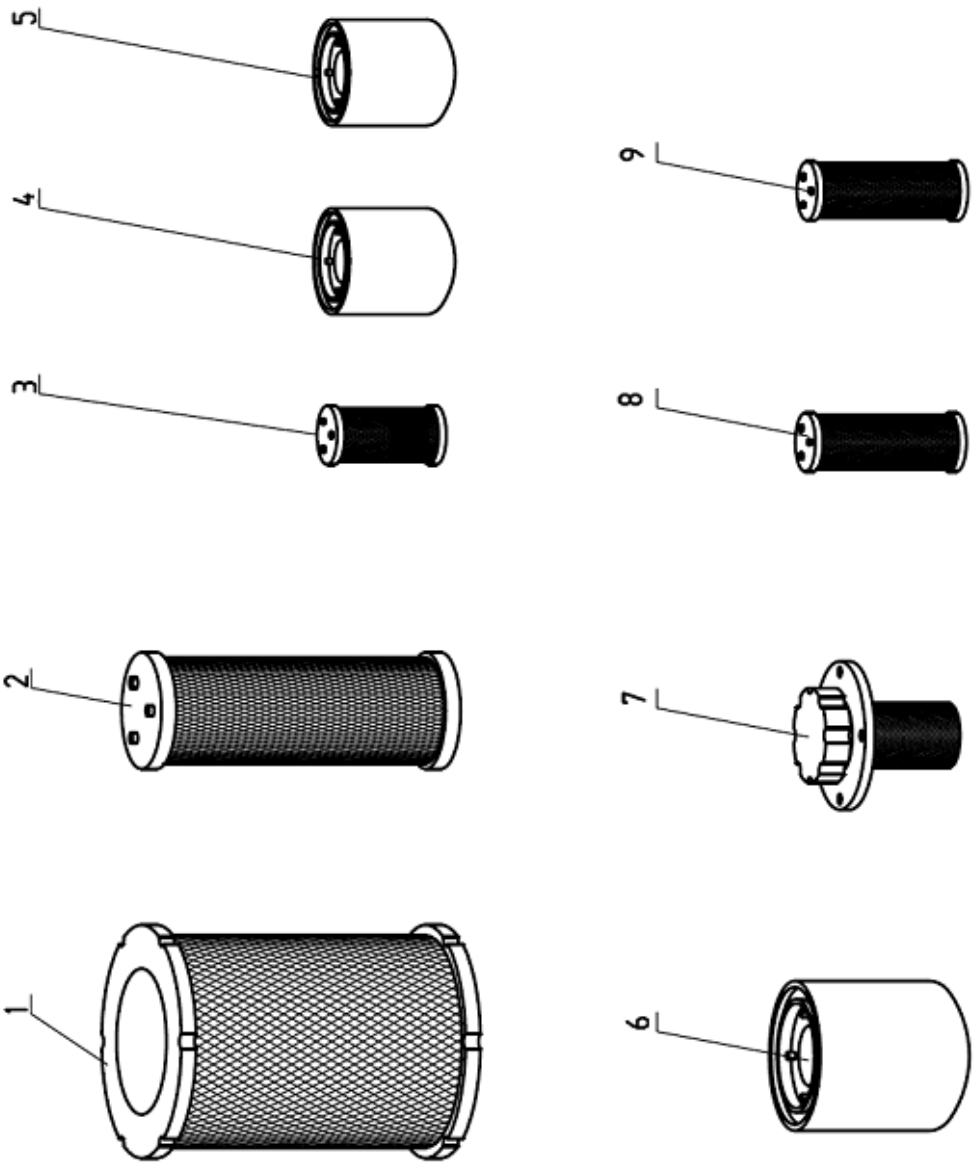

Modelo GR180BR		**Motores e Acessórios**	**Número da página número G00-02**	
No.	Código	Nome	Quantidade	Obs.
1	803190294	Filtro de ar	1	AF25276/277
2				
3	803190293	Núcleo de filtro de óleo de motor	1	LF9009
4	803190285	Filtro de combustível	1	FF5052
5	800141037	separado água e óleo	1	F098-B-010
6	803155555	Filtro de conversor de torque	1	0750 131 053
7	803190351	Filtro de abastecimento	2	XGKL4-10X1.0S
8	803190287	Núcleo de filtro de retorno de óleo hidráulico	1	XGHL2-400X10P
9	803112558	Núcleo de sucção de óleo hidráulico	1	TF-250X100F-Y

1.Motores e Acessórios

Modelo GR180BR	Motores e Acessórios	Número da página número G01-01

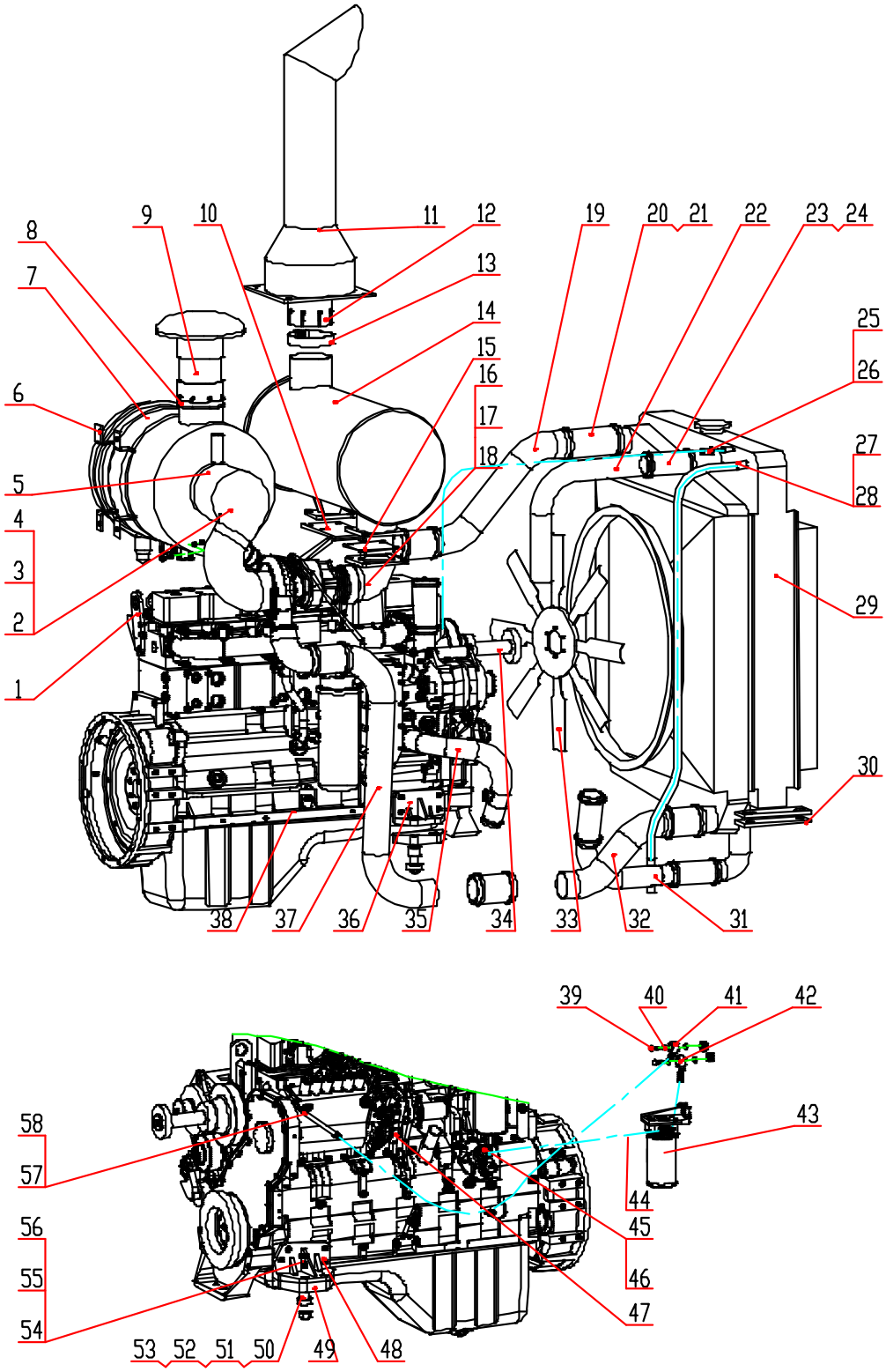

Modelo GR180BR		**Motores e Acessórios**	**Número da página número G01-02**	
No.	Código	Nome	Quantidade	Obs.
1	380600201	Orelha de elevação	1	
2	801907065	Braçadeira em forma T φ165	1	11ZH6-9813
3	805801457	Duplo braçadeiras de arame 160-172	1	JB/T3616.1
4	380600544	Tubo de curva	1	GR180D.01-2
5	801907065	Braçadeira em forma φ65	1	11ZH6-9831
6	380901022	Suporte de filtro de ar	2	
7	800105928	Air Filter	1	AH19227
8	380300642	Beliscar	1	
9	380900881	Tubo de conexão	1	
10	380900897	Suporte de silenciador II	1	
11	380900985	Tubo de exaustão	1	
12	380600523	Tubo de conexão	1	
13	380900986	Braçadeira	1	
14	803010866	Montagem silenciador	1	XH.G135X.W
15	380900874	Almofada	1	
16	380900877	Tubo de conexão	1	
17	801900258	Braçadeira em forma φ101.6	4	125739
18	380900875	Suporte de silenciador I	1	
19	380600548	Coletor de admissão	1	
20	800903124	Ingestão de conexão do tubo	4	IC9288
21	801907064	Braçadeira em forma φ87	2	
22	380600549	Tubo de saída de água	1	
23	380700257	Mangueira φ57X200	4	
24	801907069	Braçadeira em forma φ70	8	215461
25	381300431	A traqueia φ10X1000	1	
26	805801440	Braçadeira de garganta de duplo fio 15-18	2	JB/T3616.1
27	380600525	Tubo de àgua complementar φ20X1400	1	
28	805801458	Braçadeira de garganta de duplo fio 28-32	2	JB/T3616.1
29	803010876	Montagem de radiador	1	XGSX07-28
30	380900982	Almofada de borracha	2	

Modelo GR180BR		**Motores e Acessórios**	**Número da página número G01-03**	
No.	Código	Nome	Quantidade	Obs.
31	380600553	Tubo de entrada de àgua II	1	
32	380600551	A traqueia II	1	
33	800105930	Soprando fã φ700	1	D16R-000-13
34	380901019	Disco de transição	1	
35	380600524	Tubo de entrada de àgua I	1	
36	380600515	Suporte traseiro II	1	
37	380600552	A traqueia I	1	
38	800105760	Diesel	1	
39	805009809	Parafuso M14X1.5X32	2	
40	803192079	Almofada 14	4	JB/T1002
41	380600543	Conjunto da mengeira investida com tecido de fio	1	
42	380601456	Conjunto da mengeira investida com tecido de fio	1	
43	800141037	Separador de água e óleo	1	
44	380600542	Conjunto da mengeira investida com tecido de fio	1	
45	380600516	Conector	1	
46	803163469	Anel hermético em forma de O 7.5X1.8	1	GB/T3452.1
47	380600517	Barra	1	
48	380600512	Suporte traseiro I	1	
49	380600521	próxima almofada	4	
50	380600513	Almofada de borracha III	1	
51	380600514	Almofada de borracha II	1	
52	380600511	Tubo	4	
53	380600522	Camisa de anteparo	4	
54	380600520	Arruela	4	
55	805000558	Parafuso M14X110	4	GB/T5782
56	805200067	Porca M14	4	GB/T6170
57	380600537	Tubo “Tai kele” φ10X1200	1	
58	801906299	Braçadeira de garganta de duplo fio 6-10	2	JB/T3616.1

2. Capuz

Modelo GR180BR	Capuz	Número da página número G02-01

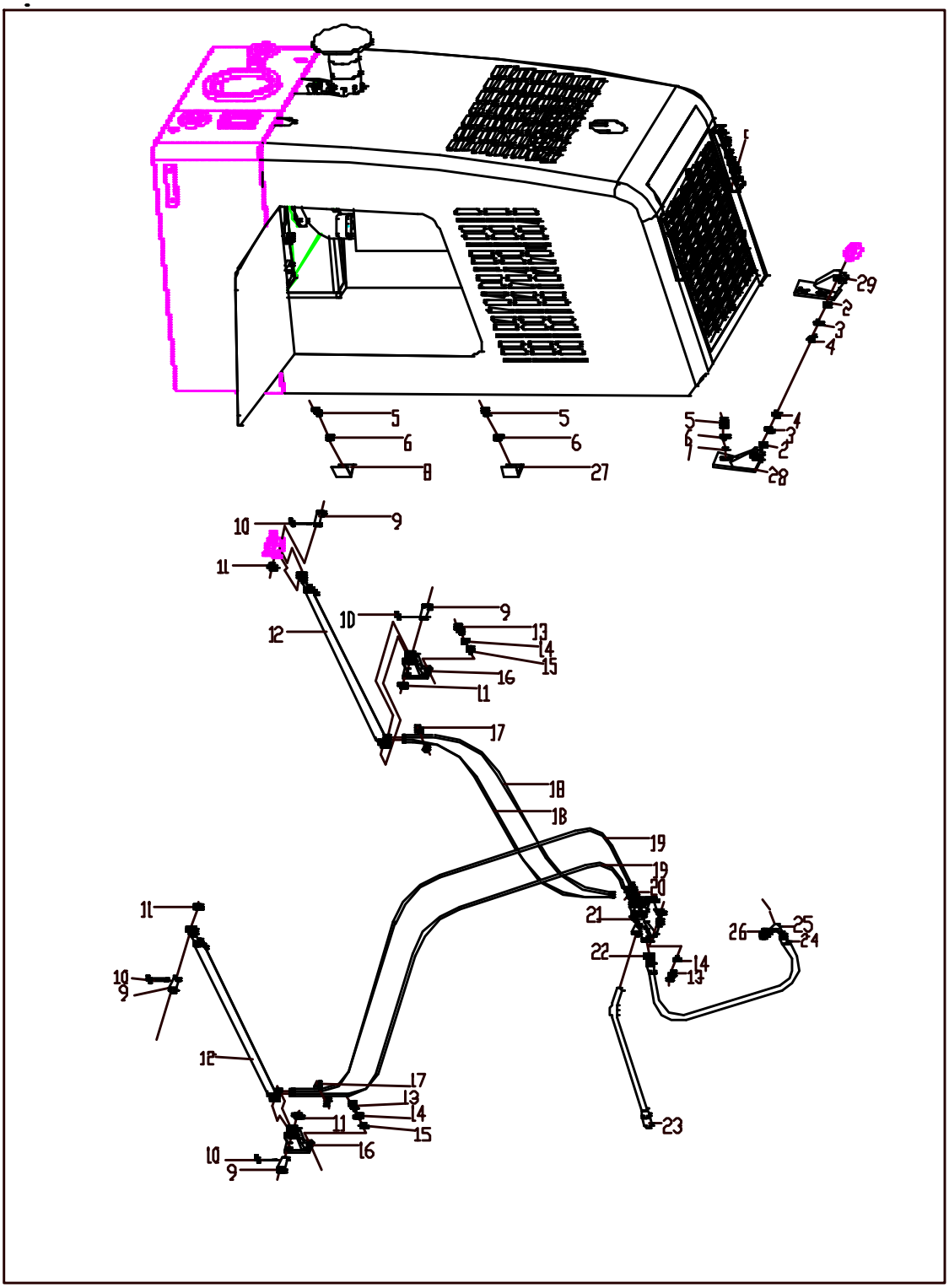

Modelo GR180BR		Capuz	Número da página número G02-02	
No.	Código	Nome	Quantidade	Obs.
1	380600546	Capô	1	
2	800515224	Rolamento rígido de esferas 61904	2	GB/T276
3	805300013	Arruela 16	2	GB/T97.1
4	805200051	Porca M16	2	GB6172-86
5	805000048	Parafuso M12×35	12	GB/T5783
6	805300018	Arruela 12	12	GB/T93
7	805300020	Arruela 12	12	GB/T97.1
8	380901072	Limite quadro capô	2	
9	805604496	Árvore de pino	4	
10	805600027	Contrapino 4×36	4	GB91-86
11	805300112	Arruela 20	4	GB/T97.1
12	803010935	Cilindro	2	
13	805000062	Parafuso M10×35	8	GB/T 5783-2000
14	805300014	Arruela 10	12	GB/T93
15	805201477	Porca M10	12	GB41-2000
16	381400218	Impasses	2	
17	803190341	Braçadeira	2	
18	803191918	Conjunto da mangueira 1SNHAHA060604-700	4	
19	803191914	Conjunto da mangueira 1SNHAHF060604-1300	2	Importado do Cummins
20	803191913	Conector de acobinação de 3 vias Y06L	2	
21	803010915	Bomba manual	1	
22	381400231	Corpo de conector	1	
23	381400223	Barra	1	
24	803191238	Conjunto da mangueira 1SNHAHF121206-2300	1	
25	803190731	Conecotr de combinação retangular LH12L	1	
26	803190517	Conector reto I12LM18X1.5ED	1	
27	380901105	Limite quadro capô II	2	
28	380901074	Apoio esquerdo	1	
29	380901073	Titular do Direito	1	

3.Controle do freio de mão

Modelo GR180BR	Controle do freio de mão	Número da página número G03-01

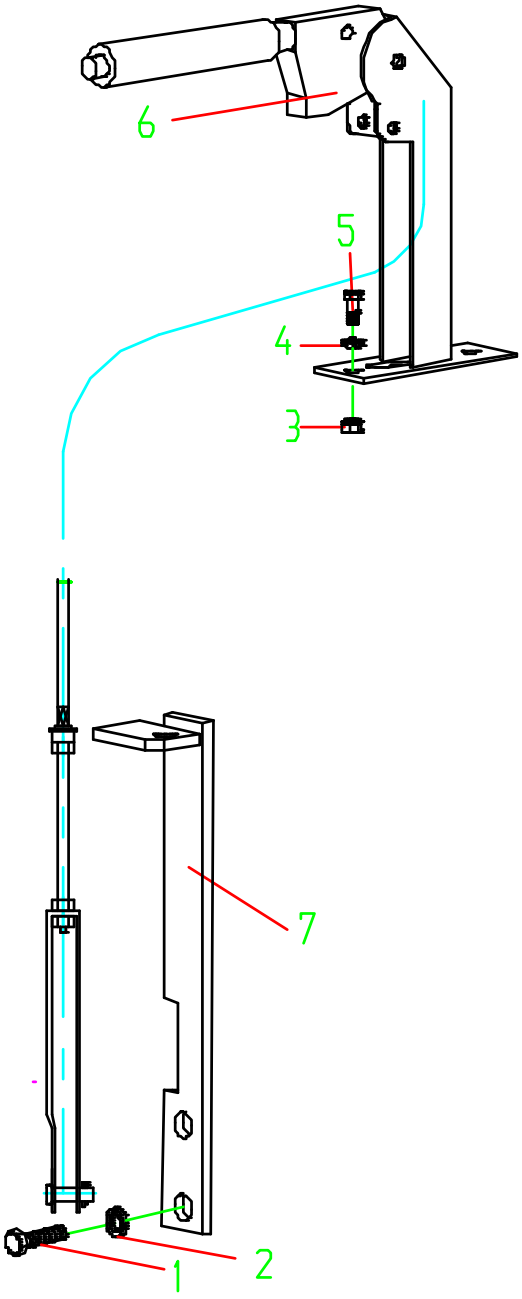

Modelo GR180BR		Controle do freio de mão	Número da página número G03-02	
No.	Código	Nome	Quantidade	Obs.
1	805000144	Parafuso M20X45	2	GB/T5783-2000
2	805300023	Arruela 20	2	GB/T93-1987
3	805200048	Porca M10	2	GB/T6170-2000
4	805300014	Arruela 10	2	GB/T93-1987
5	805000043	Parafuso M10X30	2	GB/T5783-2000
6	800307634	Controlador de freio de mão	1	
7	380900867	Placa de montagem	1	

4. Montagem da cabine

Modelo GR180BR	Montagem da cabine	Número da página número G04-01

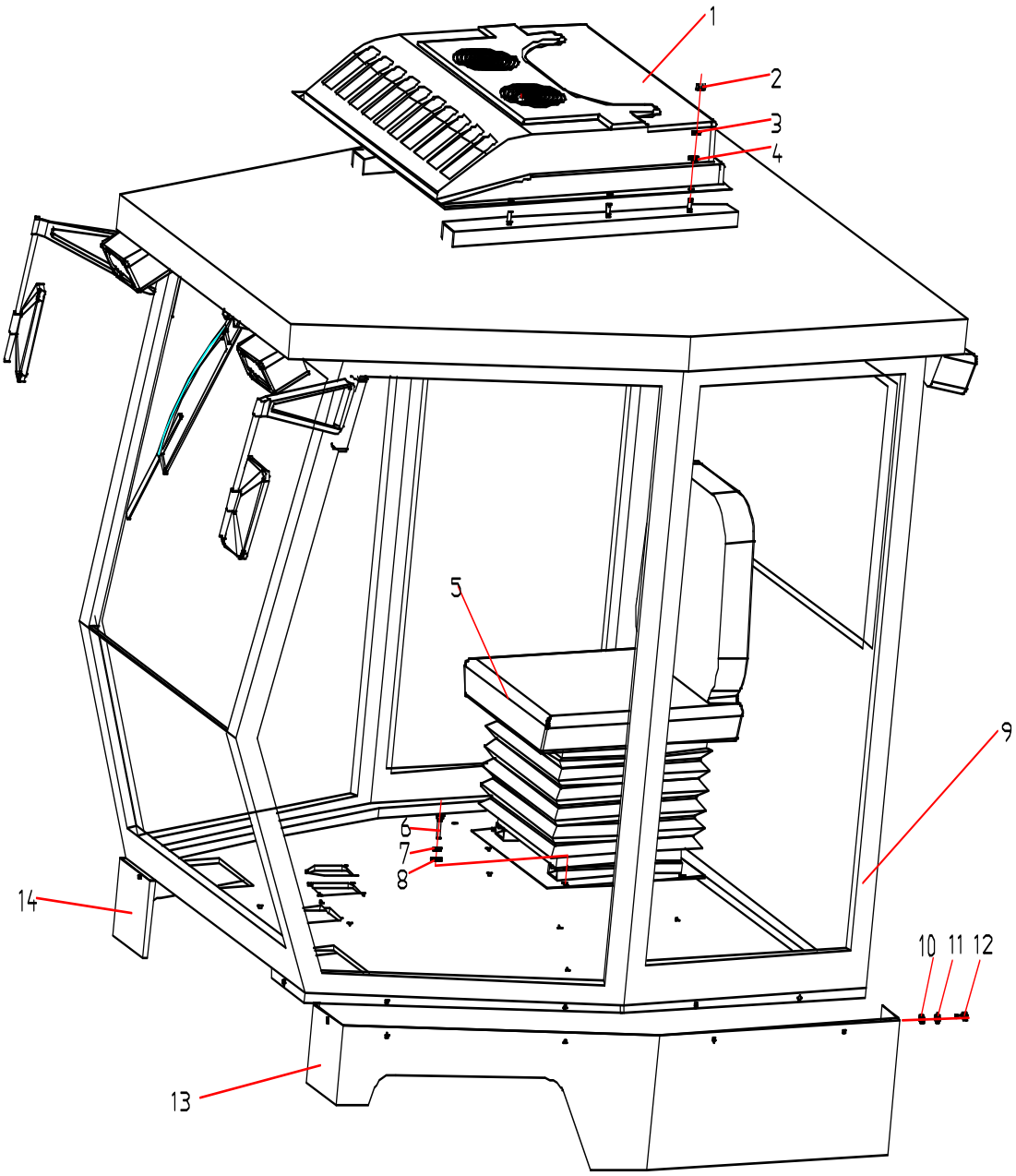

Modelo GR180BR		Montagem da cabine	Número da página número G04-02	
No.	Código	Nome	Quantidade	Obs.
1	803506830	Ar-condicionado	1	Com nova tomada XGKT460L-8
2	805200049	Porca M12	6	GB/T6170
3	805300018	Arruela 12	6	GB/T93
4	805300020	Arruela 12	6	GB/T97.1
5	801907119 801907122	Banco	1	XGZY03-A2(15°)XFZY-3E
6	805000043	Parafuso M10×30	4	GB/T5783
7	805300014	Arruela 10	4	GB/T93
8	805300017	Arruela 10	4	GB/T97.1
9	380500403	Cabine	1	Common Cab
	380902046			ROPS Cab
10	805300069	Arruela 8	12	GB/T97.1
11	805300010	Arruela 8	12	GB/T93
12	805002059	Parafuso M8×15	12	GB/T5783
13	380700285	Placa de proteção esquerda	1	
14	380700286	Placa de proteção direita	1	

5. Operação do sistema hidráulico

Modelo GR180BR	Operação do sistema hidráulico	Número da página número G05-01

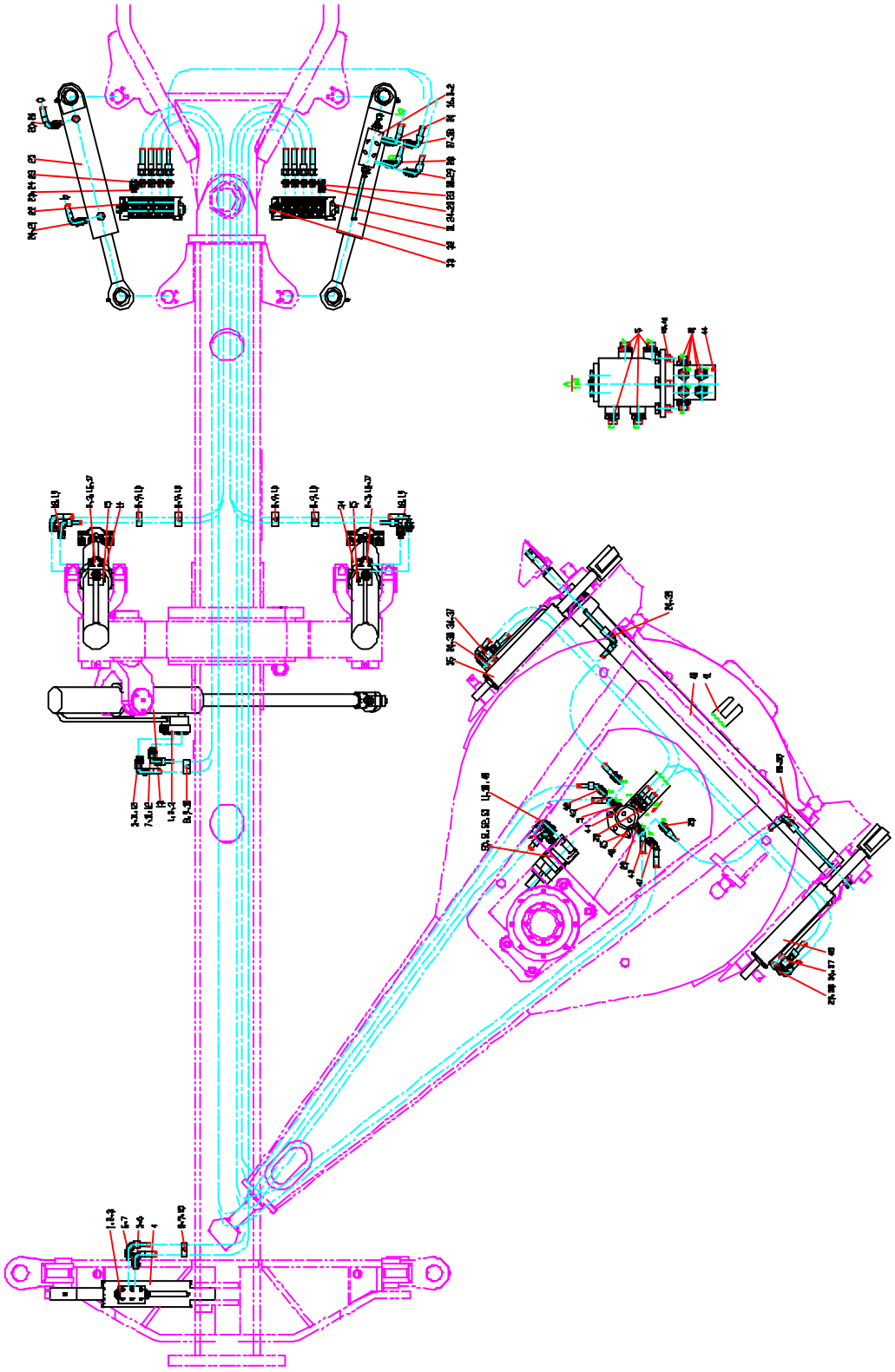

Modelo GR180BR		Operação do sistema hidráulico	Número da página número G05-02	
No.	Código	Nome	Quantidade	Obs.
1	803010961	Fechadura hidráulica de bi-direcional	2	079A0100DWG/05
2	805000021	Parafuso M8X50	24	GB/T5783
3	805300010	Arruela 8	24	GB/T93
4	380900731	Cilindros de inclinação frontal	1	XGYG07-115
5	803172004	Conector reto	6	I15LM18X1.5ED
6	803191165	Conjunto da mangueira	2	2SNHAHF151506-6500
7	380600610	Conector	2	I15LM18X1.5ED/φ1.5
8	803190403	Braçadeira	14	GR185.06.1-4
9	805000525	Parafuso M6X20	7	GB/T5783
10	805200053	Porca M6	7	GB/T6170
11	860100842	Conecotr de combinação retangular	4	LH15L
12	803191347	Conjunto da mangueira	2	2SNHAHE151506-4800
13	380900732	Cilindros giratórios da lâmina	1	XGYG07-116
14	380900718	Cilindro de elevação da lâmina	1	XGYG07-087
15	803192105	Bujão de óleo	4	DTM18X1.5ED
16	803011164	Válvulas	3	140A0300DWG/09
17	805300069	Arruela 8	8	GB/T97.1
18	803172006	Conector reto	7	I15LM22X1.5ED
19	803191104	Conjunto da mangueira	4	2SNHAHF151508-4000
20	803190517	Conector reto	13	I12LM18X1.5ED
21	803191525	Conjunto da mangueira	1	2SNHFHF121206-1800(90°)-STH
22	803011063	Multi-válvula	1	5000-E164
22	803013335	Válvula de múltiplos caminhos	1	200-4-011551020
23	803190779	Conector reto	20	I15LM22X1.5O
24	803191341	Bujão	4	VDT15L/N
25	380900707	Direito cilindro de direção articulada	1	XGYG07-059
26	803191105	Conjunto da mangueira	1	2SNHFHF121206-1500(90°)-STH
27	803191529	Conjunto da mangueira	1	2SNHAHF151508-1700-STH

Modelo GR180BR		Operação do sistema hidráulico	Número da página número G05-03	
No.	Código	Nome	Quantidade	Obs.
28	803191530	Conector reto	1	I12LM18X1.5ED/35
29	803191811	Conector reto	1	I15LM22X1.5ED/35
30	803191075	Conjunto da mangueira	1	2SNHAHF151508-1800-STH
31	803011064	Multi-válvula	1	5000-E165
31	803013334	Válvula de múltiplos caminhos	1	200-4-011551019
32	380900709	Cilindro esquerdo de direção articulada	1	XGYG07-061
33	803192153	Bujão de óleo	4	DTM27X2O
34	380900719	Cilindro de elevação da lâmina	1	XGYG07-088
35	380900705	Ângulo correto para transformar a lâmina cilindro	1	XGYG07-050
36	860100839	Conector combinação articulada	2	LQ12LM18X1.5KDS
37	803190993	Conjunto da mangueira	2	2SNHAHA121206-1400-STH
38	803190994	Conjunto da mangueira	2	2SNHAHF121206-1400-STH
39	803192040	Conjunto da mangueira	2	2SNHAHF121206-1010-STH
40	380900730	Cilindro de elevação da lâmina	1	XGYG07-102
41	381400210	Suporte	1	PY160.6-17
42	803192039	Conjunto da mangueira	2	2SNHAHE151508-8550
43	803192038	Conjunto da mangueira	1	2SNHEHE151508-8550(90°)
44	380300747	Rótulas	1	GR135.06.1.1.1
45	805000715	Parafuso M12X25	3	GB/T5783
46	805300018	Arruela 12	3	GB/T93
47	803192037	Conjunto da mangueira	1	2SNHEHE151508-8550(270°)
48	380900706	Canto esquerdo transformação pá cilindro lâmina	1	XGYG07-051
49	803192036	Conjunto da mangueira	2	2SNHAHA151508-8300
50	803010911	Cicloide do motor	1	604-0212

Modelo GR180BR		Operação do sistema hidráulico	Número da página número G05-04	
No.	Código	Nome	Quantidade	Obs.
51	803192071	Anel hermético em forma de O 69X3.55	1	GB/T3452.1
52	805100100	Parafuso M10X35	2	GB/T70.1
53	805300014	Arruela 10	2	GB/T93
54	803011165	Válvula melhorada	2	140A0200DWG/09

Modelo GR180BR	Sistema hidráulico de direção	Número da página número G05-05

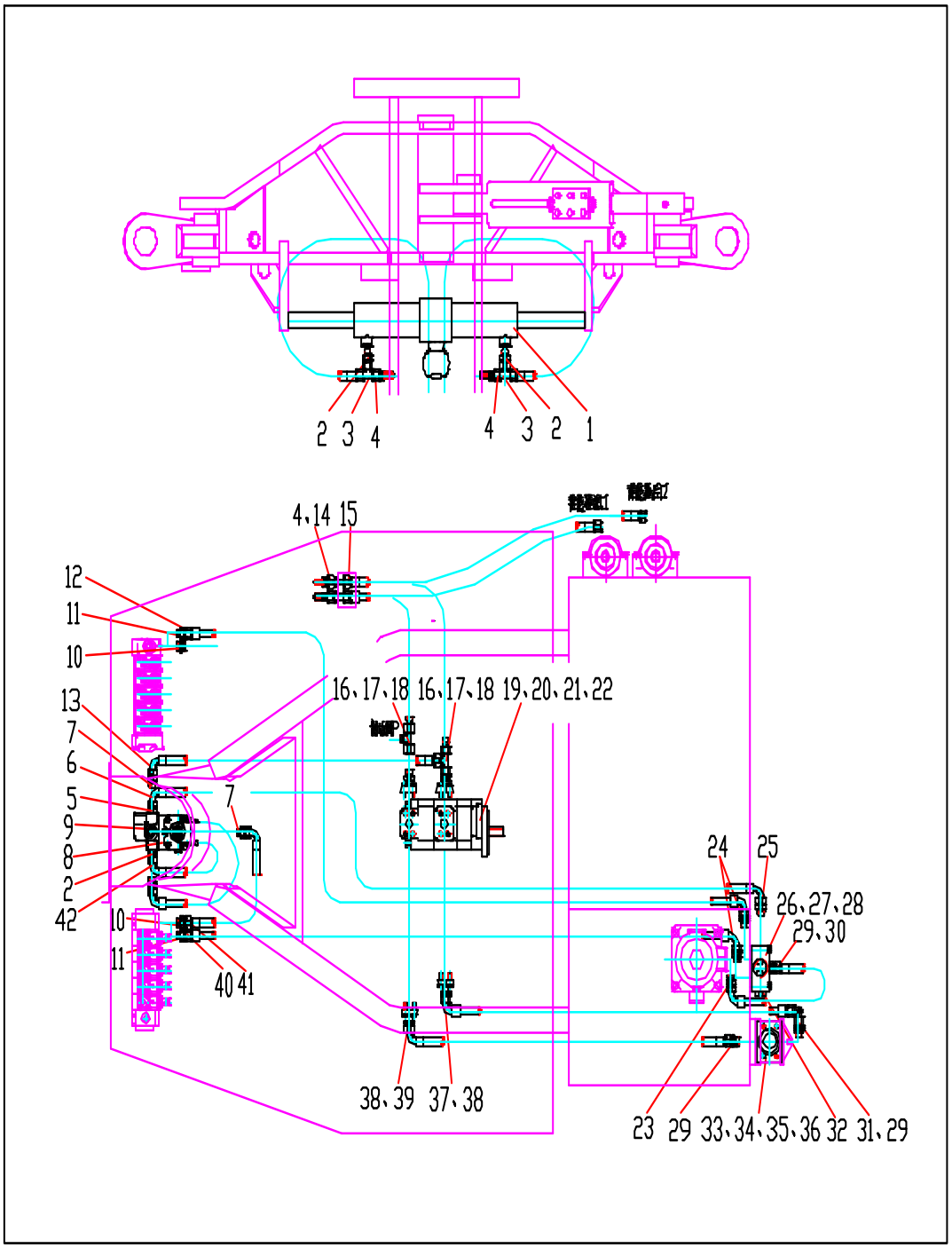

Modelo GR180BR		Sistema hidráulico de direção	Número da página número G05-06	
No.	Código	Nome	Quantidade	Obs.
1	380900708	Cilindro de direção da roda dianteira	1	XGYG07-060
2	803190517	Conector reto	4	I12LM18X1.5ED
3	803190777	Conector de acobinação de 3 vias	2	YT12L
4	803190781	Conector manométrico	6	TC-A12L
5	803172004	Conector reto	1	I15LM18X1.5ED
6	803191109	Conjunto da mangueira	1	1SNHFHF151508-2250(0°)
7	803190768	Conector reto	2	I15LM20X1.5ED
8	803011053	Direção	1	403-7975-09
9	803010963	Válvula prioritária	1	880-1580
10	803172003	Conector reto	2	I15L7/8UNFO
11	803172023	Extremidade do conector em linha reta	2	I18L7/8UNFO
12	803191798	Conjunto da mangueira	1	1SNHAHA181812-2250
13	803192035	Conjunto da mangueira	1	2SNHAHF151508-1150
14	803173426	Ao longo das juntas de parede	4	I12L/25
15	803191856	Linha de pressão	4	HTH2-H12L/H12L-1000A
16	803191415	Conector de diâmetro ajustável	2	IBH15/12L
17	803191083	Conector de combinação da flange reta	2	IFS3/4/15L/M10
18	860100843	Conector de acobinação de 3 vias	2	YL15L
19	803011197	Bomba de engrenagem dupla	1	1121302385
20	380300729	Calço de papel	1	GR135.6.2-1
21	805000103	Parafuso M14X35	2	GB/T5783
22	805300033	Arruela 14	2	GB/T93
23	803191003	Conector reto	1	I35LG1.1/4ED
24	803190778	Conector reto	2	I18LM26X1.5ED
25	803172006	Conector reto	1	I15LM22X1.5ED
26	380700274	Voltar bloco de válvulas	1	GR185.6.2-1
27	805000656	Parafuso M8X65	4	GB/T5782

Modelo GR180BR		Sistema hidráulico de direção	Número da página número G05-06	
No.	Código	Nome	Quantidade	Obs.
28	860101055	Arruela 8	4	GB/T93
29	803173414	Conector reto	3	I35LM42X2ED
30	803190850	Conjunto da mangueira	1	1SNHAHF353520-720
31	803172014	Conecotr de combinação retangular	1	LH35L
32	803192109	Bujão de óleo	1	DTM22X1.5ED
33	380901084	Bloco de transição de óleo	1	GR215X.6.2-1
34	803192119	Anel hermético em forma de O 56X3.55	1	GB/T3452.1
35	805100290	Parafuso M10X60	4	GB/T70.1
36	805300014	Arruela 10	4	GB/T93
37	803191081	Conector de combinação da flange reta	1	IFS1.1/4/35L/M10
38	803191799	Conjunto da mangueira	2	1SNHAHE353520-2000
39	803191082	Conector de combinação da flange reta	1	IFS1/35L/M10
40	803191797	Conjunto da mangueira	1	1SNHAHA181812-1950
41	803191181	Conjunto da mangueira	1	2SNHAHF151508-800
42	803191817	Conjunto da mangueira	2	1SNHAHF121205-7000

Modelo GR180BR	Sistema hidráulico de freio de duplo circuito(MICO)	Número da página número G05-08

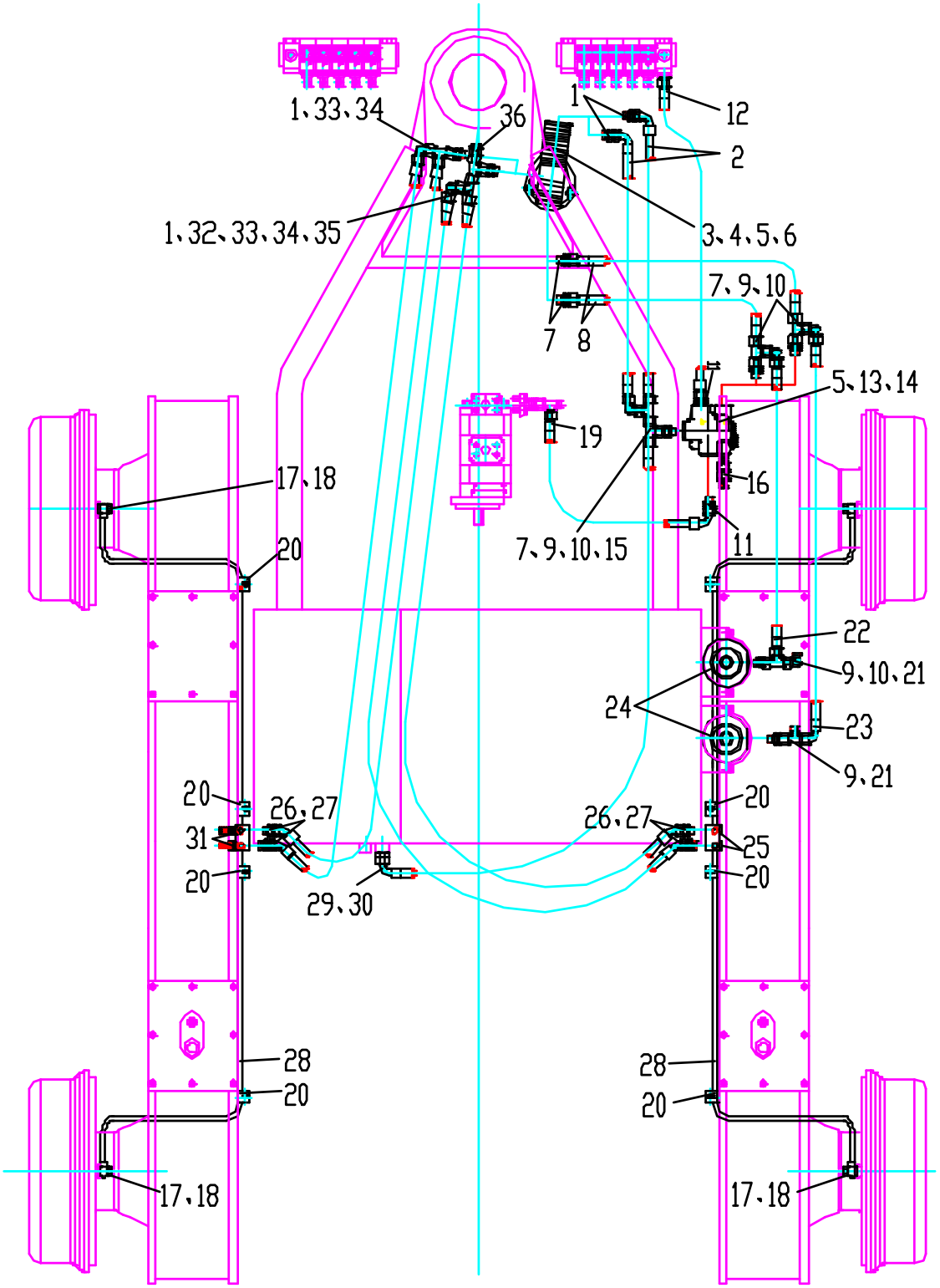

Modelo GR180BR		Sistema hidráulico de freio de duplo circuito	Número da página número G05-09	
No.	Código	Nome	Quantidade	Obs.
1	803192034	Conector reto	4	I10L3/4UNFO
2	803191740	Conjunto da mangueira	2	1SNHAHF121005-900
3	803011203	Freio	1	06-466-601
4	805000017	Parafuso M8X25	3	GB/T5783
5	805300010	Arruela 8	5	GB/T93
6	805300069	Arruela 8	3	GB/T97.1
7	803191725	Conector reto	5	I12L3/4UNFO
8	803190819	Conjunto da mangueira	2	2SNHAHA121206-650
9	803190520	Conector de acobinação de 3 vias	5	YL12L
10	803173437	Conecotr de combinação retangular	4	LH12L
11	803192644	Conector reto	2	I15L11/16UNO
12	803191111	Conjunto da mangueira	1	2SNHAHA151508-750
13	803011211	Válvula do líquido	1	06-463-200
14	805010093	US-feito parafuso	2	3/8-16UNC-2AX25
15	803190777	Conector de acobinação de 3 vias	1	YT12L
16	803506817	Interruptor de pressão do acumulador	1	PS61-50-2MNZ-B-SP-FS110BARF
17	805009809	Parafuso M14X1.5X32	4	JB/T999
18	805300024	Arruela 14	8	JB/T982
19	803192033	Conjunto da mangueira	1	2SNHAHF151508-600
20	803190339	Braçadeira	8	110PPISMW3
21	803191589	Conector reto	2	I12LM27×2ED
22	803191920	Conjunto da mangueira	1	2SNHAHA121206-750-STH
23	803191921	Conjunto da mangueira	1	2SNHAHF121206-950-STH
24	803202752	Acumulador	2	NXQ-A-2.0/31.5-L-Y
25	803192111	Bujão de óleo	2	DTM14X1.5ED
26	803173411	Conector reto	4	I10LM14X1.5ED

Modelo GR180BR		Sistema hidráulico de freio de duplo circuito	Número da página número G05-09	
No.	Código	Nome	Quantidade	Obs.
27	803192032	Conjunto da mangueira	4	1SNHAHE101004-2300
28	380901085	Montagem do tubo de metal	2	GR215X.06.3.1
29	803172004	Conector reto	1	I15LM18X1.5ED
30	380901260	Conjunto da mangueira	1	1SNHAHF121506-1800
31	819909401	Conector manométrico	2	TC-D14
32	803190776	Conector de acobinação de 3 vias	1	YT10L
33	803190764	Conector de acobinação de 3 vias	2	YL10L
34	860100850	Conecotr de combinação retangular	2	LH10L
35	380500404	Juntas de transição	1	GR165DⅡ.06.3.1
36	803506818	Interruptor de pressão da luz de freio	1	32-580-002

Modelo GR180BR	Sistema hidráulico de freio de duplo circuito (Poclain)	Número da página número G05-10

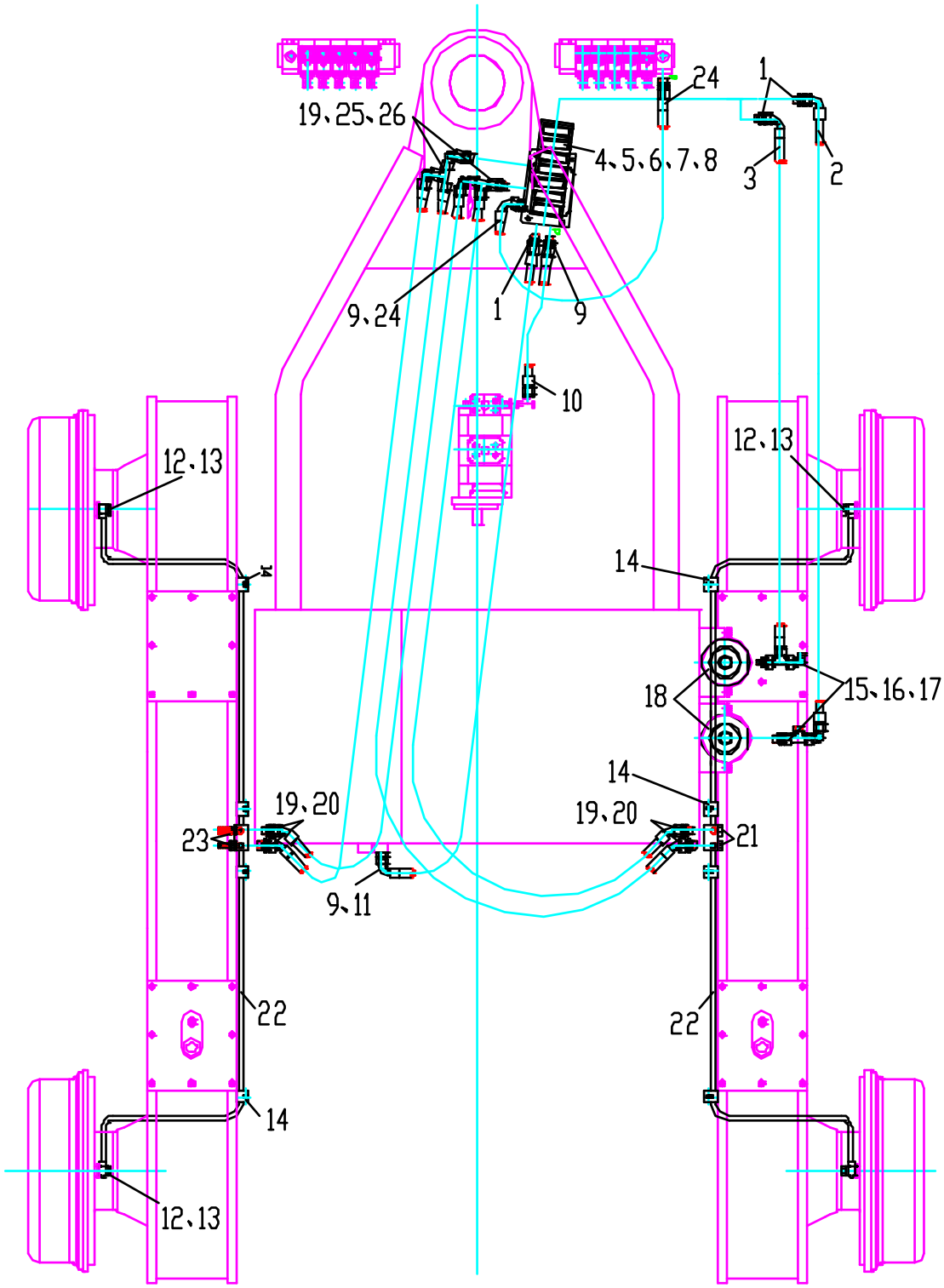

Modelo GR180BR		Sistema hidráulico de freio (Poclain)	Número da página número G05-11	
No.	Código	Nome	Quantidade	Obs.
1	803190717	Conector reto	3	I12LM14X1.5ED
2	803193087	Conjunto da mangueira	1	2SNHAHF121206-1850-STH
3	803191404	Conjunto da mangueira	1	2SNHAHF121206-1650-STH
4	803010412	Freio	1	VB-220-570-63-C5-504-00
5	380700282	Placa de pressão	1	GR185.6.5-1
6	805000089	Parafuso M8X35	4	GB/T5783
7	805300010	Arruela 8	12	GB/T93
8	805200045	Porca M8	4	GB/T6170
9	803601023	Conector reto	3	I15LM18X1.5ED
10	803191111	Conjunto da mangueira	1	2SNHAHA151508-750
11	803191071	Conjunto da mangueira	1	1SNHAHF121506-2000
12	805009809	Parafuso M14X1.5X32	4	JB/T999
13	805300024	Arruela 14	8	JB/T982
14	803190339	Braçadeira	8	XZDNA8-010
15	803191014	Conector reto	2	I12LM27×2ED
16	803190520	Conector de acobinação de 3 vias	2	YL12L
17	803190731	Conecotr de combinação retangular	2	LH12L
18	803202752	Acumulador	2	NXQ-A-2.0/31.5-L-Y
19	803190674	Conector reto	6	I10LM14X1.5ED
20	803191070	Conjunto da mangueira	4	1SNHAHE101004-2400
21	803192111	Bujão	3	DTM14X1.5ED
22	380901085	Montagem do tubo de metal	2	GR215X.6.3.1
23	803190557	Conector manométrico	2	TC-D14
24	803190817	Conjunto da mangueira	1	2SNHAHF151508-1000
25	803190764	Conector de acobinação de 3 vias	2	YL10L
26	803190761	Conecotr de combinação retangular	3	LH10L

6.Montagem do reservatório

Modelo GR180BR	Montagem do reservatório	Número da página número G06-01

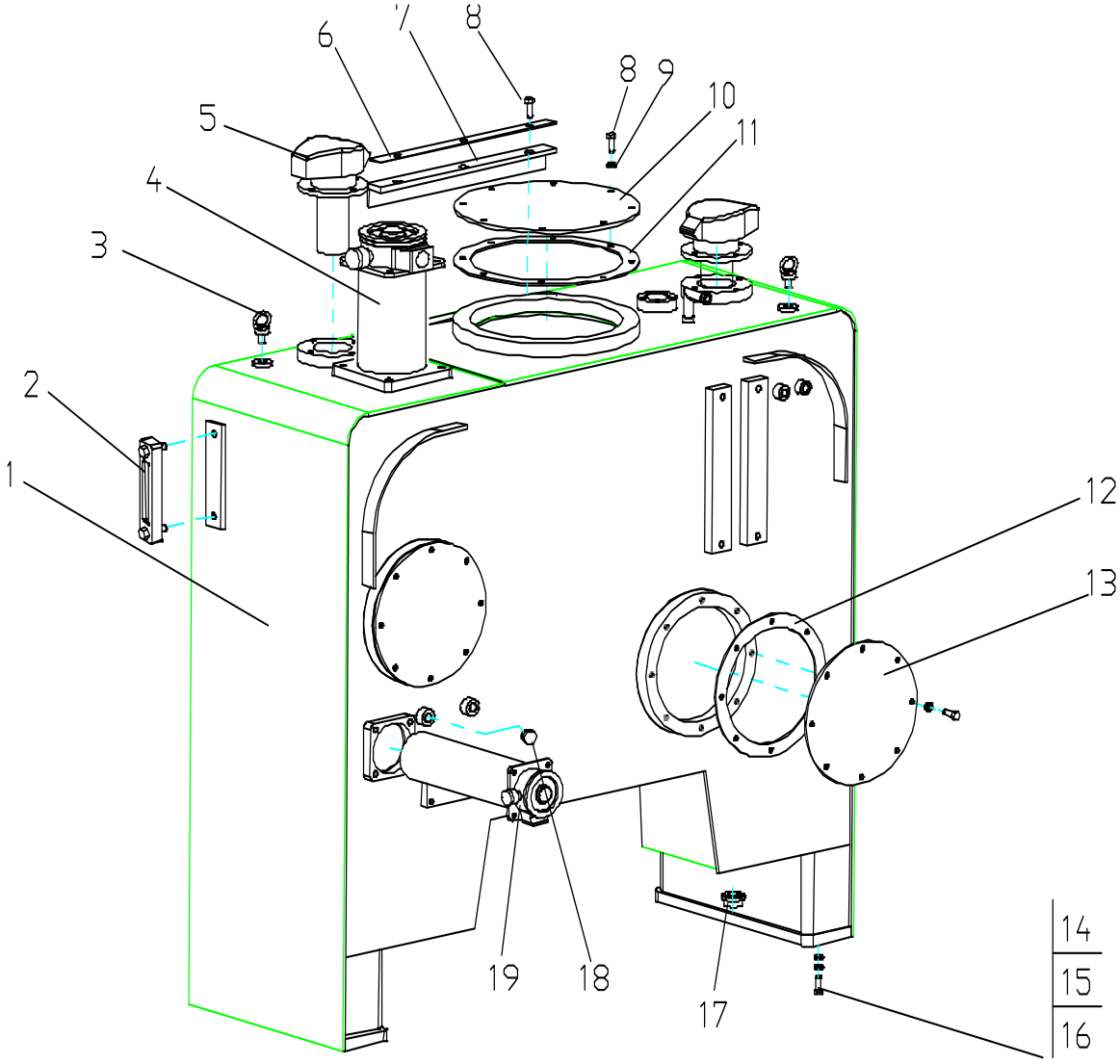

Modelo GR180BR		Montagem do reservatório	Número da página número G06-02	
No.	Código	Nome	Quantidade	Obs.
1	380500485	Caso	1	
2	803202737	Medidor de nível	1	YWZ-150T
3	805105388	Anel roscado M16	2	GB/T825
4	803190287	Filtro de óleo de retorno	1	XGHL2-400X10P
5	803190351	Bloqueável filtro de ar	2	XGKL4-10X1.0S
6	380901168	Placa	1	
7	380901167	Almofada de borracha	1	
8	805000017	Parafuso M8X25	24	GB/T5783
9	860101055	Arruela 8	24	GB/T93
10	380901169	Tampa do tanque de combustível	1	
11	380901170	Almofada de borracha	1	
12	380900901	Almofada de borracha	1	
13	380902102	Tampa do tanque de combustível	1	
14	805300011	Arruela 16	6	GB/T93
15	805000026	Parafuso M16X45	6	GB/T5783
16	805300013	Arruela 16	6	GB/T97.1
17	803190885	Bujão de óleo	1	DTM22X1.5
18	803192105	Bujão	1	DTM18X1.5
19	803112558	Filtro de sucção	1	TF-250X100F-Y

7.Painel de controle

Modelo GR180BR	Painel de controle	Número da página número G07-01

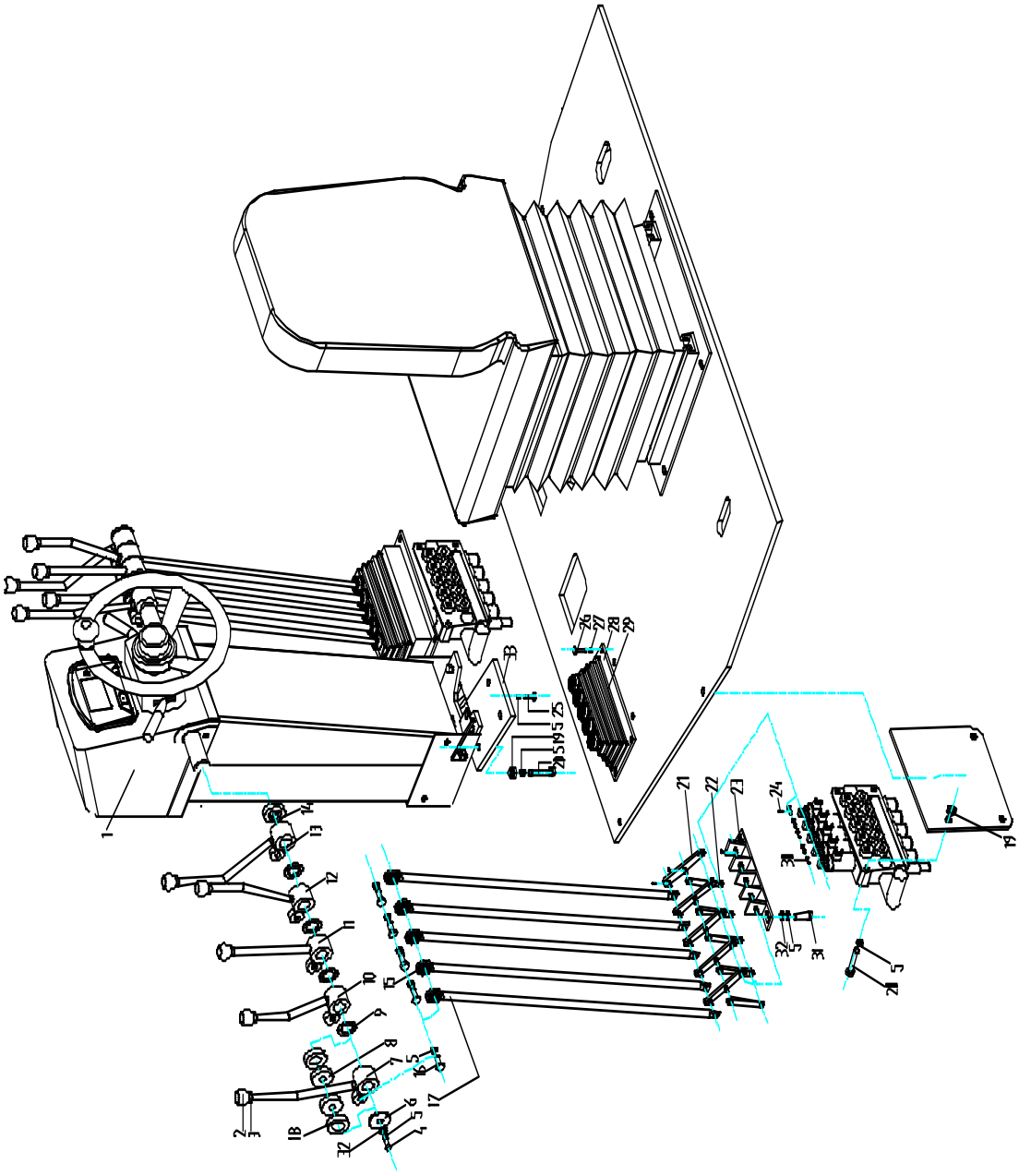

Modelo GR180BR		Painel de controle	Número da página número G07-02	
No.	Código	Nome	Quantidade	Obs.
1	380900203	Painel de controle	1	
2	801504198	Bola de alça M12×40	10	
3	805200069	Porca M12	10	
4	805000033	Parafuso M8×16	2	
5	805300010	Arruela 8	32	
6	380300733	Placa da macha	2	
7	380901009	Alavanca de manipulação	2	
8	800515214	Rolamento de agulhas HK253220	10	
9	380300734	Camisa de anteparo	8	
10	380901004	Alavanca de manipulação	2	
11	380901006	Alavanca de manipulação	2	
12	380901007	Alavanca de manipulação	2	
13	380901008	Alavanca de manipulação	2	
14	380300730	Gaxeta	2	
15	800515282	Rolamentos de articulação da haste SI10E	10	
16	805000727	Parafuso M10×25	10	
17	380900871	Biela	10	
18	380901001	Bucha	20	
19	805200048	Porca M10	22	
20	805000029	Parafuso M10×40	12	
21	380901002	Haste de liguação	10	
22	380900338	Placa de conexão	10	
23	380901003	impasses	2	
24	805604606	Pino 1.6×16	40	
25	805000727	Parafuso M10×25	4	
26	805000020	Parafuso M8×30	8	
27	805300069	Arruela 8	8	
28	380901087	Placa de pressão	4	
29	380901010	Manga de borracha	2	
30	805604511	Árvore de pino	10	
31	805000068	Parafuso M10×16	4	
32	805300017	Arruela 10	6	
33	380300735	Chapa de almofada	1	

8.Dispositivo de trabalho (Rotação de apoio)

Modelo GR180BR	Dispositivo de trabalho (Rotação de apoio)	Número da página número G08-01

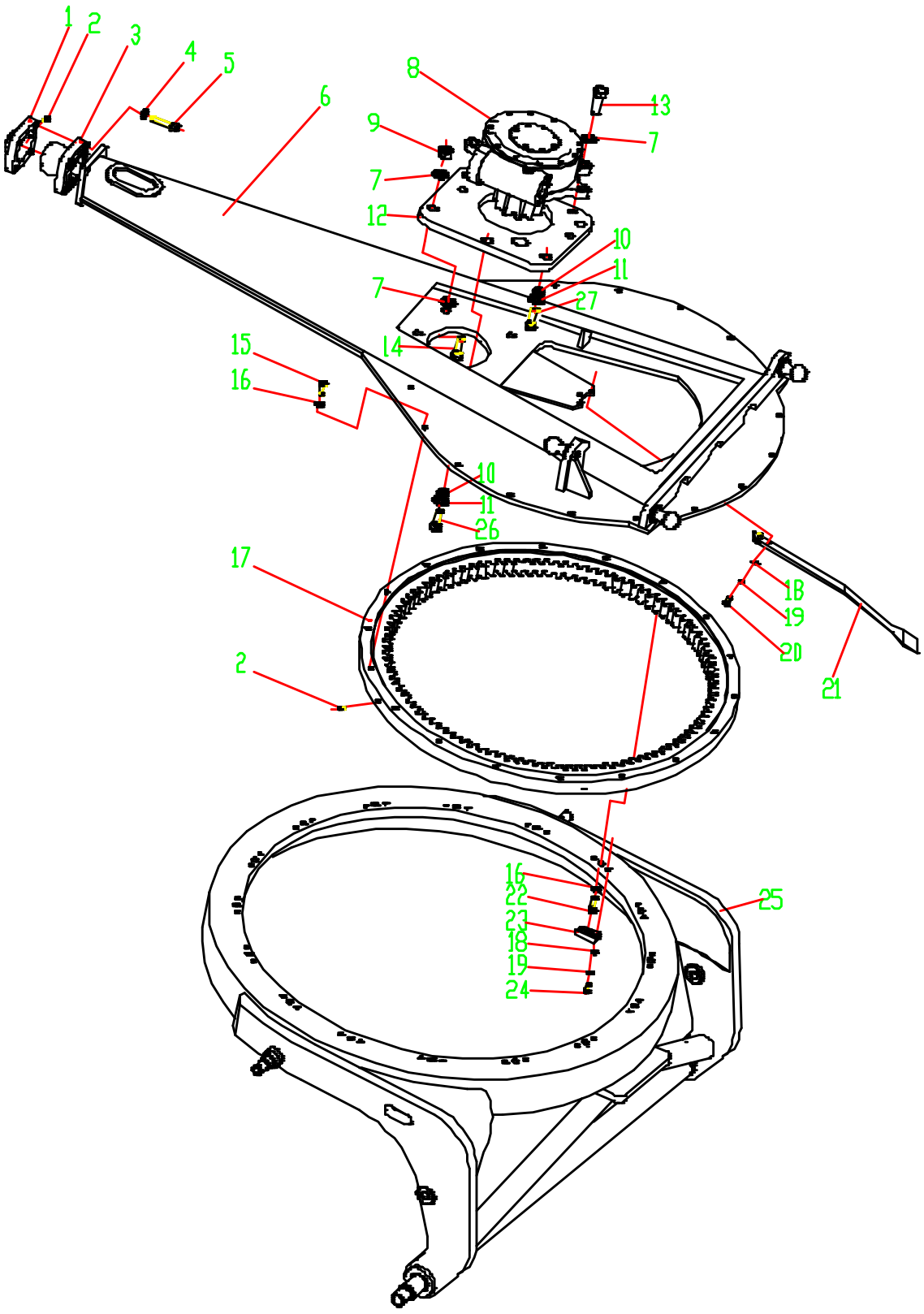

Modelo GR180BR		Dispositivo de trabalho (Rotação de apoio)	Número da página número G08-02	
No.	Código	Nome	Quantidade	Obs.
1	803103664	Xícara de óleo M10×1	9	JB/T7940.1
2	380900243	Tampa articulada	1	GR215X.12-1
3	381601127	Dobradiça do bloco	1	PY180G.12.1-21
4	805338245	Arruela 20	4	NL20
5	805105490	Parafuso M20×120	4	GB/T70.1
6	380900517	Quadro de tração	1	GR215C.12.1
7	805338233	Arruela 24	10	NL24
8	380901141	Caixa de engrenagens do sem-fim	1	GR215C.12.2
9	805203157	Porca M24	3	GB/T6170
10	805300034	Arruela 24	2	GB/T93
11	381600464	Arruela	2	PY180G.12-17
12	380901143	Placa de montagem	1	GR215C.12-1
13	805139836	Parafuso M24X75	4	GB/T70.1
14	805003891	Parafuso M24X90	3	GB/T5783
15	805000612	Parafuso M16X45	28	GB/T5783
16	805300011	Arruela 16	52	GB/T93
17	380901142	Giro	1	GR215C.12.4
18	805300017	Arruela 10	2	GB/T97.1
19	805300014	Arruela 10	2	GB/T93
20	805000714	Parafuso M10×20	2	GB/T5783
21	380901122	Placa	1	GR215Ⅹ.12Ⅱ-1
22	805000043	Parafuso M10×30	48	GB/T5783
23	380700261	Arruela	24	GR185.12-1
24	805000580	ParafusoM16X55	24	GB/T5783
25	380700120	Diâmetro de viragem	1	GR185.12Ⅱ.5.1
26	805005983	Parafuso M24×80	1	GB/T5783
27	805010095	Parafuso M24×55	1	GB/T5783

9.Lâmina

Modelo GR180BR	Lâmina	Número da página número G09-01

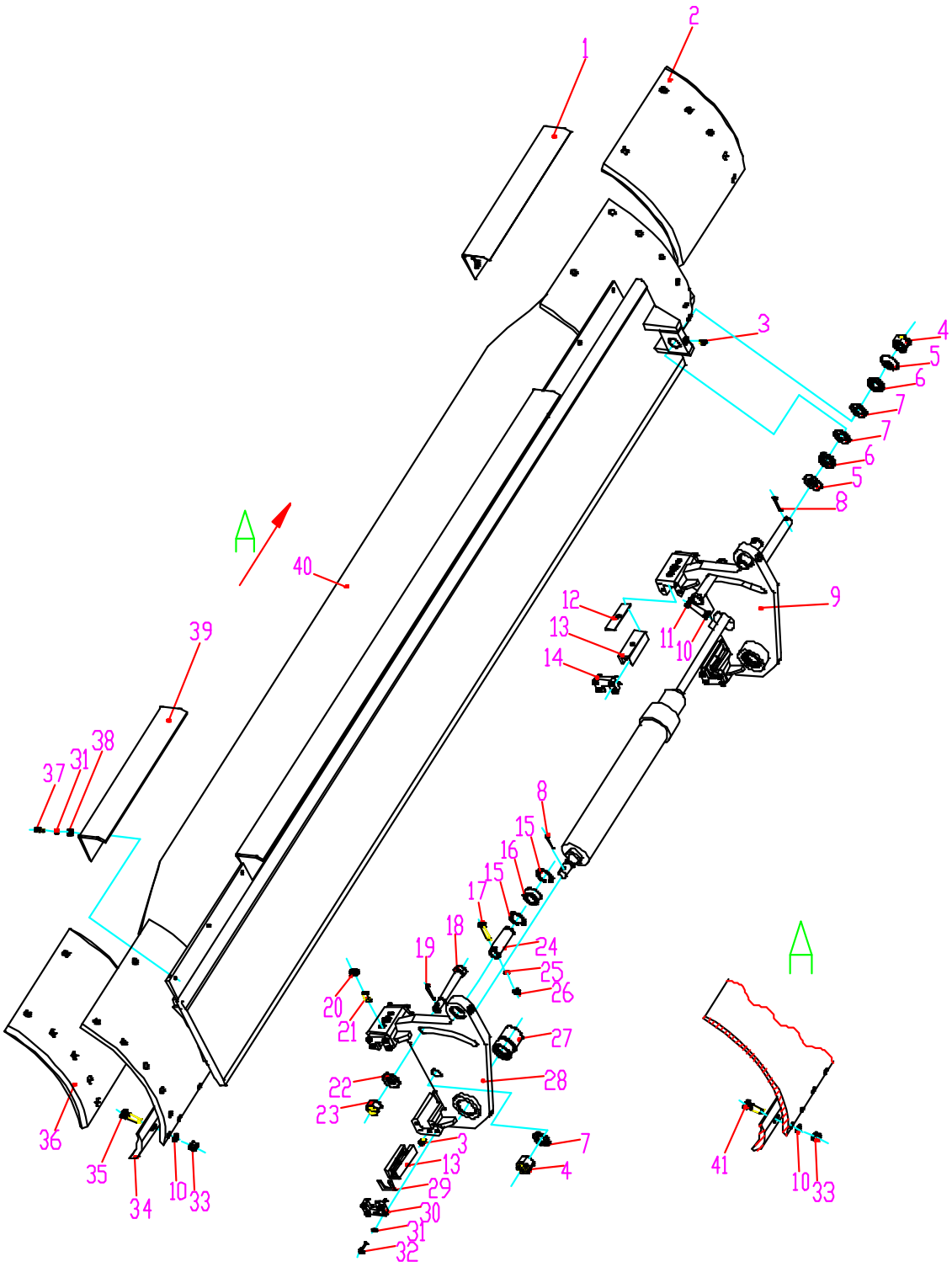

Modelo GR180BR		Conjunto de lâmina	Número da página número G09-02	
No.	Código	Nome	Quantidade	Obs.
1	380601554	Guarda direito	1	
2	380601549	Lâmina de lado direito	1	3660
3	801103215	Xícara de óleo M10×1	9	GB/T1152
4	805203800	Porca M30	2	GB/T6181
5	805301390	Arruela 30	2	GB/T849
6	805301394	Arruela 30	2	GB/T850
7	805300118	Arruela 30	2	GB/T97.1
8	805600061	Pino φ6.3×60	2	GB/T91
9	381600120	Canto direito do posicionador	1	PY180G.10.6.1
10	805300013	Arruela 16	1	GB/T93
11	805000040	Parafuso M16×60	1	GB/T5783
12	381600374	Chapa de almofada	2	PY180G.10.1-7
13	381600371	Guias de cobre	4	PY180G.10.1-3
14	381600370	Placa da macha	6	PY180G.10.1-1
15	805401237	Anel defletor 55	4	GB/T893.2
16	800515284	Rótulas GE35ES	2	CB/T9163
17	805000076	Parafuso M10×70	2	GB/T5782
18	381600373	Barra de travamento	2	PY180G.10.1-5
19	805600014	Pino φ5×30	2	GB/T91
20	805200116	Porca M16	4	GB/T6172
21	805103536	Parafuso M16×40	4	GB/T79
22	381600375	Arruela	1	PY180G.10.1-8
23	805203820	Porca M24×2	2	GB/T6178
24	381600105	Árvore de pino	2	PY180G.10.1-6
25	805300014	Arruela 10	2	GB/T93
26	805200048	Porca M10	2	GB/T6170
27	381600372	Luva de cobre	2	PY180G.10.1-4A
28	381600101	Canto esquerdo do posicionador	1	PY180G.10.1.2
29	381600376	Feltro	8	PY180G.10.1-9
30	381600468	Placa da macha II	2	PY180G.10.1-10
31	805300010	Arruela 8	38	GB/T93
32	805002098	Parafuso M8×30	32	GB/T5783
33	381300847 805201544	Porca Porca M16	42	GR300Ⅱ.10.2-7 GB/T923
34	380601559	Lâmina	2	（3660）

Modelo GR180BR		Conjunto de lâmina	Número da página número G09-03	
No.	Código	Nome	Quantidade	Obs.
35	805011242	Parafuso M16×55	32	GB/T10
36	380601548	O lado esquerdo da lâmina	1	（3660）
37	805000018	Parafuso M8×20	6	
38	805300117	Arruela 8	6	GB/T96
39	380601553	Guarda esquerda	1	（3660）
40	380600373	Corpo da lâmina	1	（3660）
41	805046265	Parafuso M16X80	10	GB/T10

10.Montagem da estrutura de balanço

Modelo GR180BR	Montagem da estrutura de balanço	Número da página número G10-01

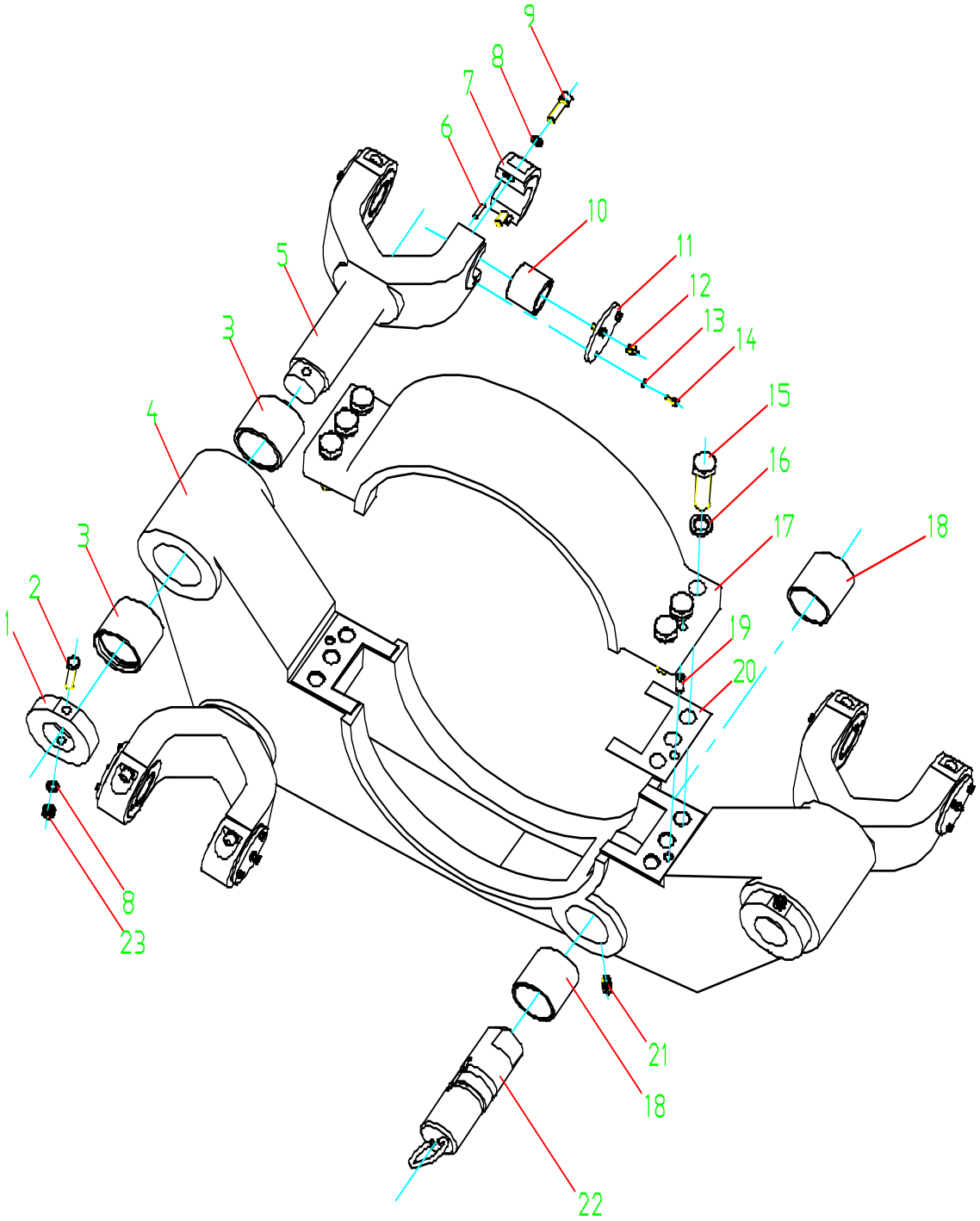

Modelo GR180BR		Montagem da estrutura de balanço	Número da página número G10-02	
No.	Código	Nome	Quantidade	Obs.
1	381600390	Anel de fixação	3	PY180G.13.1-2
2	805000215	Parafuso M12X140	3	GB/T5782
3	381600397	Luva de cobre	6	PY180G.13-5
4	380901103	Quadro Hem	1	GR215Ⅹ.13-2
5	380900253	Forquilha	3	GR215Ⅹ.13.1-1
6	805639021	Pino B6×28	6	GB/T119
7	381600392	Tampa	6	PY180G.13.1-4
8	805300018	Arruela 12	15	GB/T93
9	805100506	Parafuso M12×40	12	GB/T70.1
10	381600393	Bucha	6	PY180G.13.1-5
11	381600391	Tampa	6	PY180G.13.1-3
12	801103215	Xícara de óleo M10×1	6	GB/T1152
13	805300030	Arruela 6	6	GB/T93
14	805000322	Parafuso M6×16	6	GB/T5783
15	805000270	Parafuso M24×100	6	GB/T5782
16	805300034	Arruela 24	6	GB/T93
17	380901102	No quadro do balanço	1	GR215Ⅹ.13-1
18	381600396	Bucha	2	PY180G.13-4
19	805639022	Pino cilíndrico A12×32	2	GB/T120
20	381601144	Gaxeta	8	PY180G.13-7
21	805105498	Parafuso M10×50	1	GB/T83
22	805604497	Pino retrátil	1	PY180G.13.6
23	805200049	Porca M12	3	GB/T6170

11.Estrutura

Modelo GR180BR	Estrutura	Número da página número G11-01

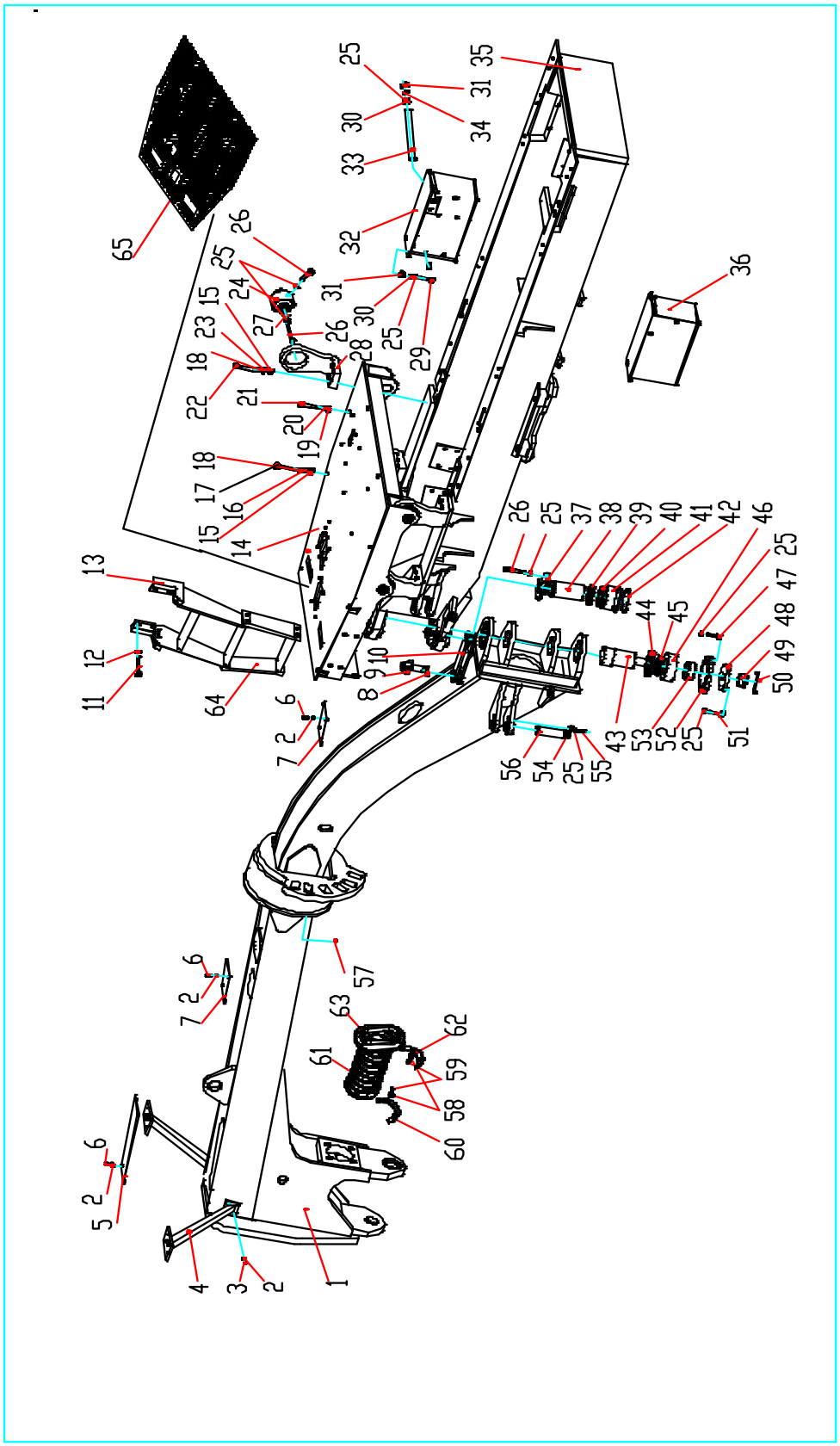

Modelo GR180BR		Estrutura	Número da página número G11-02	
No.	Código	Nome	Quantidade	Obs.
1	380601522	Quadro frente	1	
2	860101055	Arruela 8	20	GB/T93
3	805000018	Parafuso M8X20	8	GB/T5783
4	380901041	Suporte de lanternas dianteiras	2	
5	380900841	Placa de tampa I	1	
6	860101016	Parafuso M8X16	12	GB/T5783
7	380900842	Placa de tampa II	2	
8	805600222	Pino 5X50	2	GB/T91
9	380900917	Ficha	2	
10	380900916	Tirante	1	
11	805000043	Parafuso M10X30	4	GB/T5783
12	805300014	Arruela 10	4	GB/T93
13	380901049	Escada	2	
14	380600220	Cabine do Chassis	1	
15	805200051	Porca M16	20	GB/T6170
16	380600626	Washer Grande	4	
17	805000695	Parafuso M16X60	4	GB/T5783
18	805002020	Arruela 16	20	GB/T93
19	380600627	Washer Grande	4	
20	805302510	Arruela 20	4	GB/T93
21	805000599	Parafuso M20X50	4	GB/T70
22	805002041	Parafuso M16X95	16	GB/T5783
23	805300013	Arruela 16	16	GB/T97.1
24	380300674	Dispositivo de amortecimento	4	
25	860101053	Arruela 12	56	GB/T93
26	805003889	Parafuso M12X30	12	GB/T5783
27	380300672	Arruela	4	
28	380901046	Placa de apoio	4	
29	805000014	Parafuso M12X45	8	GB/T5783
30	805300020	Arruela 12	12	GB/T97.1
31	805200049	Porca M12	12	GB/T6170
32	380100336	Caixa Bateria direito	1	
33	380300929	Alavanca de fixação	4	

Modelo GR180BR		Estrutura	Número da página número G11-03	
No.	Código	Nome	Quantidade	Obs.
34	380100334	Manga de borracha	4	
35	380600212	Rack traseiro	1	
36	380100332	Caixa de bateria esquerda	1	
37	380900922	Placa de pressão	2	
38	380900923	Eixo de articulação	1	
39	380900920	Glândula	1	
40	380900921	Sentiu anel	1	
41	800515283		1	GB/T9163
42	805400024	Anel defletor 130	2	GB/T893.1
43	380900924	Eixo de articulação inferior	1	
44	380901044	Glândula menor	1	
45	380900915	Sentiu anel	1	
46	800515288		1	GB/T9163
47	805009805	Parafuso M12X1.5X35	6	GB/T5785
48	380900926	Placa de tampa	1	
49	380900914	Porca	1	
50	805600080	Contrapino 8X80	1	GB/T91
51	805004663	Parafuso M12X1.5X35	6	GB/T32.1
52	380900925	Disco de flange	1	
53	380900913	Bucha	1	
54	380900918	Placa de pressão	4	
55	805000715	Parafuso M12X25	8	GB/T5783
56	805604514	Árvore de pino	4	
57	801103157	Xícara de óleo M10X1	9	GB/T1152
58	805300030	Arruela 6	8	GB/T93
59	805000525	Parafuso M6X20	8	GB/T5783
60	380901126	Placa de pressão I	2	
61	380901050	Tubo de borracha	1	
62	380900860	Placa de pressão II	2	
63	380900861	Bucha	1	
64	380300684	Fita de borracha	2	
65	380600545	Piso de borracha	1	

12.Eixo dianteiro

Modelo GR180BR	Eixo dianteiro	Número da página número G12-01

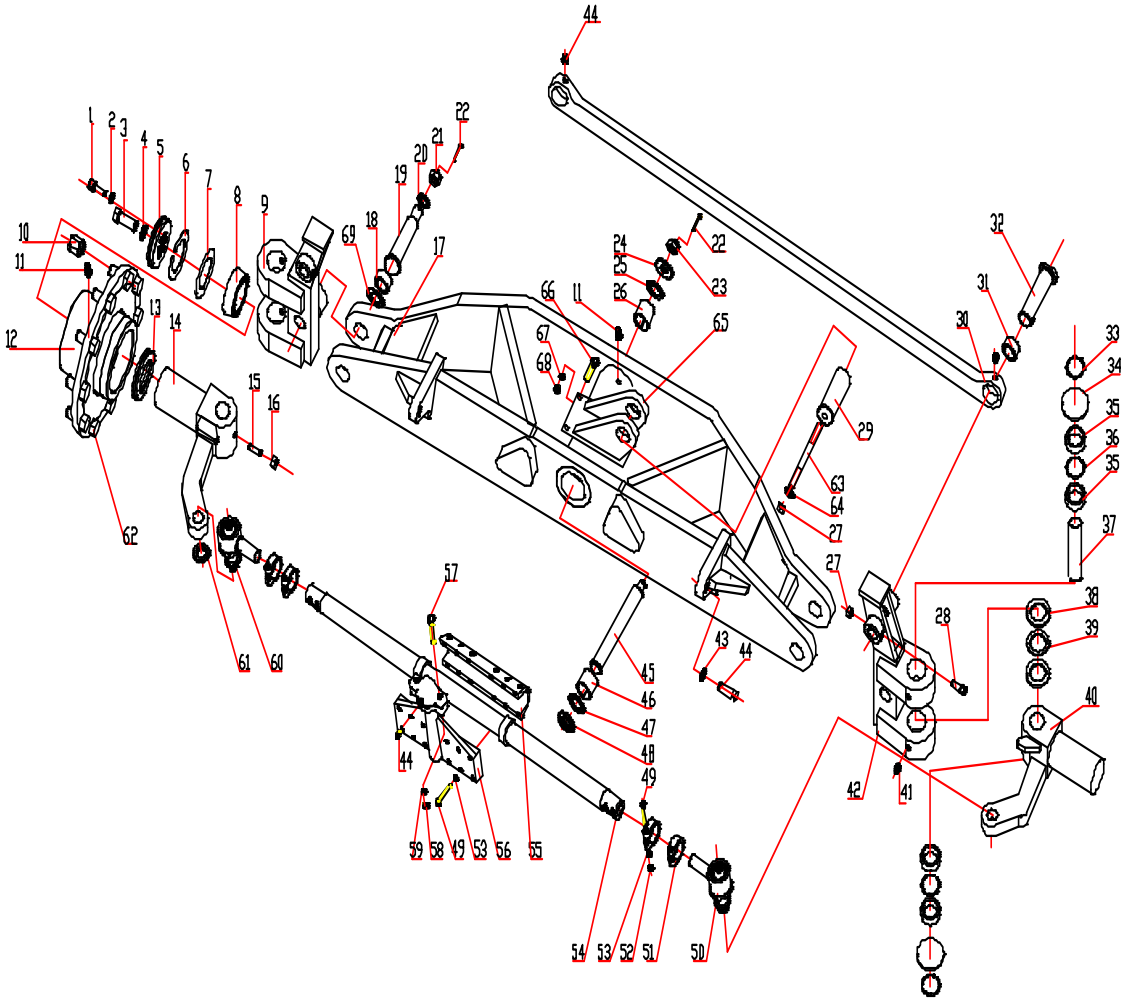

Modelo GR180BR		Eixo dianteiro	Número da página número G12-02	
No.	Código	Nome	Quantidade	Obs.
1	805100039	Parafuso M12X30	12	GB/T70.1
2	805300018	Arruela 12	12	GB/T93
3	805003917	Parafuso M20X45	2	GB/T5782
4	805300023	Arruela 20	2	GB/T93
5	380900933	Capa terminal	2	
6	380900932	Peças anel	4	
7	380900935	Calço de ajuste	2	
8	800515213	Rolamento 32018	4	GB/T297
9	380901060	Inclinação esquerda da junta	1	
10	380901054	Porca do roda	20	
11	801103672	Xícara de óleo M10X1	4	GB/T1153
12	380901130	Roda	2	
13	380900931	Espaçador	2	
14	380901062	Junta esquerda	1	
15	805105370	Parafuso M12X40	3	GB/T79
16	805200049	Porca M12	3	GB/T6170
17	380900324	Corpo de eixo dianteiro	1	
18	800515286	Rótulas GAC40S	4	GB/T9164
19	805604517	Árvore de pino	2	
20	805300055	Arruela 30	2	GB/T93
21	805203801	Porca de fenda M30X2	2	GB/T9457
22	805601535	Contrapino 6X60	7	GB/T91
23	805203871	Porca de fenda M36X2	1	GB/T6181
24	380901059	Arruela	1	
25	380901058	Arruela	1	
26	380901055	Conjtunto	1	
27	805200080	Porca M10	2	GB/T889.1-2000
28	805100086	Parafuso M10X90	2	GB/T70.1-2008
29	805604516	Árvore de pino	1	
30	380901065	Tirante	1	
31	380901051	Gaxeta	1	
32	805604519	Árvore de pino	1	

Modelo GR180BR		Eixo dianteiro	Número da página número G12-03	
No.	Código	Nome	Quantidade	Obs.
33	80540006	Buraco Collar 80	4	GB/T893.1
34	380900927	Bloqueio de filme	4	
35	800515216	Rolamento de agulhas NK55/25	8	GB/T5081
36	380900928	Anel de arame	4	
37	380901063	Pino chefe	2	
38	380901064	Arruela	6	
39	800515215	Rolo da agulha Thrust conjuntos de gaiola e AXK 6085	2	JB/T7915
40	380901057	Junta de direção direita	1	
41	860101148	Xícara de óleo M10X1	8	GB/T1152
42	380901061	Direito inclinar conjunta	1	
43	805300023	Arruela 20	1	GB/T93
44	805000084	Parafuso M20X50	1	GB/T5783
45	805604518	Árvore de pino	1	
46	380901055	Conjtunto	1	
47	380901058	Arruela	2	
48	380901056	Bloqueio peça	1	
49	805002025	Parafuso M10X75	16	GB/T5783
50	380901101	Juntas de bola	1	
51	380901069	Anel de aperto	4	
52	805200048	Porca M10	4	GB/T6170
53	805300014	Arruela 10	16	GB/T93
54	380901066	Tirante	1	
55	380901067	Anel de conexão	1	
56	380901070	Assento de conectando	1	
57	805000504	Parafuso M16X75	2	GB/T5783
58	805200051	Porca M16	2	GB/T6170
59	805300011	Arruela 16	6	GB/T93
60	380901068	Rótulas esquerda	1	
61	380901071	Gaxeta	1	
62	380901053	Parafusos da roda	20	
63	805000184	Parafuso M10×120	1	GB/T953
64	380901129	Gaxeta	2	

Modelo GR180BR		Eixo dianteiro	Número da página número G12-04	
No.	Código	Nome	Quantidade	Obs.
65	380901128	Assento de cilindro	1	
66	805100453	Parafuso M16X70	4	GB/T70.1
67	801702945	Disco mola 16	4	GB/T1972－2005
68	805203851	Porca M16	4	GB/T889.1-2000
69	380901052	Arruela	6	

13.Sistema elétrico

Modelo GR180BR	Sistema elétrico	Número da página número G13-01

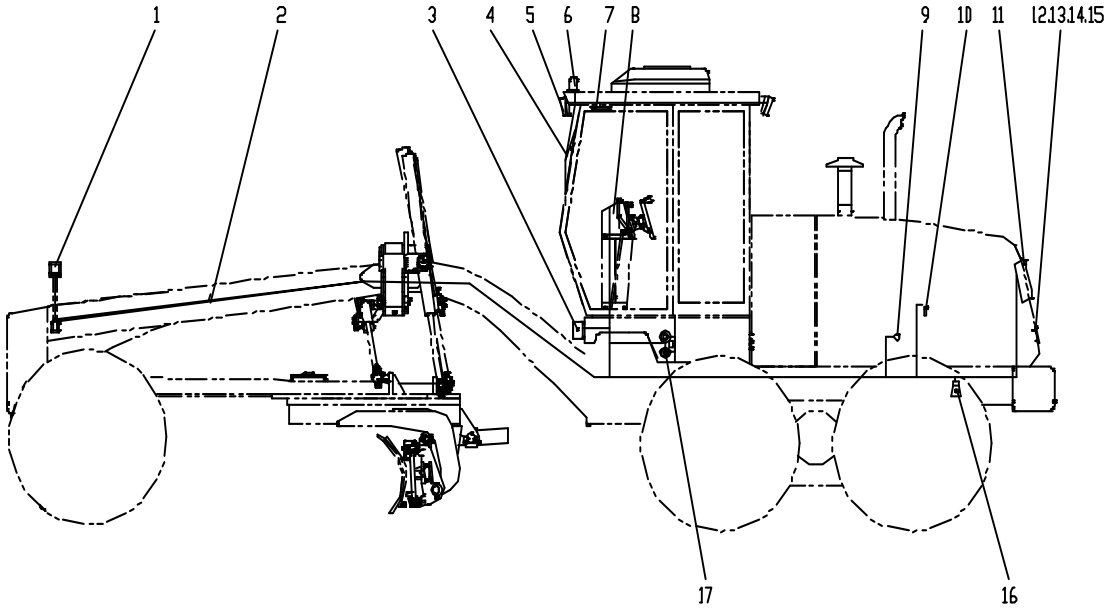

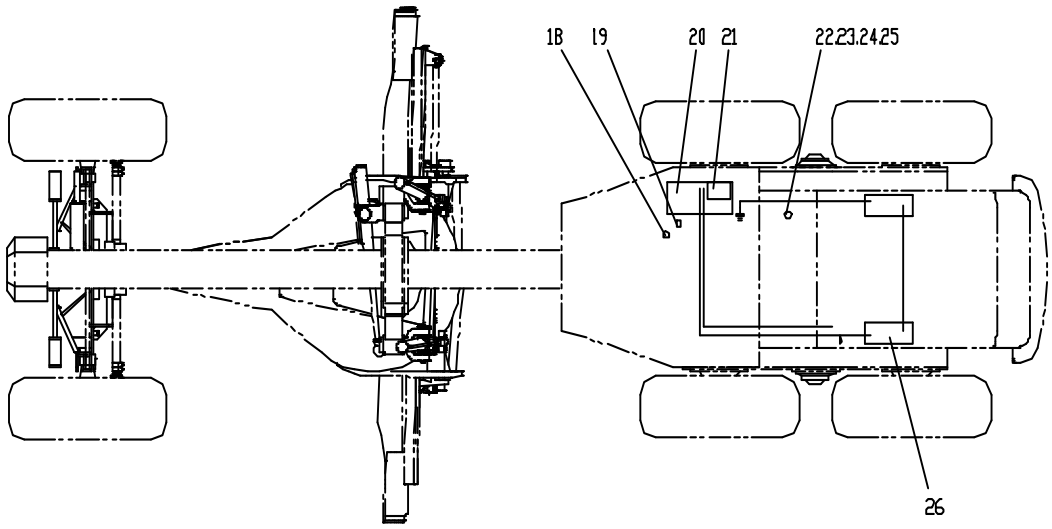

Modelo GR180BR		Sistema elétrico	Número da página número G13-02	
No.	Código	Nome	Quantidade	Obs.
1	803506776	Lanterna de trabalho	2	HBM1-001A
2	803676148	Linha principal	1	GR180D.16.4
3	380900699	Luzes de trabalho de lâmina	2	XGGD04
4	803500024	Montagem Wiper	1	ZD2530
5	380900699	Lanterna de trabalho	4	XGGD04
6	803506752	Rodar luzes de advertência	1	LTD1-5/24V
7	803507265	Luz do teto	1	5W/24V
8	803676149	Painel de instrumentos	1	GR180D.16.1
9	803506975	Sensor de pressão de óleo	1	360.081/030/015
10	803506974	Sensor de temperatura de água	1	323.801/001/010
11	803506733	Lanterna traseira de combinação	2	NJ-131
12	801907106	Refletor	4	FGD 1
13	380900975	Placa	4	GR180III.31.4-1
14	805009925	Parafuso M5X25	12	GB/T5782
15	805200046	Porca M5	24	GB/T6170
16	803506821	Alarme inversor	1	XGDB01
17	803506732	Buzina	1	DL125B/24V
18	803646231	Sensor de temperatura do óleo do conversor de torque	1	323.801/004/002
19	803506973	Sensor de pressão do óleo do conversor de torque	1	360.081/037/008
20	803676150	Lainel de operação	1	GR180D.16.2
21	803676151	Conselho de retransmissão	1	GR180D.16.3
22	803507251	Sensor de nível de óleo	1	RG205B-1000

Modelo GR180BR		Sistema elétrico	Número da página número G13-02	
No.	Código	Nome	Quantidade	Obs.
23	805105629	Parafuso M5X20	5	GB818-85
24	805300109	Shells pad 5	5	GB93-87
25	805302855	Arruela 5	5	GB95-85
26	803542747	Bateria	2	6-QW-120B (Varta)

Modelo GR180BR	Conjunto da caixa do medidor	Número da página número G13-04

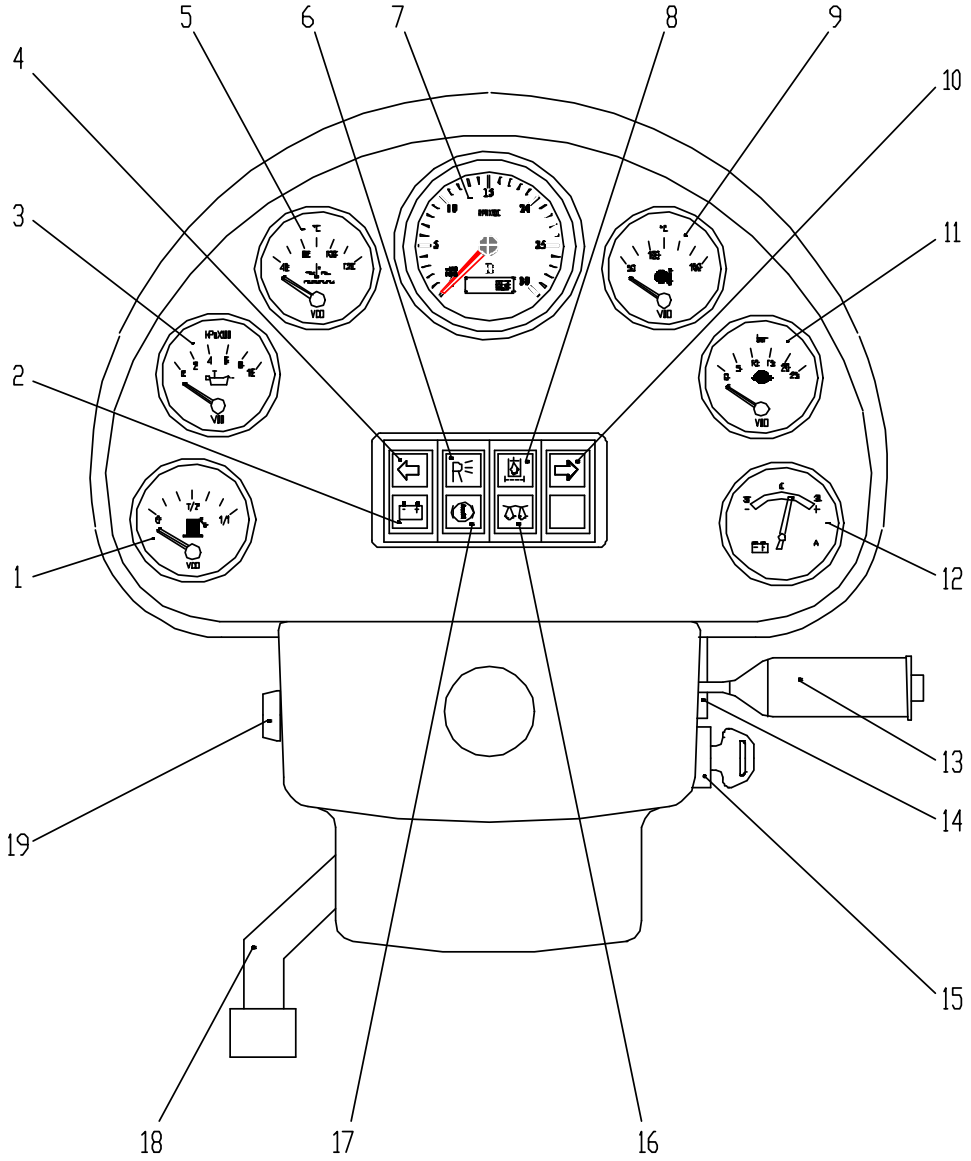

Modelo GR180BR		Conjunto da caixa do medidor	Número da página número G13-05	
No.	Código	Nome	Quantidade	Obs.
1	803506984	Medidor de combustível	1	301040001C
2	803543232	Indicador de Carga	1	8SQZ·867·006
3	384100919	Medidor de pressão de óleo do motor	1	350.040.017
4	803543233	Indicador de curva â esquerda	1	8SQZ·867·006
5	803506976	Termômetro de água	1	310.040.002C
6	803543234	Luzes de marcha traseira	1	8SQZ·867·006
7	803543235	Velocidade por hora	1	38136100320
8	803543236	Indicador de filtro	1	8SQZ·867·006
9	803506979	Conversor medidor de temperatura de óleo Torque	1	310.040.015
10	803543237	Vire à direita indicador	1	8SQZ·867·006
11	803506977	Conversor medidor de pressão do óleo de torque	1	350.040.005C
12	803501132	Voltímetro	1	DY242-2A
13	803600736	Interruptor combinado	1	JK337 24V
14	803605050	Caixa de quatorze machas aixa de fusíveis	1	BX414
15	803666709	Interruptor de ignição	1	JK411A
16	803543238	Pré-aqueça o Indicador	1	8SQZ·867·006
17	803543239	Luzes de freio	1	8SQZ·867·006
18	380500710	Painel de instrumentos de cablagem	1	GR165D.16.1.1
19	803543240	Botão Iniciar	1	ZB2-BA38C

Modelo GR180BR	Caixa de operação	Número da página número G13-06

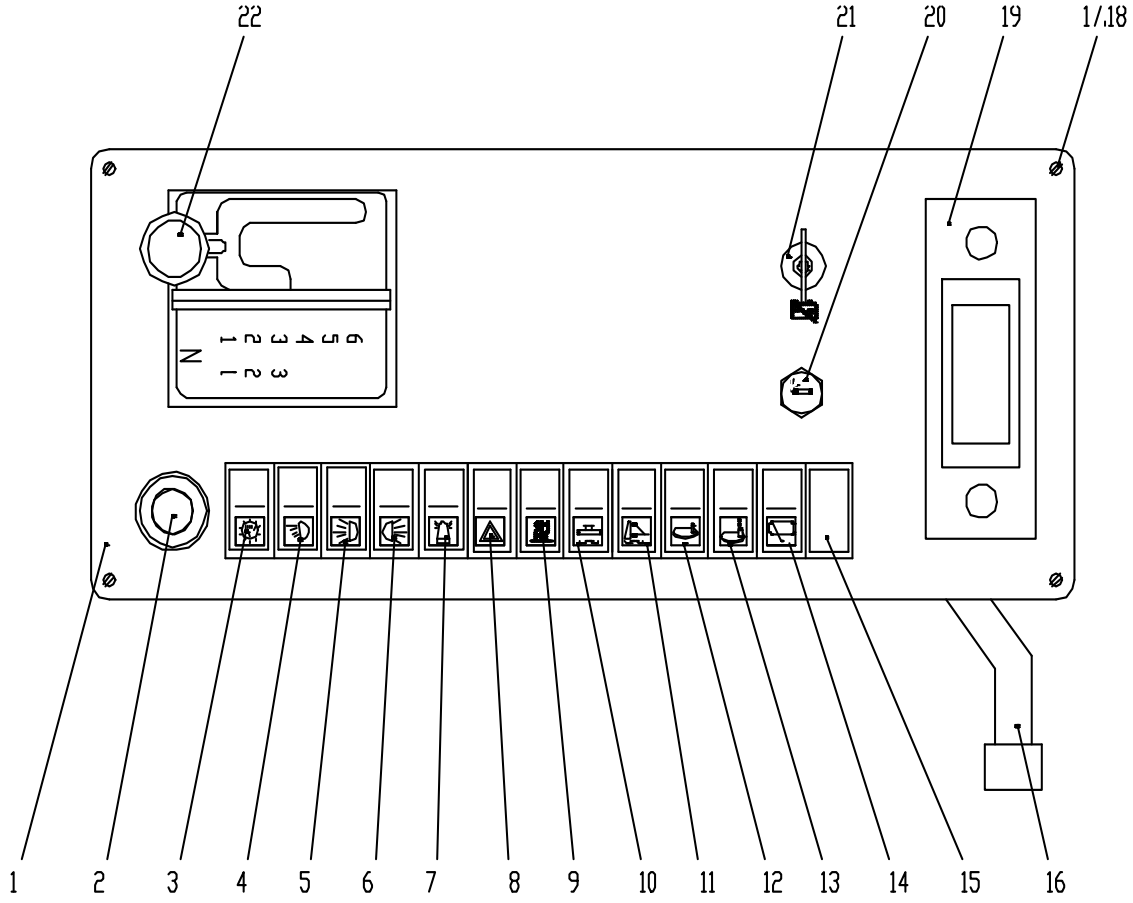

Modelo GR180BR		Caixa de operação	Número da página número G13-07	
No.	Código	Nome	Quantidade	Obs.
1	380500712	Lainel de operação	1	GR165D.16.2.1
2	803612803	Botão de extinção	1	XB2BC42C
3	803676153	Interruptor do indicador de largura e instrumento de luz	1	JK932-004
4	803608006	Boca interruptor de luz	1	JK932-004
5	803676154	Interruptor antes de luzes de trabalho	1	JK932-030
6	803608001	Após o interruptor lâmpada de operação	1	JK932-004
7	803676155	Rotativa interruptor de luz de advertência	1	JK932-004
8	803676156	Luzes do interruptor emergência interruptor de balanço	1	JK932-159
9	803676157	Interruptor de aquecimento (opcional)	1	JK932-004
10	803676158	Frente interruptor de pressão flutuante (opcional)	1	JK932-004
11	803676159	Interruptor da lâmina de flutuação (opcional)	1	JK932-004
12	803676160	Balanço de bloqueio de estrutura tirar interruptor (opcional)	1	JK932-004
13	803676161	Quadro balanço tirar operação do interruptor (opcional)	1	JK932-069
14	803676162	Janela Indiscreta Wiper Rocker Switch	1	JK932-049
15	803676163	Placa de tampa	3	8SQZ·311·000
16	380500713	Caixa de controle de cablagem	1	GR165D.16.2.2
17	805100252	Cabeça do parafuso M6X30	4	GB/T818
18	805300029	Arruela 6	4	GB/T96.1
19	803705631	Toca-fitas	1	TX908/24V
20	803701694	Isqueiro	1	DY101
21	803611819	Interruptor principal de fonte de alimentação	1	6EK002 843-002
22	803612805	Seletor de macha	1	SG-6S/A

Modelo GR180BR	Conselho de retransmissão	Número da página número G13-08

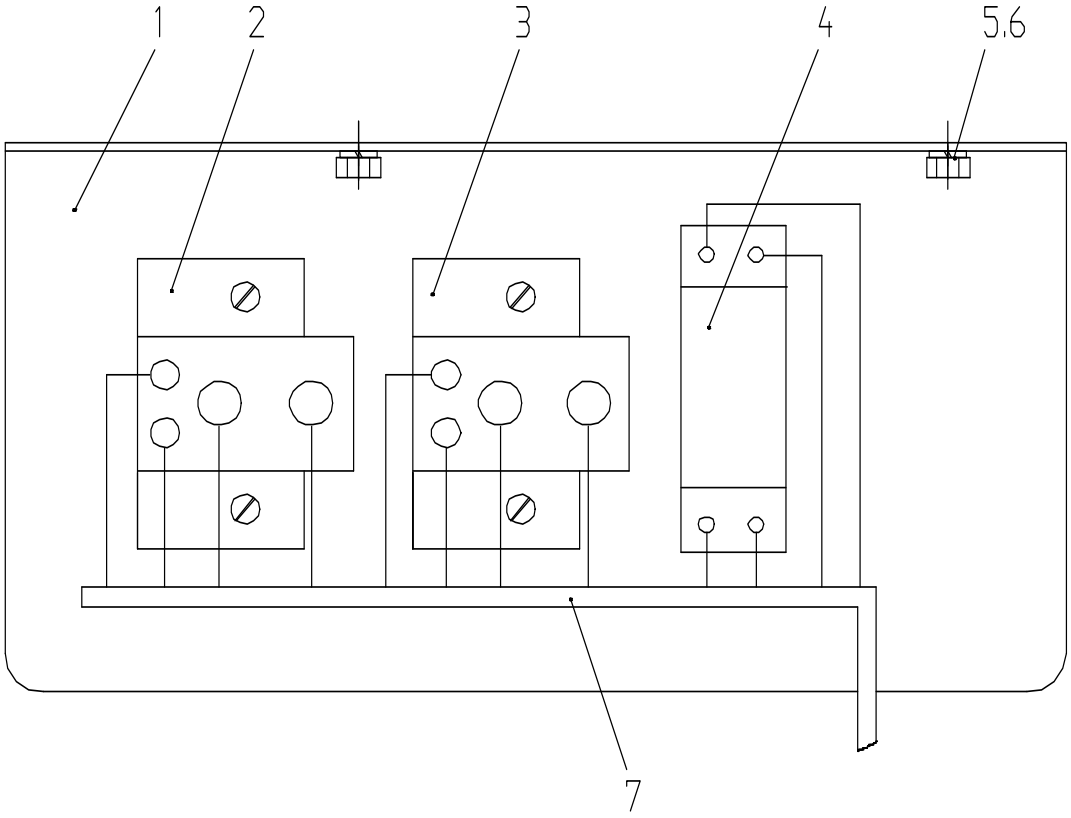

Modelo GR180BR		Conselho de retransmissão	Número da página número G13-09	
No.	Código	Nome	Quantidade	Obs.
1	803676164	Conselho de retransmissão	1	GR215X.16.3-1
2	803612155	Relé de arranque	1	SB2008
3	803612155	Pré-aqueça o relé	1	SB2008
4	803676165	Relé inversor	1	4RD 007 903 011
5	860101056	Arruela 6	1	GB/T93
6	805100372	Parafuso M6X20	1	GB818
7	380500715	Arnês placa de relé	1	GR165D.16.3.1

14.Sistema de controle do motor

Modelo GR180BR	Sistema de controle do motor	Número da página número G14-01

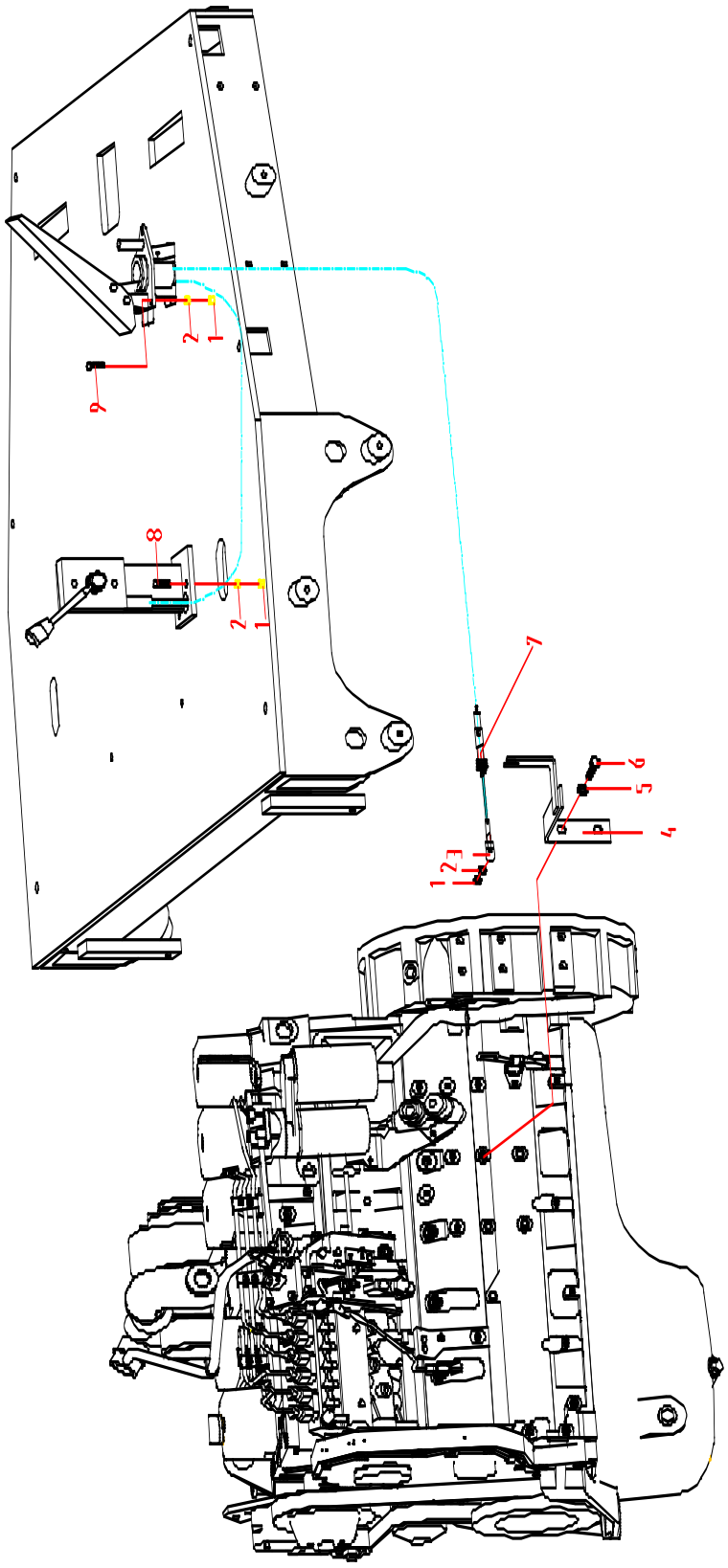

Modelo GR180BR		Sistema de controle do motor	Número da página número G14-02	
No.	Código	Nome	Quantidade	Obs.
1	805200053	Porca M6	6	GB/T6170-2000
2	805300030	Arruela 6	6	GB/T93-1987
3	800515287	Rolamentos de curvas em forma de bastonete rótula da haste	1	SQ6-RS
4	805000715	Parafuso M12X25	2	GB/T5783-2000
5	805300018	Arruela 12	2	GB/T93-1987
6	380600222	Placa de apoio	1	
7	805000126	Parafuso M6X30	2	GB/T5783-2000
8	800307655	Acoplamentos	1	LJ103A×1000-LJ110C×2100
9	805000232	Parafuso M6X35	3	GB/T5783-2000

15.Sistema de transmissão

Modelo GR180BR	Sistema de transmissão (um)	Número da página número G15-01

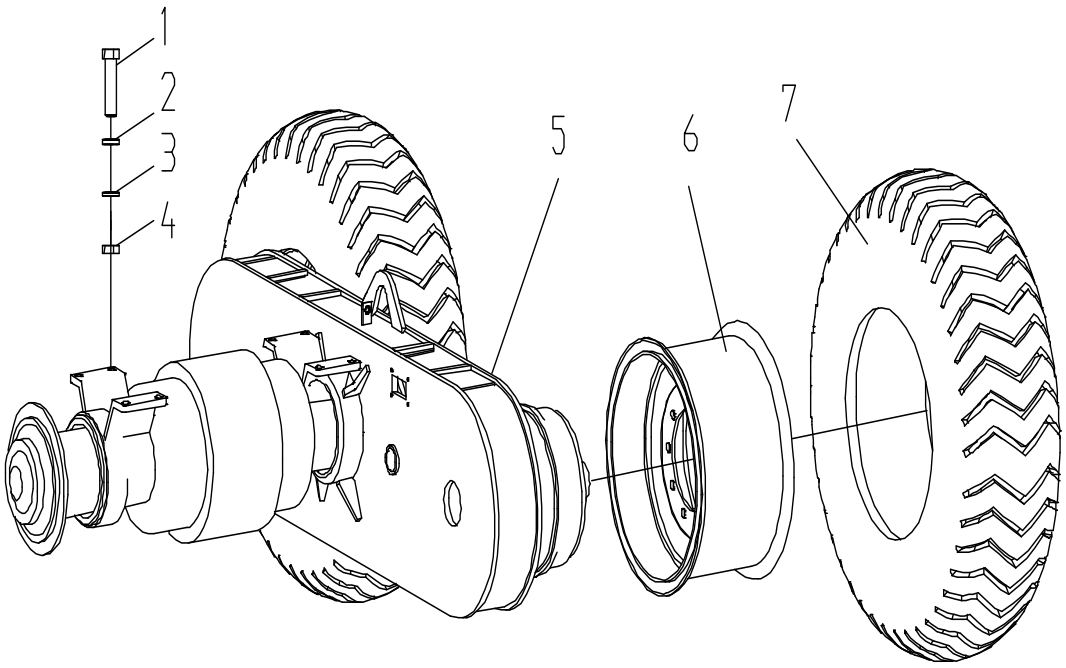

Modelo GR180BR		Sistema de transmissão (um)	Número da página número G15-02	
No.	Código	Nome	Quantidade	Obs.
1	805000671	Parafuso M24X2 X 150	8	GB/T5782
2	805300034	Arruela 24	8	GB/T93
3	805300021	Arruela 24	8	GB/T97.1
4	805200244	Porca M24X2	8	
5	380900734	Conjunto do eixo traseiro	1	ArvinMeritor
6	380900930	Montagem da roda	4	ArvinMeritor
7	800307681	Montagem de pneus	4	17.5-25

Modelo	Sistema de Transmissão	Número da página número
GR180BR	(dois)	G15-03

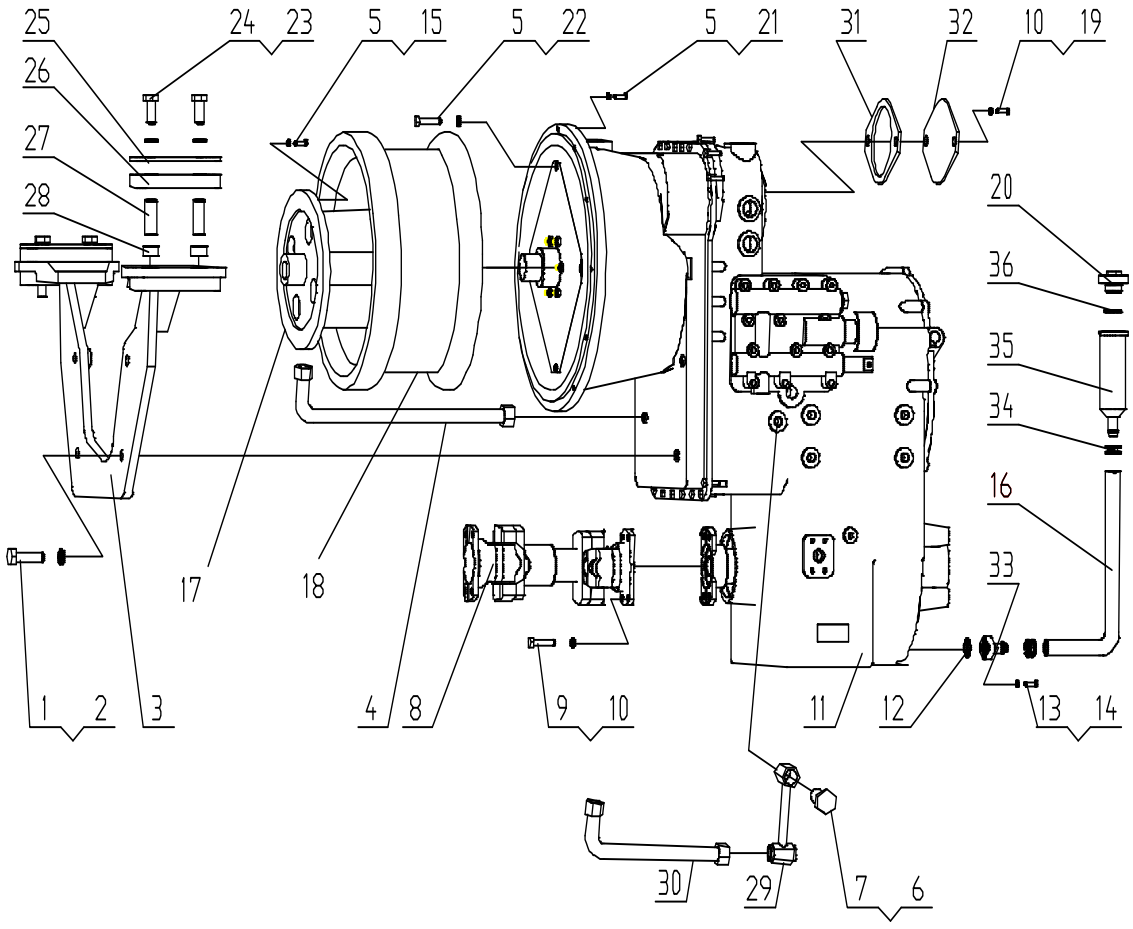

Modelo GR180BR		Sistema de Transmissão (dois)	Número da página número G15-04	
No.	Código	Nome	Quantidade	Obs.
1	805001904	Parafuso M20×65	4	GB/T5782
2	805300023	Arruela 20	4	GB/T93
3	380900336	Suporte	1	
4	803191079	Conjunto da mangueira H25I-2200-90°-TH	1	
5	805300014	Arruela 10	16	GB/T93
6	803190773	Conecotr de combinação retangular	1	LH22L
7	803191229	Conector reto	1	I22LM30X1.5ED
8	800307647	Árvore de transmissão	1	7207-577A
9	805009758	Parafuso (L=50)	8	
10	805300018	Arruela 12	10	
11	800307583	Transmissão hidráulica (366)	1	
12	803192072	Anel em forma de O 30X3.55	1	GB/T3452.1
13	805000017	Parafuso M8X25	2	GB/T5783
14	805300010	Arruela 8	2	GB/T93
15	380901075	Parafuso	8	GR215X
16	381300546	Mangueira	1	φ25-320
17	380901171	Disco de transição	1	
18	380500451	Solo	1	
19	805003889	Parafuso M12X30	2	GB/T5783
20	381300539	Bujão	1	
21	805000062	Parafuso M10X35	12	GB/T5783
22	805000029	Parafuso M10X40	4	GB/T5783
23	805000030	Parafuso M16X110	4	GB/T5782
24	805302899	Arruela 16	4	GB/T93-1987
25	380600530	glândula	4	
26	380901076	Almofada de borracha	8	
27	380600532	Tubo	4	
28	380600533	Camisa de anteparo	4	
29	381600461	Montagem do tubo de metal	1	
30	803191782	Conjunto da mangueira H25I-1950-90°-TH	1	
31	380700269	Calço de papel	1	
32	380700270	Placa de pressão	1	

Modelo GR180BR		Sistema de Transmissão (dois)	Número da página número G15-05	
No.	Código	Nome	Quantidade	Obs.
33	381300542	Tubo de conexão	1	
34	805801455	Pinça de garganta	2	
35	381300540	Tubo de enchimento	1	
36	805300104	Arruela	1	

16.Ar-condicionado

Modelo GR180BR	Ar-condicionado	Número da página número G16-01

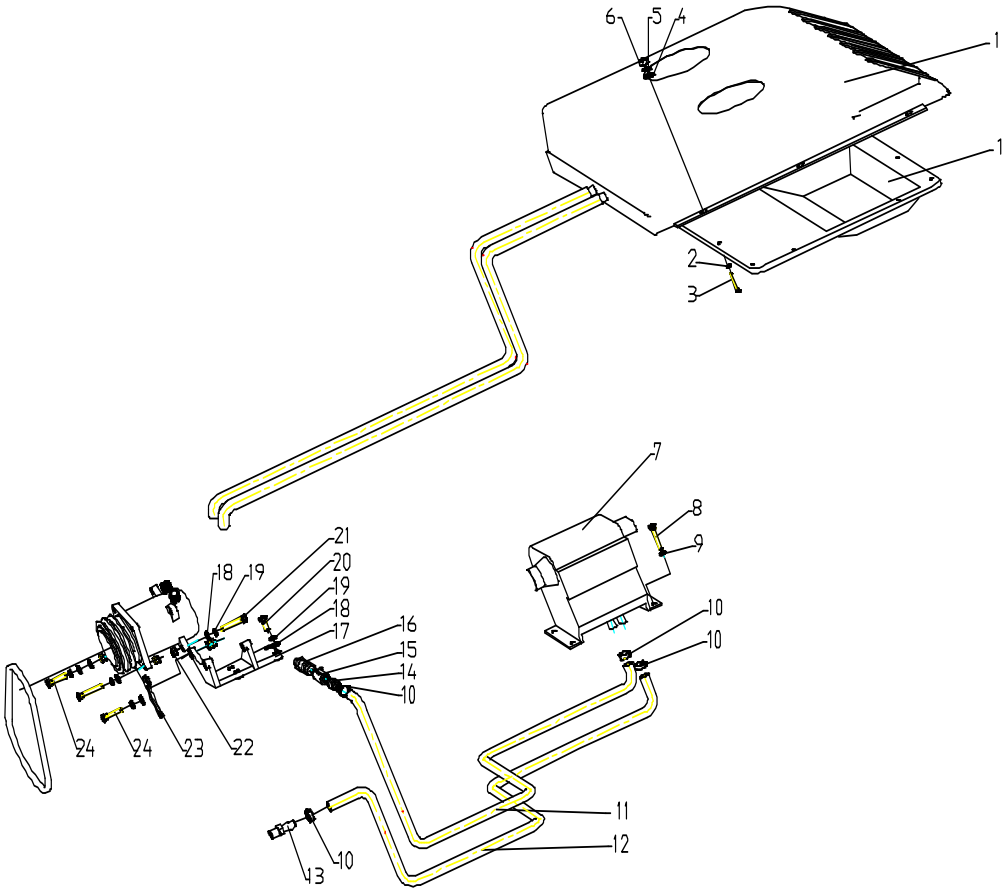

Modelo GR180BR		Ar-condicionado	Número da página número G16-02	
No.	Código	Nome	Quantidade	Obs.
1	803506830	Ar-condicionado	1	XGKT460L-8
2	805300119	Arruela 5	10	GB/T97.1
3	805105423	Parafuso M5×45	10	GB/T822
4	805300020	Arruela 12	7	GB/T97.1
5	805300018	Arruela 12	6	GB/T93
6	805200049	Porca M12	6	GB/T6170
8	805000075	Parafuso M8×55	4	GB/T5783
9	805300010	Arruela 8	4	GB/T93
10	805801452	Braçadeira de garganta de duplo fio 22-26	4	JB3616.1-1984
11	380900971	Mangueira 16×2400	1	
12	380900972	Mangueira 16×2000	1	
13	380900888	Corpo de conector	1	
14	380900969	Corpo de conector	1	
15	800752773	Válvula de esfera	1	Q11F-16T-1/2
16	380900970	Conector	1	
17	380900973	Suporte	1	Importado do Cummins
18	805300017	Arruela 10	12	GB/T97.1
19	805300014	Arruela 10	8	GB/T93
20	805000727	Parafuso M10×25	4	GB/T5783
21	805000278	Parafuso M10×55	2	GB/T5783
22	805200048	Porca M10	4	GB/T6170
23	380900836	Ajuste de aço	1	
24	805000029	Parafuso M10×40	2	GB/T5783

17.Bomba de engrenagem dupla

Modelo P124-G30085BL54/ G30DIGL	Bomba de engrenagem dupla	Número da página número G17-01

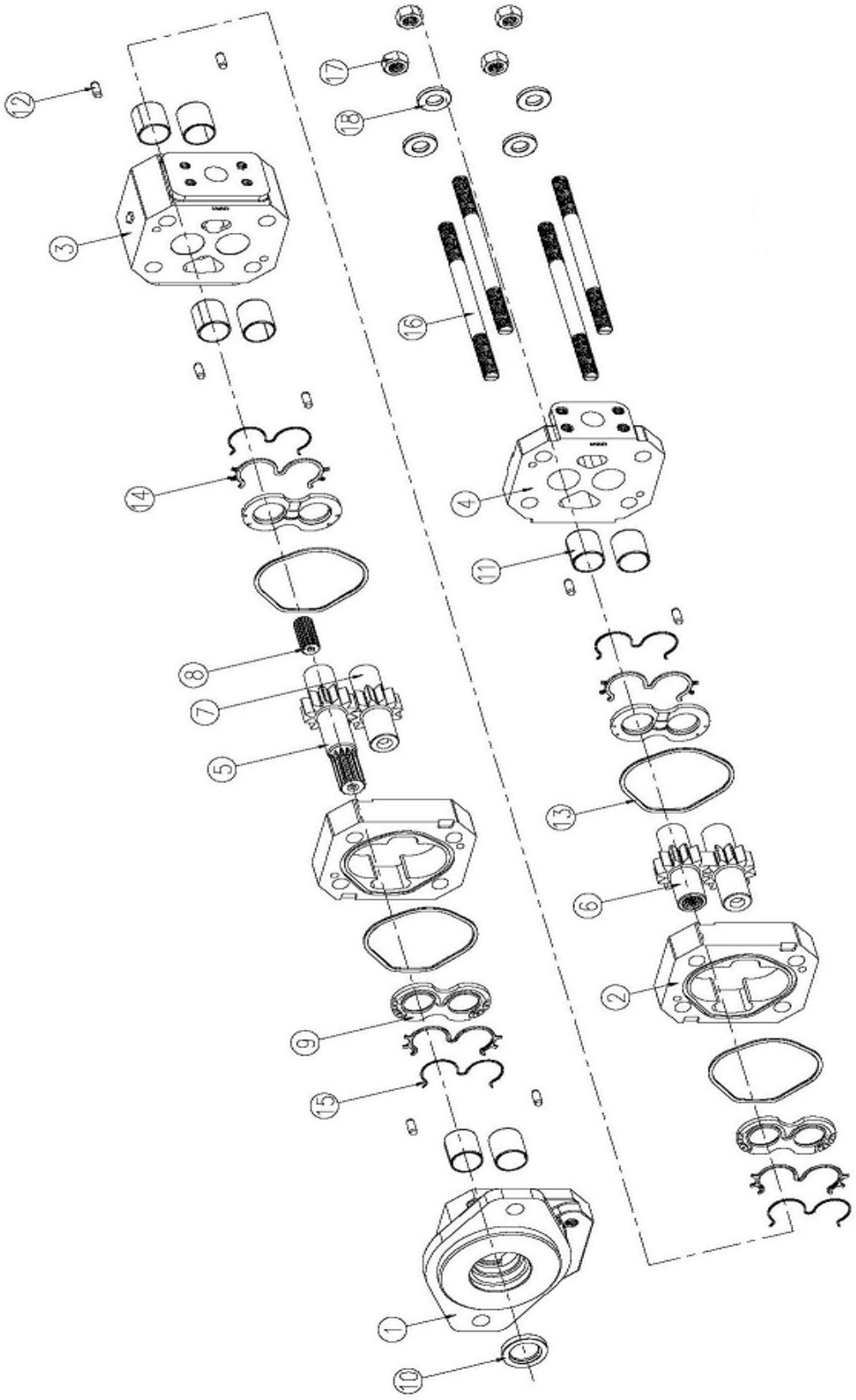

Modelo P124-G30085BL54/ G30DIGL		Bomba de engrenagem dupla	Número da página número G17-02	
No.	Código	Nome	Quantidade	Obs.
1	803268926	Tampa da frente	1	574-01118
2	803268927	Bombeamento	2	577-01109-15
3	803268928	Intermediários	1	576-01127-1270
4	803268929	Cobrir	1	592-01122-2269
5	803268930	Transmissão principal	1	024-01104-15DR-1
6	803268931	Transmissão principal	1	996-01103-15DR
7	803268932	De dentes	2	996-01103-15ID
8	803268933	Fusos	1	022-01125
9	803268934	Lado	4	947-01105
10	803268935	Retentor	1	226-01121
11	803268936	Bearing	8	921-01108
12	803268937	pino cilíndrico	8	280-1971-071
13	803268938	Anel quadrado	4	TA-2995-152
14	803268939	Anel de vedação na forma de um “E”	4	947-01107
15	803268940	Anel na forma de um “E”	4	947-01106
16	803268941	Parafuso	4	ZE-0391-9
17	803268942	Porca	4	W3-40
18	803268943	Arruela	4	W033-1

18.Cilindros de inclinação frontal

Modelo	Cilindros de inclinação frontal	Número da página número
XGYG07-115		G18-01

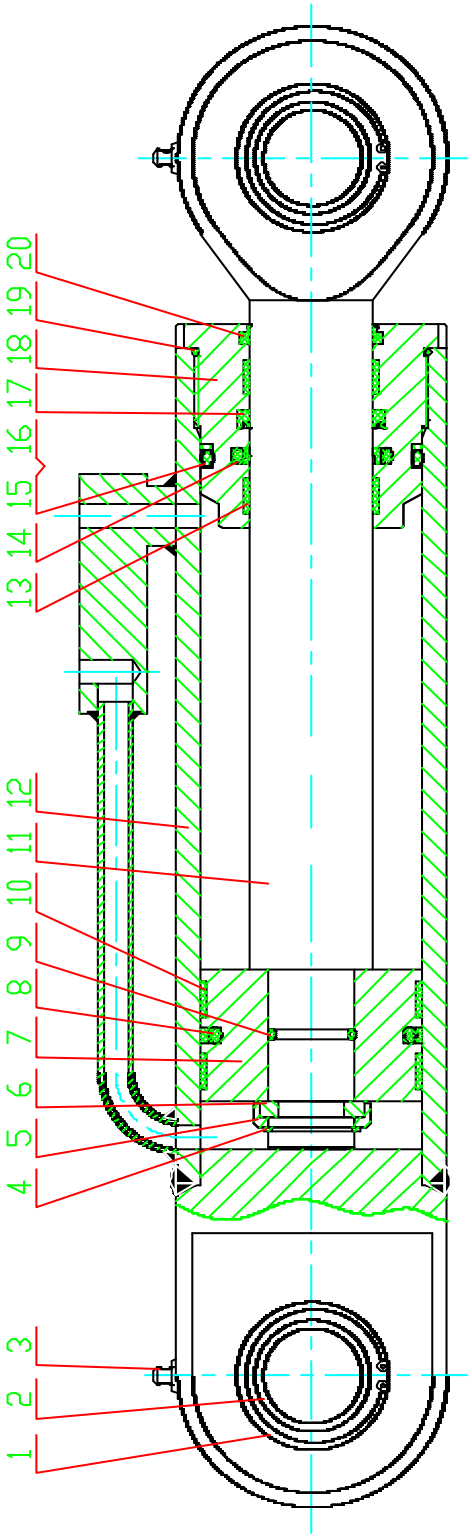

Modelo XGYG07-115		Cilindros de inclinação frontal	Número da página número G18-02	
No.	Código	Nome	Quantidade	Obs.
1	805400044	Freio 62	4	GB/T893.1
2	800515289	Rótulas GE40ES	2	GB/T9163
3	801103157	Xícara de óleo M10×1	2	GB/T1152
4	805400046	Freio 35	1	GB/T894.1
5	803268663	Capa do cartão keycap	1	XGYG07-056-01
6	803268668	cartão-chave	1	XGYG07-056-02
7	803268669	pistão	1	XGYG07-056-03
8	803192271	Celular para tocar	1	PT0300900-T46N
9	803268667	Anel de apoiar anel	2	D90×15×2.5
10	803107849	Anel em forma de O 35×3.1	1	GB/T1235
11	803268670	Haste	1	XGYG07-056-04
12	803268671	Cilindro	1	XGYG07-056-05
13	803268672	Anel de apoiar anel	2	d50×15×2.5
14	803192272	Fechamento Lancaster	1	RSK300500-T46N
15	860107851	Anel em forma de O 90×5.7	1	GB/T1235
16	803268673	Anel defletor A90×81×2	1	GB/T1235
17	803192270	Anel em forma de U 50×60×8	1	RUJ400500-Z20
18	803268674	Conjunto da manga	1	XGYG07-056-06
19	803175028	Anel em forma de O 95×3.1	1	GB/T1235
20	381600479	Anel de poeira de 50×58.6×5.3	1	WD2210500-N9T60

Modelo XGYG07-116	Cilindros giratórios da lâmina	Número da página número G18-03

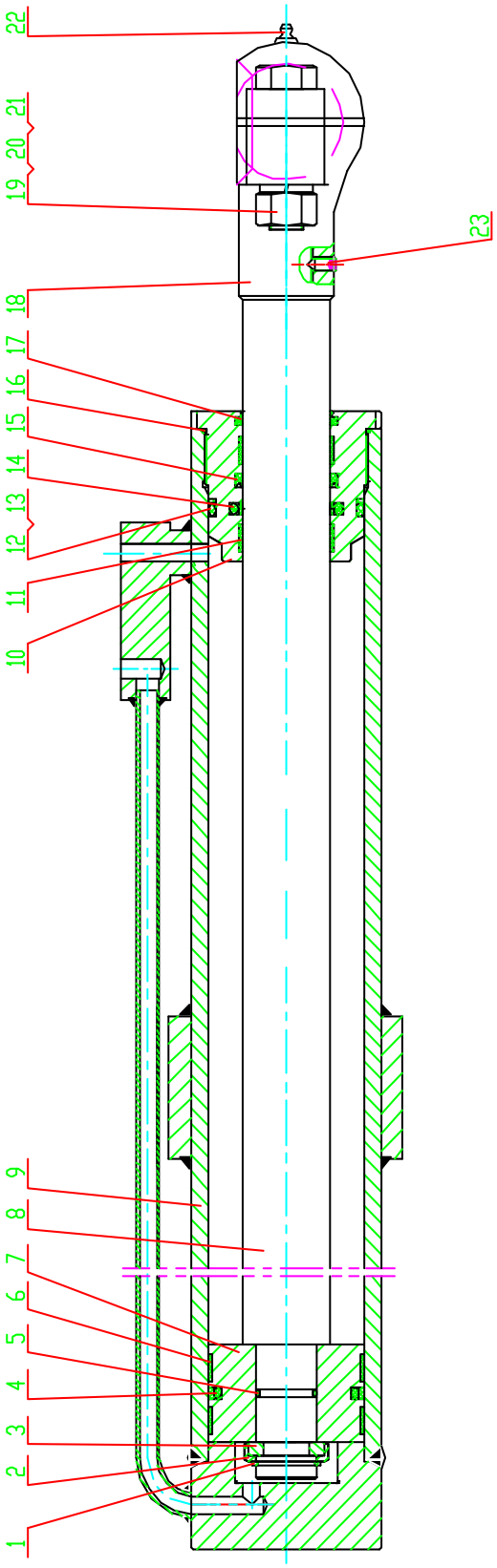

Modelo XGYG07-116		Cilindros giratórios da lâmina	Número da página número G18-04	
No.	Código	Nome	Quantidade	Obs.
1	805400046	Freio 35	1	GB/T894.1
2	803268663	Capa do cartão keycap	1	XGYG07-056-01
3	803268668	Cartão-chave	1	XGYG07-056-02
4	803192271	Celular para tocar	1	PT0300900-T46N
5	803107849	Anel em forma de O 35×3.1	1	GB/T1235
6	803268672	Anel de apoiar anel	2	d50×15×2.5
7	803268669	Pistão	1	XGYG07-056-03
8	803268675	Haste	1	XGYG07-057-04
9	803268676	Cilindro	1	XGYG07-057-05
10	803268677	Conjunto da manga	1	XGYG07-057-06
11	803268667	Anel de apoiar anel	2	D90×15×2.5
12	860107851	Anel em forma de O 90×5.7	1	GB/T1235
13	803268673	Anel defletor A90×81×2	1	GB/T1235
14	803192272	Fechamento Lancaster	1	RSK300500-T46N
15	803192270	Anel em forma de U 50×60×8	1	RUJ400500-Z20
16	803175028	Anel em forma de O 95×3.1	1	GB/T1235
17	381600479	Anel de poeira de 50×58.6×5.3	1	WD2210500-N9T60
18	803268678	Conector Huff	1	XGYG07-057-07
19	805000374	Parafuso M20×90	2	GB/T5783
20	805300023	Arruela 20	2	GB/T93
21	805203171	Porca M20	2	GB/T6170
22	801103157	Xícara de óleo M10×1	1	GB/T1152
23	805105501	Parafuso M8×10	1	GB/T79

Modelo XGYG07-087	Cilindro direito da elevação da lâmina	Número da página número G18-05

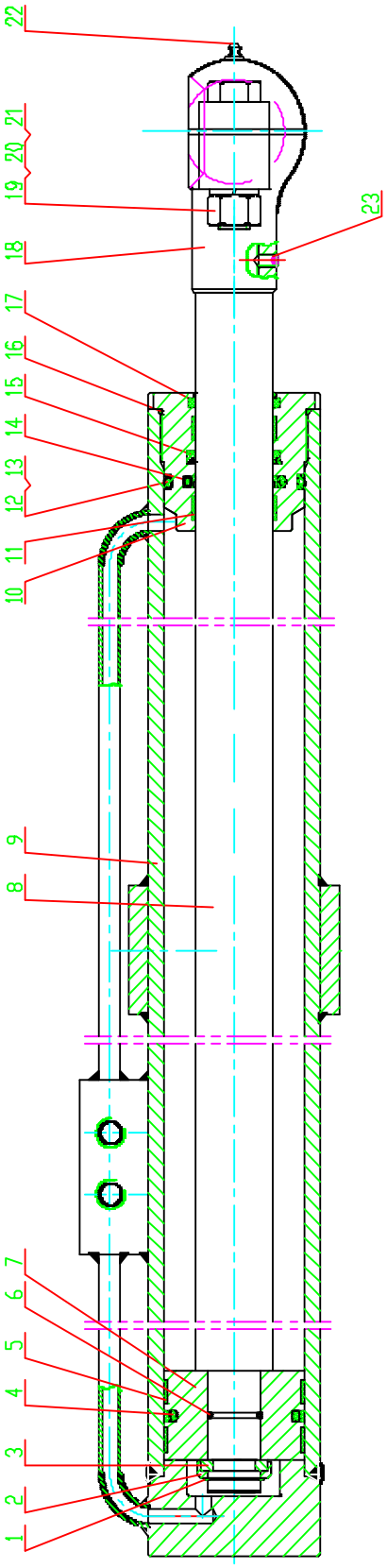

Modelo XGYG07-087		Cilindro direito da elevação da lâmina	Número da página número G18-06	
No.	Código	Nome	Quantidade	Obs.
1	805400046	Freio 35	1	GB/T894.1
2	803268663	Capa do cartão keycap	1	XGYG07-056-01
3	803268668	Cartão-chave	1	XGYG07-056-02
4	803192271	Celular para tocar	1	PT0300900-T46N
5	803268672	Anel de apoiar anel	2	d50×15×2.5
6	803107849	Anel em forma de O 35×3.1	1	GB/T1235
7	803268669	Pistão	1	XGYG07-056-03
8	803268675	Haste	1	XGYG07-057-04
9	803268676	Cilindro	1	XGYG07-057-05
10	803268677	Conjunto da manga	1	XGYG07-057-06
11	803268667	Anel de apoiar anel	2	D90×15×2.5
12	860107851	Anel em forma de O 90×5.7	1	GB/T1235
13	803268673	Anel defletor A90×81×2	1	GB/T1235
14	803192272	Fechamento Lancaster	1	RSK300500-T46N
15	803192270	Anel em forma de U 50×60×8	1	RUJ400500-Z20
16	803175028	Anel em forma de O 95×3.1	1	GB/T1235
17	381600479	Anel de poeira de 50×58.6×5.3	1	WD2210500-N9T60
18	803268678	Conector Huff	1	XGYG07-057-07
19	805000374	Parafuso M20×90	2	GB/T5783
20	805300023	Arruela 20	2	GB/T93
21	805203171	Porca M20	2	GB/T6170
22	801103157	Xícara de óleo M10×1	1	GB/T1152
23	805105501	Parafuso M8×10	1	GB/T79

18. Cilindro direito da direção articulada

Modelo	Cilindro direito da direção articulada	Número da página número
XGYG07-059		G18-07

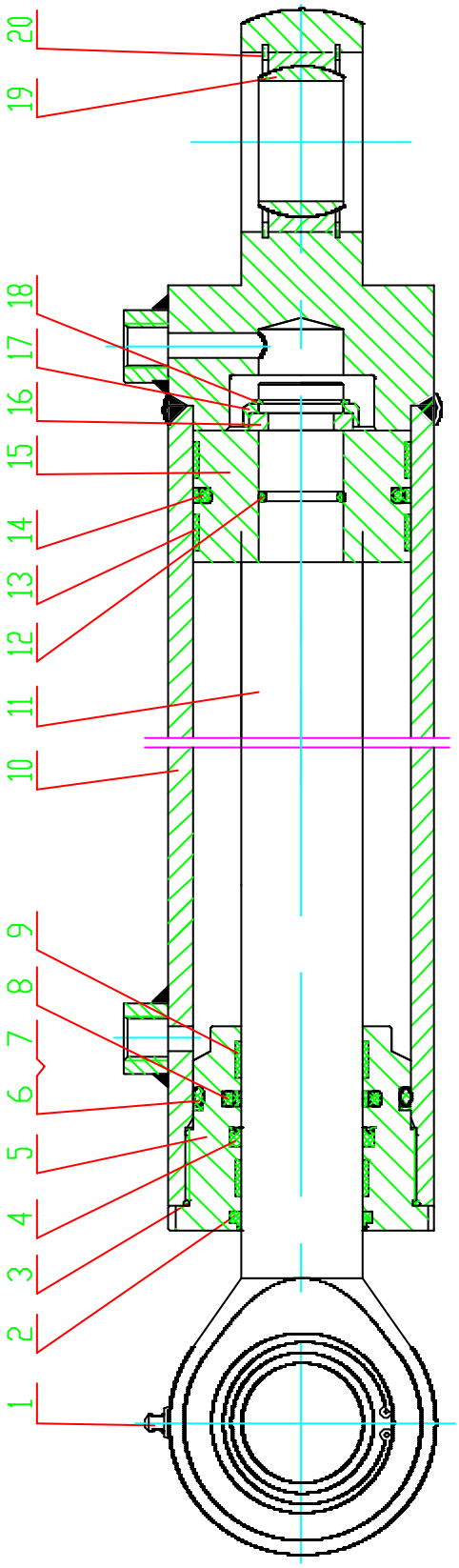

Modelo XGYG07-059		Cilindro direito da direção articulada	Número da página número G18-08	
No.	Código	Nome	Quantidade	Obs.
1	801103157	Xícara de óleo M10×1	2	GB/T1152
2	381600479	Anel de poeira de 50×58.6×5.3	1	WD2210500-N9T60
3	803175028	Anel em forma de O 95×3.1	1	GB/T1235
4	803192270	Anel em forma de U 50×60×8	1	RUJ400500-Z20
5	803268677	Conjunto da manga	1	XGYG07-056-06
6	860107851	Anel em forma de O 90×5.7	1	GB/T1235
7	803268673	Anel defletor A90×81×2	1	GB/T1235
8	803192272	Fechamento Lancaster	1	RSK300500-T46N
9	803268672	Anel de apoiar anel	2	d50×15×2.5
10	803268679	Cilindro	1	XGYG07-059-05
11	803268680	Haste	1	XGYG07-059-04
12	803107849	Anel em forma de O 35×3.1	1	GB/T1235
13	803268667	Anel de apoiar anel	2	D90×15×2.5
14	803192271	Celular para tocar	1	PT0300900-T46N
15	803268669	Pistão	1	XGYG07-056-03
16	803268668	cartão-chave	1	XGYG07-056-02
17	803268663	Capa do cartão keycap	1	XGYG07-056-01
18	805400046	Freio 35	1	GB/T894.1
19	800515281	Rótulas GE50ES	2	GB/T9163
20	805400042	Freio 75	1	GB/T893.1

Modelo XGYG07-060	Cilindro de direção da roda dianteira	Número da página número G18-09

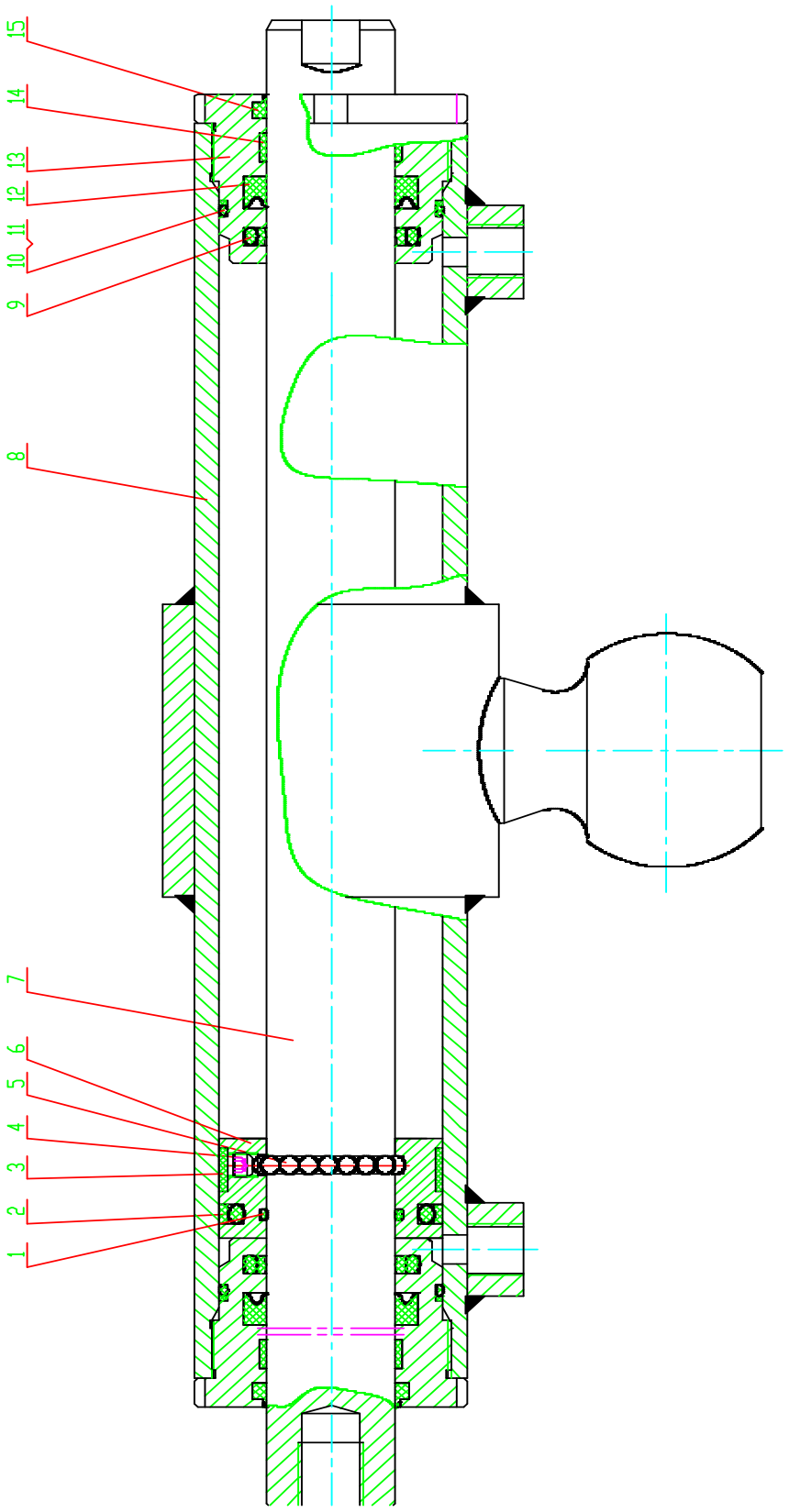

Modelo XGYG07-060		Cilindro de direção da roda dianteira	Número da página número G18-10	
No.	Código	Nome	Quantidade	Obs.
1	803192170	Anel em forma de O 45×3.1	1	GB/T1235
2	803192264	Celular para tocar	1	PT0200700-T46N
3	803268681	Anel de apoiar anel	1	D70×15×2.5
4	805100073	Parafuso M8×7	1	GB/T77
5	800511423	Bola φ6	1	GB/T308
6	803268682	Pistão	1	XGYG07-036-01
7	803268683	Haste	1	XGYG07-060-02
8	803268684	Cilindro	1	XGYG07-060-03
9	803192265	Fechamento Lancaster	2	RSK300400-T46N
10	803268685	Conjunto da manga	2	XGYG07-036-04
11	801100080	Anel em forma de O 70×3.1	2	GB/T1235
12	803268686	Anel defletor A70×65.2×1.5	2	GB/T1235
13	803192266	Anel em forma de U 40×55×10	2	RUJ400400-Z20
14	803268687	Anel de apoiar anel	2	d40×9.5×2.5
15	381600478	Anel de poeira de 40×48.6×5.3	2	WD2210400-N9T60

Modelo	Cilindro esquerdo de direção articulada	Número da página número
XGYG07-061		G18-11

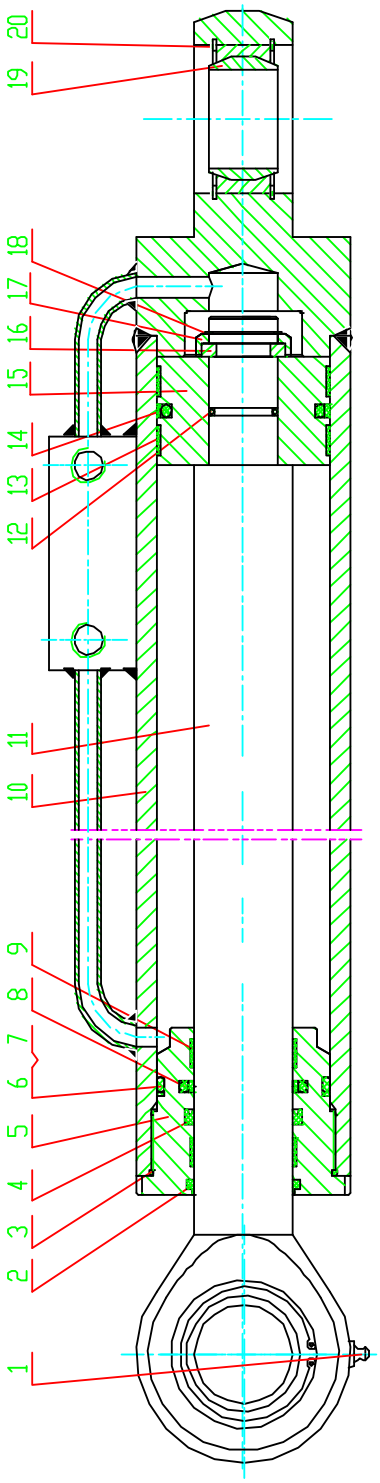

Modelo XGYG07-061		Cilindro esquerdo de direção articulada	Número da página número G18-12	
No.	Código	Nome	Quantidade	Obs.
1	801103157	Xícara de óleo M10×1	2	GB/T1152
2	381600479	Anel de poeira de 50×58.6×5.3	1	WD2210500-N9T60
3	803175028	Anel em forma de O 95×3.1	1	GB/T1235
4	803192270	Anel em forma de U 50×60×8	1	RUJ400500-Z20
5	803268674	Conjunto da manga	1	XGYG07-056-06
6	860107851	Anel em forma de O 90×5.7	1	GB/T1235
7	803268673	Anel defletor A90×81×2	1	GB/T1235
8	803192272	Fechamento Lancaster	1	RSK300500-T46N
9	803268672	Anel de apoiar anel	2	d50×15×2.5
10	803268679	Cilindro	1	XGYG07-059-05
11	803268680	Haste	1	XGYG07-059-04
12	803107849	Anel em forma de O 35×3.1	1	GB/T1235
13	803268667	Anel de apoiar anel	2	D90×15×2.5
14	803192271	Celular para tocar	1	PT0300900-T46N
15	803268669	Pistão	1	XGYG07-056-03
16	803268668	Cartão-chave	1	XGYG07-056-02
17	803268663	Capa do cartão keycap	1	XGYG07-056-01
18	805400046	Freio 35	1	GB/T894.1
19	800515281	Rótulas GE50ES	2	GB/T9163
20	805400042	Freio 75	1	GB/T893.1

Modelo XGYG07-088	Cilindro esquerdo de elevação da lâmina	Número da página número G18-13

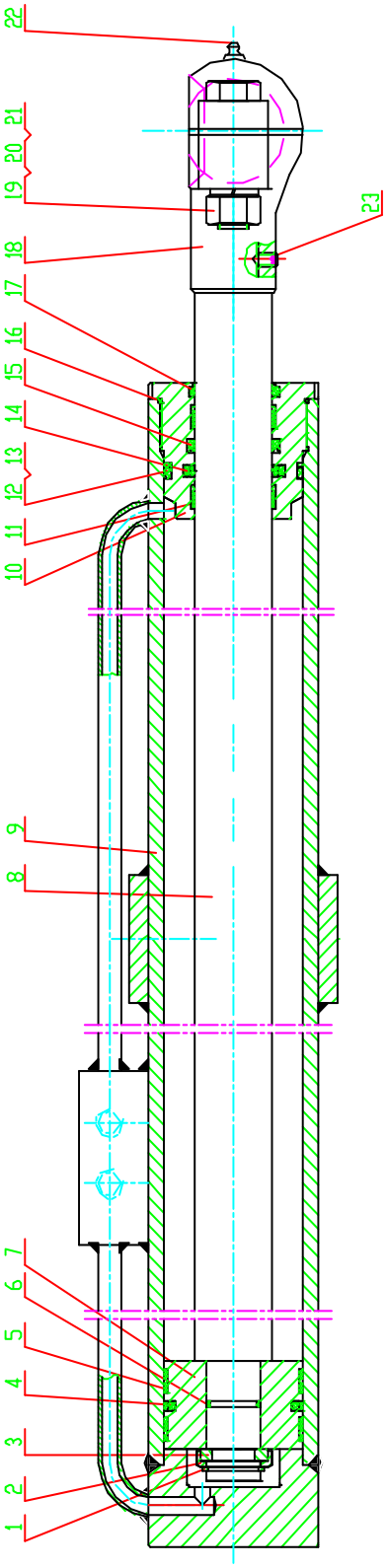

Modelo XGYG07-088		Cilindro esquerdo de elevação da lâmina	Número da página número G18-14	
No.	Código	Nome	Quantidade	Obs.
1	805400046	Freio 35	1	GB/T894.1
2	803268663	Capa do cartão keycap	1	XGYG07-056-01
3	803268668	Cartão-chave	1	XGYG07-056-02
4	803192271	Celular para tocar	1	PT0300900-T46N
5	803268672	Anel de apoiar anel	2	d50×15×2.5
6	803107849	Anel em forma de O 35×3.1	1	GB/T1235
7	803268669	Pistão	1	XGYG07-056-03
8	803268675	Haste	1	XGYG07-057-04
9	803268676	Cilindro	1	XGYG07-057-05
10	803268677	Conjunto da manga	1	XGYG07-057-06
11	803268667	Anel de apoiar anel	2	D90×15×2.5
12	860107851	Anel em forma de O 90×5.7	1	GB/T1235
13	803268673	Anel defletor A90×81×2	1	GB/T1235
14	803192272	Fechamento Lancaster	1	RSK300500-T46N
15	803192270	Anel em forma de U 50×60×8	1	RUJ400500-Z20
16	803175028	Anel em forma de O 95×3.1	1	GB/T1235
17	381600479	Anel de poeira de 50×58.6×5.3	1	WD2210500-N9T60
18	803268678	Conector Huff	1	XGYG07-057-07
19	805000374	Parafuso M20×90	2	GB/T5783
20	805300023	Arruela 20	2	GB/T93
21	805203171	Porca M20	2	GB/T6170
22	801103157	Xícara de óleo M10×1	1	GB/T1152
23	805105501	Parafuso M8×10	1	GB/T79

Modelo	Cilindro esquerdo de transformação da lâmina	Número da página número
XGYG07-051		G18-15

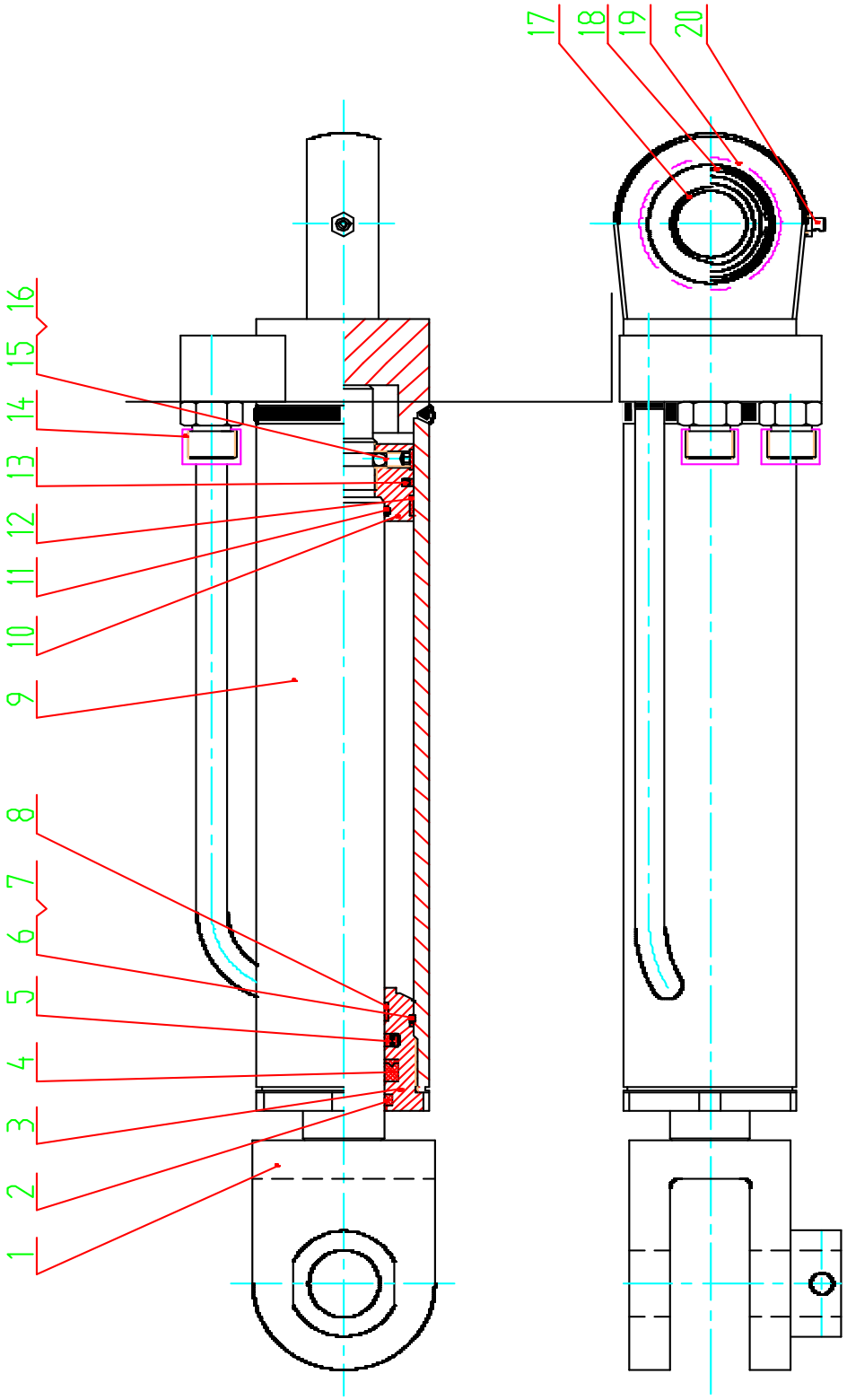

Modelo XGYG07-050	Ângulo correto para transformar a lâmina cilindro	Número da página número G18-16

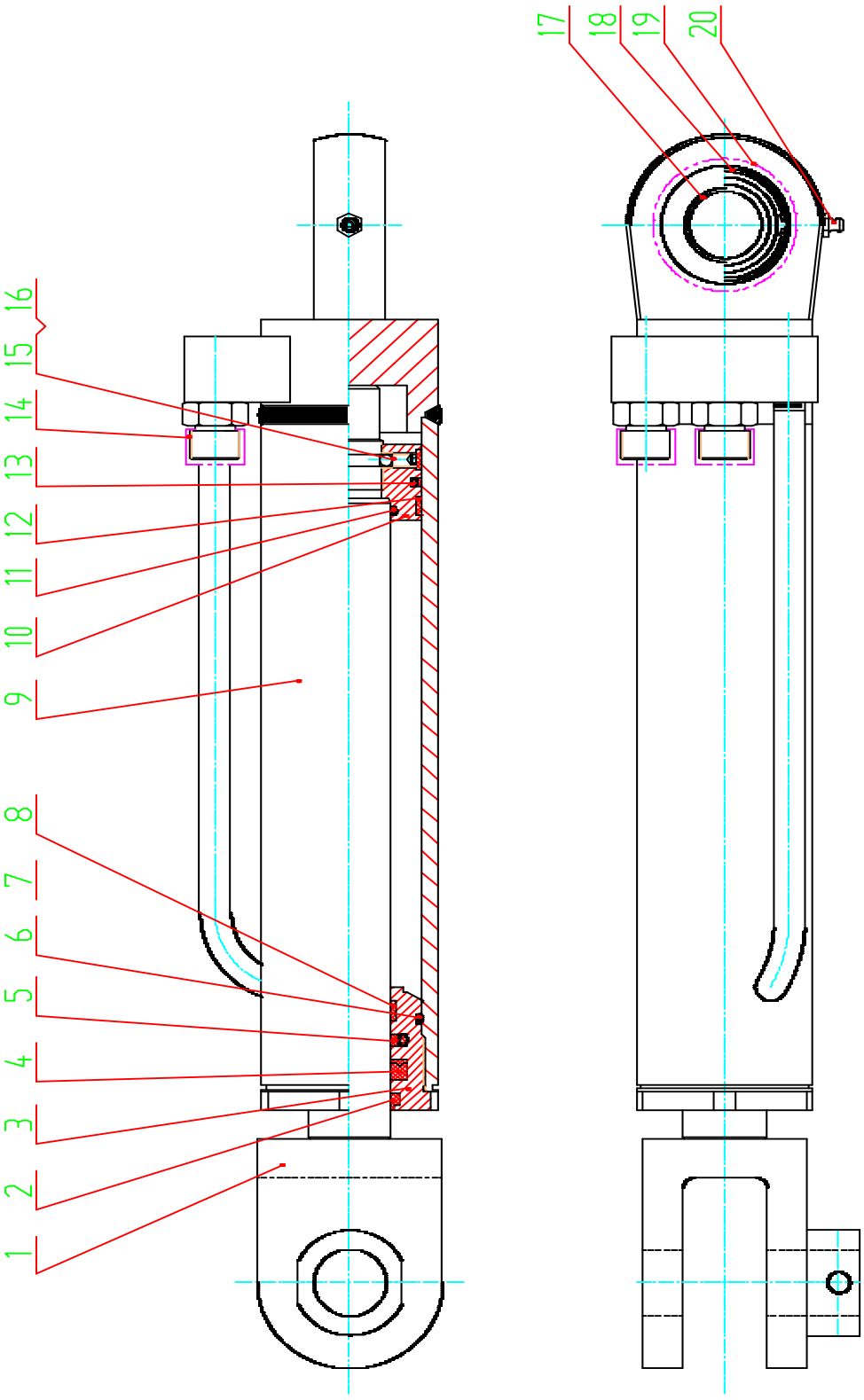

Modelo XGYG07-050、051		Mudança de ângulo de cilindro da lâmina	Número da página número G18-17	
No.	Código	Nome	Quantidade	Obs.
1	803268688	Haste	1	XGYG07-051-01
2	381600478	Anel de poeira de 40×48.6×5.3	1	WD2210400-N9T60
3	803268689	Conjunto da manga	1	XGYG07-051-02
4	803192266	Anel em forma de U 40×55×10	1	RUJ400400-Z20
5	803192265	Fechamento Lancaster 40×55.1×6.3	1	RSK300400-T46N
6	801100080	Anel em forma de O 70×3.1	1	GB/T1235
7	803268686	Anel defletor A70×65.2×1.5	1	GB/T1235
8	803268687	Anel de suporte	1	d40×9.5×2.5
9	803268690	Cilindro esquerdo	1	XGYG07-051-03
10	803268691	Pistão	1	XGYG07-051-04
11	803192170	Anel em forma de O 45×3.1	1	GB/T1235
12	803268692	Anel de suporte	2	D70×9.5×2.5
13	803192264	Celular para tocar 70×59×4.2	1	PT0200700-T46N
14	805234277	Oil orifício da tampa M24×1.5	2	XGYG07-006
15	390200564	Parafuso M8×10	1	GB/T77
16	800511423	Bola φ6	1	GB/T308
17	800515284	Rótulas GE35ES	1	GB/T9163
18	380901278	Buraco freio 55	1	GB/T893.1
19	803611837	Tampa buraco Luz	2	φ35
20	801103157	Xícara de óleo M10×1	1	GB/T1152

Modelo XGYG07-102	Cilindro de elevação da lâmina	Número da página número G18-18

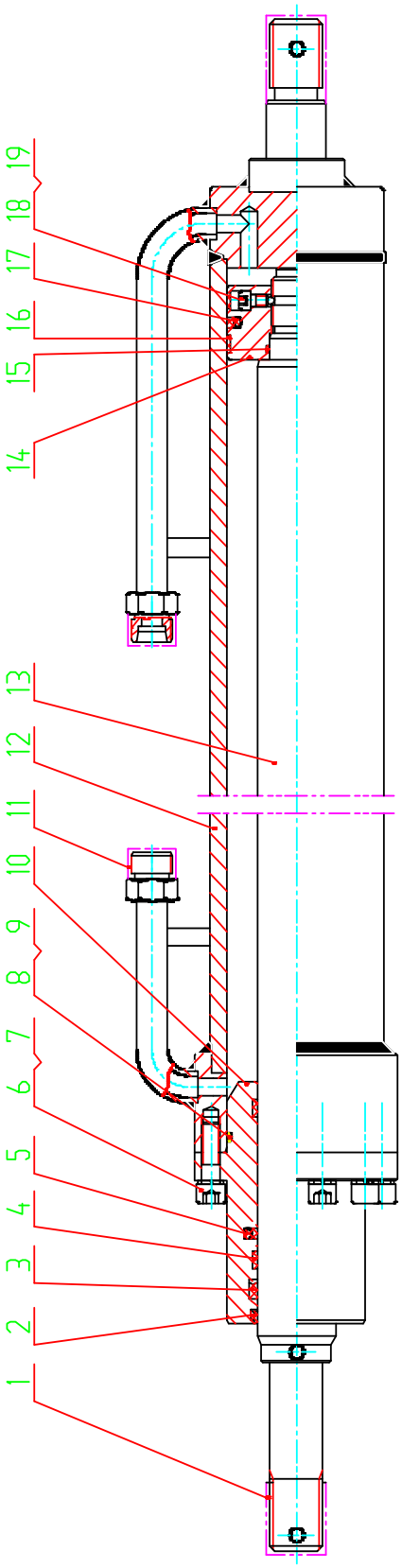

Modelo XGYG07-102		Cilindro de elevação da lâmina	Número da página número G18-19	
No.	Código	Nome	Quantidade	Obs.
1	——	Tampas de rosca M30	2	XGYG07-001-01
2	381600435	Anel de poeira de 45×53.6×5.3	1	WD2210450-N9T60
3	803192273	Anel em forma de U 45×60×10	1	RUJ400450-Z20
4	803268693	Anel de suporte	2	d45×9.5×2.5
5	803192278	Fechamento Lancaster 45×60.1×6.3	1	RSK300450-T46N
6	805100100	Parafuso M10×35	10	GB/T70.1
7	805300014	Arruela 10	10	GB/T93
8	803164049	Anel em forma de O 80×3.1	1	GB/T1235
9	803268694	Anel defletor A80×75.2×1.5	1	GB/T1235
10	803268695	Tampa	1	XGYG07-001-02
11	805234277	Oil orifício da tampa M24×1.5	2	XGYG07-006
12	803268696	Cilindro	1	XGYG07-001-03
13	803268698	Haste	1	XGYG07-001-04
14	803268697	Pistão	1	XGYG07-003-03
15	803107849	Anel em forma de O 35×3.1	1	GB/T1235
16	803268699	Anel de suporte	2	D80×9.5×2.5
17	803192274	Celular para tocar 80×64.5×6.3	1	PT0300800-T46N
18	805105421	Parafuso M6×10	1	GB/T70.1
19	800511242	Bola φ4	1	GB/T308

Modelo XGYG07-016	Parafuso do cilindro	Número da página número G18-20

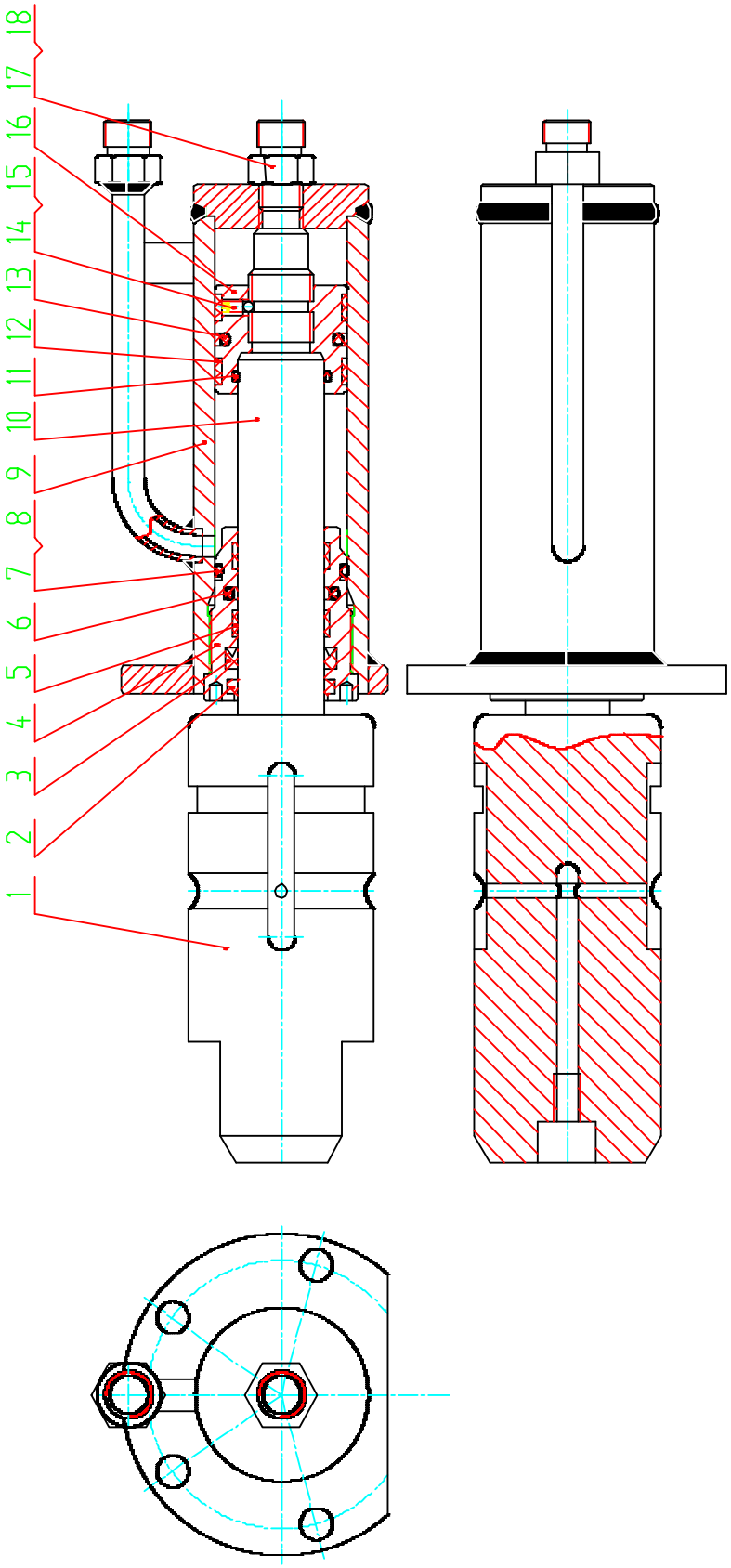

Modelo XGYG07-016		Parafuso do cilindro	Número da página número G18-21	
No.	Código	Nome	Quantidade	Obs.
1	803268700	Cabeça	1	XGYG07-016-01
2	381600480	Anel de poeira de 32×40×5	1	WD2200320-Z201
3	803192275	Anel em forma de U 32×42×7.3/8	1	RU3000320-Z20
4	803268701	Conjunto da manga	1	XGYG07-016-02
5	803268702	anel de suporte	2	D50×9.5×2.5
6	803196524	Fechamento Lancaster 32×42.7×4.2	1	RSK200320-T46N
7	803192099	Anel em forma de O 50×3.1	1	GB/T1235
8	803268703	Anel defletor A50×45.2×1.53	1	GB/T1235
9	803268704	Cilindro	1	XGYG07-016-03
10	803268705	Haste	1	XGYG07-016-04
11	860107793	Anel em forma de O 37×3.1	1	GB/T1235
12	803268706	Anel de suporte	2	d32×10×2.5
13	803192276	Celular para tocar 50×39×4.2	1	PT0200500-T46N
14	803268707	Pistão	1	XGYG07-016-05
15	805100312	Parafuso M6×8	1	GB/T77
16	800511242	Bola φ4	1	GB/T308
17	803100725	Conector G12	1	GB/T3733.2
18	805300026	Combinação arruela 16	1	JB/T982

19.Eixo

Modelo GR180BR	Eixo	Número da página número G19-01

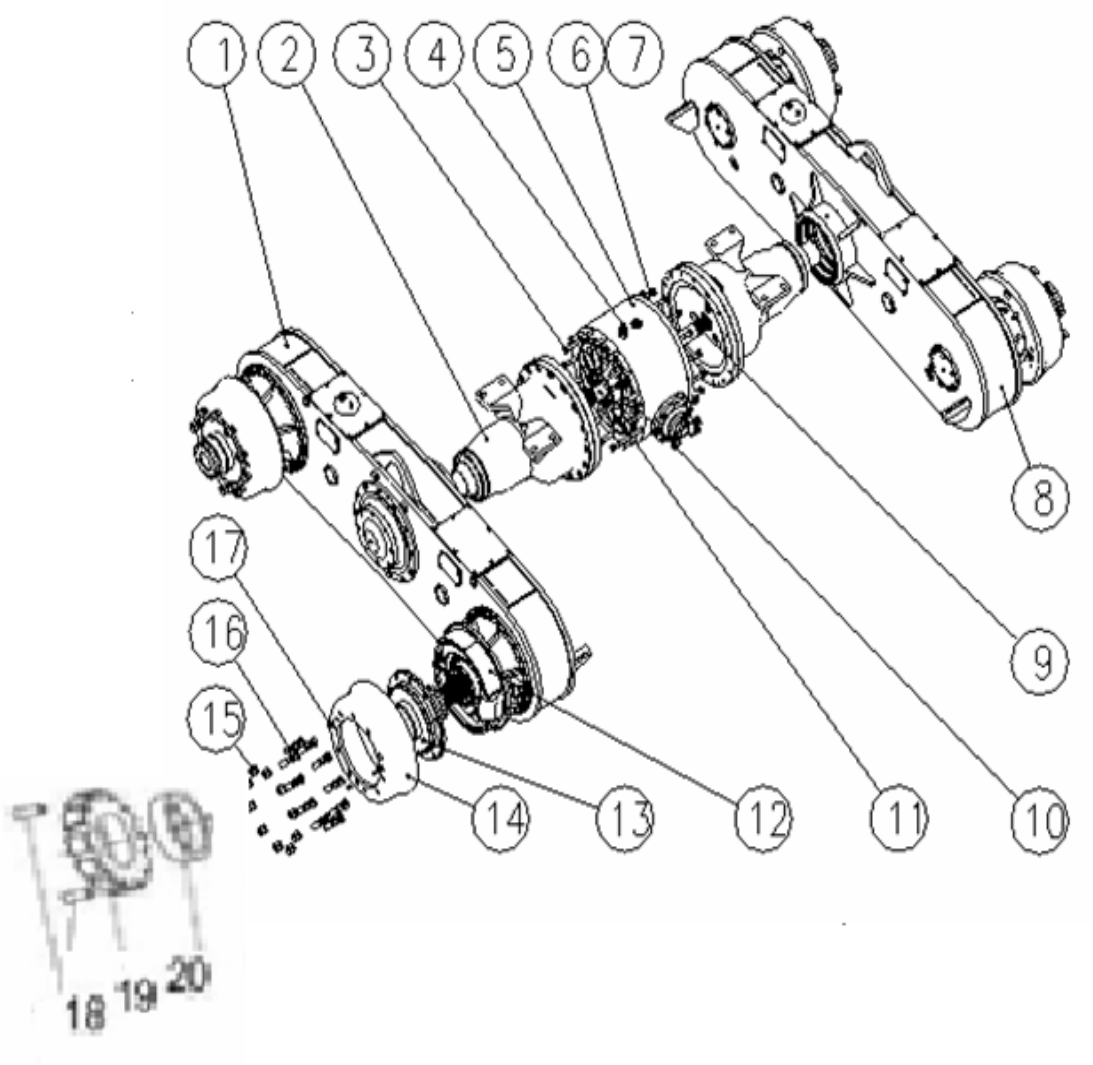

Modelo GR180BR		Eixo	Número da página número G19-02	
No.	Código	Nome	Quantidade	Obs.
1	800142090	Equilíbrio do conjunto do tanque	1	85 787 400
2	800346768	Conjunto de engrenagem planetária	2	93 000 011
3	805046352	Parafuso M16x1.5x85	16	50 011 031
4	800107354	Tampão de ventilação	1	80 513 007
5	800106654	Conjunto da engrenagem principal	1	82 513 600
6	805046353	Parafuso M16x1.5x110	16	50 011 032
7	800308446	Arruela 16	32	52 020 006
8	800142091	Montagem de tanque de equilíbrio esquerda	1	85 787 300
9	800106636	Meio eixo	1	80 513 003
10	805604822	Pino 16X70	4	51 240 010
11	800106635	Meio eixo	1	80 513 004
12	800107292	Conjunto de freio	4	58 000 021
13	800308437	Cubo estriado	4	80 513 005
14	800106653	Tambor de freio	4	80 513 002
15	805203840	Porca do roda	40	80 513 001
16	805011247	Parafusos da roda	40	80 513 006
17	800308439	Parafuso M10X30	12	50 140 003
18	800107339	Manga de apoio	4	85 513 041
19	800308436	Porca M75X2	4	85 513 040
20	800308425	Ajuste os parafusos M14X32	8	83 319 015

Modelo GR180BR	Eixo	Número da página número G19-03

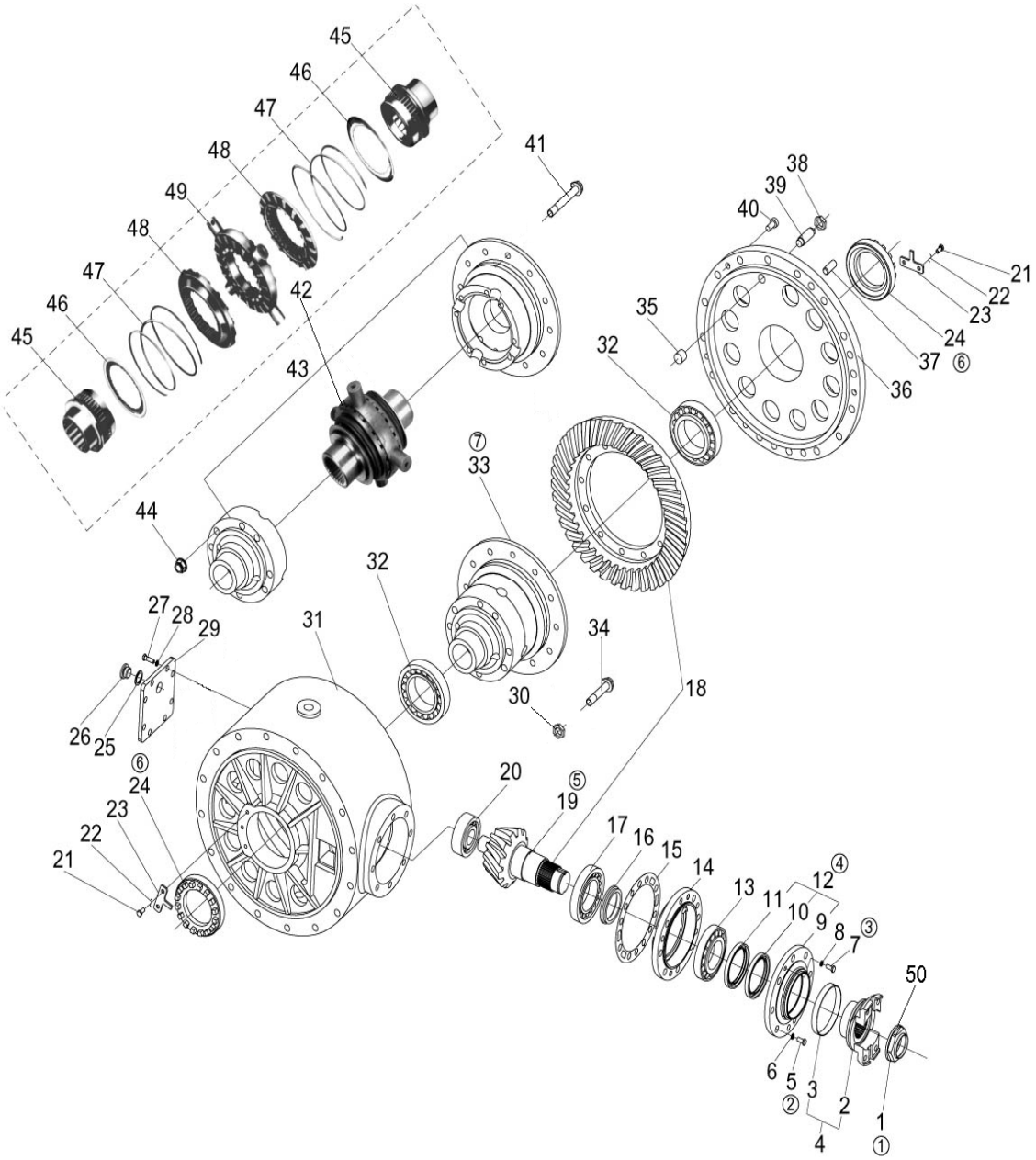

Modelo GR180BR		Eixo	Número da página número G19-04	
No.	Código	Nome	Quantidade	Obs.
1	805238395	Porca de bloqueio	1	75 500 270
2	819911370	Flange	1	82513615
3	819911371	Poeira	1	75201748
4	800346773	Conectando a montagem flange	1	82 513 602
5	805046357	Parafuso M14X1.5X55	7	50 011 011
6	800308448	Arruela 14	7	52 020 005
7	805046356	Parafuso M12X1.5X55	1	50 011 008
8	800308441	Arruela 12	1	52 020 004
9	821932579	Tampa	1	82 513 616
10	801138397	Selo de ôleo	1	53 510 002
11	801138397	Selo de ôleo	1	53 510 002
12	800346769	Montagem da tampa	1	82 513 603
13	800107308	Rolamento 31313E	1	54 100 014
14	800141401	Base de rolamento	1	82 513 607
15	800346774	Ajuste as juntas	1	79 605 001
16	800346775	Tendo grupo espaçador	1	82 513 617
17	800107311	Rolamento	1	54 100 015
18	800107312	A principal engrenagem	1	82 513 601
19	805407568	Anel defletor 90	1	52 100 012
20	800515916	Rolamento 142807Y	1	54 500 006
21	805046354	Parafuso M8X16	4	50 004 012
22	819948047	Fio 2X100	2	56 000 012
23	800107346	Bloqueio peça	2	82 513 611
24	800308431	Rosca diferencial	2	75 200 118
25	800107355	Juntas combinação 24	3	53 200 005
26	800107366	Bujão M24X1.5	3	75 500 197
27	805046355	Parafuso M8X25	8	50 009 008
28	800308440	Arruela 8	8	52 020 002
29	821932578	Tampa	1	82 513 613
30	805238330	Porca M14X1.5	12	75 501 992
31	800107348	Principal Menos habitação	1	82 513 608
32	800107314	Rolamento 47686/47620A	2	54 500 003
33	800107315	Montagem diferencial	1	82 231 603

Modelo GR180BR		Eixo	Número da página número G19-05	
No.	Código	Nome	Quantidade	Obs.
34	805046714	Parafuso M14X1.5X50	12	75 500 003
35	821932577	Luva de cobre	1	79 600 096
36	801540434	Assento de conectando	1	82 513 610
37	805639008	Pino 16X40	1	51 240 009
38	805238329	Porca M20X2	1	51 070 006
39	805046358	Parafusos de pressão	1	82 513 609
40	805139910	Parafuso M12X35	3	50 120 004
41	805046359	Parafuso M16X1.5	8	75 501 981
42	800345909	Mandibula diferencial	1	75 700 269
43	800106651	Conjunto da carcaça diferencial	1	79 800 003
44	805238331	Porca M16X1.5	8	75 501 993
45	800345909	Mandibula diferencial	1	75 700 269
46	800345909	Mandibula diferencial	1	75 700 269
47	800345909	Mandibula diferencial	1	75 700 269
48	800345909	Mandibula diferencial	1	75 700 269
49	800345909	Mandibula diferencial	1	75 700 269
50	800308426	Arruela	1	75 500 231

Modelo GR180BR	Eixo	Número da página número G19-06

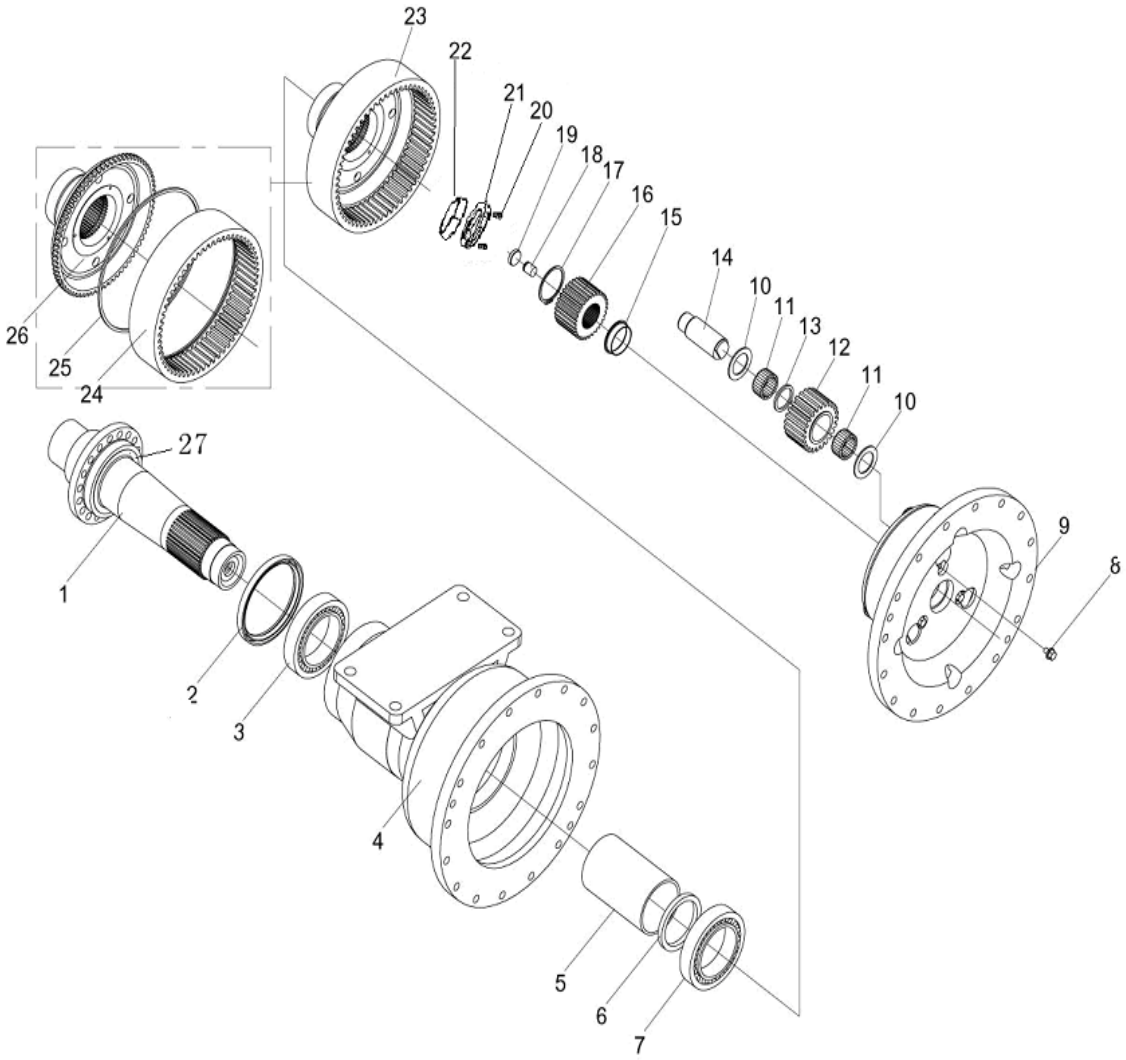

Modelo GR180BR		Eixo	Número da página número G19-07	
No.	Código	Nome	Quantidade	Obs.
1	800107316	Roda dupla cadeia	1	83 513 201
2	800107317	Selo de ôleo FB160X190X15	1	53 100 007
3	800107318	Rolamento 33022	1	54 100 058
4	800106652	Habitação planetária	1	83 513 202
5	800142094	Camisa de anteparo	1	83 513 203
6	800107320	Anel de ajuste	1	83 513 204
7	800107321	Rolamento 32026	1	54 100 007
8	805011248	Parafuso M10X14	3	83 513 205
9	800107345	Portador planetário	1	83 513 206
10	800346776	Almofada do planet[ario	6	75 600 457
11	800107323	Agulha	162	75 600 330
12	800107324	Planetário	3	79 001 547
13	800107325	Camisa de anteparo	3	75 600 334
14	800107326	Eixo planetário	3	79 001 545
15	800107327	Camisa de anteparo	1	77 000 021
16	800107328	Roda do sol	1	79 001 524
17	800308432	Anel defletor 50	1	52 100 009
18	800142092	Ajuste pilar	1	79 605 020
19	800107330	Rolha	Grupo 1	73 520 042
20	800345970	Parafuso de fixação M10X1	2	93 200 021
21	800345969	Porca M85X2	1	93 200 016
22	800345968	Bushes	1	93 200 018
23	800346770	Conjunto de suporte engrenagem de anel	(1)	83 513 208
24	800107349	Engrenagem	1	76 101 031
25	800107304	Encaixe do anel	1	76 101 033
26	800107350	Anel de rolamento	1	77 500 940

Modelo GR180BR	Eixo	Número da página número G19-08

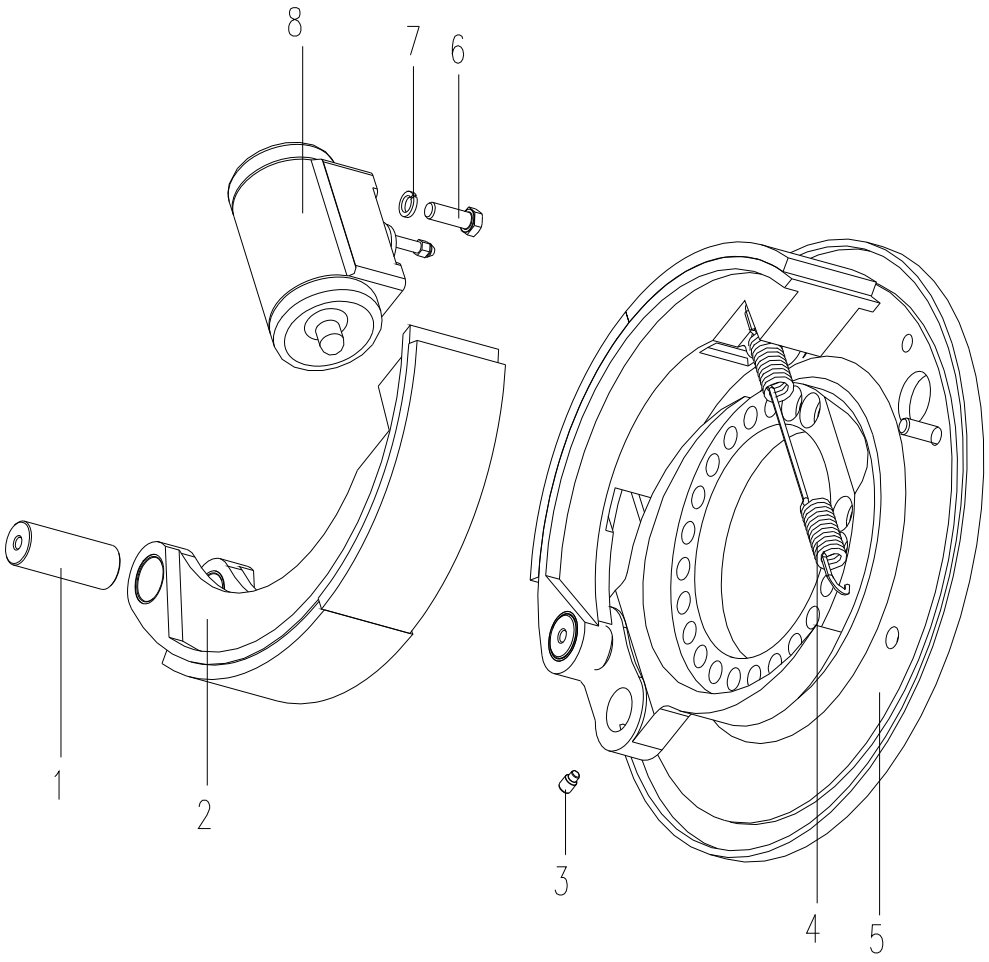

Modelo GR180BR		Eixo	Número da página número G19-09	
No.	Código	Nome	Quantidade	Obs.
1	805604825	Árvore de pino	2	58000021b-12
2	800107361	Montagem do calço de freio	2	58000021b-3
3	805139909	Ajuste os parafusos M12X25	2	GB/T79
4	800107363	Mola de retorno	1	58000021b-4
5	819911287	Placa de freio	1	58000021b-2
6	805000721	Parafuso M12X30	2	GB5783
7	805302897	Arruela 12	2	GB/93
8	800107362	Disco de freio	1	58000021b-9

Modelo GR180BR	Eixo	Número da página número G19-10

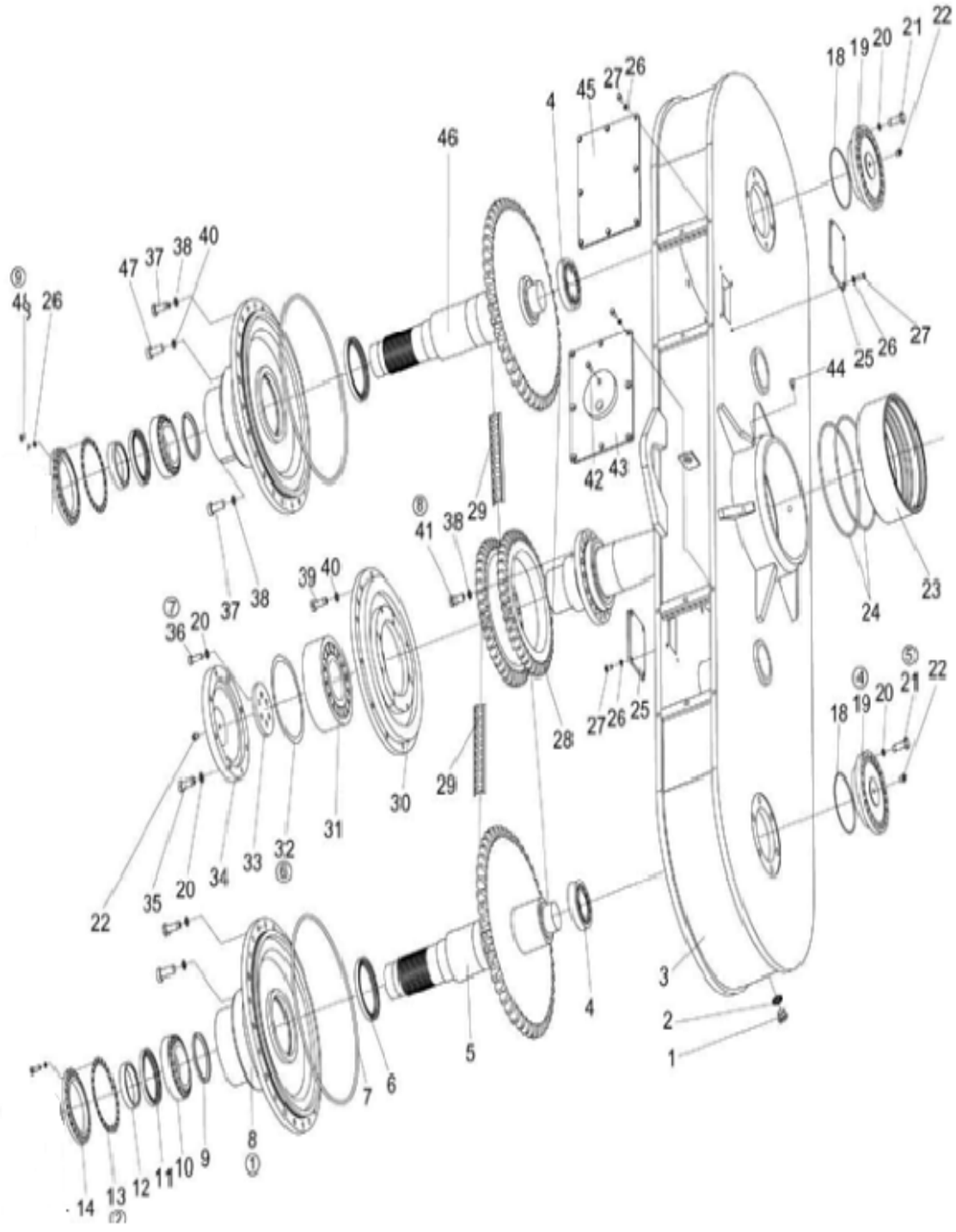

Modelo GR180BR		Eixo	Número da página número G19-11	
No.	Código	Nome	Quantidade	Obs.
1	800107366	Bujão M24X1.5	3	75 500 197
2	800107355	Combinação arruela 24	3	53 200 005
3	800346771	Conjunto da caixa de equilíbrio esquerda	1	85 787 301 Esquerda
3	800346772	Equilíbrio do conjunto da caixa	1	85 787 401 Direito
4	800107332	Rolamento 33113	2	54 100 059
5	800107296	Carreto e montagem do eixo	1	85 513 031 Esquerda
5	800107298	Carreto e montagem do eixo	1	85 513 030 Direito
6	800107333	Selo de ôleo FB115*140*12	2	53 100 029
7	801138290	Anel hermético em forma de O	2	53 000 055
8	800308341	Solo	2	5 513 019
9	800308435	Arruela	2	85 513 043
10	800107334	Rolamento 32018	2	54 100 002
11	800107335	Selo de ôleo FB100*125*12	2	53 100 038
12	800107336	Camisa de anteparo	2	85 513 042
13	800107337	Calço de ajuste	Grupo 2	85 513 035
14	800107338	Assento do retentor	2	85 513 034
18	800107340	Anel hermético em forma de O 135*3.1	2	53 000 013
19	800141402	Base de rolamento	2	85 513 015
20	800308441	Arruela 12	38	52 020 004
21	800308442	Parafuso M12X40	24	50 009 021
22	800107359	Xícara de óleo M10X1	6	56 300 002
23	800142093	Manga de apoio	1	85 763 201
24	800107341	Anel hermético em forma de O 260*5.7	2	53 000 016
25	800107365	Tampa	2	85 513 013
26	800308440	Arruela 8	72	52 020 002
27	805046712	Parafuso M8X20	24	50 009 007
28	800107297	Roda dentada dupla	1	85 513 022
29	800141432	Rolo Cadeia 32BX1-54	2	55 410 003
30	800107351	Base de rolamento	1	85 513 027
31	800107343	Rolamento 22319C	1	54 900 008

Modelo GR180BR		Eixo	Número da página número G19-11	
No.	Código	Nome	Quantidade	Obs.
32	800107344	Calço de ajuste	1	85 513 033
33	800107352	Placa de pressão	1	85 513 021
34	800107353	Tampa	1	85 513 025
35	800308443	Parafuso M12X35	8	50 120 004
36	805046713	Parafuso M12X30	6	50 009 058
37	800308445	Parafuso M16X40	8	50 120 010
38	800308446	Arruela 16	60	52 020 006
39	800308447	Parafuso M14X1.5X40	48	50 012 019
40	800308448	Arruela 14	48	52 020 005
41	800308451	Parafuso M16X32	18	50 009 030
42	800345911	Tampão de ventilação Z1/8″	3	56 100 001
43	800107347	Partes da tampa	1	85 513 014
44	805139908	Ajuste os parafusos M6X16	3	50 151 002
45	800107360	Tampa	1	85 513 039
46	800107298	Carreto e montagem do eixo	1	85 513 030 Esquerda
46	800107296	Carreto e montagem do eixo	1	85 513 031 Direito
47	800308449	Parafuso M16X50	34	50 120 013
48	800308450	Parafuso M8X25	48	50 008 006



XCMG BRASIL INDÚSTRIA LTDA

Endereço:Rodovia Fernão Dias - BR381 km 854/855 Distrito Industrial
- Pouso Alegre - MG
CEP：37550-000-Brasil
Tel：55-035-2102-0510
E-mail: contato@xcmg.com
Todos os direitos reservados
Rev.0-2014