RUTHZIL TRATOR COMERCIAL DE PEÇAS LTDA 11 97083-6812 ROLANDO CITRANGULO

DEZEMBRO 2015

GR215-D 平地机零件图册
GR215-D GRADER PARTS CATALOGUE



徐州徐工筑路机械有限公司

XUZHOU XUGONG ROAD CONSTRUCTION MACHINERY CO .,LTD

目次 Contents

前言 …… III

Preface …… IV

380903122 发动机及附件（GR215D00/05）Engine And Attachment……2

380902678 发动机及附件（GR215D02）Engine And Attachment……8

380602235 驾驶室总成 Cab Ass'y……14

380601605 发动机罩 Engine Hood……16

380902565 空调系统 Air Conditioner System……20

380902138 操纵台 Control Board ……24

380601401 发动机操纵 Engine Control……28

380902545 手制动操纵 Hand Brake Control……30

380601591 工作装置 Work Equipment……31

380501004 铲刀总成 Blade Ass'y……35

380902141 摆架总成 Swing Chassis Ass'y……39

380901141 蜗轮箱(GR180D05) Turbine Box……43

380902562 机架 Frame……60

380903066 前桥 Front Axle……68

380904673 电气系统（GR215D02/03） Electrical System……76

380601632 电气系统（GR215D05） Electrical System……76

380905593 仪表盘总成 （GR215D02/03）Instrumentation Console Ass'y……80

380601657 仪表盘总成 （GR215D05）Instrumentation Console Ass'y……80

380904676 操作板 （GR215D02/03）Operating Plate……82

380602884 操作板 （GR215D05）Operating Plate……82

380904677 继电器板（GR215D02/03） Relay Plate……86

380601659 继电器板（GR215D05） Relay Plate……86

380500765 传动系统（一） Transmission System……88

380601666 传动系统(二) (GR215D05) Transmission System……88

80601665 传动系统(三) (GR215D03) Transmission System……90

380500708 作业液压系统（GR215D02）Working Hydraulic System……124
380500701 转向液压系统（GR215D02）Steering Hydraulic System……130
380500726 制动液压系统(GR215D02）Dual-Circuit Braking Hydraulic System……134
380301085 油箱总成 Tank Ass'y……138
803011197 双联齿轮泵 Duplicate Gear Pump……140
380900708 前轮转向油缸 Front Wheel Steering Cylinder……142
380900718 右铲刀升降油缸 Right Blade Hoist Cylinder……144
380900719 左铲刀升降油缸 Left Blade Hoist Cylinder……148
380900730 铲刀引出油缸 Blade Outstanding Cylinder……152
380900731 前轮倾斜油缸 Front Wheel Tilt Cylinder……154
380900732 铲刀摆动油缸 Blade Tilt Cylinder……156
380900705 铲土角变换油缸 Blade Angle Change Cylinder……160
380900707 右铰接转向油缸 Right Articulated Steering Cylinder……162
380900709 左铰接转向油缸 Left Articulated Steering Cylinder……164
803010956 插销油缸 Bolt Cylinder……166
380900196 前推土板 Front Blade……168
380900194 后松土器 Rear Ripper……174
380902137 破冰装置 Ice-Broken Device……178
380902631 破冰管路 Hydraulic System of Ice-Broken Device……184
380902669 除雪装置 Hydraulic System of Ice-Broken Device……186
总页数……190

前　言

衷心感谢您对徐工品牌的信赖和认可并使用徐工生产的平地机。

本图册提供了GR215-D平地机列为备件的结构及装配关系，旨在方便备件工程师和用户对平地机更好的维修和保养。本图册应配合产品使用说明书共同使用，请您严格按照备件图册进行操作、维护，使平地机处于最佳工作状态。

为方便用户备件检索，本图册已将GR215-D平地机的大型结构件及整体采购件拆分至最小可维修单元，在分解图后附有明细表与所示零件一一对应。严格按照备件图册进行操作、维护，使平地机处于最佳工作状态。

另外，本备件图册未涉及发动机和变速箱内容，相关内容请参阅发动机和变速箱零部件图册。

本备件图册及其它随车技术文件是平地机的组成部分，请在产品寿命期内随车妥善保存，共同作为您使用该平地机的必须依据。

我公司保留随技术改进而不断修订《备件图册》内容的权利，如有变更，恕不另行通知，望各位用户予以理解。

2015 年 12 月第 1 版

Preface

Firstly, thank you for selecting Road Grader designed and manufactured by XCMG.

The aim of supplying the catalogue is to facilitate maintenance and service to the GR215-D Road Grader. It should be used together with the operation manual and maintenance manual. Please strictly follow the instructions in operation manual and maintenance manual for operation and maintenance.

There are details for Ass'y of parts in it, which large structural parts and integrated parts are disassembled into minor maintenance units. There is a list following each detail for user looking up parts. Please refer to carrier parts catalogue for contents involved with carrier parts.

The manual is an integral part of the Road Grader. Please keep them handy in the driver's or operator's cab with the supplied technical documents and operate the machine according to instruction in them.

We reserve the right to modify the catalogue for improvement without notice.

380903122 发动机及附件（GR215D00/05）Engine And Attachment

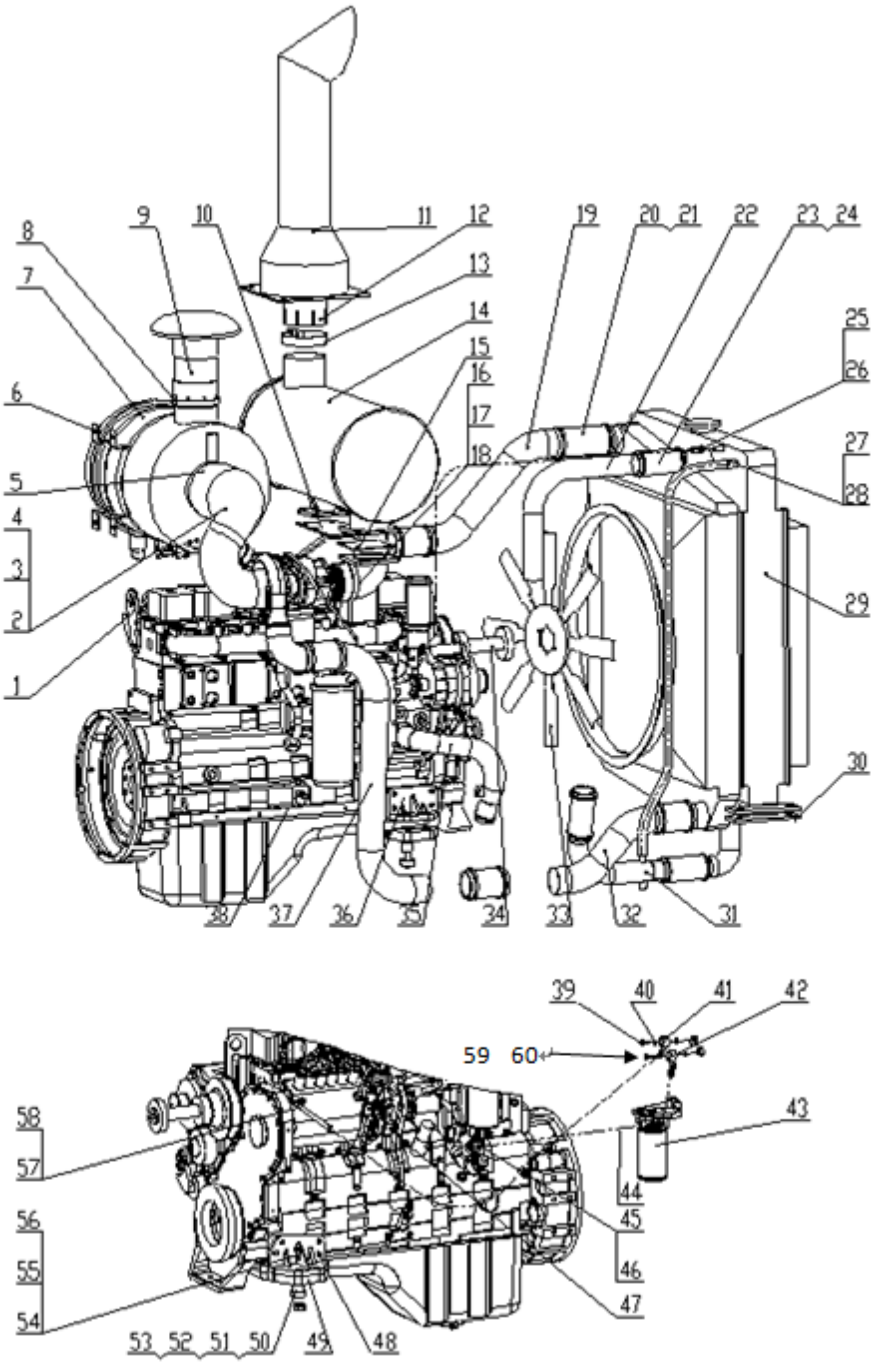

380903122 发动机及附件（GR215D00/05）Engine And Attachment

序号 NO.	物料代码 Part Number	名称 Part Name		推荐数量 Advised Q'ty	备注 Remarks
1	380600201	吊耳	LIFTING EYE	1	
2	801907065	T 型抱箍Φ165	PIPE CLIP	1	
3	805801457	双钢丝喉箍 160-172	PIPE CLIP	1	
4	380600544	弯管	ELBOW	1	
5	801907065	T 型抱箍Φ165	PIPE CLIP	1	
6	380901022	空滤器支架	AIR CLEANER BRACKET	2	
7	800105928	空气滤清器	AIR CLEANER	1	
8	380300642	夹管	CLAMP	1	
9	380900881	接管	TUBE	1	
10	380900897	消声器支架 II	MUFFLER BRACKET	1	
11	380900985	排气管	EXHAUST PIPE	1	
12	380600523	接管	TUBE	1	
13	380900986	管夹	CLIP	1	
14	803010866	消声器总成	MUFFLER ASS'Y	1	
15	380900874	垫	PAD	1	
16	380900877	接管	TUBE	1	
17	801900258	T 型抱箍Φ101.6	PIPE CLIP	4	
18	380900875	消声器支架 I	MUFFLER BRACKET	1	
19	380600548	进气管	AIR INTAKE PIPE	1	
20	800903124	进气连接管	AIR INLET DUCT	4	
21	801907064	T 型抱箍￠87	PIPE CLIP	2	

380903122 发动机及附件（GR215D00/05）Engine And Attachment

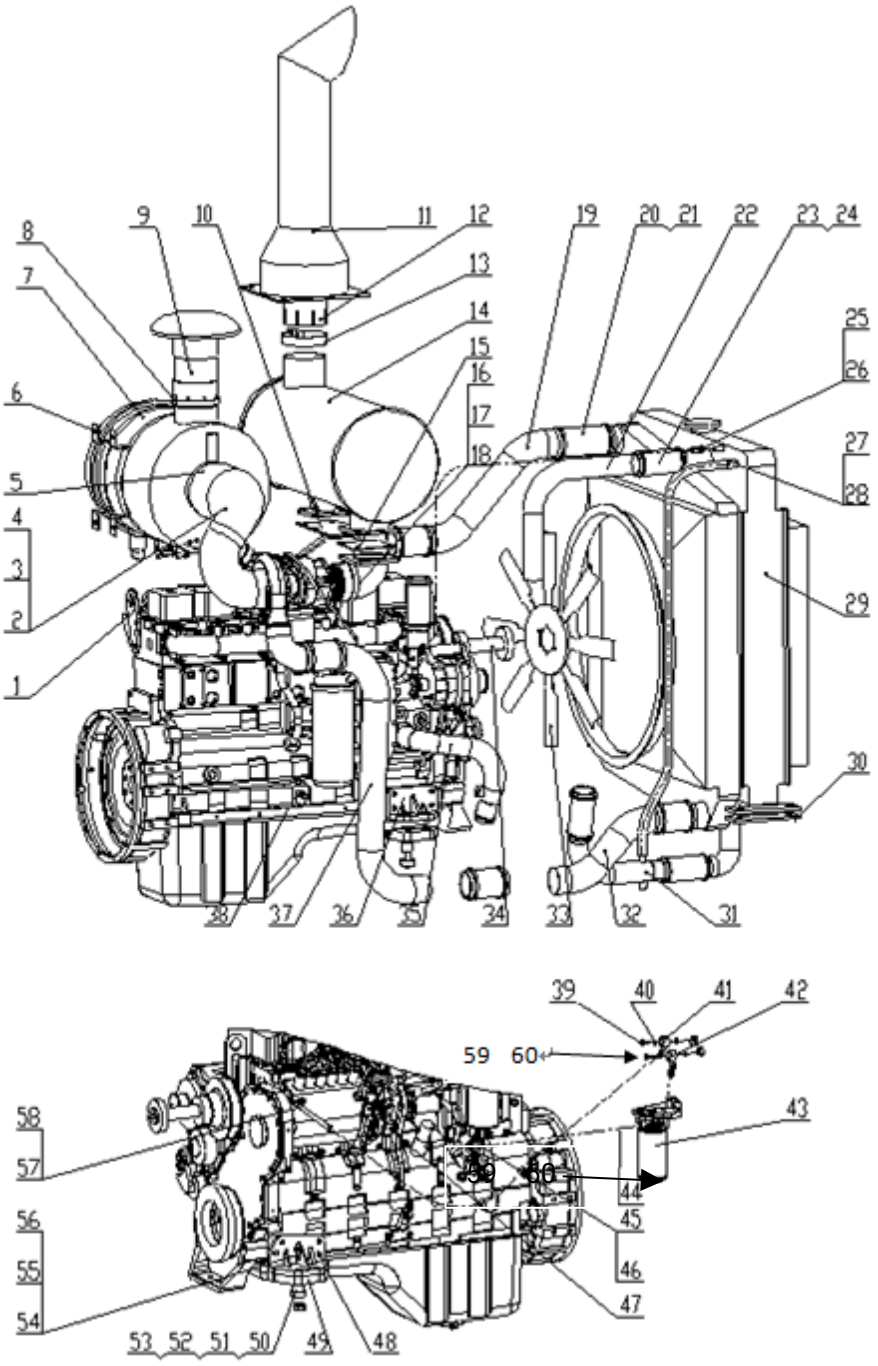

380903122 发动机及附件（GR215D00/05）Engine And Attachment

序号 NO.	物料代码 Part Number	名称 Part Name		推荐数量 Advised Q'ty	备注 Remarks
22	380600549	出水管	TUBE	1	
23	380700257	胶管Φ57×200	HOSE	4	
24	801907069	T 型抱箍Φ70	PIPE CLIP	8	
25	381300431	出气管Φ10×1000	EXHAUST GAS PIPE	1	
26	805801440	环箍 15-18	PIPE CLIP	2	
27	380600525	补水管Φ20×1400	HUTCH WATER PIPE	1	
28	805801458	喉箍 28-32	HOOP IRON	2	
29	803010876	散热器总成	RADIATOR ASS＇Y	1	
30	380900982	胶垫	CUSHION	2	
31	380600553	进水管 II	WATER INLET PIPE	1	
32	380600551	出气管 II	EXHAUST GAS PIPE	1	
33	800105930	Φ760 吹风扇	FAN	1	
34	380901019	过渡盘	DISH	1	
35	380600524	进水管 I	WATER INLET PIPE	1	
36	380600515	后支撑 II	BACK SUPPORT II	1	
37	380600552	出气管 I	EXHAUST GAS PIPE	1	
38	800105759	柴油机	DIESEL ENGINE	1	
39	805009809	螺栓 M14×1.5×32	BLOT	1	
40	803192079	垫 14	WASHER	2	
41	380600543	钢丝外编胶管总成	VITTA	1	
42	380601456	钢丝外编胶管总成	VITTA	1	

380903122 发动机及附件（GR215D00/05）Engine And Attachment

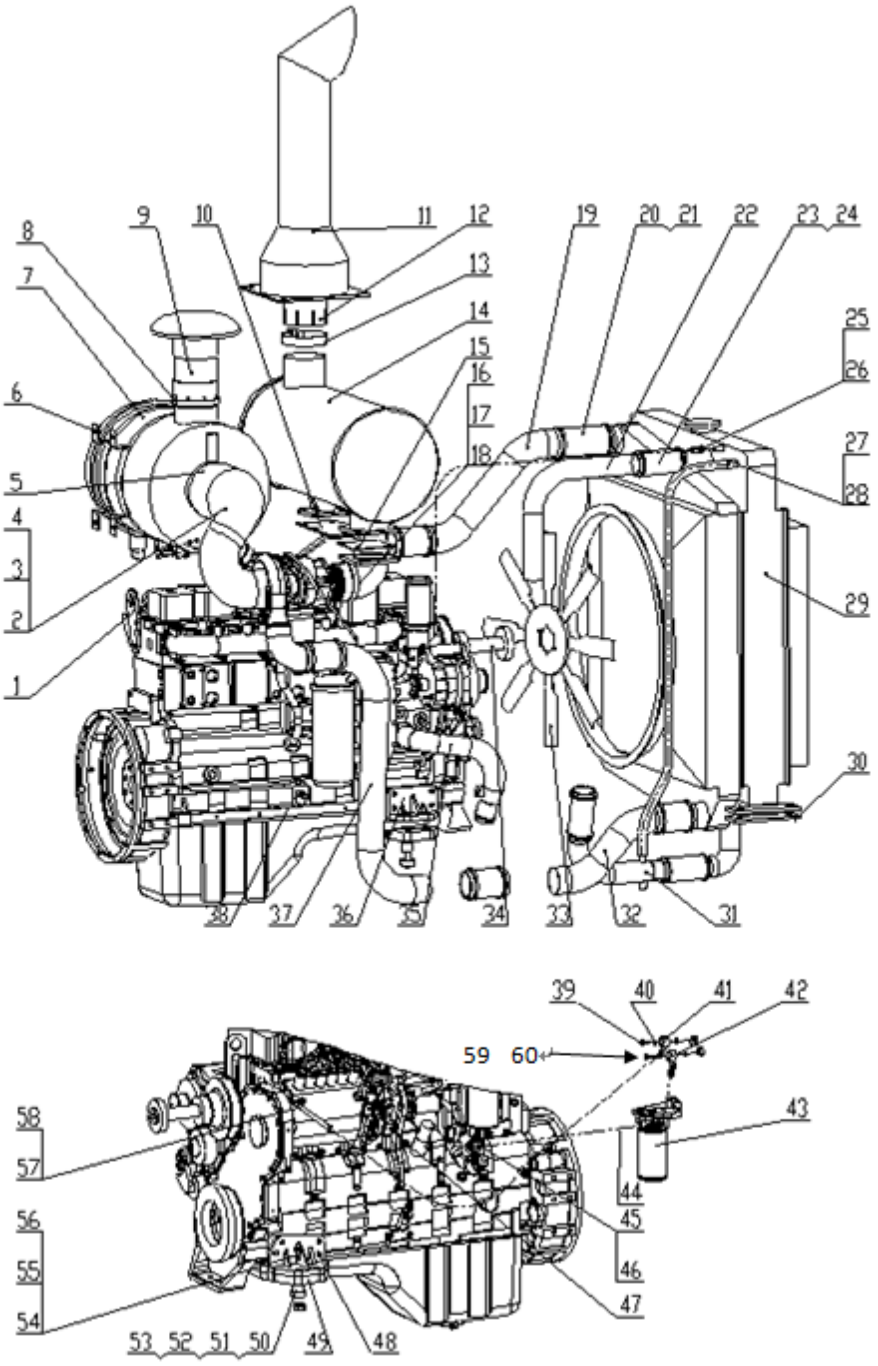

380903122 发动机及附件（GR215D00/05）Engine And Attachment

序号 NO.	物料代码 Part Number	名称 Part Name		推荐数量 Advised Q'ty	备注 Remarks
43	800141037	油水分离	OIL WATER SEPARATOR	1	
44	380600542	钢丝外编胶管总成	VITTA	1	
45	380600516	接头	NIPPLE	1	
46	803163469	O 形密封圈 7.5×1.8	O SEAL RING	1	
47	380600517	杆	LEVER	1	
48	380600512	后支撑 I	BACK SUPPORT I	1	
49	380600521	下胶垫	RUBBER WASHER	4	
50	380600513	橡胶垫III	RUBBER WASHER III	1	
51	380600514	橡胶垫II	RUBBER WASHER	1	
52	380600511	管	TUBE	4	
53	380600522	隔套	SPACER	4	
54	380600520	垫圈 20	WASHER	4	
55	805048191	螺栓 M14×110	BOLT	4	
56	805238373	螺母 M14	NUT	4	
57	380602522	胶管 B8×80	WINDPIPE	1	
58	801906299	双钢丝式喉箍 6-10	PIPE CLIP	2	
59	805000130	螺栓 M18×1.5×40	BLOT	1	
60	803192118	垫 18	WASHER	2	

380902678 发动机及附件（GR215D02）Engine And Attachment

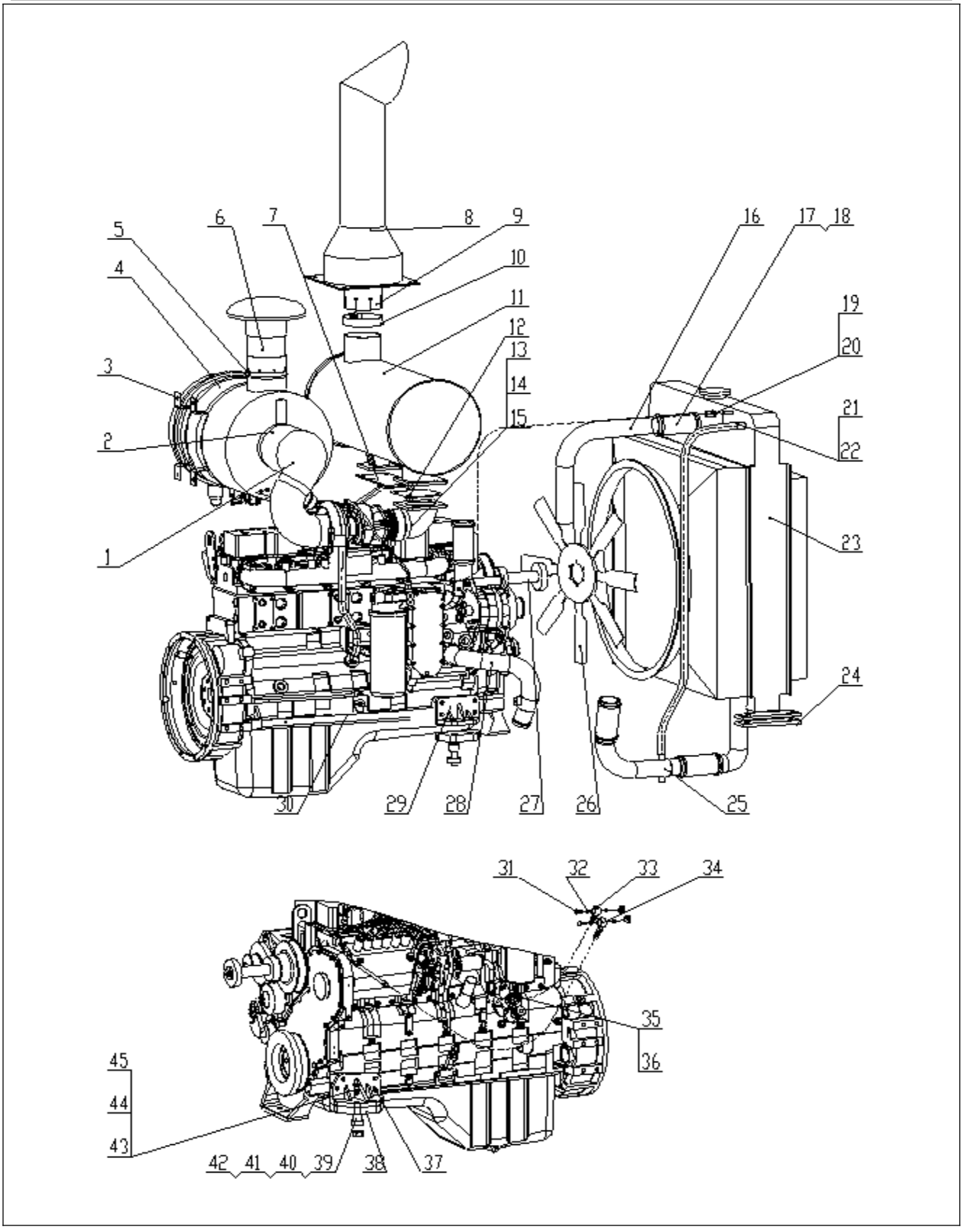
1
2
3
4
5
6
7
8
9
10
11
12
13
14
15
16
17
18
19
20
21
22
23
24
25
26
27
28
29
30
31
32
33
34
35
36
37
38
39
40
41
42
43
44
45

380902678 发动机及附件（GR215D02）Engine And Attachment

序号 NO.	物料代码 Part Number	名称 Part Name		推荐数量 Advised Q'ty	备注 Remarks
1	380901227	弯管	ELBOW	1	
2	801907062	T 型抱箍Φ114.3	PIPE CLIP	2	
3	380300638	空滤器支架	AIR CLEANER BRACKET	2	
4	800105926	空气滤清器	AIR CLEANER	1	
5	380500679	管卡	CLIP	1	
6	380900881	接管	TUBE	1	
7	380900897	消声器支架 II	MUFFLER BRACKET	1	
8	380900985	排气管	EXHAUST PIPE	1	
9	380901226	接管	TUBE	1	
10	380900986	管夹	CLIP	1	
11	803010866	消声器总成	MUFFLER ASS'Y	1	
12	380900874	垫	PAD	1	
13	380900877	接管	TUBE	1	
14	801900258	T 型抱箍Φ101.6	PIPE CLIP	4	
15	380900875	消声器支架 I	MUFFLER BRACKET	1	
16	380901225	出水管	TUBE	1	
17	380600256	胶管Φ57×150	HOSE	4	
18	801907069	T 型抱箍Φ70	PIPE CLIP	8	
19	380300804	出气管Φ10×800	EXHAUST GAS PIPE	1	
20	805801440	环箍 15-18	PIPE CLIP	2	
21	380600525	补水管Φ20×1400	HUTCH WATER PIPE	1	

380902678 发动机及附件（GR215D02）Engine And Attachment

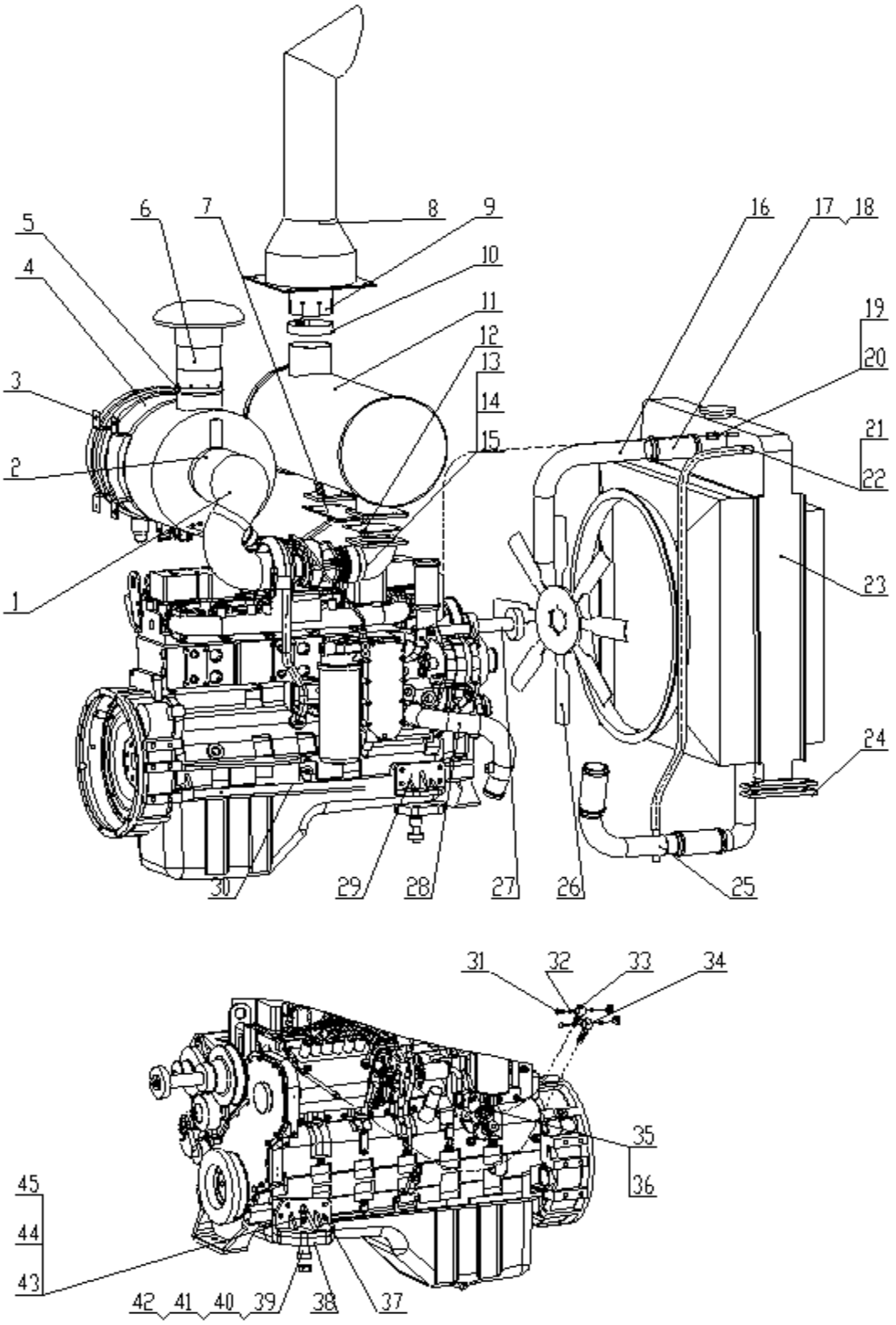

380902678 发动机及附件（GR215D02）Engine And Attachment

序号 NO.	物料代码 Part Number	名称 Part Name		推荐数量 Advised Q'ty	备注 Remarks
22	805801458	喉箍 28-32	HOOP IRON	2	
23	803010881	散热器总成	RADIATOR ASS ' Y	1	
24	380900912	胶垫	CUSHION	2	
25	380901228	进水管 II	WATER INLET PIPE	1	
26	800105925	吹风扇 Φ700	FAN	1	
27	380901224	过渡盘	DISH	1	
28	380600524	进水管 I	WATER INLET PIPE	1	
29	380600515	后支撑 II	BACK SUPPORT II	1	
30	800105894	发动机	DIESEL ENGINE	1	
31	805009809	螺栓 M14×1.5×32	BLOT	2	
32	803192079	垫 14	WASHER	4	
33	380902412	钢丝外编胶管总成	VITTA	1	
34	380901106	回油管	SCAVENGE PIPE	1	
35	380600516	接头	NIPPLE	1	
36	803192089	O 形密封圈 7.5×1.8	O SEAL RING	1	
37	380600512	后支撑 I	BACK SUPPORT I	1	
38	380600521	下胶垫	RUBBER WASHER	4	
39	380600513	橡胶垫III	RUBBER WASHER III	1	
40	380600514	橡胶垫II	RUBBER WASHER	1	
41	380600511	管	TUBE	4	
42	380600522	隔套	SPACER	4	

380902678 发动机及附件（GR215D02）Engine And Attachment

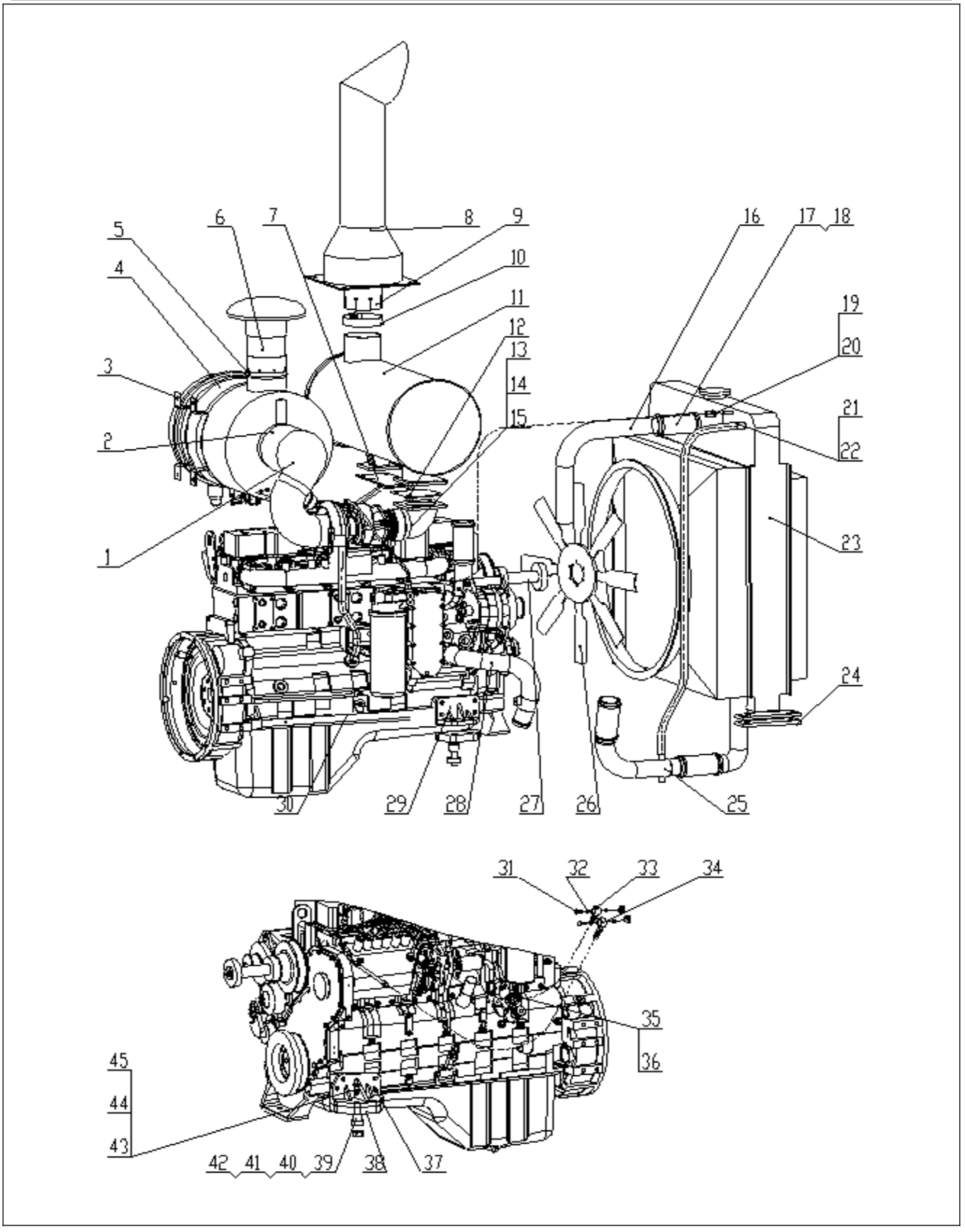
1
2
3
4
5
6
7
8
9
10
11
12
13
14
15
16
17
18
19
20
21
22
23
24
25
26
27
28
29
30
31
32
33
34
35
36
37
38
39
40
41
42
43
44
45

380902678 发动机及附件（GR215D02）Engine And Attachment

序号 NO.	物料代码 Part Number	名称 Part Name		推荐数量 Advised Q'ty	备注 Remarks
43	380600520	垫圈 20	WASHER	4	
44	805048191	螺栓 M14×110	BOLT	4	
45	805238373	螺母 M14	NUT	4	

380602235 驾驶室总成（GR215D00/02）Cab Ass'y

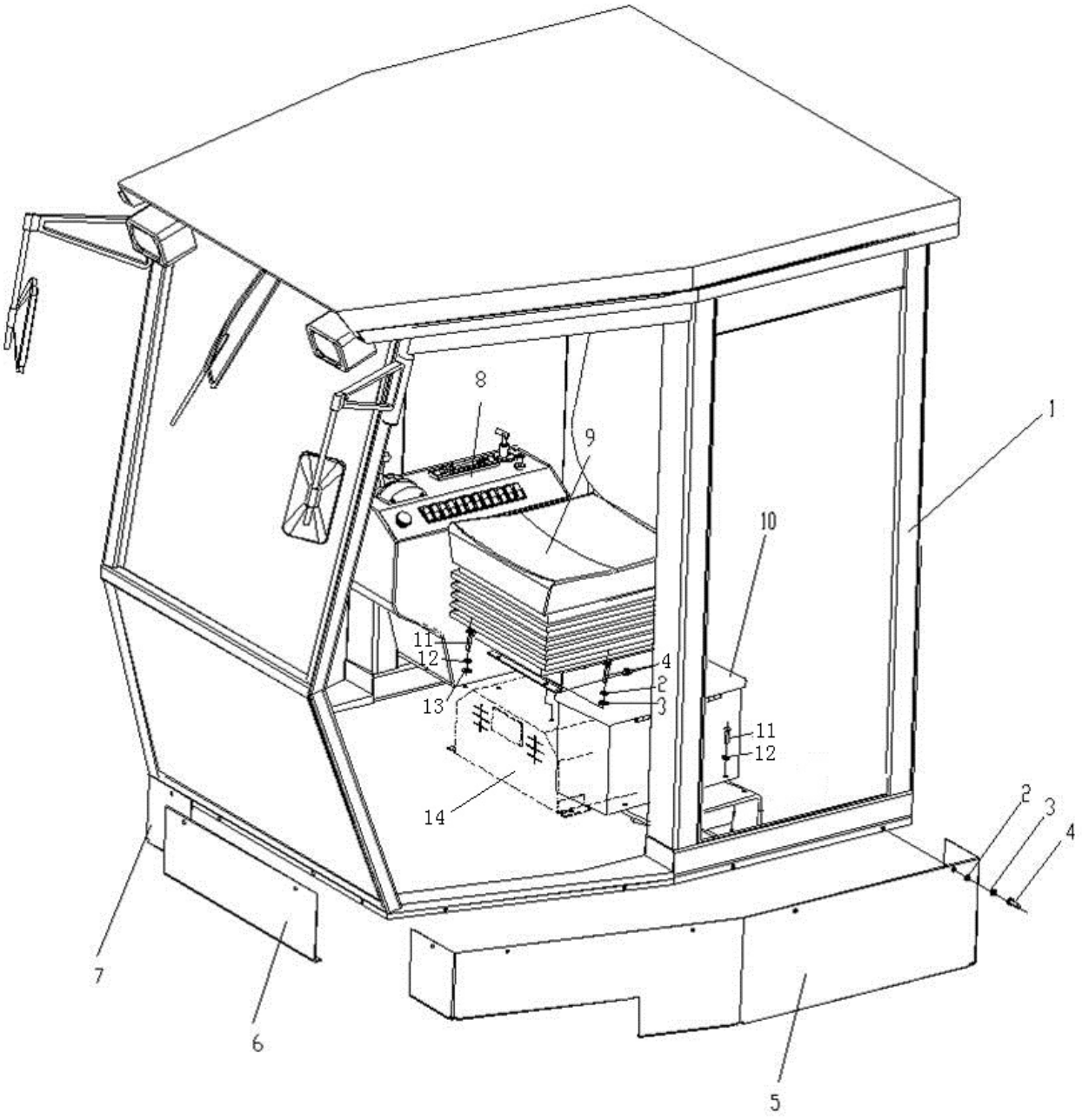

380602235 驾驶室总成（GR215D00/02）Cab Ass'y

序号 NO.	物料代码 Part Number	名称 Part Name		推荐数量 Advised Q'ty	备注 Remarks
1	380602021	驾驶室	CAB	1	
2	805300069	垫圈 8	WASHER	17	
3	805300010	垫圈 8	WASHER	17	
4	805000018	螺栓 M8×20	BOLT	17	
5	380602071	左护板	GUARD PLATE(L.H.)	1	
6	380602073	前护板	GUARD PLATE(F.H.)	1	
7	380602072	右护板	GUARD PLATE(R.H.)	1	
8	380601993	操纵板	OPERATING PLATE	1	
9	801970524	座椅	SEAT	1	
10	380902430	工具箱	TOOL BOX	1	
11	805000727	螺栓 M10×25	BOLT	8	
12	805300014	垫圈 10	WASHER	8	
13	805300017	垫圈 10	WASHER	8	
14	380904655	空调	AIR CONDITION	1	

380905610 发动机罩 Engine Hood

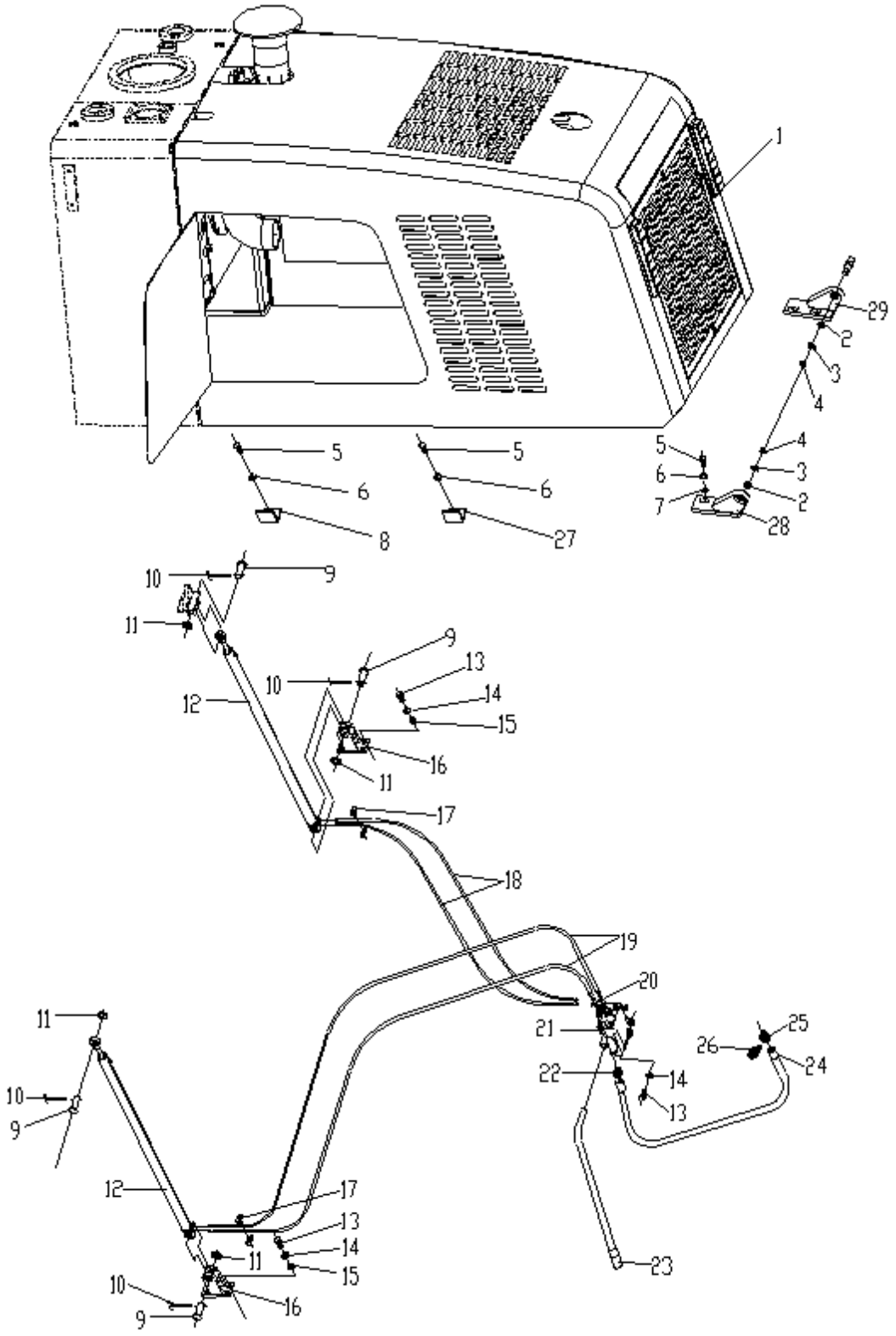

380601605 发动机罩 Engine Hood

序号 NO.	物料代码 Part Number	名称 Part Name		推荐数量 Advised Q'ty	备注 Remarks
1	380602676	机罩	HOOD	1	GR215D00 GR215D05
1	380905610	机罩	HOOD	1	GR215D02
2	800515224	深沟球轴承 61904	BEARING	2	
3	805300013	垫圈 16	WASHER	2	
4	805200051	螺母 M16	NUT	2	
5	805000048	螺栓 M12×35	BOLT	12	
6	805300018	垫圈 12	WASHER	12	
7	805300020	垫圈 12	WASHER	12	
8	380901072	机罩限位架	LIMITATIVE BLOCK	2	
9	805604496	销轴	PIN SHAFT	4	
10	805600027	开口销 4×36	COTTER PIN	4	
11	805300112	垫圈 20	WASHER	4	
12	803010935	油缸	OIL CYLINDER	2	
13	805000062	螺栓 M10×35	BOLT	8	
14	805300014	垫圈 10	WASHER	12	
15	805201477	螺母 M10	NUT	12	
16	381400218	支座	SEAT	2	
17	803190341	管夹	CLIP	2	
18	803191918	1SNHAHA060604-700 胶管总成	HOSE ASS'Y	4	
19	803191914	胶管总成	HOSE ASS'Y	1	
20	803191913	三通组合接头 Y06L	COMBINED LINK	2	

380601605 发动机罩 Engine Hood

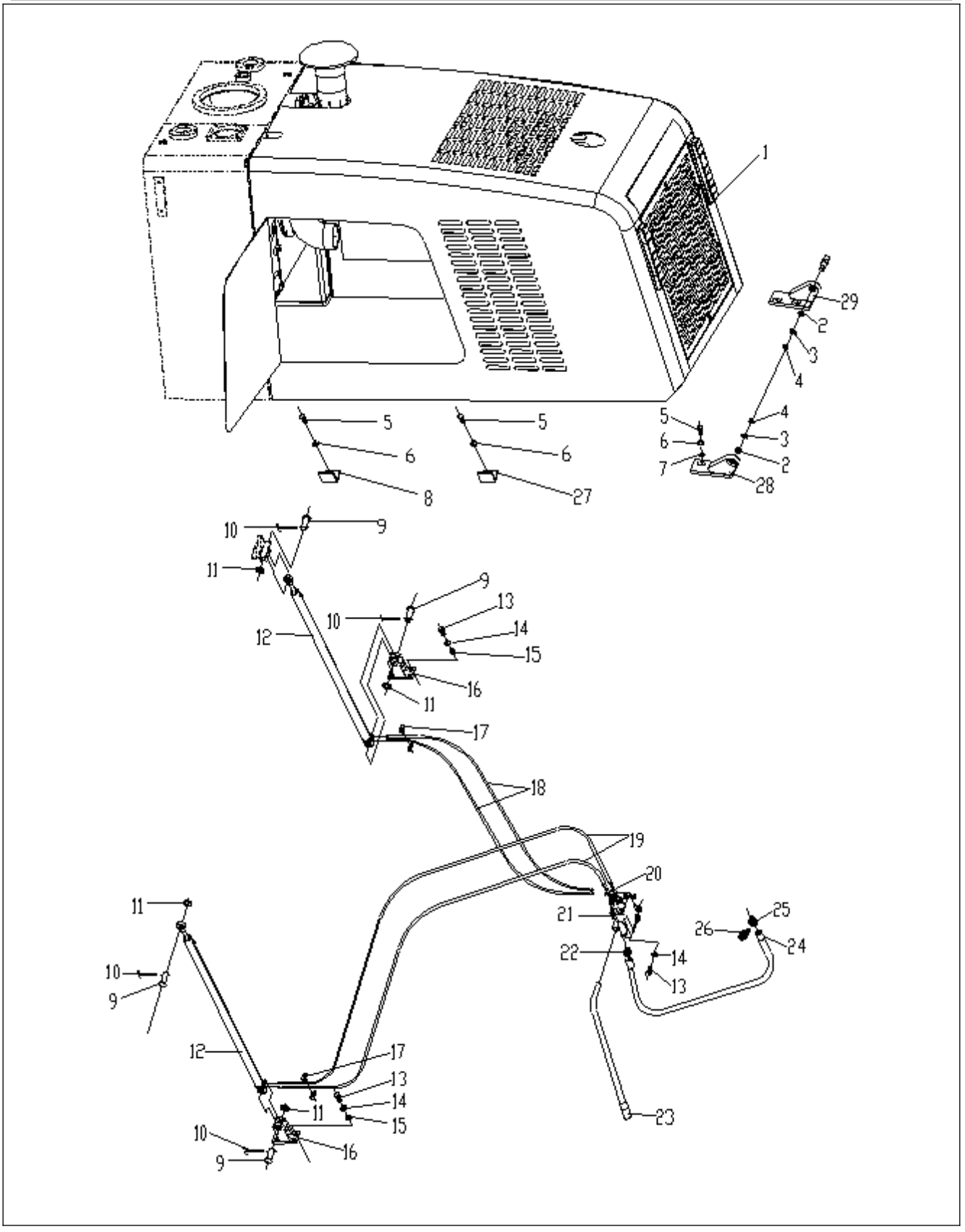
1
29
2
3
4
5
6
7
28
8
27
9
10
11
12
13
14
15
16
17
18
19
20
21
22
23
24
25
26

380601605 发动机罩 Engine Hood

序号 NO.	物料代码 Part Number	名称 Part Name		推荐数量 Advised Q'ty	备注 Remarks
21	803010915	手压泵	HAND PUMP	1	
22	381400231	接头体	JOINT BODY	1	
23	381400223	杆	LEVER	1	
24	803191238	1SNHAHF121206-2300 胶管总成	HOSE ASS'Y	1	
25	803190731	直角组合接头	RIGHT ANGLE UNION JOINT	1	
26	803190517	直通接头	JOINT	1	
27	380901105	机罩限位架II	LIMITATIVE BLOCKII	2	
28	380901074	左支座	LEFT SUPPORTING SEAT	1	
29	380901073	右支座	RIGHT SUPPORTING SEAT	1	

380904655 空调系统 Air Conditioner System

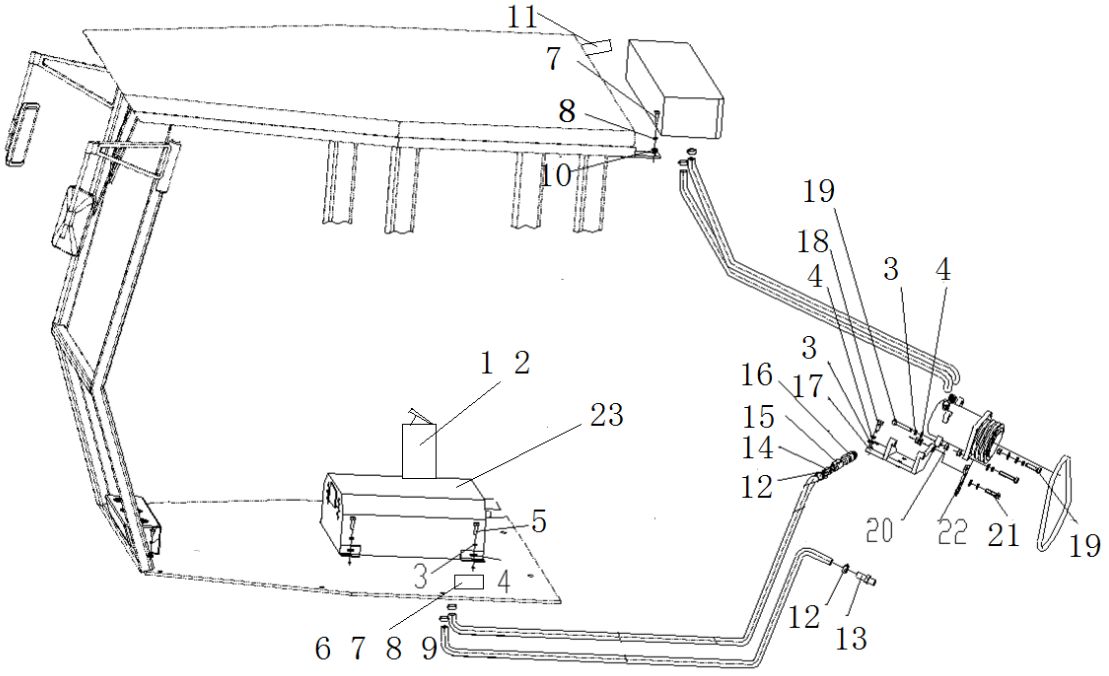

380904655 空调系统 Air Conditioner System

序号 NO.	物料代码 Part Number	名称 Part Name		推荐数量 Advised Q'ty	备注 Remarks
1	819947986	灭火器	FIRE EXTINGUISHER	1	
2	819948838	灭火器支架	FIRE EXTINGUISHER BRACET	1	
3	805300017	垫圈 10	WASHER	15	
4	805300014	垫圈 10	WASHER	15	
5	805000727	螺栓 M10×25	BOLT	15	
6	380904663	手油门支架	ACCELEROGRAPH BRACKET	1	
7	805000017	螺栓 M8×25	BOLT	11	
8	805300010	垫圈 8	WASHER	11	
9	805300069	垫圈 8	WASHER	3	
10	380901222	冷凝器左支架	CONDENSER BRACKET(L)	1	
11	380904661	冷凝器右支架	CONDENSER BRACKET(R	1	
12	805801452	双钢丝式喉箍 22-26	CLAMP	4	
13	380900888	接头体	BODY,JOINT	1	
14	380300754	接头体	BODY,JOINT	1	
15	800752773	球阀	GLOBE VALVE	1	
16	380900970	接头	NIPPLE	1	
17	380900835	压缩机支架	BRACKET	1	
18	805000713	螺栓 M10×45	BOLT	3	
19	805000100	螺栓 M10×55	BOLT	2	
20	805200048	螺母 M10	NUT	7	
21	805000029	螺栓 M10×40	BOLT	2	

380902565 空调系统 Air Conditioner System

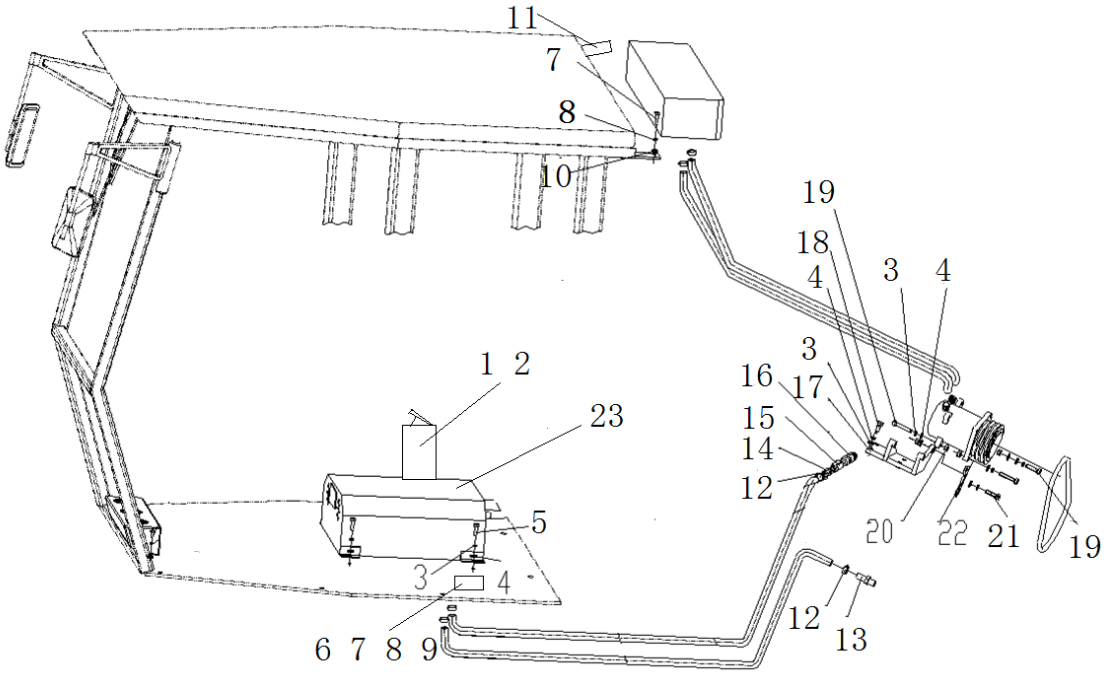

380904655 空调系统 Air Conditioner System

序号 NO.	物料代码 Part Number	名称 Part Name		推荐数量 Advised Q'ty	备注 Remarks
22	380900836	调节钢片	ADJUSTING PLATE	1	22
23	803545407	空调总成	AIR CONDITION	1	23

380902138 操纵台 Control Board

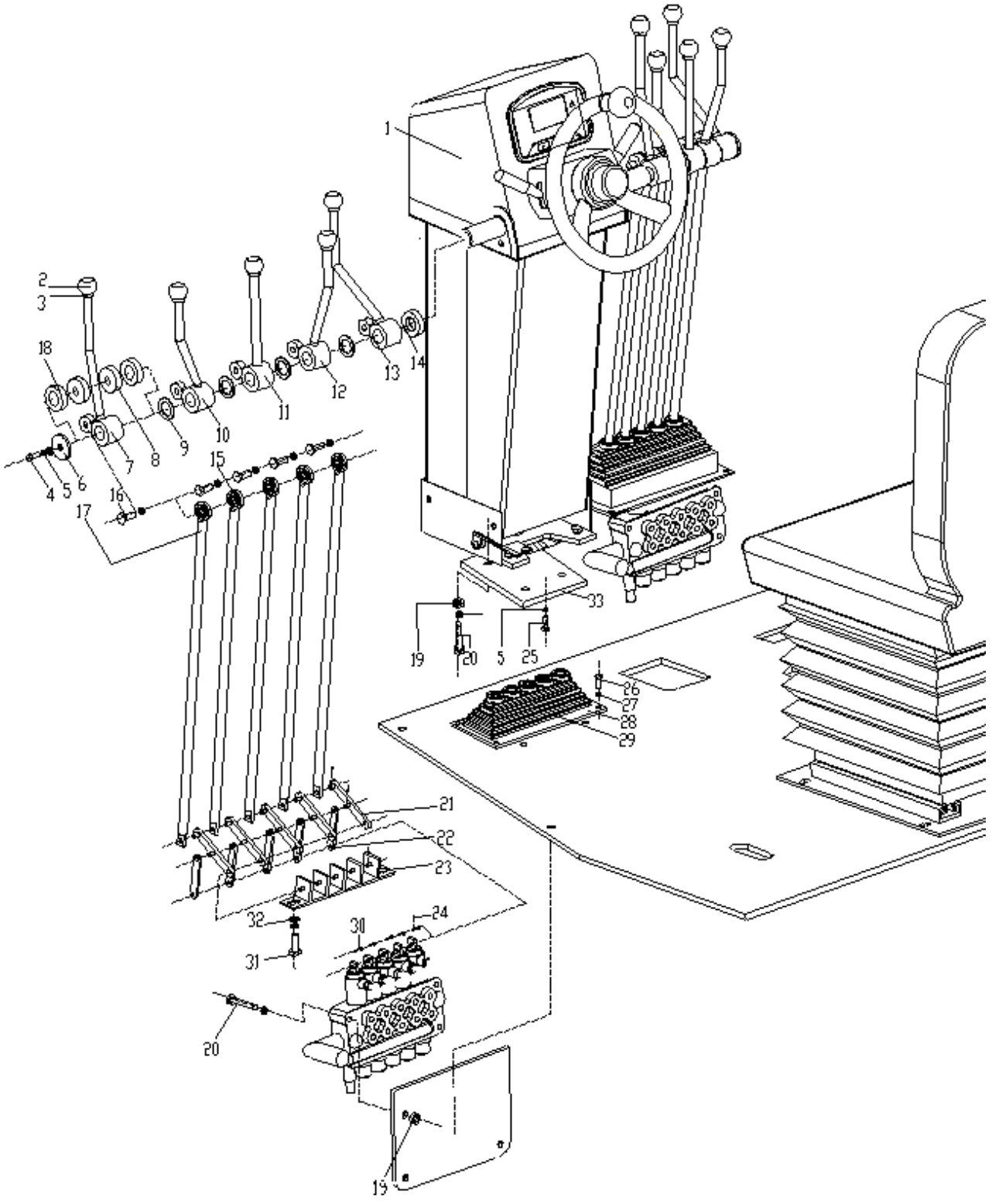

380902138 操纵台 Control Board

序号 NO.	物料代码 Part Number	名称 Part Name		推荐数量 Advised Q'ty	备注 Remarks
1	380602206	操纵台	CONTROL BOARD	1	
2	801504198	手柄球 M12×40	HANDLE GRIP	10	
3	805200069	螺母 M12	NUT	10	
4	805000033	螺栓 M8×16	BLOT	2	
5	805300010	垫圈 8	WASHER	32	
6	380300733	挡板	PLATE	2	
7	380901009	操纵杆	CONTROL LEVER	2	
8	800553758	套筒	SLEEVE	10	
9	380300734	隔套	SPACER	8	
10	380901004	操纵杆	CONTROL LEVER	2	
11	380901006	操纵杆	CONTROL LEVER	2	
12	380901007	操纵杆	CONTROL LEVER	2	
13	380901008	操纵杆	CONTROL LEVER	2	
14	380300730	垫片	WASHER	2	
15	800515282	杆端关节轴承 SI10EM10	JOINT BEARING	10	
16	805000727	螺栓 M10×25	BOLT	10	
17	380900871	连接杆	LINK ROD	10	
18	380901001	轴套	SLEEVE	20	
19	805200048	螺母 M10	NUT	22	
20	805000029	螺栓 M10×40	BOLT	12	
21	380901002	连杆	LINK ROD	10	

380902138 操纵台 Control Board

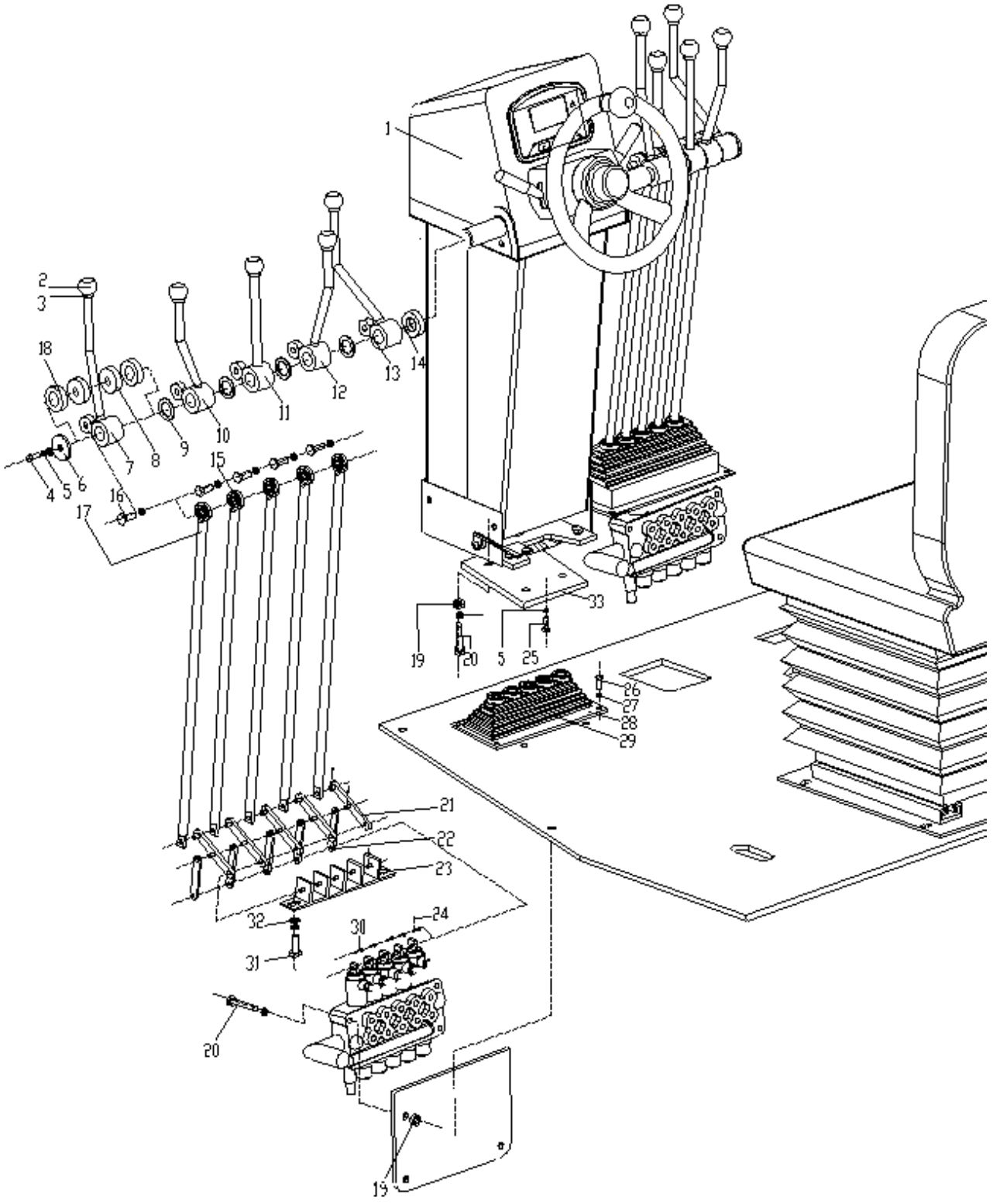

380902138 操纵台 Control Board

序号 NO.	物料代码 Part Number	名称 Part Name		推荐数量 Advised Q'ty	备注 Remarks
22	380900338	连接板	PLATE	10	
23	380901003	支座	SEAT	2	
24	805604606	销 1.6×16	PIN	40	
25	805000727	螺栓 M10×25	BOLT	4	
26	805000020	螺钉 M8×30	SCREW	8	
27	805300069	垫圈 8	WASHER	8	
28	380901087	压板	PLATE	4	
29	380901010	橡胶套	RUBBER COVER	2	
30	805604511	销轴	PIN SHAFT	10	
31	805000068	螺栓 M10×16	BOLT	4	
32	805300017	垫圈 10	WASHER	6	
33	380300735	垫板	PLATE	1	

380601401 发动机操纵 Engine Control

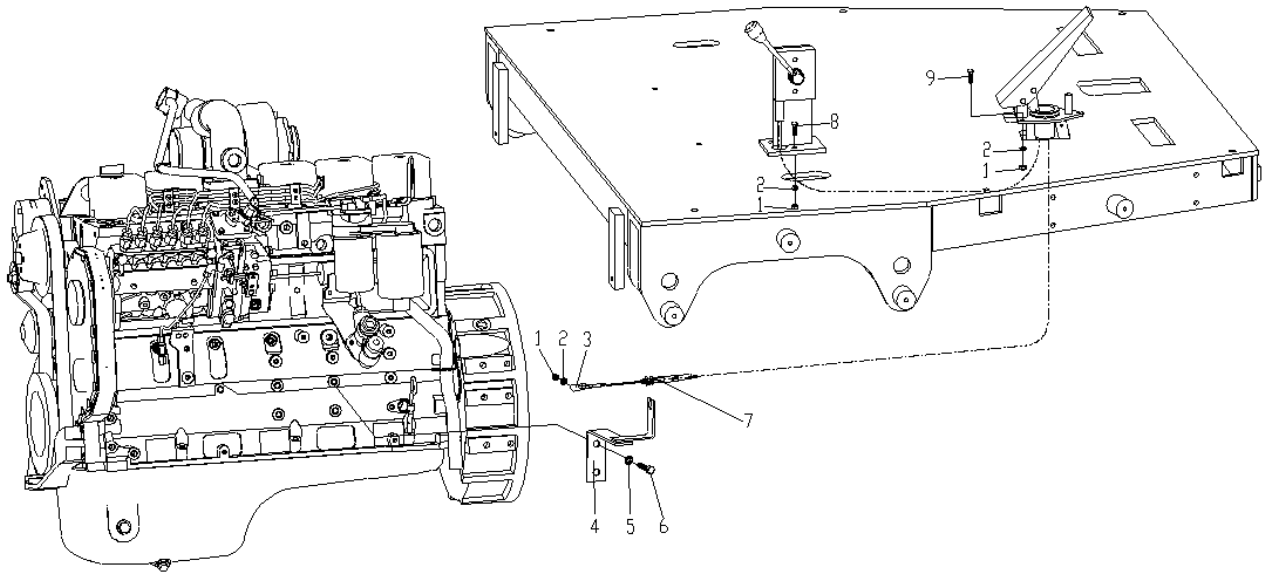
9
8
2
1
2
1
1
2
3
7
4
5
6

380601401 发动机操纵 Engine Control

序号 NO.	物料代码 Part Number	名称 Part Name		推荐数量 Advised Q'ty	备注 Remarks
1	805200053	螺母 M6	NUT	6	
2	805300030	垫圈 6	WASHER	6	
3	800515287	弯杆形球头杆端关节轴承	JOINT BEARING	1	
4	805000715	螺栓 M12×25	BOLT	2	
5	805300018	垫圈 12	WASHER	2	
6	380500438	支板	PLATE	1	GR215D00 GR215D02
6	380600222	支板	PLATE	1	GR215D05
7	805000126	螺栓 M6×30	BOLT	2	
8	800307655	联轴器	COUPLING	1	
9	805000232	螺栓 M6×35	BOLT	3	

380902545 手制动操纵 Hand Brake Control

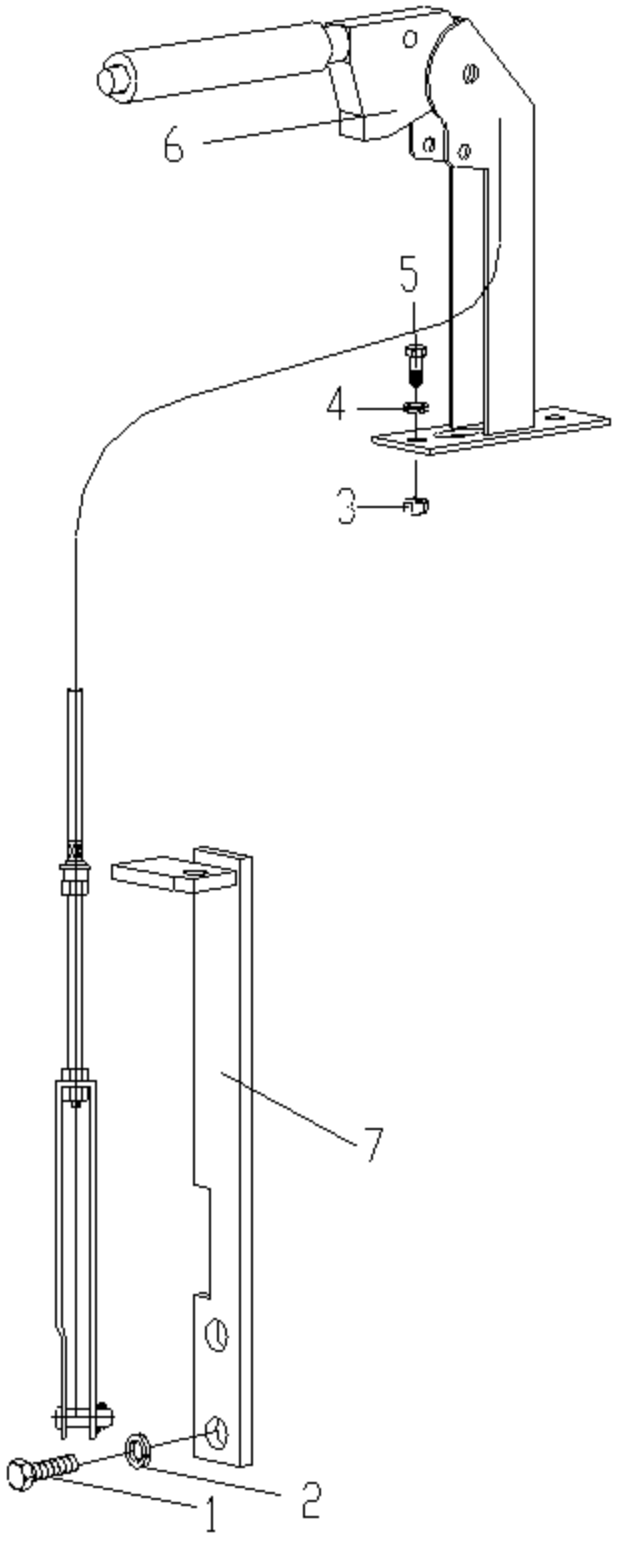
6
5
4
3
7
1
2

380902545 手制动操纵 Hand Brake Control

序号 NO.	物料代码 Part Number	名称 Part Name		推荐数量 Advised Q'ty	备注 Remarks
1	805000144	螺栓 M20×45	BOLT	2	
2	805300023	垫圈 20	WASHER	2	
3	805200048	螺母 M10	NUT	2	
4	805300014	垫圈 10	WASHER	2	
5	805000043	螺栓 M10×30	BLOT	2	
6	800354991	手制动控制器 XY114DK-1200	HAND BRAKE CONTROLLER	1	GR215D02
7	380900867	安装板	PLATE	1	

380601591 工作装置（G215D00/05）Work Equipment

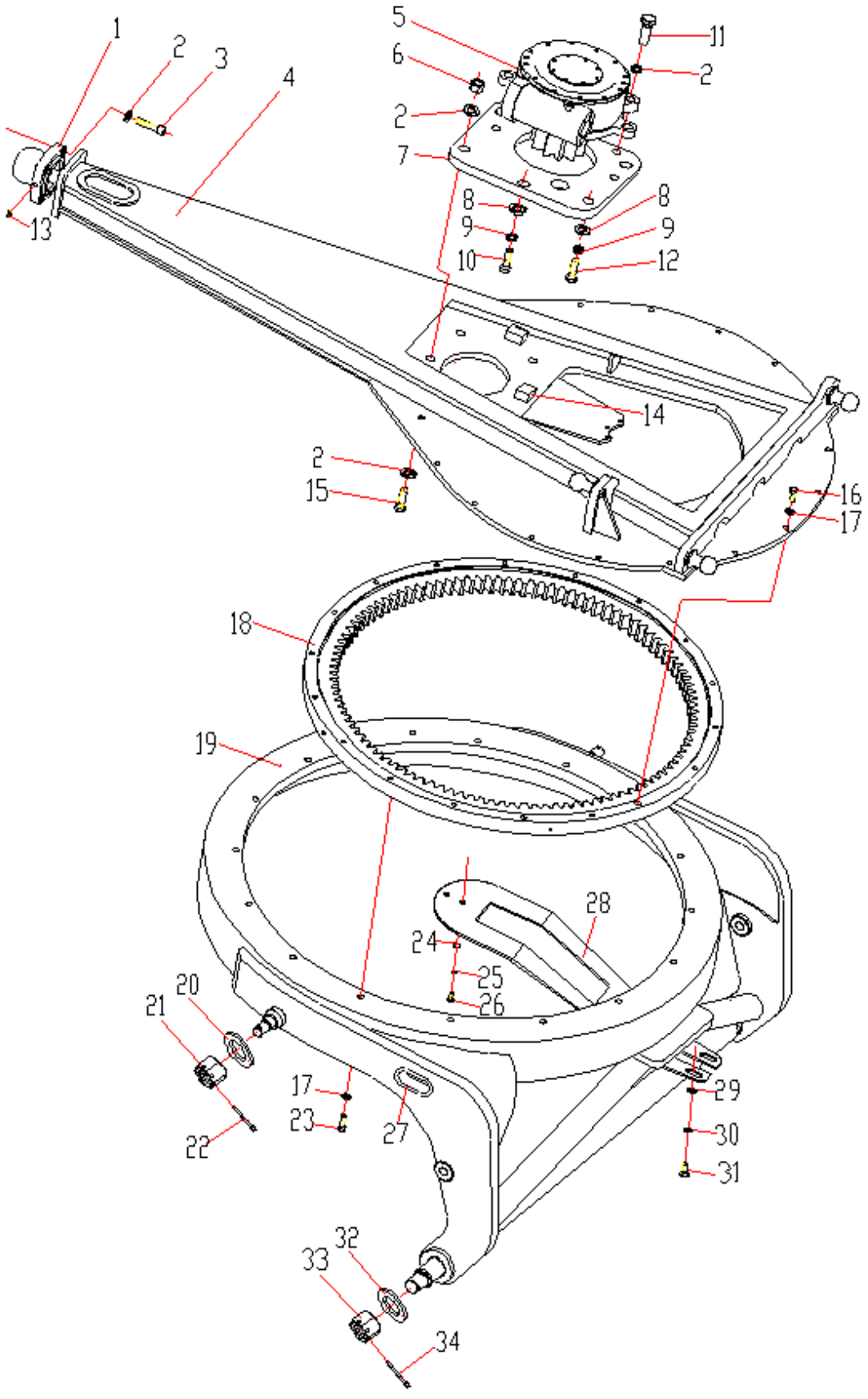

380601591 工作装置（G215D00/05）Work Equipment

序号 NO.	物料代码 Part Number	名称 Part Name		推荐数量 Advised Q'ty	备注 Remarks
1	380601513	铰座	JOINT BASE	1	
2	805338233	垫圈 24	WASHER	4	
3	805000560	螺栓 M24×70	BOLT	4	
4	380601506	牵引架	TRACTION FRAME	1	GR215DII
	380905594			1	GR215D/DV
5	380901141	蜗轮箱	TURBINE BOX	1	
6	805203157	螺母 M24	NUT	3	
7	380901143	安装板	PLATE	1	
8	381600464	垫圈	WASHER	2	
9	805300034	垫圈 24	WASHER	2	
10	805005983	螺栓 M24×80	BOLT	1	
11	805139836	螺钉 M24×75	SCREW	4	
12	805010095	螺栓 M24×55	BOLT	1	
13	803103664	油杯 M10×1	OIL CUP	9	
14	380800143	固定块	Fixed block	6	
15	805003891	螺栓 M24×90	BOLT	3	
16	805000612	螺栓 M16×45	BOLT	28	
17	805338246	垫圈 16	WASHER	52	
18	380905155	回转支撑	SLEWING RING	1	
19	380700438	回转圈	ROTARY RING	1	
20	381600384	垫片	Shim	2	
21	805203823	螺母	Nut	2	

380601591 工作装置（G215D00/05）Work Equipment

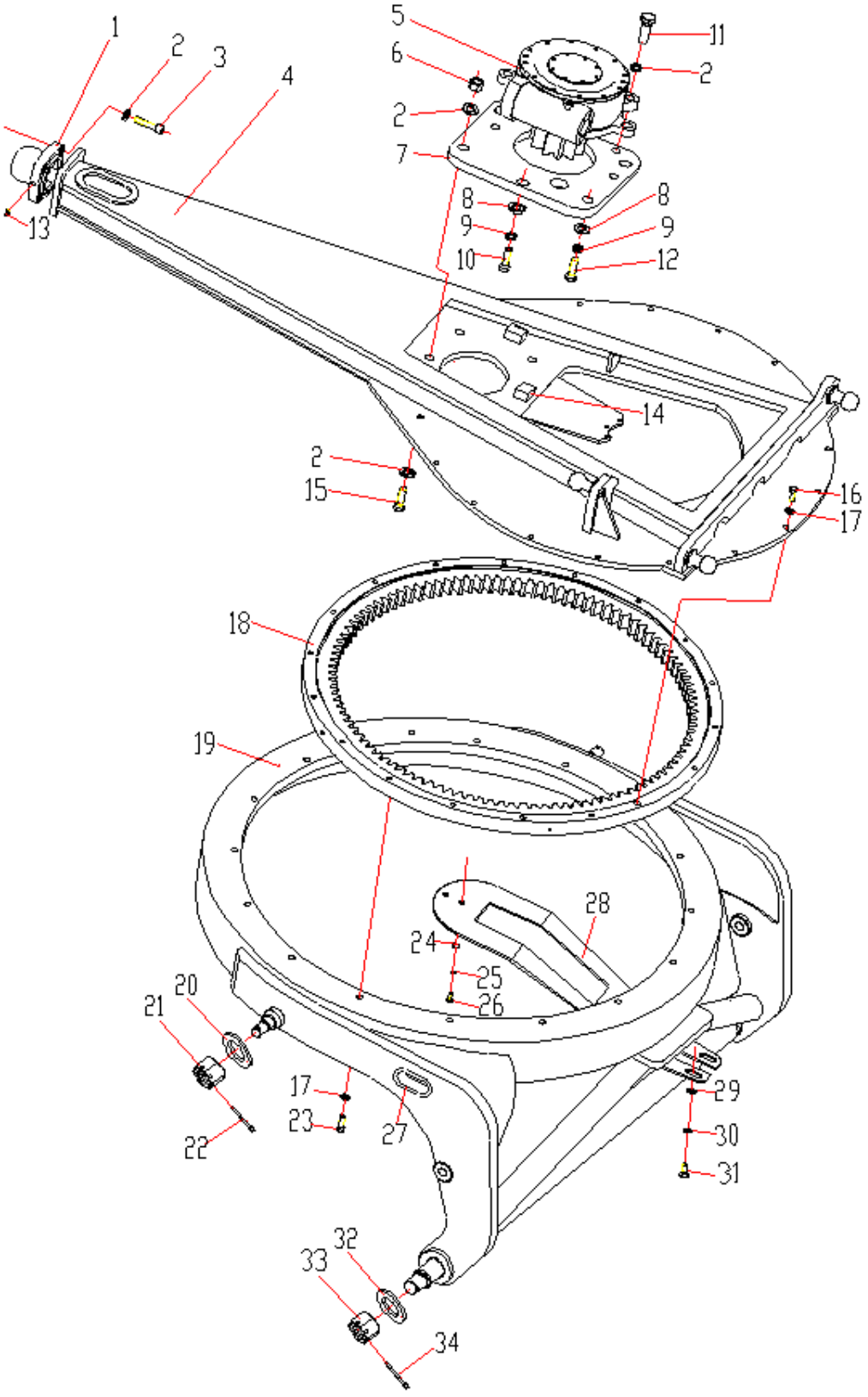

380601591 工作装置（G215D00/05）Work Equipment

序号 NO.	物料代码 Part Number	名称 Part Name		推荐数量 Advised Q'ty	备注 Remarks
22	805600222	销 5×50	Pin	2	
23	805000580	螺栓 M16×55	BOLT	24	
24	805000043	螺栓 M10×30	BLOT	2	
25	805300017	垫圈 10	WASHER	2	
26	805300014	垫圈 10	WASHER	2	
27	381600385	橡胶垫	Rubber shim	2	
28	803270612	支架	Bracket	1	
29	805000715	垫圈 12	WASHER	2	
30	805300020	垫圈 12	WASHER	2	
31	805000715	螺栓 M12×25	BLOT	2	
32	381600383	垫片	Shim	2	
33	380900914	螺母	Nut	2	
34	805604632	销 8×90	Pin	2	

380501004 铲刀总成 Blade Ass'y

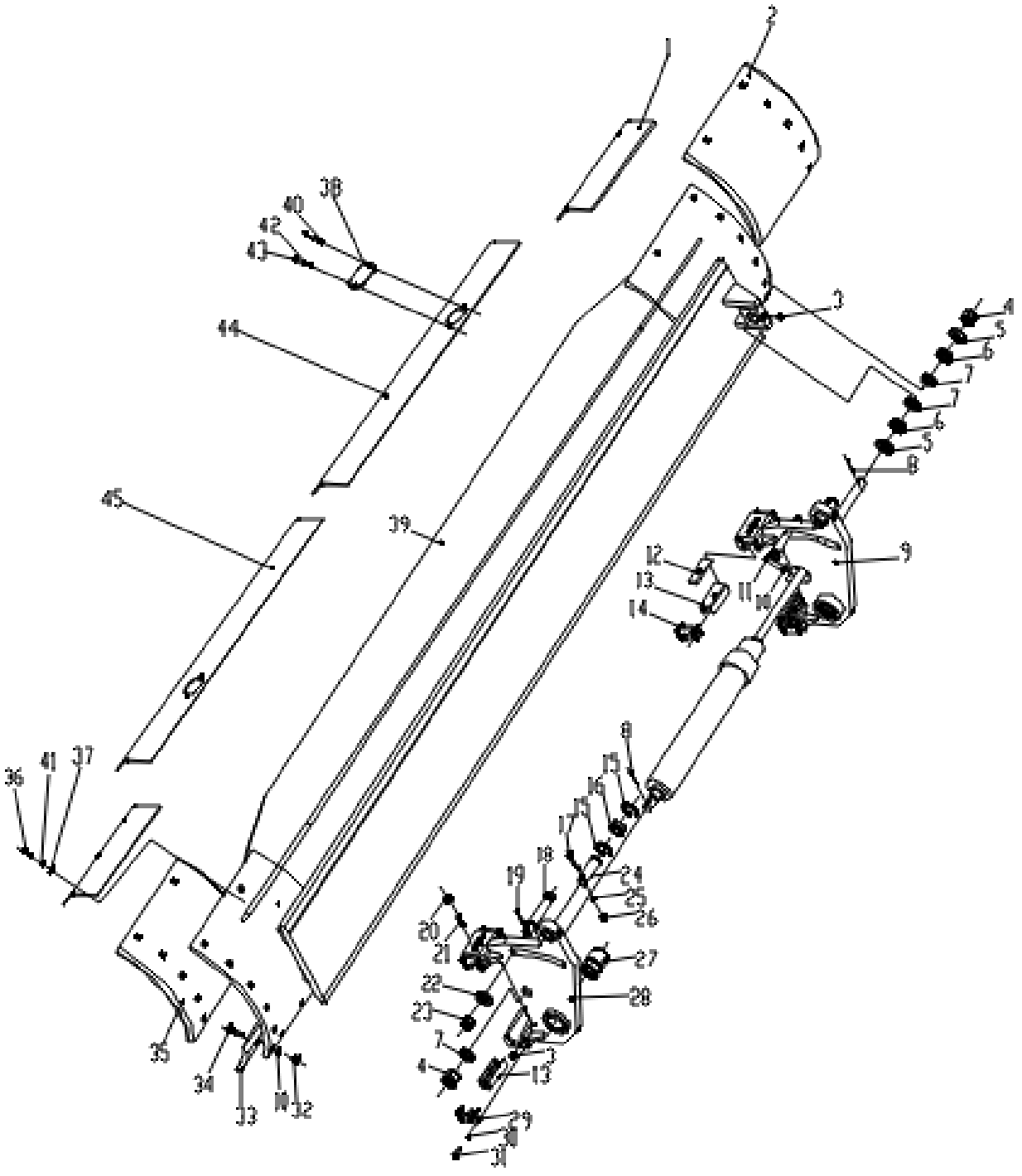

380501004 铲刀总成 Blade Ass'y

序号 NO.	物料代码 Part Number	名称 Part Name		推荐数量 Advised Q'ty	序号 NO.
1	380905707 381601278	侧护板	GUARD PLATE	2	GR215DII GR215D/DV
2	380905143 381601256	右侧刀片	RIGHT SIDE BLADE	1	GR215DII GR215D/DV
3	801100336	油杯 M10×1	OIL CUP	9	
4	805238876	螺母 M30	NUT	2	
5	805338739	垫圈 30	WASHER	2	
6	805338735	垫圈 30	WASHER	2	
7	805338390	垫圈 30	WASHER	2	
8	805600061	销Φ6.3×60	PIN	2	
9	381600120	右角位器	ANGULAR POSITION DEVICE(RIGHT)	1	
10	805338263	垫圈 16	WASHER	41	
11	805004815	螺栓 M16×60	BOLT	1	
12	381600374	垫板	PLATE	2	
13	381601244	铜导槽	COPPER GROOVE	4	
14	381601221	挡板	PLATE	6	
15	805401237	挡圈 55	RETAINER	4	
16	800515284	关节轴承 GE35ES	JOINT BEARING	2	
17	805046621	螺栓 M10×70	BOLT	2	
18	381600373	锁紧杆	LOCK LEVER	2	
19	805600222	销Φ5×50	PIN	2	
20	805238777	螺母 M16	NUT	4	

21	805140967	螺钉 M16×40	SCREW	4
22	381600375	垫圈	WASHER	1
23	805238875	螺母 M24×2	NUT	2

380501004 铲刀总成 Blade Ass'y

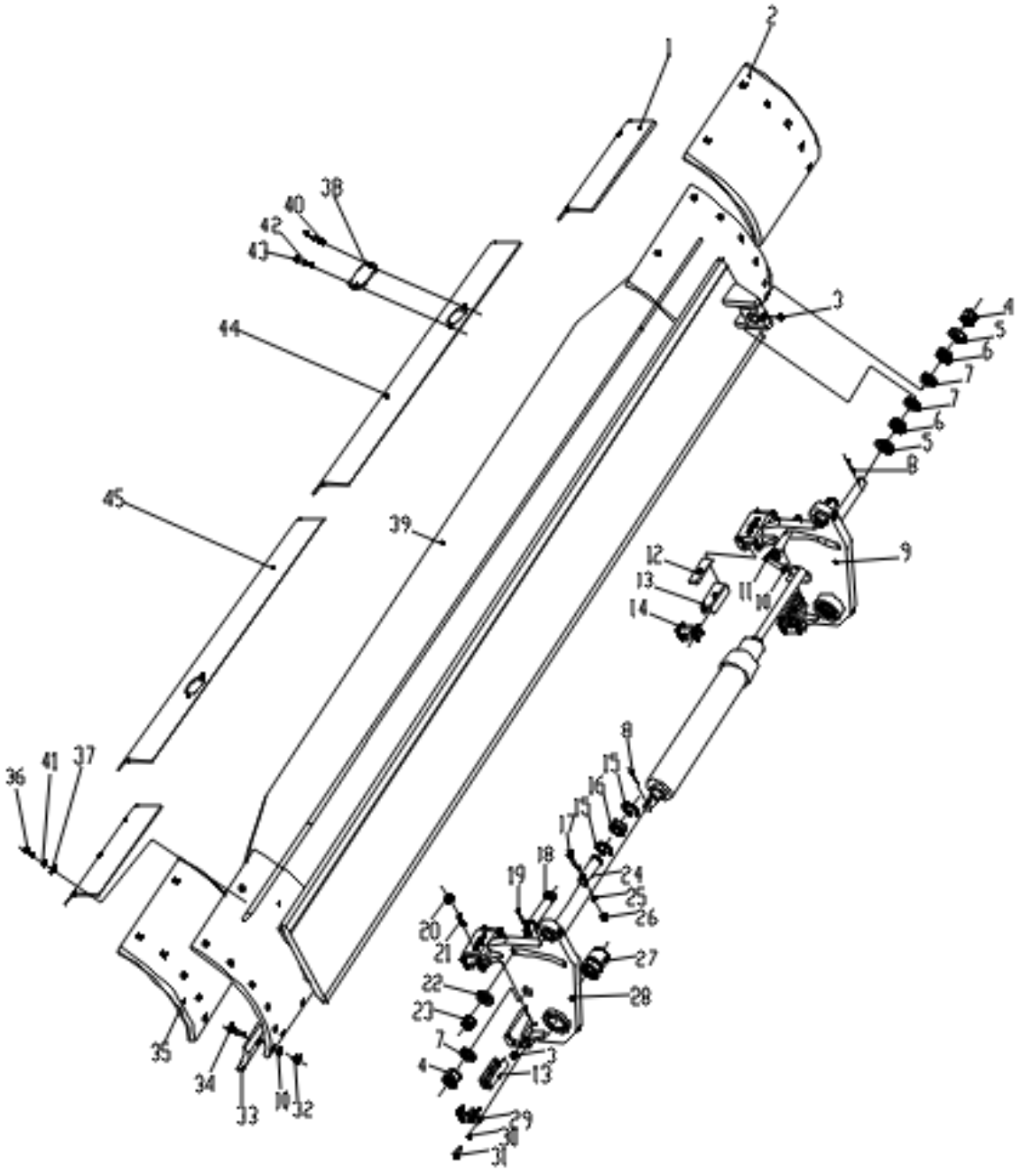

380501004 铲刀总成 Blade Ass'y

序号 NO.	物料代码 Part Number	名称 Part Name		推荐数量 Advised Q'ty	备注 Remarks
24	381600105	销轴	PIN SHAFT	2	
25	805300014	垫圈 10	WASHER	2	
26	805203197	螺母 M10	NUT	2	
27	381601188	铜套	COPPER SHEATHING	2	
28	381600101	左角位器	ANGULAR POSITION DEVICE(LEFT)	1	
29	381601222	挡板II	GUARD PLATE	2	
30	805338261	垫圈 8	WASHER	32	
31	805006287	螺栓 M12×40	BOLT	32	
32	380903801	螺母 M16	NUT	40	
33	380900902 381600469	刀片	BLADE	2	GR215DII GR215D/DV
34	805048195	螺栓 M16×55	BOLT	40	
35	380905130 381601255	左侧刀片	LEFT SIDE BLADE	2	GR215DII GR215D/DV
36	805046469	螺栓 M12×25	BOLT	12	
37	805338280	垫圈 12	WASHER	12	
38	381300848	盖板	GUARD PLATE	2	
39	380905140 381601282	铲刀体	BLADE BODY	1	GR215DII GR215D/DV
40	805338276	垫圈	WASHER	4	
41	805338261	垫圈	WASHER	12	
42	805338259	垫圈	WASHER	12	
43	805046503	螺栓 M12×25	BOLT	4	
44	381601280	右中护板	GUARD PLATE	1	
45	381601277	左中护板	GUARD PLATE	1	

380902141 摆架总成 Swing Chassis Ass'y

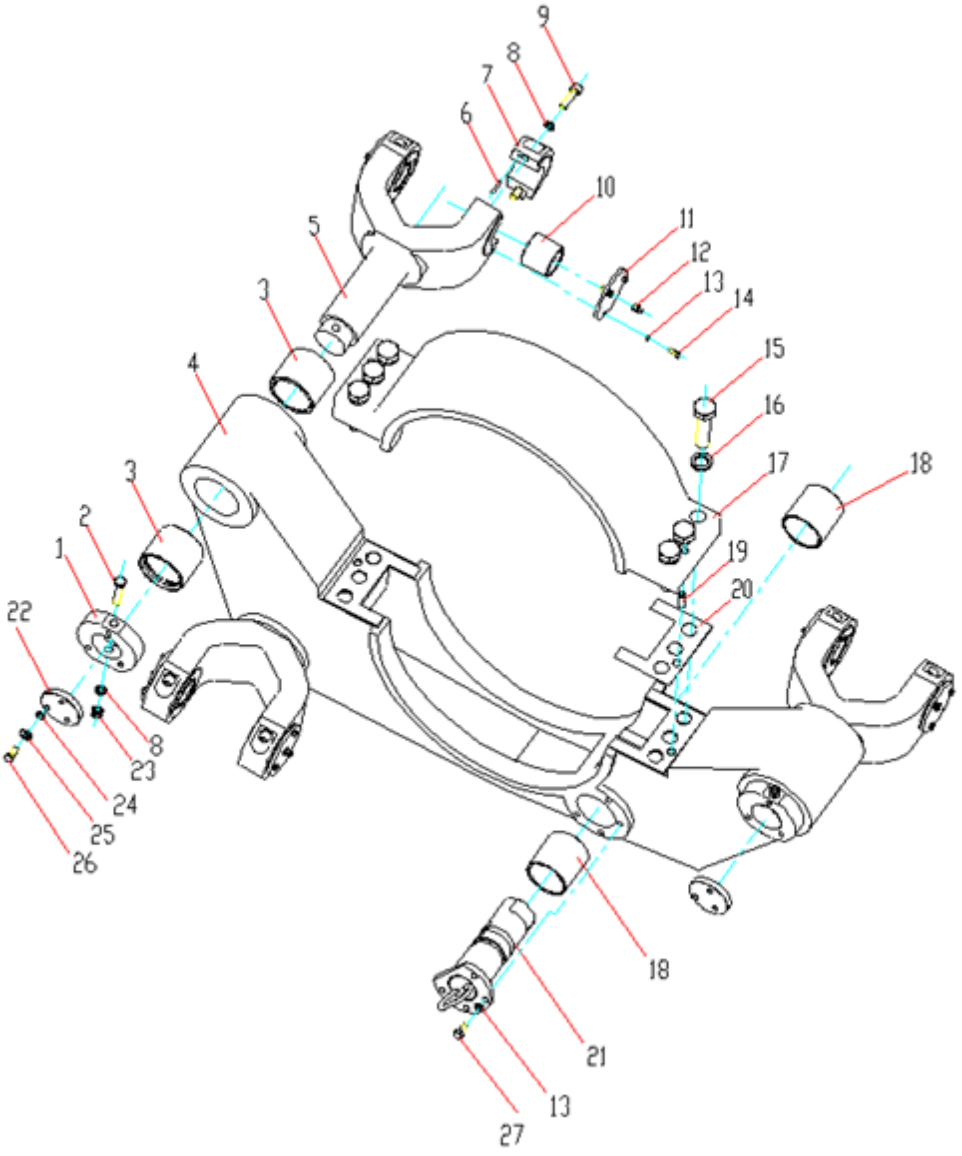

380902141 摆架总成 Swing Chassis Ass'y

序号 NO.	物料代码 Part Number	名称 Part Name		推荐数量 Advised Q'ty	备注 Remarks
1	381600390	固定环	Fixed Ring	3	
2	805000215	螺栓 M12X140	Bolt	3	
3	381600397	铜套	Copper Sheathing	6	
4	380903657	下摆架	DOWN SWING FRAME	1	
5	380903659	叉子	FORK	3	
6	805639021	销 B6×28	Pin B6×28	6	
7	381600392	盖	Cover	6	
8	805300018	垫圈 12	Washer	15	
9	805100506	螺钉 M12×40	Screw	12	
10	381600393	衬套	Bushing	6	
11	381600391	盖	Cover	6	
12	801100336	油杯 M10X1	Oil Cup M10X1	6	
13	805300014	垫圈 10	WASHER	10	
14	805000068	螺栓 M10×16	Bolt	6	
15	805000270	螺栓 M24X100	Bolt	6	
16	805338233	垫圈 24	Washer	6	
17	380901102	上摆架	Up Swing Frame	1	
18	381600396	衬套	Bushing	2	
19	805634937	圆柱销 A12×32	PIN	2	
20	381601144	垫片	washer	8	
21	381601225	伸缩销轴	TELESCOPIC PIN	1	

380902141 摆架总成 Swing Chassis Ass'y

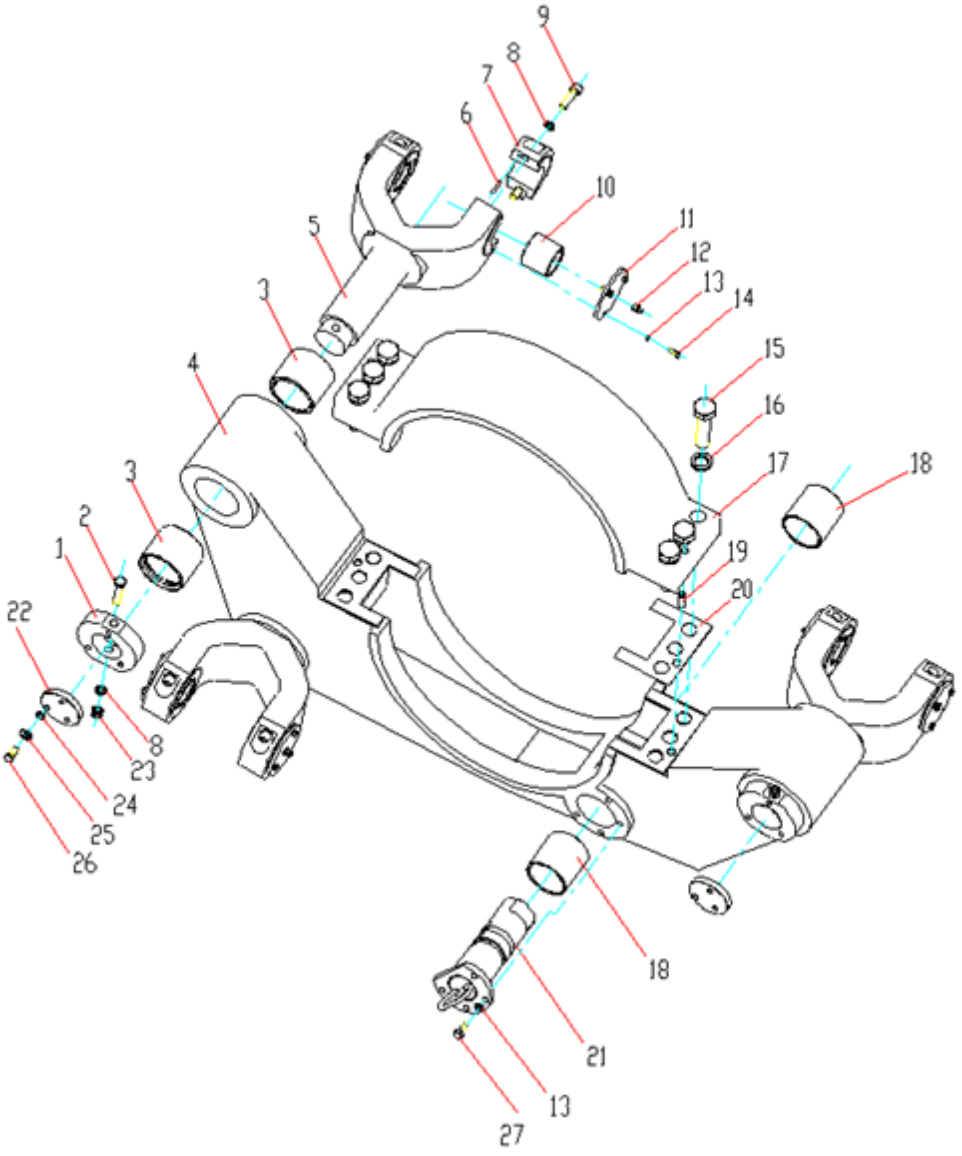

380902141 摆架总成 Swing Chassis Ass'y

序号 NO.	物料代码 Part Number	名称 Part Name		推荐数量 Advised Q'ty	备注 Remarks
22	380300928	盖板	COVER	3	
23	805200098	螺母 M12	NUT M12	3	
24	805300010	GB/T93 垫圈 8	WASHER	9	
25	805300069	垫圈	WASHER	9	
26	805000033	螺栓 M8X16	Blot M8X16	9	
27	805000604	螺栓 M10×30	BOLT M10×30	4	

380901141 蜗轮箱 Turbine Box

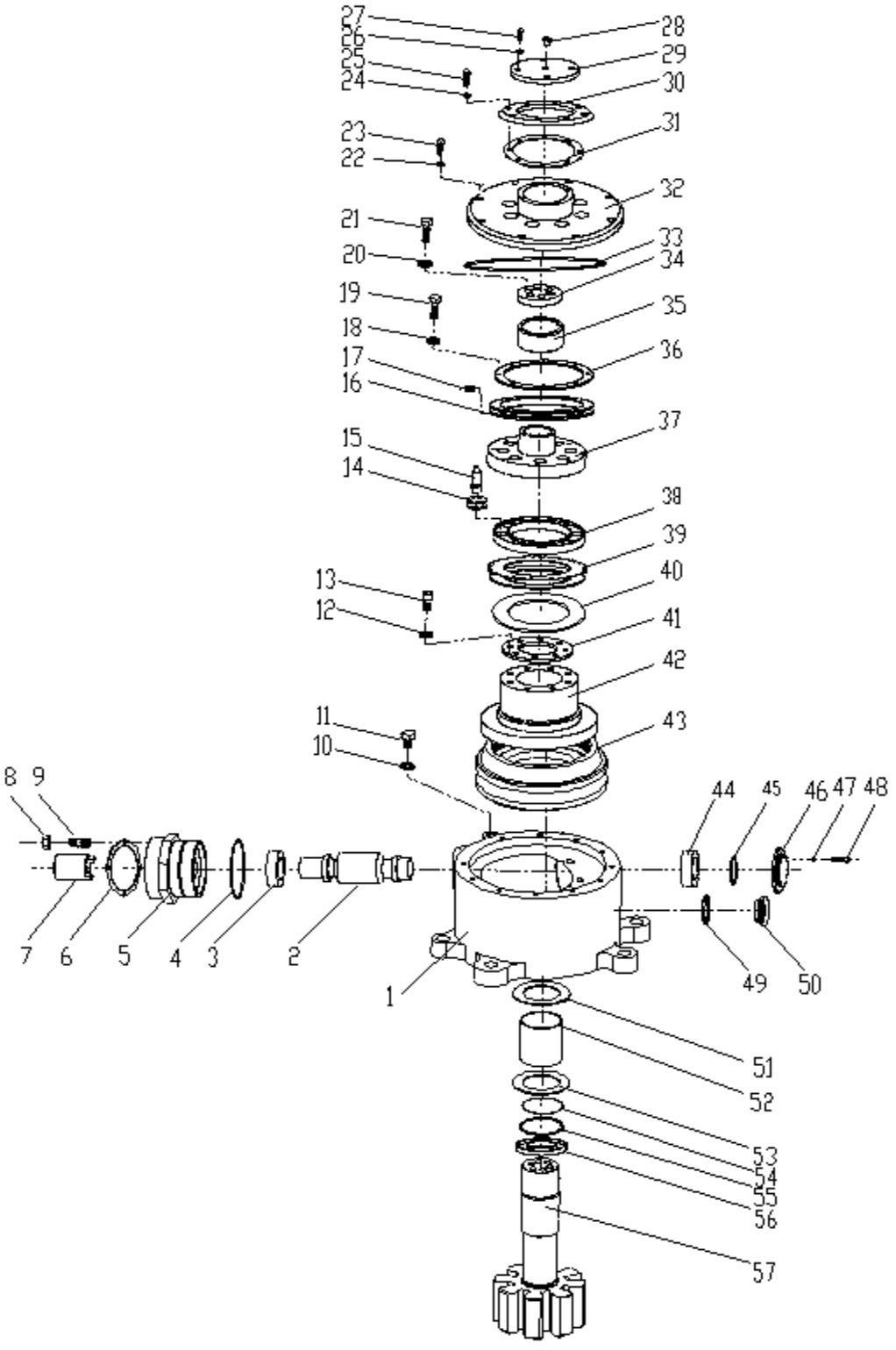

380901141 蜗轮箱 Turbine Box

序号 NO.	物料代码 Part Number	名称 Part Name		推荐数量 Advised Q'ty	备注 Remarks
1	800347060	壳体	HOUSING BODY	1	
2	800347034	蜗杆	WORM	1	
3	800551984	锥度轴承 31310	BEARING	1	
4	800347036	O 形密封圈 125×4	O SEAL RING	1	
5	800347038	连接体	CONNECTOR	1	
6	800347037	调整垫片	SPACER	1	
7	800347035	接合套	COVER	1	
8	805238444	螺母 M14×16	NUT	1	
9	805046809	双头螺柱 M14×70	BOLT	4	
10	805302904	垫圈 M16	WASHER	4	
11	803268954	螺塞 M16×1.5	PLUG SCREW	1	
12	805300010	垫圈 8	WASHER	8	
13	805139962	内六角螺钉 M8×20	INNER HEXAGON SCREW	8	
14	800347045	弹簧碟片	SPRING STEEL	32	
15	800347044	棘轮	RATCH WHEEL	8	
16	800347042	棘爪	DETENT	1	
17	801736975	弹簧 0.5×5×20	SPRING	8	
18	805105141	垫圈 M6	WASHER	6	
19	805005688	螺栓 M6×15	BOLT	6	
20	805300018	垫圈 12	WASHER	5	
21	805000404	螺栓 M12×45	BOLT	5	

380901141 蜗轮箱 Turbine Box

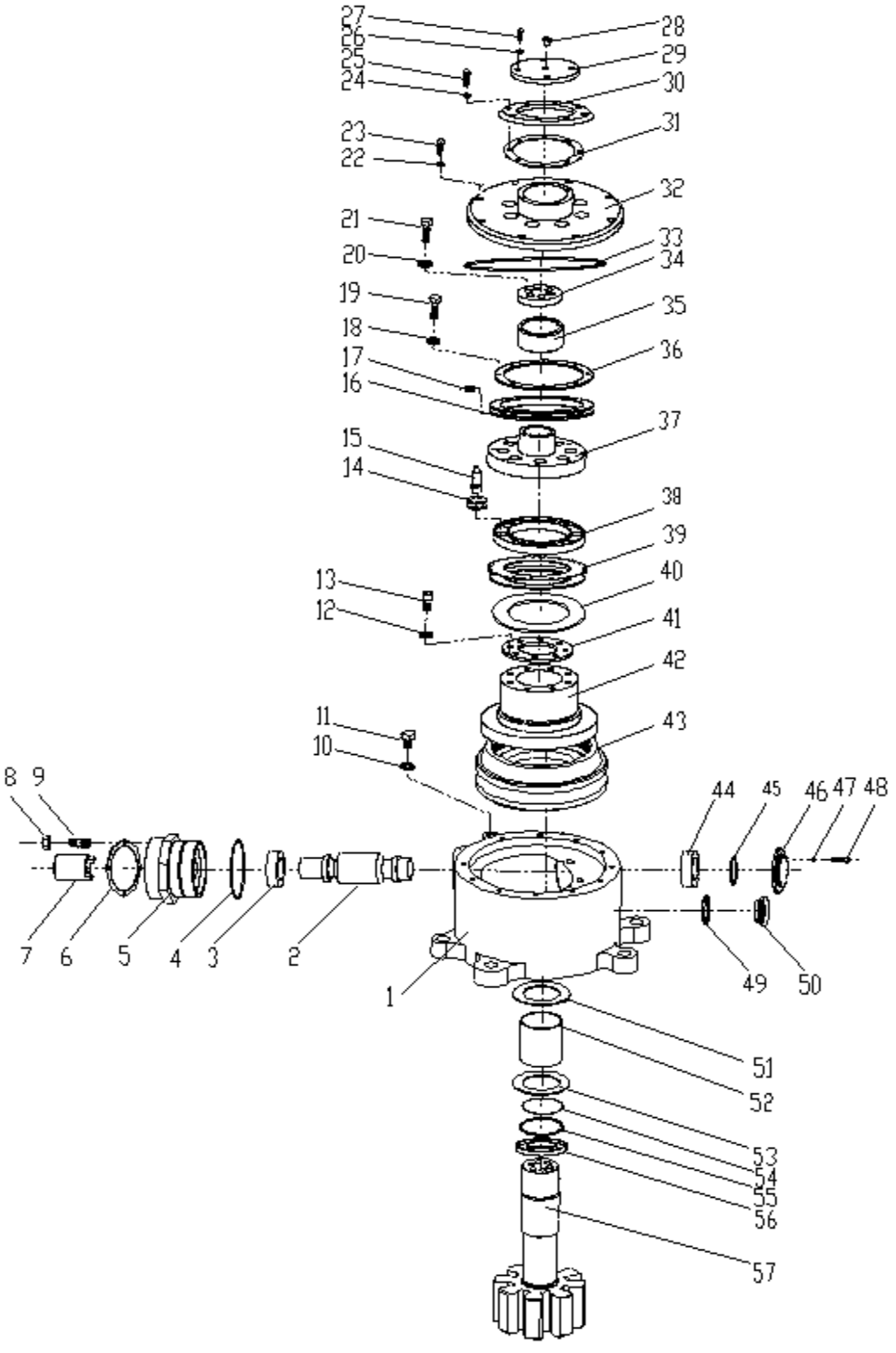

380901141 蜗轮箱 Turbine Box

序号 NO.	物料代码 Part Number	名称 Part Name		推荐数量 Advised Q'ty	备注 Remarks
22	805300018	垫圈 12	WASHER	5	
23	805000458	螺栓 M12×50	BOLT	8	
24	805300010	垫圈 8	WASHER	8	
25	805000690	螺栓 M8×25	BOLT	6	
26	805300010	垫圈 8	WASHER	8	
27	805000690	螺栓 M8×25	BOLT	6	
28	800347049	放气螺丝 M10×1	AIR BLEED SCREW	1	
29	800347050	小盖	COVER	1	
30	800347051	上密封盖板	UPPER SEAL COVER BOARD	1	
31	800347052	橡胶密封板	GASKET	1	
32	800347053	上盖	COVER	1	
33	800347054	O 形密封圈 250×4	O SEAL RING	1	
34	800347039	上压板	TOP PRESSURE PLATE	1	
35	800347040	上铜套	UPPER BUSHING	1	
36	800347041	压紧片	COMPRESS STEEL	1	
37	800347043	压紧轮	CLOSING ROLLER	1	
38	800347046	摩擦片上压板	FRICTION PLATE TOP BOARD	1	
39	800347048	摩擦片组合	FRICTION ASSEMBLY	1	
40	800347055	摩擦片下垫板	FRICTION PLATE DOWN PAD	1	
41	800347047	锁紧片	LOCK PLATE	1	
42	800347056	内外齿	INSIDE AND OUTSIDE POINTS	1	

380901141 蜗轮箱 Turbine Box

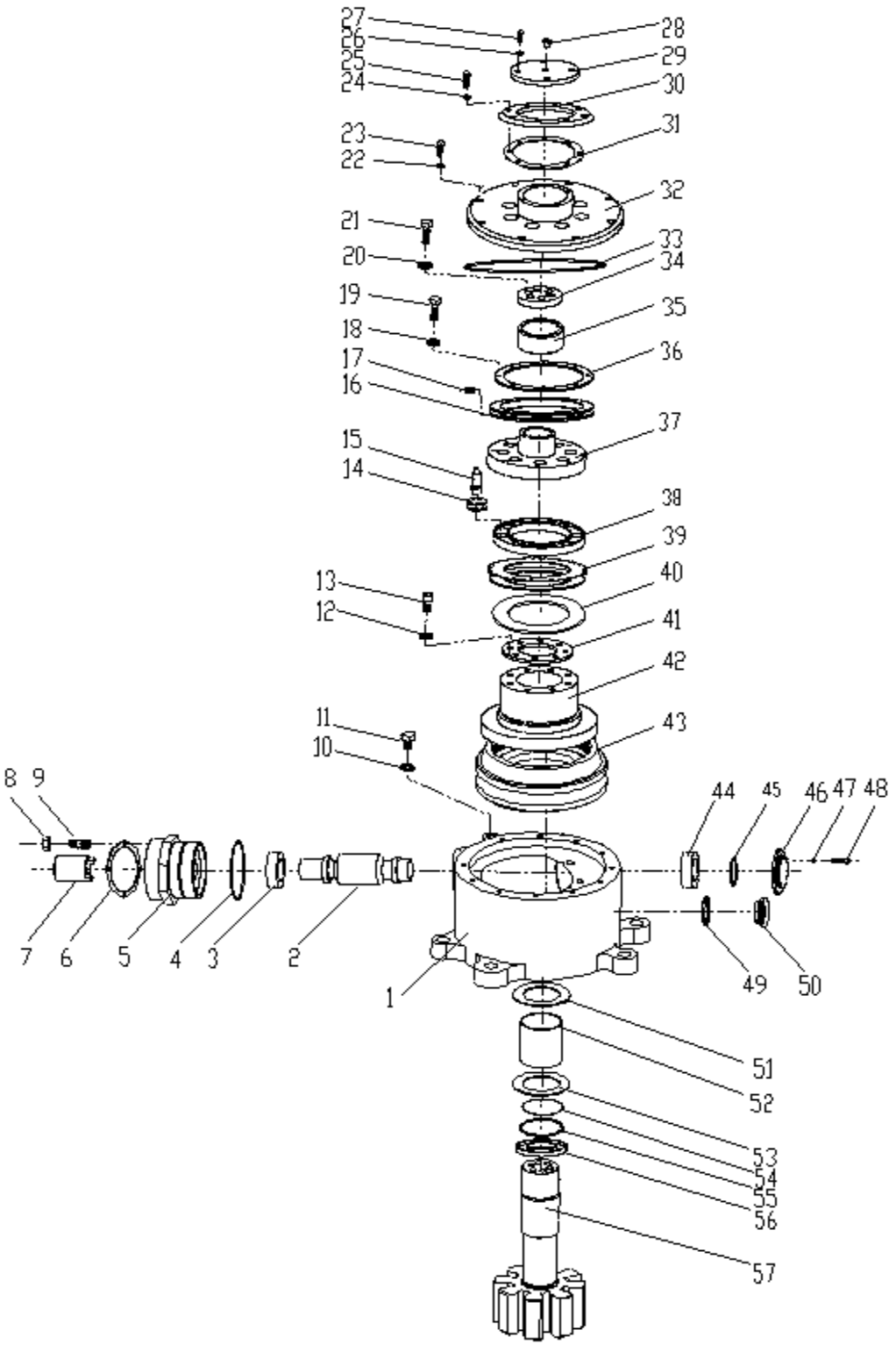

380901141 蜗轮箱 Turbine Box

序号 NO.	物料代码 Part Number	名称 Part Name		推荐数量 Advised Q'ty	备注 Remarks
43	800347057	蜗轮	TURBINE	1	
44	800551984	锥度轴承 31310	BEARING	1	
45	800347032	密封圈 90×3	SEAL RING	1	
46	800347031	堵盖	TRAIL COVER	1	
47	805300010	垫圈 8	WASHER	8	
48	805000690	螺栓 M8×25	BOLT	6	
49	805300085	垫圈 M27	WASHER	1	
50	800347058	油窗 M27×1.5	OIL LEVEL INDICATOR M27X1.5	1	
51	800347059	上铜垫	UPPER GASKET	1	
52	800347061	下铜套	AXLE BUSHING	1	
53	800347062	下铜垫	DOWN GASKET	1	
54	805805505	密封圈 145×7	SEAL RING	2	
55	800347063	密封钢圈	SEAL RING	2	
56	800347387	密封圈座	SEAL RING BASE	1	
57	800347389	驱动轴	DRIVE SHAFT	1	

380902562　380601606 机架 Frame

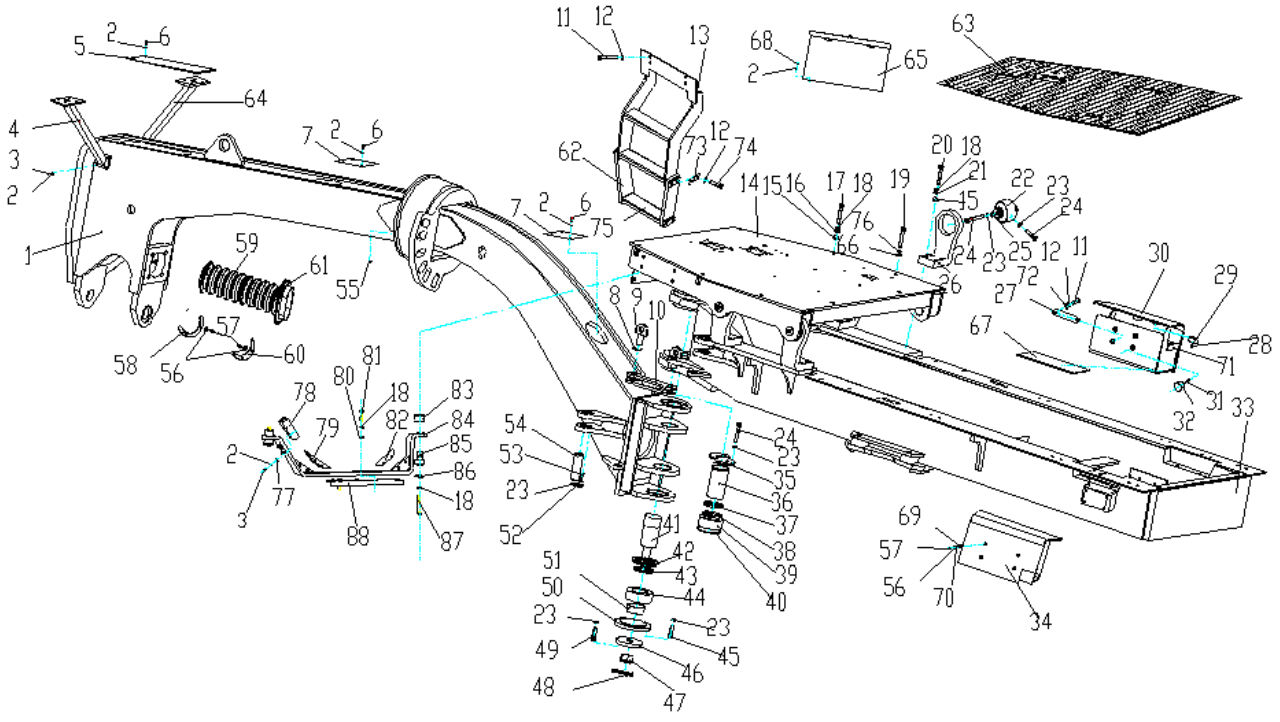

380902562　380601606 机架 Frame

序号 NO.	物料代码 Part Number	名称 Part Name		推荐数量 Advised Q'ty	备注 Remarks
1	380905153	前机架	FRAME	1	
2	805338259	垫圈 8	WASHER	20	
3	805046507	螺栓 M8×20	BOLT	8	
4	380501044	左前灯架	LEFT FRONT LAMPPOST	1	
5	380900841	盖板I	COVER PLATE	1	
6	805046503	螺栓 M8×16	BOLT	12	
7	380900842	盖板II	COVER PLATE	2	
8	380901157	弹簧销	Pin	2	
9	380901156	插销	Pin	2	
10	380900916	拉杆	LEVER	1	
11	805046473	螺栓 M10×30	BLOT	4	
12	805338260	垫圈 10	WASHER	4	
13	380501176	梯架	ladder	2	
14	380904656 380602485	驾驶室底座	CAB BASE	1	GR215DII GR215DV
15	805238374	螺母 M16	NUT	20	
16	380600626	大垫圈	WASHER	4	
17	805046664	螺栓 M16X70	Bolt	4	
18	805338263	垫圈 16	Washer	20	
19	805140490	螺钉M20X50	Bolt	4	
20	805048207	螺栓M16X95	Bolt	16	
21	805338284	垫圈16	Washer	16	

380902562　380601606 机架 Frame

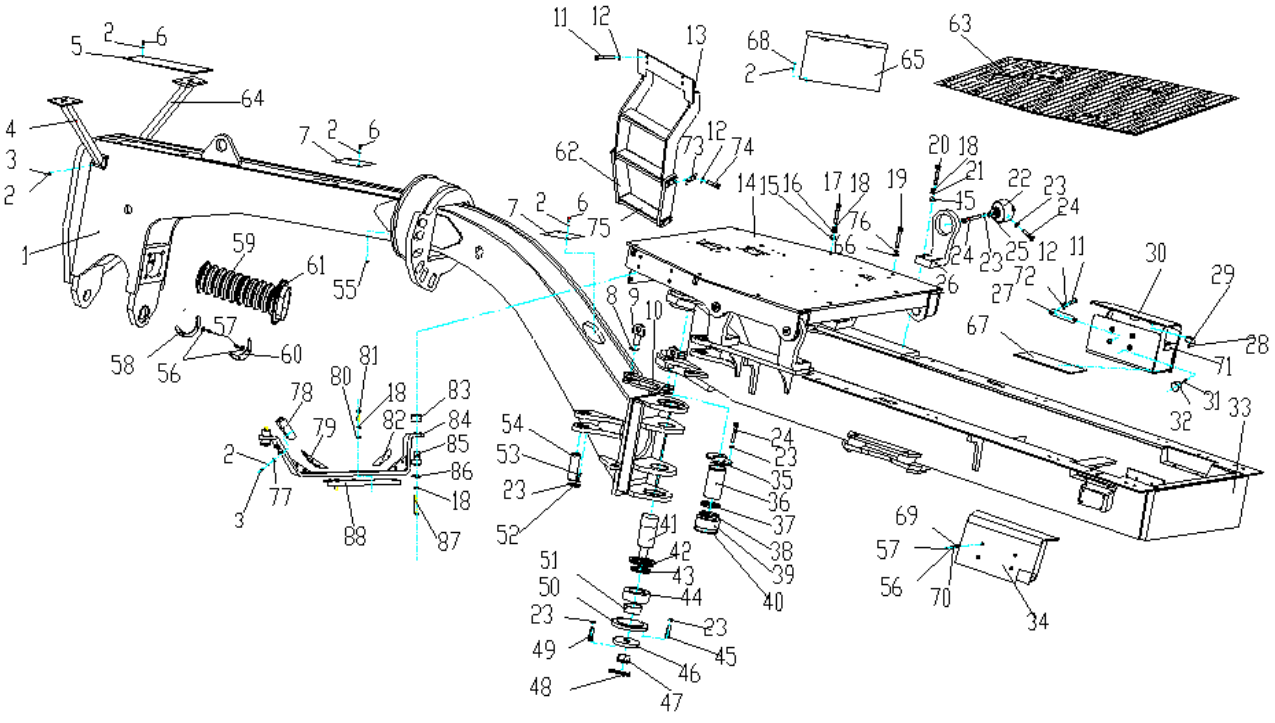

380902562　380601606 机架 Frame

序号 NO.	物料代码 Part Number	名称 Part Name		推荐数量 Advised Q'ty	备注 Remarks
22	380200687	减震装置	Absorber	4	
23	805338261	垫圈12	Washer	50	
24	805046482	螺栓M12X30	Bolt	12	
25	380300672	垫圈	Washer	4	
26	380901046	支板	bracket	4	
27	380901151	压板	Cover Plate	4	
28	805140922	螺钉M6X18	Bolt	4	
29	380901158	橡胶垫	Rubber	4	
30	380902077	右电瓶箱	Right accumulator box	1	
31	805140945	螺钉M6X25	Bolt	4	
32	380901148	橡胶垫	Rubber	4	
33	380900621 380602234	后机架	Back Frame	1	GR215DII GR215DV
34	380902076	左电瓶箱	Left accumulator box	1	
35	380900922	压板	Cover Plate	2	
36	380900923	上铰轴	Upper Beryllium Axle	1	
37	380900920	压盖	Cover Plate	1	
38	380900921	毡圈	Felt Ring	1	
39	800515283	GE90ES	Joint Bearing	1	
40	860101074	挡圈130	Bolt	2	
41	380905146	下铰轴	Ante Beryllium Axle	1	
42	380901044	下压盖	Ante Gland	1	

380902562　380601606 机架 Frame

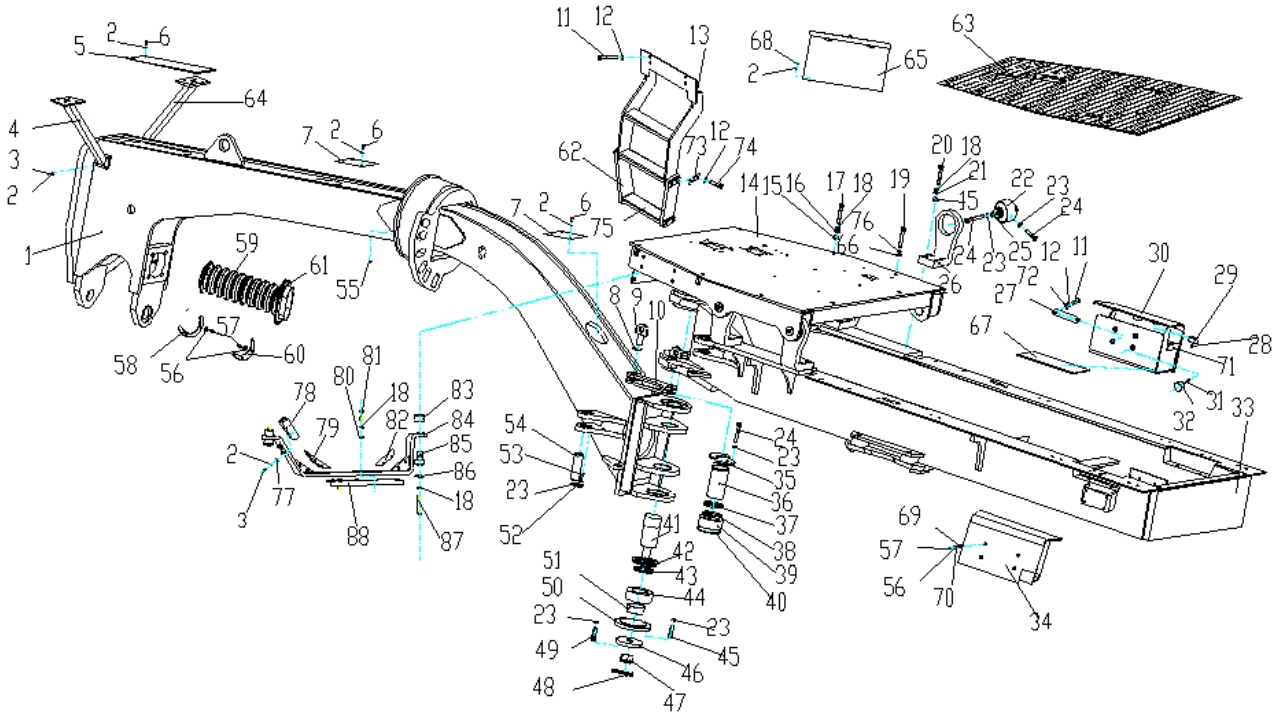

380902562　380601606 机架 Frame

序号 NO.	物料代码 Part Number	名称 Part Name		推荐数量 Advised Q'ty	备注 Remarks
43	380900915	毡圈	Felt Ring	1	
44	800515288	GEG90ES	Joint Bearing	1	
45	805009805	螺栓M12X1.5X40	Bolt	6	
46	380905148	盖板	Cover Plate	1	
47	380905147	螺母	Nut	1	
48	805600080	开口销8X80	Pin	1	
49	805048257	螺栓M20X1.5X45	Bolt	6	
50	380900925	法兰盘	Flange	1	
51	380905149	轴套	Axle Bushing	1	
52	380900918	压板	Cover Plate	4	
53	805046485	螺栓M12X25	Bolt	4	
54	805604514	销轴	Bolt	2	
55	801100336	油杯 M10X1	Grease Nipple	9	
56	805338258	垫圈6	Washer	16	
57	805046496	螺栓M6X20	Bolt	16	
58	380901126	压板I	Cover Plate I	2	
59	380901050	橡胶管	Cover Plate	1	
60	380900860	压板II	Cover Plate II	2	
61	380900861	衬套	Bush	1	
62	380300684	橡胶带	Rubber	2	
63	380904646 380602487	橡胶底板	Rubber	1	GR215DII GR215DV

380902562　380601606 机架 Frame

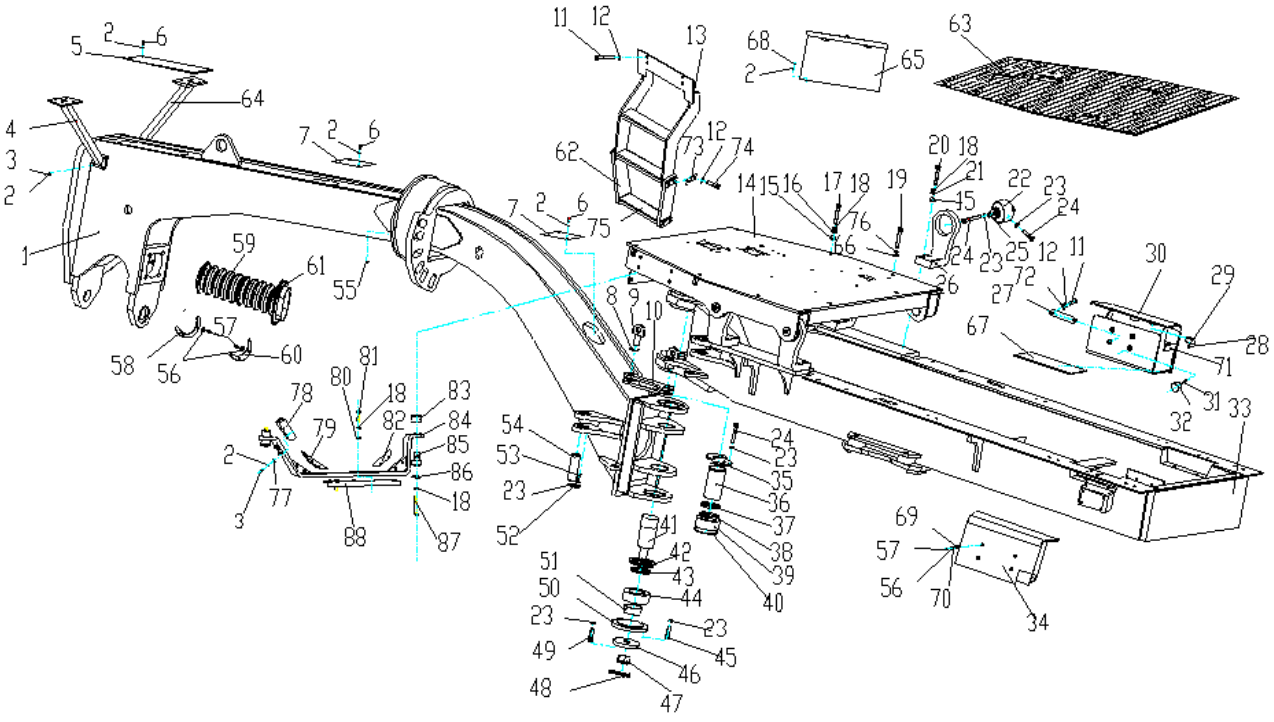

380902562 380601606 机架 Frame

序号 NO.	物料代码 Part Number	名称 Part Name		推荐数量 Advised Q'ty	备注 Remarks
64	380501046	右前灯架	RIGHT FRONT LAMPPOST	1	
65	380902430	工具箱	Toolbox	1	
65	380600627	大垫圈	Washer	4	
66	380100333	橡胶垫	Rubber	2	
67	805046505	螺栓M8X18	Bolt	4	
68	805338258	垫圈6	Washer	8	
69	805338264	垫圈6	Washer	8	
70	380901147	橡胶带	Rubber	4	
71	805338278	垫圈10	Washer	10	
72	380300682	垫片	Washer	8	
73	805046529	螺栓M10X40	Bolt	16	
74	380300683	横踏板	Paddle	2	
75	805300023	垫圈20	Washer	4	
76	805338265	垫圈8	Washer	7	
77	380501113	橡胶垫	Rubber	1	
78	380501090	橡胶垫	Rubber	1	
79	805338284	垫圈16	Washer	2	
80	805004814	螺栓 M16×55	Bolt	2	
81	380501089	橡胶垫	Rubber	1	
82	380501088	减震垫	Absorber	2	
83	380501088	减震垫	Absorber	2	

380902562　380601606 机架 Frame

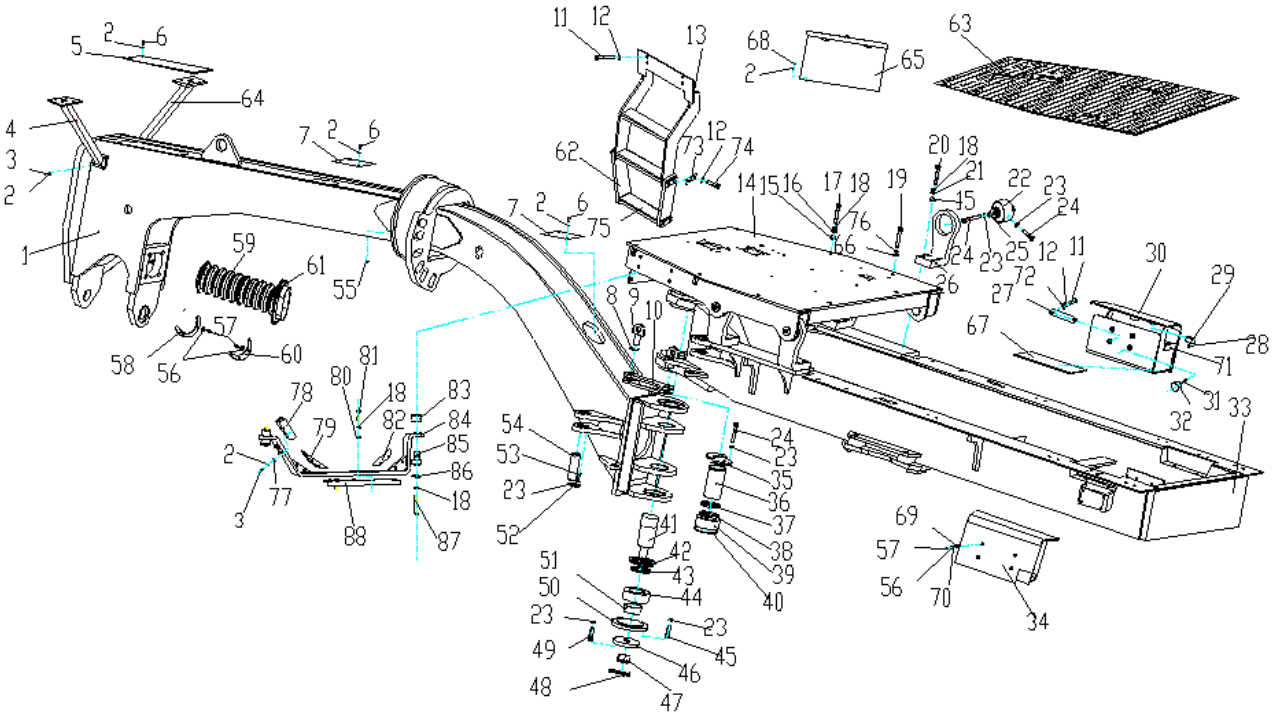

380902562　380601606 机架 Frame

序号 NO.	物料代码 Part Number	名称 Part Name		推荐数量 Advised Q'ty	备注 Remarks
84	380501085	前支撑	Support	1	
85	380501086	减震垫	Absorber	2	
86	380501087	平垫	Washer	2	
87	805047561	螺栓 M16×110	Bolt	2	
88	380501111	橡胶垫	Rubber	1	

380903066 前桥 Front Axle

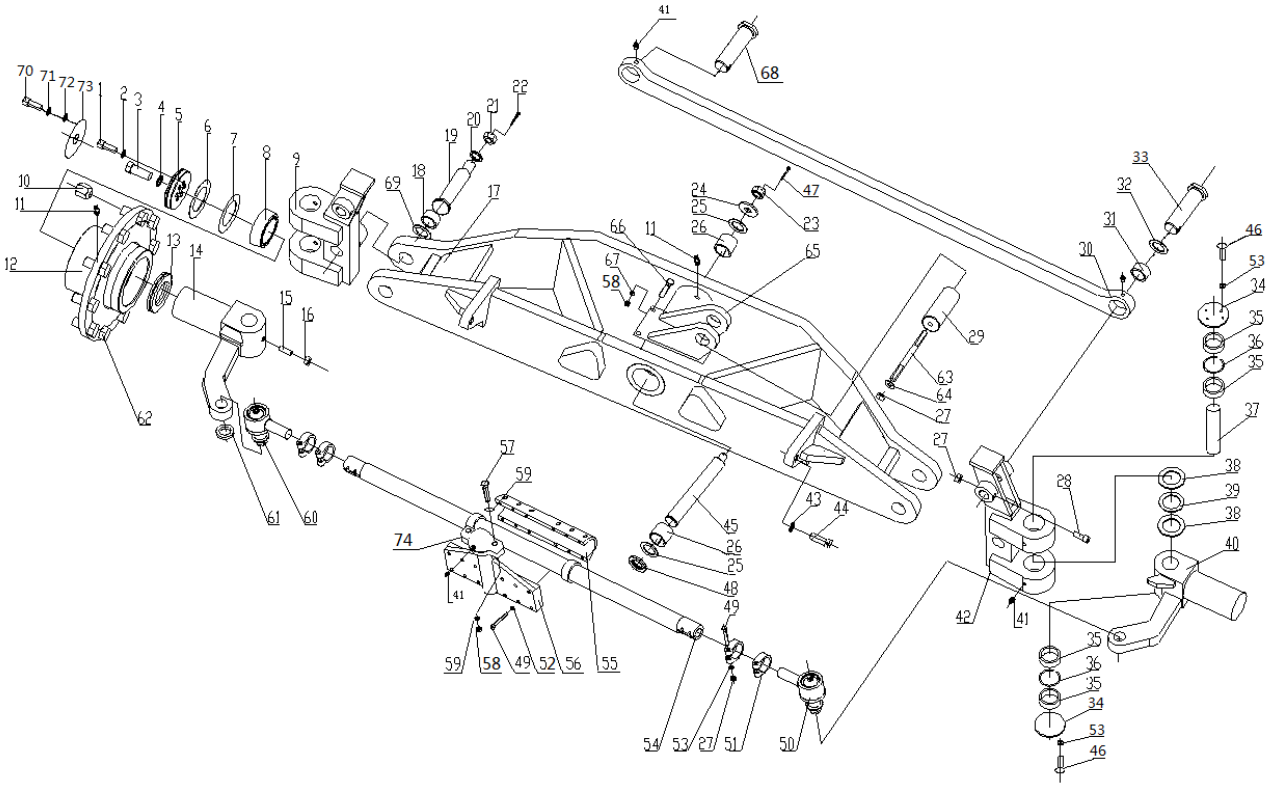

380903066 前桥 Front Axle

序号 NO.	物料代码 Part Number	名称 Part Name		推荐数量 Advised Q'ty	备注 Remarks
1	805101783	螺钉 M12×30	SCREW	12	
2	805300018	垫圈 12	WASHER 12	12	
3	805000311	螺栓 M20×55(10.9)	BOLT	2	
4	805300023	垫圈 20	WASHER	2	
5	380905027	端盖	COVER	2	
6	380900932	环片	RING PIECE	8	
7	380900935	调整片	ADJUSTING SHIM	2	
8	800515213	圆锥滚子轴承 32018	CONICAL ROLLER BEARING	4	
9	380903073	左倾斜关节	LEFT INCLINED JOINT	1	
10	380901054	前轮辋螺母	NUT	20	
11	801103672	油杯 M10×1	OIL CUP	4	
12	380901130	轮毂	HUB	2	
13	380900931	隔圈	SPACING RING	2	
14	380905026	左转向节	LEFT STEERING KNUCKLE	1	
15	805140967	螺钉 M16×40(33H)	SCREW	3	
16	805200109	螺母 M16	NUT	2	
17	380903067	前桥体	AXLE FRONT	1	
18	800515286	关节轴承 GAC40S	JOINT BEARING	4	
19	805604517	销轴	PIN SHAFT	2	
20	805300118	垫圈 30	WASHER	2	
21	805203801	开槽螺母 M30X2	SHOTTED NUT	2	

380903066 前桥 Front Axle

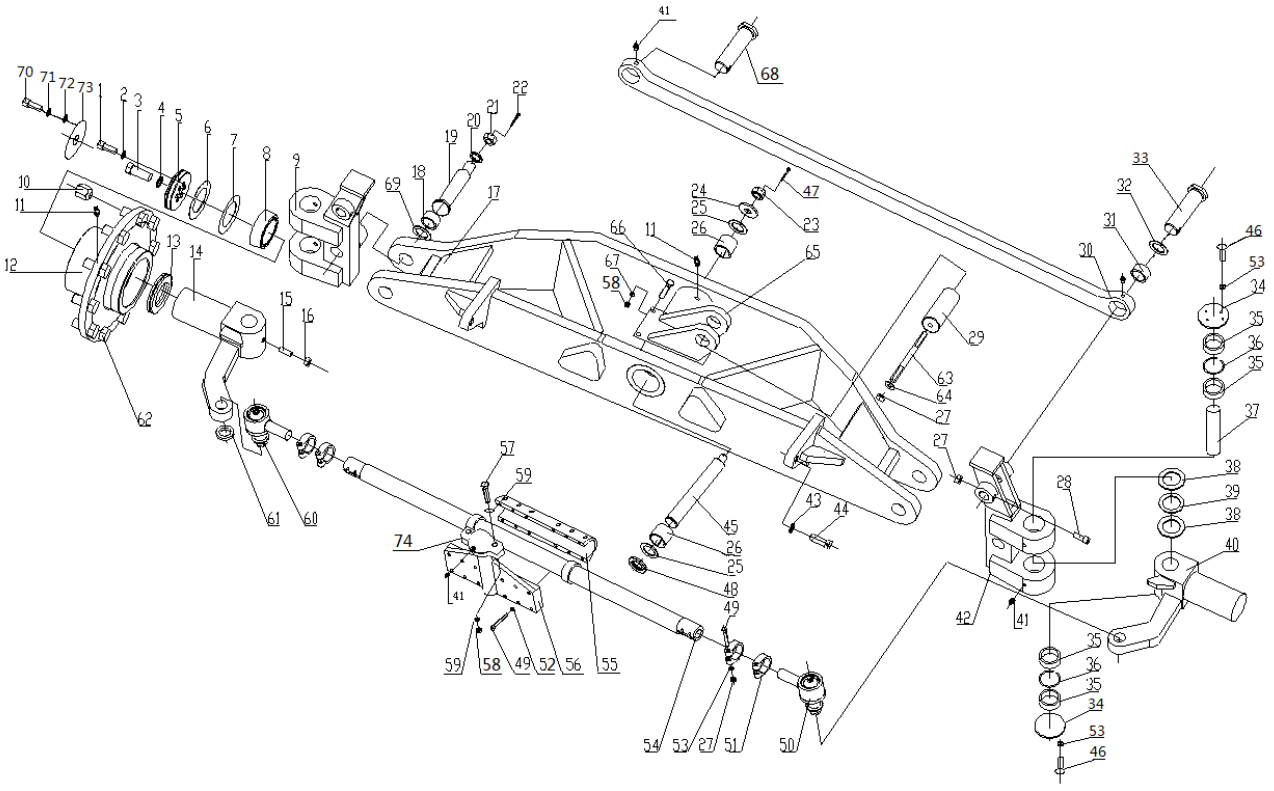

380903066 前桥 Front Axle

序号 NO.	物料代码 Part Number	名称 Part Name		推荐数量 Advised Q'ty	备注 Remarks
22	805601535	开口销 6X60	COTTER PIN	2	
23	805203871	螺母 M36×2	NUT	1	
24	380901059	垫片	WASHER	1	
25	380901058	垫圈	WASHER	3	
26	380901055	套	SLEEVE	2	
27	805203197	螺母 M10	NUT	7	
28	805140956	螺钉 M10×90	SCREW	2	
29	805604516	销轴	PIN SHAFT	1	
30	380903077	拉杆	CROSSED ROD	1	
31	380900929	套	SLEEVE	2	
32	380901051	垫片	WASHER	1	
33	805604519	销轴	PIN SHAFT	1	
34	380903080	挡板	JAM RING	4	
35	800515216	滚针轴承 NK55/25	NEEDLE BEARING	8	
36	380900928	钢丝挡圈	RETAINER RING,WIRE	4	
37	380903079	转向销	KING PIN	2	
38	380901064	止推片	THRUST WASHER	6	
39	800515215	推力滚针轴承	THRUST NEEDLE BEARING	2	
40	380905025	右转向节	RIGHT STEERING KNUCKLE	1	
41	801103215	油杯 M10×1(不锈钢)	OIL CUP M10×1(STAINLESS STEEL)	9	
42	380903069	右倾斜关节	RIGHT INCLINED JOINT	1	

380903066 前桥 Front Axle

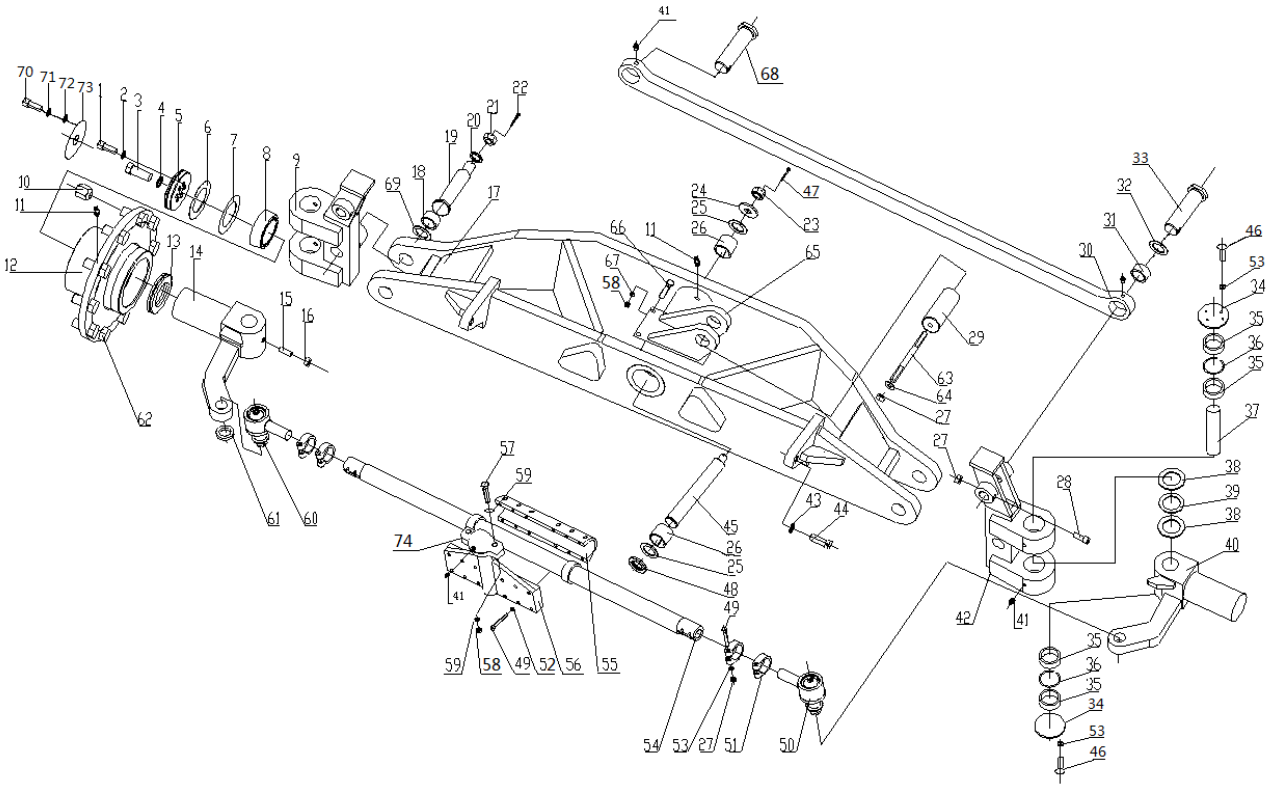

380903066 前桥 Front Axle

序号 NO.	物料代码 Part Number	名称 Part Name		推荐数量 Advised Q'ty	备注 Remarks
43	805338245	NL-垫圈 20	WASHER	2	
44	805000599	螺栓 M20X50	BOLT	2	
45	805604518	销轴	PIN SHAFT	1	
46	805011330	螺栓 M10×25	BOLT	16	
47	805604683	销 6X80	COTTER PIN	1	
48	380901056	锁紧片	LOCK PLATE	1	
49	805048384	螺栓 M10×75(10.9)	BOLT	16	
50	380901101	右球铰	RIGHT BALL JOINT	1	
51	380901069	夹紧环	CLAMP RING	4	
52	805302535	垫圈 10	WASHER 10	12	
53	805300014	垫圈 10	WASHER 10	20	
54	380903062	拉杆	LEVER	1	
55	380903063	连接环	COUPLING RING	1	
56	380904727	连接座	SEAT	1	
57	805048208	螺栓 M16×85(10.9)		2	
58	805203851	锁紧螺母 M16	NUT	6	
59	805338246	NORD-LOCK 垫圈 16	NORD-LOCK WASHER 16	6	
60	380901068	左球铰	LEFT BALL JOINT	1	
61	380901071	垫片	WASHER	2	
62	380902714	前轮辋螺栓	BOLT	20	
63	805000184	螺栓 M10×120	BOLT	1	

380903066 前桥 Front Axle

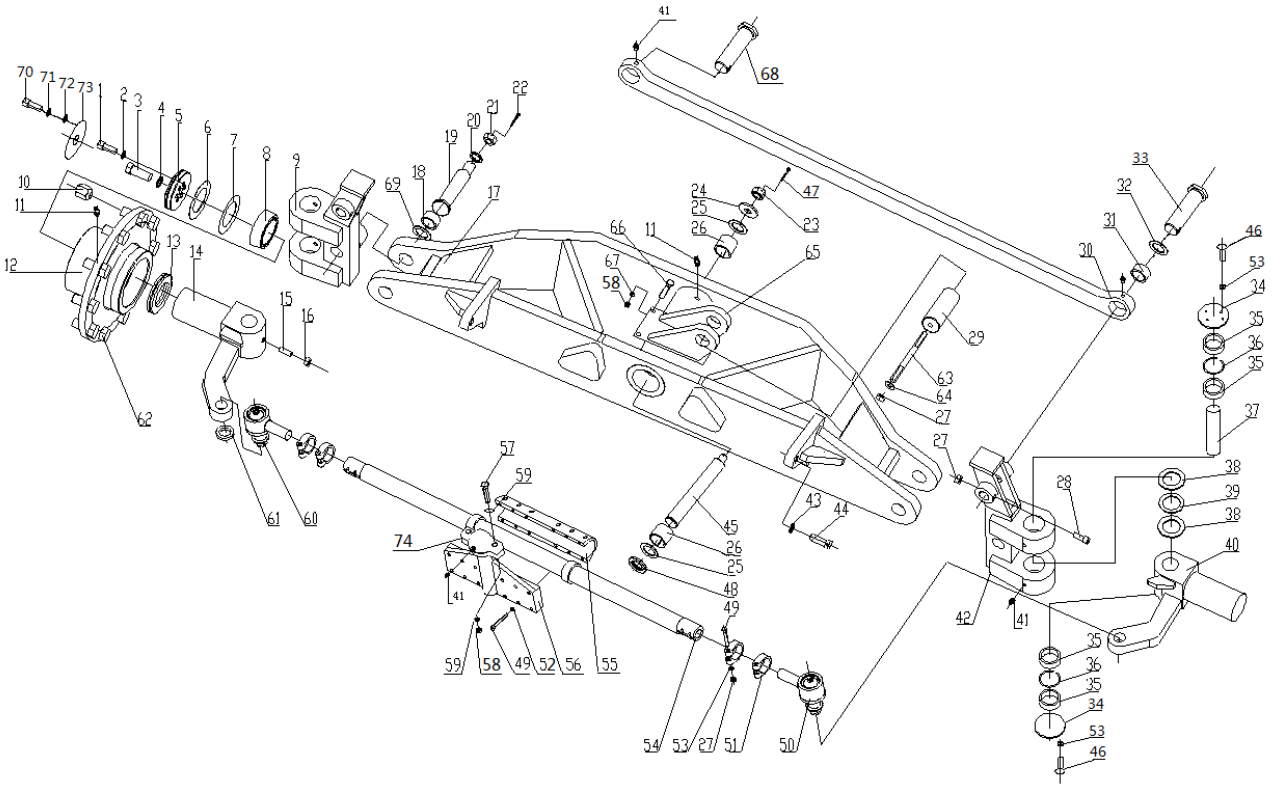
70 71 72 73 1 2 3 4 5 6 7 8 9
10 11 12 13 14 15 16
62 61 60
69 18 19 20 21 22
17
41 68
24 25 26 47 23
66 11 67 58 65
29
63 64 27
27
57 59
74 41
59 58 49 52 56 55
45 26 25 48 49
43 44
54 53 27 51 50
33 32 31 30
46 53 34 35 36 35 37
38 39 38 40
28
42 41
35 36 35 34 53 46

380903066 前桥 Front Axle

序号 NO.	物料代码 Part Number	名称 Part Name		推荐数量 Advised Q'ty	备注 Remarks
64	380901129	垫片	WASHER	2	
65	380901128	油缸支座	BRACKET	1	
66	805100453	螺钉 M16X70	BOLT	4	
67	801702945	碟弹簧 16	DISK SPRING	4	
68	805604515	销轴	PIN SHSFT	1	
69	380901052	止推片	THRUST WASHER	6	
70	805002022	螺栓 M6×18	BOLT	8	
71	805300030	垫圈 6	WASHER	8	
72	805300029	垫圈 6	WASHER	8	
73	380902080	端盖	COVER	2	
74	380300763	垫片	WASHER	12	

380904673 电气系统（GR215D02/03）Electrical System

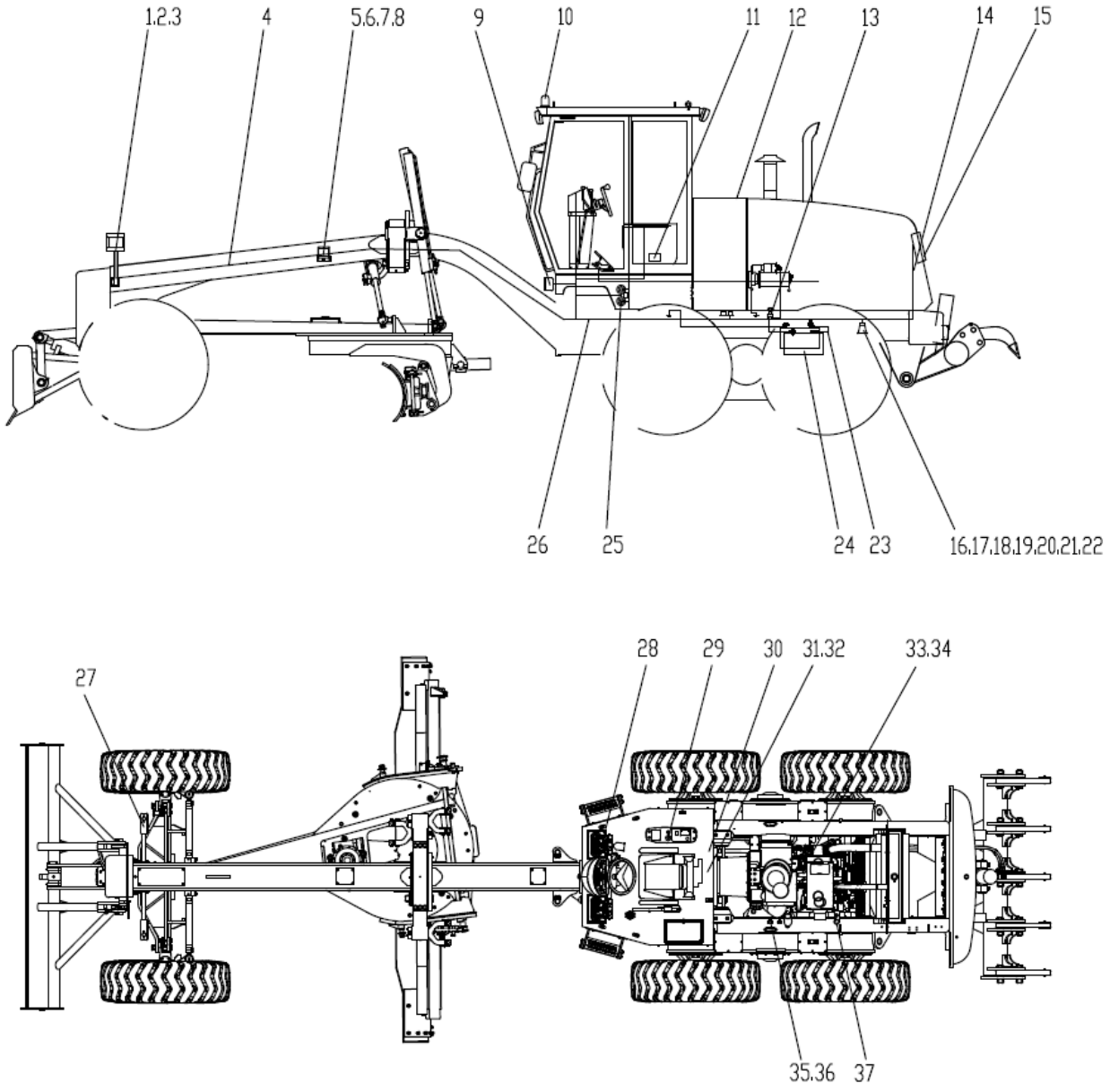

380904673 电气系统（GR215D02/03）Electrical System

序号 NO.	物料代码 Part Number	名称 Part Name		推荐数量 Advised Q'ty	备注 Remarks
1	803506776	前组合灯	FRONT COMBINED LAMP	2	
2	805046510	螺栓 M8×30 (达克罗)	BOLT	4	
3	805338259	垫圈 8(达克罗)	SCREW WASHER	4	
4	380501180	前机架线束	FRONT FRAMEHARNESS	1	
5	803546714	工作灯	WORK LIGHT	2	
6	803741940	工作灯支架	WORK LIGHT BRACKET	2	
7	805046507	螺栓 M8×20 (达克罗)	BOLT	8	
8	805338259	垫圈 8(达克罗)	SCREW WASHER	8	
9	803546714	工作灯	WORK LIGHT	2	
10	803545739	旋转警报灯	ROTATING BEACON	1	
11	380904677	继电器板	PLATE,RELAY	1	
12	803545986	燃油传感器	FUEL SENSOR	1	
13	803685348	电源总开关	POWER SWITCH	1	
14	380602780	后机罩线束	REAR COWLINGHARNESS	1	
15	803548022	后组合灯	REAR COMBINED LAMP	2	
16	380602101	板	BRACKET	1	
17	805048356	螺栓 M6×15 (达克罗)	BOLT	2	
18	805338258	垫圈 6(达克罗)	SCREW WASHER	2	
19	805046507	螺栓 M8×20 (达克罗)	BOLT	4	
20	805338259	垫圈 8(达克罗)	SCREW WASHER	4	
21	805046477	螺母 M8(达克罗)	NUT	4	

380904673 电气系统（GR215D02/03）Electrical System

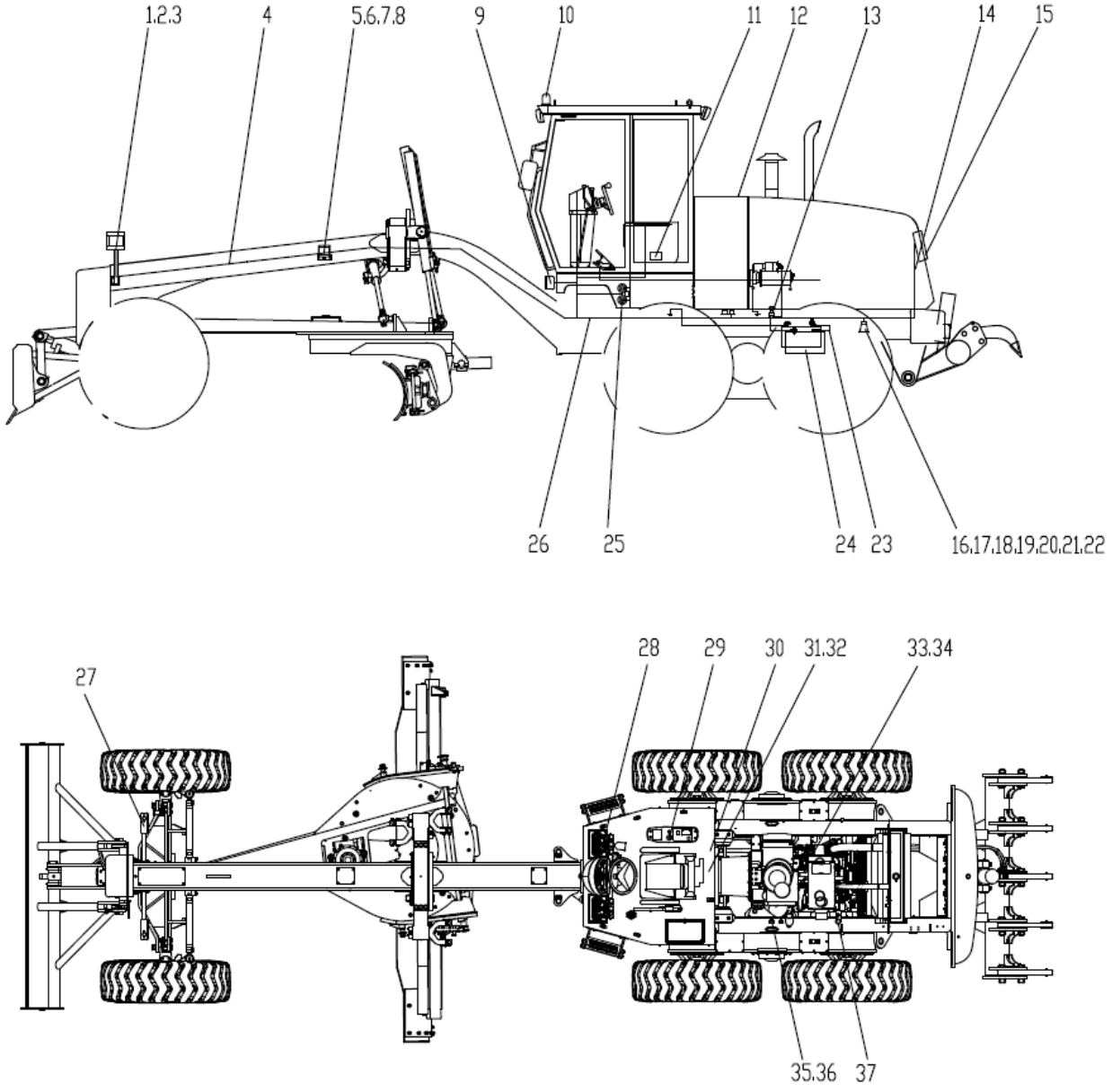
1.2.3
4
5.6.7.8
9
10
11
12
13
14
15
26
25
24
23
16.17.18.19.20.21.22
27
28
29
30
31.32
33.34
35.36
37

380904673 电气系统（GR215D02/03） Electrical System

序号 NO.	物料代码 Part Number	名称 Part Name		推荐数量 Advised Q'ty	备注 Remarks
22	803504584	倒车报警器	REVERSE ALARM	1	
23	380905823	电瓶线总成	SUPPLY LINEASSEMBLY	1	
24	803542747	电瓶	BATTERY	2	
25	803506732	喇叭	HORN	1	
26	380904675	后机架线束	REAR FRAMEHARNESS	1	
27	801969188	减震垫	PAD	2	
28	380905593	仪表盘总成	INSTRUMENTATION CONSOLE ASS'Y	1	
29	380904676	操纵面板	OPERATING PLATE	1	
30	803646231	变矩器油温传感器	T.C.OIL TEMPERATURE TRANSDUCER	1	
31	803506973	变矩器油压传感器	T.C. OIL PRESSURE TRANSDUCER	1	
32	803683558	转接头	ROTARY JOINT	1	
33	803507248	机油压力传感器	ENGINE OIL PRESSURE TRANSDUCER	1	
34	803683557	转接头	ROTARY JOINT	1	
35	803611480	继电器	RELAY	1	
36	380602906	继电器支架	RELAYBRACKET	1	
37	803506974	水温传感器	ENGINE WATER TEMPERATURE TRANSDUCER	1	

380601632 电气系统（GR215D05）Electrical System

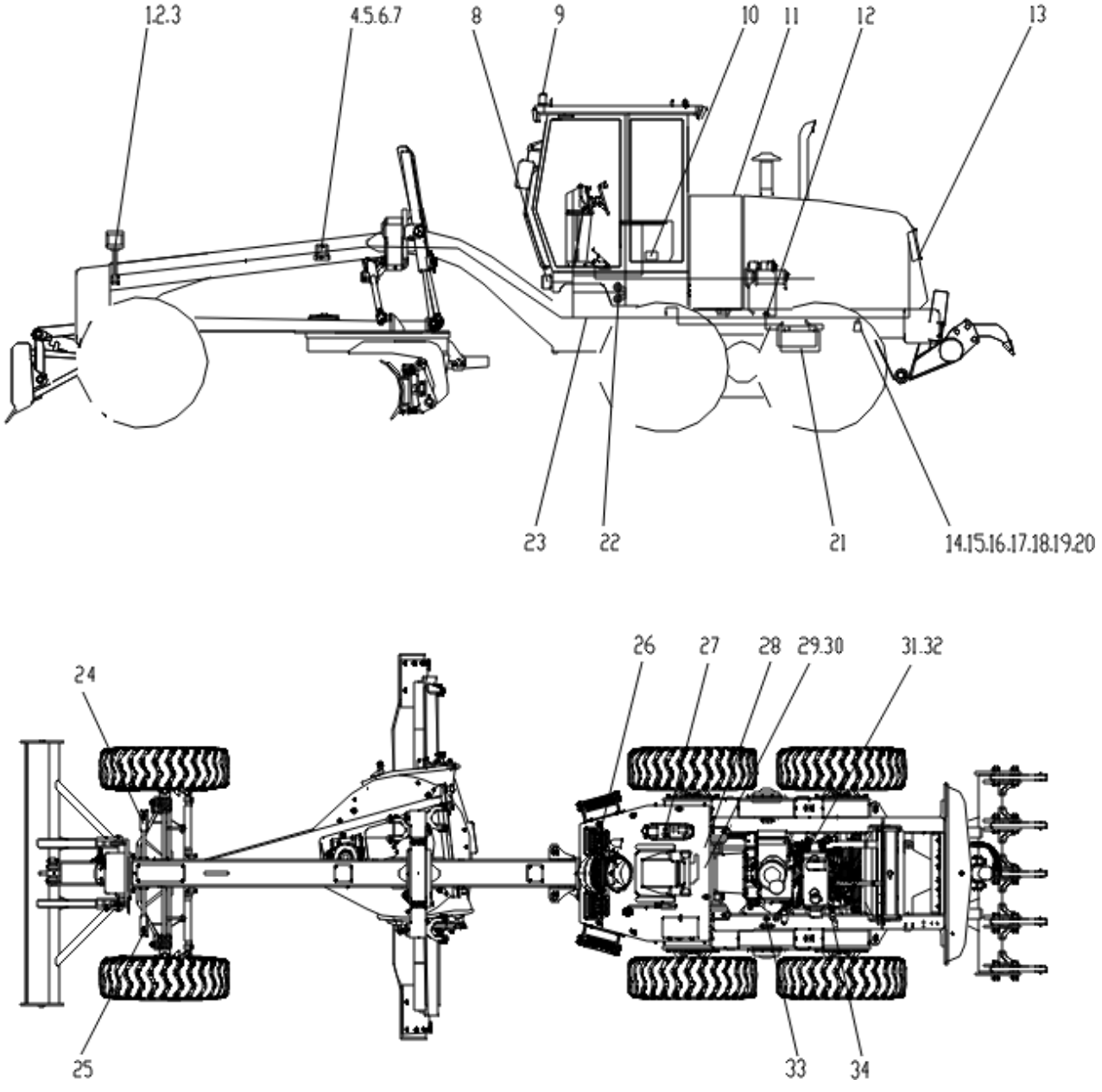

380601632 电气系统（GR215D05）Electrical System

序号 NO.	物料代码 Part Number	名称 Part Name		推荐数量 Advised Q'ty	备注 Remarks
1	801969188	减震垫	PAD	2	
2	805046510	螺栓 M8×30 (达克罗)	BOLT	4	
3	805338259	垫圈 8(达克罗)	SCREW WASHER	4	
4	803546714	工作灯	WORK LIGHT	2	
5	803741940	工作灯支架	WORK LIGHT BRACKET	2	
6	805046507	螺栓 M8×20 (达克罗)	BOLT	8	
7	805338259	垫圈 8(达克罗)	SCREW WASHER	8	
8	803546714	工作灯	WORK LIGHT	2	
9	803545739	旋转警报灯	ROTATING BEACON	1	
10	380601659	继电器板	PLATE,RELAY	1	
11	803545986	燃油传感器	FUEL SENSOR	1	
12	803685283	电源总开关	POWER SWITCH	1	
13	803548022	后组合灯	REAR COMBINED LAMP	2	
14	380602101	板	BRACKET	1	
15	805048356	螺栓 M6×15 (达克罗)	BOLT	2	
16	805338258	垫圈 6(达克罗)	SCREW WASHER	2	
17	805046507	螺栓 M8×20 (达克罗)	BOLT	4	
18	805338259	垫圈 8(达克罗)	SCREW WASHER	4	
19	805046477	螺母 M8(达克罗)	NUT	4	
20	803504584	倒车报警器	REVERSE ALARM	1	
21	803542747	电瓶	BATTERY	2	

380601632 电气系统（GR215D05）Electrical System

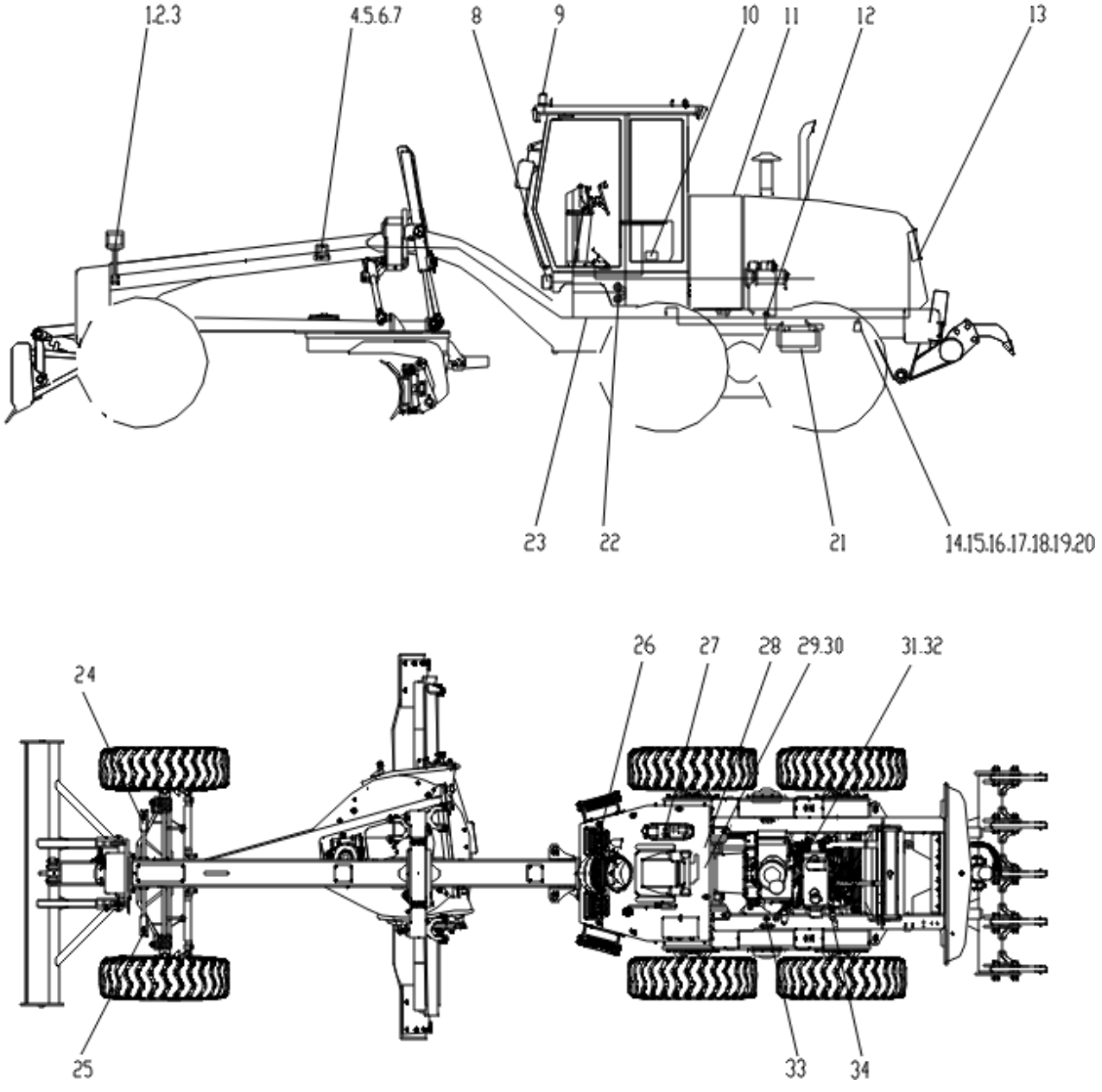

380601632 电气系统 （GR215D05） Electrical System

序号 NO.	物料代码 Part Number	名称 Part Name		推荐数量 Advised Q'ty	备注 Remarks
22	803506732	喇叭	HORN	1	
23	380602885	主线束	MAIN CABLE	1	
24	803543267	前大灯（右）	ILLUMINATING LAMP(RIGHT)	1	
25	803543266	前大灯（左）	ILLUMINATING LAMP(LEFT)	1	
26	380601657	仪表盘总成	INSTRUMENTATION CONSOLE ASS'Y	1	
27	380602884	操纵面板	OPERATING PLATE	1	
28	803646231	变矩器油温传感器	T.C.OIL TEMPERATURE TRANSDUCER	1	
29	803506973	变矩器油压传感器	T.C. OIL PRESSURE TRANSDUCER	1	
30	803683558	转接头	ROTARY JOINT	1	
31	803507248	机油压力传感器	ENGINE OIL PRESSURE TRANSDUCER	1	
32	803683557	转接头	ROTARY JOINT	1	
33	803611480	继电器	RELAY	2	
34	803506974	水温传感器	ENGINE WATER TEMPERATURE TRANSDUCER	1	

380905593 仪表盘总成 （GR215D02/03）Instrumentation Console Ass'y

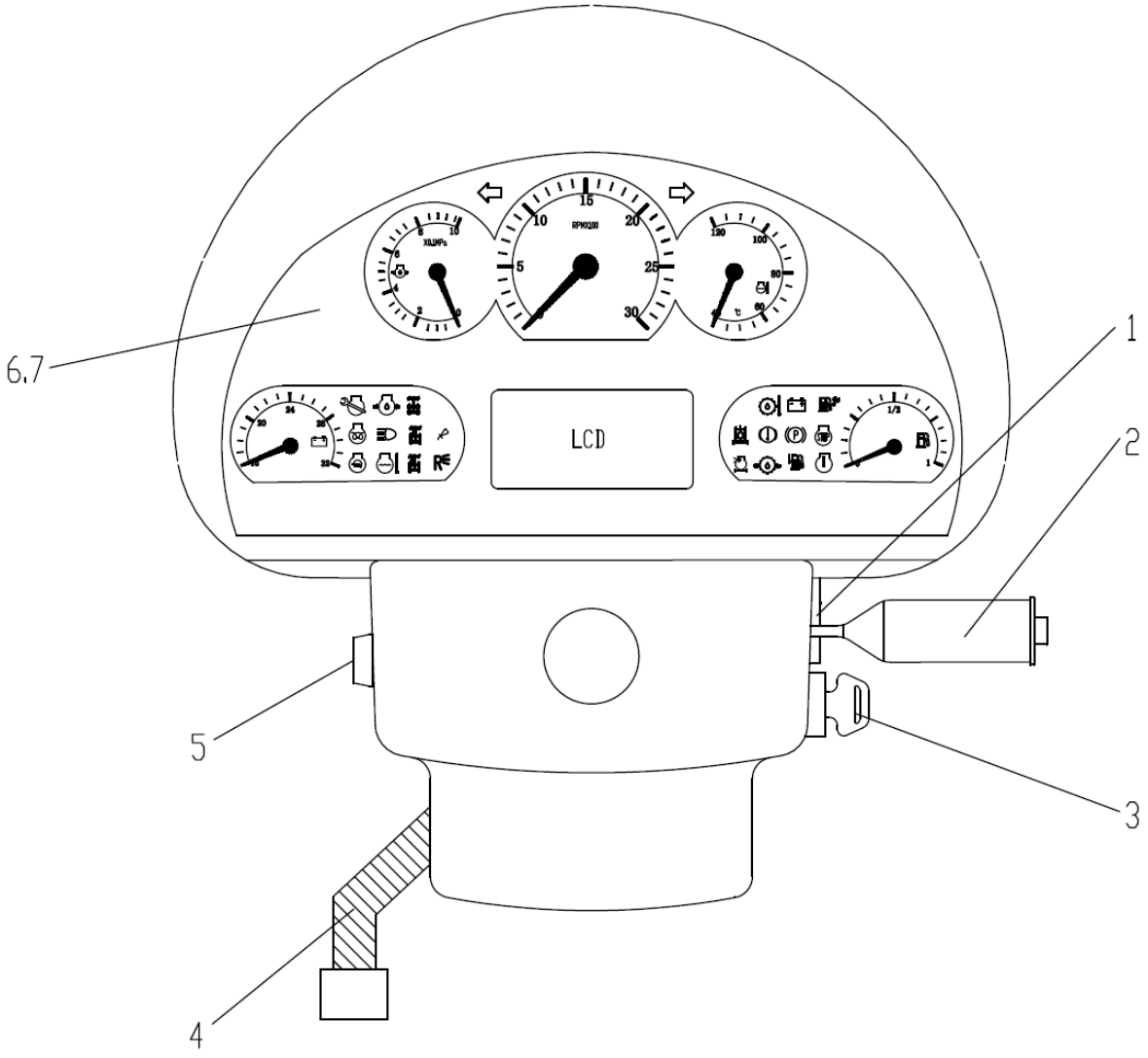

380905593 仪表盘总成 （GR215D02/03） Instrumentation Console Ass'y

序号 NO.	物料代码 Part Number	名称 Part Name		推荐数量 Advised Q'ty	备注 Remarks
1	803742957	保险丝盒	SAFETY CABINET	1	
2	803600736	组合开关	SWITCH	1	
3	803666709	点火开关	IGNITION SWITCH	1	
4	380905592	仪表盘线束	INSTRUMENTATION CONSOLE CABLE	1	
5	803645976	起动按钮	STARTING BUTTON	1	
6	803545918	组合仪表	COMBINATION METER	1	
7	380602087	过渡线束	TRANSITION HARNESS	1	

380601657 仪表盘总成（GR215D05） Instrumentation Console Ass'y

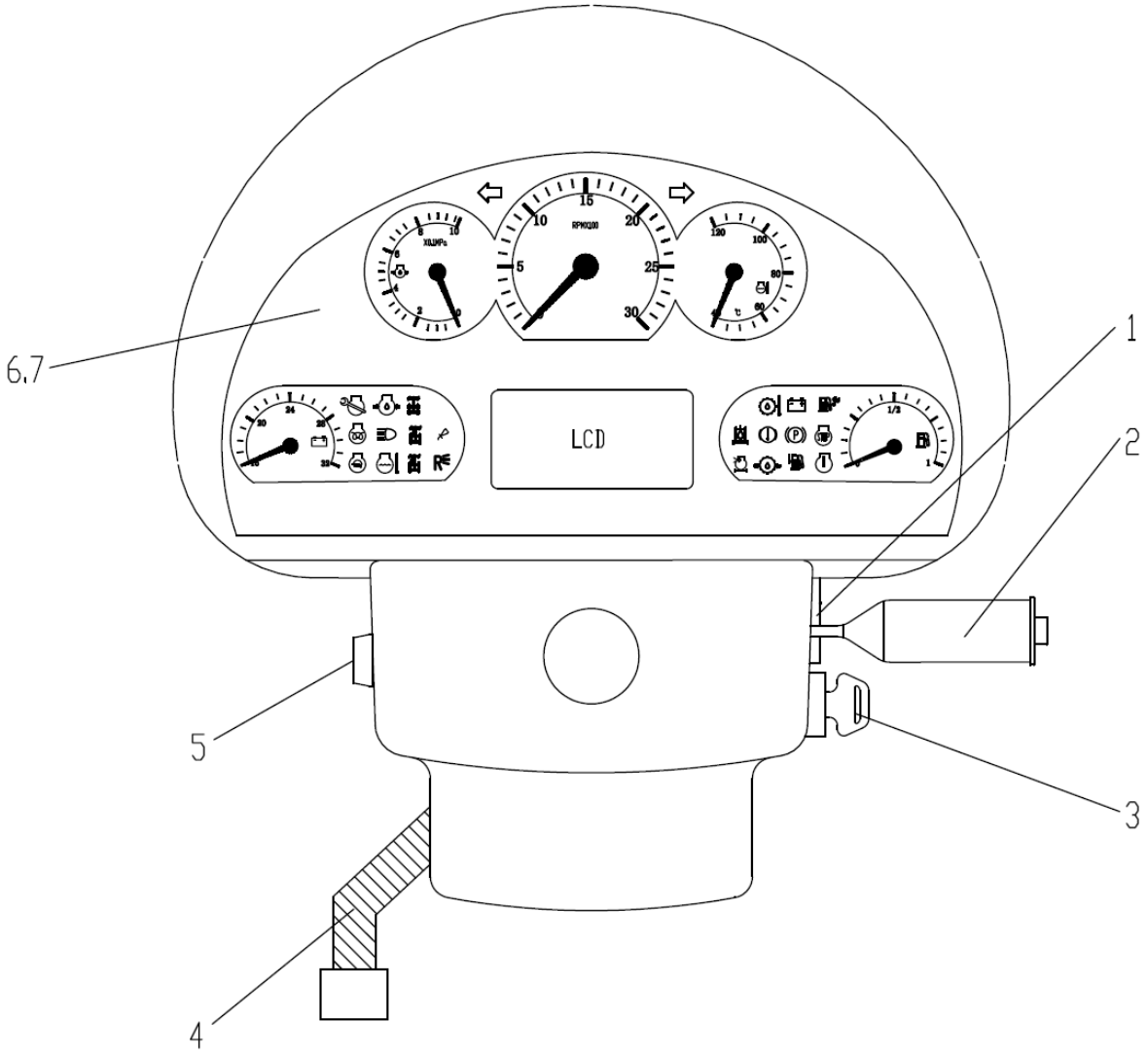

380601657 仪表盘总成（GR215D05） Instrumentation Console Ass'y

序号 NO.	物料代码 Part Number	名称 Part Name		推荐数量 Advised Q'ty	备注 Remarks
1	803742957	保险丝盒	SAFETY CABINET	1	
2	803600736	组合开关	SWITCH	1	
3	803666709	点火开关	IGNITION SWITCH	1	
4	380601660	仪表盘线束	INSTRUMENTATION CONSOLE CABLE	1	
5	803645976	起动按钮	STARTING BUTTON	1	
6	803545918	组合仪表	COMBINATION METER	1	
7	380602087	过渡线束	TRANSITION HARNESS	1	

380904676 操作板 （GR215D02/03）Operating Plate

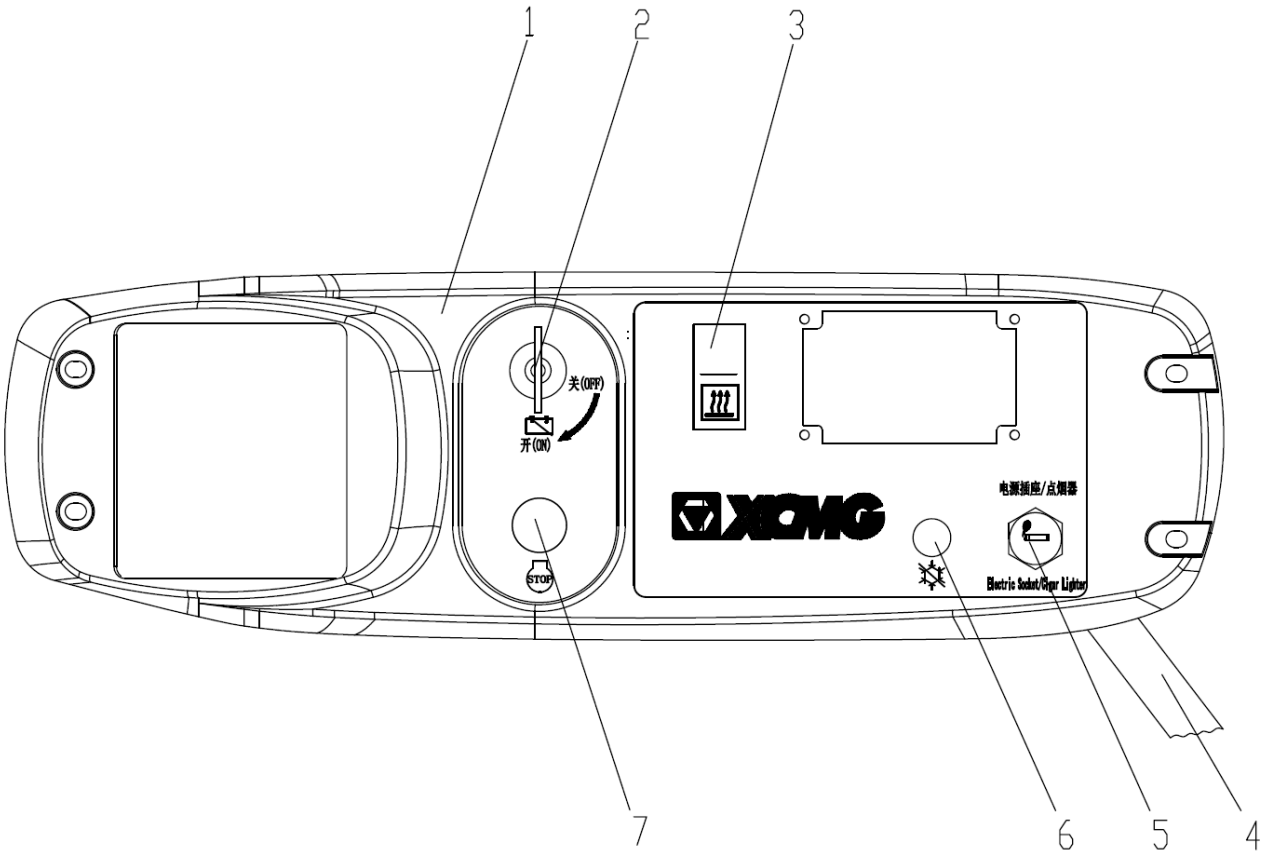

380904676 操作板 （GR215D02/03）Operating Plate

序号 NO.	物料代码 Part Number	名称 Part Name		推荐数量 Advised Q'ty	备注 Remarks
1	380904679	操作面板	OPERATED PANEL	1	
2	803633339	电源指示灯	POWER LIGHT	1	
3	803676157	暖风开关	HEATING SWITCH	1	
4	380904680	操纵箱线束	OPERATING PLATE CABLE	1	
5	803701694	点烟器	CIGAR LIGHTER	1	
6	803682328	空调故障灯	AIR CONDITIONING FAULT LIGHT	1	
7	803612803	熄火开关	FLAMEOUT SWITCH	1	

.

380602884 操作板（GR215D05） Operating Plate

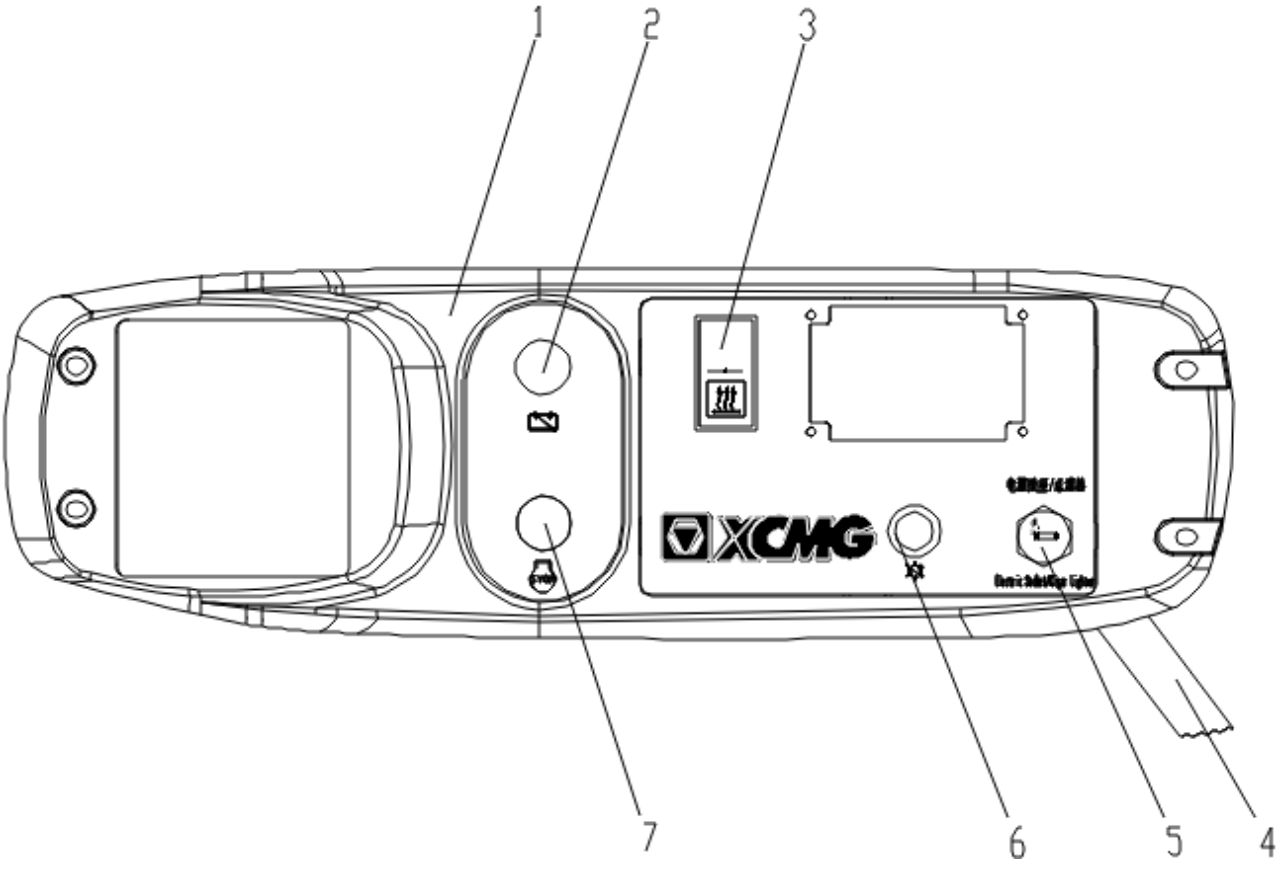

380602884 操作板 （GR215D05） Operating Plate

序号 NO.	物料代码 Part Number	名称 Part Name		推荐数量 Advised Q'ty	备注 Remarks
1	380602883	操作面板	OPERATED PANEL	1	
2	803633339	指示灯	INDICATING LAMP	1	
3	803676157	暖风开关	HEATING SWITCH	1	
4	380602882	操纵箱线束	OPERATING PLATE CABLE	1	
5	803701694	点烟器	CIGAR LIGHTER	1	
6	803682328	空调指示灯	AIR CONDITIONER INDICATING LAMP	1	
7	803612803	熄火开关	FLAMEOUT SWITCH	1	

.

380904677 继电器板 （GR215D02/03）Relay Plate

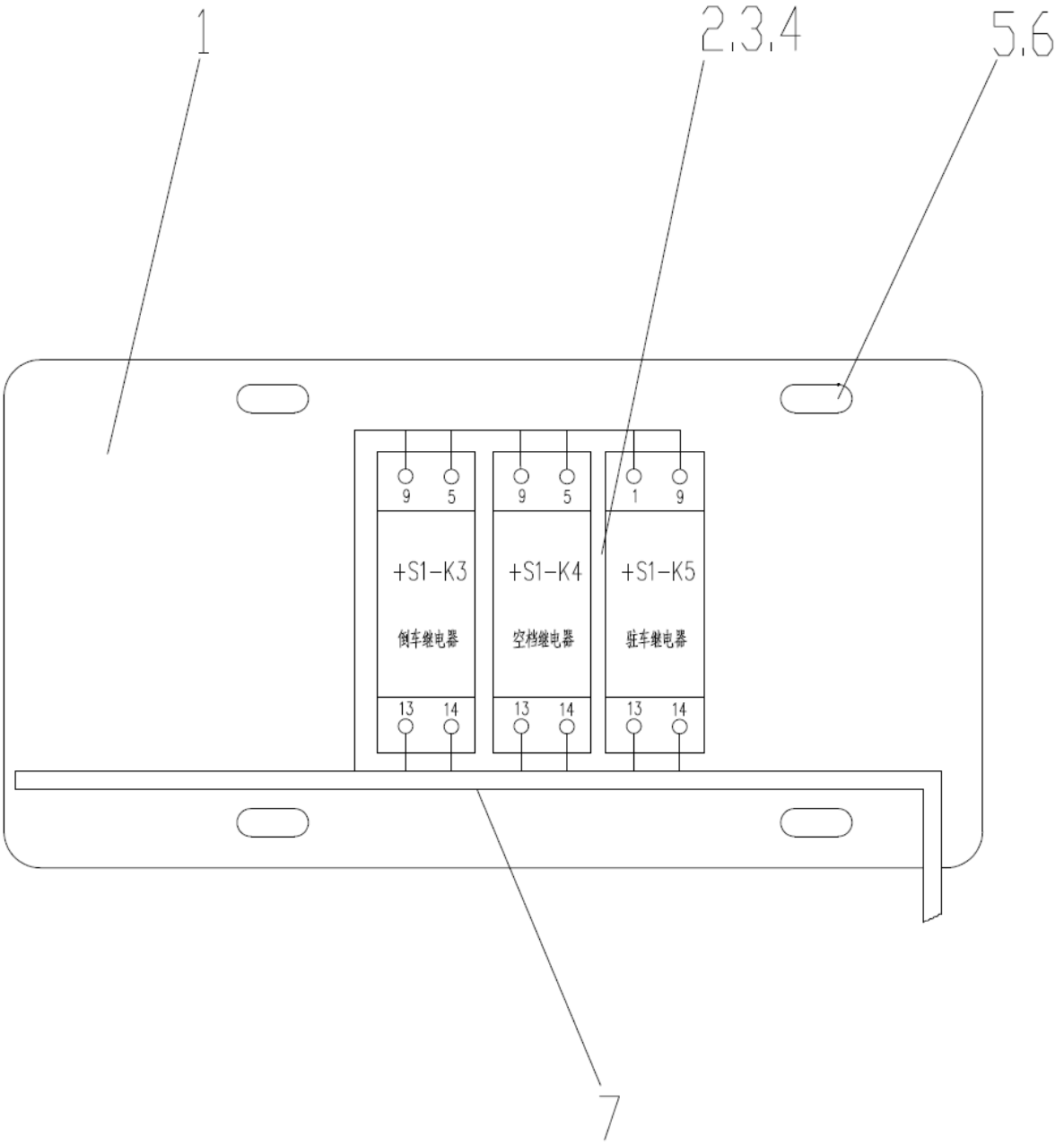

380904677 继电器板 （GR215D02/03） Relay Plate

序号 NO.	物料代码 Part Number	名称 Part Name		推荐数量 Advised Q'ty	备注 Remarks
1	380904681	继电器安装板	RELAY PLATE	1	
2	803678559	继电器	RELAY	3	
3	803741090	继电器座	RELAYSOCKET	3	
4	803741091	继电器锁扣	RELAYLATCH	3	
5	805338258	垫圈 6(达克罗)	SCREW WASHER	2	
6	805238370	螺母 M6(达克罗)	NUT	2	
7	380904682	继电器板线束	RELAY PLATE CABLE	1	

380601659 继电器板（GR215D05） Relay Plate

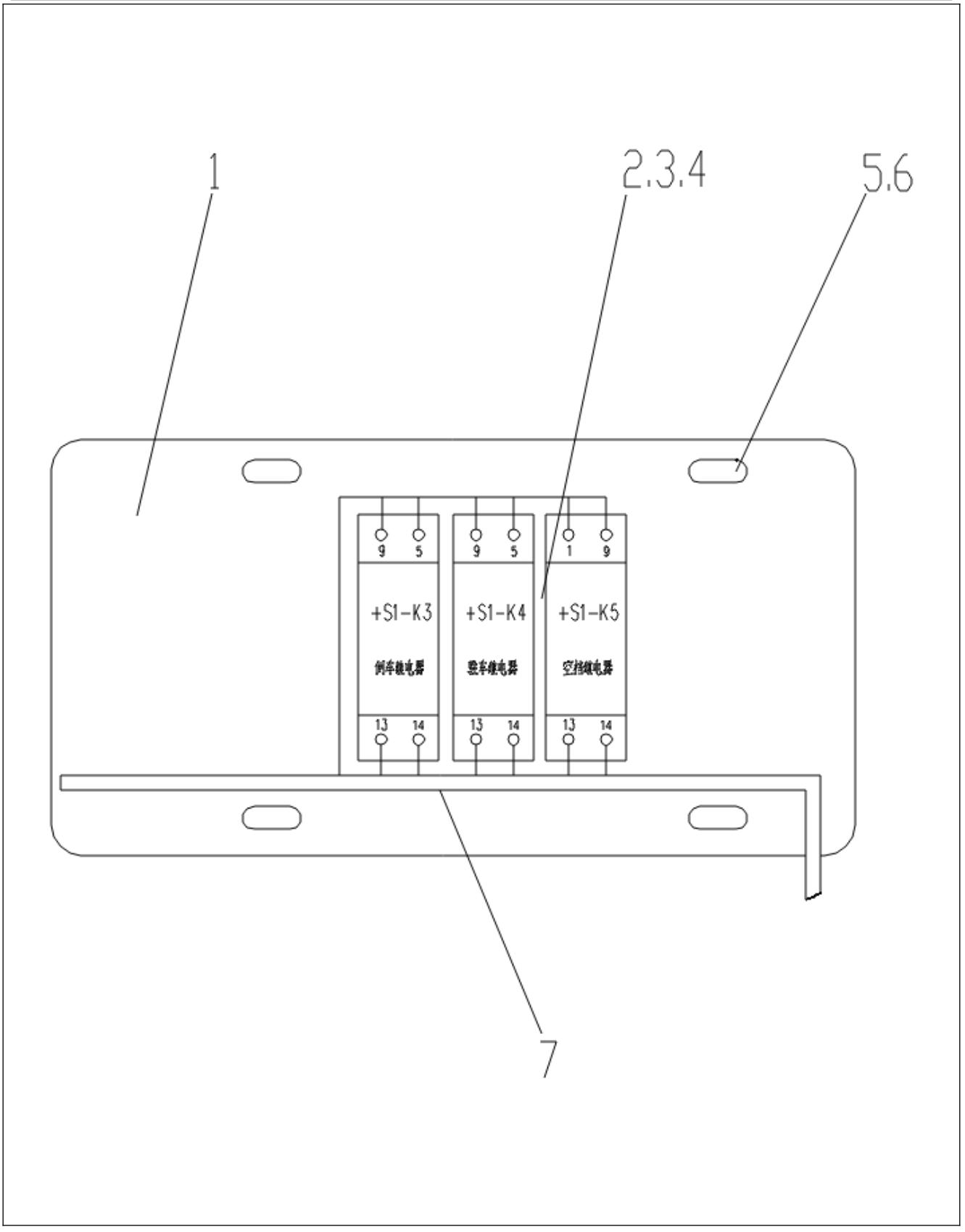
1
2.3.4
5.6
9
5
9
5
1
9
+S1-K3
+S1-K4
+S1-K5
13
14
13
14
13
14
7

380601659 继电器板（GR215D05） Relay Plate

序号 NO.	物料代码 Part Number	名称 Part Name		推荐数量 Advised Q'ty	备注 Remarks
1	380602382	继电器安装板	RELAY PLATE	1	
2	803678559	继电器	RELAY	3	
3	803741090	继电器座	RELAYSOCKET	3	
4	803741091	继电器锁扣	RELAYLATCH	3	
5	805338258	垫圈 6(达克罗)	SCREW WASHER	2	
6	805238370	螺母 M6(达克罗)	NUT	2	
7	380601662	继电器板线束	RELAY PLATE CABLE	1	

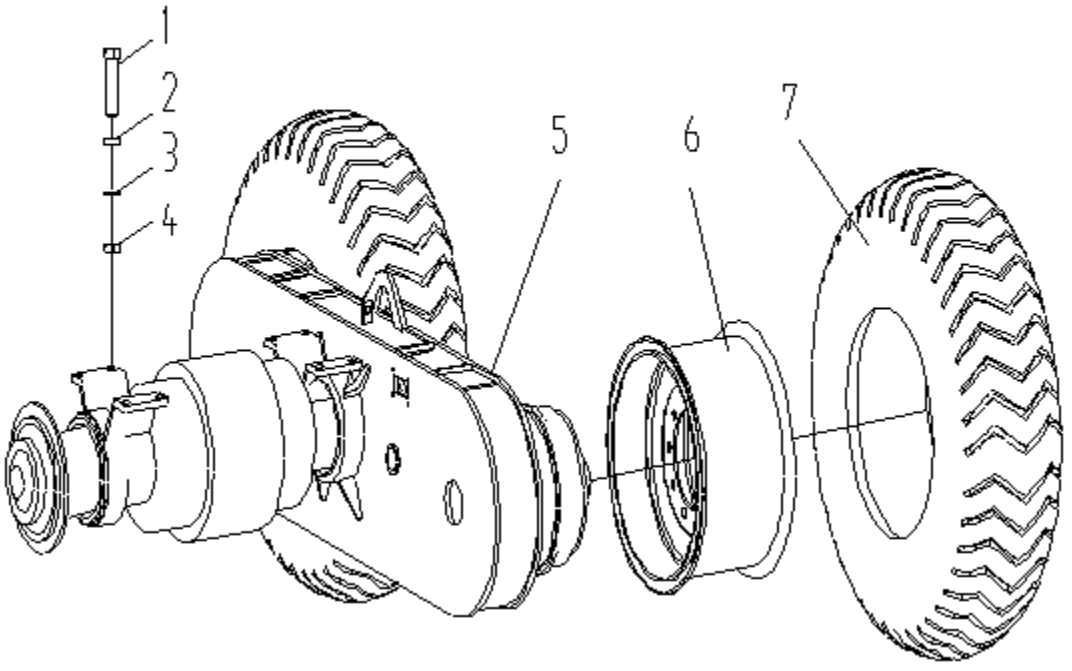
1
2
3
4
5
6
7

380500765 传动系统(一) Transmission System

序号 NO.	物料代码 Part Number	名称 Part Name		推荐数量 Advised Q'ty	备注 Remarks
1	805000671	螺栓 M24×2×150	BOLT	8	
2	805300034	垫圈 24	WASHER	8	
3	805300021	垫圈 24	WASHER	8	
4	805200244	螺母 M24×2	NUT	8	
5	800357649	后桥总成	REAR ALXE ASS'Y	1	
5	381800184	后桥总成(自制干式)	REAR ALXE ASS'Y	1	
5	381800182	后桥总成(自制湿式)	REAR ALXE ASS'Y	1	
6	380900930	轮辋总成	RIM ASS ' Y	4	
7	800307681	轮胎总成	TYRES ASS ' Y	4	

380601666 传动系统(二) (GR215D05) Transmission System

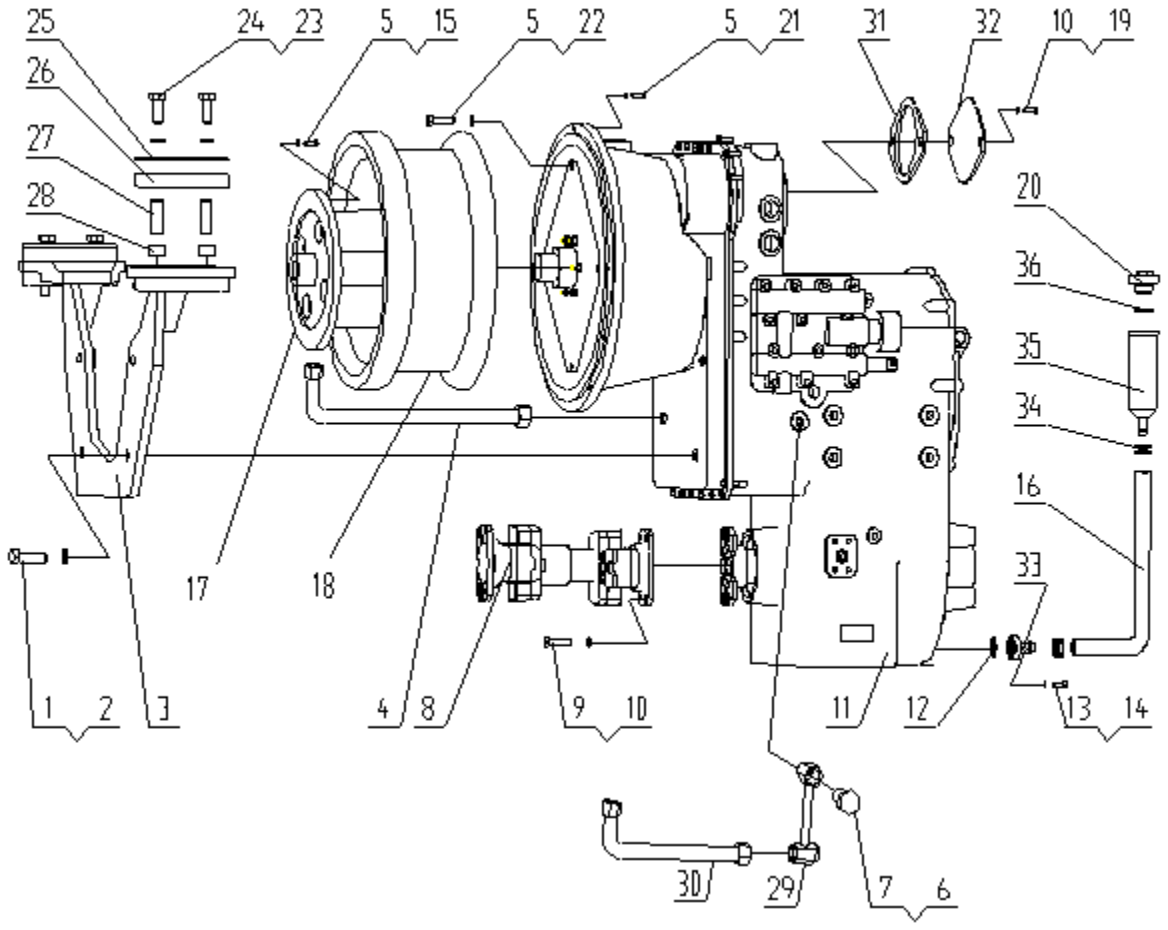

380601666 传动系统(二) (GR215D05) Transmission System

序号 NO.	物料代码 Part Number	名称 Part Name		推荐数量 Advised Q'ty	备注 Remarks
1	805001904	螺栓 M20×65	BOLT	4	
2	805300023	垫圈 20	WASHER	4	
3	380900336	支架	BRACKET	1	
4	803191783	胶管总成 H25I-1900-90°-TH	HOSE ASS'Y	1	
5	805300014	垫圈 10	WASHER	16	
6	803190773	直角组合接头	RIGHT ANGLE UNION JOINT	1	
7	803191229	直通接头	JOINT	1	
8	800307647	传动轴	DRIVE SHAFT	1	
9	805009758	螺栓 L=50	BOLT	8	
10	805300018	垫圈 12	WASHER	10	
11	800307583	液力变速箱（366）	FLUID POWER GEAR-BOX	1	
12	803192072	O 形圈 30×3.55	O-RING	1	
13	805000017	螺栓 M8×25	BOLT	2	
14	805300010	垫圈 8	WASHER	2	
15	805000076	螺栓 M10×70	BOLT	4	
16	381300546	胶管Φ25×320	HOSE	1	
17	380901171	过渡盘	DISH	1	
18	380500451	连接盘	DISH	1	
19	805003889	螺栓 M12×30	BOLT	2	
20	381300539	螺塞	PLUG	1	
21	805000062	螺栓 M10×35	BOLT	12	

380601666 传动系统(二) (GR215D05) Transmission System

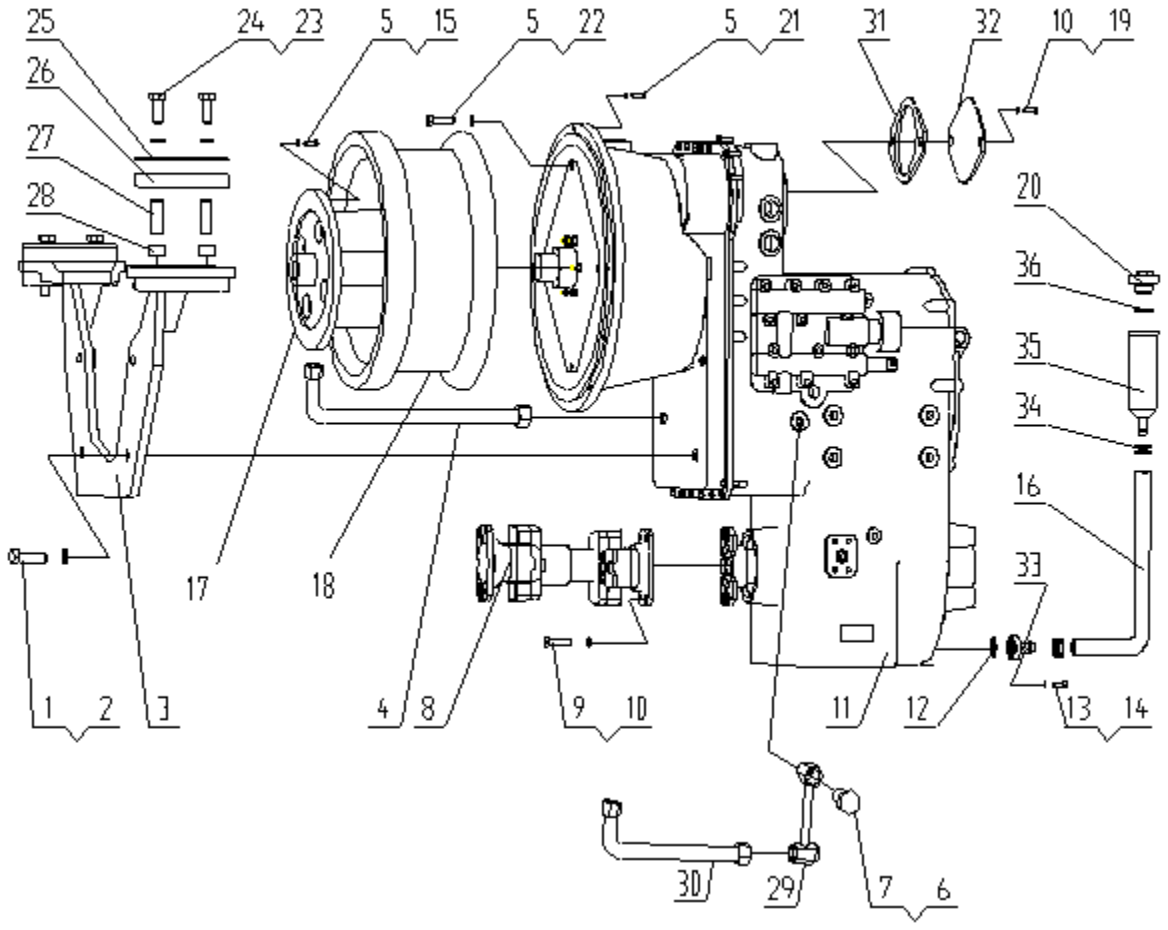

380601666 传动系统(二) (GR215D05) Transmission System

序号 NO.	物料代码 Part Number	名称 Part Name		推荐数量 Advised Q'ty	备注 Remarks
22	805000029	螺栓 M10×40	BOLT	4	
23	805000030	螺栓 M16×110	BOLT	4	
24	805302899	垫圈 16	WASHER	4	
25	380600530	压盖	COVER	4	
26	380901076	胶垫	CUSHION	8	
27	380600532	管	TUBE	4	
28	380600533	隔套	SPACER	4	
29	381600461	金属管总成	METAL PIPE ASS'Y	1	
30	803191782	胶管总成 H25I-1950-90°-TH	HOSE ASS'Y	1	
31	380700269	纸垫	ASBESTOS	1	
32	380700270	压板	PLATE	1	
33	381300542	连接管	TUBE	1	
34	805801455	双钢丝式喉箍	DOUBLE WRRATH HOSE CLAMPS	2	
35	381300540	加油管	OILING TUBE	1	
36	805300070	垫圈	WASHER	1	

380601665 传动系统(三) (GR215D03) Transmission System

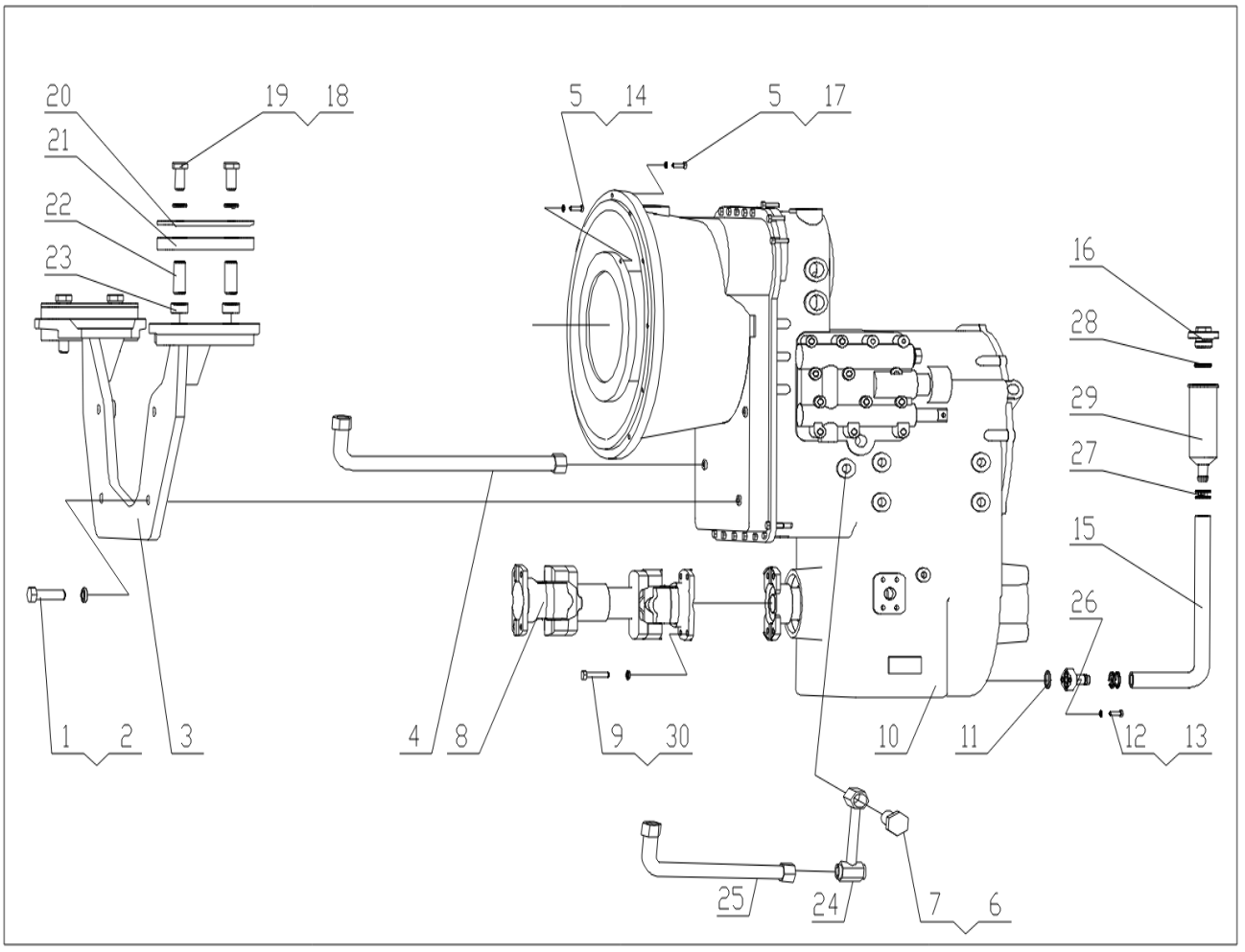

380601665 传动系统(三) (GR215D03) Transmission System

序号 NO.	物料代码 Part Number	名称 Part Name		推荐数量 Advised Q'ty	备注 Remarks
1	805001904	螺栓 M20×65	BOLT	4	
2	805300023	垫圈 20	WASHER	4	
3	380601352	支架	BRACKET	1	
4	803191782	胶管总成 H25I-1950-90°-TH	HOSE ASS'Y	1	
5	805300014	垫圈 10	WASHER	20	
6	803190773	直角组合接头	RIGHT ANGLE UNION JOINT	1	
7	803191229	直通接头	JOINT	1	
8	800341017	传动轴	DRIVE SHAFT	1	
9	805009758	螺栓 L=50	BOLT	8	
10	800355590	液力变速箱（381）	FLUID POWER GEAR-BOX	1	
11	803192072	O 形圈 30×3.55	O-RING	1	
12	805000017	螺栓 M8×25	BOLT	2	
13	805300010	垫圈 8	WASHER	2	
14	805000631	螺栓 M10×40	BOLT	8	
15	381300546	胶管Φ25×320	HOSE	1	
16	381300539	螺塞	PLUG	1	
17	805000043	螺栓 M10×30	BOLT	12	
18	805000030	螺栓 M16×110	BOLT	4	
19	805302899	垫圈 16	WASHER	4	
20	380600530	压盖	COVER	4	
21	380901076	胶垫	CUSHION	8	

380601665 传动系统(三) (GR215D03) Transmission System

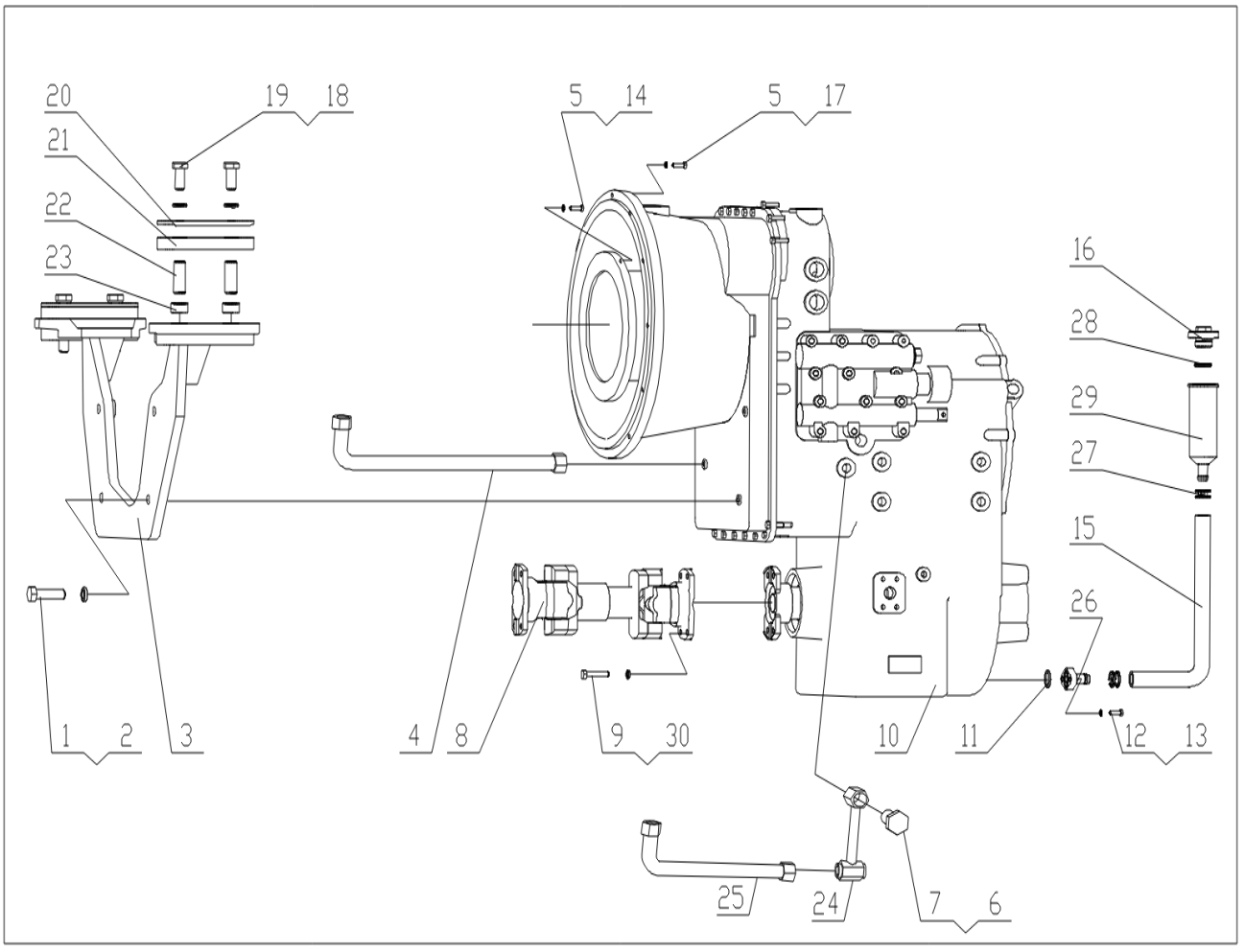

380601665 传动系统(三) (GR215D03) Transmission System

序号 NO.	物料代码 Part Number	名称 Part Name		推荐数量 Advised Q'ty	备注 Remarks
22	380600532	管	TUBE	4	
23	380600533	隔套	SPACER	4	
24	381600461	金属管总成	METAL PIPE ASS'Y	1	
25	803191782	胶管总成 H25I-1950-90°-TH	HOSE ASS'Y	1	
26	381300542	连接管	TUBE	1	
27	805801455	双钢丝式喉箍	DOUBLE WRRATH HOSE CLAMPS	2	
28	805300070	垫圈	WASHER	1	
29	381300540	加油管	OILING TUBE	1	
30	805300018	垫圈 12	WASHER	8	

380500708 作业液压系统（G215D02） Working Hydraulic System

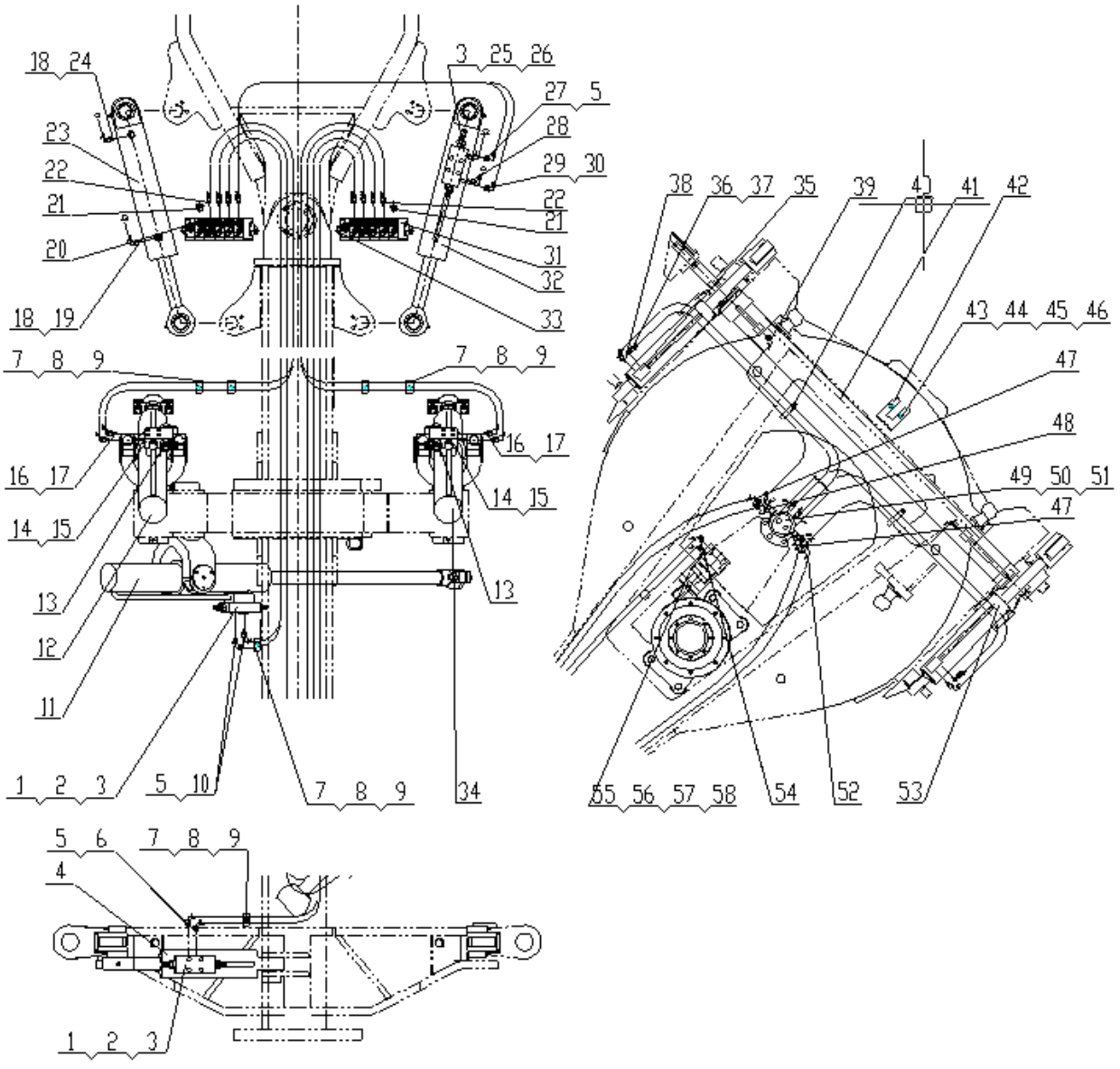

380500708 作业液压系统（G215D02） Working Hydraulic System

序号 NO.	物料代码 Part Number	名称 Part Name		推荐数量 Advised Q'ty	备注 Remarks
1	803010961	双向液压锁	BIDIRECTIONAL HYDRAULIC LOCKING VALVE	2	
2	805000021	螺栓 M8×50	BOLT M8×50	24	
3	805300010	GB/T93 垫圈 8	WASHER	24	
4	380900731	前轮倾斜油缸	FRONT WHEEL TILT CYLINDER	1	
5	803172004	直通接头	JOINT	6	
6	803191165	胶管总成	HOSE ASS'Y	2	
7	380600610	接头	NIPPLE	2	
8	803190403	管夹	CLIP	14	
9	805000525	螺栓 M6×20	BOLT	7	
10	805200053	螺母 M6	NUT M6	7	
11	860100842	直角组合接头	RIGHT ANGLE UNION JOINT	4	
12	803191347	胶管总成	HOSE ASS'Y	2	
13	380900732	铲刀摆动油缸	BLADE TILT CYLINDER	1	
14	380900718	右铲刀升降油缸	RIGHT BLADE HOIST CYLINDER	1	
15	803192105	油口保护堵	OIL PLUG	4	
16	803011164	阀组	VALVE GROUP	3	
17	805300069	垫圈 8	WASHER	8	
18	803172006	直通接头	JOINT	7	
19	803191104	胶管总成	HOSE ASS'Y	4	
20	803190517	直通接头	NIPPLE	13	
21	803191525	胶管总成	HOSE ASS'Y	1	
22	803011063	多路换向阀	VALVE ASS ' Y	1	

380500708 作业液压系统（G215D02） Working Hydraulic System

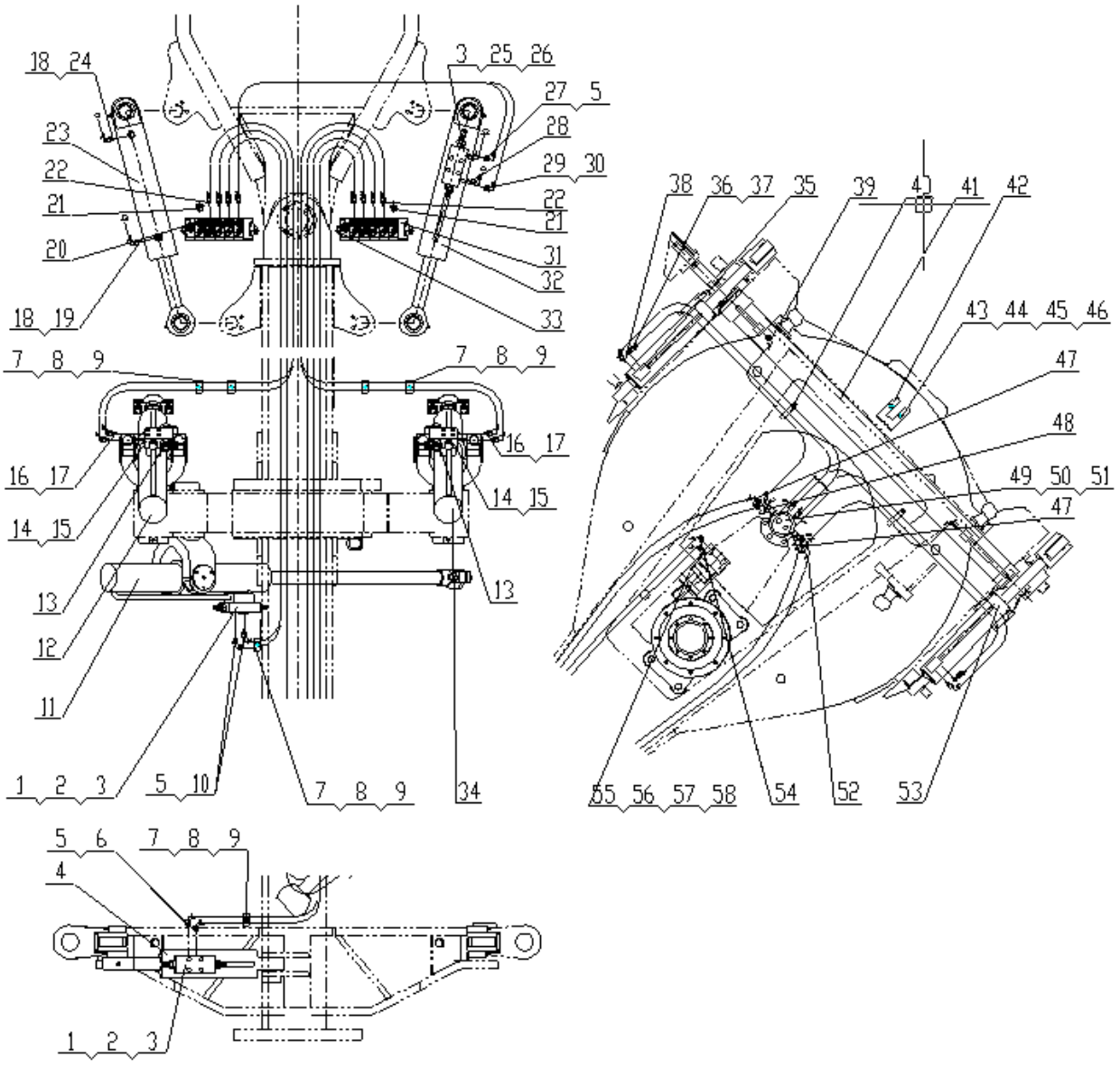

380500708 作业液压系统（G215D02） Working Hydraulic System

序号 NO.	物料代码 Part Number	名称 Part Name		推荐数量 Advised Q'ty	备注 Remarks
23	803190779	直通接头	JOINT	20	
24	803191341	油堵	PLUG	4	
25	380900707	右铰接转向油缸	RIGHT ARTICULATED STEERING CYLINDER	1	
26	803191105	胶管总成	HOSE ASS'Y	1	
27	803191529	胶管总成	HOSE ASS'Y	1	
28	803191530	铰接式组合接头	ARTICULATED UNION JOINT	1	
29	803191811	铰接式组合接头	ARTICULATED UNION JOINT	1	
30	803191075	胶管总成	HOSE ASS'Y	1	
31	803044374	多路换向阀	VALVE ASS ' Y	1	
32	380900709	左铰接转向油缸	LEFT ARTICULATED STEERING CYLINDER	1	
33	803192153	油口堵塞	PLUG	4	
34	380900719	左铲刀升降油缸	LEFT BLADE HOIST CYLINDER	1	
35	380900705	铲土角变换油缸	BLADE ANGLE CHANGE CYLINDER	1	
36	860100839	铰接式组合接头	ARTICULATED UNION JOINT	2	
37	803190993	胶管总成	HOSE ASS'Y	2	
38	803190994	胶管总成	HOSE ASS'Y	2	
39	803192040	胶管总成	HOSE ASS'Y	2	
40	380900730	铲刀引出油缸	BLADE OUTSTANDING CYLINDER	1	
41	381400210	板	PLATE	1	
42	803192039	胶管总成	HOSE ASS'Y	2	
43	803192038	胶管总成	HOSE ASS'Y	1	
44	380300747	回转接头	ROTARY JOINT	1	
45	805000715	螺栓 M12X25	BOLT	3	

380500708 作业液压系统（G215D02） Working Hydraulic System

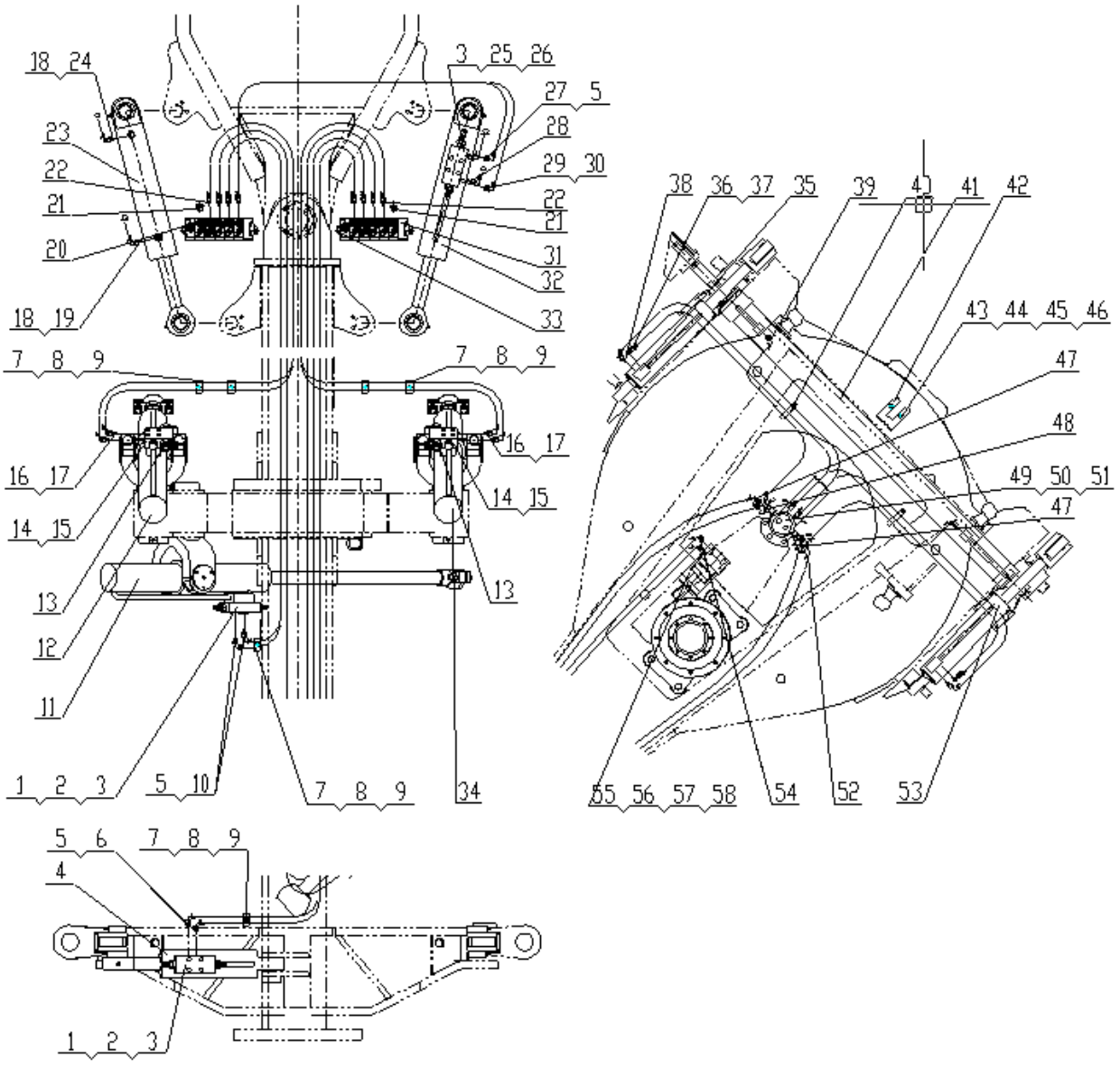

380500708 作业液压系统 （G215D02）Working Hydraulic System

序号 NO.	物料代码 Part Number	名称 Part Name		推荐数量 Advised Q'ty	备注 Remarks
46	805300018	垫圈 12	WASHER 12	3	
47	803192037	胶管总成	HOSE ASS'Y	1	
48	380900706	左铲土角变换油缸	LEFT BLADE ANGLE CHANGE CYLINDER	1	
49	803192036	胶管总成	HOSE ASS'Y	2	
50	803010911	摆线马达	CYCLOIDAL MOTOR	1	
51	803192071	O 形密封 69X3.55	O SEAL RING	1	
52	805000679	螺栓 M10X35	BOLT	2	
53	805300014	垫圈 10	WASHER 10	2	
54	803011164	提升阀组	LIFT VALVES	2	

380500701 转向液压系统 （G215D02）Steering Hydraulic System

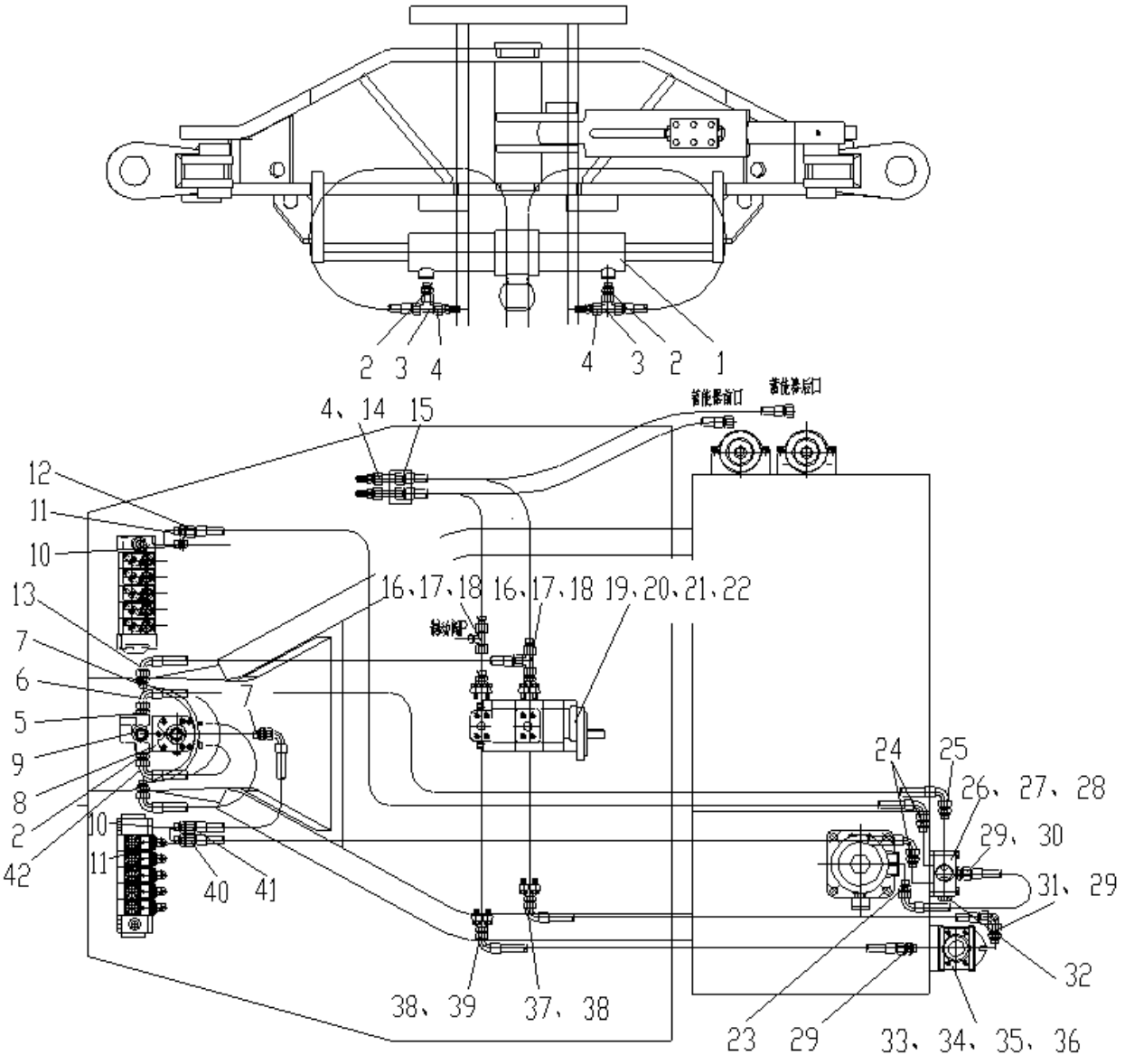

380500701 转向液压系统 （G215D02）Steering Hydraulic System

序号 NO.	物料代码 Part Number	名称 Part Name		推荐数量 Advised Q'ty	备注 Remarks
1	380900708	前轮转向油缸	FRONT WHEEL STEERING CYLINDER	1	
2	803190517	直通接头	NIPPLE	4	
3	803190777	三通组合接头	TRIPLE UNION JOINT	2	
4	803190781	测压接头	PRESSURE MEASURE JOINT	6	
5	803172004	直通接头	JOINT	1	
6	803191109	胶管总成	HOSE ASS'Y	1	
7	803190768	直通接头	JOINT	2	
8	803011053	转向器	REDIRECTOR	1	
9	803010963	优先阀	PRIORITY VALVE	1	
10	803172003	直通接头	JOINT	2	
11	803172023	端直通接头	STRAIGHT ADVANCING JOINT	2	
12	803191798	胶管总成	HOSE ASS'Y	1	
13	803192035	胶管总成	HOSE ASS'Y	1	
14	803173426	过壁接头	JOINT	4	
15	803191856	测压线	PRESSURE MEASURE LINE	4	
16	803191415	变径接头	JOINT	2	
17	803191083	直通法兰组合接头	STRAIGHT ADVANCING FLANGE UNION JOINT	2	
18	860100843	三通组合接头	TRIPLE UNION JOINT	2	
19	803011197	双联齿轮泵	DUPLICATE GEAR PUMP	1	
20	380300729	纸垫	WASHER	1	
21	805000103	螺栓 M14X35	BLOT	2	
22	805300033	垫圈 14	WASHER	2	

380500701 转向液压系统（G215D02） Steering Hydraulic System

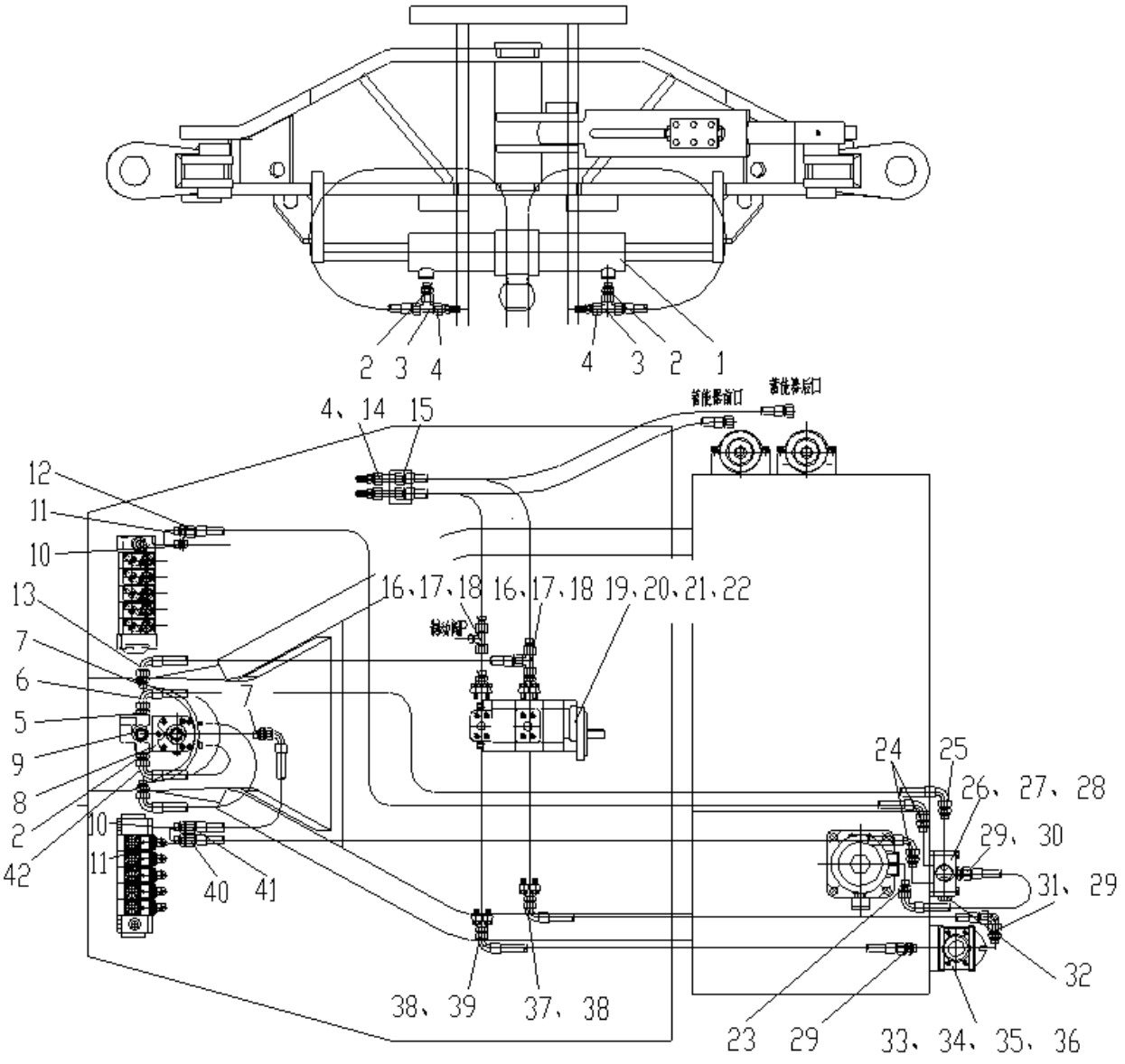

380500701 转向液压系统 （G215D02）Steering Hydraulic System

序号 NO.	物料代码 Part Number	名称 Part Name		推荐数量 Advised Q'ty	备注 Remarks
23	803191003	直通接头	JOINT	1	
24	803190778	直通接头	JOINT	2	
25	803172006	直通接头	JOINT	1	
26	380700274	回油阀块	OVERFLOW VALVE	1	
27	805000656	螺栓 M8X65	BLOT M8X65	4	
28	860101055	垫圈 8	WASHER	4	
29	803173414	直通接头	JOINT	3	
30	803190850	胶管总成	HOSE ASS'Y	1	
31	803172014	直角组合接头	RIGHT ANGLE UNION JOINT	1	
32	803192109	油口堵塞	PLUG	1	
33	380901084	吸油过渡块	OIL SUCTION TRANSITION BLOCK	1	
34	803192119	O 形密封圈 56×3.55	O SEAL RING	1	
35	805100290	螺钉 M10X60	SCREW	4	
36	805300014	垫圈 10	WASHER 10	4	
37	803191081	直通法兰组合接头	STRAIGHT ADVANCING FLANGE UNION JOINT	1	
38	803191799	胶管总成	HOSE ASS'Y	2	
39	803191082	直通法兰组合接头	STRAIGHT ADVANCING FLANGE UNION JOINT	1	
40	803191797	胶管总成	HOSE ASS'Y	1	
41	803191181	胶管总成	HOSE ASS'Y	1	
42	803191817	胶管总成	HOSE ASS'Y	2	
42	803191817	胶管总成	HOSE ASS'Y	2	

380500726 制动液压系统（G215D02） Dual-Circuit Braking Hydraulic System

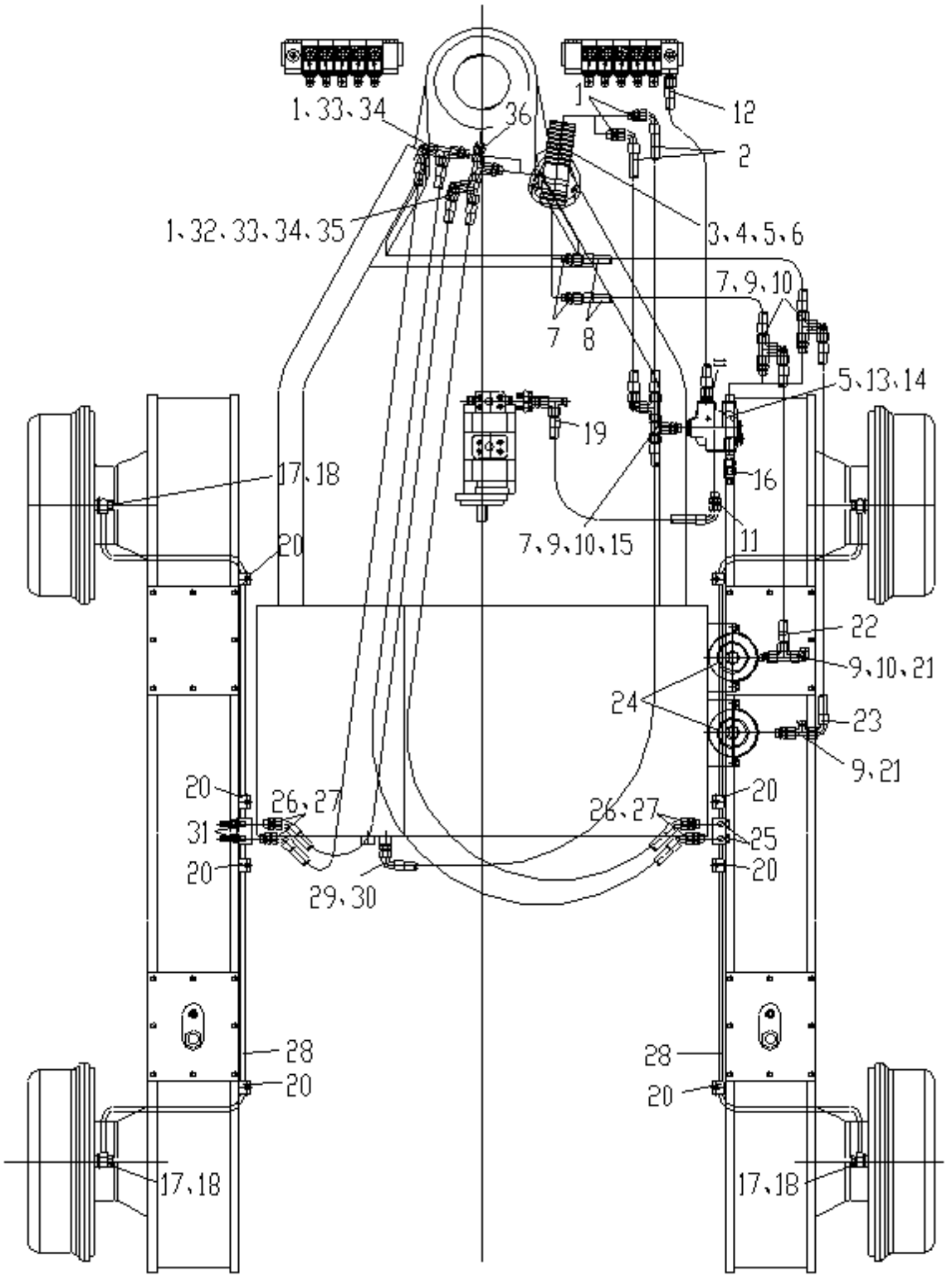

380500726 制动液压系统 （G215D02）Dual-Circuit Braking Hydraulic System

序号 NO.	物料代码 Part Number	名称 Part Name		推荐数量 Advised Q'ty	备注 Remarks
1	803192034	直通接头	JOINT	4	
2	803191740	胶管总成	HOSE ASS'Y	2	
3	803011203 803083724	制动阀	BRAKE VALVE	1	GR215DII GR215DV
4	805000017	螺栓 M8×25	BOLT M8X25	3	
5	805300010	GB/T93 垫圈 8	WASHER	5	
6	805300069	垫圈 8	WASHER	3	
7	803191725	直通接头	NIPPLE	5	
8	803190819	胶管总成	HOSE ASSEMBLY	2	
9	803190520	三通组合接头	TRIPLE UNION JOINT	5	
10	803173437	直角组合接头	RIGHT ANGLE UNION JOINT	4	
11	803192644	直通接头	JOINT	2	
12	803191111	胶管总成	HOSE ASS'Y	1	
13	803011211	充液阀	VALVE	1	
14	805010093	美制螺栓	BLOT	2	
15	803190777	三通组合接头	TRIPLE UNION JOINT	1	
16	803078016	蓄能器压力开关	ACCUMULATOR PRESSURE SWITCH	1	
17	805009809	螺栓 M14X1.5X32	BLOT M14X1.5X32	4	
18	805300024	垫圈 14	WASHER	8	
19	803192033	胶管总成	HOSE ASS'Y	1	
20	803190339	管夹	CLIP	8	
21	803191589	直通接头	JOINT	2	
22	803191920	胶管总成	HOSE ASS'Y	1	

380500726 制动液压系统（G215D02） Dual-Circuit Braking Hydraulic System

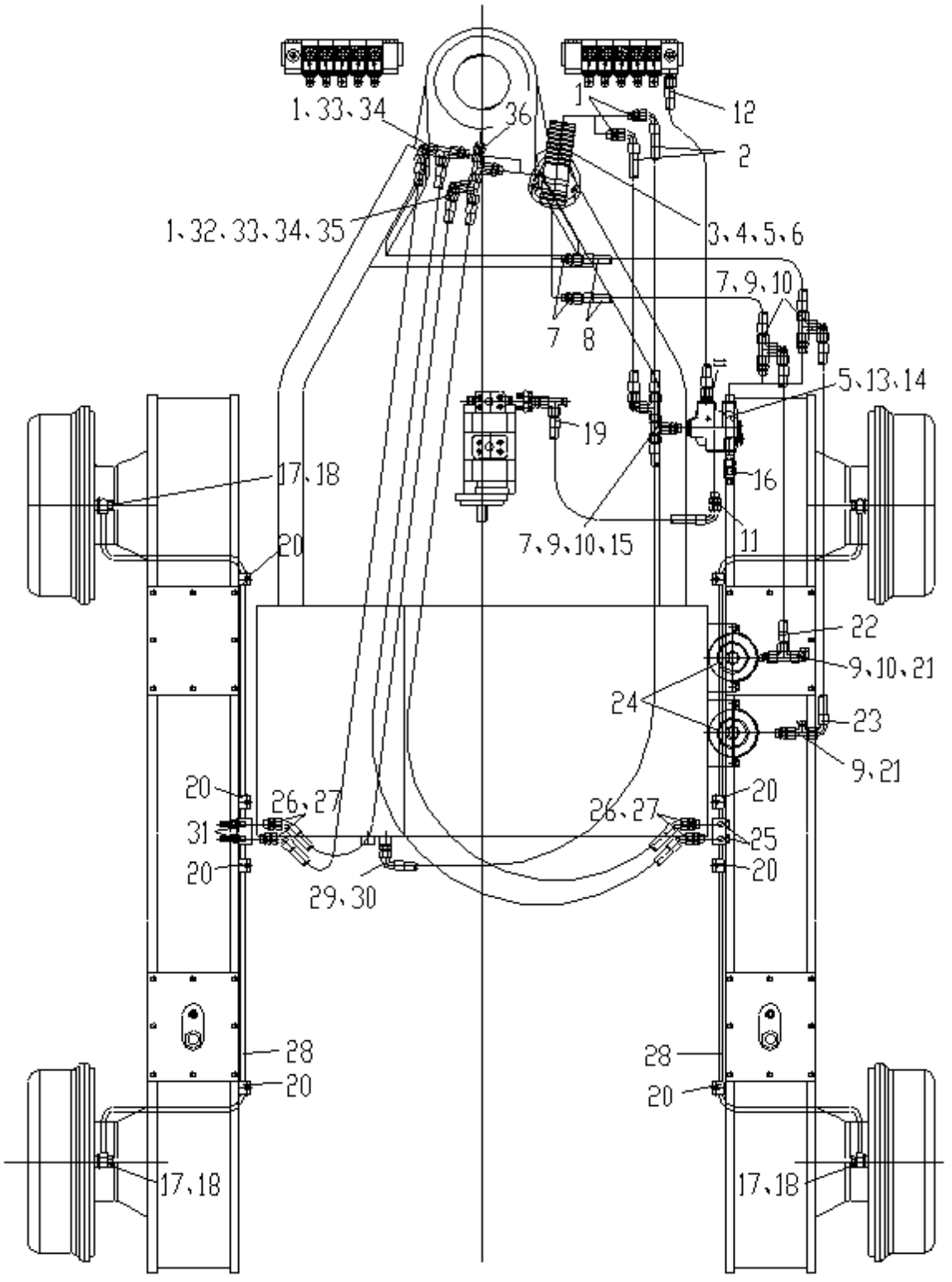

380500726 制动液压系统 （G215D02）Dual-Circuit Braking Hydraulic System

序号 NO.	物料代码 Part Number	名称 Part Name		推荐数量 Advised Q'ty	备注 Remarks
23	803191921	胶管总成	HOSE ASS'Y	1	
24	803202752	蓄能器	ACCUMULATOR	2	
25	803192111	油口堵塞	PLUG	2	
26	803173411	直通接头	JOINT	4	
27	803192032	胶管总成	HOSE ASS'Y	4	
28	380901085	金属管总成	METAL TUBE ASS'Y	2	
29	803172004	直通接头	JOINT	1	
30	380901260	胶管总成	HOSE ASS'Y	1	
31	819909401	测压接头	PRESSURE MEASURE JOINT	2	
32	803190776	三通组合接头	TRIPLE UNION JOINT	1	
33	803190764	三通组合接头	TRIPLE UNION JOINT	2	
34	860100850	直角组合接头	RIGHT ANGLE UNION JOINT	2	
35	380500404	过渡接头	JOINT	1	
36	803078015	刹车灯压力开关	STOPLIGHT PRESSURE SWITCH	1	

380301085 油箱总成 Tank Ass'y

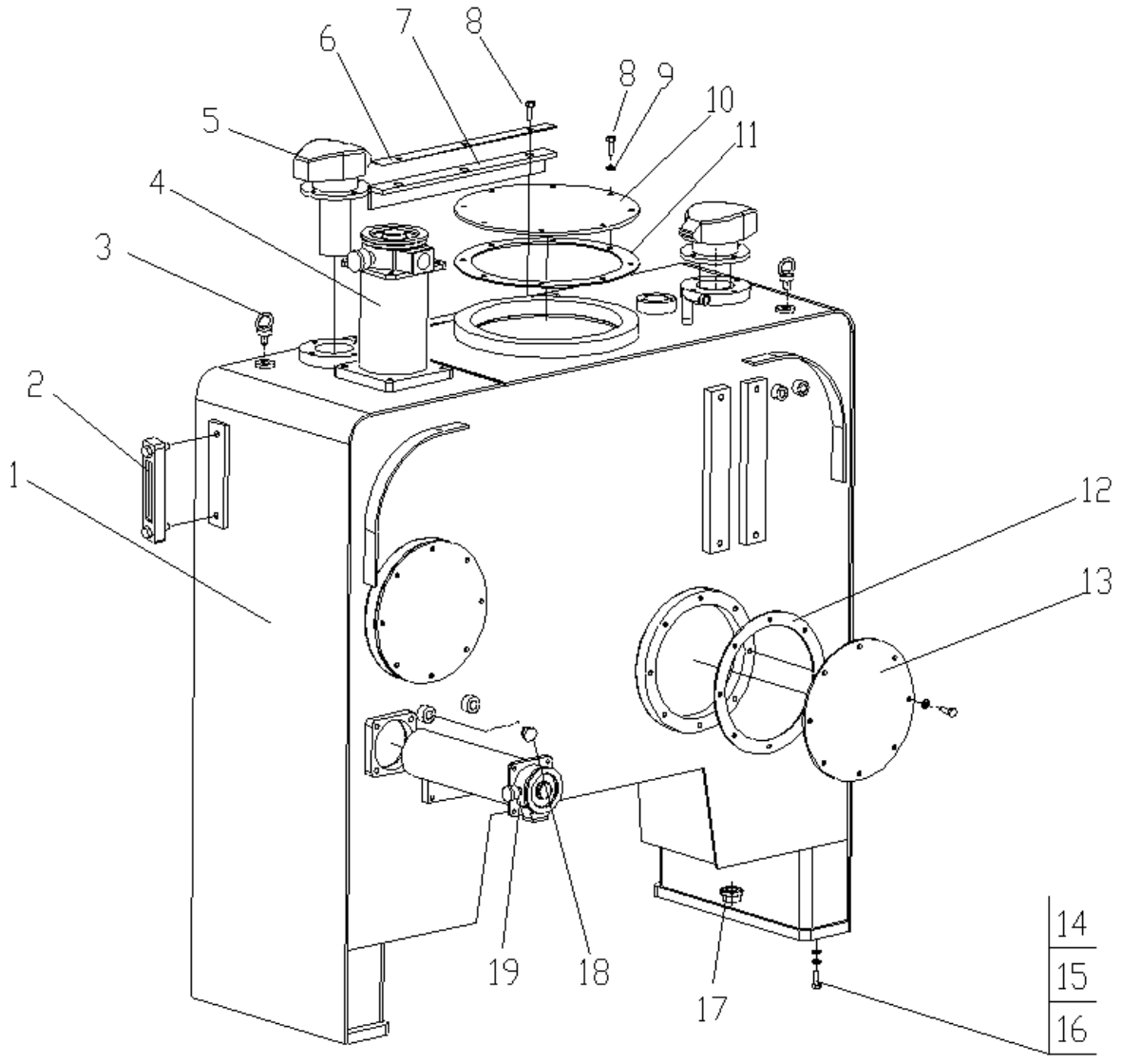

380301085 油箱总成 Tank Ass'y

序号 NO.	物料代码 Part Number	名称 Part Name		推荐数量 Advised Q'ty	备注 Remarks
1	380602179	箱体	BOX BODY	1	GR215D00
1	380904627	箱体	BOX BODY	1	GR215D02
1	380602179	箱体	BOX BODY	1	GR215D05
2	803202737	液位计	LIQUIDOMETER	1	
3	805105388	螺钉 M16	SCREW	2	
4	803190287	回油滤油器	FILTER	1	
5	803190351	带锁空滤器	LOCKABLE BREATHER FILTER	2	
6	380901168	板	PLATE	1	
7	380901167	橡胶垫	RUBBER PAD	1	
8	805000017	螺栓 M8×25	BOLT	24	
9	860101055	垫圈 8	WASHER	24	
10	380901169	燃油箱盖	FUEL TANK CAP	1	
11	380901170	胶垫	CUSHION	1	
12	380900901	胶垫	CUSHION	1	
13	380902102	燃油箱盖	FUEL TANK CAP	1	
14	805300011	垫圈 16	WASHER	6	
15	805000026	螺栓 M16×45	BOLT	6	
16	805300013	垫圈 16	WASHER	6	
17	803190885	油口堵塞	PLUG SCREW	1	
18	803192105	油口保护堵	OIL PLUG	1	
19	803112558	吸油滤油器	OIL SUCTION STRAINER	1	

803011197 双联齿轮泵 Duplicate Gear Pump

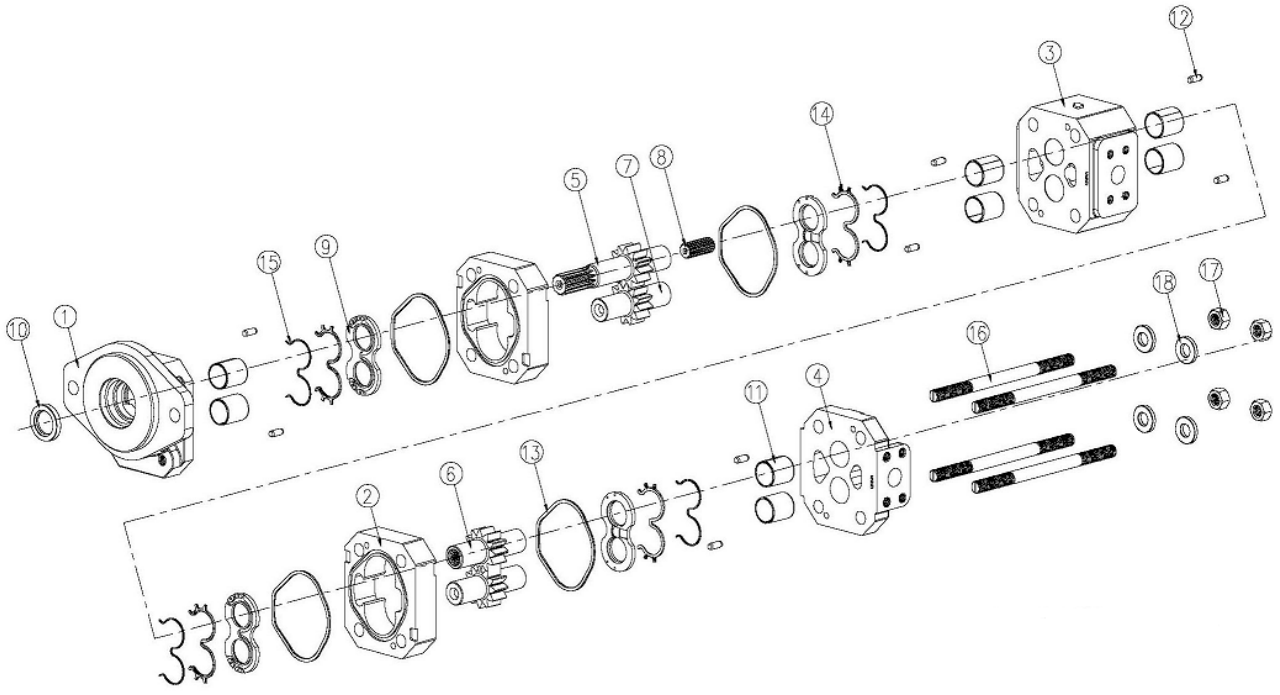

803011197 双联齿轮泵 Duplicate Gear Pump

序号 NO.	物料代码 Part Number	名称 Part Name		推荐数量 Advised Q'ty	备注 Remarks
1	803268926	前盖	COVER	1	
2	803268927	泵体	BODY, PUMP	2	
3	803268928	中间体	MIDDLE BODY	1	
4	803268929	后盖	COVER,REAR	1	
5	803268930	主齿	MAIN GEAR	1	
6	803268931	主齿	MAIN GEAR	1	
7	803268932	从齿	DRIVEN GEAR	2	
8	803268933	接轴	CONNECTING SHAFT	1	
9	803268934	侧板	PLATE	4	
10	803268935	骨架油封	OIL SEAL	1	
11	803268936	滑动轴承	BEARING	8	
12	803268937	圆柱销	PIN	8	
13	803268938	方形密封圈	SQUARE SEAL RING	4	
14	803268939	E 形密封圈	E SEAL RING	4	
15	803268940	E 形挡圈	RETAINER	4	
16	803268941	螺栓	BOLT	4	
17	803268942	螺母	NUT	4	
18	803268943	垫圈	WASHER	4	

380900708 前轮转向油缸 Front Wheel Steering Cylinder

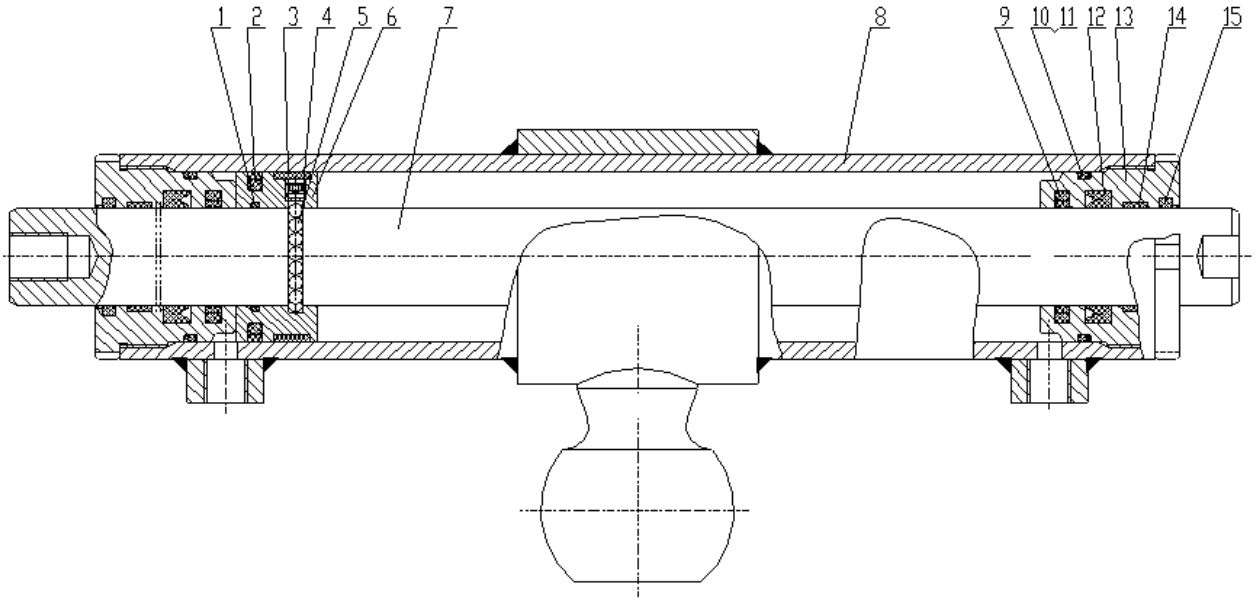

380900708 前轮转向油缸 Front Wheel Steering Cylinder

序号 NO.	物料代码 Part Number	名称 Part Name		推荐数量 Advised Q'ty	备注 Remarks
1	803192170	O 形圈 45×3.1	O RING	1	
2	803192264	格来圈 70×59×4.2	GLYD RING	1	
3	803268681	支承环	SUPPORT RING	1	
4	805100073	螺钉 M8×7	SCREW	1	
5	800511423	钢球Φ6	STEEL BALL	1	
6	803268682	活塞	PISTON	1	
7	803268683	活塞杆	ROD	1	
8	803268684	缸体	CYLINDER BODY	1	
9	803192265	斯特封 40×55.1×6.3	STEP SEAL	2	
10	803268685	导向套	SLEEVE,GUIDE	2	
11	801100080	O 形圈 70×3.1	O RING	2	
12	803268686	挡圈 A70×65.2×1.5	RETAINER	2	
13	803192266	U 形圈 40×55×10	U RING	2	
14	803268687	支撑环	SUPPORT RING	2	
15	381600478	防尘圈 40×48.6×5.3	DUST RING	2	

380900718 右铲刀升降油缸 Right Blade Hoist Cylinder

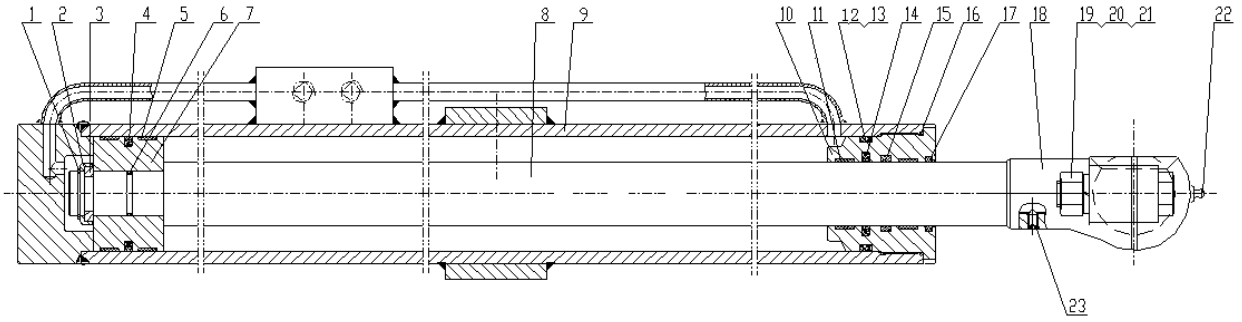

380900718 右铲刀升降油缸 Right Blade Hoist Cylinder

序号 NO.	物料代码 Part Number	名称 Part Name		推荐数量 Advised Q'ty	备注 Remarks
1	805400046	弹性挡圈 35	ELASTIC RETAINER	1	
2	803268663	卡键帽	CLIP KEY CAP	1	
3	803268668	卡键	CLIP KEY	1	
4	803192271	格莱圈	GLYD RING	1	
5	803268672	导向环	RING	2	
6	803107849	O 型圈 35×3.1	O RING	1	
7	803268669	活塞	PISTON	1	
8	803268675	活塞杆	ROD	1	
9	803268676	缸体	CYLINDER BODY	1	
10	803268677	导向套	GUIDE SLEEVE	1	
11	803268667	支承环	SUPPORT RING	2	
12	860107851	O 型圈 90×5.7	O RING	1	
13	803268673	挡圈 A90×81×2	RETAINER	1	
14	803192272	斯特封	STEP SEAL	1	
15	803192270	U 形圈 50×65×10	U RING	1	
16	803175028	O 型圈 95×3.1	O RING	1	
17	381600479	防尘圈 50×58.6×5.3	DUST RING	1	
18	803268678	哈夫接头	HALF JOINT	1	
19	805000374	螺栓 M20×90	BOLT	2	
20	805300023	垫圈 20	WASHER	2	
21	805203171	螺母 M20	NUT	2	

380900718 右铲刀升降油缸 Right Blade Hoist Cylinder

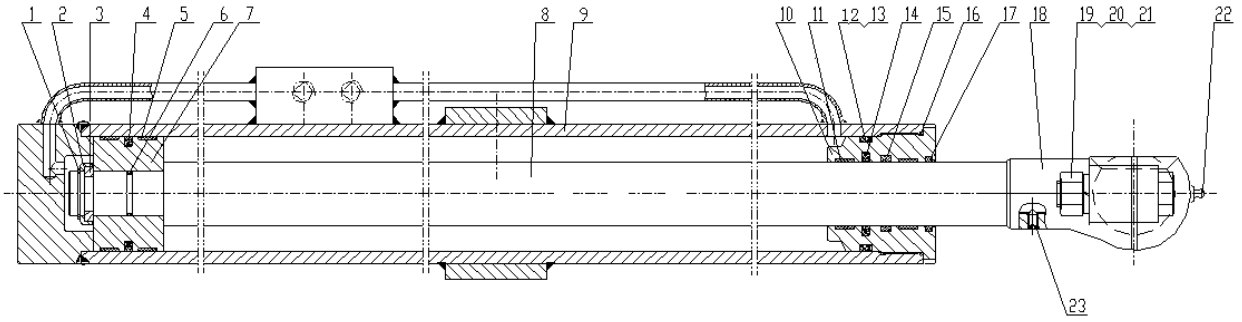

380900718 右铲刀升降油缸 Right Blade Hoist Cylinder

序号 NO.	物料代码 Part Number	名称 Part Name		推荐数量 Advised Q'ty	备注 Remarks
22	801103157	油杯 M10×1	OIL CUP	1	
23	805105501	螺钉 M8×10	SCREW	1	

380900719 左铲刀升降油缸 Left Blade Hoist Cylinder

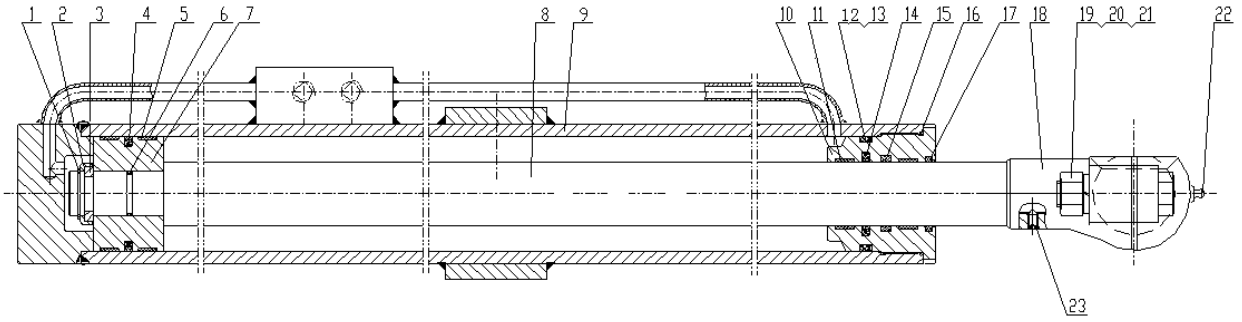

380900719 左铲刀升降油缸 Left Blade Hoist Cylinder

序号 NO.	物料代码 Part Number	名称 Part Name		推荐数量 Advised Q'ty	备注 Remarks
1	805400046	弹性挡圈 35	ELASTIC RETAINER	1	
2	803268663	卡键帽	CLIP KEY CAP	1	
3	803268668	卡键	CLIP KEY	1	
4	803192271	格莱圈	GLYD RING	1	
5	803268672	导向环	RING	2	
6	803107849	O 型圈 35×3.1	O RING	1	
7	803268669	活塞	PISTON	1	
8	803268675	活塞杆	ROD	1	
9	803268676	缸体	CYLINDER BODY	1	
10	803268677	导向套	GUIDE SLEEVE	1	
11	803268667	支承环	SUPPORT RING	2	
12	860107851	O 型圈 90×5.7	O RING	1	
13	803268673	挡圈 A90×81×2	RETAINER	1	
14	803192272	斯特封	STEP SEAL	1	
15	803192270	U 形圈 50×65×10	U RING	1	
16	803175028	O 型圈 95×3.1	O RING	1	
17	381600479	防尘圈 50×58.6×5.3	DUST RING	1	
18	803268678	哈夫接头	HALF JOINT	1	
19	805000374	螺栓 M20×90	BOLT	2	
20	805300023	垫圈 20	WASHER	2	
21	805203171	螺母 M20	NUT	2	

380900719 左铲刀升降油缸 Left Blade Hoist Cylinder

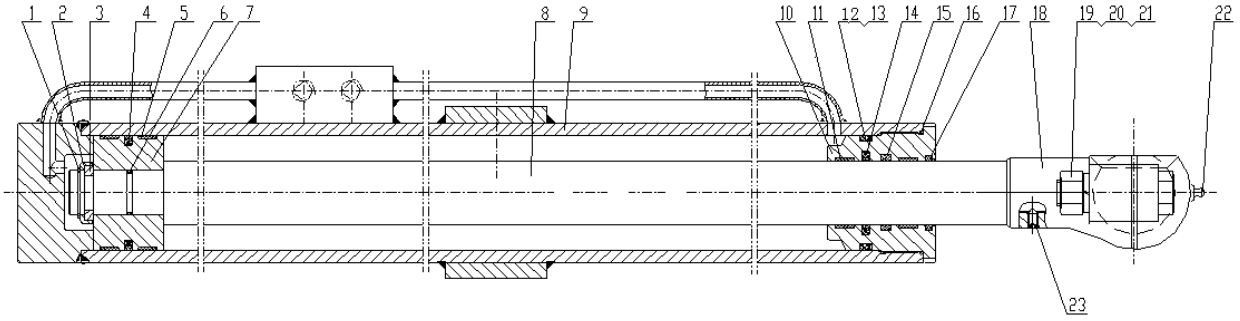
1
2
3
4
5
6
7
8
9
10
11
12
13
14
15
16
17
18
19
20
21
22
23

380900719 左铲刀升降油缸 Left Blade Hoist Cylinder

序号 NO.	物料代码 Part Number	名称 Part Name		推荐数量 Advised Q'ty	备注 Remarks
22	801103157	油杯 M10×1	OIL CUP	1	
23	805105501	螺钉 M8×10	SCREW	1	

380900730 铲刀引出油缸 Blade Outstanding Cylinder

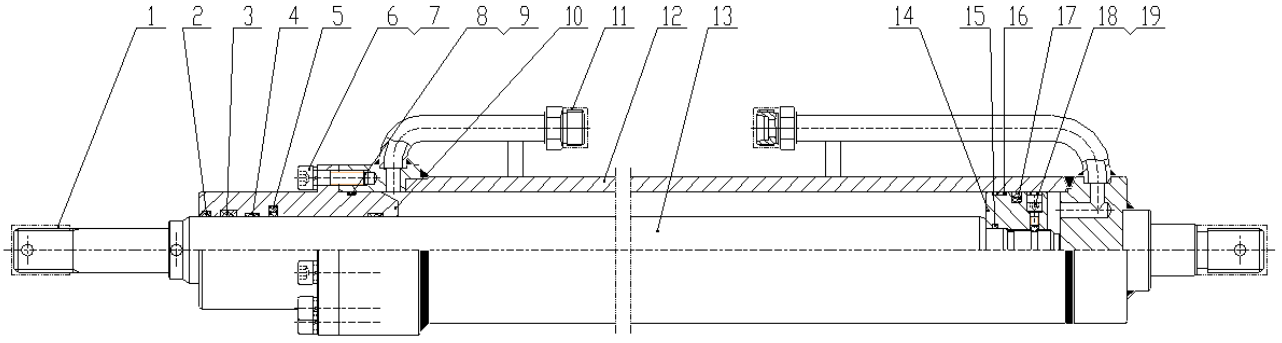

380900730 铲刀引出油缸 Blade Outstanding Cylinder

序号 NO.	物料代码 Part Number	名称 Part Name		推荐数量 Advised Q'ty	备注 Remarks
1	822100521	螺纹帽 M30	SCREW THREAD CAP	1	
2	381600435	连杆	LINK ROD	1	
3	803192273	U 型圈 45×60×10	U RING	1	
4	803268693	支承环	SUPPORT RING	2	
5	803192278	斯特封	STEP SEAL	1	
6	805100100	螺钉 M10×35	SCREW	10	
7	805300014	垫圈 10	WASHER	10	
8	803164049	O 形圈 80×3.1	O RING	1	
9	803268694	挡圈 A80×75.2×1.5	RETAINER	1	
10	803268695	缸盖	CYLINDER COVER	1	
11	805234277	油口帽 M24×1.5	NOZZLE NUT	2	
12	803268696	缸体	CYLINDER BODY	1	
13	803268698	缸盖	CYLINDER COVER	1	
14	803268697	活塞	PISTON	1	
15	803107849	O 型圈 35×3.1	O RING	1	
16	803268699	支承环	SUPPORT RING	2	
17	803192274	格莱圈	GLYD RING	1	
18	805105421	螺钉 M6×10	SCREW	1	
19	800511242	钢球Φ4	STEEL BALL	1	

380900731 前轮倾斜油缸 Front Wheel Tilt Cylinder

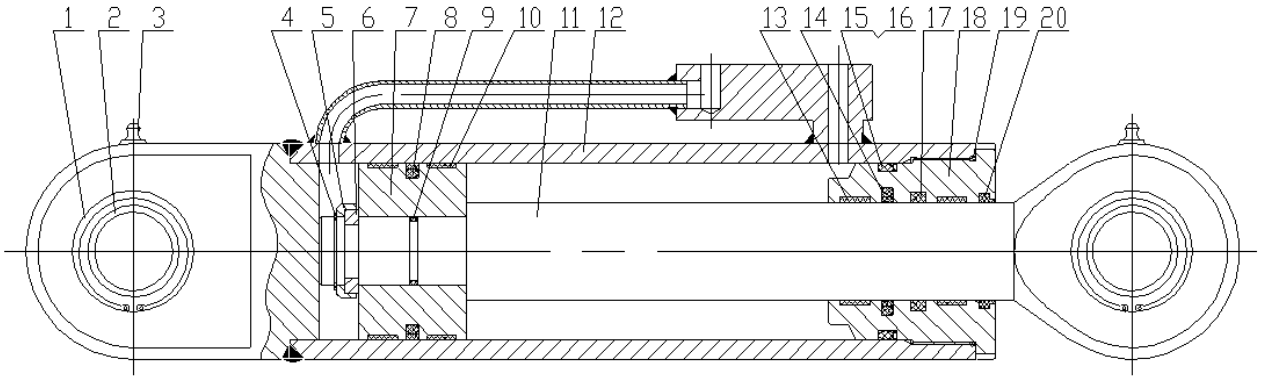

380900731 前轮倾斜油缸 Front Wheel Tilt Cylinder

序号 NO.	物料代码 Part Number	名称 Part Name		推荐数量 Advised Q'ty	备注 Remarks
1	805400044	弹性挡圈 62	ELASTIC RETAINER	4	
2	800515289	关节轴承 GE40ES	JOINT BEARING	2	
3	801103157	油杯 M10×1	OIL CUP	2	
4	805400046	弹性挡圈 35	ELASTIC RETAINER	1	
5	803268663	卡键帽	CLIP KEY CAP	1	
6	803268668	卡键	CLIP KEY	1	
7	803268669	活塞	PISTON	1	
8	803192271	格莱圈	GLYD RING	1	
9	803268667	支承环	SUPPORT RING	2	
10	803107849	O 型圈 35×3.1	O RING	1	
11	803268670	活塞杆	ROD	1	
12	803268671	缸体	CYLINDER BODY	1	
13	803268672	导向环	RING	2	
14	803192272	斯特封	STEP SEAL	1	
15	860107851	O 型圈 90×5.7	O RING	1	
16	803268673	挡圈 A90×81×2	RETAINER	1	
17	803192270	U 形圈 50×65×10	U RING	1	
18	803268674	导向套	GUIDE SLEEVE	1	
19	803175028	O 型圈 95×3.1	O RING	1	
20	381600479	防尘圈 50×58.6×5.3	DUST RING	1	

380900732 铲刀摆动油缸 Blade Tilt Cylinder

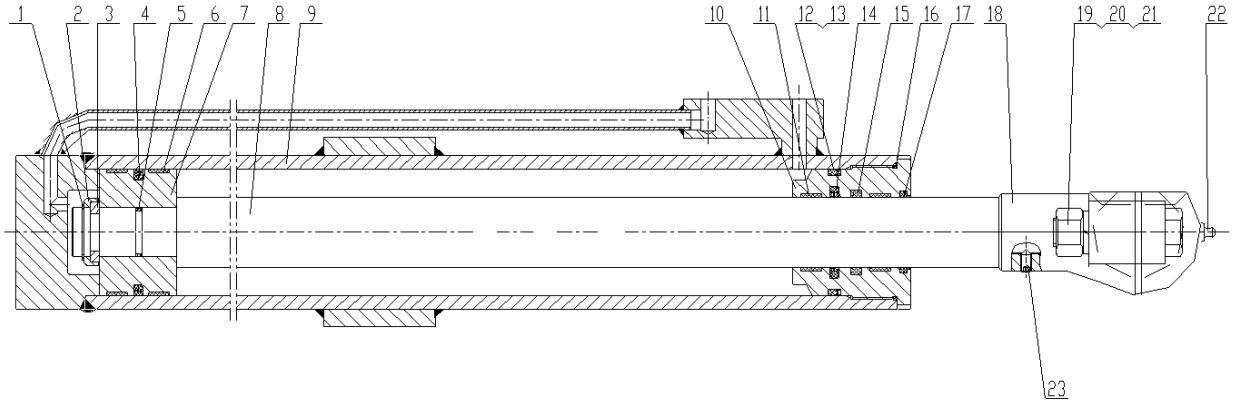

380900732 铲刀摆动油缸 Blade Tilt Cylinder

序号 NO.	物料代码 Part Number	名称 Part Name		推荐数量 Advised Q'ty	备注 Remarks
1	805400046	弹性挡圈 35	ELASTIC RETAINER	1	
2	803268663	卡键帽	CLIP KEY CAP	1	
3	803268668	卡键	CLIP KEY	1	
4	803192271	格莱圈	GLYD RING	1	
5	803107849	O 型圈 35×3.1	O RING	1	
6	803268672	导向环	RING	2	
7	803268669	活塞	PISTON	1	
8	803268675	活塞杆	ROD	1	
9	803268676	缸体	CYLINDER BODY	1	
10	803268677	导向套	SLEEVE,GUIDE	1	
11	803268667	支承环	SUPPORT RING	2	
12	860107851	O 型圈 90×5.7	O RING	1	
13	803268673	挡圈 A90×81×2	RETAINER	1	
14	803192272	斯特封	STEP SEAL	1	
15	803192270	U 形圈 50×65×10	U RING	1	
16	803175028	O 型圈 95×3.1	O RING	1	
17	381600479	防尘圈 50×58.6×5.3	DUST RING	1	
18	803268678	哈夫接头	HALF JOINT	1	
19	805000374	螺栓 M20×90	BOLT	2	
20	805300023	垫圈 20	WASHER	2	
21	805203171	螺母 M20	NUT	2	

380900732 铲刀摆动油缸 Blade Tilt Cylinder

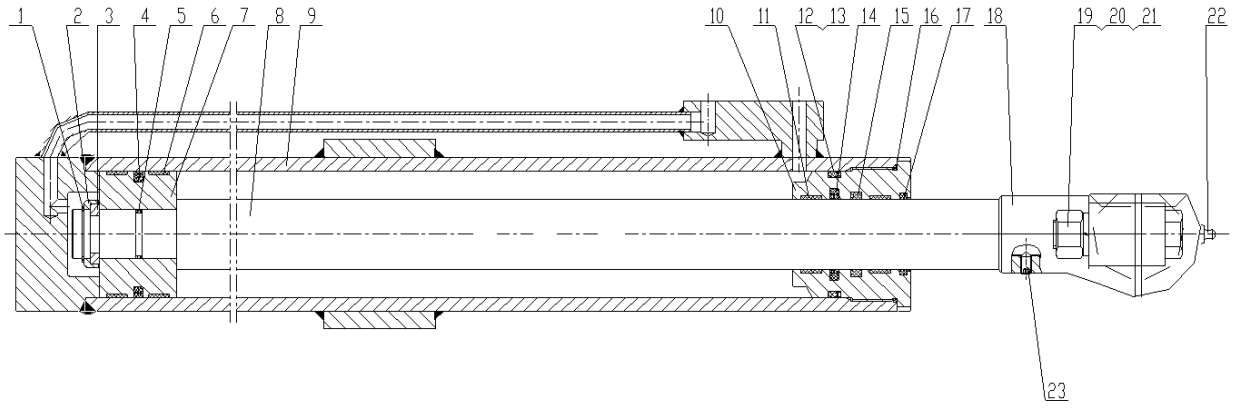
1
2
3
4
5
6
7
8
9
10
11
12
13
14
15
16
17
18
19
20
21
22
23

380900732 铲刀摆动油缸 Blade Tilt Cylinder

序号 NO.	物料代码 Part Number	名称 Part Name		推荐数量 Advised Q'ty	备注 Remarks
22	801103157	油杯 M10×1	OIL CUP	1	
23	805105501	螺钉 M8×10	SCREW	1	

380900705 铲土角变换油缸 Blade Angle Change Cylinder

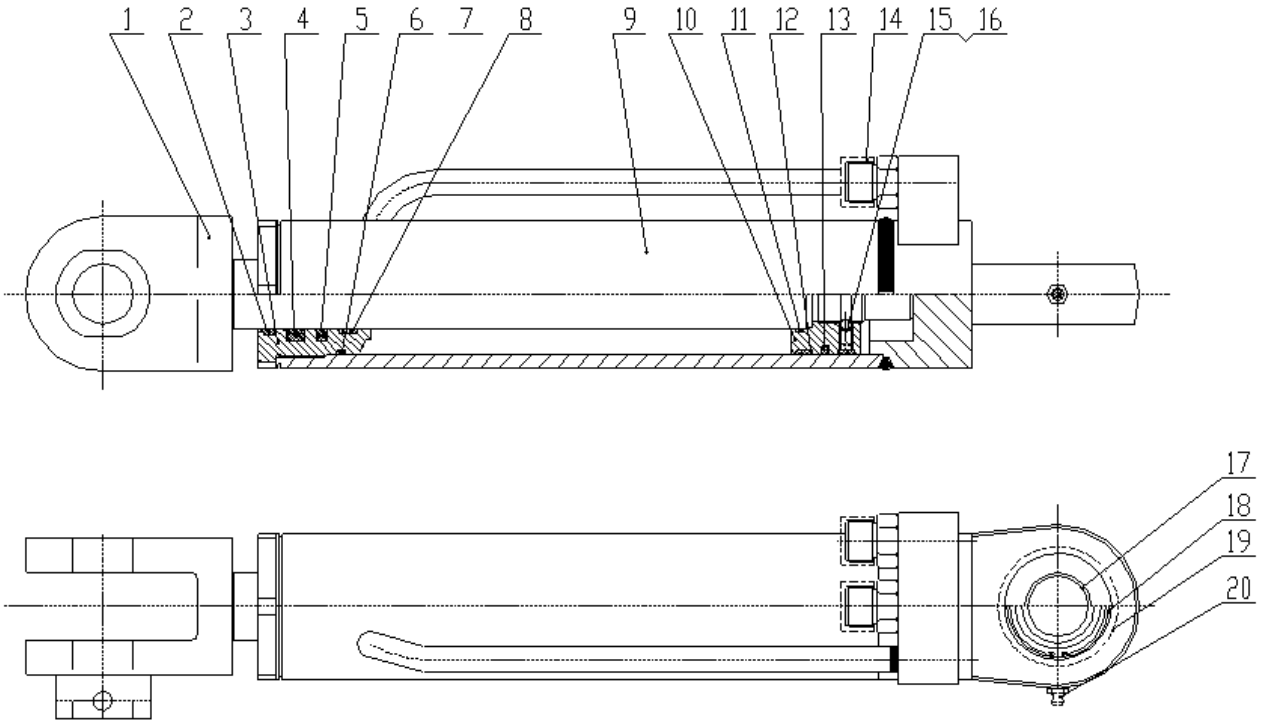

380900705 铲土角变换油缸 Blade Angle Change Cylinder

序号 NO.	物料代码 Part Number	名称 Part Name		推荐数量 Advised Q'ty	备注 Remarks
1	803268688	活塞杆	ROD	1	
2	381600478	防尘圈 40×48.6×5.3	DUST RING	1	
3	803268689	导向套	SLEEVE,GUIDE	1	
4	803192266	U 形圈 40×55×10	U RING	1	
5	803192265	斯特封 40×55.1×6.3	STEP SEAL	1	
6	801100080	O 形圈 70×3.1	O RING	1	
7	803268686	挡圈 A70×65.2×1.5	RETAINER	1	
8	803268687	支撑环	SUPPORT RING	1	
9	803268690	左缸体	LEFT CYLINDER	1	
10	803268691	活塞	PISTON	1	
11	803192170	O 形圈 45×3.1	O RING	1	
12	803268692	支撑环	SUPPORT RING	2	
13	803192264	格来圈 70×59×4.2	GLYD RING	1	
14	805234277	油口帽 M24×1.5	NOZZLE NUT	2	
15	390200564	螺钉 M8×10	SCREW	1	
16	800511423	钢球Φ6	STEEL BALL	1	
17	800515284	关节轴承 GE35ES	JOINT BEARING	1	
18	380901278	孔用弹性挡圈 55	ELASTIC RETAINER	1	
19	803611837	光孔保护盖Φ35	PROTECT COVER	2	
20	801103157	油杯 M10×1	OIL CUP	1	

380900707 右铰接转向油缸 Right Articulated Steering Cylinder

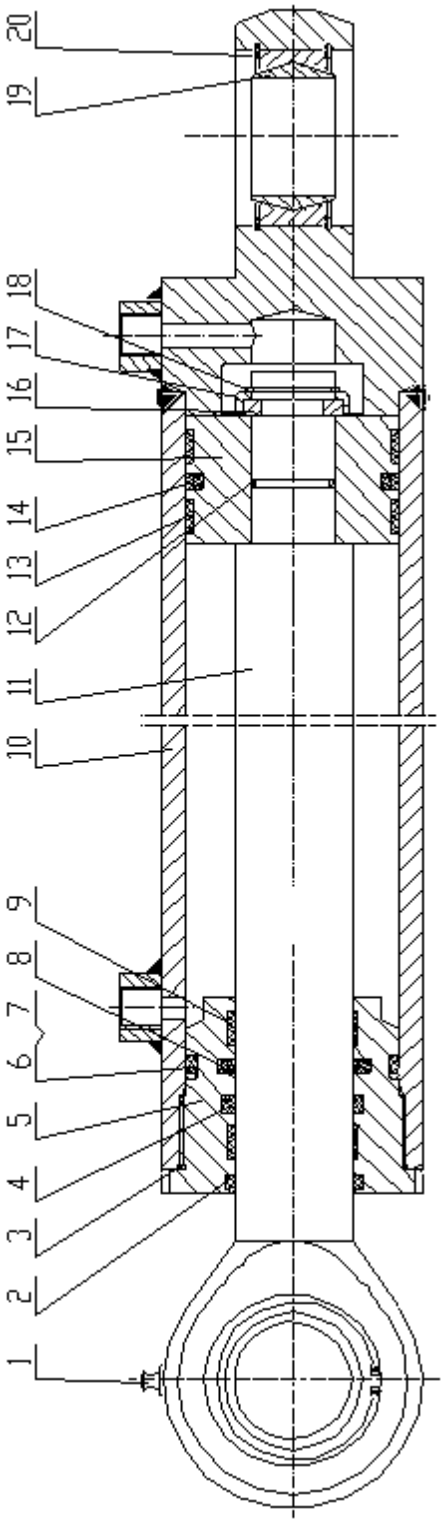

380900707 右铰接转向油缸 Right Articulated Steering Cylinder

序号 NO.	物料代码 Part Number	名称 Part Name		推荐数量 Advised Q'ty	备注 Remarks
1	801103157	油杯 M10×1	OIL CUP	2	
2	381600479	防尘圈 50×58.6×5.3	DUST RING	1	
3	803175028	O 型圈 95×3.1	O RING	1	
4	803192270	U 形圈 50×65×10	U RING	1	
5	803268677	导向套	GUIDE SLEEVE	1	
6	860107851	O 型圈 90×5.7	O RING	1	
7	803268673	挡圈 A90×81×2	RETAINER	1	
8	803192272	斯特封	STEP SEAL	1	
9	803268672	导向环	RING	2	
10	803268679	缸体	CYLINDER BODY	1	
11	803268680	活塞杆	ROD	1	
12	803107849	O 型圈 35×3.1	O RING	1	
13	803268667	支承环	SUPPORT RING	2	
14	803192271	格莱圈	GLYD RING	1	
15	803268669	活塞	PISTON	1	
16	803268668	卡键	CLIP KEY	1	
17	803268663	卡键帽	CLIP KEY CAP	1	
18	805400046	弹性挡圈 35	ELASTIC RETAINER	1	
19	800515281	关节轴承 GE50ES	JOINT BEARING	2	
20	805400042	弹性挡圈 75	ELASTIC RETAINER	1	

380900709 左铰接转向油缸 Left Articulated Steering Cylinder

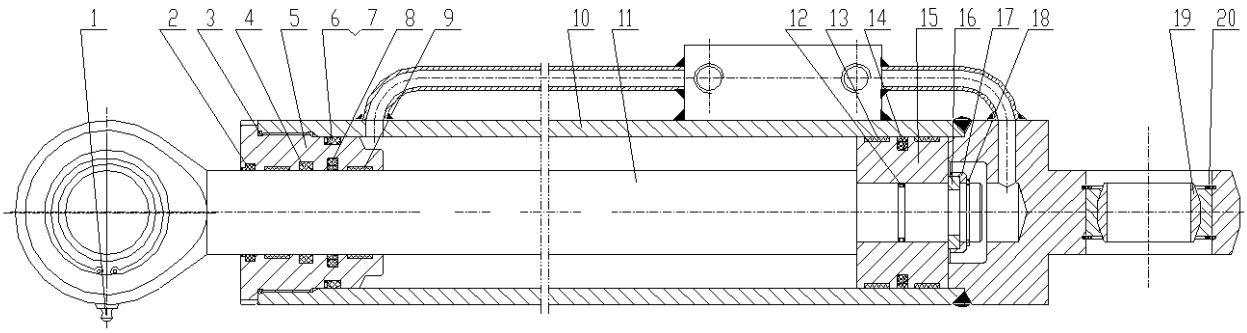

380900709 左铰接转向油缸 Left Articulated Steering Cylinder

序号 NO.	物料代码 Part Number	名称 Part Name		推荐数量 Advised Q'ty	备注 Remarks
1	801103157	油杯 M10×1	OIL CUP	2	
2	381600479	防尘圈 50×58.6×5.3	DUST RING	1	
3	803175028	O 型圈 95×3.1	O RING	1	
4	803192270	U 形圈 50×65×10	U RING	1	
5	803268674	导向套	SLEEVE,GUIDE	1	
6	860107851	O 型圈 90×5.7	O RING	1	
7	803268673	挡圈 A90×81×2	RETAINER	1	
8	803192272	斯特封	STEP SEAL	1	
9	803268672	导向环	RING	2	
10	803268679	缸体	CYLINDER BODY	1	
11	803268680	活塞杆	ROD	1	
12	803107849	O 型圈 35×3.1	O RING	1	
13	803268667	支承环	SUPPORT RING	2	
14	803192271	格莱圈	GLYD RING	1	
15	803268669	活塞	PISTON	1	
16	803268668	卡键	CLIP KEY	1	
17	803268663	卡键帽	CLIP KEY CAP	1	
18	805400046	弹性挡圈 35	ELASTIC RETAINER	1	
19	800515281	关节轴承 GE50ES	JOINT BEARING	2	
20	805400042	弹性挡圈 75	ELASTIC RETAINER	1	

803010956 插销油缸 Bolt Cylinder

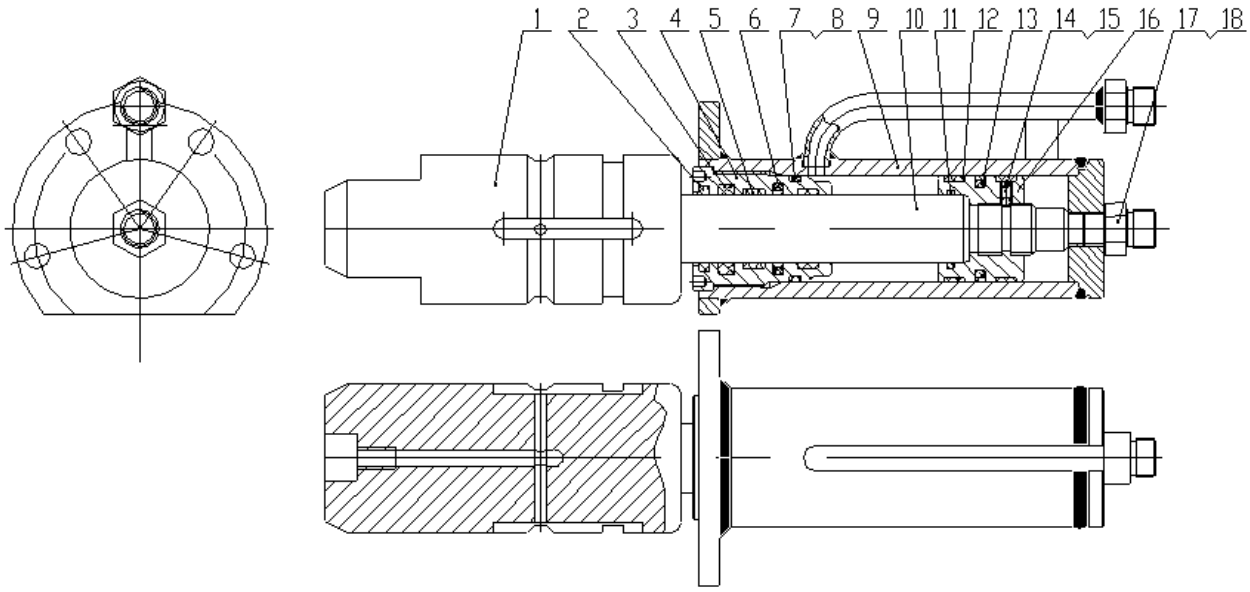

803010956 插销油缸 Bolt Cylinder

序号 NO.	物料代码 Part Number	名称 Part Name		推荐数量 Advised Q'ty	备注 Remarks
1	803268700	杆头	LEVER END	1	
2	381600480	防尘圈 32×40×5	DUST RING	1	
3	803192275	U 形圈 32×42×7.3/8	U RING	1	
4	803268701	导向套	GUIDE SLEEVE	1	
5	803268702	支撑环	SUPPORT RING	2	
6	803196524	斯特封 32×42.7×4.2	STEP SEAL	1	
7	803192099	O 形圈 50×3.1	O RING	1	
8	803268703	挡圈 A50×45.2×1.53	RETAINER	1	
9	803268704	缸体	CYLINDER BODY	1	
10	803268705	活塞杆	ROD	1	
11	860107793	O 形圈 37×3.1	O RING	1	
12	803268706	支撑环	SUPPORT RING	2	
13	803192276	格来圈 50×39×4.2	GLYD RING	1	
14	803268707	活塞	PISTON	1	
15	805100312	螺钉 M6×8	SCREW	1	
16	800511242	钢球Φ4	STEEL BALL	1	
17	803100725	接头	NIPPLE	1	
18	805300026	垫圈 16	WASHER	1	

380900196 前推土板 Front Blade

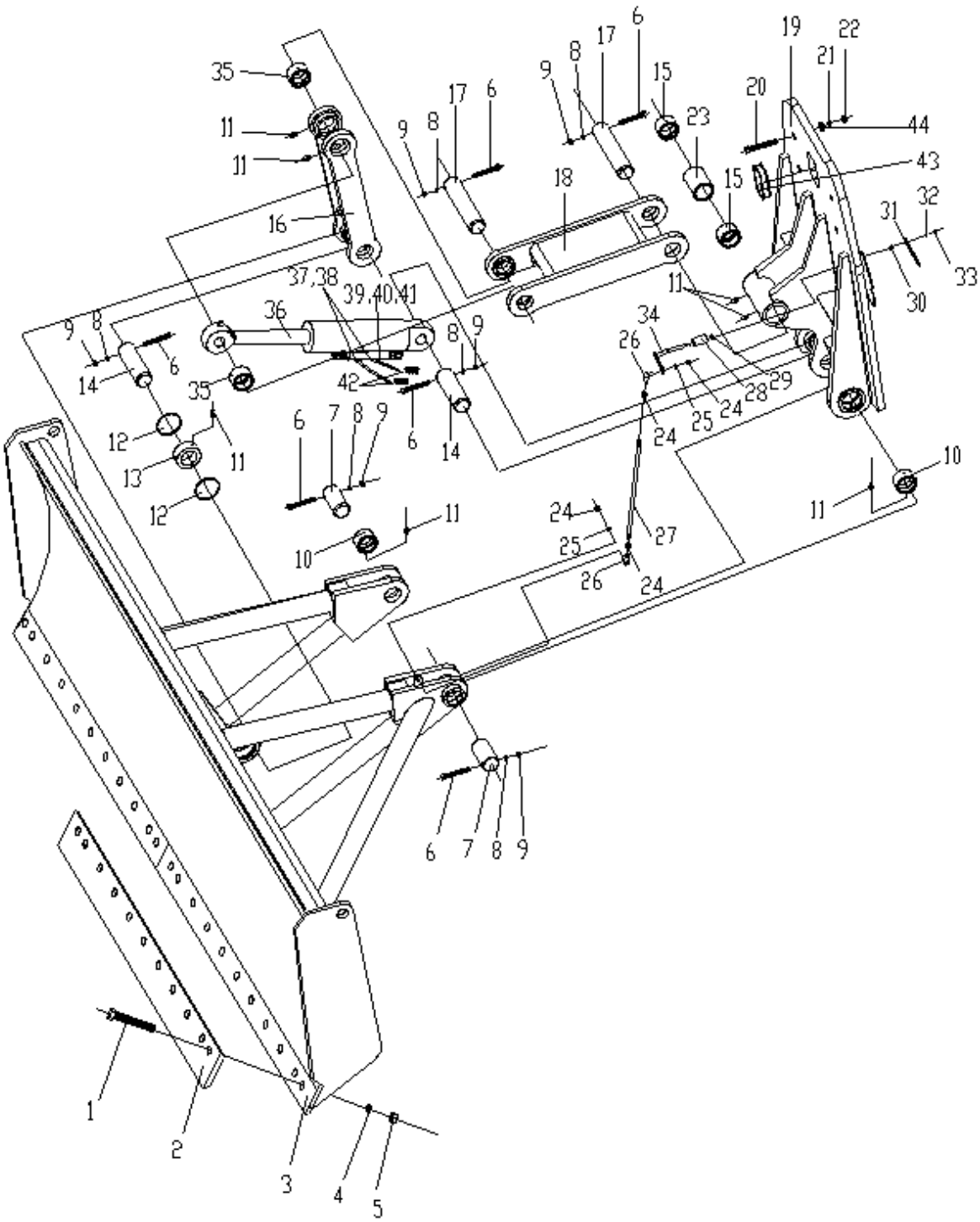

380900196 前推土板 Front Blade

序号 NO.	物料代码 Part Number	名称 Part Name		推荐数量 Advised Q'ty	备注 Remarks
1	805048217	铰盖螺栓 M16×55	HINGED COVER BOLT	22	
2	381600477	推土板刀片	BLADE CUTTING EDGE	2	
3	381600200	推土板	BLADE	1	
4	805338263	垫圈 16	WASHER	18	
5	805046476	螺母 M16	NUT	18	
6	805046649	螺栓 M12×100	BOLT	6	
7	381600220	销（II）	PIN	2	
8	805338261	垫圈 12	WASHER	6	
9	805200098	锁紧螺母 M12	NUT	6	
10	381600436	铜套	COPPER SHEATHING	2	
11	801103215	油杯 M10×1	OIL CUP	7	
12	805400009	挡圈 90	RETAINER	2	
13	800515285	关节轴承 GE60ES	JOINT BEARING	1	
14	381600219	销（I）	PIN	2	
15	380901134	铜套	COPPER SHEATHING	4	
16	380901135	拉杆	LEVER		
17	860100172	销（III）	PIN	2	
18	381600435	连杆	LINK ROD	1	
19	380901109	支座	SEAT	1	
20	805140467	螺栓 M20×100	BOLT	10	
21	805338321	垫圈 20	WASHER	10	

380900196 前推土板 Front Blade

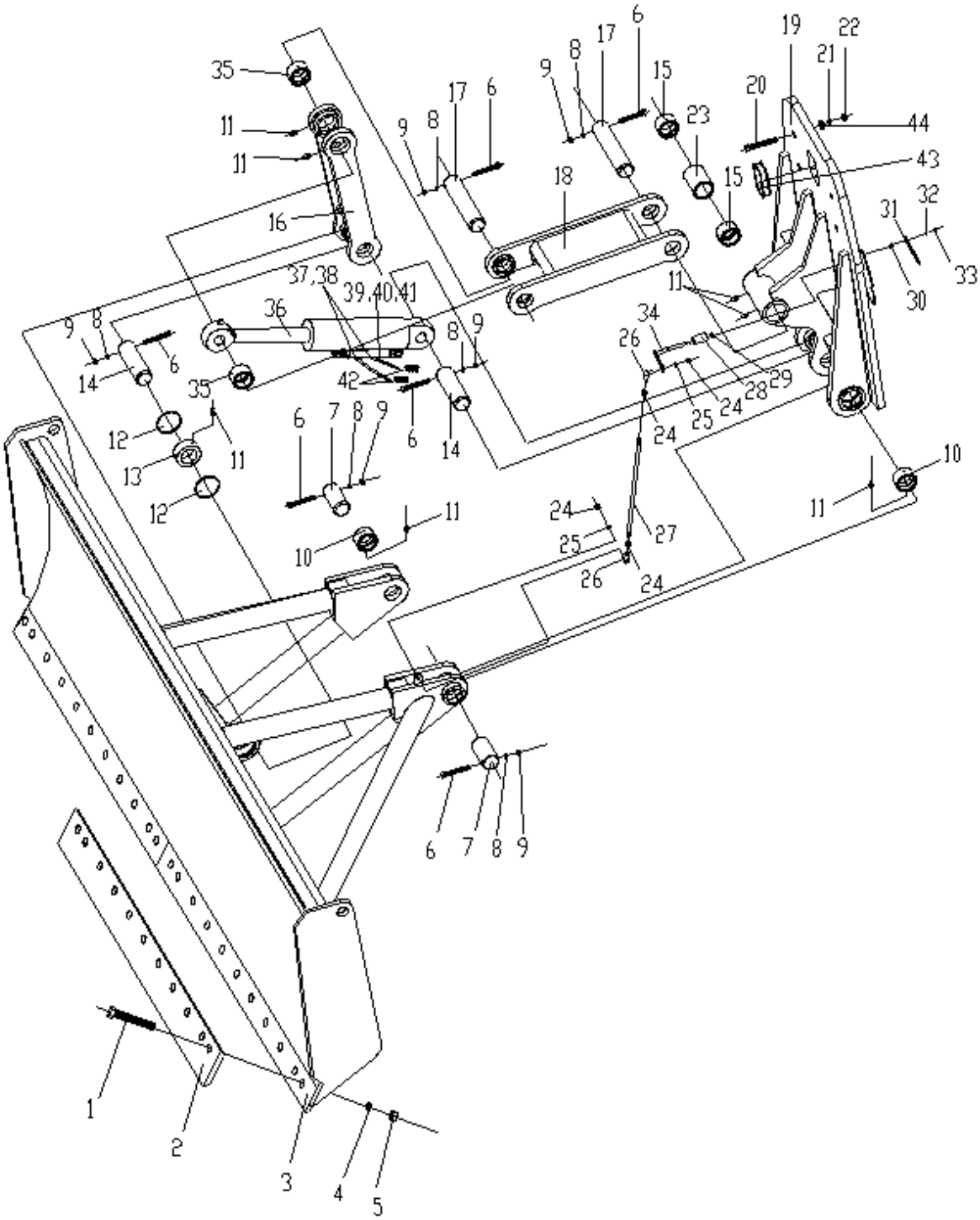

380900196 前推土板 Front Blade

序号 NO.	物料代码 Part Number	名称 Part Name		推荐数量 Advised Q'ty	备注 Remarks
22	805238375	螺母 M20	NUT	10	
23	381600433	套（二）	SLEEVE	1	
24	805238366	螺母 M10	NUT	4	
25	805338260	垫圈 10	WASHER	2	
26	800515256	弯杆球头杆端关节轴承	SPHERICAL JOINT BEARING	2	
27	380900910	拉杆	LEVER	1	
28	380900908	无缝钢管 Φ25×3-48.5	SEAMLESS STEEL TUBE	1	
29	800515255	深沟球轴承 6700/10	DEEP GROOVE BALL BEARING	1	
30	380901310	无缝钢管Φ14×2-6	SEAMLESS STEEL TUBE	1	
31	380900911	指针	POINTER	1	
32	805338258	垫圈 6	WASHER	1	
33	805238370	螺母 M6	NUT M6	1	
34	380900907	指针轴	POINTER AXLE	1	
35	381600434	铜套	COPPER SHEATHING	2	
36	380900728	前推土板油缸	OIL CYLINDER FOR FRONT MOLDBOARD	1	
37	803190682	直通接头	JOINT	2	
38	803191112	胶管总成	HOSE ASSEMBLY	2	
39	803045152	平衡阀	BALANCE VALVE	1	
40	805046516	螺栓 M8×50	BOLT	4	
41	805338259	垫圈 8	WASHER	4	
42	803190779	直通接头	JOINT	2	

380900196 前推土板 Front Blade

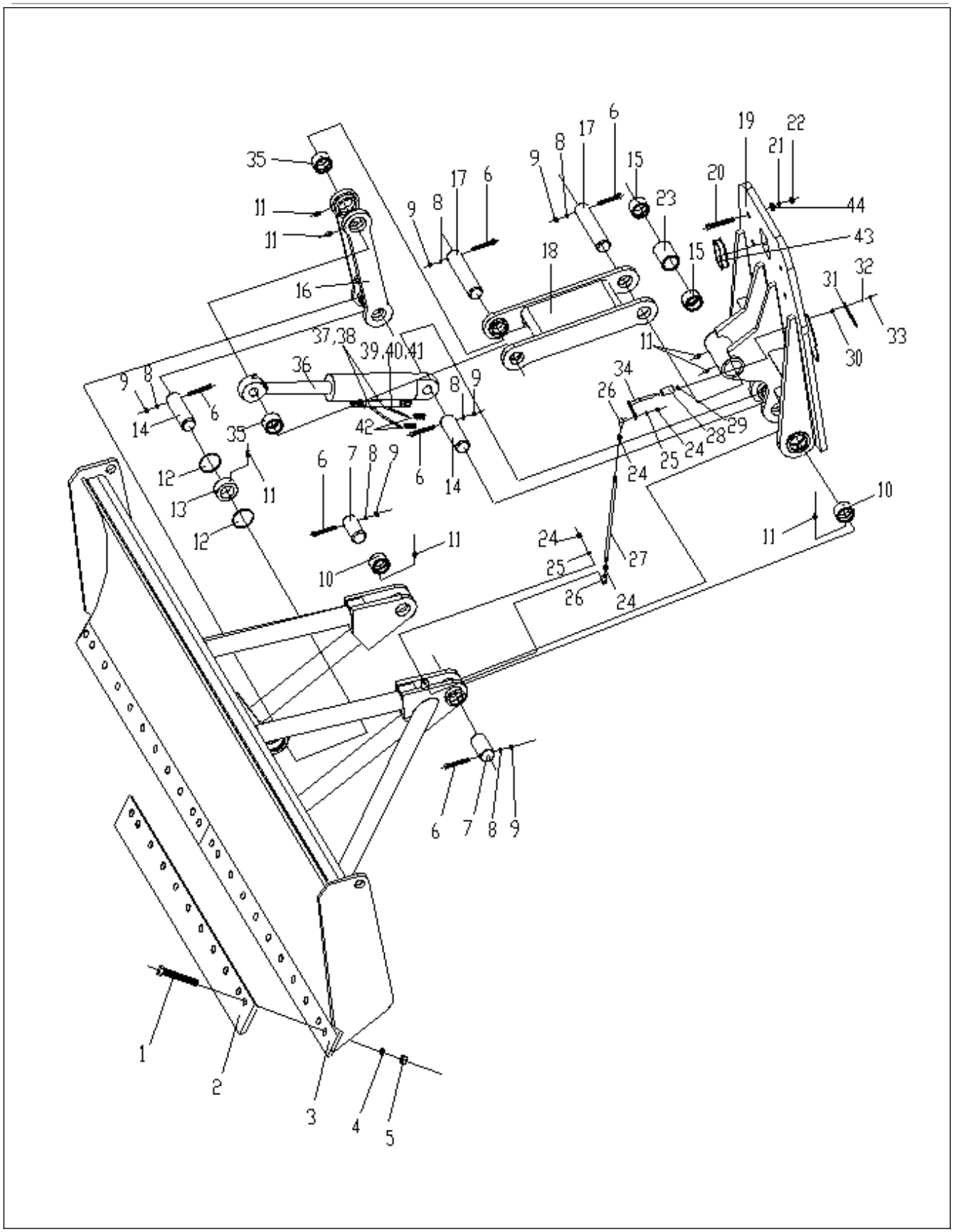
35
11
11
16
9
8
17
6
9
8
17
6
15
23
20
19
22
21
44
43
18
15
31
32
33
30
37,38
39,40,41
36
9
8
14
6
35
42
8
9
6
14
11
34
26
28
29
24
25
24
12
13
12
11
6
7
8
9
10
11
24
25
26
24
27
11
10
6
7
8
9
1
2
3
4
5

380900196 前推土板 Front Blade

序号 NO.	物料代码 Part Number		名称 Part Name	推荐数量 Advised Q'ty	备注 Remarks
43	380902677	橡胶套	RUBBER COVER	1	
44	805338288	垫圈 20	WASHER	10	

380900194 后松土器 Rear Ripper

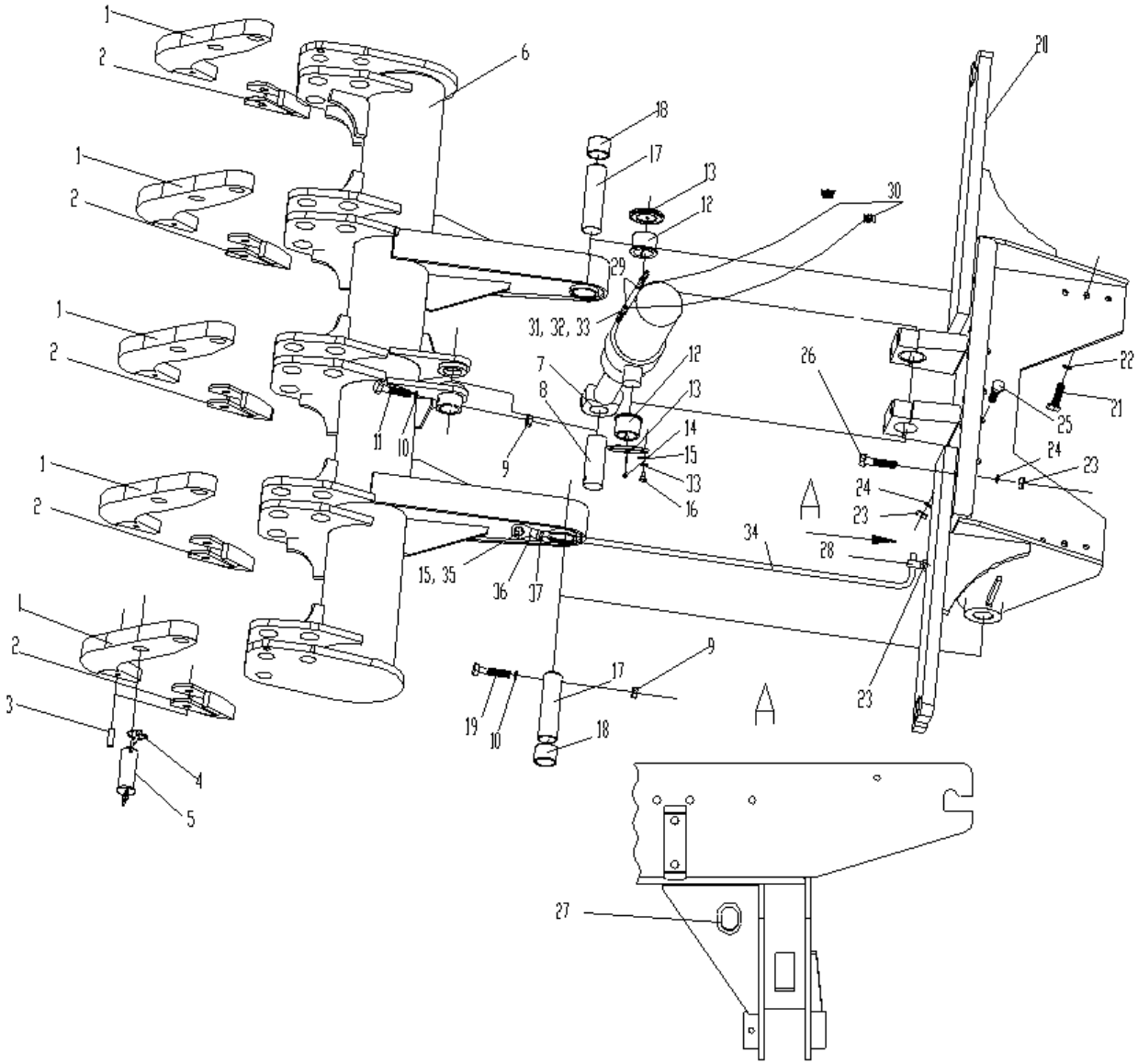

380900194 后松土器 Rear Ripper

序号 NO.	物料代码 Part Number	名称 Part Name		推荐数量 Advised Q'ty	备注 Remarks
1	380901112	耙杆	RAKE ROD	5	
2	380901118	耙齿	RAKE TOOTH	5	
3	805601794	弹性圆柱销 16×75	ELASTIC ROUND PIN	10	
4	380901116	弹性销	ELASTIC PIN	10	
5	380901115	插销	PIN	10	
6	380901111	松土器架	RIPPER FRAME	1	
7	380900729	后松土器举升油缸	REAR SCARIFIER HOIST CYLINDER	1	
8	805604523	销轴II	PIN	1	
9	805203848	锁紧螺母 12	NUT	3	
10	805203848	垫圈 12	WASHER	3	
11	805046649	螺栓 M12×100	BOLT	1	
12	380901114	铜套II	COPPER SHEATHING	2	
13	380901117	盖	COVER	2	
14	801103215	油杯 M10×1	OIL CUP	4	
15	805338259	垫圈 8	WASHER	9	
16	805046507	螺栓 M8×20	BOLT	8	
17	381600199	销轴I	PIN	2	
18	380901113	铜套I	COPPER SHEATHING	4	
19	805046463	螺栓 M12×120	BOLT	2	
20	380901110	座架	SEAT FRAME((L.H.)	1	
21	805046894	螺栓 M20×45	BOLT	6	

380900194 后松土器 Rear Ripper

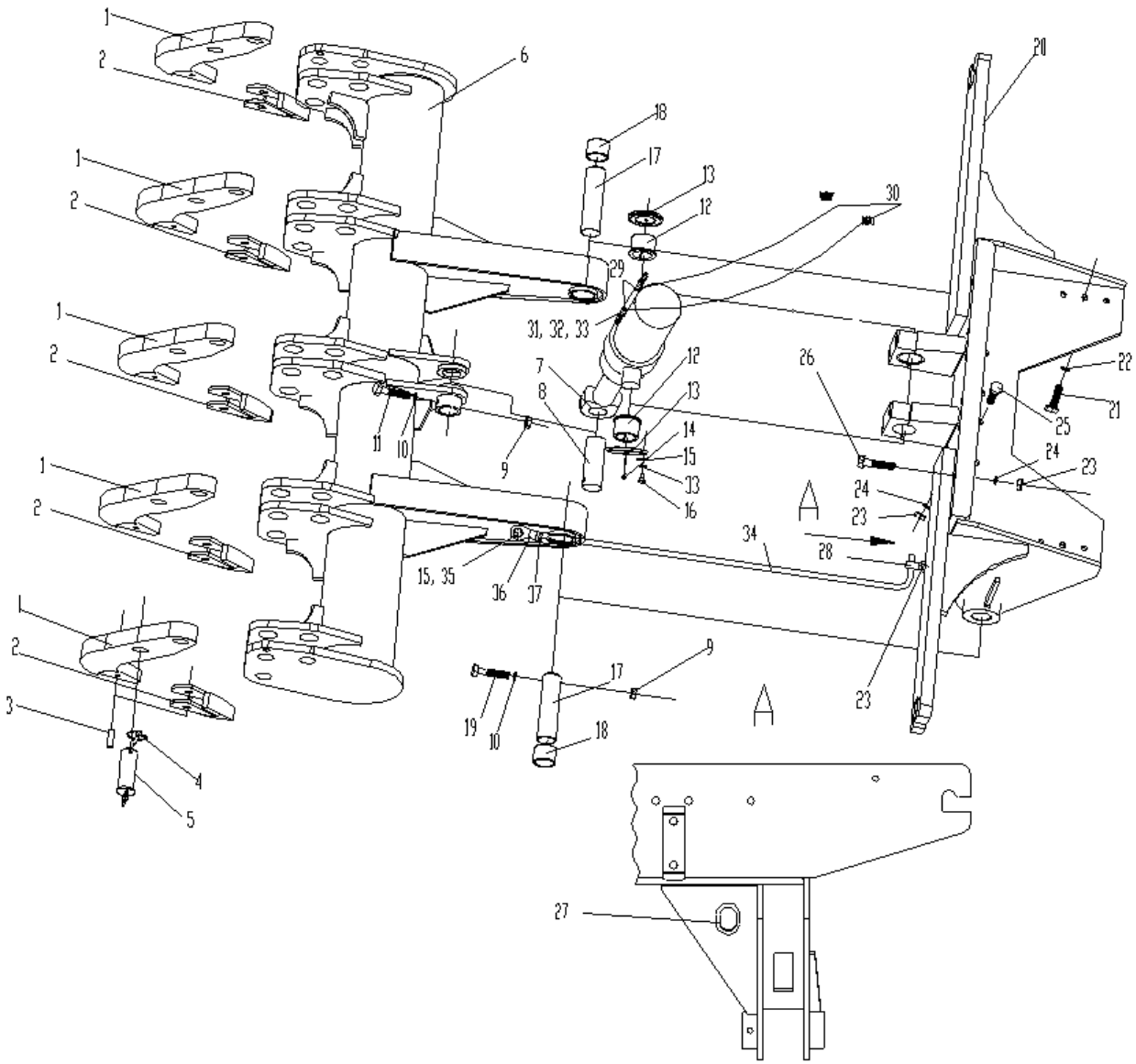
1
2
6
18
17
13
12
30
29
31, 32, 33
7
8
11
10
9
12
13
14
15
33
16
20
26
22
21
25
24
23
24
23
28
34
15, 35
36
37
A
A
9
17
19
10
18
23
1
2
3
4
5
27

380900194 后松土器 Rear Ripper

序号 NO.	物料代码 Part Number	名称 Part Name		推荐数量 Advised Q'ty	备注 Remarks
22	805046475	垫圈 20	WASHER	6	
23	805046476	螺母 M16	NUT	11	
24	805338263	垫圈 16	WASHER	10	
25	805046851	螺栓 M16×70	BOLT	4	
26	805046668	螺栓 M16×120	BOLT	6	
27	380901040	橡胶套II	RUBBER COVER	1	
28	380901133	吊环	HOISTING EYE	1	
29	803190682	直通接头	JOINT	2	
30	803191118	胶管总成	HOSE ASSEMBLY	2	
31	803045151	平衡阀	BALANCE VALVE	1	
32	805046516	螺栓 M8×50	BOLT	4	
33	805338259	垫圈 8	WASHER	12	
34	380901132	深度指示杆	DEPTH INDICATOR BAR	1	
35	805140915	螺钉 M8×30	BOLT	1	
36	800515282	杆端关节轴承 SI10EM10	JOINT BEARING	2	
37	805238366	螺母 M10	NUT	1	

380902137 破冰装置 Ice-Broken Device

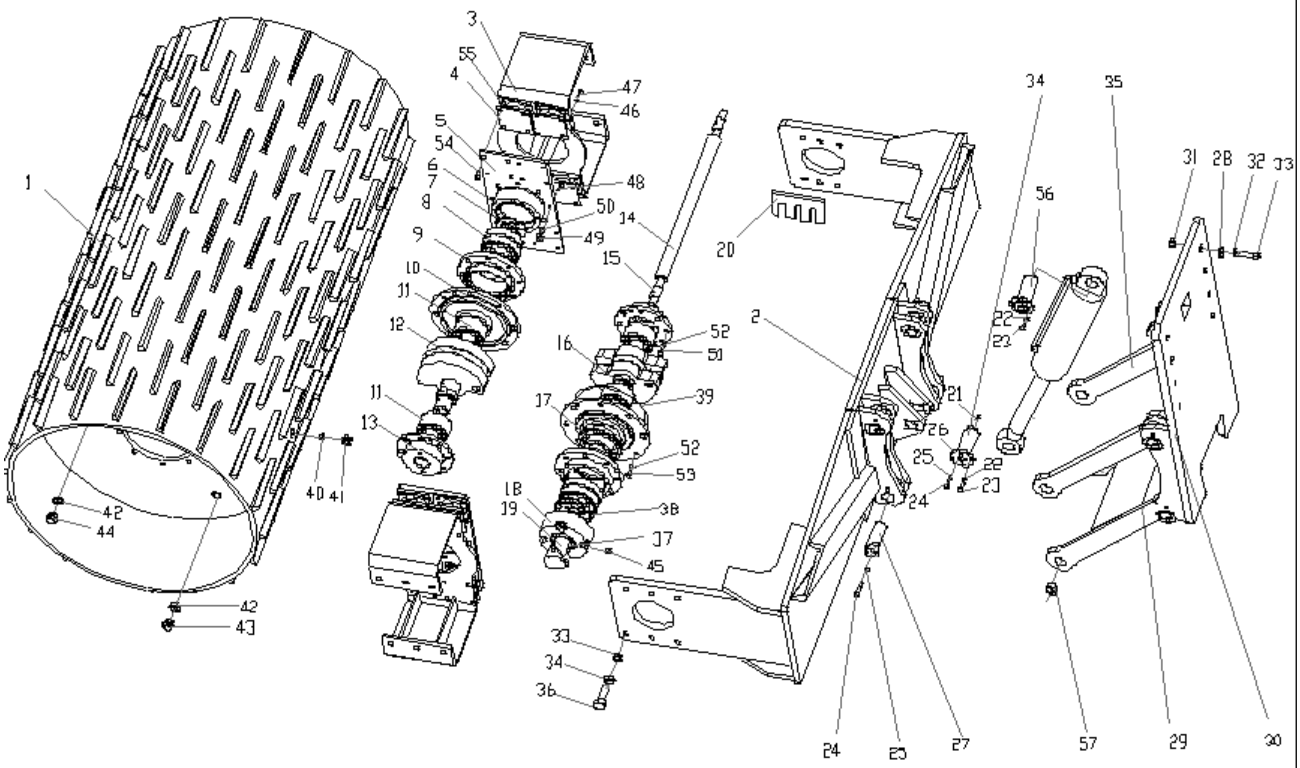

序号 NO.	物料代码 Part Number	名称 Part Name		推荐数量 Advised Q'ty	备注 Remarks
1	380902585	轮子焊接	ICE-BROKEN WHEEL	1	
2	380902624	机架	FRAME	1	
3	380902621	连接架	SUPPORT	2	
4	380902609	减振块	DAMPING BLOCK	16	
5	380902610	安装板	PLATE	2	
6	380902592	轴承盖	BEARING COVER	1	
7	380902593	轴承压板	BEARING GLAND	2	
8	800511397	框架轴承	FRAME BEARING	2	
9	380902596	框架轴承座	BEARING SEAT	2	
10	380902611	外轴承座	OUTER BEARING HOUSING	2	
11	805801516	轴承 22312	BEARING	4	
12	380902597	左偏心轴	LEFT ECCENTRIC SHAFT	1	
13	380902606	内轴承座	INNER BEARING HOUSING	2	
14	380902604	连接轴	CONNECTING AXLE	1	
15	380902605	橡胶套	RUBBER COVER	2	
16	380902612	右偏心轴	RIGHT ECCENTRIC SHAFT	1	
17	801138059	骨架油封 FB160×190	OIL SEAL	2	
18	380902607	马达连接盘	MOTOR COUPLING FLANGE	1	
19	380902608	花键套	SPLINE HOUSING	1	
20	380902642	调整垫	SHIM	4	
21	801103215	油杯 M10×1	OIL CUP	2	

380902137 破冰装置 Ice-Broken Device

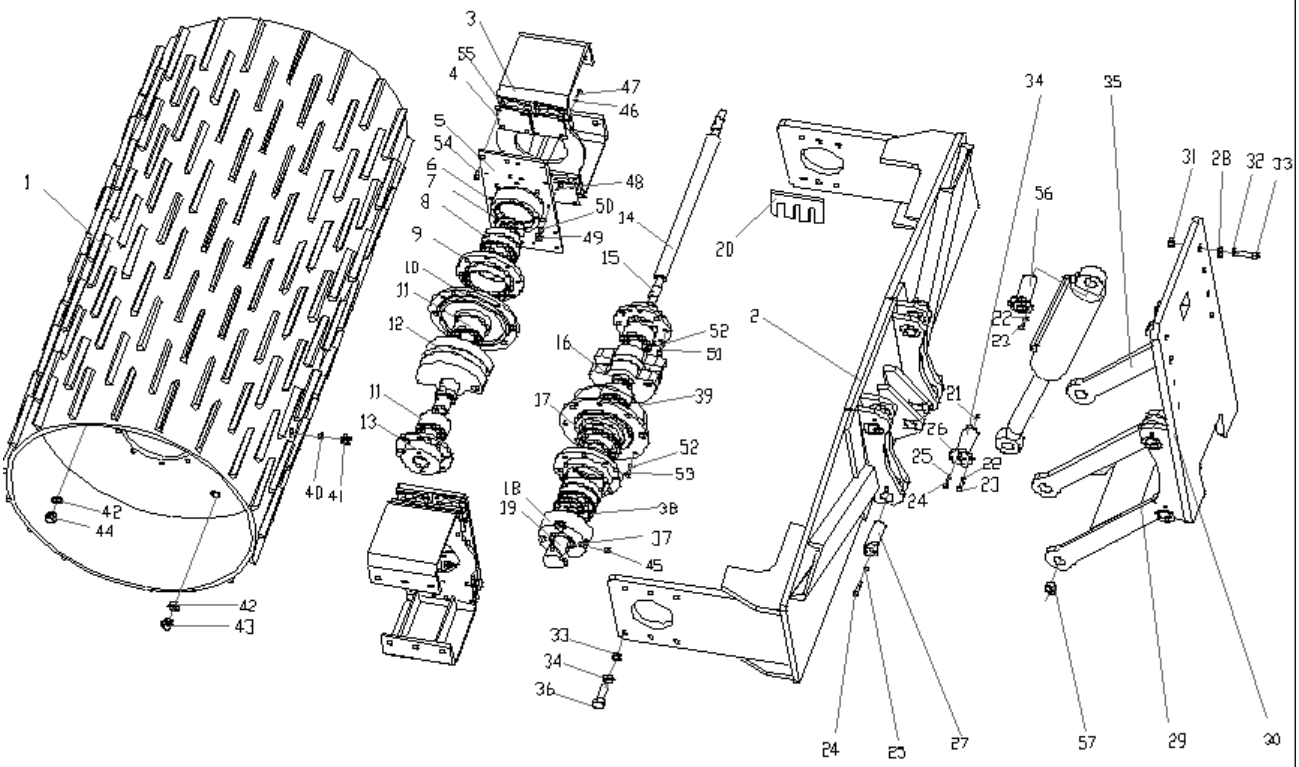

380902137 破冰装置 Ice-Broken Device

序号	物料代码	名称	推荐数量	备注
NO.	Part Number	Part Name	Advised Q'ty	Remarks

22	805338260	垫圈 10	WASHER	16
23	805046473	螺栓 M10×30	BLOT	16
24	805046507	螺栓 M8×20	BOLT	12
25	805338259	垫圈 8	WASHER	12
26	380700421	挡板	PLATE	1
27	380902638	销轴	PIN SHAFT	8
28	805338288	垫圈 20	WASHER	20
29	380700413	连杆架	CONNECTING ROD BRACKET	1
30	380902632	前面板	PANEL	1
31	805238375	螺母 M20	NUT	20
32	805338321	垫圈 20	WASHER	20
33	410206200	螺栓 M20×130	BOLT	8
34	380700422	销轴	PIN SHAFT	1
35	380700416	连杆	LINK ROD	2
36	805048239	螺栓 M20×80	BOLT	12
37	801100682	O 型圈 103×3.55	O RING	1
38	803192513	O 型圈 160×3.55	O RING	2
39	803269136	O 型圈 307×5.3	O RING	2
40	805300044	垫圈 18	WASHER	2
41	803107804	螺塞 M18×1.5	PLUG SCREW	2
42	805338390	垫圈 30	WASHER	4

380902137 破冰装置 Ice-Broken Device

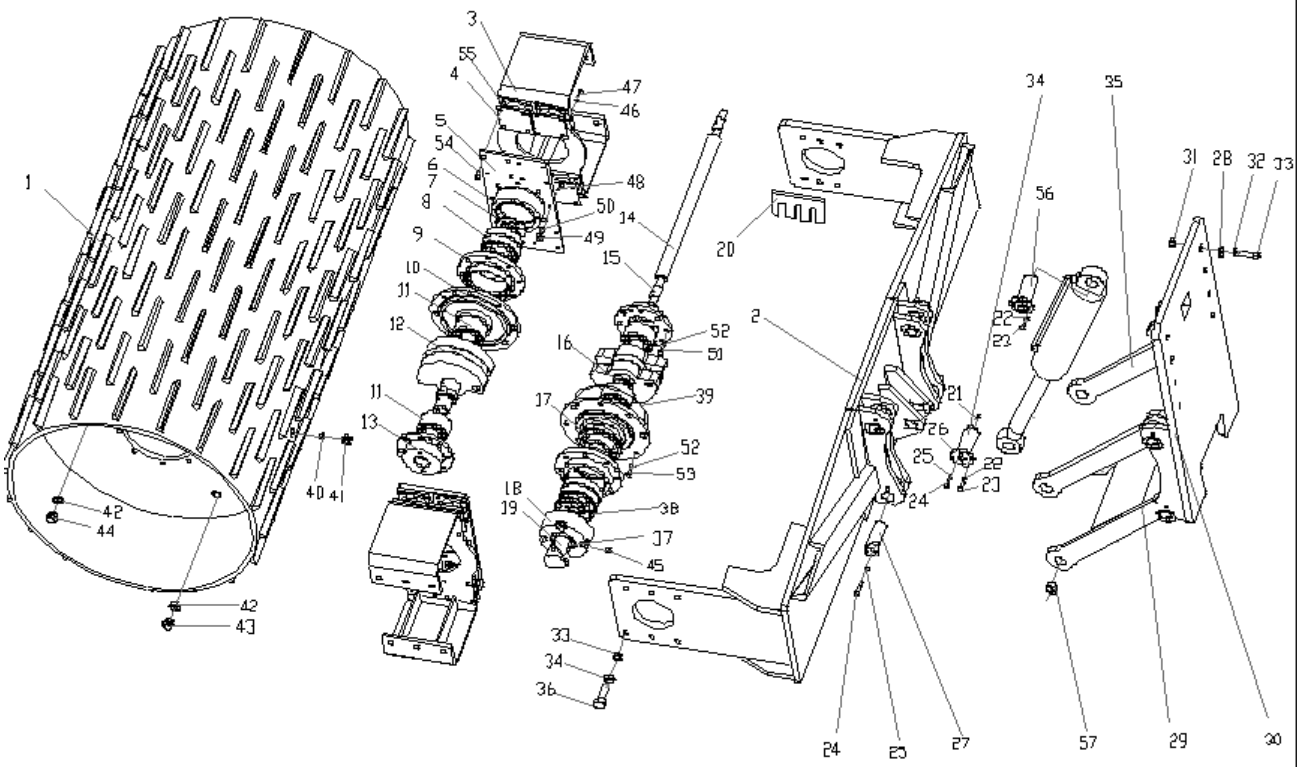
1
3
55
4
47
46
5
54
6
7
8
48
50
49
14
9
15
10
11
12
16
52
51
11
13
17
39
52
53
18
19
38
37
45
33
34
36
40
41
42
44
42
43
20
2
34
35
31
28
32
33
56
22
23
21
26
25
22
23
24
24
25
27
57
29
30

380902137 破冰装置 Ice-Broken Device

序号 NO.	物料代码 Part Number	名称 Part Name		推荐数量 Advised Q'ty	备注 Remarks
43	380902615	视油螺塞	PLUG SCREW TO OBSERVE OIL LEVEL	2	
44	380902594	油塞	OIL PLUG	2	
45	239900739	透气塞 M12	VENTILATE PLUG	1	
46	805801430	碟垫 12	PRESSURE DISK	72	
47	805046645	螺栓 M12×80	BOLT	4	
48	805047089	螺栓 M16×60	BOLT	16	
49	805201500	锁紧螺母 M16	CHECK NUT	16	
50	805338263	垫圈 16	WASHER	16	
51	805046573	螺栓 M16×40	BOLT	16	
52	805338284	垫圈 16	WASHER	32	
53	805046577	螺栓 M16×50	BOLT	16	
54	805046548	螺栓 M12×40	BOLT	64	
55	805203848	锁紧螺母 M12	CHECK NUT	64	
56	380902635	销	PIN	1	
57	380902641	隔套	SPACER	8	

380902631 破冰管路 Hydraulic System of Ice-Broken Device

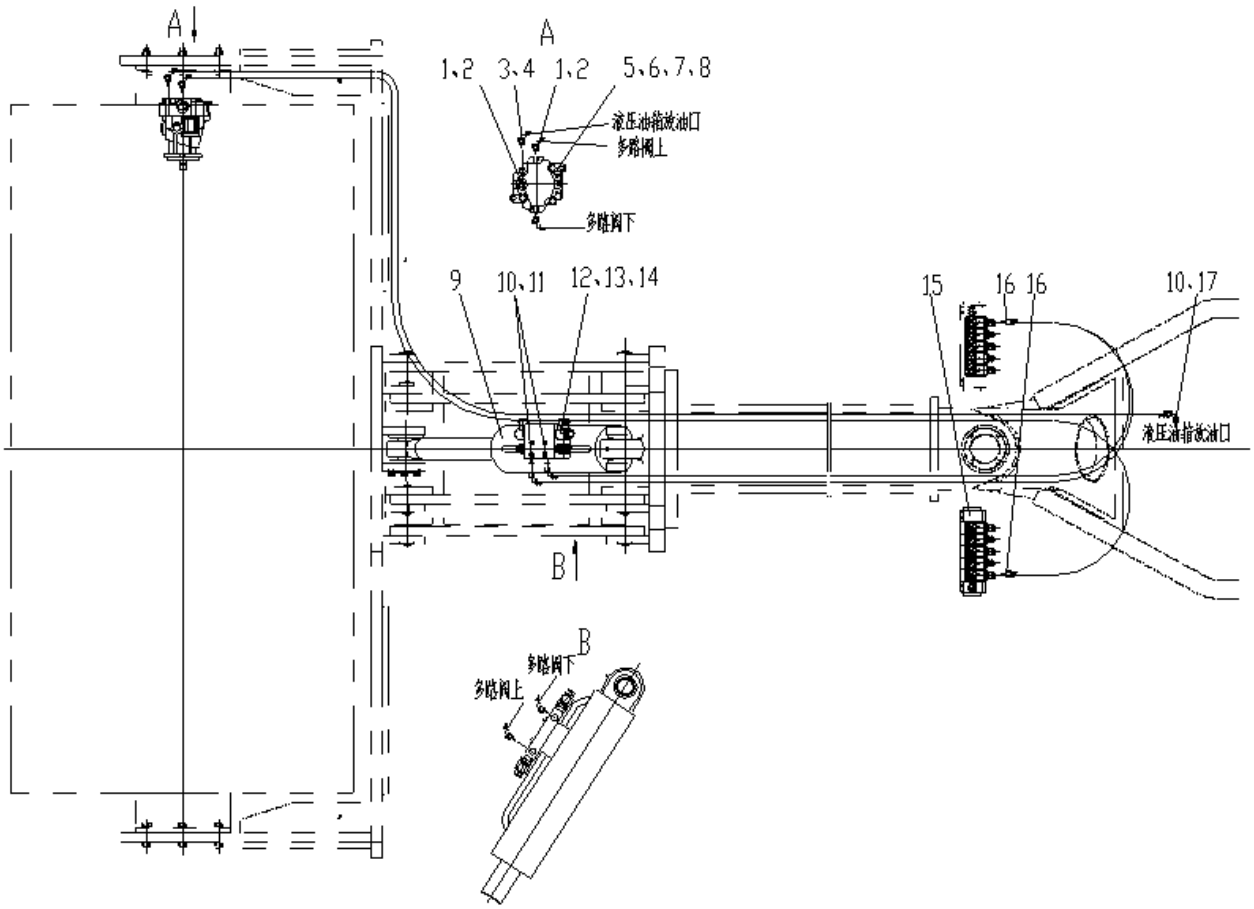

380902631 破冰管路 Hydraulic System of Ice-Broken Device

序号 NO.	物料代码 Part Number	名称 Part Name		推荐数量 Advised Q'ty	备注 Remarks
1	803269137	直通接头	JOINT	2	
2	803191566	胶管总成	HOSE ASS'Y	2	
3	803164300	直通接头	JOINT	1	
4	803269121	胶管总成	HOSE ASS'Y	1	
5	803004152	振动马达	OSCILLATION MOTOR	1	
6	805046564	螺栓 M14×35	BLOT	2	
7	805338262	垫圈 14	WASHER	2	
8	805338282	垫圈 14	WASHER	2	
9	803072267	提升油缸	LIFT OIL CYLINDER	1	
10	803190682	直通接头	JOINT	3	
11	803303573	胶管总成	HOSE ASS'Y	2	
12	803072263	提升阀组	LIFTING VALVE GROUP	1	
13	805140915	螺钉 M8×30	SCREW	4	
14	805338259	垫圈 8	WASHER	4	
15	803072264	多路换向阀	VALVE ASS'Y	1	
16	803190718	直通接头	JOINT	4	
17	803190692	直角组合接头	RIGHT ANGLE UNION JOINT	1	

380902669 除雪装置 Hydraulic System of Ice-Broken Device

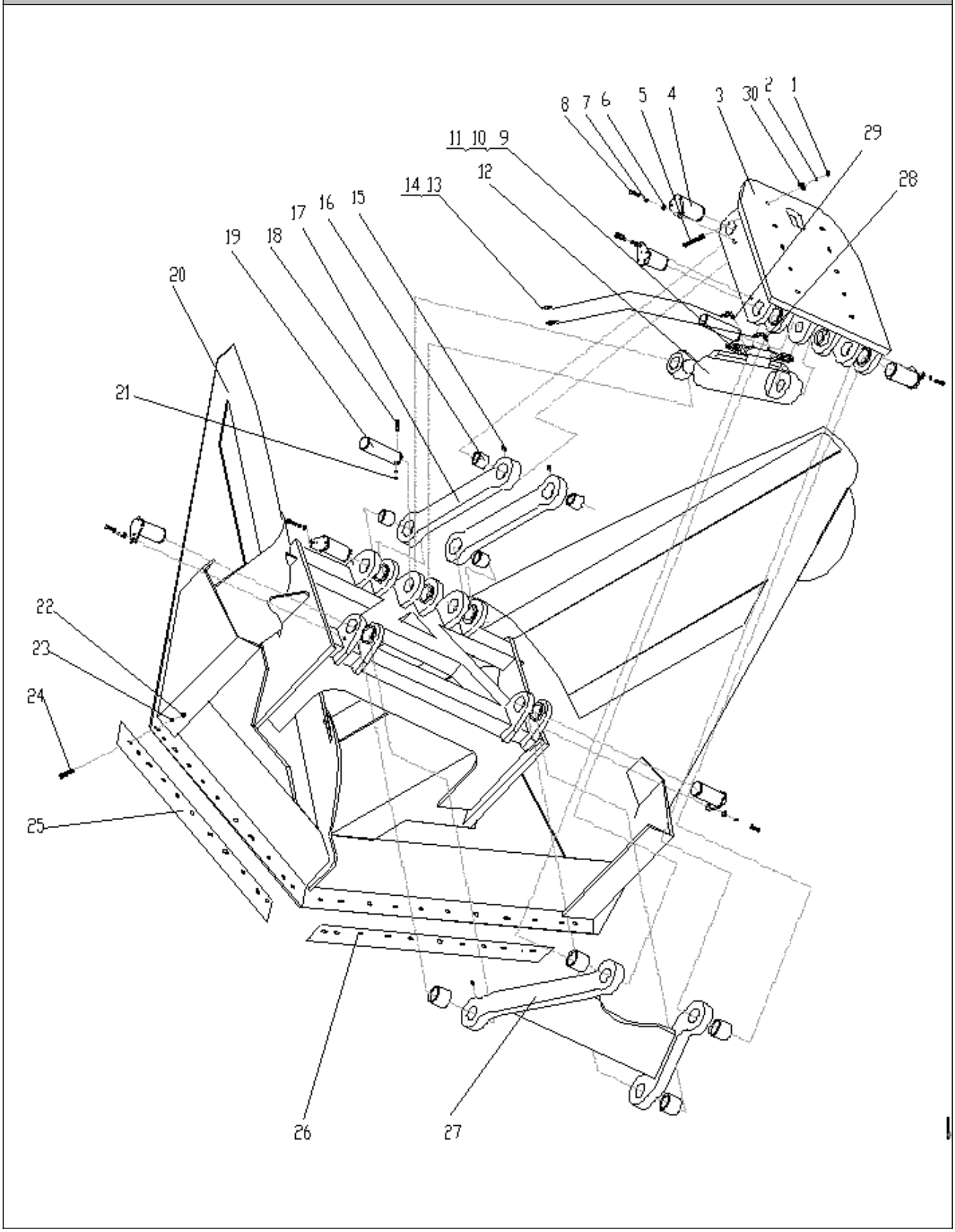

380902669 除雪装置 Hydraulic System of Ice-Broken Device

序号 NO.	物料代码 Part Number	名称 Part Name		推荐数量 Advised Q'ty	备注 Remarks
1	805238375	螺母 M20	NUT	10	
2	805338321	垫圈 20	WASHER	10	
3	380902666	支座	SEAT	1	
4	380601451	销轴总成	PIN ASSEMBLY	8	
5	805048320	螺栓 M20×110	BOLT	10	
6	805338261	垫圈 12	WASHER	8	
7	805338280	垫圈 12	WASHER	10	
8	805046548	螺栓 M12×40	BOLT	8	
9	803045152	平衡阀	BALANCE VALVE	1	
10	805046516	螺栓 M8×50	BOLT	3	
11	805338259	垫圈 8	WASHER	3	
12	803068560	提升油缸	LIFT OIL CYLINDER	1	
13	803190779	直通接头	JOINT	2	
14	803191112	胶管总成	HOSE ASSEMBLY	2	
15	801103215	油杯 M10×1	OIL CUP	8	
16	380601450	套	SLEEVE	8	
17	380601417	连杆	LINK ROD	2	
18	805046649	螺栓 M12×100	BOLT	2	
19	380601454	销轴	PIN SHAFT	2	
20	380601422	除雪铲	SNOW-SWEEPING BLADE	1	
21	805238367	螺母 M12	NUT	2	

380902669 除雪装置 Hydraulic System of Ice-Broken Device

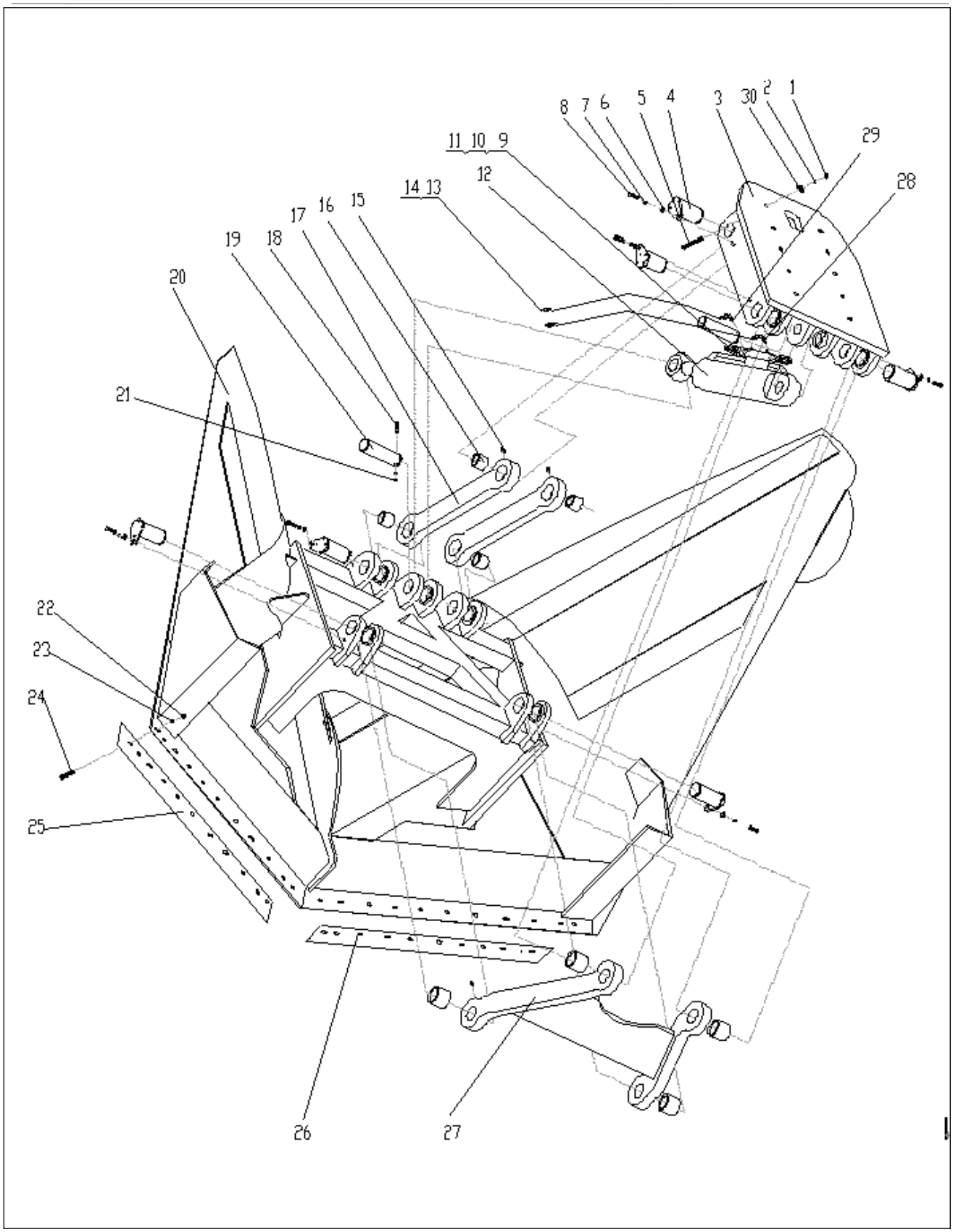
1
2
3
4
5
6
7
8
9
10
11
12
13
14
15
16
17
18
19
20
21
22
23
24
25
26
27
28
29
30

380902669 除雪装置 Hydraulic System of Ice-Broken Device

序号 NO.	物料代码 Part Number	名称 Part Name		推荐数量 Advised Q'ty	备注 Remarks
22	805046476	螺母 M16	NUT	22	
23	805338263	垫圈 16	WASHER	22	
24	805046577	螺栓 M16×50	BOLT	22	
25	380601449	左刀片	BLADE(L.H.)	1	
26	380601448	右刀片	BLADE(R.H.)	1	
27	380601418	连杆	LINK ROD	1	
28	803190682	直通接头	JOINT	1	
29	803191811	铰接式组合接头	ARTICULATED UNION JOINT	1	
30	805338288	垫圈 20	WASHER	10	

备忘录

徐州徐工筑路机械有限公司

XUZHOU XUGONG ROAD CONSTRUTION MACHINERY CO.,LTD

地址：中国江苏省徐州市经济开发区工业一区

Add：NO.1 Industry District, Jinshanqiao Developing zone,Xuzhou, Jiangsu, China

销售电话（Sale Tel）：+86-516-87928888

销售传真（Sale Fax）：+86-516-87638888

服务电话（Service Tel）：+86-516-87932222

服务传真（Service Fax）：+86-516-85857433

备件电话（Spare Parts Tel）：+86-516-87938878

备件传真（Spare Parts Fax）：+86-516-83363922

技术支持（Technical Service）：0516-87938756

邮编（Post Code）：221004

服务热线（Service Hotline）：400-110-9999

网址（Web Sites）：http://www.xcmg.com/xgdl

版权所有 侵权必究

（All rights reserved，Violators will surely be prosecuted）

2017 年 1 月第 1 次印刷