RUTHZIL TRATOR COMERCIAL DE PEÇAS LTDA 11 97083-6812 ROLANDO CITRANGULO

JULHO 1994

H110J H130J H150J

CATÁLOGO DE PEÇAS

HYSTER

CHALLENGER

[redacted]

HYSTER BRASIL LTDA.

ULTIMAS RS/RB produzidas

RS4 6642T

RB4 3602T

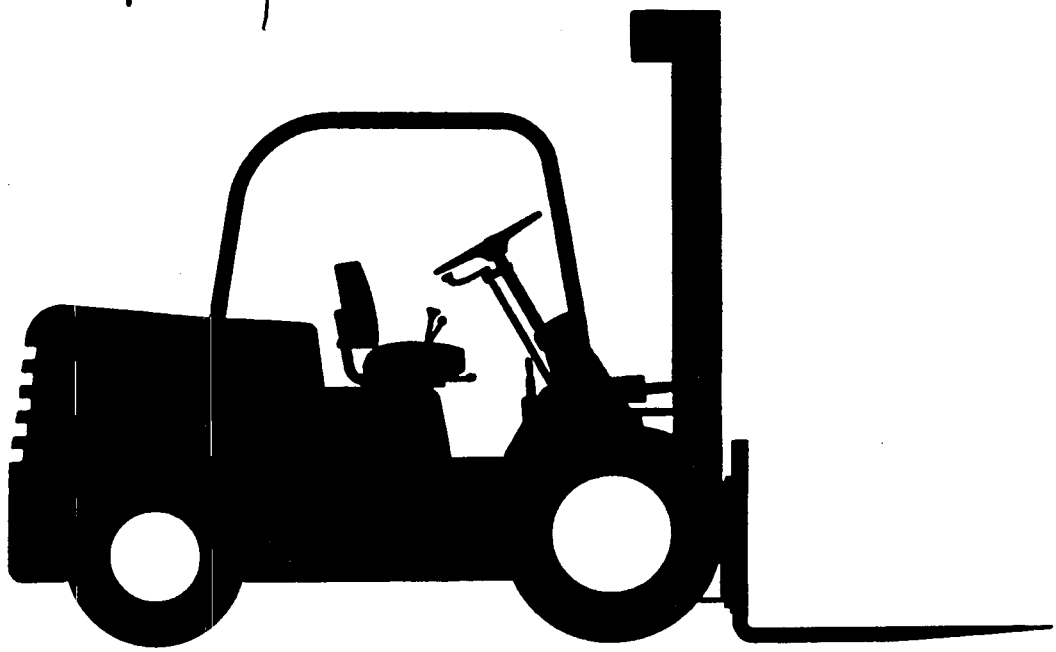

CATÁLOGO DE PEÇAS

H110-130-150J

ÍNDICE DE REVISÕES

Data da Revisão	Alterações / Implementações
Julho/1994	Esta revisão substitui na integra todas as revisões anteriores, tendo em vista sua atualização e repaginação.
Dezembro/1994	Revisa as páginas: 1, 14, 31, 33, 39, 41, 43, 45, 82, 101, 107, 136, 192, 193 - 216 (índice).
Setembro/1995	Revisa as páginas: 6, 7, 17, 20 - 23, 28, 44, 50 - 53, 55 - 71, 73 - 89, 92, 99, 106, 109, 110, 111, 114, 117, 168, 169, 173, 174, 193 - 217 (índice).

LISTA RESUMIDA DE PEÇAS DE MANUTENÇÃO

H110-130-150J

Descrição	Diesel	Gas & Dual
Manutenção Periódica		
. Filtro de Óleo do Motor	809298	804178
. Filtro de Ar - Elemento	807574	807638
. Filtro de Combustível	803864 (elemento)	820399
. Filtro de GLP	---	847096
Regulagem Gas & Dual		
. Velas	---	819777
. Tampa do Distribuidor	---	820076
. Rotor do Distribuidor	---	819575
. Kit Diafragma do Vaporizador GLP	---	822738
Arrefecimento		
. Termostato	809304	803254
. Junta do Termostato	847650	803050
Correias - V		
. Bomba d'Água . Ventilador . Alternador	809702	819245
Sistema Elétrico		
. Chave de Ignição	186304	186304
. Fusível 5 Amp	53123	53123
. Fusível 10 Amp	53124	53124
. Fusível 20 Amp	21778	21778
. Fusível 30 Amp	53126	53126

Ao solicitar: sempre forneça o número de série da máquina

COMO UTILIZAR O CATÁLOGO DE PEÇAS

Este catálogo descreve e ilustra conjuntos, subconjuntos e detalhes de peças necessárias para serviços e reposições

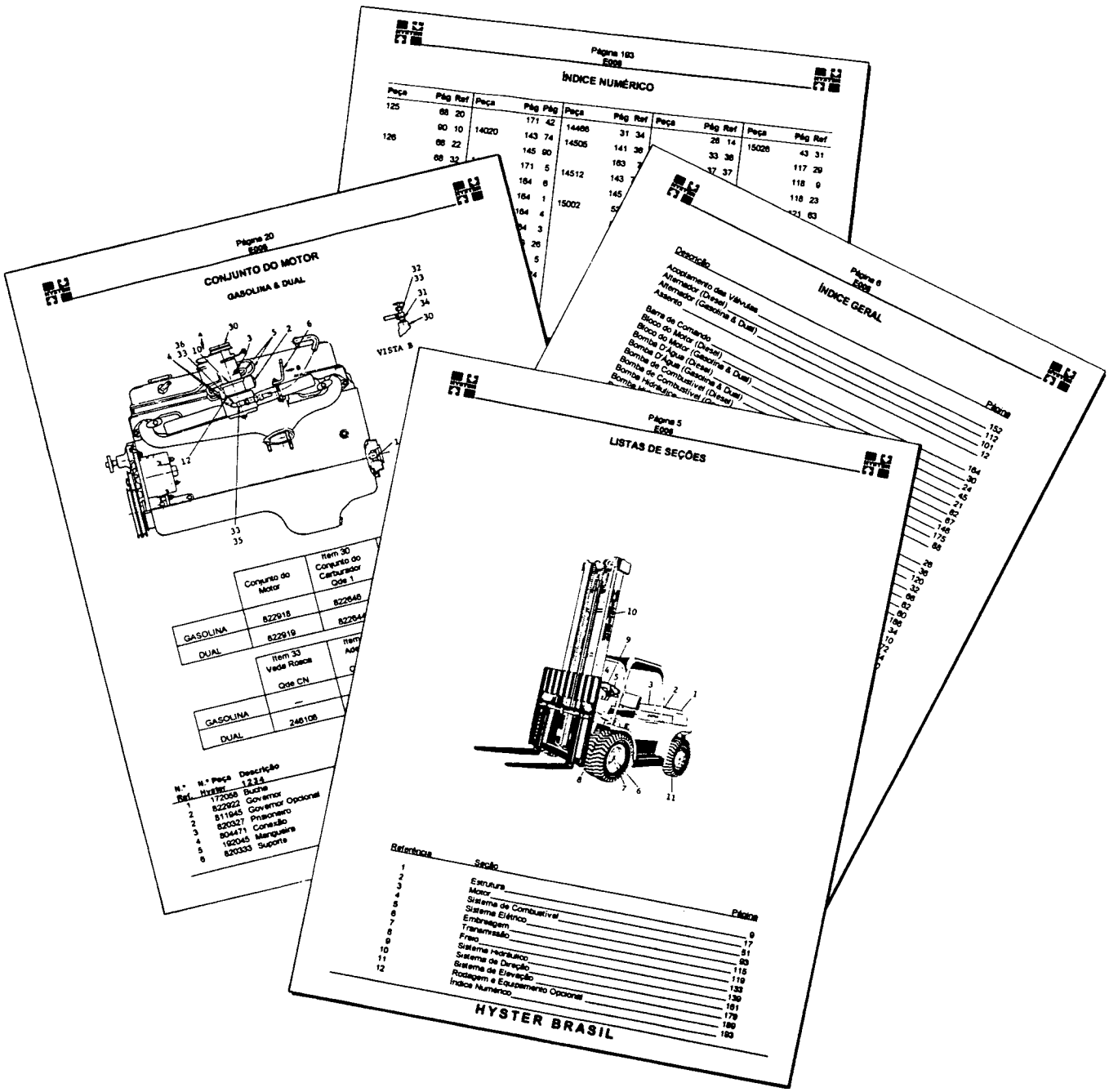

INTRODUÇÃO

Este catálogo de peças descreve e ilustra os conjuntos, subconjuntos e detalhes de peças necessárias à substituição em serviços.

Os conjuntos relacionados incluem os números de peças, descrições e quantidades usadas por máquinas. As ilustrações aqui contidas são de aparência apenas típicas, podendo não representar exatamente a peça requerida.

Este catálogo será atualizado através de revisões, as quais poderão ser solicitadas nos Distribuidores HYSTER.

Para informações adicionais sobre peças e serviços, consulte seu Distribuidor HYSTER mais próximo.

COMO UTILIZAR O CATÁLOGO DE PEÇAS

Para encontrar a peça desejada, determine em que seção ela provavelmente se encontra, utilizando o índice geral no início do catálogo. Feito isto, localize a página desejada utilizando o índice encontrado no início de cada seção.

Quando se conhece o número da peça, pode-se determina-la usando-se o índice numérico.

As colunas 1, 2, 3 e 4 que aparecem nas legendas, identificam os componentes dos subconjuntos. Dessa maneira, um item de coluna 2 pertence ao subconjunto imediatamente anterior de coluna 1, e assim por diante.

Observações:

No pedido de peças de reposição, deve-se mencionar descrição, número da peça, número de série da máquina e quantidade necessária.

Os símbolos e notas que, eventualmente aparecem ao pé da página, são muito importantes e servem de auxílio na identificação correta das peças.

NÚMERO DE SÉRIE DA UNIDADE

X	0	X	0000	X
(1)	(2)	(3)	(4)	(5)

(1) & (2) A letra do início e o número indicam o modelo da unidade.

(3) A segunda letra indica a fábrica em que foi produzida a unidade.

(4) O número indica o número de série propriamente dito, da unidade.

(5) A letra final indica o ano de fabricação da unidade, começando com 'A' em 1957 e repetida em 1980. As letras 'I', 'O' e 'Q' não são usadas.

Peças referidas neste catálogo como direita e esquerda estão de acordo com a ilustração abaixo.

Lado Esquerdo

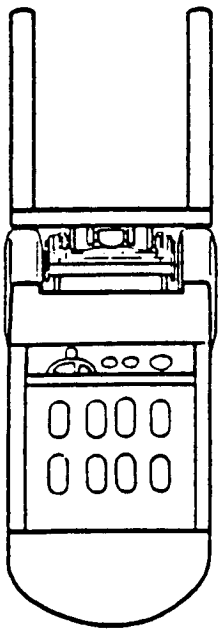

Lado Direito

Identificação do Equipamento de Elevação

1 O número de grupo e a altura de elevação estão gravados no quadro externo à direita, aproximadamente 1,3 metros acima da parte inferior do garfo. O número compreende quadros interno e externo, cilindro de elevação, correntes de elevação e mangueira (tubo) de drenagem.

2 Os números do carro de elevação e cilindro de inclinação estão situados conforme indicamos na figura. O número do cilindro de elevação esta gravado na camisa do cilindro, próximo do parafuso de drenagem ou no ancorador da corrente de elevação. O número do garfo, a capacidade de carga, a letra de código da fábrica e data de fabricação estão marcados aproximadamente 15 cm abaixo do extremo superior, no lado direito dos garfos.

Favor mencionar estes números de grupos e conjuntos na hora de colocar pedido de peças de reposição.

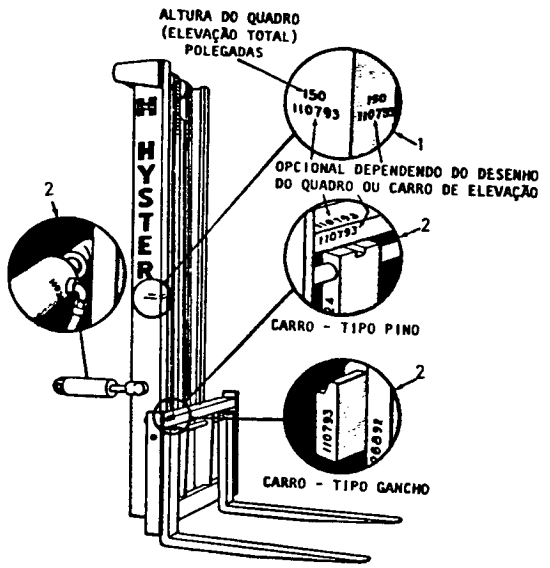

LISTAS DE SEÇÕES

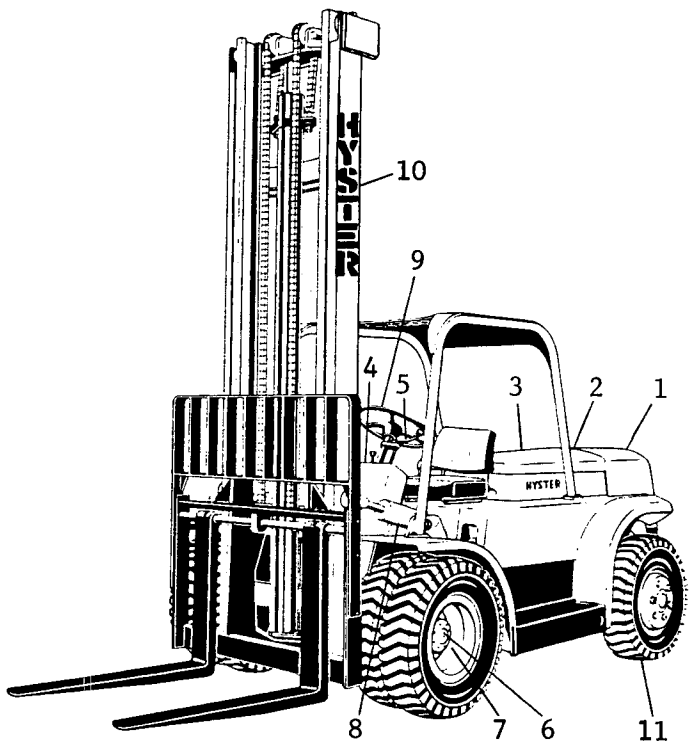

Referência	Seção	Página
1	Estrutura	9
2	Motor	17
3	Sistema de Combustível	51
4	Sistema Elétrico	93
5	Embreagem	115
6	Transmissão	119
7	Freio	133
8	Sistema Hidráulico	139
9	Sistema de Direção	161
10	Sistema de Elevação	179
11	Rodagem e Equipamento Opcional	189
12	Índice Numérico	193

ÍNDICE GERAL

Descrição	Página
Acoplamento das Válvulas	152
Alternador (Diesel)	112
Alternador (Gasolina & Dual)	101
Assento	12
Barra de Comando	164
Bloco do Motor (Diesel)	30
Bloco do Motor (Gasolina & Dual)	24
Bomba D'Água (Diesel)	45
Bomba D'Água (Gasolina & Dual)	50
Bomba de Combustível (Diesel)	83
Bomba de Combustível (Gasolina & Dual)	82
Bomba Hidráulica	146
Bomba Hidráulica da Direção	175
Bomba Injetora (Diesel)	92
Cabeçote (Gasolina & Dual)	26
Cabeçote, Válvula e Coletor de Escapamento (Diesel)	36,38
Caixa de Câmbio	120
Caixa de Distribuição (Diesel)	32
Carburador (GLP)	70
Carburador de Corpo Duplo (Gasolina & Dual)	64,66
Carburador de Corpo Simples (Gasolina)	62
Carburador Simples "Brosol" (Gasolina & Dual)	68
Carro de Elevação	186
Carter e Bomba de Óleo (Diesel)	34
Chassi & Contrapeso	10
Cilindro de Direção	172
Cilindro de Elevação	184
Cilindro de Inclinação	150
Cilindro Mestre	138
Coletor de Admissão (Gasolina & Dual)	28
Coletor de Admissão e Sistema de Partida (Diesel)	44
Coluna de Direção Hidrostática	165
Conjunto da Unidade Hidrostática e Coluna de Direção	168
Conjunto de Elevação	182
Conjunto do Motor (Gasolina & Dual)	20
Conversor (GLP)	72,74
Decais	14
Diferencial	128
Distribuidor (Gasolina & Dual)	107
Distribuidor de Ignição Eletrônica (Gasolina & Dual)	108
Eixo de Direção	170
Eixo de Tração	122
Eixo Propulsor da Bomba Hidráulica	147
Embreagem	116
Equipamento Opcional de Iluminação	190
Filtro de Ar (Diesel)	91
Filtro de Ar (Gasolina & Dual)	80
Filtro de Combustível (Diesel)	87,88
Filtro de Combustível (GLP)	71
Filtro de Óleo (Diesel)	46

ÍNDICE GERAL

Descrição	Página
Filtro Hidráulico	148
Freio	134
Freio Manual	136
Garfos	188
Girabrequim e Pistões (Diesel)	40
Ignição Eletrônica	114
Junta Universal	132
Mecanismo de Aceleração (Diesel)	90
Mecanismo de Aceleração (Gasolina & Dual)	79
Mecanismo de Aceleração (Gasolina & GLP)	78
Montagem do Alternador (Gasolina & Dual)	100
Motor de Partida	104
Pedal do Freio	137
Pedal e Tirantes da Embreagem	118
Pneus e Rodas	192
Protetor de Carga	187
Protetor do Operador	15
Quadros de Elevação	180
Redutor e Alavanca Inversora de Velocidade	124
Sistema de Arrefecimento (Diesel)	48
Sistema de Arrefecimento (Gasolina & Dual)	22
Sistema de Combustível (Diesel)	84
Sistema de Combustível (Dual)	56,60
Sistema de Combustível (Gasolina)	52
Sistema de Combustível (GLP)	54
Sistema de Escapamento (Diesel)	49
Sistema de Escapamento (Gasolina & Dual)	29
Sistema de Injeção (Diesel)	86
Sistema Elétrico do Chassi (Diesel)	110
Sistema Elétrico do Chassi (Gasolina & Dual)	98
Sistema Elétrico do Painel	94
Sistema Hidráulico de Direção	162
Sistema Hidráulico de Inclinação	149
Sistema Hidráulico Principal	140
Suportes do Motor (Diesel)	18
Suportes do Motor (Gasolina & Dual)	18
Tampa do Cabeçote e Eixo de Balancins (Diesel)	42
Válvula 2 Velocidades	159
Válvula de Controle Principal	156
Válvula de Inclinação	151
Válvula Solenóide (GLP)	76,77

NOTAS

ESTRUTURA

Assento ____ 12

Chassi & Contrapeso ____ 10

Decais ____ 14

Protetor do Operador ____ 15

CHASSI E CONTRAPESO

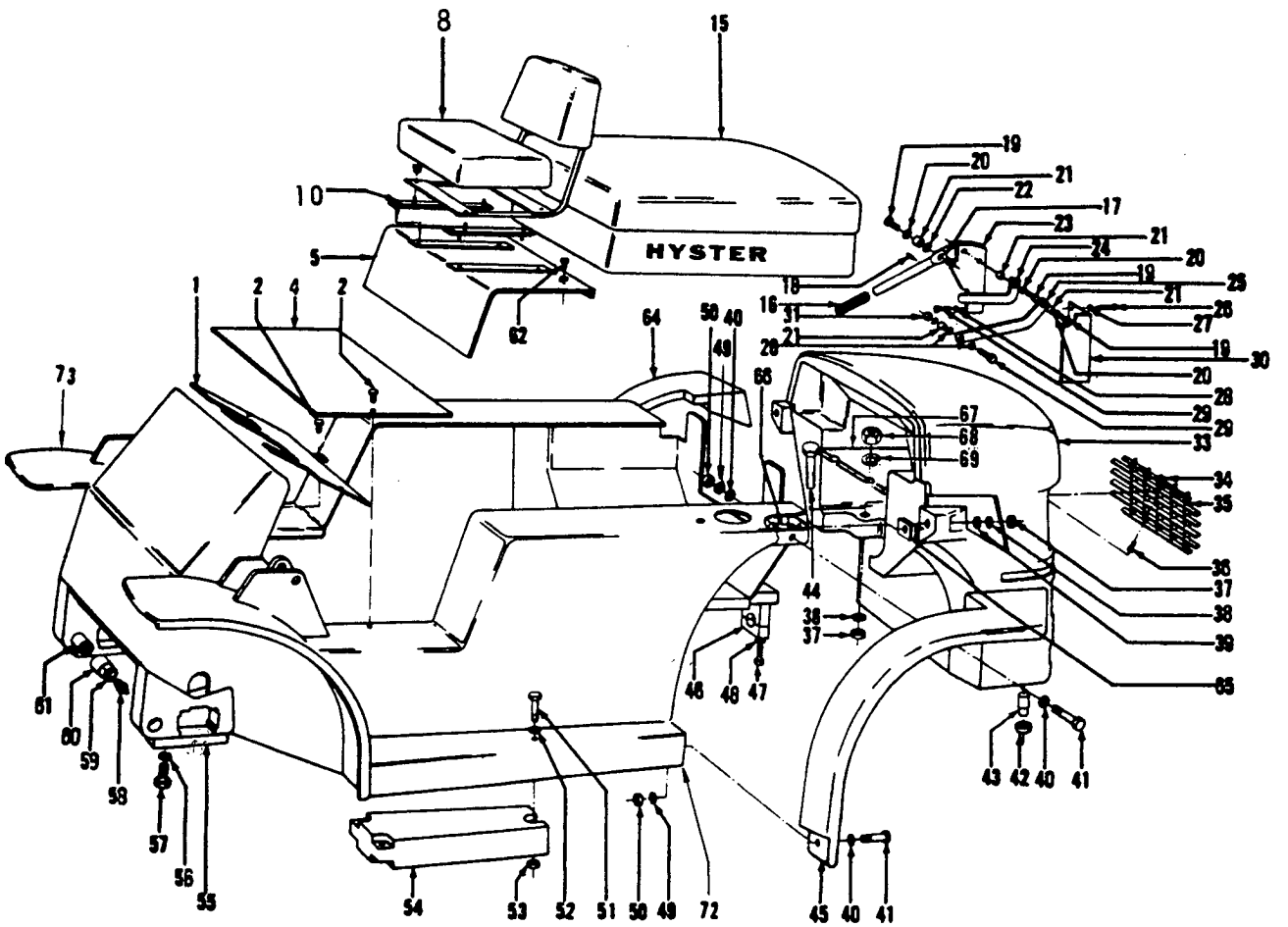

CHASSI E CONTRAPESO

A: Gasolina
B: Dual
C: Diesel

N.º Ref.		N.º Peça Hyster	Descrição 1234	Qde A	B	C
1		809720	Chapa Dianteira	1	1	
1		807032	Chapa Dianteira			1
2		807461	Parafuso	6	6	6
4		818268	Chapa do Assoalho	1	1	1
5	#	807037	Chapa - Sup. Assento	1	1	1
5	%	847935	Chapa - Sup. Assento	1	1	1
8		---------	Assento Completo	1	1	1
			Ver Página - 12			
8		18496	Parafuso	4	4	4
8		15155	Arruela	4	4	4
8		15055	Porca	4	4	4
10	$	822616	Suporte do Assento	2	2	2
10	$	18496	Parafuso	4	4	4
10	$	15055	Porca	4	4	4
10	$	15155	Arruela	4	4	4
15		811683	Capô		1	
15		807086	Capô	1		
15		807572	Capô			1
15		811683	Capô Opcional	1		1
16		183260	Mola	2	2	2
17		112291	Guia Mola	2	2	2
18		19939	Pino Trava	2	2	2
19		93260	Parafuso	6	6	6
20		221771	Arruela	14	14	14
21		112293	Bucha	10	10	10
22		15136	Arruela	2	2	2
23		114964	Chapa - Montagem	2	2	2
24		809020	Alavanca do Capô	2	2	2
25		112289	Alavanca do Capô	2	2	2
26		16811	Parafuso	4	4	4
27		15156	Arruela de Pressão	4	4	4
28		15158	Arruela	4	4	4
29		16807	Parafuso	8	8	8
30		820392	Chapa - Sup. Direita	1	1	1
30		820391	Chapa - Sup. Esquerda	1	1	1
31		264147	Porca	4	4	4
33		808954	Contrapeso - H110J	1	1	1
33		809085	Contrapeso - H130J	1	1	1
33		807101	Contrapeso - H150J	1	1	1
34		15011	Porca Trava	1	1	1
35		811289	Grade	1	1	1
35		15011	Porca	1	1	1
36		18589	Parafuso	1	1	1
37		15066	Porca	4	4	4
38		15166	Arruela	4	4	4
39		15183	Arruela	6	6	6
40		15136	Arruela	6	6	6
41		18633	Parafuso	4	4	4
42		87759	Anel	1	1	1
43		87758	Pino	1	1	1
44		18682	Parafuso	2	2	2

N.º Ref.		N.º Peça Hyster	Descrição 1234	Qde A	B	C
45		170439	Paralama L.E.	1	1	1
46		807065	Conjunto Mancal Maior	1	1	1
46		807067	Conjunto Mancal Menor	1	1	1
47		18630	Parafuso	2	2	2
48		15162	Arruela	2	2	2
49		15162	Arruela	4	4	4
50		15062	Porca	4	4	4
51	@	18614	Parafuso	6	6	6
51	@	278344	Arruela Especial	6	6	6
52	@	15180	Arruela	6	6	6
53	@	15060	Porca	6	6	6
54	@	170457	Contrapeso Adicional	1	1	1
55		249794	Chapa	2	2	2
56		15166	Arruela	4	4	4
57		221697	Parafuso	4	4	4
58		16009	Engraxadeira	2	2	2
59		12940	Anel Trava	2	2	2
60		819720	Bucha	2	2	2
61		114841	Pino	2	2	2
62		807461	Parafuso	4	4	4
64		170440	Paralama L.D.	1	1	1
65		120541	Calço	4	4	4
66		221018	Parafuso	2	2	2
67		807097	Chapa de Ar H110J	1	1	1
67		807098	Chapa de Ar H130J	1	1	1
67		807099	Chapa de Ar H150J	1	1	1
68		15056	Porca	2	2	2
69		15905	Arruela	2	2	2
72		820772	Estribo L.D.	1	1	1
72		820773	Estribo L.E.	1	1	1
73		807061	Paralama L.E.	1	1	1
73		807062	Paralama L.D.	1	1	1
	+	809198	Placa GLP	1	1	1
	+	15054	Porca GLP	2	2	2
	+	809196	Tampa Plást. GLP	1	1	1
	*	847484	Alça Reboque Opcional	4	2	4
	*	254113	Alça Reboque Opcional		2	

\# Usado com Assento Teperman

% Usado com Assento Grammer

$ Usado com a Chapa 807037 e Assento Grammer

@ Usado no Modelo H130-150J

\+ Usado até o n/s E6Y 1895A

* Equipamento Opcional

ASSENTO

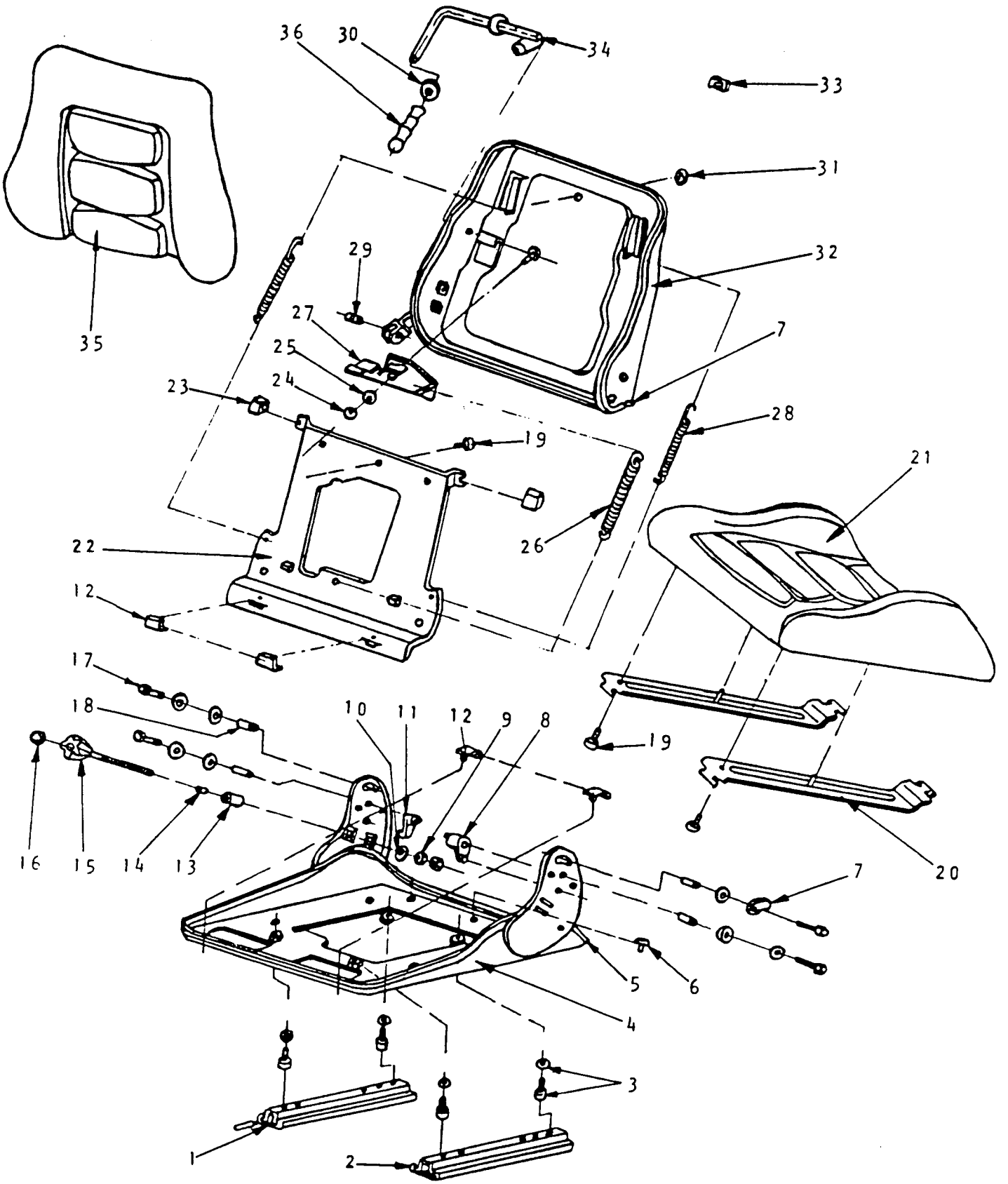
36
30
34
33
31
32
29
27
25
24
23
7
28
19
21
26
22
12
17
18
10
11
12
9
8
19
16
15
14
13
20
7
5
6
4
3
1
2

ASSENTO

N.º Ref.	N.º Peça Hyster	Descrição 1234	Qde
	822615	Assento	1
1 -	822780	Conjunto Trilhos c/ Alavanca	1
2 -	822781	Conjunto Trilhos	1
3 @ -	822823	Parafuso	4
3 @ -	296380	Arruela Dentada	4
4 +	822782	Chapa	1
5 +$	822783	Chapa	2
6 +$&	822784	Coxim	2
7	822785	Limitador	1
8 +@	822786	Espaçador	2
9 x	136692	Porca	2
10 x	320159	Arruela	1
11 +@	822787	Espaçador	1
12 +@&!	822788	Chapa	4
13 x	822789	Luva	1
14 x	822790	Bucha	1
15 x	822791	Conjunto Botão Regulador	1
16 x	822792	Tampa	1
17 @	136749	Parafuso	4
17 @	320157	Arruela	3
17 @	822793	Arruela	4
18 @	822794	Espaçador	4
19 @*%	822825	Parafuso	3
20 &	822795	Conjunto Suspensão	2
21 %	822796	Encosto do Assento	1
22 !	822798	Caminho	1
23 @!	822799	Sapata	2
24 #@	822801	Anel	1
25	822826	Arruela	1
26 o	822802	Mola	1
27 #	822803	Conjunto Suporte	1
28 o	822804	Mola	2
29 x	822805	Porca	1
30 @#	822827	Arruela	1
31 @*$	822806	Tampa	1
32 $	822807	Conjunto Chapa	1
33	822808	Coxim	2
33 @!=	847510	Coxim	2
34 #	822809	Conjunto Alavanca	1
35 *	822797	Encosto do Assento	1
36 @#	822800	Cabo	1

%	Pertence ao Kit 847888
+	Pertence ao Kit 847889
*	Pertence ao Kit 847890
$	Pertence ao Kit 847891
#	Pertence ao Kit 847892
&	Pertence ao Kit 847893
x	Pertence ao Kit 847894
!	Pertence ao Kit 847895
o	Pertence ao Kit 847896
@	Pertence ao Kit 847897
-	Pertence ao Kit 847898
=	Usado a partir do n/s E6Y 3076K

DECAIS

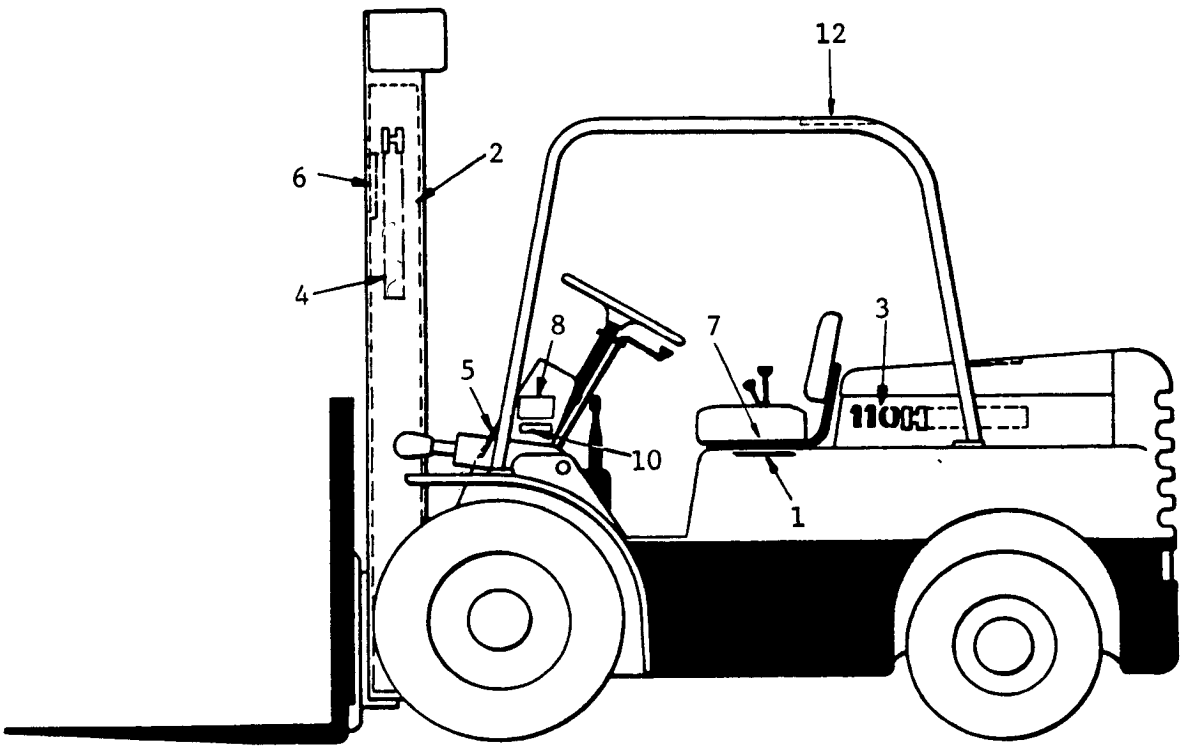

N.º Ref.		N.º Peça Hyster	Descrição 1 2 3 4	Qde
1		1336593	Decal Regras Oper. - Português	1
1		1336592	Decal Regras Oper. - Inglês	1
1		1336602	Decal Regras Oper. - Espanhol	1
2		128747	Decal 2 Vel. Elev. - Português	1
2		78645	Decal 2 Vel. Elev. - Inglês	1
2		811160	Decal 2 Vel. Elev. - Espanhol	1
3		328522	Decal 110	2
3		328523	Decal 130	2
3		328524	Decal 150	2
4	#	270859	Decal Vertical Hyster	2
5		320037	Decal Patente	1
6		327927	Decal de Segurança	1
7	x	---------	Decal de Identificação	1
7		847361	Placa Acrílica	1

N.º Ref.	N.º Peça Hyster	Descrição 1 2 3 4	Qde
7	17173	Rebite	4
8	327030	Decal Não Dê Carona	2
10	---------	Logotipo do Distribuidor	2
12	847631	Decal Manual do Oper. - Portug.	1
12	847632	Decal Manual do Oper. - Inglês	1
12	847633	Decal Manual do Oper. - Espan.	1
	1300094	Decal Ventilador	2

\# H110-130J - Para Elevação STD acima de 84 BOF
H150J - Para Elevação STD Acima de 72 BOF

x Consulte seu Distribuidor Hyster

PROTETOR DO OPERADOR

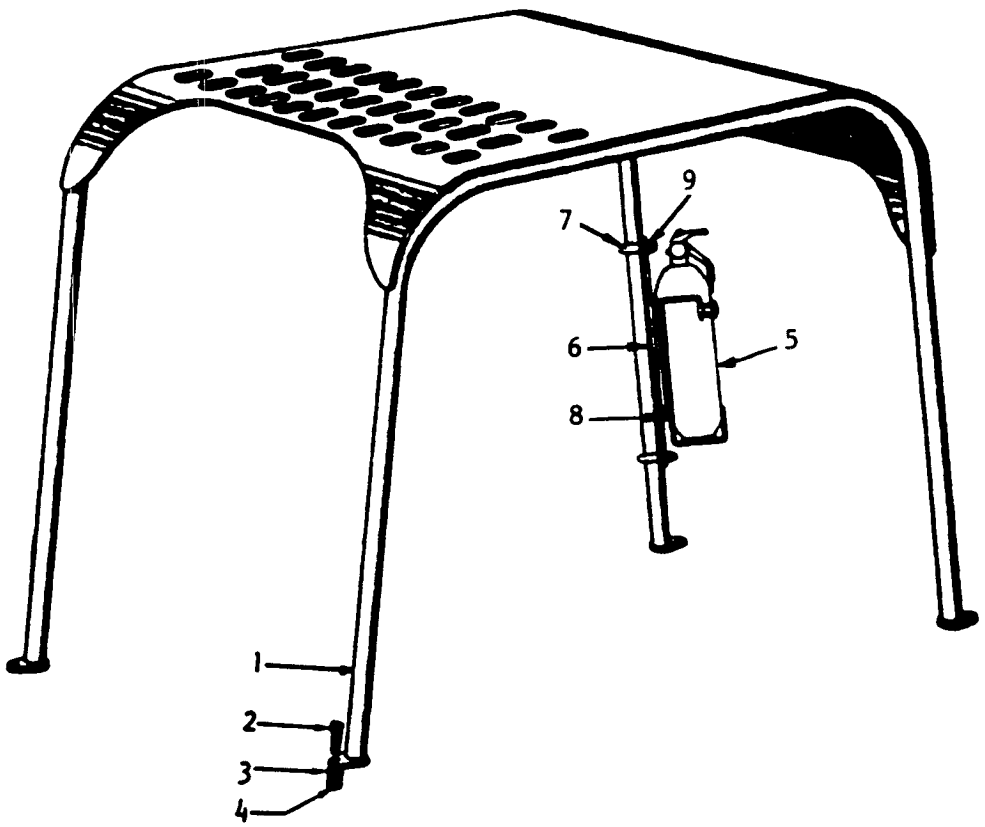

N.º Ref.	N.º Peça Hyster 1234	Descrição	Qde
1	& 807642	Protetor do Operador	1
1	819770	Protetor do Operador	1
2	18624	Parafuso	8
3	15162	Arruela	8
3	15136	Arruela	16
4	15062	Porca	8
5	# 804700	Extintor	1
5	# 847979	Extintor Opcional	1
6	# 804696	Suporte	1
7	# 807904	Braçadeira U	2

N.º Ref.	N.º Peça Hyster 1234	Descrição	Qde
8	# 15616	Parafuso	2
8	# 15154	Arruela	2
9	# 15025	Porca	4
9	# 18515	Arruela	4
9	# 15155	Arruela	4

& Usado até o n/s E6Y 2506F

Equipamento Opcional

NOTAS

MOTOR

GASOLINA & DUAL

Bloco do Motor 24
Bomba D'Água 50
Cabeçote 26
Coletor de Admissão 28
Conjunto do Motor 20
Sistema de Arrefecimento 22
Sistema de Escapamento 29
Suportes do Motor 18

DIESEL

Bloco do Motor 30
Bomba D'Água 45
Cabeçote, Válvula e Coletor de Escapamento 36,38
Caixa de Distribuição 32
Cárter e Bomba de Óleo 34
Coletor de Admissão e Sistema de Partida 44
Filtro de Óleo 46
Girabrequim e Pistões 40
Sistema de Arrefecimento 48
Sistema de Escapamento 49
Suportes do Motor 18
Tampa do Cabeçote e Eixo de Balancins 42

SUPORTES DO MOTOR

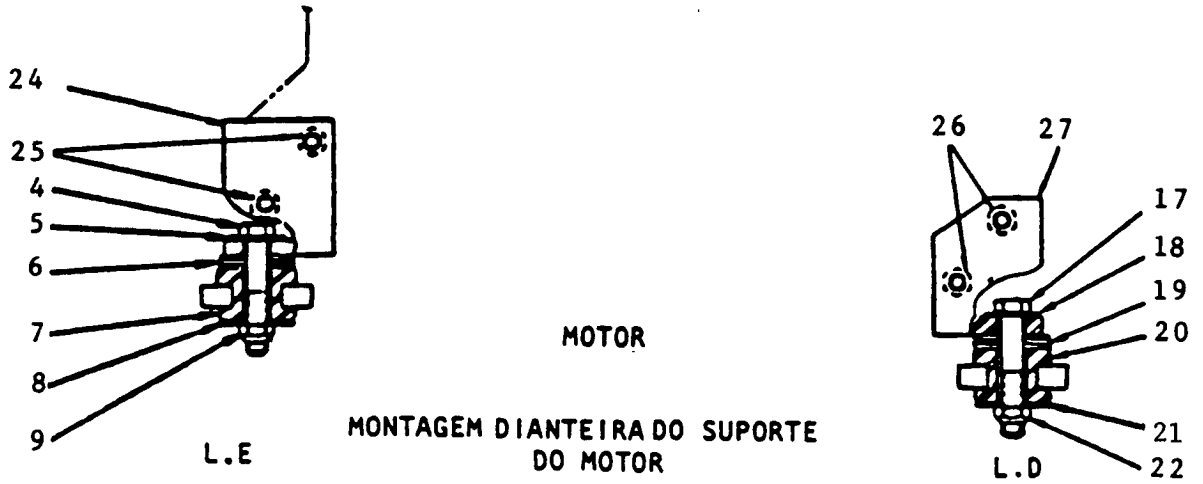

MONTAGEM DIANTEIRA DO SUPORTE DO MOTOR

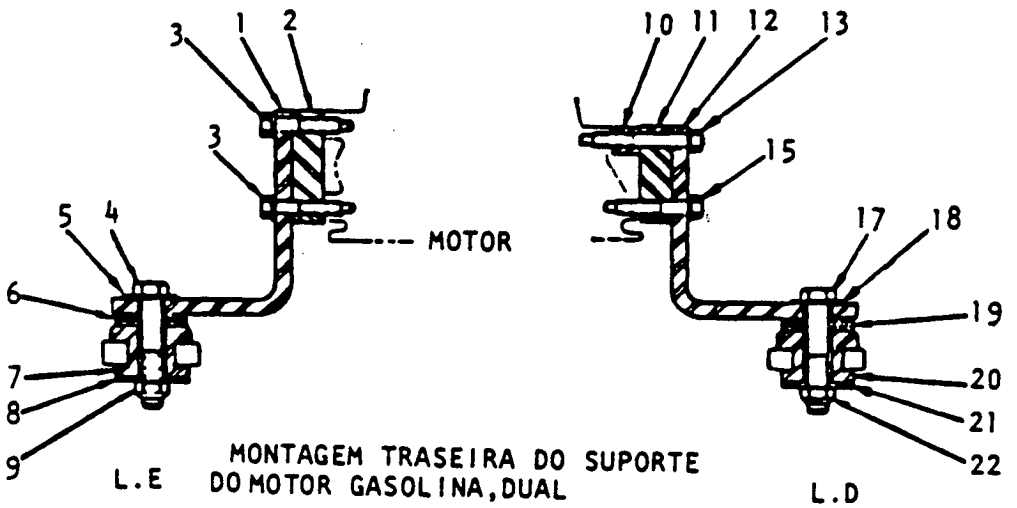

MONTAGEM TRASEIRA DO SUPORTE DO MOTOR GASOLINA, DUAL

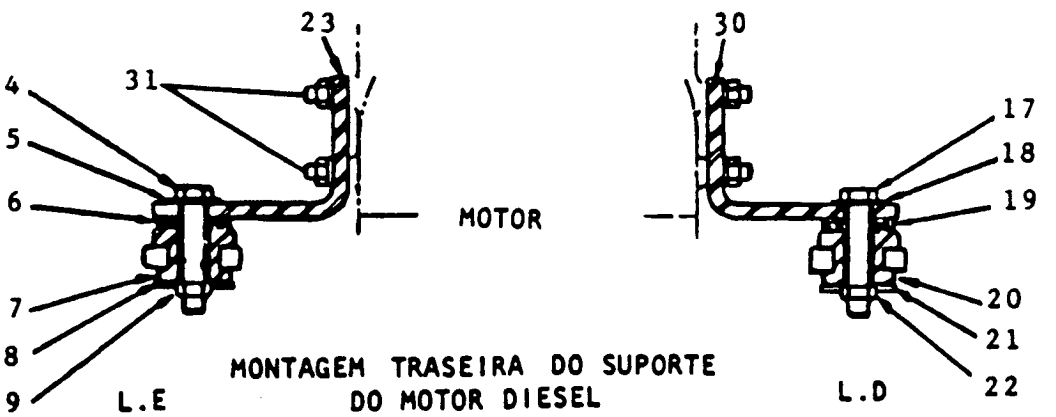

MONTAGEM TRASEIRA DO SUPORTE DO MOTOR DIESEL

SUPORTES DO MOTOR

A: Gasolina & Dual (Traseiro)
B: Diesel (Traseiro)
C: Gasolina, Dual & Diesel (Dianteiro)

N.º Ref.	N.º Peça Hyster	Descrição 1234	Qde A	B	C
1	807115	Suporte L.E.	1		
2	807117	Chapa	1		
3	16379	Parafuso	3		
3	15156	Arruela	3		
4	16794	Parafuso	1	1	1
5	15180	Arruela	1	1	1
6	164281	Arruela	3	3	3
7	164280	Coxim	1	1	1
8	164281	Arruela	1	1	1
9	53163	Porca	1	1	1
10	803488	Espaçador	1		
11	807116	Chapa	1		
12	807114	Suporte L.D.	1		
13	18540	Parafuso	1		
13	15156	Arruela	1		
15	16379	Parafuso	2		
15	15156	Arruela de Pressão	2		

N.º Ref.	N.º Peça Hyster	Descrição 1234	Qde A	B	C
17	16794	Parafuso	1	1	1
18	15180	Arruela	1	1	1
19	164281	Arruela	3	3	3
20	164280	Coxim	1	1	1
21	164281	Arruela	1	1	1
22	53163	Porca	1	1	1
23	807123	Suporte L.E.		1	
24	172094	Suporte L.E.			1
25	16830	Parafuso			2
25	15158	Arruela			2
26	16830	Parafuso			2
26	15158	Arruela			2
27	172093	Suporte L.D.			1
30	807122	Suporte		1	
31	161394	Prisioneiro		8	
31	15007	Porca		8	
31	15157	Arruela		8	

CONJUNTO DO MOTOR

GASOLINA & DUAL

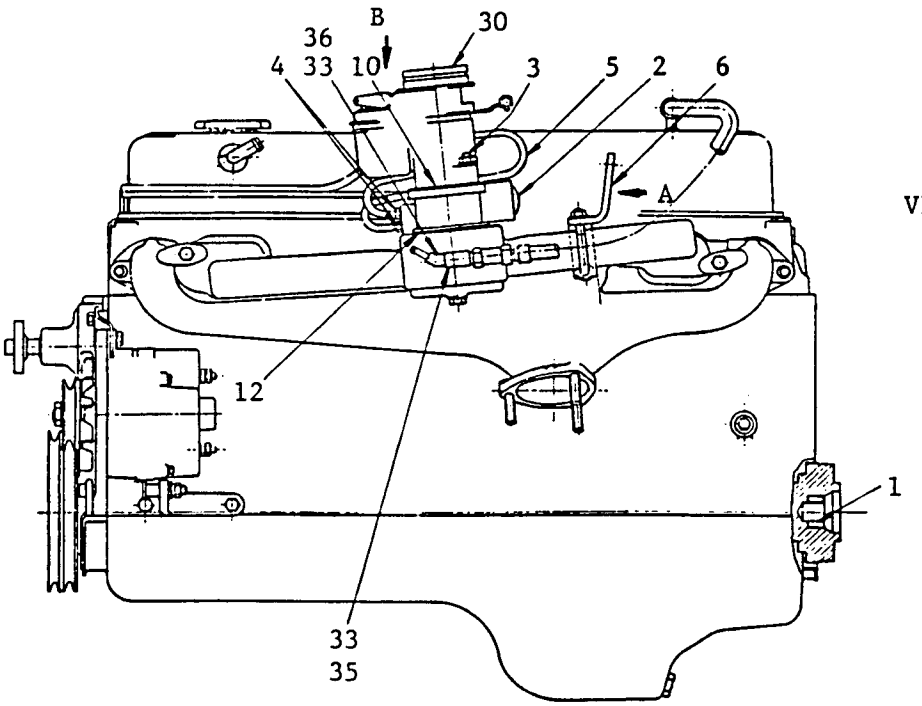

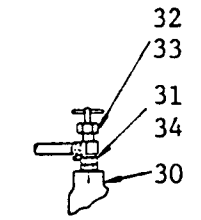

VISTA B

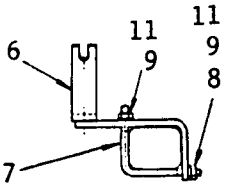

VISTA A

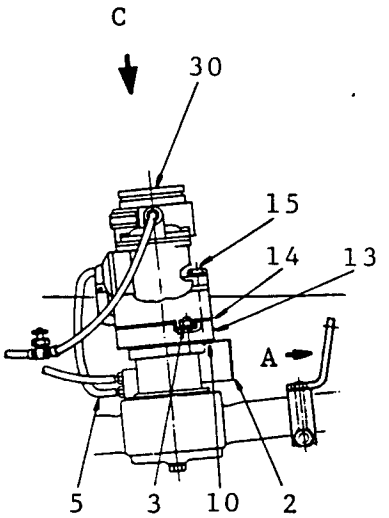

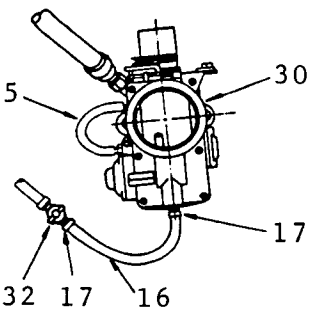

VISTA C

CONJUNTO DO MOTOR

GASOLINA & DUAL

	Cj. Motor	Item 30 Cj. Carburador Qde 1	Item 31 Conector Qde 1	Item 32 Torneira Qde 1
GASOLINA	822918	+ 822646 * 822529	+ ---	+ --- * 819921
DUAL	822919	+ 822644 * 822531	+ 809766	+ 811197 * 819921

	Item 33 Veda Rosca Qde CN	Item 34 Adesivo Qde CN	Item 35 Conexão Qde 1	Item 36 Conexão Qde 1
GASOLINA	---	+ ---	818482	---
DUAL	246108	+ 251099	811209	174374

N.º Ref.	N.º Peça Hyster	Descrição 1234	Qde
1	172058	Bucha	1
2	822922	Governor	1
2	811945	Governor Opcional	1
3	820327	Prisioneiro	4
3	* 15155	Arruela	4
3	* 303108	Porca	4
3	251099	Adesivo	CN
4	804471	Conexão	2
5	192045	Mangueira	1
6	+ 820333	Suporte	1
6	* 848112	Suporte	1
7	820336	Grampo	1
8	15127	Arruela	1
9	15154	Arruela	2
10	+ 820355	Junta	1
10	* 848114	Junta	1
11	15054	Porca	2
12	822749	Junta	1
13	* 848111	Adaptador	1
14	* 818588	Junta do Carburador	1
15	* 16782	Parafuso	2
15	* 15155	Arruela	2
16	* 848116	Mangueira	1
17	* 822502	Grampo	2

\+ Usado até o n/s E6Y 3416 S e a partir do n/s E6Y 3452 S

* Usado a partir do n/s E6Y 3422 S até o n/s E6Y 3451 S

SISTEMA DE ARREFECIMENTO

GASOLINA & DUAL

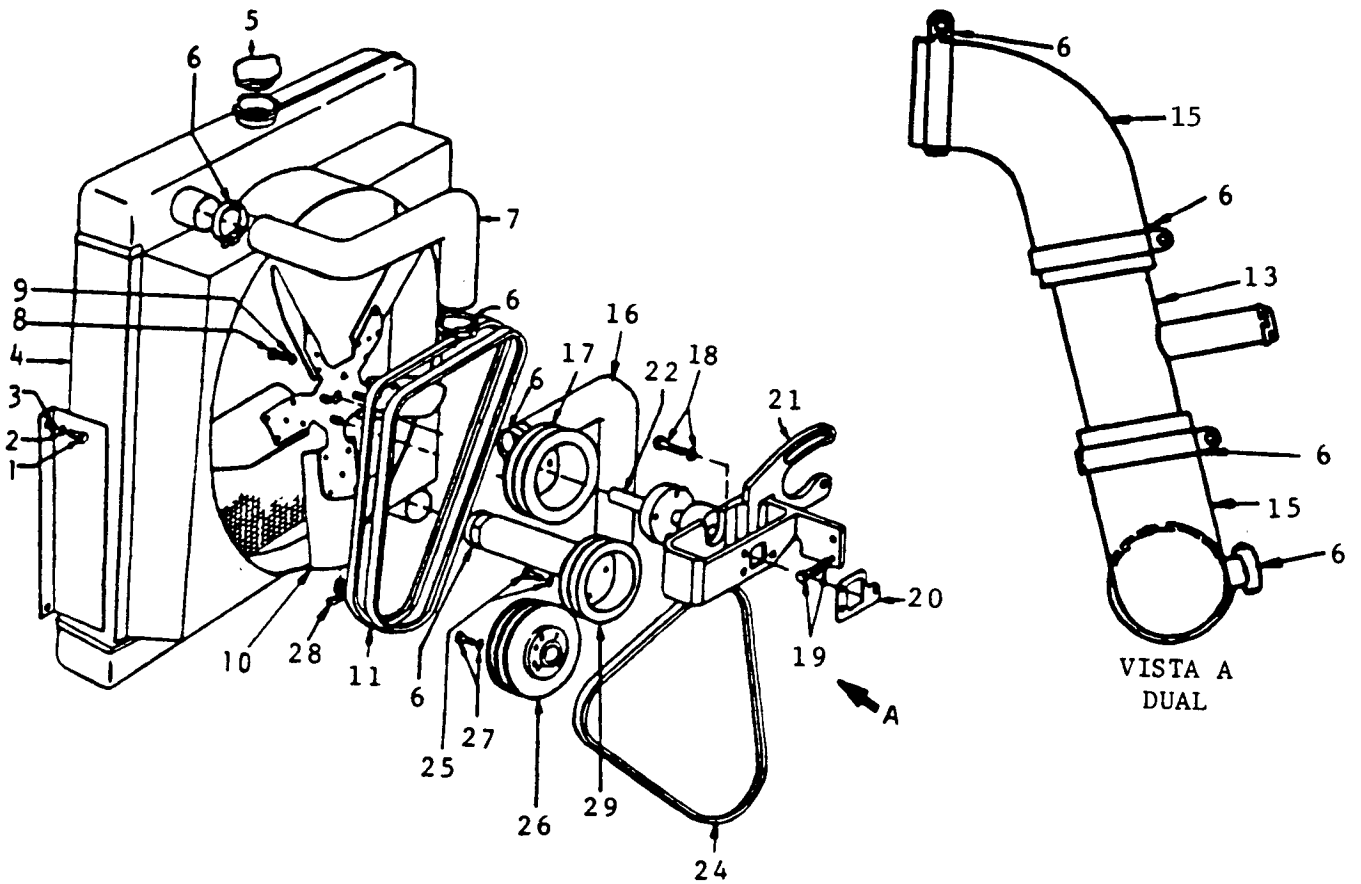

SISTEMA DE ARREFECIMENTO

GASOLINA & DUAL

9G/04

A: Gasolina
B: Dual

N.º Ref.	N.º Peça Hyster	Descrição 1 2 3 4	Qde A	Qde B
1	16811	Parafuso	4	4
2	15156	Arruela de Pressão	4	4
3	15134	Arruela	4	4
4	820831	Radiador	1	1
5	119055	Tampa do Radiador	1	1
6	820984	Braçadeira	4	6
7	172881	Mangueira	1	1
8	18499	Parafuso	4	4
9	15155	Arruela	4	4
10	822571	Ventilador	1	1
11	172883	Jogo de Correia	1	1
11	819245	Jogo de Correia Opcional	1	1
13	811180	Tubo		1
15	819271	Mangueira		1
16	819270	Mangueira	1	
17	811429	Polia do Ventilador	1	1
18	16805	Parafuso	1	1
18	15156	Arruela de Pressão	1	1
19	15156	Arruela de Pressão	2	2
19	16805	Parafuso	2	2
20	127284	Junta	2	2
21	820511	Suporte c/ Eixo	1	1

N.º Ref.		N.º Peça Hyster	Descrição 1 2 3 4	Qde A	Qde B
21		820512	Suporte	1	1
21		16394	Parafuso	2	2
21		250120	Arruela	2	2
22		250119	Eixo c/ Espaçador	1	1
24		807464	Correia	1	1
25		15155	Arruela	4	4
25		16663	Parafuso	4	4
26		822572	Polia	1	1
27		18760	Parafuso	3	3
27		177947	Arruela	3	3
28		12815	Dreno	1	1
28		246108	Adesivo	CN	CN
29		807003	Polia da Bomba D'Água	1	1
29	#	819928	Polia da Bomba D'Água	1	1
29		818465	Espaçador	1	1
29	#	819929	Espaçador	1	1
		804126	Câmara de Saída de Água	1	1

Ver Página - 26

Usado a Partir do n/s E6Y 2459E até E6Y 2498F

BLOCO DO MOTOR

GASOLINA & DUAL

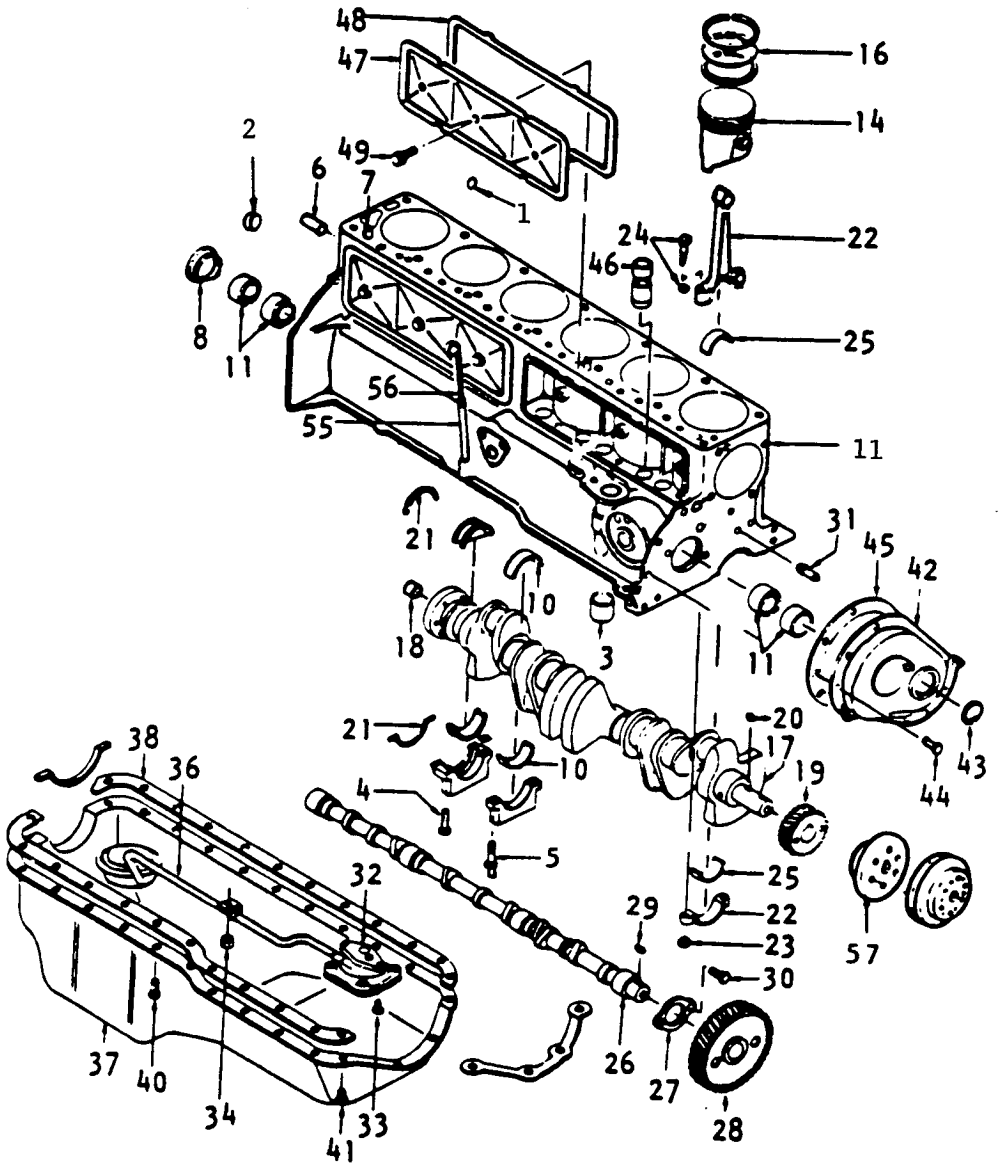

BLOCO DO MOTOR

GASOLINA & DUAL

N.º Ref.		N.º Peça Hyster	Descrição 1234	Qde
		822918	Motor Gasolina	1
		822919	Motor Dual	1
1		169718	Bujão Lateral	3
2		169719	Bujão Traseiro	1
3		149817	Mancal do Distribuidor	1
4		159973	Parafuso	13
5		164023	Prisioneiro	1
6		189607	Pino Guia da Embreagem	2
7		818526	Pino Guia do Cabeçote	2
8		164017	Bujão	1
10		818720	Jogo de Bronzinas Std.	1
10		818723	Jogo de Bronzinas .010	1
10		818724	Jogo de Bronzinas .020	1
11		847025	Bloco do Motor	1
11		818718	Jogo de Buchas	1
14		820047	Jogo de Pistões Std.	1
14		820048	Jogo de Pistões .020	1
14		820049	Jogo de Pistões .030	1
14		820050	Jogo de Pistões .040	1
16		818698	Jogo de Anéis Std.	1
16		818699	Jogo de Anéis .020	1
16		818716	Jogo de Anéis .030	1
16		818717	Jogo de Anéis .040	1
17		818510	Girabrequim	1
17		818511	Girabrequim	1
18		172058	Bucha	1
19	&	149830	Engrenagem	1
19		818990	Engrenagem	1
20		7882	Chaveta	2
21	+	847019	Vedador Traseiro	2
21	x*	818519	Vedador Traseiro	2
22		818505	Biela	6
23		162767	Porca	2
24		818508	Parafuso	2
25		818728	Jogo de Bronzinas Std.	1
25		818731	Jogo de Bronzinas .010	1
25		818732	Jogo de Bronzinas .020	1
26		818726	Eixo Cames	1
27		847364	Chapa de Encosto	1
28	&	818521	Engrenagem	1
28		847965	Engrenagem	1
29		7882	Chaveta	1
30	&	818523	Parafuso e Arruela	2
30		818991	Parafuso e Arruela	2
31		148827	Esguicho de Óleo	1
32		847545	Bomba de Óleo	1
32		145176	Válvula By-Pass	1
32		145177	Mola	1
32		818554	Bujão	1
32		818555	Parafuso e Arruela	4
32		149847	Junta	1
33	&	16836	Parafuso	2
33		822850	Parafuso	2
34		15056	Porca	1
34		18460	Parafuso	1
36		818604	Tubo c/ Tela	1
37	*	818738	Carter	1
37		847026	Carter	1
37		818559	Bujão	1
37		822892	Junta do Bujão	1
38	*x	818739	Jogo de Vedação	1
38	+	847027	Jogo de Vedação	1
40		818555	Parafuso e Arruela	18
41		162771	Parafuso e Arruela	4
42	*	818562	Tampa das Engrenagens	1
42		847021	Tampa das Engrenagens	1
43	x+	818563	Vedador	1
44		818564	Parafuso	8
45	x+	822509	Junta	1
46		820087	Tucho Hidráulico	12
47		160252	Tampa dos Tuchos	2
48	x+	818727	Junta da Tampa	2
49		149976	Parafuso e Arruela	6
55		847547	Tubo	1
55		847548	Suporte	1
55		132972	Braçadeira	1
55		133469	Parafuso	1
55		15154	Arruela	1
55		15054	Porca	1
56		847546	Vareta Medidora	1
57		818725	Compensador Harmonita	1
		164022	Bujão do Bloco Dianteiro	1
		15314	Bujão do Bloco Traseiro	1
		818565	Sensor da Pressão do Óleo	1
		847359	Dreno	1

& Usado até o n/s E6Y 2458E

* Usado até o n/s E6Y 3018K

\+ Incluído no Jogo de Juntas 847024

x Incluído no Jogo de Juntas 818550

CABEÇOTE

GASOLINA & DUAL

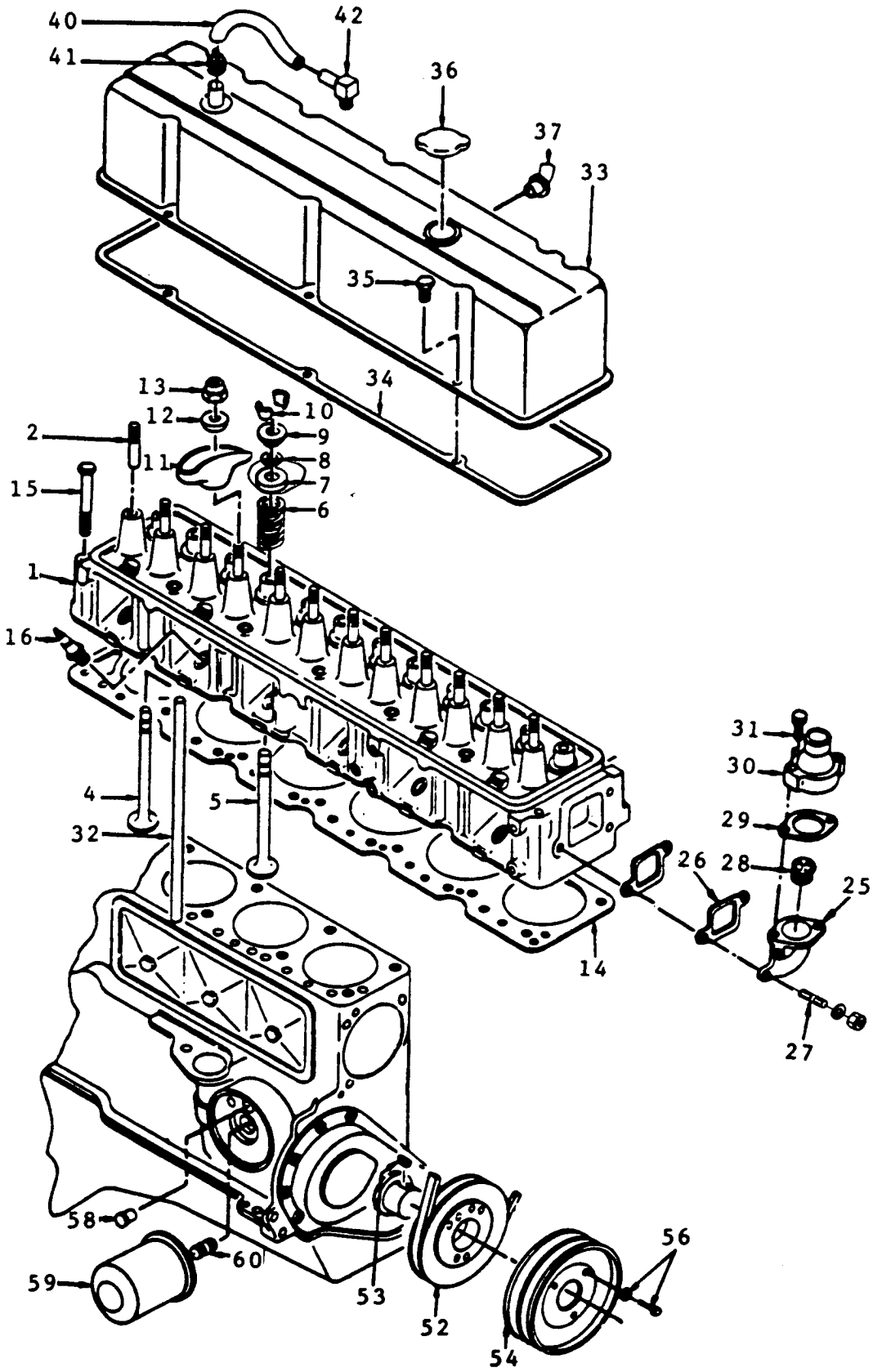

CABEÇOTE

GASOLINA & DUAL

N.º Ref.		N.º Peça Hyster	Descrição 1234	Qde
1		818993	Cabeçote	1
1		818534	Bujão	3
2		822849	Prisioneiro .003	12
2		820787	Prisioneiro .013	12
2		370150	Porca	12
4	&	818541	Válvula de Escape Std.	6
4		818860	Válvula de Escape Std.	6
4	&	818542	Válvula de Escape .003	6
4		818861	Válvula de Escape .003	6
4	&	818543	Válvula de Escape .015	6
4		818862	Válvula de Escape .015	6
4	&	818544	Válvula de Escape .030	6
4		818863	Válvula de Escape .030	6
5	&	160366	Válvula de Admissão Std.	6
5		818856	Válvula de Admissão Std.	6
5	&	160367	Válvula de Admissão .003	6
5		818857	Válvula de Admissão .003	6
5	&	160368	Válvula de Admissão .015	6
5		818858	Válvula de Admissão .015	6
5	&	160369	Válvula de Admissão .030	6
5		818859	Válvula de Admissão .030	6
6	&	189336	Mola da Válvula	12
6		145172	Mola da Válvula	12
7	&	149869	Defletor de Óleo	12
7		818546	Defletor de Óleo	12
8	&+	145173	Vedador da Válvula	12
8	#	820002	Vedador da Válvula	12
9	&	818735	Prato da Válvula	12
9		149868	Prato da Válvula	12
10		818545	Chaveta	24
11		245202	Balancim	12
12		189614	Apoio do Balancim	12
14	+#	818734	Junta do Cabeçote	1
15		818995	Parafuso do Cabeçote	14
16		819777	Vela de Ignição	6
25	*%	807001	Carcaça do Termostato	1
25		807002	Carcaça do Termostato Dual	1
25		15962	Bujão Gasolina	1
26		127284	Junta	2
27		820514	Prisioneiro	2
27		15156	Arruela de Pressão	2
27		15006	Porca	2

N.º Ref.		N.º Peça Hyster	Descrição 1234	Qde
28		803254	Termostato	1
29		264159	Adesivo	CN
29		803050	Junta Opcional	1
30		804126	Câmara de Saída de Água	1
31		16805	Parafuso	2
31		15156	Arruela de Pressão	2
32		847955	Vareta	12
33		818736	Tampa do Cabeçote	1
34	+#	818737	Junta	1
35		213698	Parafuso	6
35		818549	Reforço	7
35		847578	Prisioneiro	1
36		818548	Tampa e Junta	1
37		820999	Conector	1
37		818567	Bucha Isolante	1
40		818484	Mangueira	1
41		820390	Braçadeira	2
42		818483	Válvula Gasolina	1
42		818482	Conexão Gasolina	1
42	&	818740	Bujão Gasolina	1
52		818725	Compensador Harmonita	1
53		7882	Chaveta	2
54		822572	Polia	1
56		18760	Parafuso	3
56		177947	Arruela	3
58		127645	Válvula	1
59		804178	Filtro de Óleo	1
60		159942	Conexão do Filtro	1
		822681	Sensor de Temperatura da Água	1

& Usado até o n/s E6Y 2458E

* Usado até o n/s E6Y 3018K

*+ Incluído no Jogo de Juntas 818550

% Repor a Carcaça do Termostato 807001 por 807002 + Plug 15962

Incluído no Jogo de Juntas 847024

COLETOR DE ADMISSÃO

GASOLINA & DUAL

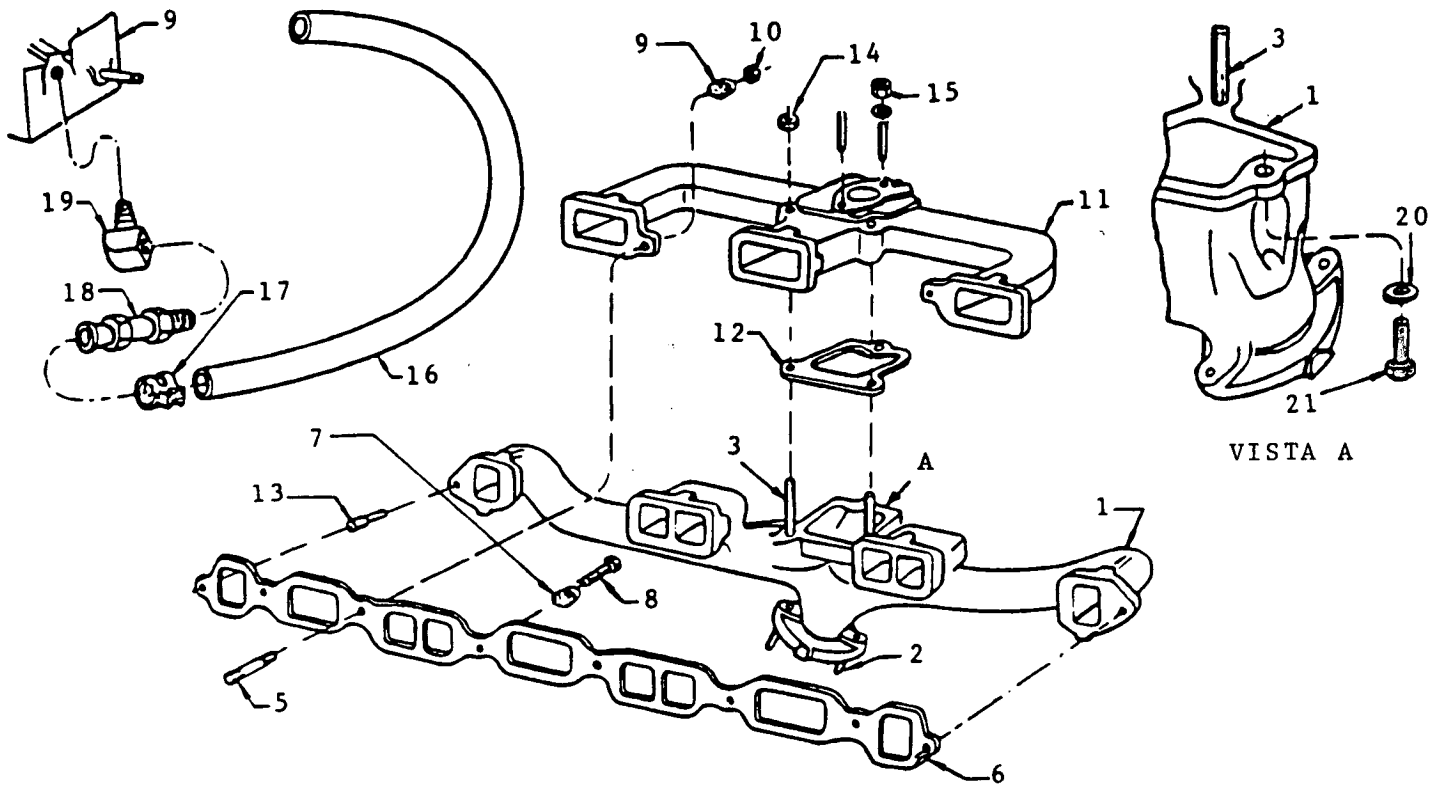

N.º Ref.		N.º Peça Hyster	Descrição 1 2 3 4	Qde
1		847549	Coletor de Escape	1
2		818581	Prisioneiro do Tubo de Escape	3
3		818743	Prisioneiro	2
5		818628	Prisioneiro	2
6	+#	818744	Junta do Coletor	1
7		149888	Retentor	4
8		18537	Parafuso Lateral	2
8		818584	Parafuso	2
9		149887	Retentor	2
10		15006	Porca	2
11		820218	Coletor de Admissão	1
12	+#	818579	Junta	1
13		149889	Prisioneiro	2
14		15006	Porca	2
15	*	818867	Porca	4
15	$	847028	Porca	4
15	$	818998	Arruela	4
16		818484	Mangueira	1

N.º Ref.		N.º Peça Hyster	Descrição 1 2 3 4	Qde
17		820390	Braçadeira	2
18		818483	Válvula	1
19		818482	Conexão Gasolina	1
19	&	818740	Bujão	1
20		15156	Arruela de Pressão	1
21		16805	Parafuso	1

& Usado até o n/s E6Y 2458E

* Usado até o n/s E6Y 3018K

$ Usado até o n/s E6Y 3416 S e a partir do n/s E6Y 3452 S

*+ Incluído no Kit de Reparo 818550

Incluído no Jogo de Juntas 847024

SISTEMA DE ESCAPAMENTO

GASOLINA & DUAL

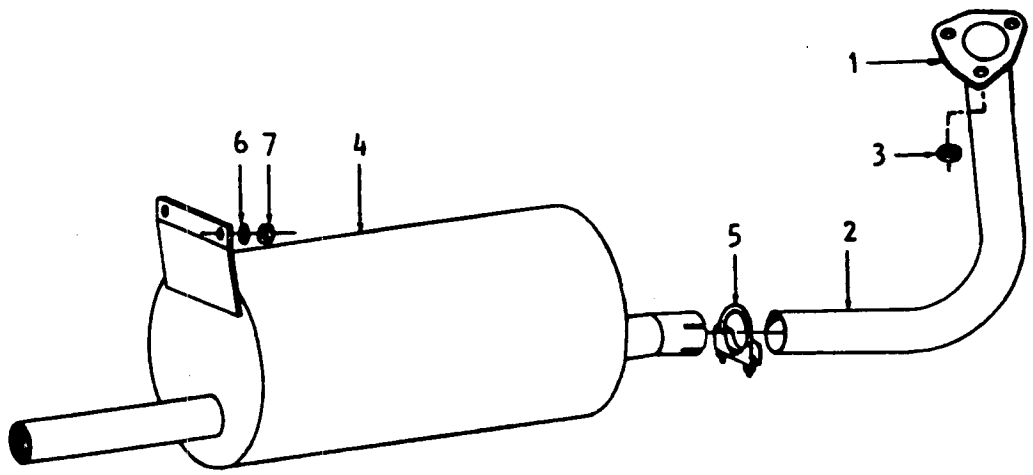

N.º Ref.	N.º Peça Hyster	Descrição 1234	Qde
1	820323	Junta	1
2	820324	Tubo de Escape	1
3	16526	Porca	3
3	15156	Arruela de Pressão	3
4	172887	Silenciador	1
5	63116	Braçadeira	1
6	15176	Arruela	2
7	145641	Porca	2

BLOCO DO MOTOR

DIESEL

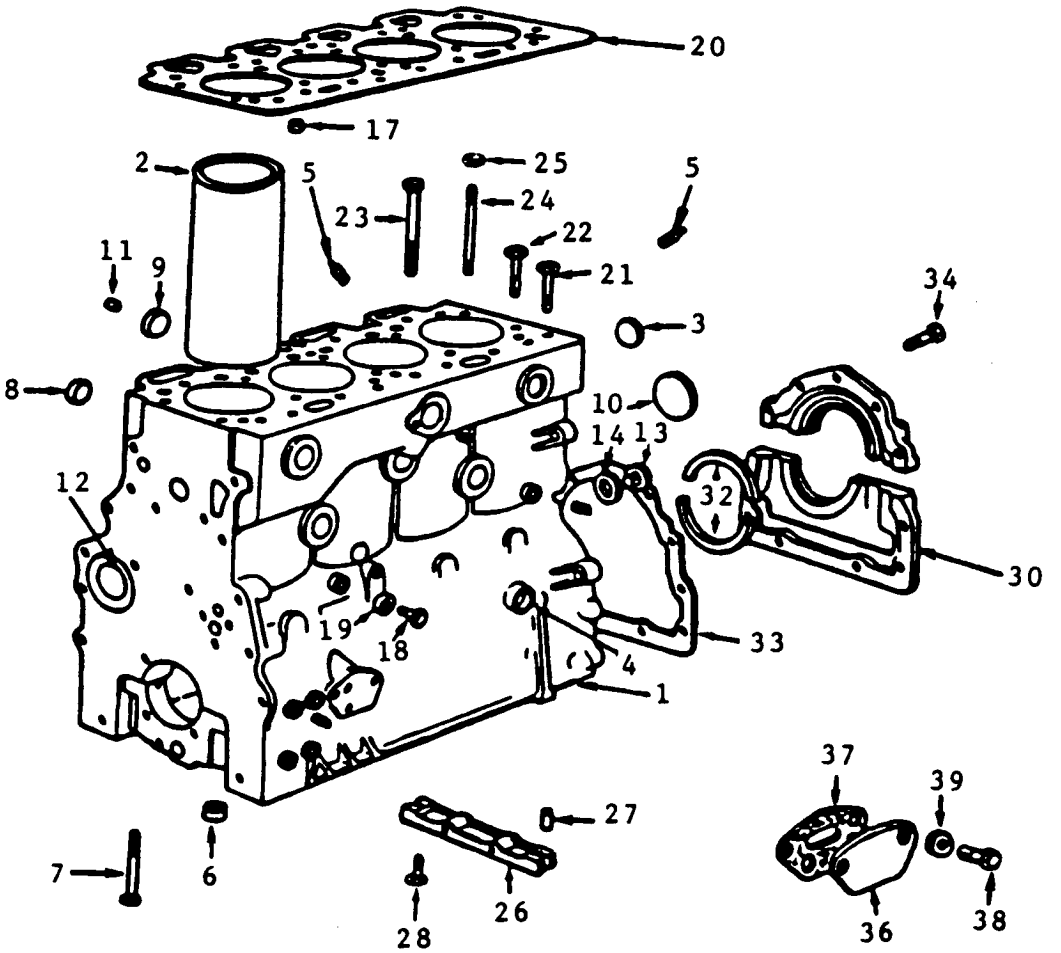

BLOCO DO MOTOR

DIESEL

A: Usado até o n/s E6Y 1670Z
B: Usado a partir do n/s E6Y 1671Z

N.º Ref.	N.º Peça Hyster	Descrição 1234	Qde A	Qde B
	263906	Motor	1	
	818910	Motor		1
1	271296	Bloco do Motor	1	
1	809252	Bloco do Motor		1
2	138590	Camisa do Pistão	4	
2	# 811665	Camisa do Pistão		4
3	847449	Bujão	8	8
4	991423	Bujão	1	1
5	$ 245800	Bujão		2
6	99576	Anel	10	10
7	229801	Parafuso	10	
7	990430	Arruela de Calço	10	
7	16794	Parafuso		10
8	847485	Bujão	4	4
9	161382	Bujão	4	
9	847184	Bujão		4
10	848011	Bujão	1	1
11	173255	Bujão	1	
11	809257	Bujão		1
12	809256	Bucha	1	1
13	161385	Bujão	1	1
14	803961	Arruela	1	1
17	992393	Bujão	1	1
18	18536	Parafuso	1	1
19	101985	Arruela	1	1
20@&	820330	Junta do Cabeçote	1	1
20@&	847905	Junta do Cabeçote Opc.	1	1
21	195342	Parafuso	6	
21	386062	Parafuso		12
22	195343	Parafuso	12	
22	386061	Parafuso		2
23	195344	Parafuso	2	
23	386063	Parafuso		8
24	138982	Prisioneiro	2	2
25	138986	Porca	2	2
26	99599	Ponte	1	
26	809258	Ponte		1
26	845976	Ponte		1
27	x* 847839	Junta	2	2
28	822842	Parafuso		2
28	144613	Arruela	2	2
30	271298	Tampa	1	
30	809289	Tampa		1
30	158139	Pino Guia		2
32	* 818296	Retentor	1	1
33	x* 847651	Junta	1	1
34	16825	Parafuso	10	10
34	18515	Arruela	10	10
34	14466	Parafuso	2	2
34	328043	Arruela	2	2
36	268993	Chapa	1	1
37	268994	Junta	1	
37	x 818289	Junta		1
38	17150	Parafuso	2	
38	809657	Prisioneiro		2
39	15157	Arruela	2	2
39	15007	Porca		2
	983343	Prisioneiro do Bloco		2
	15005	Porca		2
	15155	Arruela		2
	* 169991	Jogo de Juntas do Bloco	1	
	x 809340	Jogo de Juntas do Bloco		1
	& 809339	Jogo de Juntas do Cabeçote	1	1
	@ 820328	Jogo de Juntas do Cabeçote		1
	# 845975	Jogo de Pistão		1

$ Usado a partir do n/s E6Y 2361C

Conjunto Composto por: 4 Pistões, 4 Camisas e 4 Jogos de Anéis

CAIXA DE DISTRIBUIÇÃO

DIESEL

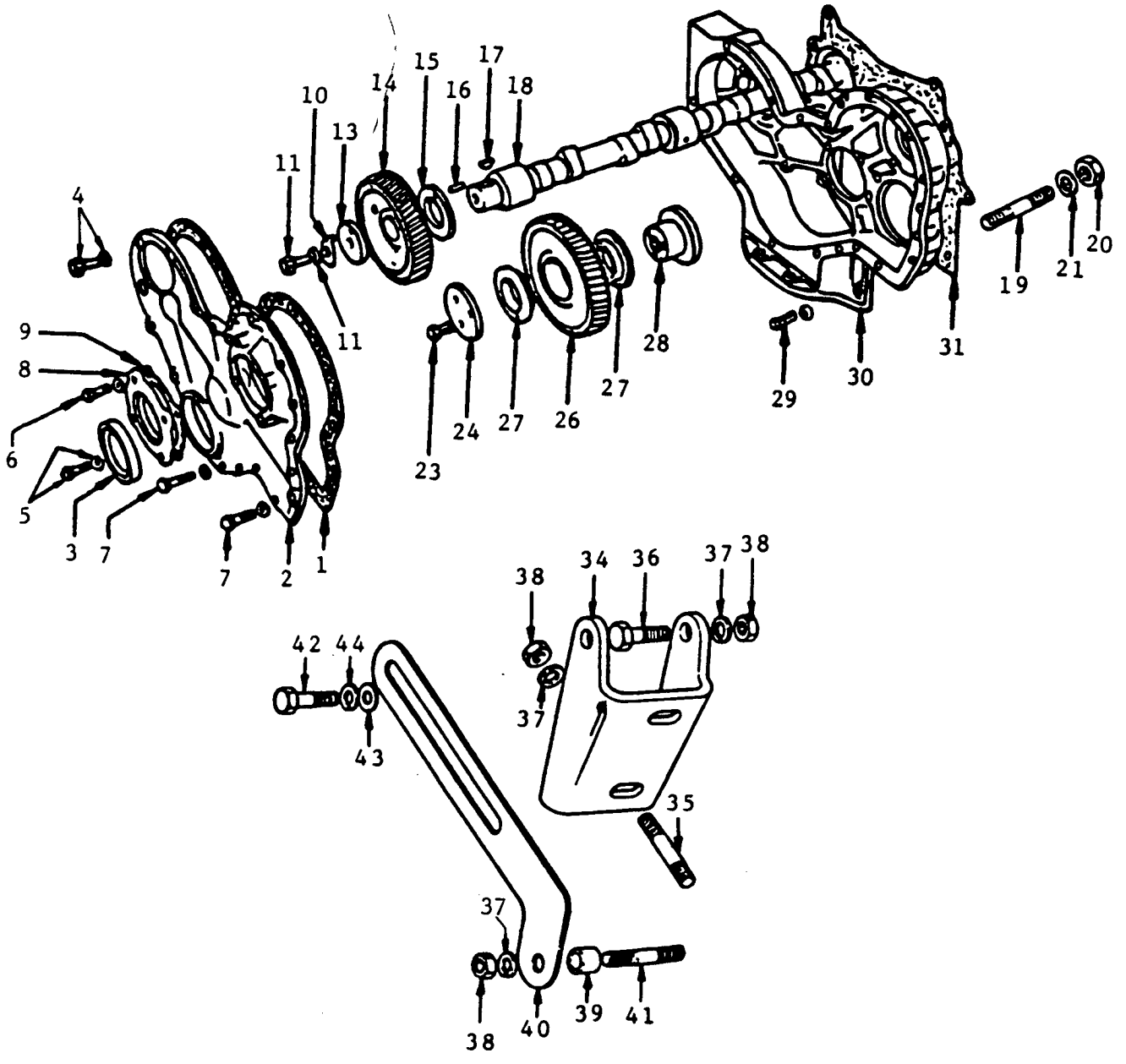

CAIXA DE DISTRIBUIÇÃO

DIESEL

A: Usado até o n/s E6Y 1670Z
B: Usado a partir do n/s E6Y 1671Z

N.º Ref.		N.º Peça Hyster	Descrição 1234	Qde A	Qde B
1	*x	847642	Junta	1	1
2		168891	Tampa	1	
2		809260	Tampa		1
3		226115	Retentor	1	
3		818295	Retentor		1
4		16691	Parafuso	12	
4		16825	Parafuso		12
4		15155	Arruela	12	12
5		18514	Parafuso	4	4
5		15155	Arruela		4
6		234964	Parafuso		1
6		15156	Arruela de Pressão		1
7		16825	Parafuso	4	4
7		983329	Arruela	4	4
8		847847	Tampa	1	1
9	*x	99636	Junta	1	1
9		187742	Parafuso		4
9		15155	Arruela		4
10		99613	Arruela	1	1
11		140598	Arruela	1	1
11		822843	Parafuso	1	1
13		99612	Arruela	1	1
14		99609	Engrenagem	1	1
15		99614	Arruela	1	1
16		809687	Pino	1	1
17		99610	Chaveta	1	1
18	#	848095	Eixo do Comando	1	1
19		818908	Prisioneiro		4
20		15005	Porca		4
21		15155	Arruela		4
23		17154	Parafuso	3	3
24		982226	Placa Retentora	1	1
26		168704	Engrenagem	1	1
27		983484	Bucha	2	2
28		809291	Cubo de Engrenagem	1	1
29		16691	Parafuso	9	9
29		15155	Arruela	9	9
30		168705	Tampa	1	
30		809654	Tampa		1
31	#x	847903	Junta		1
34		168895	Suporte do Alternador	1	
34		809319	Suporte do Alternador		1
35		168989	Prisioneiro	2	
35		809655	Prisioneiro		2
36		16814	Parafuso		2
37		15156	Arruela de Pressão	2	5
38		15006	Porca	2	5
39		809322	Espaçador		1
40		808387	Braço do Alternador		1
41		809321	Prisioneiro		1
42		18496	Parafuso		1
43		18515	Arruela		1
44		15155	Arruela		1
		168887	Engrenagem da Bomba de Dir.		1
	*	169991	Jogo de Juntas do Bloco	1	
	x	809340	Jogo de Juntas do Bloco		1

* Incluído no Jogo de Juntas 169991

x Incluído no Jogo de Juntas 809340

\# Incluído no Reparo do Bloco Parcial 848094

CARTER E BOMBA DE ÓLEO

DIESEL

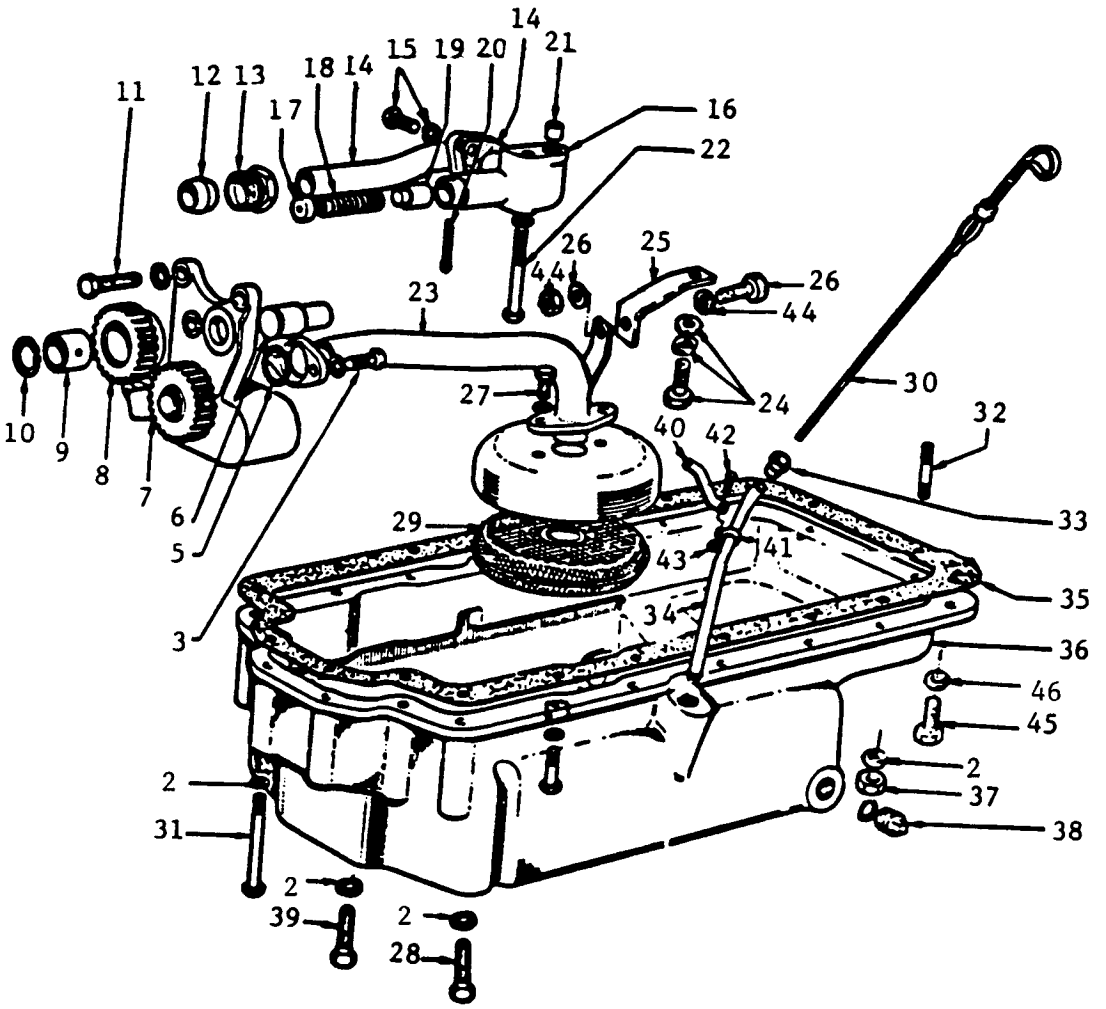

CARTER E BOMBA DE ÓLEO

DIESEL

A: Usado até o n/s E6Y 1670Z
B: Usado a partir do n/s E6Y 1671Z

N.º Ref.	N.º Peça Hyster	Descrição 1234	Qde A	Qde B
	161493	Parafuso	6	
	809296	Bujão		1
2	15155	Arruela	8	8
3	16818	Parafuso	2	2
3	15155	Arruela	2	2
5	x 847653	Junta	1	1
6	161504	Eixo	1	1
7	161500	Bomba de Óleo	1	1
8	167495	Engrenagem	1	
8	809279	Engrenagem		1
9	----------	Bucha	1	1
10	161503	Anel Trava	1	1
11	16691	Parafuso	3	3
11	15155	Arruela	3	3
12	982302	Oliva	1	1
13	984336	Porca	1	1
14	167496	Tubo	1	1
14	*x 847644	Junta	1	1
15	18459	Parafuso	2	2
15	15154	Arruela	2	2
16	167497	Carcaça	1	1
	809280	Reparo	1	1
17	----------	Tampa	1	1
18	----------	Mola	1	1
19	----------	Êmbolo	1	1
20	992716	Cupilha	1	1
21	990332	Luva	1	1
22	16779	Parafuso	1	1
22	15156	Arruela de Pressão	1	1
23	818909	Tubo de Sucção	1	1
23	847213	Tubo de Sucção		1
24	# 187742	Parafuso	1	1
24	& 16818	Parafuso		1
24	18515	Arruela	1	1
24	& 15155	Arruela		1
25	# 177576	Prendedor	1	1
25	& 818907	Suporte		1

N.º Ref.	N.º Peça Hyster	Descrição 1234	Qde A	Qde B
26	18461	Parafuso	1	1
26	15127	Arruela	1	2
27	# 18459	Parafuso	1	1
27	# 15154	Arruela	1	1
28	984011	Parafuso		2
29	# 809292	Peneira		1
30	179865	Vareta Medidora	1	
30	809341	Vareta Medidora		1
30	125519	Arruela Vedadora	1	
31	18519	Parafuso		2
32	983343	Prisioneiro	2	2
33	222936	Conexão	1	1
34	161494	Tubo	1	
34	809295	Tubo		1
35	* 161492	Junta	1	
35	x 809293	Junta		1
36	167493	Carter	1	
36	809294	Carter		1
37	15005	Porca	2	2
38	15962	Bujão do Dreno	1	
38	820400	Bujão do Dreno		1
38	803908	Arruela		1
39	18517	Parafuso		2
40	818912	Suporte do Tubo		1
41	818911	Presilha		1
42	843019	Parafuso		1
43	803956	Porca		1
44	15154	Arruela	1	2
44	& 15004	Porca		1
45	16825	Parafuso	12	12
46	15155	Arruela	12	12
	* 169991	Jogo de Juntas do Bloco	1	
	x 809340	Jogo de Juntas do Bloco		1

\# Usado até o n/s E6Y 2360C

& Usado a partir do n/s E6Y 2361C

CABEÇOTE, VÁLVULA E COLETOR DE ESCAPAMENTO

DIESEL

Usado até o n/s E6Y 1670Z

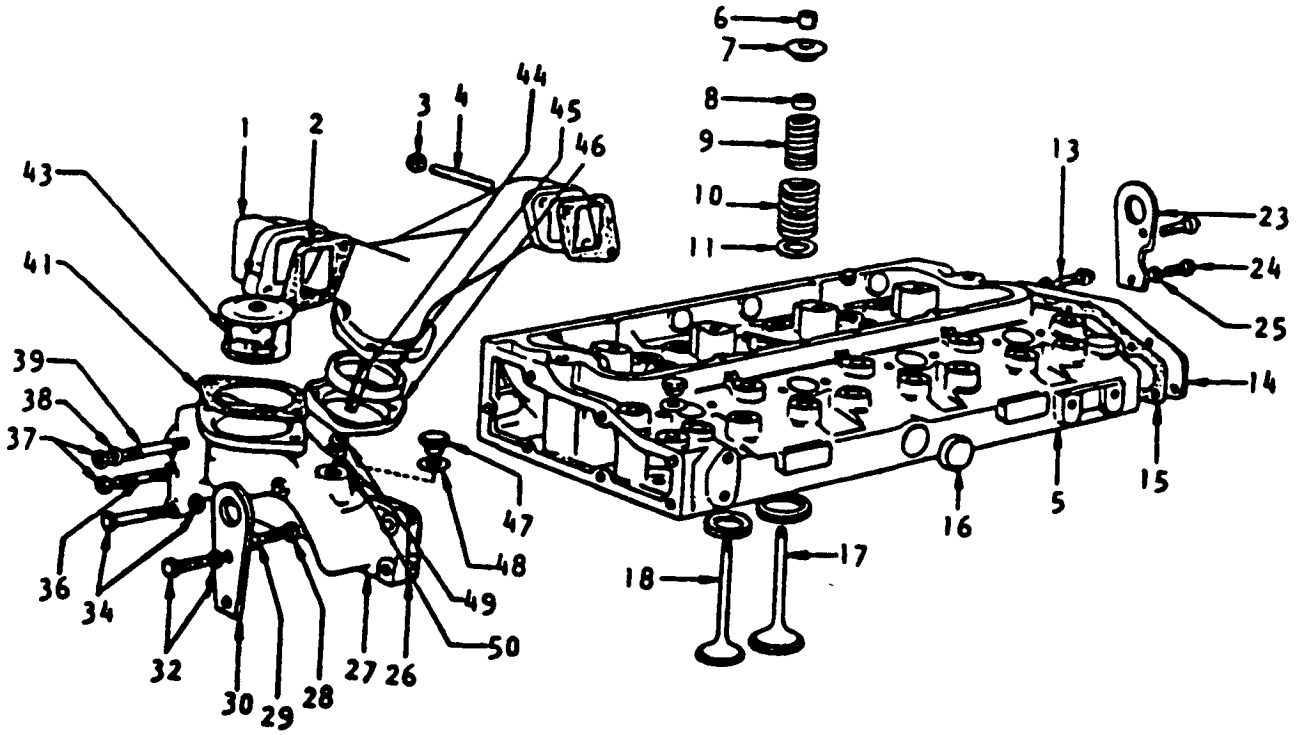

CABEÇOTE, VÁLVULA E COLETOR DE ESCAPAMENTO

DIESEL

Usado até o n/s E6Y 1670Z

N.º Ref.	N.º Peça Hyster	Descrição 1234	Qde
1	169659	Coletor de Escape	1
2	161419	Junta	2
2	809311	Junta	2
3	125520	Porca	4
4	161420	Prisioneiro	4
5	809281	Cabeçote	1
6	809288	Chaveta	16
7	99570	Prato da Válvula	8
8	820329	Vedador de Válvula	8
9	161406	Mola Externa	8
10	161407	Mola Interna	8
11	168697	Arruela	8
13	15155	Arruela	6
13	16818	Parafuso	6
14	161397	Tampa	1
15	$ 847643	Junta	1
16	847449	Bujão	1
17	229849	Válvula de Admissão	4
17	161401	Válvula de Admissão .015	4
17	161402	Válvula de Admissão .030	4
18	99573	Válvula de Escape	4
18	161404	Válvula de Admissão .015	4
18	161405	Válvula de Admissão .030	4
23	161416	Alça de Içamento	1
24	16696	Parafuso	2
25	15156	Arruela de Pressão	2
26	$ 847649	Junta	1
27	164359	Câmara do Termostato	1

N.º Ref.	N.º Peça Hyster	Descrição 1234	Qde
27	169696	Bujão	1
28	15156	Arruela de Pressão	2
29	16691	Parafuso	2
30	985595	Alça de Içamento	1
32	15156	Arruela de Pressão	2
32	234964	Parafuso	2
34	15156	Arruela de Pressão	2
34	18512	Parafuso	2
34	16814	Parafuso	2
36	992630	Arruela	1
36	161410	Prisioneiro	1
37	15006	Porca	2
38	15156	Arruela de Pressão	2
39	161411	Prisioneiro	1
41	$ 847650	Junta	1
43	809304	Termostato	1
43	161413	Junta	1
43	161414	Adaptador	1
44	985588	Prisioneiro	3
45	$ 161422	Junta	1
46	156967	Flange	1
47	992025	Bujão	1
48	986475	Arruela	1
49	992631	Arruela	3
50	983288	Porca	3
	$ 809339	Jogo de Juntas do Cabeçote	1
	154440	Bujão	2

CABEÇOTE, VÁLVULA E COLETOR DE ESCAPAMENTO

DIESEL

Usado a partir do n/s E6Y 3167L

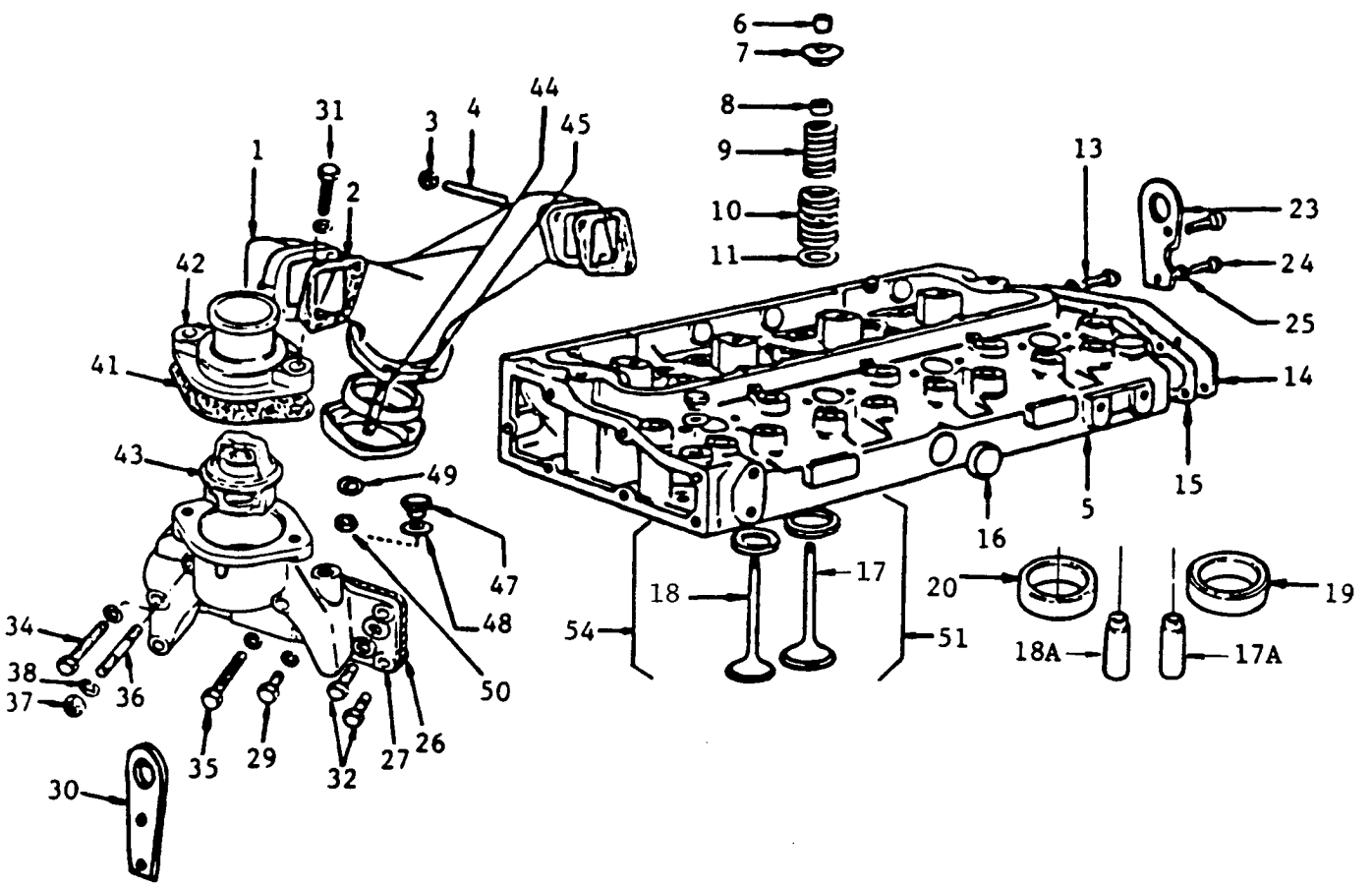

CABEÇOTE, VÁLVULA E COLETOR DE ESCAPAMENTO

DIESEL

Usado a partir do n/s E6Y 3167L

N.º Ref.		N.º Peça Hyster	Descrição 1 2 3 4	Qde
1		169659	Coletor de Escape	1
2	$	847168	Junta	2
2	#&	312929	Junta	2
3		15006	Porca	4
4		983287	Prisioneiro	4
5	!	847196	Cabeçote	1
5		847840	Cabeçote	1
6	!	809288	Trava	16
6		845989	Trava	16
7	!	1305717	Capa	8
7		845990	Capa	8
8	!	845988	Vedador de Válvula	8
8		847844	Vedador de Válvula	8
9		1305715	Mola Externa	8
10		1305716	Mola Interna	8
11		99569	Arruela	8
13		15155	Arruela	6
13		16691	Parafuso	6
14		809302	Tampa Traseira	1
15	$	847643	Junta	1
16		847449	Bujão	1
17A	!	845984	Guia de Admissão	4
17A		847841	Guia de Admissão	4
17	!	809287	Válvula de Admissão	4
17		847843	Válvula de Admissão	4
18A	!	845985	Guia de Escape	4
18A		847841	Guia de Escape	4
18	!	809286	Válvula de Escape	4
18		847842	Válvula de Escape	4
19		845983	Sede de Admissão	4
19		845994	Sede de Admissão .010	1
19		845995	Sede de Admissão .020	1
19		845996	Sede de Admissão .030	1
20		361265	Sede de Escape	4
20		845991	Sede de Escape .010	1
20		845992	Sede de Escape .020	1
20		845993	Sede de Escape .030	1
23		161416	Alça de Içamento Traseira	1
24		16696	Parafuso	2
25		15156	Arruela de Pressão	2
26	$	847649	Junta	1
27		809303	Carcaça do Termostato	1
29		15156	Arruela de Pressão	1
29		18202	Parafuso	1
30		809301	Alça de Içamento	1
31		234964	Parafuso	2
31		15156	Arruela de Pressão	2
32		17154	Parafuso	1
32		16779	Parafuso	1
32		15156	Arruela de Pressão	2
34		18521	Parafuso	2
34		15155	Arruela	2
35		983311	Parafuso	1
35		15155	Arruela	1
36		983287	Prisioneiro	1
36	&	809321	Prisioneiro	1
37		15006	Porca	1
38		15156	Arruela de Pressão	1
41	$	847650	Junta do Termostato	1
42		809306	Conexão	1
43		809304	Termostato	1
43	&	15962	Bujão	2
44		985588	Prisioneiro	3
45	$	161422	Junta	1
47		992025	Bujão	1
48		986475	Arruela	1
49		992631	Arruela	3
50		808456	Porca	3
51	!	847197	Kit de Válvula de Vedação Std.	4
51	!	847198	Kit de Válvula de Vedação .015	4
51	!	847199	Kit de Válvula de Vedação .030	4
51	!	809286	Válvula de Escape Std.	1
51	!	847203	Válvula de Escape .015	1
51	!	847204	Válvula de Escape .030	1
51	!	845988	Vedador Std.	1
51	!	847205	Vedador .015	1
51	!	847206	Vedador .030	1
54	!	847200	Kit de Válvula de Vedação Std.	4
54	!	847201	Kit de Válvula de Vedação .015	4
54	!	847202	Kit de Válvula de Vedação .030	4
54	!	809287	Válvula de Admissão Std.	1
54	!	847207	Válvula de Admissão .015	1
54	!	847208	Válvula de Admissão .030	1
54	!	845988	Vedador Std.	1
54	!	847205	Vedador .015	1
54	!	847206	Vedador .030	1

& Usado a partir do n/s E6Y 1671Z

! Usado até o n/s do Motor 407478V

$ Incluído no Jogo de Juntas 820328

Incluído no Jogo de Juntas 809339

GIRABREQUIM E PISTÕES

DIESEL

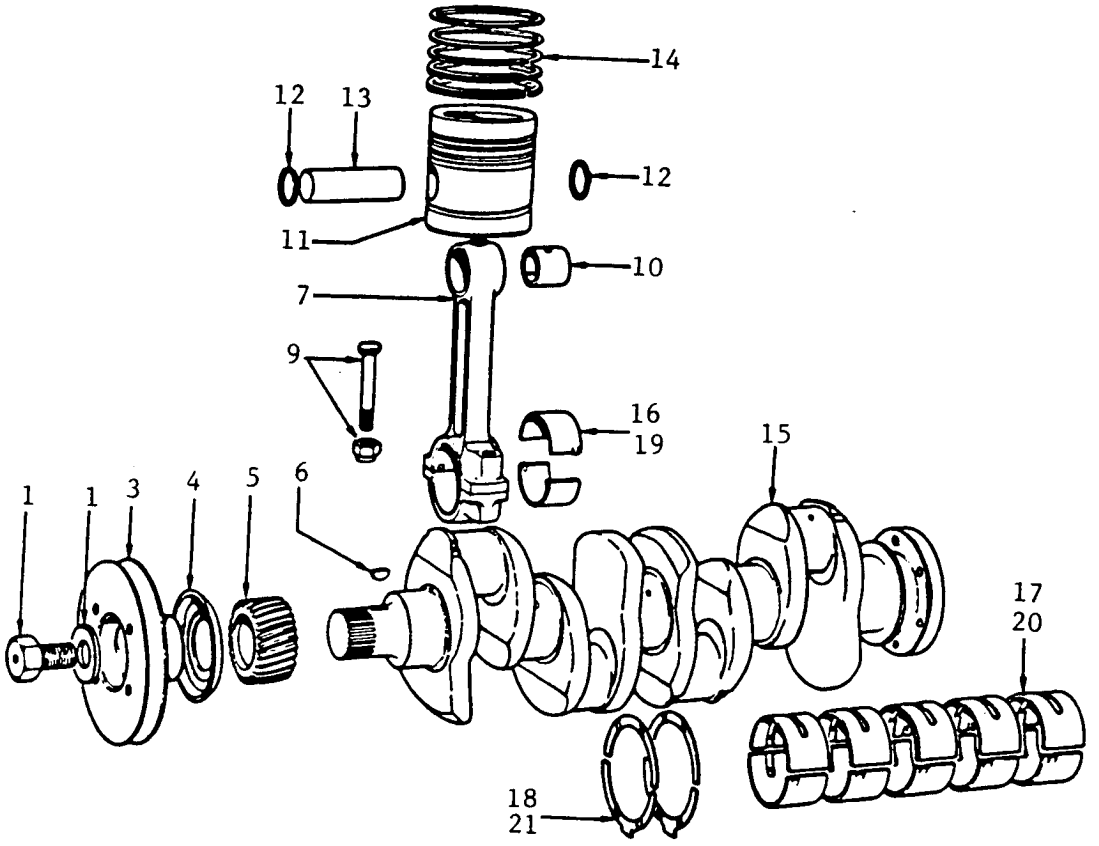

GIRABREQUIM E PISTÕES

DIESEL

A: Usado até o n/s E6Y 1670Z
B: Usado a partir do n/s E6Y 1671Z

N.º Ref.		N.º Peça Hyster	Descrição 1234	Qde A	Qde B
1		99646	Parafuso	1	1
1		99647	Arruela	1	1
3		169660	Polia	1	
3		809297	Polia		1
3		847159	Polia		1
3		809213	Adaptador		1
3		16805	Parafuso		4
3		15156	Arruela de Pressão		4
4		168700	Flange Defletora	1	
4		328044	Arruela		1
5		168699	Engrenagem	1	1
6		99610	Chaveta	1	1
7		161440	Biela	4	
7		809274	Biela		4
7		845982	Biela		4
9		99663	Porca	2	2
9		848010	Parafuso	2	2
10		820560	Bucha	1	1
11		168896	Pistão Std.	4	
11	#	845980	Pistão Std.		4
11		168702	Pistão .030	4	
11		809271	Pistão Std.		4
12		992003	Anel Trava	2	
12		809272	Anel Trava		2
13		----------	Pino	1	1
14		125509	Jogo de Anéis Std.	4	
14		162278	Jogo de Anéis .030	4	
14		809273	Jogo de Anéis Std.		4
14	#	845981	Jogo de Anéis Std.		4
15		271299	Girabrequim	1	
15		809262	Girabrequim		1
15		845979	Girabrequim		1
16		809275	Jogo de Bronzinas Std.		1
17		809263	Jogo de Bronzinas Std.	1	1
18		161292	Arruela Std. Inferior	2	
18		809264	Jogo de Arruela Std.		1
19		161432	Bronzina .010	4	
19		809276	Jogo de Bronzinas .010		1
19		809277	Jogo de Bronzinas .020		1
19		161434	Bronzina .030	4	
19		809278	Jogo de Bronzinas .030		1
20		161429	Bronzina .010	4	
20		809266	Jogo de Bronzinas .010		1
20		809267	Jogo de Bronzinas .020		1
20		809268	Jogo de Bronzinas .030		1
21		809269	Jogo de Arruelas .0075	1	1
21		161291	Arruela Std. Superior	2	
21		161296	Arruela .007 Superior	2	
	#	845975	Jogo de Pistões		1

Conjunto Composto por: 4 Pistões, 4 Camisas e 4 Jogos de Anéis

TAMPA DO CABEÇOTE E EIXO DE BALANCINS

DIESEL

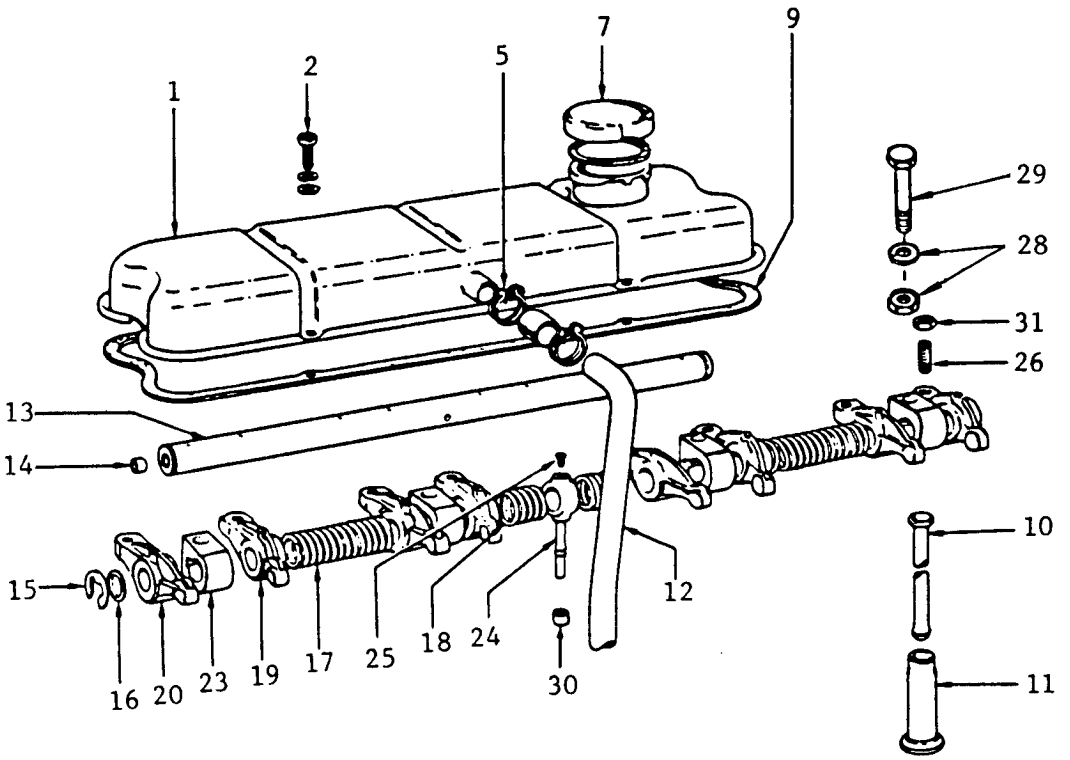

TAMPA DO CABEÇOTE E EIXO DE BALANCINS

DIESEL

A: Usado até o n/s E6Y 1670Z
B: Usado a partir do n/s E6Y 1671Z

N.º Ref.	N.º Peça Hyster	Descrição 1 2 3 4	Qde A	Qde B
1	161446	Tampa do Cabeçote	1	
1	818713	Tampa do Cabeçote		1
2	99742	Parafuso	4	
2	220354	Parafuso		4
2	15154	Arruela	4	4
2	15127	Arruela	4	4
5	229815	Braçadeira	2	
5	808397	Braçadeira		2
6	229816	Mangueira	1	
7	818298	Tampa	1	1
7	985218	Junta da Tampa	1	
9 &#*	809300	Junta	1	1
10	809285	Vareta		8
11	224248	Tucho	8	8
12	229814	Mangueira	1	
12	820331	Mangueira		1
12	229878	Extensão do Tubo		1
13	257600	Eixo de Balancins	1	
13	809283	Eixo de Balancins		1
13	809284	Eixo		1
14	990429	Bujão	2	2
15	99725	Anel Trava	2	2
16	99724	Arruela	2	2
17	99722	Mola	2	2
18	99723	Mola	2	2
19	847846	Braço L.E.	4	4
19	161454	Bucha	4	4
20	847845	Braço L.D.	4	4
20	161454	Bucha	4	4
23	818915	Suporte	4	4
24	820395	Tubo de Alimentação	1	1
24 &	99644	Anel Vedador	1	
25	79870	Parafuso	1	
25	220493	Parafuso		1
26	99727	Parafuso	8	8
28	15007	Porca	4	4
29	18562	Parafuso		4
30 *	158187	Anel Vedador	1	1
31	15026	Porca Trava	8	8
&	809339	Jogo de Juntas do Cabeçote	1	1
*	820328	Jogo de Juntas do Cabeçote		1
#	809340	Jogo de Juntas do Bloco		1

* Incluído no Jogo de Juntas 820328

\# Incluído no Jogo de Juntas 809340

COLETOR DE ADMISSÃO E SISTEMA DE PARTIDA

DIESEL

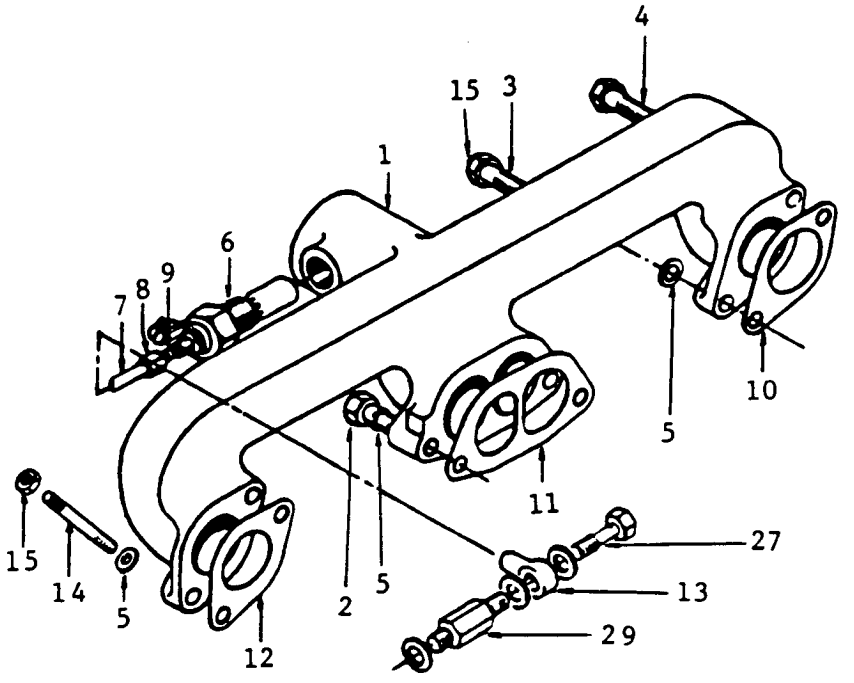

A: Usado até o n/s E6Y 1670Z
B: Usado a partir do n/s E6Y 1671Z

N.º Ref.	N.º Peça Hyster	Descrição 1 2 3 4	Qde A	Qde B
1	167487	Coletor de Admissão	1	
1	820353	Coletor de Admissão		1
2	16594	Parafuso	2	2
2	842952	Prisioneiro		2
3	985576	Parafuso	2	2
3	847211	Prisioneiro		1
4	17231	Parafuso	2	2
4	847210	Prisioneiro		2
5	15156	Arruela de Pressão	6	6
6	986104	Aquecedor		1
6	169987	Adaptador	1	
6	803961	Arruela		1
7	272235	Tubo	1	
7	809310	Tubo		1
8	152609	Porca do Tubo	1	
9	152608	Luva	1	

N.º Ref.		N.º Peça Hyster	Descrição 1 2 3 4	Qde A	Qde B
10	&#	847646	Junta	1	1
11	&#	847645	Junta do Coletor de Admissão	1	1
12	&#	847647	Junta	1	1
13		245784	Banjo	1	
14		847209	Prisioneiro		1
15		15006	Porca		6
27		982951	Parafuso	1	
27		848109	Parafuso		1
27		981652	Arruela	3	3
29		809309	Válvula	1	1
	&	809339	Jogo de Juntas do Cabeçote	1	1
	#	820328	Jogo de Juntas do Cabeçote		1

& Incluído no Jogo de Juntas 809339

Incluído no Jogo de Juntas 820328

BOMBA D'ÁGUA

DIESEL

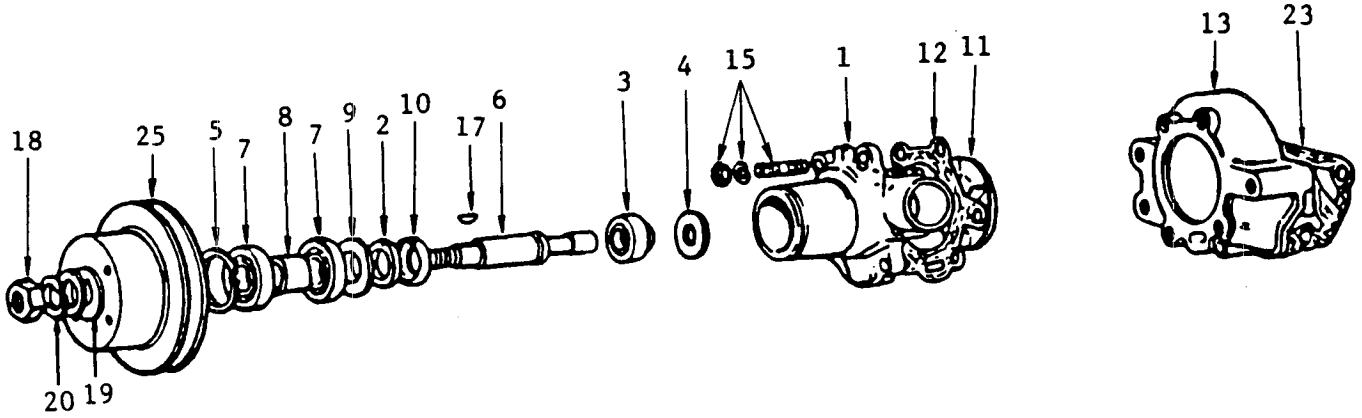

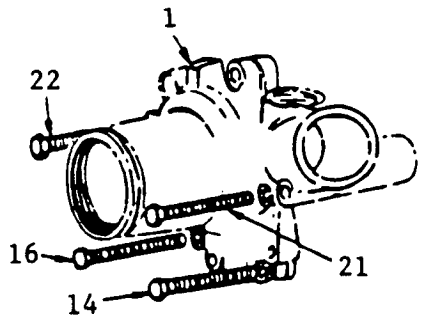

DETALHE

N.º Ref.	N.º Peça Hyster	Descrição 1234	Qde
	820806	Bomba D'Água	1
1	# ----------	Carcaça Dianteira	1
2	# ----------	Retentor Dianteiro	1
3	# ----------	Rolamento	1
4	# ----------	Retentor	1
4	# 1307904	Vedador	1
5	# 328053	Anel Trava	1
6	# ----------	Eixo	1
7	# ----------	Rolamento	2
8	# ----------	Espaçador	1
9	# ----------	Flange do Retentor	1
10	# ----------	Retentor	1
11	# ----------	Rotor	1
12	x# 847652	Junta	1
13	809325	Carcaça Traseira	1
14	15156	Arruela de Pressão	1
14	18539	Parafuso	1
14	224415	Arruela	1
15	848097	Prisioneiro	4

N.º Ref.	N.º Peça Hyster	Descrição 1234	Qde
15	15005	Porca	4
15	15155	Arruela	4
16	17154	Parafuso	1
16	15156	Arruela de Pressão	1
17	9033	Chaveta	1
18	15010	Porca	1
19	197551	Arruela	1
20	15160	Arruela	1
21	17231	Parafuso	1
21	15156	Arruela de Pressão	1
22	17154	Parafuso	1
22	15156	Arruela de Pressão	1
23	x 809337	Junta	1
25	809336	Polia	1
	x 809340	Jogo de Juntas do Bloco	1

Incluído no Kit de Reparo 809338

x Incluído no Jogo de Juntas 809340

FILTRO DE ÓLEO

DIESEL

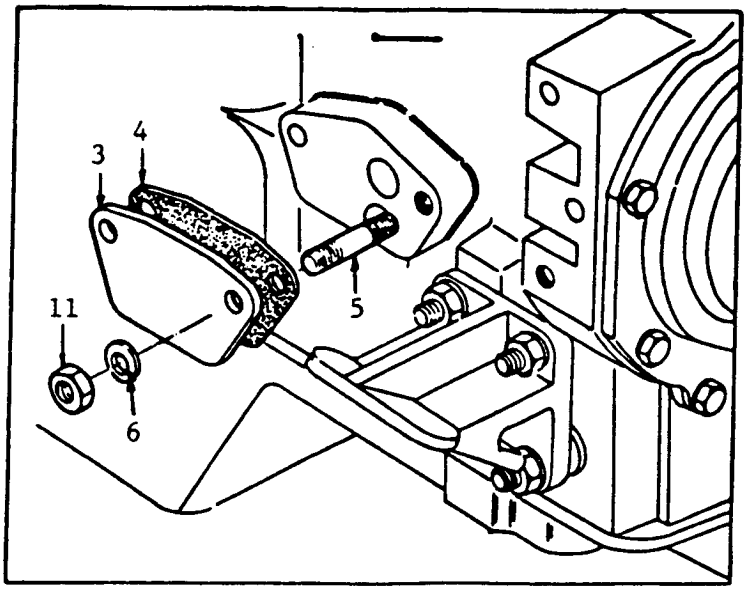

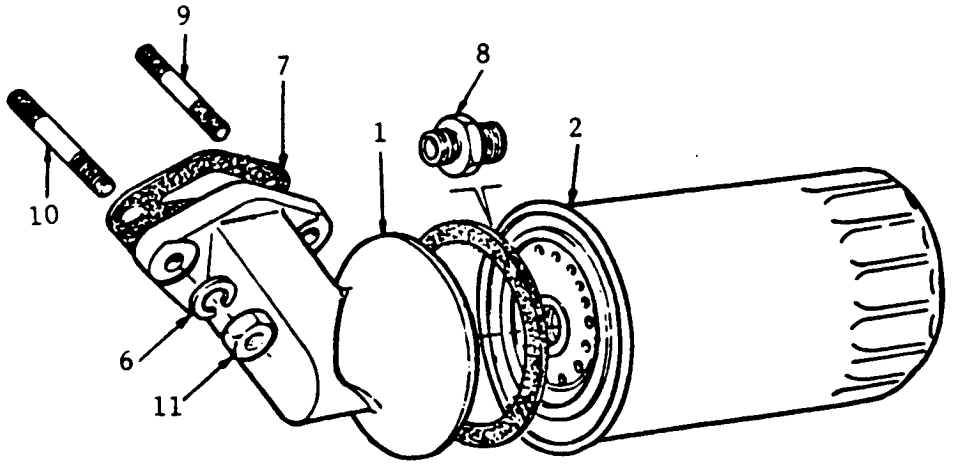

FILTRO DE ÓLEO

DIESEL

N.º Ref.	N.º Peça Hyster	Descrição 1 2 3 4	Qde
1	847212	Adaptador	1
2	809298	Filtro	1
3	268993	Placa	1
4	# 268994	Junta	1
4	x 818289	Junta	1
5	809657	Prisioneiro	2
6	15157	Arruela	4
7	*x 847474	Junta	1
8	818297	Adaptador	1
9	169665	Prisioneiro	1
10	161485	Prisioneiro	1
11	15007	Porca	4
	#* 169991	Jogo de Juntas do Bloco	1
	x 809340	Jogo de Juntas do Bloco	1

\# Usado até o n/s E6Y 1670Z

* Incluído no Jogo de Juntas 169991

x Incluído no Jogo de Juntas 809340

SISTEMA DE ARREFECIMENTO

DIESEL

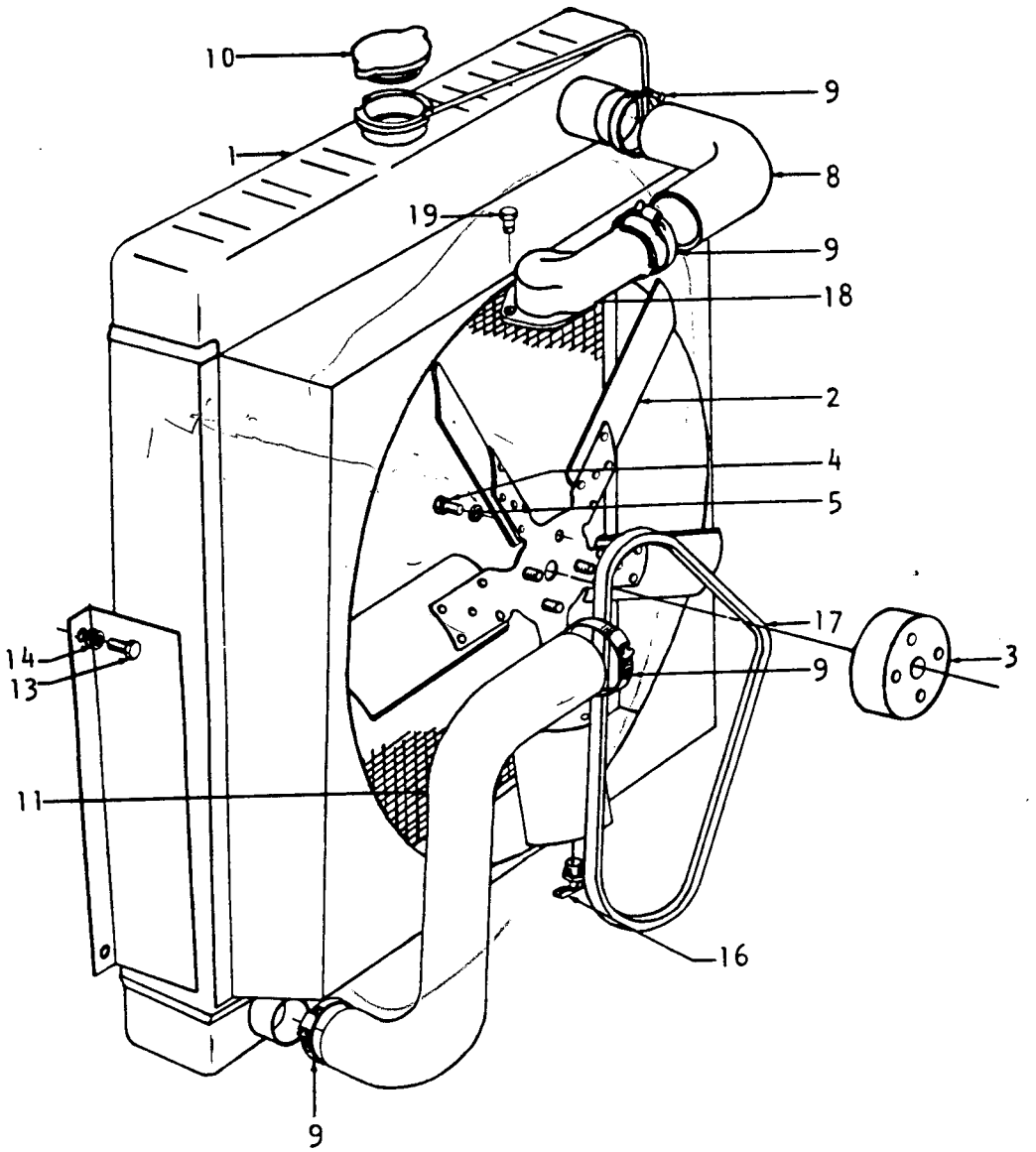

N.º Ref.		N.º Peça Hyster	Descrição 1234	Qde
1		822733	Radiador	1
2	&	186155	Ventilador	1
2		809219	Ventilador	1
3	&	161527	Extensão	1
3		809218	Extensão	1
4		18499	Parafuso	4
5		15155	Arruela	4
8	&	164936	Mangueira	1
8		809216	Mangueira	1
9		820984	Braçadeira	4
10		106483	Tampa do Radiador	1
11		809536	Mangueira	1
13		16811	Parafuso	4

N.º Ref.		N.º Peça Hyster	Descrição 1234	Qde
14		15156	Arruela de Pressão	4
14		15134	Arruela	4
16		12815	Dreno	1
17	&	104728	Correia	1
17		809702	Correia	1
18	&	352832	Conexão	1
18		809306	Conexão	1
19	&	16814	Parafuso	2
19		234964	Parafuso	2
19		15156	Arruela de Pressão	2

& Usado até o n/s E6Y 1670Z

SISTEMA DE ESCAPAMENTO

DIESEL

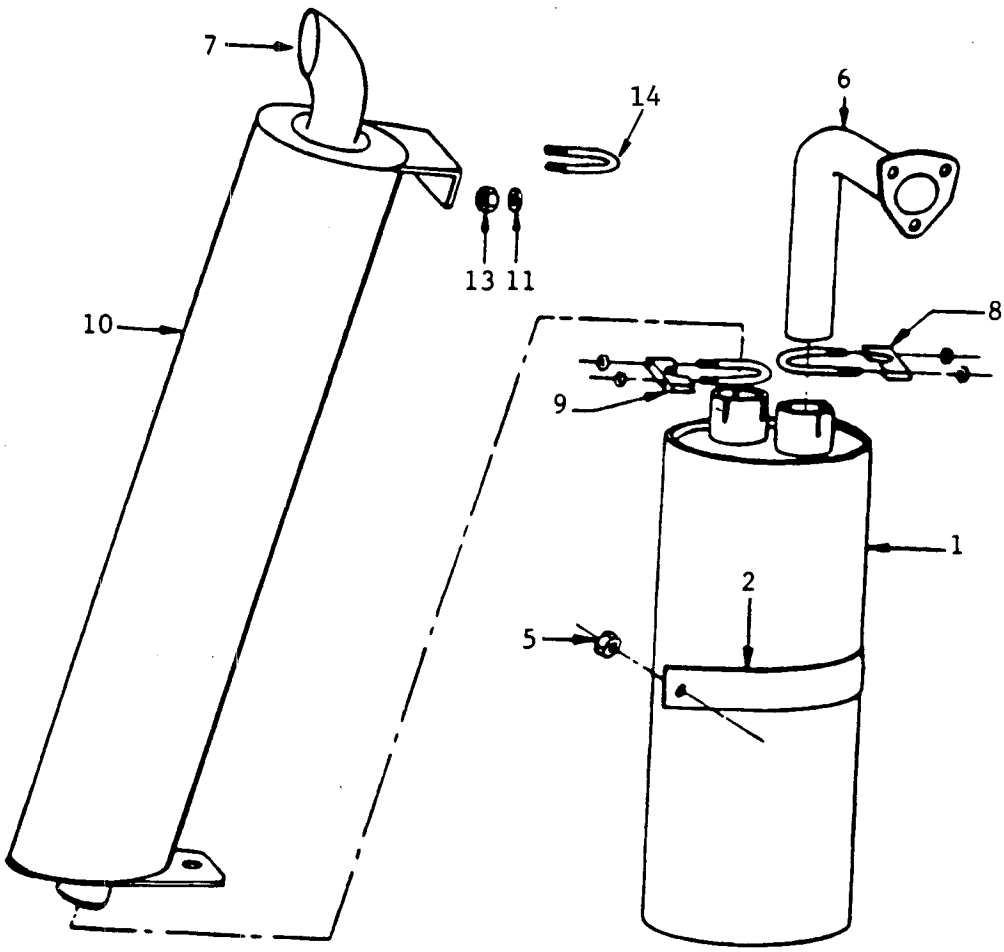

N.º Ref.		N.º Peça Hyster	Descrição 1234	Qde
1		807137	Silenciador	1
2		807639	Suporte	2
5		15135	Arruela	2
5		15158	Arruela	2
5		-15008	Porca	2
6		807138	Tubo de Exaustão Interna	1
7		807141	Tubo de Exaustão Externa	1
8		63116	Braçadeira	1
9		38738	Braçadeira	1
10	x	807142	Tela Protetora	1

N.º Ref.		N.º Peça Hyster	Descrição 1234	Qde
10		819772	Tela Protetora	1
10		809068	Braçadeira U	1
11	x	15176	Arruela	1
11	x	15156	Arruela de Pressão	1
11		15155	Arruela	2
13	x	15056	Porca	1
13		15025	Porca	2
14		807904	Braçadeira U	1

x Usado até o n/s 2506F

BOMBA D'ÁGUA

GASOLINA & DUAL

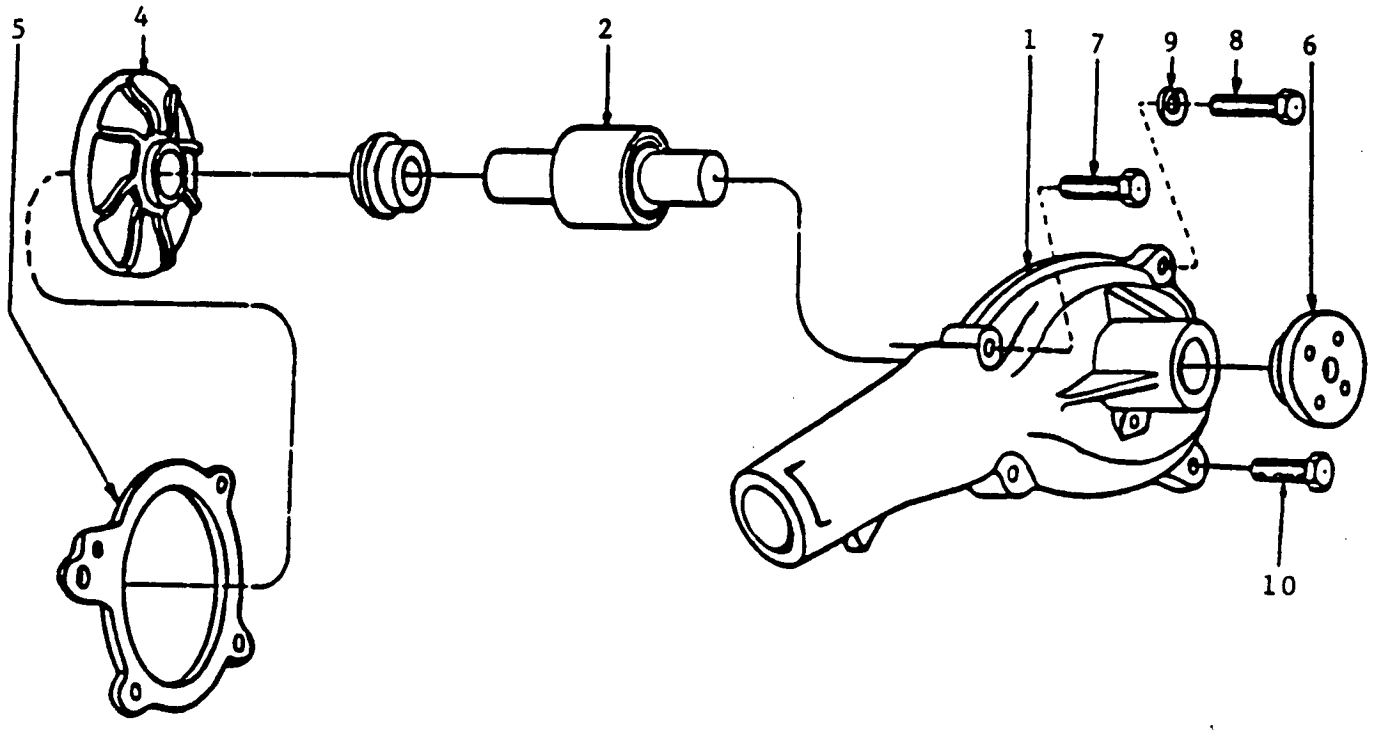

N.º Ref.	N.º Peça Hyster	Descrição 1 2 3 4	Qde
1	847542	Bomba D'Água	1
2	+ 818572	Eixo do Rolamento	1
4	+ 818573	Rotor	1
5	+x 847541	Junta	1
6	818570	Cubo	1
7	18508	Parafuso Direito	2
8	179921	Parafuso Superior Esquerdo	1
9	292681	Arruela	1
10	18496	Parafuso Inferior Esquerdo	1

\+ Incluído no Kit de Reparo 847543

x Incluído no Jogo de Juntas 847024

SISTEMA DE COMBUSTÍVEL

Bomba de Combustível (Diesel) ____ 83
Bomba de Combustível (Gasolina & Dual) ____ 82
Bomba Injetora (Diesel) ____ 92
Carburador (GLP) ____ 70
Carburador de Corpo Duplo (Gasolina & Dual) ____ 64,66
Carburador de Corpo Simples (Gasolina) ____ 62
Carburador Simples "Brosol" (Gasolina & Dual) ____ 68
Conversor (GLP) ____ 72,74
Filtro de Ar (Gasolina & Dual) ____ 80
Filtro de Ar (Diesel) ____ 91
Filtro de Combustível (Diesel) ____ 87,88
Filtro de Combustível (GLP) ____ 71
Mecanismo de Aceleração (Diesel) ____ 90
Mecanismo de Aceleração (Gasolina & Dual) ____ 79
Mecanismo de Aceleração (Gasolina & GLP) ____ 78
Sistema de Combustível (Diesel) ____ 84
Sistema de Combustível (Dual) ____ 56,60
Sistema de Combustível (Gasolina) ____ 52
Sistema de Combustível (GLP) ____ 54
Sistema de Injeção (Diesel) ____ 86
Válvula Solenóide (GLP) ____ 76,77

SISTEMA DE COMBUSTÍVEL

GASOLINA

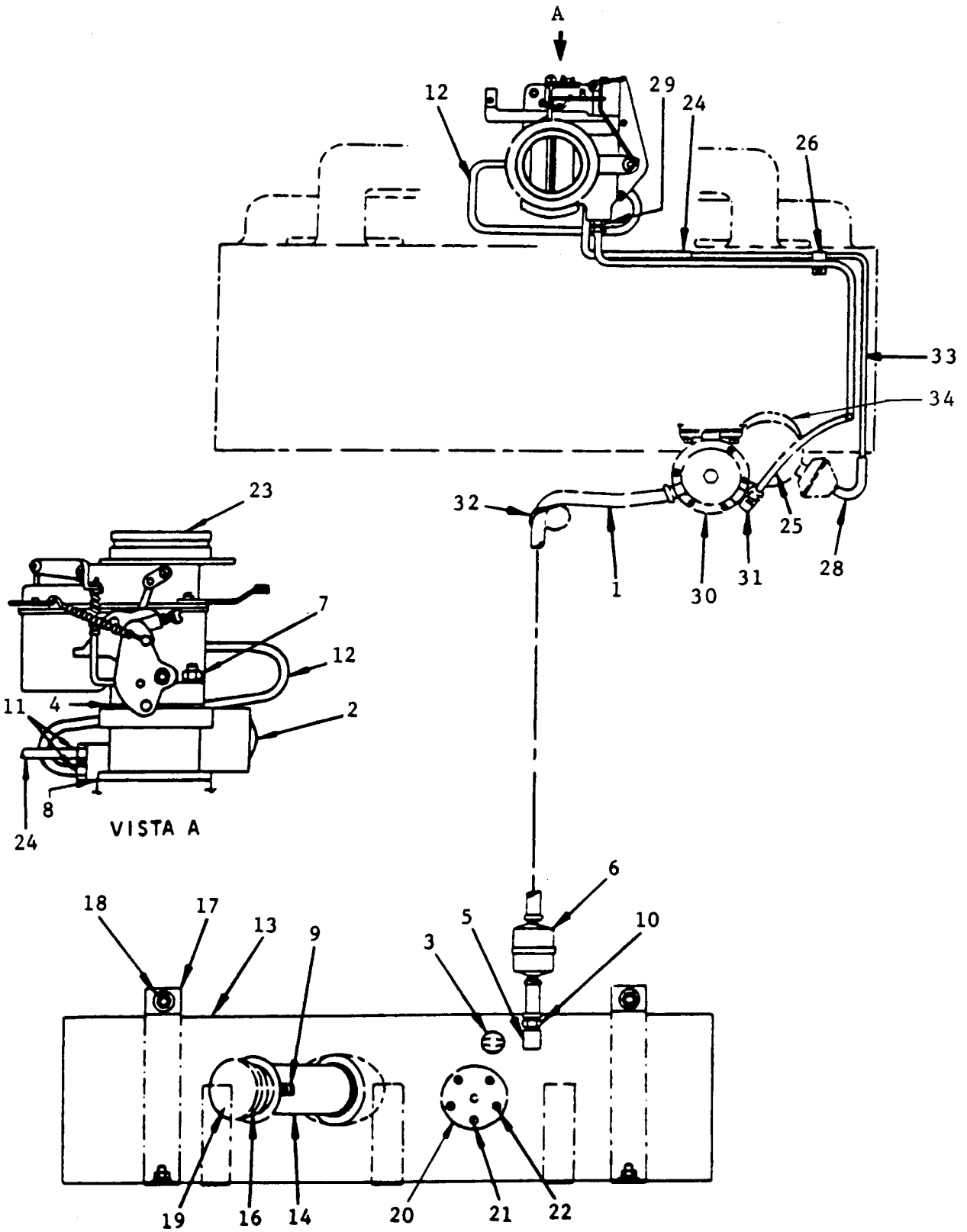

SISTEMA DE COMBUSTÍVEL

GASOLINA

N.º Ref.		N.º Peça Hyster	Descrição 1 2 3 4	Qde
1		807437	Mangueira	1
2	*	355510	Governor	1
2	#	822922	Governor	1
2		811945	Governor Opcional	1
2	$	809706	Governor	1
3		19558	Bujão	1
3		848130	Bujão Opcional	1
4	x	807714	Espaçador	1
4	$	809712	Espaçador	1
5		69392	Conexão	1
5		246108	Adesivo	CN
6		820399	Filtro	1
6		----------	Mangueira	1
6		----------	Braçadeira	4
7	$	809750	Prisioneiro	4
7	%	811948	Prisioneiro	4
7		820327	Prisioneiro	4
7	%	15155	Arruela	4
7	%	15005	Porca	4
8		----------	Junta	1
9	+	18706	Parafuso	1
9	+	197067	Arruela	1
9	+	15152	Arruela	1
9	+	15002	Porca	1
10		222472	Conexão	1
10		246108	Adesivo	CN
11		804471	Conexão	2
12	$	173690	Mangueira	1
12		192045	Mangueira	1
13		808550	Tanque de Combustível	1
13	+	818366	Tanque de Combustível	1
13		811996	Colar	1
13		15314	Conexão	1
13		246108	Adesivo	CN
14		19639	Conexão Longa	1
14	+	818147	Tubo de Enchimento	1
16		61843	Arruela de Borracha	1
17		809736	Braçadeira	2
18		15134	Arruela	4
18		15056	Porca	4
18		15156	Arruela de Pressão	4
19		803462	Tampa do Tanque	1
19		808717	Junta	1
19		63899	Tampa de Segurança Opcional	1
20		847637	Bóia do Nível de Combustível	1
20		111561	Junta	1
21		16708	Parafuso	5
21		77610	Arruela	4
22		15132	Arruela	1

N.º Ref.		N.º Peça Hyster	Descrição 1 2 3 4	Qde
23		----------	Carburador	1
			Ver Páginas - 62, 64	
23&@		----------	Carburador	1
			Ver Página - 66	
23	?	----------	Carburador	1
			Ver Página - 68	
24		819010	Mangueira	1
24	!	820038	Mangueira - Tubo/Carb.	1
25	%	818752	Tubo da Bomba Brosol	1
25	%	809778	Tubo da Bomba Cárter	1
25		819506	Mangueira Combustível	1
25		819509	Tubo Protetor da Mangueira	1
26	%	803542	Braçadeira	2
26		819507	Presilha Mang. Combustível	2
28	!	818659	Mangueira do Distribuidor	1
29	%	14368	Conexão do Carburador	1
29	@	820061	Conexão do Carburador	1
30		----------	Bomba Combustível	1
			Ver Página - 82	
31	%	14368	Conexão da Bomba	1
32		129563	Braçadeira	1
33	!	818749	Tubo de Vácuo	1
33	&	847555	Mangueira do Vácuo	1
34	%	----------	Distribuidor	1
			Ver Página - 107	
34		----------	Distribuidor	1
			Ver Página - 108	

x Usado até o n/s E6Y 1656Y

* Usado até o n/s E6Y 1895 A

$ Usado até o n/s E6Y 2340B

\+ Usado a partir do n/s E6Y 2361C

% Usado até o n/s E6Y 2458E

! Usado até o n/s E6Y 3018 K

& Usado a partir do n/s E6Y 3019K

Usado a partir do n/s E6Y 3105L

@ Usado até o n/s E6Y 3416 S e a partir do n/s E6Y 3452 S

? Usado a partir do n/s E6Y 3422 S até o n/s E6Y 3451 S

SISTEMA DE COMBUSTÍVEL

GLP

Usado até o n/s E6Y 1895A

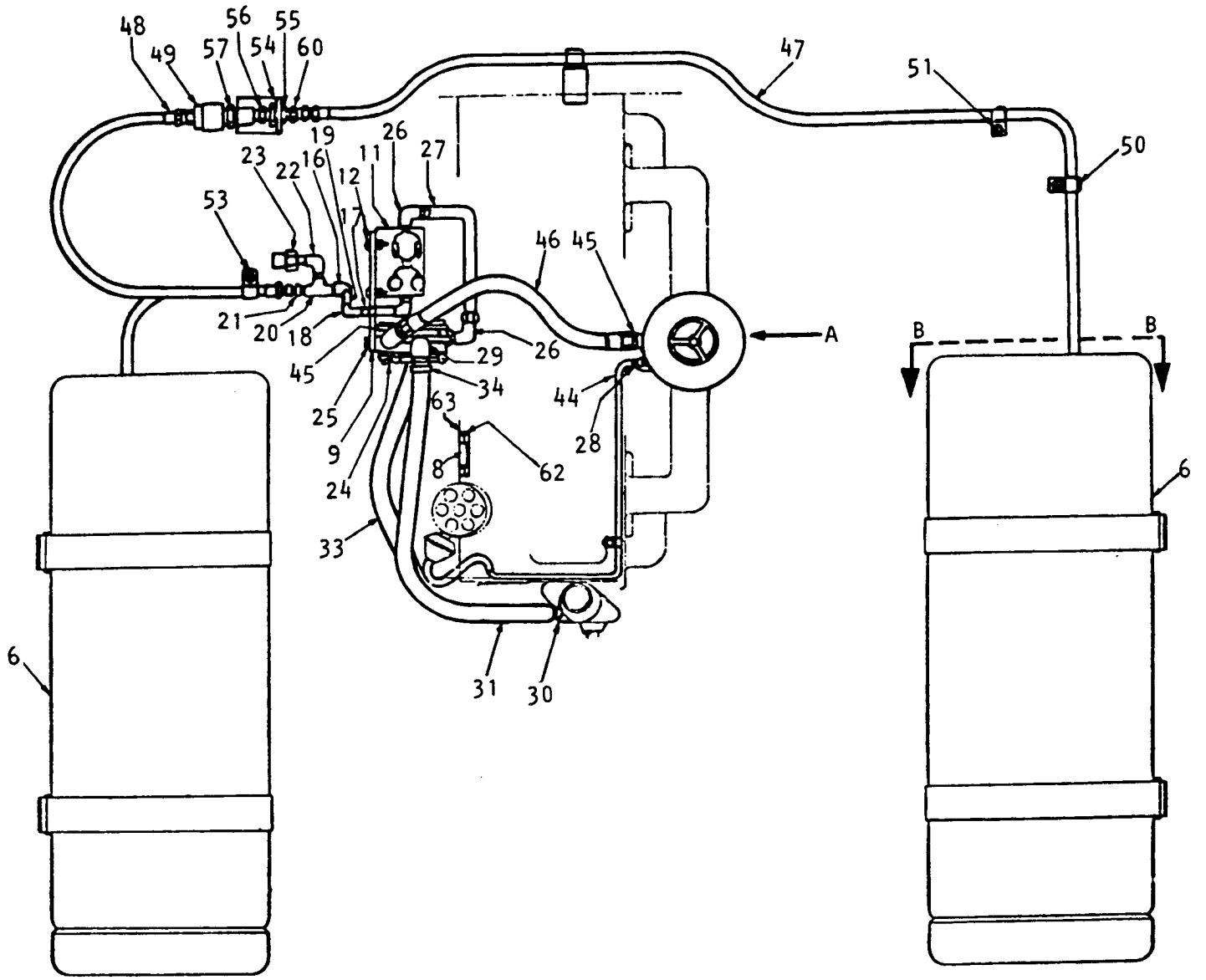

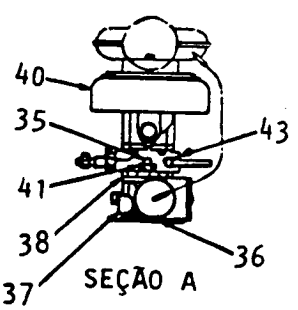

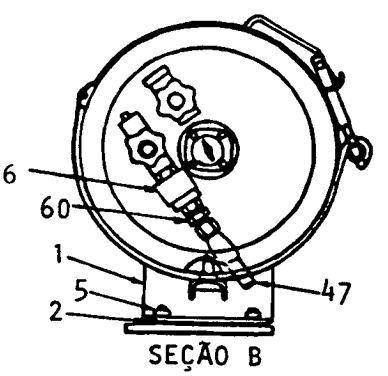

SISTEMA DE COMBUSTÍVEL

GLP

Usado até o n/s E6Y 1895A

N.º Ref.		N.º Peça Hyster	Descrição 1 2 3 4	Qde
1		807620	Suporte L.D.	1
1		807621	Suporte L.E.	1
2		15177	Arruela	16
5		15175	Arruela	8
5		15155	Arruela	8
5		15055	Porca	8
6		803061	Tanque	2
6		804044	Engate Macho	1
6		804043	Engate Fêmea	1
8		803109	Placa	1
9		807623	Suporte do Conversor	1
9		16828	Parafuso	2
11	@	809015	Filtro	1
11		16394	Parafuso	2
11		18515	Arruela	2
11		15155	Arruela	2
11		809014	Suporte	1
11		15450	Conexão	1
12		18462	Parafuso	2
12		15127	Arruela	2
12		15154	Arruela	2
12		15054	Porca	2
16		17314	Conexão	2
17		15460	Conexão	1
18		17350	Conexão	1
19		17820	Conexão	1
20		63111	Conexão	1
21		16134	Conexão	1
22		17314	Conexão	1
23		101809	Válvula de Alívio	1
24		----------	Conversor	1
			Ver Página - 72	
25		16378	Parafuso	2
25		15154	Arruela	2
25		15054	Porca	2
26		14358	Conexão	2
27	*	807626	Tubo	1
27		809017	Tubo	1
28		15483	Conexão	1
29		125305	Conexão	1
30		16155	Conexão	1
31		129727	Mangueira	1

N.º Ref.		N.º Peça Hyster	Descrição 1 2 3 4	Qde
33		803684	Conexão	1
33		213024	Mangueira	1
34		130845	Braçadeira	4
35		175323	Prisioneiro	2
36		----------	Junta	1
			Ver Página - 70	
37		355510	Governor	1
38	+	807714	Espaçador	1
40		----------	Carburador	1
			Ver Página - 70	
41		15156	Arruela de Pressão	2
41		15006	Porca	2
43	+	175347	Conexão	3
43		804471	Niple Reto	1
44	+	181082	Mangueira	2
45		216197	Conexão	2
46		206497	Mangueira	1
47		107613	Mangueira	1
48		252927	Mangueira	1
49		804043	Engate Fêmea	1
50		101625	Braçadeira	3
51		15156	Arruela de Pressão	4
51		15056	Porca	4
53		807826	Espaçador	1
54		259103	Suporte	1
55		261575	Conexão	1
56		12836	Conexão	1
57		804044	Engate Macho	1
57		804045	Retentor	1
57		804046	Anel-O	1
60		16134	Conexão	2
62		----------	Junta	1
			Ver Página - 82	
63		----------	Parafuso	2
			Ver Página - 82	

* Usado até o n/s E6Y 1640Y

\+ Usado até o n/s E6Y 1655Y

@ Repor o Filtro 809015 por 1 Kit de Filtro 819258

SISTEMA DE COMBUSTÍVEL

DUAL

**Usado até o n/s E6Y 3416 S e
a partir do n/s E6Y 3452 S**

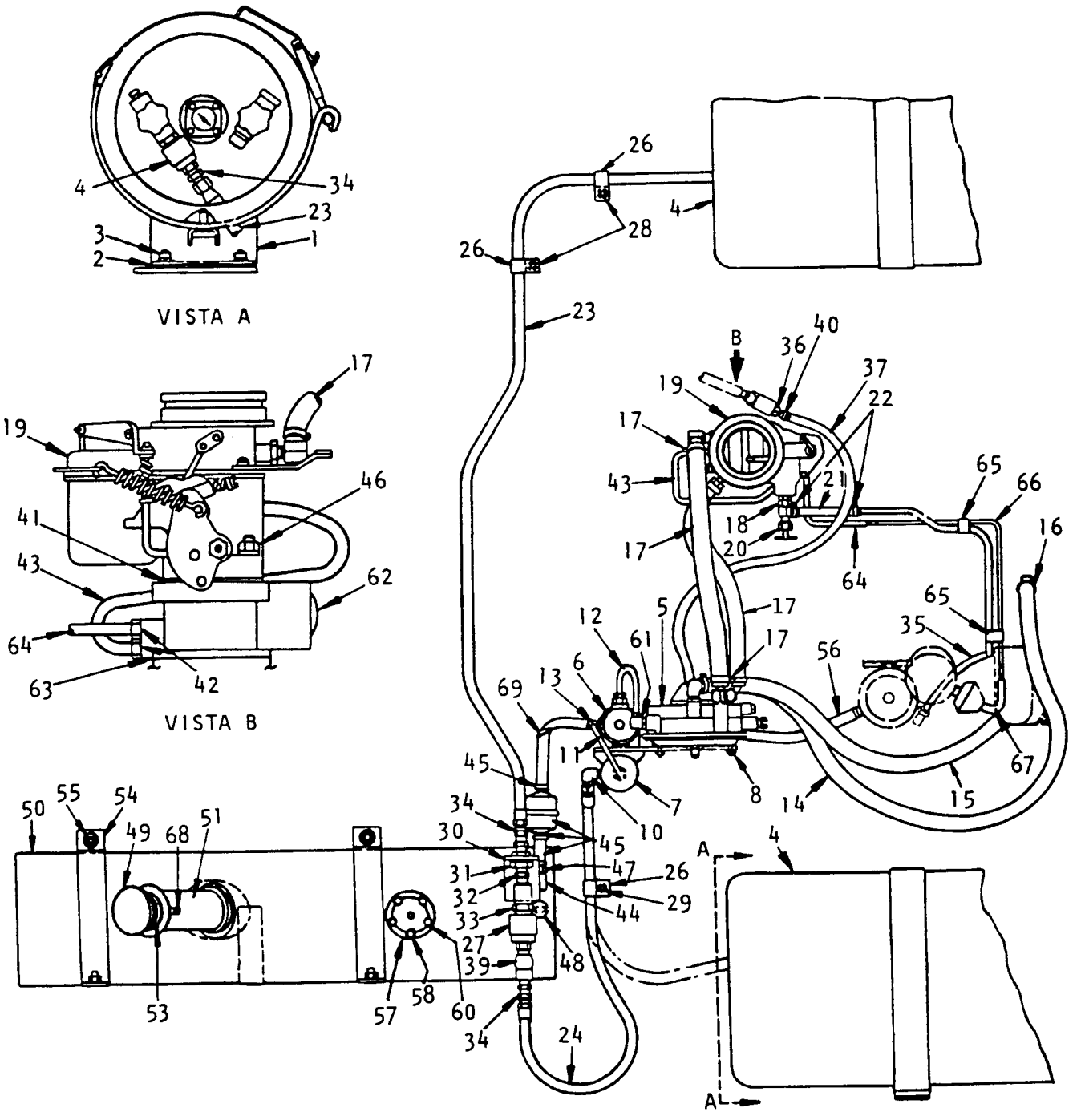

SISTEMA DE COMBUSTÍVEL

DUAL

Usado até o n/s E6Y 3416 S e a partir do n/s E6Y 3452 S

N.º Ref.		N.º Peça Hyster	Descrição 1234	Qde
1		807620	Suporte do Botijão L.D.	1
1		807621	Suporte do Botijão L.E.	1
2		15177	Arruela	16
3		15175	Arruela	8
3		15155	Arruela	8
3		15055	Porca	8
4		803061	Tanque GLP	2
4		804044	Engate Macho	1
4		804043	Engate Fêmea	1
5		----------	Conversor GLP	1
			Ver Páginas - 72 e 74	
6	+	----------	Válvula Solenóide	1
			Ver Página - 76	
6		----------	Válvula Solenóide	1
			Ver Página - 77	
6		292680	Arruela	2
6		292500	Parafuso	2
7		----------	Filtro de Combustível	1
			Ver Página - 71	
7	@	18462	Parafuso	2
7	@	15154	Arruela	2
7	@	15054	Porca	2
7		292680	Arruela	2
7		292500	Parafuso	2
7		811189	Conexão p/ Filtro 822828	1
7	!	847101	Conexão Especial	1
7		811294	Conexão Especial	1
7		246108	Adesivo	CN
8	%	15127	Arruela	2
8	%	136687	Porca	2
8	%	15154	Arruela	2
10	s	822891	Porca	1
10		811185	Conexão Especial	1
10		246108	Adesivo	CN
11	+	811186	Tubo	1
11	@	820786	Tubo	1
11		822837	Tubo p/ Filtro 822828	1
11		847098	Tubo	1
12	+	811188	Tubo	1
12		820785	Tubo	1
13		811189	Conexão Especial	1
13		246108	Adesivo	CN
14		129727	Mangueira	1
14		820982	Braçadeira	2
15		349364	Mangueira	1
15		820982	Braçadeira	2
16		16155	Conexão	1
17		811681	Mangueira Comprida	1
17	%	811191	Mangueira	1
17		819945	Mangueira Curta	1

N.º Ref.		N.º Peça Hyster	Descrição 1234	Qde
17		820982	Braçadeira	4
18	$	809766	Conector Especial	1
18	$	14368	Conexão do Carburador	1
18		820061	Conexão do Carburador	1
18	$	14368	Conexão da Bomba	1
19		----------	Carburador	1
			Ver Página - 64	
19	&	----------	Carburador	1
			Ver Página - 66	
20	$	811197	Torneira	1
21	$	811200	Mangueira	1
22	$	820840	Braçadeira	2
23		154595	Mangueira L.D.	1
24		252927	Mangueira	1
26		101625	Braçadeira	3
27		804043	Engate Fêmea	1
27		804045	Vedador	1
27		804046	Anel-O	1
28		15156	Arruela de Pressão	2
28		15056	Porca	2
29		15177	Arruela	2
29		15156	Arruela de Pressão	1
29		15056	Porca	1
30		259103	Suporte	1
30		15156	Arruela de Pressão	1
30		15056	Porca	1
31		261575	Conexão	1
32		12836	Conexão	1
33		804044	Engate Macho	1
34		16134	Conexão	2
35	$	811198	Tubo	1
35		819506	Mangueira	1
35		819509	Tubo Protetor da Mangueira	1
36	$	811209	Conexão Especial	1
36	$	16746	Conexão	1
37		147007	Mangueira	1

$ Usado até o n/s E6Y 2458F

% Usado até o n/s E6Y 2540F

\+ Usado até o n/s E6Y 2815H

@ Usado até o n/s E6Y 2960J

s Usado a partir do n/s E6Y 2961J

& Usado a partir do n/s E6Y 3019K

! Usado até o n/s E6Y 3200M

SISTEMA DE COMBUSTÍVEL

DUAL

**Usado até o n/s E6Y 3416 S e
a partir do n/s E6Y 3452 S**

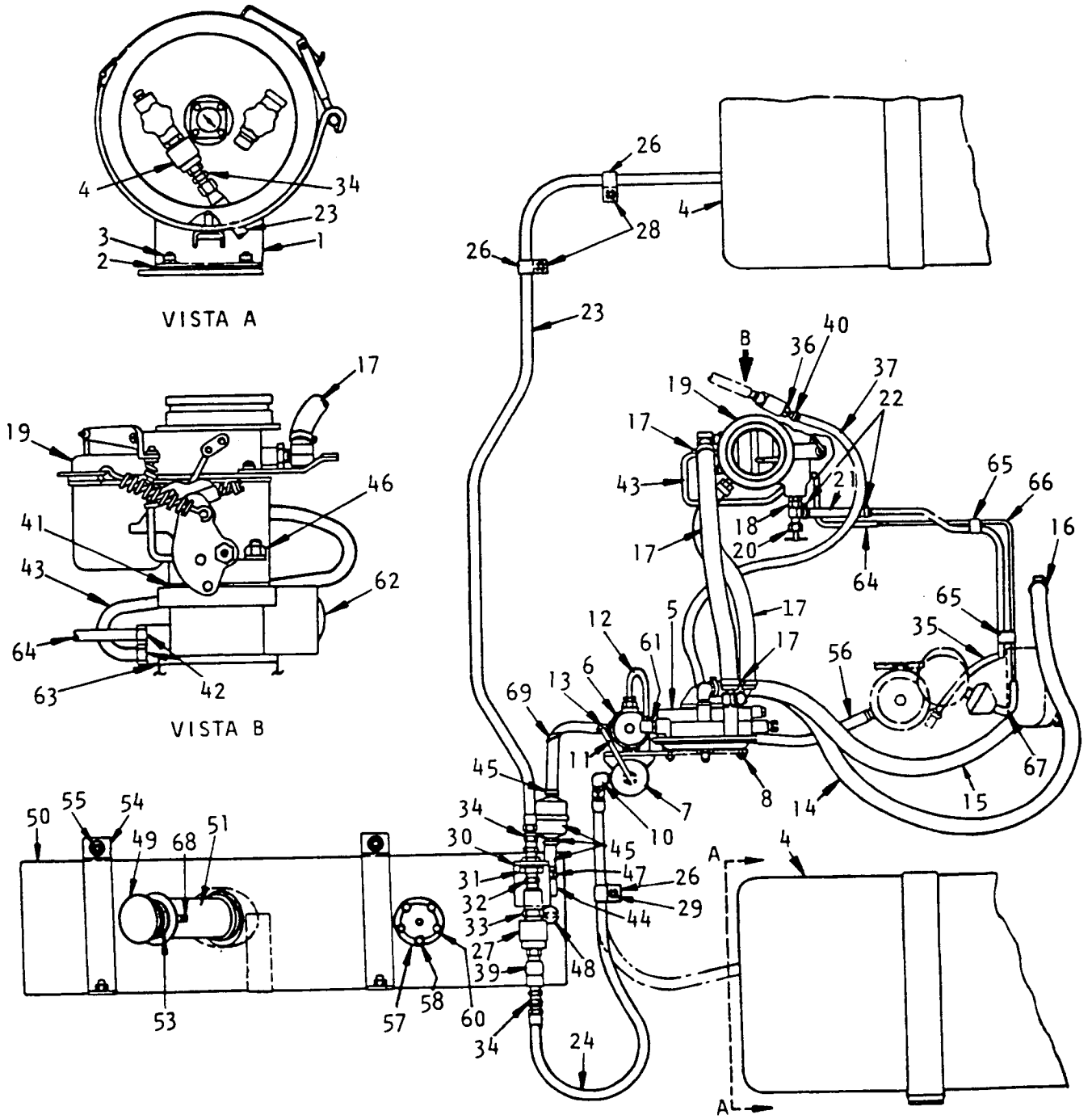

SISTEMA DE COMBUSTÍVEL

DUAL

**Usado até o n/s E6Y 3416 S e
a partir do n/s E6Y 3452 S**

N.º Ref.		N.º Peça Hyster	Descrição 1 2 3 4	Qde
39		17216	Conexão	1
39		101809	Válvula	1
40		820840	Braçadeira	2
41	*	809712	Espaçador	1
42		804471	Conexão	2
43	*	173690	Mangueira	1
43		192045	Mangueira	1
44		69392	Conexão	1
44		246108	Adesivo	CN
45		820399	Filtro	1
45		----------	Mangueira	1
45		----------	Braçadeira	4
46	*	809750	Prisioneiro	4
46	$	811948	Prisioneiro	4
46		820327	Prisioneiro	4
46	*	15155	Arruela	4
46	*	15005	Porca	4
47		222472	Conexão	1
47		246108	Adesivo	CN
48		19558	Bujão	1
48		848130	Bujão Opcional	1
49		803462	Tampa do Tanque	1
49		808717	Junta	1
49		63899	Tampa de Segurança Opcional	1
50	o	808550	Tanque de Combustível	1
50	x	818366	Tanque de Combustível	1
50		811996	Colar	1
50		15314	Bujão	1
51	o	19639	Conexão Longa	1
51	x	818147	Tubo de Enchimento	1
53		61843	Arruela de Borracha	1
54		809736	Braçadeira	2
55		15134	Arruela	4
55		15156	Arruela de Pressão	4
55		15056	Porca	4
56		807437	Mangueira	1

N.º Ref.		N.º Peça Hyster	Descrição 1 2 3 4	Qde
57		847637	Bóia do Nível	1
57		111561	Junta	1
58		16708	Parafuso	5
58		77610	Anel Isolante	4
60		15132	Arruela	1
61		811680	Conexão Especial	1
62	#	822922	Governor	1
62		811945	Governor Opcional	1
62	*	809706	Governor	1
63		----------	Junta	2
64		819010	Mangueira	1
64	&	820038	Mangueira	1
65		819507	Presilha	2
65	$	803542	Braçadeira	2
66	=	818749	Tubo do Vácuo	1
66	&	847555	Mangueira do Vácuo	1
67	=	818659	Mangueira do Distribuidor	1
68	x	18706	Parafuso	1
68	x	197067	Arruela	1
68	x	15152	Arruela	1
68	x	15002	Porca	1
69		129563	Braçadeira	1

* Usado até o n/s E6Y 2340B

o Usado até o n/s E6Y 2360C

x Usado a partir do n/s E6Y 2361C

$ Usado até o n/s E6Y 2458F

= Usado até o n/s E6Y 3018 K

& Usado a partir do n/s E6Y 3019K

Usado a partir do n/s E6Y 3105L

SISTEMA DE COMBUSTÍVEL

DUAL

**Usado a partir do n/s E6Y 3422 S
até o n/s E6Y 3451 S**

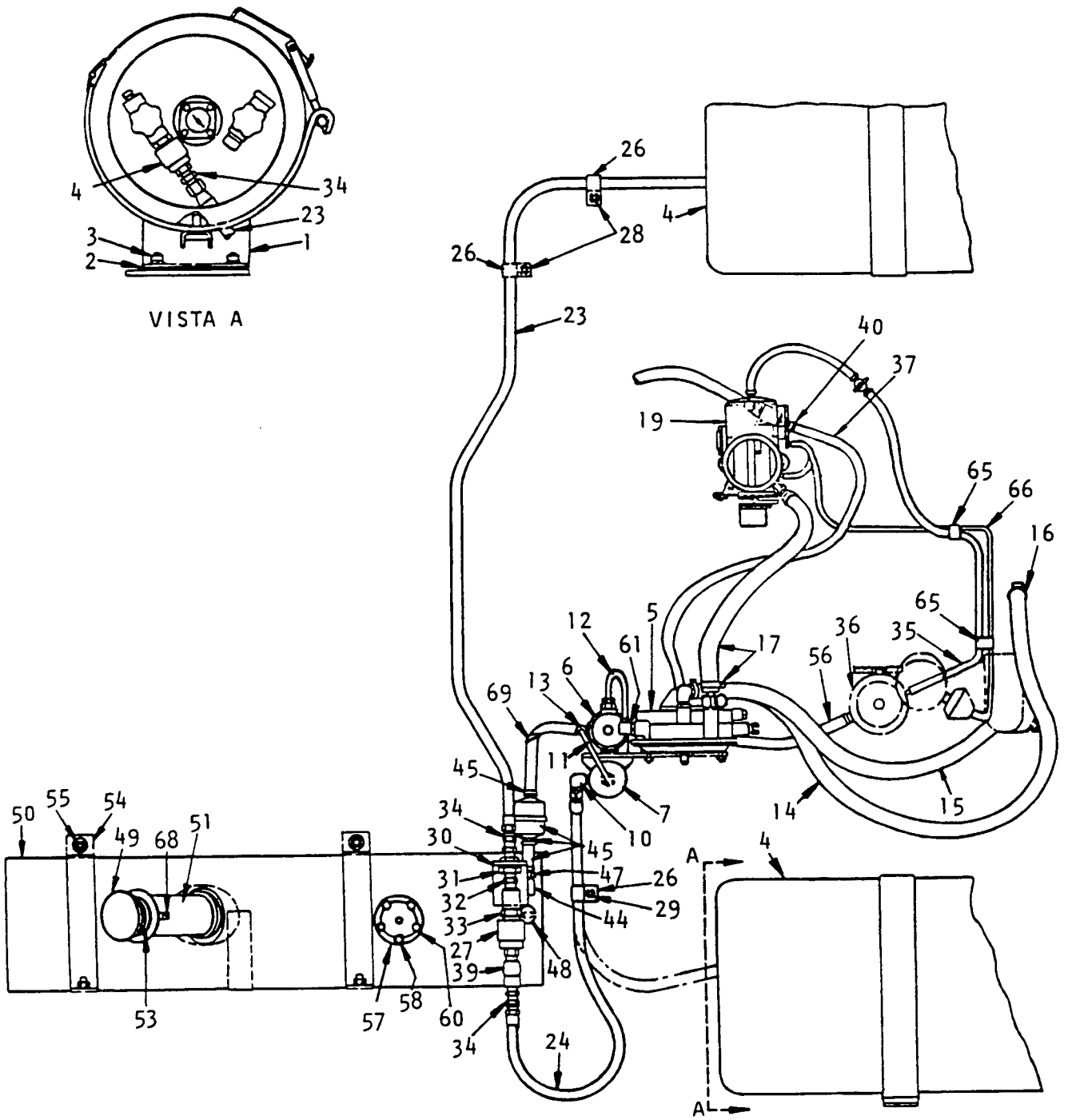

SISTEMA DE COMBUSTÍVEL

DUAL

Usado a partir do n/s E6Y 3422 S até o n/s E6Y 3451 S

N.º Ref.	N.º Peça Hyster	Descrição 1234	Qde
1	807620	Suporte do Botijão L.D.	1
1	807621	Suporte do Botijão L.E.	1
2	15177	Arruela	16
3	15175	Arruela	8
3	15155	Arruela	8
3	15055	Porca	8
4	803061	Tanque GLP	2
4	804044	Engate Macho	1
4	804043	Engate Fêmea	1
5	----------	Conversor GLP	1
		Ver Página - 74	
6	----------	Válvula Solenóide	1
		Ver Página - 77	
6	292680	Arruela	2
6	292500	Parafuso	2
7	----------	Filtro de Combustível	1
		Ver Página - 71	
7	292680	Arruela	2
7	292500	Parafuso	2
7	811294	Conexão Especial	1
7	246108	Adesivo	CN
10	822891	Porca	1
10	811185	Conexão Especial	1
10	246108	Adesivo	CN
11	847098	Tubo	1
12	820785	Tubo	1
13	811189	Conexão Especial	1
13	246108	Adesivo	CN
14	129727	Mangueira	1
14	820982	Braçadeira	2
15	349364	Mangueira	1
15	820982	Braçadeira	2
16	16155	Conexão	1
17	819945	Mangueira Curta	1
17	820982	Braçadeira	2
19	----------	Carburador	1
		Ver Página - 68	
23	154595	Mangueira L.D.	1
24	252927	Mangueira	1
26	101625	Braçadeira	3
27	804043	Engate Fêmea	1
27	804045	Vedador	1
27	804046	Anel - O	1
28	15156	Arruela de Pressão	2
28	15056	Porca	2
29	15177	Arruela	2
29	15156	Arruela de Pressão	1
29	15056	Porca	1
30	259103	Suporte	1
30	15156	Arruela de Pressão	1
30	15056	Porca	1
31	261575	Conexão	1
32	12836	Conexão	1
33	804044	Engate Macho	1
34	16134	Conexão	2
35	819506	Mangueira Combustível	1
35	819509	Tubo Protetor da Mangueira	1
36	----------	Bomba Combustível	1
		Ver Página - 82	
37	147007	Mangueira	1
39	17216	Conexão	1
39	101809	Válvula	1
40	820840	Braçadeira	2
44	69392	Conexão	1
44	246108	Adesivo	CN
45	820399	Filtro	1
45	----------	Mangueira	1
45	----------	Braçaderia	4
47	222472	Conexão	1
47	246108	Adesivo	CN
48	19558	Bujão	1
48	848130	Bujão Opcional	1
49	803462	Tampa do Tanque	1
49	808717	Junta	1
49	63899	Tampa de Segurança Opcional	1
50	818366	Tanque de Combustível	1
50	811996	Colar	1
50	15314	Bujão	1
51	818147	Tubo de Enchimento	1
53	61843	Arruela de Borracha	1
54	809736	Braçadeira	2
55	15134	Arruela	4
55	15156	Arruela de Pressão	4
55	15056	Porca	4
56	807437	Mangueira	1
57	847637	Bóia do Nível	1
57	111561	Junta	1
58	16708	Parafuso	5
58	77610	Anel Isolante	4
60	15132	Arruela	1
61	811680	Conexão Especial	1
65	819507	Presilha	2
66	847555	Mangueira do Vácuo	1
68	18706	Parafuso	1
68	197067	Arruela	1
68	15152	Arruela	1
68	15002	Porca	1
69	129563	Braçadeira	1

CARBURADOR DE CORPO SIMPLES

GASOLINA

Usado até o n/s E6Y 1895 A

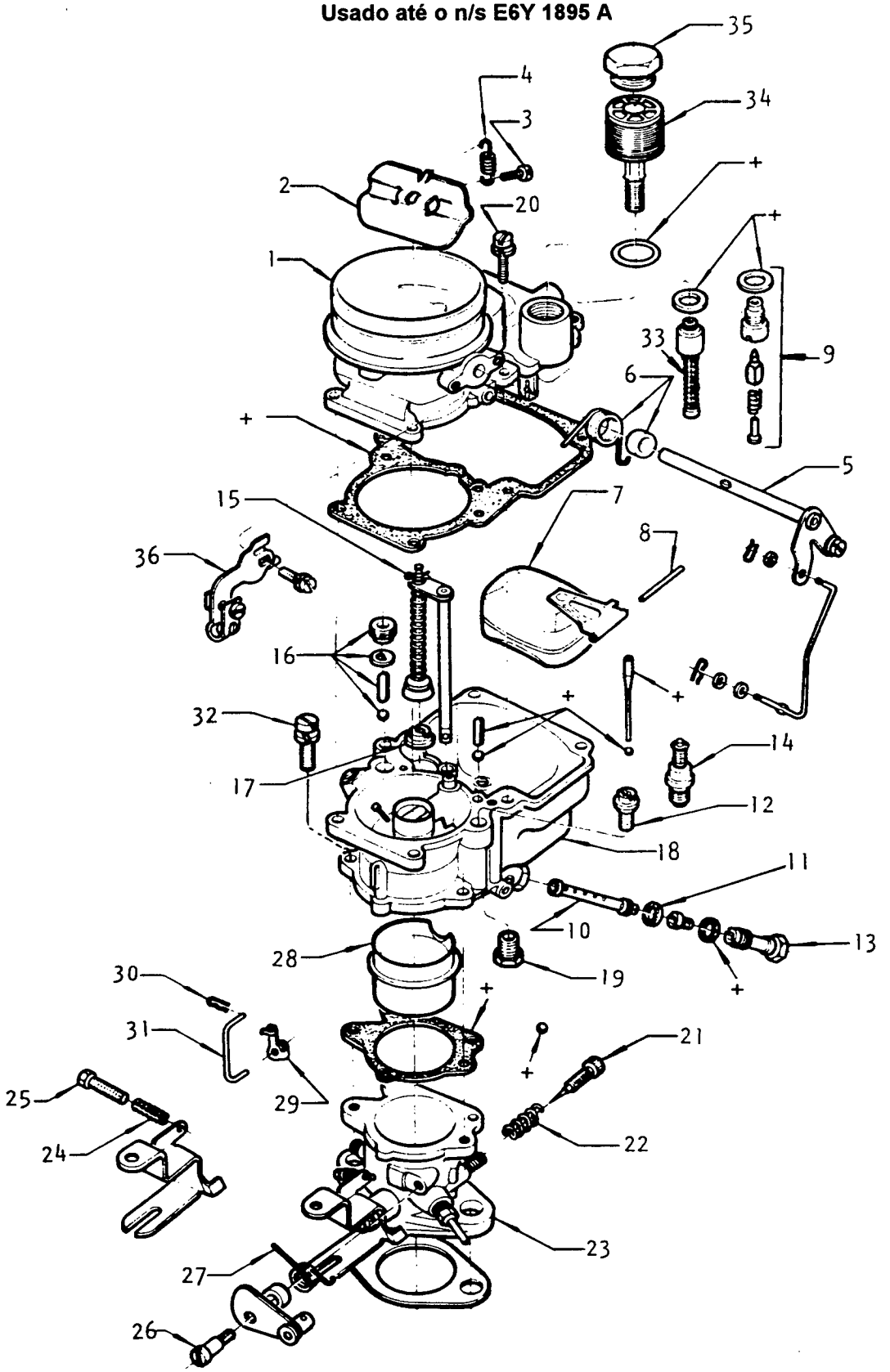

CARBURADOR DE CORPO SIMPLES

GASOLINA

Usado até o n/s E6Y 1895 A

N.º Ref.		N.º Peça Hyster	Descrição 1 2 3 4	Qde
		803690	Carburador	1
1		819180	Câmara do Afogador	1
2		----------	Borboleta	1
3		----------	Parafuso	1
4		----------	Mola	1
5		----------	Eixo c/ Alavanca	1
6		----------	Bucha c/ Mola	1
7		818600	Bóia c/ Eixo	1
8		818601	Eixo	1
9		818622	Válvula	1
10		819181	Calibre de Descarga	1
11	+	818609	Calibre Principal	1
12	+	819182	Calibre da Marcha Lenta	1
13		818611	Bujão	1
14	+	----------	Calibre	1
15	+	----------	Bomba	1
16	+	818623	Válvula de Admissão	1
17	+	818624	Válvula de Retenção	1
18		818589	Corpo	1
19		----------	Bujão	1
20		818618	Parafuso c/ Arruela	1
21	+	818605	Parafuso da Marcha Lenta	1
22	+	----------	Mola	1
23		819185	Câmara de Aceleração	1
24	+	----------	Mola	1
25		818575	Parafuso	1
26		----------	Parafuso	1
27	+	818603	Mola	1
28		----------	Venturi	1
29	+	818621	Grampo	1
30		818599	Prendedor	1
31	+	818620	Haste	1
32		----------	Parafuso e Arruela	1
33	+	----------	Cilindro	1
34	+	----------	Filtro	1
35		----------	Bujão	1
36		819192	Prendedor	1

\+ Incluído no Kit de Reparo 819193

CARBURADOR DE CORPO DUPLO

GASOLINA & DUAL

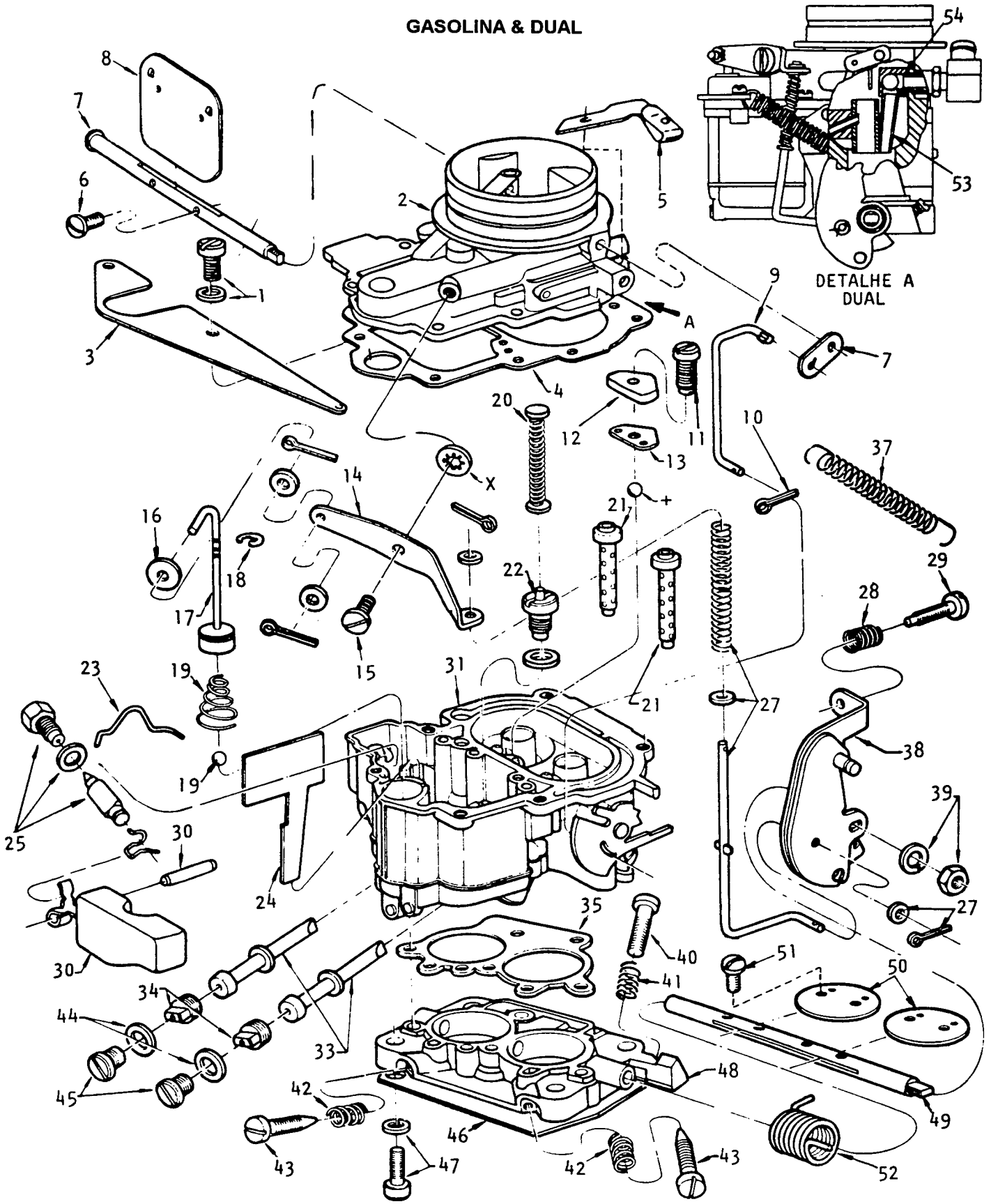

CARBURADOR DE CORPO DUPLO

GASOLINA & DUAL

A: Usado até o n/s E6Y 2458E
B: Usado a partir do n/s E6Y 2459E

N.º Ref.		N.º Peça Hyster	Descrição 1234	Qde A	Qde B
		809771	Carburador - Gasolina	1	
		809776	Carburador - Dual	1	
		819871	Carburador - Gasolina		1
		819869	Carburador - Dual		1
1		818618	Parafuso	6	6
2		818757	Câmara	1	
2		820073	Câmara		1
3	*+	818621	Grampo	1	1
3		818779	Suporte da Mola de Ret.	1	1
4	*x+	----------	Junta	1	1
5		818799	Suporte	1	1
6	*+	----------	Parafuso	2	2
7	*+	----------	Eixo	1	1
7		818760	Alavanca	1	1
7		----------	Porca	1	1
8	*+	----------	Válvula Borboleta	1	1
9		818764	Haste	1	1
9	*+	----------	Arruela	1	1
10	*+	----------	Prendedor	1	1
11		818772	Parafuso e Mola	1	1
12	+	818766	Calibre de Aceleração	1	
12	*	820072	Calibre de Aceleração		1
13	*x+	----------	Junta	1	1
14		818786	Alavanca e Parafuso	1	1
15		----------	Parafuso	1	1
16	x	----------	Arruela	3	3
17	*+	820067	Pistão Injetor	1	1
18		----------	Anel Trava	1	1
19	*+	818784	Mola	1	1
19		----------	Esfera	1	1
20	*+	820074	Pistão	1	1
21	+	818767	Calibre da Marcha Lenta	2	
21	*	820070	Calibre da Marcha Lenta		2
22		818771	Calibre Suplementar	1	
22		820071	Calibre Suplementar		1
23	*+	818793	Grampo	1	1
24		818788	Defletor	1	1
25		818891	Válvula	1	1
27	*+	818782	Haste	1	1
28		818575	Mola	1	
29		818775	Parafuso e Mola	1	1
30		----------	Eixo	1	1
30		818791	Bóia	1	1
31		818756	Corpo	1	
31		820066	Corpo		1

N.º Ref.		N.º Peça Hyster	Descrição 1234	Qde A	Qde B
33	+	818769	Calibre	2	
33	*	820069	Calibre		2
34	+	818768	Calibre Principal	2	
34	*	820068	Calibre Principal		2
35	*x+	----------	Junta	1	1
36		----------	Parafuso	1	1
37		818384	Mola	1	1
38		818560	Alavanca	1	
38		820065	Alavanca		1
39		818780	Porca e Arruela	1	1
40		18084	Parafuso	1	
40		820064	Parafuso da Base		1
41		----------	Mola	1	1
42	*+	----------	Mola	2	2
43	*+	818773	Parafuso	2	2
44		818795	Anel	2	2
45		818794	Bujão	2	2
46	x	818754	Junta	1	
46	*	820059	Junta		1
47	*+	818797	Parafuso	2	2
47	*+	818798	Parafuso	2	2
48		818758	Câmara	1	
48		820063	Câmara		1
49		----------	Eixo	1	1
50		----------	Válvula Borboleta	2	2
51		----------	Parafuso	4	4
52		818789	Mola	1	
53		809770	Injetor - Dual	1	
54		246108	Adesivo - Dual	CN	
		222082	Arruela - Dual	1	
		819947	Suporte do Injetor - Dual		1
		302243	Parafuso - Dual		2
		292679	Arruela - Dual		2
		811193	Injetor - Dual		2
		246108	Adesivo - Dual		CN
		811194	Porca Dual		2
		818753	Jogo de Juntas	1	1
		818755	Kit de Reparo	1	
		820062	Kit de Reparo		1

x Incluído no Jogo de Juntas 818753

\+ Incluído no Kit de Reparo 818755

* Incluído no Kit de Reparo 820062

CARBURADOR DE CORPO DUPLO "WEBER"

GASOLINA & DUAL

**Usado a partir do n/s E6Y 3019 K até
o n/s E6Y 3416 S e
a partir do n/s E6Y 3452 S**

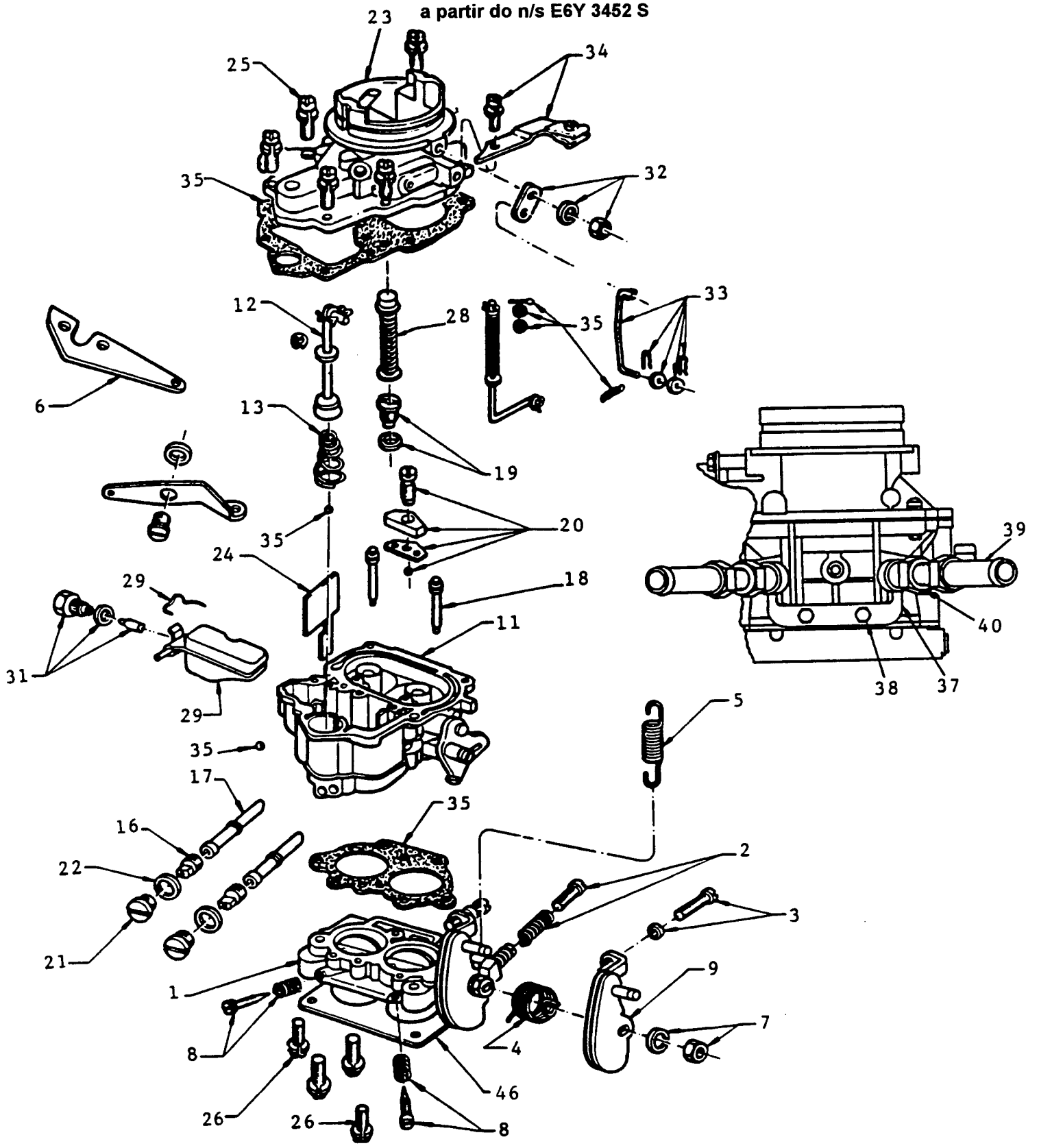

CARBURADOR DE CORPO DUPLO "WEBER"

GASOLINA & DUAL

**Usado a partir do n/s E6Y 3019 K até
o n/s E6Y 3416 S e
a partir do n/s E6Y 3452 S**

A: Gasolina
B: Dual

N.º Ref.	N.º Peça Hyster	Descrição 1 2 3 4	Qde A	Qde B
	822644	Carburador		1
	822646	Carburador	1	
1	847004	Base do Carburador	1	1
2	818894	Parafuso da Base	1	1
3	847005	Parafuso Alavanca	1	1
4	818789	Mola da Alavanca	1	1
5	818384	Mola	1	1
6	818779	Suporte	1	1
7	818780	Porca e Arruela	1	1
8	* 847006	Parafuso Regulador	2	2
9	847007	Alavanca Principal	1	1
11	847008	Corpo do Carburador	1	
12	* 847009	Pistão	1	1
13	* 847010	Mola	1	1
16	* 847011	Calibre Principal	2	2
17	* 847012	Tubo Misturador	2	2
18	* 847013	Calibre da Marcha Lenta	2	2
19	* 818885	Calibre Suplementar	1	1
20	* 847014	Calibre de Aceleração	1	1
21	818794	Tampão	2	2
22	* 818795	Anel de Vedação	2	2
23	847015	Tampa do Carburador	1	1
24	818892	Defletor	1	1
25	* 818618	Parafuso da Tampa	6	6
26	* 818797	Parafuso da Base Externa	2	2
26	* 818798	Parafuso da Base Central	2	2
28	* 847016	Pistão	1	1
29	* 818791	Bóia	1	1
29	* 818793	Grampo	1	1
31	* 818891	Válvula da Bóia	1	1
32	818760	Alavanca	1	1
33	818879	Kit da Haste	1	1
34	818799	Suporte	1	1
35	* 847002	Junta da Tampa e Corpo	1	1
35	* ----------	Arruela e Presilha	1	1
35	* ----------	Esfera	1	1
35	* 847003	Junta do Corpo e Base	1	1
37	819947	Suporte do Injetor		1
38	302243	Parafuso		2
38	292679	Arruela		2
39	811193	Injetor		2
39	246108	Vedação da Rosca		CN
40	811194	Porca		2
	847001	Jogo de Reparo Carb.	1	1
46	822749	Junta	1	1

* Incluído no Jogo de Reparo 847001

CARBURADOR SIMPLES "BROSOL"

GASOLINA & DUAL

Usado a partir do n/s E6Y 3422 S
até o n/s E6Y 3451 S

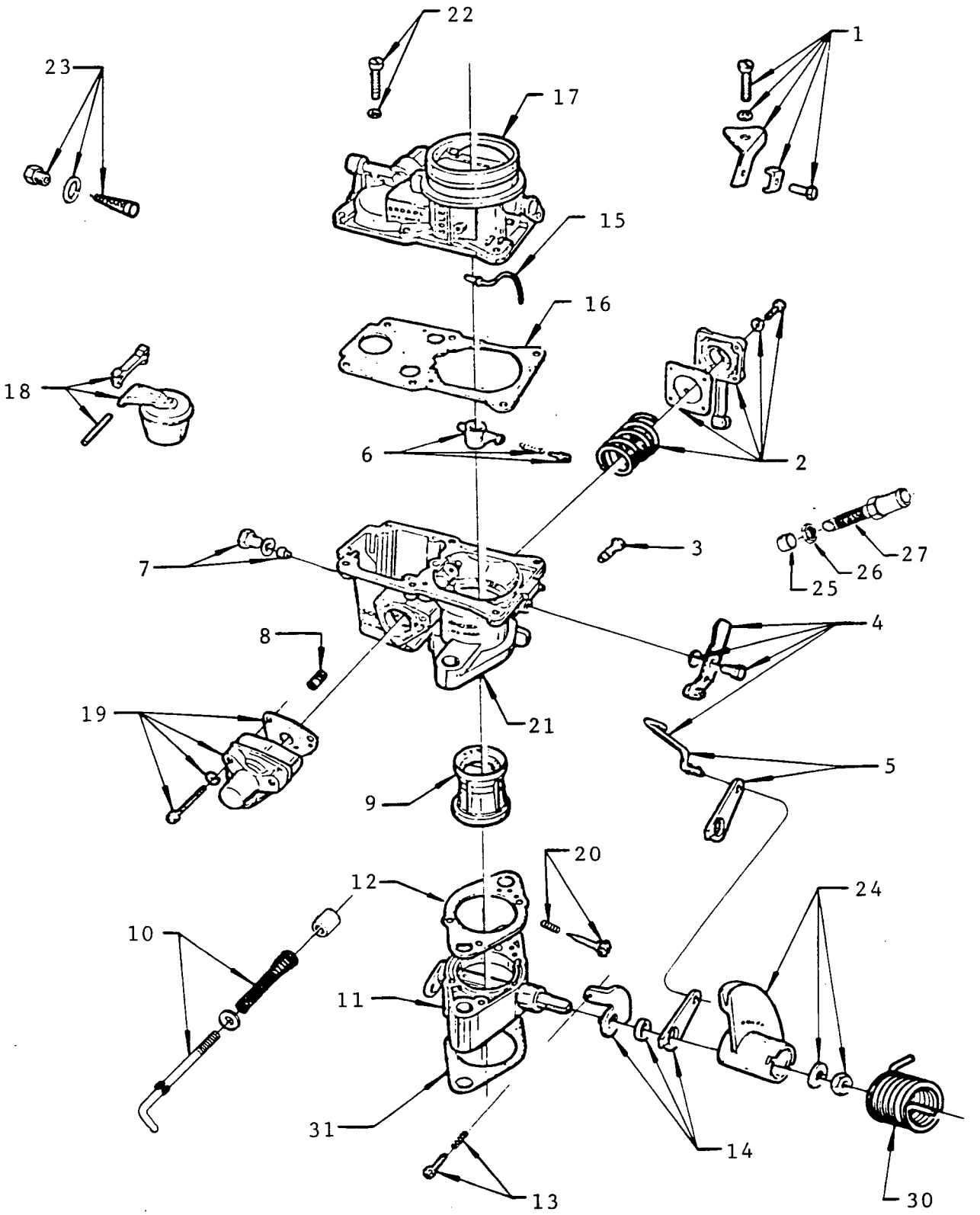

CARBURADOR SIMPLES "BROSOL"

GASOLINA & DUAL

Usado a partir do n/s E6Y 3422 S
até o n/s E6Y 3451 S

A: Gas
B: Dual

N.º Ref.		N.º Peça Hyster	Descrição 1 2 3 4	Qde A	Qde B
		822529	Carburador	1	
		822531	Carburador		1
1		822969	Cabo do Afogador	1	1
2		822959	Bomba de Aceleração	1	1
3		822962	Calibre da Marcha Lenta	1	1
4		822967	Alavanca do Afogador	1	1
5		822956	Alavanca da Haste	1	1
6		822960	Difusor	1	1
7		822961	Calibre Principal	1	1
7	+*	----------	Anel	1	1
8	+	822963	Calibre Válvula	1	1
9		822970	Venturi	1	1
10		822958	Haste c/ Mola	1	1
10	+	----------	Haste	1	1
10	+	----------	Arruela	1	1
11		822952	Base do Carburador	1	1
12	+*	----------	Junta do Corpo e Base	1	1
13		822954	Parafuso c/ Mola	1	1
14		822953	Jogo de Alavanca	1	1
15		822968	Tubo	1	1
16	+*	----------	Junta da Tampa e Corpo	1	1
17		822964	Tampa	1	1
18		822965	Bóia	1	1
19		820126	Válvula do Carburador	1	1
19	+*	----------	Junta	1	1
20		822955	Parafuso c/ Mola	1	1
20	+	----------	Mola	1	1
21		822957	Corpo do Carburador	1	
22	+	----------	Parafuso c/ Arruela	6	6
23		822966	Bujão de Filtro Combust.	1	1
23	+*	----------	Filtro Combust. e Arruela	1	1
24		848117	Kit - Came de Acelerador	1	1
25		811195	Espaçador		1
26		811194	Porca		1
27		811193	Injetor		1
27		246108	Adesivo		CN
		822950	Jogo de Reparo	1	1
		822951	Jogo de Juntas	1	1
30		----------	Mola	1	1
			Ver Página - 79		
31		818588	Junta	1	1

\+ Incluído no Jogo de Reparo 822950

* Incluído no Jogo de Juntas 822951

CARBURADOR

GLP

Usado até o n/s E6Y 1895 A

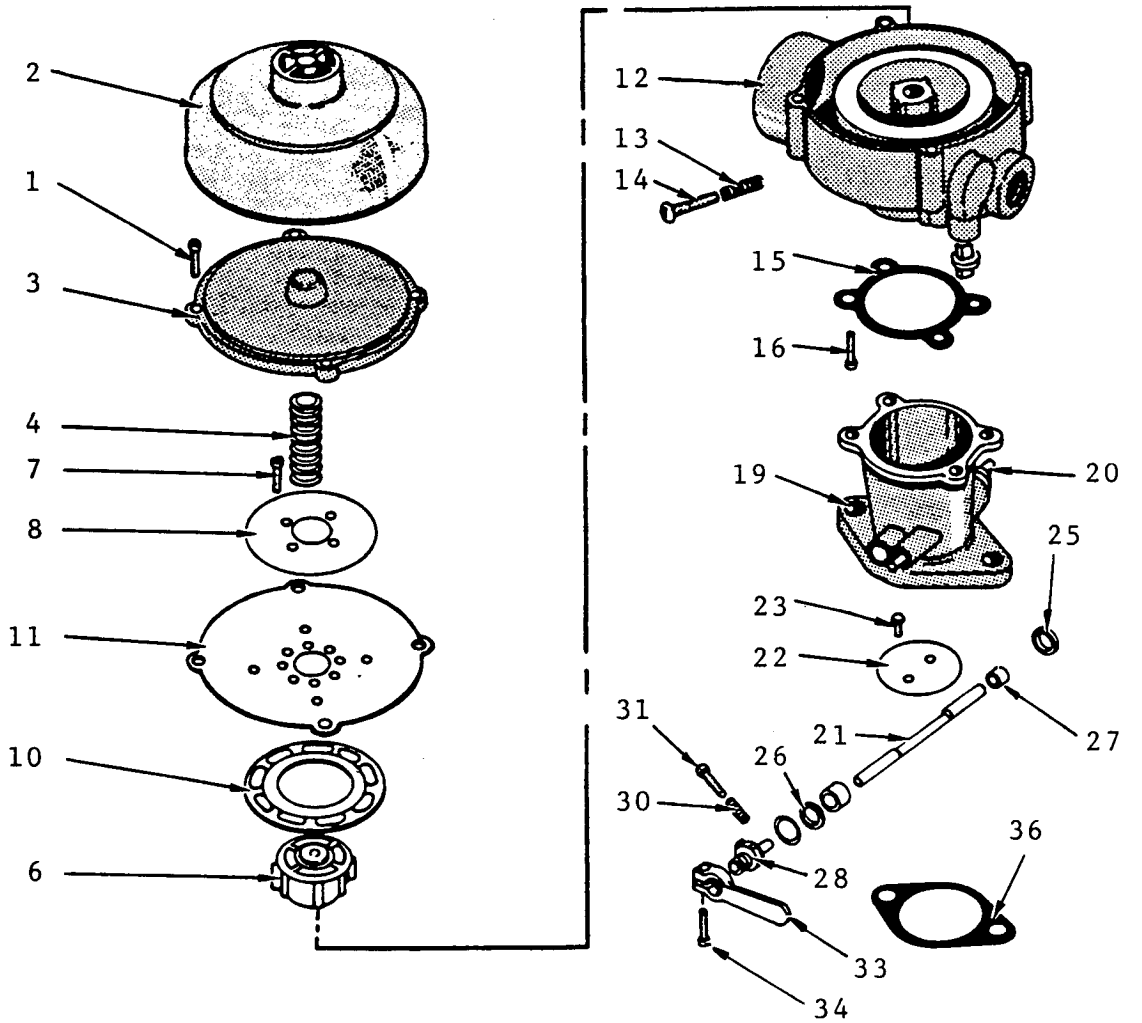

N.º Ref.	N.º Peça Hyster	Descrição 1234	Qde
	206494	Carburador	1
1	132473	Parafuso	4
1	15152	Arruela	4
2	213973	Adaptador	1
2	261963	Junta	1
2	220551	Parafuso	1
2	15154	Arruela	1
3	213977	Tampa	1
4	204781	Mola	1
6	204782	Válvula Diafragma	1
6	----------	Diafragma	1
7	220283	Parafuso	4
7	15151	Arruela	4
8	----------	Placa	1
10	204858	Anel da Válvula	1
11	----------	Válvula	1
12	213978	Carcaça	1
13	214117	Mola	1
14	214118	Parafuso	1

N.º Ref.	N.º Peça Hyster	Descrição 1234	Qde
15	204787	Junta	1
16	204790	Parafuso	4
16	15165	Arruela	4
19	204791	Base	1
20	204862	Pino	2
21	204792	Eixo	1
22	204703	Borboleta	1
23	12490	Parafuso	2
23	15163	Arruela	2
25	204795	Rolamento	2
26	204796	Vedador	2
27	204797	Retentor	2
28	262175	Alavanca	1
30	204824	Mola	1
31	18710	Parafuso	1
31	204825	Parafuso	1
33	254224	Alavanca	1
34	185544	Parafuso	1
36	204827	Junta	1

FILTRO DE COMBUSTÍVEL

GLP

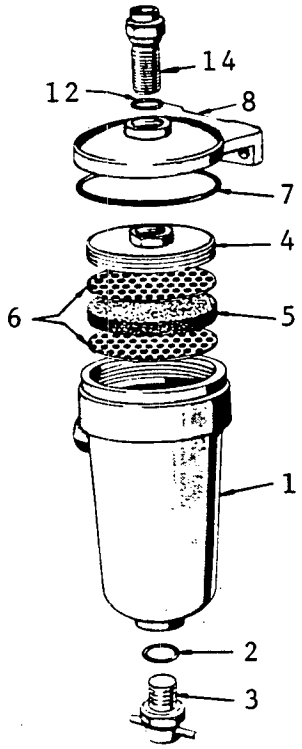

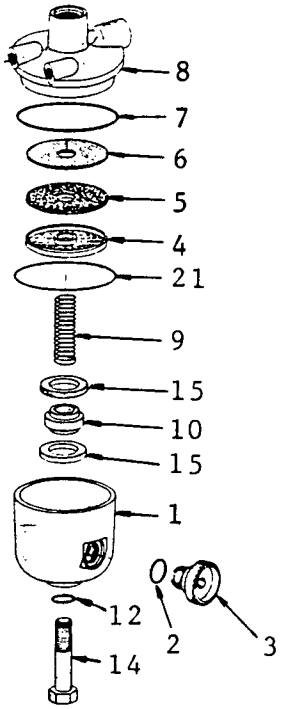

A: Usado até o n/s E6Y 2960 J
B: Usado a partir do n/s E6Y 2961 J

N.º Ref.		N.º Peça Hyster	Descrição 1234	Qde A	Qde B
	@	809651	Filtro	1	
	&	822828	Filtro		1
		847096	Filtro		1
1		----------	Carcaça	1	
1		820808	Cuba		1
2	x+*	----------	Anel-O	1	1
3		820559	Bujão	1	1
4		811408	Tampa	1	
4		820818	Suporte		1
5	x+*	----------	Elemento	1	1
6		822763	Protetor	1	
6	*	----------	Protetor		1
7	x+*	----------	Anel-O	1	1
8		811407	Tampa	1	
8		847103	Corpo do Filtro		1
9		822745	Mola		1
10		822746	Suporte		1
12	+*	----------	Anel-O	1	1
14		811406	Parafuso	1	

N.º Ref.		N.º Peça Hyster	Descrição 1234	Qde A	Qde B
14		292509	Parafuso		1
15		822748	Anel Magnético		2
21	*	----------	Anel-O		1

x Incluído no Kit de Reparo 811404

\+ Incluído no Kit de Reparo 822762

* Incluído no Kit de Reparo 822741

@ Repor o Filtro 809651 por: 1 Filtro 847096, 1 Suporte 822821, 1 Tubo 847098, 1 Conexão 811189 e 2 Parafusos 292500

& Repor o Filtro 822828 por: 1 Filtro 847096, 1 Tubo 847098 e 1 Conexão 811294

CONVERSOR

GLP

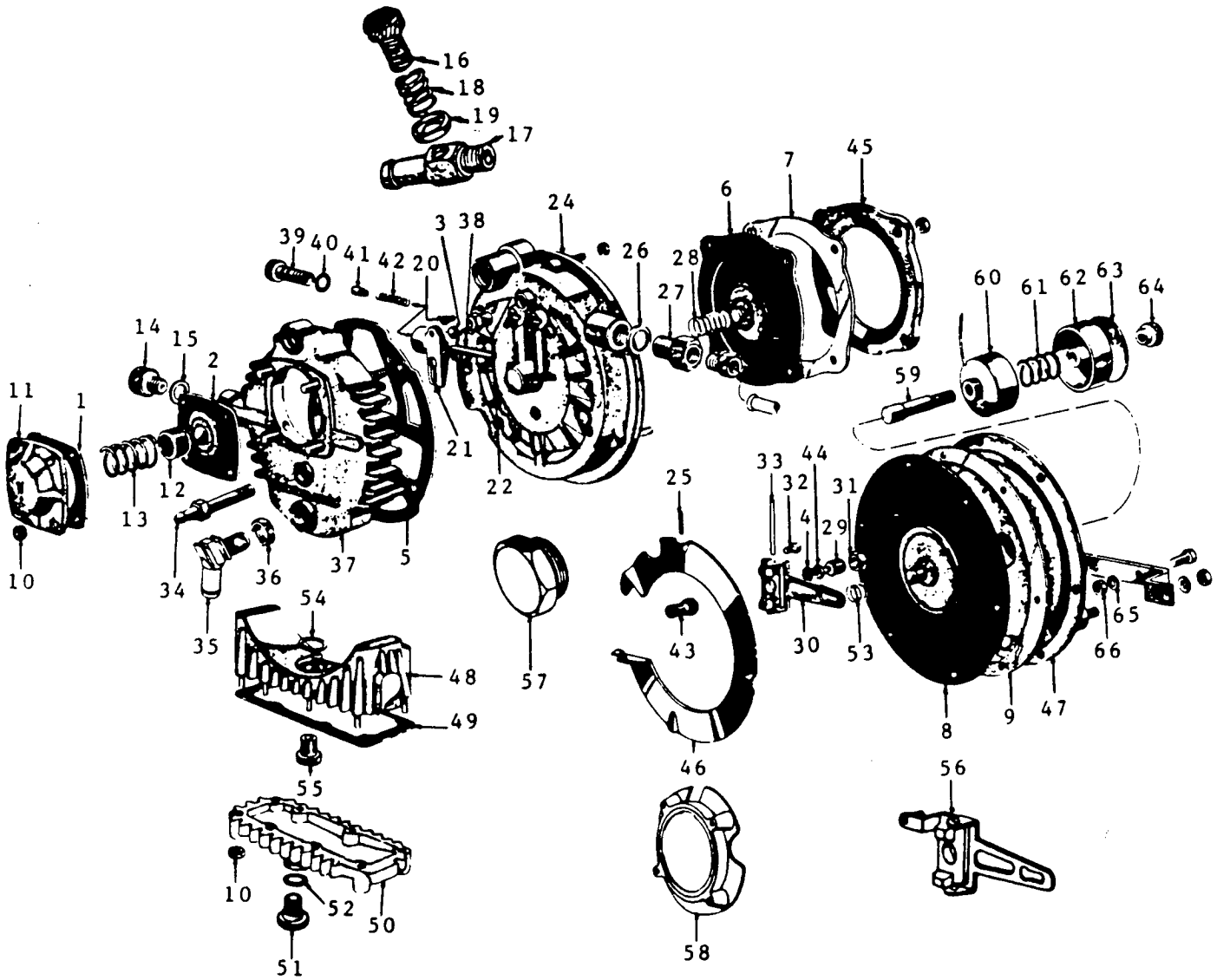

CONVERSOR

GLP

N.º Ref.		N.º Peça Hyster	Descrição 1 2 3 4	Qde
	@x	819996	Conversor	1
	%	809649	Conversor	1
	#	196193	Conversor	1
1	*	----------	Junta	1
2	*	----------	Diafragma	1
3	*	----------	Retentor	1
4	*	811334	Retentor	1
5	*	811335	Junta	1
6	*	811336	Diafragma	1
7	*	811337	Junta	1
8	*	811338	Diafragma	1
9	*	811339	Junta	1
10		292668	Porca	10
11		811340	Tampa	1
12		811341	Calço	1
13		811342	Mola	1
14		811343	Bujão	1
15		811344	Arruela	1
16	%	820556	Regulador	1
16	x	822625	Parafuso de Regulagem	1
17	%	820555	Misturador	1
17	x	819949	Conexão de Dupla Saída	1
17	x	820374	Porca	1
18	%	811347	Mola	1
19	%	811348	Arruela	1
19	x	811363	Porca	1
20		296536	Parafuso	2
21		811349	Alavanca	1
22		811350	Carcaça da Válvula	1
24		811352	Carcaça	1
25		----------	Rolete	3
26	%	811348	Arruela	1
27	%	811704	Niple Especial	1
27	x	811354	Niple Especial	1
28	#	204831	Mola	1
28		811355	Mola	1
29		811356	Êmbolo	1
30	#	204829	Alavanca	1
30	%	811357	Alavanca	1
31		811358	Porca	1
32		296536	Parafuso	2
33	#	204830	Pino	1
33		811359	Eixo	1
34		811360	Niple	1
35		820557	Conexão	2
36		811363	Porca	2
	*	----------	Anel-O	2
37		811365	Carcaça	1
38		811366	Eixo	1
39		820558	Regulador	1
40	*	----------	Anel-O	1
41		811368	Suporte da Mola	1
42		811369	Mola	1
43		811370	Sede da Válvula	1
44		811371	Adaptador	1
45	%	811372	Flange	1
46	%	----------	Defletor	1
47		811374	Tampa	1
48		811375	Reservatório do Óleo	1
49	*	----------	Junta	1
50		811377	Tampa	1
51		820559	Bujão	1
52	*	----------	Anel-O	1
53	#	204835	Mola	1
53		811379	Mola	1
54	x	820376	Arruela	1
54	*	----------	Anel-O	1
55		811381	Parafuso	1
56	x	820377	Alavanca	1
57	x	820378	Bujão	1
58	x	820379	Flange	1
59	x	820380	Afogador Elétrico	1
60	x	820381	Bobina	1
61	x	820382	Mola	1
62	x	820383	Tampa da Bobina	1
63	x	----------	Chapa	1
64	x	820385	Porca Especial	1
65	x	296417	Arruela	2
66	x	136687	Porca	2
	%	811382	Afogador Manual	1
		----------	Corpo	1
		----------	Parafuso	1
		----------	Suporte	1
		----------	Mola	1
	#	204837	Jogo de Reparo	1

\# Usado até o n/s E6Y 1895A

% Usado até o n/s E6Y 2540F

x Usado a partir do n/s E6Y 2541F

* Incluído no Kit de Reparo 811330

@ Repor o Conversor 819996 por:
1 Conversor 822619 e 1 Suporte 822622

CONVERSOR

GLP

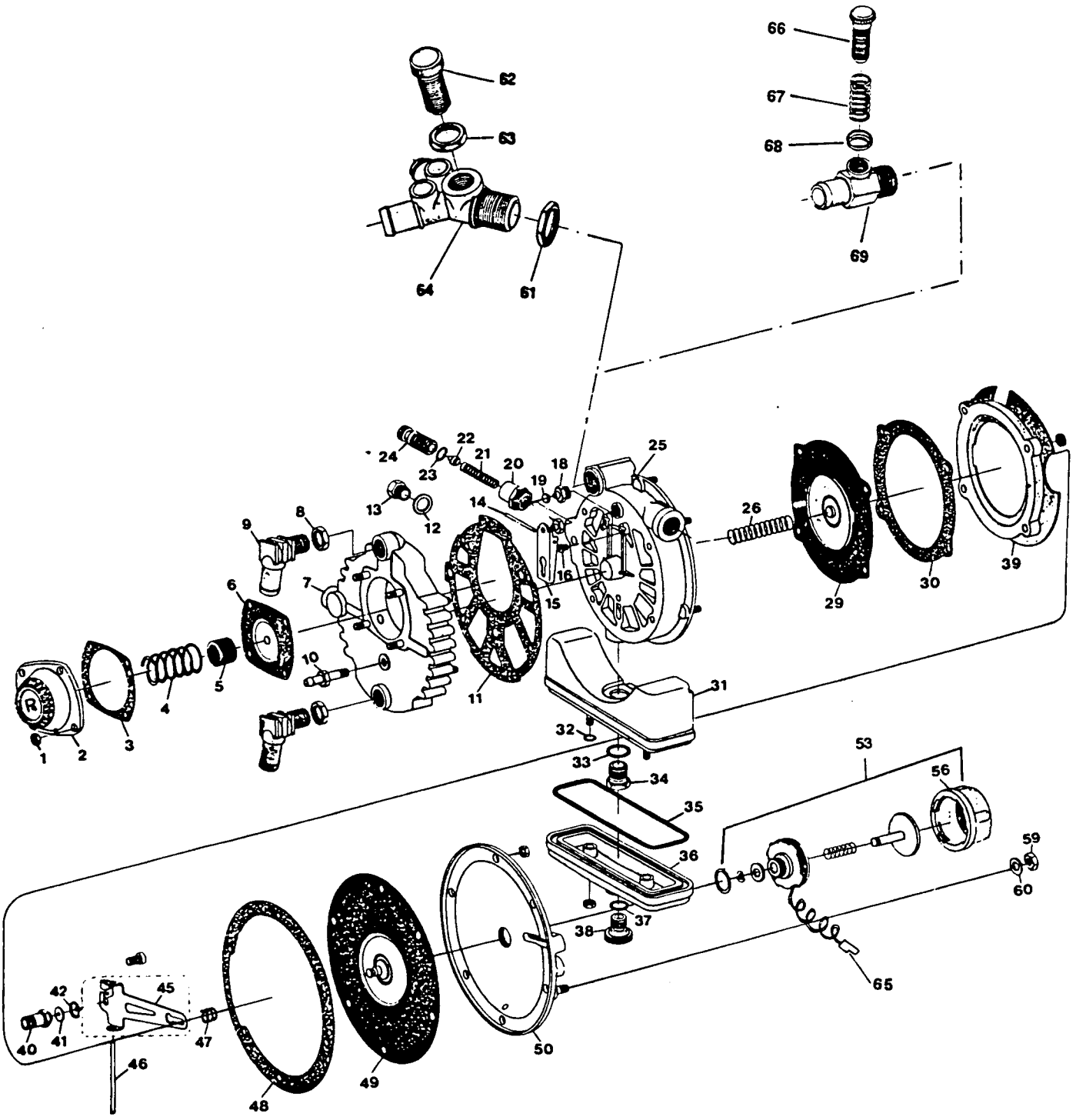

CONVERSOR

GLP

N.º Ref.		N.º Peça Hyster	Descrição 1 2 3 4	Qde
	#	822619	Conversor	1
	$	822618	Conversor	1
1		292668	Porca	16
2		811340	Tampa da Alta Pressão	1
3	*	----------	Junta	1
4		811342	Mola	1
5		811341	Apoio da Mola	1
6	*	----------	Diafragma	1
7		811365	Carcaça	1
8		811363	Porca	2
9		820557	Conexão	2
10		811360	Conexão	1
11	*	811335	Junta	1
12		811344	Arruela	1
13		811343	Bujão	1
14		811366	Eixo	1
15		811349	Conjunto da Alavanca	1
16		296536	Parafuso	4
18		811350	Sede da Válvula	1
19	*	----------	Pastilha	1
20	+	822758	Guia de Reg. Marcha Lenta	1
21	+	822752	Mola	1
22	+	822751	Apoio da Mola	1
23	*+	822750	Anel-O	1
24	+	820558	Registro de Marcha Lenta	1
25		811352	Carcaça	1
26		811355	Mola	1
27		811354	Conexão	1
29	*	811336	Diafragma	1
30	*	811337	Junta	1
31		811375	Reservatório	1
32	*	822744	Anel-O	2
33		820376	Arruela	1
34		811381	Parafuso	1
35	*	822743	Junta	1
36		811377	Tampa	1
37	*	----------	Anel-O	1

N.º Ref.		N.º Peça Hyster	Descrição 1 2 3 4	Qde
38		820559	Bujão de Dreno	1
39		820379	Flange	1
40		822753	Sede da Válvula	1
41	*	822739	Pastilha	1
42		822754	Porta Pastilha	1
45		822747	Conjunto da Alavanca	1
46		811359	Eixo	1
47		811379	Mola	1
48	*	811339	Junta	1
49	*	822740	Diafragma	1
50		811374	Tampa	1
53		822760	Conjunto do Afogador	1
56		822761	Tampa	1
59		136687	Porca	2
60		296417	Arruela	2
61		820374	Porca	1
62	#	822625	Parafuso de Regulagem	1
63	#	811363	Porca	1
64	#	819949	Conexão Saída Dupla	1
65		822859	Terminal Elétrico	1
65		847504	Conector	1
66	$	820556	Parafuso Regulagem	1
67	$	811347	Mola	1
68	$	820375	Apoio da Mola	1
69	$	820555	Conexão	1

* Incluído no Kit de Reparo 822738

\+ Incluído no Conjunto da Marcha Lenta 822869

\# Usado a partir do n/s E6Y 2826 J até o n/s E6Y 3416 S e a partir do n/s E6Y 3452 S

$ Usado a partir do n/s E6Y 3422 S até o n/s E6Y 3451 S

VÁLVULA SOLENÓIDE

GLP

Usado até o n/s E6Y 2815 H

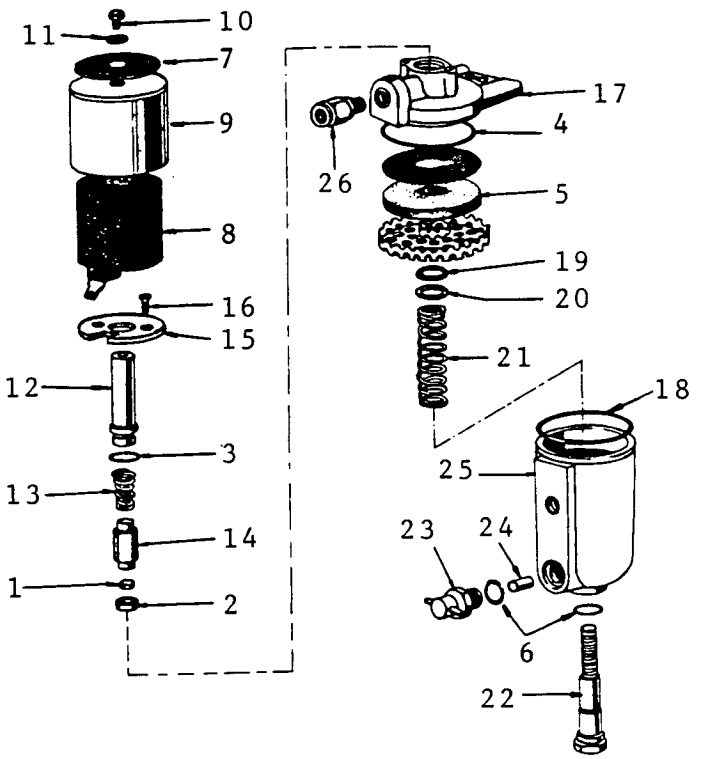

N.º Ref.		N.º Peça Hyster	Descrição 1234	Qde
		811880	Válvula Solenóide	1
1	+	----------	Retentor	1
2	+	----------	Adaptador	1
3	+	----------	Anel - O	1
4	+	----------	Anel - O	1
5	+	----------	Elemento	1
6	+	----------	Anel - O	2
7		811388	Chapa	1
8		811389	Bobina	1
9		811390	Protetor	1
10		148962	Parafuso	1
11		296417	Arruela	1
12		811391	Guia	1
13	+	----------	Mola	1
14		811393	Vedador	1

N.º Ref.		N.º Peça Hyster	Descrição 1234	Qde
15		811394	Arruela	1
16		296286	Parafuso	2
17		----------	Carcaça	1
18	+	----------	Anel - O	1
19		811397	Retentor	1
20		811398	Arruela	1
21		811399	Mola	1
22		811400	Parafuso	1
23		820559	Bujão	1
24		811401	Imã	1
25		----------	Cuba	1
26		811403	Adaptador	1

\+ Incluído no Kit de Reparo 811387

VÁLVULA SOLENÓIDE

GLP

Usado a partir do n/s E6Y 2816 H

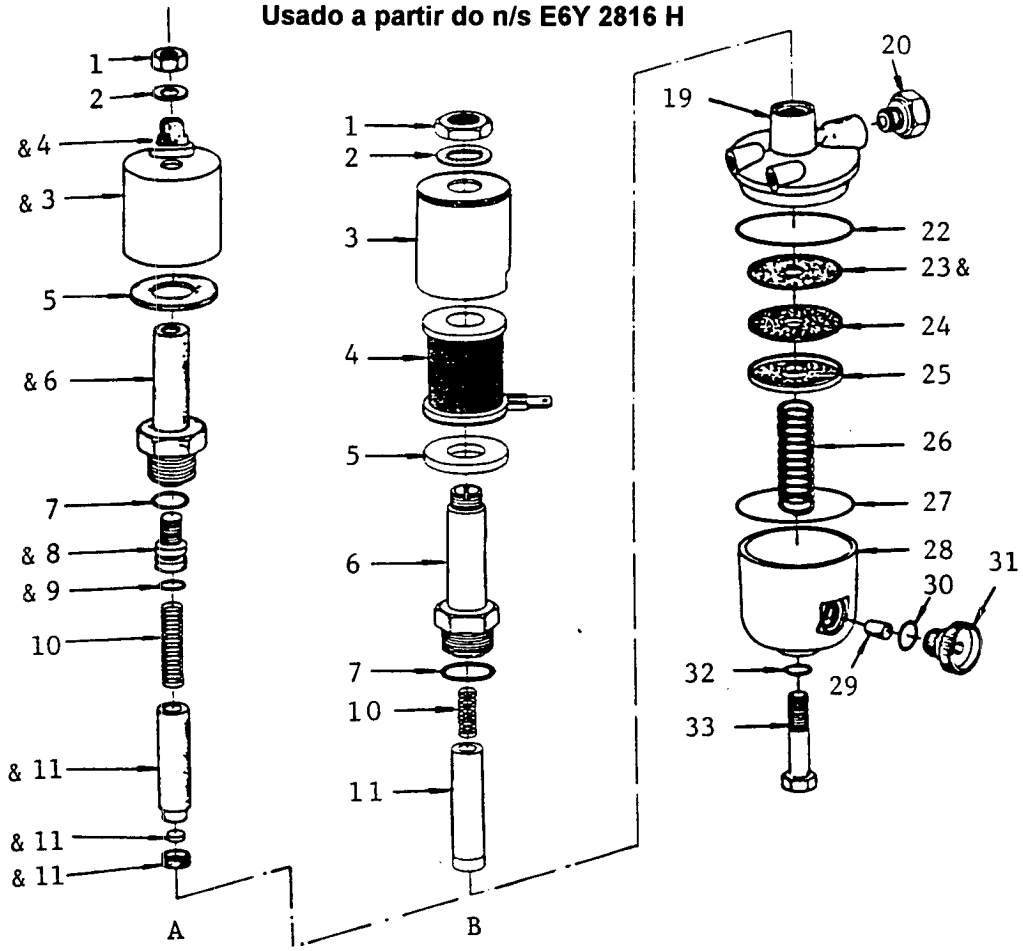

A: Saída do Terminal Elétrico Superior
B: Saída do Terminal Elétrico Lateral

858726

N.º Ref.		N.º Peça Hyster	Descrição 1234	Qde A	Qde B
		820783	Válvula Solenóide	1	1
1		292668	Porca	1	
1	x	848108	Porca M9		1
2		296416	Arruela	1	
2	x	848107	Arruela Dentada		1
3	&	----------	Capa da Bobina	1	
3	x	848106	Capa da Bobina		1
4	&	----------	Bobina	1	
4	x	848105	Bobina		1
5	x	820814	Arruela	1	1
6	&	----------	Suporte	1	1
7	*	----------	Anel - O	1	1
8	&	----------	Espaçador	1	
9	&	----------	Anel - O	1	
10	*	----------	Mola	1	1
11	&	----------	Núcleo Vedante	1	
11	*	----------	Conjunto Massa Vedante		1
19		820809	Corpo da Válvula	1	1
20		811403	Adaptador	1	1
22	*	----------	Anel - O	1	1

N.º Ref.		N.º Peça Hyster	Descrição 1234	Qde A	Qde B
23	&*	----------	Protetor	1	1
24	*	----------	Elemento	1	1
25		820818	Suporte	1	1
26		820810	Mola	1	1
27	*	----------	Anel - O	1	1
28		820808	Cuba	1	1
29		811401	Imã	1	1
30	*	----------	Anel - O	1	1
31		820559	Bujão	1	1
32	*	----------	Anel - O	1	1
33		292509	Parafuso	1	1
		848103	Kit da Válvula Solenóide		1
	x	848104	Kit de Reparo		1

x Incluído no Kit da Válvula Solenóide 848103

* Incluído no Kit de Reparo 848104

& Usar Kit 848103

MECANISMO DE ACELERAÇÃO

GASOLINA & GLP

Usado até o n/s E6Y 1895 A

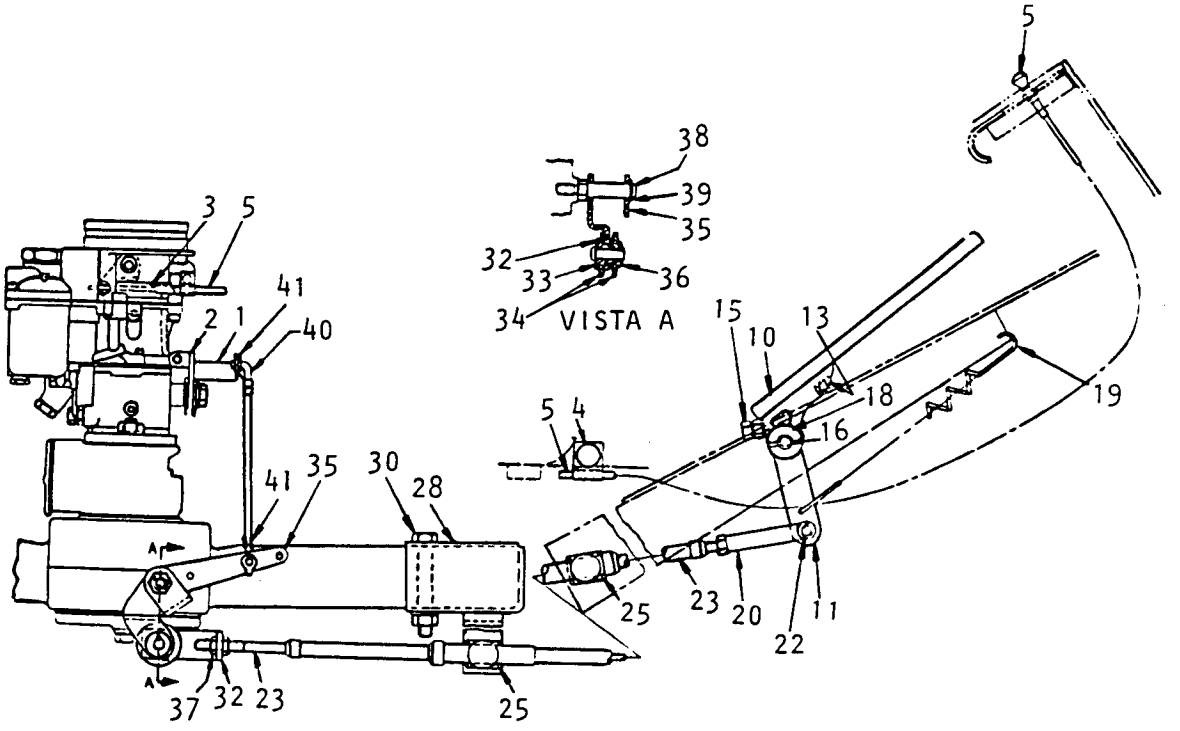

N.º Ref.	N.º Peça Hyster	Descrição 1 2 3 4	Qde
1	807306	Alavanca Borboleta	1
1	807304	Alavanca	1
2	807307	Alavanca Auxiliar	1
3	807303	Tirante	1
4	101666	Braçadeira	1
5	173726	Cabo do Afogador	1
10	822533	Sapata do Pedal	1
11	807034	Alavanca do Pedal	1
13	15154	Arruela	2
13	15004	Porca	1
15	133469	Parafuso	1
15	15154	Arruela	1
16	810481	Pino do Pedal	1
16	19977	Cupilha	2
18	15134	Arruela	7
19	144062	Mola	1
20	125	Terminal	1
22	126	Pino	1
22	15200	Cupilha	1
23	807016	Cabo do Acelerador	1
25	191744	Braçadeira Pivotada	2

N.º Ref.	N.º Peça Hyster	Descrição 1 2 3 4	Qde
25	807548	Braçadeira	2
25	15155	Arruela	2
25	15005	Porca	2
28	807017	Suporte Fixo	1
30	18537	Parafuso	1
30	15156	Arruela de Pressão	1
30	15056	Porca	1
32	807020	Adaptador	1
32	807021	Chapa	1
32	126	Pino	1
33	15146	Arruela	2
34	807022	Bucha	1
35	819906	Alavanca	1
36	15127	Arruela	1
37	15024	Porca	1
38	803537	Prisioneiro	1
39	12897	Anel Trava	1
40	818335	Tirante	1
40	197067	Arruela	4
41	332301	Presilha	2

MECANISMO DE ACELERAÇÃO

GASOLINA & DUAL

Usado a partir do n/s E6Y 1896 A

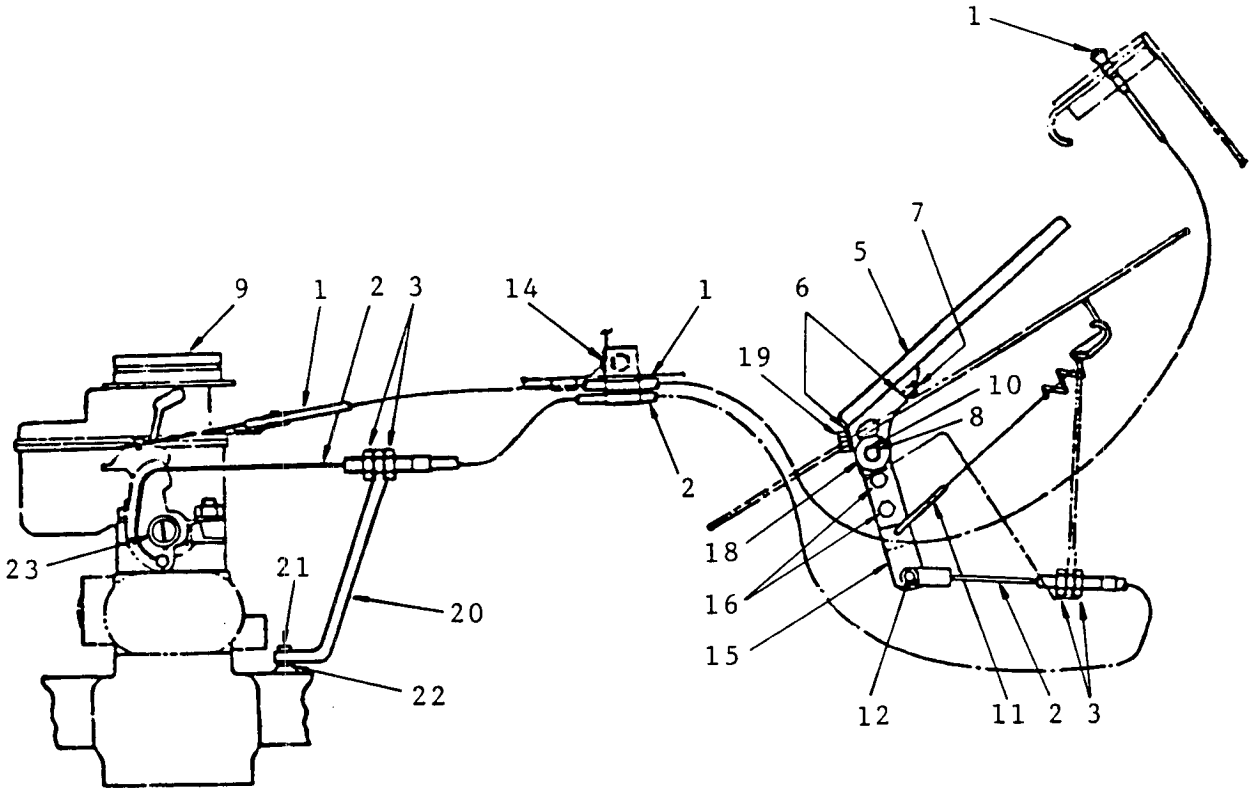

N.º Ref.		N.º Peça Hyster	Descrição 1 2 3 4	Qde
1		809708	Cabo do Afogador	1
2		811944	Cabo do Acelerador	1
3		----------	Porca	4
3		----------	Arruela	4
5		822533	Sapata do Pedal	1
6		15154	Arruela	2
7		15004	Porca	1
8		810481	Pino	1
8		19977	Cupilha	2
9		----------	Carburador	1
			Ver Páginas - 64 e 66	
9	+	----------	Carburador	1
			Ver Página - 68	
10		15134	Arruela	7
11		144062	Mola	1
12		126	Pino	1
12		15200	Cupilha	1
14		133203	Braçadeira	1
15		809717	Extensão	1

N.º Ref.		N.º Peça Hyster	Descrição 1 2 3 4	Qde
16		18462	Parafuso	2
16		15054	Porca	2
16		15154	Arruela	2
18		809718	Alavanca	1
19		133469	Parafuso	1
20	&	811946	Suporte	1
20		----------	Suporte	1
			Ver Página - 20	
21	&	16836	Parafuso	1
21	&	15155	Arruela	1
22	&	18515	Arruela	1
23	+	818431	Mola	1

& Usado a partir do n/s E6Y 2341B até o n/s E6Y 2524F

\+ Usado a partir do n/s E6Y 3422 S até o n/s E6Y 3451 S

FILTRO DE AR

GASOLINA & DUAL

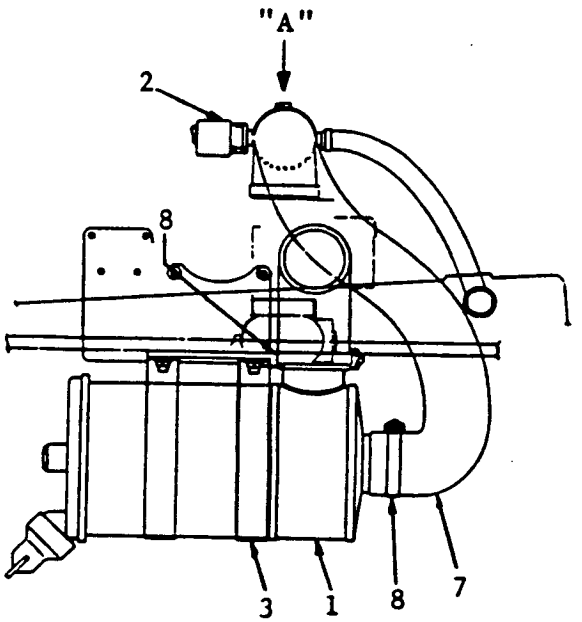

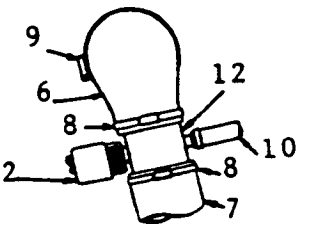

VISTA "A"

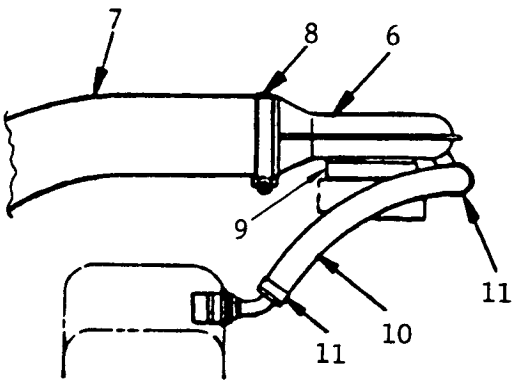

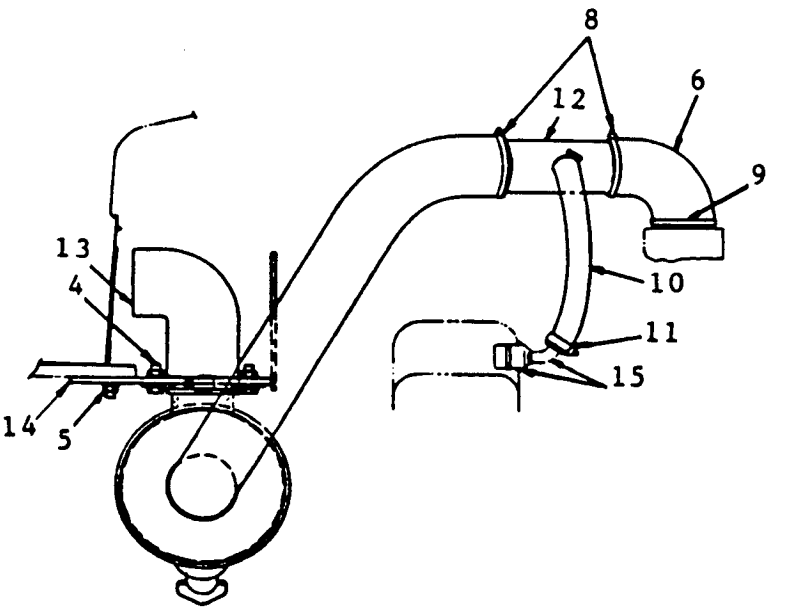

FILTRO DE AR

GASOLINA & DUAL

N.º Ref.		N.º Peça Hyster	Descrição 1 2 3 4	Qde
1		807119	Filtro de Ar	1
1		807638	Elemento	1
1		809583	Porca Trava	1
1		807597	Válvula	1
1		809579	Elemento Opcional	1
1		809580	Porca Opcional	1
2		809981	Elemento de Restrição	1
3		155452	Braçadeira	2
4		16805	Parafuso	4
4		15176	Arruela	4
4		15156	Arruela de Pressão	4
4		15056	Porca	4
5		15176	Arruela	2
5		15156	Arruela de Pressão	2
5		15056	Porca	2
6	*	818827	Cotovelo Tipo Cabeça	1
6		822642	Cotovelo	1
7	*	820343	Mangueira	1
7		822652	Mangueira	1
8		820994	Braçadeira	4
9	x	807537	Braçadeira	1

N.º Ref.		N.º Peça Hyster	Descrição 1 2 3 4	Qde
9	x	807536	Anel	1
9	*	820994	Braçadeira	1
9	@	820983	Braçadeira	1
10	*	127918	Mangueira	1
10		78562	Mangueira	1
11		820390	Braçadeira	2
12	@	822647	Tubo	1
13		807126	Cotovelo	1
14		811258	Suporte - Gasolina	1
14	#	822622	Suporte - Dual	1
14		822821	Suporte - Dual	1
15		----------	Conector	1

Ver Página - 26

x Usado até o n/s E6Y 2424 D

* Usado até o n/s E6Y 2832 J

@ Usado a partir do n/s E6Y 2833 J

Usado até o n/s E6Y 2960 J

BOMBA DE COMBUSTÍVEL

GASOLINA & DUAL

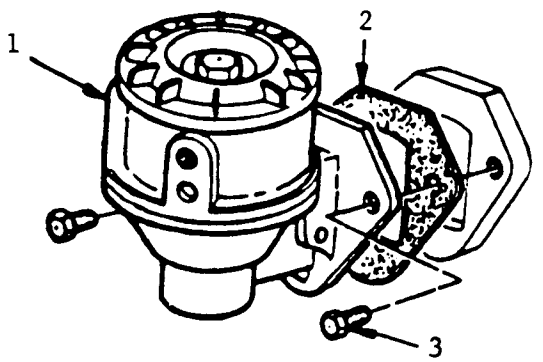

BOMBA DFV

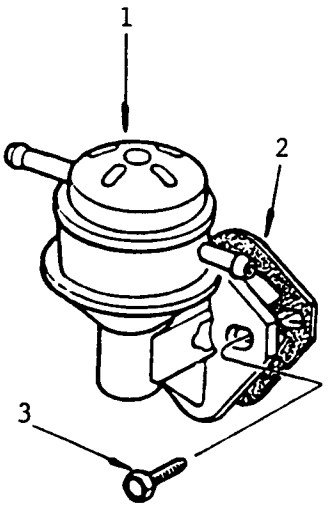

BOMBA BROSOL

N.º Ref.	N.º Peça Hyster	Descrição 1 2 3 4	Qde
1	818629	Bomba Brosol	1
1 #	820005	Bomba Brosol	1
1 *	822937	Bomba Brosol	1
1	804176	Bomba DFV	1
2	818635	Junta	1
2 *	822997	Junta	1
3	818631	Parafuso e Arruela	2

N.º Ref.	N.º Peça Hyster	Descrição 1 2 3 4	Qde
3	16836	Parafuso DFV	2
3	15155	Arruela DFV	2

\# Usado a partir do n/s E6Y 2459E

* Usado a partir do n/s E6Y 3019K

BOMBA DE COMBUSTÍVEL

DIESEL

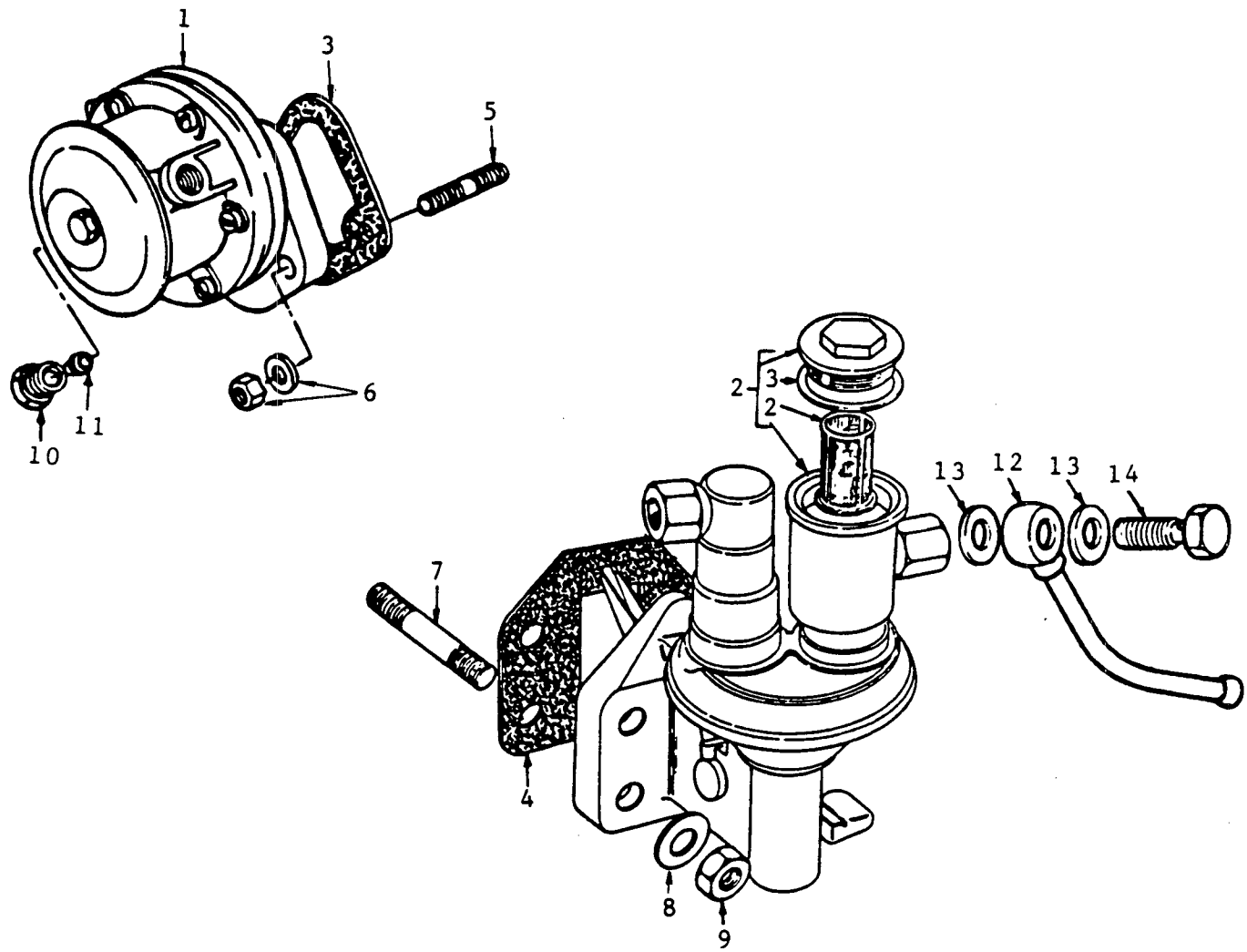

A: Usado até o n/s E6Y 1670 Z
B: Usado a partir do n/s E6Y 1671 Z

N.º Ref.		N.º Peça Hyster	Descrição 1234	Qde A	Qde B
1		161529	Bomba de Óleo	1	
2		819618	Bomba de Óleo		1
2		847170	Peneira		1
3		167506	Junta	1	
3		847171	Junta da Peneira		1
4	*	847648	Junta		1
5		144020	Prisioneiro	2	
6		167549	Arruela	2	
7		848097	Prisioneiro		4
8		18515	Arruela Trava		4

N.º Ref.		N.º Peça Hyster	Descrição 1234	Qde A	Qde B
9		984383	Porca		4
10	#	985222	Porca de União		1
11	#	16114	Oliva		1
12		847182	Tubo		1
13		981652	Arruela		2
14		848109	Parafuso		1
	*	809340	Jogo de Juntas do Bloco		1

\# Usado até o n/s E6Y 3212M

SISTEMA DE COMBUSTÍVEL

DIESEL

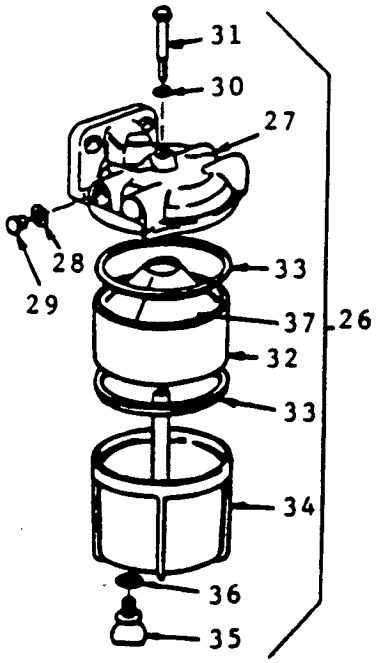

VISTA A

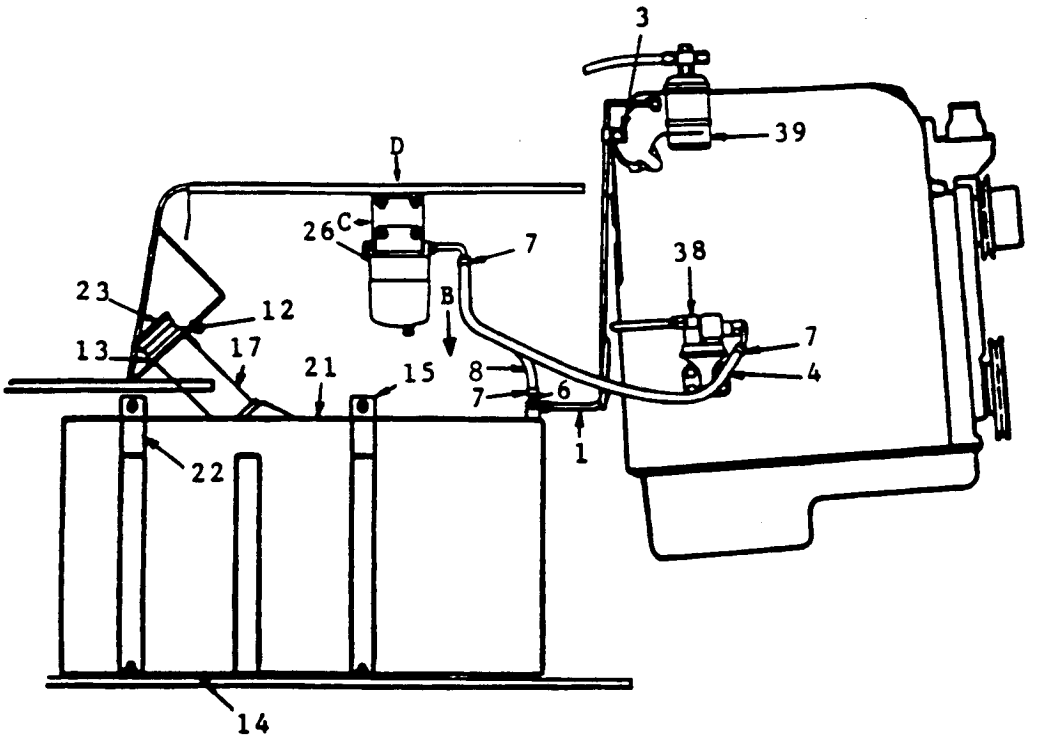

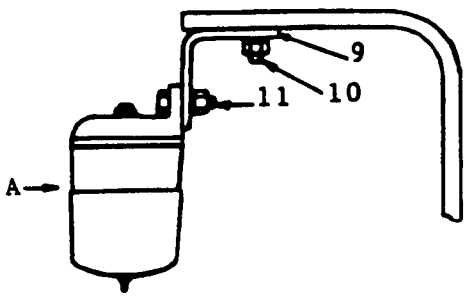

VISTA C

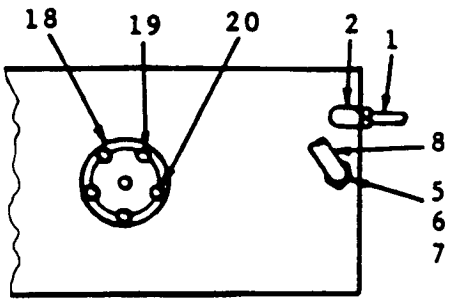

VISTA B

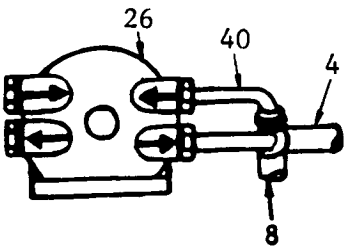

VISTA D

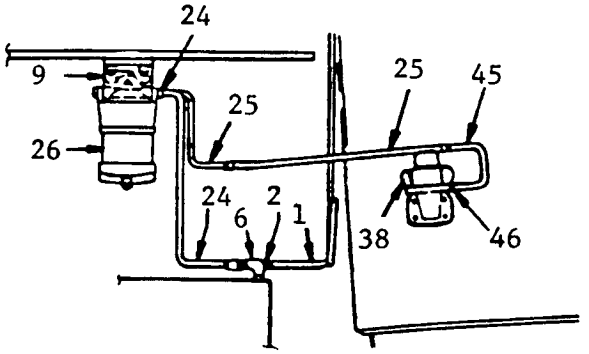

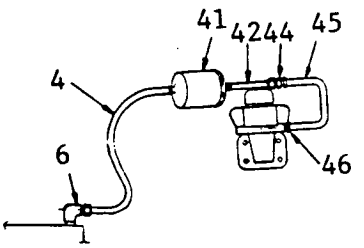

SISTEMA DE COMBUSTÍVEL

DIESEL

N.º Ref.		N.º Peça Hyster	Descrição 1 2 3 4	Qde
1		809217	Tubo	1
1		14200	Conexão	1
1		807625	Tubo	1
2		14286	Conexão	1
2	*	14287	Conexão	1
3		101666	Braçadeira	1
4	@	803639	Mangueira	1
4	#	820403	Mangueira	1
5		17728	Conexão	1
6	@	222472	Conexão	1
6	#	14367	Conexão	1
7	@	822502	Braçadeira	4
8	@	804102	Mangueira	1
9	@	847365	Suporte do Filtro	1
9	&	807624	Suporte	1
10	@	15156	Arruela de Pressão	2
10	@	15056	Porca	2
11	@	18202	Parafuso	2
11	@	15156	Arruela de Pressão	2
11	@	15006	Porca	2
12	+	18706	Parafuso	1
12	+	197067	Arruela	1
12	+	15152	Arruela	1
12	+	15002	Porca	1
13		61843	Arruela de Borracha	1
14		15314	Bujão	1
14		246108	Adesivo	CN
15		15056	Porca	4
15		15134	Arruela	4
15		15156	Arruela de Pressão	4
17		19639	Conexão Longa	1
17	+	818147	Tubo de Enchimento	1
18		847637	Medidor de Combustível	1
18		111561	Junta	1
19		16708	Parafuso	5
19		77610	Anel Isolante	4
20		15132	Arruela	1
21		808550	Tanque de Combustível	1
21	+	818366	Tanque de Combustível	1
21		811996	Colar	1
22		809736	Braçadeira	2
23		803170	Tampa	1
23		808717	Junta	1
23		63899	Tampa de Segurança Opcional	1
24	&	170304	Tubo	1
24	&	985222	Porca de União	2
24	&	16114	Oliva	2
25	&	252507	Mangueira	1
25	&	225371	Tubo	1
26		818940	Filtro Separador de Água	1
27		818941	Cabeçote	1
28		272274	Arruela	2
29		847357	Bujão	2
30		168914	Anel-O	1
30		256220	Arruela	1
31		256219	Parafuso	1
32		818942	Elemento	1
33		818944	Anel Vedador	2
34		818945	Carcaça	1
35		818946	Bujão de Drenagem	1
36		271449	Arruela	1
37		818943	Cone do Rolamento	1
38		----------	Bomba de Combustível Ver Página - 83	1
39	*	----------	Filtro de Combustível Ver Página - 87	1
39		----------	Filtro de Combustível Ver Página - 88	1
40	@	847358	Tubo	2
41	#	820399	Filtro	1
41	#	822502	Braçadeira	2
42	#	820401	Mangueira	1
44	#	16171	Conexão	1
45	#	809772	Tubo	1
46	#	985222	Porca de União	1
46	#	16114	Oliva	1

* Usado até o n/s E6Y 1670Z

\+ Usado a partir do n/s E6Y 2361C

& Usado até o n/s E6Y 2665G

\# Usado até o n/s E6Y 3212M

@ Usado a partir do n/s E6Y 3213M

SISTEMA DE INJEÇÃO

DIESEL

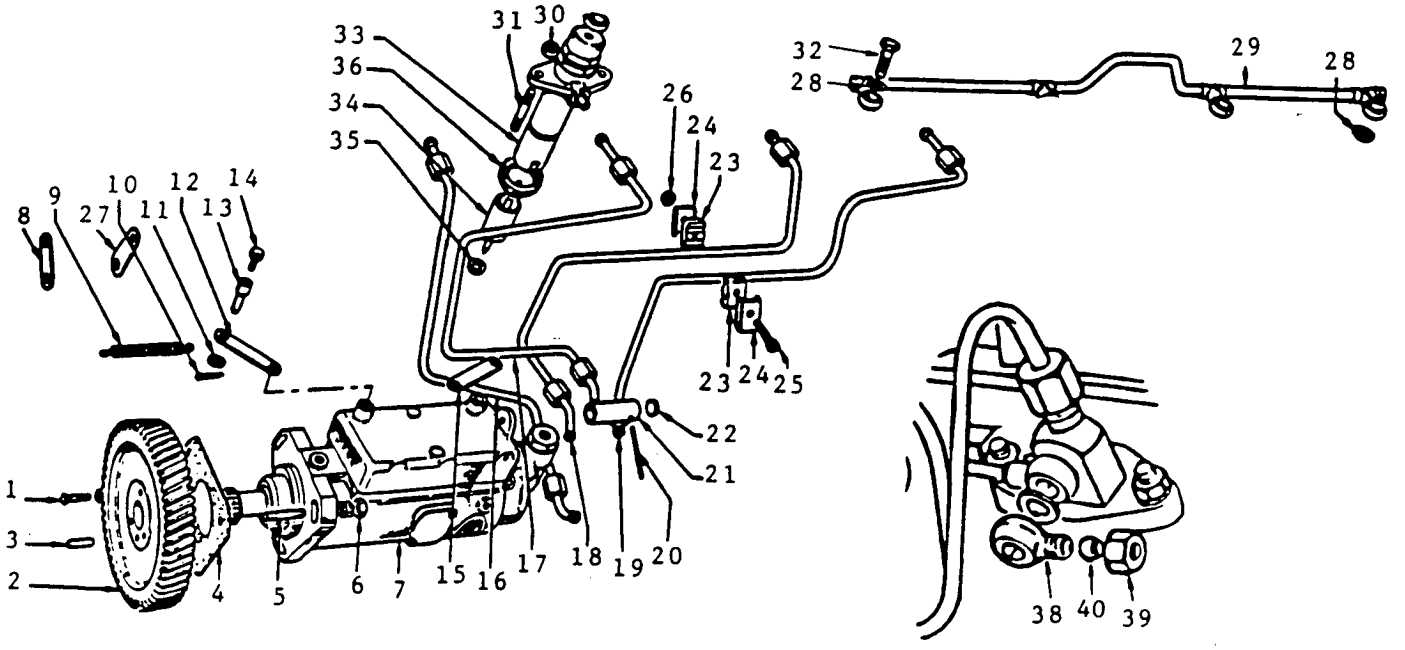

A: Usado até o n/s E6Y 1670 Z
B: Usado a partir do n/s E6Y 1671 Z

N.º Ref.	N.º Peça Hyster	Descrição 1234	Qde A	Qde B
1	16818	Parafuso	3	3
1	15155	Arruela	3	3
2	809308	Engrenagem	1	1
3	133596	Pino Guia	1	1
4	*x 982352	Junta	1	1
4	x 803945	Junta		1
5	819841	Prisioneiro	3	3
6	18515	Arruela	3	3
6	15155	Arruela	3	3
6	15005	Porca	3	3
7	168893	Bomba Injetora	1	
7	----------	Bomba Injetora		1
		Ver Página - 92		
8	161540	Âncora da Mola	2	2
9	809987	Mola	1	1
10	15200	Cupilha	1	
10	133610	Cupilha		1
11	15132	Arruela	1	
12	----------	Alavanca	1	1
		Ver Página - 92		
13	99786	Pino	1	
13	803979	Pino		1
14	99631	Parafuso	1	
14	220493	Parafuso		1
15	158193	Alavanca	1	
16	818291	Tubo Injetor nº 1	1	1
17	818292	Tubo Injetor nº 2	1	1

N.º Ref.	N.º Peça Hyster	Descrição 1234	Qde A	Qde B
18	818293	Tubo Injetor nº 3	1	1
19	818294	Tubo Injetor nº 4	1	1
20	151316	Arame	1	
21	134958	Luva	1	
22	151315	Vedador	1	
23	803957	Almofada	4	4
24	986215	Presilha	4	4
25	16701	Parafuso	2	2
26	983993	Porca	2	
26	803956	Porca		2
27	847179	Âncora		1
28	818914	Arruela Retentora	6	8
29	229821	Tubo	1	
29	161553	Tubo		1
30	984011	Porca	8	8
31	349423	Prisioneiro	8	
32	983340	Parafuso Banjo	3	3
33	167519	Injetor e Porta Injetor	4	4
34	167521	Injetor	1	1
35	& 809656	Arruela	4	4
36	& 818714	Vedador de Pó	4	4
38	983575	Parafuso Injetor nº 2		1
39	16193	Porca		1
40	51455	Oliva		1
	* 169991	Jogo de Juntas do Bloco	1	
	x 809340	Jogo de Juntas do Bloco		1
	& 820328	Jogo de Juntas do Cabeçote		1

FILTRO DE COMBUSTÍVEL

DIESEL

Usado até o n/s E6Y 1670 Z

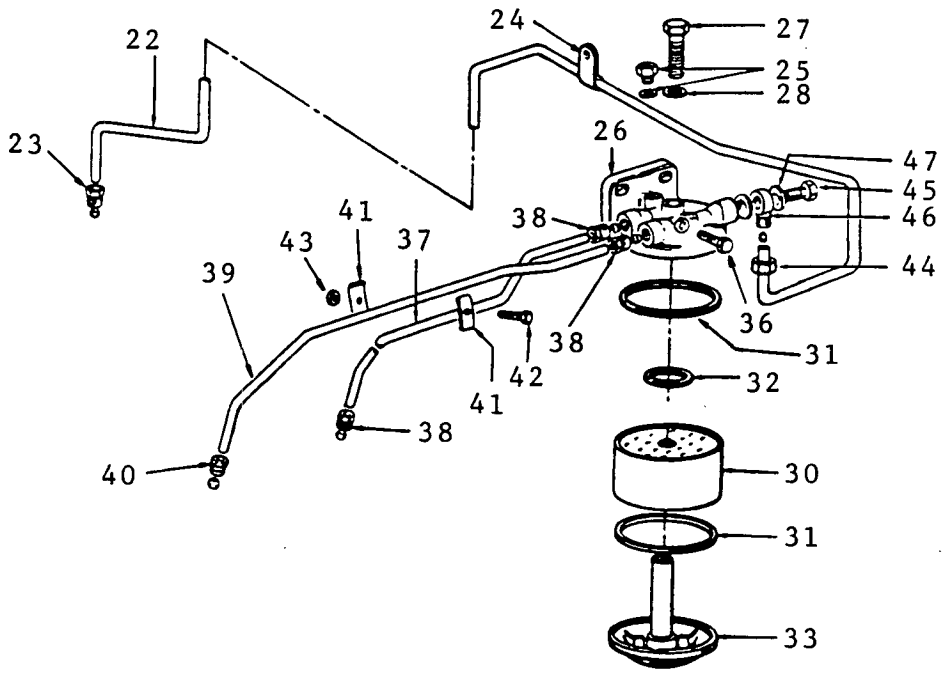

N.º Ref.	N.º Peça Hyster	Descrição 1234	Qde
22	273271	Tubo Falcon 4124231	1
23	158186	Porca	2
23	158187	Luva	2
24	145586	Arruela	1
25	819633	Válvula	1
25	983348	Arruela	1
26	803967	Filtro Secundário	1
26	124215	Cabeçote	1
27	124216	Parafuso	1
28	984645	Arruela	1
30	803864	Elemento	1
31	124218	Anel Vedador	2
32	124239	Anel Vedador	1
33	124219	Base	1
36	984565	Parafuso	2
36	15156	Arruela de Pressão	2

N.º Ref.	N.º Peça Hyster	Descrição 1234	Qde
36	15006	Porca	2
37	167512	Tubo	1
38	158186	Porca	1
38	158187	Luva	1
39	167513	Tubo	1
40	158186	Porca	1
40	158187	Luva	1
41	161537	Braçadeira	2
42	16733	Parafuso	1
43	983993	Porca	1
44	167507	Porca	3
44	167508	Luva	3
45	982951	Parafuso	3
46	133590	Banjo	3
47	981260	Arruela	6

FILTRO DE COMBUSTÍVEL

DIESEL

Usado a partir do n/s E6Y 1671 Z

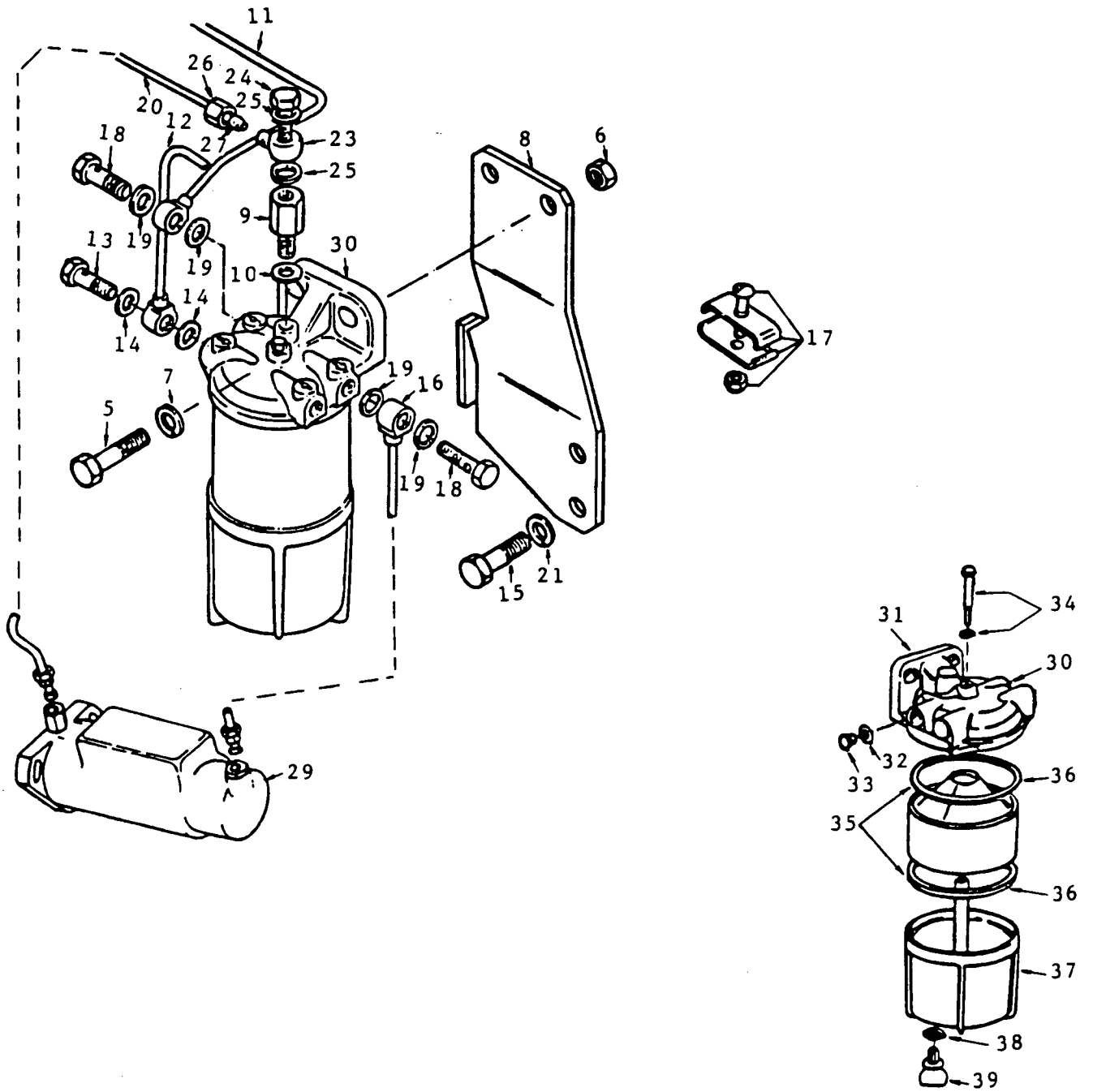

FILTRO DE COMBUSTÍVEL

DIESEL

Usado a partir do n/s E6Y 1671 Z

N.º Ref.	N.º Peça Hyster	Descrição 1 2 3 4	Qde
5	234964	Parafuso	2
6	15006	Porca	2
7	15156	Arruela de Pressão	2
8	809312	Suporte	1
9	819633	Válvula	1
10	101985	Arruela	1
11	809315	Tubo do Injetor p/ o Filtro	1
12	809314	Tubo do Filtro p/ o Injetor	1
13	848109	Parafuso Banjo	1
14	981652	Arruela	2
15	16696	Parafuso	2
16	819619	Tubo da Bomba p/ o Filtro	1
17	809316	Braçadeira	2
17	16701	Parafuso	1
17	803956	Porca	1
18	848109	Parafuso Banjo	2
19	981652	Arruela	4
20	809317	Tubo do Retorno p/ o Filtro	1
21	15156	Arruela de Pressão	2
23	809318	Conexão Banjo	1
24	983346	Parafuso Banjo	1
25	101985	Arruela	2
26	16193	Porca	2
27	51455	Oliva	2
29	----------	Bomba Injetora	1
		Ver Página - 92	
30	803972	Filtro de Combustível	1
31	847388	Cabeçote	1
32	272274	Arruela	2
33	847357	Bujão	2
34	168914	Anel-O	1
34	256220	Arruela	1
34	256219	Parafuso	1
35	803864	Kit do Elemento	1
36	818944	Anel de Vedação	2
37	847389	Base	1
38	271449	Arruela	1
39	847390	Parafuso	1

MECANISMO DE ACELERAÇÃO

DIESEL

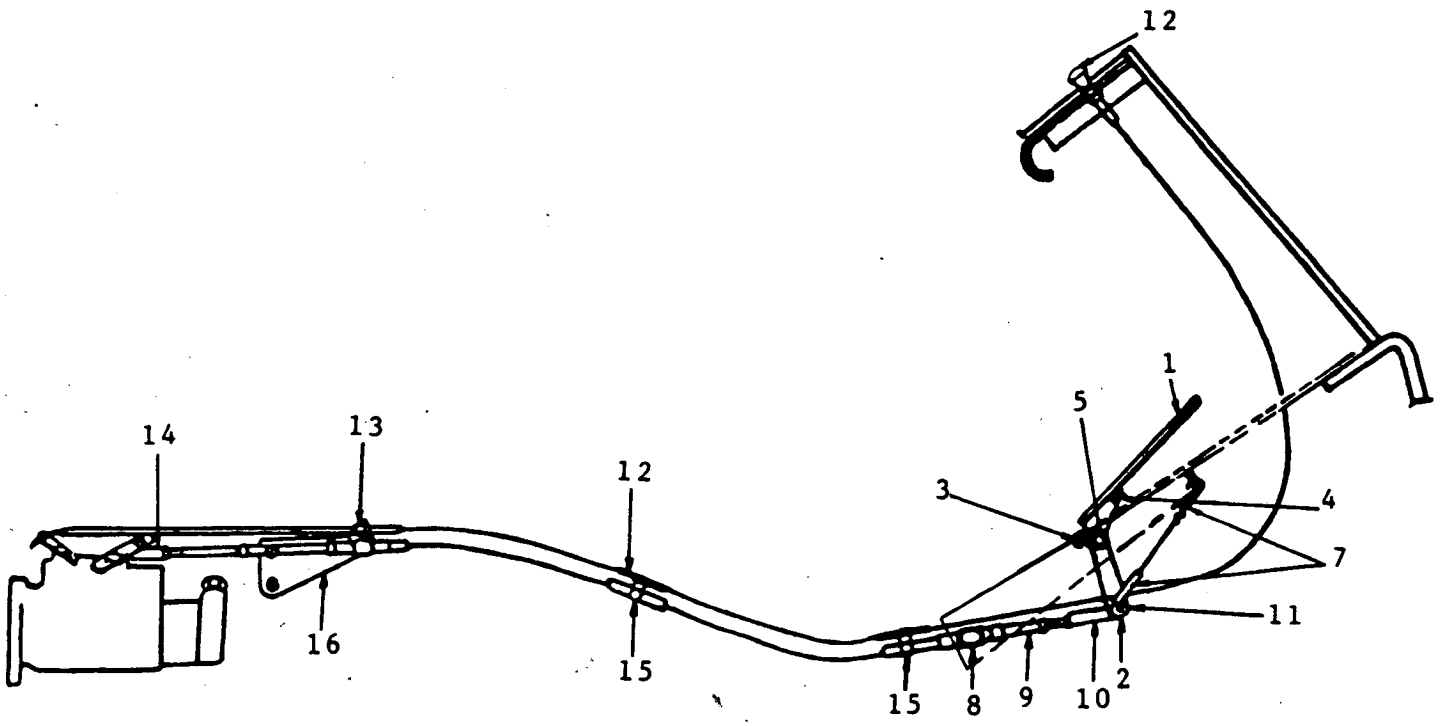

N.° Ref.	N.° Peça Hyster	Descrição 1234	Qde
1	822533	Sapata do Pedal	1
2	807034	Alavanca do Pedal	1
3	15154	Arruela	1
3	133469	Parafuso	1
4	15004	Porca	1
4	15154	Arruela	1
5	810481	Pino	1
5	19977	Pino Trava	2
5	15134	Arruela	7
7	144062	Mola	1
8	191744	Braçadeira Pivotada	1
8	807548	Braçadeira	1
8	15155	Arruela	1
8	15005	Porca	1
9	807035	Cabo do Acelerador	1

N.° Ref.	N.° Peça Hyster	Descrição 1234	Qde
10	125	Terminal	1
11	15200	Cupilha	1
11	126	Pino	1
12	158276	Cabo de Parada	1
13	191744	Braçadeira Pivotada	1
13	101666	Braçadeira	1
13	807548	Braçadeira	1
13	15155	Arruela	1
13	15005	Porca	1
14	139012	Conexão Esférica	1
14	15154	Arruela	1
14	15004	Porca	1
15	129563	Braçadeira	2
16	807036	Suporte	1

FILTRO DE AR

DIESEL

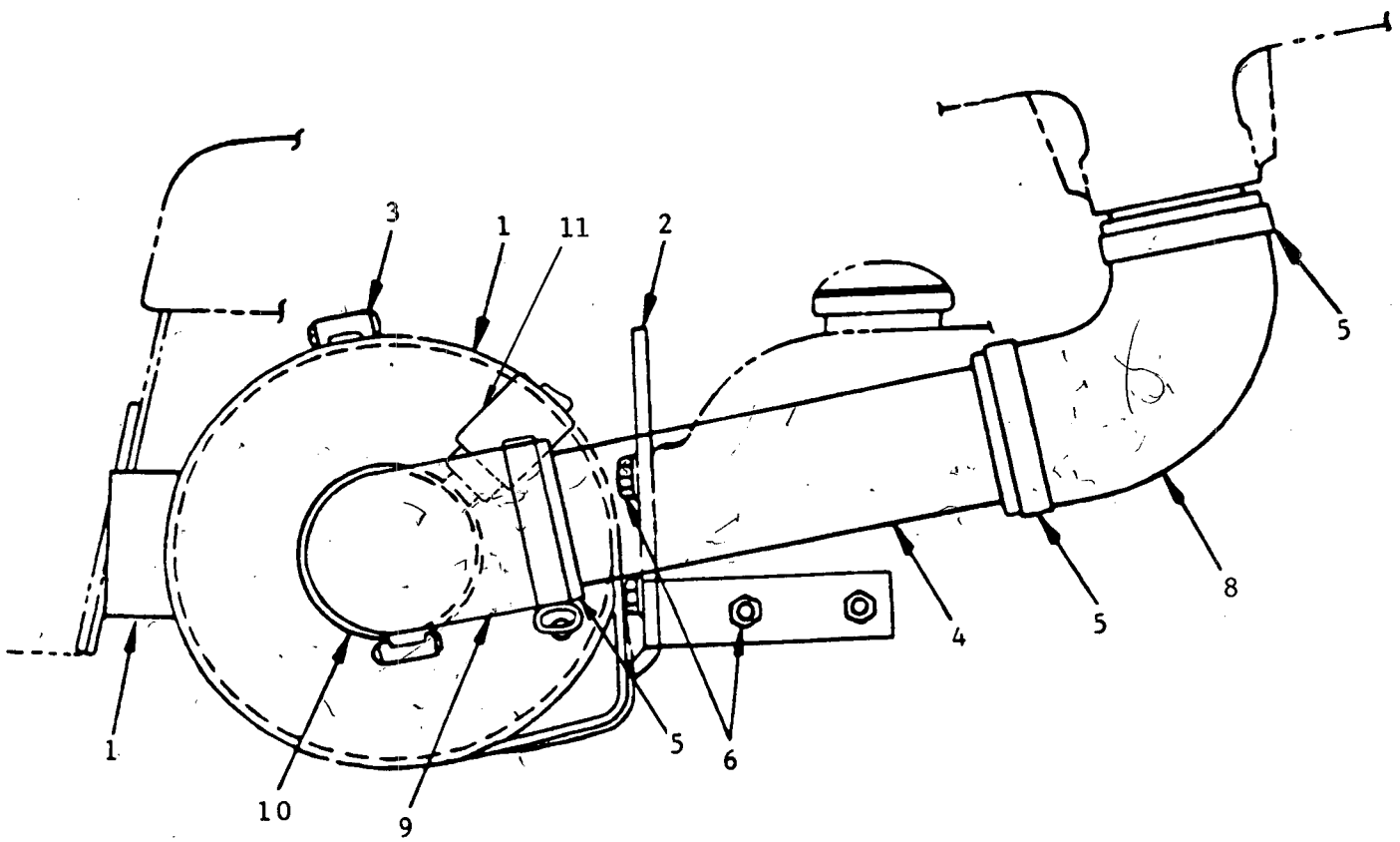

N.º Ref.	N.º Peça Hyster	Descrição 1234	Qde
1	809977	Filtro de Ar	1
1	807574	Elemento	1
1	809583	Porca Trava	1
1	807597	Válvula	1
1	809582	Elemento nº 2 Opcional	1
1	809580	Porca Opcional	1
2	807887	Suporte	1
3	820358	Braçadeira	1
4	807929	Tubo	1
5	820983	Braçadeira	3
6	16696	Parafuso	4
6	15156	Arruela de Pressão	4
8	807570	Cotovelo	1
9	807868	Cotovelo (807126)	1
10	820991	Braçadeira	1
11	809981	Indicador de Restrição	1

BOMBA INJETORA

DIESEL

Usado a partir do n/s E6Y 1671 Z

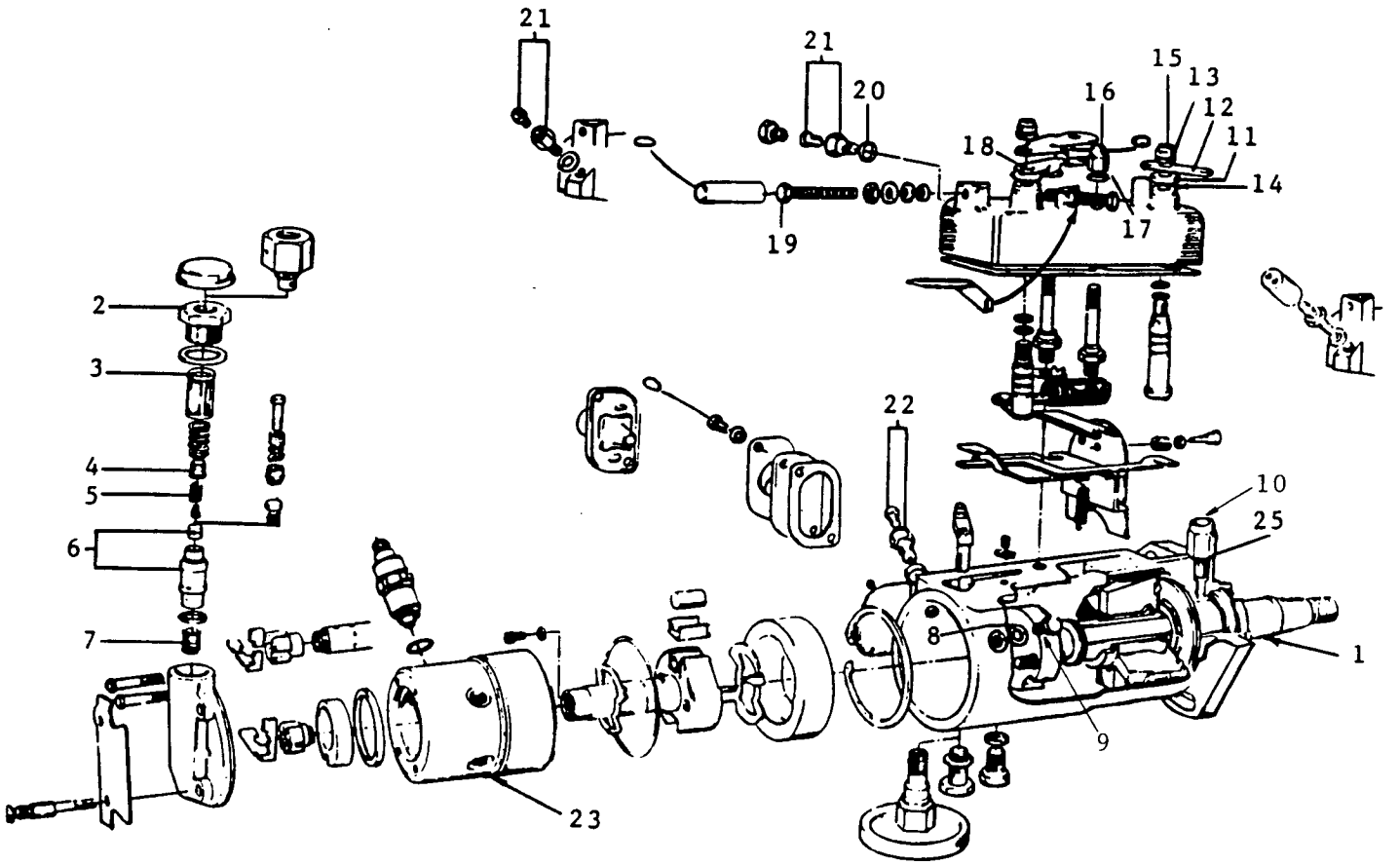

N.º Ref.	N.º Peça Hyster	Descrição 1234	Qde
1	809307	Bomba Injetora	1
2	985702	Conexão de Entrada	1
3	984477	Filtro de Nylon	1
4	161664	Bujão Regulador	1
5	985701	Mola Reguladora	1
6	299881	Kit de Luva e Pistão	1
6	847381	Pistão Regulador	1
7	984206	Mola	1
8	984252	Arruela	3
9	984224	Parafuso	1
10	134929	Conexão	1
11	847395	Tampa Protetora	1
12	134948	Alavanca Estranguladora	1
13	984217	Arruela	2
14	847396	Arruela	2

N.º Ref.	N.º Peça Hyster	Descrição 1234	Qde
15	847383	Porca	4
16	134938	Porca	2
17	168912	Arruela de Vedação	2
18	847384	Alavanca c/ Aceleração	1
19	134956	Parafuso Sextavado	2
20	268893	Arruela de Vedação	1
21	134959	Respiro	1
21	135478	Parafuso do Respiro	1
22	134915	Respiro	1
22	135478	Parafuso do Respiro	1
23	984253	Banjo Curto	3
23	847387	Parafuso	3
23	986000	Conexão	1
25	173996	Arruela	8

SISTEMA ELÉTRICO

Alternador (Diesel) ____ 112
Alternador (Gasolina & Dual) ____ 101
Distribuidor (Gasolina & Dual) ____ 107
Distribuidor de Ignição Eletrônica (Gasolina & Dual) ____ 108
Ignição Eletrônica ____ 114
Montagem do Alternador (Gasolina & Dual) ____ 100
Motor de Partida ____ 104
Sistema Elétrico do Chassi (Diesel) ____ 110
Sistema Elétrico do Chassi (Gasolina & Dual) ____ 98
Sistema Elétrico do Painel ____ 94

SISTEMA ELÉTRICO DO PAINEL

Usado até o n/s E6Y 3334P

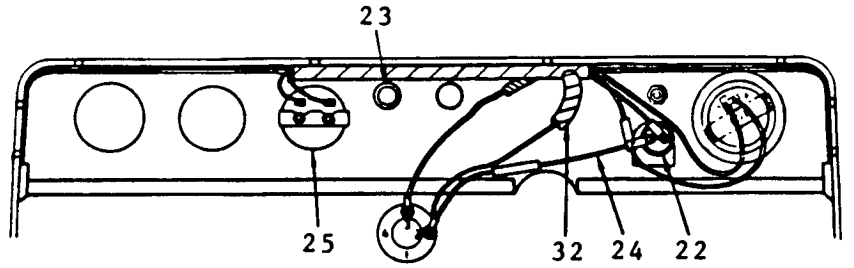

DIESEL

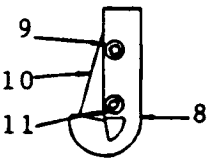

VISTA B

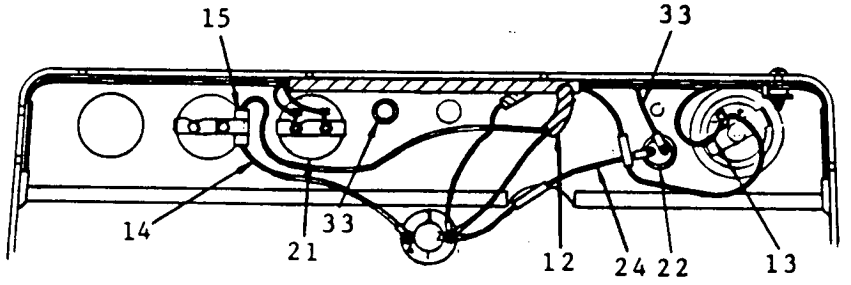

DUAL

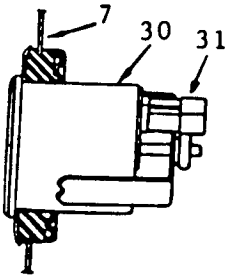

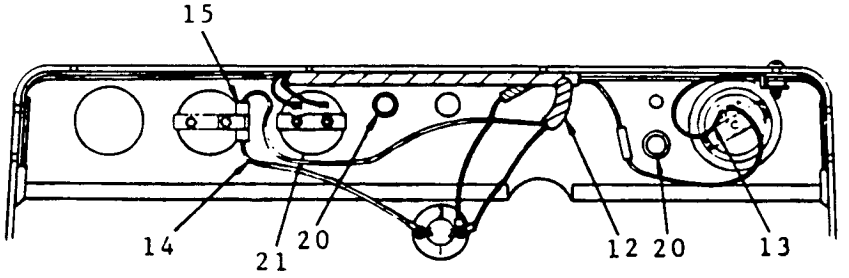

GASOLINA

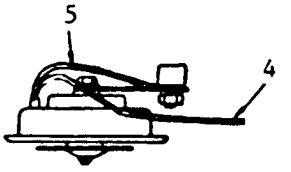

VISTA A

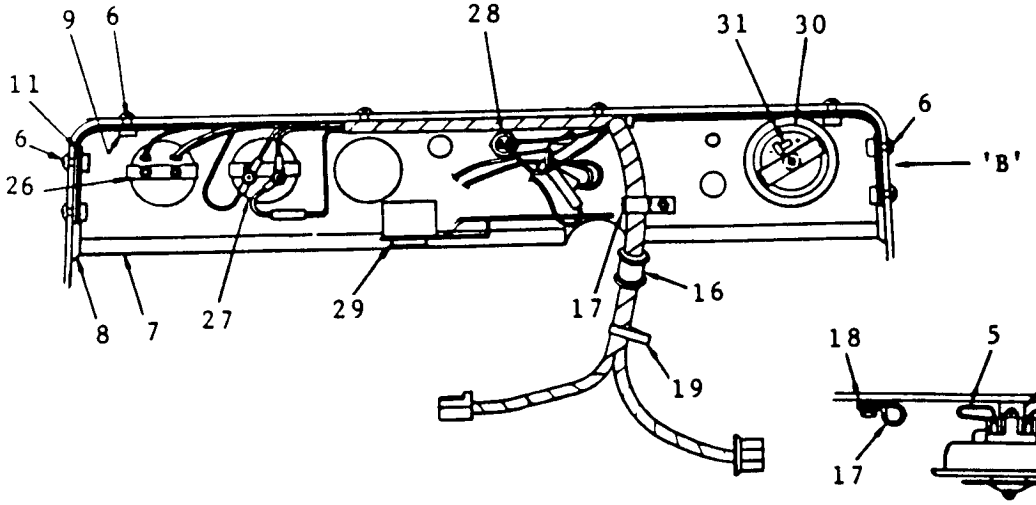

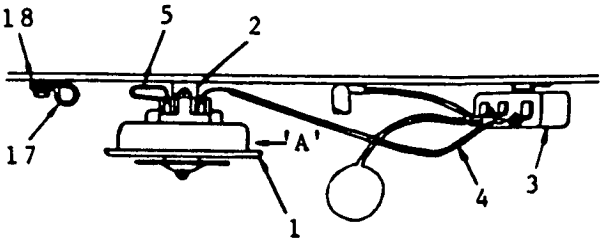

SISTEMA ELÉTRICO DO PAINEL

Usado até o n/s E6Y 3334P

A: Gasolina & Dual
B: Diesel

N.º Ref.		N.º Peça Hyster	Descrição 1234	Qde A	Qde B
1		807466	Buzina	1	1
2		807826	Espaçador	1	1
2		15156	Arruela de Pressão	1	1
2		15056	Porca	1	1
3		818967	Relê da Buzina	1	1
3		15154	Arruela	2	2
3		15054	Porca	2	2
4		335858	Conjunto de Fios	1	1
5		807465	Conjunto de Fios Terra	1	1
6		197067	Arruela	4	4
6		15152	Arruela	4	4
6		15002	Porca	4	4
6		18710	Parafuso	4	4
7		820413	Painel de Instrumentos	1	1
7	%	808526	Painel de Instrumentos	1	1
8		820295	Friso do Painel	1	1
9		197685	Porca Trava	4	4
10		820296	Placa	2	2
11		18710	Parafuso	4	4
12		819816	Chicote do Painel	1	
12	!	819222	Chicote do Painel	1	
12	&	809157	Chicote do Painel	1	
12	@	807857	Chicote do Painel	1	
13		845639	Conjunto de Fios	1	
13	=	193941	Conjunto de Fios	1	
14		808531	Conjunto de Fios	1	
14	%	155573	Conjunto de Fios	1	
15		155570	Resistor	1	
16		178141	Luva de Borracha	1	1
17		136516	Braçadeira	1	1
17		15156	Arruela de Pressão	1	1
17		15056	Porca	1	1
18		15129	Arruela	2	2
19		129563	Braçadeira	1	1
20		822568	Bujão Gasolina	2	
21		819993	Inter. de Temp. da Água	1	
22		808858	Placa		1
22		822981	Interruptor	1	1
22		246108	Adesivo	CN	CN
23		822568	Bujão	1	1
24		158302	Fio c/ Fusível	1	1
24		21778	Fusível	1	1

N.º Ref.		N.º Peça Hyster	Descrição 1234	Qde A	Qde B
25		819223	Inter. de Temp. da Água		1
26		819219	Indicador de Combustível	1	1
27		819224	Amperímetro	1	1
28	!	819828	Conjunto de Lâmpadas	1	1
28		819606	Bulbo da Lâmpada	1	1
28		847929	Conjunto de Lâmpadas	1	1
28		169786	Bulbo da Lâmpada	1	1
28	#	845633	Lâmpada	1	1
28		819724	Plaqueta da Pressão do Óleo	1	1
29		808533	Porca Especial	1	1
29		819717	Espaçador	1	1
29		819722	Chave de Ignição	1	1
29	%	808524	Chave de Ignição	1	1
29		809090	Chave	2	2
29	%	809768	Espaçador	1	1
30		822508	Horímetro	1	1
30	x	820429	Horímetro	1	1
31		822861	Conector	1	1
31	x	148659	Conector	1	1
32	+	807911	Chicote do Painel		1
32	&	809158	Chicote do Painel		1
32	!	819226	Chicote do Painel		1
32		819817	Chicote do Painel		1
33		822568	Bujão Dual	1	
33		819994	Fio Dual	1	

\+ Usado até o n/s E6Y 1670Z

@ Usado até o n/s E6Y 1745Z

% Usado até o n/s E6Y 1881A

& Usado até o n/s E6Y 2426D

! Usado até o n/s E6Y 2468F

= Usado até o n/s E6Y 2477F

x Usado até o n/s E6Y 2775H

\# Repor a Lâmpada 845633 pela Lâmpada 847929 e 1 Bulbo 169786

SISTEMA ELÉTRICO DO PAINEL

Usado a partir do n/s E6Y 3335P

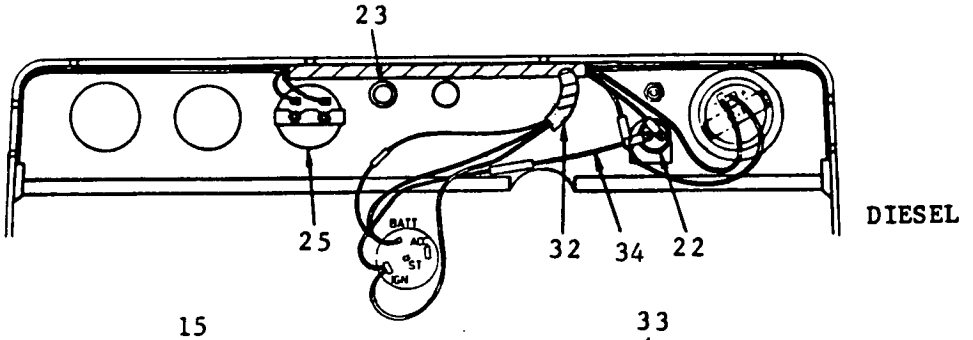

DIESEL

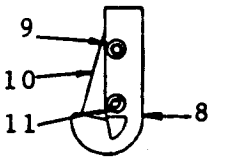

VISTA B

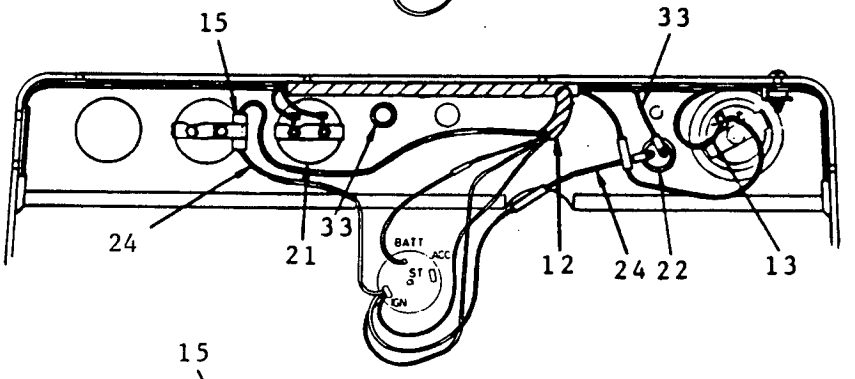

DUAL

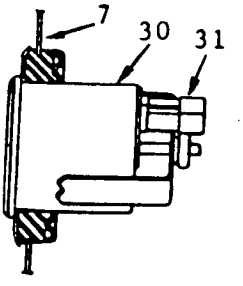

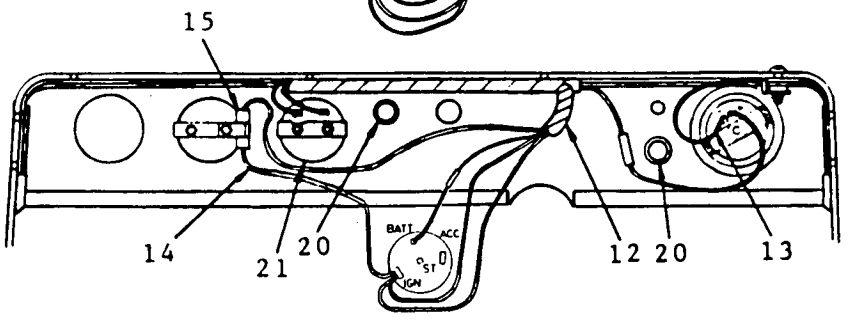

GASOLINA

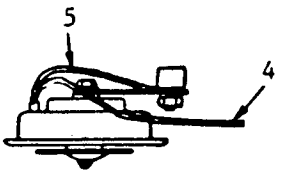

VISTA A

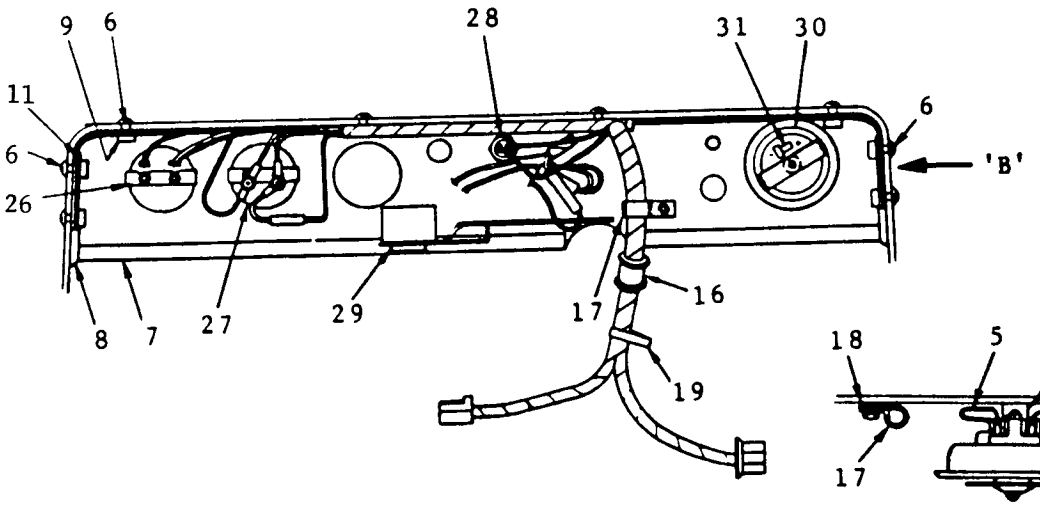

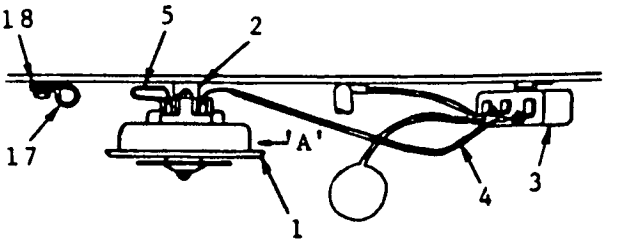

SISTEMA ELÉTRICO DO PAINEL

Usado a partir do n/s E6Y 3335P

A: Gasolina & Dual
B: Diesel

N.º Ref.	N.º Peça Hyster	Descrição 1234	Qde A	Qde B
1	807466	Buzina	1	1
2	807826	Espaçador	1	1
2	15156	Arruela de Pressão	1	1
2	15056	Porca	1	1
3	818967	Relê da Buzina	1	1
3	15154	Arruela	2	2
3	15054	Porca	2	2
4	335858	Conjunto de Fios	1	1
5	807465	Conjunto de Fios Terra	1	1
6	197067	Arruela	4	4
6	15152	Arruela	4	4
6	15002	Porca	4	4
6	18710	Parafuso	4	4
7	820413	Painel de Instrumentos	1	1
8	820295	Friso do Painel	1	1
9	197685	Porca Trava	4	4
10	820296	Placa	2	2
11	18710	Parafuso	4	4
12	819816	Chicote do Painel	1	
13	845639	Conjunto de Fios	1	
14	847776	Conjunto de Fios Gasolina	1	
15	155570	Resistor	1	
16	178141	Luva de Borracha	1	1
17	136516	Braçadeira	1	1
17	15156	Arruela de Pressão	1	1
17	15056	Porca	1	1
18	15129	Arruela	2	2
19	129563	Braçadeira	1	1
20	822568	Bujão Gasolina	2	
21	819993	Inter. de Temp. da Água	1	
22	808858	Placa		1
22	822981	Interruptor	1	1
22	246108	Adesivo	CN	
23	822568	Bujão		1
24	847783	Fio c/ Fusível Dual	1	
25	819223	Inter. de Temp. da Água		1
26	819219	Indicador de Combustível	1	1
27	819224	Amperímetro	1	1
28	847929	Conjunto de Lâmpadas	1	1
28	169786	Bulbo da Lâmpada	1	1
28	819724	Plaqueta da Pressão do Óleo	1	1
29	379902	Chave de Ignição	1	1
29	186304	Chave	2	2
30	822508	Horímetro	1	1
31	822861	Conector	1	1
32	819817	Chicote do Painel		1
33	822568	Bujão Dual	1	
33	819994	Fio Dual	1	
34	847778	Fio c/ Fusível		1

SISTEMA ELÉTRICO DO CHASSI

GASOLINA & DUAL

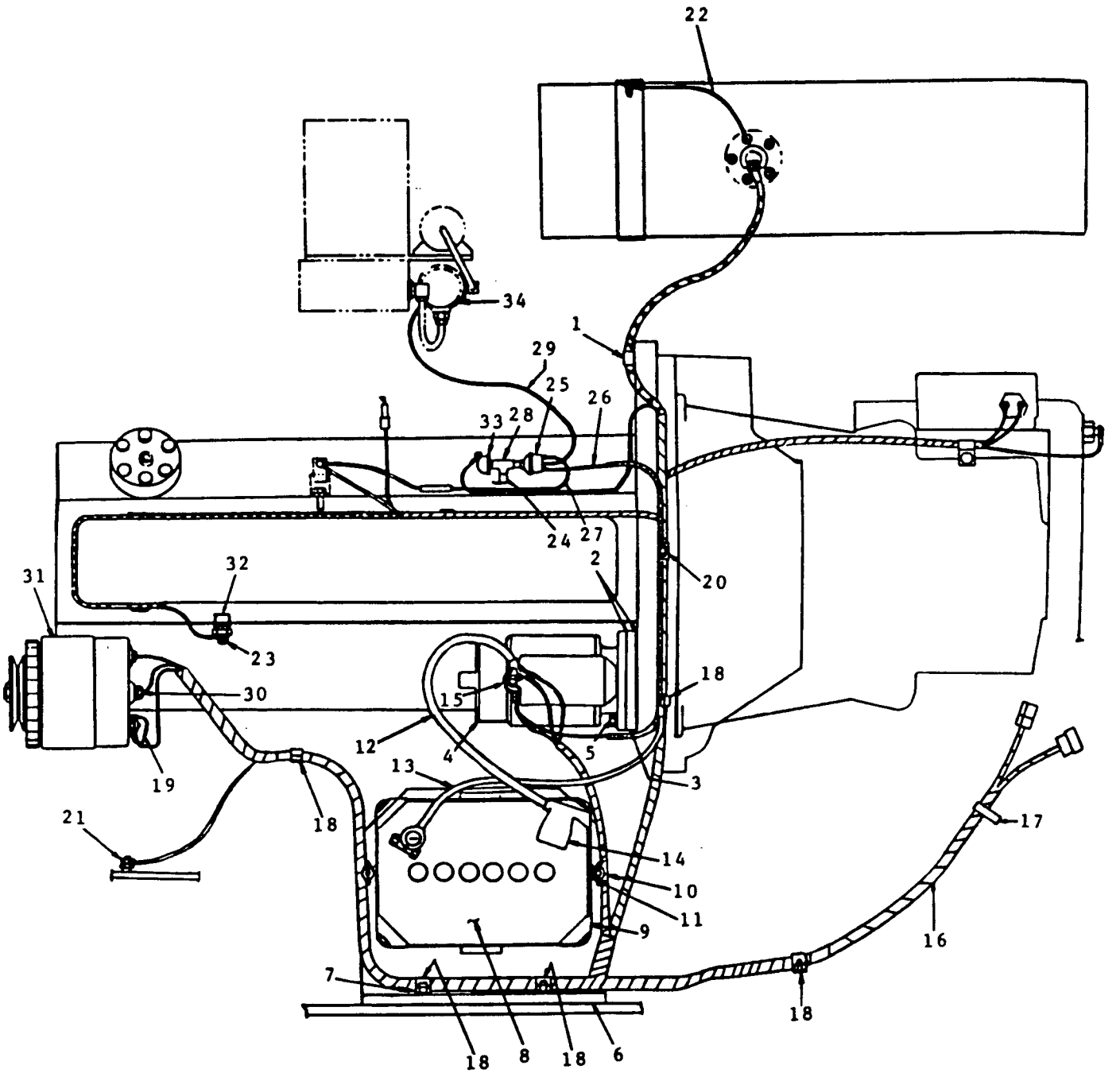

SISTEMA ELÉTRICO DO CHASSI

GASOLINA & DUAL

A: Gasolina
B: Dual

N.º Ref.		N.º Peça Hyster	Descrição 1 2 3 4	Qde A	Qde B
1		164488	Braçadeira	1	1
2		264159	Adesivo	CN	CN
3		822573	Adaptador	1	1
4	%	----------	Motor de Partida	1	1
			Ver Página - 104		
4		----------	Motor de Partida	1	1
			Ver Página - 106		
5		15156	Arruela de Pressão	3	3
5		16741	Parafuso	3	3
6	#@	803640	Suporte da Bateria	1	1
6		847792	Suporte da Bateria	1	1
7		15156	Arruela de Pressão	2	2
7		15056	Porca	2	2
7		15176	Arruela	2	2
8	+	146938	Bateria	1	1
8	*	309153	Bateria	1	1
8		845672	Fixador da Bateria	1	1
8		15155	Arruela	1	1
8		18510	Porca	1	1
9	#	809663	Cinta de Fixação	1	1
10	#	820406	Tirante	2	2
10	#	18515	Arruela	2	2
10	#	16690	Porca Borboleta	2	2
11	#	820407	Espaçador da Bateria	2	2
12		119406	Cabo de Bateria - Positivo	1	1
13		174371	Cabo de Bateria - Negativo	1	1
14		257241	Protetor de Bateria	1	1
15		204223	Bota Protetora	1	1
16		819925	Chicote do Chassi	1	1
16	$	811666	Chicote do Chassi	1	1
17		129563	Braçadeira	1	1
18		136516	Braçadeira	6	6
19		157065	Bota Protetora	1	1
19		811551	Bota Protetora Opcional	1	1
20		129684	Braçadeira	1	1
21		15054	Porca	2	2
22		820398	Conjunto de Fios	1	1
23		15002	Porca	1	1
23		15931	Arruela	1	1
24		15372	Conexão		1
24		246108	Adesivo		CN
25		98383	Bulbo da Pressão do Óleo		1
25		246108	Adesivo		CN
26		818329	Conjunto de Fios		1
27		818328	Fio c/ Fusível		1
27		33124	Fusível		1
28		12838	Conexão		1
29		818327	Conjunto de Fios		1
30	$	807449	Conector	1	1
31	x	----------	Alternador	1	1
			Ver Página - 101		
31		----------	Alternador	1	1
			Ver Página - 102		
32		822681	Sensor	1	1
33		818565	Sensor da Pressão do Óleo	1	1
34		----------	Válvula Solenóide		1
			Ver Páginas - 76 e 77		

% Usado até o n/s E6Y 1656Y

$ Usado até o n/s E6Y 2458E

Usado até o n/s E6Y 3300N

x Usado até o n/s E6Y 3358R

\+ Usado até o n/s E6Y 3417 S

* Usado a partir do n/s E6Y 3418 S

@ Repor o Suporte 803640 por: 1 Suporte 847792, 1 Fixador 845672, 1 Arruela 15155 e 1 Parafuso 18510

MONTAGEM DO ALTERNADOR

GASOLINA & DUAL

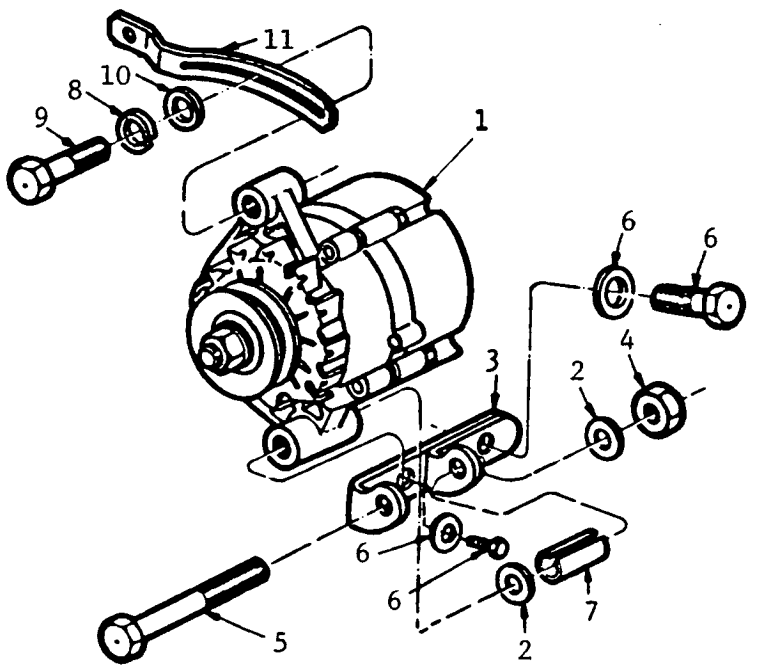

N.º Ref.	N.º Peça Hyster	Descrição 1234	Qde
1 @	--------	Alternador	1
		Ver Página - 101	
1	--------	Alternador	1
		Ver Página - 102	
2	819047	Arruela	2
3	808522	Suporte do Alternador	1
4	313828	Porca	1
5	818685	Parafuso	1
6	16805	Parafuso Dianteiro	1

N.º Ref.	N.º Peça Hyster	Descrição 1234	Qde
6	818751	Parafuso Traseiro	1
6	15156	Arruela de Pressão	2
7	818687	Espaçador	1
8	292681	Arruela c/ Trava	1
9	818686	Parafuso	1
10	819047	Arruela	1
11	818682	Braço do Alternador	1

@ Usado até o n/s E6Y 3358R

ALTERNADOR

GASOLINA & DUAL

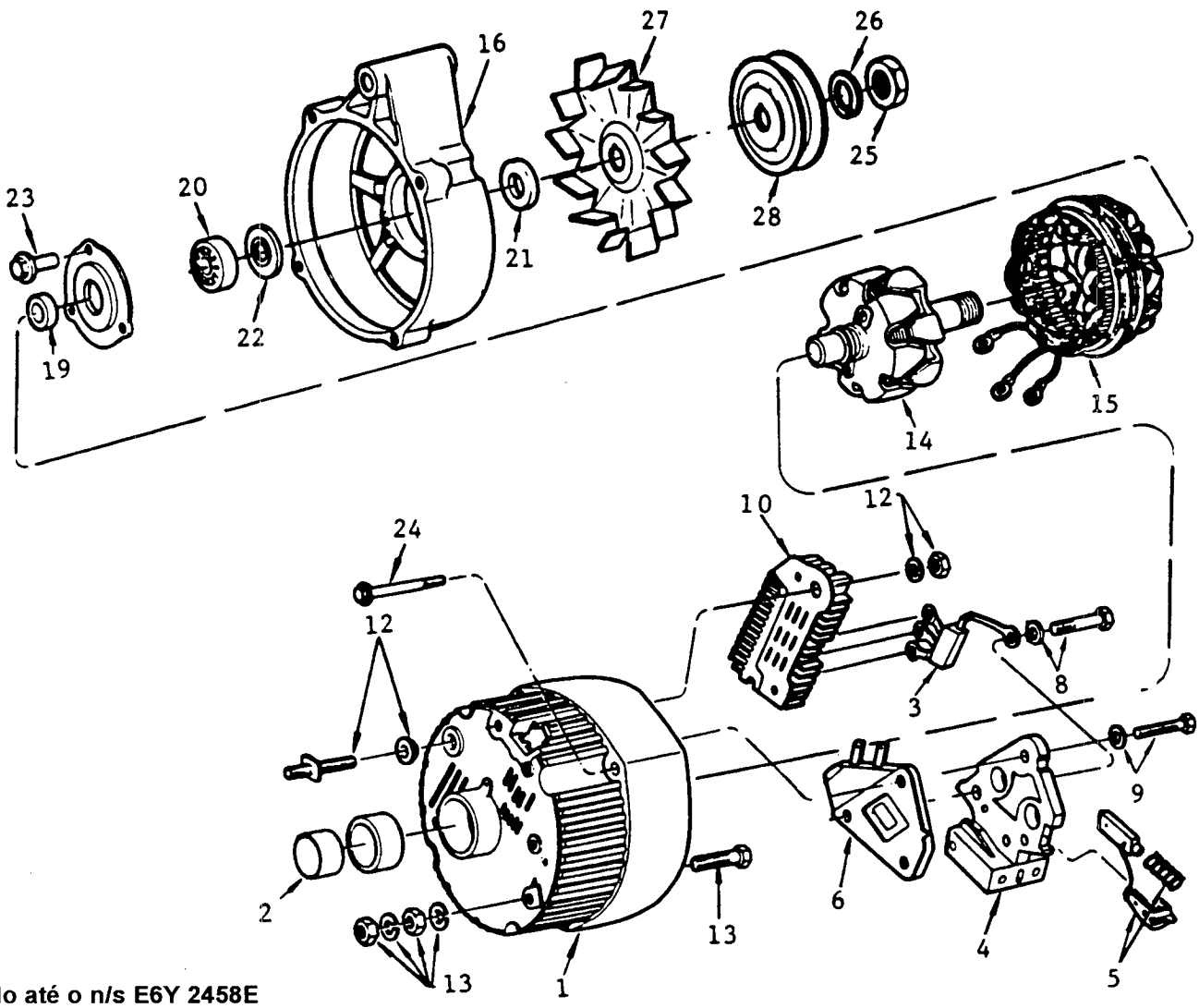

A: Usado até o n/s E6Y 2458E
B: Usado até o n/s E6Y 3358R

N.º Ref.	N.º Peça Hyster	Descrição 1234	Qde A	Qde B
	818449	Alternador	1	
	819927	Alternador		1
1	818665	Tampa Traseira	1	1
2	818667	Rolamento	1	1
3	818666	Díodo	1	1
4	818668	Suporte e Escovas	1	1
5	818669	Jogo de Escovas	1	1
6	819043	Regulador	1	
6	820085	Regulador		1
8	818650	Parafuso e Arruela	1	1
9	818672	Parafuso e Arruela	1	
10	818673	Ponte	1	1
10	818664	Porca e Arruela	1	1
12	----------	Jogo de Terminal Positivo	1	1
12	820086	Protetor		1
13	818675	Jogo de Terminal Negativo	1	1

N.º Ref.	N.º Peça Hyster	Descrição 1234	Qde A	Qde B
13	820086	Protetor		1
14	818677	Rotor	1	1
14	59184	Chaveta		1
15	818678	Estator	1	1
16	818679	Tampa Dianteira	1	1
19	138553	Colar Interno	1	1
20	1150086	Rolamento	1	1
20	124624	Rolamento Opcional	1	1
21	128834	Colar Externo	1	1
22	809386	Defletor	1	1
23	818680	Parafuso	3	3
24	818676	Parafuso	3	3
25	818681	Porca	1	1
26	18400	Arruela Trava	1	1
27	818485	Ventilador	1	1
28	818451	Polia	1	1

ALTERNADOR

GASOLINA & DUAL

Usado a partir do n/s E6Y 3359R

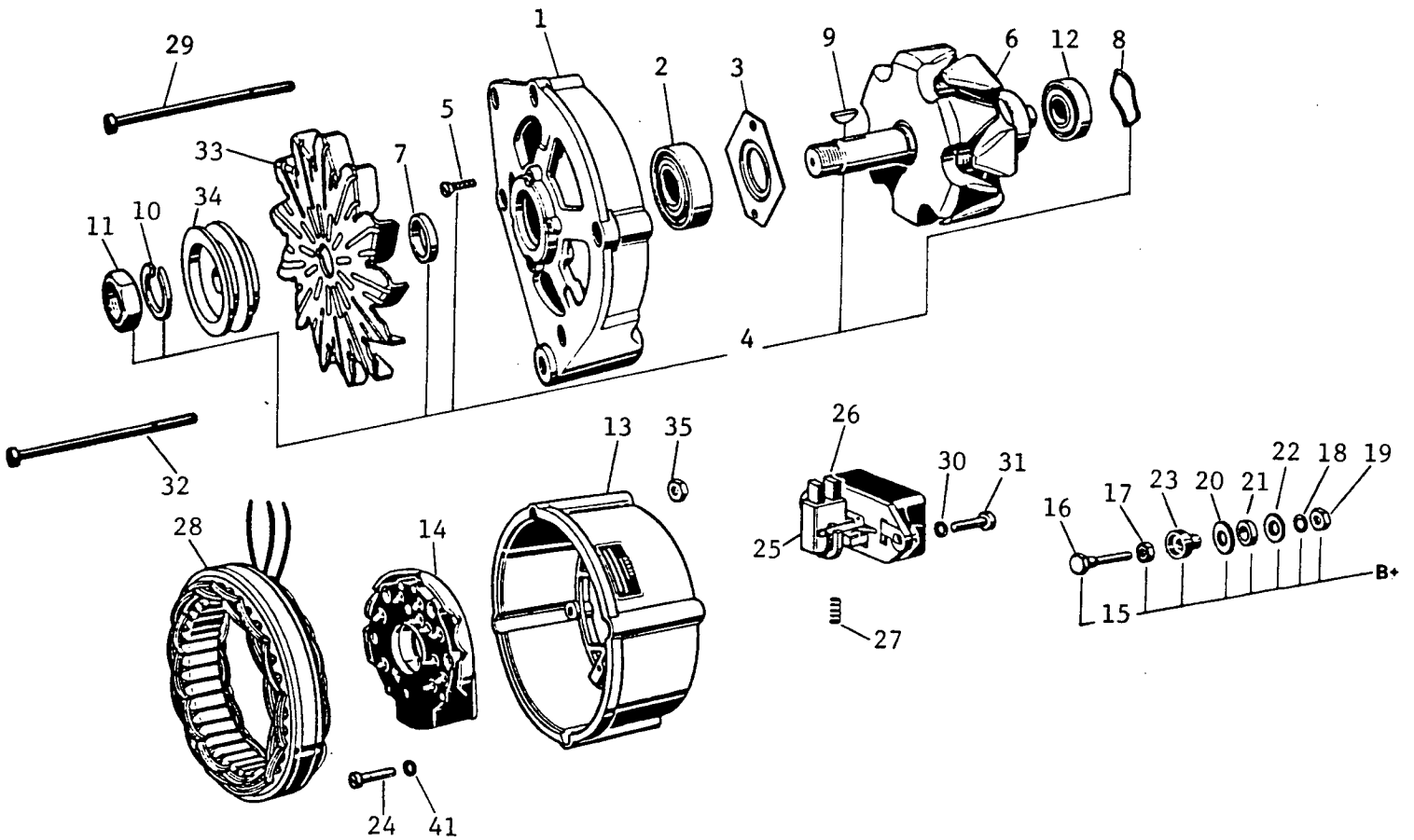

ALTERNADOR

GASOLINA & DUAL

Usado a partir do n/s E6Y 3359R

N.º Ref.	N.º Peça Hyster	Descrição 1 2 3 4	Qde
	848013	Alternador	1
1	848015	Mancal - Lado do Acionam.	1
2	848016	Rolamento	1
3	848017	Placa de Fechamento	1
4	848018	Jogo de Rotor	1
5	848019	Parafuso	2
6	848020	Rotor	1
7	848021	Anel de Encosto	1
8	848022	Anel de Pressão	1
9	848023	Chaveta	1
10	848024	Arruela	1
11	848025	Porca Sextavada	1
12	848026	Rolamento	1
13	848027	Mancal - Lado do Coletor	1
14	848028	Retificador	1
15	848029	Jogo de Terminal - B+	1
16	848030	Parafuso Sextavado	1
17	848031	Porca Sextavada	1
18	848032	Arruela	1
19	848033	Porca Sextavada	1
20	848034	Disco Isolante	1
21	848035	Arruela Isolante	1
22	848036	Arruela Isolante	1
23	848037	Bucha Isolante	1
24	847337	Parafuso	2
25	848038	Regulador	1
26	848039	Jogo de Escovas c/ Molas	1
27	847356	Mola	2
28	848040	Estator	1
29	848041	Parafuso	3
30	847336	Arruela	4
31	847342	Parafuso	2
32	848042	Parafuso	1
33	847349	Ventoinha	1
34	848043	Polia	1
35	847346	Porca Sextavada	2

MOTOR DE PARTIDA

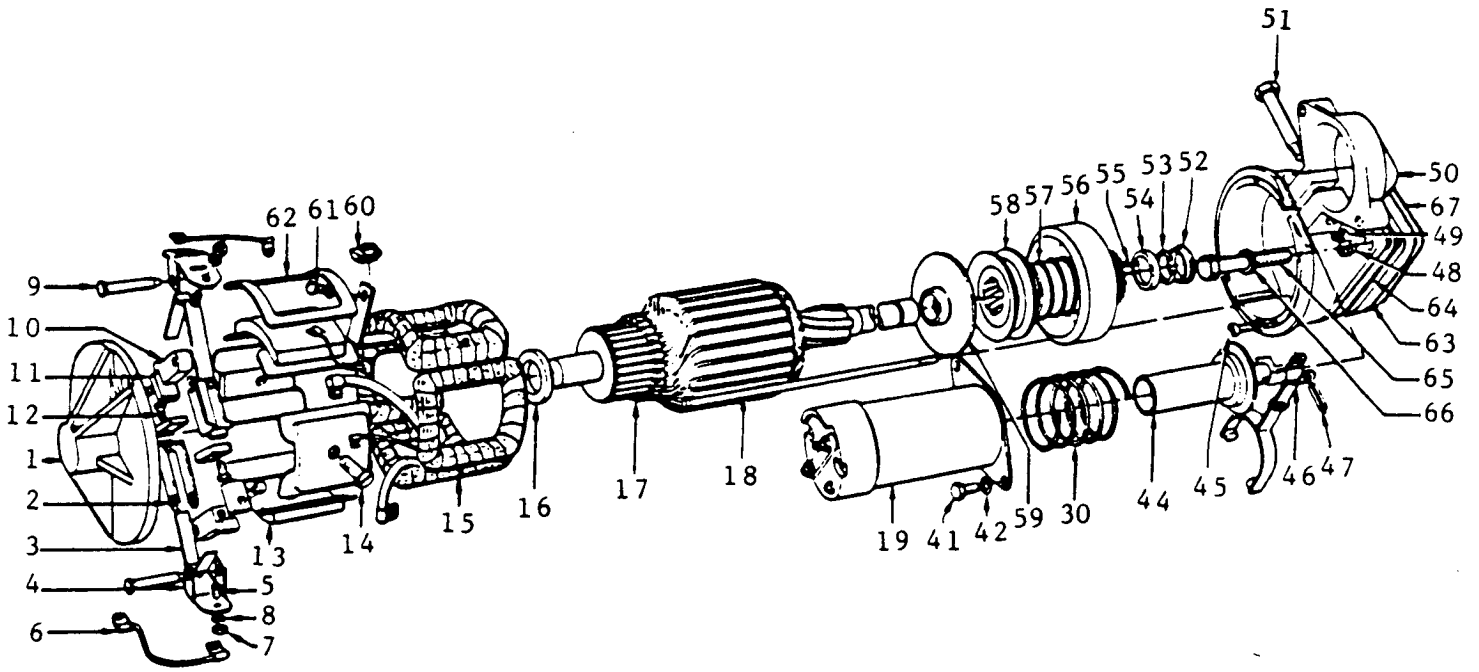

MOTOR DE PARTIDA

A: Usado até o n/s E6Y 1540Y
B: Usado até o n/s E6Y 1656Y
C: Usado até o n/s E6Y 1641Y

N.º Ref.	N.º Peça Hyster	Descrição 1234	Qde A	B	C
	172081	Motor de Partida	1		
	282665	Motor de Partida			1
	136125	Motor de Partida Diesel		1	
1	236065	Tampa	1		
1	97344	Tampa		1	
1	288917	Tampa			1
1	55965	Bucha		1	
1	97491	Bujão		1	
1	280500	Pavio		1	
1	15483	Bujão		1	
2	88572	Suporte	2	2	2
3	236069	Mola	2	2	2
4	236070	Suporte das Escovas	2	2	2
5	166825	Parafuso	4	2	4
6	173217	Cabo	2	2	2
7	128436	Porca	4	2	4
8	15152	Arruela	4	2	4
9	164508	Pino	2		2
9	167005	Pino		2	
10	236068	Sup. da Escova Isolante	2	2	2
11	170607	Escova	4		4
11	172815	Escova		4	
12	168928	Parafuso	2		2
12	274875	Parafuso		2	
12	227098	Parafuso		2	
13	164510	Sapata Polar	4		4
13	167009	Sapata Polar		4	
14	168665	Parafuso	4	4	4
15	142740	Bobina de Campo	1		
15	97359	Bobina de Campo		1	
15	288915	Bobina de Campo			1
15	167007	Conector		1	
16	55901	Arruela de Encosto	1	1	1
17	236084	Rotor	1		1
17	97358	Rotor		1	
18	88567	Parafuso	2		2
18	97361	Parafuso		2	
19	132728	Solenóide	1	1	1
19	220317	Parafuso		1	
19	15152	Arruela		1	
30	236074	Mola	1	1	1
41	169308	Parafuso	2	2	
41	16848	Parafuso			2
42	15154	Arruela		2	
44	123672	Tampa	1	1	1

N.º Ref.	N.º Peça Hyster	Descrição 1234	Qde A	B	C
44	236075	Êmbolo	1	1	1
45	79882	Parafuso	4		
45	133720	Parafuso		2	
45	288918	Parafuso			2
45	55972	Arruela	4	2	
46	130676	Alavanca	1	1	1
47	19869	Pino	1	1	
47	288919	Pino			1
48	164514	Porca	1		1
48	15055	Porca		1	
49	164513	Arruela	1		1
49	97351	Arruela		1	
50	123671	Carcaça	1		1
50	137699	Carcaça		1	
50	55585	Bucha	1	1	1
51	236078	Prisioneiro	1	1	1
52	172813	Arruela de Encosto	1		1
52	137698	Arruela de Encosto		1	
53	236081	Anel Trava	1	1	1
54	236082	Colar	1	1	1
55	55894	Pino	1	1	1
56	179426	Bendix	1		1
56	280501	Bendix		1	
56	166340	Bucha	1		1
56	166337	Bucha		1	
57	166338	Mola	1		1
57	166336	Mola		1	
58	166479	Anel Trava		1	
59	123675	Chapa Central	1	1	1
59	88035	Retentor	1	1	1
59	131172	Bucha	1	1	1
59	131173	Junta	1	1	1
59	55978	Arruela	1	1	1
60	164515	Protetor	1		
60	167010	Protetor		1	
60	288916	Protetor			1
61	164509	Parafuso	1	1	1
61	15916	Arruela		1	
62	151837	Isolante			4
63	822573	Adaptador	1		1
64	264159	Adesivo	CN		CN
65	16741	Parafuso	3		3
65	16805	Parafuso		3	
66	15156	Arruela de Pressão	3	3	3
67	264159	Adesivo	CN		CN

MOTOR DE PARTIDA

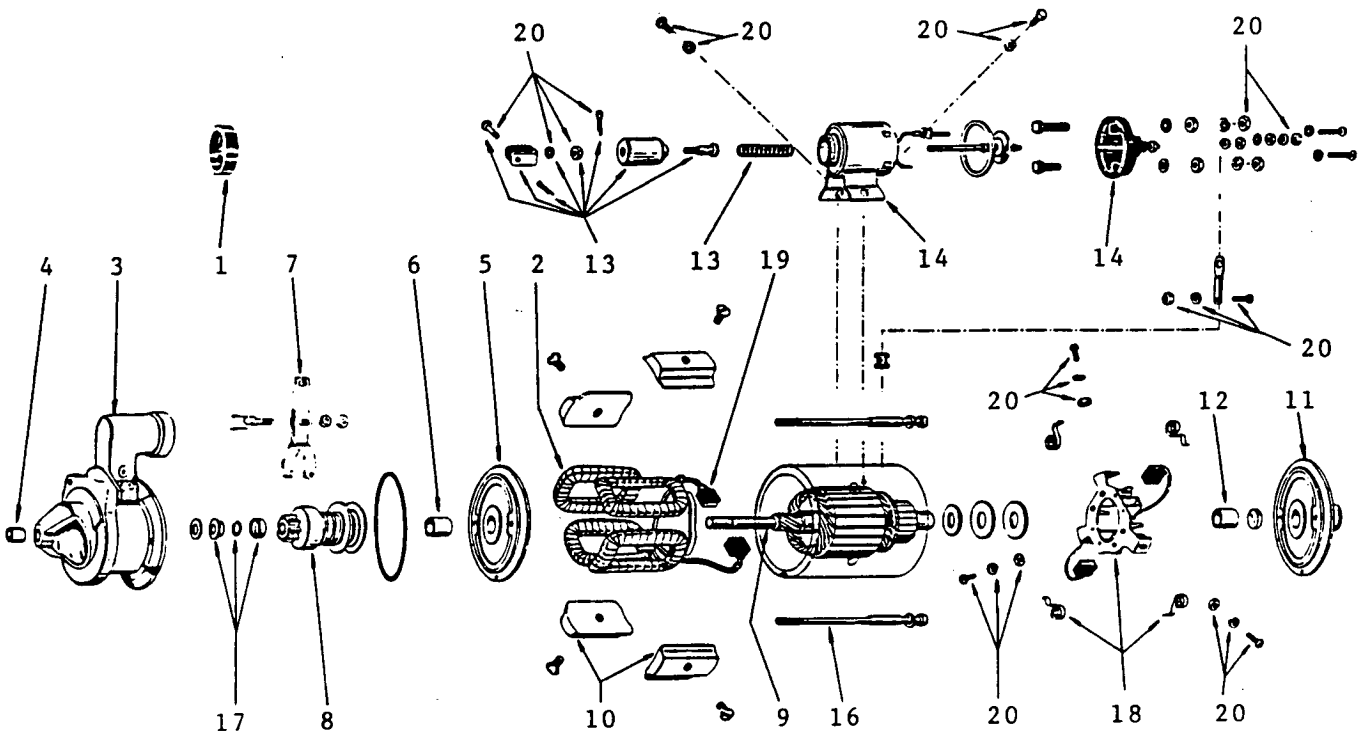

A: Gasolina & Dual
B: Diesel

N.º Ref.	N.º Peça Hyster	Descrição 1234	Qde A	Qde B
	809011	Motor de Partida	1	
	809012	Motor de Partida		1
1	809076	Anel de Vedação	1	1
2	804785	Bobina do Campo	1	
2	819752	Bobina do Campo		1
3	809069	Tampa Motriz	1	
3	809070	Tampa Motriz		1
4	804792	Bucha	1	1
5	809064	Suporte Interno	1	1
6	809065	Bucha	1	1
7	804786	Garfo	1	1
8	809066	Bendix	1	1
9	809062	Rotor	1	
9	809063	Rotor		1
10	----------	Sapata Polar	4	4
11	809061	Tampa - Lado Coletor	1	1
12	804939	Bucha	1	1

N.º Ref.		N.º Peça Hyster	Descrição 1234	Qde A	Qde B
13		809073	Solenóide Completo	1	1
14		809074	Solenóide e Relê	1	1
16		809071	Parafuso	2	2
17		809075	Jogo de Anéis e Arruelas	1	1
18		804796	Suporte c/ Escova	1	
18		819750	Suporte c/ Escova		1
18	x+	----------	Escovas	2	2
18		----------	Mola	4	4
19	x+	----------	Escovas	2	2
20		809072	Kit do Motor de Partida	1	1
	x	804797	Jogo de Escovas	1	
	+	819751	Jogo de Escovas		1

x Incluído no Jogo de Escovas 804797

\+ Incluído no Jogo de Escovas 819751

DISTRIBUIDOR

GASOLINA & DUAL

Usado até o n/s E6Y 2458E

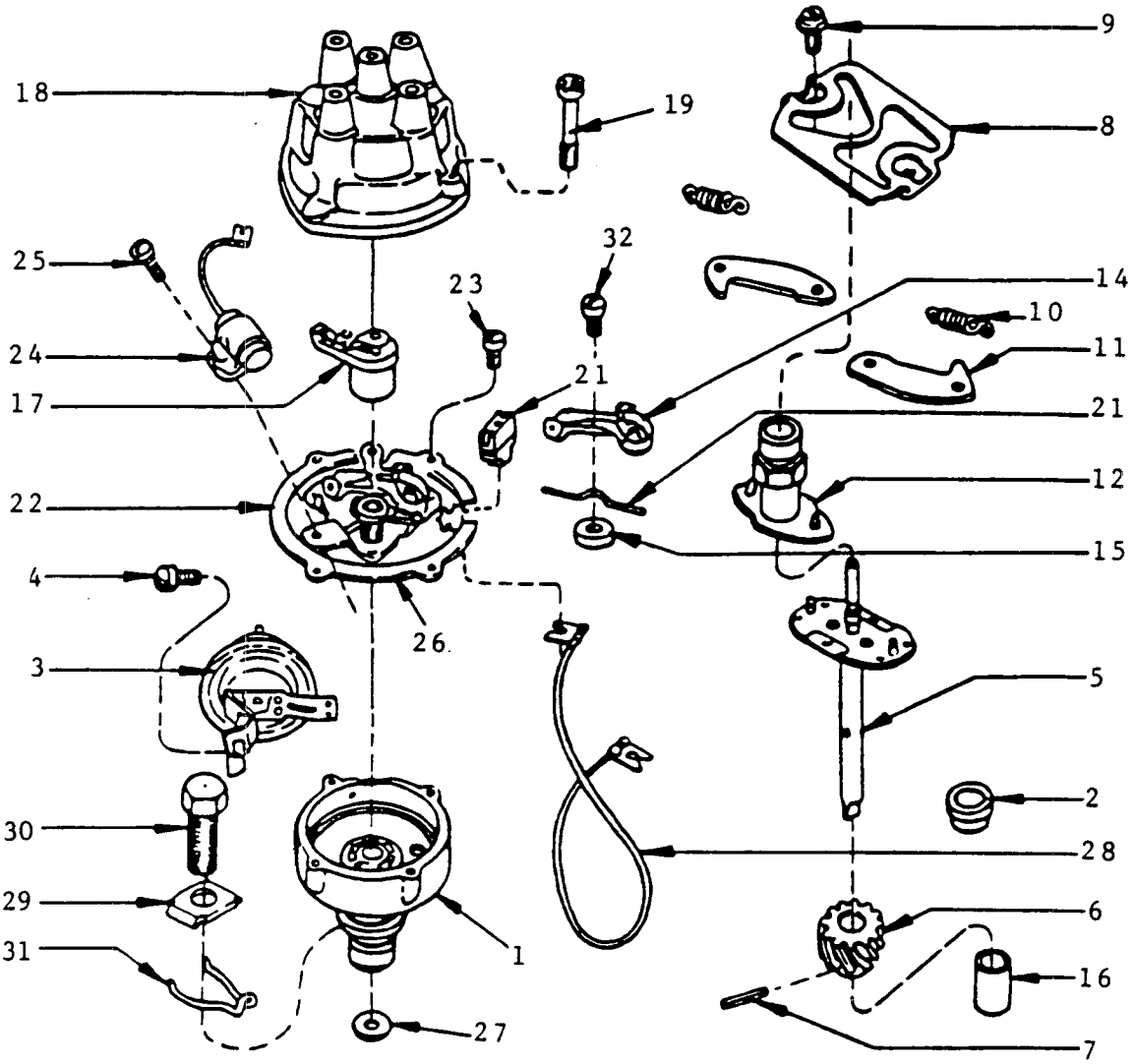

N.º Ref.	N.º Peça Hyster	Descrição 1234	Qde
	804164	Distribuidor	1
1	----------	Corpo	1
2	159974	Arruela	1
3	818639	Dispositivo de Avanço	1
4	818640	Parafuso	2
5	----------	Árvore	1
6	818649	Engrenagem	1
7	19868	Pino	1
8	152231	Placa	1
9	818656	Parafuso e Arruela	2
10	818748	Jogo de Molas	1
11	155239	Contrapeso	2
12	----------	Eixo Cames	1
13	818644	Parafuso	2
14	819041	Platinado	1
15	162726	Mecha	1

N.º Ref.	N.º Peça Hyster	Descrição 1234	Qde
16	149817	Mancal	1
17	----------	Rotor	1
18	818745	Tampa	1
19	818637	Parafuso 8	1
21	152232	Terminal	1
22	----------	Mesa	1
23	----------	Parafuso	1
24	818642	Condensador	1
25	818643	Parafuso	1
26	162730	Mola	1
27	847556	Junta	1
28	----------	Cabo	1
29	820836	Retentor	1
30	16805	Parafuso	1
31	818657	Grampo	1

DISTRIBUIDOR DE IGNIÇÃO ELETRÔNICA

GASOLINA & DUAL

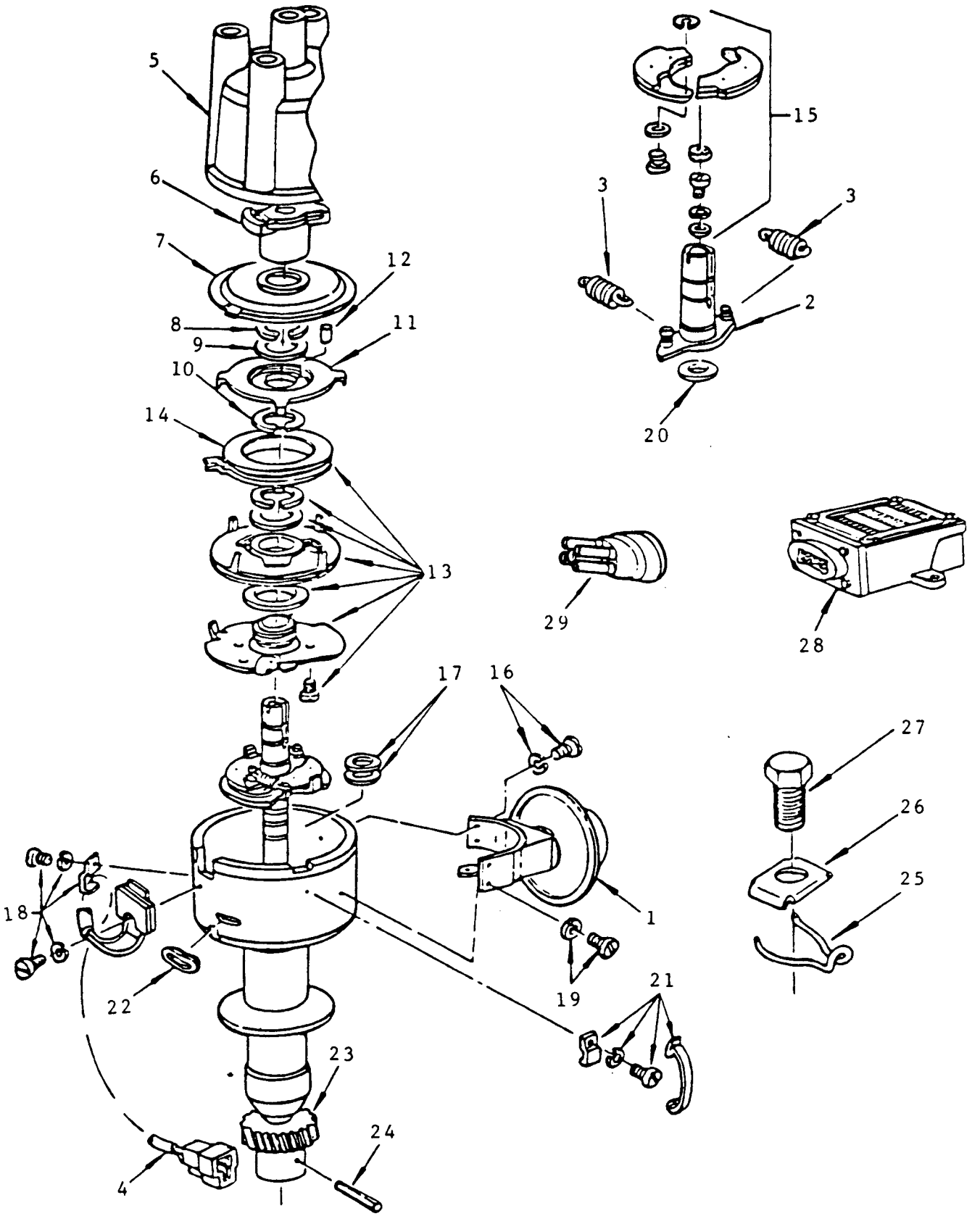

DISTRIBUIDOR DE IGNIÇÃO ELETRÔNICA

GASOLINA & DUAL

N.º Ref.	N.º Peça Hyster	Descrição 1 2 3 4	Qde
	847550	Distribuidor	1
1	847551	Disp. de Avanço do Vácuo	1
2	820081	Eixo Cames	1
3	847552	Mola do Terminal Desigual	1
3	847553	Mola do Terminal Igual	1
4	847554	Fio	1
5	820076	Tampa	1
6	819575	Rotor	1
7	819576	Protetor de Pó	1
8	819577	Anel Trava	1
9	819578	Arruela	1
10	819577	Anel Trava	1
11	820077	Rotor Impulsor	1
12	819580	Pino do Rotor	1
13	820078	Impulsor de Ignição	1
14	820079	Bobina Impulsora	1
	819583	Reparo do Distribuidor	1
15	----------	Contrapeso	1
16	----------	Parafuso e Arruela	1
17	----------	Arruela	2
18	----------	Jogo de Fixação do Cabo	1
19	----------	Parafuso e Arruela	1

N.º Ref.	N.º Peça Hyster	Descrição 1 2 3 4	Qde
20	----------	Arruela	1
21	819584	Jogo de Presilhas	1
22	819585	Protetor	1
23	818649	Engrenagem	1
24	819587	Pino	1
	159974	Arruela	1
25	818657	Grampo	1
26	820836	Retentor	1
27	16805	Parafuso	1
28	819550	Módulo de Ignição Eletrônica	1
29	819561	Luva	1
	820042	Chicote	1
	848124	Cabo de Vela - Cil. 1 e 2	2
	848125	Cabo de Vela - Cil. 3	1
	848126	Cabo de Vela - Cil. 4	1
	848127	Cabo de Vela - Cil. 5	1
	848128	Cabo de Vela - Cil. 6	1
	819778	Cabo Distribuidor / Bobina	1
	819777	Vela	6
	820041	Bobina	1
	847556	Junta	1
	149817	Mancal	1

SISTEMA ELÉTRICO DO CHASSI

DIESEL

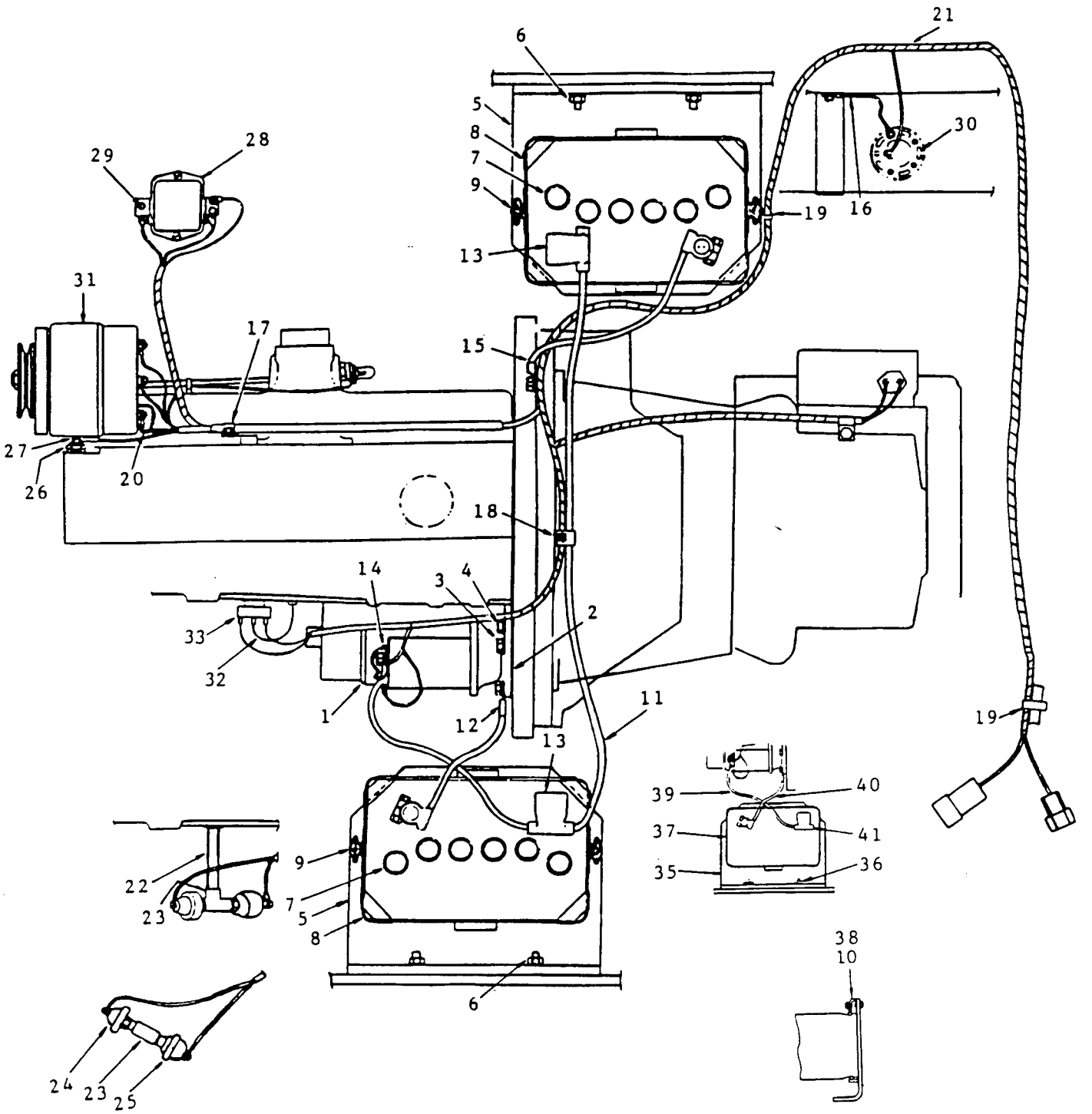

SISTEMA ELÉTRICO DO CHASSI

DIESEL

N.º Ref.		N.º Peça Hyster	Descrição 1 2 3 4	Qde
1	%	----------	Motor de Partida	1
			Ver Página - 104	
1		----------	Motor de Partida	1
			Ver Página - 106	
2		246159	Adesivo	CN
3		16828	Parafuso	1
4		16741	Parafuso	2
4		15156	Arruela de Pressão	3
5	#@	803640	Suporte da Bateria	2
5	$	847792	Suporte da Bateria	2
6	$	15176	Arruela	4
6	$	15156	Arruela de Pressão	4
6	$	15056	Porca	4
7	$	146938	Bateria	2
8	#	809663	Cinta de Fixação	2
9	#	820406	Tirante	4
9	#	18515	Arruela	4
9	#	16690	Porca Borboleta	4
9	#	820407	Espaçador da Bateria	4
10	$	845672	Fixador da Bateria	2
10	$	15155	Arruela	2
10	$	18510	Parafuso	2
11	$	183633	Cabo de Bateria - Positivo	1
12	$	982955	Cabo de Bateria - Negativo	1
13	$	257241	Protetor da Bateria	2
14		204223	Bota	1
15	$	809518	Cabo de Bateria - Negativo	1
16		820398	Conjunto de Fios	1
17		136516	Braçadeira	1
17		15155	Arruela	1
17		16663	Parafuso	1
18		129684	Braçadeira	1
19		129563	Braçadeira	2
20		157065	Bota Protetora	1
20		811551	Bota Protetora Opcional	1
21		811667	Chicote do Chassi	1
21	+	807913	Chicote do Chassi	1
22	x	277266	Tubo	1
22	x	246108	Adesivo	CN
23	x	12838	Conexão	1
24	x	822682	Interruptor da Pressão	1
24	x	246108	Adesivo	CN
25	x	808691	Interruptor da Pressão	1
26		822681	Bulbo de Temperatura	1
26		246108	Adesivo	CN

N.º Ref.		N.º Peça Hyster	Descrição 1 2 3 4	Qde
27		15931	Arruela	1
27		15002	Porca	1
28		809223	Regulador de Voltagem	1
29		15154	Arruela	2
29		15054	Porca	2
30		847637	Bóia do Nível de Combustível	1
30		15132	Arruela	1
30		16708	Parafuso	5
30		77610	Arruela	4
30		111561	Junta	1
31	+	----------	Alternador	1
			Ver Página - 112	
31		----------	Alternador	1
			Ver Página - 113	
32	&	847505	Fio	1
33	&	119535	Bulbo de Pressão	1
35	*	847792	Suporte da Bateria	1
36	*	15176	Arruela	2
36	*	15156	Arruela de Pressão	2
36	*	15056	Porca	2
37	*	286770	Bateria	1
38	*	845672	Fixador da Bateria	1
38	*	15155	Arruela	1
38	*	18510	Parafuso	1
39	*	982954	Cabo de Bateria - Positivo	1
40	*	809518	Cabo de Bateria - Negativo	1
41	*	257241	Protetor da Bateria	1

%	Usado até o n/s E6Y 1656Y
+	Usado até o n/s E6Y 1670Z
x	Usado até o n/s E6Y 3271N
&	Usado a partir do n/s E6Y 3272N
#	Usado até o n/s E6Y 3300N
$	Usado até o n/s E6Y 3417 S
*	Usado a partir do n/s E6Y 3418 S
@	Repor o Suporte 803640 por: 1 Suporte 847792, 1 Fixador 845672, 1 Arruela 15155 e 1 Parafuso 18510

ALTERNADOR

DIESEL

Usado até o n/s E6Y 1670Z

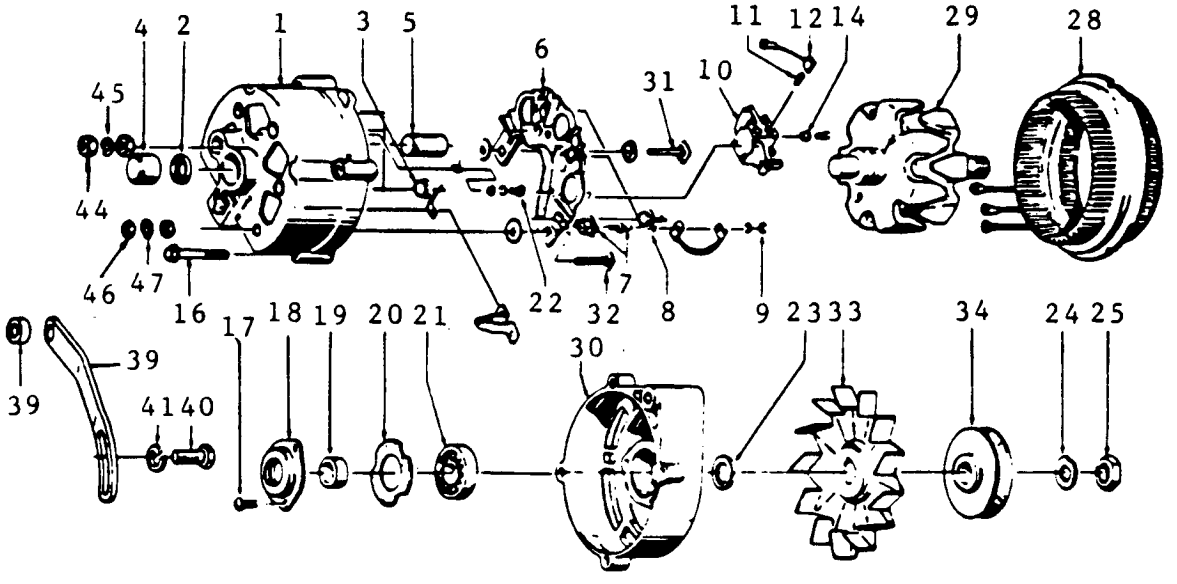

N.º Ref.	N.º Peça Hyster	Descrição 1234	Qde
	138724	Alternador	1
1	152236	Tampa Traseira	1
1	128840	Condensador	1
2	169515	Vedador	2
3	128836	Diodo Negativo	3
4	128838	Rolamento	1
5	128839	Mola do Condensador	1
6	128844	Suporte	1
7	128846	Terminal	3
8	128845	Diodo Positivo	3
9	128842	Arruela de Pressão	3
9	15039	Porca	3
10	138559	Suporte c/ Escova	1
11	128848	Mola da Escova	2
12	---------	Escova	2
14	128851	Parafuso	2
14	128842	Arruela de Pressão	2
16	128852	Parafuso	4
17	138554	Parafuso	3
18	128831	Retentor	1
19	138553	Colar	1
20	202004	Junta	1
21	235950	Rolamento	1
22	16713	Parafuso	11
22	128842	Arruela de Pressão	1
22	128841	Arruela Lisa	1

N.º Ref.	N.º Peça Hyster	Descrição 1234	Qde
22	154794	Parafuso Isolante	1
22	152239	Arruela Isolante	1
23	128834	Colar	1
24	128835	Arruela de Pressão	1
25	55580	Porca do Eixo	1
	152234	Defletor de Óleo	1
28	152235	Estator	1
29	138555	Rotor	1
30	190047	Tampa Dianteira	1
31	152237	Terminal Terra	1
32	152238	Terminal da Bateria	1
33	126358	Ventilador	1
34	146689	Polia	1
	128415	Suporte	1
	17231	Parafuso do Suporte	1
	16498	Parafuso	1
	15156	Arruela de Pressão	2
39	142531	Braço	1
39	161558	Espaçador	1
40	18497	Parafuso	1
41	15913	Arruela de Pressão	1
41	15155	Arruela	1
44	128436	Porca	1
45	15915	Arruela	1
46	15002	Porca	1
47	15916	Arruela	1

ALTERNADOR

DIESEL

Usado a partir do n/s E6Y 1671Z

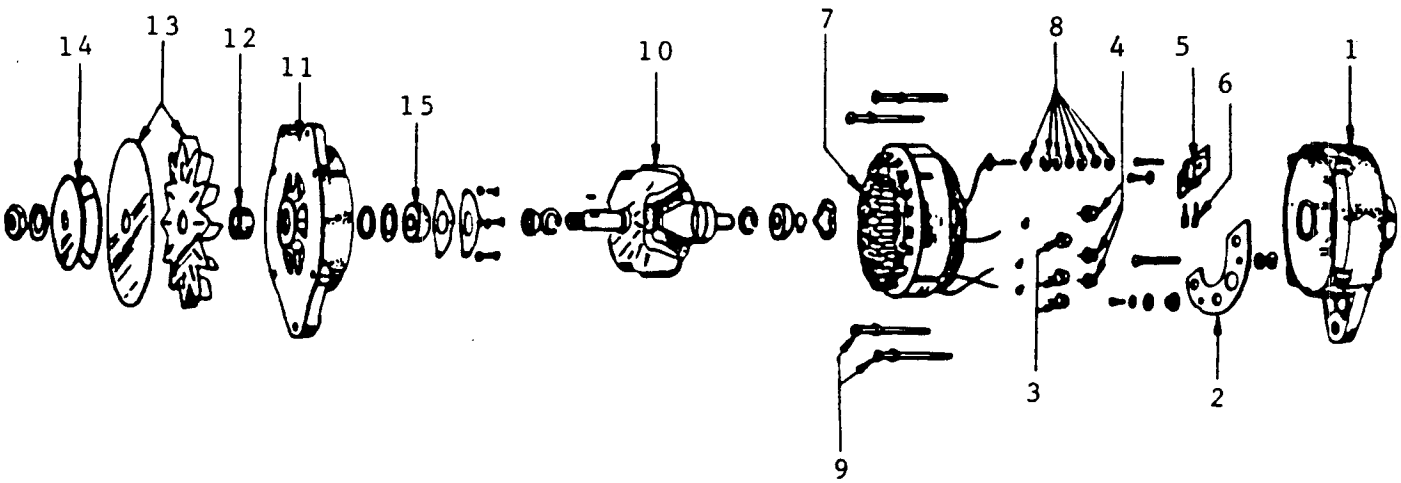

N.º Ref.	N.º Peça Hyster	Descrição 1234	Qde
	809222	Alternador	1
1	809244	Tampa Traseira	1
2	820417	Dissipador Térmico	1
3	847105	Diodo Positivo	3
4	847106	Diodo Negativo	3
5	* 809200	Porta Escova	1
6	802952	Escova	2
7	809246	Estator	1
8	* 807278	Kit de Terminal	1
9	* 802121	Parafuso	4

N.º Ref.	N.º Peça Hyster	Descrição 1234	Qde
10	809247	Rotor	1
11	808362	Tampa Dianteira	1
12	808368	Espaçador	1
13	808369	Ventilador	1
14	808370	Polia	1
15	808360	Rolamento	1
	808371	Jogo de Reparo	1

* Incluído no Kit de Reparo 808371

IGNIÇÃO ELETRÔNICA

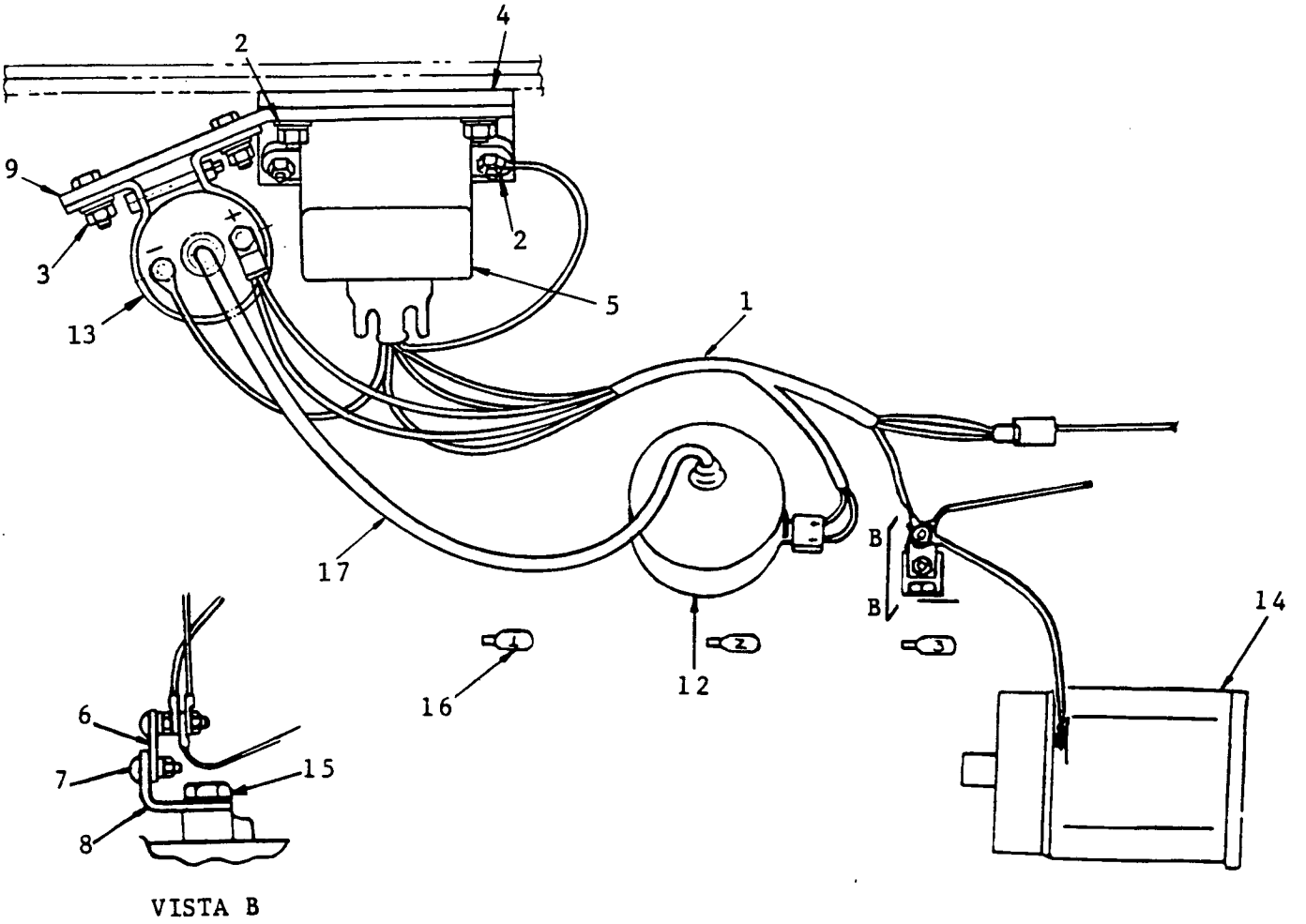

VISTA B

N.º Ref.	N.º Peça Hyster	Descrição 1234	Qde
1	820042	Chicote de Fios	1
2	18465	Parafuso	2
2	15154	Arruela	4
2	15054	Porca	4
2	15127	Arruela	4
3	15154	Arruela	2
3	15054	Porca	2
3	18465	Parafuso	2
3	15127	Arruela	2
4	819552	Suporte do Módulo	1
5	819550	Módulo da Ignição Eletrônica	1
6	819553	Bloco Isolador	1
6	819554	Bloco	1
7	18710	Parafuso	1

N.º Ref.	N.º Peça Hyster	Descrição 1234	Qde
7	15152	Arruela	1
7	15002	Porca	1
8	819744	Chapa do Bloco Isolador	1
9	819890	Suporte da Bobina	1
12	----------	Distribuidor de Ignição Eletrônica	1
		Ver Página - 108	
13	820041	Bobina	1
14	----------	Motor de Partida	1
		Ver Página - 106	
15	15156	Arruela de Pressão	1
15	18535	Parafuso	1
16	819777	Vela de Ignição	6
17	819778	Cabo do Distribuidor / Bobina	1

EMBREAGEM

Embreagem ____ 116

Pedal e Tirantes da Embreagem ____ 118

EMBREAGEM

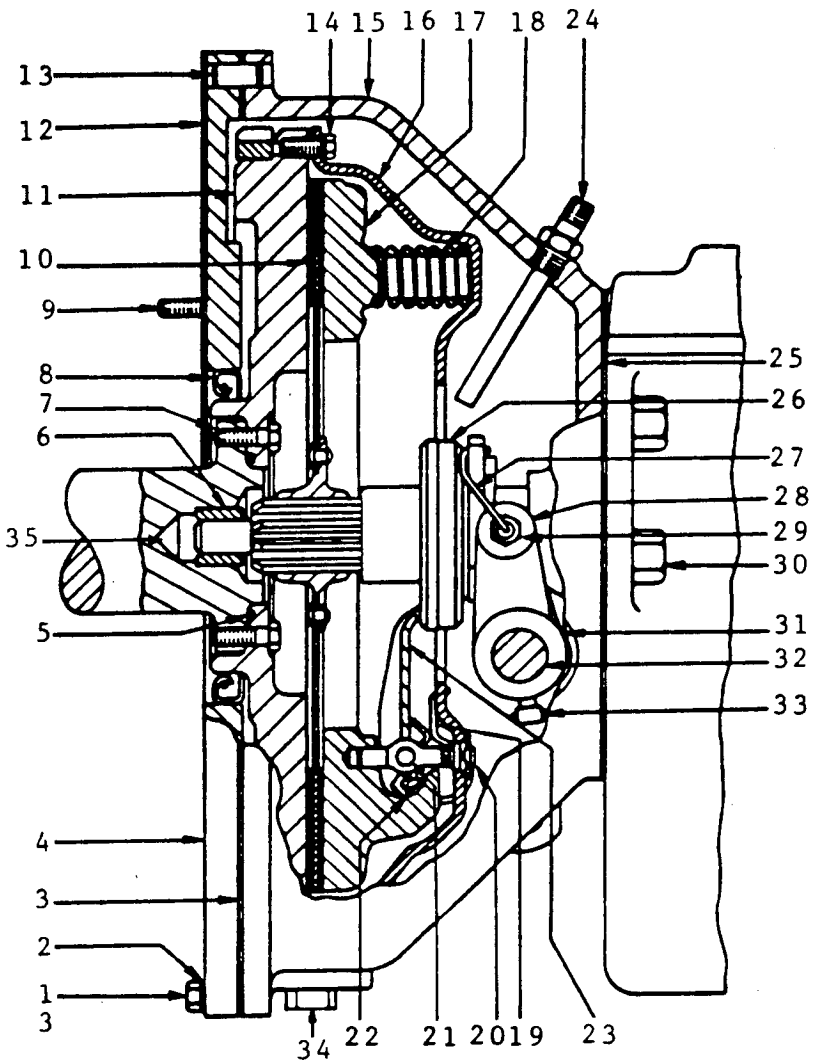
14 15 16 17 18 24
13
12
11
10
9
8
7
6
35
5
4
3
2
1
3
34 22 21 20 19 23
25
26
27
28
29
30
31
32
33

EMBREAGEM

A: Gasolina & Dual
B: Diesel

N.º Ref.	N.º Peça Hyster	Descrição 1234	Qde A	Qde B
1	16828	Parafuso	8	9
1	16816	Parafuso		2
1	15056	Porca		2
1	18538	Parafuso	1	
1	16805	Parafuso	2	
2	15156	Arruela de Pressão	11	11
3	264159	Adesivo	CN	CN
4	259053	Chapa Adaptadora		1
4	172069	Chapa Adaptadora	1	
4	847838	Protetor de Pó		1
4	133469	Parafuso		3
4	15127	Arruela Lisa		3
4	15154	Arruela		3
5	14191	Anel O	1	
5	224625	Anel O		1
6	43303	Rolamento		1
6	172058	Bucha	1	
6	46102	Anel Trava		1
7	97577	Parafuso		6
7	92942	Parafuso	6	
7	246108	Adesivo	CN	CN
8	267538	Retentor de Óleo		1
8	141113	Retentor de Óleo	1	
9	15945	Parafuso	5	
9	15946	Parafuso		6
10	811314	Disco de Fricção	1	1
11	259050	Volante do Motor		1
11	822902	Volante do Motor	1	
11	* 209863	Volante do Motor	1	
11	195856	Cremalheira	1	1
12	172070	Junta	1	
13	818835	Pino Guia	2	2
14	277826	Parafuso	8	8
14	15156	Arruela de Pressão	8	8
15	804001	Carcaça da Embreagem	1	1
16	~~807629~~	Platô 280421	1	1
17	809359	Placa de Pressão	1	1
18	822911	Kit de Mola	1	1
18	809361	Mola Azul	16	16
	809360	Reparo	1	1
19	----------	Mola	4	4
20	----------	Parafuso	4	4
20	----------	Arruela	4	4
20	----------	Porca	4	4
21	----------	Pino	4	4
22	----------	Apoio do Gafanhoto	4	4
23	----------	Gafanhoto	4	4
24	172046	Tubo de Entrada	1	1
25	264159	Adesivo	CN	CN
26	172049	Colar c/ Rolamento da Embr.	1	1
26	172050	Luva	1	1
26	230303	Rolamento	1	1
27	172047	Mola	1	1
28	172048	Seguidor Came	2	2
29	15026	Porca Trava	2	2
29	15156	Arruela de Pressão	2	2
30	173680	Parafuso	4	4
31	809347	Garfo da Embreagem	1	1
32	----------	Eixo	1	1
		Ver Página - 118		
33	67355	Arame Trava	1	1
33	820421	Parafuso Trava	1	1
34	14387	Bujão de Drenagem	1	1
35	186420	Pino Guia		2

* Usado até o n/s E6Y 3018K

PEDAL E TIRANTES DA EMBREAGEM

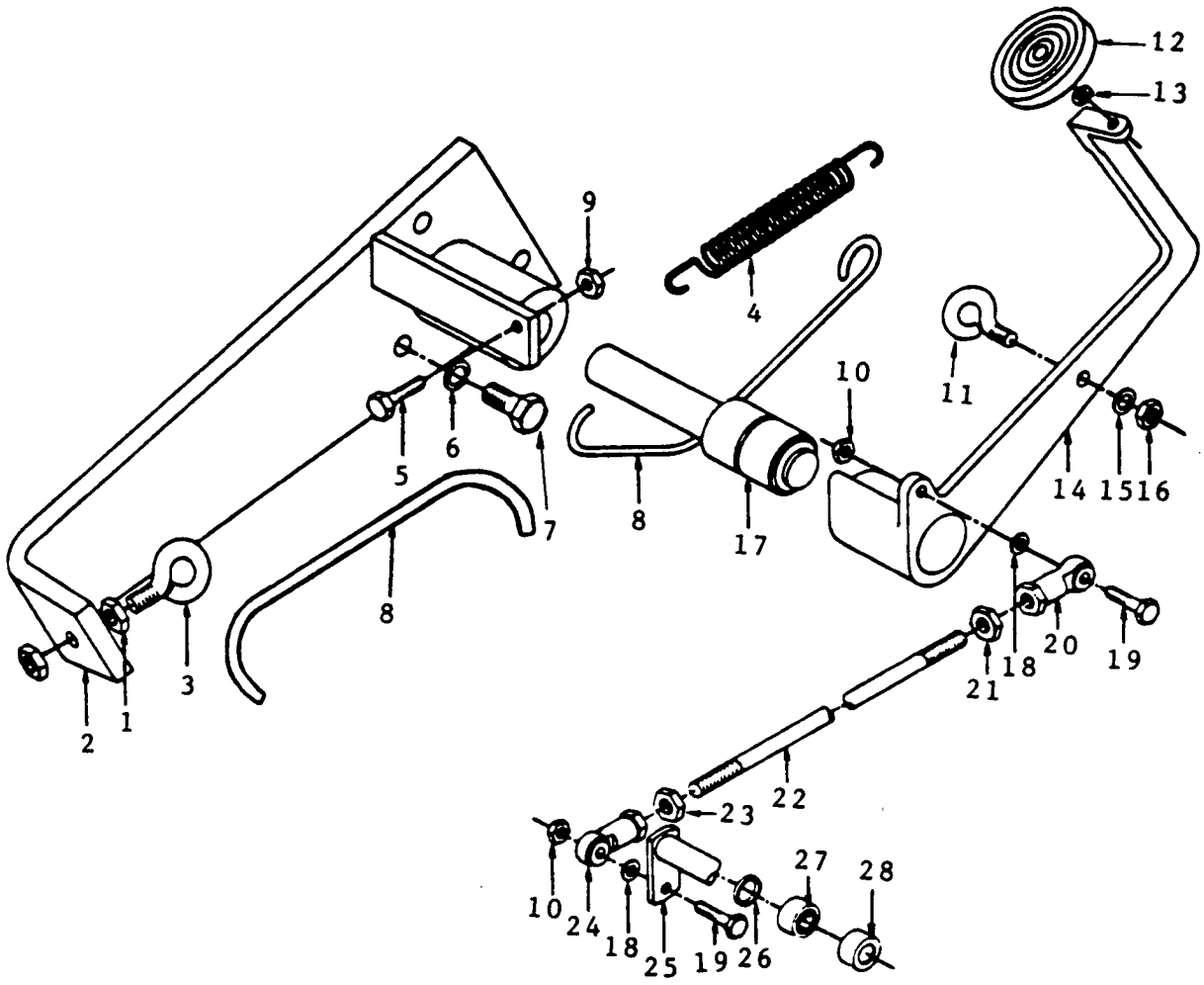

N.º Ref.		N.º Peça Hyster	Descrição 1234	Qde
1	$	15086	Porca Trava	2
1		15058	Porca Trava	2
2	$	807976	Suporte	1
2		295584	Suporte	1
3	$	138365	Terminal Rosqueado	1
3		295579	Terminal Rosqueado	1
4	$	110653	Mola	1
4		295589	Mola	1
5	$	16815	Parafuso	1
5		220600	Parafuso	1
6		15160	Arruela	3
7		16804	Parafuso	3
8	$	238478	Tirante	1
8		295577	Tirante	1
9	$	15086	Porca Trava	1
9		15026	Porca Trava	1
10	$	139743	Porca Trava	2
10		222668	Porca Trava	2
11	$	172963	Terminal Rosqueado	1
11		295580	Terminal Rosqueado	1
12		807970	Sapata do Pedal	1
13		15178	Arruela de Pressão	1
14	$	172951	Alavanca do Pedal	1

N.º Ref.		N.º Peça Hyster	Descrição 1234	Qde
14		295586	Alavanca do Pedal	1
15	$	15156	Arruela de Pressão	1
16	$	15056	Porca	1
16		17430	Porca	1
17		172875	Eixo c/ Rolamento	1
18	$	15134	Arruela Lisa	2
18		15156	Arruela de Pressão	2
19		16814	Parafuso	2
20		847834	Terminal	1
21		17446	Porca	1
22	$	172958	Tirante Gasolina & Dual	1
22		295588	Tirante Gasolina & Dual	1
22	$	172959	Tirante Diesel	1
22		295578	Tirante Diesel	1
23		15026	Porca Trava	1
24		847833	Terminal	1
25		279445	Eixo	1
26		145753	Retentor de Óleo	1
27		231001	Rolamento de Agulha	1
28		69017	Rolamento de Agulha	1

$ Usado até o n/s E6Y 1925A

TRANSMISSÃO

Caixa de Câmbio ____ 120

Diferencial ____ 128

Eixo de Tração ____ 122

Junta Universal ____ 132

Redutor e Alavanca Inversora de Velocidade ____ 124

CAIXA DE CÂMBIO

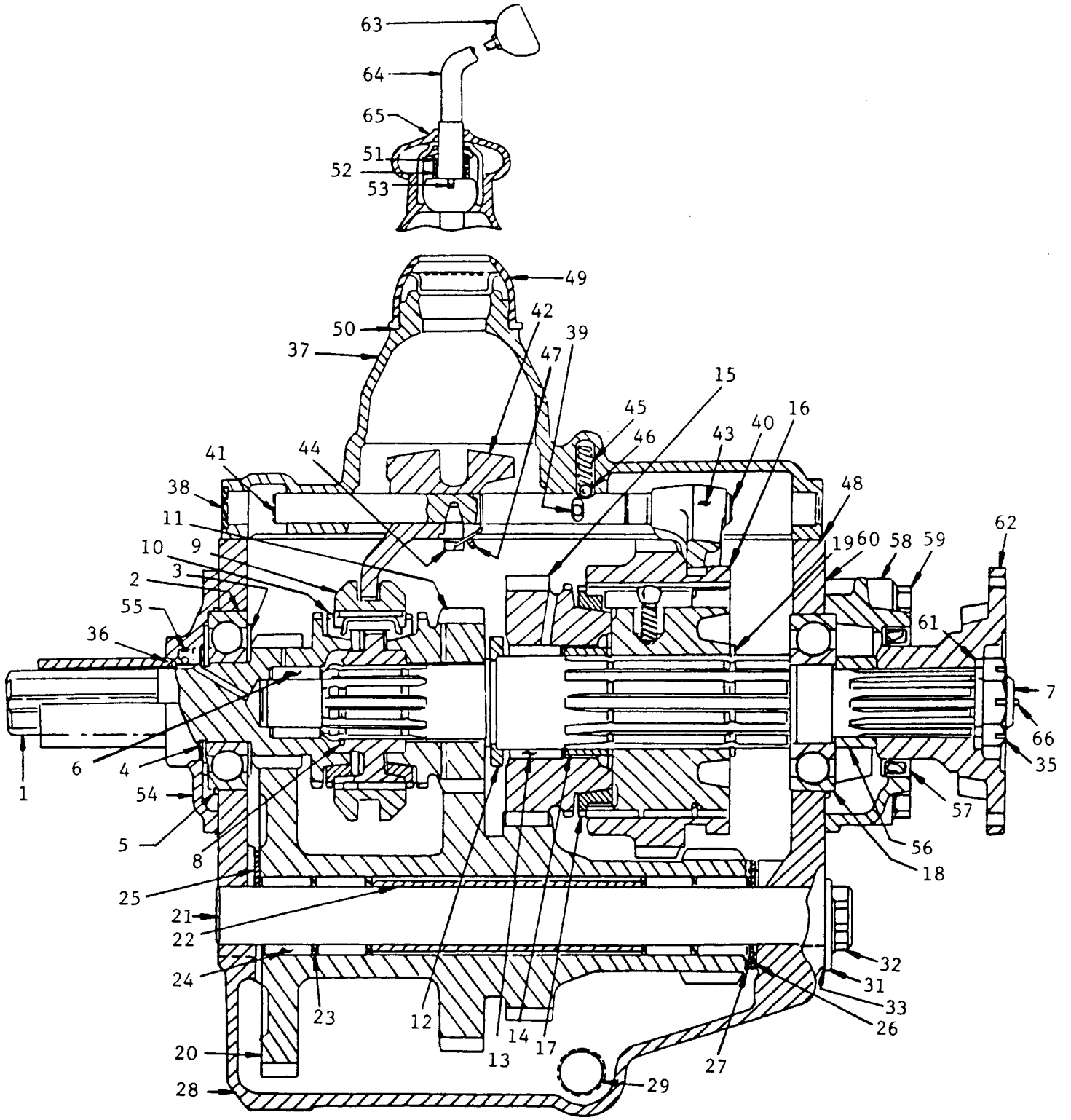

CAIXA DE CÂMBIO

N.º Ref.		N.º Peça Hyster	Descrição 1 2 3 4	Qde
		804343	Caixa de Câmbio	1
1		804473	Eixo Piloto	1
2		802669	Rolamento	1
3	+	----------	Protetor	1
4	+	----------	Jogo de Anéis	1
5	+	----------	Anel Retentor	2
6		802675	Agulha	16
7		804479	Eixo Principal	1
8	+	----------	Anel Retentor	1
9		802678	Sincronizador	1
10		802679	Cone do Sincronizador	2
11		802680	Engrenagem c/ Bucha	1
12		802681	Arruela	1
13		802661	Agulha	34
14		802683	Espaçador	1
15		802684	Engrenagem	1
16		802685	Sincronizador	1
17		802686	Cone do Sincronizador	1
18		802687	Rolamento	1
19	+	----------	Anel Retentor	3
20		802689	Carretel	1
21		802690	Eixo do Carretel	1
22		802691	Espaçador	1
23	+	----------	Espaçador	6
24		802644	Agulha	88
25	+	----------	Arruela de Encosto	1
26	+	----------	Arruela de Encosto	1
27	+	----------	Arruela de Encosto	1
28		804611	Carcaça	1
28		802702	Janela de Inspeção	1
28		802703	Junta da Janela	1
29		802698	Bujão	2
29		809206	Bujão	2
31		802700	Retentor	1
32		847412	Parafuso e Arruela	8
33		802701	Junta	1
35		810683	Porca Castelo	1
36		804474	Bucha	1
37		804612	Tampa Superior	1
37		802726	Parafuso da Tampa	1
37		16598	Parafuso da Tampa	5
37		15156	Arruela de Pressão	6
37		16016	Conjunto do Respiro	1
38		804976	Bujão	6
39		802711	Bujão	1
39		802723	Pino de Fixação	1
40		802715	Eixo de Mudança - 1,2	1
41		802716	Eixo de Mudança - 3,4	1
42		802717	Garfo - 3,4	1
42		802719	Braçadeira - 1,2	1
43		802718	Garfo - 1,2	1
44		847414	Pino Trava	3
45		802658	Mola	2
46		21278	Esfera	2
47		802724	Arame Trava	3
48		802725	Junta	1
49		802727	Tampa	1
50		802728	Junta	1
51		802729	Arruela Especial	1
52		802731	Mola	1
53		802730	Pino Trava	1
54		804476	Tampa	1
54		16836	Parafuso	4
54		15932	Arruela	4
55		804475	Retentor de Óleo	1
56		804481	Espaçador	1
57		808679	Retentor	1
58		804141	Tampa	1
59		16598	Parafuso da Tampa	5
59		15156	Arruela de Pressão	5
60		264159	Adesivo	CN
61		804077	Arruela Especial	1
62		----------	Flange	1
			Ver Página - 132	
63		154884	Manopla	1
63		15026	Porca	1
64		807013	Alavanca Gasolina & Dual	1
64		807015	Alavanca Diesel	1
65		138925	Bota Protetora	1
66		15225	Cupilha	1

\+ Incluído no Kit de Reparo 811548

EIXO DE TRAÇÃO

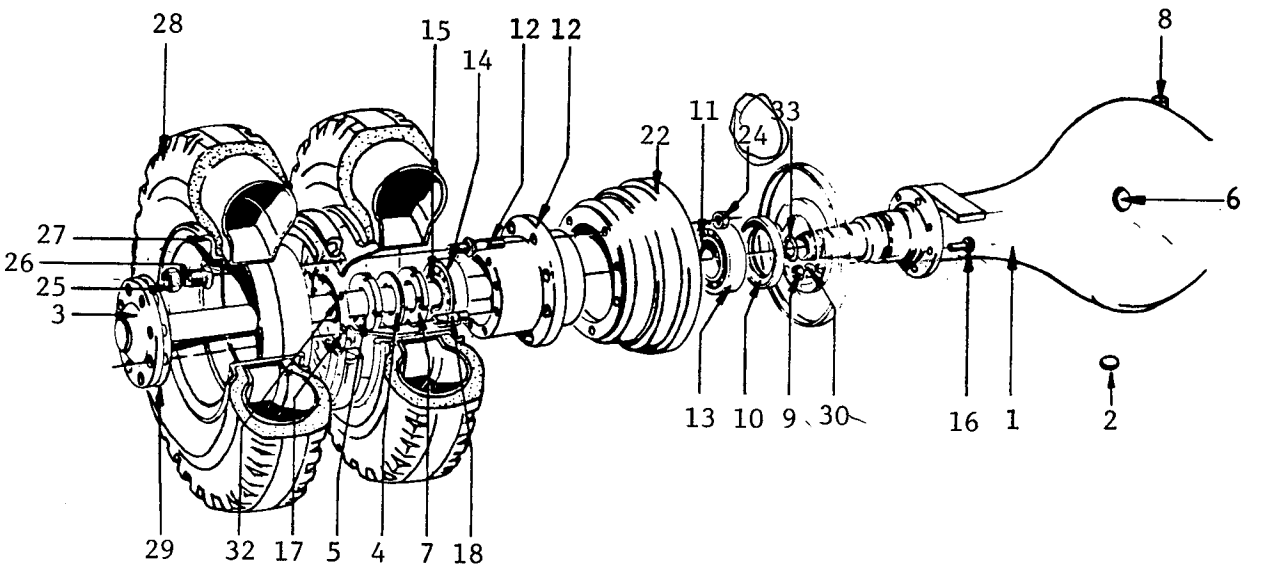

EIXO DE TRAÇÃO

A: Usado até o n/s E6Y 1550Y
B: Usado até o n/s E6Y 2230B
C: Usado a partir do n/s E6Y 2231B

N.º Ref.	N.º Peça Hyster	Descrição 1234	Qde A	B	C
	258100	Eixo de Tração	1		
	284057	Eixo de Tração		1	
	809744	Eixo de Tração			1
1	----------	Diferencial	1	1	
		Ver Página - 128			
1	----------	Diferencial			1
		Ver Página - 130			
1	263572	Carcaça	1		
1	293321	Carcaça		1	
1	811432	Carcaça			1
1	16372	Parafuso	1		
1	244828	Junta	1		
1	15008	Porca	14		
1	221712	Porca		14	
1	88587	Arruela	14	14	14
1	73677	Junta do Difer. do Eixo	1		
1	264159	Adesivo do Difer. do Eixo		1	
1	----------	Junta do Difer. do Eixo			1
		Ver Página - 130			
1	358098	Porca			4
1	202416	Prisioneiro Longo	4	4	
1	268907	Prisioneiro Longo			4
1	151568	Prisioneiro Curto	10	10	
1	811476	Parafuso			10
2	10389	Bujão de Drenagem			1
3	263570	Semi-Eixo	2		
3	287737	Semi-Eixo		2	
3	811483	Semi-Eixo			2
4	116067	Arruela	2	2	2
5	116068	Porca	2	2	2
6	15316	Bujão	3	3	1
6	811479	Bujão			1

N.º Ref.	N.º Peça Hyster	Descrição 1234	Qde A	B	C
7	138072	Porca	2	2	
7	811480	Porca			2
8	200445	Respiro			1
9	278326	Porca	14	14	14
10	44538	Retentor	2	2	2
11	230378	Cone do Rolamento	2	2	
11	224572	Cone do Rolamento			2
12	258119	Cubo da Roda	2	2	
12	809747	Cubo da Roda			2
12	26400	Prisioneiro	6	6	6
13	30190	Capa do Rolamento	1	1	
13	224573	Capa do Rolamento			1
14	230324	Capa do Rolamento	1	1	1
15	230325	Cone do Rolamento	2	2	2
16	820289	Parafuso Especial	14	14	14
17	258120	Retentor	2	2	2
18	213670	Parafuso	32	32	32
22	----------	Freio	2	2	2
		Ver Página - 134			
22	216468	Tambor de Freio	2	2	2
24	248320	Porca	12	12	12
25	11286	Porca da Roda	12	12	12
26	11287	Porca da Roda	12	12	12
27	----------	Roda	4	4	4
		Ver Página - 192			
28	----------	Pneus	4	4	4
		Ver Página - 192			
29	280472	Adesivo	CN	CN	CN
30	153778	Luva de Encaixe	14	14	14
32	265659	Luva	2	2	2
33	265666	Junta	2	2	2

REDUTOR E ALAVANCA INVERSORA DE VELOCIDADE

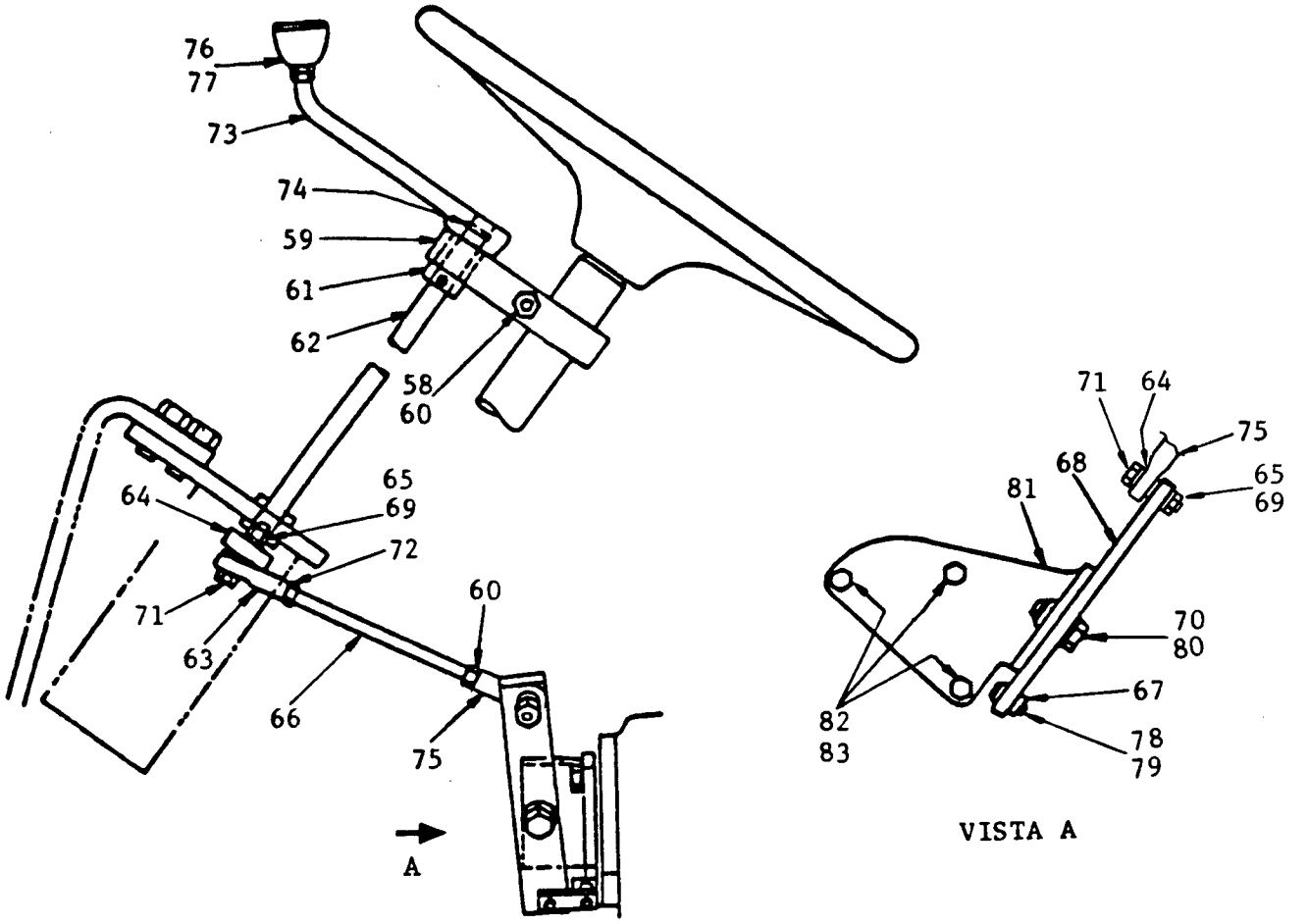

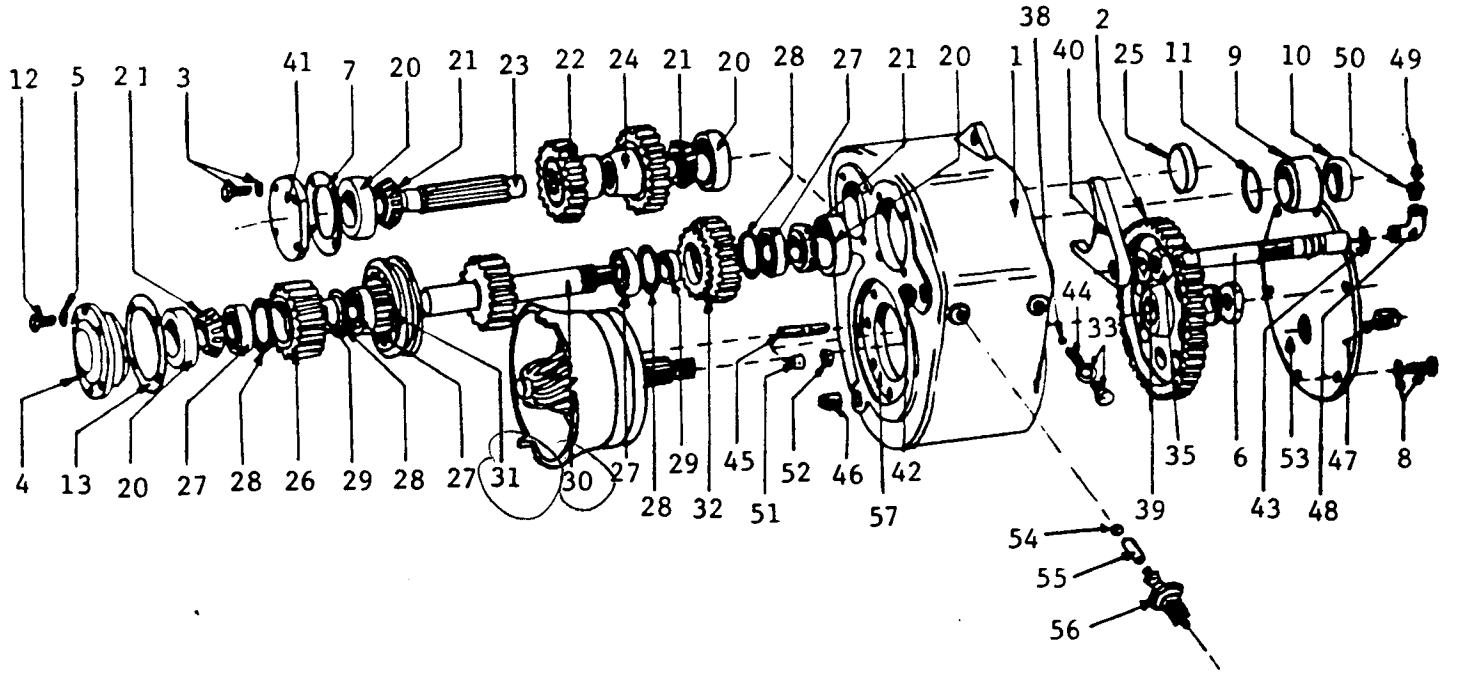

REDUTOR E ALAVANCA INVERSORA DE VELOCIDADE

N.º Ref.	N.º Peça Hyster	Descrição 1234	Qde
	+ 239842	Redutor Inversor	1
	* 285223	Redutor Inversor	1
	811646	Redutor Inversor	1
1	* 145754	Carcaça	1
1	811648	Carcaça	1
2	+ 114943	Engrenagem	1
2	282658	Engrenagem	1
3	16805	Parafuso	4
3	15156	Arruela de Pressão	4
4	818240	Mancal	1
5	15156	Arruela de Pressão	4
6	* 112328	Eixo	1
6	819405	Eixo	1
7	811102	Calço - .005	3
7	811103	Calço - .007	2
7	811104	Calço - .020	1
8	16598	Parafuso	6
8	15156	Arruela de Pressão	6
9	112326	Mancal	1
9	16598	Parafuso	2
9	15156	Arruela de Pressão	2
10	208348	Retentor	1
11	280472	Adesivo	CN
12	16805	Parafuso	1
13	132480	Calço - .005	2
13	132481	Calço - .007	2
13	132482	Calço - .020	3
20	230345	Capa do Rolamento	4
21	230346	Cone do Rolamento	4
22	107931	Engrenagem	1
23	112322	Eixo	1
24	107939	Engrenagem	1
25	112323	Tampa	1
26	107925	Engrenagem	1
27	44307	Rolamento	4
28	24702	Anel Trava	4
29	107943	Espaçador	2
30	170318	Eixo	1
31	239483	Embreagem	1
32	107949	Engrenagem	1
33	17149	Parafuso	1
33	15157	Arruela	1
35	15036	Porca	1
38	21278	Esfera	1
39	15936	Arruela	1
40	107945	Garfo de Mudança	1
41	811105	Tampa	1
42	145752	Retentor	1
43	145753	Retentor	1
44	105443	Mola	1

N.º Ref.	N.º Peça Hyster	Descrição 1234	Qde
45	282656	Prisioneiro	8
45	321197	Adesivo	CN
46	14387	Bujão	1
46	246108	Adesivo	CN
47	15304	Bujão	1
48	15345	Conexão	1
49	21420	Respiro	1
50	12843	Conexão	1
51	153778	Luva	8
52	278326	Porca	8
53	264159	Adesivo	CN
53	112320	Tampa	1
54	21278	Esfera	1
55	822276	Pino	1
56	822275	Interruptor de Partida	1
56	251099	Adesivo	CN
57	280472	Adesivo	CN
58	16310	Parafuso	1
59	x 206913	Suporte	1
59	804617	Suporte	1
59	809983	Bucha	1
60	15006	Porca	3
61	32260	Colar	1
62	x 120621	Eixo de Mudança	1
62	809103	Eixo de Mudança	1
63	%# 119758	Terminal	1
63	847834	Terminal	1
64	x 120549	Suporte	1
64	x 69080	Bucha	1
64	x 16808	Parafuso	1
64	x 16824	Parafuso	2
64	x 15158	Arruela de Pressão	3
64	x 15008	Porca	3
64	807595	Alavanca	1
64	302466	Pino	1
64	811089	Espaçador	3
65	% 17419	Porca Trava	1
65	15006	Porca	1

\+ Usado até o n/s E6Y 1550Y

x Usado até o n/s E6Y 1745Z

* Usado até o n/s E6Y 2477F

% Usado até o n/s E6Y 2675G

\# Usar Kit 820426 Para Repor as Conexões 119758 e 119759

REDUTOR E ALAVANCA INVERSORA DE VELOCIDADE

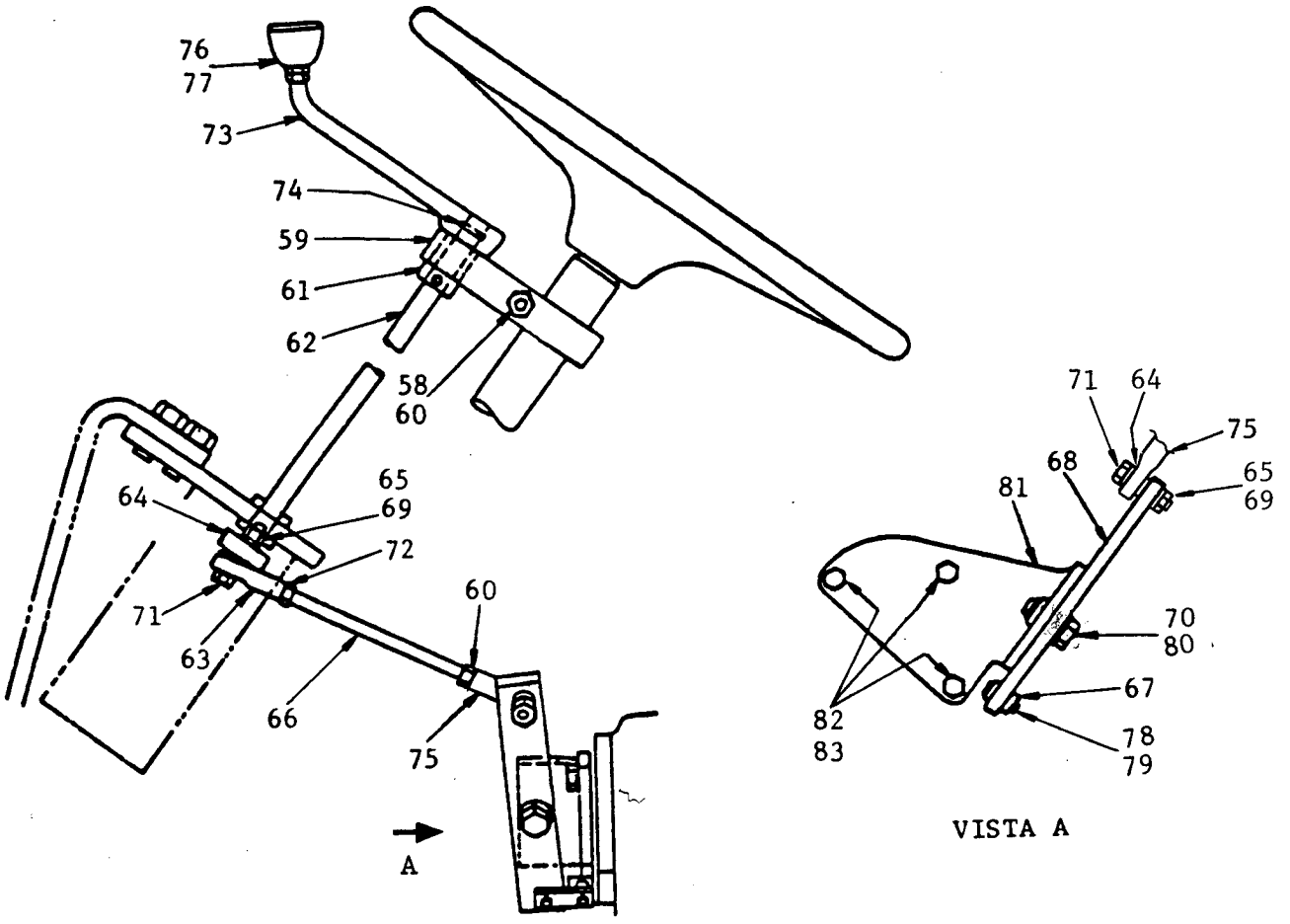

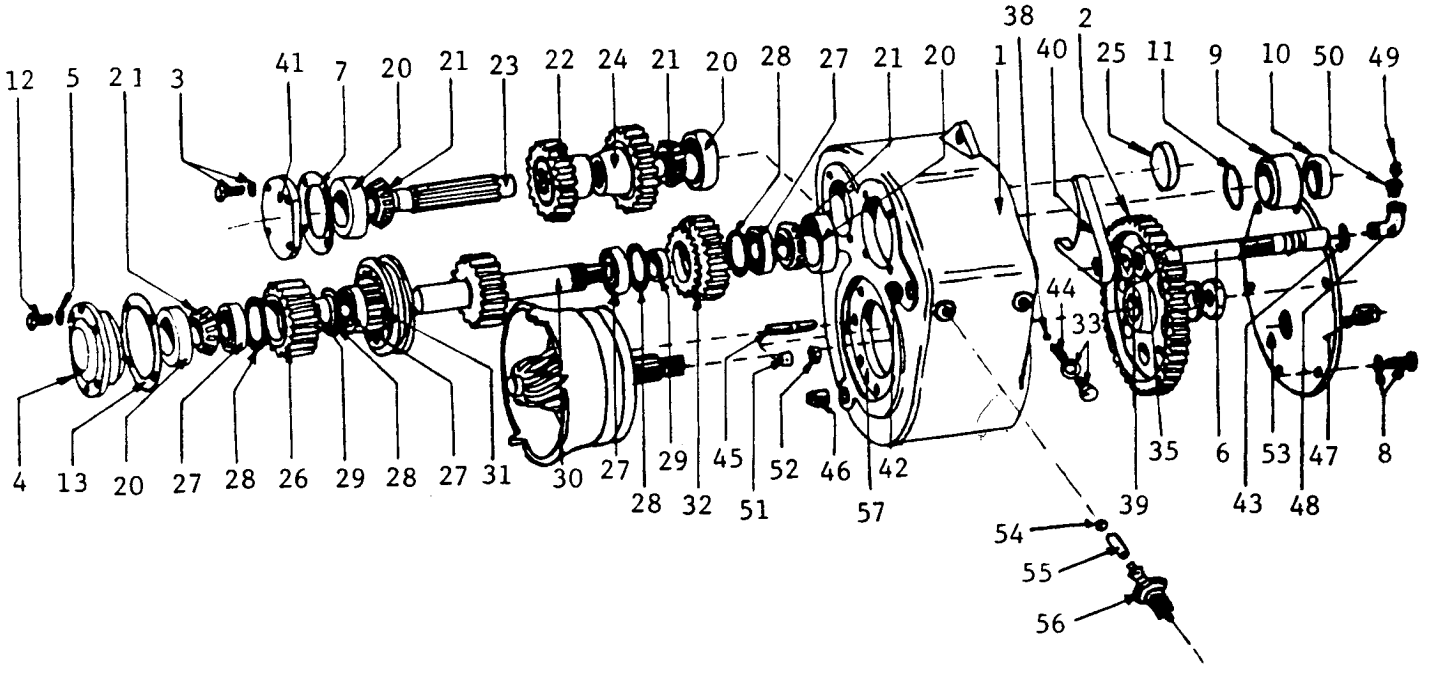

REDUTOR E ALAVANCA INVERSORA DE VELOCIDADE

N.º Ref.		N.º Peça Hyster	Descrição 1234	Qde
66	%	114929	Tirante	1
66		120525	Tirante	1
67		105710	Elo	2
68	x	193022	Alavanca	1
68	%	809104	Alavanca	1
68		820423	Alavanca	1
69		15156	Arruela de Pressão	2
70	x	18499	Parafuso	1
70		37562	Parafuso	1
71		16594	Parafuso	2
72		17446	Porca	1
73		803696	Alavanca	1
74		302466	Pino	1
75	%#	119759	Terminal	1
75		847833	Terminal	1
76		154878	Manopla	1
77		15026	Porca	1
78		139	Pino	2
79		15211	Cupilha	2

N.º Ref.		N.º Peça Hyster	Descrição 1234	Qde
80	x	184435	Bucha	1
80		809106	Bucha	1
80	x	15175	Arruela	1
80		15135	Arruela	1
80	x	17418	Porca	1
80		17408	Porca	1
81	x	804349	Suporte	1
81	%	809353	Suporte	1
81		820424	Suporte	1
82		820425	Espaçador	3
83		16816	Parafuso	3

x Usado até o n/s E6Y 1745Z

% Usado até o n/s E6Y 2675G

Usar Kit 820426 Para Repor as Conexões 119758 e 119759

DIFERENCIAL

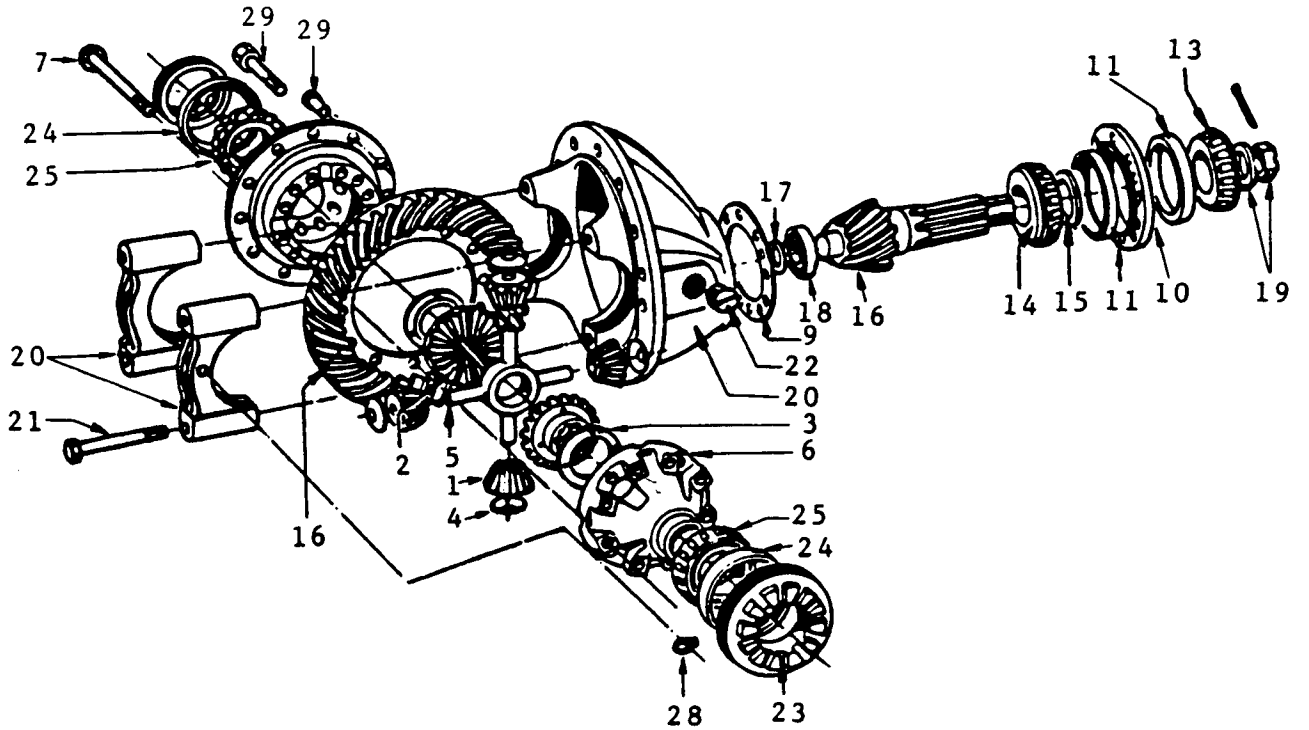

DIFERENCIAL

A: Usado até o n/s E6Y 1550Y
B: Usado até o n/s E6Y 2230B

N.º Ref.	N.º Peça Hyster	Descrição 1234	Qde A	Qde B
	173811	Diferencial Completo	1	
	287700	Diferencial Completo		1
	287724	Diferencial	1	1
1	173804	Pinhão	4	
1	---------	Pinhão		4
2	811439	Engrenagem	2	
2	287730	Engrenagem		2
3	200977	Arruela de Encosto	2	
3	---------	Arruela de Encosto		2
4	200982	Arruela de Encosto	4	
4	---------	Arruela de Encosto		4
5	202584	Cruzeta	1	
5	---------	Cruzeta		1
6	178495	Caixa Satélite	1	
6	287725	Caixa Satélite		1
7	87465	Parafuso Longo	8	
7	87477	Parafuso Curto	8	
7	287728	Parafuso		16
7	88587	Arruela		16
9	202396	Calço .003	CN	
9	287721	Calço .003		CN
9	202394	Calço .005	CN	
9	287722	Calço .005		CN
9	202395	Calço .010	CN	
9	287723	Calço .010		CN
10	143003	Mancal do Rolamento	1	
10	287703	Mancal do Rolamento		1
11	200972	Capa do Rolamento	2	2
13	138076	Cone do Rolamento	1	1
14	143004	Cone do Rolamento	1	1
15	143005	Espaçador .191	1	
15	200989	Espaçador .187	CN	
15	287704	Espaçador .234		CN
15	200990	Espaçador .188	CN	
15	287705	Espaçador .235		CN
15	200992	Espaçador .189	CN	
15	287706	Espaçador .236		CN
15	268976	Espaçador .190	CN	
15	287707	Espaçador .237		CN
15	200994	Espaçador .191	CN	
15	287708	Espaçador .238		CN
15	200995	Espaçador .192	CN	
15	287709	Espaçador .239		CN
15	200996	Espaçador .198	CN	
15	287710	Espaçador .240		CN
15	200997	Espaçador .204	CN	
15	287711	Espaçador .247		CN
15	200998	Espaçador .210	CN	
15	287712	Espaçador .254		CN
15	200999	Espaçador .216	CN	
15	287713	Espaçador .261		CN
15	234051	Espaçador .222	CN	
15	287714	Espaçador .268		CN
15	287715	Espaçador .275		CN
15	287716	Espaçador .282		CN
15	287717	Espaçador .289		CN
15	287718	Espaçador .296		CN
16	151873	Coroa e Pinhão	1	
16	316816	Coroa e Pinhão		1
17	202908	Anel Trava	1	
17	240683	Anel Trava		1
18	149684	Rolamento	1	
18	296844	Rolamento		1
19	287720	Porca		1
19	238751	Porca	1	
19	202621	Arruela	1	
19	287719	Arruela		1
19	15226	Cupilha	1	
20	202393	Suporte c/ Capas	1	
20	287701	Suporte c/ Capas		1
21	234038	Trava	4	4
21	234073	Parafuso	4	4
21	86007	Arruela	4	4
22	15316	Bujão	1	1
23	200986	Anel de Ajustagem	2	
23	287733	Anel de Ajustagem		2
24	30293	Capa do Rolamento Esq.	1	
24	200979	Capa do Rolamento Dir.	1	
24	224571	Capa do Rolamento		2
25	200978	Cone do Rolamento Dir.	1	
25	200985	Cone do Rolamento Esq.	1	
25	224570	Cone do Rolamento		2
28	86008	Cupilha	2	
28	141993	Cupilha		2
29	86009	Rebite	12	
	153597	Parafuso	8	

DIFERENCIAL

Usado a partir do n/s E6Y 2231B

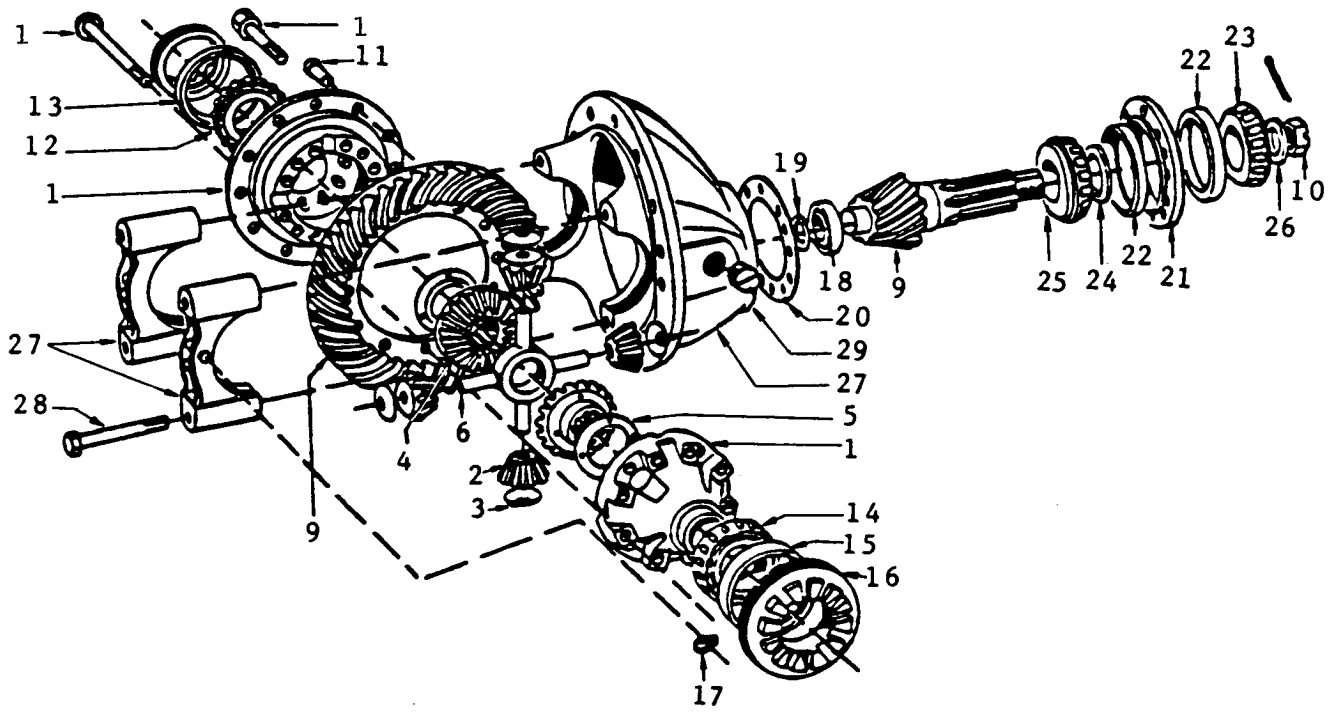

DIFERENCIAL

Usado a partir do n/s E6Y 2231B

N.º Ref.	N.º Peça Hyster	Descrição 1234	Qde
	811473	Diferencial c/ Capa	1
	& 811434	Caixa Satélite	1
	820388	Caixa Satélite	1
1	818460	Carcaça da Caixa Satélite	1
1	178495	Caixa Satélite	1
1	811442	Parafuso Curto	8
1	811443	Parafuso Longo	8
2	811437	Pinhão	4
3	200982	Arruela de Encosto	4
4	& 811439	Planetário	2
4	820389	Planetário	2
5	200977	Arruela	2
6	811441	Cruzeta	1
9	811446	Coroa, Pinhão e Porca	1
9	--------	Coroa e Pinhão	1
10	238751	Porca	1
10	321197	Adesivo	CN
11	811449	Reparo - Fixação da Coroa	1
11	811450	Reparo	12
11	125428	Arruela	12
11	811452	Porca	12
12	200985	Cone do Rolamento	1
13	30293	Capa do Rolamento	1
14	200978	Cone do Rolamento	1
15	200979	Capa do Rolamento	1
16	200986	Anel de Ajustagem	2
17	141933	Cupilha	2
18	811460	Rolamento do Pinhão	1
19	240683	Anel Trava	1
20	811462	Calço	CN
20	811463	Calço	CN
20	811464	Calço	CN
21	818461	Mancal do Rolamento	1
21	----------	Mancal	1
22	200972	Capa do Rolamento	2
23	138076	Cone do Rolamento	1
24	143005	Espaçador	1
24	811487	Calço .378	CN
24	811488	Calço .379	CN
24	811489	Calço .380	CN
24	811490	Calço .381	CN
24	811491	Calço .382	CN
24	811492	Calço .383	CN
24	811493	Calço .384	CN
24	811494	Calço .385	CN
24	811495	Calço .386	CN
24	811496	Calço .387	CN
24	811497	Calço .388	CN
24	811498	Calço .389	CN
24	811499	Calço .390	CN
24	811501	Calço .391	CN
24	811502	Calço .392	CN
24	811503	Calço .393	CN
24	811504	Calço .394	CN
24	811505	Calço .395	CN
24	811506	Calço .396	CN
24	811507	Calço .397	CN
24	811508	Calço .398	CN
24	811509	Calço .399	CN
24	811510	Calço .400	CN
24	811511	Calço .401	CN
24	811512	Calço .402	CN
24	811513	Calço .403	CN
24	811514	Calço .404	CN
24	811515	Calço .405	CN
24	811516	Calço .406	CN
24	811517	Calço .407	CN
24	811518	Calço .408	CN
24	811519	Calço .409	CN
25	143004	Cone do Rolamento	1
26	811472	Arruela	1
27	820422	Carcaça do Dif. c/ Capas	1
28	234073	Parafuso	4
28	86007	Arruela	4
29	15316	Bujão	1

& Usado até o n/s E6Y 2423D

JUNTA UNIVERSAL

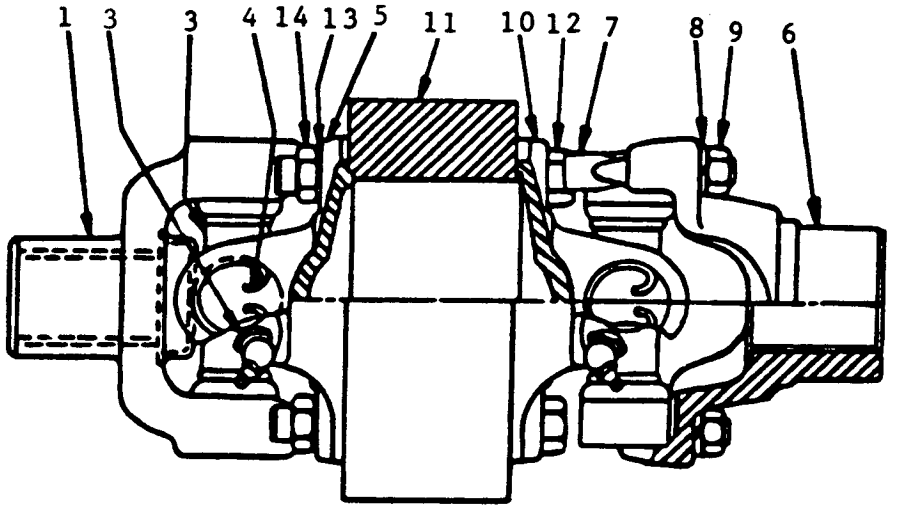

A: Gasolina & Dual
B: Diesel

N.º Ref.	N.º Peça Hyster	Descrição 1234	Qde A	Qde B
	808891	Junta Universal	1	
	808893	Junta Universal		1
1	803023	Garfo Redutor	1	
1	807031	Garfo Redutor		1
3	803032	Cruzeta	2	2
3	13963	Engraxadeira	1	1
4	803038	Anel Trava	4	4
5	803025	Flange	1	
6	803027	Flange	1	1
7	803036	Parafuso U	2	4
8	15156	Arruela de Pressão	4	8
9	15006	Porca	4	8
10	803026	Flange	1	
11	808892	Espaçador	1	
11	808930	Tubo Central		1
12	18453	Parafuso	4	
13	15158	Arruela	4	
14	15008	Porca	4	

FREIO

Cilindro Mestre ____ 138
Freio ____ 134
Freio Manual ____ 136
Pedal do Freio ____ 137

FREIO

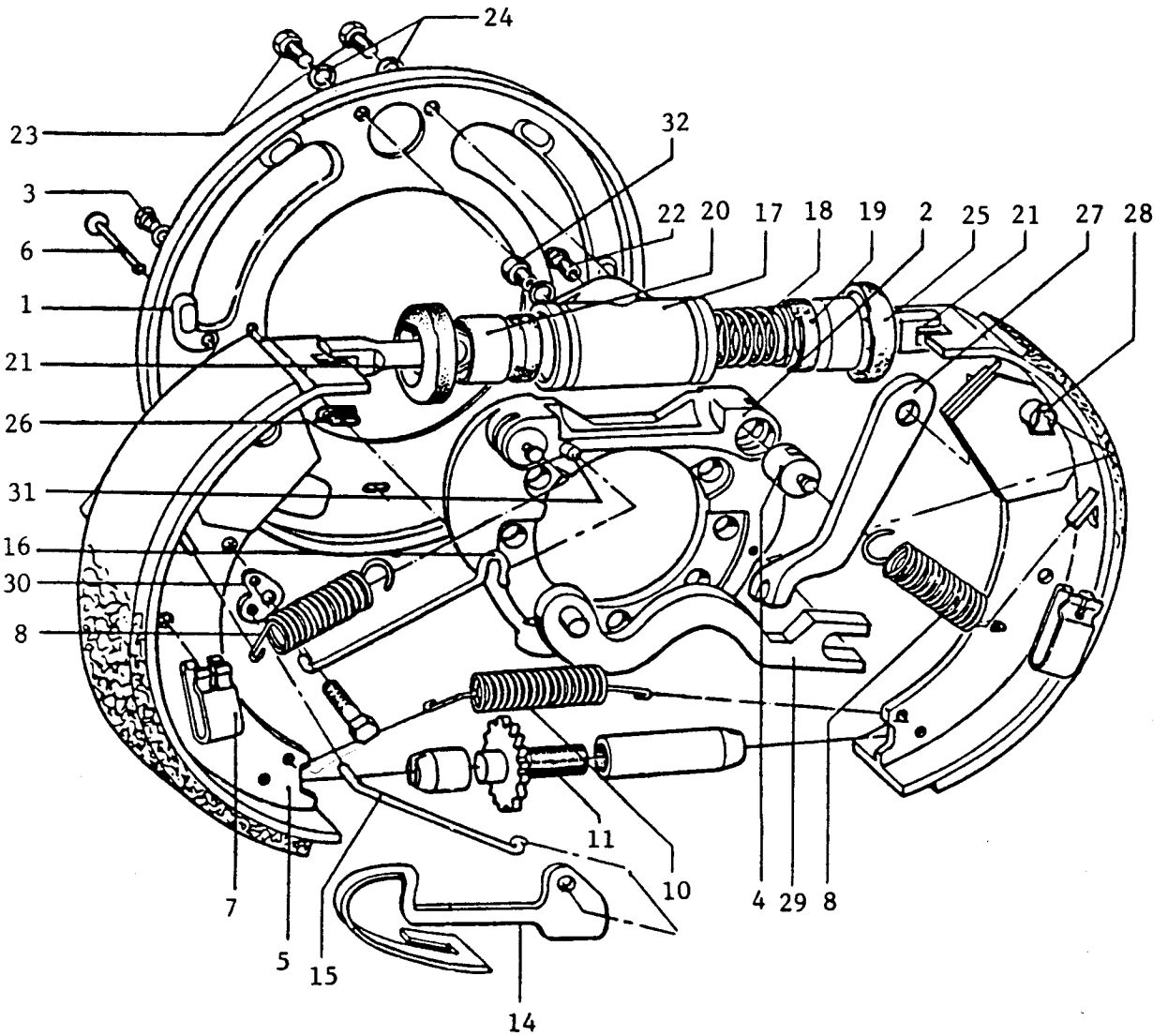
24
23
32
3
22 20 17 18 19 2 25 21 27 28
6
1
21
26
31
16
30
8
11
10
7
4 29 8
5
15
14

FREIO

A: Lado Direito
B: Lado Esquerdo

N.º Ref.		N.º Peça Hyster	Descrição 1234	Qde A	Qde B
		1342547	Freio	1	
		1342548	Freio		1
1		351828	Espelho	2	2
2		1300287	Suporte	1	
2		1300286	Suporte		1
3		16374	Parafuso	2	2
3		15155	Arruela	2	2
4		200157	Pino de Ancoragem	2	2
5		1342546	Sapata c/ Lona	2	2
6		~~1303789~~ 321779	Pino Guia	1	1
7		321779	Presilha	3	3
8		321780	Kit da Mola de Retorno	1	1
10		162138	Mola	1	1
11		162139	Parafuso de Ajuste	1	
11		162140	Parafuso de Ajuste		1
14		162145	Mola do Auto Ajuste	1	
14		162144	Mola do Auto Ajuste		1
15		162146	Tirante	1	1
16		162147	Tirante	1	1
17		200141	Cilindro da Roda	1	1
18	+	200158	Mola de Retorno	1	1
19	+	26170	Copo do Pistão	2	2
20	+	200155	Pistão	2	2
21	+	108998	Tirante	2	2
22	+	28340	Parafuso de Sangria	1	1
23		221453	Parafuso	2	2
23		221451	Parafuso	2	2
24		15155	Arruela	4	4
25	+	---------	Coifa	2	2
26		1303788	Tampão	2	2
27		200148	Alavanca		1
27		200149	Alavanca	1	
28		200147	Presilha	2	2
29		200146	Tirante c/ Pino	1	
29		200145	Tirante c/ Pino		1
30		162983	Parafuso da Alavanca		1
30		162984	Parafuso da Alavanca	1	
31		249297	Pino	1	1
32		847434	Conexão	1	1
32		29344	Junta	1	1

\+ Incluído no Kit de Reparo 822554

FREIO MANUAL

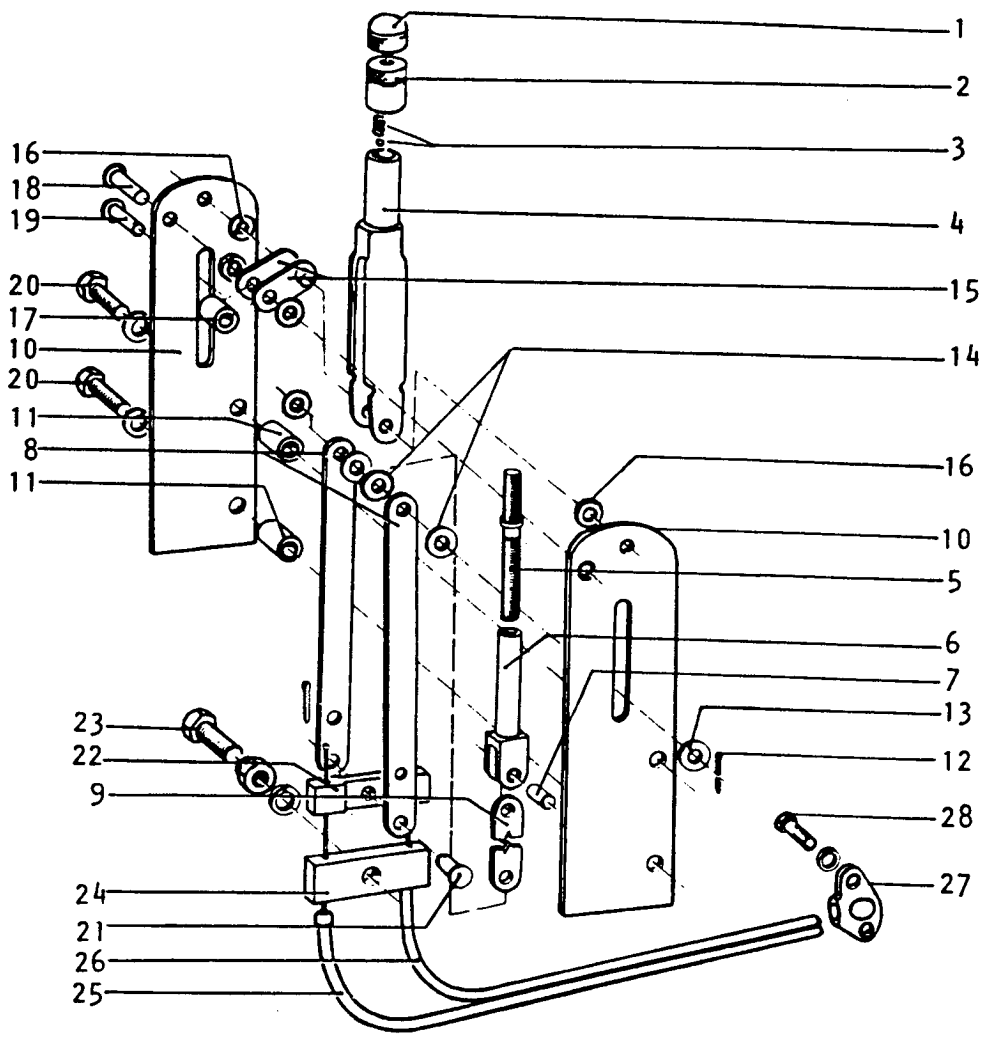

N.º Ref.	N.º Peça Hyster	Descrição 1234	Qde
	804723	Alavanca do Freio	1
1	804724	Manopla	1
2	804725	Porca	1
3	194834	Esfera	1
3	804727	Mola	1
4	----------	Carcaça	1
5	804728	Parafuso de Ajuste	1
6	804729	Terminal de Ajuste	1
7	804730	Pino	1
8	804734	Tirante	2
9	804731	Tirante	1
10	----------	Suporte	2
11	----------	Espaçador	2
12	15212	Cupilha	1
13	18515	Arruela	1
14	804733	Arruela - Espaçador	4
15	----------	Pivô do Suporte	2
16	----------	Arruela	2
17	----------	Espaçador	1

N.º Ref.	N.º Peça Hyster	Descrição 1234	Qde
18	----------	Pino	1
19	804732	Pino	1
20	16594	Parafuso	2
20	15156	Arruela de Pressão	2
21	139	Pino	1
21	15211	Cupilha	1
22	107345	Barra Igualadora	1
23	16807	Parafuso	1
23	15158	Arruela de Pressão	1
23	15008	Porca	1
24	107348	Braçadeira	1
25	114939	Cabo do Freio L.E.	1
26	114938	Cabo do Freio L.D.	1
27	822670	Braçadeira L.E.	1
27	339589	Braçadeira L.E. Opcional	1
27	822671	Braçadeira L.D.	1
27	339589	Braçadeira L.D. Opcional	1
28	124119	Parafuso	4
28	15154	Arruela	4

PEDAL DO FREIO

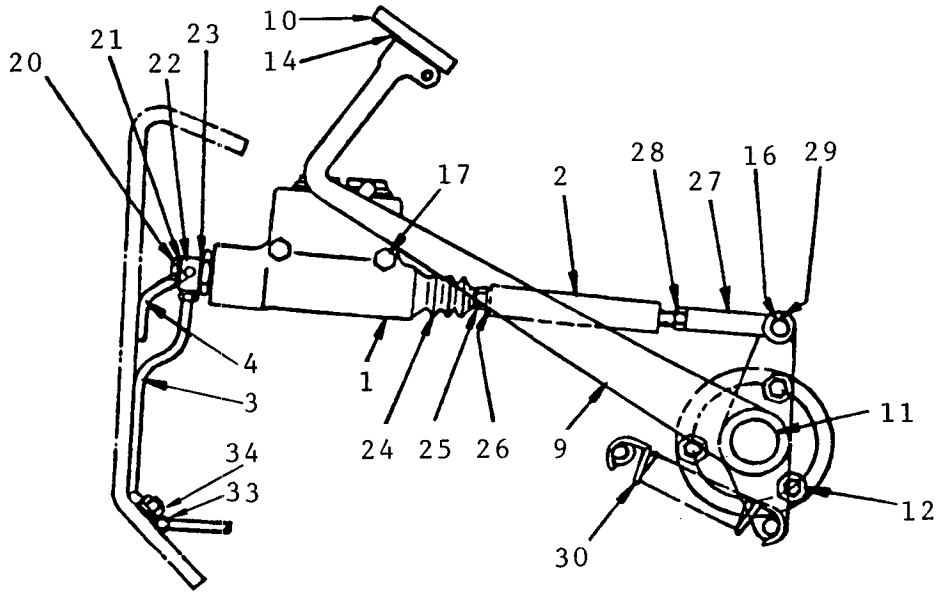

N.º Ref.		N.º Peça Hyster	Descrição 1234	Qde
1		--------	Cilindro Mestre	1
			Ver Página - 138	
2		807816	Tirante	1
3		114933	Tubo do Freio L.E.	1
3		818951	Tubo do Freio L.E. Opcional	1
4		114934	Tubo do Freio L.D.	1
4		818950	Tubo do Freio L.D. Opcional	1
9		807470	Pedal do Freio	1
10		807970	Sapata do Pedal	1
11		112434	Eixo	1
11		112438	Arruela	2
11		58907	Anel Trava	1
12		16804	Parafuso	3
12		15160	Arruela	3
14		15178	Arruela	1
16		153	Pino	1
17	+	18571	Parafuso	2
17		18567	Parafuso	2
17		15157	Arruela de Pressão	2

N.º Ref.	N.º Peça Hyster	Descrição 1234	Qde
17	15007	Porca	2
20	28301	Parafuso	1
20	15483	Bujão	1
20	246108	Adesivo	CN
21	29582	Junta	1
22	54923	Conexão	1
23	24092	Junta	1
24	54579	Luva de Borracha	1
25	120569	Pino	1
26	15157	Arruela	1
27	152	Terminal	1
28	15008	Porca	1
29	15223	Cupilha	1
30	203727	Mola	1
33	61824	Braçadeira	2
34	15156	Arruela de Pressão	2
34	15056	Porca	2

\+ Usado até o n/s E6Y 2430D

CILINDRO MESTRE

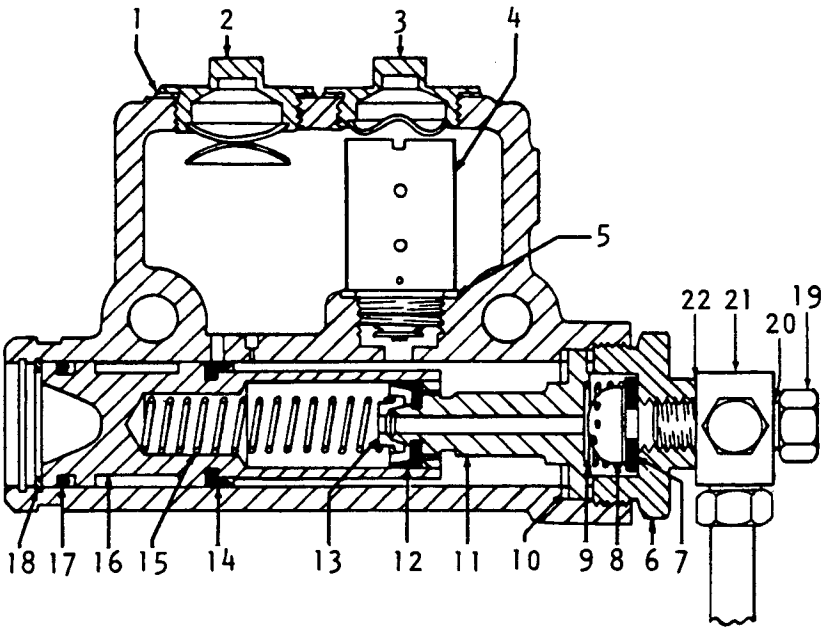

N.º Ref.		N.º Peça Hyster	Descrição 1234	Qde
		278328	Cilindro Mestre	1
1	*	———	Junta	2
2		———	Bujão	1
3		———	Bujão	1
4		———	Válvula	1
4	*	———	Pino	1
4	*	———	Mola do Disco	1
4	*	———	Disco	1
5	*	———	Junta	1
6		———	Bujão	1
7	*	———	Assento	1
8	*	———	Válvula	1
9	*	———	Mola	1
10		———	Junta	2
11		———	Pistão Primário	1

N.º Ref.		N.º Peça Hyster	Descrição 1234	Qde
12	*	———	Copo Primário	1
13		———	Guia da Mola	1
14	*	———	Copo Secundário	1
15		———	Mola	1
16		———	Pistão Secundário	1
17	*	———	Anel-O	1
18	*	———	Anel	1
18	*	———	Retentor	1
19		28301	Parafuso Conector	1
19		15483	Bujão	1
20		29582	Junta	1
21		54923	Conexão	1
22		24092	Junta	1

* Incluído no Jogo de Reparo 1300925

SISTEMA HIDRÁULICO

Acoplamento das Válvulas ____ 152
Bomba Hidráulica ____ 146
Cilindro de Inclinação ____ 150
Eixo Propulsor da Bomba Hidráulica ____ 147
Filtro Hidráulico ____ 148
Sistema Hidráulico Principal ____ 140
Sistema Hidráulico de Inclinação ____ 149
Válvula de Controle Principal ____ 156
Válvula 2 Velocidades ____ 159
Válvula de Inclinação ____ 151

SISTEMA HIDRÁULICO PRINCIPAL

Usado até o n/s E6Y 2970J

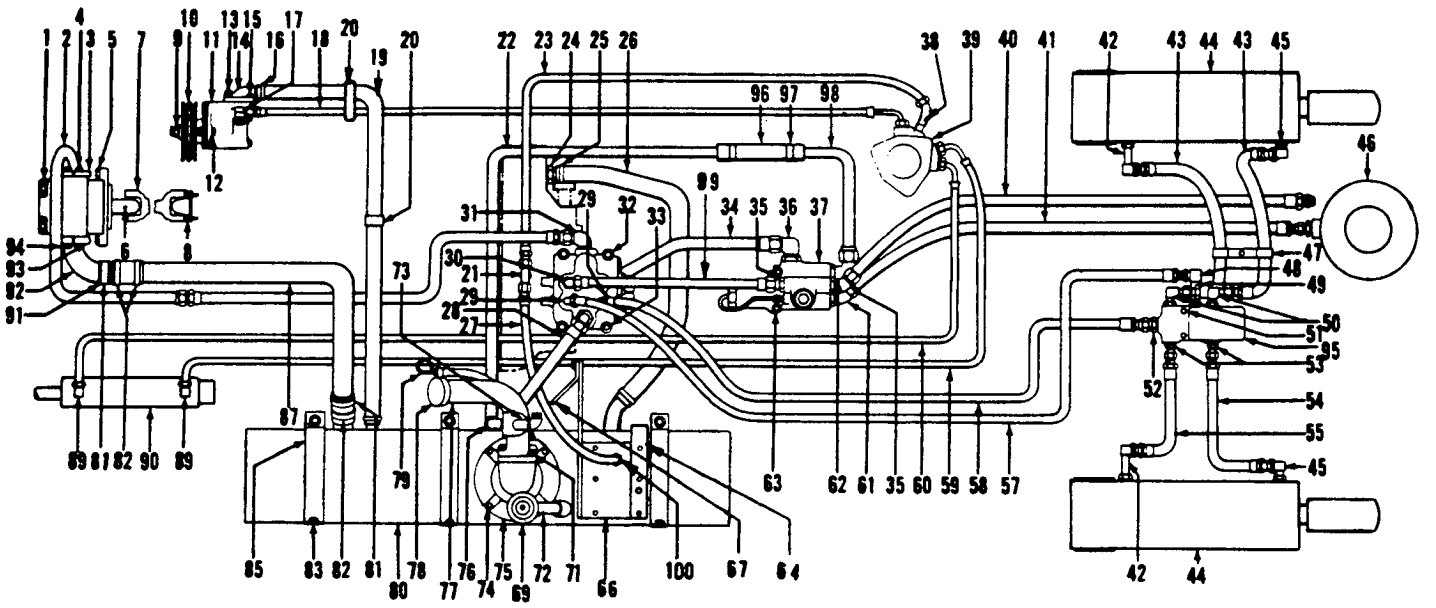

A: Gasolina & Dual
B: Diesel

N.º Ref.	N.º Peça Hyster	Descrição 1234	Qde A	Qde B
1	———	Bomba Hidráulica Ver Página - 146	1	1
2	822999	Mangueira	1	1
2	55287	Anel-O	1	1
2	258590	Braçadeira	1	1
2	15155	Arruela	1	1
2	15055	Porca	1	1
3	17764	Flange	2	2
4	18557	Parafuso	4	4
4	15157	Arruela	4	4
5	15135	Arruela	2	2
5	16821	Parafuso	2	2
5	182890	Arruela	2	2
5	221355	Porca	2	2
5	182891	Bucha de Borracha	2	2
5	182889	Calço Anti-Vibratório	1	1
6	847090	Parafuso Fixador	1	1
7	———	Eixo Propulsor Ver Página - 147	1	1
8	16337	Parafuso	4	4

SISTEMA HIDRÁULICO PRINCIPAL

Usado até o n/s E6Y 2970J

A: Gasolina & Dual
B: Diesel

N.º Ref.		N.º Peça Hyster	Descrição 1234	Qde A	Qde B
8		177946	Arruela	4	4
9	$	138750	Porca	1	
9	$	15135	Arruela	1	
10		819251	Polia	1	
10		803365	Arruela	1	
10		221771	Arruela	1	1
10		————	Engrenagem		1
			Ver Página - 175		
11	$	---------	Bomba de Direção	1	1
			Ver Página - 175		
11		---------	Bomba de Direção	1	1
			Ver Página - 176		
11		818254	Espaçador	1	
12	$	221767	Arruela	2	
12	$	18202	Parafuso	2	
12		818260	Parafuso	1	
12		818261	Parafuso	1	
12		17419	Porca	2	
12		221767	Arruela	1	
12		16634	Parafuso	2	2
12		15156	Arruela	2	2
13	$	18466	Parafuso	1	1
13	$	16873	Arruela	1	1
14	$	807803	Cotovelo de Entrada	1	1
14		811867	Arruela	1	1
14		811868	Conexão	1	1
14		811869	Conexão	1	1
15	$	18462	Parafuso	2	2
15	$	15154	Arruela	2	2
16		820992	Braçadeira	2	2
17	$	17167	Conexão	1	1
17	$	16484	Anel-O	1	1
17		811865	Arruela	1	1
17		811866	Conexão	1	1
18	#	172944	Mangueira	1	1
18	$	76217	Mangueira	1	1
18		811855	Mangueira	1	1
19	&	180598	Mangueira		1
19		181220	Mangueira		1
19		172942	Mangueira	1	
20		129563	Braçadeira	1	1
20		258590	Braçadeira	1	
21		17049	Conexão	1	1
22		184144	Tubo	1	1
23		150026	Mangueira	1	1
24		111330	Conexão	1	1
24		246108	Adesivo	CN	CN
25		820993	Braçadeira	2	2
26		115659	Mangueira	1	1

N.º Ref.		N.º Peça Hyster	Descrição 1234	Qde A	Qde B
27	+	173735	Mangueira	1	1
27	&	165118	Mangueira	1	1
27		130326	Mangueira	1	1
28	+	169451	Mangueira	1	1
29	+	131461	Conexão	2	2
29	+	16484	Anel-O	1	1
30		112471	Conexão	1	1
30		16486	Anel-O	1	1
31		16561	Conexão	1	1
31		16486	Anel-O	1	1
32	*	18546	Parafuso	3	3
32	*	15156	Arruela	3	3
32	*	15006	Porca	3	3
32	x	16828	Parafuso	2	2
32	x	15156	Arruela	2	2
32	x	15134	Arruela	2	2
33	x	15156	Arruela	1	1
33	x	16816	Parafuso	1	1
33	x	811853	Chapa	1	1
34	+	79341	Tubo	1	1
34	*	808837	Tubo	1	1
34	*	16992	Conexão	1	1
34	x	811584	Tubo	1	1
35		16543	Conexão	1	1
35		16486	Anel-O	1	1
36		16562	Conexão	2	2
36		16487	Anel-O	1	1
37		---------	Válvula 2 Velocidades	1	1
			Ver Página - 159		
38	#	14505	Conexão	1	1
38		16883	Conexão	1	1
38		16540	Conexão	1	1
38		16483	Anel-O	1	1
39	#	---------	Coluna de Direção	1	1
			Ver Página - 166		
39		---------	Conj. Unidade Hidrostática	1	1
			Ver Página - 168		

\+ Usado até o n/s E6Y 1625Y

& Usado até o n/s E6Y 1640Y

\# Usado até o n/s E6Y 1745Z

* Usado até o n/s E6Y 2230B

x Usado a partir do n/s E6Y 2231B

$ Usado até o n/s E6Y 2416C

SISTEMA HIDRÁULICO PRINCIPAL

Usado até o n/s E6Y 2970J

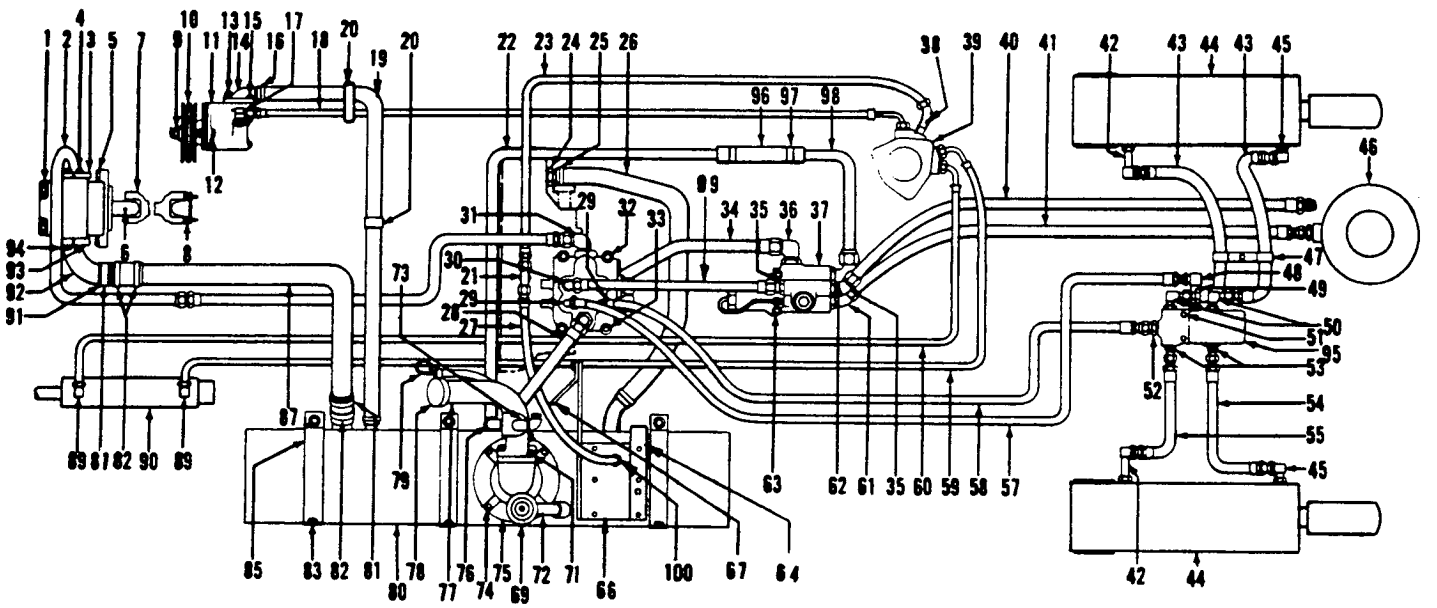

A: Gasolina & Dual
B: Diesel

N.º Ref.	N.º Peça Hyster	Descrição 1234	Qde A	Qde B
40	79432	Mangueira	1	1
41	120373	Mangueira	1	1
42	112475	Conexão	2	2
43	114904	Mangueira	2	2
44	----------	Cilindro de Inclinação	2	2
		Ver Página - 150		
45	16558	Conexão	2	2
45	16483	Anel-O	1	1
46	----------	Cilindro de Elevação	1	1
		Ver Página - 184		
47	34897	Braçadeira	1	1
47	15056	Porca	1	1
47	15156	Arruela	1	1
48	16989	Conexão	1	1
49	16550	Conector	1	1
49	16484	Anel-O	1	1
50 %	110174	Conexão	1	1
50 %	16483	Anel-O	1	1
50	809785	Conexão	2	2
51	18511	Parafuso	2	2

SISTEMA HIDRÁULICO PRINCIPAL

Usado até o n/s E6Y 2970J

A: Gasolina & Dual
B: Diesel

N.º Ref.		N.º Peça Hyster	Descrição 1234	Qde A	Qde B
51		15155	Arruela	2	2
52		305110	Conector	1	1
53	%	16745	Conexão	2	2
53	%	16483	Anel-O	1	1
53		809796	Conexão	2	2
54		87467	Mangueira	1	1
55		112480	Mangueira	1	1
57		155487	Mangueira	1	1
58		75390	Mangueira	1	1
59	#	219352	Mangueira	1	1
59		238037	Mangueira	1	1
60	#	219351	Mangueira	1	1
60		184310	Mangueira	1	1
61		16543	Conexão	1	1
61		16486	Anel-O	1	1
62		83846	Conexão	1	1
63		18541	Parafuso	2	2
63		15156	Arruela	2	2
64	*	809241	Suporte	1	1
64	x	811710	Suporte	1	1
66	*	809769	Suporte	1	1
66	x	811586	Suporte	1	1
66		15154	Arruela	2	2
66		18462	Parafuso	2	2
66		18499	Parafuso	6	6
66		15155	Arruela	6	6
66		120772	Junta	1	1
67	+	78730	Suporte	1	1
67	+	15156	Arruela	4	4
67	+	15176	Arruela Lisa	2	2
67	+	15056	Porca	1	1
69	+	75649	Respiro do Filtro	1	1
69	+	78122	Elemento	1	1
69		810415	Respiro do Filtro	1	1
71		15156	Arruela	2	2
71		16828	Parafuso	2	2
72		212354	Mangueira	1	1
72	=	127854	Mangueira	1	1
72		820982	Braçadeira	2	2
72		820229	Conexão do Adaptador	1	1
74		16825	Parafuso	7	7
74		14020	Arruela	7	7
75		--------	Filtro	1	1
			Ver Página - 148		
75		262131	Junta	1	1
76		14512	Conexão	1	1
77		808796	Tubo	1	1
77		119934	Junta	1	1
78		807977	Tampa	1	1
78		807971	Junta	1	1

N.º Ref.		N.º Peça Hyster	Descrição 1234	Qde A	Qde B
79		78415	Vareta de Nível	1	1
80	@	811578	Tanque Hidráulico	1	1
80		15315	Bujão	2	2
81		820340	Colar	2	2
82		820995	Braçadeira	4	4
83		15056	Porca	6	6
83		15134	Arruela	6	6
83		15156	Arruela de Pressão	6	6
85		809737	Braçadeira	3	3
87		818258	Tubo	1	1
87		181899	Braçadeira	1	1
87		15155	Arruela	1	1
87		15055	Porca	1	1
89		16558	Conexão	2	2
89		16483	Anel-O	1	1
90	#	--------	Cilindro de Direção	1	1
			Ver Páginas - 172 e 173		
90		--------	Cilindro de Direção	1	1
			Ver Página - 174		
92		173686	Tubo	1	1
92		92861	Anel-O	1	1
93		17765	Flange	2	2
94		16830	Parafuso	4	4
94		15158	Arruela	4	4
95		--------	Válvula de Inclinação	1	1
			Ver Página - 151		
96		192406	Mangueira	1	1
97		820992	Braçadeira	2	2
98		184143	Tubo	1	1
99		808836	Tubo	1	1
99	x	811585	Tubo	1	1
100		69240	Conexão	1	1

\+ Usado até o n/s E6Y 1625Y

\# Usado até o n/s E6Y 1745Z

% Usado até o n/s E6Y 1880A

= Usado até o n/s E6Y 2020A

* Usado até o n/s E6Y 2230B

x Usado a partir do n/s E6Y 2231B

@ Repor o Tanque 811578 pelo 822563 + 1 Tubo 820835 + 1 Mangueira 820839 + 2 Braçadeiras 820390 + 2 Porcas 15054 + + 2 Arruelas 15127 + 2 Arruelas 15154

SISTEMA HIDRÁULICO PRINCIPAL

Usado a partir do n/s E6Y 2971J

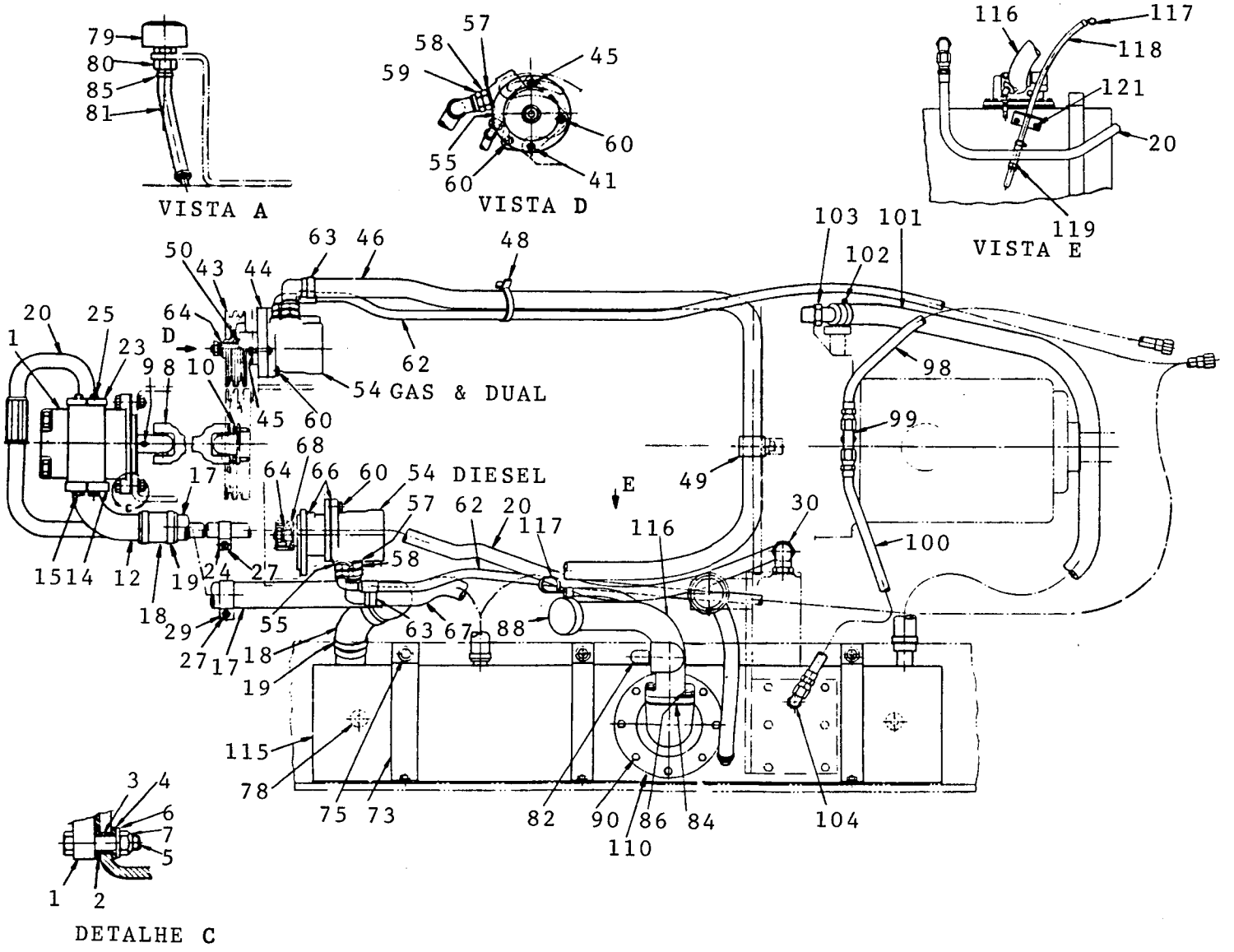

SISTEMA HIDRÁULICO PRINCIPAL

Usado a partir do n/s E6Y 2971J

A: Gasolina & Dual
B: Diesel

N.º Ref.	N.º Peça Hyster	Descrição 1234	Qde A	Qde B
1	---------	Bomba Hidráulica	1	1
		Ver Página - 146		
2	182889	Calço Anti-Vibratório	1	1
3	182891	Bucha de Borracha	2	2
4	182890	Arruela	2	2
5	16821	Parafuso	2	2
6	15135	Arruela	2	2
7	221355	Porca	2	2
8	---------	Eixo Propulsor	1	1
		Ver Página - 147		
9	847090	Parafuso Fixador	1	1
10	177946	Arruela	4	4
10	16337	Parafuso	4	4
12	173686	Tubo	1	1
12	92861	Anel-O	1	1
14	17765	Flange	2	2
15	16830	Parafuso	4	4
15	15158	Arruela	4	4
17	818258	Tubo	1	1
18	820340	Colar	2	2
19	820995	Braçadeira	4	4
20	822999	Mangueira	1	1
23	55287	Anel-O	1	1
23	17764	Flange	2	2
24	258590	Braçadeira	1	1
25	18557	Parafuso	4	4
25	15157	Arruela	4	4
27	15155	Arruela	2	2
27	15055	Porca	2	2
29	181899	Braçadeira	1	1
30	16561	Conexão	1	1
41	818260	Parafuso	1	
41	17419	Porca	1	
43	819251	Polia	1	
44	818254	Espaçador	1	
45	221767	Arruela	1	
45	818261	Parafuso	1	
45	17419	Porca	1	
46	172942	Mangueira	1	
48	129563	Braçadeira	1	
49	258590	Braçadeira	1	
50	803365	Arruela	1	
54	---------	Bomba de Direção	1	1
		Ver Página - 176		
55	811865	Arruela de Cobre	1	1
55	811866	Conexão	1	1
57	811867	Arruela de Cobre	1	1
58	811868	Conexão	1	1
59	811869	Conexão	1	1
60	16634	Parafuso	2	2
60	15156	Arruela	2	2
62	811855	Mangueira	1	1
63	820992	Braçadeira	2	2
64	221771	Arruela	1	1
66	818262	Adaptador		1
66	818255	Adaptador Opcional		1
66	264159	Adesivo		CN
67	181220	Mangueira		1
68	168887	Engrenagem		1
73	809737	Braçadeira	3	3
75	15134	Arruela	6	6
75	15156	Arruela de Pressão	6	6
75	15056	Porca	6	6
78	15315	Bujão de Drenagem	2	2
79	810415	Respirador	1	1
80	820229	Adaptador	1	1
81	212354	Mangueira	1	1
82	246108	Adesivo	CN	CN
82	14512	Conexão	1	1
84	119934	Junta	1	1
85	820982	Braçadeira	2	2
86	16828	Parafuso	2	2
86	15156	Arruela	2	2
88	807977	Tampa	1	1
88	807971	Junta	1	1
90	16825	Parafuso	7	7
90	14020	Arruela de Cobre	7	7
98	150026	Mangueira	1	1
99	17049	Conexão	1	1
100	130326	Mangueira	1	1
101	115659	Mangueira	1	1
102	820993	Braçadeira	2	2
103	111330	Conexão	1	1
103	246108	Adesivo	CN	CN
104	69240	Conexão	1	1
104	246108	Adesivo	CN	CN
110	---------	Filtro Hidráulico	1	1
		Ver Página - 148		
110	262131	Junta do Filtro	1	1
115	822563	Tanque Hidráulico	1	1
116	++ 808796	Tubo	1	1
117	78415	Vareta do Nível	1	1
118	820835	Tubo da Vareta do Nível	1	1
119	820839	Mangueira da Extensão	1	1
119	820390	Braçadeira	2	2
121	15054	Porca	2	2
121	15127	Arruela	2	2
121	15154	Arruela Lisa	2	2

BOMBA HIDRÁULICA

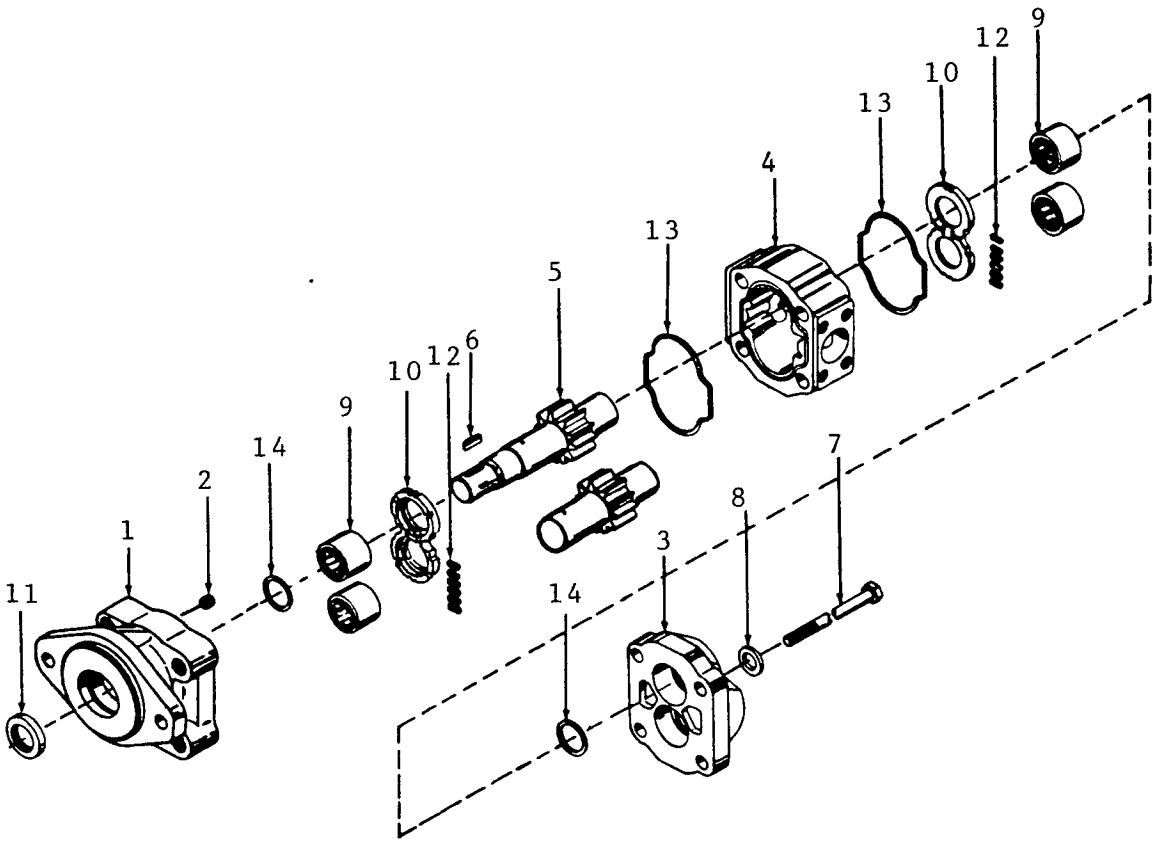

N.º Ref.	N.º Peça Hyster	Descrição 1234	Qde
	172914	Bomba Hidráulica	1
1	206462	Tampa Dianteira	1
2	176159	Bujão	1
3	176160	Tampa Traseira	1
4	176161	Carcaça	1
5	176164	Jogo de Engrenagem	1
6	176165	Chaveta	1
7	176166	Parafuso	4
8	847832	Arruela	4

N.º Ref.	N.º Peça Hyster	Descrição 1234	Qde
	819409	Kit Básico	1
9	176176	Rolamento	4
10	176171	Placa de Encosto	2
	819410	Kit de Vedação	1
11	176169	Retentor	1
12	176172	Vedador	2
13	176173	Anel de Vedação	2
14	176175	Anel de Bronze	2

EIXO PROPULSOR DA BOMBA HIDRÁULICA

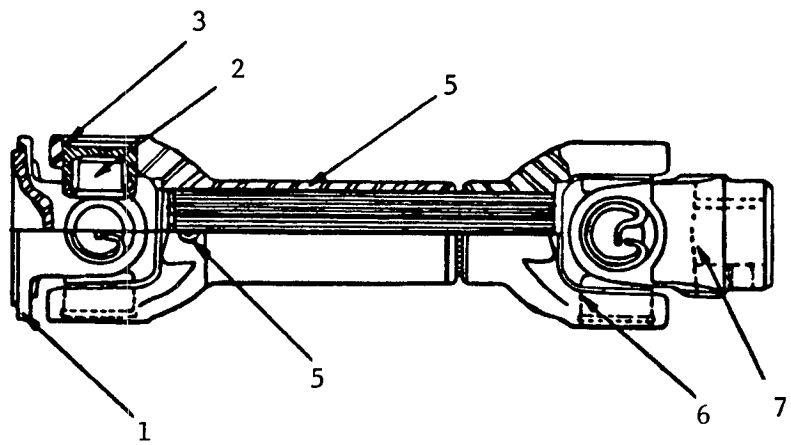

N.º Ref.	N.º Peça Hyster	Descrição 1234	Qde
	$ 807040	Eixo	1
	809214	Eixo	1
1	807041	Flange	1
2	807043	Cruzeta	2
3	13957	Engraxadeira	1
3	801746	Anel de Trava	4
5	$ 807045	Flange Deslizante	1
5	809242	Flange Deslizante	1
5	13957	Engraxadeira	1
6	$ 807046	Flange	1
6	809243	Flange	1
7	807047	Flange	1

$ Usado até o n/s E6Y 1670Z

FILTRO HIDRÁULICO

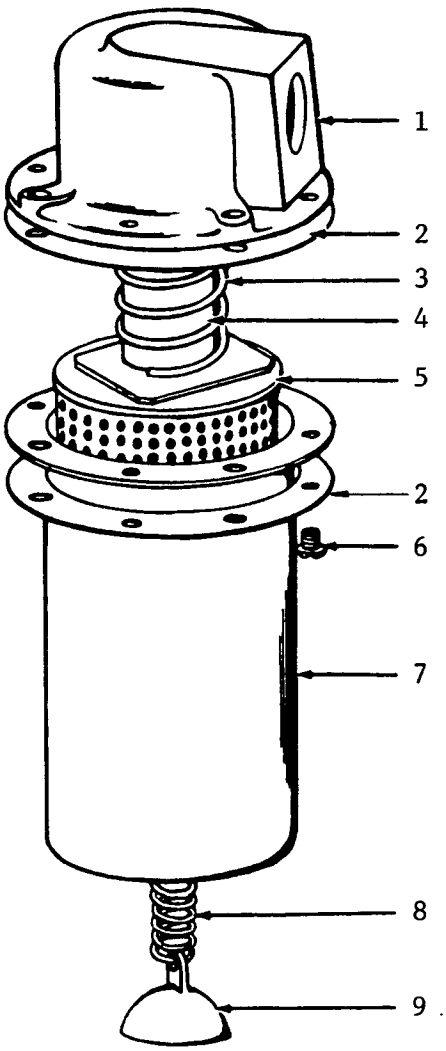

N.º Ref.	N.º Peça Hyster	Descrição 1234	Qde
	847147	Filtro Hidráulico	1
1	847148	Cabeçote	1
2	262131	Junta	1
3	75673	Mola	1
4	75665	Tubo	1
5	75669	Elemento	1
6	16720	Parafuso	3
7	262132	Corpo	1
8	75668	Mola	1
9	192585	Válvula By-Pass	1

SISTEMA HIDRÁULICO DE INCLINAÇÃO

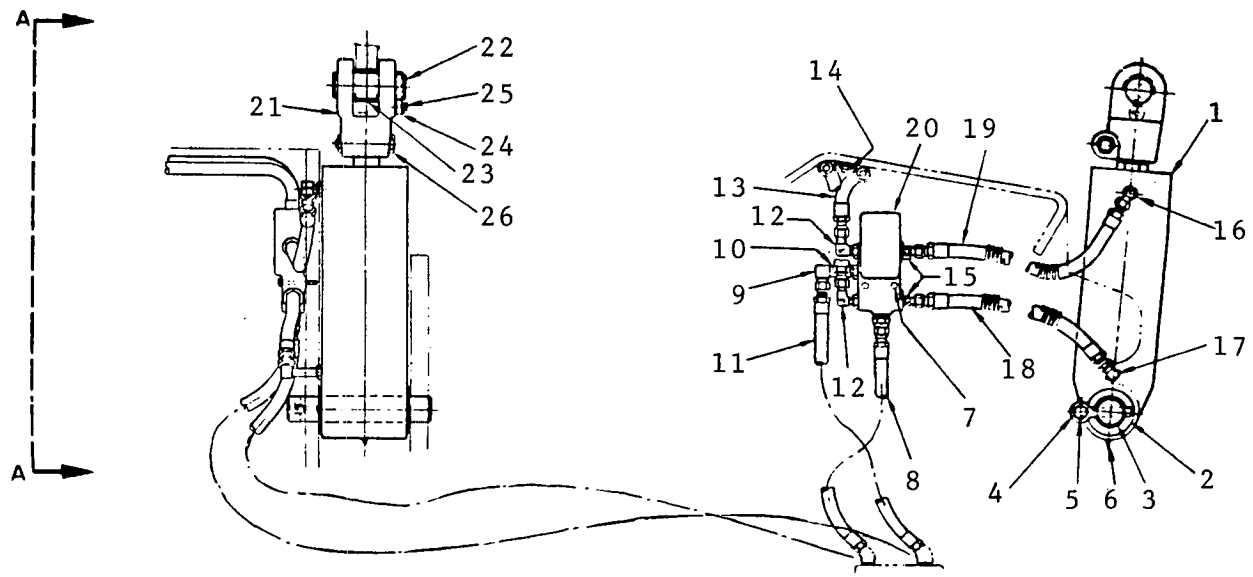

VISTA A

N.º Ref.	N.º Peça Hyster	Descrição 1 2 3 4	Qde
1	--------	Cilindro de Inclinação Ver Página - 150	2
2	39037	Arruela	4
3	241078	Pino	2
4	241079	Pino de Ancoragem	2
5	249379	Parafuso	2
5	15158	Arruela	2
6	16001	Engraxadeira	2
7	18511	Parafuso	2
7	15155	Arruela	2
8	75390	Mangueira	1
9	16989	Conexão	1
10	16550	Conexão	1
11	155487	Mangueira	1
12	809795	Conexão Especial	2
13	114904	Mangueira	2
14	34897	Braçadeira	1
14	15056	Porca	1
14	15156	Arruela	1
15	809796	Conexão Especial	2
16	16558	Conexão	2
17	112475	Conexão	2
18	112480	Mangueira	1

N.º Ref.	N.º Peça Hyster	Descrição 1 2 3 4	Qde
19	87467	Mangueira	1
20	----------	Válvula de Inclinação Ver Página - 151	1
21	* 248462	Terminal	2
21	+ 249377	Terminal	2
22	248465	Pino	2
23	192429	Bucha	2
24	~~241049~~	Pino de Ancoragem 241079	2
25	169268	Parafuso	2
25	15158	Arruela	2
26	15058	Porca	2
26	15158	Arruela	2
26	18590	Parafuso	2
@	15869	Anel-O	2
@	192830	Calço	3
@*	847626	Limitador 6 Graus	2
@+	847625	Limitador 6 Graus	2

* Para H110-130J

\+ Para H150J

@ Opcional

CILINDRO DE INCLINAÇÃO

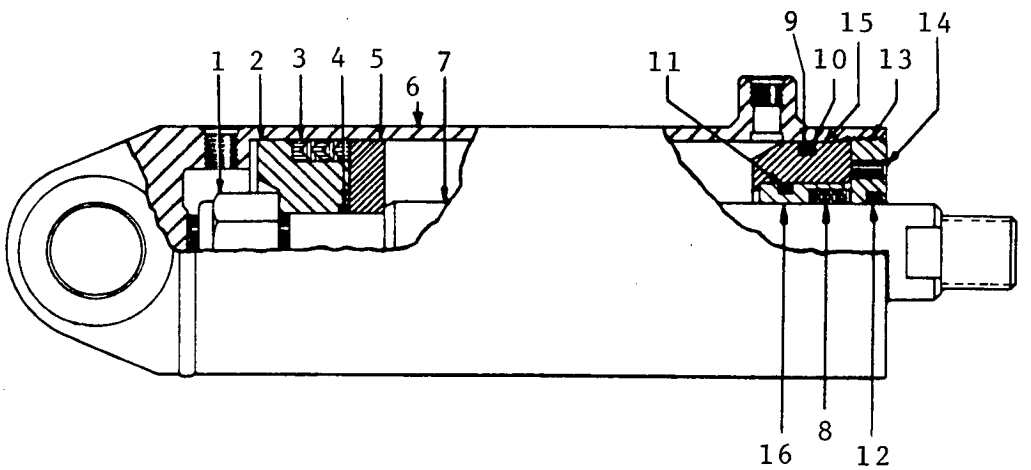

A: Usado até o n/s E6Y 2416C
B: Usado a partir do n/s E6Y 2417D

N.º Ref.	N.º Peça Hyster	Descrição 1234	Qde A	Qde B
	241077	Cilindro de Inclinação	2	
	818210	Cilindro de Inclinação		2
1	221373	Porca	1	
1	15112	Porca		1
2	82803	Meio Pistão	1	
2	818217	Pistão		1
3	232934	Jogo de Gaxeta	1	
3	239182	Anel Guia		1
4	55434	Anel-O	1	
4	199082	Anel-O		1
5	82814	Meio Pistão	1	
5	15883	Anel-O		1
5	268178	Anel Retentor		1
6	600431	Carcaça do Cilindro	1	
6	818211	Carcaça do Cilindro		1
7	600434	Haste	1	
7	818216	Haste		1
8	82811	Jogo de Gaxeta	1	
8	215924	Retentor		1
9	15876	Anel-O	1	
9	92482	Anel-O		1
10	16084	Anel Escora	1	
10	154363	Anel Escora		1
11	63655	Anel-O	1	
12	234897	Anel Limpador	1	
12	193554	Anel Limpador		1
13	600436	Tampa	1	
13	289969	Tampa		1
14	16259	Parafuso	1	
15	600435	Retentor	1	
16	82812	Bucha	1	

VÁLVULA DE INCLINAÇÃO

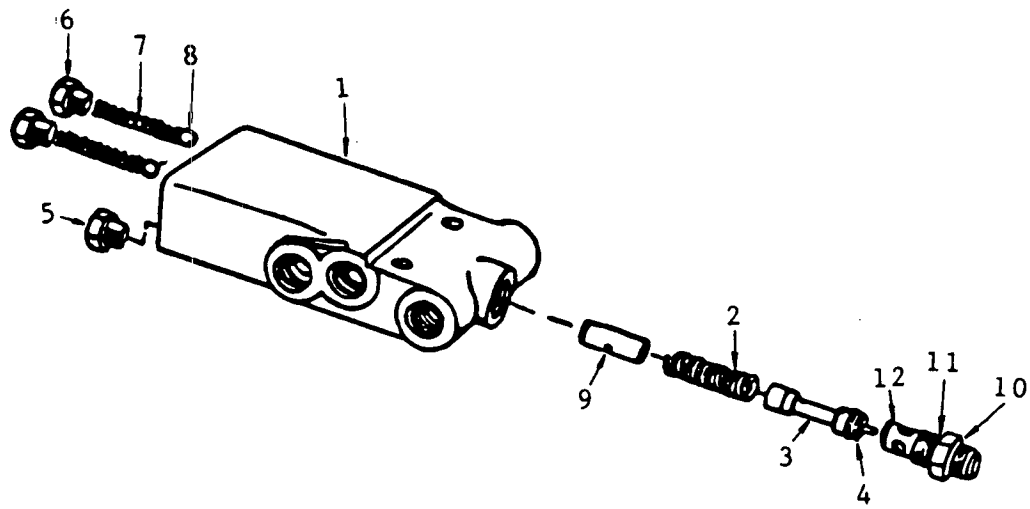

N.º Ref.	N.º Peça Hyster	Descrição 1234	Qde
	811922	Válvula de Contr. de Inclinação	1
1	317801	Válvula	1
1	317802	Carcaça	1
2	276963	Mola	1
3	294863	Carretel	1
4	87300	Anel-O	1
4	98594	Anel de Encosto	1
5	235691	Bujão	1
5	16484	Anel-O	1
6	134436	Bujão	2

N.º Ref.	N.º Peça Hyster	Descrição 1234	Qde
6	16482	Anel-O	1
7	112468	Mola	2
8	5586	Esfera	2
9	305104	Pino	1
10	305110	Conexão	1
10	305106	Conexão	1
11	87300	Anel-O	1
12	98594	Anel de Encosto	1
12	16485	Anel-O	1

ACOPLAMENTO DAS VÁLVULAS

Usado a partir do n/s E6Y 1626Y

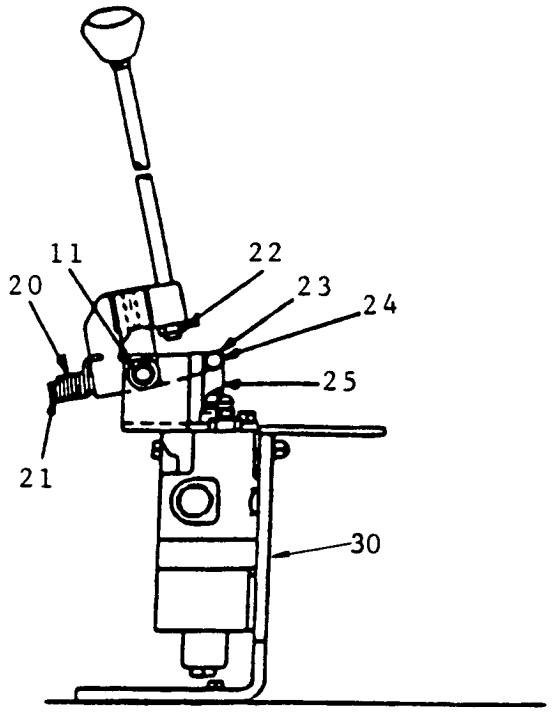

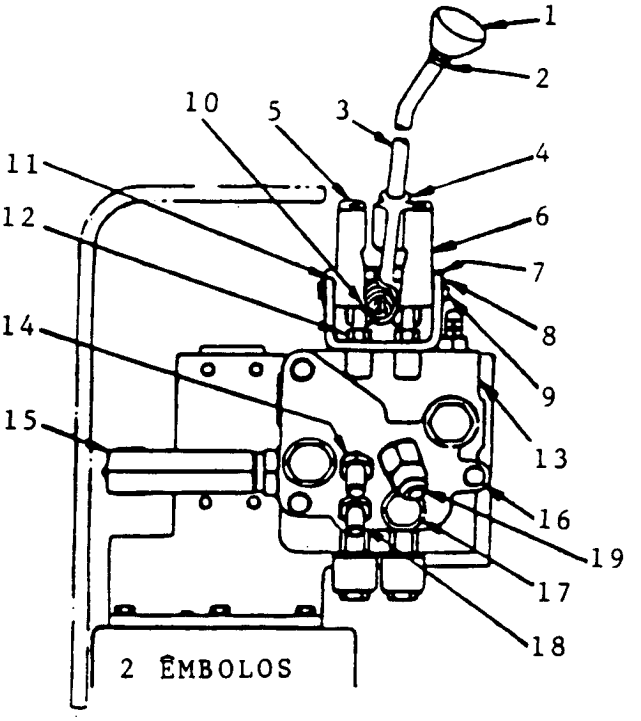

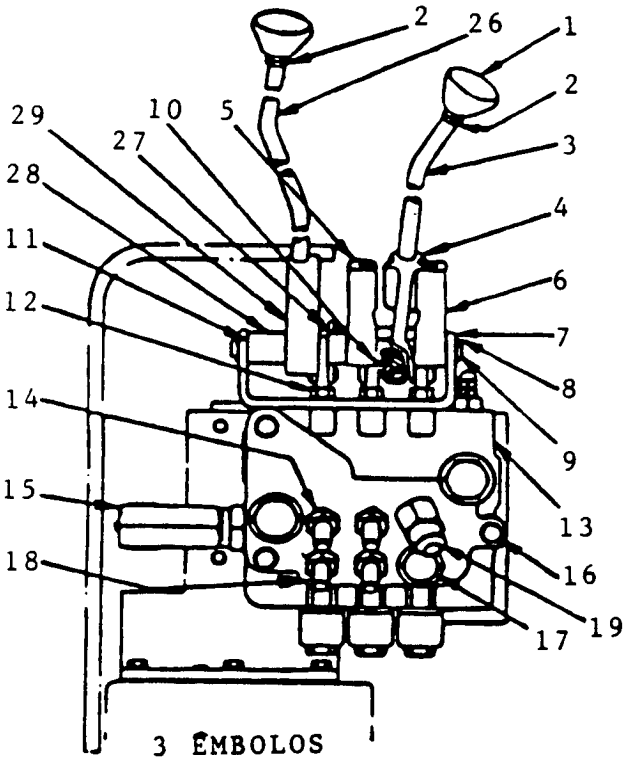

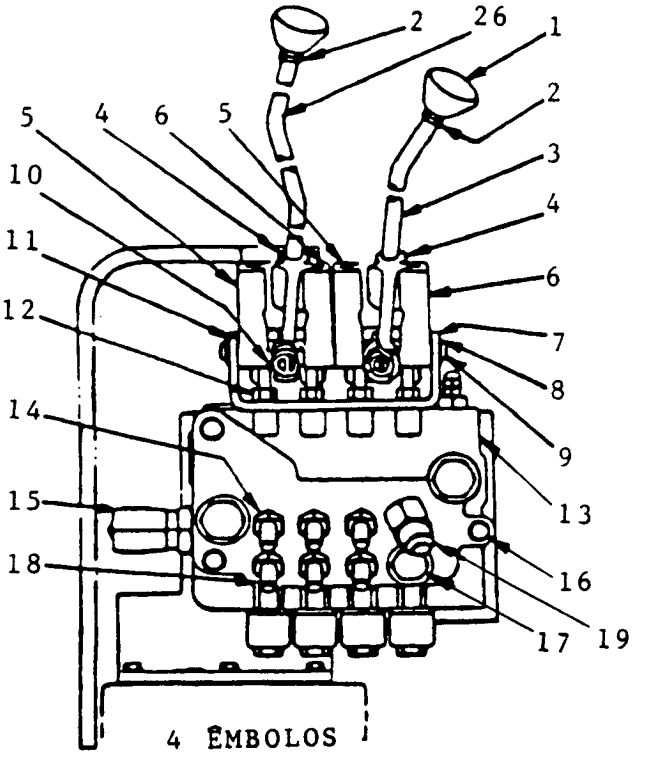

ACOPLAMENTO DAS VÁLVULAS

Usado a partir do n/s E6Y 1626Y

A: Válvula Principal de 2 Êmbolos
B: Válvula Principal de 3 Êmbolos
C: Válvula Principal de 4 Êmbolos

N.º Ref.	N.º Peça Hyster	Descrição 1234	Qde A	B	C
1	154887	Manopla	1	1	1
2	15026	Porca	1	2	2
3	804622	Alavanca	1	1	1
4	820492	Alavanca Seletora	1	1	2
5	808826	Alavanca	1	1	2
6	808827	Alavanca	1	1	2
7	808828	Suporte		1	1
7	808824	Suporte	1		
8	58903	Anel Trava	2	2	2
9	808825	Pino	1		
9	808829	Pino		1	1
10	15223	Cupilha	1	1	2
11	116848	Calço	6	7	6
12	16597	Parafuso	4	6	8
13	---------	Válvula	1	1	1
		Ver Página - 156			
14	201752	Conexão	1	2	3
14	16484	Anel-O	1	1	1
14	17038	Conexão	1	2	3
15	808821	Conexão	1		
15	808822	Conexão		1	
15	808823	Conexão			1
16	18546	Parafuso	3	3	3
16	15156	Arruela	3	3	3

N.º Ref.	N.º Peça Hyster	Descrição 1234	Qde A	B	C
16	15006	Porca	3	3	3
17 +	216590	Conexão	1	1	1
17 +	16485	Anel-O	1	1	1
18	201752	Conexão	1	2	3
18	16484	Anel-O	1	1	1
19	112471	Conexão	1	1	1
19	16486	Anel-O	1	1	1
20	255374	Mola	1	1	2
21	61776	Pino Seletor	1	1	2
22	15058	Porca	1	2	2
23	15211	Cupilha	4	6	8
24	139	Pino	4	6	8
25	114386	Elo	4	6	8
26	808835	Alavanca		1	1
27	808830	Espaçador		1	
28	808834	Espaçador		1	
29	808831	Alavanca Seletora		1	
30 *	808838	Suporte	1	1	1

\+ Usado até o n/s E6Y 2340C

* Repor o Suporte 808838 por 1 Suporte 809769 + 1 Mangueira 212354

ACOPLAMENTO DAS VÁLVULAS

Usado a partir do n/s E6Y 2231B

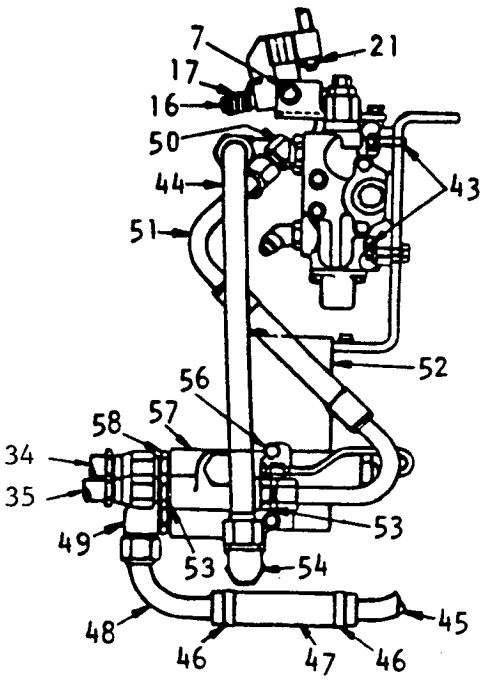

COM 2 VELOCIDADES

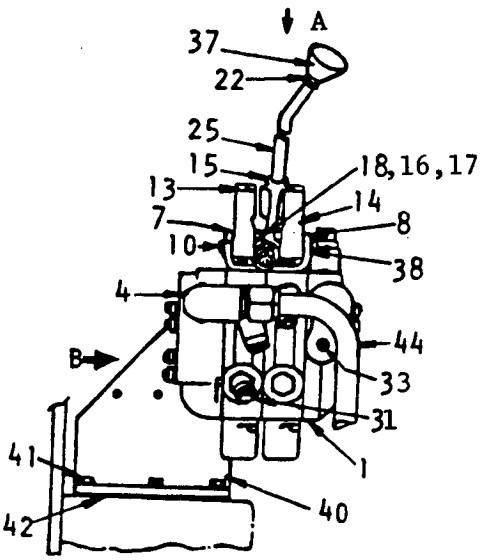

2 EMBOLOS

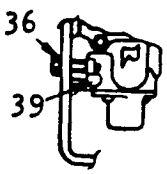

VISTA B

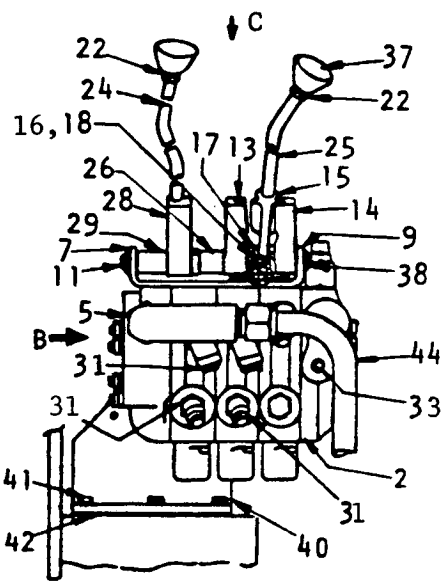

3 EMBOLOS

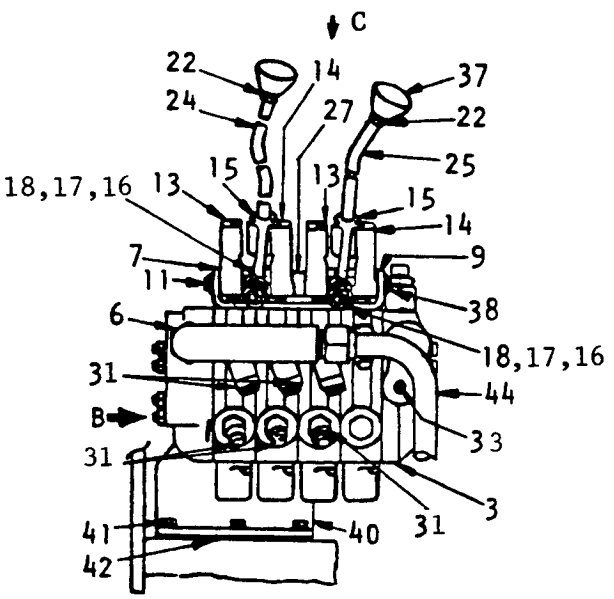

4 EMBOLOS

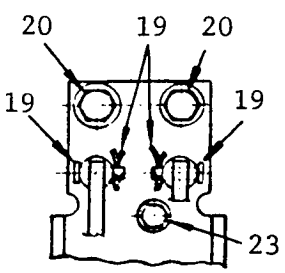

VISTA A

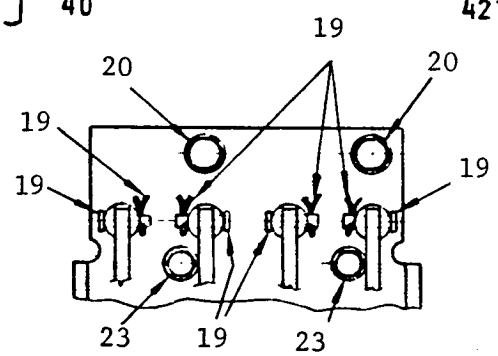

VISTA C

ACOPLAMENTO DAS VÁLVULAS

Usado a partir do n/s E6Y 2231B

A: Válvula Principal de 2 Êmbolos
B: Válvula Principal de 3 Êmbolos
C: Válvula Principal de 4 Êmbolos

N.º Ref.		N.º Peça Hyster	Descrição 1234	Qde A	B	C
1	+	———	Válvula Principal	1		
			Ver Páginas - 156 e 157			
1		———	Válvula Principal	1		
			Ver Página - 158			
2	+	———	Válvula Principal		1	
			Ver Páginas - 156 e 157			
2		———	Válvula Principal		1	
			Ver Página - 158			
3	+	———	Válvula Principal			1
			Ver Páginas - 156 e 157			
3		———	Válvula Principal			1
			Ver Página - 158			
4		811580	Conexão	1		
4		16487	Anel-O	1		
5		811581	Conexão		1	
5		16487	Anel-O		1	
6		811582	Conexão			1
6		16487	Anel-O			1
7		116848	Calço	5	13	13
8	+	811587	Suporte	1		
8		819351	Suporte	1		
9	+	811588	Suporte		1	1
9		819352	Suporte		1	1
10		808825	Pino	1		
11		811589	Pino		1	1
13		811594	Alavanca - Válvula	1	1	2
14		811592	Alavanca - Válvula	1	1	2
15		820492	Alavanca Seletora	1	1	2
16		61776	Pino Seletor	1	1	2
17		255374	Mola	1	1	2
18		15223	Cupilha	1	1	2
19		139	Pino	2	3	4
19		15211	Cupilha	2	3	4
20		16696	Parafuso	2	2	2
20		15156	Arruela	2	2	2
21		15058	Porca	1	2	2
22		15026	Porca	1	2	2
23		16691	Parafuso	1	2	2
23		15155	Arruela	1	2	2
24		808835	Alavanca		1	1
25		804622	Alavanca	1	1	1
26		811688	Espaçador		1	
27		811633	Espaçador			1
28		811595	Alavanca - Válvula		1	

N.º Ref.	N.º Peça Hyster	Descrição 1234	Qde A	B	C
29	811599	Espaçador		1	
31	201752	Conexão	2	4	6
31	16484	Anel-O	1	1	1
31	17038	Conexão	1	2	3
33	14385	Conexão	1	1	1
34	79432	Mangueira	1	1	1
35	120373	Mangueira	1	1	1
36	16816	Parafuso	1	1	1
36	15156	Arruela de Pressão	1	1	1
37	154887	Manopla	1	1	1
38	58903	Anel Trava	2	2	2
39	811583	Chapa	1	1	1
40	811586	Suporte da Válvula	1	1	1
41	18499	Parafuso	6	6	6
41	15155	Arruela	6	6	6
42	120772	Junta	1	1	1
43	16828	Parafuso	2	2	2
43	15156	Arruela de Pressão	2	2	2
43	15134	Arruela	2	2	2
44	811584	Tubo	1	1	1
45	184144	Tubo	1	1	1
46	820992	Braçadeira	2	2	2
47	192406	Mangueira	1	1	1
48	184143	Tubo	1	1	1
49	16562	Conexão	1	1	1
49	16487	Anel-O	1	1	1
50	112471	Conexão	1	1	1
50	16486	Anel-O	1	1	1
51	811585	Tubo	1	1	1
52	811710	Suporte	1	1	1
53	16543	Conexão	2	2	2
53	16486	Anel-O	1	1	1
54	16562	Conexão	1	1	1
54	16487	Anel-O	1	1	1
54	16992	Conexão	1	1	1
56	18451	Parafuso	2	2	2
56	15156	Arruela	2	2	2
57	———	Válvula 2 Velocidades	1	1	1
		Ver Página - 159			
58	83846	Conexão	1	1	1
58	16486	Anel-O	1	1	1

\+ Usado até o n/s E6Y 2424D

VÁLVULA DE CONTROLE PRINCIPAL

Usado a partir do n/s E6Y 1626Y

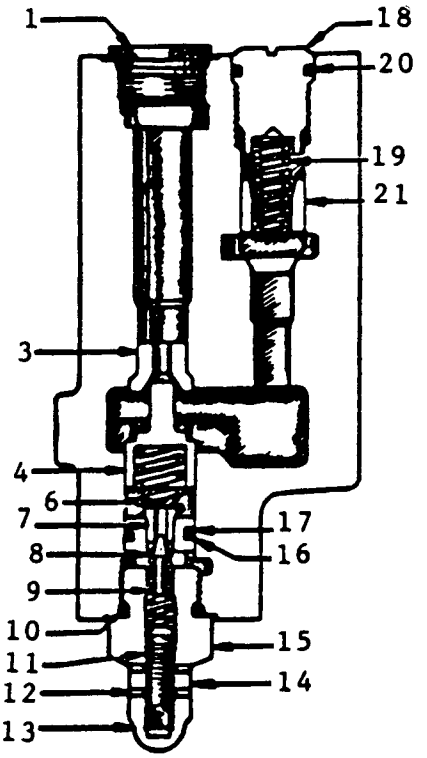

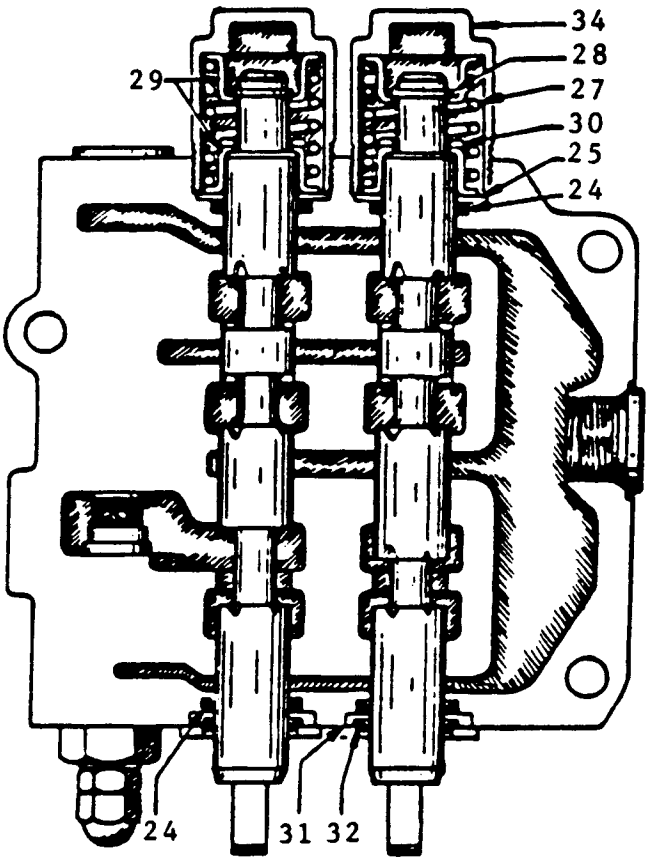

A: Válvula Principal de 2 Êmbolos
B: Válvula Principal de 3 Êmbolos
C: Válvula Principal de 4 Êmbolos

N.º Ref.	N.º Peça Hyster	Descrição 1234	Qde A	B	C
	808818	Válvula Principal	1		
	808819	Válvula Principal		1	
	808820	Válvula Principal			1
1	233693	Conexão	1	1	1
1	16487	Anel-O	1	1	1
1	16485	Anel de Vedação	1	1	1
3	260980	Válvula de Alívio	1	1	1
3	170988	Sede do Pistão	1	1	1
4	199619	Pistão	1	1	1
6	234814	Mola do Pistão	1	1	1
7	86976	Sede do Pistão	1	1	1
8	234820	Plug do Pistão	1	1	1
9	234821	Mola do Pistão	1	1	1
10	$ 16484	Anel-O	1	1	1
11	221386	Parafuso	1	1	1
12	$ 809058	Anel de Vedação	2	2	2
13	233503	Porca	1	1	1
14	233502	Porca	1	1	1
15	234815	Tampa da Válvula	1	1	1
16	$ 159858	Anel	1	1	1

N.º Ref.	N.º Peça Hyster	Descrição 1234	Qde A	B	C
17	$ 159859	Anel-O	1	1	1
18	809086	Válvula de Retenção	2	3	4
18	233492	Tampa	2	3	4
19	233491	Mola	2	3	4
20	$ 118389	Anel-O	2	3	4
21	236028	Pistão	2	3	4
24	60836	Anel-O	4	6	8
25	233498	Retentor	2	3	4
27	233497	Mola	2	3	4
28	233495	Anel Trava	2	3	4
29	133494	Espaçador	4	6	8
30	234544	Arruela	2	3	4
31	233506	Anel	2	3	4
32	233505	Anel	2	3	4
34	233496	Tampa do Carretel	2	3	4
	$ 809087	Kit de Reparo	1		
	$ 809088	Kit de Reparo		1	
	$ 809089	Kit de Reparo			1

VÁLVULA DE CONTROLE PRINCIPAL

Usado a partir do n/s E6Y 2231B
até o n/s E6Y 2424D

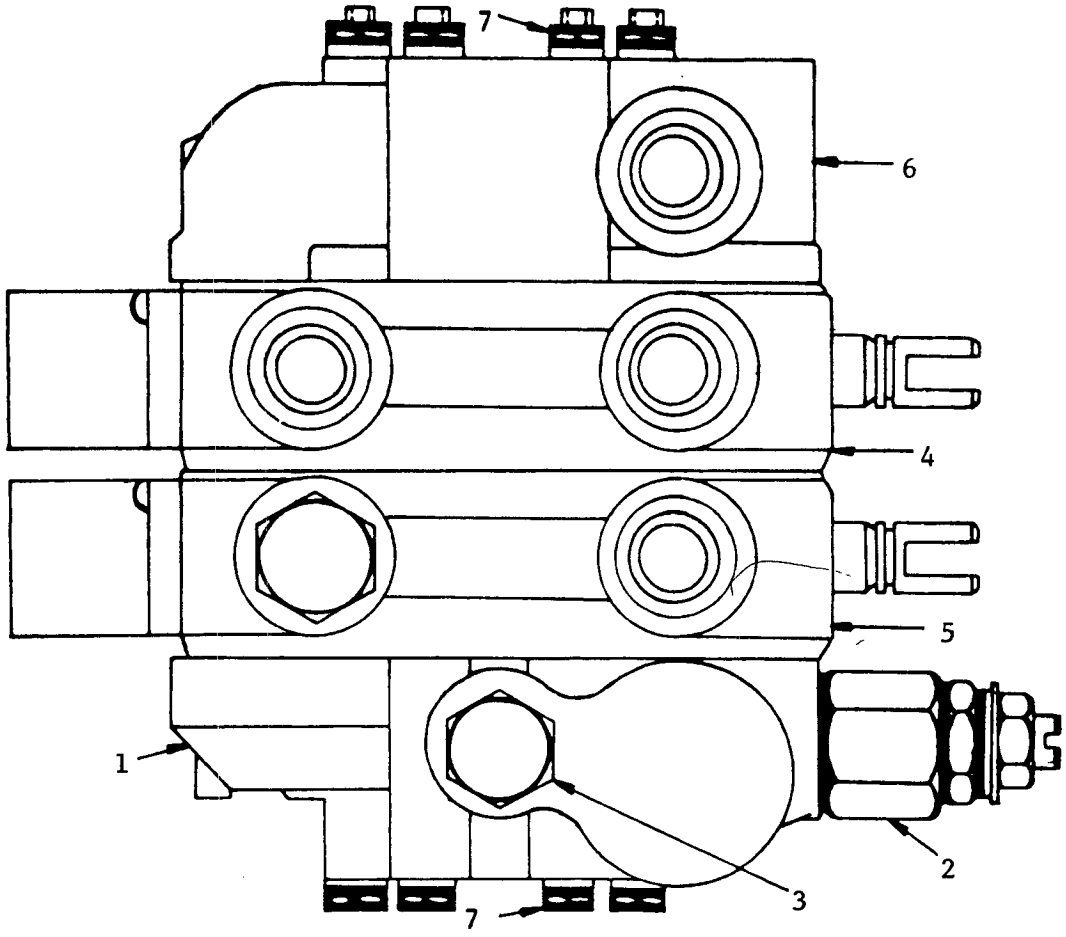

A: Válvula Principal de 2 Êmbolos
B: Válvula Principal de 3 Êmbolos
C: Válvula Principal de 4 Êmbolos

N.º Ref.	N.º Peça Hyster	Descrição 1234	Qde A	B	C
	+ 809797	Válvula Principal	1		
	809798	Válvula Principal		1	
	809799	Válvula Principal			1
1	818820	Seção de Entrada	1	1	1
1	811955	Kit de Vedação	1	1	1
2	822934	Válvula de Alívio	1	1	1
2	811959	Kit - Válvula de Alívio	1	1	1
3	818822	Luva	1	1	1
3	818823	Válvula	1	1	1
3	818824	Mola	1	1	1
3	818825	Bujão	1	1	1
4	822269	Seção de Dupla Ação	1	2	3

N.º Ref.	N.º Peça Hyster	Descrição 1234	Qde A	B	C
4	820373	Seção Dupla	1	1	1
4	819385	Terminal	1	1	1
5	822867	Seção de Simples Ação	1	1	1
5	819384	Seção Simples	1	1	1
5	819385	Terminal	1	1	1
6	811953	Seção de Saída	1	1	1
7	811956	Kit de Ligação	1		
7	811958	Kit de Ligação		1	
7	811960	Kit de Ligação			1

\+ Usado a partir do n/s E6Y 2341C

VÁLVULA DE CONTROLE PRINCIPAL

Usado a partir do n/s E6Y 2425D

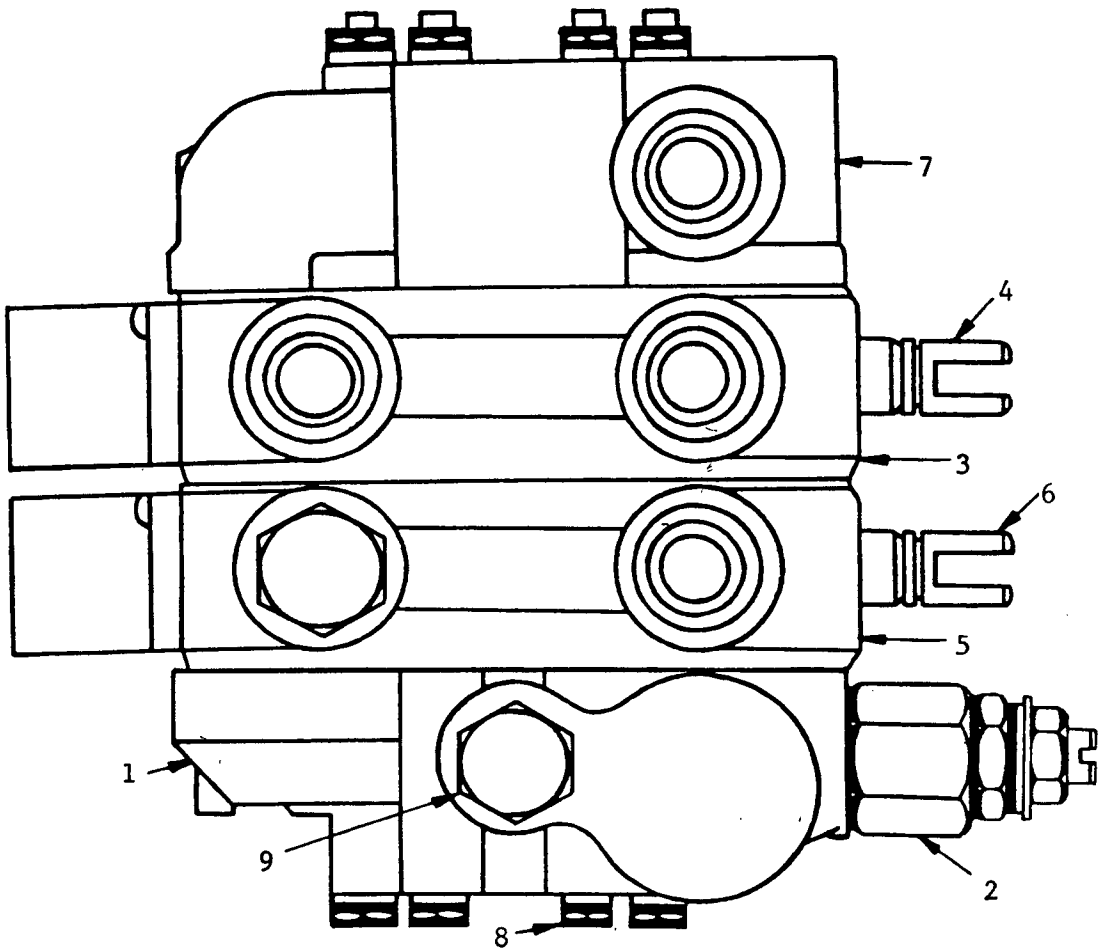

A: Válvula Principal de 2 Êmbolos
B: Válvula Principal de 3 Êmbolos
C: Válvula Principal de 4 Êmbolos

N.º Ref.		N.º Peça Hyster	Descrição 1234	Qde A	B	C
		819345	Válvula Principal	1		
		819346	Válvula Principal		1	
		819347	Válvula Principal			1
1	$	820372	Seção de Entrada	1	1	1
1		847511	Seção de Entrada	1	1	1
1		811955	Kit de Vedação	1	1	1
2	$	818821	Válvula de Alívio	1	1	1
2		847512	Válvula de Alívio	1	1	1
2	$	811959	Kit - Válvula de Alívio	1	1	1
2		847513	Kit - Válvula de Alívio	1	1	1
3		820373	Seção de Dupla Ação	1	2	3
3		811957	Kit de Vedação	1	1	1

N.º Ref.	N.º Peça Hyster	Descrição 1234	Qde A	B	C
4	819386	Terminal	1	2	3
5	822904	Seção de Simples Ação	1	1	1
5	811957	Kit de Vedação	1	1	1
6	819386	Terminal	1	1	1
7	811953	Seção de Saída	1	1	1
8	811956	Kit de Ligação	1		
8	811958	Kit de Ligação		1	
8	811960	Kit de Ligação			1
9	14385	Bujão	1	1	1

$ Usado até o n/s E6Y 3217M

VÁLVULA 2 VELOCIDADES

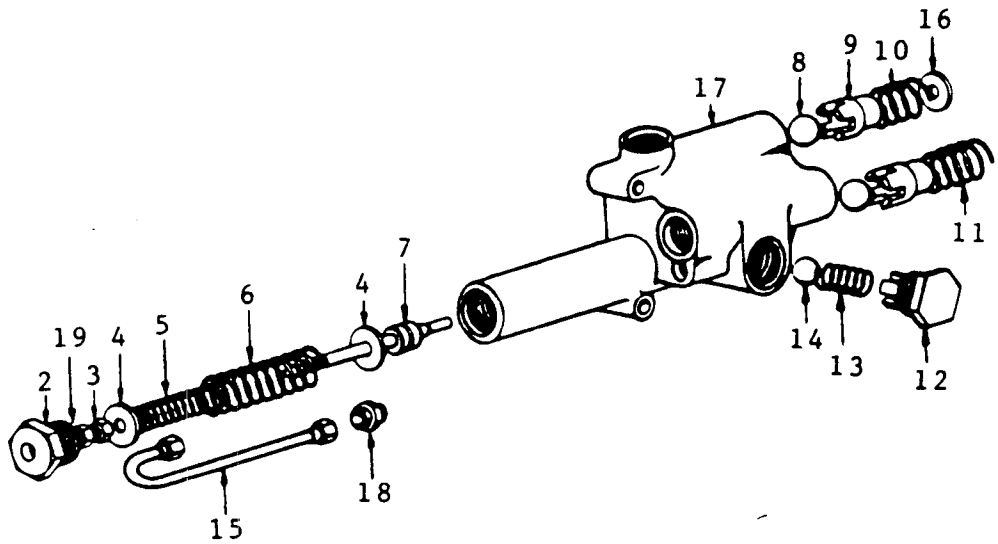

N.º Ref.	N.º Peça Hyster	Descrição 1234	Qde
	239506	Válvula 2 Velocidades	1
2	150588	Adaptador	1
2	16487	Anel-O	1
3	15026	Porca Trava	2
4	239508	Arruela	2
5	119970	Mola	1
6	119971	Mola	1
7	150587	Êmbolo	1
8	88880	Esfera	2
9	122845	Guia	2
10	119964	Mola	1

N.º Ref.	N.º Peça Hyster	Descrição 1234	Qde
11	119967	Mola	1
12	172652	Bujão Especial	1
12	16982	Anel-O	1
13	119973	Mola	1
14	68966	Esfera	1
15	79694	Tubo	1
16	249468	Arruela	1
17	119962	Carcaça	1
18	16538	Conexão	1
18	16481	Anel-O	1
19	21278	Esfera	1

NOTAS

SISTEMA DE DIREÇÃO

Barra de Comando ____ 164
Bomba Hidráulica da Direção ____ 175
Cilindro de Direção ____ 172
Coluna de Direção Hidrostática ____ 165
Conjunto da Unidade Hidrostática e Coluna de Direção ____ 168
Eixo de Direção ____ 170
Sistema Hidráulico de Direção ____ 162

SISTEMA HIDRÁULICO DE DIREÇÃO

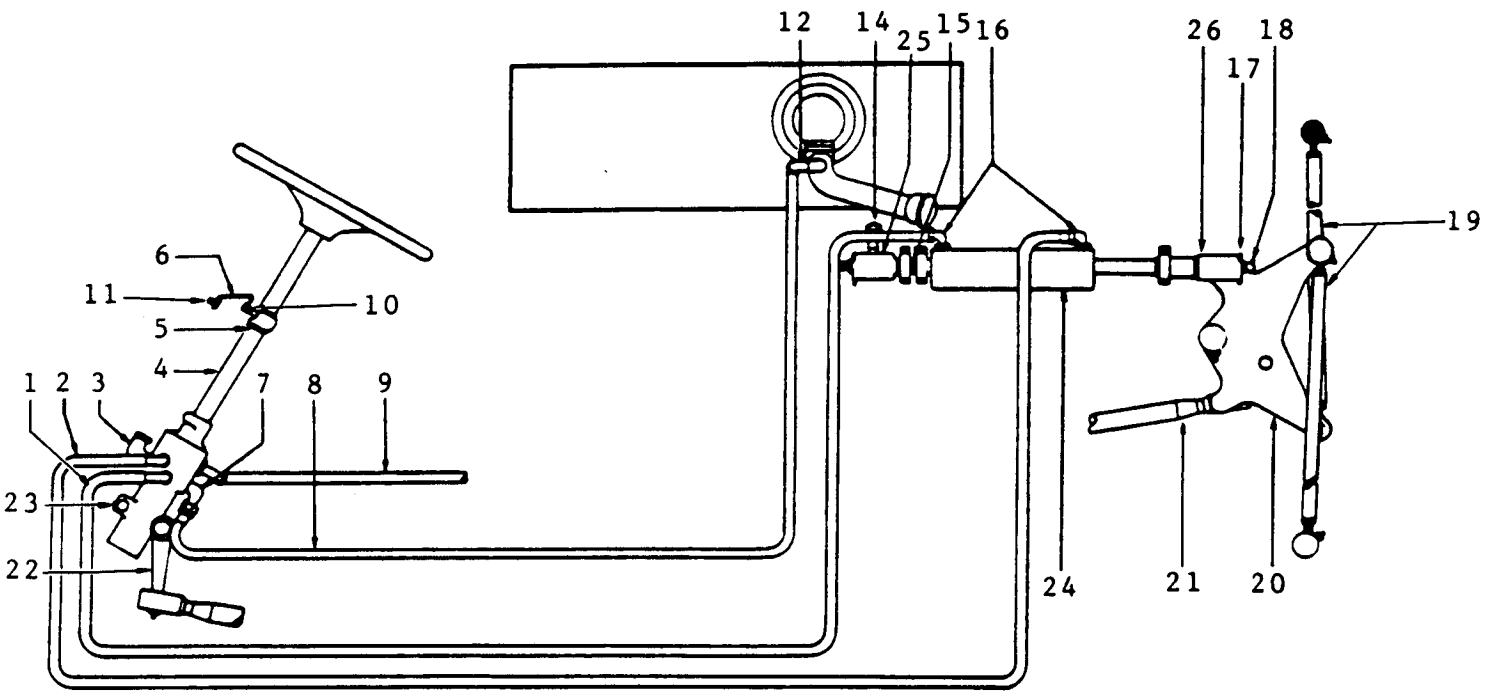

SISTEMA HIDRÁULICO DE DIREÇÃO

Usado até o n/s E6Y 1745Z

N.º Ref.	N.º Peça Hyster	Descrição 1234	Qde
1	219352	Mangueira	1
2	219351	Mangueira	1
3	16271	Conexão	1
3	14385	Bujão	1
3	15353	Conexão	1
4	---------	Coluna de Direção	1
		Ver Página - 166	
5	807867	Braçadeira	1
5	113853	Protetor	1
6	120639	Suporte	1
7	14505	Conexão	1
8	165118	Mangueira	1
8	17049	Conexão	1
8	150026	Mangueira	1
9	172944	Mangueira	1
10	16811	Parafuso	2
10	15156	Arruela de Pressão	2
10	15176	Arruela	2
11	15056	Porca	2
11	15156	Arruela de Pressão	2
11	15176	Arruela	2
12	69240	Conexão	1
14	13781	Prisioneiro	1
14	43299	Porca Trava	1
15	114925	Prisioneiro	1
16	16558	Conexão	2
16	16483	Anel-O	1

N.º Ref.	N.º Peça Hyster	Descrição 1234	Qde
17	56997	Cupilha	2
18	16009	Engraxadeira	2
19	---------	Tirante	2
		Ver Página - 170	
20	---------	Braço	1
		Ver Página - 170	
21	---------	Barra	1
		Ver Página - 164	
21	16009	Engraxadeira	2
21	125087	Protetor	2
22	114921	Braço Pitman	1
23	15516	Parafuso	1
23	15158	Arruela	1
23	15008	Porca	1
24	---------	Cilindro de Direção	1
		Ver Páginas - 172 e 173	
25	112356	Terminal do Chassis	1
26	114924	Terminal do Braço	1
26	129830	Bujão	1
26	128829	Assento	2
26	129828	Mola	1
26	129829	Assento	1
26	14122	Braçadeira	1
26	16824	Parafuso	1
26	15008	Porca	1
26	15158	Arruela	1

BARRA DE COMANDO

Usado até o n/s E6Y 1745Z

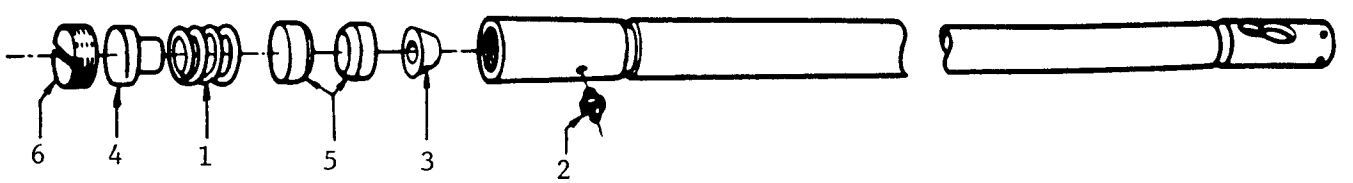

N.º Ref.	N.º Peça Hyster	Descrição 1234	Qde
	114922	Barra de Direção	1
1	14098	Mola	2
2	16009	Engraxadeira	2
3	14100	Assento	2
4	14099	Encosto de Mola	2
5	14167	Assento Esférico	4
6	14096	Bujão	2
6	15248	Cupilha	2

COLUNA DE DIREÇÃO HIDROSTÁTICA

Usado a partir do n/s E6Y 1746Z

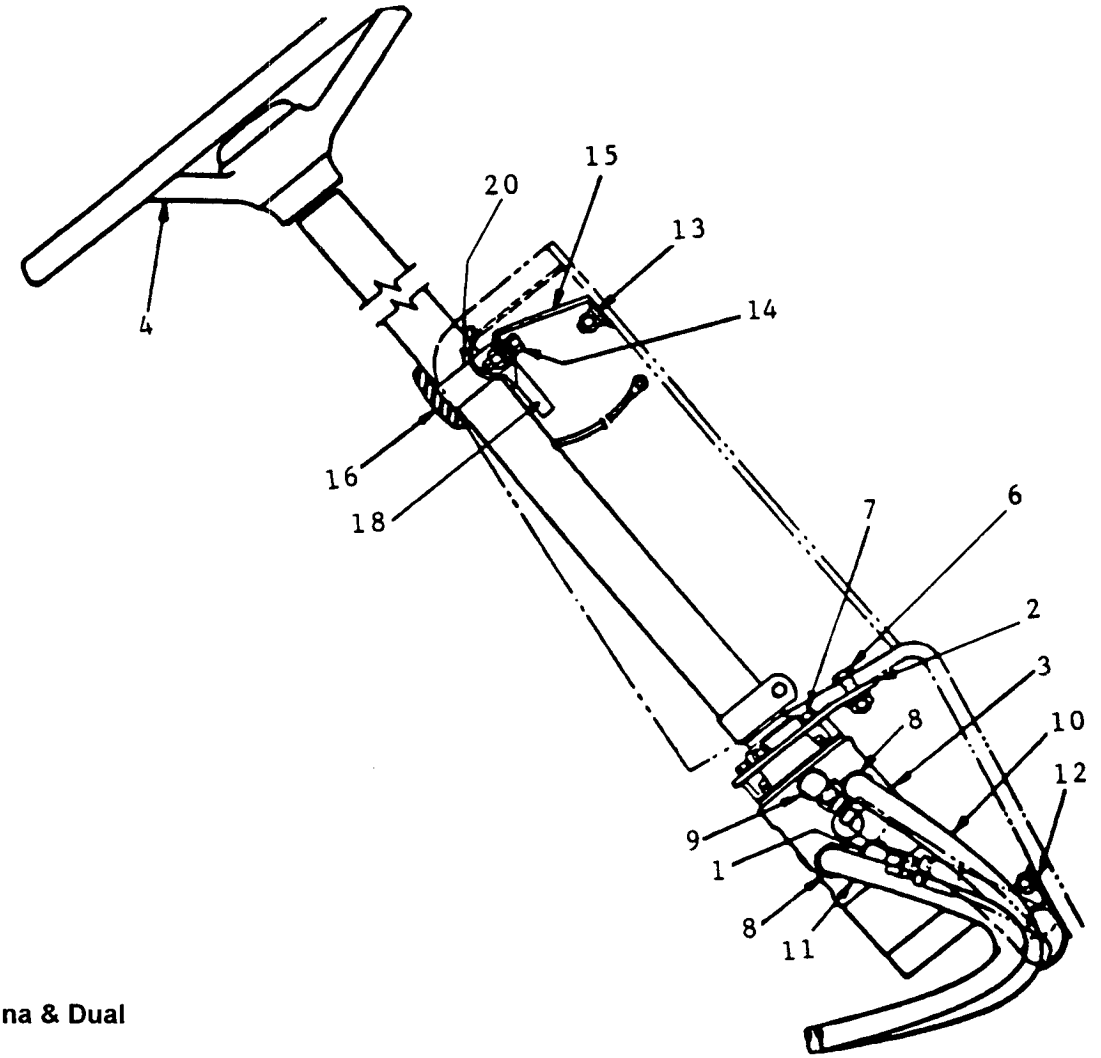

A: Gasolina & Dual
B: Diesel

N.º Ref.	N.º Peça Hyster	Descrição 1234	Qde A	Qde B
1	16558	Conexão	1	
1	16483	Anel-O	1	
1	16540	Conexão		1
1	16483	Anel-O		1
2	809119	Suporte	1	1
2	69080	Bucha	1	1
3	----------	Conj. da Unid. Hidrostática Ver Página - 168	1	1
4	808750	Volante de Direção	1	1
4	807468	Botão da Buzina	1	1
6	16828	Parafuso	2	2
6	15176	Arruela	2	2
6	15156	Arruela de Pressão	2	2
6	15056	Porca	2	2
7	16374	Parafuso	4	4
7	15155	Arruela	4	4
8	16540	Conexão	2	2
8	16483	Anel-O	1	1
9	16883	Conexão	1	1

N.º Ref.	N.º Peça Hyster	Descrição 1234	Qde A	Qde B
9	16540	Conexão	1	1
9	16483	Anel-O	1	1
10	184310	Mangueira	1	1
11	238037	Mangueira	1	1
12	105669	Braçadeira	1	1
12	15156	Arruela de Pressão	1	1
12	15056	Porca	1	1
13	15056	Porca	2	2
13	15156	Arruela de Pressão	2	2
13	15176	Arruela	2	2
14	16634	Parafuso	2	2
14	15156	Arruela de Pressão	2	2
14	15176	Arruela	2	2
15	818895	Suporte	1	1
15	819448	Luva	1	1
16	804409	Protetor	1	1
18	820409	Suporte do Inter. de Ignição	1	1
20	804410	Braçadeira	1	1

COLUNA DE DIREÇÃO HIDROSTÁTICA

Usado até o n/s E6Y 1745Z

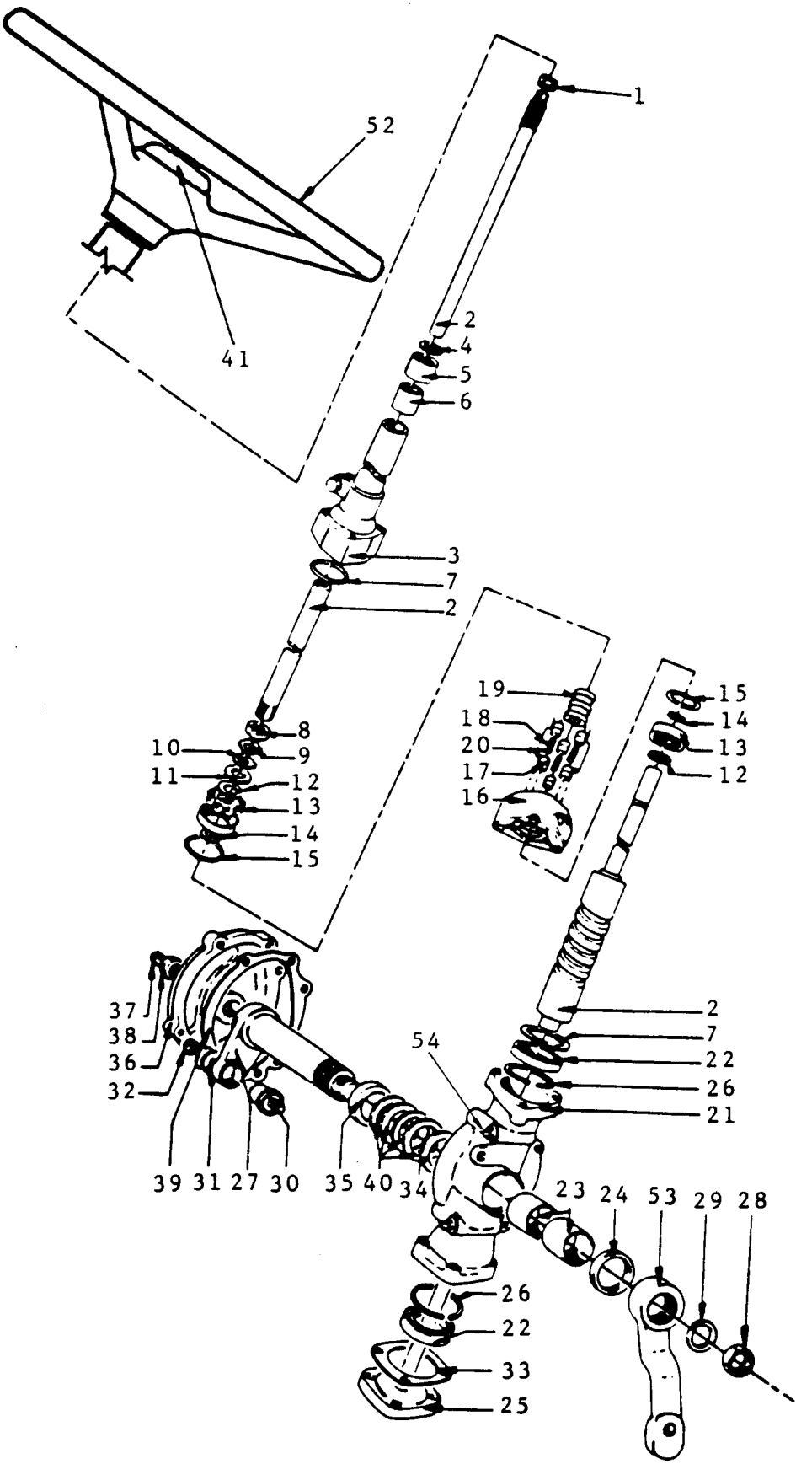

COLUNA DE DIREÇÃO HIDROSTÁTICA

Usado até o n/s E6Y 1745Z

N.º Ref.	N.º Peça Hyster	Descrição 1234	Qde
	112378	Coluna de Direção	1
1	14189	Porca	1
2	200088	Eixo	1
3	200089	Tampa	1
4	149685	Arruela	1
5	233251	Rolamento	1
6	233252	Luva	1
7	14191	Anel-O	2
8	108872	Porca Trava	1
9	108873	Arruela Especial	1
10	14192	Arruela Especial	1
11	108874	Arruela de Encosto	1
12	175868	Arruela de Escora	2
13	108875	Rolamento	2
14	14190	Anel-O	2
15	108877	Anel-O	2
16	146110	Válvula	1
16	108879	Assento de Válvula	3
17	108881	Bujão Central	6
18	108883	Bujão Inativo	2
19	---------	Válvula	1
20	108882	Mola	3
21	233407	Carcaça	1
22	14174	Rolamento	2
23	233256	Bucha	2
24	14171	Retentor	1
25	14172	Tampa	1
26	14173	Anel Trava	2
27	233408	Eixo	1
27	1352448	Eixo	1
28	17410	Porca	1
29	15164	Arruela de Pressão	1
30	233259	Rolamento	1
30	177321	Rolete	26
30	3021177	Prisioneiro	1
30	3048695	Arruela	1
31	109478	Arruela	1
32	233261	Porca Trava	1
33	14188	Junta	1
34	233257	Arruela Retentora	1
35	234661	Arruela de Encosto	1
36	233326	Tampa Lateral	1
37	27391	Parafuso de Ajuste	1
38	27390	Porca Trava	1
39	14193	Junta	1
40	233264	Calço .002	CN
40	233265	Calço .003	CN
40	233266	Calço .010	1
41	807468	Botão da Buzina	1
41	391319	Fio da Buzina	1
52	808750	Volante de Direção	1
53	114921	Braço Pitman	1
54	16271	Conexão	1
54	14385	Bujão	1
54	15353	Conexão	1

CONJUNTO DA UNIDADE HIDROSTÁTICA E COLUNA DE DIREÇÃO

Usado a partir do n/s E6Y 1746Z

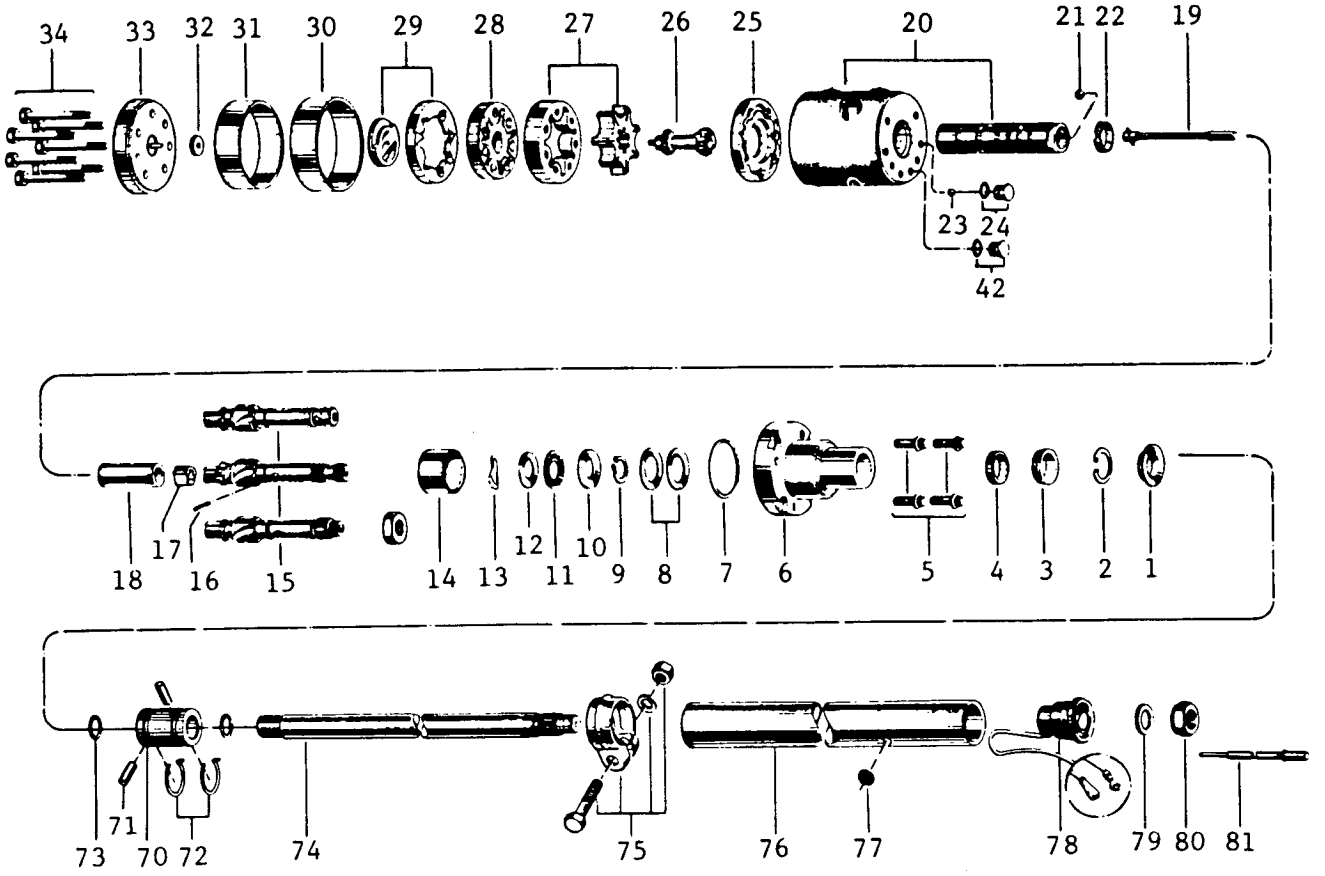

CONJUNTO DA UNIDADE HIDROSTÁTICA E COLUNA DE DIREÇÃO

Usado a partir do n/s E6Y 1746Z

N.º Ref.		N.º Peça Hyster	Descrição 1 2 3 4	Qde
		809123	Conj. Unid. Hidrost. Coluna	1
		809615	Unidade Hidrostática	1
1	+	819367	Vedador Anti-Pó	1
2	+	----------	Anel Trava	1
3	+	----------	Espaçador	1
4	+	808864	Retentor	1
5		29223	Parafuso	4
6		263378	Tampa Superior	1
7	+	----------	Anel Vedador	1
8	x	808863	Jogo de Calços	1
9	x	----------	Anel Trava	1
10	x	----------	Arruela de Encosto	1
11	x	----------	Rolamento de Encosto	1
12	x	----------	Arruela de Encosto	1
13	x	----------	Arruela Ondulada	1
14	x	----------	Espaçador	1
15	x	----------	Árvore de Entrada	1
16	x	----------	Pino	1
17	x	----------	Anel Piloto	1
18	x	----------	Espaçador	1
19	x	----------	Conjunto da Barra de Torção	1
20		808862	Conjunto da Carcaça	1
21	x	----------	Esfera 5/16"	1
22	x	----------	Anel Elástico	1
23	+	----------	Esfera 1/4"	1
24	+	----------	Bujão c/ Anel-O	1
25	%	----------	Espaçador	1
26	x	----------	Árvore de Ligação	1
27	%	----------	Conjunto do Motor	1
28	%	----------	Coletor	1
29	%	228491	Conjunto do Anel Comutador	1
30		228494	Luva Protetora	1
31	%	228493	Vedador do Rotor	1
32	*%	----------	Arruela Plana	1
33	*	----------	Tampa Inferior	1
34		18520	Parafuso	7
42	+	----------	Bujão c/ Anel-O	1
70	#&	----------	Bucha de Acoplamento	1
71	#&	----------	Pino	1
72	#&	----------	Anel Elástico	2
74		809616	Árvore Superior	1
75	&	----------	Conjunto da Braçadeira	1
76		810701	Tubo	1
77	&	----------	Bucha Isolante	1
78	&	----------	Conjunto da Bucha	1
79	&	----------	Arruela Plana	1
80	&	808878	Porca do Volante	1
81	&	808757	Pino do Contato c/ Capa	1

\+ Incluído no Kit de Reparo 819370

\# Incluído no Kit de Reparo 847137

% Incluído no Kit de Reparo 847138

x Incluído no Kit de Reparo 847139

& Incluído no Kit de Reparo 822516

* Incluído no Kit de Reparo 847136

EIXO DE DIREÇÃO

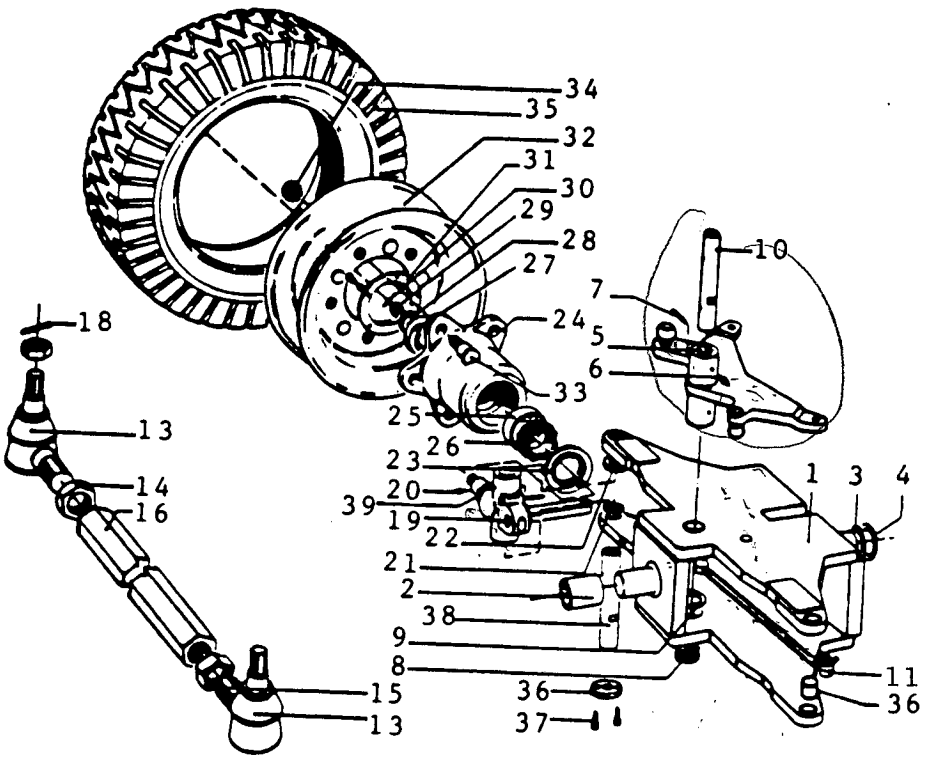

Ø EXT 13,11
Ø INT 2,75

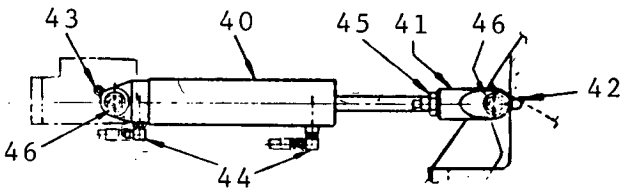

11,53" COMP 28,34 EXT
9,81" CURSO

EIXO DE DIREÇÃO

N.º Ref.	N.º Peça Hyster	Descrição 1234	Qde
1	807646	Eixo da Direção	1
2	1335873	Bucha	2
3	1335870	Flange	2
4	130835	Calço	4
4	130836	Calço	6
5	* 162594	Braço Central	1
5	809108	Braço Central	1
5	* 110188	Prisioneiro	1
5	* 14043	Prisioneiro	1
5	809111	Prisioneiro	1
6	16009	Engraxadeira	2
7	19940	Pino	3
8	231009	Rolamento	2
8	809643	Rolamento Opcional	2
9	136638	Calço	3
9	136636	Calço	2
9	145374	Calço	2
10	~~804526~~	Pino 807 ≤ 26	1
10	61141	Esfera	2
11	807048	Conjunto de Terminal	2
13	807523	Terminal L.D.	1
13	807525	Terminal L.E.	1
13	21229	Porca	1
14	160635	Porca L.D.	1
15	160637	Porca L.E.	1
16	807049	Tirante	1
18	15223	Cupilha	4
19	807992	Manga do Eixo L.D.	1
19	807993	Manga do Eixo L.E.	1
20	16001	Engraxadeira	4
21	114182	Arruela Especial	2
22	819414	Rolamento	2
22	819415	Bucha	2
23	44542	Retentor	2
24	164096	Cubo da Roda	2
25	30210	Capa do Rolamento	2
26	30209	Cone do Rolamento	2

N.º Ref.	N.º Peça Hyster	Descrição 1234	Qde
27	30038	Capa do Rolamento	2
28	164192	Cone do Rolamento	2
29	53641	Porca Trava	2
30	56997	Cupilha	2
31	66292	Capa do Cubo	2
31	16597	Parafuso	10
31	15156	Arruela de Pressão	10
32	---------	Roda	2
		Ver Página - 192	
33	107296	Prisioneiro da Roda	12
34	11276	Porca da Roda	12
35	---------	Pneu	2
		Ver Página - 192	
36	162590	Rolamento	4
36	160633	Suporte do Rolamento	4
36	819233	Suporte do Rolamento Opcional	4
37	181860	Parafuso	8
38	162598	Pino	2
39	164639	Luva	2
40	---------	Cilindro da Direção	1
		Ver Página - 174	
41	$ 809053	Terminal do Braço	1
41	809635	Terminal do Braço	1
42	13963	Engraxadeira	1
43	16015	Engraxadeira	1
44	16558	Conexão	2
45	$ 15021	Porca	1
45	15036	Porca	1
46	15010	Porca	2
46	15160	Arruela de Pressão	2
46	15125	Arruela	2
46	270854	Retentor	4
46	809052	Prisioneiro Esférico	1

* Usado até o n/s E6Y 1745Z

$ Usado até o n/s E6Y 1775Z

CILINDRO DE DIREÇÃO

Usado até o n/s E6Y 1745Z

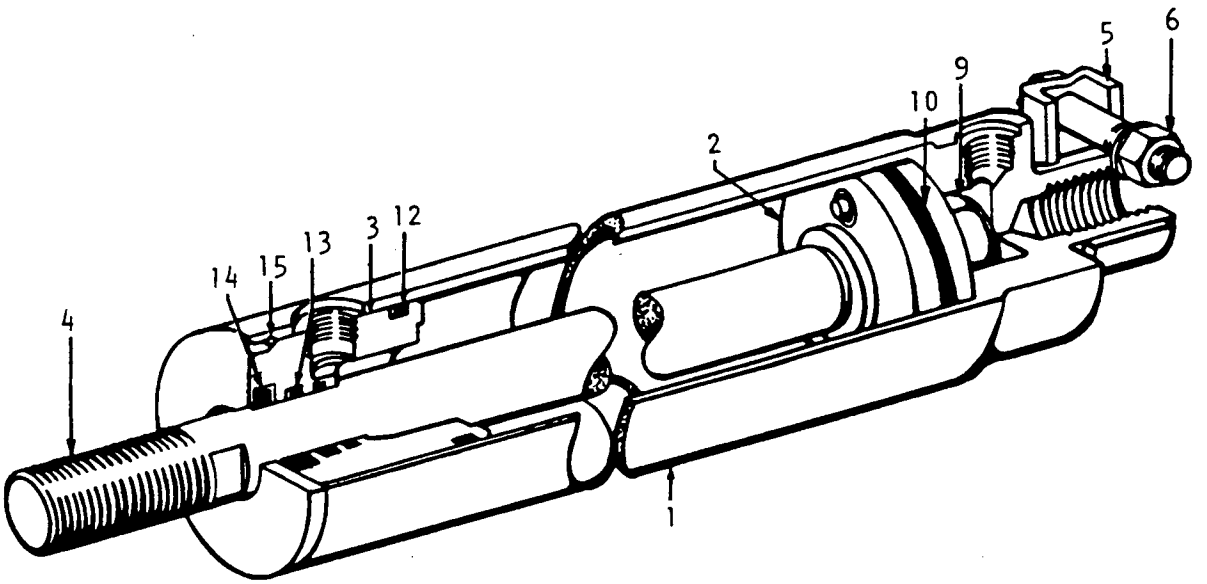

N.º Ref.	N.º Peça Hyster	Descrição 1234	Qde
	# 807050	Cilindro de Direção	1
1	---------	Carcaça	1
2	820495	Pistão	1
3	807516	Tampa Dianteira	1
4	819982	Haste do Pistão	1
5	819983	Braçadeira	1
6	18537	Parafuso	1
6	15156	Arruela de Pressão	1
6	15056	Porca	1
9	809396	Porca Trava	1

N.º Ref.	N.º Peça Hyster	Descrição 1234	Qde
10	& ---------	Anel de Compressão	1
10	& ---------	Anel-O	1
12	& ---------	Anel-O	1
13	& ---------	Anel-O	2
14	& ---------	Anel Vedador	1
15	& ---------	Anel Trava	1

& Incluído no Kit de Reparo 807057

Repor o Cilindro 807050 pelo 819950

CILINDRO DE DIREÇÃO

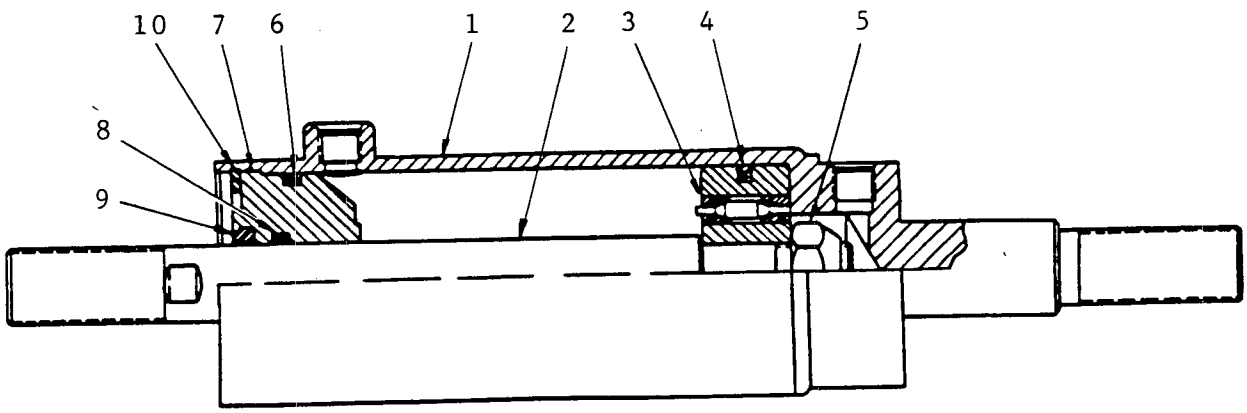

N.º Ref.	N.º Peça Hyster	Descrição 1 2 3 4	Qde
	819950	Cilindro de Direção	1
1	819951	Carcaça do Cilindro	1
2	819955	Haste	1
3	819957	Conjunto do Pistão	1
4	59583	Anel-O	1
4	293922	Anel Vedador	1
5	848129	Porca	1
6	46388	Anel-O	1
6	154375	Anel de Apoio	1
7	809044	Tampa	1
8	61056	Anel-O	1
8	18928	Anel-O	1
9	293923	Anel Limpador	1
10	809055	Anel Trava	1

CILINDRO DE DIREÇÃO

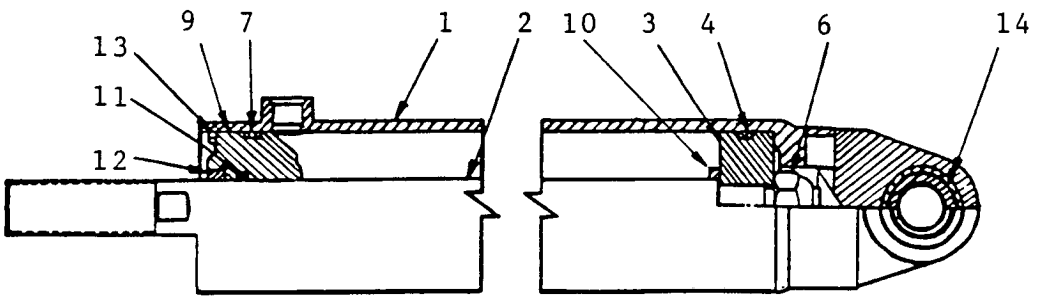

A: Usado até o n/s E6Y 1775Z
B: Usado a partir do n/s E6Y 1776Z

N.º Ref.	N.º Peça Hyster	Descrição 1234	Qde A	Qde B
	809023	Cilindro de Direção	1	
	809700	Cilindro de Direção		1
1	809026	Carcaça	1	1
2	809038	Haste	1	
2	809634	Haste		1
3	809041	Pistão	1	1
4	59583	Anel-O	1	1
4	293922	Retentor	1	1
6	848129	Porca	1	1
7	46388	Anel-O	1	1
7	154375	Anel de Encosto	1	1
9	809044	Tampa	1	1
10	809701	Espaçador		1
11	61056	Anel-O	1	1
11	18928	Anel de Encosto	1	1
12	293923	Anel Limpador	1	1
13	809055	Anel Trava	1	1
14	192814	Bucha	1	1

BOMBA HIDRÁULICA DA DIREÇÃO

Usado até o n/s E6Y 2416C

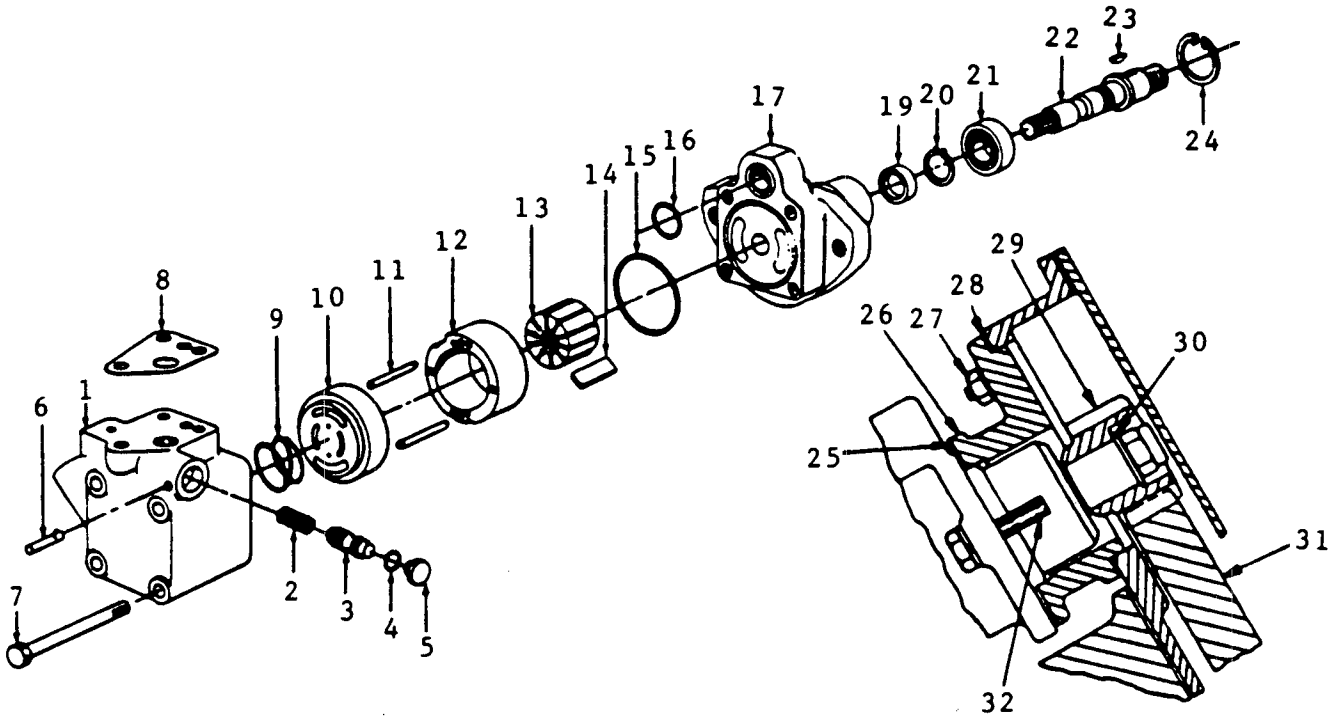

ODP

N.° Ref.		N.° Peça Hyster	Descrição 1234	Qde
	+	191759	Bomba Hidráulica	1
		284906	Bomba Hidráulica	1
1		192328	Tampa	1
2		236024	Mola	1
3		147221	Válvula	1
4	*	----------	Anel-O	1
5		192326	Bujão	1
6		236026	Pino	1
7		18540	Parafuso	4
8	*	119963	Junta	1
9		96952	Mola	1
10		133816	Placa de Pressão	1
11		54767	Pino	2
12		147526	Jogo de Reparo	1
12		147529	Anel das Palhetas	1
13		147528	Rotor	1
14		147527	Jogo c/ 10 Palhetas	1
15	*	----------	Anel-O	1
16	*	----------	Anel-O	1
17		----------	Carcaça	1
17		275721	Rolamento	1
19	*	----------	Retentor de Óleo	1
20		169009	Anel Trava	1
21		97847	Rolamento	1

N.° Ref.		N.° Peça Hyster	Descrição 1234	Qde
22		97846	Eixo	1
23		32033	Chaveta	1
24		193000	Anel Trava	1
25	x	982161	Junta	1
26		168889	Adaptador	1
27		983343	Prisioneiro	4
27		15005	Porca	4
27		15155	Arruela	4
28	x	168890	Junta	1
29		168887	Engrenagem	1
30		983331	Porca	1
30		221771	Arruela	1
31		----------	Caixa de Distribuição	1
			Ver Página - 32	
32		15155	Arruela	4
32		818908	Prisioneiro	4
32		15005	Porca	4

\+ Usado até o n/s E6Y 1550Y

x Incluído no Jogo de Juntas 809340

* Incluído no Kit de Reparo 133821

BOMBA HIDRÁULICA DA DIREÇÃO

Usado a partir do n/s E6Y 2417D

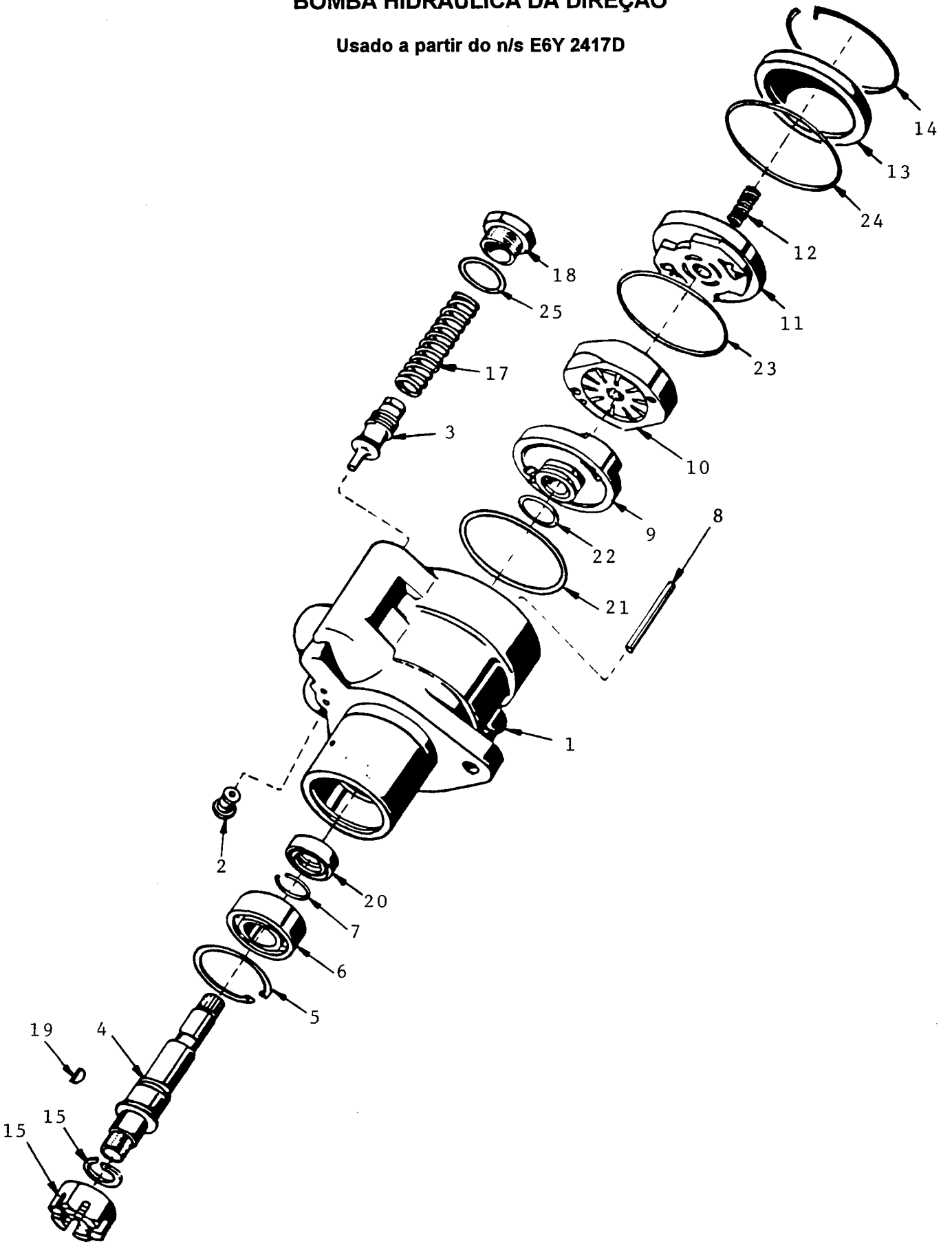

BOMBA HIDRÁULICA DA DIREÇÃO

Usado a partir do n/s E6Y 2417D

N.º Ref.	N.º Peça Hyster	Descrição 1234	Qde
	811857	Bomba Hidráulica	1
1	820805	Carcaça	1
1	819796	Rolamento	1
2	--------	Restrição	1
3	--------	Válvula	1
4	818184	Eixo	1
5	818185	Anel Trava	1
6	818186	Rolamento	1
7	818187	Anel Trava	1
8	818188	Pino Guia	1
9	818189	Placa de Pressão	1
10	818190	Rotor	1
11	818191	Placa de Encosto	1
12	818192	Mola	1
13	818193	Tampa	1
14	818194	Anel Trava	1
15	818182	Porca	1
15	818183	Arruela	1
17	818197	Mola	1
18	818198	Bujão	1
	818199	Reparo	1
19	32033	Chaveta	1
20	818200	Retentor	1
21	818201	Anel-O	1
22	818202	Anel-O	1
23	818203	Anel-O	1
24	818204	Anel-O	1
25	818205	Anel de Vedação	1

NOTAS

SISTEMA DE ELEVAÇÃO

Carro de Elevação ____ 186
Cilindro de Elevação ____ 184
Conjunto de Elevação ____ 182
Garfos ____ 188
Protetor de Carga ____ 187
Quadros de Elevação ____ 180

QUADROS DE ELEVAÇÃO

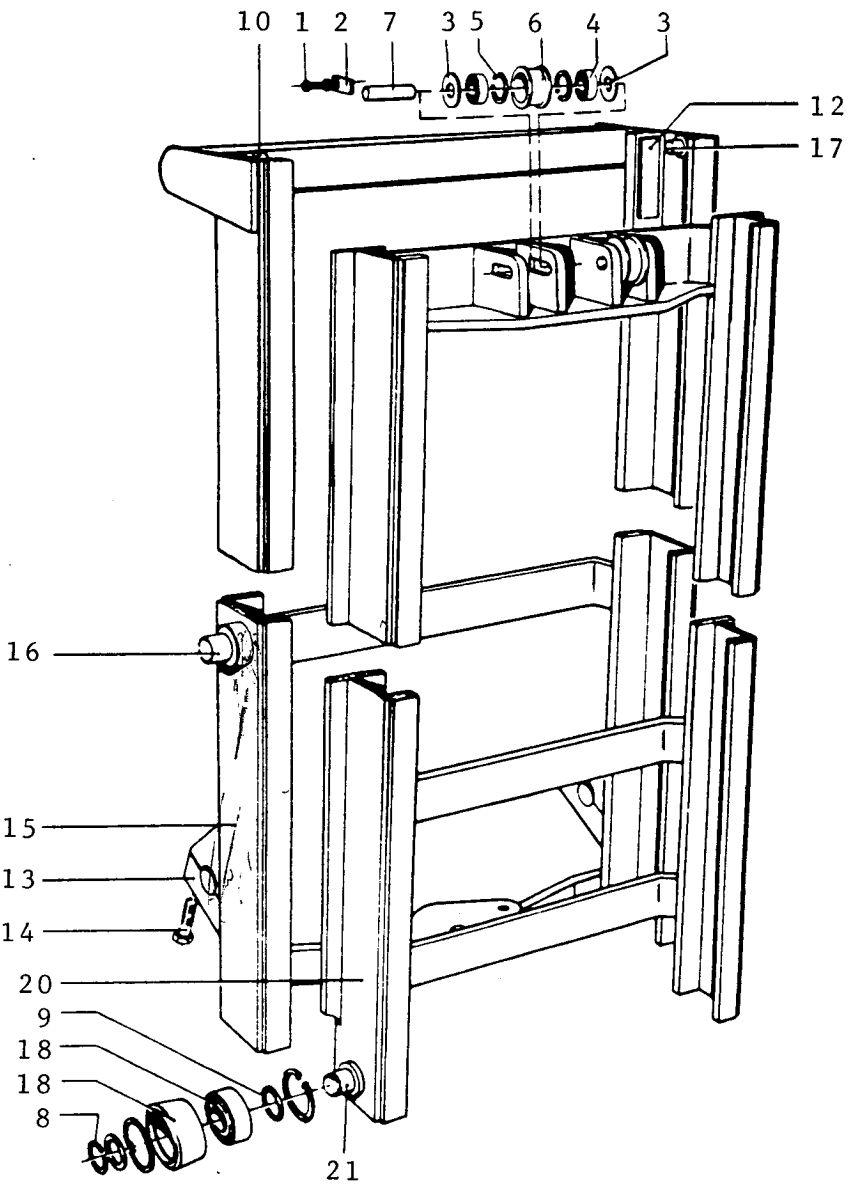

QUADROS DE ELEVAÇÃO

H110-130J

N.º Ref.	Descrição 1 2 3 4	Altura de Elevação				Qde
		2.74 m 108"	3.65 m 144"	4.57 m 180"	5.48 m 216"	
-	Quadro de Elevação Completo	820631	820632	820633	820634	1
15	Quadro Externo	194147	194148	194149	194150	1
20	Quadro Interno	115006	115026	115041	239984	1

H150J

N.º Ref.	Descrição 1 2 3 4	Altura de Elevação				Qde
		2.44 m 96"	3.35 m 132"	4.26 m 168"	5.18 m 204"	
-	Quadro de Elevação Completo	820635	820636	820637	820638	1
15	Quadro Externo	194151	194152	194153	194154	1
20	Quadro Interno	115006	115026	115041	239984	1

N.º Ref.	N.º Peça Hyster	Descrição 1 2 3 4	Qde
	+ ---------	Quadro de Elevação	1
1	16696	Parafuso	2
1	15156	Arruela de Pressão	2
2	61643	Trava	2
3	25633	Arruela	4
4	124696	Rolamento	4
4	124697	Rolamento Opcional	4
5	40667	Anel Trava	4
6	1328933	Roldana	2
7	25635	Pino	2
8	29557	Anel Trava	2
9	110519	Calço	CN
10	193557	Rolete	2
10	29557	Anel Trava	2
10	110519	Calço	CN
12	161271	Calço .005	4
12	161272	Calço .007	2
12	161273	Calço .020	2
12	104264	Fita de Encosto	2
12	104506	Anel-O	4

N.º Ref.	N.º Peça Hyster	Descrição 1 2 3 4	Qde
13	87520	Mancal L.E.	1
13	87518	Mancal L.D.	1
14	15160	Arruela	2
14	18609	Parafuso	2
15	+ ---------	Quadro Externo	1
16	257893	Ancoragem do Cilindro	2
17	196445	Eixo Curto	2
18	302828	Conjunto do Rolete	2
18	110520	Rolete	1
18	124697	Rolamento	1
18	40667	Anel Trava	2
18	847864	Conjunto do Rolete Opcional	2
18	847865	Rolete	1
18	124697	Rolamento	1
18	40664	Anel Trava	2
20	+ ---------	Quadro Interno	1
21	196445	Eixo Curto	2

\+ Ver Quadro Acima

CONJUNTO DE ELEVAÇÃO

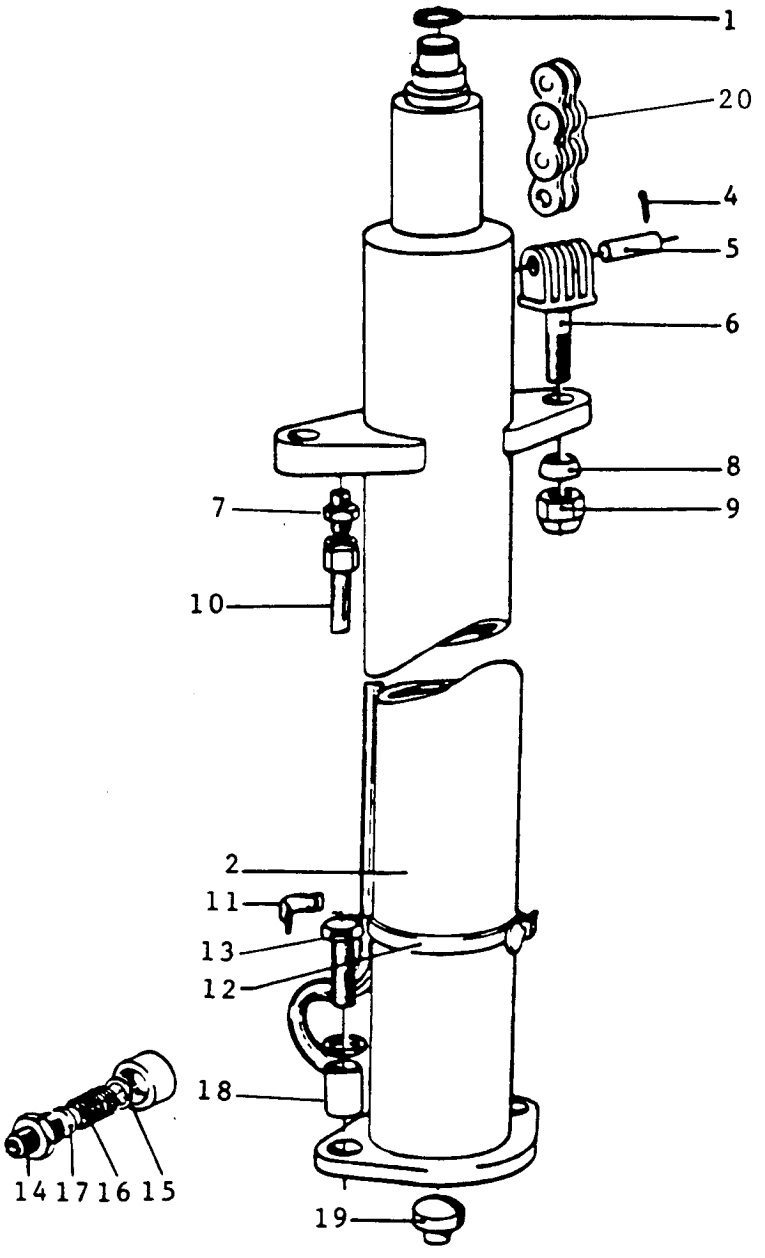

CONJUNTO DE ELEVAÇÃO

H110-130J

N.º Ref.	Descrição 1 2 3 4	Altura de Elevação				Qde
		2.74 m 108"	3.65 m 144"	4.57 m 180"	5.48 m 216"	
-	Quadro de Elevação Completo	820631	820632	820633	820634	1
2	Cilindro de Elevação	250605	250606	250607	250608	1
10	Tubo	120397	120408	120409	120369	1
20	Corrente de Elevação	38043	29061	115048	115064	2

H150J

N.º Ref.	Descrição 1 2 3 4	Altura de Elevação				Qde
		2.44 m 96"	3.35 m 132"	4.26 m 168"	5.18 m 204"	
-	Quadro de Elevação Completo	820635	820636	820637	820638	1
2	Cilindro de Elevação	250925	250926	250927	250928	1
10	Tubo	120397	120408	120409	120369	1
20	Corrente de Elevação	121609	121610	29062	121612	2

N.º Ref.		N.º Peça Hyster	Descrição 1234	Qde
	+	--------	Quadro de Elevação	1
1		58931	Anel Trava	1
2	+	---------	Cilindro de Elevação	1
4		15222	Cupilha	4
5		25669	Pino	2
6		211507	Ancorador	2
7		16543	Conexão	1
7		16486	Anel-O	1
8		115067	Arruela Esférica	2
9		15111	Porca Trava	2
10	+	--------	Tubo	1
11		121258	Presilha	2
12		820639	Braçadeira	2

N.º Ref.		N.º Peça Hyster	Descrição 1234	Qde
13		18605	Parafuso	2
13		15125	Arruela Lisa	2
13		15160	Arruela de Pressão	2
14		83846	Conexão	1
14		16486	Anel-O	1
15		111974	Arruela Especial	1
16		111975	Mola	1
17		116499	Espaçador	1
18		115068	Espaçador	2
19		25626	Pino	1
20	+	--------	Corrente de Elevação	2

\+ Ver Quadro Acima

CILINDRO DE ELEVAÇÃO

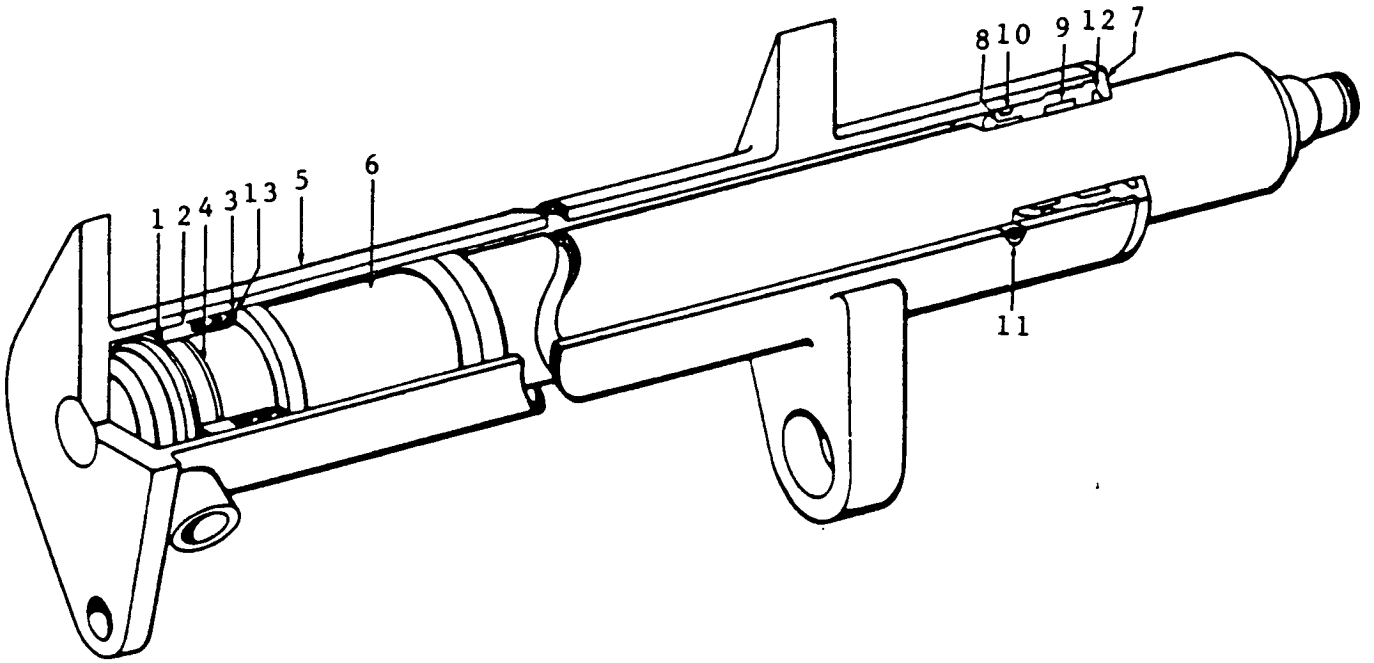

CILINDRO DE ELEVAÇÃO

H110-130J

N.º Ref.	Descrição 1 2 3 4	Altura de Elevação				Qde
		2.74 m 108"	3.65 m 144"	4.57 m 180"	5.48 m 216"	
-	Cilindro de Elevação	250605	250606	250607	250608	1
5	Carcaça do Cilindro	608669	608692	608693	608694	1
6	Haste do Pistão	611510	611511	611512	611513	1

H150J

N.º Ref.	Descrição 1 2 3 4	Altura de Elevação				Qde
		2.44 m 96"	3.35 m 132"	4.26 m 168"	5.18 m 204"	
-	Cilindro de Elevação	250925	250926	250927	250928	1
5	Carcaça do Cilindro	611742	611676	611671	610567	1
6	Haste do Pistão	611744	611678	611673	611517	1

A: Para H110-130J
B: Para H150J

N.º Ref.		N.º Peça Hyster	Descrição 1234	Qde A	Qde B
	%	---------	Cilindro de Elevação	1	1
1	+	87426	Anel Trava	1	
1	x	87427	Anel Trava		1
2		654999	Pistão	1	
2		655008	Pistão		1
3	+	636692	Anel de Apoio	2	
3	x	638299	Anel de Apoio		2
3	+	637168	Gaxeta U	1	
3	x	637170	Gaxeta U		1
4	+	92482	Anel	1	
4	x	15885	Anel		1
5	%	---------	Carcaça do Cilindro	1	1
6	%	---------	Haste do Pistão	1	1
7		655000	Retentor	1	
7		655009	Retentor		1
8	x+	652251	Cinta de Desgaste	1	1
9	x+	654941	Gaxeta U	1	1
9	x+	654942	Anel de Apoio	1	1
10	+	55289	Anel	1	
10	x	57697	Anel		1
10	+	146803	Anel de Apoio	1	
10	x	147974	Anel de Apoio		1
11		79430	Parafuso	1	1
11	x+	232189	Anel	1	1
12	x+	609035	Anel Limpador	1	1
12	x+	46629	Anel	1	1
13	+	611499	Anel de Apoio	2	
13	x	611516	Anel de Apoio		2

\+ Incluído no Kit de Reparo 250623

x Incluído no Kit de Reparo 250624

% Ver Quadro Acima

CARRO DE ELEVAÇÃO

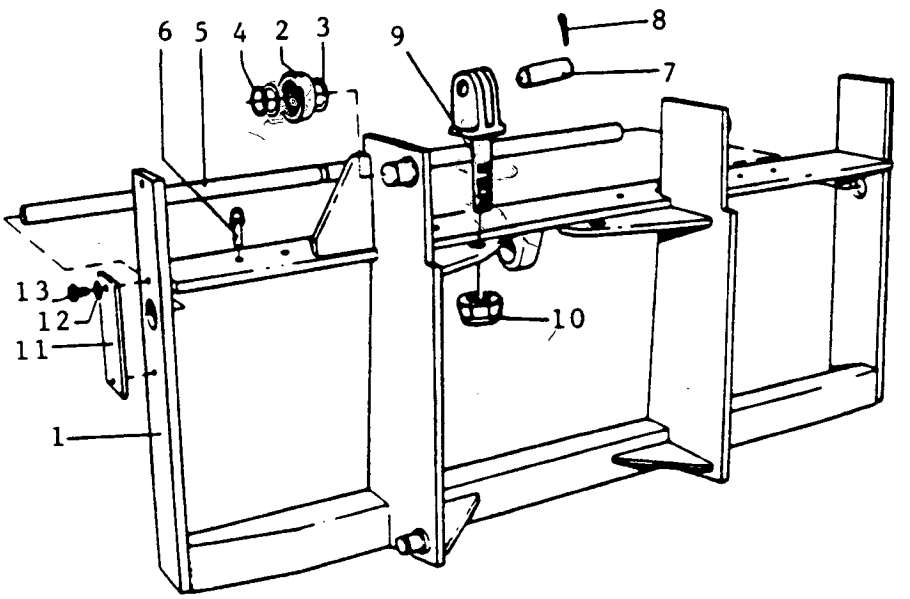

A: Carro de Elevação de 60" - Tipo Pino
B: Carro de Elevação de 78" - Tipo Pino
C: Carro de Elevação de 60" - Tipo Gancho (Opcional)

N.º Ref.	N.º Peça Hyster	Descrição	Qde 1234	A	B	C
	$ 820651	Carro de Elevação	1			
	x 820653	Carro de Elevação	1			
	$ 820652	Carro de Elevação		1		
	x 820654	Carro de Elevação		1		
	$ 811874	Carro de Elevação			1	
	x 811875	Carro de Elevação			1	
1	$ 230225	Estrutura	1			
1	x 230231	Estrutura	1			
1	$ 230226	Estrutura		1		
1	x 230232	Estrutura		1		
1	$ 811671	Estrutura			1	
1	x 811672	Estrutura			1	
1	196445	Eixo do Rolete	6	6	6	
2	193557	Rolete	6	6	6	
3	110519	Calço	CN	CN	CN	
4	29557	Anel Trava	6	6	6	
4	822978	Espaçador	2	2	2	
5	115081	Pino	2			

N.º Ref.	N.º Peça Hyster	Descrição 1234	A	B	C
5	115088	Pino 38" 15/16 = 989 m/m ∅ 211	2		
6	69194	Pino =	2		
6	121202	Pino		2	
7	25669	Pino	2	2	2
8	15222	Pino	4	4	4
9	211507	Pino de Ancoragem	2	2	2
9	x 811678	Emenda da Corrente			2
9	x 811679	Pino da Emenda			2
9	x 15222	Pino			4
10	15111	Porca	2	2	2
11	66468	Chapa Trava	2	2	
12	16804	Parafuso	4	4	
13	15160	Arruela	4	4	

$ Para Máquinas H110-130J

x Para Máquinas H150J

PROTETOR DE CARGA

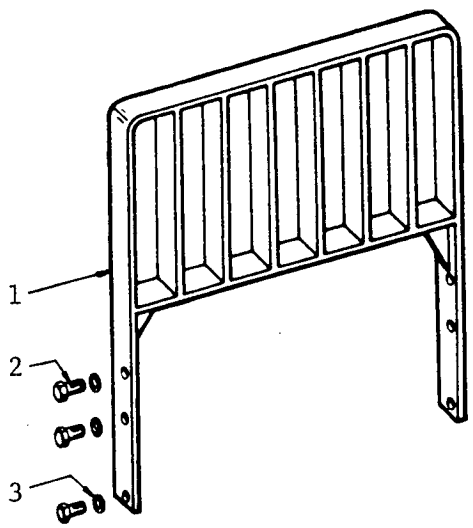

A: Protetor de Carga 60"
B: Protetor de Carga 78"

N.º Ref.	N.º Peça Hyster	Descrição 1234	Qde A	Qde B
	820662	Conjunto de Protetor	1	
	820663	Conjunto de Protetor		1
1	117255	Protetor de Carga	1	

N.º Ref.	N.º Peça Hyster	Descrição 1234	Qde A	Qde B
1	115112	Protetor de Carga		1
2	16823	Parafuso	6	6
3	15160	Arruela de Pressão	6	6

GARFOS

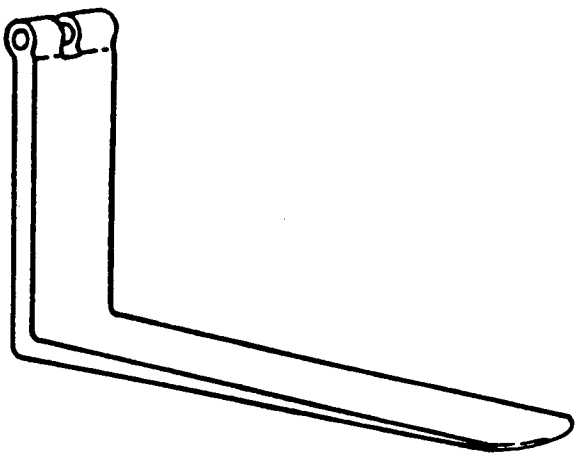

A: Para H110J
B: Para H130J
C: Para H150J

N.º Ref.	N.º Peça Hyster	Descrição 1234	Qde A	Qde B	Qde C
	807880	Garfo 48"	2	2	
*	807877	Garfo 48"	2		
	807883	Garfo 48"			2
	807881	Garfo 60"	2	2	
	807884	Garfo 60"			2

N.º Ref.	N.º Peça Hyster	Descrição 1234	Qde A	Qde B	Qde C
	807882	Garfo 72"	2	2	
	807885	Garfo 72"			2

* 2.50" x 5.00" x 48"

RODAGEM E EQUIPAMENTO OPCIONAL

Equipamento Opcional de Iluminação 190

Pneus e Rodas 192

EQUIPAMENTO OPCIONAL DE ILUMINAÇÃO

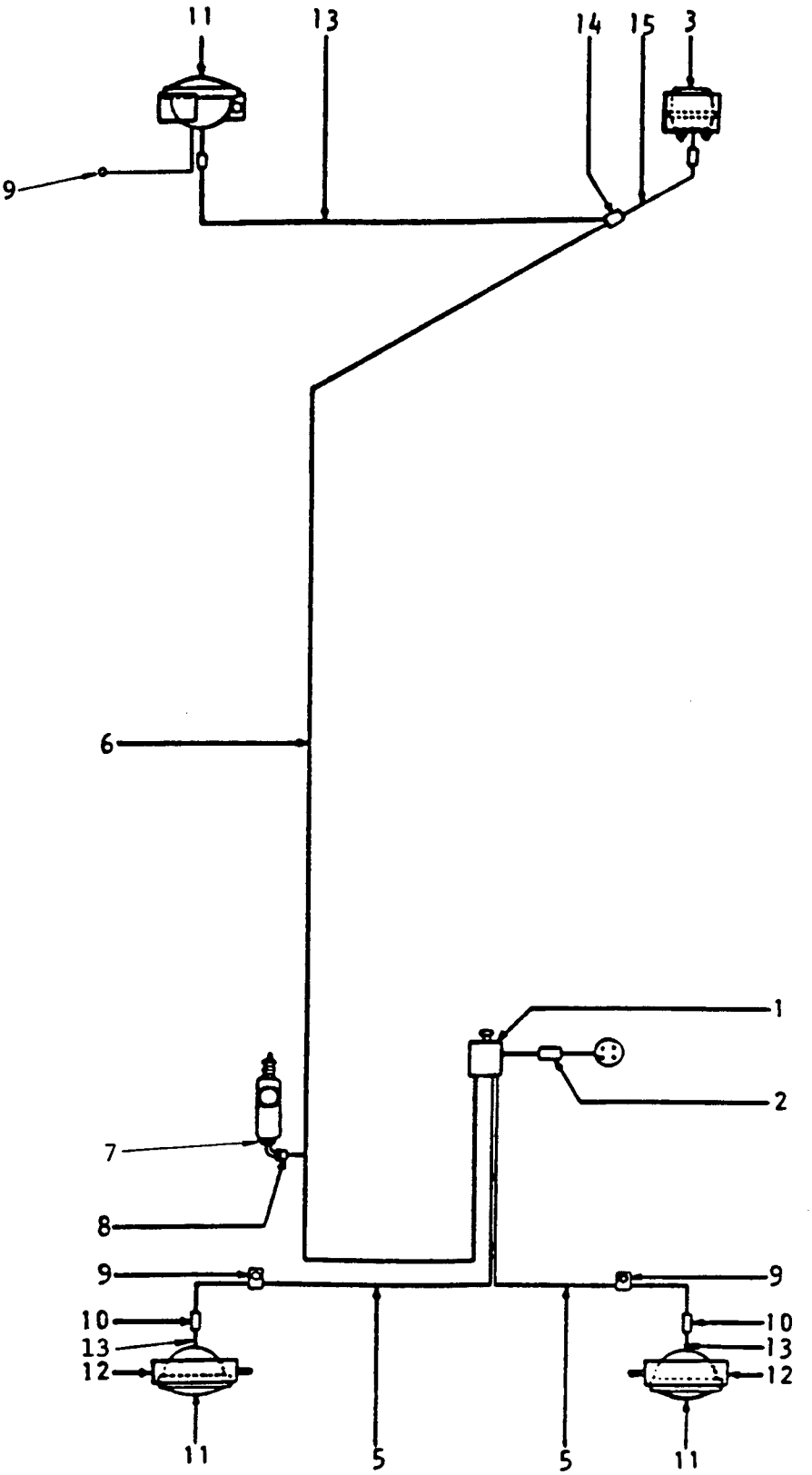

EQUIPAMENTO OPCIONAL DE ILUMINAÇÃO

			Farol Dianteiro	Farol Dianteiro e Traseiro	Farol Diant. e Lanterna do Freio	Farol Dianteiro (Adic.)	Farol Traseiro (Adic.)	Farol Diant. Lant. Freio Duplo - Gas & Dual
N.º Ref.	Nº. Peça Hyster	Descrição 1 2 3 4	Qde	Qde	Qde	Qde	Qde	Qde
1	822980	Interruptor	1	1	1			1
2	# 822894	Fio	1	1	1			1
2	847778	Fio	1	1	1			1
3	822556	Lanterna Tras.			1			2
3	807902	Suporte			1			2
3	807904	Parafuso - U			1			2
3	15005	Porca			2			4
3	15155	Arruela			2			4
3	15154	Arruela			2			4
3	15127	Arruela			2			4
3	822561	Lâmpada-12V			1			2
5	822575	Fio	1	1	1	1		1
6	822557	Chicote		1	1			1
7	16151	Conexão			1			1
8	822684	Bulbo			1			1
9	121349	Braçadeira	4	4	4	4		4
9	18858	Parafuso	4	5	4	4	1	4
9	15127	Arruela	4	4	4	4		4
9	15154	Arruela	4	5	4	4	1	4
10	820896	Conector	1	1	1	1		1
10	822560	Terminal	1	1	1	1		1
11	820977	Farol	1	2	1	1	1	1
12	807313	Suporte	1	1	1	1		1
12	16598	Parafuso	2	2	2	2		2
12	15156	Arruela	2	2	2	2		2
13	30492	Espaguete	$	$	$	$		$
13	822559	Fio	1	2	1	1	1	1
14	847504	Conector		1	2		1	2
14	822860	Terminal		1	2		1	
14	845651	Terminal						2
15	822558	Fio			1			2

Usado até o n/s E6Y 3334P

$ 62 Polegadas

PNEUS E RODAS

Descrição 1 2 3 4	Tração				Direção			
	H150J Rodagem 8.25 X 15 - 12	Qde	H110-130J Rodagem 7.5 x 15 - 10	Qde	H150J Rodagem 8.25 x 15 - 12	Qde	H110J-130J Rodagem 7.5 x 15 - 10	Qde
Pneu c/ Câmara Pneu c/ Câmara Câmara	803983 803984 803986	4 1 1	804980 804981 804625	4 1 1	803983 803984 803986	2 1 1	804980 804981 804625	2 1 1
Pneu com Câmara Opc Pneu c/ Câmara Câmara							804982 804983 804625	2 1 1
Extensão - Válvula	49189	2	49189	2	804984	2	804984	2
Roda	800039	4	800039	4	800039	2	800039	2
Roda Opcional Kit Aro / Anel	819609 819718	4 1	819609 819718	4 1	819609 819718	2 1	819609 819718	2 1
Rodagem Maciça Roda Roda Opcional	807579 800039 819609	4 1 1	807580 800039 819609	4 1 1	807579 800039 819609	2 1 1	807580 800039 819609	2 1 1

ÍNDICE NUMÉRICO

Peça	Pág	Ref
125	78	20
	90	10
126	78	22
	78	32
	79	12
	90	11
139	127	78
	136	21
	153	24
	155	19
152	137	27
153	137	16
5586	151	8
7882	25	20
	25	29
	27	53
9033	45	17
10389	123	2
11276	171	34
11286	123	25
11287	123	26
12490	70	23
12815	23	28
	48	16
12836	55	56
	57	32
	61	32
12838	99	28
	111	23
12843	125	50
12897	78	39
12940	11	59
13781	163	14
13957	147	3
	147	5
13963	132	3
	171	42
14020	143	74
	145	90
14043	171	5
14096	164	6
14098	164	1
14099	164	4
14100	164	3
14122	163	26
14167	164	5
14171	167	24
14172	167	25
14173	167	26
14174	167	22
14188	167	33
14189	167	1
14190	167	14
14191	117	5
	167	7
14192	167	10
14193	167	39
14200	85	1
14286	85	2
14287	85	2
14358	55	26
14367	85	6
14368	53	29
	53	31
	57	18
14385	155	33
	158	9
	163	3
	167	54
14387	117	34
	125	46
14466	31	34
14505	141	38
	163	7
14512	143	76
	145	82
15002	53	9
	59	68
	61	68
	85	12
	95	6
	97	6
	99	23
	111	27
	112	46
	114	7
15004	35	44
	78	13
	79	7
	90	4
	90	14
15005	31	
	33	20
	35	37
	45	15
	53	7
	59	46
	78	25
	86	6
	90	8
	90	13
	175	27
	175	32
	191	3
15006	27	27
	28	10
	28	14
	33	38
	37	37
	39	3
	39	37
	44	15
	55	41
	85	11
	87	36
	89	6
	125	60
	125	65
	132	9
	141	32
	153	16
15007	19	31
	31	39
	43	28
	47	11
	137	17
15008	49	5
	123	1
	125	64
	132	14
	136	23
	137	28
	163	23
	163	26
15010	45	18
	171	46
15011	11	34
	11	35
15021	171	45
15024	78	37
15025	15	9
	49	13
15026	43	31
	117	29
	118	9
	118	23
	121	63
	127	77
15036	125	35
	171	45
15039	112	9
15054	11	
	20	11
	21	11
	25	55
	55	12
	55	25
	57	7
	79	16
	95	3
	97	3
	99	21
	111	29
	114	2
	114	3
	145	121
15055	11	8
	11	10
	55	5
	57	3
	61	3
	105	48
	140	2
	143	87
	145	27
15056	11	68
	25	34
	49	13
	53	18
	55	51
	57	28
	57	29

ÍNDICE NUMÉRICO

Peça	Pág	Ref
15056	57	30
	59	55
	61	28
	61	29
	61	30
	61	55
	78	30
	81	4
	81	5
	85	10
	85	15
	95	2
	95	17
	97	2
	97	17
	99	7
	111	6
	111	36
	117	1
	118	16
	137	34
	142	47
	143	67
	143	83
	145	75
	149	14
	163	11
	165	6
	165	12
	165	13
	172	6
15058	118	1
	149	26
	153	22
	155	21
15060	11	53
15062	11	50
	15	4
15066	11	37
15086	118	1
	118	9
15111	183	9
	186	10
15112	150	1
15125	171	46
	183	13
15127	20	8
	21	8
	35	26
	43	2
	55	12
	57	8
	78	36
	114	2
	114	3
	117	4
	145	121
	191	3
	191	9
15129	95	18
	97	18
15132	53	22
	59	60
	61	60
	85	20
	86	11
	111	30
15134	23	3
	48	14
	53	18
	59	55
	61	55
	78	18
	79	10
	85	15
	90	5
	118	18
	141	32
	143	83
	145	75
	155	43
15135	49	5
	127	80
	140	5
	141	9
	145	6
15136	11	22
	11	40
	15	3
15146	78	33
15151	70	7
15152	53	9
	59	68
	61	68
	70	1
	85	12
	95	6
	97	6
	105	8
	105	19
	114	7
15154	15	8
	20	9
	21	9
	25	55
	35	15
	35	27
	35	44
	43	2
	55	12
	55	25
	57	7
	57	8
	70	2
	78	13
	78	15
	79	6
	79	16
	90	3
	90	4
	90	14
	95	3
	97	3
15136	105	42
	111	29
	114	2
	114	3
	117	4
	136	28
	141	15
	143	66
	145	121
	191	3
	191	9
15155	11	8
	11	10
	15	9
	21	3
	21	15
	23	9
	23	25
	31	
	33	4
	33	5
	33	9
	33	21
	33	29
	33	44
	35	2
	35	3
	35	11
	35	24
	35	46
	37	13
	39	13
	39	34
	39	35
	45	15
	48	5
	49	11
	53	7
	55	5
	55	11
	57	3
	59	46
	61	3
	78	25
	79	21
	82	3
	86	1
	86	6
	90	8
	90	13
	99	8
	111	10
	111	17
	111	38
	112	41
	135	3
	135	24
	140	2
	143	51
	143	66
	143	87
	145	27

ÍNDICE NUMÉRICO

Peça	Pág	Ref
15155	149	7
	155	23
	155	41
	165	7
	175	27
	175	32
	191	3
15156	11	27
	19	3
	19	13
	19	15
	23	2
	23	18
	23	19
	27	27
	27	31
	28	20
	29	3
	33	6
	33	37
	35	22
	37	25
	37	28
	37	32
	37	34
	37	38
	39	25
	39	29
	39	31
	39	32
	39	38
	41	3
	44	5
	45	14
	45	16
	45	21
	45	22
	48	14
	48	19
	49	11
	53	18
	55	41
	55	51
	57	28
	57	29
	57	30
	59	55
	61	28
	61	29
	61	30
	61	55
	78	30
	81	4
	81	5
	85	10
	85	11
	85	15
	87	36
	89	7
	89	21
	91	6
	95	2
	95	17
	97	2
	97	17
	99	5
	99	7
	100	6
	105	66
	111	4
	111	6
	111	36
	112	
	114	15
	117	2
	117	14
	117	26
	118	15
	118	18
	121	37
	121	59
	125	3
	125	5
	125	8
	125	9
	127	69
	132	8
	136	20
	137	34
	141	12
	141	32
	141	33
	142	47
	143	63
	143	67
	143	71
	143	83
	145	60
	145	75
	145	86
	149	14
	153	16
	155	20
	155	36
	155	43
	155	56
	163	10
	163	11
	165	6
	165	12
	165	13
	165	14
	171	31
	172	6
	181	1
	191	12
15157	19	31
	31	39
	47	6
	125	33
	137	17
	137	26
	140	4
	145	25
15158	11	28
	19	25
	19	26
	49	5
	125	64
	132	13
	136	23
	143	94
	145	15
	149	5
	149	25
	149	26
	163	23
	163	26
15160	45	20
	118	6
	137	12
	171	46
	181	14
	183	13
	186	13
	187	3
15162	11	48
	11	49
	15	3
15163	70	23
15164	167	29
15165	70	16
15166	11	38
	11	56
15175	55	5
	57	3
	61	3
	127	80
15176	29	6
	49	11
	81	4
	81	5
	99	7
	111	6
	111	36
	143	67
	163	10
	163	11
	165	6
	165	13
	165	14
15177	55	2
	57	2
	57	29
	61	2
	61	29
15178	118	13
	137	14
15180	11	52
	19	5
	19	18
15183	11	39
15200	78	22
	79	12
	86	10

ÍNDICE NUMÉRICO

Peça	Pág	Ref
15200	90	11
15211	127	79
	136	21
	153	23
	155	19
15212	136	12
15222	183	4
	186	8
	186	9
15223	137	29
	153	10
	155	18
	171	18
15225	121	66
15226	129	19
15248	164	6
15304	125	47
15314	25	
	53	13
	59	50
	61	50
	85	14
15315	143	80
	145	78
15316	123	6
	129	22
	131	29
15345	125	48
15353	163	3
	167	54
15372	99	24
15450	55	11
15460	55	17
15483	55	28
	105	1
	137	20
	138	19
15516	163	23
15616	15	8
15869	149	
15876	150	9
15883	150	5
15885	185	4
15905	11	69
15913	112	41
15915	112	45
15916	105	61
	112	47
15931	99	23
	111	27
15932	121	54
15936	125	39
15945	117	9
15946	117	9
15962	27	25
	35	38
	39	43
16001	149	6
	171	20
16009	11	58
	163	18
	163	21
	164	2
	171	6
16015	171	43
16016	121	37
16084	150	10
16114	83	11
	85	24
	85	46
16134	55	21
	55	60
	57	34
	61	34
16151	191	7
16155	55	30
	57	16
	61	16
16171	85	44
16193	86	39
	89	26
16259	150	14
16271	163	3
	167	54
16310	125	58
16337	140	8
	145	10
16372	123	1
16374	135	3
	165	7
16378	55	25
16379	19	3
	19	15
16394	23	21
	55	11
16481	159	18
16482	151	6
16483	141	38
	142	45
	142	50
	143	53
	143	89
	163	16
	165	1
	165	8
	165	9
16484	141	17
	141	29
	142	49
	151	5
	153	14
	153	18
	155	31
	156	10
16485	151	12
	153	17
	156	1
16486	141	30
	141	31
	141	35
	143	61
	153	19
	155	50
	155	53
	155	58
	183	7
	183	14
16487	141	36
	155	4
	155	5
	155	6
	155	49
	155	54
	156	1
	159	2
16498	112	
16526	29	3
16538	159	18
16540	141	38
	165	1
	165	8
	165	9
16543	141	35
	143	61
	155	53
	183	7
16550	142	49
	149	10
16558	142	45
	143	89
	149	16
	163	16
	165	1
	171	44
16561	141	31
	145	30
16562	141	36
	155	49
	155	54
16594	44	2
	127	71
	136	20
16597	153	12
	171	31
16598	121	37
	121	59
	125	8
	125	9
	191	12
16634	141	12
	145	60
	165	14
16663	23	25
	111	17
16690	99	10
	111	9
16691	33	4
	33	29
	35	11
	37	29
	39	13
	155	23
16696	37	24
	39	24
	89	15

ÍNDICE NUMÉRICO

Peça	Pág	Ref
16696	91	6
	155	20
	181	1
16701	86	25
	89	17
16708	53	21
	59	58
	61	58
	85	19
	111	30
16713	112	22
16720	148	6
16733	87	42
16741	99	5
	105	65
	111	4
16745	143	53
16746	57	36
16779	35	22
	39	32
16782	21	15
16794	19	4
	19	17
	31	7
16804	118	7
	137	12
	186	12
16805	23	18
	23	19
	27	31
	28	21
	41	3
	81	4
	100	6
	105	65
	107	30
	109	27
	117	1
	125	3
	125	12
16807	11	29
	136	23
16808	125	64
16811	11	26
	23	1
	48	13
	163	10
16814	33	36
	37	34
	48	19
	118	19
16815	118	5
16816	117	1
	127	83
	141	33
	155	36
16818	35	3
	35	24
	37	13
	86	1
16821	140	5
	145	5
16823	187	2
16824	125	64
	163	26
16825	31	34
	33	4
	33	7
	35	45
	143	74
	145	90
16828	55	9
	111	3
	117	1
	141	32
	143	71
	145	86
	155	43
	165	6
16830	19	25
	19	26
	143	94
	145	15
16836	25	33
	79	21
	82	3
	121	54
16848	105	41
16873	141	13
16883	141	38
	165	9
16982	159	12
16989	142	48
	149	9
16992	141	34
	155	54
17038	153	14
	155	31
17049	141	21
	145	99
	163	8
17149	125	33
17150	31	38
17154	33	23
	39	32
	45	16
	45	22
17167	141	17
17173	14	7
17216	59	39
	61	39
17231	44	4
	45	21
	112	
17314	55	16
	55	22
17350	55	18
17408	127	80
17410	167	28
17418	127	80
17419	125	65
	141	12
	145	41
	145	45
17430	118	16
17446	118	21
	127	72
17728	85	5
17764	140	3
	145	23
17765	143	93
	145	14
17820	55	19
18084	65	40
18202	39	29
	85	11
	141	12
18400	101	26
18451	155	56
18453	132	12
18459	35	15
	35	27
18460	25	34
18461	35	26
18462	55	12
	57	7
	79	16
	141	15
	143	66
18465	114	2
	114	3
18466	141	13
18496	11	8
	11	10
	33	42
	50	10
18497	112	40
18499	23	8
	48	4
	127	70
	143	66
	155	41
18508	50	7
18510	99	8
	111	10
	111	38
18511	142	51
	149	7
18512	37	34
18514	33	5
18515	15	9
	31	34
	33	43
	35	24
	55	11
	79	22
	83	8
	86	6
	99	10
	111	9
	136	13
18517	35	39
18519	35	31
18520	169	34
18521	39	34

ÍNDICE NUMÉRICO

Peça	Pág	Ref	Peça	Pág	Ref	Peça	Pág	Ref	Peça	Pág	Ref	Peça	Pág	Ref
18535	114	15		27	56		138	19	46388	173	6	61141	171	10
18536	31	18	18858	191	9	28340	135	22		174	7	61643	181	2
18537	28	8	18928	173	8	29061	183	20	46629	185	12	61776	153	21
	78	30		174	11	29062	183	20	49189	192			155	16
	172	6	19558	53	3	29223	169	5	51455	86	40	61824	137	33
18538	117	1		59	48	29344	135	32		89	27	61843	53	16
18539	45	14		61	48	29557	181	8	53163	19	9		59	53
18540	19	13	19639	53	14		181	10		19	22		61	53
	175	7		59	51		186	4	53641	171	29		85	13
18541	143	63		85	17	29582	137	21	54579	137	24	63111	55	20
18546	141	32	19868	107	7		138	20	54767	175	11	63116	29	5
	153	16	19869	105	47	30038	171	27	54923	137	22		49	8
18557	140	4	19939	11	18	30190	123	13		138	21	63655	150	11
	145	25	19940	171	7	30209	171	26	55287	140	2	63899	53	19
18562	43	29	19977	78	16	30210	171	25		145	23		59	49
18567	137	17		79	8	30293	129	24	55289	185	10		61	49
18571	137	17		90	5		131	13	55434	150	4		85	23
18589	11	36	21229	171	13	30492	191	13	55580	112	25	66292	171	31
18590	149	26	21278	121	46	32033	175	23	55585	105	50	66468	186	11
18605	183	13		125	38		177	19	55894	105	55	67355	117	33
18609	181	14		125	54	32260	125	61	55901	105	16	68966	159	14
18614	11	51		159	19	33124	99	27	55965	105	1	69017	118	28
18624	15	2	21420	125	49	34897	142	47	55972	105	45	69080	125	64
18630	11	47	21778	95	24		149	14	55978	105	59		165	2
18633	11	41	24092	137	23	37562	127	70	56997	163	17	69194	186	6
18682	11	44		138	22	38043	183	20		171	30	69240	143	100
18706	53	9	24702	125	28	38738	49	9	57697	185	10		145	104
	59	68	25626	183	19	39037	149	2	58903	153	8		163	12
	61	68	25633	181	3	40664	181	18		155	38	69392	53	5
	85	12	25635	181	7	40667	181	5	58907	137	11		59	44
18710	70	31	25669	183	5		181	18	58931	183	1		61	44
	95	6		186	7	43299	163	14	59184	101	14	73677	123	1
	95	11	26170	135	19	43303	117	6	59583	173	4	75390	143	58
	97	6	26400	123	12	44307	125	27		174	4		149	8
	97	11	27390	167	38	44538	123	10	60836	156	24	75649	143	69
	114	7	27391	167	37	44542	171	23	61056	173	8	75665	148	4
18760	23	27	28301	137	20	46102	117	6		174	11	75668	148	8

ÍNDICE NUMÉRICO

Peça	Pág	Ref	Peça	Pág	Ref	Peça	Pág	Ref	Peça	Pág	Ref	Peça	Pág	Ref
75669	148	5	87465	129	7	99599	31	26	105710	127	67	111974	183	15
75673	148	3	87467	143	54	99609	33	14	106483	48	10	111975	183	16
76217	141	18		149	19	99610	33	17	107296	171	33	112289	11	25
77610	53	21	87477	129	7		41	6	107345	136	22	112291	11	17
	59	58	87518	181	13	99612	33	13	107348	136	24	112293	11	21
	61	58	87520	181	13	99613	33	10	107613	55	47	112320	125	53
	85	19	87758	11	43	99614	33	15	107925	125	26	112322	125	23
	111	30	87759	11	42	99631	86	14	107931	125	22	112323	125	25
78122	143	69	88035	105	59	99636	33	9	107939	125	24	112326	125	9
78415	143	79	88567	105	18	99644	43	24	107943	125	29	112328	125	6
	145	117	88572	105	2	99646	41	1	107945	125	40	112356	163	25
78562	81	10	88587	123	1	99647	41	1	107949	125	32	112378	167	
78645	14	2		129	7	99663	41	9	108872	167	8	112434	137	11
78730	143	67	88880	159	8	99722	43	17	108873	167	9	112438	137	11
79341	141	34	92482	150	9	99723	43	18	108874	167	11	112468	151	7
79430	185	11		185	4	99724	43	16	108875	167	13	112471	141	30
79432	142	40	92861	143	92	99725	43	15	108877	167	15		153	19
	155	34		145	12	99727	43	26	108879	167	16		155	50
79694	159	15	92942	117	7	99742	43	2	108881	167	17	112475	142	42
79870	43	25	93260	11	19	99786	86	13	108882	167	20		149	17
79882	105	45	96952	175	9	101625	55	50	108883	167	18	112480	143	55
82803	150	2	97344	105	1		57	26	108998	135	21		149	18
82811	150	8	97351	105	49		61	26	109478	167	31	113853	163	5
82812	150	16	97358	105	17	101666	78	4	110174	142	50	114182	171	21
82814	150	5	97359	105	15		85	3	110188	171	5	114386	153	25
83846	143	62	97361	105	18		90	13	110519	181	9	114841	11	61
	155	58	97491	105	1	101809	55	23		181	10	114904	142	43
	183	14	97577	117	7		59	39		186	3		149	13
86007	129	21	97846	175	22		61	39	110520	181	18	114921	163	22
	131	28	97847	175	21	101985	31	19	110653	118	4		167	53
86008	129	28	98383	99	25		89	10	111330	141	24	114922	164	
86009	129	29	98594	151	4		89	25		145	103	114924	163	26
86976	156	7		151	12	104264	181	12	111561	53	20	114925	163	15
87300	151	4	99569	39	11	104506	181	12		59	57	114929	127	66
	151	11	99570	37	7	104728	48	17		61	57	114933	137	3
87426	185	1	99573	37	18	105443	125	44		85	18	114934	137	4
87427	185	1	99576	31	6	105669	165	12		111	30	114938	136	26

ÍNDICE NUMÉRICO

Peça	Pág	Ref	Peça	Pág	Ref	Peça	Pág	Ref	Peça	Pág	Ref	Peça	Pág	Ref
114939	136	25	120373	142	41	125509	41	14		97	19	133610	86	10
114943	125	2		155	35	125519	35	30		99	17	133720	105	45
114964	11	23	120397	183	10	125520	37	3		111	19	133816	175	10
115006	181	20	120408	183	10	126358	112	33		141	20	134436	151	6
115026	181	20	120409	183	10	127284	23	20		145	48	134915	92	22
115041	181	20	120525	127	66		27	26	129684	99	20	134929	92	10
115048	183	20	120541	11	65	127645	27	58		111	18	134938	92	16
115064	183	20	120549	125	64	127854	143	72	129727	55	31	134948	92	12
115067	183	8	120569	137	25	127918	81	10		57	14	134956	92	19
115068	183	18	120621	125	62	128415	112			61	14	134958	86	21
115081	186	5	120639	163	6	128436	105	7	129828	163	26	134959	92	21
115088	186	5	120772	143	66		112	44	129829	163	26	135478	92	21
115112	187	1		155	42	128747	14	2	129830	163	26		92	22
115659	141	26	121202	186	6	128829	163	26	130326	141	27	136125	105	
	145	101	121258	183	11	128831	112	18		145	100	136516	95	17
116067	123	4	121349	191	9	128834	101	21	130676	105	46		97	17
116068	123	5	121609	183	20		112	23	130835	171	4		99	18
116499	183	17	121610	183	20	128835	112	24	130836	171	4		111	17
116848	153	11	121612	183	20	128836	112	3	130845	55	34	136636	171	9
	155	7	122845	159	9	128838	112	4	131172	105	59	136638	171	9
117255	187	1	123671	105	50	128839	112	5	131173	105	59	136687	57	8
118389	156	20	123672	105	44	128840	112	1	131461	141	29		73	66
119055	23	5	123675	105	59	128841	112	22	132473	70	1		75	59
119406	99	12	124119	136	28	128842	112	9	132480	125	13	136692	13	9
119535	111	33	124215	87	26		112	14	132481	125	13	136749	13	17
119758	125	63	124216	87	27		112	22	132482	125	13	137698	105	52
119759	127	75	124218	87	31	128844	112	6	132728	105	19	137699	105	50
119934	143	77	124219	87	33	128845	112	8	132972	25	55	138072	123	7
	145	84	124239	87	32	128846	112	7	133203	79	14	138076	129	13
119962	159	17	124624	101	20	128848	112	11	133469	25	55		131	23
119963	175	8	124696	181	4	128851	112	14		78	15	138365	118	3
119964	159	10	124697	181	4	128852	112	16		79	19	138553	101	19
119967	159	11		181	18	129563	53	32		90	3		112	19
119970	159	5		181	18		59	69		117	4	138554	112	17
119971	159	6	125087	163	21		61	69	133494	156	29	138555	112	29
119973	159	13	125305	55	29		90	15	133590	87	46	138559	112	10
120369	183	10	125428	131	11		95	19	133596	86	3	138590	31	2

ÍNDICE NUMÉRICO

Peça	Pág	Ref	Peça	Pág	Ref	Peça	Pág	Ref	Peça	Pág	Ref	Peça	Pág	Ref
138724	112		146938	99	8	152232	107	21	158187	43	30	161410	37	36
138750	141	9		111	7	152234	112			87	23	161411	37	39
138925	121	65	147007	57	37	152235	112	28		87	38	161413	37	43
138982	31	24		61	37	152236	112	1		87	40	161414	37	43
138986	31	25	147221	175	3	152237	112	31	158193	86	15	161416	37	23
139012	90	14	147526	175	12	152238	112	32	158276	90	12		39	23
139743	118	10	147527	175	14	152239	112	22	158302	95	24	161419	37	2
140598	33	11	147528	175	13	152608	44	9	159858	156	16	161420	37	4
141113	117	8	147529	175	12	152609	44	8	159859	156	17	161422	37	45
141933	131	17	147974	185	10	153597	129		159942	27	60		39	45
141993	129	28	148659	95	31	153778	123	30	159973	25	4	161429	41	20
142531	112	39	148827	25	31		125	51	159974	107	2	161432	41	19
142740	105	15	148962	76	10	154363	150	10		109		161434	41	19
143003	129	10	149684	129	18	154375	173	6	160252	25	47	161440	41	7
143004	129	14	149685	167	4		174	7	160366	27	5	161446	43	1
	131	25	149817	25	3	154440	37		160367	27	5	161454	43	19
143005	129	15		107	16	154595	57	23	160368	27	5		43	20
	131	24		109			61	23	160369	27	5	161485	47	10
144020	83	5	149830	25	19	154794	112	22	160633	171	36	161492	35	35
144062	78	19	149847	25	32	154878	127	76	160635	171	14	161493	35	
	79	11	149868	27	9	154884	121	63	160637	171	15	161494	35	34
	90	7	149869	27	7	154887	153	1	161271	181	12	161500	35	7
144613	31	28	149887	28	9		155	37	161272	181	12	161503	35	10
145172	27	6	149888	28	7	155239	107	11	161273	181	12	161504	35	6
145173	27	8	149889	28	13	155452	81	3	161291	41	21	161527	48	3
145176	25	32	149976	25	49	155487	143	57	161292	41	18	161529	83	1
145177	25	32	150026	141	23		149	11	161296	41	21	161537	87	41
145374	171	9		145	98	155570	95	15	161382	31	9	161540	86	8
145586	87	24		163	8		97	15	161385	31	13	161553	86	29
145641	29	7	150587	159	7	155573	95	14	161394	19	31	161558	112	39
145752	125	42	150588	159	2	156967	37	46	161397	37	14	161664	92	4
145753	118	26	151315	86	22	157065	99	19	161401	37	17	162138	135	10
	125	43	151316	86	20		111	20	161402	37	17	162139	135	11
145754	125	1	151568	123	1	158139	31	30	161404	37	18	162140	135	11
146110	167	16	151837	105	62	158186	87	23	161405	37	18	162144	135	14
146689	112	34	151873	129	16		87	38	161406	37	9	162145	135	14
146803	185	10	152231	107	8		87	40	161407	37	10	162146	135	15

ÍNDICE NUMÉRICO

Peça	Pág	Ref	Peça	Pág	Ref	Peça	Pág	Ref	Peça	Pág	Ref	Peça	Pág	Ref
162147	135	16	166340	105	56	168914	85	30		21	1	174374	20	36
162278	41	14	166479	105	58		89	34		25	18		21	36
162590	171	36	166825	105	5	168928	105	12		117	6	175323	55	35
162594	171	5	167005	105	9	168989	33	35	172069	117	4	175347	55	43
162598	171	38	167007	105	15	169009	175	20	172070	117	12	175868	167	12
162726	107	15	167009	105	13	169268	149	25	172081	105		176159	146	2
162730	107	26	167010	105	60	169308	105	41	172093	19	27	176160	146	3
162767	25	23	167487	44	1	169451	141	28	172094	19	24	176161	146	4
162771	25	41	167493	35	36	169515	112	2	172652	159	12	176164	146	5
162983	135	30	167495	35	8	169659	37	1	172813	105	52	176165	146	6
162984	135	30	167496	35	14		39	1	172815	105	11	176166	146	7
164017	25	8	167497	35	16	169660	41	3	172875	118	17	176169	146	11
164022	25		167506	83	3	169665	47	9	172881	23	7	176171	146	10
164023	25	5	167507	87	44	169696	37	27	172883	23	11	176172	146	12
164096	171	24	167508	87	44	169718	25	1	172887	29	4	176173	146	13
164192	171	28	167512	87	37	169719	25	2	172914	146		176175	146	14
164280	19	7	167513	87	39	169786	95	28	172942	141	19	176176	146	9
	19	20	167519	86	33		97	28		145	46	177321	167	30
164281	19	6	167521	86	34	169987	44	6	172944	141	18	177576	35	25
	19	8	167549	83	6	169991	31			163	9	177946	141	8
	19	19	168665	105	14		33		172951	118	14		145	10
	19	21	168697	37	11		35		172958	118	22	177947	23	27
164359	37	27	168699	41	5		47		172959	118	22		27	56
164488	99	1	168700	41	4		86		172963	118	11	178141	95	16
164508	105	9	168702	41	11	170304	85	24	173217	105	6		97	16
164509	105	61	168704	33	26	170318	125	30	173255	31	11	178495	129	6
164510	105	13	168705	33	30	170439	11	45	173680	117	30		131	1
164513	105	49	168887	33		170440	11	64	173686	143	92	179426	105	56
164514	105	48		145	68	170457	11	54		145	12	179865	35	30
164515	105	60		175	29	170607	105	11	173690	53	12	179921	50	8
164639	171	39	168889	175	26	170988	156	3		59	43	180598	141	19
164936	48	8	168890	175	28	172046	117	24	173726	78	5	181082	55	44
165118	141	27	168891	33	2	172047	117	27	173735	141	27	181220	141	19
	163	8	168893	86	7	172048	117	28	173804	129	1		145	67
166336	105	57	168895	33	34	172049	117	26	173811	129		181860	171	37
166337	105	56	168896	41	11	172050	117	26	173996	92	25	181899	143	87
166338	105	57	168912	92	17	172058	20	1	174371	99	13		145	29

ÍNDICE NUMÉRICO

Peça	Pág	Ref	Peça	Pág	Ref	Peça	Pág	Ref	Peça	Pág	Ref	Peça	Pág	Ref
182889	140	5	192429	149	23	199082	150	4	201752	153	14	206497	55	46
	145	2	192585	148	9	199619	156	4		153	18	206913	125	59
182890	140	5	192814	174	14	200088	167	2		155	31	208348	125	10
	145	4	192830	149		200089	167	3	202004	112	20	209863	117	11
182891	140	5	193000	175	24	200141	135	17	202393	129	20	211507	183	6
	145	3	193022	127	68	200145	135	29	202394	129	9		186	9
183260	11	16	193554	150	12	200146	135	29	202395	129	9	212354	143	72
183633	111	11	193557	181	10	200147	135	28	202396	129	9		145	81
184143	143	98		186	2	200148	135	27	202416	123	1	213024	55	33
	155	48	193941	95	13	200149	135	27	202584	129	5	213670	123	18
184144	141	22	194147	181	15	200155	135	20	202621	129	19	213698	27	35
	155	45	194148	181	15	200157	135	4	202908	129	17	213973	70	2
184310	143	60	194149	181	15	200158	135	18	203727	137	30	213977	70	3
	165	10	194150	181	15	200445	123	8	204223	99	15	213978	70	12
184435	127	80	194151	181	15	200972	129	11		111	14	214117	70	13
185544	70	34	194152	181	15		131	22	204703	70	22	214118	70	14
186155	48	2	194153	181	15	200977	129	3	204781	70	4	215924	150	8
186304	97	29	194154	181	15		131	5	204782	70	6	216197	55	45
186420	117	35	194834	136	3	200978	129	25	204787	70	15	216468	123	22
187742	33	9	195342	31	21		131	14	204790	70	16	216590	153	17
	35	24	195343	31	22	200979	129	24	204791	70	19	219351	143	60
189336	27	6	195344	31	23		131	15	204792	70	21		163	2
189607	25	6	195856	117	11	200982	129	4	204795	70	25	219352	143	59
189614	27	12	196193	73			131	3	204796	70	26		163	1
190047	112	30	196445	181	17	200985	129	25	204797	70	27	220283	70	7
191744	78	25		181	21		131	12	204824	70	30	220317	105	19
	90	8		186	1	200986	129	23	204825	70	31	220354	43	2
	90	13	197067	53	9		131	16	204827	70	36	220493	43	25
191759	175			59	68	200989	129	15	204829	73	30		86	14
192045	20	5		61	68	200990	129	15	204830	73	33	220551	70	2
	21	5		78	40	200992	129	15	204831	73	28	220600	118	5
	53	12		85	12	200994	129	15	204835	73	53	221018	11	66
	59	43		95	6	200995	129	15	204837	73		221355	140	5
192326	175	5		97	6	200996	129	15	204858	70	10		145	7
192328	175	1	197551	45	19	200997	129	15	204862	70	20	221373	150	1
192406	143	96	197685	95	9	200998	129	15	206462	146	1	221386	156	11
	155	47		97	9	200999	129	15	206494	70		221451	135	23

ÍNDICE NUMÉRICO

Peça	Pág	Ref	Peça	Pág	Ref	Peça	Pág	Ref	Peça	Pág	Ref	Peça	Pág	Ref
221453	135	23	230226	186	1	234051	129	15	239506	159			99	24
221697	11	57	230231	186	1	234073	129	21	239508	159	4		99	25
221712	123	1	230232	186	1		131	28	239842	125			111	22
221767	141	12	230303	117	26	234544	156	30	239984	181	20		111	24
	145	45	230324	123	14	234661	167	35	240683	129	17		111	26
221771	11	20	230325	123	15	234814	156	6		131	19		117	7
	141	10	230345	125	20	234815	156	15	241049	149	24		125	46
	145	64	230346	125	21	234820	156	8	241077	150			137	20
	175	30	230378	123	11	234821	156	9	241078	149	3		141	24
222082	65		231001	118	27	234897	150	12	241079	149	4		145	82
222472	53	10	231009	171	8	234964	33	6	244828	123	1		145	103
	59	47	232189	185	11		37	32	245202	27	11		145	104
	61	47	232934	150	3		39	31	245784	44	13	246159	111	2
	85	6	233251	167	5		48	19	245800	31	5	248320	123	24
222668	118	10	233252	167	6		89	5	246108	20	33	248462	149	21
222936	35	33	233256	167	23	235691	151	5		21	33	248465	149	22
224248	43	11	233257	167	34	235950	112	21		23	28	249297	135	31
224415	45	14	233259	167	30	236024	175	2		53	5	249377	149	21
224570	129	25	233261	167	32	236026	175	6		53	10	249379	149	5
224571	129	24	233264	167	40	236028	156	21		53	13	249468	159	16
224572	123	11	233265	167	40	236065	105	1		57	7	249794	11	55
224573	123	13	233266	167	40	236068	105	10		57	10	250119	23	22
224625	117	5	233326	167	36	236069	105	3		57	13	250120	23	21
225371	85	25	233407	167	21	236070	105	4		59	44	250605	183	2
226115	33	3	233408	167	27	236074	105	30		59	47		185	
227098	105	12	233491	156	19	236075	105	44		61	7	250606	183	2
228491	169	29	233492	156	18	236078	105	51		61	10		185	
228493	169	31	233495	156	28	236081	105	53		61	13	250607	183	2
228494	169	30	233496	156	34	236082	105	54		61	44		185	
229801	31	7	233497	156	27	236084	105	17		61	47	250608	183	2
229814	43	12	233498	156	25	238037	143	59		65			185	
229815	43	5	233502	156	14		165	11		65	54	250925	183	2
229816	43	6	233503	156	13	238478	118	8		67	39		185	
229821	86	29	233505	156	32	238751	129	19		69	27	250926	183	2
229849	37	17	233506	156	31		131	10		85	14		185	
229878	43	12	233693	156	1	239182	150	3		95	22	250927	183	2
230225	186	1	234038	129	21	239483	125	31		97	22		185	

ÍNDICE NUMÉRICO

Peça	Pág	Ref
250928	183	2
	185	
251099	20	34
	21	3
	21	34
	125	56
252507	85	25
252927	55	48
	57	24
	61	24
254113	11	
254224	70	33
255374	153	20
	155	17
256219	85	31
	89	34
256220	85	30
	89	34
257241	99	14
	111	13
	111	41
257600	43	13
257893	181	16
258100	123	
258119	123	12
258120	123	17
258590	140	2
	141	20
	145	24
	145	49
259050	117	11
259053	117	4
259103	55	54
	57	30
	61	30
260980	156	3
261575	55	55
	57	31
	61	31
261963	70	2
262131	143	75
	145	110
	148	2
262132	148	7
262175	70	28
263378	169	6
263570	123	3
263572	123	1
263906	31	
264147	11	31
264159	27	29
	99	2
	105	64
	105	67
	117	3
	117	25
	121	60
	123	1
	125	53
	145	66
265659	123	32
265666	123	33
267538	117	8
268178	150	5
268893	92	20
268907	123	1
268976	129	15
268993	31	36
	47	3
268994	31	37
	47	4
270854	171	46
270859	14	4
271296	31	1
271298	31	30
271299	41	15
271449	85	36
	89	38
272235	44	7
272274	85	28
	89	32
273271	87	22
274875	105	12
275721	175	17
276963	151	2
277266	111	22
277826	117	14
278326	123	9
	125	52
278328	138	
278344	11	51
279445	118	25
280472	123	29
	125	11
	125	57
280500	105	1
280501	105	56
282656	125	45
282658	125	2
282665	105	
284057	123	
284906	175	
285223	125	
286770	111	37
287700	129	
287701	129	20
287703	129	10
287704	129	15
287705	129	15
287706	129	15
287707	129	15
287708	129	15
287709	129	15
287710	129	15
287711	129	15
287712	129	15
287713	129	15
287714	129	15
287715	129	15
287716	129	15
287717	129	15
287718	129	15
287719	129	19
287720	129	19
287721	129	9
287722	129	9
287723	129	9
287724	129	
287725	129	6
287728	129	7
287730	129	2
287733	129	23
287737	123	3
288915	105	15
288916	105	60
288917	105	1
288918	105	45
288919	105	47
289969	150	13
292500	57	6
	57	7
	61	6
	61	7
292509	71	14
	77	33
292668	73	10
	75	1
	77	1
292679	65	
	67	38
292680	57	6
	57	7
	61	6
	61	7
292681	50	9
	100	8
293321	123	1
293922	173	4
	174	4
293923	173	9
	174	12
294863	151	3
295577	118	8
295578	118	22
295579	118	3
295580	118	11
295584	118	2
295586	118	14
295588	118	22
295589	118	4
296286	76	16
296380	13	3
296416	77	2
296417	73	65
	75	60
	76	11
296536	73	20
	73	32
	75	16
296844	129	18
299881	92	6
302243	65	
	67	38
302466	125	64
	127	74

ÍNDICE NUMÉRICO

Peça	Pág	Ref	Peça	Pág	Ref	Peça	Pág	Ref	Peça	Pág	Ref	Peça	Pág	Ref
302828	181	18		55	37	654941	185	9	802719	121	42	803684	55	33
303108	21	3	358098	123	1	654942	185	9	802723	121	39	803690	63	
305104	151	9	361265	39	20	654999	185	2	802724	121	47	803696	127	73
305106	151	10	370150	27	2	655000	185	7	802725	121	48	803864	87	30
305110	143	52	379902	97	29	655008	185	2	802726	121	37		89	35
	151	10	386061	31	22	655009	185	7	802727	121	49	803908	35	38
309153	99	8	386062	31	21	711375	75	31	802728	121	50	803945	86	4
312929	39	2	386063	31	23	800039	192		802729	121	51	803956	35	43
313828	100	4	391319	167	41	801746	147	3	802730	121	53		86	26
316816	129	16	600431	150	6	802121	113	9	802731	121	52		89	17
317801	151	1	600434	150	7	802644	121	24	802952	113	6	803957	86	23
317802	151	1	600435	150	15	802658	121	45	803023	132	1	803961	31	14
320037	14	5	600436	150	13	802661	121	13	803025	132	5		44	6
320157	13	17	608669	185	5	802669	121	2	803026	132	10	803967	87	26
320159	13	10	608692	185	5	802675	121	6	803027	132	6	803972	89	30
321197	125	45	608693	185	5	802678	121	9	803032	132	3	803979	86	13
	131	10	608694	185	5	802679	121	10	803036	132	7	803983	192	
321779	135	7	609035	185	12	802680	121	11	803038	132	4	803984	192	
321780	135	8	610567	185	5	802681	121	12	803050	27	29	803986	192	
327030	14	8	611499	185	13	802683	121	14	803061	55	6	804001	117	15
327927	14	6	611510	185	6	802684	121	15		57	4	804043	55	6
328043	31	34	611511	185	6	802685	121	16		61	4		55	49
328044	41	4	611512	185	6	802686	121	17	803109	55	8		57	4
328053	45	5	611513	185	6	802687	121	18	803170	85	23		57	27
328522	14	3	611516	185	13	802689	121	20	803254	27	28		61	4
328523	14	3	611517	185	6	802690	121	21	803365	141	10		61	27
328524	14	3	611671	185	5	802691	121	22		145	50	804044	55	6
332301	78	41	611673	185	6	802698	121	29	803462	53	19		55	57
335858	95	4	611676	185	5	802700	121	31		59	49		57	4
	97	4	611678	185	6	802701	121	33		61	49		57	33
339589	136	27	611742	185	5	802702	121	28	803488	19	10		61	4
349364	57	15	611744	185	6	802703	121	28	803537	78	38		61	33
	61	15	636692	185	3	802711	121	39	803542	53	26	804045	55	57
349423	86	31	637168	185	3	802715	121	40		59	65		57	27
351828	135	1	637170	185	3	802716	121	41	803639	85	4		61	27
352832	48	18	638299	185	3	802717	121	42	803640	99	6	804046	55	57
355510	53	2	652251	185	8	802718	121	43		111	5		57	27

ÍNDICE NUMÉRICO

Peça	Pág	Ref	Peça	Pág	Ref	Peça	Pág	Ref	Peça	Pág	Ref	Peça	Pág	Ref
804046	61	27	804728	136	5	807041	147	1		61	56	807626	55	27
804077	121	61	804729	136	6	807043	147	2	807449	99	30	807629	117	16
804102	85	8	804730	136	7	807045	147	5	807461	11	2	807638	81	1
804126	23		804731	136	9	807046	147	6		11	62	807639	49	2
	27	30	804732	136	19	807047	147	7	807464	23	24	807642	15	1
804141	121	58	804733	136	14	807048	171	11	807465	95	6	807646	171	1
804164	107		804734	136	8	807049	171	16		97	5	807714	53	4
804176	82	1	804785	106	2	807050	172		807466	95	1		55	38
804178	27	59	804786	106	7	807061	11	73		97	1	807803	141	14
804343	121		804792	106	4	807062	11	73	807468	165	4	807816	137	2
804349	127	81	804796	106	18	807065	11	46		167	41	807826	55	53
804409	165	16	804797	106		807067	11	46	807470	137	9		95	2
804410	165	20	804939	106	12	807086	11	15	807516	172	3		97	2
804471	20	4	804976	121	38	807097	11	67	807523	171	13	807857	95	12
	21	4	804980	192		807098	11	67	807525	171	13	807867	163	5
	53	11	804981	192		807099	11	67	807536	81	9	807868	91	9
	55	43	804982	192		807101	11	33	807537	81	9	807877	188	
	59	42	804983	192		807114	19	12	807548	78	25	807880	188	
804473	121	1	804984	192		807115	19	1		90	8	807881	188	
804474	121	36	807001	27	25	807116	19	11		90	13	807882	188	
804475	121	55	807002	27	25	807117	19	2	807570	91	8	807883	188	
804476	121	54	807003	23	29	807119	81	1	807572	11	15	807884	188	
804479	121	7	807013	121	64	807122	19	30	807574	91	1	807885	188	
804481	121	56	807015	121	64	807123	19	23	807579	192		807887	91	2
804526	171	10	807016	78	23	807126	81	13	807580	192		807902	191	3
804611	121	28	807017	78	28	807137	49	1	807595	125	64	807904	15	7
804612	121	37	807020	78	32	807138	49	6	807597	81	1		49	14
804617	125	59	807021	78	32	807141	49	7		91	1		191	3
804622	153	3	807022	78	34	807142	49	10	807620	55	1	807911	95	32
	155	25	807031	132	1	807278	113	8		57	1	807913	111	21
804625	192		807032	11	1	807303	78	3		61	1	807929	91	4
804696	15	6	807034	78	11	807304	78	1	807621	55	1	807970	118	12
804700	15	5		90	2	807306	78	1		57	1		137	10
804723	136		807035	90	9	807307	78	2		61	1	807971	143	78
804724	136	1	807036	90	16	807313	191	12	807623	55	9		145	88
804725	136	2	807037	11	5	807437	53	1	807624	85	9	807976	118	2
804727	136	3	807040	147			59	56	807625	85	1	807977	143	78

ÍNDICE NUMÉRICO

Peça	Pág	Ref	Peça	Pág	Ref	Peça	Pág	Ref	Peça	Pág	Ref	Peça	Pág	Ref
807977	145	88	808824	153	7		174	9	809213	41	3	809283	43	13
807992	171	19	808825	153	9	809052	171	46	809214	147		809284	43	13
807993	171	19		155	10	809053	171	41	809216	48	8	809285	43	10
808360	113	15	808826	153	5	809055	173	10	809217	85	1	809286	39	18
808362	113	11	808827	153	6		174	13	809218	48	3		39	51
808368	113	12	808828	153	7	809058	156	12	809219	48	2	809287	39	17
808369	113	13	808829	153	9	809061	106	11	809222	113			39	54
808370	113	14	808830	153	27	809062	106	9	809223	111	28	809288	37	6
808371	113		808831	153	29	809063	106	9	809241	143	64		39	6
808387	33	40	808834	153	28	809064	106	5	809242	147	5	809289	31	30
808397	43	5	808835	153	26	809065	106	6	809243	147	6	809291	33	28
808456	39	50		155	24	809066	106	8	809244	113	1	809292	35	29
808522	100	3	808836	143	99	809068	49	10	809246	113	7	809293	35	35
808524	95	29	808837	141	34	809069	106	3	809247	113	10	809294	35	36
808526	95	7	808838	153	30	809070	106	3	809252	31	1	809295	35	34
808531	95	14	808858	95	22	809071	106	16	809256	31	12	809296	35	
808533	95	29		97	22	809072	106	20	809257	31	11	809297	41	3
808550	53	13	808862	169	20	809073	106	13	809258	31	26	809298	47	2
	59	50	808863	169	8	809074	106	14	809260	33	2	809300	43	9
	85	21	808864	169	4	809075	106	17	809262	41	15	809301	39	30
808679	121	57	808878	169	80	809076	106	1	809263	41	17	809302	39	14
808691	111	25	808891	132		809085	11	33	809264	41	18	809303	39	27
808717	53	19	808892	132	11	809086	156	18	809266	41	20	809304	37	43
	59	49	808893	132		809090	95	29	809267	41	20		39	43
	61	49	808930	132	11	809103	125	62	809268	41	20	809306	39	42
	85	23	808954	11	33	809104	127	68	809269	41	21		48	18
808750	165	4	809011	106		809106	127	80	809271	41	11	809307	92	1
	167	52	809012	106		809108	171	5	809272	41	12	809308	86	2
808757	169	81	809014	55	11	809111	171	5	809273	41	14	809309	44	29
808796	143	77	809015	55	11	809119	165	2	809274	41	7	809310	44	7
	145	116	809017	55	27	809123	169		809275	41	16	809311	37	2
808818	156		809020	11	24	809157	95	12	809276	41	19	809312	89	8
808819	156		809023	174		809158	95	32	809277	41	19	809314	89	12
808820	156		809026	174	1	809196	11		809278	41	19	809315	89	11
808821	153	15	809038	174	2	809198	11		809279	35	8	809316	89	17
808822	153	15	809041	174	3	809200	113	5	809280	35		809317	89	20
808823	153	15	809044	173	7	809206	121	29	809281	37	5	809318	89	23

ÍNDICE NUMÉRICO

Peça	Pág	Ref
809319	33	34
809321	33	41
	39	36
809322	33	39
809325	45	13
809336	45	25
809337	45	23
809339	31	
	37	
	43	
	44	
809340	31	
	33	
	35	
	43	
	45	
	47	
	83	
	86	
809341	35	30
809347	117	31
809353	127	81
809359	117	17
809360	117	
809361	117	18
809386	101	22
809396	172	9
809518	111	15
	111	40
809536	48	11
809579	81	1
809580	81	1
	91	1
809582	91	1
809583	81	1
	91	1
809615	169	
809616	169	74
809634	174	2
809635	171	41
809643	171	8
809649	73	
809651	71	
809654	33	30
809655	33	35
809656	86	35
809657	31	38
	47	5
809663	99	9
	111	8
809687	33	16
809700	174	
809701	174	10
809702	48	17
809706	53	2
	59	62
809708	79	1
809712	53	4
	59	41
809717	79	15
809718	79	18
809720	11	1
809736	53	17
	59	54
	61	54
	85	22
809737	143	85
	145	73
809744	123	
809747	123	12
809750	53	7
	59	46
809766	20	31
	21	31
	57	18
809768	95	29
809769	143	66
809770	65	53
809771	65	
809772	85	45
809776	65	
809778	53	25
809785	142	50
809795	149	12
809796	143	53
	149	15
809797	157	
809798	157	
809799	157	
809977	91	1
809981	81	2
	91	11
809983	125	59
809987	86	9
810415	143	69
	145	79
810481	78	16
	79	8
	90	5
810683	121	35
810701	169	76
811089	125	64
811102	125	7
811103	125	7
811104	125	7
811105	125	41
811160	14	2
811180	23	13
811185	57	10
	61	10
811186	57	11
811188	57	12
811189	57	7
	57	13
	61	13
811191	57	17
811193	65	
	67	39
	69	27
811194	65	
	67	40
	69	26
811195	69	25
811197	20	32
	21	32
	57	20
811198	57	35
811200	57	21
811209	20	35
	21	35
	57	36
811258	81	14
811289	11	35
811294	57	7
	61	7
811314	117	10
811334	73	4
811335	73	5
	75	11
811336	73	6
	75	29
811337	73	7
	75	30
811338	73	8
811339	73	9
	75	48
811340	73	11
	75	2
811341	73	12
	75	5
811342	73	13
	75	4
811343	73	14
	75	13
811344	73	15
	75	12
811347	73	18
	75	67
811348	73	19
	73	26
811349	73	21
	75	15
811350	73	22
	75	18
811352	73	24
	75	25
811354	73	27
	75	27
811355	73	28
	75	26
811356	73	29
811357	73	30
811358	73	31
811359	73	33
	75	46
811360	73	34
	75	10
811363	73	19
	73	36
	75	8
	75	63
811365	73	37
	75	7
811366	73	38
	75	14

ÍNDICE NUMÉRICO

Peça	Pág	Ref	Peça	Pág	Ref	Peça	Pág	Ref	Peça	Pág	Ref	Peça	Pág	Ref
811368	73	41		131	4	811507	131	24	811666	99	16	811946	79	20
811369	73	42	811441	131	6	811508	131	24	811667	111	21	811948	53	7
811370	73	43	811442	131	1	811509	131	24	811671	186	1		59	46
811371	73	44	811443	131	1	811510	131	24	811672	186	1	811953	157	6
811372	73	45	811446	131	9	811511	131	24	811678	186	9		158	7
811374	73	47	811449	131	11	811512	131	24	811679	186	9	811955	157	1
	75	50	811450	131	11	811513	131	24	811680	59	61		158	1
811375	73	48	811452	131	11	811514	131	24		61	61	811956	157	7
811377	73	50	811460	131	18	811515	131	24	811681	57	17		158	8
	75	36	811462	131	20	811516	131	24	811683	11	15	811957	158	3
811379	73	53	811463	131	20	811517	131	24	811688	155	26		158	5
	75	47	811464	131	20	811518	131	24	811704	73	27	811958	157	7
811381	73	55	811472	131	26	811519	131	24	811710	143	64		158	8
	75	34	811473	131		811551	99	19		155	52	811959	157	2
811382	73		811476	123	1		111	20	811853	141	33		158	2
811388	76	7	811479	123	6	811578	143	80	811855	141	18	811960	157	7
811389	76	8	811480	123	7	811580	155	4		145	62		158	8
811390	76	9	811483	123	3	811581	155	5	811857	177		811996	53	13
811391	76	12	811487	131	24	811582	155	6	811865	141	17		59	50
811393	76	14	811488	131	24	811583	155	39		145	55		61	50
811394	76	15	811489	131	24	811584	141	34	811866	141	17		85	21
811397	76	19	811490	131	24		155	44		145	55	818147	53	14
811398	76	20	811491	131	24	811585	143	99	811867	141	14		59	51
811399	76	21	811492	131	24		155	51		145	57		61	51
811400	76	22	811493	131	24	811586	143	66	811868	141	14		85	17
811401	76	24	811494	131	24		155	40		145	58	818182	177	15
	77	29	811495	131	24	811587	155	8	811869	141	14	818183	177	15
811403	76	26	811496	131	24	811588	155	9		145	59	818184	177	4
	77	20	811497	131	24	811589	155	11	811874	186		818185	177	5
811406	71	14	811498	131	24	811592	155	14	811875	186		818186	177	6
811407	71	8	811499	131	24	811594	155	13	811880	76		818187	177	7
811408	71	4	811501	131	24	811595	155	28	811922	151		818188	177	8
811429	23	17	811502	131	24	811599	155	29	811944	79	2	818189	177	9
811432	123	1	811503	131	24	811633	155	27	811945	20	2	818190	177	10
811434	131		811504	131	24	811646	125			21	2	818191	177	11
811437	131	2	811505	131	24	811648	125	1		53	2	818192	177	12
811439	129	2	811506	131	24	811665	31	2		59	62	818193	177	13

ÍNDICE NUMÉRICO

Peça	Pág	Ref	Peça	Pág	Ref	Peça	Pág	Ref	Peça	Pág	Ref	Peça	Pág	Ref
818194	177	14	818328	99	27	818545	27	10	818620	63	31	818680	101	23
818197	177	17	818329	99	26	818546	27	7	818621	63	29	818681	101	25
818198	177	18	818335	78	40	818548	27	36		65	3	818682	100	11
818199	177		818366	53	13	818549	27	35	818622	63	9	818685	100	5
818200	177	20		59	50	818554	25	32	818623	63	16	818686	100	9
818201	177	21		61	50	818555	25	32	818624	63	17	818687	100	7
818202	177	22		85	21		25	40	818628	28	5	818698	25	16
818203	177	23	818384	65	37	818559	25	37	818629	82	1	818699	25	16
818204	177	24		67	5	818560	65	38	818631	82	3	818713	43	1
818205	177	25	818431	79	23	818562	25	42	818635	82	2	818714	86	36
818210	150		818449	101		818563	25	43	818637	107	19	818716	25	16
818211	150	6	818451	101	28	818564	25	44	818639	107	3	818717	25	16
818216	150	7	818460	131	1	818565	25		818640	107	4	818718	25	11
818217	150	2	818461	131	21		99	33	818642	107	24	818720	25	10
818240	125	4	818465	23	29	818567	27	37	818643	107	25	818723	25	10
818254	141	11	818482	20	35	818570	50	6	818644	107	13	818724	25	10
	145	44		21	35	818572	50	2	818649	107	6	818725	25	57
818255	145	66		27	42	818573	50	4		109	23		27	52
818258	143	87		28	19	818575	63	25	818650	101	8	818726	25	26
	145	17	818483	27	42		65	28	818656	107	9	818727	25	48
818260	141	12		28	18	818579	28	12	818657	107	31	818728	25	25
	145	41	818484	27	40	818581	28	2		109	25	818731	25	25
818261	141	12		28	16	818584	28	8	818659	53	28	818732	25	25
	145	45	818485	101	27	818588	21	14		59	67	818734	27	14
818262	145	66	818505	25	22		69	31	818664	101	10	818735	27	9
818268	11	4	818508	25	24	818589	63	18	818665	101	1	818736	27	33
818289	31	37	818510	25	17	818599	63	30	818666	101	3	818737	27	34
	47	4	818511	25	17	818600	63	7	818667	101	2	818738	25	37
818291	86	16	818519	25	21	818601	63	8	818668	101	4	818739	25	38
818292	86	17	818521	25	28	818603	63	27	818669	101	5	818740	27	42
818293	86	18	818523	25	30	818604	25	36	818672	101	9		28	19
818294	86	19	818526	25	7	818605	63	21	818673	101	10	818743	28	3
818295	33	3	818534	27	1	818609	63	11	818675	101	13	818744	28	6
818296	31	32	818541	27	4	818611	63	13	818676	101	24	818745	107	18
818297	47	8	818542	27	4	818618	63	20	818677	101	14	818748	107	10
818298	43	7	818543	27	4		65	1	818678	101	15	818749	53	33
818327	99	29	818544	27	4		67	25	818679	101	16		59	66

ÍNDICE NUMÉRICO

Peça	Pág	Ref	Peça	Pág	Ref	Peça	Pág	Ref	Peça	Pág	Ref	Peça	Pág	Ref
818751	100	6	818797	65	47	818914	86	28	819226	95	32	819554	114	6
818752	53	25		67	26	818915	43	23	819233	171	36	819561	109	29
818753	65		818798	65	47	818940	85	26	819245	23	11	819575	109	6
818754	65	46		67	26	818941	85	27	819251	141	10	819576	109	7
818755	65		818799	65	5	818942	85	32		145	43	819577	109	8
818756	65	31		67	34	818943	85	37	819270	23	16		109	10
818757	65	2	818820	157	1	818944	85	33	819271	23	15	819578	109	9
818758	65	48	818821	158	2		89	36	819345	158		819580	109	12
818760	65	7	818822	157	3	818945	85	34	819346	158		819583	109	
	67	32	818823	157	3	818946	85	35	819347	158		819584	109	21
818764	65	9	818824	157	3	818950	137	4	819351	155	8	819585	109	22
818766	65	12	818825	157	3	818951	137	3	819352	155	9	819587	109	24
818767	65	21	818827	81	6	818967	95	3	819367	169	1	819606	95	28
818768	65	34	818835	117	13		97	3	819384	157	5	819609	192	
818769	65	33	818856	27	5	818990	25	19	819385	157	4	819618	83	2
818771	65	22	818857	27	5	818991	25	30		157	5	819619	89	16
818772	65	11	818858	27	5	818993	27	1	819386	158	4	819633	87	25
818773	65	43	818859	27	5	818995	27	15		158	6		89	9
818775	65	29	818860	27	4	818998	28	15	819405	125	6	819717	95	29
818779	65	3	818861	27	4	819010	53	24	819409	146		819718	192	
	67	6	818862	27	4		59	64	819410	146		819720	11	60
818780	65	39	818863	27	4	819041	107	14	819414	171	22	819722	95	29
	67	7	818867	28	15	819043	101	6	819415	171	22	819724	95	28
818782	65	27	818879	67	33	819047	100	2	819448	165	15		97	28
818784	65	19	818885	67	19		100	10	819506	53	25	819744	114	8
818786	65	14	818891	65	25	819180	63	1		57	35	819750	106	18
818788	65	24		67	31	819181	63	10		61	35	819751	106	
818789	65	52	818892	67	24	819182	63	12	819507	53	26	819752	106	2
	67	4	818894	67	2	819185	63	23		59	65	819770	15	1
818791	65	30	818895	165	15	819192	63	36		61	65	819772	49	10
	67	29	818907	35	25	819219	95	26	819509	53	25	819777	27	16
818793	65	23	818908	33	19		97	26		57	35		109	
	67	29		175	32	819222	95	12		61	35		114	16
818794	65	45	818909	35	23	819223	95	25	819550	109	28	819778	109	
	67	21	818910	31			97	25		114	5		114	17
818795	65	44	818911	35	41	819224	95	27	819552	114	4	819796	177	1
	67	22	818912	35	40		97	27	819553	114	6	819816	95	12

ÍNDICE NUMÉRICO

Peça	Pág	Ref	Peça	Pág	Ref	Peça	Pág	Ref	Peça	Pág	Ref	Peça	Pág	Ref
819816	97	12	820042	109			97	8	820379	73	58	820425	127	82
819817	95	32		114	1	820296	95	10		75	39	820429	95	30
	97	32	820047	25	14		97	10	820380	73	59	820492	153	4
819828	95	28	820048	25	14	820323	29	1	820381	73	60		155	15
819841	86	5	820049	25	14	820324	29	2	820382	73	61	820495	172	2
819869	65		820050	25	14	820327	20	3	820383	73	62	820511	23	21
819871	65		820059	65	46		21	3	820385	73	64	820512	23	21
819890	114	9	820061	53	29		53	7	820388	131		820514	27	27
819906	78	35		57	18		59	46	820389	131	4	820555	73	17
819921	21	32	820062	65		820328	31		820390	27	41		75	69
819925	99	16	820063	65	48		43			28	17	820556	73	16
819927	101		820064	65	40		44			81	11		75	66
819928	23	29	820065	65	38		86			145	119	820557	73	35
819929	23	29	820066	65	31	820329	37	8	820391	11	30		75	9
819945	57	17	820067	65	17	820330	31	20	820392	11	30	820558	73	39
	61	17	820068	65	34	820331	43	12	820395	43	24		75	24
819947	65		820069	65	33	820333	20	6	820398	99	22	820559	71	3
	67	37	820070	65	21		21	6		111	16		73	51
819949	73	17	820071	65	22	820336	20	7	820399	53	6		75	38
	75	64	820072	65	12		21	7		59	45		76	23
819950	173		820073	65	2	820340	143	81		61	45		77	31
819951	173	1	820074	65	20		145	18		85	41	820560	41	10
819955	173	2	820076	109	5	820343	81	7	820400	35	38	820631	181	
819957	173	3	820077	109	11	820353	44	1	820401	85	42		183	
819982	172	4	820078	109	13	820355	20	10	820403	85	4	820632	181	
819983	172	5	820079	109	14		21	10	820406	99	10		183	
819993	95	21	820081	109	2	820358	91	3		111	9	820633	181	
	97	21	820085	101	6	820372	158	1	820407	99	11		183	
819994	95	33	820086	101	12	820373	157	4		111	9	820634	181	
	97	33		101	13		158	3	820409	165	18		183	
819996	73		820087	25	46	820374	73	17	820413	95	7	820635	181	
820002	27	8	820126	69	19		75	61		97	7		183	
820005	82	1	820218	28	11	820375	75	68	820417	113	2	820636	181	
820038	53	24	820229	143	72	820376	73	54	820421	117	33		183	
	59	64		145	80		75	33	820422	131	27	820637	181	
820041	109		820289	123	16	820377	73	56	820423	127	68		183	
	114	13	820295	95	8	820378	73	57	820424	127	81	820638	181	

ÍNDICE NUMÉRICO

Peça	Pág	Ref
820638	183	
820639	183	12
820651	186	
820652	186	
820653	186	
820654	186	
820662	187	
820663	187	
820772	11	72
820773	11	72
820783	77	
820785	57	12
	61	12
820786	57	11
820787	27	2
820805	177	1
820806	45	
820808	71	1
	77	28
820809	77	19
820810	77	26
820814	77	5
820818	71	4
	77	25
820831	23	4
820835	145	118
820836	107	29
	109	26
820839	145	119
820840	57	22
	59	40
	61	40
820896	191	10
820977	191	11
820982	57	14
	57	15
	57	17
	61	14
	61	15
	61	17
	143	72
	145	85
820983	81	9
	91	5
820984	23	6
	48	9
820991	91	10
820992	141	16
	143	97
	145	63
	155	46
820993	141	25
	145	102
820994	81	8
	81	9
820995	143	82
	145	19
820999	27	37
822269	157	4
822275	125	56
822276	125	55
822502	21	17
	85	7
	85	41
822508	95	30
	97	30
822509	25	45
822529	21	30
	69	
822531	21	30
	69	
822533	78	10
	79	5
	90	1
822556	191	3
822557	191	6
822558	191	15
822559	191	13
822560	191	10
822561	191	3
822563	145	115
822568	95	20
	95	23
	95	33
	97	20
	97	23
	97	33
822571	23	10
822572	23	26
	27	54
822573	99	3
	105	63
822575	191	5
822615	13	
822616	11	10
822618	75	
822619	75	
822622	81	14
822625	73	16
	75	62
822642	81	6
822644	20	30
	21	30
	67	
822646	20	30
	21	30
	67	
822647	81	12
822652	81	7
822670	136	27
822671	136	27
822681	27	
	99	32
	111	26
822682	111	24
822684	191	8
822733	48	1
822739	75	41
822740	75	49
822743	75	35
822744	75	32
822745	71	9
822746	71	10
822747	75	45
822748	71	15
822749	20	12
	21	12
	67	46
822750	75	23
822751	75	22
822752	75	21
822753	75	40
822754	75	42
822758	75	20
822760	75	53
822761	75	56
822763	71	6
822780	13	1
822781	13	2
822782	13	4
822783	13	5
822784	13	6
822785	13	7
822786	13	8
822787	13	11
822788	13	12
822789	13	13
822790	13	14
822791	13	15
822792	13	16
822793	13	17
822794	13	18
822795	13	20
822796	13	21
822797	13	35
822798	13	22
822799	13	23
822800	13	36
822801	13	24
822802	13	26
822803	13	27
822804	13	28
822805	13	29
822806	13	31
822807	13	32
822808	13	33
822809	13	34
822821	81	14
822823	13	3
822825	13	19
822826	13	25
822827	13	30
822828	71	
822837	57	11
822842	31	28
822843	33	11
822849	27	2
822850	25	33
822859	75	65
822860	191	14
822861	95	31
	97	31
822867	157	5
822891	57	10
	61	10

ÍNDICE NUMÉRICO

Peça	Pág	Ref	Peça	Pág	Ref	Peça	Pág	Ref	Peça	Pág	Ref	Peça	Pág	Ref
822892	25	37	822970	69	9	845996	39	19	847171	83	3	847381	92	6
822894	191	2	822978	186	4	847001	67		847179	86	27	847383	92	15
822902	117	11	822980	191	1	847002	67	35	847182	83	12	847384	92	18
822904	158	5	822981	95	22	847003	67	35	847184	31	9	847387	92	23
822911	117	18		97	22	847004	67	1	847196	39	5	847388	89	31
822918	20		822997	82	2	847005	67	3	847197	39	51	847389	89	37
	21		822999	140	2	847006	67	8	847198	39	51	847390	89	39
	25			145	20	847007	67	9	847199	39	51	847395	92	11
822919	20		842952	44	2	847008	67	11	847200	39	54	847396	92	14
	21		843019	35	42	847009	67	12	847201	39	54	847412	121	32
	25		845633	95	28	847010	67	13	847202	39	54	847414	121	44
822922	20	2	845639	95	13	847011	67	16	847203	39	51	847434	135	32
	21	2		97	13	847012	67	17	847204	39	51	847449	31	3
	53	2	845651	191	14	847013	67	18	847205	39	51		37	16
	59	62	845672	99	8	847014	67	20		39	54		39	16
822934	157	2		111	10	847015	67	23	847206	39	51	847474	47	7
822937	82	1		111	38	847016	67	28		39	54	847484	11	
822950	69		845975	31		847019	25	21	847207	39	54	847485	31	8
822951	69			41		847021	25	42	847208	39	54	847504	75	65
822952	69	11	845976	31	26	847025	25	11	847209	44	14		191	14
822953	69	14	845979	41	15	847026	25	37	847210	44	4	847505	111	32
822954	69	13	845980	41	11	847027	25	38	847211	44	3	847510	13	33
822955	69	20	845981	41	14	847028	28	15	847212	47	1	847511	158	1
822956	69	5	845982	41	7	847090	140	6	847213	35	23	847512	158	2
822957	69	21	845983	39	19		145	9	847336	103	30	847513	158	2
822958	69	10	845984	39	17	847096	71		847337	103	24	847541	50	5
822959	69	2	845985	39	18	847098	57	11	847342	103	31	847542	50	1
822960	69	6	845988	39	8		61	11	847346	103	35	847545	25	32
822961	69	7		39	51	847101	57	7	847349	103	33	847546	25	56
822962	69	3		39	54	847103	71	8	847356	103	27	847547	25	55
822963	69	8	845989	39	6	847105	113	3	847357	85	29	847548	25	55
822964	69	17	845990	39	7	847106	113	4		89	33	847549	28	1
822965	69	18	845991	39	20	847147	148		847358	85	40	847550	109	
822966	69	23	845992	39	20	847148	148	1	847359	25		847551	109	1
822967	69	4	845993	39	20	847159	41	3	847361	14	7	847552	109	3
822968	69	15	845994	39	19	847168	39	2	847364	25	27	847553	109	3
822969	69	1	845995	39	19	847170	83	2	847365	85	9	847554	109	4

ÍNDICE NUMÉRICO

Peça	Pág	Ref	Peça	Pág	Ref	Peça	Pág	Ref	Peça	Pág	Ref	Peça	Pág	Ref
847555	53	33		111	35	848022	103	8	848114	21	10	983348	87	25
	59	66	847832	146	8	848023	103	9	848116	21	16	983484	33	27
	61	66	847833	118	24	848024	103	10	848117	69	24	983575	86	38
847556	107	27		127	75	848025	103	11	848124	109		983993	86	26
	109		847834	118	20	848026	103	12	848125	109			87	43
847578	27	35		125	63	848027	103	13	848126	109		984011	35	28
847625	149		847838	117	4	848028	103	14	848127	109			86	30
847626	149		847839	31	27	848029	103	15	848128	109		984206	92	7
847631	14	12	847840	39	5	848030	103	16	848129	173	5	984217	92	13
847632	14	12	847841	39	17	848031	103	17		174	6	984224	92	9
847633	14	12		39	18	848032	103	18	848130	53	3	984252	92	8
847637	53	20	847842	39	18	848033	103	19		59	48	984253	92	23
	59	57	847843	39	17	848034	103	20		61	48	984336	35	13
	61	57	847844	39	8	848035	103	21	981260	87	47	984383	83	9
	85	18	847845	43	20	848036	103	22	981652	44	27	984477	92	3
	111	30	847846	43	19	848037	103	23		83	13	984565	87	36
847642	33	1	847847	33	8	848038	103	25		89	14	984645	87	28
847643	37	15	847864	181	18	848039	103	26		89	19	985218	43	7
	39	15	847865	181	18	848040	103	28	982161	175	25	985222	83	10
847644	35	14	847903	33	31	848041	103	29	982226	33	24		85	24
847645	44	11	847905	31	20	848042	103	32	982302	35	12		85	46
847646	44	10	847929	95	28	848043	103	34	982352	86	4	985576	44	3
847647	44	12		97	28	848095	33	18	982951	44	27	985588	37	44
847648	83	4	847935	11	5	848097	45	15		87	45		39	44
847649	37	26	847955	27	32		83	7	982954	111	39	985595	37	30
	39	26	847965	25	28	848103	77		982955	111	12	985701	92	5
847650	37	41	847979	15	5	848104	77		983287	39	4	985702	92	2
	39	41	848010	41	9	848105	77	4		39	36	986000	92	23
847651	31	33	848011	31	10	848106	77	3	983288	37	50	986104	44	6
847652	45	12	848013	103		848107	77	2	983311	39	35	986215	86	24
847653	35	5	848015	103	1	848108	77	1	983329	33	7	986475	37	48
847776	97	14	848016	103	2	848109	44	27	983331	175	30		39	48
847778	97	34	848017	103	3		83	14	983340	86	32	990332	35	21
	191	2	848018	103	4		89	13	983343	31		990429	43	14
847783	97	24	848019	103	5		89	18		35	32	990430	31	7
847792	99	6	848020	103	6	848111	21	13		175	27	991423	31	4
	111	5	848021	103	7	848112	21	6	983346	89	24	992003	41	12

ÍNDICE NUMÉRICO

Peça	Pág	Ref	Peça	Pág	Ref	Peça	Pág	Ref	Peça	Pág	Ref	Peça	Pág	Ref
992025	37	47												
	39	47												
992393	31	17												
992630	37	36												
992631	37	49												
	39	49												
992716	35	20												
1150086	101	20												
1300094	14													
1300286	135	2												
1300287	135	2												
1303788	135	26												
1303789	135	6												
1305715	39	9												
1305716	39	10												
1305717	39	7												
1307904	45	4												
1328933	181	6												
1335870	171	3												
1335873	171	2												
1336592	14	1												
1336593	14	1												
1336602	14	1												
1342546	135	5												
1342547	135													
1342548	135													
1352448	167	27												
3021177	167	30												
3048695	167	30												

HYSTER BRASIL LTDA.
Av. Nações Unidas, 22.777 - São Paulo
Caixa Postal 4151 - Telefone 548-3000