RUTHZIL TRATOR COMERCIAL DE PEÇAS LTDA 11 97083-6812 ROLANDO CITRANGULO

TM

FEVEREIRO 2012

CATÁLOGO DE PEÇAS

A977

H40-70FT





Fevereiro 2012

APRESENTAÇÃO

Este Catálogo de Peças descreve e ilustra em suas seções, os diversos conjuntos e detalhes de peças necessárias para uma substituição em serviços.

A atualização deste Catálogo ocorre através de revisões periódicas e maiores informações sobre peças e serviços podem ser obtidas em seu Distribuidor Hyster mais próximo.

www.hyster.com.br

NMHG BRASIL Ltda.
Av. Nações unidas, 22.777
São Paulo - SP Brasil
CEP 04795-100

©2012 HYSTER

©2012 HYSTER

UTILIZAÇÃO DO CATÁLOGO

Para um correto uso deste catálogo, é imprescindível saber localizar e interpretar o número de série do equipamento:

Exemplo:

X	0	X	0000	X
↓	↓	↓	↓	↓
(1)	(2)	(3)	(4)	(5)

(1) & (2) => Código do modelo.
(3) => Local de fabricação (Y Brasil, B Irlanda....).
(4) => Número de série de produção.
(5) => Ano de fabricação (A 2003, B 2004,...).
As letras “I, O e Q” não são utilizadas.

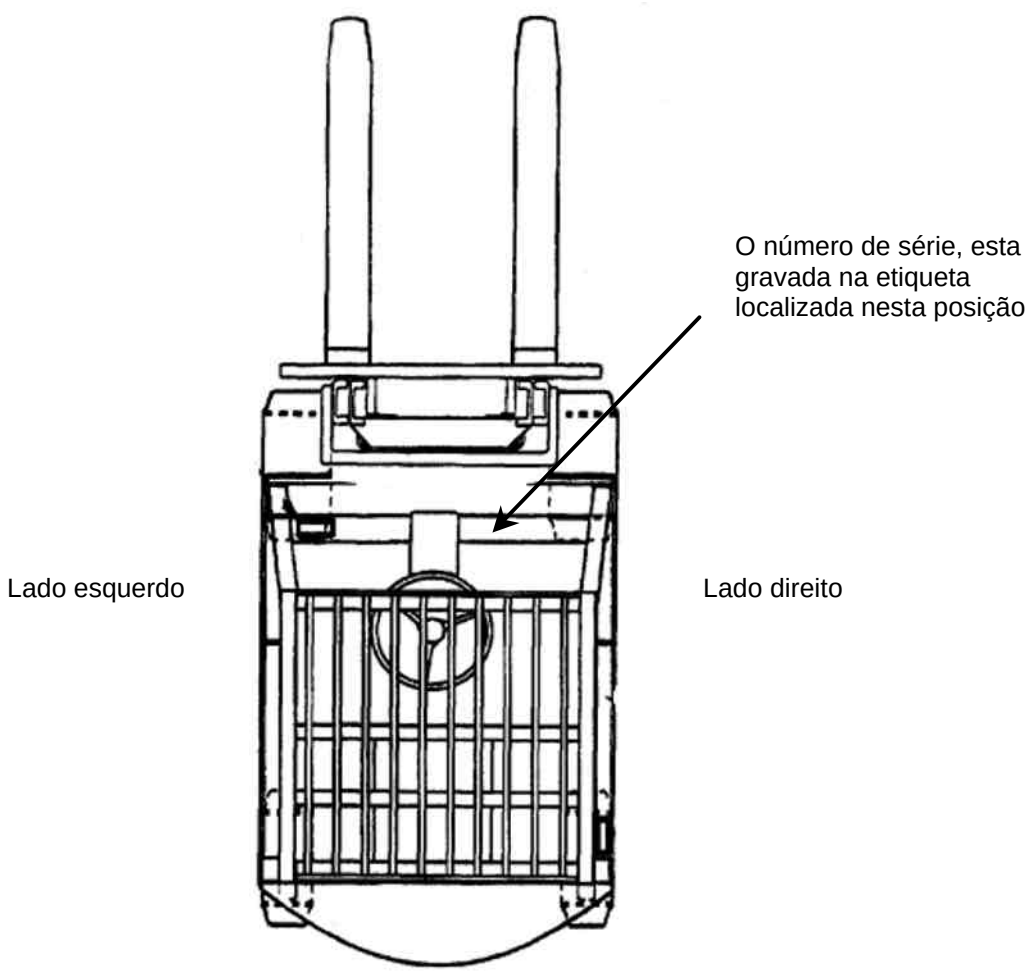

©2012 HYSTER

Também é necessário saber localizar os seguintes códigos/identificações:

Garfo

Carro de elevação

Torre *****

Cilindros de inclinação

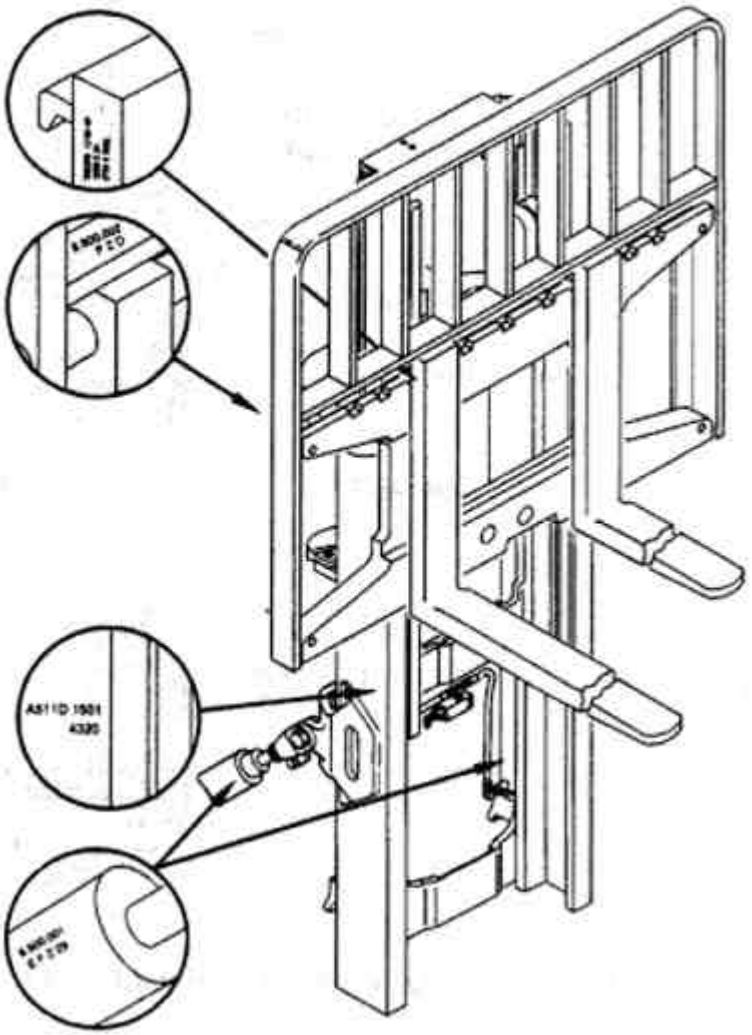

* O número de série da torre é interpretado da seguinte forma:

Exemplo:

X	0	X	0000
(1)	(2)	(3)	(4)

0000

(5)

(1) & (2) => Código do modelo da torre.
(3) => Local de fabricação (Y Brasil, B Irlanda....).
(4) => Número de série de produção.
(5) => O numero abaixo da série, indica a medida do carro de elevação.

©2012 HYSTER

Identificação do deslocador lateral

Exemplo: X 0 X 0000

(1) (2) (3) (4)

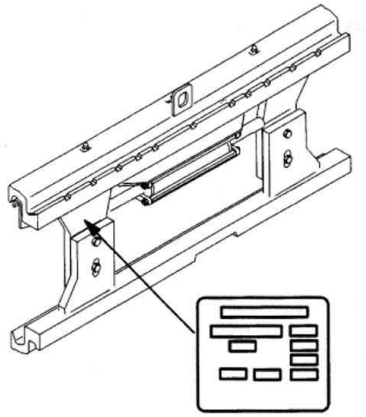

(1) & (2) => Modelo do equipamento
(3) => Local de fabricação (Y Brasil, B Irlanda ....)
(4) => Número de série de produção

OUTRAS INTERPRETAÇÕES

Cabeçalho

Indica a data de confecção do catálogo.

Rodapé

Faz um alerta sobre a necessidade de se consultar o Manual de Serviços.

Ilustrações

As ilustrações aqui contidas, devem ser utilizadas como referencias e não como uma representação fiel da peça.

- Os títulos das mesmas indicam o conjunto a que pertencem os itens ilustrados.
- Os números abaixo do título indicam o conjunto e a seqüência da ilustração na seção.

Tabelas

- Abaixo do título, sempre que necessário, podem vir uma ou mais das seguintes observações:
  - = > S/N X000X0000X
    - Indica até que série, foram utilizados os itens relacionados na tabela.
  - S/N X000X0000X < = > S/N X000X0000X
    - Indicam a série inicial e final que foram utilizados os itens relacionados na tabela.
  - S/N X000X0000X =>
    - Indica que a partir desta série, os itens relacionados na tabela começaram a ser utilizados.
  - Atenção: Consulte a coluna correta
    - Adverte para utilizar a coluna correta
  - Coluna/columna A: ----------
    - Indica a coluna que deve ser consultada e a que a mesma se refere.

©2012 HYSTER

- Descrições dos campos de informações

- Ref: Indica a referencia de localização do item na ilustração
- Código: Mostra o código do item consultado
- Descrição: Descreve o item consultado
- Qtde A-B-C-D: Indica a quantidade de itens que devem ser utilizados
- Obs.: Sempre que necessário, traz observações referentes ao item da linha. Também pode indicar séries de utilização do item, da mesma forma que indicado abaixo do título.

Informação NFS no campo “Código”
- Quer dizer que o item **não é fornecido separado** do conjunto.

Informação CN no campo “Qtde A-B-C-D”
- Indica que a quantidade necessária do item **vária conforme a necessidade** de utilização do mesmo. Cabendo ao responsável pela manutenção, indicar a quantidade a ser utilizada.

Interpretação das descrições deslocadas no campo “Descrição”
- Exemplo:

Assento => Este é o item principal
Parafuso => Este item é secundário e está contido no item principal
Porca => Este item está contido no item secundário.

Letras “LD” e “LE”
- Indicam se o item é utilizado do lado direito “LD” ou esquerdo “LE”.

©2012 HYSTER

GARANTA O DESEMPENHO DO SEU EQUIPAMENTO



QUALIDADE · SEGURANÇA · PEÇAS · HYSTER · GENUÍNAS · GARANTIA · DISPONIBILIDADE

PROCURE PELO SELO DE QUALIDADE

Somente com peças genuínas seu equipamento terá alta performance, desempenho e menor custo operacional



HYSTER

www.hyster.com.br

Mantenha sua HYSTER

sempre uma HYSTER.

Peça nos distribuidores autorizados pelos kits para manutenção.

www.hyster.com.br



©2012 HYSTER

CHASSIS	1
MOTOR	2
COMBUSTÍVEL	3
SISTEMA ELÉTRICO	4
TRANSMISSÃO	5
EIXO DE TRAÇÃO	6
SISTEMA DE DIREÇÃO	7
SISTEMA DE FREIOS	8
SISTEMA HIDRÁULICO	9
TORRE DOIS ESTÁGIOS ELEVAÇÃO LIVRE LIMITADA	10
TORRE TRÊS ESTÁGIOS ELEVAÇÃO LIVRE TOTAL	11
OPCIONAIS	12
LOCALIZAÇÃO POR CÓDIGOS	13

CHASSIS 1

CAPÔ 1-1
CHASSIS E ASSOALHO 1-2
EXTENSÕES DOS PARA LAMAS 1-3
PAINEL DO CAPÔ 1-4
CONTRAPESO 1-5
PROTETOR DO OPERADOR 1-6
CONJUNTO DO ASSENTO 1-7
CONJUNTO DO ASSENTO (ALAV. MECANICA / MINILEVER) 1-8
DECAIS EXTERNOS 1-9
DECAIS INTERNOS 1-10
DECAIS DE CONTROLES 1-11
GARFOS 1-12
PROTETOR DE CARGA 1-13

CAPÔ

(Figura 1-1)

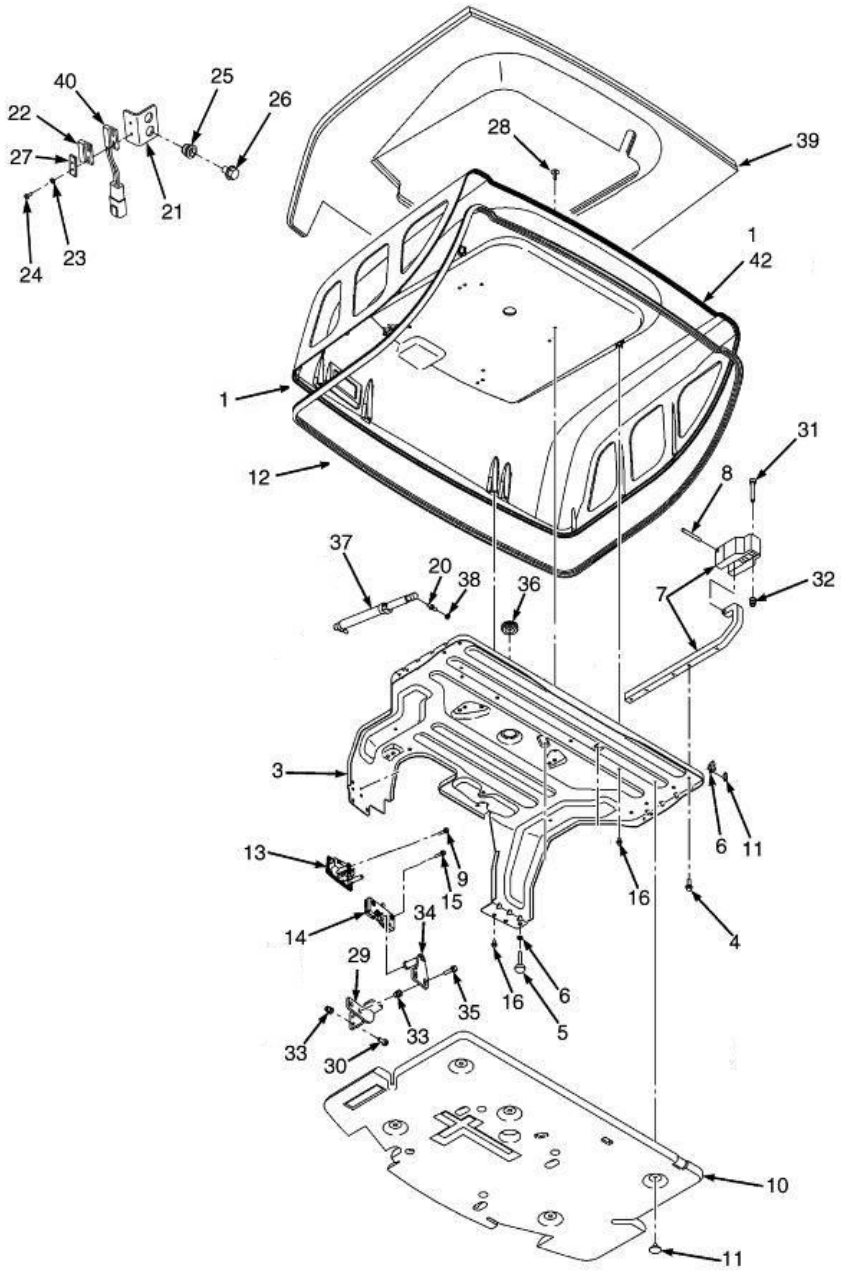

©HYSTER 2012

CAPÔ

Ref	Código	Descrição	Qtde	OBS
1	1676395	Conjunto Capô	1	==> A977Y08985H
1	987515	Conjunto Capô	1	A977Y08986H ==>
1	1666732	Compartimento Capô	1	A977Y08986H ==>
3	1544846	Estrutura	1	==> A977Y08985H
3	1676406	Estrutura	1	A977Y08986H ==>
4	1510113	Parafuso	8	
5	1528906	Parafuso Batente	2	
6	329069	Porca	4	
7	1548618	Dobradiça	2	
8	302380	Pino	2	
9	1527876	Parafuso	2	
10	1624018	Forração	1	
11	1304971	Pino Capo	4	
12	1580652	Vedador	1	
13	1582287	Trinco	1	==> A977Y08985H
14	1582286	Fechadura	1	==> A977Y08985H
14	1387170	Conjunto Fechadura	1	A977Y08986H ==>
15	1527878	Parafuso	4	
16	1534417	Parafuso	6	
20	1563369	Prisioneiro Esférico	3	
21	1527228	Suporte	1	
22	1565545	Ima Transm.	1	
23	320152	Arruela	4	
24	302010	Parafuso	4	
25	1531557	Luva	2	
26	1583611	Parafuso	2	
27	1585765	Chapa	1	
28	1347045	Pino Capo	8	
29	1623905	Batente	1	==> A977Y08985H
29	1674030	Suporte do batente	1	A977Y08986H ==>
30	1583611	Parafuso	2	
31	296032	Parafuso	4	
32	1640776	Luva	4	
33	1460477	Porca	4	
34	1584617	Batente	1	==> A977Y08985H
34	1674131	Batente	1	A977Y08986H ==>
35	1527881	Parafuso	2	
36	1561015	Isolador	1	
37	1563497	Amortecedor A Gas	2	
38	329069	Porca	2	
39	1595232	Abafador de Ruido	1	
40	1627835	Sensor do Capô	1	
42	1585592	Bujão	1	

CHASSIS E ASSOALHO

(Figura 1-2)

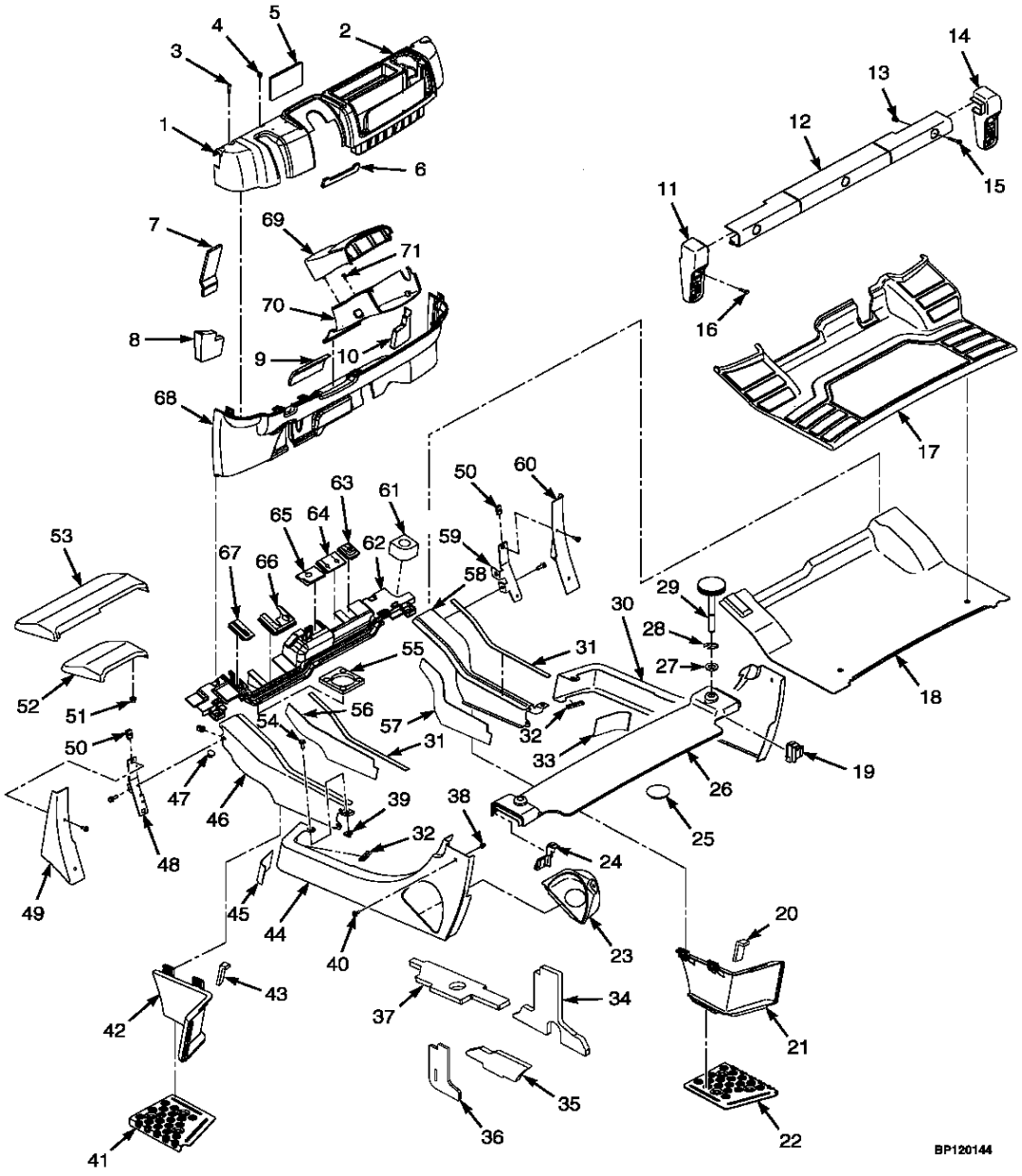

©HYSTER 2012

CHASSIS E ASSOALHO

Atenção: Consulte a coluna correta

Coluna A: Diesel
Coluna B: GLP

Ref	Código	Descrição	Qtde A	Qtde B	OBS
1	1517421	Painel (Valvula Eletronica)	1	1	Válvula Eletrônica
1	1517420	Painel (Valvula Mecânica)	1	1	Válvula Mecânica
2	2070975	Guarnição do porta copo	1	1	
3	2071261	Parafuso	5	5	
4	2065667	Presilha	6	6	
5	1616484	Forro do Painel	1	1	
6	1616483	Forro do Painel	1	1	
7	1616485	Forro do Painel	1	1	
8	1616480	Forro do Painel	1	1	
9	1616482	Forro do Painel	1	1	
10	1616481	Forro do Painel	1	1	
11	2107958	Conj Protetor da Lanterna traseira LE	1	1	Lado Esquerdo
12	2069203	Tampa Protetora do Chicote	1	1	==>A977Y04373E
12	...	Tampa Protetora do Chicote	1	1	A977Y04374E ==>A977Y06158F não fornecido separadamemte
12	859235	Tampa Protetora do Chicote	1	1	A977Y06159F ==>
12	1586495	Prisioneiro da Tampa Protetora	1	1	A977Y06159F ==>
13	1531001	Presilha	8	8	
14	2107957	Conj Protetor da Lanterna traseira LD	1	1	Lado Direito
15	1540643	Parafuso	3	3	
16	1586495	Parafuso	4	4	
17	2071262	Tapete	1	1	
18	1573774	Chapa do assoalho	1	1	
19	2071198	Vedação Painel LD	1	1	Lado Direito
20	1596624	Vedação Painel LD	1	1	Lado Direito
21	2102559	Chapa Degrau LD	1	1	Lado Direito
22	1544415	Estribo LD	1	1	Lado Direito
23	1517656	Protetor do Bocal de Combustivel	1		
24	2071197	Plugue da chapa protetora do radiador	1	1	Lado Esquerdo
25	2021395	Tampa protetora do Radiador		1	
26	859187	Chapa Protetora do Radiador	1	1	A977Y04786E==>
26	1547466	Chapa Protetora do Radiador	1	1	==>A977Y04785E
26	1547467	Vedador da chapa protetora LE	1	1	==>A977Y04785E
26	1547468	Vedador da chapa protetora LD	1	1	==>A977Y04785E
27	320157	Arruela	2	2	==>A977Y04785E
28	353206	Anel Trava	2	2	==>A977Y04785E
29	1588247	Parafuso	2	2	==>A977Y04785E
29	2070024	Parafuso	2	2	A977Y04786E==>
30	1527946	Painel Traseiro LD	1	1	
31	1564529	Vedador do Painel	2	2	
32	1582072	Forração do Painel	2	2	

CHASSIS E ASSOALHO

(Figura 1-2)

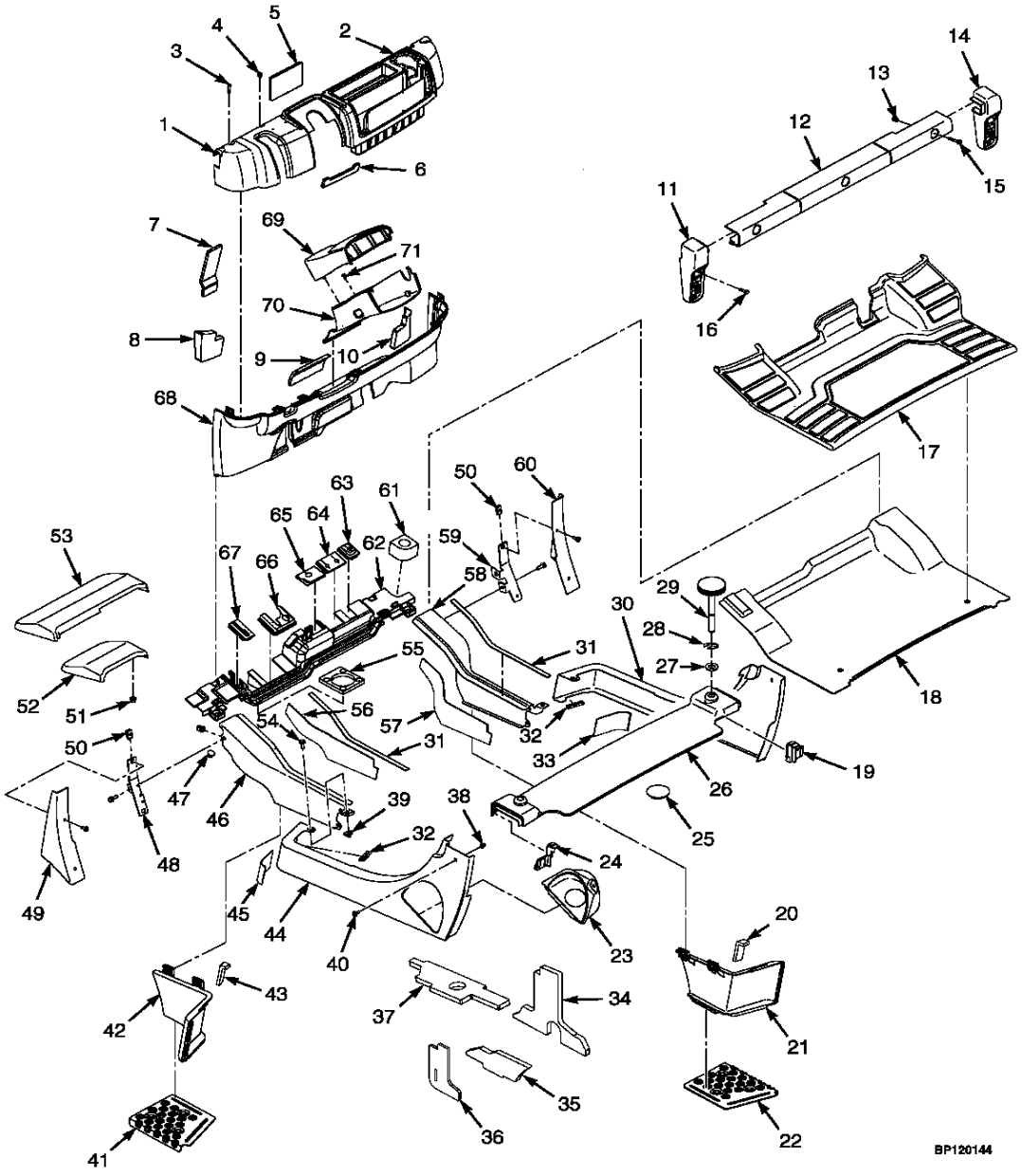

©HYSTER 2012

CHASSIS E ASSOALHO

Atenção: Consulte a coluna correta

Coluna A: Diesel
Coluna B: GLP

Ref	Código	Descrição	Qtde A	Qtde B	OBS
33	1597058	Isolador do Painel Traseiro LD	1	1	
34	1609707	Abafador	1	1	
35	1609709	Abafador	1	1	
36	1609708	Abafador	1	1	
37	1609706	Abafador	1	1	
38	1531558	Presilha	6	6	
39	1480237	Presilha com rosca	23	21	
40	1530019	Parafuso	6	6	
41	1544413	Estribo LE	1	1	Lado Esquerdo
42	2102558	Chapa do Degrau LE	1	1	Lado Esquerdo
43	1596625	Vedação do Painel LE	1	1	Lado Esquerdo
44	1527939	Painel Traseiro LE (diesel)	1		Lado Esquerdo
44	1527940	Painel Traseiro LE (GLP)		1	Lado Esquerdo
45	1597052	Isolador do Painel Traseiro LE	1	1	Lado Esquerdo
46	1540860	Painel Frontal LE	1	1	Lado Esquerdo
47	1581079	Plugue	4	4	
48	1590145	Suporte Protetor do Para-Lama LE	1	1	Lado Esquerdo
49	859213	Protetor do Para-Lama LE	1	1	Lado Esquerdo
50	1350215	Porca	4	4	
51	1544153	Porca trava	6	6	Rodagem Dupla
51	1544153	Porca trava	4	4	Rodagem Std e Larga
52	2069008	Protetor do para-lama	2	2	
53	2069544	Protetor do para-lama Rodagem Larga LE	1	1	Lado Esquerdo - Rodagem Larga
53	2069545	Protetor do para-lama Rodagem Larga LD	1	1	Lado Direito - Rodagem Larga
53	2069550	Protetor do para-lama Rodagem Dupla LE	1	1	Lado Esquerdo - Rodagem Dupla
53	2069954	Protetor do para-lama Rodagem Dupla LD	1	1	Lado Direito - Rodagem Dupla
54	1583611	Parafuso	23	21	Lado Esquerdo
55	1580093	Vedador do Painel	1	1	
56	1597051	Isolador do Painel Traseiro LE	1	1	Lado Esquerdo
57	1597070	Isolador do Painel Traseiro LD	1	1	Lado Direito
58	1540870	Painel Frontal LD	1	1	Lado Direito
59	1590147	Suporte do protetor do para-lama LD	1	1	Lado Direito
60	859215	Protetor Para-lama LD	1	1	Lado Direito
61	1530135	Coxim painel LD	1	1	Lado Direito
62	1618992	Vedador do Painel	1	1	

CHASSIS E ASSOALHO

(Figura 1-2)

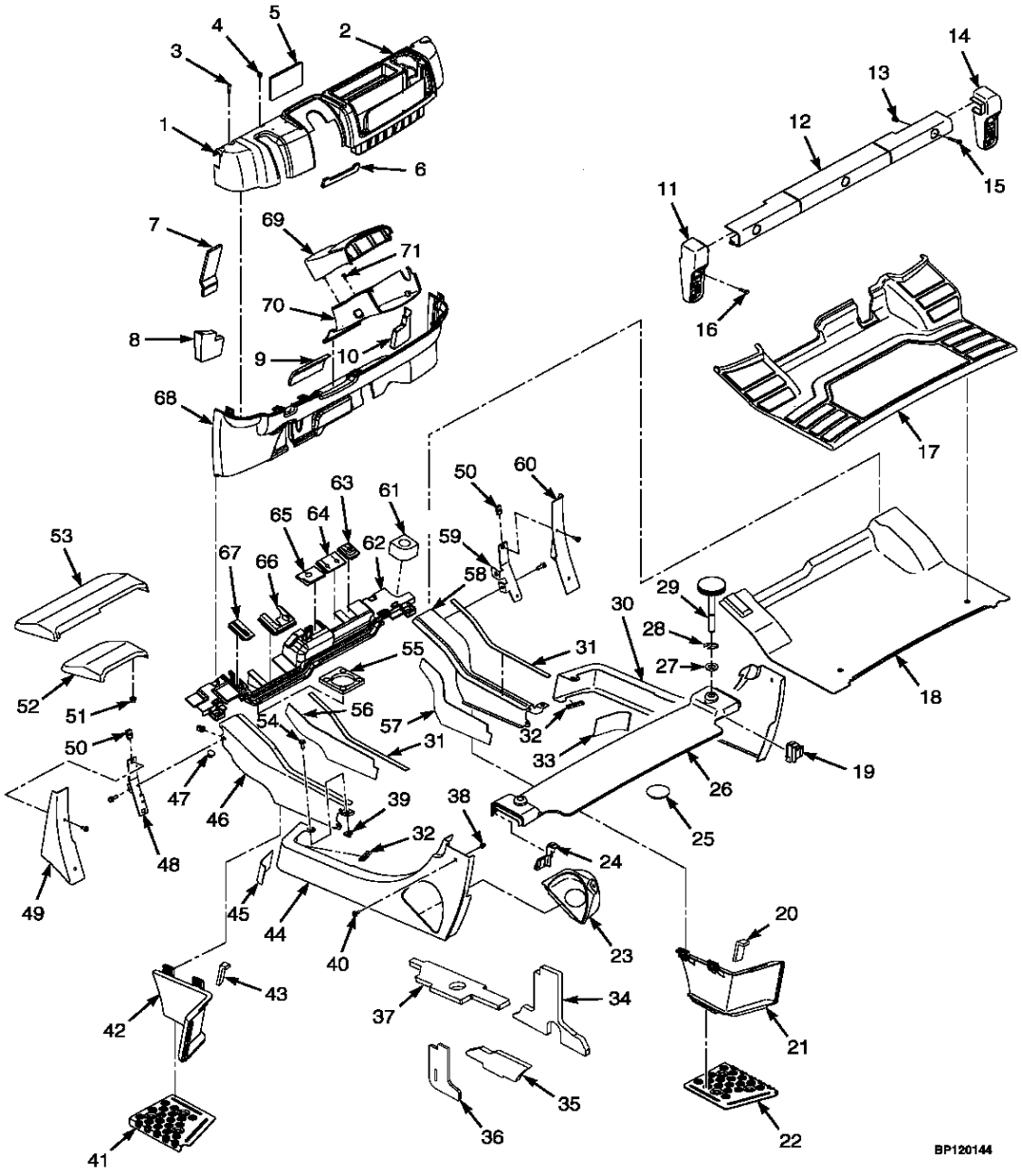

©HYSTER 2012

CHASSIS E ASSOALHO

Atenção: Consulte a coluna correta

Coluna A: Diesel
Coluna B: GLP

Ref	Código	Descrição	Qtde A	Qtde B	OBS
62	1529427	Vedador do Painel	1	1	
63	2069464	Vedação	1	1	somente máquina com cabine
64	2065799	Vedação (Válvula Manual)	1	1	somente máquina com cabine
64	2065826	Vedação (Válvula Eletrônica)	1	1	somente máquina com cabine
65	2065798	Vedação (Válvula Manual)	1	1	somente máquina com cabine
65	2065827	Vedação (Válvula Eletrônica)	1	1	somente máquina com cabine
66	2065797	Vedação	1	1	somente máquina com cabine
67	2065796	Vedação	1	1	somente máquina com cabine
68	2071595	Carenagem central inferior	1	1	
70	2065666	Tampa Inferior da Coluna de Direão	1	1	
70	2065668	Tampa Superior da Coluna de Direão	1	1	
71	2027655	Parafuso	1	1	

EXTENSÕES DOS PARA LAMAS

(Figura 1-3)

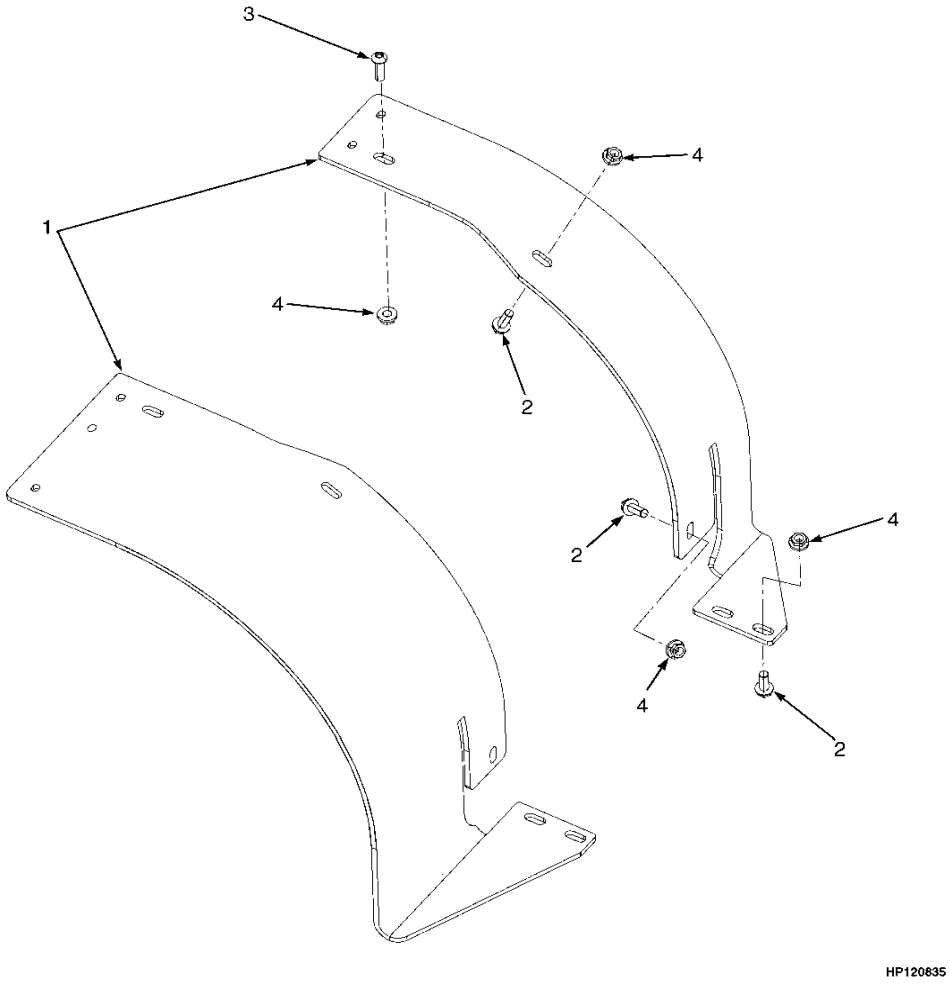

©HYSTER 2012

EXTENSÕES DOS PARA LAMAS

Ref	Código	Descrição	Qtde	OBS
1	1562360	Para-Lama para Rodagem larga	1	Lado Direito
1	1562359	Para-Lama para Rodagem larga	1	Lado Esquerdo
1	1562362	Para-Lama para Rodagem dupla	1	Lado Direito
1	1562361	Para-Lama para Rodagem dupla	1	Lado Esquerdo
2	1586630	Parafuso	8	
3	2076289	Parafuso	2	
4	1586432	Porca	10	

PAINEL DO CAPÔ

(Figura 1-4)

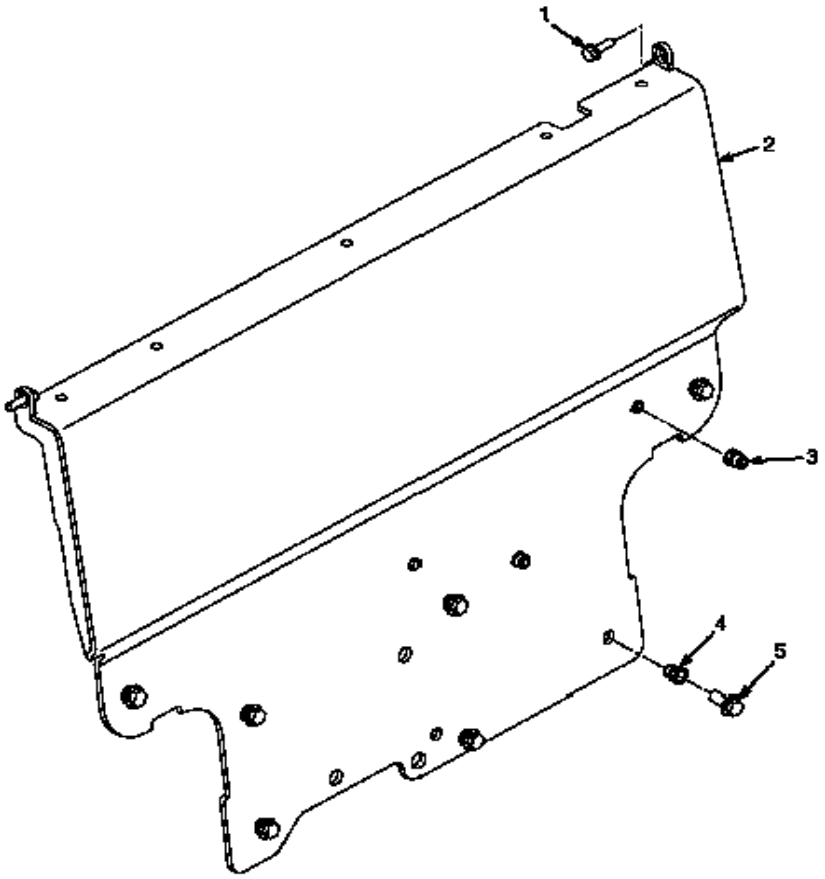

©HYSTER 2012

PAINEL DO CAPÔ

Ref	Código	Descrição	Qtde	OBS
1	1583611	Parafuso	2	
2	1686711	Porta Painel	1	
3	1530243	Luva	2	
4	1640776	Luva	7	
5	1605990	Parafuso	7	

CONTRAPESO

(Figura 1-5)

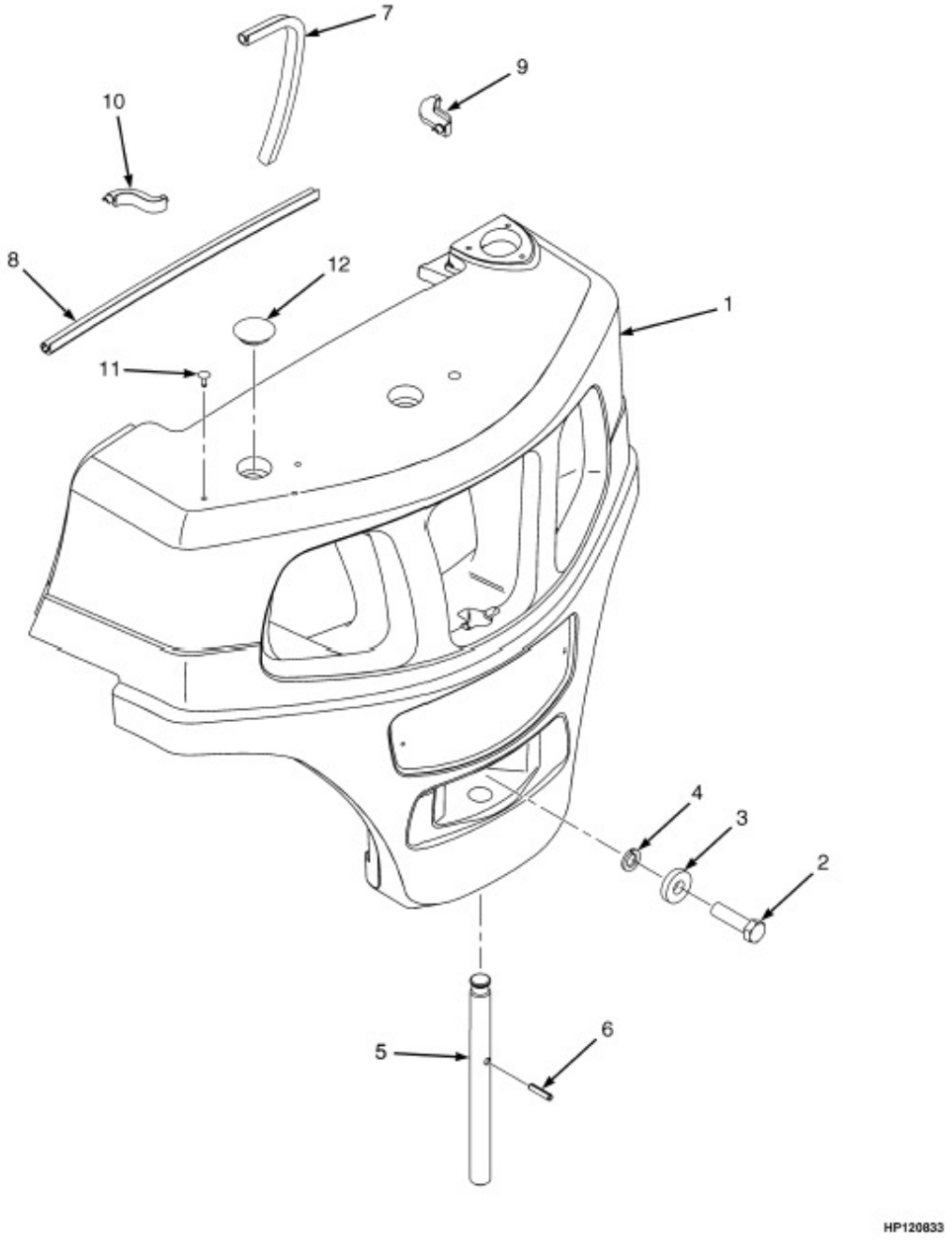

©HYSTER 2012

CONTRAPESO

Ref	Código	Descrição	Qtde	OBS
1	2084561	Contrapeso 40	1	Modelo 40
1	2084562	Contrapeso 50	1	Modelo 50
1	2084563	Contrapeso 55	1	Modelo 55
1	2084564	Contrapeso 60	1	Modelo 60
1	2084565	Contrapeso 70	1	Modelo 70
2	292608	Parafuso	1	4 pol.
2	292613	Parafuso	1	6 pol.
3	1375214	Arruela	1	
4	292689	Arruela de Pressão	1	
5	1533596	Pino	1	
6	302491	Pino	1	
7	1590279	Vedador	2	
8	1590280	Vedador	1	
9	1590152	Vedador LD	1	Lado Direito
10	1590153	Vedador LE	1	Lado Esquerdo
11	1347045	Pino Capo	4	
12	2021395	Tampa	2	

PROTETOR DO OPERADOR

(Figura 1-6)

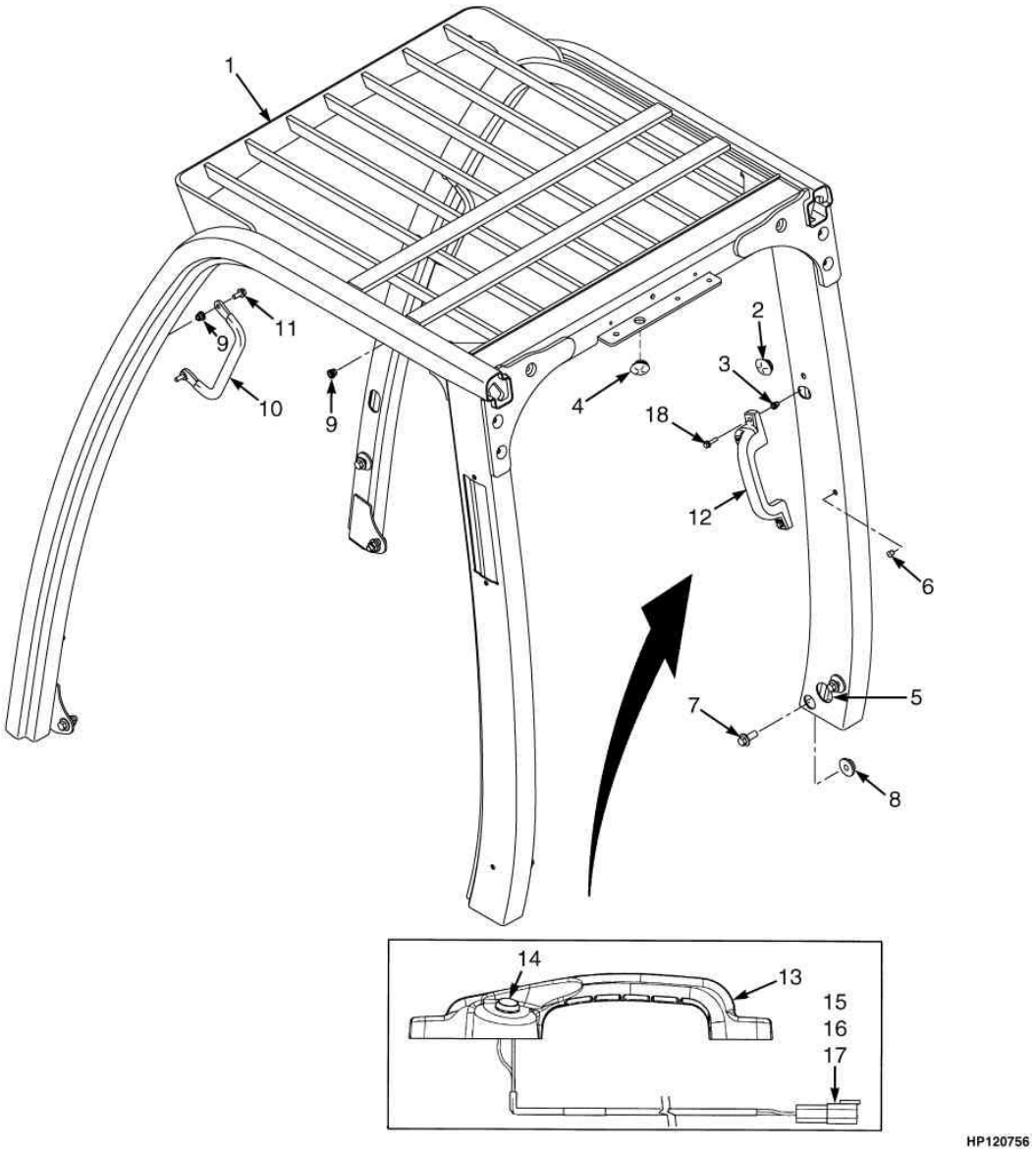

©HYSTER 2012

PROTETOR DO OPERADOR

Ref	Código	Descrição	Qtde	OBS
1	1599204	Protetor de Operador (elevado)	1	==>A977Y04373E & A977Y6159F==>
1	859220	Protetor de Operador (elevado)	1	A977Y04374E==>A977Y06158F
2	1558219	Isolador	2	
3	1531558	Luva	2	
4	1560671	Isolador	1	
5	1581654	Isolador	1	
6	1494888	Bujão	2	
7	1528889	Parafuso	8	
8	1528888	Porca	2	
9	1531557	Luva	4	
10	1536813	Alavanca	1	
11	1583611	Parafuso	2	
12	2070223	Alavanca	1	Lado Direito
13	2069454	Alavanca	1	
14	1566726	Interruptor	1	
15	1493465	Terminal	1	
16	1330414	Trava	1	
17	1330437	Terminal	2	
18	1586495	Parafuso	2	
	1599415	Bujão	1	Não Ilustrado

CONJUNTO DO ASSENTO

(Figura 1-7)

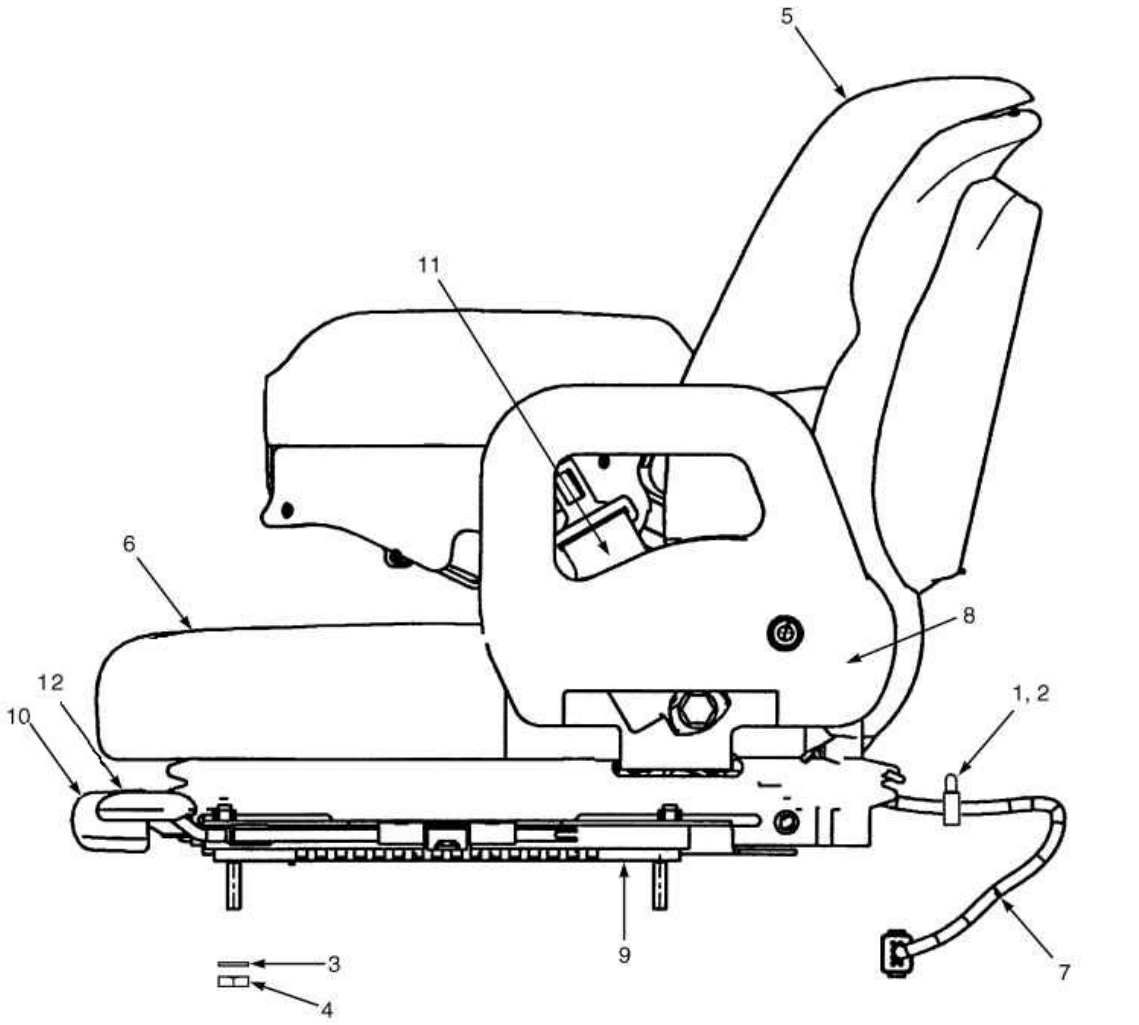

©HYSTER 2012

CONJUNTO DO ASSENTO

Ref	Código	Descrição	Qtde	OBS
	1593439	Conjunto de Assento	1	==> A977Y02518D Para máquinas com acionamento mini-lever eletrônico
	2085188	Conjunto de Assento	1	A977Y02519D<==>A977Y11913J Para máquinas com acionamento mini-lever eletrônico **APÓS VIDE FIGURA 1-8**
	1593437	Conjunto de Assento	1	==> A977Y11910J Para máquinas com acionamento mecânico (alavancas) **APÓS VIDE FIGURA 1-8**
	1470156	Protetor Lateral		Lado Direito
1	1500912	Abraçadeira	1	
2	1582464	Pino Capo	1	
3	320158	Arruela	4	
4	145639	Porca	4	
5	1470152	Encosto	1	
6	1563207	Almofada Assento	1	
7	1591652	Kit Chicote do assento (Alavanca no painel)	1	(Alavanca no painel)
7	1654891	Kit Chicote do assento (Mini-alavanca)	1	(Mini-alavanca)
8	1470157	Protetor Lateral	1	Lado Esquerdo
9	1470161	Jogo de Trilhos	1	
10	1467527	Kit Indicação de Peso	1	
10	1467529	Kit Ajustagem da Suspensão	1	
10	1584631	Manopla da Alavanca de ajuste da suspensão	1	
11	1598504	Kit Cinto Para Assento	1	
12	1546689	Kit Alavanca para giro do assento	1	Não Ilustrado
	1563208	Sensor de presença operador	1	Não Ilustrado
	1483828	Kit amortecedor	1	Não Ilustrado
	1563210	Capa de Encosto (Braço de ctl eletronico)	1	Não Ilustrado
	1563211	Manopla	1	Não Ilustrado

CONJUNTO DO ASSENTO (ALAV. MECANICA / MINILEVER)

(Figura 1-8)

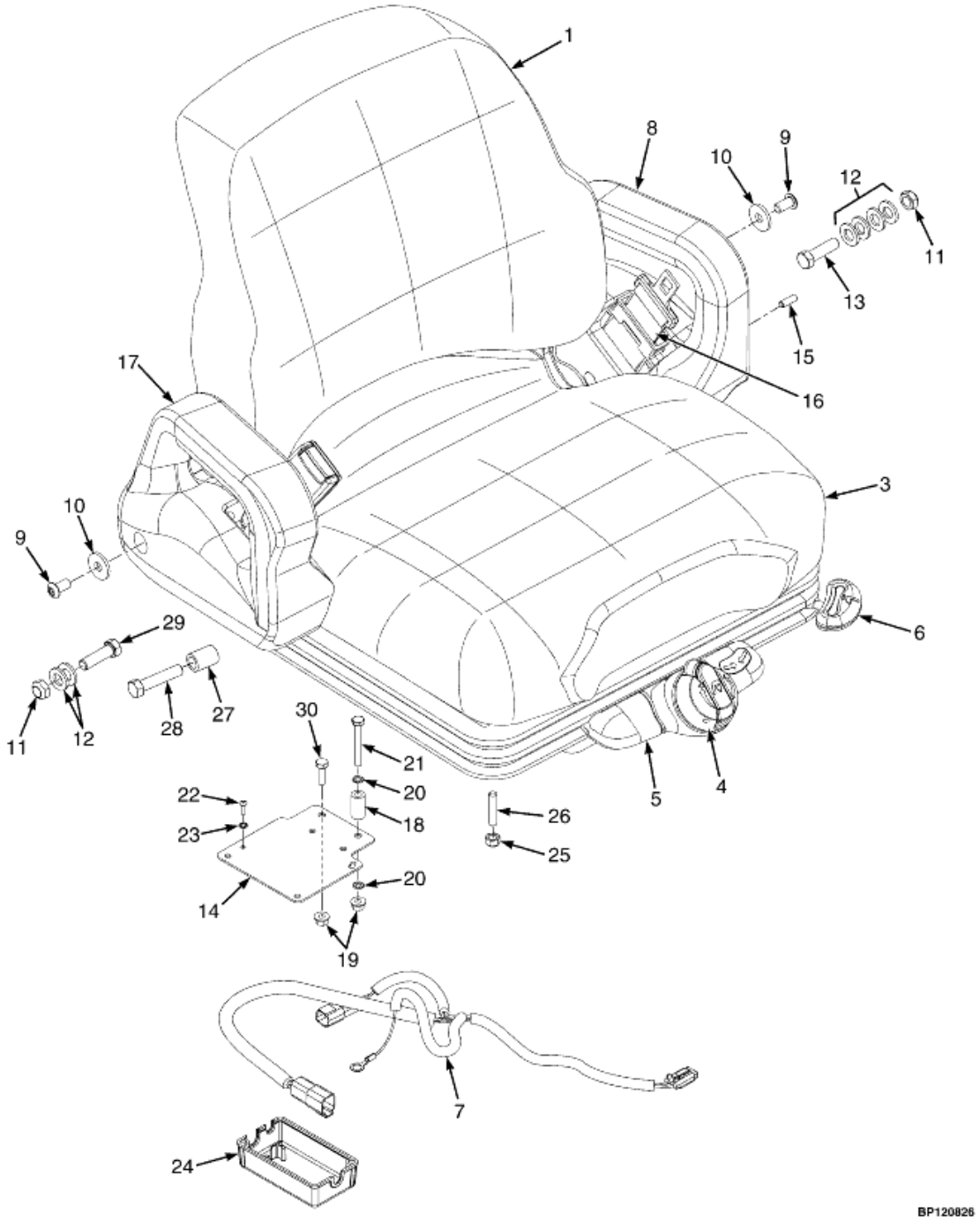

©HYSTER 2012

CONJUNTO DO ASSENTO (ALAV. MECANICA / MINILEVER)

Atenção: Consulte a coluna correta

Coluna A: Alavanca Mecânica
Coluna B: Minilever

Ref	Código	Descrição	Qtde A	Qtde B	OBS
	4603384	Conjunto assento Full Suspension	1	1	
1	1703901	Almofada encosto	1	1	
3	1703902	Almofada assento	1	1	
3	.....	Mola	2	2	Não fornecido separadamente
3	.....	Pino	2	2	Não fornecido separadamente
4	1703892	Kit ajuste de peso	1	1	
4	.....	Manopla	1	1	Não fornecido separadamente
4	.....	Bucha	1	1	Não fornecido separadamente
4	.....	Arruela	1	1	Não fornecido separadamente
4	.....	Pino	1	1	Não fornecido separadamente
5	1703894	Kit Reparo Painel assento	1	1	
5	.....	Painel	1	1	Não fornecido separadamente
5	.....	Manopla	1	1	Não fornecido separadamente
5	.....	Parafuso	1	1	Não fornecido separadamente
5	.....	Pino	2	2	Não fornecido separadamente
6	1703904	Kit Trilho	1	1	
6	.....	Trava trilho	1	1	Não fornecido separadamente
6	.....	Luva trilho	1	1	Não fornecido separadamente
6	.....	Prisioneiro	4	4	Não fornecido separadamente
6	.....	Porca	4	4	Não fornecido separadamente
7	4013095	Chicote Assento	1	1	
7	1563208	Sensor presença operador	1	1	
8	4602911	Braço Apoio Lado esquerdo	1	1	
9	18735	Parafuso	2	1	
9	18738	Parafuso		1	
10	1512536	Arruela	2	1	
10	4007319	Espaçador		1	
11	221353	Porca trava	2	2	
12	1581852	Arruela	6	6	
13	221536	Parafuso	2	1	
14	4004776	Chapa Tampa	1	1	
15	19901	Pino	1	1	
16	1603701	Cinto de Segurança	1	1	
17	2099951	Braço Apoio Lado direito	1		
17	4005010	Conjunto Braço Apoio deslizante		1	
18	4007318	Espaçador	2	2	
19	169874	Porca	4	4	
20	296379	Arruela	2	2	
21	18471	Parafuso	2	2	
22	1694830	Parafuso	2	2	
23	296357	Arruela	2	2	

CONJUNTO DO ASSENTO (ALAV. MECANICA / MINILEVER)

(Figura 1-8)

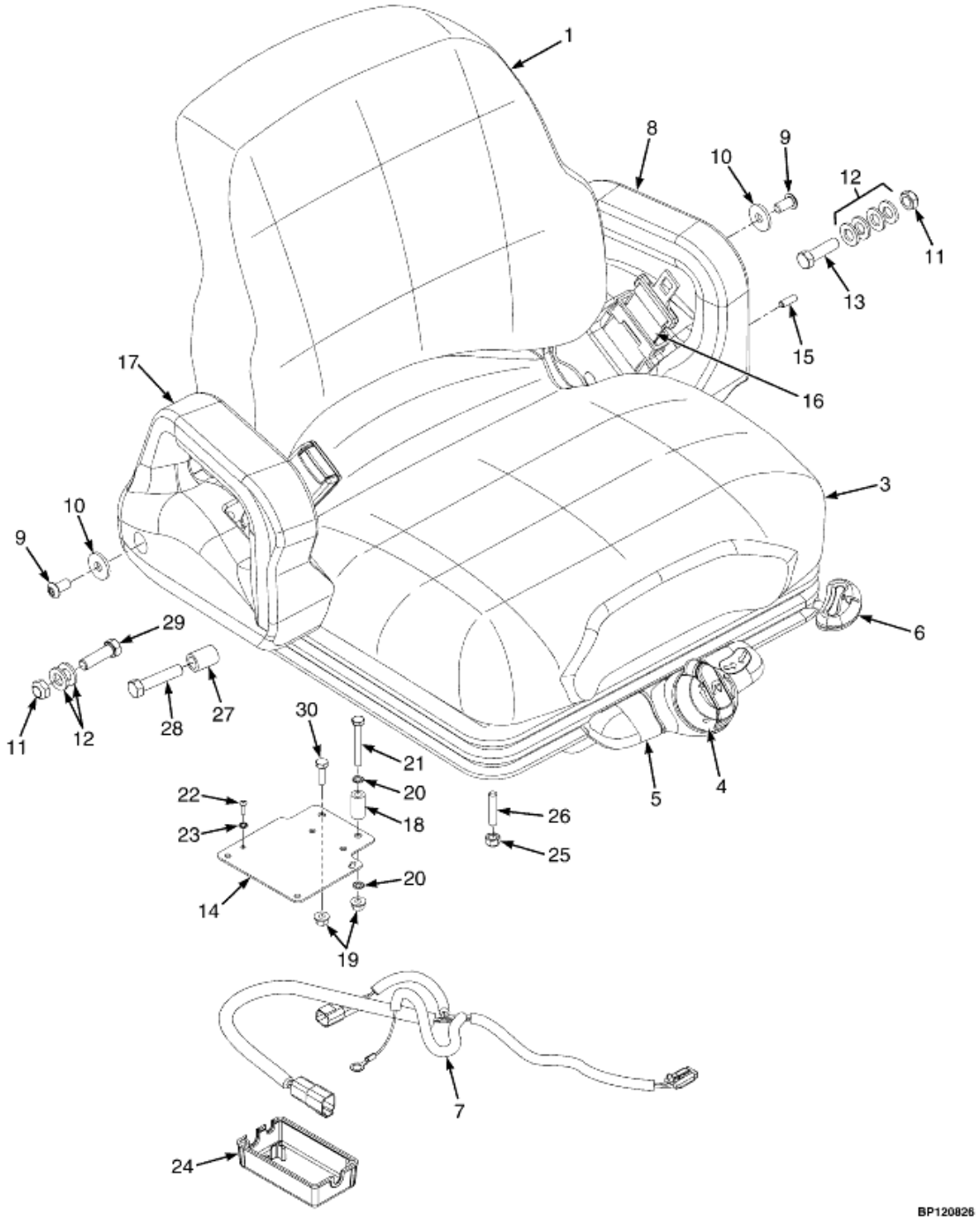

©HYSTER 2012

CONJUNTO DO ASSENTO (ALAV. MECANICA / MINILEVER)

Atenção: Consulte a coluna correta

Coluna A: Alavanca Mecânica
Coluna B: Minilever

Ref	Código	Descrição	Qtde A	Qtde B	OBS
24	2107969	Tampa Conector	1	1	
25	313828	Porca	4	4	
26	1677286	Prisioneiro	4	4	
27	1694700	Espaçador		1	
28	221542	Parafuso		1	
29	221530	Parafuso	1		
30	18462	Parafuso	2	2	
	114312	Fita de fixação	1	1	
	1470155	Porta-catálogo/manuais			Não ilustrado
	4601500	Chicote do assento	1	1	Não ilustrado
	4027341	Suporte do assento	1	1	Não ilustrado
	1703896	Reparo do assento	1	1	Não ilustrado

DECAIS EXTERNOS

(Figura 1-9)

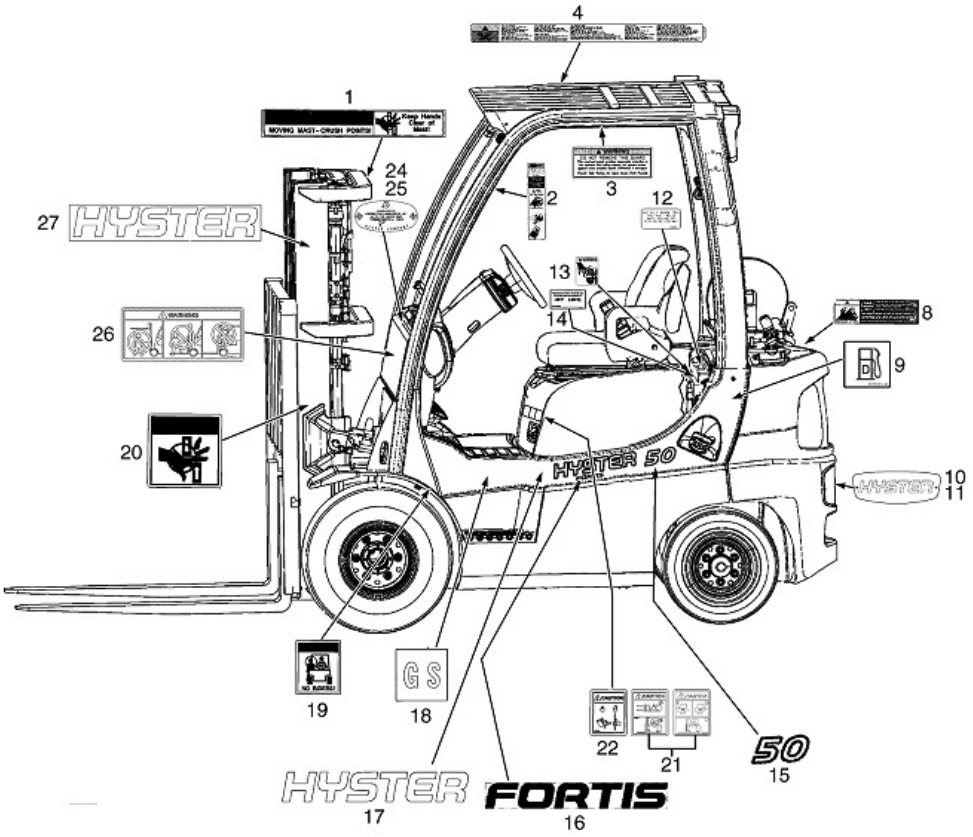

©HYSTER 2012

DECAIS EXTERNOS

Ref	Código	Descrição	Qtde	OBS
1	1343277	Decal aviso Mãos (torre)	1	
2	1359588	Decal de Proteção do Operador	2	
3	.....	Decal	1	Não fornecido separadamente
4	2074501	Decal aviso do Operador	1	
8	1354173	Decal Aviso Inflamavel GLP	1	Gás
10	1677428	Placa adesiva Logo Hyster	1	
9	2074256	Decal (Somente Diesel)	1	Diesel
10	1583609	Placa metálica Logo Hyster	1	
11	1566951	Presilha da chapa contrapeso	2	Usada somente com a placa metálica 1583609
12	.....	Decal		Não fornecido separadamente
13	1300094	Decal Cuidado C/Maos Radiador	1	
14	.....	Decal		Não fornecido separadamente
15	1586444	Decal Modelo 40	2	
15	1586447	Decal Modelo 50	2	
15	1586446	Decal Modelo 55	2	
15	1586448	Decal Modelo 60	2	
15	1586449	Decal Modelo 70	2	
16	1586439	Decal FORTIS	2	
17	1586440	Decal HYSTER	2	
18	154066	Decal Gás	2	Modelo LPS
18	154067	Decal Diesel	2	Diesel
19	1339828	Decal Não dar Carona	2	
20	1339832	Decal Aviso Cuidado C/Mãos	2	
21	2076171	Decal (aviso do assento)	1	
23	2075418	Decal (amortecedor a gás)	1	
26	2075656	Decal (Frontal)	2	
27	1562353	Decal HYSTER da torre	2	

DECAIS INTERNOS

(Figura 1-10)

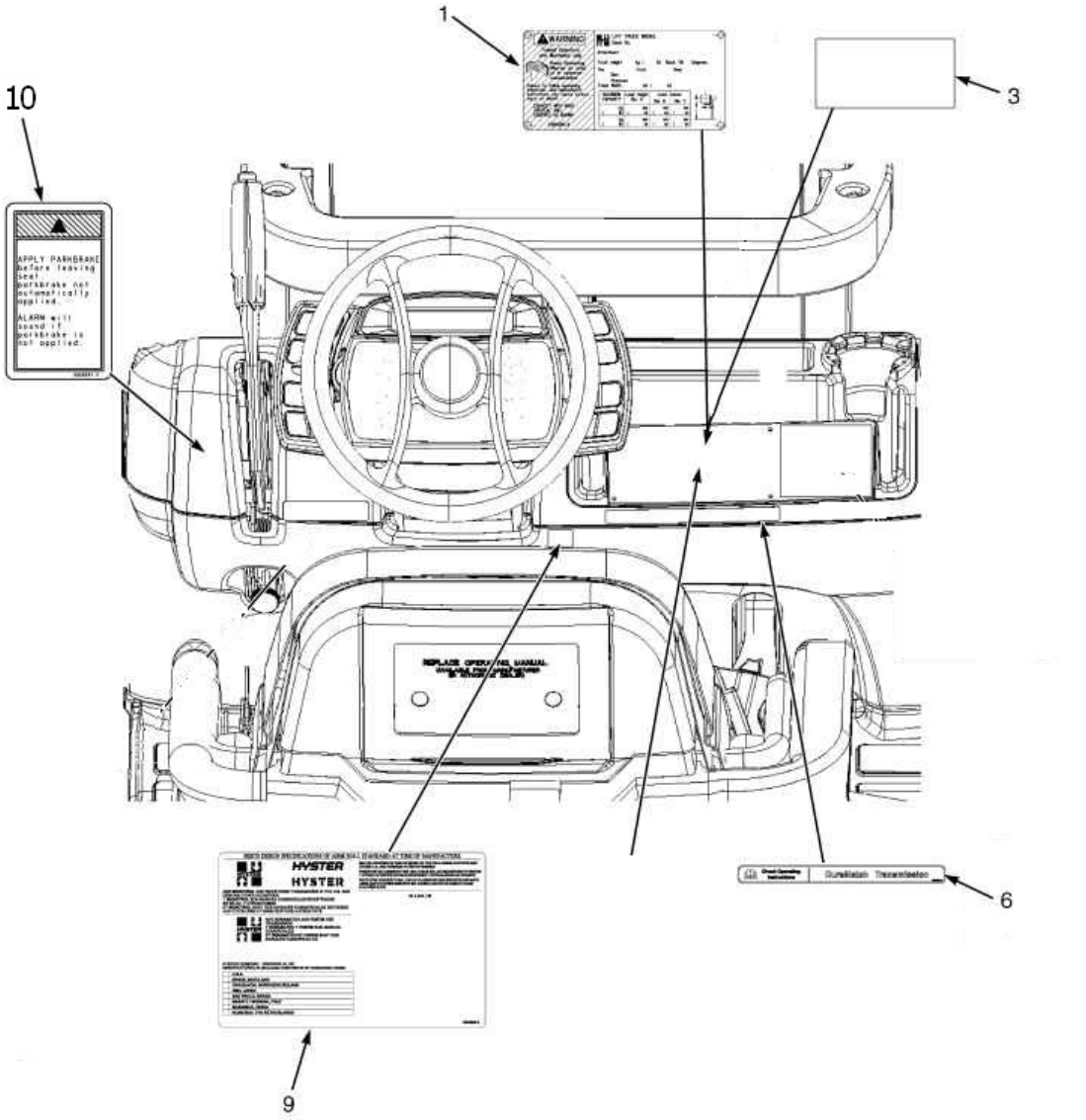

©HYSTER 2012

DECAIS INTERNOS

Ref	Código	Descrição	Qtde	OBS
1	170658	Rebite	4	
1	.....	Plaqueta de identificação	1	
3	389688	Cobertura acrílico plaqueta	1	
6	1589399	Decal Transmissão Duramatch	1	
9	1534660	Decal Patente	1	
10	2074599	Decal aviso freio manual	1	

DECAIS DE CONTROLES

(Figura 1-11)

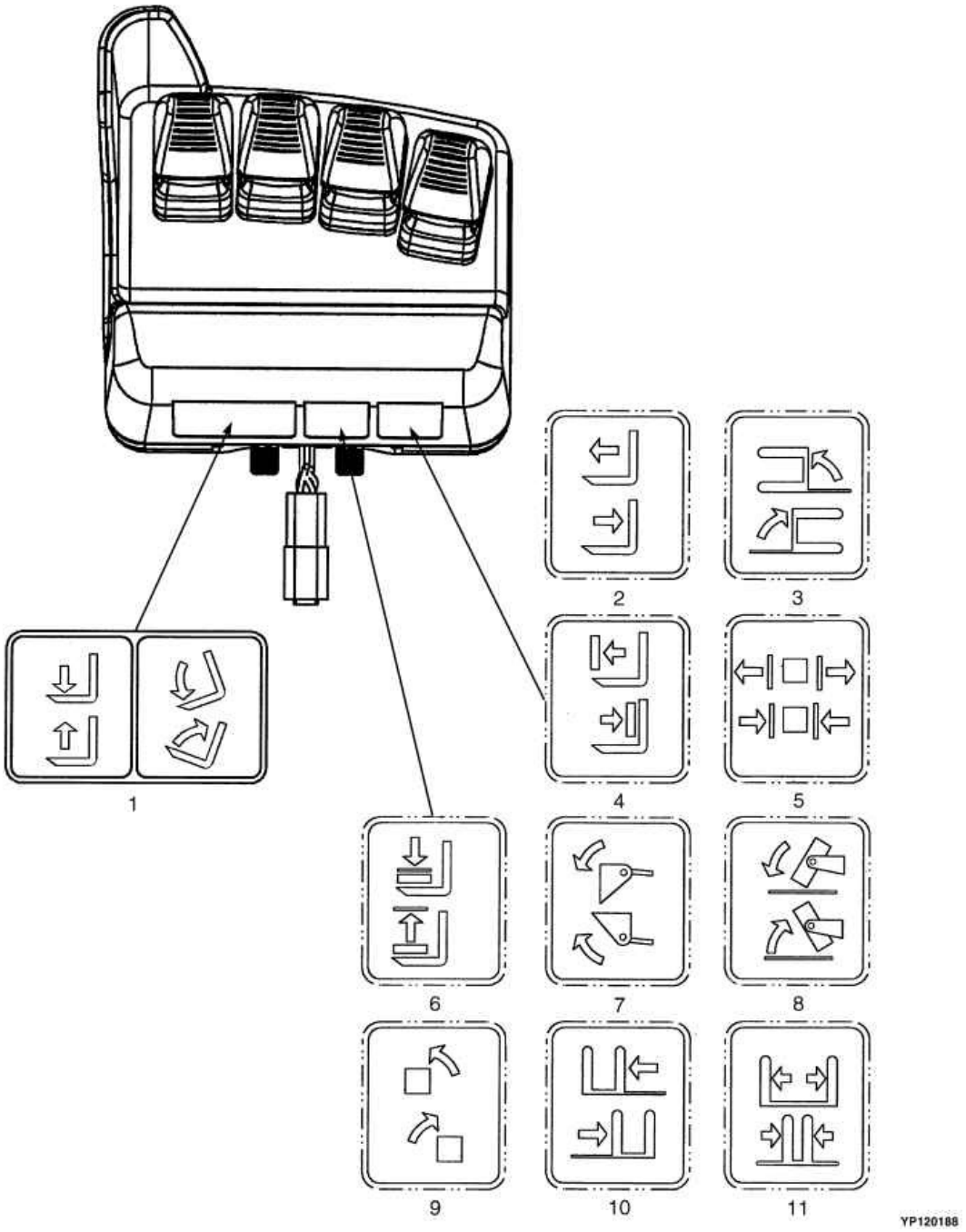

©HYSTER 2012

DECAIS DE CONTROLES

Ref	Código	Descrição	Qtde	OBS
1	1581055	Decal	1	
2	2073115	Decal	1	
3	2073114	Decal	1	
4	2073116	Decal	1	
5	2073117	Decal	1	
6	2073119	Decal	1	
7	2073118	Decal	1	
8	2073120	Decal	1	
9	2073121	Decal	1	
10	2073122	Decal (Side-Shift)	1	
11	2073123	Decal	1	

GARFOS

(Figura 1-12)

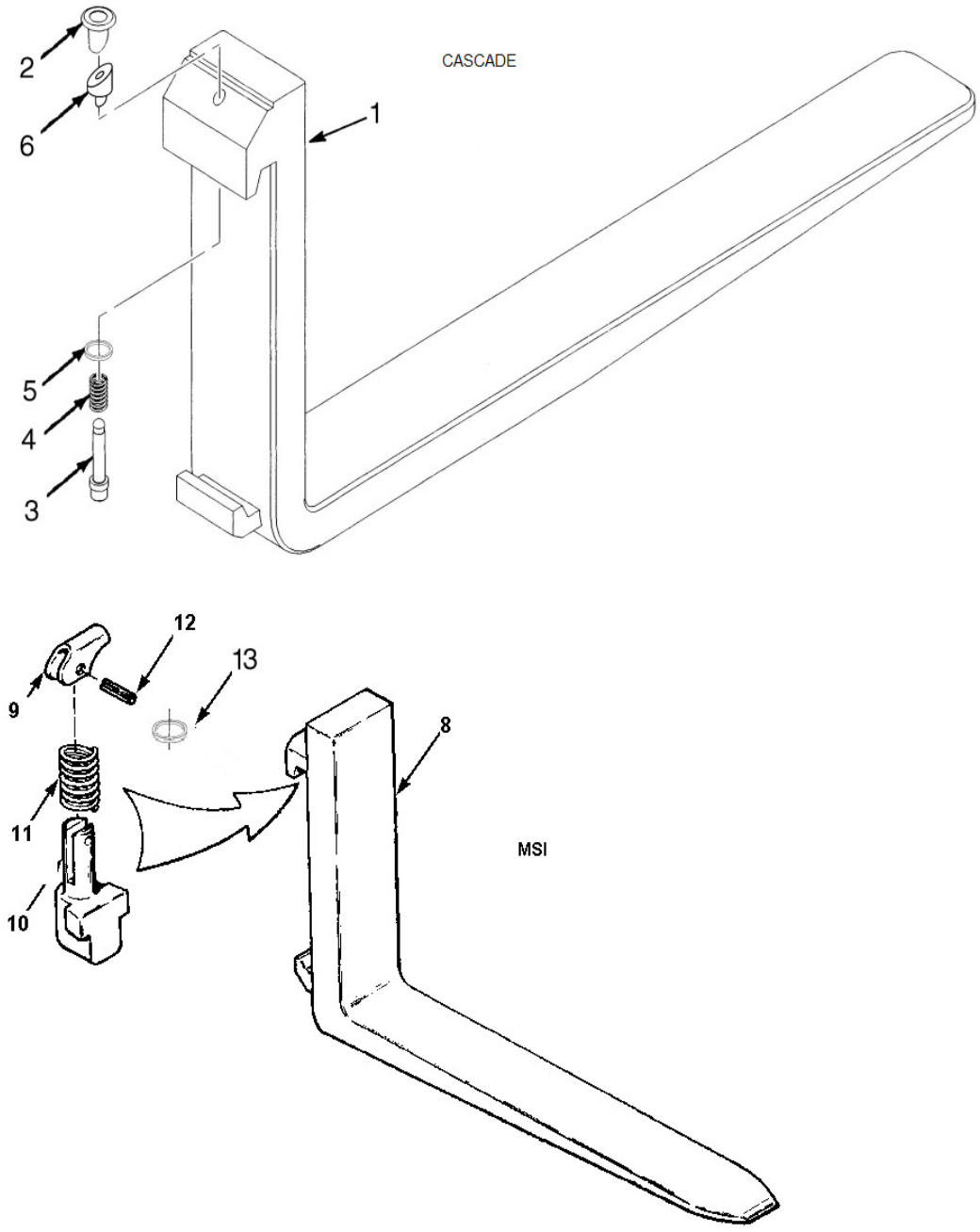

©HYSTER 2012

GARFOS

Atenção: Consulte a coluna correta

NÃO UTILIZAR NA MESMA EMPILHADEIRA GARFOS OU COMPONENTES DE MARCAS DIFERENTES

Coluna A: 100 mm x 40 mm modelos Classe II 40-55
Coluna B: 125 mm x 50 mm modelos Classe III 60-70

			Qtde		
Ref	**Código**	**Descrição**	**A**	**B**	**OBS**
1	384213	Garfo 42 POL	2		Classe II - Kenhar/Cascade
1	384214	Garfo 48 POL	2		Classe II - Kenhar/Cascade
1	384216	Garfo 60 POL	2		Classe II - Kenhar/Cascade
1	367420	Garfo 42 POL		2	Classe III - Kenhar/Cascade
1	367421	Garfo 48 POL		2	Classe III - Kenhar/Cascade
1	367423	Garfo 60 POL		2	Classe III - Kenhar/Cascade
1	367424	Garfo 72 POL		2	Classe III - Kenhar/Cascade
2	1523732	Manopla Kenhar/Cascade	1	1	Kit 1523735, 1523739
3	1523733	Pino Kenhar/Cascade Classe II	1		Kit 1523735
3	1523737	Pino Kenhar/Cascade Classe III		1	Kit 1523739
4	1500782	Mola Kenhar/Cascade Classe II	1		Kit 1523735
4	1500784	Mola Kenhar/Cascade Classe III		1	Kit 1523739
5	1477166	Arruela Kenhar/Cascade	1	1	Kit 1523735, 1523739
6	1477237	Espacador Kenhar/Cascade Classe III		1	Kit 1523739
6	1477167	Espacador Kenhar/Cascade Classe II	1		Kit 1523735
7	1523734	Anel de Retenção (não ilustrado)	1	1	Kit 1523735, 1523739
	1523735	Kit Reparo do Garfo Kenhar/Cascade Classe II	2		Classe II Kenhar/Cascade
	1523739	Kit Reparo do Garfo Kenhar/Cascade Classe III		2	Classe III Kenhar/Cascade
8	1672456	Garfo 1100mm	2		Classe II - MSI
8	1672464	Garfo 1200mm	2		Classe II - MSI
8	1672460	Garfo 1400mm	2		Classe II - MSI
8	1672461	Garfo 1500mm	2		Classe II - MSI
8	1648908	Garfo 1100mm		2	Classe III - MSI
8	1648909	Garfo 1200mm		2	Classe III - MSI
8	1648910	Garfo 1400mm		2	Classe III - MSI
8	1648911	Garfo 1500mm		2	Classe III - MSI
8	1648912	Garfo 1800mm		2	Classe III - MSI
9	NFS	Manopla MSI	1	1	Contido nos reparos 859171 e 859172
10	NFS	Pino MSI	1		Contido nos reparos 859171
10	NFS	Pino MSI		1	Contido nos reparos 859172
11	NFS	Mola MSI	1	1	Contido nos reparos 859171 e 859172
12	NFS	Pino MSI	1	1	Contido nos reparos 859171 e 859172
13	NFS	Arruela	1	1	
	859171	Kit Reparo do Garfo MSI Classe II	1		Modelos 40-55
	859172	Kit Reparo do Garfo MSI Classe III		1	Modelos 60-70

PROTETOR DE CARGA

(Figura 1-13)

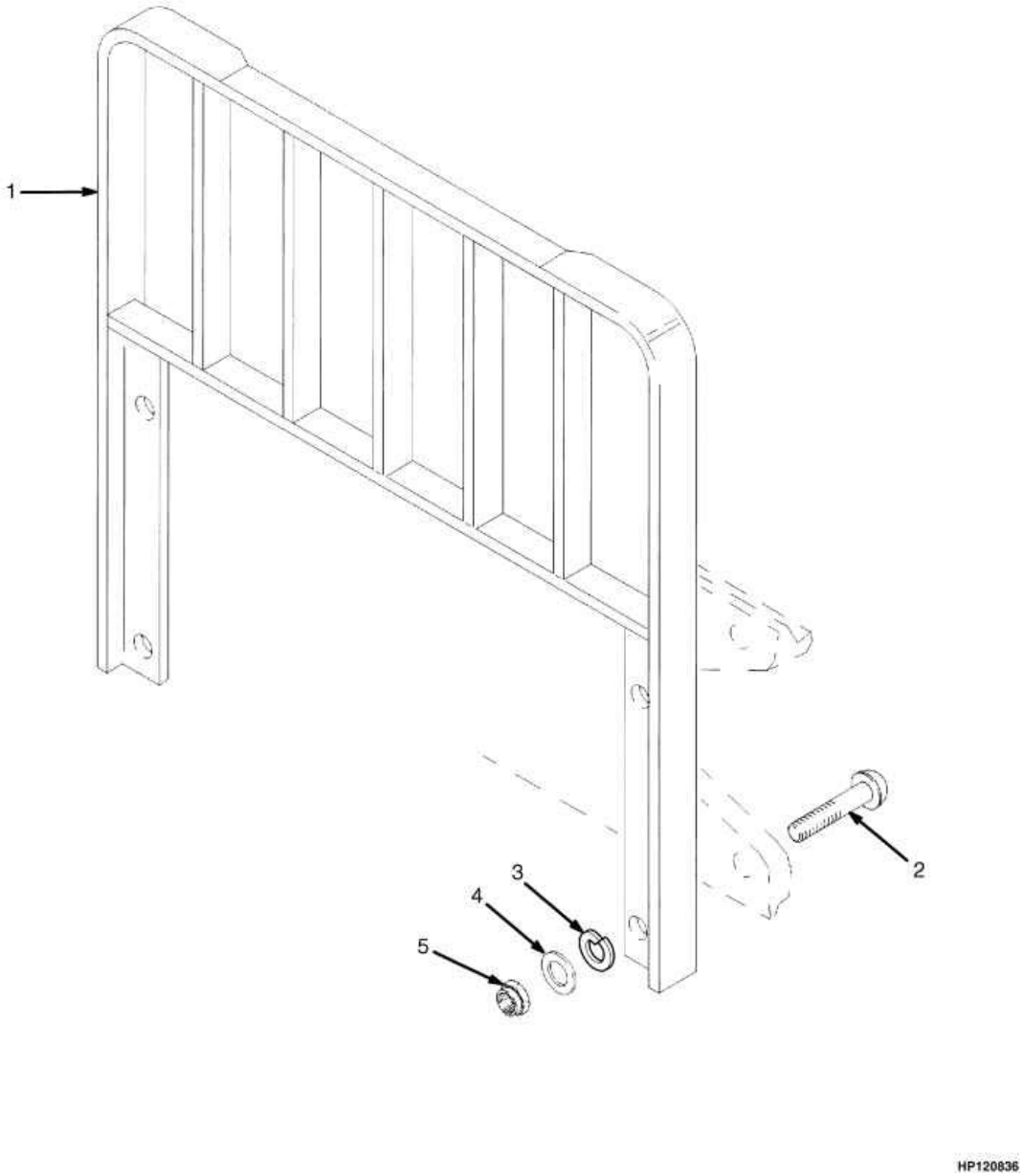

©HYSTER 2012

PROTETOR DE CARGA

Ref	Código	Descrição	Qtde	OBS
1	1338642	Protetor 42" Classe II	1	
1	1376338	Protetor 48" Classe II	1	
1	1338645	Protetor 42" Classe III	1	
1	1365778	Protetor 48" Classe III	1	
2	1343990	Parafuso	4	
2	1354923	Parafuso	4	
3	296423	Arruela	4	
4	221771	Arruela	4	
5	300937	Porca	4	

 ©HYSTER 2012

MOTOR 2

SUPORTES DO MOTOR E COXINS	**2-1**
MONTAGEM DO VENTILADOR	**2-2**
RADIADOR COM RESFRIADOR INTERNO DE ÓLEO E MANGUEIRAS MAZDA	**2-3**
SISTEMA DE ESCAPE MAZDA	**2-4**
COLETOR DE ESCAPE MAZDA GASOLINA E GLP	**2-5**
COLETOR DE ADMISSÃO MAZDA GASOLINA E GLP	**2-6**
SISTEMA DE COMBUSTÍVEL E COLETOR DE ADMISSÃO MAZDA GASOLINA	**2-7**
VOLANTE E CARCAÇA MAZDA GASOLINA E GLP	**2-8**
DISTRIBUIÇÃO E CARTER MAZDA GASOLINA E GLP	**2-9**
BOMBA DE ÓLEO E FILTRO MAZDA GASOLINA E GLP	**2-10**
CABEÇOTE MAZDA GASOLINA E GLP	**2-11**
EIXO COMANDO E VÁLVULAS MAZDA	**2-12**
VIRABREQUIM E PISTÕES MAZDA	**2-13**
BLOCO DE CILINDROS MAZDA	**2-14**
BOMBA D'ÁGUA E PERIFÉRICOS MAZDA GLP	**2-15**
BOMBA D'ÁGUA E PERIFÉRICOS MAZDA GASOLINA	**2-16**
CONTROLE DE EMISSÕES MAZDA GLP	**2-17**
CONTROLE DE EMISSÕES MAZDA GASOLINA	**2-18**
CARBURADOR MAZDA GLP	**2-19**
MOTOR GM - GLP (VISTA 1)	**2-20**
MOTOR GM - GLP (VISTA 2)	**2-21**
MOTOR GM - GLP (VISTA 3)	**2-22**
MOTOR GM - GLP (VISTA 4)	**2-23**
MONTAGEM DO ALTERNADOR GM - GLP	**2-24**
RADIADOR COM RESFRIADOR EXTERNO E MANGUEIRAS GM - GLP	**2-25**
COLETOR E PERIFÉRICOS GM - GLP	**2-26**
SISTEMA DE ESCAPE GM - GLP	**2-27**
VOLANTE E CARCAÇA GM - GLP	**2-28**
FILTRO DE ÓLEO GM - GLP	**2-29**
COMANDO DE VÁLVULAS, CABEÇOTE E COLETORES GM - GLP	**2-30**
ARVORE DE MANIVELAS, PISTÕES, BOMBA DE ÓLEO E CARTER GM - GLP	**2-31**
RADIADOR COM RESFRIADOR EXTERNO DE ÓLEO E MANGUEIRAS YANMAR	**2-32**
SISTEMA DE ESCAPE YANMAR	**2-33**
COLETORES YANMAR	**2-34**
VOLANTE E CARCAÇA YANMAR	**2-35**
CAIXA DE DISTRIBUIÇÃO YANMAR	**2-36**
CARTER YANMAR	**2-37**
CABEÇOTE YANMAR	**2-38**
COMANDO DE VÁLVULAS E ENGRENAGES YANMAR	**2-39**
ARVORE DE MANIVELAS E PISTÕES YANMAR	**2-40**
BLOCO DE CILINDROS YANMAR	**2-41**
BOMBA D'AGUA E PERIFÉRICOS YANMAR	**2-42**
FILTRO E PERIFÉRICOS YANMAR	**2-43**

SUPORTES DO MOTOR E COXINS

(Figura 2-1)

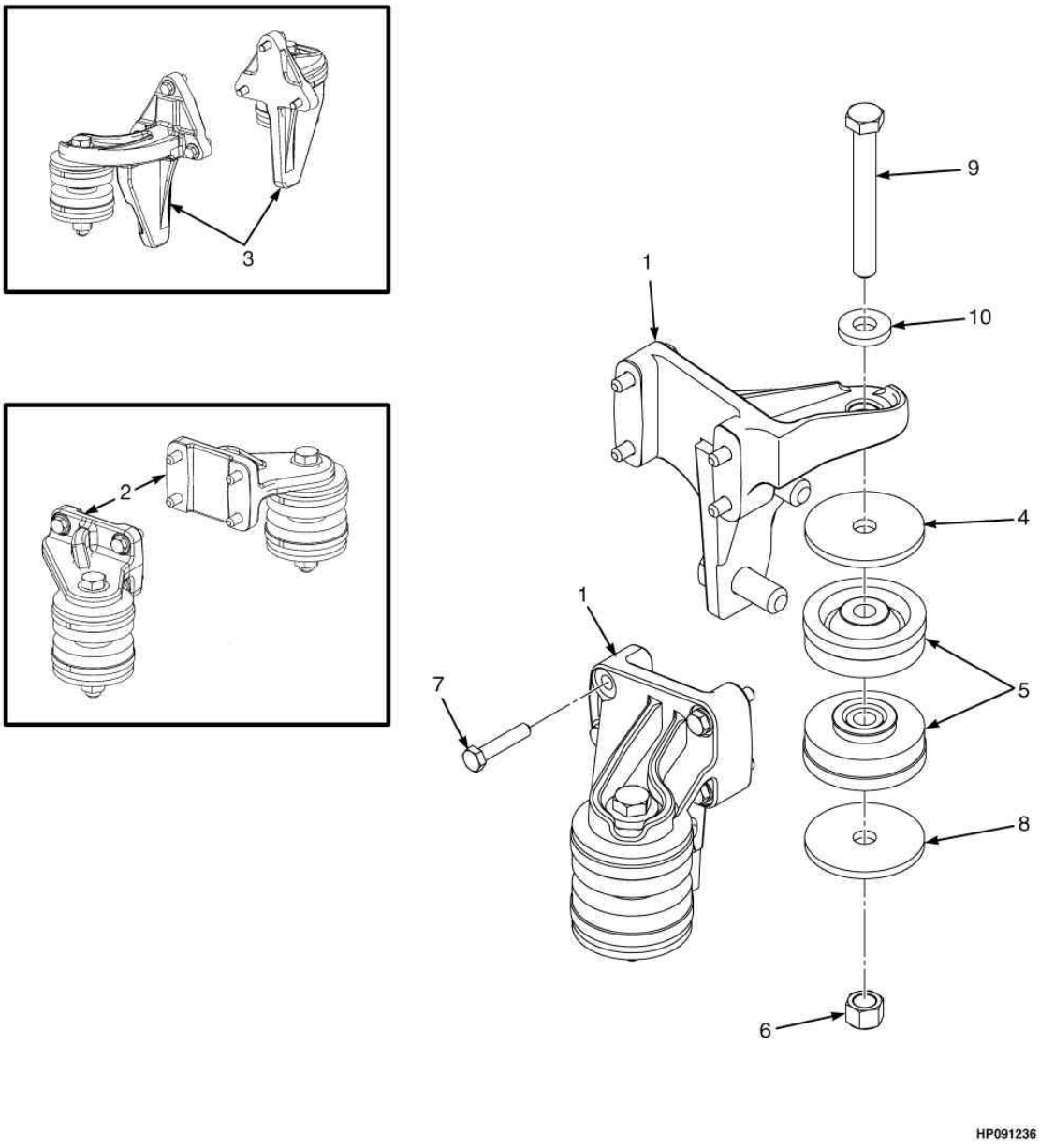

©HYSTER 2012

SUPORTES DO MOTOR E COXINS

Atenção: Consulte a coluna correta

Coluna A: Motor Mazda 2.2L
Coluna B: Motor GM 2.4L
Coluna C: Motor Diesel Yanmar

			Qtde			
Ref	**Código**	**Descrição**	**A**	**B**	**C**	**OBS**
1	1557478	Suporte do Motor LD	1			Lado Direito
1	1557479	Suporte do Motor LE	1			Lado Esquerdo
2	1557767	Suporte do Motor			2	
3	1558184	Suporte do Motor LE		1		Lado Esquerdo
3	1558186	Suporte do Motor LD		1		Lado Direito
4	1557737	Arruela	4	4	4	
5	2069951	Isolador	4	4	4	
6	1565453	Porca	2	2	4	
7	293698	Parafuso	8	6	8	
8	1504075	Arruela	2	2	4	
9	1565150	Parafuso	2			
9	1565195	Parafuso		2		
9	293630	Parafuso			4	
10	296420	Arruela			8	

MONTAGEM DO VENTILADOR

(Figura 2-2)

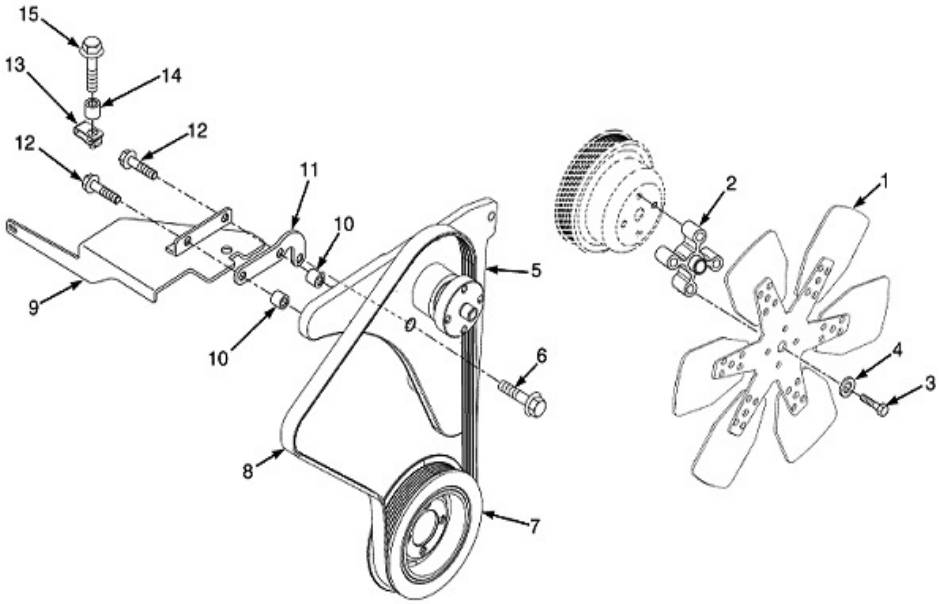

©HYSTER 2012

MONTAGEM DO VENTILADOR

Atenção: Consulte a coluna correta

Coluna A: Motor Mazda 2.2L
Coluna B: Motor GM 2.4L
Coluna C: Motor Diesel Yanmar

			Qtde			
Ref	**Código**	**Descrição**	**A**	**B**	**C**	**OBS**
1	1375642	Ventilador	1	1		
1	2085570	Ventilador			1	
2	1528140	Espacador	1			
2	1539154	Espacador		1	1	
3	293619	Parafuso	4			
3	293623	Parafuso		4	4	
4	296418	Arruela	4	4	4	
5	1632261	Kit Conversão Suporte do Ventilador		1		=> S/N A977Y02631D Componentes não fornecidos separadamente
5	1616288	Cj. Suporte do Ventilador		1		S/N A977Y02632D =>
5	2029116	Eixo com rolamento		1		
5	NFS	Cubo		1		
6	1527880	Parafuso		1		
7	2083821	Polia do Virabrequim		1		
8	2070039	Correia V		1		

RADIADOR COM RESFRIADOR INTERNO DE ÓLEO E MANGUEIRAS MAZDA

(Figura 2-3)

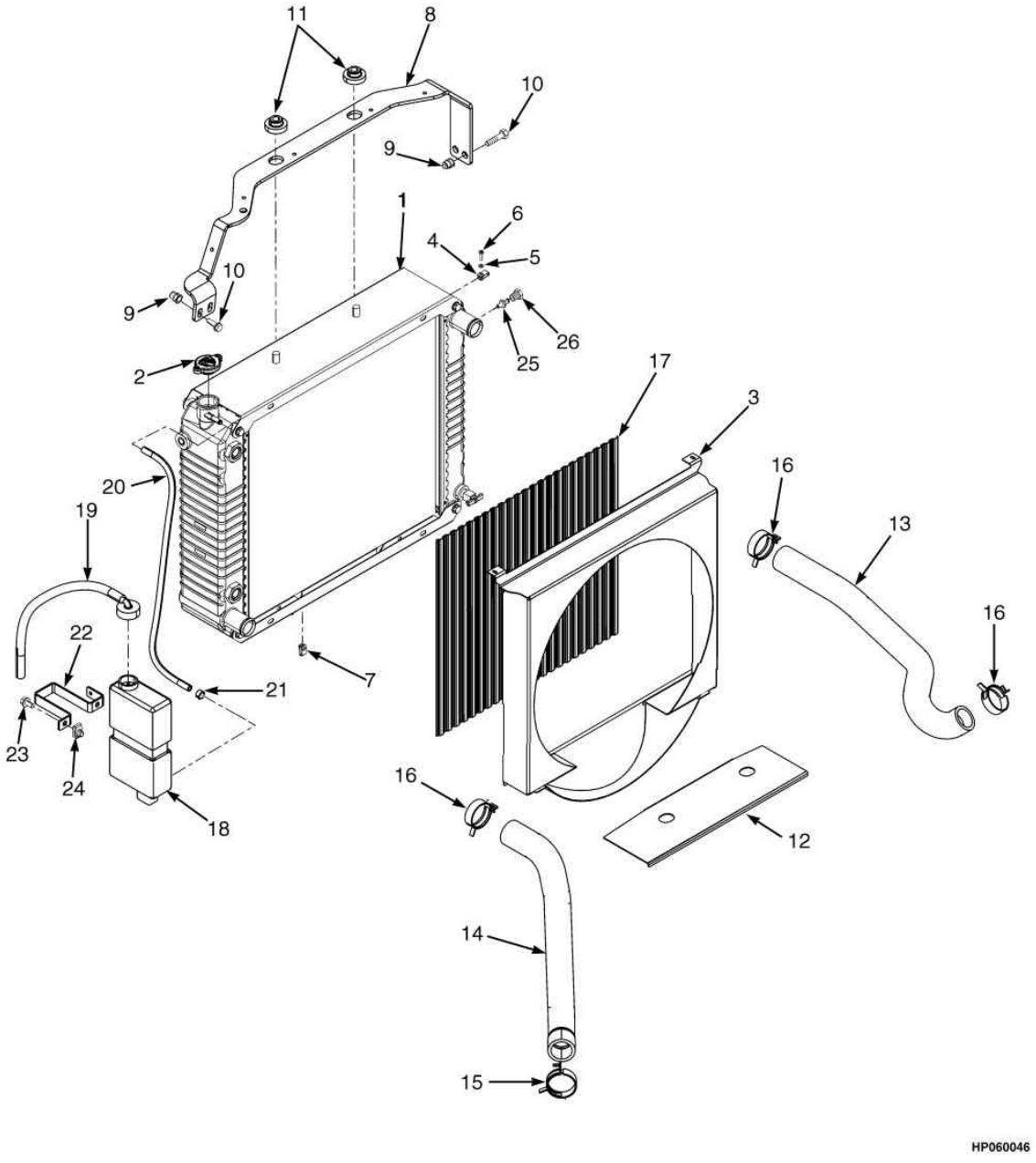

©HYSTER 2012

RADIADOR COM RESFRIADOR INTERNO DE ÓLEO E MANGUEIRAS MAZDA

Ref	Código	Descrição	Qtde	OBS
1	2071615	Radiador	1	
1	1569079	Registro	1	Não ilustrado
1	NFS	Parafuso	8	
2	1352140	Tampa	1	
3	1594057	Defletor	1	
4	1535257	Abraçadeira	2	
5	320154	Arruela	2	
6	302023	Parafuso	2	
7	1551663	Abraçadeira	2	
8	1611852	Suporte do radiador	1	
9	1530243	Luva	4	
10	1583611	Parafuso	4	
11	1529787	Isolador	4	
12	1565692	Proteção	1	
13	2085042	Mangueira	1	GLP
14	2069698	Mangueira	1	
15	1502000	Abraçadeira	1	
16	1527982	Abraçadeira	3	
17	1582078	Tela	1	
18	1633307	Reservatório água	1	A977Y10335H==>
18	1347026	Reservatório água	1	==>A977Y10334H
19	345455	Tubo de saída	1	
19	336550	Bucha	1	
19	345453	Saida Reserv.Agua	1	
19	345454	Tampa	1	
19	1663877	Mangueira	1	
20	1567674	Mangueira	1	
21	369815	Abraçadeira	2	
22	1531167	Suporte	1	
23	1527879	Parafuso	2	
24	1480237	Porca Trava	2	
25	1531404	Sensor nível de liq arrefecimento	1	
26	14385	Bujão	1	

SISTEMA DE ESCAPE MAZDA

(Figura 2-4)

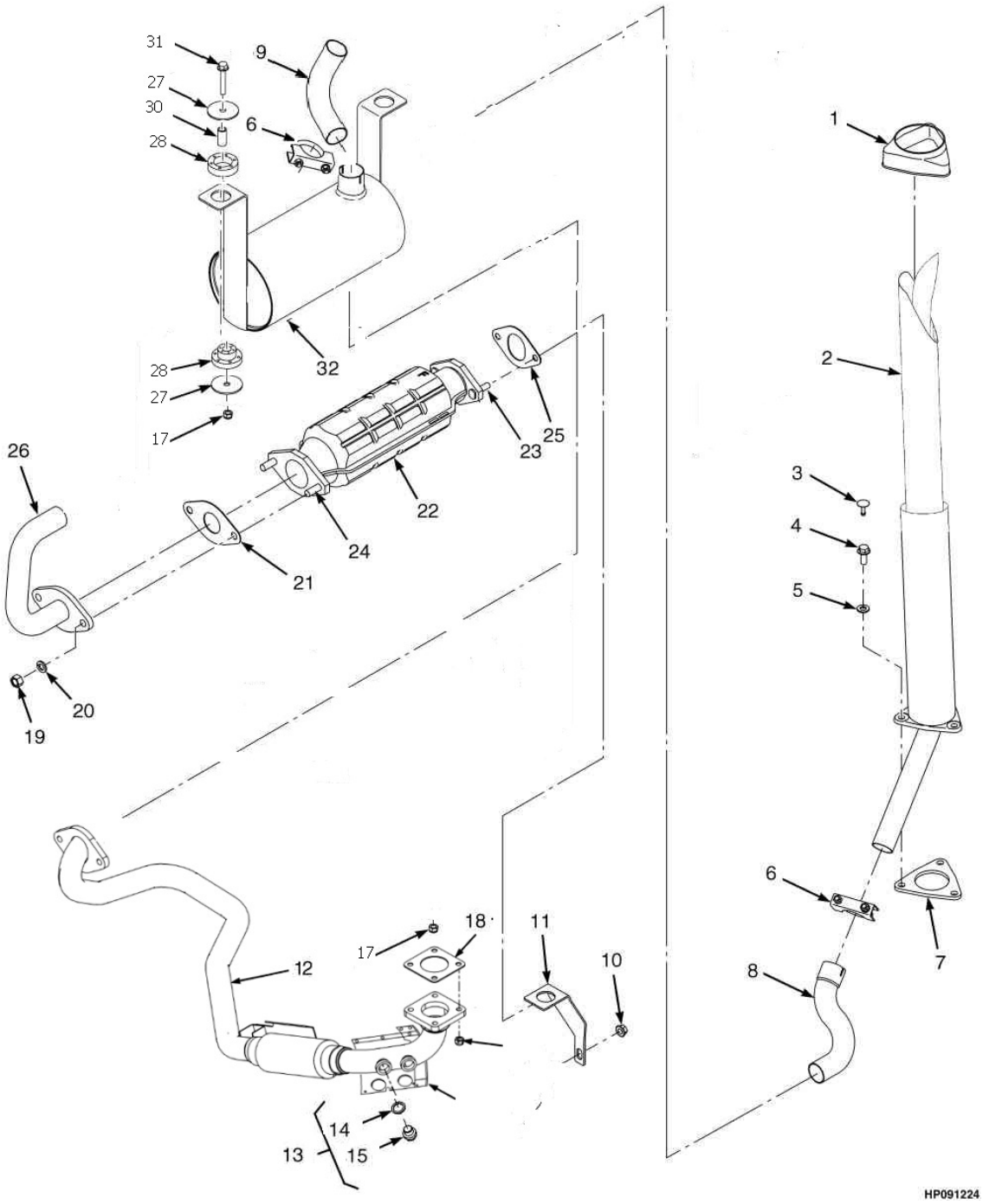

©HYSTER 2012

SISTEMA DE ESCAPE MAZDA

Atenção: Consulte a coluna correta

			Qtde			
Ref	**Código**	**Descrição**	**A**	**B**	**C**	**OBS**
1	2021394	Cobertura	1	1	1	
2	1534789	Tubo de Escape	1	1	1	
3	1347045	Presilha da tampa	1	1	1	
4	1586013	Parafuso	1	1	1	
5	320159	Arruela	1	1	1	
6	68968	Abraçadeira	2	2	2	
7	1533639	Tampa Saída Escape	1	1	1	
8	1567020	Tubo de Escapamento	1	1		Opcional (saída para cima)
9	1586967	Tubo de saída do escape	1			
9	1589312	Tubo de saída do escape		1	1	
10	1460477	Porca	2		2	
11	1532523	Suporte			1	
12	1566515	Tubo de Escape	1			==>A977Y03038D
12	1650663	Tubo de Escape	1			A977Y03039D==>
12	1650664	Tubo de Escape		1		
13	1396518	Plug	1	1		
14	1509103	Anel	1	1		
15	1509104	Bujão	1	1		
17	1582222	Porca travante	4	4	4	
18	1528937	Junta	1	1		
19	1469405	Porca		2	2	
20	292683	Arruela de Pressão		2	2	
21	1469379	Junta		1	1	
22	1560278	Conversor Catalitico			1	
23	1495502	Parafuso		2	2	
25	1547712	Junta do Conversor Catalítico			1	
24	1495501	Parafuso		2	2	
26	1534174	Tubo de Escape		1		
27	1528938	Arruela	4	4	4	
28	1528930	Isolador	2	2	2	
30	1528934	Espacador	2	2	2	
31	1510115	Parafuso	2	2	2	
32	2060957	Silencioso	1			==>A977Y03038D
32	1637893	Silencioso	1			A977Y03039D==>
32	2056524	Silencioso		1	1	

COLETOR DE ESCAPE MAZDA GASOLINA E GLP

(Figura 2-5)

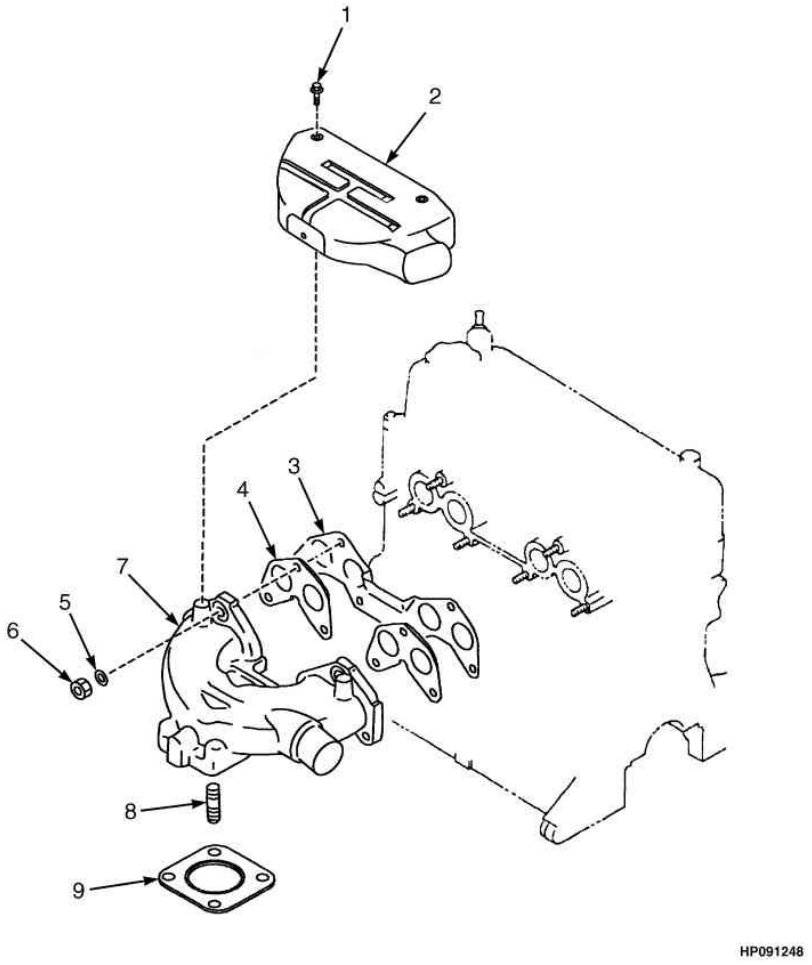

©HYSTER 2012

COLETOR DE ESCAPE MAZDA GASOLINA E GLP

Coluna A: Sem catalisador
Coluna B: Com catalisador
Coluna C: Equipamentos com oção de segurança

Ref	Código	Descrição	Qtde	OBS
1	1361898	Parafuso	3	
2	1370691	Cobertura	1	
3	1361747	Junta	1	
4	1370689	Junta	2	
5	1370690	Arruela	6	
6	1361746	Porca	6	
7	1370688	Coletor de Exaustão	1	
8	1361745	Prisioneiro	4	
9	1338308	Junta	1	

COLETOR DE ADMISSÃO MAZDA GASOLINA E GLP

(Figura 2-6)

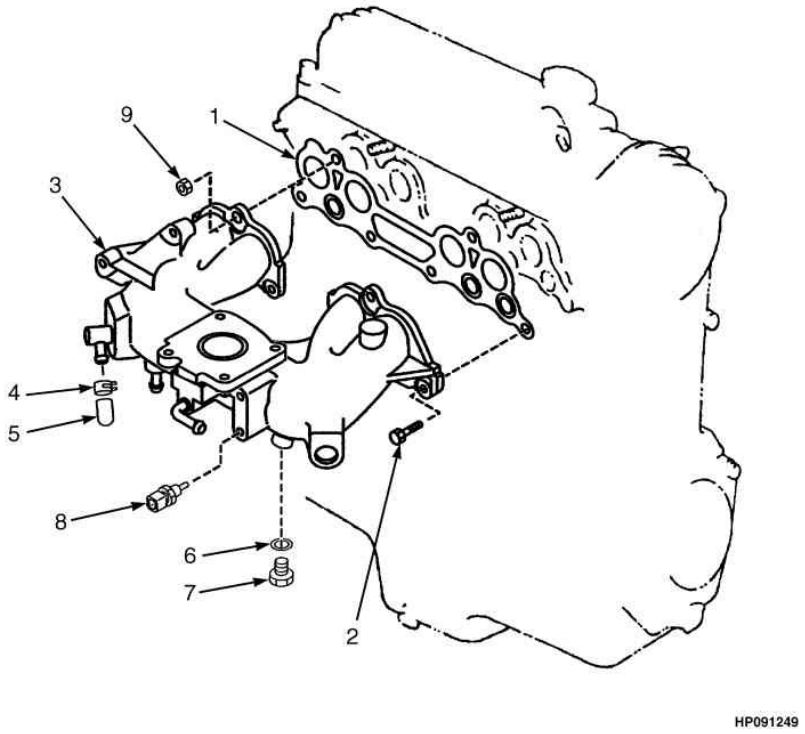

©HYSTER 2012

COLETOR DE ADMISSÃO MAZDA GASOLINA E GLP

Ref	Código	Descrição	Qtde	OBS
1	1553776	Junta	1	
2	1361885	Parafuso	2	
3	1573015	Coletor de Admissao	1	
4	1361873	Abraçadeira	1	
5	1361741	Tampa	1	
6	1368743	Arruela	1	
7	1366902	Parafuso	1	
8	1539962	Sensor de Temperatura do Ar	1	
9	326504	Porca	4	

SISTEMA DE COMBUSTÍVEL E COLETOR DE ADMISSÃO MAZDA GASOLINA

(Figura 2-7)

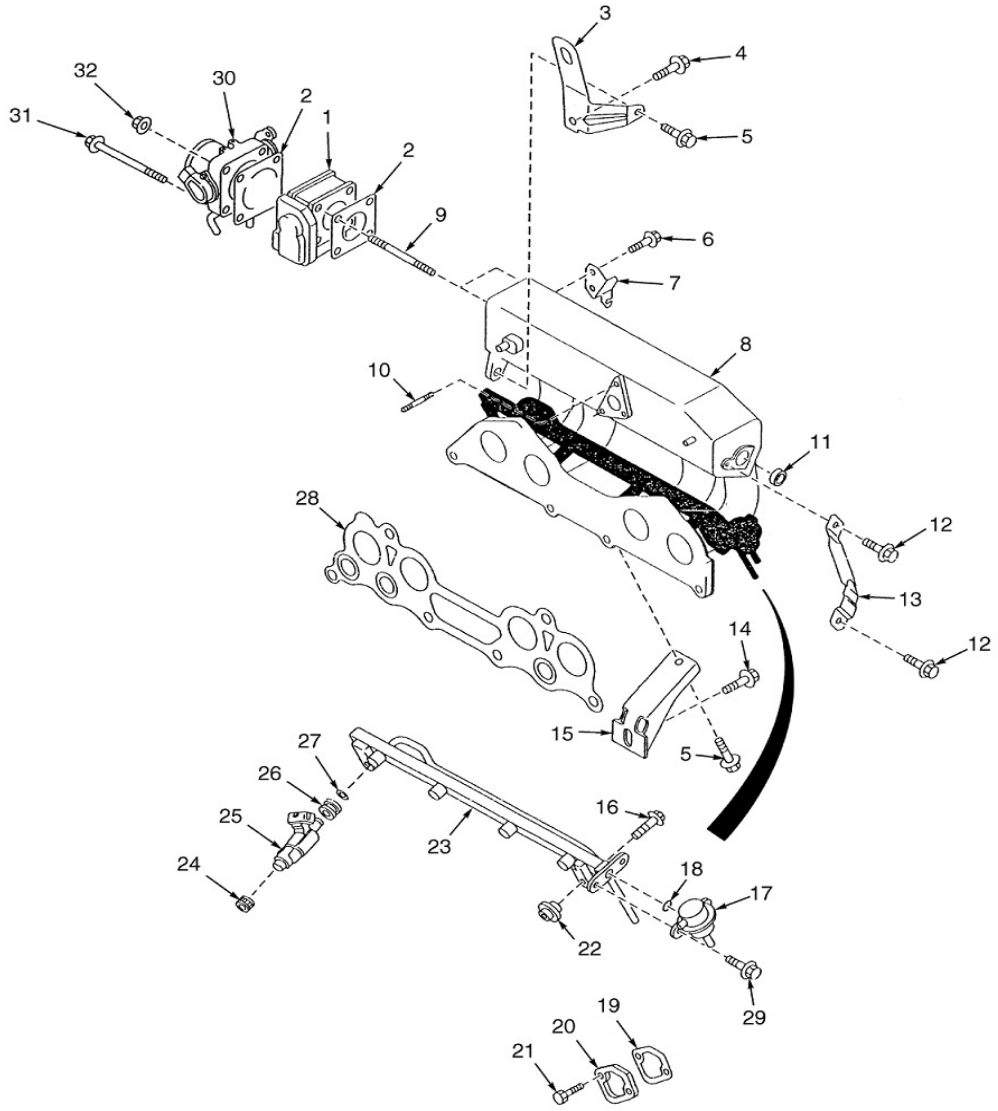

©HYSTER 2012

SISTEMA DE COMBUSTÍVEL E COLETOR DE ADMISSÃO MAZDA GASOLINA

Ref	Código	Descrição	Qtde	OBS
1	1553838	Governor	1	
2	1553832	Junta	1	
3	1553779	Suporte	1	
4	1361881	Parafuso	1	
5	324706	Parafuso	2	
6	1368805	Parafuso	2	
7	1553787	Suporte do Acelerador	1	
8	1573014	Coletor de Entrada	1	
9	1553773	Prisioneiro	2	
10	1553774	Prisioneiro	2	
11	1362005	Plugue	1	
12	1366874	Parafuso	2	
13	1553778	Suporte	1	
14	1370675	Parafuso	1	
15	1553777	Suporte	1	
16	1553839	Parafuso	2	
17	1553840	Regulador de Pressão	1	
18	1553841	Anel O	1	
19	1361756	Junta da Bomba de Combustível	1	
20	1361749	Tampa Cega	1	Para isolar alojamento da bba gasolina
21	1361898	Parafuso	2	
22	1553830	Isolador	2	
23	1553831	Coletor	1	
24	1553837	Isolador	4	
25	1553833	Injetor	4	
26	1553834	Alça	1	
27	1553835	Anel O	1	
28	1553776	Junta	1	
29	1361893	Parafuso	2	
30	1553864	Corpo do Acelerador	1	
31	2066630	Parafuso	2	
32	326504	Porca	2	

VOLANTE E CARCAÇA MAZDA GASOLINA E GLP

(Figura 2-8)

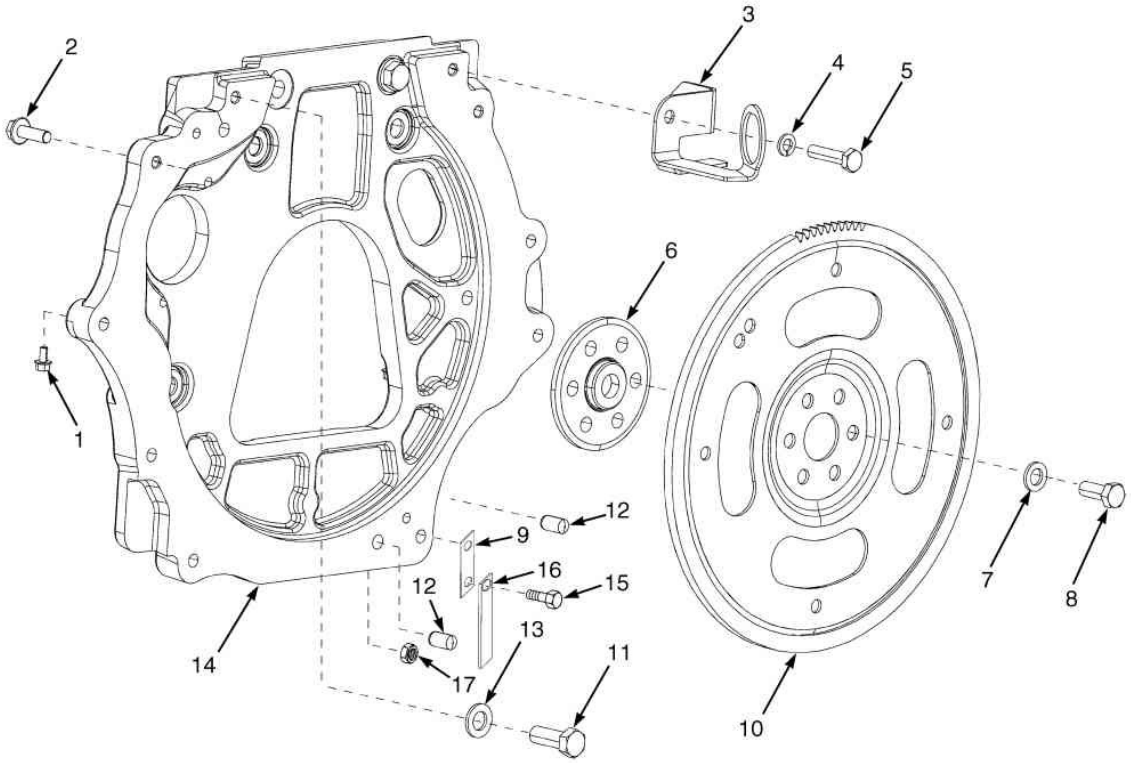

©HYSTER 2012

VOLANTE E CARCAÇA MAZDA GASOLINA E GLP

Ref	Código	Descrição	Qtde	OBS
1	1534417	Parafuso	3	
2	1527884	Parafuso	2	
3	1654415	Suporte	1	
4	292682	Arruela de Pressão	10	
5	292517	Parafuso	10	
6	1506572	Adaptador	1	
7	296422	Arruela	6	
8	1528415	Parafuso	6	
9	1565832	Suporte	1	
10	1605467	Volante do motor	1	
11	2072918	Parafuso	6	
12	303150	Pino	2	
13	296424	Arruela	6	
14	1553266	Alojamento Do Volante	1	
15	1586013	Parafuso	1	
16	240072	Fita Ante Estatica	1	
17	1460477	Porca	1	
18	1361681	Bujão de dreno	1	
20	1361682	Junta	1	Kit 2045036
22	2051128	Cobertura	1	
24	2029086	Parafuso	1	
	1566832	Motor 2.2	1	Mazda

DISTRIBUIÇÃO E CARTER MAZDA GASOLINA E GLP

(Figura 2-9)

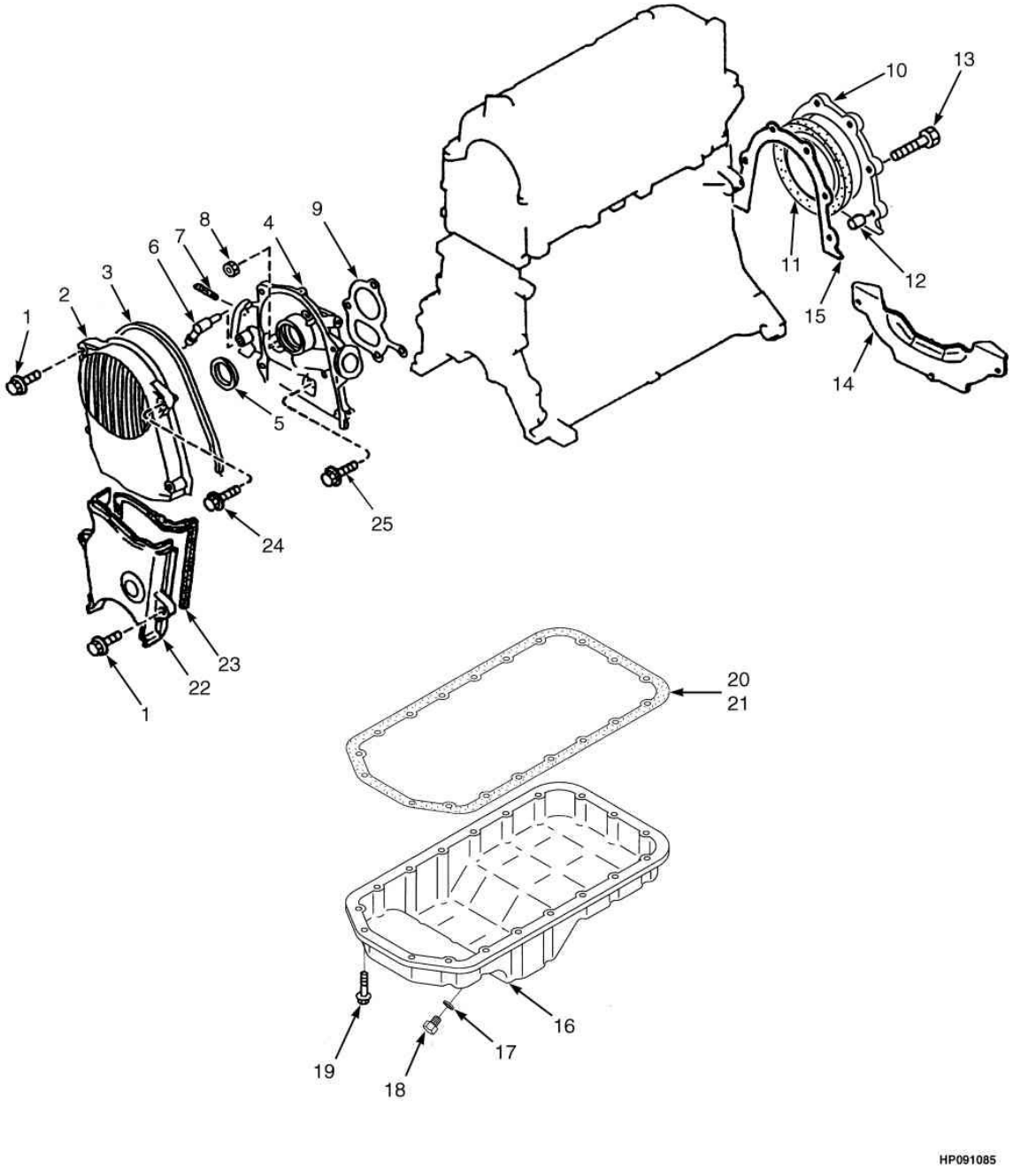

©HYSTER 2012

DISTRIBUIÇÃO E CARTER MAZDA GASOLINA E GLP

Ref	Código	Descrição	Qtde	OBS
1	1362001	Parafuso	5	
2	2029084	Cobertura (correia motor 2.2L)	1	
3	2028854	Junta	1	
4	2051129	Carcaça (2.2L)	1	
5	1361688	Retentor	1	Kit 2045036
6	1361692	Mangueira	1	
7	1362012	Prisioneiro	2	
8	326504	Porca	1	
9	1361679	Junta	1	Kit 2045036
10	1361689	Tampa Do Cabecote	1	Kit 2045036
11	1361691	Retentor	1	Kit 2045036
12	1362010	Pino	2	
13	1362011	Parafuso	6	
14	1371652	Cobertura	1	
15	1361690	Junta	1	
16	2029082	Carter Motor (2.2L)	1	
17	1362015	Junta	1	
19	1370736	Parafuso	19	
21	1370737	Vedante	1	
23	2028853	Junta	1	Kit 2045036
25	1369993	Parafuso	2	
	2045036	Jogo de Juntas do Bloco	1	

BOMBA DE ÓLEO E FILTRO MAZDA GASOLINA E GLP

(Figura 2-10)

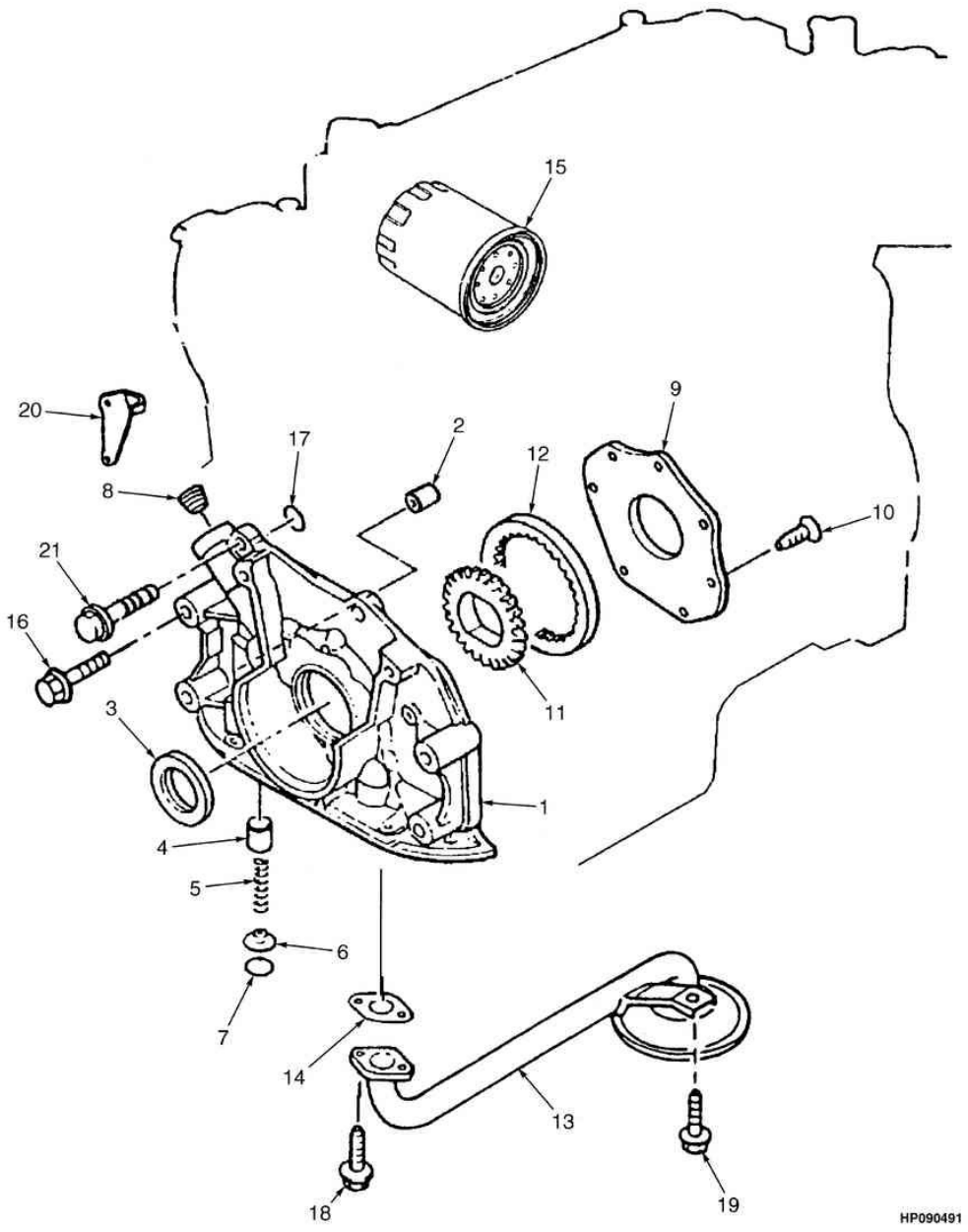

©HYSTER 2012

BOMBA DE ÓLEO E FILTRO MAZDA GASOLINA E GLP

Ref	Código	Descrição	Qtde	OBS
	1566832	Motor GLP	1	Mazda (==>A977Y08769H)
	4602266	Motor GLP	1	Mazda (A977Y08770H==>)
	1501691	Motor Gasolina	1	Mazda
1	1455676	Bomba de Oleo Motor F2	1	
2	1361798	Pino	2	
3	1361688	Retentor	1	
4	1455674	Embolo Bba.Oleo	1	
5	326748	Mola	1	
6	326749	Assento	1	
7	1361879	Anel Trava	1	
8	1495426	Bujão	1	
9	2029100	Cobertura	1	
10	1455677	Parafuso	7	
11	2029101	Engrenagem de Entrada	1	
12	2029102	Engrenagem de Entrada	1	
13	1361806	Tubo Succao	1	
14	1361807	Junta	1	Kit 2045036
15	324692	Filtro	1	
16	1553878	Parafuso	2	
17	1361801	Anel O	1	Kit 2045036
18	1361878	Parafuso	2	
19	1361868	Parafuso	1	
20	1495427	Pino	1	
21	2029103	Parafuso	6	

CABEÇOTE MAZDA GASOLINA E GLP

(Figura 2-11)

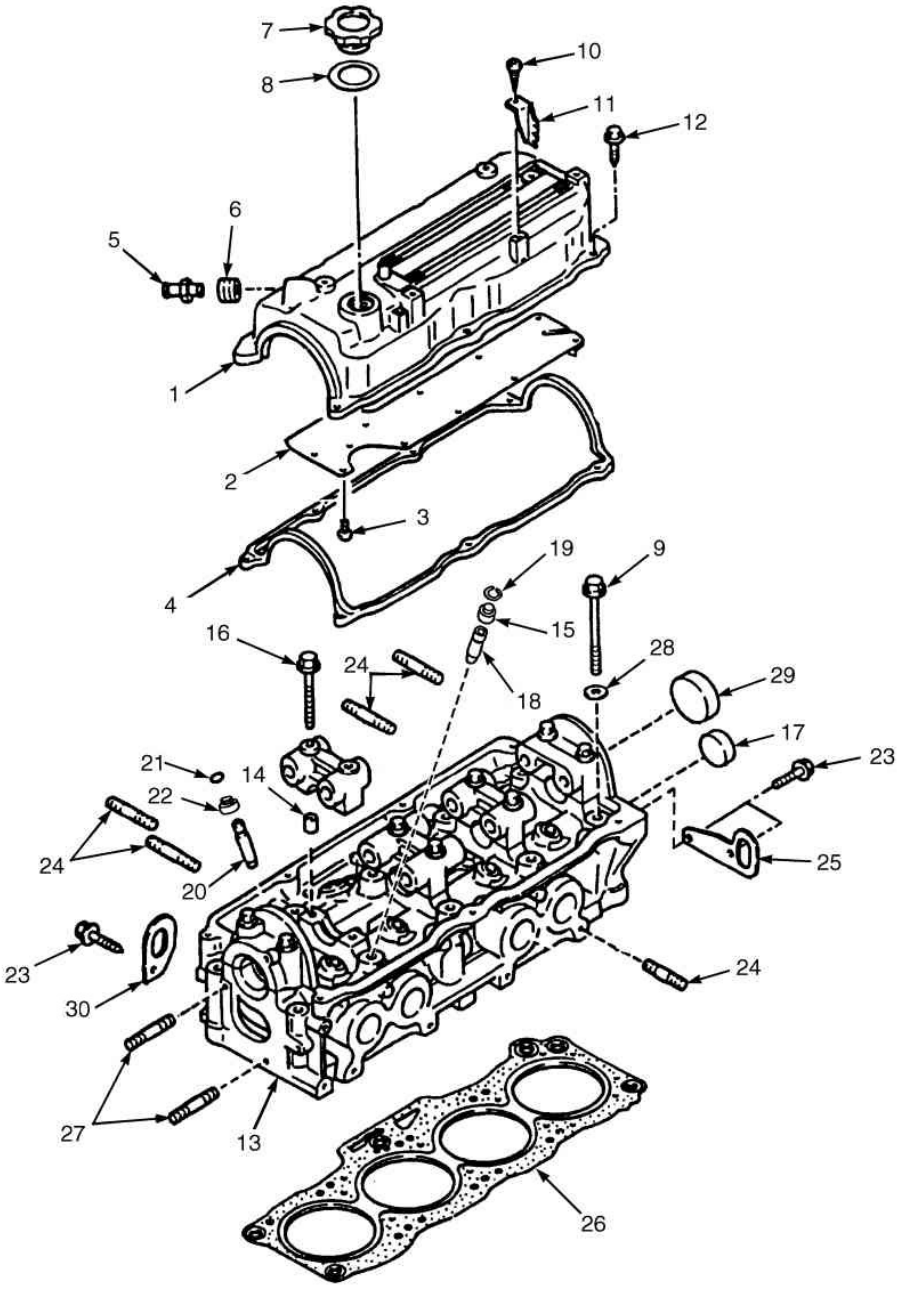

©HYSTER 2012

CABEÇOTE MAZDA GASOLINA E GLP

Ref	Código	Descrição	Qtde	OBS
1	1360883	Tampa do Cabecote	1	GLP
1	1553693	Tampa do Cabecote	1	Gasolina
2	1360884	Chapa	1	
3	2022655	Parafuso	10	
4	1360886	Junta	1	Kit 1367190
5	1360893	Valvula PCV GLP	1	Somente motor GLP
5	1553692	Valvula PCV Gasolina		Somente motor Gasolina
6	1360892	Vedador	1	
7	1360887	Tampa	1	
8	1360888	Junta	1	
9	1360880	Parafuso	10	
10	1362000	Parafuso	2	
11	1360885	Protetor	2	
12	1362001	Parafuso	7	
13	1360878	Cabeçote	1	
14	1362002	Pino	10	
15	1361719	Retentor	4	Kit 1367190
16	1361894	Parafuso	10	
17	1362003	Bujão	1	
18	1360895	Guia	4	
19	1360879	Presilha	1	
20	1360895	Guia	4	
21	1360879	Presilha	4	
22	1361718	Retentor	4	
23	1361898	Parafuso	2	
24	1361897	Prisioneiro	20	
25	2314973	Alça	1	
26	2045321	Junta	1	
27	1361899	Prisioneiro	2	
28	1360881	Arruela	10	
29	1360882	Tampa	1	
30	1360890	Alça içamento motor	1	

EIXO COMANDO E VÁLVULAS MAZDA

(Figura 2-12)

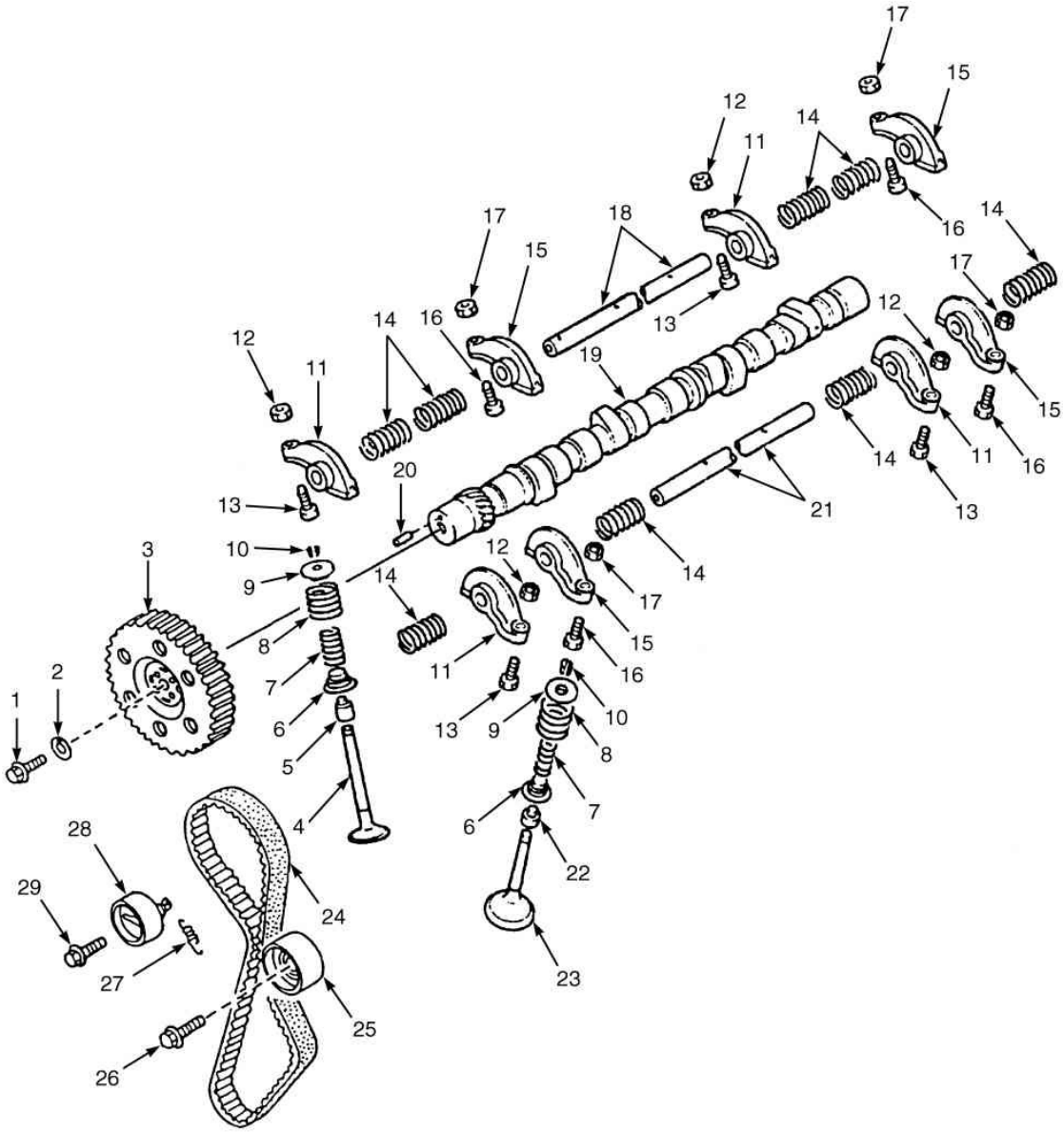

©HYSTER 2012

EIXO COMANDO E VÁLVULAS MAZDA

Ref	Código	Descrição	Qtde	OBS
	1566832	Motor GLP	1	Mazda (==>A977Y08769H)
	4602266	Motor GLP	1	Mazda (A977Y08770H==>)
	1501691	Motor 2.2 Mazda Gasolina	1	
1	1361736	Parafuso	1	
2	1361737	Arruela	1	
3	2029095	Polia	1	
4	1361720	Valvula admissão	4	
5	1361718	Retentor	4	
6	1361724	Assento	8	
7	1361723	Mola	8	
8	1361722	Mola	8	
9	1361721	Assento Valvula	8	
10	326612	Luva Eixo Comando	16	
11	1361726	Balancim	4	
12	1361728	Porca	4	
13	1361727	Parafuso	4	
14	1361731	Mola	8	
15	1361729	Balancim	4	
16	1361727	Parafuso	4	
17	1361728	Porca	4	
18	1361730	Eixo	1	
19	1361734	Eixo Comando	1	
20	1361717	Pino	1	
21	1361732	Eixo	1	
22	1361719	Retentor	4	
23	1361725	Valvula escape	4	
24	2028852	Correia Dentada do Eixo Comando (2.2)	1	
25	2029098	Polia	1	
26	1361884	Parafuso	1	
27	2029096	Mola	1	
28	2029097	Tensor Da Correia Do Motor	1	
29	1362016	Parafuso	1	

VIRABREQUIM E PISTÕES MAZDA

(Figura 2-13)

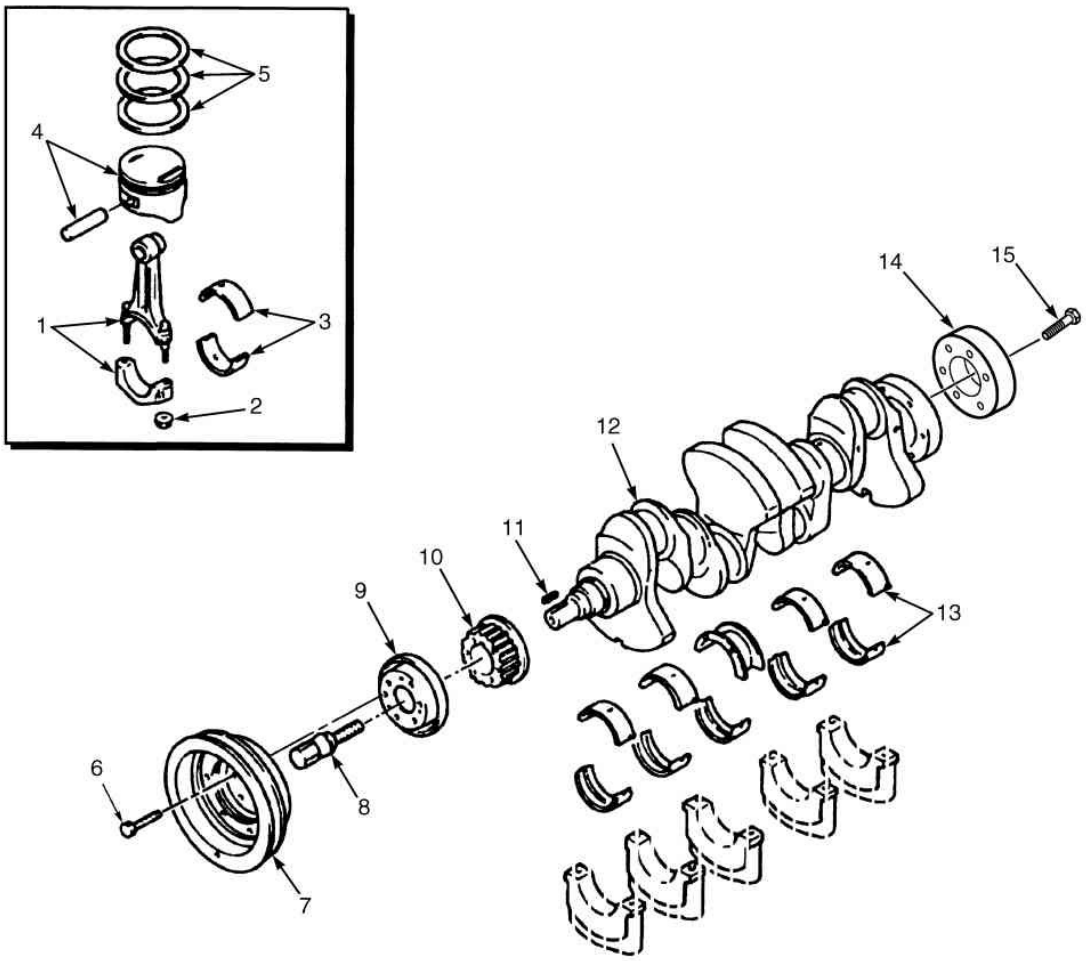

©HYSTER 2012

VIRABREQUIM E PISTÕES MAZDA

Atenção: Consulte a coluna correta

Coluna A: Motor Mazda GLP 2.2
Coluna B: Motor Mazda Gasolina 2.2

Ref	Código	Descrição	Qtde A	Qtde B	OBS
	1566832	Motor GLP	1		Mazda (==>A977Y08769H)
	4602266	Motor GLP	1		Mazda (A977Y08770H==>)
	1501691	Motor Gasolina 2.2 Mazda		1	
1	2105972	Conjunto da Biela	1	1	
2	1361695	Porca	2	1	
3	1361703	Bronzina	1	1	Standard
3	1361704	Bronzina	1	1	0,25 mm
3	1361705	Bronzina	1	1	0,50 mm
3	1361706	Bronzina	1	1	0,75 mm
4	1572594	Pistão Standard	4		
4	1572598	Pistão 0,25 mm	4		
4	1572596	Pistão 0,50 mm	4		
4	1370745	Pistão Standard		4	
4	2029093	Pistão 0,25 mm		4	
4	2029094	Pistão 0,50 mm		4	
5	1495473	Jogo de Anéis Standard	1	1	
5	1495475	Jogo de Anéis 0,25 mm	1	1	
5	1495474	Jogo de Anéis 0,50 mm	1	1	
6	1361700	Parafuso	6		
7	1495472	Polia	1		
7	1553722	Polia		1	
8	1361701	Parafuso	1	1	
9	2045033	Chapa	1	1	
10	2045030	Polia	1	1	
11	1361697	Chaveta	1	1	
12	2045029	Arvore de Manivelas	1	1	
13	1361710	Bronzina Standard	1	1	
13	1361713	Bronzina 0,25 mm	1	1	
13	1361711	Bronzina 0,5 mm	1	1	
13	1361712	Bronzina 0,50 mm	1	1	
14	2021442	Chapa Do Volante	1	1	
15	2021438	Parafuso	1	1	

BLOCO DE CILINDROS MAZDA

(Figura 2-14)

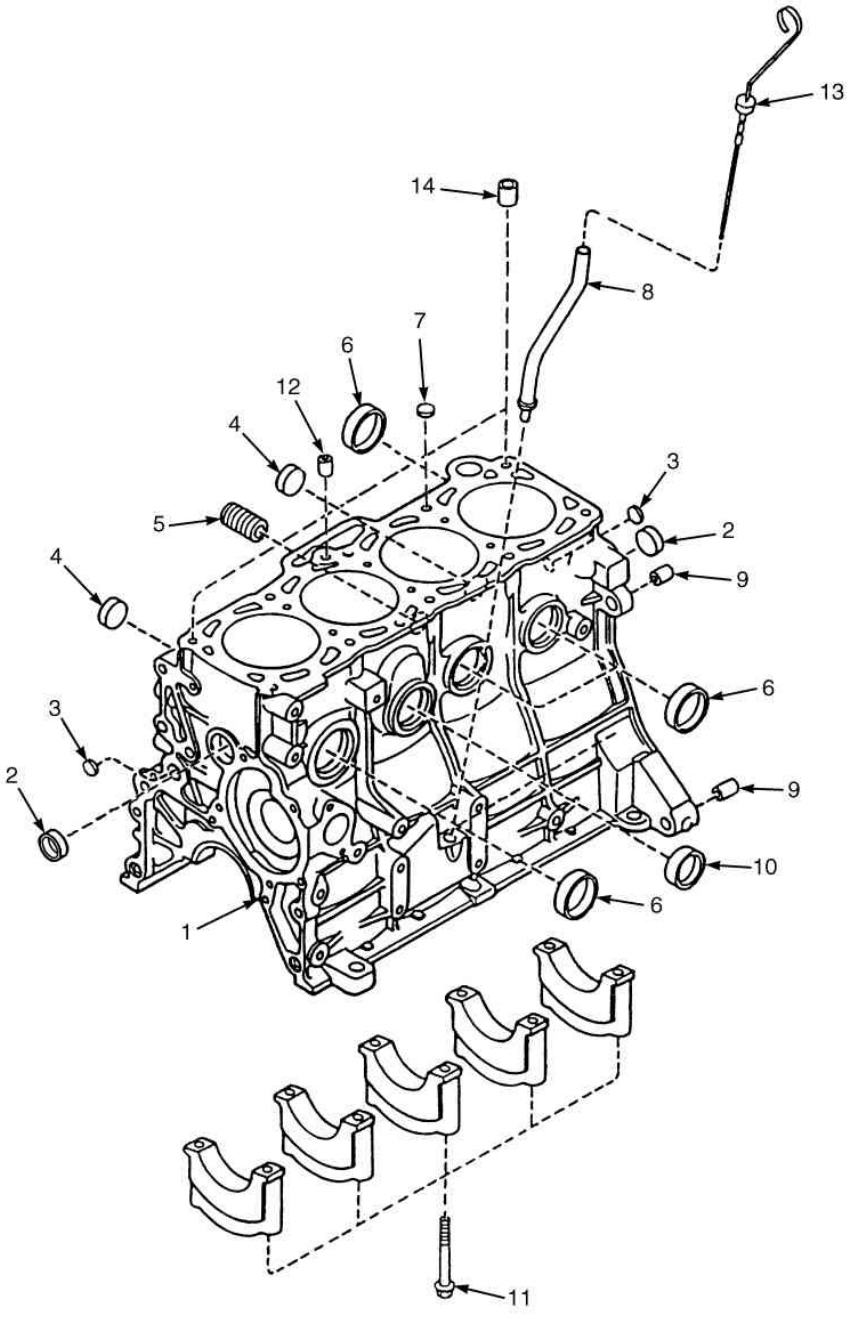

©HYSTER 2012

BLOCO DE CILINDROS MAZDA

Ref	Código	Descrição	Qtde	OBS
	1566832	Motor GLP	1	Mazda (==>A977Y08769H)
	4602266	Motor GLP	1	Mazda (A977Y08770H==>)
	1501691	Motor Gasolina	1	
1	NFS	Bloco	1	
2	1362009	Bujão	2	
3	1361675	Bujão	2	
4	1362005	Bujão	2	
5	1360898	Junta	1	
6	1362003	Bujão	4	
7	2028927	Bujão	1	
8	1360899	Tubo	1	
9	1362008	Pino	2	
10	1362007	Bujão	2	
11	1361676	Parafuso	10	
12	2029081	Bujão	1	
13	1361677	Vareta Medidora	1	
14	1360896	Pino	2	

BOMBA D'ÁGUA E PERIFÉRICOS MAZDA GLP

(Figura 2-15)

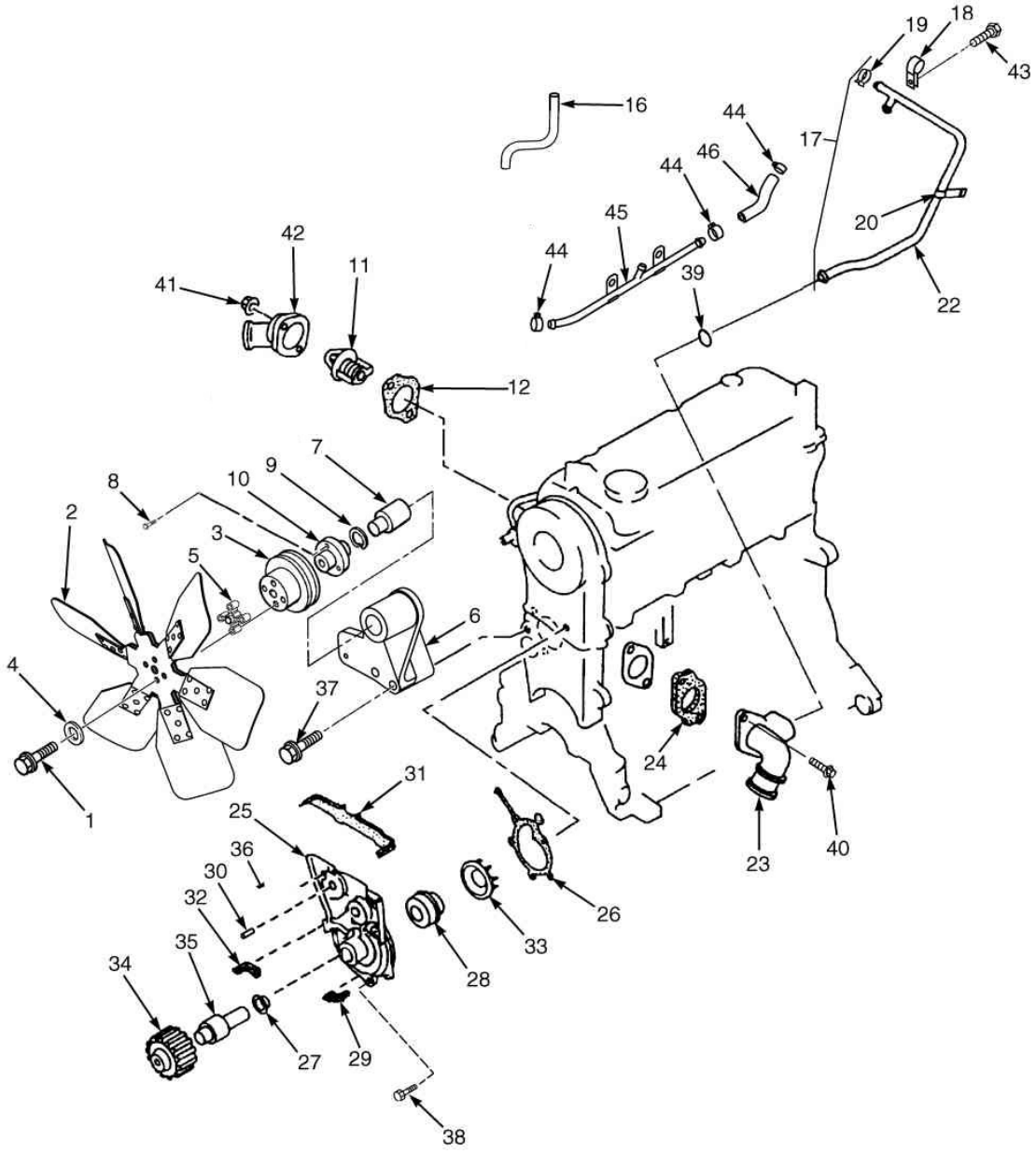

 ©HYSTER 2012

BOMBA D'ÁGUA E PERIFÉRICOS MAZDA GLP

Ref	Código	Descrição	Qtde	OBS
	1566832	Motor GLP	1	Mazda (==>A977Y08769H)
	4602266	Motor GLP	1	Mazda (A977Y08770H==>)
1	293619	Parafuso	4	
2	1375642	Ventilador	1	
3	1573179	Polia	1	
4	296418	Arruela	4	
5	1528140	Espacador	1	
6	1573176	Conjunto do Suporte	1	
7	2029116	Eixo	1	
8	2045026	Parafuso	3	
9	2045025	Abraçadeira	1	
10	1361813	Cubo	1	
11	2082929	Termostato	1	
12	1367191	Junta	1	
16	1361825	Mangueira	1	
17	2045024	Tubo	1	
18	1361826	Abraçadeira	1	
19	1361886	Abraçadeira	1	
20	1361873	Abraçadeira	1	
22	2029108	Mangueira	1	
23	2029112	Tubo	1	
24	2029120	Junta	1	Kit 2045036
25	865434	Bomba D'Agua	1	
26	2028645	Junta	1	Kit 2045036
27	NFS	Defletor	1	
28	NFS	Vedador	1	
29	NFS	Vedador	1	
30	NFS	Prisioneiro	1	
31	NFS	Vedador superior	1	
32	NFS	Vedador inferior	1	
33	NFS	Rotor	1	
34	NFS	Polia	1	
35	NFS	Eixo	1	
36	326608	Parafuso	2	
	2045036	Jogo de Juntas do Bloco	1	

BOMBA D'ÁGUA E PERIFÉRICOS MAZDA GLP

(Figura 2-15)

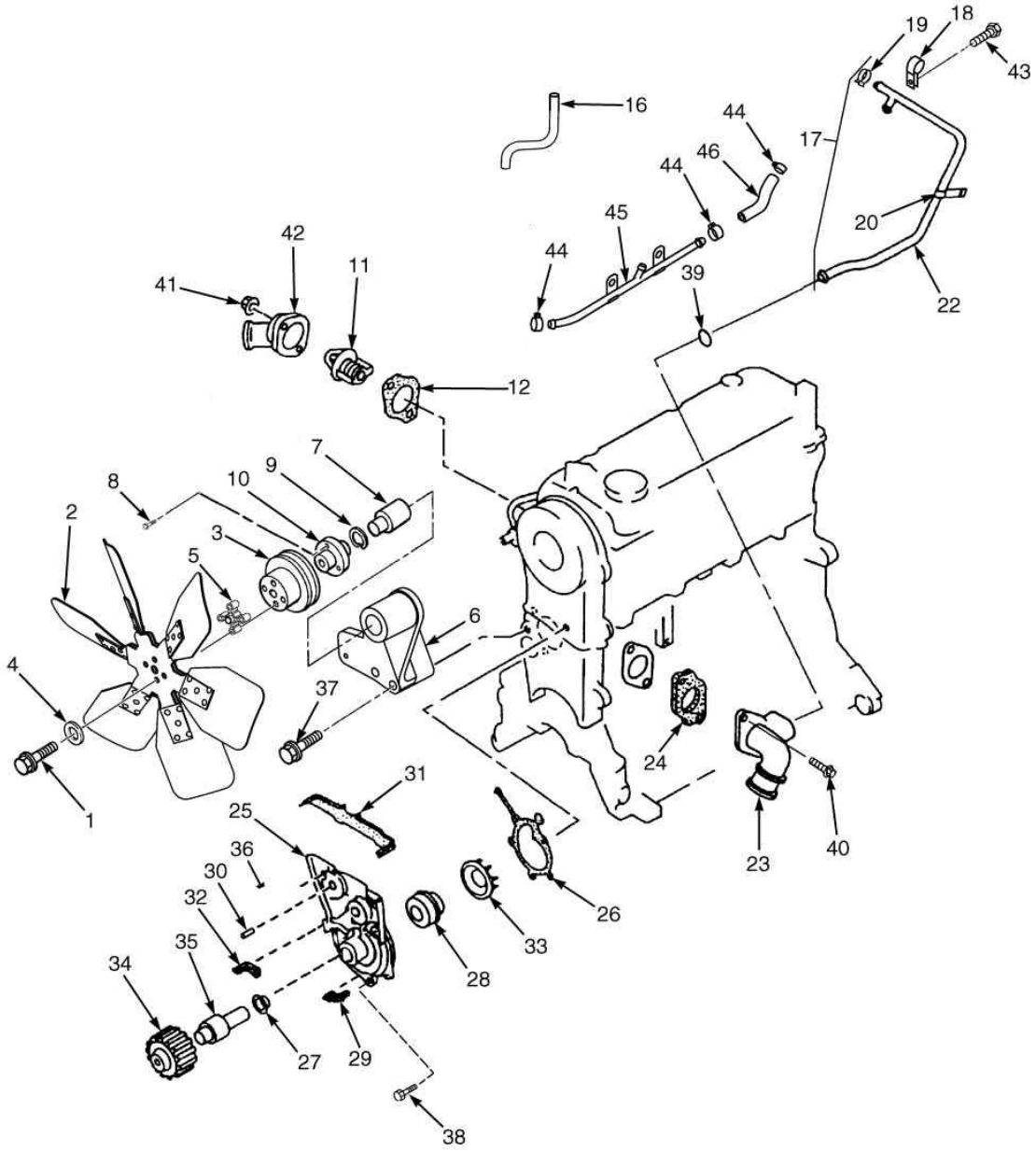

©HYSTER 2012

BOMBA D'ÁGUA E PERIFÉRICOS MAZDA GLP

Ref	Código	Descrição	Qtde	OBS
37	2045026	Parafuso	3	
38	1369914	Parafuso	5	
39	1361827	Anel O	1	
40	1361875	Parafuso	2	
41	326504	Porca	2	
42	1361821	Cobertura	1	
43	1361898	Parafuso	1	
44	1361873	Abraçadeira	2	
45	1361823	Tubo bypass de água	1	GLP
46	2029108	Mangueira	1	

BOMBA D'ÁGUA E PERIFÉRICOS MAZDA GASOLINA

(Figura 2-16)

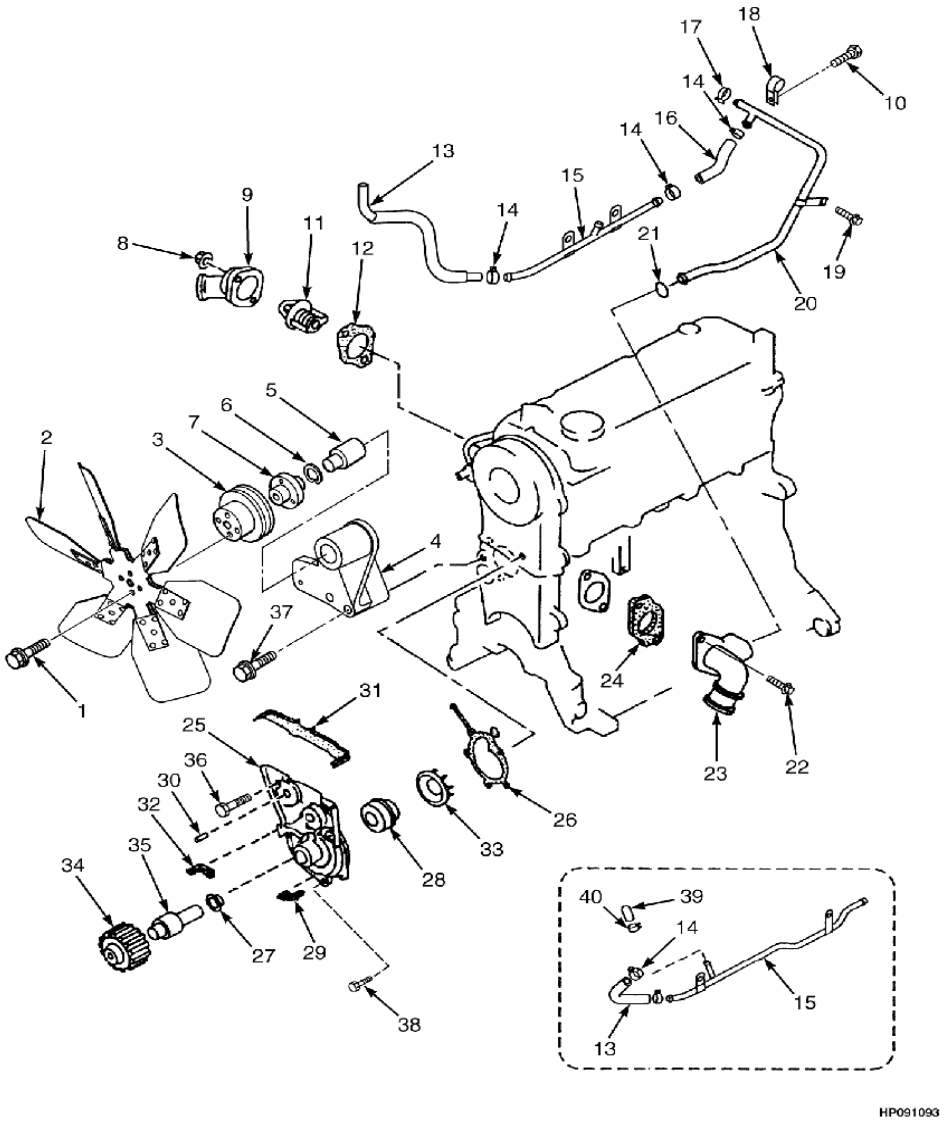

©HYSTER 2012

BOMBA D'ÁGUA E PERIFÉRICOS MAZDA GASOLINA

Ref	Código	Descrição	Qtde	OBS
	1501691	Motor Mazda (2.2L Gasolina)	1	
1	324706	Parafuso	4	
2	1582389	Ventilador	1	
3	1573179	Polia do ventilador	1	
4	1573176	Suporte	1	
5	2029116	Eixo	1	
6	2045025	Clipe	1	
7	1361813	Cubo	1	
8	326504	Porca	2	
9	1361821	Tampa	1	
10	1361898	Parafuso	1	
11	1495428	Thermostat	1	
11	2082929	Thermostat	1	
12	1367191	Junta	1	Componente do Kit 2045036
13	1553946	Conjunto Mangueira (gasolina)	1	
13	1361825	Mangueira do Radiador (GLP)	1	
13	1553948	Protetor	1	
14	1361873	Abraçadeira	4	
15	1553945	Tubo (bypass de água) (gasolina)	1	
15	1361823	Tubo (bypass de água) (GLP)	1	
16	2029108	Mangueira do Radiador	1	
17	1361886	Abraçadeira	1	
18	1361826	Clipe	1	
19	2022309	Parafuso	1	
20	1553943	Tubo (2.0)	1	
20	2045024	Tubo (2.2)	1	
21	1361827	Anel O	1	Componente do Kit 2045036
22	1361875	Parafuso	2	
23	2029112	Adapador (Admisão)	1	
24	2029120	Junta (admissão)	1	Componente do Kit 2045036

BOMBA D'ÁGUA E PERIFÉRICOS MAZDA GASOLINA

(Figura 2-16)

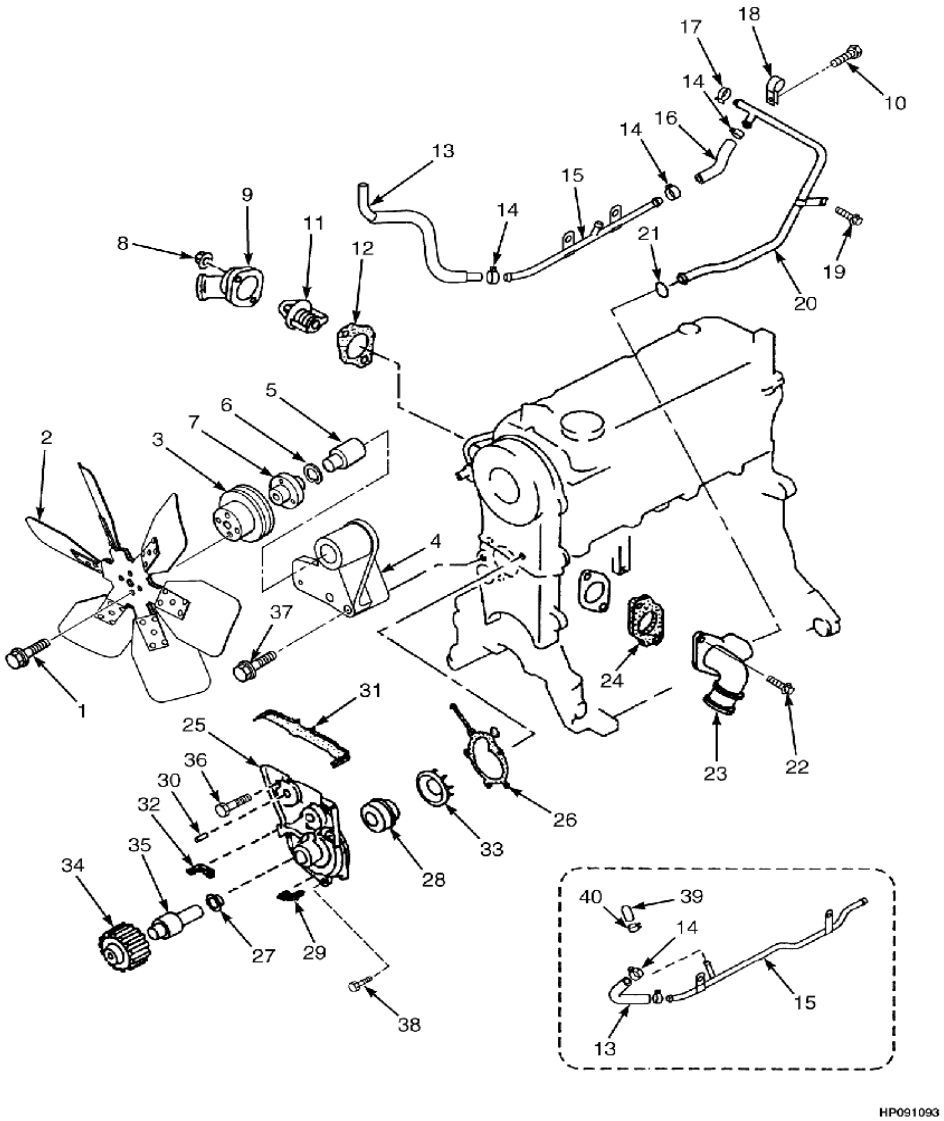

©HYSTER 2012

BOMBA D'ÁGUA E PERIFÉRICOS MAZDA GASOLINA

Ref	Código	Descrição	Qtde	OBS
25	865434	Bomba d'água	1	
26	2028645	Junta	1	Componente do Kit 2045036
27	2045319	Defletor	1	
28	1361814	Vedação	1	
29	2029106	Vedação	1	Componente do Kit 2045036
30	1361880	Prisioneiro	1	
31	2029107	Vedação	1	Componente do Kit 2045036
32	2029105	Vedação	1	Componente do Kit 2045036
33	NFS	Impulsor	1	
34	NFS	Polia	1	
35	NFS	Eixo	1	
36	326608	Parafuso	2	
37	2045026	Parafuso	3	
38	1369914	Parafuso	5	
39	1361790	Cap (LPG)	1	
40	1495429	abraçadeira da Mangueira (GLP)	1	
	2045036	Kit de juntas	1	

CONTROLE DE EMISSÕES MAZDA GLP

(Figura 2-17)

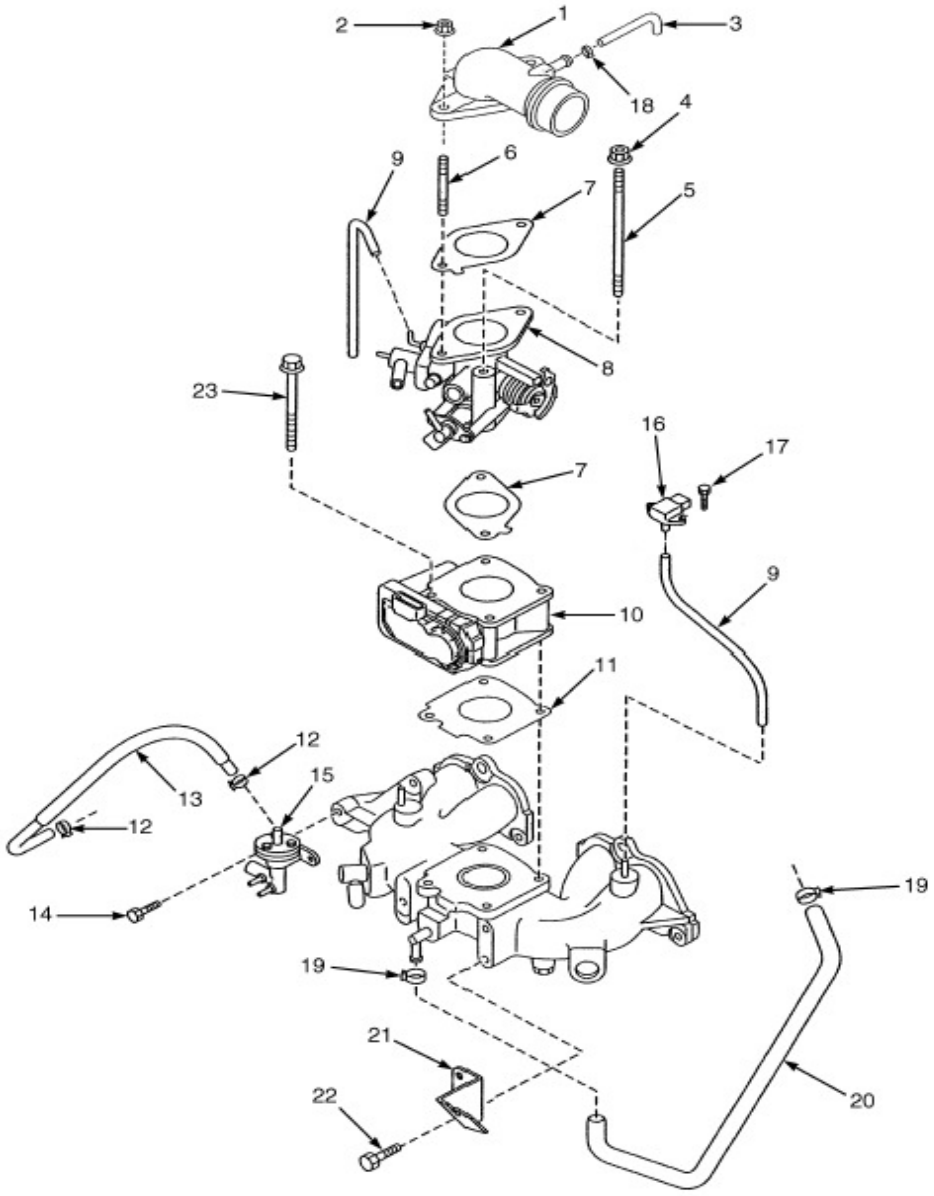

©HYSTER 2012

CONTROLE DE EMISSÕES MAZDA GLP

Ref	Código	Descrição	Qtde	OBS
1	1573118	Cotovelo	1	
2	2066629	Porca	2	
3	1573562	Mangueira	1	
4	326504	Porca	2	
5	1582323	Prisioneiro	2	
6	1553774	Prisioneiro	2	
7	1573117	Junta	2	
8	1573119	Carburador	1	P/ componentes, v. figura 2-17
8	1616236	Kit de Parafusos	1	
8	1620009	Injetor	1	
9	1495413	Mangueira	1	
10	1553838	Governor	1	
11	1553832	Junta	1	
12	1553799	Abraçadeira	2	
13	1573120	Mangueira (Combustível)	1	
14	1361878	Parafuso	2	
15	1581048	Conjunto. Filtro GLP	1	
15	1583593	Kit da tampa	1	
15	1581051	Kit de Parafusos	1	
15	1581050	Parafuso	3	
15	1581052	Kit elem. filtro de combustivel (c/ anel O)	1	
15	1581049	Mola	1	
16	1548352	Sensor MAP	1	
17	1582324	Parafuso	2	
18	1361871	Abraçadeira	1	
19	1366933	Abraçadeira	2	
20	1573564	Vávula (PCV)	1	
21	1573021	Suporte (borboleta)	1	
22	1361898	Parafuso	2	
23	1582321	Parafuso	2	

CONTROLE DE EMISSÕES MAZDA GASOLINA

(Figura 2-18)

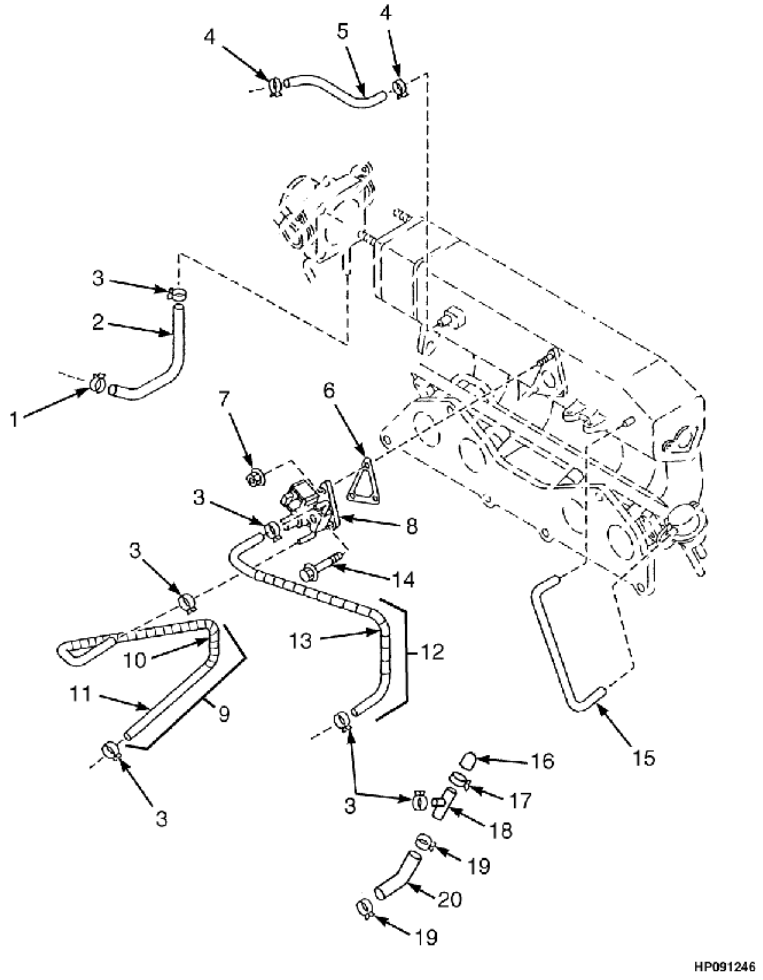

©HYSTER 2012

CONTROLE DE EMISSÕES MAZDA GASOLINA

Ref	Código	Descrição	Qtde	OBS
1	1361873	Abraçadeira	1	
2	1553867	Mangueira do Radiador	1	
3	1495429	abraçadeira da Mangueira	6	
4	1366933	Abraçadeira	2	
5	1553868	Mangueira (PCV)	1	
6	1553871	Junta	1	
7	2066629	Porca	2	
8	1553870	Válvula (Ctrl. Marcha lenta)	1	
9	1574101	Conjunto Mangueira	1	
10	1553829	Apoio da Mangueira	1	
11	1553866	Mangueira do Radiador	1	
12	1573561	Tampa (água)	1	
13	1553948	Protetor	1	
14	1362011	Parafuso	1	
15	1553869	Tubo (vácuo)	1	
16	1574098	Tampa	2	
17	1573568	Abraçadeira	1	
18	1574097	Tubo (tomada de ar)	1	
19	1573567	Abraçadeira	2	
20	1574099	Mangueira (água)	1	

CARBURADOR MAZDA GLP

(Figura 2-19)

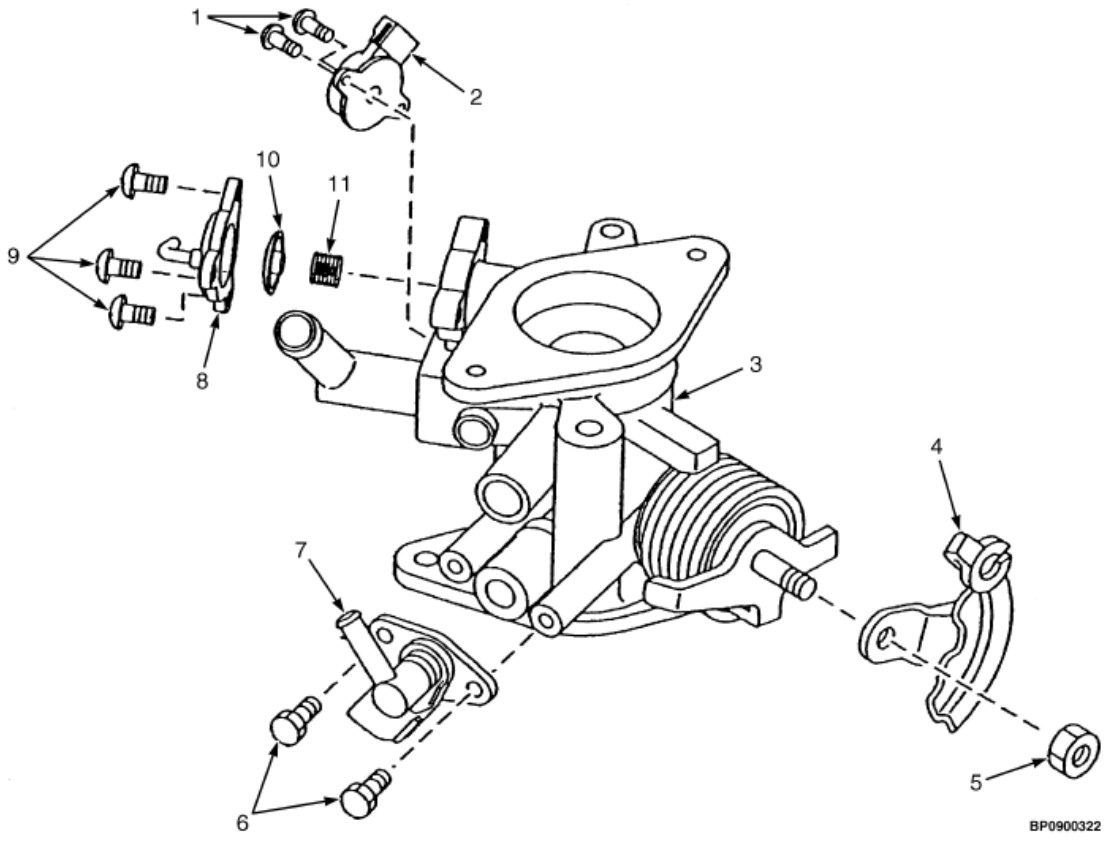

©HYSTER 2012

CARBURADOR MAZDA GLP

Ref	Código	Descrição	Qtde	OBS
	1573119	Carburador (GLP)	1	
1	1652216	Parafuso do Sensor	1	
2	1639791	Sensor de posição da borboleta	1	
3	NFS	Corpo do carburador	1	
4	2051839	Acionador do carburador	1	
5	1652217	Porca	1	
6	1616236	Kit Parafusos	1	
7	1620009	Injetor	1	
8	2051836	Tampa	1	
9	1652215	Parafuso do diafragma	3	
10	2051834	Diafragma	1	
11	2051835	Mola	1	

MOTOR GM - GLP (VISTA 1)

(Figura 2-20)

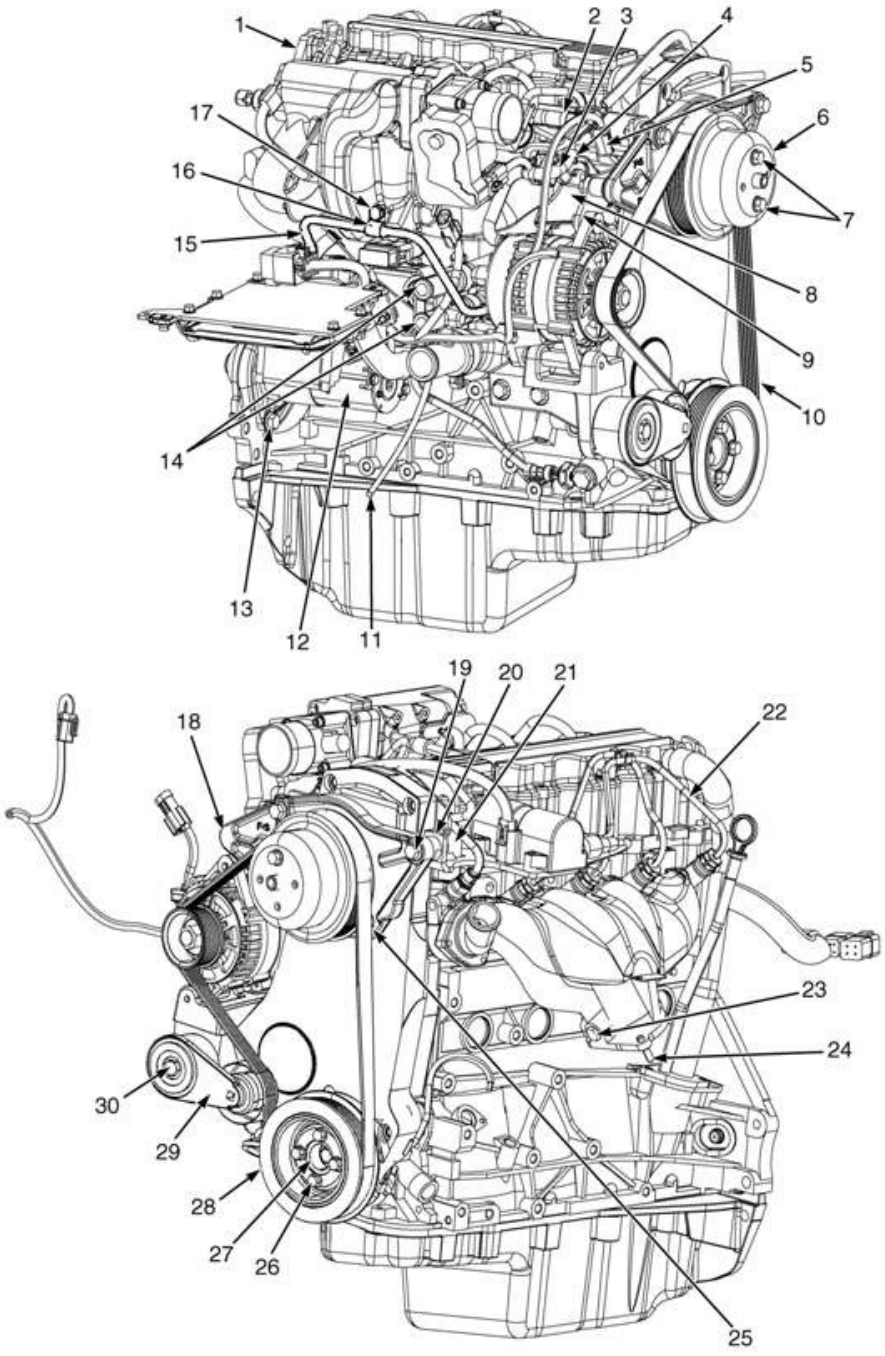

©HYSTER 2012

MOTOR GM - GLP (VISTA 1)

Ref	Código	Descrição	Qtde	OBS
1	1501695	Motor-GLP (GM 2.4L) (2005)	1	==>A977Y02165D
1	1603004	Motor-GLP (GM 2.4L) (2006)	1	A977Y02219D<==>A977Y04101E
1	1649486	Motor (GM 2.4L) (2007)(2008)	1	A977Y04102E<==>A977Y08743G
1	4006369	Motor (GM 2.4L) (2009)	1	A977Y08746H<==>A977Y11819H
1	4006383	Motor (GM 2.4L) (2010 Series)	1	A977Y11933J==>
6	2085256	Polia do Ventilador	1	
6	2083821	Polia do Ventilador	1	
7	0293625	Parafuso	4	
7	0296418	Arruela	4	
9	1547984	Placa	1	
10	2070039	Correia do Altrenador (V)	1	
12	1548620	Motor de Partida	1	
12	1551845	Solenóide	1	
12	1551846	Parafuso	2	
13	1510117	Parafuso	2	
14	1532513	tampa	2	
16	0130845	Braçadeira	2	
17	1529366	Parafuso	1	
18	1632261	Kit reposição suporte ventilador	1	==>A977Y02631D
18	1616288	Suporte ventilador	1	A977Y02632D==>
19	1527886	Parafuso	3	
20	1625323	Suporte	1	
21	1460477	Porca	2	
22	2089846	Kit de cabos de vela	1	
23	1396518	Bujão	1	
24	1567831	Prisioneiro Coletor escape	4	
25	1527885	Parafuso	2	
26	1527881	Parafuso	4	
27	1531254	Espaçador da Polia	1	
28	1580793	Polia do Virabrequim	1	
29	2090303	Tensionador	1	
30	0292521	Parafuso	1	

MOTOR GM - GLP (VISTA 2)

(Figura 2-21)

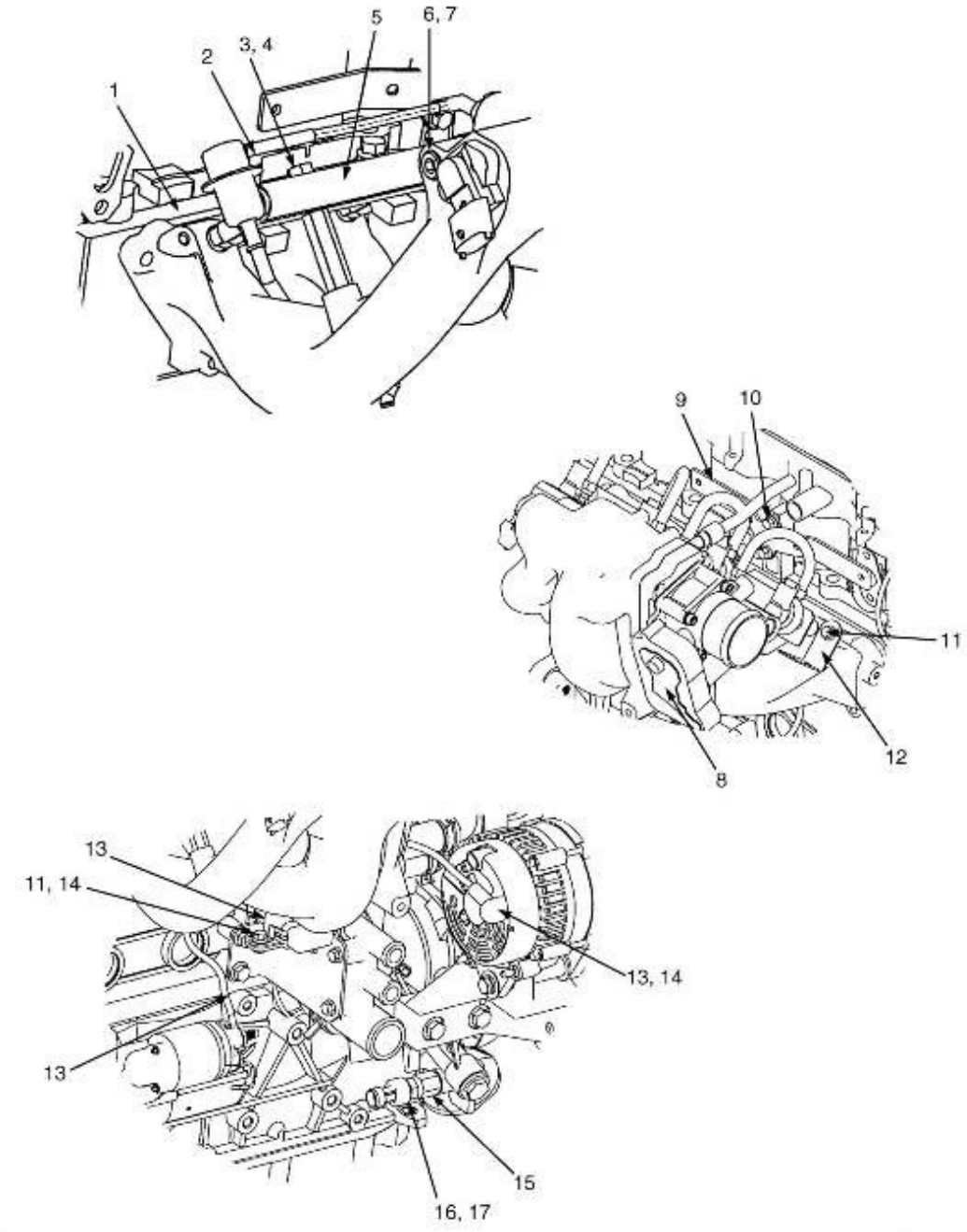

©HYSTER 2012

MOTOR GM - GLP (VISTA 2)

Ref	Código	Descrição	Qtde	OBS
1	1501695	Motor-GLP (GM 2.4L) (2005)	1	==>A977Y02165D
1	1649486	Motor (GM 2.4L) (2007)(2008)	1	A977Y04102E<==>A977Y08743G
1	4006369	Motor (GM 2.4L) (2009)	1	A977Y08746H<==>A977Y11819H
1	4006383	Motor (GM 2.4L) (2010 Series)	1	A977Y11933J==>
8	1557547	Conjunto acelerador	1	
9	2056355	Suporte	1	==>A977Y11819H
9	4604044	Suporte	1	A977Y11933J==>
10	1527876	Parafuso	2	
11	1534417	Parafuso	3	
12	1569776	Suporte	1	
13	2057865	Chicote (Alternator, Motor de partida)	1	
13	0148614	Anel E	1	
13	0148615	Anel E	1	
13	1566146	Guarda-pó	1	
13	1543553	Suporte do fusível	1	
13	1454829	Fusível (60 Amp)	1	
13	1454862	Tampa (com vedação)	1	
13	1520543	Terminal	2	
13	1454827	vedação	2	
14	1514429	Porca	5	
15	1585083	Adaptador	1	
15	1585084	Anel O	1	
15	1585085	Anel retentor	1	
16	1566654	Trandutor de pressão do óleo	1	
17	0246108	Selante	CN	

MOTOR GM - GLP (VISTA 3)

(Figura 2-22)

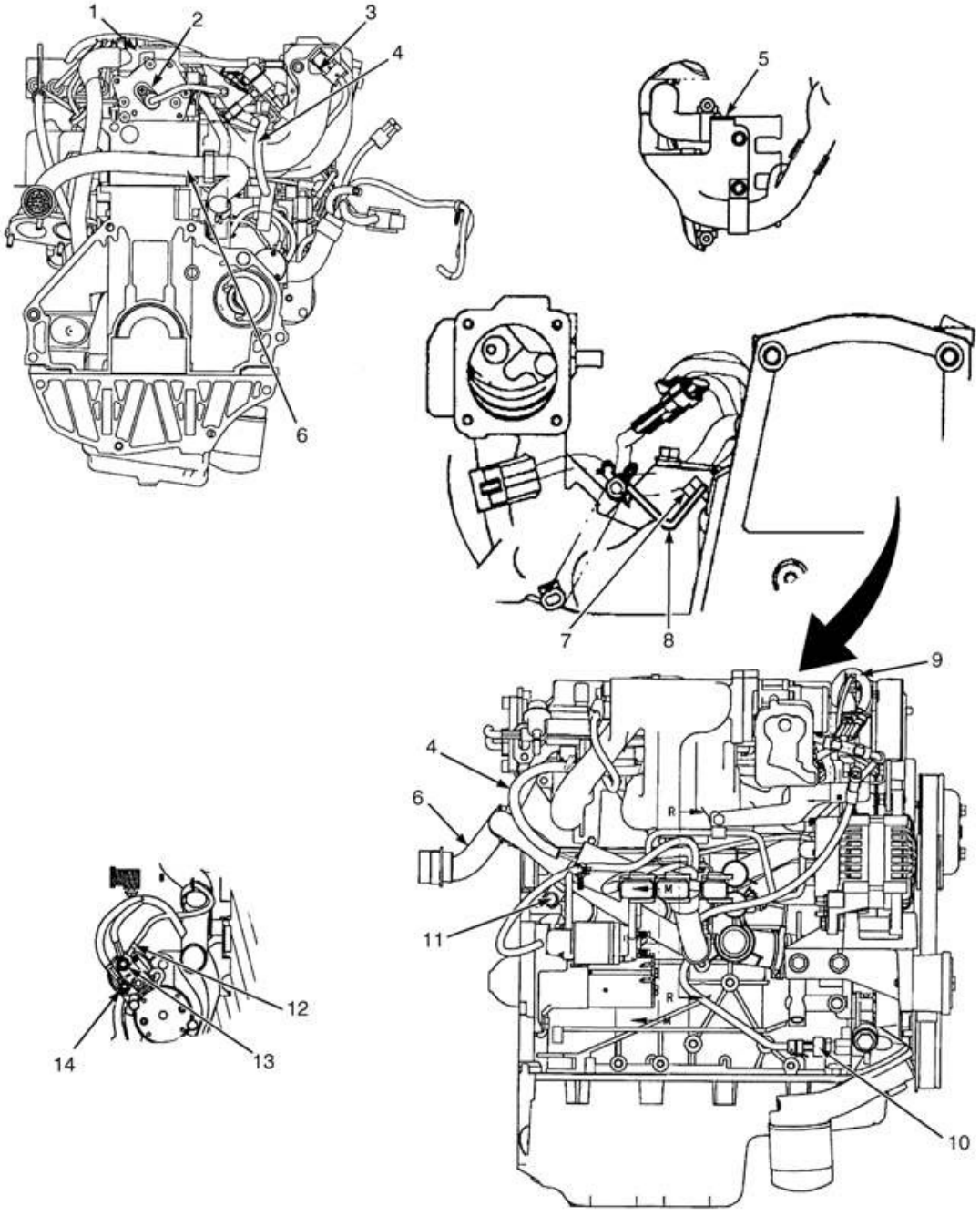

©HYSTER 2012

MOTOR GM - GLP (VISTA 3)

Ref	Código	Descrição	Qtde	OBS
1	1501695	Motor-GLP (GM 2.4L) (2005)	1	==>A977Y02165D
1	1649486	Motor (GM 2.4L) (2007)(2008)	1	A977Y04102E<==>A977Y08743G
1	4006369	Motor (GM 2.4L) (2009)	1	A977Y08746H<==>A977Y11819H
1	4006383	Motor (GM 2.4L) (2010 Series)	1	A977Y11933J==>
2	1564587	Sensor posição eixo comando	1	
3	1584472	Sensor temperatura ar coletor	1	
4	1554838	Chicote (Injetor)	1	
5	2055232	Suporte	1	
6	2053099	chicote (motor, GM 2.4L, LPG)	1	==>A977Y03505E
6	2089064	chicote (motor, GM 2.4L, LPG)	1	A977Y03506E<==>A977Y11819H
6	4601157	chicote (motor, GM 2.4L, LPG)	1	A977Y11933J==>
7	1534417	Parafuso	3	
8	1569776	Suporte	1	
9	2068357	chicote (bobina)	1	
10	1566654	Trandutor de pressão do óleo	1	
11	1527879	Parafuso	2	
12	2057865	Chicote (Alternator, Motor de partida)	1	
13	1514429	Porca	5	
14	1593335	Porca	1	

MOTOR GM - GLP (VISTA 4)

(Figura 2-23)

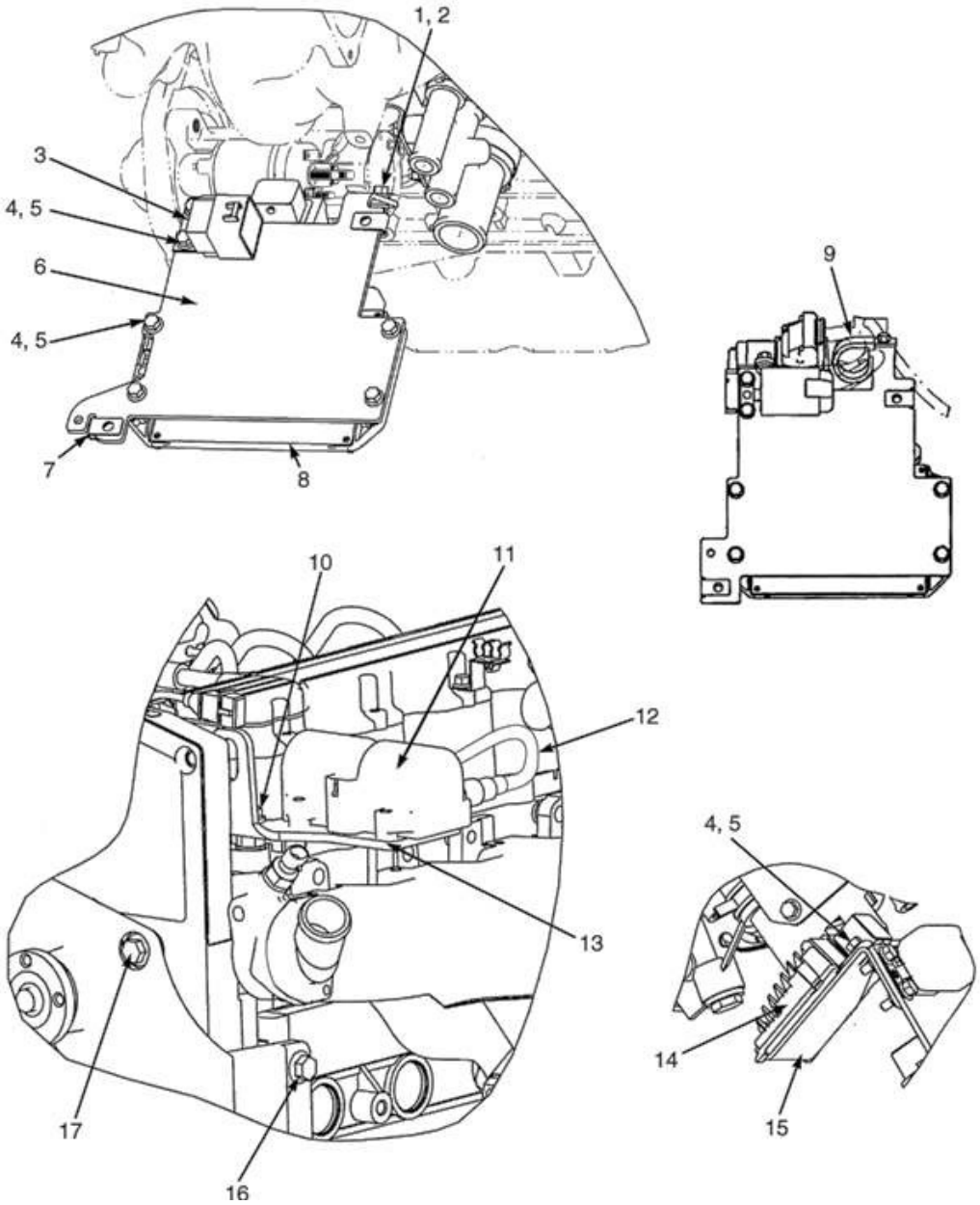

©HYSTER 2012

MOTOR GM - GLP (VISTA 4)

Ref	Código	Descrição	Qtde	OBS
0	1501695	Motor-GLP (GM 2.4L) (2005)	1	==>A977Y02165D
0	1649486	Motor (GM 2.4L) (2007-2008)	1	A977Y04102E<==>A977Y08743G
0	4006369	Motor (GM 2.4L) (2009)	1	A977Y08746H<==>A977Y11819H
0	4006383	Motor (GM 2.4L) (2010 Series)	1	A977Y11933J==>
1	1527877	Parafuso	1	
2	1514429	Porca	1	
3	1330301	Relê da Bomba de Combustível	1	==>A977Y08743G
3	1461743	Relê da Bomba de Combustível	1	A977Y08744G==>
4	1527877	Parafuso	7	
5	1514429	Porca	6	
6	1582162	Placa	1	
7	1480237	Porca	2	
8	2087197	Módulo de Contole do motor	1	==>A977Y11819H
8	4603962	Módulo de Contole do motor	1	A977Y11933J==>
9	NFS	Braçadeira (Fornecida com o motor)	1	
10	1460477	Porca	2	
11	1584523	Bobina Ignição	1	
12	2089846	Kit de cabos de vela	1	
13	1625323	Suporte (Bobina)	1	
14	2082657	Módulo Injetor	1	
15	1582163	Suporte	1	
16	1510117	Parafuso	2	==>A977Y11819H
16	4014812	Parafuso	2	A977Y11933J==>
17	1527885	Parafuso	1	

MONTAGEM DO ALTERNADOR GM - GLP

(Figura 2-24)

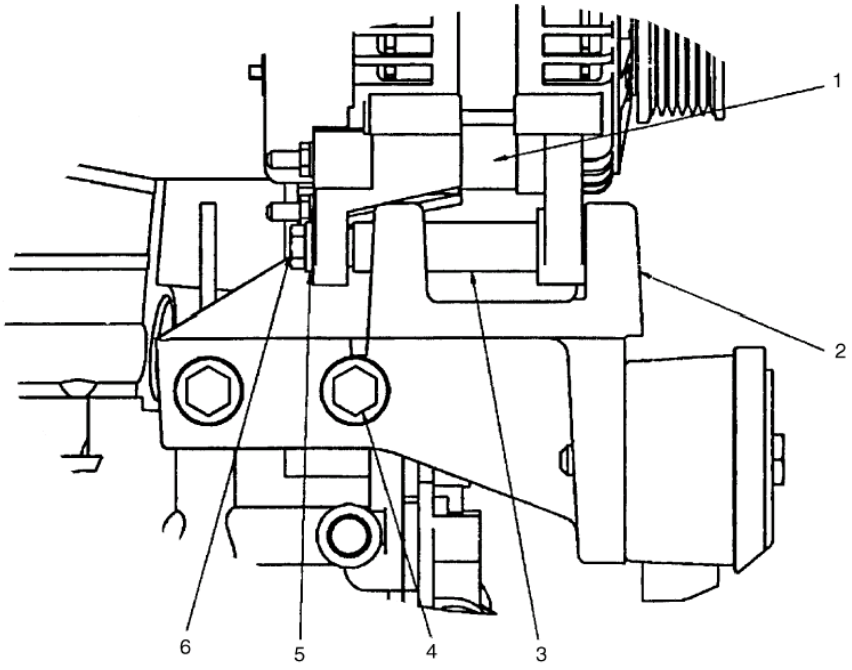

©HYSTER 2012

MONTAGEM DO ALTERNADOR GM - GLP

Ref	Código	Descrição	Qtde	OBS
1	1534017	Alternador	1	Componentes internos não fornecidos
2	1554816	Suporte	1	
3	1554814	Espacador	1	
4	1527892	Parafuso	4	
5	320157	Arruela	1	
6	1307994	Parafuso	1	

RADIADOR COM RESFRIADOR EXTERNO E MANGUEIRAS GM - GLP

(Figura 2-25)

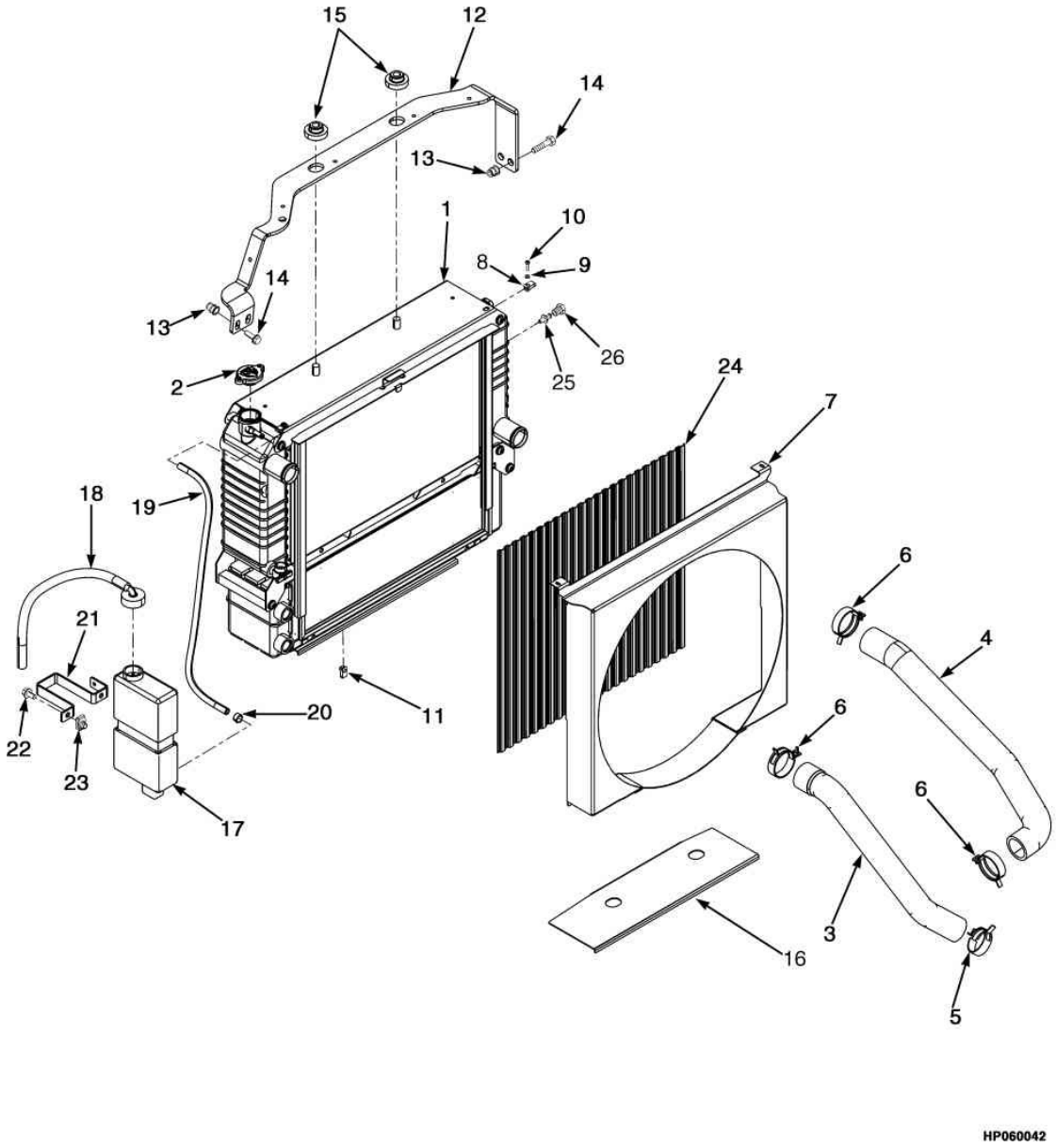

©HYSTER 2012

RADIADOR COM RESFRIADOR EXTERNO E MANGUEIRAS GM - GLP

Ref	Código	Descrição	Qtde	OBS
1	2074790	Conjunto Radiador	1	
1	1590972	Radiador seção água	1	
1	1590918	Resfriador de Óleo	1	
1	1569079	Registro de água	1	Não ilustrado
1	1597765	Arruela	4	
1	1597766	Parafuso	4	
2	1352140	Tampa	1	
3	2085103	Mangueira	1	
4	2085268	Mangueira	1	
5	1527982	Abraçadeira	1	
6	1502001	Abraçadeira	3	
7	1582076	Cobertura	1	
8	1535257	Abraçadeira	2	
9	320154	Arruela	2	
10	302023	Parafuso	2	
11	1551663	Abraçadeira	2	
12	1585317	Suporte do radiador	1	
13	1530243	Luva	4	
14	1583611	Parafuso	4	
15	1529787	Isolador	4	
16	1565692	Proteção	1	
17	1633307	Reservatório	1	A977Y10335H==>
17	1347026	Reservatorio	1	==>A977Y10334H
18	345455	Tubo de saída	1	
18	336550	Bucha	1	
18	345453	Saida Reserv.Agua	1	
18	345454	Tampa	1	
18	1663877	Mangueira	1	
19	1567674	Mangueira	1	
20	369815	Abraçadeira	2	
21	1531167	Suporte	1	
22	1527879	Parafuso	2	
23	1480237	Porca Trava	2	
24	1582078	Tela	1	
25	1531404	Sensor nivel liq arrefecimento	1	
26	14385	Bujão	1	

COLETOR E PERIFÉRICOS GM - GLP

(Figura 2-26)

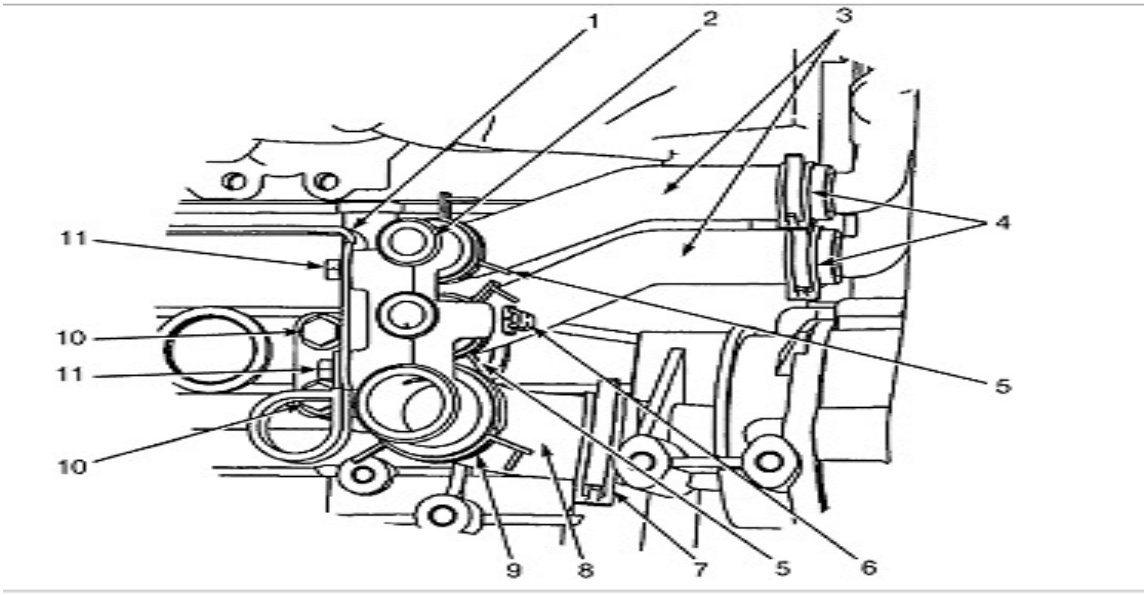

©HYSTER 2012

COLETOR E PERIFÉRICOS GM - GLP

Ref	Código	Descrição	Qtde	OBS
1	2055232	Suporte	1	
2	1554921	Coletor	1	
3	2056732	Mangueira	2	
4	1502009	Abraçadeira	2	
5	15329	Valvula	1	
6	246108	Vedante	CN	
7	1501997	Abraçadeira	2	
8	1527982	Abraçadeira	1	
9	2055298	Mangueira	1	
10	1502001	Abraçadeira	1	
11	1527879	Parafuso	2	
12	1534417	Parafuso	2	

SISTEMA DE ESCAPE GM - GLP

(Figura 2-27)

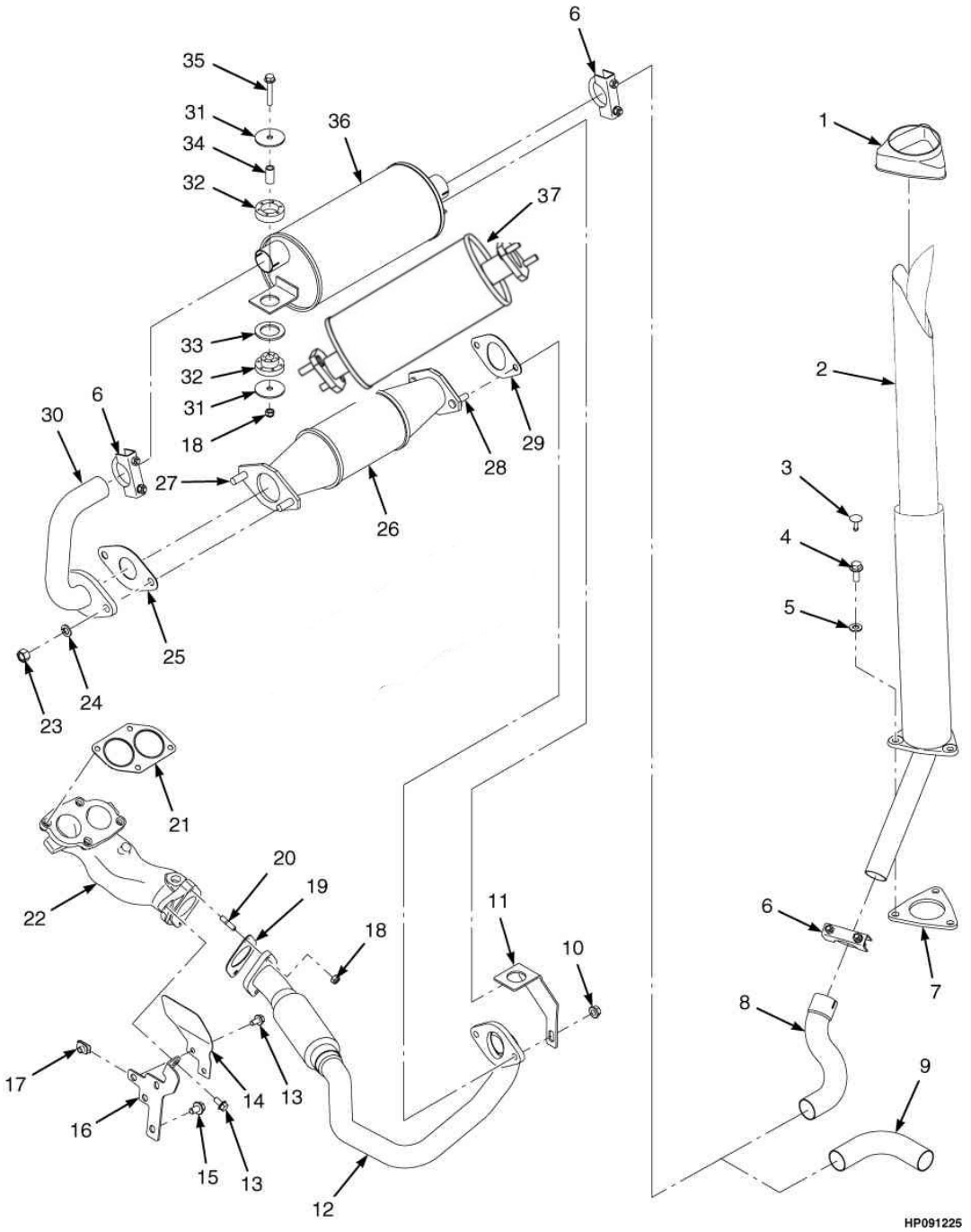

©HYSTER 2012

SISTEMA DE ESCAPE GM - GLP

Atenção: Consulte a coluna correta

Coluna A: Sem catalisador
Coluna B: Com catalisador
Coluna C: Equipamentos com oção de segurança

Ref	Código	Descrição	Qtde A	Qtde B	Qtde C	OBS
1	2021394	Cobertura	1	1	1	
2	1534789	Tubo de Escape	1	1	1	
3	1347045	Pino Capo	1	1	1	
4	1586013	Parafuso	1	1	1	
5	320159	Arruela	1	1	1	
6	68968	Abraçadeira	3	3	3	
7	1533639	Cobertura	1	1	1	
8	1533863	Tubo de Escape	1	1	1	
9	1589312	Tubo de Escape	1	1	1	
10	1460477	Porca		2	2	
11	1532523	Suporte		1	1	
12	1566522	Tubo de Escape	1			==>A977Y05350E
12	1546731	Tubo de Escape		1	1	A977Y05351E==>
13	1527879	Parafuso	1	1		
14	1587069	Proteção	1	1		
15	1528778	Parafuso	1	1		
16	1587068	Suporte	1	1		
17	1480237	Porca Trava	1	1		
18	1582222	Porca travante	4	4	4	
19	1566528	Junta	1	1		==>A977Y11819H
19	4018959	Junta	1	1		A977Y11933J==>
20	1567831	Prisioneiro	2	2		
21	1582139	Junta	1	1		
22	1583713	Adaptador		1	1	
23	1469405	Porca		2	2	
24	292683	Arruela de Pressão		2	2	
25	1469379	Junta		1	1	
26	2059689	Conversor Catalitico		1	1	==>A977Y11819H
26	4601151	Conversor Catalitico		1	1	A977Y11933J==>
27	1495501	Parafuso		2	2	
28	1495502	Parafuso		2	2	
29	1547712	Junta		1	1	
30	1534174	Tubo de Escape	1	1		==>A977Y11819H
30	1636409	Tubo de Escape	1	1		A977Y11933J==>
31	1528938	Arruela	4	4	4	
32	1528930	Isolador	2	2	2	==>A977Y11819H
32	1709996	Isolador	2	2	2	A977Y11933J==>
33	1532585	Arruela	1	1		
34	1528934	Espacador	2	2	2	
35	1510115	Parafuso	2	2	2	

SISTEMA DE ESCAPE GM - GLP

(Figura 2-27)

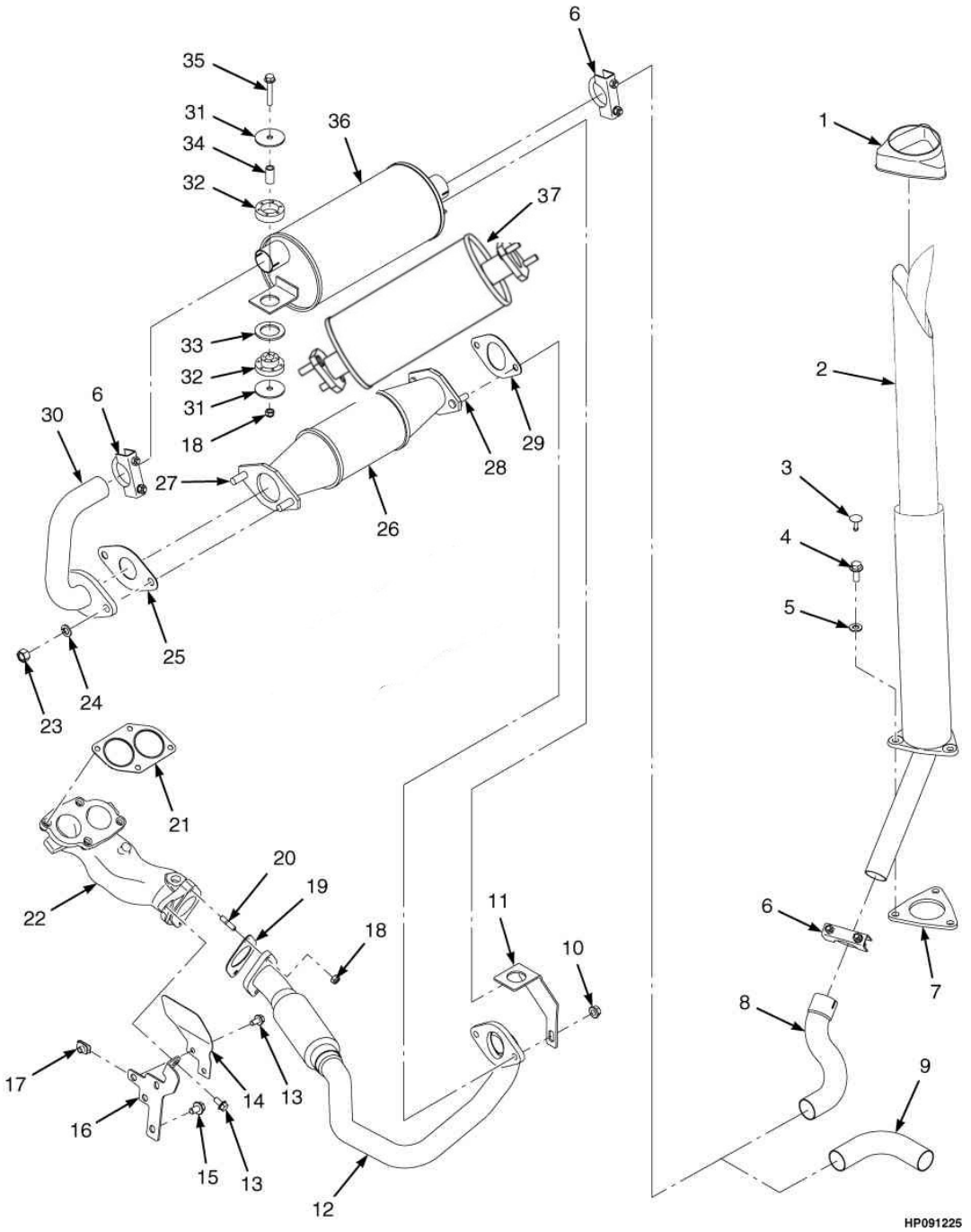

©HYSTER 2012

SISTEMA DE ESCAPE GM - GLP

Atenção: Consulte a coluna correta

Coluna A: Sem catalisador
Coluna B: Com catalisador
Coluna C: Equipamentos com oção de segurança

Ref	Código	Descrição	Qtde A	Qtde B	Qtde C	OBS
36	2056524	Silencioso	1	1	1	==>A977Y11819H montado simultaneamente com o 2092338 (na máq sem catalisador)
36	2089895	Silencioso	1	1	1	A977Y11933J==> montado simultaneamente com o 2092338 (na máq sem catalisador)
37	2092338	Abafador	1	1	1	A977Y05351E==>

VOLANTE E CARCAÇA GM - GLP

(Figura 2-28)

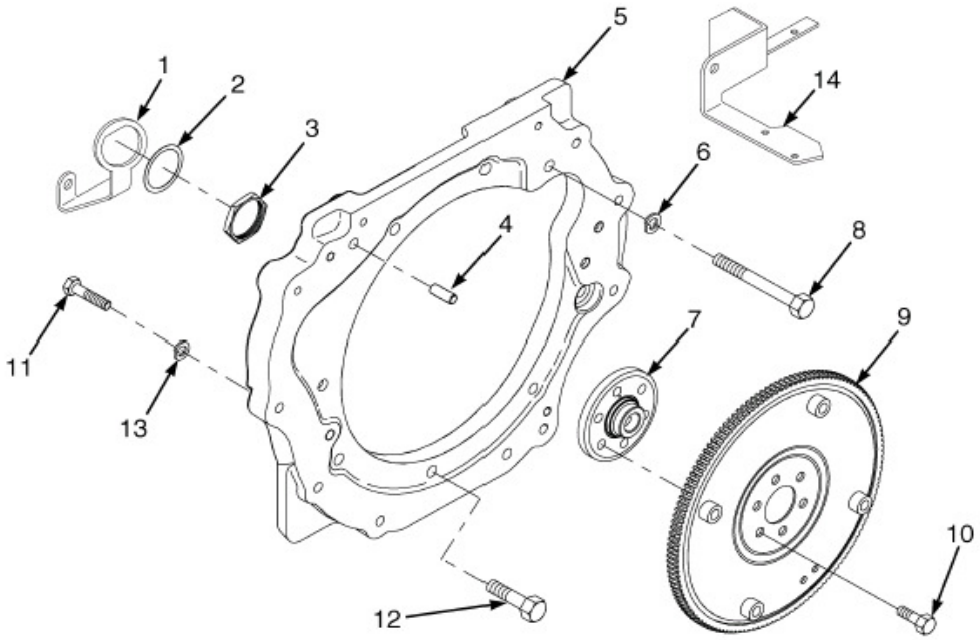

©HYSTER 2012

VOLANTE E CARCAÇA GM - GLP

Ref	Código	Descrição	Qtde	OBS
1	1654415	Suporte	1	
2	1539086	Arruela de Pressão	1	
3	1539085	Porca	1	
4	303150	Pino	2	
5	1553267	Alojamento Do Volante	1	
6	292683	Arruela de Pressão	11	
7	1588963	Adaptador	1	
8	292539	Parafuso	1	
9	1605988	Volante do motor	1	
10	309740	Parafuso	6	
11	292517	Parafuso	10	
12	246001	Parafuso	10	
13	292682	Arruela de Pressão	10	
14	1653569	Suporte	1	

FILTRO DE ÓLEO GM - GLP

(Figura 2-29)

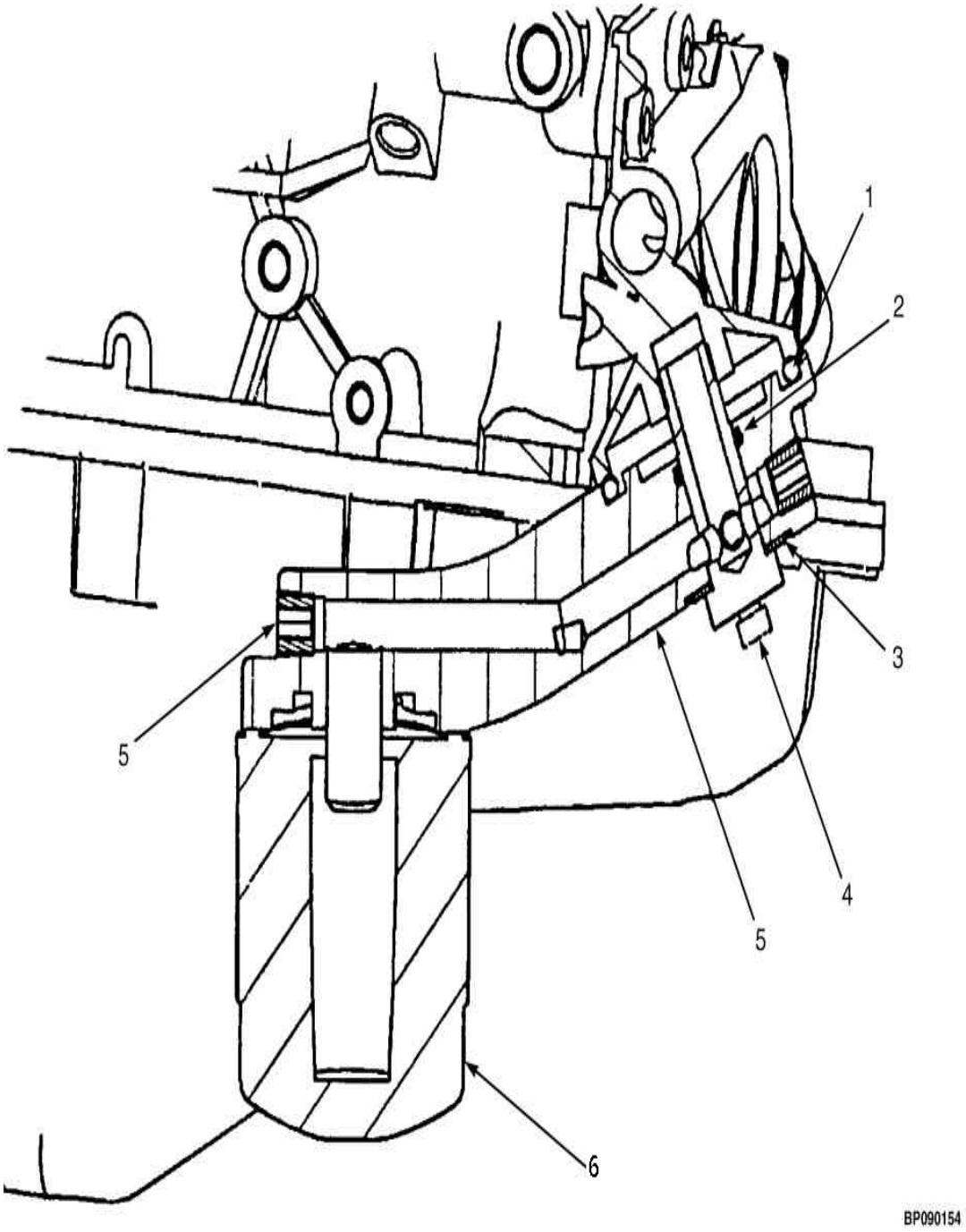

©HYSTER 2012

FILTRO DE ÓLEO GM - GLP

Ref	Código	Descrição	Qtde	OBS
1	61191	Anel O	1	
2	60836	Anel O	1	
3	118257	Vedador	1	
4	1568774	Parafuso Banjo	1	
5	1542674	Adaptador	1	
5	NFS	Adaptador	1	
5	15483	Bujão	2	
5	15347	Bujão	2	
6	860231	Filtro de Óleo	1	

COMANDO DE VÁLVULAS, CABEÇOTE E COLETORES GM - GLP

(Figura 2-30)

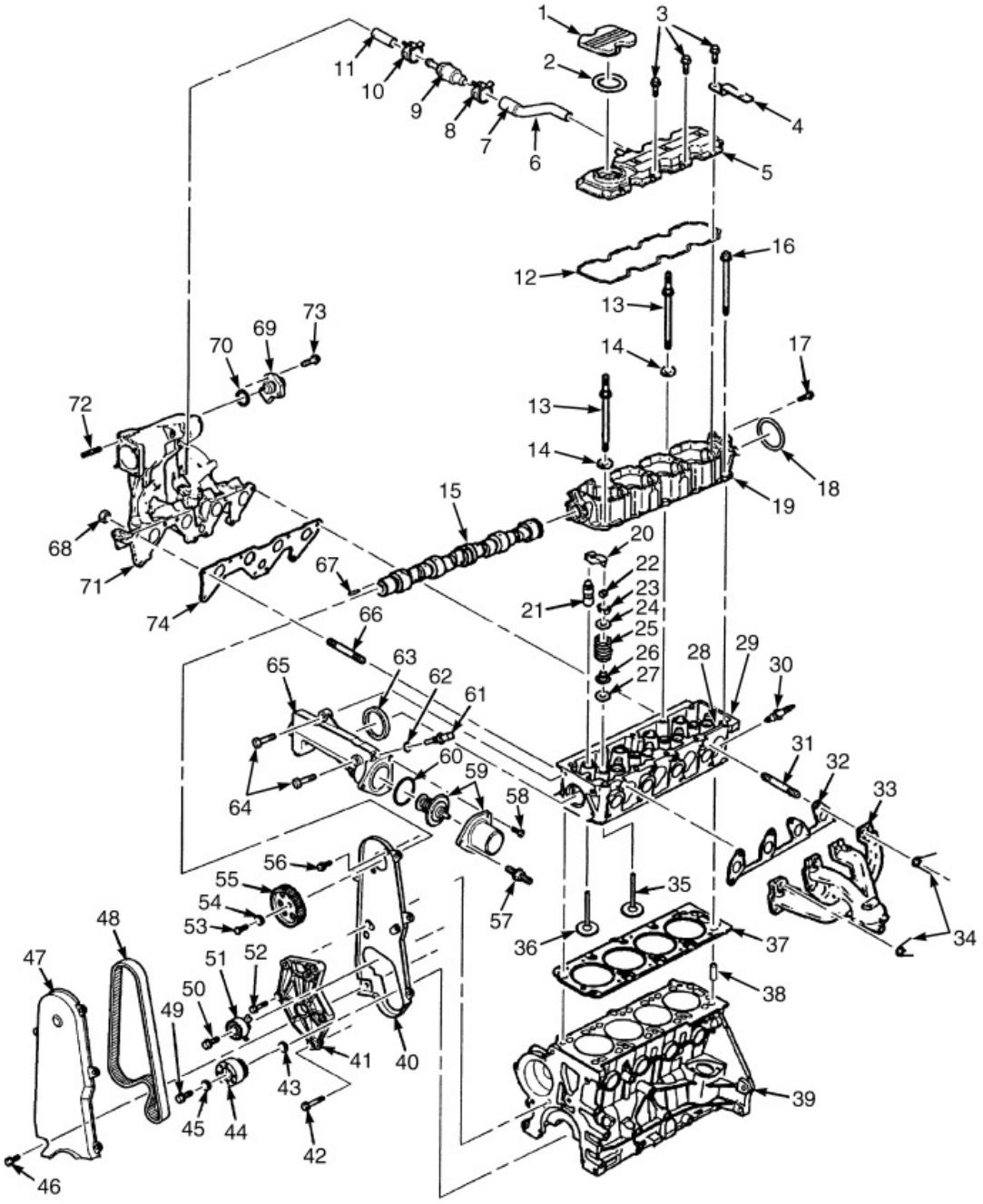

©HYSTER 2012

COMANDO DE VÁLVULAS, CABEÇOTE E COLETORES GM - GLP

Ref	Código	Descrição	Qtde	OBS
	1501695	Motor-GLP (GM 2.4L) (2005)	1	==>A977Y02165D
	1603004	Motor-GLP (GM 2.4L) (2006)	1	A977Y02219D<==>A977Y04101E
	1649486	Motor (GM 2.4L) (2007-2008)	1	A977Y04102E==>A977Y08743G
	4006369	Motor (GM 2.4L) (2009)	1	A977Y08746H<==>A977Y11819H
	4006383	Motor (GM 2.4L) (2010 Series)	1	A977Y11933J==>
1	1584493	Tampa	1	
2	1584495	Vedação	1	
3	1593665	Parafuso	8	==>A977Y11819H
3	4014811	Parafuso (série 2010)	6	A977Y11933J==>
4	1584532	Suporte	1	
5	1584492	Tampa	1	
6	1584266	Conjunto mangueira (PCV)	1	
7	1584445	Mangueira	1	
8	1584451	Abraçadeira	1	
9	1584442	Válvula PCV	1	
10	1584444	Abraçadeira LE	1	
11	1584267	Mangueira	1	
12	1584497	Junta	1	
13	1584207	Prisioneiro	4	
14	1584208	Arruela	4	
15	1584480	Eixo Comando	1	==>A977Y11819H
15	4014817	Eixo comando (série 2010)	1	A977Y11933J==>
16	1584206	Parafuso	6	
17	1584490	Parafuso	4	
18	1584488	Vedação	1	
19	1584479	Carcaça do eixo comando	1	==>A977Y11819H
19	1584696	Vedação do eixo comando	1	==>A977Y11819H
19	4014810	Carcaça do eixo comando (série 2010)	1	A977Y11933J==>
20	1584519	Balancim	8	
21	1584508	Tucho de válvula	8	
22	1584511	Assento de válvula	8	
23	1584202	Válvula de parada	16	Componente do Kit do cabeçote 1702643
24	1584201	Retentor	8	Componente do Kit do cabeçote 1702643
25	1584200	Mola	8	Componente do Kit do cabeçote 1702643
26	1584199	Vedação	8	Componente do Kit do cabeçote 1702643
27	1584197	Assento de válvula (admissão)	8	Componente do Kit do cabeçote 1702643
27	1584198	Rotator (valvula Exaustão)	4	Componente do Kit do cabeçote 1702643
28	1584256	Valvula	1	

COMANDO DE VÁLVULAS, CABEÇOTE E COLETORES GM - GLP

(Figura 2-30)

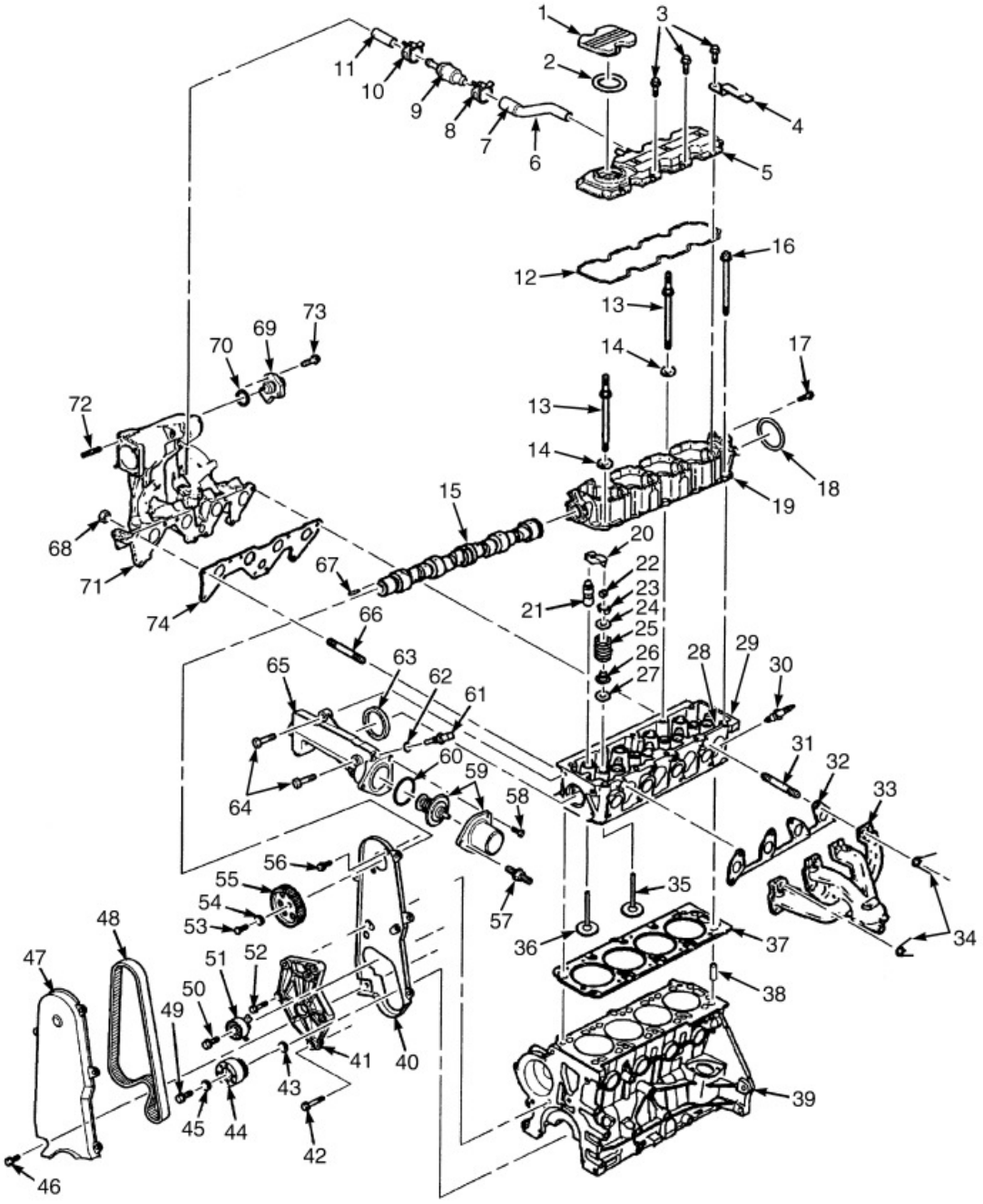

©HYSTER 2012

COMANDO DE VÁLVULAS, CABEÇOTE E COLETORES GM - GLP

Ref	Código	Descrição	Qtde	OBS
29	1584188	Carcaça do Cabeçote	1	Componente do Kit do cabeçote 1702643
30	1584123	Vela de Ignição	4	
31	1584204	Prisioneiro do coletor de escape	8	Componente do Kit do cabeçote 1702643
32	1584475	Junta	1	
33	1584478	Coletor de escape	1	
34	1584474	Porca	8	
35	1584196	Válvula de exaustão	4	Componente do Kit do cabeçote 1702643
35	1702642	Válvula de exaustão (alternativo)	4	
36	1584195	Válvula de admissão	4	Componente do Kit do cabeçote 1702643
37	1584141	Junta do cabeçote	1	
38	1584182	Pino	1	
39	NFS	Bloco de cilindros	1	
39	1584175	Plugue	1	
40	1584453	Tampa	1	
41	1584521	Adaptador	1	
42	1584244	Parafuso	2	
43	1584505	Espaçador	2	
44	1584502	Roda dentada	1	
45	1584506	Arruela	1	
46	4014813	Parafuso	5	
47	1584458	Tampa (correia dentada)	1	
48	1584507	Correia Dentada	1	
49	1584503	Parafuso	1	
50	1584510	Parafuso	1	
51	1584509	Tensionador da correia	1	
52	1584522	Parafuso	1	
53	1584498	Parafuso	1	==>A977Y11819H
53	4014814	Parafuso (série 2010)	1	A977Y11933J==>
54	1593662	Arruela	2	
55	1584491	Roda dentada	1	
56	302047	Parafuso	4	
57	1584460	Prisioneiro	1	
58	1584462	Parafuso	2	
59	1584121	Termostato	1	
60	1584122	Vedação	1	
61	1584140	Sensor (arrefecimento motor)	1	

COMANDO DE VÁLVULAS, CABEÇOTE E COLETORES GM - GLP

(Figura 2-30)

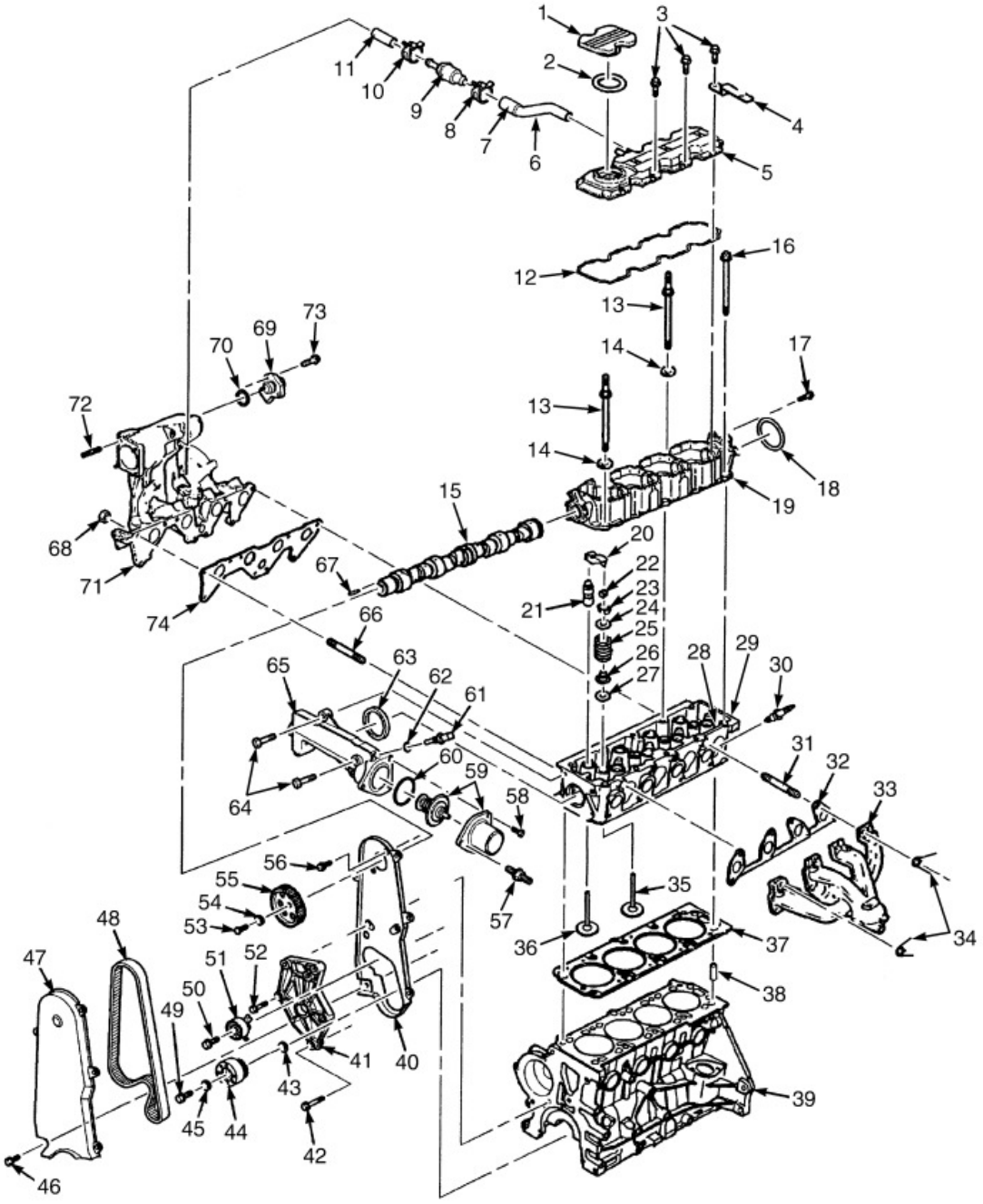

©HYSTER 2012

COMANDO DE VÁLVULAS, CABEÇOTE E COLETORES GM - GLP

Ref	Código	Descrição	Qtde	OBS
63	1584463	Vedação	1	
64	1584462	Parafuso	2	
65	1584459	Carcaça	1	
66	1584203	Prisioneiro do coletor de admissão	9	Componente do Kit do cabeçote 1702643
67	1584481	Pino	1	
68	1584474	Porca	9	
69	1584472	Sensor (MAP)	1	
71	1584465	Coletor de admissão	1	
72	NFS	Prisioneiro	4	
73	NFS	Parafuso	2	
74	1584464	Junta	1	
75	1584476	Capa protetora anti-chama	1	
	1702643	Conjunto cabeçote	1	
	1584477	Parafuso	5	não ilustrada
	1661438	Motor parcial	1	NFS

ARVORE DE MANIVELAS, PISTÕES, BOMBA DE ÓLEO E CARTER GM - GLP

(Figura 2-31)

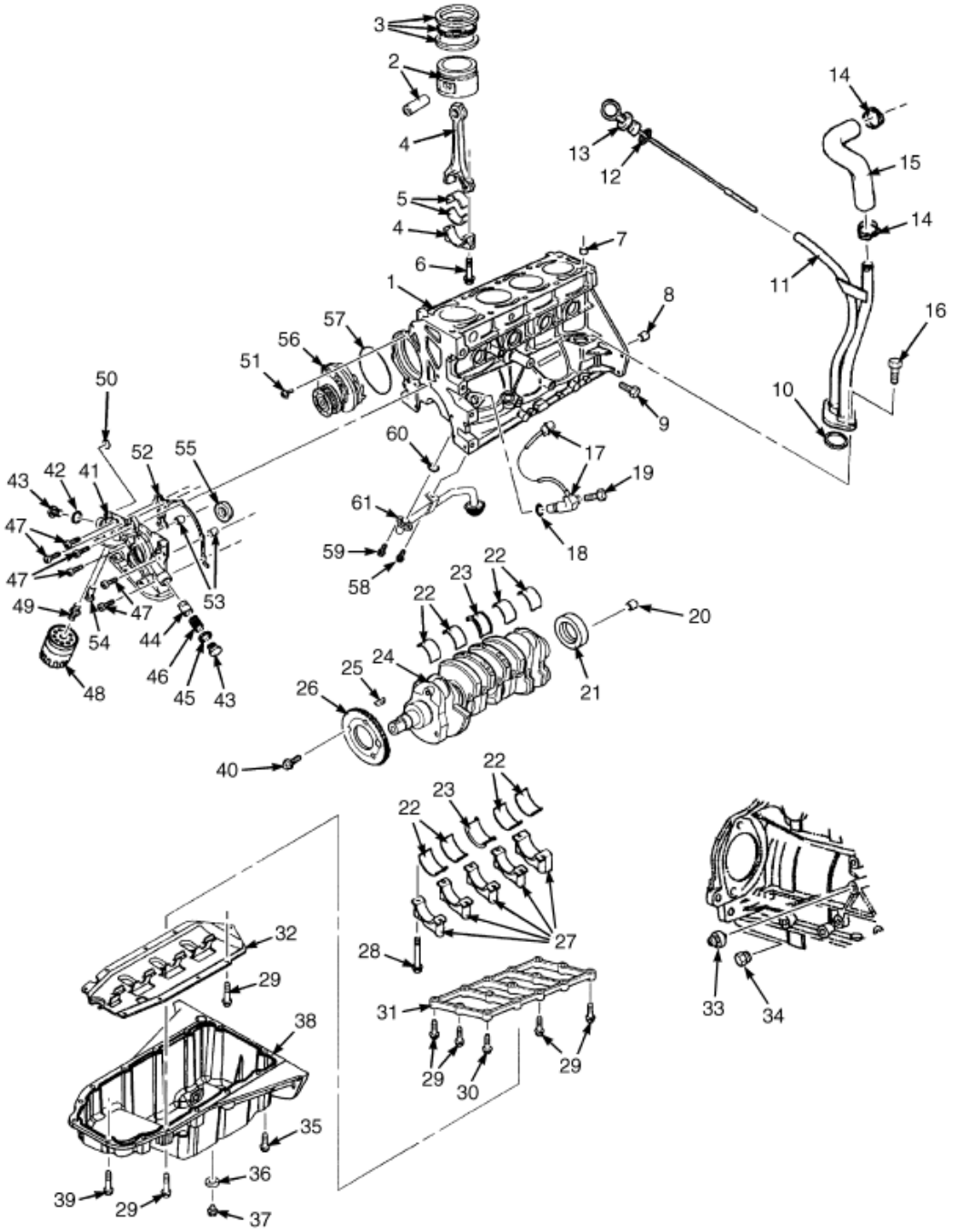

©HYSTER 2012

ARVORE DE MANIVELAS, PISTÕES, BOMBA DE ÓLEO E CARTER GM - GLP

Ref	Código	Descrição	Qtde	OBS
1	1501695	Motor-GLP (GM 2.4L) (2005)	1	==>A977Y02165D
1	1603004	Motor-GLP (GM 2.4L) (2006)	1	A977Y02219D<==>A977Y04101E
1	1649486	Motor (GM 2.4L) (2007)(2008)	1	A977Y04102E<==>A977Y08743G
1	4006369	Motor (GM 2.4L) (2009)	1	A977Y08746H<==>A977Y11819H
1	4006383	Motor (GM 2.4L) (2010 Series)	1	A977Y11933J==>
2	1593657	Jogo de Pistão e Anéis Std	4	Standard
2	NFS	Jogo de Pistão e Anéis 0,25	4	NSS
3	1593658	Jogo de Anéis Standard	4	
4	1584232	Biela	4	
4	1584239	Parafuso	2	
5	1584248	Bronzina Std	4	Standard
5	1584662	Bronzina	4	0,25 mm
6	1584239	Parafuso	8	
7	1584182	Pino	4	
8	1584183	Pino	2	
9	NFS	Bujão	1	
10	1584447	Junta	1	
11	1584446	Tubo	1	=> S/N A977Y02165D
11	1632225	Tubo	1	S/N A977Y02219D =>
12	NFS	Vedação	1	
13	1584265	Vareta de nível de óleo	1	=> S/N A977Y02165D
13	1632226	Vareta de nível de óleo	1	S/N A977Y02219D =>
14	1584451	Abraçadeira	2	
15	1584450	Mangueira	1	
16	1584449	Parafuso	2	
17	1584514	Sensor posição virabrequim	1	
18	NFS	Vedação	1	
19	1584227	Parafuso	4	
20	NFS	Mancal	1	
21	1584533	Retentor do Virabrequim	1	==>A977Y11819H
21	4014809	Retentor do Virabrequim (2010 series)	1	A977Y11933J==>
22	NFS	Kit Casquilho Std (móvel e fixo)	1	Contido no Kit 1584618
22	NFS	Kit Casquilho 0,25 (móvel e fixo)	1	Contido no Kit 1584619
23	NFS	Kit Casquilho Std (móvel e fixo)	1	Contido no Kit 1584618
23	NFS	Kit Casquilho 0,25 (móvel e fixo)	1	Contido no Kit 1584619
24	1584209	Arvore de Manivelas	1	
25	1584504	Chaveta	1	
26	1584222	Capacitor	1	
27	NFS	Tampa	4	
28	1584178	Parafuso	10	
29	1584243	Parafuso	24	
30	1593653	Parafuso	1	

ARVORE DE MANIVELAS, PISTÕES, BOMBA DE ÓLEO E CARTER GM - GLP

(Figura 2-31)

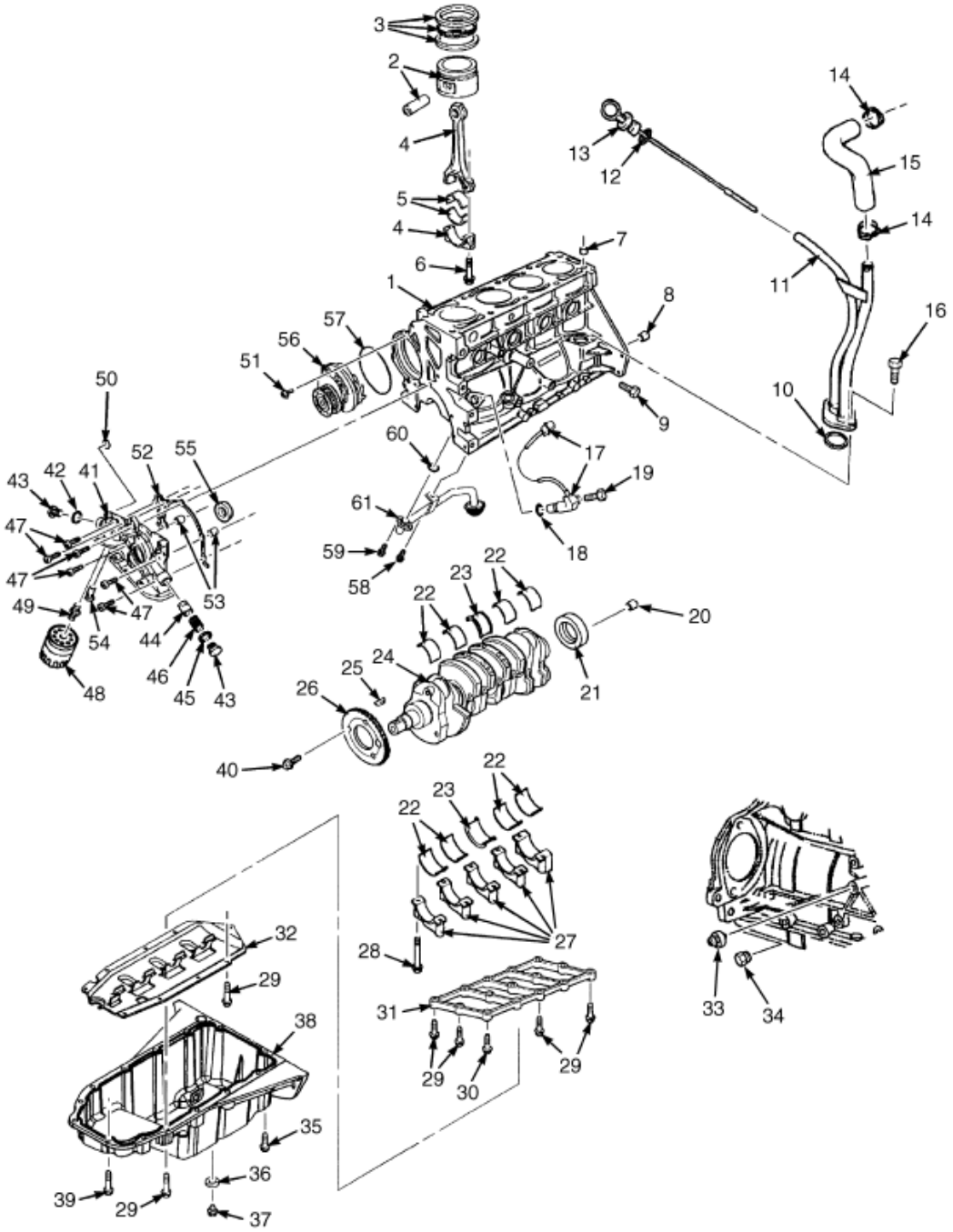

©HYSTER 2012

ARVORE DE MANIVELAS, PISTÕES, BOMBA DE ÓLEO E CARTER GM - GLP

Ref	Código	Descrição	Qtde	OBS
31	1584185	Chapa	1	
32	1584241	Defletor	1	
33	1593661	Sensor pré-ignição	1	
34	1358026	Bujão	1	
35	1584242	Parafuso	2	
36	1597697	Vedador	1	
37	1597698	Bujão de dreno	1	
38	1584240	Carter	1	
39	1584244	Parafuso	4	
40	1584227	Parafuso	4	
41	1584247	Conjunto de Bomba de Óleo	1	
42	1584262	Vedador	1	
43	1584257	Parafuso	2	
44	1584254	Valvula	1	
45	1584261	Junta	1	
46	1584255	Mola	1	
47	1584245	Parafuso	6	
48	860231	Filtro de Óleo	1	
49	1584252	Conexao	1	
50	1584187	Arruela	1	==>A977Y11819H
50	4014816	Vedação (série 2010)	1	A977Y11933J==>
51	1584455	Parafuso	3	
52	1584246	Junta	2	
53	1584184	Pino	1	
54	1584256	Valvula	1	
55	1584260	Vedador	1	
56	1584456	Bomba D'Agua	1	
57	1584457	Vedador	1	
58	1584243	Parafuso	1	
59	1593660	Parafuso	2	
60	1584263	Vedador	3	
61	1584264	Tubo	1	
	1584251	Tampa (bomba óleo)	1	não ilustrada
	1584253	Parafuso (tampa bomba de óleo)	5	não ilustrada
	1584477	Parafuso	5	não ilustrada
	1584618	Kit Casquilho Standard (movel/fixo)	1	
	1584619	Kit Casquilho 0,25 (movel/fixo)	1	

RADIADOR COM RESFRIADOR EXTERNO DE ÓLEO E MANGUEIRAS YANMAR

(Figura 2-32)

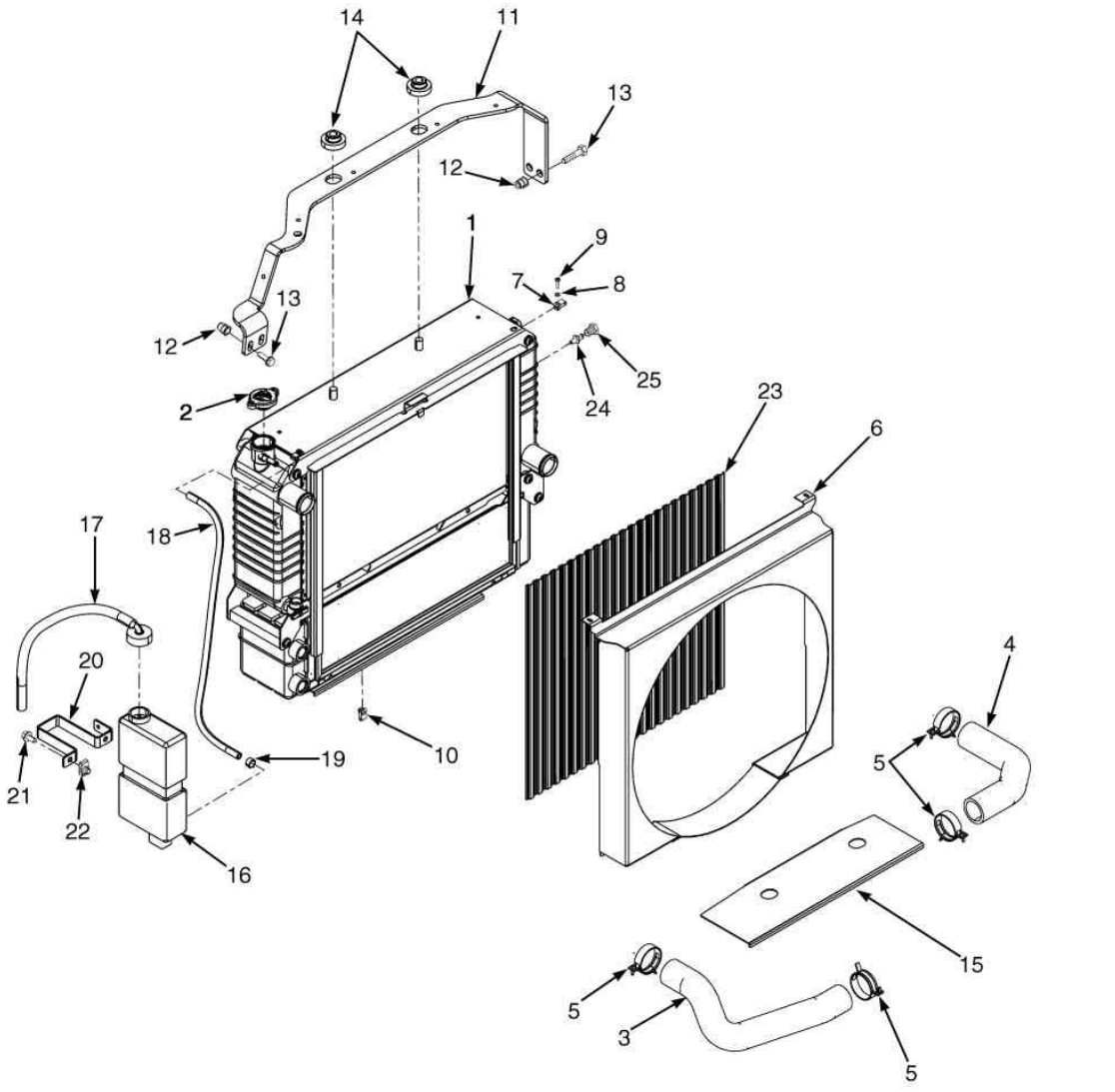

©HYSTER 2012

RADIADOR COM RESFRIADOR EXTERNO DE ÓLEO E MANGUEIRAS YANMAR

Ref	Código	Descrição	Qtde	OBS
1	2074790	Radiador	1	
1	1590972	Radiador seção água	1	
1	1590918	Radiador de Óleo	1	
1	1569079	Registro de Água	1	
1	1597766	Parafuso	4	
1	1597765	Arruela	4	
2	1352140	Tampa	1	
3	2085104	Mangueira	1	
4	2069688	Mangueira	1	
5	1502001	Abraçadeira	4	
6	1582076	Cobertura	1	
7	1535257	Abraçadeira	2	
8	320154	Arruela	2	
9	302023	Parafuso	2	
10	1551663	Abraçadeira	2	
11	1585317	Suporte	1	
12	1530243	Luva	4	
13	1583611	Parafuso	4	
14	1529787	Isolador	4	
15	1565692	Proteção	1	
16	1347026	Reservatorio	1	==>A977Y10334H
16	1633307	Reservatorio	1	A977Y10335H==>
17	345455	Tubo de saída	1	
17	345454	Tampa	1	
17	1663877	Mangueira	1	
17	345453	Saida Reserv.Agua	1	
17	336550	Bucha	1	
18	1567674	Mangueira	1	
19	369815	Abraçadeira	2	
20	1531167	Suporte	1	
21	1527879	Parafuso	2	
22	1480237	Porca Trava	2	
23	1623471	Tela	1	
24	1531404	Sensor baixo nível líquido arrefecimento	1	
25	14385	Bujão	1	

SISTEMA DE ESCAPE YANMAR

(Figura 2-33)

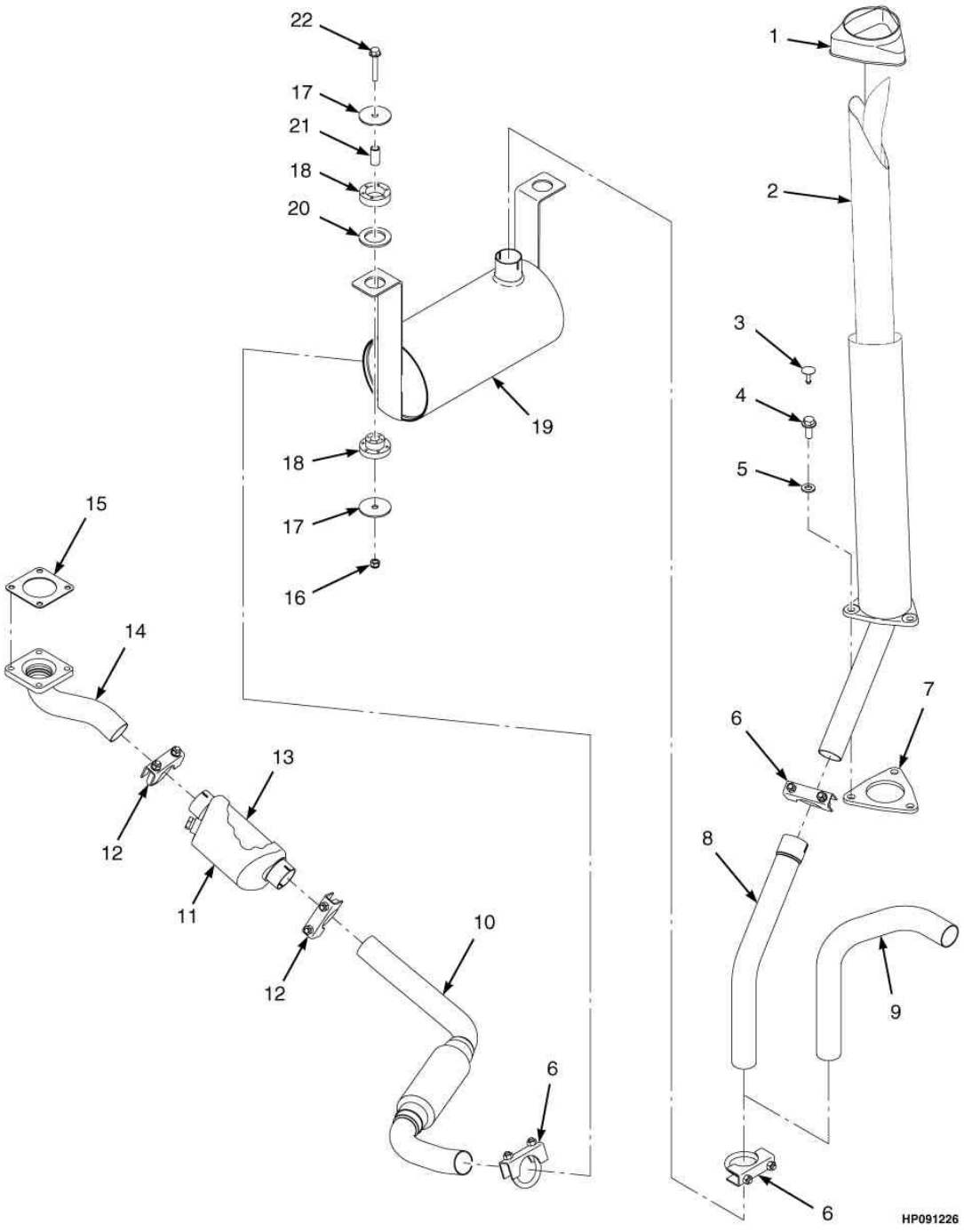

©HYSTER 2012

SISTEMA DE ESCAPE YANMAR

Atenção: Consulte a coluna correta

Coluna A: Sem catalisador
Coluna B: Com catalisador

			Qtde		
Ref	**Código**	**Descrição**	**A**	**B**	**OBS**
1	2021394	Cobertura	1	1	
2	1646827	Tubo de Escape	1	1	
3	1347045	Pino Capo	3	3	
4	1586013	Parafuso	3	3	
5	320159	Arruela	3	3	
6	68968	Abraçadeira	3	3	
7	1533639	Cobertura	1	1	
8	1567020	Tubo de Escape	1	1	
9	1586967	Tubo de Escape	1	1	
10	1589629	Tubo de Escape		1	
10	1589630	Tubo de Escape	1		
11	878258	Oxicatalizador		1	
12	1391757	Abraçadeira		2	
13	1391758	Defletor		1	
14	1589635	Tubo de Escape		1	
15	1532363	Junta	1	1	
16	1582222	Porca travante	4	4	
17	1528938	Arruela	4	4	
18	1528930	Isolador	2	2	
19	2075554	Silencioso	1	1	
20	1532585	Arruela	2	2	
21	1528934	Espacador	2	2	
22	1510115	Parafuso	2	2	

COLETORES YANMAR

(Figura 2-34)

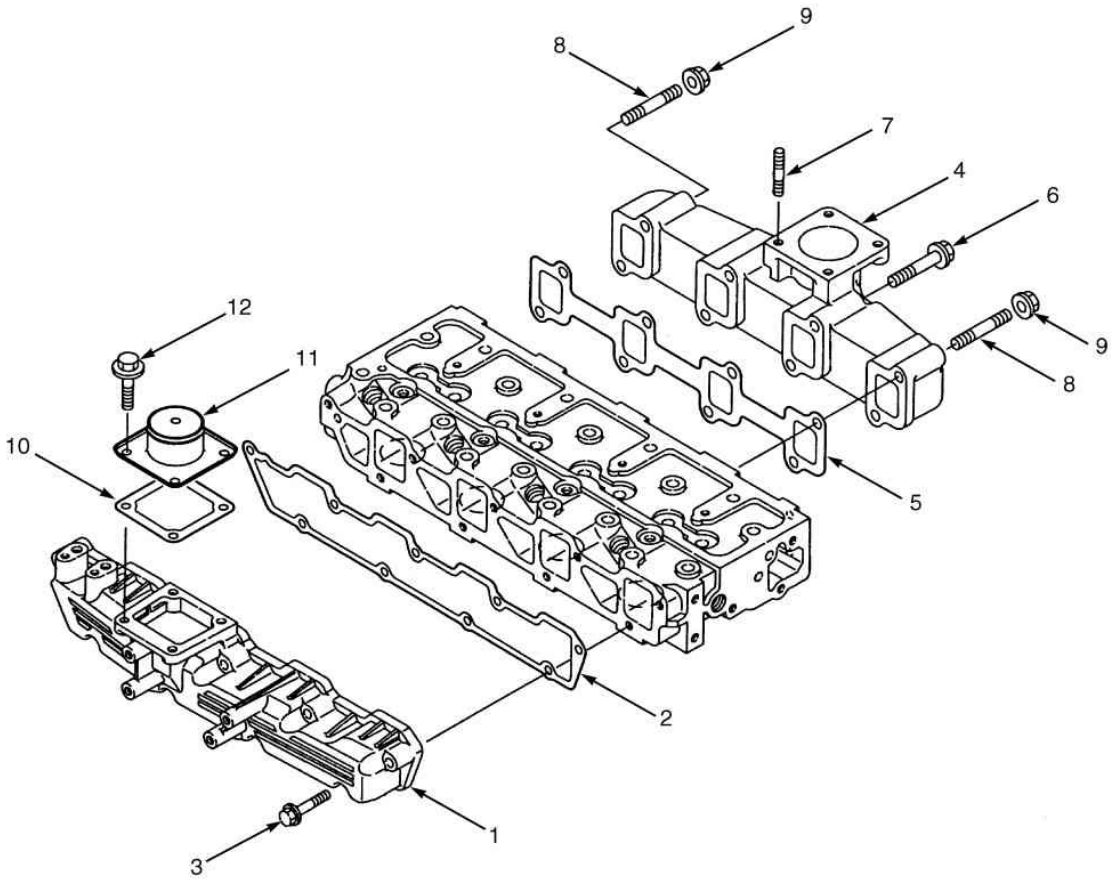

©HYSTER 2012

COLETORES YANMAR

Ref	Código	Descrição	Qtde	OBS
	1501690	Motor	1	Yanmar 3.3L
1	1599556	Coletor de Admissao	1	
2	1599543	Junta	1	Kit 1600085
3	1599475	Parafuso	9	
4	1599559	Coletor de Escape	1	
5	1599560	Junta	1	Kit 1600085
6	1599561	Parafuso	9	
7	1599562	Prisioneiro	4	
8	1599563	Prisioneiro	2	
9	2068378	Porca	2	
10	1599565	Junta	1	Kit 1600085
11	1599567	Junta	1	
12	1599568	Parafuso	4	
	1600085	Junta (Kit)	1	

VOLANTE E CARCAÇA YANMAR

(Figura 2-35)

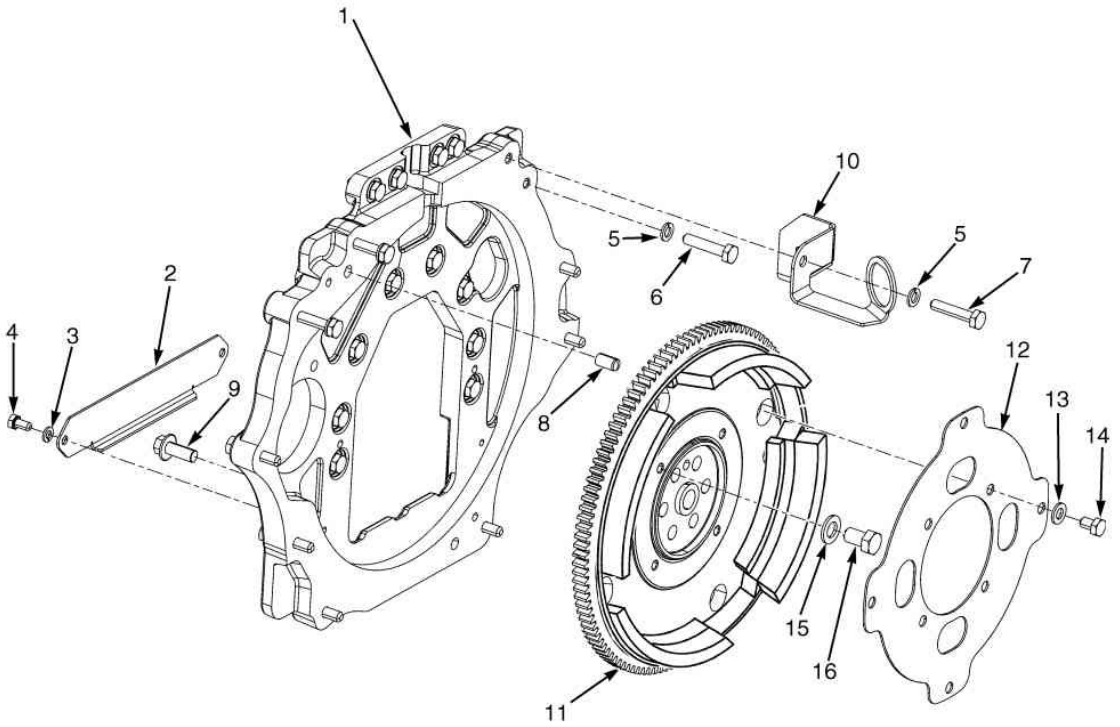

©HYSTER 2012

VOLANTE E CARCAÇA YANMAR

Ref	Código	Descrição	Qtde	OBS
1	1553265	Carcaça	1	
2	1522363	Cobertura	1	
3	292681	Arruela de Pressão	2	
4	287851	Parafuso	2	
5	292682	Arruela de Pressão	22	
6	136985	Parafuso	12	
7	292517	Parafuso	10	
8	303150	Pino	2	
9	1528889	Parafuso	2	
10	1653569	Suporte do tubo	1	
11	1615800	Volante do motor	1	
12	1531806	Placa Flexivel	1	
13	296420	Arruela	4	
14	293626	Parafuso	4	
15	296424	Arruela	6	
16	1550747	Parafuso	6	
17	1623093	Suporte do chicote	6	não ilustrado
	1625999	Tampa do protetor de pó	1	não ilustrado

CAIXA DE DISTRIBUIÇÃO YANMAR

(Figura 2-36)

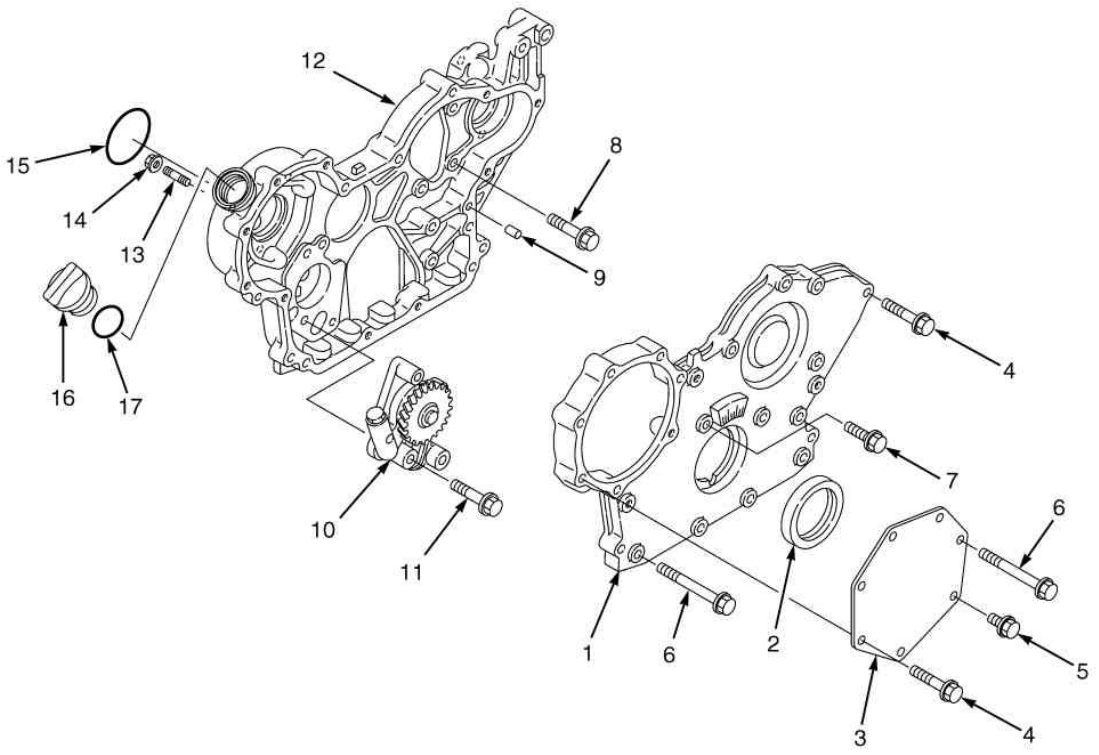

©HYSTER 2012

CAIXA DE DISTRIBUIÇÃO YANMAR

Ref	Código	Descrição	Qtde	OBS
	1501690	Motor	1	Yanmar 3.3L
1	2101708	Tampa da Cx de Engrenagem	1	
2	1599460	Retentor	1	
3	1599461	Cobertura	1	
4	1599473	Parafuso	10	
5	1599470	Parafuso	1	
6	1599476	Parafuso	7	
7	1599472	Parafuso	1	
8	1599471	Parafuso	3	
9	1599458	Pino	4	
10	1599466	Bomba de Óleo	1	
11	1599475	Parafuso	1	
12	1599465	Caixa de Engrenagem	1	
13	1599467	Prisioneiro	3	
14	2068378	Porca	3	
15	1599462	Anel O	1	Kit 1600085
16	1599463	Tampa	1	
17	1599464	Anel O	1	Kit 1600085
	1599478	Vedador liquido	CN	
	1600085	Junta (Kit)	1	

CARTER YANMAR

(Figura 2-37)

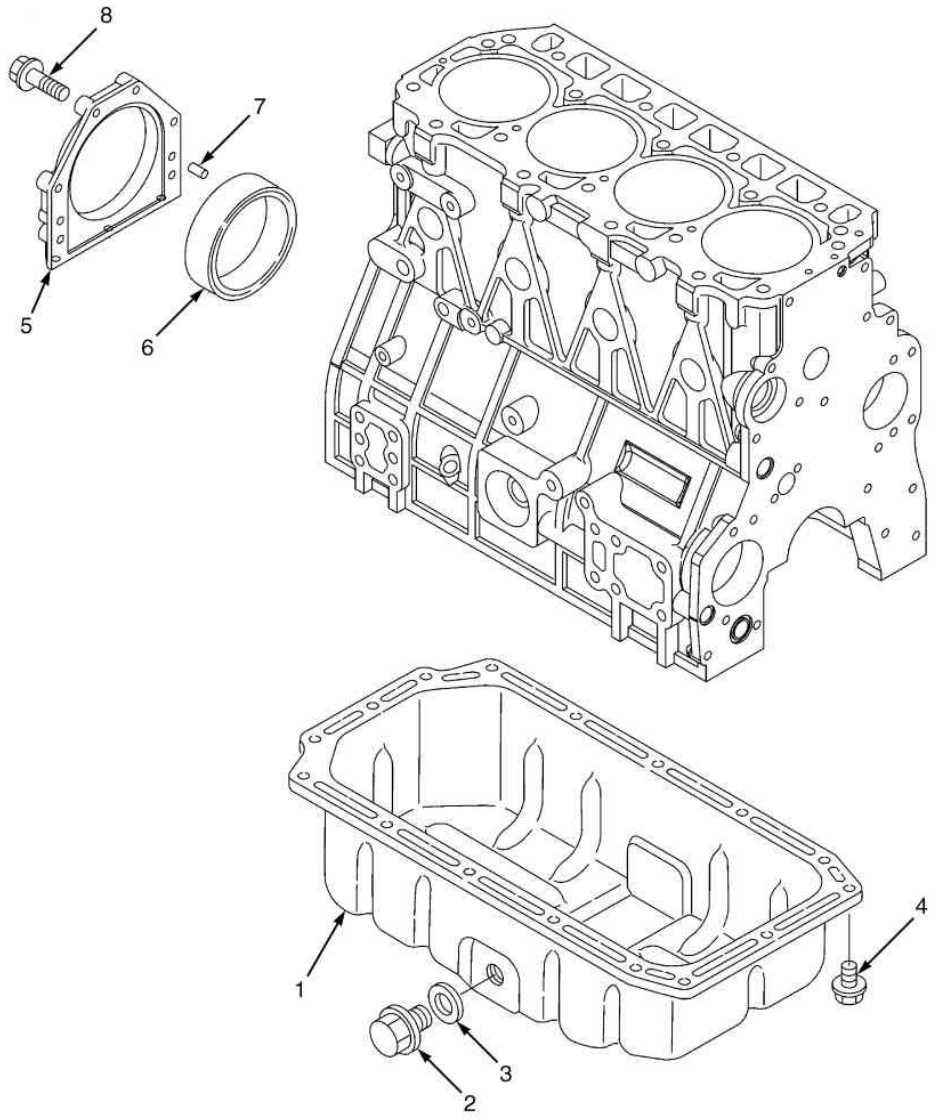

©HYSTER 2012

CARTER YANMAR

Ref	Código	Descrição	Qtde	OBS
	1501690	Motor	1	Yanmar 3.3L
1	1599479	Carter	1	
2	1599480	Bujão de dreno	1	
3	1599481	Vedador	1	Kit 1600085
4	1599448	Parafuso	16	
5	1599483	Carcaça	1	
6	1707826	Retentor	1	
7	1599458	Pino	2	
8	1599485	Parafuso	6	
	1599478	Vedador liquido	CN	Kit 1600085
	1600085	Kit de juntas do motor	1	

CABEÇOTE YANMAR

(Figura 2-38)

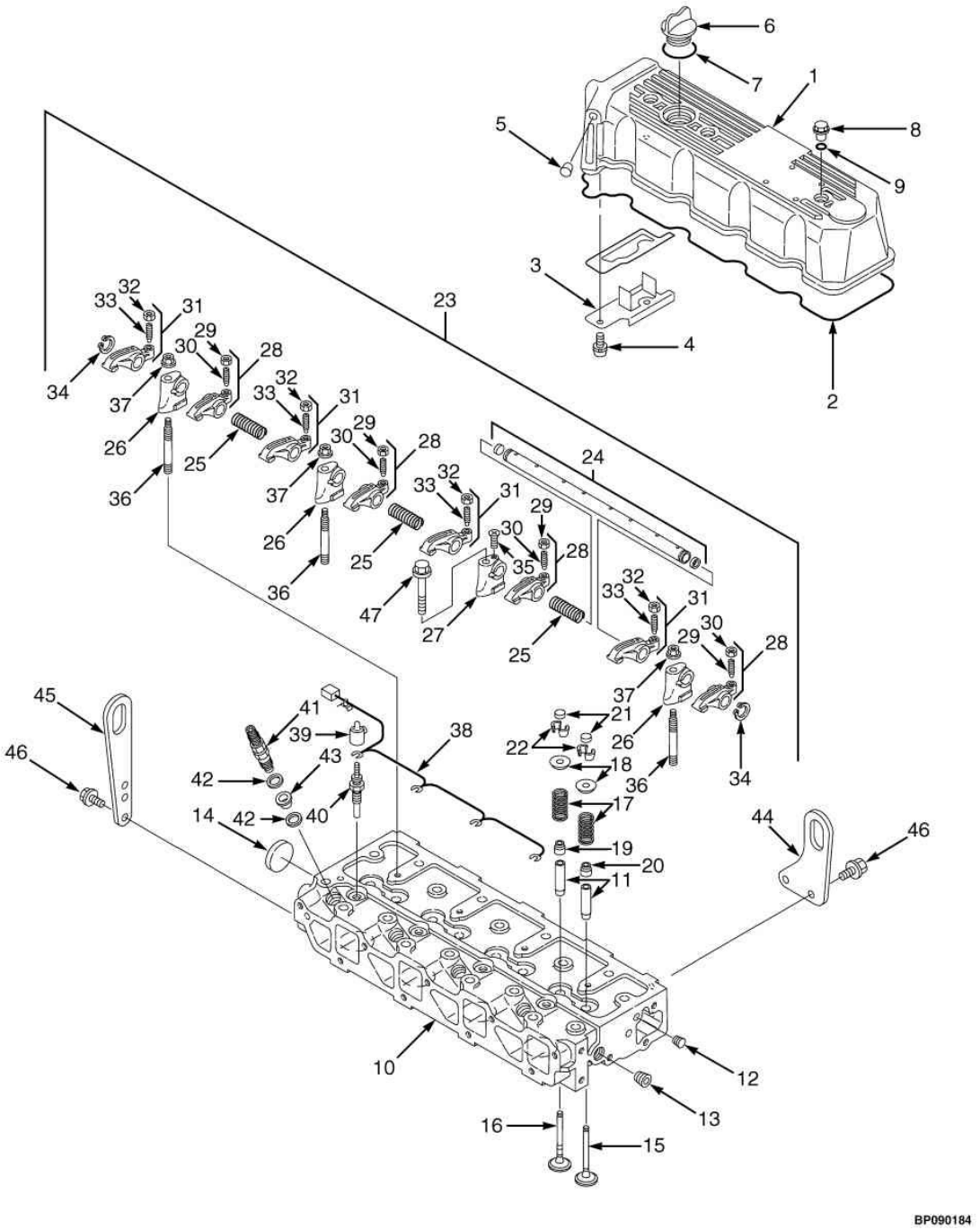

©HYSTER 2012

CABEÇOTE YANMAR

Ref	Código	Descrição	Qtde	OBS
	1501690	Motor	1	Yanmar 3.3L
1	1599545	Cobertura	1	
2	1599546	Junta	1	Kit 1600085
3	1599547	Chapa	1	
4	1599548	Parafuso	2	
5	1599549	Bujão	1	
6	1599463	Tampa	1	
7	1599464	Anel O	1	Kit 1600085
8	1599544	Porca da Tampa de Válvula	3	
9	1599550	Anel O	3	Kit 1600085
10	1600273	Conjunto do Cabecote (3.3L)	1	
11	1599525	Guia Da Válvula	8	
12	1599526	Bujão	1	
13	1599441	Bujão	1	
14	1599528	Bujão	1	
15	1599489	Valvula de Admissão	4	
16	1599516	Valvula ee Escape	4	
17	1599517	Mola	8	
18	1599518	Retentor	8	
19	1599519	Vedador da válvla de escape	4	Kit 1600085
20	1599520	Vedador válvula admissao	4	Kit 1600085
21	1599521	Tampa	8	
22	1599529	Trava	8	
23	1599530	Suporte do Balancim	1	
24	1599531	Eixo de Balancins	1	
25	1599532	Mola	3	
26	1599533	Suporte	3	
27	1599534	Suporte	1	
28	1599535	Kit Balancim Valv Admissao	4	
29	1599536	Parafuso	1	
30	1599537	Porca	1	
31	1599538	Balancins	4	
32	1599536	Parafuso	1	
33	1599537	Porca	1	
34	1599539	Abraçadeira	2	
35	1599540	Parafuso	1	
36	1599541	Prisioneiro	3	
37	1599542	Porca	3	

CABEÇOTE YANMAR

(Figura 2-38)

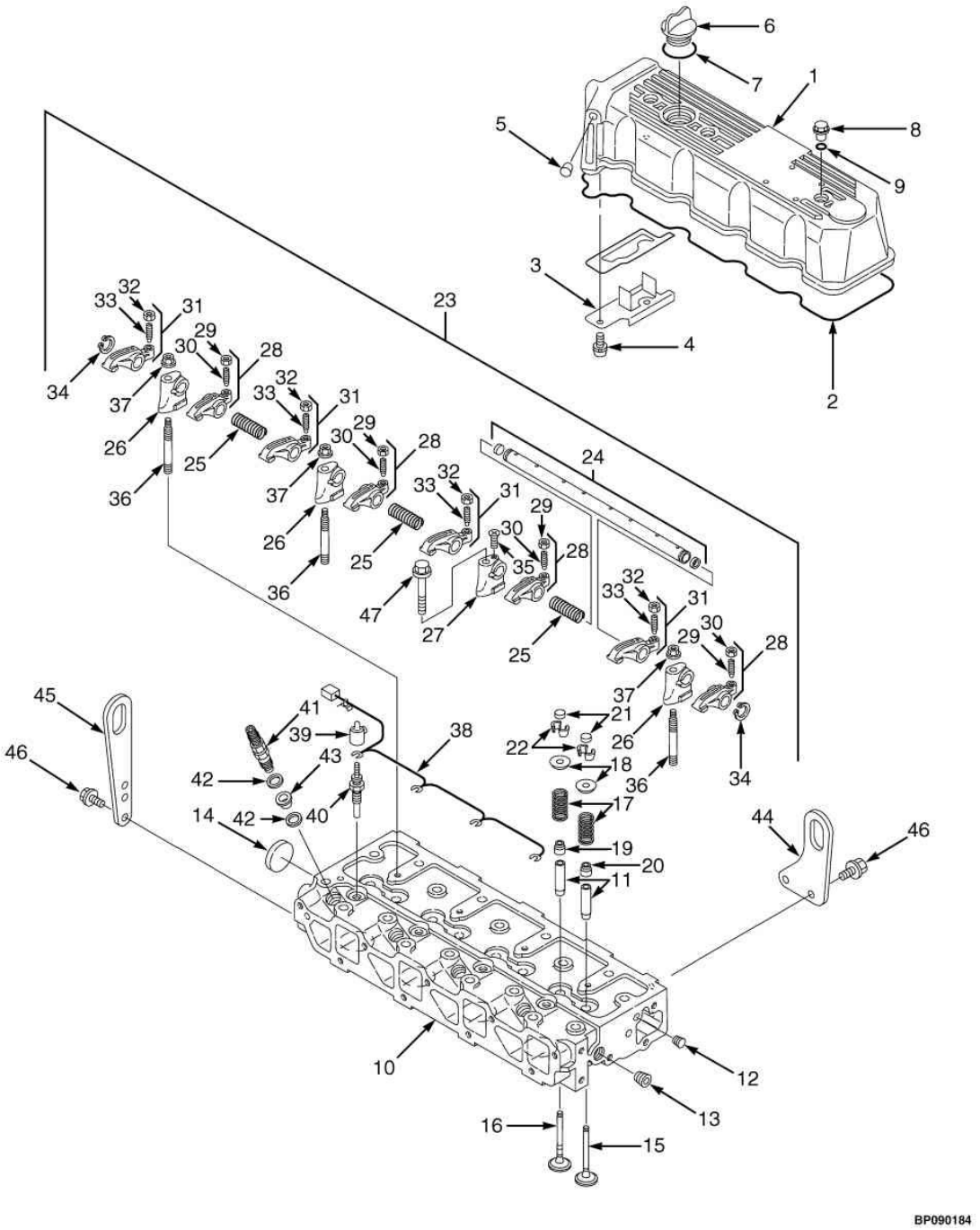

©HYSTER 2012

CABEÇOTE YANMAR

Ref	Código	Descrição	Qtde	OBS
38	1599553	Conector da Vela de Aquecimento	1	
39	1599557	Cobertura	4	
40	1599552	Vela de Aquecimento	4	
41	1599819	Bico Injetor	1	
42	1599523	Junta	8	Kit 1600085
43	1599522	Protetor	4	Kit 1600085
44	1599487	Alça de Içamento	1	
45	1599486	Alça de Içamento	1	
46	1599470	Parafuso	4	
47	1599555	Parafuso	1	

COMANDO DE VÁLVULAS E ENGRENAGES YANMAR

(Figura 2-39)

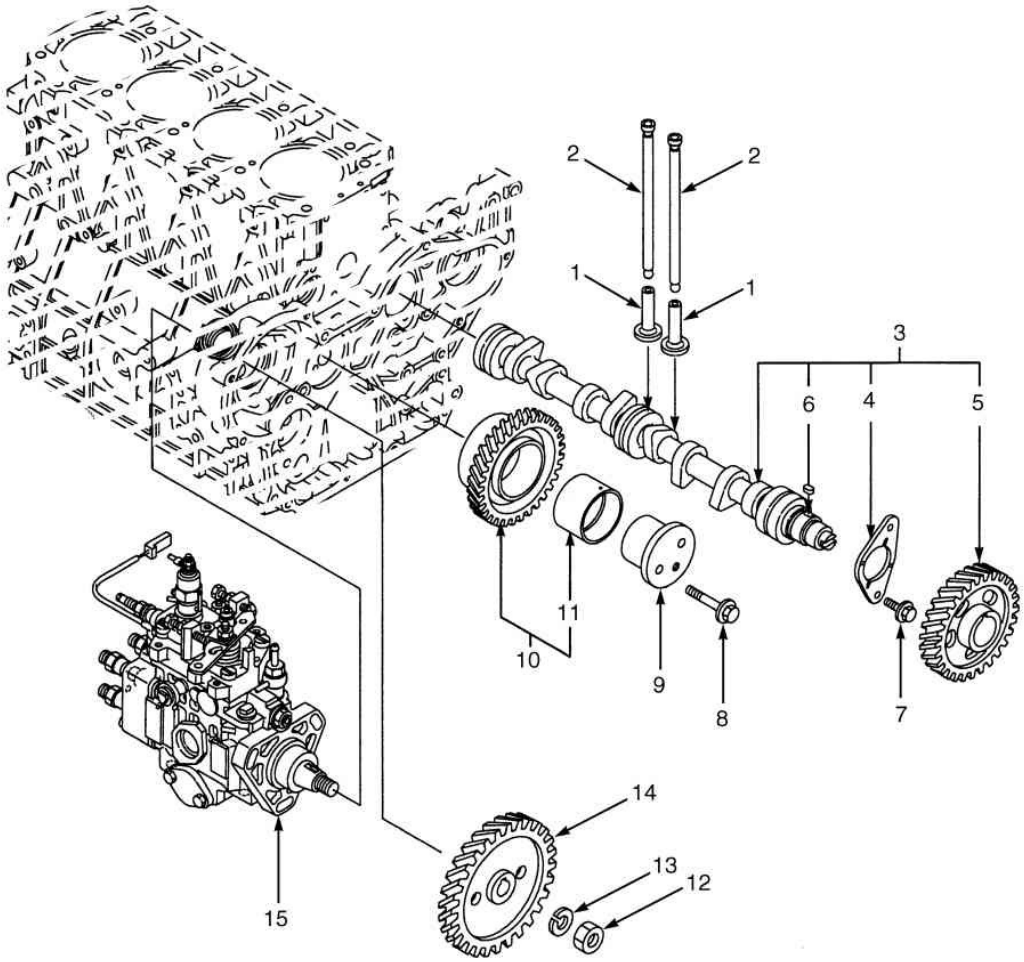

©HYSTER 2012

COMANDO DE VÁLVULAS E ENGRENAGES YANMAR

Ref	Código	Descrição	Qtde	OBS
	1501690	Motor Yanmar 3.3L	1	
1	1599569	Tucho	8	
2	1599570	Vareta	8	
3	1599571	Conjunto Eixo Comando	1	
4	1599572	Retentor	1	
5	1599573	Engrenagem de Entrada	1	
6	1599574	Chaveta	1	
7	1599470	Parafuso	2	
8	1599579	Parafuso	2	
9	1599576	Polia	1	
10	1599577	Polia	1	
11	1599578	Bucha	1	
12	1599582	Porca travante	1	
13	1599581	Arruela de Pressão	1	
14	1599580	Engrenagem de Entrada	1	
15	1600084	Bomba Injetora	1	Vide fig 3-12

ARVORE DE MANIVELAS E PISTÕES YANMAR

(Figura 2-40)

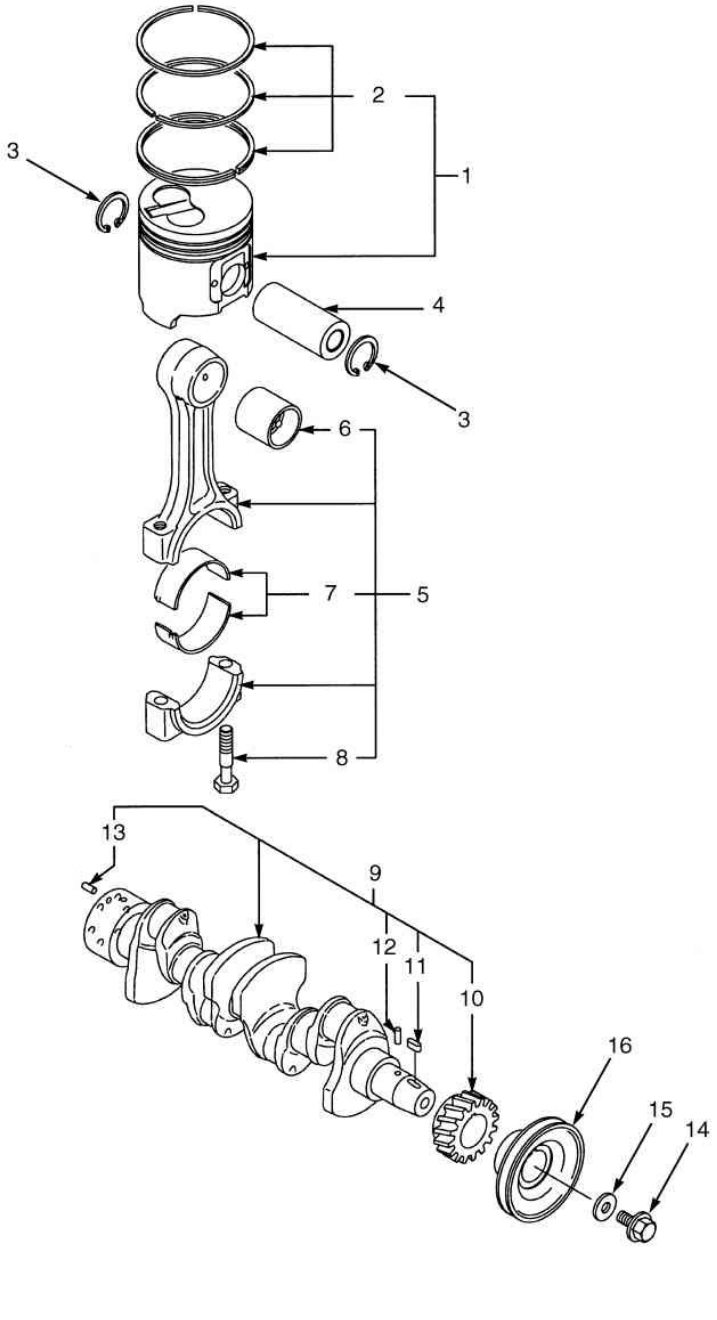

©HYSTER 2012

ARVORE DE MANIVELAS E PISTÕES YANMAR

Ref	Código	Descrição	Qtde	OBS
	1501690	Motor Yanmar 3.3L	1	
1	1600276	Jogo de Pistão c/ anéis Std	4	
1	1600278	Jogo de Pistão c/ anéis 0,25 mm	4	
2	1600277	Jogo de Anéis Standard	1	1 jg anéis por pistão. 4 pistões por máquina
2	1600279	Jogo de Anéis 0,25 mm	1	1 jg anéis por pistão. 4 pistões por máquina
3	1599595	Anel Trava	8	
4	1599594	Pino	4	
5	1599596	Biela	4	
6	1599597	Bucha	1	
7	2092550	Bronzina Standard	4	
7	2092551	Bronzina 0,25 mm	4	
8	1599598	Parafuso	2	
9	1600275	Conjunto Arvorede Manivelas (3.3L)	1	
10	1599584	Engrenagem de Entrada	1	
11	1599574	Chaveta	1	
12	1599585	Pino	1	
13	1599586	Pino	1	
14	1599590	Parafuso	1	
15	1599589	Arruela	1	
16	1599588	Polia	1	

BLOCO DE CILINDROS YANMAR

(Figura 2-41)

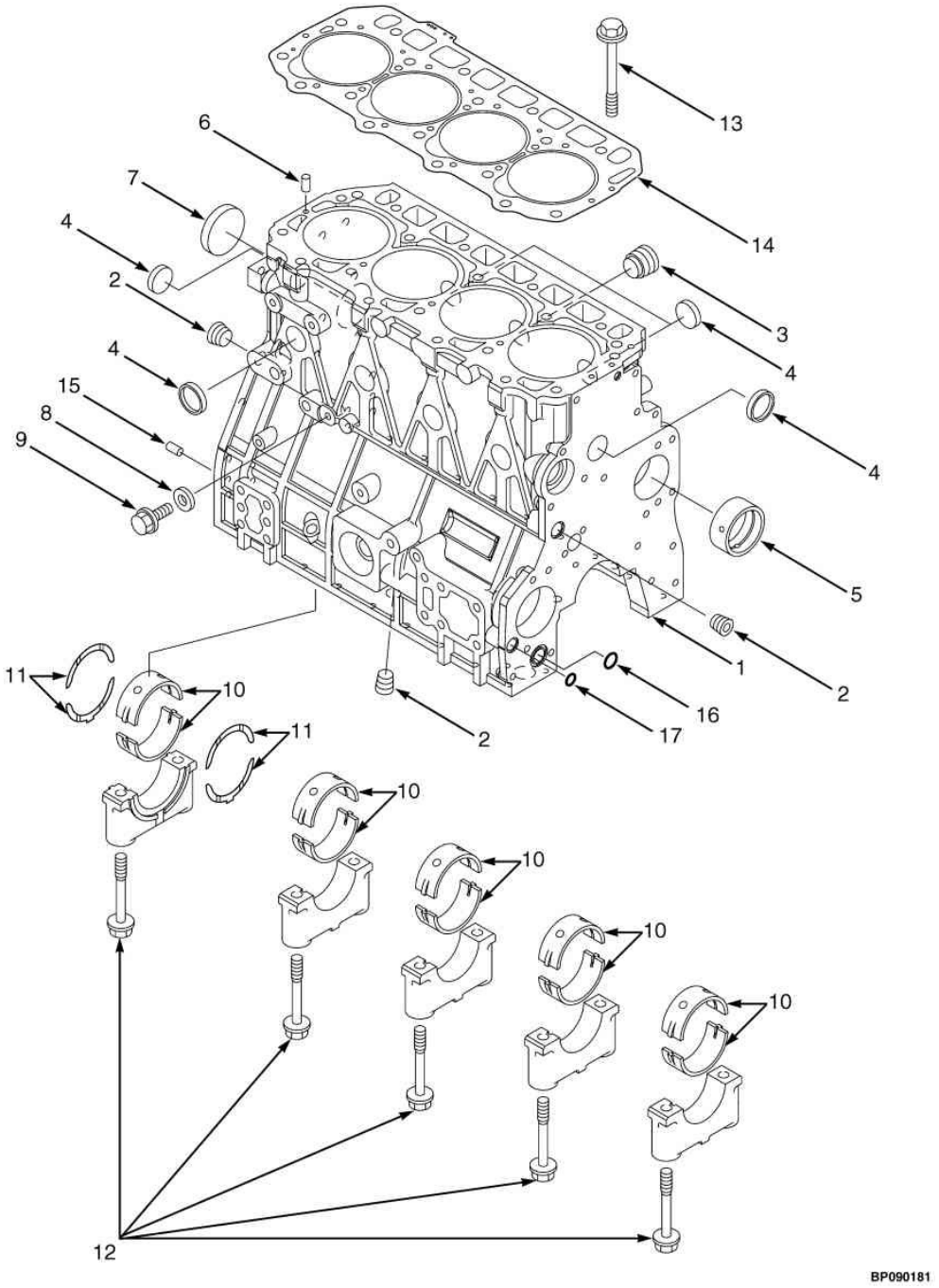

©HYSTER 2012

BLOCO DE CILINDROS YANMAR

Ref	Código	Descrição	Qtde	OBS
	1501690	Motor Yanmar 3.3L	1	
1	1599904	Bloco do motor	1	
2	1599441	Bujão	3	
3	1599442	Bujão	1	
4	1599451	Bujão	8	
5	1599444	Bucha	1	
6	1599446	Pino Da Mola	2	
7	1599449	Bujão	1	
8	1599445	Arruela	1	Kit 1600085
9	1599448	Parafuso	1	
10	1599452	Bronzina Std	5	Standard
10	1599456	Bronzina (0,25 Mm)	5	0,25 mm
11	1599453	Cj Mancal Flangeado (Std)	2	Standard
11	1599457	Cj Mancal Flangeado (U/S 0.25)	2	0,25 mm
12	1599443	Parafuso	10	
13	1599454	Parafuso	18	
14	1599905	Junta	1	Kit 1600085
15	1599458	Pino	2	
16	1599468	Anel O	1	Kit 1600085
17	1599469	Anel O	1	Kit 1600085
	1600085	Junta (Kit)	1	

BOMBA D'AGUA E PERIFÉRICOS YANMAR

(Figura 2-42)

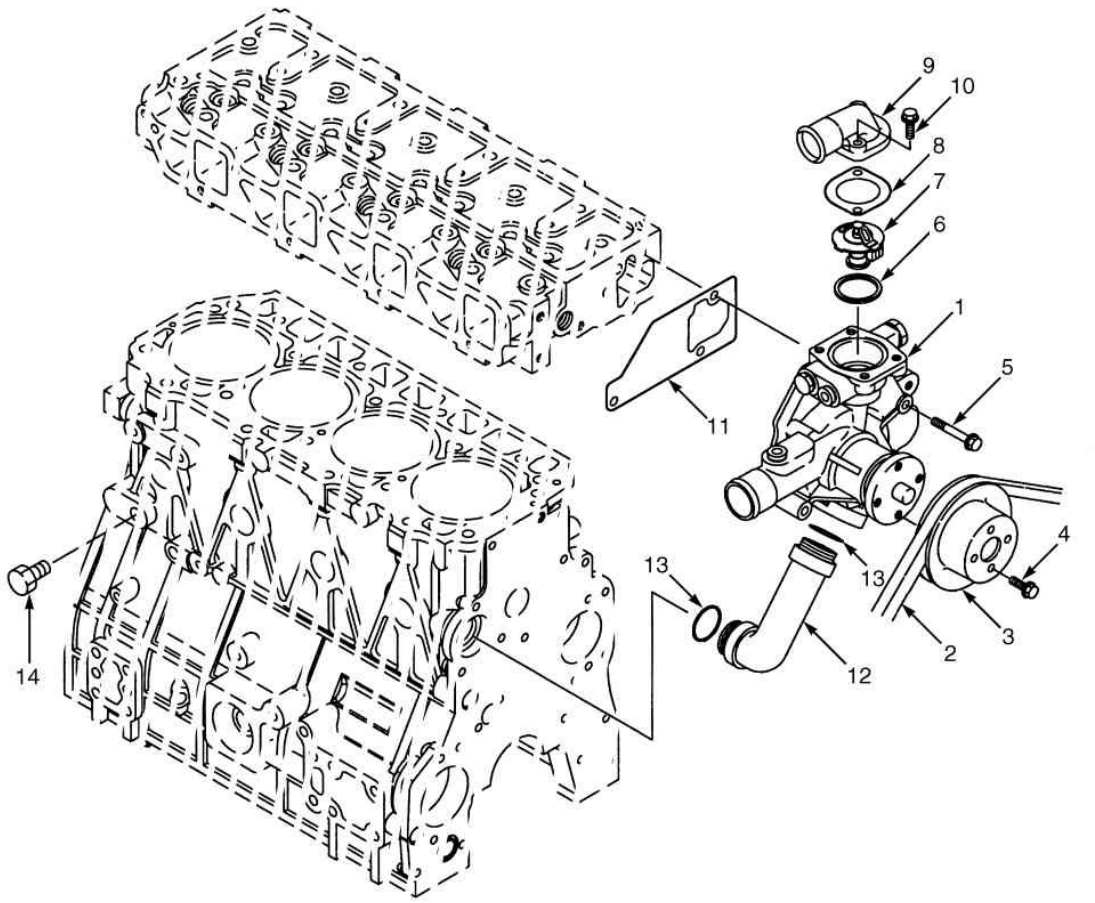

©HYSTER 2012

BOMBA D'AGUA E PERIFÉRICOS YANMAR

Ref	Código	Descrição	Qtde	OBS
	1501690	Motor Yanmar 3.3L	1	
1	1599804	Bomba D'Agua	1	
2	1581441	Correia V	1	
3	1616427	Polia	1	
4	1599448	Parafuso	4	
5	1599579	Parafuso	3	
6	1597709	Junta	1	
7	1599800	Termostato	1	
8	1597710	Junta	1	
9	1599798	Cobertura	1	
10	1599801	Parafuso	1	
11	1599803	Junta	1	Kit 1600085
12	1599797	Tubo	1	Kit 1600085
13	1599807	Anel O	2	Kit 1600085
14	1599802	Bujão de dreno	2	
	1600085	Junta (Kit)	1	

FILTRO E PERIFÉRICOS YANMAR

(Figura 2-43)

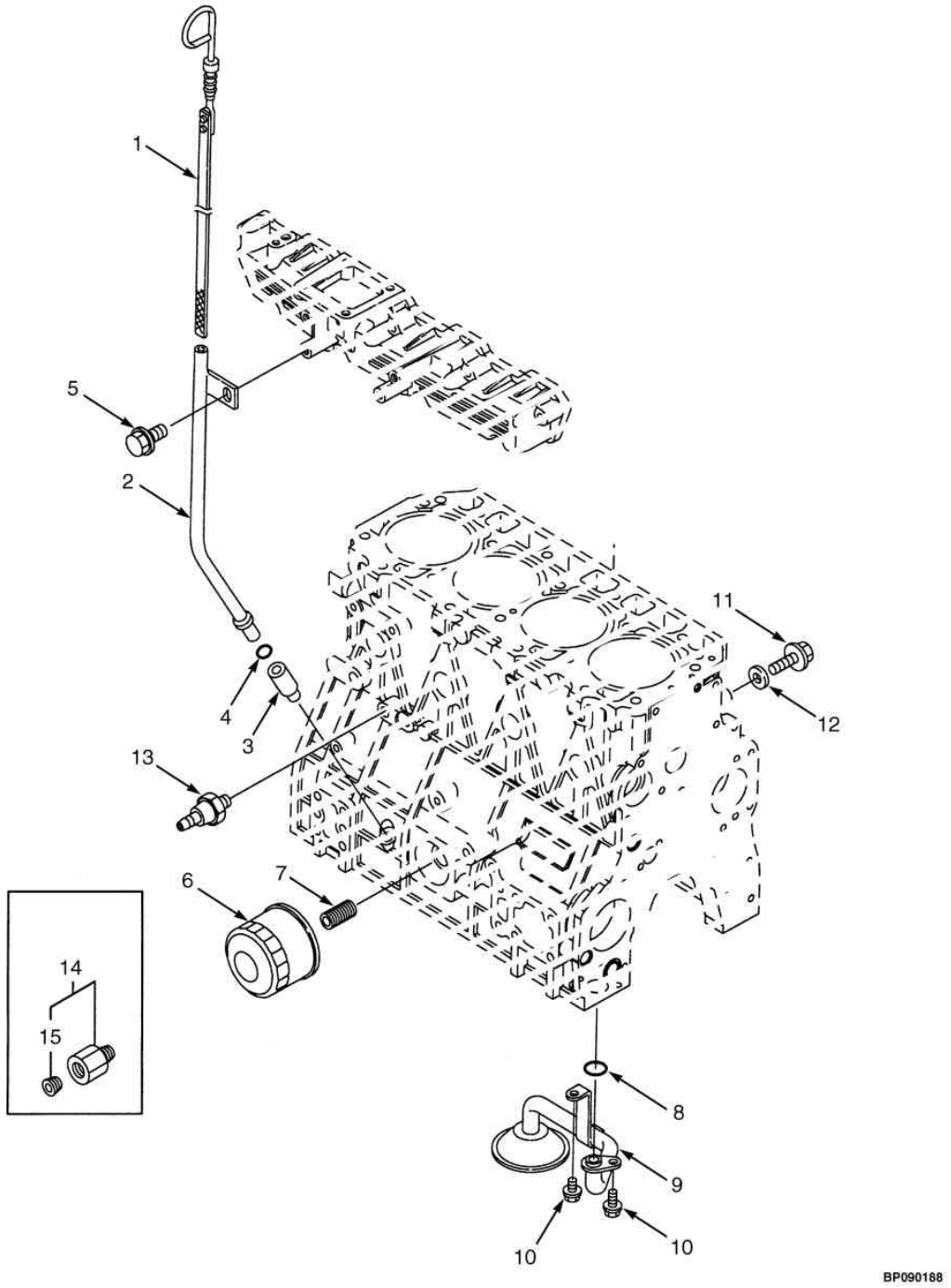

©HYSTER 2012

FILTRO E PERIFÉRICOS YANMAR

Ref	Código	Descrição	Qtde	OBS
	1501690	Motor Yanmar 3.3L	1	
1	1599604	Vareta Medidora	1	
2	1599606	Tubo	1	
3	1599605	Chapa	1	
4	1599607	Anel O	1	Kit 1600085
5	1599470	Parafuso	1	
6	2077983	Filtro de Óleo	1	
7	1599610	Prisioneiro	1	
8	1599468	Anel O	1	Kit 1600085
9	1599611	Tubo	1	
10	1599612	Parafuso	2	
11	1599448	Parafuso	1	
12	1599445	Arruela	1	Kit 1600085
13	1566654	Interruptor (Pressão de óleo)	1	
14	1599616	Plug	1	
15	1599793	Bujão	1	
	1600085	Junta (Kit)	1	

 ©HYSTER 2012

COMBUSTIVEL 3

FILTRO DE AR	**3-1**
DUTOS DE ADMISSÃO DE AR MAZDA GLP	**3-2**
DUTOS DE ADMISSÃO DE AR GM GLP	**3-3**
DUTOS DE ADMISSÃO DE AR MAZDA GASOLINA	**3-4**
DUTOS DE ADMISSÃO DE AR YANMAR	**3-5**
SISTEMA DE GÁS E CONVERSOR MAZDA	**3-6**
SISTEMA DE COMBUSTÍVEL MAZDA GASOLINA	**3-7**
BOMBA DE COMBUSTÍVEL E ACESSÓRIOS MAZDA GASOLINA	**3-8**
CONVERSOR GM	**3-9**
SUPORTE DO BOTIJÃO	**3-10**
SISTEMA DE GÁS GM	**3-11**
SISTEMA DE COMBUSTÍVEL YANMAR	**3-12**
SISTEMA DE INJEÇÃO YANMAR	**3-13**
FILTRO DE COMBUSTÍVEL E SEPARADOR DE ÁGUA YANMAR	**3-14**
SISTEMA DE ACELERAÇÃO MAZDA	**3-15**
SISTEMA DE ACELERAÇÃO E PERIFERICOS GM (até 2009)	**3-16**
SISTEMA DE ACELERAÇÃO E PERIFERICOS GM (2010)	**3-17**
SENSOR DE POSIÇÃO E PERIFÉRICOS YANMAR	**3-18**
PEDAIS	**3-19**
PEDAL MONOTROL	**3-20**

FILTRO DE AR

(Figura 3-1)

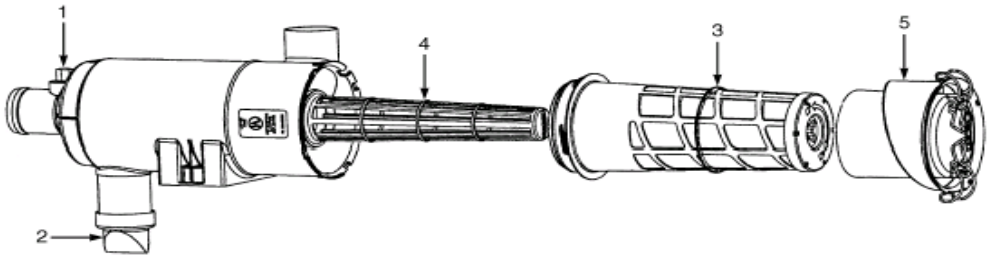

©HYSTER 2012

FILTRO DE AR

Atenção: Consulte a coluna correta

Coluna A: Motor Mazda
Coluna B: Motor GM
Coluna C: Motor Diesel Yanmar

Ref	Código	Descrição	Qtde A	Qtde B	Qtde C	OBS
	4611248	Conjunto Filtro de Ar	1			Mazda
	1501855	Conjunto Filtro de Ar		1	1	GM2.4L
1	141331	Tampa	1	1	1	
2	374923	Valvula	1	1	1	
3	1559418	Elemento de Filtro	1			
3	1652147	Elemento de Filtro de Segurança	1			não ilustrado
3	1574111	Elemento de Filtro		1	1	
3	1652146	Elemento de Filtro de Segurança		1	1	não ilustrado
4	1574260	Forro com anel O		1	1	
4	1559419	Forro com anel O	1			
5	1574131	Tampa		1	1	
5	1559420	Tampa	1			
	1529257	Sensor - Restrição de Ar	1	1	1	vide ref 31 fig. 4-3 e ref 4 fig.4-5

DUTOS DE ADMISSÃO DE AR MAZDA GLP

(Figura 3-2)

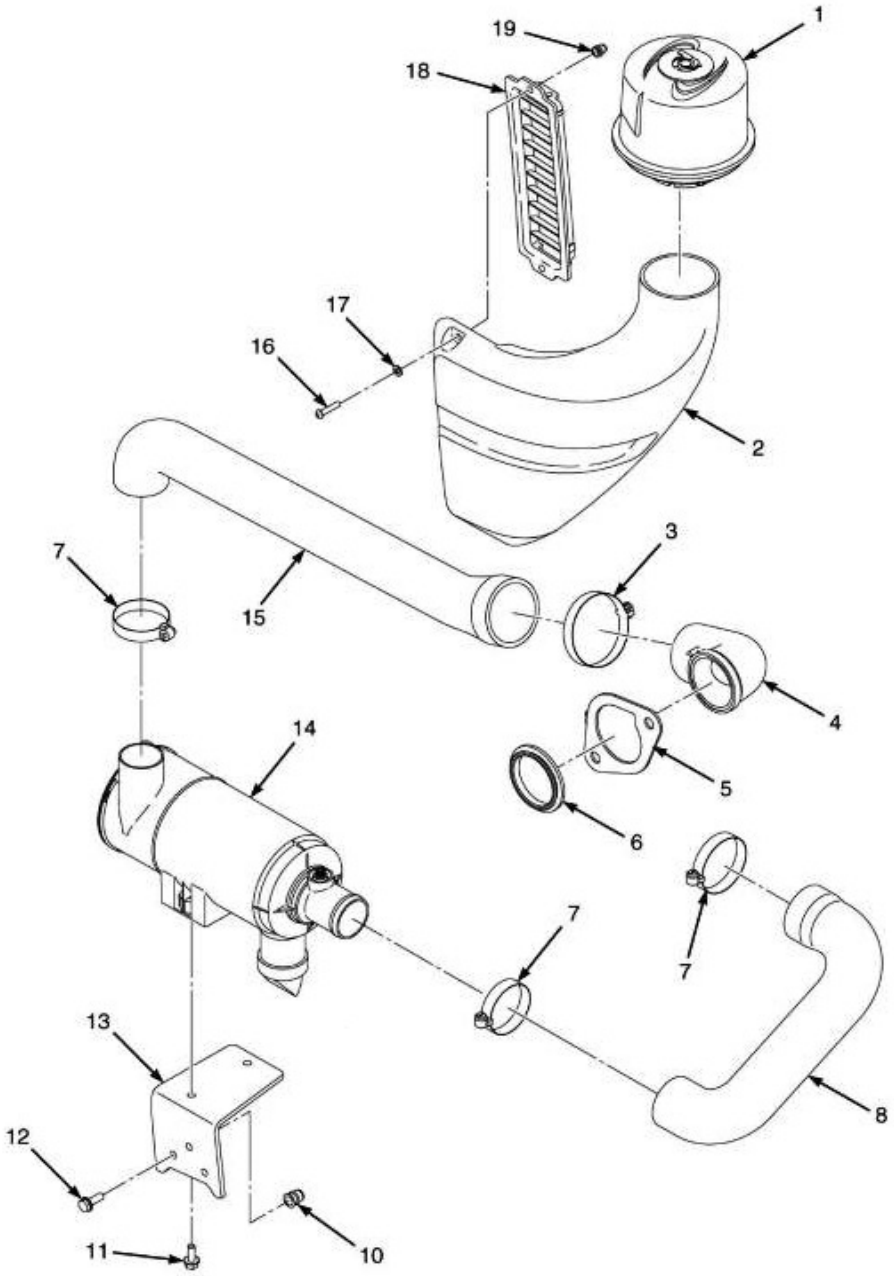

©HYSTER 2012

DUTOS DE ADMISSÃO DE AR MAZDA GLP

Ref	Código	Descrição	Qtde	OBS
1	1501888	Pre filtro	1	
2	1565201	Duto de Ar	1	
2	1677793	Duto de Ar	1	
3	1394008	Abraçadeira	1	
4	1581438	Cotovelo	1	
5	1581439	Retentor	1	
6	1502079	Isolador	1	
7	0112989	Abraçadeira	5	
8	1501835	Mangueira	1	
10	1530243	Luva	3	
11	1527880	Parafuso	2	
12	1583611	Parafuso	3	
13	1501848	Suporte	1	
14	2055193	Conjunto Filtro de Ar (Mazda)	1	
15	1502034	Mangueira	1	
16	2071261	Parafuso	2	
17	1506738	Arruela	2	
18	2067476	Grade	1	
19	1531558	Luva	2	
	1677833	Parafuso (suporte pre-filtro)	3	Não ilustrado

DUTOS DE ADMISSÃO DE AR GM GLP

(Figura 3-3)

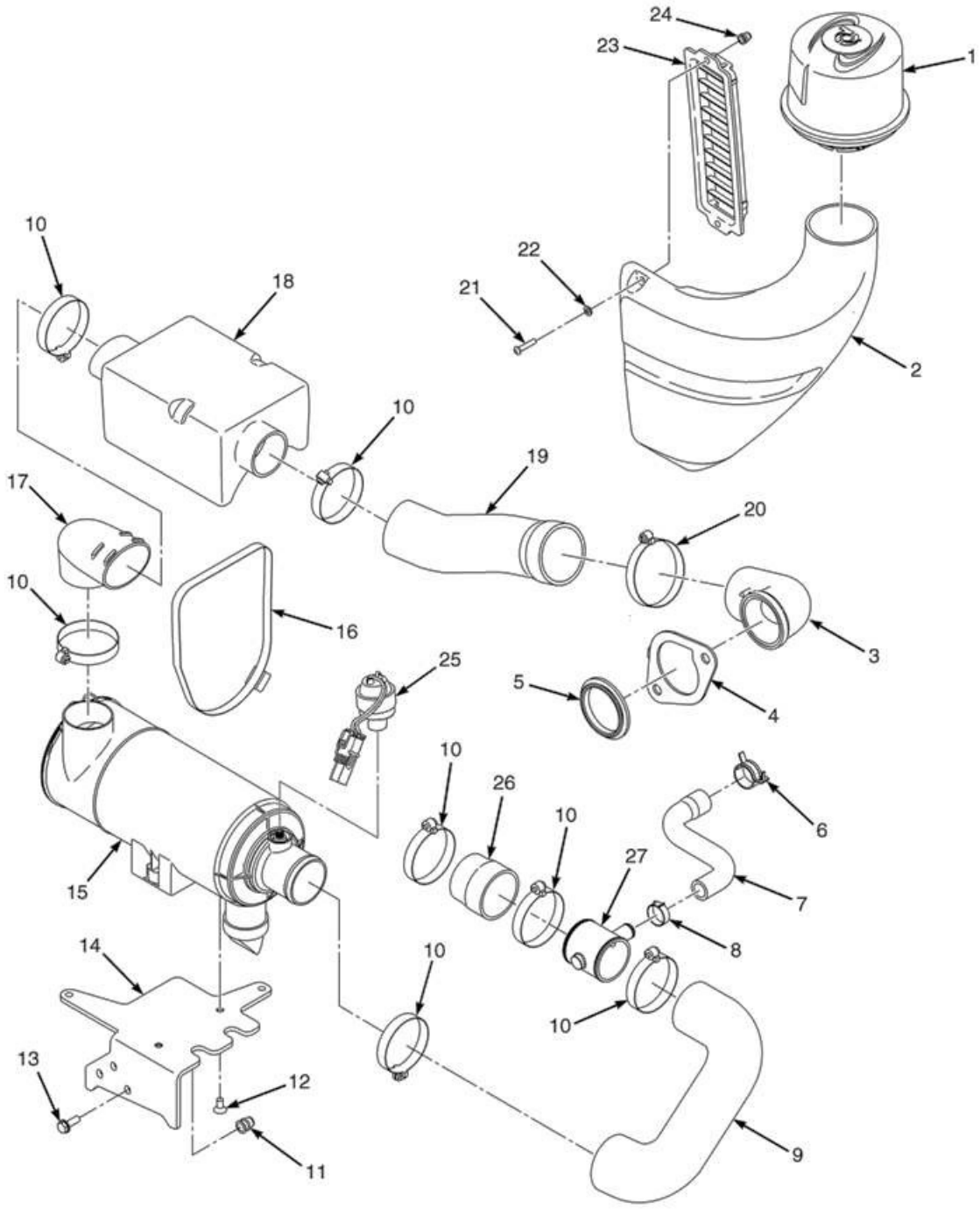

©HYSTER 2012

DUTOS DE ADMISSÃO DE AR GM GLP

Ref	Código	Descrição	Qtde	OBS
1	1501888	Pré-filtro	1	
2	1565201	Duto de Ar	1	
2	1677793	Duto de Ar (Pré-filtro)	1	
3	1581438	Cotovelo	1	
4	1581439	Retentor	1	
5	1502079	Anel de reforço	1	
6	1501997	Abraçadeira	1	
7	1501887	Mangueira	1	
8	353199	Abraçadeira	1	
9	2102914	Mangueira	1	
10	112989	Abraçadeira	7	
11	1530243	Inserto	3	
12	296481	Parafuso	2	
13	1583611	Parafuso	3	
14	1582159	Suporte	1	
15	1501855	Filtro de Ar	1	
16	1580068	Fita de amarração	1	
17	1565199	Cotovelo	1	
18	1565200	Silenciador	1	
19	1565212	Mangueira	1	
20	1394008	Abraçadeira	1	
21	2071261	Parafuso	2	
22	1506738	Arruela	2	
23	2067476	Grelha	1	
24	1531558	Inserto	2	
25	1529257	Sensor (restrição fluxo de ar)	1	
26	2102913	Mangueira (entrada ar)	1	
27	1661665	Acoplamento (PCV)	1	
	1677833	Parafuso (suporte pre-filtro)	3	não ilustrado

DUTOS DE ADMISSÃO DE AR MAZDA GASOLINA

(Figura 3-4)

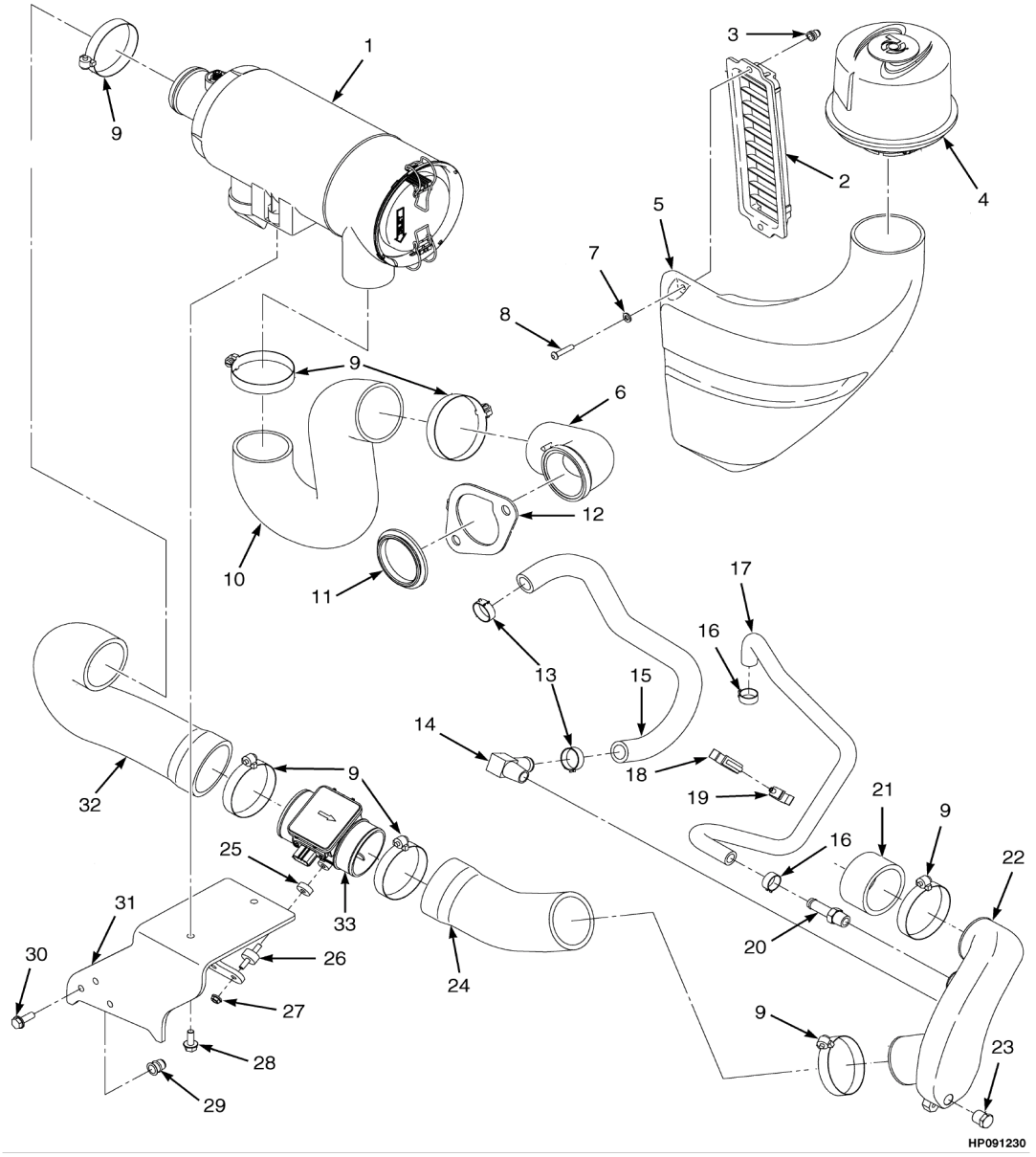

©HYSTER 2012

DUTOS DE ADMISSÃO DE AR MAZDA GASOLINA

Ref	Código	Descrição	Qtde	OBS
1	2063128	Filtro de Ar	1	
2	2067476	Grelha	1	
3	1531558	Inserto	2	
4	1501888	Pre-Cleaner	1	
5	1677793	Duto de Ar	1	
6	1581438	Cotovelo	1	
7	1506738	Arruela	2	
8	2071261	Parafuso	2	
9	1394008	Abraçadeira	8	
10	1501841	Mangueira	1	
11	1502079	Anel	1	
12	1581439	Retentor	1	
13	353199	Abraçadeira	2	
14	201800	Conexão	1	
15	2069357	Mangueira	1	
16	1452463	Abraçadeira	2	
17	2069356	Mangueira (PCV)	1	
18	1561759	Abraçadeira giratória	1	
19	1502053	Abraçadeira	1	
20	102919	Conexão	1	
21	2057796	Mangueira	1	
22	1580255	Coletor de Entrada	1	
23	14386	Conexão	1	
24	1558449	Mangueira	1	
25	1527563	Espaçador	2	
26	1527562	Suporte de borracha	2	
27	1514429	Porca	2	
28	1527880	Parafuso	2	
29	1530243	Inserto	3	
30	1583611	Parafuso	3	
31	1501665	Suporte	1	
32	1501838	Mangueira	1	
33	1501629	Sensor de fluxo de ar	1	

DUTOS DE ADMISSÃO DE AR YANMAR

(Figura 3-5)

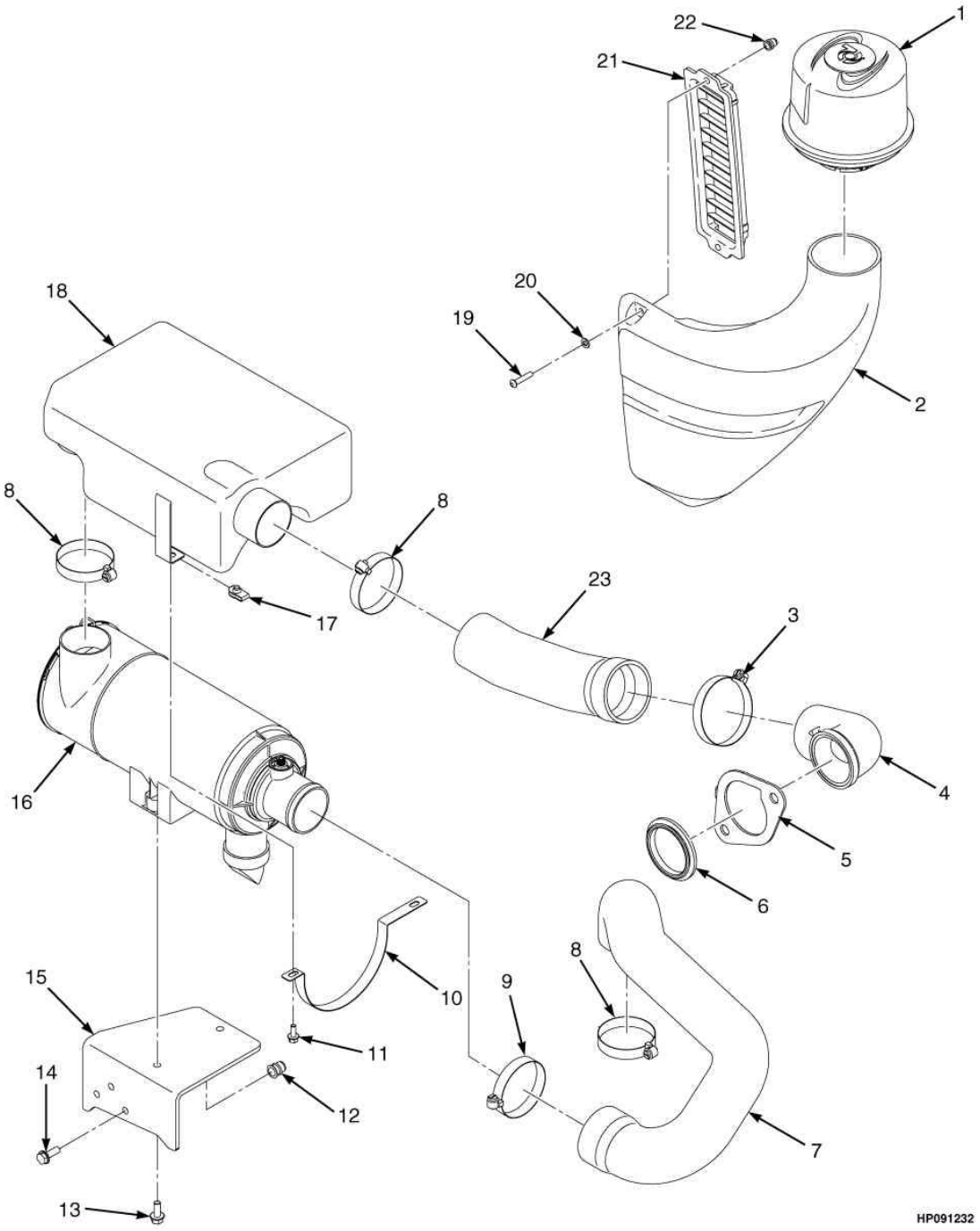

©HYSTER 2012

DUTOS DE ADMISSÃO DE AR YANMAR

Ref	Código	Descrição	Qtde	OBS
1	1501888	Pre filtro	1	
2	1565201	Duto de Ar	1	
3	115696	Abraçadeira	1	
4	1581438	Cotovelo	1	
5	1581439	Retentor	1	
6	1502079	Isolador	1	
7	2075783	Mangueira	1	
8	112989	Abraçadeira	3	
9	1394008	Abraçadeira	1	
10	1589542	Abraçadeira	1	
11	1527876	Parafuso	2	
12	1530243	Luva	3	
13	1527880	Parafuso	2	
14	1583611	Parafuso	3	
15	1501849	Suporte	1	
16	1501855	Conjunto Filtro de Ar	1	
17	1566420	Porca Trava	2	
18	2102226	Abafador	1	
19	2071261	Parafuso	2	
20	1506738	Arruela	2	
21	2067476	Grade	1	
22	1531558	Luva	2	
23	1565212	Mangueira	1	

SISTEMA DE GÁS E CONVERSOR MAZDA

(Figura 3-6)

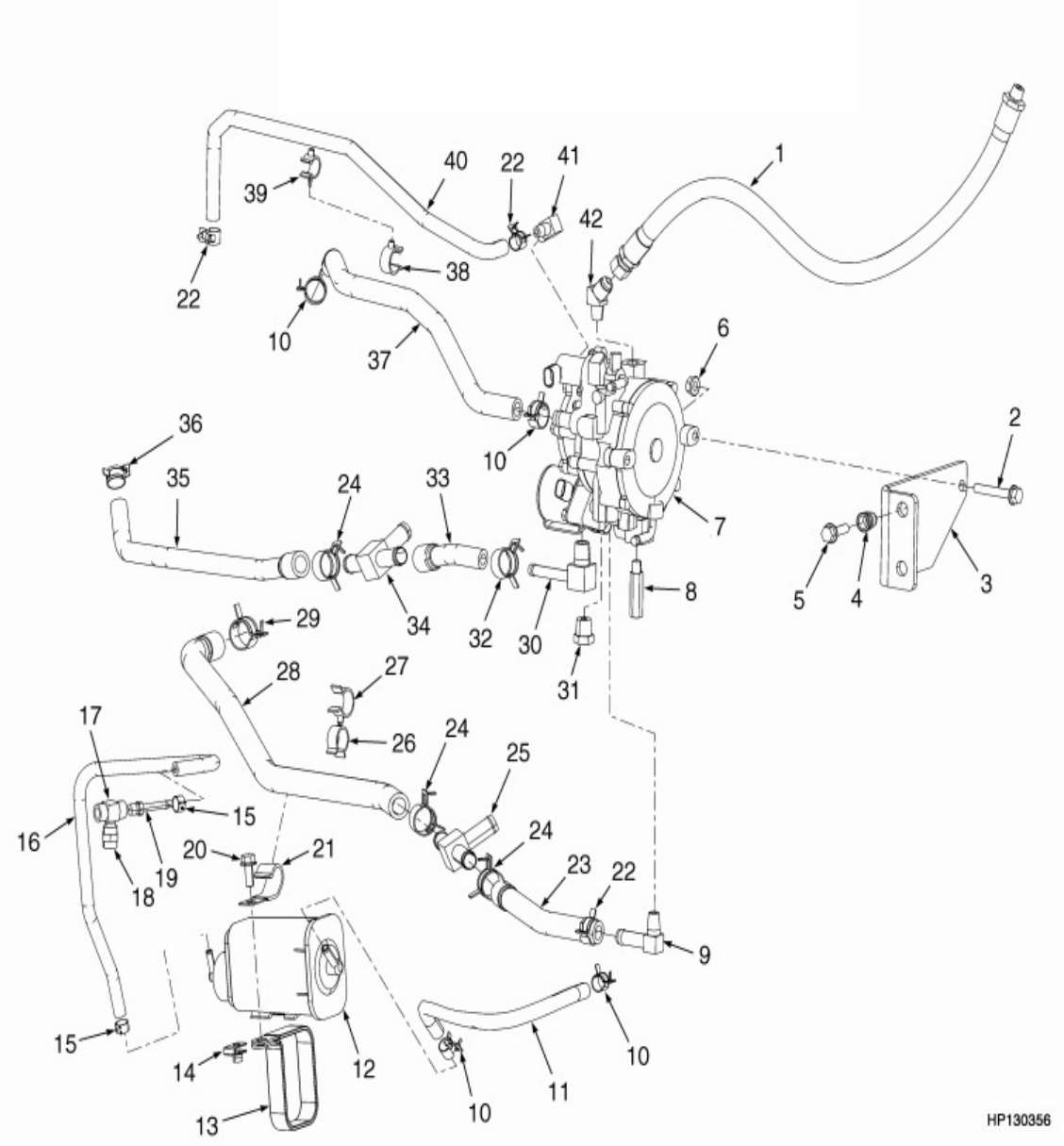

©HYSTER 2012

SISTEMA DE GÁS E CONVERSOR MAZDA

Ref	Código	Descrição	Qtde	OBS
1	154595	Mangueira	1	
2	1510115	Parafuso	2	
3	1502069	Suporte conversor GLP	1	==>A977Y09171H
4	1530243	Luva	2	
3	4000467	Suporte conversor GLP	1	A977Y09172H==>
5	1527881	Parafuso	2	
6	1502543	Porca	2	
7	1594144	Regulador de GLP	1	
7	1578553	Kit de parafuso do regulador	1	
7	1616232	Filtro do conversor GLP	1	
7	1479530	Conjunto válvula do conversor	1	
7	1479531	Reparo conversor GLP	1	
8	1502058	Conexao	1	
9	0017353	Conexao	1	
10	1502003	Abraçadeira	4	
11	0260878	Mangueira	1	
12	1471694	Resonador	1	
13	1475409	Abraçadeira	1	
14	1480237	Porca Trava	1	
15	0369815	Abraçadeira	2	
16	1502085	Mangueira	1	
17	0016199	Conexao	1	
18	0016168	Conexao	1	
19	1502027	Engraxadeira	1	
20	1527880	Parafuso	1	
21	1339452	Abraçadeira	1	
22	1502005	Abraçadeira	3	
26	1502066	Abraçadeira	1	
27	1502054	Abraçadeira	1	
28	1625311	Abraçadeira	1	
29	1502007	Abraçadeira	1	
30	0016788	Conexao	1	
31	0063108	Conexao	2	
32	1502005	Abraçadeira	2	
35	1502083	Mangueria de água quente	1	
36	1501995	Abraçadeira	1	
37	1502081	Mangueira	1	
38	1502053	Abraçadeira	1	

SISTEMA DE GÁS E CONVERSOR MAZDA

(Figura 3-6)

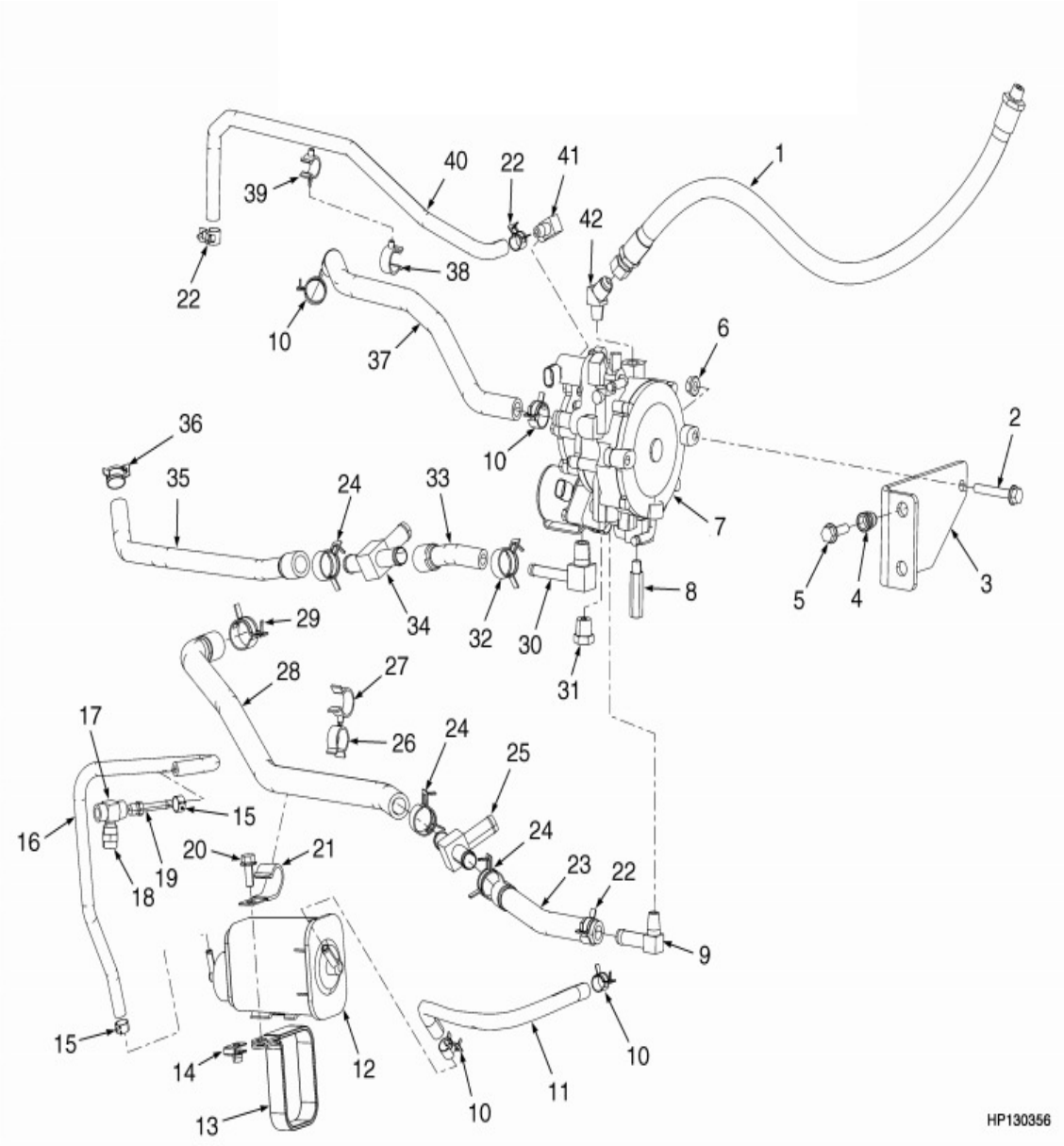

©HYSTER 2012

SISTEMA DE GÁS E CONVERSOR MAZDA

Ref	Código	Descrição	Qtde	OBS
39	1543691	Abraçadeira	1	
40	1502084	Mangueira	1	
41	0015971	Conexão do sensor de baixa pressão	1	
42	0016863	Conexão 45º da mangueira Botijão GLP	1	
43	1496172	Válvula Solenóide "lock-off"	1	
44	1479508	Válvula Solenóide Marcha Lenta	1	

SISTEMA DE COMBUSTÍVEL MAZDA GASOLINA

(Figura 3-7)

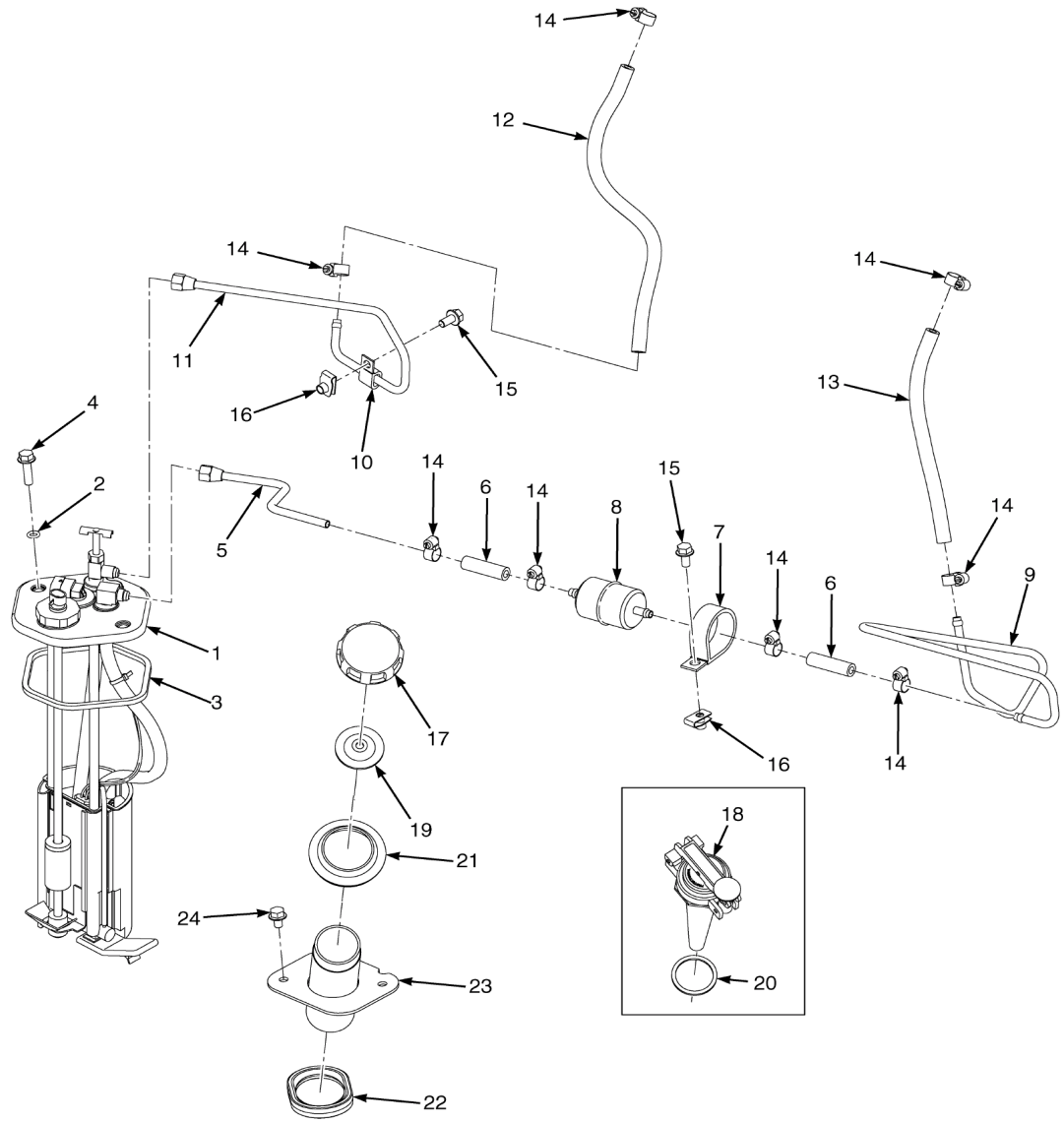

©HYSTER 2012

SISTEMA DE COMBUSTÍVEL MAZDA GASOLINA

Ref	Código	Descrição	Qtde	OBS
1	1579400	Bomba de Gasolina	1	Vide Figura 3.7
2	353000	Anel O	2	
3	1528893	Anel quadrado	1	
4	1527881	Parafuso	2	
5	1549376	Tubo	1	
6	2062587	Mangueira	2	
7	1316496	Abraçadeira	1	
8	1304950	Filtro de Combustível	1	
9	1550602	Tubo	1	
10	187630	Abraçadeira	1	
11	1547489	Tubo	1	
12	2062586	Mangueira	1	
13	2064463	Mangueira	1	
14	168718	Abraçadeira	8	
15	1527879	Parafuso	2	
16	1480237	Porca	2	
17	2021679	Tampa do Combustível	1	
19	2021683	Junta	1	
21	1528608	Anel	1	
22	1528314	Vedação	1	
23	1564392	Bocal de Enchimento	1	
24	1529366	Parafuso	2	

BOMBA DE COMBUSTÍVEL E ACESSÓRIOS MAZDA GASOLINA

(Figura 3-8)

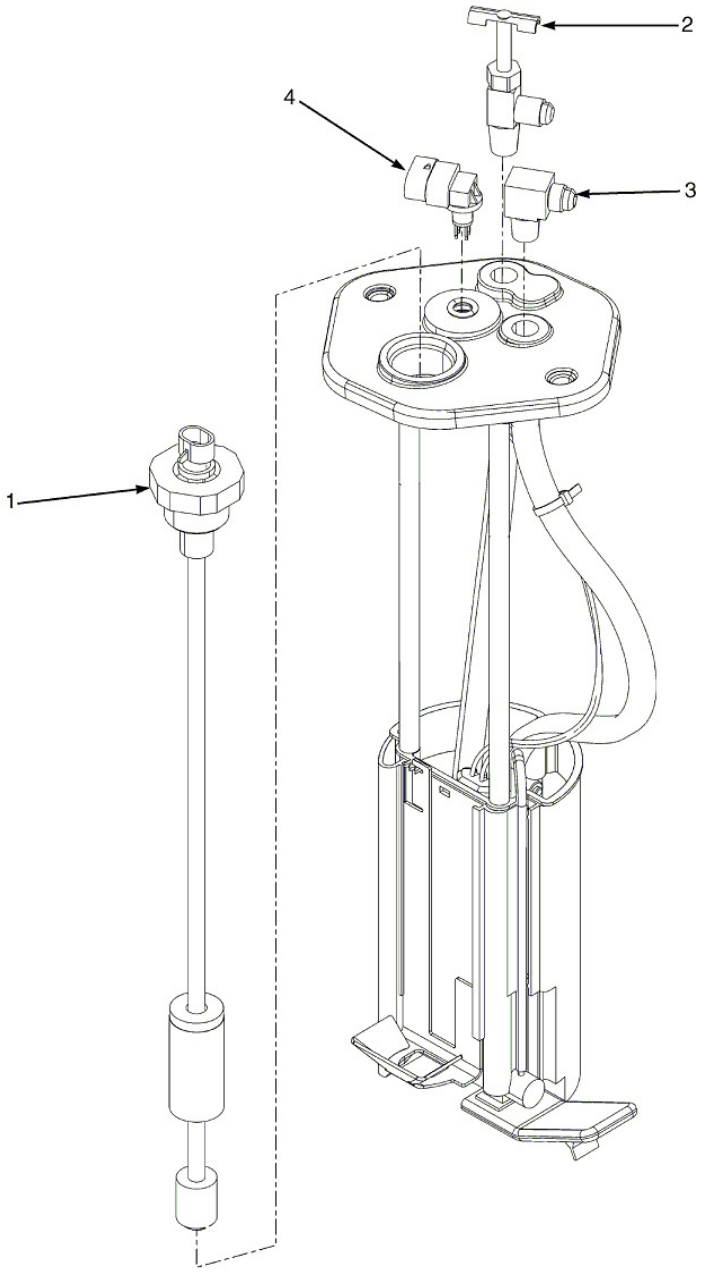

©HYSTER 2012

BOMBA DE COMBUSTÍVEL E ACESSÓRIOS MAZDA GASOLINA

Ref	Código	Descrição	Qtde	OBS
	1579400	Cj. Bóia e Bomba Combustível	1	
1	1501811	Bomba de Combustível	1	
2	43883	Válvula de Dreno (parada)	1	
3	21195	Conexão	1	
4	1371149	Conector	1	

CONVERSOR GM

(Figura 3-9)

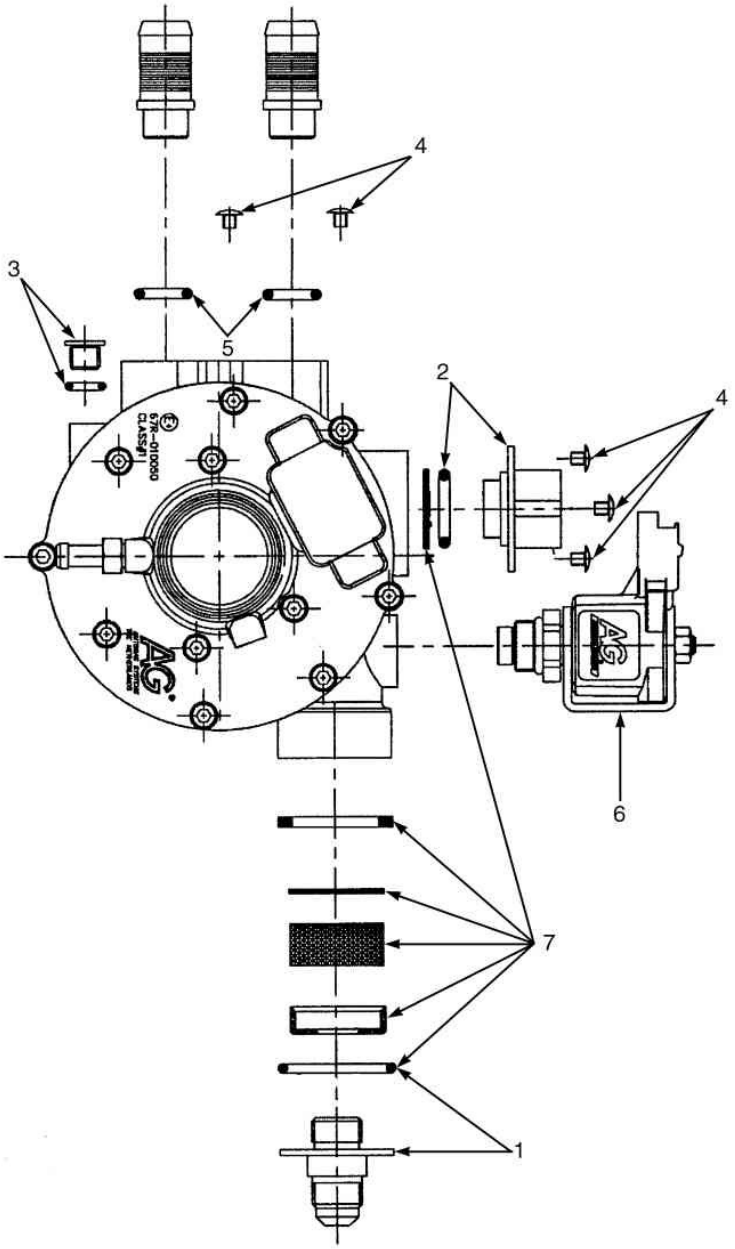

©HYSTER 2012

CONVERSOR GM

Ref	Código	Descrição	Qtde	OBS
	4602051	Conversor GLP	1	GLP
	1692176	Kit de reparo Conversor GLP		
1	1581762	Conexao	1	
2	1581763	Conexao	1	
3	1581764	Bujão de dreno (com anel O)	1	
4	1585751	Kit de Parafusos	1	
5	1585748	Kit de anéis O	1	
6	1585747	Solenóide de Fechamento	1	
7	1581761	Kit de Filtragem	1	
7	NFS	Tela	1	
7	NFS	Arruela de Borracha	1	
7	NFS	Filtro	1	
7	NFS	Filtro	1	
7	NFS	Tampa plastica	1	
7	NFS	Anel O	1	

SUPORTE DO BOTIJÃO

(Figura 3-10)

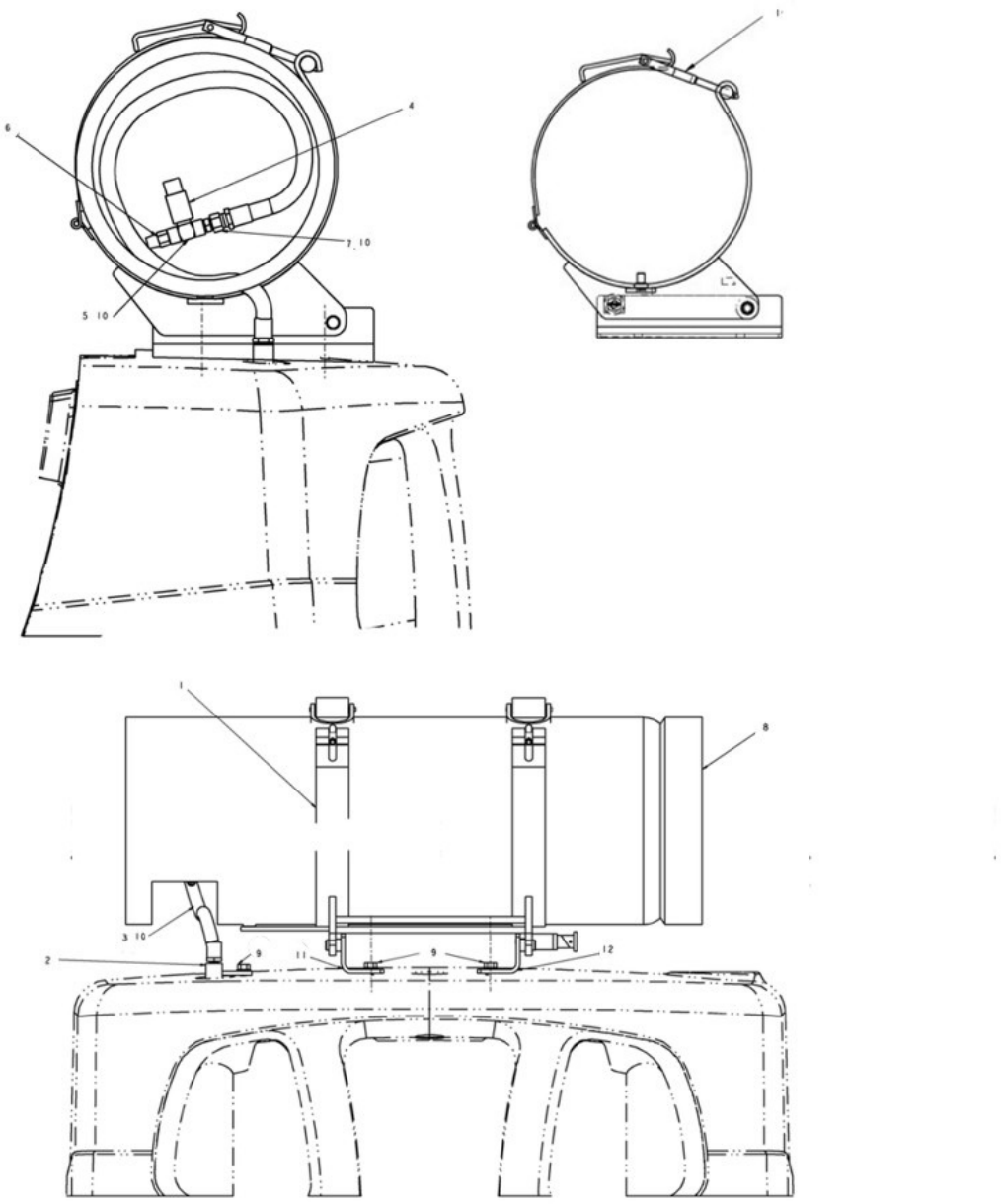

©HYSTER 2012

SUPORTE DO BOTIJÃO

Ref	Código	Descrição	Qtde	OBS
1	859061	Conjunto do Suporte	1	
2	859132	Conexão	1	
3	1619486	Mangueira	1	
4	97999	Engate	1	
5	17664	Conexão	1	
6	101809	Valvúla de Alívio	1	
7	16134	Conexão	1	
8	803061	Botijão	1	
9	1586013	Parafuso	2	
10	246108	Vedante Liquido	CN	
11	859055	Base Inferior LE	1	
12	859057	Base Inferior LD	1	
13	859070	Manopla	1	
14	859138	Mola	1	
15	19975	Pino	2	
16	859065	Pino	1	

SISTEMA DE GÁS GM

(Figura 3-11)

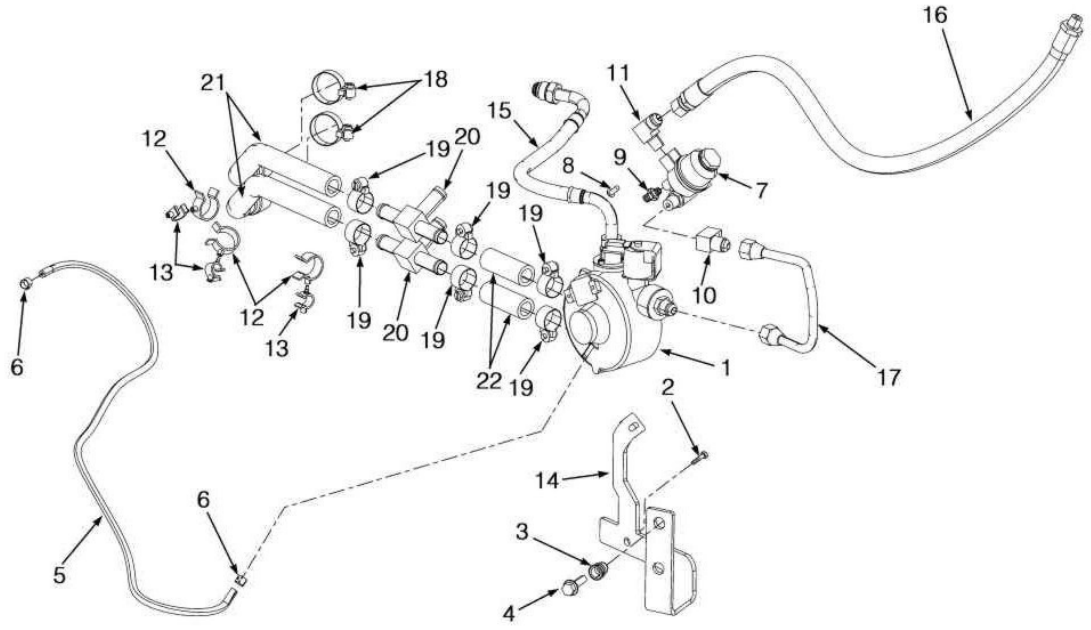

©HYSTER 2012

SISTEMA DE GÁS GM

Ref	Código	Descrição	Qtde	OBS
1	2056762	Regulador	1	para componentes, vide fig. 3-9
2	1529366	Parafuso	1	
3	1530243	Luva	2	
4	1527881	Parafuso	2	
5	1347166	Mangueira	1	
6	366473	Abraçadeira	2	
7	2105803	Filtro de Combustivel (GLP)	1	GLP
7	1689544	Kit elemento do filtro (GLP)	1	
8	296152	Parafuso	2	
9	16151	Conexao	1	
10	14372	Conexao	1	
11	14358	Conexao	1	
12	1542436	Abraçadeira	3	
13	1542439	Abraçadeira	3	
14	1578965	Suporte	1	==>A977Y09171H
14	4000330	Suporte conversor GLP	1	A977Y09171H==>
15	2064431	Mangueira	1	
16	2072300	Mangueira	1	
17	2072299	Tubo	1	
19	130845	Abraçadeira	4	
20	NFS	Conexão		só usado em máquina com cabine
21	2072895	Mangueira	2	
22	2070782	Mangueira		só usado em máquina com cabine

SISTEMA DE COMBUSTÍVEL YANMAR

(Figura 3-12)

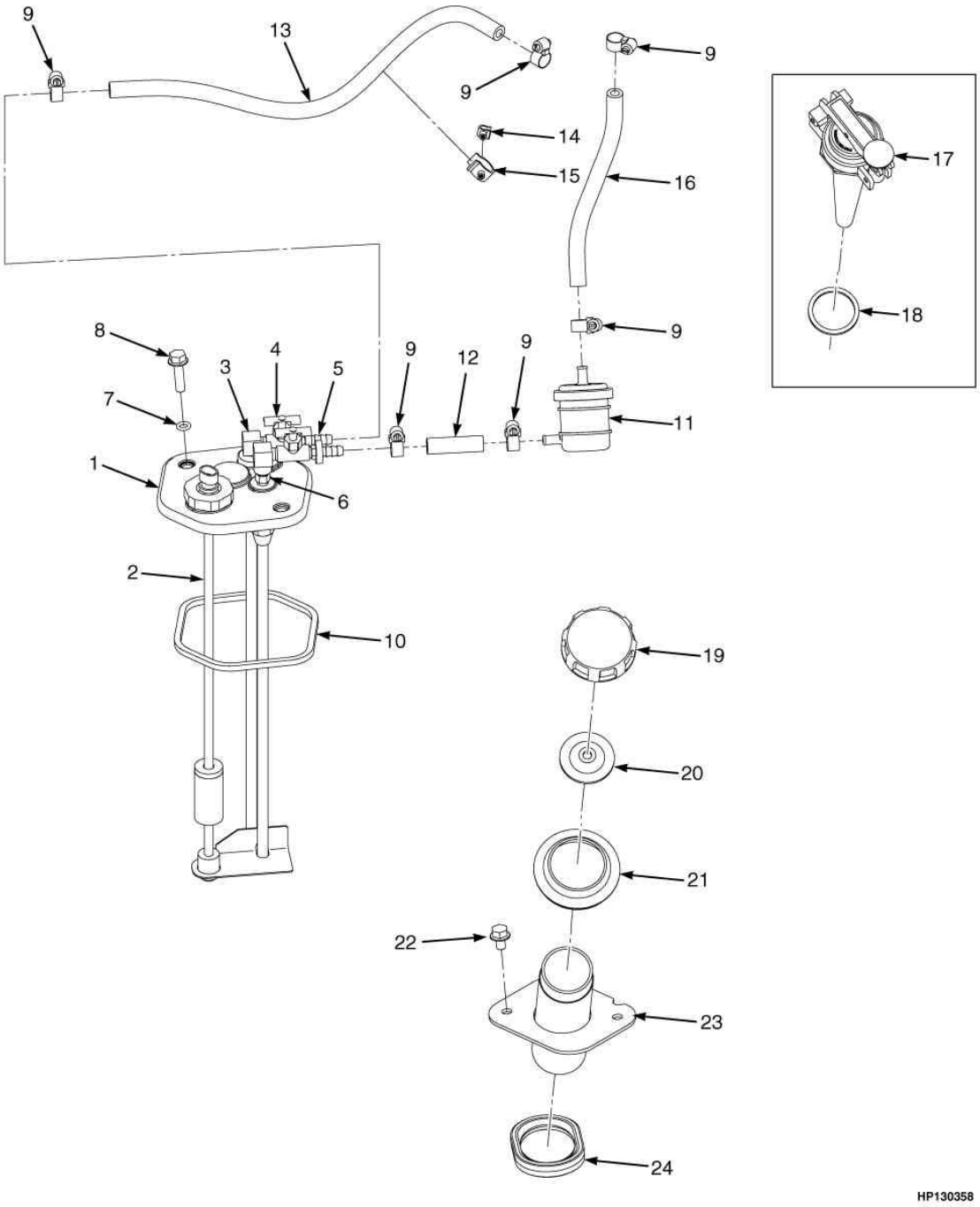

©HYSTER 2012

SISTEMA DE COMBUSTÍVEL YANMAR

Ref	Código	Descrição	Qtde	OBS
1	1532532	Boia	1	
2	1501811	Boia	1	
3	17650	Conexao	1	
4	87446	Valvula	2	
5	309651	Conexao	2	
6	16151	Conexao	1	
7	353000	Anel O	2	
8	1527881	Parafuso	2	
9	168718	Abraçadeira	6	
10	1528893	Anel de Seção Quadrado	1	
11	1304950	Filtro de Combustivel	1	
12	2062587	Mangueira	1	
13	260878	Mangueira	1	
14	1542440	Abraçadeira	1	
15	1543691	Abraçadeira	1	
16	2075360	Mangueira	1	
17	1563728	Tampa de Combustivel	1	
18	2021685	Junta	1	
19	2081840	Tampa de Combustivel	1	
20	2021683	Junta	1	
21	1528608	Isolador	1	
22	1529366	Parafuso	2	
23	1564392	Tubo	1	
24	1528314	Vedador	1	

SISTEMA DE INJEÇÃO YANMAR

(Figura 3-13)

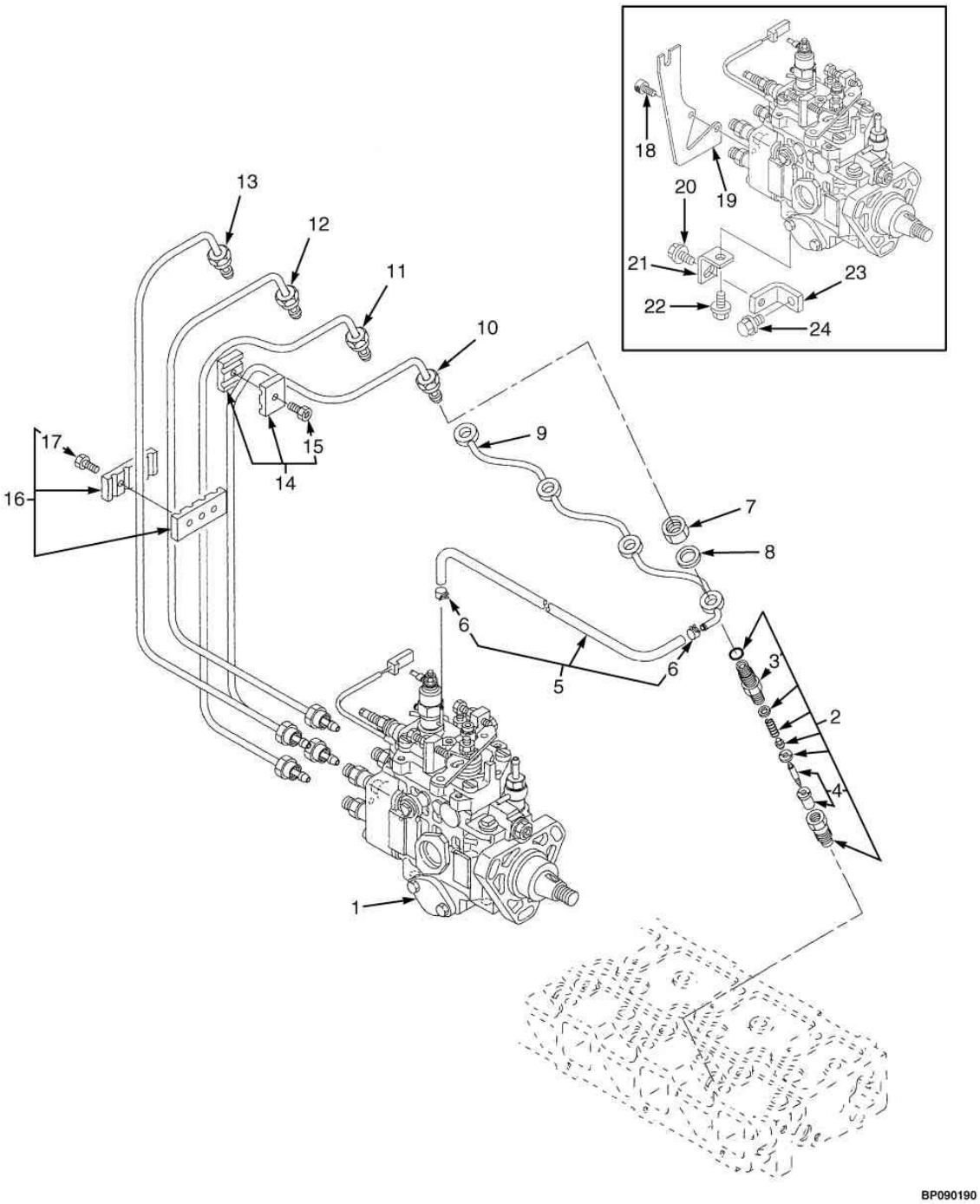

©HYSTER 2012

SISTEMA DE INJEÇÃO YANMAR

Ref	Código	Descrição	Qtde	OBS
	1501690	Motor	1	
1	1600084	Bomba Injetora	1	
1	1608616	Solenóide de Parada	1	
1	1608617	Anel O	1	
1	1597644	Solenóide Partida a Frio	1	
1	1600093	Anel O	1	
2	1599818	Injetor	4	
3	1599820	Porta injetor	1	
4	1599819	Bico Injetor	1	
5	1599828	Tubo	1	
6	1599829	Abraçadeira	2	
7	1599832	Porca	4	
8	1599831	Junta	4	Kit 1599898, 1600085
9	1599830	Tubo	1	
10	1599827	Tubo	1	
11	1599826	Tubo #3	1	
12	1599825	Tubo #2	1	
13	1599824	Tubo #1	1	
14	1599821	Retentor	2	
15	1599822	Parafuso	1	
16	1599823	Retentor	1	
17	1599822	Parafuso	2	
18	1599908	Parafuso	2	
19	1599907	Suporte	1	
20	1599912	Parafuso	1	
21	1599909	Retentor	1	
22	1599911	Parafuso	1	
23	1599910	Suporte	1	
24	1599913	Parafuso	1	
	1600085	Junta	1	

FILTRO DE COMBUSTÍVEL E SEPARADOR DE ÁGUA YANMAR

(Figura 3-14)

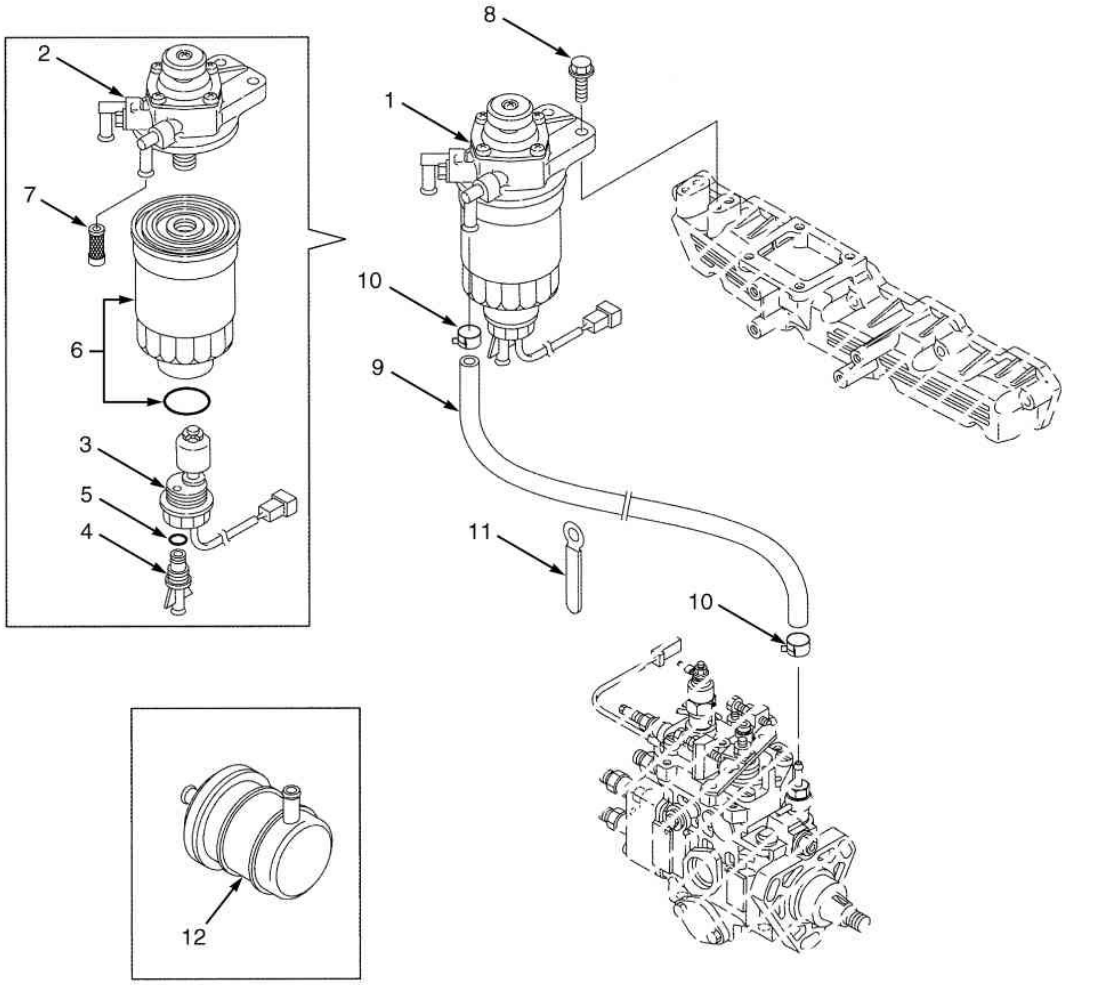

©HYSTER 2012

FILTRO DE COMBUSTÍVEL E SEPARADOR DE ÁGUA YANMAR

Ref	Código	Descrição	Qtde	OBS
	1501690	Motor	1	
1	1599833	Conjunto do Filtro de Combustível	1	
2	1599834	Corpo	1	
3	1599835	Sensor filtro combustível	1	
4	1599836	Bujão	1	
5	1599837	Anel O	1	
6	1334350	Elemento	1	
7	1599839	Filtro	1	
8	1599801	Parafuso	2	
9	1599841	Tubo	1	
10	1599842	Abraçadeira	2	
11	1599843	Abraçadeira	2	
12	1304950	Filtro de Combustivel	1	

SISTEMA DE ACELERAÇÃO MAZDA

(Figura 3-15)

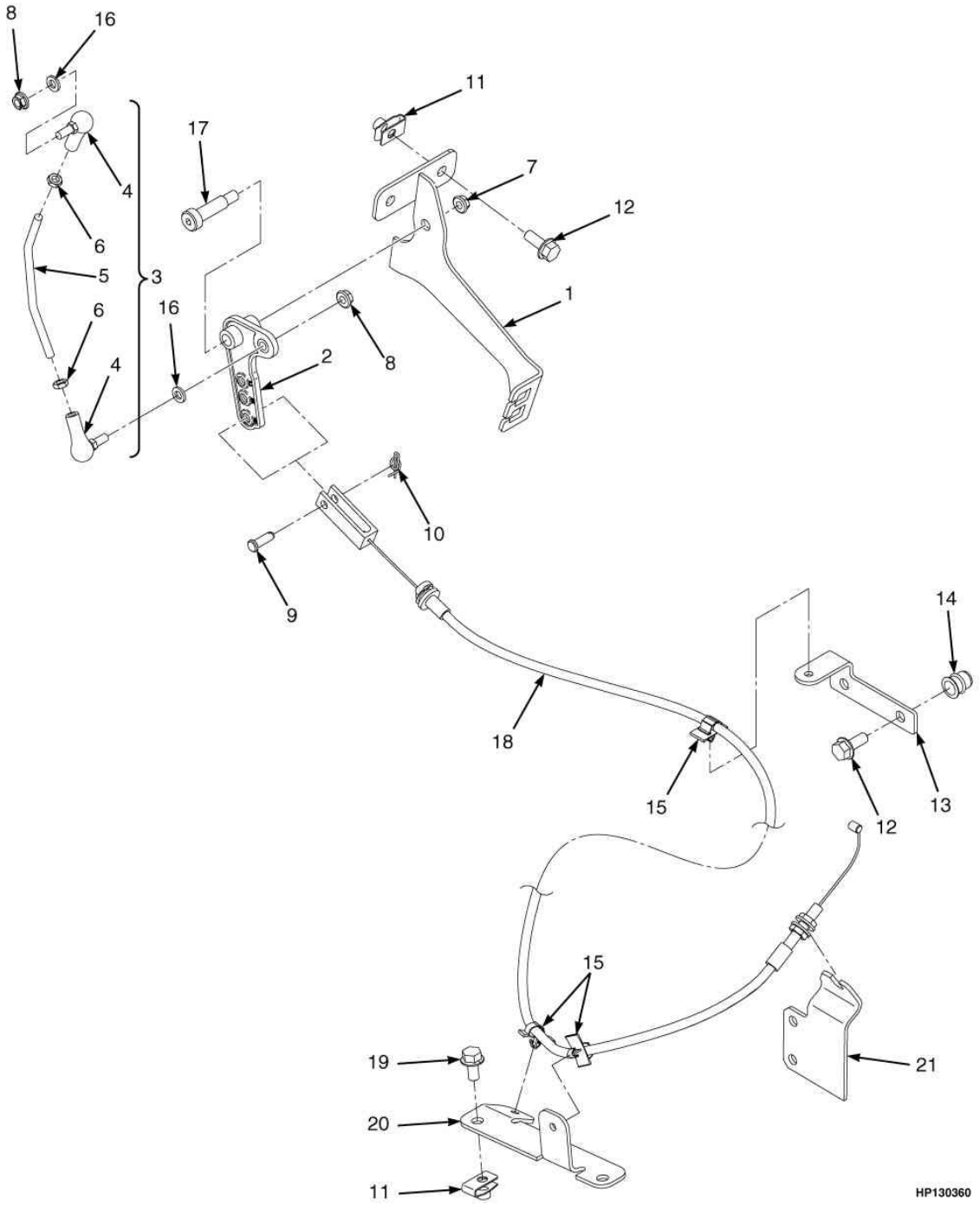

©HYSTER 2012

SISTEMA DE ACELERAÇÃO MAZDA

Ref	Código	Descrição	Qtde	OBS
1	1609374	Suporte	1	
2	1538162	Alavanca	1	
3	1538782	Tirante	1	
4	2027949	Junta esferica	2	
5	1538490	Vareta	1	
6	2308541	Porca Trava	2	
7	302400	Porca	1	
8	1514429	Porca	2	
9	126	Pino	1	
10	1517361	Cupilha	1	
11	1480237	Porca Trava	4	
12	1527880	Parafuso	4	
13	1542082	Suporte	1	
14	1530243	Luva	2	
15	1562088	Abraçadeira	3	
16	320156	Arruela	2	
17	1399802	Parafuso	1	
18	2067395	Cabo do Acelerador	1	
19	1527879	Parafuso	2	
20	1542555	Suporte	1	
21	1535136	Suporte	1	

SISTEMA DE ACELERAÇÃO E PERIFERICOS GM (até 2009)

(Figura 3-16)

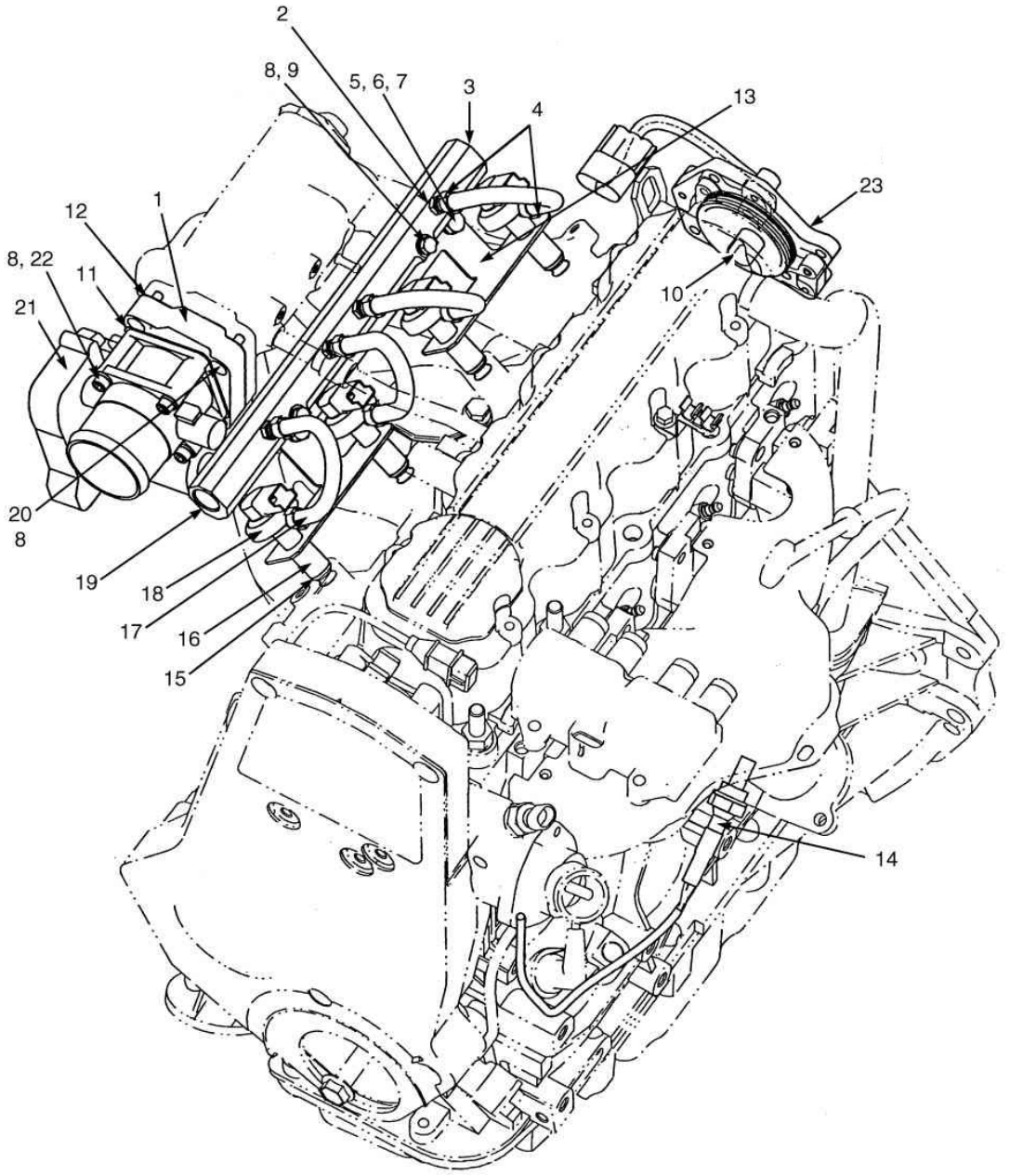

©HYSTER 2012

SISTEMA DE ACELERAÇÃO E PERIFERICOS GM (até 2009)

Ref	Código	Descrição	Qtde	OBS
1	1557553	Chapa	1	
2	NFS	Conexao	4	
3	NFS	Bujão	1	
4	1557566	Abraçadeira	8	
5	1557558	Arruela de Pressão	2	
6	1557559	Parafuso	2	
7	1557561	Espacador	2	
8	1502543	Porca	4	
8	1557550	Arruela de Pressão	10	
9	1527877	Parafuso	1	
9	1557554	Parafuso	2	
10	1581796	Kit Sensor eixo comando	1	
10	1564587	Sensor posição Eixo Comando	1	p/ motor GM 2010 vide Fig. 3-17
10	1564588	Anel O	1	
10	1557550	Arruela de Pressão	1	
10	1564589	Parafuso	1	
11	1557551	Junta	1	
12	1557552	Junta	1	
13	1557564	Suporte	1	
14	1557546	Sensor oxigenio	1	
15	1557565	Anel O	4	
16	1557563	Adaptador	4	
17	1557562	Mangueira	4	GLP
18	1557560	Injetor	4	GLP
19	1581795	Galeria	1	GLP
20	1557549	Parafuso	4	
21	1557547	Corpo do Acelerador	1	
22	1557548	Parafuso	4	
23	1564586	Chapa de suporte da bobina	1	

SISTEMA DE ACELERAÇÃO E PERIFERICOS GM (2010)

(Figura 3-17)

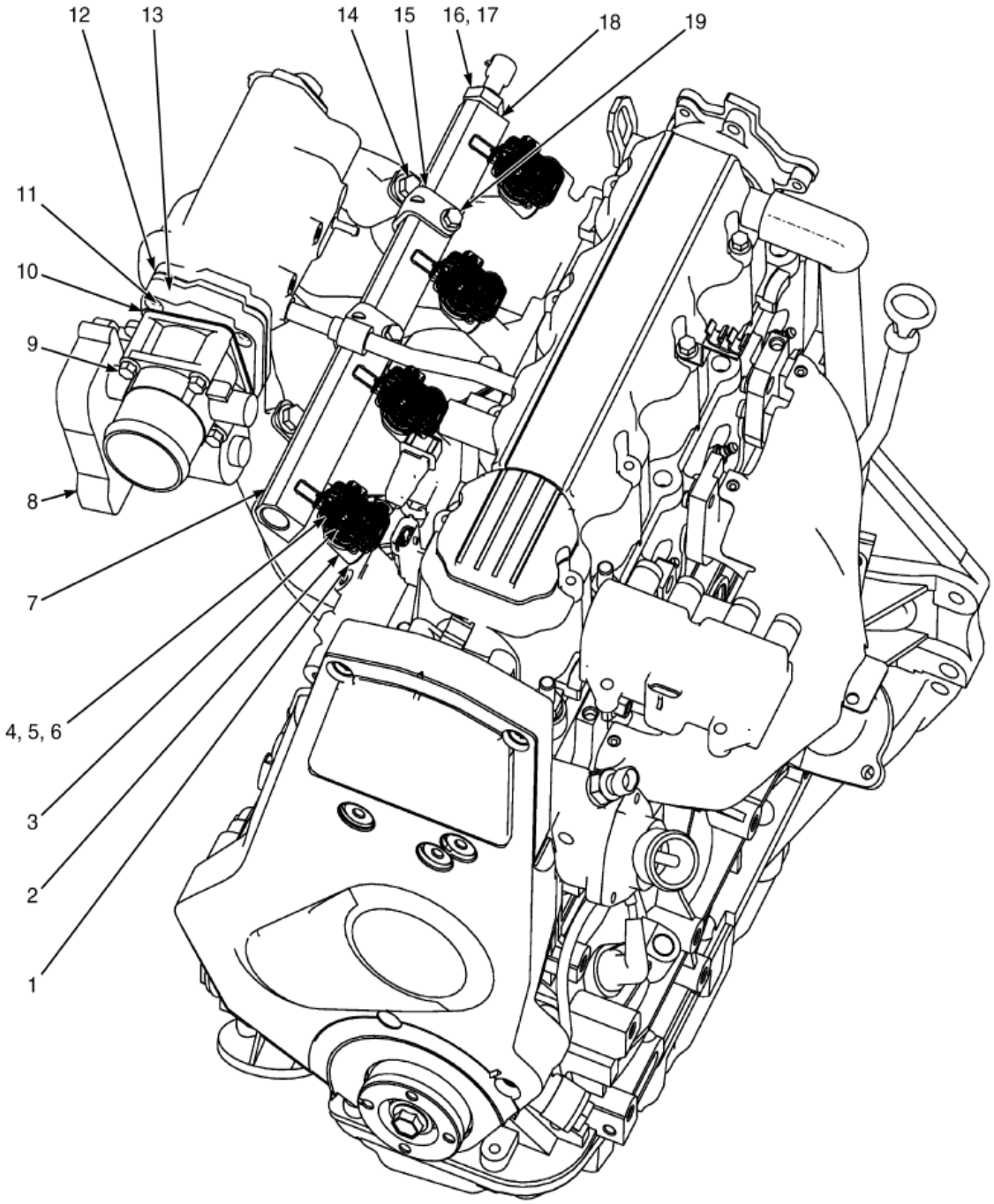

©HYSTER 2012

SISTEMA DE ACELERAÇÃO E PERIFERICOS GM (2010)

Ref	Código	Descrição	Qtde	OBS
1	1557565	Anel O adaptador	4	
2	4013304	Adaptador do injetor	4	
3	4013299	Anel O injetor	4	
4	4013301	Injetor	4	
5	4013302	Anel O espaçador	4	
6	4013303	Anel O	4	
7	4013300	Galeria de combustivel	1	
8	1557547	Conjunto acelerador	1	
9	1540643	Parafuso	4	
10	1557551	Junta conjunto acelerador	1	
11	1534417	Parafuso	4	
12	1557552	Junta conjunto acelerador	1	
13	1557553	Chapa do conjunto do acelerador	1	
14	1527879	Parafuso	2	
15	4013305	Suporte da galeria	1	
16	NFS	Conexão	1	
17	1632300	Sensor de pressão	1	
18	246108	vedante líquido	CN	
19	1527876	Parafuso	2	
	1557548	Parafuso fixação conjunto acelerador	4	não ilustrado
	1564586	Chapa de suporte da bobina	1	não ilustrado
	4031346	Sensor posição eixo comando	1	não ilustrado

SENSOR DE POSIÇÃO E PERIFÉRICOS YANMAR

(Figura 3-18)

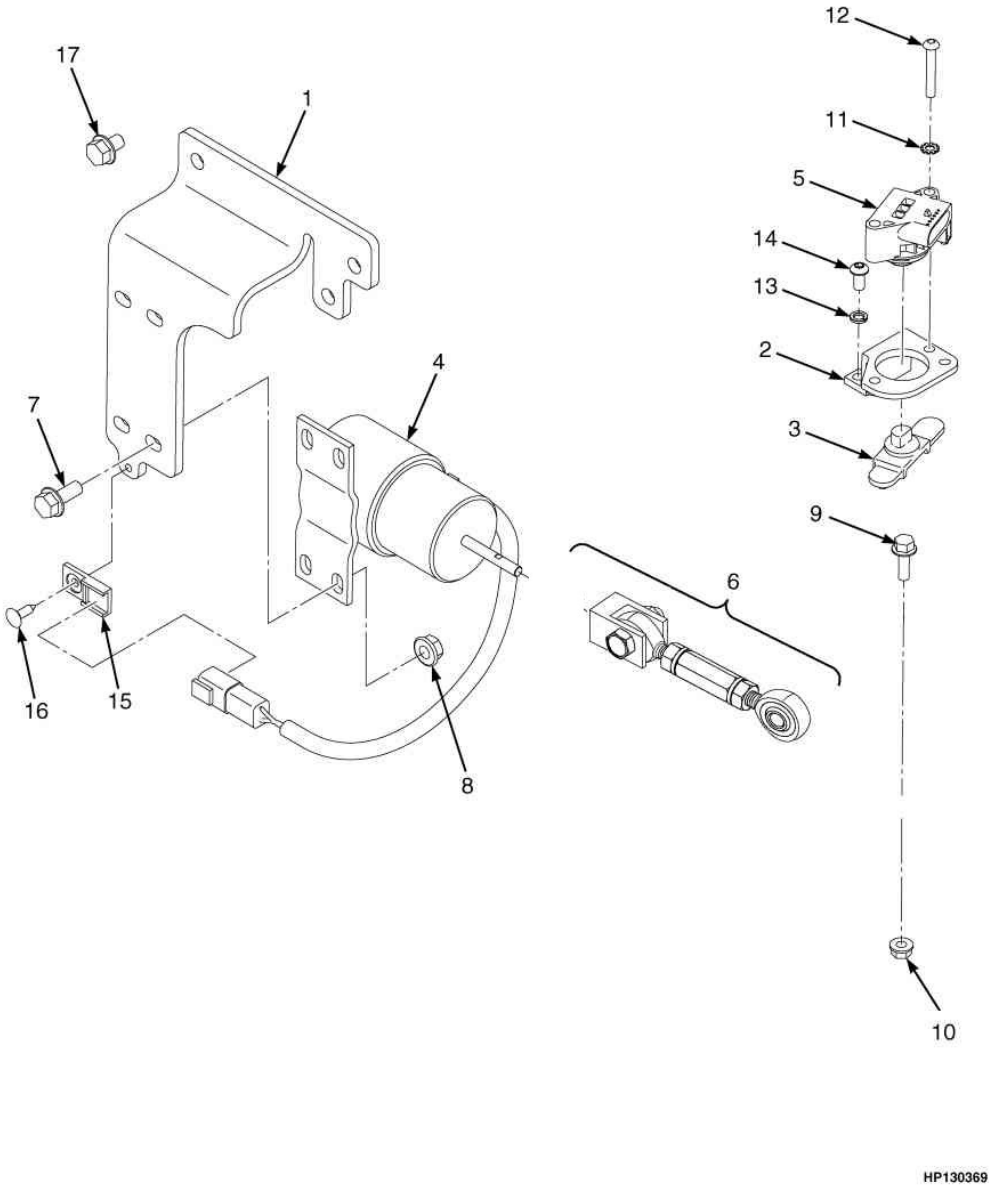

©HYSTER 2012

SENSOR DE POSIÇÃO E PERIFÉRICOS YANMAR

Ref	Código	Descrição	Qtde	OBS
1	1709997	Suporte	1	
2	1616491	Suporte	1	
3	2078335	Rotor	1	
4	1542772	Acionador conjunto acelerador	1	==>A977Y11281H
4	2107187	Acionador conjunto acelerador	1	A977Y11282H==>
4	1502543	Porca	4	A977Y11282H==>
5	2080376	Sensor de Posição do acelerador	1	
6	1542773	Tirante do acelerador	1	==>A977Y11281H
6	1695108	Tirante do acelerador	1	A977Y11282H==>
6	287816	Parafuso tirante	2	Não ilustrado A977Y11282H==>
6	302399	Porca tirante	2	Não ilustrado A977Y11282H==>
7	1527880	Parafuso	7	
10	313805	Porca	1	
11	296378	Arruela	2	
12	1553897	Parafuso	2	
13	293779	Arruela de Pressão	2	
14	296158	Parafuso	2	
15	1500912	Abraçadeira	1	
16	1344124	Pino Capo	1	
17	1529366	Parafuso	2	

PEDAIS

(Figura 3-19)

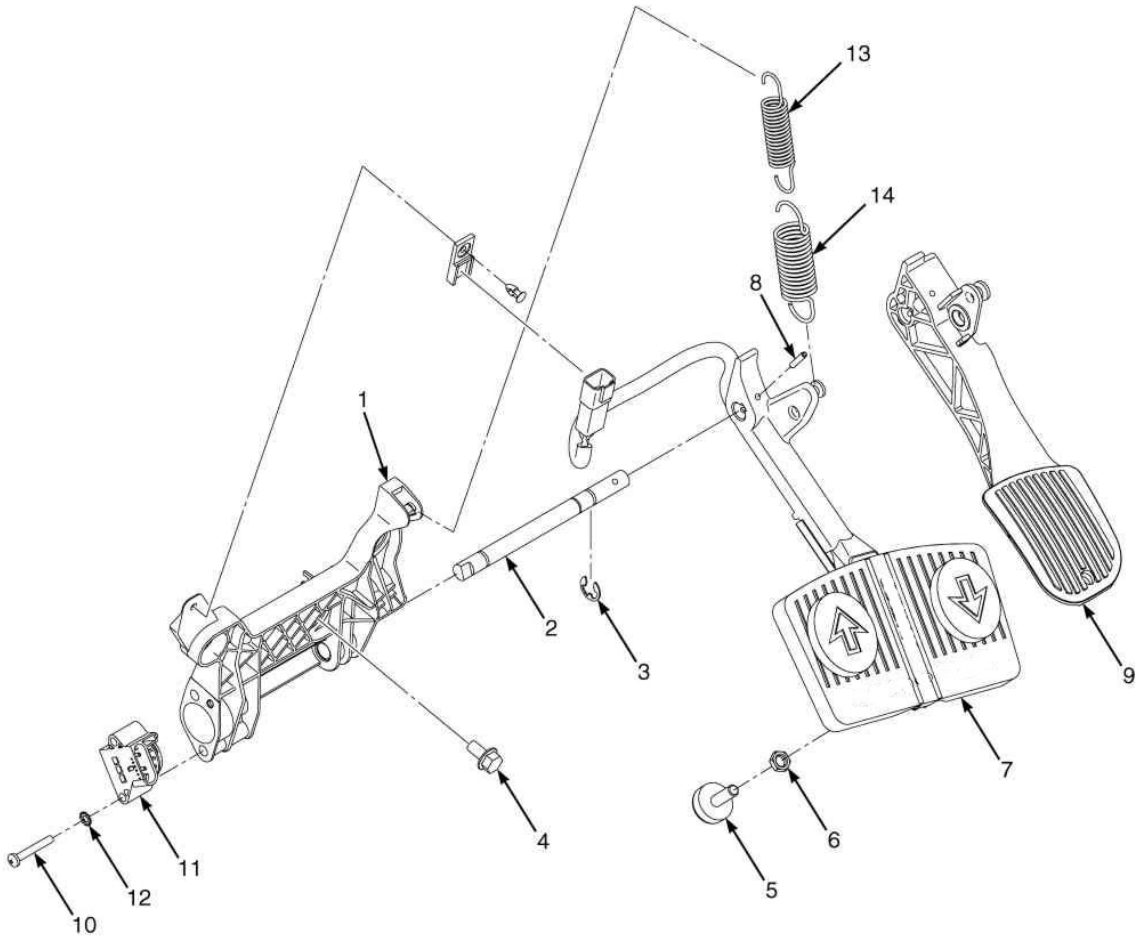

©HYSTER 2012

PEDAIS

Ref	Código	Descrição	Qtde	OBS
1	1654411	Base com bucha	1	
2	1654754	Eixo	1	
3	1530971	Anel de Desgaste	1	
4	1527879	Parafuso	3	
5	1530311	Parafuso	1	
6	329069	Porca	1	
7	1557269	Conjunto Pedal Monotrol	1	Standard
8	302443	Pino	1	
8	302437	Cupilha	1	
9	2071181	Pedal	1	Pedal Simples (opcional)
10	1564752	Parafuso	2	
11	2063842	Sensor de Posição do acelerador	1	
12	296378	Arruela	2	
13	1582301	Mola	1	
13	1582303	Mola	1	Somente com motor Mazda
14	1582302	Mola	1	
14	1582300	Mola	1	Somente com motor Mazda

PEDAL MONOTROL

(Figura 3-20)

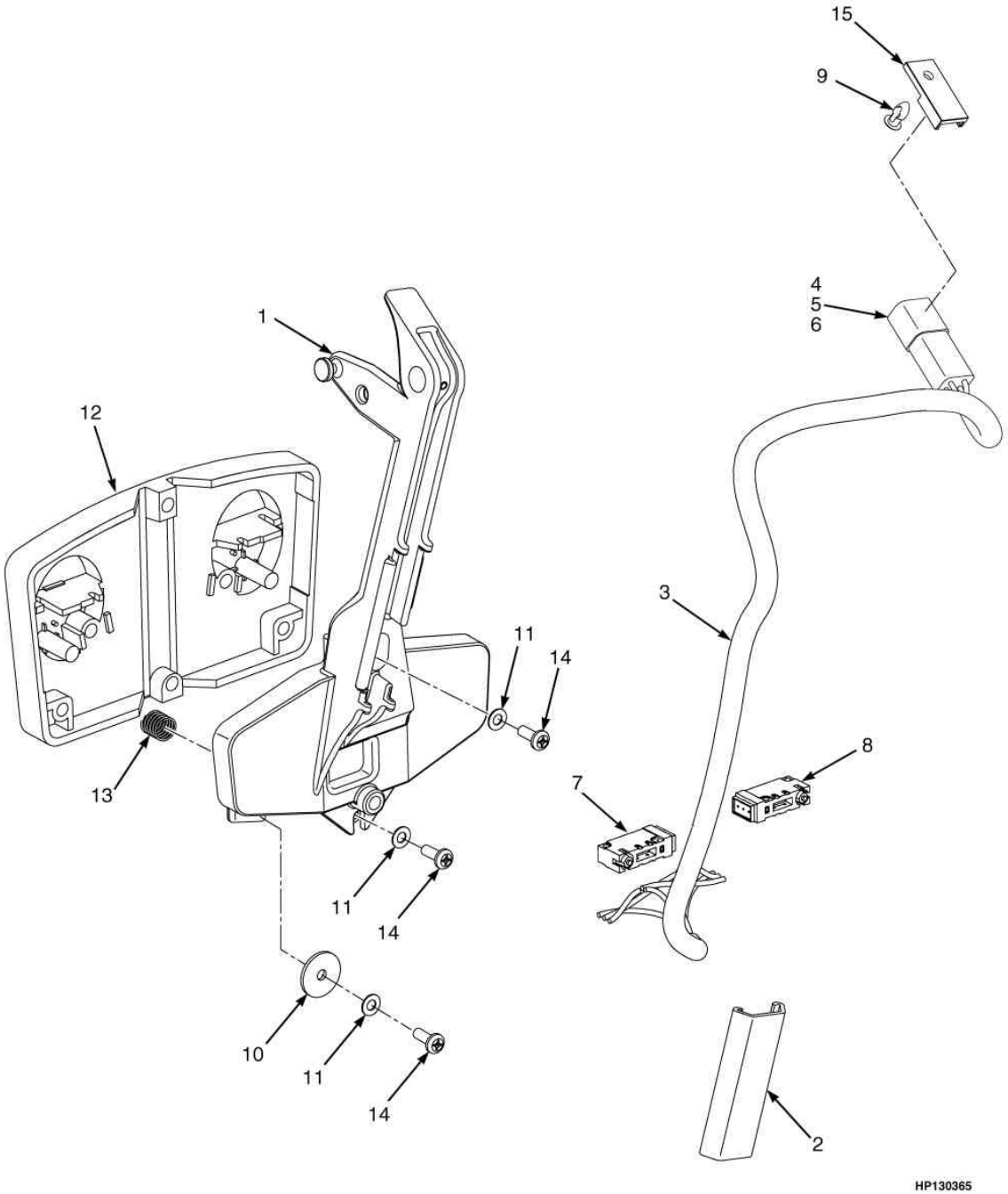

©HYSTER 2012

PEDAL MONOTROL

Ref	Código	Descrição	Qtde	OBS
	1557269	Conjunto Pedal	1	==>A977Y04941E
	1608412	Conjunto Pedal	1	A977Y04942E==>
1	1556829	Haste de pedal	1	==>A977Y04941E
1	2074702	Haste de pedal	1	A977Y04942E==>
2	1539418	Abraçadeira	1	
3	2072782	Chicote	1	
4	1330416	Trava	1	
5	1489655	Terminal	1	
6	1531312	Terminal	4	
7	NFS	Interruptor	1	
8	NFS	Interruptor	1	
9	1564526	Abraçadeira	1	
10	362036	Arruela	2	
11	15931	Arruela de Pressão	4	
12	1340470	Sapata Do Pedal	1	
13	325699	Mola	2	
14	16708	Parafuso	4	
15	1500912	Abraçadeira	1	

 ©HYSTER 2012

SISTEMA ELETRICO 4

SISTEMA ELÉTRICO E MODULO DE DISTRIBUIÇÃO DE ENERGIA	**4-1**
PERIFÉRICOS MAZDA	**4-2**
SISTEMA ELÉTRICO MAZDA	**4-3**
CABOS DA BATERIA GM	**4-4**
SISTEMA ELÉTRICO YANMAR	**4-5**
SISTEMA DE SEGURANÇA YANMAR (OPCIONAL)	**4-6**
SISTEMA DE SEGURANÇA MAZDA GLP (OPCIONAL)	**4-7**
SISTEMA DE SEGURANÇA GM (OPCIONAL)	**4-8**
CHICOTE PRINCIPAL	**4-9**
DISTRIBUIDOR MAZDA	**4-10**
MODULO DE DISTRIBUIÇÃO DE ENERGIA	**4-11**
PAINEL DE INSTRUMENTOS	**4-12**
CONTROLES ELETRÔNICOS (SISTEMA HIDRÁULICO) (==>A977Y11906J)	**4-13**
CONTROLES ELETRÔNICOS (SISTEMA HIDRÁULICO - 3 FUNÇÕES) (A977Y11907J==>)	**4-14**
CONTROLES ELETRÔNICOS (SISTEMA HIDRÁULICO - 4 FUNÇÕES COM DETENT) (A977Y11907J==>)	**4-15**
SISTEMA DE ILUMINAÇÃO	**4-16**
CHICOTE DA TRANSMISSÃO	**4-17**
SENSOR DA TORRE (OPCIONAL)	**4-18**
CHICOTE DO CHASSIS MAZDA	**4-19**
CHICOTE DO CHASSIS MAZDA (A977Y09325H==>)	**4-20**
CHICOTE DO CHASSIS GM	**4-21**
CHICOTE DO CHASSIS GM (A977Y09358H==>)	**4-22**
CHICOTE DO CHASSIS YANMAR	**4-23**
CHICOTE DO CHASSIS YANMAR (A977Y09498H==>)	**4-24**
CHICOTE MOTOR MAZDA GLP (==>A977Y03221E)	**4-25**
CHICOTE MOTOR MAZDA GLP (A977Y03222E==>)	**4-26**
CHICOTE MOTOR GM (==>A977Y03505E)	**4-27**
CHICOTE MOTOR GM (A977Y03506E<==>A977Y11932J)	**4-28**
CHICOTE MOTOR GM (A977Y11933J==>)	**4-29**
CHICOTE MOTOR YANMAR (==>A977Y03355E)	**4-30**
CHICOTE MOTOR YANMAR (A977Y03356E==>)	**4-31**
ALTERNADOR YANMAR	**4-32**
CHICOTE ALTERNADOR BLINDADO MAZDA (OPCIONAL)	**4-33**
CHICOTE ALTERNADOR BLINDADO GM (OPCIONAL)	**4-34**
CHICOTE DO PAINEL	**4-35**
CHICOTE CONTROLE ELETRÔNICO 3 FUNÇÕES	**4-36**
CHICOTE CONTROLE ELETRÔNICO 4 FUNÇÕES	**4-37**
CHICOTE DO SISTEMA DE ILUMINAÇÃO	**4-38**
CHICOTE DA TRANSMISSÃO	**4-39**

SISTEMA ELÉTRICO E MODULO DE DISTRIBUIÇÃO DE ENERGIA

(Figura 4-1)

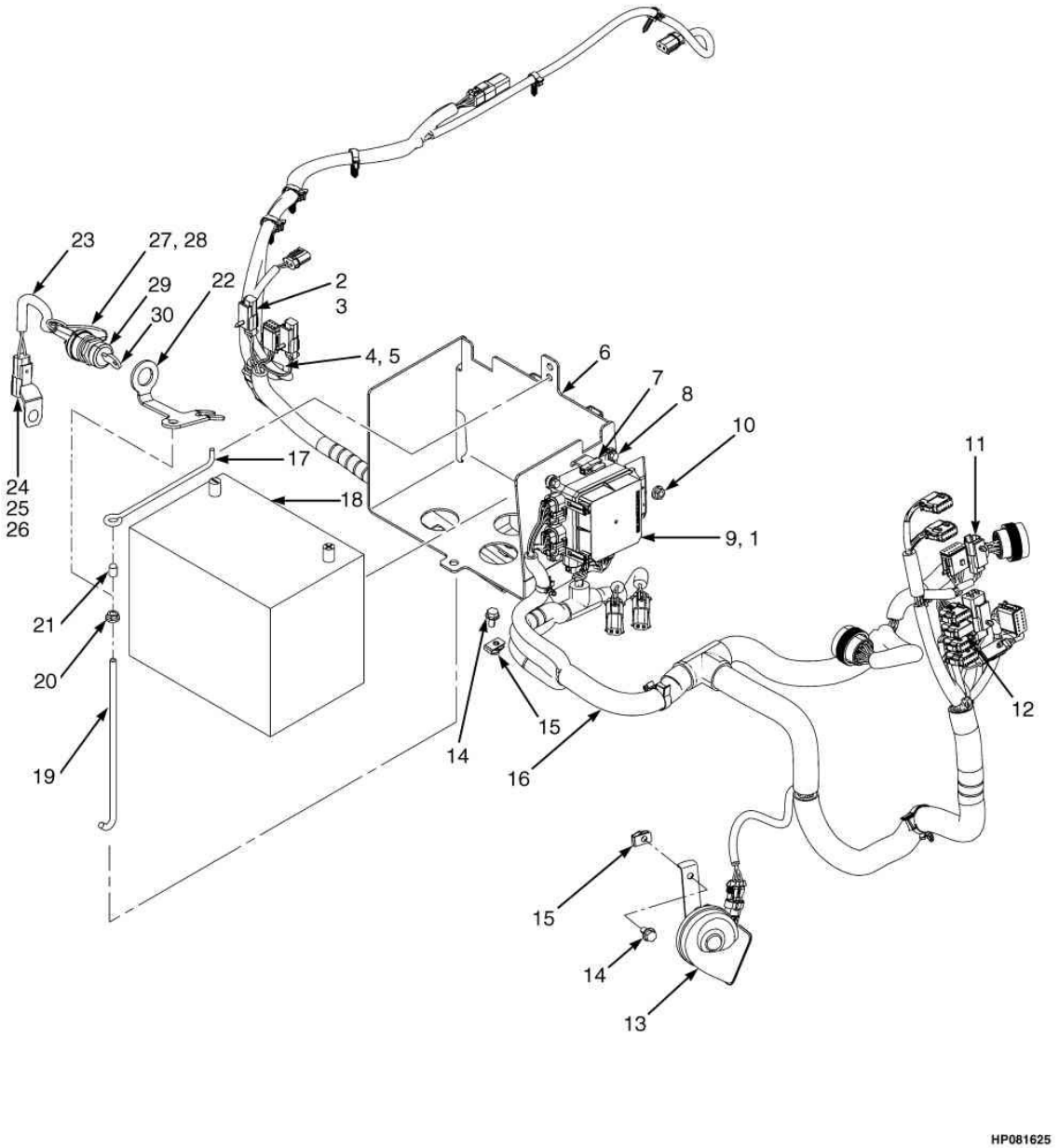

©HYSTER 2012

SISTEMA ELÉTRICO E MODULO DE DISTRIBUIÇÃO DE ENERGIA

Ref	Código	Descrição	Qtde	OBS
1	2090613	Módulo de Distribuição	1	
2	1582464	Pino Capo	6	
3	1582442	Abraçadeira	1	
4	1617080	Suporte	1	
5	1529366	Parafuso	1	
6	1644559	Suporte da bateria	1	
7	1402883	Pinça	1	
8	1534417	Parafuso	4	
9	1559928	Vedador	1	
10	1502543	Porca	1	
11	1500912	Abraçadeira	6	
12	1563909	Terminal	1	
13	1527264	Buzina Eletrônica	1	
14	1527879	Parafuso	4	
15	1480237	Porca Trava	4	
16	...	Chicote (Chassis LD Mazda 2.2)	1	vide figura 4-17
16	...	Chicote (Chassis LD GM 2.4)	1	vide figura 4-18
16	...	Chicote (Chassis LD Yanmar)	1	vide figura 4-19
17	1641368	Elo	1	
18	1383331	Bateria	1	
19	2065745	Elo	1	
20	1502543	Porca	1	
21	1540805	Tampa	1	
22	1582337	Suporte	1	
23	2074320	Chicote	1	
24	1493465	Terminal	1	
25	1330414	Trava	2	
26	1330437	Terminal	2	
27	1497433	Terminal	2	
28	190383	Protetor	2	
29	254007	Chave Acionamento	1	
30	262798	Chave Contato Sist	1	

PERIFÉRICOS MAZDA

(Figura 4-2)

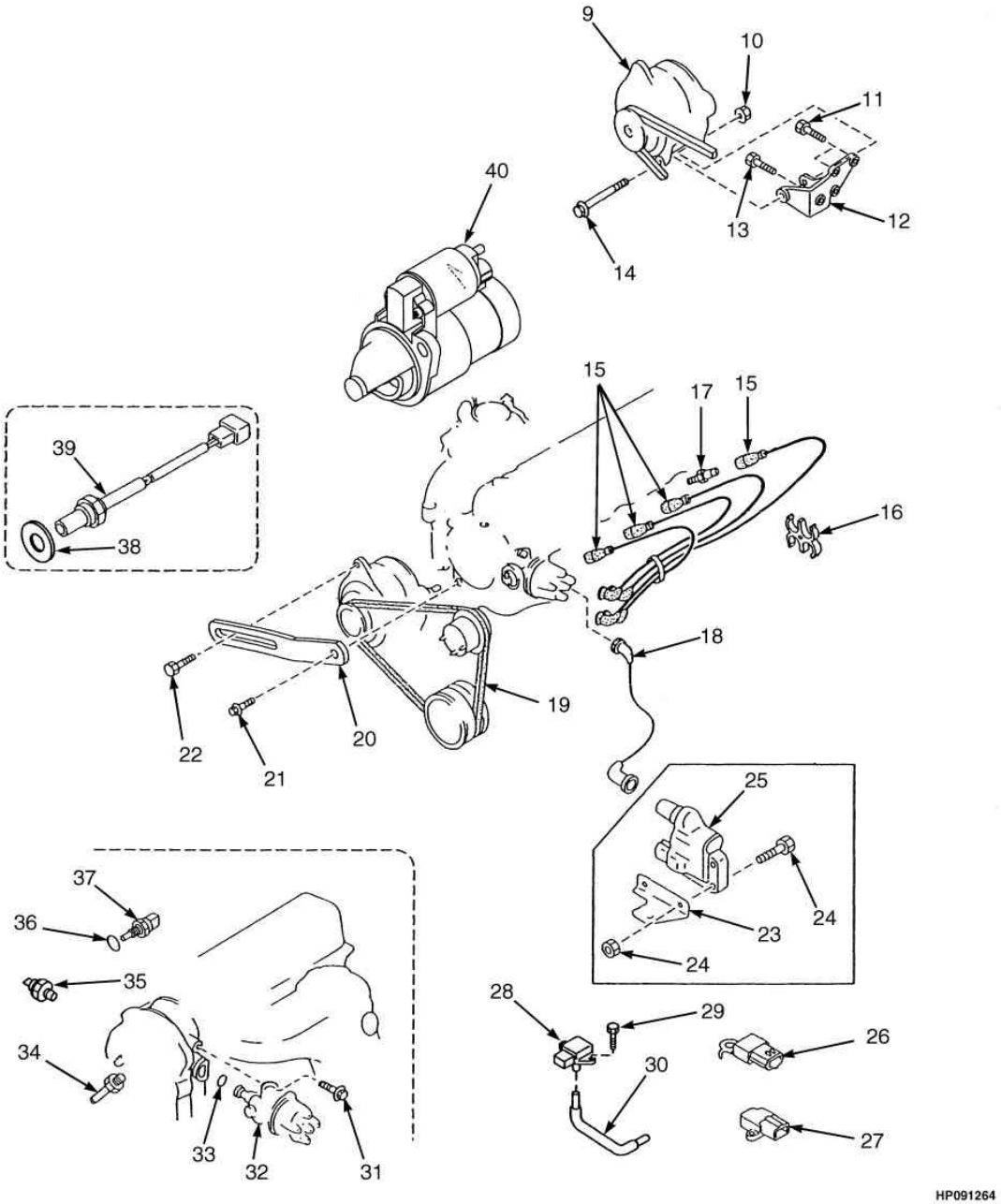

©HYSTER 2012

PERIFÉRICOS MAZDA

Ref	Código	Descrição	Qtde	OBS
	XXX	Referências 1 a 8 não aplicáveis para máquinas a gás		
9	1450928	Alternador	1	==>A977Y08770H Componentes internos não fornecidos
9	4013365	Alternador	1	A977Y08771H==> Componentes internos não fornecidos
10	1361890	Porca	1	
11	1361891	Parafuso	3	
12	1361846	Suporte	1	
13	1361888	Parafuso	1	
14	1368844	Parafuso	1	
15	1369893	Jogo de Cabos de Ignição	1	
15	1361840	Cabo Velas	1	
15	1361843	Cabo Velas	1	
15	1361841	Cabo Velas	1	
15	1361842	Cabo Velas	1	
16	1361838	Suporte	1	
17	1361837	Vela Ignicao	4	
18	1553984	Cabo da Bobina	1	
19	1495412	Correia V	1	
20	1361845	Esticador	1	
21	1361881	Parafuso	1	
22	326898	Parafuso	1	
23	1553996	Suporte	1	
24	1553997	Parafuso	1	
25	1527571	Bobina de Ignição	1	
26	1545443	Condensador	1	
27	1545444	Módulo de Ignição	1	
28	1548352	Sensor MAP	1	
29	1582324	Parafuso	2	
30	1495413	Mangueira	1	
31	1361895	Parafuso	1	
32	1554030	Distribuidor	1	
33	1553985	Anel O	1	
34	1361867	Sensor temperatura	1	
35	1566654	Sensor de Pressão de Óleo	1	
36	1368743	Arruela	1	
37	1539962	Sensor Temp ar	1	
38	1368886	Arruela	1	
39	1556342	Sensor de oxigênio	1	
40	1534424	Motor de Partida	1	Componentes internos não fornecidos

SISTEMA ELÉTRICO MAZDA

(Figura 4-3)

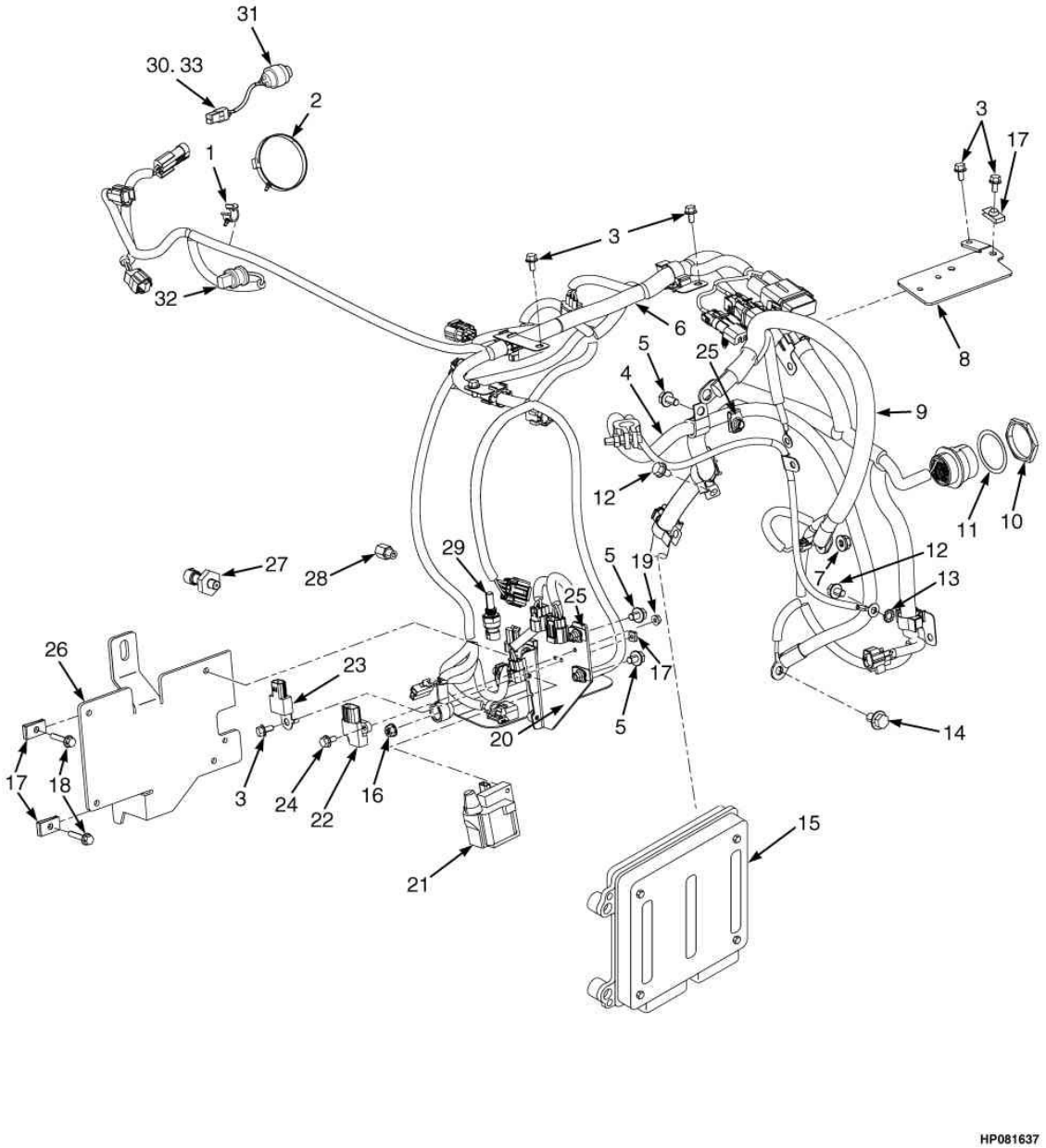

©HYSTER 2012

SISTEMA ELÉTRICO MAZDA

Ref	Código	Descrição	Qtde	OBS
1	1542439	Abraçadeira	1	
2	1502061	Abraçadeira	1	
3	1534417	Parafuso	9	
4	2069225	Cabo da Bateria (-)	1	
4	148789	Terminal	1	
4	1564044	Conexao	1	
4	128408	Abraçadeira	1	
4	806426	Conexao	1	
5	1527879	Parafuso	4	
6	...	Chicote Motor GLP	1	vide figura 4-20
7	1502543	Porca	1	
8	1560121	Suporte	1	
9	2107181	Cabo da Bateria (+)	1	
9	148792	Terminal	1	
9	16079	Terminal	1	
9	806426	Conexao	1	
9	1536304	Protetor	1	
9	1560091	Protetor	1	
10	1539085	Porca	1	
11	1539086	Arruela de Pressão	1	
12	1529366	Parafuso	2	
13	296380	Arruela de Pressão	1	
14	1556623	Parafuso	1	
15	2101551	Unidade de Controle (2.2L)	1	
16	1514429	Porca	1	
17	325182	Porca	9	
18	1586495	Parafuso	4	
19	1549398	Porca	2	
20	1556838	Chapa	1	
21	1527571	Bobina de Ignição	1	
22	1545444	Módulo de Ignição	1	
23	1545443	Condensador	1	
24	296150	Parafuso	2	
25	1480237	Porca Trava	4	
26	1581526	Suporte	1	
27	1537692	Sensor pressão de óleo	1	
28	367224	Adaptador	1	
29	1515654	Sensor temperatura liq arrefecimento	1	
30	141259	Conector do sensor de restrição	1	
31	1529257	Sensor - Restrição de Ar	1	
32	1501970	Sensor baixa pressão gás	1	
33	14349	Conector	1	
34	15971	Conctor sensor baixa pressão	1	não ilustrado

CABOS DA BATERIA GM

(Figura 4-4)

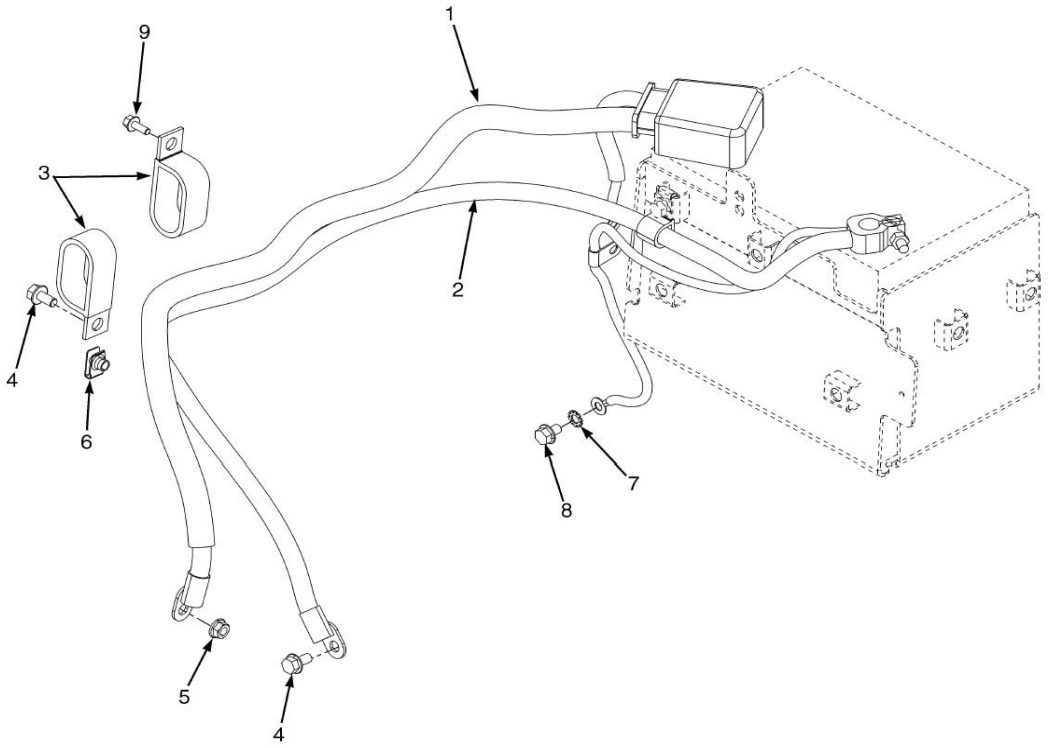

©HYSTER 2012

CABOS DA BATERIA GM

Ref	Código	Descrição	Qtde	OBS
1	2105556	Cabo da Bateria (+)	1	
1	1536304	Protetor	1	
1	1560091	Protetor	1	
1	16079	Terminal	1	
1	148792	Terminal	1	
1	806426	Conexao	1	
2	2069224	Cabo da Bateria (-)	1	
2	128408	Abraçadeira	1	
2	148789	Terminal	1	
2	16079	Terminal	1	
2	806426	Conexao	1	
2	1564044	Conexao	1	
3	212786	Abraçadeira	2	
4	1527879	Parafuso	3	
5	1502543	Porca	1	
6	1480237	Porca Trava	1	
7	296380	Arruela de Pressão	1	
8	1529366	Parafuso	1	
9	1527876	Parafuso	1	

SISTEMA ELÉTRICO YANMAR

(Figura 4-5)

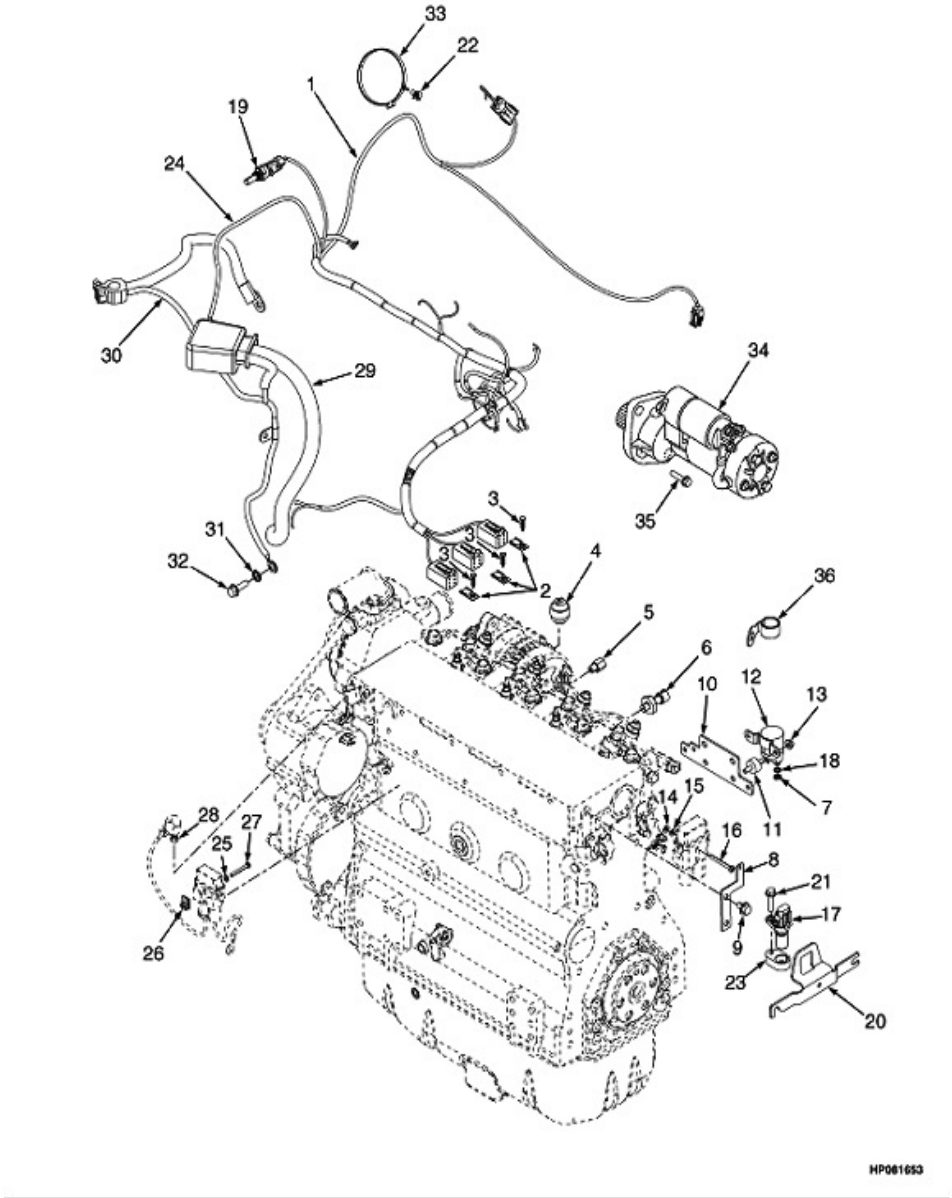

©HYSTER 2012

SISTEMA ELÉTRICO YANMAR

Ref	Código	Descrição	Qtde	OBS
1	2087191	Chicote (Motor)	1	
2	1539086	Arruela de Pressão	1	
3	1539085	Porca	1	
4	1529257	Sensor - Restrição de Ar	1	
5	367224	Adaptador	1	
6	1566654	Sensor - Pressão de Óleo	1	
7	1560678	Porca	2	
8	1582150	Suporte	1	
9	1529366	Parafuso	4	
10	1582151	Suporte	1	
11	1527562	Terminal	2	
12	1454967	Rele Bba.Comb.	1	
13	1514429	Porca	2	
14	320152	Arruela	1	
15	292676	Arruela de Pressão	1	
16	302015	Parafuso	1	
17	1541231	Sensor - Controle de Velocidade	1	
18	296379	Arruela	2	
19	1515654	Sensor - Temperatura	1	
20	1594055	Suporte	1	
21	1527878	Parafuso	1	
22	1542440	Abraçadeira	1	
23	1591454	Suporte	1	
24	2065098	Chicote (Alternador)	1	
24	1454860	Terminal	1	
24	1454862	Cobertura	1	
24	1566146	Protetor	1	
24	1454827	Vedador	2	
24	1454828	Terminal	2	
24	148615	Terminal	1	
24	1454829	Fusivel 60A	1	60 Amp
25	320154	Arruela	1	
26	1537551	Porca Trava	1	
27	302027	Parafuso	1	
28	136687	Porca	1	
36	1599843	Abraçadeira	2	

SISTEMA ELÉTRICO YANMAR

(Figura 4-5)

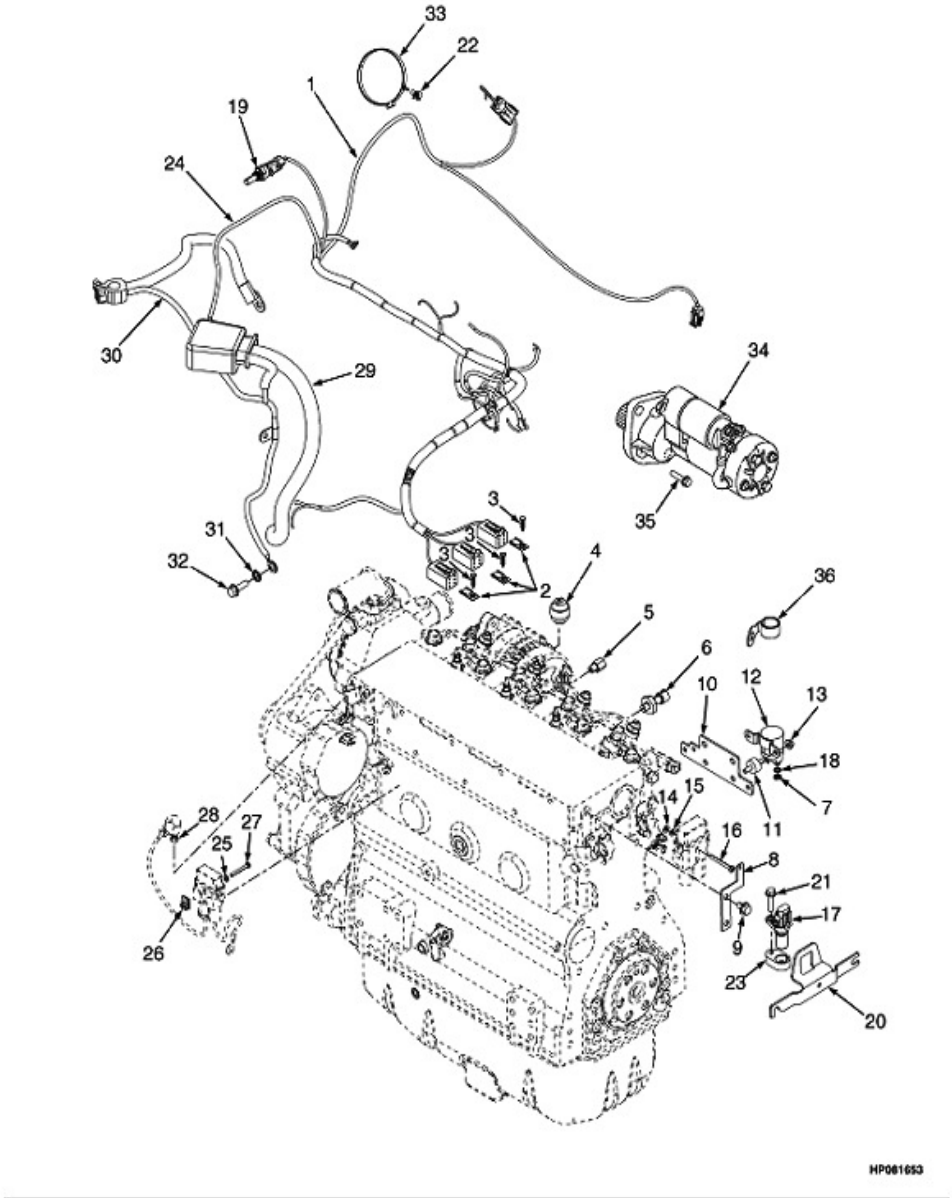

©HYSTER 2012

SISTEMA ELÉTRICO YANMAR

Ref	Código	Descrição	Qtde	OBS
29	2107181	Cabo da Bateria (+)	1	
29	806426	Conexao	1	
29	1560091	Protetor	1	
29	16079	Terminal	1	
29	148792	Terminal	1	
29	1536304	Protetor	1	
30	2069226	Cabo da Bateria (-)	1	
30	148789	Terminal	1	
30	16079	Terminal	1	
30	1564044	Conexao	1	
30	128408	Abraçadeira	1	
30	806426	Conexao	1	
31	296380	Arruela de Pressão	1	
32	1529366	Parafuso	2	
33	1502061	Abraçadeira	1	
34	1599845	Motor de Partida	1	
35	1528889	Parafuso	1	

SISTEMA DE SEGURANÇA YANMAR (OPCIONAL)

(Figura 4-6)

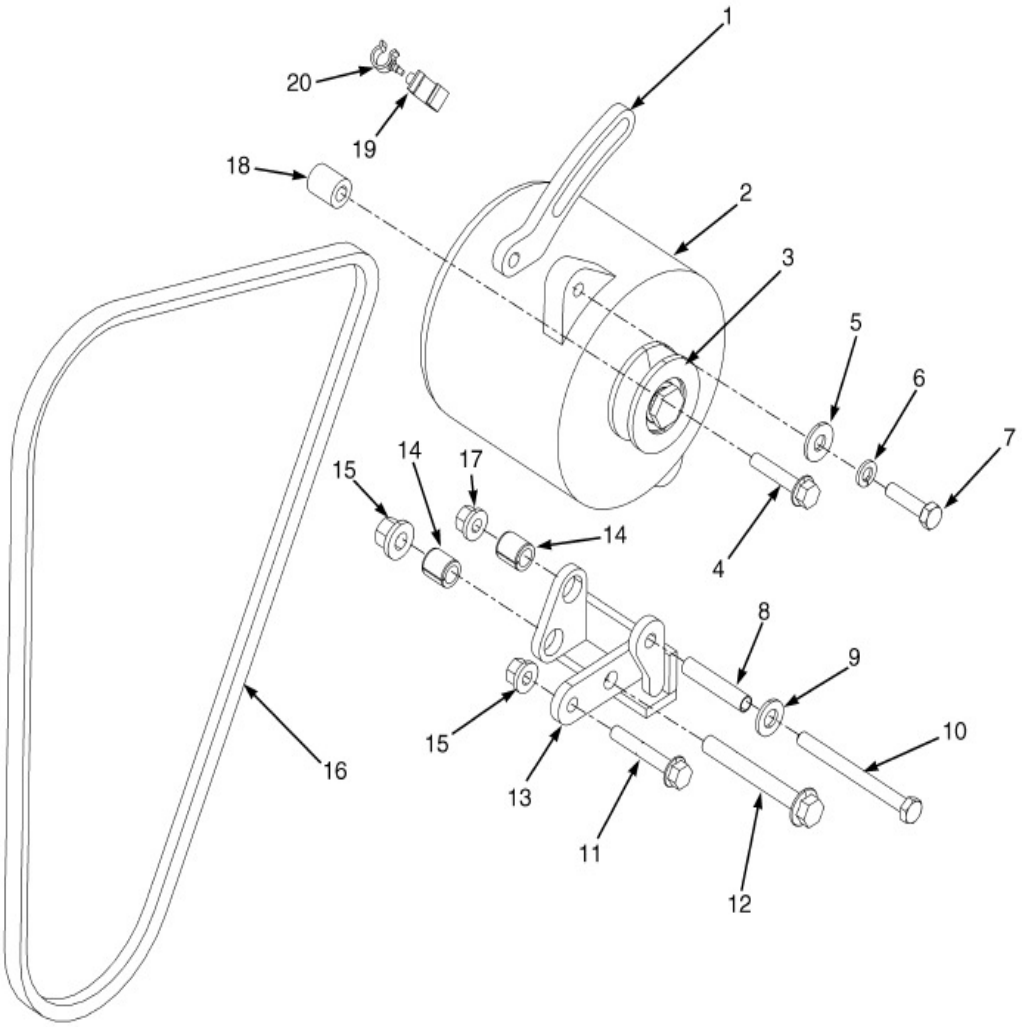

©HYSTER 2012

SISTEMA DE SEGURANÇA YANMAR (OPCIONAL)

Ref	Código	Descrição	Qtde	OBS
1	1608865	Braço do alternador	1	
2	1598645	Alternador Selado	1	
3	1608928	Polia do Alternador	1	
4	1510114	Parafuso	1	
5	15175	Arruela trava	1	
6	15155	Arruela trava	1	
7	18498	Parafuso	1	
8	1537422	espaçador	1	
9	320159	Arruela	1	
10	346656	Parafuso	1	
11	1510115	Parafuso	1	
12	1617600	Parafuso	1	
13	1617614	Suporte do alternador	1	
14	1345014	Luva	2	
15	1544153	Porca trava	2	
16	2080581	Correia V	1	
17	1544154	Porca trava da flange	1	
18	1615860	espaçador	1	
19	1606544	Abraçadeira	1	
20	1573549	Abraçadeira	1	

SISTEMA DE SEGURANÇA MAZDA GLP (OPCIONAL)

(Figura 4-7)

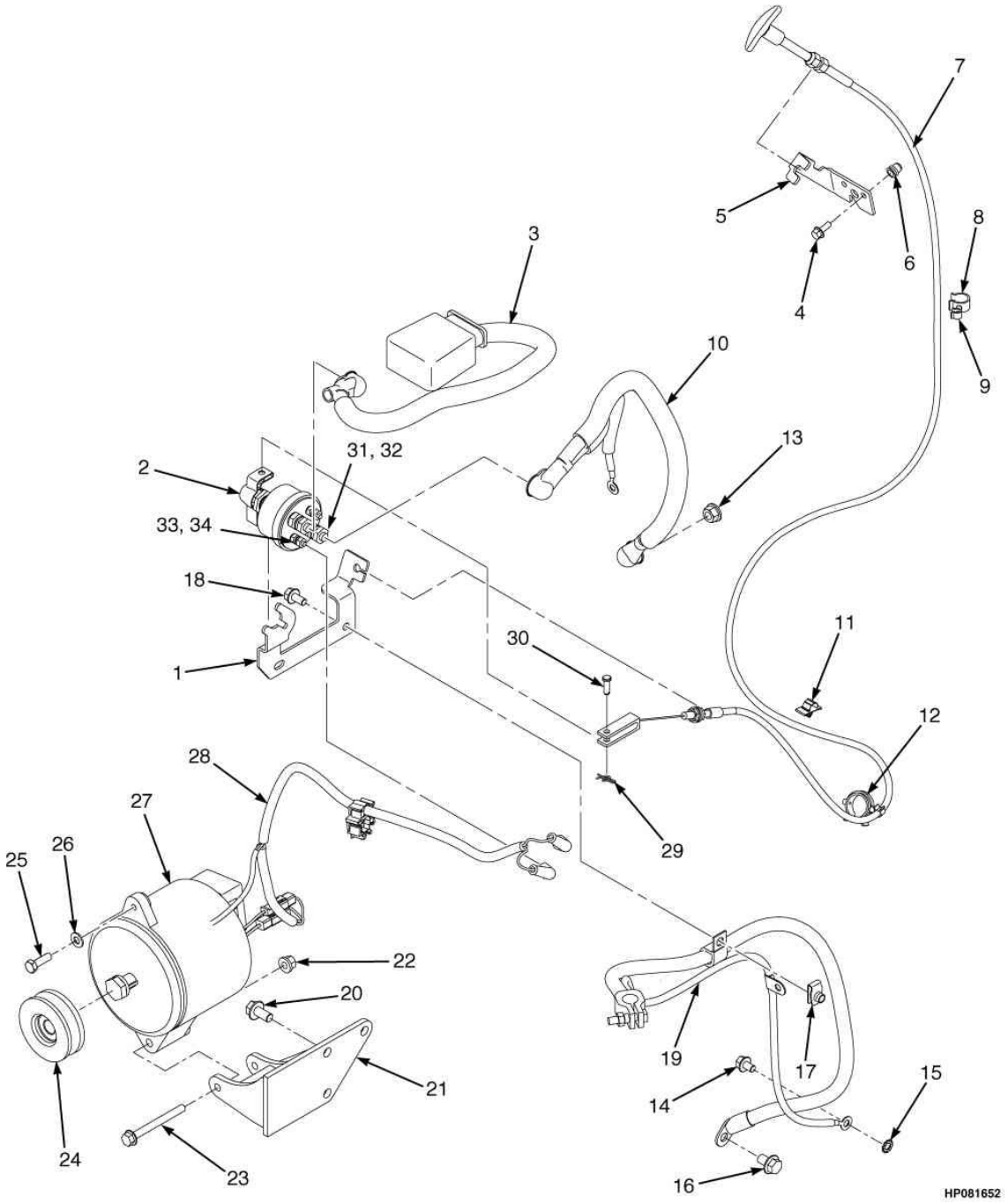

©HYSTER 2012

SISTEMA DE SEGURANÇA MAZDA GLP (OPCIONAL)

Ref	Código	Descrição	Qtde	OBS
1	1565381	Suporte	1	
2	1578660	Sensor de Emergência	1	
3	2107181	Cabo da Bateria (+)	1	
3	1536304	Protetor	1	
3	1560091	Protetor	1	
3	148792	Terminal	1	
4	1527876	Parafuso	2	
5	1565382	Suporte	1	
6	1531558	Luva	2	
7	2071497	Cabo	1	
8	1543698	Abraçadeira	2	
9	1542440	Abraçadeira	3	
10	2071498	Cabo da Bateria (+)	1	
10	1560091	Protetor	2	
10	16079	Terminal	1	
10	148796	Terminal	1	
10	806426	Conexao	1	
11	1562088	Abraçadeira	1	
12	1569465	Abraçadeira	1	
13	1502543	Porca	1	
14	1529366	Parafuso	1	
15	296380	Arruela de Pressão	1	
16	1556623	Parafuso	1	
17	1480237	Porca Trava	2	
18	1527879	Parafuso	3	
19	2069225	Cabo da Bateria (-)	1	
19	148789	Terminal	1	
19	1564044	Conexao	1	
19	128408	Abraçadeira	1	
19	806426	Conexao	1	
20	1582462	Parafuso	3	
21	1578858	Suporte	1	
22	1544153	Porca travante	1	
23	1550767	Parafuso	1	
24	1394009	Polia	1	
25	18497	Parafuso	1	
26	18515	Arruela	CN	
27	1394001	Alternador	1	
28	2074309	Chicote (Alternador Selado)	1	
29	1517361	Cupilha	1	

SISTEMA DE SEGURANÇA MAZDA GLP (OPCIONAL)

(Figura 4-7)

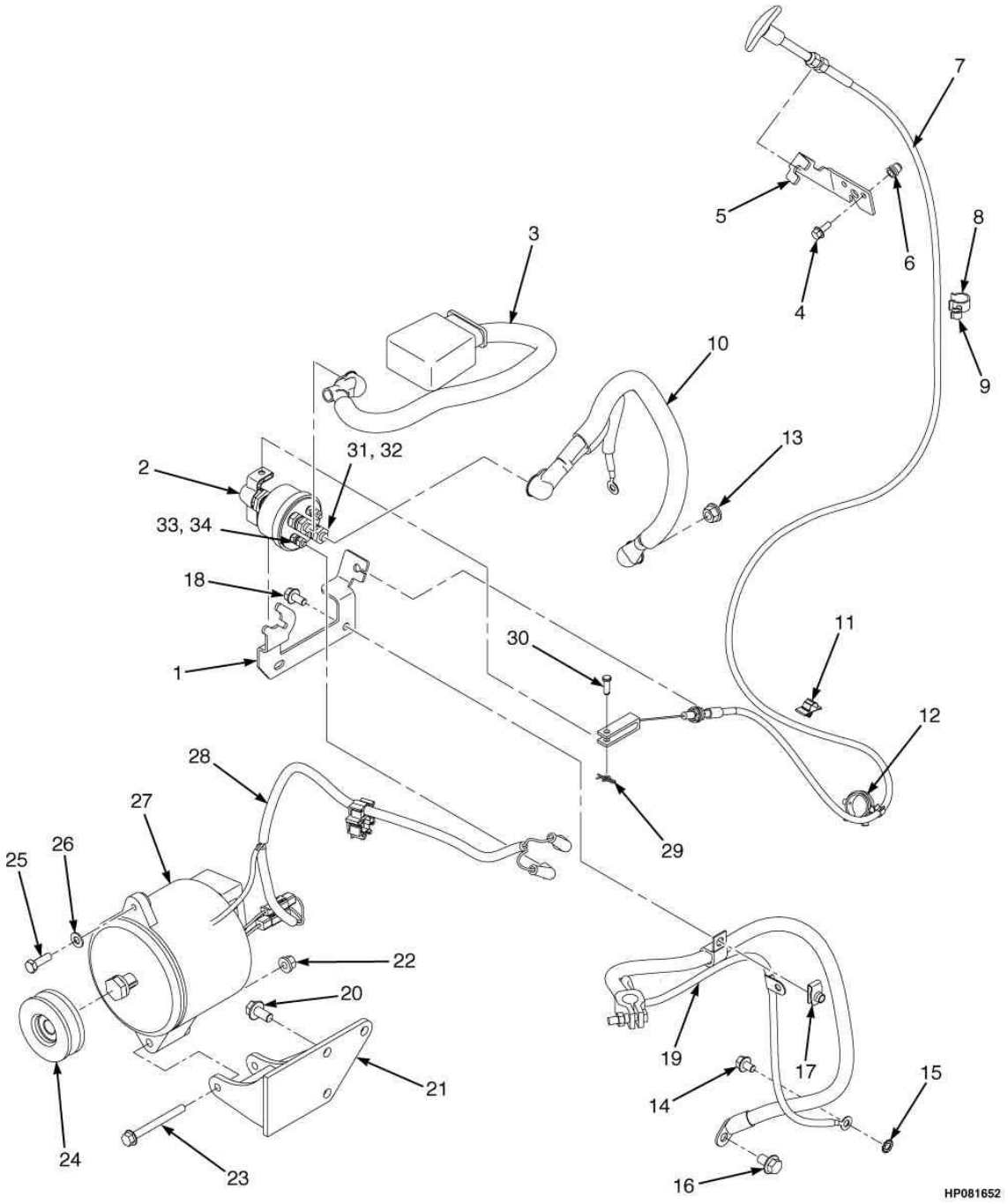

©HYSTER 2012

SISTEMA DE SEGURANÇA MAZDA GLP (OPCIONAL)

Ref	Código	Descrição	Qtde	OBS
30	126	Pino	1	
31	17407	Porca	2	
32	15156	Arruela de Pressão	2	
33	15002	Porca	2	
34	15916	Arruela de Pressão	2	

SISTEMA DE SEGURANÇA GM (OPCIONAL)

(Figura 4-8)

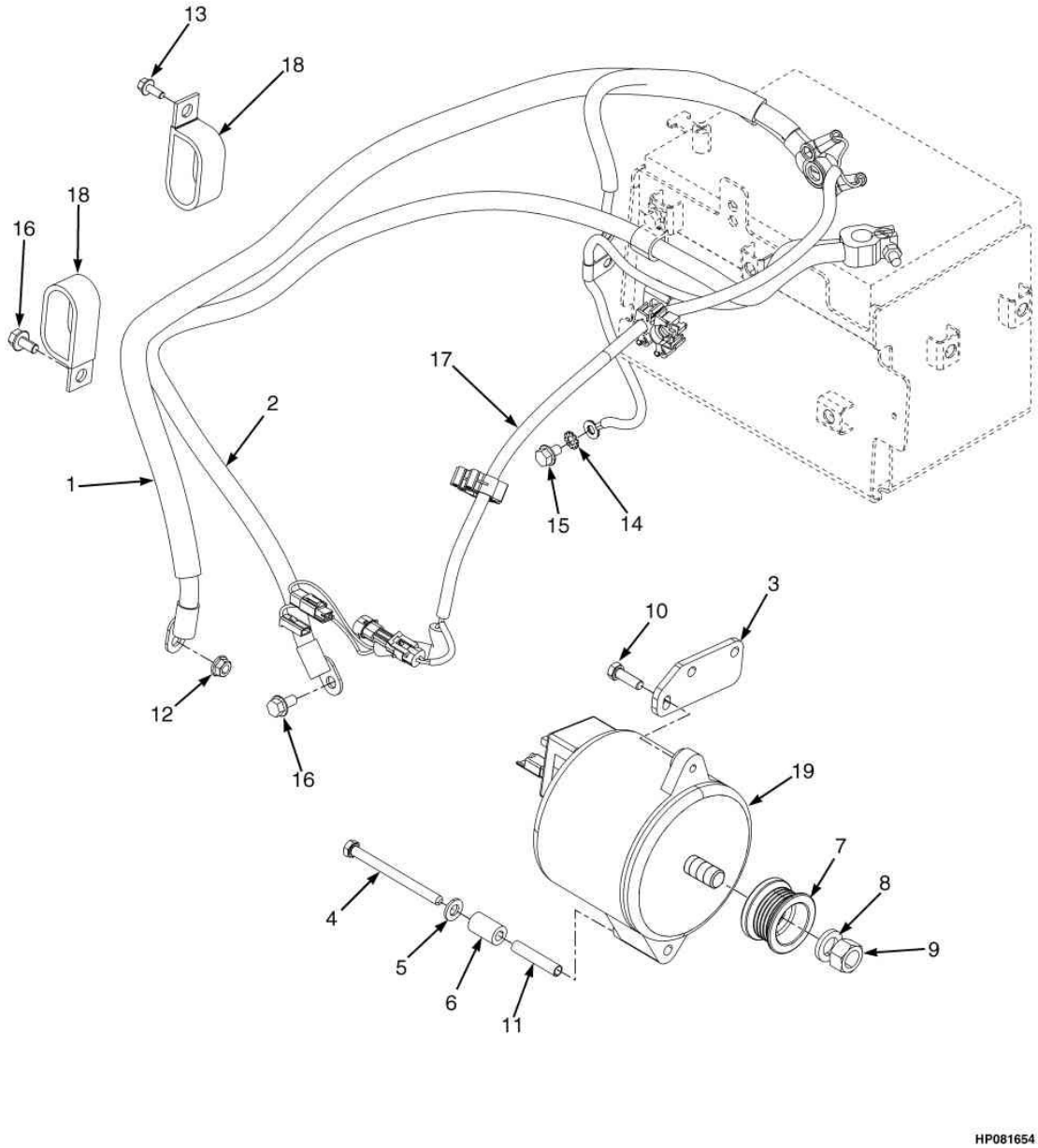

©HYSTER 2012

SISTEMA DE SEGURANÇA GM (OPCIONAL)

Ref	Código	Descrição	Qtde	OBS
1	2071499	Cabo da Bateria (+)	1	
1	806426	Conexao	1	
1	148796	Terminal	1	
1	16079	Terminal	1	
1	1560091	Protetor	2	
2	2069224	Cabo da Bateria (-)	1	
2	16079	Terminal	1	
2	1564044	Conexao	1	
2	148789	Terminal	1	
2	806426	Conexao	1	
2	128408	Abraçadeira	1	
3	1532131	Chapa	1	
4	136750	Parafuso	1	
5	261379	Arruela	1	
6	1554815	Espacador	1	
7	1532255	Polia	1	
8	15160	Arruela de Pressão	1	
9	15010	Porca	1	
10	221457	Parafuso	1	
11	1537422	Espacador	1	
12	1502543	Porca	1	
13	1527879	Parafuso	2	
14	296380	Arruela de Pressão	1	
15	1529366	Parafuso	1	
16	1527876	Parafuso	1	
17	2072550	Chicote (Alternador Selado)	1	
18	212786	Abraçadeira	2	
19	1394001	Alternador Selado	1	

CHICOTE PRINCIPAL

(Figura 4-9)

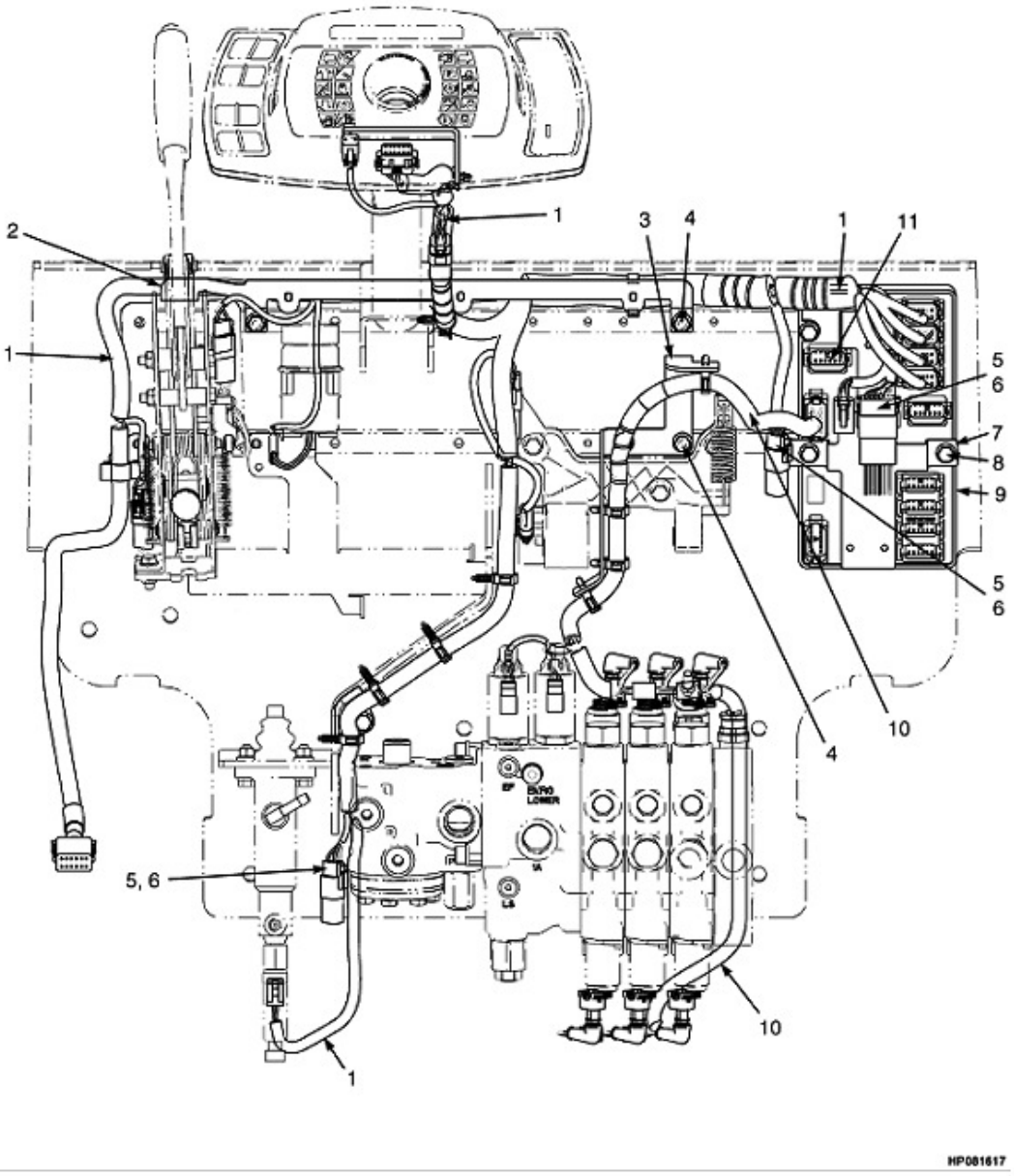

©HYSTER 2012

CHICOTE PRINCIPAL

Ref	Código	Descrição	Qtde	OBS
1	...	Chicote do Painel	1	Vide figura 4-27
2	1600190	Suporte	1	
3	1531975	Suporte	1	
4	1529366	Parafuso	4	
5	1500912	Abraçadeira	3	
6	1582464	Pino Capo	3	
7	1582465	Suporte	1	
8	1510115	Parafuso	3	
9	2068343	Sistema Gerenciador do Veiculo (VSM)	1	Válvula Hidráulica Controle Eletrônico
9	2068342	Sistema Gerenciador do Veiculo (VSM)	1	Válvula Hidráulica Controle Manual
9	2068344	Sistema Gerenciador do Veiculo (VSM)	1	Para máquina com cabine
10	...	Chicote (Válvula Eletrônica de Controle)	1	Vide figura 4-28
10	...	Chicote (Válvula Eletrônica de Controle)	1	Vide figura 4-29
11	1563841	Terminal	1	
	1554902	Parafuso	2	Não Ilustrado

DISTRIBUIDOR MAZDA

(Figura 4-10)

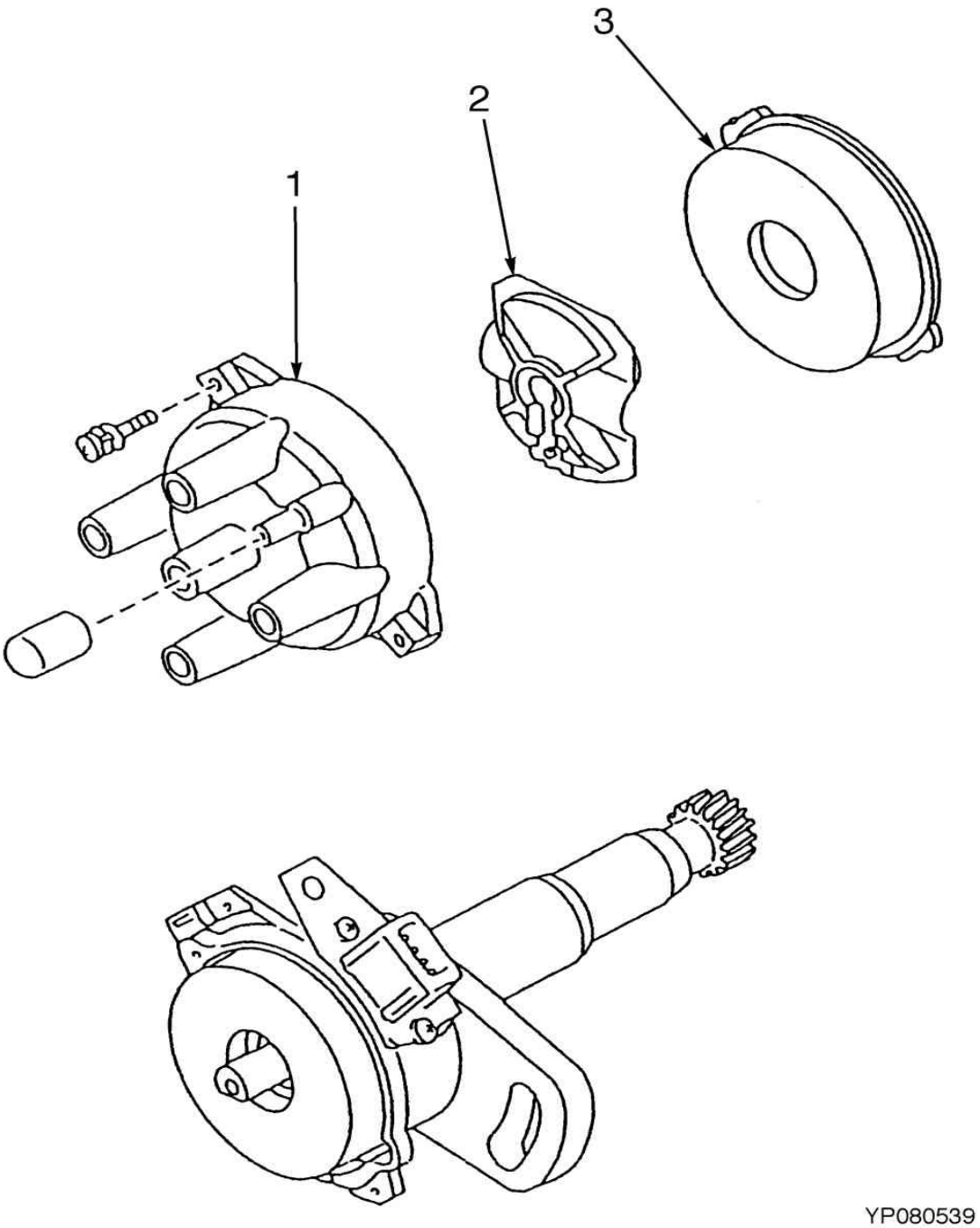

©HYSTER 2012

DISTRIBUIDOR MAZDA

Ref	Código	Descrição	Qtde	OBS
	1554030	Distribuidor	1	
1	1554033	Tampa	1	
2	1554034	Rotor	1	
3	1554032	Cobertura	1	

MODULO DE DISTRIBUIÇÃO DE ENERGIA

(Figura 4-11)

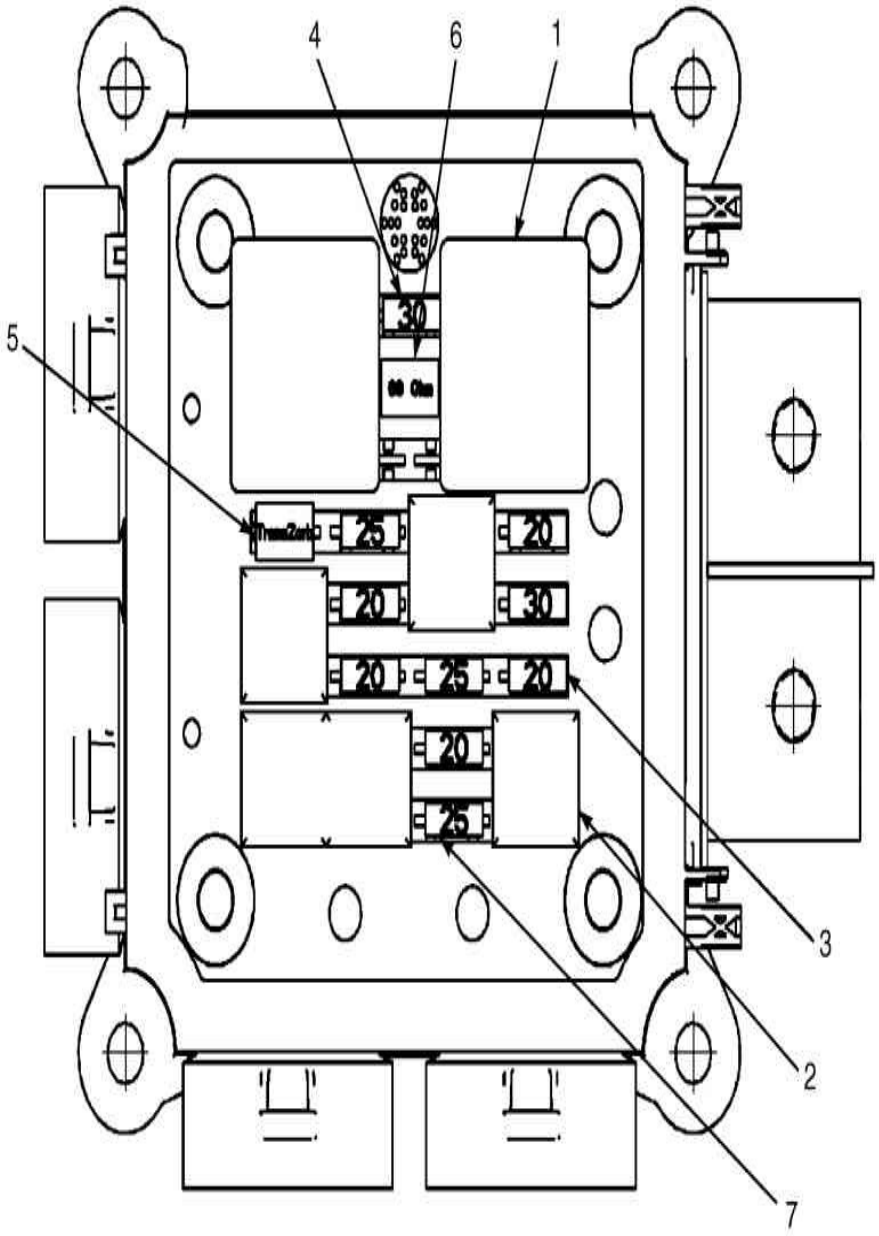

©HYSTER 2012

MODULO DE DISTRIBUIÇÃO DE ENERGIA

Ref	Código	Descrição	Qtde	OBS
	2090613	Módulo de Distribuição	1	
	2108248	Módulo de Distribuição Selado	1	Opcional
1	2044712	Rele Bba.Comb.	2	30 Amp
2	1528315	Rele Bomba de Combustível e Faróis	5	20 Amp
3	1528132	Fusivel 20A	5	20 Amp
4	1528133	Fusivel 30A	2	30 Amp
5	1528630	Semicondutor	1	
6	1528631	Resistor	1	68 Ohm, 5 Watt
7	1544255	Fusivel 25A	3	25 Amp

PAINEL DE INSTRUMENTOS

(Figura 4-12)

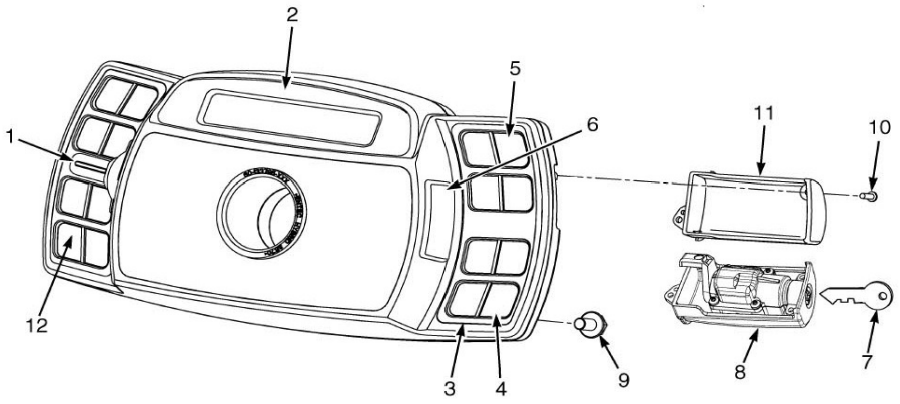

©HYSTER 2012

PAINEL DE INSTRUMENTOS

Ref	Código	Descrição	Qtde	OBS
1	4604594	Alavanca Frente Ré	1	Opcional
1	4604595	Alavanca Luz de Seta	1	
2	2076695	Painel de Instrumentos	1	
3	2066485	Moldura	1	
4	2066484	Decal lado direito do painel	1	Lado Direito
5	2066482	Membrana do painel	1	Lado Direito
6	2060032	Cobertura	1	
7	1337197	Chave de Ignição	1	
8	2057948	Miolo da Ignição	1	
9	1527879	Parafuso	4	
10	1554902	Parafuso	5	
11	2060033	Cobertura	1	
12	2069431	Decal	1	Lado Esquerdo

CONTROLES ELETRÔNICOS (SISTEMA HIDRÁULICO) (==>A977Y11906J)

(Figura 4-13)

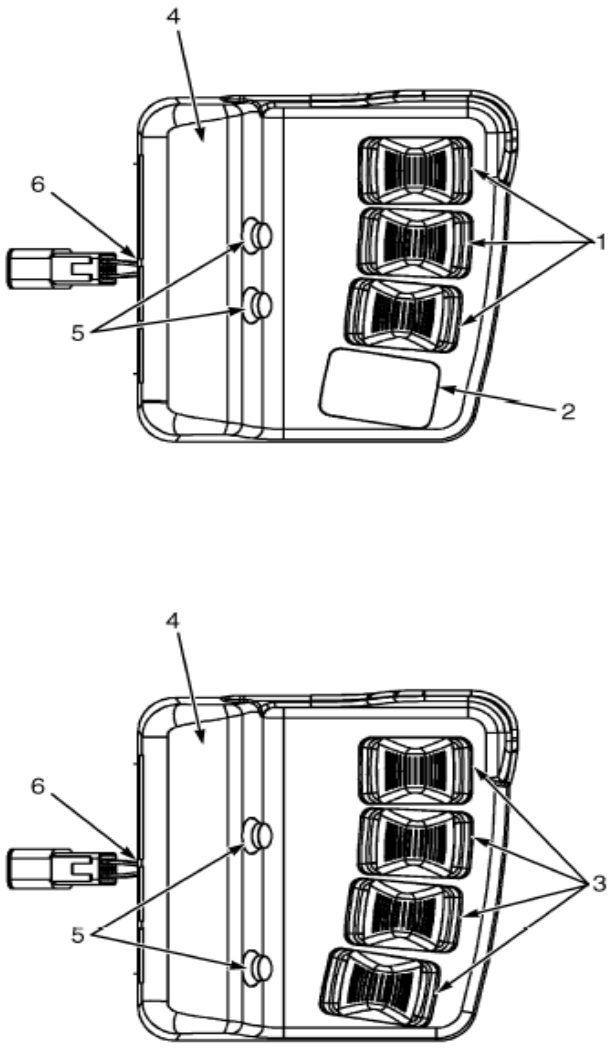

©HYSTER 2012

CONTROLES ELETRÔNICOS (SISTEMA HIDRÁULICO) (==>A977Y11906J)

Atenção: Consulte a coluna correta

Coluna A: Três funções sem detente
Coluna B: Quatro funções com detente

Ref	Código	Descrição	Qtde A	Qtde B	OBS
1	2105372	Conjunto mini-alavancas	1		
1	1689455	Alavanca de acionamento		CN	
2	1598224	Plugue	1		
3	2105377	Conjunto mini-alavancas		1	
3	1689460	Alavanca de acionamento DETENT		CN	
4	NFS	Decal	1	1	
5	1598221	Botão do detent	CN	CN	
5	1598223	Plugue do detent	CN	CN	
6	1514429	Porca	4	4	

CONTROLES ELETRÔNICOS
(SISTEMA HIDRÁULICO - 3 FUNÇÕES) (A977Y11907J==>)

(Figura 4-14)

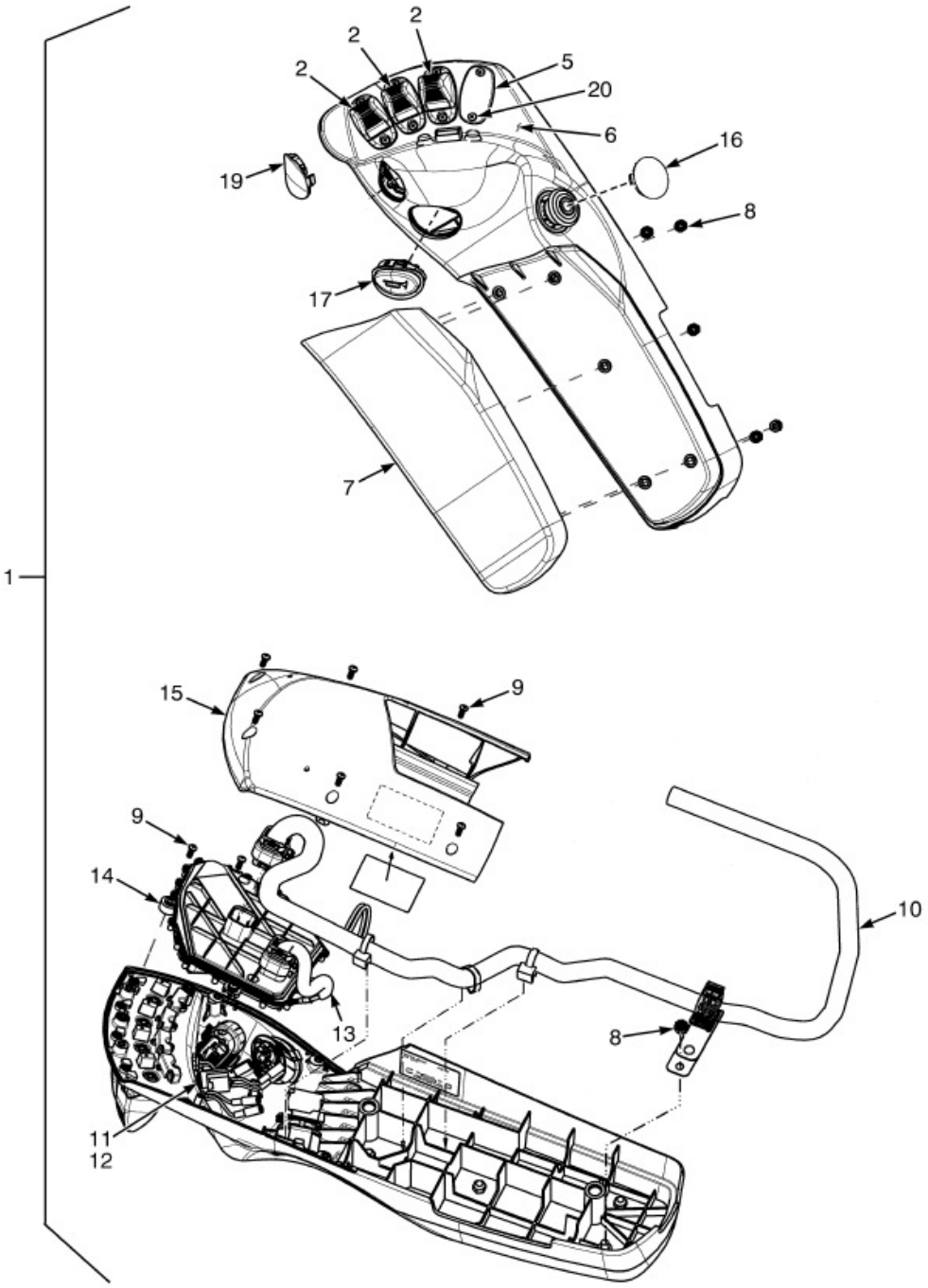

©HYSTER 2012

CONTROLES ELETRÔNICOS
(SISTEMA HIDRÁULICO - 3 FUNÇÕES) (A977Y11907J==>)

Ref	Código	Descrição	Qtde	OBS
1	4601093	Conjunto Minilever	1	
2	2110791	Alavanca de acionamento minilever	CN	
5	2108249	Bujão	1	
6	2111799	Braço de apoio	1	
7	2111769	Almofada	1	
8	1709587	Porca	5	
9	1698449	Parafuso	6	
10	4605336	Chicote do conjunto alavanca	1	
11	1591181	Interruptor detent	1	
12	1598225	Bujao	2	
13	1704529	Chicote da alavanca	1	
14	4605337	Placa do conjunto alavanca	1	
15	2111800	Tampa botão	1	
16	4601120	Bujão	1	
17	2111770	Botão buzina	1	
19	2110942	Bujão	1	
20	1698449	Parafuso	8	

CONTROLES ELETRÔNICOS (SISTEMA HIDRÁULICO - 4 FUNÇÕES COM DETENT) (A977Y11907J==>)

(Figura 4-15)

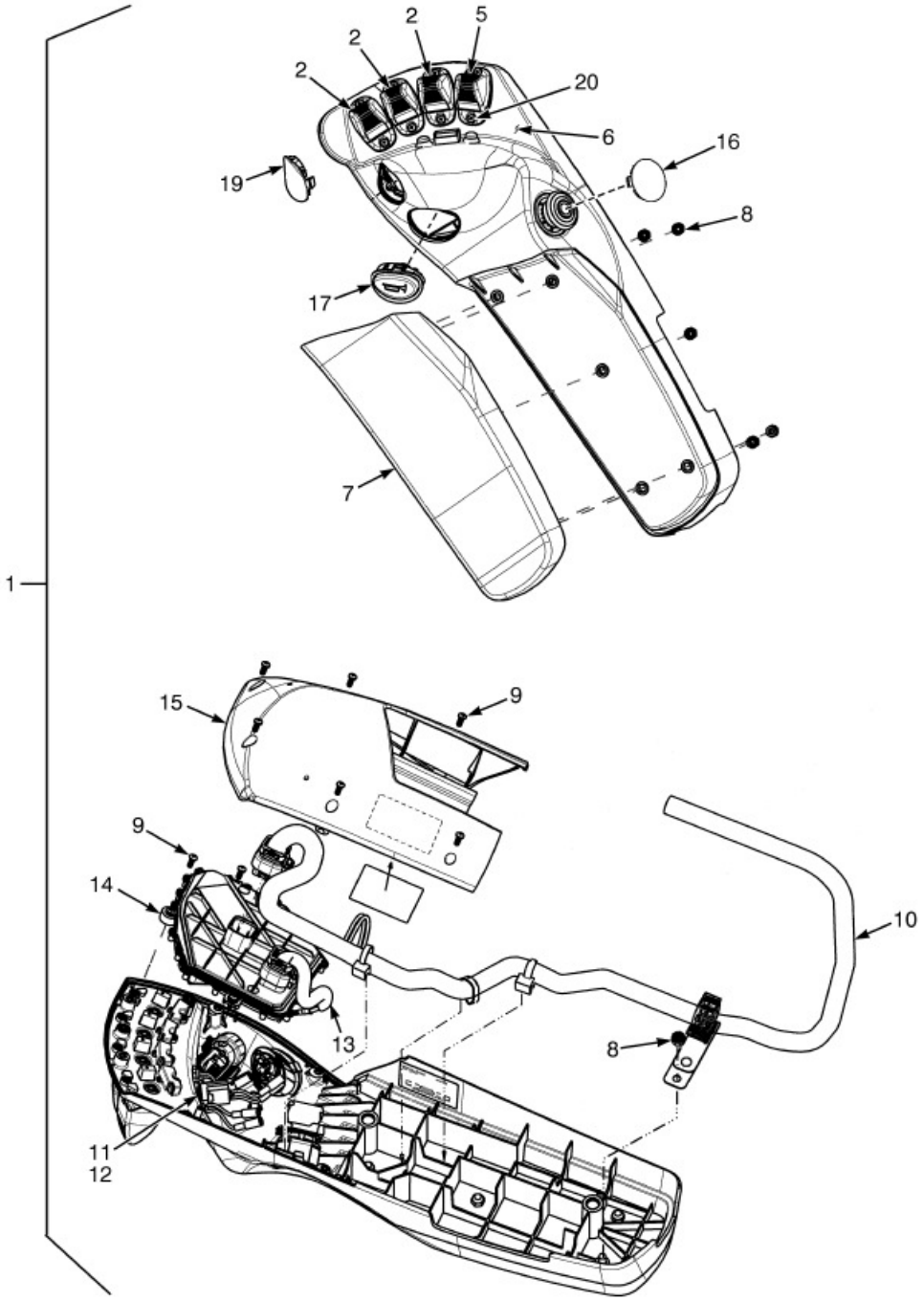

©HYSTER 2012

CONTROLES ELETRÔNICOS (SISTEMA HIDRÁULICO - 4 FUNÇÕES COM DETENT) (A977Y11907J==>)

Ref	Código	Descrição	Qtde	OBS
1	4601096	Conjunto Minilever	1	
2	2110791	Alavanca de acionamento minilever	CN	
5	2110792	Alavanca de acionamento (clamping)	1	
6	2111799	Braço de apoio	1	
7	2111769	Almofada	1	
8	1709587	Porca	5	
9	1698449	Parafuso	6	
10	4605336	Chicote do conjunto alavanca	1	
11	1591181	Interruptor detent	1	
12	1598225	Bujão	2	
13	1704529	Chicote da alavanca	1	
14	4605337	Placa do conjunto alavanca	1	
15	2111800	Tampa botão	1	
16	4601120	Bujão	1	
17	2111770	Botão buzina	1	
19	2110942	Bujão	1	
20	1698449	Parafuso	8	

SISTEMA DE ILUMINAÇÃO

(Figura 4-16)

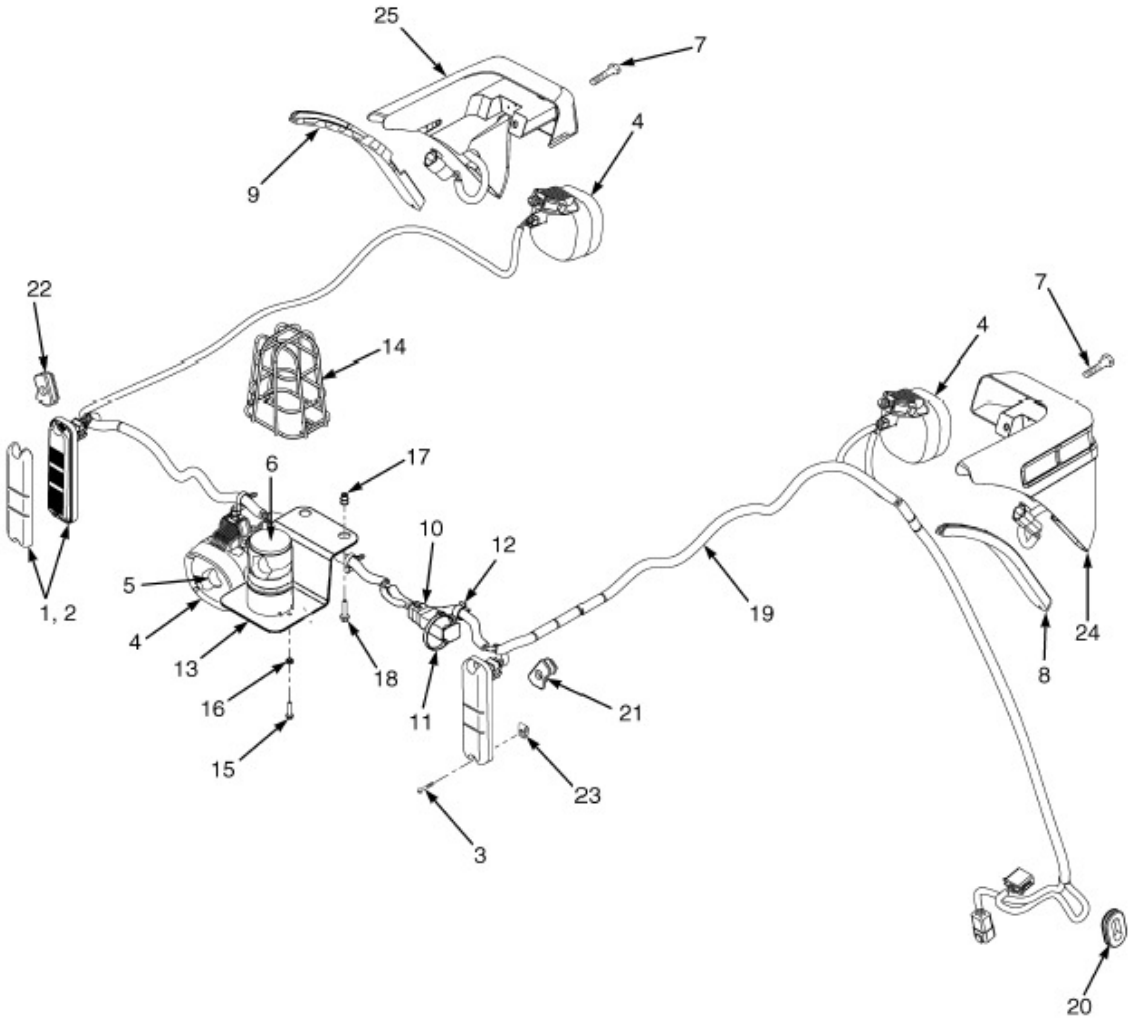

©HYSTER 2012

SISTEMA DE ILUMINAÇÃO

Ref	Código	Descrição	Qtde	OBS
1	2056824	Conjunto Lanterna traseira (Freio e Ré)	2	
2	2056826	Lente refletora	2	Para maq sem sist de Iluminação
3	1565125	Parafuso	4	
4	2064836	Farol traseiro	1	
4	2070553	Farol Dianteiro LD	1	==>A977Y05501E
4	2098086	Farol Dianteiro LD	1	A977Y05502E==>
4	2070554	Farol Dianteiro LE	1	==>A977Y05501E
4	2098087	Farol Dianteiro LE	1	A977Y05502E==>
5	1495122	Lâmpada Hlógena	1	
6	1581670	Luz Estrobo	1	==>A977Y04562E
6	1654013	Luz Estrobo	1	A977Y04563E==>
7	1608654	Parafuso	4	
8	1608589	Moldura do estrobo LD	1	
9	1608590	Moldura do estrobo LE	1	
10	2095895	Jumper do Chicote	1	
10	1514597	Conector	1	
10	1514598	Trava secundária do Conector	1	
10	1484709	Terminal (Pino)	4	
10	1634047	Resistor	3	
11	1606544	Abraçadeira	1	
12	1644398	Presilha	1	
13	1565076	Suporte	1	
14	1302024	Protetor	1	
15	1586759	Parafuso	2	
16	1586428	Porca	2	
17	1531001	Inserto	2	
18	1586495	Parafuso	2	
19	2098387	Chicote dos Faroóis	1	
20	1539584	Passador de cabo (VSM)	1	
21	1560447	Passador de cabo (Lanterna traseira LD)	1	
22	1560448	Passador de cabo (Lanterna traseira LE)	1	
23	1537551	Porca trava	4	
24	2070561	Luz de Seta Frontal LD	1	
24	2070563	Carenagem Plástica Lanterna Dianteira	2	
24	1493466	Conector	1	
24	1330415	Trava secundária do Conector	1	
24	1330437	Terminal (Pino)	3	
25	2070562	Luz de Seta Frontal LE	1	
25	2070563	Carenagem Plástica Lanterna Dianteira	2	
25	1493466	Conector	1	
25	1330415	Trava secundária do Conector	1	
25	1330437	Terminal (Pino)	3	

CHICOTE DA TRANSMISSÃO

(Figura 4-17)

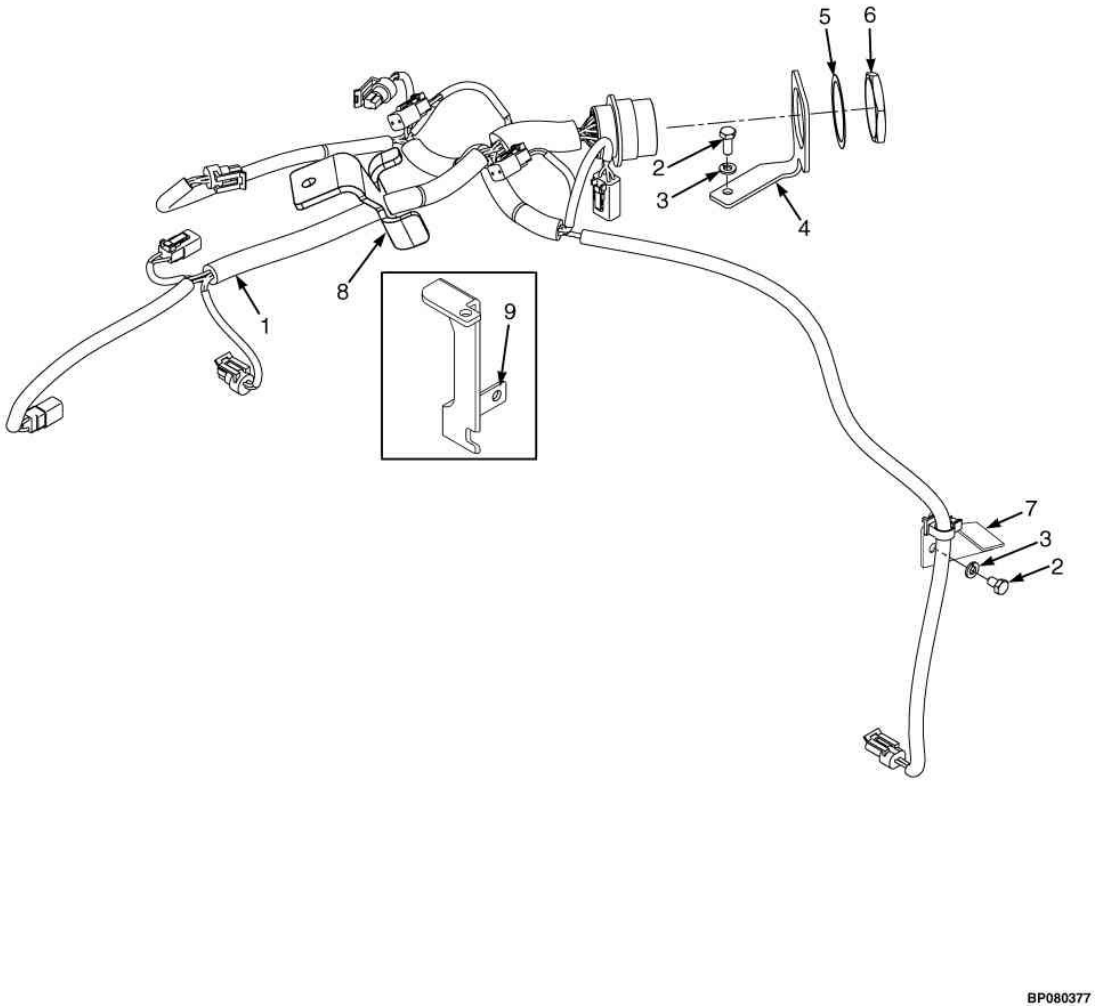

©HYSTER 2012

CHICOTE DA TRANSMISSÃO

Ref	Código	Descrição	Qtde	OBS
1	2082323	Chicote (Transmissão - conector redondo)	1	vide fig. 4-39
1	2085943	Chicote (Transmissão - conector quadrado)	1	vide fig. 4-39
1	2105959	Chicote Transmissão	1	vide fig. 4-39
2	287851	Parafuso	2	
3	292681	Arruela de Pressão	2	
4	NFS	Suporte	1	
5	1539086	Arruela de Pressão	1	
6	1539085	Porca	1	
7	1531519	Suporte	1	
8	1616222	Suporte do Chicote	1	
9	1607547	Suporte	1	

SENSOR DA TORRE (OPCIONAL)

(Figura 4-18)

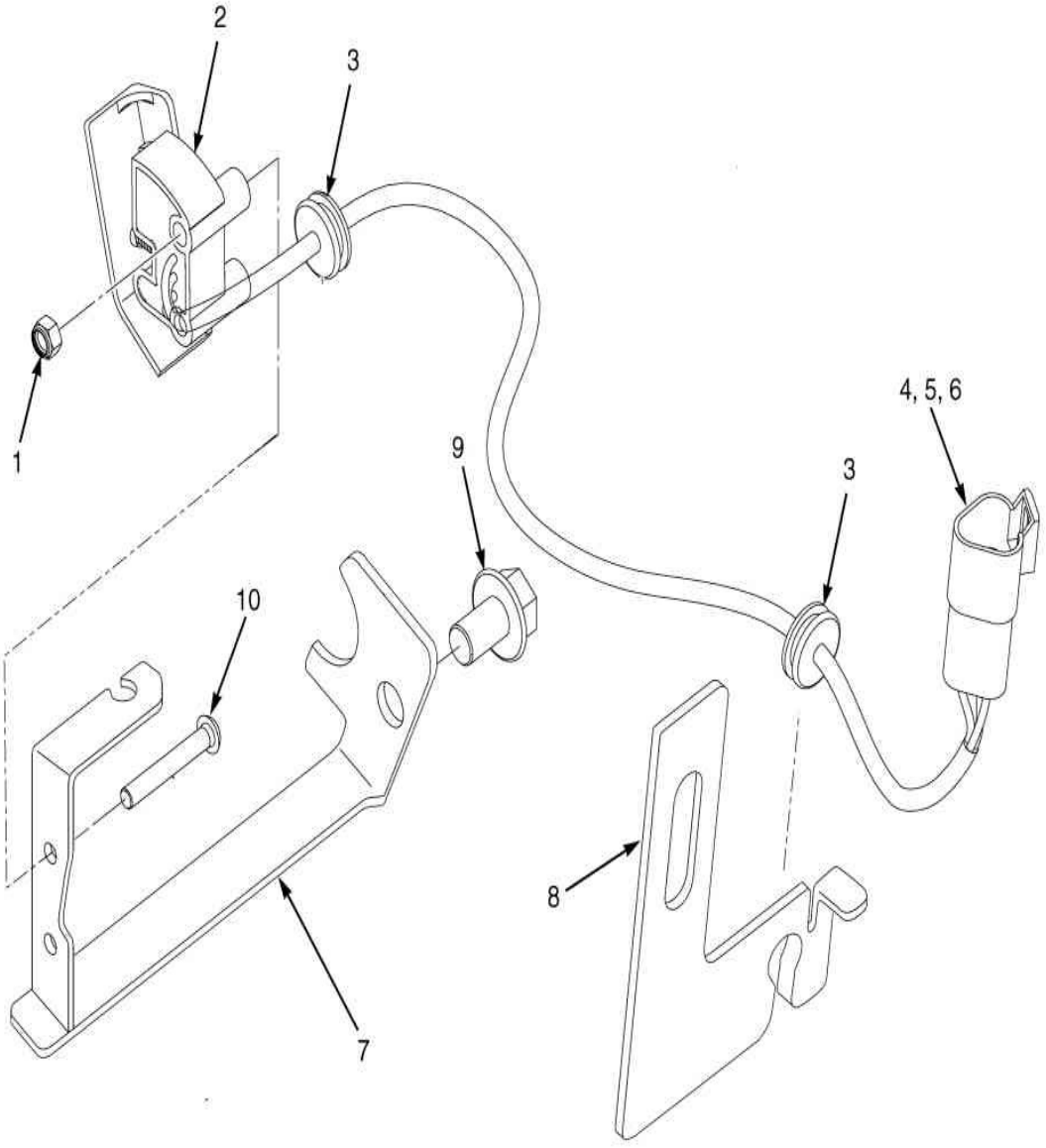

©HYSTER 2012

SENSOR DA TORRE (OPCIONAL)

Ref	Código	Descrição	Qtde	OBS
1	302398	Porca	2	
2	1589621	Sensor torre	1	
3	98644	Isolador	2	
4	1493466	Terminal	1	
5	1330415	Trava	1	
6	1330437	Terminal	3	
7	1592071	Suporte	1	
8	1592076	Suporte	1	
9	1527883	Parafuso	1	
10	1553897	Parafuso	2	

CHICOTE DO CHASSIS MAZDA

(Figura 4-19)

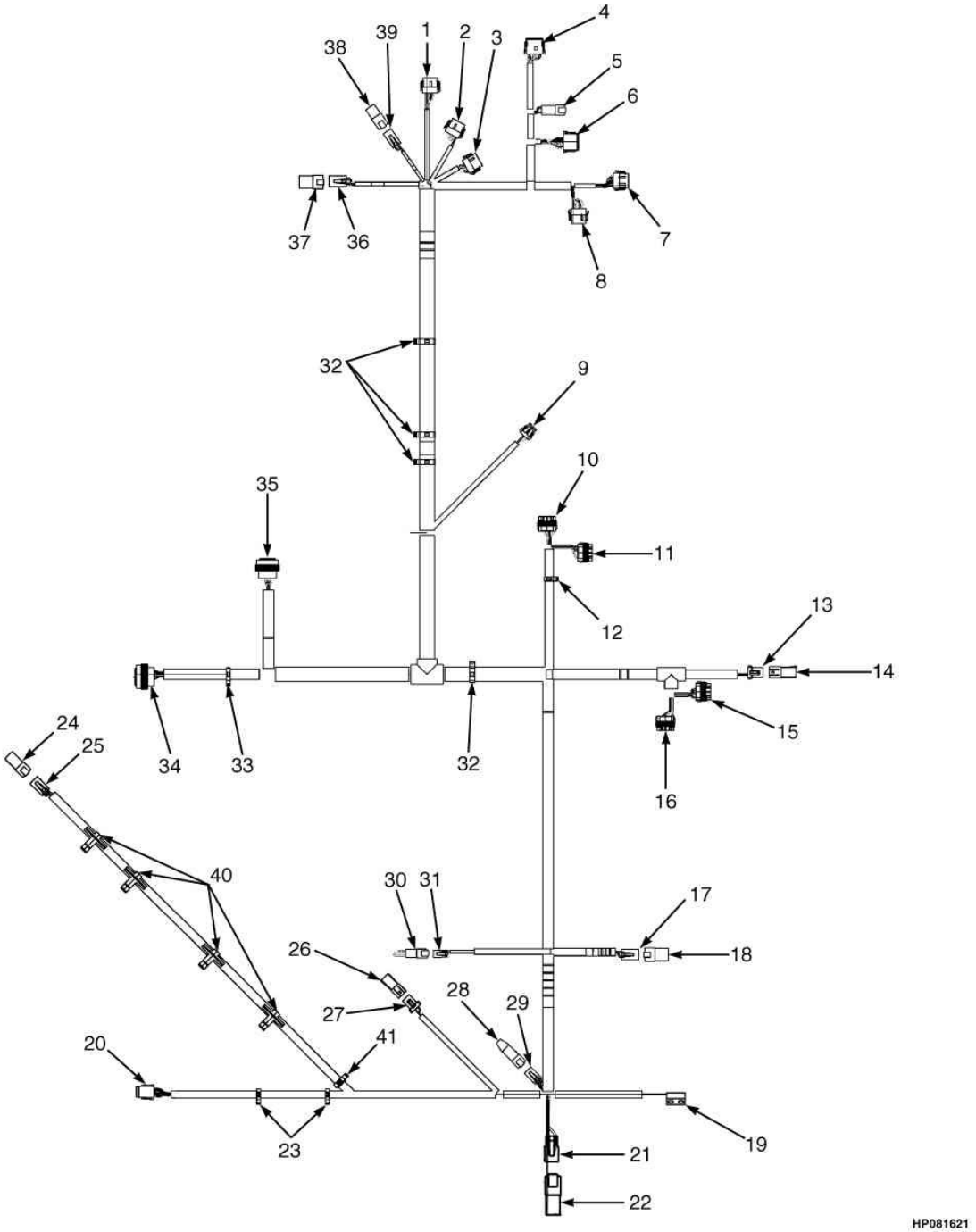

©HYSTER 2012

CHICOTE DO CHASSIS MAZDA

Ref	Código	Descrição	Qtde	OBS
1	2075561	Chicote (chassis LD)	1	==> A977Y02171D
1	2078879	Chicote (chassis LD)	1	A977Y02173D <==> A977Y03058E
1	2108124	Chicote (chassis LD)	1	A977Y03059E<==>A977Y09118H após vide figura 4-20
1	1525570	Conector VSM	1	
1	1530037	Conector	1	
1	1463139	Terminal	9	
1	1484377	Terminal	4	
2	1525568	Terminal	1	
2	1530037	Conector	1	
2	1463139	Terminal	7	
2	1484377	Terminal	5	
3	1525567	Conector VSM	1	
3	1530037	Trava	1	
3	1463139	Terminal	9	
3	1484377	Terminal	3	
4	1525563	Conector VSM	1	
4	1500913	Trava	1	
4	1330438	Terminal	8	
4	1363886	Terminal	4	
5	1489655	Conector Painel	1	
5	1330416	Conector	1	
5	1330437	Terminal	4	
6	1493428	Conector	1	
6	1500913	Conector	1	
6	1330438	Terminal	9	
6	1484377	Terminal	3	
7	1525567	Conector VSM	1	
7	1529046	Trava	1	
7	1463139	Terminal	6	
7	1484377	Terminal	6	
8	1525569	Terminal	1	
8	1529046	Trava	1	
8	1463139	Terminal	9	
8	1484377	Terminal	3	
9	1476064	Conector Buzina	1	
9	1476109	Trava	1	
9	1330355	Terminal	3	
9	1330356	Isolante	2	
9	1476108	Vedador	1	

CHICOTE DO CHASSIS MAZDA

(Figura 4-19)

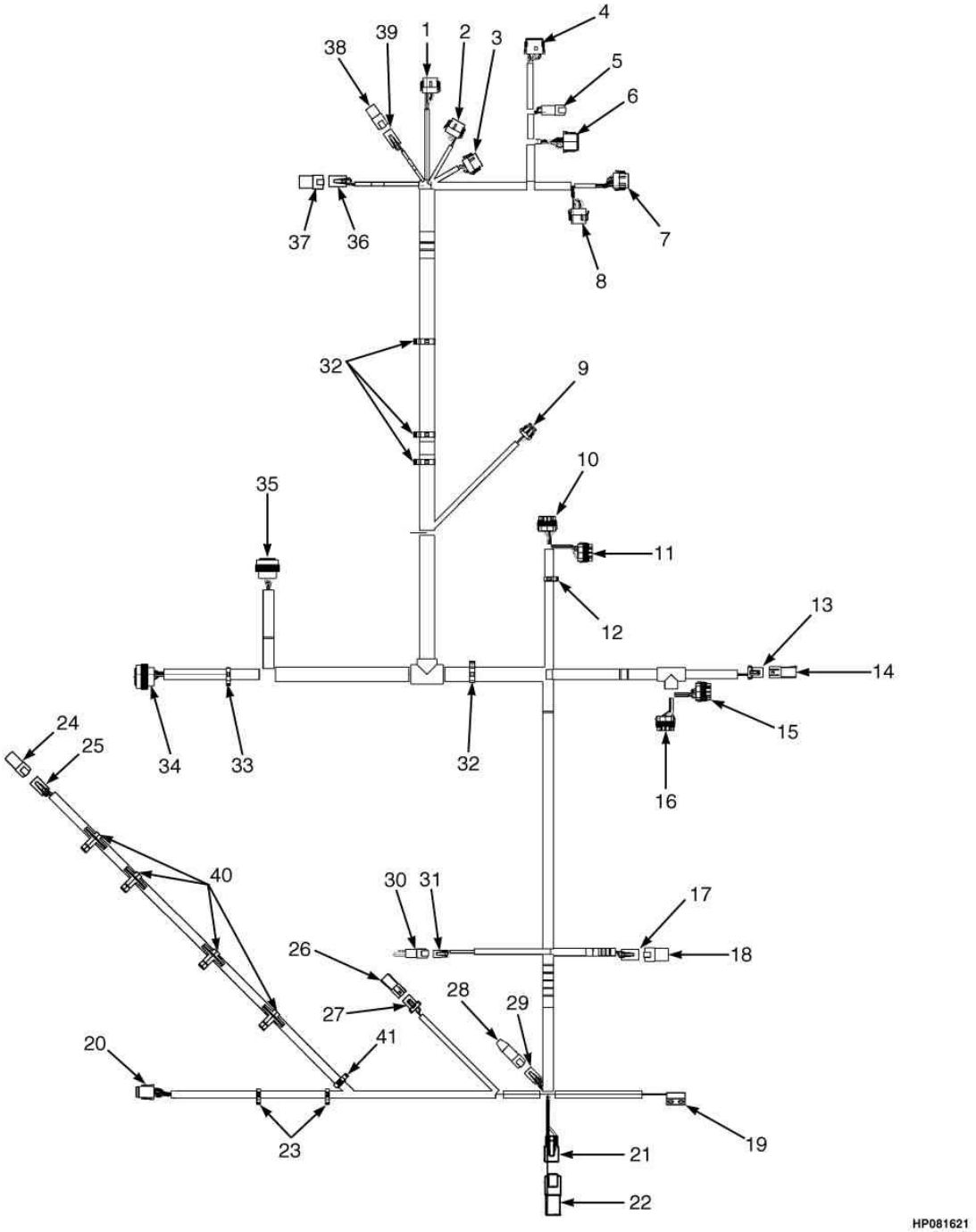

©HYSTER 2012

CHICOTE DO CHASSIS MAZDA

Ref	Código	Descrição	Qtde	OBS
10	1521184	Conector PDM	1	
10	1521188	Trava	1	
10	1330281	Terminal	5	
10	1521989	Terminal	1	
10	1327164	Plug	2	
10	1402888	Vedador	1	
10	1323579	Isolante	5	
11	1521183	Conector PDM	1	
11	1521188	Trava	1	
11	1330281	Terminal	4	
11	1521989	Terminal	3	
11	1323579	Isolante	7	
11	1327164	Plug	1	
12	1534828	Abraçadeira	1	
13	1329152	Terminal	1	
13	1329151	Trava	1	
13	1330281	Terminal	2	
13	1402888	Vedador	2	
14	1329150	Conector	1	
14	1329151	Trava	1	
14	1327164	Plug	2	
15	1521185	Conector PDM	1	
15	1521188	Trava	1	
15	1330281	Terminal	5	
15	1521989	Terminal	2	
15	1323579	Isolante	7	
15	1327164	Plug	1	
16	1521186	Conector PDM	1	
16	1521188	Trava	1	
16	1521989	Terminal	7	
16	1323579	Isolante	7	
16	1327164	Plug	1	
17	1514602	Conector Acessório	1	
17	1514603	Trava	1	
17	1330439	Plug	1	
17	1554359	Terminal	3	

CHICOTE DO CHASSIS MAZDA

(Figura 4-19)

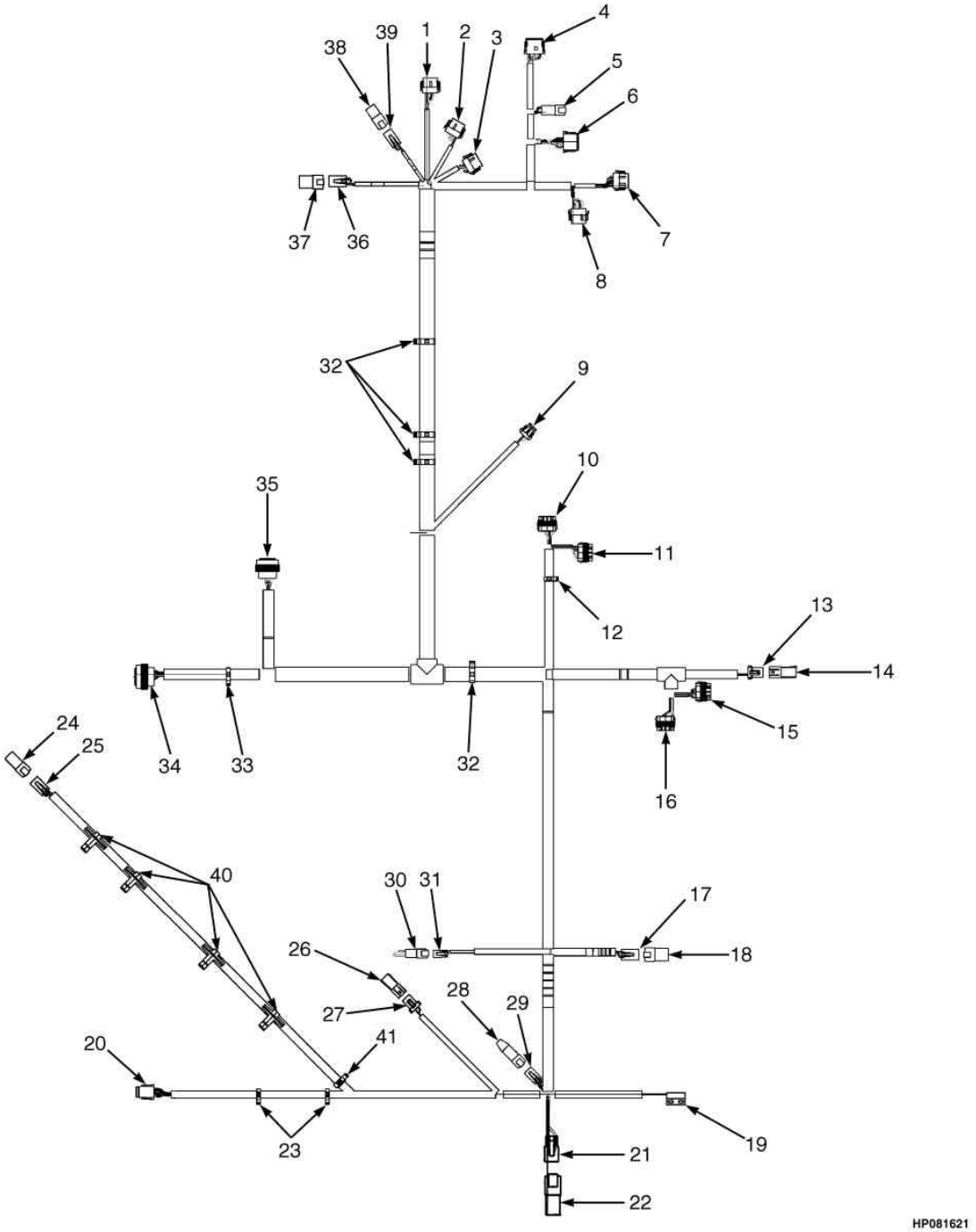

©HYSTER 2012

CHICOTE DO CHASSIS MAZDA

Ref	Código	Descrição	Qtde	OBS
18	1514597	Conector	1	
18	1330439	Plug	4	
19	1572588	Interruptor capô	1	
20	1541991	Conector Assentio	1	
20	1541992	Trava	1	
20	1463139	Terminal	8	
21	1490242	Conector alternador	1	
21	1490243	Trava	1	
21	1330438	Soquete do terminal	2	
22	1351681	Conector	1	
23	1402815	Presilha	2	
24	1351683	Conector	1	
25	1493430	Conector alarme de ré	1	
25	1529052	Trava	1	
25	1330438	Terminal	6	
26	1329150	Conector	1	
26	1329151	Trava	1	
26	1327164	Plug	2	
27	1329152	Conector nível d'água	1	
27	1329151	Trava	1	
27	1330281	Terminal	2	
27	1402888	Vedador	2	
28	1525577	Conector	1	
29	1489657	Trava	1	
29	1489656	Conector 4 vias	1	
29	1330438	Terminal	4	
30	1493465	Conector chave ignição	1	
30	1330414	Conector Secundário	1	
30	1330437	Terminal	2	
31	1490242	Conector chave ignição	1	
31	1490243	Trava	1	
31	1330438	Terminal do soquete	2	
32	1534282	Abraçadeira	4	
33	1500899	Abraçadeira	1	
34	1502627	Conector chicote transmissão	1	
34	1330438	Terminal	17	
34	1484377	Terminal	6	
35	1531501	Conector chicote motor	1	
35	1330438	Terminal	8	
35	1554359	Terminal	3	

CHICOTE DO CHASSIS MAZDA

(Figura 4-19)

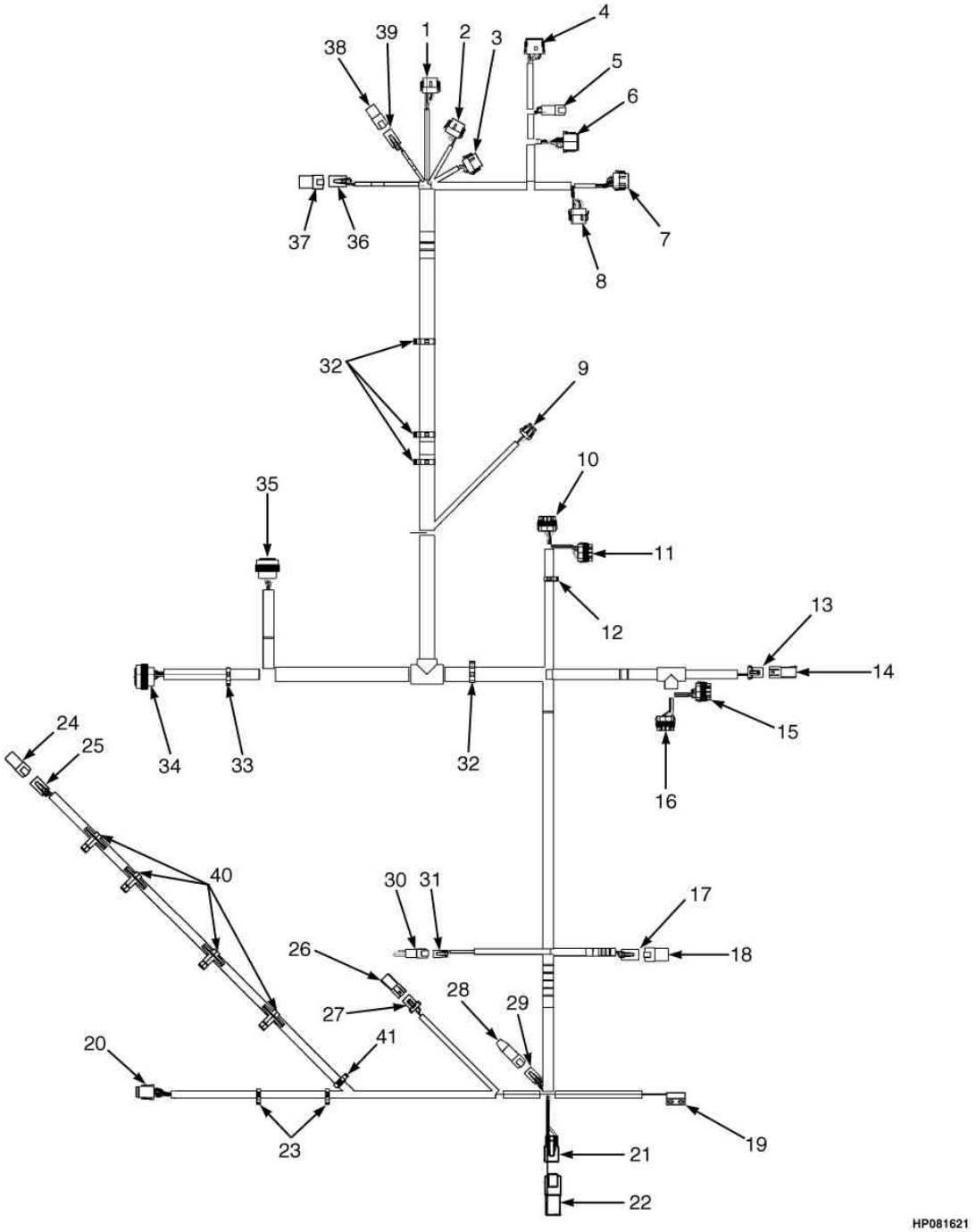

©HYSTER 2012

CHICOTE DO CHASSIS MAZDA

Ref	Código	Descrição	Qtde	OBS
35	1484377	Terminal	17	
35	1330439	Plug	1	
36	1514602	Conector luzes	1	
36	1514603	Trava	1	
36	1554359	Conector	4	
37	NFS	Tampa		
37	1514597	Terminal	1	
37	1330439	Plug	4	
38	NFS	Tampa		
38	1480187	Conector	1	
38	1330439	Plug	2	
39	1545202	Conector do acessório	1	
39	1546697	Trava	1	
39	1554359	Terminal	2	
40	1587778	Abraçadeira	4	
41	1509888	Abraçadeira	1	

CHICOTE DO CHASSIS MAZDA (A977Y09325H==>)

(Figura 4-20)

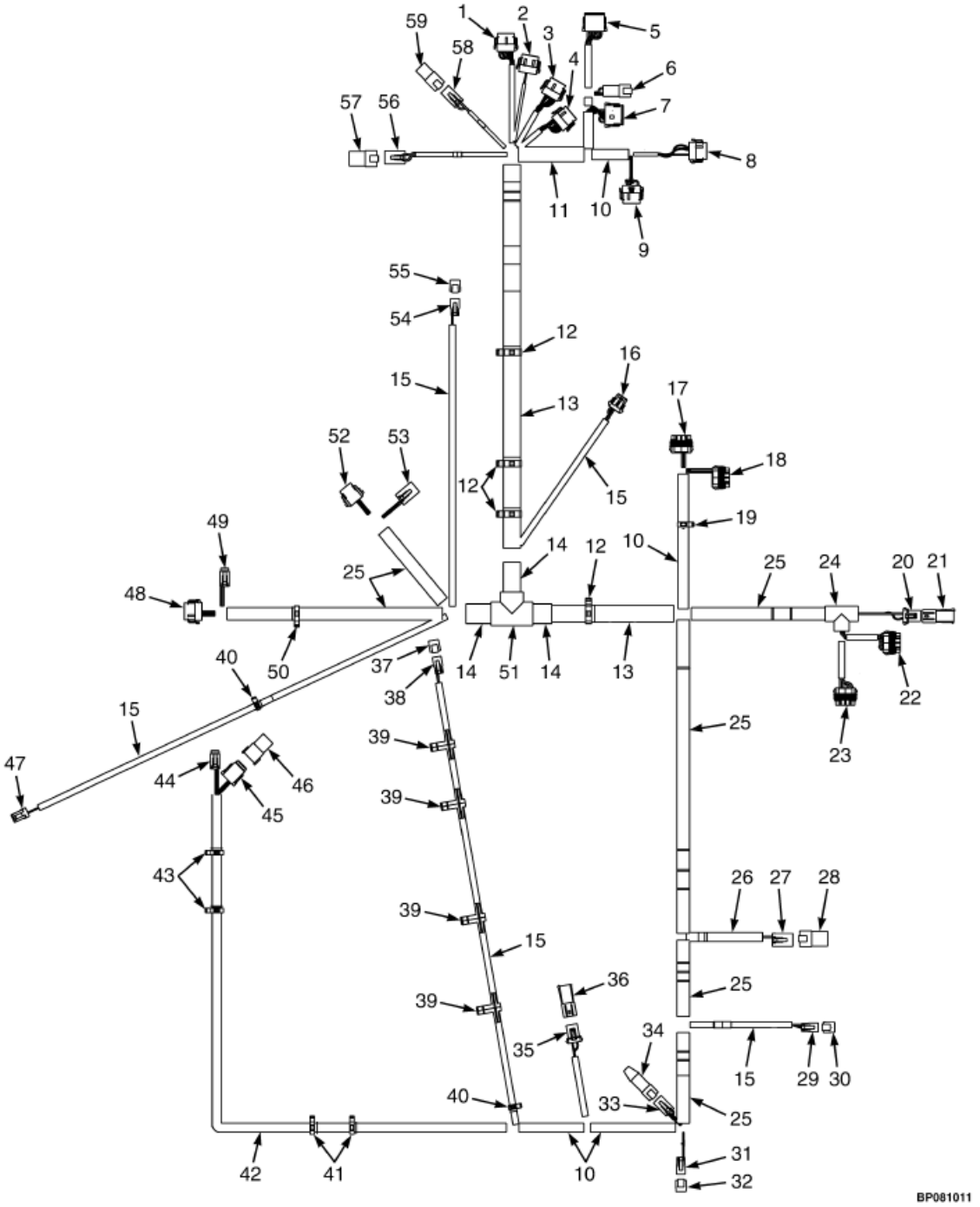

©HYSTER 2012

CHICOTE DO CHASSIS MAZDA (A977Y09325H==>)

Ref	Código	Descrição	Qtde	OBS
	4604531	Chicote chassis LD	1	
1	NFS	Conjunto conector (VSM)	1	
1	1525570	Conector	1	
1	1463139	Terminal	8	
1	1484377	Terminal	4	
1	1530037	Trava do conector	1	
2	NFS	Conjunto conector (VSM)	1	
2	1525569	Conector	1	
2	1484377	Terminal	10	
2	1463139	Terminal	2	
2	1530037	Trava do conector	1	
3	NFS	Conjunto conector (VSM)	1	
3	1525568	Conector	1	
3	1463139	Terminal	7	
3	1484377	Terminal	5	
3	1530037	Trava do conector	1	
4	NFS	Conjunto conector (VSM)	1	
4	1525567	Conector	1	
4	1463139	Terminal	9	
4	1484377	Terminal	3	
4	1530037	Trava do conector	1	
5	NFS	Conjunto conector (VSM)	1	
5	1525563	Conector	1	
5	1363886	Terminal	4	
5	1330438	Terminal	8	
5	1500913	Trava do conector	1	
6	NFS	Conjunto conector (Painel)	1	
6	1489655	Conector (4 vias)	1	
6	1330437	Terminal	4	
6	1330416	Trava do conector	1	
7	NFS	Conjunto conector (Painel)	1	
7	1493428	Conector (12 vias)	1	
7	1330438	Terminal	10	
7	1484377	Terminal	2	
7	1500913	Trava do conector	1	
8	NFS	Conjunto conector (VSM)	1	
8	1529046	Trava do conector	1	
8	1525567	Conector	1	
8	1484377	Terminal	9	
8	1463139	Terminal	3	
8	1529046	Trava do conector	1	

CHICOTE DO CHASSIS MAZDA (A977Y09325H==>)

(Figura 4-20)

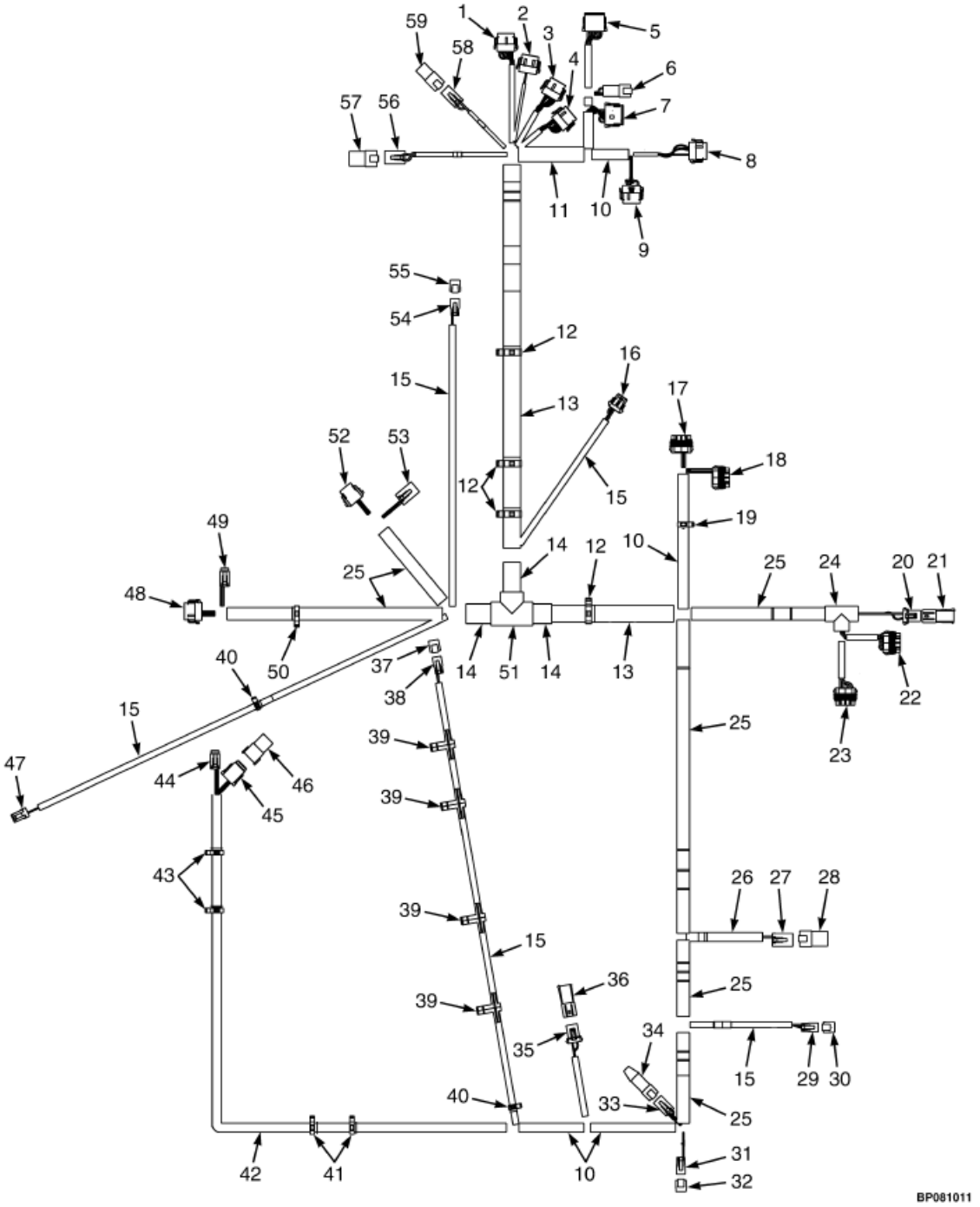

©HYSTER 2012

CHICOTE DO CHASSIS MAZDA (A977Y09325H==>)

Ref	Código	Descrição	Qtde	OBS
9	NFS	Conjunto conector (VSM)	1	
9	1525569	Conector	1	
9	1463139	Terminal	3	
9	1484377	Terminal	9	
9	1529046	Trava do conector	1	
10	275496	Conduite	CN	
11	275497	Conduite	CN	
12	1534282	Grampo	4	
13	1540388	Conduite	CN	
14	275499	Conduite	CN	
15	275493	Conduite	CN	
16	NFS	Conjunto conector (Buzina)	1	
16	1476064	Conector	1	
16	1330355	Terminal	3	
16	1330356	Isolante	2	
16	1476108	Vedador	1	
16	1476109	Trava do conector	1	
17	NFS	Conjunto conector (PDM)	1	
17	1521184	Conector	1	
17	1327164	Vedador	1	
17	1330281	Terminal	6	
17	1521989	Terminal	1	
17	1323579	Vedador	5	
17	1402888	Vedador	2	
17	1521188	Trava secundaria	1	
18	NFS	Conjunto conector (PDM)	1	
18	1521183	Conector	1	
18	1330281	Terminal	4	
18	1327164	Vedador	1	
18	1323579	Vedador	7	
18	1521989	Terminal	1	
18	1521188	Trava secundaria	1	
19	1534828	Grampo	1	
20	NFS	Conjunto conector (Filtro Hidraulico)	1	
20	1329152	Terminal	1	
20	1330281	Terminal	2	
20	1402888	Vedador	2	
20	1329151	Trava do terminal	1	

CHICOTE DO CHASSIS MAZDA (A977Y09325H==>)

(Figura 4-20)

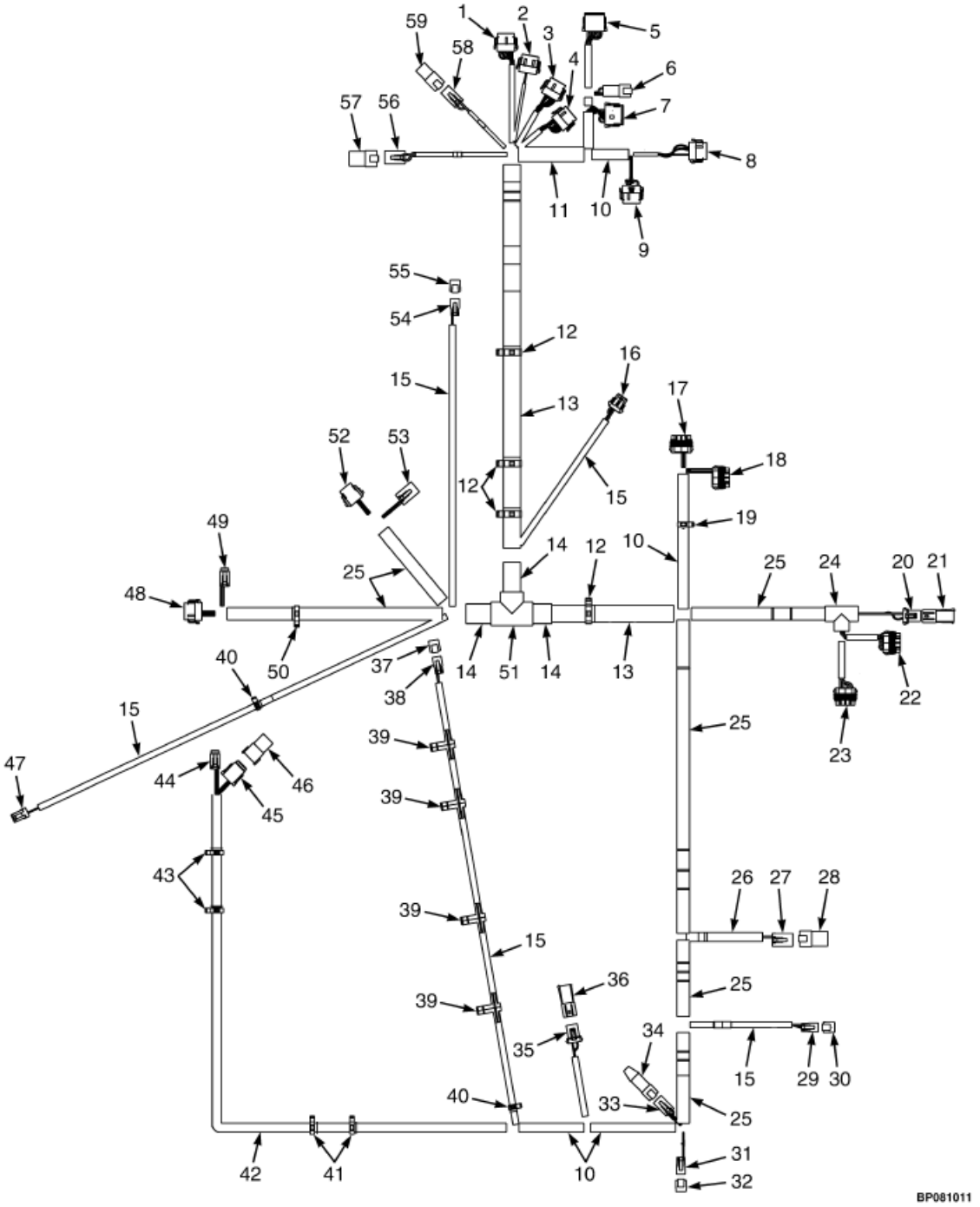

©HYSTER 2012

CHICOTE DO CHASSIS MAZDA (A977Y09325H==>)

Ref	Código	Descrição	Qtde	OBS
21	NFS	Conjunto conector	1	
21	1329150	Conector	1	
21	1327164	Vedador	2	
21	1329151	Trava do terminal	1	
22	NFS	Conjunto conector (PDM)	1	
22	1521185	Conector	1	
22	1330281	Terminal	1	
22	1521989	Terminal	2	
22	1327164	Vedador	1	
22	1323579	Vedador	7	
22	1521188	Trava do conector	1	
23	NFS	Conjunto conector (PDM)	1	
23	1521186	Conector	1	
23	1521989	Terminal	7	
23	1323579	Vedador	7	
23	1327164	Vedador	1	
23	1521188	Trava do conector	1	
24	1531490	Conduite	CN	
25	275497	Conduite	CN	
26	275495	Conduite	CN	
27	NFS	Conjunto conector (Acessorio)	1	
27	1514602	Conector	1	
27	1554359	Terminal	3	
27	1330439	Terminal	1	
27	1514603	Trava do conector	1	
28	NFS	Conjunto conector	1	
28	1514597	Conector	1	
28	1330439	Terminal	4	
29	NFS	Conjunto conector (Capo)	1	
29	1490242	Conector	1	
29	1330438	Terminal	1	
29	1490243	Trava do conector	1	
30	1626727	Conector	1	
31	NFS	Conjunto conector (Alternador/buzina)	1	
31	1490242	Conector	1	
31	1330438	Terminal	2	
31	1490243	Trava do conector	1	
32	1626727	Conector	1	
33	NFS	Conjunto conector	1	
33	1489656	Conector (4 vias)	1	
33	1330438	Terminal	1	
33	1489657	Trava do conector	1	

CHICOTE DO CHASSIS MAZDA (A977Y09325H==>)

(Figura 4-20)

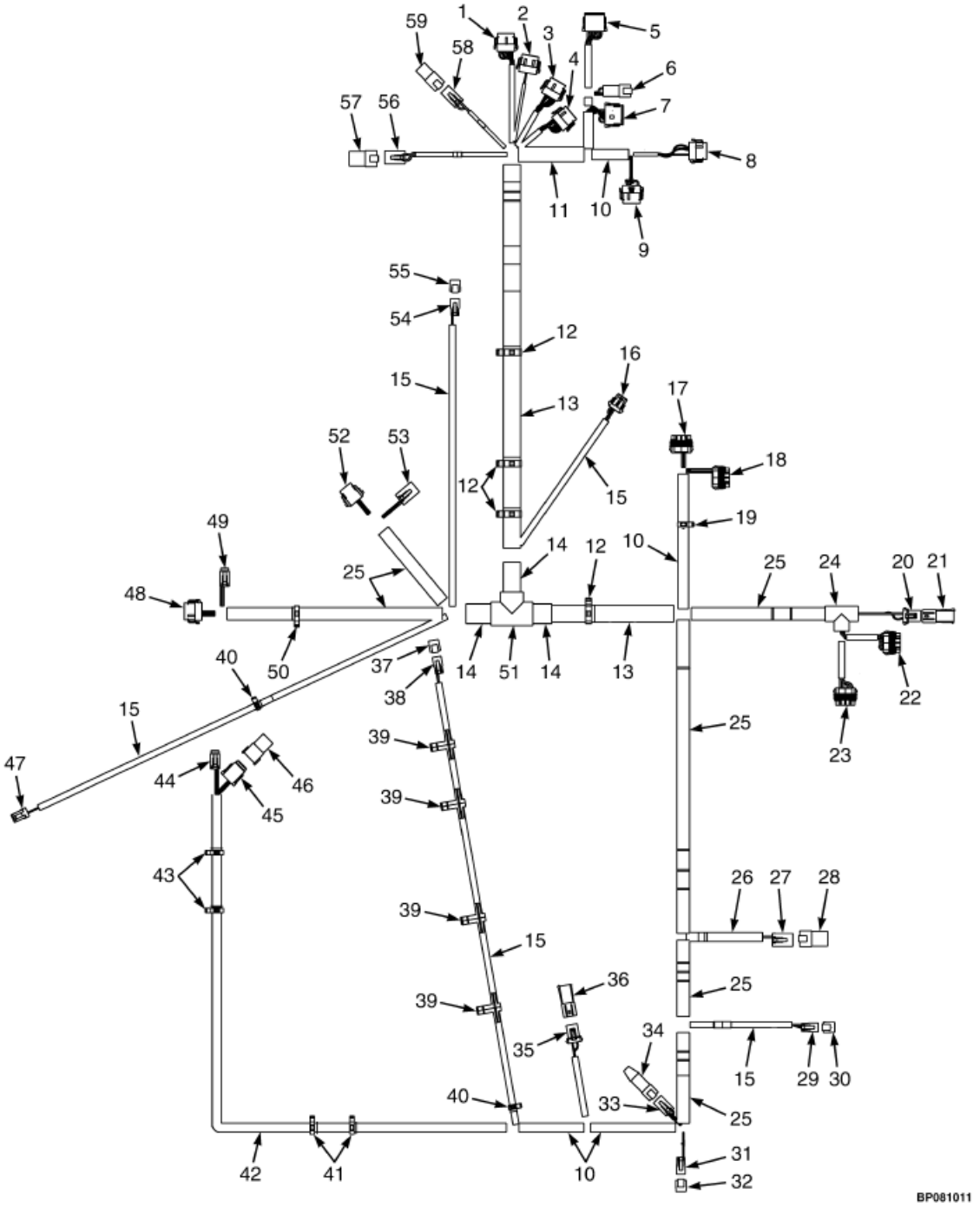

©HYSTER 2012

CHICOTE DO CHASSIS MAZDA (A977Y09325H==>)

Ref	Código	Descrição	Qtde	OBS
34	1531973	Conector	1	
35	NFS	Conjunto conector	1	
35	1329151	Terminal	1	
35	1330281	Terminal	2	
35	1402888	Vedador	2	
35	1329151	Trava do terminal	1	
36	NFS	Conjunto conector	1	
36	1493248	Conector (12 vias)	1	
36	1327164	Vedador	2	
36	1329151	Trava do terminal	1	
37	1626727	Conector	1	
38	NFS	Conjunto conector (Alarme de ré)	1	
38	1490242	Conector	1	
38	1330438	Terminal	2	
38	1490243	Trava do conector	1	
39	1587778	Grampo	4	
40	1509888	Grampo	2	
41	1402815	Grampo	2	
42	1699754	Conduite	CN	
43	1509890	Grampo	2	
44	NFS	Conjunto conector (Assento)	1	
44	1531973	Conector	1	
44	1463139	Terminal	4	
44	1484377	Terminal	2	
44	1531974	Trava do conector	1	
45	NFS	Conjunto conector	1	
45	1541991	Conector	1	
45	1436139	Terminal	1	
45	1484377	Terminal	3	
45	1541992	Trava do conector	1	
46	NFS	Conjunto conector	1	
46	1541988	Conector	1	
46	1484377	Terminal	8	
47	NFS	Conjunto conector (Hidaulico)	1	
47	1402868	Conector	1	
47	1323576	Terminal	2	
48	NFS	Conjunto conector (Transmissao)	1	
48	1525567	Conector	1	
48	1463139	Terminal	11	
48	1484377	Terminal	1	
48	1529046	Trava do conector	1	

CHICOTE DO CHASSIS MAZDA (A977Y09325H==>)

(Figura 4-20)

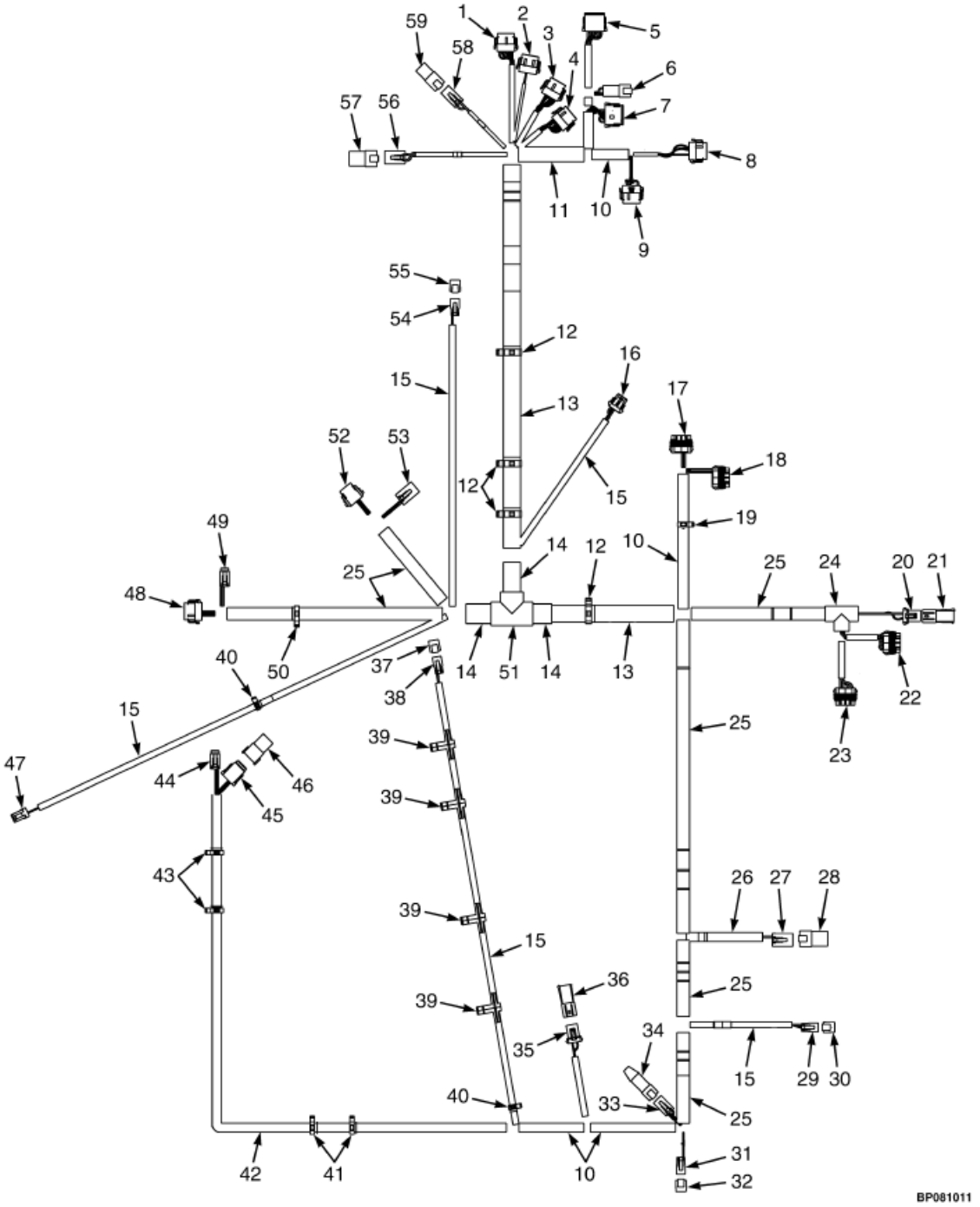

©HYSTER 2012

CHICOTE DO CHASSIS MAZDA (A977Y09325H==>)

Ref	Código	Descrição	Qtde	OBS
49	NFS	Conjunto conector (Transmissao)	1	
49	1531973	Conector	1	
49	1463139	Terminal	6	
49	1531974	Trava do conector	1	
50	1500899	Grampo	1	
51	1531492	Conexão	1	
52	NFS	Conjunto conector (motor)	1	
52	1502625	Conector	1	
52	1330438	Terminal	8	
52	1502626	Trava do conector	1	
53	NFS	Conjunto conector (motor)	1	
53	1514602	Conector	1	
53	1544359	Terminal	3	
53	1330439	Plug	1	
53	1514603	Trava do conector	1	
54	NFS	Solenoide Hidraulica	1	
54	1490242	Conector	1	
54	1330438	Terminal	2	
54	1490243	Conector	1	
55	1626727	Conector	1	
56	NFS	Conjunto conector (Iluminação)	1	
56	1514602	Conector	1	
56	1554359	Terminal	4	
56	1514603	Trava do conector	1	
57	NFS	Conjunto conector	1	
57	1514597	Conector	1	
57	1330439	Terminal	4	
58	NFS	Conjunto conector (Acessorio)	1	
58	1545202	Conector	1	
58	1554359	Terminal	2	
58	1546697	Conector	1	
59	NFS	Conjunto conector	1	
59	1480187	Conector	1	

CHICOTE DO CHASSIS GM

(Figura 4-21)

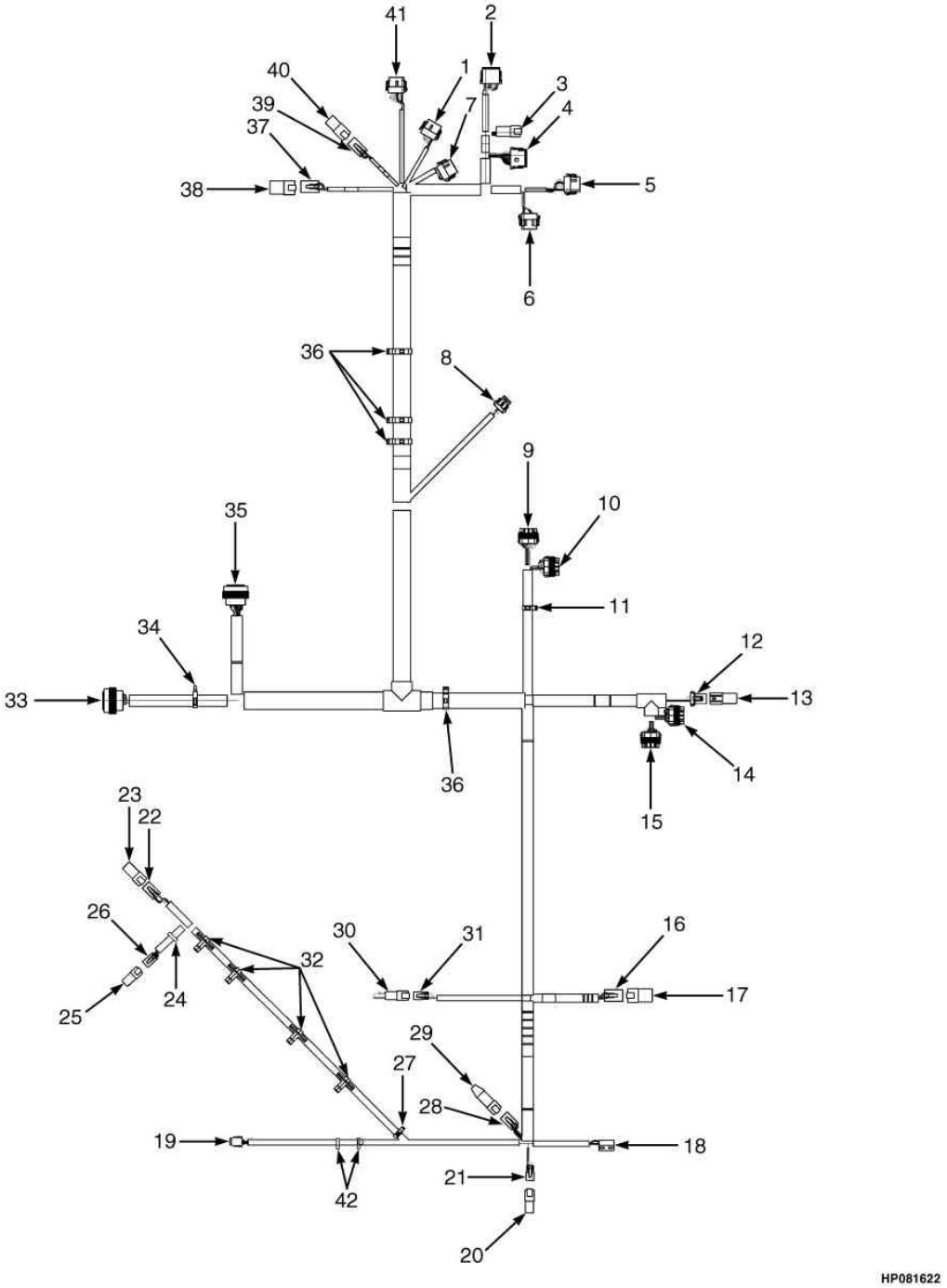

©HYSTER 2012

CHICOTE DO CHASSIS GM

Ref	Código	Descrição	Qtde	OBS
	2075560	Chicote (chassis LD)	1	==>A977Y02218D
	2078878	Chicote (chassis LD)	1	A977Y02219D <=>A977Y03621E
	20108126	Chicote (chassis LD)	1	A977Y03622E<==>A977Y09324H Após vide figura 4-22
1	1530037	Trava	1	
1	1525568	Conector VSM	1	
1	1463139	Terminal	7	
1	1484377	Terminal	5	
2	1500913	Conector VSM	1	
2	1525563	Terminal	1	
2	1330438	Terminal	8	
2	1363886	Terminal	4	
3	1489655	Conector PDM	1	
3	1330416	Trava	1	
3	1330437	Terminal	4	
4	1493428	Conector	1	
4	1500913	Trava	1	
4	1330438	Terminal	9	
4	1484377	Terminal	3	
5	1529046	Trava	1	
5	1525567	Conector VSM	1	
5	1463139	Terminal	6	
5	1484377	Terminal	6	
6	1525569	Conector VSM	1	
6	1529046	Trava	1	
6	1484377	Terminal	9	
6	1463139	Conector	3	
7	1525567	Conector VSM	1	
7	1530037	Trava	1	
7	1463139	Terminal	9	
7	1484377	Terminal	3	
8	1476064	Conector buzina	1	
8	1476109	Trava	1	
8	1330355	Terminal	3	
8	1330356	Isolante	2	
8	1476108	Vedador	1	

CHICOTE DO CHASSIS GM

(Figura 4-21)

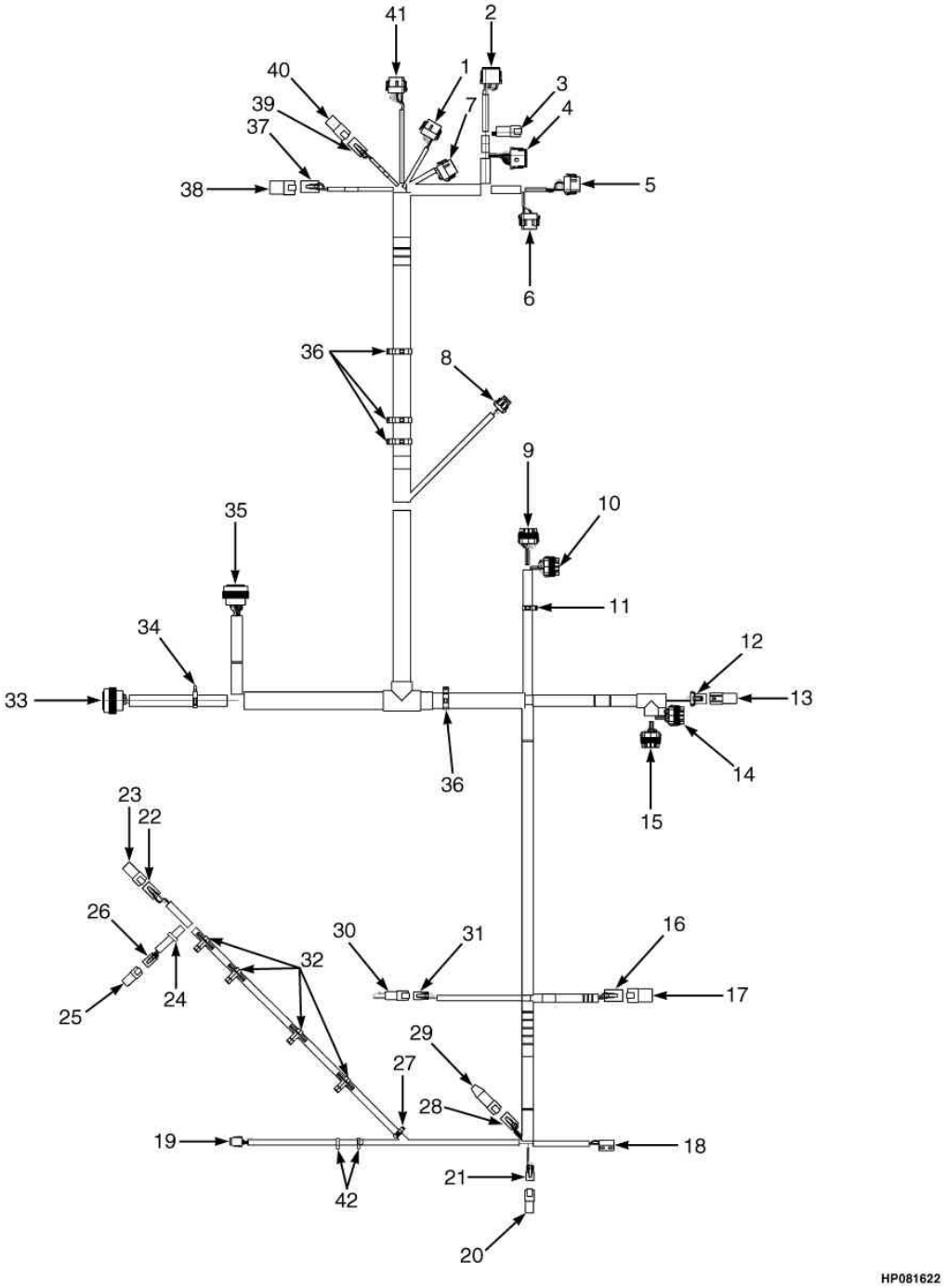

©HYSTER 2012

CHICOTE DO CHASSIS GM

Ref	Código	Descrição	Qtde	OBS
9	1521184	Conector PDM	1	
9	1521188	Trava	1	
9	1327164	Plug	1	
9	1330281	Terminal	6	
9	1521989	Terminal	1	
9	1323579	Isolante	5	
9	1402888	Vedador	2	
10	1521183	Conector PDM	1	
10	1521188	Trava	1	
10	1330281	Terminal	4	
10	1521989	Terminal	3	
10	1323579	Isolante	7	
10	1327164	Plug	1	
11	1534828	Abraçadeira	1	
12	1329152	Terminal	1	
12	1329151	Trava	1	
12	1402888	Vedador	2	
12	1330281	Terminal	2	
13	1329150	Conector	1	
13	1329151	Trava	1	
13	1327164	Plug	2	
14	1521185	Conector PDM	1	
14	1521188	Trava	1	
14	1330281	Terminal	5	
14	1521989	Terminal	3	
14	1323579	Isolante	8	
15	1521186	Terminal	1	
15	1521188	Trava	1	
15	1521989	Terminal	7	
15	1327164	Plug	1	
15	1323579	Isolante	7	
16	1514603	Trava	1	
16	1514602	Conector acessório	1	
16	1554359	Terminal	3	
16	1330439	Plug	1	
17	1514597	Conector	1	
17	1330439	Plug	4	

CHICOTE DO CHASSIS GM

(Figura 4-21)

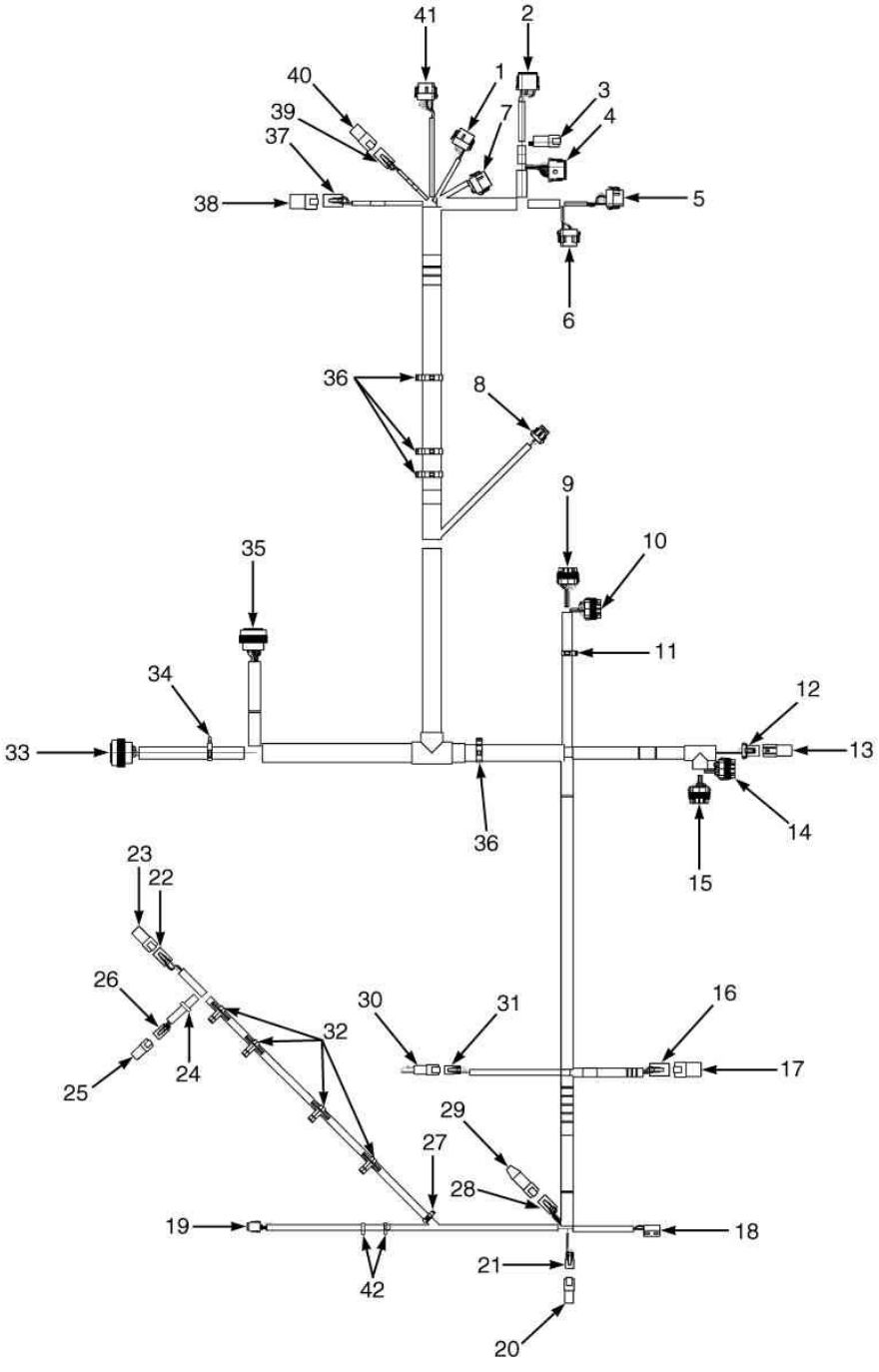

©HYSTER 2012

CHICOTE DO CHASSIS GM

Ref	Código	Descrição	Qtde	OBS
18	1572588	Interruptor do capô	1	
19	1541991	Conector do assento	1	
19	1541992	Trava	1	
19	1463139	Terminal	8	
20	1351681	Conector	1	
21	1490242	Conector	1	
21	1490243	Conector buzina	1	
21	1330438	Terminal	2	
22	1493430	Conector alarme de ré	1	
22	1529052	Conector	1	
22	1330438	Terminal	6	
23	1351683	Conector	1	
24	1509888	Abraçadeira	1	
25	1329150	Conector	1	
25	1329151	Trava	1	
25	1327164	Plug	2	
26	1329152	Terminal	1	
26	1329151	Trava	1	
26	1330281	Terminal	2	
26	1402888	Vedador	2	
27	1509890	Abraçadeira	1	
28	1489656	Conector 4 vias	1	
28	1489657	Trava	1	
28	1330438	Conector	4	
29	1525577	Resistor Canbus	1	
30	1493465	Conector chave ignição	1	
30	1330414	Conector secundário	1	
30	1330437	Terminal	2	
31	1490242	Conector chave ignição	1	
31	1490243	Trava	1	
31	1330438	Terminal	2	
32	1587778	Abraçadeira	4	
33	1502627	Conector transmissão	1	
33	1484377	Terminal	6	
33	1330438	Terminal	17	
34	1500899	Abraçadeira	1	

CHICOTE DO CHASSIS GM

(Figura 4-21)

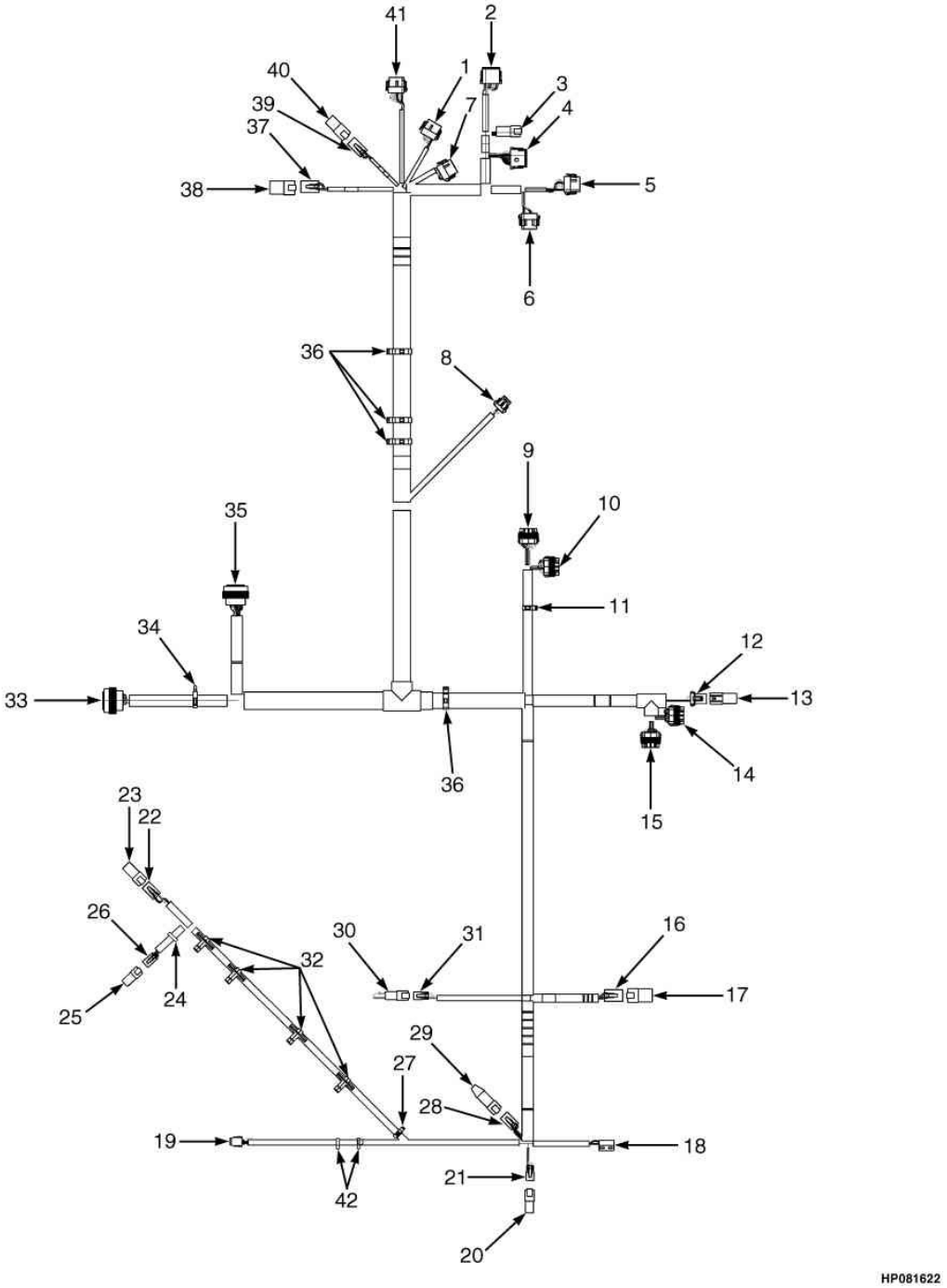

©HYSTER 2012

CHICOTE DO CHASSIS GM

Ref	Código	Descrição	Qtde	OBS
35	1463139	Terminal	6	
35	1531501	Conector motor	1	
35	1330438	Terminal	9	
35	1554359	Terminal	4	
35	1484377	Terminal	10	
36	1534282	Abraçadeira	4	
37	1514602	Conector iluminação cabine	1	
37	1514603	Conector	1	
37	1554359	Terminal	4	
38	1514597	Conector	1	
38	1330439	Plug	4	
39	1545202	Conector acessório	1	
39	1546697	Trava	1	
39	1554359	Terminal	2	
40	1480187	Conector VSM	1	
40	1330439	Plug	2	
41	1525570	Conector VSM	1	
41	1530037	Trava	1	
41	1463139	Terminal	8	
41	1484377	Terminal	4	
42	1402815	Presilha	2	

CHICOTE DO CHASSIS GM (A977Y09358H==>)

(Figura 4-22)

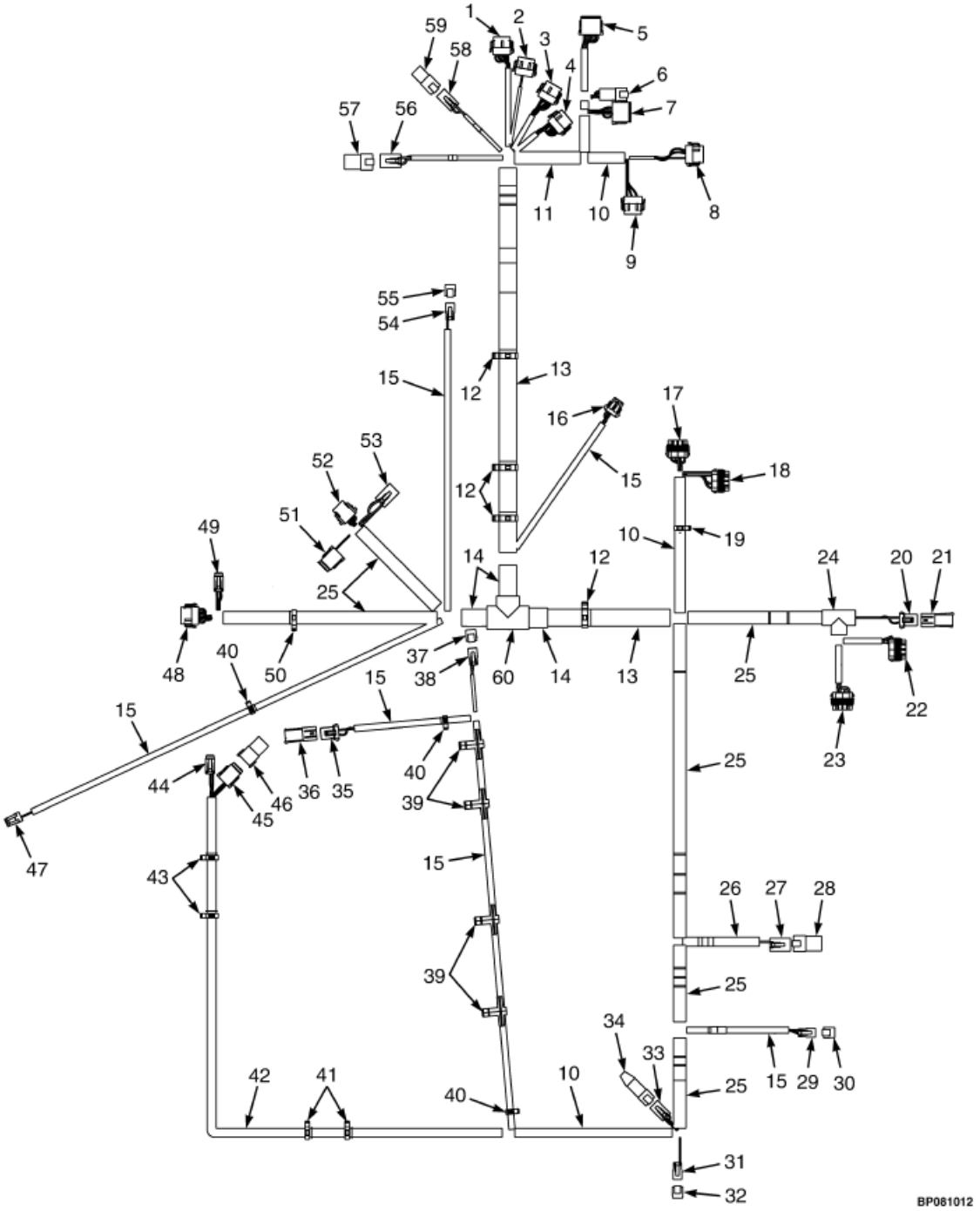

©HYSTER 2012

CHICOTE DO CHASSIS GM (A977Y09358H==>)

Ref	Código	Descrição	Qtde	OBS
	4604203	Chicote (Chassis LD)	1	
1	NFS	Conjunto conector (VSM)	1	
1	1525570	Conector	1	
1	1463139	Terminal	8	
1	1484377	Terminal	4	
1	1530037	Trava do conector	1	
2	NFS	Conjunto conector (VSM)	1	
2	1525569	Conector	1	
2	1484377	Terminal	10	
2	1463139	Terminal	2	
2	1530037	Trava do conector	1	
3	NFS	Conjunto conector (VSM)	1	
3	1525568	Conector	1	
3	1463139	Terminal	7	
3	1484377	Terminal	5	
3	1530037	Trava do conector	1	
4	NFS	Conjunto conector (VSM)	1	
4	1525567	Conector	1	
4	1463139	Terminal	9	
4	1484377	Terminal	3	
4	1530037	Trava do conector	1	
5	NFS	Conjunto conector (VSM)	1	
5	1525563	Conector	1	
5	1363886	Terminal	4	
5	1330438	Terminal	8	
5	1500913	Trava do conector	1	
6	NFS	Conjunto conector (Painel)	1	
6	1489655	Conector (4 vias)	1	
6	1330437	Terminal	4	
6	1330416	Trava do conector	1	
7	NFS	Conjunto conector (Painel)	1	
7	1493428	Conector (12 vias)	1	
7	1330438	Terminal	2	
7	1500913	Trava do conector	1	
8	NFS	Conjunto conector (VSM)	1	
8	1525567	Conector	1	
8	1484377	Terminal	9	
8	1463139	Terminal	3	
8	1529046	Trava do conector	1	

CHICOTE DO CHASSIS GM (A977Y09358H==>)

(Figura 4-22)

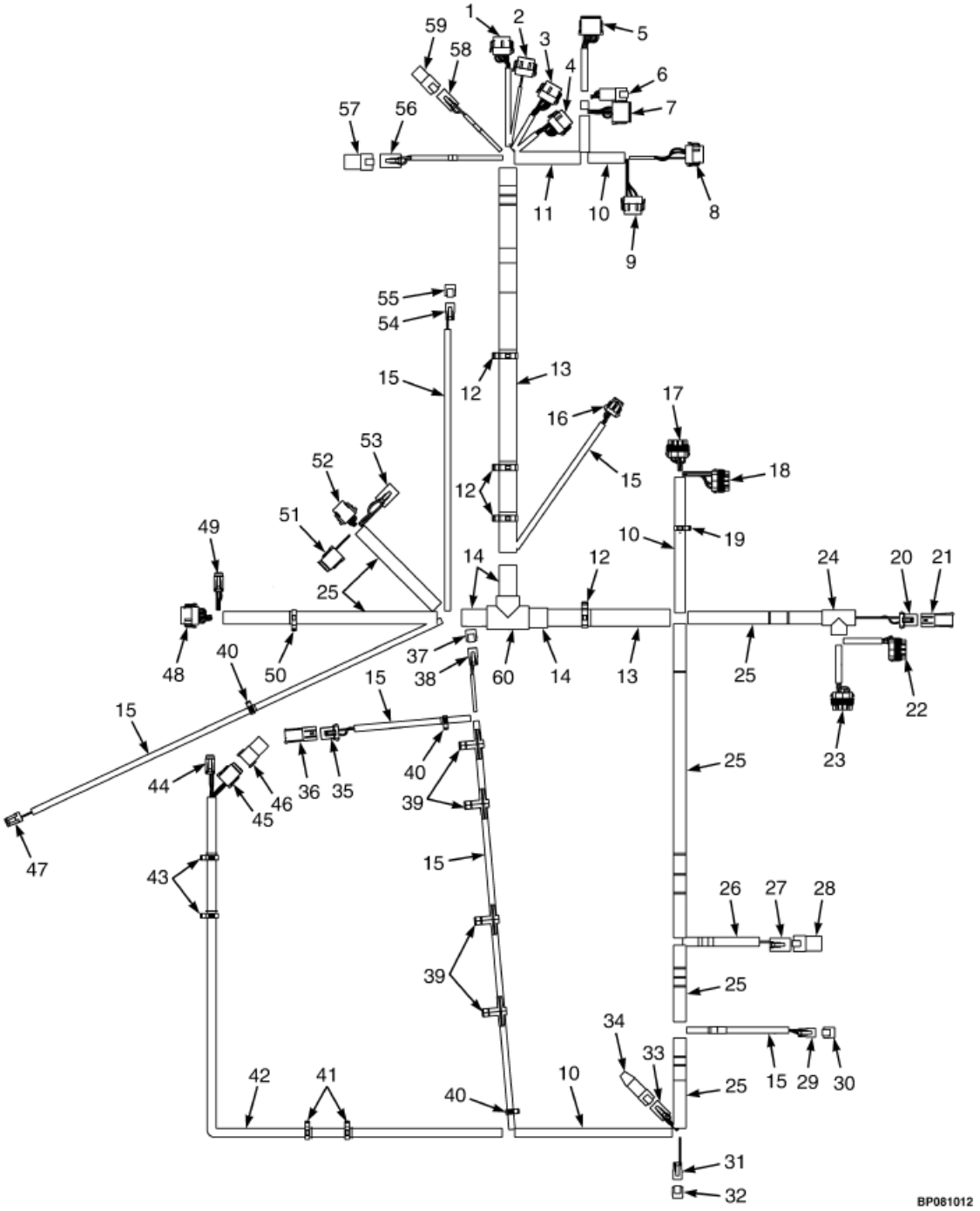

©HYSTER 2012

CHICOTE DO CHASSIS GM (A977Y09358H==>)

Ref	Código	Descrição	Qtde	OBS
9	NFS	Conjunto conector (VSM)	1	
9	1525569	Conector	1	
9	1463139	Terminal	3	
9	1484377	Terminal	9	
9	1529046	Trava do conector	1	
10	275496	Conduite	CN	
11	275497	Conduite	CN	
12	1534282	Grampo	4	
13	1540388	Conduite	CN	
14	275499	Conduite	CN	
15	275493	Conduite	CN	
16	NFS	Conjunto conector (Buzina)	1	
16	1467064	Conector	1	
16	1330355	Terminal	3	
16	1330356	Vedador	2	
16	1476108	Vedador	1	
16	1476109	Trava do conector	1	
17	NFS	Conjunto conector (PDM)	1	
17	1521184	Conector	1	
17	1327164	Vedador	1	
17	1330281	Terminal	6	
17	1521989	Terminal	1	
17	1323579	Vedador	5	
17	1402888	Vedador	2	
17	1521188	Trava do conector	1	
18	NFS	Conjunto conector (PDM)	1	
18	1521183	Conector	1	
18	1330281	Terminal	4	
18	1327164	Vedador	1	
18	1323579	Vedador	7	
18	1521989	Terminal	3	
18	1521188	Trava do conector	1	
19	1534828	Grampo	1	
20	NFS	Conjunto conector (Filtro Hidraulico)	1	
20	1329152	Terminal	1	
20	1330281	Terminal	2	
20	1402888	Vedador	2	
20	1329151	Trava do terminal	1	
21	NFS	Conjunto conector	1	
21	1329150	Conector	1	
21	1327164	Vedador	2	
21	1329151	Trava do terminal	1	

CHICOTE DO CHASSIS GM (A977Y09358H==>)

(Figura 4-22)

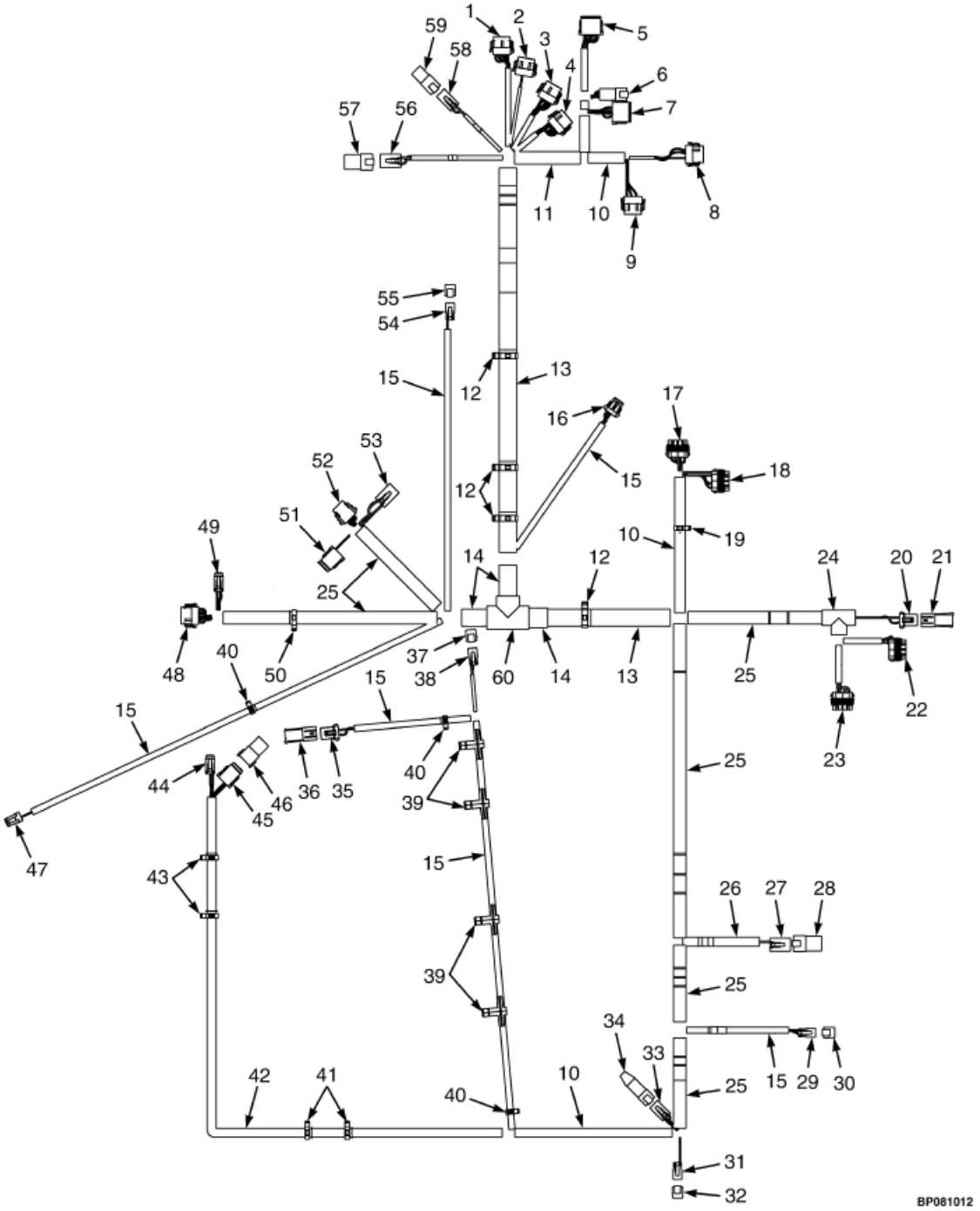

©HYSTER 2012

CHICOTE DO CHASSIS GM (A977Y09358H==>)

Ref	Código	Descrição	Qtde	OBS
22	NFS	Conjunto conector (PDM)	1	
22	1521185	Conector	1	
22	1330281	Terminal	5	
22	1521989	Terminal	3	
22	1323579	Vedador	8	
22	1521188	Trava do conector	1	
23	NFS	Conjunto conector (PDM)	1	
23	1521186	Conector	1	
23	1521989	Terminal	7	
23	1323579	Vedador	7	
23	1327164	Vedador	1	
23	1521188	Trava do conector	1	
24	1531490	Conduite	CN	
25	275497	Conduite	CN	
26	275495	Conduite	CN	
27	NFS	Conjunto conector (Acessorio)	1	
27	1514602	Conector	1	
27	1554359	Terminal	3	
27	1330439	Terminal	1	
27	1514603	Trava do conector	1	
28	NFS	Conjunto conector	1	
28	1514597	Conector	1	
28	1330439	Terminal	1	
29	NFS	Conjunto conector (Capo)	1	
29	1490242	Conector	1	
29	1330438	Terminal	1	
29	1490243	Trava do conector	1	
30	1626727	Conector	1	
31	NFS	Conjunto conector (Alternador/buzina)	1	
31	1490242	Conector	1	
31	1330438	Terminal	2	
31	1490243	Trava do conector	1	
32	1626727	Conector	1	
33	NFS	Conjunto conector	1	
33	1489656	Conector (4 vias)	1	
33	1330438	Terminal	4	
33	1489657	Trava do conector	1	
34	1531973	Conector	1	

CHICOTE DO CHASSIS GM (A977Y09358H==>)

(Figura 4-22)

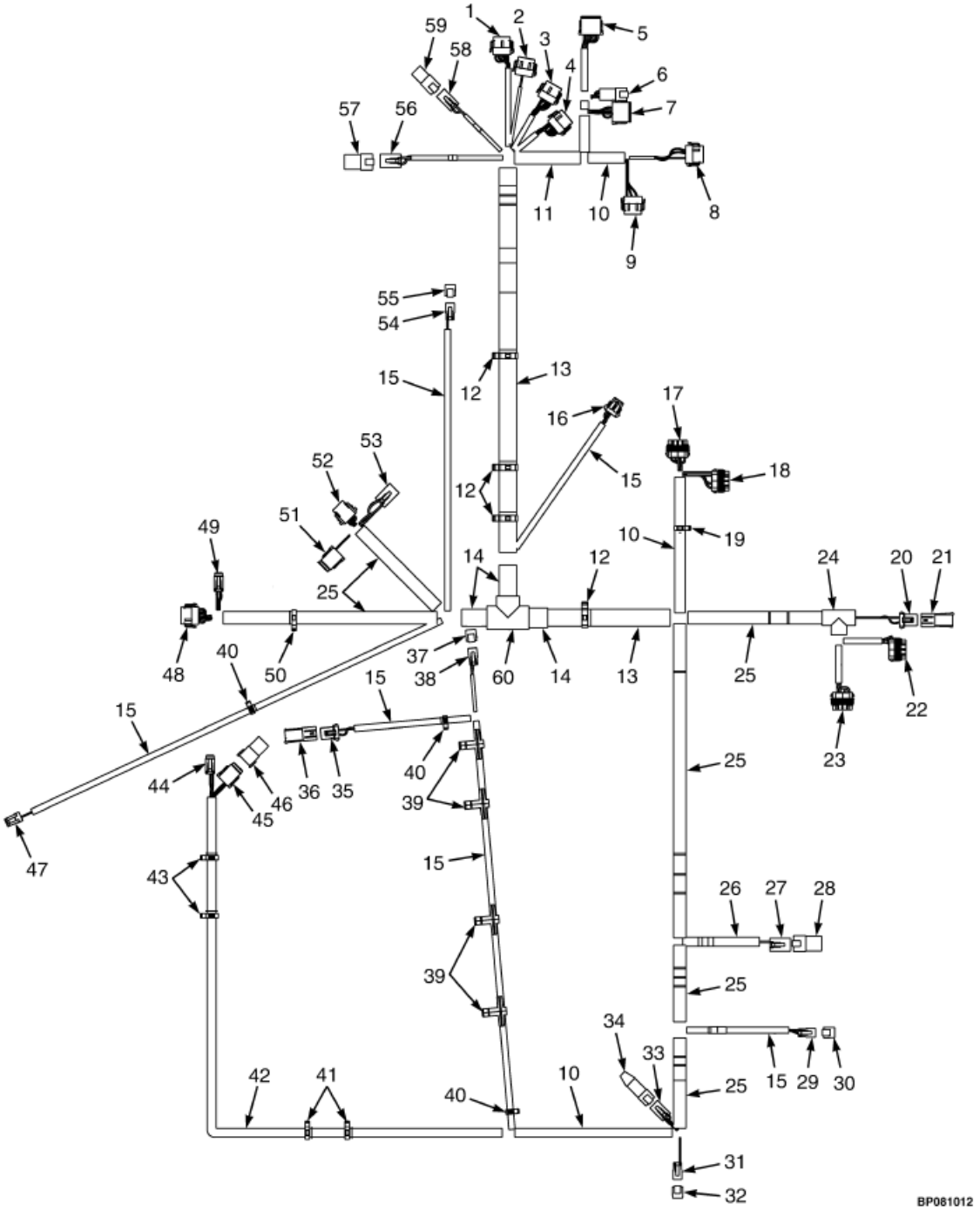

©HYSTER 2012

CHICOTE DO CHASSIS GM (A977Y09358H==>)

Ref	Código	Descrição	Qtde	OBS
35	NFS	Conjunto conector (radiador)	1	
35	1329152	Terminal	1	
35	1330281	Terminal	2	
35	1402888	Vedador	2	
35	1328151	Terminal	1	
36	NFS	Conjunto conector	1	
36	1493428	Conector (12 vias)	1	
36	1327164	Vedador	2	
36	1329151	Terminal	1	
37	1626727	Conector	1	
38	NFS	Conjunto conector (alarme ré)	1	
38	1490242	Conector	1	
38	1330438	Terminal	2	
38	1490243	Trava do conector	1	
39	1587778	Grampo	4	
40	1509888	Grampo	2	
41	1402815	Grampo	2	
42	1699754	Conduite	CN	
43	1509890	Grampo	2	
44	NFS	Conjunto conector (assento)	1	
44	1531973	Conector	1	
44	1463139	Terminal	4	
44	1484377	Terminal	2	
44	1531974	Trava do conector	1	
45	NFS	Conjunto conector	1	
45	1541991	Conector	1	
45	1463139	Terminal	5	
45	1484377	Terminal	3	
45	1541992	Trava conector	1	
46	NFS	Conjunto conector	1	
46	1541988	Conector	1	
46	1484377	Terminal	8	
47	NFS	Conjunto conector (Hidraulico)	1	
47	1402868	Conector	1	
47	1323576	Terminal	2	
48	NFS	Conjunto conector (Transmissao)	1	
48	1525567	Conector	1	
48	1463139	Terminal	11	
48	1484377	Terminal	1	
48	1529046	Trava conector	1	

CHICOTE DO CHASSIS GM (A977Y09358H==>)

(Figura 4-22)

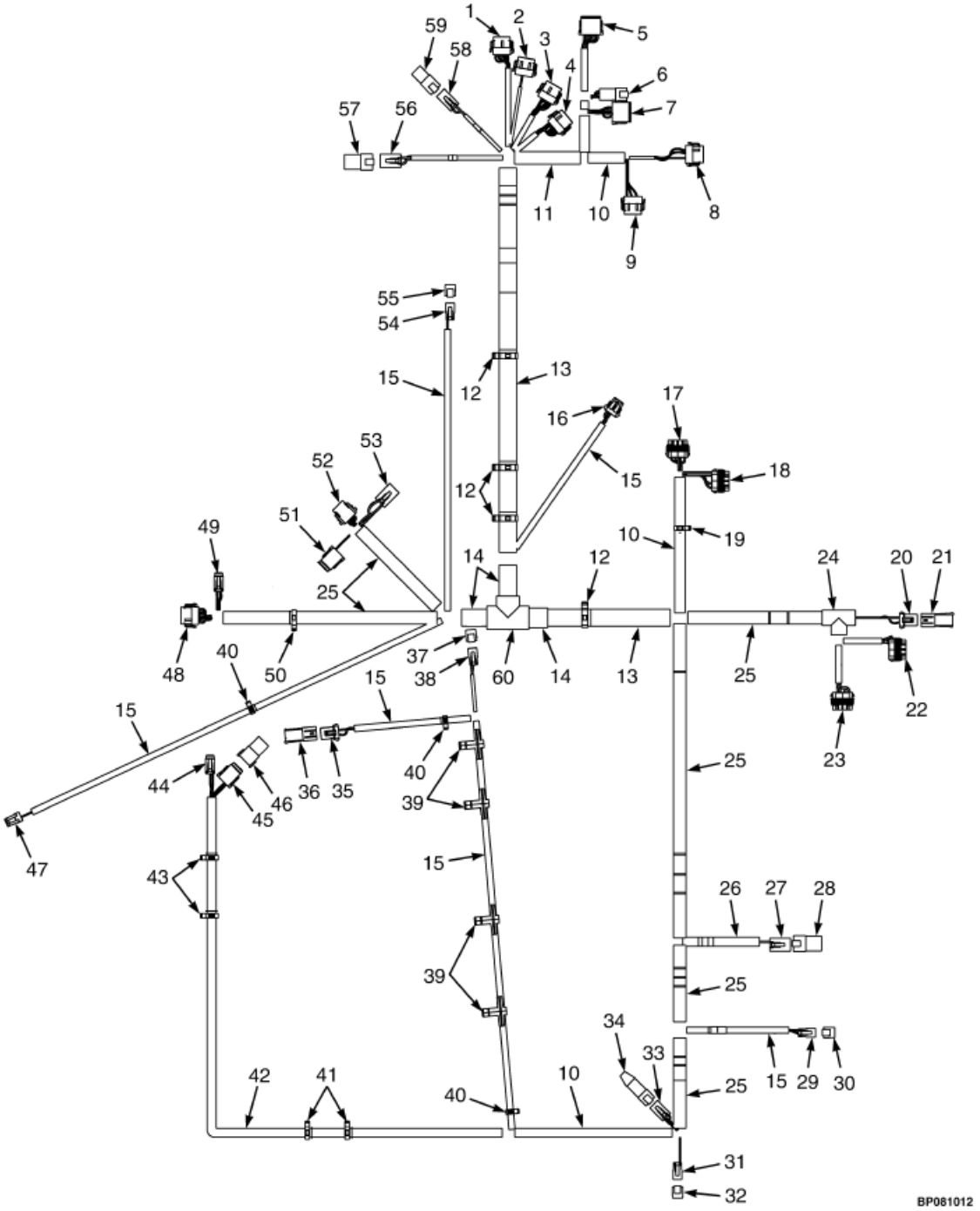

©HYSTER 2012

CHICOTE DO CHASSIS GM (A977Y09358H==>)

Ref	Código	Descrição	Qtde	OBS
49	NFS	Conjunto conector (Transmissao)	1	
49	1531973	Conector	1	
49	1463139	Terminal	6	
49	1531974	Trava conector	1	
50	1500899	Grampo	1	
51	NFS	Conjunto conector (Motor)	1	
51	1541991	Conector	1	
51	1463139	Terminal	8	
51	1541992	Trava conector	1	
52	NFS	Conjunto conector (Motor)	1	
52	1502625	Conector	1	
52	1330438	Terminal	8	
52	1484377	Terminal	1	
52	1502626	Trava conector	1	
53	NFS	Conjunto conector (Motor)	1	
53	1504602	Conector	1	
53	1554359	Terminal	4	
53	1514603	Trava conector	1	
54	NFS	Conjunto conector (Solenoide Hidraulico)	1	
54	1490242	Conector	1	
54	1330438	Terminal	2	
54	1490243	Conector	1	
55	1626727	Conector	1	
56	NFS	Conjunto conector (Iluminação)	1	
56	1514602	Conector	1	
56	1554359	Terminal	4	
56	1514603	Trava conector	1	
57	NFS	Conjunto conector	1	
57	1514597	Conector	1	
57	1330439	Terminal	4	
58	NFS	Conjunto conector (Acessorio)	1	
58	1545202	Conector	1	
58	1554359	Terminal	2	
58	1546697	Conector	1	
59	NFS	Conjunto conector	1	
59	1480186	Conector	1	
60	1531492	Conexão	1	

CHICOTE DO CHASSIS YANMAR

(Figura 4-23)

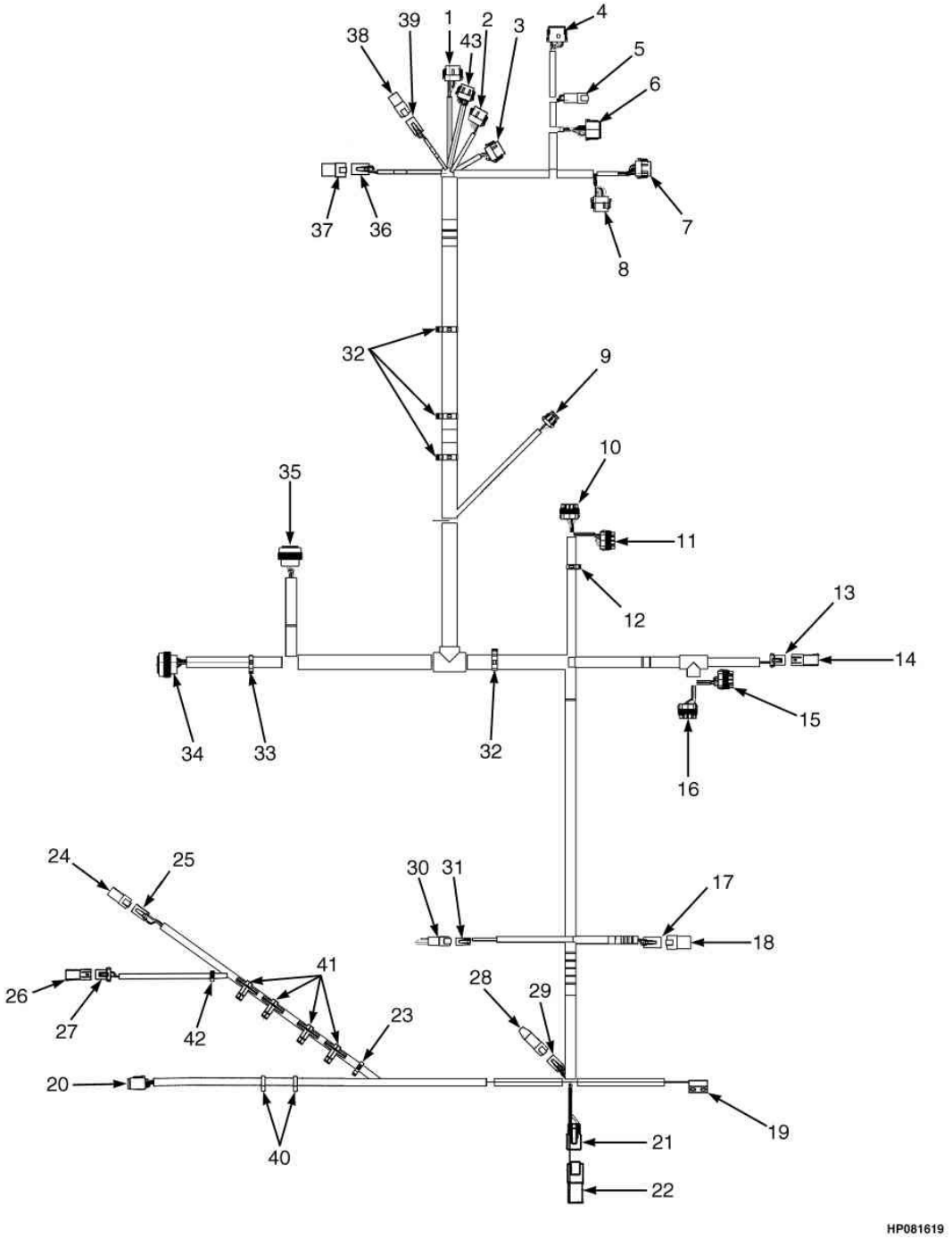

©HYSTER 2012

CHICOTE DO CHASSIS YANMAR

Ref	Código	Descrição	Qtde	OBS
	2075562	Chicote (chassis LD)	1	==>A977Y02172D
	2078880	Chicote (chassis LD)	1	A977Y02295D <=>A977Y03038D
	2085947	Chicote (chassis LD)	1	A977Y03039D<==>A977Y09321H após vide figura 4-24
1	1525570	Conector VSM	1	
1	1463139	Terminal	7	
1	1484377	Terminal	5	
1	1530037	Trava	1	
2	1525568	Conector VSM	1	
2	1484377	Terminal	3	
2	1530037	Trava	1	
2	1463139	Terminal	9	
3	1525567	Conector VSM	1	
3	1530037	Trava	1	
3	1463139	Terminal	9	
3	1484377	Terminal	3	
4	1525563	Conector VSM	1	
4	1363886	Terminal	4	
4	1500913	Trava	1	
4	1330438	Terminal	8	
5	1489655	Conector 4 vias	1	
5	1330437	Terminal	4	
5	1330416	Trava	1	
6	1493428	Conector 12 vias	1	
6	1330438	Terminal	9	
6	1484377	Terminal	3	
6	1500913	Trava	1	
7	1525567	Conector VSM	1	
7	1529046	Trava	1	
7	1463139	Terminal	6	
7	1484377	Terminal	6	
8	1525569	Conector VSM	1	
8	1529046	Trava	1	
8	1463139	Terminal	9	
8	1484377	Terminal	3	

CHICOTE DO CHASSIS YANMAR

(Figura 4-23)

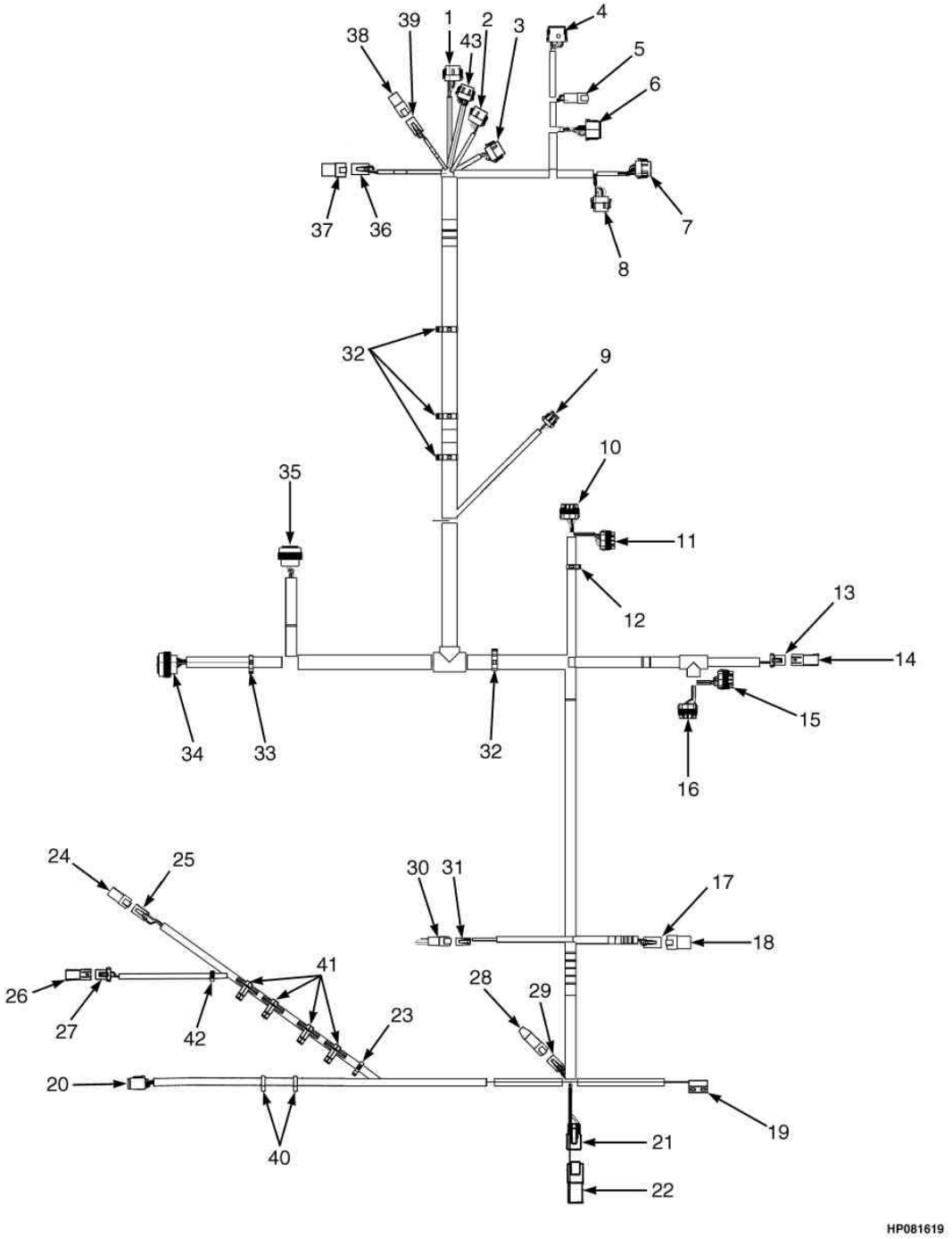

©HYSTER 2012

CHICOTE DO CHASSIS YANMAR

Ref	Código	Descrição	Qtde	OBS
9	1476064	Conector buzina	1	
9	1476108	Vedador	1	
9	1476109	Trava	1	
9	1330355	Terminal	3	
9	1330356	Isolante	2	
10	1521184	Conector PDM	1	
10	1521989	Terminal	1	
10	1402888	Vedador	1	
10	1330281	Terminal	5	
10	1327164	Plug	2	
10	1323579	Isolante	5	
10	1521188	Trava	1	
11	1521183	Conector PDM	1	
11	1521188	Trava	1	
11	1323579	Isolante	7	
11	1327164	Plug	1	
11	1330281	Terminal	4	
11	1521989	Terminal	3	
12	1534828	Abraçadeira	1	
13	1329152	Conector filtro hidráulico	1	
13	1330281	Terminal	2	
13	1402888	Vedador	2	
13	1329151	Trava	1	
14	1329150	Conector	1	
14	1327164	Plug	2	
14	1329151	Trava	1	
15	1521185	Conector PDM	1	
15	1521188	Trava	1	
15	1521989	Terminal	2	
15	1330281	Terminal	6	
15	1323579	Isolante	8	
15	1521989	Terminal	2	
16	1521186	Conector PDM	1	
16	1521188	Trava	1	
16	1521989	Terminal	7	
16	1327164	Plug	1	
16	1323579	Isolante	7	

CHICOTE DO CHASSIS YANMAR

(Figura 4-23)

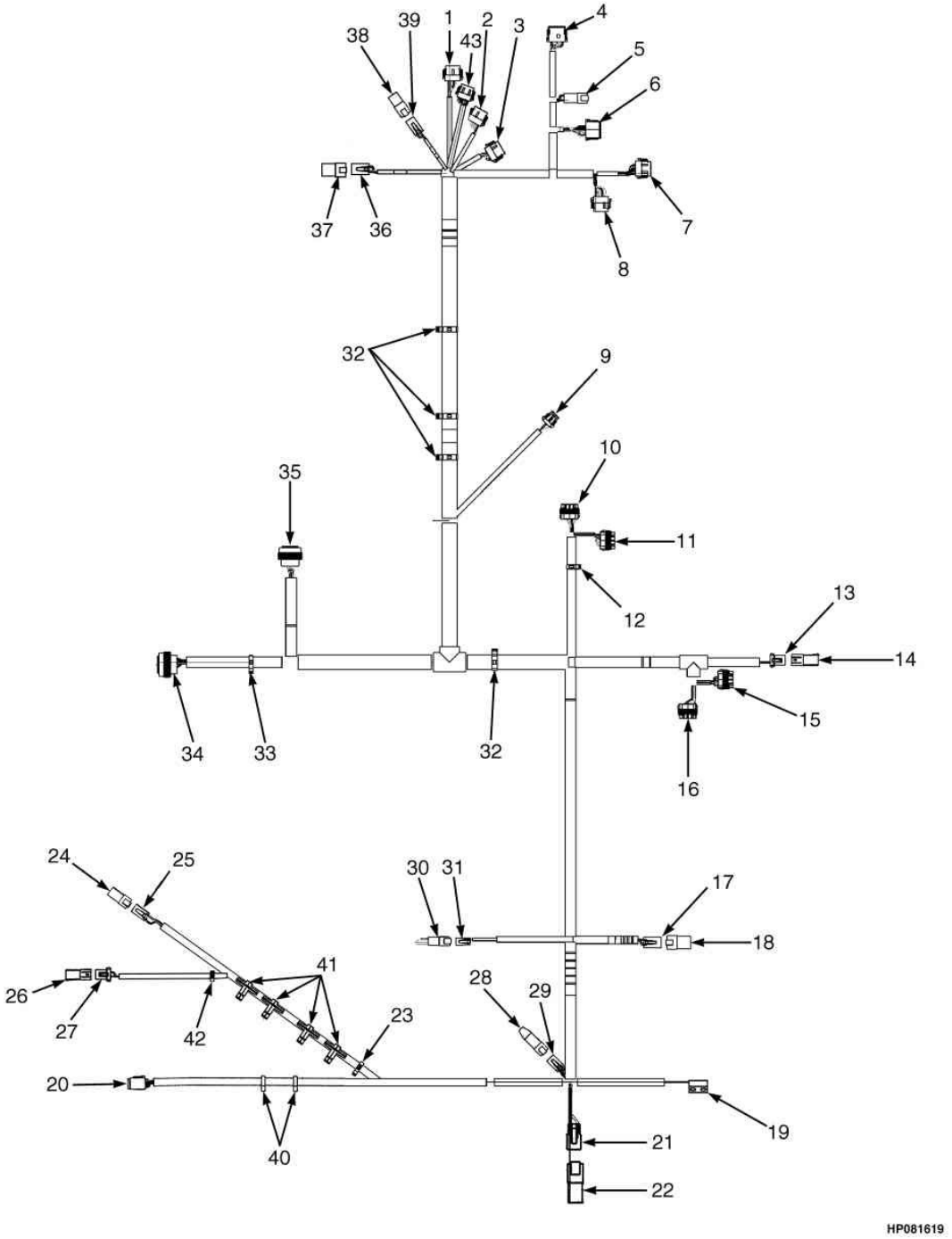

©HYSTER 2012

CHICOTE DO CHASSIS YANMAR

Ref	Código	Descrição	Qtde	OBS
17	1514602	Conector acessório	1	
17	1514603	Trava	1	
17	1330439	Plug	1	
17	1554359	Terminal	3	
18	1514597	Conector VSM	1	
18	1330439	Plug	4	
19	1572588	Interruptor do capô	1	
20	1541991	Conector do assento	1	
20	1541992	Trava	1	
20	1463139	Terminal	8	
21	1490242	Conector buzina	1	
21	1561519	Terminal	1	
21	1330438	Terminal	2	
22	1351681	Conector	1	
23	1509890	Abraçadeira	1	
24	1351683	Terminal	1	
25	1493430	Conector alarme de ré	1	
25	1330438	Terminal	6	
25	1529052	Trava	1	
26	1329150	Conector	1	
26	1329151	Trava	1	
26	1327164	Plug	2	
27	1329152	Conector nível d'água	1	
27	1330281	Terminal	2	
27	1402888	Vedador	2	
27	1329151	Trava	1	
28	1525577	Resistor Canbus	1	
29	1489656	Terminal	1	
29	1489657	Trava	1	
29	1330438	Terminal	4	
30	1493465	Conector chave ignição	1	
30	1330414	Conector secundário	1	
30	1330437	Terminal	2	
31	1490242	Conector chave ignição	1	
31	1330438	Terminal	2	
31	1490243	Trava	1	
32	1534282	Abraçadeira	4	
33	1500899	Abraçadeira	1	

CHICOTE DO CHASSIS YANMAR

(Figura 4-23)

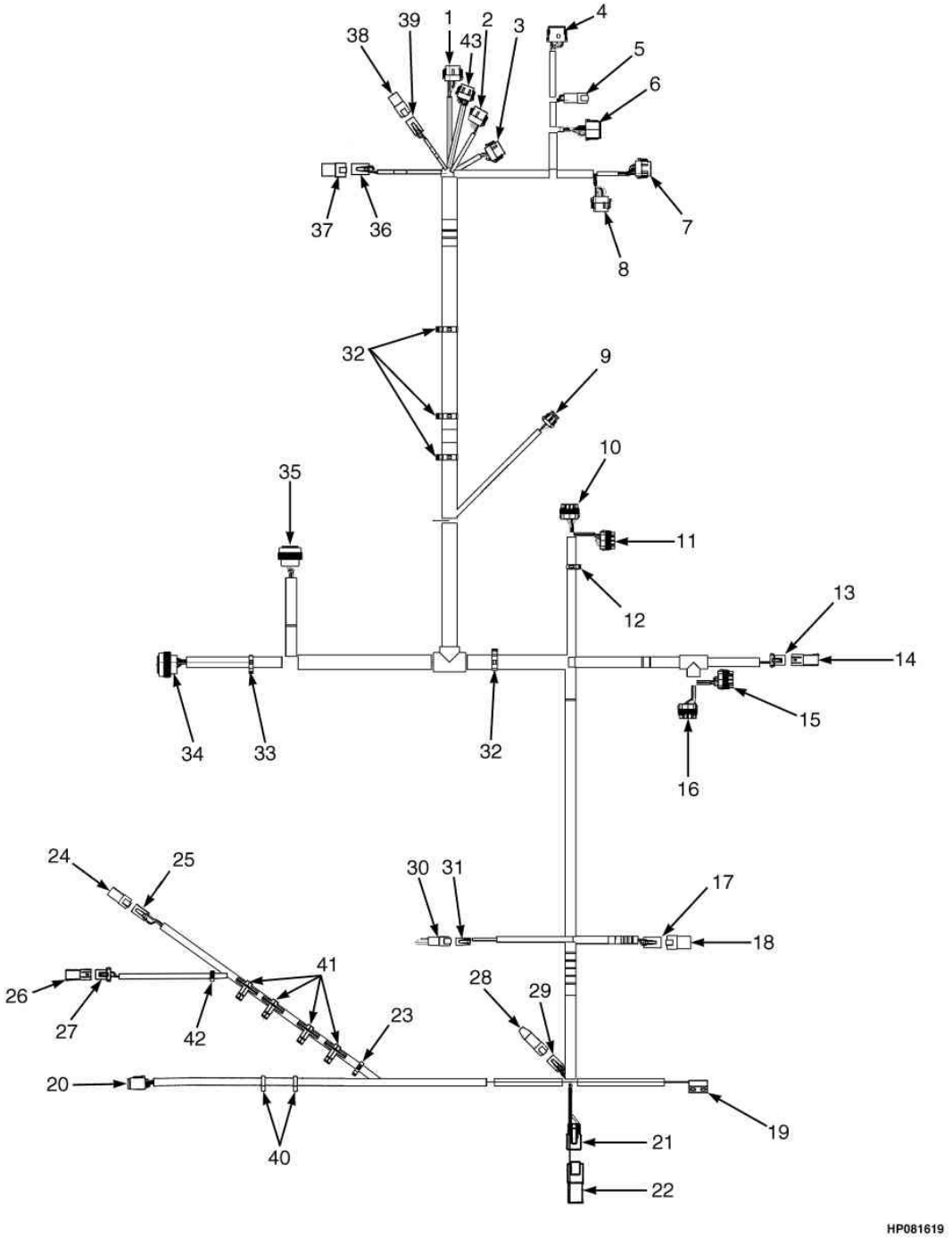

©HYSTER 2012

CHICOTE DO CHASSIS YANMAR

Ref	Código	Descrição	Qtde	OBS
34	1502627	Conector transmissão	1	
34	1330438	Terminal	16	
34	1484377	Terminal	7	
35	1531501	Conector motor	1	
35	1463139	Terminal	6	
35	1554359	Terminal	3	
35	1484377	Terminal	6	
35	1330438	Terminal	13	
35	1330439	Plug	1	
36	1514602	Conector iluminação cabine	1	
36	1514603	Trava	1	
36	1554359	Terminal	4	
37	NFS	Terminal		
37	1330439	Plug	4	
37	1514597	Terminal	1	
38	NFS	Terminal		
38	1480187	Terminal	1	
38	1330439	Plug	2	
39	1545202	Conector acessório	1	
39	1546697	Trava	1	
39	1554359	Terminal	2	
40	1402815	Presilha	2	
41	1587778	Abraçadeira	4	
42	1509888	Abraçadeira	2	
43	1525569	Terminal	1	
43	1530037	Trava	1	
43	1463139	Terminal	11	
43	1484377	Terminal	1	

CHICOTE DO CHASSIS YANMAR (A977Y09498H==>)

(Figura 4-24)

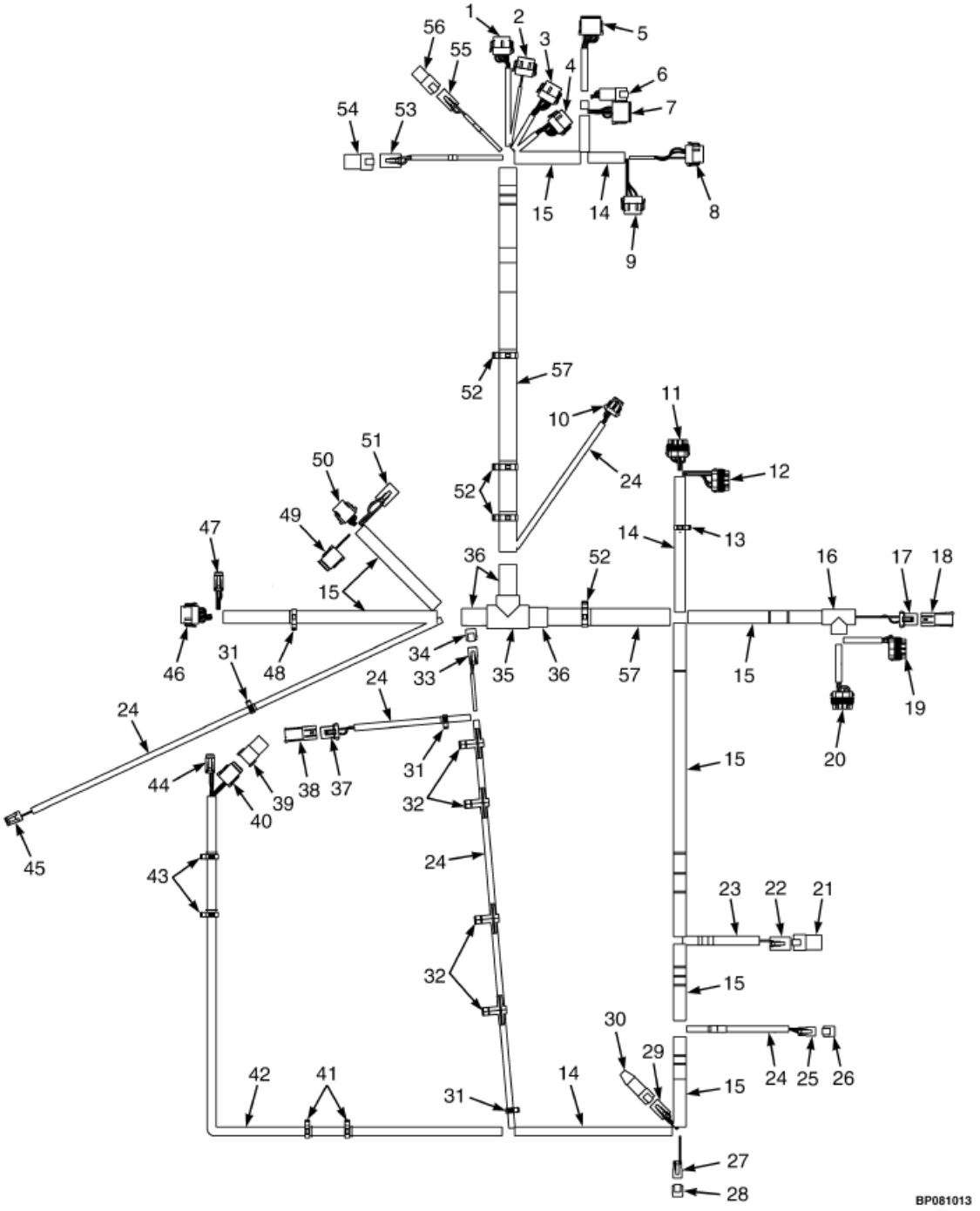

©HYSTER 2012

CHICOTE DO CHASSIS YANMAR (A977Y09498H==>)

Ref	Código	Descrição	Qtde	OBS
	4604204	Chicote (Chassis LD)	1	
1	NFS	Conjunto conector (PDM)	1	
1	1525570	Conector	1	
1	1463139	Terminal	8	
1	1484377	Terminal	4	
1	1530037	Trava conector	1	
2	NFS	Conjunto conector (VSM)	1	
2	1525569	Conector	1	
2	1463139	Conector	12	
2	1530037	Trava conector	1	
3	NFS	Conjunto conector (PDM)	1	
3	1525568	Conector	1	
3	1463139	Conector	9	
3	1484377	Terminal	3	
3	1530037	Trava conector	1	
4	NFS	Conjunto conector (VSM)	1	
4	1525567	Conector	1	
4	1463139	Terminal	9	
4	1484377	Terminal	3	
4	1530037	Trava conector	1	
5	NFS	Conjunto conector (VSM)	1	
5	1525563	Conector	1	
5	1330438	Terminal	8	
5	1363886	Terminal	4	
5	1500913	Traca conector	1	
6	NFS	Conjunto conector (Painel)	1	
6	1489655	Conector (4 vias)	1	
6	1330437	Terminal	4	
6	1330416	Trava conector	1	
7	NFS	Conjunto conector (Painel)	1	
7	1493428	Conector (12 vias)	1	
7	1330438	Terminal	9	
7	1484377	Terminal	3	
7	1500913	Trava conector	1	
8	NFS	Conjunto conector (VSM)	1	
8	1525567	Conector	1	
8	1463139	Terminal	3	
8	1484377	Terminal	9	
8	1529046	Trava conector	1	
9	NFS	Conjunto conector (VSM)	1	
9	1525569	Conector	1	
9	1463139	Terminal	9	
9	1484377	Terminal	3	

CHICOTE DO CHASSIS YANMAR (A977Y09498H==>)

(Figura 4-24)

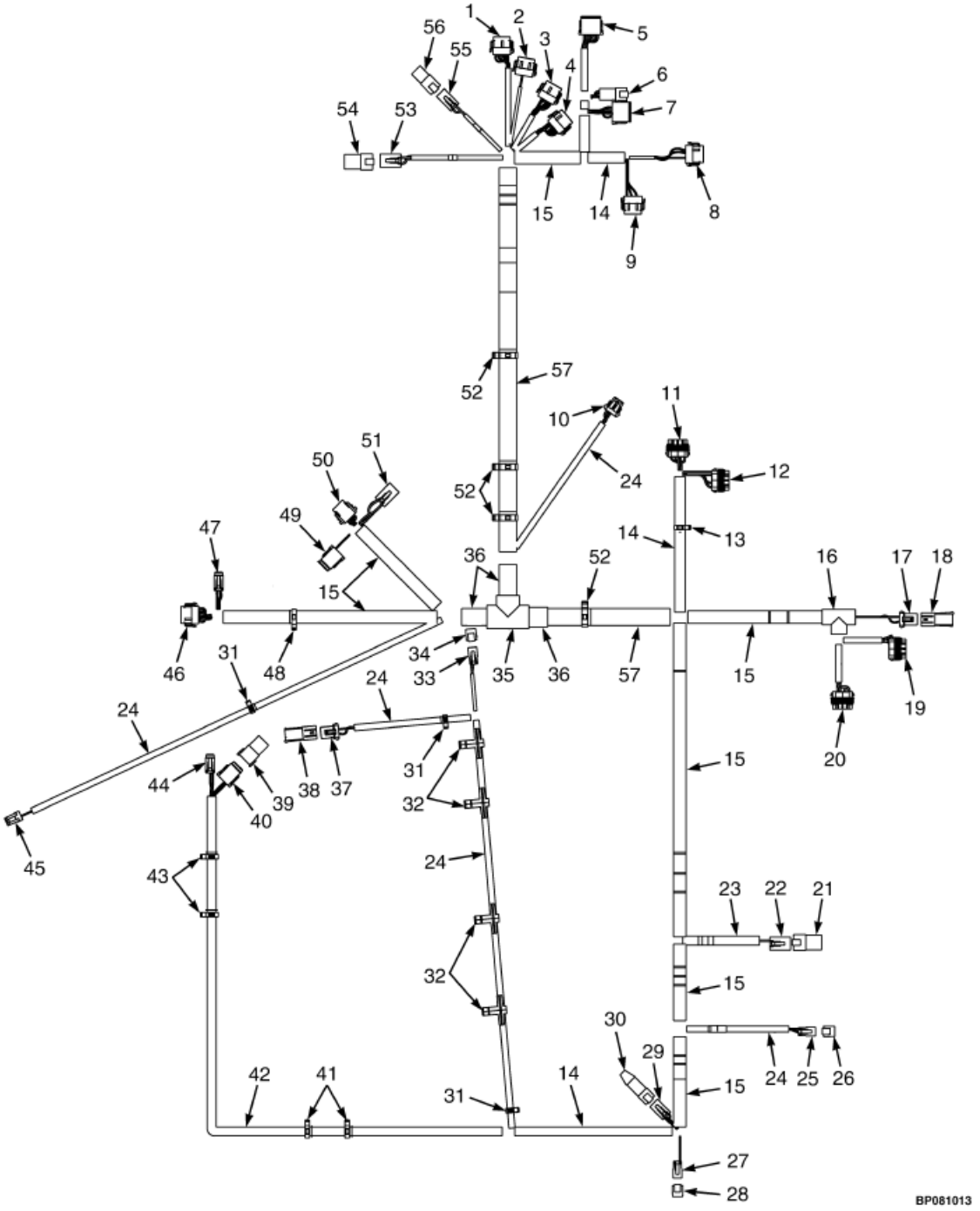

©HYSTER 2012

CHICOTE DO CHASSIS YANMAR (A977Y09498H==>)

Ref	Código	Descrição	Qtde	OBS
9	1529046	Trava conector	1	
10	NFS	Conjunto conector (Buzina)	1	
10	1476064	Conector	1	
10	1476109	Trava conector	1	
10	1330356	Retentor conector	2	
10	1330355	Terminal	3	
10	1476108	Retentor conector	1	
11	NFS	Conjunto conector (PDM)	1	
11	1521184	Conector	1	
11	1323579	Retentor	5	
11	1327164	Retentor	1	
11	1330281	Terminal	5	
11	1529189	Terminal	3	
11	1402888	Retentor	2	
11	1521188	Trava conector	1	
12	NFS	Conjunto conector (PDM)	1	
12	1521183	Conector	1	
12	1323579	Retentor	7	
12	1327164	Retentor	1	
12	1330281	Terminal	4	
12	1521989	Terminal	3	
12	1521188	Trava conector	1	
13	1534828	Grampo	1	
14	275496	Conduite	CN	
15	275497	Conduite	CN	
16	1531490	Conduite	1	
17	NFS	Conjunto conector (filtro hidraulico)	1	
17	1329152	Terminal	1	
17	1330281	Terminal	2	
17	1402888	Retentor	2	
18	NFS	Conjunto conector	1	
18	1329150	Conector	1	
18	1327164	Retentor	2	
18	1329151	Terminal	1	
19	NFS	Conjunto conector (PDM)	1	
19	1521185	Conector	1	
19	1521188	Trava conector	1	
19	1323579	Retentor	8	
19	1521989	Terminal	2	
19	1330281	Terminal	6	

CHICOTE DO CHASSIS YANMAR (A977Y09498H==>)

(Figura 4-24)

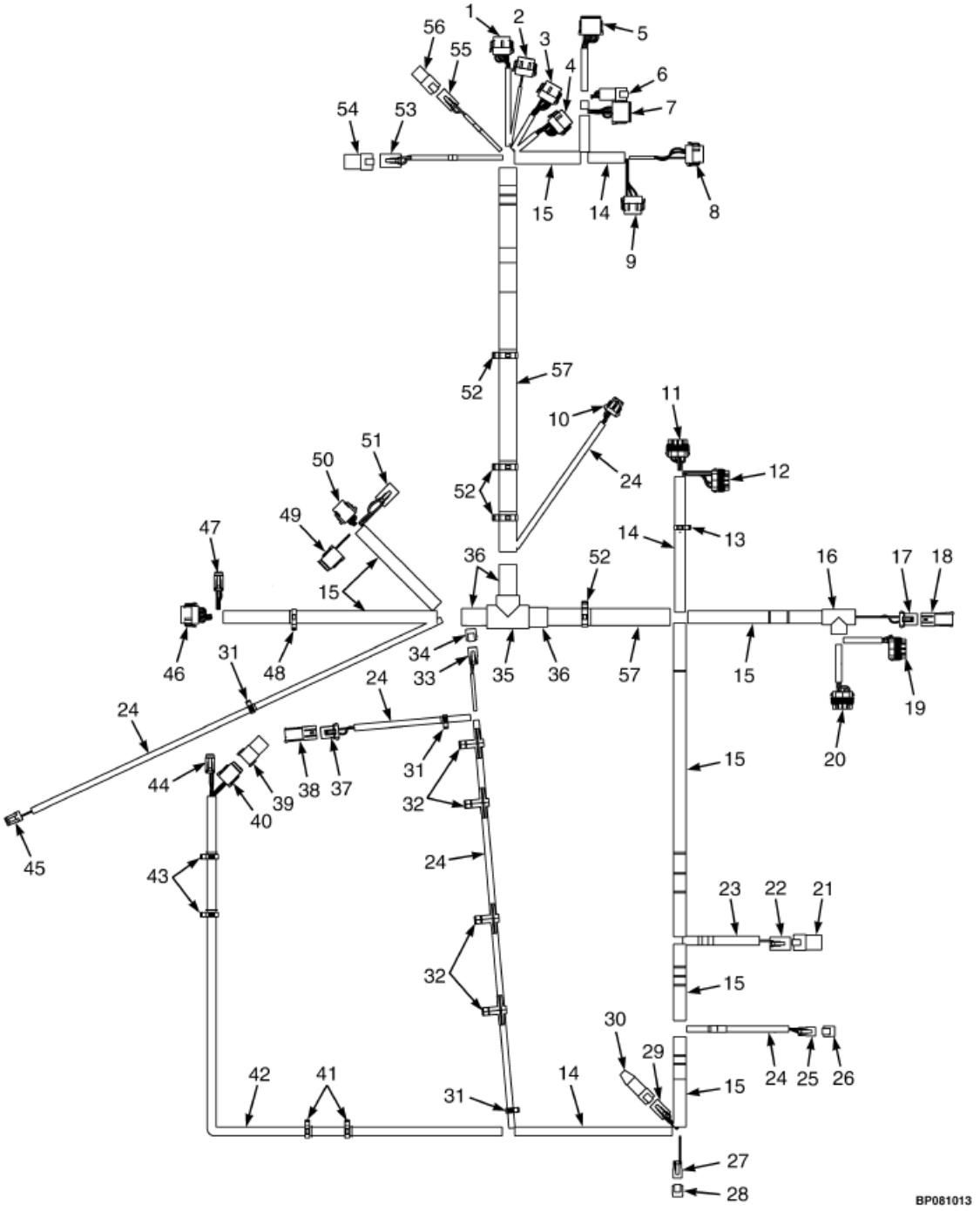

©HYSTER 2012

CHICOTE DO CHASSIS YANMAR (A977Y09498H==>)

Ref	Código	Descrição	Qtde	OBS
20	NFS	Conjunto conector (PDM)	1	
20	1521186	Conector	1	
20	1521188	Trava conector	1	
20	1323579	Retentor	7	
20	1327164	Retentor	1	
20	1521989	Terminal	7	
21	NFS	Conjunto conector	1	
21	1514597	Conector	1	
21	1330439	Bujao	4	
22	NFS	Conjunto conector (acessorio)	1	
22	1514602	Conector	1	
22	1514603	Trava conector	1	
22	1330439	Bujao	3	
22	155439	Terminal	3	
23	275495	Conduite	CN	
24	275493	Conduite	CN	
25	NFS	Conjunto conector (Chave ignição)	1	
25	1490242	Conector	1	
25	1490243	Conector	1	
25	1330438	Terminal	2	
26	1626727	Conector	1	
27	NFS	Conjunto conector (alternador/buzina)	1	
27	1490242	Conector	1	
27	1490243	Conector	1	
27	1330438	Terminal	1	
28	1626727	Conector	1	
29	NFS	Conjunto conector	1	
29	1489656	Conjunto conector (4 vias)	1	
29	1489657	Conector	1	
29	1330438	Terminal	4	
30	1525577	Conector (c/ resistor)	1	
31	1509888	Grampo	3	
32	1587778	Grampo	4	
33	NFS	Conjunto conector (alarme de ré)	1	
33	1490242	Conector	1	
33	1490243	Conector	1	
33	1330438	Terminal	2	
34	1626727	Conector	1	
35	1531492	Conexão (T)	1	
36	275499	Conduite	CN	

CHICOTE DO CHASSIS YANMAR (A977Y09498H==>)

(Figura 4-24)

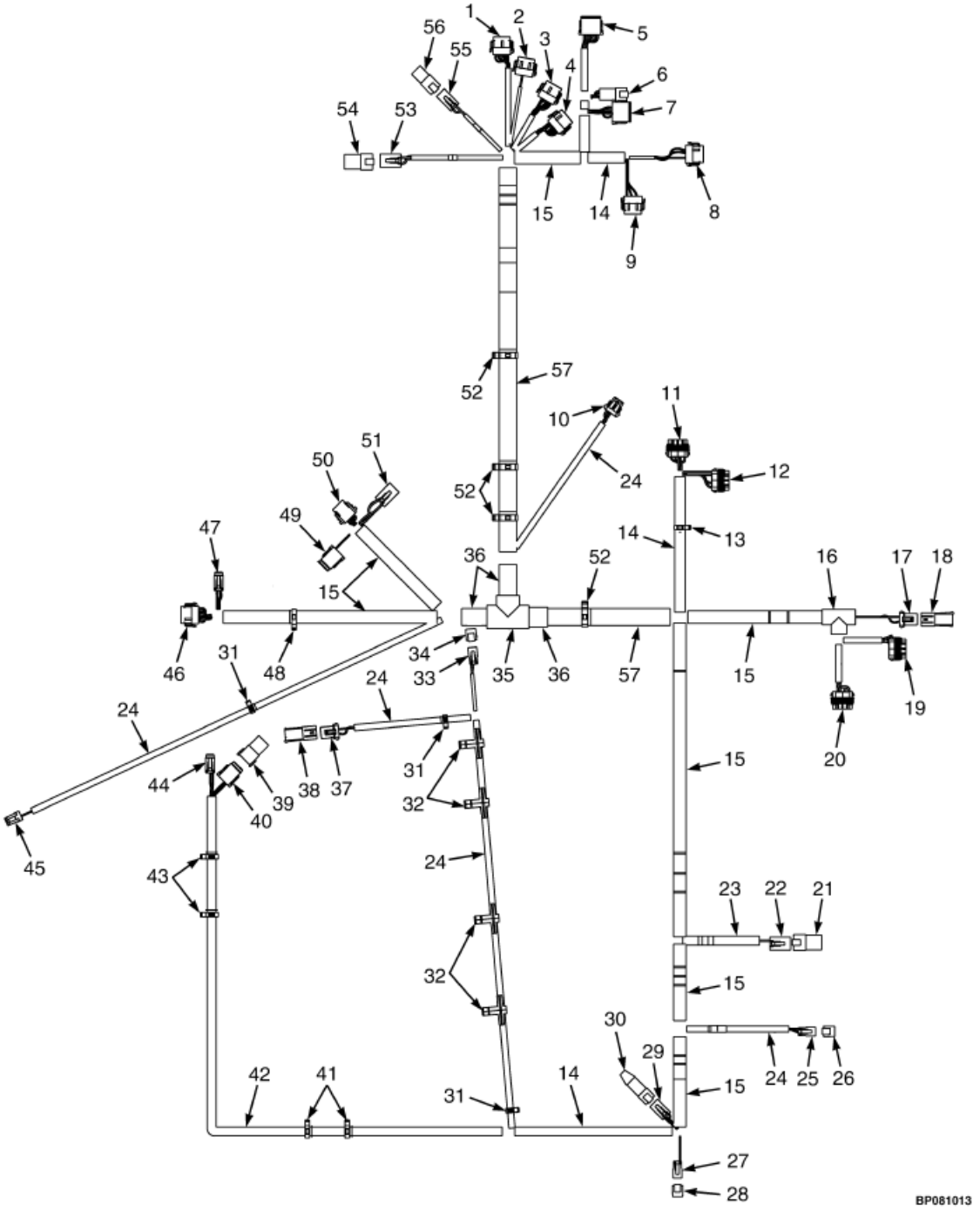

©HYSTER 2012

CHICOTE DO CHASSIS YANMAR (A977Y09498H==>)

Ref	Código	Descrição	Qtde	OBS
37	NFS	Conjunto conector (refrigeração)	1	
37	1329152	Bujao	1	
37	1329151	Terminal	1	
37	1330281	Terminal	2	
37	1402888	Retentor	2	
38	NFS	Conjunto conector	1	
38	1329150	Conector	1	
38	1329151	Terminal	1	
38	1327164	Retentor	2	
39	NFS	Conjunto conector	1	
39	1541988	Conector	1	
39	1484377	Bujao	8	
40	1514597	Conector	1	
40	1330439	Bujao	4	
40	NFS	Conjunto conector	1	
40	1541991	Conector	1	
40	1541992	Conector	1	
40	1463139	Terminal	5	
40	1484377	Bujao	3	
41	1402815	Grampo	2	
42	1699754	Conduite	CN	
43	1509890	Grampo	1	
44	1587778	Grampo	4	
44	NFS	Conjunto conector (assento)	1	
44	1531973	Conector	1	
44	1531974	Conector	1	
44	1463139	Terminal	4	
44	1484377	Bujao	2	
45	NFS	Conjunto conector (temperarura hid)	1	
45	1402868	Conector	1	
45	1323576	Terminal	2	
46	NFS	Conjunto conector (transmissao)	1	
46	1525567	Conector	1	
46	1529046	Conector	1	
46	1463139	Terminal	11	
46	1484377	Bujao	1	

CHICOTE DO CHASSIS YANMAR (A977Y09498H==>)

(Figura 4-24)

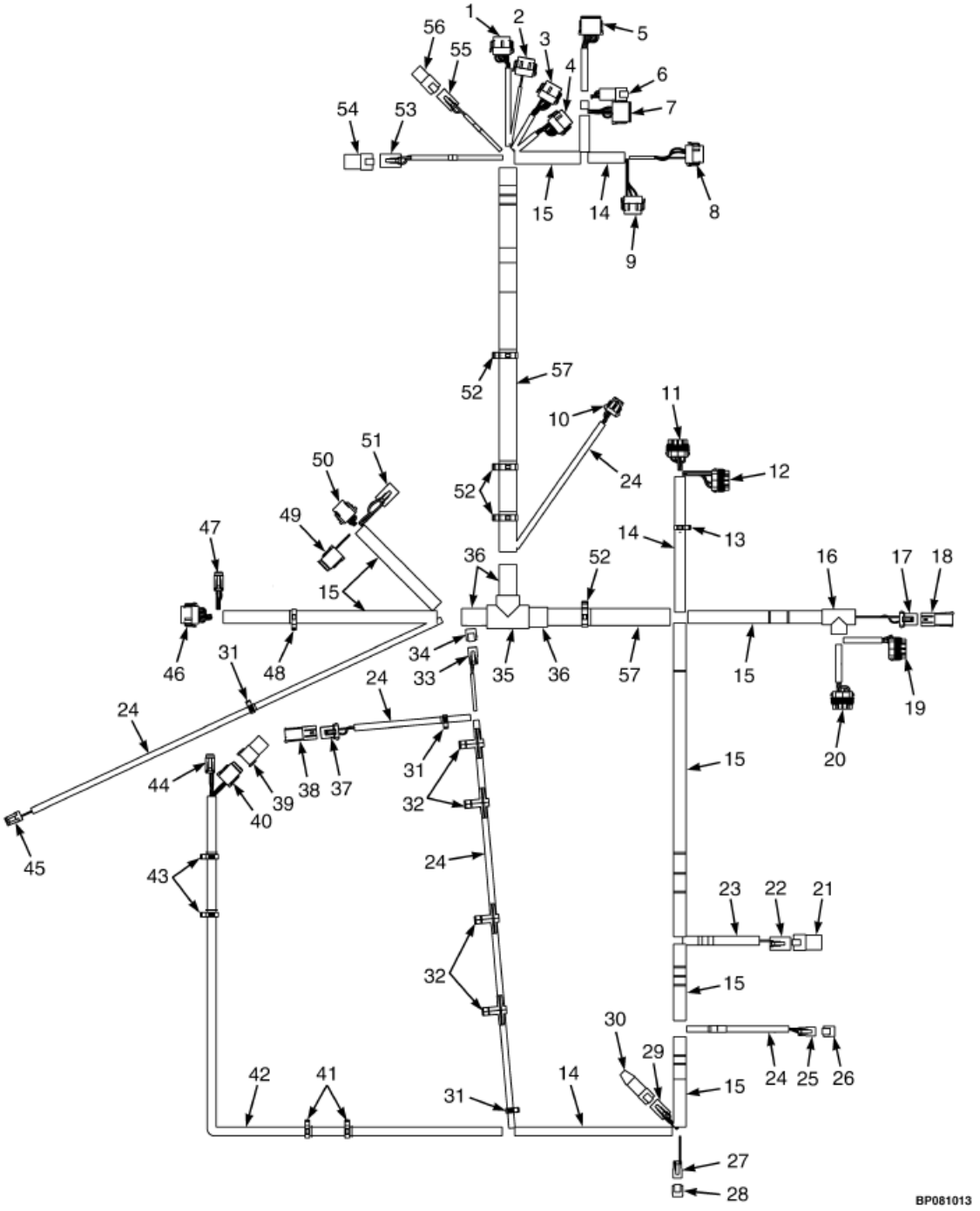

©HYSTER 2012

CHICOTE DO CHASSIS YANMAR (A977Y09498H==>)

Ref	Código	Descrição	Qtde	OBS
47	NFS	Conjunto conector (transmissao)	1	
47	1531973	Conector	1	
47	1531794	Conector	1	
47	1463139	Terminal	6	
48	1500899	Grampo	1	
49	NFS	Conjunto conector (motor)	1	
49	1493428	Conector (12 vias)	1	
49	1330438	Terminal	11	
49	1484377	Bujao	1	
49	1500913	Trava conector	1	
50	NFS	Conjunto conector (motor)	1	
50	1541991	Conector	1	
50	1463139	Terminal	8	
50	1541992	Trava conector	1	
51	NFS	Conjunto conector (motor)	1	
51	1514602	Conector	1	
51	1554359	Terminal	3	
51	1330439	Bujao	1	
51	1514603	Trava conector	1	
52	1534282	Grampo	4	
53	NFS	Conjunto conector (iluminação)	1	
53	1514602	Conector	1	
53	1514603	Trava conector	1	
53	1554359	Terminal	4	
54	NFS	Conjunto conector	1	
54	1514597	Conector	1	
54	1330439	Bujao	4	
55	NFS	Conjunto conector	1	
55	1545202	Conector	1	
55	1554359	Terminal	2	
55	1546697	Conector	1	
56	NFS	Conjunto conector	1	
56	1480187	Conector	1	
56	1330439	Bujao	2	
57	1540388	Conduite	CN	

CHICOTE MOTOR MAZDA GLP (==>A977Y03221E)

(Figura 4-25)

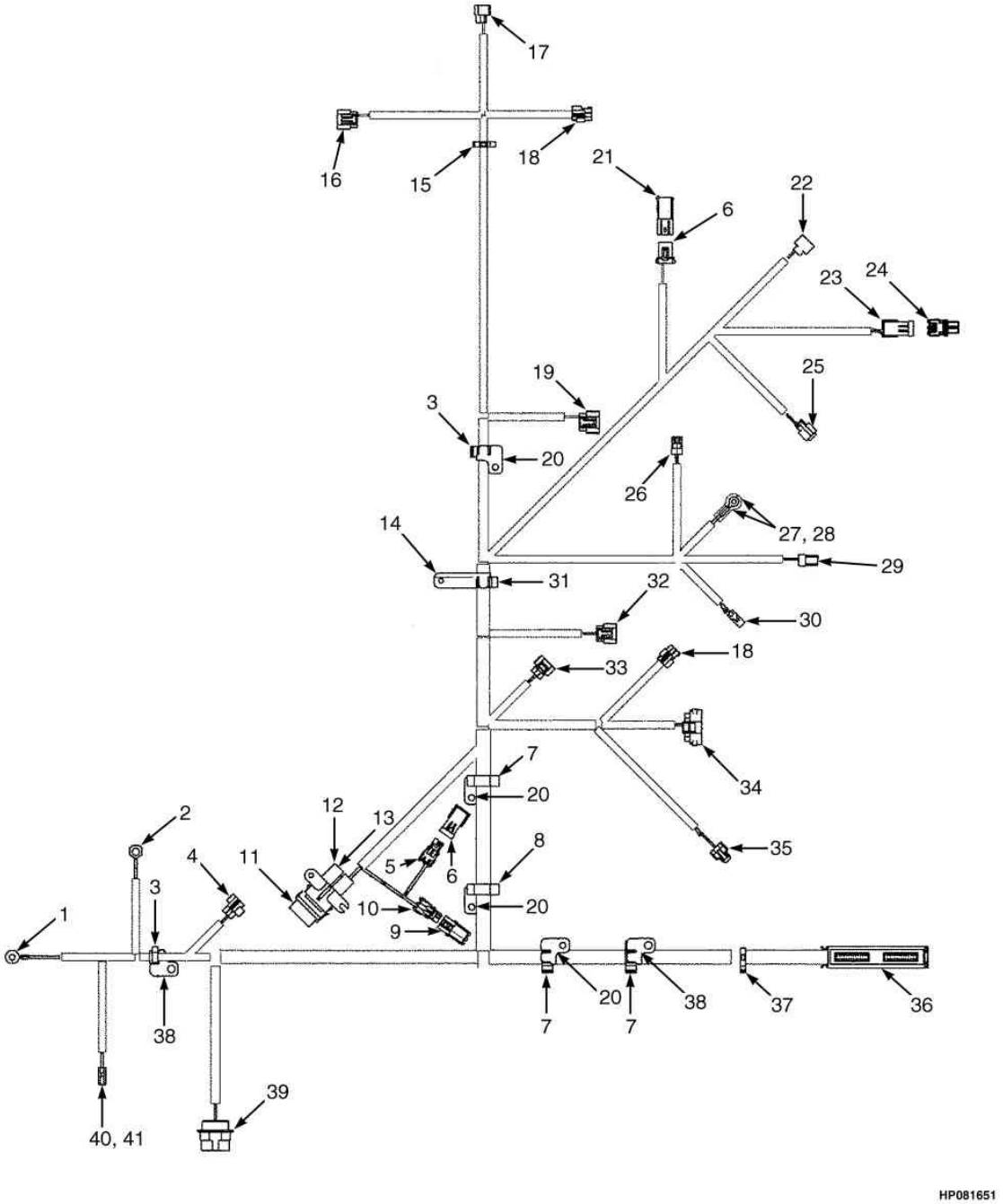

©HYSTER 2012

CHICOTE MOTOR MAZDA GLP (==>A977Y03221E)

Ref	Código	Descrição	Qtde	OBS
	2065855	Chicote	1	
1	1493458	Conexao	1	
2	1402890	Terminal	1	
3	1532775	Abraçadeira	2	
4	1561518	Conector (Sensor Oxigênio)	1	
5	1465468	Conector (Sensor Filtro de Ar)	2	
6	1547482	Terminal	2	
7	1567333	Abraçadeira	2	
8	1532777	Abraçadeira	4	
9	1547482	Terminal	1	
10	1378652	Conector	1	
11	1454862	Cobertura (com vedação) (alternador)	1	
12	1378418	Fusivel 50A	1	50 Amp
13	1543553	Protetor fusível	1	
14	1558226	Suporte	1	
15	1402816	Presilha	1	
16	1531237	Conector (Ignição)	1	
17	1531239	Conector (Bobina)	1	
18	1482651	Conector (Condensador)	2	
19	1531240	Conector (Distribuidor)	1	
20	1532761	Suporte	4	
21	1329150	Conector (Pressostado do GLP)	1	GLP
22	1474764	Conector (Solenóide de marcha lenta do GLP)	1	
23	1465469	Receptaculo (restrição filtro de ar)	1	
24	1465468	Conector (Sensor de restrição do filtro de ar)	1	
25	1474763	Conector (Solenóide do lock-off GLP)	1	GLP
26	1327957	Conector (pressão óleo do motor)	1	
27	1520864	Protetor	1	
28	129888	Terminal	1	
29	1323586	Terminal	1	
30	1308259	Conector	1	
31	1532776	Abraçadeira	1	
32	1560441	Conetor (Sensor temp. coletor admissão)	1	
33	1531991	Conetor (Sensor posição acelerador)	1	
34	1531231	Conetor (governor)	1	
35	1482654	Conetor (injetor)	1	
36	1547479	Carcaça	1	
37	1500899	Abraçadeira	1	
38	1558228	Suporte	2	
39	1531502	Conector (Chicote do chassis)	1	
40	1581313	Conector (Motor Partida)	1	
41	1581315	Terminal	1	
42	1330413	Conector do Chassis	1	

CHICOTE MOTOR MAZDA GLP (A977Y03222E==>)

(Figura 4-26)

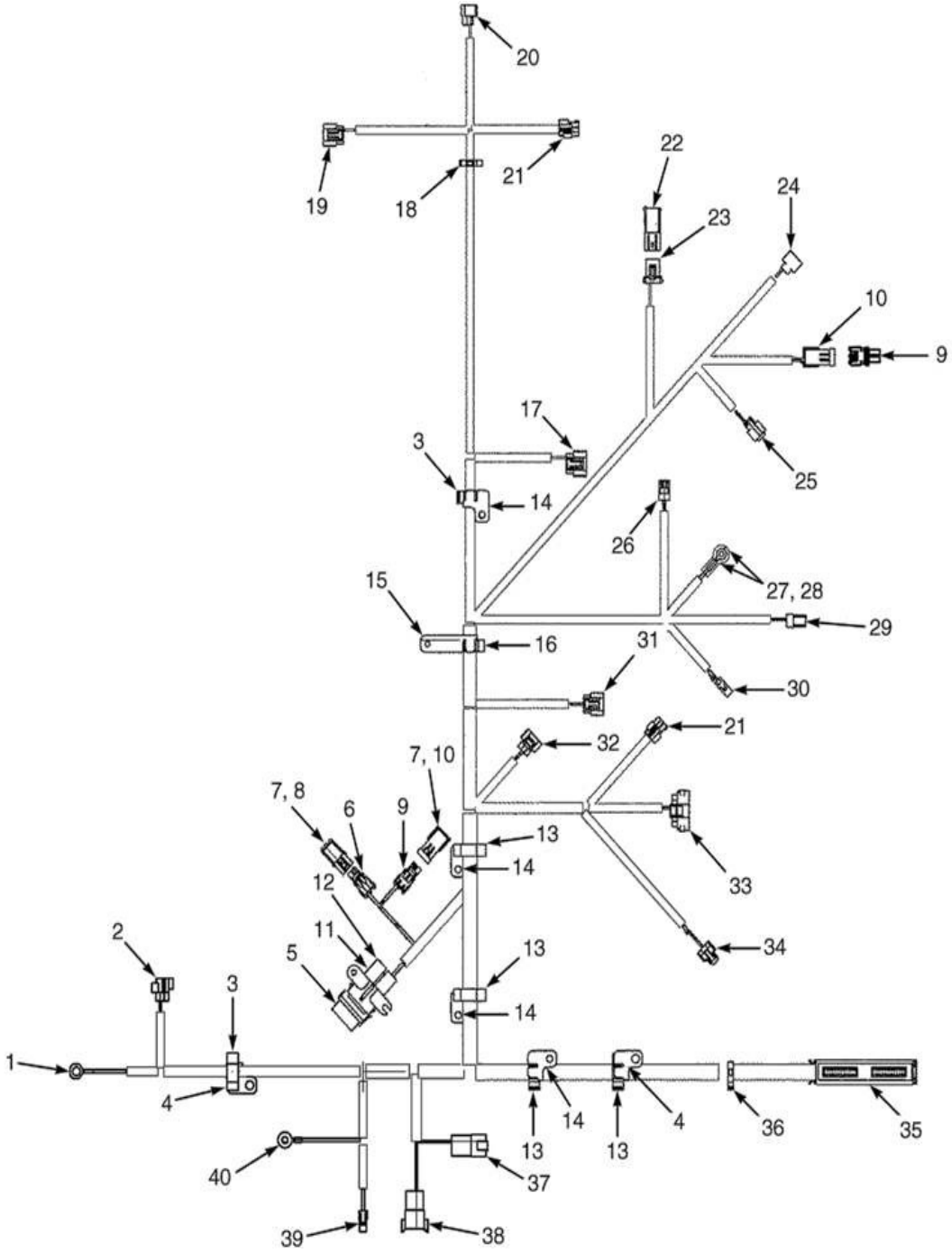

©HYSTER 2012

CHICOTE MOTOR MAZDA GLP (A977Y03222E==>)

Ref	Código	Descrição	Qtde	OBS
	2087189	Chicote (motor Mazda GLP)	1	
1	1402890	Terminal	1	
2	1561518	Conector (sensor oxigênio)	1	
3	1532775	Presilha	2	
4	1558228	Suporte	2	
5	1454862	Cobertura (com vedação) (alternador)	1	
6	1378652	Conector	1	
7	1567333	Abraçadeira	2	
8	1547482	Terminal	1	
9	1465468	Conector (Sensor de restrição do filtro de ar)	2	
10	1465469	Receptaculo (restrição filtro de ar)	2	
11	1378418	Fusivel 50A	1	
12	1543553	Protetor fusível	1	
13	1532777	Abraçadeira	4	
14	1532761	Suporte	4	
15	1558226	Suporte	1	
16	1532776	Abraçadeira	1	
17	1531240	Conector (Distribuidor)	1	
18	1402816	Presilha	1	
19	1531237	Conector (Ignição)	1	
20	1531239	Conector (Bobina)	1	
21	1482651	Conector (Condensador)	2	
22	1329150	Conector (Pressostado do GLP)	1	
23	1329152	Bujão	1	
24	1474764	Conector (Solenóide de marcha lenta do GLP)	1	
25	1474763	Conector (Solenóide do lock-off GLP)	1	
26	1327957	Conector (pressão óleo do motor)	1	
27	1520864	Protetor	1	
28	129888	Terminal	1	
29	1323586	Terminal	1	
30	1308259	Conector	1	
31	1560441	Conetor (Sensor temp. coletor admissão)	1	
32	1531991	Conetor (Sensor posição acelerador)	1	
33	1531231	Conetor (governor)	1	
34	1482654	Conetor (injetor)	1	
35	1547479	Carcaça	1	
36	1500899	Abraçadeira	1	
37	1514597	Conector (chicote do chassis)	1	
37	1514598	Conector	1	
38	1330413	Conector (chicote do chassis)	1	
38	1330418	Conector	1	
39	1581313	Conector (Motor Partida)	1	
40	1493458	Anel E	1	

CHICOTE MOTOR GM (==>A977Y03505E)

(Figura 4-27)

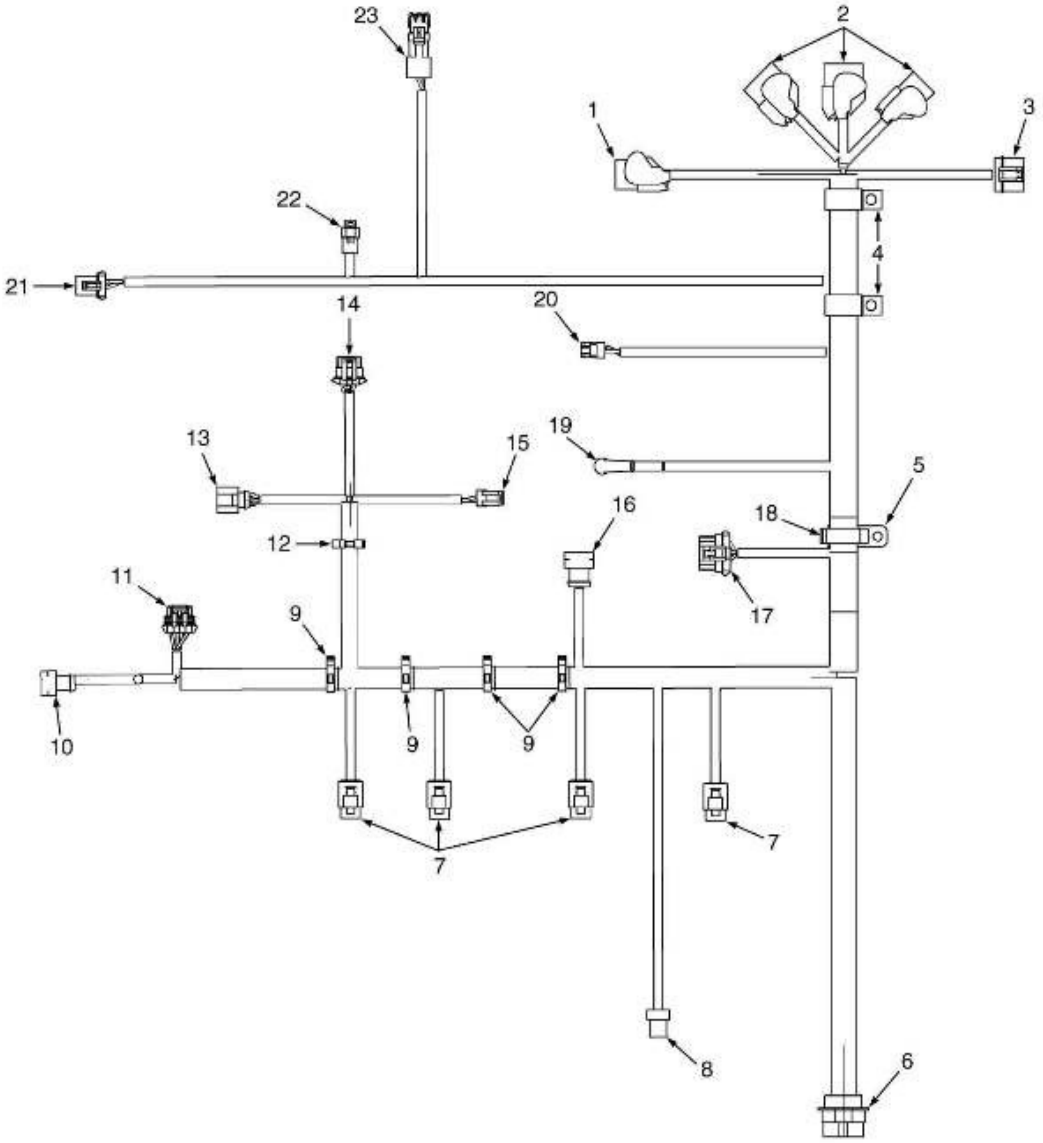

©HYSTER 2012

CHICOTE MOTOR GM (==>A977Y03505E)

Ref	Código	Descrição	Qtde	OBS
	2053099	Chicote (Motor)	1	
1	NFS		1	
2	NFS		3	
3	NFS		1	
3	1330302	Conector	1	
3	1330281	Terminal	2	
3	1330303	Trava	1	
3	1330304	Terminal	2	
3	1337391	Retentor	1	
4	166112	Presilha	2	
5	1532758	Suporte	1	
6	NFS		1	
6	1531502	Conector (Chicote do chassis)	1	
6	866401	Terminal	4	
6	1330433	Terminal	9	
6	1463136	Terminal	6	
6	1330439	Plug	10	
6	1484686	Arruela (mola)	1	
6	1484685	Porca trava	1	
7	NFS		1	
7	1607548	Conector	1	
7	1607549	Terminal	2	
7	1561147	Bujão	2	
8	NFS		1	
8	1607839	Conector	1	
8	1402814	Terminal	4	
8	1562649	Vedador	4	
9	1500899	Abraçadeira	4	
10	NFS		1	
10	1607837	Conector	1	
10	1402814	Terminal	2	
10	1562649	Vedador	2	
11	NFS		1	
11	1330355	Terminal	4	
11	1402887	Vedação	4	
11	1482663	Conector	1	
11	1482667	Corpo do conector	1	
12	1500900	Abraçadeira	1	

CHICOTE MOTOR GM (==>A977Y03505E)

(Figura 4-27)

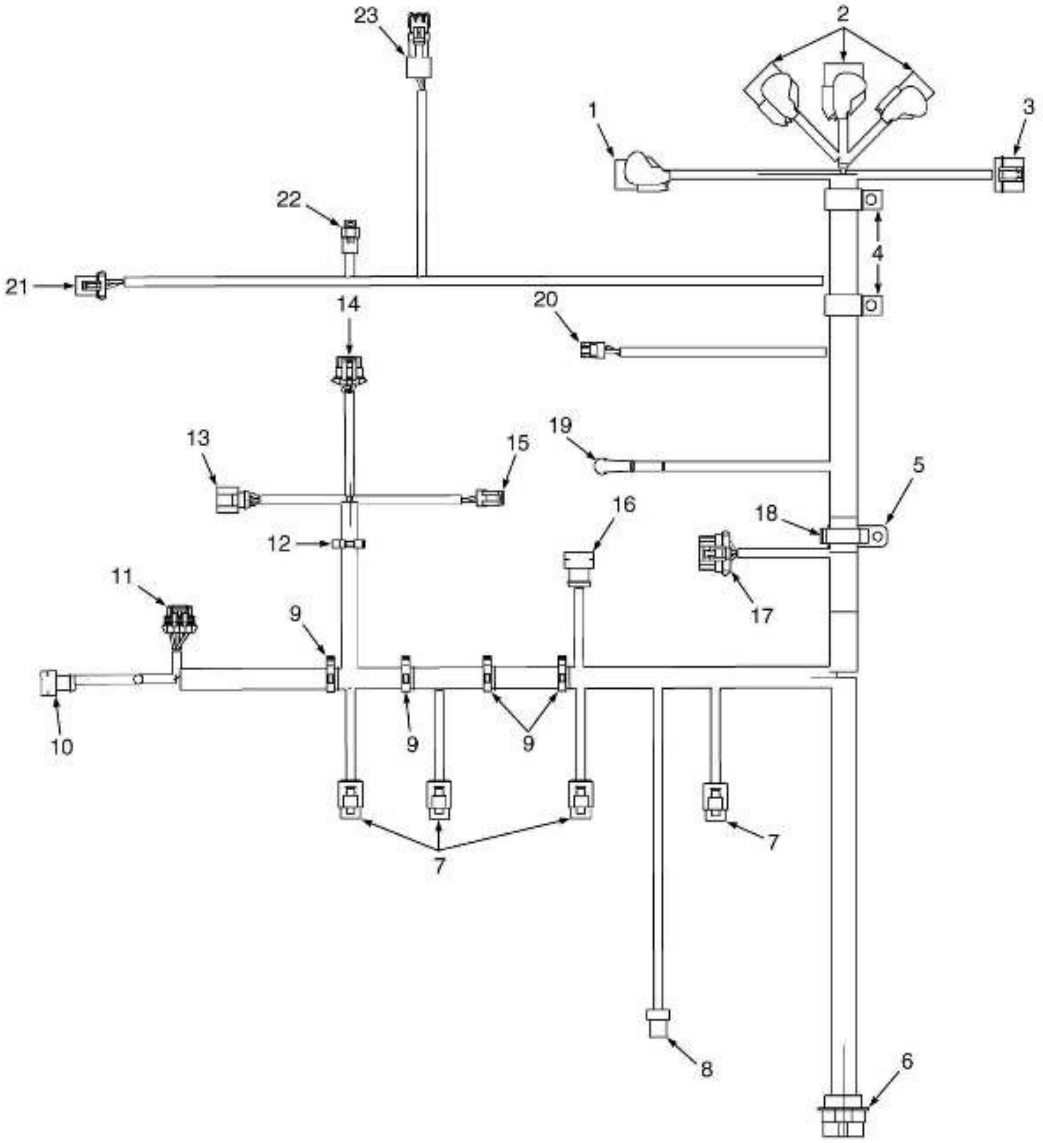

©HYSTER 2012

CHICOTE MOTOR GM (==>A977Y03505E)

Ref	Código	Descrição	Qtde	OBS
13	NFS		1	
13	1607743	Conector	1	
13	1607744	Terminal	6	
13	1607746	Retentor	4	
13	1607745	Retentor	2	
14	NFS		1	
14	1531486	Terminal LD	1	
14	1330356	Isolante	2	
14	1402887	Vedação	3	
14	1330355	Terminal	5	
15	NFS		1	
15	1323586	Terminal	1	
15	1323576	Terminal	2	
16	NFS		1	
16	1607958	Conector	1	
16	1562649	Vedador	3	
16	1402814	Terminal	3	
17	NFS		1	
17	1476067	Conector	1	
17	1476109	Trava	1	
17	1402887	Vedação	3	
17	1330355	Terminal	3	
18	1532779	Abraçadeira	1	
19	NFS		1	
19	129888	Terminal	1	
19	190383	Isolante	1	
20	NFS		1	
20	1402613	Conector	1	
20	1354237	Terminal	3	
21	NFS		1	
21	1329152	Bujão	1	
21	1329151	Trava	1	
21	1330281	Terminal	2	
21	1402888	Vedador	2	
22	NFS		1	
22	1599337	Conector	1	
22	1561146	Terminal	2	
23	NFS		1	
23	1465469	Cobertura	1	
23	1465468	Conector (Sensor de restrição do filtro de ar)	1	
23	1323578	Pino	2	
23	1402888	Vedador	2	

CHICOTE MOTOR GM (A977Y03506E<==>A977Y11932J)

(Figura 4-28)

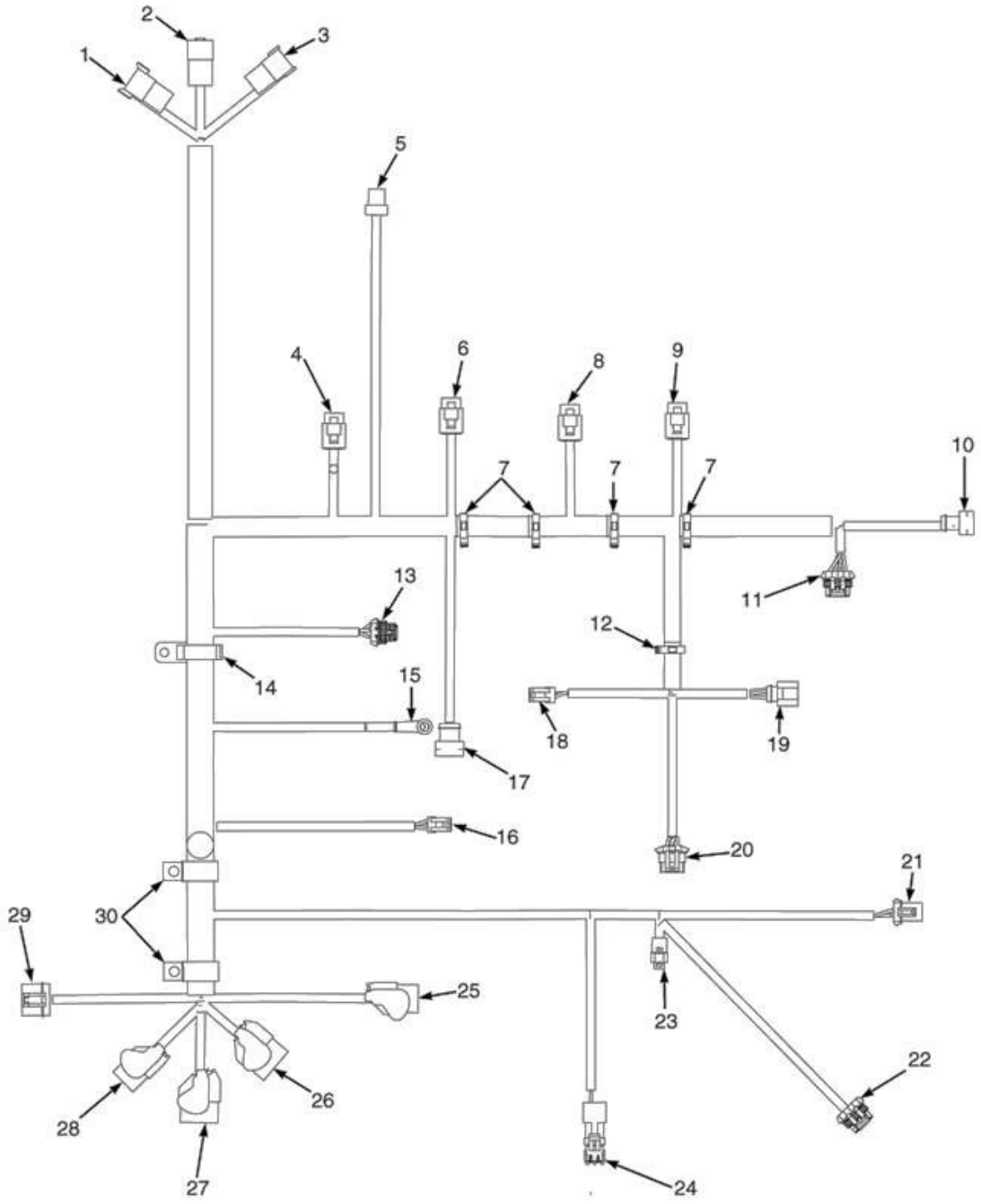

©HYSTER 2012

CHICOTE MOTOR GM (A977Y03506E<==>A977Y11932J)

Ref	Código	Descrição	Qtde	OBS
	2089064	Chicote (Motor)	1	A977Y03506E<==>A977Y11932J APÓS VIDE FIGURA 4-29
1	NFS	Conector (cihcote chassis)	1	
1	1330413	Conector (chicote do chassis)	1	
1	1330437	Terminal (Pino)	1	
1	1484377	Terminal	1	
2	NFS	Conector (cihcote chassis)	1	
2	866401	Terminal	4	
2	1514597	Conector	1	
3	NFS	Conector (cihcote chassis)	1	
3	1541988	Conector	1	
3	1463138	Terminal	8	
4	NFS	Conector (Injetor 4)	1	
4	1607548	Conector	1	
4	1561147	Bujão	2	
4	1607549	Terminal	2	
5	NFS	Conector (Sensor temperatura ar coletor)	1	
5	1607839	Conector	1	
5	1402814	Terminal	4	
5	1562649	Vedador	4	
6	NFS	Conector (Injetor 3)	1	
6	1607548	Conector	2	
6	1561147	Bujão	2	
6	1607549	Terminal	4	
7	NFS	Presilha	1	
8	NFS	Conector (Injetor 2)	1	
8	1607548	Conector	1	
8	1561147	Bujão	2	
8	1607549	Terminal	2	
9	NFS	Conector (Injetor 1)	1	
9	1607548	Conector	1	
9	1561147	Bujão	2	
9	1607549	Terminal	2	
10	NFS	Conector (sendor temperatura arrefecimento)	1	
10	1402814	Terminal	2	
10	1562649	Vedador	2	
10	1607837	Conector	1	
11	NFS	Conector (Sensor Oxigênio Pré Catalizador)	1	
11	1482667	Corpo do conector	1	
11	1330355	Terminal	4	
11	1402887	Isolante	4	

CHICOTE MOTOR GM (A977Y03506E<==>A977Y11932J)

(Figura 4-28)

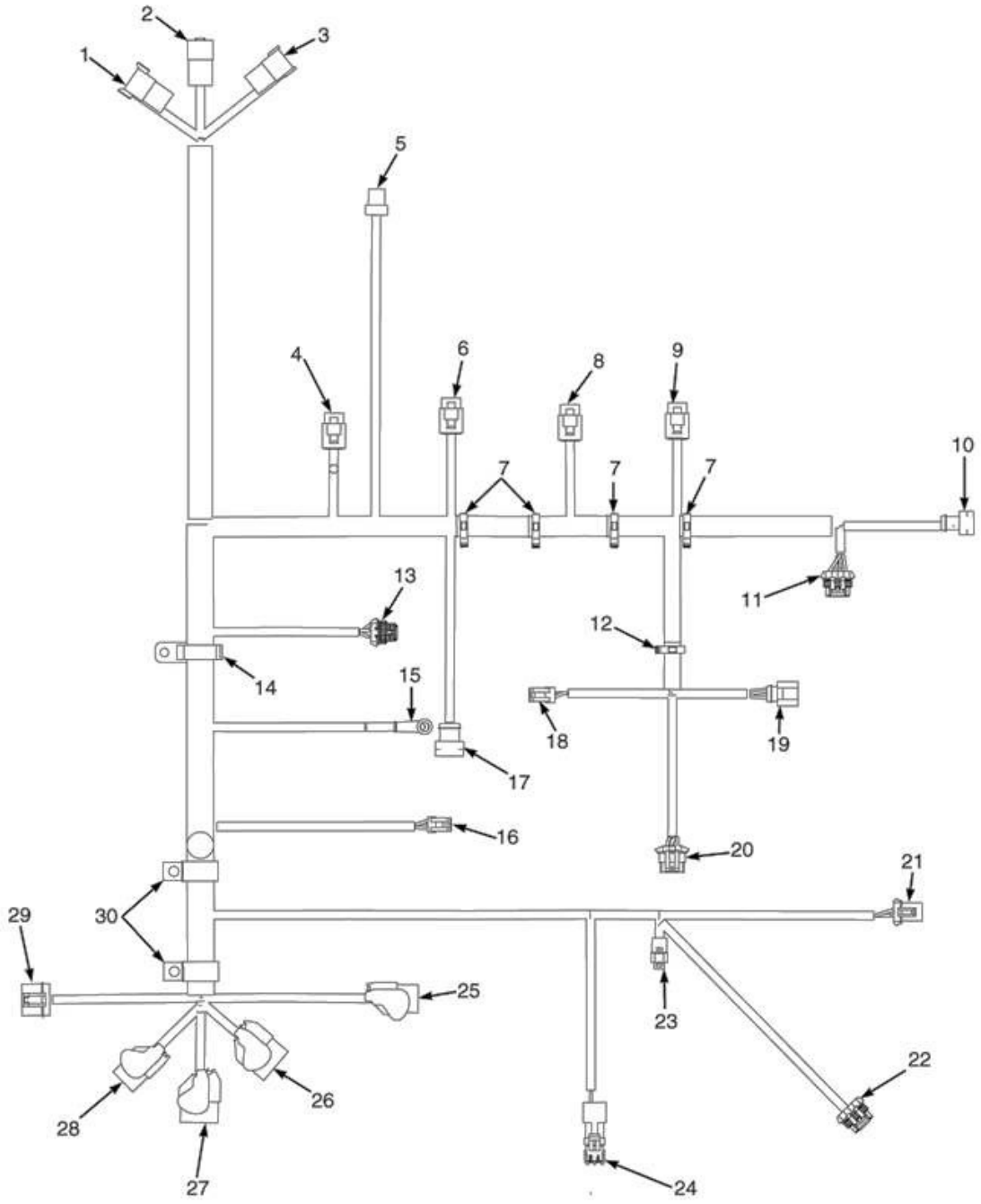

©HYSTER 2012

CHICOTE MOTOR GM (A977Y03506E<==>A977Y11932J)

Ref	Código	Descrição	Qtde	OBS
11	1482663	Conector	1	
12	1500900	Abraçadeira	1	
13	NFS	Conector (sensor eixo comando)	1	
13	1476067	Conector	1	
13	1330355	Terminal	3	
13	1402887	Isolante	3	
13	1476109	Trava	1	
14	1532758	Suporte	1	
15	NFS	Conector (Solenoide motor partida)	1	
15	129888	Terminal	1	
15	190383	Isolante	1	
16	NFS	Conector (Sensor Pressão óleo)	1	
16	1402613	Conector	1	
16	1354237	Terminal	3	
17	NFS	Conector (sensor posição eixo comando)	1	
17	1402814	Terminal	3	
17	1562649	Vedador	3	
17	1607958	Conector	1	
18	NFS	Conector (alternador)	1	
18	1323576	Terminal	2	
18	1323586	Conector	1	
19	NFS	Conector (acelerador)	1	
19	1607743	Conector	1	
19	1607744	Terminal	6	
19	1607746	Retentor	4	
19	1607745	Retentor	2	
20	NFS	Conector (Bobina da Ignição)	1	
20	1402613	Conector	12	
20	1531486	Terminal LD	1	
20	1330355	Terminal	5	
20	1402887	Isolante	3	
20	1330356	Isolante	2	
21	NFS	Conector (Pressostado GLP)	1	
21	1329152	Bujão	1	
21	1402888	Vedador	2	
21	1330281	Terminal	2	
21	1329151	Trava	1	
22	NFS	Conector (Sensor Oxigênio Pós Catalizador)	1	
22	1482667	Corpo do conector	1	
22	1330355	Terminal	4	

CHICOTE MOTOR GM (A977Y03506E<==>A977Y11932J)

(Figura 4-28)

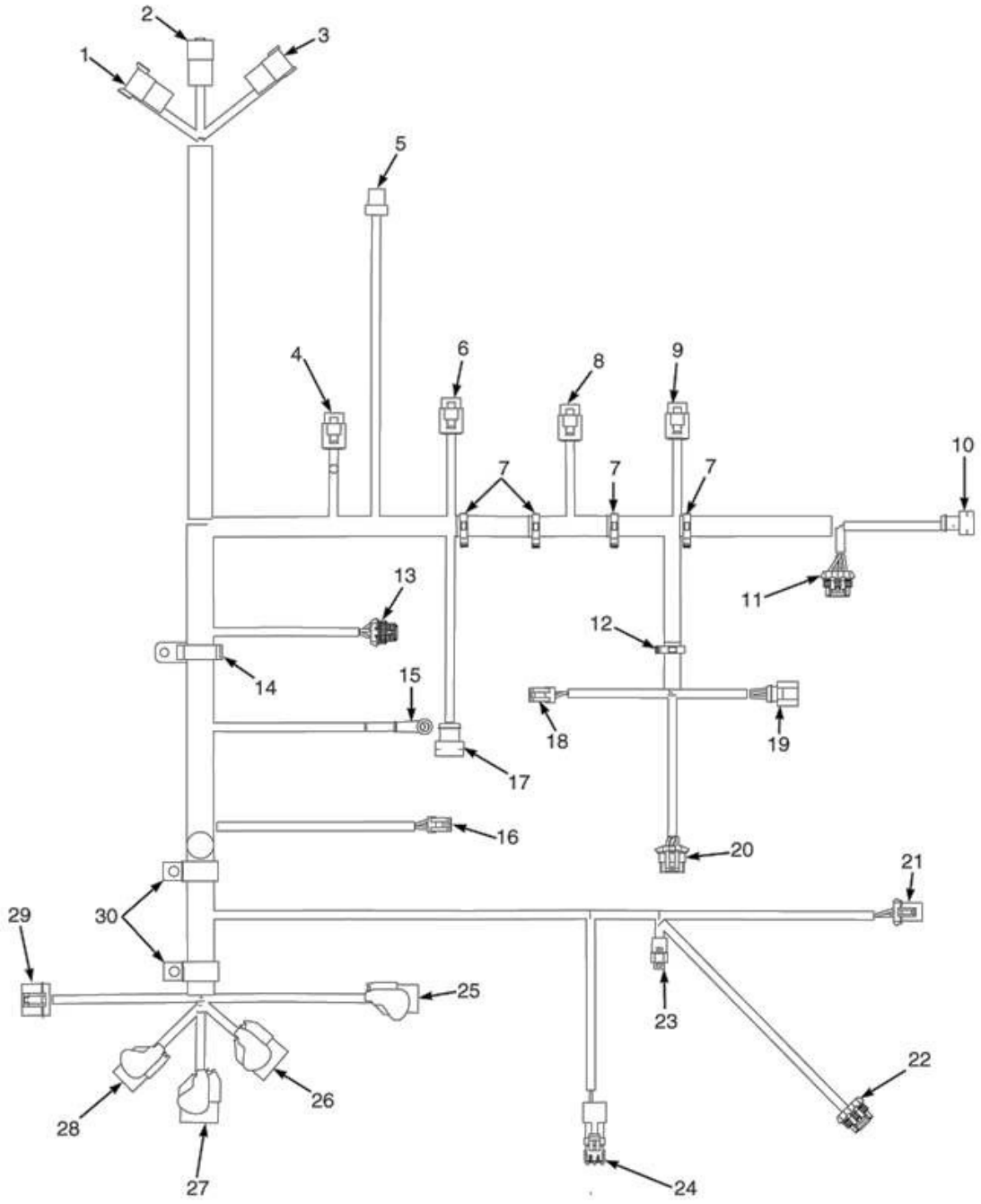

©HYSTER 2012

CHICOTE MOTOR GM (A977Y03506E<==>A977Y11932J)

Ref	Código	Descrição	Qtde	OBS
22	1402887	Isolante	4	
22	1482663	Conector	1	
23	NFS	Conector (Lockoff do GLP)	1	
23	1599337	Conector	1	
23	1561146	Terminal	2	
24	NFS	Conector (sensor restrição entrada ar)	1	
24	1465469	Receptaculo (restrição filtro de ar)	1	
24	1465468	Conector (Sensor de restrição do filtro de ar)	1	
24	1323578	Pino	2	
24	1402888	Vedador	2	
25	NFS	Concetor ("peak and hold")	1	
26	NFS	Conector (ECU "A")	1	
27	NFS	Conector (ECU "B")	1	
28	NFS	Conector (ECU "C")	1	
29	NFS	Conector (rele)	1	
29	1461744	Corpo do conector	1	
29	1402904	Terminal	2	
29	1375797	Terminal	2	
30	166112	Presilha	1	
30	1323579	Isolante	1	

CHICOTE MOTOR GM (A977Y11933J==>)

(Figura 4-29)

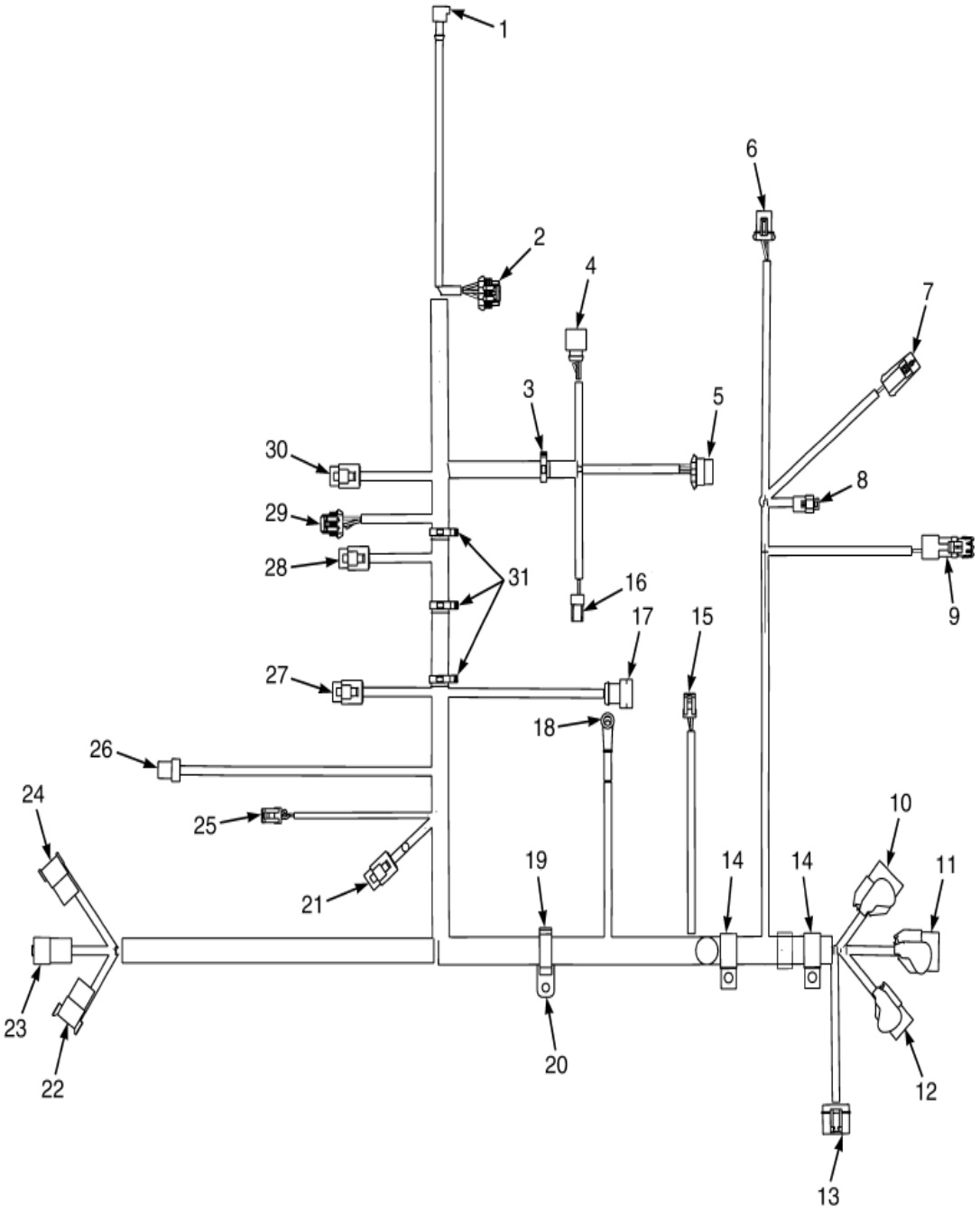

©HYSTER 2012

CHICOTE MOTOR GM (A977Y11933J==>)

Ref	Código	Descrição	Qtde	OBS
	46001158	Chicote (motor GM 2.4LPG)	1	
1	NFS	Conjunto conector (refrigeração)	1	
1	1607837	Conector	1	
1	1402814	Terminal	2	
1	1562649	Retentor	2	
2	NFS	Conjunto conector (sensor de oxigenio)	1	
2	1482667	Carcaça conector	1	
2	1330355	Terminal	4	
2	1402887	Vedação	4	
2	1482663	Conector	1	
2	1502061	Grampo (não ilustrado)	1	
2	1561871	Grampo	1	
3	1500900	Grampo	1	
4	NFS	Conjunto conector (acelerador)	1	
4	1607743	Conector	1	
4	1607744	Terminal	6	
4	1607746	Vedação	4	
4	1607745	Retentor	2	
5	NFS	Conjunto conector (bobina ignição)	1	
5	1482668	Bujao	1	
5	1330356	Retentor	2	
5	1402887	Retentor	3	
5	1330355	Terminal	5	
5	1531486	Conector	1	
6	NFS	Conjunto conector (sensor pressão LPG)	1	
6	1329151	Terminal	1	
6	1508232	Terminal	3	
6	1330281	Terminal	2	
6	2060555	Retentor	3	
6	1329152	Bujao	1	
6	1547629	Conector	1	
7	NFS	Conjunto conector (sensor oxigenio	1	
7	1498424	Carcaça conector	1	
7	1482666	Carcaça conector (macho)	4	
7	1476108	Retentor	4	
7	1650797	Trava	1	
7	1520513	Grampo	1	
8	NFS	Conjunto conector (LPG lockoff)	1	
8	1599337	conector	1	
8	1561146	Terminal	2	

CHICOTE MOTOR GM (A977Y11933J==>)

(Figura 4-29)

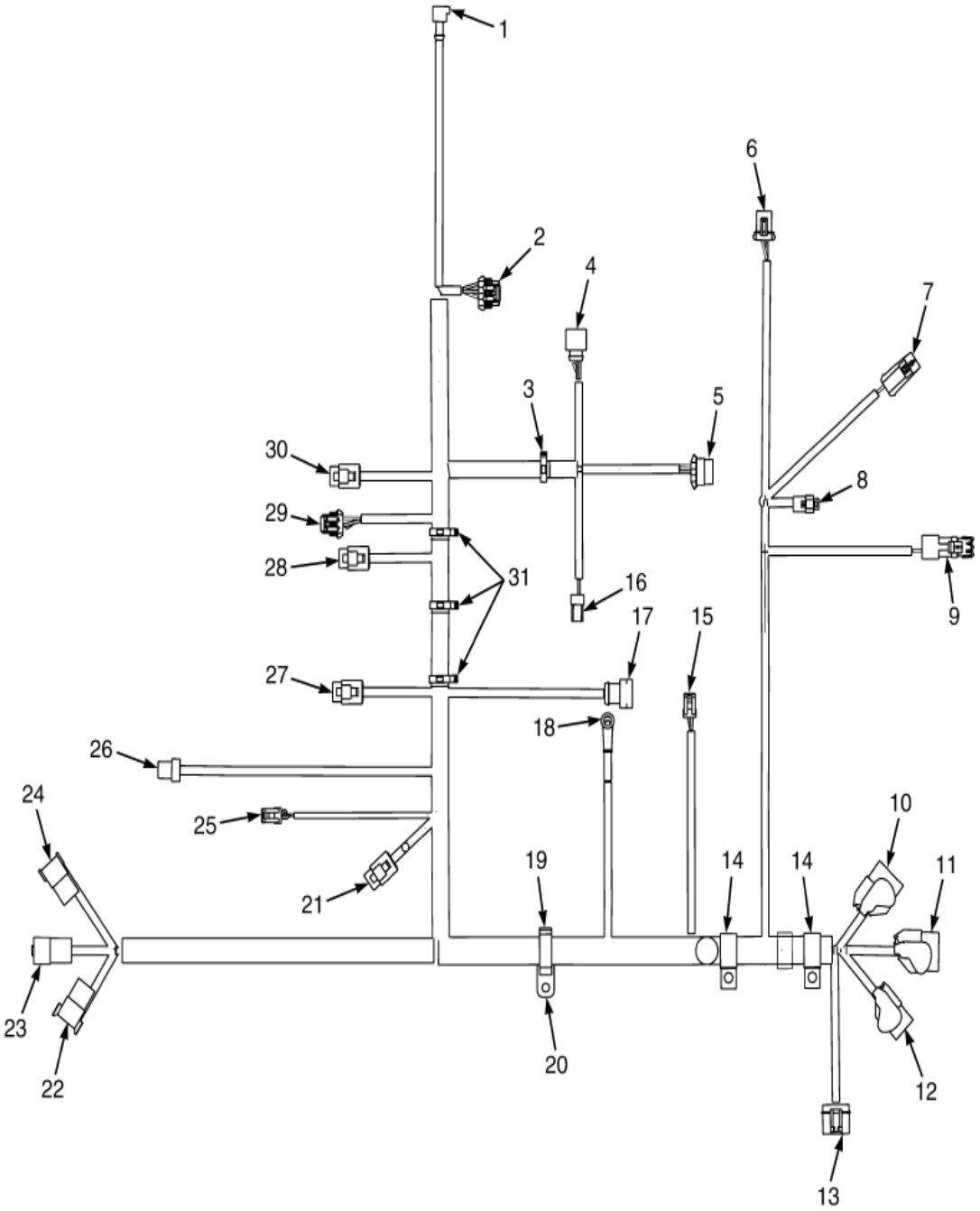

©HYSTER 2012

CHICOTE MOTOR GM (A977Y11933J==>)

Ref	Código	Descrição	Qtde	OBS
9	NFS	Conjunto conector (sensor restrição filtro ar)	1	
9	1465469	Conector	1	
9	1465468	Conector	1	
9	1323578	Terminal	2	
9	1402888	Retentor	2	
10	NFS	Conjunto conector (ECU conector A)	1	
11	NFS	Conjunto conector (ECU conector B)	1	
12	NFS	Conjunto conector (ECU conector C)	1	
13	NFS	Conjunto conector (Rele)	1	
13	1323579	Retentor	1	
13	1375797	Terminal	2	
13	1402904	Terminal	2	
13	1461744	Carcaça conector	1	
14	166112	Braçadeira	2	
15	NFS	Conjunto conector (sensor pressão óleo)	1	
15	1402613	Conector	1	
15	1354237	Terminal	2	
16	NFS	Conjunto conector (Alternador)	1	
16	1323576	Terminal	2	
16	1323586	Conector	1	
17	NFS	Conjunto conector (sensor posição virabrequim)	1	
17	1562649	Retentor	3	
17	1402814	Terminal	3	
17	1607958	Conector	1	
18	NFS	Conjunto conector (Solenoide motor partida)	1	
18	129888	Anel (E)	1	
18	190383	Luva	1	
19	1532779	Grampo	1	
20	1532758	Grampo	1	
21	NFS	Conjunto conector (injentor nro 4)	1	
21	1607549	Terminal	2	
21	1561147	Bujao	2	
21	1607548	Conector	1	
22	NFS	Conjunto conector (chassis)	1	
22	1330413	Conector	1	
22	1330437	Terminal (pino)	7	
22	1484377	Bujao	1	
23	NFS	Conjunto conector (chassis)	1	
23	866401	Terminal	4	
23	1514597	Conector	1	

CHICOTE MOTOR GM (A977Y11933J==>)

(Figura 4-29)

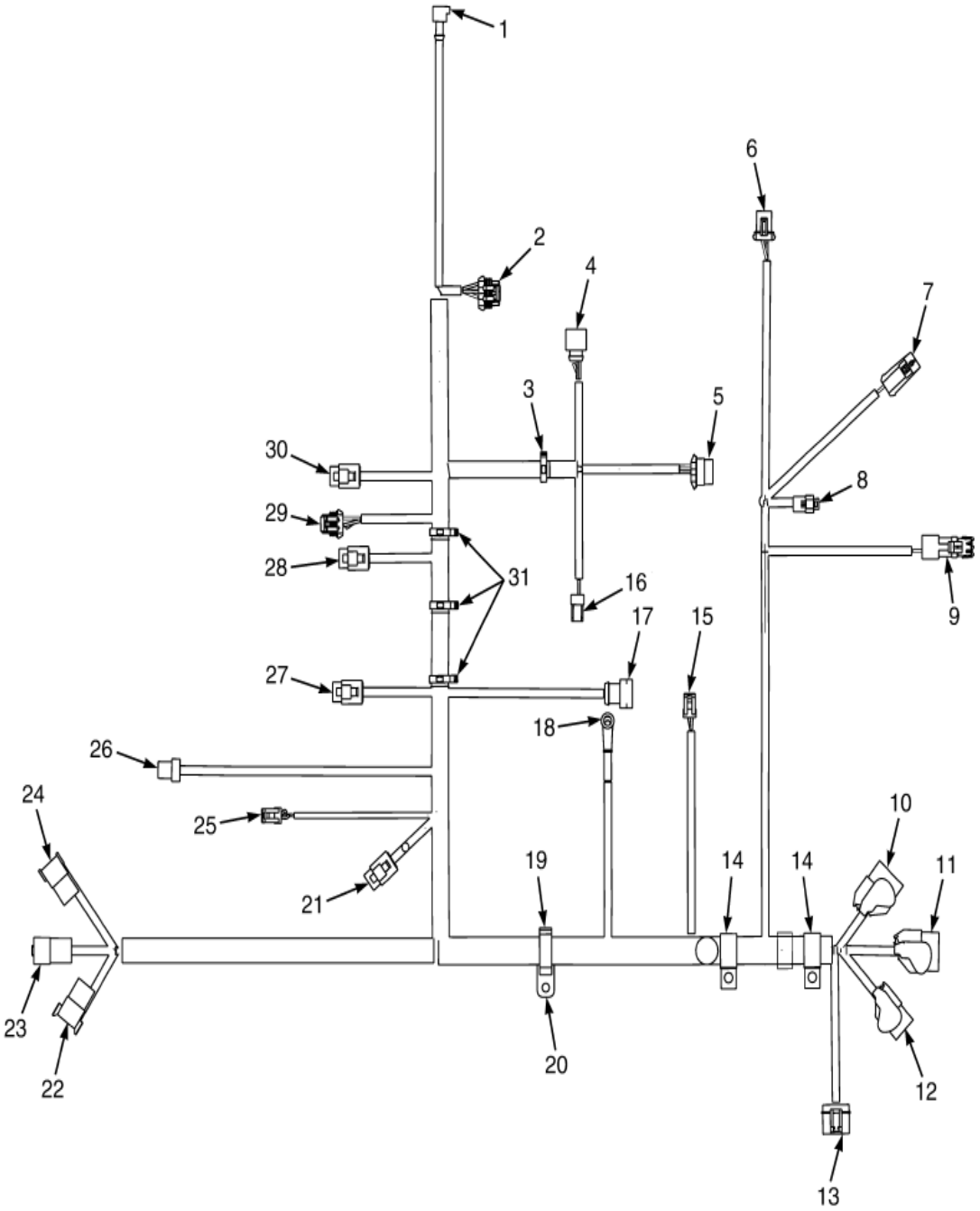

©HYSTER 2012

CHICOTE MOTOR GM (A977Y11933J==>)

Ref	Código	Descrição	Qtde	OBS
24	NFS	Conjunto conector (chassis)	1	
24	1541988	Conector	1	
24	1463138	Terminal (pino)	8	
25	NFS	Conjunto conector	1	
25	1402613	Conector	1	
25	1354237	Terminal	3	
26	NFS	Conjunto conector (sensor MAP)	1	
26	1607839	Conector	1	
26	1402814	Terminal	4	
26	1562649	Retentor	4	
27	NFS	Conjunto conector (injetor nro 3)	1	
27	1607549	Terminal	2	
27	1561147	Bujao	2	
27	1607548	Conector	1	
28	NFS	Conjunto conector (injetor nro 2)	1	
28	1607549	Terminal	2	
28	1561147	Bujao	2	
28	1607548	Conector	1	
29	NFS	Conjunto conector (eixo comando)	1	
29	1476109	Trava conector	1	
29	1402887	Retentor	3	
29	1330355	Terminal	3	
29	1476067	Conector	1	
30	NFS	Conjunto conector (injetor nro 1)	1	
30	1607549	Terminal	2	
30	1561147	Bujao	2	
30	1607548	Conector	1	
31	1500899	Grampo	3	

CHICOTE MOTOR YANMAR (==>A977Y03355E)

(Figura 4-30)

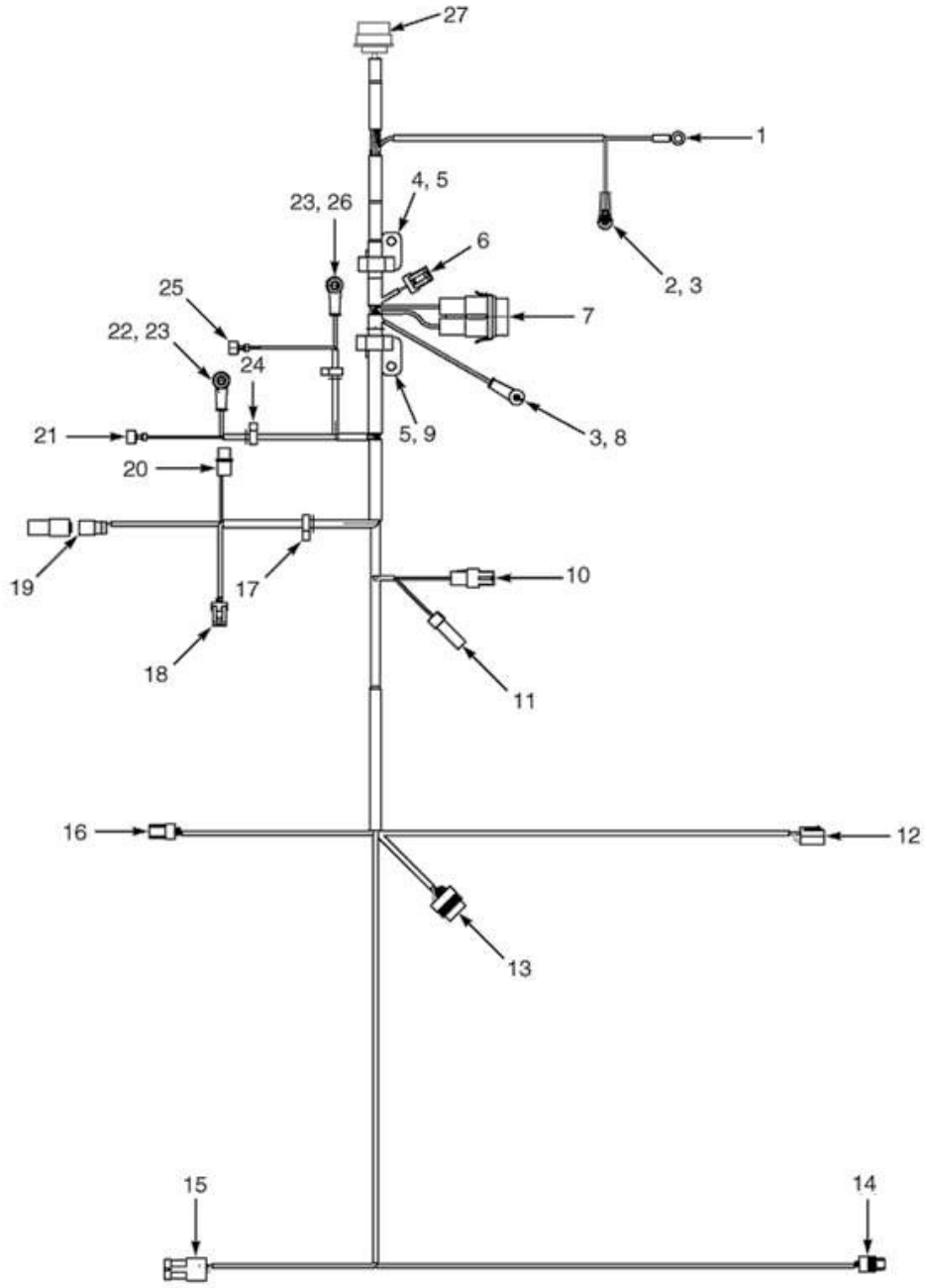

©HYSTER 2012

CHICOTE MOTOR YANMAR (==>A977Y03355E)

Ref	Código	Descrição	Qtde	OBS
	2060844	Chicote do motor	1	
1	1559049	Terminal da Vela de Aquecimento	1	
1	190382	Protetor	1	
2	NFS	Conector (Fusivel)	1	
2	1454860	Terminal	1	
2	1382695	Conector	2	
2	1382694	Conector do Fusivel	2	
2	1454829	Fusível (60 Amp)	1	
2	1454862	Tampa (com vedação)	1	
3	NFS	Conector (Sensor RPM motor)	1	
3	1546673	Conector Sendor RPM motor	1	
3	1323576	Terminal	3	
4	1559049	Terminal da Vela de Aquecimento	1	
4	190382	Protetor	1	
5	148611	Terminal	1	
6	NFS	Conector (Alternador)	1	
6	1547368	Terminal	1	
6	1565098	Conexao	2	
7	1582484	Conector do Solenóide de Parada	1	
8	1582486	Conectos de Partida a Frio	1	
9	1521328	Conector do Relê de Potência	1	
9	190383	Isolante	1	
10	325789	Conexao	1	
11	1521328	Conector do Relê de Potência	1	
11	190383	Isolante	1	
12	325789	Conexao	1	
13	1547369	Conector do Filtro Separador de Água	1	
14	NFS	Conector (Sensor nível combustivel)	1	
14	1476077	Conector do Sensor de Combustível	1	
14	1323576	Terminal	2	
15	NFS	Conector (Sensor Posição acelerador)	1	
15	1525584	Conector do Sensor Posicionador Acelerador	1	
15	1532571	Terminal	6	
16	NFS	Conector (Sensor Temperatura água)	1	
16	1323586	Conector	1	
16	1323576	Terminal	2	
17	1465469	Receptaculo (restrição filtro de ar)	1	
17	1323578	Pino	2	
17	1402888	Vedador	2	
17	1498416	Terminal	2	

CHICOTE MOTOR YANMAR (==>A977Y03355E)

(Figura 4-30)

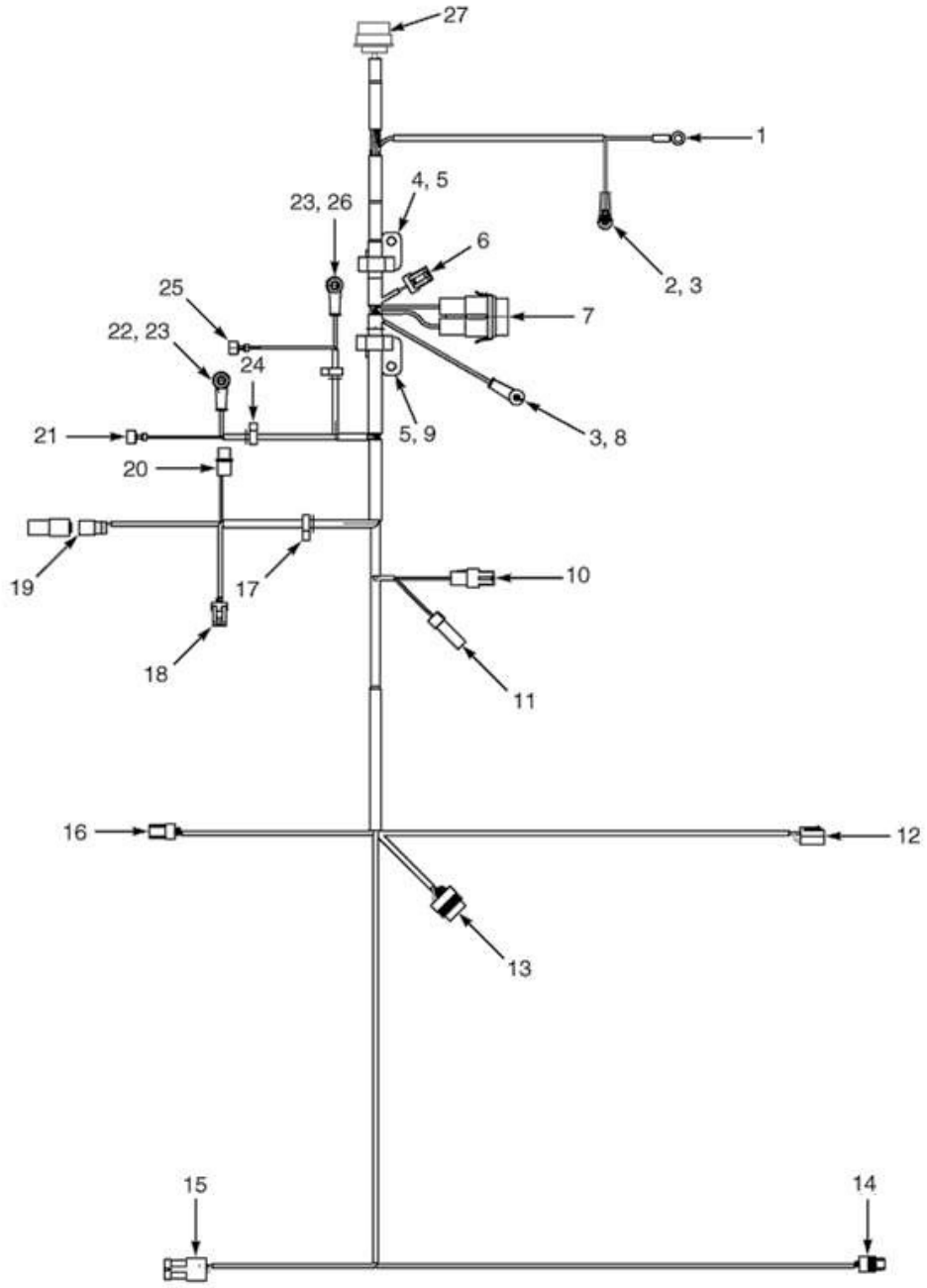

©HYSTER 2012

CHICOTE MOTOR YANMAR (==>A977Y03355E)

Ref	Código	Descrição	Qtde	OBS
18	NFS	Conector (Pressostato óleo motor)	1	
18	1327957	Conector (pressão óleo do motor)	1	
18	1532571	Terminal	3	
19	NFS	Conector (Atuator)	1	
19	1330419	Terminal	1	
19	1330436	Terminal	2	
19	1330424	Trava	1	
19	1351681	Terminal	1	
20	NFS	Conector (Motor para Chassis)	1	
20	1531502	Conector (Chicote do chassis)	1	
20	1484709	Terminal (Pino)	3	
20	1330437	Terminal (Pino)	19	
20	1330439	Plug	7	
21	1500901	Abraçadeira	1	
22	1509888	Abraçadeira	2	
23	1532776	Abraçadeira	2	
24	1532761	Suporte	2	

CHICOTE MOTOR YANMAR (A977Y03356E==>)

(Figura 4-31)

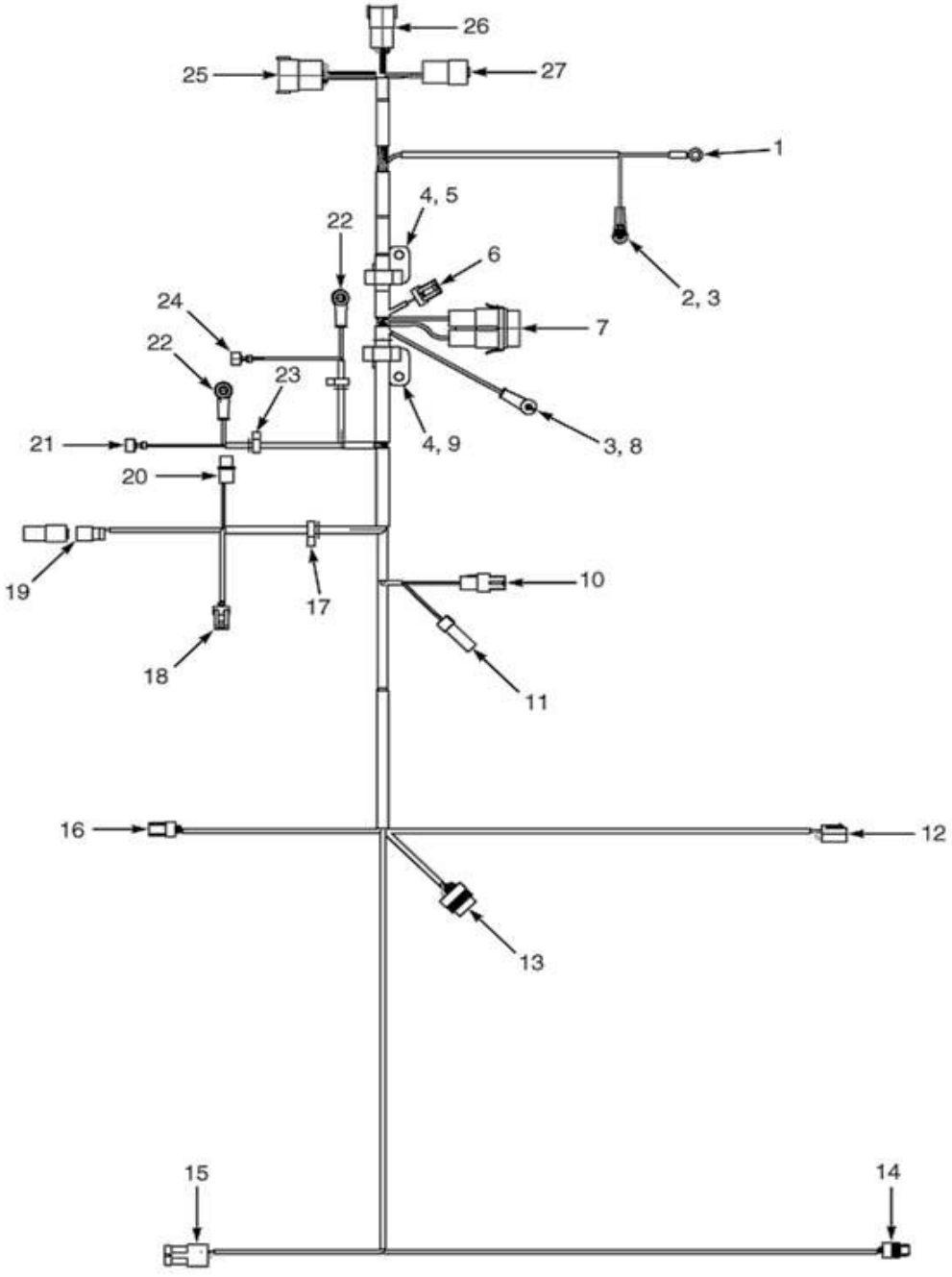

©HYSTER 2012

CHICOTE MOTOR YANMAR (A977Y03356E==>)

Ref	Código	Descrição	Qtde	OBS
	2087191	Chicote (Motor)	1	
1	148611	Terminal	1	
2	1382695	Conector	2	
2	1559049	Terminal da Vela de Aquecimento	1	
3	190382	Protetor	2	
4	1559049	Terminal da Vela de Aquecimento	1	
4	190382	Protetor	1	
4	1532776	Abraçadeira	2	
5	1532761	Suporte	1	
6	1546673	Conector Sendor RPM motor	1	
6	1323576	Terminal	3	
7	NFS	Conector (fusivel 60A)	1	
7	1454860	Terminal	1	
7	1382695	Conector	2	
7	1382694	Conector do Fusivel	2	
7	1454829	Fusível (60 Amp)	1	
7	1454862	Tampa (com vedação)	1	
8	148609	Anel E (plugue da vela aquecimento)	1	
9	1532759	Suporte	1	
10	1582484	Conector do Solenóide de Parada	1	
11	1582486	Conectos de Partida a Frio	1	
12	1547368	Terminal	1	
12	1565098	Conexao	1	
13	NFS	Sensor Posição acelerador	1	
13	1525584	Conector do Sensor Posicionador Acelerador	1	
13	1532571	Terminal	6	
14	1476077	Conector do Sensor de Combustível	1	
14	1323576	Terminal	2	
15	NFS	Conector (Sensor filtro de ar)	1	
15	1465469	Receptaculo (restrição filtro de ar)	1	
15	1323578	Pino	2	
15	1402888	Vedador	2	
16	1323586	Conector	1	
16	1323576	Terminal	2	
17	1500901	Abraçadeira	1	
18	1327957	Conector (pressão óleo do motor)	1	
18	1532571	Terminal	3	
19	1330419	Terminal	1	
19	1330436	Terminal	2	
19	1330424	Trava	1	
19	1351681	Terminal	1	

CHICOTE MOTOR YANMAR (A977Y03356E==>)

(Figura 4-31)

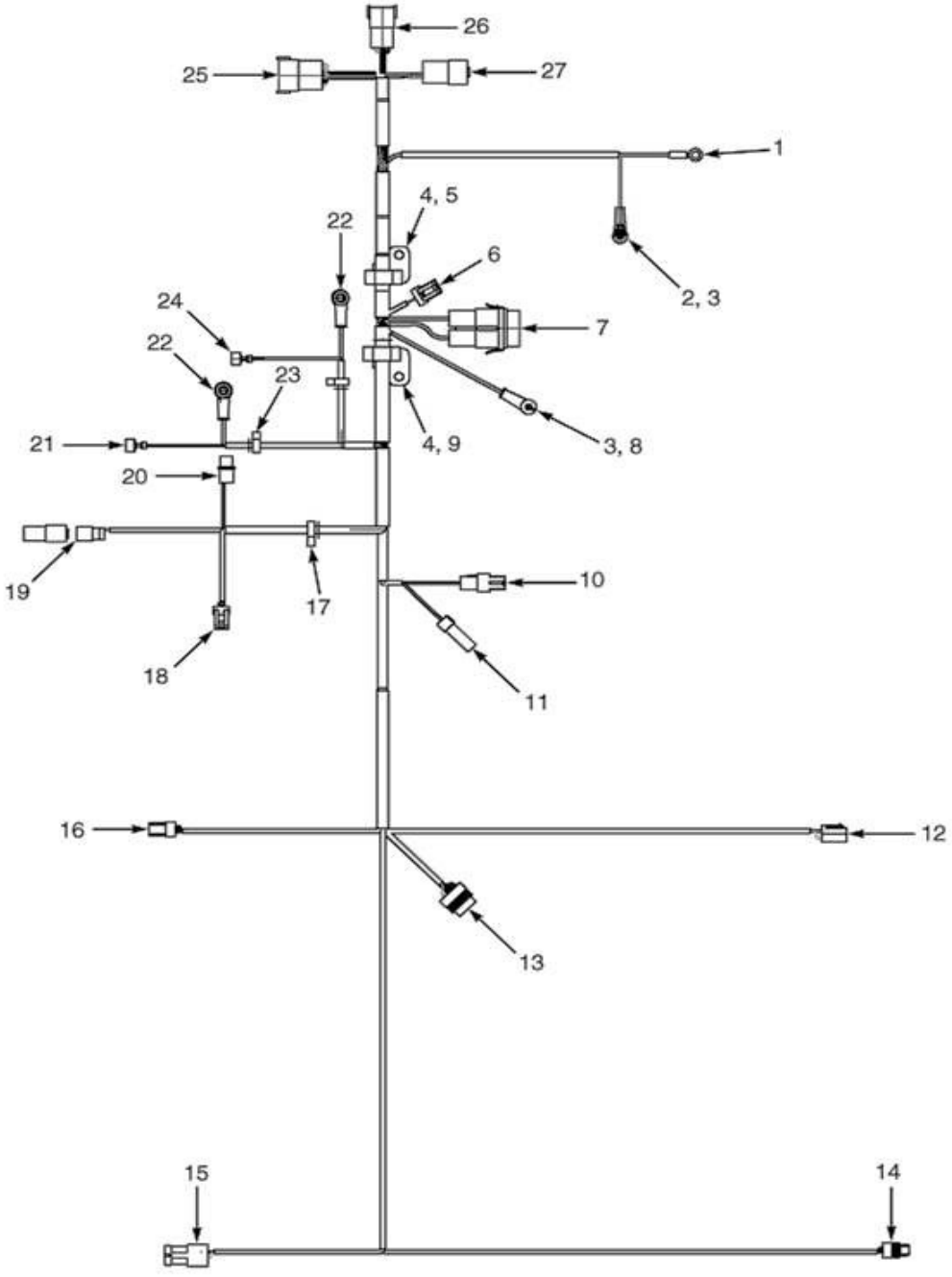

©HYSTER 2012

CHICOTE MOTOR YANMAR (A977Y03356E==>)

Ref	Código	Descrição	Qtde	OBS
20	1547369	Conector do Filtro Separador de Água	1	
21	1402849	Corpo conector (sinal 86 do relê)	1	
22	1560015	Anel E	1	
22	190383	Isolante	1	
23	1509888	Abraçadeira	2	
24	325789	Conexao	2	
25	NFS	Motor para Chassis	1	
25	1500925	Terminal	1	
25	1330437	Terminal (Pino)	11	
25	1484377	Terminal	1	
25	1352603	Trava	1	
26	NFS	Motor para Chassis	1	
26	1541988	Conector	1	
26	1463138	Terminal	8	
26	1541989	Conector	1	
27	NFS	Motor para Chassis	1	
27	1514598	Trava secundária do Conector	1	
27	1330439	Plug	1	
27	1484709	Terminal (Pino)	3	
27	1514597	Conector	1	

ALTERNADOR YANMAR

(Figura 4-32)

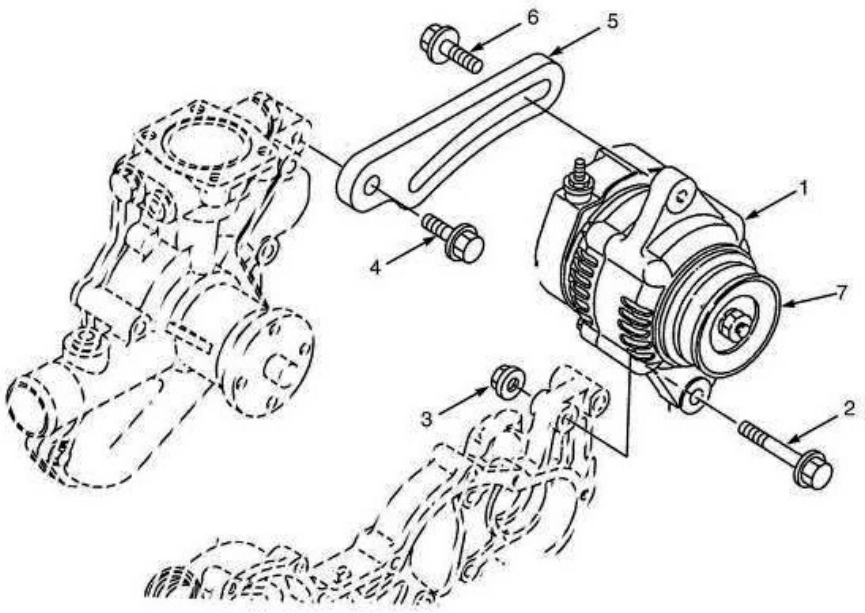

©HYSTER 2012

ALTERNADOR YANMAR

Ref	Código	Descrição	Qtde	OBS
1	1599869	Alternador	1	Componentes internos não fornecidos
2	1599893	Parafuso	1	
3	1599894	Porca	1	
4	1599897	Parafuso	1	
5	1599895	Ajustador Da Correia	1	
6	1599896	Parafuso	1	
7	1599870	Polia do alternador	1	

CHICOTE ALTERNADOR BLINDADO MAZDA (OPCIONAL)

(Figura 4-33)

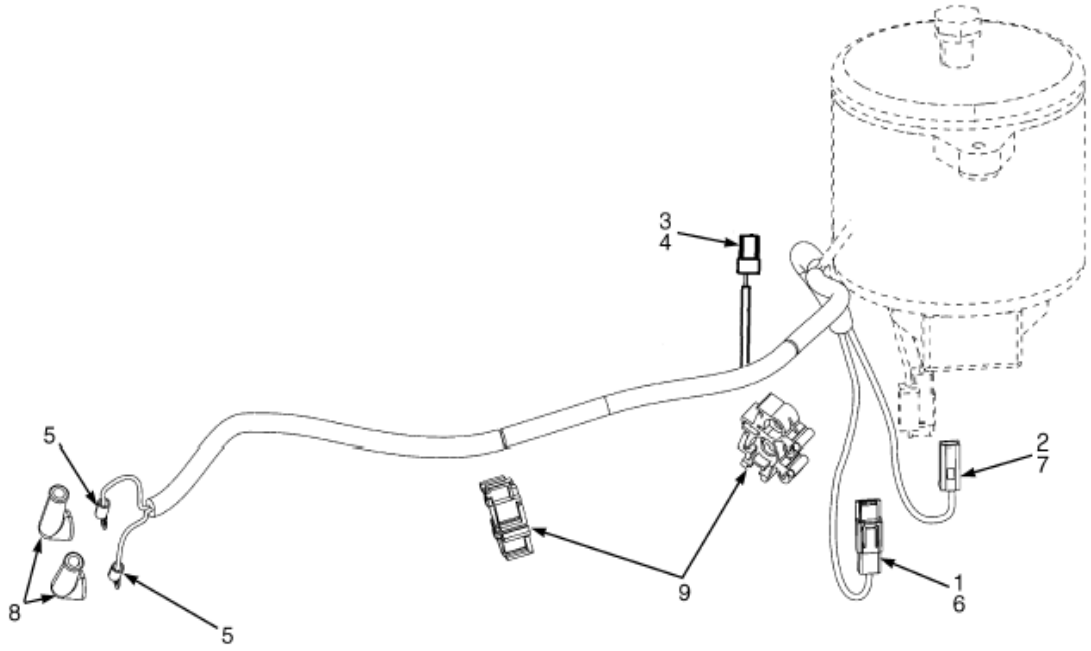

©HYSTER 2012

CHICOTE ALTERNADOR BLINDADO MAZDA (OPCIONAL)

Ref	Código	Descrição	Qtde	OBS
	2074309	Chicote (Alternador Selado)	1	
1	181045	Terminal	1	
2	181046	Terminal	1	
3	1308260	Terminal	1	
4	314773	Terminal	1	
5	1582218	Terminal	2	
6	134810	Terminal	1	
7	1561117	Terminal	1	
8	190383	Protetor	2	
9	1579403	Abraçadeira	1	

CHICOTE ALTERNADOR BLINDADO GM (OPCIONAL)

(Figura 4-34)

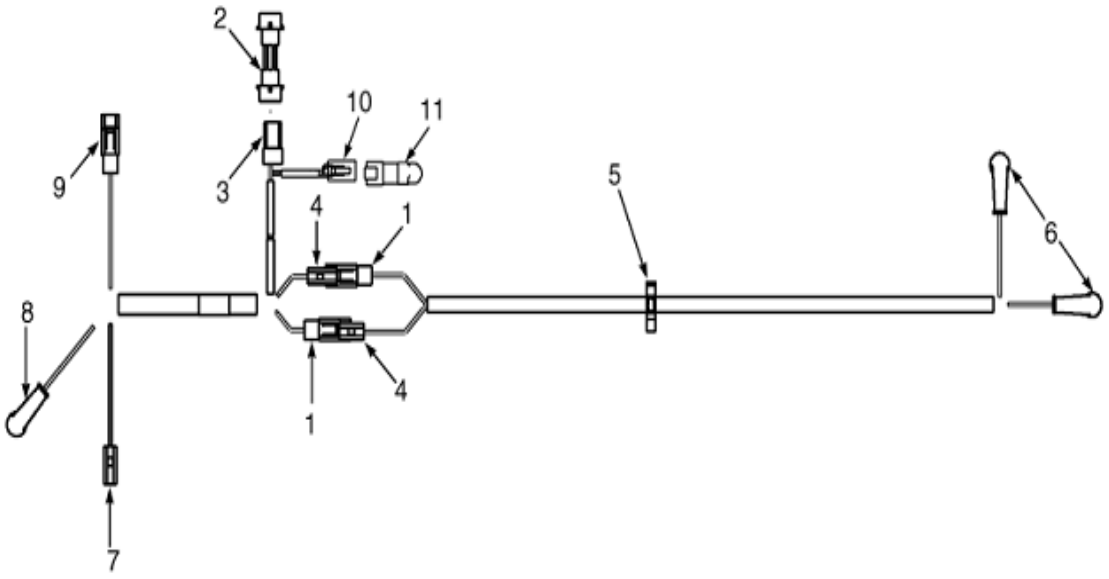

©HYSTER 2012

CHICOTE ALTERNADOR BLINDADO GM (OPCIONAL)

Ref	Código	Descrição	Qtde	OBS
	2094581	Chicote	1	
1	NFS	Conector	2	
1	181045	Conector	1	
1	134810	Terminal	1	
2	1469606	Conector (p/ chicote do motor)	1	
3	NFS	Conector	1	
3	1323586	Conector	1	
3	1323576	Terminal	2	
4	NFS	Conector	2	
4	181046	Conector	1	
4	1561117	Terminal	1	
5	1402816	Presilha	1	
6	NFS	Conector	2	
6	1582218	Terminal	1	
6	190383	Isolante	1	
6	175944	Tubo termo-comprimível	1	
7	NFS	Conector	1	
7	181046	Conector	1	
7	1561117	Terminal	1	
8	NFS	Conector	1	
8	1582218	Terminal	1	
8	190383	Isolante	1	
8	175944	Tubo termo-comprimível	1	
9	NFS	Conector	1	
9	181045	Conector	1	
9	134810	Terminal	1	
10	NFS	Conector	1	
10	1489656	Conector (4 vias)	1	
10	1489657	Trava secundária	1	
10	1363886	Terminal (Soquete)	4	
11	2094490	Diodo	1	

CHICOTE DO PAINEL

(Figura 4-35)

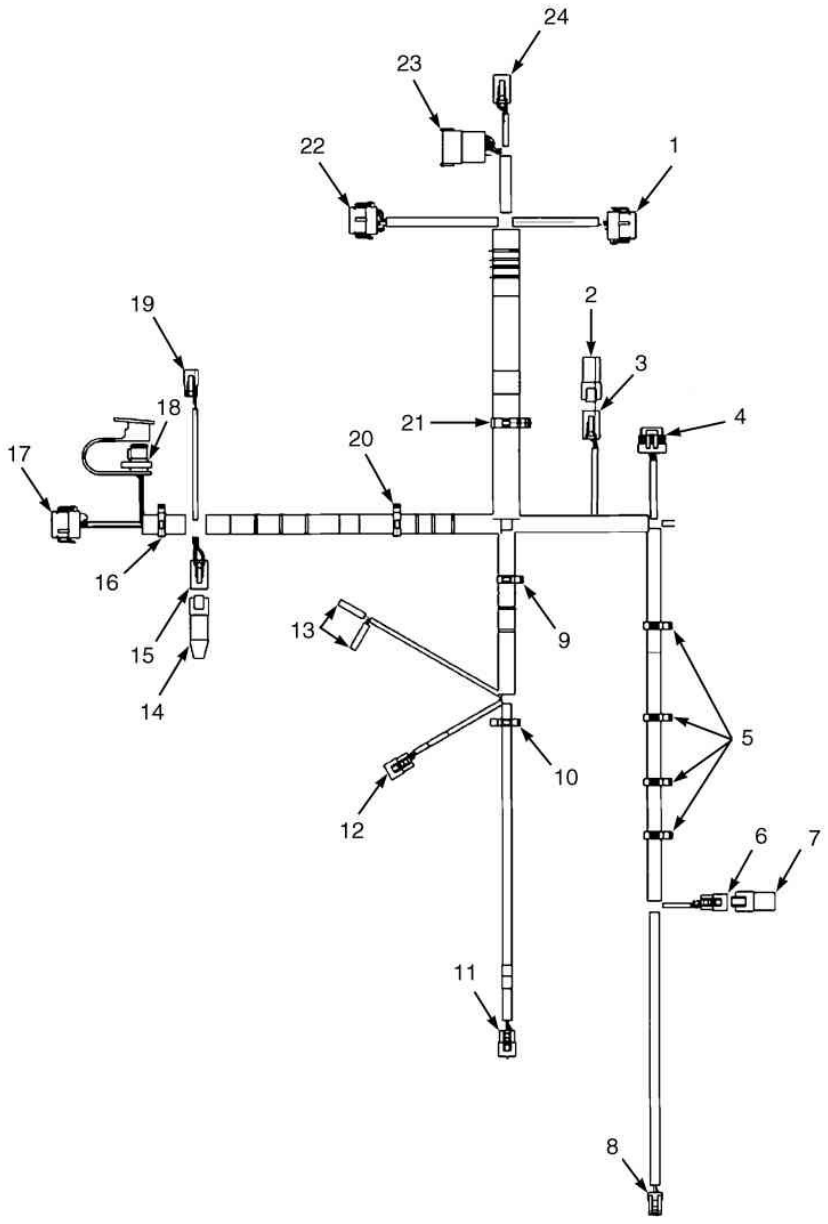

©HYSTER 2012

CHICOTE DO PAINEL

Ref	Código	Descrição	Qtde	OBS
	2098011	Chicote para pedal de reversão	1	
	2084829	Chicote para alavanca de reversão	1	Opcional
1	1525568	Terminal	1	
1	1484377	Terminal	2	
1	1463139	Terminal	10	
2	1529046	Trava	1	
3	1525584	Terminal	1	
3	1532571	Terminal	6	
4	1525573	Terminal	1	
5	1489656	Terminal	1	
5	1330438	Terminal	4	
6	1489657	Trava	1	
7	1509890	Abraçadeira	4	
8	1484397	Carcaça (3 vias - p/ chicote frontal)	1	
8	1330438	Terminal	3	
9	1463194	Trava	1	
10	1351682	Terminal	1	
11	1327957	Terminal	1	
11	1532571	Terminal	3	
12	1484397	Carcaça (3 vias - pedal de freio)	1	
12	1330438	Terminal	3	
13	1463194	Trava	1	
14	1402816	Presilha	1	
15	1484397	Carcaça (3 vias - freio estacionamento)	1	
15	1330438	Terminal	3	
16	1463194	Trava	1	
17	1324310	Terminal	1	
17	1566227	Terminal	1	Opcional
17	1324309	Conector	1	
17	1566076	Vedador	1	Opcional
18	1324310	Terminal	1	
18	1566227	Terminal	1	Opcional
18	1324309	Conector	1	
18	1566076	Vedador	1	Opcional
19	1534828	Abraçadeira	1	

CHICOTE DO PAINEL

(Figura 4-35)

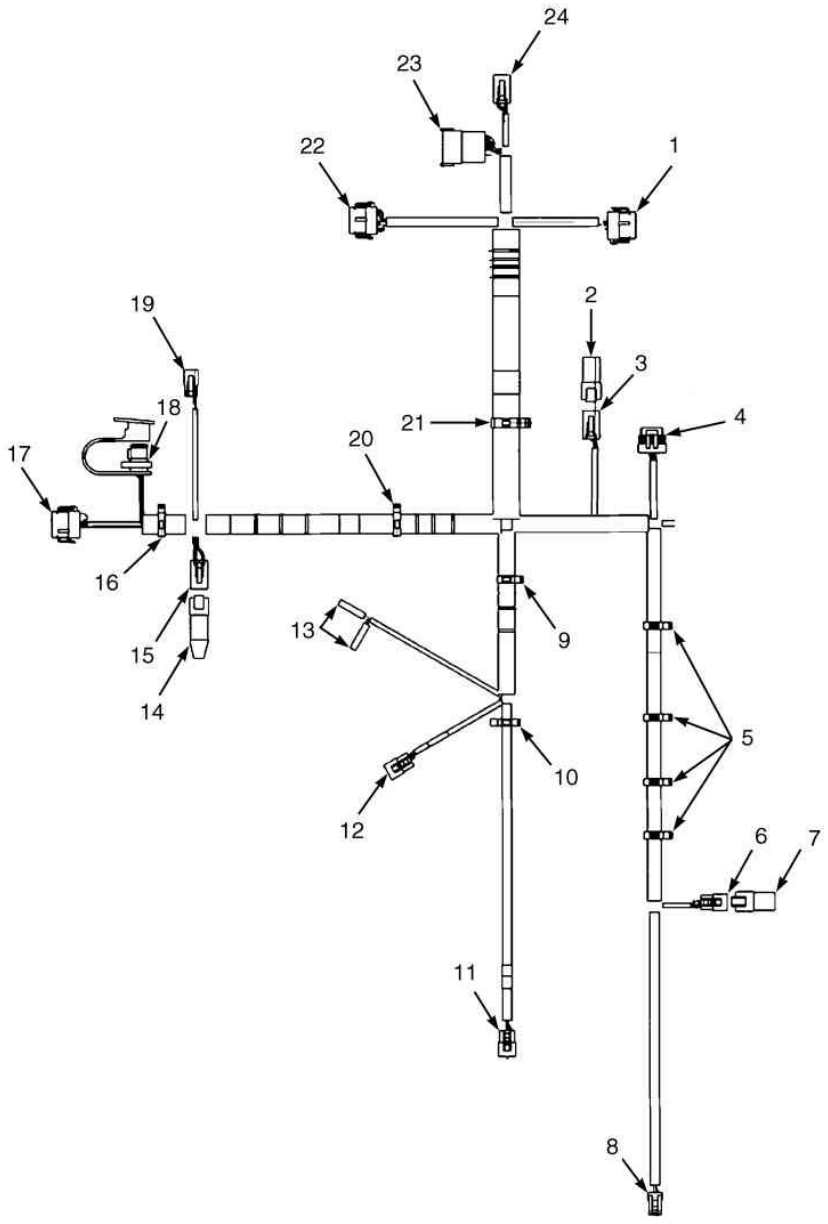

©HYSTER 2012

CHICOTE DO PAINEL

Ref	Código	Descrição	Qtde	OBS
20	1525577	Resistor Canbus	1	
21	1489656	Terminal	1	
21	1330438	Terminal	4	
22	1489657	Trava	1	
23	1525567	Terminal	1	
23	1463139	Terminal	5	
23	1484377	Terminal	7	
24	1529046	Trava	1	
25	1566116	Terminal	1	
25	1330438	Terminal	3	
26	1532664	Trava	1	
27	1566117	Protetor	1	
28	1500899	Abraçadeira	2	
29	1490242	Terminal	1	
29	1330438	Terminal	2	
30	1490243	Trava	1	
31	1534282	Abraçadeira	1	
32	1525570	Terminal	1	
32	1463139	Terminal	7	
32	1484377	Terminal	5	
33	1529046	Trava	1	
34	1500925	Terminal	1	
34	1330439	Plug	3	
34	1330437	Terminal	9	
35	1352603	Trava	1	
36	1489656	Terminal	1	
36	1330438	Terminal	4	
37	1489657	Trava	1	

CHICOTE CONTROLE ELETRÔNICO 3 FUNÇÕES

(Figura 4-36)

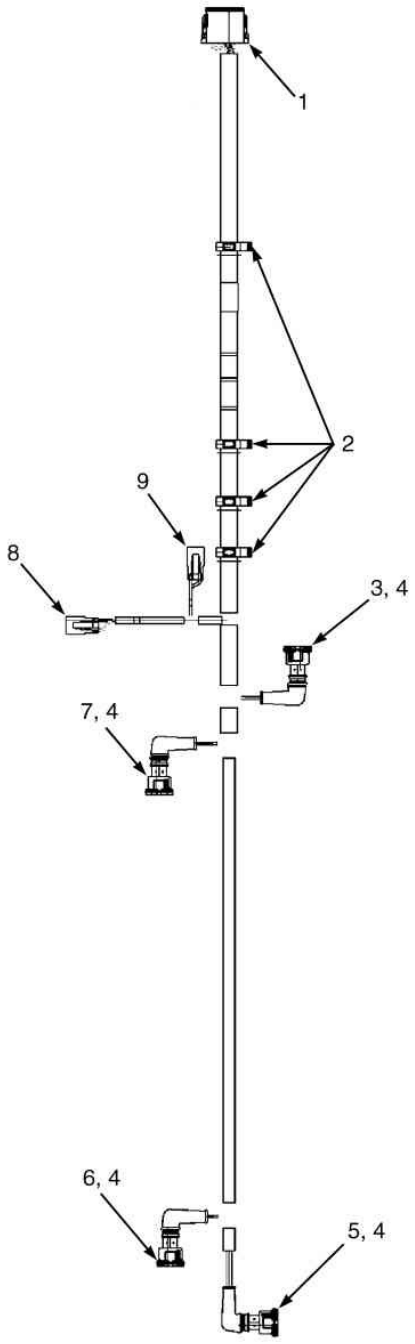

©HYSTER 2012

CHICOTE CONTROLE ELETRÔNICO 3 FUNÇÕES

Ref	Código	Descrição	Qtde	OBS
	2060198	Chicote (Válvula Eletrônica de Controle)	1	
1	1525564	Terminal	1	
1	1525564	Terminal	1	
1	1500913	Trava	1	
1	1330438	Terminal	9	
1	1330439	Plug	3	
2	1402815	Presilha	4	
3	1531162	Terminal	1	
3	1402814	Terminal	2	
3	1562649	Vedador	2	
4	190383	Protetor	4	
5	1531162	Terminal	1	
5	1562649	Vedador	2	
5	1402814	Terminal	2	
6	1493435	Conector	1	
6	1562649	Vedador	2	
6	1402814	Terminal	2	
7	1493435	Conector	1	
7	1562649	Vedador	2	
7	1402814	Terminal	2	
8	1490243	Trava	1	
8	1490242	Terminal	1	
8	1330438	Terminal	2	
9	1490243	Trava	1	
9	1490242	Terminal	1	
9	1330438	Terminal	2	

CHICOTE CONTROLE ELETRÔNICO 4 FUNÇÕES

(Figura 4-37)

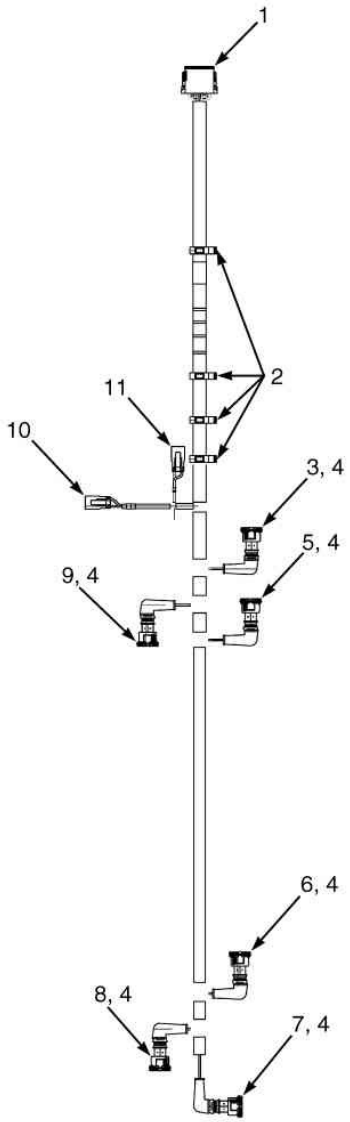

HP081568

©HYSTER 2012

CHICOTE CONTROLE ELETRÔNICO 4 FUNÇÕES

Ref	Código	Descrição	Qtde	OBS
	2058909	Chicote (Válvula Eletrônica de Controle)	1	
1	1500913	Trava	1	
1	1525564	Terminal	1	
1	1330438	Terminal	12	
2	1402815	Presilha	4	
3	1531162	Terminal 2A	1	2A
3	1402814	Terminal	2	
3	1562649	Vedador	2	
4	190383	Protetor	6	
5	1493447	Conector 4A	1	4A
5	1402814	Terminal	2	
5	1562649	Vedador	2	
6	1493447	Conector 4B	1	4B
6	1402814	Terminal	2	
6	1562649	Vedador	2	
7	1531162	Terminal 2B	1	2B
7	1402814	Terminal	2	
7	1562649	Vedador	2	
8	1493435	Conector 3B	1	3B
8	1402814	Terminal	2	
8	1562649	Vedador	2	
9	1493435	Conector 3A	1	3A
9	1402814	Terminal	2	
9	1562649	Vedador	2	
10	1490242	Terminal	1	
10	1490243	Trava	1	
10	1330438	Terminal	2	
11	1490242	Terminal	1	
11	1330438	Terminal	2	
11	1490243	Trava	1	

CHICOTE DO SISTEMA DE ILUMINAÇÃO

(Figura 4-38)

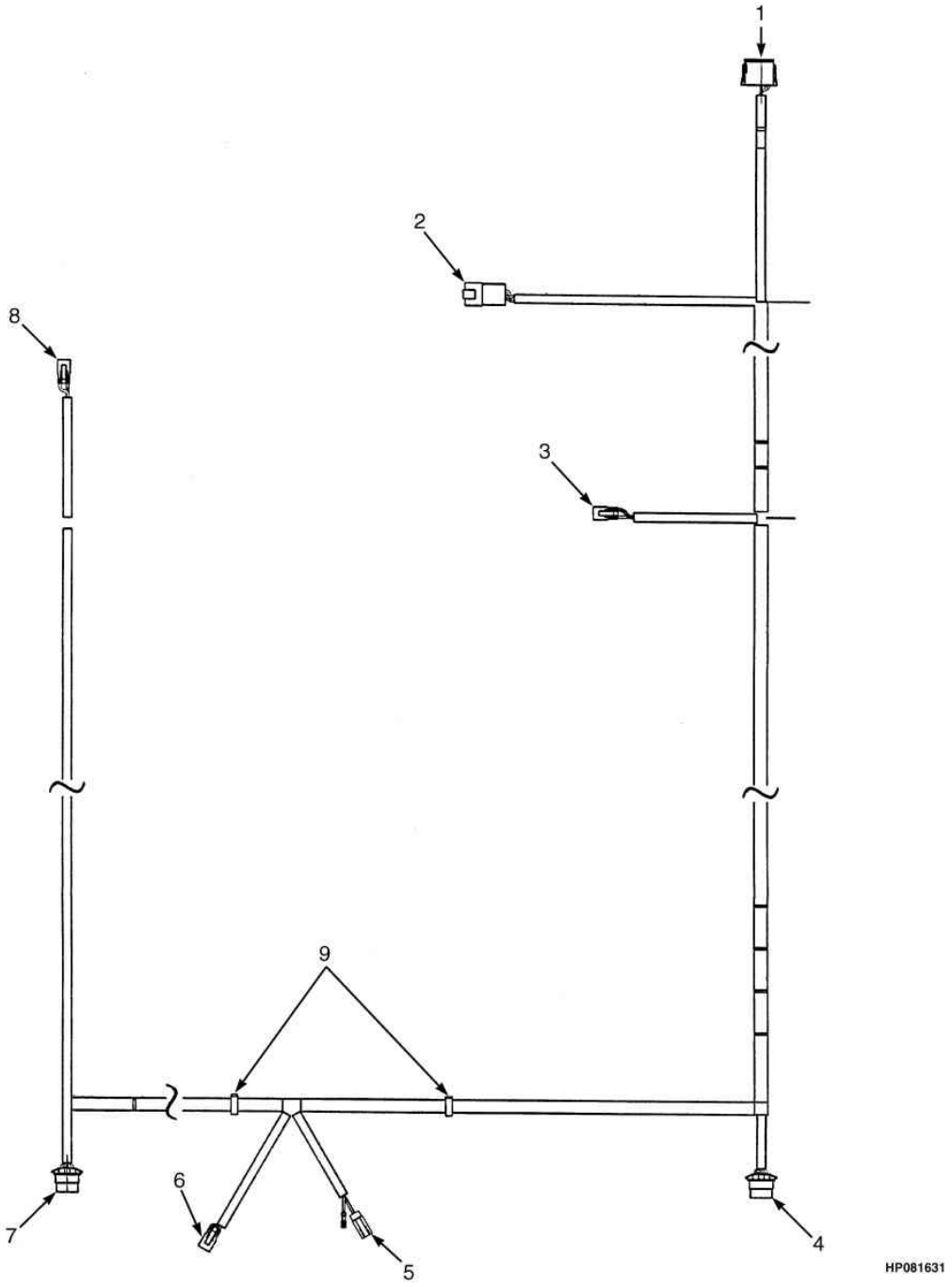

©HYSTER 2012

CHICOTE DO SISTEMA DE ILUMINAÇÃO

Ref	Código	Descrição	Qtde	OBS
	2098387	Chicote (Luzes)	1	
1	1525566	Terminal	1	
1	1500913	Trava	1	
1	1330438	Terminal	3	
1	1484377	Terminal	9	
2	1514597	Terminal	1	
2	1514598	Trava	1	
2	1484709	Terminal	4	
3	1490242	Terminal LD	1	Lado Direito
3	1490243	Trava	1	
3	1363886	Terminal	2	
4	1531486	Terminal LD	1	Lado Direito
4	930591	Trava	1	
4	1482668	Bujão	2	
4	1330356	Isolante	4	
4	1330355	Terminal	4	
5	1484557	Carcaça (soquete - luzes estrobo)	1	
5	1484558	Retentor	1	
5	1463139	Terminal	2	
6	1490242	Terminal	1	
6	1490243	Trava	1	
6	1363886	Terminal	2	
7	1531486	Terminal LE	1	Lado Esquerdo
7	930591	Trava	1	
7	1482668	Bujão	2	
7	1330355	Terminal	4	
7	1330356	Isolante	4	
8	1490242	Terminal LE	1	Lado Esquerdo
8	1490243	Trava	1	
8	1363886	Terminal	2	
9	1509890	Abraçadeira	2	

CHICOTE DA TRANSMISSÃO

(Figura 4-39)

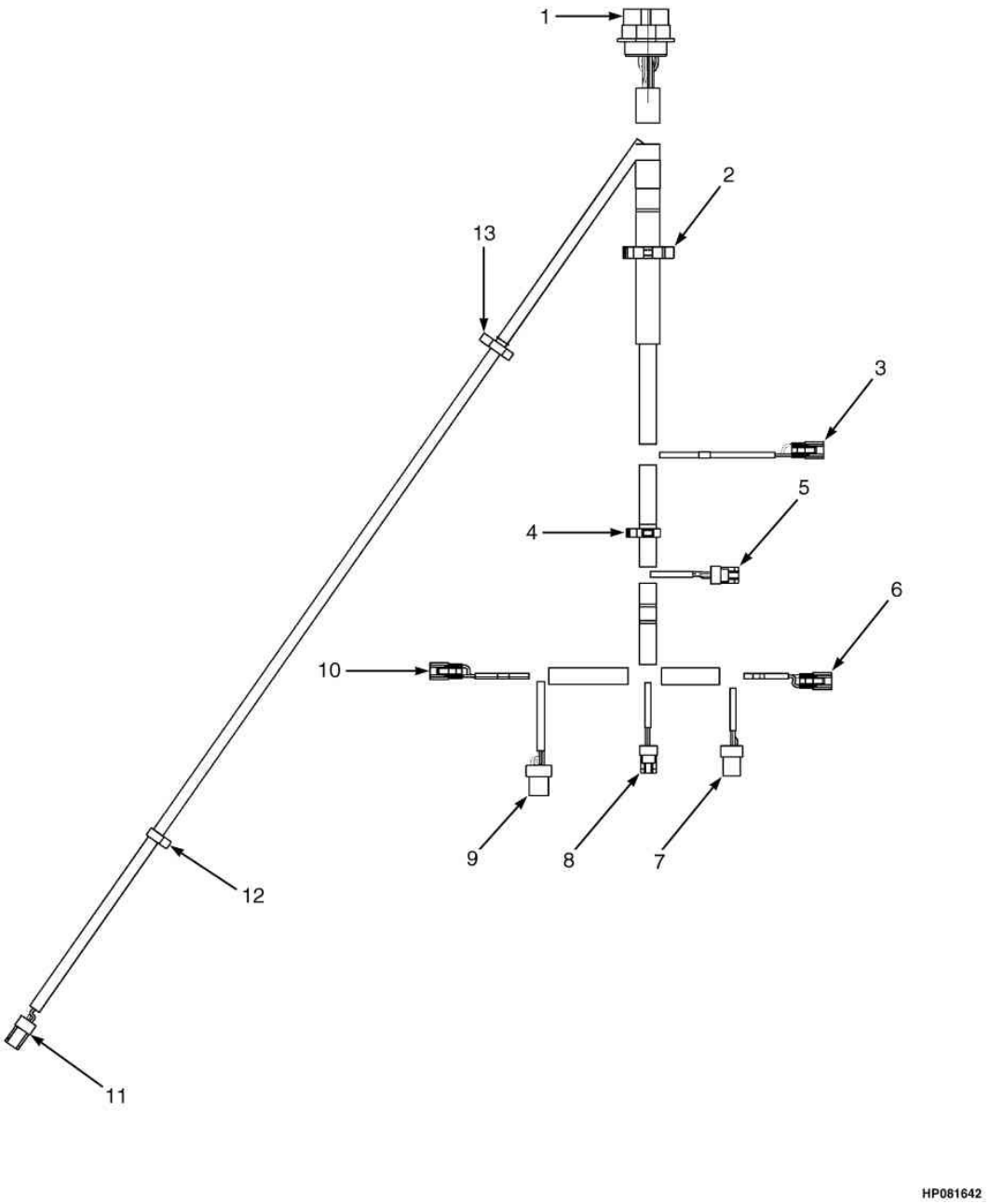

©HYSTER 2012

CHICOTE DA TRANSMISSÃO

Ref	Código	Descrição	Qtde	OBS
	2082323	Chicote (Transmissão)	1	==>A977Y03480E (CONECTOR REDONDO)
	2085943	Chicote (Transmissão)	1	A977Y03481E<==>A977Y12629J (CONECTOR QUADRADO) (MAZDA, GM, YANMAR)
	2105959	Chicote (transmissão)	1	A977Y12630J==> (MAZDA e YANMAR) A977Y12816J==> (GM)
1	1500919	Terminal	1	
1	1330437	Terminal	14	
1	1330439	Plug	9	
2	1402813	Abraçadeira	1	
3	1490242	Terminal	1	
3	1330438	Terminal	2	
3	1490243	Trava	1	
4	1402815	Presilha	1	
5	1327957	Terminal	1	
5	1532571	Terminal	3	
6	1490242	Terminal	1	
6	1490243	Trava	1	
6	1330438	Terminal	2	
7	1546673	Terminal	1	
7	1323576	Terminal	3	
8	1327957	Terminal	1	
8	1532571	Terminal	3	
9	1558156	Terminal	1	
9	1323576	Terminal	4	
10	1490242	Terminal	1	
10	1490243	Trava	1	
10	1330438	Terminal	2	
11	1402868	Terminal	1	
11	1323576	Terminal	2	
12	1509888	Abraçadeira	1	
13	1402816	Presilha	1	

 ©HYSTER 2012

TRANSMISSAO 5

SUPORTES DA TRANSMISSÃO	**5-1**
CONVERSOR DE TORQUE	**5-2**
SISTEMA DE REFRIGERAÇÃO SEM TROCADOR DE CALOR MAZDA 2.2L	**5-3**
SISTEMA DE REFRIGERAÇÃO COM TROCADOR DE CALOR GM e YANMAR	**5-4**
COMPONENTES DA TRANSMISSÃO T117 PARTE TRASEIRA (==>A977Y02299D)	**5-5**
COMPONENTES DA TRANSMISSÃO T117 PARTE TRASEIRA (A977Y02300D==>)	**5-6**
COMPONENTES DA TRANSMISSÃO T117 PARTE DIANTEIRA (==> T117M016900)	**5-7**
COMPONENTES DA TRANSMISSÃO T117 PARTE DIANTEIRA (T117M016901==>)	**5-8**
COMPONENTES DA TRANSMISSAO T133 PARTE EXTERNA	**5-9**
COMPONENTES DA TRANSMISSÃO T133 PARTE INTERNA	**5-10**
COMPONENTES DA TRANSMISSÃO ALUMÍNIO T141 PARTE DIANTEIRA (ACIONAMENTO ENGRENAGEM) (==>A977Y12629J)	**5-11**
COMPONENTES DA TRANSMISSÃO ALUMÍNIO T148 PARTE DIANTEIRA (ACIONAMENTO CORRENTE) MAZDA / GM / YANMAR	**5-12**
COMPONENTES DA TRANSMISSÃO ALUMÍNIO T141 PARTE TRASEIRA (ACIONAMENTO ENGRENAGEM) (==>A977Y12629J) (SOMENTE MAZDA)	**5-13**
COMPONENTES DA TRANSMISSÃO ALUMÍNIO T148 PARTE TRASEIRA (ACIONAMENTO CORRENTE) MAZDA / GM / YANMAR	**5-14**
EMBREAGEM DE FRENTE TRANSMISSÃO AÇO MODELOS T117 / T133	**5-15**
EMBREAGEM DE RÉ P/ TRANSMISSÕES AÇO T117 e T133 (==>A977Y03176E)	**5-16**
EMBREAGEM DE RÉ P/ TRANSMISSÕES AÇO T117, T133 (A977Y03177E==>)	**5-17**
EMBREAGEM DE FRENTE TRANSMISSÃO ALUMÍNIO MODELOS T141 (ENGRENAGEM) / T148 (CORRENTE)	**5-18**
EMBREAGEM DE RÉ TRANSMISSÃO ALUMÍNIO MODELOS T141 (ENGRENAGEM) / T148 (CORRENTE)	**5-19**
VÁLVULA DE CONTROLE DA TRANSMISSÃO	**5-20**

SUPORTES DA TRANSMISSÃO

(Figura 5-1)

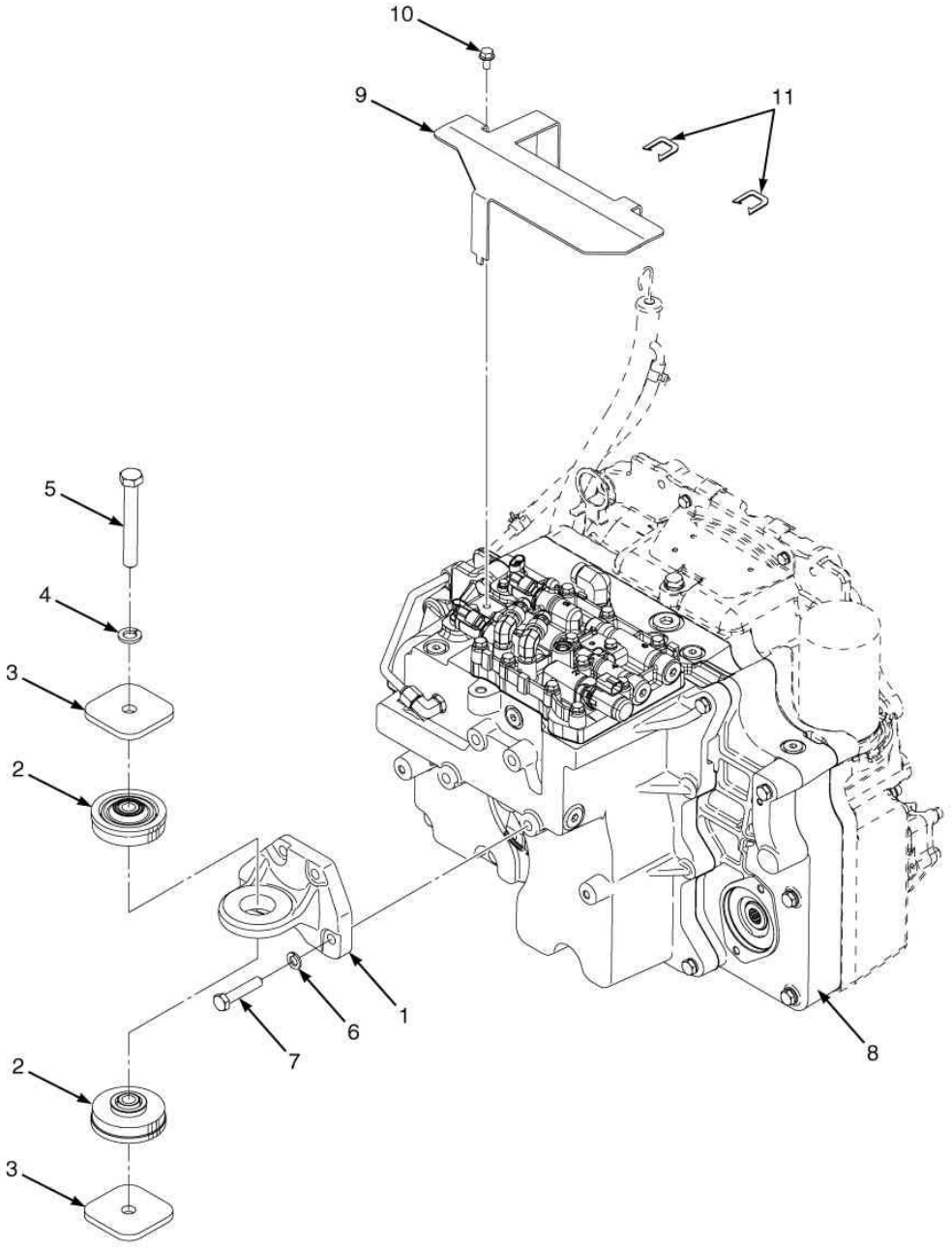

©HYSTER 2012

SUPORTES DA TRANSMISSÃO

Atenção: Consulte a coluna correta

Coluna A: Para Motores Mazda ==>A977Y08797H e Todos GM e Yanmar
Coluna B: Para Motores Mazda A977Y08798H==>

			Qtde		
Ref	**Código**	**Descrição**	**A**	**B**	**OBS**
1	1697665	Suporte da Transmissão		1	
1	1501274	Suporte da Transmissão	1		
2	2070147	Isolador	2	2	
3	1566329	Arruela	2	2	
4	292685	Arruela de Pressão	1	1	
5	293697	Parafuso	1	1	
6	292683	Arruela de Pressão	4	4	
7	292531	Parafuso	4	4	
8	...	Vide Figuras 5-5, 5-6,5-9 e 5-10	1	1	
9	1569768	Proteção	1		
9	1703183	Chapa protetora da transmissão		1	
10	1527879	Parafuso	1		
10	320165	Arruela		1	não ilustrada
10	226458	Parafuso da Chapa Protetora		1	
11	1380849	Grampo	2	2	

CONVERSOR DE TORQUE

(Figura 5-2)

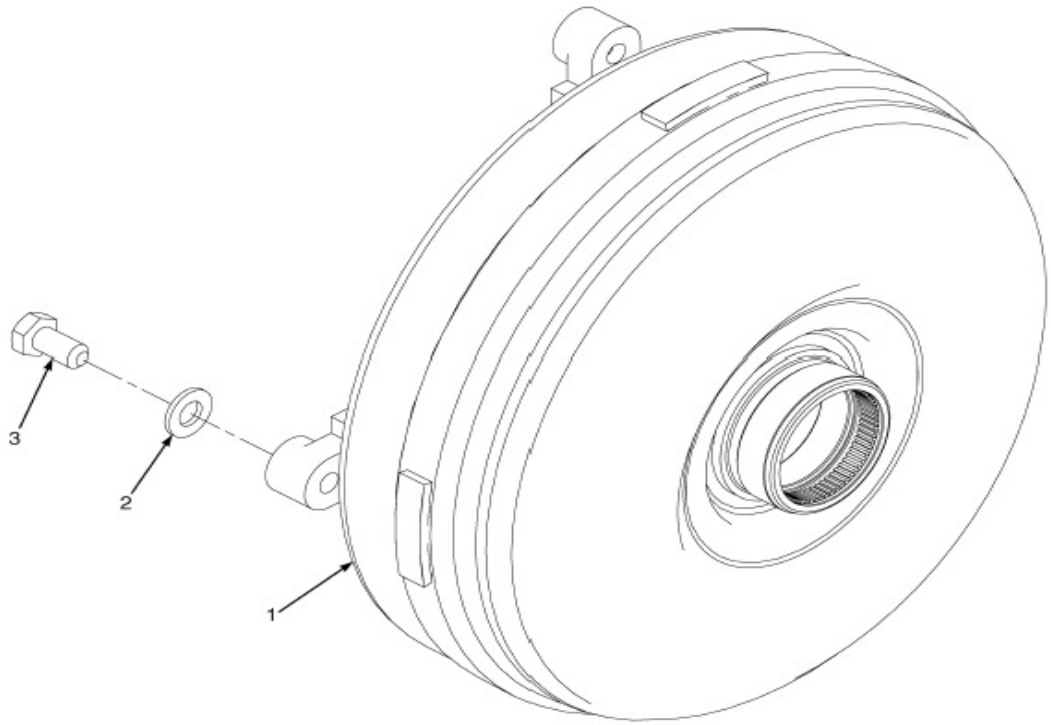

©HYSTER 2012

CONVERSOR DE TORQUE

Atenção: Consulte a coluna correta

Coluna A: Motor Mazda 2.2L
Coluna B: Motor GM 2.4L
Coluna C: Motor Diesel Yanmar

			Qtde			
Ref	**Código**	**Descrição**	**A**	**B**	**C**	**OBS**
1	1553122	Conversor de Torque	1			
1	1553125	Conversor de Torque		1		
1	1553123	Conversor de Torque			1	
2	296420	Arruela	4	4	4	
3	309740	Parafuso		4		
3	1541921	Parafuso	4		4	

SISTEMA DE REFRIGERAÇÃO SEM TROCADOR DE CALOR MAZDA 2.2L

(Figura 5-3)

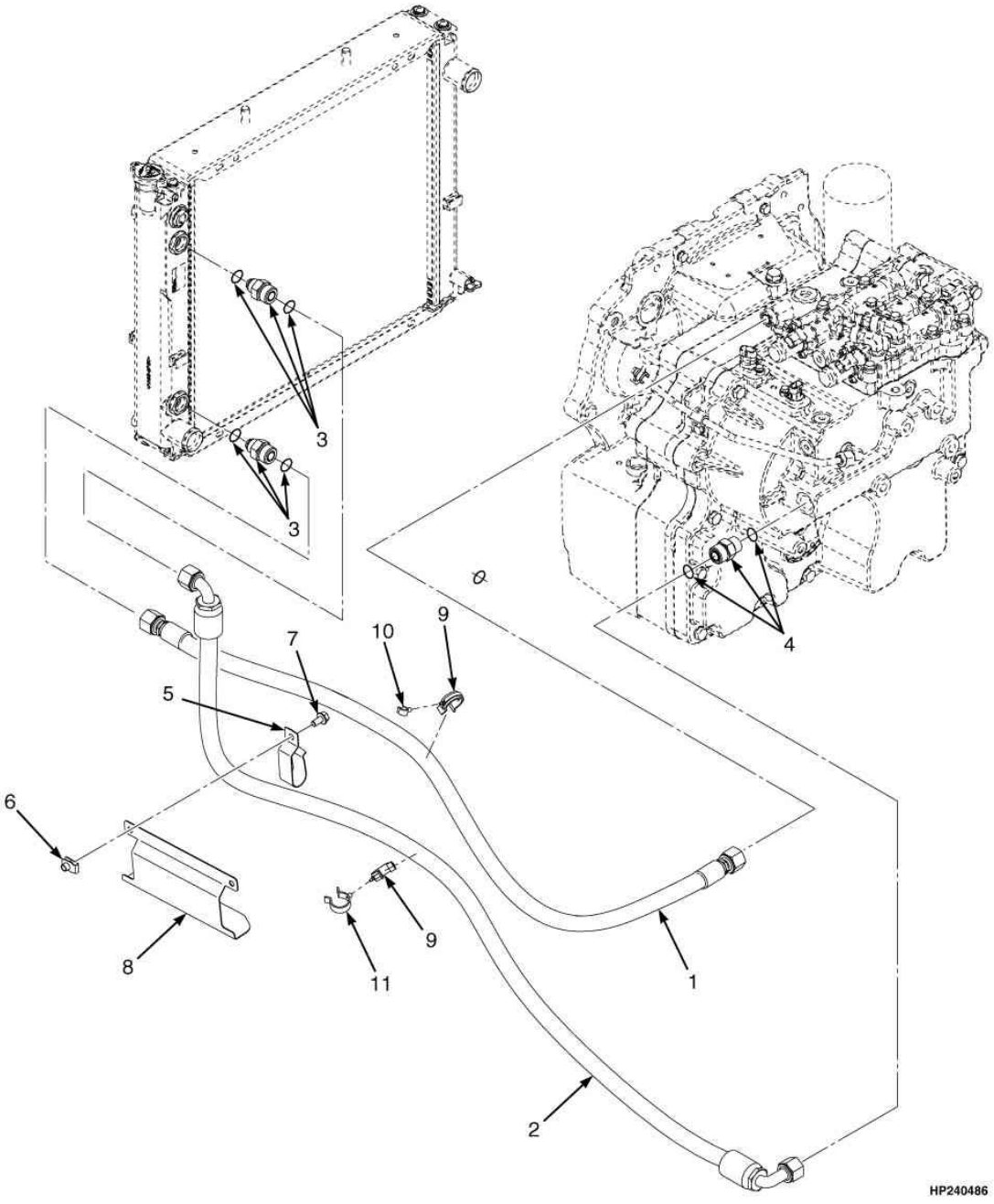

©HYSTER 2012

SISTEMA DE REFRIGERAÇÃO SEM TROCADOR DE CALOR MAZDA 2.2L

Ref	Código	Descrição	Qtde	OBS
1	2110024	Mangueira	1	A977Y08798H==>
1	2075249	Mangueira	1	==>A977Y08797H
2	2109869	Mangueira	1	A977Y08798H==>
2	2070227	Mangueira	1	==>A977Y08797H
3	1565127	Conexao superior radiador	2	
3	252729	Anel O	2	
3	16484	Anel O	2	
4	1486749	Conexao	1	
4	252729	Anel O	1	
4	16485	Anel O	1	
5	1562648	Abraçadeira	2	
6	1480237	Porca Trava	2	
7	1527879	Parafuso	2	
8	1616979	Defletor	1	
9	1569465	Abraçadeira	2	
10	1561871	Abraçadeira	1	
11	1542436	Abraçadeira	1	
12	222512	Conexão Mangueira Lado Carcaça Transmissão	1	transmissão T141 e T148 Alumínio. Não Ilustrado
13	2109875	Tubo lado válvula transmissão	1	transmissão T141 e T148 Alumínio. Não Ilustrado
14	130845	Braçadeira de fixação	4	não ilustrado

SISTEMA DE REFRIGERAÇÃO COM TROCADOR DE CALOR GM e YANMAR

(Figura 5-4)

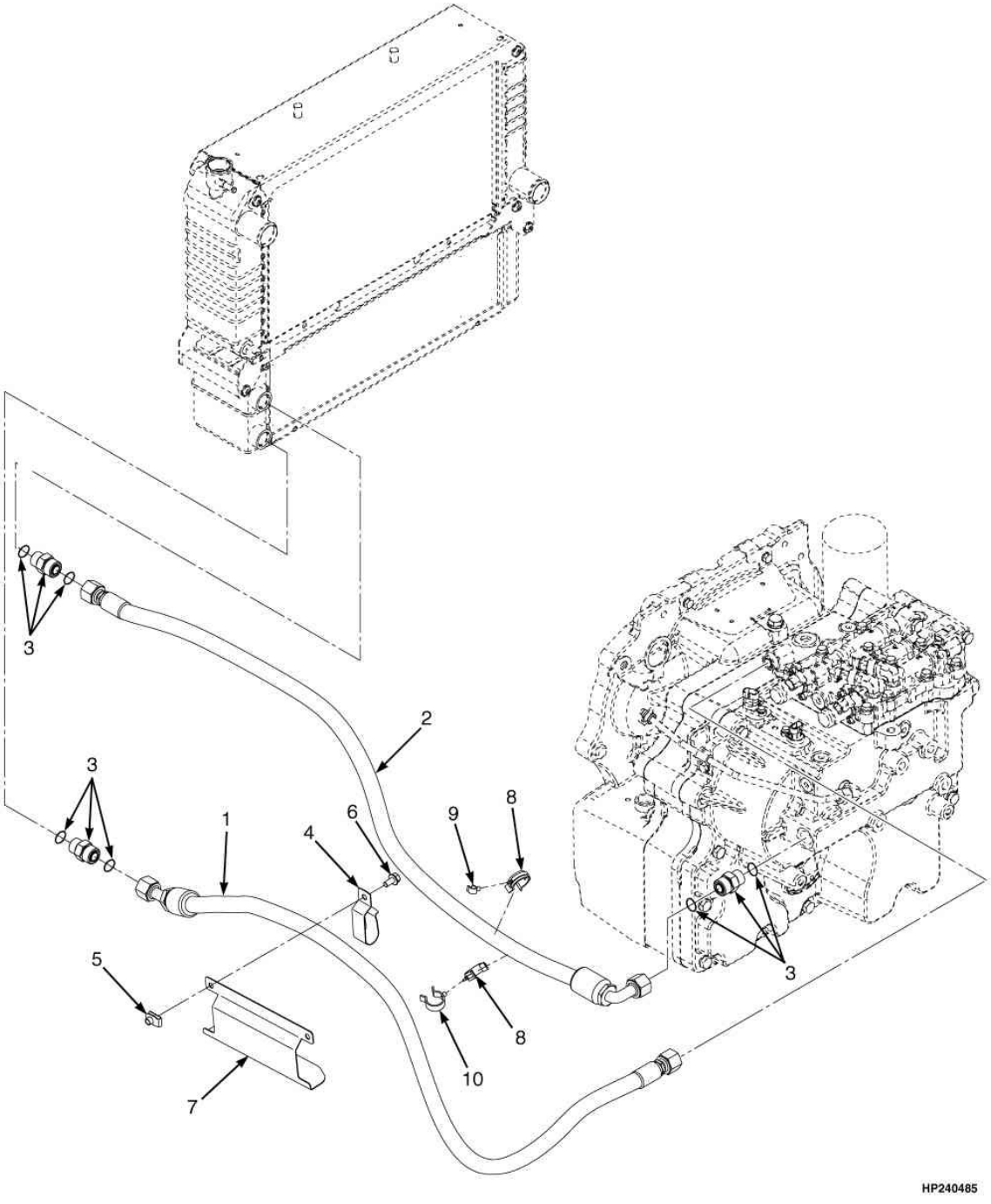

©HYSTER 2012

SISTEMA DE REFRIGERAÇÃO COM TROCADOR DE CALOR GM e YANMAR

Ref	Código	Descrição		Qtde	OBS
1	2107524	Mangueira	1		A977Y08801H==>
1	2075844	Mangueira	1		==>A977Y08779H
2	2110024	Mangueira	1		A977Y08801H==>
2	2075846	Mangueira	1		==>A977Y08779H
3	1486749	Conexao	3		
3	252729	Anel O	3		
3	16485	Anel O	3		
4	1562648	Abraçadeira	1		
5	1480237	Porca Trava	1		
6	1527879	Parafuso	1		
7	2075787	Defletor	1		
8	1569465	Abraçadeira	2		
9	1561871	Abraçadeira	1		
10	1542436	Abraçadeira	1		
11	222512	Conexão Mangueira Lado Carcaça Transmissão	1		transmissão T141/T148 aluminio. Não Ilustado
12	2109875	Conexão Válvula Transmissão	1		transmissão T141/T148 aluminio. Não Ilustado

COMPONENTES DA TRANSMISSÃO T117 PARTE TRASEIRA (==>A977Y02299D)

(Figura 5-5)

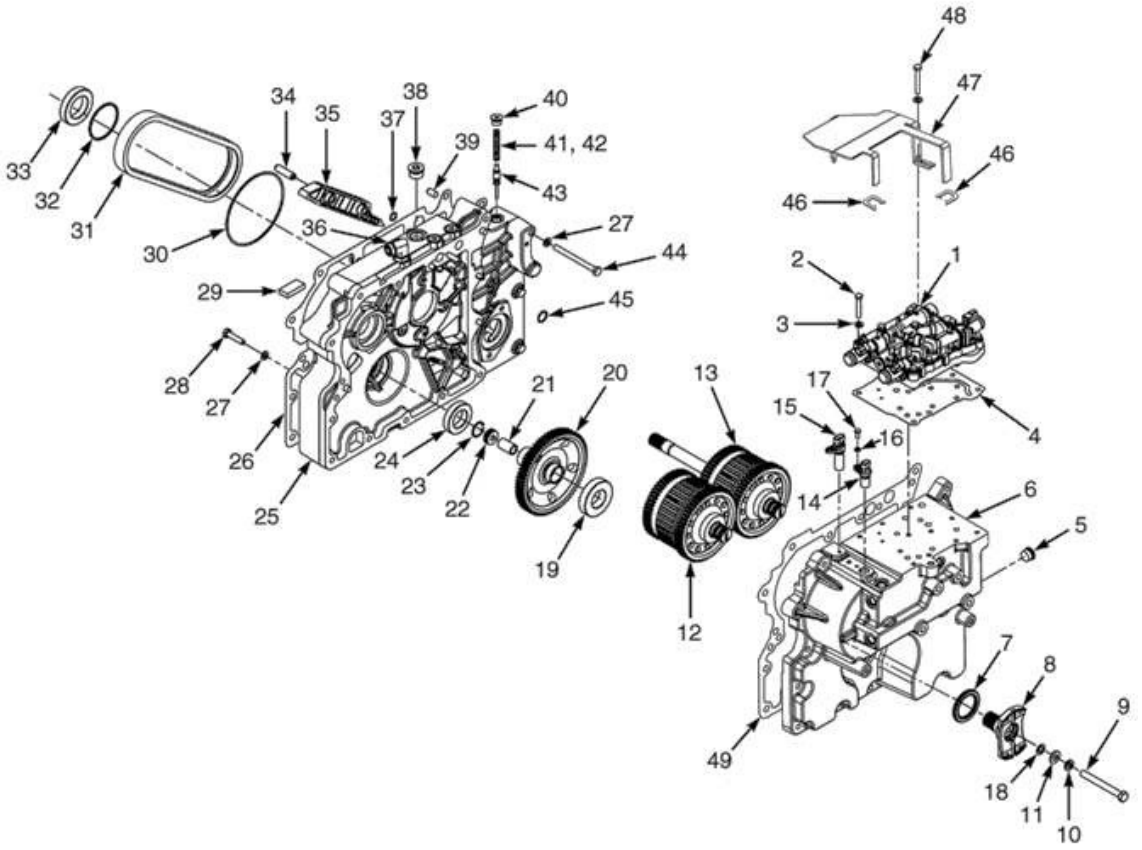

 ©HYSTER 2012

COMPONENTES DA TRANSMISSÃO T117 PARTE TRASEIRA (==>A977Y02299D)

Ref	Código	Descrição	Qtde	OBS
	1550565	Conjunto Transmissão	1	
1	1613695	Válvula de Controle	1	
1	1611835	Válvula Controle Hidraulico	1	
2	292509	Parafuso	11	
3	320157	Arruela	11	
4	1570360	Junta	1	
5	233693	Conexão	1	
5	16485	Anel O	1	
6	1624509	Carcaça da transmissão	1	
6	1624508	Carcaça da Trasmissão	1	
7	1547447	Retentor	1	
8	1550578	Flange	1	
9	18595	Parafuso	1	
10	15158	Arruela Trava	1	
11	15135	Arruela	1	
12	1595421	Pacote de embreagem (ré)	1	
13	1595420	Pacote de embreagem (frente)	1	
14	1541231	Sensor de Velocidade (Entrada)	1	
15	1541232	Sensor de Velocidade (Saída)	1	
16	292680	Arruela Trava	2	
17	292500	Parafuso	2	
18	86229	Arruela Vedação do Estator	1	
19	43208	Rolamento	1	
20	1585745	Engrenagem de Entrada	1	
21	1516851	Espacador	1	
22	1516849	Porca	1	
23	58916	Anel Trava	1	
24	44308	Rolamento de Esfera	1	
25	1550575	Carcaça da Tampa Frontal	1	
26	1550573	Junta	1	
27	388049	Arruela Trava	24	
28	292516	Parafuso	4	
29	334560	Magneto	1	
30	16682	Anel O	1	
31	1494750	Corrente	1	

COMPONENTES DA TRANSMISSÃO T117 PARTE TRASEIRA (==>A977Y02299D)

(Figura 5-5)

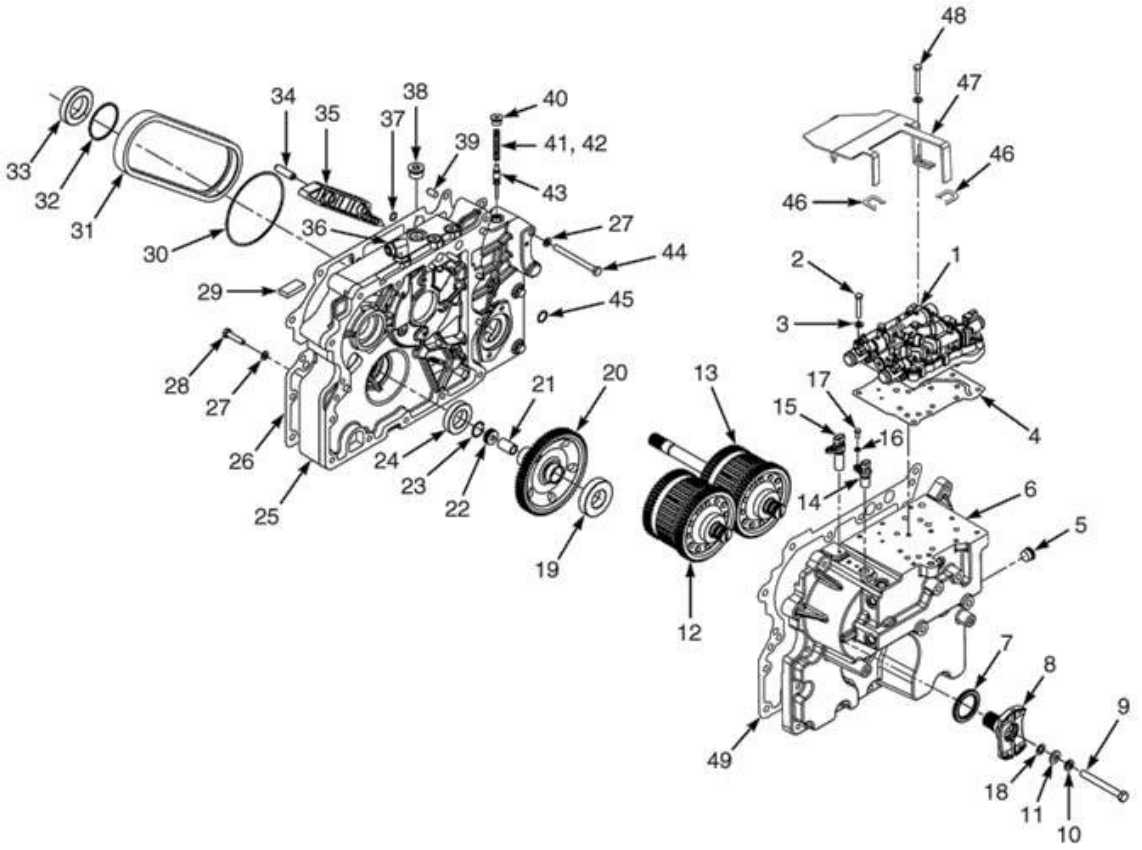

©HYSTER 2012

COMPONENTES DA TRANSMISSÃO T117 PARTE TRASEIRA (==>A977Y02299D)

Ref	Código	Descrição	Qtde	OBS
32	1544218	Anel Vedador	1	
33	44310	Rolamento de Esfera	1	
34	303100	Pino	4	
35	1553270	Retardador	2	
36	1487067	Conexão	1	
36	252729	Anel O	1	
36	16485	Anel O	1	
37	1553475	Anel O	1	
38	233683	Conexao	1	
38	16487	Anel O	1	
39	303150	Pino	4	
40	235691	Conexão	7	
41	1612918	Mola de Compressão	1	
42	1612917	Mola (regulador)	1	
43	1612916	Embolo	1	
44	1359458	Parafuso	16	
45	1553403	Anel O	4	
46	1380849	Grampo	2	
47	1569768	Proteção	1	
48	1527879	Parafuso	1	
49	1550576	Junta (Tampa p/ carcaça)	1	
	1624414	Defletor	1	

COMPONENTES DA TRANSMISSÃO T117 PARTE TRASEIRA (A977Y02300D==>)

(Figura 5-6)

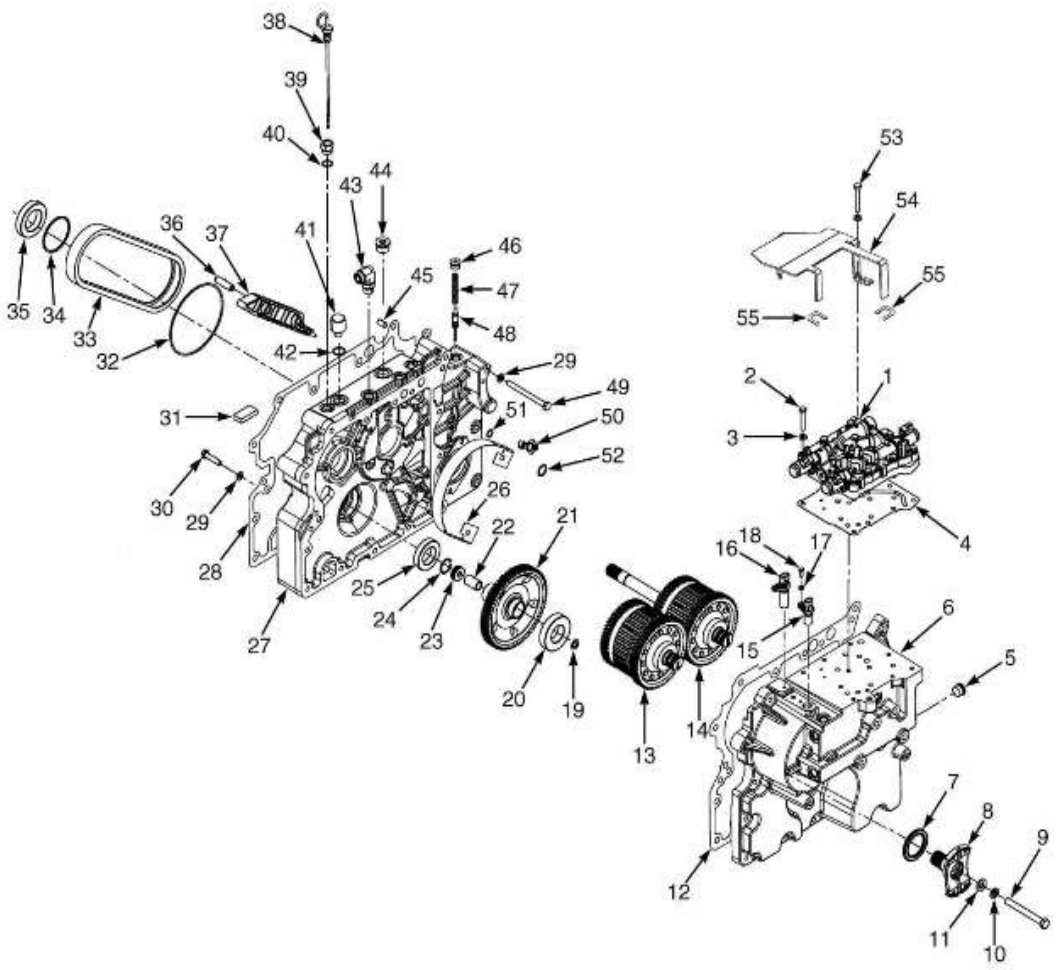

©HYSTER 2012

COMPONENTES DA TRANSMISSÃO T117 PARTE TRASEIRA (A977Y02300D==>)

Ref	Código	Descrição	Qtde	OBS
	1632260	Conjunto Transmissão	1	
1	1613695	Válvula de Controle	1	
2	292509	Parafuso	11	
3	320157	Arruela	11	
4	1570360	Junta	1	
5	233693	Conexão	1	
5	16485	Anel O	1	
6	1624509	Carcaça da transmissão	1	
7	1547447	Retentor	1	
8	1550578	Flange	1	
9	18595	Parafuso	1	
10	15158	Arruela Trava	1	
11	15135	Arruela	1	
12	1550576	Junta (Tampara p/ Carcaça)	1	
13	1595421	Pacote de embreagem (ré)	1	
14	1595420	Pacote de embreagem (frente)	1	
15	1541231	Sensor de Velocidade (Entrada)	1	
16	1541232	Sensor de Velocidade (Saída)	1	
17	292680	Arruela Trava	2	
18	292500	Parafuso	2	
19	86229	Arruela Vedação do Estator	1	
20	43208	Rolamento	1	
21	1585745	Engrenagem de Entrada	1	
22	1516851	Espacador	1	
23	1516849	Porca	1	
24	58916	Anel Trava	1	
25	44308	Rolamento de Esfera	1	
26	1624415	Tampa (acionador da bomba)	1	
27	1624503	Carcaça (tampa dianteira)	1	
28	1550573	Junta	1	
29	388049	Arrela trava	20	
30	292516	Parafuso	4	
31	334560	Magneto	1	
32	16682	Anel O	1	
33	1494750	Corrente	1	

COMPONENTES DA TRANSMISSÃO T117 PARTE TRASEIRA (A977Y02300D==>)

(Figura 5-6)

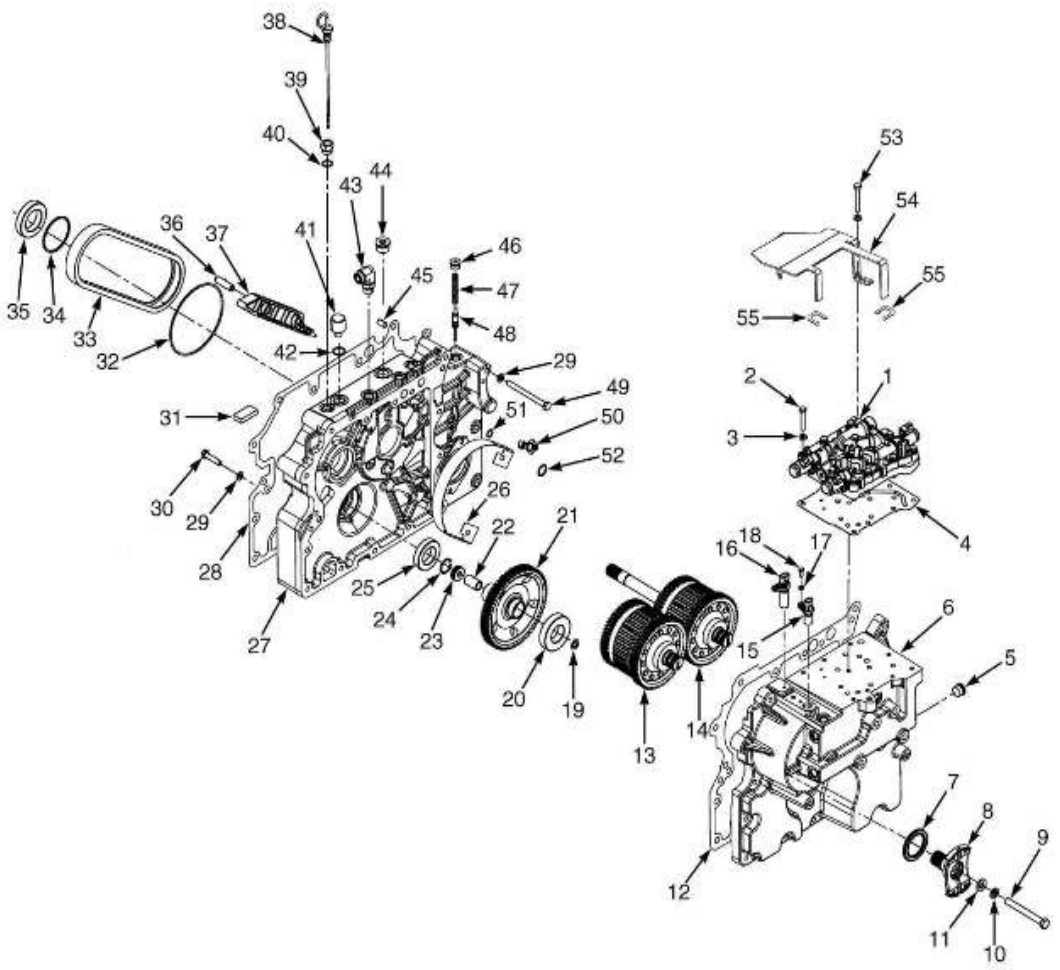

©HYSTER 2012

COMPONENTES DA TRANSMISSÃO T117 PARTE TRASEIRA (A977Y02300D==>)

Ref	Código	Descrição	Qtde	OBS
34	1544218	Anel Vedador	1	
35	44310	Rolamento de Esfera	1	
36	303100	Pino	4	
37	1553270	Retardador	2	
38	1624401	Vareta de nível de óleo	1	
39	1624405	Conexão	1	
40	16485	Anel O	1	
41	1632741	Respiro	1	
42	16486	Anel O	1	
43	1634651	Conexão	1	
44	222444	Conexão	1	
44	16486	Anel O	1	
45	303150	Pino	4	
46	235691	Conexão	1	
46	16484	Anel O	1	
47	1612918	Mola de Compressão	1	
48	1612916	Embolo	1	
49	1359458	Parafuso	16	
50	2070263	Transdutor	1	
51	1553475	Anel O	1	
52	1553403	Anel O	4	
53	1527879	Parafuso	1	
54	1569768	Proteção	1	
55	1380849	Grampo	2	

COMPONENTES DA TRANSMISSÃO T117 PARTE DIANTEIRA (==> T117M016900)

(Figura 5-7)

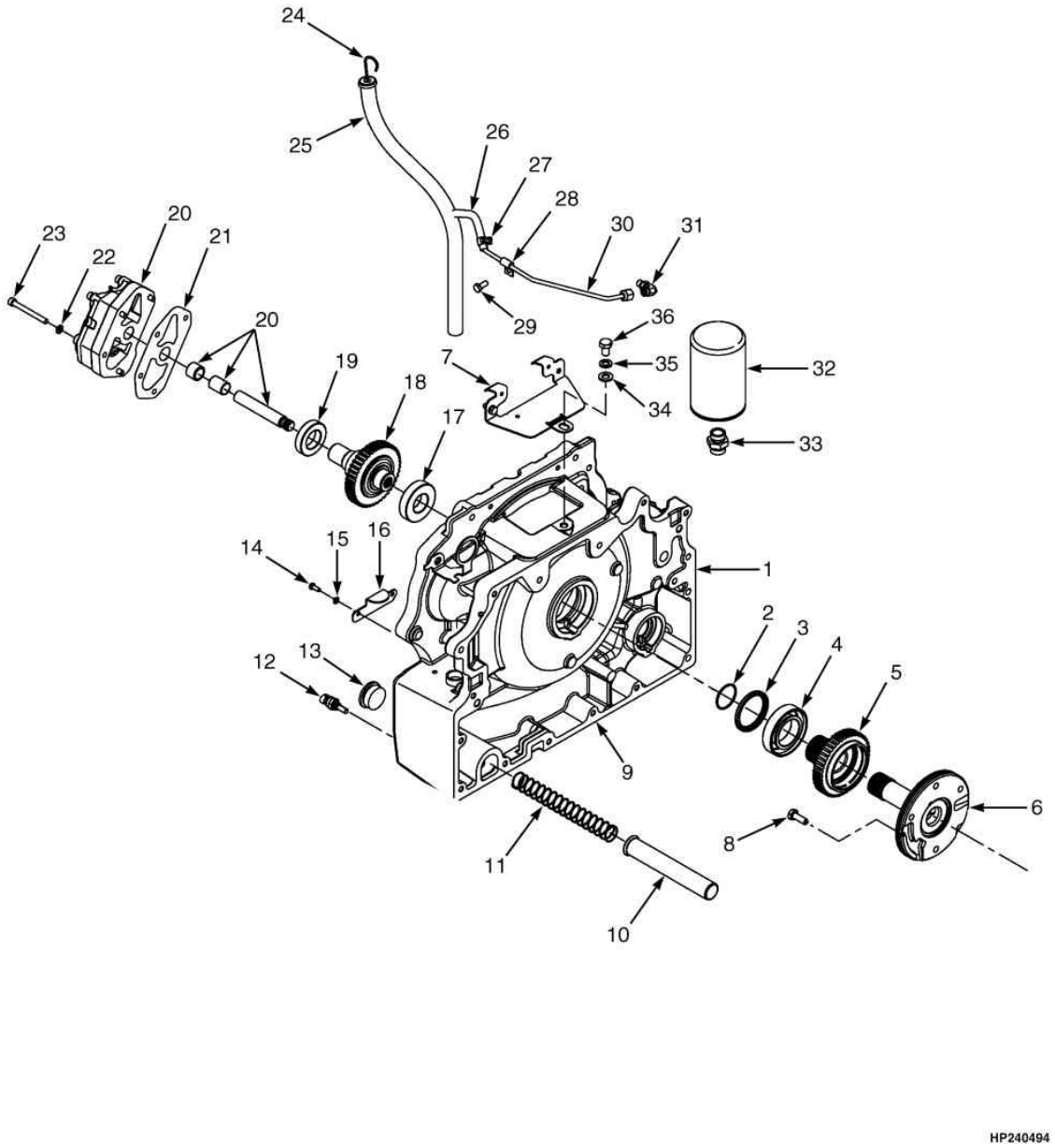

©HYSTER 2012

COMPONENTES DA TRANSMISSÃO T117 PARTE DIANTEIRA (==> T117M016900)

Ref	Código	Descrição	Qtde	OBS
	1550565	Conjunto Transmissão	1	
1	1550566	Carcaça do conversor de torque	1	
2	145481	Anel O	1	
3	1544217	Retentor	1	
4	1544216	Rolamento	1	
5	1541556	Roda Dentada	1	
6	1550585	Conjunto estator	1	
6	1516826	Bucha	1	
7	1566169	Cobertura	1	
8	136985	Parafuso	4	
9	1550573	Junta	1	
10	1550571	Tela	1	
11	1550572	Mola	1	
12	1515654	Sensor temperatura liq arrefecimento	1	
13	188210	Conexao	1	
13	16983	Anel O	1	
14	292500	Parafuso	2	
15	292680	Arruela de Pressão	2	
16	1550567	Cobertura (carcaça conversor de torque)	1	
17	43207	Rolamento	1	
18	1550574	Roda Dentada	1	
19	44307	Rolamento	1	
20	1529894	Bomba	1	
21	1525696	Junta	1	
22	292681	Arruela de Pressão	7	
23	296022	Parafuso	4	
24	1516818	Vareta Medidora	1	
25	1566166	Tubo da vareta	1	
26	169690	Mangueira	1	
27	1569616	Abraçadeira	2	
28	164488	Abraçadeira	1	
29	136681	Parafuso	3	
30	1566168	Tubo	1	
31	1487063	Conexao	1	
31	16483	Anel O	1	
32	2075558	Filtro	1	
33	1558515	Conexao	1	
34	320161	Arruela	1	
35	292683	Arruela de Pressão	1	
36	292526	Parafuso	1	

COMPONENTES DA TRANSMISSÃO T117 PARTE DIANTEIRA (T117M016901==>)

(Figura 5-8)

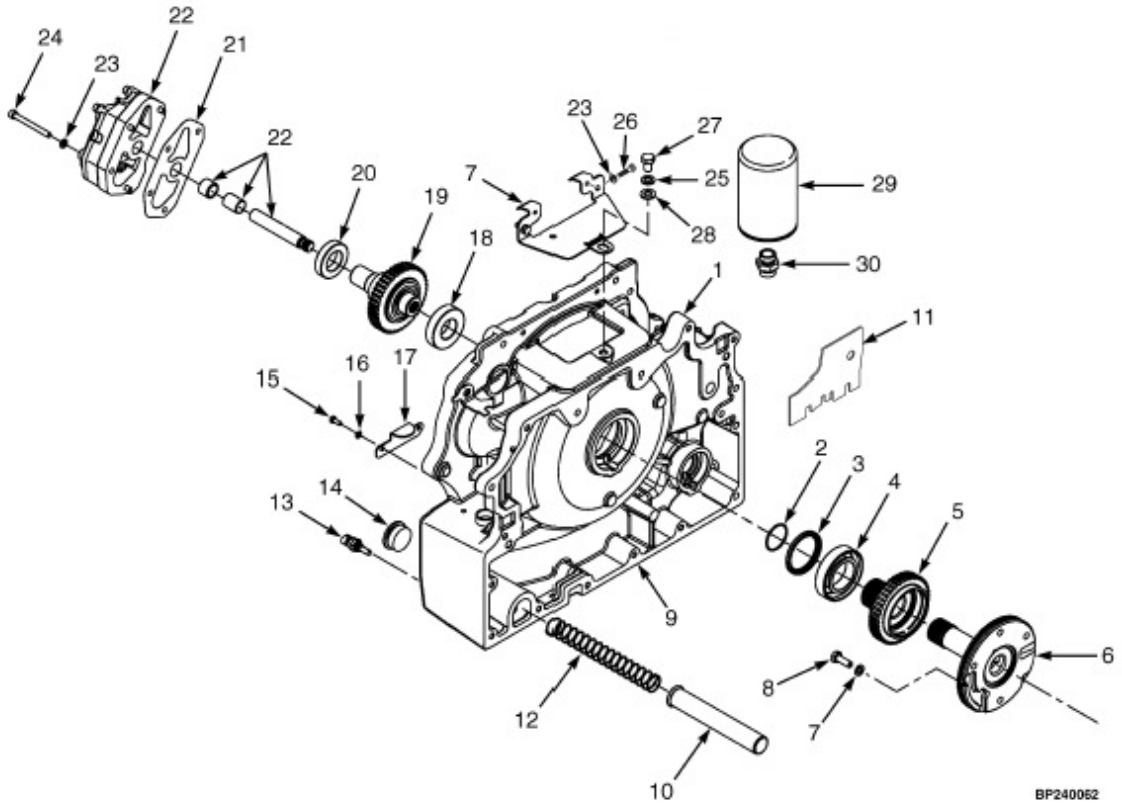

©HYSTER 2012

COMPONENTES DA TRANSMISSÃO T117 PARTE DIANTEIRA (T117M016901==>)

Ref	Código	Descrição	Qtde	OBS
	1632260	Transmissão	1	
1	1624504	Carcaça conversor de torque	1	
2	145481	Anel O	1	
3	1544217	Retentor do Conversor de Torque	1	
4	1544216	Rolamento	1	
5	1541556	Roda Dentada	1	
6	1550585	Estator	1	
6	1516826	Bucha	1	
6	NFS	Estator	1	
7	1566169	Tampa	1	
8	136985	Parafuso	4	
9	1636640	Junta (carcaça conversor para tampa)	1	
10	1550571	Tela (sucção)	1	
11	1624414	Defletor	1	
12	1550572	Mola (tela sucção)	1	
13	1515654	Sensor (temperatura refrigerante)	1	
14	188210	Bujão	1	
15	292500	Parafuso	2	
16	292680	Arruela Trava	2	
17	1550567	Chapa da tampa do conversor de torque	1	
18	43207	Rolamento de esfera	1	
19	1550574	Roda Dentada	1	
20	44307	Rolamento	1	
21	1525696	Junta (bba transmissao)	1	
22	1529894	Bomba da transmissão	1	
22	1623836	Anel O	1	
23	292681	Arruela Trava	7	
24	296022	Parafuso	4	
25	292683	Arruela Trava	1	
26	136681	Parafuso	3	
27	292526	Parafuso	1	
28	320161	Arruela	1	
29	2075558	Filtro da transmissão	1	
30	1558515	Conexão do filtro de óleo da transmissão	1	

COMPONENTES DA TRANSMISSAO T133 PARTE EXTERNA

(Figura 5-9)

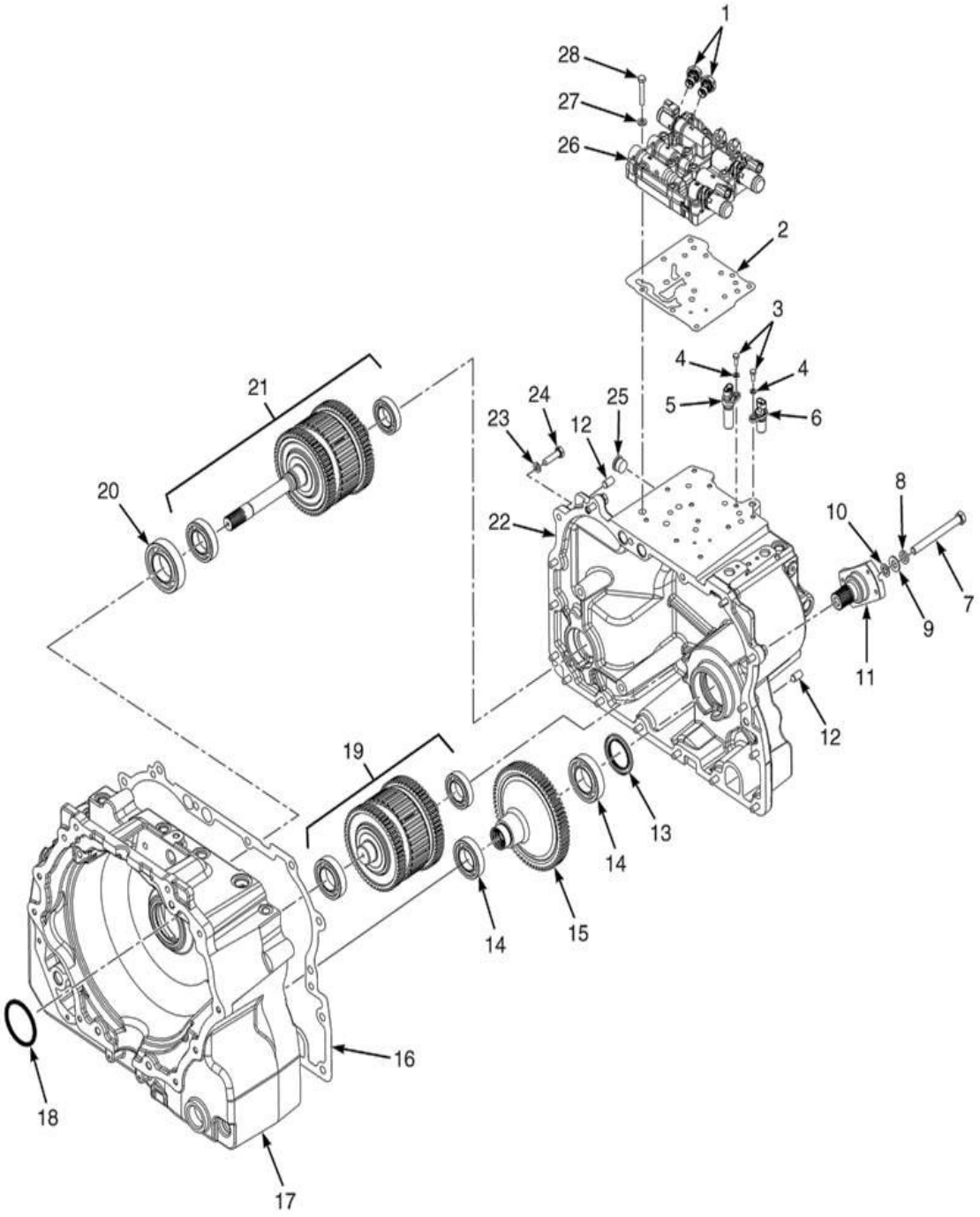

©HYSTER 2012

COMPONENTES DA TRANSMISSAO T133 PARTE EXTERNA

Ref	Código	Descrição	Qtde	OBS
	1646871	Transmissão	1	==>A977Y08802H
	1703481	Transmissão		A977Y08803H<==>A977Y12629J (Mazda) A997Y08803H<==>A977Y12614J (Yanmar) A977Y08803H<==>A977Y12750J (GM) Após vide figuras 5-11 a 5-14
1	2070263	Transdutor	2	
2	1570360	Junta	1	
3	292500	Parafuso	4	
4	292680	Arruela Trava	8	
5	1541231	Sensor de Velocidade (Entrada)	1	
6	1541232	Sensor de Velocidade (Saída)	1	
7	1654651		1	
8	15158	Arruela Trava	1	
9	15135	Arruela	1	
10	86229	Arruela Vedação do Estator	1	
11	1655880	Flange	1	
12	303150	Pino	4	
13	1547447	Retentor	1	
14	43208	Rolamento	2	
15	1638791	Pacote de Entrada	1	
16	1636640	Junta (carcaça conversor para tampa)	1	
17	1615602	Carcaça Conversor	1	
18	1544217	Retentor do Conversor de Torque	1	
19	2093523	Pacote de Saída Ré	1	
19	1581116	Rolamento de esfera	1	
19	43207	Rolamento de esfera	1	
20	1544216	Rolamento	1	
21	1646880	Pacote de Saída Frente	1	
21	1581116	Rolamento de esfera	1	
21	124603	Rolamento de esfera	1	
22	1615601	Carcaça da Transmissao	1	
23	388049	Arruela Trava	25	
24	292515	Parafuso	15	
25	233693	Conexão	1	
25	16485	Anel O	1	
26	1665205	Válvula de Controle	1	
27	320157	Arruela	11	
28	292509	Parafuso	11	

COMPONENTES DA TRANSMISSÃO T133 PARTE INTERNA

(Figura 5-10)

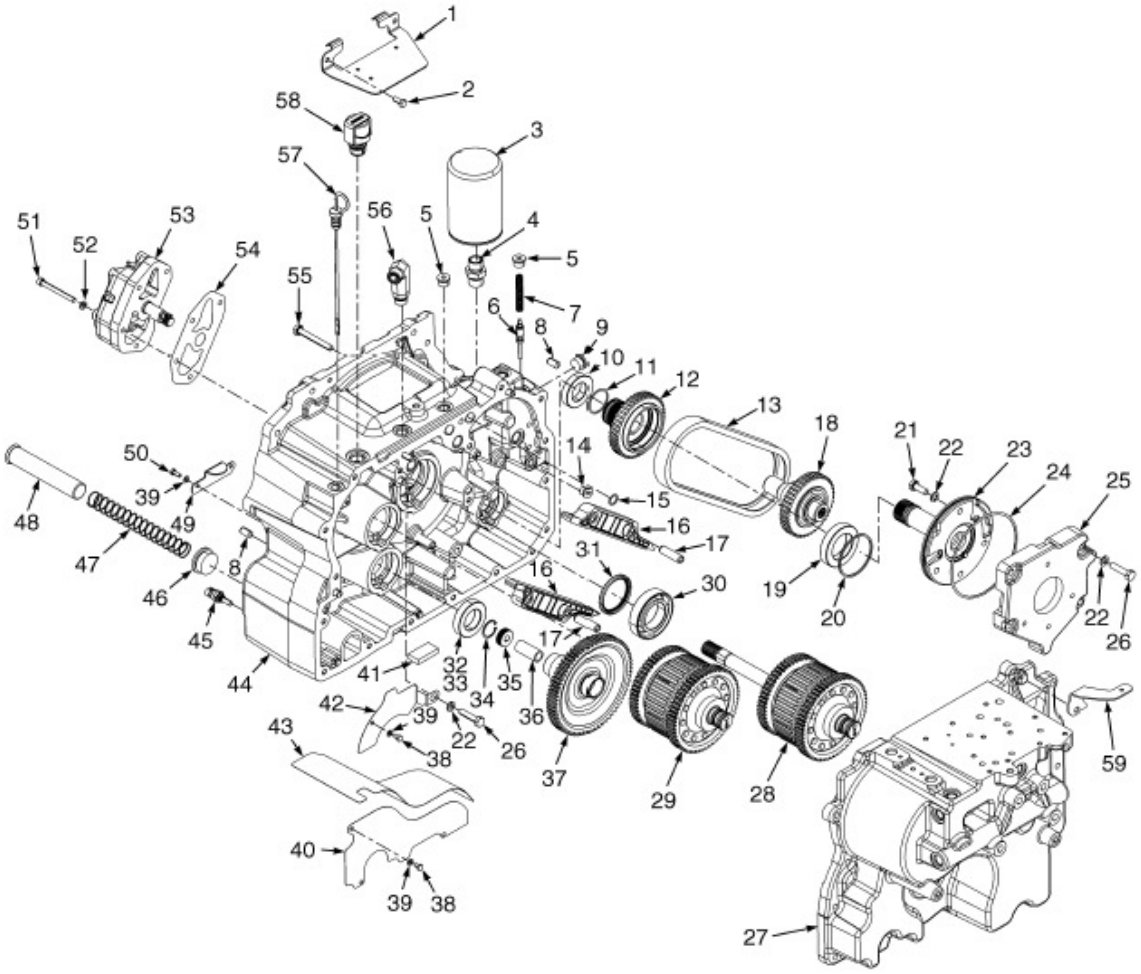

©HYSTER 2012

COMPONENTES DA TRANSMISSÃO T133 PARTE INTERNA

Ref	Código	Descrição	Qtde	OBS
	1646871	Transmissao	1	==>A977Y08802H
	1703481	Transmissao	1	A977Y08803H<==>A977Y12629J (Mazda) A997Y08803H<==>A977Y12614J (Yanmar) A977Y08803H<==>A977Y12750J (GM) Após vide figuras 5-11 a 5-14
1	1622888	Tampa da carcaça do conversor	1	
2	136681	Parafuso	2	
3	2075558	Filtro	1	
4	1558515	Conexão	1	
5	235691	Conexão	8	
5	16484	Anel O	1	
6	1612916	Embolo	1	
7	1612918	Mola de Compressão	1	
8	303150	Pino	2	
9	233693	Conexão	2	
9	16485	Anel O	1	
10	44307	Rolamento	1	
11	145481	Anel O	1	
12	1541556	Roda dentada	1	
13	1494750	Corrente	1	
14	222443	Conexão	1	
14	16483	Anel O	1	
15	1553403	Anel O	4	
16	1615804	Guia da Corrente	2	
17	303100	Pino	4	
18	1550574	Roda dentada	1	
19	44310	Rolamento de Esfera	1	
20	1544218	Anel Vedador	1	
21	136985	Parafuso	4	
22	292682	Arruela Trava	4	
23	1550585	Estator	1	
23	1516826	Bucha	1	
24	16682	Anel O	1	
25	1615603	Alojamento do estator	1	
26	292516	Parafuso	4	
27	1615601	Carcaça da Transmissao	1	
28	1646880	Pacote de Frente	1	
29	1646879	Pacote de Ré	1	
30	1544216	Rolamento	1	
31	1544217	Retentor do Conversor de Torque	1	

COMPONENTES DA TRANSMISSÃO T133 PARTE INTERNA

(Figura 5-10)

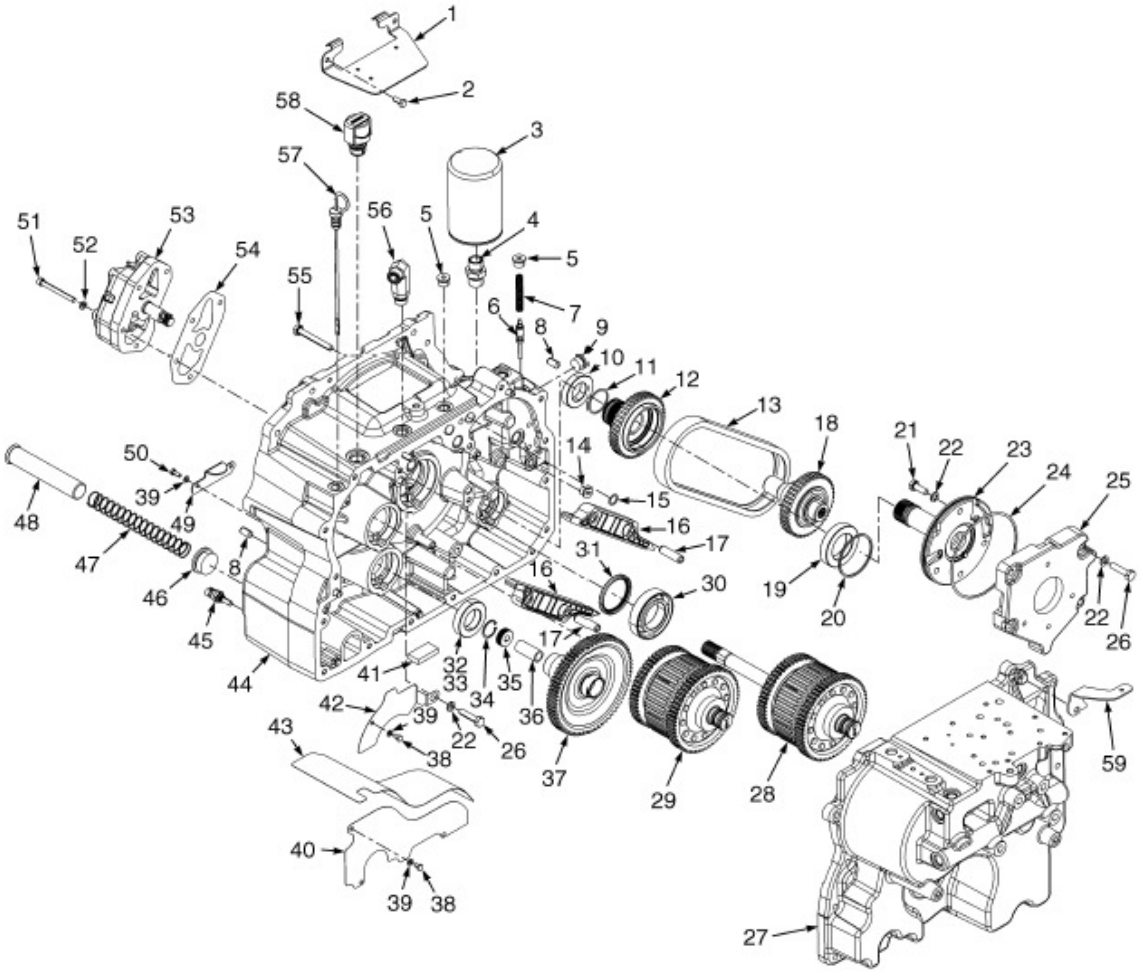

©HYSTER 2012

COMPONENTES DA TRANSMISSÃO T133 PARTE INTERNA

Ref	Código	Descrição	Qtde	OBS
32	44308	Rolamento de Esfera	1	
33	264159	Vedante líquido	CN	
34	58916	Anel Trava	1	
35	1516849	Porca	1	
36	1636645	Espaçador	1	
37	1638791	Engrenagem de Saída	1	
38	148962	Parafuso	4	
39	292680	Arruela Trava	8	
40	1627453	Protetor Inferior	1	
41	334560	Magneto	1	
42	1624408	Protetor Superior	1	
43	1622887	Defletor	1	
44	1615602	Carcaça do Conversor de Torque	1	
45	1515654	Sensor de Temperatura	1	
46	188210	Bujão	1	
46	16983	Anel O	1	
47	1550572	Mola (Sucção)	1	
48	1627465	Tela (Sucção)	1	
49	1550567	Chapa da Tampa do Conversor de Torque	1	
50	292500	Parafuso	4	
51	296022	Parafuso	4	
52	292681	Arruela Trava	6	
53	1529894	Bomba da Transmissão	1	
53	1623836	Anel O bomba transmissão	1	
54	1525696	Junta	1	
55	292522	Parafuso	2	
56	1487067	Conexão	1	usada nas Transmissões T117/133
57	1624401	Vareta de nível de óleo	1	
58	1632741	Respiro	1	
58	16486	Anel O	1	
59	1652575	Suporte	1	

COMPONENTES DA TRANSMISSÃO ALUMÍNIO T141 PARTE DIANTEIRA (ACIONAMENTO ENGRENAGEM) (==>A977Y12629J)

(Figura 5-11)

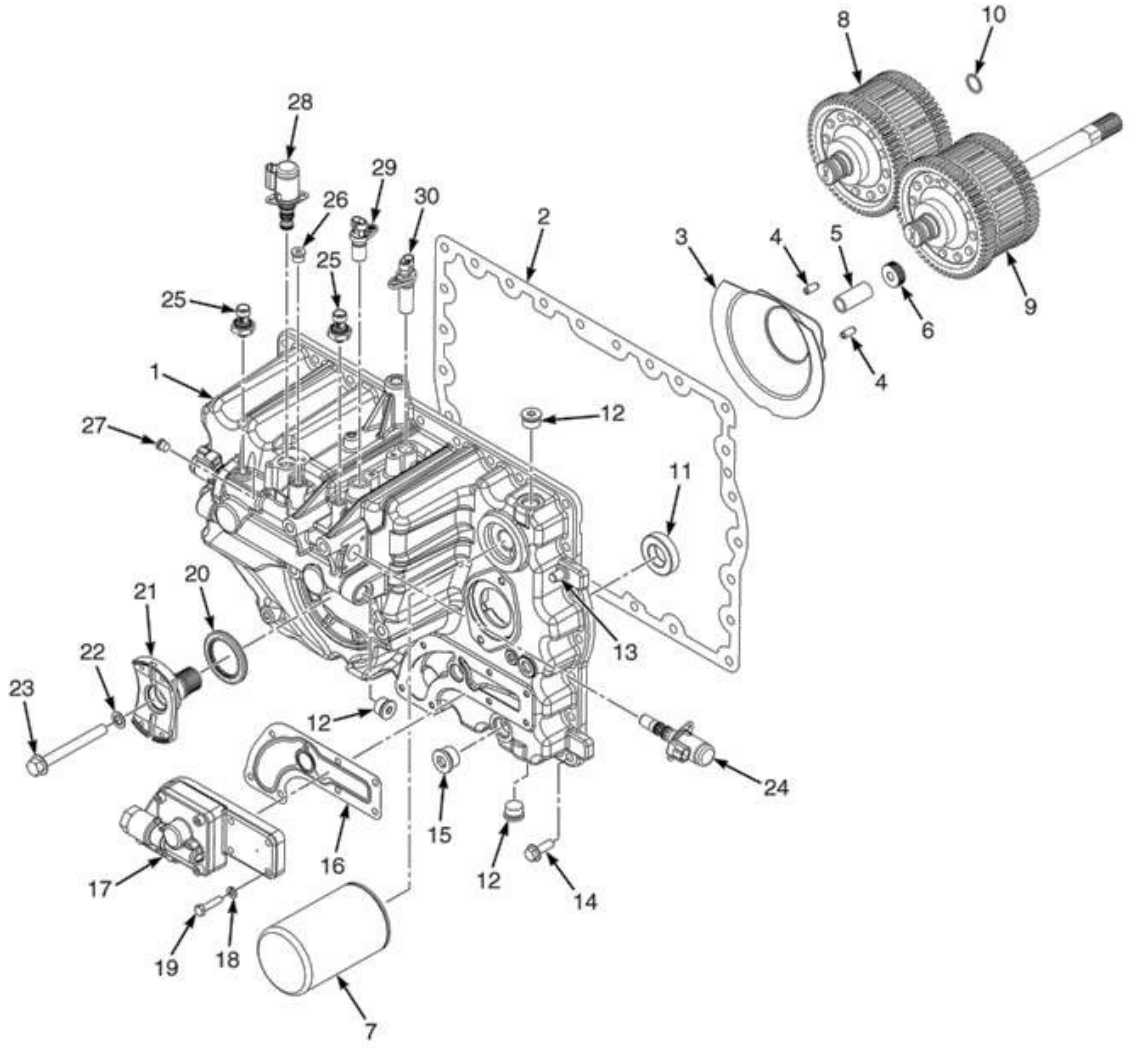

©HYSTER 2012

COMPONENTES DA TRANSMISSÃO ALUMÍNIO T141 PARTE DIANTEIRA (ACIONAMENTO ENGRENAGEM) (==>A977Y12629J)

Ref	Código	Descrição	Qtde	OBS
	1675651	Conjunto da Transmissão	1	
1	1675648	Carcaça da Transmissão	1	
2	1702335	Junta	1	
3	1688435	Tampa	1	
4	302472	Pino	2	
5	1636645	Espaçador	1	
6	1516849	Porca	1	
7	2075558	Filtro	1	
8	1676324	Pacote de embreagem (ré)	1	
9	1676323	Pacote de embreagem (frente)	1	
10	1553403	Anel O	1	
11	44306	Rolamento de esferas	2	
12	233693	Conexão	3	
13	303150	Pino	2	
14	1527884	Parafuso	26	
15	222444	Conexão	1	
16	1702336	Junta	1	
17	2102764	Bomba	1	
18	292681	Arruela Trava	9	
19	293616	Parafuso de Fixação do Eixo Cardan	7	
20	1547447	Retentor	1	
21	1655880	Flange	1	
22	86229	Arruela Vedação do Estator	1	
23	1654651	Prafuso do cabeçote da flange	1	
24	1660500	Válvula Proporcional	1	
25	2070263	Transdutor	1	
26	222443	Conexão	1	
27	222442	Conexão	1	
28	1520660	Solenóide	1	
29	1541231	Sensor de Velocidade (Entrada)	1	
30	1541232	Sensor de Velocidade (Saída)	1	
	145481	Anel O	1	Não ilustrado
	293741	Parafuso	1	Não ilustrado

COMPONENTES DA TRANSMISSÃO ALUMÍNIO T148 PARTE DIANTEIRA (ACIONAMENTO CORRENTE) MAZDA / GM / YANMAR

(Figura 5-12)

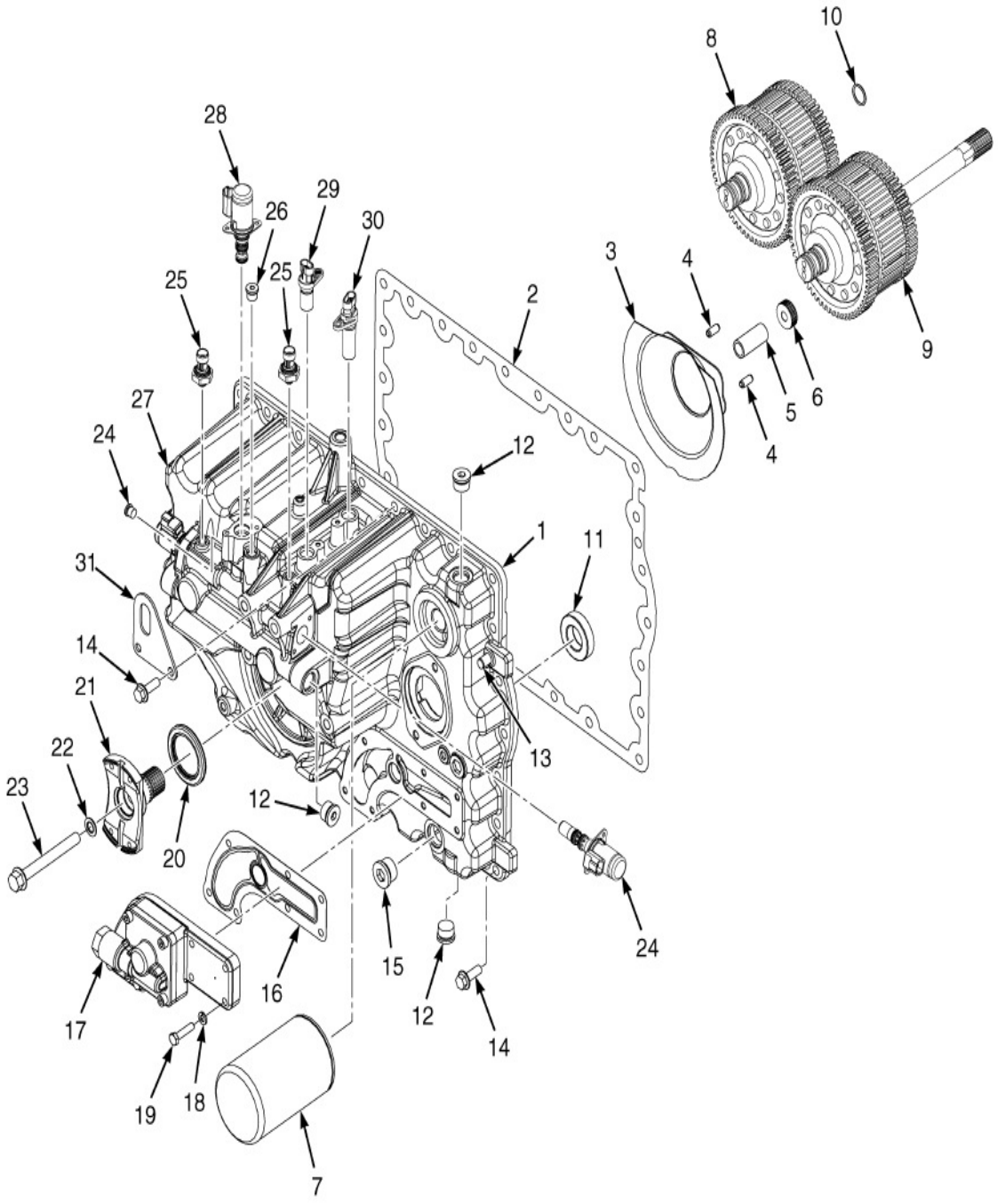

©HYSTER 2012

COMPONENTES DA TRANSMISSÃO ALUMÍNIO T148 PARTE DIANTEIRA (ACIONAMENTO CORRENTE) MAZDA / GM / YANMAR

Ref	Código	Descrição	Qtde	OBS
	4020056	Conjunto Transmissão	1	A977Y12630J==> (Mazda) A977Y12689J==> (Yanmar) A977Y12816J==> (GM)
1	4025209	Carcaca Transmissao	1	
2	1702335	Junta carcaca dianteira transmissao	1	
3	1688435	Tampa Transmissão	1	
4	173056	Pino Tampa	2	
5	1636645	Espacador tampa	1	
6	1516849	Porca	1	
7	4020588	Filtro Transmissão	1	
8	1676324	Pacote De Embreagem (Reversão)	1	
9	1676323	Pacote De Embreagem (Frente)	1	
10	118361	Anel O	1	
11	44306	Rolamento De Esfera	2	
12	233693	Conexao valvula Principal	3	
13	303150	Pino	2	
14	1527884	Parafuso	26	
15	222444	Conexão	1	
15	16486	Anel O	1	
16	1702336	Junta	1	
17	4606846	Bomba transmissão	1	
18	292681	Arruela trava	9	
19	293616	Parafuso	7	
20	1547447	Retentor Óleo	1	
21	1655880	Flange	1	
22	86229	Retentor	1	
23	1654651	Parafuso flange	1	
24	1660500	Valvula solenoide proporcional	2	
24	293741	Parafuso	4	
25	2070263	Transdutor pressão	2	
26	222443	Conexao	1	
26	16483	Anel O	1	
27	222442	Conexao	1	
27	204128	Bujao	1	
27	16481	Anel O	1	
28	1520660	Valvula solenoide	1	
28	293741	Parafuso	2	
29	1541231	Sensor de velocidade entrada (TISS)	1	
29	292500	Parafuso	1	

COMPONENTES DA TRANSMISSÃO ALUMÍNIO T148 PARTE DIANTEIRA (ACIONAMENTO CORRENTE) MAZDA / GM / YANMAR

(Figura 5-12)

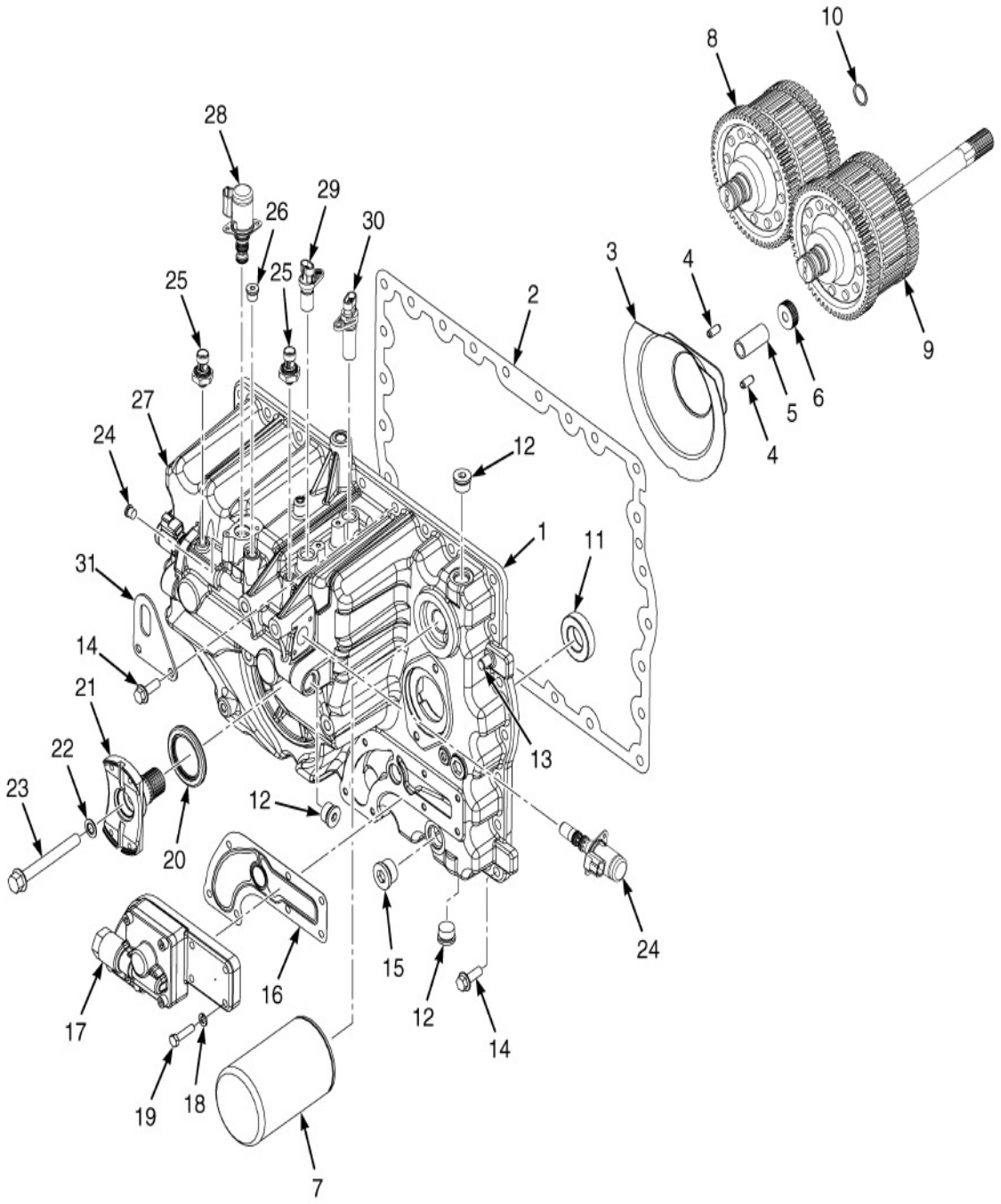

©HYSTER 2012

COMPONENTES DA TRANSMISSÃO ALUMÍNIO T148 PARTE DIANTEIRA (ACIONAMENTO CORRENTE) MAZDA / GM / YANMAR

Ref	Código	Descrição		Qtde	OBS
29	292680	Arruela	1		
30	1541232	Sensor de velocidade saída (TOSS)	1		
30	292500	Parafuso	1		
30	292680	Arruela	1		
	145481	Anel O	1		Não ilustrado
31	4025106	Alça de içamento	1		
	293741	Parafuso	6		Não ilustrado

COMPONENTES DA TRANSMISSÃO ALUMÍNIO T141 PARTE TRASEIRA (ACIONAMENTO ENGRENAGEM) (==>A977Y12629J) (SOMENTE MAZDA)

(Figura 5-13)

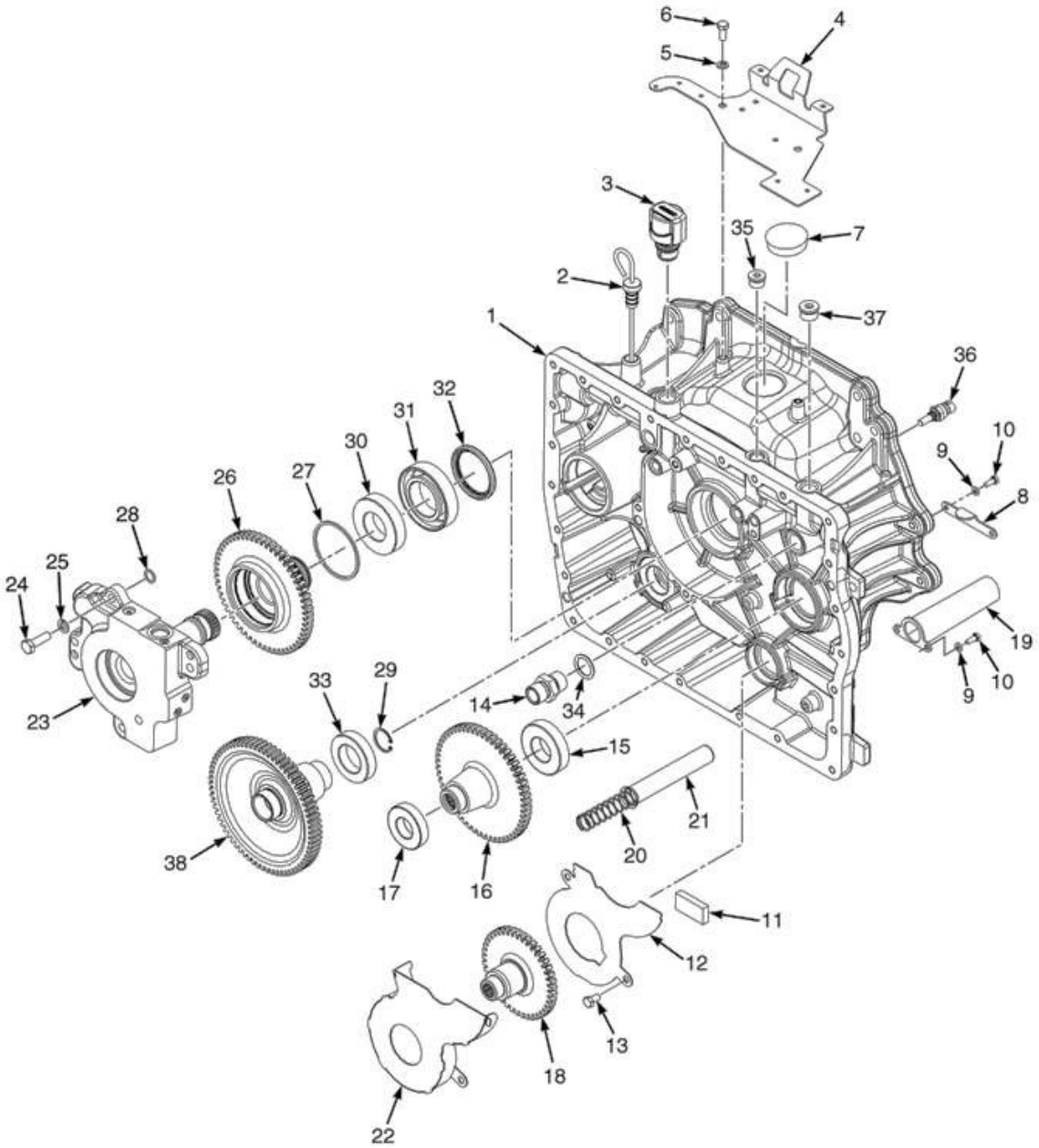

©HYSTER 2012

COMPONENTES DA TRANSMISSÃO ALUMÍNIO T141 PARTE TRASEIRA (ACIONAMENTO ENGRENAGEM) (==>A977Y12629J) (SOMENTE MAZDA)

Ref	Código	Descrição	Qtde	OBS
	1675651	Conjunto da Transmissão	1	
1	1675649	Carcaça do Convresor	1	
2	1624401	Vareta de nível de óleo	1	
3	1632741	Respiro	1	
4	1684027	Tampa	1	
5	292681	Arruela Trava	2	
6	136681	Parafuso	2	
7	1703644	Bujão	1	
8	1687847	Placa da tampa	1	
9	292680	Arruela Trava	3	
10	292500	Parafuso	3	
11	334560	Magneto	1	
12	1676519	Tampa	1	
13	287851	Parafuso	2	
14	1558515	Conexão do filtro de óleo da transmissão	1	
15	43207	Rolamento de esfera	1	
16	4006034	Engrenagem	1	
17	44307	Rolamento	1	
18	4006035	Engrenagem	1	
19	1702520	Tampa	1	
20	334450	Tela	1	
21	1688598	Mola	1	
22	1686782	Tampa	1	
23	1675647	Carcaça	1	
24	287860	Parafuso	4	
25	292682	Arruela Trava	4	
26	4006033	Engrenagem	1	
27	1544218	Anel Vedador	1	
28	1553475	Anel O	2	
29	58916	Anel Trava	1	
30	43208	Rolamento	2	
31	1544216	Rolamento	1	
32	1544217	Retentor do Conversor de Torque	1	
33	44308	Rolamento de Esfera	1	
34	280157	Anel O	1	
35	235691	Conexão	1	
36	1515654	Sensor (temperatura refrigerante)	1	
37	233693	Conexão	3	
38	1684389	Engrenagem da Transmisão	1	

COMPONENTES DA TRANSMISSÃO ALUMÍNIO T148 PARTE TRASEIRA (ACIONAMENTO CORRENTE) MAZDA / GM / YANMAR

(Figura 5-14)

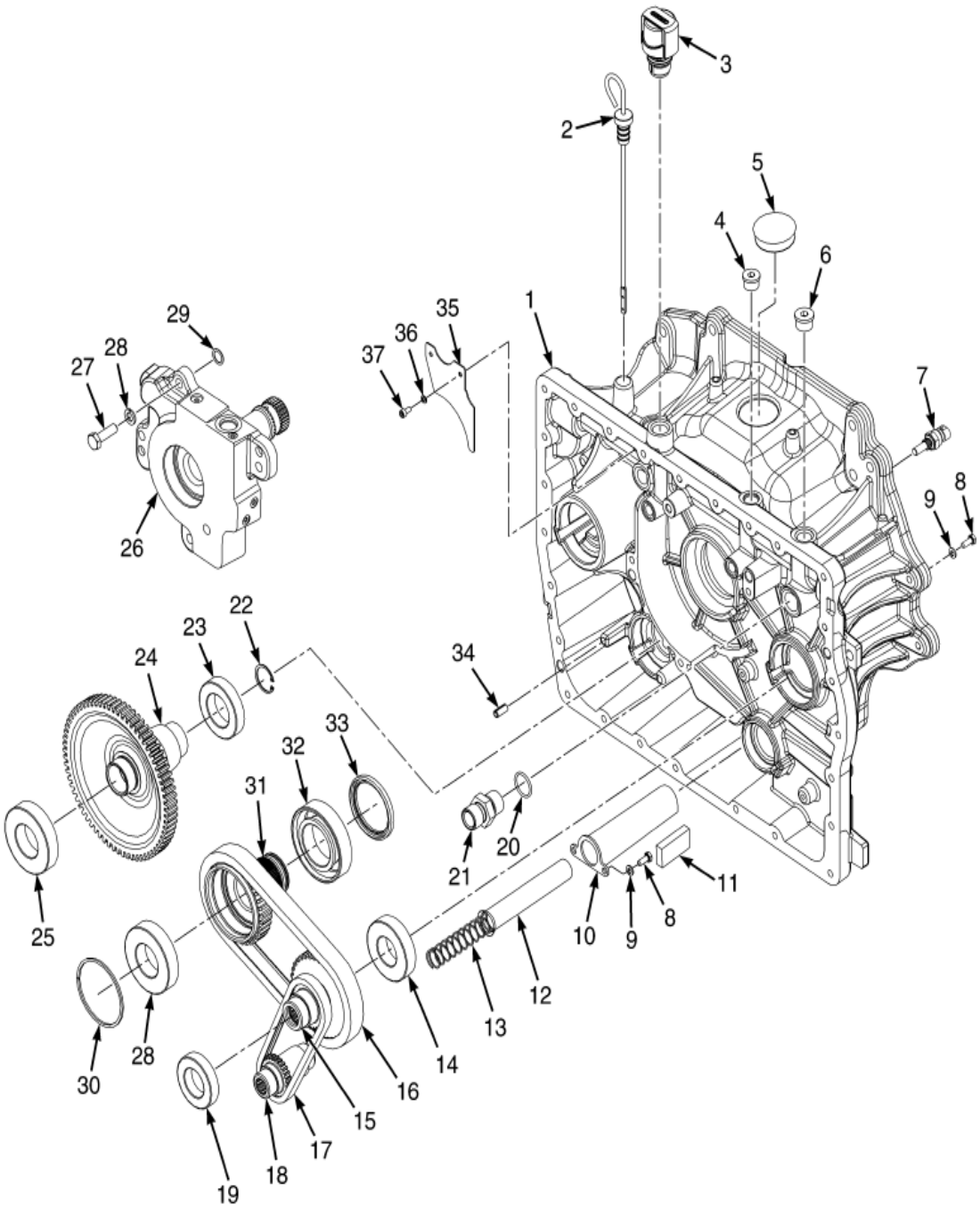

©HYSTER 2012

COMPONENTES DA TRANSMISSÃO ALUMÍNIO T148 PARTE TRASEIRA (ACIONAMENTO CORRENTE) MAZDA / GM / YANMAR

Ref	Código	Descrição	Qtde	OBS
	4020056	Conjunto transmissão	1	A977Y12630J==> (Mazda) A977Y12689J==> (Yanmar) A977Y12816J==> (GM)
1	4016150	Carcaca transmissão	1	
2	1624401	Vareta nivel de óleo	1	
3	1632741	Respiro	1	
3	16486	Anel O	1	
4	235691	Conexão	1	
5	1703644	Bujão	1	
6	233693	Conexão	3	
6	16485	Anel O	1	
7	1515654	Sensor temperatura	1	
8	292500	Parafuso	2	
9	292680	Arruela	4	
10	1702520	Tampa	1	
11	334560	Magneto	1	
12	334450	Tela	1	
13	1688598	Mola	1	
14	43207	Rolamento de esfera	1	
15	4016152	Roda dentada transmissão	1	
16	4020467	Corrente transmissão	1	
17	4020466	Corrente transmissão	1	
18	4010318	Roda dentada transmissão	1	
19	44307	Rolamento de esfera	1	
20	39375	Anel O	1	
21	1558515	Conexão	1	
22	58916	Anel trava	1	
23	44308	Rolamento de esfera	1	
24	1684389	Engrenagem saída	1	
25	43208	Rolamento de esfera	2	
26	1675647	Estator	1	
27	287860	Parafuso	4	
28	292682	Arruela trava	4	
29	104681	Anel O	2	
30	1544218	Anel	1	
31	4016151	Roda dentada	1	
32	1544216	Rolamento	1	
33	1544217	Retentor conversor torque	1	
34	303150	Pino	2	
35	4020311	Chapa	1	
36	292679	Arruela	2	
37	293741	Parafuso	2	

EMBREAGEM DE FRENTE TRANSMISSÃO AÇO MODELOS T117 / T133

(Figura 5-15)

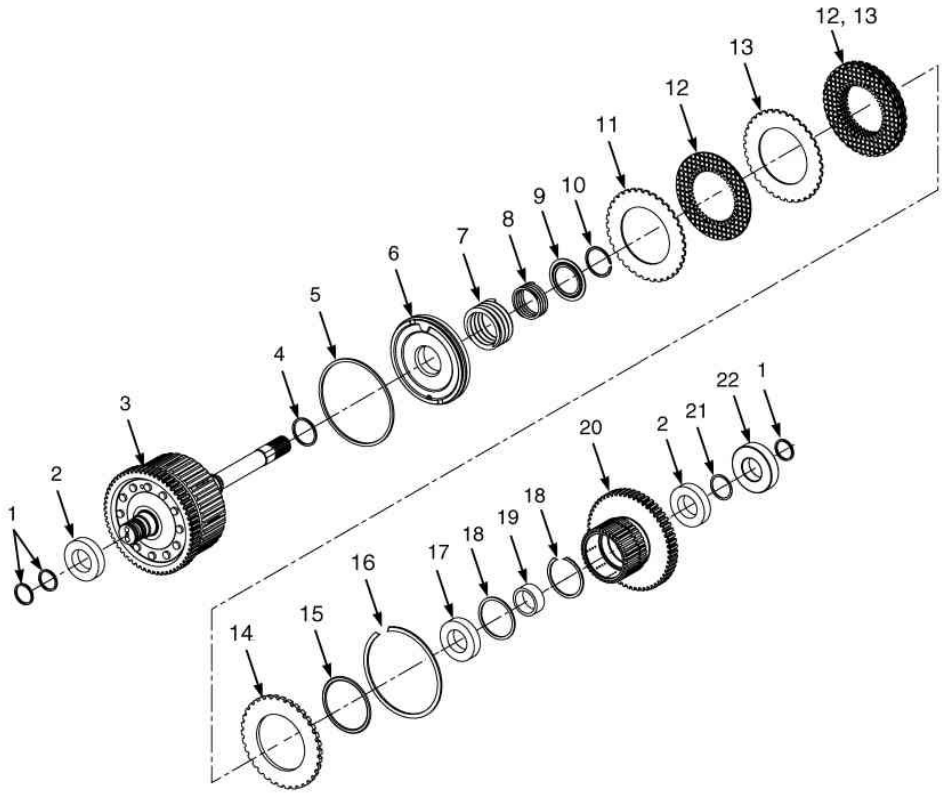

©HYSTER 2012

EMBREAGEM DE FRENTE TRANSMISSÃO AÇO MODELOS T117 / T133

Ref	Código	Descrição	Qtde	OBS
	1646880	Pacote de Embreagem - Entrada/Frente	1	
	1543102	Kit Discos e Placas	1	
	1595425	Kit de Vedação	1	
1	NFS	Anel de vedação	3	Kit 1595425
2	1581116	Rolamento	2	
3	1581104	Engrenagem com eixo	1	
4	NFS	Anel de Vedação	1	Kit 1595425
5	NFS	Anel de Vedação	1	Kit 1595425
6	1552525	Pistão	1	
7	1581108	Mola	1	
8	1581098	Mola	1	
9	1581099	Guia Da Mola	1	
10	1581100	Anel Trava	1	
11	NFS	Prato conico	1	Kit 1543102
12	NFS	Placa de fricção	5	Kit 1543102
13	NFS	Placa separadora	4	Kit 1543102
14	1543098	Placa Pressão 5.2 mm	1	
14	1543097	Placa Pressão 5.4 mm	1	
14	1543096	Placa Pressão 5.6 mm	1	
14	1543094	Placa Pressão 5.8 mm	1	
14	1537449	Placa Pressão 6.0 mm	1	
15	NFS	Anel O	1	Kit 1595425
16	1537450	Anel Trava	1	
17	124603	Rolamento	1	
18	1581107	Anel Trava	2	
19	1581117	Espacador	1	
20	1595427	Engrenagem	1	
21	1581106	Anel Trava	1	
22	43207	Rolamento	1	

EMBREAGEM DE RÉ P/ TRANSMISSÕES AÇO T117 e T133 (==>A977Y03176E)

(Figura 5-16)

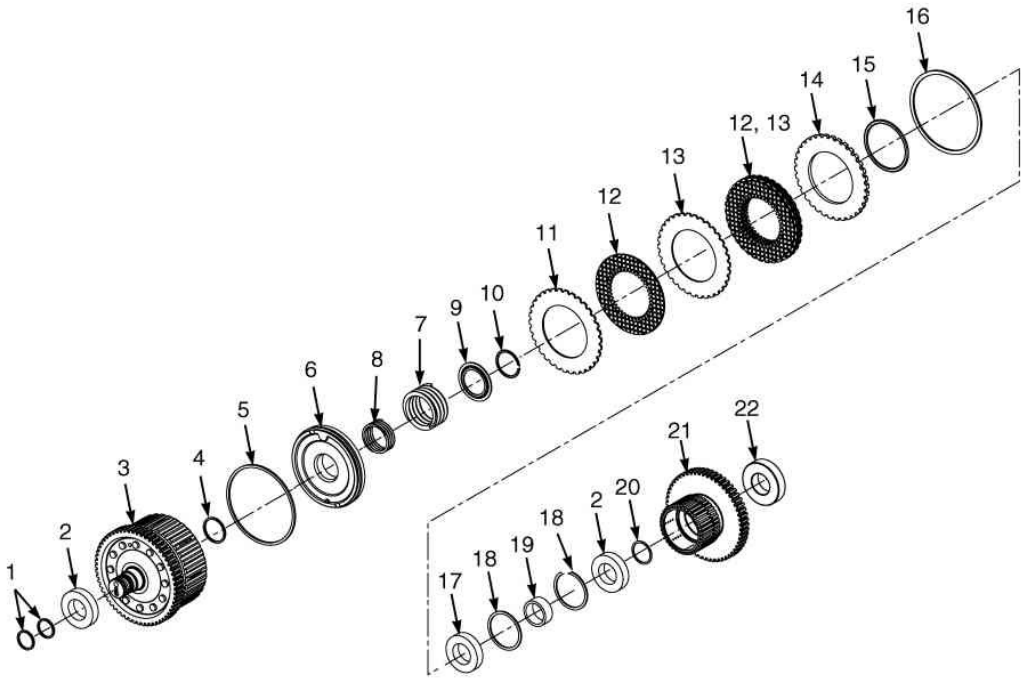

©HYSTER 2012

EMBREAGEM DE RÉ P/ TRANSMISSÕES AÇO T117 e T133 (==>A977Y03176E)

Ref	Código	Descrição	Qtde	OBS
	1646879	Pacote de Embreagem - Saida/Ré	1	
	1543102	Kit Discos e Placas	1	
	1595425	Kit de Vedação	1	
1	NFS	Vedador	2	Kit 1595425
2	1581116	Rolamento	2	
3	1581114	Engrenagem com eixo	1	
4	NFS	Vedador	1	Kit 1595425
5	NFS	Vedador	1	Kit 1595425
6	1552525	Pistão	1	
7	1581108	Mola	1	
8	1581098	Mola	1	
9	1581099	Guia Da Mola	1	
10	1581100	Anel Trava	1	
11	NFS	Prato conico	1	Kit 1543102
12	NFS	Placa de fricção	5	Kit 1543102
13	NFS	Placa separadora	4	Kit 1543102
14	1543098	Placa Pressão	1	5.2 mm
14	1543097	Placa Pressão	1	5.4 mm
14	1543096	Placa Pressão	1	5.6 mm
14	1543094	Placa Pressão	1	5.8 mm
14	1537449	Placa Pressão	1	6.0 mm
15	NFS	Anel O	1	Kit 1595425
16	1537450	Anel Trava	1	
17	124603	Rolamento	1	
18	1581107	Anel Trava	1	
19	1581117	Espacador	1	
20	1581106	Anel Trava	1	
21	1595427	Engrenagem	1	
22	43207	Rolamento	1	

EMBREAGEM DE RÉ P/ TRANSMISSÕES AÇO T117, T133 (A977Y03177E==>)

(Figura 5-17)

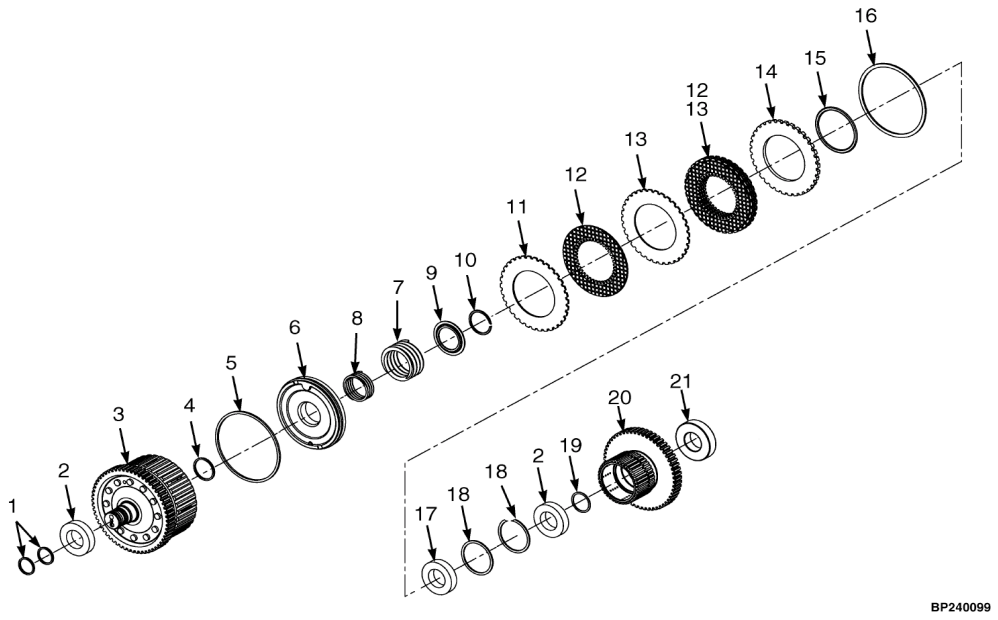

©HYSTER 2012

EMBREAGEM DE RÉ P/ TRANSMISSÕES AÇO T117, T133 (A977Y03177E==>)

Ref	Código	Descrição		Qtde	OBS
	2093523	Pacote de embreagem (ré)	1		
1	NFS	Vedação	2		Parte do Kit 2085126, 2085127
2	1581116	Rolamento de esfera	2		
3	1581114	Eixo	1		
4	NFS	Vedação	1		Parte do Kit 2085126, 2085127
5	NFS	Vedação	1		Parte do Kit 2085126, 2085127
6	2085129	Pistão	1		
7	1581108	Mola	1		
8	1581098	Mola	1		
9	1581099	Guia de mola	1		
10	1581100	Anel Trava	1		
11	NFS	Chapa cônica	1		Parte do Kit 2085125, 2085127
12	NFS	Placa de fricção	5		Parte do Kit 2085125, 2085127
13	NFS	Placa Separadora	4		Parte do Kit 2085125, 2085127
14	1543094	Placa de pressão (5,8mm)	1		Parte do Kit 2085125, 2085127
15	NFS	Anel O	1		Parte do Kit 2085126, 2085127
16	1537450	Anel Trava	1		
17	124603	Rolamento de esfera	1		
18	1581107	Anel Trava	1		
19	1581106	Anel Trava	1		
20	2095533	Engrenagem	1		
21	43207	Rolamento de esfera	1		
	2085125	Kit de Placas do Conversor de Torque	1		Parte do Kit 2085127
	2085126	kit de Vedação	1		Parte do Kit 2085127
	2085127	Kit de Placas e vedação	1		

EMBREAGEM DE FRENTE TRANSMISSÃO ALUMÍNIO MODELOS T141 (ENGRENAGEM) / T148 (CORRENTE)

(Figura 5-18)

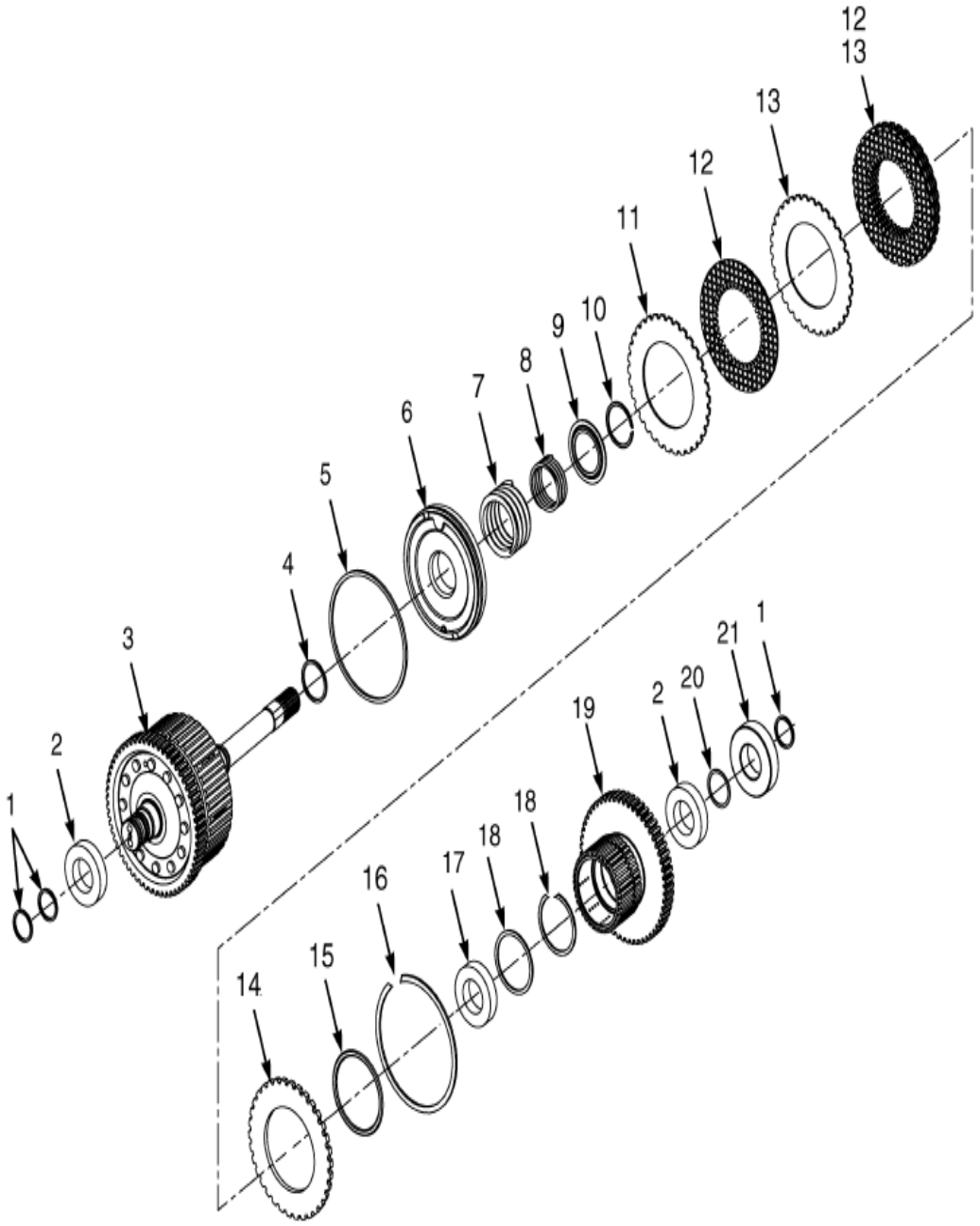

©HYSTER 2012

EMBREAGEM DE FRENTE TRANSMISSÃO ALUMÍNIO MODELOS T141 (ENGRENAGEM) / T148 (CORRENTE)

Ref	Código	Descrição	Qtde	OBS
	1676323	Pacote embreagem Frente	1	
1	NFS	Anel retentor	3	Parte do kit 1595425
2	1581116	Rolamento de esfera	2	
3	4007888	Eixo	1	
4	NFS	Anel retentor	1	Parte do kit 1595425
5	NFS	Anel retentor	1	Parte do kit 1595425
6	2085129	Pistão	1	
7	1581108	Mola	1	
8	1581098	Mola	1	
9	1581099	Guia da mola	1	
10	1581100	Anel trava	1	
11	NFS	Placa conica	1	Parte do kit 1543102
12	NFS	Disco de fricção	1	Parte do kit 1543102
13	NFS	Disco separador	4	Parte do kit 1543102
14	1537449	Placa de pressão (6.0mm)	1	
15	NFS	Anel O	1	Parte do kit 1595425
16	1537450	Anel trava	1	
17	124603	Rolamento de esfera	1	
18	1581107	Anel trava	2	
19	4007889	Engrenagem pacote embreagem	1	
20	1537459	Anel trava	1	
21	43207	Rolamento de esfera	1	
	1543102	Kit Placa e Disco	1	
	1595425	Kit vedação pacote embreagem	1	

EMBREAGEM DE RÉ TRANSMISSÃO ALUMÍNIO MODELOS T141 (ENGRENAGEM) / T148 (CORRENTE)

(Figura 5-19)

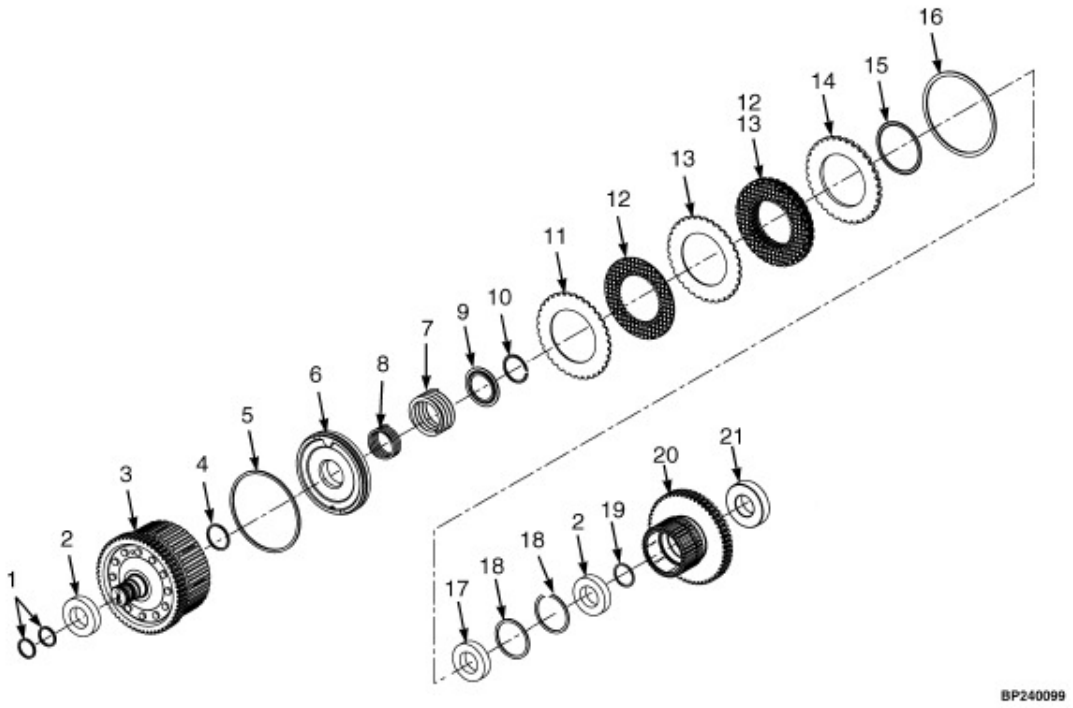

©HYSTER 2012

EMBREAGEM DE RÉ TRANSMISSÃO ALUMÍNIO MODELOS T141 (ENGRENAGEM) / T148 (CORRENTE)

Ref	Código	Descrição	Qtde	OBS
	1676324	Pacote de embreagem Ré	1	
1	NFS	Retentor	2	
2	1581116	Rolamento de esfera	2	
3	4007888	Eixo	1	
4	NFS	Retentor	1	Parte do kit 1595425
5	NFS	Retentor	1	Parte do kit 1595425
6	2085129	Pistao	1	
7	1581108	Mola	1	
8	1581098	Mola	1	
9	1581099	Guia da mola	1	
10	1581100	Anel trava	1	
11	NFS	Placa conica	1	
12	NFS	Disco de fricção	5	
13	NFS	Disco separador	4	
14	1543094	Placa pressão (5.8mm)	1	
15	NFS	Anel O	1	Parte do kit 1595425
16	1537450	Anel trava	1	
17	124603	Rolamento de esfera	1	
18	1581107	Anel trava	1	
19	1537459	Anel trava	1	
20	4007889	Engrenagem pacote embreagem	1	
21	43207	Rolamento de esfera	1	
	1543102	Kit Placa e disco	1	
	1595425	Kit vedação pacote embreagem	1	

VÁLVULA DE CONTROLE DA TRANSMISSÃO

(Figura 5-20)

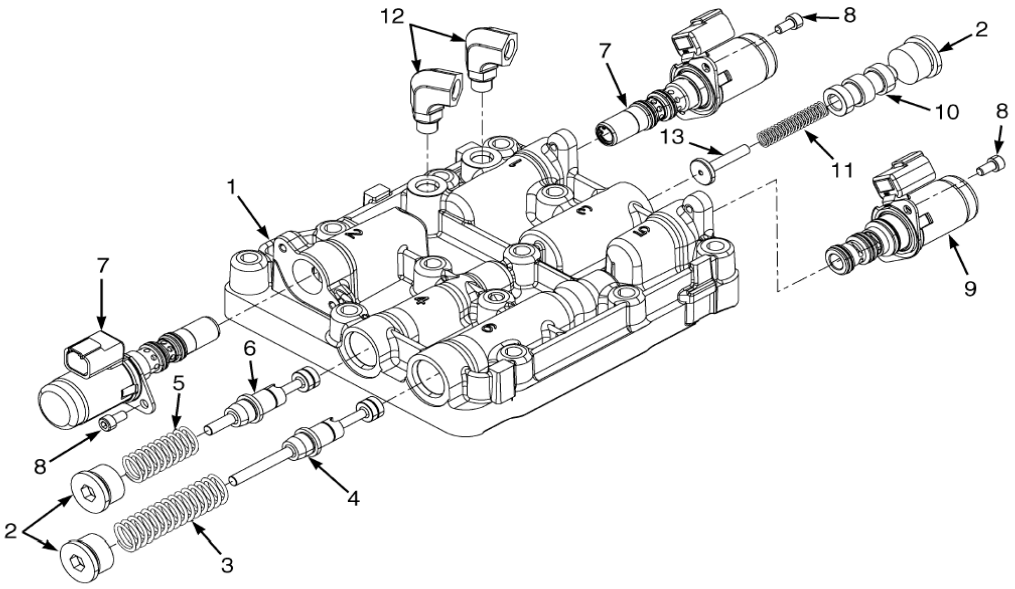

©HYSTER 2012

VÁLVULA DE CONTROLE DA TRANSMISSÃO

Utilizado em todas máquinas com motor GM e Yanmar
Para motores Mazda, apenas as equipadas com transmissão T117 e T133

Ref	Código	Descrição	Qtde	OBS
	1665205	Válvula de Controle	1	
1	NFS	Corpo	1	
2	233693	Conexão	3	
2	NFS	Plugue	1	
2	16485	Anel O	1	
3	1550561	Mola	1	
4	1610746	Êmbolo Regulador	1	
5	1514138	Mola	1	
6	1544759	Êmbolo	1	
7	1660500	Válvula Proporcional	2	
7	1650819	Kit de Vedação	1	
8	293741	Parafuso	6	
9	1520660	Solenóide	1	
10	1590865	Êmbolo de Cut-off	1	
11	1590866	Mola de Retorno	1	
12	1545546	Conexão	2	
13	1590839	Êmbolo de Parada	1	

 ©HYSTER 2012

EIXO DE TRAÇAO 6

EIXO DE TRAÇÃO E PERIFÉRICOS **6-1**
CONJUNTO CAIXA SATÉLITE **6-2**
RODAS DE TRAÇÃO E ARO - RODAGEM SIMPLES **6-3**
RODAS DE TRAÇÃO E ARO - RODAGEM LARGA **6-4**
PNEUS DE TRAÇÃO E AROS - RODAGEM SIMPLES **6-5**
RODAGEM DUPLA **6-6**

EIXO DE TRAÇÃO E PERIFÉRICOS

(Figura 6-1)

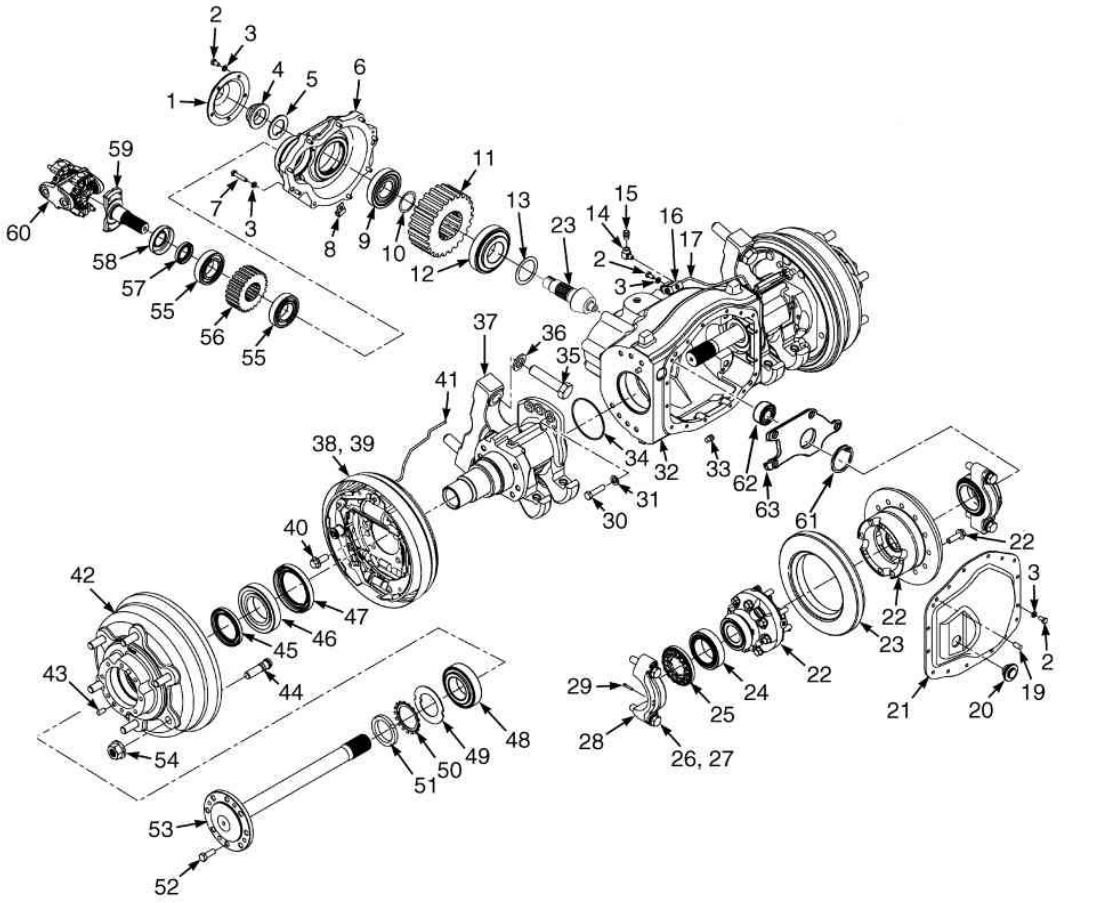

©HYSTER 2012

EIXO DE TRAÇÃO E PERIFÉRICOS

Ref	Código	Descrição	Qtde	OBS
	1532729	Eixo de Tração	1	Relação 2.17 (Yanmar)
	1532730	Eixo De Tração	1	Relação 2.49 (Mazda/GM)
1	1516536	Cobertura (pinhão)	1	
2	287851	Parafuso	20	
3	292681	Arruela de Pressão	29	
4	2026861	Porca	1	
5	1530588	Arruela	1	
6	1516535	Carcaça	1	
7	292508	Parafuso	9	
8	2075120	Abraçadeira	1	
9	2022352	Rolamento	1	
10	1516331	Calço 0,004"	CN	
10	1516332	Calço 0,005"	CN	
10	1516333	Calço 0,007"	CN	
10	1516334	Calço 0,009"	CN	
10	1516335	Calço 0,197"	CN	
11	1517576	Engrenagem de Entrada	1	Relação 2.17 (Yanmar)
11	1516526	Engrenagem de Entrada	1	Relação 2.49 (Mazda/GM)
12	2028862	Rolamento	1	
13	1569912	Calço 0,0020"	CN	
13	1569913	Calço 0,0025"	CN	
13	1520752	Calço 0,0030"	CN	
13	1569914	Calço 0,0035"	CN	
13	1520753	Calço 0,0040"	CN	
13	1569915	Calço 0,0045"	CN	
13	1520754	Calço 0,0050"	CN	
13	1520755		CN	
14	16151	Conexao	1	
15	21420	Respiro	1	
16	1641351	Conexão	1	
16	1618311	Coletor	1	
17	2063265	Tubulação LE	1	Lado Esquerdo

EIXO DE TRAÇÃO E PERIFÉRICOS

(Figura 6-1)

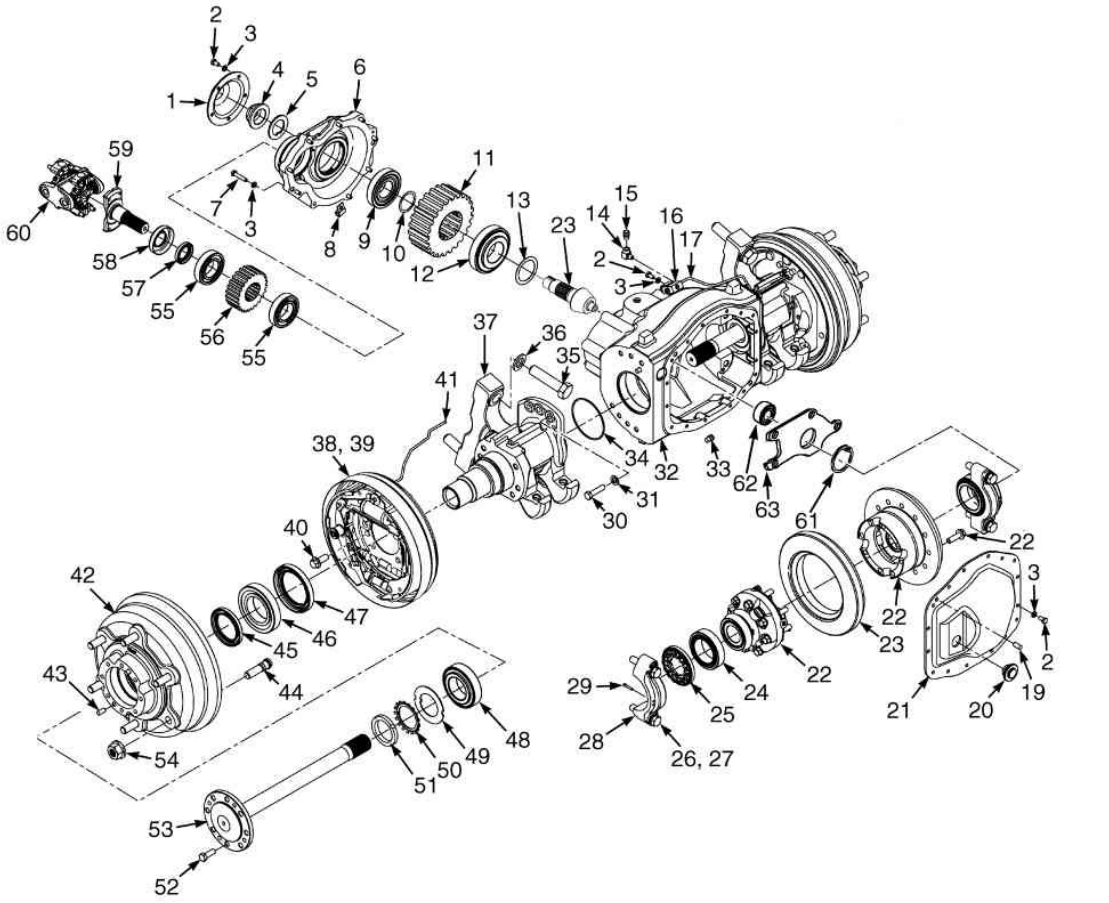

©HYSTER 2012

EIXO DE TRAÇÃO E PERIFÉRICOS

Ref	Código	Descrição	Qtde	OBS
18	2029436	Parafuso Fixação Caixa Satélite	14	
19	302385	Pino	5	
20	1516075	Bujão	1	
21	1532735	Cobertura	1	
22	2067962	Cj. Caixa Satélite	1	Para componentes - vide fig 6-2
22	1606532	Kit engrenagem planetária/pinhão	1	Para componentes - vide fig 6-2
22	1565324	Kit arruela caixa satélite	1	Para componentes - vide fig 6-2
22	2029383	Cruzeta do diferencial	1	Para componentes - vide fig 6-2
22	2029436	Prisioneiro da carcaça do diferencial	14	
23	2067965	Coroa e Pinhão	4	
24	1375488	Rolamento	2	
25	1652926	Placa Retentora	2	
26	293692	Parafuso	4	
27	296426	Arruela	4	
28	NFS	Carcaça (central)	1	Fornecida c/ carcaça 1532732
29	15241	Pino de Aco	4	
30	293686	Parafuso	14	
31	296426	Arruela	14	
32	1656333	Carcaça Central	1	
33	234038	Pino de Aco	4	
34	2027828	Anel O	2	
35	226430	Parafuso	4	
36	296422	Arruela	4	
37	987551	Terminal do Eixo Tração LE	1	
37	987550	Terminal do Eixo Tração LD	1	
38	1579454	Conjunto do Freio LE	1	Lado Esquerdo
39	1579455	Conjunto do Freio LD	1	Lado Direito
40	1327246	Parafuso Trava	16	
41	2063264	Tubulacao LD	1	Lado Direito
42	1634451	Conjunto do cubo	2	
42	1614672	Cubo	1	
43	302385	Pino	2	
44	1532337	Parafuso	6	
45	2028621	Retentor	1	
46	1375492	Rolamento	1	
47	2027817	Retentor	1	
48	1375486	Rolamento	1	

EIXO DE TRAÇÃO E PERIFÉRICOS

(Figura 6-1)

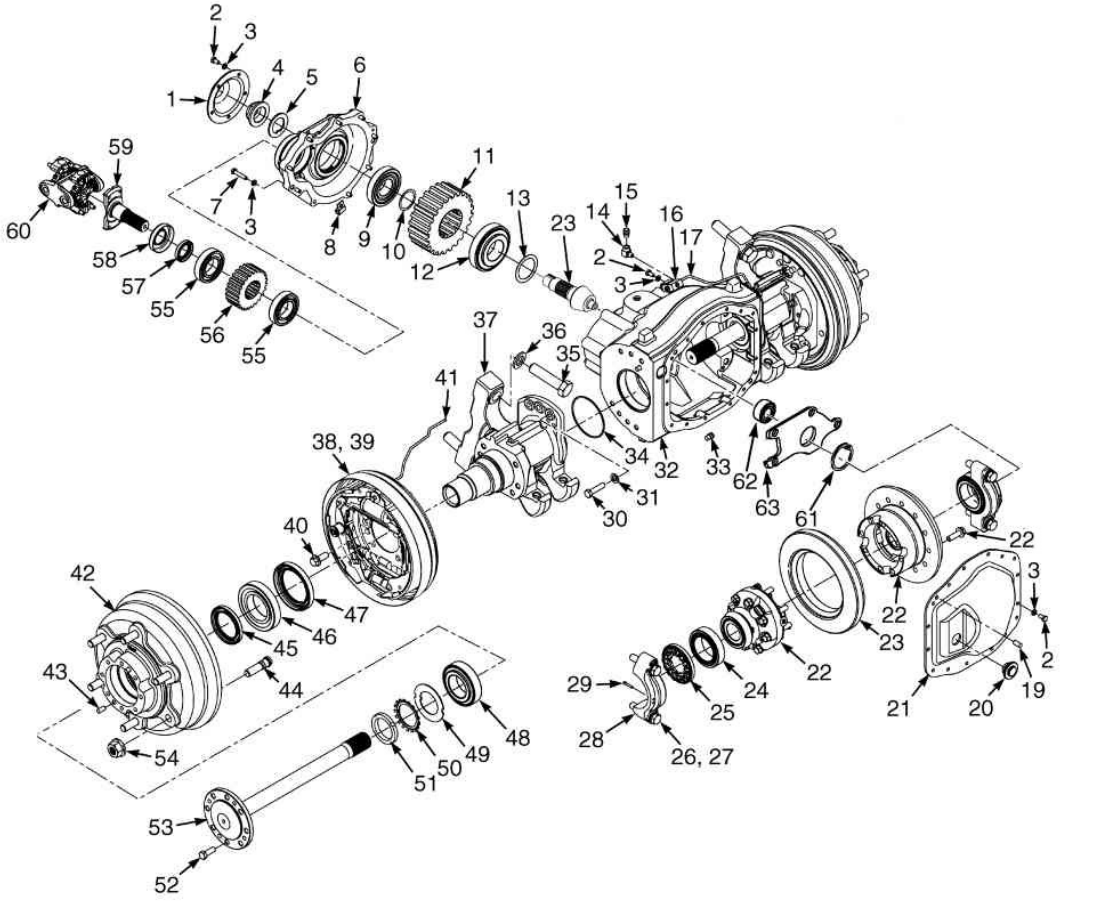

©HYSTER 2012

EIXO DE TRAÇÃO E PERIFÉRICOS

Ref	Código	Descrição	Qtde	OBS
49	1515219	Arruela	2	
50	2027756	Arruela Trava	2	
51	2028145	Porca	2	
52	293646	Parafuso	20	
53	1532708	Semi-Eixo	2	
54	1537133	Porca	12	
55	1523479	Rolamento	2	
56	1517578	Engrenagem Motriz	1	Relação 2.17 (Yanmar)
56	1516530	Engrenagem Motriz	1	Relação 2.49 (Mazda/GM)
57	1522377	Retentor	1	
58	1516534	Protetor	1	
59	1517673	Eixo de Entrada	1	
60	1547757	Eixo cardã	1	
60	1566461	Flange	1	
60	1566462	Cruzeta	2	
61	320264	Anel Trava	1	
62	135158	Rolamento	1	
63	1512561	Suporte	1	
	293616	Parafuso de Fixação do Eixo Cardan	8	Não Ilustrado
	1521809	Bujão de drenagem do óleo	1	Não Ilustrado
	1583732	Parafuso guia da coroa-pinhão	1	Não Ilustrado
	296137	Porca guia da coroa-pinhão	1	Não Ilustrado

CONJUNTO CAIXA SATÉLITE

(Figura 6-2)

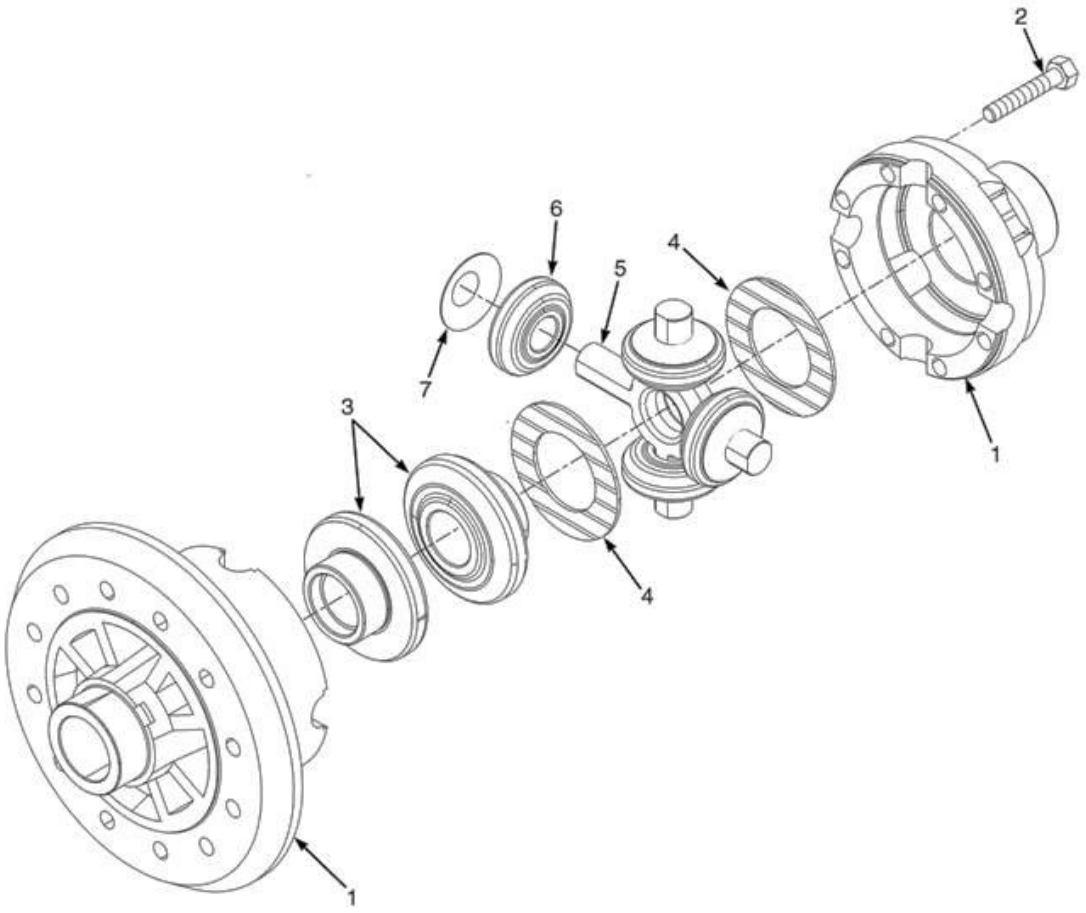

©HYSTER 2012

CONJUNTO CAIXA SATÉLITE

Ref	Código	Descrição	Qtde	OBS
	2067962	Cj. Caixa Satélite	1	
1	NFS	Carcaça Caixa Satélite	1	
2	1565327	Parafuso	8	
3	NFS	Engrenagem Planetária	2	Parte do Kit 1606532
4	NFS	Arruela da Planetária	2	Parte do Kit 1565324
5	2029383	Cruzeta	1	
6	NFS	Pinhão da Satélite	4	Parte do Kit 1606532
7	NFS	Arruela da Satélite	4	Parte do Kit 1565324
	1606532	Kit de engrenagem cx satélite	1	
	1565324	Kit de Arruela cx satélite	1	

RODAS DE TRAÇÃO E ARO - RODAGEM SIMPLES

(Figura 6-3)

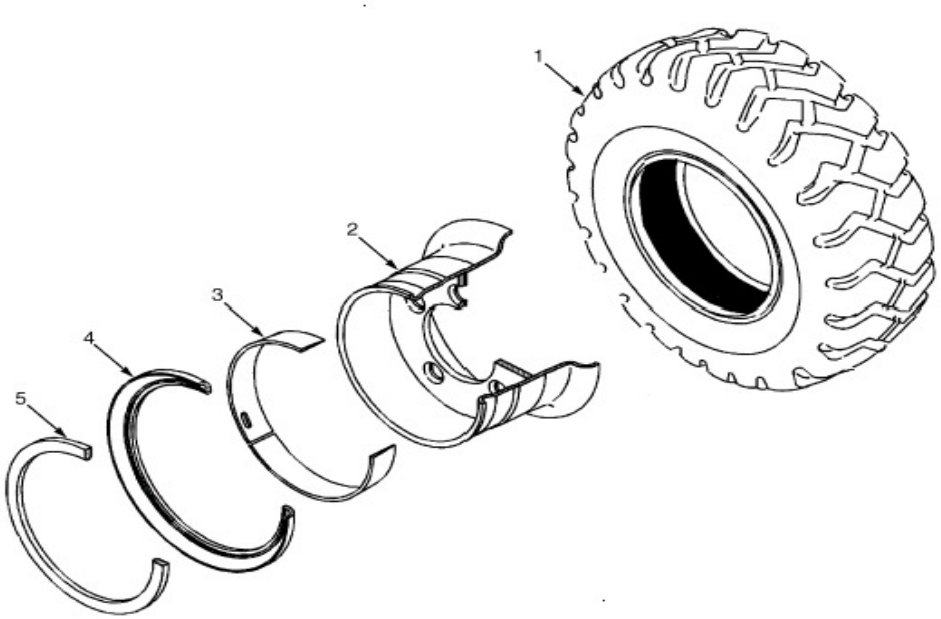

©HYSTER 2012

RODAS DE TRAÇÃO E ARO - RODAGEM SIMPLES

Atenção: Consulte a coluna correta

Coluna A: 7.00 x 12 Super elastico modelos 40 - 50
Coluna B: 28 x 9-15 Super elastico modelos 40 - 70

			Qtde		
Ref	**Código**	**Descrição**	**A**	**B**	**OBS**
1	1603485	Pneu super elastico - não manchante	2		
1	1543070	Pneu super elástico	2		
1	1543060	Pneu / Camara	2		
1	1603486	Pneu super elastico - não manchante		2	
1	1543071	Pneu super elastico (Monarch)		2	
1	1543061	Pneu Pneumatico (Trell)		2	
2	2070073	Conjunto do Aro	2		
3	1584694	Anel de Assento do Talão	1		
4	161890	Anel Lateral	1		
5	161889	Anel Trava	1		
2	2070074	Conjunto do Aro		2	
3	1584695	Anel de Assento do Talão		1	
4	160653	Anel Lateral		1	
5	980542	Anel Trava		1	

RODAS DE TRAÇÃO E ARO - RODAGEM LARGA

(Figura 6-4)

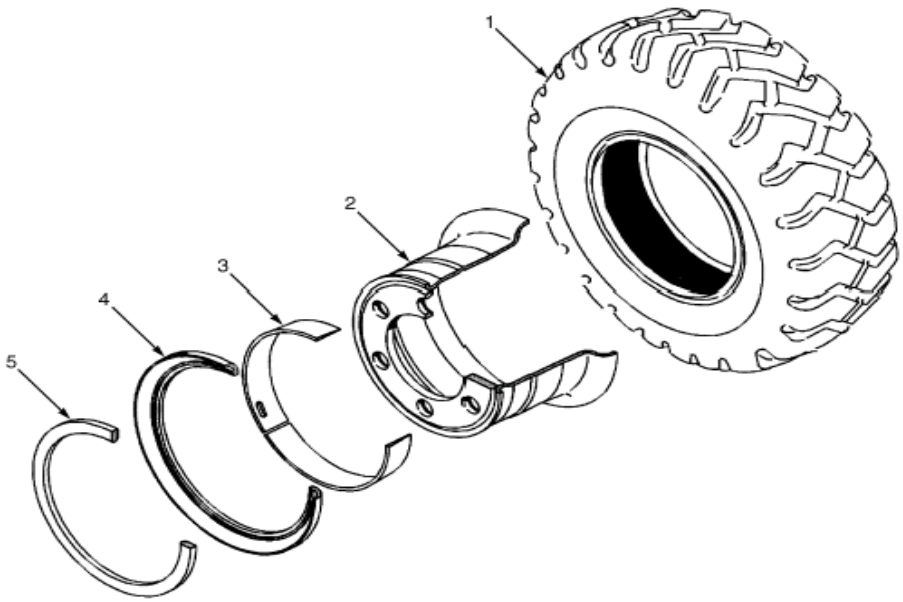

©HYSTER 2012

RODAS DE TRAÇÃO E ARO - RODAGEM LARGA

Atenção: Consulte a coluna correta

Coluna A: 7.00 x 12 Super elastico modelos 40 - 50
Coluna B: 28 x 9-15 Super elastico modelos 40 - 70

			Qtde		
Ref	**Código**	**Descrição**	**A**	**B**	**OBS**
1	1603485	Pneu super elastico - não manchante	2		
1	1543070	Pneu super elastico	2		
1	1543060	Pneu / Camara	2		
1	1603486	Pneu super elastico - não manchante		2	
1	1543071	Pneu super elastico (Monarch)		2	
1	1543061	Pneu Pneumatico (Trell)		2	
2	2070075	Conjunto do Aro	2		
3	1584694	Anel de Assento do Talão	1		
4	161890	Anel Lateral	1		
5	161889	Anel Trava	1		
2	2070076	Conjunto do Aro		2	
3	160653	Anelde Assento do Talão		1	
4	1584695	Anel Lateral		1	
5	980542	Anel Trava		1	

PNEUS DE TRAÇÃO E AROS - RODAGEM SIMPLES

(Figura 6-5)

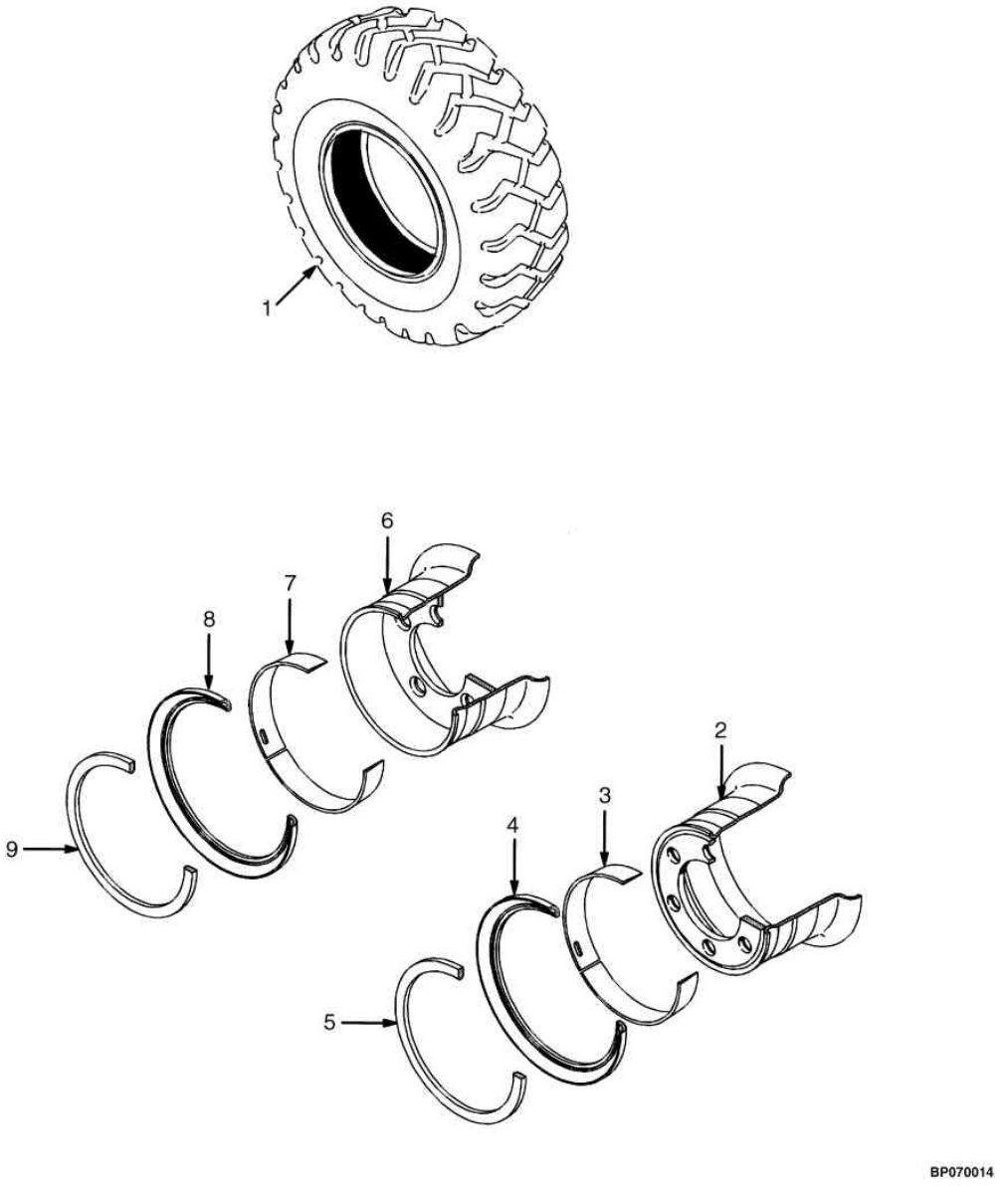

©HYSTER 2012

PNEUS DE TRAÇÃO E AROS - RODAGEM SIMPLES

Atenção: Consulte a coluna correta

Coluna A: 7.00 x 12 Radial Modelos 40 - 50
Coluna B: 225/75 x 15 Radial modelos 40 - 70

			Qtde		
Ref	**Código**	**Descrição**	**A**	**B**	**OBS**
1	1471829	Conjunto pneu	2		Radial
1	1358179	Pneu Radial s/ câmara	1		
1	1471922	Valvula do pneu	1		
1	1471591	Protetor	1		
1	1471835	Conjunto pneu		2	
1	1358183	Pneu Radial s/ câmara		1	Radial
1	1462617	Protetor		1	
1	1471922	Valvula do pneu		1	
2	2070073	Conjunto do Aro (Rodagem Simples)	2		
3	161890	Anel de Assento do Talão	1		
4	1584694	Anel Lateral	1		
5	161889	Anel Trava	1		
2	2070075	Conjunto do Aro (Rodagem Larga)	2		
3	161890	Anel de Assento do Talão	1		
4	1584694	Anel Lateral	1		
5	161889	Anel Trava	1		
6	2070074	Conjunto do Aro (Rodagem Simples)		2	
7	160653	Anel de Assento do Talão		1	
8	1584695	Anel Lateral		1	
9	980542	Anel Trava		1	
6	2070076	Conjunto do Aro (Rodagem Larga)		2	
7	160653	Anel de Assento do Talão		1	
8	1584695	Anel Lateral		1	
9	980542	Anel Trava		1	

RODAGEM DUPLA

(Figura 6-6)

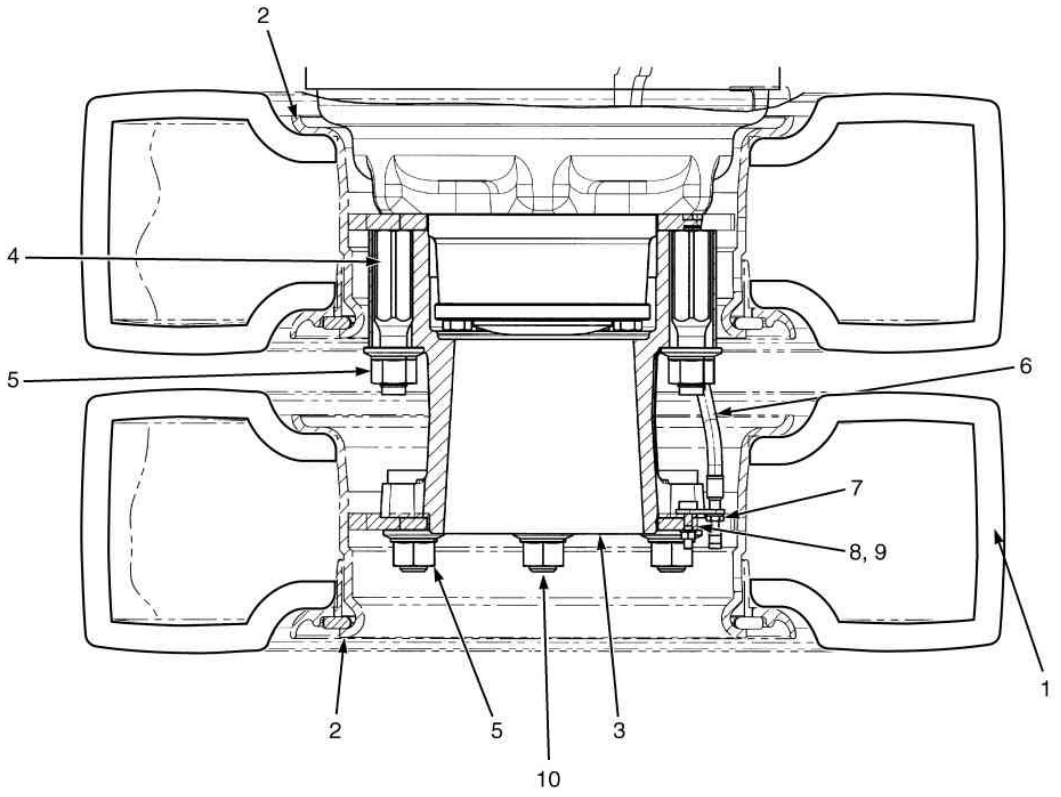

©HYSTER 2012

RODAGEM DUPLA

Ref	Código	Descrição	Qtde	OBS
1	1603485	Pneu super elastico - não manchante	4	
1	1543060	Pneu / Camara	4	
1	1543070	Pneu super elastico (Monarch)	4	
2	2075454	Aro	4	
3	1613386	Conjunto do Cubo p/ Rodagem Dupla	2	
4	1545401	Prisioneiro	12	
5	1537133	Porca	12	
6	1583169	Extensão da Válvula	2	
7	1584690	Suporte	2	
8	136687	Porca	2	
9	292680	Arruela de Pressão	2	
10	1532337	Prisioneiro da roda	12	

 ©HYSTER 2012

SISTEMA DE DIREÇAO 7

COLUNA DE DIREÇÃO E VOLANTE	**7-1**
COMPONENTES DA COLUNA DE DIREÇÃO	**7-2**
UNIDADE HIDROSTÁTICA	**7-3**
MANGUEIRAS E CONEXÕES	**7-4**
EIXO DE DIREÇÃO	**7-5**
CILINDRO DE DIREÇÃO	**7-6**
PNEUS DE DIREÇÃO E AROS MÁQUINAS ATÉ 50	**7-7**
PNEUS DE DIREÇÃO E AROS MÁQUINAS 55 E ACIMA	**7-8**

COLUNA DE DIREÇÃO E VOLANTE

(Figura 7-1)

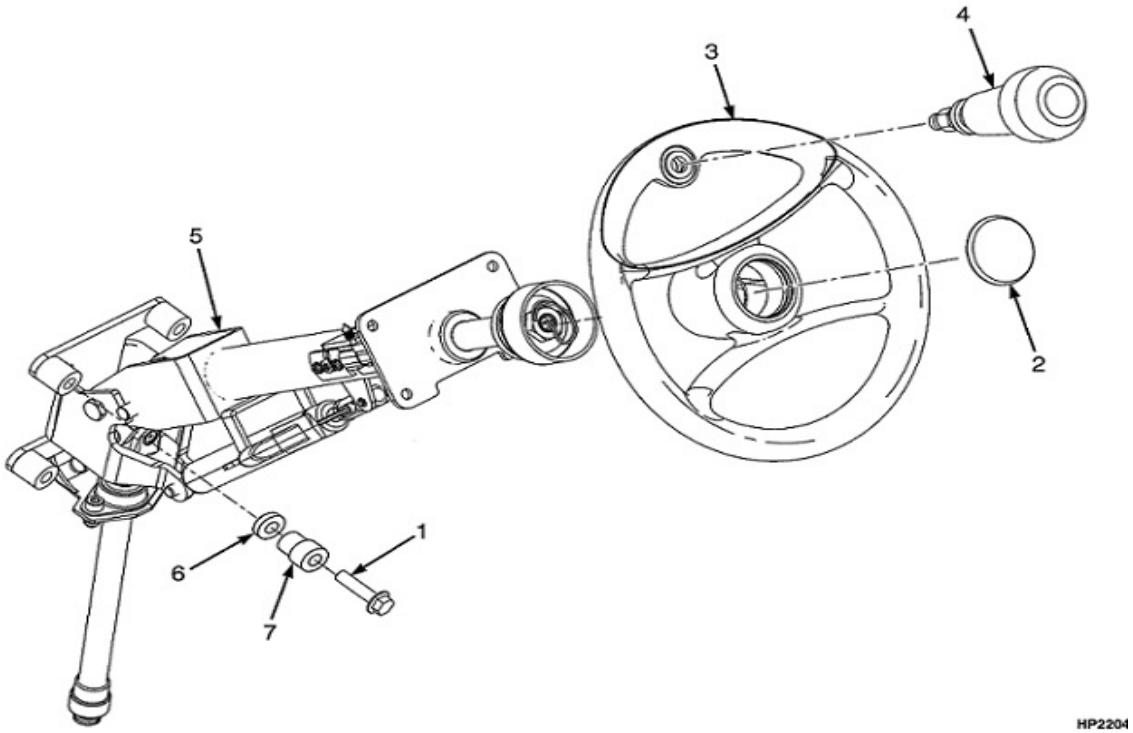

©HYSTER 2012

COLUNA DE DIREÇÃO E VOLANTE

Ref	Código	Descrição	Qtde	OBS
1	1512403	Parafuso	4	
2	1450503	Botão da Buzina	1	
3	1551839	Volante de direção sem manopla	1	
3	1531563	Volante de direção com manopla	1	
4	1586109	Manopla do volante de direção	1	
5	1544566	Coluna de Direcao	1	
6	2079369	Isolador	8	
7	1606750	Bucha do Suporte Coluna de Direção	4	Somente máq. Diesel

COMPONENTES DA COLUNA DE DIREÇÃO

(Figura 7-2)

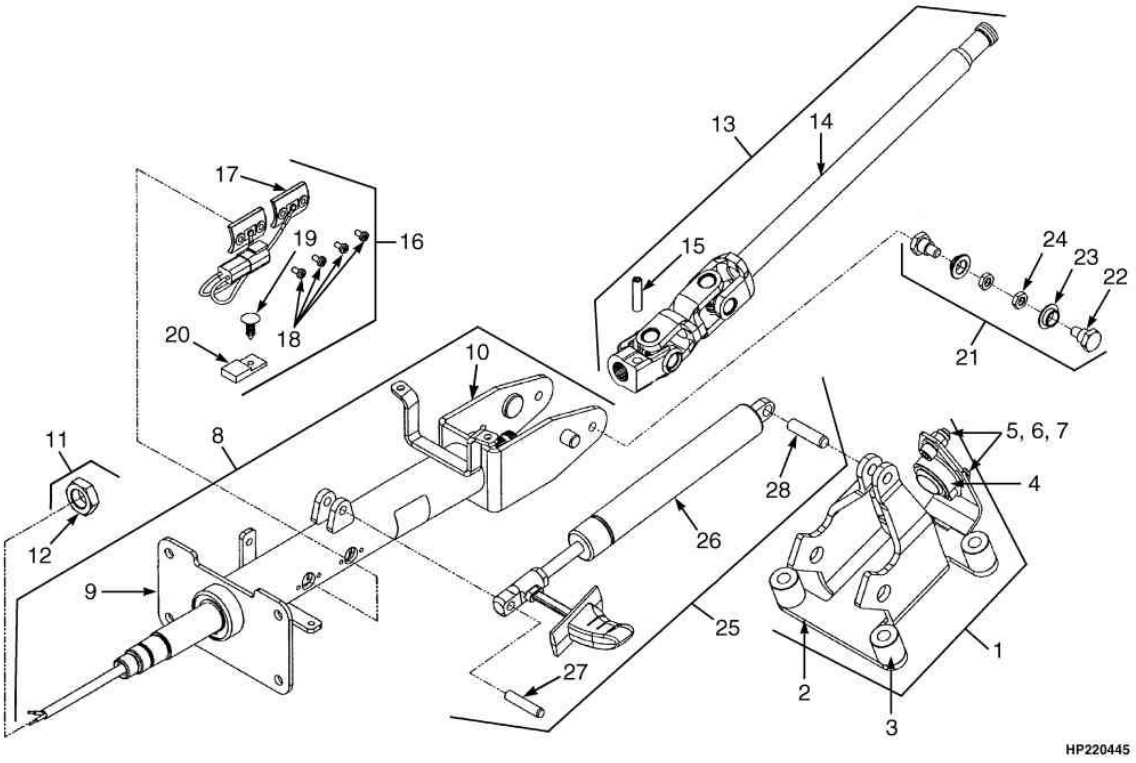

©HYSTER 2012

COMPONENTES DA COLUNA DE DIREÇÃO

Ref	Código	Descrição	Qtde	OBS
	1657959	Coluna de Direcao	1	Diesel
	4023450	Coluna de Direcao	1	GLP
1	1647530	Conjunto do Suporte	1	DSL
1	1562509	Conjunto do Suporte	1	GLP
2	NFS	Suporte	1	
3	NFS	Espacador	4	
4	NFS	Junta	1	
5	NFS	Porca	2	
6	NFS	Arruela	2	
7	NFS	Parafuso	2	
8	1562489	Kit Superior do eixo	1	
9	NFS	Eixo superior	1	
10	NFS	Carcaça	1	
11	1562492	Jogo de Porcas	1	
12	NFS	Porca	2	
13	1562493	Kit inferior do eixo	1	
14	NFS	Eixo Inferior	1	
15	NFS	Pino	1	
16	1562496	Kit de Contatos	1	
17	NFS	Contatos	1	
18	NFS	Parafuso	4	
19	NFS	Fixação	1	
20	NFS	Terminal	1	
21	1562501	Pivo	1	
22	NFS	Parafuso	2	
23	NFS	Bucha	2	
24	NFS	Porca	2	
25	1562505	Conjunto Amortecedor a Gás	1	
26	NFS	Amortecedor a Gás	1	
27	NFS	Pino	1	
28	NFS	Pino	1	

UNIDADE HIDROSTÁTICA

(Figura 7-3)

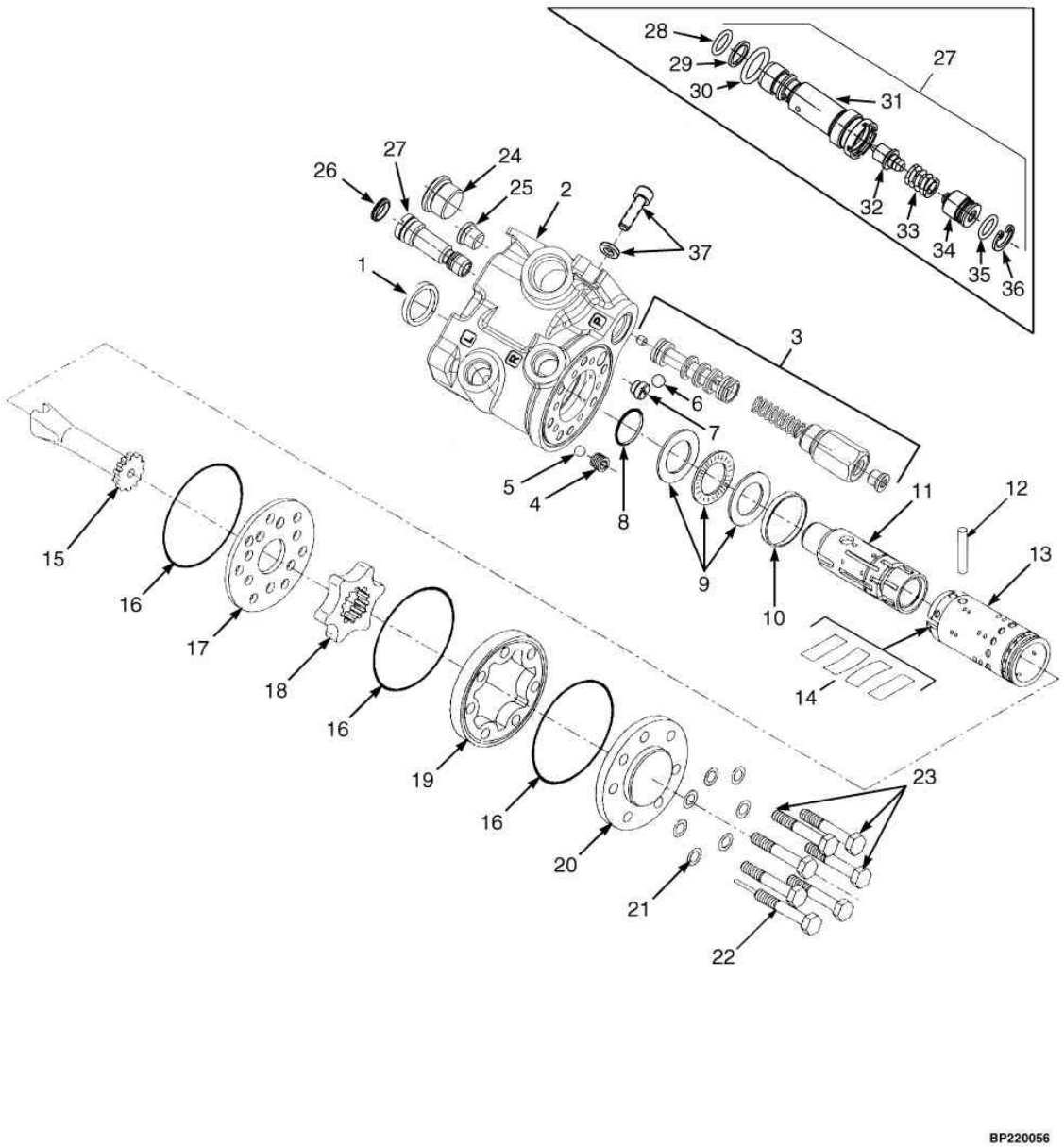

©HYSTER 2012

UNIDADE HIDROSTÁTICA

Ref	Código	Descrição	Qtde	OBS
	2063117	Unidade de Controle da direção (40-60)	1	Modelos 40-60
	2063118	Unidade de Controle da direção (70)	1	Modelo 70
1	NFS	Protetor	1	Kit 1579908
2	NFS	Carcaça	1	
3	NFS	Valvula de Alívio	1	
4	NFS	Bucha	1	
5	NFS	Esfera	1	
6	NFS	Esfera	1	
7	NFS	Vedador	1	
8	NFS	Anel O	1	Kit 1579908
9	NFS	Rolamento de agulha	1	
10	NFS	Anel	1	
11	NFS	Êmbolo	1	
12	NFS	Pino	1	
13	NFS	Bucha	1	
14	NFS	Kit de Mola	1	
15	NFS	Eixo	1	
16	NFS	Anel O	3	Kit 1579908
17	NFS	Chapa	1	
18	NFS	Kit de Engrenagem	1	
19	NFS	Engrenagem	1	
20	NFS	Cobertura	1	
21	NFS	Arruela	7	Kit 1579908
22	NFS	Parafuso especial	2	
23	NFS	Parafuso	5	
24	NFS	Plug válvula prioritária	1	
25	NFS	Conexão	1	
26	NFS	Tampa	1	
27	NFS	Kit Válvula de Alívio	1	
28	NFS	Anel O	1	Kit 1579908
29	NFS	Anel	1	Kit 1579908
30	NFS	Anel O	1	Kit 1579908
31	NFS	Elemento	1	
32	NFS	Vedador	1	
33	NFS	Mola	1	
34	NFS	Bujão	1	Kit 1579908
35	NFS	Anel	1	
36	NFS	Anel Trava	1	
37	1581858	Kit de prisioneiros	1	
38	1579908	Reparo	1	

MANGUEIRAS E CONEXÕES

(Figura 7-4)

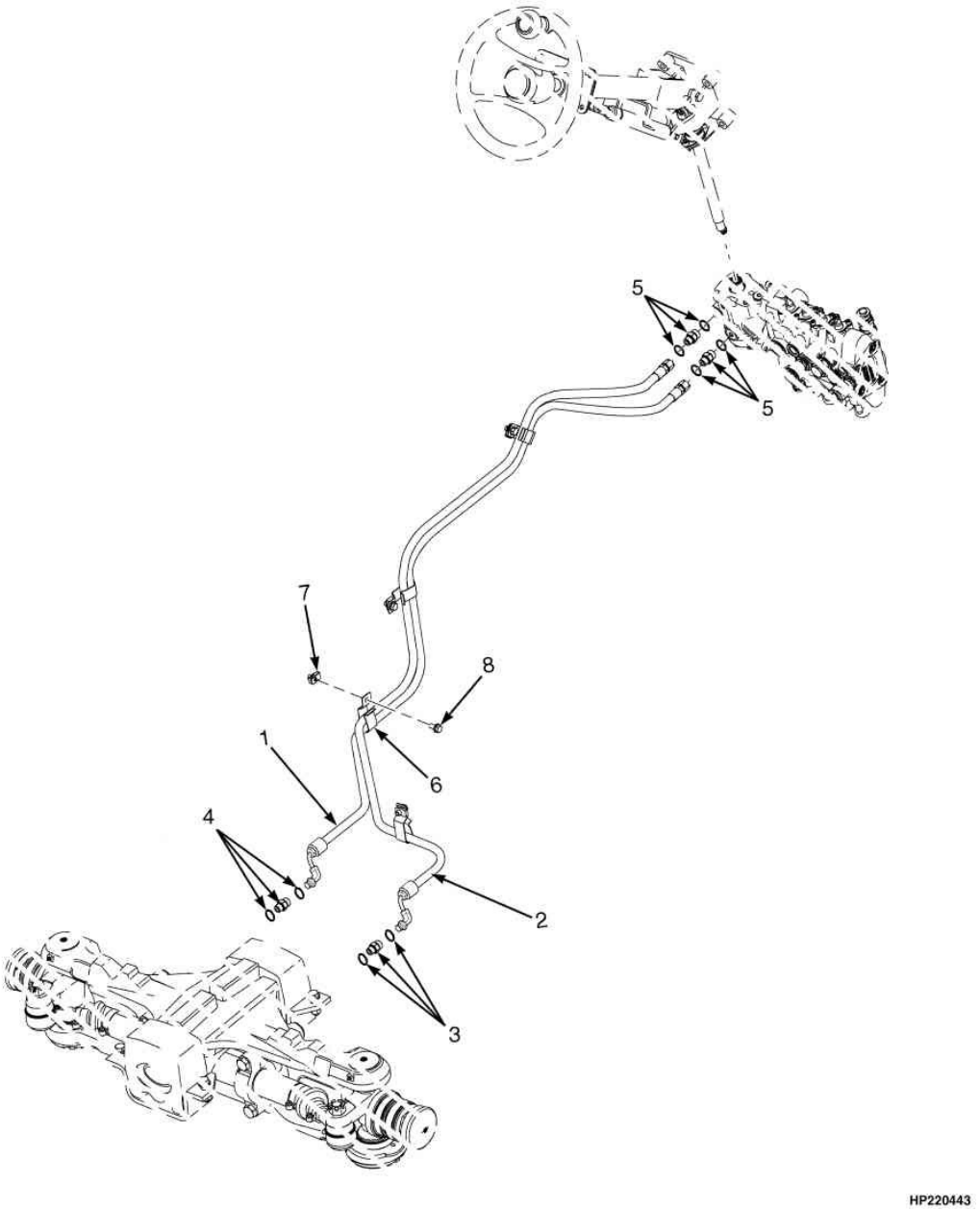

©HYSTER 2012

MANGUEIRAS E CONEXÕES

Ref	Código	Descrição	Qtde	OBS
1	2072903	Mangueira	1	Modelo 70 (==>A977Y09384H)
1	2073016	Mangueira	1	Modelos 40-60 (==>A977Y09384H)
1	2103497	Mangueira	1	Modelos 40-60 (A977Y09385H==>)
1	2104069	Mangueira	1	Modelo 70 (A977Y09385H==>)
2	2073017	Mangueira	1	Modelo 70 (==>A977Y09384H)
2	2072902	Mangueira	1	Modelos 40-60 (==>A977Y09384H)
2	2104068	Mangueira	1	Modelos 40-60 (A977Y09385H==>)
2	2104070	Mangueira	1	Modelo 70 (A977Y09385H==>)
3	1516201	Conexao	1	
3	16484	Anel O	1	
3	265787	Anel O	1	
4	1486742	Conexao	1	
4	265787	Anel O	1	
4	16484	Anel O	1	
5	1487063	Conexao	2	
5	265787	Anel O	2	
5	1527813	Anel O	2	
6	1544157	Abraçadeira	6	
7	1480237	Porca Trava	6	
8	1527879	Parafuso	6	

EIXO DE DIREÇÃO

(Figura 7-5)

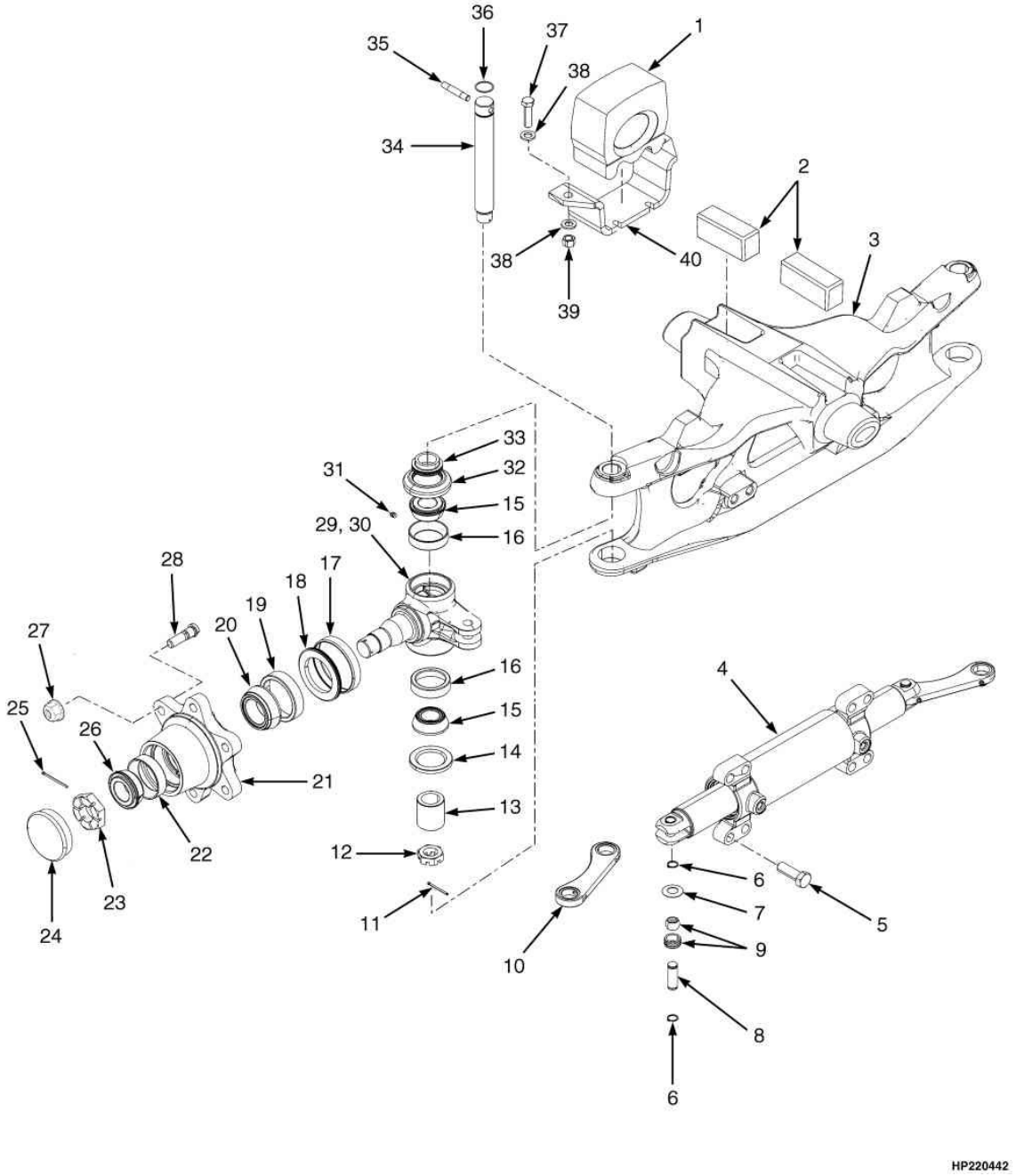

©HYSTER 2012

EIXO DE DIREÇÃO

Ref	Código	Descrição	Qtde	OBS
1	1525354	Coxim	2	
2	1388838	Coxim	2	
3	1537400	Carcaça do eixo de direção	1	
4	2071096	Cilindro Direção	1	
5	293686	Parafuso	8	
6	58903	Anel Trava	8	
7	300752	Arruela	8	
8	1568271	Pino	4	
9	300751	Bucha	4	
10	381298	Tirante	2	
11	15225	Cupilha	2	
12	249289	Porca	2	
13	300766	Bucha	2	
14	98525	Retentor	2	
15	156194	Capa Rolamento	4	Parte do conjunto 987776 / 987777 Manga Eixo
16	156195	Cone-Rolamento	4	Parte do conjunto 987776 / 987777 Manga Eixo
17	164639	Luva Do Retentor	2	
18	44542	Retentor	2	
19	163970	Capa Rolamento	2	Parte do conjunto 987552 Cubo de Roda
20	30273	Cone-Rolamento	2	
21	987552	Cubo	2	
22	317075	Capa Rolamento	2	
23	1383777	Porca	2	
24	69029	Tampa	2	
25	15227	Cupilha	2	
26	317076	Cone-Rolamento	2	
27	1517836	Porca	12	
28	1502276	Parafuso	12	Parte do conjunto 987552 Cubo de Roda
29	987776	Manga Eixo LE	1	
30	987777	Manga Eixo LD	1	
31	13957	Engraxadeira	6	
32	264973	Retentor	2	
33	300767	Espacador	2	
34	300765	Pino Rei Manga Eixo	2	
35	226986	Pino	2	
36	39352	Anel O	2	
37	293648	Parafuso	4	
38	320161	Arruela	8	
39	300937	Porca	4	
40	1543254	Chapa	2	

CILINDRO DE DIREÇÃO

(Figura 7-6)

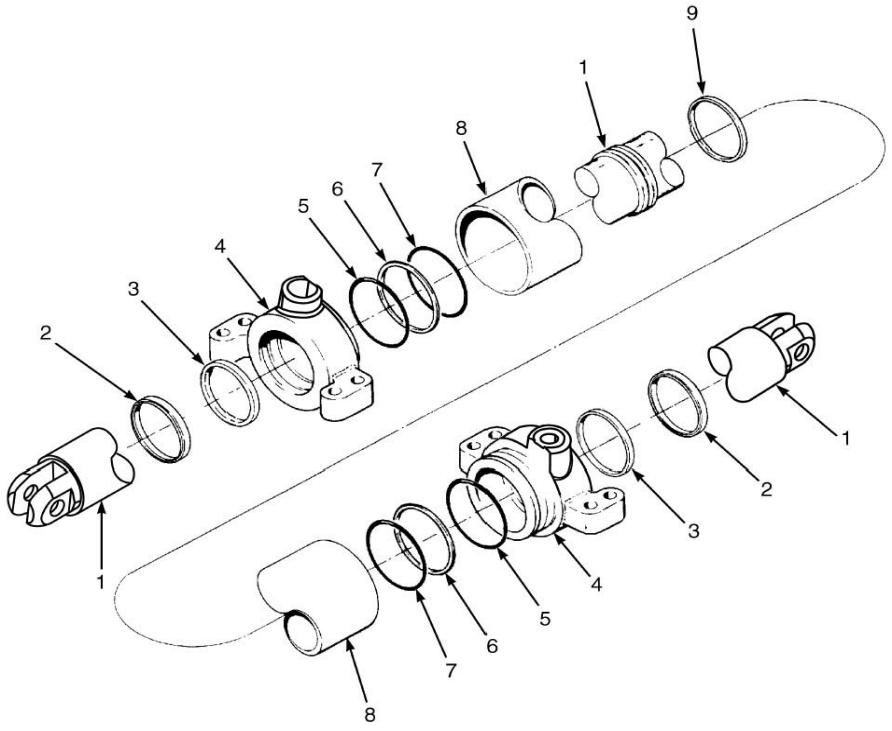

BP220070

©HYSTER 2012

CILINDRO DE DIREÇÃO

Ref	Código	Descrição	Qtde	OBS
	2071096	Cilindro Direção	1	
1	NFS	Haste Cil.Direc./Pistao	1	
2	2071094	Anel Raspador	2	Parte do Kit 1566700
3	1380092	Anel	2	Parte do Kit 1566700
4	1561008	Tampa Cilindro de Direção	2	
5	130825	Anel O	2	Parte do Kit 1566700
6	147973	Anel de Encosto	2	Parte do Kit 1566700
7	118358	Vedador	2	Parte do Kit 1566700
8	NFS	Carcaça	1	
9	2044371	Retentor Do Pistão	1	Parte do Kit 1566700
	1566700	Reparo	1	

PNEUS DE DIREÇÃO E AROS MÁQUINAS ATÉ 50

(Figura 7-7)

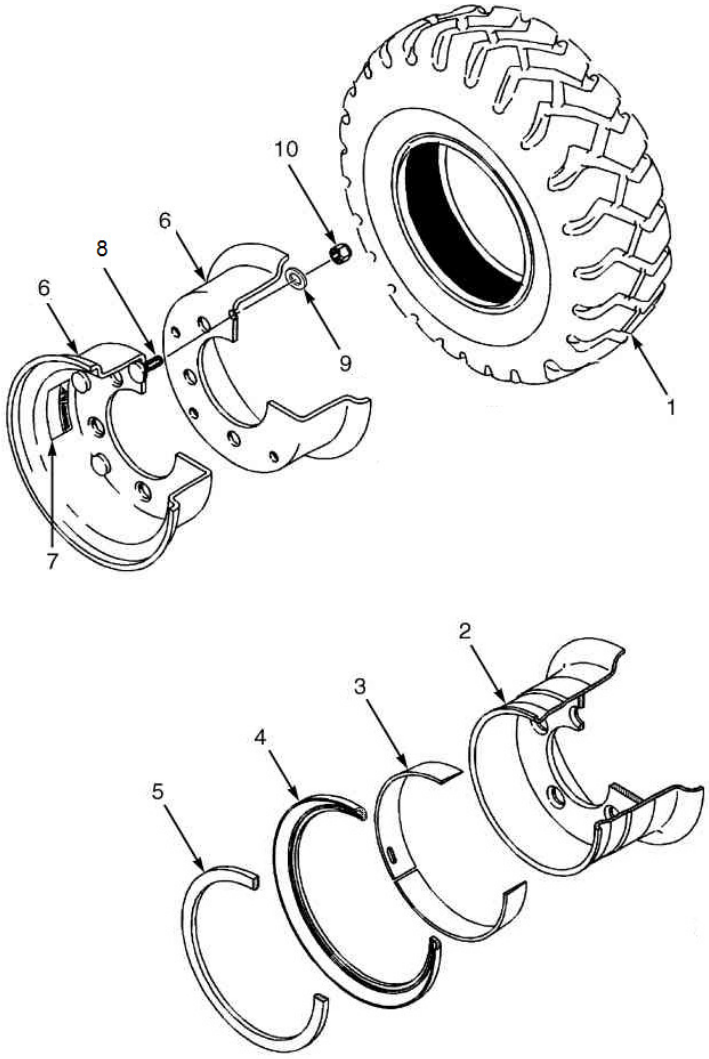

©HYSTER 2012

PNEUS DE DIREÇÃO E AROS MÁQUINAS ATÉ 50

Atenção: Consulte a coluna correta

Coluna A: 6.00 x 9.00 Super elastico
Coluna B: 6.00 x 9.00 Radial
Coluna C: 6.00 x 9 Convencional

			Qtde			
Ref	**Código**	**Descrição**	**A**	**B**	**C**	**OBS**
1	1603489	Pneu super elastico - não manchante	2			
1	1543069	Pneu super elastico	2			
1	1543059	Pneu / Camara			2	
1	1471837	Conjunto pneu Radial s/ camara		2		
1	1462615	Protetor		1		
1	1358177	Pneu Michelin XZM		1		Radial
1	1471921	Valvula		1		
2	2070081	Conjunto do Aro	2	2		
3	161885	Anel de Assento do Talão	1	1		
4	1584693	Anel Lateral	1	1		
5	161884	Anel Trava	1	1		
6	2070082	Conj. Roda Bipartida			1	Sem Prisioneiros
7	288638	Decal de Aviso			1	
8	2021575	Prisioneiro			12	
9	292683	Arruela de Pressão			12	
10	303119	Porca			12	

PNEUS DE DIREÇÃO E AROS MÁQUINAS 55 E ACIMA

(Figura 7-8)

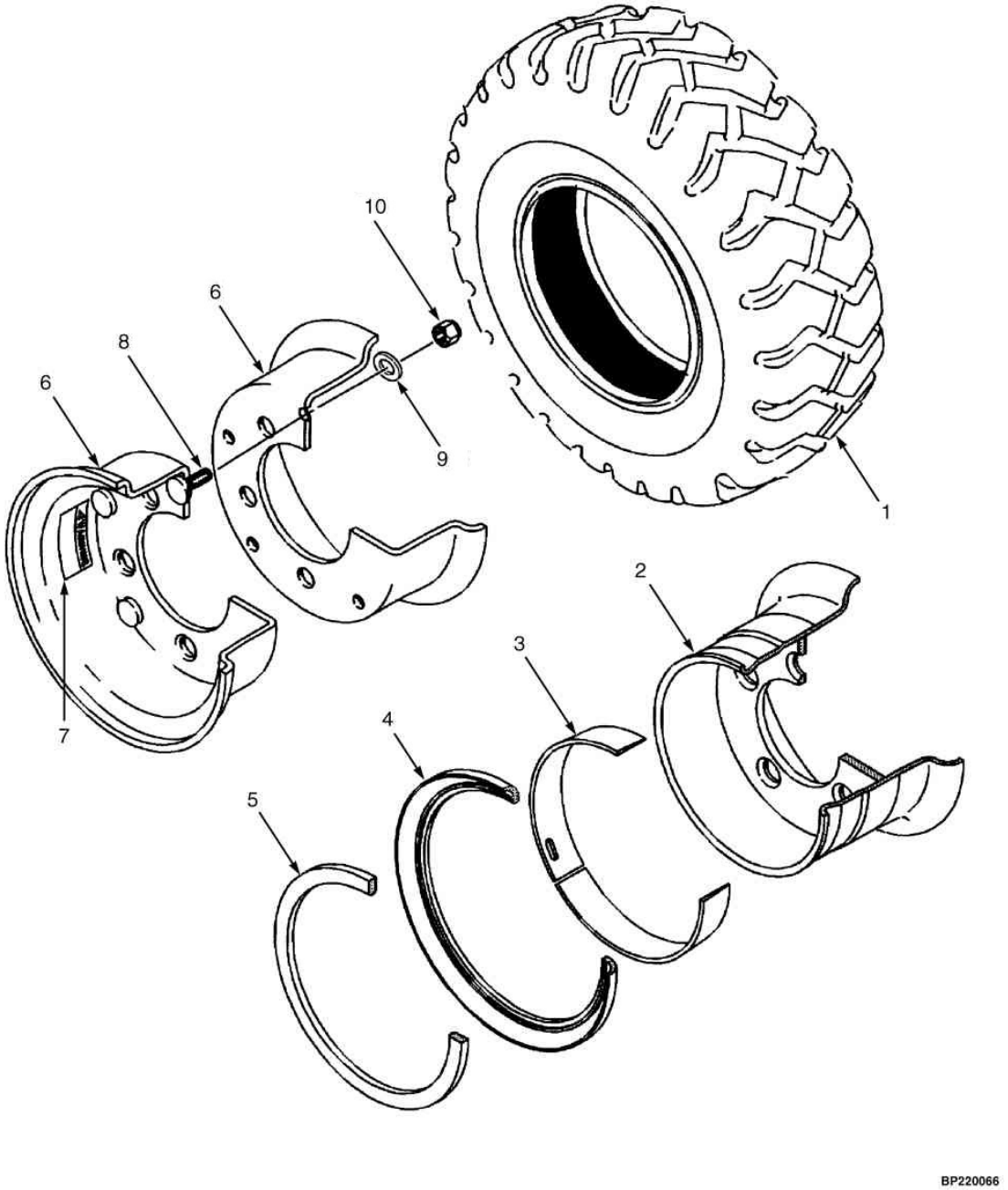

©HYSTER 2012

PNEUS DE DIREÇÃO E AROS MÁQUINAS 55 E ACIMA

Atenção: Consulte a coluna correta

Coluna A: 6.50 x 10 Super elastico
Coluna B: 6.50 x 10 Radial
Coluna C: 6.50 x 10 Convencional

			Qtde			
Ref	**Código**	**Descrição**	**A**	**B**	**C**	**OBS**
1	1539636	Pneu super elastico	2			
1	1603490	Pneu super elastico - não manchante	2			
1	1471832	Conjunto pneu		2		
1	1462616	Protetor		1		
1	1358178	Pneu		1		Radial
1	1471922	Valvula do pneu		1		
1	1544232	Pneu / Camara			2	
2	2067044	Aro	2	2		
3	1580427	Anel de Assento do Talão	1	1		
4	1580426	Anel Lateral	1	1		
5	161894	Anel Trava	1	1		
6	2075529	Conjunto. Roda Bipartida			1	Sem Prisioneiros
7	288638	Decal de Aviso			1	
8	2027618	Prisioneiro			12	
9	292685	Arruela de Pressão			12	
10	292600	Porca			12	

 ©HYSTER 2012

SISTEMA DE FREIOS 8

SISTEMA DE FREIOS **8-1**
SAPATA DE FREIO E PERIFERICOS **8-2**
FREIO DE ESTACIONAMENTO **8-3**
FREIO DE ESTACIONAMENTO **8-4**
CILINDRO MESTRE **8-5**

SISTEMA DE FREIOS

(Figura 8-1)

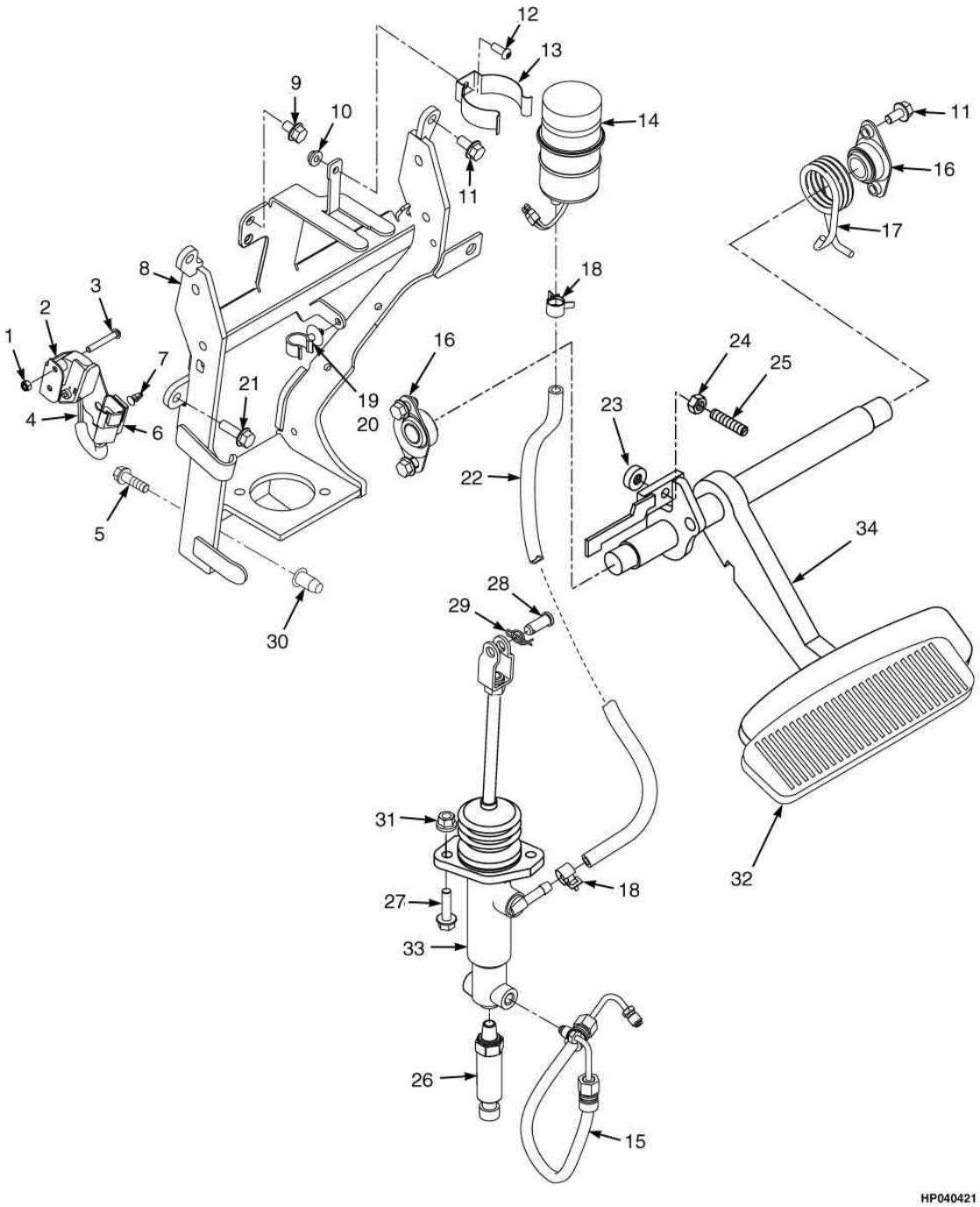

©HYSTER 2012

SISTEMA DE FREIOS

Ref	Código	Descrição	Qtde	OBS
1	302398	Porca	2	
2	1531567	Suporte Sensor de aproximação	1	
3	1553897	Parafuso	2	
4	1547849	Sensor posição freio	1	
5	1586627	Parafuso	2	
6	1500912	Abraçadeira	1	
7	1564526	Abraçadeira	1	
8	1570290	Suporte	1	
9	1529366	Parafuso	1	
10	1514429	Porca	1	
11	1527879	Parafuso	6	
12	1510126	Parafuso	1	
13	2021353	Suporte	1	
14	2077604	Conj reservatório sensor	1	
14	2021341	Tampa	1	
15	1527879	Parafuso	4	
15	2059937	Mangueira	1	
16	1585575	Bucha	2	
17	1568075	Mola	1	
18	1502003	Abraçadeira	2	
19	1543842	Base	1	
20	1543698	Abraçadeira	1	
21	1583611	Parafuso	2	
22	1531569	Mangueira	1	
23	1556475	Pára-Choque	1	
24	239503	Porca	1	
25	1534871	Parafuso	1	
26	1590033	Transdutor	1	
27	1527881	Parafuso	2	
28	1375391	Pino	1	
29	1351689	Cupilha	1	
30	1530243	Luva	2	
31	1544153	Porca travante	2	
32	1570298	Revestimento	1	
33	1536724	Cilindro Mestre	1	
33	1566141	Vareta	1	
33	2041520	Flange	1	
33	1566142	Porca	2	
33	1566143	Conexao	1	
33	1566144	Junta	1	
33	1566131	Kit de Reparo	1	
34	1568243	Suporte pedal	1	

SAPATA DE FREIO E PERIFERICOS

(Figura 8-2)

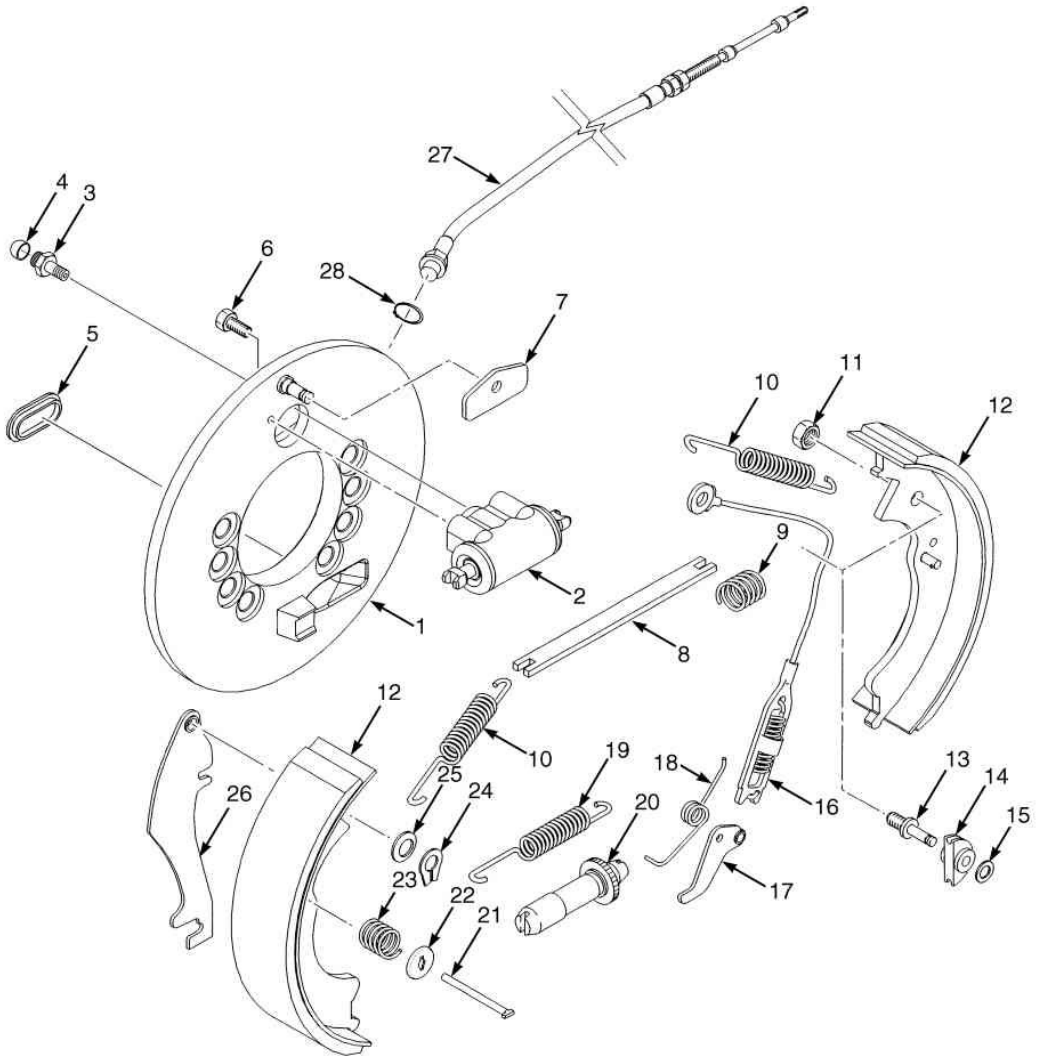

©HYSTER 2012

SAPATA DE FREIO E PERIFERICOS

Atenção: Consulte a coluna correta

Coluna A: Lado direito
Coluna B: Lado esquerdo

Ref	Código	Descrição	Qtde A	Qtde B	OBS
	1579455	Conjunto de freio com cabo e guarda-pó	1		
	1606086	Conjunto de Freio sem cabo	1		
	1579454	Conjunto de freio com cabo e guarda-pó		1	
	1606085	Conjunto de Freio sem cabo		1	
1	1606088	Espelho do Freio	1		
1	1606087	Espelho do Freio		1	
2	1565290	Cilindro de Roda	1	1	
2	1334647	Kit de Reparo	1	1	
3	1361503	Parafuso Freio	1	1	
4	1361504	Tampa Sangrador do.Freio	1	1	
5	1334642	Cobertura	1	1	
6	1565303	Parafuso	2	2	
7	2037343	Guia	1	1	
8	1360796	Reforço	1		Kit 1565312
8	1361507	Reforço		1	Kit 1565311
9	1360797	Mola	1	1	Kit 1565311, 1565312
10	NFS	Mola	1	1	Kit 1565316
11	NFS	Porca	1	1	
12	1565313	Lona de freio com sapata		1	
12	1565314	Lona de freio com sapata	1		
13	NFS	Pino	1	1	
14	1379758	Roldana	1	1	
15	1361500	Arruela	1	1	
16	NFS	Cabos	1	1	Kit 1565309, 1565310
17	2037517	Alavanca		1	Kit 1565309
17	2037518	Alavanca	1		Kit 1565310
18	NFS	Mola	1	1	Kit 1565309, 1565310
19	2037340	Mola	1	1	Kit 1565309, 1565310
20	1600492	Ajustador do freio	1		
20	1600491	Ajustador do freio		1	
21	2037323	Pino	1	1	Kit 1565315
22	2037341	Assento Da Mola	1	1	Kit 1565315
23	NFS	Mola	1	1	Kit 1565315
24	1338916	Retentor	1	1	Kit 1565311, 1565312
25	1338917	Arruela	1	1	Kit 1565311, 1565312
26	NFS	Alavanca do Freio de estacionamento	1	1	Kit 1565311, 1565312
27	1565305	Cabo	1		

SAPATA DE FREIO E PERIFERICOS

(Figura 8-2)

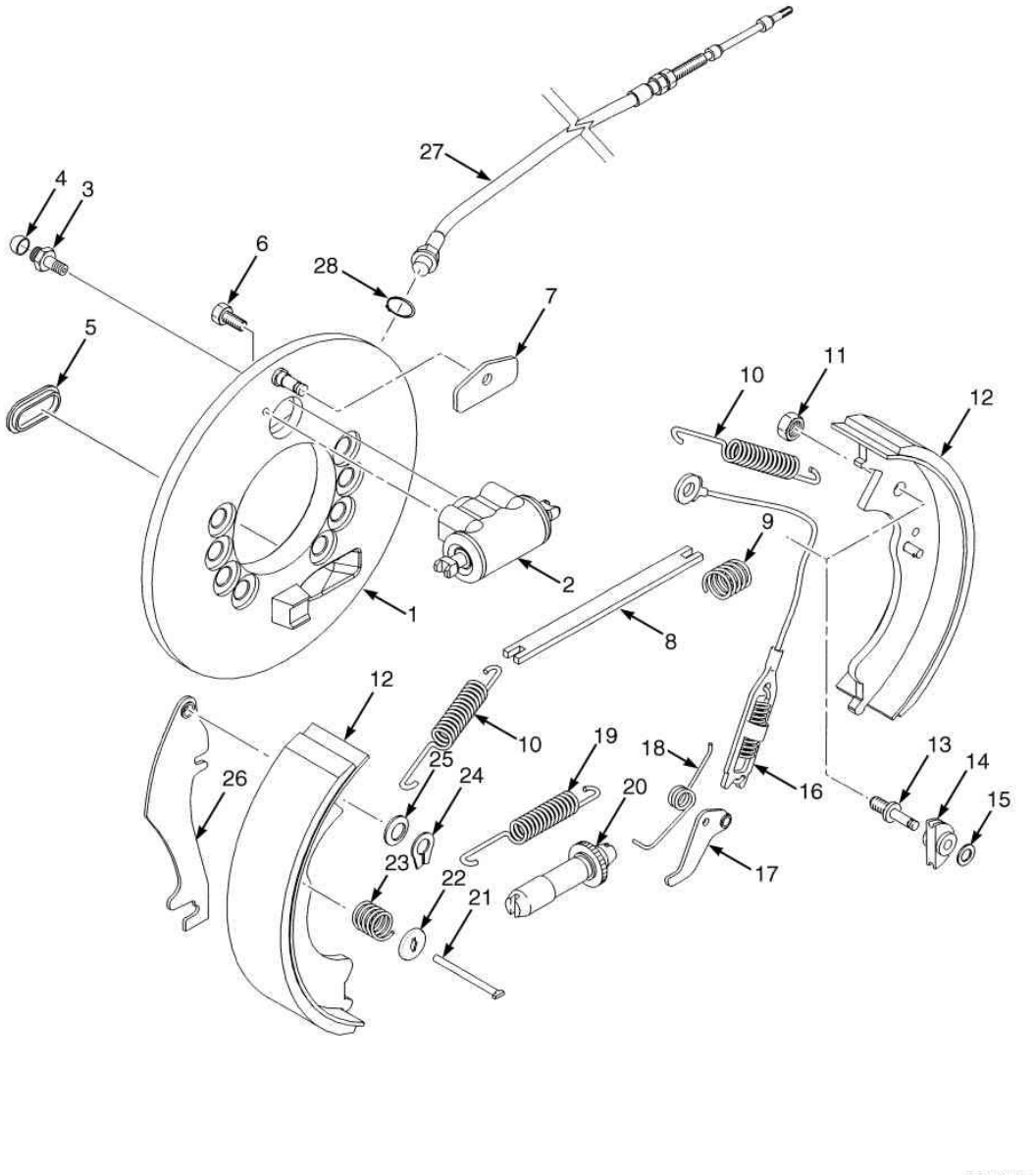

©HYSTER 2012

SAPATA DE FREIO E PERIFERICOS

Atenção: Consulte a coluna correta

Coluna A: Lado direito
Coluna B: Lado esquerdo

Ref	Código	Descrição	Qtde A	Qtde B	OBS
27	1600493	Cabo		1	
28	1361502	Anel Trava	1	1	
	1565316	Jogo de Molas	1	1	
	1565310	Kit de Regulagem Lado Direito	1		
	1565312	Freio de Estacionamento Lado Direito	1		
	1565309	Kit de Regulagem Lado Esquerdo		1	
	1565311	Freio de Estacionamento Lado Esquerdo		1	
	1565315	Kit de fixação	1	1	

FREIO DE ESTACIONAMENTO

(Figura 8-3)

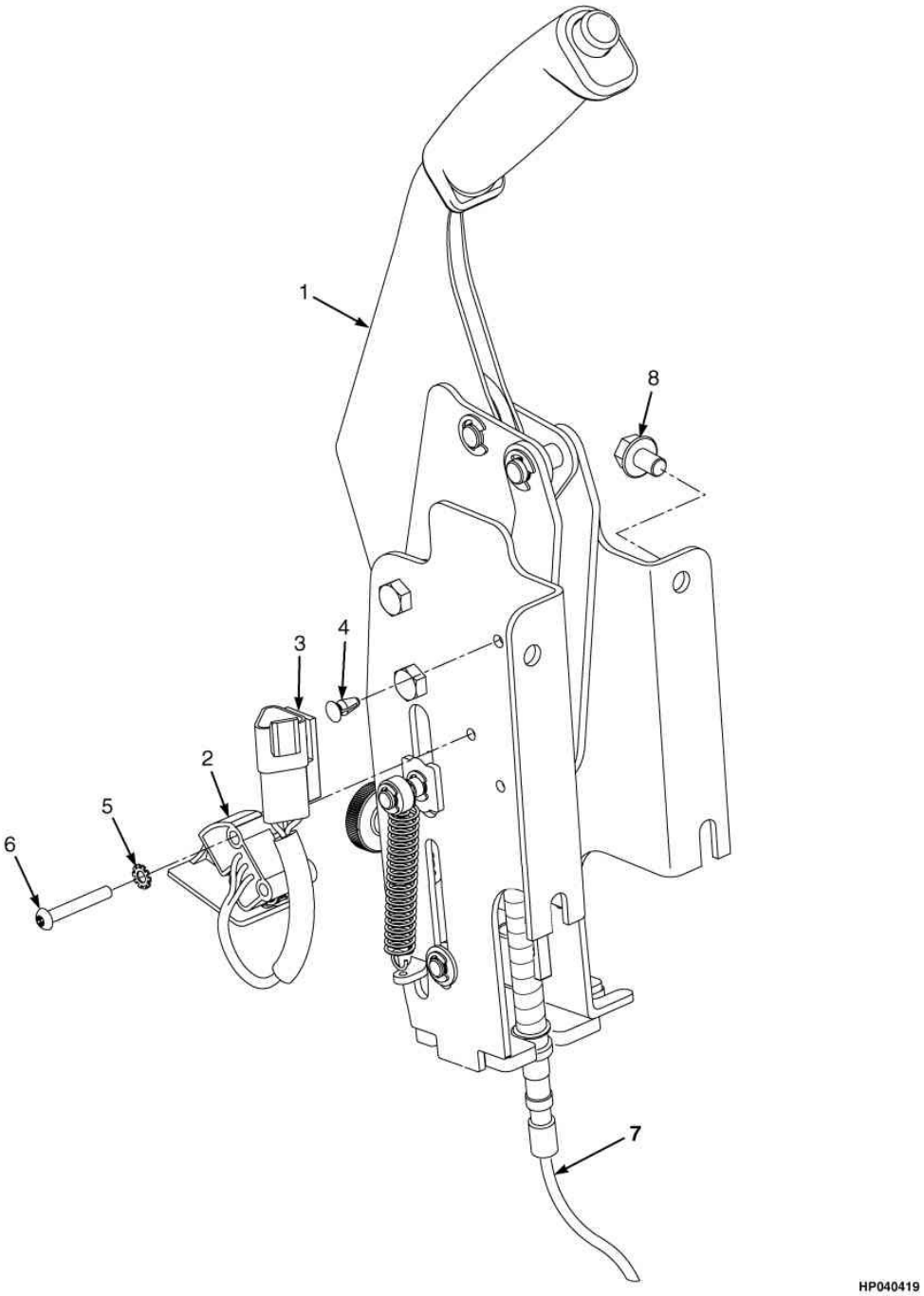

©HYSTER 2012

FREIO DE ESTACIONAMENTO

Ref	Código	Descrição	Qtde	OBS
1	1544466	Freio de estacionamento	1	
2	1547849	Sensor do freio manual	1	
3	1500912	Abraçadeira	1	
4	1564526	Abraçadeira	1	
5	296378	Arruela	2	
6	1553897	Parafuso	2	
7	...	Cabos	1	V. Figura 8-2 Não pertence ao conjunto1544466
8	1529366	Parafuso	4	

 ©HYSTER 2012

SISTEMA HIDRAULICO 9

SISTEMA DE ALIMENTAÇÃO E RETORNO	**9-1**
BOMBA HIDRÁULICA TRANSMISSÕES	**9-2**
FILTRO	**9-3**
MANGUEIRAS E CONEXÕES	**9-4**
VÁLVULAS DE CONTROLE ELETRÔNICAS 3 E 4 FUNÇÕES (==> A977Y04330E)	**9-5**
VÁLVULAS DE CONTROLE ELETRÔNICAS 3 E 4 FUNÇÕES (A977Y04331E <==> A977Y11281H)	**9-6**
VÁLVULAS DE CONTROLE ELETRÔNICAS 3 E 4 FUNÇÕES (A977Y11282H==>)	**9-7**
COMPONENTES DA VÁLVULA DE INCLINAÇÃO ELETRÔNICA 3 E 4 FUNÇÕES	**9-8**
COMPONENTES DA VÁLVULA DE ELEVAÇÃO ELETRÔNICA 3 E 4 FUNÇÕES - SEÇÃO DE ENTRADA (==> A977Y04330E)	**9-9**
COMPONENTES DA VÁLVULA DE ELEVAÇÃO ELETRÔNICA 3 E 4 FUNÇÕES - SEÇÃO DE ENTRADA (A977Y04331E ==>)	**9-10**
VALVULA AUXILIAR ELETRÔNICA PARA 3 FUNÇÕES	**9-11**
VALVULA AUXILIAR ELETRÔNICA PARA 4 FUNÇÕES	**9-12**
SECÇÃO DE SAÍDA DA VÁLVULA ELETRÔNICA DE 3 E 4 FUNÇÕES	**9-13**
VÁLVULA ELETRO HIDRÁULICA (ELEVAÇÃO E DESCIDA)	**9-14**
ALAVANCAS MANUAIS ACIONAMENTO SEM DETENT 3 FUNÇÕES	**9-15**
ALAVANCAS MANUAIS ACIONAMENTO COM DETENT 4 FUNÇÕES	**9-16**
CONJUNTO VÁLVULA HIDRAULICA MANUAL 3 E 4 FUNÇÕES	**9-17**
VÁLVULA HIDRÁULICA MANUAL - ELEVAÇÃO E INCLINAÇÃO 3 E 4 FUNÇÕES (==>A977Y04722E)	**9-18**
VÁLVULA HIDRÁULICA MANUAL - ELEVAÇÃO E INCLINAÇÃO 3 E 4 FUNÇÕES	**9-19**
SEÇÃO AUXILIAR DA VÁLVULA HIDRÁULICA MANUAL 3 E 4 FUNÇÕES	**9-20**
SEÇÃO DE SAÍDA DA VÁLVULA HIDRÁULICA MANUAL 3 E 4 FUNÇÕES	**9-21**
INSTALAÇÃO DO CILINDRO DE INCLINAÇÃO	**9-22**
CILINDRO DE INCLINAÇÃO MODELOS 40-55	**9-23**
CILINDRO DE INCLINAÇÃO MODELOS 60-70	**9-24**

SISTEMA DE ALIMENTAÇÃO E RETORNO

(Figura 9-1)

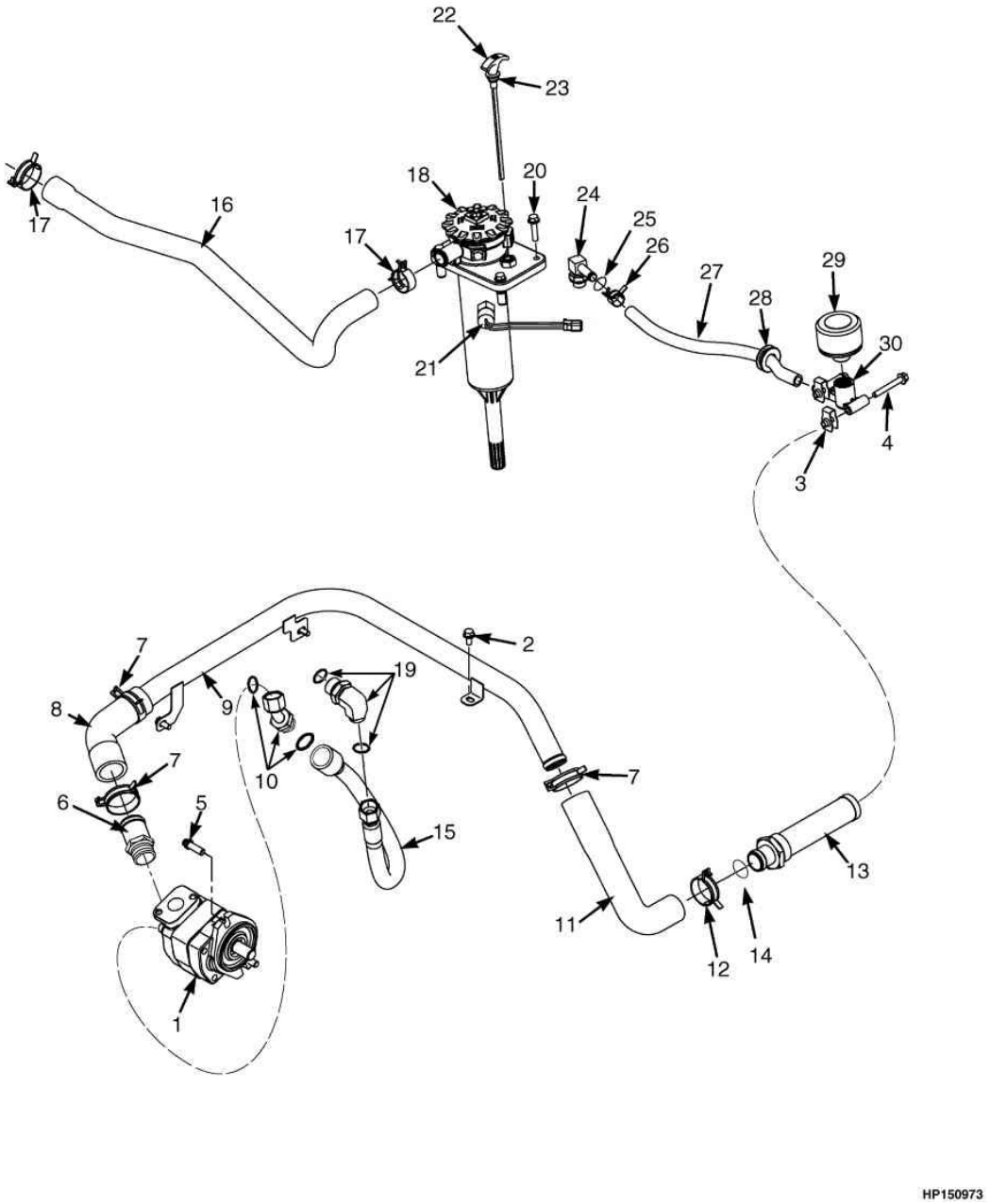

©HYSTER 2012

SISTEMA DE ALIMENTAÇÃO E RETORNO

Atenção: Consulte a coluna correta

Coluna A: Motor Mazda 2.2L **Com transmissão T117 / T133**
Coluna B: Motor GM 2.4L
Coluna C: Motor Diesel Yanmar

Ref	Código	Descrição	Qtde A	Qtde B	Qtde C	OBS
1	2067800	Bomba Hidráulica	1			Somente modelos H40 a 60FT (transmissão T117/T133 Aço e T148 Alumínio)
1	2074230	Bomba Hidráulica		1		Somente modelos H40 a 60FT (transmissão T148 Alumínio)
1	2098695	Bomba Hidraulica	1			Somente na H70FT (transmissão T148 Alumínio)
1	2098694	Bomba Hidráulica		1		Somente na H70FT (transmissão T117/T133 aço e T148 Aluminio)
1	2067802	Bomba Hidráulica			1	Somente modelos H40 a 60FT (transmissão T117/T133 Aço e T148 Aluminio)
1	2104430	Bomba Hidraulica	1			Somente modelos H40 a 60FT (transmissão T141 Alumínio)
1	2098693	Bomba Hidráulica			1	Somente modelo H70FT (transmissão T117/T133 Aço e T148 Alumínio)
2	1527879	Parafuso	3	3	3	
3	1393879	Porca Trava	2	2	2	
4	1510116	Parafuso	2	2	2	
5	1564515	Parafuso	2	2	2	
6	1568199	Adaptador	1	1	1	
7	1501992	Abraçadeira	3	3	3	
8	2069005	Mangueira de sucção	1	1	1	==>A977Y08797H
8	2109982	Mangueira	1	1	1	A977Y08798H<==>A977Y12629J
8	4605946	Mangueira	1	1	1	Somente Transmissão alumínio T148 corrente
9	2068947	Tubo	1	1	1	==>A977Y03320E
9	2095146	Tubo	1	1	1	A977Y03321E==>A977Y08797H
9	2109937	Tubo	1	1	1	A977Y08798H<==>A977Y12629J Transmissão Alumínio T141 Engrenagem
9	4020661	Tubo	1	1	1	Somente Transmissão alumínio T148 corrente
10	1486749	Conexao	1	1	1	
10	16485	Anel O	1	1	1	
10	252729	Anel O	1	1	1	
11	2061778	Mangueira	1	1	1	==>A977Y12629J
11	4605974	Mangueira	1	1	1	Somente Transmissão alumínio T148 corrente

SISTEMA DE ALIMENTAÇÃO E RETORNO

(Figura 9-1)

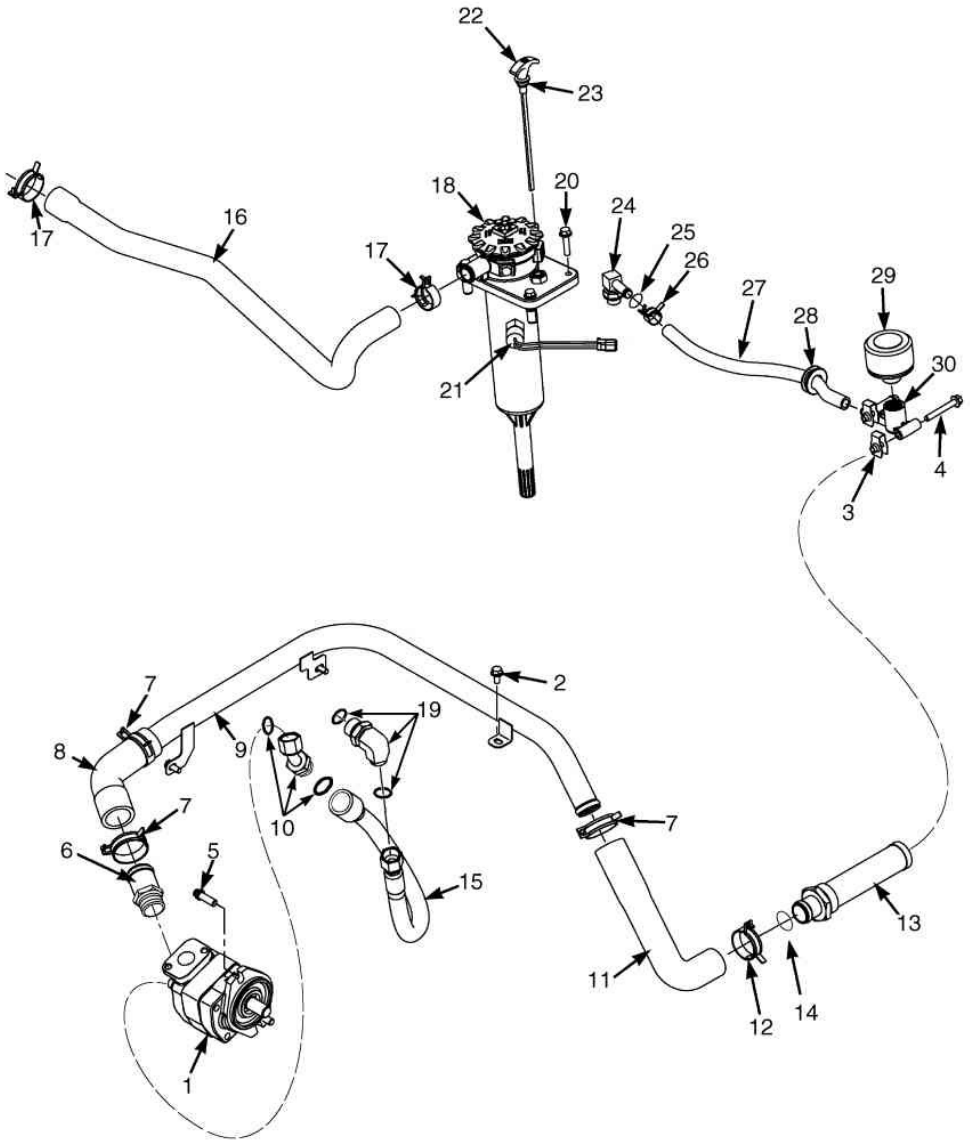

©HYSTER 2012

SISTEMA DE ALIMENTAÇÃO E RETORNO

Atenção: Consulte a coluna correta

Coluna A: Motor Mazda 2.2L **Com transmissão T117 / T133**
Coluna B: Motor GM 2.4L
Coluna C: Motor Diesel Yanmar

Ref	Código	Descrição	Qtde A	Qtde B	Qtde C	OBS
12	1527982	Abraçadeira	1	1	1	
13	1624904	Tubo Succao	1	1	1	
14	16984	Anel O	1	1	1	
15	2070114	Mangueira	1	1	1	Somente Transmissão T177/T133 AÇO
15	4607576	Mangueira	1	1	1	Somente Transmissão alumínio T148 corrente
15	2110268	Mangueira	1	1	1	Somente Transmissão alumínio T141 Engrenagem
16	2111369	Mangueira	1	1	1	
17	369804	Abraçadeira	2	2	2	
18	1582423	Conjunto do Filtro	1	1	1	Vide Componentes na Fig 9-3
19	1487069	Conexao	1	1	1	
19	252729	Anel O	1	1	1	
19	16486	Anel O	1	1	1	
20	1586627	Parafuso	4	4	4	
21	2068337	Pressostato	1	1	1	
22	2060751	Vareta Medidora	1	1	1	
23	1580682	Anel O	1	1	1	
24	222510	Conexao	1	1	1	
25	16484	Anel O	1	1	1	
26	1502007	Abraçadeira	1	1	1	
27	127918	Mangueira	1	1	11	
28	1527395	Isolador	1	1	1	
29	1582161	Respiro	1	1	1	
30	1582160	Adaptador	1	1	1	
	1528481	Bujão do Tanque Hidráulico	1	1	1	Não Ilustrado

BOMBA HIDRÁULICA TRANSMISSÕES

(Figura 9-2)

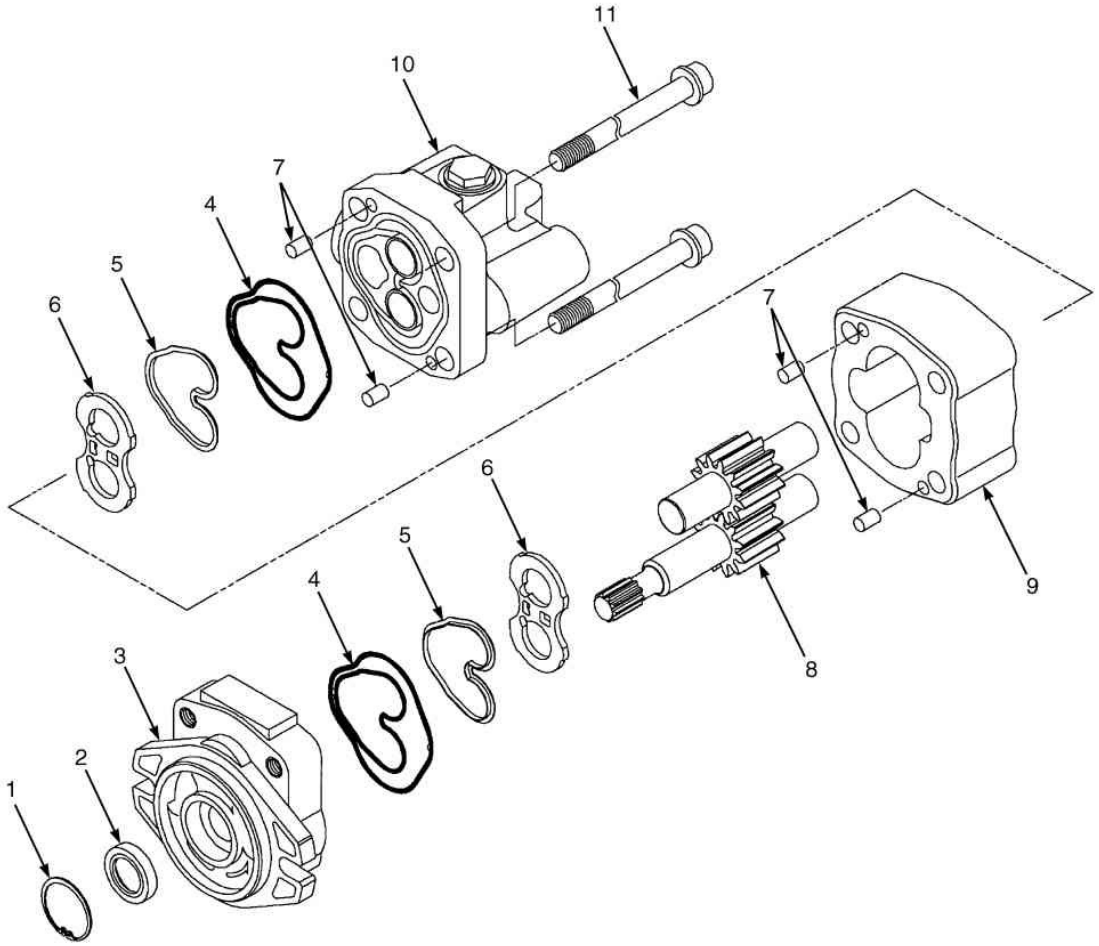

©HYSTER 2012

BOMBA HIDRÁULICA TRANSMISSÕES

Atenção: Consulte a coluna correta

Coluna A: Motor Mazda 2.2L
Coluna B: Motor GM 2.4L
Coluna C: Motor Diesel Yanmar

Ref	Código	Descrição	Qtde A	Qtde B	Qtde C	OBS
	2067800	Bomba Hidráulica	1			Somente modelos H40 a 60FT (transmissão T117/T133 Aço e T148 Alumínio)
	2104430	Bomba Hidráulica	1			Somente modelos H40 a 60FT (transmissão T141 Aluminio)
	2098694	Bomba Hidráulica		1		Somente na H70FT (transmissão T117/T133 aço e T148 Aluminio)
	2067802	Bomba Hidráulica			1	Somente modelos H40 a 60FT (transmissão T117/T133 Aço e T148 Aluminio)
	2098693	Bomba Hidráulica			1	Somente modelo H70FT (transmissão T117/T133 Aço e T148 Alumínio)
	2098695	Bomba Hidráulica	1			Somente na H70FT (transmissão T148 Alumínio)
	2074230	Bomba hidráulica		1		Somente modelos H40 a 60FT (transmissão T148 Alumínio)
1	NFS	Anel Trava	1	1	1	Incluso no reparo 1465140
2	NFS	Retentor	1	1	1	Incluso no reparo 1465140
3	1581536	Flange	1	1	1	
4	NFS	Anel	2	2	2	Incluso no reparo 1465140
5	NFS	Anel vedador de encosto	2	2	2	Incluso no reparo 1465140
6	1578673	Placa lateral	2	2	2	
7	1578672	Pino de Aco	4	4	4	
8	1584987	Par de Engrenagens		1	1	Para Bba 2074230 e 2074211
8	1581537	Par de Engrenagens	1			Para Bba 2067800
8	1581534	Par de Engrenagens			1	Para Bba 2067802
9	NFS	Chapa da Engrenagem	1	1	1	
10	1581535	Cobertura	1	1	1	
11	1578671	Parafuso	4	4		
11	1578693	Parafuso			4	
	1465140	Reparo	1	1	1	Inclui itens 1 e 2, 4 e 5

FILTRO

(Figura 9-3)

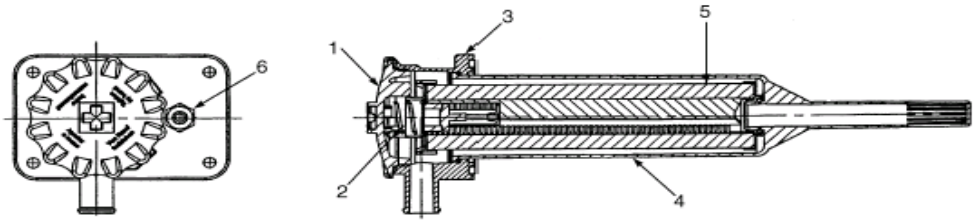

©HYSTER 2012

FILTRO

Ref	Código	Descrição	Qtde	OBS
	4000258	Conjunto do Filtro	1	
1	1708700	Tampa	1	
1	NFS	Junta	1	Kit 1708596
2	1570340	Mola	1	
3	4000257	Cabeçote do Filtro	1	
3	14591	Conexao	1	Kit 1708596
3	209457	Vedador	1	Kit 1708596
3	16481	Anel O	1	Kit 1708596
4	1570347	Carcaça do Filtro	1	
4	NFS	Anel O	1	Kit 1708596
5	4000997	Elemento	1	
5	NFS	Anel O	1	Kit 1708596
6	1568182	Bujão da Vareta	1	
6	NFS	Anel O	1	Kit 1708596
	1708596	Kit de Vedacao do Filtro	1	

MANGUEIRAS E CONEXÕES

(Figura 9-4)

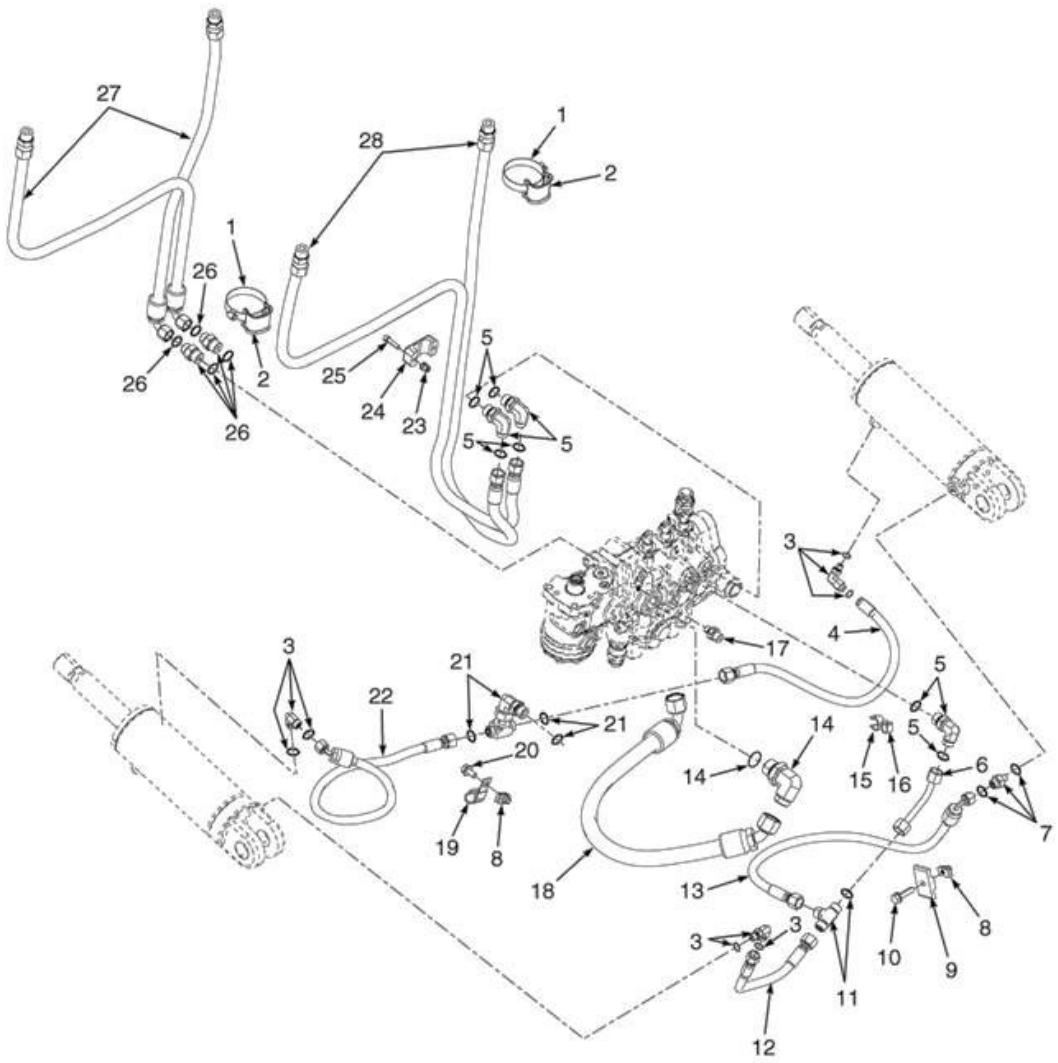

©HYSTER 2012

MANGUEIRAS E CONEXÕES

Atenção: Consulte a coluna correta

Coluna A: Três funções
Coluna B: Quatro funções

Ref	Código	Descrição	Qtde A	Qtde B	OBS
1	1481229	Abraçadeira	1	1	
2	1477996	Abraçadeira	1	1	
3	1487058	Conexao	3	3	
3	1527813	Anel O	3	3	
3	16481	Anel O	3	3	
4	2066783	Mangueira	1	1	
5	1487061	Conexao	3	3	
5	265787	Anel O	1	1	
5	16484	Anel O	1	1	
5	1487061	Conexao da válvula manual 3ª e 4ª função B.Pressão	1	1	==>A977Y08756H
5	265787	Anel O	1	1	
5	16484	Anel O	1	1	
5	1516201	Conexao da válvula manual 3ª e 4ª função B.Pressão	1	1	A977Y08757H==>
5	265731	Anel O	1	1	
5	16484	Anel O	1	1	
6	2074327	Tubo da válvula manual 3ª e 4ª função B.Pressão	1	1	==>A977Y08756H
6	2095230	Tubo da válvula manual 3ª e 4ª função B.Pressão	1	1	A977Y08757H==>
7	1486737	Conexao	1	1	
7	16481	Anel O	1	1	
7	1527813	Anel O	1	1	
8	1480237	Porca	2	2	
9	1359620	Abraçadeira	1	1	
10	1586627	Parafuso	1	1	
11	1522425	Conexao	1	1	
11	265787	Anel O	1	1	
12	2074326	Mangueira	1	1	
13	106957	Mangueira	1	1	
14	1487069	Conexao	1	1	
14	252729	Anel O	1	1	
15	1502055	Abraçadeira	1	1	
16	1502059	Abraçadeira	1	1	
17	2061646	Conexao	1	1	
18	2070148	Mangueira	1	1	
19	325804	Abraçadeira	1	1	
20	1527879	Parafuso	1	1	
21	1488464	Conexao	1	1	
21	265787	Anel O	3	3	

MANGUEIRAS E CONEXÕES

(Figura 9-4)

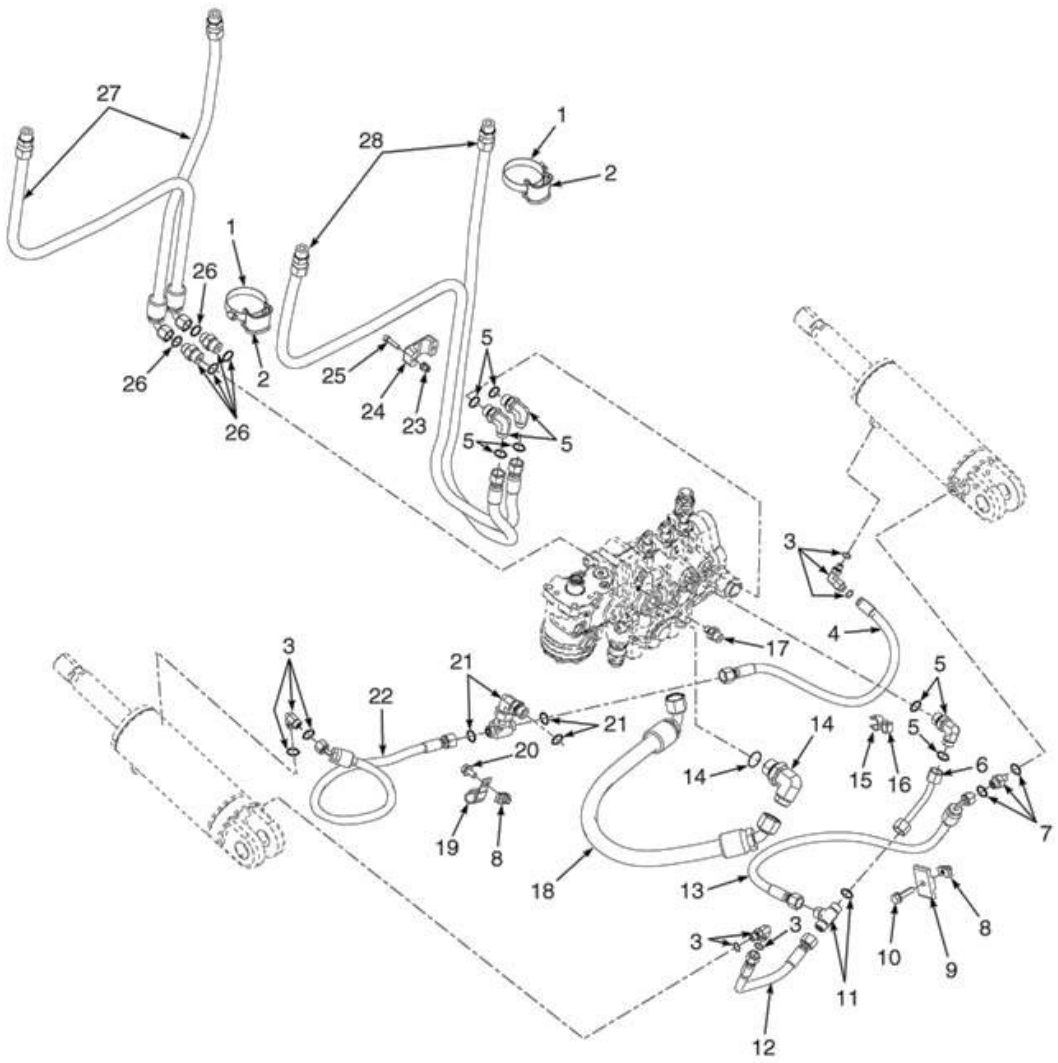

©HYSTER 2012

MANGUEIRAS E CONEXÕES

Atenção: Consulte a coluna correta

Coluna A: Três funções
Coluna B: Quatro funções

Ref	Código	Descrição	Qtde A	Qtde B	OBS
22	2074325	Mangueira	1	1	
23	1531558	Inserto	2	..	
24	1360386	Abraçadeira	1	..	
25	293796	Parafuso	2	..	
26	1486742	Conexao	2	2	
26	265787	Anel O	2	2	
26	16484	Anel O	2	2	
27	2065051	Mangueira	1	..	
27	2065052	Mangueira	..	1	
28	2073495	Mangueira	1	..	
28	2073496	Mangueira	..	1	

VÁLVULAS DE CONTROLE ELETRÔNICAS 3 E 4 FUNÇÕES (==> A977Y04330E)

(Figura 9-5)

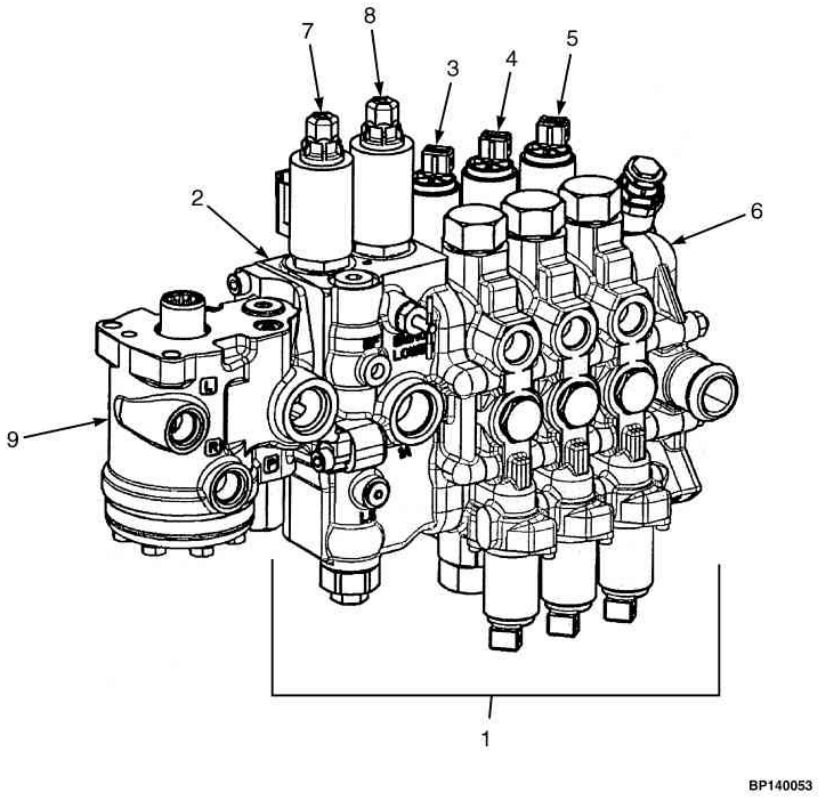

©HYSTER 2012

VÁLVULAS DE CONTROLE ELETRÔNICAS 3 E 4 FUNÇÕES (==> A977Y04330E)

Atenção: Consulte a coluna correta

Coluna A: Modelos 40 - 60
Coluna B: Modelo 70

Ref	Código	Descrição	Qtde A	Qtde B	OBS
	2064862	Valvula de Controle + Controle Direção		1	Quatro Funções
	2064859	Valvula de Controle + Controle Direção	1		Quatro Funções
	2064851	Valvula de Controle + Controle Direção		1	Três Funções
	2064848	Valvula de Controle + Controle Direção	1		Três Funções
1	2064857	Valvula de Controle	1		Quatro Funções
1	2064860	Valvula de Controle		1	Quatro Funções
1	2064849	Valvula de Controle		1	Três Funções
1	2064845	Valvula de Controle	1		Três Funções
2	1578700	Corpo de Válvula		1	
2	1578701	Corpo de Válvula	1		
3	1578702	Secção de Inclinação	1	1	
4	1578703	Secção Auxiliar	1	1	Três Funções
5	1578741	Secção Auxiliar	1	1	Quatro Funções
6	1578704	Seção de Saída	1	1	
7	1590113	Pistão Valvula (Elevação)	1	1	
8	1590114	Pistão Valvula (Inferior)	1	1	
9	2063118	Unidade de Controle da direção Orbitrol		1	kit 1579908
9	2063117	Unidade de Controle da direção Orbitrol	1		kit 1579908
	1346752	Arruela	3	3	Não Ilustrado
	1586627	Parafuso	3	3	Não Ilustrado
	2063991	Isolador	3	3	Não Ilustrado

VÁLVULAS DE CONTROLE ELETRÔNICAS 3 E 4 FUNÇÕES (A977Y04331E <==> A977Y11281H)

(Figura 9-6)

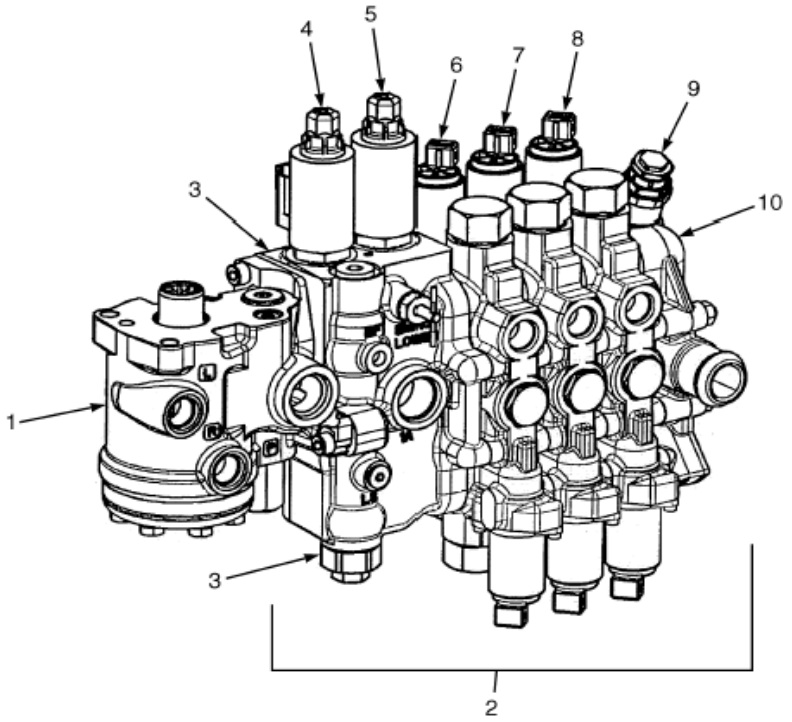

©HYSTER 2012

VÁLVULAS DE CONTROLE ELETRÔNICAS 3 E 4 FUNÇÕES (A977Y04331E <==> A977Y11281H)

Atenção: Consulte a coluna correta

Coluna A: Válvula de 3 Funções, Baixa Pressão
Coluna B: Válvula de 4 Funções, Baixa Pressão
Coluna C: Válvula de 3 Funções, Alta Pressão
Coluna D: Válvula de 4 Funções, Alta Pressão

			Qtde				
Ref	**Código**	**Descrição**	**A**	**B**	**C**	**D**	**OBS**
	2095423	Válvula de Controle Hidráulico	1				H40 A 60FT
	2095425	Válvula de Controle Hidráulico		1			H40 A 60FT
	2095427	Válvula de Controle Hidráulico			1		H70FT
	2095429	Válvula de Controle Hidráulico				1	H70FT
1	2063117	Unidade de Controle de Direção Orbitrol	1	1			Kit 1579908
1	2063118	Unidade de Controle de Direção Orbitrol			1	1	Kit 1579908
2	2095432	Válvula de Controle Hidráulico	1				
2	2095433	Válvula de Controle Hidráulico		1			
2	2095434	Válvula de Controle Hidráulico			1		
2	2095435	Válvula de Controle Hidráulico				1	
3	1664485	Seção de Válvula (Entrada)	1	1			
3	1578706	Válvula de Alívio (Principal)	1	1			
3	1664486	Seção de Válvula (Entrada)			1	1	
3	1578753	Válvula de Alívio (Principal)			1	1	
4	1590113	Êmbolo da seção de elevação	1	1	1	1	V. Componentes na Fig. 9-14
5	1699589	Êmbolo da seção de descida	1	1	1	1	V. Componentes na Fig. 9-14
6	1578702	Seção de Válvula de Inclinação	1	1	1	1	V. Componentes na Fig. 9-8
7	1578703	Seção de Válvula Auxiliar	1	1	1	1	V. Componentes na Fig. 9-11
8	1578741	Seção de Válvula Auxiliar		1		1	V. Componentes na Fig. 9-12
9	1578707	Válvula de Alívio (2250 PSI)	1	1	1	1	V. Componentes na Fig. 9-13
10	1578704	Seção de Válvula de Saída	1	1	1	1	V. Componentes na Fig. 9-13
	1578909	Kit de Vedação	1		1		
	1578715	Kit - Haste	1		1		
	1580151	Kit - Haste		1		1	

VÁLVULAS DE CONTROLE ELETRÔNICAS 3 E 4 FUNÇÕES (A977Y11282H==>)

(Figura 9-7)

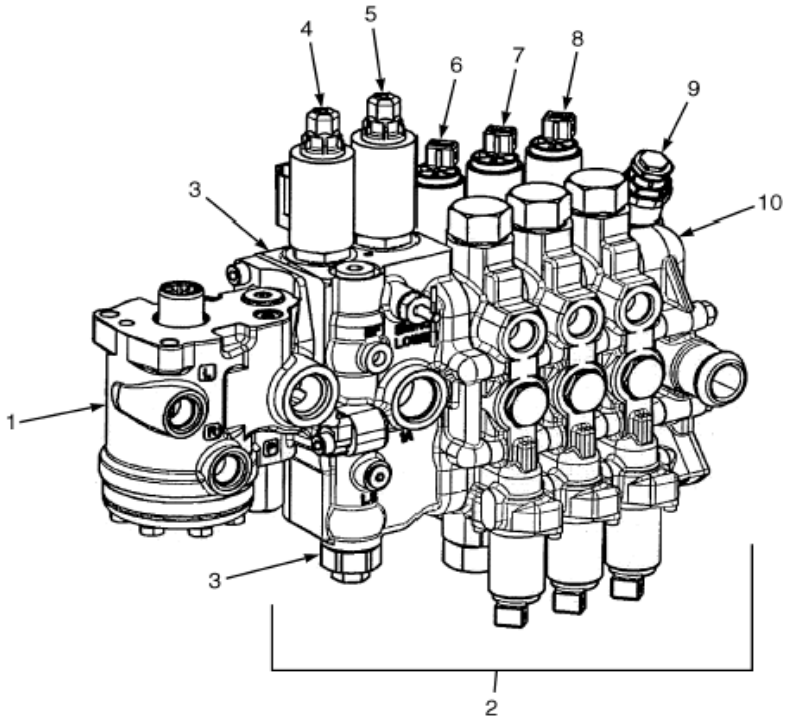

©HYSTER 2012

VÁLVULAS DE CONTROLE ELETRÔNICAS 3 E 4 FUNÇÕES (A977Y11282H==>)

Atenção: Consulte a coluna correta

Coluna A: Válvula de 3 Funções, Baixa Pressão
Coluna B: Válvula de 4 Funções, Baixa Pressão
Coluna C: Válvula de 3 Funções, Alta Pressão
Coluna D: Válvula de 4 Funções, Alta Pressão

			Qtde				
Ref	**Código**	**Descrição**	**A**	**B**	**C**	**D**	**OBS**
	2102727	Válvula de Controle Hidráulico	1				H40 A 60FT
	2102729	Válvula de Controle Hidráulico		1			H40 A 60FT
	2102731	Válvula de Controle Hidráulico			1		H70FT
	2102733	Válvula de Controle Hidráulico				1	H70FT
1	2063117	Unidade de Controle de Direção Orbitrol	1	1			kit 1579908
1	2063118	Unidade de Controle de Direção Orbitrol			1	1	kit 1579908
2	2102736	Válvula de Controle Hidráulico	1				Sem Orbitrol
2	2102727	Válvula de Controle Hidráulico		1			Sem Orbitrol
2	2102738	Válvula de Controle Hidráulico			1		Sem Orbitrol
2	2102739	Válvula de Controle Hidráulico				1	Sem Orbitrol
3	1664485	Seção de Válvula (Entrada)	1	1			
3	1578706	Válvula de Alívio	1	1			
3	1664486	Seção de Válvula (Entrada)			1	1	
3	1578753	Válvula de Alívio			1	1	
4	1590113	Êmbolo da seção de elevação	1	1	1	1	V. Componentes na Fig. 9-14
5	1699589	Êmbolo da seção de descida	1	1	1	1	V. Componentes na Fig. 9-14
6	1708295	Seção de Válvula de Inclinação	1	1	1	1	V. Componentes na Fig. 9-8
7	1708263	Seção de Válvula Auxiliar	1	1	1	1	V. Componentes na Fig. 9-11
8	1708294	Seção de Válvula Auxiliar		1		1	V. Componentes na Fig. 9-12
9	1708054	Válvula de Alívio	1	1	1	1	
10	1708262	Seção de Válvula de Saída	1	1	1	1	V. Componentes na Fig. 9-13
10	1678166	Valvula Retenção	1	1	1	1	sem ilustração
	1580131	Kit de Vedação	1		1		
	1578715	Kit - Haste	1		1		

COMPONENTES DA VÁLVULA DE INCLINAÇÃO ELETRÔNICA 3 E 4 FUNÇÕES

(Figura 9-8)

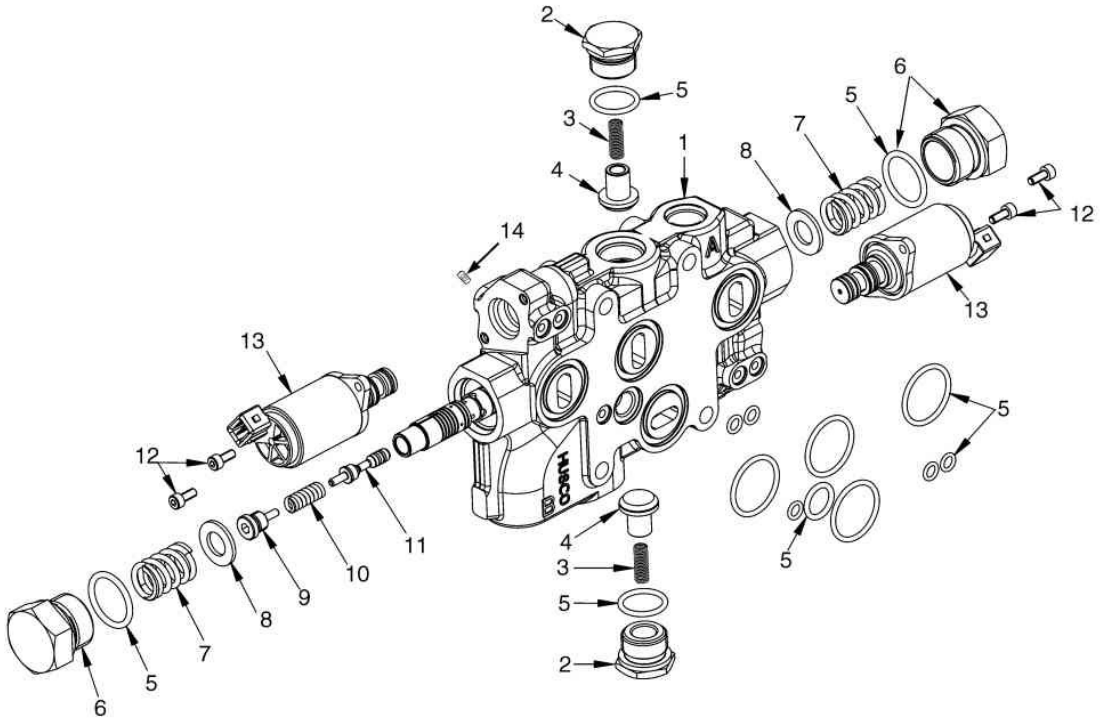

©HYSTER 2012

COMPONENTES DA VÁLVULA DE INCLINAÇÃO ELETRÔNICA 3 E 4 FUNÇÕES

Ref	Código	Descrição		Qtde	OBS
1	1578702	Seção de Válvula de Inclinação	1		==>A977Y11281H
1	1708295	Seção de Válvula de Inclinação	1		A977Y11282H==>
2	1578713	Plug	2		
3	77442	Mola	2		
4	77443	Guia	2		
5	1578905	Reparo	1		
6	1578889	Plug	2		
7	1578882	Mola	2		
8	1578883	Arruela	2		
9	NFS	Êmbolo	1		
10	NFS	Mola	1		
11	NFS	Pistão	1		
12	1664395	Parafuso	4		
13	1578711	Solenóide	2		
13	1578912	Reparo	1		==>A977Y11281H
13	1687534	Reparo	1		A977Y11282H==>
14	1578887	Parafuso	1		

COMPONENTES DA VÁLVULA DE ELEVAÇÃO ELETRÔNICA 3 E 4 FUNÇÕES - SEÇÃO DE ENTRADA (==> A977Y04330E)

(Figura 9-9)

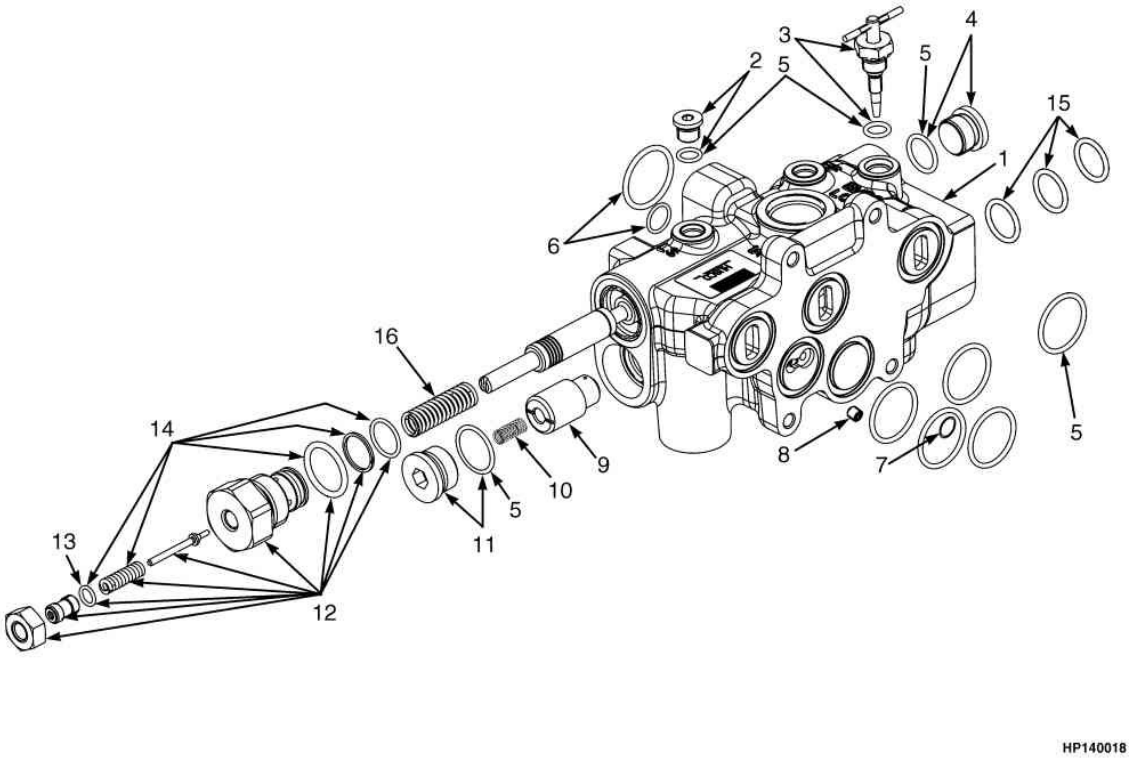

©HYSTER 2012

COMPONENTES DA VÁLVULA DE ELEVAÇÃO ELETRÔNICA 3 E 4 FUNÇÕES - SEÇÃO DE ENTRADA (==> A977Y04330E)

Ref	Código	Descrição	Qtde	OBS
1	1578700	Corpo de Válvula (70)	1	Modelo 70
1	1578701	Corpo de Válvula (40-60)	1	Modelos 40-60
2	1578712	Plug	1	
2	204128	Bujão	1	
3	1581862	Valvula Manual	1	
4	1569602	Bujão	1	
5	1578904	Reparo	1	
6	1578911	Reparo	1	
7	1578875	Vedação	1	
8	1578888	Parafuso	1	
9	1586280	Guia	1	
10	1578876	Mola	1	
11	1578714	Bujão	1	
12	1578753	Valvula de Alívio (70)	1	Modelo 70
12	1578706	Valvula de Alívio (40-60)	1	Modelos 40-60
12	1580749	Parafuso Regulador	1	
13	16480	Anel O	1	
14	1580132	Kit de Mola e Válvula	1	
15	1586279	Reparo	CN	
16	1578881	Mola	1	

COMPONENTES DA VÁLVULA DE ELEVAÇÃO ELETRÔNICA 3 E 4 FUNÇÕES - SEÇÃO DE ENTRADA (A977Y04331E ==>)

(Figura 9-10)

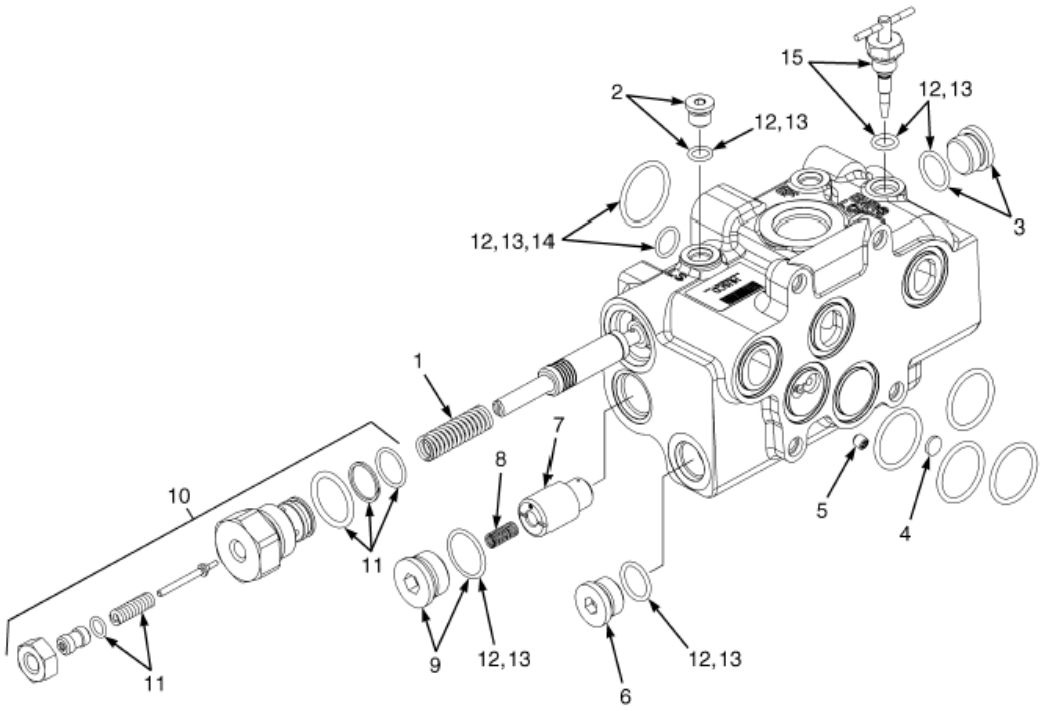

©HYSTER 2012

COMPONENTES DA VÁLVULA DE ELEVAÇÃO ELETRÔNICA 3 E 4 FUNÇÕES - SEÇÃO DE ENTRADA (A977Y04331E ==>)

Atenção: Consulte a coluna correta

Coluna A: 3 Funções
Coluna B: 4 Funções

Ref	Código	Descrição	Qtde A	Qtde B	OBS
	1664485	Seção de Válvula (Entrada)	1		
	1664486	Seção de Válvula (Entrada)		1	
1	1578881	Mola	1	1	
2	1578712	Plugue	1	1	
3	1629210	Plugue	1	1	
4	1578875	Válvula de Retorno	1	1	
5	1578888	Parafuso de Ajuste	1	1	
6	1569602	Plugue	1	1	
7	1586280	Êmbolo	1	1	
8	1578876	Mola	1	1	
9	1578714	Plugue	1	1	
10	1578706	Válvula de Alívio (Principal)	1		
10	1578753	Válvula de Alívio (Principal)		1	
11	1580132	Kit de Alívio da Válvula	1	1	
12	1578909	Kit de Vedação	1	1	
13	1578904	Kit de Vedação (entrada)	1	1	
14	1578911	Kit de Vedação (Interface Unid. Ctrl da Direção)	1	1	
15	1581862	Kit - Válvula	1	1	

VALVULA AUXILIAR ELETRÔNICA PARA 3 FUNÇÕES

(Figura 9-11)

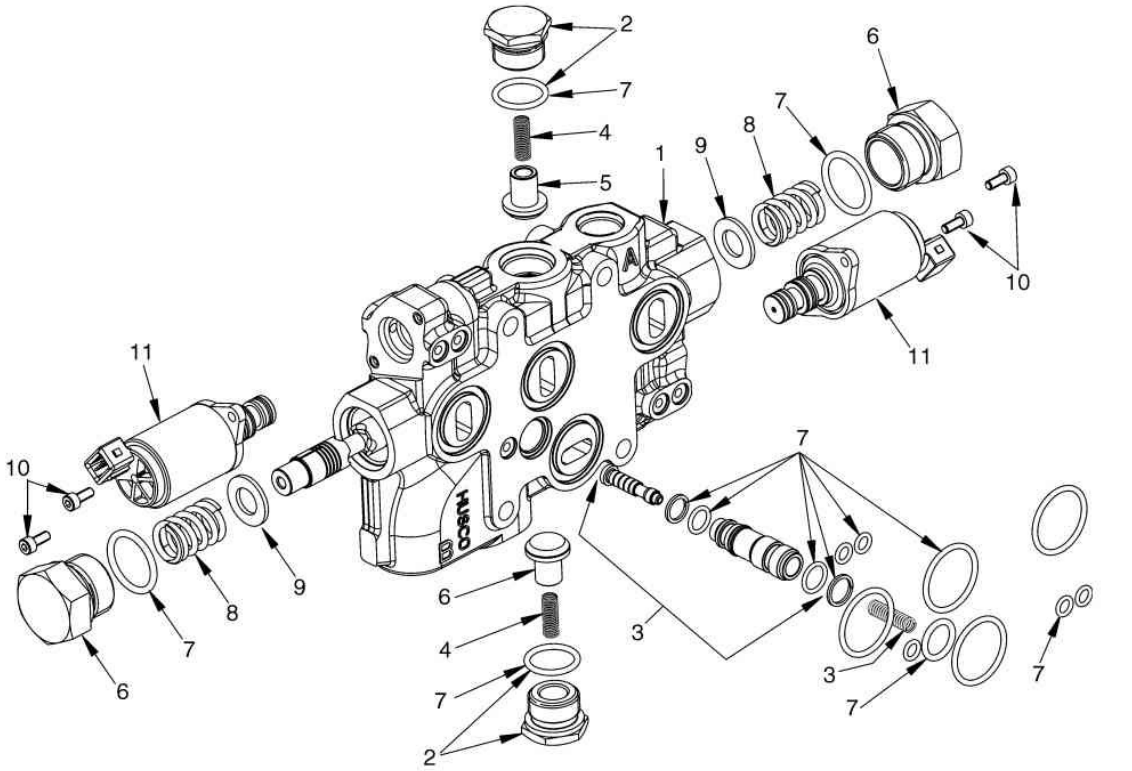

HP140019

©HYSTER 2012

VALVULA AUXILIAR ELETRÔNICA PARA 3 FUNÇÕES

Ref	Código	Descrição	Qtde	OBS
1	1578703	Seção de Válvula Auxiliar	1	Reparo 1578911 ==>A977Y11281H
1	1708263	Seção de Válvula Auxiliar	1	Reparo 1687534 A977Y11282H==>
2	1578713	Plug	2	
3	1578718	Cartucho da válvula	1	
3	1578886	Mola	1	
3	266519	Anel O	2	
4	77442	Mola	2	
5	77443	Guia	2	
6	1578889	Plug	2	
7	1578906	Reparo do Cartucho da válvula	1	
8	1578882	Mola	2	
9	1578883	Arruela	2	
10	1664395	Parafuso	4	
11	1578711	Válvula Redutora de Pressão	2	

VALVULA AUXILIAR ELETRÔNICA PARA 4 FUNÇÕES

(Figura 9-12)

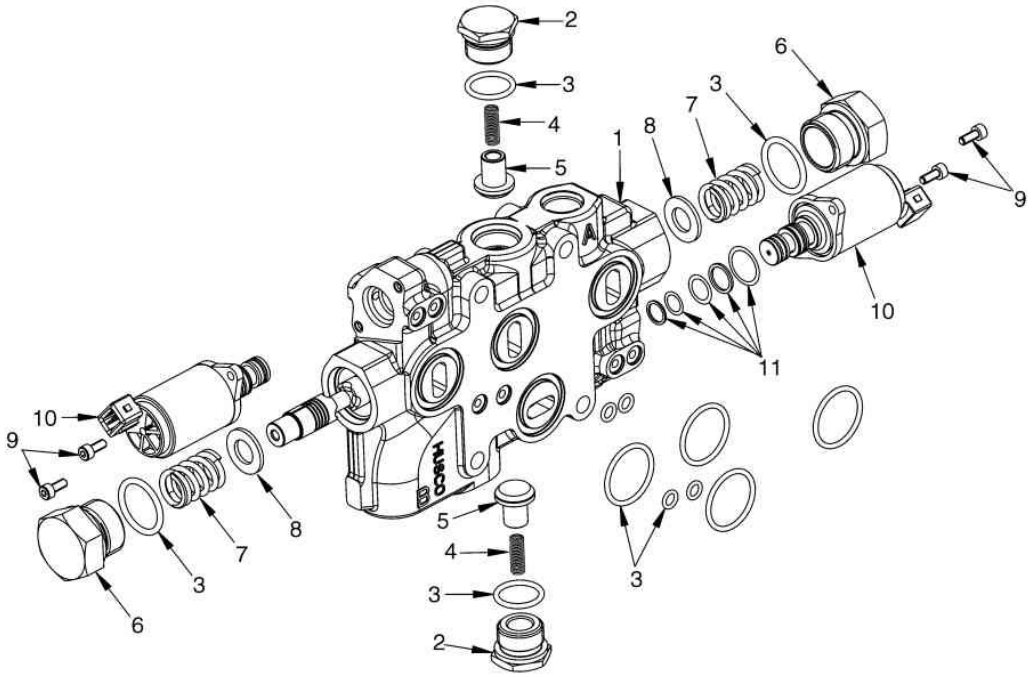

©HYSTER 2012

VALVULA AUXILIAR ELETRÔNICA PARA 4 FUNÇÕES

Ref	Código	Descrição	Qtde	OBS
1	1578741	Secção Auxiliar	1	==>A977Y11281H
1	1708294	Secção Auxiliar	1	A977Y11282H==>
2	1578713	Plug	2	
2	77441	Bujão	2	
3	1578907	Kit de vedação da válvula	1	
4	77442	Mola	2	
5	77443	Guia	2	
6	1578889	Plug	2	
7	1578882	Mola	2	
8	1578883	Arruela	2	
9	1578878	Parafuso	4	
10	1578711	Válvula redutora de pressão	2	
11	1578911	Kit de vedação da válvula redutora	1	==>A977Y11281H
11	1687534	Kit de vedação da válvula redutora	1	A977Y11282H==>

SECÇÃO DE SAÍDA DA VÁLVULA ELETRÔNICA DE 3 E 4 FUNÇÕES

(Figura 9-13)

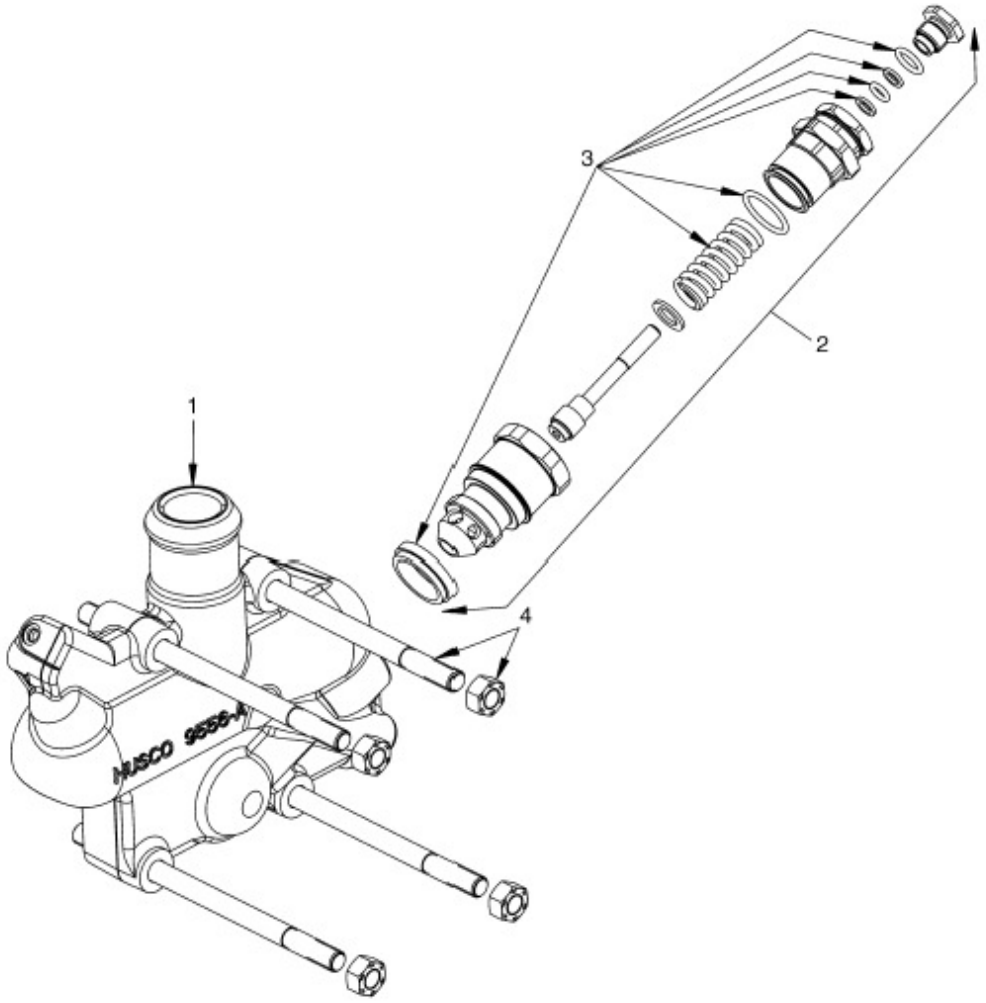

©HYSTER 2012

SECÇÃO DE SAÍDA DA VÁLVULA ELETRÔNICA DE 3 E 4 FUNÇÕES

Ref	Código	Descrição	Qtde	OBS
1	1578704	Seção de Saída	1	==>A977Y11281H
1	1708262	Seção de Saída	1	A977Y11282H==>
2	1578707	Valvula alívio secundário	1	
3	1580131	Kit de Mola e Válvula	1	
4	1578715	Kit Tirante (3 Funções)	1	
4	1580151	Kit Tirante (4 Funções)	1	
4	15055	Porca	4	

VÁLVULA ELETRO HIDRÁULICA (ELEVAÇÃO E DESCIDA)

(Figura 9-14)

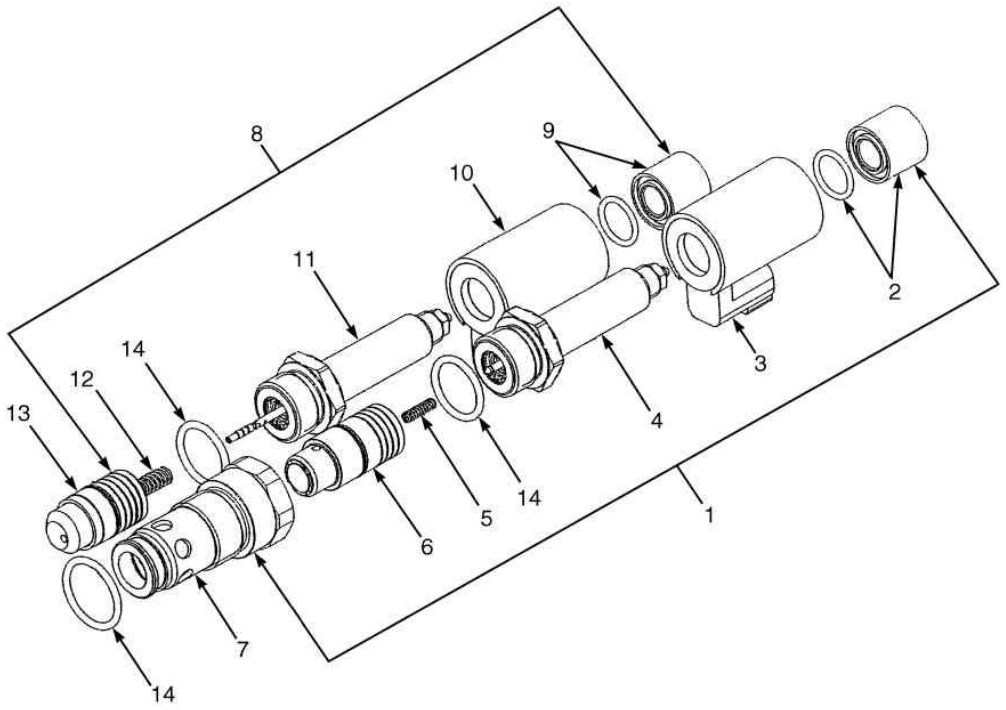

©HYSTER 2012

VÁLVULA ELETRO HIDRÁULICA (ELEVAÇÃO E DESCIDA)

Ref	Código	Descrição	Qtde	OBS
1	1699589	Valvula de descida	1	
2	1629163	Porca Trava	1	
3	1578710	Bobina (descida)	1	
4	1578918	Tubo	1	
5	1578934	Mola	1	
6	1699591	Guia	1	
7	1586020	Luva da válvula	1	
8	1590113	Valvula de elevação	1	
9	1590163	Porca Trava	1	
10	1629162	Bobina (elevação)	1	
11	1586019	Tubo	1	
12	1586017	Mola	1	
13	1586016	Guia	1	
14	1586279	Kit de vedação da válvula	1	

ALAVANCAS MANUAIS ACIONAMENTO SEM DETENT 3 FUNÇÕES

(Figura 9-15)

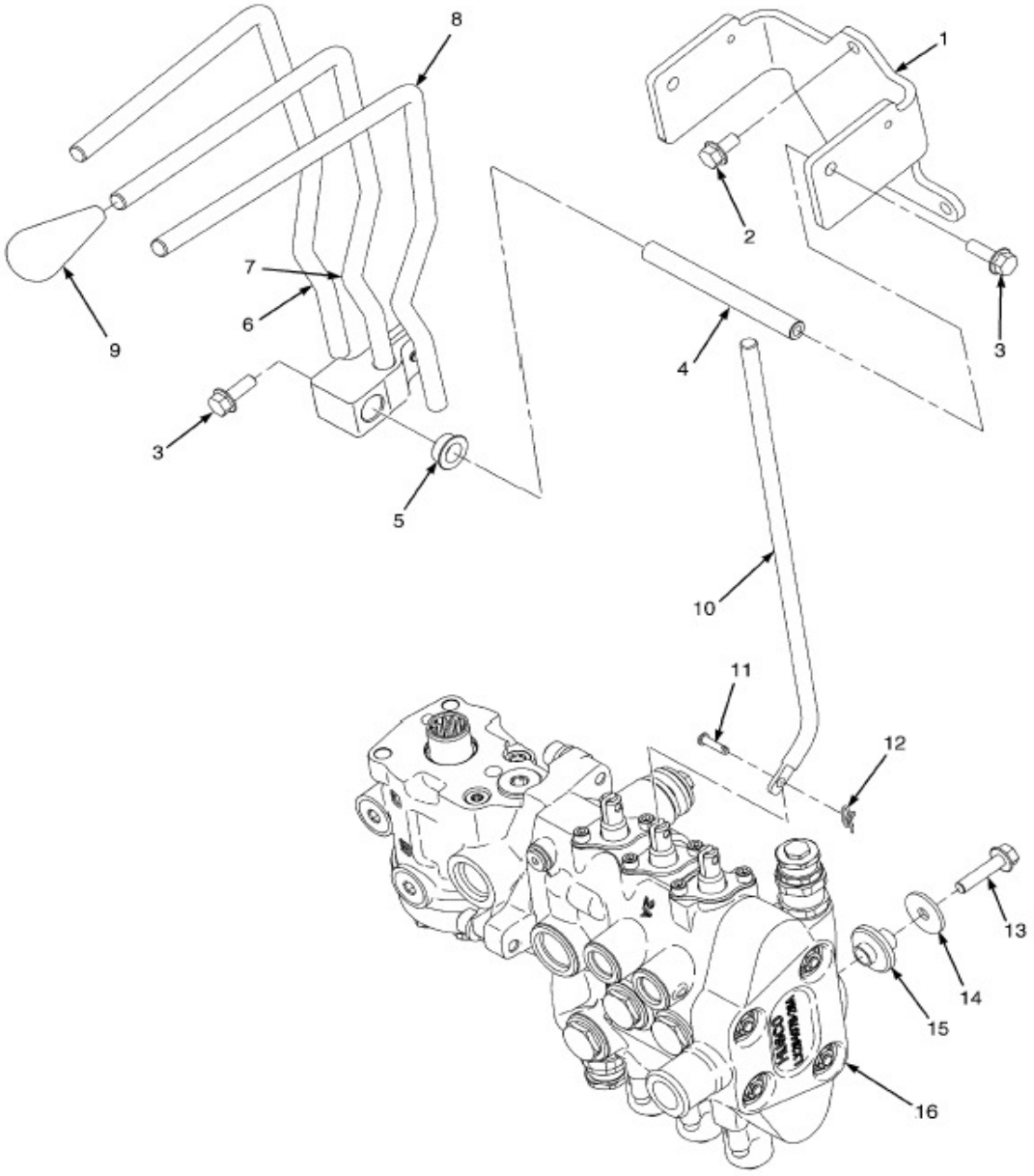

©HYSTER 2012

ALAVANCAS MANUAIS ACIONAMENTO SEM DETENT 3 FUNÇÕES

Ref	Código	Descrição	Qtde	OBS
1	1656383	Suporte da válvula	1	==>A977Y09124H
1	1665746	Suporte da válvula	1	A977Y09125H==>
2	1527879	Parafuso	3	
3	1583611	Parafuso	2	
4	1528327	Eixo Pivô	1	==>A977Y09124H
4	1670292	Eixo Pivô	1	A977Y09125H==>
5	1564747	Bucha	6	
6	2083701	Alavanca (Elevação)	1	==>A977Y08890H
6	2099393	Alavanca (Elevação)	1	A977Y08891H<==>A977Y09124H
6	4604594	Alavanca (Elevação)	1	A977Y09125H==>
7	2083702	Alavanca (Inclinação)	1	==>A977Y08890H
7	2099394	Alavanca (Inclinação)	1	A977Y08891H<==>A977Y09124H
7	4604593	Alavanca (Inclinação)	1	A977Y09125H==>
8	2083703	Alavanca (Auxiliar)	1	==>A977Y09124H
8	2099395	Alavanca (Auxiliar)	1	A977Y09125H==>
9	1517395	Manopla	3	
9	2070296	Lente Elevacao	1	
9	2070297	Lente Inclinacao	1	
9	2070306	Lente S.Shift	1	
10	1517394	Haste da Alavanca	3	==>A977Y04723E
10	1662420	Haste da Alavanca	3	A977Y04724E==>
11	309109	Terminal	6	
12	1517361	Pino	6	
13	1586627	Parafuso	3	
14	1346752	Arruela	3	
15	2063991	Isolante	3	
16	...	Válvula de Controle (Manual)	1	vide figura 9-17

ALAVANCAS MANUAIS ACIONAMENTO COM DETENT 4 FUNÇÕES

(Figura 9-16)

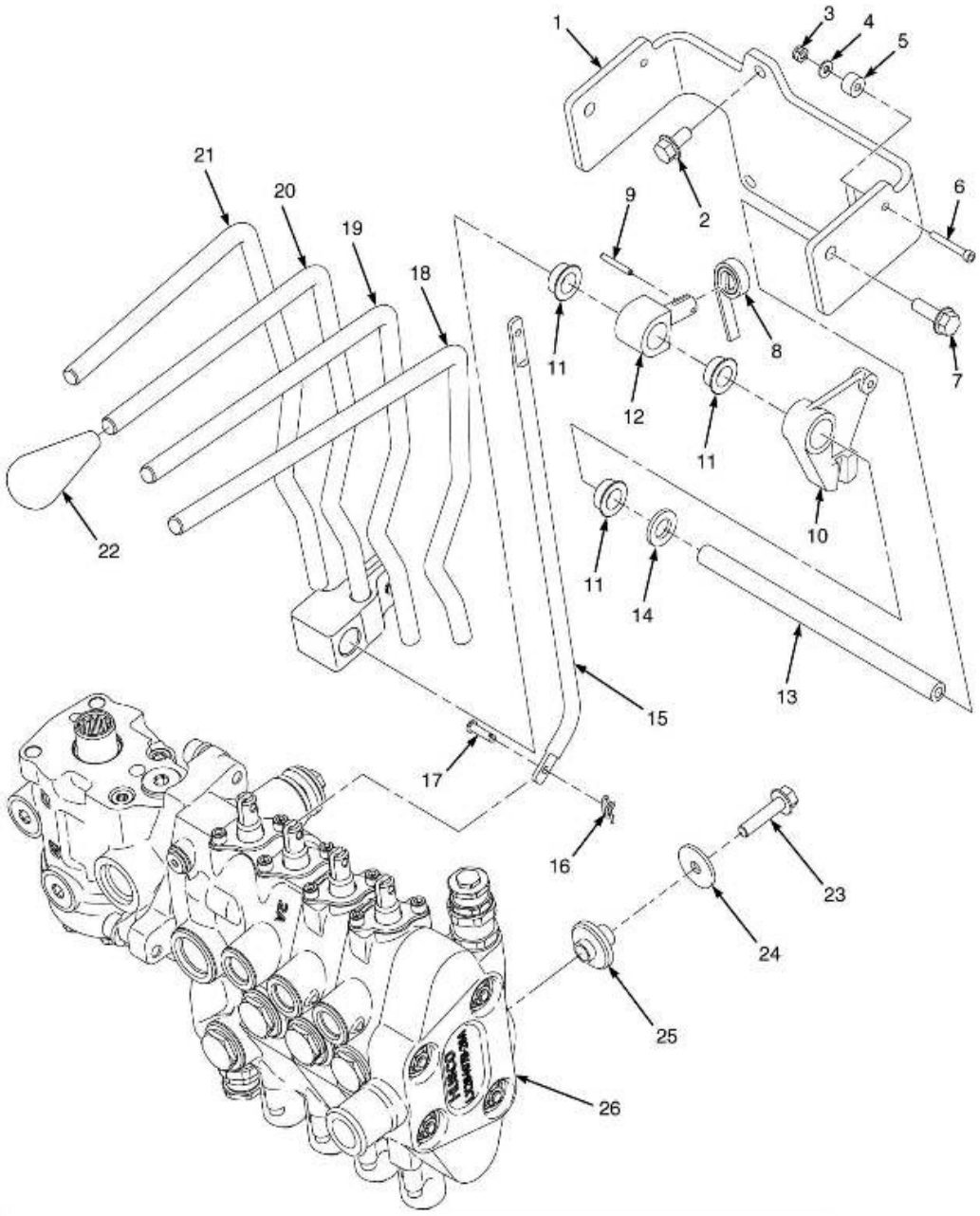

©HYSTER 2012

ALAVANCAS MANUAIS ACIONAMENTO COM DETENT 4 FUNÇÕES

Ref	Código	Descrição	Qtde	OBS
1	1656385	Suporte	1	==>A977Y09124H
1	1665748	Suporte	1	A977Y09125H==>
2	1527879	Parafuso	3	
3	230882	Porca	1	
3	316834	Porca	1	
4	197067	Arruela	2	
4	320156	Arruela	1	
5	1528339	Espaçador	1	
5	1670677	Espaçador	1	
6	18094	Parafuso	1	==>A977Y09124H
6	1527878	Parafuso	1	A977Y09125H==>
7	1583611	Parafuso	2	
8	175861	Mola	1	
9	302428	Pino	1	
10	1542546	Pivo	2	
11	1564747	Bucha	12	
12	306113	Pino seletor	1	
13	1528329	Eixo pivo	1	==>A977Y09124H
13	1670196	Eixo	1	A977Y09125H==>
14	320161	Arruela	3	
15	1643709	Haste da Alavanca	4	==>A977Y09124H
15	1662420	Haste da Alavanca	4	A977Y09125H==>
16	1517361	Cupilha	8	
17	309109	Terminal	8	
18	2083705	Alavanca manual (Auxiliar 2 e 3)	1	==>A977Y09124H
18	2099397	Alavanca manual (Auxiliar 2 e 3)	1	A977Y09125H==>
19	2083703	Alavanca Manual (Auxiliar)	1	==>A977Y09124H
19	2099395	Alavanca Manual (Auxiliar)	1	A977Y09125H==>
20	2083702	Alavanca Manual (Inclinação)	1	==>A977Y09124H
20	2099394	Alavanca Manual (Inclinação)	1	A977Y09125H==>
21	2083701	Alavanca Manual (Elevação)	1	==>A977Y09124H
21	2099393	Alavanca Manual (Inclinação)	1	A977Y09125H==>
22	1517395	Manopla	4	
22	2070655	Lentes (Brancas)	1	
23	1586627	Parafuso	3	
24	1346752	Arruela	3	
25	2063991	Isolador	3	

ALAVANCAS MANUAIS ACIONAMENTO COM DETENT 4 FUNÇÕES

(Figura 9-16)

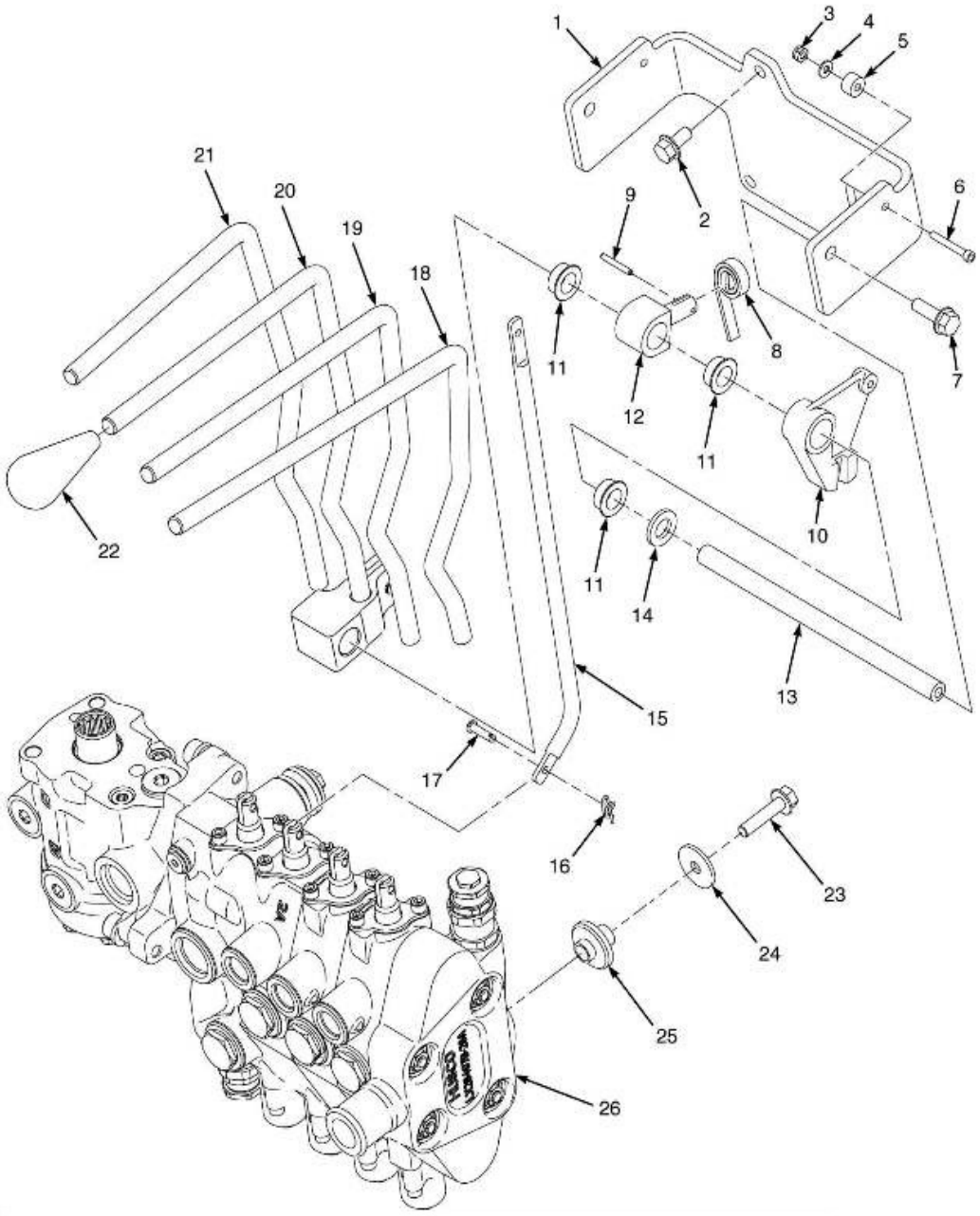

©HYSTER 2012

ALAVANCAS MANUAIS ACIONAMENTO COM DETENT 4 FUNÇÕES

Ref	Código	Descrição	Qtde	OBS
26	...	Valvula de Controle + Controle Direção 4 funções	1	vide figura 9-17
26	...	Valvula de Controle + Controle Direção 4 funções	1	vide figura 9-17

CONJUNTO VÁLVULA HIDRAULICA MANUAL 3 E 4 FUNÇÕES

(Figura 9-17)

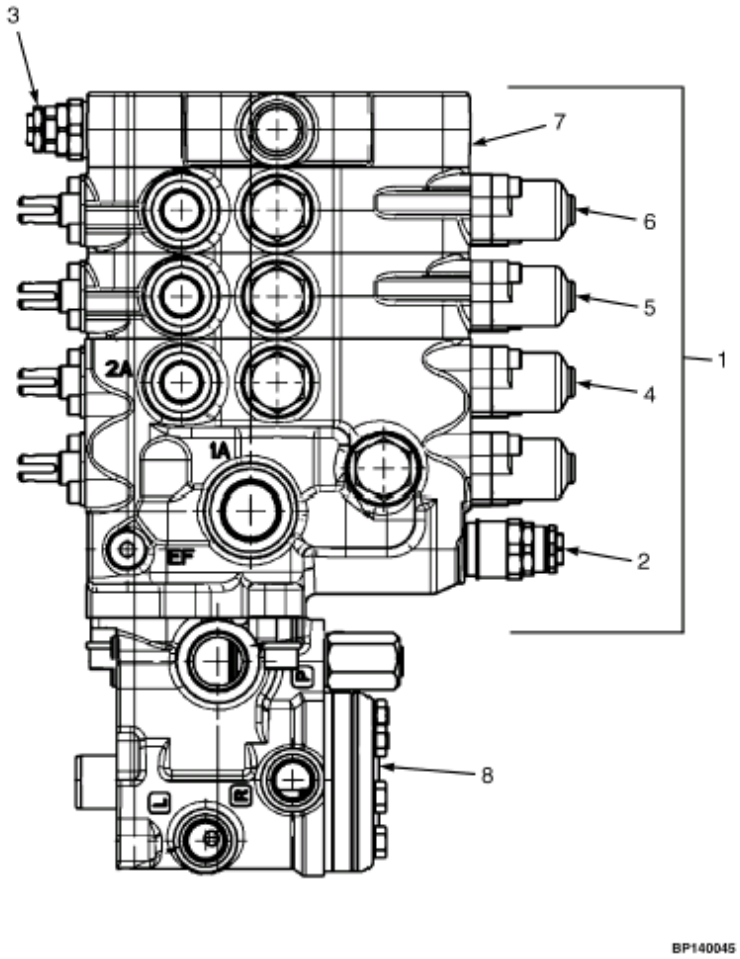

©HYSTER 2012

CONJUNTO VÁLVULA HIDRAULICA MANUAL 3 E 4 FUNÇÕES

Atenção: Consulte a coluna correta

Coluna A: Modelos 40 - 60
Coluna B: Modelo 70

Ref	Código	Descrição	Qtde A	Qtde B	OBS
	2064895	Valvula de Controle + Controle Direção 3 funções	1		==>A977Y04723E
	2095079	Valvula de Controle + Controle Direção 3 funções	1		A977Y04724E==>A977Y008756H
	2105870	Valvula de Controle + Controle Direção 3 funções	1		A977Y008757H==>
	2064897	Valvula de Controle + Controle Direção 4 funções	1		==>A977Y04723E
	2095081	Valvula de Controle + Controle Direção 4 funções	1		A977Y04724E==>A977Y008756H
	2105872	Valvula de Controle + Controle Direção 4 funções	1		A977Y008757H==>
	2064899	Valvula de Controle + Controle Direção 3 funções		1	==>A977Y04723E
	2095083	Valvula de Controle + Controle Direção 3 funções		1	A977Y04724E==>A977Y008756H
	2105874	Valvula de Controle + Controle Direção 3 funções		1	A977Y008757H==>
	2064901	Valvula de Controle + Controle Direção 4 funções		1	==>A977Y04723E
	2095085	Valvula de Controle + Controle Direção 4 funções		1	A977Y04724E==>A977Y008756H
	2105876	Valvula de Controle + Controle Direção 4 funções		1	A977Y008757H==>
1	2064885	Válvula de Controle Manual 3 funções	1		==>A977Y04723E
1	2095088	Válvula de Controle Manual 3 funções	1		A977Y04724E<==>A977Y08756H
1	2105879	Válvula de Controle Manual 3 funções	1		A977Y08757H==>
1	2064886	Válvula de Controle Manual 4 funções	1		==>A977Y04723E
1	2095089	Válvula de Controle Manual 4 funções	1		A977Y04724E<==>A977Y08756H
1	2105880	Válvula de Controle Manual 4 funções	1		A977Y08757H==>
1	2064887	Válvula de Controle Manual 3 funções		1	==>A977Y04723E
1	2095090	Válvula de Controle Manual 3 funções		1	A977Y04724E<==>A977Y08756H
1	2105881	Válvula de Controle Manual 3 funções		1	A977Y08757H==>
1	2064888	Válvula de Controle Manual 4 funções		1	==>A977Y04723E
1	2095091	Válvula de Controle Manual 4 funções		1	A977Y04724E<==>A977Y08756H
1	2105882	Válvula de Controle Manual 4 funções		1	A977Y08757H==>
2	1578747	Válvula de Alívio (3100psi Alívio Principal)	1		
2	1578748	Válvula de Alívio (3100psi Alívio Principal)		1	
2	1580097	Kit vedação e mola	1	1	
3	1578707	Válvula de Alívio Secundário	1	1	
3	1580131	Kit vedação e mola	1	1	
4	1578743	Corpo de válvula (elevação e inclinação)	1	1	(v. fig. 9.18)
4	1670464	Corpo de válvula (elevação e inclinação)	1	1	(v. fig. 9.19)
5	1578744	Seção Auxiliar (3 funções)	1	1	(v. fig. 9.20)

CONJUNTO VÁLVULA HIDRAULICA MANUAL 3 E 4 FUNÇÕES

(Figura 9-17)

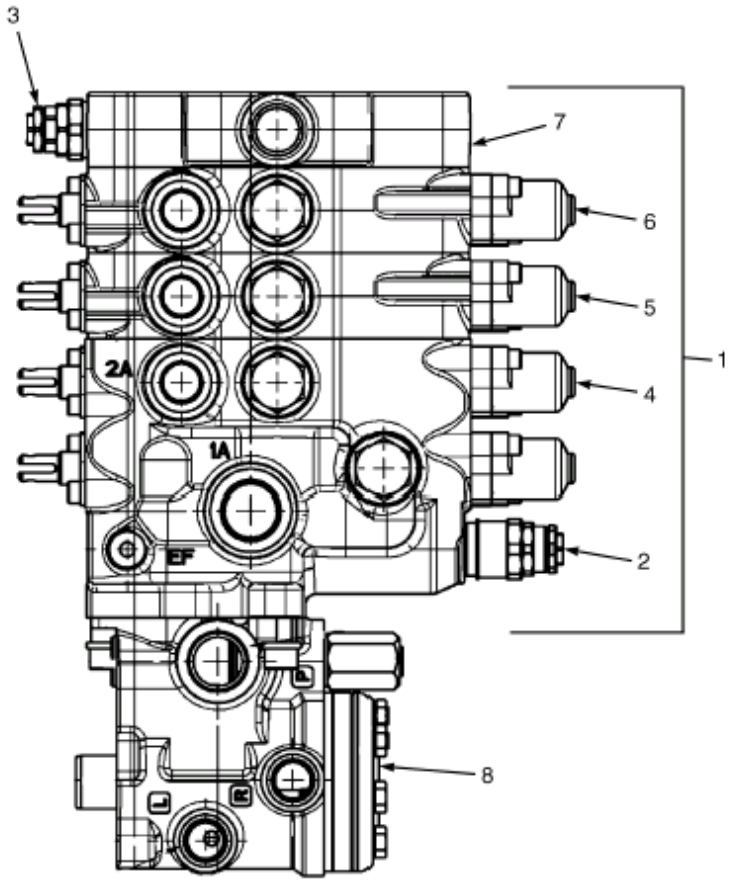

©HYSTER 2012

CONJUNTO VÁLVULA HIDRAULICA MANUAL 3 E 4 FUNÇÕES

Atenção: Consulte a coluna correta

Coluna A: Modelos 40 - 60
Coluna B: Modelo 70

Ref	Código	Descrição	Qtde A	Qtde B	OBS
5	1670463	Seção Auxiliar (3 funções)	1	1	(v. fig. 9.20)
6	1578745	Seção Auxiliar (4 funções)	1	1	(v. fig. 9.20)
6	1670462	Seção Auxiliar (4 funções)	1	1	(v. fig. 9.20)
7	1578746	Seção de Saída	1	1	
8	2063117	Unidade de Controle da Direção Orbitrol	1		kit 1579908
8	2063118	Unidade de Controle da Direção Orbitrol		1	kit 1579908
	1580146	Kit de Vedação (3 funções)	1	1	==>A977Y04723E
	1670434	Kit de Vedação (3 funções)	1	1	A977Y04724E==>
	1580148	Kit de Vedação (4 funções)	1	1	==>A977Y04723E
	1670054	Kit de Vedação (4 funções)	1	1	A977Y04724E==>

VÁLVULA HIDRÁULICA MANUAL - ELEVAÇÃO E INCLINAÇÃO 3 E 4 FUNÇÕES (==>A977Y04722E)

(Figura 9-18)

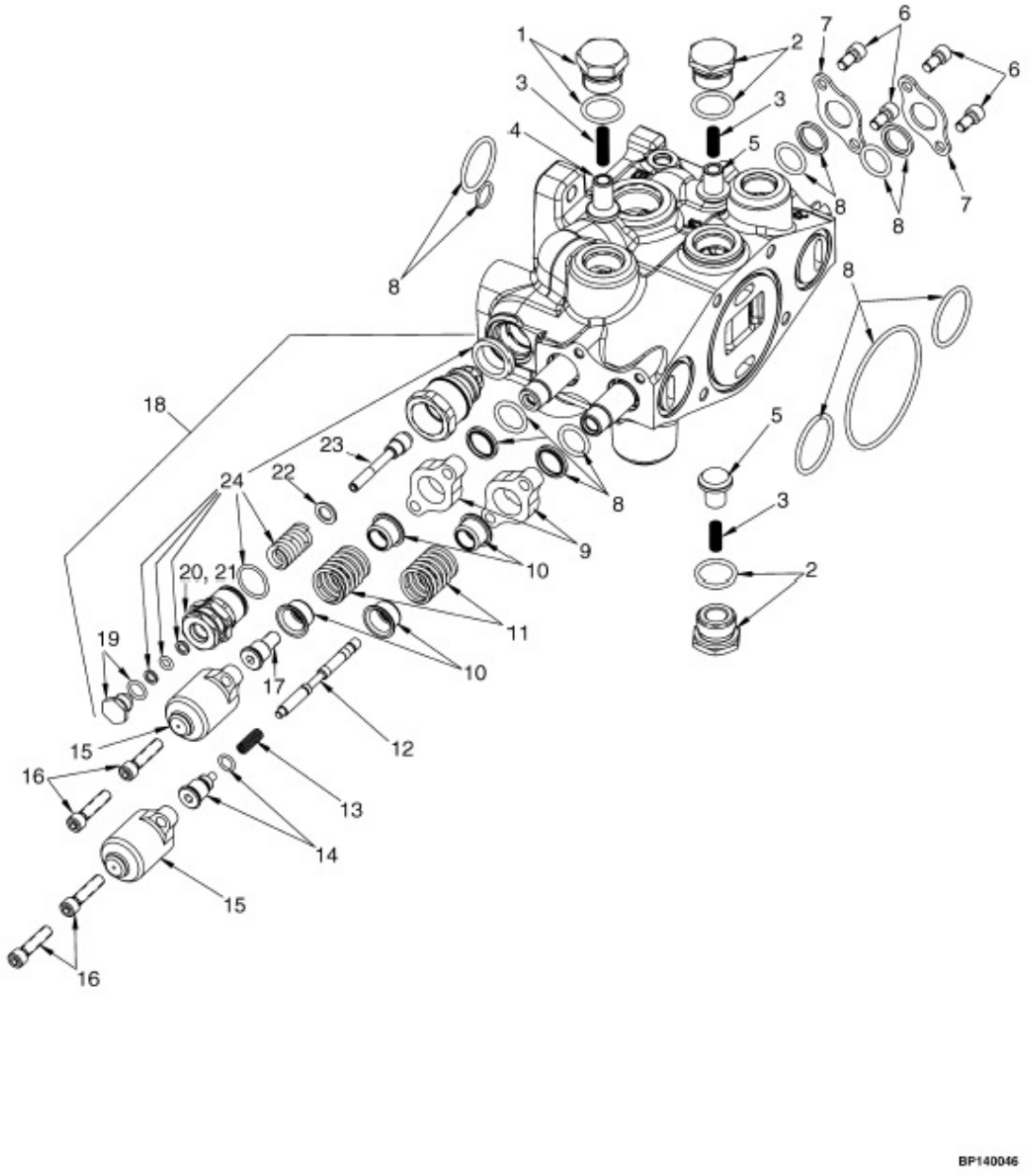

©HYSTER 2012

VÁLVULA HIDRÁULICA MANUAL - ELEVAÇÃO E INCLINAÇÃO 3 E 4 FUNÇÕES (==>A977Y04722E)

Ref	Código	Descrição	Qtde	OBS
	1578743	Conjunto de válvula (Inclinação e Elevação)	1	
1	1578713	Conjunto de bujão	2	
2	1578940	Bijão	1	
3	77442	Mola	3	
4	1578943	Êmbolo	1	
5	77443	Êmbolo	2	
6	16706	Parafuso	4	
7	188515	Tampa vedação	2	
8	1580133	Kit de vedação	2	
9	NFS	Tampa vedação	2	
10	320289	Assento de Mola	2	
11	1581860	Mola	2	
12	1581861	Pistão	1	
13	341462	Mola	1	
14	386015	Terminal do carretel	1	
15	1560681	Tampa	2	
16	1578705	Parafuso	4	
17	1581859	Terminal do carretel	1	
18	1578747	Válvula de Alívio Principal (Modelo 40-60)	1	3100 PSI - 40-60FT
18	1578748	Válvula de Alívio Principal (Modelo 70)	1	3100 PSI - 70FT
19	NFS	Bujão	1	
20	NFS	Parafuso	1	
21	NFS	Porca	1	
22	NFS	Arruela	1	
23	NFS	Êmbolo	1	
24	1580097	Kit vedação e mola (Modelo 40-60)	1	40-60FT
24	1580131	Kit vedação e mola (Modelo 70)	1	70FT

VÁLVULA HIDRÁULICA MANUAL - ELEVAÇÃO E INCLINAÇÃO 3 E 4 FUNÇÕES

(Figura 9-19)

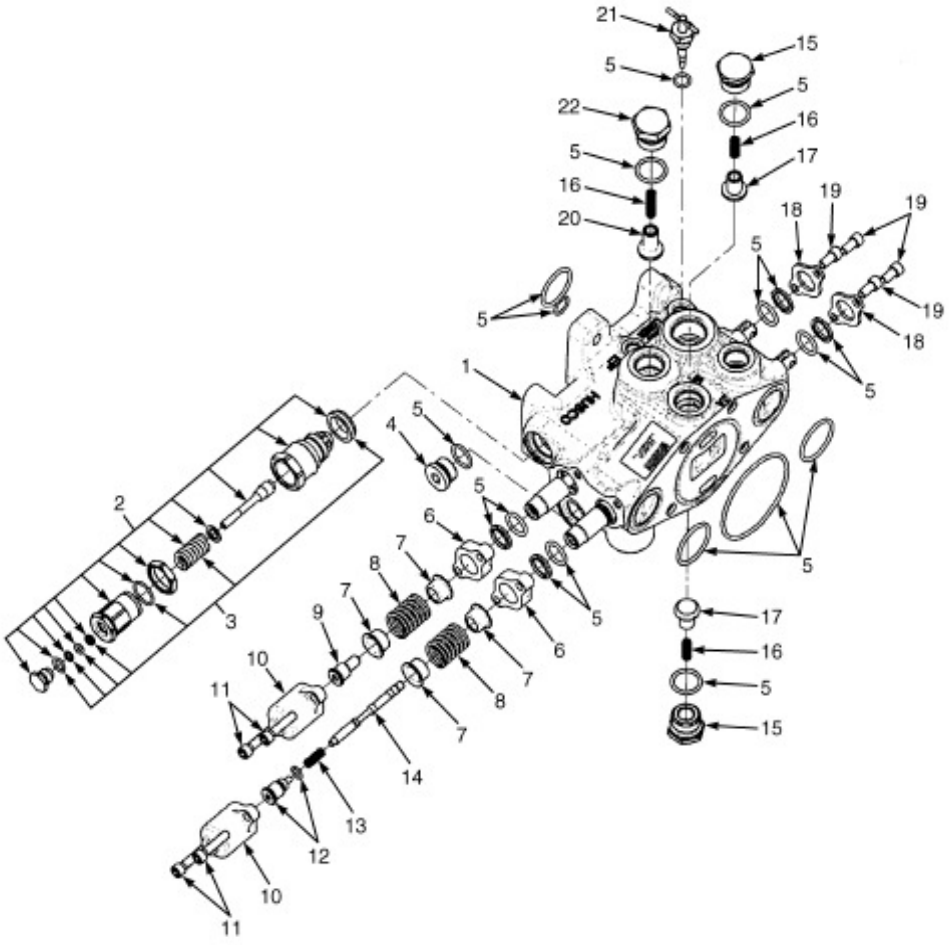

©HYSTER 2012

VÁLVULA HIDRÁULICA MANUAL - ELEVAÇÃO E INCLINAÇÃO 3 E 4 FUNÇÕES

Ref	Código	Descrição		Qtde	OBS
1	1670464	Seção de válvula (elevação e inclinação)	1		A977Y04723E<==>A977Y08756H
1	1702420	Seção de válvula (elevação e inclinação)	1		A977Y08757H==>
2	1578747	Válvula de alívio (3100 PSI alívio principal)	1		
2	1578748	Válvula de alívio (3400 PSI alívio principal)	1		
2	1580694	Plugue	1		
2	1580697	Parafuso	1		
2	1580698	Porca	1		
2	1580695	Arruela	1		
2	1580696	Embolo	1		
3	1580097	Reparo Válvula	1		
4	1569602	Plugue	1		Somente usado na 1670464
5	1670445	Kit de vedação (elevação e inclinação)	1		Somente usado na 1670464
6	NFS	Placa de vedação	2		Somente usado na 1670464
7	320289	Assento de Mola	4		
8	1581860	Mola	2		
9	1581859	Batente	1		
10	1560681	Tampa	2		
11	1578705	Parafuso	4		
12	386015	Batente	1		
13	341462	Mola	1		
14	1581861	Pistão	1		
15	1578713	Plugue	1		
16	77442	Mola	3		
17	77443	Embolo	2		
18	188515	Placa	2		
19	16706	Parafuso	4		
20	1578943	Embolo	1		
21	1670522	Kit da válvula (manual)	1		
22	1578940	Plugue	1		
	1670054	Kit da válvula (4 Funções)	1		Somente usado na 1670464
	1670434	Kit da válvula (3 Funções)	1		Somente usado na 1670464
	1580097	Kit da válvula (3 e 4 funções)	1		Somente usado na 1702420

SEÇÃO AUXILIAR DA VÁLVULA HIDRÁULICA MANUAL 3 E 4 FUNÇÕES

(Figura 9-20)

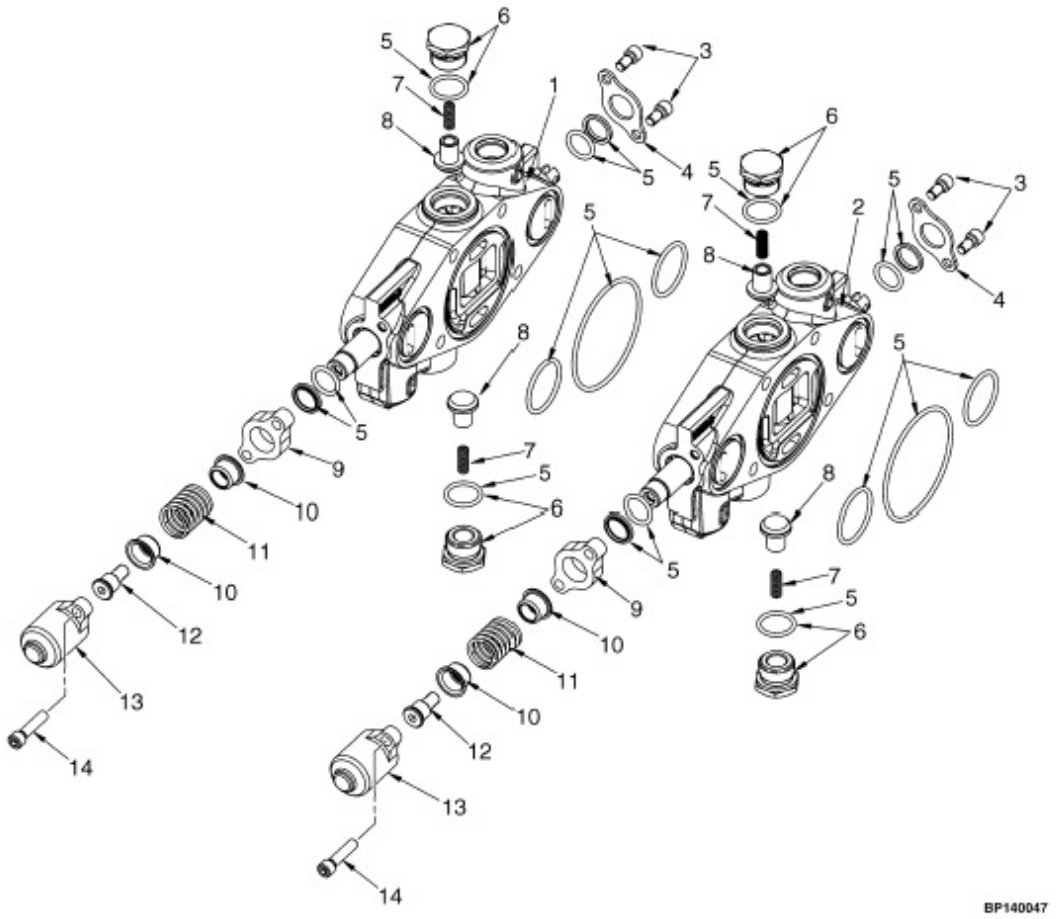

©HYSTER 2012

SEÇÃO AUXILIAR DA VÁLVULA HIDRÁULICA MANUAL 3 E 4 FUNÇÕES

Atenção: Consulte a coluna correta

Coluna A: Três Funções
Coluna B: Quatro Funções

			Qtde		
Ref	**Código**	**Descrição**	**A**	**B**	**OBS**
1	1578744	Seccao Auxiliar (3 Funções)	1	1	==>A977Y04722E
1	1670463	Seccao Auxiliar (3 Funções)	1	1	A977Y04723E==>
2	1578745	Seccao Auxiliar (4 funções)		1	==>A977Y04722E
2	1670462	Seccao Auxiliar (4 funções)		1	A977Y04723E==>
3	16706	Parafuso	2	2	
4	188515	Tampa de Vedação	1	1	
5	1580147	Kit de Vedação	1	1	
6	1578713	Conjunto Bujão	2	2	
6	77441	Bujão	2	2	
7	77442	Mola	2	2	
8	77443	Êmbolo	2	2	
9	NFS	Tampa de Vedação	1	1	
10	320289	Assento de Mola	1	1	
11	1581860	Mola	1	1	
12	1581859	Terminal Carretel	1	1	
13	1560681	Tampa	1	1	
14	1578705	Parafuso	2	2	

SEÇÃO DE SAÍDA DA VÁLVULA HIDRÁULICA MANUAL 3 E 4 FUNÇÕES

(Figura 9-21)

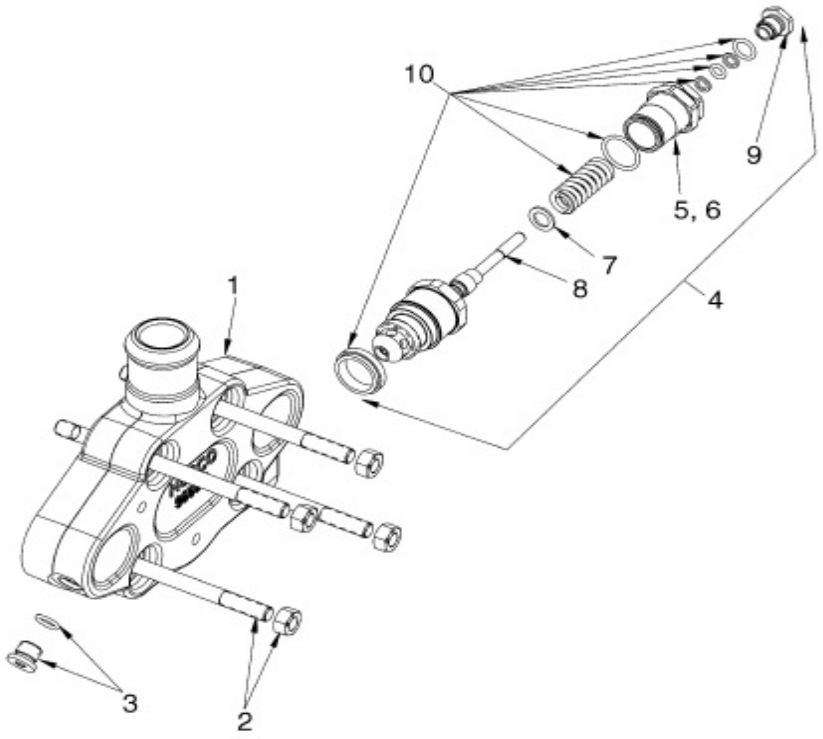

©HYSTER 2012

SEÇÃO DE SAÍDA DA VÁLVULA HIDRÁULICA MANUAL 3 E 4 FUNÇÕES

Ref	Código	Descrição	Qtde	OBS
1	1578746	Seção de Saída	1	
2	1580155	Kit Tirante de Ligação (3 funções)	1	3 Funções
2	1580156	Kit Tirante de Ligação (4 funções)	1	4 Funções
2	15055	Porca	4	
3	1578712	Conjunto Bujão	1	
3	204128	Bujão	1	
4	1578707	Válvula de Alívio Secundário	1	
5	NFS	Porca	1	
6	NFS	Parafuso	1	
7	NFS	Arruela	1	
8	NFS	Êmbolo	1	
9	NFS	Bujão	1	
10	1580131	Kit Vedação e Mola	1	

INSTALAÇÃO DO CILINDRO DE INCLINAÇÃO

(Figura 9-22)

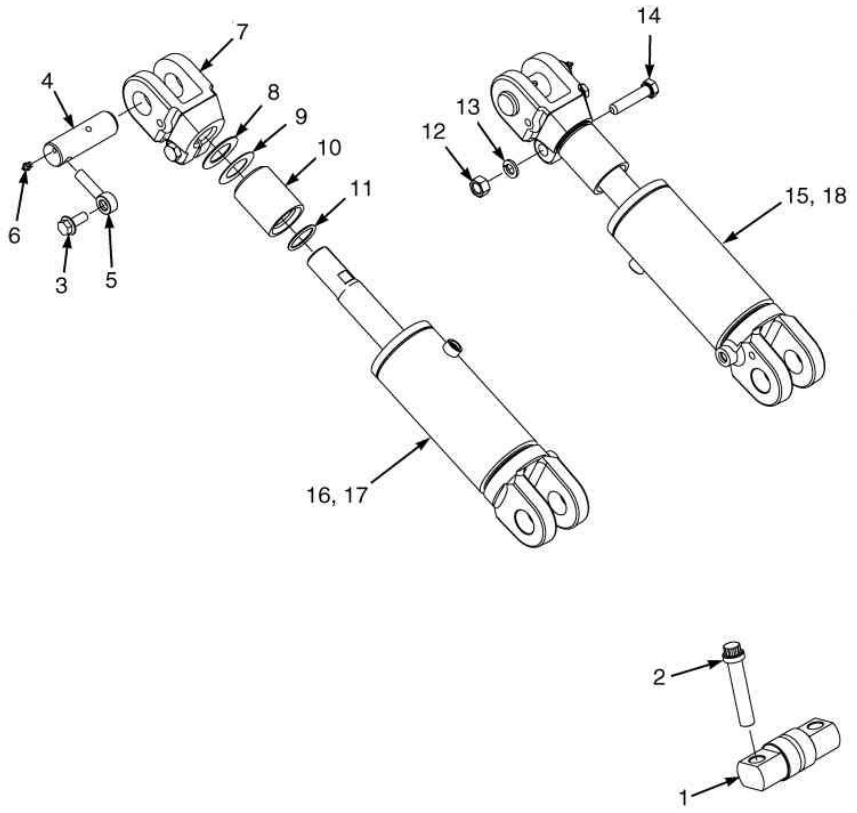

©HYSTER 2012

INSTALAÇÃO DO CILINDRO DE INCLINAÇÃO

Atenção: Consulte a coluna correta

Coluna A: Modelos 40 - 55
Coluna B: Modelos 60 - 70

			Qtde		
Ref	**Código**	**Descrição**	**A**	**B**	**OBS**
1	1514269	Pino de Fixação da Torre	2	2	
2	1520290	Prisioneiro do Pino de Fixação da Torre	4	4	
3	1586013	Parafuso	2	2	
4	1533493	Pino do Terminal do Cilindro de Inclinação	2	2	
5	1533494	Pino do Ancorador	2	2	
6	16041	Engraxadeira	2	2	
7	1544119	Terminal		2	
7	1544118	Terminal	2		
8	142247	Calço		4	
8	134675	Calço	4		
9	1325119	Calço	4		
9	1325120	Calço		4	
10	1544122	Espaçador	2		2 estagios acima 3752mm / 3 estagios todas
10	1544123	Espaçador		2	2 estagios acima 3659mm / 3 estagios todas
11	55434	Anel O	4		
11	60563	Anel O		4	
12	1581848	Porca	2	2	
13	1581564	Arruela de Pressão	2	2	
14	1597381	Parafuso	2	2	
15	2069187	Cilindro de Inclinação	1		Lado Direito
16	2069188	Cilindro de Inclinação	1		Lado Esquerdo
17	2069186	Cilindro de Inclinação		1	Lado Esquerdo
18	2069189	Cilindro de Inclinação		1	Lado Direito

CILINDRO DE INCLINAÇÃO MODELOS 40-55

(Figura 9-23)

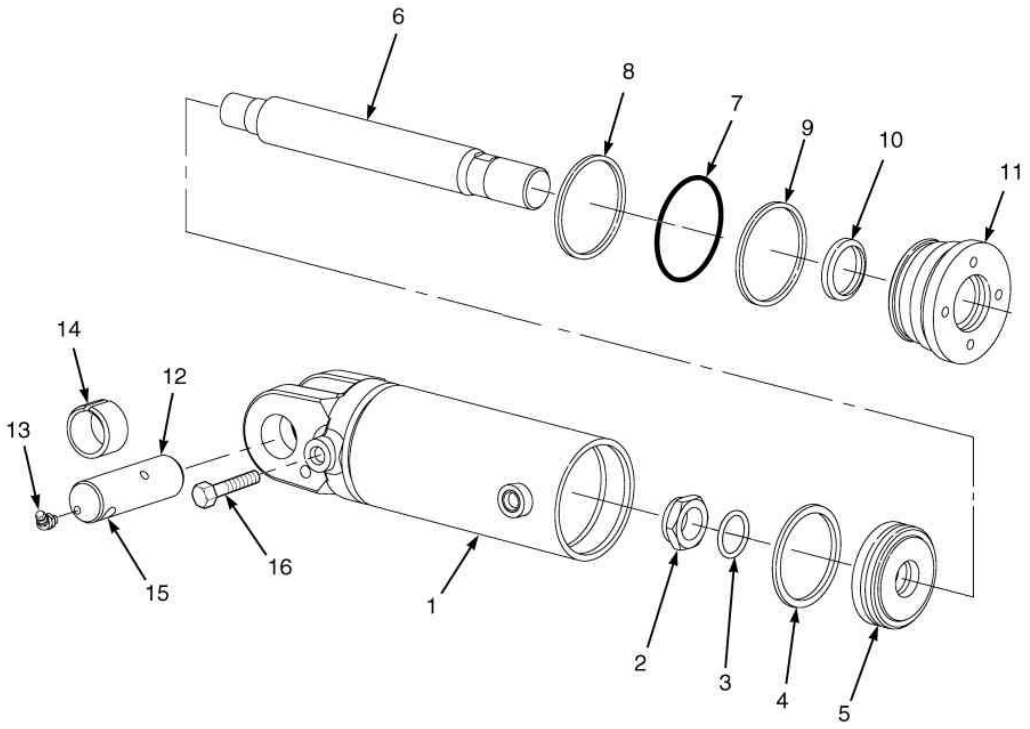

©HYSTER 2012

CILINDRO DE INCLINAÇÃO MODELOS 40-55

Ref	Código	Descrição	Qtde	OBS
	2069187	Cilindro de Inclinação LD	1	Lado Direito
	2069188	Cilindro de Inclinação LE	1	Lado Esquerdo
1	NFS	Carcaça LD	1	Lado Direito
1	NFS	Carcaça LE	1	Lado Esquerdo
2	2302899	Porca	1	
3	39374	Anel O	1	Kit 1492644
4	2044370	Vedador (pistão)	1	Kit 1492644
5	1338741	Pistão	1	
6	NFS	Haste	1	
7	46388	Anel O	1	Kit 1492644
8	154375	Anel	1	Kit 1492644
9	1381082	Retentor	1	Kit 1492644
10	1383062	Anel	1	Kit 1492644
11	1338744	Tampa Cilindro de.Inclinação	1	
12	1533493	Pino	2	
13	16040	Engraxadeira	2	
14	300982	Bucha	2	
15	1533494	Pino do Ancorador	1	
16	1586013	Parafuso	1	
	1492644	Reparo	1	

CILINDRO DE INCLINAÇÃO MODELOS 60-70

(Figura 9-24)

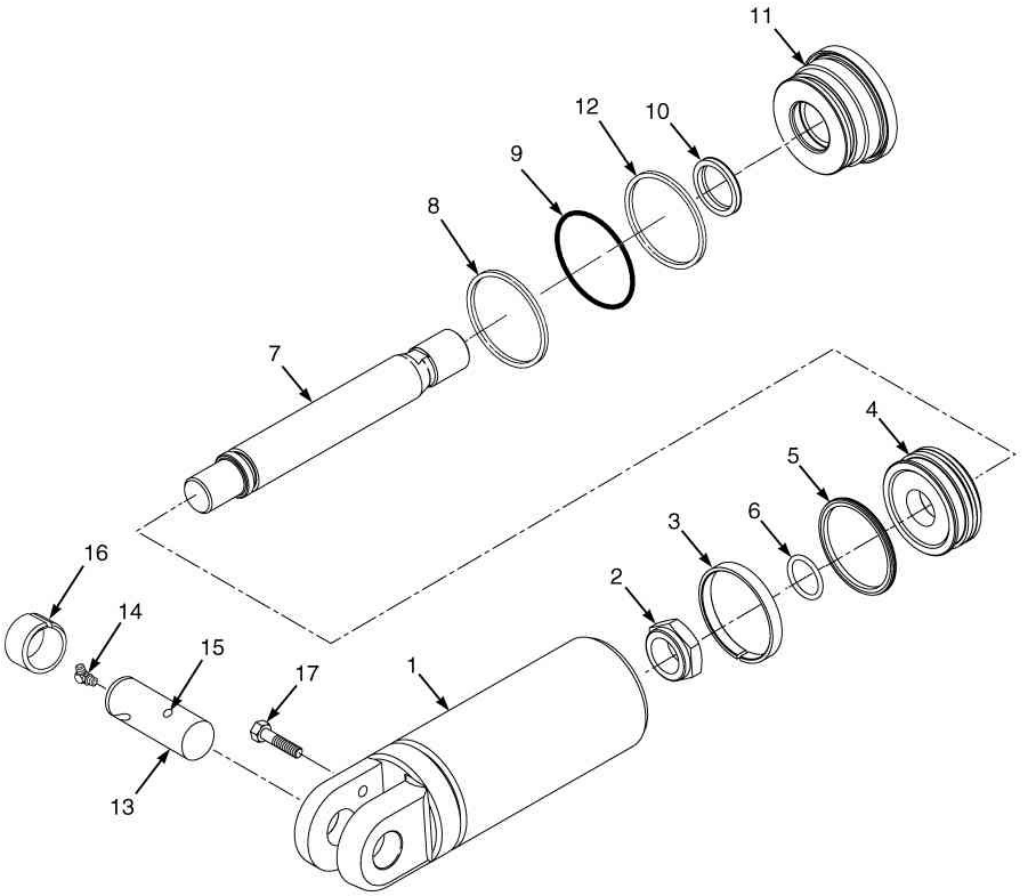

©HYSTER 2012

CILINDRO DE INCLINAÇÃO MODELOS 60-70

Ref	Código	Descrição	Qtde	OBS
	2069189	Cilindro de Inclinação LD	1	Lado Direito
	2069186	Cilindro de Inclinação LE	1	Lado Esquerdo
1	NFS	Carcaça LD	1	Lado Direito
1	NFS	Carcaça LE	1	Lado Esquerdo
2	2070018	Porca	1	
3	199852	Anel de Desgaste	1	Kit 1527719
4	1381078	Pistão	1	
5	2044371	Retentor Do Pistão	1	Kit 1527719
6	237812	Anel O	1	Kit 1527719
7	NFS	Haste	1	
8	268619	Anel O	1	Kit 1527719
9	147973	Anel	1	Kit 1527719
10	1383063	Anel	1	Kit 1527719
11	1527520	Tampa Cilindro de.Inclinação	1	
12	1381083	Vedador	1	Kit 1527719
13	1533493	Pino	1	
14	16040	Engraxadeira	1	
15	1533494	Pino do Ancorador	1	
16	300982	Bucha	1	
17	1586013	Parafuso	1	
	1527719	Reparo	1	

 ©HYSTER 2012

TORRE DOIS ESTAGIOS ELEVAÇAO LIVRE LIMITADA 10

QUADRO EXTERNO DOIS ESTÁGIOS	**10-1**
QUADRO INTERNO DOIS ESTÁGIOS	**10-2**
CONJUNTO DE ELEVAÇÃO DOIS ESTÁGIOS	**10-3**
CILINDROS DE ELEVAÇÃO DOIS ESTÁGIOS (componentes)	**10-4**
MANGUEIRAS E COMPONENTES DE INSTALAÇÃO DOIS ESTÁGIOS (LFL)	**10-5**
CARRO DE ELEVAÇÃO DOIS ESTÁGIOS	**10-6**

QUADRO EXTERNO DOIS ESTÁGIOS

(Figura 10-1)

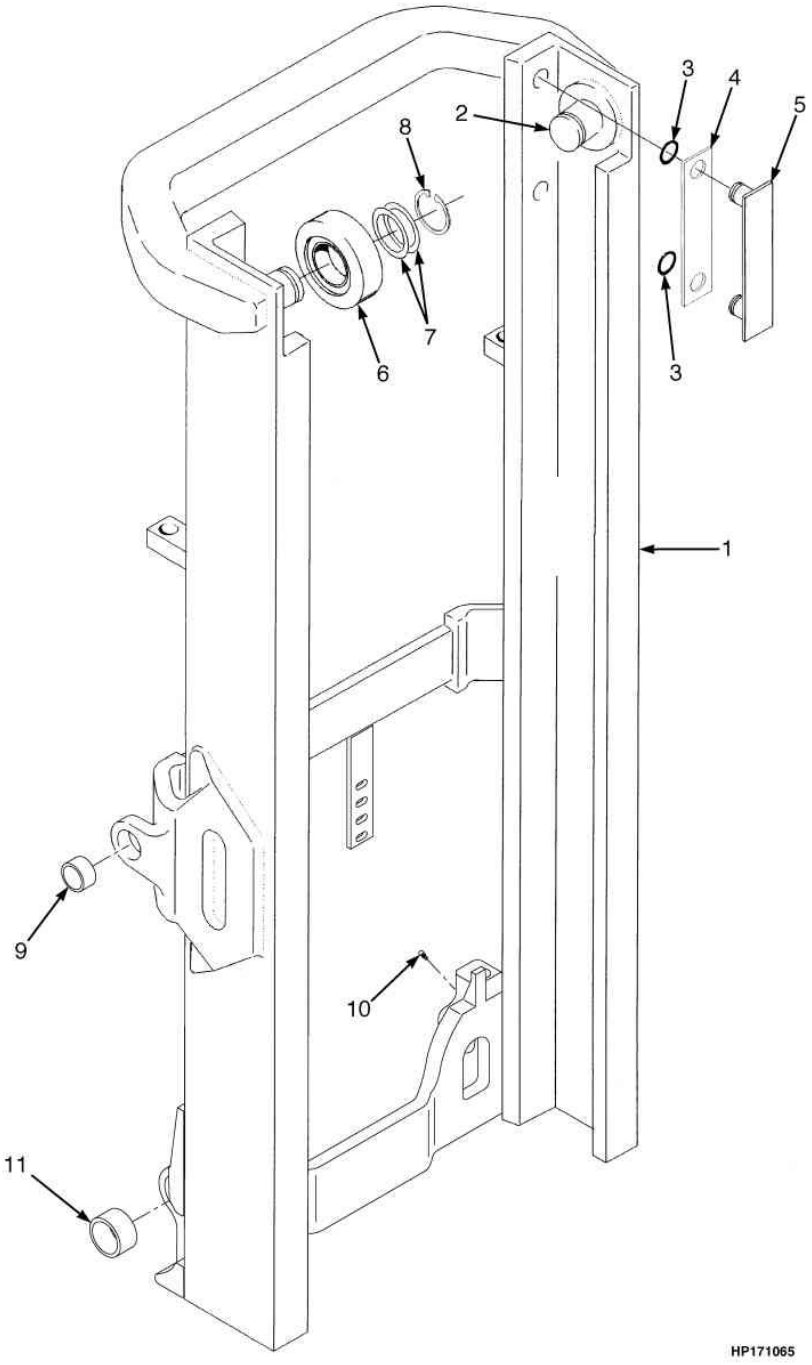

©HYSTER 2012

QUADRO EXTERNO DOIS ESTÁGIOS

Atenção: Consulte a coluna correta

Coluna A: Modelos 40 - 55 (Torre D507)
Coluna B: Modelos 60 - 70 (Torre D562)

Ref	Código	Descrição	Qtde A	Qtde B	OBS
1	1524751	Quadro externo	1		Modelo 40-55 2852MM
1	1524757	Quadro externo	1		Modelo 40-55 3452MM
1	1524760	Quadro externo	1		Modelo 40-55 3752MM
1	1524763	Quadro externo	1		Modelo 40-55 3992MM
1	1524767	Quadro externo	1		Modelo 40-55 4392MM
1	1524769	Quadro externo	1		Modelo 40-55 4592MM
1	1524776	Quadro externo	1		Modelo 40-55 5092MM
1	1524783	Quadro externo	1		Modelo 40-55 5792MM
1	1524752	Quadro externo		1	Modelo 60-70 2759MM
1	1524758	Quadro externo		1	Modelo 60-70 3359MM
1	1524762	Quadro externo		1	Modelo 60-70 3659MM
1	1524767	Quadro externo		1	Modelo 60-70 4159MM
1	1524769	Quadro externo		1	Modelo 60-70 4359MM
1	1524770	Quadro externo		1	Modelo 60-70 4459MM
1	1524771	Quadro externo		1	Modelo 60-70 4559MM
1	1524783	Quadro externo		1	Modelo 60-70 5559MM
2	1345216	Eixo	2	2	
3	104506	Anel O	4	4	
4	131716	Calço	CN	CN	0,020 pol.
5	215211	Fita Encosto	2	2	
6	1333396	Rolete	2	2	
7	129387	Calço	CN	CN	0,020 pol.
8	58901	Anel Trava	2	2	
9	300982	Bucha	2	2	
10	16001	Engraxadeira	2	2	
11	1502811	Bucha	2	2	

QUADRO INTERNO DOIS ESTÁGIOS

(Figura 10-2)

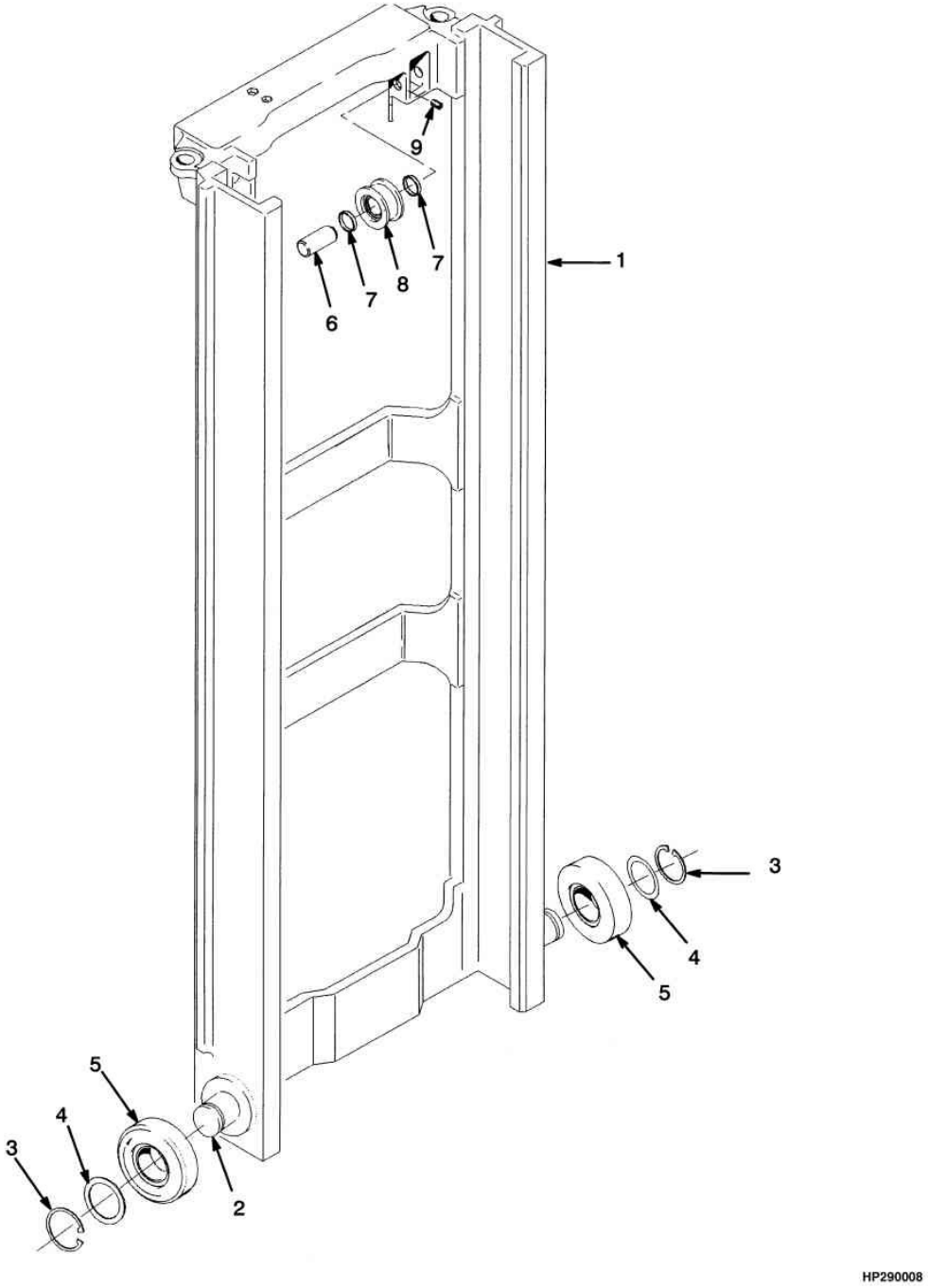

©HYSTER 2012

QUADRO INTERNO DOIS ESTÁGIOS

Atenção: Consulte a coluna correta

Coluna A: Modelos 40 - 55, torre D507
Coluna B: Modelos 60 - 70, torre D562

Ref	Código	Descrição	Qtde A	Qtde B	OBS
1	1524794	Quadro Interno	1		Modelo 40-55 2852MM
1	1524800	Quadro Interno	1		Modelo 40-55 3452MM
1	1524803	Quadro Interno	1		Modelo 40-55 3752MM
1	1524805	Quadro Interno	1		Modelo 40-55 3992MM
1	1524809	Quadro Interno	1		Modelo 40-55 4392MM
1	1524811	Quadro Interno	1		Modelo 40-55 4592MM
1	1524816	Quadro Interno	1		Modelo 40-55 5092MM
1	1524823	Quadro Interno	1		Modelo 40-55 5792MM
1	1524795	Quadro Interno		1	Modelo 60-70 2759MM
1	1524801	Quadro Interno		1	Modelo 60-70 3359MM
1	1524804	Quadro Interno		1	Modelo 60-70 3659MM
1	1524809	Quadro Interno		1	Modelo 60-70 4159MM
1	1524811	Quadro Interno		1	Modelo 60-70 4359MM
1	1524812	Quadro Interno		1	Modelo 60-70 4459MM
1	1524813	Quadro Interno		1	Modelo 60-70 4559MM
1	1524823	Quadro Interno		1	Modelo 60-70 5559MM
2	1345216	Eixo	2	2	
3	58901	Anel Trava	2	2	
4	129387	Calço 0,020"	CN	CN	
5	1333396	Rolete	2	2	
6	1368656	Pino	2	2	
7	1378691	Espacador	4	4	
8	1379685	Conj. Polia	2		
8	1378698	Polia	1		
8	37752	Anel Trava	1		
8	1378699	Rolamento	1		
8	1379684	Conj. Polia		2	
8	1378694	Polia		1	
8	37752	Anel Trava		1	
8	1378699	Rolamento		1	
9	302462	Pino	2	2	

CONJUNTO DE ELEVAÇÃO DOIS ESTÁGIOS

(Figura 10-3)

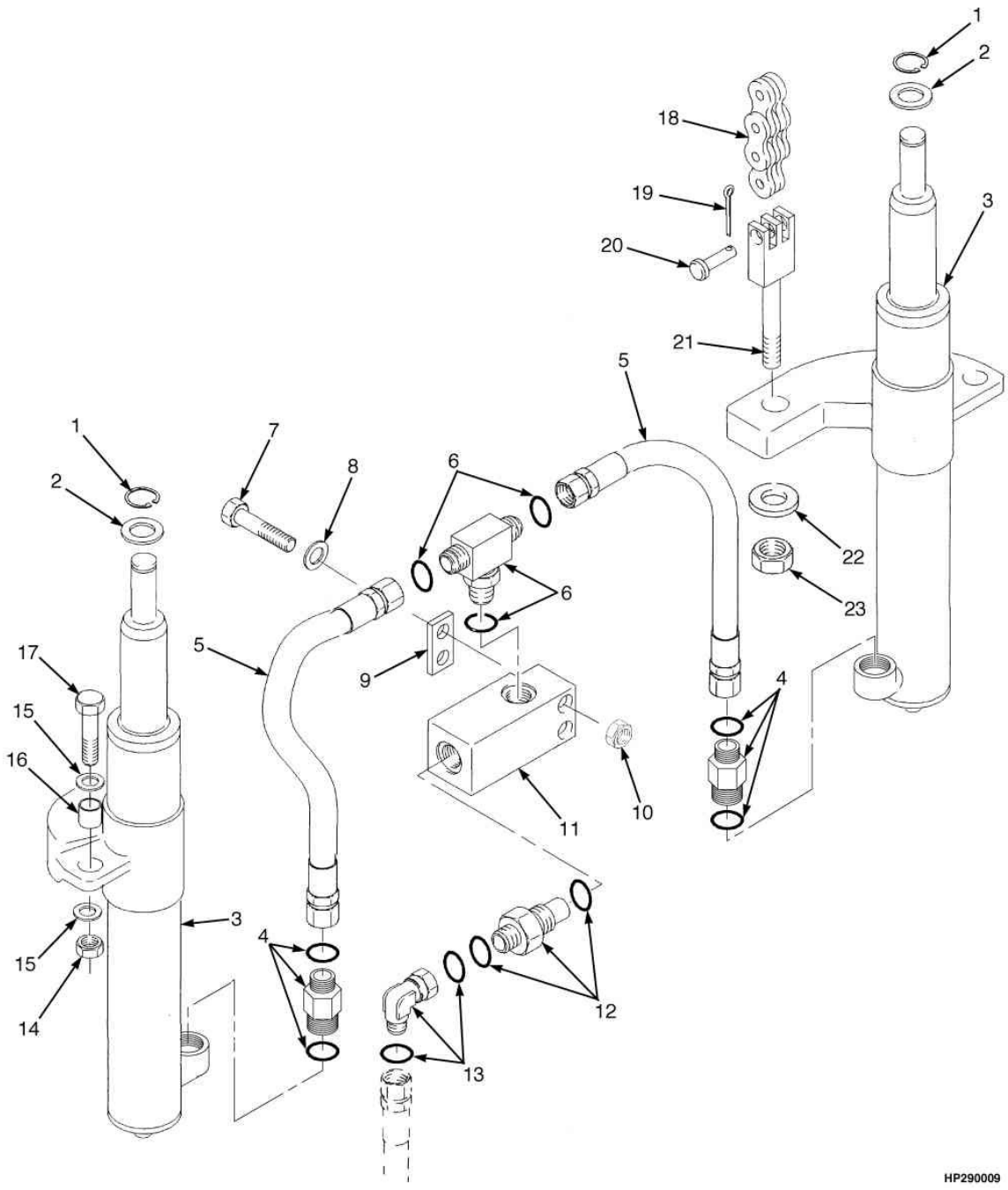

©HYSTER 2012

CONJUNTO DE ELEVAÇÃO DOIS ESTÁGIOS

Atenção: Consulte a coluna correta

Coluna A: Modelos 40 - 55, torre D507
Coluna B: Modelos 60 - 70, torre D562

Ref	Código	Descrição	Qtde A	Qtde B	OBS
1	131358	Anel Trava	2	2	
2	1333382	Arruela	2	2	
2	1354915	Arruela 0,0098"	CN	CN	
2	1354916	Arruela 0,0295"	CN	CN	
2	1354917	Arruela 0,0591"	CN	CN	
3	...	Cilindro de Elevação	2	2	Vide Figura 10-4
4	2062686	Fusível de Velocidade	2		
4	2062687	Fusível de Velocidade		2	
4	252729	Anel O	1	1	
4	16485	Anel O	1	1	
5	1481097	Mangueira	2	2	
6	1532650	Conexao	1	1	
6	16485	Anel O	1	1	
6	252729	Anel O	2	2	
7	1581836	Parafuso	2	2	
8	1581556	Arruela	2	2	
9	1354913	Espacador	1	1	
10	1581566	Porca	2	2	
11	1379687	Carcaça	1	1	
12	2062651	Valvula baixo fluxo	1		
12	2062652	Valvula baixo fluxo		1	
12	16982	Anel O	1	1	
12	252729	Anel O	1	1	
13	1486773	Conexao	1	1	
13	252729	Anel O	2	2	
14	1581849	Porca	2	2	
15	1581852	Arruela	4	4	
16	323090	Espacador	2	2	
17	1581829	Parafuso	2	2	

CONJUNTO DE ELEVAÇÃO DOIS ESTÁGIOS

(Figura 10-3)

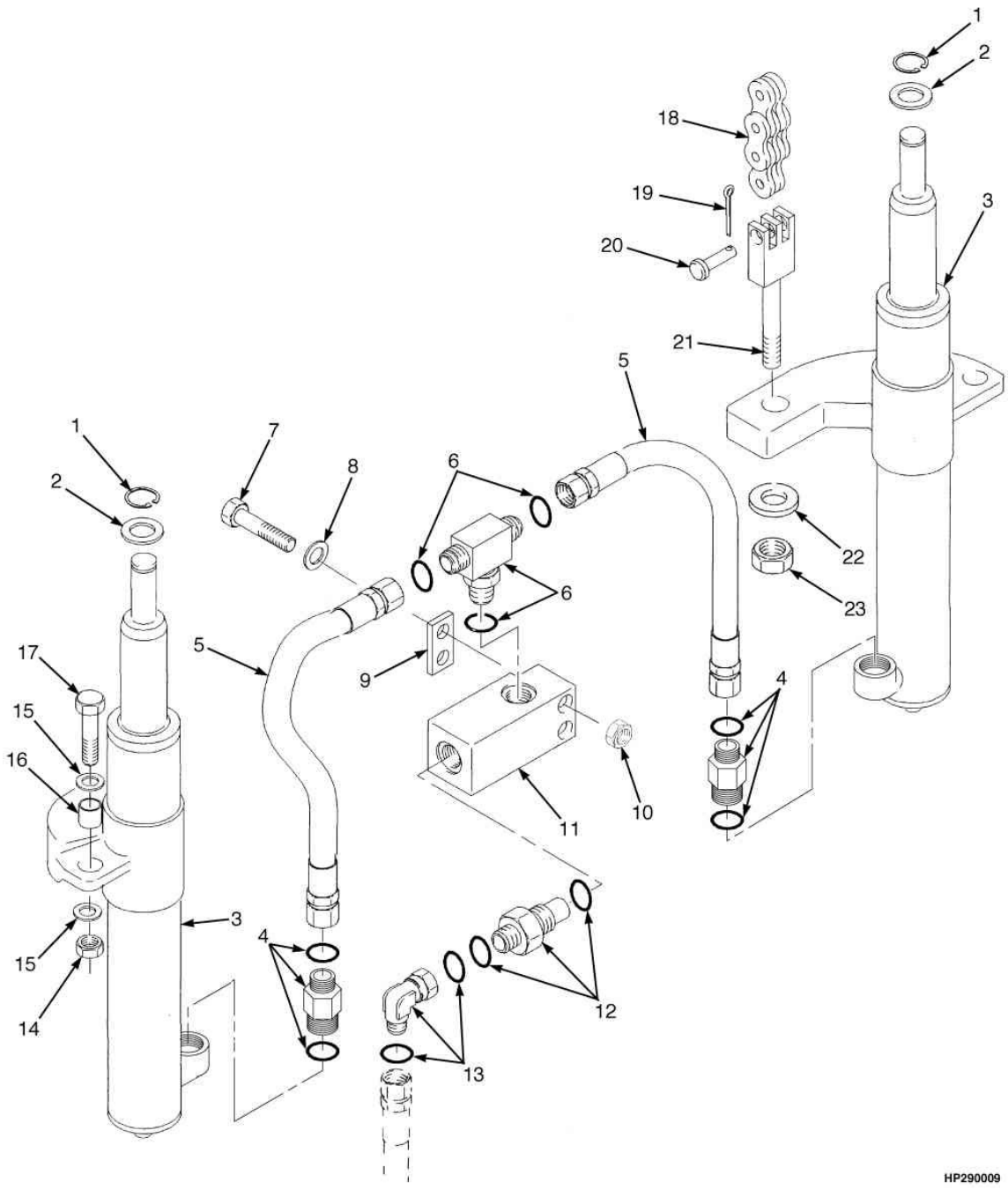

©HYSTER 2012

CONJUNTO DE ELEVAÇÃO DOIS ESTÁGIOS

Atenção: Consulte a coluna correta

Coluna A: Modelos 40 - 55, torre D507
Coluna B: Modelos 60 - 70, torre D562

Ref	Código	Descrição	Qtde A	Qtde B	OBS
18	164474	Corrente	2		Modelo 40-55 2852MM
18	986599	Corrente	2		Modelo 40-55 3452MM
18	1301870	Corrente	2		Modelo 40-55 3752MM
18	335041	Corrente	2		Modelo 40-55 3992MM
18	197327	Corrente	2		Modelo 40-55 4392MM
18	1342080	Corrente	2		Modelo 40-55 4592MM
18	315338	Corrente	2		Modelo 40-55 5092MM
18	1342085	Corrente	2		Modelo 40-55 5792MM
18	1342121	Corrente		2	Modelo 60-70 2759MM
18	1342385	Corrente		2	Modelo 60-70 3359MM
18	1342131	Corrente		2	Modelo 60-70 3659MM
18	1342135	Corrente		2	Modelo 60-70 4159MM
18	1342138	Corrente		2	Modelo 60-70 4359MM
18	1359236	Corrente		2	Modelo 60-70 4459MM
18	1342392	Corrente		2	Modelo 60-70 4559MM
18	1342399	Corrente		2	Modelo 60-70 5559MM
19	15211	Cupilha	2	2	
20	1514866	Pino	2	2	
21	1369357	Ancorador Corrente	2		
21	1369356	Ancorador Corrente		2	
22	297649	Anel	2	2	
23	161003	Porca	2	2	

CILINDROS DE ELEVAÇÃO DOIS ESTÁGIOS (componentes)

(Figura 10-4)

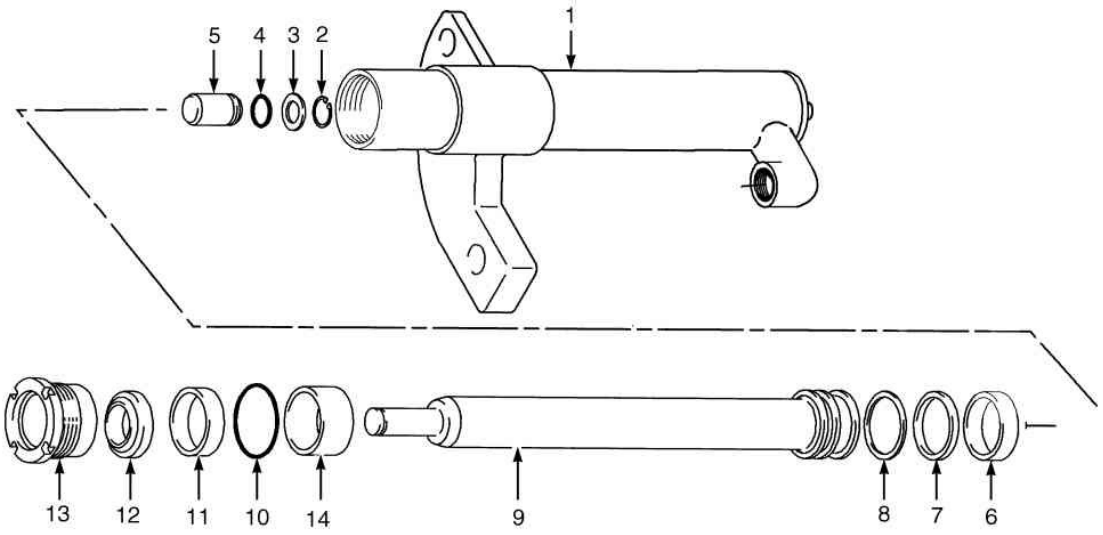

HP170907

©HYSTER 2012

CILINDROS DE ELEVAÇÃO DOIS ESTÁGIOS (componentes)

Atenção: Consulte a coluna correta

Coluna A: Modelos 40 - 55, torre D507
Coluna B: Modelos 60 - 70, torre D562

Ref	Código	Descrição	Qtde A	Qtde B	OBS
	2064162	Cilindro LD	1		2852mm
	2064138	Cilindro LE	1		2852mm
	2064168	Cilindro LD	1		3452mm
	2064144	Cilindro LE	1		3452mm
	2064171	Cilindro LD	1		3752mm
	2064147	Cilindro LE	1		3752mm
	2064173	Cilindro LD	1		3992mm
	2064149	Cilindro LE	1		3992mm
	2064177	Cilindro LD	1		4392mm
	2064153	Cilindro LE	1		4392mm
	2064179	Cilindro LD	1		4592mm
	2064155	Cilindro LE	1		4592mm
	2064123	Cilindro LD	1		5092mm
	2064109	Cilindro LE	1		5092mm
	2064130	Cilindro LD	1		5792mm
	2064116	Cilindro LE	1		5792mm
	2064366	Cilindro LD		1	2759mm
	2064349	Cilindro LE		1	2759mm
	2064372	Cilindro LD		1	3359mm
	2064355	Cilindro LE		1	3359mm
	2064375	Cilindro LD		1	3659mm
	2064358	Cilindro LE		1	3659mm
	2064400	Cilindro LD		1	4159mm
	2064380	Cilindro LE		1	4159mm
	2064402	Cilindro LD		1	4359mm
	2064382	Cilindro LE		1	4359mm
	2064403	Cilindro LD		1	4459mm
	2064383	Cilindro LE		1	4459mm
	2064404	Cilindro LD		1	4559mm
	2064384	Cilindro LE		1	4559mm
	2064414	Cilindro LD		1	5559mm
	2064394	Cilindro LE		1	5559mm

CILINDROS DE ELEVAÇÃO DOIS ESTÁGIOS (componentes)

(Figura 10-4)

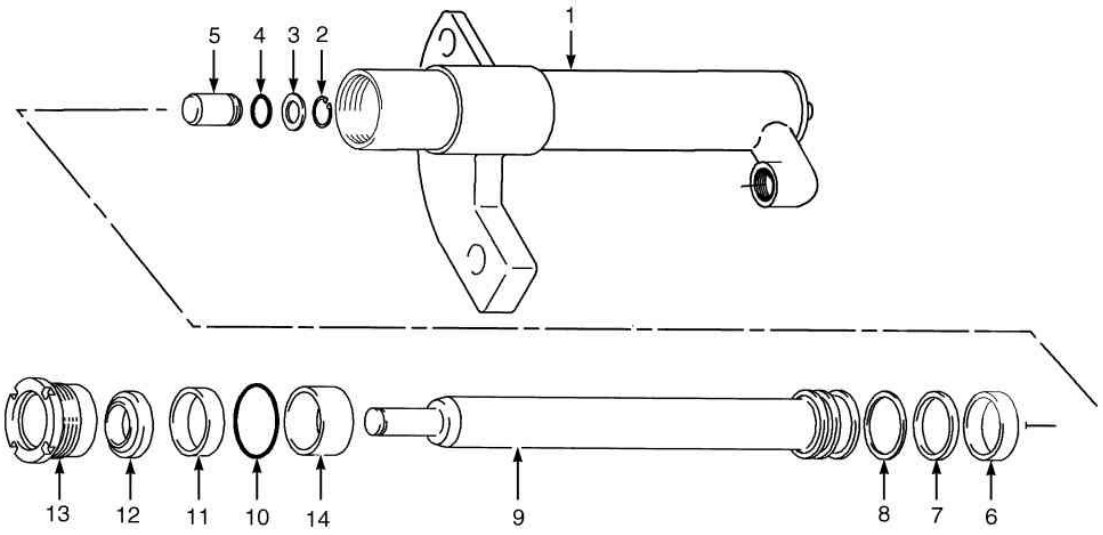

HP170907

©HYSTER 2012

CILINDROS DE ELEVAÇÃO DOIS ESTÁGIOS (componentes)

Atenção: Consulte a coluna correta

Coluna A: Modelos 40 - 55, torre D507
Coluna B: Modelos 60 - 70, torre D562

			Qtde		
Ref	**Código**	**Descrição**	**A**	**B**	**OBS**
1	NFS	Carcaça do Cilindro LD	1	1	
1	NFS	Carcaça do Cilindro LE	1	1	
2	187388	Anel Trava	1	1	
3	297531	Arruela	1	1	
4	39348	Anel O	1	1	Kit 1355276, 1499111
5	257913	Valvula Cilindro Elevacao	1	1	
6	1356750	Anel de Desgaste	1		
6	1356751	Anel de Desgaste		1	
7	2013075	Vedador	1		Kit 1355276
7	334156	Vedador		1	Kit 1499111
8	638246	Anel	1		Kit 1355276
8	335012	Anel		1	Kit 1499111
9	NFS	Haste	1	1	
10	59229	Anel O		1	Kit 1499111
10	92861	Anel O	1		Kit 1355276
11	1356749	Retentor	1		Kit 1355276, 1499111
11	1381095	Retentor		1	Kit 1499111
12	1319668	Anel	1	1	Kit 1355276, 1499111
13	1355496	Tampa	1		até altura 4292mm
13	1355220	Tampa	1		altura 4792mm e acima
13	1355713	Tampa		1	até altura 3659mm
13	1355409	Tampa		1	altura 4059mm e acima
14	1355711	Espacador		1	até atura 3659 mm
14	2047543	Espacador		1	atura 4059mm e acima
	1355276	Reparo	1		até altura 4292mm
	1355277	Reparo	1		altura 4792 e acima
	1499111	Reparo		1	até altura 3659mm
	1355411	Reparo		1	altura 4059 e acima

MANGUEIRAS E COMPONENTES DE INSTALAÇÃO DOIS ESTÁGIOS (LFL)

(Figura 10-5)

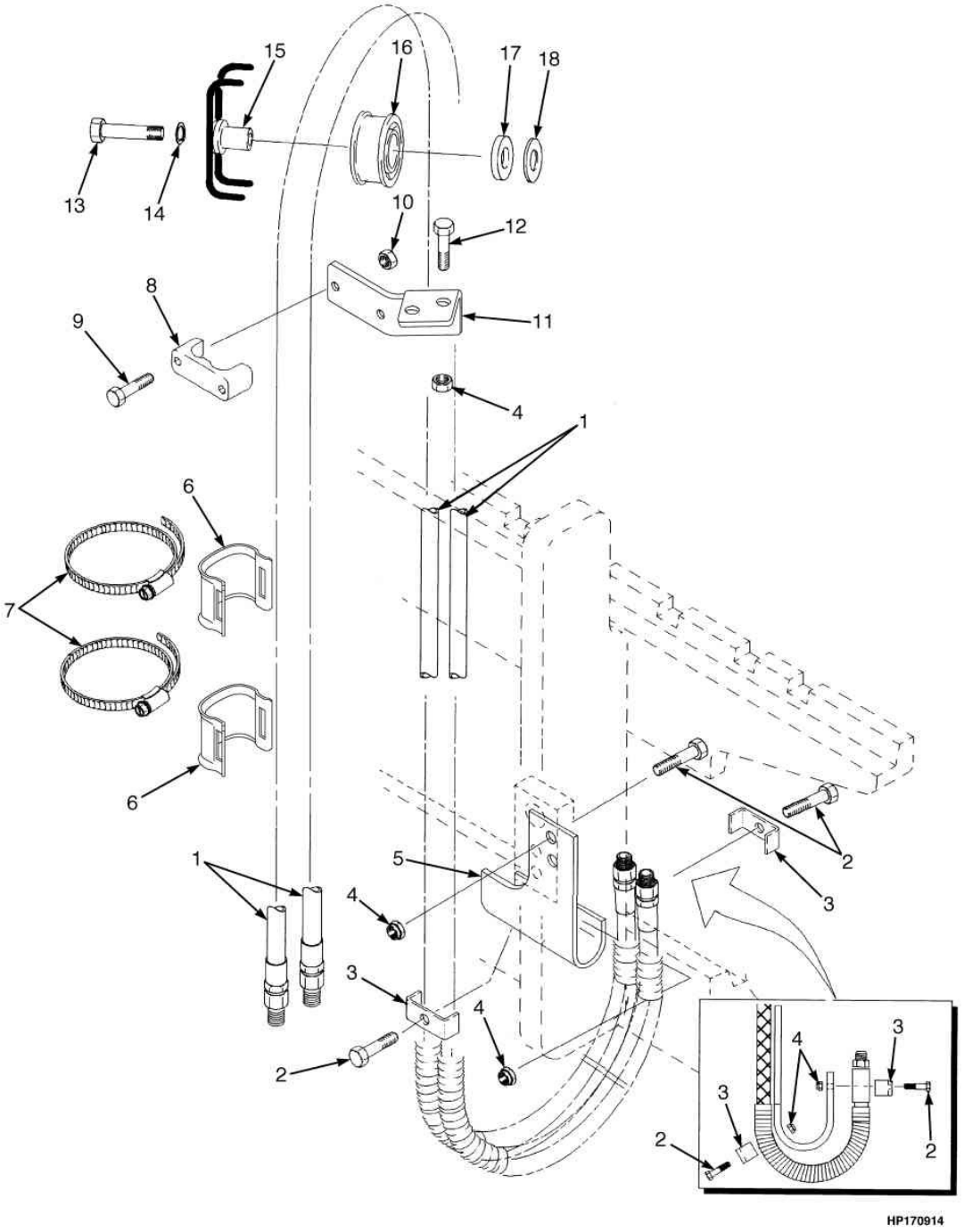

©HYSTER 2012

MANGUEIRAS E COMPONENTES DE INSTALAÇÃO DOIS ESTÁGIOS (LFL)

Atenção: Consulte a coluna correta

Coluna A: Três funções
Coluna B: Quatro funções

			Qtde		
Ref	**Código**	**Descrição**	**A**	**B**	**OBS**
1	2065134	Mangueira	2	4	40-55: 2852mm
1	2065140	Mangueira	2	4	40-55: 3452mm
1	2065143	Mangueira	2	4	40-55: 3752mm
1	2065145	Mangueira	2	4	40-55: 3992mm
1	2065149	Mangueira	2	4	40-55: 4392mm
1	2065151	Mangueira	2	4	40-55: 4592mm
1	2065171	Mangueira	2	4	40-55: 5792mm
1	2065135	Mangueira	2	4	60-70: 2759mm
1	2065141	Mangueira	2	4	60-70: 3359mm
1	2065144	Mangueira	2	4	60-70: 3659mm
1	2065149	Mangueira	2	4	60-70: 4159mm
1	2065151	Mangueira	2	4	60-70: 4359mm
1	2065152	Mangueira	2	4	60-70: 4459mm
1	2065153	Mangueira	2	4	60-70: 4559mm
1	2065171	Mangueira	2	4	60-70: 5559mm
2	1581582	Parafuso	4	8	
3	1345348	Abraçadeira	2	4	
4	1581566	Porca	6	12	
5	1345412	Suporte LD	1	1	Lado Direito
5	1345413	Suporte LE		1	Lado Esquerdo
6	1477996	Abraçadeira	3	6	
7	1481229	Abraçadeira	1	2	
8	1360386	Abraçadeira	1	2	
9	1581834	Parafuso	2	4	
10	1581565	Porca	2	4	
11	1354919	Suporte LD	1	1	Lado Direito
11	1354921	Suporte LE		1	Lado Esquerdo
12	1581836	Parafuso	2	4	
13	1581830	Parafuso	1	2	
14	1581564	Arruela de Pressão	1	2	
15	1360548	Eixo	1	2	
16	1494017	Roldana	1	2	
17	1360549	Espacador	1	2	
18	1345190	Arruela	1	2	
	1529015	Tampa	2	4	Não Ilustrado

CARRO DE ELEVAÇÃO DOIS ESTÁGIOS

(Figura 10-6)

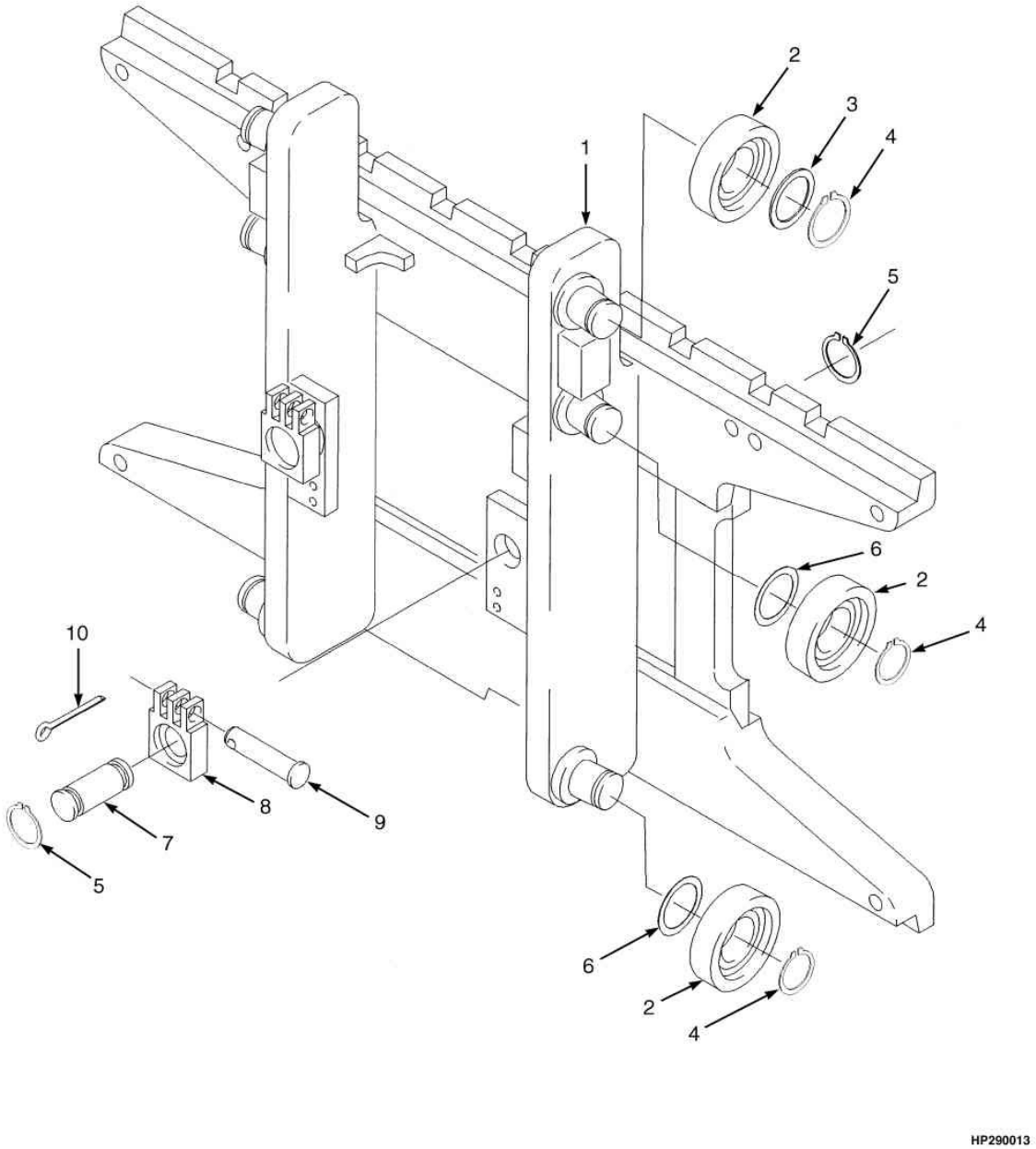

©HYSTER 2012

CARRO DE ELEVAÇÃO DOIS ESTÁGIOS

Atenção: Consulte a coluna correta

Coluna A: Modelos 40 - 55, torre D507
Coluna B: Modelos 60 - 70, torre D562

Ref	Código	Descrição	Qtde A	Qtde B	OBS
1	1338616	Estrutura Carro	1		
1	1477930	Estrutura Carro		1	
1	1345264	Eixo	6	6	
2	1345219	Rolete	6	6	
3	366116	Espacador	2	2	
4	12891	Anel Trava	6	6	
5	131358	Anel Trava	4	4	
6	1345263	Calço	CN	CN	0,020 pol.
7	1353408	Pino	2	2	
8	1369345	Ancorador Corrente	2		
8	1504010	Ancorador Corrente	2		
8	1369344	Ancorador Corrente		2	
8	1504012	Ancorador Corrente		2	
9	1514866	Pino	2	2	
10	15211	Cupilha	2	2	
	1343846	Conj.Carro Elevacao	1		
	1477647	Conj.Carro Elevacao		1	

 ©HYSTER 2012

TORRE TRES ESTAGIOS ELEVAÇAO LIVRE TOTAL 11

QUADRO EXTERNO TRÊS ESTÁGIOS	**11-1**
QUADRO INTERMEDIÁRIO TRÊS ESTÁGIOS	**11-2**
QUADRO INTERNO TRÊS ESTÁGIOS	**11-3**
CONJUNTO DE ELEVAÇÃO PRINCIPAL TRÊS ESTÁGIOS	**11-4**
CILINDROS DE ELEVAÇÃO PRINCIPAL TRÊS ESTÁGIOS (COMPONENTES)	**11-5**
CONJUNTO ELEVAÇÃO LIVRE TRÊS ESTÁGIOS	**11-6**
CILINDROS DE ELEVAÇÃO LIVRE TRÊS ESTÁGIOS (COMPONENTES)	**11-7**
MANGUEIRAS DO ACESSÓRIO E COMPONENTES DE INSTALAÇÃO TRÊS ESTÁGIOS	**11-8**
CARRO DE ELEVAÇÃO TRÊS ESTÁGIOS	**11-9**

QUADRO EXTERNO TRÊS ESTÁGIOS

(Figura 11-1)

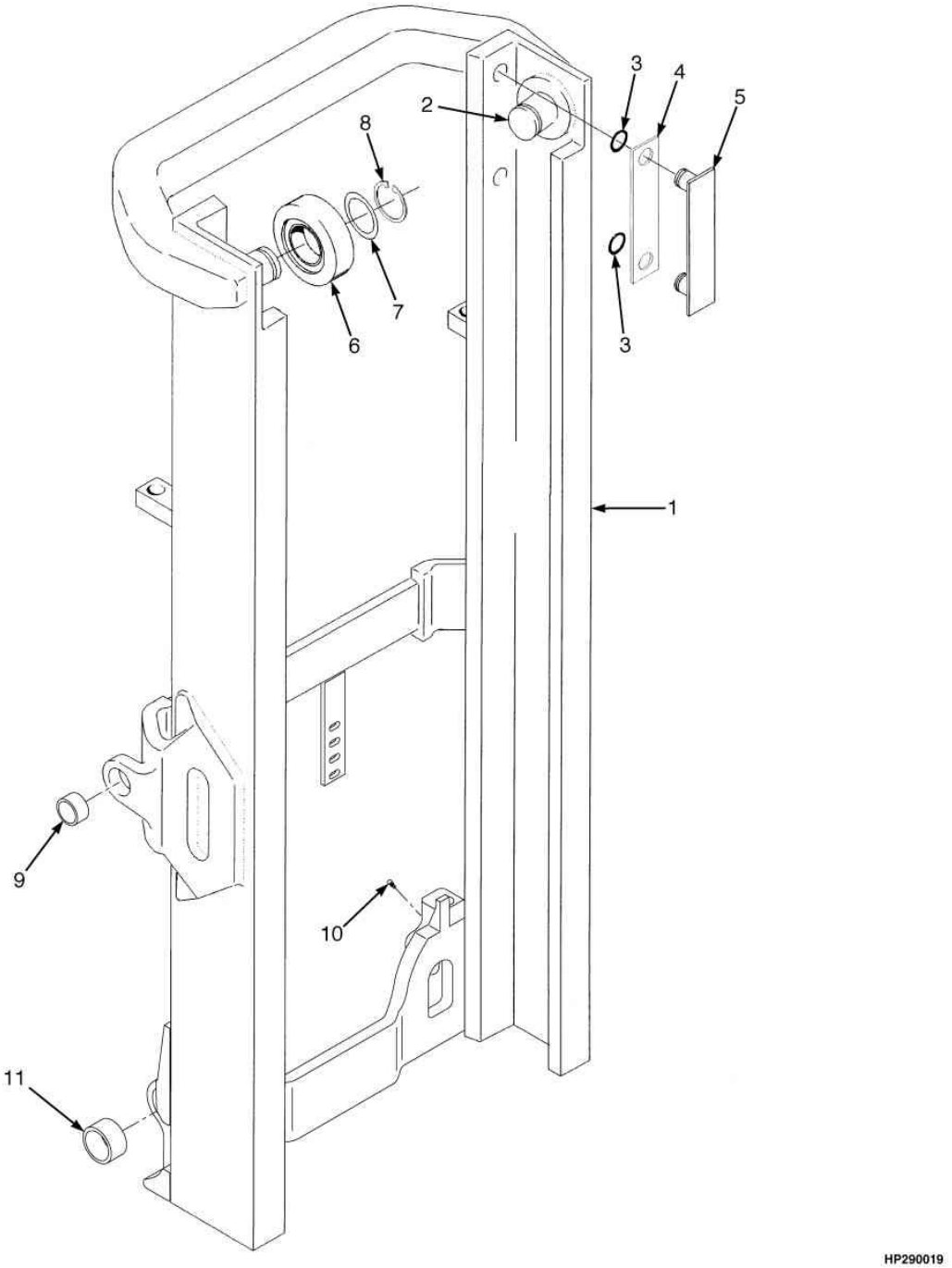

©HYSTER 2012

QUADRO EXTERNO TRÊS ESTÁGIOS

Atenção: Consulte a coluna correta

Coluna A: Modelos 40 - 55 (D508)
Coluna B: Modelos 60 - 70 (D563)

			Qtde		
Ref	**Código**	**Descrição**	**A**	**B**	**OBS**
1	1524751	Quadro externo	1		Modelo 40-55 4310MM
1	1524754	Quadro externo	1		Modelo 40-55 4760MM
1	1524755	Quadro externo	1		Modelo 40-55 4910MM
1	1524757	Quadro externo	1		Modelo 40-55 5060MM
1	1524760	Quadro externo	1		Modelo 40-55 5510MM
1	1524763	Quadro externo	1		Modelo 40-55 5960MM
1	1524766	Quadro externo	1		Modelo 40-55 6260MM
1	1524768	Quadro externo	1		Modelo 40-55 6560MM
1	1524777	Quadro externo	1		Modelo 40-55 7610MM
1	1524749	Quadro externo		1	Modelo 60-70 3668MM
1	1524752	Quadro externo		1	Modelo 60-70 4118MM
1	1524757	Quadro externo		1	Modelo 60-70 4718MM
1	1524758	Quadro externo		1	Modelo 60-70 4868MM
1	1524761	Quadro externo		1	Modelo 60-70 5318MM
1	1524767	Quadro externo		1	Modelo 60-70 6068MM
1	1524769	Quadro externo		1	Modelo 60-70 6368MM
1	1524771	Quadro externo		1	Modelo 60-70 6518MM
2	1345216	Eixo	2		
3	104506	Anel O	4		
4	131715	Calço	CN		0,007 pol.
4	131716	Calço	CN		0,020 pol.
5	215211	Fita Encosto	2		
6	1333396	Rolete	2		
7	129387	Calço	CN		0,020 pol.
8	58901	Anel Trava	2		
9	300982	Bucha	2		
10	16001	Engraxadeira	2		
11	1502811	Bucha	2		

QUADRO INTERMEDIÁRIO TRÊS ESTÁGIOS

(Figura 11-2)

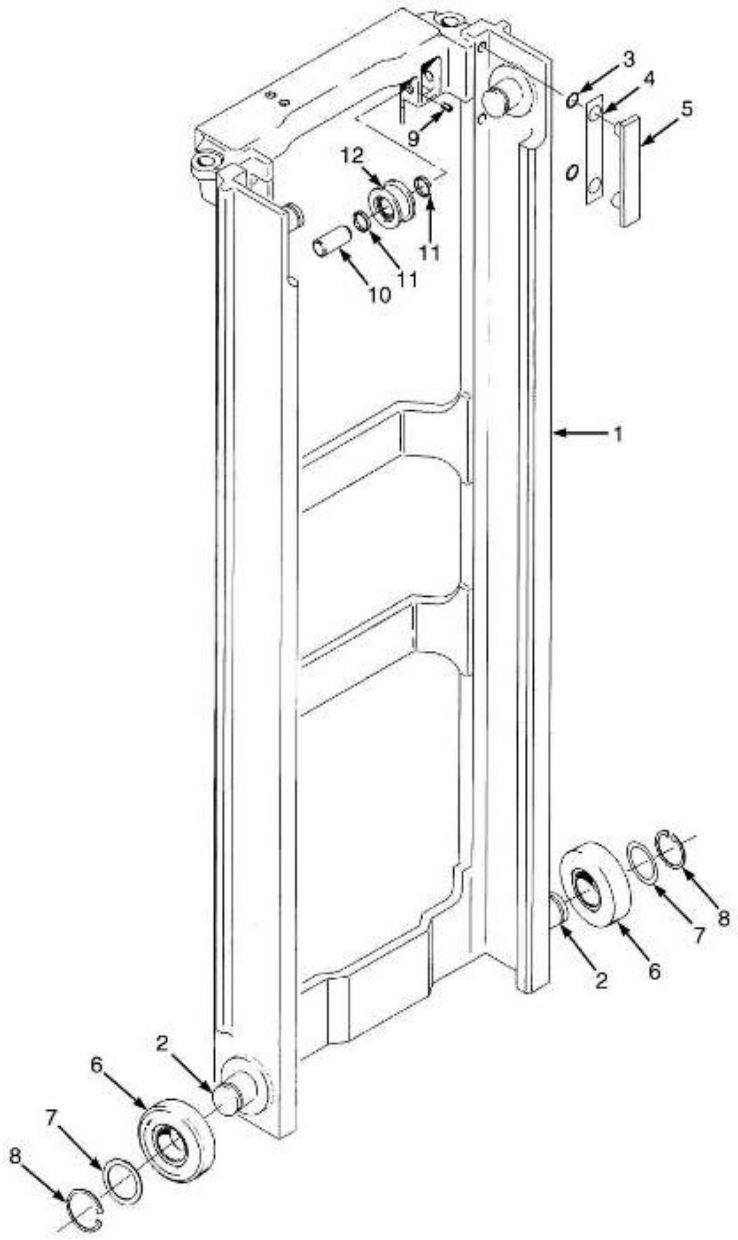

©HYSTER 2012

QUADRO INTERMEDIÁRIO TRÊS ESTÁGIOS

Atenção: Consulte a coluna correta

Coluna A: Modelos 40 - 55 (D508)
Coluna B: Modelos 60 - 70 (D563)

Ref	Código	Descrição	Qtde A	Qtde B	OBS
1	1524831	Quadro intermediario	1		Modelo 40-55 4310MM
1	1524834	Quadro intermediario	1		Modelo 40-55 4760MM
1	1524835	Quadro intermediario	1		Modelo 40-55 4910MM
1	1524836	Quadro intermediario	1		Modelo 40-55 5060MM
1	1524839	Quadro intermediario	1		Modelo 40-55 5510MM
1	1524842	Quadro intermediario	1		Modelo 40-55 5960MM
1	1524844	Quadro intermediario	1		Modelo 40-55 6260MM
1	1524846	Quadro intermediario	1		Modelo 40-55 6560MM
1	1524847	Quadro intermediario	1		Modelo 40-55 6710MM
1	1524853	Quadro intermediario	1		Modelo 40-55 7610MM
1	1524829	Quadro intermediario		1	Modelo 60-70 3668MM
1	1524832	Quadro intermediario		1	Modelo 60-70 4118MM
1	1524836	Quadro intermediario		1	Modelo 60-70 4718MM
1	1524837	Quadro intermediario		1	Modelo 60-70 4868MM
1	1524840	Quadro intermediario		1	Modelo 60-70 5318MM
1	1524845	Quadro intermediario		1	Modelo 60-70 6068MM
1	1524847	Quadro intermediario		1	Modelo 60-70 6368MM
1	1524848	Quadro intermediario		1	Modelo 60-70 6518MM
2	1345216	Eixo	2	2	
3	104506	Anel O	4	4	
4	131716	Calço 0,020"	CN	CN	
5	215211	Fita Encosto	2	2	
6	1333396	Rolete	4	4	
7	129387	Calço 0,020"	CN	CN	
8	58901	Anel Trava	4	4	
9	302462	Pino	2	2	
10	1368656	Pino	2	2	
11	1378691	Espacador	4	4	
12	1379685	Conj. Polia	2		
12	1379684	Conj. Polia		2	
12	1378698	Polia	1		
12	1378694	Polia		1	
12	1378699	Rolamento	1	1	
12	37752	Anel Trava	1	1	

QUADRO INTERNO TRÊS ESTÁGIOS

(Figura 11-3)

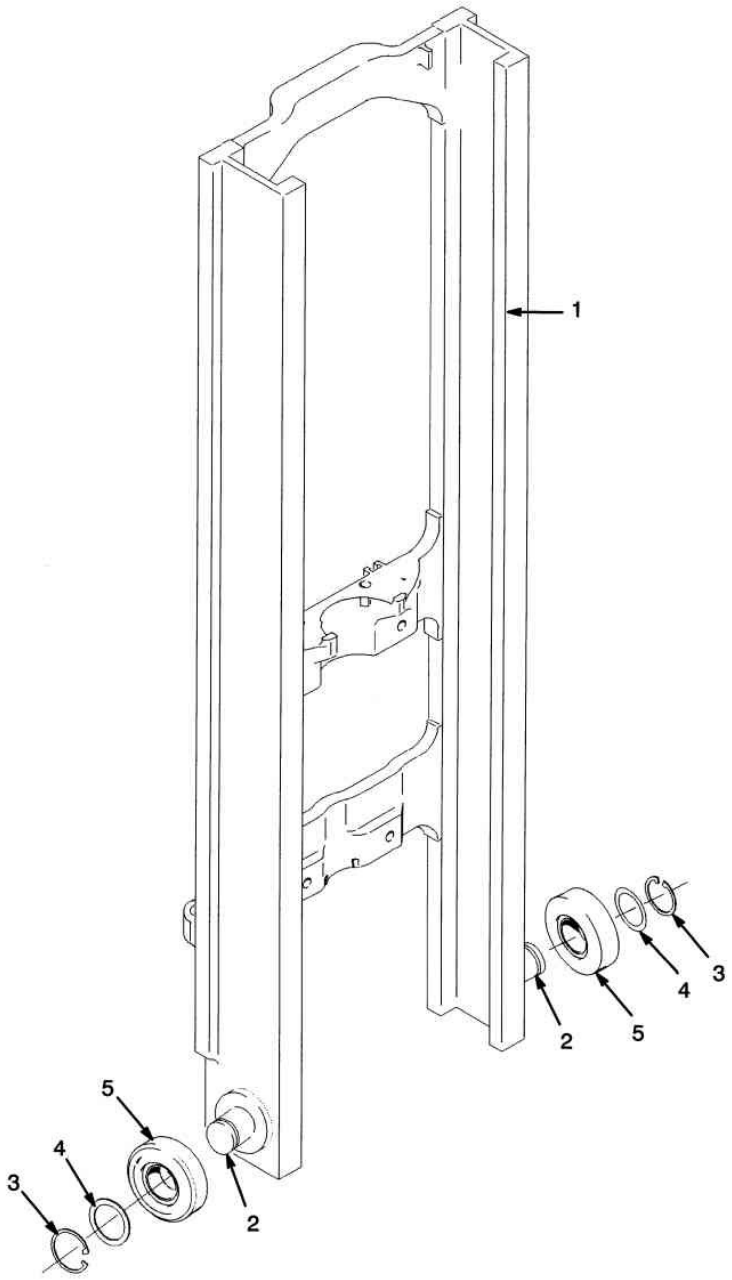

©HYSTER 2012

QUADRO INTERNO TRÊS ESTÁGIOS

Atenção: Consulte a coluna correta

Coluna A: Modelos 40 - 55 (D508)
Coluna B: Modelos 60 - 70 (D563)

Ref	Código	Descrição	Qtde A	Qtde B	OBS
1	1381354	Quadro interno	1		Modelo 40-55 4310MM
1	1381357	Quadro interno	1		Modelo 40-55 4760MM
1	1381358	Quadro interno	1		Modelo 40-55 4910MM
1	1381359	Quadro interno	1		Modelo 40-55 5060MM
1	1381362	Quadro interno	1		Modelo 40-55 5510MM
1	1381365	Quadro interno	1		Modelo 40-55 5960MM
1	1381367	Quadro interno	1		Modelo 40-55 6260MM
1	1381369	Quadro interno	1		Modelo 40-55 6560MM
1	1381370	Quadro interno	1		Modelo 40-55 6710MM
1	1381376	Quadro interno	1		Modelo 40-55 7610MM
1	1381352	Quadro interno		1	Modelo 60-70 3668MM
1	1381355	Quadro interno		1	Modelo 60-70 4118MM
1	1381359	Quadro interno		1	Modelo 60-70 4718MM
1	1381360	Quadro interno		1	Modelo 60-70 4868MM
1	1381363	Quadro interno		1	Modelo 60-70 5318MM
1	1381368	Quadro interno		1	Modelo 60-70 6068MM
1	1381370	Quadro interno		1	Modelo 60-70 6368MM
1	1381371	Quadro interno		1	Modelo 60-70 6518MM
2	1345216	Eixo	2		
3	58901	Anel Trava	2		
4	129387	Calço 0,020"	CN		
5	1333396	Rolete	2		

CONJUNTO DE ELEVAÇÃO PRINCIPAL TRÊS ESTÁGIOS

(Figura 11-4)

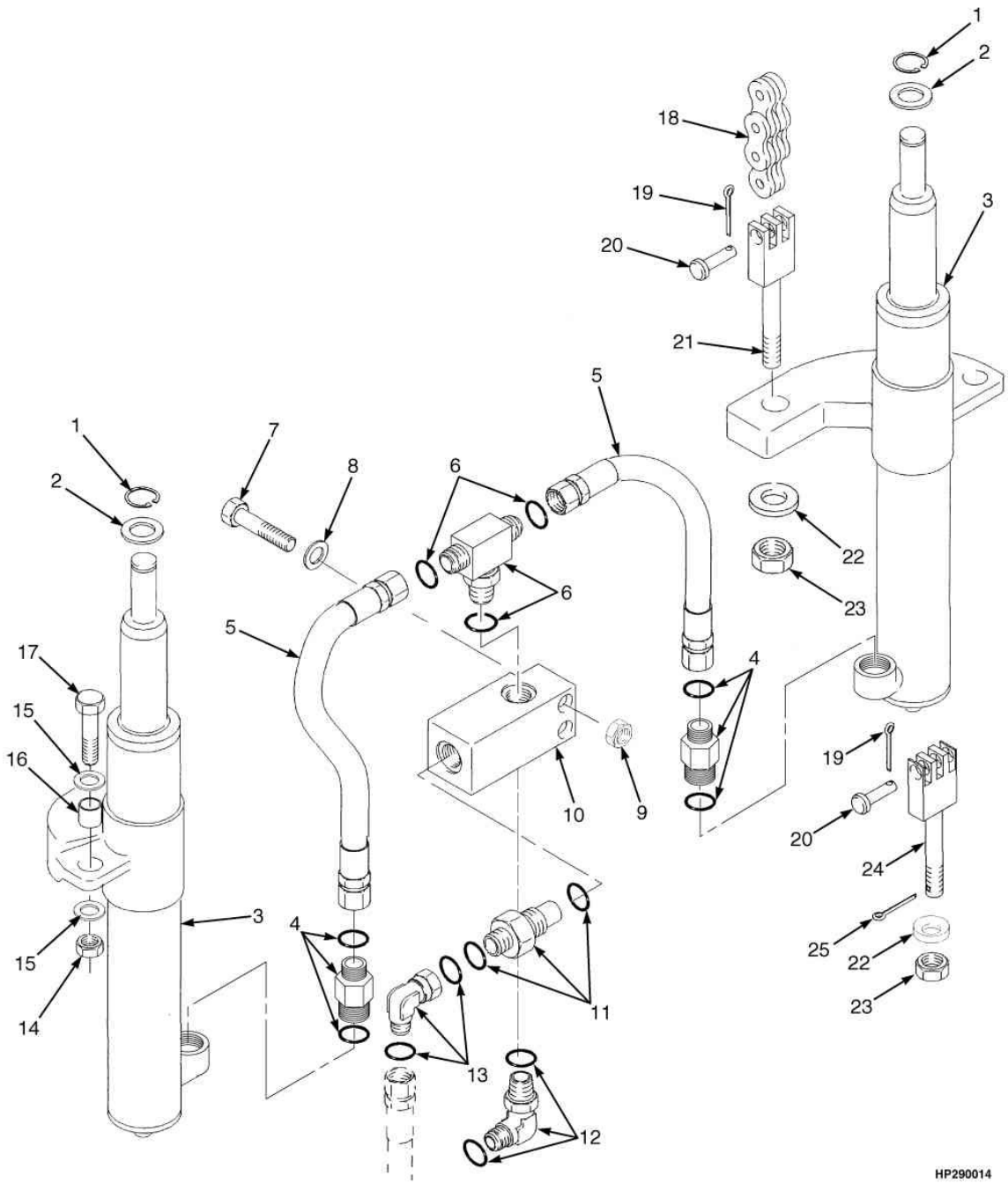

©HYSTER 2012

CONJUNTO DE ELEVAÇÃO PRINCIPAL TRÊS ESTÁGIOS

Atenção: Consulte a coluna correta

Coluna A: Modelos 40 - 55 (D508)
Coluna B: Modelos 60 - 70 (D563)

Ref	Código	Descrição	Qtde A	Qtde B	OBS
1	131358	Anel Trava	2	2	
2	1354917	Arruela	CN	CN	
2	1354916	Arruela	CN	CN	
2	1354915	Arruela	CN	CN	
2	1333382	Arruela	2	2	
3	XXX	Cilindros de Elevacao	2	2	Vide figura 11-5
4	2062686	Fusível de Velocidade	2		
4	2062687	Fusível de Velocidade		2	
4	252729	Anel O	1	1	
4	16485	Anel O	1	1	
5	1481097	Mangueira	2	2	
6	1532650	Conexao	1	1	
6	252729	Anel O	2	2	
6	16485	Anel O	1	1	
7	1581835	Parafuso	2	2	
8	1581556	Arruela	2	2	
9	1581566	Porca	2	2	
10	1333392	Carcaça	1	1	
11	2062651	Valvula baixo fluxo	1		
11	2062652	Valvula baixo fluxo		1	
11	252729	Anel O	1	1	
11	280154	Anel O	1	1	
12	1480747	Conexao	1	1	
12	244167	Anel O	1	1	
12	16486	Anel O	1	1	
13	1486773	Conexao	1	1	
13	252729	Anel O	2	2	
14	1581849	Porca	2	2	
15	1581852	Arruela	4	4	
16	323090	Espacador	2	2	
17	1581829	Parafuso	2	2	

CONJUNTO DE ELEVAÇÃO PRINCIPAL TRÊS ESTÁGIOS

(Figura 11-4)

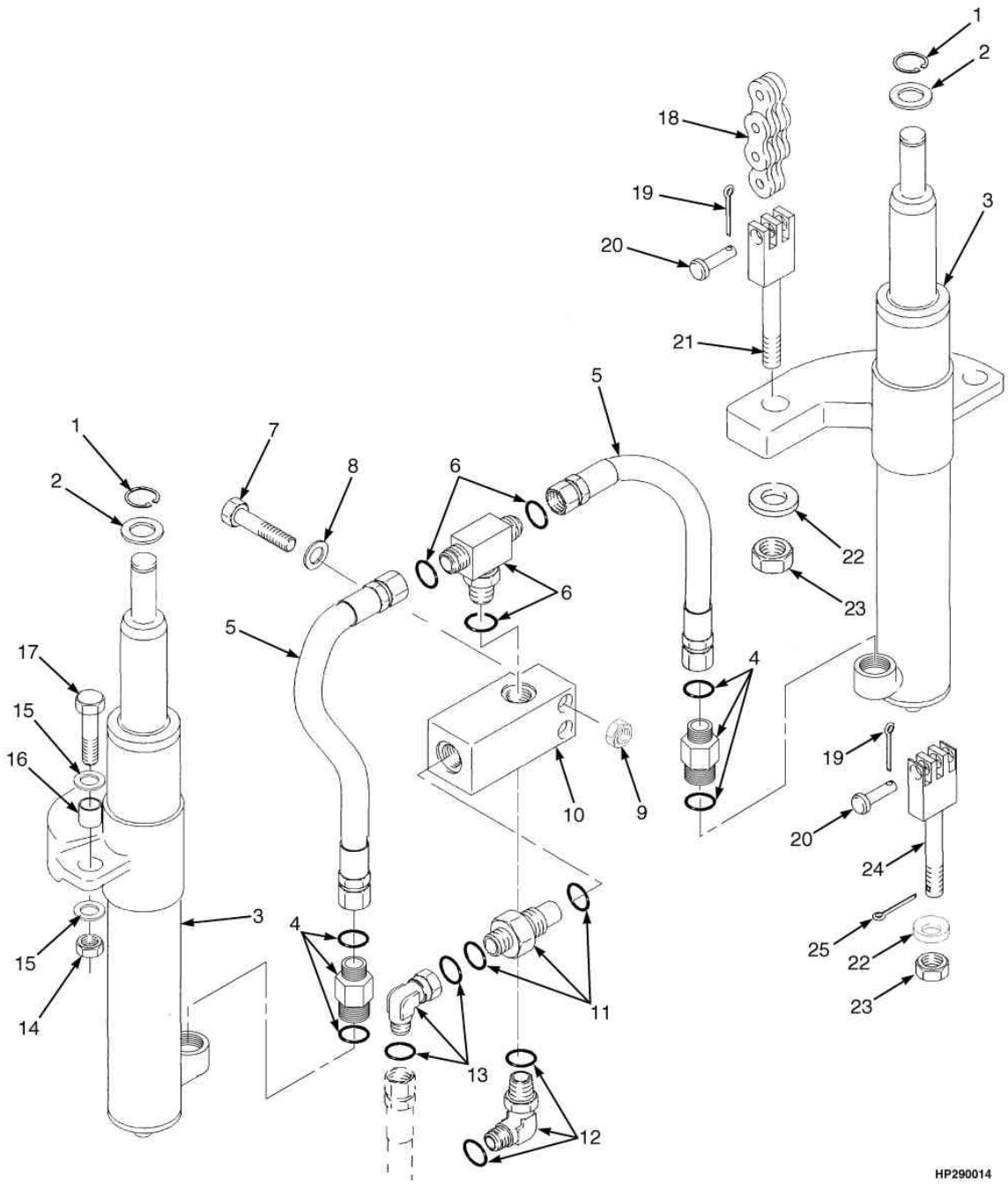

©HYSTER 2012

CONJUNTO DE ELEVAÇÃO PRINCIPAL TRÊS ESTÁGIOS

Atenção: Consulte a coluna correta

Coluna A: Modelos 40 - 55 (D508)
Coluna B: Modelos 60 - 70 (D563)

Ref	Código	Descrição	Qtde A	Qtde B	OBS
18	182343	Corrente	2		Modelo 40-55 4310MM
18	135634	Corrente	2		Modelo 40-55 4760MM
18	337174	Corrente	2		Modelo 40-55 4910MM
18	986599	Corrente	2		Modelo 40-55 5060MM
18	135588	Corrente	2		Modelo 40-55 5510MM
18	335041	Corrente	2		Modelo 40-55 5960MM
18	214444	Corrente	2		Modelo 40-55 6260MM
18	197327	Corrente	2		Modelo 40-55 6560MM
18	1151147	Corrente	2		Modelo 40-55 6710MM
18	214446	Corrente	2		Modelo 40-55 7610MM
18	1342118	Corrente		2	Modelo 60-70 3668MM
18	1342121	Corrente		2	Modelo 60-70 4118MM
18	1342384	Corrente		2	Modelo 60-70 4718MM
18	1342127	Corrente		2	Modelo 60-70 4868MM
18	1342387	Corrente		2	Modelo 60-70 5318MM
18	1342135	Corrente		2	Modelo 60-70 6068MM
18	1342137	Corrente		2	Modelo 60-70 6368MM
18	1342139	Corrente		2	Modelo 60-70 6518MM
19	15211	Cupilha	2	2	
20	1514866	Pino	2	2	
21	1369357	Ancorador Corrente	2		
21	1369356	Ancorador Corrente		2	
22	297649	Anel	2	2	
23	161003	Porca	2	2	
24	1365140	Ancorador Corrente	2		
24	1333329	Ancorador Corrente		2	
25	15223	Cupilha	2	2	

CILINDROS DE ELEVAÇÃO PRINCIPAL TRÊS ESTÁGIOS (COMPONENTES)

(Figura 11-5)

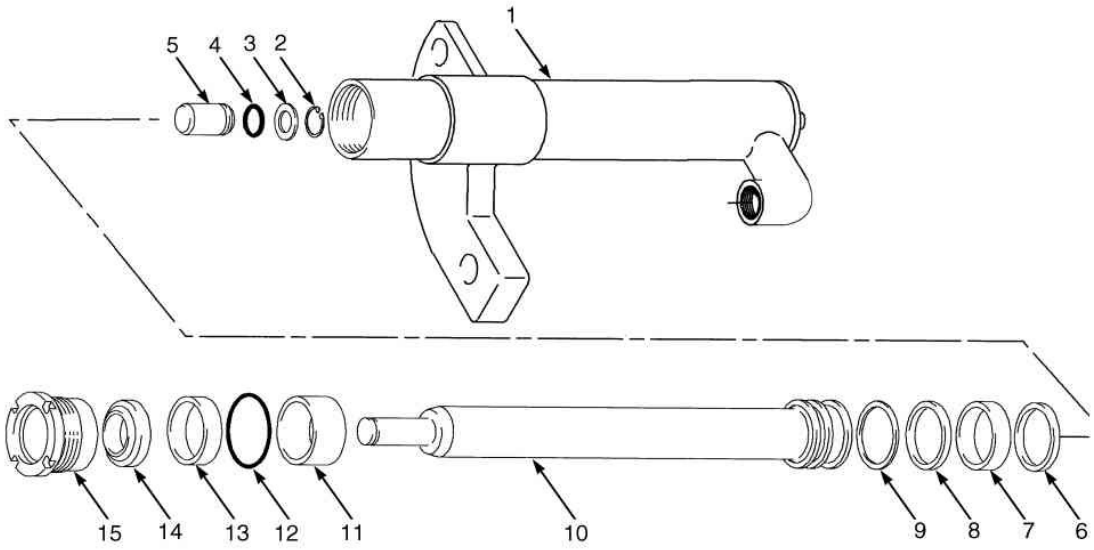

©HYSTER 2012

CILINDROS DE ELEVAÇÃO PRINCIPAL TRÊS ESTÁGIOS (COMPONENTES)

Atenção: Consulte a coluna correta

Coluna A: Modelos 40 - 55 (D508)
Coluna B: Modelos 60 - 70 (D563)

Ref	Código	Descrição	Qtde A	Qtde B	OBS
	2064673	Cilindro LD	1		Modelo 40-55 4310MM
	2064640	Cilindro LE	1		Modelo 40-55 4310MM
	2064676	Cilindro LD	1		Modelo 40-55 4760MM
	2064643	Cilindro LE	1		Modelo 40-55 4760MM
	2064677	Cilindro LD	1		Modelo 40-55 4910MM
	2064644	Cilindro LE	1		Modelo 40-55 4910MM
	2064678	Cilindro LD	1		Modelo 40-55 5060MM
	2064645	Cilindro LE	1		Modelo 40-55 5060MM
	2064681	Cilindro LD	1		Modelo 40-55 5510MM
	2064648	Cilindro LE	1		Modelo 40-55 5510MM
	2064684	Cilindro LD	1		Modelo 40-55 5960MM
	2064651	Cilindro LE	1		Modelo 40-55 5960MM
	2064686	Cilindro LD	1		Modelo 40-55 6260MM
	2064653	Cilindro LE	1		Modelo 40-55 6260MM
	2064688	Cilindro LD	1		Modelo 40-55 6560MM
	2064655	Cilindro LE	1		Modelo 40-55 6560MM
	2064689	Cilindro LD	1		Modelo 40-55 6710MM
	2064656	Cilindro LE	1		Modelo 40-55 6710MM
	2064695	Cilindro LD	1		Modelo 40-55 7610MM
	2064662	Cilindro LE	1		Modelo 40-55 7610MM
	2064729	Cilindro LD		1	Modelo 60-70 3668MM
	2064704	Cilindro LE		1	Modelo 60-70 3668MM
	2064732	Cilindro LD		1	Modelo 60-70 4118MM
	2064707	Cilindro LE		1	Modelo 60-70 4118MM
	2064736	Cilindro LD		1	Modelo 60-70 4718MM
	2064711	Cilindro LE		1	Modelo 60-70 4718MM
	2064737	Cilindro LD		1	Modelo 60-70 4868MM
	2064712	Cilindro LE		1	Modelo 60-70 4868MM
	2064740	Cilindro LD		1	Modelo 60-70 5318MM
	2064715	Cilindro LE		1	Modelo 60-70 5318MM
	2064745	Cilindro LD		1	Modelo 60-70 6068MM
	2064720	Cilindro LE		1	Modelo 60-70 6068MM
	2064747	Cilindro LD		1	Modelo 60-70 6368MM
	2064722	Cilindro LE		1	Modelo 60-70 6368MM
	2064748	Cilindro LD		1	Modelo 60-70 6518MM
	2064723	Cilindro LE		1	Modelo 60-70 6518MM

CILINDROS DE ELEVAÇÃO PRINCIPAL TRÊS ESTÁGIOS (COMPONENTES)

(Figura 11-5)

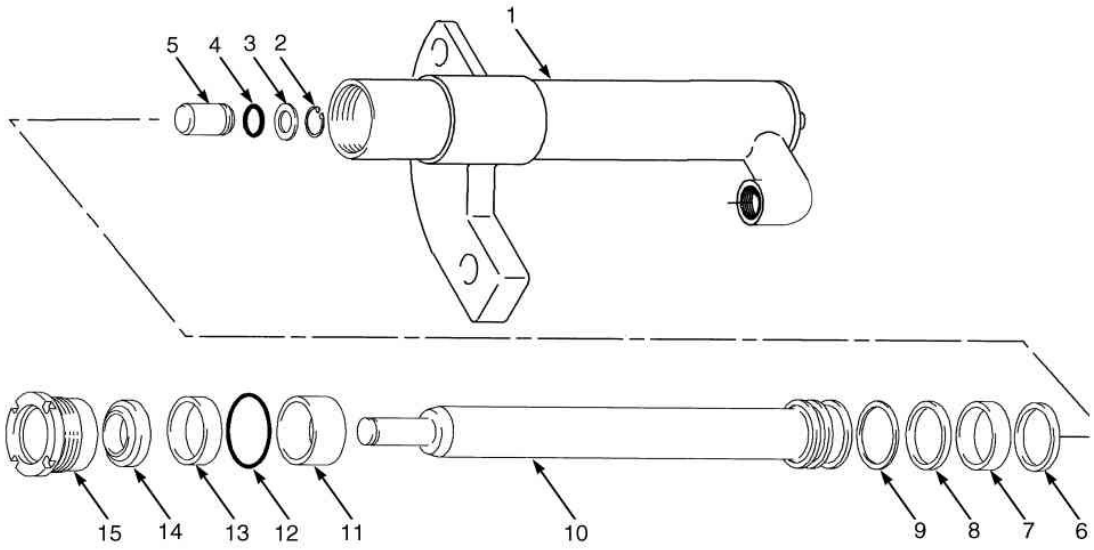

©HYSTER 2012

CILINDROS DE ELEVAÇÃO PRINCIPAL TRÊS ESTÁGIOS (COMPONENTES)

Atenção: Consulte a coluna correta

Coluna A: Modelos 40 - 55 (D508)
Coluna B: Modelos 60 - 70 (D563)

Ref	Código	Descrição	Qtde A	Qtde B	OBS
1	NFS	Carcaça do Cilindro LD	1	1	
1	NFS	Carcaça do Cilindro LE	1	1	
2	187388	Anel Trava	1	1	
3	297531	Arruela	1	1	
4	39348	Anel O	1	1	Kit 1355497, 1355714
5	257913	Valvula Cilindro Elevacao	1	1	
6	1356748	Anel de aço do pistão	1		
6	1360127	Anel de aço do pistão		1	
7	1356750	Anel de Desgaste	1		Kit 1355497
7	1356751	Anel de Desgaste		1	Kit 1355714
8	2013075	Vedador	1		Kit 1355497
8	334156	Vedador		1	Kit 1355714
9	638246	Anel	1		Kit 1355497
9	335012	Anel		1	Kit 1355714
10	NFS	Haste	1	1	
11	1355610	Espacador	1		
11	2073087	Espacador		1	altura até 4718
11	2077818	Espacador		1	altura 4868 e acima
12	92861	Anel O	1		Kit 1355497
12	59229	Anel O		1	Kit 1355714
13	1381095	Retentor	1	1	Kit 1355497, 1355714
14	1319668	Anel	1	1	Kit 1355497, 1355714
15	2091257	Tampa	1		Modelo 40-55
15	2091259	Tampa		1	Modelo 60-70
17	1355497	Reparo cilindro	1		Modelo 40-55
17	1355714	Reparo cilindro		1	Modelo 60-70

CONJUNTO ELEVAÇÃO LIVRE TRÊS ESTÁGIOS

(Figura 11-6)

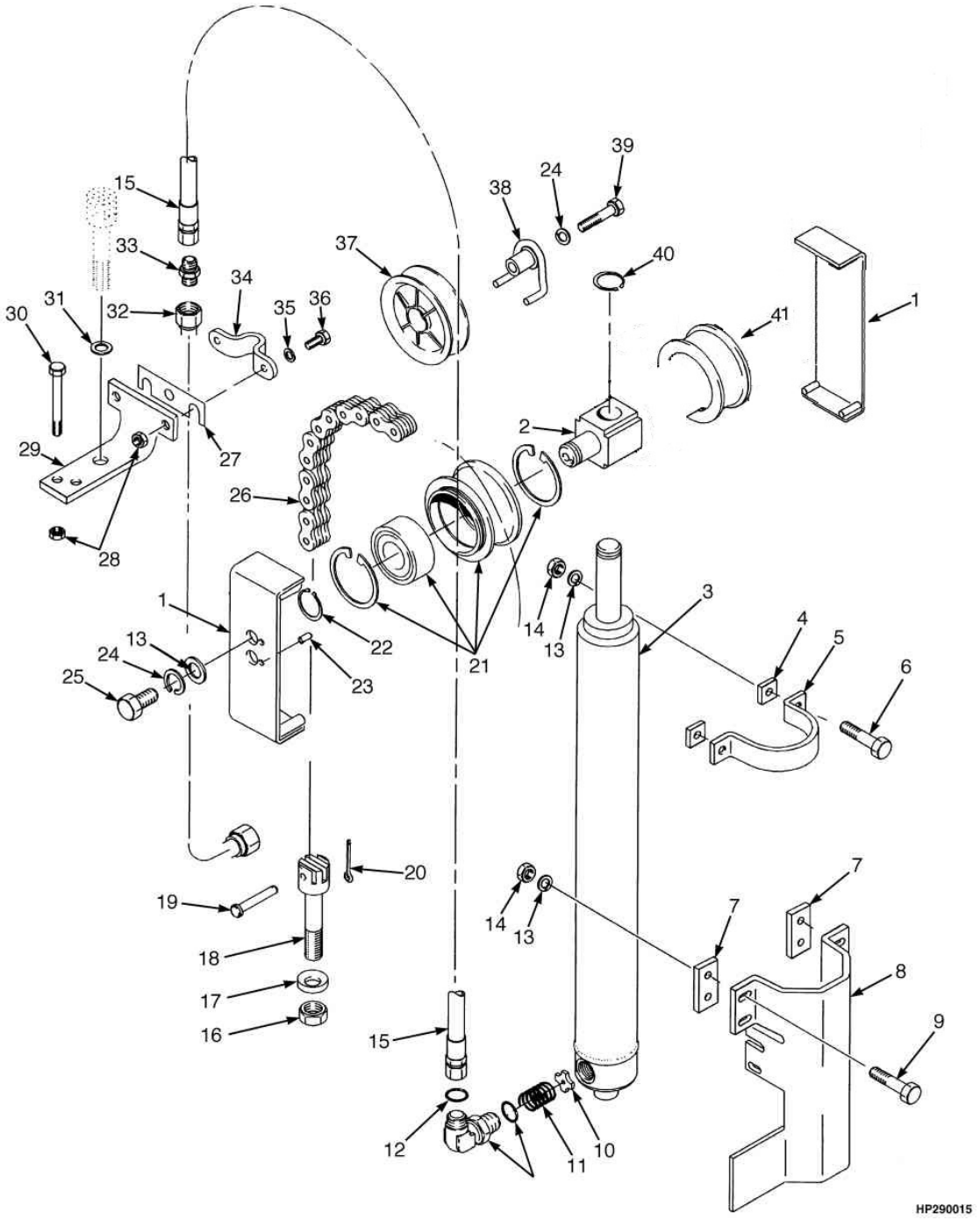

©HYSTER 2012

CONJUNTO ELEVAÇÃO LIVRE TRÊS ESTÁGIOS

Atenção: Consulte a coluna correta

Coluna A: Modelos 40 - 55 (D508)
Coluna B: Modelos 60 - 70 (D563)

Ref	Código	Descrição	Qtde A	Qtde B	OBS
1	...	Protetor da corrente	2	2	vide figura 11-8
2	1378690	Cruzeta	1	1	
3	...	Cilindro de Elevação Livre	1	1	Vide figura 11-7
4	1354902	Espacador		2	
5	1465504	Abraçadeira	1	1	
6	1581828	Parafuso		2	
6	1581827	Parafuso	2		
7	1354903	Espacador		2	
8	1354962	Suporte	1	1	
9	1581832	Parafuso	4	4	
10	356505	Arruela	1	1	
11	154355	Mola	1	1	
12	1481095	Conexao	1	1	
12	280154	Anel O	1	1	
12	16485	Anel O	1	1	
13	1581559	Arruela	8	8	
14	1581849	Porca	6	6	
15	2084650	Mangueira	1		Modelo 40-55 4310MM
15	2084653	Mangueira	1		Modelo 40-55 4760MM
15	2084654	Mangueira	1		Modelo 40-55 4910MM
15	2084655	Mangueira	1		Modelo 40-55 5060MM
15	2084658	Mangueira	1		Modelo 40-55 5510MM
15	2084661	Mangueira	1		Modelo 40-55 5960MM
15	2084663	Mangueira	1		Modelo 40-55 6260MM
15	2084665	Mangueira	1		Modelo 40-55 6560MM
15	2084666	Mangueira	1		Modelo 40-55 6710MM
15	2084672	Mangueira	1		Modelo 40-55 7610MM
15	2084541	Mangueira		1	Modelo 60-70 3668MM
15	2084544	Mangueira		1	Modelo 60-70 4118MM
15	2084571	Mangueira		1	Modelo 60-70 4718MM
15	2084572	Mangueira		1	Modelo 60-70 4868MM
15	2084575	Mangueira		1	Modelo 60-70 5318MM
15	2084580	Mangueira		1	Modelo 60-70 6068MM
15	2084582	Mangueira		1	Modelo 60-70 6368MM
15	2084583	Mangueira		1	Modelo 60-70 6518MM

CONJUNTO ELEVAÇÃO LIVRE TRÊS ESTÁGIOS

(Figura 11-6)

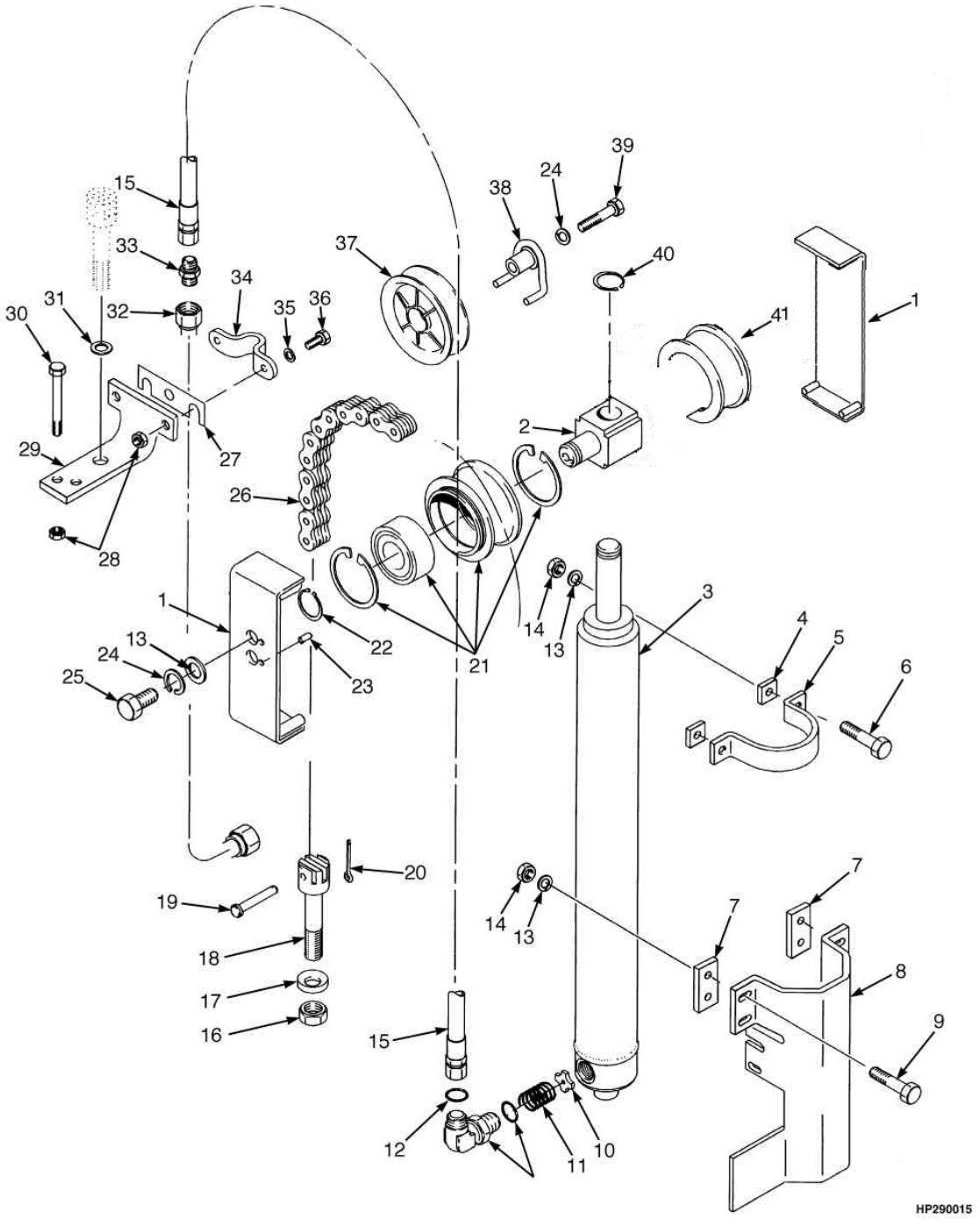

©HYSTER 2012

CONJUNTO ELEVAÇÃO LIVRE TRÊS ESTÁGIOS

Atenção: Consulte a coluna correta

Coluna A: Modelos 40 - 55 (D508)
Coluna B: Modelos 60 - 70 (D563)

Ref	Código	Descrição	Qtde A	Qtde B	OBS
16	161003	Porca	4	4	
17	297649	Anel	4	4	
18	1369357	Ancorador Corrente	2		
18	1369356	Ancorador Corrente		2	
19	1514866	Pino	4	4	
20	15211	Cupilha	4	4	
21	1379682	Conj. Polia	2		
21	1379683	Conj. Polia		2	
21	37752	Anel Trava	1	1	
21	1378699	Rolamento	1	1	
21	1378692	Roldana	1		
21	1378693	Roldana		1	
22	304526	Anel Trava	2	2	
23	302461	Pino	2	2	
24	1581564	Arruela de Pressão	3	3	
25	1581590	Parafuso	2	2	
26	197345	Corrente	2		Modelo 40-55 4310MM
26	180177	Corrente	2		Modelo 40-55 4760MM
26	161029	Corrente	2		Modelo 40-55 4910MM
26	180029	Corrente	2		Modelo 40-55 5060MM
26	180057	Corrente	2		Modelo 40-55 5510MM
26	180137	Corrente	2		Modelo 40-55 5960MM
26	180029	Corrente	2		Modelo 40-55 6260MM
26	164474	Corrente	2		Modelo 40-55 6560MM
26	180057	Corrente	2		Modelo 40-55 6710MM
26	177352	Corrente	2		Modelo 40-55 7610MM
26	1369326	Corrente		2	Modelo 60-70 3668MM
26	1369327	Corrente		2	Modelo 60-70 4118MM
26	1342118	Corrente		2	Modelo 60-70 4718MM
26	1342380	Corrente		2	Modelo 60-70 4868MM
26	1342123	Corrente		2	Modelo 60-70 5318MM
26	1342380	Corrente		2	Modelo 60-70 6068MM
26	1342381	Corrente		2	Modelo 60-70 6368MM
26	1342123	Corrente		2	Modelo 60-70 6518MM

CONJUNTO ELEVAÇÃO LIVRE TRÊS ESTÁGIOS

(Figura 11-6)

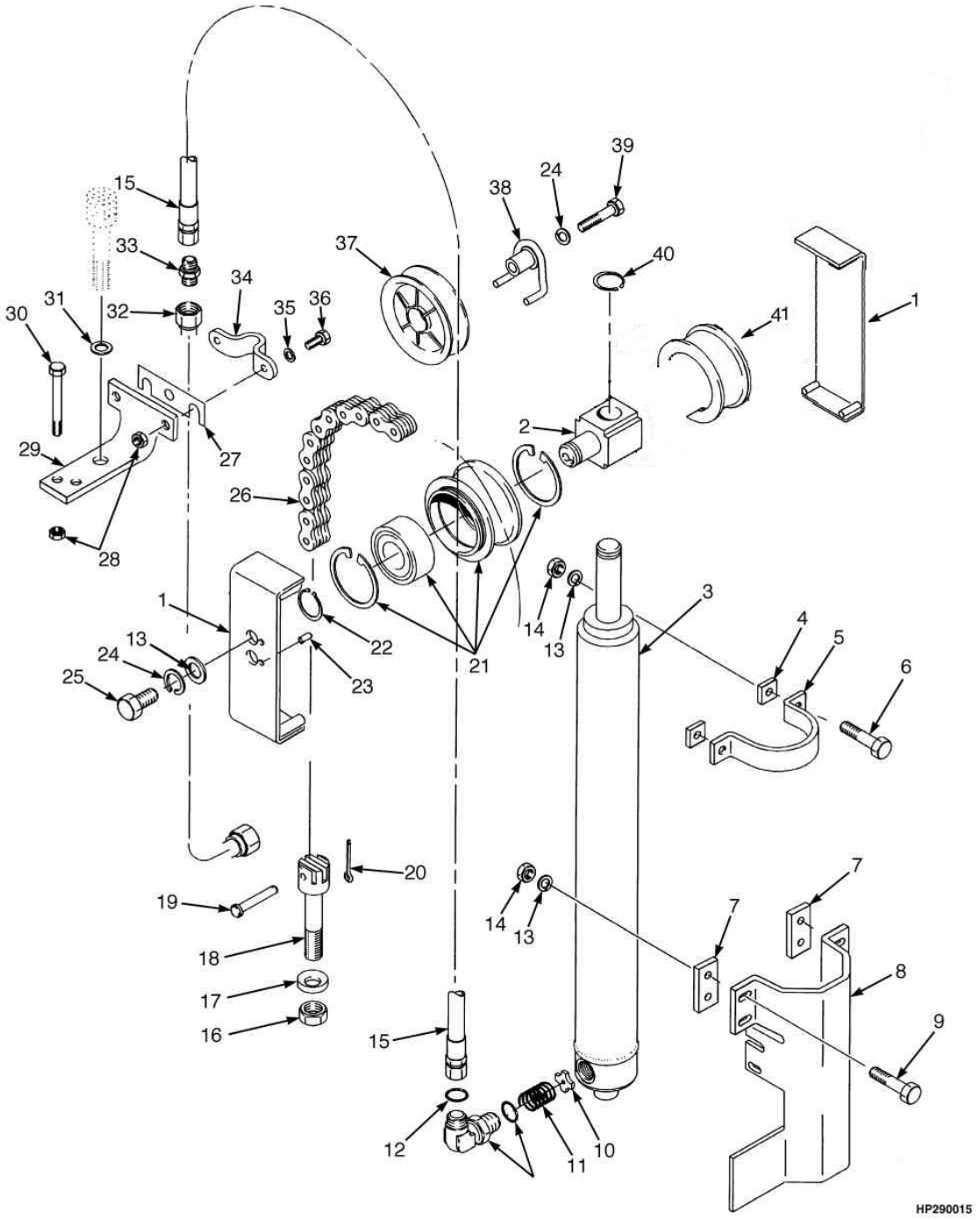

©HYSTER 2012

CONJUNTO ELEVAÇÃO LIVRE TRÊS ESTÁGIOS

Atenção: Consulte a coluna correta

Coluna A: Modelos 40 - 55 (D508)
Coluna B: Modelos 60 - 70 (D563)

Ref	Código	Descrição	Qtde A	Qtde B	OBS
27	325616	Espacador	CN	CN	
28	1581566	Porca	4	4	
29	1550298	Suporte	1	1	
30	1581836	Parafuso	2	2	
31	1581850	Arruela	1	1	
32	2075925	Tubo da torre	1		Modelo 40-55 4310MM
32	2075928	Tubo da torre	1		Modelo 40-55 4760MM
32	2075929	Tubo da torre	1		Modelo 40-55 4910MM
32	2075930	Tubo da torre	1		Modelo 40-55 5060MM
32	2075933	Tubo da torre	1		Modelo 40-55 5510MM
32	2075936	Tubo da torre	1		Modelo 40-55 5960MM
32	2075938	Tubo da torre	1		Modelo 40-55 6260MM
32	2075940	Tubo da torre	1		Modelo 40-55 6560MM
32	2075941	Tubo da torre	1		Modelo 40-55 6710MM
32	2075947	Tubo da torre	1		Modelo 40-55 7610MM
32	2075923	Tubo da torre		1	Modelo 60-70 3668MM
32	2075926	Tubo da torre		1	Modelo 60-70 4118MM
32	2075930	Tubo da torre		1	Modelo 60-70 4718MM
32	2075931	Tubo da torre		1	Modelo 60-70 4868MM
32	2075934	Tubo da torre		1	Modelo 60-70 5318MM
32	2075939	Tubo da torre		1	Modelo 60-70 6068MM
32	2075941	Tubo da torre		1	Modelo 60-70 6368MM
32	2075942	Tubo da torre		1	Modelo 60-70 6518MM
33	1522442	Conexao	1	1	
33	280154	Anel O	1	1	
33	244167	Anel O	1	1	
34	1345401	Abraçadeira	1	1	
35	1581556	Arruela	2	2	
36	1581581	Parafuso	2	2	
37	1343989	Polia Da Torre	1	1	
37	1354901	Bucha	1	1	
38	1360534	Eixo	1	1	
39	1581829	Parafuso	1	1	
40	131358	Anel Trava	1	1	
41	...	Polia do cj de suporte	1	1	Vide figura 11-8

CILINDROS DE ELEVAÇÃO LIVRE TRÊS ESTÁGIOS (COMPONENTES)

(Figura 11-7)

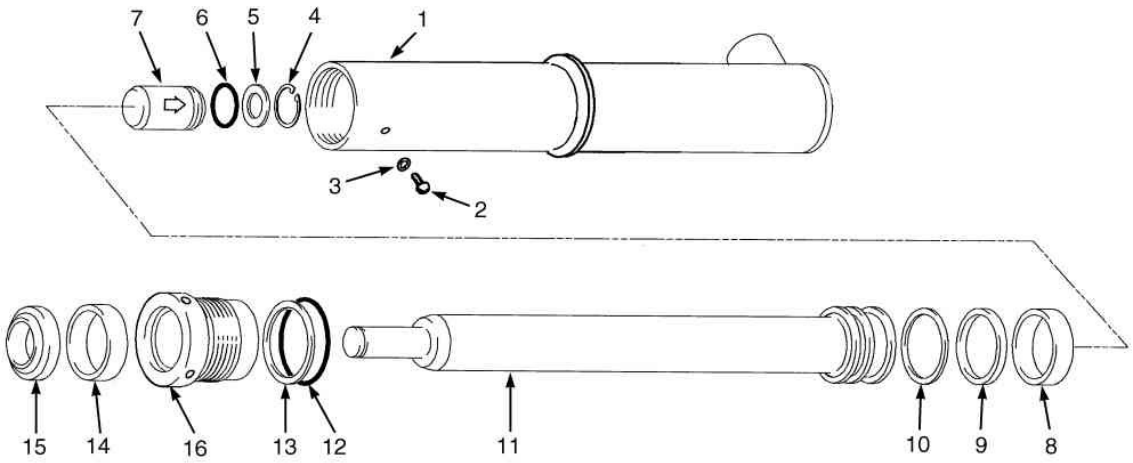

©HYSTER 2012

CILINDROS DE ELEVAÇÃO LIVRE TRÊS ESTÁGIOS (COMPONENTES)

Atenção: Consulte a coluna correta

Coluna A: Modelos 40 - 55 (D508)
Coluna B: Modelos 60 - 70 (D563)

Ref	Código	Descrição	Qtde A	Qtde B	OBS
	2053795	Cilindro Elevação Livre	1		Modelo 40-55 4310MM
	2053796	Cilindro Elevação Livre	1		Modelo 40-55 4760MM
	2053797	Cilindro Elevação Livre	1		Modelo 40-55 4910MM
	2053798	Cilindro Elevação Livre	1		Modelo 40-55 5060MM
	2053799	Cilindro Elevação Livre	1		Modelo 40-55 5510MM
	2058126	Cilindro Elevação Livre	1		Modelo 40-55 5960MM
	2053800	Cilindro Elevação Livre	1		Modelo 40-55 6260MM
	2058129	Cilindro Elevação Livre	1		Modelo 40-55 6560MM
	2058130	Cilindro Elevação Livre	1		Modelo 40-55 6710MM
	2058138	Cilindro Elevação Livre	1		Modelo 40-55 7610MM
	2058322	Cilindro Elevação Livre		1	Modelo 60-70 3668MM
	2058325	Cilindro Elevação Livre		1	Modelo 60-70 4118MM
	2058330	Cilindro Elevação Livre		1	Modelo 60-70 4718MM
	2058331	Cilindro Elevação Livre		1	Modelo 60-70 4868MM
	2058335	Cilindro Elevação Livre		1	Modelo 60-70 5318MM
	2058341	Cilindro Elevação Livre		1	Modelo 60-70 6068MM
	2058343	Cilindro Elevação Livre		1	Modelo 60-70 6368MM
	2058344	Cilindro Elevação Livre		1	Modelo 60-70 6518MM
1	NFS	Carcaça do cilindro	1	1	
2	1361302	Parafuso	1	1	
3	190887	Vedador	1	1	Kit 1356662, 1358969
4	187388	Anel Trava	1	1	
5	297531	Arruela	1	1	
6	190580	Anel O		1	
6	39348	Anel O	1		Kit 1356662, 1358969
7	257913	Valvula Cilindro Elevacao	1	1	
8	636941	Anel de Desgaste		1	Kit 1356662
8	1358972	Anel de Desgaste	1		Kit 1358969
9	309062	Vedador		1	Kit 1356662
9	2013088	Vedador	1		Kit 1358969
10	637565	Anel		1	Kit 1356662
10	2013089	Anel	1		Kit 1358969
11	NFS	Haste	1	1	

CILINDROS DE ELEVAÇÃO LIVRE TRÊS ESTÁGIOS (COMPONENTES)

(Figura 11-7)

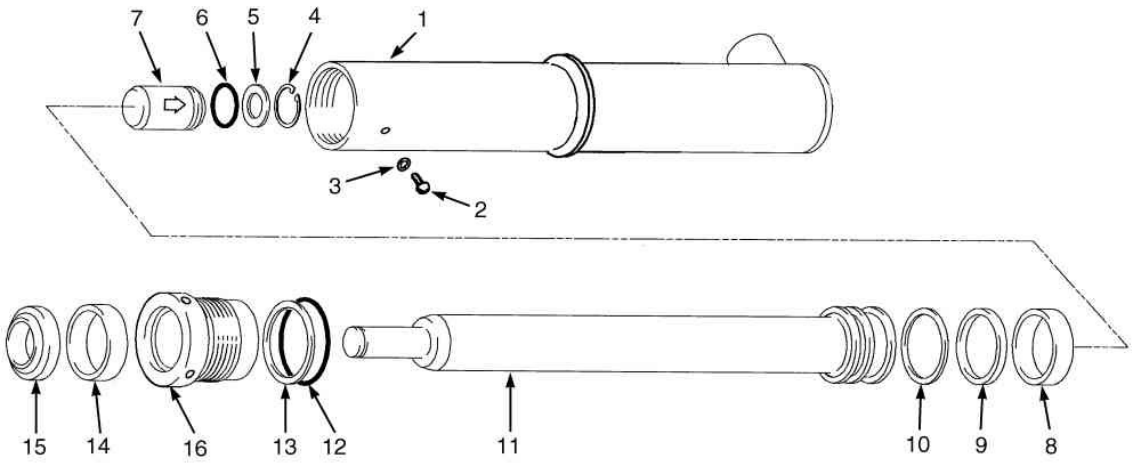

©HYSTER 2012

CILINDROS DE ELEVAÇÃO LIVRE TRÊS ESTÁGIOS (COMPONENTES)

Atenção: Consulte a coluna correta

Coluna A: Modelos 40 - 55 (D508)
Coluna B: Modelos 60 - 70 (D563)

Ref	Código	Descrição	Qtde A	Qtde B	OBS
12	15880	Anel O		1	Kit 1356662
12	90263	Anel O	1		Kit 1358969
13	164840	Anel		1	Kit 1356662
13	147973	Anel	1		Kit 1358969
14	1358970	Vedador	1	1	Kit 1356662, 1358969
15	2013099	Anel limpador	1	1	Kit 1356662, 1358969
16	1356292	Tampa	1		
16	1356661	Tampa		1	
	1358969	Reparo	1		
	1356662	Reparo		1	

MANGUEIRAS DO ACESSÓRIO E COMPONENTES DE INSTALAÇÃO TRÊS ESTÁGIOS

(Figura 11-8)

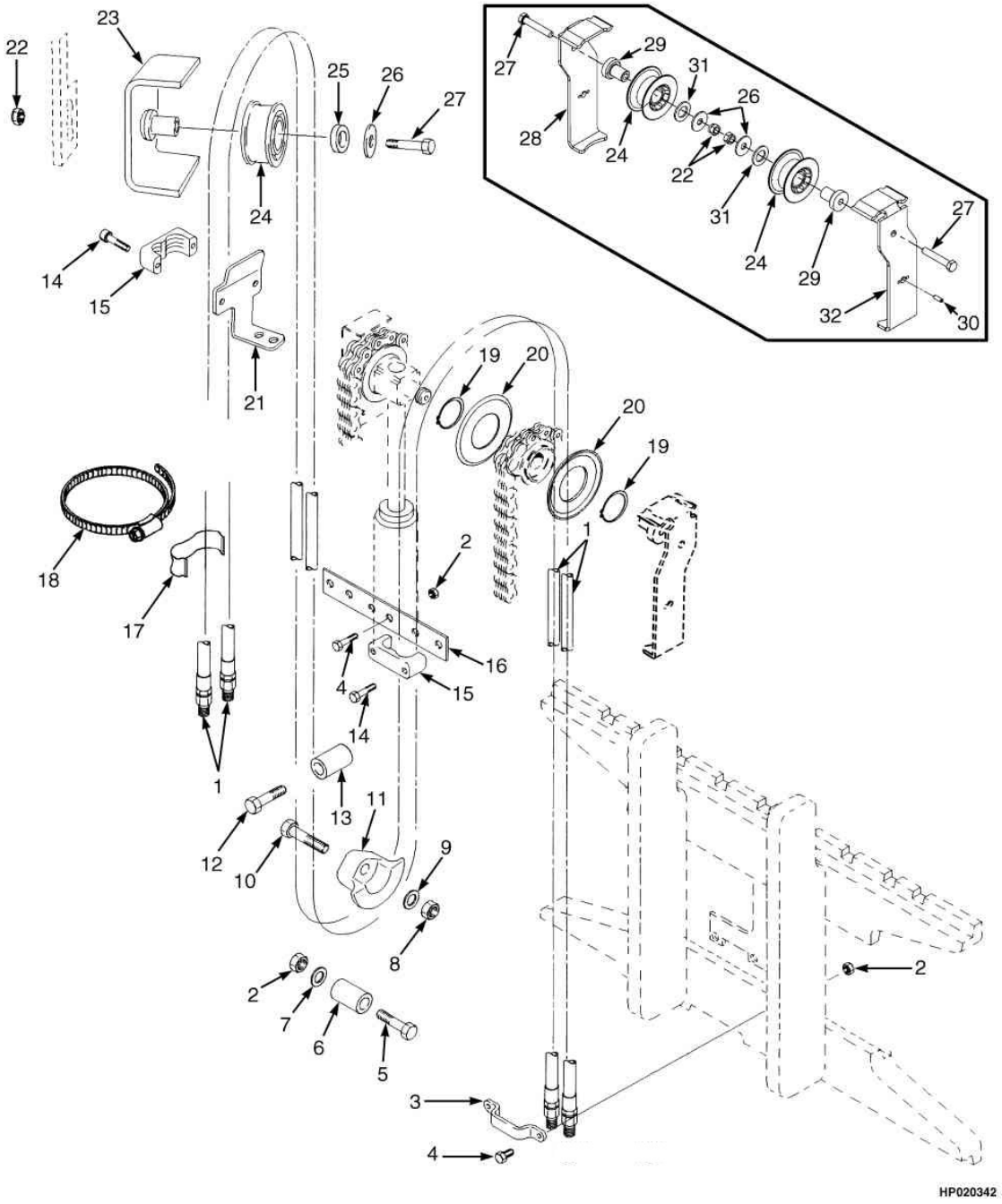

©HYSTER 2012

MANGUEIRAS DO ACESSÓRIO E COMPONENTES DE INSTALAÇÃO TRÊS ESTÁGIOS

Atenção: Consulte a coluna correta

Coluna A: Três funções
Coluna B: Quatro funções

Ref	Código	Descrição	Qtde A	Qtde B	OBS
1	2065121	Mangueira	2	4	40-55: 4310mm
1	2065124	Mangueira	2	4	40-55: 4760mm
1	2065125	Mangueira	2	4	40-55: 4910mm
1	2065161	Mangueira	2	4	40-55: 5060mm
1	2065164	Mangueira	2	4	40-55: 5510mm
1	2065167	Mangueira	2	4	40-55: 5960mm
1	2065169	Mangueira	2	4	40-55: 6260mm
1	2065173	Mangueira	2	4	40-55: 6560mm
1	2065174	Mangueira	2	4	40-55: 6710mm
1	2065185	Mangueira	2	4	40-55: 7610mm
1	2065116	Mangueira	2	4	60-70: 3668mm
1	2065122	Mangueira	2	4	60-70: 4118mm
1	2065161	Mangueira	2	4	60-70: 4718mm
1	2065162	Mangueira	2	4	60-70: 4868mm
1	2065165	Mangueira	2	4	60-70: 5318mm
1	2065172	Mangueira	2	4	60-70: 6068mm
1	2065174	Mangueira	2	4	60-70: 6368mm
1	2065175	Mangueira	2	4	60-70: 6518mm
2	1581566	Porca	5	10	
3	1369333	Abraçadeira	1	2	
4	1581581	Parafuso	4	6	
5	1581835	Parafuso	1	2	
6	1354961	Suporte Mangueira	1	2	
7	1581851	Arruela	1	2	
8	1581567	Porca	1	2	
9	1581558	Arruela	1	2	
10	1581588	Parafuso	1	2	
11	1348246	Guia da Mangueira LD	1	1	Lado Direito
11	1348247	Guia da Mangueira LE		1	Lado Esquerdo
12	1581831	Parafuso	1	2	
13	1360538	Tubo	1	2	
14	1581842	Parafuso	4	8	
15	1360386	Abraçadeira	2	4	
16	1353464	Chapa	1	1	
17	1477996	Abraçadeira	1	2	
18	1481229	Abraçadeira	1	2	
19	1345204	Anel Trava	2	4	
20	1345199	Guia da Mangueira	2	4	
21	1354906	Suporte	1	1	Lado Direito
21	1354907	Suporte		1	Lado Esquerdo

MANGUEIRAS DO ACESSÓRIO E COMPONENTES DE INSTALAÇÃO TRÊS ESTÁGIOS

(Figura 11-8)

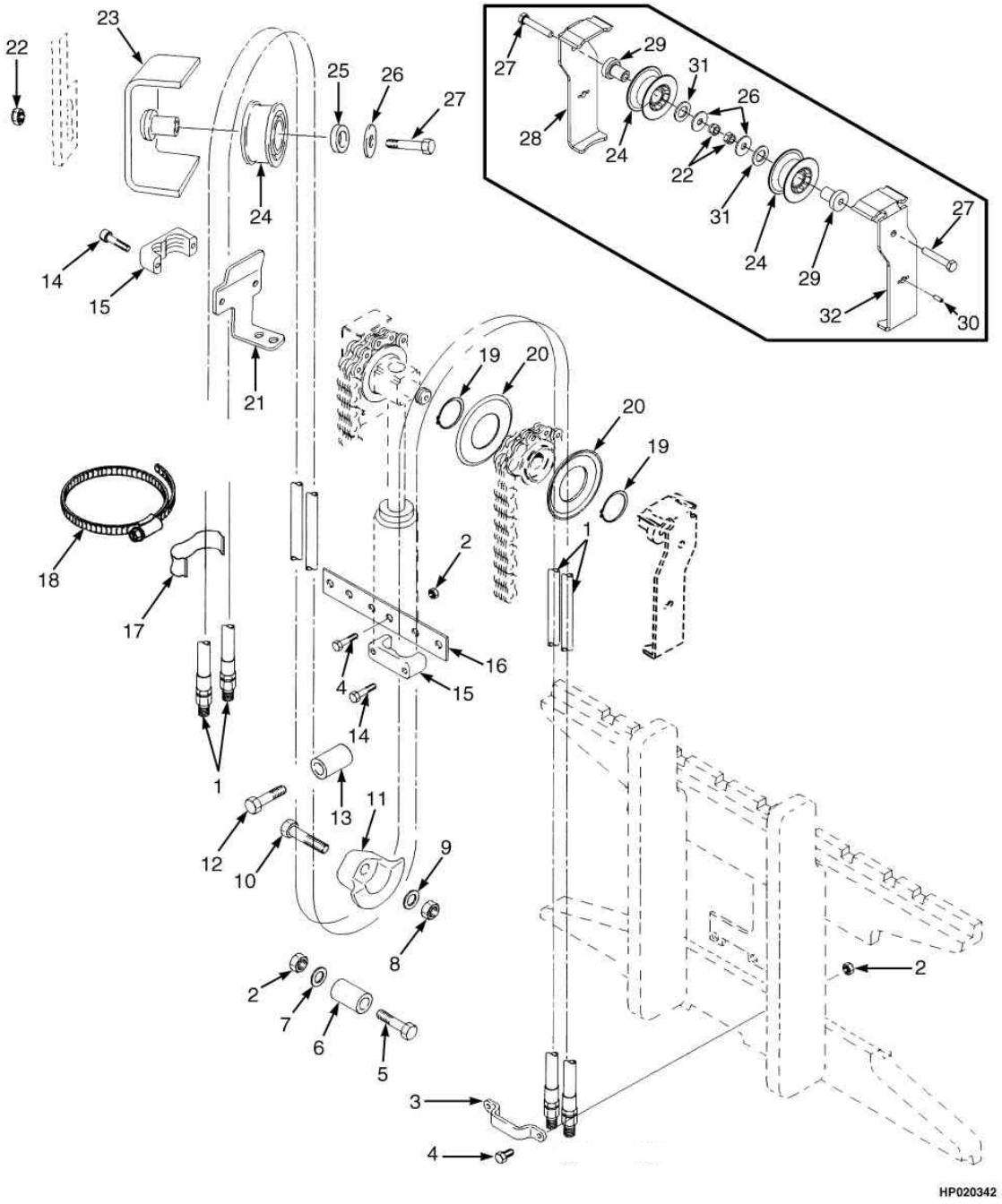

©HYSTER 2012

MANGUEIRAS DO ACESSÓRIO E COMPONENTES DE INSTALAÇÃO TRÊS ESTÁGIOS

Atenção: Consulte a coluna correta

Coluna A: Três funções
Coluna B: Quatro funções

Ref	Código	Descrição	Qtde A	Qtde B	OBS
22	1390182	Porca	2	4	
23	1362387	Eixo	1	2	
24	1494017	Roldana	2	4	
25	1360549	Espacador	1	2	
26	1345190	Arruela	2	4	
27	1581830	Parafuso	2	4	
28	859228	Protetor da mangueira	1	1	Lado Direito
28	859227	Protetor da mangueira		1	Lado Esquerdo
29	1396406	Eixo	1	2	
30	302461	Pino	1	2	
31	1581560	Arruela	1	2	
32	859229	Protetor da corrente	1		Lado Esquerdo

CARRO DE ELEVAÇÃO TRÊS ESTÁGIOS

(Figura 11-9)

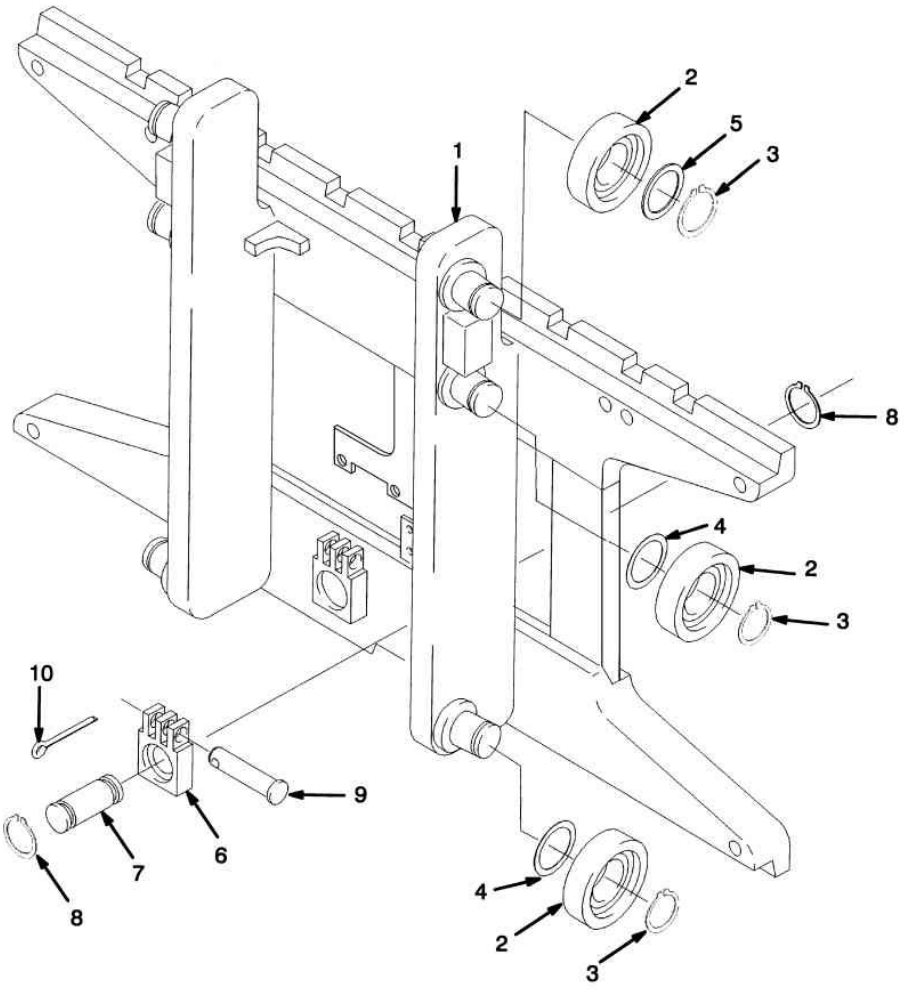

HP290016

©HYSTER 2012

CARRO DE ELEVAÇÃO TRÊS ESTÁGIOS

Atenção: Consulte a coluna correta

Coluna A: Modelos 40 - 55 (D508)
Coluna B: Modelos 60 - 70 (D563)

Ref	Código	Descrição	Qtde A	Qtde B	OBS
	1477680	Conj.Carro Elevacao		1	
	1379459	Conj.Carro Elevacao	1		
1	1477931	Estrutura Carro		1	
1	1381560	Estrutura Carro	1		
1	1345216	Eixo	6	6	
2	1333399	Rolete	6	6	
3	58901	Anel Trava	6	6	
4	129387	Calço	CN	CN	0,020 pol.
5	366115	Espacador	2	2	
6	1504012	Ancorador Corrente		2	Opcional
6	1369344	Ancorador Corrente		2	
6	1504010	Ancorador Corrente	2		Opcional
6	1369345	Ancorador Corrente	2		
7	317735	Pino	2	2	
8	131358	Anel Trava	4	4	
9	1514866	Pino	2	2	
10	15211	Cupilha	2	2	
	1374797	Anel Trava	6	6	Não Ilustrado

 ©HYSTER 2012

OPCIONAIS 12

ALARME DE RÉ	**12-1**
ESPELHOS	**12-2**
EXTINTOR DE INCÊNDIO	**12-3**
DESLOCADOR LATERAL INTEGRADO DOIS ESTÁGIOS ELEVAÇÃO LIMITADA	**12-4**
MANGUEIRAS DO DESLOCADOR LATERAL DOIS ESTAGIOS ELEVAÇÃO LIMITADA	**12-5**
DESLOCADOR LATERAL INTEGRADO TRÊS ESTÁGIOS ELEVAÇÃO LIVRE	**12-6**
MANGUEIRAS DO DESLOCADOR LATERAL TRÊS ESTAGIOS ELEVAÇÃO LIVRE	**12-7**
CILINDRO DO DESLOCADOR LATERAL	**12-8**

ALARME DE RÉ

(Figura 12-1)

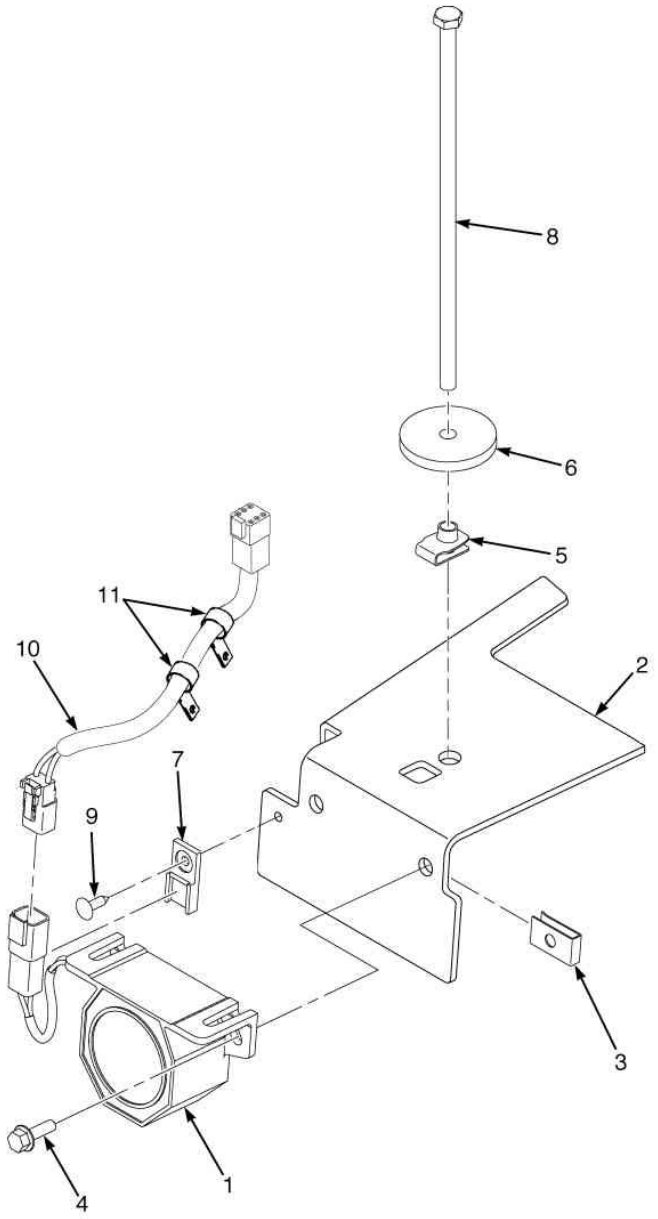

HP000897

©HYSTER 2012

ALARME DE RÉ

Atenção: Consulte a coluna correta

Coluna A: Motores GM e Yanmar
Coluna B: Motor Mazda

Ref	Código	Descrição	Qtde A	Qtde B	OBS
1	2064929	Alarme de Ré	1	1	82-102 db
2	1589195	Suporte	1	1	
3	1350215	Porca	2	2	
4	1527877	Parafuso	2	2	
5	1480237	Porca Trava	1	1	
6	1547756	Arruela	1	1	
7	1500912	Abraçadeira	1	1	
8	1543982	Parafuso	1	1	
9	1582464	Pino Capo	1	1	
10	2075699	Chicote do alarme de ré	1		==>A977Y02218D
10	2078883	Chicote do alarme de ré	1		A977Y02219D==>
10	2075699	Chicote do alarme de ré		1	
10	1330437	Terminal	2	2	
10	1330438	Terminal	2	2	
10	1330439	Plug	4	4	
10	1402923	Conector	1	1	
10	1490242	Terminal	1	1	
10	1490243	Trava	1	1	
10	1330417	Trava	1	1	
11	1509888	Abraçadeira	2	2	

ESPELHOS

(Figura 12-2)

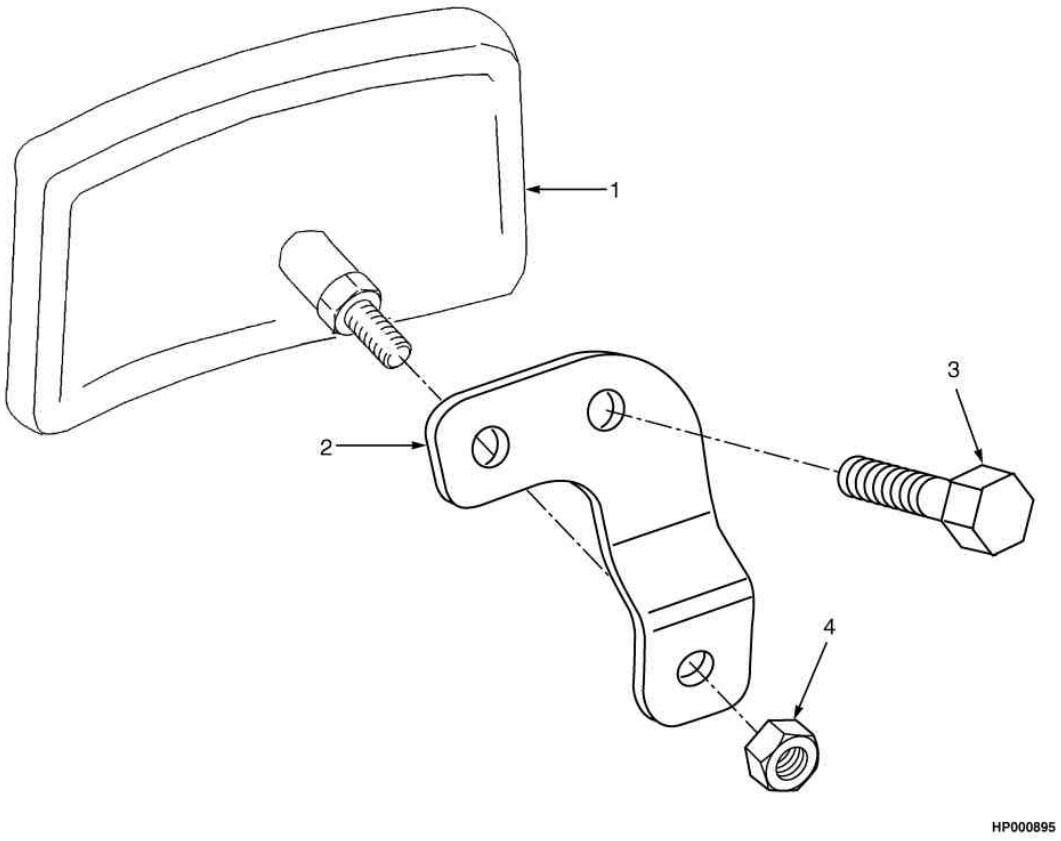

©HYSTER 2012

ESPELHOS

Ref	Código	Descrição	Qtde	OBS
1	1301286	Espelho Retrovisor	2	==>A977Y11590H
1	4009488	Espelho Retrovisor	2	A977Y11591H==>
2	1569278	Suporte LE	1	Lado Esquerdo
2	1569277	Suporte LD	1	Lado Direito
3	1583611	Parafuso	4	
4	1586430	Porca	4	

EXTINTOR DE INCÊNDIO

(Figura 12-3)

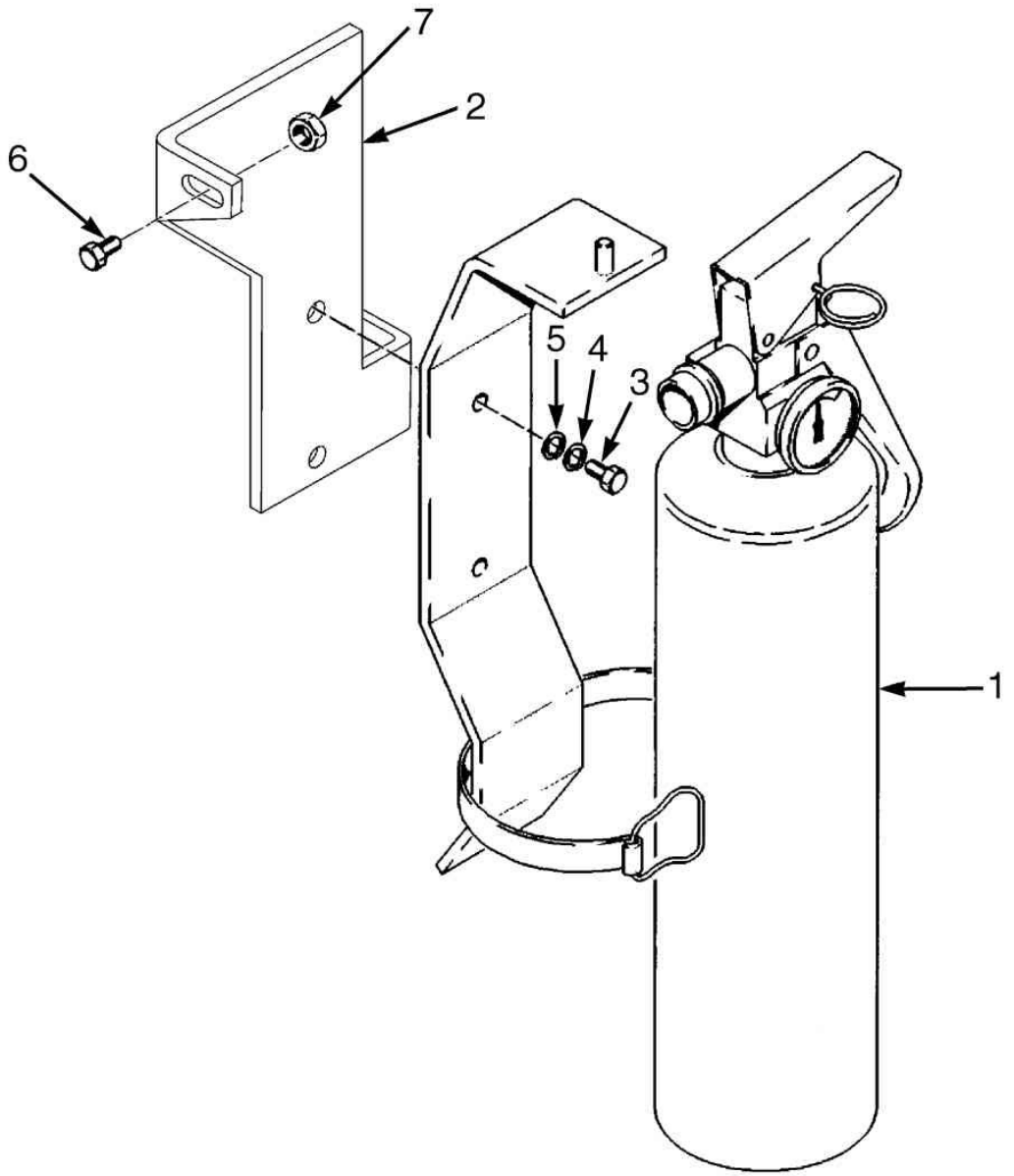

BP000252

©HYSTER 2012

EXTINTOR DE INCÊNDIO

Ref	Código	Descrição	Qtde	OBS
1	146540	Extintor	1	
1	1561749	Suporte	1	
1	NFS	Extintor	1	
2	1582141	Suporte	1	
3	296507	Parafuso	2	
4	292679	Arruela de Pressão	2	
5	320155	Arruela	2	
6	1583611	Parafuso	1	
7	1502543	Porca	1	

DESLOCADOR LATERAL INTEGRADO DOIS ESTÁGIOS ELEVAÇÃO LIMITADA

(Figura 12-4)

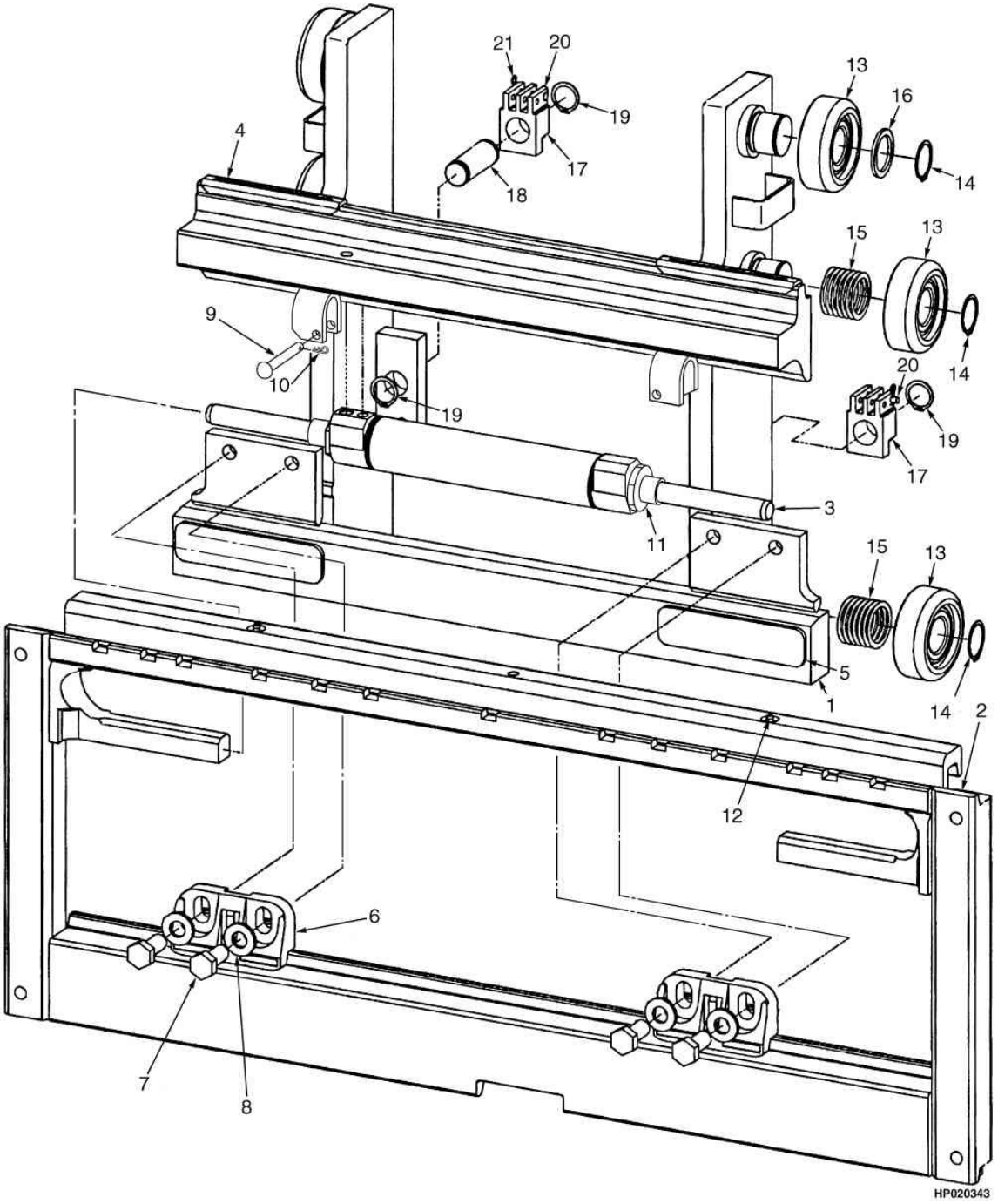

©HYSTER 2012

DESLOCADOR LATERAL INTEGRADO DOIS ESTÁGIOS ELEVAÇÃO LIMITADA

Atenção: Consulte a coluna correta

Coluna A: Modelos 40 - 55 (D507)
Coluna B: Modelos 60 - 70 (D562)

Ref	Código	Descrição	Qtde A	Qtde B	OBS
	1486182	Cj Side-Shift 42"	1		
	1486191	Cj Side-Shift 42"		1	
1	1489002	Estrutura Carro	1		
1	1477849	Estrutura Carro		1	
2	1489011	Avental do Carro 42"	1		
2	1488975	Avental do Carro 42"		1	
3	2043528	Cilindro Sideshift	1		
3	2043529	Cilindro Sideshift		1	
4	2043531	Rolamento	2		
4	2043532	Rolamento		2	
5	2043533	Rolamento	2		
5	2043534	Rolamento		2	
6	2043530	Gancho Inferior	2	2	
7	226458	Parafuso	4	4	
8	296426	Arruela	4	4	
9	1401746	Pino	2	2	
10	18832	Cupilha	2	2	
11	1498326	Calço	3	3	
12	16041	Engraxadeira	2	2	
13	1345219	Rolete	6	6	
14	12891	Anel Trava	6	6	
15	1345263	Calço 0,020"	28	28	
16	366116	Espacador	2	2	
17	1369345	Ancorador Corrente	2		
17	1504010	Ancorador Corrente	2		Opcional
17	1369344	Ancorador Corrente		2	
17	1504012	Ancorador Corrente		2	Opcional
18	1353408	Pino	2	2	
19	131358	Anel Trava	4	4	
20	1514866	Pino	2	2	
21	15211	Cupilha	2	2	
	386422	Anel Trava	6	6	Não Ilustrado

MANGUEIRAS DO DESLOCADOR LATERAL DOIS ESTAGIOS ELEVAÇÃO LIMITADA

(Figura 12-5)

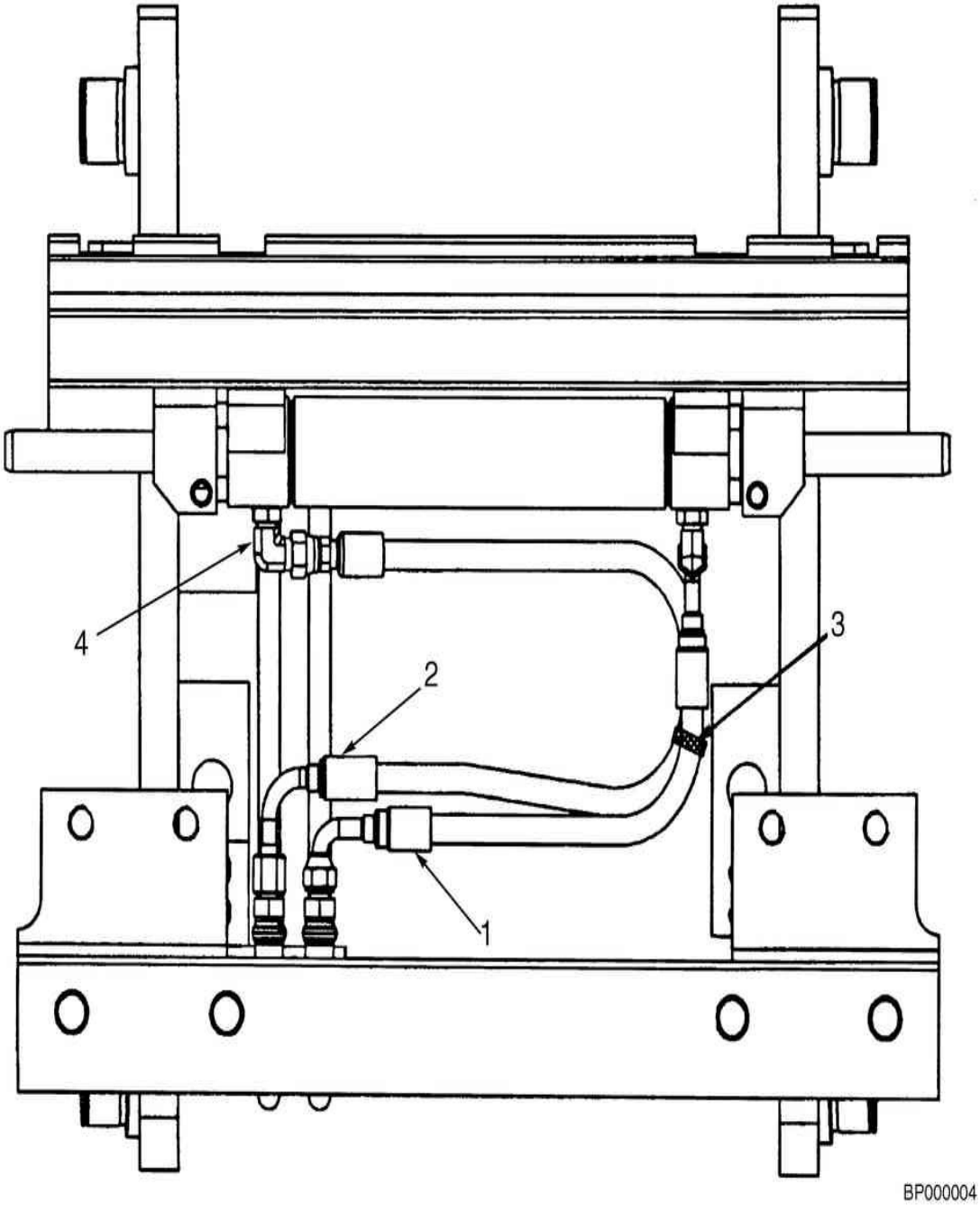

©HYSTER 2012

MANGUEIRAS DO DESLOCADOR LATERAL DOIS ESTAGIOS ELEVAÇÃO LIMITADA

Atenção: Consulte a coluna correta

Coluna A: Modelos 40 - 55
Coluna B: Modelos 60 - 70

Ref	Código	Descrição	Qtde A	Qtde B	OBS
1	2065672	Mangueira		1	
1	2067822	Mangueira	1		
2	2065670	Mangueira	1		
2	2065671	Mangueira		1	
3	114312	Abraçadeira do Tubo	1	1	
4	1487063	Conexao	2	2	
4	265787	Anel O	1	1	
4	1527813	Anel O	1	1	

DESLOCADOR LATERAL INTEGRADO TRÊS ESTÁGIOS ELEVAÇÃO LIVRE

(Figura 12-6)

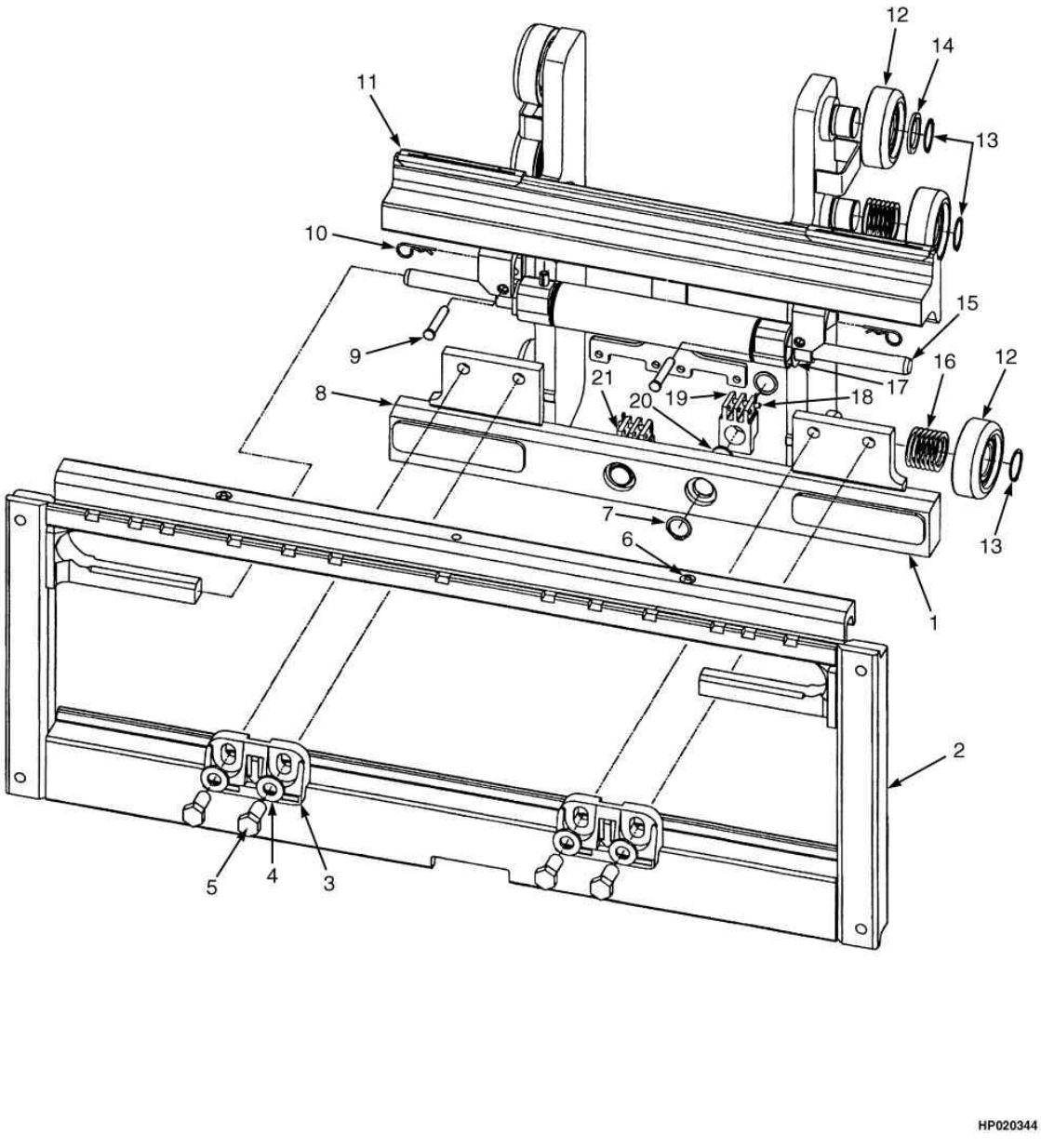

©HYSTER 2012

DESLOCADOR LATERAL INTEGRADO TRÊS ESTÁGIOS ELEVAÇÃO LIVRE

Atenção: Consulte a coluna correta

Coluna A: Modelos 40 - 55 (D508)
Coluna B: Modelos 60 - 70 (D563)

Ref	Código	Descrição	Qtde A	Qtde B	OBS
	1486184	Cj Side-Shift 42"	1		
	1486193	Cj Side-Shift 42"		1	
1	1489004	Estrutura Carro 42"	1		
1	1477939	Estrutura Carro 42"		1	
2	1489011	Avental do Carro 42"	1		
2	1488975	Avental do Carro 42"		1	
3	2043530	Gancho Inferior	2	2	
4	296426	Arruela	4	4	
5	226458	Parafuso	4	2	
6	16041	Engraxadeira	2	2	
7	131358	Anel Trava	4	4	
8	2043533	Rolamento	2		
8	2043534	Rolamento		2	
9	1401746	Pino	2	2	
10	18832	Cupilha	2	2	
11	2043532	Rolamento		2	
11	2043531	Rolamento	2		
12	1333399	Rolete	6	6	
13	58901	Anel Trava	6	6	
14	366115	Espacador	2	2	
15	2043528	Cilindro Sideshift	1		
15	2043529	Cilindro Sideshift		1	
16	129387	Calço 0,020"	28	28	
17	1498326	Calço	3	3	
18	1514866	Pino	2	2	
19	1504012	Ancorador Corrente		2	Opcional
19	1369344	Ancorador Corrente		2	
19	1369345	Ancorador Corrente	2		
19	1504010	Ancorador Corrente	2		Opcional
20	317735	Pino	2	2	
21	15211	Cupilha	2	2	
22	1374797	Anel Trava	6	6	Não Ilustrado

MANGUEIRAS DO DESLOCADOR LATERAL TRÊS ESTAGIOS ELEVAÇÃO LIVRE

(Figura 12-7)

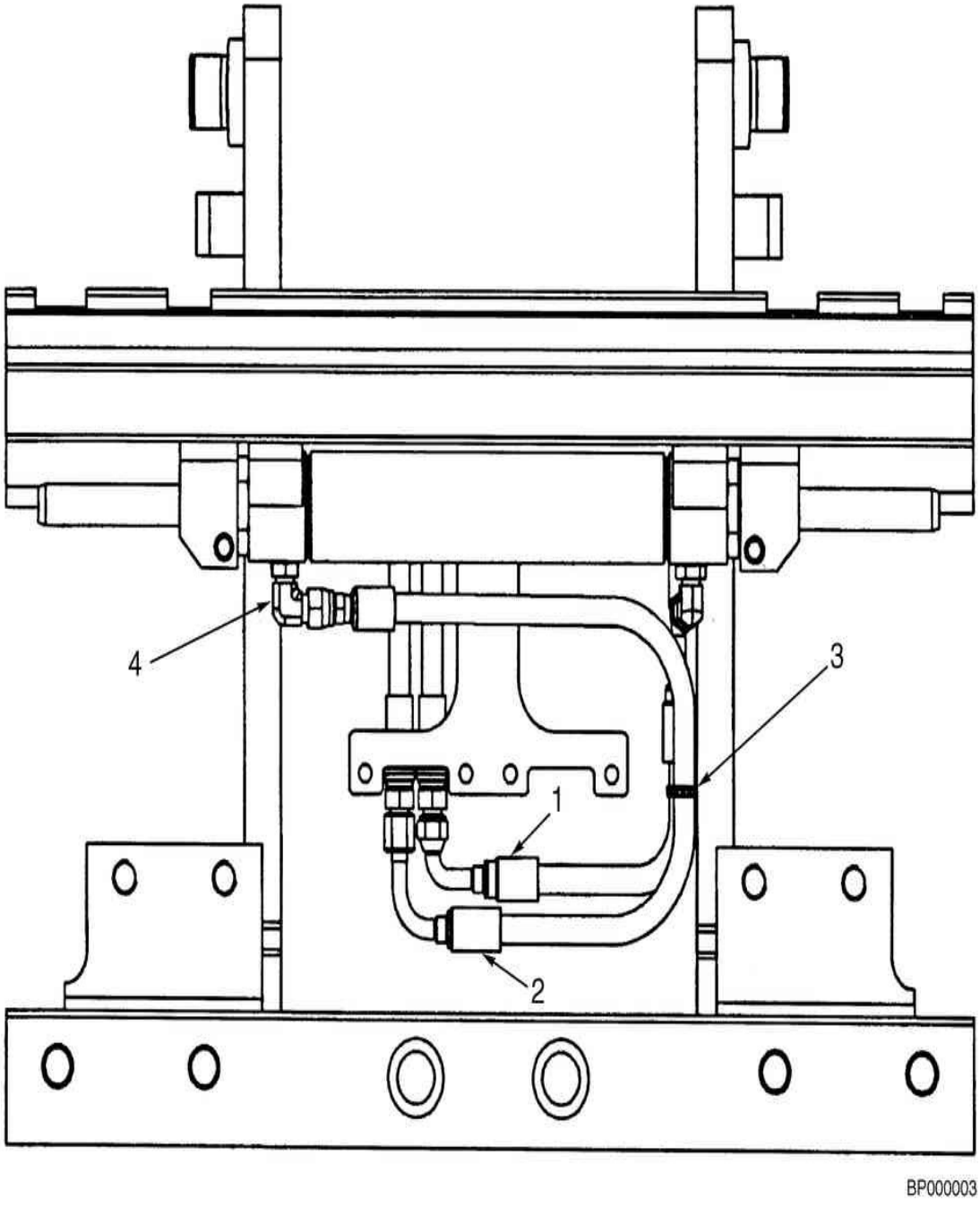

©HYSTER 2012

MANGUEIRAS DO DESLOCADOR LATERAL TRÊS ESTAGIOS ELEVAÇÃO LIVRE

Atenção: Consulte a coluna correta

Coluna A: Modelos 40 - 55 (D508)
Coluna B: Modelos 60 - 70 (D563)

			Qtde		
Ref	**Código**	**Descrição**	**A**	**B**	**OBS**
1	2065674	Mangueira		1	
1	2065675	Mangueira	1		
2	2065671	Mangueira	1		
2	2065670	Mangueira		1	
3	114312	Abraçadeira do Tubo	1	1	
4	1487063	Conexao	2	2	
4	265787	Anel O	1	1	
4	1527813	Anel O	1	1	

CILINDRO DO DESLOCADOR LATERAL

(Figura 12-8)

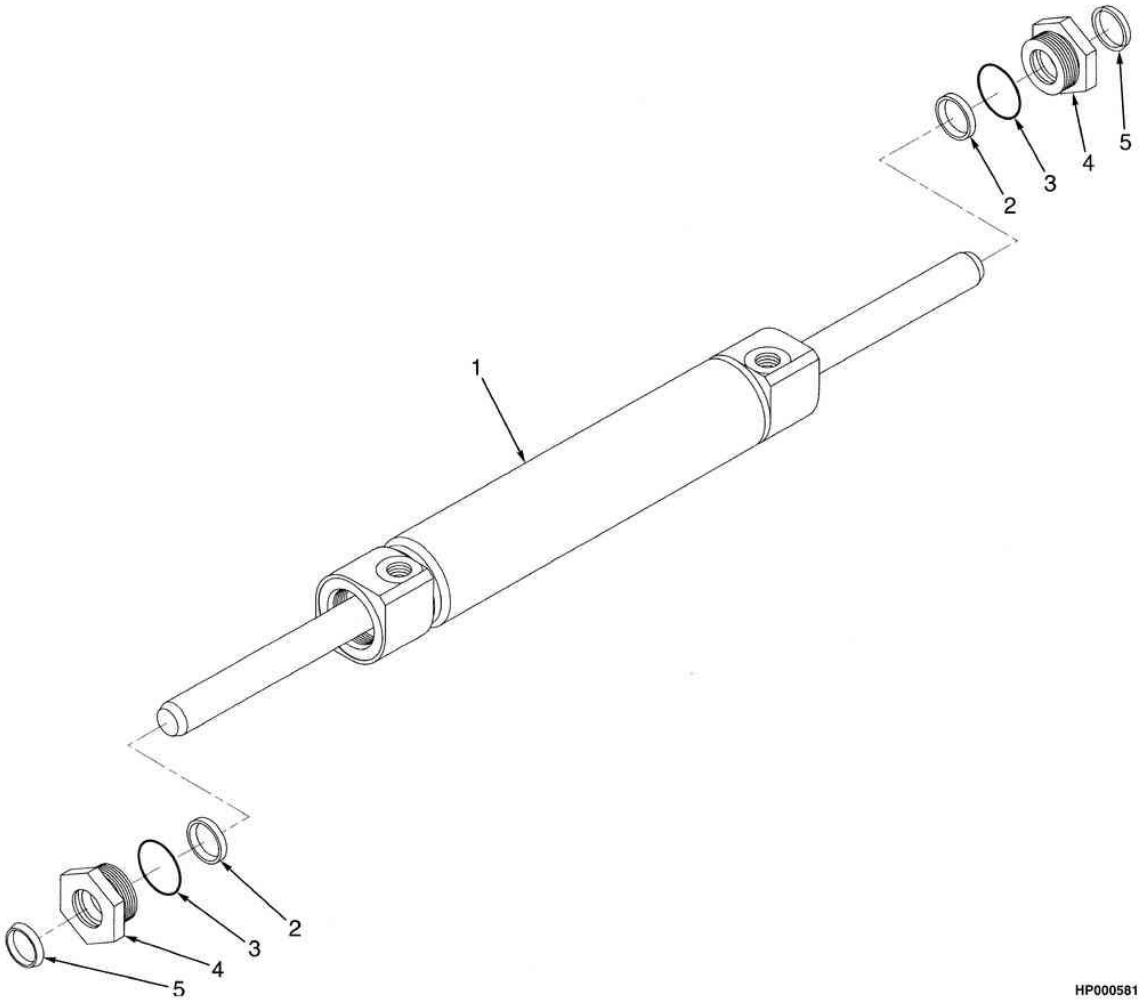

©HYSTER 2012

CILINDRO DO DESLOCADOR LATERAL

Ref	Código	Descrição	Qtde	OBS
	2043528	Cilindro Sideshift	1	Modelos 40-55
	2043529	Cilindro Sideshift	1	Modelos 60-70
1	NFS	Camisa de Cilindro	1	
2	1489037	Retentor	2	Kit 1503096
3	1489035	Anel O	2	Kit 1503096
4	1498325	Retentor	2	
5	1489039	Anel Raspador	2	Kit 1503096
6	302487	Pino	1	Não Ilustrado
	1503096	Reparo	1	

 ©HYSTER 2012

LOCALIZAÇÃO POR CÓDIGOS

Código	Pág.	Ref	Código	Pág.	Ref	Código	Pág.	Ref
126	3 - 33	9	16079	4 - 13	29	16706	9 - 45	6
126	4 - 19	30	16079	4 - 13	30	16706	9 - 49	3
12891	10 - 17	4	16079	4 - 17	10	16708	3 - 43	14
12891	12 - 9	14	16079	4 - 21	1	16982	10 - 7	12
13957	7 - 11	31	16079	4 - 21	2	16983	5 - 27	46
14349	4 - 7	33	16134	3 - 23	7	16983	5 - 19	13
14358	3 - 25	11	16151	3 - 25	9	16984	9 - 5	14
14372	3 - 25	10	16151	3 - 27	6	17407	4 - 19	31
14385	2 - 7	26	16151	6 - 3	14	17650	3 - 27	3
14385	2 - 55	26	16480	9 - 23	13	17664	3 - 23	5
14385	2 - 77	25	16481	5 - 31	27	18094	9 - 37	6
14386	3 - 9	23	16481	9 - 11	3	18462	1 - 25	30
14591	9 - 9	3	16481	9 - 11	7	18471	1 - 23	21
15002	4 - 19	33	16481	9 - 9	3	18497	4 - 17	25
15010	4 - 21	9	16483	5 - 25	14	18498	4 - 15	7
15055	9 - 31	4	16483	5 - 31	26	18515	4 - 17	26
15055	9 - 51	2	16483	5 - 19	31	18595	5 - 15	9
15135	5 - 15	11	16484	5 - 25	5	18595	5 - 11	9
15135	5 - 11	11	16484	5 - 17	46	18735	1 - 23	9
15135	5 - 23	9	16484	9 - 11	5	18738	1 - 23	9
15155	4 - 15	6	16484	9 - 11	5	18832	12 - 9	10
15156	4 - 19	32	16484	9 - 11	5	18832	12 - 13	10
15158	5 - 15	10	16484	9 - 13	26	19901	1 - 23	15
15158	5 - 11	10	16484	5 - 7	3	19975	3 - 23	15
15158	5 - 23	8	16484	7 - 9	3	21195	3 - 19	3
15160	4 - 21	8	16484	7 - 9	4	21420	6 - 3	15
15175	4 - 15	5	16484	9 - 5	25	30273	7 - 11	20
15211	10 - 9	19	16485	5 - 25	9	37752	10 - 5	8
15211	10 - 17	10	16485	5 - 49	2	37752	10 - 5	8
15211	11 - 11	19	16485	5 - 15	5	37752	11 - 5	12
15211	11 - 19	20	16485	5 - 37	6	37752	11 - 19	21
15211	11 - 31	10	16485	5 - 17	40	39348	10 - 13	4
15211	12 - 9	21	16485	5 - 11	5	39348	11 - 15	4
15211	12 - 13	21	16485	5 - 13	36	39348	11 - 23	6
15223	11 - 11	25	16485	5 - 23	25	39352	7 - 11	36
15225	7 - 11	11	16485	5 - 7	4	39374	9 - 55	3
15227	7 - 11	25	16485	5 - 9	3	39375	5 - 37	20
15241	6 - 5	29	16485	9 - 3	10	43207	5 - 21	18
15329	2 - 57	5	16485	10 - 7	4	43207	5 - 43	21
15347	2 - 65	5	16485	10 - 7	6	43207	5 - 35	15
15483	2 - 65	5	16485	11 - 9	4	43207	5 - 37	14
15880	11 - 25	12	16485	11 - 9	6	43207	5 - 47	21
15916	4 - 19	34	16485	11 - 17	12	43207	5 - 45	21
15931	3 - 43	11	16486	5 - 31	15	43207	5 - 23	19
15971	4 - 7	34	16486	5 - 37	3	43207	5 - 19	17
16001	10 - 3	10	16486	5 - 17	42	43207	5 - 39	22
16001	11 - 3	10	16486	5 - 17	44	43207	5 - 41	22
16040	9 - 55	13	16486	5 - 27	58	43208	5 - 35	30
16040	9 - 57	14	16486	9 - 5	19	43208	5 - 37	25
16041	9 - 53	6	16486	11 - 9	12	43208	5 - 15	20
16041	12 - 9	12	16487	5 - 13	38	43208	5 - 11	19
16041	12 - 13	6	16682	5 - 25	24	43208	5 - 23	14
16079	4 - 7	9	16682	5 - 15	32	43883	3 - 19	2
16079	4 - 9	1	16682	5 - 11	30	44306	5 - 29	11
16079	4 - 9	2	16706	9 - 47	19	44306	5 - 31	11

44307	5 - 21	20	90263	11 - 25	12	131716	11 - 3	4
44307	5 - 25	10	92861	10 - 13	10	131716	11 - 5	4
44307	5 - 35	17	92861	11 - 15	12	134675	9 - 53	8
44307	5 - 37	19	97999	3 - 23	4	134810	4 - 129	1
44307	5 - 19	19	98525	7 - 11	14	134810	4 - 129	9
44308	5 - 27	32	98644	4 - 41	3	134810	4 - 127	6
44308	5 - 35	33	101809	3 - 23	6	135158	6 - 7	62
44308	5 - 37	23	102919	3 - 9	20	135588	11 - 11	18
44308	5 - 15	25	104506	10 - 3	3	135634	11 - 11	18
44308	5 - 11	24	104506	11 - 3	3	136681	5 - 21	26
44310	5 - 25	19	104506	11 - 5	3	136681	5 - 25	2
44310	5 - 17	35	104681	5 - 37	29	136681	5 - 35	6
44310	5 - 13	33	106957	9 - 11	13	136681	5 - 19	29
44542	7 - 11	18	112989	3 - 7	10	136687	4 - 11	28
46388	9 - 55	7	112989	3 - 11	8	136687	6 - 17	8
55434	9 - 53	11	114312	1 - 25		136750	4 - 21	4
58901	10 - 3	8	114312	12 - 11	3	136985	5 - 21	8
58901	10 - 5	3	114312	12 - 15	3	136985	5 - 25	21
58901	11 - 3	8	115696	3 - 11	3	136985	2 - 83	6
58901	11 - 5	8	118257	2 - 65	3	136985	5 - 19	8
58901	11 - 7	3	118358	7 - 13	7	141259	4 - 7	30
58901	11 - 31	3	118361	5 - 31	10	141331	3 - 3	1
58901	12 - 13	13	124603	5 - 43	17	142247	9 - 53	8
58903	7 - 11	6	124603	5 - 47	17	145481	5 - 21	2
58916	5 - 27	34	124603	5 - 45	17	145481	5 - 25	11
58916	5 - 35	29	124603	5 - 23	21	145481	5 - 33	
58916	5 - 37	22	124603	5 - 39	17	145481	5 - 29	
58916	5 - 15	24	124603	5 - 41	17	145481	5 - 19	2
58916	5 - 11	23	127918	9 - 5	27	145639	1 - 21	4
59229	10 - 13	10	128408	4 - 7	4	146540	12 - 7	1
59229	11 - 15	12	128408	4 - 9	2	147973	7 - 13	6
60563	9 - 53	11	128408	4 - 13	30	147973	9 - 57	9
60836	2 - 65	2	128408	4 - 17	19	147973	11 - 25	13
61191	2 - 65	1	128408	4 - 21	2	148609	4 - 121	8
68968	2 - 9	6	129387	10 - 3	7	148611	4 - 117	5
68968	2 - 59	6	129387	10 - 5	4	148611	4 - 121	1
68968	2 - 79	6	129387	11 - 3	7	148615	4 - 11	24
69029	7 - 11	24	129387	11 - 5	7	148789	4 - 7	4
77441	9 - 29	2	129387	11 - 7	4	148789	4 - 9	2
77441	9 - 49	6	129387	11 - 31	4	148789	4 - 13	30
77442	9 - 47	16	129387	12 - 13	16	148789	4 - 17	19
77442	9 - 21	3	129888	4 - 99	28	148789	4 - 21	2
77442	9 - 27	4	129888	4 - 103	19	148792	4 - 7	9
77442	9 - 29	4	129888	4 - 107	15	148792	4 - 9	1
77442	9 - 45	3	129888	4 - 113	18	148792	4 - 13	29
77442	9 - 49	7	129888	4 - 97	28	148792	4 - 17	3
77443	9 - 47	17	130825	7 - 13	5	148796	4 - 17	10
77443	9 - 21	4	130845	5 - 7	14	148796	4 - 21	1
77443	9 - 27	5	130845	3 - 25	19	148962	5 - 27	38
77443	9 - 29	5	131358	10 - 7	1	154355	11 - 17	11
77443	9 - 45	5	131358	10 - 17	5	154375	9 - 55	8
77443	9 - 49	8	131358	11 - 9	1	154595	3 - 13	1
86229	5 - 29	22	131358	11 - 21	40	155439	4 - 91	22
86229	5 - 31	22	131358	11 - 31	8	156194	7 - 11	15
86229	5 - 15	19	131358	12 - 9	19	156195	7 - 11	16
86229	5 - 11	18	131358	12 - 13	7	160653	6 - 15	7
86229	5 - 23	10	131715	11 - 3	4	160653	6 - 11	4
87446	3 - 27	4	131716	10 - 3	4	160653	6 - 13	3

©HYSTER 2012

160653	6 - 15	7	190382	4 - 117	1	233683	5 - 13	38
161003	10 - 9	23	190382	4 - 117	4	233693	5 - 25	9
161003	11 - 11	23	190382	4 - 121	3	233693	5 - 49	2
161003	11 - 19	16	190382	4 - 121	4	233693	5 - 29	12
161029	11 - 19	26	190383	4 - 129	6	233693	5 - 35	37
161884	7 - 15	5	190383	4 - 129	8	233693	5 - 31	12
161885	7 - 15	3	190383	4 - 103	19	233693	5 - 15	5
161889	6 - 15	5	190383	4 - 107	15	233693	5 - 37	6
161889	6 - 11	5	190383	4 - 117	9	233693	5 - 11	5
161889	6 - 13	5	190383	4 - 117	11	233693	5 - 23	25
161889	6 - 15	5	190383	4 - 113	18	234038	6 - 5	33
161890	6 - 15	3	190383	4 - 123	22	235691	5 - 25	5
161890	6 - 11	4	190383	4 - 3	28	235691	5 - 35	35
161890	6 - 13	4	190383	4 - 127	8	235691	5 - 37	4
161890	6 - 15	3	190383	4 - 135	4	235691	5 - 17	46
161894	7 - 17	5	190383	4 - 137	4	235691	5 - 13	40
163970	7 - 11	19	190580	11 - 23	6	237812	9 - 57	6
164474	10 - 9	18	190887	11 - 23	3	239503	8 - 3	24
164474	11 - 19	26	197067	9 - 37	4	240072	2 - 17	16
164488	5 - 19	28	197327	10 - 9	18	244167	11 - 9	12
164639	7 - 11	17	197327	11 - 11	18	244167	11 - 21	33
164840	11 - 25	13	197345	11 - 19	26	246001	2 - 63	12
166112	4 - 101	4	199852	9 - 57	3	246108	3 - 37	18
166112	4 - 109	30	201800	3 - 9	14	246108	2 - 57	6
166112	4 - 113	14	204128	5 - 31	27	246108	3 - 23	10
168718	3 - 17	14	204128	9 - 23	2	249289	7 - 11	12
168718	3 - 27	9	204128	9 - 51	3	252729	5 - 13	36
169690	5 - 19	26	209457	9 - 9	3	252729	9 - 11	14
169874	1 - 23	19	212786	4 - 9	3	252729	5 - 7	3
170658	1 - 29	1	212786	4 - 21	18	252729	5 - 7	4
173056	5 - 31	4	214444	11 - 11	18	252729	5 - 9	3
175861	9 - 37	8	214446	11 - 11	18	252729	9 - 3	10
175944	4 - 129	6	215211	10 - 3	5	252729	9 - 5	19
175944	4 - 129	8	215211	11 - 3	5	252729	10 - 7	4
177352	11 - 19	26	215211	11 - 5	5	252729	10 - 7	6
180029	11 - 19	26	221353	1 - 23	11	252729	10 - 7	12
180029	11 - 19	26	221457	4 - 21	10	252729	10 - 7	13
180057	11 - 19	26	221530	1 - 25	29	252729	11 - 9	4
180057	11 - 19	26	221536	1 - 23	13	252729	11 - 9	6
180137	11 - 19	26	221542	1 - 25	28	252729	11 - 9	11
180177	11 - 19	26	221771	1 - 35	4	252729	11 - 9	13
181045	4 - 129	1	222442	5 - 29	27	254007	4 - 3	29
181045	4 - 129	9	222442	5 - 31	27	257913	10 - 13	5
181045	4 - 127	1	222443	5 - 25	14	257913	11 - 15	5
181046	4 - 129	4	222443	5 - 29	26	257913	11 - 23	7
181046	4 - 129	7	222443	5 - 31	26	260878	3 - 27	13
181046	4 - 127	2	222444	5 - 29	15	261379	4 - 21	5
182343	11 - 11	18	222444	5 - 31	15	262798	4 - 3	30
187388	10 - 13	2	222444	5 - 17	44	264159	5 - 27	33
187388	11 - 15	2	222510	9 - 5	24	264973	7 - 11	32
187388	11 - 23	4	222512	5 - 7	12	265731	9 - 11	5
187630	3 - 17	10	222512	5 - 9	11	265787	9 - 11	5
188210	5 - 21	14	226430	6 - 5	35	265787	9 - 11	5
188210	5 - 27	46	226458	5 - 3	10	265787	9 - 11	11
188210	5 - 19	13	226458	12 - 9	7	265787	9 - 11	21
188515	9 - 47	18	226458	12 - 13	5	265787	9 - 13	26
188515	9 - 45	7	226986	7 - 11	35	265787	7 - 9	3
188515	9 - 49	4	230882	9 - 37	3	265787	7 - 9	4

265787	7 - 9	5	292526	5 - 19	36	293697	5 - 3	5
265787	12 - 11	4	292531	5 - 3	7	293698	2 - 3	7
265787	12 - 15	4	292539	2 - 63	8	293741	5 - 49	8
266519	9 - 27	3	292600	7 - 17	10	293741	5 - 31	24
268619	9 - 57	8	292608	1 - 17	2	293741	5 - 31	28
275493	4 - 53	15	292613	1 - 17	2	293741	5 - 33	
275493	4 - 71	15	292676	4 - 11	15	293741	5 - 37	37
275493	4 - 91	24	292679	5 - 37	36	293741	5 - 29	
275495	4 - 55	26	292679	12 - 7	4	293779	3 - 39	13
275495	4 - 73	26	292680	5 - 21	16	293796	9 - 13	25
275495	4 - 91	23	292680	5 - 27	39	296022	5 - 21	24
275496	4 - 53	10	292680	5 - 35	9	296022	5 - 27	51
275496	4 - 71	10	292680	5 - 33	29	296022	5 - 19	23
275496	4 - 89	14	292680	5 - 33	30	296032	1 - 5	31
275497	4 - 53	11	292680	5 - 37	9	296137	6 - 7	
275497	4 - 55	25	292680	5 - 15	17	296150	4 - 7	24
275497	4 - 71	11	292680	5 - 11	16	296152	3 - 25	8
275497	4 - 73	25	292680	5 - 23	4	296158	3 - 39	14
275497	4 - 89	15	292680	5 - 19	15	296357	1 - 23	23
275499	4 - 53	14	292680	6 - 17	9	296378	3 - 39	11
275499	4 - 71	14	292681	5 - 21	23	296378	3 - 41	12
275499	4 - 91	36	292681	5 - 27	52	296378	8 - 9	5
280154	11 - 9	11	292681	5 - 29	18	296379	1 - 23	20
280154	11 - 17	12	292681	5 - 35	5	296379	4 - 11	18
280154	11 - 21	33	292681	5 - 31	18	296380	4 - 7	13
280157	5 - 35	34	292681	2 - 83	3	296380	4 - 9	7
287816	3 - 39	6	292681	4 - 39	3	296380	4 - 13	31
287851	5 - 35	13	292681	5 - 19	22	296380	4 - 17	15
287851	2 - 83	4	292681	6 - 3	3	296380	4 - 21	14
287851	4 - 39	2	292682	5 - 25	22	296418	2 - 5	4
287851	6 - 3	2	292682	5 - 35	25	296418	2 - 31	4
287860	5 - 35	24	292682	5 - 37	28	296420	2 - 3	10
287860	5 - 37	27	292682	2 - 17	4	296420	2 - 83	13
288638	7 - 15	7	292682	2 - 63	13	296420	5 - 5	2
288638	7 - 17	7	292682	2 - 83	5	296422	2 - 17	7
292500	5 - 21	15	292683	5 - 21	25	296422	6 - 5	36
292500	5 - 27	50	292683	2 - 9	20	296423	1 - 35	3
292500	5 - 35	10	292683	2 - 59	24	296424	2 - 17	13
292500	5 - 31	29	292683	2 - 63	6	296424	2 - 83	15
292500	5 - 33	30	292683	5 - 3	6	296426	6 - 5	27
292500	5 - 37	8	292683	5 - 19	35	296426	6 - 5	31
292500	5 - 15	18	292683	7 - 15	9	296426	12 - 9	8
292500	5 - 11	17	292685	5 - 3	4	296426	12 - 13	4
292500	5 - 23	3	292685	7 - 17	9	296481	3 - 7	12
292500	5 - 19	14	292689	1 - 17	4	296507	12 - 7	3
292508	6 - 3	7	293616	6 - 7		297531	10 - 13	3
292509	5 - 15	2	293616	5 - 29	19	297531	11 - 15	3
292509	5 - 11	2	293616	5 - 31	19	297531	11 - 23	5
292509	5 - 23	28	293619	2 - 5	3	297649	10 - 9	22
292515	5 - 23	24	293619	2 - 31	1	297649	11 - 11	22
292516	5 - 25	26	293623	2 - 5	3	297649	11 - 19	17
292516	5 - 15	30	293626	2 - 83	14	300751	7 - 11	9
292516	5 - 11	28	293630	2 - 3	9	300752	7 - 11	7
292517	2 - 17	5	293646	6 - 7	52	300765	7 - 11	34
292517	2 - 63	11	293648	7 - 11	37	300766	7 - 11	13
292517	2 - 83	7	293686	6 - 5	30	300767	7 - 11	33
292522	5 - 27	55	293686	7 - 11	5	300937	1 - 35	5
292526	5 - 21	27	293692	6 - 5	26	300937	7 - 11	39

©HYSTER 2012

300982	9 - 55	14	317735	12 - 13	20	334450	5 - 35	20
300982	9 - 57	16	320152	1 - 5	23	334450	5 - 37	12
300982	10 - 3	9	320152	4 - 11	14	334560	5 - 27	41
300982	11 - 3	9	320154	2 - 7	5	334560	5 - 35	11
302010	1 - 5	24	320154	2 - 55	9	334560	5 - 37	11
302015	4 - 11	16	320154	2 - 77	8	334560	5 - 15	31
302023	2 - 7	6	320154	4 - 11	25	334560	5 - 11	29
302023	2 - 55	10	320155	12 - 7	5	335012	10 - 13	8
302023	2 - 77	9	320156	9 - 37	4	335012	11 - 15	9
302027	4 - 11	27	320156	3 - 33	16	335041	10 - 9	18
302047	2 - 69	56	320157	5 - 15	3	335041	11 - 11	18
302380	1 - 5	8	320157	5 - 11	3	336550	2 - 7	19
302385	6 - 5	19	320157	5 - 23	27	336550	2 - 55	18
302385	6 - 5	43	320157	1 - 7	27	336550	2 - 77	17
302398	4 - 41	1	320157	2 - 53	5	337174	11 - 11	18
302398	8 - 3	1	320158	1 - 21	3	341462	9 - 47	13
302399	3 - 39	6	320159	4 - 15	9	341462	9 - 45	13
302400	3 - 33	7	320159	2 - 9	5	345453	2 - 7	19
302428	9 - 37	9	320159	2 - 59	5	345453	2 - 55	18
302437	3 - 41	8	320159	2 - 79	5	345453	2 - 77	17
302443	3 - 41	8	320161	5 - 21	28	345454	2 - 7	19
302461	11 - 19	23	320161	9 - 37	14	345454	2 - 55	18
302461	11 - 29	30	320161	5 - 19	34	345454	2 - 77	17
302462	10 - 5	9	320161	7 - 11	38	345455	2 - 7	19
302462	11 - 5	9	320165	5 - 3	10	345455	2 - 55	18
302472	5 - 29	4	320264	6 - 7	61	345455	2 - 77	17
302487	12 - 17	6	320289	9 - 47	7	346656	4 - 15	10
302491	1 - 17	6	320289	9 - 45	10	353000	3 - 17	2
303100	5 - 25	17	320289	9 - 49	10	353000	3 - 27	7
303100	5 - 17	36	323090	10 - 7	16	353199	3 - 9	13
303100	5 - 13	34	323090	11 - 9	16	353199	3 - 7	8
303119	7 - 15	10	324692	2 - 21	15	353206	1 - 7	28
303150	5 - 25	8	324706	2 - 35	1	356505	11 - 17	10
303150	5 - 29	13	324706	2 - 15	5	362036	3 - 43	10
303150	5 - 31	13	325182	4 - 7	17	366115	11 - 31	5
303150	5 - 37	34	325616	11 - 21	27	366115	12 - 13	14
303150	5 - 17	45	325699	3 - 43	13	366116	10 - 17	3
303150	5 - 13	39	325789	4 - 117	10	366116	12 - 9	16
303150	5 - 23	12	325789	4 - 117	12	366473	3 - 25	6
303150	2 - 17	12	325789	4 - 123	24	367224	4 - 7	28
303150	2 - 63	4	325804	9 - 11	19	367224	4 - 11	5
303150	2 - 83	8	326504	2 - 39	4	367420	1 - 33	1
304526	11 - 19	22	326504	2 - 35	8	367421	1 - 33	1
306113	9 - 37	12	326504	2 - 15	32	367423	1 - 33	1
309062	11 - 23	9	326504	2 - 13	9	367424	1 - 33	1
309109	9 - 37	17	326504	2 - 19	8	369804	9 - 5	17
309109	9 - 35	11	326504	2 - 33	41	369815	2 - 7	21
309651	3 - 27	5	326608	2 - 37	36	369815	2 - 55	20
309740	2 - 63	10	326608	2 - 31	36	369815	2 - 77	19
309740	5 - 5	3	326612	2 - 25	10	374923	3 - 3	2
313805	3 - 39	10	326748	2 - 21	5	381298	7 - 11	10
313828	1 - 25	25	326749	2 - 21	6	384213	1 - 33	1
314773	4 - 127	4	326898	4 - 5	22	384214	1 - 33	1
315338	10 - 9	18	329069	1 - 5	6	384216	1 - 33	1
316834	9 - 37	3	329069	1 - 5	38	386015	9 - 47	12
317075	7 - 11	22	329069	3 - 41	6	386015	9 - 45	14
317076	7 - 11	26	334156	10 - 13	7	386422	12 - 9	
317735	11 - 31	7	334156	11 - 15	8	388049	5 - 15	29

388049	5 - 11	27	0016168	3 - 13	18	1323579	4 - 71	17
388049	5 - 23	23	0016199	3 - 13	17	1323579	4 - 71	18
389688	1 - 29	3	0016788	3 - 13	30	1323579	4 - 73	22
636941	11 - 23	8	0016863	3 - 15	42	1323579	4 - 73	23
637565	11 - 23	10	0017353	3 - 13	9	1323579	4 - 89	11
638246	10 - 13	8	0063108	3 - 13	31	1323579	4 - 89	12
638246	11 - 15	9	0112989	3 - 5	7	1323579	4 - 89	19
803061	3 - 23	8	0130845	2 - 45	16	1323579	4 - 91	20
806426	4 - 7	4	0148614	2 - 47	13	1323579	4 - 45	10
806426	4 - 7	9	0148615	2 - 47	13	1323579	4 - 45	11
806426	4 - 9	1	0246108	2 - 47	17	1323579	4 - 45	15
806426	4 - 9	2	0260878	3 - 13	11	1323579	4 - 45	16
806426	4 - 13	29	0292521	2 - 45	30	1323579	4 - 63	9
806426	4 - 13	30	0293625	2 - 45	7	1323579	4 - 63	10
806426	4 - 17	10	0296418	2 - 45	7	1323579	4 - 63	14
806426	4 - 17	19	0369815	3 - 13	15	1323579	4 - 63	15
806426	4 - 21	1	1151147	11 - 11	18	1323579	4 - 81	10
806426	4 - 21	2	1301286	12 - 5	1	1323579	4 - 81	11
859055	3 - 23	11	1301870	10 - 9	18	1323579	4 - 81	15
859057	3 - 23	12	1302024	4 - 37	14	1323579	4 - 81	16
859061	3 - 23	1	1304950	3 - 17	8	1323586	4 - 129	3
859065	3 - 23	16	1304950	3 - 27	11	1323586	4 - 99	29
859070	3 - 23	13	1304950	3 - 31	12	1323586	4 - 103	15
859132	3 - 23	2	1304971	1 - 5	11	1323586	4 - 107	18
859138	3 - 23	14	1307994	2 - 53	6	1323586	4 - 117	16
859171	1 - 33		1308259	4 - 99	30	1323586	4 - 113	16
859172	1 - 33		1308259	4 - 97	30	1323586	4 - 121	16
859187	1 - 7	26	1308260	4 - 127	3	1323586	4 - 97	29
859213	1 - 9	49	1316496	3 - 17	7	1324309	4 - 131	17
859215	1 - 9	60	1319668	10 - 13	12	1324309	4 - 131	18
859220	1 - 19	1	1319668	11 - 15	14	1324310	4 - 131	17
859227	11 - 29	28	1323576	4 - 129	3	1324310	4 - 131	18
859228	11 - 29	28	1323576	4 - 103	15	1325119	9 - 53	9
859229	11 - 29	32	1323576	4 - 107	18	1325120	9 - 53	9
859235	1 - 7	12	1323576	4 - 117	3	1327164	4 - 53	17
860231	2 - 75	48	1323576	4 - 117	14	1327164	4 - 53	18
860231	2 - 65	6	1323576	4 - 117	16	1327164	4 - 55	21
865434	2 - 37	25	1323576	4 - 113	16	1327164	4 - 55	22
865434	2 - 31	25	1323576	4 - 121	6	1327164	4 - 55	23
866401	4 - 101	6	1323576	4 - 121	14	1327164	4 - 57	36
866401	4 - 105	2	1323576	4 - 121	16	1327164	4 - 71	17
866401	4 - 113	23	1323576	4 - 57	47	1327164	4 - 71	18
878258	2 - 79	11	1323576	4 - 75	47	1327164	4 - 71	21
930591	4 - 139	4	1323576	4 - 93	45	1327164	4 - 73	23
930591	4 - 139	7	1323576	4 - 141	7	1327164	4 - 75	36
980542	6 - 15	9	1323576	4 - 141	9	1327164	4 - 89	11
980542	6 - 11	5	1323576	4 - 141	11	1327164	4 - 89	12
980542	6 - 13	5	1323578	4 - 103	23	1327164	4 - 89	18
980542	6 - 15	9	1323578	4 - 109	24	1327164	4 - 91	20
986599	10 - 9	18	1323578	4 - 117	17	1327164	4 - 93	38
986599	11 - 11	18	1323578	4 - 113	9	1327164	4 - 45	10
987515	1 - 5	1	1323578	4 - 121	15	1327164	4 - 45	11
987550	6 - 5	37	1323579	4 - 109	30	1327164	4 - 45	14
987551	6 - 5	37	1323579	4 - 113	13	1327164	4 - 45	15
987552	7 - 11	21	1323579	4 - 53	17	1327164	4 - 45	16
987776	7 - 11	29	1323579	4 - 53	18	1327164	4 - 47	26
987777	7 - 11	30	1323579	4 - 55	22	1327164	4 - 63	9
0015971	3 - 15	41	1323579	4 - 55	23	1327164	4 - 63	10

©HYSTER 2012

1327164	4 - 63	13	1329152	4 - 111	6	1330355	4 - 107	22
1327164	4 - 63	15	1329152	4 - 53	20	1330355	4 - 115	29
1327164	4 - 65	25	1329152	4 - 71	20	1330355	4 - 53	16
1327164	4 - 81	10	1329152	4 - 75	35	1330355	4 - 71	16
1327164	4 - 81	11	1329152	4 - 89	17	1330355	4 - 89	10
1327164	4 - 81	14	1329152	4 - 93	37	1330355	4 - 43	9
1327164	4 - 81	16	1329152	4 - 45	13	1330355	4 - 61	8
1327164	4 - 83	26	1329152	4 - 47	27	1330355	4 - 81	9
1327246	6 - 5	40	1329152	4 - 63	12	1330355	4 - 139	4
1327957	4 - 99	26	1329152	4 - 65	26	1330355	4 - 139	7
1327957	4 - 119	18	1329152	4 - 81	13	1330356	4 - 111	5
1327957	4 - 121	18	1329152	4 - 83	27	1330356	4 - 103	14
1327957	4 - 97	26	1330281	4 - 111	6	1330356	4 - 107	20
1327957	4 - 131	11	1330281	4 - 101	3	1330356	4 - 53	16
1327957	4 - 141	5	1330281	4 - 103	21	1330356	4 - 71	16
1327957	4 - 141	8	1330281	4 - 107	21	1330356	4 - 89	10
1328151	4 - 75	35	1330281	4 - 53	17	1330356	4 - 43	9
1329150	4 - 99	22	1330281	4 - 53	18	1330356	4 - 61	8
1329150	4 - 55	21	1330281	4 - 53	20	1330356	4 - 81	9
1329150	4 - 71	21	1330281	4 - 55	22	1330356	4 - 139	4
1329150	4 - 89	18	1330281	4 - 57	35	1330356	4 - 139	7
1329150	4 - 93	38	1330281	4 - 71	17	1330413	4 - 97	42
1329150	4 - 45	14	1330281	4 - 71	18	1330413	4 - 99	38
1329150	4 - 47	26	1330281	4 - 71	20	1330413	4 - 105	1
1329150	4 - 63	13	1330281	4 - 73	22	1330413	4 - 113	22
1329150	4 - 65	25	1330281	4 - 75	35	1330414	1 - 19	16
1329150	4 - 81	14	1330281	4 - 89	11	1330414	4 - 3	25
1329150	4 - 83	26	1330281	4 - 89	12	1330414	4 - 47	30
1329150	4 - 97	21	1330281	4 - 89	17	1330414	4 - 65	30
1329151	4 - 111	6	1330281	4 - 89	19	1330414	4 - 83	30
1329151	4 - 103	21	1330281	4 - 93	37	1330415	4 - 37	24
1329151	4 - 107	21	1330281	4 - 45	10	1330415	4 - 37	25
1329151	4 - 53	20	1330281	4 - 45	11	1330415	4 - 41	5
1329151	4 - 55	21	1330281	4 - 45	13	1330416	4 - 51	6
1329151	4 - 57	35	1330281	4 - 45	15	1330416	4 - 69	6
1329151	4 - 57	35	1330281	4 - 47	27	1330416	4 - 87	6
1329151	4 - 57	36	1330281	4 - 63	9	1330416	3 - 43	4
1329151	4 - 71	20	1330281	4 - 63	10	1330416	4 - 43	5
1329151	4 - 71	21	1330281	4 - 63	12	1330416	4 - 61	3
1329151	4 - 75	36	1330281	4 - 63	14	1330416	4 - 79	5
1329151	4 - 89	18	1330281	4 - 65	26	1330417	12 - 3	10
1329151	4 - 93	37	1330281	4 - 81	10	1330418	4 - 99	38
1329151	4 - 93	38	1330281	4 - 81	11	1330419	4 - 119	19
1329151	4 - 45	13	1330281	4 - 81	13	1330419	4 - 121	19
1329151	4 - 45	14	1330281	4 - 81	15	1330424	4 - 119	19
1329151	4 - 47	26	1330281	4 - 83	27	1330424	4 - 121	19
1329151	4 - 47	27	1330301	2 - 51	3	1330433	4 - 101	6
1329151	4 - 63	12	1330302	4 - 101	3	1330436	4 - 119	19
1329151	4 - 63	13	1330303	4 - 101	3	1330436	4 - 121	19
1329151	4 - 65	25	1330304	4 - 101	3	1330437	4 - 37	24
1329151	4 - 65	26	1330355	4 - 111	2	1330437	4 - 37	25
1329151	4 - 81	13	1330355	4 - 111	5	1330437	4 - 105	1
1329151	4 - 81	14	1330355	4 - 101	11	1330437	4 - 113	22
1329151	4 - 83	26	1330355	4 - 103	14	1330437	4 - 119	20
1329151	4 - 83	27	1330355	4 - 103	17	1330437	4 - 123	25
1329152	4 - 99	23	1330355	4 - 105	11	1330437	4 - 51	6
1329152	4 - 103	21	1330355	4 - 107	13	1330437	4 - 69	6
1329152	4 - 107	21	1330355	4 - 107	20	1330437	4 - 87	6

1330437	1 - 19	17	1330438	4 - 85	35	1333396	10 - 3	6
1330437	4 - 3	26	1330438	4 - 131	5	1333396	10 - 5	5
1330437	4 - 41	6	1330438	4 - 131	8	1333396	11 - 3	6
1330437	4 - 43	5	1330438	4 - 131	12	1333396	11 - 5	6
1330437	4 - 47	30	1330438	4 - 131	15	1333396	11 - 7	5
1330437	4 - 61	3	1330438	4 - 133	21	1333399	11 - 31	2
1330437	4 - 65	30	1330438	4 - 133	25	1333399	12 - 13	12
1330437	4 - 79	5	1330438	4 - 133	29	1334350	3 - 31	6
1330437	4 - 83	30	1330438	4 - 133	36	1334642	8 - 5	5
1330437	4 - 133	34	1330438	4 - 135	1	1334647	8 - 5	2
1330437	4 - 141	1	1330438	4 - 135	8	1337197	4 - 29	7
1330437	12 - 3	10	1330438	4 - 135	9	1337391	4 - 101	3
1330438	4 - 95	49	1330438	4 - 137	1	1338308	2 - 11	9
1330438	4 - 51	5	1330438	4 - 137	10	1338616	10 - 17	1
1330438	4 - 51	7	1330438	4 - 137	11	1338642	1 - 35	1
1330438	4 - 55	29	1330438	4 - 139	1	1338645	1 - 35	1
1330438	4 - 55	31	1330438	4 - 141	3	1338741	9 - 55	5
1330438	4 - 55	33	1330438	4 - 141	6	1338744	9 - 55	11
1330438	4 - 57	38	1330438	4 - 141	10	1338916	8 - 5	24
1330438	4 - 59	52	1330438	12 - 3	10	1338917	8 - 5	25
1330438	4 - 59	54	1330439	4 - 95	54	1339452	3 - 13	21
1330438	4 - 69	5	1330439	4 - 95	56	1340470	3 - 43	12
1330438	4 - 69	7	1330439	4 - 101	6	1342080	10 - 9	18
1330438	4 - 73	29	1330439	4 - 95	51	1342085	10 - 9	18
1330438	4 - 73	31	1330439	4 - 119	20	1342118	11 - 11	18
1330438	4 - 73	33	1330439	4 - 123	27	1342118	11 - 19	26
1330438	4 - 75	38	1330439	4 - 55	27	1342121	10 - 9	18
1330438	4 - 77	52	1330439	4 - 55	28	1342121	11 - 11	18
1330438	4 - 77	54	1330439	4 - 59	57	1342123	11 - 19	26
1330438	4 - 87	5	1330439	4 - 59	53	1342123	11 - 19	26
1330438	4 - 87	7	1330439	4 - 73	27	1342127	11 - 11	18
1330438	4 - 91	25	1330439	4 - 73	28	1342131	10 - 9	18
1330438	4 - 91	27	1330439	4 - 77	57	1342135	11 - 11	18
1330438	4 - 91	29	1330439	4 - 91	21	1342135	10 - 9	18
1330438	4 - 91	33	1330439	4 - 91	22	1342137	11 - 11	18
1330438	4 - 43	4	1330439	4 - 93	40	1342138	10 - 9	18
1330438	4 - 43	6	1330439	4 - 45	17	1342139	11 - 11	18
1330438	4 - 47	21	1330439	4 - 47	18	1342380	11 - 19	26
1330438	4 - 47	25	1330439	4 - 49	35	1342380	11 - 19	26
1330438	4 - 47	29	1330439	4 - 49	37	1342381	11 - 19	26
1330438	4 - 47	31	1330439	4 - 49	38	1342384	11 - 11	18
1330438	4 - 47	34	1330439	4 - 63	16	1342385	10 - 9	18
1330438	4 - 47	35	1330439	4 - 63	17	1342387	11 - 11	18
1330438	4 - 61	2	1330439	4 - 67	38	1342392	10 - 9	18
1330438	4 - 61	4	1330439	4 - 67	40	1342399	10 - 9	18
1330438	4 - 65	21	1330439	4 - 83	17	1343846	10 - 17	
1330438	4 - 65	22	1330439	4 - 83	18	1343989	11 - 21	37
1330438	4 - 65	28	1330439	4 - 85	35	1343990	1 - 35	2
1330438	4 - 65	31	1330439	4 - 85	37	1344124	3 - 39	16
1330438	4 - 65	33	1330439	4 - 85	38	1345014	4 - 15	14
1330438	4 - 67	35	1330439	4 - 133	34	1345190	10 - 15	18
1330438	4 - 79	4	1330439	4 - 135	1	1345190	11 - 29	26
1330438	4 - 79	6	1330439	4 - 141	1	1345199	11 - 27	20
1330438	4 - 83	21	1330439	12 - 3	10	1345204	11 - 27	19
1330438	4 - 83	25	1333329	11 - 11	24	1345216	10 - 3	2
1330438	4 - 83	29	1333382	10 - 7	2	1345216	10 - 5	2
1330438	4 - 83	31	1333382	11 - 9	2	1345216	11 - 3	2
1330438	4 - 85	34	1333392	11 - 9	10	1345216	11 - 5	2

©HYSTER 2012

1345216	11 - 7	2	1354916	11 - 9	2	1360884	2 - 23	2
1345216	11 - 31	1	1354917	10 - 7	2	1360885	2 - 23	11
1345219	10 - 17	2	1354917	11 - 9	2	1360886	2 - 23	4
1345219	12 - 9	13	1354919	10 - 15	11	1360887	2 - 23	7
1345263	10 - 17	6	1354921	10 - 15	11	1360888	2 - 23	8
1345263	12 - 9	15	1354923	1 - 35	2	1360890	2 - 23	30
1345264	10 - 17	1	1354961	11 - 27	6	1360892	2 - 23	6
1345348	10 - 15	3	1354962	11 - 17	8	1360893	2 - 23	5
1345401	11 - 21	34	1355220	10 - 13	13	1360895	2 - 23	18
1345412	10 - 15	5	1355276	10 - 13		1360895	2 - 23	20
1345413	10 - 15	5	1355277	10 - 13		1360896	2 - 29	14
1346752	9 - 37	24	1355409	10 - 13	13	1360898	2 - 29	5
1346752	9 - 15		1355411	10 - 13		1360899	2 - 29	8
1346752	9 - 35	14	1355496	10 - 13	13	1361302	11 - 23	2
1347026	2 - 7	18	1355497	11 - 15	17	1361500	8 - 5	15
1347026	2 - 55	17	1355610	11 - 15	11	1361502	8 - 7	28
1347026	2 - 77	16	1355711	10 - 13	14	1361503	8 - 5	3
1347045	1 - 5	28	1355713	10 - 13	13	1361504	8 - 5	4
1347045	1 - 17	11	1355714	11 - 15	17	1361507	8 - 5	8
1347045	2 - 9	3	1356292	11 - 25	16	1361675	2 - 29	3
1347045	2 - 59	3	1356661	11 - 25	16	1361676	2 - 29	11
1347045	2 - 79	3	1356662	11 - 25		1361677	2 - 29	13
1347166	3 - 25	5	1356748	11 - 15	6	1361679	2 - 19	9
1348246	11 - 27	11	1356749	10 - 13	11	1361681	2 - 17	18
1348247	11 - 27	11	1356750	10 - 13	6	1361682	2 - 17	20
1350215	1 - 9	50	1356750	11 - 15	7	1361688	2 - 19	5
1350215	12 - 3	3	1356751	10 - 13	6	1361688	2 - 21	3
1351681	4 - 119	19	1356751	11 - 15	7	1361689	2 - 19	10
1351681	4 - 121	19	1358026	2 - 75	34	1361690	2 - 19	15
1351681	4 - 47	22	1358177	7 - 15	1	1361691	2 - 19	11
1351681	4 - 65	20	1358178	7 - 17	1	1361692	2 - 19	6
1351681	4 - 83	22	1358179	6 - 15	1	1361717	2 - 25	20
1351682	4 - 131	10	1358183	6 - 15	1	1361718	2 - 23	22
1351683	4 - 47	24	1358969	11 - 25		1361718	2 - 25	5
1351683	4 - 65	23	1358970	11 - 25	14	1361719	2 - 23	15
1351683	4 - 83	24	1358972	11 - 23	8	1361719	2 - 25	22
1351689	8 - 3	29	1359236	10 - 9	18	1361720	2 - 25	4
1352140	2 - 7	2	1359458	5 - 17	49	1361721	2 - 25	9
1352140	2 - 55	2	1359458	5 - 13	44	1361722	2 - 25	8
1352140	2 - 77	2	1359620	9 - 11	9	1361723	2 - 25	7
1352603	4 - 123	25	1360127	11 - 15	6	1361724	2 - 25	6
1352603	4 - 133	35	1360386	9 - 13	24	1361725	2 - 25	23
1353408	10 - 17	7	1360386	10 - 15	8	1361726	2 - 25	11
1353408	12 - 9	18	1360386	11 - 27	15	1361727	2 - 25	13
1353464	11 - 27	16	1360534	11 - 21	38	1361727	2 - 25	16
1354237	4 - 103	20	1360538	11 - 27	13	1361728	2 - 25	12
1354237	4 - 107	16	1360548	10 - 15	15	1361728	2 - 25	17
1354237	4 - 113	15	1360549	10 - 15	17	1361729	2 - 25	15
1354237	4 - 115	25	1360549	11 - 29	25	1361730	2 - 25	18
1354901	11 - 21	37	1360796	8 - 5	8	1361731	2 - 25	14
1354902	11 - 17	4	1360797	8 - 5	9	1361732	2 - 25	21
1354903	11 - 17	7	1360878	2 - 23	13	1361734	2 - 25	19
1354906	11 - 27	21	1360879	2 - 23	19	1361736	2 - 25	1
1354907	11 - 27	21	1360879	2 - 23	21	1361737	2 - 25	2
1354913	10 - 7	9	1360880	2 - 23	9	1361741	2 - 13	5
1354915	10 - 7	2	1360881	2 - 23	28	1361745	2 - 11	8
1354915	11 - 9	2	1360882	2 - 23	29	1361746	2 - 11	6
1354916	10 - 7	2	1360883	2 - 23	1	1361747	2 - 11	3

1361749	2 - 15	20	1361898	2 - 11	1	1369356	10 - 9	21
1361756	2 - 15	19	1361898	2 - 23	23	1369356	11 - 11	21
1361790	2 - 37	39	1361898	2 - 33	43	1369356	11 - 19	18
1361798	2 - 21	2	1361899	2 - 23	27	1369357	10 - 9	21
1361801	2 - 21	17	1362000	2 - 23	10	1369357	11 - 11	21
1361806	2 - 21	13	1362001	2 - 19	1	1369357	11 - 19	18
1361807	2 - 21	14	1362001	2 - 23	12	1369893	4 - 5	15
1361813	2 - 35	7	1362002	2 - 23	14	1369914	2 - 37	38
1361813	2 - 31	10	1362003	2 - 23	17	1369914	2 - 33	38
1361814	2 - 37	28	1362003	2 - 29	6	1369993	2 - 19	25
1361821	2 - 35	9	1362005	2 - 15	11	1370675	2 - 15	14
1361821	2 - 33	42	1362005	2 - 29	4	1370688	2 - 11	7
1361823	2 - 35	15	1362007	2 - 29	10	1370689	2 - 11	4
1361823	2 - 33	45	1362008	2 - 29	9	1370690	2 - 11	5
1361825	2 - 35	13	1362009	2 - 29	2	1370691	2 - 11	2
1361825	2 - 31	16	1362010	2 - 19	12	1370736	2 - 19	19
1361826	2 - 35	18	1362011	2 - 41	14	1370737	2 - 19	21
1361826	2 - 31	18	1362011	2 - 19	13	1371149	3 - 19	4
1361827	2 - 35	21	1362012	2 - 19	7	1371652	2 - 19	14
1361827	2 - 33	39	1362015	2 - 19	17	1374797	11 - 31	
1361837	4 - 5	17	1362016	2 - 25	29	1374797	12 - 13	22
1361838	4 - 5	16	1362387	11 - 29	23	1375214	1 - 17	3
1361840	4 - 5	15	1363886	4 - 129	10	1375391	8 - 3	28
1361841	4 - 5	15	1363886	4 - 51	5	1375486	6 - 5	48
1361842	4 - 5	15	1363886	4 - 69	5	1375488	6 - 5	24
1361843	4 - 5	15	1363886	4 - 87	5	1375492	6 - 5	46
1361845	4 - 5	20	1363886	4 - 43	4	1375642	2 - 5	1
1361846	4 - 5	12	1363886	4 - 61	2	1375642	2 - 31	2
1361867	4 - 5	34	1363886	4 - 79	4	1375797	4 - 109	29
1361868	2 - 21	19	1363886	4 - 139	3	1375797	4 - 113	13
1361871	2 - 39	18	1363886	4 - 139	6	1376338	1 - 35	1
1361873	2 - 41	1	1363886	4 - 139	8	1378418	4 - 99	11
1361873	2 - 35	14	1365140	11 - 11	24	1378418	4 - 97	12
1361873	2 - 13	4	1365778	1 - 35	1	1378652	4 - 99	6
1361873	2 - 31	20	1366874	2 - 15	12	1378652	4 - 97	10
1361873	2 - 33	44	1366902	2 - 13	7	1378690	11 - 17	2
1361875	2 - 35	22	1366933	2 - 39	19	1378691	10 - 5	7
1361875	2 - 33	40	1366933	2 - 41	4	1378691	11 - 5	11
1361878	2 - 39	14	1367191	2 - 35	12	1378692	11 - 19	21
1361878	2 - 21	18	1367191	2 - 31	12	1378693	11 - 19	21
1361879	2 - 21	7	1368656	10 - 5	6	1378694	10 - 5	8
1361880	2 - 37	30	1368656	11 - 5	10	1378694	11 - 5	12
1361881	2 - 15	4	1368743	2 - 13	6	1378698	10 - 5	8
1361881	4 - 5	21	1368743	4 - 5	36	1378698	11 - 5	12
1361884	2 - 25	26	1368805	2 - 15	6	1378699	10 - 5	8
1361885	2 - 13	2	1368844	4 - 5	14	1378699	10 - 5	8
1361886	2 - 35	17	1368886	4 - 5	38	1378699	11 - 5	12
1361886	2 - 31	19	1369326	11 - 19	26	1378699	11 - 19	21
1361888	4 - 5	13	1369327	11 - 19	26	1379459	11 - 31	
1361890	4 - 5	10	1369333	11 - 27	3	1379682	11 - 19	21
1361891	4 - 5	11	1369344	10 - 17	8	1379683	11 - 19	21
1361893	2 - 15	29	1369344	11 - 31	6	1379684	10 - 5	8
1361894	2 - 23	16	1369344	12 - 9	17	1379684	11 - 5	12
1361895	4 - 5	31	1369344	12 - 13	19	1379685	10 - 5	8
1361897	2 - 23	24	1369345	10 - 17	8	1379685	11 - 5	12
1361898	2 - 39	22	1369345	11 - 31	6	1379687	10 - 7	11
1361898	2 - 35	10	1369345	12 - 9	17	1379758	8 - 5	14
1361898	2 - 15	21	1369345	12 - 13	19	1380092	7 - 13	3

©HYSTER 2012

1380849	5 - 17	55	1402613	4 - 113	15	1402888	4 - 113	9
1380849	5 - 13	46	1402613	4 - 115	25	1402888	4 - 53	17
1380849	5 - 3	11	1402813	4 - 141	2	1402888	4 - 53	20
1381078	9 - 57	4	1402814	4 - 111	1	1402888	4 - 57	35
1381082	9 - 55	9	1402814	4 - 101	8	1402888	4 - 71	17
1381083	9 - 57	12	1402814	4 - 101	10	1402888	4 - 71	20
1381095	10 - 13	11	1402814	4 - 103	16	1402888	4 - 75	35
1381095	11 - 15	13	1402814	4 - 105	5	1402888	4 - 89	11
1381352	11 - 7	1	1402814	4 - 105	10	1402888	4 - 89	17
1381354	11 - 7	1	1402814	4 - 107	17	1402888	4 - 93	37
1381355	11 - 7	1	1402814	4 - 113	17	1402888	4 - 45	10
1381357	11 - 7	1	1402814	4 - 115	26	1402888	4 - 45	13
1381358	11 - 7	1	1402814	4 - 135	3	1402888	4 - 47	27
1381359	11 - 7	1	1402814	4 - 135	5	1402888	4 - 63	9
1381359	11 - 7	1	1402814	4 - 135	6	1402888	4 - 63	12
1381360	11 - 7	1	1402814	4 - 135	7	1402888	4 - 65	26
1381362	11 - 7	1	1402814	4 - 137	3	1402888	4 - 81	10
1381363	11 - 7	1	1402814	4 - 137	5	1402888	4 - 81	13
1381365	11 - 7	1	1402814	4 - 137	6	1402888	4 - 83	27
1381367	11 - 7	1	1402814	4 - 137	7	1402890	4 - 99	1
1381368	11 - 7	1	1402814	4 - 137	8	1402890	4 - 97	2
1381369	11 - 7	1	1402814	4 - 137	9	1402904	4 - 109	29
1381370	11 - 7	1	1402815	4 - 57	41	1402904	4 - 113	13
1381370	11 - 7	1	1402815	4 - 75	41	1402923	12 - 3	10
1381371	11 - 7	1	1402815	4 - 93	41	1436139	4 - 57	45
1381376	11 - 7	1	1402815	4 - 47	23	1450503	7 - 3	2
1381560	11 - 31	1	1402815	4 - 67	42	1450928	4 - 5	9
1382694	4 - 117	2	1402815	4 - 85	40	1452463	3 - 9	16
1382694	4 - 121	7	1402815	4 - 135	2	1454827	2 - 47	13
1382695	4 - 117	2	1402815	4 - 137	2	1454827	4 - 11	24
1382695	4 - 121	2	1402815	4 - 141	4	1454828	4 - 11	24
1382695	4 - 121	7	1402816	4 - 129	5	1454829	2 - 47	13
1383062	9 - 55	10	1402816	4 - 99	18	1454829	4 - 117	2
1383063	9 - 57	10	1402816	4 - 97	15	1454829	4 - 121	7
1383331	4 - 3	18	1402816	4 - 131	14	1454829	4 - 11	24
1383777	7 - 11	23	1402816	4 - 141	13	1454860	4 - 117	2
1387170	1 - 5	14	1402849	4 - 123	21	1454860	4 - 121	7
1388838	7 - 11	2	1402868	4 - 57	47	1454860	4 - 11	24
1390182	11 - 29	22	1402868	4 - 75	47	1454862	2 - 47	13
1391757	2 - 79	12	1402868	4 - 93	45	1454862	4 - 99	5
1391758	2 - 79	13	1402868	4 - 141	11	1454862	4 - 117	2
1393879	9 - 3	3	1402883	4 - 3	7	1454862	4 - 121	7
1394001	4 - 17	27	1402887	4 - 111	2	1454862	4 - 11	24
1394001	4 - 21	19	1402887	4 - 111	5	1454862	4 - 97	11
1394008	3 - 9	9	1402887	4 - 101	11	1454967	4 - 11	12
1394008	3 - 5	3	1402887	4 - 103	14	1455674	2 - 21	4
1394008	3 - 7	20	1402887	4 - 103	17	1455676	2 - 21	1
1394008	3 - 11	9	1402887	4 - 105	11	1455677	2 - 21	10
1394009	4 - 17	24	1402887	4 - 107	13	1460477	1 - 5	33
1396406	11 - 29	29	1402887	4 - 107	20	1460477	2 - 45	21
1396518	2 - 45	23	1402887	4 - 109	22	1460477	2 - 51	10
1396518	2 - 9	13	1402887	4 - 115	29	1460477	2 - 17	17
1399802	3 - 33	17	1402888	4 - 103	21	1460477	2 - 9	10
1401746	12 - 9	9	1402888	4 - 103	23	1460477	2 - 59	10
1401746	12 - 13	9	1402888	4 - 107	21	1461743	2 - 51	3
1402613	4 - 103	20	1402888	4 - 109	24	1461744	4 - 109	29
1402613	4 - 107	16	1402888	4 - 117	17	1461744	4 - 113	13
1402613	4 - 107	20	1402888	4 - 121	15	1462615	7 - 15	1

1462616	7 - 17	1	1463139	4 - 131	1	1476077	4 - 117	14
1462617	6 - 15	1	1463139	4 - 133	23	1476077	4 - 121	14
1463136	4 - 101	6	1463139	4 - 133	32	1476108	4 - 111	7
1463138	4 - 105	3	1463139	4 - 139	5	1476108	4 - 53	16
1463138	4 - 115	24	1463194	4 - 131	9	1476108	4 - 71	16
1463138	4 - 123	26	1463194	4 - 131	13	1476108	4 - 89	10
1463139	4 - 95	47	1463194	4 - 131	16	1476108	4 - 43	9
1463139	4 - 95	50	1465140	9 - 7		1476108	4 - 61	8
1463139	4 - 51	1	1465468	4 - 99	9	1476108	4 - 81	9
1463139	4 - 51	2	1465468	4 - 103	23	1476109	4 - 103	17
1463139	4 - 51	3	1465468	4 - 109	24	1476109	4 - 107	13
1463139	4 - 51	4	1465468	4 - 113	9	1476109	4 - 115	29
1463139	4 - 51	8	1465468	4 - 97	5	1476109	4 - 53	16
1463139	4 - 53	9	1465468	4 - 97	24	1476109	4 - 71	16
1463139	4 - 57	44	1465469	4 - 99	10	1476109	4 - 89	10
1463139	4 - 57	48	1465469	4 - 103	23	1476109	4 - 43	9
1463139	4 - 59	49	1465469	4 - 109	24	1476109	4 - 61	8
1463139	4 - 69	1	1465469	4 - 117	17	1476109	4 - 81	9
1463139	4 - 69	2	1465469	4 - 121	15	1477166	1 - 33	5
1463139	4 - 69	3	1465469	4 - 113	9	1477167	1 - 33	6
1463139	4 - 69	4	1465469	4 - 97	23	1477237	1 - 33	6
1463139	4 - 69	8	1465504	11 - 17	5	1477647	10 - 17	
1463139	4 - 71	9	1467064	4 - 71	16	1477680	11 - 31	
1463139	4 - 75	44	1467527	1 - 21	10	1477849	12 - 9	1
1463139	4 - 75	45	1467529	1 - 21	10	1477930	10 - 17	1
1463139	4 - 75	48	1469379	2 - 9	21	1477931	11 - 31	1
1463139	4 - 77	49	1469379	2 - 59	25	1477939	12 - 13	1
1463139	4 - 77	51	1469405	2 - 9	19	1477996	9 - 11	2
1463139	4 - 87	1	1469405	2 - 59	23	1477996	10 - 15	6
1463139	4 - 87	2	1469606	4 - 129	2	1477996	11 - 27	17
1463139	4 - 87	3	1470152	1 - 21	5	1479508	3 - 15	44
1463139	4 - 87	4	1470155	1 - 25		1479530	3 - 13	7
1463139	4 - 87	8	1470156	1 - 21		1479531	3 - 13	7
1463139	4 - 87	9	1470157	1 - 21	8	1480186	4 - 77	59
1463139	4 - 93	40	1470161	1 - 21	9	1480187	4 - 95	56
1463139	4 - 93	44	1471591	6 - 15	1	1480187	4 - 59	59
1463139	4 - 93	46	1471694	3 - 13	12	1480187	4 - 49	38
1463139	4 - 43	1	1471829	6 - 15	1	1480187	4 - 67	40
1463139	4 - 43	2	1471832	7 - 17	1	1480187	4 - 85	38
1463139	4 - 43	3	1471835	6 - 15	1	1480237	3 - 17	16
1463139	4 - 43	7	1471837	7 - 15	1	1480237	2 - 51	7
1463139	4 - 43	8	1471921	7 - 15	1	1480237	3 - 13	14
1463139	4 - 47	20	1471922	6 - 15	1	1480237	9 - 11	8
1463139	4 - 61	1	1471922	6 - 15	1	1480237	1 - 9	39
1463139	4 - 61	5	1471922	7 - 17	1	1480237	2 - 7	24
1463139	4 - 61	6	1474763	4 - 99	25	1480237	2 - 55	23
1463139	4 - 61	7	1474763	4 - 97	25	1480237	2 - 59	17
1463139	4 - 65	19	1474764	4 - 99	24	1480237	2 - 77	22
1463139	4 - 67	35	1474764	4 - 97	22	1480237	3 - 33	11
1463139	4 - 67	41	1475409	3 - 13	13	1480237	4 - 3	15
1463139	4 - 79	1	1476064	4 - 53	16	1480237	4 - 7	25
1463139	4 - 79	2	1476064	4 - 89	10	1480237	4 - 9	6
1463139	4 - 79	3	1476064	4 - 43	9	1480237	4 - 17	17
1463139	4 - 79	7	1476064	4 - 61	8	1480237	5 - 7	6
1463139	4 - 79	8	1476064	4 - 81	9	1480237	5 - 9	5
1463139	4 - 83	20	1476067	4 - 103	17	1480237	7 - 9	7
1463139	4 - 85	35	1476067	4 - 107	13	1480237	12 - 3	5
1463139	4 - 85	43	1476067	4 - 115	29	1480747	11 - 9	12

©HYSTER 2012

1481095	11 - 17	12	1484377	4 - 93	46	1487063	12 - 11	4
1481097	10 - 7	5	1484377	4 - 43	1	1487063	12 - 15	4
1481097	11 - 9	5	1484377	4 - 43	2	1487067	5 - 27	56
1481229	9 - 11	1	1484377	4 - 43	3	1487067	5 - 13	36
1481229	10 - 15	7	1484377	4 - 43	6	1487069	9 - 11	14
1481229	11 - 27	18	1484377	4 - 43	7	1487069	9 - 5	19
1482651	4 - 99	21	1484377	4 - 43	8	1488464	9 - 11	21
1482651	4 - 97	18	1484377	4 - 47	34	1488975	12 - 9	2
1482654	4 - 99	34	1484377	4 - 49	35	1488975	12 - 13	2
1482654	4 - 97	35	1484377	4 - 61	1	1489002	12 - 9	1
1482663	4 - 111	2	1484377	4 - 61	4	1489004	12 - 13	1
1482663	4 - 101	11	1484377	4 - 61	5	1489011	12 - 9	2
1482663	4 - 107	11	1484377	4 - 61	6	1489011	12 - 13	2
1482663	4 - 109	22	1484377	4 - 61	7	1489035	12 - 17	3
1482666	4 - 111	7	1484377	4 - 65	33	1489037	12 - 17	2
1482667	4 - 111	2	1484377	4 - 67	35	1489039	12 - 17	5
1482667	4 - 101	11	1484377	4 - 67	41	1489655	4 - 51	6
1482667	4 - 105	11	1484377	4 - 79	1	1489655	4 - 69	6
1482667	4 - 107	22	1484377	4 - 79	2	1489655	4 - 87	6
1482668	4 - 111	5	1484377	4 - 79	3	1489655	3 - 43	5
1482668	4 - 139	4	1484377	4 - 79	6	1489655	4 - 43	5
1482668	4 - 139	7	1484377	4 - 79	7	1489655	4 - 61	3
1483828	1 - 21		1484377	4 - 79	8	1489655	4 - 79	5
1484377	4 - 105	1	1484377	4 - 85	34	1489656	4 - 129	10
1484377	4 - 95	49	1484377	4 - 85	35	1489656	4 - 55	33
1484377	4 - 113	22	1484377	4 - 85	43	1489656	4 - 73	33
1484377	4 - 123	25	1484377	4 - 131	1	1489656	4 - 91	29
1484377	4 - 51	1	1484377	4 - 133	23	1489656	4 - 47	29
1484377	4 - 51	2	1484377	4 - 133	32	1489656	4 - 65	28
1484377	4 - 51	3	1484377	4 - 139	1	1489656	4 - 83	29
1484377	4 - 51	4	1484397	4 - 131	8	1489656	4 - 131	5
1484377	4 - 51	7	1484397	4 - 131	12	1489656	4 - 133	21
1484377	4 - 51	8	1484397	4 - 131	15	1489656	4 - 133	36
1484377	4 - 53	9	1484557	4 - 139	5	1489657	4 - 129	10
1484377	4 - 57	44	1484558	4 - 139	5	1489657	4 - 55	33
1484377	4 - 57	45	1484685	4 - 101	6	1489657	4 - 73	33
1484377	4 - 57	46	1484686	4 - 101	6	1489657	4 - 91	29
1484377	4 - 57	48	1484709	4 - 37	10	1489657	4 - 47	29
1484377	4 - 69	1	1484709	4 - 119	20	1489657	4 - 65	28
1484377	4 - 69	2	1484709	4 - 123	27	1489657	4 - 83	29
1484377	4 - 69	3	1484709	4 - 139	2	1489657	4 - 131	6
1484377	4 - 69	4	1486182	12 - 9		1489657	4 - 133	22
1484377	4 - 69	8	1486184	12 - 13		1489657	4 - 133	37
1484377	4 - 71	9	1486191	12 - 9		1490242	4 - 55	29
1484377	4 - 75	44	1486193	12 - 13		1490242	4 - 55	31
1484377	4 - 75	45	1486737	9 - 11	7	1490242	4 - 57	38
1484377	4 - 75	46	1486742	9 - 13	26	1490242	4 - 59	54
1484377	4 - 75	48	1486742	7 - 9	4	1490242	4 - 73	29
1484377	4 - 77	52	1486749	5 - 7	4	1490242	4 - 73	31
1484377	4 - 87	1	1486749	5 - 9	3	1490242	4 - 75	38
1484377	4 - 87	3	1486749	9 - 3	10	1490242	4 - 77	54
1484377	4 - 87	4	1486773	10 - 7	13	1490242	4 - 91	25
1484377	4 - 87	7	1486773	11 - 9	13	1490242	4 - 91	27
1484377	4 - 87	8	1487058	9 - 11	3	1490242	4 - 91	33
1484377	4 - 87	9	1487061	9 - 11	5	1490242	4 - 47	21
1484377	4 - 93	39	1487061	9 - 11	5	1490242	4 - 47	31
1484377	4 - 93	40	1487063	5 - 19	31	1490242	4 - 65	21
1484377	4 - 93	44	1487063	7 - 9	5	1490242	4 - 65	31

1490242	4 - 83	21	1493435	4 - 137	9	1500912	1 - 21	1
1490242	4 - 83	31	1493447	4 - 137	5	1500912	3 - 39	15
1490242	4 - 133	29	1493447	4 - 137	6	1500912	3 - 43	15
1490242	4 - 135	8	1493458	4 - 99	40	1500912	4 - 3	11
1490242	4 - 135	9	1493458	4 - 97	1	1500912	4 - 23	5
1490242	4 - 137	10	1493465	1 - 19	15	1500912	8 - 3	6
1490242	4 - 137	11	1493465	4 - 3	24	1500912	8 - 9	3
1490242	4 - 139	3	1493465	4 - 47	30	1500912	12 - 3	7
1490242	4 - 139	6	1493465	4 - 65	30	1500913	4 - 95	49
1490242	4 - 139	8	1493465	4 - 83	30	1500913	4 - 51	5
1490242	4 - 141	3	1493466	4 - 37	24	1500913	4 - 51	7
1490242	4 - 141	6	1493466	4 - 37	25	1500913	4 - 69	5
1490242	4 - 141	10	1493466	4 - 41	4	1500913	4 - 69	7
1490242	12 - 3	10	1494017	10 - 15	16	1500913	4 - 87	5
1490243	4 - 55	29	1494017	11 - 29	24	1500913	4 - 87	7
1490243	4 - 55	31	1494750	5 - 25	13	1500913	4 - 43	4
1490243	4 - 57	38	1494750	5 - 15	33	1500913	4 - 43	6
1490243	4 - 59	54	1494750	5 - 11	31	1500913	4 - 61	2
1490243	4 - 73	29	1494888	1 - 19	6	1500913	4 - 61	4
1490243	4 - 73	31	1495122	4 - 37	5	1500913	4 - 79	4
1490243	4 - 75	38	1495412	4 - 5	19	1500913	4 - 79	6
1490243	4 - 77	54	1495413	2 - 39	9	1500913	4 - 135	1
1490243	4 - 91	25	1495413	4 - 5	30	1500913	4 - 137	1
1490243	4 - 91	27	1495426	2 - 21	8	1500913	4 - 139	1
1490243	4 - 91	33	1495427	2 - 21	20	1500919	4 - 141	1
1490243	4 - 47	21	1495428	2 - 35	11	1500925	4 - 123	25
1490243	4 - 47	31	1495429	2 - 41	3	1500925	4 - 133	34
1490243	4 - 65	21	1495429	2 - 37	40	1501274	5 - 3	1
1490243	4 - 65	31	1495501	2 - 9	24	1501629	3 - 9	33
1490243	4 - 83	31	1495501	2 - 59	27	1501665	3 - 9	31
1490243	4 - 133	30	1495502	2 - 9	23	1501690	2 - 81	
1490243	4 - 135	8	1495502	2 - 59	28	1501690	2 - 85	
1490243	4 - 135	9	1496172	3 - 15	43	1501690	2 - 87	
1490243	4 - 137	10	1497433	4 - 3	27	1501690	2 - 89	
1490243	4 - 137	11	1498325	12 - 17	4	1501690	2 - 93	
1490243	4 - 139	3	1498326	12 - 9	11	1501690	2 - 95	
1490243	4 - 139	6	1498326	12 - 13	17	1501690	2 - 97	
1490243	4 - 139	8	1498416	4 - 117	17	1501690	2 - 99	
1490243	4 - 141	3	1498424	4 - 111	7	1501690	2 - 101	
1490243	4 - 141	6	1499111	10 - 13		1501690	3 - 29	
1490243	4 - 141	10	1500782	1 - 33	4	1501690	3 - 31	
1490243	12 - 3	10	1500784	1 - 33	4	1501695	2 - 45	1
1492644	9 - 55		1500899	4 - 95	48	1501695	2 - 47	1
1493248	4 - 57	36	1500899	4 - 99	36	1501695	2 - 73	1
1493428	4 - 95	49	1500899	4 - 101	9	1501695	2 - 49	1
1493428	4 - 51	7	1500899	4 - 115	31	1501695	2 - 51	0
1493428	4 - 69	7	1500899	4 - 59	50	1501695	2 - 67	
1493428	4 - 75	36	1500899	4 - 77	50	1501811	3 - 19	1
1493428	4 - 87	7	1500899	4 - 47	33	1501811	3 - 27	2
1493428	4 - 43	6	1500899	4 - 65	34	1501835	3 - 5	8
1493428	4 - 61	4	1500899	4 - 83	33	1501838	3 - 9	32
1493428	4 - 79	6	1500899	4 - 97	37	1501841	3 - 9	10
1493430	4 - 47	25	1500899	4 - 133	28	1501848	3 - 5	13
1493430	4 - 65	22	1500900	4 - 111	3	1501849	3 - 11	15
1493430	4 - 83	25	1500900	4 - 101	12	1501855	3 - 7	15
1493435	4 - 135	6	1500900	4 - 107	12	1501855	3 - 3	
1493435	4 - 135	7	1500901	4 - 119	21	1501855	3 - 11	16
1493435	4 - 137	8	1500901	4 - 121	17	1501887	3 - 7	7

©HYSTER 2012

1501888	3 - 9	4	1502627	4 - 85	34	1514429	2 - 47	14
1501888	3 - 5	1	1502811	10 - 3	11	1514429	2 - 49	13
1501888	3 - 7	1	1502811	11 - 3	11	1514429	2 - 51	2
1501888	3 - 11	1	1503096	12 - 17		1514429	2 - 51	5
1501970	4 - 7	32	1504010	10 - 17	8	1514429	3 - 33	8
1501992	9 - 3	7	1504010	11 - 31	6	1514429	4 - 7	16
1501995	3 - 13	36	1504010	12 - 9	17	1514429	4 - 11	13
1501997	3 - 7	6	1504010	12 - 13	19	1514429	8 - 3	10
1501997	2 - 57	7	1504012	10 - 17	8	1514597	4 - 95	54
1502000	2 - 7	15	1504012	11 - 31	6	1514597	4 - 37	10
1502001	2 - 55	6	1504012	12 - 9	17	1514597	4 - 99	37
1502001	2 - 57	10	1504012	12 - 13	19	1514597	4 - 105	2
1502001	2 - 77	5	1504075	2 - 3	8	1514597	4 - 113	23
1502003	3 - 13	10	1504602	4 - 77	53	1514597	4 - 123	27
1502003	8 - 3	18	1506572	2 - 17	6	1514597	4 - 55	28
1502005	3 - 13	22	1506738	3 - 9	7	1514597	4 - 59	57
1502005	3 - 13	32	1506738	3 - 5	17	1514597	4 - 73	28
1502007	3 - 13	29	1506738	3 - 7	22	1514597	4 - 77	57
1502007	9 - 5	26	1506738	3 - 11	20	1514597	4 - 91	21
1502009	2 - 57	4	1508232	4 - 111	6	1514597	4 - 93	40
1502027	3 - 13	19	1509103	2 - 9	14	1514597	4 - 47	18
1502034	3 - 5	15	1509104	2 - 9	15	1514597	4 - 49	37
1502053	3 - 9	19	1509888	4 - 119	22	1514597	4 - 63	17
1502053	3 - 13	38	1509888	4 - 123	23	1514597	4 - 67	38
1502054	3 - 13	27	1509888	4 - 57	40	1514597	4 - 83	18
1502055	9 - 11	15	1509888	4 - 75	40	1514597	4 - 85	37
1502058	3 - 13	8	1509888	4 - 91	31	1514597	4 - 139	2
1502059	9 - 11	16	1509888	4 - 49	41	1514598	4 - 37	10
1502061	4 - 111	2	1509888	4 - 65	24	1514598	4 - 99	37
1502061	4 - 7	2	1509888	4 - 85	42	1514598	4 - 123	27
1502061	4 - 13	33	1509888	4 - 141	12	1514598	4 - 139	2
1502066	3 - 13	26	1509888	12 - 3	11	1514602	4 - 95	53
1502069	3 - 13	3	1509890	4 - 57	43	1514602	4 - 95	51
1502079	3 - 9	11	1509890	4 - 75	43	1514602	4 - 55	27
1502079	3 - 5	6	1509890	4 - 93	43	1514602	4 - 59	53
1502079	3 - 7	5	1509890	4 - 65	27	1514602	4 - 59	56
1502079	3 - 11	6	1509890	4 - 83	23	1514602	4 - 73	27
1502081	3 - 13	37	1509890	4 - 131	7	1514602	4 - 77	56
1502083	3 - 13	35	1509890	4 - 139	9	1514602	4 - 91	22
1502084	3 - 15	40	1510113	1 - 5	4	1514602	4 - 45	17
1502085	3 - 13	16	1510114	4 - 15	4	1514602	4 - 49	36
1502276	7 - 11	28	1510115	4 - 15	11	1514602	4 - 63	16
1502543	3 - 13	6	1510115	3 - 13	2	1514602	4 - 67	37
1502543	3 - 39	4	1510115	2 - 9	31	1514602	4 - 83	17
1502543	3 - 35	8	1510115	2 - 59	35	1514602	4 - 85	36
1502543	4 - 3	10	1510115	2 - 79	22	1514603	4 - 95	53
1502543	4 - 3	20	1510115	4 - 23	8	1514603	4 - 95	51
1502543	4 - 7	7	1510116	9 - 3	4	1514603	4 - 55	27
1502543	4 - 9	5	1510117	2 - 45	13	1514603	4 - 59	56
1502543	4 - 17	13	1510117	2 - 51	16	1514603	4 - 59	53
1502543	4 - 21	12	1510126	8 - 3	12	1514603	4 - 73	27
1502543	12 - 7	7	1512403	7 - 3	1	1514603	4 - 77	53
1502625	4 - 59	52	1512536	1 - 23	10	1514603	4 - 77	56
1502625	4 - 77	52	1512561	6 - 7	63	1514603	4 - 91	22
1502626	4 - 59	52	1514138	5 - 49	5	1514603	4 - 45	17
1502626	4 - 77	52	1514269	9 - 53	1	1514603	4 - 49	36
1502627	4 - 47	34	1514429	4 - 31	6	1514603	4 - 63	16
1502627	4 - 65	33	1514429	3 - 9	27	1514603	4 - 67	37

1514603	4 - 83	17	1520660	5 - 49	9	1521328	4 - 117	11
1514603	4 - 85	36	1520660	5 - 29	28	1521809	6 - 7	
1514866	10 - 9	20	1520660	5 - 31	28	1521989	4 - 53	17
1514866	10 - 17	9	1520752	6 - 3	13	1521989	4 - 53	18
1514866	11 - 11	20	1520753	6 - 3	13	1521989	4 - 55	22
1514866	11 - 19	19	1520754	6 - 3	13	1521989	4 - 55	23
1514866	11 - 31	9	1520755	6 - 3	13	1521989	4 - 71	17
1514866	12 - 9	20	1520864	4 - 99	27	1521989	4 - 71	18
1514866	12 - 13	18	1520864	4 - 97	27	1521989	4 - 73	22
1515219	6 - 7	49	1521183	4 - 53	18	1521989	4 - 73	23
1515654	5 - 21	13	1521183	4 - 71	18	1521989	4 - 89	12
1515654	5 - 27	45	1521183	4 - 89	12	1521989	4 - 89	19
1515654	5 - 35	36	1521183	4 - 45	11	1521989	4 - 91	20
1515654	5 - 37	7	1521183	4 - 63	10	1521989	4 - 45	10
1515654	4 - 7	29	1521183	4 - 81	11	1521989	4 - 45	11
1515654	4 - 11	19	1521184	4 - 53	17	1521989	4 - 45	15
1515654	5 - 19	12	1521184	4 - 71	17	1521989	4 - 45	16
1516075	6 - 5	20	1521184	4 - 89	11	1521989	4 - 63	9
1516201	9 - 11	5	1521184	4 - 45	10	1521989	4 - 63	10
1516201	7 - 9	3	1521184	4 - 63	9	1521989	4 - 63	14
1516331	6 - 3	10	1521184	4 - 81	10	1521989	4 - 63	15
1516332	6 - 3	10	1521185	4 - 55	22	1521989	4 - 81	10
1516333	6 - 3	10	1521185	4 - 73	22	1521989	4 - 81	11
1516334	6 - 3	10	1521185	4 - 89	19	1521989	4 - 81	15
1516335	6 - 3	10	1521185	4 - 45	15	1521989	4 - 81	15
1516526	6 - 3	11	1521185	4 - 63	14	1521989	4 - 81	16
1516530	6 - 7	56	1521185	4 - 81	15	1522363	2 - 83	2
1516534	6 - 7	58	1521186	4 - 55	23	1522377	6 - 7	57
1516535	6 - 3	6	1521186	4 - 73	23	1522425	9 - 11	11
1516536	6 - 3	1	1521186	4 - 91	20	1522442	11 - 21	33
1516818	5 - 19	24	1521186	4 - 45	16	1523479	6 - 7	55
1516826	5 - 21	6	1521186	4 - 63	15	1523732	1 - 33	2
1516826	5 - 25	23	1521186	4 - 81	16	1523733	1 - 33	3
1516826	5 - 19	6	1521188	4 - 53	17	1523734	1 - 33	7
1516849	5 - 27	35	1521188	4 - 53	18	1523735	1 - 33	
1516849	5 - 29	6	1521188	4 - 55	22	1523737	1 - 33	3
1516849	5 - 31	6	1521188	4 - 55	23	1523739	1 - 33	
1516849	5 - 15	23	1521188	4 - 71	17	1524749	11 - 3	1
1516849	5 - 11	22	1521188	4 - 71	18	1524751	10 - 3	1
1516851	5 - 15	22	1521188	4 - 73	22	1524751	11 - 3	1
1516851	5 - 11	21	1521188	4 - 73	23	1524752	10 - 3	1
1517361	9 - 37	16	1521188	4 - 89	11	1524752	11 - 3	1
1517361	3 - 33	10	1521188	4 - 89	12	1524754	11 - 3	1
1517361	4 - 17	29	1521188	4 - 89	19	1524755	11 - 3	1
1517361	9 - 35	12	1521188	4 - 91	20	1524757	10 - 3	1
1517394	9 - 35	10	1521188	4 - 45	10	1524757	11 - 3	1
1517395	9 - 37	22	1521188	4 - 45	11	1524757	11 - 3	1
1517395	9 - 35	9	1521188	4 - 45	15	1524758	10 - 3	1
1517420	1 - 7	1	1521188	4 - 45	16	1524758	11 - 3	1
1517421	1 - 7	1	1521188	4 - 63	9	1524760	10 - 3	1
1517576	6 - 3	11	1521188	4 - 63	10	1524760	11 - 3	1
1517578	6 - 7	56	1521188	4 - 63	14	1524761	11 - 3	1
1517656	1 - 7	23	1521188	4 - 63	15	1524762	10 - 3	1
1517673	6 - 7	59	1521188	4 - 81	10	1524763	10 - 3	1
1517836	7 - 11	27	1521188	4 - 81	11	1524763	11 - 3	1
1520290	9 - 53	2	1521188	4 - 81	15	1524766	11 - 3	1
1520513	4 - 111	7	1521188	4 - 81	16	1524767	10 - 3	1
1520543	2 - 47	13	1521328	4 - 117	9	1524767	10 - 3	1

©HYSTER 2012

1524767	11 - 3	1	1525567	4 - 51	8	1527571	4 - 5	25
1524768	11 - 3	1	1525567	4 - 57	48	1527571	4 - 7	21
1524769	10 - 3	1	1525567	4 - 69	4	1527719	9 - 57	
1524769	10 - 3	1	1525567	4 - 69	8	1527813	9 - 11	3
1524769	11 - 3	1	1525567	4 - 75	48	1527813	9 - 11	7
1524770	10 - 3	1	1525567	4 - 87	4	1527813	7 - 9	5
1524771	10 - 3	1	1525567	4 - 87	8	1527813	12 - 11	4
1524771	11 - 3	1	1525567	4 - 93	46	1527813	12 - 15	4
1524776	10 - 3	1	1525567	4 - 43	3	1527876	2 - 47	10
1524777	11 - 3	1	1525567	4 - 43	7	1527876	3 - 37	19
1524783	10 - 3	1	1525567	4 - 61	5	1527876	1 - 5	9
1524783	10 - 3	1	1525567	4 - 61	7	1527876	3 - 11	11
1524794	10 - 5	1	1525567	4 - 79	3	1527876	4 - 9	9
1524795	10 - 5	1	1525567	4 - 79	7	1527876	4 - 17	4
1524800	10 - 5	1	1525567	4 - 133	23	1527876	4 - 21	16
1524801	10 - 5	1	1525568	4 - 51	3	1527877	2 - 51	1
1524803	10 - 5	1	1525568	4 - 69	3	1527877	2 - 51	4
1524804	10 - 5	1	1525568	4 - 87	3	1527877	3 - 35	9
1524805	10 - 5	1	1525568	4 - 43	2	1527877	12 - 3	4
1524809	10 - 5	1	1525568	4 - 61	1	1527878	9 - 37	6
1524809	10 - 5	1	1525568	4 - 79	2	1527878	1 - 5	15
1524811	10 - 5	1	1525568	4 - 131	1	1527878	4 - 11	21
1524811	10 - 5	1	1525569	4 - 51	2	1527879	3 - 17	15
1524812	10 - 5	1	1525569	4 - 53	9	1527879	2 - 49	11
1524813	10 - 5	1	1525569	4 - 69	2	1527879	9 - 37	2
1524816	10 - 5	1	1525569	4 - 71	9	1527879	5 - 17	53
1524823	10 - 5	1	1525569	4 - 87	2	1527879	5 - 13	48
1524823	10 - 5	1	1525569	4 - 87	9	1527879	9 - 11	20
1524829	11 - 5	1	1525569	4 - 43	8	1527879	3 - 37	14
1524831	11 - 5	1	1525569	4 - 61	6	1527879	2 - 7	23
1524832	11 - 5	1	1525569	4 - 79	8	1527879	2 - 55	22
1524834	11 - 5	1	1525569	4 - 85	43	1527879	2 - 57	11
1524835	11 - 5	1	1525570	4 - 51	1	1527879	2 - 59	13
1524836	11 - 5	1	1525570	4 - 69	1	1527879	2 - 77	21
1524836	11 - 5	1	1525570	4 - 87	1	1527879	3 - 33	19
1524837	11 - 5	1	1525570	4 - 43	1	1527879	3 - 41	4
1524839	11 - 5	1	1525570	4 - 67	41	1527879	4 - 3	14
1524840	11 - 5	1	1525570	4 - 79	1	1527879	4 - 7	5
1524842	11 - 5	1	1525570	4 - 133	32	1527879	4 - 9	4
1524844	11 - 5	1	1525573	4 - 131	4	1527879	4 - 17	18
1524845	11 - 5	1	1525577	4 - 91	30	1527879	4 - 21	13
1524846	11 - 5	1	1525577	4 - 47	28	1527879	4 - 29	9
1524847	11 - 5	1	1525577	4 - 65	29	1527879	5 - 3	10
1524847	11 - 5	1	1525577	4 - 83	28	1527879	5 - 7	7
1524848	11 - 5	1	1525577	4 - 133	20	1527879	5 - 9	6
1524853	11 - 5	1	1525584	4 - 117	15	1527879	7 - 9	8
1525354	7 - 11	1	1525584	4 - 121	13	1527879	8 - 3	11
1525563	4 - 51	5	1525584	4 - 131	3	1527879	8 - 3	15
1525563	4 - 69	5	1525696	5 - 21	21	1527879	9 - 3	2
1525563	4 - 87	5	1525696	5 - 27	54	1527879	9 - 35	2
1525563	4 - 43	4	1525696	5 - 19	21	1527880	3 - 9	28
1525563	4 - 61	2	1527228	1 - 5	21	1527880	3 - 5	11
1525563	4 - 79	4	1527264	4 - 3	13	1527880	3 - 13	20
1525564	4 - 135	1	1527395	9 - 5	28	1527880	3 - 11	13
1525564	4 - 135	1	1527520	9 - 57	11	1527880	3 - 33	12
1525564	4 - 137	1	1527562	3 - 9	26	1527880	3 - 39	7
1525566	4 - 139	1	1527562	4 - 11	11	1527880	2 - 5	6
1525567	4 - 51	4	1527563	3 - 9	25	1527881	2 - 45	26

1527881	3 - 17	4	1529046	4 - 53	9	1530037	4 - 87	3
1527881	3 - 13	5	1529046	4 - 57	48	1530037	4 - 87	4
1527881	1 - 5	35	1529046	4 - 69	8	1530037	4 - 43	1
1527881	3 - 25	4	1529046	4 - 71	9	1530037	4 - 43	2
1527881	3 - 27	8	1529046	4 - 75	48	1530037	4 - 43	3
1527881	8 - 3	27	1529046	4 - 87	8	1530037	4 - 61	1
1527883	4 - 41	9	1529046	4 - 89	9	1530037	4 - 61	7
1527884	5 - 29	14	1529046	4 - 93	46	1530037	4 - 67	41
1527884	5 - 31	14	1529046	4 - 43	7	1530037	4 - 79	1
1527884	2 - 17	2	1529046	4 - 43	8	1530037	4 - 79	2
1527885	2 - 45	25	1529046	4 - 61	5	1530037	4 - 79	3
1527885	2 - 51	17	1529046	4 - 61	6	1530037	4 - 85	43
1527886	2 - 45	19	1529046	4 - 79	7	1530135	1 - 9	61
1527892	2 - 53	4	1529046	4 - 79	8	1530243	3 - 9	29
1527939	1 - 9	44	1529046	4 - 131	2	1530243	3 - 5	10
1527940	1 - 9	44	1529046	4 - 133	24	1530243	3 - 7	11
1527946	1 - 7	30	1529046	4 - 133	33	1530243	3 - 13	4
1527982	2 - 7	16	1529052	4 - 47	25	1530243	1 - 15	3
1527982	2 - 55	5	1529052	4 - 65	22	1530243	2 - 7	9
1527982	2 - 57	8	1529052	4 - 83	25	1530243	2 - 55	13
1527982	9 - 5	12	1529189	4 - 89	11	1530243	2 - 77	12
1528132	4 - 27	3	1529257	3 - 3		1530243	3 - 11	12
1528133	4 - 27	4	1529257	3 - 7	25	1530243	3 - 25	3
1528140	2 - 5	2	1529257	4 - 7	31	1530243	3 - 33	14
1528140	2 - 31	5	1529257	4 - 11	4	1530243	8 - 3	30
1528314	3 - 17	22	1529366	2 - 45	17	1530311	3 - 41	5
1528314	3 - 27	24	1529366	3 - 17	24	1530588	6 - 3	5
1528315	4 - 27	2	1529366	3 - 25	2	1530971	3 - 41	3
1528327	9 - 35	4	1529366	3 - 27	22	1531001	4 - 37	17
1528329	9 - 37	13	1529366	3 - 39	17	1531001	1 - 7	13
1528339	9 - 37	5	1529366	4 - 3	5	1531162	4 - 135	3
1528415	2 - 17	8	1529366	4 - 7	12	1531162	4 - 135	5
1528481	9 - 5		1529366	4 - 9	8	1531162	4 - 137	3
1528608	3 - 17	21	1529366	4 - 11	9	1531162	4 - 137	7
1528608	3 - 27	21	1529366	4 - 13	32	1531167	2 - 7	22
1528630	4 - 27	5	1529366	4 - 17	14	1531167	2 - 55	21
1528631	4 - 27	6	1529366	4 - 21	15	1531167	2 - 77	20
1528778	2 - 59	15	1529366	4 - 23	4	1531231	4 - 99	33
1528888	1 - 19	8	1529366	8 - 3	9	1531231	4 - 97	34
1528889	1 - 19	7	1529366	8 - 9	8	1531237	4 - 99	19
1528889	2 - 83	9	1529427	1 - 11	62	1531237	4 - 97	16
1528889	4 - 13	35	1529787	2 - 7	11	1531239	4 - 99	20
1528893	3 - 17	3	1529787	2 - 55	15	1531239	4 - 97	17
1528893	3 - 27	10	1529787	2 - 77	14	1531240	4 - 99	17
1528906	1 - 5	5	1529894	5 - 21	22	1531240	4 - 97	19
1528930	2 - 9	28	1529894	5 - 27	53	1531254	2 - 45	27
1528930	2 - 59	32	1529894	5 - 19	20	1531312	3 - 43	6
1528930	2 - 79	18	1530019	1 - 9	40	1531404	2 - 7	25
1528934	2 - 9	30	1530037	4 - 51	1	1531404	2 - 55	25
1528934	2 - 59	34	1530037	4 - 51	2	1531404	2 - 77	24
1528934	2 - 79	21	1530037	4 - 51	3	1531486	4 - 111	5
1528937	2 - 9	18	1530037	4 - 51	4	1531486	4 - 103	14
1528938	2 - 9	27	1530037	4 - 69	1	1531486	4 - 107	20
1528938	2 - 59	31	1530037	4 - 69	2	1531486	4 - 139	4
1528938	2 - 79	17	1530037	4 - 69	3	1531486	4 - 139	7
1529015	10 - 15		1530037	4 - 69	4	1531490	4 - 55	24
1529046	4 - 51	8	1530037	4 - 87	1	1531490	4 - 73	24
1529046	4 - 51	8	1530037	4 - 87	2	1531490	4 - 89	16

©HYSTER 2012

1531492	4 - 59	51	1532585	2 - 59	33	1534789	2 - 9	2
1531492	4 - 77	60	1532585	2 - 79	20	1534789	2 - 59	2
1531492	4 - 91	35	1532650	10 - 7	6	1534828	4 - 53	19
1531501	4 - 47	35	1532650	11 - 9	6	1534828	4 - 71	19
1531501	4 - 67	35	1532664	4 - 133	26	1534828	4 - 89	13
1531501	4 - 85	35	1532708	6 - 7	53	1534828	4 - 45	12
1531502	4 - 101	6	1532729	6 - 3		1534828	4 - 63	11
1531502	4 - 119	20	1532730	6 - 3		1534828	4 - 81	12
1531502	4 - 97	39	1532735	6 - 5	21	1534828	4 - 131	19
1531519	4 - 39	7	1532758	4 - 101	5	1534871	8 - 3	25
1531557	1 - 5	25	1532758	4 - 107	14	1535136	3 - 33	21
1531557	1 - 19	9	1532758	4 - 113	20	1535257	2 - 7	4
1531558	3 - 9	3	1532759	4 - 121	9	1535257	2 - 55	8
1531558	3 - 5	19	1532761	4 - 99	14	1535257	2 - 77	7
1531558	3 - 7	24	1532761	4 - 119	24	1536304	4 - 7	9
1531558	9 - 13	23	1532761	4 - 121	5	1536304	4 - 9	1
1531558	1 - 9	38	1532761	4 - 97	20	1536304	4 - 13	29
1531558	1 - 19	3	1532775	4 - 99	3	1536304	4 - 17	3
1531558	3 - 11	22	1532775	4 - 97	3	1536724	8 - 3	33
1531558	4 - 17	6	1532776	4 - 99	16	1536813	1 - 19	10
1531563	7 - 3	3	1532776	4 - 119	23	1537133	6 - 7	54
1531567	8 - 3	2	1532776	4 - 121	4	1537133	6 - 17	5
1531569	8 - 3	22	1532776	4 - 97	31	1537400	7 - 11	3
1531794	4 - 95	47	1532777	4 - 99	13	1537422	4 - 15	8
1531806	2 - 83	12	1532777	4 - 97	8	1537422	4 - 21	11
1531973	4 - 95	47	1532779	4 - 103	18	1537449	5 - 45	14
1531973	4 - 57	34	1532779	4 - 113	19	1537449	5 - 39	14
1531973	4 - 57	44	1533493	9 - 53	4	1537449	5 - 41	14
1531973	4 - 59	49	1533493	9 - 55	12	1537450	5 - 43	16
1531973	4 - 73	34	1533493	9 - 57	13	1537450	5 - 45	16
1531973	4 - 75	44	1533494	9 - 53	5	1537450	5 - 47	16
1531973	4 - 77	49	1533494	9 - 55	15	1537450	5 - 39	16
1531973	4 - 93	44	1533494	9 - 57	15	1537450	5 - 41	16
1531974	4 - 57	44	1533596	1 - 17	5	1537459	5 - 47	19
1531974	4 - 59	49	1533639	2 - 9	7	1537459	5 - 45	20
1531974	4 - 75	44	1533639	2 - 59	7	1537551	4 - 37	23
1531974	4 - 77	49	1533639	2 - 79	7	1537551	4 - 11	26
1531974	4 - 93	44	1533863	2 - 59	8	1537692	4 - 7	27
1531975	4 - 23	3	1534017	2 - 53	1	1538162	3 - 33	2
1531991	4 - 99	32	1534174	2 - 9	26	1538490	3 - 33	5
1531991	4 - 97	33	1534174	2 - 59	30	1538782	3 - 33	3
1532131	4 - 21	3	1534282	4 - 95	52	1539085	2 - 63	3
1532255	4 - 21	7	1534282	4 - 53	12	1539085	4 - 7	10
1532337	6 - 17	10	1534282	4 - 71	12	1539085	4 - 11	3
1532337	6 - 5	44	1534282	4 - 47	32	1539085	4 - 39	6
1532363	2 - 79	15	1534282	4 - 67	36	1539086	2 - 63	2
1532513	2 - 45	14	1534282	4 - 83	32	1539086	4 - 7	11
1532523	2 - 9	11	1534282	4 - 133	31	1539086	4 - 11	2
1532523	2 - 59	11	1534417	2 - 47	11	1539086	4 - 39	5
1532532	3 - 27	1	1534417	2 - 49	7	1539154	2 - 5	2
1532571	4 - 117	15	1534417	3 - 37	11	1539418	3 - 43	2
1532571	4 - 119	18	1534417	1 - 5	16	1539584	4 - 37	20
1532571	4 - 121	13	1534417	2 - 17	1	1539636	7 - 17	1
1532571	4 - 121	18	1534417	2 - 57	12	1539962	2 - 13	8
1532571	4 - 131	3	1534417	4 - 3	8	1539962	4 - 5	37
1532571	4 - 131	11	1534417	4 - 7	3	1540388	4 - 95	57
1532571	4 - 141	5	1534424	4 - 5	40	1540388	4 - 53	13
1532571	4 - 141	8	1534660	1 - 29	9	1540388	4 - 71	13

1540643	3 - 37	9	1543060	6 - 11	1	1544218	5 - 25	20
1540643	1 - 7	15	1543060	6 - 13	1	1544218	5 - 35	27
1540805	4 - 3	21	1543060	6 - 17	1	1544218	5 - 17	34
1540860	1 - 9	46	1543061	6 - 11	1	1544218	5 - 37	30
1540870	1 - 9	58	1543061	6 - 13	1	1544218	5 - 13	32
1541231	5 - 29	29	1543069	7 - 15	1	1544232	7 - 17	1
1541231	5 - 31	29	1543070	6 - 11	1	1544255	4 - 27	7
1541231	5 - 15	15	1543070	6 - 13	1	1544359	4 - 59	53
1541231	5 - 11	14	1543070	6 - 17	1	1544413	1 - 9	41
1541231	5 - 23	5	1543071	6 - 11	1	1544415	1 - 7	22
1541231	4 - 11	17	1543071	6 - 13	1	1544466	8 - 9	1
1541232	5 - 29	30	1543094	5 - 43	14	1544566	7 - 3	5
1541232	5 - 33	30	1543094	5 - 47	14	1544759	5 - 49	6
1541232	5 - 15	16	1543094	5 - 39	14	1544846	1 - 5	3
1541232	5 - 11	15	1543094	5 - 41	14	1545202	4 - 95	55
1541232	5 - 23	6	1543096	5 - 39	14	1545202	4 - 59	58
1541556	5 - 21	5	1543096	5 - 41	14	1545202	4 - 77	58
1541556	5 - 25	12	1543097	5 - 39	14	1545202	4 - 49	39
1541556	5 - 19	5	1543097	5 - 41	14	1545202	4 - 67	39
1541921	5 - 5	3	1543098	5 - 39	14	1545202	4 - 85	39
1541988	4 - 105	3	1543098	5 - 41	14	1545401	6 - 17	4
1541988	4 - 115	24	1543102	5 - 47		1545443	4 - 5	26
1541988	4 - 123	26	1543102	5 - 45		1545443	4 - 7	23
1541988	4 - 57	46	1543102	5 - 39		1545444	4 - 5	27
1541988	4 - 75	46	1543102	5 - 41		1545444	4 - 7	22
1541988	4 - 93	39	1543254	7 - 11	40	1545546	5 - 49	12
1541989	4 - 123	26	1543553	2 - 47	13	1546673	4 - 117	3
1541991	4 - 95	50	1543553	4 - 99	12	1546673	4 - 121	6
1541991	4 - 57	45	1543553	4 - 97	13	1546673	4 - 141	7
1541991	4 - 75	45	1543691	3 - 15	39	1546689	1 - 21	12
1541991	4 - 77	51	1543691	3 - 27	15	1546697	4 - 95	55
1541991	4 - 93	40	1543698	4 - 17	8	1546697	4 - 59	58
1541991	4 - 47	20	1543698	8 - 3	20	1546697	4 - 77	58
1541991	4 - 65	19	1543842	8 - 3	19	1546697	4 - 49	39
1541991	4 - 83	20	1543982	12 - 3	8	1546697	4 - 67	39
1541992	4 - 95	50	1544118	9 - 53	7	1546697	4 - 85	39
1541992	4 - 57	45	1544119	9 - 53	7	1546731	2 - 59	12
1541992	4 - 75	45	1544122	9 - 53	10	1547368	4 - 117	6
1541992	4 - 77	51	1544123	9 - 53	10	1547368	4 - 121	12
1541992	4 - 93	40	1544153	1 - 9	51	1547369	4 - 117	13
1541992	4 - 47	20	1544153	4 - 15	15	1547369	4 - 123	20
1541992	4 - 65	19	1544153	1 - 9	51	1547447	5 - 29	20
1541992	4 - 83	20	1544153	4 - 17	22	1547447	5 - 31	20
1542082	3 - 33	13	1544153	8 - 3	31	1547447	5 - 15	7
1542436	3 - 25	12	1544154	4 - 15	17	1547447	5 - 11	7
1542436	5 - 7	11	1544157	7 - 9	6	1547447	5 - 23	13
1542436	5 - 9	10	1544216	5 - 21	4	1547466	1 - 7	26
1542439	3 - 25	13	1544216	5 - 25	30	1547467	1 - 7	26
1542439	4 - 7	1	1544216	5 - 35	31	1547468	1 - 7	26
1542440	3 - 27	14	1544216	5 - 37	32	1547479	4 - 99	35
1542440	4 - 11	22	1544216	5 - 23	20	1547479	4 - 97	36
1542440	4 - 17	9	1544216	5 - 19	4	1547482	4 - 99	8
1542546	9 - 37	10	1544217	5 - 21	3	1547482	4 - 97	6
1542555	3 - 33	20	1544217	5 - 25	31	1547482	4 - 97	9
1542674	2 - 65	5	1544217	5 - 35	32	1547489	3 - 17	11
1542772	3 - 39	4	1544217	5 - 37	33	1547629	4 - 111	6
1542773	3 - 39	6	1544217	5 - 23	18	1547712	2 - 9	25
1543059	7 - 15	1	1544217	5 - 19	3	1547712	2 - 59	29

©HYSTER 2012

1547756	12 - 3	6	1553403	5 - 29	10	1554359	4 - 95	51
1547757	6 - 7	60	1553403	5 - 17	52	1554359	4 - 55	27
1547849	8 - 3	4	1553403	5 - 13	45	1554359	4 - 59	56
1547849	8 - 9	2	1553475	5 - 35	28	1554359	4 - 59	58
1547984	2 - 45	9	1553475	5 - 17	51	1554359	4 - 73	27
1548352	2 - 39	16	1553475	5 - 13	37	1554359	4 - 77	53
1548352	4 - 5	28	1553773	2 - 15	9	1554359	4 - 77	56
1548618	1 - 5	7	1553774	2 - 39	6	1554359	4 - 77	58
1548620	2 - 45	12	1553774	2 - 15	10	1554359	4 - 45	17
1549376	3 - 17	5	1553776	2 - 15	28	1554359	4 - 47	35
1549398	4 - 7	19	1553776	2 - 13	1	1554359	4 - 49	36
1550298	11 - 21	29	1553777	2 - 15	15	1554359	4 - 49	39
1550561	5 - 49	3	1553778	2 - 15	13	1554359	4 - 63	16
1550565	5 - 11		1553779	2 - 15	3	1554359	4 - 67	35
1550565	5 - 19		1553787	2 - 15	7	1554359	4 - 67	37
1550566	5 - 19	1	1553799	2 - 39	12	1554359	4 - 67	39
1550567	5 - 21	17	1553829	2 - 41	10	1554359	4 - 83	17
1550567	5 - 27	49	1553830	2 - 15	22	1554359	4 - 85	35
1550567	5 - 19	16	1553831	2 - 15	23	1554359	4 - 85	36
1550571	5 - 21	10	1553832	2 - 39	11	1554359	4 - 85	39
1550571	5 - 19	10	1553832	2 - 15	2	1554814	2 - 53	3
1550572	5 - 21	12	1553833	2 - 15	25	1554815	4 - 21	6
1550572	5 - 27	47	1553834	2 - 15	26	1554816	2 - 53	2
1550572	5 - 19	11	1553835	2 - 15	27	1554838	2 - 49	4
1550573	5 - 15	28	1553837	2 - 15	24	1554902	4 - 23	
1550573	5 - 11	26	1553838	2 - 39	10	1554902	4 - 29	10
1550573	5 - 19	9	1553838	2 - 15	1	1554921	2 - 57	2
1550574	5 - 21	19	1553839	2 - 15	16	1556342	4 - 5	39
1550574	5 - 25	18	1553840	2 - 15	17	1556475	8 - 3	23
1550574	5 - 19	18	1553841	2 - 15	18	1556623	4 - 7	14
1550575	5 - 11	25	1553864	2 - 15	30	1556623	4 - 17	16
1550576	5 - 15	12	1553866	2 - 41	11	1556829	3 - 43	1
1550576	5 - 13	49	1553867	2 - 41	2	1556838	4 - 7	20
1550578	5 - 15	8	1553868	2 - 41	5	1557269	3 - 41	7
1550578	5 - 11	8	1553869	2 - 41	15	1557269	3 - 43	
1550585	5 - 21	6	1553870	2 - 41	8	1557478	2 - 3	1
1550585	5 - 25	23	1553871	2 - 41	6	1557479	2 - 3	1
1550585	5 - 19	6	1553878	2 - 21	16	1557546	3 - 35	14
1550602	3 - 17	9	1553897	3 - 39	12	1557547	2 - 47	8
1550747	2 - 83	16	1553897	4 - 41	10	1557547	3 - 37	8
1550767	4 - 17	23	1553897	8 - 3	3	1557547	3 - 35	21
1551663	2 - 7	7	1553897	8 - 9	6	1557548	3 - 37	
1551663	2 - 55	11	1553943	2 - 35	20	1557548	3 - 35	22
1551663	2 - 77	10	1553945	2 - 35	15	1557549	3 - 35	20
1551839	7 - 3	3	1553946	2 - 35	13	1557550	3 - 35	8
1551845	2 - 45	12	1553948	2 - 35	13	1557550	3 - 35	10
1551846	2 - 45	12	1553948	2 - 41	13	1557551	3 - 37	10
1552525	5 - 39	6	1553984	4 - 5	18	1557551	3 - 35	11
1552525	5 - 41	6	1553985	4 - 5	33	1557552	3 - 37	12
1553122	5 - 5	1	1553996	4 - 5	23	1557552	3 - 35	12
1553123	5 - 5	1	1553997	4 - 5	24	1557553	3 - 37	13
1553125	5 - 5	1	1554030	4 - 5	32	1557553	3 - 35	1
1553265	2 - 83	1	1554030	4 - 25		1557554	3 - 35	9
1553266	2 - 17	14	1554032	4 - 25	3	1557558	3 - 35	5
1553267	2 - 63	5	1554033	4 - 25	1	1557559	3 - 35	6
1553270	5 - 17	37	1554034	4 - 25	2	1557560	3 - 35	18
1553270	5 - 13	35	1554359	4 - 95	53	1557561	3 - 35	7
1553403	5 - 25	15	1554359	4 - 95	55	1557562	3 - 35	17

1557563	3 - 35	16	1561147	4 - 105	8	1564044	4 - 7	4
1557564	3 - 35	13	1561147	4 - 105	9	1564044	4 - 9	2
1557565	3 - 37	1	1561147	4 - 113	21	1564044	4 - 13	30
1557565	3 - 35	15	1561147	4 - 115	27	1564044	4 - 17	19
1557566	3 - 35	4	1561147	4 - 115	28	1564044	4 - 21	2
1557737	2 - 3	4	1561147	4 - 115	30	1564392	3 - 17	23
1557767	2 - 3	2	1561518	4 - 99	2	1564392	3 - 27	23
1558156	4 - 141	9	1561518	4 - 97	4	1564515	9 - 3	5
1558184	2 - 3	3	1561519	4 - 83	21	1564526	3 - 43	9
1558186	2 - 3	3	1561749	12 - 7	1	1564526	8 - 3	7
1558219	1 - 19	2	1561759	3 - 9	18	1564526	8 - 9	4
1558226	4 - 99	15	1561871	4 - 111	2	1564529	1 - 7	31
1558226	4 - 97	14	1561871	5 - 7	10	1564586	3 - 35	23
1558228	4 - 99	4	1561871	5 - 9	9	1564586	3 - 37	
1558228	4 - 97	38	1562088	3 - 33	15	1564587	2 - 49	2
1558449	3 - 9	24	1562088	4 - 17	11	1564587	3 - 35	10
1558515	5 - 21	30	1562359	1 - 13	1	1564588	3 - 35	10
1558515	5 - 25	4	1562360	1 - 13	1	1564589	3 - 35	10
1558515	5 - 35	14	1562361	1 - 13	1	1564747	9 - 37	11
1558515	5 - 37	21	1562362	1 - 13	1	1564747	9 - 35	5
1558515	5 - 19	33	1562489	7 - 5	8	1564752	3 - 41	10
1559049	4 - 117	1	1562492	7 - 5	11	1565076	4 - 37	13
1559049	4 - 117	4	1562493	7 - 5	13	1565098	4 - 117	6
1559049	4 - 121	2	1562496	7 - 5	16	1565098	4 - 121	12
1559049	4 - 121	4	1562501	7 - 5	21	1565125	4 - 37	3
1559418	3 - 3	3	1562505	7 - 5	25	1565127	5 - 7	3
1559419	3 - 3	4	1562509	7 - 5	1	1565150	2 - 3	9
1559420	3 - 3	5	1562648	5 - 7	5	1565195	2 - 3	9
1559928	4 - 3	9	1562648	5 - 9	4	1565199	3 - 7	17
1560015	4 - 123	22	1562649	4 - 111	1	1565200	3 - 7	18
1560091	4 - 7	9	1562649	4 - 101	8	1565201	3 - 5	2
1560091	4 - 9	1	1562649	4 - 101	10	1565201	3 - 7	2
1560091	4 - 13	29	1562649	4 - 103	16	1565201	3 - 11	2
1560091	4 - 17	3	1562649	4 - 105	5	1565212	3 - 7	19
1560091	4 - 17	10	1562649	4 - 105	10	1565212	3 - 11	23
1560091	4 - 21	1	1562649	4 - 107	17	1565290	8 - 5	2
1560121	4 - 7	8	1562649	4 - 113	17	1565303	8 - 5	6
1560278	2 - 9	22	1562649	4 - 115	26	1565305	8 - 5	27
1560441	4 - 99	31	1562649	4 - 135	3	1565309	8 - 7	
1560441	4 - 97	32	1562649	4 - 135	5	1565310	8 - 7	
1560447	4 - 37	21	1562649	4 - 135	6	1565311	8 - 7	
1560448	4 - 37	22	1562649	4 - 135	7	1565312	8 - 7	
1560671	1 - 19	4	1562649	4 - 137	3	1565313	8 - 5	12
1560678	4 - 11	7	1562649	4 - 137	5	1565314	8 - 5	12
1560681	9 - 47	10	1562649	4 - 137	6	1565315	8 - 7	
1560681	9 - 45	15	1562649	4 - 137	7	1565316	8 - 7	
1560681	9 - 49	13	1562649	4 - 137	8	1565324	6 - 5	22
1561008	7 - 13	4	1562649	4 - 137	9	1565324	6 - 9	
1561015	1 - 5	36	1563207	1 - 21	6	1565327	6 - 9	2
1561117	4 - 129	4	1563208	1 - 23	7	1565381	4 - 17	1
1561117	4 - 129	7	1563208	1 - 21		1565382	4 - 17	5
1561117	4 - 127	7	1563210	1 - 21		1565453	2 - 3	6
1561146	4 - 103	22	1563211	1 - 21		1565545	1 - 5	22
1561146	4 - 109	23	1563369	1 - 5	20	1565692	2 - 7	12
1561146	4 - 111	8	1563497	1 - 5	37	1565692	2 - 55	16
1561147	4 - 101	7	1563728	3 - 27	17	1565692	2 - 77	15
1561147	4 - 105	4	1563841	4 - 23	11	1565832	2 - 17	9
1561147	4 - 105	6	1563909	4 - 3	12	1566076	4 - 131	17

©HYSTER 2012

1566076	4 - 131	18	1569465	5 - 9	8	1578701	9 - 15	2
1566116	4 - 133	25	1569602	9 - 25	6	1578701	9 - 23	1
1566117	4 - 133	27	1569602	9 - 47	4	1578702	9 - 17	6
1566131	8 - 3	33	1569602	9 - 23	4	1578702	9 - 15	3
1566141	8 - 3	33	1569616	5 - 19	27	1578702	9 - 21	1
1566142	8 - 3	33	1569768	5 - 17	54	1578703	9 - 17	7
1566143	8 - 3	33	1569768	5 - 13	47	1578703	9 - 15	4
1566144	8 - 3	33	1569768	5 - 3	9	1578703	9 - 27	1
1566146	2 - 47	13	1569776	2 - 47	12	1578704	9 - 17	10
1566146	4 - 11	24	1569776	2 - 49	8	1578704	9 - 15	6
1566166	5 - 19	25	1569912	6 - 3	13	1578704	9 - 31	1
1566168	5 - 19	30	1569913	6 - 3	13	1578705	9 - 47	11
1566169	5 - 21	7	1569914	6 - 3	13	1578705	9 - 45	16
1566169	5 - 19	7	1569915	6 - 3	13	1578705	9 - 49	14
1566227	4 - 131	17	1570290	8 - 3	8	1578706	9 - 17	3
1566227	4 - 131	18	1570298	8 - 3	32	1578706	9 - 25	10
1566329	5 - 3	3	1570340	9 - 9	2	1578706	9 - 19	3
1566420	3 - 11	17	1570347	9 - 9	4	1578706	9 - 23	12
1566461	6 - 7	60	1570360	5 - 15	4	1578707	9 - 17	9
1566462	6 - 7	60	1570360	5 - 11	4	1578707	9 - 41	3
1566515	2 - 9	12	1570360	5 - 23	2	1578707	9 - 31	2
1566522	2 - 59	12	1572588	4 - 47	19	1578707	9 - 51	4
1566528	2 - 59	19	1572588	4 - 65	18	1578710	9 - 33	3
1566654	2 - 47	16	1572588	4 - 83	19	1578711	9 - 21	13
1566654	2 - 49	10	1573014	2 - 15	8	1578711	9 - 27	11
1566654	2 - 101	13	1573015	2 - 13	3	1578711	9 - 29	10
1566654	4 - 5	35	1573021	2 - 39	21	1578712	9 - 25	2
1566654	4 - 11	6	1573117	2 - 39	7	1578712	9 - 23	2
1566700	7 - 13		1573118	2 - 39	1	1578712	9 - 51	3
1566726	1 - 19	14	1573119	2 - 39	8	1578713	9 - 47	15
1566832	2 - 25		1573119	2 - 43		1578713	9 - 21	2
1566832	2 - 27		1573120	2 - 39	13	1578713	9 - 27	2
1566832	2 - 29		1573176	2 - 35	4	1578713	9 - 29	2
1566832	2 - 31		1573176	2 - 31	6	1578713	9 - 45	1
1566832	2 - 17		1573179	2 - 35	3	1578713	9 - 49	6
1566832	2 - 21		1573179	2 - 31	3	1578714	9 - 25	9
1567020	2 - 9	8	1573549	4 - 15	20	1578714	9 - 23	11
1567020	2 - 79	8	1573561	2 - 41	12	1578715	9 - 17	
1567333	4 - 99	7	1573562	2 - 39	3	1578715	9 - 19	
1567333	4 - 97	7	1573564	2 - 39	20	1578715	9 - 31	4
1567674	2 - 7	20	1573567	2 - 41	19	1578718	9 - 27	3
1567674	2 - 55	19	1573568	2 - 41	17	1578741	9 - 17	8
1567674	2 - 77	18	1573774	1 - 7	18	1578741	9 - 15	5
1567831	2 - 45	24	1574097	2 - 41	18	1578741	9 - 29	1
1567831	2 - 59	20	1574098	2 - 41	16	1578743	9 - 41	4
1568075	8 - 3	17	1574099	2 - 41	20	1578743	9 - 45	
1568182	9 - 9	6	1574101	2 - 41	9	1578744	9 - 41	5
1568199	9 - 3	6	1574111	3 - 3	3	1578744	9 - 49	1
1568243	8 - 3	34	1574131	3 - 3	5	1578745	9 - 43	6
1568271	7 - 11	8	1574260	3 - 3	4	1578745	9 - 49	2
1568774	2 - 65	4	1578553	3 - 13	7	1578746	9 - 43	7
1569079	2 - 55	1	1578660	4 - 17	2	1578746	9 - 51	1
1569079	2 - 77	1	1578671	9 - 7	11	1578747	9 - 41	2
1569079	2 - 7	1	1578672	9 - 7	7	1578747	9 - 47	2
1569277	12 - 5	2	1578673	9 - 7	6	1578747	9 - 45	18
1569278	12 - 5	2	1578693	9 - 7	11	1578748	9 - 41	2
1569465	4 - 17	12	1578700	9 - 15	2	1578748	9 - 47	2
1569465	5 - 7	9	1578700	9 - 23	1	1578748	9 - 45	18

1578753	9 - 17	3	1580131	9 - 19		1581108	5 - 47	7
1578753	9 - 25	10	1580131	9 - 31	3	1581108	5 - 45	7
1578753	9 - 19	3	1580131	9 - 45	24	1581108	5 - 39	7
1578753	9 - 23	12	1580131	9 - 51	10	1581108	5 - 41	7
1578858	4 - 17	21	1580132	9 - 25	11	1581114	5 - 43	3
1578875	9 - 25	4	1580132	9 - 23	14	1581114	5 - 41	3
1578875	9 - 23	7	1580133	9 - 45	8	1581116	5 - 43	2
1578876	9 - 25	8	1580146	9 - 43		1581116	5 - 47	2
1578876	9 - 23	10	1580147	9 - 49	5	1581116	5 - 45	2
1578878	9 - 29	9	1580148	9 - 43		1581116	5 - 23	19
1578881	9 - 25	1	1580151	9 - 17		1581116	5 - 23	21
1578881	9 - 23	16	1580151	9 - 31	4	1581116	5 - 39	2
1578882	9 - 21	7	1580155	9 - 51	2	1581116	5 - 41	2
1578882	9 - 27	8	1580156	9 - 51	2	1581117	5 - 39	19
1578882	9 - 29	7	1580255	3 - 9	22	1581117	5 - 41	19
1578883	9 - 21	8	1580426	7 - 17	4	1581313	4 - 99	39
1578883	9 - 27	9	1580427	7 - 17	3	1581313	4 - 97	40
1578883	9 - 29	8	1580652	1 - 5	12	1581315	4 - 97	41
1578886	9 - 27	3	1580682	9 - 5	23	1581438	3 - 9	6
1578887	9 - 21	14	1580694	9 - 47	2	1581438	3 - 5	4
1578888	9 - 25	5	1580695	9 - 47	2	1581438	3 - 7	3
1578888	9 - 23	8	1580696	9 - 47	2	1581438	3 - 11	4
1578889	9 - 21	6	1580697	9 - 47	2	1581439	3 - 9	12
1578889	9 - 27	6	1580698	9 - 47	2	1581439	3 - 5	5
1578889	9 - 29	6	1580749	9 - 23	12	1581439	3 - 7	4
1578904	9 - 25	13	1580793	2 - 45	28	1581439	3 - 11	5
1578904	9 - 23	5	1581048	2 - 39	15	1581441	2 - 99	2
1578905	9 - 21	5	1581049	2 - 39	15	1581526	4 - 7	26
1578906	9 - 27	7	1581050	2 - 39	15	1581534	9 - 7	8
1578907	9 - 29	3	1581051	2 - 39	15	1581535	9 - 7	10
1578909	9 - 17		1581052	2 - 39	15	1581536	9 - 7	3
1578909	9 - 25	12	1581055	1 - 31	1	1581537	9 - 7	8
1578911	9 - 25	14	1581079	1 - 9	47	1581556	10 - 7	8
1578911	9 - 23	6	1581098	5 - 43	8	1581556	11 - 9	8
1578911	9 - 29	11	1581098	5 - 47	8	1581556	11 - 21	35
1578912	9 - 21	13	1581098	5 - 45	8	1581558	11 - 27	9
1578918	9 - 33	4	1581098	5 - 39	8	1581559	11 - 17	13
1578934	9 - 33	5	1581098	5 - 41	8	1581560	11 - 29	31
1578940	9 - 47	22	1581099	5 - 43	9	1581564	9 - 53	13
1578940	9 - 45	2	1581099	5 - 47	9	1581564	10 - 15	14
1578943	9 - 47	20	1581099	5 - 45	9	1581564	11 - 19	24
1578943	9 - 45	4	1581099	5 - 39	9	1581565	10 - 15	10
1578965	3 - 25	14	1581099	5 - 41	9	1581566	10 - 7	10
1579400	3 - 17	1	1581100	5 - 43	10	1581566	10 - 15	4
1579400	3 - 19		1581100	5 - 47	10	1581566	11 - 9	9
1579403	4 - 127	9	1581100	5 - 45	10	1581566	11 - 21	28
1579454	6 - 5	38	1581100	5 - 39	10	1581566	11 - 27	2
1579454	8 - 5		1581100	5 - 41	10	1581567	11 - 27	8
1579455	6 - 5	39	1581104	5 - 39	3	1581581	11 - 21	36
1579455	8 - 5		1581106	5 - 43	19	1581581	11 - 27	4
1579908	7 - 7	38	1581106	5 - 39	21	1581582	10 - 15	2
1580068	3 - 7	16	1581106	5 - 41	20	1581588	11 - 27	10
1580093	1 - 9	55	1581107	5 - 43	18	1581590	11 - 19	25
1580097	9 - 41	2	1581107	5 - 47	18	1581654	1 - 19	5
1580097	9 - 47	3	1581107	5 - 45	18	1581670	4 - 37	6
1580097	9 - 47		1581107	5 - 39	18	1581761	3 - 21	7
1580097	9 - 45	24	1581107	5 - 41	18	1581762	3 - 21	1
1580131	9 - 41	3	1581108	5 - 43	7	1581763	3 - 21	2

©HYSTER 2012

1581764	3 - 21	3	1582222	2 - 79	16	1584187	2 - 75	50
1581795	3 - 35	19	1582286	1 - 5	14	1584188	2 - 69	29
1581796	3 - 35	10	1582287	1 - 5	13	1584195	2 - 69	36
1581827	11 - 17	6	1582300	3 - 41	14	1584196	2 - 69	35
1581828	11 - 17	6	1582301	3 - 41	13	1584197	2 - 67	27
1581829	10 - 7	17	1582302	3 - 41	14	1584198	2 - 67	27
1581829	11 - 9	17	1582303	3 - 41	13	1584199	2 - 67	26
1581829	11 - 21	39	1582321	2 - 39	23	1584200	2 - 67	25
1581830	10 - 15	13	1582323	2 - 39	5	1584201	2 - 67	24
1581830	11 - 29	27	1582324	2 - 39	17	1584202	2 - 67	23
1581831	11 - 27	12	1582324	4 - 5	29	1584203	2 - 71	66
1581832	11 - 17	9	1582337	4 - 3	22	1584204	2 - 69	31
1581834	10 - 15	9	1582389	2 - 35	2	1584206	2 - 67	16
1581835	11 - 9	7	1582423	9 - 5	18	1584207	2 - 67	13
1581835	11 - 27	5	1582442	4 - 3	3	1584208	2 - 67	14
1581836	10 - 7	7	1582462	4 - 17	20	1584209	2 - 73	24
1581836	10 - 15	12	1582464	1 - 21	2	1584222	2 - 73	26
1581836	11 - 21	30	1582464	4 - 3	2	1584227	2 - 73	19
1581842	11 - 27	14	1582464	4 - 23	6	1584227	2 - 75	40
1581848	9 - 53	12	1582464	12 - 3	9	1584232	2 - 73	4
1581849	10 - 7	14	1582465	4 - 23	7	1584239	2 - 73	4
1581849	11 - 9	14	1582484	4 - 117	7	1584239	2 - 73	6
1581849	11 - 17	14	1582484	4 - 121	10	1584240	2 - 75	38
1581850	11 - 21	31	1582486	4 - 117	8	1584241	2 - 75	32
1581851	11 - 27	7	1582486	4 - 121	11	1584242	2 - 75	35
1581852	1 - 23	12	1583169	6 - 17	6	1584243	2 - 73	29
1581852	10 - 7	15	1583593	2 - 39	15	1584243	2 - 75	58
1581852	11 - 9	15	1583611	3 - 9	30	1584244	2 - 69	42
1581858	7 - 7	37	1583611	3 - 5	12	1584244	2 - 75	39
1581859	9 - 47	9	1583611	3 - 7	13	1584245	2 - 75	47
1581859	9 - 45	17	1583611	9 - 37	7	1584246	2 - 75	52
1581859	9 - 49	12	1583611	1 - 5	26	1584247	2 - 75	41
1581860	9 - 47	8	1583611	1 - 5	30	1584248	2 - 73	5
1581860	9 - 45	11	1583611	1 - 9	54	1584251	2 - 75	
1581860	9 - 49	11	1583611	1 - 15	1	1584252	2 - 75	49
1581861	9 - 47	14	1583611	1 - 19	11	1584253	2 - 75	
1581861	9 - 45	12	1583611	2 - 7	10	1584254	2 - 75	44
1581862	9 - 25	15	1583611	2 - 55	14	1584255	2 - 75	46
1581862	9 - 23	3	1583611	2 - 77	13	1584256	2 - 67	28
1582072	1 - 7	32	1583611	3 - 11	14	1584256	2 - 75	54
1582076	2 - 55	7	1583611	8 - 3	21	1584257	2 - 75	43
1582076	2 - 77	6	1583611	12 - 5	3	1584260	2 - 75	55
1582078	2 - 7	17	1583611	12 - 7	6	1584261	2 - 75	45
1582078	2 - 55	24	1583611	9 - 35	3	1584262	2 - 75	42
1582139	2 - 59	21	1583713	2 - 59	22	1584263	2 - 75	60
1582141	12 - 7	2	1583732	6 - 7		1584264	2 - 75	61
1582150	4 - 11	8	1584121	2 - 69	59	1584265	2 - 73	13
1582151	4 - 11	10	1584122	2 - 69	60	1584266	2 - 67	6
1582159	3 - 7	14	1584123	2 - 69	30	1584267	2 - 67	11
1582160	9 - 5	30	1584140	2 - 69	61	1584442	2 - 67	9
1582161	9 - 5	29	1584141	2 - 69	37	1584444	2 - 67	10
1582162	2 - 51	6	1584175	2 - 69	39	1584445	2 - 67	7
1582163	2 - 51	15	1584178	2 - 73	28	1584446	2 - 73	11
1582218	4 - 129	6	1584182	2 - 69	38	1584447	2 - 73	10
1582218	4 - 129	8	1584182	2 - 73	7	1584449	2 - 73	16
1582218	4 - 127	5	1584183	2 - 73	8	1584450	2 - 73	15
1582222	2 - 9	17	1584184	2 - 75	53	1584451	2 - 67	8
1582222	2 - 59	18	1584185	2 - 75	31	1584451	2 - 73	14

1584453	2 - 69	40	1584694	6 - 13	3	1587778	4 - 57	39
1584455	2 - 75	51	1584694	6 - 15	4	1587778	4 - 75	39
1584456	2 - 75	56	1584695	6 - 15	8	1587778	4 - 91	32
1584457	2 - 75	57	1584695	6 - 11	3	1587778	4 - 93	44
1584458	2 - 69	47	1584695	6 - 13	4	1587778	4 - 49	40
1584459	2 - 71	65	1584695	6 - 15	8	1587778	4 - 65	32
1584460	2 - 69	57	1584696	2 - 67	19	1587778	4 - 85	41
1584462	2 - 69	58	1584987	9 - 7	8	1588247	1 - 7	29
1584462	2 - 71	64	1585083	2 - 47	15	1588963	2 - 63	7
1584463	2 - 71	63	1585084	2 - 47	15	1589195	12 - 3	2
1584464	2 - 71	74	1585085	2 - 47	15	1589312	2 - 9	9
1584465	2 - 71	71	1585317	2 - 55	12	1589312	2 - 59	9
1584472	2 - 49	3	1585317	2 - 77	11	1589542	3 - 11	10
1584472	2 - 71	69	1585575	8 - 3	16	1589621	4 - 41	2
1584474	2 - 69	34	1585592	1 - 5	42	1589629	2 - 79	10
1584474	2 - 71	68	1585745	5 - 15	21	1589630	2 - 79	10
1584475	2 - 69	32	1585745	5 - 11	20	1589635	2 - 79	14
1584476	2 - 71	75	1585747	3 - 21	6	1590033	8 - 3	26
1584477	2 - 71		1585748	3 - 21	5	1590113	9 - 17	4
1584477	2 - 75		1585751	3 - 21	4	1590113	9 - 19	4
1584478	2 - 69	33	1585765	1 - 5	27	1590113	9 - 15	7
1584479	2 - 67	19	1586013	2 - 17	15	1590113	9 - 33	8
1584480	2 - 67	15	1586013	2 - 9	4	1590114	9 - 15	8
1584481	2 - 71	67	1586013	2 - 59	4	1590145	1 - 9	48
1584488	2 - 67	18	1586013	2 - 79	4	1590147	1 - 9	59
1584490	2 - 67	17	1586013	3 - 23	9	1590152	1 - 17	9
1584491	2 - 69	55	1586013	9 - 53	3	1590153	1 - 17	10
1584492	2 - 67	5	1586013	9 - 55	16	1590163	9 - 33	9
1584493	2 - 67	1	1586013	9 - 57	17	1590279	1 - 17	7
1584495	2 - 67	2	1586016	9 - 33	13	1590280	1 - 17	8
1584497	2 - 67	12	1586017	9 - 33	12	1590839	5 - 49	13
1584498	2 - 69	53	1586019	9 - 33	11	1590865	5 - 49	10
1584502	2 - 69	44	1586020	9 - 33	7	1590866	5 - 49	11
1584503	2 - 69	49	1586109	7 - 3	4	1590918	2 - 55	1
1584504	2 - 73	25	1586279	9 - 23	15	1590918	2 - 77	1
1584505	2 - 69	43	1586279	9 - 33	14	1590972	2 - 55	1
1584506	2 - 69	45	1586280	9 - 25	7	1590972	2 - 77	1
1584507	2 - 69	48	1586280	9 - 23	9	1591181	4 - 33	11
1584508	2 - 67	21	1586428	4 - 37	16	1591181	4 - 35	11
1584509	2 - 69	51	1586430	12 - 5	4	1591454	4 - 11	23
1584510	2 - 69	50	1586432	1 - 13	4	1591652	1 - 21	7
1584511	2 - 67	22	1586495	4 - 37	18	1592071	4 - 41	7
1584514	2 - 73	17	1586495	1 - 7	12	1592076	4 - 41	8
1584519	2 - 67	20	1586495	1 - 7	16	1593335	2 - 49	14
1584521	2 - 69	41	1586495	1 - 19	18	1593437	1 - 21	
1584522	2 - 69	52	1586495	4 - 7	18	1593439	1 - 21	
1584523	2 - 51	11	1586627	9 - 37	23	1593653	2 - 73	30
1584532	2 - 67	4	1586627	9 - 11	10	1593657	2 - 73	2
1584533	2 - 73	21	1586627	8 - 3	5	1593658	2 - 73	3
1584617	1 - 5	34	1586627	9 - 5	20	1593660	2 - 75	59
1584618	2 - 75		1586627	9 - 15		1593661	2 - 75	33
1584619	2 - 75		1586627	9 - 35	13	1593662	2 - 69	54
1584631	1 - 21	10	1586630	1 - 13	2	1593665	2 - 67	3
1584662	2 - 73	5	1586759	4 - 37	15	1594055	4 - 11	20
1584690	6 - 17	7	1586967	2 - 9	9	1594057	2 - 7	3
1584693	7 - 15	4	1586967	2 - 79	9	1594144	3 - 13	7
1584694	6 - 15	4	1587068	2 - 59	16	1595232	1 - 5	39
1584694	6 - 11	3	1587069	2 - 59	14	1595420	5 - 15	14

©HYSTER 2012

1595420	5 - 11	13	1599458	2 - 97	15	1599540	2 - 89	35
1595421	5 - 15	13	1599460	2 - 85	2	1599541	2 - 89	36
1595421	5 - 11	12	1599461	2 - 85	3	1599542	2 - 89	37
1595425	5 - 47		1599462	2 - 85	15	1599543	2 - 81	2
1595425	5 - 45		1599463	2 - 85	16	1599544	2 - 89	8
1595425	5 - 39		1599463	2 - 89	6	1599545	2 - 89	1
1595425	5 - 41		1599464	2 - 85	17	1599546	2 - 89	2
1595427	5 - 39	20	1599464	2 - 89	7	1599547	2 - 89	3
1595427	5 - 41	21	1599465	2 - 85	12	1599548	2 - 89	4
1596624	1 - 7	20	1599466	2 - 85	10	1599549	2 - 89	5
1596625	1 - 9	43	1599467	2 - 85	13	1599550	2 - 89	9
1597051	1 - 9	56	1599468	2 - 97	16	1599552	2 - 91	40
1597052	1 - 9	45	1599468	2 - 101	8	1599553	2 - 91	38
1597058	1 - 9	33	1599469	2 - 97	17	1599555	2 - 91	47
1597070	1 - 9	57	1599470	2 - 85	5	1599556	2 - 81	1
1597381	9 - 53	14	1599470	2 - 91	46	1599557	2 - 91	39
1597644	3 - 29	1	1599470	2 - 93	7	1599559	2 - 81	4
1597697	2 - 75	36	1599470	2 - 101	5	1599560	2 - 81	5
1597698	2 - 75	37	1599471	2 - 85	8	1599561	2 - 81	6
1597709	2 - 99	6	1599472	2 - 85	7	1599562	2 - 81	7
1597710	2 - 99	8	1599473	2 - 85	4	1599563	2 - 81	8
1597765	2 - 55	1	1599475	2 - 81	3	1599565	2 - 81	10
1597765	2 - 77	1	1599475	2 - 85	11	1599567	2 - 81	11
1597766	2 - 55	1	1599476	2 - 85	6	1599568	2 - 81	12
1597766	2 - 77	1	1599478	2 - 85		1599569	2 - 93	1
1598221	4 - 31	5	1599478	2 - 87		1599570	2 - 93	2
1598223	4 - 31	5	1599479	2 - 87	1	1599571	2 - 93	3
1598224	4 - 31	2	1599480	2 - 87	2	1599572	2 - 93	4
1598225	4 - 33	12	1599481	2 - 87	3	1599573	2 - 93	5
1598225	4 - 35	12	1599483	2 - 87	5	1599574	2 - 93	6
1598504	1 - 21	11	1599485	2 - 87	8	1599574	2 - 95	11
1598645	4 - 15	2	1599486	2 - 91	45	1599576	2 - 93	9
1599204	1 - 19	1	1599487	2 - 91	44	1599577	2 - 93	10
1599337	4 - 103	22	1599489	2 - 89	15	1599578	2 - 93	11
1599337	4 - 109	23	1599516	2 - 89	16	1599579	2 - 93	8
1599337	4 - 111	8	1599517	2 - 89	17	1599579	2 - 99	5
1599415	1 - 19		1599518	2 - 89	18	1599580	2 - 93	14
1599441	2 - 89	13	1599519	2 - 89	19	1599581	2 - 93	13
1599441	2 - 97	2	1599520	2 - 89	20	1599582	2 - 93	12
1599442	2 - 97	3	1599521	2 - 89	21	1599584	2 - 95	10
1599443	2 - 97	12	1599522	2 - 91	43	1599585	2 - 95	12
1599444	2 - 97	5	1599523	2 - 91	42	1599586	2 - 95	13
1599445	2 - 97	8	1599525	2 - 89	11	1599588	2 - 95	16
1599445	2 - 101	12	1599526	2 - 89	12	1599589	2 - 95	15
1599446	2 - 97	6	1599528	2 - 89	14	1599590	2 - 95	14
1599448	2 - 87	4	1599529	2 - 89	22	1599594	2 - 95	4
1599448	2 - 97	9	1599530	2 - 89	23	1599595	2 - 95	3
1599448	2 - 99	4	1599531	2 - 89	24	1599596	2 - 95	5
1599448	2 - 101	11	1599532	2 - 89	25	1599597	2 - 95	6
1599449	2 - 97	7	1599533	2 - 89	26	1599598	2 - 95	8
1599451	2 - 97	4	1599534	2 - 89	27	1599604	2 - 101	1
1599452	2 - 97	10	1599535	2 - 89	28	1599605	2 - 101	3
1599453	2 - 97	11	1599536	2 - 89	29	1599606	2 - 101	2
1599454	2 - 97	13	1599536	2 - 89	32	1599607	2 - 101	4
1599456	2 - 97	10	1599537	2 - 89	30	1599610	2 - 101	7
1599457	2 - 97	11	1599537	2 - 89	33	1599611	2 - 101	9
1599458	2 - 85	9	1599538	2 - 89	31	1599612	2 - 101	10
1599458	2 - 87	7	1599539	2 - 89	34	1599616	2 - 101	14

1599793	2 - 101	15	1600085	2 - 87		1607743	4 - 111	4
1599797	2 - 99	12	1600085	2 - 97		1607743	4 - 103	13
1599798	2 - 99	9	1600085	2 - 99		1607743	4 - 107	19
1599800	2 - 99	7	1600085	2 - 101		1607744	4 - 111	4
1599801	2 - 99	10	1600085	3 - 29		1607744	4 - 103	13
1599801	3 - 31	8	1600093	3 - 29	1	1607744	4 - 107	19
1599802	2 - 99	14	1600190	4 - 23	2	1607745	4 - 111	4
1599803	2 - 99	11	1600273	2 - 89	10	1607745	4 - 103	13
1599804	2 - 99	1	1600275	2 - 95	9	1607745	4 - 107	19
1599807	2 - 99	13	1600276	2 - 95	1	1607746	4 - 111	4
1599818	3 - 29	2	1600277	2 - 95	2	1607746	4 - 103	13
1599819	2 - 91	41	1600278	2 - 95	1	1607746	4 - 107	19
1599819	3 - 29	4	1600279	2 - 95	2	1607837	4 - 111	1
1599820	3 - 29	3	1600491	8 - 5	20	1607837	4 - 101	10
1599821	3 - 29	14	1600492	8 - 5	20	1607837	4 - 105	10
1599822	3 - 29	15	1600493	8 - 7	27	1607839	4 - 101	8
1599822	3 - 29	17	1603004	2 - 45	1	1607839	4 - 105	5
1599823	3 - 29	16	1603004	2 - 67		1607839	4 - 115	26
1599824	3 - 29	13	1603004	2 - 73	1	1607958	4 - 103	16
1599825	3 - 29	12	1603485	6 - 11	1	1607958	4 - 107	17
1599826	3 - 29	11	1603485	6 - 13	1	1607958	4 - 113	17
1599827	3 - 29	10	1603485	6 - 17	1	1608412	3 - 43	
1599828	3 - 29	5	1603486	6 - 11	1	1608589	4 - 37	8
1599829	3 - 29	6	1603486	6 - 13	1	1608590	4 - 37	9
1599830	3 - 29	9	1603489	7 - 15	1	1608616	3 - 29	1
1599831	3 - 29	8	1603490	7 - 17	1	1608617	3 - 29	1
1599832	3 - 29	7	1603701	1 - 23	16	1608654	4 - 37	7
1599833	3 - 31	1	1605467	2 - 17	10	1608865	4 - 15	1
1599834	3 - 31	2	1605988	2 - 63	9	1608928	4 - 15	3
1599835	3 - 31	3	1605990	1 - 15	5	1609374	3 - 33	1
1599836	3 - 31	4	1606085	8 - 5		1609706	1 - 9	37
1599837	3 - 31	5	1606086	8 - 5		1609707	1 - 9	34
1599839	3 - 31	7	1606087	8 - 5	1	1609708	1 - 9	36
1599841	3 - 31	9	1606088	8 - 5	1	1609709	1 - 9	35
1599842	3 - 31	10	1606532	6 - 5	22	1610746	5 - 49	4
1599843	4 - 11	36	1606532	6 - 9		1611835	5 - 11	1
1599843	3 - 31	11	1606544	4 - 37	11	1611852	2 - 7	8
1599845	4 - 13	34	1606544	4 - 15	19	1612916	5 - 25	6
1599869	4 - 125	1	1606750	7 - 3	7	1612916	5 - 17	48
1599870	4 - 125	7	1607547	4 - 39	9	1612916	5 - 13	43
1599893	4 - 125	2	1607548	4 - 101	7	1612917	5 - 13	42
1599894	4 - 125	3	1607548	4 - 105	4	1612918	5 - 25	7
1599895	4 - 125	5	1607548	4 - 105	6	1612918	5 - 17	47
1599896	4 - 125	6	1607548	4 - 105	8	1612918	5 - 13	41
1599897	4 - 125	4	1607548	4 - 105	9	1613386	6 - 17	3
1599904	2 - 97	1	1607548	4 - 113	21	1613695	5 - 15	1
1599905	2 - 97	14	1607548	4 - 115	27	1613695	5 - 11	1
1599907	3 - 29	19	1607548	4 - 115	28	1614672	6 - 5	42
1599908	3 - 29	18	1607548	4 - 115	30	1615601	5 - 25	27
1599909	3 - 29	21	1607549	4 - 101	7	1615601	5 - 23	22
1599910	3 - 29	23	1607549	4 - 105	4	1615602	5 - 27	44
1599911	3 - 29	22	1607549	4 - 105	6	1615602	5 - 23	17
1599912	3 - 29	20	1607549	4 - 105	8	1615603	5 - 25	25
1599913	3 - 29	24	1607549	4 - 105	9	1615800	2 - 83	11
1600084	2 - 93	15	1607549	4 - 113	21	1615804	5 - 25	16
1600084	3 - 29	1	1607549	4 - 115	27	1615860	4 - 15	18
1600085	2 - 81		1607549	4 - 115	28	1616222	4 - 39	8
1600085	2 - 85		1607549	4 - 115	30	1616232	3 - 13	7

©HYSTER 2012

1616236	2 - 39	8	1626727	4 - 91	34	1649486	2 - 51	0
1616236	2 - 43	6	1627453	5 - 27	40	1649486	2 - 67	
1616288	2 - 45	18	1627465	5 - 27	48	1649486	2 - 73	1
1616288	2 - 5	5	1627835	1 - 5	40	1650663	2 - 9	12
1616427	2 - 99	3	1629162	9 - 33	10	1650664	2 - 9	12
1616480	1 - 7	8	1629163	9 - 33	2	1650797	4 - 111	7
1616481	1 - 7	10	1629210	9 - 25	3	1650819	5 - 49	7
1616482	1 - 7	9	1632225	2 - 73	11	1652146	3 - 3	3
1616483	1 - 7	6	1632226	2 - 73	13	1652147	3 - 3	3
1616484	1 - 7	5	1632260	5 - 21		1652215	2 - 43	9
1616485	1 - 7	7	1632260	5 - 15		1652216	2 - 43	1
1616491	3 - 39	2	1632261	2 - 45	18	1652217	2 - 43	5
1616979	5 - 7	8	1632261	2 - 5	5	1652575	5 - 27	59
1617080	4 - 3	4	1632300	3 - 37	17	1652926	6 - 5	25
1617600	4 - 15	12	1632741	5 - 27	58	1653569	2 - 63	14
1617614	4 - 15	13	1632741	5 - 35	3	1653569	2 - 83	10
1618311	6 - 3	16	1632741	5 - 17	41	1654013	4 - 37	6
1618992	1 - 9	62	1632741	5 - 37	3	1654411	3 - 41	1
1619486	3 - 23	3	1633307	2 - 7	18	1654415	2 - 17	3
1620009	2 - 39	8	1633307	2 - 55	17	1654415	2 - 63	1
1620009	2 - 43	7	1633307	2 - 77	16	1654651	5 - 29	23
1622887	5 - 27	43	1634047	4 - 37	10	1654651	5 - 31	23
1622888	5 - 25	1	1634451	6 - 5	42	1654651	5 - 23	7
1623093	2 - 83	17	1634651	5 - 17	43	1654754	3 - 41	2
1623471	2 - 77	23	1636409	2 - 59	30	1654891	1 - 21	7
1623836	5 - 21	22	1636640	5 - 21	9	1655880	5 - 29	21
1623836	5 - 27	53	1636640	5 - 23	16	1655880	5 - 31	21
1623905	1 - 5	29	1636645	5 - 27	36	1655880	5 - 23	11
1624018	1 - 5	10	1636645	5 - 29	5	1656333	6 - 5	32
1624401	5 - 27	57	1636645	5 - 31	5	1656383	9 - 35	1
1624401	5 - 35	2	1637893	2 - 9	32	1656385	9 - 37	1
1624401	5 - 17	38	1638791	5 - 27	37	1657959	7 - 5	
1624401	5 - 37	2	1638791	5 - 23	15	1660500	5 - 49	7
1624405	5 - 17	39	1639791	2 - 43	2	1660500	5 - 29	24
1624408	5 - 27	42	1640776	1 - 5	32	1660500	5 - 31	24
1624414	5 - 21	11	1640776	1 - 15	4	1661438	2 - 71	
1624414	5 - 13		1641351	6 - 3	16	1661665	3 - 7	27
1624415	5 - 15	26	1641368	4 - 3	17	1662420	9 - 35	10
1624503	5 - 15	27	1643709	9 - 37	15	1662420	9 - 37	15
1624504	5 - 21	1	1644398	4 - 37	12	1663877	2 - 7	19
1624508	5 - 11	6	1644559	4 - 3	6	1663877	2 - 55	18
1624509	5 - 15	6	1646827	2 - 79	2	1663877	2 - 77	17
1624509	5 - 11	6	1646871	5 - 25		1664395	9 - 21	12
1624904	9 - 5	13	1646871	5 - 23		1664395	9 - 27	10
1625311	3 - 13	28	1646879	5 - 25	29	1664485	9 - 17	3
1625323	2 - 45	20	1646879	5 - 41		1664485	9 - 25	
1625323	2 - 51	13	1646880	5 - 25	28	1664485	9 - 19	3
1625999	2 - 83		1646880	5 - 23	21	1664486	9 - 17	3
1626727	4 - 55	30	1646880	5 - 39		1664486	9 - 25	
1626727	4 - 55	32	1647530	7 - 5	1	1664486	9 - 19	3
1626727	4 - 57	37	1648908	1 - 33	8	1665205	5 - 49	
1626727	4 - 59	55	1648909	1 - 33	8	1665205	5 - 23	26
1626727	4 - 73	30	1648910	1 - 33	8	1665746	9 - 35	1
1626727	4 - 73	32	1648911	1 - 33	8	1665748	9 - 37	1
1626727	4 - 75	37	1648912	1 - 33	8	1666732	1 - 5	1
1626727	4 - 77	55	1649486	2 - 45	1	1670054	9 - 43	
1626727	4 - 91	26	1649486	2 - 47	1	1670054	9 - 47	
1626727	4 - 91	28	1649486	2 - 49	1	1670196	9 - 37	13

1670292	9 - 35	4	1695108	3 - 39	6	2021394	2 - 9	1
1670434	9 - 43		1697665	5 - 3	1	2021394	2 - 59	1
1670434	9 - 47		1698449	4 - 33	9	2021394	2 - 79	1
1670445	9 - 47	5	1698449	4 - 33	20	2021395	1 - 7	25
1670462	9 - 43	6	1698449	4 - 35	9	2021395	1 - 17	12
1670462	9 - 49	2	1698449	4 - 35	20	2021575	7 - 15	8
1670463	9 - 43	5	1699589	9 - 17	5	2021679	3 - 17	17
1670463	9 - 49	1	1699589	9 - 19	5	2021683	3 - 17	19
1670464	9 - 41	4	1699589	9 - 33	1	2021683	3 - 27	20
1670464	9 - 47	1	1699591	9 - 33	6	2021685	3 - 27	18
1670522	9 - 47	21	1699754	4 - 57	42	2022309	2 - 35	19
1670677	9 - 37	5	1699754	4 - 75	42	2022352	6 - 3	9
1672456	1 - 33	8	1699754	4 - 93	42	2022655	2 - 23	3
1672460	1 - 33	8	1702335	5 - 29	2	2026861	6 - 3	4
1672461	1 - 33	8	1702335	5 - 31	2	2027618	7 - 17	8
1672464	1 - 33	8	1702336	5 - 29	16	2027655	1 - 11	71
1674030	1 - 5	29	1702336	5 - 31	16	2027756	6 - 7	50
1674131	1 - 5	34	1702420	9 - 47	1	2027817	6 - 5	47
1675647	5 - 35	23	1702520	5 - 35	19	2027828	6 - 5	34
1675647	5 - 37	26	1702520	5 - 37	10	2027949	3 - 33	4
1675648	5 - 29	1	1702642	2 - 69	35	2028145	6 - 7	51
1675649	5 - 35	1	1702643	2 - 71		2028621	6 - 5	45
1675651	5 - 29		1703183	5 - 3	9	2028645	2 - 37	26
1675651	5 - 35		1703481	5 - 23		2028645	2 - 31	26
1676323	5 - 29	9	1703481	5 - 25		2028852	2 - 25	24
1676323	5 - 31	9	1703644	5 - 35	7	2028853	2 - 19	23
1676323	5 - 45		1703644	5 - 37	5	2028854	2 - 19	3
1676324	5 - 29	8	1703892	1 - 23	4	2028862	6 - 3	12
1676324	5 - 31	8	1703894	1 - 23	5	2028927	2 - 29	7
1676324	5 - 47		1703896	1 - 25		2029081	2 - 29	12
1676395	1 - 5	1	1703901	1 - 23	1	2029082	2 - 19	16
1676406	1 - 5	3	1703902	1 - 23	3	2029084	2 - 19	2
1676519	5 - 35	12	1703904	1 - 23	6	2029086	2 - 17	24
1677286	1 - 25	26	1704529	4 - 33	13	2029095	2 - 25	3
1677793	3 - 9	5	1704529	4 - 35	13	2029096	2 - 25	27
1677793	3 - 5	2	1707826	2 - 87	6	2029097	2 - 25	28
1677793	3 - 7	2	1708054	9 - 19	9	2029098	2 - 25	25
1677833	3 - 5		1708262	9 - 19	10	2029100	2 - 21	9
1677833	3 - 7		1708262	9 - 31	1	2029101	2 - 21	11
1678166	9 - 19	10	1708263	9 - 19	7	2029102	2 - 21	12
1684027	5 - 35	4	1708263	9 - 27	1	2029103	2 - 21	21
1684389	5 - 35	38	1708294	9 - 19	8	2029105	2 - 37	32
1684389	5 - 37	24	1708294	9 - 29	1	2029106	2 - 37	29
1686711	1 - 15	2	1708295	9 - 19	6	2029107	2 - 37	31
1686782	5 - 35	22	1708295	9 - 21	1	2029108	2 - 35	16
1687534	9 - 21	13	1708596	9 - 9		2029108	2 - 31	22
1687534	9 - 29	11	1708700	9 - 9	1	2029108	2 - 33	46
1687847	5 - 35	8	1709587	4 - 33	8	2029112	2 - 35	23
1688435	5 - 29	3	1709587	4 - 35	8	2029112	2 - 31	23
1688435	5 - 31	3	1709996	2 - 59	32	2029116	2 - 35	5
1688598	5 - 35	21	1709997	3 - 39	1	2029116	2 - 31	7
1688598	5 - 37	13	2013075	10 - 13	7	2029116	2 - 5	5
1689455	4 - 31	1	2013075	11 - 15	8	2029120	2 - 35	24
1689460	4 - 31	3	2013088	11 - 23	9	2029120	2 - 31	24
1689544	3 - 25	7	2013089	11 - 23	10	2029383	6 - 5	22
1692176	3 - 21		2013099	11 - 25	15	2029383	6 - 9	5
1694700	1 - 25	27	2021341	8 - 3	14	2029436	6 - 5	22
1694830	1 - 23	22	2021353	8 - 3	13	2029436	6 - 5	18

©HYSTER 2012

2037323	8 - 5	21	2056355	2 - 47	9	2063265	6 - 3	17
2037340	8 - 5	19	2056524	2 - 9	32	2063842	3 - 41	11
2037341	8 - 5	22	2056524	2 - 61	36	2063991	9 - 37	25
2037343	8 - 5	7	2056732	2 - 57	3	2063991	9 - 15	
2037517	8 - 5	17	2056762	3 - 25	1	2063991	9 - 35	15
2037518	8 - 5	17	2056824	4 - 37	1	2064109	10 - 11	
2041520	8 - 3	33	2056826	4 - 37	2	2064116	10 - 11	
2043528	12 - 9	3	2057796	3 - 9	21	2064123	10 - 11	
2043528	12 - 13	15	2057865	2 - 47	13	2064130	10 - 11	
2043528	12 - 17		2057865	2 - 49	12	2064138	10 - 11	
2043529	12 - 9	3	2057948	4 - 29	8	2064144	10 - 11	
2043529	12 - 13	15	2058126	11 - 23		2064147	10 - 11	
2043529	12 - 17		2058129	11 - 23		2064149	10 - 11	
2043530	12 - 9	6	2058130	11 - 23		2064153	10 - 11	
2043530	12 - 13	3	2058138	11 - 23		2064155	10 - 11	
2043531	12 - 9	4	2058322	11 - 23		2064162	10 - 11	
2043531	12 - 13	11	2058325	11 - 23		2064168	10 - 11	
2043532	12 - 9	4	2058330	11 - 23		2064171	10 - 11	
2043532	12 - 13	11	2058331	11 - 23		2064173	10 - 11	
2043533	12 - 9	5	2058335	11 - 23		2064177	10 - 11	
2043533	12 - 13	8	2058341	11 - 23		2064179	10 - 11	
2043534	12 - 9	5	2058343	11 - 23		2064349	10 - 11	
2043534	12 - 13	8	2058344	11 - 23		2064355	10 - 11	
2044370	9 - 55	4	2058909	4 - 137		2064358	10 - 11	
2044371	7 - 13	9	2059689	2 - 59	26	2064366	10 - 11	
2044371	9 - 57	5	2059937	8 - 3	15	2064372	10 - 11	
2044712	4 - 27	1	2060032	4 - 29	6	2064375	10 - 11	
2045024	2 - 35	20	2060033	4 - 29	11	2064380	10 - 11	
2045024	2 - 31	17	2060198	4 - 135		2064382	10 - 11	
2045025	2 - 35	6	2060555	4 - 111	6	2064383	10 - 11	
2045025	2 - 31	9	2060751	9 - 5	22	2064384	10 - 11	
2045026	2 - 37	37	2060844	4 - 117		2064394	10 - 11	
2045026	2 - 31	8	2060957	2 - 9	32	2064400	10 - 11	
2045026	2 - 33	37	2061646	9 - 11	17	2064402	10 - 11	
2045036	2 - 37		2061778	9 - 3	11	2064403	10 - 11	
2045036	2 - 19		2062586	3 - 17	12	2064404	10 - 11	
2045036	2 - 31		2062587	3 - 17	6	2064414	10 - 11	
2045319	2 - 37	27	2062587	3 - 27	12	2064431	3 - 25	15
2045321	2 - 23	26	2062651	10 - 7	12	2064463	3 - 17	13
2047543	10 - 13	14	2062651	11 - 9	11	2064640	11 - 13	
2051128	2 - 17	22	2062652	10 - 7	12	2064643	11 - 13	
2051129	2 - 19	4	2062652	11 - 9	11	2064644	11 - 13	
2051834	2 - 43	10	2062686	10 - 7	4	2064645	11 - 13	
2051835	2 - 43	11	2062686	11 - 9	4	2064648	11 - 13	
2051836	2 - 43	8	2062687	10 - 7	4	2064651	11 - 13	
2051839	2 - 43	4	2062687	11 - 9	4	2064653	11 - 13	
2053099	2 - 49	6	2063117	9 - 17	1	2064655	11 - 13	
2053099	4 - 101		2063117	9 - 43	8	2064656	11 - 13	
2053795	11 - 23		2063117	9 - 19	1	2064662	11 - 13	
2053796	11 - 23		2063117	7 - 7		2064673	11 - 13	
2053797	11 - 23		2063117	9 - 15	9	2064676	11 - 13	
2053798	11 - 23		2063118	9 - 17	1	2064677	11 - 13	
2053799	11 - 23		2063118	9 - 43	8	2064678	11 - 13	
2053800	11 - 23		2063118	9 - 19	1	2064681	11 - 13	
2055193	3 - 5	14	2063118	7 - 7		2064684	11 - 13	
2055232	2 - 49	5	2063118	9 - 15	9	2064686	11 - 13	
2055232	2 - 57	1	2063128	3 - 9	1	2064688	11 - 13	
2055298	2 - 57	9	2063264	6 - 5	41	2064689	11 - 13	

2064695	11 - 13		2065162	11 - 27	1	2068378	2 - 85	14
2064704	11 - 13		2065164	11 - 27	1	2068947	9 - 3	9
2064707	11 - 13		2065165	11 - 27	1	2069005	9 - 3	8
2064711	11 - 13		2065167	11 - 27	1	2069008	1 - 9	52
2064712	11 - 13		2065169	11 - 27	1	2069186	9 - 53	17
2064715	11 - 13		2065171	10 - 15	1	2069186	9 - 57	
2064720	11 - 13		2065171	10 - 15	1	2069187	9 - 53	15
2064722	11 - 13		2065172	11 - 27	1	2069187	9 - 55	
2064723	11 - 13		2065173	11 - 27	1	2069188	9 - 53	16
2064729	11 - 13		2065174	11 - 27	1	2069188	9 - 55	
2064732	11 - 13		2065174	11 - 27	1	2069189	9 - 53	18
2064736	11 - 13		2065175	11 - 27	1	2069189	9 - 57	
2064737	11 - 13		2065185	11 - 27	1	2069203	1 - 7	12
2064740	11 - 13		2065666	1 - 11	70	2069224	4 - 9	2
2064745	11 - 13		2065667	1 - 7	4	2069224	4 - 21	2
2064747	11 - 13		2065668	1 - 11	70	2069225	4 - 7	4
2064748	11 - 13		2065670	12 - 11	2	2069225	4 - 17	19
2064836	4 - 37	4	2065670	12 - 15	2	2069226	4 - 13	30
2064845	9 - 15	1	2065671	12 - 11	2	2069356	3 - 9	17
2064848	9 - 15		2065671	12 - 15	2	2069357	3 - 9	15
2064849	9 - 15	1	2065672	12 - 11	1	2069431	4 - 29	12
2064851	9 - 15		2065674	12 - 15	1	2069454	1 - 19	13
2064857	9 - 15	1	2065675	12 - 15	1	2069464	1 - 11	63
2064859	9 - 15		2065745	4 - 3	19	2069544	1 - 9	53
2064860	9 - 15	1	2065796	1 - 11	67	2069545	1 - 9	53
2064862	9 - 15		2065797	1 - 11	66	2069550	1 - 9	53
2064885	9 - 41	1	2065798	1 - 11	65	2069688	2 - 77	4
2064886	9 - 41	1	2065799	1 - 11	64	2069698	2 - 7	14
2064887	9 - 41	1	2065826	1 - 11	64	2069951	2 - 3	5
2064888	9 - 41	1	2065827	1 - 11	65	2069954	1 - 9	53
2064895	9 - 41		2065855	4 - 97		2070018	9 - 57	2
2064897	9 - 41		2066482	4 - 29	5	2070024	1 - 7	29
2064899	9 - 41		2066484	4 - 29	4	2070039	2 - 45	10
2064901	9 - 41		2066485	4 - 29	3	2070039	2 - 5	8
2064929	12 - 3	1	2066629	2 - 39	2	2070073	6 - 11	2
2065051	9 - 13	27	2066629	2 - 41	7	2070073	6 - 15	2
2065052	9 - 13	27	2066630	2 - 15	31	2070074	6 - 11	2
2065098	4 - 11	24	2066783	9 - 11	4	2070074	6 - 15	6
2065116	11 - 27	1	2067044	7 - 17	2	2070075	6 - 13	2
2065121	11 - 27	1	2067395	3 - 33	18	2070075	6 - 15	2
2065122	11 - 27	1	2067476	3 - 9	2	2070076	6 - 13	2
2065124	11 - 27	1	2067476	3 - 5	18	2070076	6 - 15	6
2065125	11 - 27	1	2067476	3 - 7	23	2070081	7 - 15	2
2065134	10 - 15	1	2067476	3 - 11	21	2070082	7 - 15	6
2065135	10 - 15	1	2067800	9 - 3	1	2070114	9 - 5	15
2065140	10 - 15	1	2067800	9 - 7		2070147	5 - 3	2
2065141	10 - 15	1	2067802	9 - 3	1	2070148	9 - 11	18
2065143	10 - 15	1	2067802	9 - 7		2070223	1 - 19	12
2065144	10 - 15	1	2067822	12 - 11	1	2070227	5 - 7	2
2065145	10 - 15	1	2067962	6 - 9		2070263	5 - 29	25
2065149	10 - 15	1	2067962	6 - 5	22	2070263	5 - 31	25
2065149	10 - 15	1	2067965	6 - 5	23	2070263	5 - 17	50
2065151	10 - 15	1	2068337	9 - 5	21	2070263	5 - 23	1
2065151	10 - 15	1	2068342	4 - 23	9	2070296	9 - 35	9
2065152	10 - 15	1	2068343	4 - 23	9	2070297	9 - 35	9
2065153	10 - 15	1	2068344	4 - 23	9	2070306	9 - 35	9
2065161	11 - 27	1	2068357	2 - 49	9	2070553	4 - 37	4
2065161	11 - 27	1	2068378	2 - 81	9	2070554	4 - 37	4

©HYSTER 2012

2070561	4 - 37	24	2074790	2 - 77	1	2083701	9 - 35	6
2070562	4 - 37	25	2075120	6 - 3	8	2083702	9 - 37	20
2070563	4 - 37	24	2075249	5 - 7	1	2083702	9 - 35	7
2070563	4 - 37	25	2075360	3 - 27	16	2083703	9 - 37	19
2070655	9 - 37	22	2075454	6 - 17	2	2083703	9 - 35	8
2070782	3 - 25	22	2075529	7 - 17	6	2083705	9 - 37	18
2070975	1 - 7	2	2075554	2 - 79	19	2083821	2 - 45	6
2071094	7 - 13	2	2075558	5 - 21	29	2083821	2 - 5	7
2071096	7 - 11	4	2075558	5 - 25	3	2084541	11 - 17	15
2071096	7 - 13		2075558	5 - 29	7	2084544	11 - 17	15
2071181	3 - 41	9	2075558	5 - 19	32	2084561	1 - 17	1
2071197	1 - 7	24	2075560	4 - 61		2084562	1 - 17	1
2071198	1 - 7	19	2075561	4 - 43	1	2084563	1 - 17	1
2071261	3 - 9	8	2075562	4 - 79		2084564	1 - 17	1
2071261	3 - 5	16	2075699	12 - 3	10	2084565	1 - 17	1
2071261	3 - 7	21	2075699	12 - 3	10	2084571	11 - 17	15
2071261	1 - 7	3	2075783	3 - 11	7	2084572	11 - 17	15
2071261	3 - 11	19	2075787	5 - 9	7	2084575	11 - 17	15
2071262	1 - 7	17	2075844	5 - 9	1	2084580	11 - 17	15
2071497	4 - 17	7	2075846	5 - 9	2	2084582	11 - 17	15
2071498	4 - 17	10	2075923	11 - 21	32	2084583	11 - 17	15
2071499	4 - 21	1	2075925	11 - 21	32	2084650	11 - 17	15
2071595	1 - 11	68	2075926	11 - 21	32	2084653	11 - 17	15
2071615	2 - 7	1	2075928	11 - 21	32	2084654	11 - 17	15
2072299	3 - 25	17	2075929	11 - 21	32	2084655	11 - 17	15
2072300	3 - 25	16	2075930	11 - 21	32	2084658	11 - 17	15
2072550	4 - 21	17	2075930	11 - 21	32	2084661	11 - 17	15
2072782	3 - 43	3	2075931	11 - 21	32	2084663	11 - 17	15
2072895	3 - 25	21	2075933	11 - 21	32	2084665	11 - 17	15
2072902	7 - 9	2	2075934	11 - 21	32	2084666	11 - 17	15
2072903	7 - 9	1	2075936	11 - 21	32	2084672	11 - 17	15
2072918	2 - 17	11	2075938	11 - 21	32	2084829	4 - 131	
2073016	7 - 9	1	2075939	11 - 21	32	2085042	2 - 7	13
2073017	7 - 9	2	2075940	11 - 21	32	2085103	2 - 55	3
2073087	11 - 15	11	2075941	11 - 21	32	2085104	2 - 77	3
2073114	1 - 31	3	2075941	11 - 21	32	2085125	5 - 43	
2073115	1 - 31	2	2075942	11 - 21	32	2085126	5 - 43	
2073116	1 - 31	4	2075947	11 - 21	32	2085127	5 - 43	
2073117	1 - 31	5	2076289	1 - 13	3	2085129	5 - 43	6
2073118	1 - 31	7	2076695	4 - 29	2	2085129	5 - 47	6
2073119	1 - 31	6	2077604	8 - 3	14	2085129	5 - 45	6
2073120	1 - 31	8	2077818	11 - 15	11	2085188	1 - 21	
2073121	1 - 31	9	2077983	2 - 101	6	2085256	2 - 45	6
2073122	1 - 31	10	2078335	3 - 39	3	2085268	2 - 55	4
2073123	1 - 31	11	2078878	4 - 61		2085570	2 - 5	1
2073495	9 - 13	28	2078879	4 - 43	1	2085943	4 - 39	1
2073496	9 - 13	28	2078880	4 - 79		2085943	4 - 141	
2074230	9 - 3	1	2078883	12 - 3	10	2085947	4 - 79	
2074230	9 - 7		2079369	7 - 3	6	2087189	4 - 99	
2074309	4 - 17	28	2080376	3 - 39	5	2087191	4 - 121	
2074309	4 - 127		2080581	4 - 15	16	2087191	4 - 11	1
2074320	4 - 3	23	2081840	3 - 27	19	2087197	2 - 51	8
2074325	9 - 13	22	2082323	4 - 141		2089064	2 - 49	6
2074326	9 - 11	12	2082323	4 - 39	1	2089064	4 - 105	
2074327	9 - 11	6	2082657	2 - 51	14	2089846	2 - 45	22
2074599	1 - 29	10	2082929	2 - 35	11	2089846	2 - 51	12
2074702	3 - 43	1	2082929	2 - 31	11	2089895	2 - 61	36
2074790	2 - 55	1	2083701	9 - 37	21	2090303	2 - 45	29

2090613	4 - 3	1	2102731	9 - 19		2111799	4 - 35	6
2090613	4 - 27		2102733	9 - 19		2111800	4 - 33	15
2091257	11 - 15	15	2102736	9 - 19	2	2111800	4 - 35	15
2091259	11 - 15	15	2102738	9 - 19	2	2302899	9 - 55	2
2092338	2 - 61	37	2102739	9 - 19	2	2308541	3 - 33	6
2092550	2 - 95	7	2102764	5 - 29	17	2314973	2 - 23	25
2092551	2 - 95	7	2102913	3 - 7	26	4000257	9 - 9	3
2093523	5 - 43		2102914	3 - 7	9	4000258	9 - 9	
2093523	5 - 23	19	2103497	7 - 9	1	4000330	3 - 25	14
2094490	4 - 129	11	2104068	7 - 9	2	4000467	3 - 13	3
2094581	4 - 129		2104069	7 - 9	1	4000997	9 - 9	5
2095079	9 - 41		2104070	7 - 9	2	4004776	1 - 23	14
2095081	9 - 41		2104430	9 - 3	1	4005010	1 - 23	17
2095083	9 - 41		2104430	9 - 7		4006033	5 - 35	26
2095085	9 - 41		2105372	4 - 31	1	4006034	5 - 35	16
2095088	9 - 41	1	2105377	4 - 31	3	4006035	5 - 35	18
2095089	9 - 41	1	2105556	4 - 9	1	4006369	2 - 45	1
2095090	9 - 41	1	2105803	3 - 25	7	4006369	2 - 47	1
2095091	9 - 41	1	2105870	9 - 41		4006369	2 - 49	1
2095146	9 - 3	9	2105872	9 - 41		4006369	2 - 51	0
2095230	9 - 11	6	2105874	9 - 41		4006369	2 - 67	
2095423	9 - 17		2105876	9 - 41		4006369	2 - 73	1
2095425	9 - 17		2105879	9 - 41	1	4006383	2 - 45	1
2095427	9 - 17		2105880	9 - 41	1	4006383	2 - 47	1
2095429	9 - 17		2105881	9 - 41	1	4006383	2 - 49	1
2095432	9 - 17	2	2105882	9 - 41	1	4006383	2 - 51	0
2095433	9 - 17	2	2105959	4 - 141		4006383	2 - 67	
2095434	9 - 17	2	2105959	4 - 39	1	4006383	2 - 73	1
2095435	9 - 17	2	2107181	4 - 7	9	4007318	1 - 23	18
2095533	5 - 43	20	2107181	4 - 13	29	4007319	1 - 23	10
2095895	4 - 37	10	2107181	4 - 17	3	4007888	5 - 47	3
2098011	4 - 131		2107187	3 - 39	4	4007888	5 - 45	3
2098086	4 - 37	4	2107524	5 - 9	1	4007889	5 - 47	20
2098087	4 - 37	4	2107957	1 - 7	14	4007889	5 - 45	19
2098387	4 - 37	19	2107958	1 - 7	11	4009488	12 - 5	1
2098387	4 - 139		2107969	1 - 25	24	4010318	5 - 37	18
2098693	9 - 3	1	2108124	4 - 43	1	4013095	1 - 23	7
2098693	9 - 7		2108248	4 - 27		4013299	3 - 37	3
2098694	9 - 3	1	2108249	4 - 33	5	4013300	3 - 37	7
2098694	9 - 7		2109869	5 - 7	2	4013301	3 - 37	4
2098695	9 - 3	1	2109875	5 - 7	13	4013302	3 - 37	5
2098695	9 - 7		2109875	5 - 9	12	4013303	3 - 37	6
2099393	9 - 37	21	2109937	9 - 3	9	4013304	3 - 37	2
2099393	9 - 35	6	2109982	9 - 3	8	4013305	3 - 37	15
2099394	9 - 37	20	2110024	5 - 7	1	4013365	4 - 5	9
2099394	9 - 35	7	2110024	5 - 9	2	4014809	2 - 73	21
2099395	9 - 37	19	2110268	9 - 5	15	4014810	2 - 67	19
2099395	9 - 35	8	2110791	4 - 33	2	4014811	2 - 67	3
2099397	9 - 37	18	2110791	4 - 35	2	4014812	2 - 51	16
2099951	1 - 23	17	2110792	4 - 35	5	4014813	2 - 69	46
2101551	4 - 7	15	2110942	4 - 33	19	4014814	2 - 69	53
2101708	2 - 85	1	2110942	4 - 35	19	4014816	2 - 75	50
2102226	3 - 11	18	2111369	9 - 5	16	4014817	2 - 67	15
2102558	1 - 9	42	2111769	4 - 33	7	4016150	5 - 37	1
2102559	1 - 7	21	2111769	4 - 35	7	4016151	5 - 37	31
2102727	9 - 19		2111770	4 - 33	17	4016152	5 - 37	15
2102727	9 - 19	2	2111770	4 - 35	17	4018959	2 - 59	19
2102729	9 - 19		2111799	4 - 33	6	4020056	5 - 31	

©HYSTER 2012

4020056	5 - 37	
4020311	5 - 37	35
4020466	5 - 37	17
4020467	5 - 37	16
4020588	5 - 31	7
4020661	9 - 3	9
4023450	7 - 5	
4025106	5 - 33	31
4025209	5 - 31	1
4027341	1 - 25	
4601093	4 - 33	1
4601096	4 - 35	1
4601120	4 - 33	16
4601120	4 - 35	16
4601151	2 - 59	26
4601157	2 - 49	6
4601500	1 - 25	
4602051	3 - 21	
4602266	2 - 21	
4602266	2 - 25	
4602266	2 - 27	
4602266	2 - 29	
4602266	2 - 31	
4602911	1 - 23	8
4603384	1 - 23	
4603962	2 - 51	8
4604044	2 - 47	9
4604203	4 - 69	
4604204	4 - 87	
4604531	4 - 51	
4604593	9 - 35	7
4604594	9 - 35	6
4604594	4 - 29	1
4604595	4 - 29	1
4605336	4 - 33	10
4605336	4 - 35	10
4605337	4 - 33	14
4605337	4 - 35	14
4605946	9 - 3	8
4605974	9 - 3	11
4606846	5 - 31	17
4607576	9 - 5	15
4611248	3 - 3	
20108126	4 - 61	
46001158	4 - 111	
.....	1 - 29	1
.....	1 - 23	3
.....	1 - 23	3
.....	1 - 23	4
.....	1 - 23	4
.....	1 - 23	4
.....	1 - 23	4
.....	1 - 23	5
.....	1 - 23	5
.....	1 - 23	5
.....	1 - 23	5
.....	1 - 23	6
.....	1 - 23	6
.....	1 - 23	6
.....	1 - 23	6