RUTHZIL TRATOR COMERCIAL DE PEÇAS LTDA 11 97083-6812 ROLANDO CITRANGULO

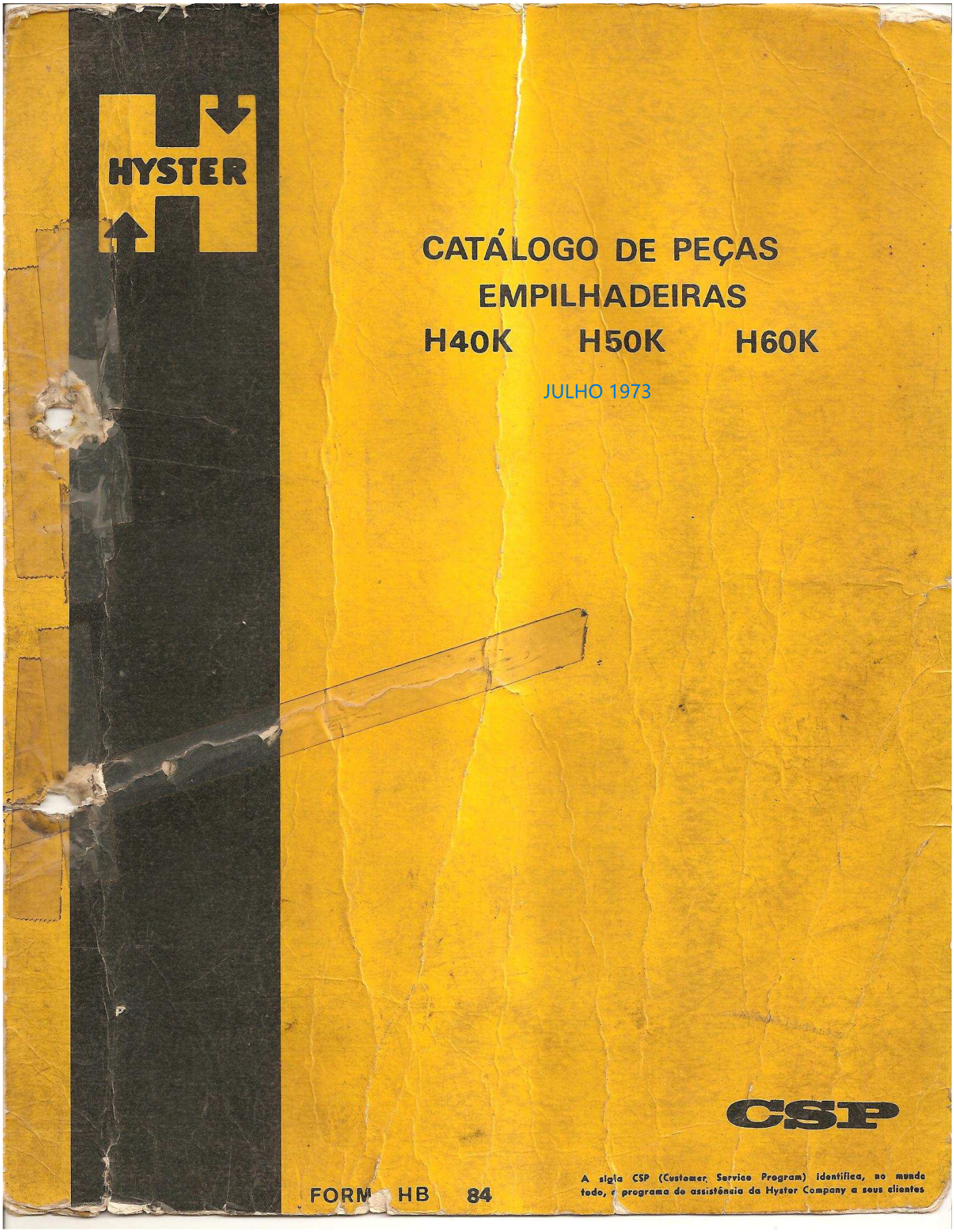

LOQUETTI Peças e Serviços Ltda. ME

REVISÃO 5
(7/73)

- ÍNDICE -

SEÇÃO A - INTRODUÇÃO
INSTRUÇÕES PARA USO DO CATÁLOGO

SEÇÃO B - ESTRUTURA

SEÇÃO C - MOTOR

SEÇÃO D - SISTEMA DE COMBUSTÍVEL

SEÇÃO E - SISTEMA ELÉTRICO

SEÇÃO F - EMBREAGEM

SEÇÃO G - TRANSMISSÃO

SEÇÃO H - FREIOS

SEÇÃO J - SISTEMA HIDRÁULICO

SEÇÃO K - SISTEMA DE DIREÇÃO

SEÇÃO N - SISTEMA DE ELEVAÇÃO

SEÇÃO P - PNEUS, CÂMARAS E RODAS
EQUIPAMENTO OPCIONAL

SEÇÃO Q - ÍNDICE NUMÉRICO

HYSTER DO BRASIL S/A.
Rua Iguatinga, 175 - C.Postal 4151 - São Paulo

SEÇÃO A

INTRODUÇÃO
INSTRUÇÕES PARA USO DO CATÁLOGO

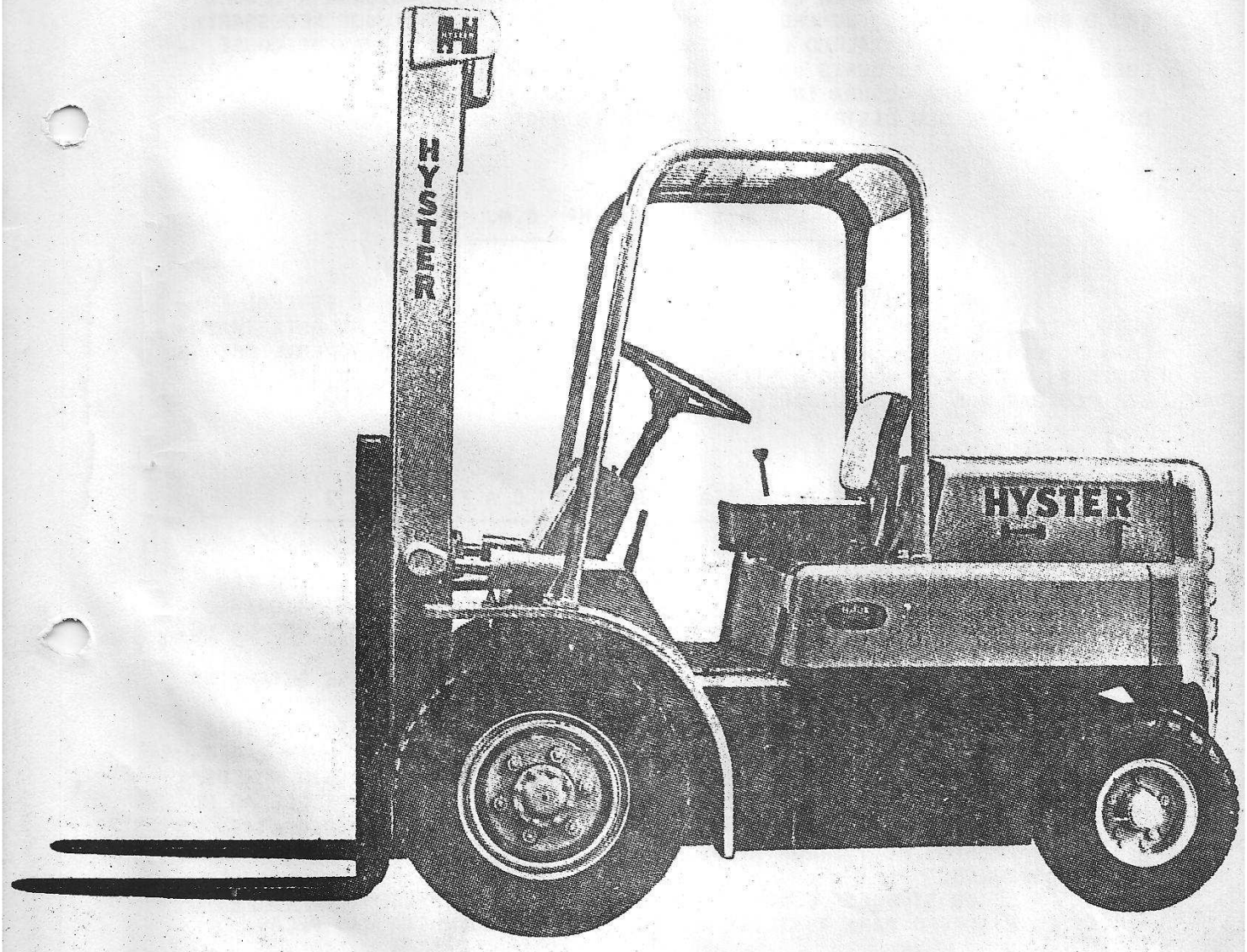

I N T R O D U Ç Ã O

ÊSTE CATÁLOGO DE PEÇAS DESCREVE E ILUSTRA OS CONJUNTOS, SUB-CONJUNTOS E DETALHES DE PEÇAS NECESSÁRIAS PARA A SUBSTITUIÇÃO EM SERVIÇO. OS CONJUNTOS AQUI RELACIONADOS INCLUEM OS NÚMEROS DE PEÇAS, DESCRIÇÃO E QUANTIDADE USADA POR MÁQUINA. AS ILUSTRAÇOES AQUI CONTIDAS SÃO DE APARÊNCIA TÍPICA, PODENDO NÃO REPRESENTAR EXATAMENTE A PEÇA REQUERIDA.

PARA INSTRUÇOES DE OPERAÇÃO E MANUTENÇÃO, CONSULTE O "GUIA DO PROPRIETÁRIO E OPERADOR", FORM HB-2151.

NO PEDIDO DE PEÇAS DE REPOSIÇÃO DEVE-SE MENCIONAR A DESCRIÇÃO E NÚMERO DA PEÇA, NÚMERO DE SÉRIE DA MÁQUINA E QUANTIDADE NECESSÁRIA.

ÊSTE CATÁLOGO ESTARÁ SENDO ATUALIZADO COM FÔLHAS DE CORREÇOES E REVISOES, AS QUAIS PODEM SER SOLICITADAS NOS DISTRIBUIDORES HYSTER.

PARA ALGUMA INFORMAÇÃO ADICIONAL SÔBRE PEÇAS, SERVIÇOS OU PEDIDOS CONSULTE SEU DISTRIBUIDOR HYSTER MAIS PRÓXIMO.

P E Ç A S C O M Nº G.M.

NESTE MANUAL APARECEM NÚMEROS DE PEÇAS HYSTER E GENERAL MOTORS, SENDO PORTANTO IMPORTANTE SABER-SE COM QUAL DOS DOIS SE ESTÁ TRABALHANDO. VERIFIQUE SEMPRE, NA LEGENDA, SE A PEÇA É HYSTER OUGENERAL MOTORS. TANTO AS PEÇAS COM NÚMERO HYSTER COMOAS COM NÚMERO GENERAL MOTORS DEVEM SER PEDIDAS NOS DISTRIBUIDORES HYSTER .

C O M O U T I L I Z A R Ê S T E C A T Á L O G O

PARA ENCONTRAR A PEÇA DESEJADA DETERMINE EM QUE SEÇÃO ELA PROVAVELMENTE SE ENCONTRA UTILIZANDO O ÍNDICE GERAL NO INÍCIO DO CATÁLOGO. ISTO FEITO, LOCALIZE A PÁGINA DESEJADA UTILIZANDO O ÍNDICE QUE SE ENCONTRA NO INÍCIO DE CADA SEÇÃO.

QUANDO SE CONHECE APENAS O NÚMERO DA PEÇA PODE-SE DETERMINÁ-LA USANDO-SE O ÍNDICE NUMÉRICO (SEÇÃO Q) .

AS COLUNAS 1, 2 E 3 QUE APARECEM NAS LEGENDAS IDENTIFICAM OS COMPONENTES DE SUB-CONJUNTOS. DESSA MANEIRA, UM ÍTEM DA COLUNA 2 PERTENCE AO SUB-CONJUNTO IMEDIATAMENTE ANTERIOR DA COLUNA 1 E ASSIM POR DIANTE. POR EXEMPLO, NA PÁGINA G2, O PROTETOR 802670 (ÍTEM 3) PERTENCE AO ROLAMENTO 802669 , O QUAL POR SUA VEZ PERTENCE À CAIXA DE CÂMBIO 804343. PARA OS COMPONENTES DE SUB-CONJUNTOS, AS QUANTIDADES MENCIONADAS SÃO PARA UM SUB-CONJUNTO.

OS SÍMBOLOS E NOTAS QUE EVENTUALMENTE APARECEM SÃO MUITO IMPORTANTES E SERVEM PARA AUXILIAR NA IDENTIFICAÇÃO CORRETA DAS PEÇAS.

SEÇÃO B

ESTRUTURA

ÍNDICE

CHASSIS, ASSENTO E CONTRAPÊSO B1

PROTETOR DO OPERADOR B2

CHASSIS, ASSENTO E CONTRAPÊSO

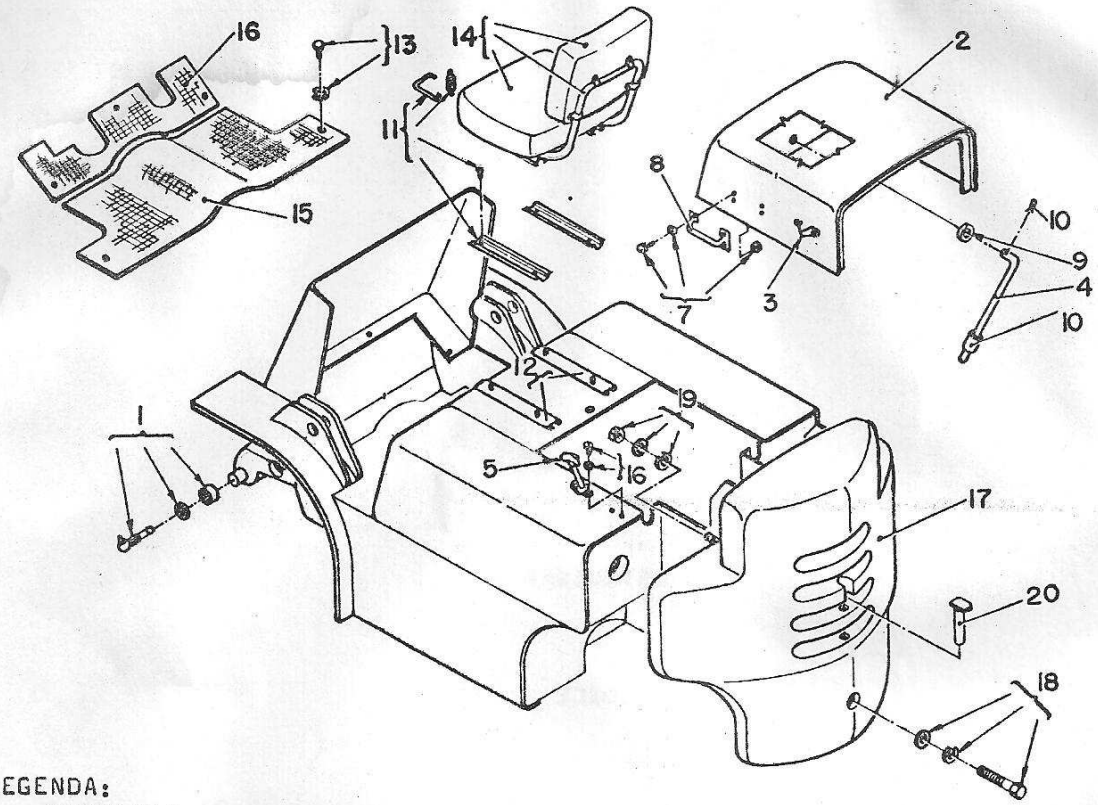

LEGENDA:
A - GASOLINA
B - DIESEL
C - G.L.P.

Nº REF	Nº PEÇA HYSTER	DESCRIÇÃO 1 2 3	QTD A	B	C
1	16009	ENGRAXADEIRA	2	2	2
	112554	BUCHA	2	2	2
	58954	ANEL TRAVA	2	2	2
2	804297	CONJ. DO CAPÔ	1	1	-
	804181	CONJ. DO CAPÔ	-	-	1
	182829	ANEL DO CAPÔ-MENOR	1	1	1
	803069	ANEL DO CAPÔ-MAIOR	1	1	1
3	804439	ANCORADOURO	2	2	2
4	804366	BARRA SUPORTE	1	1	1
5	804438	PRENDEDOR	2	2	2
6	16378	PARAFUSO	4	4	4
	15154	ARRUELA DE PRESSÃO	4	4	4
7	800047	PARAFUSO	8	8	8
	18421	ARRUELA DE PRESSÃO	8	8	8
	15049	PORCA	8	8	8
8	800043	ALÇA	2	2	2
9	15129	ARRUELA LISA	2	2	2

Nº REF	Nº PEÇA HYSTER	DESCRIÇÃO 1 2 3	QTD A	B	C
10	19975	PINO	2	2	2
	137865	COXIM DE BORRACHA	2	2	2
	804364	ESPAÇADOR	2	2	2
	804365	PRESILHA	2	2	2
11	233126 A	JÔGO DE TRILHOS	1	1	1
	233164 A	AJUSTE ASS. ESQ.	1	1	1
	233161 A	AJUSTE ASS. DIR.	1	1	1
	233163	MOLA	1	1	1
	233162	PARAFUSO FIXAÇÃO	4	4	4
12	804429	CHAPA DO ASSENTO	1	1	1
	233159	PRISIONEIRO	2	2	2
	169509	PORCA FLANGEADA	6	6	6
13	15534	PARAFUSO	10	10	10
	15134	ARRUELA DE PRESSÃO	10	10	10
14	138081	CONJ. DO ASSENTO	1	1	1
	140255	ARMAÇÃO	1	1	1
	140256	ASSENTO	1	1	1
	140257	ENCÔSTO	1	1	1
	164065	JÔGO DE FIXAÇÃO	1	1	1

Nº REF	Nº PEÇA HYSTER	DESCRIÇÃO 1 2 3		QTD A	QTD B	QTD C
15	803065	CHAPA DO ASSOALHO		1	1	1
16	803067	CHAPA DIANTEIRA		1	1	1
17	804320	CONTRAPÊSO	H40K	1	-	-
	804562	CONTRAPÊSO		-	1	-
	804193	CONTRAPÊSO		-	-	1
	804352	CONTRAPÊSO	H50K	1	-	-
	804563	CONTRAPÊSO		-	1	-
	804190	CONTRAPÊSO		-	-	1
	804546	CONTRAPÊSO	H60K	1	-	-
	804194	CONTRAPÊSO		-	-	1
	803636	TAMPA DO CONTRAP.		1	-	1
18	15707	PARAFUSO - H40K		1	1	1
	17296	PARAFUSO - H50/60K		1	1	1
	15166	ARRUELA DE PRESSÃO		1	1	1
	15133	ARRUELA		1	1	1

Nº REF	Nº PEÇA HYSTER	DESCRIÇÃO 1 2 3	QTD A	QTD B	QTD C
19	149531	ARRUELA	2	2	2
	15168	ARRUELA DE PRESSÃO	2	2	2
	15023	PORCA	2	2	2
20	804386	PINO DE REBOQUE	1	-	1
	804584	PINO DE REBOQUE	-	1	-
21	804566	CHAPA DO CONTRAP.	-	-	1
	133469	PARAFUSO DA CHAPA	-	-	4
	15154	ARRUELA DE PRESSÃO	-	-	4

PROTETOR DO OPERADOR

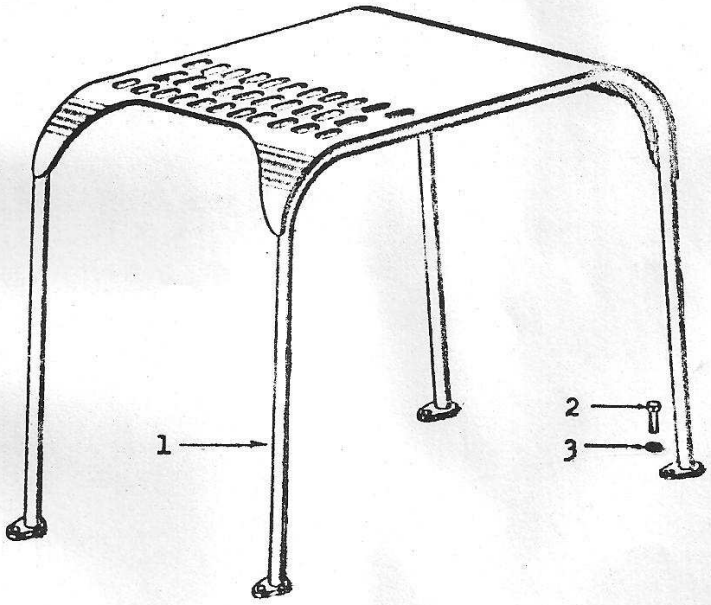

Nº REF	Nº PEÇA HYSTER	DESCRIÇÃO 1 2 3	QTD
1	804380	PROTETOR DO OPERADOR	1
2	15148	PARAFUSO	4
3	15162	ARRUELA DE PRESSÃO	4

SEÇÃO C

MOTOR

ÍNDICE

BLOCO DO MOTOR - DIESEL C10

BLOCO DO MOTOR - GASOLINA E G.L.P. C1

BOMBA D'ÁGUA - DIESEL C16

CABEÇOTE - GASOLINA E G.L.P. C5

CABEÇOTE, VÁLVULAS E COLETOR DE ESCAPAMENTO - DIESEL C11

CAIXA DE DISTRIBUIÇÃO - DIESEL C13

CÁRTER E BOMBA DE ÓLEO - DIESEL C18

CÁRTER E VIRABREQUIM - GASOLINA E G.L.P. C3

COLETORES - GASOLINA E G.L.P. C2

COLETOR DE ADMISSÃO E SISTEMA AUXILIAR DE PARTIDA - DIESEL C17

FILTRO DE ÓLEO - DIESEL C19

SISTEMA DE ESCAPAMENTO - DIESEL C9

SISTEMA DE ESCAPAMENTO - GASOLINA E G.L.P. C8

SISTEMA DE REFRIGERAÇÃO - DIESEL C14

SISTEMA DE REFRIGERAÇÃO - GASOLINA E G.L.P. ... C7

SUPORTES DO MOTOR C6

TAMPA DO CABEÇOTE E EIXO DOS BALANCINS - DIES. C15

TUBOS DE ÓLEO LUBRIFICANTE - DIESEL C20

VIRABREQUIM, PISTÕES E VOLANTE - DIESEL C12

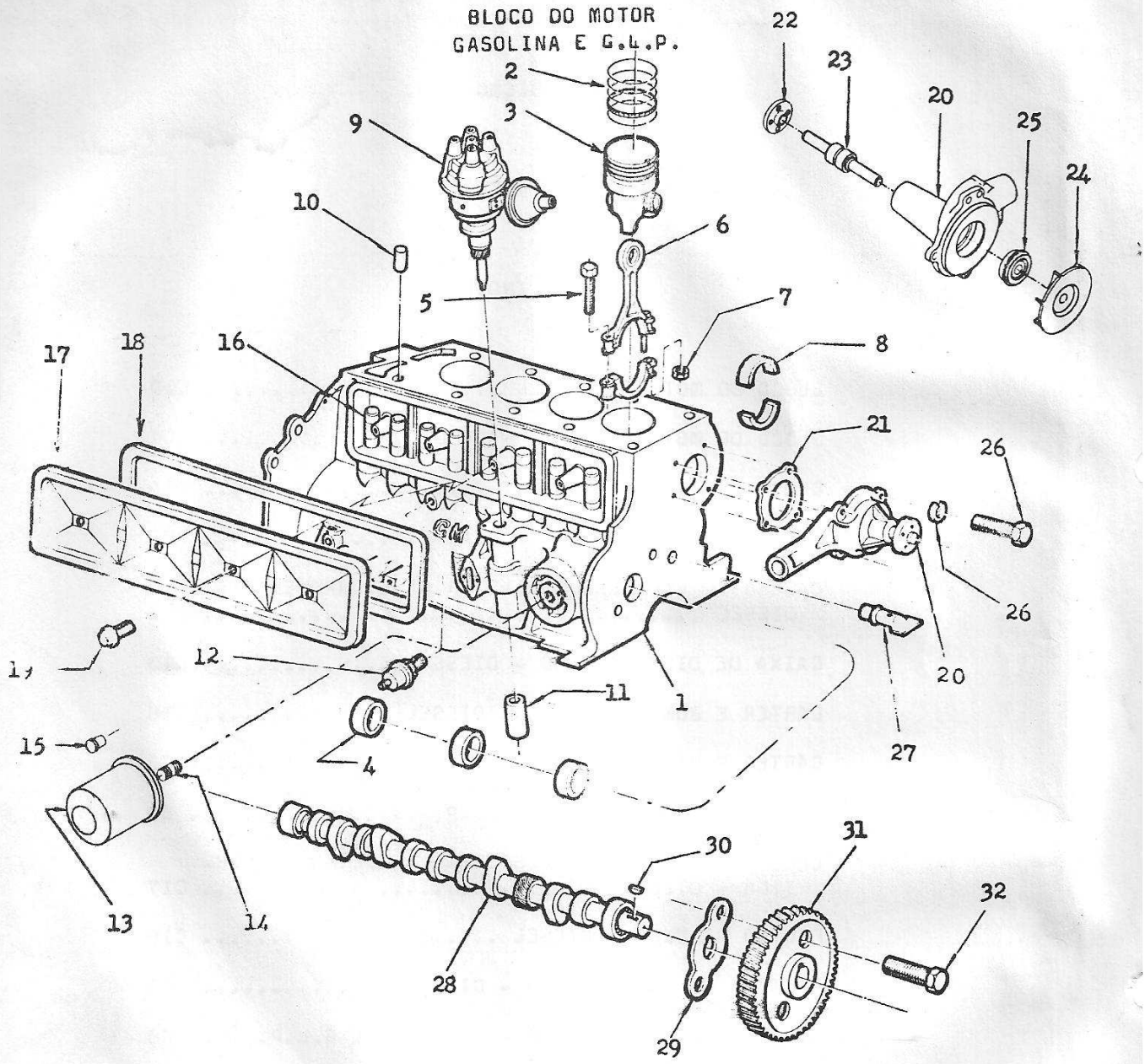

Nº REF	Nº GM	PEÇA DESCRIÇÃO 1 2 3	QTD
1	7324704	MOTOR DE SERVIÇO	1
	7324724	BLOCO DO MOTOR	1
	838538	BUJÃO-CAMISA D'ÁGUA	2
	3789860	BUJÃO-CAMISA D'ÁGUA	1
	3704158	BUJÃO-FURO EIXO COM.	1
	3736406	PINO GUIA	2
2	7324727	JG. ANÉIS - STD	1
	7324728	JG. ANÉIS - .020"	1
	7324729	JG. ANÉIS - .030"	1
	7324730	JG. ANÉIS - .040"	1
3	7324711	JG. PISTÕES - STD	1
	7324715	JG. PISTÕES - .020"	1
	7324735	JG. PISTÕES - .030"	1
	7324736	JG. PISTÕES - .040"	1
4	7323536	JÔGO DE BUCHAS	1
5	3703530	PARAFUSO DA BIELA	8
6	3788435	BIELA	4
7	I-3784834	PORCA DA BIELA	8

Nº REF	Nº PEÇA GM	DESCRIÇÃO 1 2 3	QTD
8	7323493	JG. BRONZINAS - STD	1
	7323494	JG. BRONZINAS - .001"	1
	7323495	JG. BRONZINAS - .002"	1
	7323496	JG BRONZINAS - .010"	1
	7323497	JG. BRONZINAS - .020"	1
9	.....	DISTRIBUIDOR - SEC. E	1
10	3830945	PINO GUIA	2
11	3792286	MANCAL-ÁRVORE DO DISTRI	
12	.....	MANÔMETRO - SEC. E	1
13	7323958	FILTRO DE ÓLEO	1
14	3853870	CONEXÃO DO FILTRO	1
15	5575416	VÁLVULA BY-PASS	1
16	I-5232450	TUCHO HIDRÁULICO	8
17	3788548	TAMPA DOS TUCHOS	1
18	§+3788549	JUNTA DA TAMPA	1
19	3814350	PARAFUSO	4
20	.....	BOMBA D'ÁGUA- PÁG. C7	1
21	% 3788478	JUNTA	1
22	.....	CUBO - PÁG. C7	1
23	%I-907804	EIXO C/ ROLAMENTO	1
24	% 3873840	ROTOR	1
25	% 7326169	VEDADOR	1

Nº REF	Nº PEÇA GM	DESCRIÇÃO 1 2 3	QTD
26	179822	PARAFUSO - DIR.	2
	179819	PARAFUSO - ESQ. SUP.	1
	179817	PARAFUSO - ESQ. INF.	1
	N-11515	ARRUELA	1
27	3875950	ESGUICHO P/ ÓLEO	1
28	7322167	EIXO COMANDO	1
29	3790531	CHAPA DE ENCOSTO	1
30	106751	CHAVETA	1
31	3788508	ENGRENAGEM	1
32	9427712	PARAFUSO	2
=	7321842	VARETA-NÍVEL DO ÓLEO	1
=	3790715	TUBO DA VARETA	1

\+ - INCLUÍDO NO JÔGO DE JUNTAS DO MOTOR 7326575 .

§ - INCLUIDO NO JÔGO DE JUNTAS 7322163.

% - INCLUIDO NO REPARO 7322171 .

= - PEÇAS SEM ILUSTRAÇÃO .

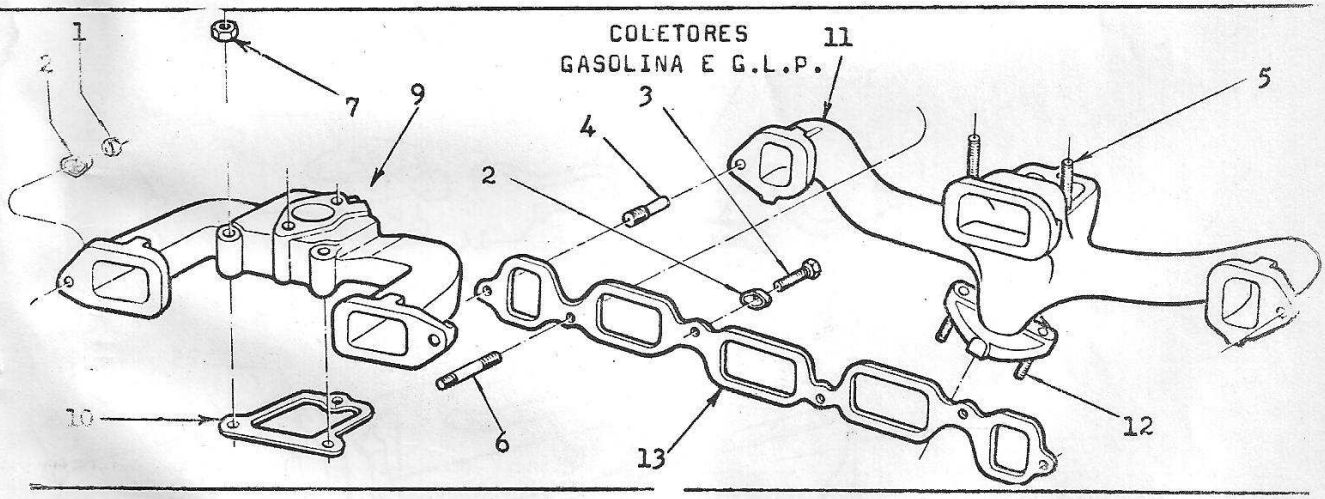

Nº REF	Nº PEÇA GM	DESCRIÇÃO 1 2 3	QTD
1	103026	PORCA	2
2	3792519	PRENDEDOR	4
3	179842	PARAFUSO	2
4	3835487	PRISIONEIRO	2
5	3794230	PRISIONEIRO	2
6	3792369	PRISIONEIRO	2

Nº REF	Nº PEÇA GM	DESCRIÇÃO 1 2 3	QTD
7	103026	PORCA	2
9	7321833	COLETOR DE ADMISSÃO	1
10	§+3788485	JUNTA	1
11	7322172	COLETOR DE ESCAPE	1
12	837552	PRISIONEIRO	2
13	§+7330252	JUNTA	1

\+ - INCLUIDO NO JÔGO DE JUNTAS DO MOTOR 7326575 .

§ - INCLUIDO NO JÔGO DE JUNTAS 7322163 .

CARTER E VIRABREQUIM
GASOLINA E G.L.P.

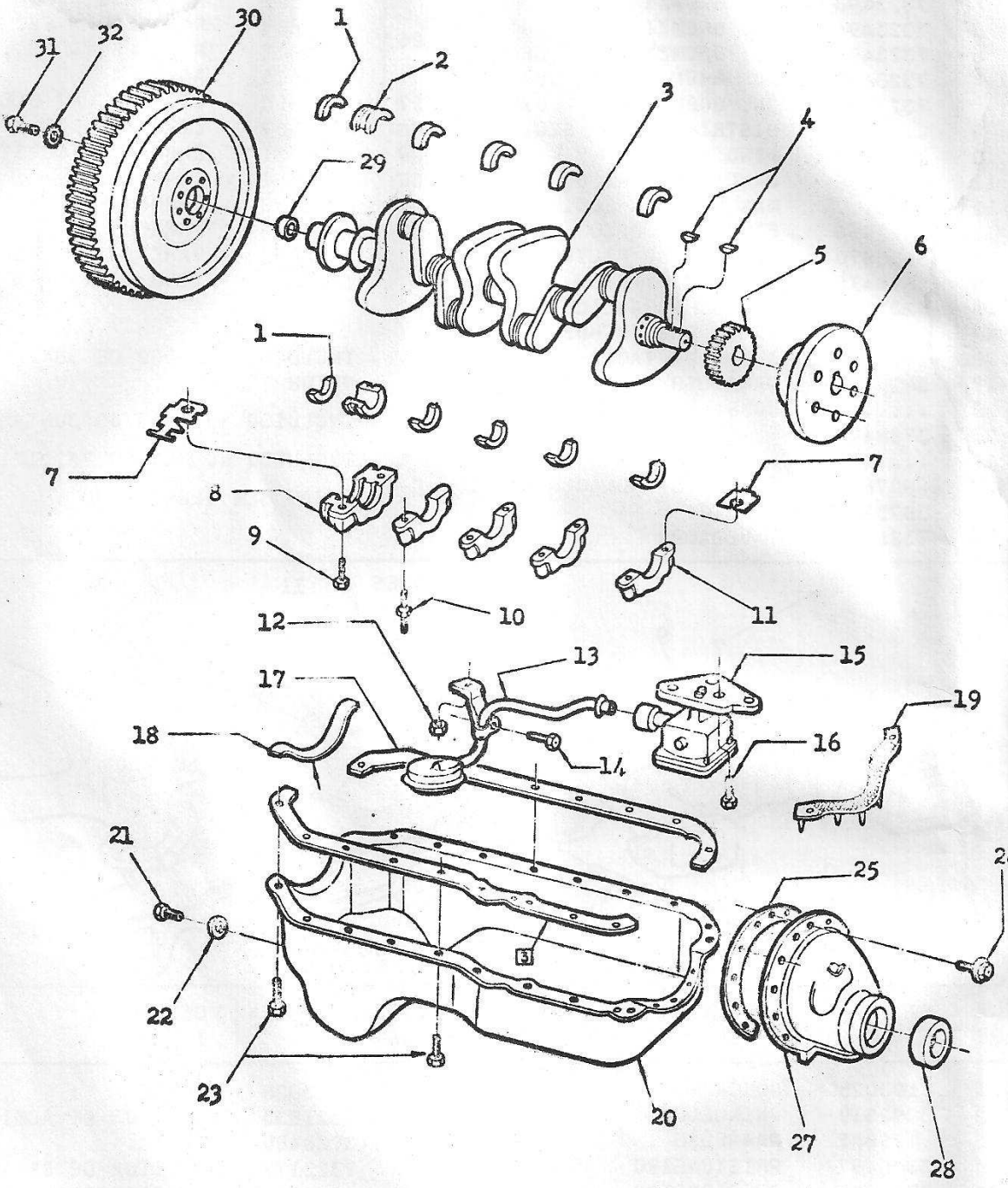

CARTER E VIRABREQUIM
GASOLINA E G.L.P.

Nº REF		Nº PEÇA GM	DESCRIÇÃO 1 2 3	QTD
1	+	7328512	VEDADOR	2
2		7323503	JG. BRONZINAS - STD	1
		7323504	JG. BRONZINAS - .001"	1
		7323505	JG. BRONZINAS - .002"	1
		7323506	JG. BRAONINAS - .010"	1
		7323507	JG. BRONZINAS - .020"	1
3		3793080	VIARBREQUIM	1
4		106751	CHAVETA	2
5		3836605	ENGRENAGEM	1
6		7321757	CUBO	1
7		I-3740716	JÔGO DE CALÇOS-	CN
		I-3791429	JÔGO DE CALÇOS-TRAS.	CN
8		7326510	CAPA	1
9		3872781	PARAFUSO DA CAPA	9
10		3852870	PRISIONEIRO	1
11		3829309	CAPA	4
12		9422277	PORCA	1
13		7321815	CANO C/ TELA	1
14		100109	PARAFUSO	1
15		3832449	BOMBA DE ÓLEO	1
		3829433	VÁLVULA-REG. DE PRESS.	1
		3814903	MOLA DA VÁLVULA	1
		3789431	BUJÃO - FURO DE REGUL.	1
		3792507	TAMPA DA BOMBA	1
	+	3789970	JUNTA DA TAMPA	1
		3927726	PARAFUSO DA TAMPA	4
16		100121	PARAFUSO	2
17	+	7322169	JÔGO DE JUNTAS	1
18	+	3921973	VEDADOR TRASEIRO	1
19	+	3923440	VEDADOR DIANTEIRO	1
20		7321807	CÁRTER DO MOTOR	1
21		3739264	BUJÃO DE DRENAGEM	1
22	+	513975	JUNTA	1
23		3927726	PARAFUSO C/ ARRUELA	14
25	+	3923472	JUNTA	1
26		3817006	PARAFUSO C/ ARRUELA	8
27		7322782	TAMPA DAS ENGRENAGENS	1
28	+	3921012	VEDADOR DE ÓLEO	1
29		.....	BUCHA - PÁG. F1	1
30		.....	VOLANTE - PÁG. F1	1
31		.....	PARAFUSO - PÁG. F1	6
32		.....	ARRUELA - PÁG. F1	6

+ - INCLUIDO NO JÔGO DE JUNTAS DO MOTOR 7326575 .

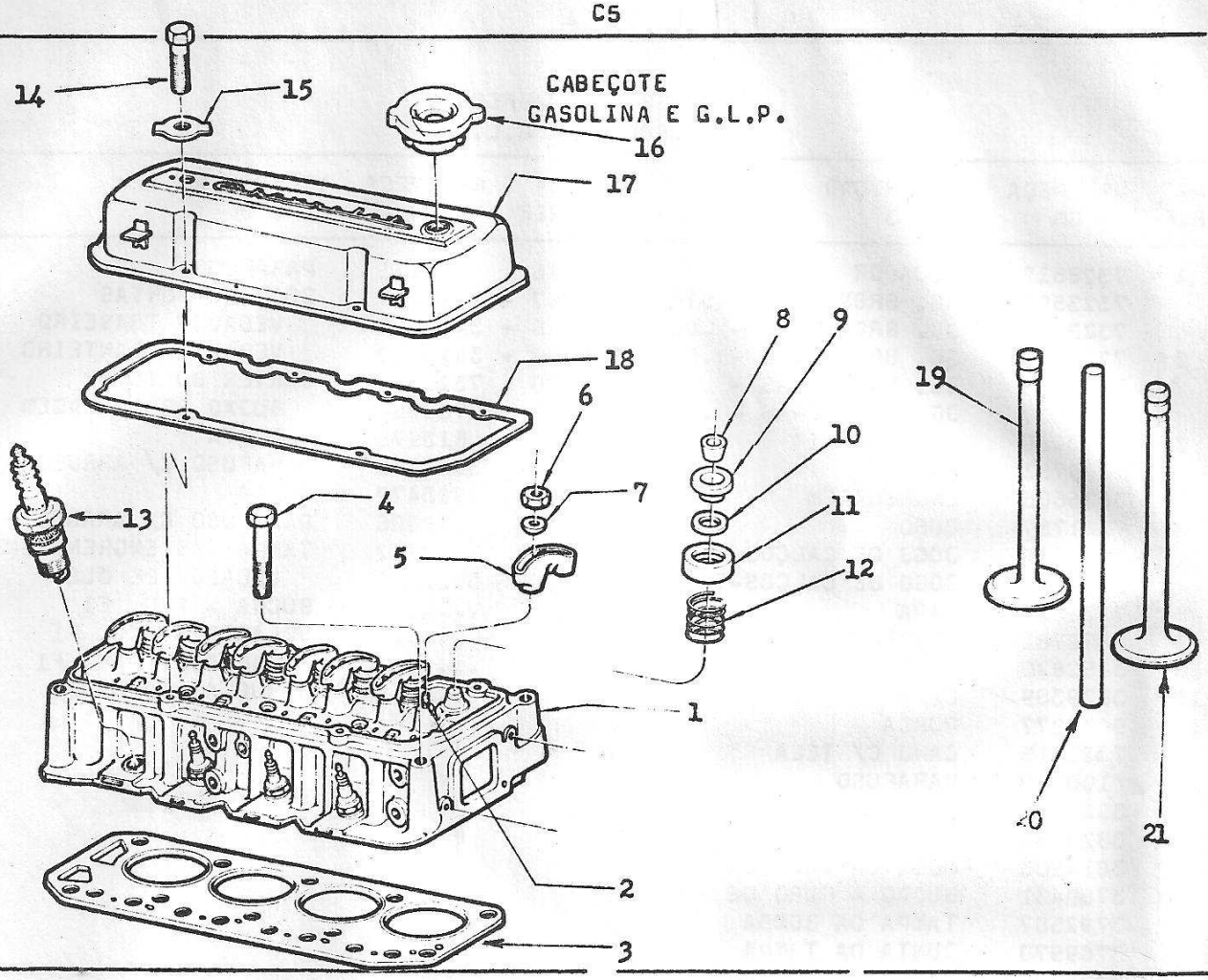

Nº REF	Nº PEÇA GM	DESCRIÇÃO 1 2 3	QTD
1	7322164	CABEÇOTE	1
	3788418	BUJÃO- CAMISA D'ÁGUA	2
2	3814692	PRISIONEIRO - .003"	8
	3815892	PRISIONEIRO - .013"	8
3	§+7321811	JUNTA DO CABEÇOTE	1
4	3788417	PARAFUSO	10
5	I-3788498	BALANCIM	8
6	I-3744341	PORCA DE REGULAGEM	8
7	I-3732893	APÓIO ESFÉRICO	8
8	I- 838029	TRAVA DA MOLA	16
9	3783741	PRATO DA MOLA	8
10	§+3835333	VEDADOR	8
11	3836755	DEFLETOR DE ÓLEO	8
12	I-3864895	MOLA DA VÁLVULA	8
13	.....	VELA - SEC. E	4

Nº REF	Nº PEÇA GM	DESCRIÇÃO 1 2 3	QTD
14	9424037	PARAFUSO	5
15	3885298	REFORÇO	5
16	3835665	TAMPA C/ JUNTA	1
17	7322910	TAMPA DAS VÁLVULAS	1
18	§+3873851	JUNTA	1
19	3724778	VÁLVULA ESCAPE - STD	4
	7323107	VÁLVULA ESCAPE -.003"	4
	7323108	VÁLVULA ESCAPE -.015"	4
	7323109	VÁLVULA ESCAPE -.030"	4
20	3788495	VARETA	8
21	3774052	VÁLVULA ADMISSÃO-STD	4
	3786360	VÁLVULA ADMISSÃO-.003"	4
	3786361	VÁLVULA ADMISSÃO-.015"	4
	3786362	VÁLVULA ADMISSÃO-.030"	4

+ - INCLUIDO NO JÓGO DE JUNTAS DO MOTOR 7326575 .

§ - INCLUIDO NO JÓGO DE JUNTAS 7322163 .

SUPORTES DO MOTOR

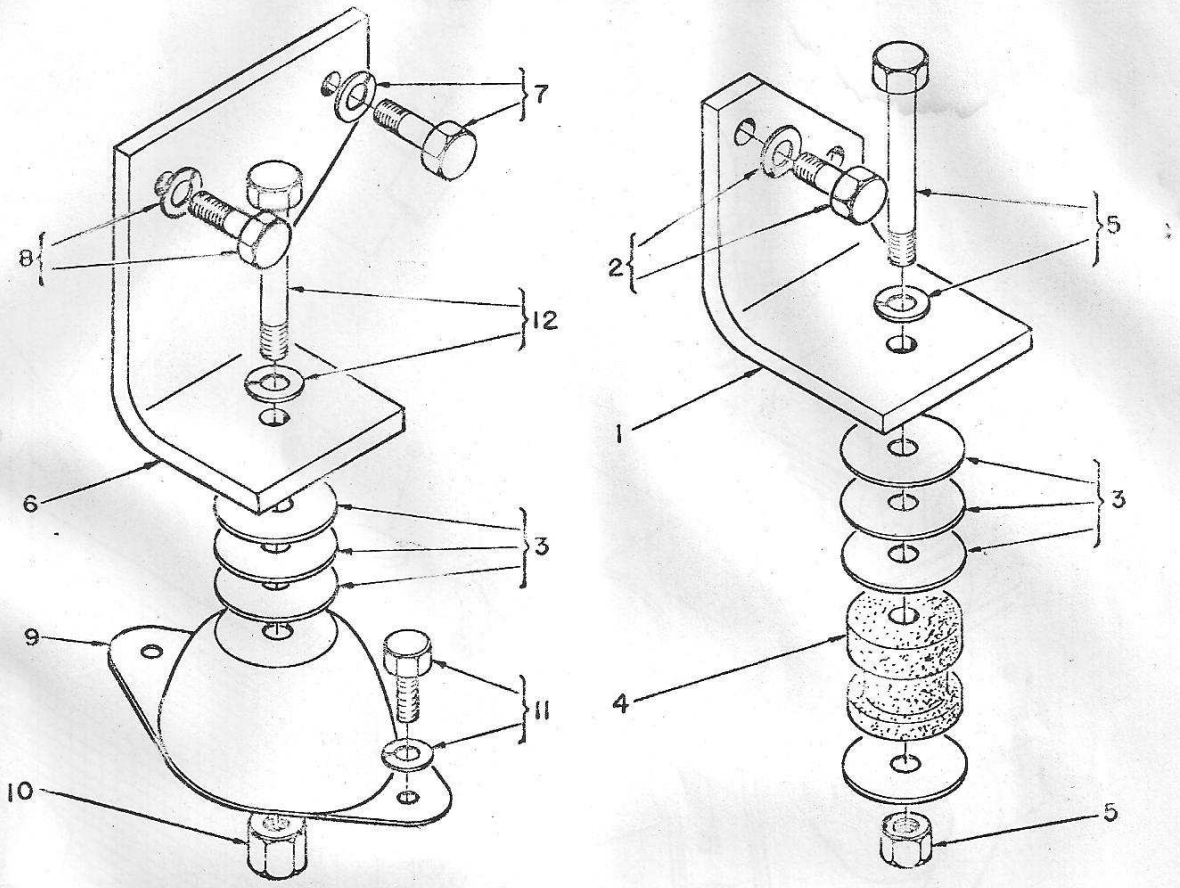

LEGENDA:
A - GASOLINA E G.L.P., ILUSTRADO.
B - DIESEL.

Nº REF	Nº PEÇA HYSTER	DESCRIÇÃO 1 2 3	QTD A	QTD B
1	803493	SUPORTE-DIANT. ESQ.	1	1
	803492	SUPORTE-DIANT. DIR.	1	1
2	16830	PARAFUSO	4	4
	15158	ARRUELA DE PRESSÃO	4	4
3	164281	ARRUELA DE CALÇO	CN	CN
4	164280	COXIM	2	2
5	16794	PARAFUSO	2	2
	15180	ARRUELA DE PRESSÃO	2	2
	17045	PORCA	2	2
6	804987	SUPORTE TRASEIRO	1	-
	+ 804322	SUPORTE TRASEIRO	1	-
	804636	SUPORTE TRASEIRO	-	1
	804635	PLACA-LADO ESQUERDO	-	1
7	16828	PARAFUSO	3	-
	+ 25062	PARAFUSO	3	-
	15156	ARRUELA DE PRESSÃO	3	-
	804571	PARAFUSO	-	7
	15158	ARRUELA DE PRESSÃO	-	7
8	16815	PARAFUSO	1	-
	+ 15580	PARAFUSO	1	-
	15156	ARRUELA DE PRESSÃO	1	-
9	107147	COXIM	1	2
10	804358	PORCA DE AJUSTAGEM	1	2
11	16820	PARAFUSO	2	-
	+ 15511	PARAFUSO	2	-
	12447	PARAFUSO	-	4
	15158	ARRUELA DE PRESSÃO	2	4
12	12480	PARAFUSO	1	2
	15160	ARRUELA DE PRESSÃO	1	2

+ - USADO ATÉ O Nº DE SERIE C3Y-1825-T.

SISTEMA DE REFRIGERAÇÃO
GASOLINA E G.L.P.

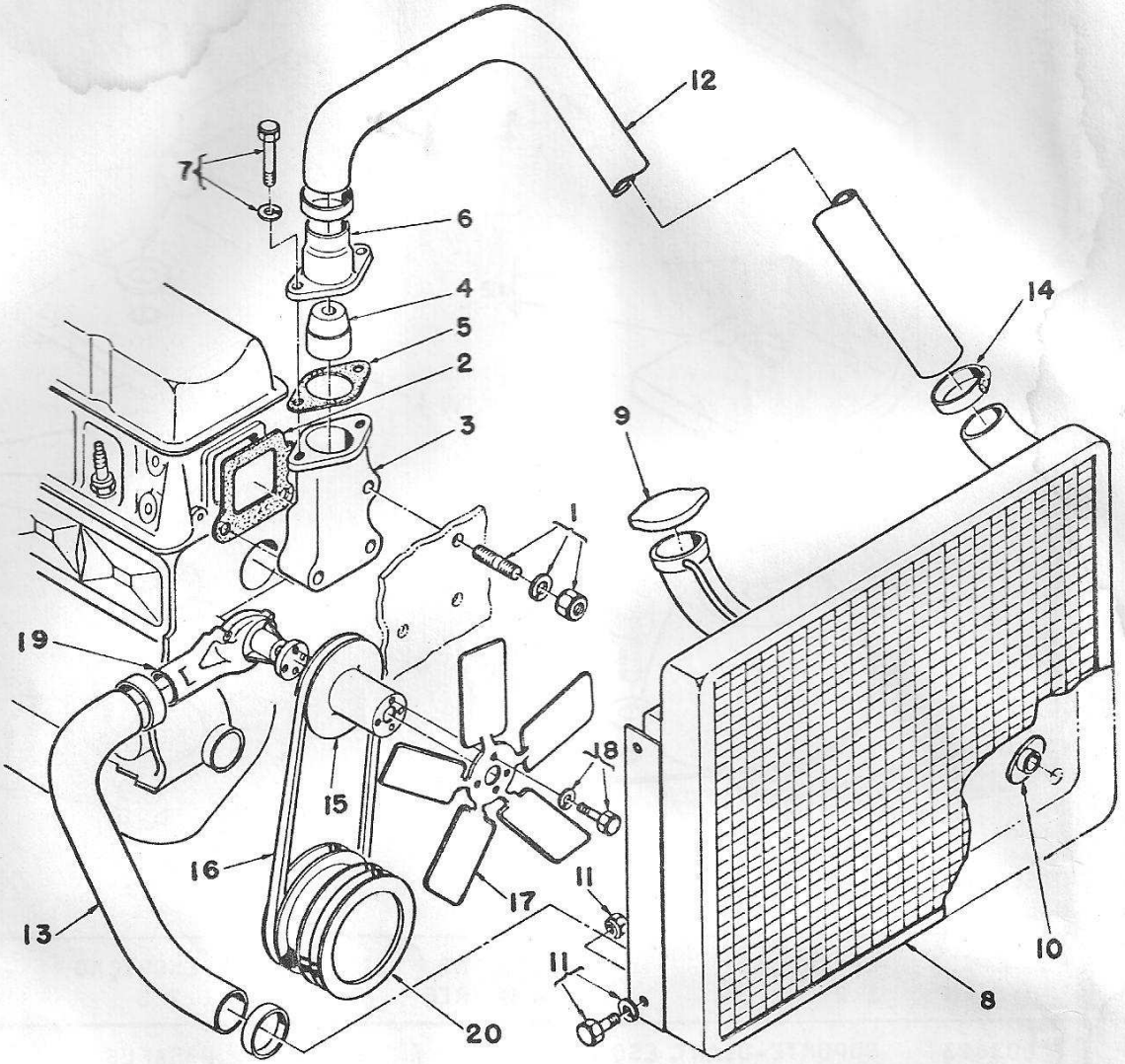

Nº REF	Nº PEÇA HYSTER	DESCRIÇÃO 1 2 3	QTD
1	803217	PRISIONEIRO	3
	15156	ARRUELA DE PRESSÃO	3
	17158	PORCA	3
2	127284	JUNTA	1
3	803177	CÂMARA DO TERMOSTATO	1
4	803254	TERMOSTATO	1
5	803050	JUNTA	1
6	149882	CÂMARA	1
7	15529	PARAFUSO	2
	15156	ARRUELA DE PRESSÃO	2
8	804323	RADIADOR	1
9	119055	TAMPA DO RADIADOR	1

Nº REF	Nº PEÇA HYSTER	DESCRIÇÃO 1 2 3	QTD
10	12815	BUJÃO DE DRENAGEM	1
11	15529	PARAFUSO	4
	15156	ARRUELA DE PRESSÃO	4
	15086	PORCA	4
12	804324	MANGUEIRA SUPERIOR	1
13	803226	MANGUEIRA INFERIOR	1
14	119236	BRAÇADEIRA	4
15	803739	POLIA	1
	+ 803740	POLIA	1
16	803028	CORREIA DO VENTILADOR	1
17	111096	VENTILADOR	1

Nº REF	Nº PEÇA HYSTER	DESCRIÇÃO 1 2 3	QTD
18	16691	PARAFUSO	8
	+ 15695	PARAFUSO	4
	15155	ARRUELA DE PRESSÃO	8
	15005	PORCA	4
19	803744	BOMBA D'ÁGUA - GAS.	1
	803741	BOMBA D'ÁGUA - GLP	1
	149876	CUBO	1
	+ 803126	BOMBA D'ÁGUA - GAS.	1
	+ 803044	BOMBA D'ÁGUA - GLP	1
	+ 803128	CUBO	1

Nº REF	Nº PEÇA HYSTER	DESCRIÇÃO 1 2 3	QTD
20	804347	POLIA - 3 CANAIS	1
	16696	PARAFUSO DA POLIA	2
	15156	ARRUELA DE PRESSÃO	2
	16691	PARAFUSO DA POLIA	1
	15155	ARRUELA DE PRESSÃO	1

+ - USADO ATÉ O Nº DE SÉRIE. C3Y-1855-T.

NOTA: A BOMBA D'ÁGUA COMPLETA RECEBE NÚMERO DE PEÇA HYSTER POR TER A CARCAÇA MODIFICADA. OS COMPONENTES APARECEM NA PÁG. C2.

SISTEMA DE ESCAPAMENTO
GASOLINA E G.L.P.

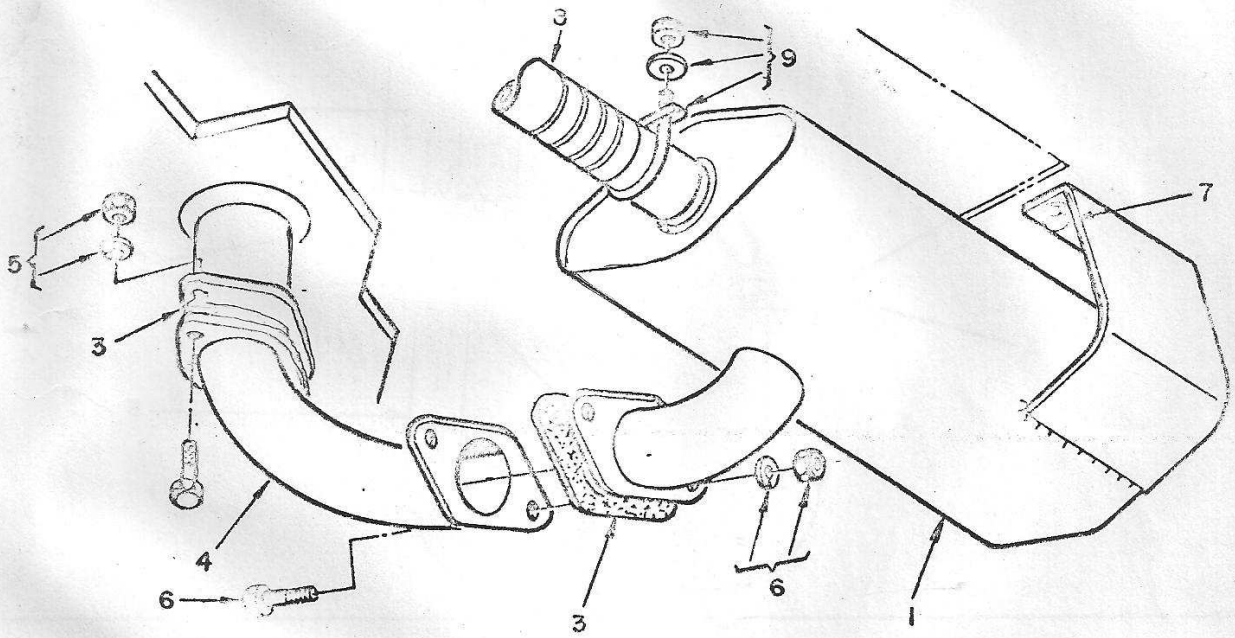

Nº REF	Nº PEÇA HYSTER	DESCRIÇÃO 1 2 3	QTD
1	804052	SILENCIADOR	1
3	804063	JUNTA	2
4	804325	TUBO DE ENTRADA	1
5	15156	ARRUELA DE PRESSÃO	2
	15056	PORCA	2
6	15580	PARAFUSO	2
	15156	ARRUELA DE PRESSÃO	2
	15056	PORCA	2

Nº REF	Nº PEÇA HYSTER	DESCRIÇÃO 1 2 3	QTD
7	15654	PARAFUSO	2
	15154	ARRUELA DE PRESSÃO	2
8	803081	TUBO DE ESCAPE	1
9	30371	BRAÇADEIRA	1

SISTEMA DE ESCAPAMENTO
DIESEL

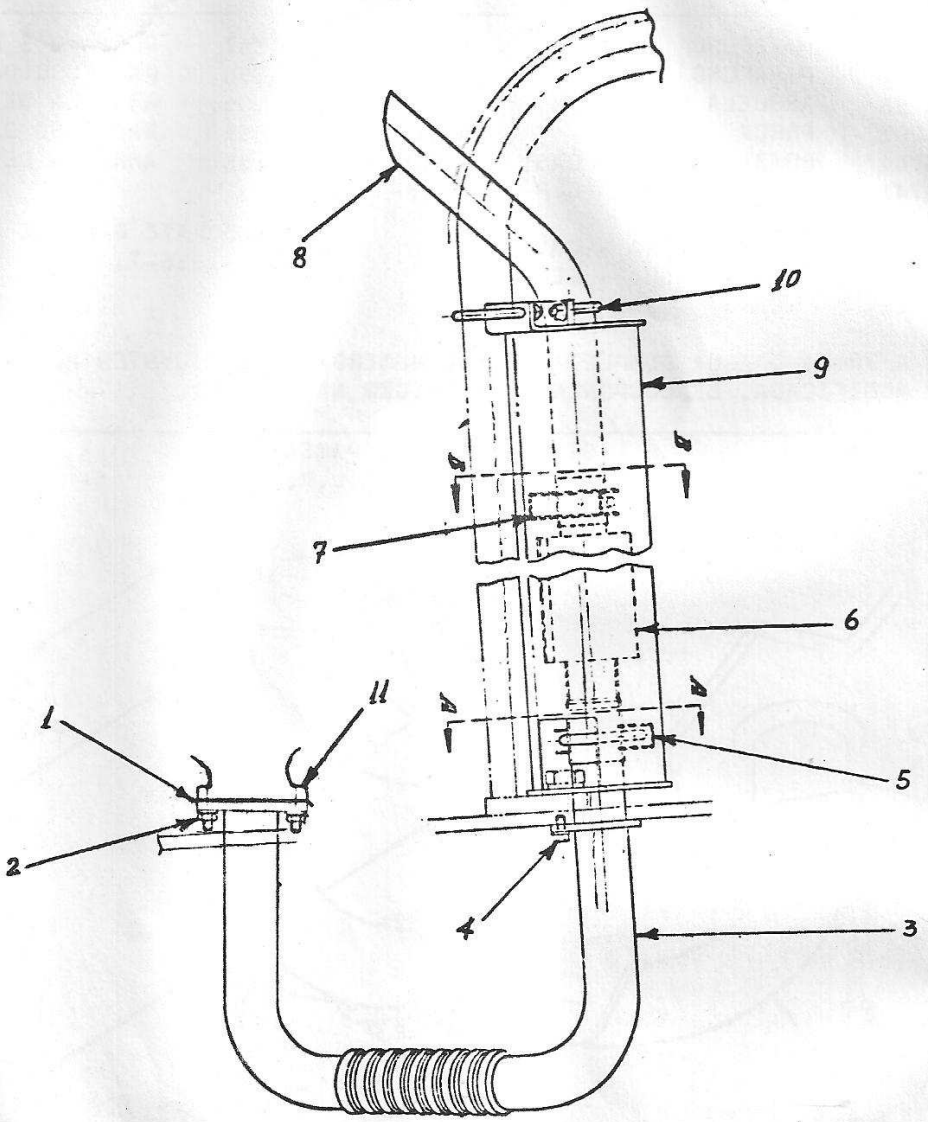

Nº REF	Nº PEÇA HYSTER	DESCRIÇÃO 1 2 3	QTD
1	803588	JUNTA	1
2	983287	PRISIONEIRO	2
	15156	ARRUELA DE PRESSÃO	2
	15056	PORCA	2
3	804593	TUBO DE ESCAPE	1
4	16597	PARAFUSO	1
	15156	ARRUELA DE PRESSÃO	1
5	63116	BRAÇADEIRA	1
6	804152	SILENCIADOR	1
7	30368	BRAÇADEIRA	1
8	804184	TUBO	1
9	804185	PROTETOR	1
10	804199	PARAFUSO "U"	2
	15155	ARRUELA DE PRESSÃO	4
	15025	PORCA	4
11	.....	COLETOR - PÁG. C11	1

BLOCO DO MOTOR DIESEL

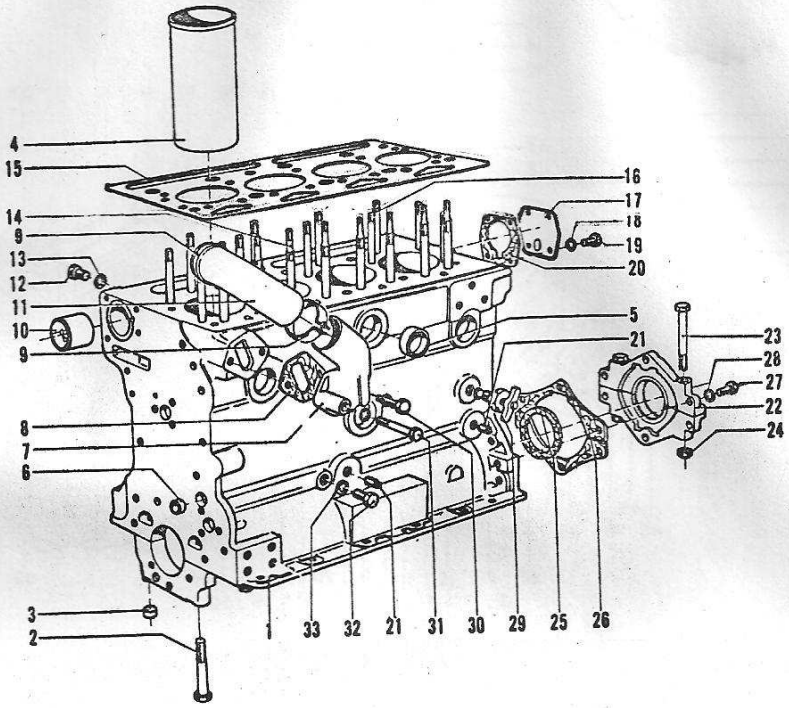

Nº REF	Nº PEÇA HYSTER	DESCRIÇÃO 1 2 3	QTD
1	803800	BLOCO DOS CILINDROS	1
	990666	PINO GUIA	2
2	983264	PARAFUSO	10
3	990332	ANEL LOCALIZADOR	10
4	803801	CAMISA DO CILINDRO	4
5	980727	BUJÃO-CÂMARA D'ÁGUA	9
6	990343	BUJÃO-GALERIA DE PRES.	2
7	803833	CONEXÃO-ENTRADA D'ÁGUA	1
8	+ 982240	JUNTA	1
9	803830	BRAÇADEIRA	2
10	982221	BUCHA Nº 1	1
11	803829	MANGUEIRA	1
12	982209	BUJÃO	3
13	992641	ARRUELA DE PRESSÃO	3
14	§ 803838	PRISIONEIRO	8
15	803834	JUNTA DO CABEÇOTE	1
16	§ 803840	PRISIONEIRO MAIOR	1
	985148	ANEL	2
	§ 803839	PRISIONEIRO MENOR	10
17	803930	TAMPA	1

Nº REF	Nº PEÇA HYSTER	DESCRIÇÃO 1 2 3	QTD
18	15155	ARRUELA DE PRESSÃO	4
19	983310	PARAFUSO	4
20	+ 982239	JUNTA	1
21	982155	BUJÃO	2
22	803841	CONJ. DA TAMPA	1
23	982999	PARAFUSO	2
24	15005	PORCA	2
25	+ 803843	RETENTOR DE ÓLEO	1
26	+ 133545	JUNTA	1
27	983268	PARAFUSO	6
28	15918	ARRUELA ESPECIAL	6
	133546	CALÇO	6
29	803802	BUJÃO DE DRENAGEM	2
30	984467	PRISIONEIRO	1
	15005	PORCA	1
	15155	ARRUELA DE PRESSÃO	1
31	18512	PARAFUSO	1
	15155	ARRUELA DE PRESSÃO	1
32	18536	BUJÃO	2
33	992647	ARRUELA	2

\+ - INCLUIDO NO JÓGO DE JUNTAS DO MOTOR 803806.

§ - INCLUIDO NO REPARO 803804.

CABEÇOTE, VÁLVULAS E COLETOR DE ESCAPAMENTO
DIESEL

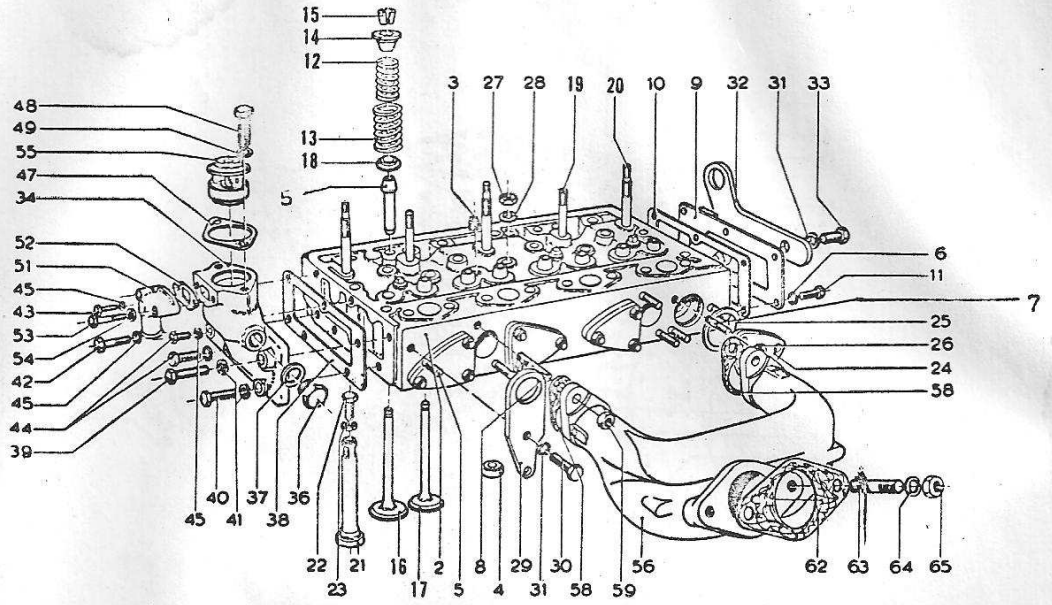

Nº REF	Nº PEÇA HYSTER	DESCRIÇÃO 1 2 3	QTD
2	803885	CABEÇOTE	1
3	980726	BUJÃO	4
4	982343	BUJÃO	3
5	985145	GUIA DA VÁLVULA	8
6	15154	ARRUELA DE PRESSÃO	6
7	803835	PRISIONEIRO	12
	17158	PORCA	12
8	983276	PRISIONEIRO	4
9	803856	TAMPA TRAS. DO CABEÇ.	1
10	983248	JUNTA DA TAMPA	1
11	984581	PARAFUSO	2
	15154	ARRUELA DE PRESSÃO	2
12	990357	MOLA EXTERNA	8
13	990356	MOLA INTERNA	8
14	990358	CAPA DAS MOLAS	8
15	990359	TRAVA DAS MOLAS	16
16	981623	VÁLVULA DE ADMISSÃO	4
17	990354	VÁLVULA DE ESCAPE	4
18	985146	ARRUELA LOCALIZADORA	8
19	983274	PRISIONEIRO MENOR	2
20	983275	PRISIONEIRO MAIOR	3
21	980761	TUCHO	8
22	980748	PARAF.-REGUL. TUCHO	8
23	15026	PORCA TRAVA	8
24	803837	TAMPA-CÂM. COMBUSTÃO	4
25	803836	JUNTA DA TAMPA	4
26	17158	PORCA	12
27	176140	PORCA DO CABEÇOTE	19

Nº REF	Nº PEÇA HYSTER	DESCRIÇÃO 1 2 3	QTD
28	992632	ARRUELA LISA	1
29	803858	ALÇA DE IÇAMENTO	1
30	16696	PARAFUSO	2
31	15150	ARRUELA DE PRESSÃO	2
32	803857	ALÇA DE IÇAMENTO	1
33	983283	PARAFUSO	4
	15154	ARRUELA DE PRESSÃO	4
34	803868	CARCAÇA-SAÍDA D'ÁGUA	1
36	992025	BUJÃO	1
37	992647	ARRUELA DO BUJÃO	1
38	803869	JUNTA	1
39	803870	PARAFUSO	1
40	17154	PARAFUSO	1
41	101985	ARRUELA	2
42	985147	PARAFUSO	1
43	803872	PARAFUSO	1
44	18461	PARAFUSO	2
45	15154	ARRUELA DE PRESSÃO	4
47	148514	JUNTA	1
48	148467	PRISIONEIRO	2
	17158	PORCA	2
49	15156	ARRUELA DE PRESSÃO	2
51	803874	CONEXÃO DE DESVIO	1
52	148513	JUNTA	1
53	99690	PARAFUSO	2
54	15155	ARRUELA DE PRESSÃO	2
55	803871	TERMOSTATO	1
56	148466	COLETOR DE ESCAPE	1

Nº REF	Nº PEÇA HYSTER	DESCRIÇÃO 1 2 3	QTD
58	991427	JUNTA	2
59	983286	PORCA	4
	992629	ARRUELA LISA	4
62	803588	JUNTA	1
63	983287	PRISIONEIRO	2
64	15156	ARRUELA DE PRESSÃO	2
65	15056	PORCA	2

VIRABREQUIM, PISTÕES E VOLANTE
DIESEL

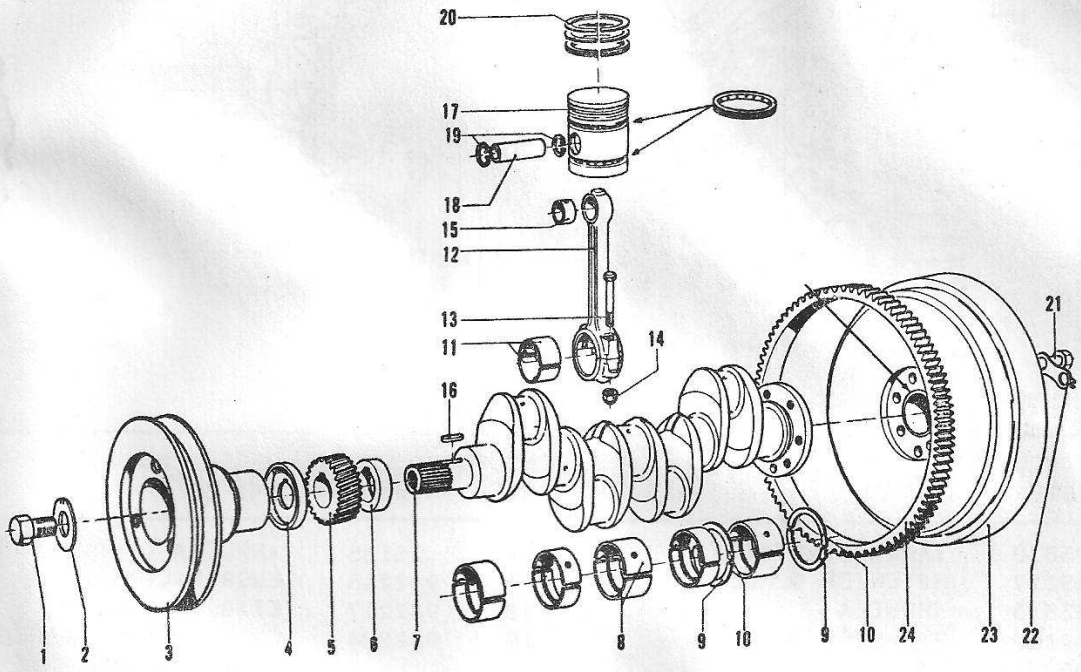

Nº REF	Nº PEÇA HYSTER	DESCRIÇÃO 1 2 3	QTD
1	803847	PARAFUSO DA POLIA	1
2	985213	ARRUELA	1
3	803846	POLIA DO VIRABREQUIM	1
4	985210	DEFLETOR DE ÓLEO	1
5	982269	ENGRENAGEM	1
6	803849	ESPAÇADOR	1
7	803848	VIRABREQUIM	1
8	803850	JG. BRONZINAS - STD.	1
	803851	JG. BRONZINAS - .010"	1
	803852	JG. BRONZINAS - .020"	1
	803853	JG. BRONZINAS - .030"	1
9	803854	ARRUELA INFERIOR-STD.	2
	803990	ARRUELA INFERIOR-.007"	2
10	803855	ARRUELA SUPERIOR-STD.	2
	803991	ARRUELA SUPERIOR-.007"	2
11	803863	CONJ. DA BIELA	4
	.....	CAPA DA BIELA	1
12	980701	PARAFUSO DA BIELA	2
13	176140	PORCA	2
14	990409	BUCHA	1
15	803865	JG. BRONZINAS - STD.	1
	803992	JG. BRONZINAS - .010"	1
	803993	JG. BRONZINAS - .020"	1
	803994	JG. BRONZINAS - .030"	1
16	984095	CHAVETA	1
17	803913	CONJ. DO PISTÃO	4
18	.....	PINO DO PISTÃO	1
19	.....	ANEL TRAVA	2
20	803859	JG. ANÉIS DE PISTÃO	1
21	37562	PARAFUSO DO VOLANTE	1
22	980735	ARRUELA TRAVA	3
23	803844	CONJ. DO VOLANTE	1
	803845	VOLANTE	1
24	147299	CREMALHEIRA	1

CAIXA DE DISTRIBUIÇÃO
DIESEL

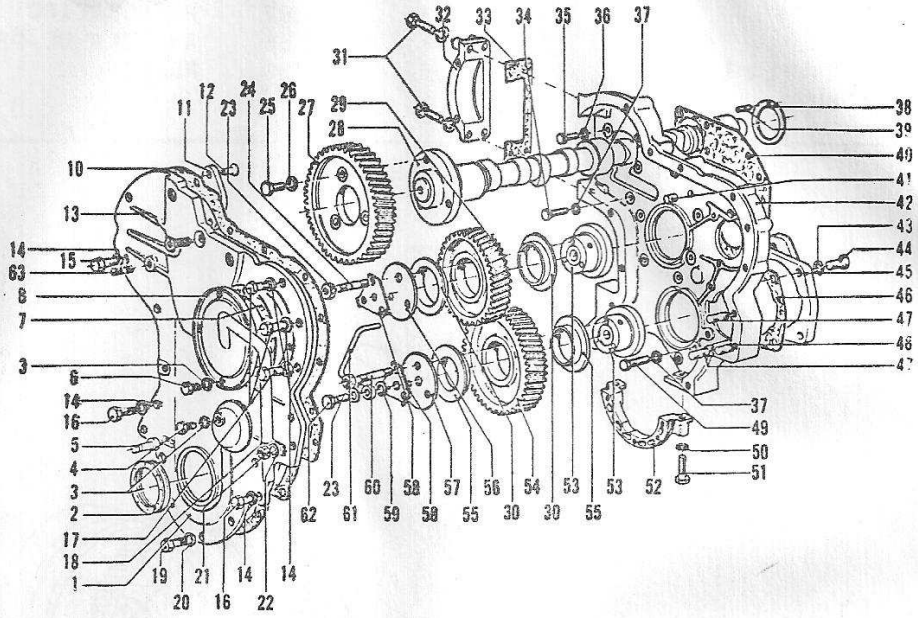

Nº REF	Nº PEÇA HYSTER	DESCRIÇÃO 1 2 3	QTD
1	803810	TAMPA DIANTEIRA	1
2 +	985117	RETENTOR DE ÓLEO	1
3	983313	ARRUELA	1
4	982259	PARAFUSO	1
5	985208	PINO	1
	983313	ARRUELA	1
6	982259	PARAFUSO	4
7 +	982265	JUNTA	1
8	803617	TAMPA	1
	992025	BUJÃO DE INSPEÇÃO	1
	986475	ARRUELA DO BUJÃO	1
9	983953	PRISIONEIRO	1
10 +	982251	JUNTA	1
11	985613	PLACA DE APÔIO	1
12	985614	REBITE	2
13	983554	PARAFUSO	1
14	15155	ARRUELA DE PRESSÃO	10
15	985616	PARAFUSO	1
16	983555	PARAFUSO	8
17	982158	PARAFUSO	2
18	985190	PRESILHA	1
19	15553	PARAFUSO	5
20	985299	ARRUELA	5
21	15005	PORCA	4
22	15155	ARRUELA DE PRESSÃO	4
24 §	983301	PRISIONEIRO	3
25	803880	PARAFUSO	3

Nº REF	Nº PEÇA HYSTER	DESCRIÇÃO 1 2 3	QTD
26	15155	ARRUELA DE PRESSÃO	3
27	982218	ENGRENAGEM	1
28	982217	EIXO COMANDO	1
29	982224	ENGRENAGEM SUPERIOR	1
30	.....	BUCHA	1
31	983304	PRISIONEIRO	4
	15005	PORCA	4
	15155	ARRUELA DE PRESSÃO	4
	992629	ARRUELA LISA	4
32	982245	TAMPA	1
33 +	982246	JUNTA	1
34	16691	PARAFUSO	10
35	983956	PARAFUSO	4
	133546	CALÇO	4
36	15918	ARRUELA DE PRESSÃO	4
37	15155	ARRUELA DE PRESSÃO	4
38	982219	PLACALOCALIZADORA	1
39	982220	PINO DE LOCALIZAÇÃO	1
40 +	982243	JUNTA	1
41	982244	PINO GUIA	2
42	803808	CAIXA DE DISTRIBUIÇÃO	1
43	15155	ARRUELA DE PRESSÃO	4
44	133563	PRISIONEIRO	4
	15005	PORCA	4
45	985587	ADAPTADOR-BOMBA HIDR.	1
46 +	803881	JUNTA	1
47	985640	PRISIONEIRO	2

Nº REF	Nº PEÇA HYSTER	DESCRIÇÃO 1 2 3	QTD
48	153399	PRISIONEIRO	1
49	983311	PARAFUSO	1
50	15155	ARRUELA DE PRESSÃO	2
51	983305	PARAFUSO	2
52	803809	TAMPA INFERIOR	1
53	982222	CUBO DA ENGRENAGEM	1
54	983482	ENGRENAGEM	1
55	.....	BUCHA	1
56	982226	PLACA RETENTORA	2
58	983553	ARRUELA LOCALIZADORA	2
59	983322	ARRUELA VEDADORA	2
60 §	983301	PRISIONEIRO	3
61	982227	TUBO DE ÓLEO	1
62	983321	CONEXÃO BANJO	1
	.....	ARAME DE TRAVA	1

\+ - INCLUIDO NO JÔGO DE JUNTAS DO MOTOR 803806.
§ - INCLUIDO NO REPARO 803804.

SISTEMA DE REFRIGERAÇÃO DIESEL

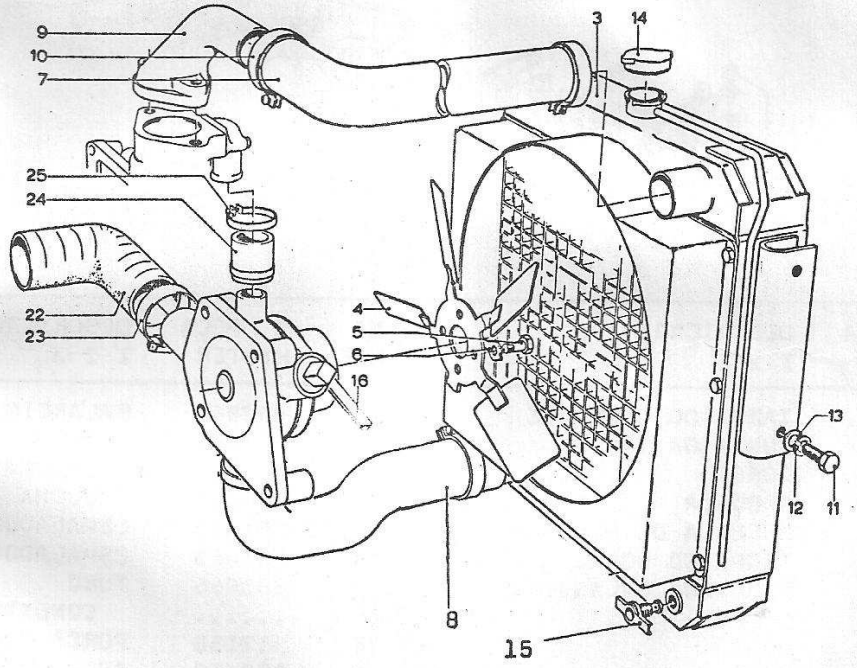

Nº REF	Nº PEÇA HYSTER	DESCRIÇÃO 1 2 3	QTD
3	804538	RADIADOR	1
4	803939	VENTILADOR	1
	99676	ESPAÇADOR	1
5	148484	PARAFUSO	4
6	15155	ARRUELA DE PRESSÃO	4
7	804535	MANGUEIRA DO RADIADOR	1
8	804534	MANGUEIRA DO RADIADOR	1
	181899	BRAÇADEIRA INTERMED.	1
9	803873	CÂMARA-SAÍDA D'ÁGUA	1
10	119236	BRAÇADEIRA	4
11	15529	PARAFUSO	4
12	15156	ARRUELA DE PRESSÃO	4
13	15086	PORCA	4
14	106483	TAMPA DO RADIADOR	1
15	12815	DRENO	1
16	803625	CORREIA "V"	1
22	803829	MANGUEIRA	1
23	803830	BRAÇADEIRA	2
24	803977	MANGUEIRA BY-PASS	1
25	803832	BRAÇADEIRA	2

TAMPA DO CABEÇOTE E EIXO DE BALANCINS
DIESEL

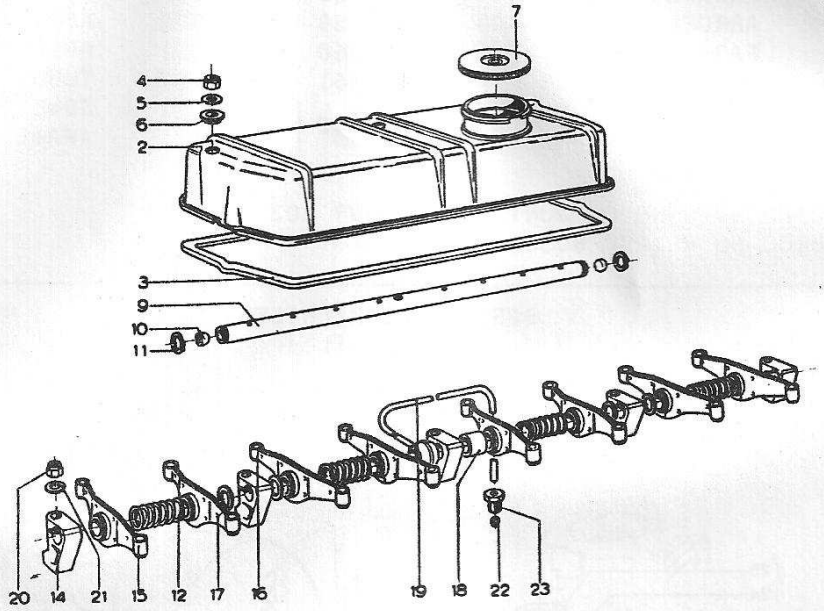

Nº REF	Nº PEÇA HYSTER	DESCRIÇÃO 1 2 3	QTD
2	803884	TAMPA DO CABEÇOTE	1
3	982340	JUNTA DA TAMPA	1
4	983344	PORCA	3
5	983255	ARRUELA	3
6	981633	ARRUELA DE BORRACHA	3
7	803886	TAMPA DO BOCAL	1
9	803876	EIXO DOS BALANCINS	1
	990430	CALÇO	CN
10	990429	BUJÃO	2
11	990438	ANEL TRAVA	2
12	991461	MOLA	4
14	803861	SUPORTE-EIXO DOS BAL.	5
15	803860	BALANCIM DIREITO	4
	803862	BUCHA	1
16	803877	BALANCIM ESQUERDO	4
	803862	BUCHA	1
17	991462	ESPAÇADOR PEQUENO	4
18	991463	ESPAÇADOR GRANDE	1
19	803866	TUBO	1
	.....	CONEXÃO	1
20	17158	PORCA	5
21	992630	ARRUELA LISA	5
22	51455	LUVA	1
23	982201	PORCA	1

BOMBA D'ÁGUA
DIESEL

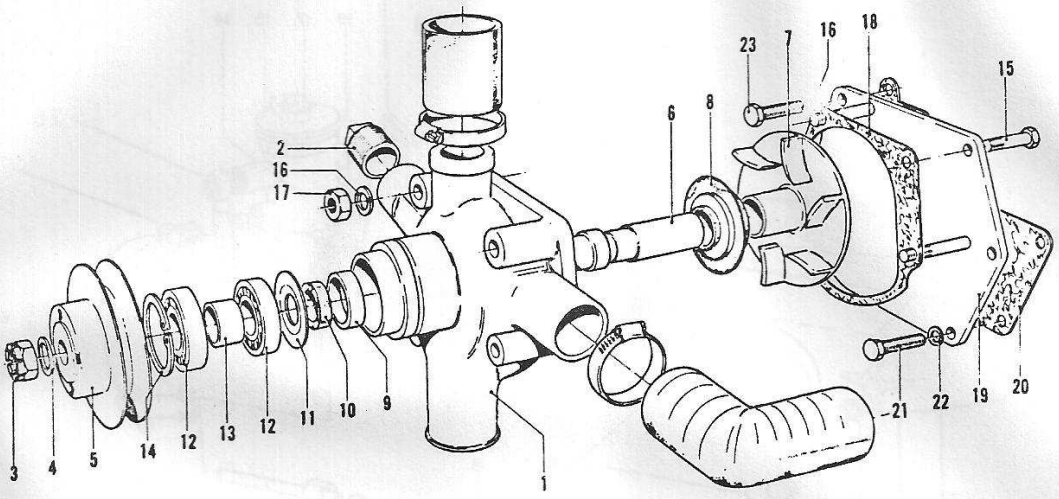

Nº REF		Nº PEÇA HYSTER	DESCRIÇÃO 1 2 3	QTD
		803823	CONJ. BOMBA D'ÁGUA	1
1		.....	CARCAÇA	1
2		.....	BUJÃO	1
3		803826	PORCA	1
4		992633	ARRUELA LISA	1
5		984469	POLIA	1
6	+	.....	EIXO	1
7	+	.....	ROTOR	1
8	+	.....	VEDADOR TRASEIRO	1
9	+	.....	ALOJAMENTO DO VED.	1
10	+	.....	VEDADOR DIANTEIRO	1
11	+	.....	PLACA	1
12	+	.....	ROLAMENTO	2
13	+	.....	ESPAÇADOR	1
14	+	.....	ANEL TRAVA	1
15		983332	PARAFUSO	1
16		15156	ARRUELA DE PRESSÃO	6
17		17158	PORCA	4
18	§+	803785	JUNTA	1
19		803822	PLACA TRASEIRA	1
20	§	982321	JUNTA	1
21		803827	PARAFUSO	2
22		15156	ARRUELA DE PRESSÃO	2
23		803827	PARAFUSO	2

\+ - INCLUIDO NO REPARO DA BOMBA D'ÁGUA 803824.

§ - INCLUIDO NO JÔGO DE JUNTAS DO MOTOR 803806.

COLETOR DE ADMISSÃO E SISTEMA AUXILIAR DE PARTIDA DIESEL

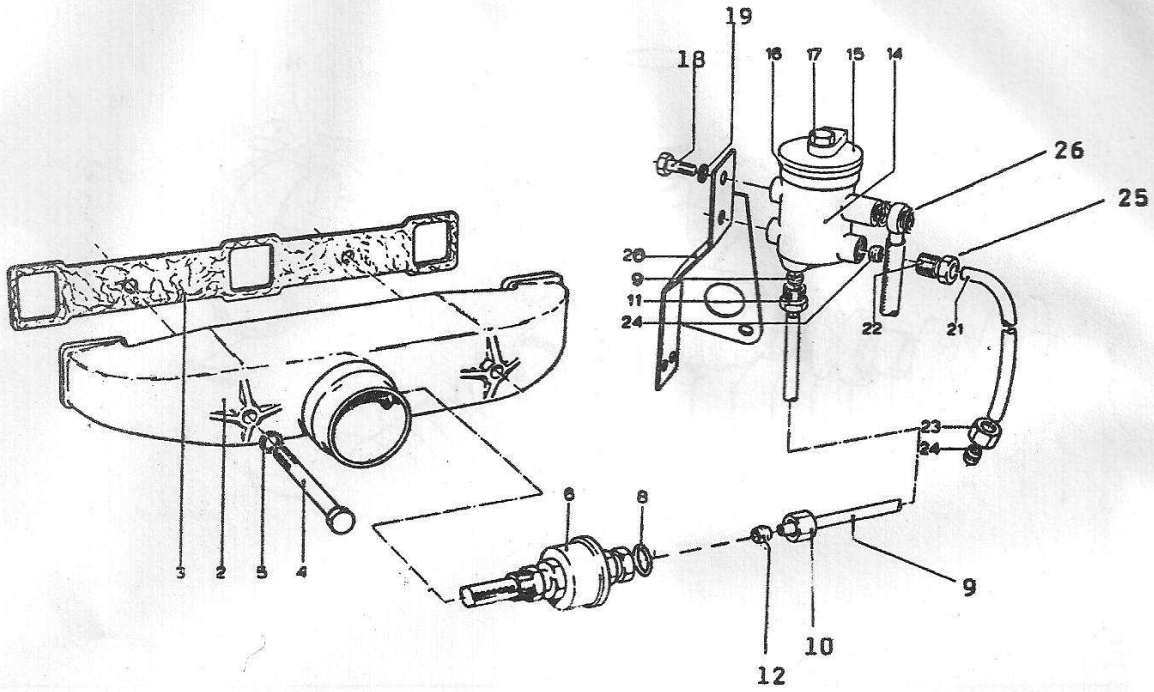

Nº REF	Nº PEÇA HYSTER	DESCRIÇÃO 1 2 3	QTD
2	803811	COLETOR DE ADMISSÃO	1
3	991475	JUNTA	1
4	803812	PARAFUSO	2
5	985075	ARRUELA LISA	2
6	986104	ELEMENTO AQUECEDOR	1
8	803961	ARRUELA DO ELEMENTO	1
9	803820	CONJ. DO TUBO	1
	NFS	TUBO	1
10	16193	PORCA	1
11	982201	PORCA	1
12	51455	LUVA	2
14	803816	CONJ. DO RESERVATÓRIO	1
	NFS	RESERVATÓRIO	1
15	NFS	TAMPA	1
	803788	JUNTA DA TAMPA	1

Nº REF	Nº PEÇA HYSTER	DESCRIÇÃO 1 2 3	QTD
16	NFS	PARAFUSO DA TAMPA	1
17	803787	VÁLV. DE RETENÇÃO	1
	803786	ARRUELA DA VÁLVULA	1
	983791	TAMPA-PROT. POEIRA	1
18	18858	PARAFUSO	2
19	15154	ARRUELA DE PRESSÃO	2
20	803815	SUPORTE	1
21	803818	TUBO DE COMBUSTÍVEL	1
22	803819	BUJÃO	1
23	16193	PORCA	1
24	51455	LUVA	1
25	982201	PORCA	1
26	985222	CONEXÃO-RETORNO TANQ.	1

NFS - NÃO FORNECIDO SEPARADAMENTE.

CARTER E BOMBA DE ÓLEO
DIESEL

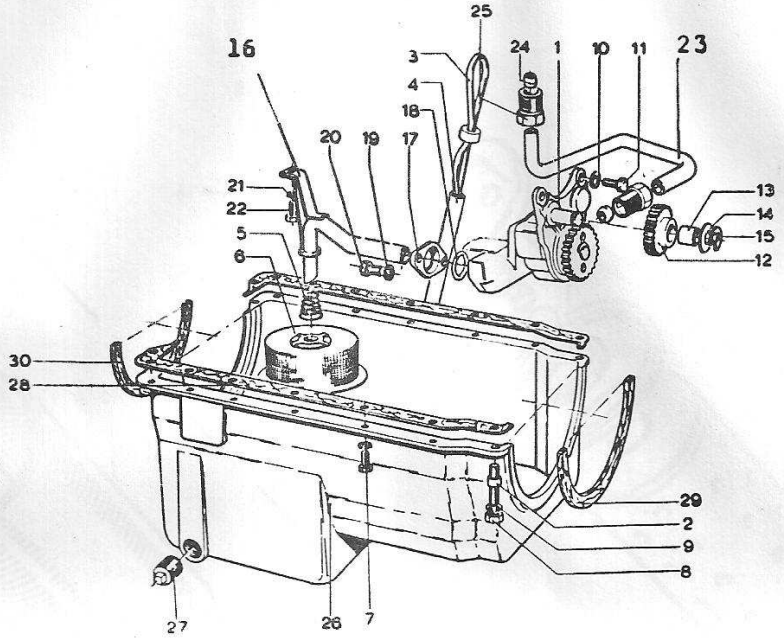

Nº REF	Nº PEÇA HYSTER	DESCRIÇÃO 1 2 3	QTD
1	803887	BOMBA DE ÓLEO	1
	§ 803888	REPARO DO EIXO	1
2	983300	PRISIONEIRO	2
3	803997	VARETA DO NÍVEL	1
	ǂ 803911	VARETA DO NÍVEL	1
4	803998	TUBO DA VARETA	1
	ǂ 803909	TUBO DA VARETA	1
	982172	PORCA DO TUBO	1
	803910	LUVA	1
5	%	MOLA	1
6	%	FILTRO BÓIA	1
7	803915	PARAFUSO DO CÁRTER	14
	15155	ARRUELA DE PRESSÃO	12
	983329	ARRUELA	2
8	15005	PORCA	2
9	15155	ARRUELA DE PRESSÃO	2
10	15918	ARRUELA DE PRESSÃO	3
11	803896	PARAFUSO	3
12	983326	ENGRENAGEM	1

Nº REF	Nº PEÇA HYSTER	DESCRIÇÃO 1 2 3	QTD
13	NFS	BUCHA	1
14	983327	ARRUELA RETENTORA	1
15	982292	PRESILHA	1
16	803897	CONJ. TUBO DE SUCÇÃO	1
17	NFS	FLANGE	1
18	+ 803904	JUNTA	1
19	15155	ARRUELA DE PRESSÃO	2
20	803905	PARAFUSO	2
21	15154	ARRUELA DE PRESSÃO	1
22	984581	PARAFUSO	1
23	984102	TUBO DE SAÍDA	1
24	982302	LUVA	2
25	984336	PORCA	2
26	803906	CÁRTER	1
27	803907	BUJÃO DE DRENAGEM	1
	803908	ARRUELA	1
28	+ 803912	JOGO DE JUNTAS	1
29	+ 803981	JUNTA DIANTEIRA	1
30	+ 803982	JUNTA TRASEIRA	1

§ - INCLUI EIXO, CAPA RETENTORA DA MOLA, PISTÃO E MOLA DA VÁLVULA DE ALÍVIO, VEDADOR E CONTRA-PINO.

% - INCLUIDO NO CONJ. DO TUBO DE SUCÇÃO 803897 (ITEM 16).

\+ - INCLUIDO NO JOGO DE JUNTAS DO MOTOR 803806.

NFS - NÃO FORNECIDO SEPARADAMENTE.

ǂ - USADO ATÉ O Nº DE SÉRIE C3Y - 1946-T

FILTRO DE ÓLEO
DIESEL

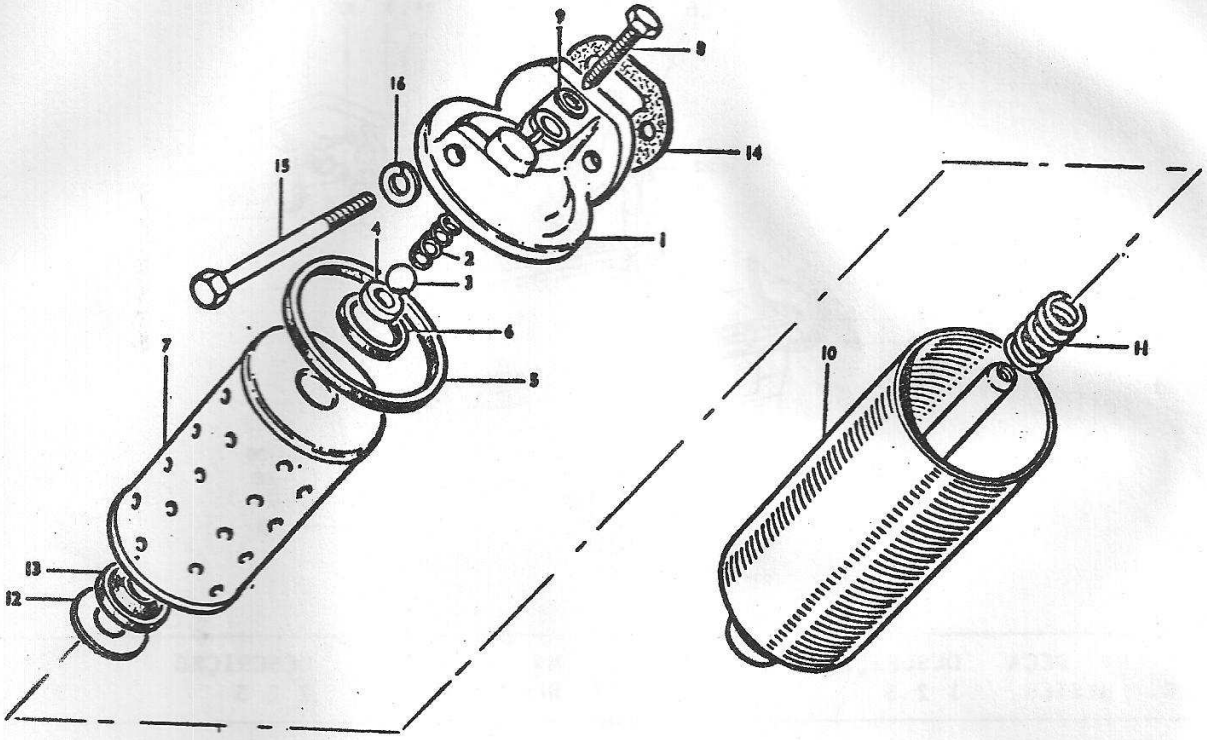

Nº REF		Nº PEÇA HYSTER	DESCRIÇÃO 1 2 3	QTD
		803916	CONJ. FILTRO DE ÓLEO	1
1		803920	CABEÇOTE	1
2		.....	MOLA	1
3		.....	ESFERA	1
4		.....	RETENTOR DA ESFERA	1
5	+	803921	ANEL RETENTOR	1
6	+	803922	JUNTA CENTRAL	1
7	+	803918	ELEMENTO	1
8		803923	PARAFUSO FIXADOR	1
9	+	803924	ARRUELA DE VEDAÇÃO	1
10		803925	CANECA	1
11		803926	MOLA	1
12		803927	ARRUELA	1
13		803928	JUNTA INFERIOR	1
14	§	982182	JUNTA	1
15		803919	PARAFUSO	1
		984565	PARAFUSO	1
16		15156	ARRUELA DE PRESSÃO	2

+ - INCLUIDO NO REPARO DO FILTRO 803889.

§ - INCLUIDO NO JÔGO DE JUNTAS DO MOTOR 803806.

TUBOS DE ÓLEO LUBRIFICANTE DIESEL

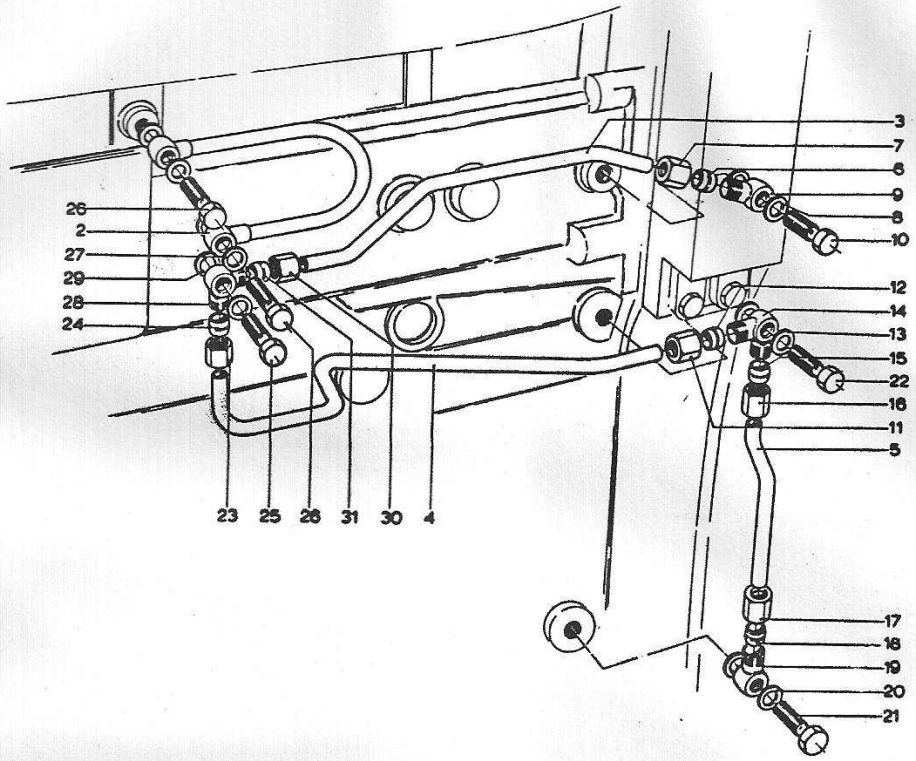

Nº REF	Nº PEÇA HYSTER	DESCRIÇÃO 1 2 3	QTD
2	803936	CONJ. DO TUBO	1
3	982237	CONJ. DO TUBO	1
4	803934	CONJ. DO TUBO	1
5	803931	CONJ. DO TUBO	1
6	51455	LUVA	1
7	16193	PORCA	1
8	992645	ARRUELA DA CONEXÃO	2
9	982236	CONEXÃO BANJO	1
10	983319	PARAFUSO	1
11	16193	PORCA	1
12	51455	LUVA	1
13	992645	ARRUELA DA CONEXÃO	2
14	803933	CONEXÃO	1
15	16114	LUVA	1
16	16118	PORCA	1
17	16118	PORCA	1
18	16114	LUVA	1
19	982231	CONEXÃO	1
20	992645	ARRUELA	2
21	983319	PARAFUSO	1
22	983319	PARAFUSO	1
23	16193	PORCA	1
24	51455	LUVA	1
25	983319	PARAFUSO	1
26	983319	PARAFUSO	1
27	992645	ARRUELA	4
28	803935	CONEXÃO	1
29	992645	ARRUELA	2
30	16193	PORCA	1
31	51455	LUVA	1

SEÇÃO D

SISTEMA DE COMBUSTÍVEL

ÍNDICE

BICOS INJETORES E TUBO DE RETÔRNO - DIESEL D12

BOMBA PRIMÁRIA - DIESEL D8

BOMBA DE GASOLINA D3

BOMBA INJETORA - DIESEL D9

CARBURADOR - GASOLINA D1

CARBURADOR - G.L.P. D15/D19

CONJUNTO DE FILTRO COM VÁLVULA - G.L.P. D21

CONVERSOR DO G.L.P. D20

FILTRO DE AR D5

FILTROS DE COMBUSTÍVEL - DIESEL D11

MECANISMO DE ACELERAÇÃO - DIESEL D10

MECANISMO DE ACELERAÇÃO - GASOLINA E G.L.P. D6

REGULADOR-VAPORIZADOR DO G.L.P. D16

SISTEMA DE COMBUSTÍVEL - DIESEL D7

SISTEMA DE COMBUSTÍVEL - GASOLINA D4

SISTEMA DE COMBUSTÍVEL - G.L.P. D13/D17

VÁLVULA MAGNÉTICA DE SEGURANÇA E FILTRO DO G.L.P. D14

CARBURADOR
GASOLINA

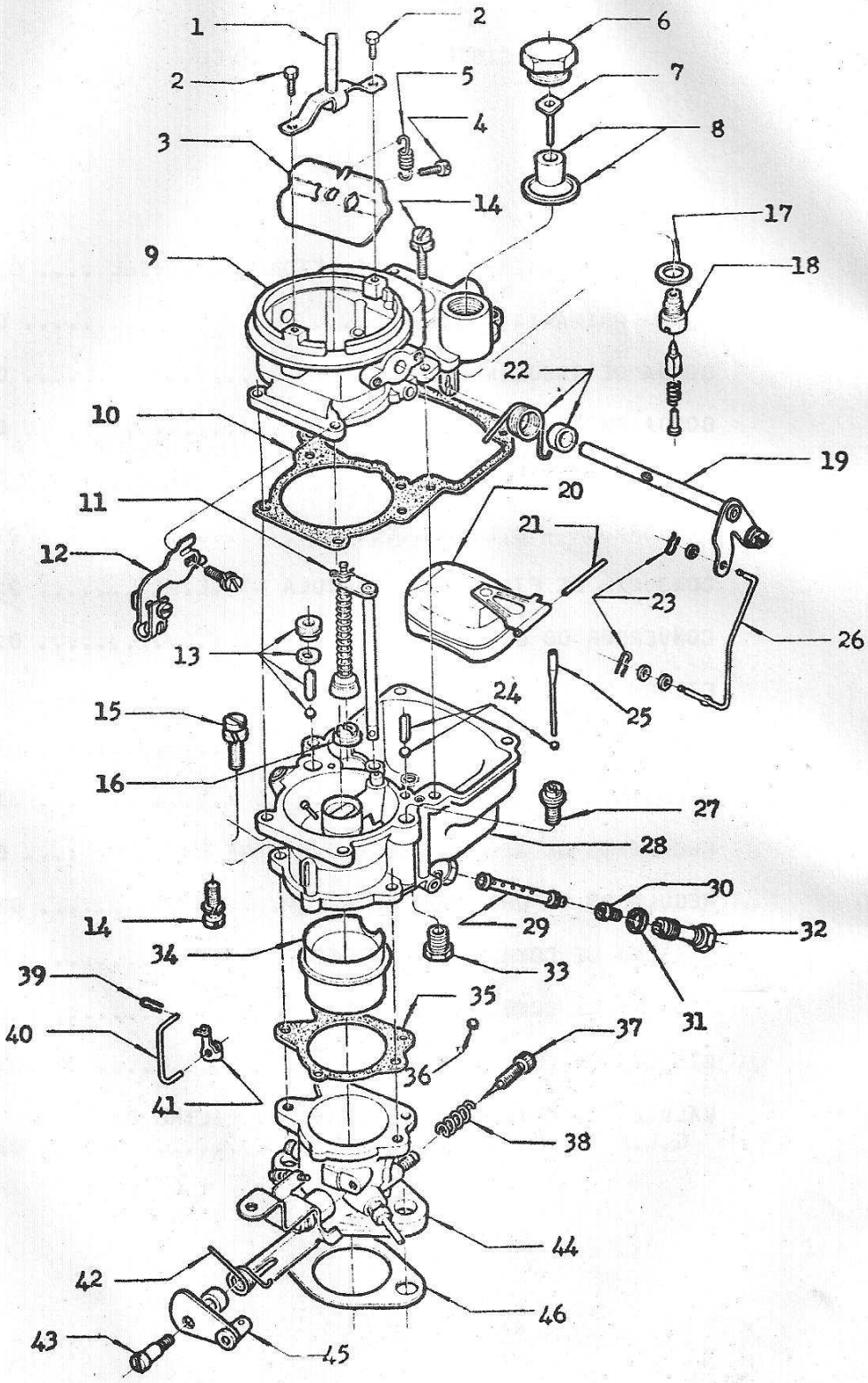

CARBURADOR
GASOLINA

Nº REF	Nº PEÇA GM	DESCRIÇÃO	QTD
	7316719	CARBURADOR	1
=	7327313	CARBURADOR	1
1 =	7328930	PONTE DE FIXAÇÃO	1
2 =	7328931	PARAFUSO C/ ARRUELA	2
3	7328892	BORBOLETA DO AFOG.	1
4	7328893	PARAFUSO	1
5	7328894	MOLA	1
6	7328885	BUJÃO	1
7	7328938	PINO	1
8 %	803562	FILTRO DE GASOLINA	1
9	7329364	CÂMARA DO AFOGADOR	1
10 §+	.....	JUNTA	1
11 +	7328907	BOMBA DE ACELERAÇÃO	1
12	7328908	PRENDEDOR	1
13 +	7363361	VÁLVULA	1
14	7363322	PARAFUSO	6
15	7363304	PARAFUSO	2
16 +	7333303	VÁLVULA	1
17 §+	.....	ARRUELA	1
18	7363346	CONJ. DA SEDE	1
19	7328895	EIXO C/ ALAVANCA	1
20	7363320	BÓIA	1
21	7363321	EIXO	1
22	7328896	BUCHA C/ MOLA	1
23	7328898	PRENDEDOR	1
24 +	.....	VÁLVULA	1
25 +	.....	HASTE	1
26	7328897	HASTE C/ ARRUELAS	1
27 +	7328902	CÁLIBRE	1
28	7328889	CORPO	1
29	7328901	CÁLIBRE	1
30 +	7328900	CÁLIBRE	1
31 §+	.....	ARRUELA	1
32	7363344	BUJÃO	1
33	7363301	BUJÃO	1
34	7328888	DIFUSOR PRIMÁRIO	1
35 §+	.....	JUNTA	1
36 +	.....	ESFERA	1
37 +	7328905	PARAF.-MARCHA LENTA	1
38 +	7328906	MOLA DO PARAFUSO	1
39	7328898	PRENDEDOR	1
40 +	7363336	BRAÇO	1
41 +	7328921	GRAMPO	1
42 +	7328940	MOLA	1
43	7329155	PARAFUSO	1
44	7328886	CONJ. DA CÂMARA	1
45	7329125	ALAVANCA	1
46	.....	JUNTA - PÁG. D4	1

+ - INCLUIDO NO REPARO DO CARBURADOR GM-7328881.

§ - INCLUIDO NO JÔGO DE JUNTAS DO CARBURADOR GM-7328883.

% - NÚMERO DE PEÇA ESPECIAL HYSTER. VIDE PÁG. A1.

= - USADO SOMENTE ATÉ O Nº DE SÉRIE C3Y-1700-S.

BOMBA DE GASOLINA

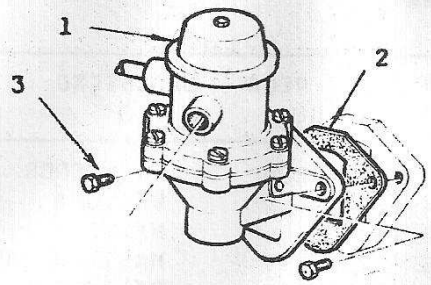

BOMBA "BROSOL"

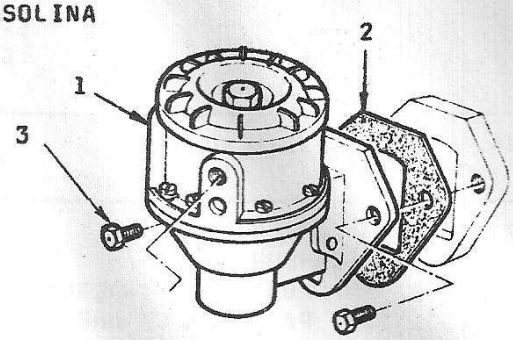

BOMBA "GM-DFV"

NOTA IMPORTANTE: NA PRODUÇÃO NORMAL, TRÊS TIPOS DE BOMBA DE GASOLINA SÃO APLICADOS NOS MOTORES. NA REPOSIÇÃO, A FIM DE INTERPRETAR-SE CORRETAMENTE OS COMPONENTES DESEJADOS, É NECESSÁRIO SABER-SE COM QUAL DOS TIPOS FOI O MOTOR EQUIPADO ORIGINALMENTE.

Nº REF	Nº PEÇA GM	DESCRIÇÃO 1 2 3	QTD
1	7325624	CONJ. BOMBA-"BROSOL"	1
	5621631	CONJ. BOMBA-"GM"	1
	7325964	CONJ. BOMBA-"DFV"	1
2	838263	JUNTA	1
3	7361631	PARAFUSO - "BROSOL"	2
	3724180	PARAFUSO - "GM-DFV"	2

REPAROS:

BROSOL
- TAMPA C/ VÁLVULAS: GM-7325299
- DIAFRÁGMA: GM-7325300
- REPARO DO BRAÇO DO BALANCEIRO: GM-7325308

DFV
- REPARO DO DIAFRÁGMA: GM-7328802
- REPARO DO BRAÇO DO BALANCEIRO: GM-7328801

GM
- REPARO DO DIAFRÁGMA: GM-7323521
- REPARO DO BRAÇO DO BALANCEIRO: GM-7323522

SISTEMA DE COMBUSTIVEL
GASOLINA

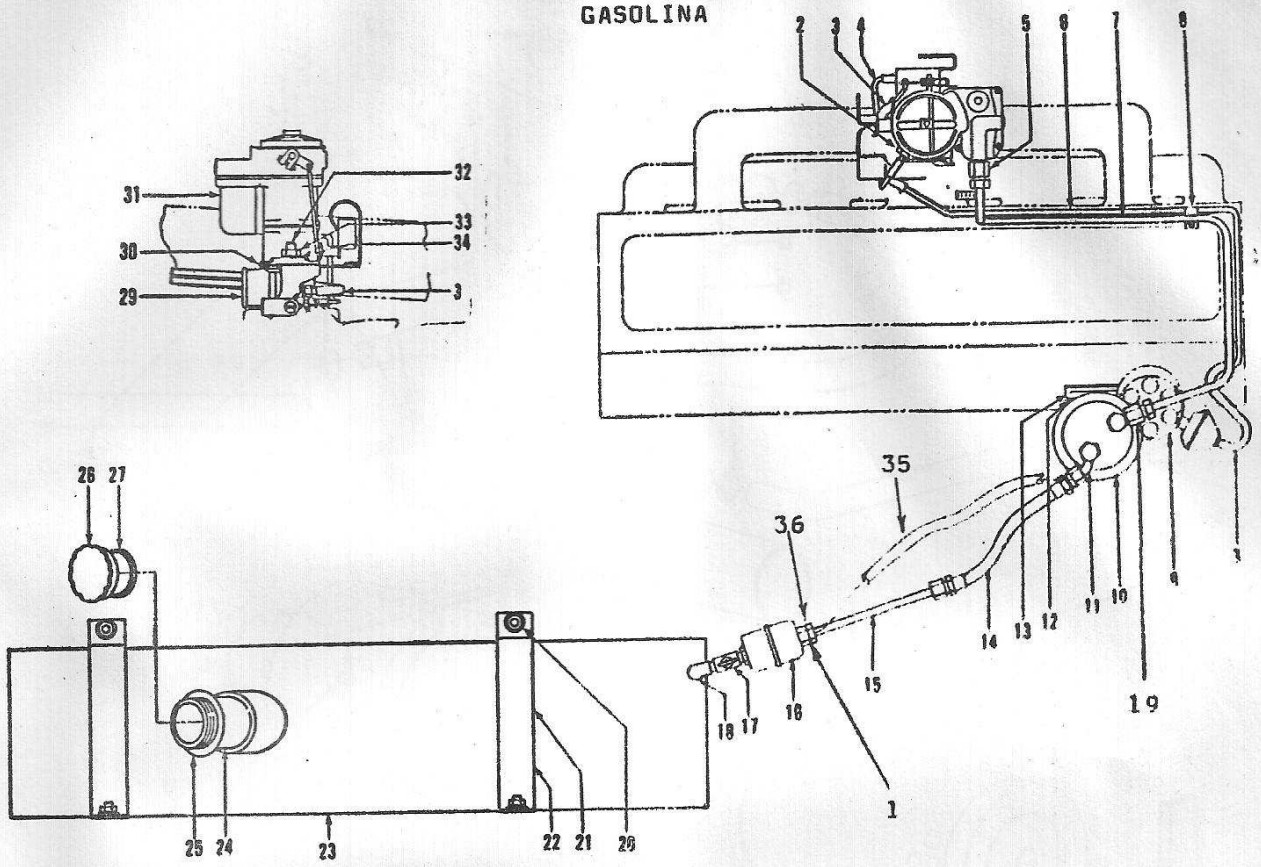

Nº REF	Nº PEÇA HYSTER	DESCRIÇÃO 1 2 3	QTD
1	14540	CONEXÃO	1
2	804471	NIPLE	2
3	803243	MANGUEIRA	2
4	803242	MANGUEIRA	1
5 +	7322499	CONEXÃO	1
6 +	7323553	TUBO DE VÁCUO	1
7 +	7325755	TUBO DE GASOLINA	1
8 +	3918968	BRAÇADEIRA	2
9	.....	DISTRIBUIDOR - SEC. E	1
10	.....	BOMBA - PÁG. D3	1
11	803123	CONEXÃO	1
12	.....	PARAFUSO - PÁG. D3	2
13	.....	JUNTA - PÁG. D3	1
14	803549	MANGUEIRA	1
15	173684	TUBO	1
16	61974 AC	FILTRO DE GASOLINA	1
	201571 A	ELEMENTO	1
17	15372	CONEXÃO	1
18	69392	CONEXÃO	1
19	16185	CONEXÃO	1

Nº REF	Nº PEÇA HYSTER	DESCRIÇÃO 1 2 3	QTD
20	15513	PARAFUSO	4
	15134	ARRUELA LISA	4
	15156	ARRUELA DE PRESSÃO	4
21	112444	CINTA DE FELTRO	3
22	112443	BRAÇADEIRA	2
23	803372	TANQUE DE GASOLINA	1
	15314	BUJÃO	1
24	15437	NIPLE	1
25	61843	ARRUELA DE BORRACHA	1
26	803462	TAMPA DO TANQUE	1
27	67353	JUNTA	1
29	802970	GOVERNADOR A VÁCUO	1
30	802980	JUNTA	2
31	.....	CARBURADOR - PÁG. D1	1
32	78278	PRISIONEIRO	2
33	15026	PORCA	2
34	15156	ARRUELA DE PRESSÃO	2
35 §	804102	MANGUEIRA	1
	§ 168718	GRAMPO DA MANGUEIRA	2
36	§ 803638	CONEXÃO	1

\+ - NÚMERO DE PEÇA GENERAL MOTORS. VIDE PÁG. A1.
§ - USADO EM MÁQUINAS EQUIPADAS COM BOMBA DE GASOLINA TIPO "BROSOL".

FILTRO DE AR

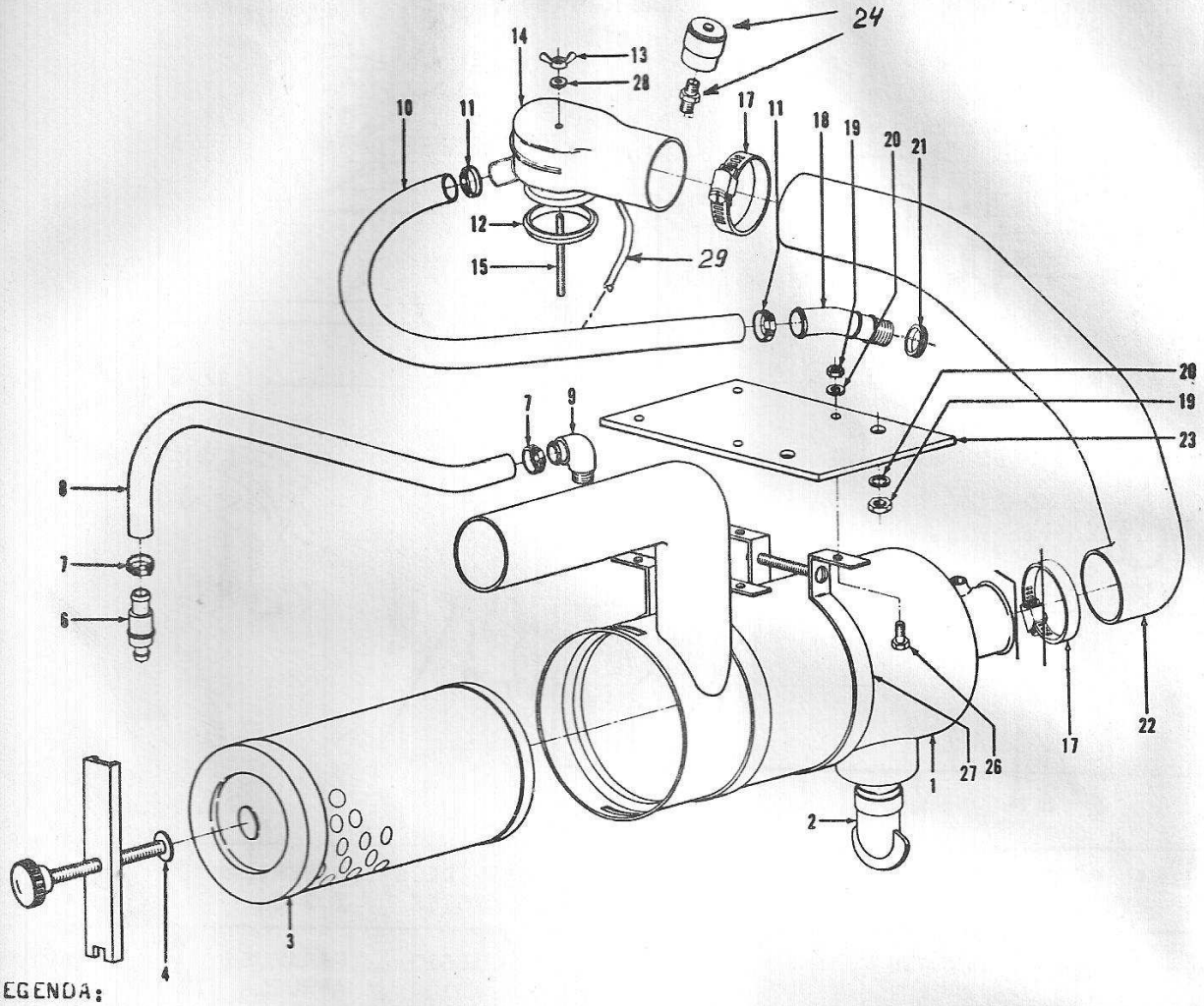

LEGENDA:
A - GASOLINA E G.L.P., ILUSTRADO.
B - DIESEL.

Nº REF		Nº PEÇA HYSTER	DESCRIÇÃO 1 2 3	QTD A	QTD B
1		803694	FILTRO DE AR	1	1
2		164953	COPO	1	1
3		149294	ELEMENTO	1	1
4		149293	BARRA RETENTORA	1	1
6	+	7362452	VÁLVULA DE VENTILAÇÃO	1	-
7		803406	BRAÇADEIRA	2	-
8		803407	MANGUEIRA	1	-
9	+	7322916	CONEXÃO	1	-
10		119565	MANGUEIRA	1	-
	§	74936	MANGUEIRA	1	-
11		166857	BRAÇADEIRA	2	-
	§	127045	BRAÇADEIRA	2	-
12	§	181329	JUNTA	1	-
13	§	15000	PORCA	1	-
14		803692	COTOVÊLO	1	-
	§	803627	COTOVÊLO	1	-
		803693	COTOVÊLO	-	1
15	§	14697	PARAFUSO - GASOLINA	1	-
	§	173689	TIRANTE - G.L.P.	1	-
17		112989	BRAÇADEIRA	2	2
18		803671	CONEXÃO	1	-
	+§	3856955	CONEXÃO	1	-
19		15056	PORCA	4	4
20		15156	ARRUELA DE PRESSÃO	4	4
21	+§	3856954	BUCHA	1	-
22		803674	MANGUEIRA	1	-
	§	804002	MANGUEIRA	1	-
		803629	MANGUEIRA	-	1

Nº REF	Nº PEÇA HYSTER	DESCRIÇÃO 1 2 3	QTD A	QTD B
23	803057	SUPORTE DO FILTRO	1	1
	15508	PARAFUSO DO SUPORTE	2	2
	15156	ARRUELA DE PRESSÃO	2	2
24	156478	INDICADOR DE SUJEIRA	1	1
	141259	CONEXÃO	1	1
26	16597	PARAFUSO	4	4
27	155452	BRAÇADEIRA	2	2
28	§ 138973	ARRUELA VEDADORA	1	-
29	193008	MANGUEIRA	1	-

§ - USADO SOMENTE ATÉ O Nº DE SÉRIE C3Y-1700-S.
+ - NÚMERO DE PEÇA GENERAL MOTORS. VIDE PÁG. A1.

MECANISMO DE ACELERAÇÃO
GASOLINA E G.L.P.

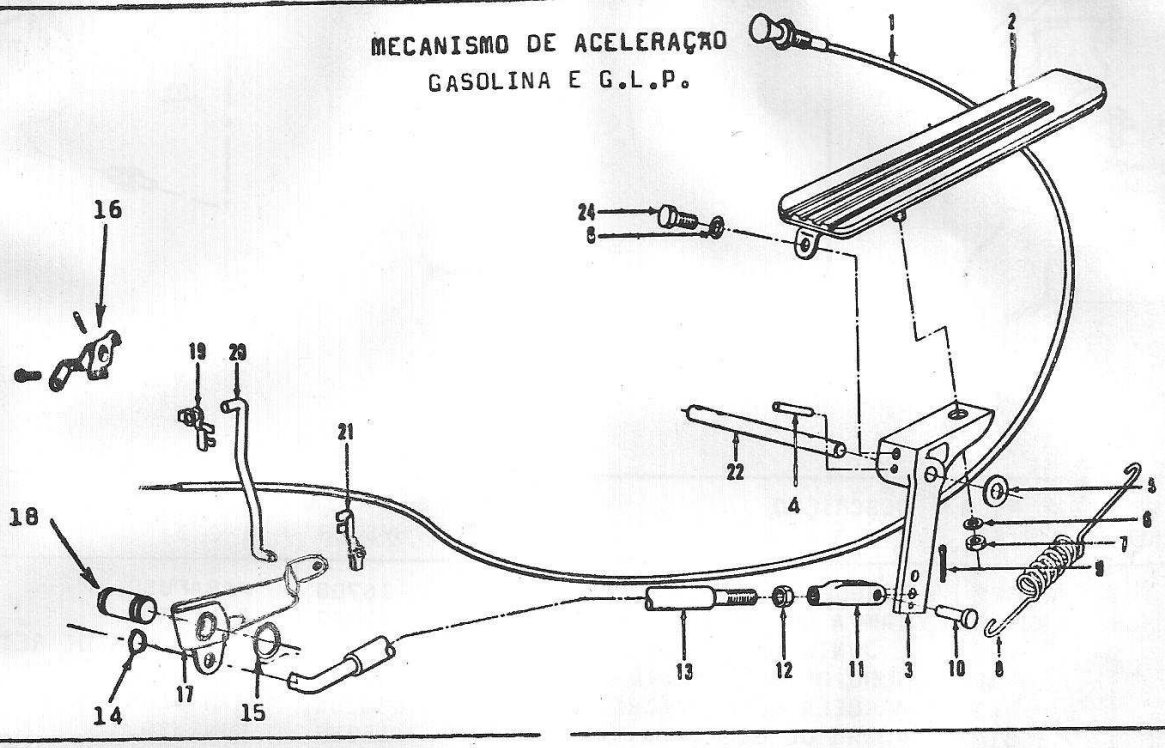

Nº REF	Nº PEÇA HYSTER	DESCRIÇÃO 1 2 3	QTD
1	173726	CABO DO AFOGADOR	1
	69314	BRAÇADEIRA DO CABO	1
	15623	PARAFUSO	1
	15156	ARRUELA DE PRESSÃO	1
2	66958	SAPATA DO PEDAL	1
3	803622	PEDAL DO ACELERADOR	1
4	19977	PINO DE TRAVA	2
5	15134	ARRUELA LISA	1
6	15154	ARRUELA DE PRESSÃO	2
7	15004	PORCA	1
8	144062	MOLA	1
9	15200	COPILHA	1
10	126	PINO	1
11	125	TERMINAL	1
12	15024	PORCA DE TRAVA	1
13	804407	TIRANTE	1
14	15127	ARRUELA PLANA	2
	803539	BUCHA DE BORRACHA	1
	803540	LUVA	1
	15200	COPILHA	1
15	12897	ANEL DE TRAVA	1
16	803541	ALAVANCA DA BORBOLETA	1
17	803538	ALAVANCA	1
18	803537	PRISIONEIRO	1
19	803561	PRESILHA	1
20	803424	TIRANTE	1
21	173707	PRESILHA	1
22	184530	PINO DO PEDAL	1
24	15551	PARAFUSO	1

SISTEMA DE COMBUSTIVEL
DIESEL

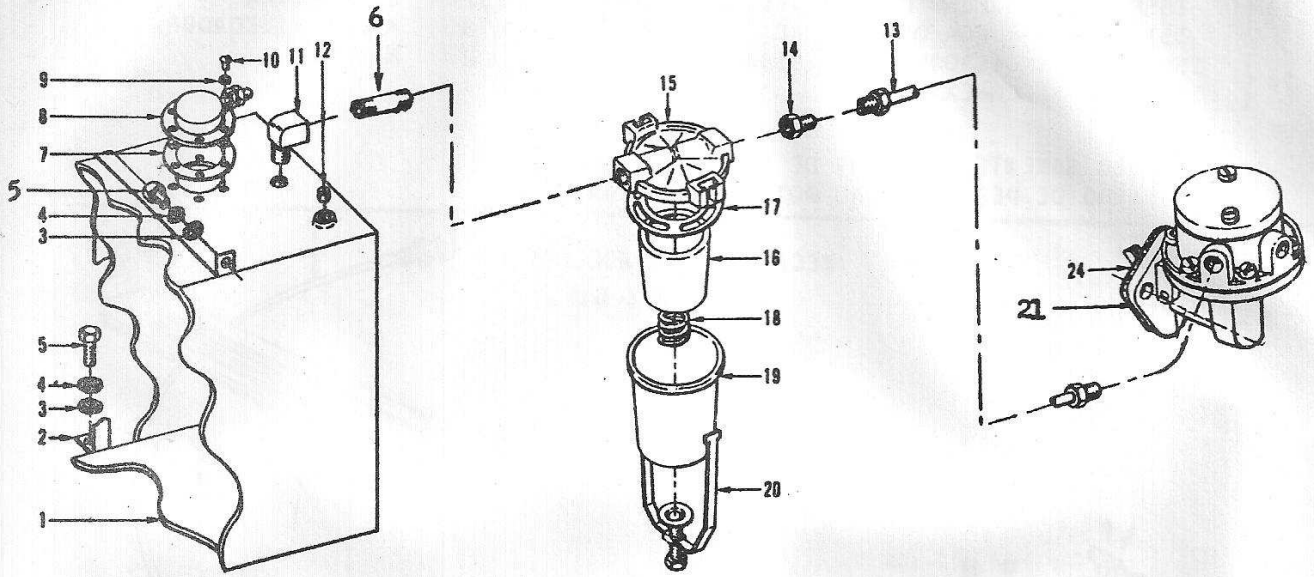

Nº REF	Nº PEÇA HYSTER	DESCRIÇÃO 1 2 3	QTD
1	803372	TANQUE DE COMBUSTÍVEL	1
	803170	TAMPA DO TANQUE	1
	67353	JUNTA DA TAMPA	1
	15437	TUBO DE ENCHIMENTO	1
	61843	ARRUELA DE BORRACHA	1
	15314	BUJÃO DE DRENAGEM	1
2	112443	BRAÇADEIRA	2
	112444	CINTA DE FÉLTRO	3
3	15134	ARRUELA LISA	4
4	15156	ARRUELA DE PRESSÃO	4
5	15513	PARAFUSO	4
6	15372	NIPLE	1
7	150774	JUNTA	1
8	169766	BÓIA-NÍVEL DE COMBUST.	1
9	77610	ARRUELA ISOLANTE	4
	15132	ARRUELA	1

Nº REF	Nº PEÇA HYSTER	DESCRIÇÃO 1 2 3	QTD
10	16708	PARAFUSO	5
11	69392	CONEXÃO	1
12	803353	MANGUEIRA DE RETÔRNO	1
	14517	CONEXÃO	1
13	803288	MANGUEIRA	1
14	14358	CONEXÃO	1
15	61974 AC	FILTRO DE COMBUSTÍVEL	1
16	201571 A	ELEMENTO	1
17	56459	JUNTA	1
18	126453	MOLA	1
19	126452	COPO	1
20	201572	PRESILHA	1
21	.....	BOMBA - PÁG. D8	1
24	803939	JUNTA	1

BOMBA PRIMÁRIA
DIESEL

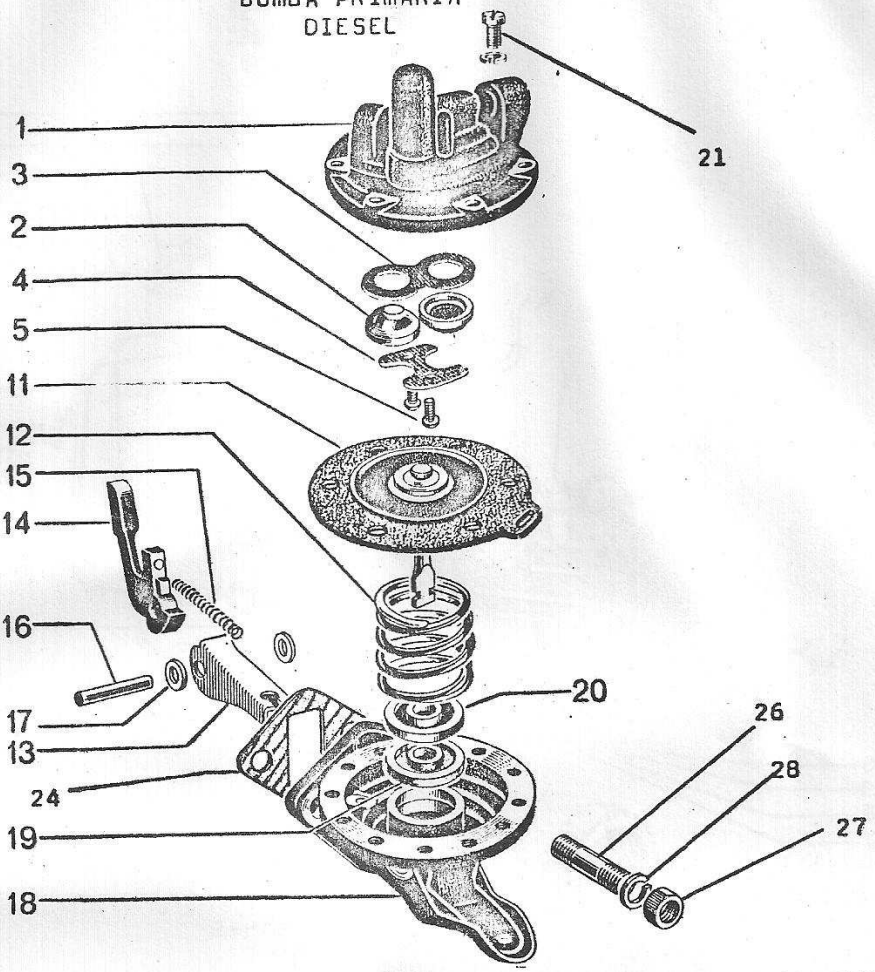

Nº REF	Nº PEÇA HYSTER	DESCRIÇÃO 1 2 3	QTD
	803938	CONJ. DA BOMBA	1
1	NFS	TAMPA SUPERIOR	1
2	+	VÁLVULA	2
3	+	JUNTA	1
4	983580	CHAPA DE FIXAÇÃO	1
5	16716	PARAFUSO	2
11	+	DIAFRÁGMA	1
12	=	MOLA DO DIAFRÁGMA	1
13	=	ALAVANCA ACIONADORA	1
14	=	BALANCIM	1
15	=	MOLA	1
16	=	PINO	1
17	=	ARRUELA	2
18	NFS	CARCAÇA	1
19	=	VEDADOR DE ÓLEO	1
20	=	RETENTOR DO VEDADOR	1
21	NFS	PARAFUSO C/ ARRUELA	6
24	%+ 803939	JUNTA	1
26	§ 803940	PRISIONEIRO	2
27	984383	PORCA	2
28	167549	ARRUELA	2

+ - INCLUIDO NO REPARO 803978.
§ - INCLUIDO NO REPARO 803804.
% - INCLUIDO NO JÔGO DE JUNTAS DO MOTOR 803806.
= - INCLUIDO NO REPARO 803789.
NFS - NÃO FORNECIDO SEPARADAMENTE;

BOMBA INJETORA DIESEL

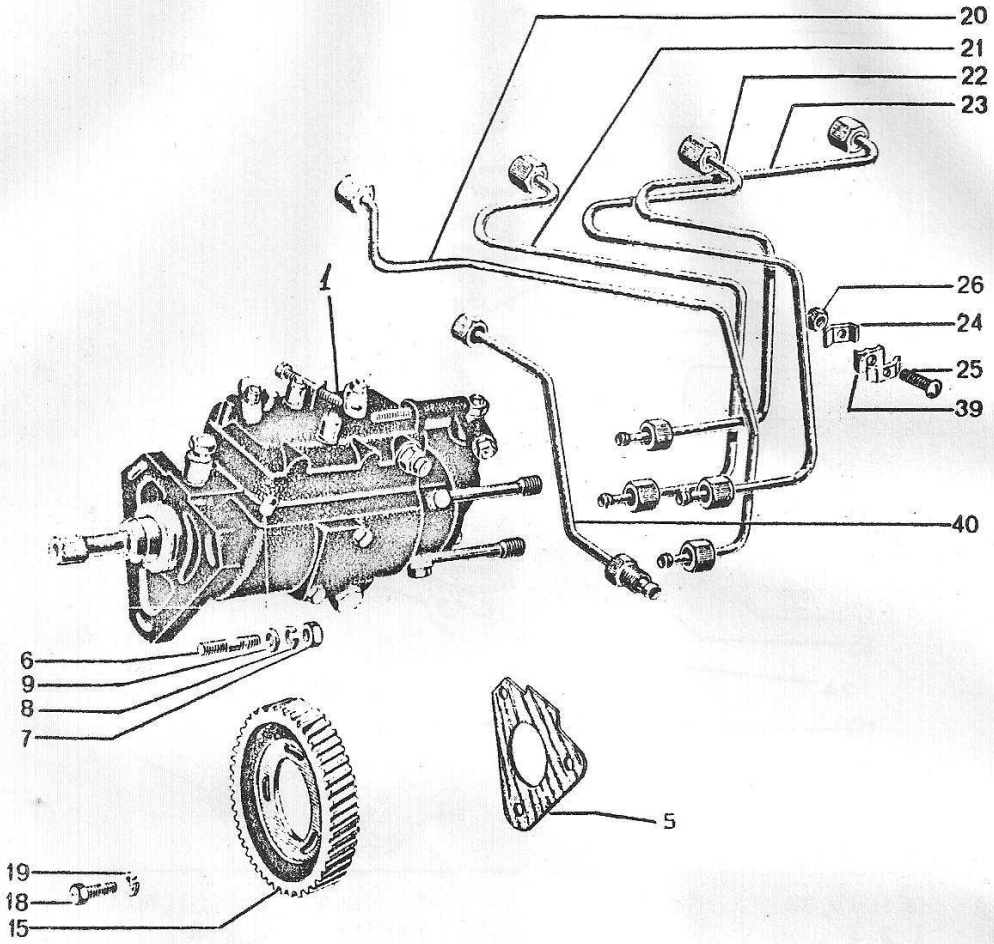

Nº REF	Nº PEÇA HYSTER	DESCRIÇÃO 1 2 3	QTD
1	803941	CONJ. BOMBA INJETORA	1
	803942	LUVA-PARAF. DE AJUSTAG.	1
	151315	VEDADOR DO PARAFUSO	1
	151316	ARAME DO PARAFUSO	1
5 +	803945	JUNTA	1
6	133563	PRISIONEIRO	3
7	15005	PORCA	3
8	15155	ARRUELA DE PRESSÃO	3
9	992629	ARRUELA	3
15	803943	CONJ. DA ENGRENAGEM	1
18	161691	PARAFUSO	3
19	15155	ARRUELA DE PRESSÃO	3
20	803948	TUBO INJETOR Nº 1	1
21	803950	TUBO INJETOR Nº 2	1
22	803952	TUBO INJETOR Nº 3	1
23	803954	TUBO INJETOR Nº 4	1
24	986215	PRESILHA	6
25	16704	PARAFUSO	3
26	803956	PORCA	3
39	803957	ALMOFADA DA PRESILHA	6

+ - INCLUIDO NO JOGO DE JUNTAS DO MOTOR 803806.

MECANISMO DE ACELERAÇÃO
DIESEL

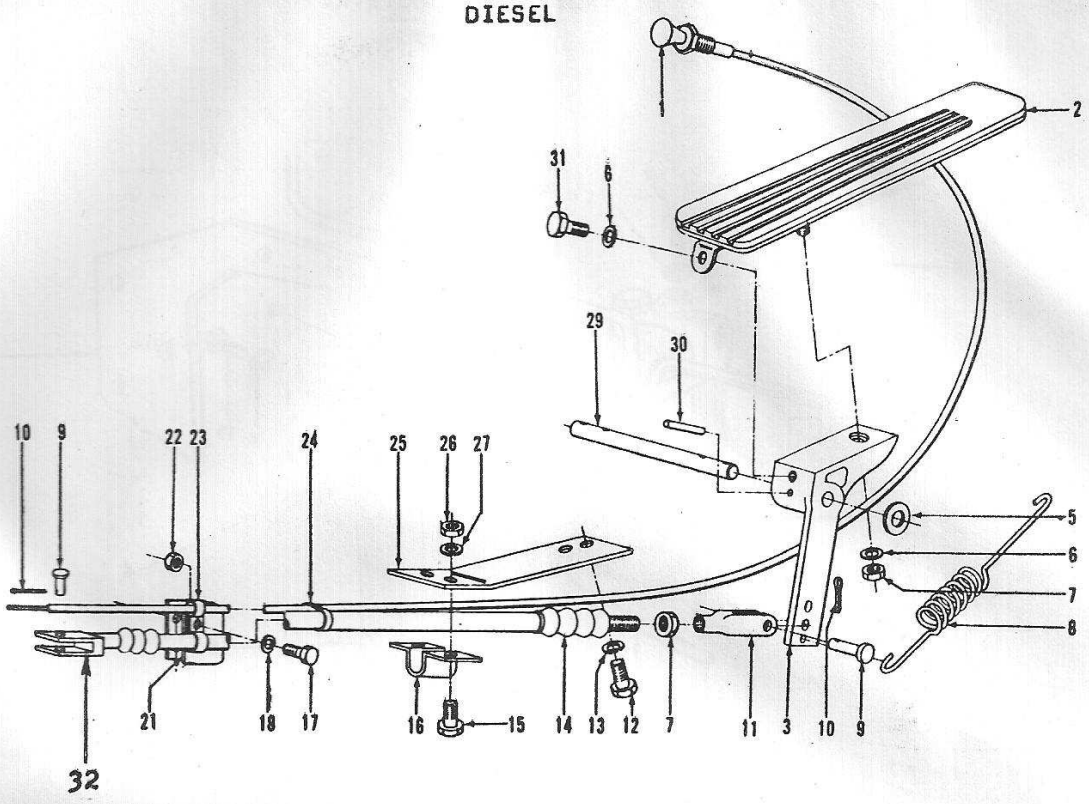

Nº REF	Nº PEÇA HYSTER	DESCRIÇÃO 1 2 3	QTD
1	158276	CABO-PARADA DO MOTOR	1
2	66958	SAPATA DO PEDAL	1
3	803622	PEDAL DO ACELERADOR	1
5	15134	ARRUELA LISA	7
6	15154	ARRUELA DE PRESSÃO	2
7	15004	PORCA	1
8	144062	MOLA	1
9	126	PINO	1
10	15200	COPILHA	1
11	133897	TERMINAL	1
12	15525	PARAFUSO DO SUPORTE	1
13	15156	ARRUELA DE PRESSÃO	1
14	803571	CABO DE ACELERAÇÃO	1
15	15508	PARAFUSO	1
16	101666	BRAÇADEIRA MENOR	1
	133696	BRAÇADEIRA MAIOR	1
17	15508	PARAFUSO	1
18	15156	ARRUELA DE PRESSÃO	1
21	803612	SUPORTE	1
22	15006	PORCA	1
23	101666	BRAÇADEIRA MENOR	1
	118807	BRAÇADEIRA MAIOR	1
24	803619	BRAÇADEIRA	1
25	803611	SUPORTE	1
26	15006	PORCA	1
27	15156	ARRUELA DE PRESSÃO	1
29	184530	PINO DO ACELERADOR	1
30	19977	PINO DE TRAVA	2
31	15551	PARAFUSO	1
32	139024	CONEXÃO ESFÉRICA	1
	15154	ARRUELA DE PRESSÃO	1
	15004	PORCA	1
+	803621	ALAVANCA DE ACELERAÇ.	1
+	15521	PARAF.-PONTA DA ALAV.	1
+	15154	ARRUELA DE PRESSÃO	1
+	15004	PORCA	1
+	803879	PINO-ALAV. CORTE COMB.	1
+	202348	PARAFUSO RETENTOR	1
+	133610	CONTRA PINO	1
+	803980	ARRUELA	1
+	79851	MOLA DE RETÔRNO	1
+	981935	ÂNCORA DA MOLA	1

+ - PEÇAS DE CONTRÔLE DA BOMBA INJETORA, SEM ILUSTRAÇÃO.

FILTROS DE COMBUSTIVEL DIESEL

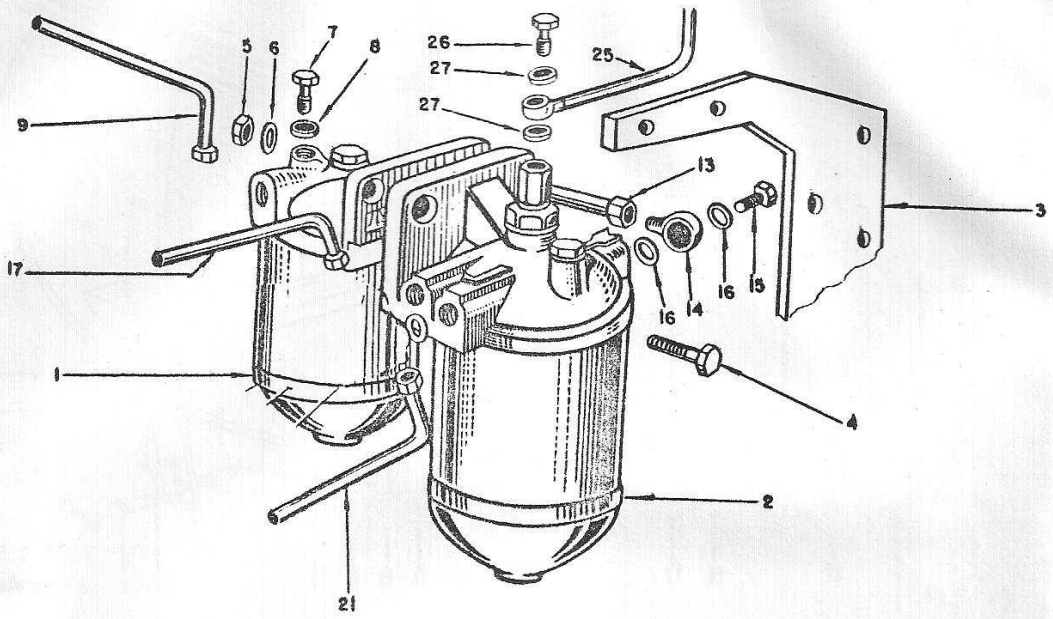

Nº REF	Nº PEÇA HYSTER	DESCRIÇÃO 1 2 3	QTD
1	803967	FILTRO PRIMÁRIO	1
	803864	ELEMENTO	1
	.....	JUNTA MENOR	1
	.....	JUNTA MAIOR	1
2	803972	FILTRO SECUNDÁRIO	1
	803864	ELEMENTO	1
	.....	JUNTA MENOR	1
	.....	JUNTA MAIOR	1
3	803966	SUPORTE DOS FILTROS	1
	982158	PARAFUSO DO SUPORTE	3
4	983281	PARAFUSO	2
5	15006	PORCA	2
6	992630	ARRUELA	4

Nº REF	Nº PEÇA HYSTER	DESCRIÇÃO 1 2 3	QTD
7	173941	BUJÃO	2
8	803968	ARRUELA	2
9	803964	TUBO: BOMBA-FILT. PRIM.	1
13	803969	TUBO: F. PRIM. - F. SEC.	1
14	803971	CONEXÃO BANJO	2
15	982996	PARAFUSO BANJO	2
16	981652	ARRUELA	4
17	803974	TUBO: F. SEC. - B. INJET.	1
21	803976	TUBO: B. INJET. - F. SEC.	1
25	803975	TUBO: RET. PRINC. - F. SEC.	1
26	983346	PARAFUSO	1
27	101985	ARRUELA	2

BICOS INJETORES E TUBO DE RETORNO
DIESEL

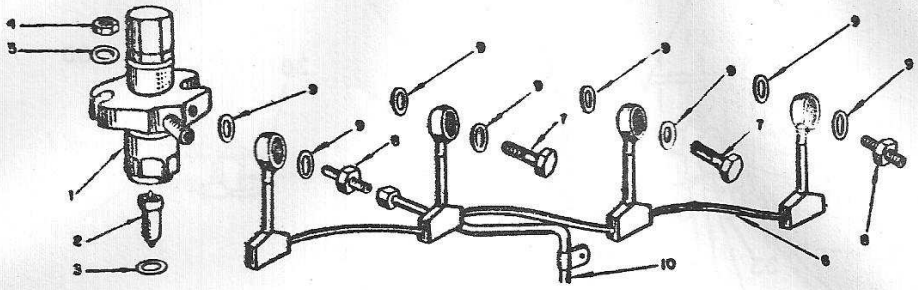

Nº REF	Nº PEÇA HYSTER	DESCRIÇÃO 1 2 3	QTD
1	803962	CONJ. BICO INJETOR	4
	NFS	PORTA.INJETOR	1
2	803971	INJETOR	1
3	803790	ARRUELA VEDADORA	1
4	17158	PORCA	8
5	992630	ARRUELA LISA	8
6	803958	TUBO DE RETORNO PRINC.	1
7	983340	PARAFUSO	3
8	983575	CONEXÃO	1
9	985567	ARRUELA	8
10	803975	TUBO: RET. PRINC. -F. SEC.	1

NFS - NÃO FORNECIDO SEPARADAMENTE.

SISTEMA DE COMBUSTIVEL G.L.P.

USADO ATÉ O Nº DE SÉRIE C3Y-1780-S.

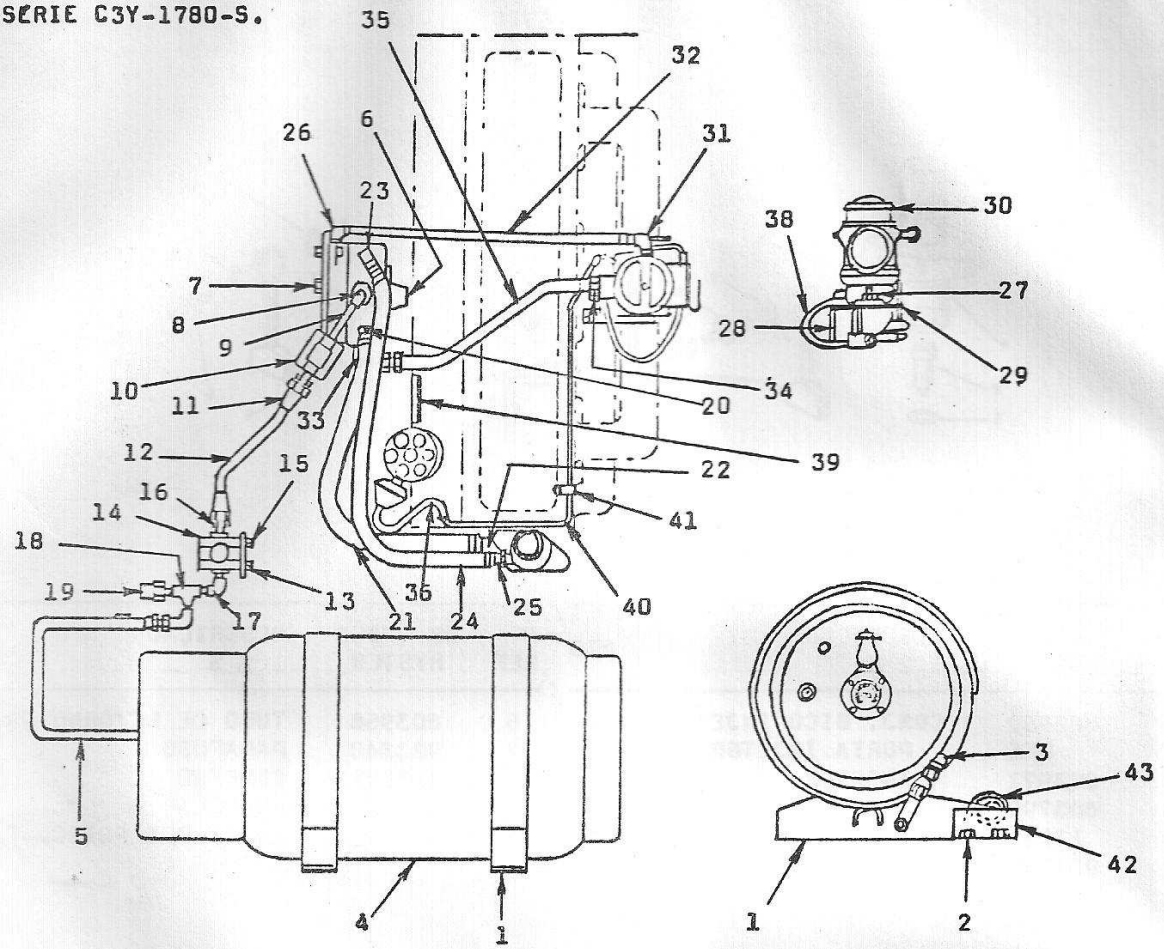

Nº REF	Nº PEÇA HYSTER	DESCRIÇÃO 1 2 3	QTD
1	804543	CONJ. SUPORTE DO TANQ.	1
2	15547	PARAFUSO	6
	15152	ARRUELA DE PRESSÃO	6
3	21798	CONEXÃO	1
4	804101	TANQUE P/ G.L.P.	1
5	113012	MANGUEIRA	1
	175821	BRAÇADEIRA	1
6	.....	VAPORIZADOR - PÁG. D10	1
7	15554	PARAFUSO	3
	15155	ARRUELA DE PRESSÃO	3
8	17314	CONEXÃO	1
9	181099	NIPLE	1
10	.....	VÁLVULA - PÁG. D8	1
11	16134	CONEXÃO	1
12	113012	MANGUEIRA	1
13	804192	SUPORTE DO FILTRO	1
	15578	PARAFUSO DO SUPORTE	2
	15154	ARRUELA DE PRESSÃO	2
	15054	PORCA	2

Nº REF	Nº PEÇA HYSTER	DESCRIÇÃO 1 2 3	QTD
14	.....	FILTRO - PÁG. D8	1
15	14698	PARAFUSO	2
	15527	ARRUELA	2
	15154	ARRUELA DE PRESSÃO	2
	15054	PORCA	2
16	16863	CONECTOR	1
17	17314	CONEXÃO	2
	174365	NIPLE	1
18	804014	CONEXÃO "T"	1
19	101809	VÁLVULA DE ALIVIO	1
20	804191	NIPLE - 45º	1
21	79058	MANGUEIRA	1
	130845	BRAÇADEIRA	2
22	804013	NIPLE	1
23	125305	CONEXÃO	1
24	804017	MANGUEIRA	1
	130845	BRAÇADEIRA	2
25	16155	CONEXÃO	1

Nº REF	Nº PEÇA HYSTER	DESCRIÇÃO 1 2 3	QTD
26	17343	CONEXÃO	1
27	175323	PRISIONEIRO	2
	15156	ARRUELA DE PRESSÃO	2
	15026	PORCA	2
28	802970	GOVERNADOR A VÁCUO	1
29	802980	JUNTA	2
	182941	ESPAÇADOR	1
30	.....	CARBURADOR - PÁG. D9	1
31	16746	CONEXÃO	1
32	804016	MANGUEIRA	1
	168718	BRAÇADEIRA	2
33	42598	CONEXÃO	1
34	42598	CONEXÃO	1
35	804015	MANGUEIRA	1
36	803243	MANGUEIRA	2

Nº REF	Nº PEÇA HYSTER	DESCRIÇÃO 1 2 3	QTD
37	.....	DISTRIBUIDOR - SEC. E	1
38	803242	MANGUEIRA	1
	804471	NIPLE	2
39	803109	TAMPA	1
40 +	7323553	TUBO DE VÁCUO	1
41 +	3918968	BRAÇADEIRA	2
42	804064	SUPORTE - DIR;	1
	804069	SUPORTE - ESQ.	1
	141852	MOLA HELICOIDAL	1
	804073	PINO DE ACIONAMENTO	1
	15134	ARRUELA LISA	1
	19975	PINO DE TRAVA	2
43	804071	MOLA ESPIRAL	2
	19983	PINO DE TRAVA DA MOLA	2
	15181	ARRUELA PLANA	2

+ - NÚMERO DE PEÇA GENERAL MOTORS. VIDE PÁG. A1.

VÁLVULA MAGNÉTICA DE SEGURANÇA E FILTRO DO G.L.P.
USADO ATÉ O Nº DE SÉRIE C3Y-1780-S

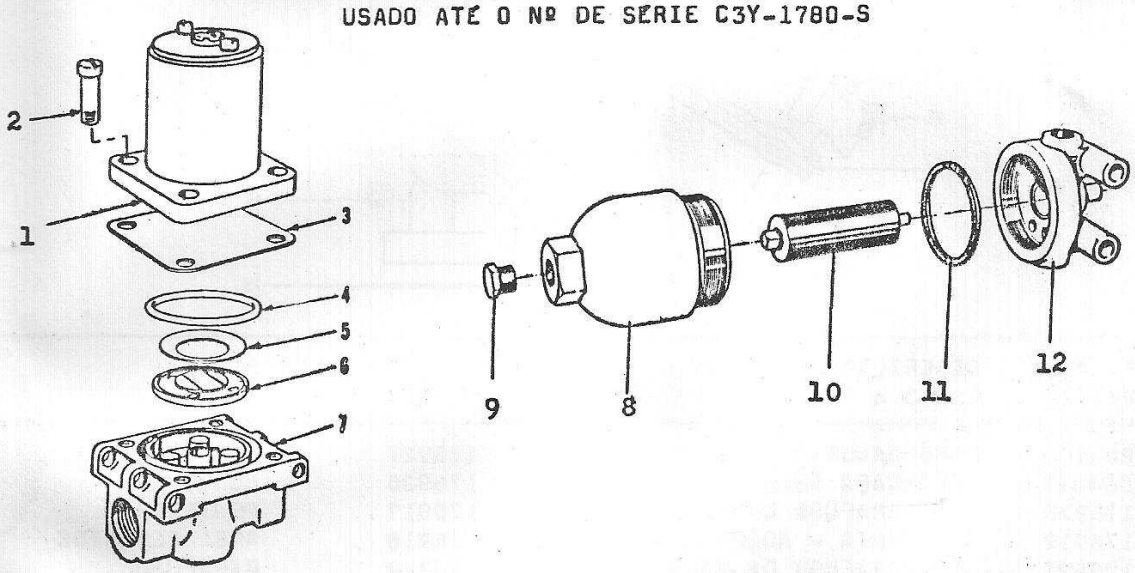

Nº REF	Nº PEÇA HYSTER	DESCRIÇÃO 1 2 3	QTD
1	121037 A	VÁLVULA MAGNÉTICA	1
	134401	NÚCLEO MAGNÉTICO	1
2	200819	PARAFUSO	4
3	202405	DIAFRÁGMA	1
4	202406	ANEL "O"	1
5	233151	MOLA DA ARMADURA	1
6	233152	ARMADURA	1

Nº REF	Nº PEÇA HYSTER	DESCRIÇÃO 1 2 3	QTD
7	.....	CARCAÇA	1
8	113017 A	CONJ. DO FILTRO	1
	56951	COPO	1
9	56014	BUJÃO - 1/8"	1
10	56952	ELEMENTO	1
11	56953	JUNTA	1
12	56954	CABEÇOTE	1

USADO ATÉ O Nº DE SÉRIE C3Y-1780-S.

CARBURADOR G.L.P.

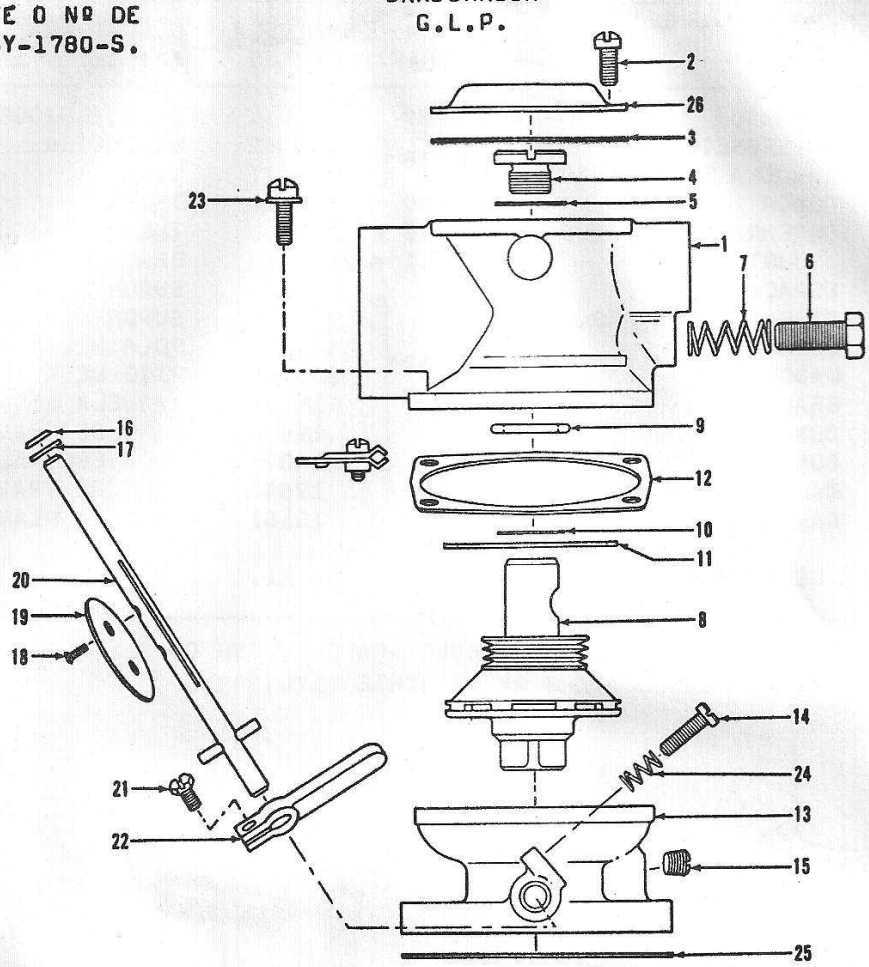

Nº REF	Nº PEÇA HYSTER	DESCRIÇÃO 1 2 3 4	QTD
	804406	CARBURADOR	1
1	804079	CARCAÇA SUPERIOR	1
2	176920	PARAFUSO DA TAMPA	4
3 +	176912	JUNTA - ADAPTADOR	1
4	176921	PARAFUSO DA VÁLV.	1
5 +	176913	JUNTA	1
6	176922	PARAF. DO AR	1
7	176923	MOLA	1
8	804613	VÁLVULA DE AR	1
9 +	176914	ANEL "O"	1
10	176925	CALÇO	CN
11 +	176916	ASSENTO DA VÁLV.	1
12 +	176915	JUNTA DA CARCAÇA	1
13	176926	CARCAÇA INFERIOR	1

Nº REF	Nº PEÇA HYSTER	DESCRIÇÃO 1 2 3	QTD
14	176927	PARAFUSO	1
15	176928	BUJÃO	2
16 +	176917	PROTETOR	2
17 +	176918	ANEL RETENTOR	2
18	176929	PARAFUSO	2
19	176930	DISCO	1
20	176931	EIXO	1
21	176932	PARAFUSO	1
22	176933	ALAVANCA	1
23	176934	PARAFUSO - CARCAÇA	4
24	176936	MOLA	1
25	176937	JUNTA	1
26	176935	ADAPTADOR-FILTRO AR	1

+ - INCLUIDO NO REPARO DO CARBURADOR 176911.

VAPORIZADOR-REGULADOR G.L.P.

USADO ATÉ O Nº DE SÉRIE C3Y-1780-S.

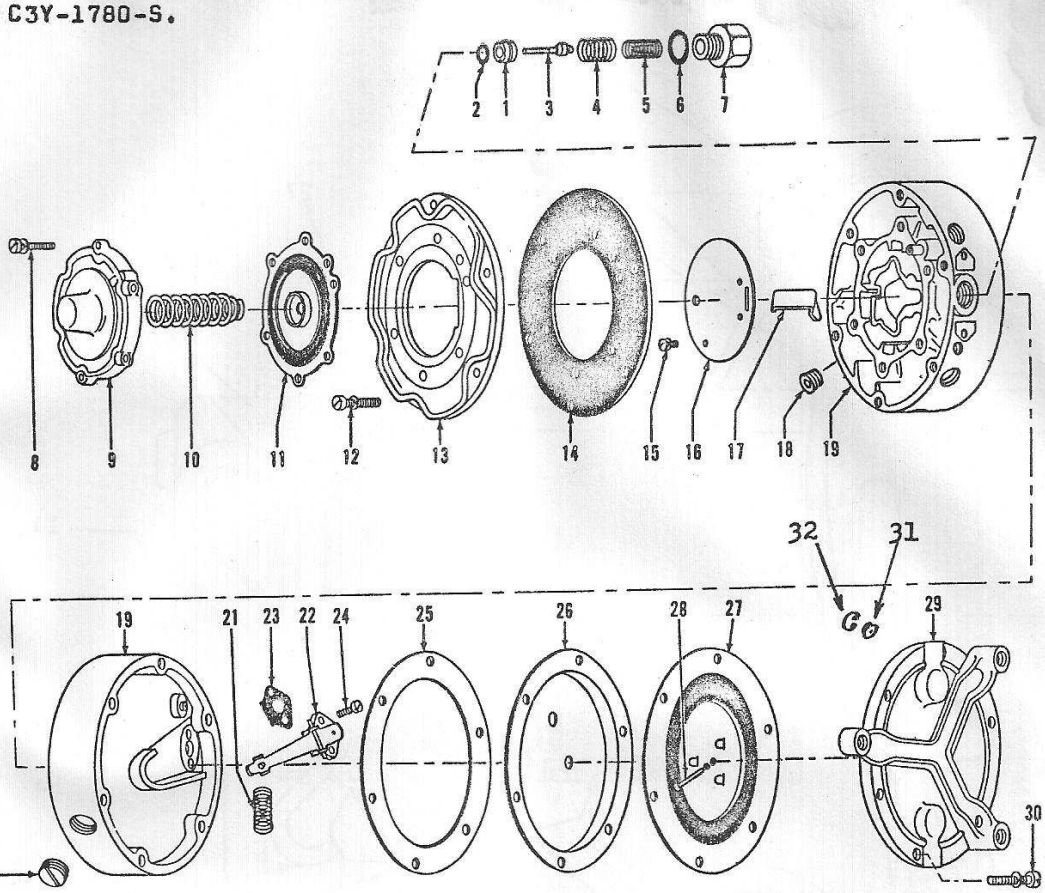

Nº REF	Nº PEÇA HYSTER	DESCRIÇÃO 1 2 3	QTD
	804495	VAPORIZADOR-REGULADOR	1
1	+ 176939	ASSENTO	1
2	+ 176940	JUNTA DO ASSENTO	1
3	+ 176941	VÁLVULA-ALTA PRESS.	1
4	+ 176942	MOLA	1
5	+ 176943	MOLA	1
6	+ 176944	JUNTA DA CONEXÃO	1
7	176954	CONEXÃO	1
8	176955	PARAFUSO C/ ARRUELA	6
9	176956	TAMPA	1
10	176957	MOLA - ALTA PRESS.	1
11	+ 176945	DIAFRÁGMA	1
12	176958	PARAFUSO C/ ARRUELA	6
13	176959	TAMPA	1
14	+ 176946	JUNTA DA TAMPA	1
15	176960	PARAFUSO	2
16	176961	CHAPA	1
17	177278	ALAVANCA DA VÁLVULA	1
18	177279	BUJÃO	3
19	177280	CARCAÇA DO REGULADOR	1
20	177283	BUJÃO	1
21	+ 176947	MOLA	1
22	+ 176948	VÁLVULA	1
23	176949	JUNTA	1
24	+ 176950	PARAFUSO C/ ARRUE.	2
25	+ 176951	JUNTA DA CHAPA	1
26	177282	CHAPA	1
27	+ 176952	DIAFRÁGMA	1
28	+ 176953	PINO	1
29	177281	CHAPA SUPORTE	1
30	177284	PARAFUSO C/ ARRUELA	6
31	804614	COMPENSADOR	1
32	804615	ANEL DE TRAVA	1

+ - INCLUÍDO NO REPARO 176938.

SISTEMA DE COMBUSTIVEL G.L.P.
USADO A PARTIR DO Nº DE SÉRIE C3Y-1781-S

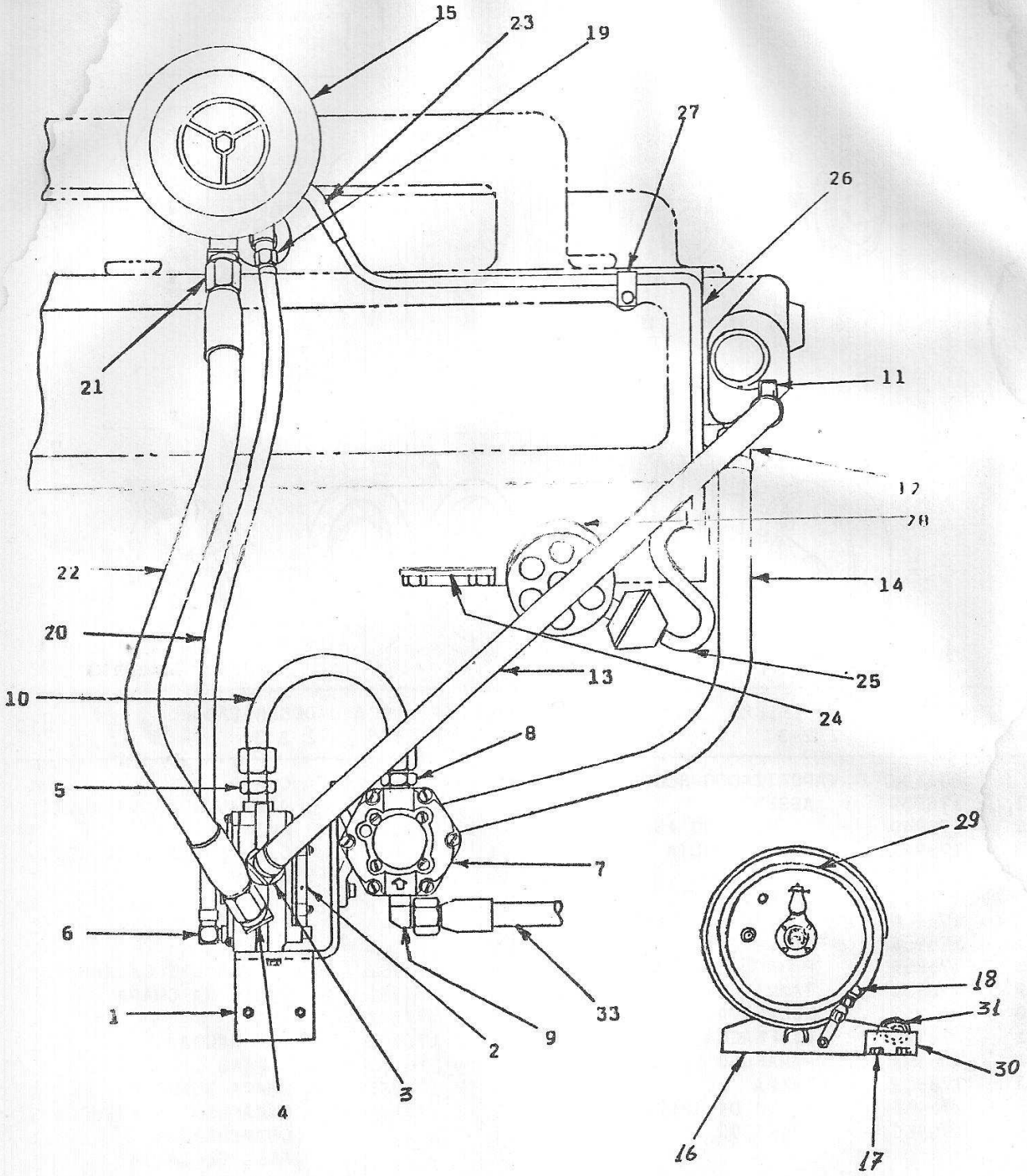

SISTEMA DE COMBUSTÍVEL G.L.P.
USADO A PARTIR DO Nº DE SÉRIE C3Y-1781-S

Nº REF	Nº PEÇA HYSTER	DESCRIÇÃO 1 2 3	QTD
1	804162	SUPORTE	1
	16597	PARAFUSO DO SUPORTE	2
	15156	ARRUELA DE PRESSÃO	2
2	.....	CONVERSOR - PÁG. D20	1
	16378	PARAFUSO-FIX.CONVERS.	2
	15154	ARRUELA DE PRESSÃO	2
3	803685	NIPLE 45º - SUPERIOR	1
	803684	NIPLE 90º - INFERIOR	1
4	42598	CONEXÃO	1
5	14358	CONEXÃO	1
6	17343	CONEXÃO	1
7	.....	CONJ. FILTRO - PÁG.D21	1
	133469	PARAFUSO DE FIXAÇÃO	2
	15154	ARRUELA DE PRESSÃO	2
8	16134	CONEXÃO	1
9	12855	CONEXÃO	1
	14358	CONEXÃO 90º	1
10	116367	MANGUEIRA	1
11	16155	CONEXÃO	1
12	804151	NIPLE	1
13	212354	MANGUEIRA P/ ÁGUA	1
	130845	BRAÇADEIRA	2
14	143417	MANGUEIRA P/ ÁGUA	1
	130845	BRAÇADEIRA	2
15	.....	CARBURADOR - PÁG. D19	1
	182941	JUNTA ESPAÇADORA	1
	802970	GOVERNADOR A VÁCUO	1
	181763	JUNTA	2
	175323	PRISIONEIRO	2
	15156	ARRUELA DE PRESSÃO	2
	15026	PORCA	2

Nº REF	Nº PEÇA HYSTER	DESCRIÇÃO 1 2 3	QTD
16	804543	CONJ. SUPORTE DO TANQ.	1
17	15547	PARAFUSO	6
	15152	ARRUELA DE PRESSÃO	6
18	16134	CONEXÃO	1
	101809	VÁLVULA DE ALÍVIO	1
19	16151	CONEXÃO	1
	16746	NIPLE	1
20	803689	MANGUEIRA	1
	168718	BRAÇADEIRA	2
21	216197	CONEXÃO	1
22	106358 A	MANGUEIRA	1
23	181442	MANGUEIRA	2
	804471	NIPLE	3
24	803109	PLACA	1
	.....	PARAFUSO - PÁG. D3	2
	.....	JUNTA - PÁG. D3	1
25	803243	MANGUEIRA	1
26 +	7323553	TUBO DE VÁCUO	1
27 +	3918968	BRAÇADEIRA	1
28	.....	DISTRIBUIDOR - SEC. E	1
29	804101	TANQUE P/ G.L.P.	1
30	804064	SUPORTE - DIR.	1
	804069	SUPORTE - ESQ.	1
	141852	MOLA HELICOIDAL	1
	804073	PINO DE ACIONAMENTO	1
	15134	ARRUELA LISA	1
	19975	PINO DE TRAVA	2
31	804071	MOLA ESPIRAL	2
	19983	PINO TRAVA DA MOLA	2
	15181	ARRUELA LISA	2
33	146005	MANGUEIRA	1

+ - NÚMERO DE PEÇA GENERAL MOTORS. VIDE PÁG. A1.

CARBURADOR - G.L.P.
USADO A PARTIR DO Nº DE SÉRIE C3Y-1781-S

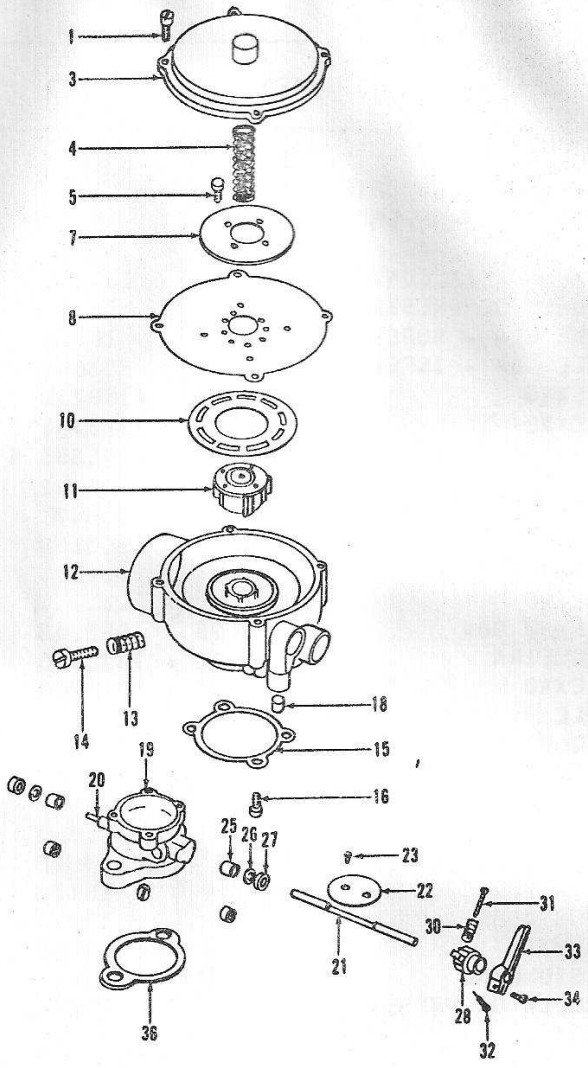

Nº REF	Nº PEÇA HYSTER	DESCRIÇÃO 1 2 3	QTD
	206494	CONJ. DO CARBURADOR	1
1	185544	PARAFUSO	4
	15912	ARRUELA DE PRESSÃO	4
3	213977	TAMPA	1
4	204781	MOLA	1
5 +	204856	PARAFUSO	4
5 +	15154	ARRUELA DE PRESSÃO	4
7 +	204857	PLACA	1
8 +	204783	DIAFRAGMA	1
10 +	204858	ANEL	1
11 +	204859	VÁLVULA DE DOSAGEM	1
12	213978	CORPO	1

Nº REF	Nº PEÇA HYSTER	DESCRIÇÃO 1 2 3	QTD
13	214117	MOLA	1
14	214118	PARAF. MARCHA LENTA	1
15	204787	JUNTA	1
16	204790	PARAFUSO	4
	221863	ARRUELA	4
18	15483	BUJÃO	1
19	204791	BASE	1
20	204862	PINO	1
21	204863	EIXO DA BORBOLETA	1
22	204973	BORBOLETA	1
23	204794	PARAFUSO	2
	15930	ARRUELA	2

Nº REF	Nº PEÇA HYSTER	DESCRIÇÃO 1 2 3	QTD
25	§ 204795	ROLAMENTO	2
26	§ 204796	VEDADOR	2
27	§ 204797	RETENTOR DO VEDADOR	2
28	= 204798	ALAVANCA	1
30	= 204824	MOLA	1
31	17944	PARAFUSO	1
32	= 204825	PARAFUSO	1
33	214123	ALAVANCA	1
34	185544	PARAFUSO	1
	15160	ARRUELA	1
36	204827	JUNTA	1
37	213973	ADAPTADOR-S/ ILUSTR.	1

\+ - INCLUIDO NO REPARO 204782.

= - INCLUIDO NO REPARO 204864.

§ - INCLUIDO NO REPARO 214120.

CONVERSOR DO G.L.P.
USADO A PARTIR DO Nº DE SÉRIE C3Y-1781-S

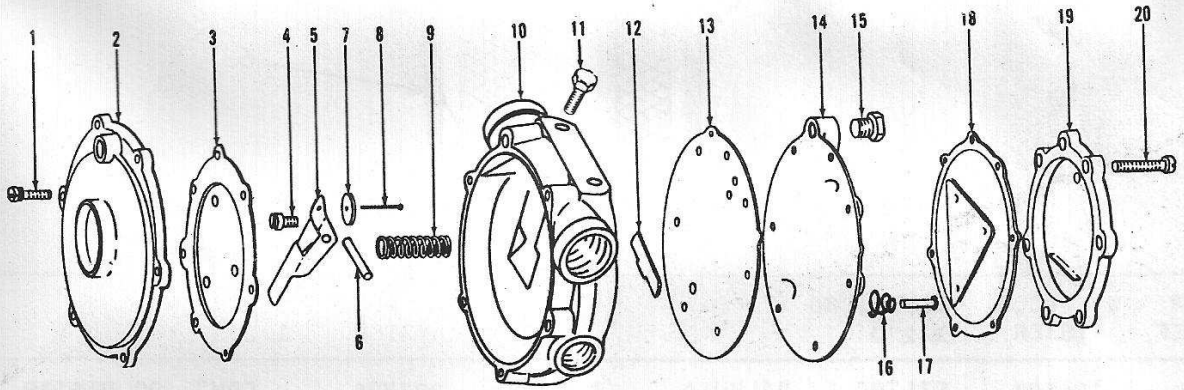

Nº REF	Nº PEÇA HYSTER	DESCRIÇÃO 1 2 3	QTD
	196193	CONJ. DO CONVERSOR	1
1	12445	PARAFUSO	6
	15163	ARRUELA DE PRESSÃO	6
2	204828	TAMPA	1
3	+ 204838	DIAFRAGMA SECUNDÁRIO	1
4	+ 204839	PARAFUSO	1
	+ 15163	ARRUELA DE PRESSÃO	1
5	204829	ALAVANCA	1
6	204830	PINO	1
7	+ 204840	ASSENTO	1
8	+ 204841	PINO	1
9	204831	MOLA	1
10	204832	CARCAÇA	1
11	204833	PARAFUSO	2
	15154	ARRUELA DE PRESSÃO	2
12	+ 204845	ASSENTO	1
13	+ 204842	JUNTA	1
14	204834	PLACA	1
15	15483	BUJÃO	1
16	204835	MOLA	1
17	+ 204843	PINO	1
18	+ 204844	DIAFRAGMA PRIMÁRIO	1
19	204836	TAMPA	1
20	16849	PARAFUSO	7
	15163	ARRUELA DE PRESSÃO	7

\+ - INCLUIDO NO REPARO 204837.

CONJUNTO DE FILTRO COM VÁLVULA - G.L.P.
USADO A PARTIR DO Nº DE SÉRIE C3Y-1781-S.

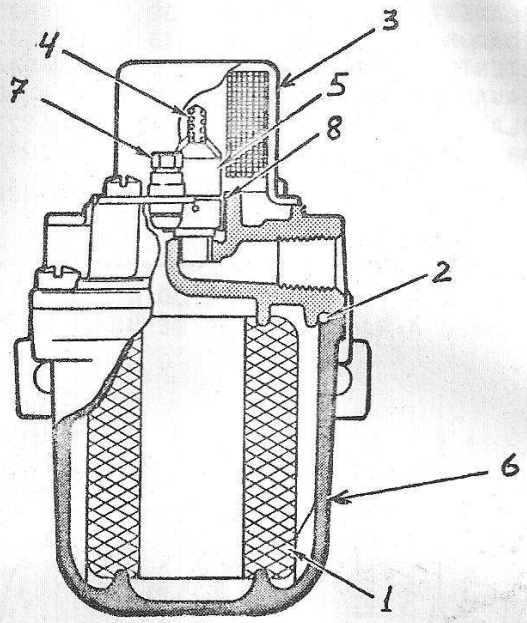

Nº REF	Nº PEÇA HYSTER	DESCRIÇÃO 1 2 3	QTD
	196191	FILTRO C/ VÁLVULA	1
1	+ 203781	ELEMENTO	1
2	+ 203782	ANEL "O"	1
3	203774	SOLENÓIDE	1
4	203775	MOLA	1
5	203776	CONJ. DO PISTÃO	1
6	NFS	COPO	1
7	203777	PARAFUSO	1
	203778	PARAFUSO	1
8	203779	ANEL "O"	1

+ - INCLUIDO NO REPARO 203780.

NFS - NÃO FORNECIDO SEPARADAMENTE.

SEÇÃO E

SISTEMA ELÉTRICO

ÍNDICE

ALTERNADOR E7

DISTRIBUIDOR - GASOLINA E G.L.P. E8

MOTOR DE PARTIDA E5

SISTEMA ELÉTRICO - DIESEL E3

SISTEMA ELÉTRICO - GASOLINA E G.L.P. E1

SISTEMA ELÉTRICO
GASOLINA E G.L.P.

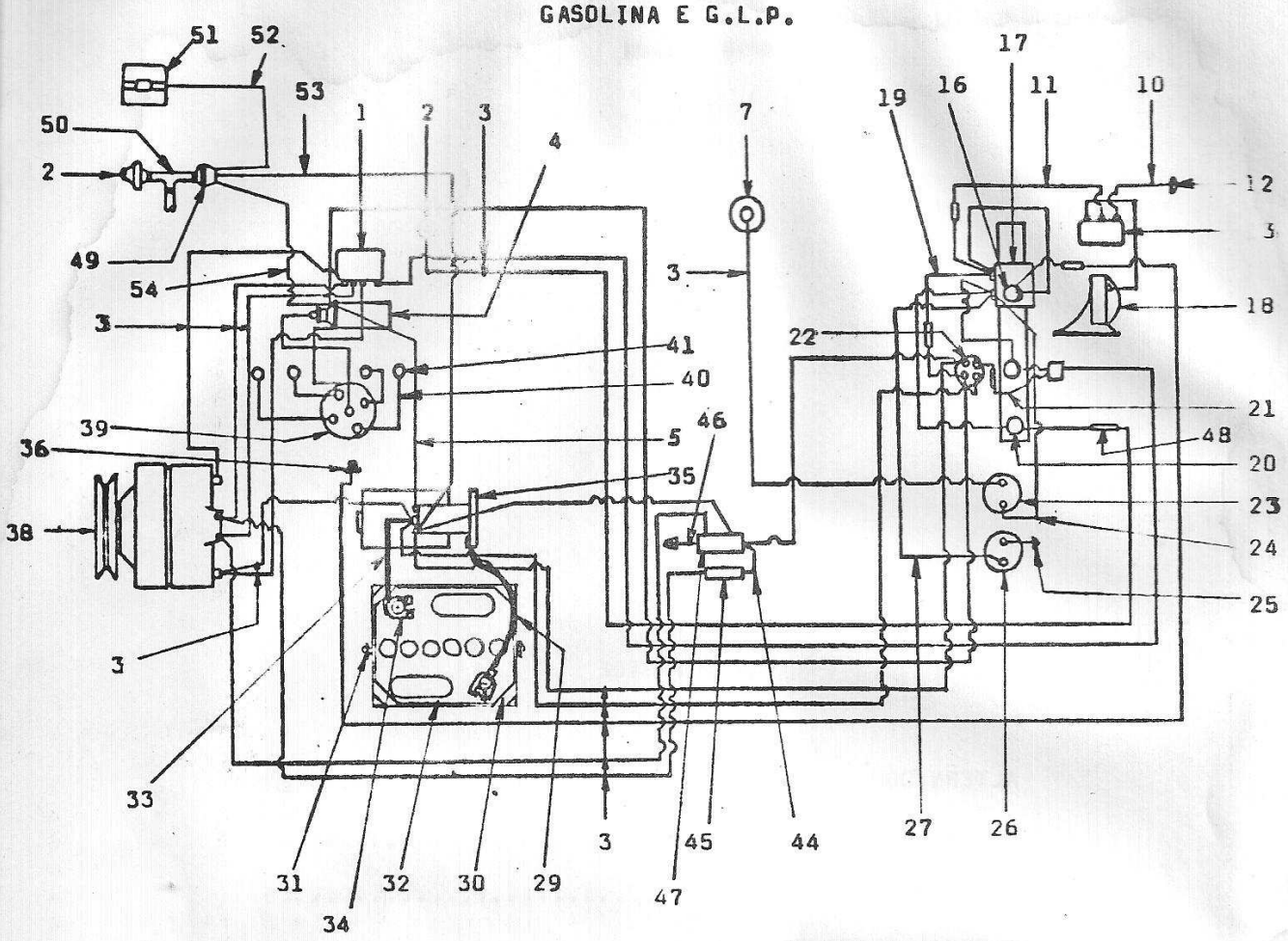

Nº REF	Nº PEÇA HYSTER	DESCRIÇÃO 1 2 3	QTD
1	803253	REGULADOR DE VOLTAGEM	1
	803490	SUPORTE DO REGULADOR	1
	15616	PARAFUSO	3
	15154	ARRUELA DE PRESSÃO	3
	15529	PARAFUSO DO SUPORTE	2
	15156	ARRUELA DE PRESSÃO	2
2 ※	7324857	MANÔMETRO	1
3	803430	CHICOTE DE FIOS	1
4	155443	BOBINA DE IGNIÇÃO	1
	127804	RESISTÊNCIA DA BOBINA	1
	129986	FIO: RESIST.-BOBINA	1
5	803681	FIO	1
7	169766	BÓIA-NÍVEL DE COMBUST.	1
10	100848 A	CONJ. DE FIO	1
11	120636 A	FIO C/ FUSÍVEL	1
	53124	FUSÍVEL	1
12	804468	BOTÃO DA BUZINA	1

Nº REF	Nº PEÇA HYSTER	DESCRIÇÃO 1 2 3	QTD
13	103739	RELÊ DA BUZINA	1
	16354	PARAFUSO	2
	15004	PORCA	2
	15154	ARRUELA DE PRESSÃO	2
16	142804	CONJ. DA LÂMPADA	1
	145439	CAIXA C/ LENTE	1
	144741	MOLA	1
	145440	LÂMPADA	1
	114641	BUJÃO	1
17	114630 W	BLOCO TERMINAL	1
18	803534	BUZINA	1
	803544	FIO TERRA	1
	61940	ESPAÇADOR	1
	127547	PARAFUSO	1
	15155	ARRUELA DE PRESSÃO	1
	15055	PORCA	1
19	121190 A	FIO C/ FUSÍVEL	1
	53124	FUSÍVEL	1

SISTEMA ELÉTRICO
GASOLINA E G.L.P.

Nº REF	Nº PEÇA HYSTER	DESCRIÇÃO 1 2 3	QTD
20	142806	CONJ. DA LÂMPADA	2
	145439	CAIXA C/ LENTE	1
	144741	MOLA	1
	145440	LÂMPADA	1
21	155570	RESISTOR	1
	155572	FIO-CONEC. AO RESIST.	1
	155573	FIO-RESIST. À CHAVE	1
22	131116	CHAVE DE IGNIÇÃO	1
23	169775	INDICADOR-NÍVEL GASOL.	1
	16743	ARRUELA DE PRESSÃO	2
	15049	PORCA	2
24	43558 A	FIO	1
25	120131	FIO	1
26	119379	HORÔMETRO	1
27	122089	FIO	1
29	153931	CABO DA BATERIA	1
	= 153937	CABO DA BATERIA	1
30	182098	SUPORTE DA BATERIA	1
	= 803547	SUPORTE DA BATERIA	1
	15508	PARAFUSO	2
	15156	ARRUELA DE PRESSÃO	2
	= 15905	ARRUELA DE PRESSÃO	2
	129881	CINTA DE FIXAÇÃO	1
	= 120640	CINTA DE FIXAÇÃO	1
31	11095	TIRANTE	2
	18515	ARRUELA	2
	16690	PORCA BORBOLETA	2
32	146938	BATERIA	1
33	88993	CABO DA BATERIA-POSIT.	1
	111766	PROTETOR DO CABO	1
34	111769	PROTETOR DO CABO	1
35	.....	MOTOR DE PARTIDA - E3	1

Nº REF	Nº PEÇA HYSTER	DESCRIÇÃO 1 2 3	QTD
36	87048	TERMÔMETRO-TEMP. ÁGUA	1
38	.....	ALTERNADOR - PÁG. E5	1
39	.....	DISTRIBUIDOR - PÁG. E4	1
40	% 7322184	JÔGO DE FIOS - IGNIÇÃO	1
41	% 7323873	VELA DE IGNIÇÃO	4
44	167764	FIO	1
45	155725	RESISTOR	1
	121384	CONECTOR	1
46	167765	FIO	1
47	144223	RELÊ DE PROTEÇÃO	1
	15616	PARAFUSO	2
	15154	ARRUELA DE PRESSÃO	2
48	42958	CONECTOR	1
49	§ 98383	CHAVE DE PRESSÃO	1
50	§ 15376	CONEXÃO "T"	1
	§ 15372	NIPLE	1
51	§	VÁLVULA - SEC. D	1
52	§ 174385	FIO	1
53	§ 169322	FIO	1
54	§ 174384	FIO C/ FUSÍVEL	1
	+ 119988	PAINEL - INSTRUMENTOS	1
	+ 114624	MOLDURA DO PAINEL	1
	+ 804470	CHAPA DO PAINEL	1
	+ 18800	PORCA	4
	+ 53110	PARAFUSO	8
	+ 114627	PORCA	4
	+ 15132	ARRUELA	4
	+ 15916	ARRUELA DE PRESSÃO	4

% - NÚMERO DE PEÇA GENERAL MOTORS. VIDE PÁG. A1.

= - USADO ATÉ O Nº DE SÉRIE C3Y-1530 R.

§ - PARA MÁQUINAS COM SISTEMA G.L.P. SÔMENTE.

+ - PEÇAS SEM ILUSTRAÇÃO.

SISTEMA ELÉTRICO
DIESEL

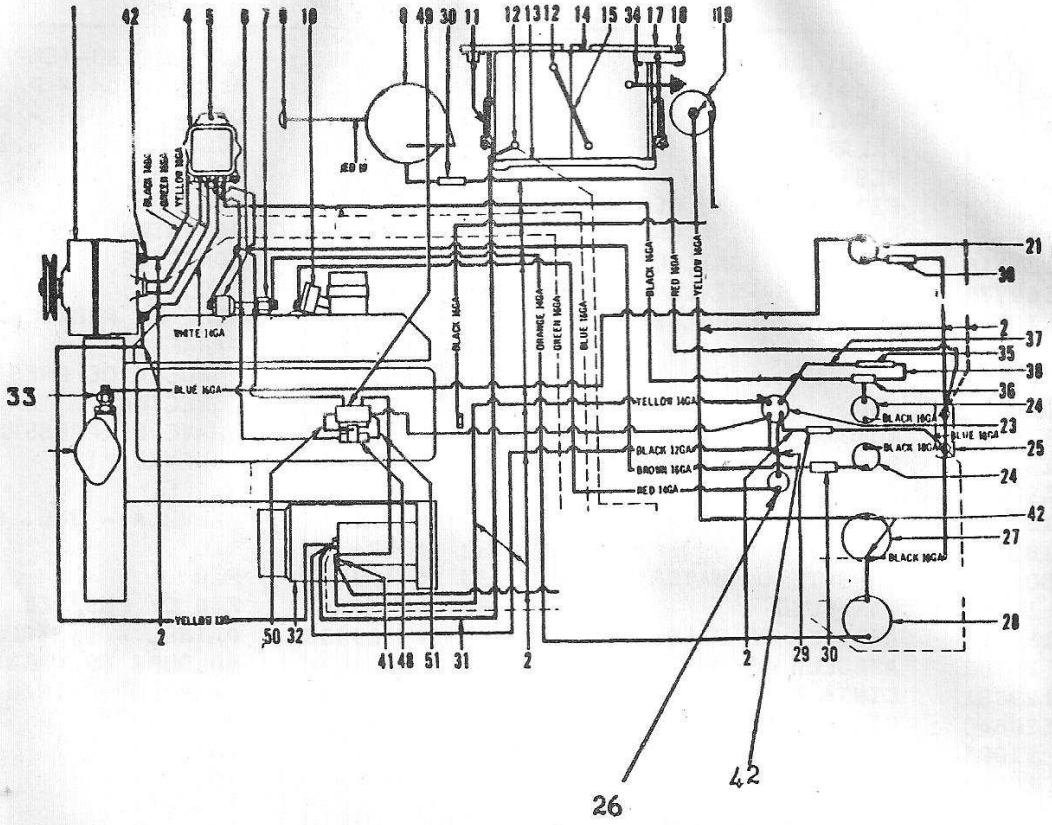

Nº REF	Nº PEÇA HYSTER	DESCRIÇÃO 1 2 3	QTD
1	.....	ALTERNADOR - PÁG. E7	1
	157065	BOTA PROTETORA	1
2	803598	CHICOTE DE FIOS	1
	153069	BRAÇADEIRA	2
	113341	BRAÇADEIRA	2
4	803253	REGULADOR DE VOLTAGEM	1
	126380	CONECTOR	1
	803490	SUPORTE DO REGULADOR	1
	15598	PARAFUSO DO SUPORTE	2
	15156	ARRUELA DE PRESSÃO	2
5	15616	PARAFUSO	5
	15154	ARRUELA DE PRESSÃO	5
6	114638	MANÔMETRO-PRESS. ÓLEO	1
7	981878	CHAVE DE PRESSÃO	1

Nº REF	Nº PEÇA HYSTER	DESCRIÇÃO 1 2 3	QTD
8	803534	BUZINA	1
	803544	FIO TERRA	1
	61940	ESPAÇADOR	1
	127547	PARAFUSO	1
	15155	ARRUELA DE PRESSÃO	1
	15055	PORCA	1
9	804468	BOTÃO DA BUZINA	1
10	.....	AQUECEDOR - C. C	1
11	803583	TIRANTE	2
	15127	ARRUELA LISA	2
	53128	PORCA BORBOLETA	2
12	111769	PROTETOR DE BORRACHA	2
13	803580	FIXADOR DA BATERIA	1
14	803560	BATERIA - 6V	2
15	111494	CABO INTERMEDIÁRIO	1

SISTEMA ELÉTRICO
DIESEL

Nº REF	Nº PEÇA HYSTER	DESCRIÇÃO 1 2 3	QTD
17	803576	SUPORTE DA BATERIA	1
18	15508	PARAFUSO	2
	15156	ARRUELA DE PRESSÃO	2
	169766	BÓIA-NÍVEL DE COMBUST.	1
	150774	JUNTA	1
19	16708	PARAFUSO DA BÓIA	5
	77610	ARRUELA ISOLANTE	4
	15132	ARRUELA	1
	142804	CONJ. DA LÂMPADA	1
	145439	CAIXA C/ LENTE	1
21	144741	MOLA	1
	145440	LÂMPADA	1
23	131116	CHAVE DE IGNIÇÃO	1
	123754	CHAVE	1
	142806	CONJ. DA LÂMPADA	2
	145439	CAIXA C/ LENTE	1
24	144741	MOLA	1
	145440	LÂMPADA	1
25	114630 W	BLOCO TERMINAL	1
26	98541	CHAVE DE AQUECIMENTO	1
	169775	INDICADOR-NÍVEL COMB.	1
27	16743	ARRUELA DE PRESSÃO	2
	15049	PORCA	2
28	119379	HORÔMETRO	1
29	60331	FUSÍVEL	1
30	42958	CONECTOR	2
31	88993	CABO DA BATERIA-POSIT.	1
32	.....	MOTOR DE PARTIDA - E5	1
33	803564	TERMÔMETRO-TEMP. ÁGUA	1
34	163931	CABO DA BATERIA-TERRA	1
35	155570	RESISTOR	1
36	73510	CONECTOR	1
37	165573	FIO	1
38	155572	FIO	1
41	111766	PROTETOR DE BORRACHA	1
42	158302	FIO C/ FUSÍVEL	1
48	155725	RESISTÊNCIA	1
	121384	CONECTOR	1
49	144223	RELÉ DE PROTEÇÃO	1
50	167765	FIO	1
51	167764	FIO	1
+	119988	PAINEL DE INSTRUMENT.	1
+	114624	MOLDURA DO PAINEL	1
+	804470	CHAPA DAS LÂMPADAS	1
+	114641	BUJÃO TAMPA	1
+	53110	PARAFUSO DO PAINEL	8
+	18800	PORCA - FRENTE	4
+	114627	PORCA - LATERAL	4
+	15132	ARRUELA LISA	4
+	15916	ARRUELA DE PRESSÃO	4

+ - PEÇAS SEM ILUSTRAÇÃO.

MOTOR DE PARTIDA

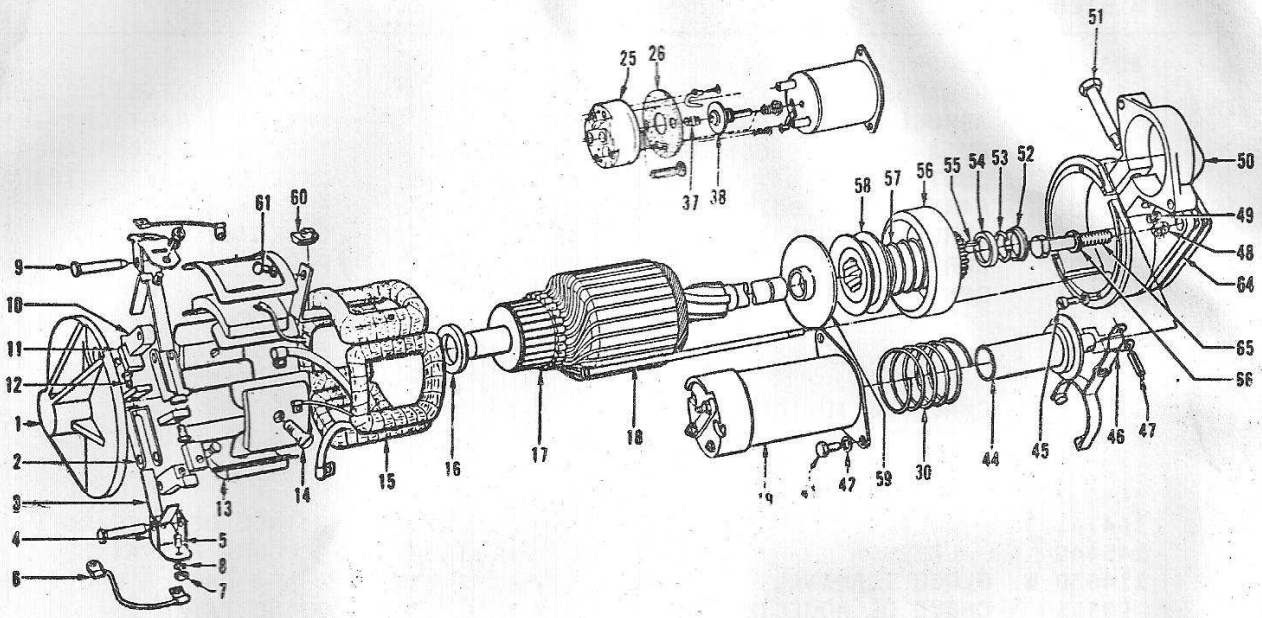

LEGENDA:
A - GASOLINA E G.L.P.
B - DIESEL

Nº REF	Nº PEÇA HYSTER	DESCRIÇÃO 1 2 3	QTD A	QTD B
	172081	MOTOR DE PARTIDA	1	-
	136125	MOTOR DE PARTIDA	-	1
1	236065	CONJ. DA TAMPA	1	-
	97344	CONJ. DA TAMPA	-	1
	55965	BUCHA	1	1
	97492	BUJÃO	1	1
	137697	PAVIO P/ LUBRIF.	1	1
	97491	BUJÃO FINAL	1	1
2	88572	SUPORTE-ESC. TERRA	2	2
3	236069	MOLA DA ESCÓVA	2	2
4	236070	JOGO-SUP. DAS ESC.	2	2
5	166825	PARAFUSO	2	2
6	173217	CABO	1	1
7	128436	PORCA	2	2
8	15165	ARRUELA PRESSÃO	2	2
9	164508	PINO PIVÔ	1	1
10	236068	SUPORTE-ESC. ISOL.	2	2
11	170607	ESCÓVA	4	-
	97345	ESCÓVA	-	4
12	170608	PARAF. c/ ESC. TERRA	2	-
	168928	PARAF. c/ ESC. ISOL.	2	-
	86985	PARAFUSO DA ESCÓVA	-	4
13	164510	SAPATA POLAR	4	-
	167009	SAPATA POLAR	-	4
14	168665	PARAFUSO DA SAPATA	4	-
	151834	PARAFUSO DA SAPATA	-	4
15	142740	BOBINA DE CAMPO	1	-
	97354	BOBINA DE CAMPO	-	1
16	55901	ARRUELA	1	-
	202164	ARRUELA	-	1
17	236084	ROTOR	1	-
	97358	ROTOR	-	1
18	236063	PARAFUSO	2	-
	97361	PARAFUSO	-	2
19	127306	JUNTA DO SOLENÓIDE	1	-
	132728	CONJ. DO SOLENÓIDE	1	1
25	166566	TAMPA	1	1
26	154221	JUNTA DA TAMPA	1	1
30	236074	MOLA	1	1
37	166645	MOLA DE RETÔRNO	1	1
38	154222	CONTATO	1	1
41	169308	PARAFUSO	2	-
	166827	PARAFUSO	-	2
42	15154	ARRUELA DE PRESSÃO	2	2

MOTOR DE PARTIDA

Nº REF	Nº PEÇA HYSTER	DESCRIÇÃO 1 2 3	QTD A	QTD B
44	236075	ÊMBOLO	1	1
	123672	PROTETOR	1	1
45	79882	PARAFUSO	4	-
	133720	PARAFUSO	-	4
	55972	ARRUELA PRESSÃO	4	4
46	130676	ALAVANCA	1	1
47	19869	PINO TRAVA	1	1
48	164514	PORCA	1	-
	15055	PORCA	-	1
49	164513	ARRUELA VEDADORA	1	-
	97351	ARRUELA VEDADORA	-	1
50	123671	CARCAÇA	1	-
	137699	CARCAÇA	-	1
	55585	BUCHA	1	1
51	236078	PARAFUSO PIVÔ	1	1
52	172813	COLAR DE ENCÔSTO	1	-
	137698	COLAR DE ENCÔSTO	-	1
53	236081	ANEL TRAVA	1	1
54	236082	COLAR	1	1
55	55894	PINO GUIA	1	1
56	179426	CONJ. DO BENDIX	1	-
	97360	CONJ. DO BENDIX	-	1
	166340	BUCHA	1	-
	166337	BUCHA	-	1

Nº REF	Nº PEÇA HYSTER	DESCRIÇÃO 1 2 3	QTD A	QTD B
57	166338	MOLA	1	-
	166336	MOLA	-	1
58	55590	COLAR	-	1
	166479	TRAVA	1	1
59	123675	CONJ. DA CHAPA	1	1
	131174	RETENTOR DE ÓLEO	1	1
	131172	BUCHA	1	1
	131173	JUNTA	1	1
	55978	ARRUELA	1	1
60	164515	PROTETOR	1	1
61	164509	PARAFUSO	1	-
	151839	PARAFUSO	-	1
	15916	ARRUELA PRESSÃO	1	1
62	151837	ISOLANTE	-	4
63	172929	ADAPTADOR	1	-
	803187	CALÇO	-	1
64	178470	JUNTA	1	1
65	15709	PARAFUSO	3	3
66	15156	ARRUELA DE PRESSÃO	3	3
67	137868	JUNTA	1	1

ALTERNADOR

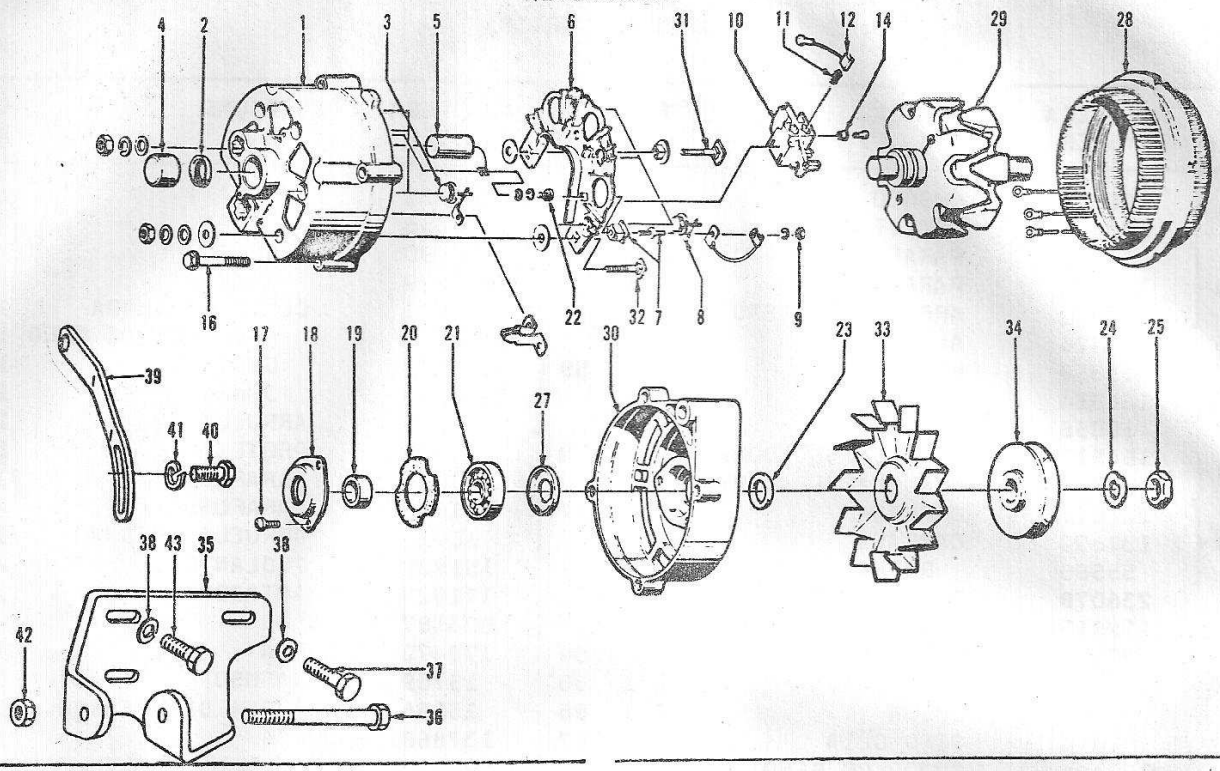

Nº REF	Nº PEÇA GM	DESCRIÇÃO 1 2 3	QTD
	7322422	ALTERNADOR-GAS. E GLP	1
	7320683	ALTERNADOR-DIESEL	1
1	1959827	CONJ. DA TAMPA	1
2	1959790	VEDADOR	1
3	1959830	DIÔDO NEGATIVO	3
4	7451763	ROLAMENTO	1
5	1959455	CONDENSADOR	1
	1960750	RETENTOR DO COND.	1
6	1959828	CONJ. DO SUPORTE	1
7	1959834	TERMINAL DE JUNÇÃO	3
8	1959829	DIÔDO POSITIVO	3
9	.....	PORCA	3
	.....	ARRUELA	3
10	1964682	CONJ. DO SUPORTE	1
11	.....	MOLA	2
12	7324793	ESCÔVA	2
14	.....	PARAFUSO C/ ARRUELA	2
16	1956975	PARAFUSO	4
17	1965104	PARAFUSO	3
18	1955494	MANCAL DO ROLAMENTO	1
19	1963139	COLAR INTERNO	1
20	1909121	JUNTA	1
21	904751	ROLAMENTO	1
22	.....	PARAFUSO	1

Nº REF	Nº PEÇA GM	DESCRIÇÃO 1 2 3	QTD
23	1959991	COLAR EXTERNO	1
24	1888439	ARRUELA DE TRAVA	1
25	1911324	PORCA	1
27	7318952	DEFLETOR	1
28	1959381	ESTATOR	1
29	1964692	ROTOR	1
30	1959917	TAMPA DIANTEIRA	1
31	1959833	JÔGO-TERMINAL TERRA	1
32	1959832	JÔGO-TERMINAL BAT.	1
33	1966990	VENTILADOR	1
34	7322421	POLIA - GAS. E GLP	1
	1100695	POLIA - DIESEL	1
35	+ 804453	SUPORTE - GAS. E GLP	1
36	+ 18546	PARAFUSO	1
	+ 15176	ARRUELA LISA	2
	+ 803235	ESPAÇADOR	1
37	+ 25062	PARAFUSO - GAS. E GLP	1
38	+ 15156	ARRUELA - GAS. E GLP	2
39	+ 803428	BRAÇO - GAS. E GLP	1
	+ 803556	BRAÇO - DIESEL	1
40	+ 15553	PARAFUSO	1
41	+ 15913	ARRUELA DE PRESSÃO	1
42	+ 43740	PORCA	1
43	+ 15507	PARAFUSO - GAS. E GLP	1

+ - NÚMERO DE PEÇA HYSTER. VIDE PÁG. A1.

DISTRIBUIDOR
GASOLINA E G.L.P.

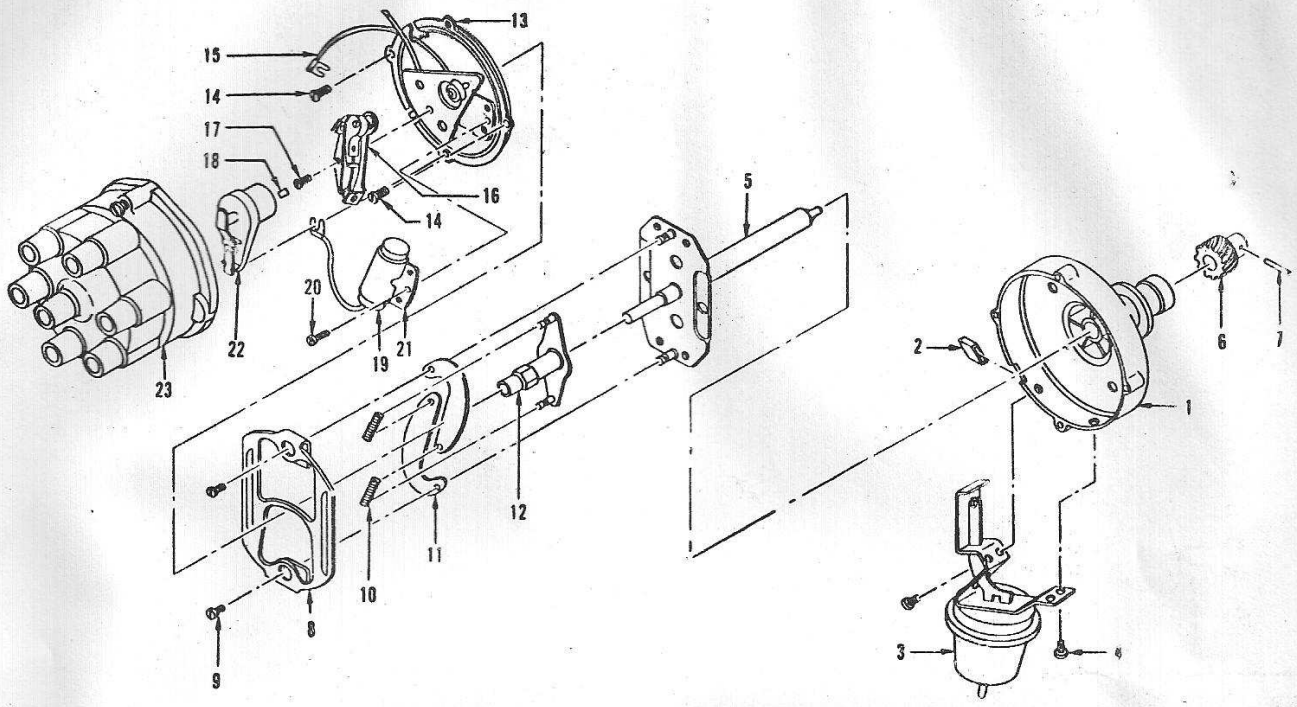

Nº REF	Nº PEÇA GM	DESCRIÇÃO 1 2 3	QTD
	7321843	DISTRIBUIDOR	1
1	1954539	CORPO	1
2	.....	PROTETOR	1
3	1116198	DISPOSITIVO AVANÇO	1
4	1964162	PARAFUSO	2
5	7318963	ÁRVORE	1
6	1960591	ENGRENAGEM	1
7	454512	PLACA DE ESCORA	1
8	1954548	PINO	1
9	7324746	PARAFUSO C/ ARRUELA	2
10	7324744	JÔGO DE MOLAS	1
11	1880902	PÊSO	2
12	1971953	EIXO	1

Nº REF	Nº PEÇA GM	DESCRIÇÃO 1 2 3	QTD
13	1961153	CONJ. INTERRUPTOR	1
14	1964163	PARAFUSO	2
15	1959935	CABO	1
16	+ 132818	PLATINADO	1
17	816784	PARAFUSO P/ REGULAG.	1
18	1961088	MECHA LUBRIFICADORA	1
19	1956007	CONDENSADOR	1
20	1945384	PARAFUSO	1
21	7332307	BRAÇADEIRA	1
22	1954566	ROTOR	1
23	1954606	TAMPA	1
	1954571	PARFUSO Nº 8 UNC	1
	1957573	PARAFUSO Nº 10 UNC	1

+ - PLATINADO ESPECIAL COM NÚMERO DE PEÇA HYSTER. VIDE PÁG. A1.

SEÇÃO F

EMBREAGEM

INDICE

CONJUNTO DA EMBREAGEM F1

MANGUEIRAS DA EMBREAGEM F2

PEDAL E TIRANTES DA EMBREAGEM F3

CONJUNTO DA EMBREAGEM

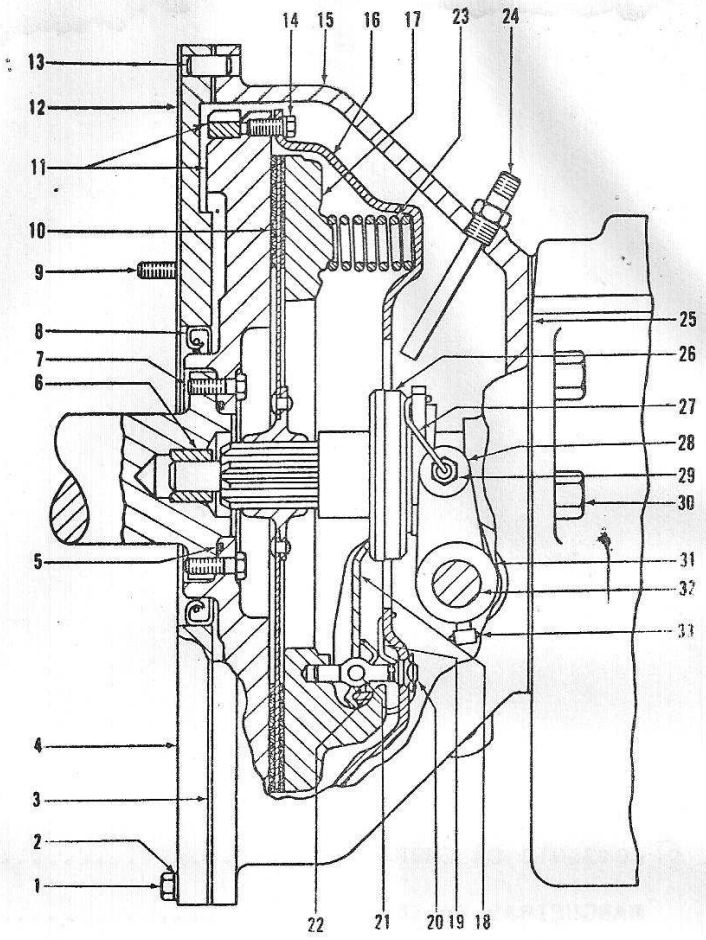

LEGENDA:
A - GASOLINA E G.L.P.
B - DIESEL

Nº REF	Nº PEÇA HYSTER	DESCRIÇÃO 1 2 3	QTD A	QTD B
1	25062	PARAF.: CARC.-ADAPT.	8	8
	15529	PARAF.: CARC.-ADAPT.	2	2
	15747	PARAF.: CARC.-ADAPT.	1	1
2	15156	ARRUELA DE PRESSÃO	11	11
3	172051	JUNTA	1	1
4	172069	ADAPTADOR	1	-
	803058	ADAPTADOR	-	1
	803188	PROTETOR CONTRA PÓ	-	1
	220493	PARAFUSO DO PROTETOR	-	3
	15132	ARRUELA LISA	-	3
	15152	ARRUELA DE PRESSÃO	-	3
5	14191	ANEL "O"	1	-
	185515	ANEL "O"	-	1
6	172058	BUCHA	1	-
	803140	BUCHA	-	1
7	92942	PARAFUSO DO VOLANTE	6	-
	37562	PARAFUSO DO VOLANTE	-	6
	980735	ARRUELA TRAVA	-	3

Nº REF	Nº PEÇA HYSTER	DESCRIÇÃO 1 2 3	QTD A	QTD B
8	141113	RETENTOR DE ÓLEO	1	-
	88176	RETENTOR DE ÓLEO	-	1
9	15945	PARAF.: ADAPT.- MOT.	5	-
	803176	PARAF.: ADAPT.- MOT.	-	8
	15156	ARRUELA DE PRESSÃO	-	8
10	176423	DISCO DE FRIÇÃO	1	-
	172042	DISCO DE FRIÇÃO	-	1
11	804389	VOLANTE DO MOTOR	1	-
	803845	VOLANTE DO MOTOR	-	1
	147299	CREMALHEIRA	1	1
12	172070	JUNTA	1	-
	803169	JUNTA	-	1
13	172071	PINO GUIA	2	2
14	66731	PARAFUSO	8	8
	15156	ARRUELA DE PRESSÃO	8	8
15	804001	CARCAÇA DA EMBREAGEM	1	1
	14382	BUJÃO DE DRENAGEM	1	1

Nº REF	Nº PEÇA HYSTER	DESCRIÇÃO 1 2 3	QTD A	QTD B
16	176422	CONJ. DO PLATÔ	1	-
	804675	CONJ. DO PLATÔ	-	1
	NFS	TAMPA	1	-
	175871	TAMPA	-	1
17	205941	CHAPA DE PRESSÃO	1	-
	175870	CHAPA DE PRESSÃO	-	1
	NFS	LUVA	4	-
	54047	LUVA	-	4
	NFS	PARAFUSO	4	-
	54046	PARAFUSO	-	4
18	138178	GAFANHOTO	4	-
	54044	GAFANHOTO	-	4
19	236045	MOLA ANTI-RUIDO	4	-
	28888	MOLA ANTI-RUIDO	-	4
20	54043	PARAFUSO ESPECIAL	4	4
	54051	PORCA	1	1
21	28424	PINO	4	4
22	138179	APÓIO DO GAFANHOTO	4	-
	28425	APÓIO DO GAFANHOTO	-	4
23	205940	MOLA	12	-
	54028	MOLA - AMARELA	-	8
	72994	MOLA - VERDE	-	8
24	172046	TUBO DE ENTRADA	1	1
25	804025	JUNTA DA TRANSMISSÃO	1	1
26	172049	COLAR DA EMBREAGEM	1	1
	172050	LUVA	1	1
	230303	ROLAMENTO	1	1
27	172047	MOLA RETENTORA	1	1
28	172048	SEGUIDOR DO CAMO	2	2
29	67632	PORCA TRAVA	2	2
30	173680	PARAFUSO ESPECIAL	4	4
31	172052	GARFO DA EMBREAGEM	1	1
32	172054	EIXO C/ ALAVANCA	1	1
33	~~27981~~	PARAFUSO TRAVA	2	2
	67355	ARAME DE TRAVA	2	2
	27891			

MANGUEIRAS DA EMBREAGEM

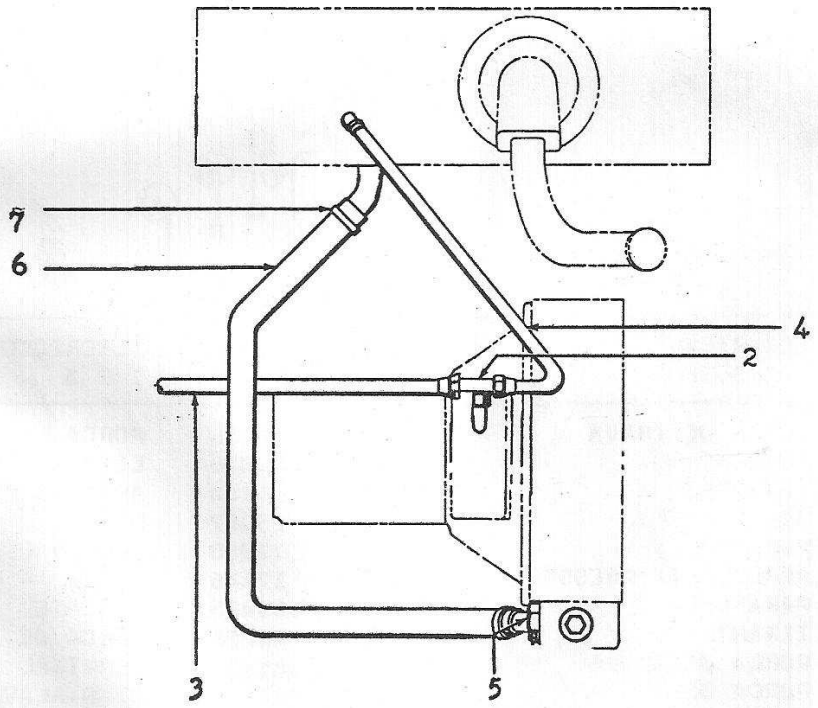

Nº REF	Nº PEÇA HYSTER	DESCRIÇÃO 1 2 3	QTD
2	17049	CONEXÃO "T"	1
3	159829	MANGUEIRA	1
4	173735	MANGUEIRA	1
5	111330	CONEXÃO	1
6	111321	MANGUEIRA	1
7	18999	BRAÇADEIRA	2

PEDAL E TIRANTES DA EMBREAGEM

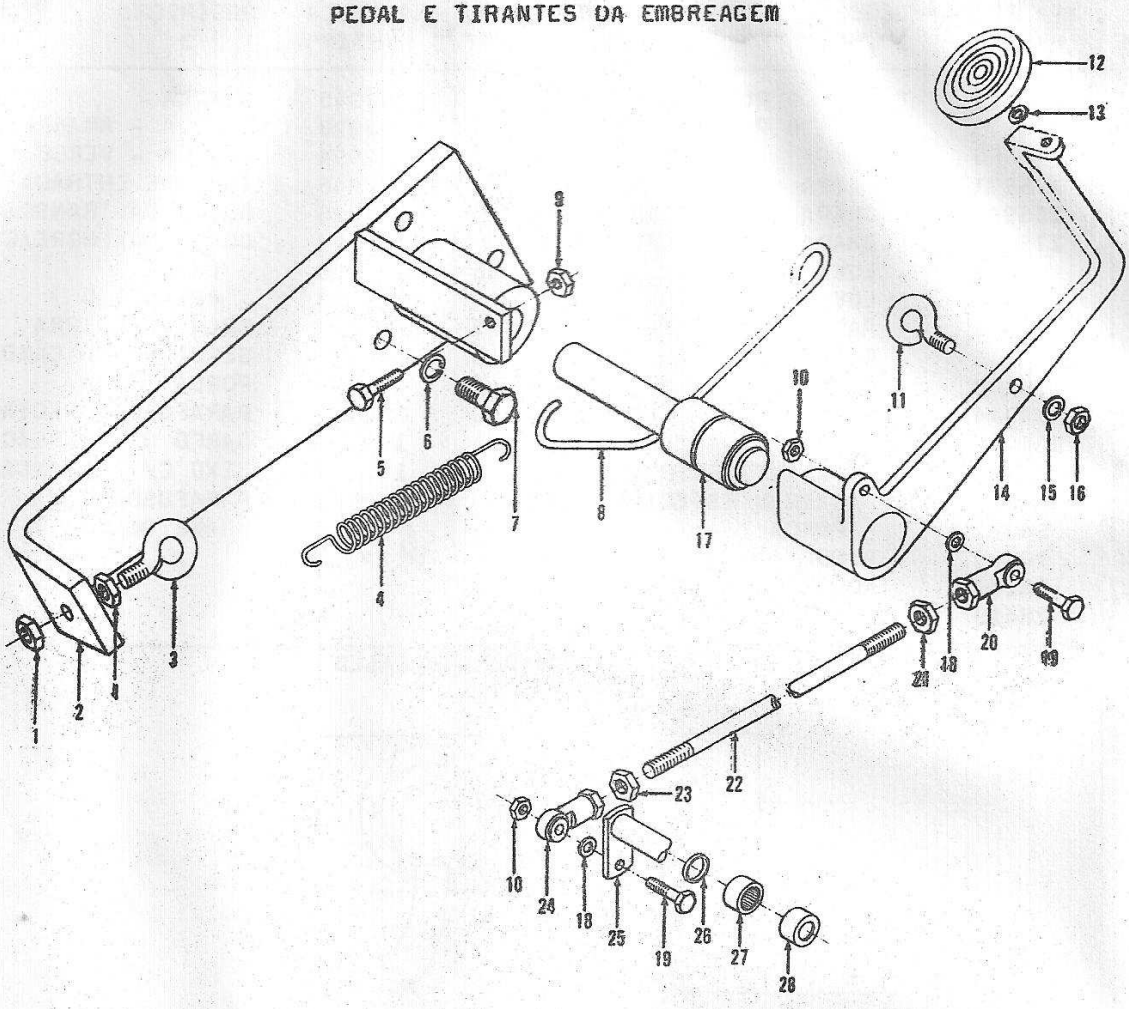

Nº REF	Nº PEÇA HYSTER	DESCRIÇÃO 1 2 3	QTD
1	15086	PORCA DE TRAVA	2
2	172955	SUPORTE	1
3	138365	TERMINAL	1
4	110653	MOLA	1
5	15580	PARAFUSO	1
6	15160	ARRUELA DE PRESSÃO	3
7	15504	PARAFUSO	3
8	172957	TIRANTE	1
9	15086	PORCA DE TRAVA	1
10	17419	PORCA DE TRAVA	2
11	172963	TERMINAL	1
12	69054	SAPATA DO PEDAL	1
13	15158	ARRUELA DE PRESSÃO	1
14	172951	PEDAL	1
15	15156	ARRUELA DE PRESSÃO	1

Nº REF	Nº PEÇA HYSTER	DESCRIÇÃO 1 2 3	QTD
16	15056	PORCA	1
17	172875	EIXO C/ ROLAMENTO	1
18	15134	ARRUELA LISA	2
19	25052	PARAFUSO	2
20	172960	TERMINAL	1
21	17446	PORCA	1
22	803415	TIRANTE	1
23	15026	PORCA DE TRAVA	1
24	161652	TERMINAL	1
25	172054	EIXO-ALAVANCA	1
26	145753	RETENTOR DE ÓLEO	1
27	231001	ROLAMENTO DE AGULHAS	1
28	69017	ROLAMENTO DE AGULHAS	1

SEÇÃO G

TRANSMISSÃO

INDICE

CAIXA DE CÂMBIO G1

DIFERENCIAL G5

EIXO DE TRAÇÃO G6

JUNTA UNIVERSAL G7

MECANISMO DE MUDANÇA G4

REDUTOR - INVERSOR DE VELOCIDADE G3

CAIXA DE CÂMBIO

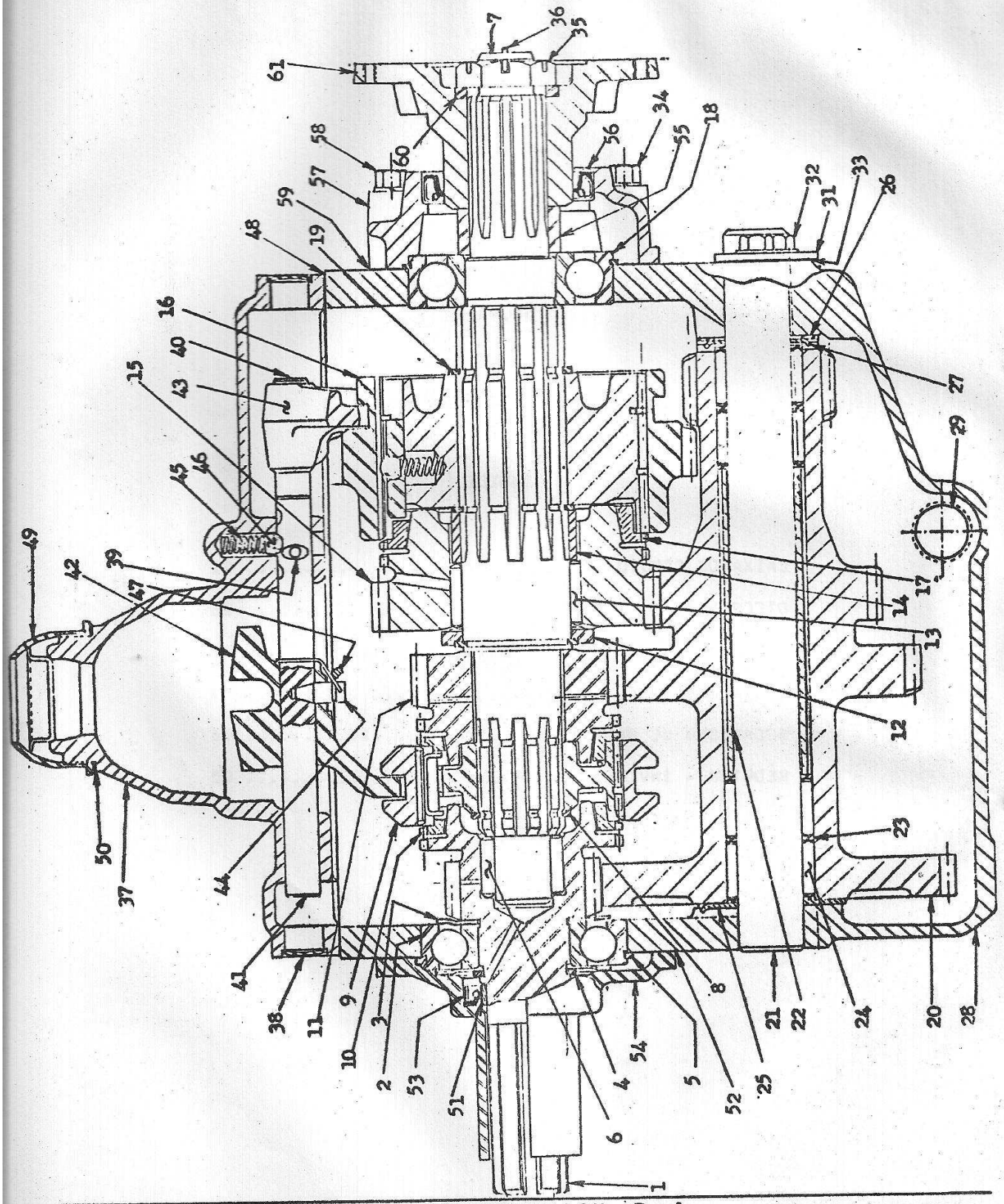

CAIXA DE CÂMBIO

Nº REF	Nº PEÇA HYSTER	DESCRIÇÃO 1 2 3	QTD
	804343	CAIXA DE CÂMBIO 75132	1
1	804473	EIXO PILOTO	1
2	802669	ROLAMENTO	1
3	802670	PROTETOR	1
4	802671	JOGO-ANÉIS DE PRESS.CN	
5	802640	ANEL RETENTOR	2
6	802675	AGULHA	16
7	804479	EIXO PRINCIPAL	1
8	802677	ANEL RETENTOR	1
9	802678	CONJ. DE ENGATE	1
	.....	EMBREAGEM DENTADA	1
	.....	CUBO DA EMBREAGEM	1
	.....	ANEL DE ENCOSTO	2
	.....	ENCOSTO	1
10	802679	CONE SINCRONIZADOR	2
11	802680	ENGRENAGEM C/ BUCHA	1
12	802681	ARRUELA DE ENCOSTO	1
13	802661	AGULHA	34
14	802683	ESPAÇADOR	1
15	802684	ENGRENAGEM	1
16	802685	CONJ. DE ENGATE	1
	.....	EMBREAGEM DENTADA	1
	.....	ESFERA	3
	.....	MOLA	3
	.....	CUBO	1
	.....	GUIA DA MOLA	3
	.....	ANEL	1
17	802686	CONE SINCRONIZADOR	1
18	802687	ROLAMENTO	1
19	802688	ANEL RETENTOR	3
20	802689	CARRETEL	1
21	802690	EIXO DO CARRETEL	1
22	802691	ESPAÇADOR	1
23	802645	ESPAÇADOR	6
24	802644	AGULHA	88
25	802694	ARRUELA DE ENCOSTO	1
26	802695	ARRUELA DE ENCOSTO	1
27	802696	ARRUELA DE ENCOSTO	1
28	802697	CARCAÇA	1
	802702	JANELA DE INSPEÇÃO	1
	802703	JUNTA DA JANELA	1
	18535	PARAFUSO DA JANELA	6
	15905	ARRUELA DE PRESSÃO	6
29	802698	BUJÃO	2
31	802700	RETENTOR	1
32	16598	PARAFUSO	2
	15905	ARRUELA DE PRESSÃO	2

Nº REF	Nº PEÇA HYSTER	DESCRIÇÃO 1 2 3	QTD
33	802701	JUNTA	1
34	18589	PARAFUSO	2
	15158	ARRUELA DE PRESSÃO	2
35	802708	PORCA CASTELO	1
36	15225	COPILHA	1
37	802709	TAMPA SUPERIOR	1
	802726	PARAFUSO DA TAMPA	1
	16598	PARAFUSO DA TAMPA	5
	15156	ARRUELA DE PRESSÃO	6
	802714	CONJ. DO RESPIRO	1
	802712	BUJÃO DO EIXO	1
	802713	PINO - 3/16"	1
38	15666	BUJÃO	6
39	802711	BUJÃO	1
	802723	PINO DE FIXAÇÃO	1
40	802715	EIXO DE MUDANÇA 1º2º	1
41	802716	EIXO DE MUDANÇA 3º4º	1
42	802717	GARFO - 3º 4º	1
	802719	BRAÇADEIRA 1º 2º	1
43	802718	GARFO 1º 2º	1
44	802720	PINO DE TRAVA	3
45	802658	MOLA	2
46	802659	ESFERA	2
47	802724	ARAME DE TRAVA	3
48	802725	JUNTA	1
49	802727	TAMPA	1
50	802728	JUNTA	1
51	804474	BUCHA	1
52	804477	JUNTA	1
53	804475	RETENTOR DE ÓLEO	1
54	804476	TAMPA	1
	15639	PARAFUSO	4
	15155	ARRUELA DE PRESSÃO	4
55	804481	ESPAÇADOR	1
56	37597	RETENTOR DE ÓLEO	1
57	804141	TAMPA	1
	+ 804356	TAMPA	1
	+ 804448	ARRUELA	1
	+ 804449	BUJÃO	1
58	16598	PARAFUSO DA TAMPA	4
	15507	PARAFUSO DA TAMPA	1
	15568	PARAFUSO DA TAMPA	1
	15156	ARRUELA DE PRESSÃO	5
59	804357	JUNTA	1
60	804077	ARRUELA LISA	1
61	.....	GARFO - VIDE PAG.G7	1

+ - USADO SOMENTE ATÉ O Nº DE SÉRIE C3Y - 1840-T.

REDUTOR - INVERSOR DE VELOCIDADE

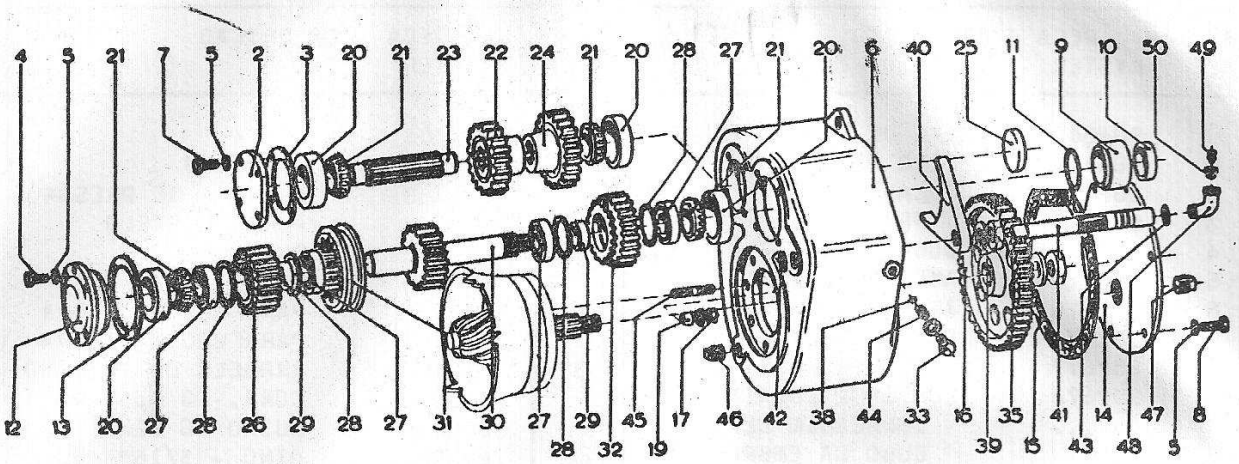

Nº REF	Nº PEÇA HYSTER	DESCRIÇÃO 1 2 3	QTD
	981357	REDUTOR-INVERSOR	1
2	107933	TAMPA	1
3	132484	CALÇO - .005"	3
	132485	CALÇO - .007"	2
	132486	CALÇO - .020"	1
4	15529	PARAFUSO	6
5	15156	ARRUELA DE PRESSÃO	16
6	145755	CARCAÇA	1
7	25062	PARAFUSO	2
8	15507	PARAFUSO	8
9	112326	MANCAL	1
10	44510	RETENTOR DE ÓLEO	1
11	57664	ANEL "O"	1
12	112324	MANCAL DO ROLAMENTO	1
13	132480	CALÇO - .005"	2
	132481	CALÇO - .007"	2
	132483	CALÇO - .020"	3
14	112320 W	TAMPA	1
15	107937	JUNTA	1
16	107936	ENGRENAGEM	1
17	155481	PORCA	8
19	155480	LUVA DE ENCAIXE	8
20	230345	CAPA DE ROLAMENTO	4
21	230346	CONE DE ROLAMENTO	4
22	107931	ENGRENAGEM	1
23	112322	EIXO	1

Nº REF	Nº PEÇA HYSTER	DESCRIÇÃO 1 2 3	QTD
24	107939	ENGRENAGEM	1
25	112323	BUJÃO	1
26	107925	ENGRENAGEM	1
27	44307	ROLAMENTO	4
28	24702	ANEL DE TRAVA	4
29	107943	ESPAÇADOR	2
30	170318	EIXO DE ENTRADA	1
31	170316	ENGRENAGEM MÓVEL	1
32	107949	ENGRENAGEM	1
33	15626	PARAFUSO	1
	15157	ARRUELA DE PRESSÃO	1
35	15036	PORCA DE TRAVA	1
38	21278	ESFERA DE AÇO	1
39	15936	ARRUELA DE PRESSÃO	1
40	107945	GARFO DE MUDANÇA	1
41	112328	EIXO DE MUDANÇA	1
42	145752	RETENTOR DE ÓLEO	1
43	145753	RETENTOR DE ÓLEO	1
44	105443	MOLA	1
45	155482	PRISIONEIRO	8
46	15303	BUJÃO - 1/2"	1
47	15304	BUJÃO - 3/4"	1
48	15345	CONEXÃO	1
49	21420	RESPIRO	1
50	15466	BUCHA	1

MECANISMO DE MUDANÇA

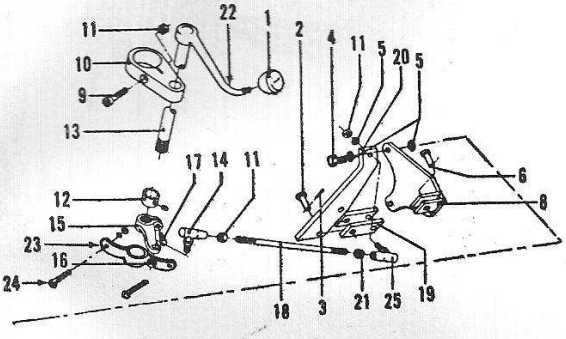

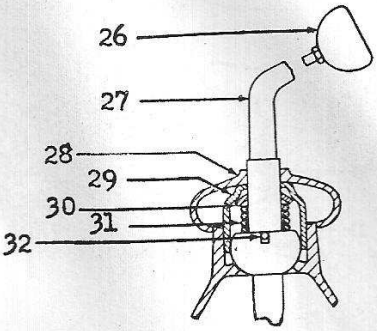

Nº REF	Nº PEÇA HYSTER	DESCRIÇÃO 1 2 3	QTD
1	154878	MANOPLA	1
2	139	PINO	2
3	15211	COPILHA	2
4	177461	PARAFUSO	2
5	15156	ARRUELA DE PRESSÃO	5
6	18499	PARAFUSO	1
	804003	BUCHA	1
	15175	ARRUELA LISA	1
	15107	PORCA TRAVA	1
8	804349	SUPORTE	1
9	16310	PARAFUSO	1
10	804617	SUPORTE	1
	206916	PARAFUSO TRAVA	1
11	15006	PORCA	1
12	32260	COLAR	1
	69099	PINO DE TRAVA	1
13	804299	EIXO DE MUDANÇA	1
14	119758	CONEXÃO ESFÉRICA	1
15	192808	ALAVANCA	1
16	17419	PORCA TRAVA	1
17	15529	PARAFUSO	1

Nº REF	Nº PEÇA HYSTER	DESCRIÇÃO 1 2 3	QTD
18	120527	TIRANTE	1
19	105710	ELO	2
20	193022	ALAVANCA	1
21	17446	PORCA	1
22	69094	ALAVANCA	1
	69095	PINO DE TRAVA	1
23	120549 A	MANCAL DO EIXO	1
	69080	BUCHA	1
	15509	PARAFUSO	2
24	15158	ARRUELA DE PRESSÃO	2
	15008	PORCA	2
	119759	CONEXÃO ESFÉRICA	1
25	15156	ARRUELA DE PRESSÃO	1
	15006	PORCA	1
26	154884	MANOPLA	1
27	804344	ALAVANCA	1
28	138925	BOTA PROTETORA	1
29 +	802727	TAMPA	1
30 +	802729	ARRUELA ESPECIAL	1
31 +	802731	MOLA DA ALAVANCA	1
32 +	802730	PINO DE TRAVA	1

+ - INCLUIDO NO CONJUNTO DA CAIXA DE CÂMBIO 804343.

DIFERENCIAL

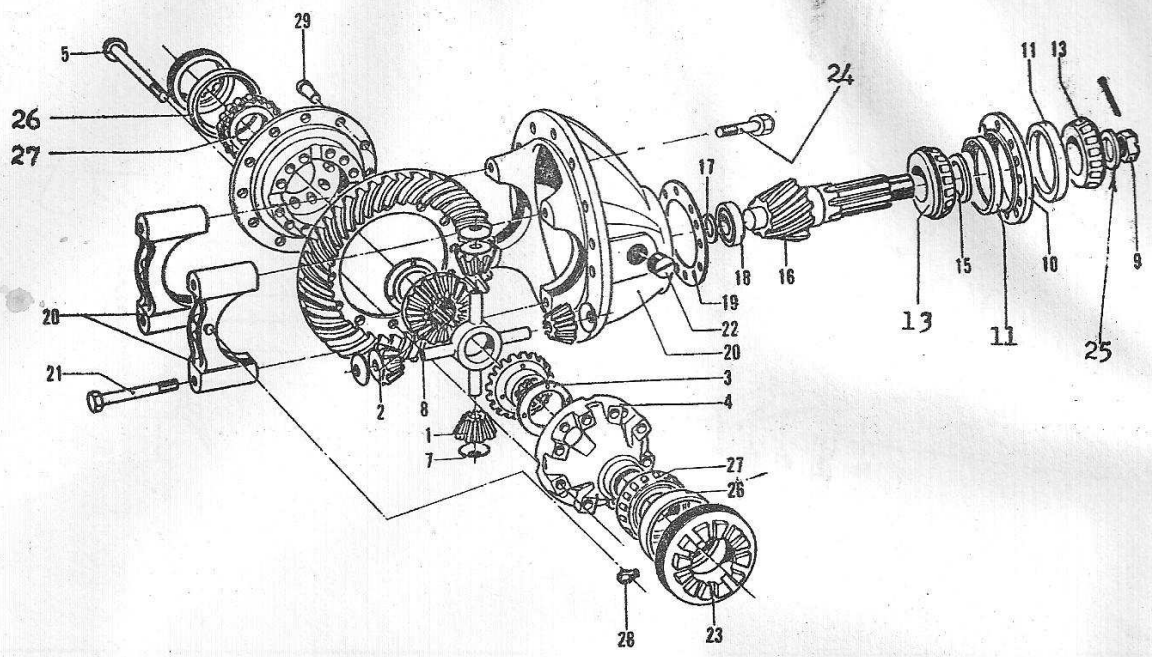

Nº REF	Nº PEÇA HYSTER	DESCRIÇÃO 1 2 3	QTD
	163722	DIFERENCIAL COMPLETO	1
	163933	DIFERENCIAL	1
1	53858	PINHÃO SATÉLITE	4
2	53866	ENGREN. PLANETÁRIA	2
3	53871	ARRUELA-ENCÔSTO	2
4	166893	CAIXA DAS SATÉL.	1
5	166895	PARAFUSO	8
	15078	PORCA	8
7	53870	ARRUELA-ENCÔSTO	4
8	53860	CRUZETA	1
9	53849	PORCA	1
	15226	COPILHA	1
	234045	ARRUELA	1
10	163721	MANCAL DO ROLAMENTO	1
11	138743	CAPA DE ROLAMENTO	2
13	138744	CONE DE ROLAMENTO	2
15	53873	ESPAÇADOR - .165"	CN
	53874	ESPAÇADOR - .166"	CN
	53875	ESPAÇADOR - .167"	CN
	53876	ESPAÇADOR - .168"	CN
	53877	ESPAÇADOR - .169"	CN
	53878	ESPAÇADOR - .170"	CN
	53879	ESPAÇADOR - .176"	CN
	53880	ESPAÇADOR - .182"	CN
	53881	ESPAÇADOR - .188"	CN
	53882	ESPAÇADOR - .194"	CN
	53883	ESPAÇADOR - .200"	CN

Nº REF	Nº PEÇA HYSTER	DESCRIÇÃO 1 2 3	QTD
16	202721	PINHÃO E CORÔA	1
17	125606	ANEL DE TRAVA	1
18	202723	ROLAMENTO	1
19	200103	CALÇO - .003"	CN
	200104	CALÇO - .005"	CN
	200105	CALÇO - .010"	CN
20	53857	SUPORTE C/ CAPAS	1
	117978	JUNTA-SUP. À CARC.	1
	234038	TRAVA	4
21	200110	PARAFUSO	4
22	234063	BUJÃO DE ENCHIMENTO	1
23	53861	ANEL DE AJUSTAGEM	2
24	155304	PARAFUSO	2
	92588	PARAFUSO	8
25	53851	ARRUELA DE ENCÔSTO	1
26	30077	CAPA DE ROLAMENTO	2
27	230376	CONE DE ROLAMENTO	2
28	53810	PARAFUSO	2
	86008	COPILHA	2
	53863	ANEL DE TRAVA	2
29	53867	REBITE	12

EIXO DE TRAÇÃO

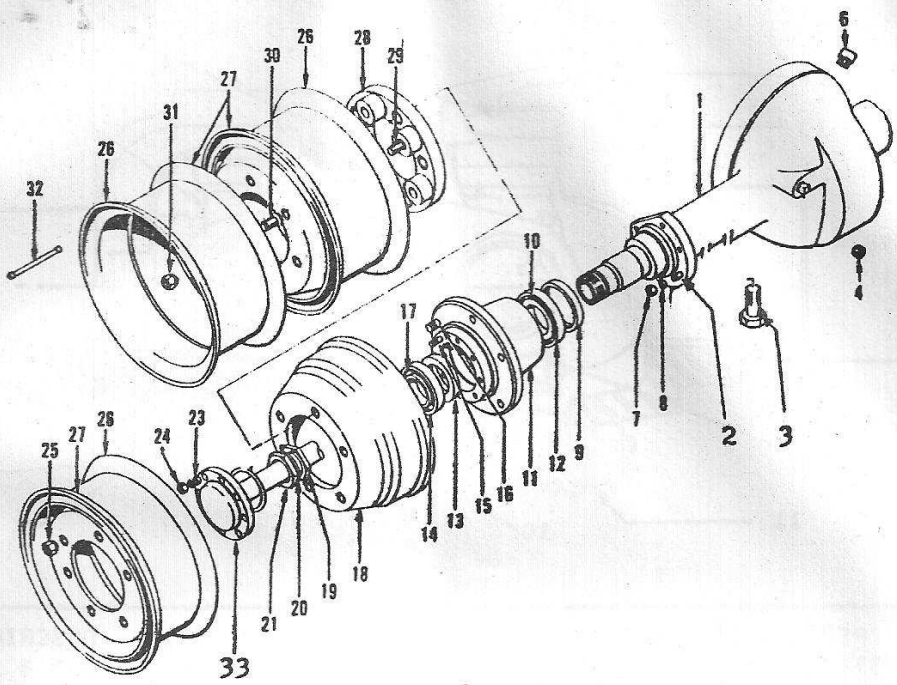

LEGENDA :
A - RODAGEM SIMPLES
B - RODAGEM DUPLA

Nº REF	Nº PEÇA HYSTER	DESCRIÇÃO 1 2 3	QTD A	QTD B
1	804328	CARCAÇA	1	1
2	158359	PRISIONEIRO	14	14
3	18869	PARAF.-MONT.DIFER.	4	4
	15164	ARRUELA DE PRESSÃO	4	4
4	10389	BUJÃO MAGNÉTICO	1	1
6	16016	RESPIRO	1	1
7	153837	PORCA	14	14
8	153778	LUVA DE ENCAIXE	14	14
9	6570	RETENTOR DE ÓLEO	2	2
10	30231	CONE DE ROLAMENTO	2	2
11	804332	CUBO DA RODA	2	-
	804335	CUBO DA RODA	-	2
12	30232	CAPA DE ROLAMENTO	2	2
13	33783	RETENTOR DE ÓLEO	2	2
14	30077	CAPA DE ROLAMENTO	2	-
	30064	CAPA DE ROLAMENTO	-	2
15	111805	PRISIONEIRO-SEMI EIXO	16	16
16	137154	PRISIONEIRO DA RODA	12	-
	141716	PRISIONEIRO DA RODA	-12	

Nº REF	Nº PEÇA HYSTER	DESCRIÇÃO 1 2 3	QTD A	QTD B
17	30085	CONE DE ROLAMENTO	2	-
	231007	CONE DE ROLAMENTO	-	2
18	112305	TAMBOR DO FREIO	2	2
19	53907	PORCA INTERNA	2	2
20	53906	ARRUELA DE PRESSÃO	2	2
21	53905	PORCA EXTERNA	2	2
23	155480	LUVA DE ENCAIXE	16	16
24	17159	PORCA DO SEMI-EIXO	16	16
	15157	ARRUELA DE PRESSÃO	16	16
25	11276	PORCA DA RODA	12	12
26	.....	RODA - SEC. P	2	4
27	.....	ARO - SEC. P	2	4
28	141718	ESPAÇADOR	-	2
29	141720	PRISIONEIRO	-	6
30	11287	PORCA INTERNA	-12	
31	11286	PORCA EXTERNA	-12	
32	49189	EXTENSÃO DA VÁLVULA	-	2
33	804330	SEMI-EIXO	2	2

JUNTA UNIVERSAL

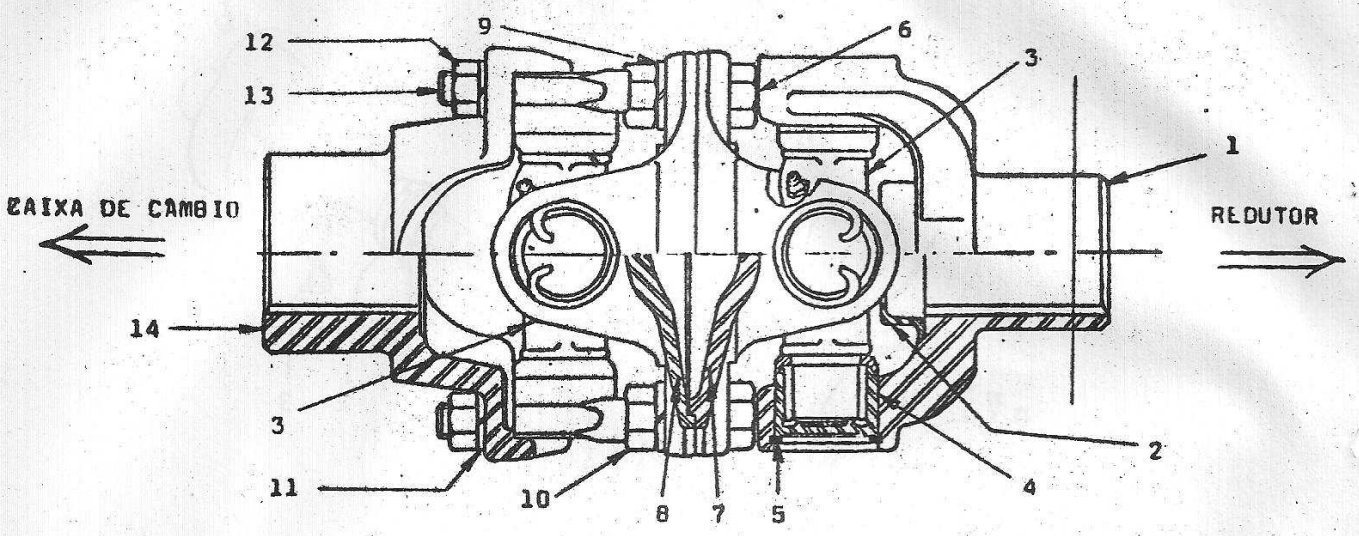

Nº REF	Nº PEÇA HYSTER	DESCRIÇÃO 1 2 3	QTD
	803043	JUNTA UNIVERSAL 75109D	1
1	803023	FLANGE DO REDUTOR	1
2	803024	PROTETOR	1
3	803032	CONJ. DA CRUZETA	2
4	.....	ROLAMENTO	4
5	803038	ANEL DE TRAVA	8
6	15514	PARAFUSO	4
7	803025	FLANGE-ENC. MACHO	1
8	803026	FLANGE-ENC. FÊMEA	1
9	15158	ARRUELA DE PRESSÃO	4
10	15008	PORCA	4
11	15156	ARRUELA DE PRESSÃO	8
12	15006	PORCA	8
13	803036	PARAFUSO "U"	4
14	803027	FLANGE-C. DE CÂMBIO	1

SEÇÃO H

FREIOS

INDICE

ALAVANCA E CABOS DO FREIO MANUAL H2
CILINDRO MESTRE E CONEXÕES H3
CONJUNTO DO FREIO H1
CONTRÔLES DO FREIO H3

CONJUNTO DO FREIO

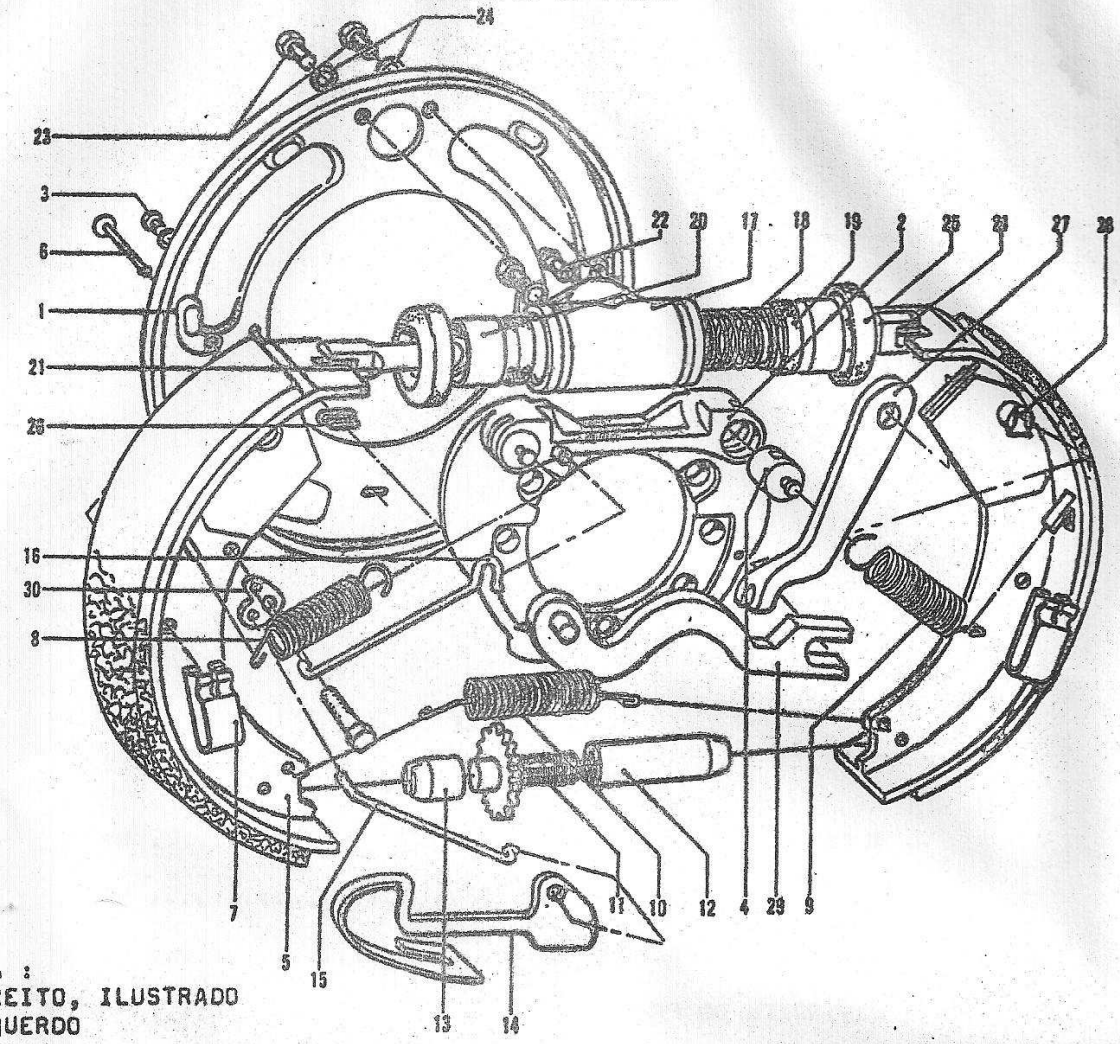

LEGENDA :
A - DIREITO, ILUSTRADO
B - ESQUERDO

Nº REF	Nº PEÇA HYSTER	DESCRIÇÃO 1 2 3	QTD A	QTD B
	191810	CONJ. DO FREIO	1	-
	191811	CONJ. DO FREIO	-	1
1	200144	ESPELHO	1	-
1	162137	ESPELHO	-	1
2	162133	HASTE DA SAPATA	1	-
2	162134	HASTE DA SAPATA	-	1
3	135038	PARAF. C/ ARRUELA	2	2
4	200157	PINO DE ANCORAGEM	2	2
5	192481	SAPATA C/ LONA	2	2
6	200154	PINO GUIA	3	3
7	200153	PRESILHA	3	3
8	200156	MOLA DE RETORNO	1	1
9	152714	MOLA DE RETORNO	1	1
10	162138	MOLA	1	1
11	162141	PARAF. AJUSTAGEM	1	-
11	162142	PARAF. AJUSTAGEM	-	1
12	162143	PORCA-AJUSTAGEM	1	-
12	200161	PORCA-AJUSTAGEM	-	1
13	200151	GUIA	1	1
14	162144	MOLA AUTO-AJUSTAG.	1	-
14	162145	MOLA AUTO-AJUSTAG.	-	1
15	162146	TIRANTE	1	1
16	162147	TIRANTE	1	1
17	200141 A	CILINDRO DA RODA	1	1
18	200158	MOLA E RETENTOR	1	1
19	+ 26170	COPO DO PISTAO	2	2
20	200159	PISTAO	2	2
21	108998	TIRANTE	2	2
22	28340	PARAF. SANGRIA	1	1
23	16374	PARAFUSO	2	2
24	15155	ARRUELA	2	2
25	+	COIFA	2	2

Nº REF	Nº PEÇA HYSTER	DESCRIÇÃO 1 2 3	QTD A	QTD B
26	200084	TAMPÃO	1	1
27	200184	ALAVANCA	1	-
	200149	ALAVANCA	-	1
28	200147	CONJ. DA PRESILHA	2	2

Nº REF	Nº PEÇA HYSTER	DESCRIÇÃO 1 2 3	QTD A	QTD B
29	200146	TIRANTE C/ PINO	1	-
	200145	TIRANTE C/ PINO	-	1
30	162983	PARAF. ALAV. LUVA	1	-
	162984	PARAF. ALAV. LUVA	-	1

+ - INCLUIDO NO REPARO 200160 A.

ALAVANCA E CABOS DO FREIO MANUAL

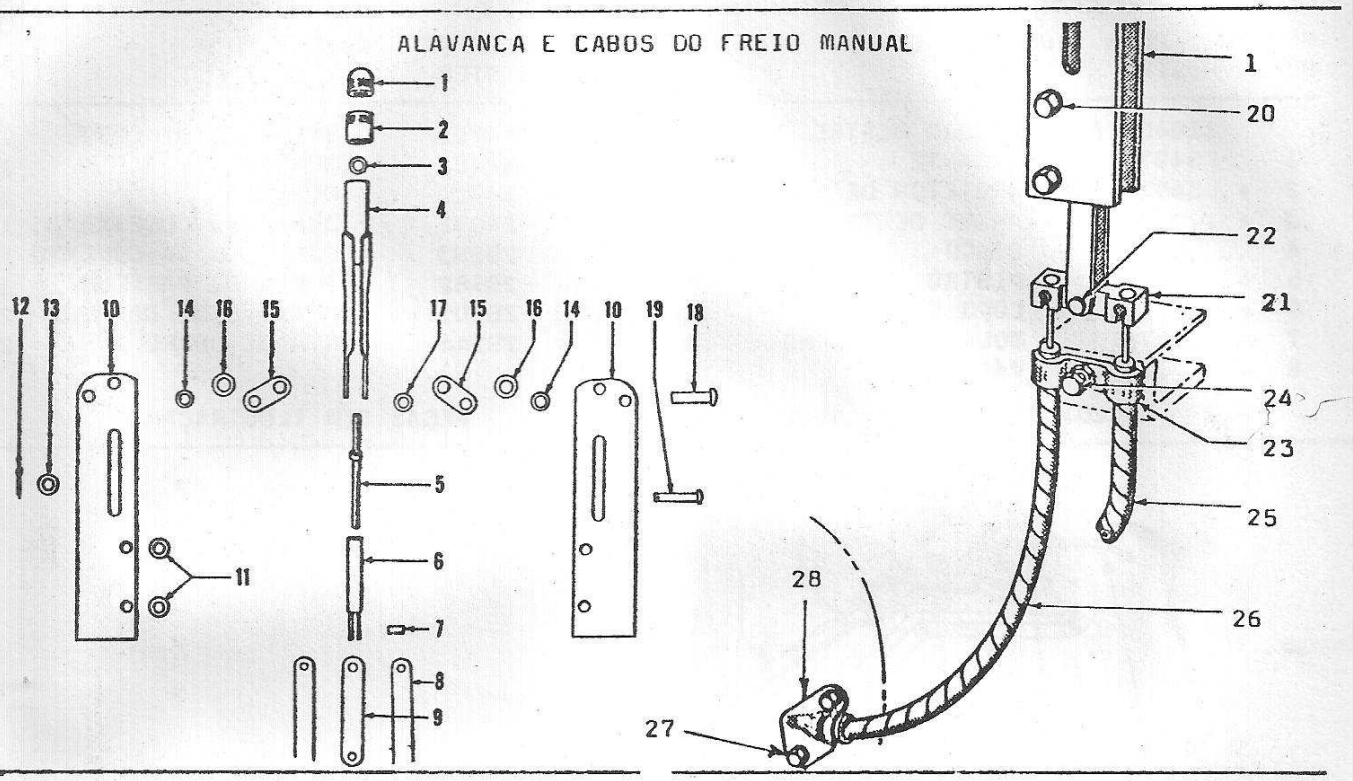

Nº REF	Nº PEÇA HYSTER	DESCRIÇÃO 1 2 3	QTD
1	107344 A	ALAVANCA-FREIO MANUAL	1
	54867	MANOPLA SUPERIOR	1
2	54868	MANOPLA INFERIOR	1
3	54866	ARRUELA DE PRESSÃO	2
4	54869	CORPO	1
5	54870	PARAFUSO-AJUSTAGEM	1
6	54860	TUBO DE AJUSTAGEM	1
7	54871	PINO	1
8	54968	TIRANTE	2
9	54863	TIRANTE	1
10	54967	SUPORTE	2
11	54966	ESPAÇADOR	2
12	15213	COPILHA	1
13	18515	ARRUELA	1
14	54963	ESPAÇADOR	2
15	54889	SUPORTE PIVÔ	2
16	54965	ARRUELA ESPECIAL	2
17	54865	ESPAÇADOR	1

Nº REF	Nº PEÇA HYSTER	DESCRIÇÃO 1 2 3	QTD
18	54892	REBITE	1
19	54964	PINO	1
20	15527	PARAFUSO	2
	15156	ARRUELA DE PRESSÃO	2
21	107345	BARRA IGUALADORA	1
22	139	PINO	1
	15211	COPILHA	1
23	107348	BRAÇADEIRA	1
24	15509	PARAFUSO	1
	15158	ARRUELA DE PRESSÃO	1
	15008	PORCA	1
25	112402	CABO DO FREIO - ESQ.	1
26	112401	CABO DO FREIO - DIR.	1
27	124119	PARAFUSO	4
	15154	ARRUELA DE PRESSÃO	4
28	200085	BRAÇADEIRA - ESQ.	1
	200086	BRAÇADEIRA - DIR.	1

CILINDRO MESTRE E CONEXÕES

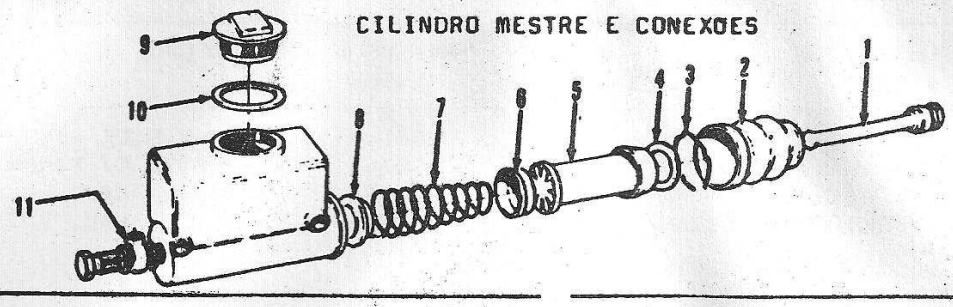

Nº REF	Nº PEÇA HYSTER	DESCRIÇÃO 1 2 3	QTD
	110402 A	CILINDRO MESTRE	1
1	54974	TIRANTE	1
2 ✦	54975	PROTETOR DE BORRACHA	1
3 ✦	.....	ARAME DE TRAVA	1
4	54530	DISCO	1
5 ✦	.....	PISTÃO	1
6 ✦	.....	COPO PRIMÁRIO	1
7	54976	MOLA DE RETORNO	1
8 ✦	.....	VÁLVULA	1
9	54705	BUJÃO-ENCHIMENTO	1
10	54659	JUNTA	1
11	54923	CONEXÃO	1
	24092	JUNTA DA CONEXÃO	1
	29583	PARAFUSO DA CONEXÃO	1
	29582	JUNTA DO PARAFUSO	1
§	26801	CONEXÃO-CIL. DA RODA	2
§	29344	JUNTA DE COBRE	2

✦ - INCLUIDO NO REPARO 54977 A.

§ - PEÇAS SEM ILUSTRAÇÃO.

CONTRÔLES DO FREIO

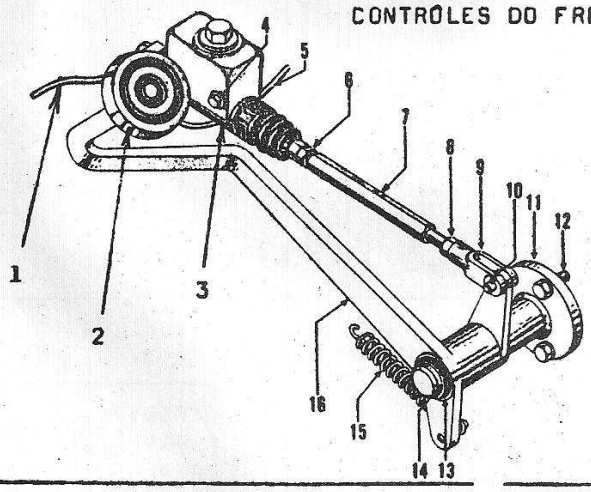

Nº REF	Nº PEÇA HYSTER	DESCRIÇÃO 1 2 3	QTD
1	112398 A	TUBO DO FREIO - ESQ.	1
	61824	BRAÇADEIRA DO TUBO	2
	15623	PARAFUSO	2
	15156	ARRUELA DE PRESSÃO	2
2	69054	SAPATA DO PEDAL	1
3	.....	CILINDRO MESTRE	1
4	15679	PARAFUSO	2
	15156	ARRUELA DE PRESSÃO	2
	15006	PORCA	2
5	112397 A	TUBO DO FREIO - DIR.	1
6	15157	ARRUELA DE PRESSÃO	1
7	100347	TIRANTE DO FREIO	1
8	15008	PORCA	1
9	152	TERMINAL	1
10	153	PINO	1
	15223	COPILHA	1
11	112434 W	SUPORTE DO PEDAL	1
12	15504	PARAFUSO	3
	15160	ARRUELA DE PRESSÃO	3
13	112438	ARRUELA	2
14	58907	ANEL DE TRAVA	1
15	64037	MOLA	1
16	165685	PEDAL DO FREIO	1

SEÇÃO J

SISTEMA HIDRÁULICO

ÍNDICE

ACIONAMENTO E FIXAÇÃO DA BOMBA J8/J9

BOMBA HIDRÁULICA PRINCIPAL J5

CILINDRO DE INCLINAÇÃO J6

FILTRO DO ÓLEO HIDRÁULICO J7

FIXAÇÃO E ALAVANCA DA VÁLVULA PRINCIPAL J3

SISTEMA HIDRÁULICO PRINCIPAL J1

VÁLVULA DE INCLINAÇÃO J7

VÁLVULA PRINCIPAL J4

SISTEMA HIDRÁULICO PRINCIPAL

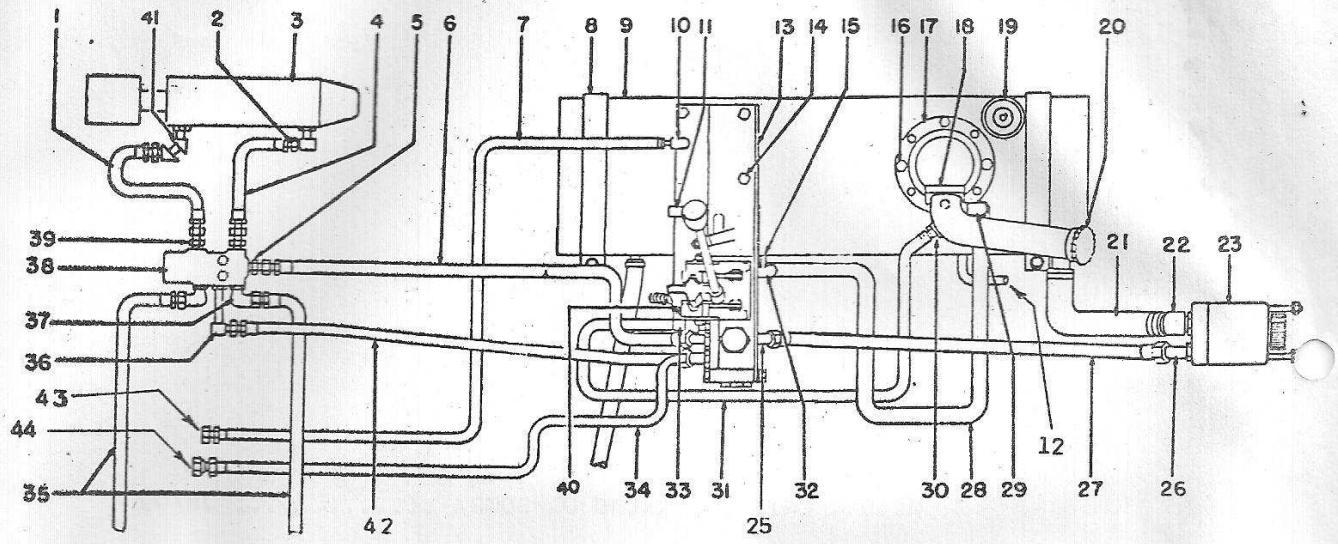

Nº REF	Nº PEÇA HYSTER	DESCRIÇÃO 1 2 3	QTD
1	111325	MANGUEIRA	1
2	112475	CONEXÃO	1
	16483	ANEL "O"	1
3	.....	CILINDRO - PÁG. J6	2
4	120779	MANGUEIRA	1
5	111333	CONEXÃO	1
	16999	CONEXÃO	1
6	69235	MANGUEIRA	1
7	804405	MANGUEIRA - H40/50K	1
	112482	MANGUEIRA - H60K	1
8	120766	BRAÇADEIRA	2
	112444	CINTA DE FÊLTRO	5
	15518	PARAFUSO	4
	15176	ARRUELA LISA	4
	15156	ARRUELA DE PRESSÃO	4
9	803195	TANQUE - GAS. E GLP	1
	804589	TANQUE - DIESEL	1
	14594	BUJÃO LATERAL	1
10	17343	CONEXÃO - H40/50K	1
	17353	CONEXÃO - H60K	1
	18999	BRAÇADEIRA	1
	12856	ADAPTADOR	1
11	15315	BUJÃO	2
12	78414	VARETA - H40/50K	1
	804616	VARETA - H60K	1

Nº REF	Nº PEÇA HYSTER	DESCRIÇÃO 1 2 3	QTD
13	120982	SUPORTE DA VÁLVULA	1
	804084	JUNTA	1
14	15554	PARAFUSO	5
	15155	ARRUELA DE PRESSÃO	5
	16368	PARAFUSO ESPECIAL	1
15	15582	PARAFUSO	3
	15156	ARRUELA DE PRESSÃO	3
	15006	PORCA	3
16	15554	PARAFUSO	4
	14020	ARRUELA DE COBRE	4
17	.....	FILTRO - PÁG. J7	1
18	803472	TUBO DE ENCHIMENTO	1
	119934	JUNTA	1
	25062	PARAFUSO	2
	15156	ARRUELA DE PRESSÃO	2
19	75649 A	FILTRO DO RESPIRO	1
	78122	ELEMENTO	1
	15461	CONEXÃO MENOR	1
	19678	CONEXÃO MAIOR	1
20	164227	TAMPA	1
21	96481	MANGUEIRA - GAS. E GLP	1
	114901	MANGUEIRA - DIESEL	1
	18998	BRAÇADEIRA	2

SISTEMA HIDRÁULICO PRINCIPAL

Nº REF		Nº PEÇA HYSTER	DESCRIÇÃO 1 2 3		QTD
22		804433	CONEXÃO-H40/50K	GAS.	1
	§	804412	CONEXÃO-H40/50K	GAS.	1
		201781	CONEXÃO-H60K	GLP	1
		804575	CONEXÃO - DIESEL		1
23		.....	BOMBA - PÁG. J5		1
25		16561	CONEXÃO		1
26		16543	CONEXÃO MACHO	GAS.	1
		83857	CONEXÃO	GLP	1
		16570	CONEXÃO - DIESEL		1
27		112478	MANGUEIRA-GAS.E GLP		1
		101221	MANGUEIRA-DIESEL		1
28		79695	TUBO		1
29		14512	CONEXÃO		1
30	+	17775	NIPLE		1
31	+	120795	MANGUEIRA		1
	+	18999	BRAÇADEIRA		2

Nº REF		Nº PEÇA HYSTER	DESCRIÇÃO 1 2 3	QTD
32		16562	CONEXÃO	1
33	+	14534	CONEXÃO	1
34		87473	MANGUEIRA - H40/50K	1
		112478	MANGUEIRA - H60K	1
35		74407	MANGUEIRA	2
36		16549	CONECTOR LONGO	1
		16883	CONEXÃO	1
37		16558	CONEXÃO	2
38		.....	VÁLVULA - PÁG. J7	1
39		16540	CONEXÃO	2
40		.....	VÁLVULA - PÁG. J4	1
41		16999	CONEXÃO - MANGUEIRA	2
		16567	CONEXÃO - CILINDRO	2
42		102906	MANGUEIRA	1
43		17633	CONEXÃO-H60K SOMENTE	1
44		83857	CONEXÃO	1

§ - USADO ATÉ O Nº DE SÉRIE C3Y-1560-R.

\+ - USADO ATÉ O Nº DE SÉRIE C3Y-1700-S.

FIXAÇÃO E ALAVANCA DA VÁLVULA PRINCIPAL

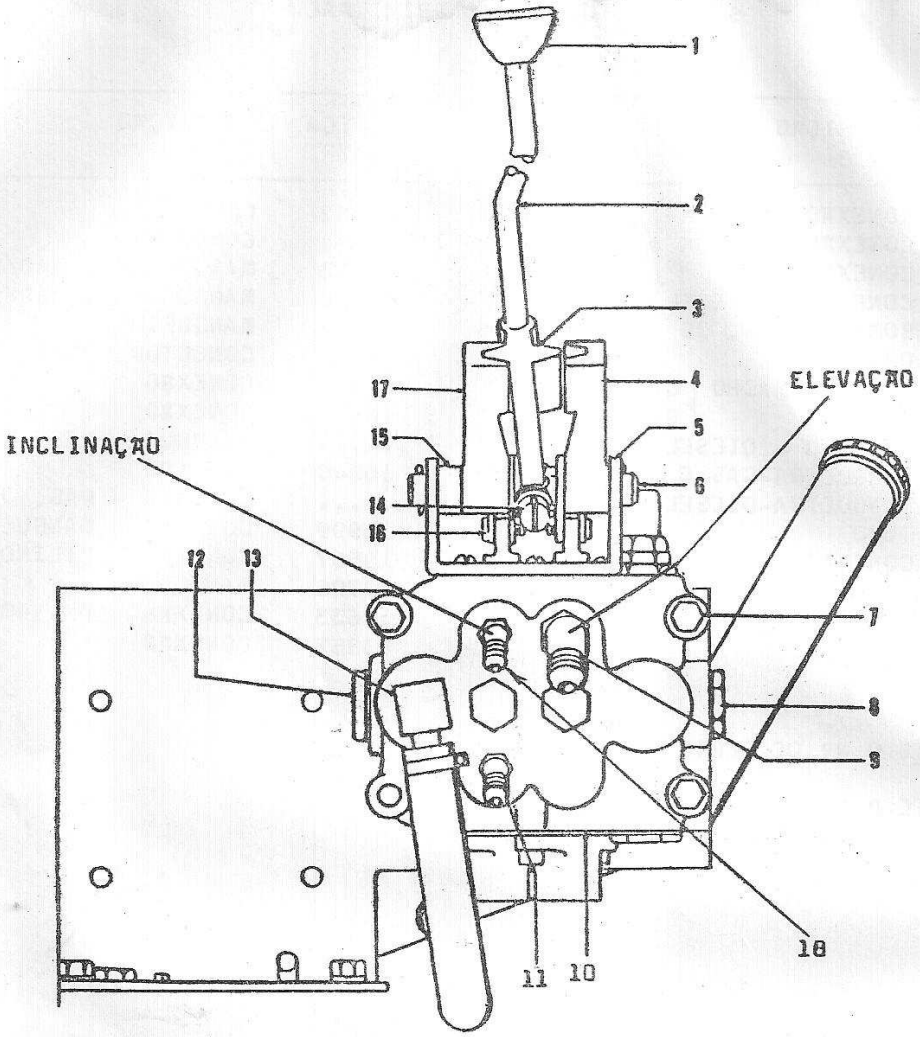

Nº REF	Nº PEÇA HYSTER	DESCRIÇÃO 1 2 3	QTD
1	154887	MANOPLA	1
2	173701	ALAVANCA	1
	15058	PORCA	1
3	61774	SELETOR	1
4	61772	ALAVANCA - ESQ.	1
5	120774	SUPORTE	1
	15552	PARAFUSO	4
6	120775	PINO	1
	58903	ANEL DE TRAVA	2
7	15582	PARAFUSO	3
	15156	ARRUELA DE PRESSÃO	3
	15006	PORCA	3
8	234888	BUJÃO	1
9	111331	CONEXÃO	2
10	.....	VÁLVULA - PÁG. J2	1

Nº REF	Nº PEÇA HYSTER	DESCRIÇÃO 1 2 3	QTD
11	16567	CONEXÃO - 45º	1
	16483	ANEL "O"	1
	16585	PORCA DE TRAVA	1
12	233683	BUJÃO	1
13	14534	NIPLE	1
14	61776	PINO DO SELETOR	1
	66900	MOLA	1
	15223	COPILHA	1
15	120798	ESPAÇADOR	1
	116848	CALÇO	4
16	114386	ELO	4
	139	PINO	4
	15211	COPILHA	4
17	61773	ALAVANCA - DIR.	1
18	112475	CONEXÃO	1

VÁLVULA PRINCIPAL

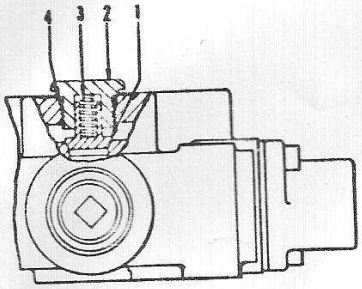

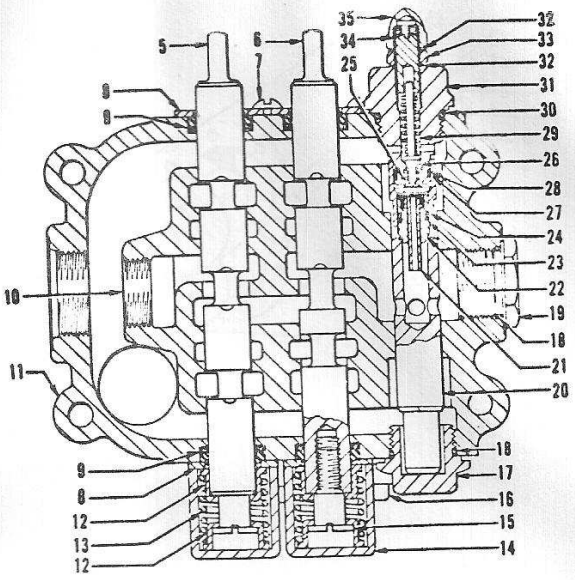

Nº REF	Nº PEÇA HYSTER	DESCRIÇÃO 1 2 3	QTD
	804042	VÁLVULA PRINCIPAL	1
	§ 163441	VÁLVULA PRINCIPAL	1
1	77443	PISTÃO	2
2	77441	BUJÃO	2
3	77442	MOLA	2
4	77440	ANEL "O" DO BUJÃO	2
5	+	CARRETEL-INCLINAÇÃO	1
6	+	CARRETEL-ELEVAÇÃO	1
7	16706	PARAFUSO	4
8	77451	PLACA DE FIXAÇÃO	4
9	163719	VEDADOR	4
10	§ 15316	BUJÃO	1
11	+	CARCAÇA	1
	15347	BUJÃO - 1/4"	1
12	77447	ENCOSTO DA MOLA	4
13	77448	MOLA DO CARRETEL	2
14	77444	CAPA	2
15	77446	PARAFUSO ESPECIAL	2
16	77445	PARAFUSO	4
17	77438	BUJÃO ESPECIAL	1

Nº REF	Nº PEÇA HYSTER	DESCRIÇÃO 1 2 3	QTD
18	16486	ANEL "O"	2
19	234888	BUJÃO	1
20	163861	CONJ. VÁLV.ALIVIO	1
	163862	LUVA	1
21	163864	PISTÃO	1
22	163863	ÊMBOLO	1
23	163865	ANEL DE ESCORA	1
24	151112	ANEL "O"	1
25	154686	MOLA	1
26	154691	ÊMBOLO PILOTO	1
27	16486	ANEL "O"	1
28	163866	ANEL DE ESCORA	1
29	154762	MOLA	1
30	163868	ANEL "O"	1
31	163867	BUJÃO	1
32	154764	ARRUELA	2
33	154765	PORCA DE TRAVA	1
34	154763	PARAF. DE AJUSTAG.	1
35	154766	PORCA	1

+ - NÃO FORNECIDO SEPARADAMENTE.

§ - USADO SOMENTE ATÉ O Nº DE SÉRIE C3Y - 1700 S.

BOMBA HIDRÁULICA PRINCIPAL

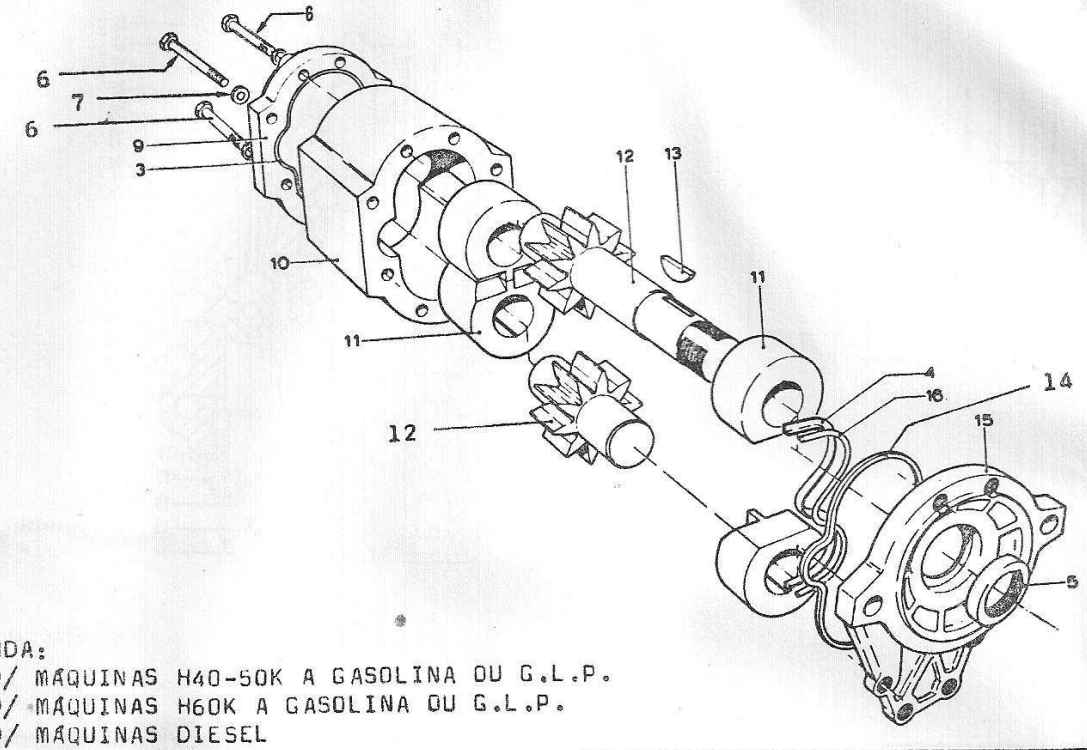

LEGENDA:
A - P/ MÁQUINAS H40-50K A GASOLINA OU G.L.P.
B - P/ MÁQUINAS H60K A GASOLINA OU G.L.P.
C - P/ MÁQUINAS DIESEL

Nº REF	Nº PEÇA HYSTER	DESCRIÇÃO 1 2 3	QTD A	B	C
	804395	BOMBA HIDRÁULICA	1	-	-
	803175	BOMBA HIDRÁULICA	-	1	-
	213917	BOMBA HIDRÁULICA	-	-	1
3	+ 984516	ANEL VEDADOR	1	1	1
4	+ 168580	ESPAÇADOR	1	1	1
5	+ 235933	RETENTOR DE ÓLEO	1	1	1
	+ 172670	ANEL TRAVA	1	1	1
6	% 18547	PARAFUSO	6	-	6
	§ 144265	PARAFUSO	-	6	-
7	%§ 129447	ARRUELA	6	6	6
9	161899	TAMPA TRASEIRA	1	1	-
	218302	TAMPA TRASEIRA	-	-	1
10	.....	CARCAÇA	1	1	1
	138152	PINO GUIA	2	2	2
11	%§ 158912	MANCAL	4	4	-
	218448	MANCAL	-	-	4
12	804390	JÓGO ENGRENAGENS	1	-	-
	803039	JÓGO ENGRENAGENS	-	1	-
	218303	ENGRENAGEM MOTORA	-	-	1
	218447	ENGRENAGEM MOVIDA	-	-	1
13	206	CHAVETA	1	1	-
	9413	CHAVETA	-	-	1
14	+ 168581	ANEL VEDADOR	1	1	1
15	161898	TAMPA DIANTEIRA	1	1	-
	218301	TAMPA DIANTEIRA	-	-	1
16	+ 168579	VEDADOR	1	1	1

% - INCLUIDO NO REPARO MAIOR 804391 (H40-50K A GASOLINA OU G.L.P.).

§ - INCLUIDO NO REPARO MAIOR 164549 (H60K A GASOLINA OU G.L.P.).

\+ - INCLUIDO NO JÓGO DE VEDAÇÃO 161906. ESTE JÓGO DE VEDAÇÃO ESTÁ INCLUIDO NOS REPAROS MAIORES ACIMA.

CILINDRO DE INCLINAÇÃO

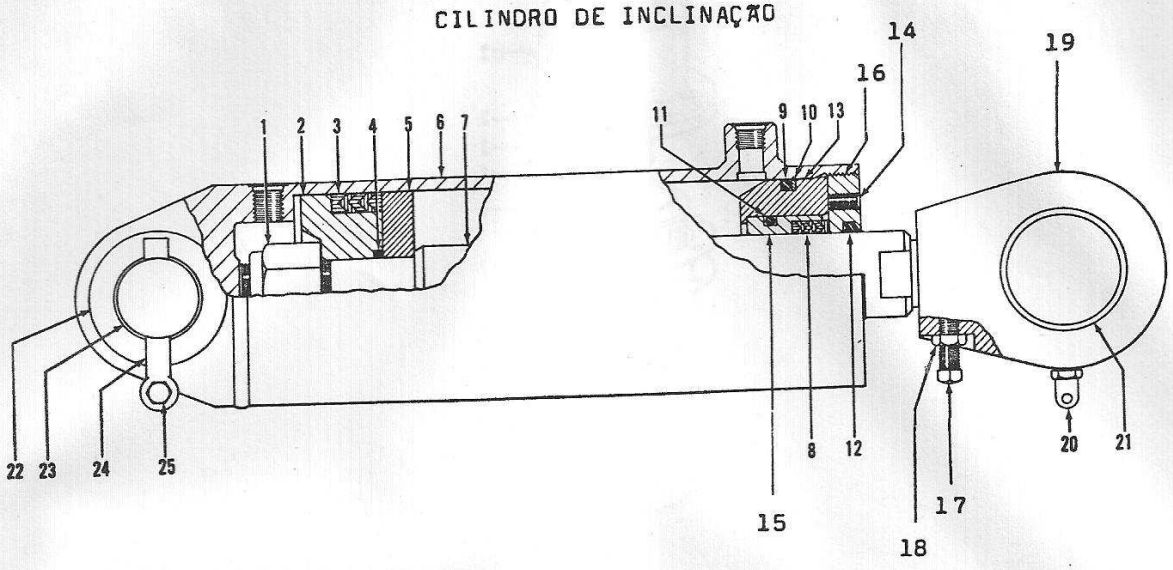

Nº REF	Nº PEÇA HYSTER	DESCRIÇÃO 1 2 3	QTD
	195774	CONJ. DO CILINDRO	2
1	17412	PORCA	1
2	82822	MEIO PISTÃO	1
3	234393 A	JÔGO DE GAXETAS	1
4	15865	ANEL "O"	1
5	82824	MEIO PISTÃO	1
6	200081	CARCAÇA	1
7	200082	HASTE	1
8	57971	JÔGO DE GAXETAS	1
9	57541	ANEL "O"	1
10	16075	ANEL DE ESCORA	1
11	66127	ANEL "O"	1
12	202788	ANEL LIMPADOR	1
13	232431	MANCAL DA BUCHA	1
14	16247	PARAFUSO TRAVA	1
15	57970	BUCHA	1
16	232434	TAMPA ROSQUEADA	1
17	16413	PARAFUSO TRAVA	1
18	15086	PORCA TRAVA	1
19	200083	TERMINAL	1
20	16015	ENGRAXADEIRA	2
21	112462	BUJÃO	2
22	5483	ARRUELA	8
23	803626	PINO CROMADO	2
24	61643	TRAVA	2
25	15513	PARAFUSO	2
	15156	ARRUELA DE PRESSÃO	2
+	118511 A	JÔGO OPC- 6º FR. 6º TR.	1
+	153585	ESPAÇADOR	2
+	55287	ANEL "O"	2
+	134677	CALÇO	3
+	112198 A	JÔGO OPC- 11º FR. 5º TR.	2
+	16412	PARAFUSO DE TRAVA	1
+	112199	EXTENSÃO DA HASTE	1
+	15011	PORCA	1

+ - PEÇAS SEM ILUSTRAÇÃO.

FILTRO DO ÓLEO HIDRAULICO

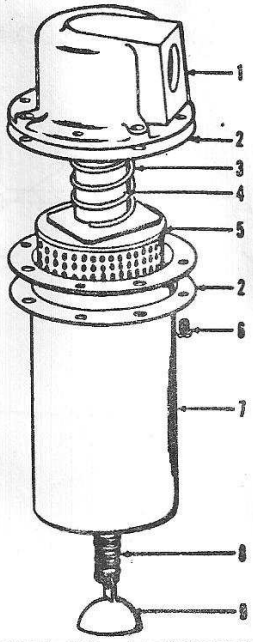

Nº REF	Nº PEÇA HYSTER	DESCRIÇÃO 1 2 3	QTD
	119930 A	CONJ. DO FILTRO	1
1	119932	CABEÇOTE	1
2	75670	JUNTA	2
3	75673	MOLA	1
4	75665	TUBO BY-PASS	1
5	75669	ELEMENTO	1
6	16720	PARAFUSO	4
7	75656	CORPO	1
8	75668	MOLA	1
9	75662	VÁLVULA	1

VÁLVULA DE INCLINAÇÃO

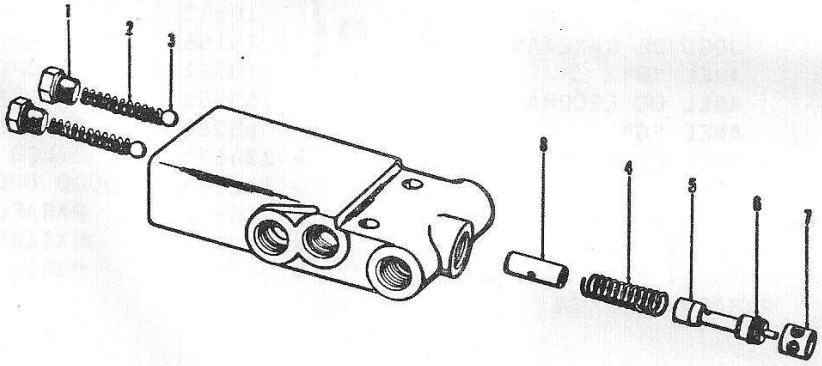

Nº REF	Nº PEÇA HYSTER	DESCRIÇÃO 1 2 3	QTD
	195275	VÁLVULA DE INCLINAÇÃO	1
1	14592	BUJÃO	2
	16482	ANEL "O"	1
2	112468	MOLA	2
3	5586	ESFERA DE AÇO	2
4	112465	MOLA	1
5	.....	CARRETEL	1
6	87300	ANEL "O"	1
	98594	ANEL DE ESCORA	1
7	112467	ESPAÇADOR	1
8	125423	PINO LIMITADOR	1

ACIONAMENTO E FIXAÇÃO DA BOMBA GASOLINA E G.L.P.

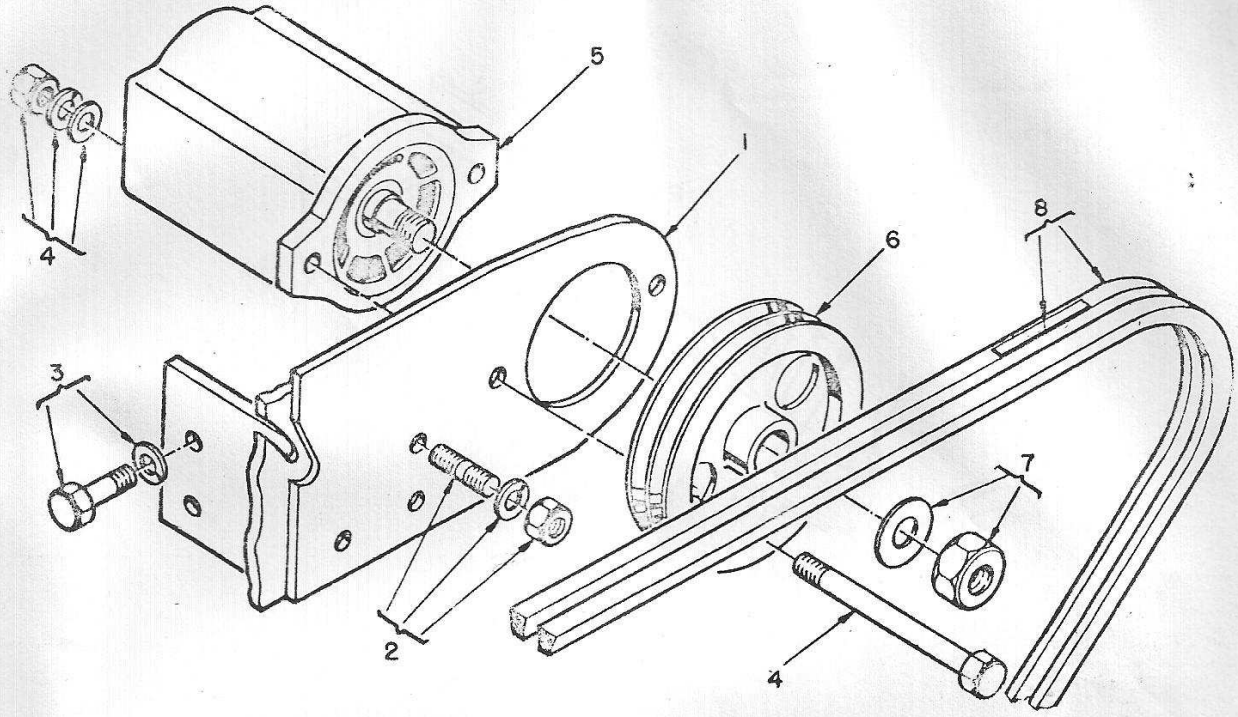

Nº REF	Nº PEÇA HYSTER	DESCRIÇÃO 1 2 3	QTD
1	803184	SUPORTE DAS BOMBAS	1
2	803217	PRISIONEIRO	3
	15156	ARRUELA DE PRESSÃO	3
	17158	PORCA	3
3	16805	PARAFUSO	2
	15905	ARRUELA DE PRESSÃO	2
4	18583	PARAFUSO-FIX. DA BOMBA	2
	15157	ARRUELA DE PRESSÃO	2
	158824	ARRUELA LISA	2
	17159	PORCA	2

Nº REF	Nº PEÇA HYSTER	DESCRIÇÃO 1 2 3	QTD
5	.....	BOMBA - PÁG. J5	1
6	803179	POLIA DA BOMBA	1
7	17405	PORCA DE TRAVA	1
	15180	ARRUELA PLANA	1
8	803037	JÔGO DE CORREIAS	1
	803550	DECAL-INSTR. P/ TENSÃO	1

ACIONAMENTO E FIXAÇÃO DA BOMBA DIESEL

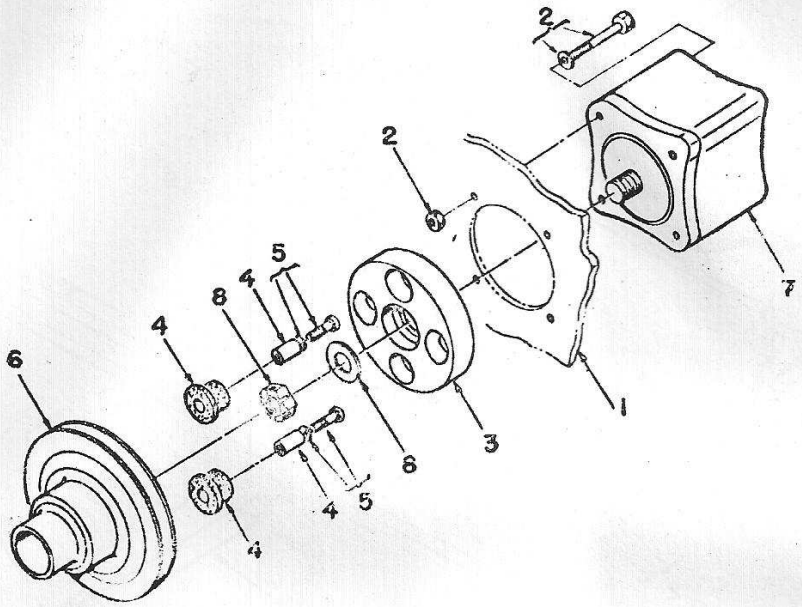

Nº REF	Nº PEÇA HYSTER	DESCRIÇÃO 1 2 3	QTD
1	.....	SUPORTE - SEÇÃO C	1
2	15941	PARAFUSO	2
	15176	ARRUELA LISA	6
	15153	ARRUELA DE PRESSÃO	2
	15026	PORCA	2
3	804576	FLANGE	1
4	804579	LUVA DE BORRACHA	4
	804583	ESPAÇADOR	4
5	38123	PARAFUSO ALLEN	4
6	.....	POLIA - SEÇÃO C	1
7	.....	BOMBA - PAG. J5	1
8	804577	PORCA CASTELO	1
	15136	ARRUELA LISA	1

SEÇÃO K

SISTEMA DE DIREÇÃO

INDICE

ACIONAMENTO DA BOMBA DE DIREÇÃO K7

BOMBA DO CONTRÔLE MANUAL K5

BOMBA HIDRÁULICA DA DIREÇÃO K2

CILINDRO DA DIREÇÃO K4

COLUNA DA DIREÇÃO K6

EIXO DA DIREÇÃO K3

SISTEMA HIDRÁULICO DA DIREÇÃO K1

VÁLVULA DA DIREÇÃO K5

SISTEMA HIDRÁULICO DA DIREÇÃO

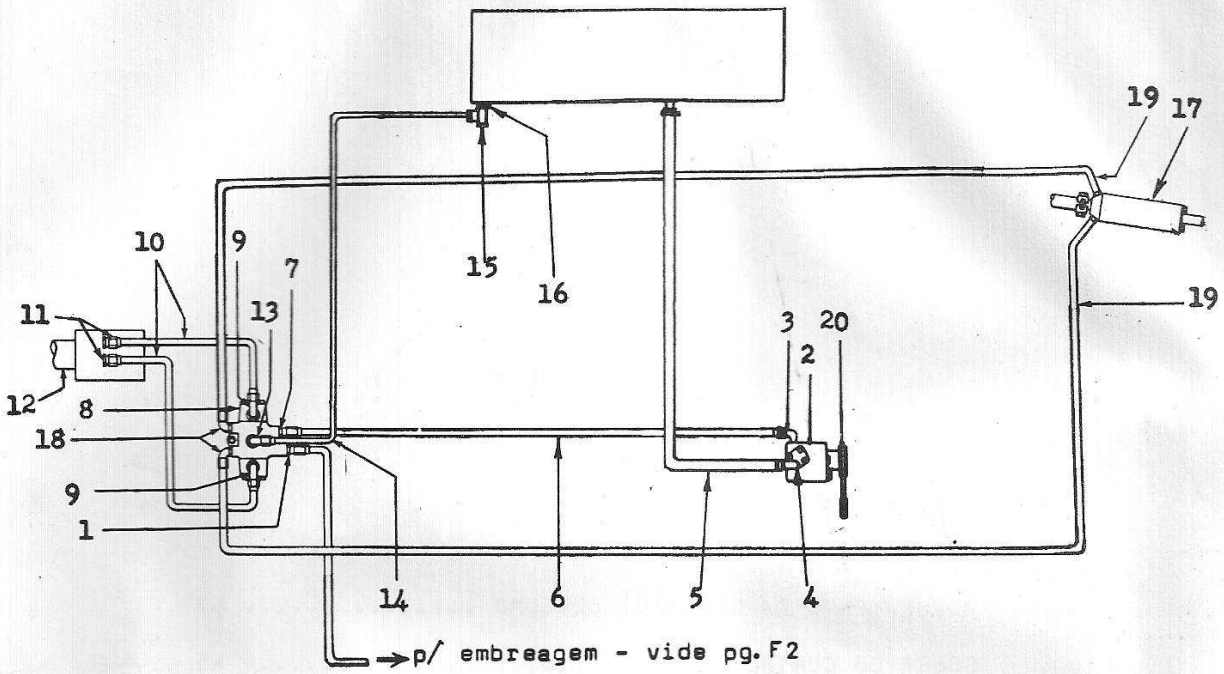

Nº REF	Nº PEÇA HYSTER	DESCRIÇÃO 1 2 3	QTD
1	16559	CONEXÃO	1
	16484	ANEL "O"	1
	16586	PORCA TRAVA	1
2	.....	BOMBA - PÁG. K2	1
3	114375	CONEXÃO	1
4	172939	TUBO - GAS. E G;L.P.	1
	803594	TUBO - DIESEL	1
5	172942	MANGUEIRA-GAS. E GLP	1
	980360	MANGUEIRA-DIESEL	1
	18999	BRAÇADEIRA	2
	181899	BRAÇADEIRA	1
6	112087	MANGUEIRA-GAS. E GLP	1
	189362	MANGUEIRA-DIESEL	1
7	16558	CONEXÃO	1
8	.....	VÁLVULA - PÁG. K5	1
9	16559	CONEXÃO	2
	16484	ANEL "O"	1
	16585	PORCA TRAVA	1
10	76023	MANGUEIRA	2
	+ 88477	MANGUEIRA	2
	34897	BRAÇADEIRA	1

Nº REF	Nº PEÇA HYSTER	DESCRIÇÃO 1 2 3	QTD
11	16989	CONEXÃO	2
12	.....	BOMBA MANUAL-PÁG. K5	1
13	153683	CONEXÃO	1
14	73462	MANGUEIRA	1
15	140627	VÁLVULA DIRECIONAL	1
	142182	ESFERA	1
	142183	PILÔTO	1
	142184	MOLA	1
	142185	ANEL "O" DA CAPA	1
	142186	CAPA	1
	16483	ANEL "O"-VÁLV. AO TQ.	1
16	14594	CONEXÃO	1
17	.....	CILINDRO - PÁG. K4	1
18	16558	CONEXÃO	2
19	146216	MANGUEIRA	2
	34897	BRAÇADEIRA	1
20	803364	POLIA DA BOMBA-PG. K2	1
	803037	JOGO DE CORREIAS	1

+ - USADO ATÉ O Nº DE SÉRIE C3Y-1530-R.

BOMBA HIDRÁULICA DA DIREÇÃO

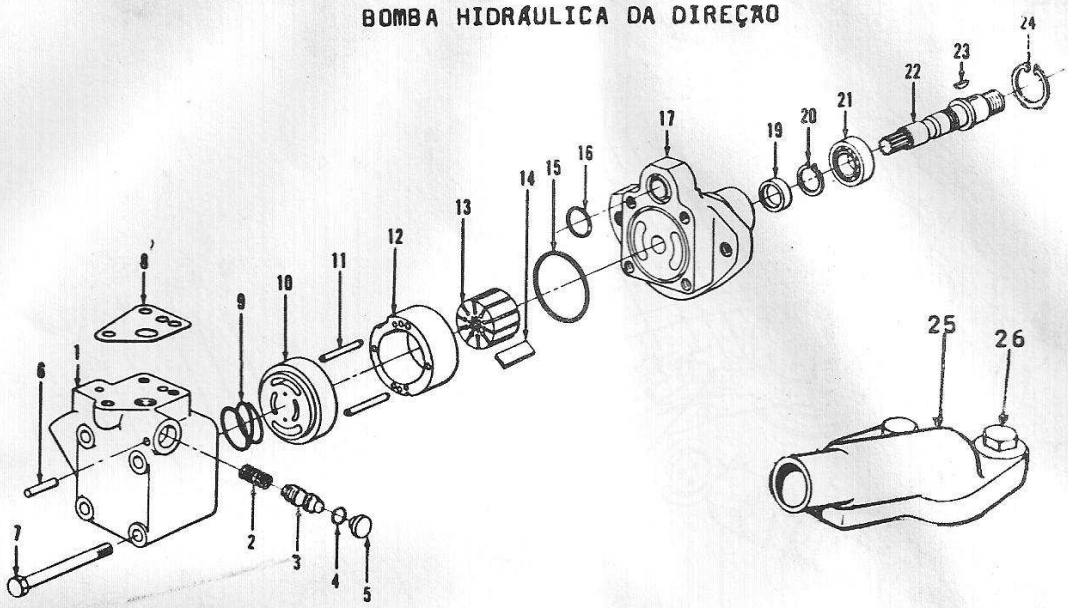

Nº REF		Nº PEÇA HYSTER	DESCRIÇÃO 1 2 3	QTD
		191758	BOMBA - H40/50K	1
		804183	BOMBA - H60K	1
	%	191753	BOMBA - H40/50K	1
	%	193625	BOMBA - H60K	1
1		192325	TAMPA	1
2		236024	MOLA	1
3		200080	VÁLVULA - H40/50K	1
		147990	VÁLVULA - H60K	1
4	+	.....	ANEL "O"	1
5		192326	BUJÃO	1
6		236026	PINO	1
7		133820	PARAFUSO	4
8	+	119963	JUNTA	1
9		155056	MOLA	1
10		133816	PLACA DE ENCÔSTO	1
11		236011	PINO GUIA	2
12	§	.....	ANEL DAS PALHETAS	1
13	§	.....	ROTOR	1
14	§	236012	JÔGO DE PALHETAS	1

Nº REF		Nº PEÇA HYSTER	DESCRIÇÃO 1 2 3	QTD
15	+	.....	ANEL "O"	1
16	+	.....	ANEL "O"	1
17		.....	CARCAÇA	1
19	+	.....	RETENTOR DE ÓLEO	1
20		97851	ANEL TRAVA-H40/50K	1
		194186	ANEL TRAVA-H60K	1
21		97847	ROLAMENTO	1
22		133819	EIXO	1
23		236018	CHAVETA	1
24		97850	ANEL TRAVA	1
25		172939	TUBO - GAS. E GLP	1
		803995	TUBO - DIESEL	1
26		15675	PARAFUSO	2
		15744	PARAFUSO	1
		15154	ARRUELA DE PRESSÃO	2
		16873	ARRUELA DE COBRE	1

\+ - INCLUIDO NO JÔGO DE VEDAÇÃO 133821.
§ - INCLUIDO NO REPARO 133817.
% - USADO ATÉ O Nº DE SÉRIE C3Y-1765-S.

NOTA: NA REPOSIÇÃO DA BOMBA 191753, NAS MÁQUINAS H40/50K A GASOLINA OU G.L.P., USAR A BOMBA 191758 E O KIT DE CONVERSÃO 804619.
NA REPOSIÇÃO DA BOMBA 193625, NAS MÁQUINAS H60K A GASOLINA OU G.L.P., USAR A BOMBA 804183 E O KIT DE CONVERSÃO 804619.

EIXO DA DIREÇÃO

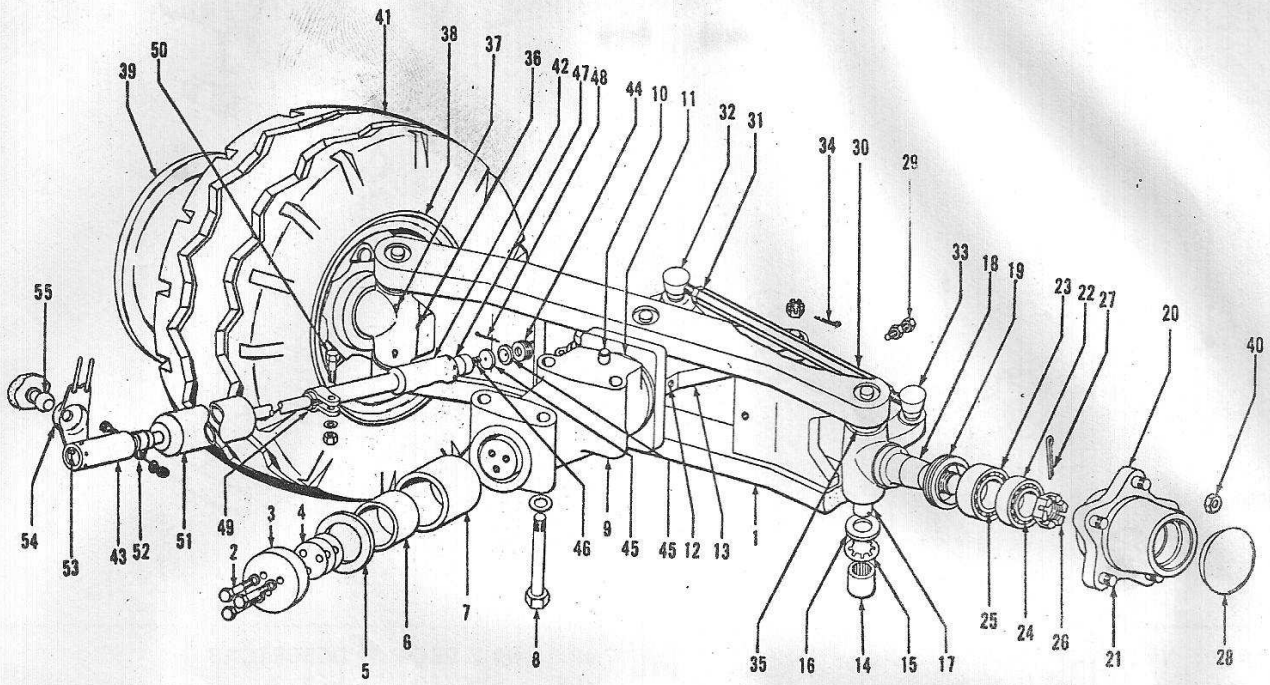

Nº REF	Nº PEÇA HYSTER	DESCRIÇÃO 1 2 3	QTD
1	136610	EIXO DA DIREÇÃO	1
	804558	ESPAÇADOR - H60K	2
	16314	PARAFUSO - H60K	4
	15155	ARRUELA - H60K	4
2	15509	PARAFUSO	3
	15158	ARRUELA DE PRESSÃO	3
3	136624	CHAPA	1
4	136621	CALÇO - .005"	CN
	136622	CALÇO - .020"	CN
	136623	CALÇO - .063"	CN
5	136619	ARRUELA DE ENCÔSTO	1
6	136617	BUCHA MENOR	1
7	136616	BUCHA MAIOR	1
8	16803	PARAFUSO - H40-50K	4
	16089	PARAFUSO - H60K	4
9	136615	CARCAÇA	1
	804557	ESPAÇADOR - H60K	1
10	136625	PINO GUIA	1
11	136618	ARRUELA DE ENCÔSTO	1
12	138502	PINO	1
13	804465	BRAÇO CENTRAL	1
	138488	PRISION. ESFÉRICO	1
	136636	CALÇO - .031"	CN
	136637	CALÇO - .007"	CN
	136638	CALÇO - .005"	CN

Nº REF	Nº PEÇA HYSTER	DESCRIÇÃO 1 2 3	QTD
14	136632	ROLAMENTO DE AGULHAS	6
15	136627	ARRUELA DENTADA	2
16	136628	ESPAÇADOR	2
17	136629	PINO MESTRE	3
18	136626	MANGA DE EIXO	2
19	44542	RETENTOR	2
20	136643	CUBO DA RODA	2
21	60945	PRISIONEIRO	5
22	30019	CAPA DE ROLAMENTO	1
23	30274	CAPA DE ROLAMENTO	1
24	30275	CONE DE ROLAMENTO	2
25	30273	CONE DE ROLAMENTO	2
26	53641	PORCA	2
27	15227	COPILHA	2
28	69029	CAPA DO CUBO	2
29	15509	PARAFUSO	2
	15028	PORCA	2
30	136639	BARRA DA DIREÇÃO	2
	136642	TIRANTE	1
31	69021	PORCA TRAVA - ESQ.	1
	69024	PORCA TRAVA - DIR.	1
32	204854	TERMINAL - DIR.	1
	14155	PROTETOR	1
	53480	PORCA RANHURADA	1

Nº REF	Nº PEÇA HYSTER	DESCRIÇÃO 1 2 3	QTD
33	204853	TERMINAL - ESQ.	1
	14155	PROTETOR	1
	53480	PORCA RANHURADA	1
34	15213	COPILHA	4
35	110444	ROLAMENTO DE ENCÔSTO	2
36	136631	PINO	2
37	16001	ENGRAXADEIRA	6
38	.....	RODA - SEC. P	2
39	.....	ARO - SEC. P	2
40	60949	PORCA DA RODA	10
41	.....	PNEU - SEC. P	2
42	136605	TERMINAL	1
43	136603	TERMINAL	1
44	235660	BUJÃO DE AJUSTAGEM	1
45	235659	ASSENTO DA ESFERA	2

Nº REF	Nº PEÇA HYSTER	DESCRIÇÃO 1 2 3	QTD
46	235658	MOLA	1
47	235657	ASSENTO DA MOLA	1
48	15229	COPILHA	2
49	167830	BRAÇADEIRA	1
50	16594	PARAFUSO	1
	15156	ARRUELA DE PRESSÃO	1
	17158	PORCA	1
51	.....	CILINDRO - PÁG. K4	1
52	14122 A	CONJ. DA BRAÇADEIRA	1
	16821	PARAFUSO	1
	15158	ARRUELA DE PRESSÃO	1
	17037	PORCA	1
53	16015	ENGRAXADEIRA	2
54	125087	PROTETOR	2
55	138488	PRISIONEIRO ESFÉRICO	1

CILINDRO DA DIREÇÃO

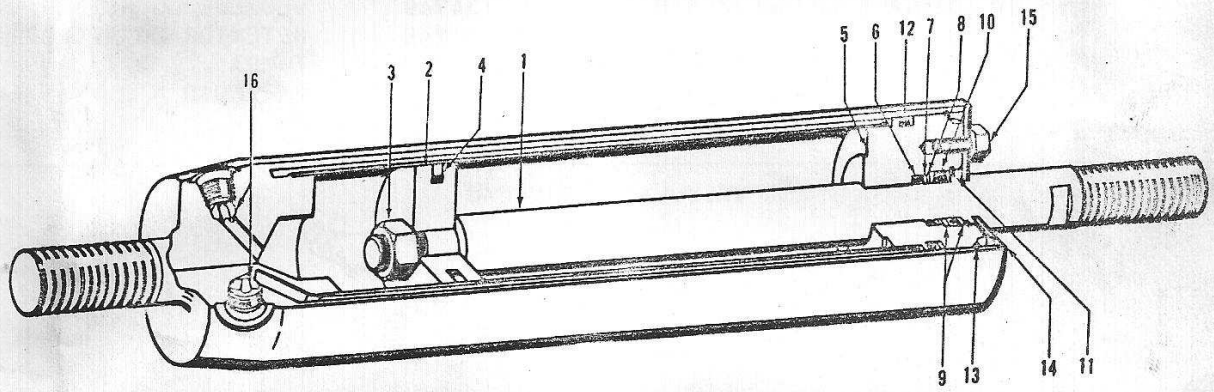

Nº REF	Nº PEÇA HYSTER	DESCRIÇÃO 1 2 3	QTD
	196427	CONJ. DO CILINDRO	1
1	125299	HASTE DO PISTÃO	1
2 +	167122	PISTÃO	1
3 +	152189	PORCA	1
4 +	142839	VEDADOR	1
+	142840	ANEL	1
5	142841	CONJ. DO MANCAL	1
6 +	234784	ANEL "O"	1
7 +	234785	ANEL DE ESCORA	1
8	234786	ANEL RETENTOR	1

Nº REF	Nº PEÇA HYSTER	DESCRIÇÃO 1 2 3	QTD
9	234787	ANEL RETENTOR	2
10 +	14162	RETENTOR DE ÓLEO	1
11	234788	ANEL RETENTOR	1
12 +	57664	ANEL "O"	1
+	19820	ANEL DE ESCORA	1
13	234799	ANEL RETENTOR	1
14	234800	TAMPA	1
15	142842	PARAF. C/ ARRUELA	3
16	108879	ASSENTO	2

\+ - INCLUIDO NO REPARO 230454.

BOMBA DE CONTRÔLE MANUAL

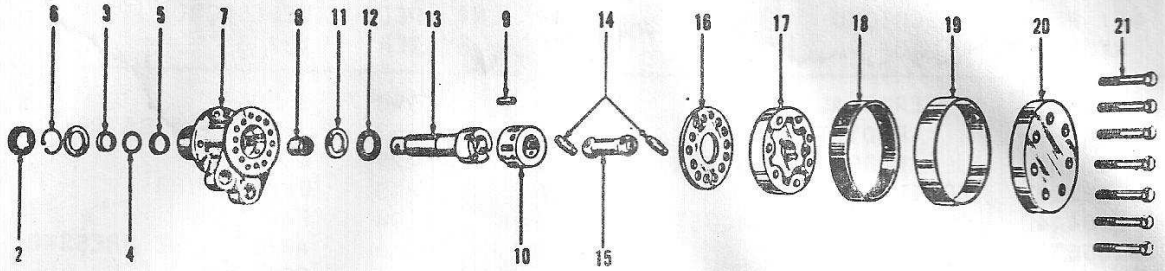

Nº REF	Nº PEÇA HYSTER	DESCRIÇÃO 1 2 3	QTD
	804482	CONJ. DA BOMBA	1
2	151113	JÔGO DE VEDAÇÃO	1
2	134755	BUCHA DE FÊLTRO	1
3	.....	ANEL DE NYLON	1
4	151114	ANEL DE ESCORA	1
5	.....	VEDADOR	1
6	234788	ANEL TRAVA	1
7	NFS	CARCAÇA C/ ROLAMENTO	1
8	NFS	ROLAMENTO	1
9	NFS	PINO DO COMUTADOR	1
10	NFS	COMUTADOR	1
11	134743	ENCÔSTO DO ROLAMENTO	1
12	134742	ROLAMENTO DE ENCÔSTO	1
13	134741	EIXO	1
14	134745	PINO	2
15	134744	TIRANTE	1
16	164487	ESPAÇADOR	1
17	NFS	JÔGO DO ROTOR	1
18	134749	VEDADOR DO ROTOR	1
19	134748	RETENTOR DO VEDADOR	1
20	134750	TAMPA	1
21	196724	PARAFUSO	7

NFS - NÃO FORNECIDO SEPARADAMENTE.

VÁLVULA DA DIREÇÃO

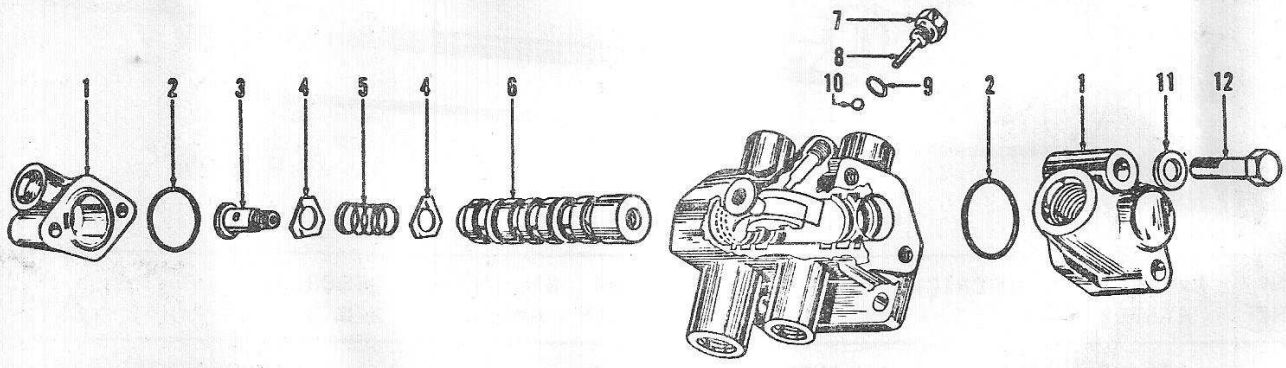

Nº REF	Nº PEÇA HYSTER	DESCRIÇÃO 1 2 3	QTD
	130417	VÁLVULA DA DIREÇÃO	1
1	134760	TAMPA	1
2	153903	ANEL "O"	1
3	134759	PARAFUSO ESPECIAL	1
4	134758	ARRUELA	2
5	134757	MOLA	1
6	.....	CARRETEL	1
7	134762	CONJ. DO BUJÃO	1
8	134765	PINO	1
9	134763	ANEL "O"	1
10	202678	ESFERA	1
11	134060	ARRUELA PLANA	4
12	15569	PARAFUSO	4
*	15529	PARAFUSO	3
*	15156	ARRUELA DE PRESSÃO	3
*	15056	PORCA	3

* - PEÇAS DE FIXAÇÃO DA VÁLVULA, SEM ILUSTRAÇÃO.

COLUNA DA DIREÇÃO

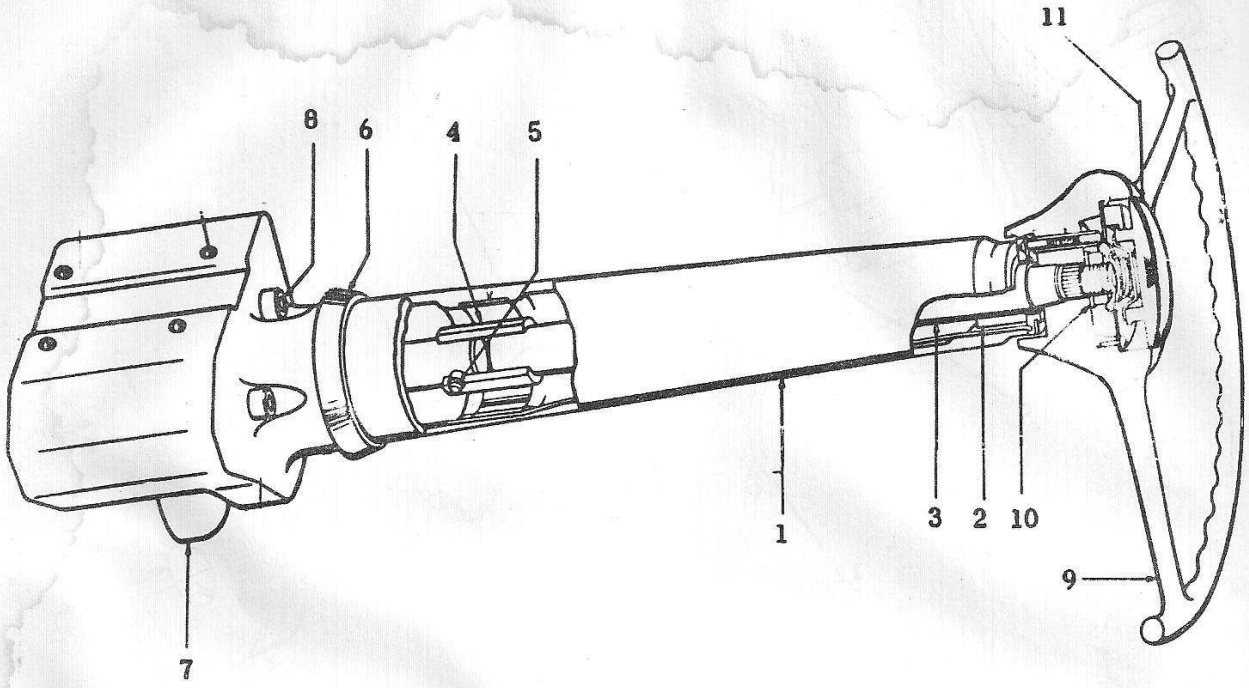

Nº REF	Nº PEÇA HYSTER	DESCRIÇÃO 1 2 3	QTD
1	804149	COLUNA DA DIREÇÃO	1
	804486	CONJ. DO TUBO.	1
2	804487	BUCHA C/ RETENTOR	1
3	804483	EIXO	1
	14189	PORCA DO EIXO	1
4	804484	ACOPLAMENTO	1
5	804485	PINO	2
	134802	ANEL RETENTOR	2
6	14031	CONJ. DA BRAÇADEIRA	1
	804488	BRAÇADEIRA	1
	15622	PARAFUSO	1
	15005	PORCA	1
	804489	ARRUELA PRESSÃO	1
7	.....	BOMBA DE CONTRÔLE	1
8	15639	PARAFUSO	4
	15155	ARRUELA DE PRESSÃO	4
9	804340	VOLANTE DA DIREÇÃO	1
10	15130	ARRUELA	1
11	804338	CAPA DO VOLANTE	1
	+ 804341	SUPORTE INFERIOR	1
	+ 15514	PARAFUSO DO SUPORTE	3
	+ 15158	ARRUELA DE PRESSÃO	3
	+ 804409	PROTETOR DE BORRACHA	1
	+ 804410	BRAÇADEIRA SUPERIOR	1
	+ 804451	SUPORTE INFERIOR	1
	+ 16515	PARAFUSO - 1/4"	1
	+ 15004	PORCA - 1/4"	1
	+ 804348	COXIM	1
	+ 16353	PARAFUSO DO SUPORTE	2
	+ 15513	PARAF. DO SUPORTE-SEXT.	2
	+ 15006	PORCA	2
	+ 15176	ARRUELA LISA	4
	+ 15156	ARRUELA DE PRESSÃO	4

+ - PEÇAS DE MONTAGEM, SEM ILUSTRAÇÃO.

ACIONAMENTO DA BOMBA DE DIREÇÃO

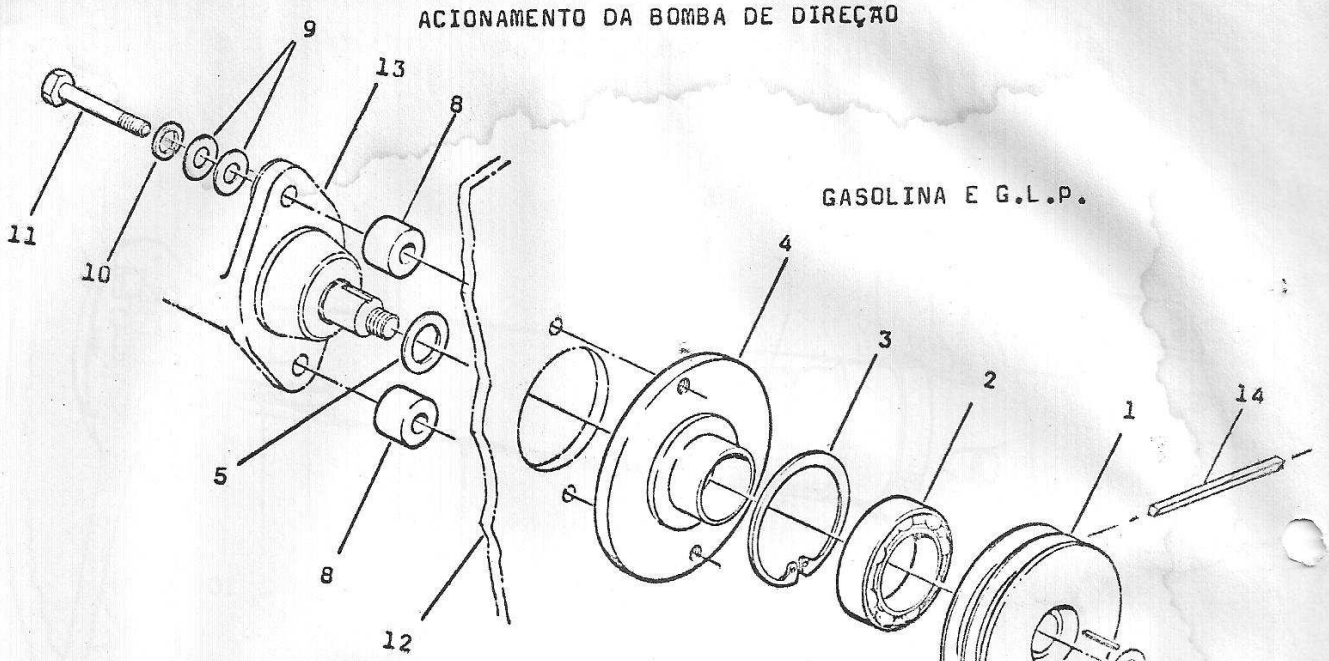

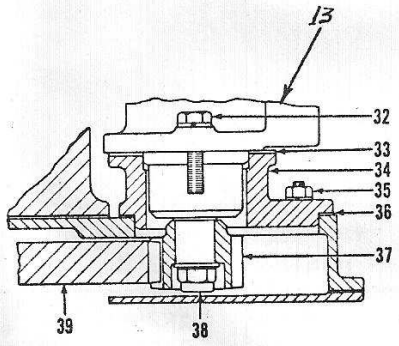

DIESEL

Nº REF	Nº PEÇA HYSTER	DESCRIÇÃO 1 2 3	QTD
1	803648	POLIA	1
	+ 803364	POLIA	1
2	128481	ROLAMENTO	1
3	804966	ANEL TRAVA	1
4	803649	MANCAL DO ROLAMENTO	1
5	803365	ARRUELA LISA	1
6	15135	ARRUELA LISA	1
7	803222	PORCA TRAVA	1
8	803652	ANEL ESPAÇADOR	2
9	15176	ARRUELA	4
10	15156	ARRUELA DE PRESSÃO	2
11	16779	PARAFUSO	2
	+ 803219	PARAFUSO	2
	+ 151911	PORCA	2
12	803184	SUPORTE DAS BOMBAS	1

Nº REF	Nº PEÇA HYSTER	DESCRIÇÃO 1 2 3	QTD
13	.....	BOMBA - PAG. K2	1
	803213	ESTICADOR DAS CORREIAS	1
14	803037	JÔGO DE CORREIAS	1
	803550	DECAL DE INSTRUÇOES	1
32	18202	PARAFUSO	2
	15156	ARRUELA DE PRESSÃO	2
33	982139	JUNTA	1
34	985587	ADAPTADOR	1
35	133563	PRISIONEIRO	4
	15005	PORCA	4
36	803881	JUNTA	1
37	78559	ENGRENAGEM	1
38	15028	PORCA TRAVA	1
39	.....	ENGRENAGEM - SEC. C	1

+ - USADO ATÉ O Nº DE SÉRIE C3Y-1765-S.

SEÇÃO N

SISTEMA DE ELEVAÇÃO

INDICE

CARRO DE ELEVAÇÃO N4

CILINDRO DE ELEVAÇÃO N2

CONJUNTO DE ELEVAÇÃO N3

GARFOS N7

PEÇAS VARIÁVEIS DO QUADRO DE ELEVAÇÃO N1

QUADROS DE ELEVAÇÃO N5-N6

PEÇAS VARIÁVEIS DO QUADRO DE ELEVAÇÃO

H40K — H50K

DESCRIÇÃO 1 2 3	QTD	ALTURA DE ELEVAÇÃO (m)			
		2,65	2,96	3,26	3,77
QUADRO DE ELEVAÇÃO COMPLETO	1	804501	804502	804503	804504
QUADRO INTERNO	1	804514	804516	804518	804520
QUADRO EXTERNO	1	804515	804517	804519	804521
+ CILINDRO DE ELEVAÇÃO	1	135617	135625	135632	135586
CARCAÇA DO CILINDRO	1	622757	622761	622765	622769
HASTE DO PISTÃO	1	622758	622762	622766	622770
MANGUEIRA DE SANGRIA	1	146105	145921	145922	145923
% CORRENTE DE ELEVAÇÃO	2	135619	164474	135634	135588

H60K

DESCRIÇÃO 1 2 3	QTD	ALTURA DE ELEVAÇÃO (m)			
		2,44	3,05	3,66	4,27
QUADRO DE ELEVAÇÃO COMPLETO	1	131431	131432	131433	131434
QUADRO INTERNO	1	112520W	112523W	112526W	112508W
QUADRO EXTERNO	1	112519W	112522W	112525W	112499W
+ CILINDRO DE ELEVAÇÃO	1	131414	131417	131419	131421
CARCAÇA DO CILINDRO	1	618259	618260	618261	618262
HASTE DO PISTÃO	1	611481	611482	611483	611484
TUBO	1	131416	131418	131420	131422
§ CORRENTE DE ELEVAÇÃO	2	111577	111429	111443	110671

% - JÔGO DE REPARO DO ELO DA CORRENTE : 97561.
§ - JÔGO DE REPARO DO ELO DA CORRENTE : 233121 A.
+ - NÃO INCLUI A VÁLVULA DE CONTRÔLE DA VELOCIDADE DE ABIXAMENTO DA CARGA.
NOTA - ALTURA DE ELEVAÇÃO É A MÁXIMA DISTÂNCIA DA PONTA DOS GARFOS AO SOLO , ESTANDO O QUADRO NA VERTICAL.

CILINDRO DE ELEVAÇÃO
H40K H50K

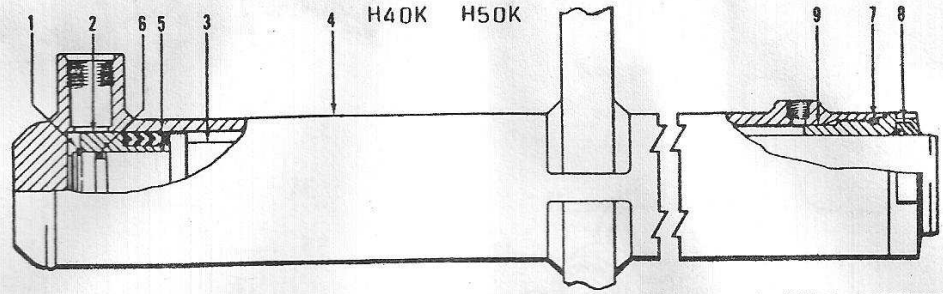

Nº REF	Nº PEÇA HYSTER	DESCRIÇÃO 1 2 3	QTD
	.....	CONJ. CILINDRO-PÁG. N1	1
1	88837	ANEL TRAVA	1
2	610992	MEIO PISTÃO	1
3	.....	HASTE - PÁG . N1	1
4	.....	CARCAÇA - PÁG. N1	1
5	143155	JÔGO DE VEDAÇÃO	1
	77028	JÔGO DE GAXETAS	1

Nº REF	Nº PEÇA HYSTER	DESCRIÇÃO 1 2 3	QTD
6	57664	ANEL "O"	1
	19820	ANEL DE ESCORA	1
7	55468	ANEL "O"	1
8	605609	ANEL LIMPADOR	1
	15879	ANEL "O"	1
9	610997	PORCA RETENTORA	1

CILINDRO DE ELEVAÇÃO
H60K

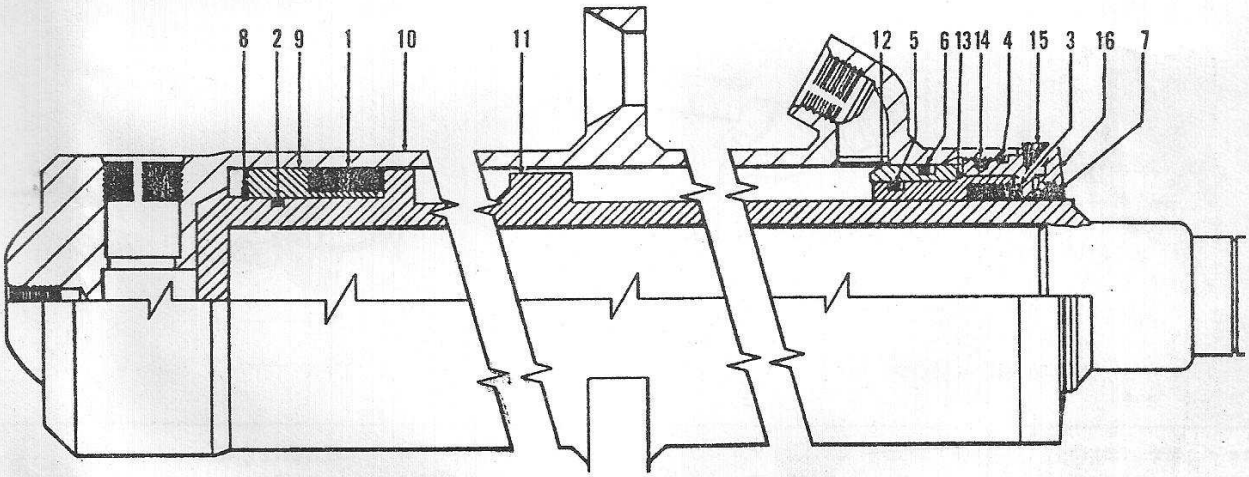

Nº REF	Nº PEÇA HYSTER	DESCRIÇÃO 1 2 3	QTD
	.....	CONJ. CILINDRO-PÁG. N1	1
1	57617	JÔGO DE GAXETAS	1
2	55468	ANEL "O"	1
3	77539	JÔGO DE GAXETAS	1
4	15889	ANEL "O"	1
5	15883	ANEL "O"	1
	19918	ANEL DE ESCORA	1
6	19990	ANEL DE ESCORA	1
	15887	ANEL "O"	1
7	605611	ANEL LIMPADOR	1
	79982	ANEL "O"	1

Nº REF	Nº PEÇA HYSTER	DESCRIÇÃO 1 2 3	QTD
8	87425	ANEL DE TRAVA	1
9	611455	MEIO PISTÃO	1
	611470	MEIA ARRUELA-NYLON	2
10	.....	CARCAÇA - PÁG. N1	1
11	.....	HASTE - PÁG. N1	1
12	609021	ANEL FIXADOR	1
13	632533	BUCHA DE NYLON	1
	632532	BUCHA	1
14	112885	TRAVA DE NYLON	1
15	78705	RESPIRO	1
16	609024	PORCA DAS GAXETAS	1

CONJUNTO DE ELEVAÇÃO

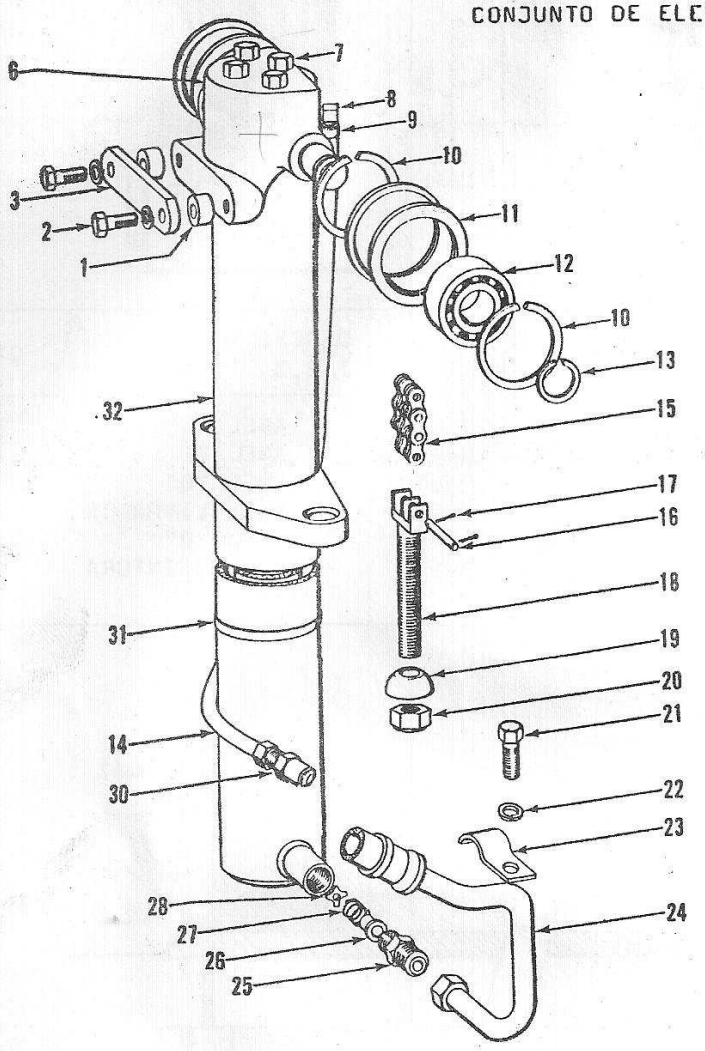

H40K - H50K

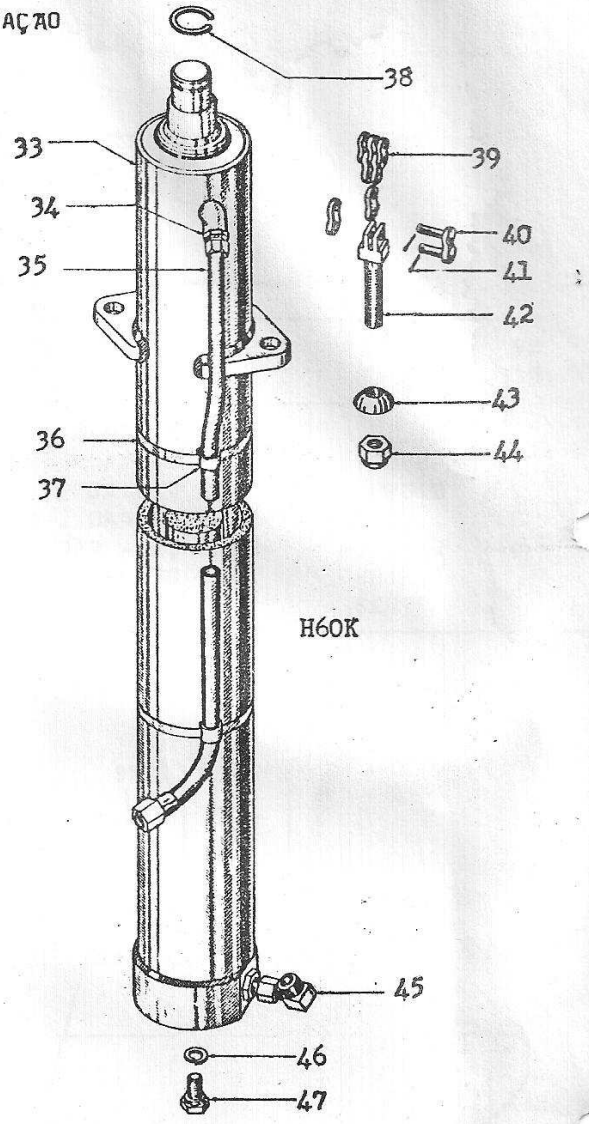

H60K

Nº REF	Nº PEÇA HYSTER	DESCRIÇÃO 1 2 3	QTD
1	119256	ESPAÇADOR	2
2	16085	PARAFUSO	2
	15158	ARRUELA DE PRESSÃO	2
3	87629	CHAPA	1
6	143568	CABEÇOTE DO CILINDRO	1
7	37562	PARAFUSO	4
	15158	ARRUELA DE PRESSÃO	4
8	16746	NIPLE	1
	17249	CONEXÃO	1
9	168718	BRAÇADEIRA	1
10	60592	ANEL TRAVA	4
11	129356	ROLDANA	2
12	135609	ROLAMENTO	2

Nº REF	Nº PEÇA HYSTER	DESCRIÇÃO 1 2 3	QTD
13	58908	ANEL TRAVA	2
14	.....	MANGUEIRA - PÁG. N1	1
15	.....	CORRENTE - PÁG. N1	2
16	135306	PINO	2
17	15200	COPILHA	4
18	88415	ANCORADOR	2
19	104267	ARRUELA ESPECIAL	2
20	43299	PORCA TRAVA	2
21	15513	PARAFUSO	1
22	15156	ARRUELA DE PRESSÃO	1
23	128409	BRAÇADEIRA	1
24	87473	MANGUEIRA	1
25	142682	CONECTOR	1

Nº REF	Nº PEÇA HYSTER	DESCRIÇÃO 1 2 3	QTD
26	113923	ESPAÇADOR	1
27	145592	MOLA	1
28	113921	ARRUELA ESPECIAL	1
30	17633	CONEXÃO	1
31	18997	BRAÇADEIRA	1
	68513	PRESILHA	1
32	.....	CILINDRO - PÁG. N1	1
33	.....	CILINDRO - PÁG. N1	1
34	16552	CONECTOR MACHO	1
35	.....	TUBO - PÁG. N1	1
36	18995	BRAÇADEIRA	2
37	121258	PRESILHA	2
38	58954	ANEL TRAVA	1

Nº REF	Nº PEÇA HYSTER	DESCRIÇÃO 1 2 3	QTD
39	.....	CORRENTE - PÁG. N1	2
40	106791	ELO	2
41	15222	COPILHA	4
42	110515	ANCORADOR	4
43	110516	ARRUELA ESPECIAL	4
44	43685	PORCA TRAVA	4
45	83857	CONEXÃO	1
	121259	CONEXÃO ESPECIAL	1
	111975	MOLA	1
	111974	ARRUELA ESPECIAL	1
46	15158 B	ARRUELA DE PRESSÃO	1
47	69140	PARAFUSO	1

CARRO DE ELEVAÇÃO

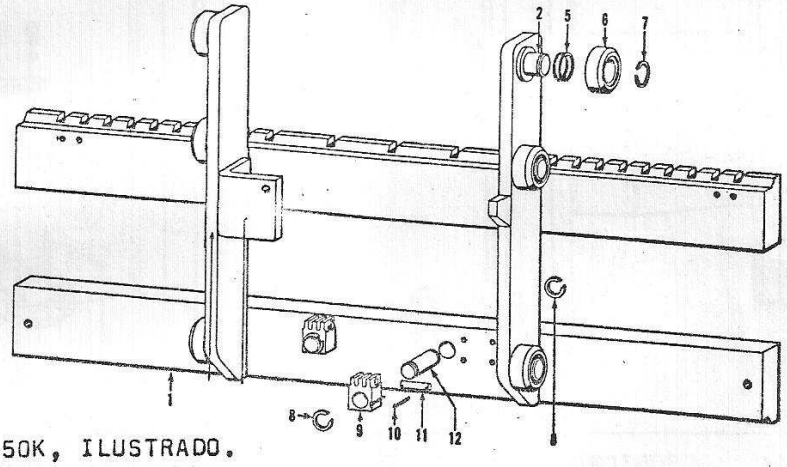

LEGENDA :
A - P/ MÁQUINAS H40-50K, ILUSTRADO.
B - P/ MÁQUINAS H60K.

Nº REF	Nº PEÇA HYSTER	DESCRIÇÃO 1 2 3	QTD A	QTD B
1	804526	CONJ. DO CARRO	1	-
	78087 A	CONJ. DO CARRO-60"	-	1
	115721 AB	CONJ. DO CARRO-48"	-	1
2	129259	EIXO CURTO	6	-
	110600	EIXO CURTO	-	6
5	129387	CALÇO - .030"	CN	-
	110519	CALÇO - .020"	-	CN
6	151992	ROLETE	6	-
	193557	ROLETE	-	6

Nº REF	Nº PEÇA HYSTER	DESCRIÇÃO 1 2 3	QTD A	QTD B
7	58901	ANEL TRAVA	6	-
	29557	ANEL TRAVA	-	6
8	131358	ANEL TRAVA	4	-
9	88452	ANCORADOR	2	-
	.....	ANCORADOR - PÁG. N3	-	4
10	15200	COPILHA	4	-
11	135306	PINO	2	-
12	147224	PINO DO ANCORADOR	2	-

QUADROS DE ELEVAÇÃO
H40K H50K

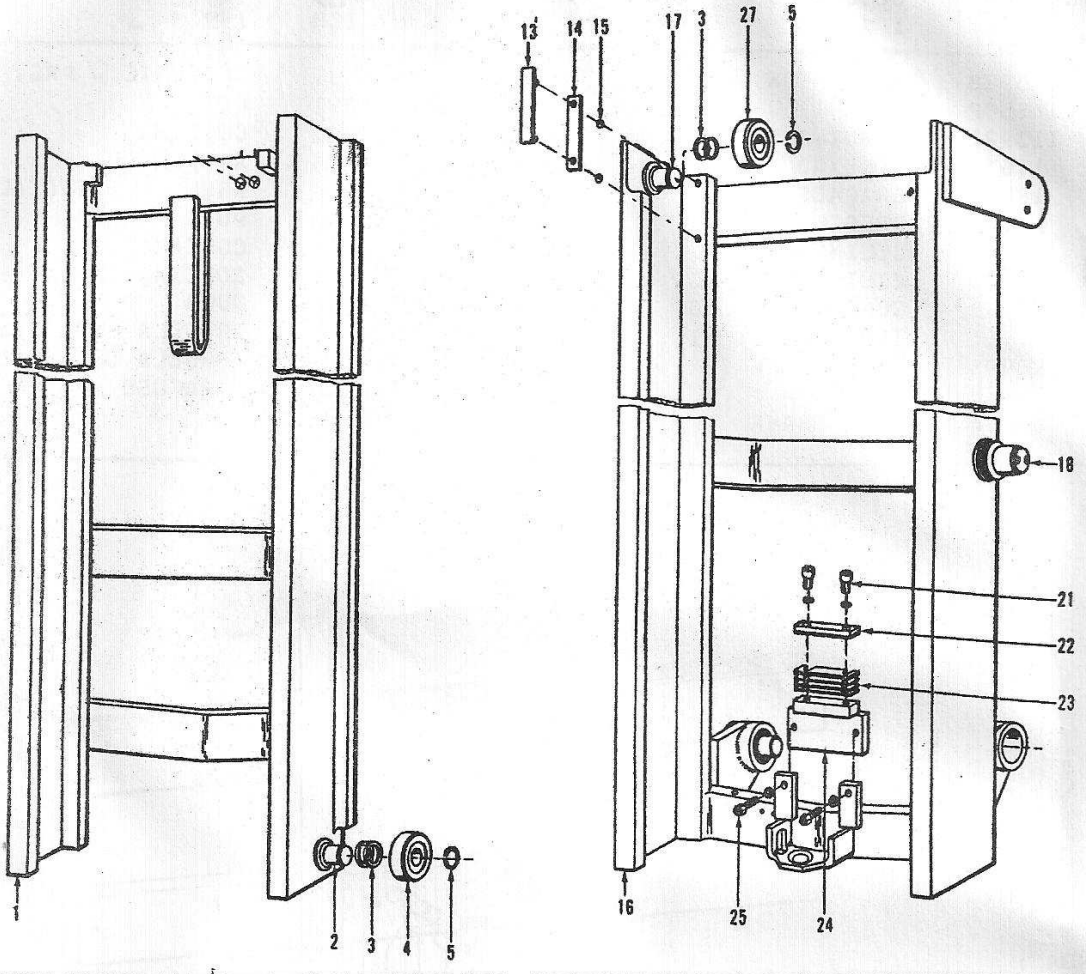

Nº REF	Nº PEÇA HYSTER	DESCRIÇÃO 1 2 3	QTD
1	.....	QUADRO INTERNO-PÁG. Nº 1	1
2	129259	EIXO CURTO	2
3	129387	CALÇO	CN
4	149530	ROLÊTE	2
5	58901	ANEL TRAVA	4
13	129384	FITA DE ENCÔSTO	2
14	131715	CALÇO - .007"	CN
	131716	CALÇO - .020"	CN
15	104506	ANEL "O"	4
16	.....	QUADRO EXTERNO-PÁG. Nº	1
17	129259	EIXO CURTO	2

Nº REF	Nº PEÇA HYSTER	DESCRIÇÃO 1 2 3	QTD
18	112500	EIXO CURTO	2
21	16337	PARAFUSO	2
	15155	ARRUELA DE PRESSÃO	2
22	135268	COXIM	1
23	135269	CALÇO	4
	150135	CALÇO	1
24	135593	SUPORTE	1
25	15514	PARAFUSO	2
	15158	ARRUELA DE PRESSÃO	2
27	151992	ROLÊTE	2

QUADROS DE ELEVAÇÃO
H60K

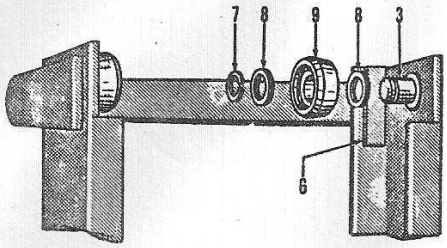

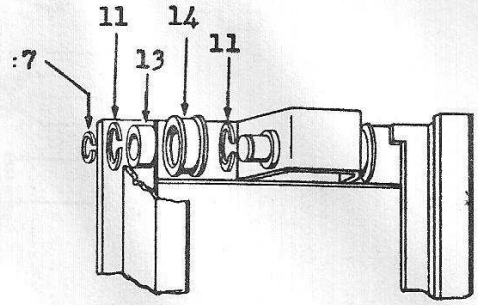

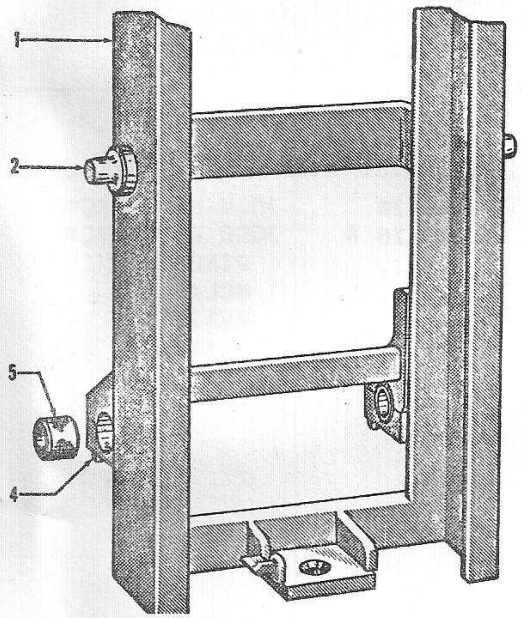

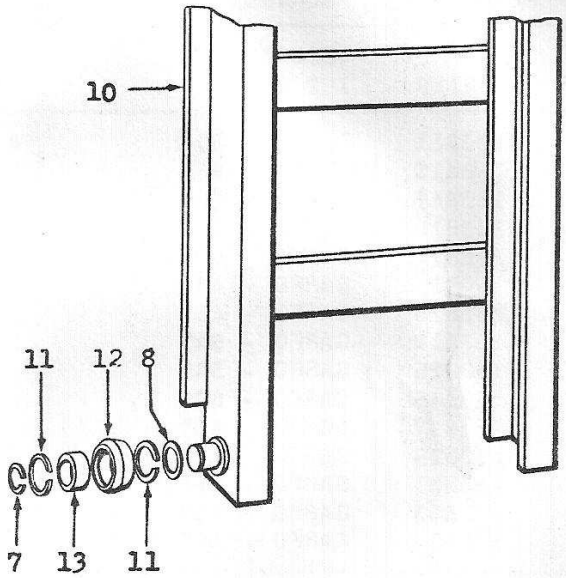

Nº REF	Nº PEÇA HYSTER	DESCRIÇÃO 1 2 3	QTD
1	.....	QUADRO EXTERNO-PÁG. N1	1
2	112500	EIXO CURTO	2
3	110600	EIXO CURTO	2
4	115724	CAPA DO MANCAL	2
	15606	PARAFUSO DA CAPA	4
	15160	ARRUELA DE PRESSÃO	4
5	112554	BUCHA	2
	58954	ANEL TRAVA	2
	16009	ENGRAXADEIRA	2
6	126565	JÔGO-FITAS DE ENCÔSTO	2
	104264	FITA DE ENCÔSTO	1
	161271	CALÇO - .005"	CN
	161272	CALÇO - .010"	CN
	161273	CALÇO - .020"	CN
	104506	ANEL "O"	2

Nº REF	Nº PEÇA HYSTER	DESCRIÇÃO 1 2 3	QTD
7	29557	ANEL TRAVA	6
8	110519	CALÇO - .020"	30
9	193557	ROLÊTE	2
10	.....	QUADRO INTERNO-PÁG. N1	1
	110600	EIXO CURTO	2
11	40667	ANEL TRAVA	8
12	110520	ROLÊTE	2
13	124697	ROLAMENTO	4
14	110517	ROLDANA	2

GARFOS

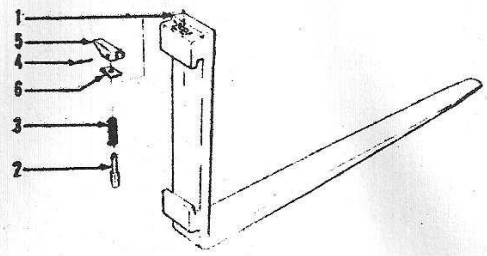

LEGENDA :
A - P/ MÁQUINAS H40-50K, ILUSTRADO.
B - P/ MÁQUINAS H60K.

Nº REF	Nº PEÇA HYSTER	DESCRIÇÃO 1 2 3	QTD A	QTD B
1	163811	GARFO - 30"	2	-
	163813	GARFO - 36"	2	-
	163847	GARFO - 36"	-	2
	163815	GARFO - 42"	2	-
	163821	GARFO - 42"	-	2
	163817	GARFO - 48"	2	-
	163823	GARFO - 48"	-	2
	163819	GARFO - 54"	2	-
	163825	GARFO - 54"	-	2
	169545	GARFO - 60"	2	-
	163827	GARFO - 60"	-	2
	163829	GARFO - 66"	-	2
	163831	GARFO - 72"	-	2
	163833	GARFO - 78"	-	2
	163835	GARFO - 84"	-	2

Nº REF	Nº PEÇA HYSTER	DESCRIÇÃO 1 2 3	QTD A	QTD B
2	163726	JÓGO DE FIXAÇÃO	1	-
	162616 A	JÓGO DE FIXAÇÃO	-	1
3	.....	PINO	1	1
4	.....	MOLA	1	1
5	.....	REBITE	1	1
6	.....	ALAVANCA	1	1
	.....	ARRUELA	1	1

SEÇÃO P

PNEUS, CÂMARAS E RODAS
EQUIPAMENTO OPCIONAL

PNEUS, CÂMARAS E RODAS

DESCRIÇÃO 1 2 3	TRAÇÃO RODAGEM SIMPLES	QTD	TRAÇÃO RODAGEM DUPLA	QTD	DIREÇÃO	QTD
PNEU C/ CÂMARA	130618 + 130616	2 2	130618 + 130616	4 4	137138	2
PNEU	11279 + 129846	1 1	11279 + 129846	1 1	137139	1
CÂMARA	11280 + 25722	1 1	11280 + 25722	1 1	135920	1
CONJ. DA RODA	800126 A	2	800039 A	4	147441	2
RODA	800128	1	800134	1	—	-
ARO	800129	1	800129	1	—	-
ANEL DE TRAVA	800130	1	800130	1	—	-
METADE INTERNA	—	-	—	-	135918	1
PRISIONEIRO	—	-	—	-	135917	5
METADE EXTERNA	—	-	—	-	135916	1
PORCA DE TRAVA	—	-	—	-	67636	5

\+ - USADO EM MÁQUINAS H60K SÒMENTE.

EQUIPAMENTO OPCIONAL

Nº REF	Nº PEÇA HYSTER	DESCRIÇÃO 1 2 3	QTD
	158284	CONJ. DO EXTINTOR DE INCÊNDIO	1
	147752	JÔGO DE ILUMINAÇÃO OPCIONAL	1
	115325 A	JÔGO DE ALÇAS PARA IÇAMENTO	1
+	120583 A	+ PROTETOR DA CARGA-42"	1
§	121999	PROTETOR DA CARGA-42"	1
+	141922	PROTETOR DA CARGA-45"	1
§	122088	PROTETOR DA CARGA-48"	1
§	78091	PROTETOR DA CARGA-60"	1
	40912 A	MANOPLA PARA VOLANTE DA DIREÇÃO	1

\+ - P/ MÁQUINAS H40-50K.
§ - P/ MÁQUINAS H60K.

CONJUNTO DA VÁLVULA AUXILIAR
1 ÊMBOLO

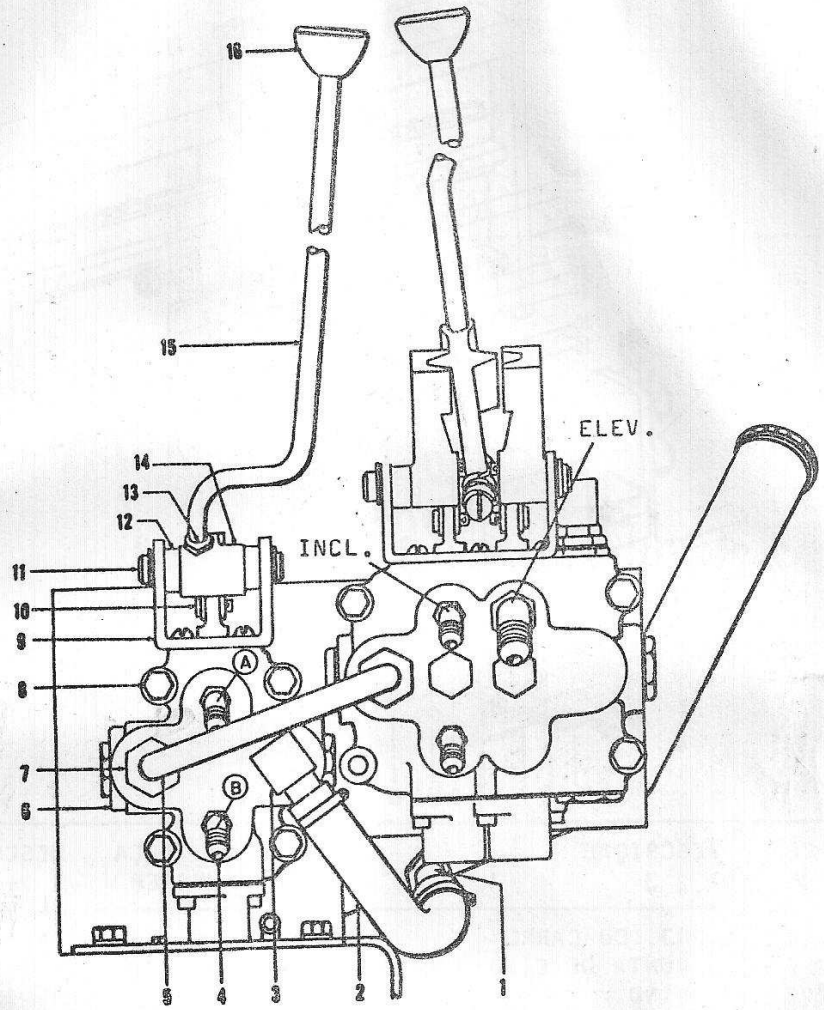

Nº REF	Nº PEÇA HYSTER	DESCRIÇÃO 1 2 3	QTD
1	14534	NIPLE	1
2	120795	MANGUEIRA	1
	18999	BRAÇADEIRA	2
3	17775	NIPLE - 90º	1
4	16568	CONEXÃO - 45º	2
	16484	ANEL "O"	1
	16586	PORCA TRAVA	1
5	120794	TUBO	1
6 +	163443	VÁLVULA AUXILIAR	1
7	16543	CONECTOR MACHO	2
	16486	ANEL "O"	1
8	15679	PARAFUSO	4
	15156	ARRUELA DE PRESSÃO	4
	15006	PORCA	5

Nº REF	Nº PEÇA HYSTER	DESCRIÇÃO 1 2 3	QTD
9	120796	SUPORTE	1
	15552	PARAFUSO	2
10	114386	PLACA	2
	139	PINO	2
	15211	COPILHA	2
11	120797	PINO	1
	58903	ANEL TRAVA	2
12	120798	ESPAÇADOR	2
13	15008	PORCA	1
14	112548	ALAVANCA	1
15	120799	ALAVANCA	1
16	154892	MANOPLA	1

+ - OS COMPONENTES DA VÁLVULA APARECEM NA SEÇÃO J.

CARRO COM DESLOCAMENTO LATERAL
(H40/50K SOMENTE)

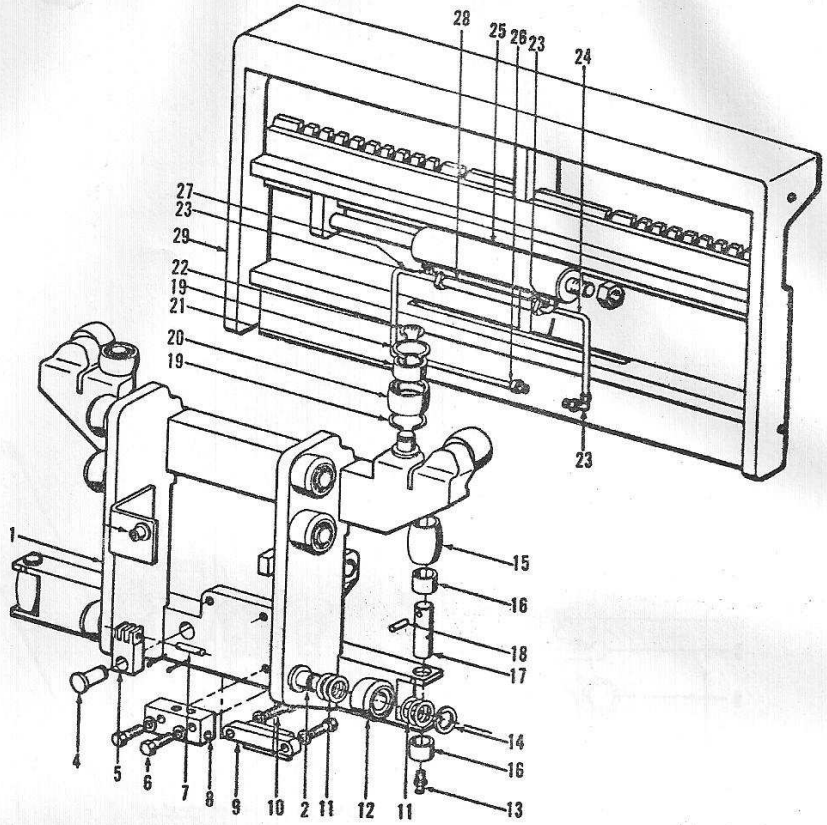

Nº REF	Nº PEÇA HYSTER	DESCRIÇÃO 1 2 3	QTD
1	804108	CONJ. DO CARRO	1
2	129259	PONTA DE EIXO	6
4	147222	PINO	2
	131358	ANEL TRAVA EXTERNO	2
5	136330	ANCORADOR	2
6	16510	PARAFUSO	2
	15155	ARRUELA DE PRESSÃO	2
7	135306	PINO	2
	15200	COPILHA	4
8	144970	BLOCO DE JUNÇÃO	1
9	140903	LIMITADOR DE CURSO	1
10	16397	PARAFUSO	2
	15158	ARRUELA DE PRESSÃO	2
11	129387	CALÇO - .030"	CN
12	151992	ROLÊTE	6
13	16001	ENGRAXADEIRA	2
14	58901	ANEL TRAVA	6
15	161278	CONJ. DO ROLÊTE	2
	161281	ESPAÇADOR	1
	161282	ANEL TRAVA-INTERNO	2
	161283	VEDADOR	2

Nº REF	Nº PEÇA HYSTER	DESCRIÇÃO 1 2 3	QTD
16	161280	ROLAMENTO	1
17	161284	PINO DO ROLÊTE	2
18	122997	PINO	2
19	24702	ANEL TRAVA INTERNO	8
20	140844	ROLÊTE	4
21	129002	ROLAMENTO	4
22	34507	ANEL TRAVA EXTERNO	4
23	16558	CONEXÃO	3
	16483	ANEL "O"	1
	16585	PORCA TRAVA	1
24	170195	TUBO	1
25	.....	CILINDRO - PÁG. P4	1
26	16540	CONECTOR MACHO	3
	16483	ANEL "O"	1
27	170194	TUBO	1
28	170191	MANGUEIRA	2
29	804110	AVENTAL	1

CILINDRO - DESLOCAMENTO LATERAL

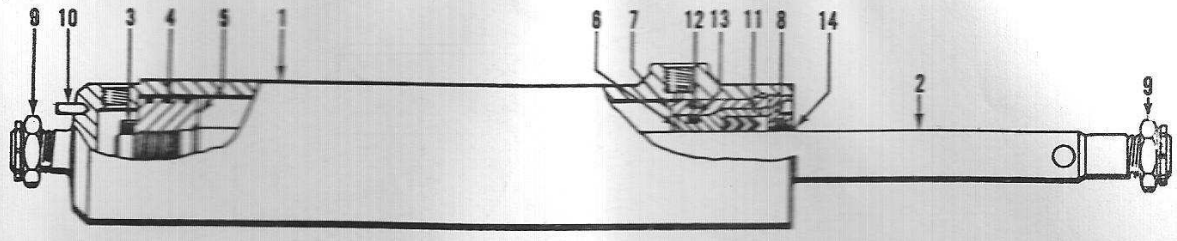

Nº REF	Nº PEÇA HYSTER	DESCRIÇÃO 1 2 3	QTD
	147233	CONJ. DO CILINDRO	1
1	621153	CARCAÇA	1
2	604854	HASTE	1
3	19979	PINO DE FIXAÇÃO	1
4	602193	ANEL DO PISTÃO	3
5	601618	PISTÃO	1
6	601627	BUCHA	1
7	601626	FIXADOR DA BUCHA	1
8	601628	ARRUELA	1
9	17230	PORCA DA HASTE	2
10	19864	PINO	1
11	145378	JÔGO DE VEDAÇÃO	1
	232362	JÔGO DE GAXETAS	1
12	55407	ANEL "O"	1
	19817	ANEL DE ESCORA	1
13	39152	ANEL "O"	1
14	202783	ANEL LIMPADOR	1

MANGUEIRAS - DESLOCAMENTO LATERAL
(H40/50K SOMENTE)

DESCRIÇÃO	QTD	ALTURA DE ELEVAÇÃO (m)			
		2,65	2,96	3,26	3,77
MANGUEIRA DO QUADRO	2	109058	110028	102510	612811
MANGUEIRA-VÁLV. AUXILIAR AO BLOCO DE JUNÇÃO	2	88641	88641	88641	88641

ROLDANA DAS MANGUEIRAS
CARRO COM DESLOCAMENTO LATERAL

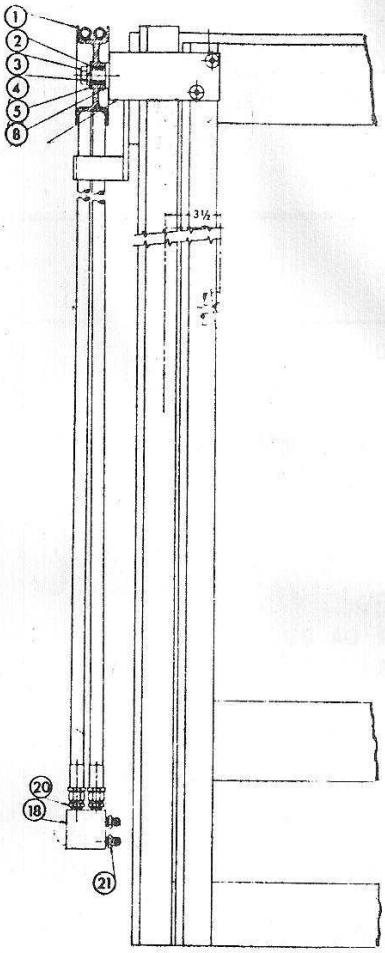

Nº REF	Nº PEÇA HYSTER	DESCRIÇÃO 1 2 3	QTD
1	104523 A	CONJ. DA ROLDANA	1
	104524	ROLDANA	1
	104518	BUCHA	1
2	804632	ESPAÇADOR	1
3	12480	PARAFUSO	1
4	15160	ARRUELA DE PRESSÃO	1
5	15125	ARRUELA LISA	1
8	804631	ARRUELA DE ENCÔSTO	2
18	144970	BLOCO DE JUNÇÃO	1
	18510	PARAFUSO-FIX. BLOCO	2
	15155	ARRUELA DE PRESSÃO	2
20	16540	CONEXÃO RETA	2
21	16558	CONEXÃO - 90º	2

SEÇÃO Q

ÍNDICE NUMÉRICO

Peça nº.	Pag.	Peça nº.	Pag.	Peça nº.	Pag.	Peça nº.	Pag.
125	D6	15008	G4	15211	G4	15598	E5
126	D6	15011	J6	15213	H2	15606	N6
139	G4	15023	B2	15222	N4	15616	E1
152	H3	15024	D6	15223	H3	15622	K6
153	H3	15025	C9	15225	G2	15623	D6
206	J5	15026	D4	15226	G5	15626	G3
5483	J6	15028	K3	15227	K3	15639	G2
5586	J7	15036	G3	15229	K4	15666	G2
6570	G6	15049	B1	15303	G3	15675	K2
9413	J5	15054	D13	15304	G3	15679	H3
10389	G6	15055	E1	15314	D4	15695	C8
11095	E2	15056	C8	15315	J1	15707	B2
11276	G6	15058	J3	15316	J4	15709	E6
11280	F1	15078	G5	15345	G3	15744	K2
11286	G6	15086	C7	15347	J4	15747	F1
11287	G6	15107	G4	15372	D4	15865	J6
12445	D20	15125	P5	15376	E2	15879	N2
12447	C6	15127	D6	15437	D4	15883	N2
12480	C6	15129	B1	15461	J1	15887	N2
12815	C7	15130	K6	15466	G3	15889	N2
12855	D18	15132	E2	15483	D19	15905	E2
12856	J1	15133	B2	15504	F3	15912	D19
12897	D6	15134	B1	15507	E7	15913	E7
14020	J1	15148	B2	15508	D6	15916	E2
14031	K6	15150	C11	15509	G4	15918	C10
14122 A	K4	15152	D13	15511	C6	15930	D19
14155	K3	15154	B2	15513	D4	15936	G3
14162	K4	15155	C8	15514	G7	15945	F1
14189	K6	15156	C6	15518	J1	16001	K4
14191	F1	15156 B	D6	15521	D10	16009	B1
14358	D7	15157	G6	15525	D10	16015	J6
14382	F1	15158	C6	15527	D13	16016	G6
14512	J2	15160	C6	15529	C7	16075	J6
14517	D7	15162	B2	15534	B1	16085	N3
14534	J2	15163	D20	15547	D13	16089	K3
14540	D4	15164	G6	15551	D6	16114	C20
14592	J7	15165	E5	15552	J3	16118	C20
14594	J1	15166	B2	15553	E7	16134	D13
14697	D5	15168	B2	15554	D13	16151	D18
14698	D13	15175	G4	15568	G2	16155	D13
15000	D5	15176	E7	15569	K5	16185	D4
15004	D6	15180	C6	15578	D13	16193	C17
15005	C8	15181	D14	15580	C6	16247	J6
15006	G4	15200	D6	15582	J1	16310	G4

Peça nº.	Pag.	Peça nº.	Pag.	Peça nº.	Pag.	Peça nº.	Pag.
16314	K3	16821	K4	18998	J1	34507	P3
16337	N5	16830	C6	18999	F2	34897	K1
16353	K6	16849	D20	19678	J1	37562	N3
16354	E1	16836	D13	19817	P4	37597	G2
16368	J1	16873	K2	19820	K4	38123	J9
16374	H1	16883	J2	19864	P4	39152	P4
16378	B1	16989	K1	19869	E5	40667	N6
16397	P3	16999	J1	19918	N2	40912 A	P1
16412	J6	17037	K4	19974	P4	42598	D14
16413	J6	17049	F2	19975	B1	42958	E2
16482	J7	17154	C11	19977	D6	42399	N3
16483	K1	17158	C7	19983	D14	43558 A	E2
16484	K1	17159	G6	19990	N2	43685	N4
16486	J4	17230	P4	21278	G3	43740	E7
16515	K6	17249	N3	21420	G3	44307	G3
16540	J2	17296	B2	21798	D13	44510	G3
16543	J2	17314	D13	24092	H3	44542	K3
16549	J2	17343	D14	24702	G3	49189	G6
16552	N4	17353	J1	25052	F3	51455	C15
16558	K1	17405	C6	25062	C6	53110	E2
16559	K1	17412	J6	25722	P1	53124	E1
16561	J2	17419	F3	26801	H3	53128	E3
16562	J2	17446	F3	27981	F2	53480	K4
16567	J2	17633	J2	28340	H1	53641	K3
16568	P2	17775	J2	28424	F2	53810	G5
16585	J3	17944	D20	28425	F2	53849	G5
16586	K1	18202	K7	28888	F2	53851	G5
16594	K4	18421	B1	29344	H3	53857	G5
16597	D7	18461	C11	29557	N4	53858	G5
16598	G2	18499	G4	29582	H3	53860	G5
16690	E2	18510	P3	29583	H3	53861	G5
16691	C8	18512	C10	30019	K3	53863	G5
16696	C8	18515	E2	30064	G6	53866	G5
16704	D9	18535	G2	30077	G6	53867	G5
16706	J4	18536	C10	30085	G6	53870	G5
16708	D7	18546	E7	30231	G6	53871	G5
16716	D8	18547	J5	30232	G6	53873	G5
16720	J7	18583	J8	30273	K3	53874	G5
16743	E2	18589	G2	30274	K3	53875	G5
16746	D14	18800	E2	30275	K3	53876	G5
16779	K7	18858	C17	30368	C9	53877	G5
16794	C6	18869	G6	30371	C8	53878	G5
16803	K3	18995	N4	32260	G4	53879	G5
16805	J8	18997	N4	33703	G6	53880	G5

Peça nº.	Pag.	Peça nº.	Pag.	Peça nº.	Pag.	Peça nº.	Pag.
53881	G5	55965	E5	69021	K3	78414	J1
53882	G5	55972	E5	69024	K3	78559	K7
53883	G5	55978	E6	69029	K3	78705	N2
53905	G6	56014	D14	69054	F3	79058	D13
53906	G6	56459	D7	69080	G4	79695	J2
53907	G6	56951	D14	69094	G4	79851	D10
54028	F2	56952	D14	69095	G4	79882	E5
54043	F2	56953	D14	69099	G4	79982	N2
54044	F2	56954	D14	69140	N4	82822	J6
54046	F2	57541	J6	69235	J1	82824	J6
54047	F2	57617	N2	69314	D6	83857	J2
54051	F2	57664	G3	69392	D4	86008	G5
54530	H3	57970	J6	72994	F2	86985	E5
54659	H3	57971	J6	73462	K1	87048	E2
54705	H3	58901	N4	73510	E4	87300	J7
54860	H2	58903	J3	74407	J2	87425	N2
54863	H2	58907	H3	74936	D5	87473	J2
54865	H2	58908	N3	75649 A	J1	87629	N3
54866	H2	58954	B1	75656	J7	88176	F1
54867	H2	60331	E4	75662	J7	88415	N3
54868	H2	60592.	N3	75665	J7	88452	N4
54869	H2	60945	K3	75668	J7	88477	K1
54870	H2	60949	K4	75669	J7	88572	E5
54871	H2	61643	J6	75670	J7	88837	N2
54889	H2	61772	J3	75673	J7	88893	E2
54892	H2	61773	J3	76023	K1	88893	E4
54923	H3	61774	J3	77028	N2	92588	G5
54963	H2	61776	J3	77438	J4	92942	F1
54964	H2	61824	H3	77440	J4	96481	J1
54965	H2	61843	D4	77441	J4	97344	E5
54966	H2	61940	E1	77442	J4	97345	E5
54967	H2	61974 AC	D4	77443	J4	97351	E6
54968	H2	63116	C9	77444	J4	97354	E5
54974	H3	64037	H3	77445	J4	97358	E5
54975	H3	66127	J6	77446	J4	97360	E6
54976	H3	66731	F1	77447	J4	97361	E5
54977 A	H3	66900	J3	77448	J4	97491	E5
55287	J6	66958	D6	77451	J4	97492	E5
55407	P4	67353	D4	77539	N2	97561	N1
55468	N2	67355	F2	77610	D7	97847	K2
55585	E5	67632	F2	78087 A	N4	97850	K2
55590	E6	67636	P1	78091	P1	97851	K2
55894	E5	68513	N4	78122	J1	98383	E2
55901	E5	69017	F3	78278	D4	98541	E4

Peça nº.	Pag.	Peça nº.	Pag.	Peça nº.	Pag.	Peça nº.	Pag.
98594	J7	110600	N4	112500	N6	119963	K2
99676	C14	110653	F3	112508 W	N1	119988	E4
99690	C11	110671	N1	112519 W	N1	120131	E2
100347	H3	111096	C7	112520 W	N1	120549 A	G4
100848	E1	111321	F2	112522 W	N1	120583 A	P1
101221	J2	111325	J1	112523 W	N1	120636 A	E1
101666	D10	111330	F2	112525 W	N1	120640	E2
101809	D13	111331	J3	112526 W	N1	120766	J1
101985	C11	111333	J1	112548	P2	120774	J3
102906	J2	111429	N1	112554	B1	120775	J3
103739	E1	111443	N1	112885	N2	120779	J1
104264	N6	111577	N1	112989	D5	120794	P2
104267	N3	111766	E2	113012	D13	120795	J2
104506	N5	111769	E2	113017 A	D14	120796	P2
104518	P5	111805	G6	113341	E3	120797	P2
104523	P5	111974	N4	113921	N4	120798	J3
104524	P5	111975	N4	113923	N4	120799	P2
105443	G3	112087	K1	114375	K1	121037 A	D14
105710	G4	112198 A	J6	114386	J3	121190 A	E1
106358	D18	112199	J6	114494	E3	121258	N4
106483	C14	112279	P1	114624	E2	121259	N4
106791	N4	112305	G6	114627	E2	121384	E2
107147	C6	112320 W	G3	114630 A	E1	121999	P1
107344 A	H2	112322	G3	114638	E3	122088	P1
107345	H2	112323	G3	114641	E1	122089	E2
107348	H2	112324	G3	114901	J1	122997	P2
107925	G3	112326	G3	115325 A	P1	123671	E5
107931	G3	112328	G3	115721 AB	N4	123672	E5
107933	G3	112397 A	H3	115724	N6	123675	E6
107936	G3	112398 A	H3	116367	D18	123754	E4
107937	G3	112401	H2	116848	J3	124119	H2
107939	G3	112402	H2	117978	G5	124697	N6
107943	G3	112434 W	H3	118511 A	J6	125087	K4
107945	G3	112438	H3	118807	D10	125299	K4
107949	G3	112443	D4	119055	C7	125305	D13
108879	K4	112444	D4	119236	C7	125423	J7
108998	H1	112462	J6	119256	N3	125606	G5
110402 A	H3	112465	J7	119379	E2	126380	E3
110444	K4	112467	J7	119565	D5	126452	D7
110515	N4	112468	J7	119758	G4	126453	D7
110516	N4	112475	J1	119759	G4	126565	N6
110517	N6	112478	J2	119930 A	J7	127045	D5
110519	N6	112482	J1	119932	J7	127284	C7
110520	N6	112499 W	N1	119934	J1	127306	E6

Peça nº.	Pag.	Peça nº.	Pag.	Peça nº.	Pag.	Peça nº.	Pag.
145440	E1	153585	J6	162137	H1	164281	C6
145592	N4	153683	K1	162138	H1	164474	N1
145739	E1	153778	G6	162141	H1	164487	K5
145752	G3	153837	G6	162142	H1	164508	E5
145753	G3	153903	K5	162143	H1	164509	E6
145755	G3	153931	E2	162144	H1	164510	E5
145921	N1	153937	E2	162145	H1	164513	E5
145922	N1	154221	E5	162146	H1	164514	E5
145923	N1	154222	E5	162147	H1	164515	E6
146005	D18	154686	J4	162616 A	N7	164549	J5
146105	N1	154691	J4	162983	H2	164953	D5
146216	K1	154762	J4	162984	H2	165685	H3
146938	E2	154763	J4	163441	J4	166336	E6
147222	P3	154764	J4	163443	P2	166337	E6
147233	P4	154765	J4	163719	J4	166338	E6
147299	F1	154766	J4	163721	G5	166340	E6
147441	P1	154878	G4	163722	G5	166479	E6
147752	P1	154884	G4	163726	N7	166566	E5
147990	K2	154887	J3	163811	N7	166825	E5
148466	C11	154892	P2	163813	N7	166827	E5
148467	C11	157065	E3	163815	N7	166857	D5
148484	C14	158276	D10	163817	N7	166893	G5
148513	C11	158284	P1	163819	N7	166895	G5
148514	C11	158302	E4	163821	N7	167122	K4
149293	D5	158359	G6	163823	N7	167549	D8
149294	D5	158824	J8	163825	N7	167764	E2
149530	N5	158912	J5	163827	N7	167765	E4
149531	B2	159829	F2	163829	N7	167830	K4
149876	C8	161271	N6	163831	N7	168579	J5
149882	C7	161272	N6	163833	N7	168580	J5
150135	N5	161273	N6	163835	N7	168581	J5
150774	D7	161278	P3	163847	N7	168665	E5
151112	J4	161280	P3	163861	J4	168718	D14
151113	K5	161281	P3	163862	J4	168928	E5
151114	K5	161282	P3	163863	J4	169308	E5
151315	D9	161283	P3	163864	J4	169322	E2
151316	D9	161284	P3	163865	J4	169509	B1
151834	E5	161652	F3	163866	J4	169545	N7
151837	E6	161691	D9	163867	J4	169765	E2
151839	E6	161898	J5	163868	J2	169766	E1
151992	N4	161899	J5	163933	G5	169775	E2
152189	K4	161906	J5	164065	B1	170191	P3
153069	E3	162133	H1	164227	J1	170194	P3
153399	C14	162134	H1	164280	C6	170195	P3

Peça nº.	Pag.	Peça nº.	Pag.	Peça nº.	Pag.	Peça nº.	Pag.
170316	G3	176140	C11	176954	D16	196193	D20
170318	G3	176422	F2	176955	D16	196724	K5
170607	E5	176423	F1	176956	D16	200080	K2
170608	E5	176911	D15	176957	D16	200081	J6
172042	F1	176912	D15	176958	D16	200082	J6
172046	F2	176913	D15	176959	D16	200083	J6
172047	F2	176914	D15	176960	D16	200084	H2
172048	F2	176915	D15	176961	D16	200085	H2
172049	F2	176916	D15	177278	D16	200086	H2
172050	F2	176917	D15	177279	D16	200103	G5
172051	F1	176918	D15	177280	D16	200104	G5
172052	F2	176920	D15	177281	D16	200105	G5
172054	F2	176921	D15	177282	D16	200110	G5
172058	F1	176922	D15	177283	D16	200141 A	H1
172069	F1	176923	D15	177284	D16	200144	H1
172070		176925	D15	177461	G4	200145	H2
172071	F1	176926	D15	178470	E6	200146	H2
172081	E5	176927	D15	179426	E5	200147	H2
172670	J5	176928	D15	181099	D13	200149	H2
172813	E5	176929	D15	181329	D5	200151	H1
172875	F3	176930	D15	181442	D18	200153	H1
172929	E6	176931	D15	181763	D18	200154	H1
172939	K1	176932	D15	181899	K1	200156	H1
172942	K1	176933	D15	182098	E2	200157	H1
172951	F3	176934	D15	182829	B1	200158	H1
172955	F3	176935	D15	182941	D14	200159	H1
172957	F3	176936	D15	184530	D6	200160 A	H2
172963	F3	176937	D15	185515	F1	200161	H1
173217	E5	176938	D16	185544	D19	200184	H2
173680	F2	176939	D16	189362	K1	200819	D14
173684	D4	176940	D16	191758	K2	201571	D4
173689	D5	176941	D16	191758	K2	201572	D7
173701	J3	176942	D16	191810	H1	201781	J2
173707	D6	176943	D16	191811	H1	202164	E5
173726	D6	176944	D16	192325	K2	202348	D10
173735	F2	176945	D16	192327	K2	202405	D14
173941	D11	176946	D16	192481	H1	202406	D14
174365	D13	176947	D16	192808	G2	202678	K5
174384	E2	176948	D16	193008	D6	202721	G5
174385	E2	176949	D16	193557	N4	202723	G5
175323	D14	176950	D16	193625	K2	202783	P4
175821	D13	176951	D16	194186	K2	202788	J6
175870	F2	176952	D16	195275	J7	203774	D21
175871	F2	176953	D16	196191	D21	203775	D21

Peça nº.	Pág.	Peça nº.	Pág.	Peça nº.	Pág.	Peça nº.	Pág.
203776	D21	204863	D19	234045	G5	610992	N2
203777	D21	204864	D20	234063	G5	610997	N2
203778	D21	204973	D19	234393 A	J6	611455	N2
203779	D21	205940	F2	234784	K4	611470	N2
203780	D21	205941	F2	234785	K4	611481	N1
203781	D21	206494	D19	234786	K4	611482	N1
203782	D21	206916	G4	234787	K4	611483	N1
204781	D21	212354	D18	234788	K4	611484	N1
204782	D20	213917	J5	234799	K4	618259	N1
204783	D19	213973	D20	234800	K4	618260	N1
204787	D19	213977	D19	234888	J4	618261	N1
204790	D19	213978	D19	235657	K4	618262	N1
204791	D19	214117	D19	235658	K4	621153	P4
204794	D19	214118	D19	235659	K4	622757	N1
204795	D20	214120	D20	235660	K4	622758	N1
204796	D20	214123	D20	235933	J5	622761	N1
204797	D20	216197	D18	236011	K2	622762	N1
204798	D20	218301	J5	236012	K2	622765	N1
204824	D20	218302	J5	236018	K2	622766	N1
204825	D20	218303	J5	236022	K2	622769	N1
204827	D20	218447	J5	236024	K2	622770	N1
204828	D20	220493	F1	236026	K2	632532	N2
204829	D20	221863	D19	236045	F2	632533	N2
204830	D20	230303	F2	236063	E5	800039 A	P1
204831	D20	230345	G3	236065	E5	800043	B1
204832	D20	230346	G3	236068	E5	800047	B1
204833	D20	230376	G5	236069	E5	800126 A	P1
204834	D20	230454	K4	236070	E5	800128	P1
204835	D20	231001	F3	236074	E5	800129	P1
204836	D20	231007	G6	236075	E5	800130	P1
204837	D20	232362	P4	236078	E5	802640	G2
204838	D20	232431	J6	236081	E5	802644	G2
204839	D20	232434	J6	236082	E5	802645	G2
204840	D20	233121 A	N1	236084	E5	802658	G2
204841	D20	233126 A	B1	601618	P4	802659	G2
204842	D20	233151	D14	601626	P4	802661	G2
204843	D20	233152	D14	601627	P4	802669	G2
204844	D20	233159	B1	601628	P4	802670	G2
204845	D20	233161 A	B1	602193	P4	802671	G2
204856	D19	233162	B1	604854	P4	802675	G2
204857	D19	233163	B1	605609	N2	802677	G2
204858	D19	233164 A	B1	605611	N2	802678	G2
204859	D19	233683	J3	609021	N2	802679	G2
204862	D19	234038	G5	609024	N2	802680	G2

Peça nº.	Pag.	Peça nº.	Pag.	Peça nº.	Pag.	Peça nº.	Pag.
802681	G2	803025	G7	803288	D7	803626	J6
802683	G2	803026	G7	803355	D7	803627	D5
802684	G2	803027	G7	803364	K1	803629	D5
802685	G2	803028	G7	803365	K7	803636	B2
802686	G2	803032	G7	803372	D4	803638	D4
802687	G2	803036	G7	803406	D5	803648	K7
802688	G2	803037	J8	803407	D5	803649	K7
802689	G2	803038	G7	803415	F3	803652	K7
802690	G2	803039	J5	803424	D6	803671	D5
802691	G2	803043	G7	803428	E7	803674	D5
802694	G2	803044	C8	803430	E1	803684	D18
802695	G2	803050	C7	803462	D4	803685	D18
802696	G2	803057	D6	803472	J1	803692	D5
802697	G2	803058	F1	803490	E1	803693	D5
802698	G2	803065	B2	803492	C6	803694	D5
802700	G2	803067	B2	803493	C6	803699	D18
802701	G2	803069	B1	803534	E1	803739	C7
802702	G2	803081	C8	803537	D6	803740	C7
802703	G2	803109	D14	803538	D6	803741	C8
802708	G2	803123	D4	803539	D6	803744	C8
802709	G2	803126	C8	803540	D6	803785	C17
802711	G2	803128	C8	803541	D6	803786	C17
802712	G2	803140	F1	803544	E1	803787	C17
802713	G2	803169	F1	803547	E2	803788	C17
802714	G2	803170	D7	803549	D4	803789	D8
802715	G2	803175	J5	803550	J8	803790	D12
802716	G2	803176	F1	803556	E7	803800	C10
802717	G2	803177	C7	803560	E3	803801	C10
802718	G2	803179	J8	803561	D6	803802	C10
802719	G2	803184	J8	803562	D2	803804	C10
802720	G2	803187	F1	803564	E4	803806	C10
802723	G2	803188	F1	803571	D10	803808	C13
802724	G2	803195	J1	803576	E4	803809	C14
802725	G2	803213	K7	803580	E3	803810	C13
802726	G2	803217	C7	803583	E5	803811	C17
802727	G2	803219	K7	803588	C9	803812	C17
802728	G2	803222	K7	803598	E3	803815	C17
802729	G4	803223	K2	803611	D10	803816	C17
802730	G4	803226	C7	803612	D10	803818	C17
802731	G4	803235	E7	803617	C13	803819	C17
802970	D4	803242	D4	803619	D10	803820	C17
802980	D4	803243	D4	803621	D10	803822	C16
803023	G7	803253	E1	803622	D6	803823	C16
803024	G7	803254	G7	803625	C14	803824	C16

Peça nº.	Pag.	Peça nº.	Pag.	Peça nº.	Pag.	Peça nº.	Pag.
803826	C16	803874	C11	803939	C14	804185	C9
803827	C16	803876	C15	803940	D8	804190	B2
803829	C10	803877	C15	803941	D9	804191	D13
803830	C10	803879	D10	803942	D9	804192	D13
803832	C14	803880	C13	803943	D9	804193	B2
803833	C10	803881	C13	803945	D9	804194	B2
803834	C10	803884	C15	803948	D9	804199	C9
803835	C11	803885	C11	803950	D9	804297	B1
803836	C11	803886	C15	803952	D9	804299	G4
803837	C11	803887	C18	803981	C18	804320	B2
803838	C10	803888	C18	803982	C18	804322	C6
803839	C10	803889	C19	803995	K2	804323	C7
803840	C10	803896	C18	803997	C18	804324	C7
803841	C10	803897	C18	803998	C18	804325	C8
803843	C10	803904	C18	804001	F1	804328	G6
803844	C12	803905	C18	804002	D5	804330	G6
803845	C12	803906	C18	804003	G4	804332	G6
803846	C12	803907	C18	804013	D13	804335	G6
803847	C12	803908	C18	804014	D13	804338	K6
803848	C12	803909	C18	804015	D14	804340	K6
803849	C12	803910	C18	804016	D14	804341	K6
803850	C12	803911	C18	804017	D13	804343	G2
803851	C12	803912	C18	804025	F2	804344	G4
803852	C12	803913	C18	804042	J4	804347	C8
803853	C12	803915	C18	804052	C8	804348	K6
803854	C12	803916	C19	804063	C8	804349	G4
803855	C12	803918	C19	804064	D14	804352	B2
803856	C11	803919	C19	804069	D14	804356	G2
803857	N4	803920	C19	804071	D14	804357	G2
803858	C11	803921	C19	804073	D14	804358	C6
803859	C12	803922	C19	804077	G2	804364	B1
803860	C15	803923	C19	804079	D15	804365	B1
803861	C15	803924	C19	804084	J1	804366	B1
803862	C15	803925	C19	804101	D13	804380	B2
803863	C12	803926	C19	804102	D4	804386	B2
803864	D11	803927	C19	804108	P3	804389	F1
803865	C12	803928	C19	804110	P3	804390	J5
803866	C15	803930	C10	804141	G2	804391	J5
803868	C11	803931	C20	804149	K6	804395	J5
803869	C11	803933	C20	804151	D18	804405	J1
803870	C11	803934	C20	804152	C9	804406	D15
803871	C11	803935	C20	804162	D18	804407	D6
803872	C11	803936	C20	804181	B1	804409	K6
803873	C14	803938	D8	804184	C9	804410	K6

Peça nº.	Pag.	Peça nº.	Pag.	Peça nº.	Pag.	Peça nº.	Pag.
804412	J2	804538	C14	982222	C14	983322	C14
804429	B1	804543	D13	982224	C13	983326	C18
804433	J2	804546	B2	982226	C14	983327	C18
804438	B1	804557	K3	982227	C14	983329	C18
804439	B1	804558	K3	982231	C20	983340	D12
804448	G2	804562	B2	982236	C20	983344	C15
804449	G2	804563	B2	982237	C20	983346	D11
804451	K6	804566	B2	982239	C10	983482	C14
804453	E7	804571	C6	982240	C10	983553	C14
804465	K3	804576	J9	982243	C13	983554	C13
804468	E1	804577	J9	982244	C13	983555	C13
804470	E2	804579	J6	982245	C13	983575	D12
804471	D4	804583	J9	982246	C13	983580	D8
804473	G2	804584	B2	982251	C13	983791	C17
804474	G2	804589	J1	982259	C13	983953	C13
804475	G2	804593	C9	982265	C13	983956	C13
804476	G2	804613	D15	982269	C12	984095	C12
804477	G2	804614	D16	982292	C18	984102	C18
804479	G2	804615	D16	982302	C18	984336	C18
804481	G2	804616	J1	982321	C16	984383	D8
804482	K5	980360	K1	982340	C15	984467	C10
804483	K6	980701	C12	982343	C11	984469	C16
804484	K6	980726	C11	982996	D11	984516	J5
804485	K6	980727	C10	982999	C10	984565	C19
804486	K6	980735	F1	983248	C11	984581	C11
804487	K6	980748	C11	983255	C15	985075	C17
804488	K6	980751	C11	983264	C10	985117	C13
804489	K6	981357	G3	983268	C10	985145	C11
804495	D16	981623	C11	983274	C11	985146	C11
804581	N1	981633	C15	983275	C11	985147	C11
804502	N1	981652	D11	983276	C11	985148	C10
804503	N1	981935	D10	983281	D11	985190	C13
804504	N1	982139	K7	983283	C11	985208	C13
804514	N1	982155	C10	983286	C12	985210	C12
804515	N1	982158	C13	983287	C9	985213	C12
804516	N1	982172	C18	983301	C13	985222	C17
804517	N1	982182	C19	983304	C13	985299	C13
804518	N1	982201	C15	983305	C14	985567	D12
804519	N1	982209	C10	983308	C18	985587	C13
804520	N1	982217	C13	983310	C10	985613	C13
804521	N1	982218	C13	983311	C14	985614	C13
804526	N4	982219	C13	983313	C13	985616	C13
804534	C14	982220	C13	983319	C20	985640	C13
804535	C14	982221	C10	983321	C14	986104	C17

Peça nº.	Pag.	Peça nº.	Pag.	Peça nº.	Pag.	Peça nº.	Pag.
986215	D9						
986475	C13						
990332	C10						
990343	C10						
990354	C11						
990356	C11						
990357	C11						
990358	C11						
990409	C12						
990429	C15						
990430	C15						
990438	C15						
990666	C10						
991427	C12						
991461	C15						
991462	C15						
991463	C15						
992025	C11						
992629	C12						
992630	C15						
992632	C11						
992633	C16						
992641	C10						
992645	C20						
992647	C10						