RUTHZIL TRATOR COMERCIAL DE PEÇAS LTDA 11 97083-6812 ROLANDO



CATÁLOGO DE PEÇAS

CATÁLOGO DE REPUESTOS

H45-50-55-60XM

(H177)

00DP00720

APRESENTAÇÃO

Este Catálogo de Peças descreve e ilustra em suas seções, os diversos conjuntos e detalhes de peças necessárias para uma substituição em serviços.
O mesmo está escrito em dois idiomas, Português e Espanhol, buscando sempre que possível a utilização de termos comuns.
A atualização deste Catálogo ocorre através de revisões periódicas e maiores informações sobre peças e serviços podem ser obtidas em seu Distribuidor Hyster mais próximo.

PRESENTACIÓN

Este Catalogo de Repuestos describe y ilustra en sus secciones, los varios conjuntos y informaciones sobre los repuestos utilizados durante una sustitución en servicio.
El mismo si encuentra en dos idiomas, Portugués y Español, buscando siempre que posible, la utilización de terminologías comunes.
La actualización de este Catalogo ocurre pro medio de actualizaciones periódicas y informaciones adicionales con respecto a Repuestos y Servicios deben ser obtenidas en su Distribuidor Hyster mas cerca.

dpecas@nmhg.com
www.hyster.com.br

NMGH BRASIL Ltda..
Av. Nações unidas, 22.777
São Paulo - SP Brasil
CEP 04795-100

©2004 HYSTER

©2004 HYSTER

UTILIZAÇÃO DO CATÁLOGO (Português)

[Las orientaciones en Español si encuentran al fin de esta sección]

Para um correto uso deste catálogo, é imprescindível saber localizar e interpretar o número de série do equipamento:

Exemplo:

X	0	X	0000	X
↓	↓	↓	↓	↓
(1)	(2)	(3)	(4)	(5)

(1) & (2) => Código do modelo.
(3) => Local de fabricação (Y Brasil, B Irlanda....).
(4) => Número de série de produção.
(5) => Ano de fabricação (A 2003, B 2004,...).
As letras “I, O e Q” não são utilizadas.

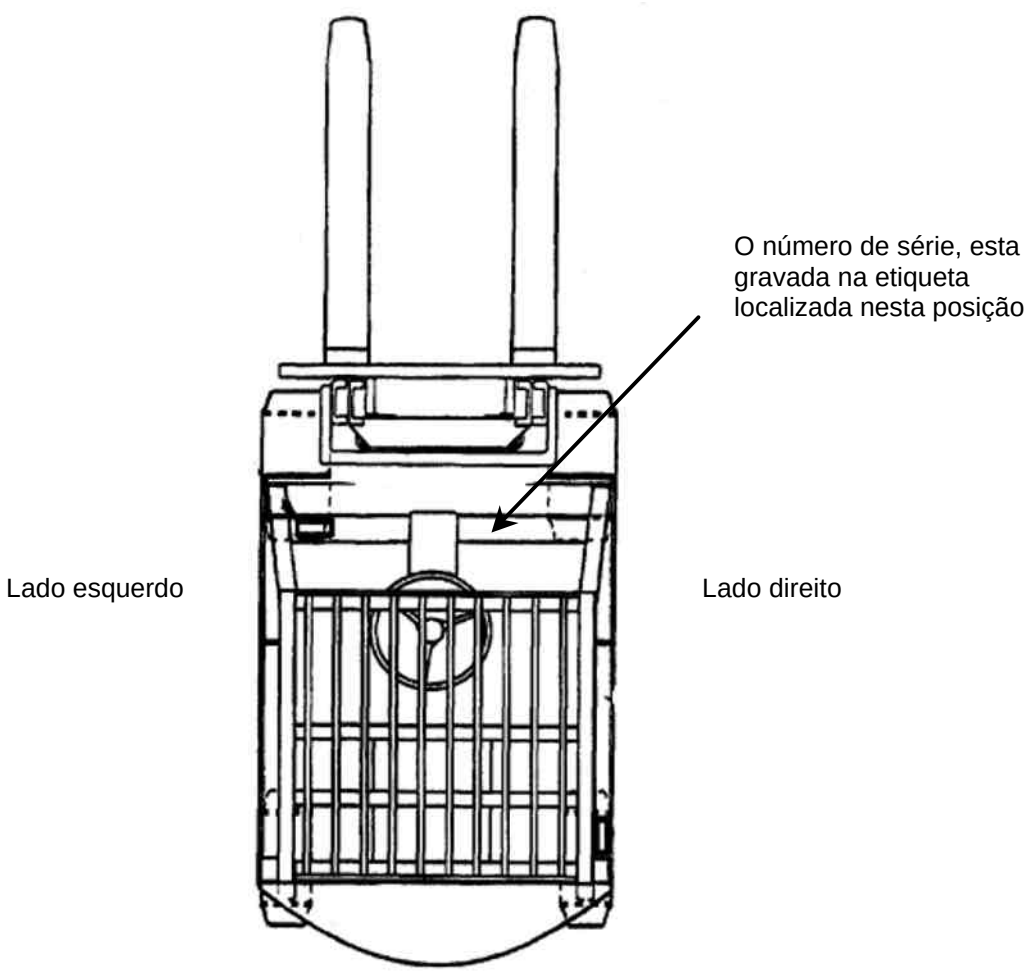

Também é necessário saber localizar os seguintes códigos/identificações:

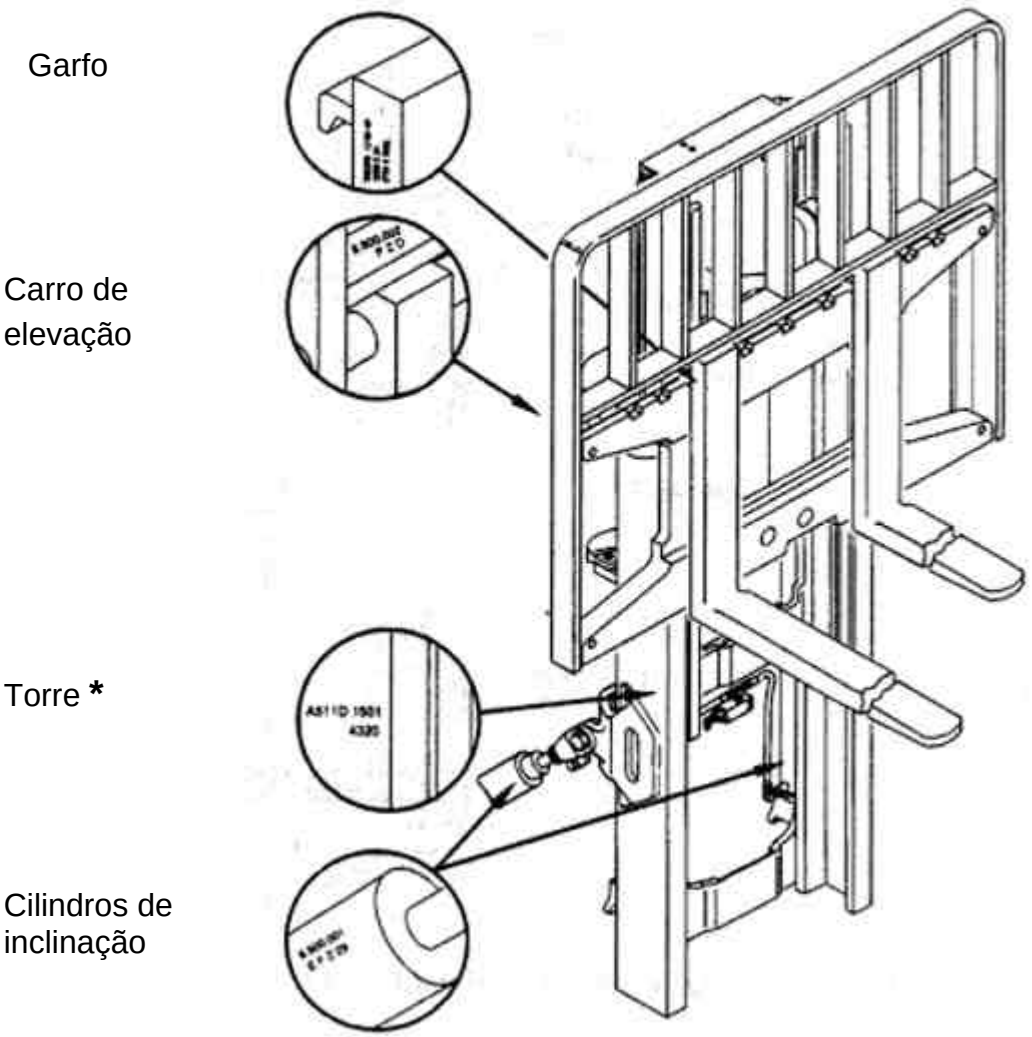

* O número de série da torre é interpretado da seguinte forma:

Exemplo:

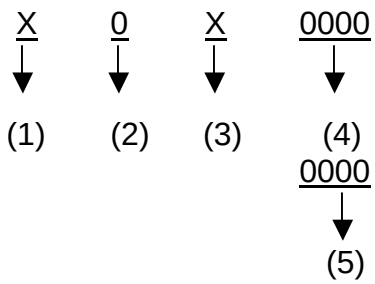

(1) & (2) => Código do modelo da torre.
(3) => Local de fabricação (Y Brasil, B Irlanda....).
(4) => Número de série de produção.
(5) => O numero abaixo da série, indica a medida do carro de elevação.

©2004 HYSTER

Identificação do deslocador lateral

Exemplo: X 0 X 0000

(1) (2) (3) (4)

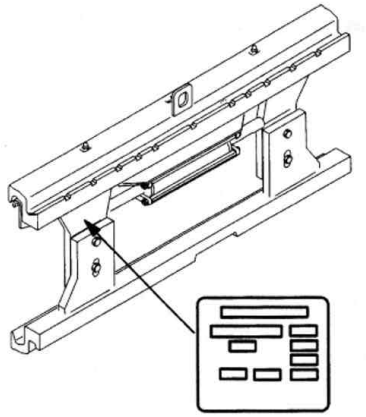

(1) & (2) => Modelo do equipamento
(3) => Local de fabricação (Y Brasil, B Irlanda ....)
(4) => Número de série de produção

OUTRAS INTERPRETAÇÕES

Cabeçalho

Indica a data de confecção do catálogo.

Rodapé

Faz um alerta sobre a necessidade de se consultar o Manual de Serviços.

Ilustrações

As ilustrações aqui contidas, devem ser utilizadas como referencias e não como uma representação fiel da peça.

- Os títulos das mesmas indicam o conjunto a que pertencem os itens ilustrados.
- Os números abaixo do título indicam o conjunto e a seqüência da ilustração na seção.

Tabelas

- Abaixo do título, sempre que necessário, podem vir uma ou mais das seguintes observações:
  - = > S/N X000X0000X
    - Indica até que série, foram utilizados os itens relacionados na tabela.
  - S/N X000X0000X < = > S/N X000X0000X
    - Indicam a série inicial e final que foram utilizados os itens relacionados na tabela.
  - S/N X000X0000X =>
    - Indica que a partir desta série, os itens relacionados na tabela começaram a ser utilizados.
  - Atenção: Consulte a coluna correta
    - Adverte para utilizar a coluna correta
  - Coluna/columna A: ----------
    - Indica a coluna que deve ser consultada e a que a mesma se refere.

- Descrições dos campos de informações

- Ref: Indica a referencia de localização do item na ilustração
- Código: Mostra o código do item consultado
- Descrição: Descreve o item consultado
- Qtde A-B-C-D: Indica a quantidade de itens que devem ser utilizados
- Obs.: Sempre que necessário, traz observações referentes ao item da linha. Também pode indicar séries de utilização do item, da mesma forma que indicado abaixo do título.

Informação NFS no campo “Código”
- Quer dizer que o item **não é fornecido separado** do conjunto.

Informação CN no campo “Qtde A-B-C-D”
- Indica que a quantidade necessária do item **vária conforme a necessidade** de utilização do mesmo. Cabendo ao responsável pela manutenção, indicar a quantidade a ser utilizada.

Interpretação das descrições deslocadas no campo “Descrição”
- Exemplo:

Assento => Este é o item principal
Parafuso => Este item é secundário e está contido no item principal
Porca => Este item está contido no item secundário.

Letras “LD” e “LE”
- Indicam se o item é utilizado do lado direito “LD” ou esquerdo “LE”.

©2004 HYSTER

UTILIZACIÓN DEL CATÁLOGO (Español)

Para se utilizar correctamente este catálogo, es imprescindible localizar y interpretar el numero de la serie del equipo:

Ejemplo:

X	0	X	0000	X
↓	↓	↓	↓	↓
(1)	(2)	(3)	(4)	(5)

(1) & (2) => Código del modelo del equipo.
(3) => Planta de producción (Y Brasil, B Irlanda....).
(4) => Número de la serie de producción.
(5) => Año de producción del equipo (A 2003, B 2004,...).
No si utilizan las letras “I, O y Q”

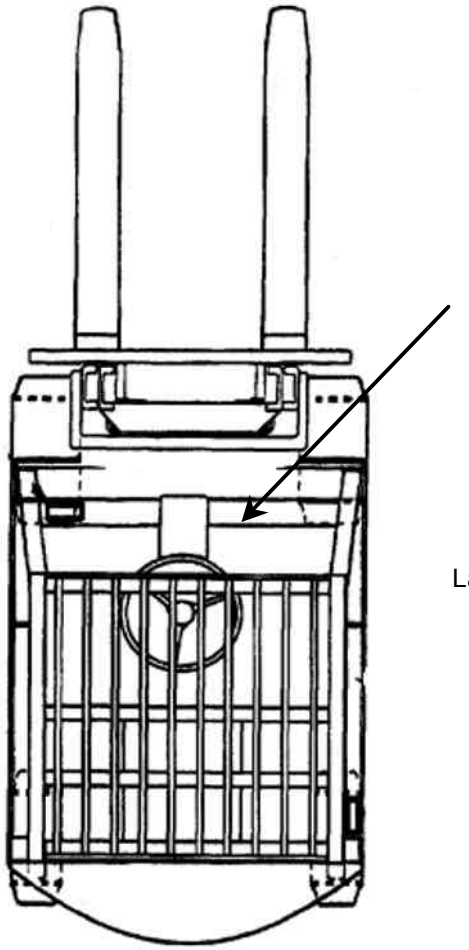

También es imprescindible saber localizar los siguientes códigos y identificaciones:

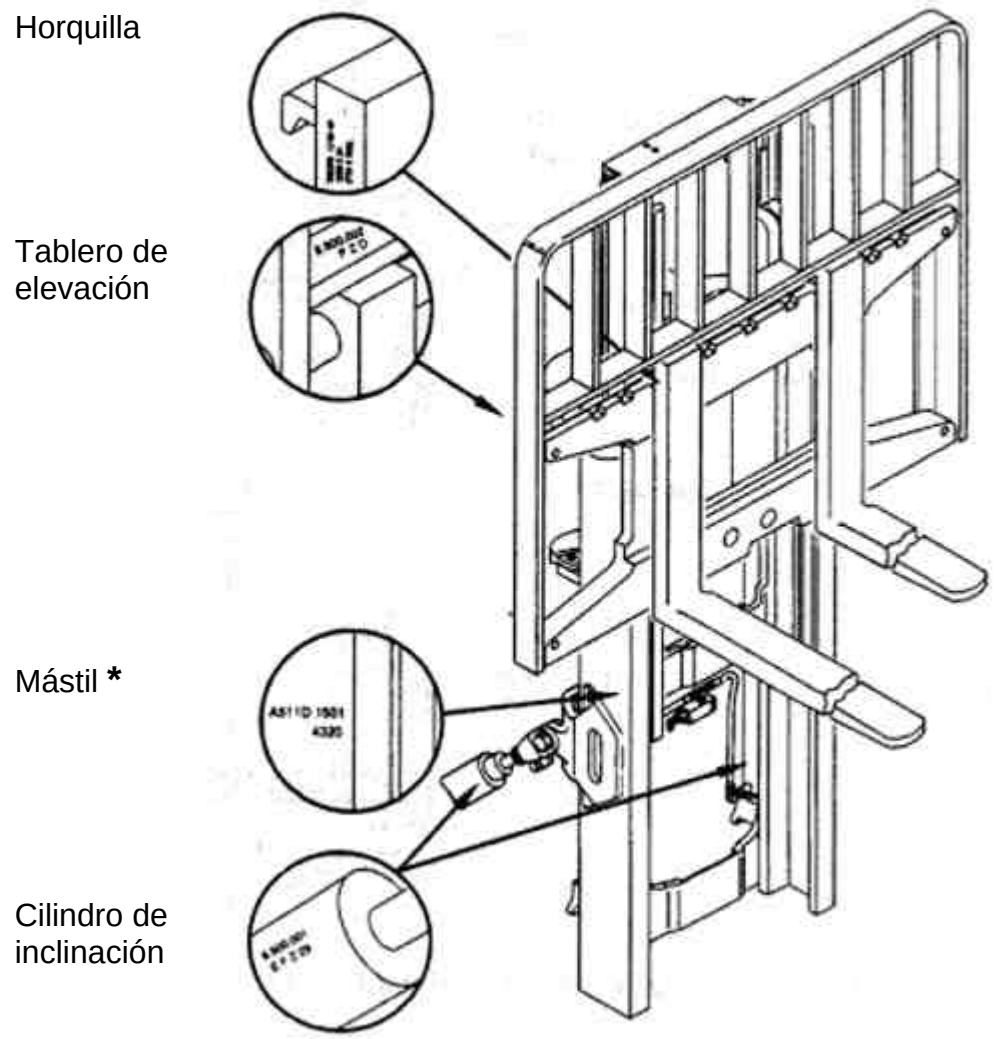

* El numero de la serie del mástil, es interpretado de la siguiente manera:

Ejemplo: X 0 X 0000

(1) (2) (3) (4)

0000

(5)

(1) & (2) => Código del modelo del mástil.
(3) => Planta de producción (Y Brasil, B Irlanda....).
(4) => Número de la serie de producción.
(5) => El numero ubicado abajo de la serie, indica la medida del tablero de elevación.

©2004 HYSTER

Identificación del desplazador lateral

Ejemplo: X 0 X 0000

(1) (2) (3) (4)

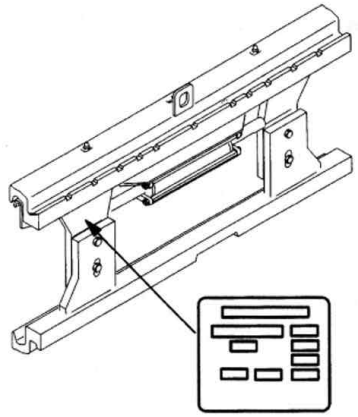

(1) & (2) => Modelo del equipo
(3) => Planta de producción (Y Brasil, B Irlanda...).
(4) => Número de la serie de producción.

OTRAS DEFINICIONES

Cabeza de pagina

Tras la fecha de elaboración del catálogo.

Pie de pagina

Tras uno alerta sobre la necesidad de si consultar el Manual de Taller.

Dibujos

Los dibujos aquí contenidos, deben ser utilizados solamente como referencias y no como una demostración fiel del repuesto.

- Los títulos de los mismos, indican el conjunto a que pertenecen las partes dibujadas.
- Los números abajo de sus títulos, indican la secuencia del dibujo en la sección.

Tablas

- Abajo de los título, siempre que necesario, existe una o más de las siguientes observaciones:
  - = > S/N X000X0000X
    - Indica hasta que serie, fueran utilizadas las partes listadas en la tabla.
  - S/N X000X0000X < = > S/N X000X0000X
    - Indican la primera y ultima serie en que fueran utilizadas las partes listadas en la tabla.
  - S/N X000X0000X =>
    - Indica a partir de que serie, las partes listadas empezaran a ser utilizadas.
  - Atención: Consulte la columna correcta
    - Adverte para la necesidad de si utilizar a columna correcta
  - Coluna/columna A: ----------
    - Indica la columna que debe ser consultada y a que la misma hace referencia.

- Títulos de las columnas en las tablas:

  - Ref: Indica la referencia, para si ubicar el repuesto en el dibujo.
  - Código: Exhibe el código del repuesto consultado.
  - Descripción: Describe el repuesto consultado
  - Qtde A-B-C-D: Indica la cantidad de partes que deben ser utilizadas
  - Obs.: Siempre que necesario, tras observaciones referentes al repuesto. También puede indicar las series de los equipos que utilizan el repuesto, de la misma manera que indicado abajo de los título.

Información “NFS” en la columna “Código”
- Significa que el repuesto **no es proveído en separado**.

Información “CN” en la columna “Qtde A-B-C-D”
- Indica que la cantidad necesaria del repuesto, **es variable en conformidad con la necesidad de utilización**. La cantidad debe ser definida por el responsable por la reparación.

Interpretación de las descripciones desplazadas, en la columna “Descripción”:
- Ejemplo:

Asiento => Indica que esta es la parte principal.
Tornillo => Esta parte es secundaria y esta contenida en la parte principal.
Tuerca => Esta parte esta contenida en la parte secundaria.

Letras “LD” y “LI”
- Determinan si el repuesto es utilizado en la derecha “LD” o en la izquierda “LI”.

©2004 HYSTER

CHASSIS
BASTIDOR 1

MOTOR
MOTOR 2

COMBUSTÍVEL
COMBUSTIBLE 3

SISTEMA ELÉTRICO
SISTEMA ELÉCTRICO 4

TRANSMISSÃO
TRANSMISIÓN 5

SISTEMA DE DIREÇÃO
SISTEMA DE DIRECCIÓN 6

SISTEMA DE FREIOS
SISTEMA DE FRENOS 7

SISTEMA HIDRÁULICO
SISTEMA HIDRÁULICO 8

TORRE DOIS ESTÁGIOS ELEVAÇÃO LIVRE LIMITADA
MÁSTIL DOS ETAPAS ELEVACIÓN LIBRE LIMITADA 9

TORRE TRÊS ESTÁGIOS ELEVAÇÃO LIVRE TOTAL
MÁSTIL TRES ETAPAS ELEVACIÓN LIBRE COMPLETA 10

OPCIONAIS
OPCIONALES 11

LOCALIZAÇÃO POR CÓDIGOS
LOCALIZACIÓN POR CÓDIGOS 12

CHASSIS
BASTIDOR

1

CHASSIS E ASSOALHO	*BASTIDOR Y PISO*	**1-1**
CAPÔ	*CAPÓ*	**1-2**
CONTRAPESO	*CONTRAPESO*	**1-3**
ASSENTO	*ASIENTO*	**1-4**
ASSENTO SUSPENSÃO TOTAL	*ASIENTO SUSPENSIÓN TOTAL*	**1-5**
ASSENTO SUSPENSÃO TOTAL	*ASIENTO SUSPENSIÓN TOTAL*	**1-6**
ETIQUETAS	*ETIQUETAS*	**1-7**
PROTETOR DE CARGA	*REJILLA PROTECTORA*	**1-8**
GARFOS	*HORQUILLAS*	**1-9**
GARFOS	*HORQUILLAS*	**1-10**

©2004 HYSTER

CHASSIS E ASSOALHO
BASTIDOR Y PISO

(Figura 1-1)

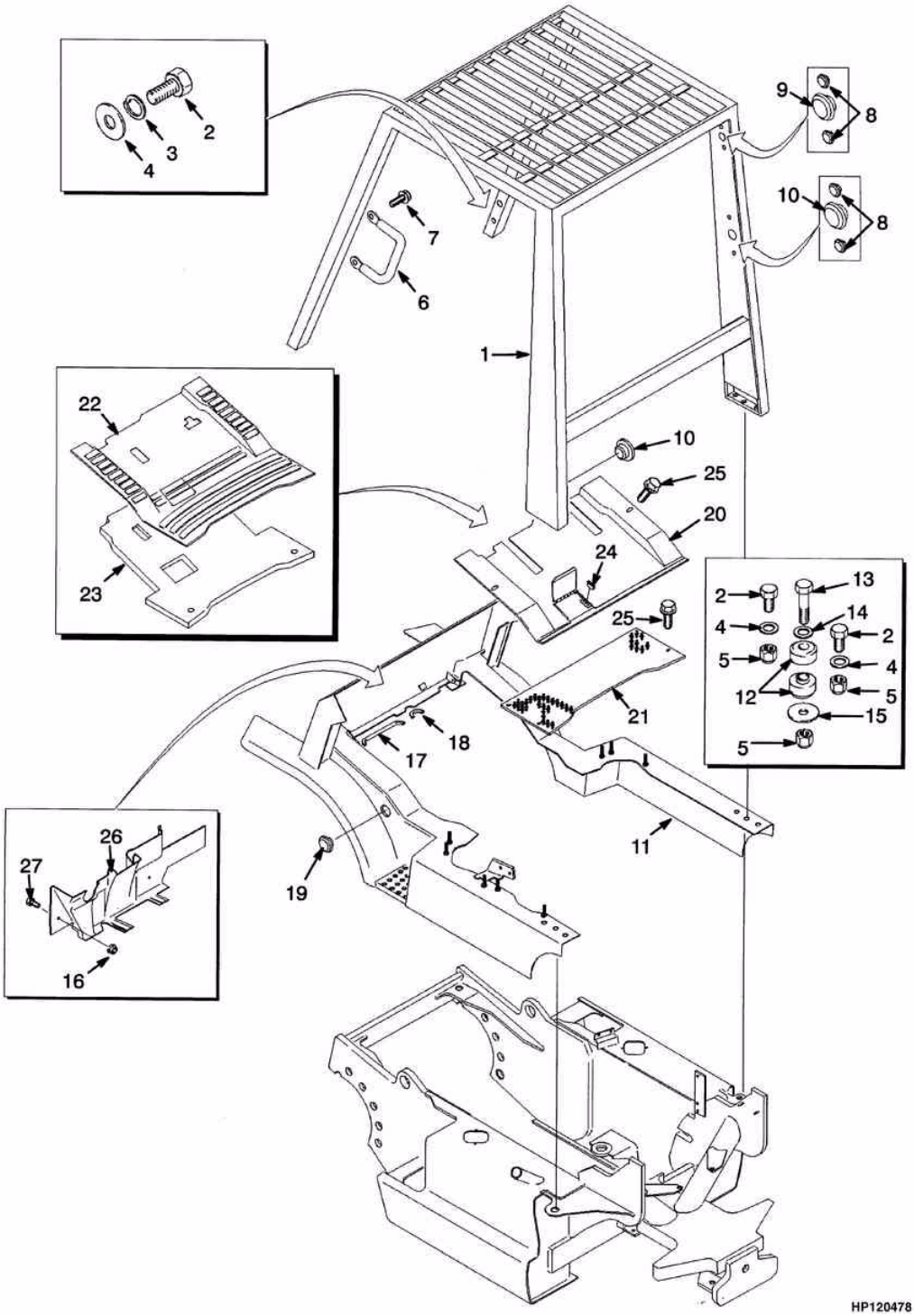

©2004 HYSTER

CHASSIS E ASSOALHO
BASTIDOR Y PISO

Ref	Código	Descrição	Descripción	Qtde/Cant	Obs.
1	1337179	Protetor do operador	Tejadillo	1	=>S/N H177Y5435Y
1	1485866	Protetor operador elevado	Tejadillo alto	1	S/N H177Y5436Y=>
2	292528	Parafuso	Tornillo	8	
3	292683	Arruela de pressão	Arandela de seguridad	4	
4	296423	Arruela	Arandela	8	
5	1390182	Porca	Tuerca	8	
6	1343647	Alça	Manilla	1	
7	329067	Parafuso	Tornillo	2	
8	1363916	Plugue	Tapón	12	
9	1363917	Plugue	Tapón	5	
10	1363918	Plugue	Tapón	2	
11	1360718	Módulo	Modulo	1	=>S/N H177Y5435Y
12	1461802	Coxim	Caucho	4	
13	29253	Parafuso	Tornillo	4	
14	320161	Arruela	Arandela	4	
15	300939	Arruela	Arandela	4	
16	1359600	Porca	Tuerca	2	
17	1323052	Revestimento	Cobertura	1	
18	2007856	Compensador	Compensador	1	
19	1350231	Bujão	Tapón	2	
23	1390611	Tapete	Alfombra	1	
24	1339776	Ima	Imán	1	
25	1356100	Parafuso	Tornillo	4	
26	1390607	Painel	Panel	1	
27	292501	Parafuso	Tornillo	2	
20	1339777	Chapa assoalho	Plancha de piso	1	

©2004 HYSTER

CHASSIS E ASSOALHO
BASTIDOR Y PISO

(Figura 1-1)

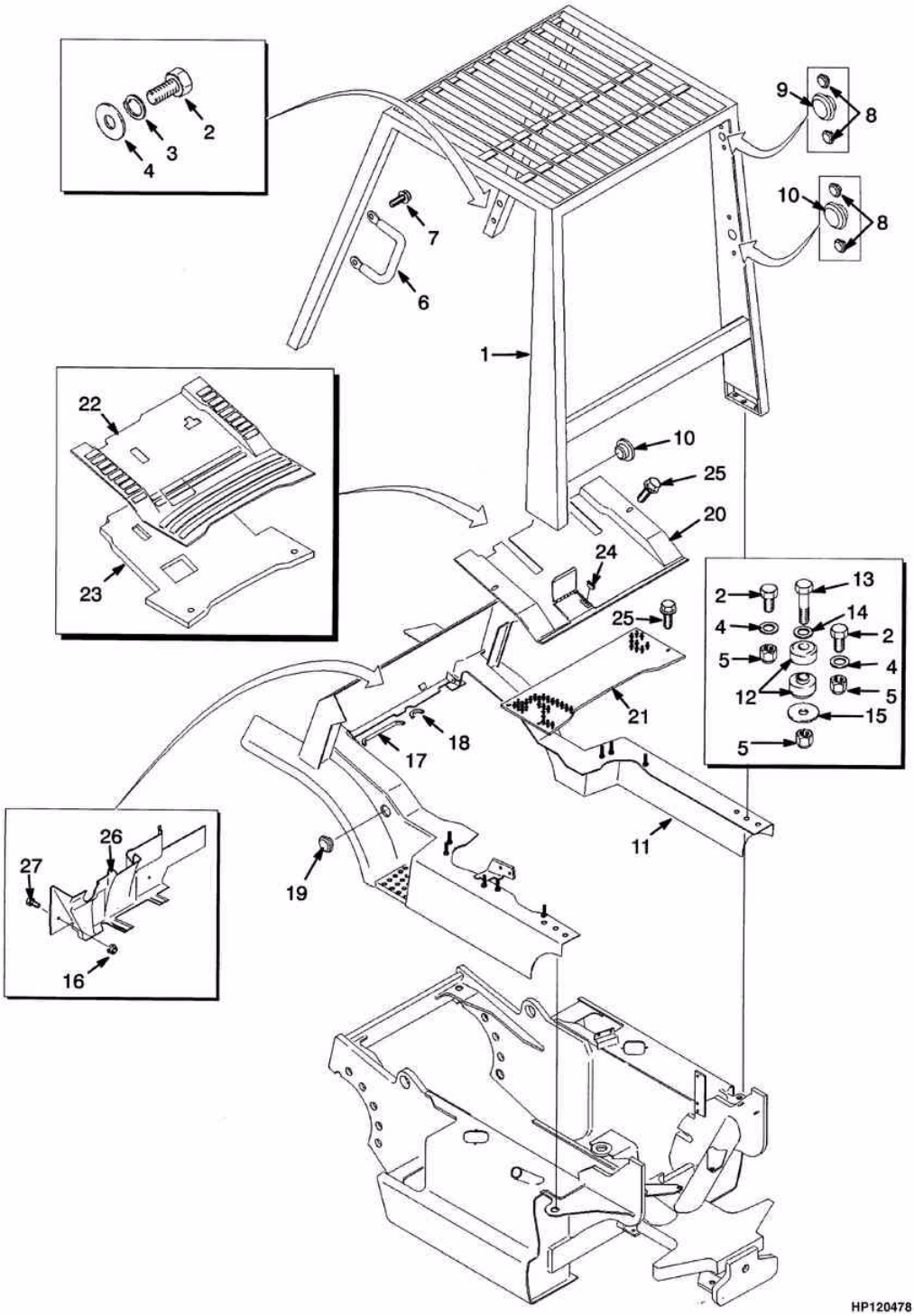

©2004 HYSTER

CHASSIS E ASSOALHO
BASTIDOR Y PISO

Ref	Código	Descrição	Descripción	Qtde/Cant	Obs.
21	1339773	Chapa de assoalho	Plancha de piso	1	=>S/N H177Y5435Y
21	1483117	Chapa de assoalho	Plancha de piso	1	S/N H177Y5436Y =>
22	1354090	Tapete	Alfombra	1	

CAPÔ
CAPÓ

(Figura 1-2)

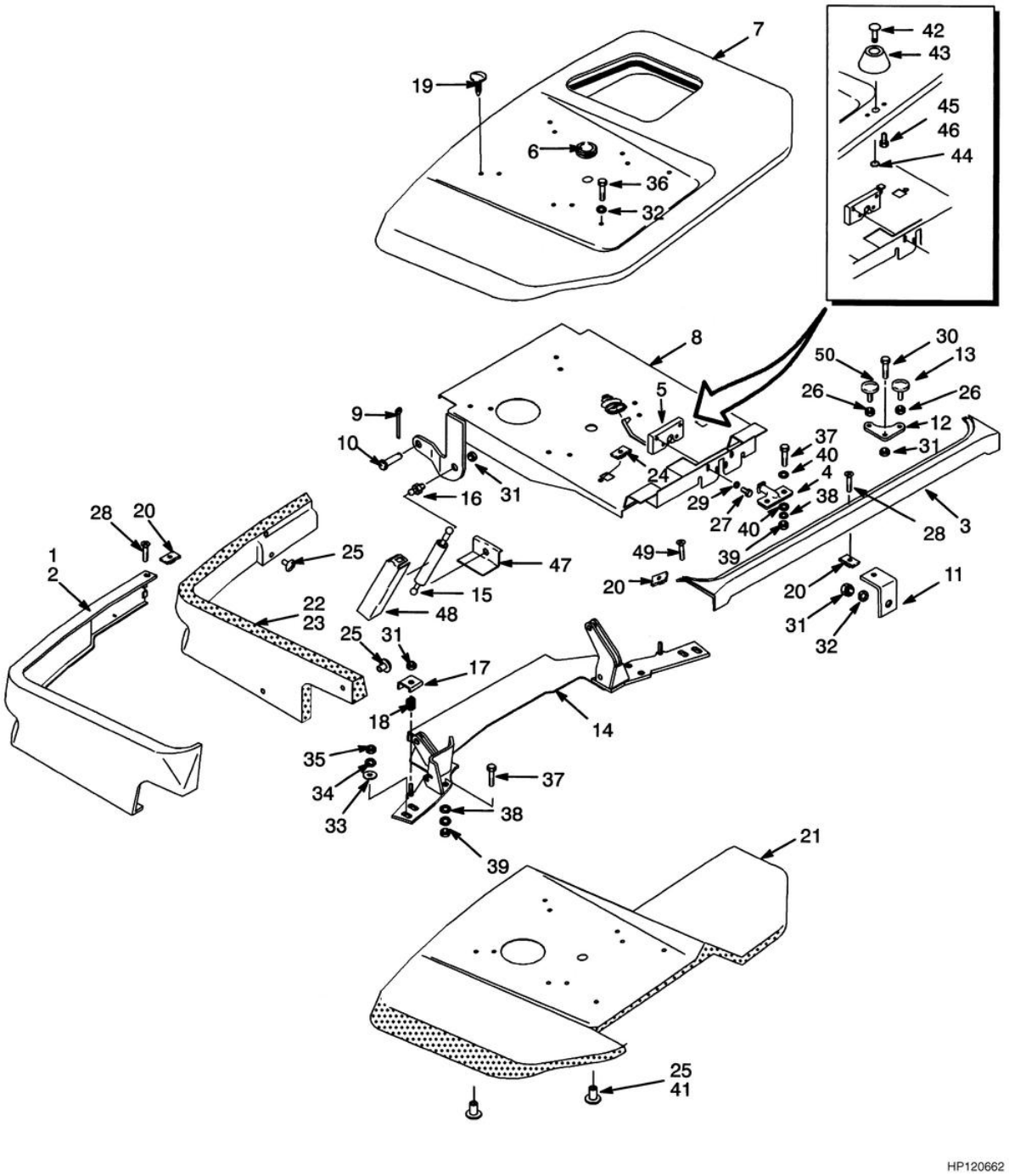

©2004 HYSTER

CAPÔ
CAPÓ

Ref	Código	Descrição	Descripción	Qtde/Cant	Obs.
1	1343458	Painel inf.LE	Panel inferior LI	1	=>S/N H177Y5435Y
1	1343473	Painel inf.LD	Panel inferior LD	1	=>S/N H177Y5435Y
1	1483882	Painel inf.LD	Panel inferior LD	1	S/N H177Y5436=>
1	1485328	Painel inf.LE	Panel inferior LI	1	S/N H177Y5436=>
2	1392718	Trinco	Traba	1	
3	1483884	Painel	Panel	1	S/N H177Y5436=>
3	1332670	Painel	Panel	1	=> S/N H177Y5435Y=>
4	1337148	Suporte	Soporte	1	
5	1386216	Trava	Traba	1	=>S/N H177Y5435Y
5	1483250	Trava	Traba	1	S/N H177Y5436=>
6	1359587	Anel protetor	Anillo protector	1	
7	1485343	Capo	Capó	1	
8	1460367	Assento	Asiento	1	=>S/NH177Y5547Y
8	1466709	Assento	Asiento	1	S/N H177Y5548Y=>
9	1362714	Cupilha	Grupilla	2	
10	237947	Pino	Pino	2	
11	1351008	Suporte	Soporte	1	
12	1347110	Suporte	Soporte	2	
13	1347088	Parafuso	Tornillo	4	
13	292536	Parafuso	Tornillo	4	
14	1473788	Travessa	Travesaño	1	S/N H177Y5548Y=>
14	1454096	Travessa	Travesaño	1	=>S/NH177Y5547Y
15	300939	Arruela	Arandela	4	
15	1377992	Amortecedor	Amortiguador	1	=>S/NH177Y5547Y
15	1338569	Amortecedor DSL	Amortiguador DSL	1	=>S/NH177Y5547Y
15	1392812	Amortecedor	Amortiguador	2	S/N H177Y5548Y <=> H177Y6047Z
15	1513906	Amortecedor	Amortiguador	2	=>S/N H177Y6048Z
16	1513907	Prisioneiro	Espárrago	4	S/N H177Y5548Y=>
16	1350285	Prisioneiro	Espárrago	4	=>S/NH177Y5547Y
16	1359600	Porca	Tuerca	2	
17	1323052	Trava	Traba	1	
17	1347018	Trava	Traba	6	
18	2007856	Presilha	Pestillo	1	
18	1350241	Presilha	Pestillo	6	
19	1350231	Bujão	Tapón	2	
19	1347045	Parafuso	Tornillo	4	
20	1350215	Porca	Tuerca	4	

©2004 HYSTER

CAPÔ
CAPÓ

(Figura 1-2)

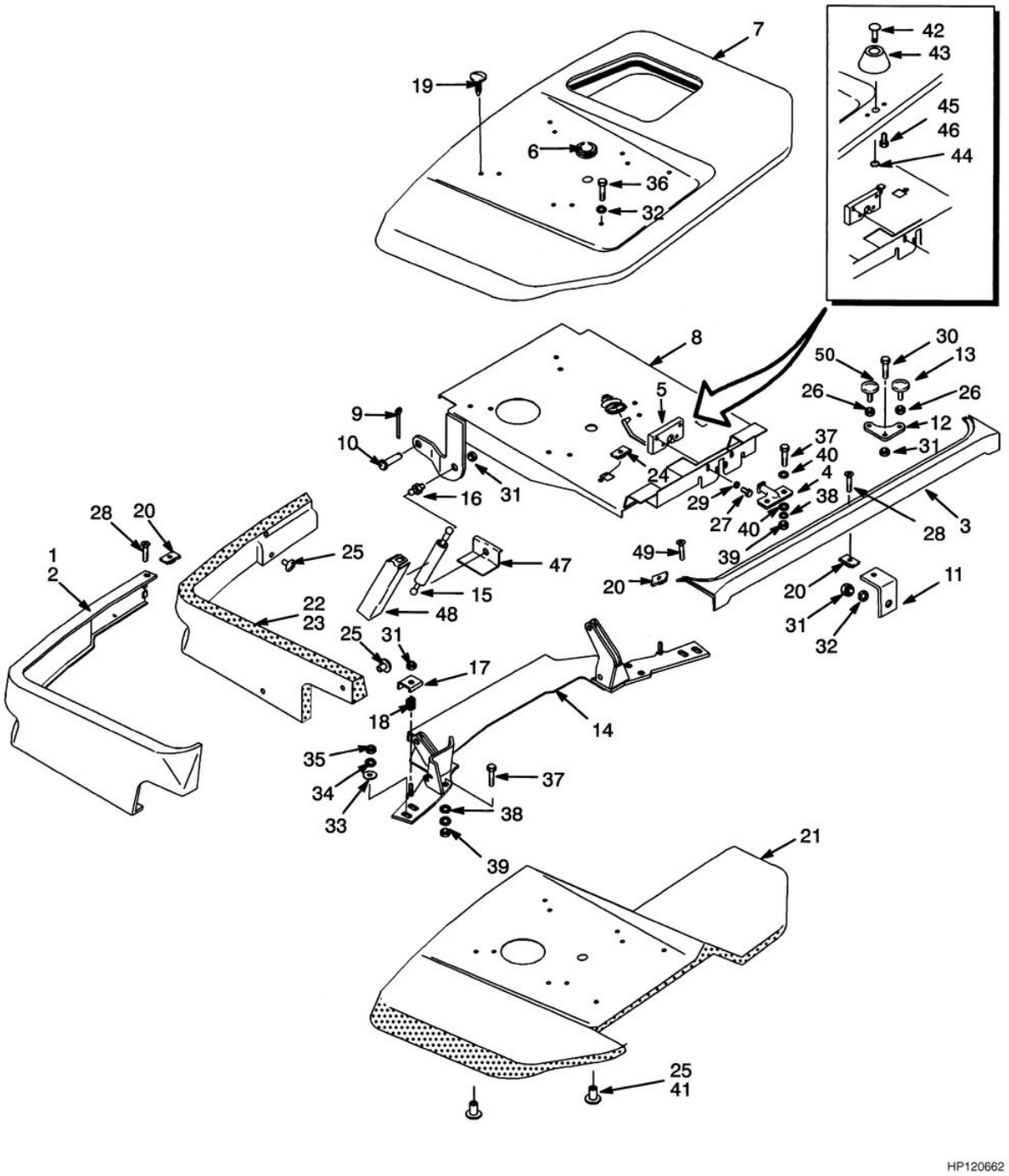

©2004 HYSTER

CAPÔ
CAPÓ

Ref	Código	Descrição	Descripción	Qtde/Cant	Obs.
21	1352124	Moldura	Borde	1	
21	1483117	Chapa assoalho	Plancha de piso	1	S/N H177Y5436=>
22	1352125	Manta termo-acustica LD	Aislante acustico LD	1	
23	1390611	Isolante	Barrera	1	
23	1352126	Manta termo-acustica LE	Camisa LI	1	
24	1350282	Porca	Tuerca	2	
24	1339776	Ima	Pestillo	1	
25	280644	Presilha	Botón	12	
25	1356100	Parafuso	Tornillo	4	
26	15001	Porca	Tuerca	4	
26	1390607	Painel de cobertura	Tapa	1	
27	292501	Parafuso	Tornillo	2	
27	199563	Parafuso	Tornillo	4	
28	1339793	Parafuso	Tornillo	2	
29	320156	Arruela	Arandela	4	
30	136749	Parafuso	Tornillo	4	
31	1458499	Porca	Tuerca	16	
32	320158	Arruela	Arandela	3	
33	1300117	Arruela	Arandela	6	
34	292681	Arruela de pressão	Arandela de seguridad	4	
35	239503	Porca	Tuerca	4	
36	1354380	Parafuso	Tornillo	2	
37	292515	Parafuso	Tornillo	6	
38	292682	Arruela de pressão	Arandela de seguridad	6	
39	136692	Porca	Tuerca	6	
40	320159	Arruela	Arandela	4	
41	1382306	Arruela	Arandela	2	
42	1386221	Botão	Botón	1	
43	1386220	Protetor	Protector	1	
44	12898	Anel trava	Fiador Anular	1	
45	227155	Parafuso	Tornillo	2	
46	15931	Arruela de pressão	Arandela de seguridad	2	
47	1454655	Defletor	Deflector	2	=>S/NH177Y5547Y
48	1455464	Defletor	Deflector	2	=>S/NH177Y5547Y
49	1456546	Parafuso	Tornillo	2	
50	1528948	Parafuso	Tornillo	2	

©2004 HYSTER

CONTRAPESO
CONTRAPESO

(Figura 1-3)

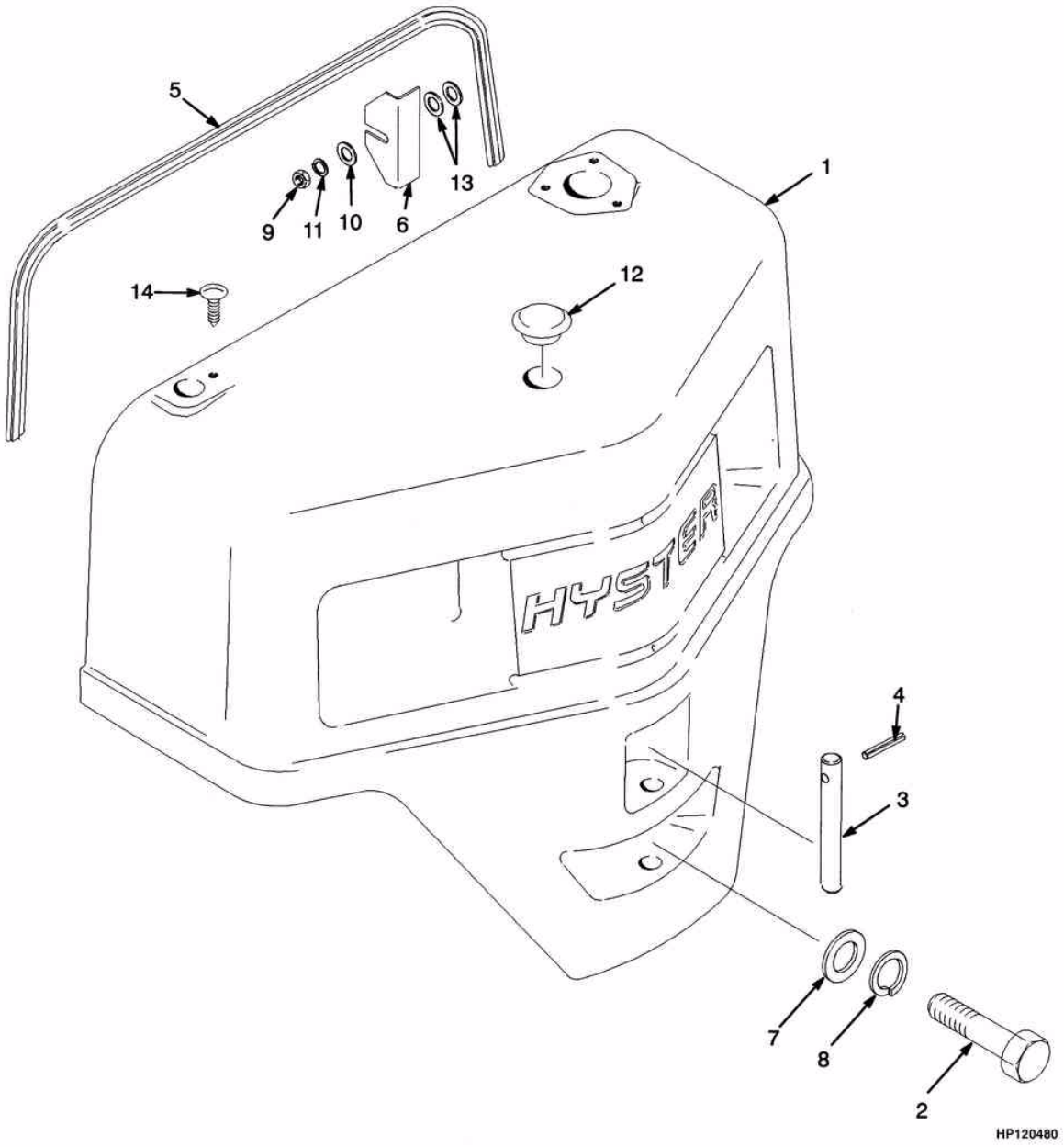

©2004 HYSTER

CONTRAPESO
CONTRAPESO

Atenção: Consulte a coluna correta
Atención: Consulte la columna correcta

Coluna/columna A: H45XM
Coluna/columna B: H50XM
Coluna/columna C: H55XM
Coluna/columna D: H60XM

				Qtde/Cant				
Ref	**Código**	**Descrição**	**Descripción**	**A**	**B**	**C**	**D**	**Obs.**
1	1351014	Contrapeso	Contrapeso	1				1623mm
1	1335752	Contrapeso	Contrapeso		1			1623mm
1	1351016	Contrapeso	Contrapeso			1		1623mm
1	1335754	Contrapeso	Contrapeso				1	1623mm
2	292607	Parafuso	Tornillo	1				1623mm
2	292608	Parafuso	Tornillo		1			1700mm
2	292612	Parafuso	Tornillo		1			1623mm
2	292613	Parafuso	Tornillo			1		1623mm
2	292616	Parafuso	Tornillo				1	1623mm
3	1335761	Pino	Eje	1	1	1	1	
4	1527470	Guia da correia	Pasador de muelle	1	1	1	1	
5	2053730	Retentor	Retén	1	1	1	1	
6	1335763	Calço (0.109")	Suplemento (0.109")	CN	CN	CN	CN	
7	1375214	Arruela	Arandela	1	1	1	1	
8	292689	Arruela de pressão	Arandela de seguridad	1	1	1	1	
9	239503	Porca	Tuerca	4	4	4	4	
10	320158	Arruela	Arandela	4	4	4	4	
11	292681	Arruela de pressão	Arandela de seguridad	4	4	4	4	
12	1350231	Bujão	Tapón	1	1	1	1	
13	320159	Arruela	Arandela	8	8	8	8	
14	1347045	Parafuso	Tornillo	1	1	1	1	

©2004 HYSTER

ASSENTO
ASIENTO
(Figura 1-4)

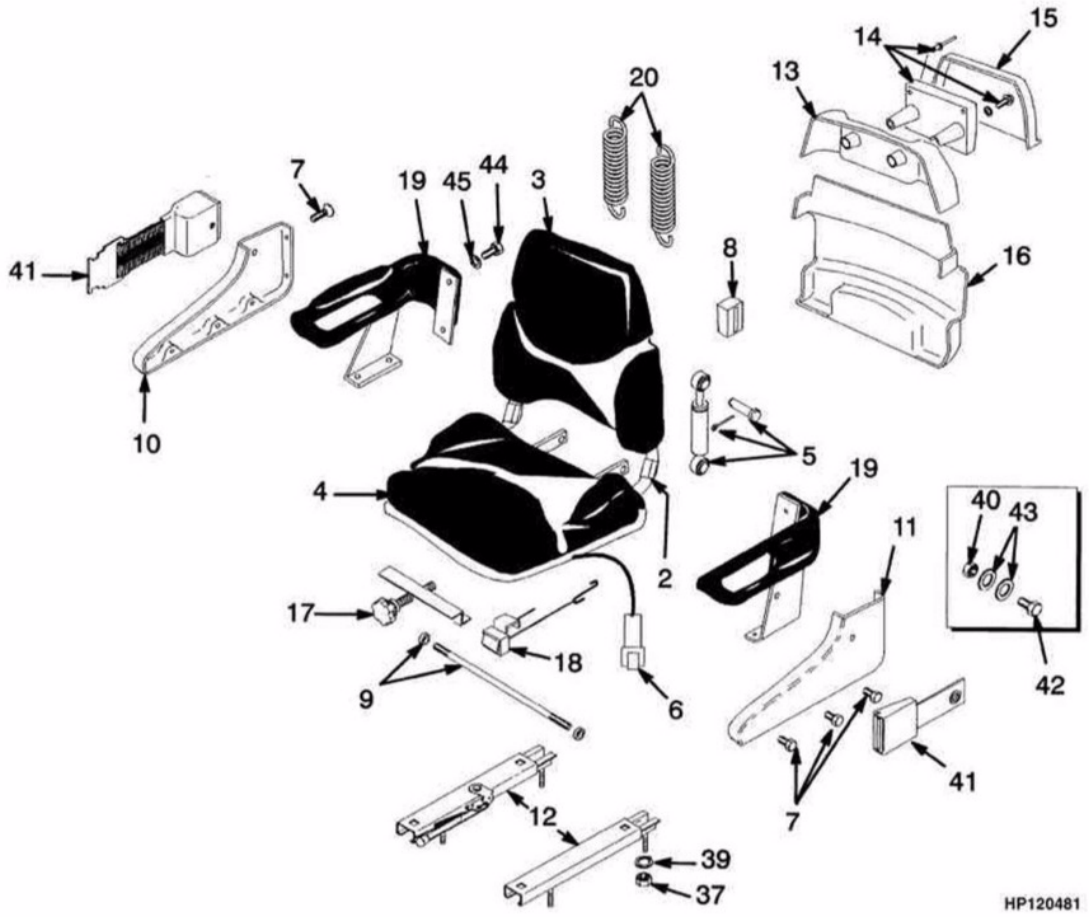

©2004 HYSTER

ASSENTO
ASIENTO

=> S/N H177Y5435Y

Ref	Código	Descrição	Descripción	Qtde/Cant	Obs.
2	1376675	Assento	Asiento	1	
3	1382111	Encosto	Respaldo acolchado	1	
4	1382112	Almofada assento	Asiento acolchado	1	
5	1362049	Amortecedor	Amortiguador	1	
6	1354140	Interrup.alarme assento	Cj. de micro	1	
6	1330409	Conector	Conector	1	
6	1330414	Trava	Cierre	1	
6	1330433	Pino	Eje	2	
7	1362065	Jogo Parafuso	Kit de hardware	1	
8	1362052	Bloco do assento	Bloque	2	
9	1362053	Tirante	Juego de eje y cojinete	1	
10	1392496	Tampa LD	Tapa LD	1	
11	1392495	Tampa	Tapa	1	
12	1459173	Jogo de trilhos	Juego deslizante	1	
13	1374188	Kit. capa trás. superior	Tapa	1	
14	1362058	Porta manual	Soporte	1	
15	1374190	Tampa	Tapa	1	
16	1360872	Tampa	Tapa	1	
17	1362061	Parafuso	Juego de mandos	1	
18	1362062	Kit ajustagem	Juego de cinta	1	
19	1362063	Suporte de braço LE	Soporte de brazo LI	1	
19	1362064	Suporte de braço LD	Soporte de brazo LD	1	
20	1367137	Kit de molas	Kit de resortes	1	
20	1378307	Kit de cabo	Juego de cables	1	
39	15175	Arruela	Arandela	4	
40	379698	Porca	Tuerca	2	
41	1374750	Cinto de segurança.	Cinturón de seguridad	1	
42	379199	Parafuso	Tornillo	2	
43	379697	Arruela	Arandela	4	
44	NFS	Parafuso	Perno	8	
45	NFS	Arruela	Arandela	8	

©2004 HYSTER

ASSENTO SUSPENSÃO TOTAL
ASIENTO SUSPENSIÓN TOTAL

(Figura 1-5)

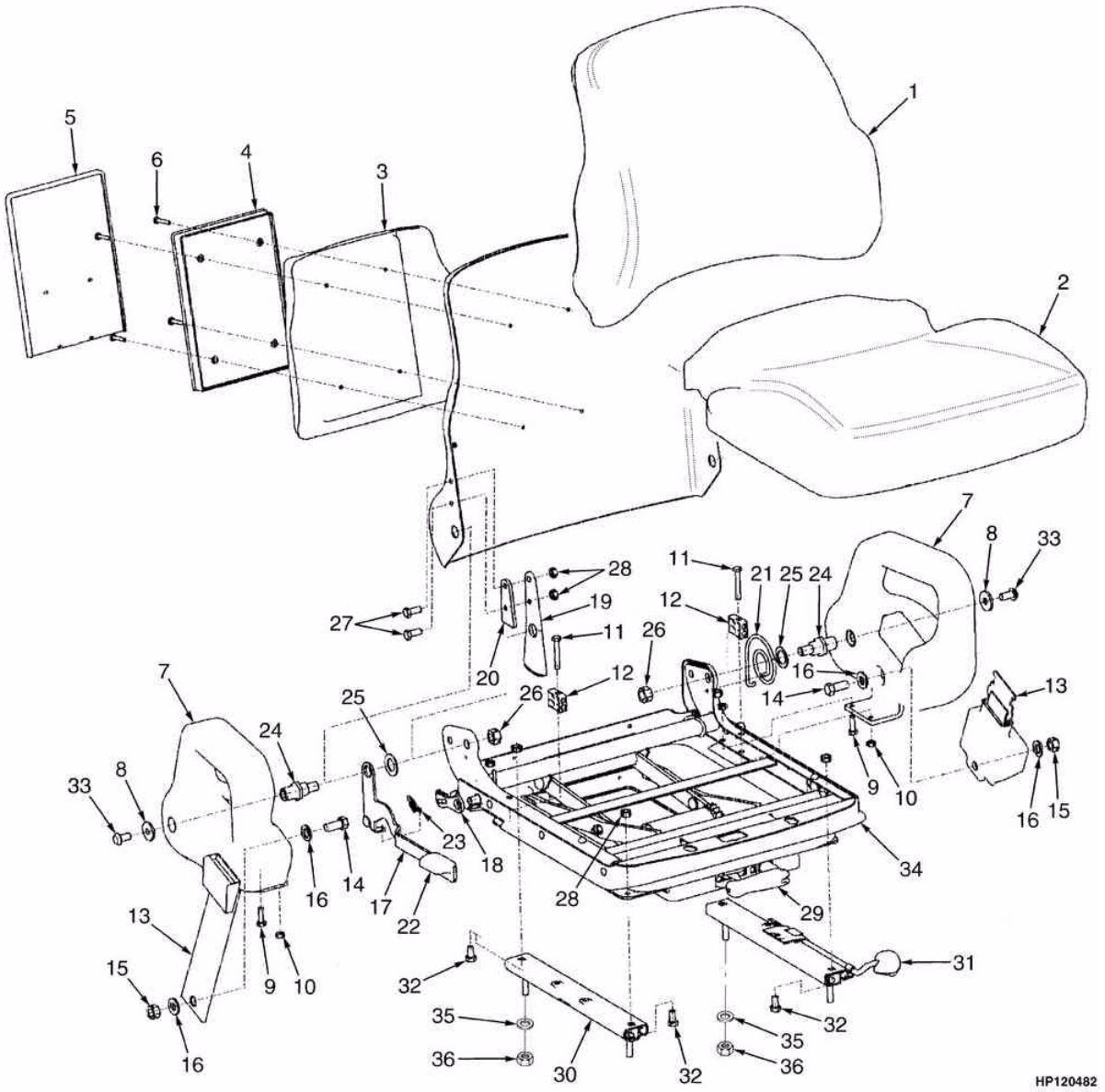

©2004 HYSTER

ASSENTO SUSPENSÃO TOTAL
ASIENTO SUSPENSIÓN TOTAL

S/N H177Y5436Y =>

Ref	Código	Descrição	Descripción	Qtde/Cant	Obs.
	1476713	Assento	Asiento de suspensión	1	
1	1470152	Almofada de encosto	Respaldo acolchado	1	
2	1494076	Assento	Asiento acolchado	1	
3	NFS	Cilindro	Elevador	1	Cont. kit 1470155
4	NFS	Caixa	Caja	1	Cont. kit 1470155
5	NFS	Tampa	Tapa	1	Cont. kit 1470155
6	NFS	Parafuso	Tornillo	4	Cont. kit 1470155
7	NFS	Suporte lateral LD	Soporte lateral LD	1	Cont. kit 1470156 LD, 1470157LE/I
7	NFS	Suporte lateral LE	Soporte lateral LI	1	Cont. kit 1470156 LD, 1470157 LE/I
8	NFS	Arruela	Arandela	2	Cont. kit 1470156 LD, 1470157 LE/I
9	NFS	Prisioneiro	Espárrago	2	Cont. kit 1470156 LD, 1470157 LE/I
10	NFS	Porca	Tuerca	4	Cont. kit 1470156 LD, 1470157 LE/I
11	NFS	Prisioneiro	Espárrago	2	Cont. kit 1470156 LD, 1470157 LE/I
12	NFS	Bloco	Bloque	2	Cont. kit 1470156 LD, 1470157 LE/I
13	NFS	Cinto de segurança	Cinturón de seguridad	1	Cont. kit 1470158
14	NFS	Prisioneiro	Espárrago	2	Cont. kit 1470158
15	NFS	Porca	Tuerca	2	Cont. kit 1470158
16	NFS	Arruela	Arandela	4	Cont. kit 1470158
17	NFS	Manivela	Manivela	1	Cont. kit 1470164
18	NFS	Trinco	Pestillo	1	Cont. kit 1470164
19	NFS	Suporte	Soporte	1	Cont. kit 1470164
20	NFS	Espaçador	Separador	1	Cont. kit 1470164
21	NFS	Mola	Resorte	1	Cont. kit 1470164
22	NFS	Manopla	Pomo	1	Cont. kit 1470164
23	NFS	Extensão	Extensión de muelle	1	Cont. kit 1470164
24	NFS	Pivô	Pivote	2	Cont. kit 1470164
25	NFS	Arruela	Arandela	2	Cont. kit 1470164
26	NFS	Porca	Tuerca	2	Cont. kit 1470164
27	NFS	Prisioneiro	Espárrago	2	Cont. kit 1470164
28	NFS	Porca	Tuerca	6	Cont. kit 1470164
29	1470163	Kit ajuste alavanca	Juego de palanca	1	

©2004 HYSTER

ASSENTO SUSPENSÃO TOTAL
ASIENTO SUSPENSIÓN TOTAL

(Figura 1-5)

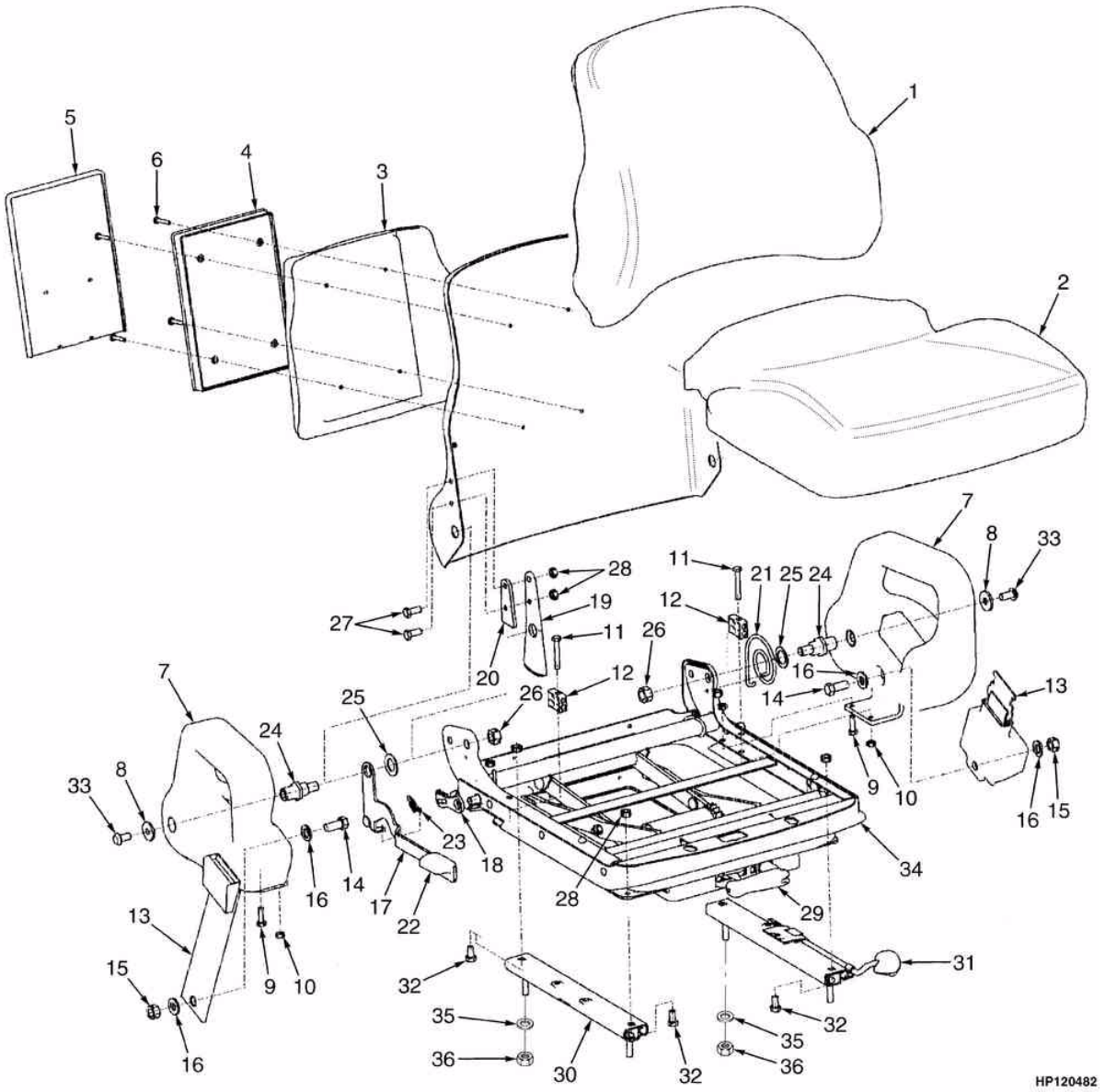

©2004 HYSTER

ASSENTO SUSPENSÃO TOTAL
ASIENTO SUSPENSIÓN TOTAL

S/N H177Y5436Y =>

Ref	Código	Descrição	Descripción	Qtde/Cant	Obs.
30	NFS	Trilho LD	Corredera LD	1	Cont. kit 1470161
31	NFS	Trilho LE	Corredera LI	1	Cont. kit 1470161
32	NFS	Prisioneiro	Espárrago	4	Cont. kit 1470161
33	NFS	Parafuso	Tornillo	2	Cont. kit 1470156 LD, 1470157 LE/I
34	1470159	Kit da susp.assento	Juego de suspensión	1	
35	15175	Arruela	Arandela	4	
36	145639	Porca	Tuerca	4	
	1470155	Protetor lateral	Sujeción manual	1	
	1470156	Protetor lateral	Sujeción de la cadera	1	
	1470157	Protetor lateral	Sujeción de la cadera	1	
	1470158	Kit cinto de segurança	Cinturón de seguridad	1	
	1470164	Kit regul.assento	Juego de reclinador	1	
	1470161	Kit trilhos	Juego Deslizante	1	

ASSENTO SUSPENSÃO TOTAL
ASIENTO SUSPENSIÓN TOTAL

(Figura 1-6)

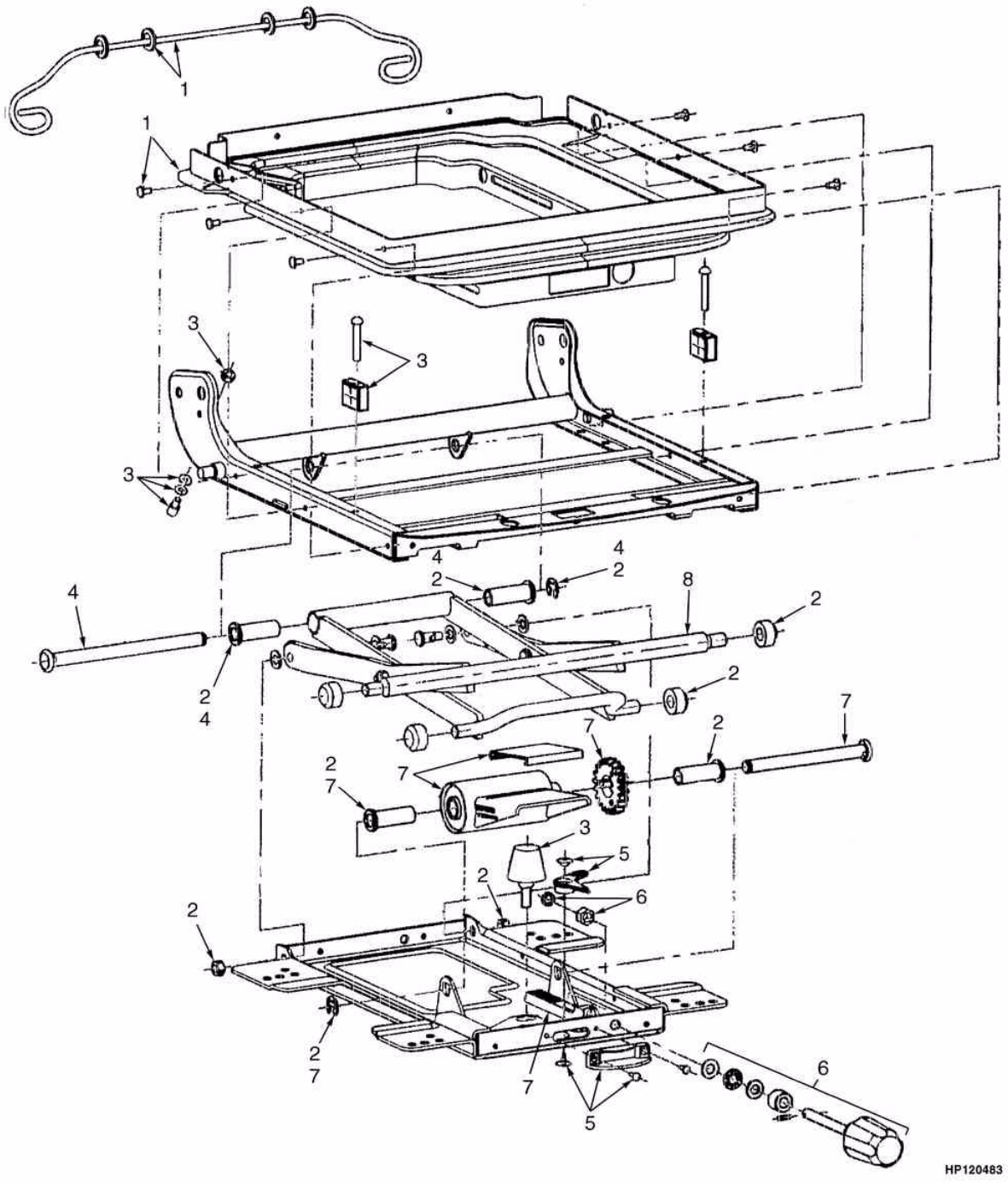

©2004 HYSTER

ASSENTO SUSPENSÃO TOTAL
ASIENTO SUSPENSIÓN TOTAL

Ref	Código	Descrição	Descripción	Qtde/Cant	Obs.
	1476713	Assento	Asiento de suspensión	1	
1	1467523	Kit fixação	Kit envoltura	1	
2	1467524	Rolete	Rodillo de carga	1	
3	1467525	Batente	Parachoques y tope	1	
4	1467526	Eixo	Eje	1	
5	1467527	Regulador de peso	Juego ajustador de peso	1	
6	1467531	Manopla	Pomo	1	
7	1467529	Kit de molas	Kit de resortes	1	
8	1470160	Cj. de articulação	Cj. de tijera	1	

ETIQUETAS
ETIQUETAS

(Figura 1-7)

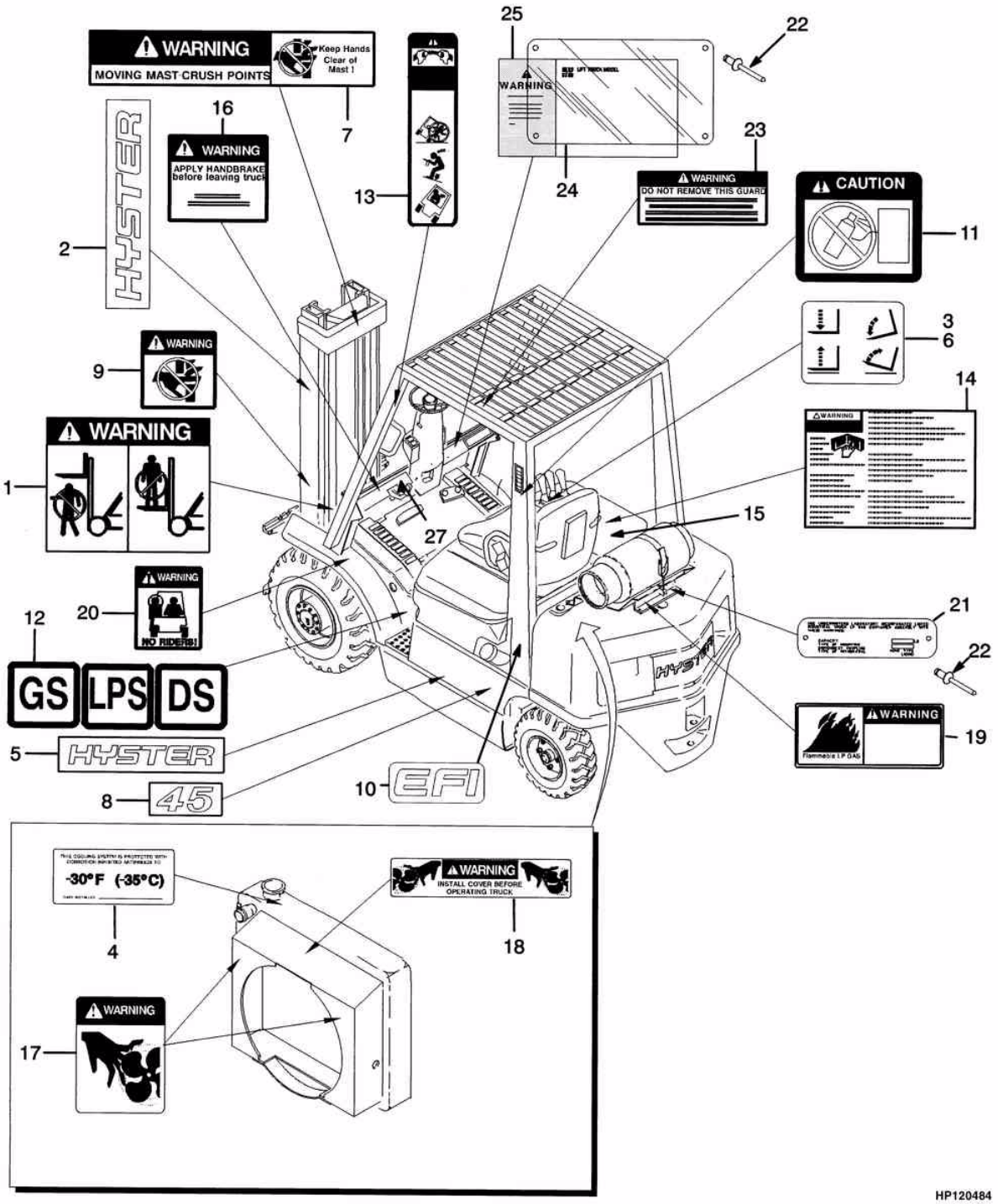

©2004 HYSTER

ETIQUETAS
ETIQUETAS

Ref	Código	Descrição	Descripción	Qtde/Cant	Obs.
1	1338178	Decal	Etiqueta	2	
2	1339672	Decal quadro	Etiqueta	2	
3	370250	Decalque	Etiqueta	1	
3	370251	Etiqueta	Etiqueta	1	
3	370252	Etiqueta	Etiqueta	1	
3	370253	Etiqueta	Etiqueta	1	
3	370254	Etiqueta	Etiqueta	1	
3	370255	Etiqueta	Etiqueta	1	
3	370256	Adesivo acessório	Etiqueta función auxiliar	1	
3	370257	Adesivo acessório	Etiqueta función auxiliar	1	
3	370258	Decal função side shift	Etiqueta función desplazador lateral	1	
3	370259	Etiqueta	Etiqueta	1	
4	1354165	Decal anticongelante	Etiqueta anticongelante	1	
5	1339674	Decal	Etiqueta	2	
6	1356137	Decal elevação e inclinação	Etiqueta elevación e inclinación	1	
7	1330919	Decal aviso cuidado c/ mãos	Etiqueta cuidado con las manos	1	
8	1354153	Decal capacidade 45	Etiqueta modelo 45	2	
8	1354155	Decal capacidade 50	Etiqueta modelo 50	2	
8	1354157	Decal capacidade 55	Etiqueta modelo 55	2	
8	1354159	Decal capacidade 60	Etiqueta modelo 60	2	
9	1335129	Decal cuidado com as mãos	Etiqueta cuidado con las manos	2	
10	1345998	Decal	Etiqueta	2	
11	1354163	Etiqueta	Etiqueta	1	
12	154065	Decal	Etiqueta	2	
12	154066	Decal	Etiqueta	2	
12	154067	Decal	Etiqueta	2	
13	1330917	Decal	Etiqueta	2	
14	1336605	Decal aviso operador c/cinto	Etiqueta	1	
15	1374549	Decal pneu radial	Etiqueta neumático radial	1	
16	2309799	Decal freio de estacionamento	Etiqueta freno de estacionamiento	1	
17	1345939	Decal (Advertência)	Etiqueta (Advertencia)	2	
18	1325271	Decal (Advertência)	Etiqueta (Advertencia)	1	
19	1354171	Decal (GLP inflamável)	Etiqueta (GLP inflamable)	1	
20	1330920	Decal (não leve carona)	Etiqueta (no lleve pasajeros)	2	
21	1501259	Etiqueta	Etiqueta	1	
22	170658	Rebite	Remache	CN	

ETIQUETAS
ETIQUETAS

(Figura 1-7)

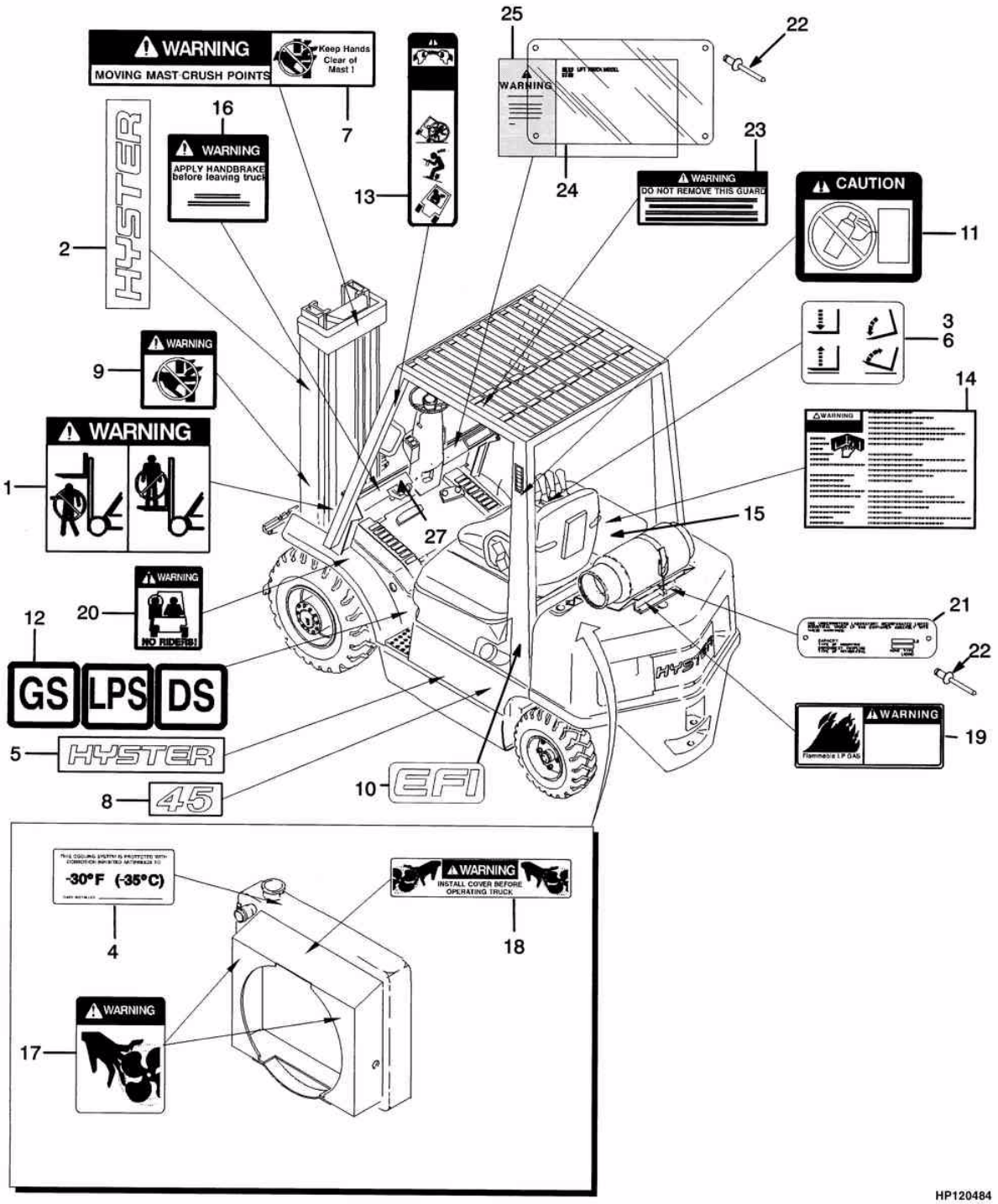

©2004 HYSTER

ETIQUETAS
ETIQUETAS

Ref	Código	Descrição	Descripción	Qtde/Cant	Obs.
23	NFS	Etiqueta	Etiqueta	1	
24	389688	Placa cobertura	Tapa	1	
25	NFS	Etiqueta	Etiqueta	1	

PROTETOR DE CARGA
REJILLA PROTECTORA

(Figura 1-8)

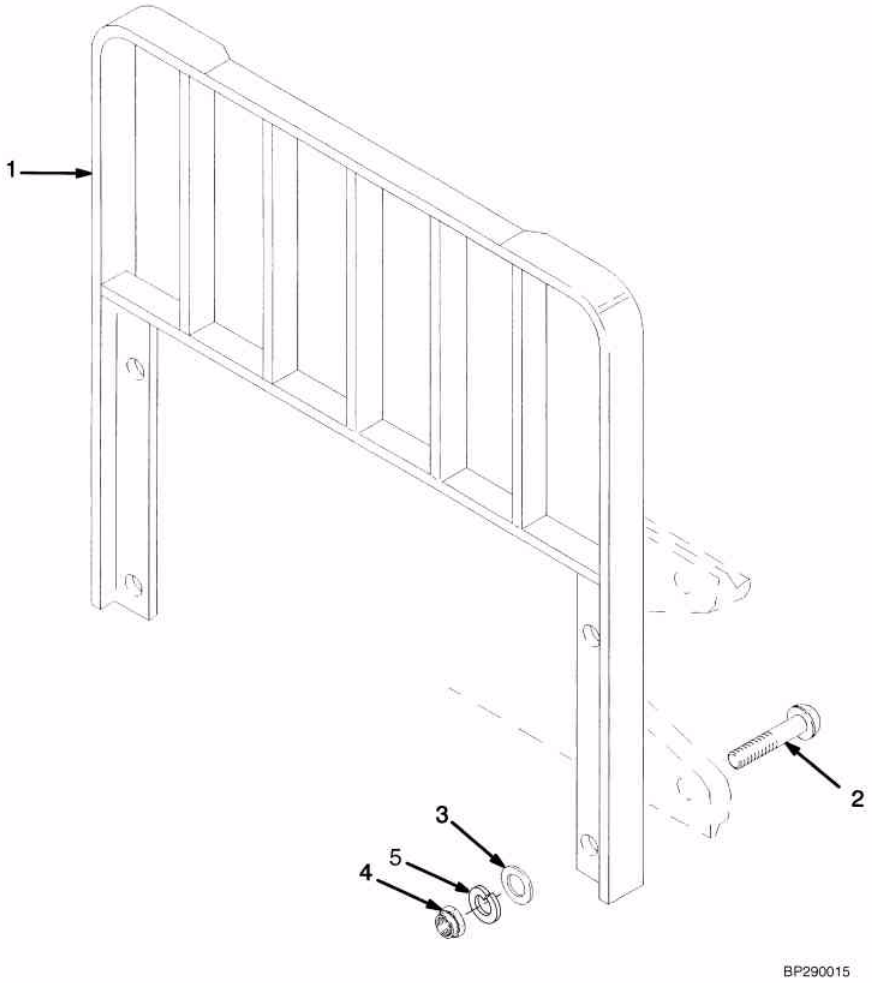

©2004 HYSTER

PROTETOR DE CARGA
REJILLA PROTECTORA

Atenção: Consulte a coluna correta
Atención: Consulte la columna correcta

Coluna/columna A: H45-55XM
Coluna/columna B: H60XM

Ref	Código	Descrição	Descripción	Qtde/Cant A	Qtde/Cant B	Obs.
1	1338642	Protetor de carga (42")	Protector de carga (42")	1		
1	1338645	Protetor de carga (42")	Protector de carga (42")		1	
2	1343990	Parafuso	Tornillo	4		
2	1354923	Parafuso	Tornillo		4	
3	221771	Arruela	Arandela	4	4	
3	296423	Arruela	Arandela	4	4	
4	292656	Porca	Tuerca	4	4	
5	292683	Arruela	Arandela	4	4	

GARFOS
HORQUILLAS
(Figura 1-9)

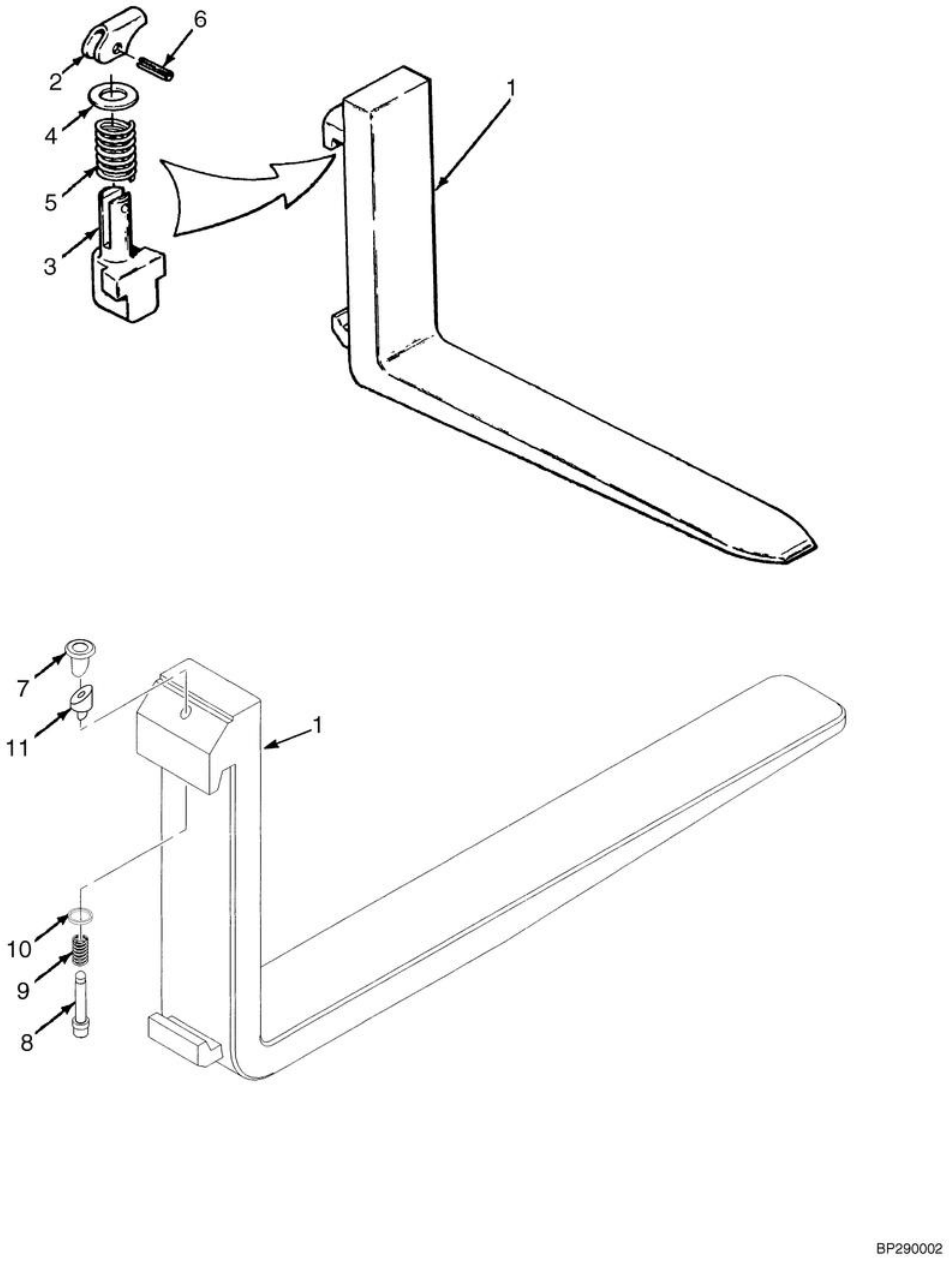

©2004 HYSTER

GARFOS
HORQUILLAS

Equipamentos H45-55XM - Padrão/padrón (100mm x 40mm) (4in x 1.5in)

Ref	Código	Descrição	Descripción	Qtde/Cant	Obs.
1	384213	Garfo 42	Horquilla 42"	2	
1	384214	Garfo 48"	Horquilla 48"	2	
1	384215	Garfo 54"	Horquilla 54"	2	
1	384216	Garfo 60"	Horquilla 60"	2	
2	368706	Alavanca	Palanca	2	
3	368702	Eixo	Eje	2	
4	368707	Arruela	Arandela	2	
5	368705	Mola	Resorte	2	
6	71153	Eixo	Eje	2	
7	1523732	Manopla	Pomo	1	Cont. kit 1523735
8	1523733	Eixo	Eje	1	Cont. kit 1523735
9	1500782	Mola	Resorte	1	Cont. kit 1523735
10	1477166	Arruela	Arandela	1	Cont. kit 1523735
11	1477167	Arruela	Arandela	1	Cont. kit 1523735
	1523735	Kit reparo do garfo (Class II)	Juego de trinquete (Clase II)	2	

GARFOS
HORQUILLAS
(Figura 1-10)

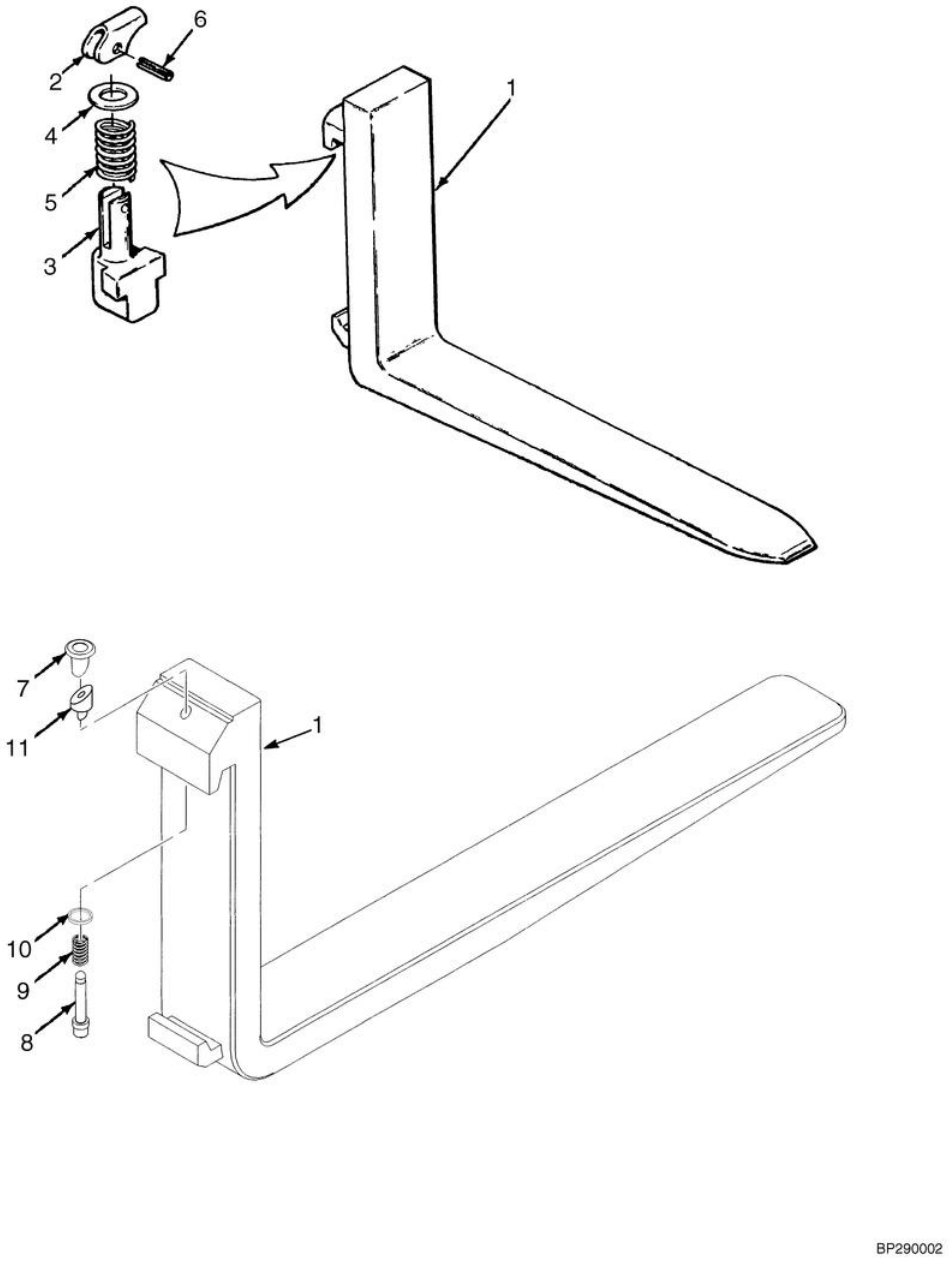

©2004 HYSTER

GARFOS
HORQUILLAS

Equipamento H60XM - Padrão/padrón (100mm x 45mm) (4in x 1.75in)

Ref	Código	Descrição	Descripción	Qtde/Cant	Obs.
1	1333020	Garfo (42")	Horquilla (42")	2	
1	1333021	Garfo (48")	Horquilla (48")	2	
1	1333022	Garfo (54")	Horquilla (54")	2	
1	1333023	Garfo (60")	Horquilla (60")	2	
2	368706	Alavanca	Palanca	2	
3	368703	Pino	Eje	2	
4	368707	Arruela	Arandela	2	
5	368705	Mola	Resorte	2	
6	71153	Eixo	Eje	2	
7	1523732	Manopla	Pomo	1	Cont. kit 1523739
8	1523737	Eixo	Eje	1	Cont. kit 1523739
9	1500784	Mola	Resorte	1	Cont. kit 1523739
10	1477166	Arruela	Arandela	1	
11	1477237	Arruela	Aranadela	1	
	1523739	Kit trava gancho (Classe III)	Kit de cerrojo (Clase III)	1	

©2004 HYSTER

©2004 HYSTER

MOTOR
MOTOR

2

SUPORTE DO MOTOR (GASOLINA/GLP 2.2L)	*SOPORTE MOTOR (GASOLINA/GLP 2.2L)*	**2-1**
SUPORTE DO MOTOR SOPORTE MOTOR (DIESEL)	*SUPORTE DO MOTOR SOPORTE MOTOR (DIESEL)*	**2-2**
ESCAPE (GASOLINA/GLP 2.0L)	*ESCAPE (GASOLINA/GLP 2.0L)*	**2-3**
SILENCIOSO E TUBO DE ESCAPE (2.2L)	*SILENCIADOR Y TUBOS DE ESCAPE (2.2L)*	**2-4**
ESCAPE (CABINA)	*ESCAPE (CABINA)*	**2-5**
ESCAPE (DIESEL)	*ESCAPE (DIESEL)*	**2-6**
RADIADOR E MANGUEIRAS	*RADIADOR Y MANGUITOS*	**2-7**
RADIADOR E MANGUEIRAS	*RADIADOR E MANGUITOS*	**2-8**
RADIADOR E MANGUEIRAS (GASOLINA./GLP 2.0L/ 2.2L)	*RADIADOR Y MANGUITOS (GASOLINA/GLP 2.0L/ 2.2L)*	**2-9**
RADIADOR E MANGUEIRAS (2.6L DSL)	*RADIADOR Y MANGUITOS (2.6L DSL)*	**2-10**
BLOCO DO MOTOR (GASOLINA/GLP 2.0L)	*BLOQUE DEL MOTOR (GASOLINA/GLP 2.0L)*	**2-11**
CABEÇOTE (GASOLINA/GLP 2.0L)	*CULATA (GASOLINA/GLP 2.0L)*	**2-12**
VIRABREQUIM E PISTÕES (GASOLINA/GLP 2.0L)	*CIGÜEÑAL Y PISTONES (GASOLINA/GLP 2.0L)*	**2-13**
COMANDO DE VÁLVULAS (GASOLINA P/GLP 2.0L)	*ÁRBOL DE LEVAS Y VÁLVULAS (GASOLINA P/GLP 2.0L)*	**2-14**
DISTRIBUIÇÃO E CARTER (GASOLINA/GLP 2.0L)	*DISTRIBUCIÓN Y CÁRTER (GASOLINA/GLP 2.0L)*	**2-15**
COLETORES (GASOLINA/GLP 2.0L)	*COLECTORES (GASOLINA/GLP 2.0L)*	**2-16**
BOMBA DE ÓLEO (GASOLINA/GLP 2.0L)	*BOMBA DE ACEITE Y FILTRO (GASOLINA/GLP 2.0L)*	**2-17**
SISTEMA ELÉTRICO (GASOLINA/GLP MOTOR 2,0L/2,2L)	*SISTEMA ELÉCTRICO (GASOLINA/GLP MOTOR 2,0L/2,2L)*	**2-18**
SISTEMA DE COMBUSTÍVEL (GASOLINA/GLP 2.0L)	*SISTEMA DE COMBUSTIBLE (GASOLINA/GLP 2.0L)*	**2-19**
REFRIGERAÇÃO (GASOLINA/GLP 2.0L)	*REFRIGERACIÓN (GASOLINA/GLP 2.0L)*	**2-20**
CONVERSOR DE TORQUE (GASOLINA/GLP 2.0L/2.2L)	*CONVERTIDOR DE ESFUERZO (GASOLINA/GLP 2.0L/2.2L)*	**2-21**
BLOCO DO MOTOR (2.2L)	*BLOQUE DEL MOTOR (2.2L)*	**2-22**
CABEÇOTE (2.2L)	*CULATA (2.2L)*	**2-23**
VIRABREQUIM E PISTÕES (2.2L)	*CINGUEÑAL Y PISTONES (2.2L)*	**2-24**
EIXO COMANDO E VÁLVULAS (2.2L)	*ÁRBOL DE LEVAS Y VÁLVULAS (2.2L)*	**2-25**
DISTRIBIÇÃO E CARTER (2.2L)	*DISTRIBUCIÓN Y CÁRTER (2.2L)*	**2-26**
BOMBA DE ÓLEO E FILTRO (2.2L)	*BOMBA DE ACEITE Y FILTRO (2.2L)*	**2-27**
COLETORES (2.2L)	*COLECTORES (2.2L)*	**2-28**
CONTROLE DE EMISSÕES (2.2L)	*CONTROL DE EMISIONES (2.2L)*	**2-29**
REFRIGERAÇÃO (GASOLINA 2.2L)	*REFRIGERACIÓN (GASOLINA 2.2L)*	**2-30**
BLOCO DO MOTOR (DIESEL 2.6L)	*BLOQUE DEL MOTOR (DIESEL 2.6L)*	**2-31**
CABEÇOTE (DIESEL 2.6L)	*CULATA (DIESEL 2.6L)*	**2-32**
TAMPA DE BALANCINS (DIESEL 2.6L)	*TAPA DE BALANCINES (DIESEL 2.6L)*	**2-33**
VIRABREQUIM E PISTÕES (DIESEL 2.6L)	*CIGÜEÑAL Y PISTONES (DIESEL 2.6L)*	**2-34**
EIXO DE BALANCINS (DIESEL 2.6L)	*EJE DE BALANCÍNES (DIESEL 2.6L)*	**2-35**
COMANDO VÁLVULAS E DISTRIBUIÇÃO (DIESEL 2.6L)	*ARBOL DE LEVAS Y DISTRIBUICIÓN (DIESEL 2.6L)*	**2-36**
TRAÇÃO AUXILIAR (DIESEL 2.6L)	*TRACCIÓN AUXILIAR (DIESEL 2.6L)*	**2-37**
COLETORES (DIESEL 2.6L)	*COLECTOR (DIESEL 2.6L)*	**2-38**
CARTER, BOMBA E FILTRO (DIESEL 2.6L)	*CARTER, BOMBA Y FILTRO (DIESEL 2.6L)*	**2-39**
CONVERSOR DE TORQUE (DIESEL 2.6L)	*CONVERTIDOR DE ESFUERZO (DIESEL 2.6L)*	**2-40**
INJEÇÃO DE COMBUSTÍVEL (DIESEL 2.6L)	*INYECCIÓN DE COMBUSTIBLE (DIESEL 2.6L)*	**2-41**
REFRIGERAÇÃO (DIESEL 2.6L)	*REFRIGERACIÓN (DIESEL 2.6L)*	**2-42**

©2004 HYSTER

SUPORTE DO MOTOR (GASOLINA/GLP 2.2L)
SOPORTE MOTOR (GASOLINA/GLP 2.2L)

(Figura 2-1)

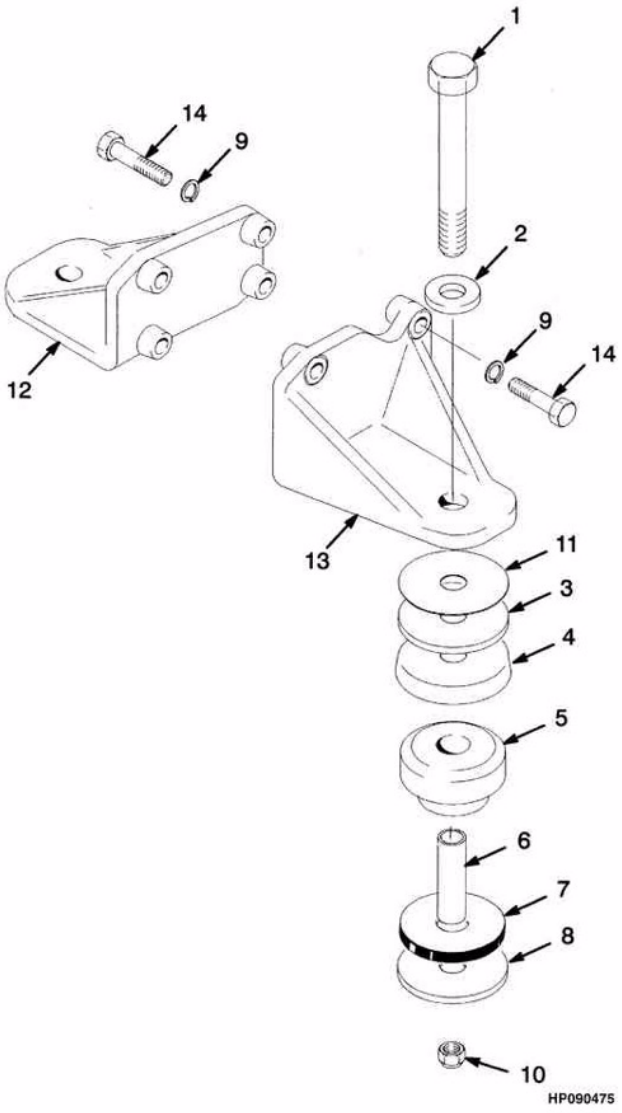

©2004 HYSTER

SUPORTE DO MOTOR (GASOLINA/GLP 2.2L)
SOPORTE MOTOR (GASOLINA/GLP 2.2L)

Ref	Código	Descrição	Descripción	Qtde/Cant	Obs.
1	293658	Parafuso	Tornillo	2	
2	300932	Arruela	Arandela	2	
3	340796	Arruela	Arandela	2	
4	1351098	Capa	Copela	2	
5	1351096	Coxim	Aislador	2	
6	1351061	Espaçador	Separador	2	
7	1351060	Coxim	Cauxo	2	
8	300939	Arruela	Arandela	2	
9	292682	Arruela de pressão	Arandela de seguridad	8	
10	300937	Porca	Tuerca	2	
11	1351017	Espaçador	Separador	CN	
12	1337014	Suporte LE	Soporte LI	1	
13	1337012	Suporte LD	Soporte LD	1	
14	1329286	Parafuso	Tornillo	8	

SUPORTE DO MOTOR SOPORTE MOTOR (DIESEL)
SUPORTE DO MOTOR SOPORTE MOTOR (DIESEL)

(Figura 2-2)

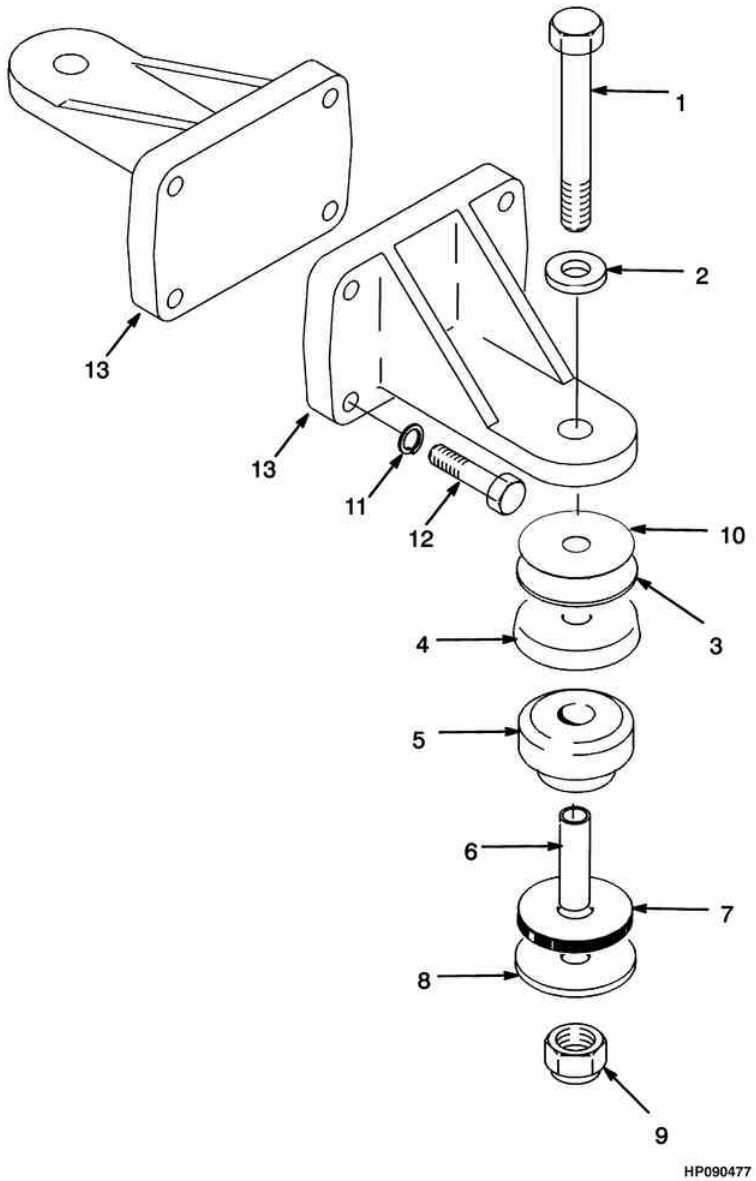

©2004 HYSTER

SUPORTE DO MOTOR SOPORTE MOTOR (DIESEL)
SUPORTE DO MOTOR SOPORTE MOTOR (DIESEL)

Ref	Código	Descrição	Descripción	Qtde/Cant	Obs.
1	293658	Parafuso	Tornillo	2	
2	300932	Arruela	Arandela	2	
3	340796	Arruela	Arandela	2	
4	1351098	Capa	Copela	2	
5	1351096	Coxim	Aislador	2	
6	1351061	Espaçador	Separador	2	
7	1351060	Coxim suporte	Cauxo	2	
8	300939	Arruela	Arandela	2	
9	300937	Porca	Tuerca	2	
10	1351017	Espaçador	Separador	CN	
11	1458049	Arruela	Arandela	8	
11	292684	Arruela de pressão	Arandela de seguridad	8	
12	1457909	Parafuso	Tornillo	8	
13	1457908	Suporte LD	Soporte LD	1	
13	1457910	Suporte LE	Soporte LI	1	

©2004 HYSTER

ESCAPE (GASOLINA/GLP 2.0L)
ESCAPE (GASOLINA/GLP 2.0L)

(Figura 2-3)

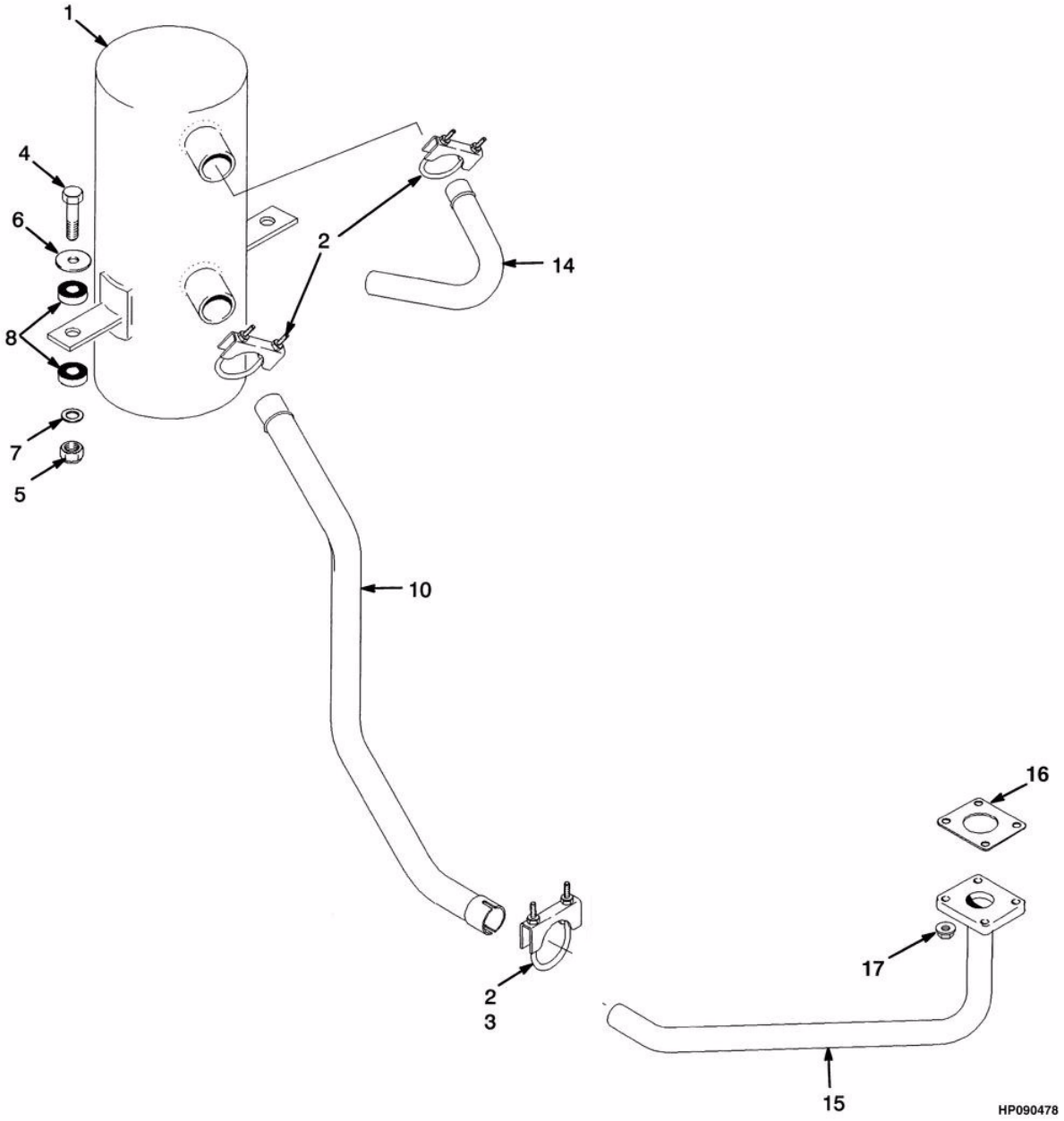

©2004 HYSTER

ESCAPE (GASOLINA/GLP 2.0L)
ESCAPE (GASOLINA/GLP 2.0L)

Ref	Código	Descrição	Descripción	Qtde/Cant	Obs.
1	1338282	Silencioso	Silencioso	1	Standard
1	1356527	Oxicatalizador	Silencioso	1	Opcional
1	1350261	Abafador fagulhas	Silencioso ante chispas	1	Opcional
2	68968	Abraçadeira	Abrazadera	3	
3	195769	Abraçadeira	Abrazadera	1	
4	292517	Parafuso	Tornillo	2	
5	316826	Porca	Tuerca	2	
6	1351176	Arruela	Arandela	2	
7	320159	Arruela	Arandela	2	
8	1351177	Coxim borracha	Acolchado	4	
10	1347126	Tubo	Tubo	1	
14	1338276	Tubo escapamento	Tubo de escape	1	
15	1338300	Tubo escapamento	Tubo de escape	1	
16	1338308	Junta	Junta	1	
17	1502543	Porca	Tuerca	4	

©2004 HYSTER

SILENCIOSO E TUBO DE ESCAPE (2.2L)
SILENCIADOR Y TUBOS DE ESCAPE (2.2L)

(Figura 2-4)

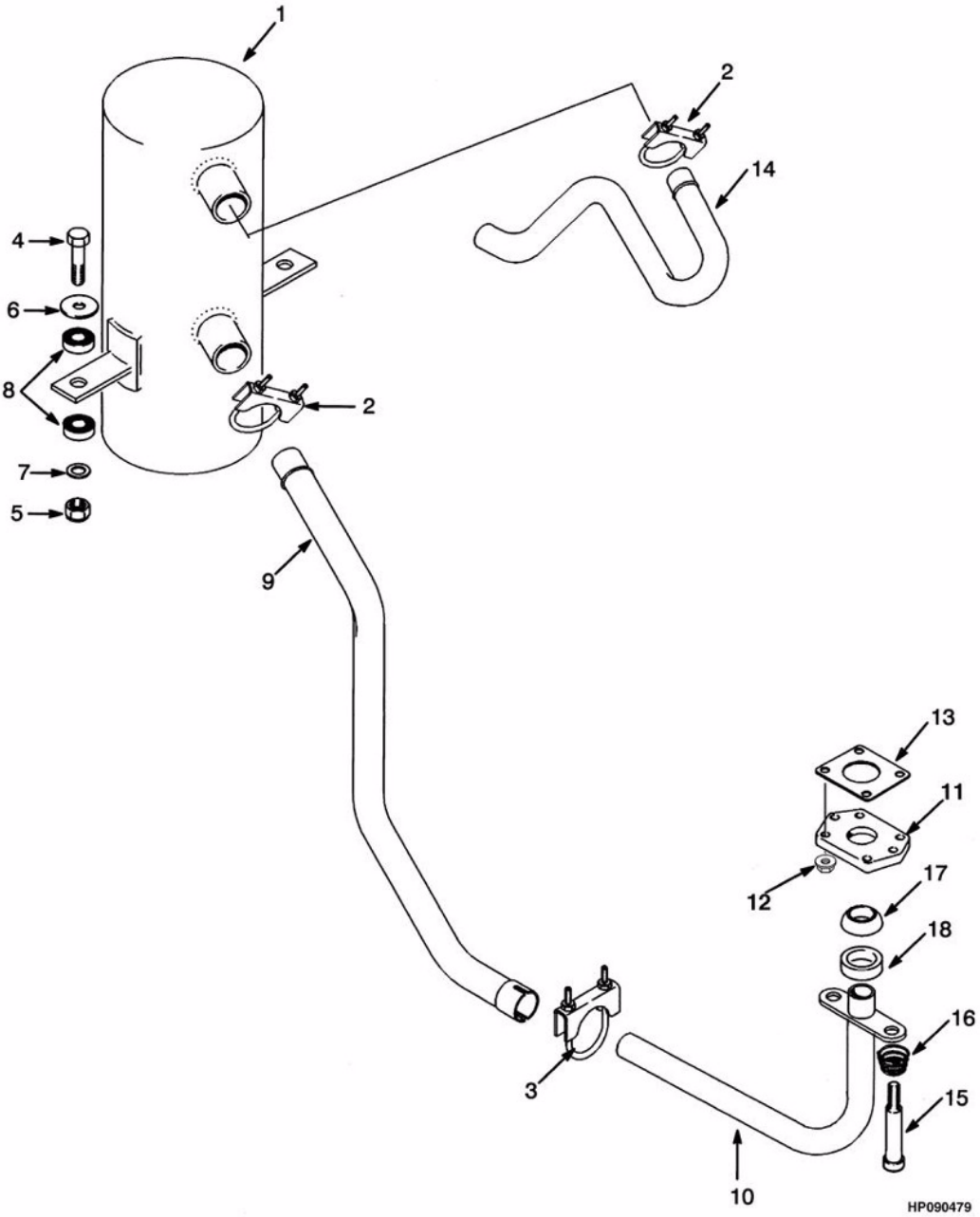

©2004 HYSTER

SILENCIOSO E TUBO DE ESCAPE (2.2L)
SILENCIADOR Y TUBOS DE ESCAPE (2.2L)

Ref	Código	Descrição	Descripción	Qtde/Cant	Obs.
1	1338282	Silencioso	Silencioso	1	Standard
1	1356527	Oxicatalizador	Catalitico	1	Opcional
1	1350261	Abafador fagulhas	Silencioso ante chispas	1	Opcional
2	68968	Abraçadeira	Abrazadera	2	
3	195769	Abraçadeira	Abrazadera	1	
4	292517	Parafuso	Tornillo	2	
5	316826	Porca	Tuerca	2	
6	1351176	Arruela	Arandela	2	
7	320159	Arruela	Arandela	2	
8	1351177	Coxim borracha	Acolchado	4	
9	1347127	Tubo	Tubo	1	
10	1338305	Tubo	Tubo	1	
11	1488874	Adaptador	Adaptador	1	
12	1502543	Porca	Tuerca	4	
13	1338308	Junta	Junta	1	
14	1338276	Tubo escapamento	Tubo de escape	1	
15	1337118	Parafuso	Tornillo	2	
16	1335898	Mola	Resorte	2	
17	1338268	Vedador	Retén	1	
18	1338264	Espaçador	Separador	1	

©2004 HYSTER

ESCAPE (CABINA)
ESCAPE (CABINA)

(Figura 2-5)

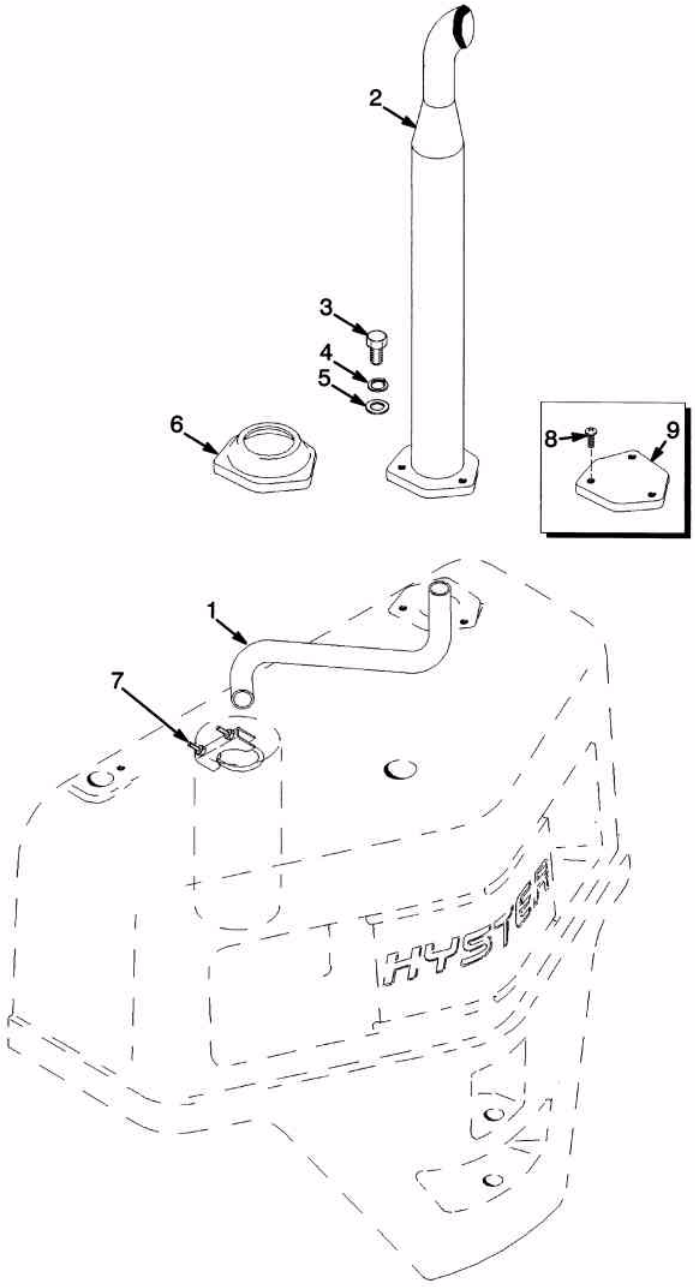

©2004 HYSTER

ESCAPE (CABINA)
ESCAPE (CABINA)

Ref	Código	Descrição	Descripción	Qtde/Cant	Obs.
1	1335764	Tubo	Tubo	1	
2	1335765	Tubo sist.escap.	Tubo de escape	1	
3	287854	Parafuso	Tornillo	3	
4	292682	Arruela de pressão	Arandela de seguridad	3	
5	320159	Arruela	Arandela	3	
6	1351178	Tampa flange	Tapa	1	
7	68968	Abraçadeira	Abrazadera	1	
8	1347045	Parafuso	Sujetador	3	Escape no contra peso/Escape en el contrapeso
9	1347043	Tampa	Tapa	1	Escape no contra peso/Escape en el contrapeso

ESCAPE (DIESEL)
ESCAPE (DIESEL)

(Figura 2-6)

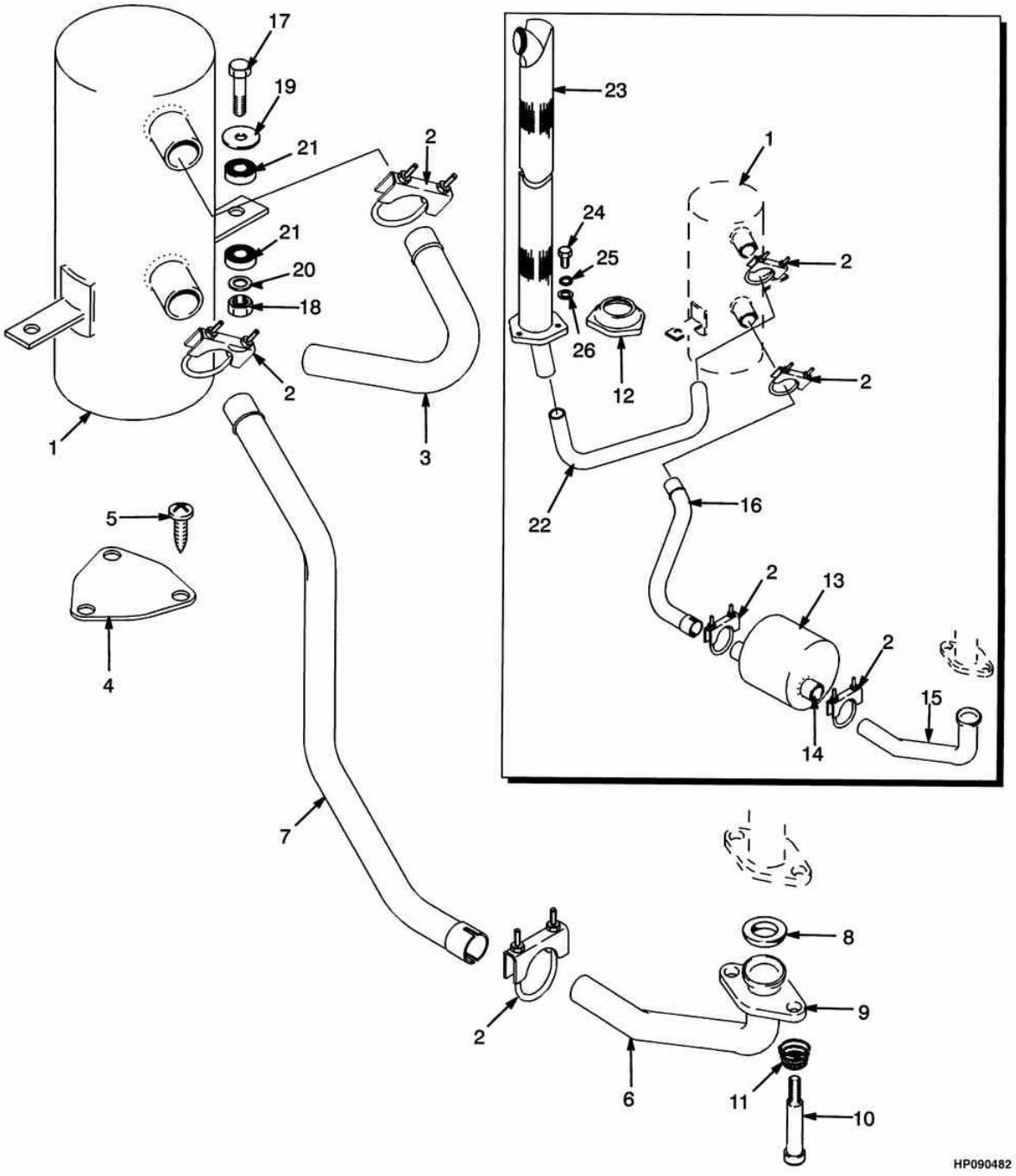

©2004 HYSTER

ESCAPE (DIESEL)
ESCAPE (DIESEL)

Ref	Código	Descrição	Descripción	Qtde/Cant	Obs.
1	1338282	Silencioso	Silencioso	1	
1	1350261	Abafador fagulhas	Silencioso anta chispas	1	
2	68968	Abraçadeira	Abrazadera	3	
3	1338276	Tubo escapamento	Tubo de escape	1	
4	1347043	Tampa	Tapa	1	
5	1347045	Parafuso	Sujetador	3	
6	1396273	Tubo	Tubo	1	
7	1383012	Tubo	Tubo	1	
8	1338258	Retentor	Retén	1	
9	1396272	Flange	Brida	1	
10	1337118	Parafuso	Tornillo	3	
11	1335898	Mola	Resorte	3	
12	1351178	Tampa flange	Tapa	1	Escape c/ saída superior / Escape con salida superior
13	878258	Silencioso	Silencioso	1	Escape c/ saída superior / Escape con salida superior
14	14386	Conexão	Adaptador	1	Escape c/ saída superior / Escape con salida superior
15	1396274	Tubo	Tubo	1	Escape c/ saída superior / Escape con salida superior
16	1396270	Tubo	Tubo	1	Escape c/ saída superior / Escape con salida superior
17	292517	Parafuso	Tornillo	2	
18	316826	Porca	Tuerca	2	
19	1351176	Arruela	Arandela	2	
20	320159	Arruela	Arandela	2	
21	1351177	Coxim borracha	Acolchado	4	

ESCAPE (DIESEL)
ESCAPE (DIESEL)

(Figura 2-6)

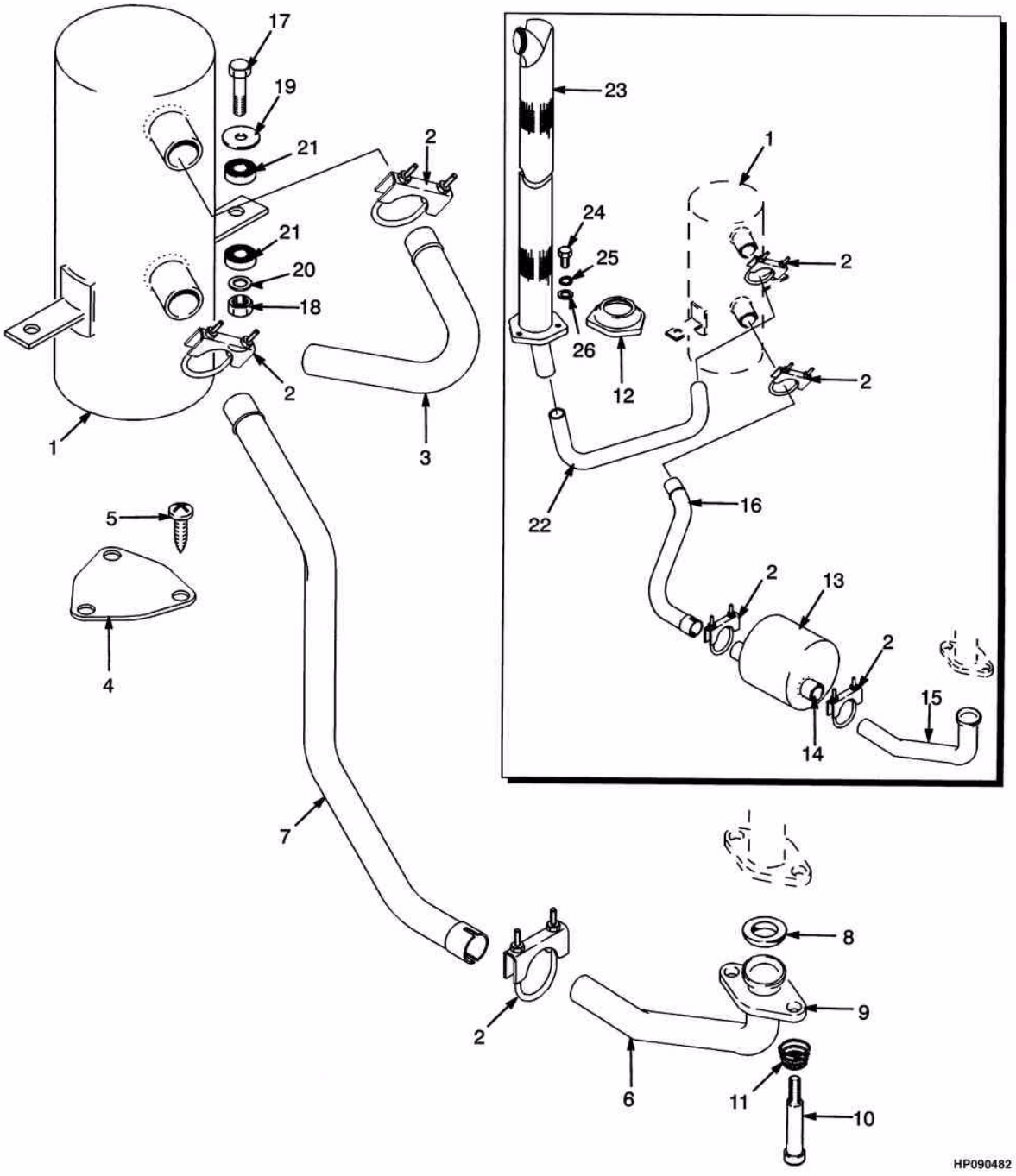

©2004 HYSTER

ESCAPE (DIESEL)
ESCAPE (DIESEL)

Ref	Código	Descrição	Descripción	Qtde/Cant	Obs.
22	1335764	Tubo	Tubo	1	Escape c/ saída superior / Escape con salida superior
23	1335765	Tubo sist.escap.	Tubo de escape	1	Escape c/ saída superior / Escape con salida superior
24	287854	Parafuso	Tornillo	3	Escape c/ saída superior / Escape con salida superior
25	292682	Arruela de pressão	Arandela de seguridad	3	Escape c/ saída superior / Escape con salida superior
26	320159	Arruela	Arandela	3	Escape c/ saída superior / Escape con salida superior

RADIADOR E MANGUEIRAS
RADIADOR Y MANGUITOS

(Figura 2-7)

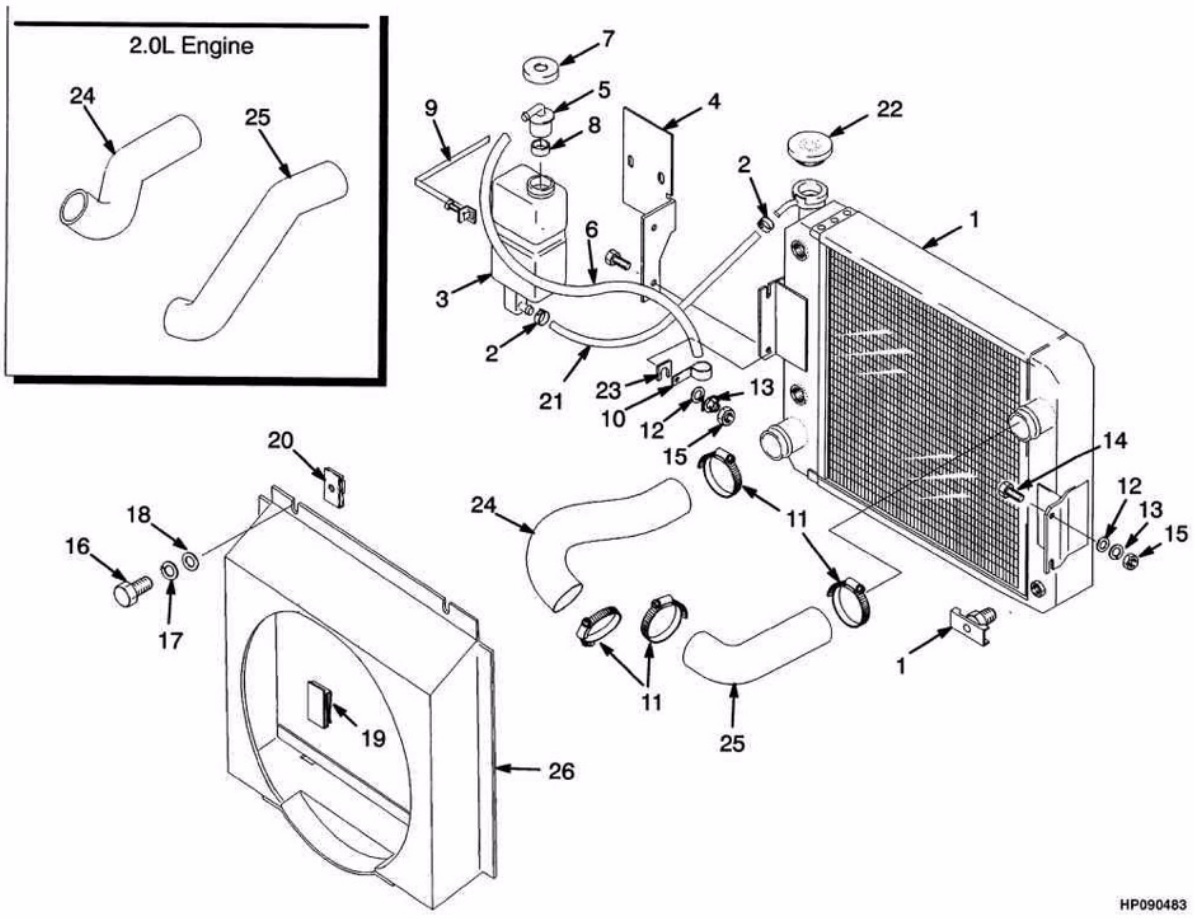

©2004 HYSTER

RADIADOR E MANGUEIRAS
RADIADOR Y MANGUITOS

Atenção: Consulte a coluna correta
Atención: Consulte la columna correcta

=>S/N H177Y5071X
Coluna/columna A: Gasolina/GLP 2.0L-2.2L
Coluna/columna B: Diesel 2.6L

				Qtde/Cant		
Ref	**Código**	**Descrição**	**Descripción**	**A**	**B**	**Obs.**
1	1338328	Radiador	Radiador	1	1	10 aletas por pol./pul
1	1337002	Radiador dsl	Radiador dsl		1	10 aletas por pol./pul
1	1343623	Radiador gás.	Radiador gas	1	1	6,5 aletas por pol./pul
1	1357716	Resfriador	Refrigerador	1	1	
1	1357717	Resfriador óleo	Cj. de depósito		1	
1	1357721	Dreno	Tapón	1	1	
2	168718	Abraçadeira	Abrazadera	2	2	
3	1347026	Reservatório	Depósito	1	1	
4	1347072	Suporte	Soporte	1	1	
5	1359581	Tubo de saída	Tubo de salida	1	1	
5	345453	Saída	Salida	1	1	
6	1457312	Mangueira	Manguera	1	1	
7	345454	Tampa	Tapa	1	1	
8	336550	Bucha	Bujes	1	1	
9	1345825	Abraçadeira	Abrazadera	1	1	
10	173247	Abraçadeira	Abrazadera	1	1	
11	127045	Abraçadeira	Abrazadera	4	4	
12	292682	Arruela de pressão	Arandela de seguridad	3	3	
13	320159	Arruela	Arandela	3	3	
14	136985	Parafuso	Tornillo	3	3	
15	136692	Porca	Tuerca	3	3	
16	302235	Parafuso	Tornillo	2	2	
17	292678	Arruela de pressão	Arandela de seguridad	2	2	
18	1347076	Arruela	Arandela	2	2	
19	1329271	Abraçadeira	Abrazadera	2	2	
20	1329272	Porca	Tuerca	2	2	
21	1359580	Tubo	Tubo	1	1	
22	1352140	Tampa radiador	Tapa	1	1	
23	1331152	Calço	Suplemento	CN	CN	
24	1339651	Mangueira	Manguera	1		
24	1396212	Mangueira	Manguera		1	
25	1368949	Mangueira	Manguera	1		
25	1396211	Mangueira	Manguera		1	
26	1339635	Defletor radiador	Refuerzo	1		
26	1396221	Defletor	Refuerzo		1	
27	119236	Abraçadeira	Abrazadera		1	
28	369804	Abraçadeira	Abrazadera		1	

RADIADOR E MANGUEIRAS
RADIADOR E MANGUITOS

(Figura 2-8)

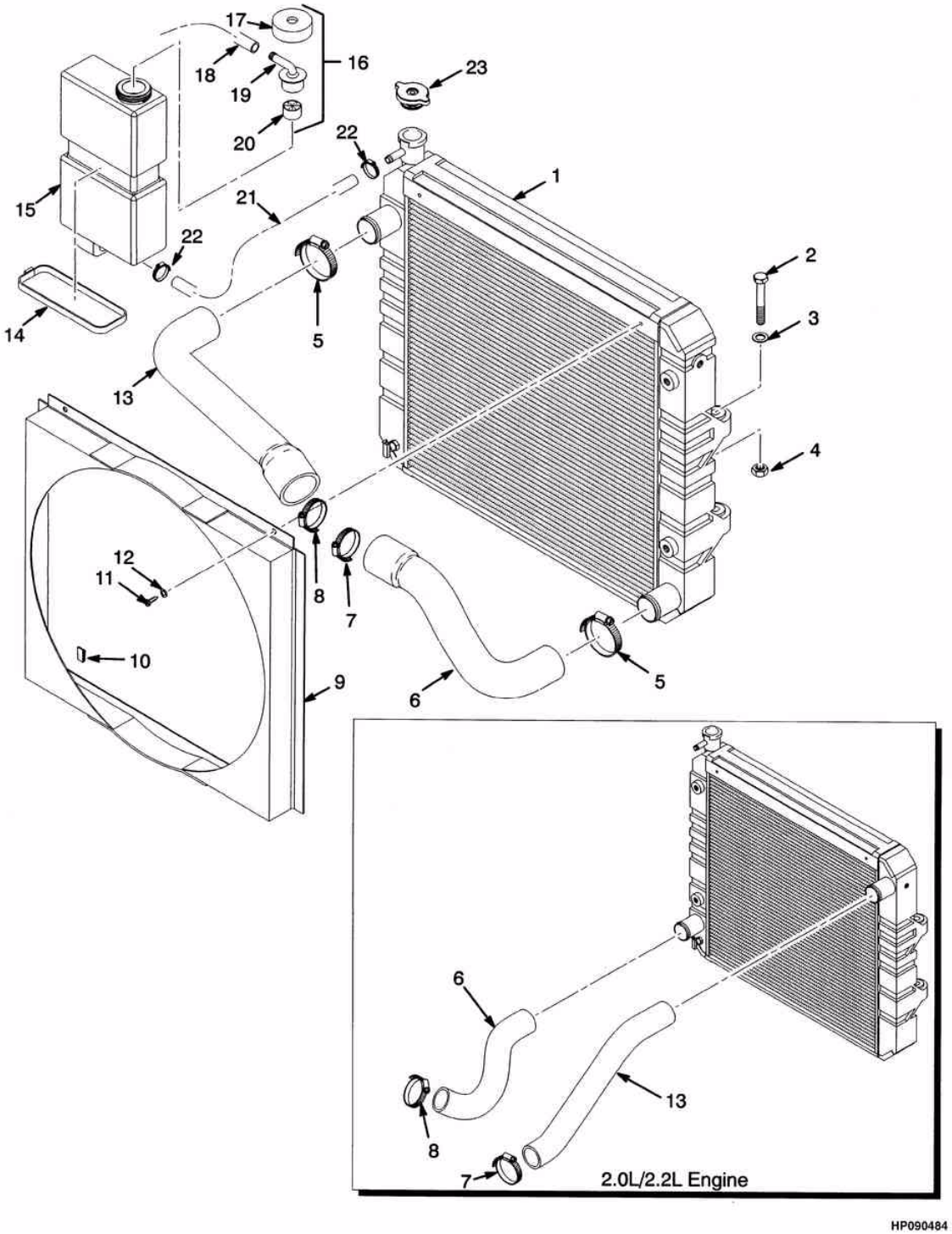

©2004 HYSTER

RADIADOR E MANGUEIRAS
RADIADOR E MANGUITOS

Atenção: Consulte a coluna correta
Atención: Consulte la columna correcta

S/N H177Y5072X <=> S/N H177Y6626A
Coluna/Columna A: Gasolina/GLP 2.0L - 2.2L
Coluna/Columna B: Diesel 2.6L

				Qtde/Cant		
Ref	**Código**	**Descrição**	**Descripción**	**A**	**B**	**Obs.**
1	2037936	Radiador	Radiador		1	
1	2039172	Radiador	Radiador	1		
1	2041822	Dreno	Tapón	1	1	
1	2041823	Isolante	Manguera	1	1	
2	292509	Parafuso	Tornillo	4	4	
3	320157	Arruela	Arandela	4	4	
4	239503	Porca	Tuerca	4	4	
5	127045	Abraçadeira	Abrazadera	2	2	
6	1339651	Mangueira	Manguera	1		
6	1396212	Mangueira	Manguera		1	
7	127045	Abraçadeira	Abrazadera	1		
7	130845	Abraçadeira	Abrazadera		1	
8	127045	Abraçadeira	Abrazadera	1		
8	130845	Abraçadeira	Abrazadera		1	
9	2039173	Defletor	Refuerzo		1	
9	2039175	Defletor	Refuerzo	1		
10	1329271	Abraçadeira	Abrazadera	2	2	
11	2027655	Parafuso	Tornillo	2	2	
12	18500	Arruela	Arandela	2	2	
13	1488687	Mangueira	Manguera	1		
13	1396211	Mangueira	Manguera		1	
14	1345825	Abraçadeira	Abrazadera	1	1	
15	1347026	Reservatório	Depósito	1	1	
16	1359581	Tubo de saída	Tubo de salida	1	1	
17	345454	Tampa reserv.água	Tapa	1	1	
18	1457312	Mangueira	Manguera	1	1	
19	345453	Saída	Salida	1	1	
20	336550	Bucha	Bujes	1	1	
21	1359580	Tubo	Tubo	1	1	
22	168718	Abraçadeira	Abrazadera	2	2	
23	1352140	Tampa radiador	Tapa	1	1	

RADIADOR E MANGUEIRAS (GASOLINA./GLP 2.0L/ 2.2L)
RADIADOR Y MANGUITOS (GASOLINA/GLP 2.0L/ 2.2L)

(Figura 2-9)

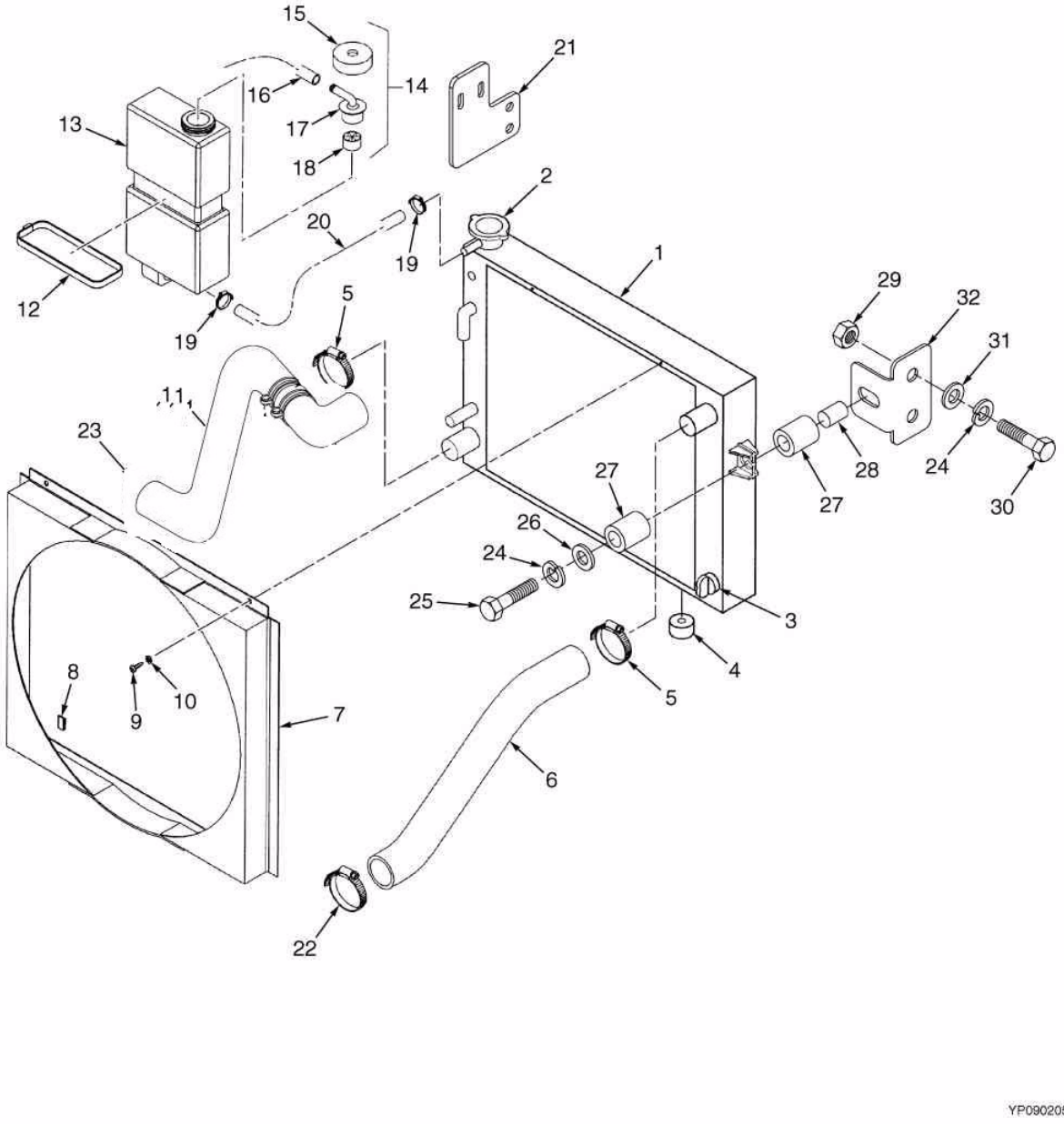

©2004 HYSTER

RADIADOR E MANGUEIRAS (GASOLINA./GLP 2.0L/ 2.2L)
RADIADOR Y MANGUITOS (GASOLINA/GLP 2.0L/ 2.2L)

S/N H177Y6627A =>

Ref	Código	Descrição	Descripción	Qtde/Cant	Obs.
1	2054530	Radiador std	Radiador std	1	
1	2055337	Radiador (open)	Radiador (open)	1	Opcional
2	1352140	Tampa radiador	Tapa	1	
3	1528495	Bujão	Tapón	1	
4	2029170	Coxim	Acolxado	2	
5	127045	Abraçadeira	Abrazadera	2	
6	1339651	Mangueira	Manguera	1	
7	1527837	Defletor ventilador	Refuerzo (ventilador)	1	
8	1329271	Abraçadeira	Abrazadera	2	
9	2027655	Parafuso	Tornillo	2	
10	18500	Arruela	Arandela	2	
11	1530546	Mangueira superior	Manguera superior	1	
12	1345825	Abraçadeira	Abrazadera	1	
13	1347026	Reservatório	Depósito	1	
14	1359581	Tubo de saída	Tubo de salida	1	
15	345454	Tampa reserv.água	Tapa	1	
16	1457312	Mangueira	Manguera	CN	
17	345453	Saída	Salida	1	
18	336550	Bucha	Bujes	1	
19	353310	Abraçadeira	Abrazadera	2	
20	1359580	Tubo	Tubo	1	
21	1528492	Suporte	Soporte	2	
22	130845	Abraçadeira	Abrazadera	1	
23	130845	Abraçadeira	Abrazadera	1	
24	292681	Arruela de pressão	Arandela de seguridad	6	
25	346656	Parafuso	Tornillo	2	
26	1485805	Arruela	Arandela	2	
27	2021512	Coxim do radiador	Aislador	4	
28	2029227	Separador	Separador	2	
29	239503	Porca	Tuerca	6	
30	136749	Parafuso	Tornillo	4	
31	320157	Arruela	Arandela	6	
32	1526168	Suporte	Soporte	2	
33	1530546	Cj mangueira superior	Cj. manguera superior	1	
34	1530591	Mangueira	Manguera	1	
34	127045	Abraçadeira	Abrazadera	2	
34	1530594	Mangueira	Manguera	1	
34	1530544	Conexão	Conexión	1	

RADIADOR E MANGUEIRAS (2.6L DSL)
RADIADOR Y MANGUITOS (2.6L DSL)

(Figura 2-10)

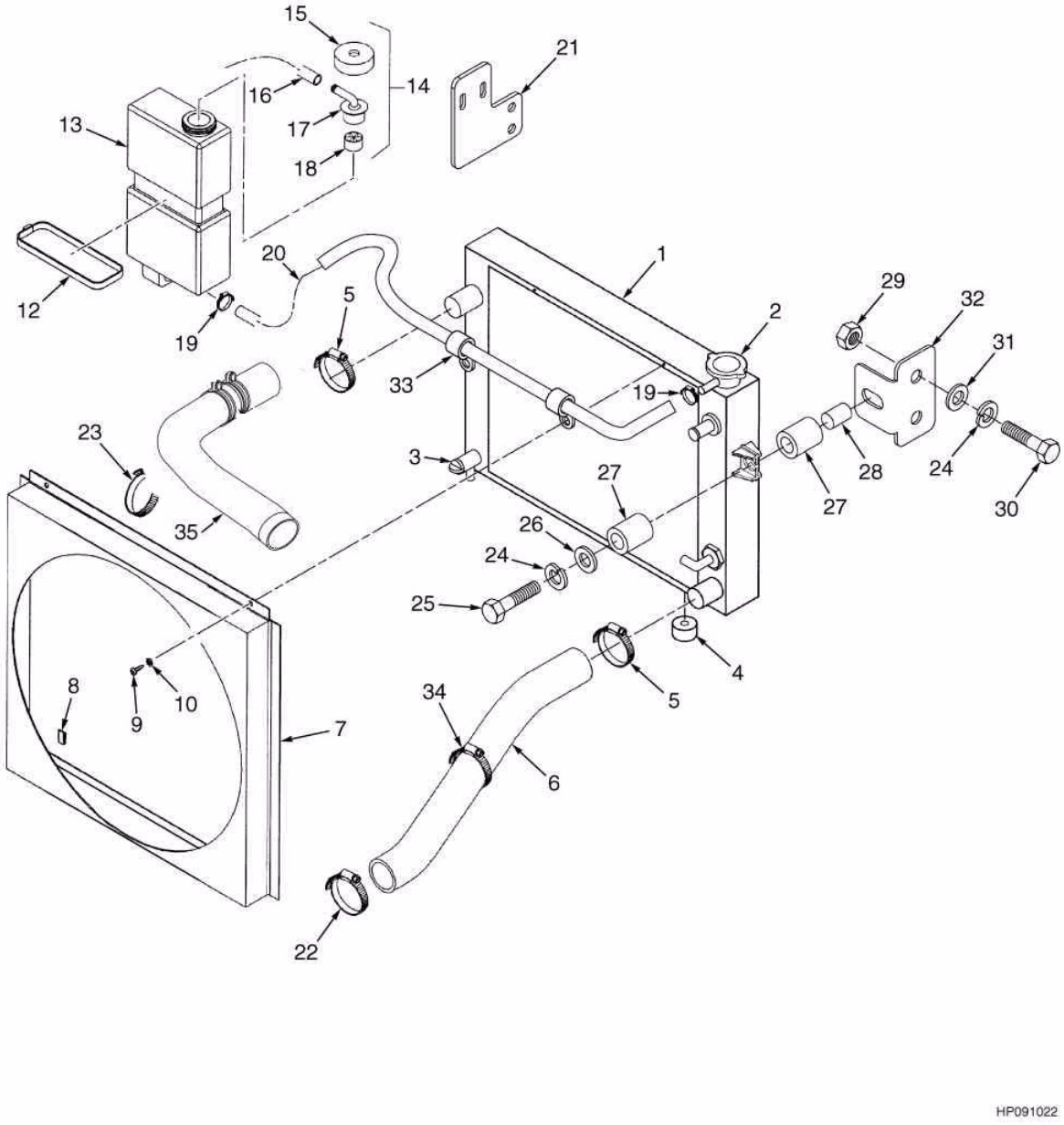

©2004 HYSTER

RADIADOR E MANGUEIRAS (2.6L DSL)
RADIADOR Y MANGUITOS (2.6L DSL)

S/N H177Y6627A =>

Ref	Código	Descrição	Descripción	Qtde/Cant	Obs.
1	2054531	Radiador DSL	Radiador DSL	1	Standard
1	2055338	Radiador DSL (open)	Radiador DSL (open)	1	Opcional
2	1352140	Tampa radiador	Tapa	1	
3	1528495	Bujão	Tapón	1	
4	2029170	Coxim	Acolchado	2	
5	127045	Abraçadeira	Abrazadera	2	
6	1396212	Mangueira inferior	Manguera inferior	1	
7	1527835	Defletor	Refuerzo	1	
8	1329271	Abraçadeira	Abrazadera	2	
9	2027655	Parafuso	Tornillo	2	
10	18500	Arruela	Arandela	2	
11	1530543	Cj mangueiras	Cj mangueras	1	
12	1345825	Abraçadeira	Abrazadera	1	
13	1347026	Reservatório	Depósito	1	
14	1359581	Tubo de saída	Tubo de salida	1	
15	345454	Tampa	Tapa	1	
16	1457312	Mangueira	Manguera	CN	
17	345453	Saída	Salida	1	
18	336550	Bucha	Bujes	1	
19	353310	Abraçadeira	Abrazadera	2	
20	1305436	Tubo	Tubo	1	
21	1528492	Suporte	Soporte	2	
22	119236	Abraçadeira	Abrazadera	1	
23	130845	Abraçadeira	Abrazadera	1	
24	292681	Arruela de pressão	Arandela de seguridad	6	
25	346656	Parafuso	Tornillo	2	
26	1485805	Arruela	Arandela	2	
27	2021512	Coxim do radiador	Aislador	4	
28	2029227	Separador	Separador	2	
29	239503	Porca	Tuerca	6	
30	136749	Parafuso	Tornillo	4	
31	320157	Arruela	Arandela	6	
32	1526168	Suporte	Soporte	2	
33	1360146	Abraçadeira	Abrazadera	2	
34	129563	Abraçadeira	Abrazadera	1	
35	1530543	Cj mangueira superior	Cj. manguera superior	1	

©2004 HYSTER

BLOCO DO MOTOR (GASOLINA/GLP 2.0L)
BLOQUE DEL MOTOR (GASOLINA/GLP 2.0L)

(Figura 2-11)

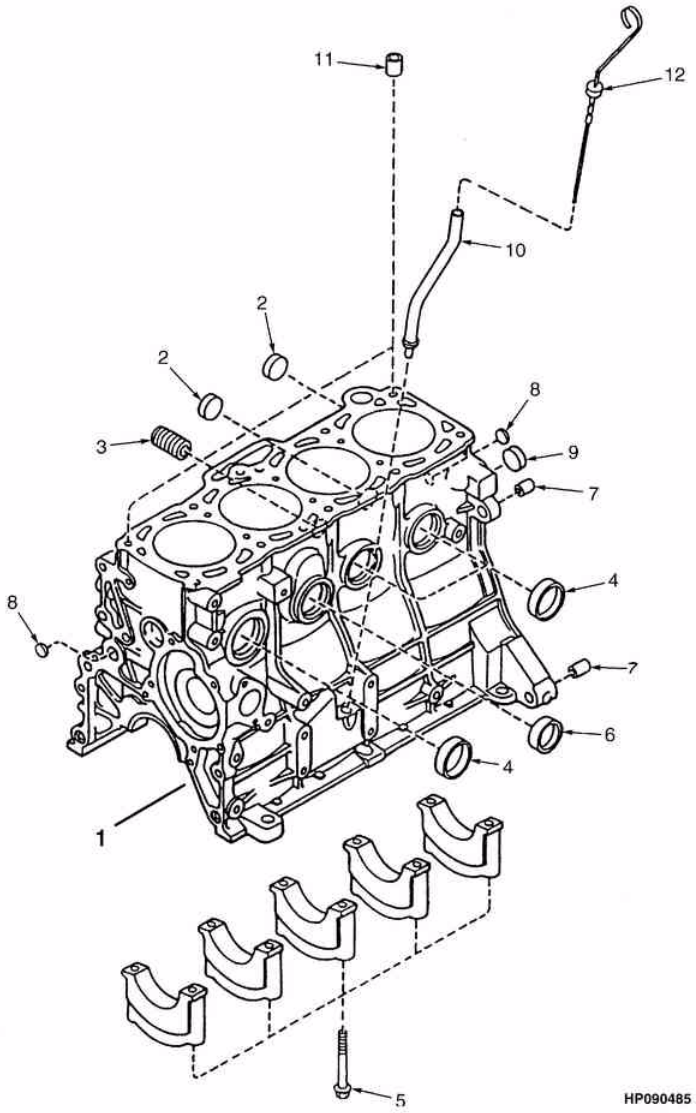

©2004 HYSTER

BLOCO DO MOTOR (GASOLINA/GLP 2.0L)
BLOQUE DEL MOTOR (GASOLINA/GLP 2.0L)

=> S/N H177Y6192Z

Ref	Código	Descrição	Descripción	Qtde/Cant	Obs.
	1382681	Motor (Gasolina)	Motor (Gasolina)	1	
1	1360897	Bloco motor	Bloque del motor	1	
2	1362005	Bujão	Tapón	2	
3	1360898	Junta	Junta	1	
4	1362003	Bujão	Tapón	4	
5	1361676	Parafuso	Perno	10	
6	1362007	Bujão	Tapón	2	
7	1362008	Pino	Eje	2	
8	1361675	Bujão	Tapón	2	
9	1362009	Bujão	Tapón	1	
10	1360899	Tubo	Tubo	1	
11	1360896	Pino	Eje	2	
12	1361677	Vareta medidora	Varilla de nivel	1	

©2004 HYSTER

CABEÇOTE (GASOLINA/GLP 2.0L)
CULATA (GASOLINA/GLP 2.0L)

(Figura 2-12)

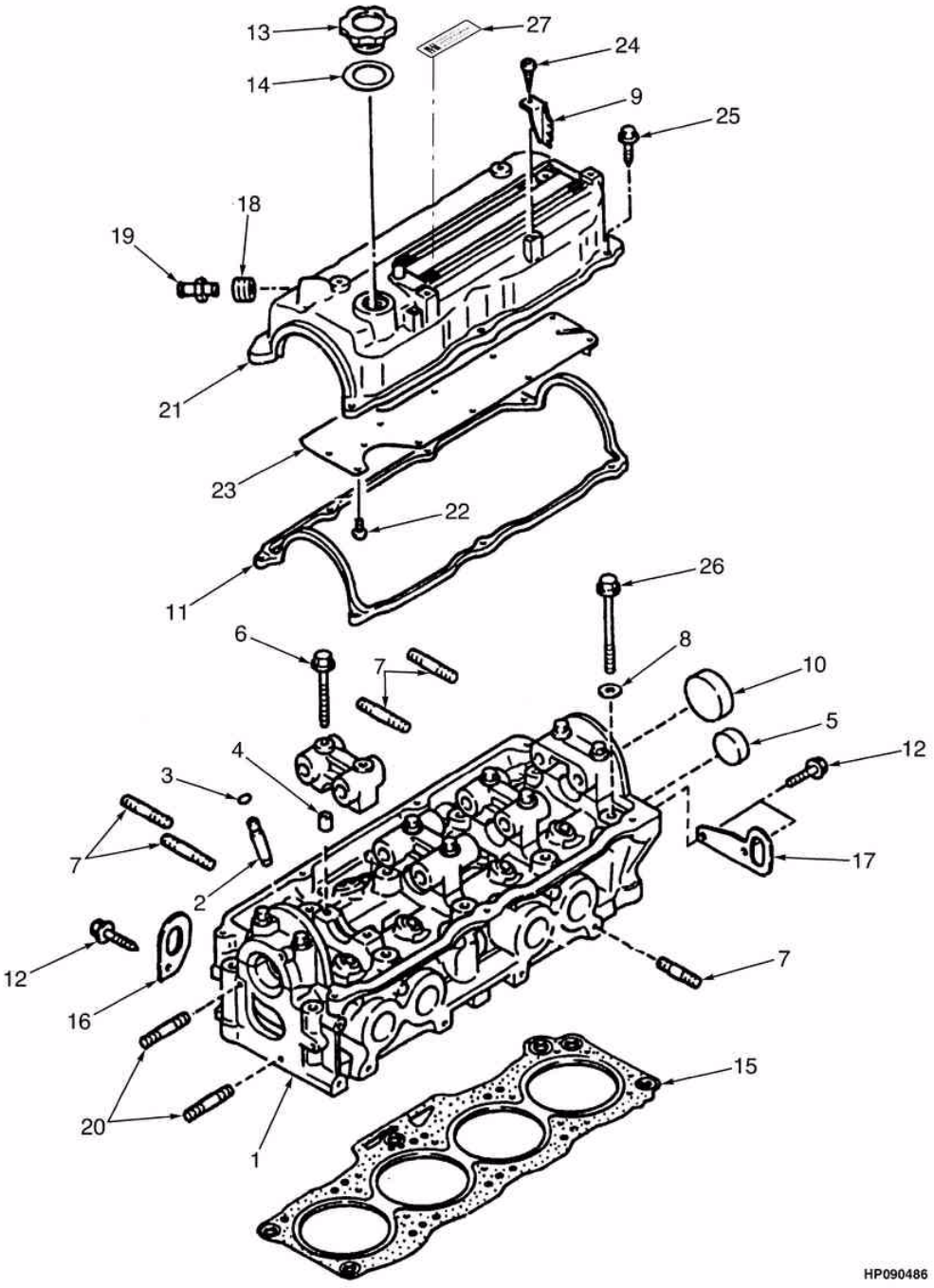

©2004 HYSTER

CABEÇOTE (GASOLINA/GLP 2.0L)
CULATA (GASOLINA/GLP 2.0L)

=> S/N H177Y6192Z

Ref	Código	Descrição	Descripción	Qtde/Cant	Obs.
	1382681	Motor (Gasolina)	Motor (Gasolina)	1	
1	1360878	Cabeçote	Culata	1	
2	1360895	Guia	Guía de válvula	8	
3	1360879	Presilha cab.motor.	Fiador	8	
4	1362002	Pino	Eje	10	
5	1362003	Bujão	Tapón	1	
6	1361894	Parafuso	Tornillo	10	
7	1361897	Prisioneiro	Espárrago	8	
8	1360881	Arruela	Arandela	10	
9	1360885	Protetor	Soporte	2	
10	1360882	Bujão	Tapón	8	
11	1360886	Junta	Junta	1	Cont. kit 1367190
12	1361898	Prisioneiro	Espárrago	3	
13	1360887	Tampa	Tapa	1	
14	1360888	Junta	Junta	1	
15	1360889	Junta	Junta	1	Cont. kit 1367190
16	1360890	Alça de içamento	Soporte	1	
17	1360891	Alça de içamento	Soporte	1	
17	2314973	Alça	Colgador	1	
18	1360892	Retentor	Retén	1	
19	1360893	Válvula	Válvula	1	
20	1361889	Parafuso	Tornillo	4	
21	1360883	Tampa do cabeçote	Tapa	1	
23	1360884	Placa	Placa	1	
24	1362000	Parafuso	Tornillo	2	
25	1362001	Parafuso	Tornillo	7	
26	1360880	Prisioneiro	Espárrago	10	
27	1469385	Etiqueta	Etiqueta	1	
	1367190	Jogo de juntas do motor	Juego de juntas	1	

VIRABREQUIM E PISTÕES (GASOLINA/GLP 2.0L)
CIGÜEÑAL Y PISTONES (GASOLINA/GLP 2.0L)

(Figura 2-13)

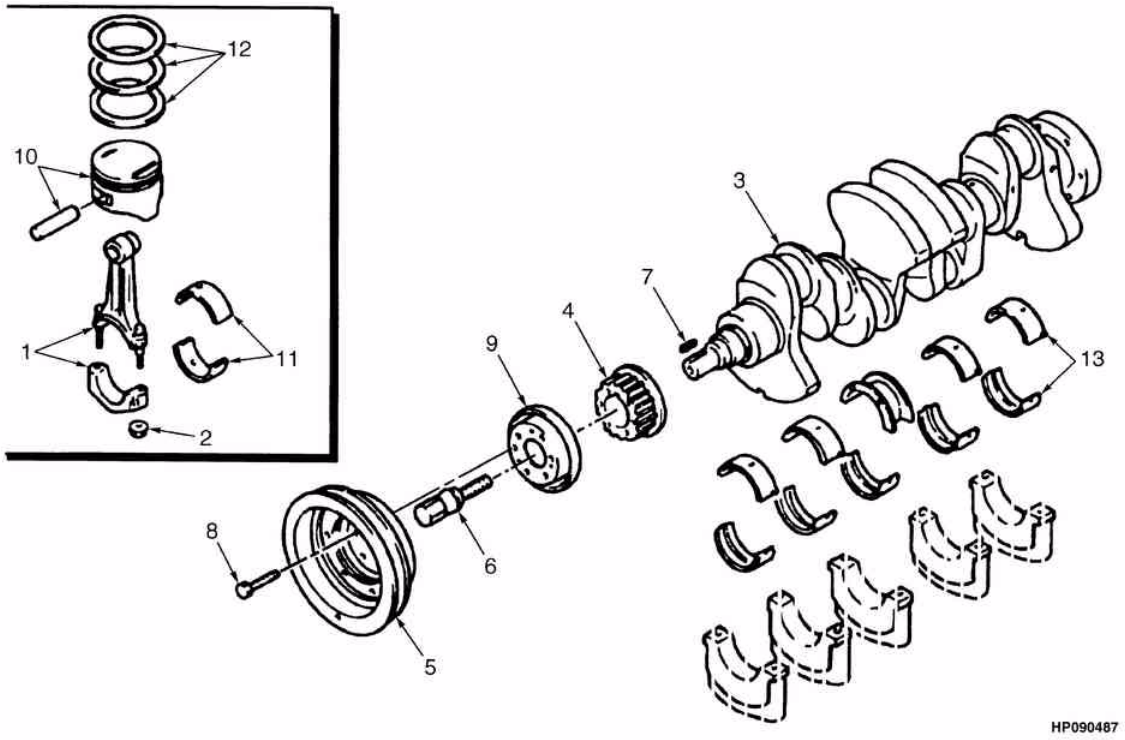

©2004 HYSTER

VIRABREQUIM E PISTÕES (GASOLINA/GLP 2.0L)
CIGÜEÑAL Y PISTONES (GASOLINA/GLP 2.0L)

=> S/N H177Y6192Z

Ref	Código	Descrição	Descripción	Qtde/Cant	Obs.
	1382681	Motor (Gasolina)	Motor (Gasolina)	1	
1	1361694	Haste	Cj. del vástago	4	
2	1361695	Porca	Tuerca	2	
3	1361696	Virabrequim	Cigüeñal	1	
4	1361698	Engrenagem	Polea	1	
5	1361699	Polia	Polea	1	
6	1361701	Prisioneiro	Espárrago	1	
7	1361697	Chaveta	Llave	1	
8	1361700	Prisioneiro	Espárrago	6	
9	1361702	Placa	Placa	1	
10	1361714	Pistão	Pistón	4	Standard
10	1361715	Pistão 025mm	Pistón	4	0.25mm
10	1361716	Pistão 0.50mm	Pistón	4	0.50mm
11	1361703	Bronzina	Juego de cojinetes	1	Standard
11	1361704	Jg. Bronzina	Juego de cojinetes	1	0.25mm
11	1361705	Jg.bronzinas	Juego de cojinetes	1	0.50mm
11	1361706	Jg.bronzinas	Juego de cojinetes	1	0.75mm
12	1495473	Jg de anéis pistão	Segmento	1	Standard
12	1495474	Jogo anel	Segmento	1	0.50mm
12	1495475	Jg de anéis pistão 0,25	Segmento 0,25	1	0.25mm
13	1361710	Bronzinas	Cojinetes	1	Standard
13	1361711	Bronzinas	Cojinetes	1	0.50mm
13	1361712	Bronzinas	Cojinetes	1	0.75mm
13	1361713	Bronzinas	Cojinetes	1	0.25mm

COMANDO DE VÁLVULAS (GASOLINA P/GLP 2.0L)
ÁRBOL DE LEVAS Y VÁLVULAS (GASOLINA P/GLP 2.0L)

(Figura 2-14)

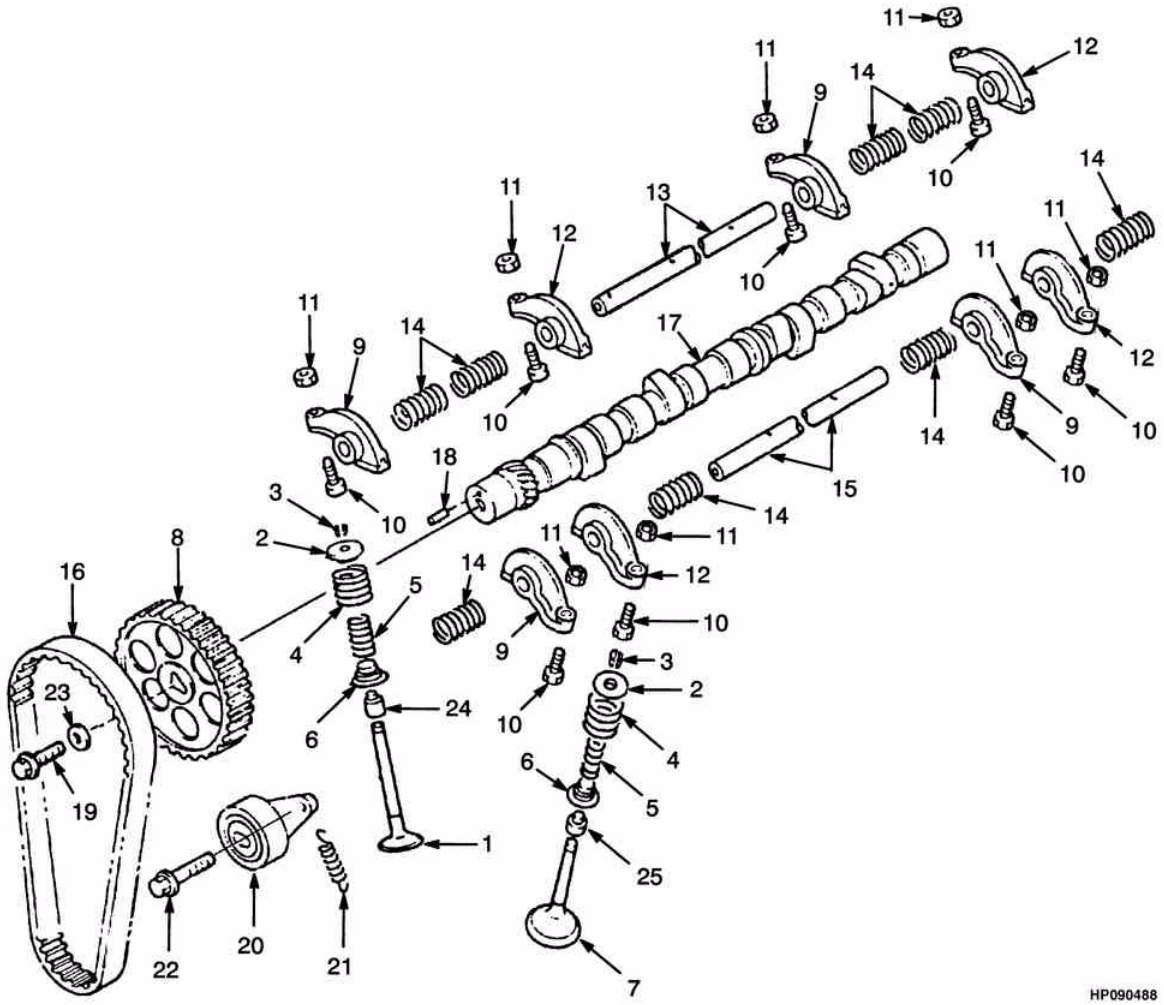

©2004 HYSTER

COMANDO DE VÁLVULAS (GASOLINA P/GLP 2.0L)
ÁRBOL DE LEVAS Y VÁLVULAS (GASOLINA P/GLP 2.0L)

=> S/N H177Y6192Z

Ref	Código	Descrição	Descripción	Qtde/Cant	Obs.
	1382681	Motor (Gasolina)	Motor (Gasolina)	1	
1	1361720	Válvula admissão	Válvula admisión	4	
2	1361721	Assento válvula	Asiento de válvula	8	
3	326612	Bucha	Bujes	8	
4	1361722	Mola	Resorte	8	
5	1361723	Mola	Resorte	8	
6	1361724	Assento	Asiento	8	
7	1361725	Válvula de escape	Válvula escape	4	
8	1361735	Polia	Polea	1	
9	1361726	Balancim	Balancín	4	
10	1361727	Parafuso	Tornillo	8	
11	1361728	Porca	Tuerca	8	
12	1361729	Balancim	Balancín	4	
13	1361730	Eixo	Eje	1	
14	1361731	Mola	Resorte	8	
15	1361732	Eixo	Eje	1	
16	1361733	Correia	Correa de distribución	1	
17	1361734	Eixo comando	Árbol de levas	1	
18	1361717	Pino	Eje	1	
19	1361736	Prisioneiro	Espárrago	1	
20	1361738	Tensor correia	Tensor	1	
21	1361739	Mola	Resorte	1	
22	1362016	Prisioneiro	Espárrago	1	
23	1361737	Arruela	Arandela	1	
24	1361718	Retentor	Retén	4	Cont. kit 1367190
25	1361719	Retentor	Retén	4	Cont. kit 1367190
	1367190	Jogo de juntas do motor	Juego de juntas	1	

DISTRIBUIÇÃO E CARTER (GASOLINA/GLP 2.0L)
DISTRIBUCIÓN Y CÁRTER (GASOLINA/GLP 2.0L)

(Figura 2-15)

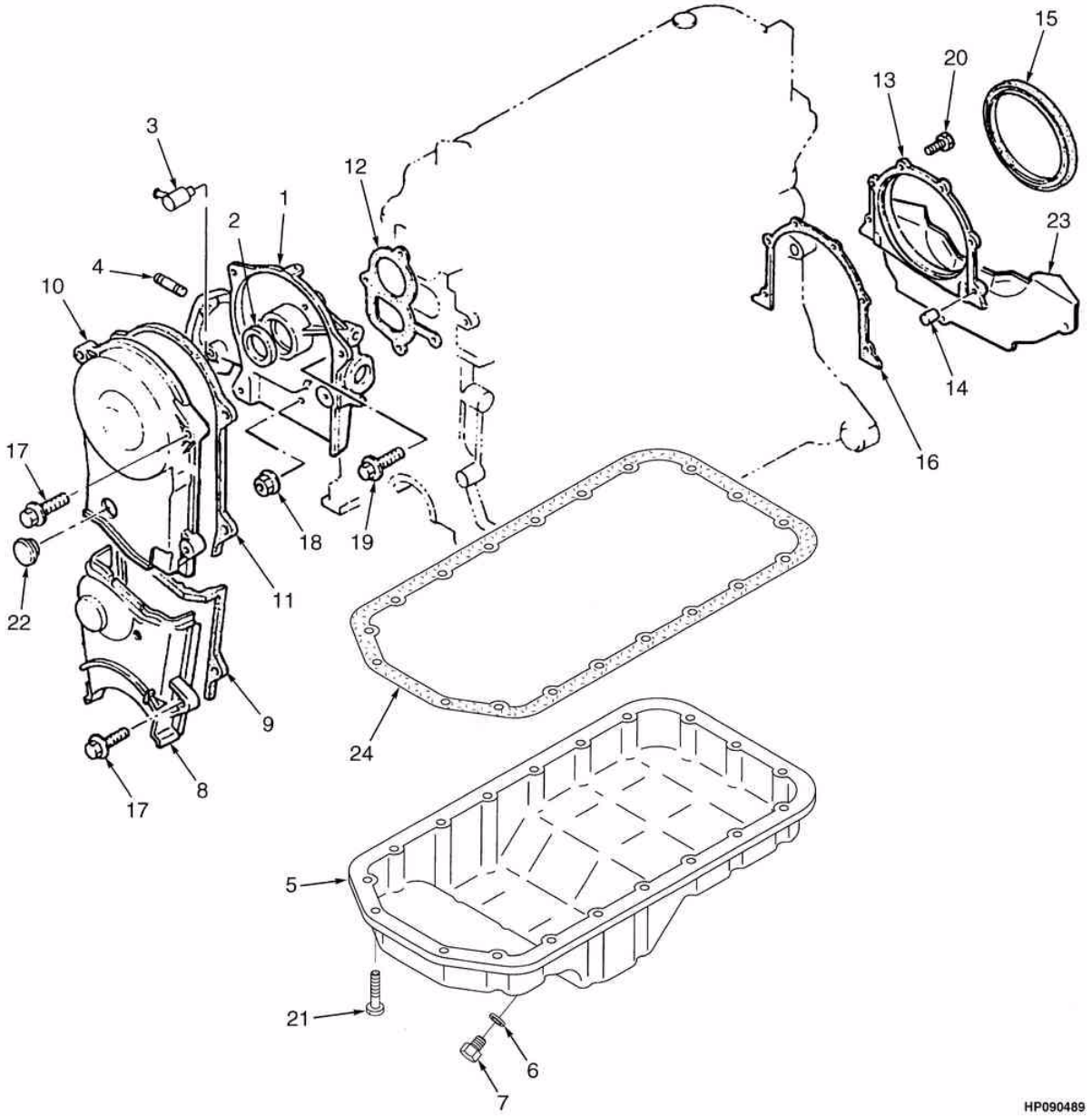

©2004 HYSTER

DISTRIBUIÇÃO E CARTER (GASOLINA/GLP 2.0L)
DISTRIBUCIÓN Y CÁRTER (GASOLINA/GLP 2.0L)

=> S/N H177Y6192Z

Ref	Código	Descrição	Descripción	Qtde/Cant	Obs.
	1382681	Motor (Gasolina)	Motor (Gasolina)	1	
1	1361678	Carcaça	Carcasa	1	
2	1361688	Retentor	Retén	1	Cont. kit 1367190
3	1361692	Terminal	Conector	1	
4	1362012	Prisioneiro	Espárrago	1	
5	1361680	Carter	Carter de aceite	1	
6	1362015	Junta	Junta	1	
7	1361681	Bujão	Tapón de drenaje	1	
8	1361683	Tampa	Tapa	1	
9	1361684	Junta	Junta	1	Cont. kit 1367190
10	1361686	Tampa cx distrib	Tapa	1	
11	1361687	Junta	Junta	1	Cont. kit 1367190
12	1361679	Junta	Junta	1	Cont. kit 1367190
13	1361689	Tampa traseira	Tapa (trasera)	1	
14	1362010	Eixo	Eje	2	
15	1361691	Retentor	Retén	1	Cont. kit 1367190
16	1361690	Junta	Junta	1	Cont. kit 1367190
17	1362001	Parafuso	Tornillo	5	
18	326504	Porca	Tuerca	2	
19	1361898	Prisioneiro	Espárrago	1	
20	1362011	Prisioneiro	Espárrago	6	
21	1370736	Parafuso	Tornillo	19	
22	1361685	Plugue	Tapón	1	
23	1371652	Tampa	Tapa	1	
24	1361682	Junta	Junta	1	Cont. kit 1367190
	1367190	Jogo de juntas do motor	Juego de juntas	1	

COLETORES (GASOLINA/GLP 2.0L)
COLECTORES (GASOLINA/GLP 2.0L)

(Figura 2-16)

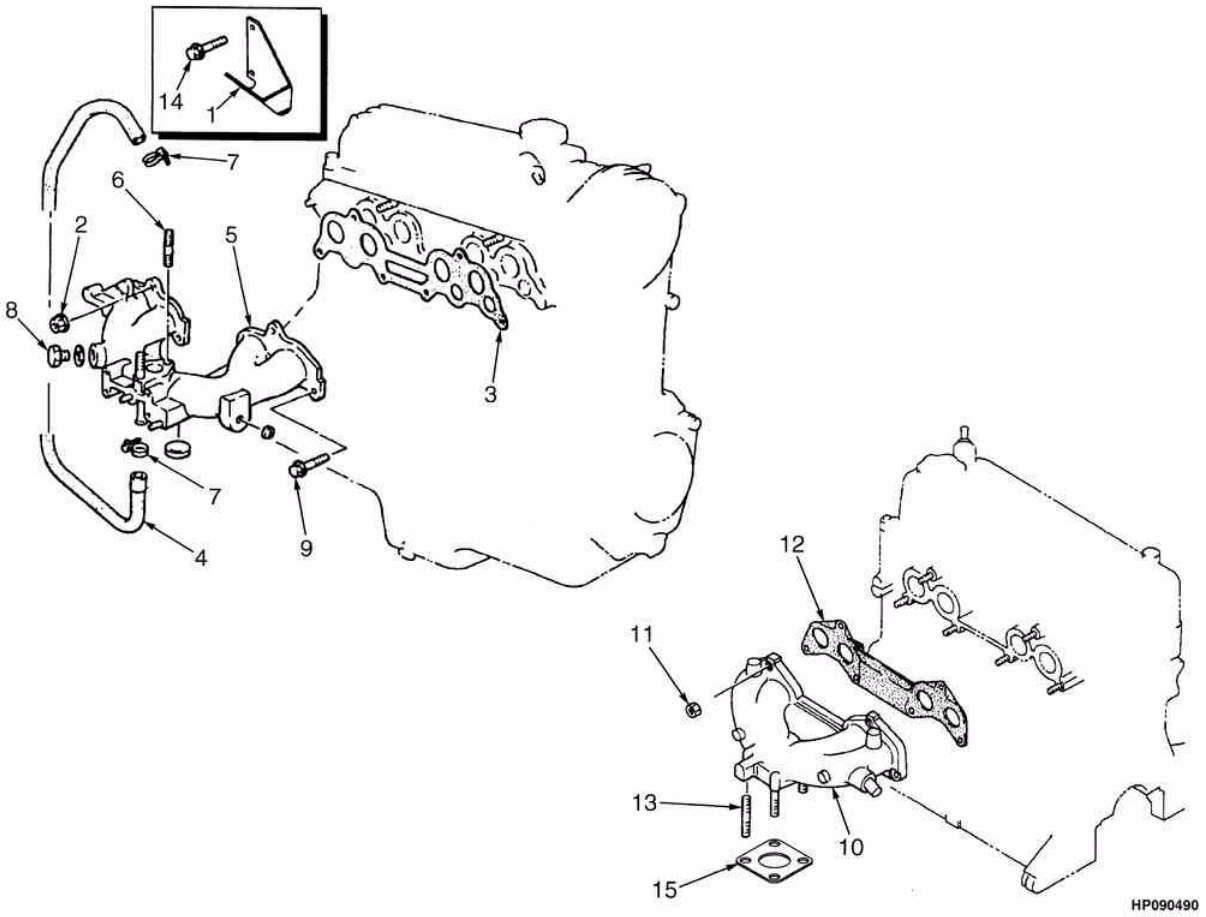

©2004 HYSTER

COLETORES (GASOLINA/GLP 2.0L)
COLECTORES (GASOLINA/GLP 2.0L)

=> S/N H177Y6192Z

Ref	Código	Descrição	Descripción	Qtde/Cant	Obs.
	1382681	Motor (Gasolina)	Motor (Gasolina)	1	
1	1361743	Suporte (Gasolina)	Soporte (Gasolina)	1	
2	326504	Porca	Tuerca	4	
3	1361742	Junta	Junta	1	
4	1361791	Mangueira	Manguera	1	
5	2045027	Coletor admissão	Colector admisión	1	
6	2045028	Prisioneiro	Espárrago	2	
7	1361873	Abraçadeira	Abrazadera	3	
8	1361741	Tampa	Tapa	1	
9	1361885	Prisioneiro	Espárrago	4	
10	1361744	Coletor escape	Colector escape	1	
11	1361746	Porca	Tuerca	6	
12	1361747	Junta	Junta	1	
13	1361745	Prisioneiro	Espárrago	4	
14	1361898	Prisioneiro	Espárrago	2	
15	1338308	Junta	Junta	1	

BOMBA DE ÓLEO (GASOLINA/GLP 2.0L)
BOMBA DE ACEITE Y FILTRO (GASOLINA/GLP 2.0L)

(Figura 2-17)

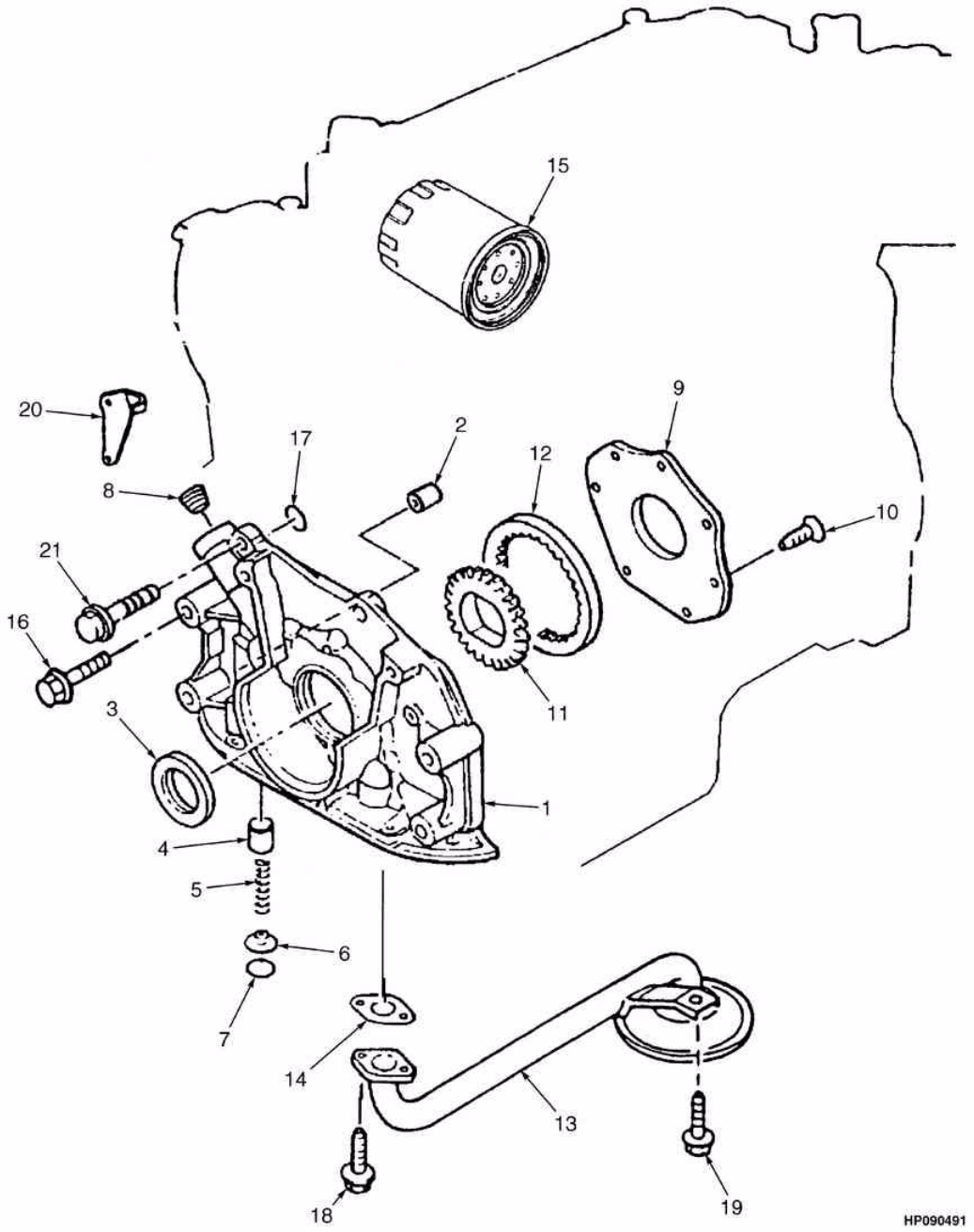

©2004 HYSTER

BOMBA DE ÓLEO (GASOLINA/GLP 2.0L)
BOMBA DE ACEITE Y FILTRO (GASOLINA/GLP 2.0L)

=> S/N H177Y6192Z

Ref	Código	Descrição	Descripción	Qtde/Cant	Obs.
	1382681	Motor (Gasolina)	Motor (Gasolina)	1	
1	1455675	Bomba óleo	Bomba de aceite	1	
2	1361798	Pino	Eje	2	
3	1361688	Retentor	Retén	1	Cont. kit 1367190
4	1455674	Embolo bba.óleo	Émbolo	1	
5	326748	Mola	Resorte	1	
6	326749	Prato bba.de óleo	Asiento	1	
7	1361879	Anel elástico	Fiador anular	1	
8	1368790	Plugue	Tapón	1	
9	1361802	Tampa	Tapa	1	
10	1455677	Parafuso	Tornillo	7	
11	1361804	Engrenagem motora	Engranaje (interior)	1	
12	1361805	Engrenagem movida	Engranaje (exterior)	1	
13	1361806	Tubo	Tubo	1	
14	1361807	Junta	Junta	1	Cont. kit 1367190
15	324692	Filtro óleo	Filtro	1	
16	1361875	Parafuso	Tornillo	4	
17	1361801	Anel	Anillo O	1	Cont. kit 1367190
18	1361878	Parafuso	Tornillo	2	
19	1361868	Parafuso	Tornillo	1	
20	1495427	Eixo	Eje	1	
21	1369914	Prisioneiro	Espárrago	2	
	1367190	Jogo de juntas	Juego de juntas	1	

SISTEMA ELÉTRICO (GASOLINA/GLP MOTOR 2,0L/2,2L)
SISTEMA ELÉCTRICO (GASOLINA/GLP MOTOR 2,0L/2,2L)

(Figura 2-18)

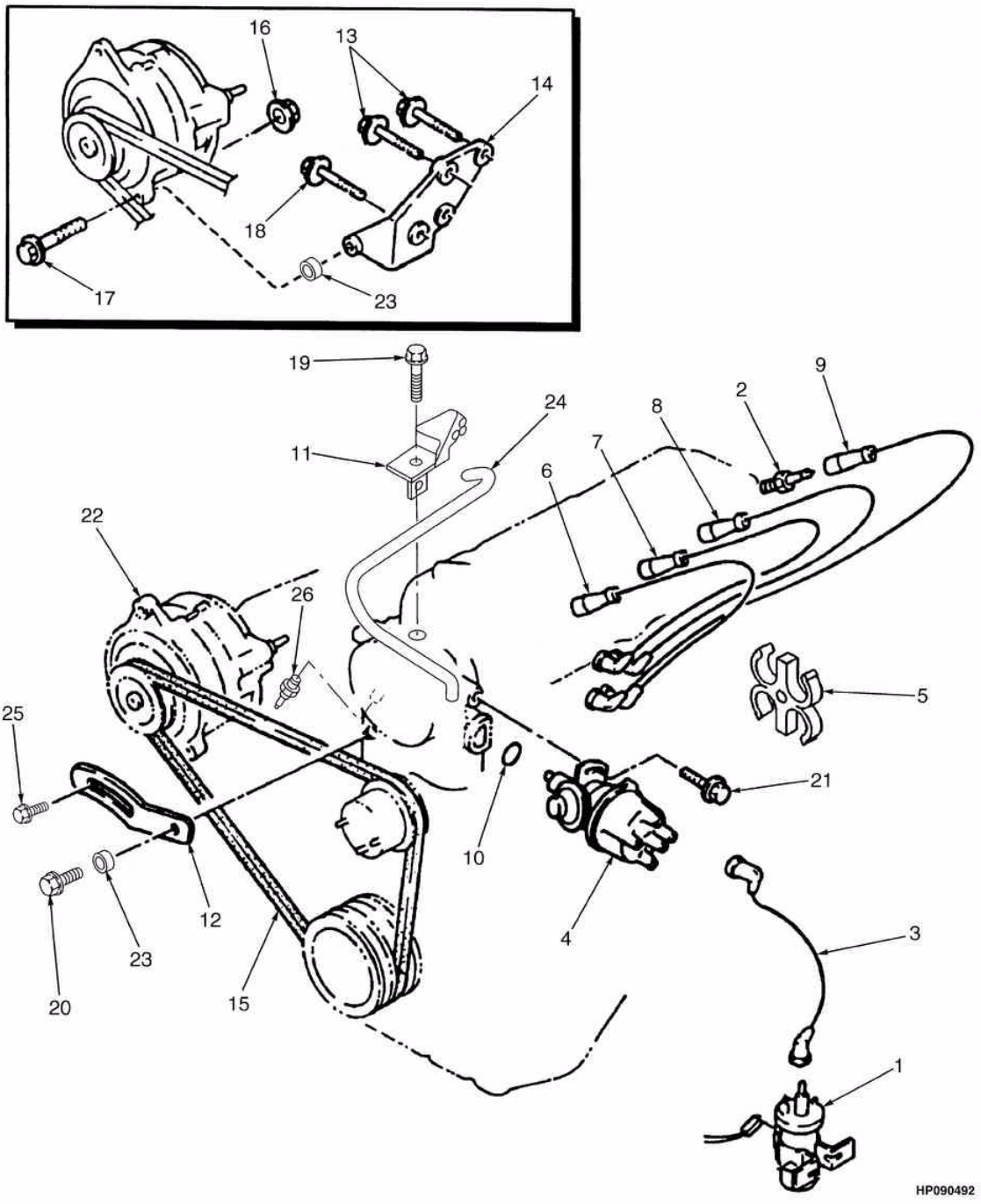

©2004 HYSTER

SISTEMA ELÉTRICO (GASOLINA/GLP MOTOR 2,0L/2,2L)
SISTEMA ELÉCTRICO (GASOLINA/GLP MOTOR 2,0L/2,2L)

Ref	Código	Descrição	Descripción	Qtde/Cant	Obs.
	1382681	Motor (Gasolina)	Motor (Gasolina)	1	
	2043864	Motor (Gasolina 2.2L)	Motor (Gasolina 2.2L)	1	
1	1324278	Bobina de ignição	Bobina de encendido	1	
2	1361837	Vela ignição	Bujía	4	
3	1361839	Cabo	Cable de bobina	1	
4	1453562	Distribuidor	Distribuidor	1	=> S/NH177Y6192Z
4	1453052	Distribuidor	Distribuidor	1	S/NH177Y6193Z =>
5	1361838	Suporte	Soporte	1	
6	1361840	Cabo velas (No. 1)	Cable burria (No. 1)	1	
7	1361841	Cabo velas (No. 2)	Cable burria (No. 2)	1	
8	1361842	Cabo velas (No. 3)	Cable burria (No. 3)	1	
9	1361843	Cabo velas (No. 4)	Cable burria (No. 4)	1	
10	326850	Anel	Anillo O	1	Cont. kit 1367190
11	1361844	Abraçadeira	Abrazadera	1	
12	1361845	Esticador correia	Tensor de correa	1	
13	1361891	Prisioneiro	Espárrago	2	
14	1361846	Suporte	Soporte	1	
15	1495412	Correia V	Correa V	1	
16	1361890	Porca	Tuerca	1	
17	1361889	Parafuso	Tornillo	1	
18	1361888	Prisioneiro	Espárrago	2	
19	1361893	Parafuso	Tornillo	1	
20	1361881	Prisioneiro	Espárrago	2	
21	1361895	Prisioneiro	Espárrago	1	
22	1450928	Alternador	Alternador	1	
23	2045320	Espaçador	Separador	2	
24	1495413	Mangueira	Manguera	1	
25	326898	Prisioneiro	Espárrago	1	
26	1361867	Sensor	Sensor	1	
	1367190	Jogo de juntas do motor	Juego de juntas	1	

©2004 HYSTER

SISTEMA DE COMBUSTÍVEL (GASOLINA/GLP 2.0L)
SISTEMA DE COMBUSTIBLE (GASOLINA/GLP 2.0L)

(Figura 2-19)

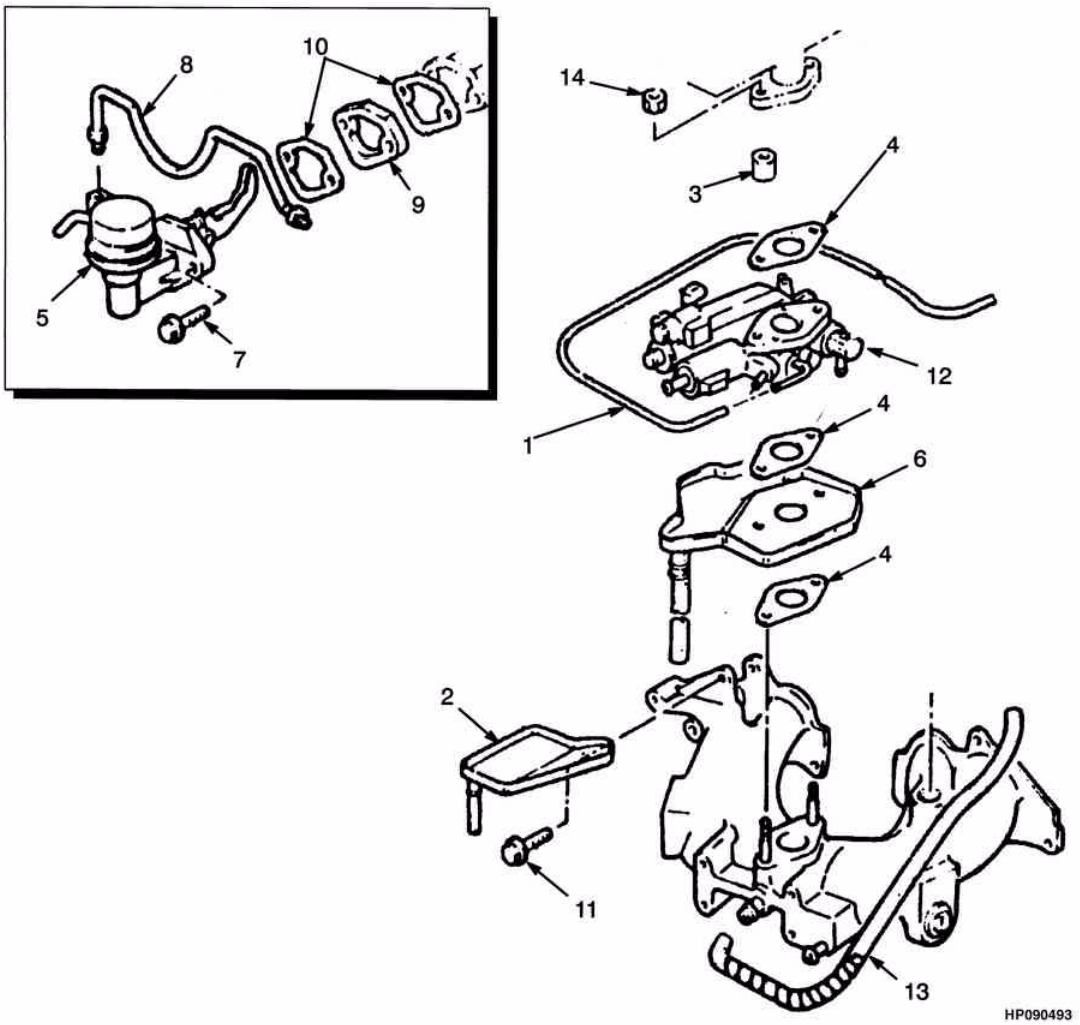

©2004 HYSTER

SISTEMA DE COMBUSTÍVEL (GASOLINA/GLP 2.0L)
SISTEMA DE COMBUSTIBLE (GASOLINA/GLP 2.0L)

Ref	Código	Descrição	Descripción	Qtde/Cant	Obs.
	1382681	Motor (Gasolina)	Motor (Gasolina)	1	
1	1361773	Mangueira	Manguera	1	
2	1361754	Defletor	Deflector	1	
4	1361752	Junta	Junta	3	
5	1361753	Bomba gás.	Bomba de combustible	1	
6	1361750	Defletor	Deflector	1	
7	1361885	Prisioneiro	Espárrago	2	
8	1361760	Tubo	Tubo	1	
9	1361755	Isolador	Aislador	1	
10	1361756	Junta	Junta	2	
11	1361868	Parafuso	Tornillo	2	
12	1361751	Governor	Regulador	1	
13	1360894	Mangueira	Manguera	1	
14	326504	Porca	Tuerca	2	

REFRIGERAÇÃO (GASOLINA/GLP 2.0L)
REFRIGERACIÓN (GASOLINA/GLP 2.0L)

(Figura 2-20)

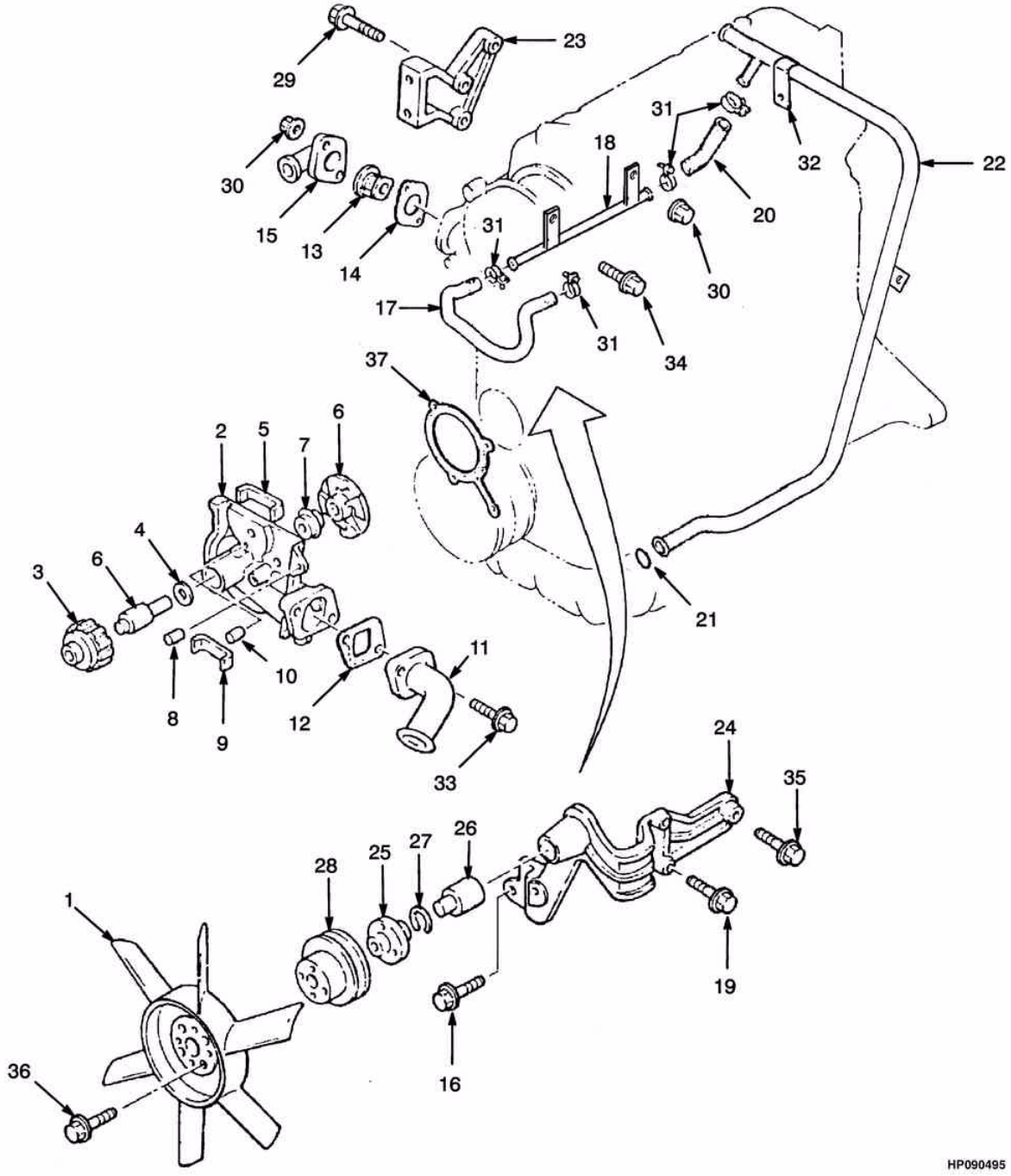

©2004 HYSTER

REFRIGERAÇÃO (GASOLINA/GLP 2.0L)
REFRIGERACIÓN (GASOLINA/GLP 2.0L)

Ref	Código	Descrição	Descripción	Qtde/Cant	Obs.
	1382681	Motor (Gasolina)	Motor (Gasolina)	1	
1	1361817	Ventilador	Ventilador	1	
2	1361811	Bomba água	Bomba	1	
3	1361816	Polia	Polea	1	
4	1361815	Placa	Placa	1	
5	1361810	Retentor	Retén	1	Cont. kit 1367190
6	NFS	Eixo e rotor	Eje y rotor	1	
7	1361814	Retentor	Retén	1	
8	1361880	Pino	Espárrago	1	
9	1361809	Retentor	Retén	1	Cont. kit 1367190
10	1361834	Pino	Eje	1	
11	1361818	Tubo	Tubo	1	
12	1361819	Junta	Junta	1	Cont. kit 1367190
13	1361820	Termostato	Termostato	1	
14	1367191	Junta	Junta	1	Cont. kit 1367190
15	1361821	Tubo	Tapa	1	
16	324707	Parafuso	Tornillo	2	
17	1361825	Mangueira	Manguera	1	
18	1361823	Tubo	Tubo	1	
19	1361884	Prisioneiro	Espárrago	3	
20	1361824	Mangueira	Manguera	1	
21	1361827	Anel	Anillo O	1	Cont. kit 1367190
22	1361828	Tubo	Tubo	1	
23	1361829	Suporte	Soporte	1	
24	1361830	Suporte (Idler)	Soporte (Idler)	1	
25	1361813	Cubo	Cubo	1	
26	1361832	Eixo	Eje	1	
27	1361835	Anel	Frenillo	1	
28	1384006	Polia	Polea	1	
29	1361885	Prisioneiro	Espárrago	3	
30	326504	Porca	Tuerca	3	
31	1361873	Abraçadeira	Abrazadera	3	
32	1361826	Presilha	Fiador	1	
33	1361881	Prisioneiro	Espárrago	2	
34	1361885	Prisioneiro	Espárrago	1	
35	1361882	Prisioneiro	Espárrago	2	
36	1361878	Parafuso	Tornillo	1	
37	1361812	Junta	Junta	1	Cont. kit 1367190
	1367190	Jogo de juntas do motor	Juego de juntas	1	

©2004 HYSTER

CONVERSOR DE TORQUE (GASOLINA/GLP 2.0L/2.2L)
CONVERTIDOR DE ESFUERZO (GASOLINA/GLP 2.0L/2.2L)

(Figura 2-21)

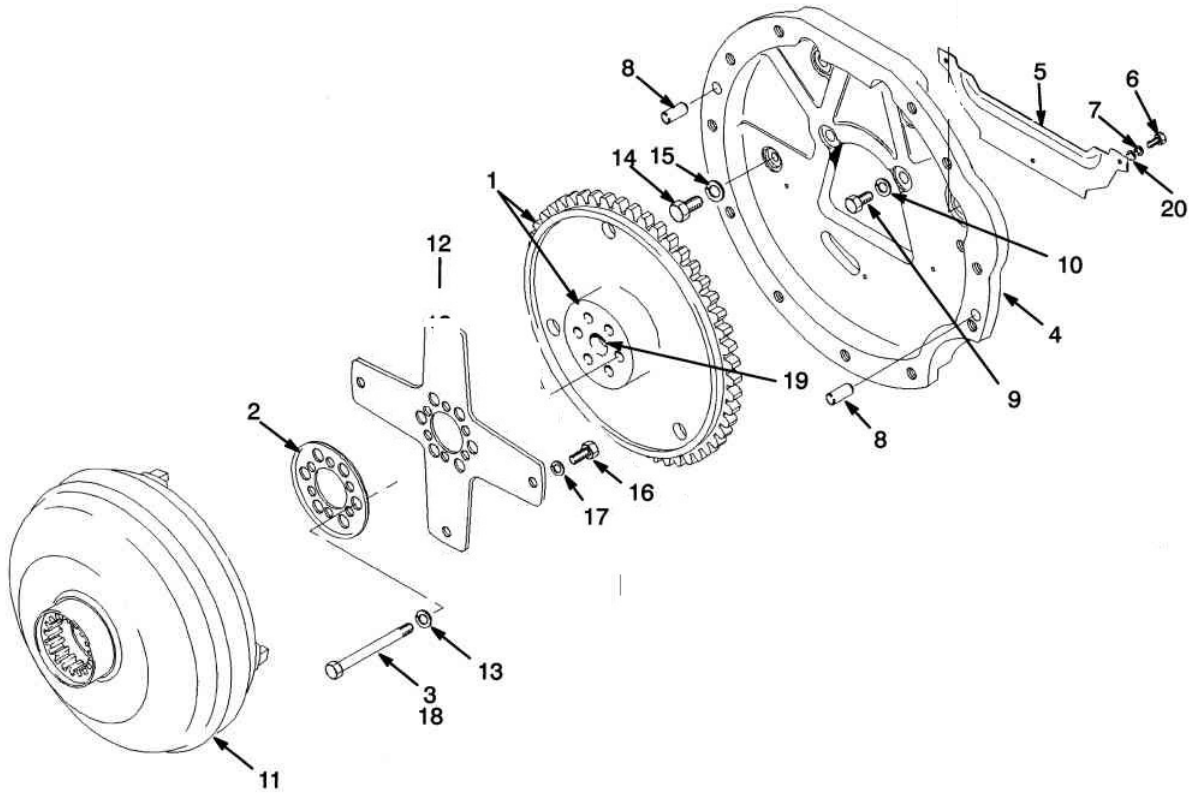

HY090496

©2004 HYSTER

CONVERSOR DE TORQUE (GASOLINA/GLP 2.0L/2.2L)
CONVERTIDOR DE ESFUERZO (GASOLINA/GLP 2.0L/2.2L)

Ref	Código	Descrição	Descripción	Qtde/Cant	Obs.
1	1378558	Volante do motor	Volante de motor	1	
1	1386800	Espaçador	Separador	1	
2	1337093	Arruela	Arandela	1	
3	1347157	Parafuso	Tornillo	6	
4	1351273	Carcaça	Carcasa	1	
5	1371652	Tampa	Tapa	1	
6	148962	Parafuso	Tornillo	3	
7	292680	Arruela de pressão	Arandela de seguridad	3	
8	1355499	Eixo	Eje	2	
9	305371	Parafuso	Tornillo	6	
10	296424	Arruela	Arandela	6	
11	1386815	Conversor de torque	Convertidor de par	1	
12	1394915	Chapa dobrada	Placa	1	
13	296422	Arruela	Arandela	6	
14	293614	Parafuso	Tornillo	1	
15	296418	Arruela	Arandela	1	
16	15942	Parafuso	Tornillo	4	
17	261379	Arruela	Arandela	3	

©2004 HYSTER

BLOCO DO MOTOR (2.2L)
BLOQUE DEL MOTOR (2.2L)

(Figura 2-22)

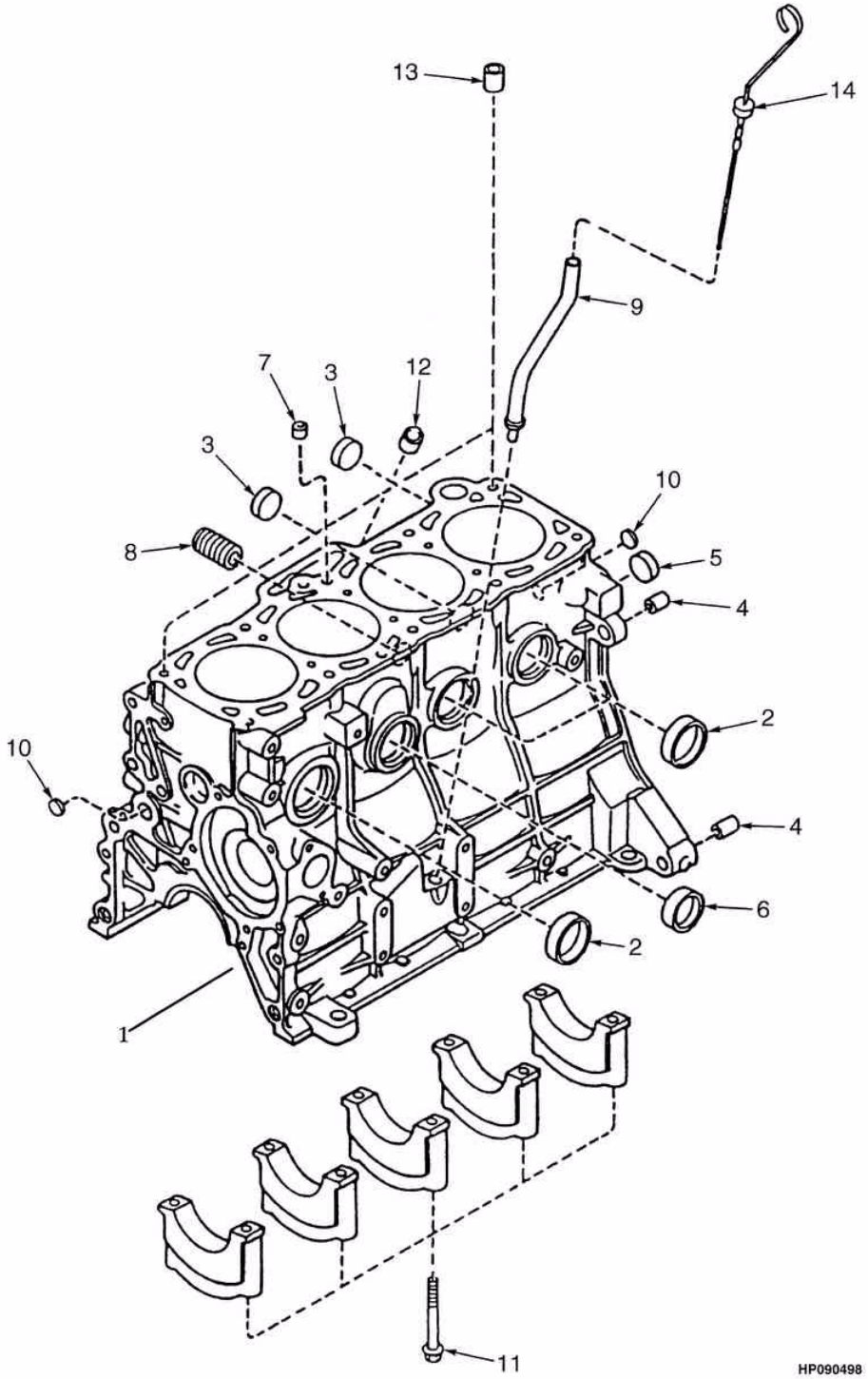

©2004 HYSTER

BLOCO DO MOTOR (2.2L)
BLOQUE DEL MOTOR (2.2L)

S/N H177Y6193Z =>

Ref	Código	Descrição	Descripción	Qtde/Cant	Obs.
	2043864	Motor (Gasolina)	Motor (Gasolina)	1	
1	1370744	Bloco do motor	Bloque del motor	1	
2	1362003	Bujão	Tapón	4	
3	1362005	Bujão	Tapón	2	
4	1362008	Pino	Eje	2	
5	1362009	Bujão	Tapón	1	
6	1362007	Bujão	Tapón	2	
7	2029081	Plugue	Tapón	1	
8	1360898	Junta	Junta	1	
9	1360899	Tubo	Tubo	1	
10	1361675	Bujão	Tapón	2	
11	1361676	Parafuso	Perno	10	
12	2028927	Plugue	Tapón	1	
13	1360896	Pino	Eje	2	
14	1361677	Vareta medidora	Varilla de nivel	1	

CABEÇOTE (2.2L)
CULATA (2.2L)
(Figura 2-23)

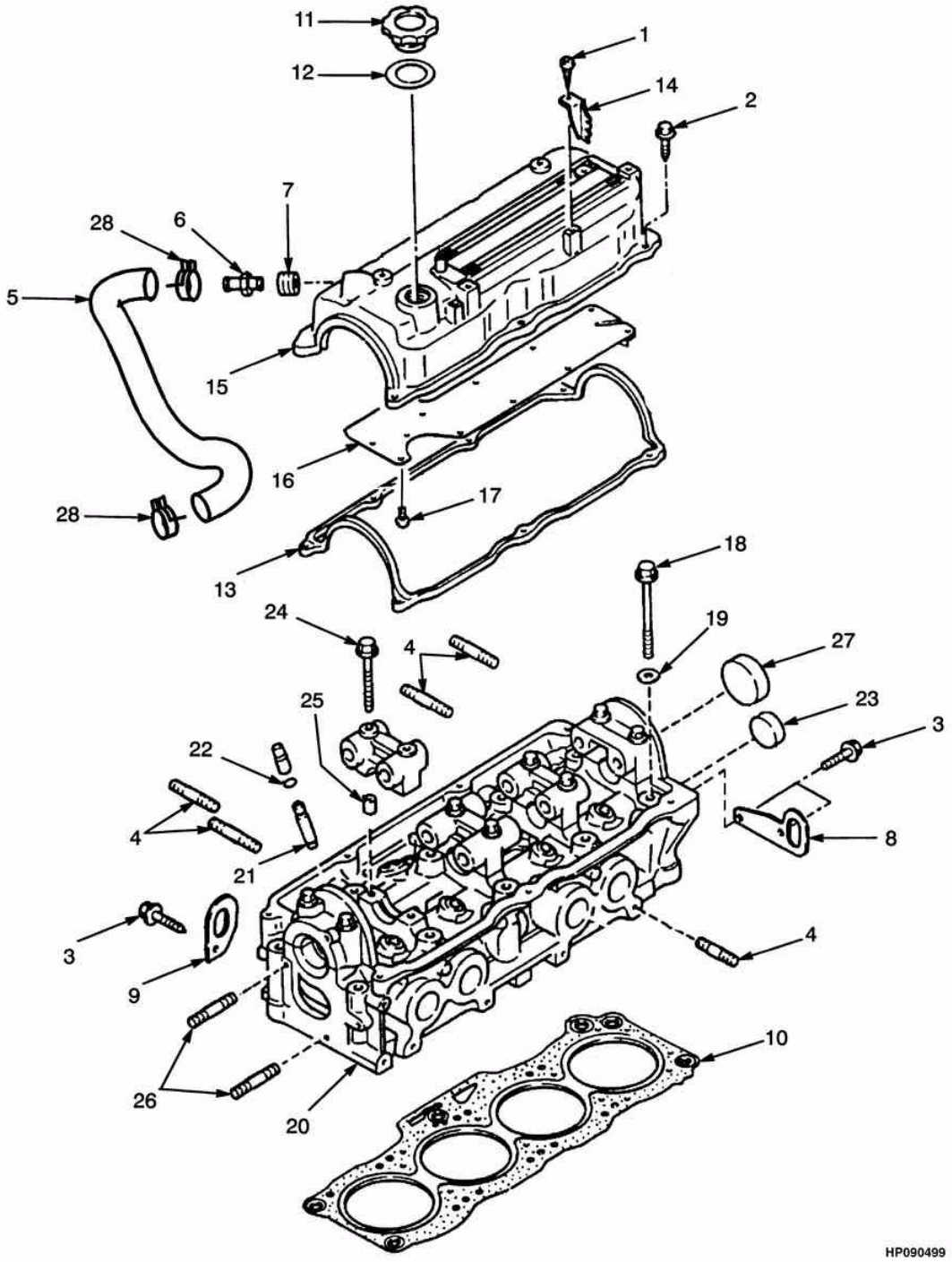

©2004 HYSTER

CABEÇOTE (2.2L)
CULATA (2.2L)

S/N H177Y6193Z =>

Ref	Código	Descrição	Descripción	Qtde/Cant	Obs.
	2043864	Motor (Gasolina)	Motor (Gasolina)	1	
1	1362000	Parafuso	Tornillo	1	
2	1362001	Parafuso	Tornillo	6	
3	1361898	Parafuso	Tornillo	1	
4	1361897	Prisioneiro	Espárrago	8	
5	1360894	Mangueira	Manguera	1	
6	1360893	Válvula	Válvula	1	
7	1360892	Retentor	Retén	1	
8	1360891	Içamento do motor	Soporte (Rear)	1	Gasolina
8	2314973	Alça	Colgador	1	GLP
9	1360890	Alça de içamento frontal	Soporte (frente)	1	
10	1360889	Junta	Junta	1	Gasolina
10	2045321	Junta	Junta	1	GLP
11	1360887	Tampa	Tapa	1	
12	1360888	Junta	Junta	1	
13	1360886	Junta	Junta	1	
14	1360885	Protetor	Protector	2	
15	1360883	Tampa do cabeçote	Tapa	1	
16	1360884	Placa	Placa	1	
17	1361896	Parafuso	Tornillo	12	Gasolina
17	2022655	Parafuso	Tornillo	12	GLP
18	1360880	Parafuso	Tornillo	10	
19	1360881	Arruela	Arandela	10	
20	1360878	Cabeçote	Culata	1	
21	1360895	Guia de válvula	Guía de válvula	8	
22	1360879	Presilha cab.motor.	Fiador	1	
23	1362003	Bujão	Tapón	1	
24	1361894	Parafuso	Tornillo	10	
25	1362002	Pino	Eje	10	
26	1361899	Prisioneiro	Espárrago	2	
27	1360882	Bujão	Tapón	1	
28	1361873	Abraçadeira	Abrazadera	2	

VIRABREQUIM E PISTÕES (2.2L)
CINGUEÑAL Y PISTONES (2.2L)

(Figura 2-24)

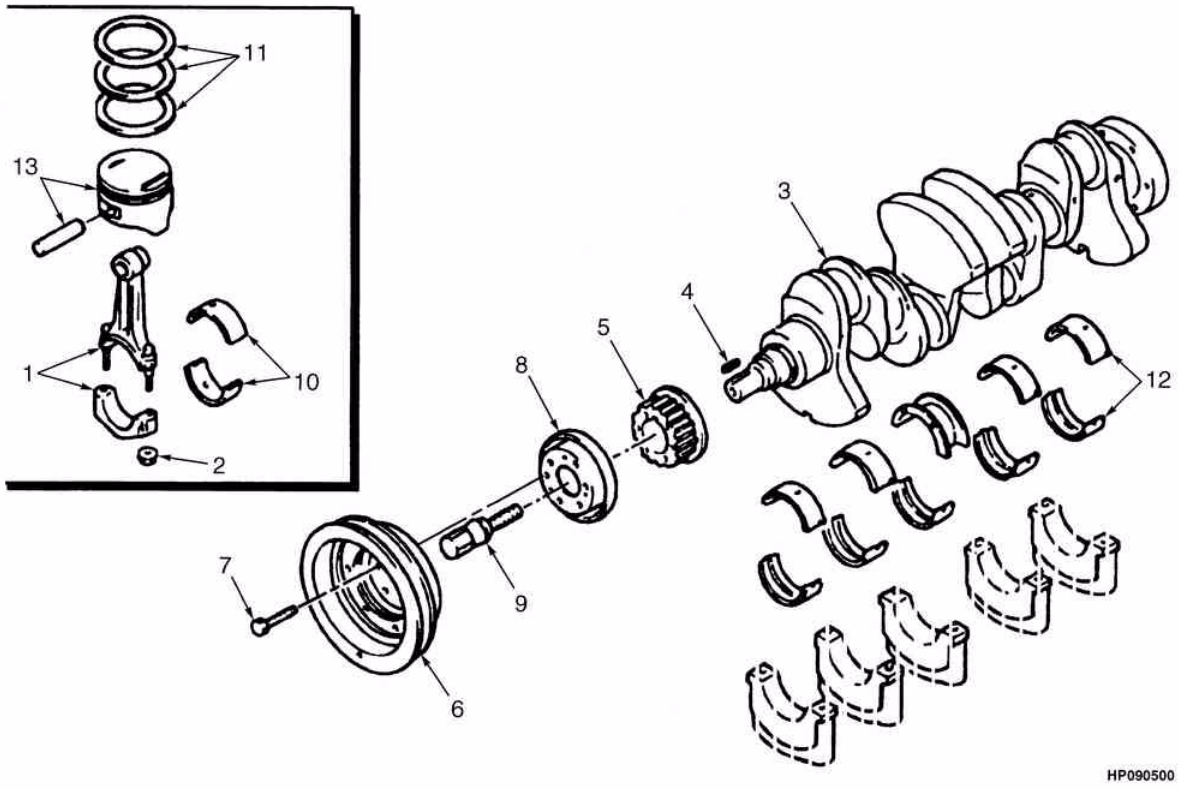

©2004 HYSTER

VIRABREQUIM E PISTÕES (2.2L)
CINGUEÑAL Y PISTONES (2.2L)

S/N H177Y6193Z =>

Ref	Código	Descrição	Descripción	Qtde/Cant	Obs.
	2043864	Motor (Gasolina)	Motor (Gasolina)	1	
1	1370746	Biela	Biela	4	
2	1361695	Porca	Tuerca	8	
3	2045029	Virabrequim	Cigüeñal	1	
4	1361697	Chaveta	Llave	1	
5	2045030	Polia	Polea	1	
6	2045031	Polia	Polea	1	
7	2045032	Prisioneiro	Perno	6	
8	2045033	Guia da correia	Placa	1	
9	2045034	Prisioneiro	Perno	1	
10	1361703	Jg.bronzinas	Juego de cojinetes	1	Standard
10	1361704	Jg.bronzinas	Juego de cojinetes	1	0.25mm
10	1361705	Jg.bronzinas	Juego de cojinetes	1	0.50mm
10	1361706	Jg.bronzinas	Juego de cojinetes	1	0.75mm
11	1495473	Jg de anéis pistão	Segmento	1	Standard
11	1495474	Jogo anel	Segmento	1	0.50mm
11	1495475	Jg de anéis pistão	Segmento	1	0.25mm
12	1361710	Bronzina	Juego de cojinetes	1	Standard
12	1361711	Jg.bronzinas	Juego de cojinetes	1	0.25mm
12	1361712	Jg.bronzinas	Juego de cojinetes	1	0.50mm
12	1361713	Jg.bronzinas	Juego de cojinetes	1	0.75mm
13	1370745	Pistão	Pistón	4	Standard
13	2029093	Pistão	Pistón	4	0.25mm
13	2029094	Pistão	Pistón	4	0.50mm

EIXO COMANDO E VÁLVULAS (2.2L)
ÁRBOL DE LEVAS Y VÁLVULAS (2.2L)

(Figura 2-25)

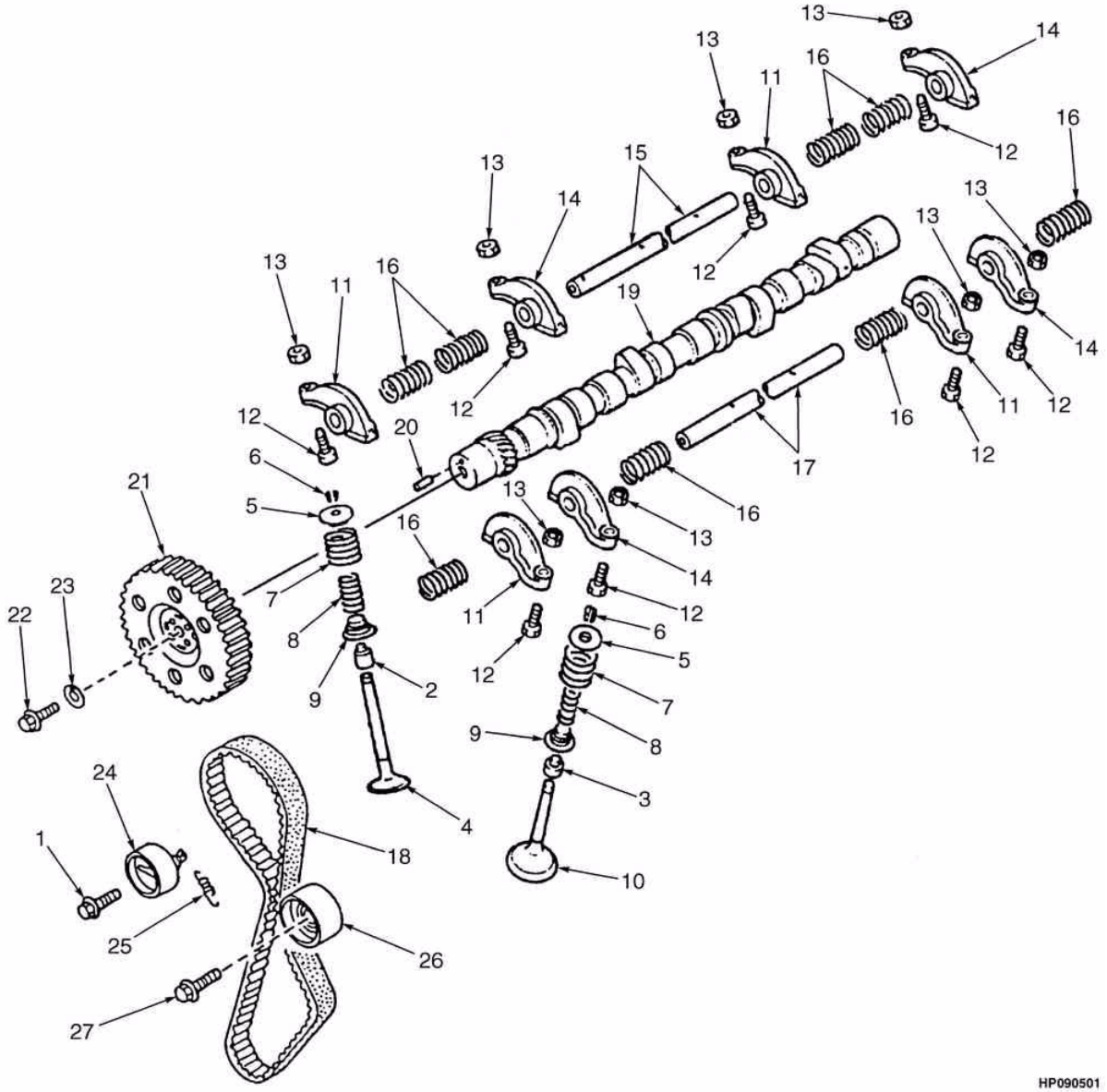

©2004 HYSTER

EIXO COMANDO E VÁLVULAS (2.2L)
ÁRBOL DE LEVAS Y VÁLVULAS (2.2L)

S/N H177Y6193Z =>

Ref	Código	Descrição	Descripción	Qtde/Cant	Obs.
	2043864	Motor (Gasolina) (Dual Fuel)	Motor (Gasolina) (Dual Fuel)	1	
1	1362016	Parafuso	Tornillo	1	
2	1361718	Retentor	Retén	4	
3	1361719	Retentor	Retén	4	
4	1361720	Válvula admissão	Válvula admisión	4	
5	1361721	Assento válvula	Asiento de válvula	8	
6	326612	Luva eixo comando	Retenedor	16	
7	1361722	Mola	Resorte	8	
8	1361723	Mola	Resorte	8	
9	1361724	Assento	Asiento	8	
10	1361725	Válvula de escape	Válvula escape	4	
11	1361726	Balancim	Balancín	4	
12	1361727	Parafuso	Tornillo	8	
13	1361728	Porca	Tuerca	8	
14	1361729	Balancim	Balancín	4	
15	1361730	Eixo	Eje	1	
16	1361731	Mola	Resorte	8	
17	1361732	Eixo	Eje	1	
18	2028852	Correia dentada	Correa de distribución	1	
19	1361734	Eixo comando	Árbol de levas	1	
20	1361717	Pino	Eje	1	
21	2029095	Polia	Polea	1	
22	1361736	Parafuso	Tornillo	1	
23	1361737	Arruela	Arandela	1	
24	2029097	Tensor da correia	Tensor de correa	1	
25	2029096	Mola	Resorte	1	
26	2029098	Roda louca	Rueda Loca	1	
27	1361884	Parafuso	Tornillo	1	

DISTRIBIÇÃO E CARTER (2.2L)
DISTRIBUCIÓN Y CÁRTER (2.2L)

(Figura 2-26)

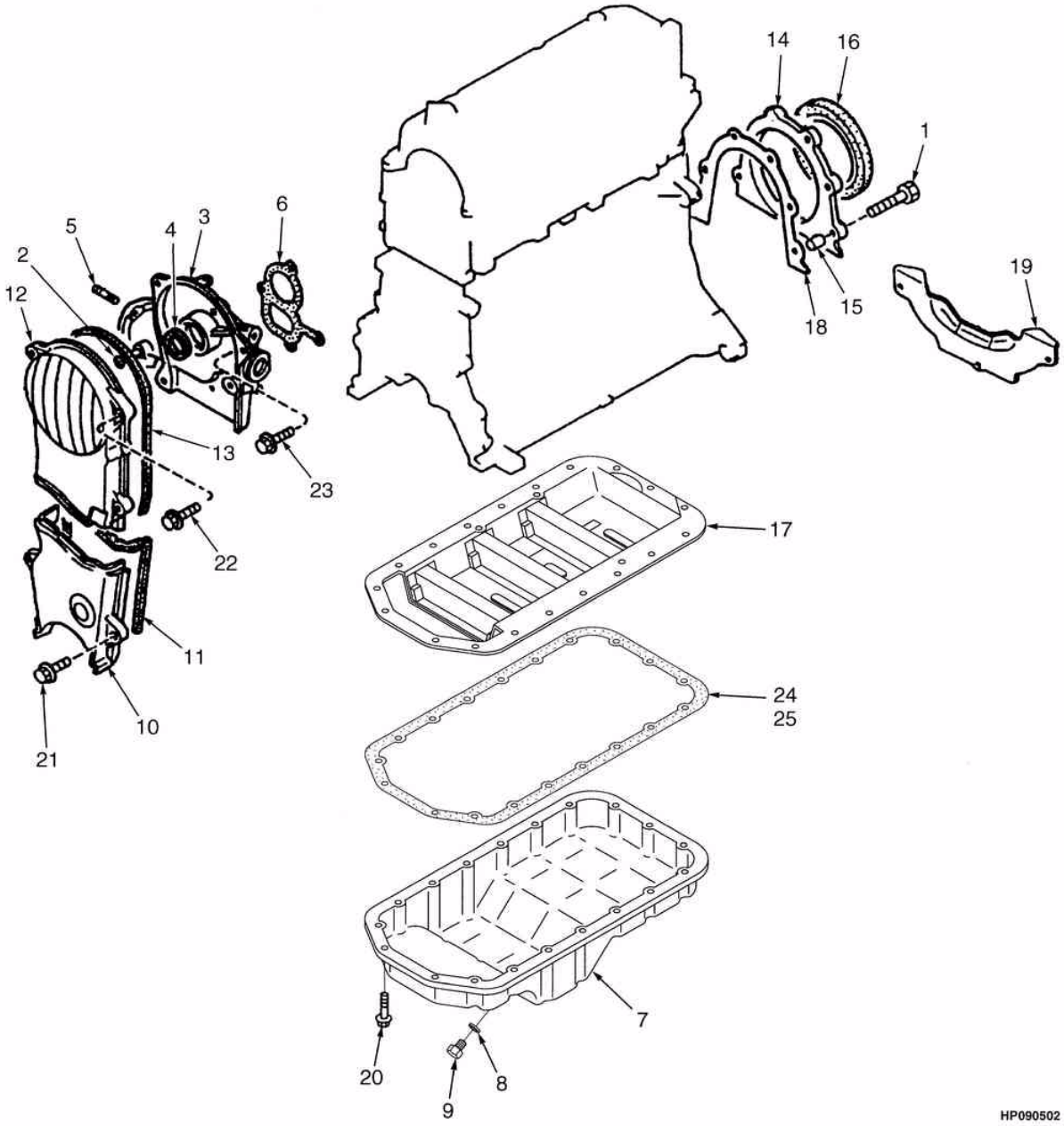

©2004 HYSTER

DISTRIBIÇÃO E CARTER (2.2L)
DISTRIBUCIÓN Y CÁRTER (2.2L)

S/N H177Y6193Z =>

Ref	Código	Descrição	Descripción	Qtde/Cant	Obs.
	2043864	Motor (Gasolina)	Motor (Gasolina)	1	
1	1362011	Parafuso	Tornillo	6	
2	1361692	Conector	Conector	1	
3	2029087	Carcaça	Carcasa	1	Gasolina
4	1361688	Retentor	Retén	1	Cont. kit 2045036
5	1362012	Prisioneiro	Espárrago	2	
6	1361679	Junta	Junta	1	Cont. kit 2045036
7	2029082	Carter	Carter	1	
8	1362015	Junta	Junta	1	
9	1361681	Bujão	Tapón	1	
10	2029083	Tampa	Tapa	1	Gasolina
11	2028853	Junta	Junta	1	Cont. kit 2045036
12	2029084	Tampa	Tapa	1	
13	2028854	Junta	Tapa	1	Cont. kit 2045036
14	1361689	Tampa traseira	Tapa trasera	1	Cont. kit 2045036
15	1362010	Eixo	Eje	2	Cont. kit 2045036
16	1361691	Retentor	Retén	1	Cont. kit 2045036
17	2029085	Chapa do Carter	Placa	1	
18	1361690	Junta	Junta	1	
19	1371652	Tampa	Tapa	1	
20	1370736	Parafuso	Tornillo	19	
21	1361898	Parafuso	Tornillo	2	Gasolina
22	1361868	Parafuso	Tornillo	4	Gasolina
23	1370737	Vedante	Sellador	2	Gasolina
24	1361682	Junta	Junta	1	
25	1370737	Vedante	Sellador	1	
	2045036	Jogo de juntas do bloco	Kit de empaquetadura	1	

BOMBA DE ÓLEO E FILTRO (2.2L)
BOMBA DE ACEITE Y FILTRO (2.2L)

(Figura 2-27)

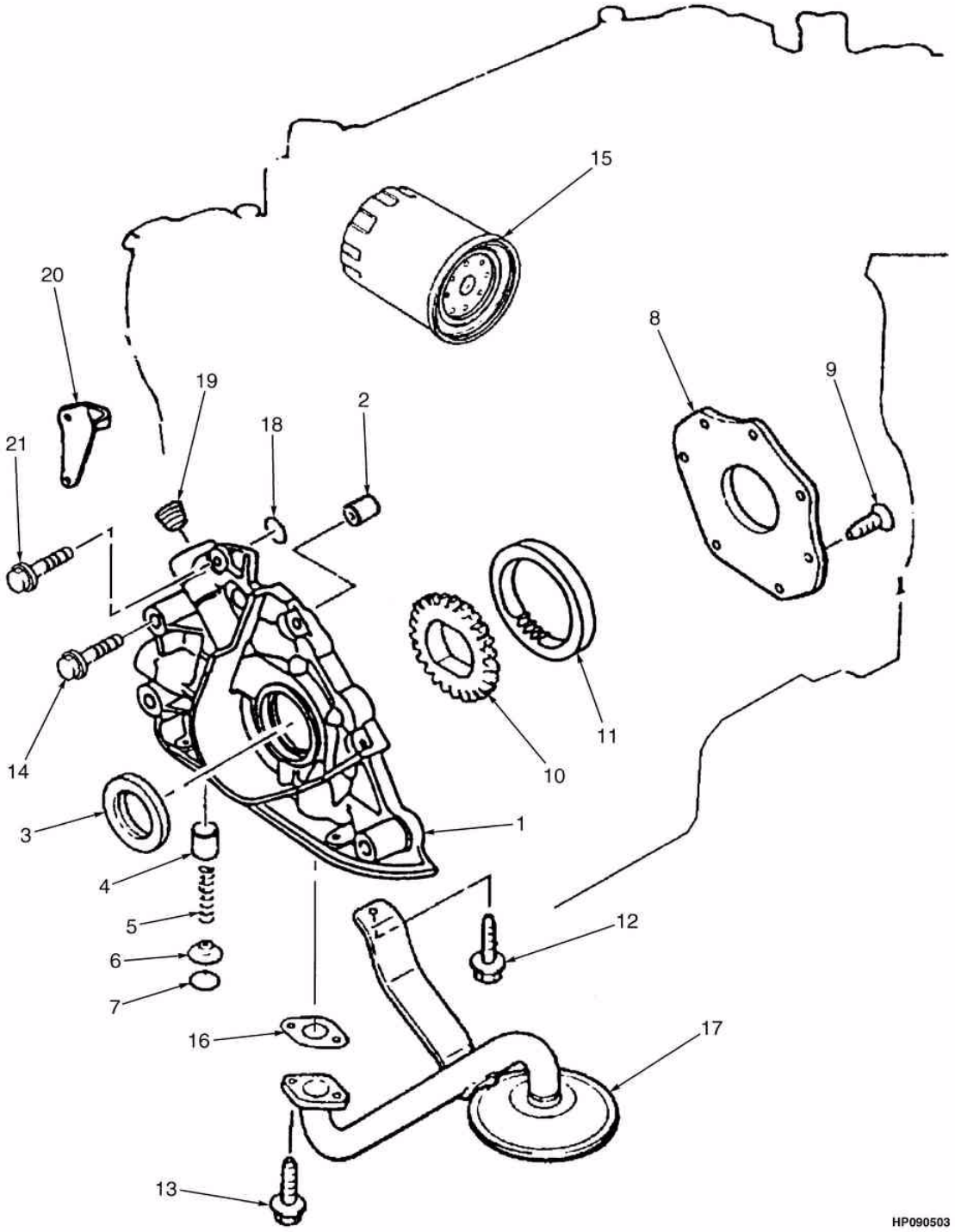

©2004 HYSTER

BOMBA DE ÓLEO E FILTRO (2.2L)
BOMBA DE ACEITE Y FILTRO (2.2L)

S/N H177Y6193Z =>

Ref	Código	Descrição	Descripción	Qtde/Cant	Obs.
	2043864	Motor (Gasolina)	Motor (Gasolina)	1	
1	1455676	Bomba de óleo motor	Bomba de aceite	1	
2	1361798	Pino	Eje	2	
3	1361688	Retentor	Retén	1	
4	1455674	Embolo bba.óleo	Émbolo	1	
5	326748	Mola	Resorte	1	
6	326749	Prato bba.de óleo	Asiento	1	
7	1361879	Anel elástico	Fiador anular	1	
8	2029100	Tampa da bba óleo	Tapa de bomba de aceite	1	
9	1455677	Parafuso	Tornillo	7	
10	2029101	Engrenagem de entrada	Engranaje de entrada	1	
11	2029102	Engrenagem saída	Engranaje	1	
12	1361868	Parafuso	Tornillo	1	
13	1361878	Parafuso	Tornillo	1	
14	1361875	Parafuso	Tornillo	4	
15	324692	Filtro	Filtro	1	
16	1361807	Junta	Junta	1	Cont. kit 2045036
17	2029104	Peneira de óleo do Carter	Colador	1	
18	1361801	Anel	Anillo O	1	
20	1495427	Eixo (GLP)	Eje (GLP)	1	
21	1369914	Parafuso	Tornillo	2	
	2045036	Jogo de juntas do bloco	Kit de empaquetadura	1	

COLETORES (2.2L)
COLECTORES (2.2L)

(Figura 2-28)

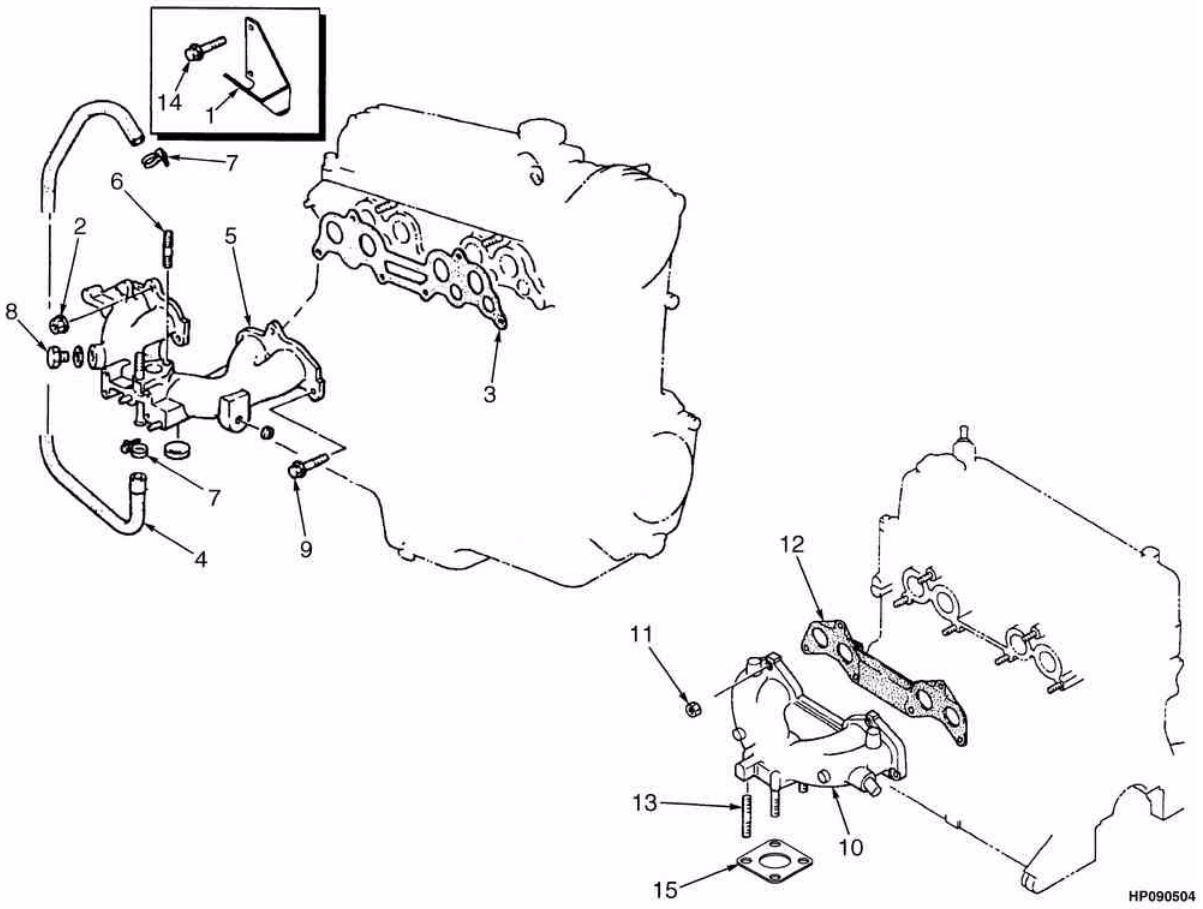

©2004 HYSTER

COLETORES (2.2L)
COLECTORES (2.2L)

S/N H177Y6193Z =>

Ref	Código	Descrição	Descripción	Qtde/Cant	Obs.
	2043864	Motor (Gasolina)	Motor (Gasolina)	1	
1	1361743	Suporte	Soporte	1	
1	1490806	Suporte	Soporte	1	
1	1495499	Suporte	Soporte	1	
2	326504	Porca	Tuerca	4	
3	1361742	Junta	Junta	1	
4	1361791	Mangueira	Manguera	1	Cont. kit 1367190
5	2045027	Coletor de admissão	Colector (admisión)	1	
6	2045028	Prisioneiro	Espárrago	2	
7	1361873	Abraçadeira	Abrazadera	3	
8	1361741	Tampa	Tapa	1	
9	1361885	Parafuso	Tornillo	4	
10	1361744	Coletor de escape	Colector (escape)	1	
11	1361746	Porca	Tuerca	6	
12	1361747	Junta	Junta	1	
13	1361745	Prisioneiro	Espárrago	4	
14	1361898	Parafuso	Tornillo	2	
15	1338308	Junta	Junta	1	
	1367190	Jogo de juntas do motor	Juego de juntas	1	

©2004 HYSTER

CONTROLE DE EMISSÕES (2.2L)
CONTROL DE EMISIONES (2.2L)

(Figura 2-29)

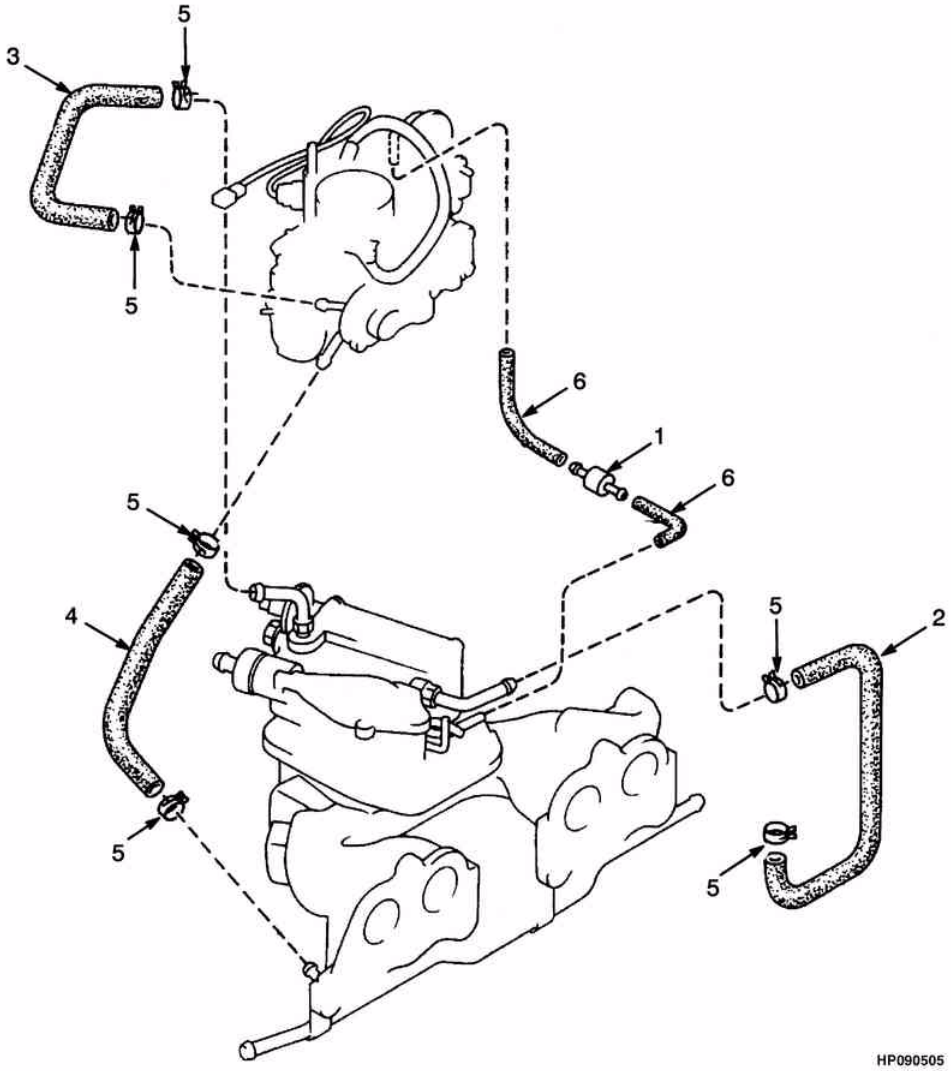

©2004 HYSTER

CONTROLE DE EMISSÕES (2.2L)
CONTROL DE EMISIONES (2.2L)

S/N H177Y6193Z =>

Ref	Código	Descrição	Descripción	Qtde/Cant	Obs.
	2043864	Motor (Gasolina)	Motor (Gasolina)	1	
1	1374788	Válvula seg.governor	Válvula	1	
2	1361791	Mangueira	Manguera	1	
3	1361792	Mangueira	Manguera	1	
4	1377116	Mangueira	Manguera	1	
5	1361873	Abraçadeira	Abrazadera	6	
6	1361796	Mangueira	Manguera	2	

REFRIGERAÇÃO (GASOLINA 2.2L)
REFRIGERACIÓN (GASOLINA 2.2L)

(Figura 2-30)

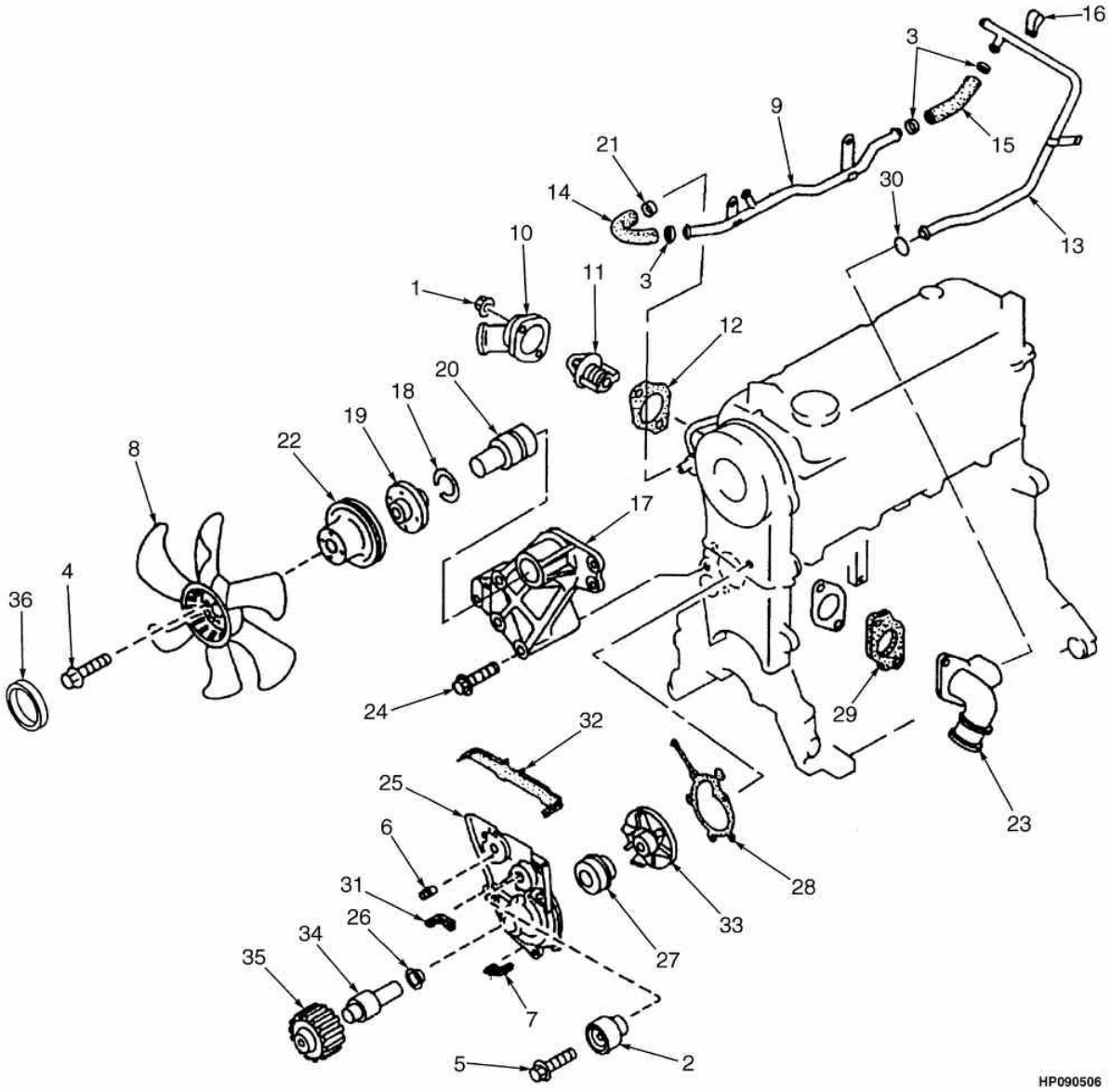

©2004 HYSTER

REFRIGERAÇÃO (GASOLINA 2.2L)
REFRIGERACIÓN (GASOLINA 2.2L)

S/N H177Y6193Z =>

Ref	Código	Descrição	Descripción	Qtde/Cant	Obs.
	2043864	Motor (Gasolina)	Motor (Gasolina)	1	
1	326504	Porca	Tuerca	3	
2	2029098	Polia da correia dentada	Polease correa	1	
3	1361873	Abraçadeira	Abrazadera	3	
4	2045023	Parafuso	Tornillo	1	
5	1361884	Parafuso	Tornillo	2	
6	1361880	Pino	Bulón	1	
7	2029106	Retentor da bomba d'água	Retén	1	Cont. kit 2045036
8	1361817	Ventilador	Ventilador	1	
9	2029111	Tubo	Tubo	1	
10	1361821	Tubo	Tubo	1	
11	1361820	Termostato	Termostato	1	
12	1367191	Junta	Junta	1	Cont. kit 2045036
13	2045024	Tubo	Tubo	1	
14	3065672	Mangueira	Manguera	1	
15	2029108	Mangueira	Manguera	1	
16	1361826	Fixador	Fiador	1	
17	2029114	Suporte	Soporte	1	
18	2045025	Presilha	Fiador	1	
19	2029115	Cubo do sistema refrigeração	Cubo	1	
20	2029116	Eixo	Eje	1	
21	1361833	Abraçadeira	Abrazadera	1	
22	1384007	Polia	Polea	1	
23	2029112	Tubo	Tubo	1	
24	2045026	Parafuso	Tornillo	3	
25	2028644	Bomba d'água do motor	Cj. Bomba	1	
26	2045319	Chapa	Deflector	1	
27	1361814	Bloco	Bloque	1	
28	2028645	Junta	Junta	1	Cont. kit 2045036
29	2029120	Junta	Junta	1	Cont. kit 2045036
30	1361827	Anel	Anillo O	1	Cont. kit 2045036
31	2029105	Retentor	Retén	1	Cont. kit 2045036
32	2029107	Retentor	Retén	1	Cont. kit 2045036
33	NFS	Rotor	Rotor	1	
34	NFS	Eixo	Eje	1	
35	1361816	Polia	Polea	1	
36	1377138	Separador	Separador	1	
	2045036	Jogo de juntas do bloco	Kit de empaquetadura	1	

BLOCO DO MOTOR (DIESEL 2.6L)
BLOQUE DEL MOTOR (DIESEL 2.6L)

(Figura 2-31)

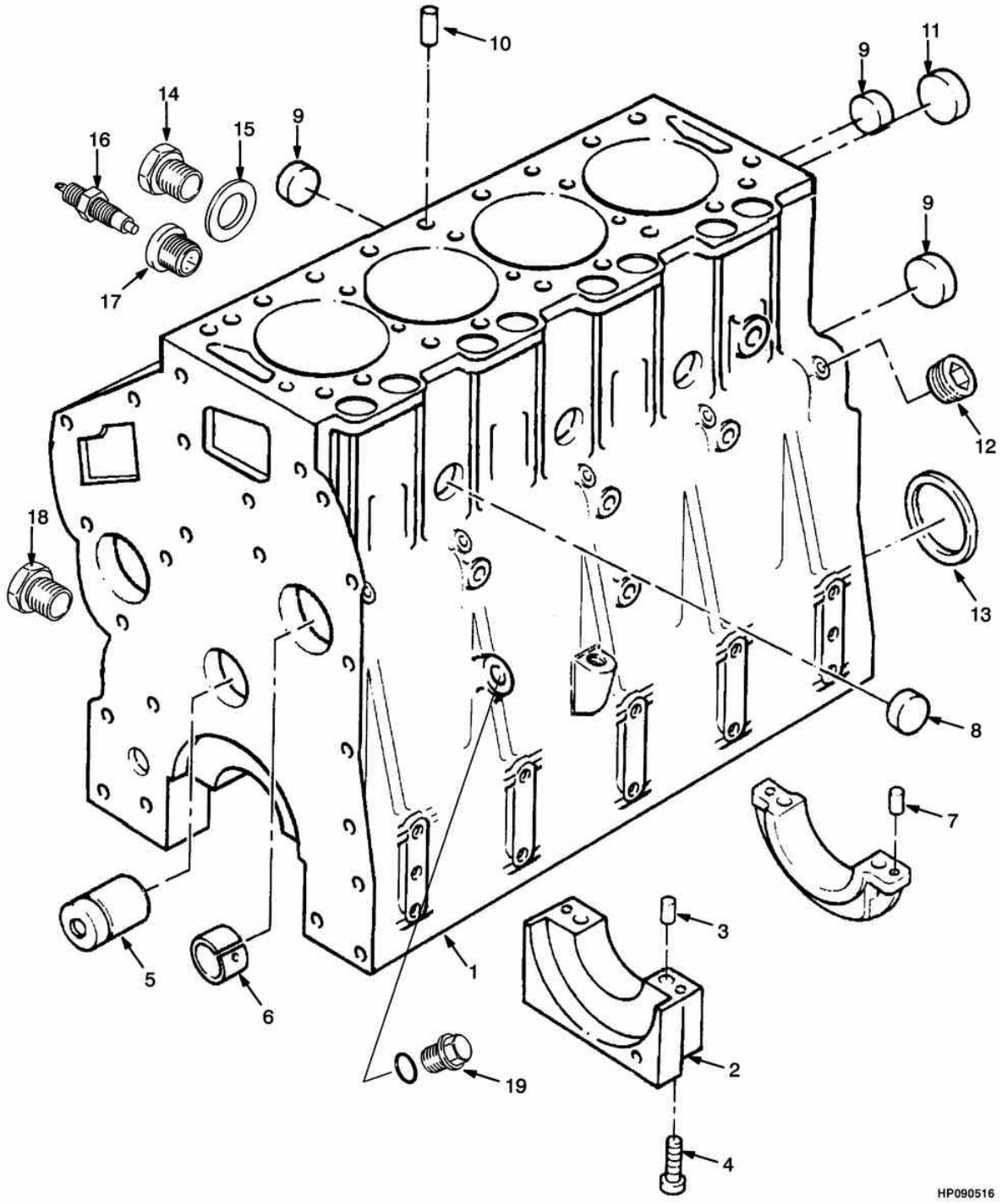

©2004 HYSTER

BLOCO DO MOTOR (DIESEL 2.6L)
BLOQUE DEL MOTOR (DIESEL 2.6L)

Ref	Código	Descrição	Descripción	Qtde/Cant	Obs.
	1453348	Motor perkins diesel 2.6L	Motor Perkins diesel 2.6L	1	=>S/N H177Y5715Y
	1497828	Motor Perkins diesel 2.6L	Motor Perkins diesel 2.6L	1	S/N H177Y5716Y =>
1	NFS	Bloco do motor	Bloque del motor	1	
2	NFS	Tampa	Tapa	1	
3	1457409	Retentor	Retén	2	Cont. kit 1457408
4	1457410	Parafuso	Tornillo	10	Cont. kit 1457408
5	1457413	Eixo	Eje	1	
6	1457414	Bucha do bloco	Buje	1	
7	1457415	Retentor	Retén	4	Cont. kit 1457408
8	1457416	Plugue	Tapón	3	Cont. kit 1457408
9	1388387	Bujão	Tapón	6	Cont. kit 1457408
10	1457446	Eixo	Eje	2	
11	982155	Bujão	Tapón	10	Cont. kit 1457408
12	385531	Bujão	Tapón	1	Cont. kit 1457408
13	1457447	Retentor	Retén	1	
14	349378	Bujão	Tapón	1	
15	361338	Arruela	Arandela	1	
16	842863	Sensor do bloco	Interruptor	1	
17	1457911	Adaptador	Adaptador	1	
18	245800	Bujão	Tapón	1	
19	1377908	Bujão	Tapón	1	
	1457408	Bloco de cilindros.	Bloque de cilindros	1	

CABEÇOTE (DIESEL 2.6L)

CULATA (DIESEL 2.6L)

(Figura 2-32)

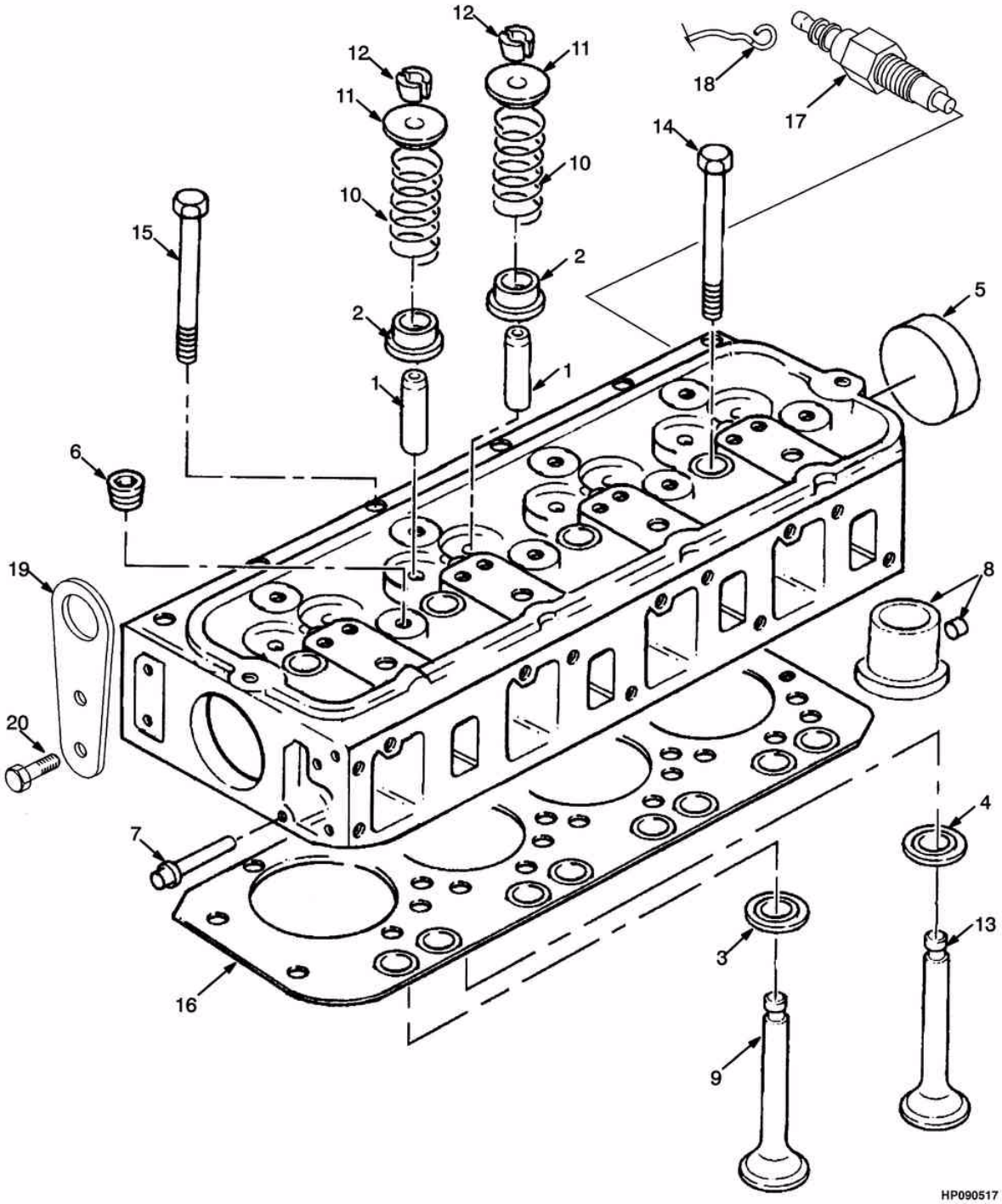

©2004 HYSTER

CABEÇOTE (DIESEL 2.6L)
CULATA (DIESEL 2.6L)

Ref	Código	Descrição	Descripción	Qtde/Cant	Obs.
	1453348	Motor perkins diesel 2.6L	Motor Perkins diesel 2.6L	1	=> S/N H177Y5715Y
	1497828	Motor Perkins diesel 2.6L	Motor Perkins diesel 2.6L	1	S/N H177Y5716Y =>
	NFS	Cabeçote	Culata	1	
1	1457494	Guia/bloco	Guía	8	Cont. kit 1457493
2	1457495	Retentor do bloco	Retén	8	Cont. kit 1457493, 1493165
3	1457496	Espaçador/válvula	Inserto	4	Cont. kit 1457493
4	1457497	Retentor da válvula	Retén	4	Cont. kit 1457493
5	1388387	Plugue	Tapón	2	Cont. kit 1457493
6	15962	Conexão	Tapón	4	Cont. kit 1457493
7	365854	Bujão	Tapón	1	Cont. kit 1457493
8	1457498	Plugue	Tapón	4	Cont. kit 1457493
9	1457499	Válvula de escape	Válvula escape	4	Cont. kit 1457493
10	1457500	Mola	Resorte	8	Cont. kit 1457493
11	1457501	Tampa	Tapa	8	Cont. kit 1457493
12	1457502	Eixo	Eje	16	Cont. kit 1457493
13	1457503	Válvula admissão	Válvula admisión	4	Cont. kit 1457493
14	1457504	Parafuso	Tornillo	14	Cont. kit 1457493
15	1457505	Parafuso	Tornillo	4	Cont. kit 1457493
16	1457506	Junta do cabeçote	Junta	1	Cont. kit 1457493, 1493165
17	1461720	Vela aquecedora	Calentador	4	
18	1461721	Chicote	Cable	4	
19	1457905	Placa	Placa	2	
20	1307881	Parafuso	Tornillo	4	
	1457493	Kit. cabeçote-cil.	Juego de culata de cilindro	1	
	1493165	Kit junta	Kit de empaquetadura	1	

TAMPA DE BALANCINS (DIESEL 2.6L)
TAPA DE BALANCINES (DIESEL 2.6L)

(Figura 2-33)

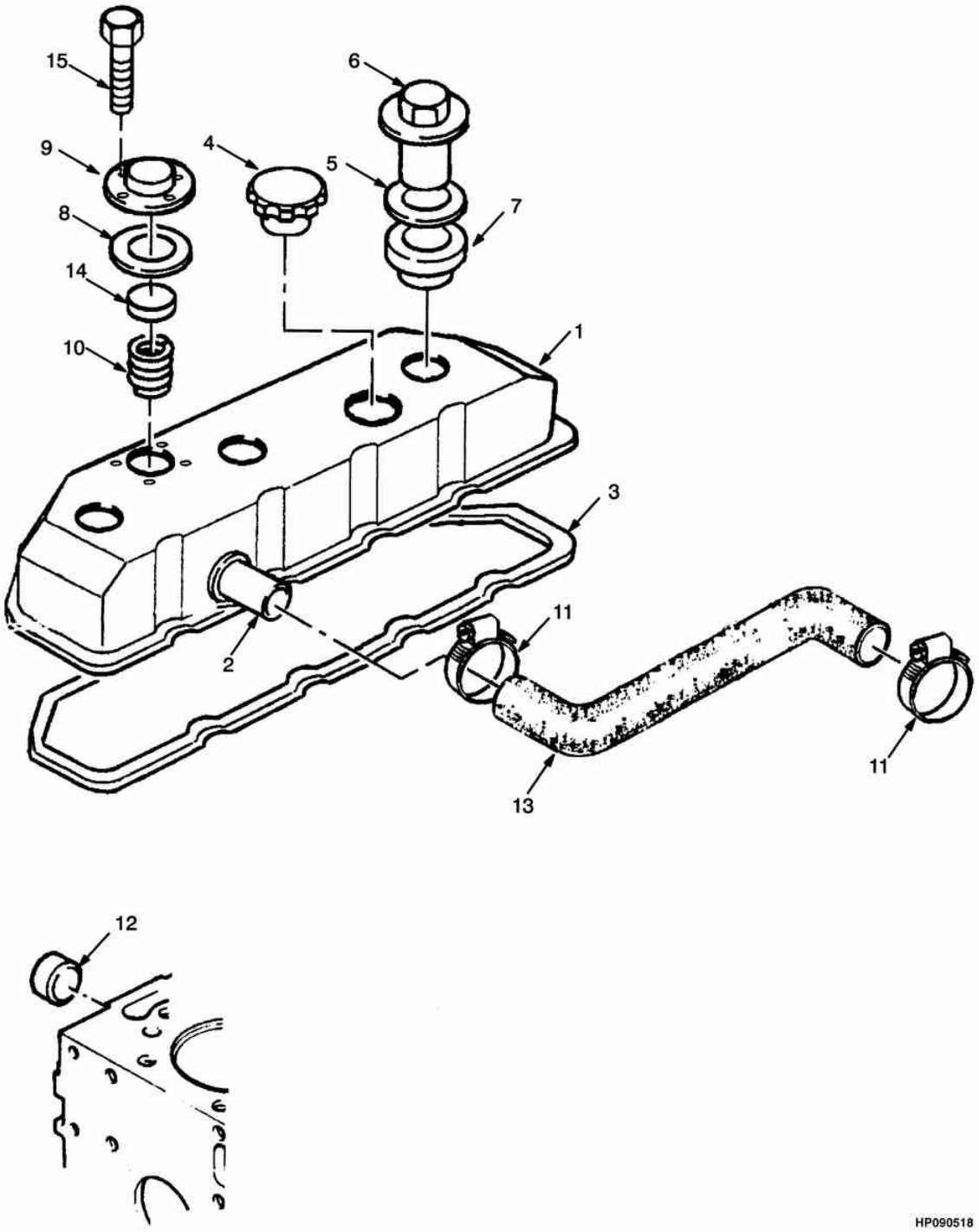

©2004 HYSTER

TAMPA DE BALANCINS (DIESEL 2.6L)
TAPA DE BALANCINES (DIESEL 2.6L)

Ref	Código	Descrição	Descripción	Qtde/Cant	Obs.
	1453348	Motor Perkins diesel 2.6L	Motor Perkins diesel 2.6L	1	=> S/N H177Y5715Y
	1497828	Motor Perkins diesel 2.6L	Motor Perkins diesel 2.6L	1	S/N H177Y5716Y =>
1	1457811	Tampa	Tapa	1	
2	NFS	Tubo	Tubo	1	
3	1457819	Junta	Junta	1	
4	1457821	Tampa	Tapa	1	
5	15125	Arruela	Arandela	3	
6	1457820	Porca	Tuerca	3	
7	1380245	Retentor	Retén	3	
8	1457823	Retentor	Retén	1	
9	1457822	Tampa do cabeçote	Tapa	1	
10	1457825	Mola	Resorte	1	
11	130845	Abraçadeira	Abrazadera	2	
12	15304	Bujão	Tapón	2	
13	1457827	Mangueira	Manguera	1	
14	1457824	Placa	Placa	1	
15	1457826	Parafuso	Tornillo	4	

VIRABREQUIM E PISTÕES (DIESEL 2.6L)
CIGÜEÑAL Y PISTONES (DIESEL 2.6L)

(Figura 2-34)

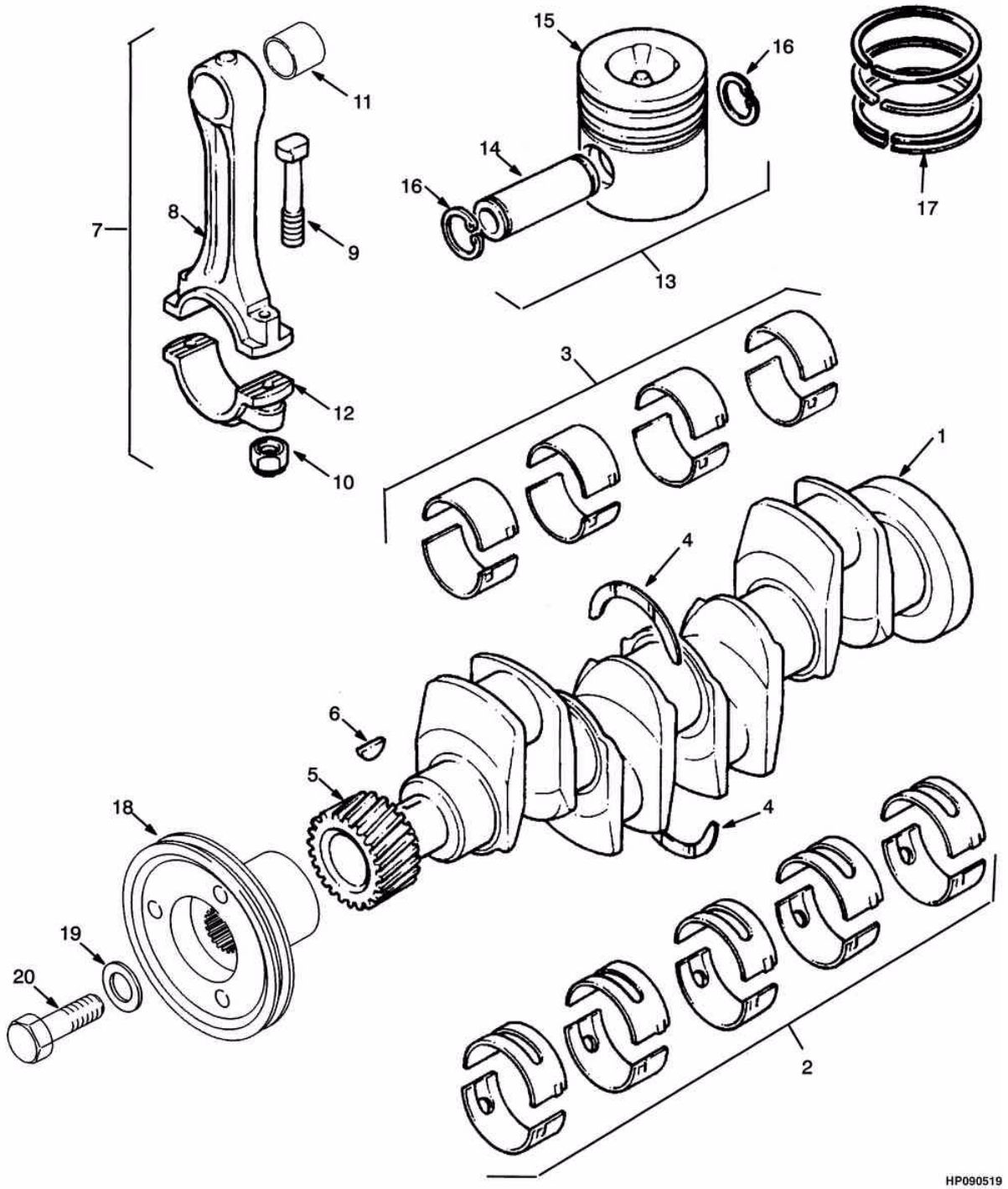

©2004 HYSTER

VIRABREQUIM E PISTÕES (DIESEL 2.6L)
CIGÜEÑAL Y PISTONES (DIESEL 2.6L)

Ref	Código	Descrição	Descripción	Qtde/Cant	Obs.
	1453348	Motor Perkins diesel 2.6L	Motor Perkins diesel 2.6L	1	=> S/N H177Y5715Y
	1497828	Motor Perkins diesel 2.6L	Motor Perkins diesel 2.6L	1	S/N H177Y5716Y =>
1	NFS	Virabrequim	Cigüeñal	1	Cont. kit 1457448, 1507759
2	1457449	Jg. bronzina motor	Juego de cojinetes	1	Cont. kit 1457448
2	1457450	Jg. bronzina (0,25mm)	Juego de cojinetes (0,25mm)	1	Cont. kit 1457448
2	1457451	Jg. bronzina (0,50mm)	Juego de cojinetes (0,50mm)	1	Cont. kit 1457448
2	1457452	Jg. bronzina (0,75mm)	Juego de cojinetes (0,75mm)	1	Cont. kit 1457448
3	1457453	Jg. bronzinas da biela	Juego de cojinetes de biela	1	Cont. kit 1457448
3	1457454	Jg. bronzina (0,25mm)	Juego de cojinetes(0,25mm)	1	Cont. kit 1457448
3	1457478	Jg. bronzina de biela (0,50mm)	Juego de cojinetes de biela (0,50mm)	1	Cont. kit 1457448
3	1457479	Jg.bronzina (0,75mm)	Juego de cojinetes de biela (0,75mm)	1	Cont. kit 1457448
4	1457480	Arruela	Arandela	1	Cont. kit 1457448
4	1457481	Arruela (0,20mm)	Arandela (0,20mm)	1	Cont. kit 1457448
5	1457482	Engrenagem virab.	Engranaje	1	Cont. kit 1457448
6	99610	Chaveta	Llave	1	Cont. kit 1457448
7	NFS	Biela	Biela	4	Cont. kit 1460210, 1460211, 1460212
8	NFS	Biela	Biela	1	
9	1457484	Prisioneiro	Perno	2	
10	1457485	Porca	Tuerca	2	
11	1457486	Bucha	Buje	1	
12	NFS	Tampa	Tapa	1	
13	1457487	Kit. pistão	Cj. de pistón	4	
13	1457488	Kit. pistão	Cj. de pistón	4	
14	NFS	Eixo	Eje	1	
15	NFS	Embolo	Émbolo	1	
16	1457489	Anel	Anillo	2	
17	1457490	Kit. anel	Segmento	4	
17	1457491	Kit. anéis pistão	Segmento	4	
18	1457844	Polia	Polea	1	
19	1457846	Arruela	Arandela	1	
20	1457845	Parafuso	Tornillo	1	
	1457448	Virabrequim	Cigüeñal	1	
	1460210	Kit. biela/motor dsl - A-B	Juego de bielas A y B	1	
	1460211	Kit. biela/motor dsl - C-D	Juego de bielas C y D	1	
	1460212	Kit. biela/motor dsl - E-F	Juego de bielas E y F	1	
	1507759	Reparo do eixo	Juego de reparación de eje	1	

©2004 HYSTER

EIXO DE BALANCINS (DIESEL 2.6L)
EJE DE BALANCÍNES (DIESEL 2.6L)

(Figura 2-35)

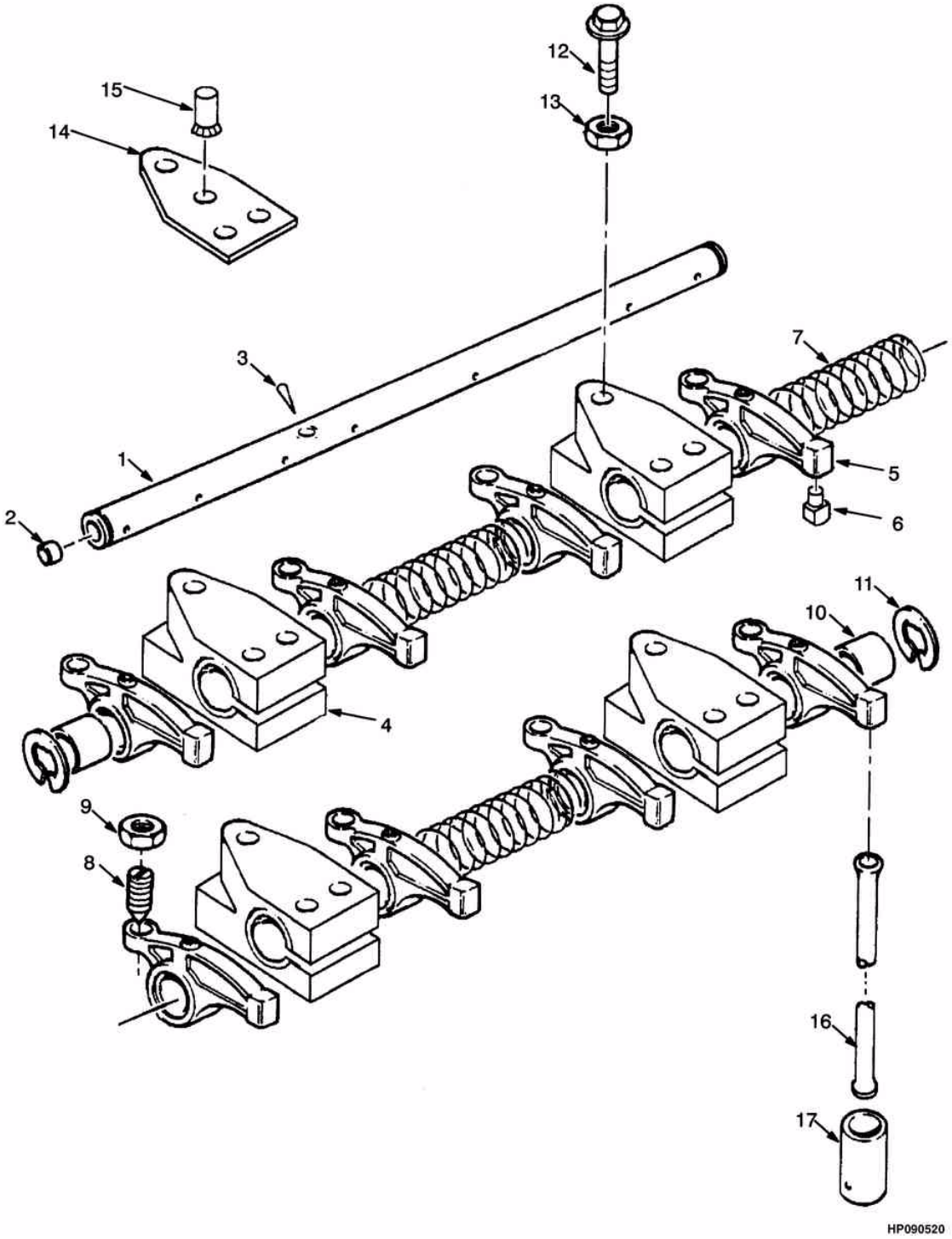

©2004 HYSTER

EIXO DE BALANCINS (DIESEL 2.6L)
EJE DE BALANCÍNES (DIESEL 2.6L)

Ref	Código	Descrição	Descripción	Qtde/Cant	Obs.
	1453348	Motor Perkins diesel 2.6L	Motor Perkins diesel 2.6L	1	=> S/N H177Y5715Y
	1497828	Motor Perkins diesel 2.6L	Motor Perkins diesel 2.6L	1	S/N H177Y5716Y =>
	1457508	Conj. eixo-balancin	Cj. del balancín	1	
1	1457509	Eixo	Eje	1	
2	158017	Plugue	Tapón	2	
3	1457510	Eixo	Eje	1	
4	1457511	Suporte	Soporte	2	
5	1457512	Alavanca/balancim	Palanca	8	
6	NFS	Presilha	Almohadilla	1	
7	1457513	Mola	Resorte	3	
8	1457514	Parafuso	Tornillo	8	
9	1307887	Porca	Tuerca	8	
10	1457515	Separador	Separador	2	
11	385599	Anel	Anillo	2	
12	1457517	Parafuso	Tornillo	8	
13	1306359	Porca	Tuerca	4	
14	1457518	Placa	Placa	3	
15	NFS	Prisioneiro	Espárrago	1	
16	1457520	Haste	Biela	8	
17	1457521	Bucha	Buje	8	

COMANDO VÁLVULAS E DISTRIBUIÇÃO (DIESEL 2.6L)
ARBOL DE LEVAS Y DISTRIBUICIÓN (DIESEL 2.6L)

(Figura 2-36)

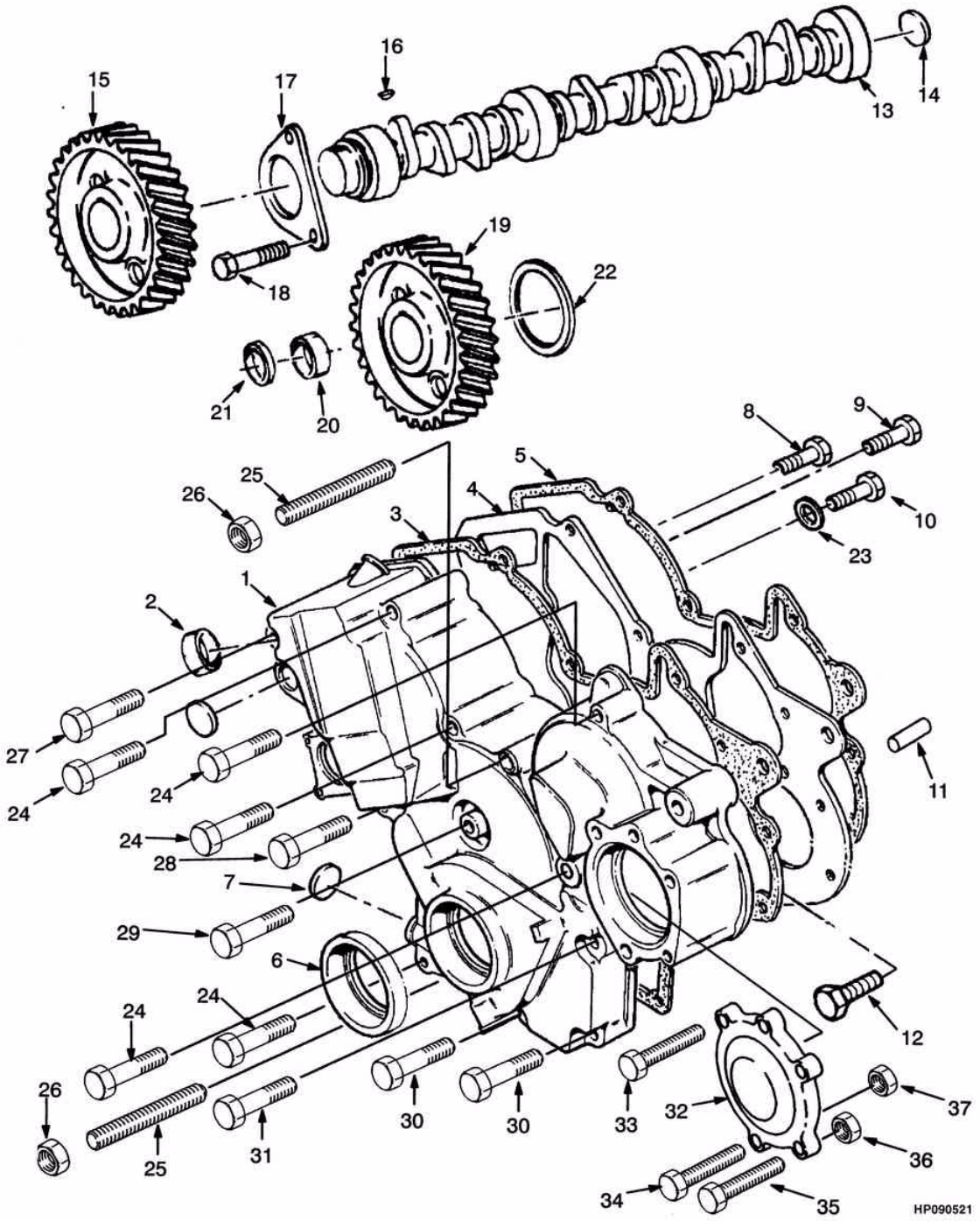

©2004 HYSTER

COMANDO VÁLVULAS E DISTRIBUIÇÃO (DIESEL 2.6L)
ARBOL DE LEVAS Y DISTRIBUICIÓN (DIESEL 2.6L)

Ref	Código	Descrição	Descripción	Qtde/Cant	Obs.
	1453348	Motor Perkins diesel 2.6L	Motor Perkins diesel 2.6L	1	=> S/N H177Y5715Y
	1497828	Motor Perkins diesel 2.6L	Motor Perkins diesel 2.6L	1	S/N H177Y5716 =>
1	1457646	Tampa	Tapa	1	
1	1487623	Tampa	Tapa	1	
2	1457647	Luva	Casquillo	2	
3	1457648	Junta	Junta	1	Cont. kit 1493166
3	1487626	Junta	Junta	1	
4	1457649	Placa	Placa	1	
4	1487625	Placa direita	Placa	1	
5	1457650	Junta	Junta	1	Cont. kit 1493166
6	1457651	Retentor	Retén	1	
7	1306182	Bujão	Tapón	2	
7	1487624	Bujão	Tapón	2	
8	386459	Parafuso	Tornillo	2	
9	1306362	Parafuso	Tornillo	3	
10	1307909	Parafuso	Tornillo	1	
11	1457653	Eixo	Eje	2	
11	1494684	Eixo	Eje	2	
12	1307881	Parafuso	Tornillo	4	
12	1507610	Parafuso	Tornillo	4	
13	1457654	Eixo comando	Arbol eje de levas	1	
14	1457655	Plugue	Tapón	1	
15	1457656	Engrenagem	Engranaje	1	
16	1457657	Chaveta	Llave	1	
17	1457658	Placa	Placa	1	
18	1382546	Parafuso	Tornillo	2	
19	1457659	Engrenagem	Engranaje	1	
20	1457660	Bucha/engrenagem	Bujes	2	
21	1457661	Arruela	Arandela	2	
22	1457662	Anel O	Anillo O	1	
23	1315766	Arruela	Arandela	2	
24	1306357	Parafuso	Tornillo	5	
25	1307901	Prisioneiro	Espárrago	2	
26	1306359	Porca	Tuerca	2	
27	1457652	Parafuso	Tornillo	1	
28	1307908	Parafuso	Tornillo	1	
29	1306362	Parafuso	Tornillo	1	
30	1307898	Parafuso	Tornillo	2	
31	1318968	Parafuso	Tornillo	1	
32	1457889	Tampa cx. distrib.	Tapa	1	
33	1307900	Parafuso	Tornillo	1	
34	1318965	Parafuso	Tornillo	2	

©2004 HYSTER

COMANDO VÁLVULAS E DISTRIBUIÇÃO (DIESEL 2.6L)
ARBOL DE LEVAS Y DISTRIBUICIÓN (DIESEL 2.6L)

(Figura 2-36)

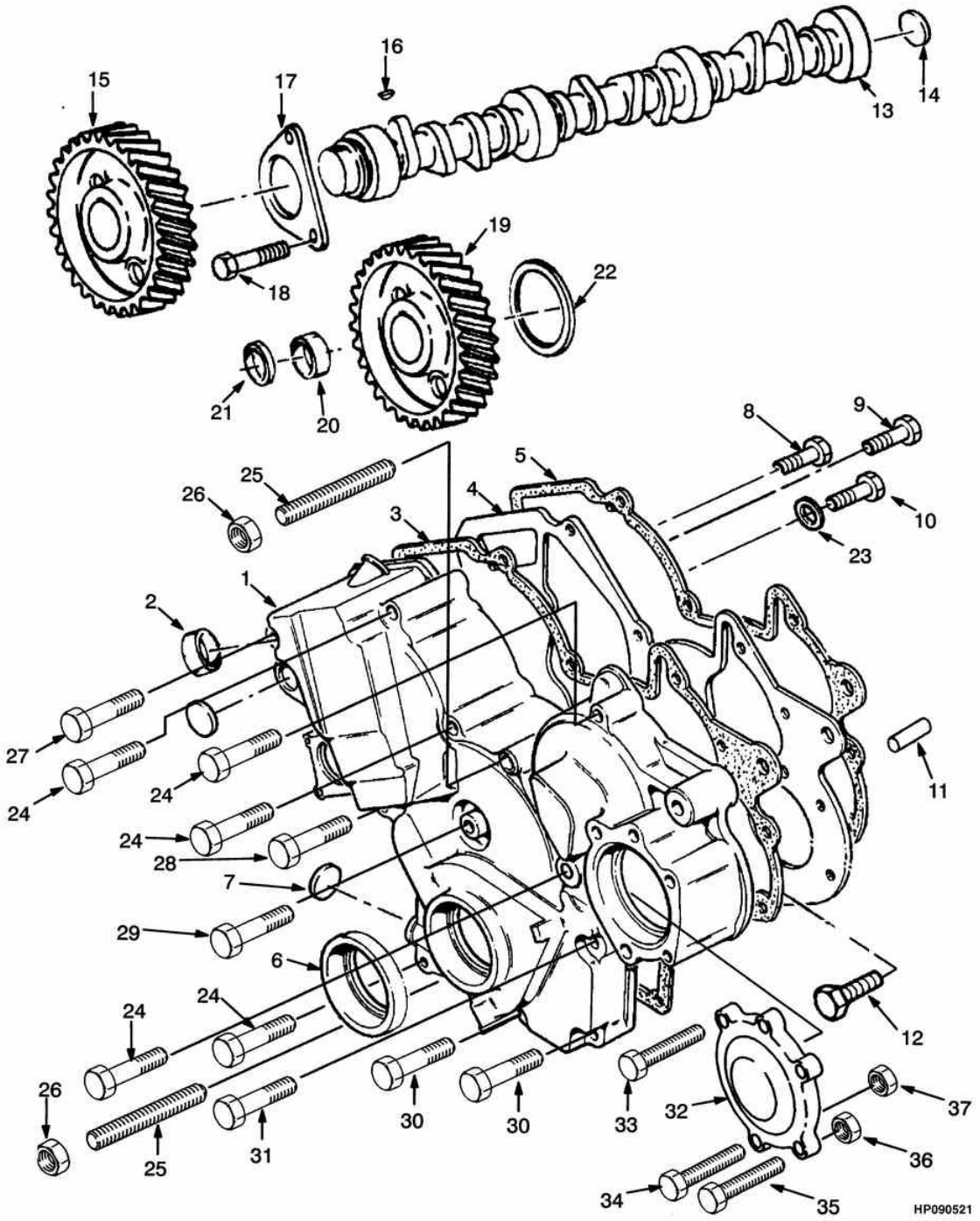

©2004 HYSTER

COMANDO VÁLVULAS E DISTRIBUIÇÃO (DIESEL 2.6L)
ARBOL DE LEVAS Y DISTRIBUICIÓN (DIESEL 2.6L)

Ref	Código	Descrição	Descripción	Qtde/Cant	Obs.
35	1308030	Parafuso	Tornillo	2	
36	1307891	Porca	Tuerca	2	
37	1306359	Porca	Tuerca	2	
	1493166	Jg.junta inferior	Kit de empaquetadura	1	

TRAÇÃO AUXILIAR (DIESEL 2.6L)
TRACCIÓN AUXILIAR (DIESEL 2.6L)

(Figura 2-37)

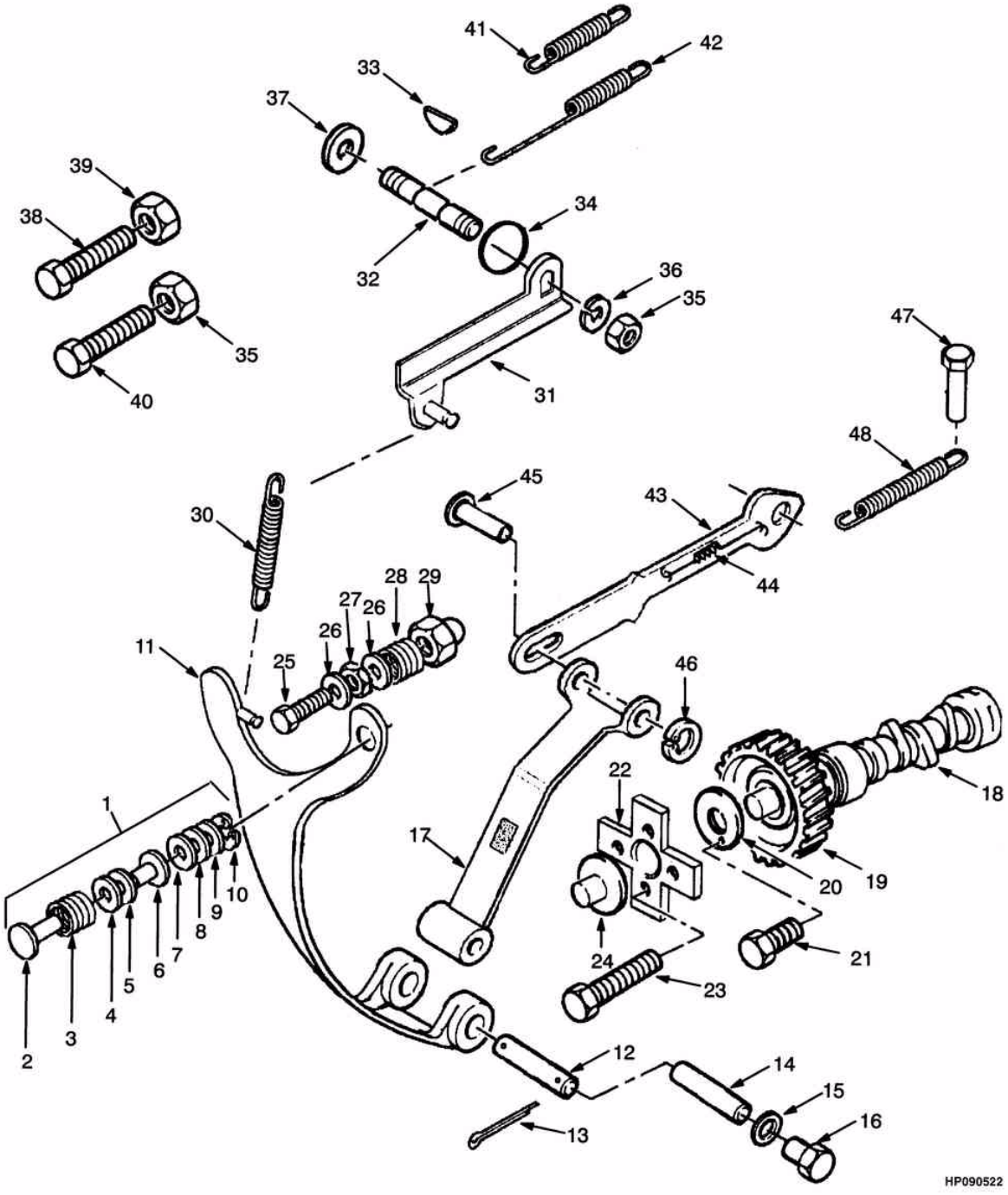

©2004 HYSTER

TRAÇÃO AUXILIAR (DIESEL 2.6L)
TRACCIÓN AUXILIAR (DIESEL 2.6L)

Ref	Código	Descrição	Descripción	Qtde/Cant	Obs.
	1453348	Motor Perkins diesel 2.6L	Motor Perkins diesel 2.6L	1	=> S/N H177Y5715Y
	1497828	Motor Perkins diesel 2.6L	Motor Perkins diesel 2.6L	1	S/N H177Y5716Y =>
1	1457667	Ajustador	Ajustador	1	
2	1457669	Eixo	Eje	1	
3	1457670	Mola	Resorte	1	
4	1457671	Calço (0.004")	Suplemento (0.004")	1	
5	1457672	Calço (0.040")	Suplemento (0.040")	1	
6	1457673	Adaptador	Adaptador	1	
7	1457674	Calço (0.006")	Suplemento (0.006")	1	
8	1457675	Calço (0.008")	Suplemento (0.008")	1	
9	1457676	Calço (0.020")	Suplemento (0.020")	1	
10	1457677	Anel de retenção	Anillo de retención	1	
11	1457678	Braço	Brazo	1	
12	1457679	Eixo	Eje	1	
13	1457680	Eixo	Eje	2	
14	1457681	Pino	Eje	1	
15	1457682	Arruela	Arandela	1	
16	1457683	Parafuso	Tornillo	1	
17	1457684	Alavanca cx. distrib.	Brazo	1	
18	NFS	Eixo comando	Árbol de levas	1	
19	1457686	Engrenagem	Bomba	1	
20	1457687	Placa	Placa	1	
21	1307883	Parafuso	Tornillo	1	
22	1457688	Contra peso	Contrapeso	1	
23	1457689	Parafuso	Tornillo	4	
24	1457690	Plugue	Deslizador	1	
25	1457692	Parafuso	Tornillo	1	
26	1457693	Arruela	Arandela	2	
27	1457694	Porca	Tuerca	1	
28	1457695	Mola	Resorte	1	
29	1457696	Porca	Tuerca	1	
30	1488775	Mola	Resorte	1	
31	1457698	Braço	Brazo	1	
32	1545445	Eixo	Eje	1	
33	28269	Chaveta	Llave	1	
34	1457700	Anel O	Anillo O	2	
35	1354733	Porca	Tuerca	2	

TRAÇÃO AUXILIAR (DIESEL 2.6L)
TRACCIÓN AUXILIAR (DIESEL 2.6L)

(Figura 2-37)

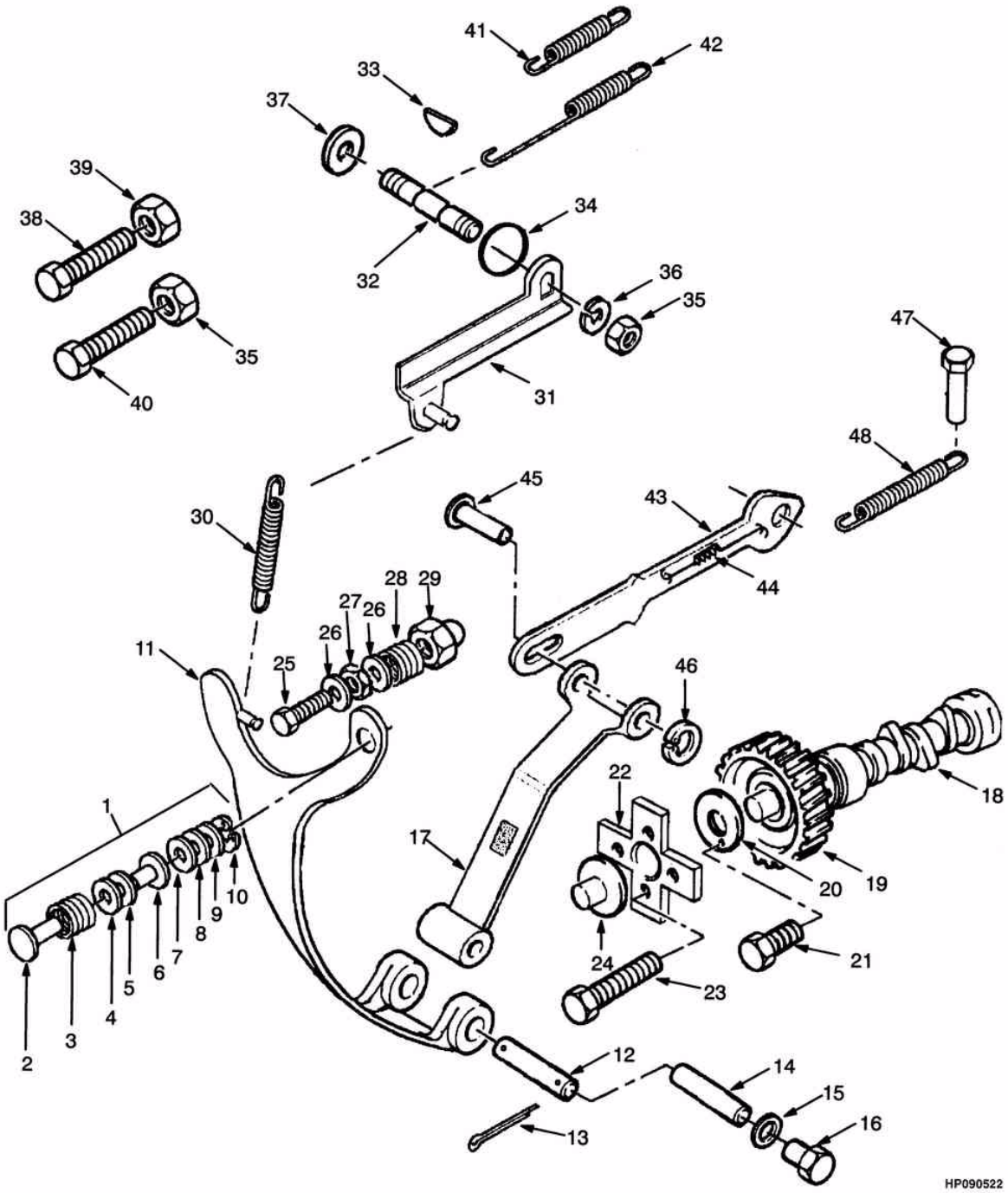

©2004 HYSTER

TRAÇÃO AUXILIAR (DIESEL 2.6L)
TRACCIÓN AUXILIAR (DIESEL 2.6L)

Ref	Código	Descrição	Descripción	Qtde/Cant	Obs.
36	1457702	Arruela	Arandela	1	
37	1457703	Arruela	Arandela	1	
38	1457704	Parafuso	Tornillo	1	
39	1354733	Porca	Tuerca	1	
40	1457706	Parafuso	Tornillo	1	
41	1457707	Mola	Resorte	1	
42	1457708	Mola	Resorte	1	
43	1457709	Tirante	Acoplamiento	1	
44	1457710	Mola	Resorte	1	
45	1457711	Eixo	Eje	1	
46	1457677	Anel trava	Anillo de retención	1	
47	1457713	Eixo	Eje	1	
48	1457714	Mola	Resorte	1	

COLETORES (DIESEL 2.6L)

COLECTOR (DIESEL 2.6L)

(Figura 2-38)

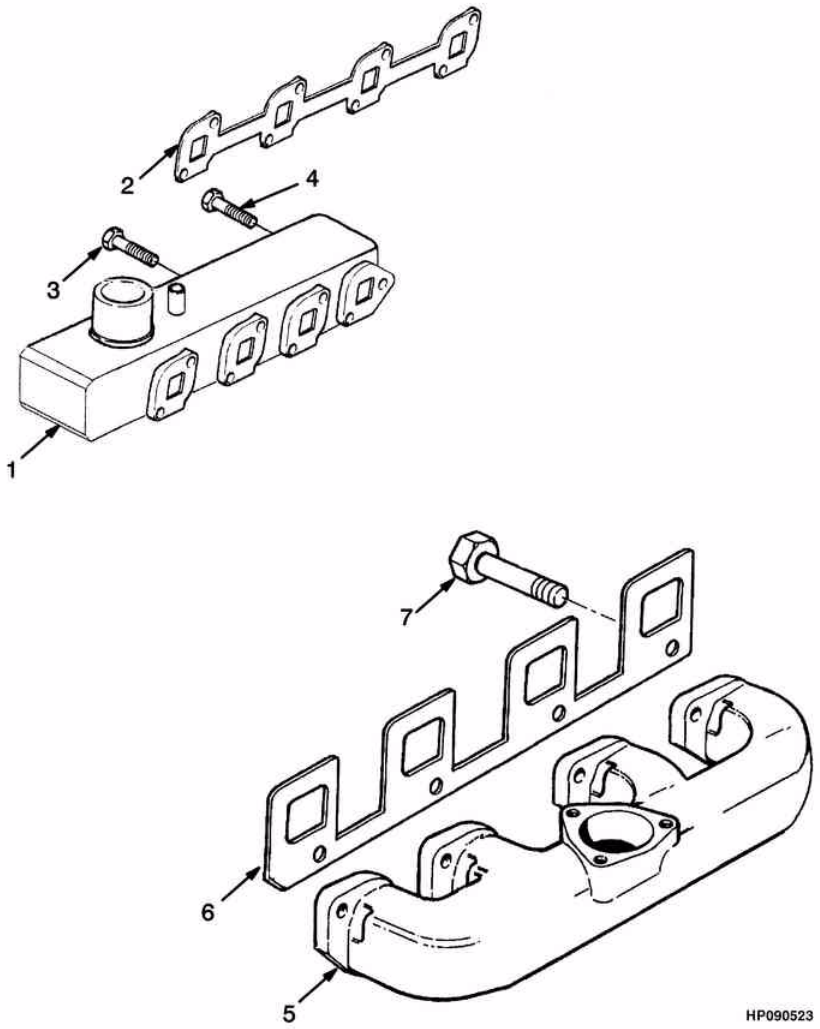

©2004 HYSTER

COLETORES (DIESEL 2.6L)
COLECTOR (DIESEL 2.6L)

Ref	Código	Descrição	Descripción	Qtde/Cant	Obs.
	1453348	Motor Perkins diesel 2.6L	Motor Perkins diesel 2.6L	1	=> S/N H177Y5715Y
	1497828	Motor Perkins diesel 2.6L	Motor Perkins diesel 2.6L	1	S/N H177Y5716Y =>
1	1457891	Coletor de admissão	Colector admisión	1	
2	1457890	Junta	Junta	1	Cont. kit 1493165
3	1307895	Parafuso	Tornillo	5	
4	1318940	Parafuso	Tornillo	1	
5	1457892	Coletor de escape	Colector de escape	1	
6	1457893	Junta	Junta	1	Cont. kit 1493165
7	1457894	Parafuso	Tornillo	8	
	1493165	Kit junta	Kit de empaquetadura	1	

CARTER, BOMBA E FILTRO (DIESEL 2.6L)
CARTER, BOMBA Y FILTRO (DIESEL 2.6L)

(Figura 2-39)

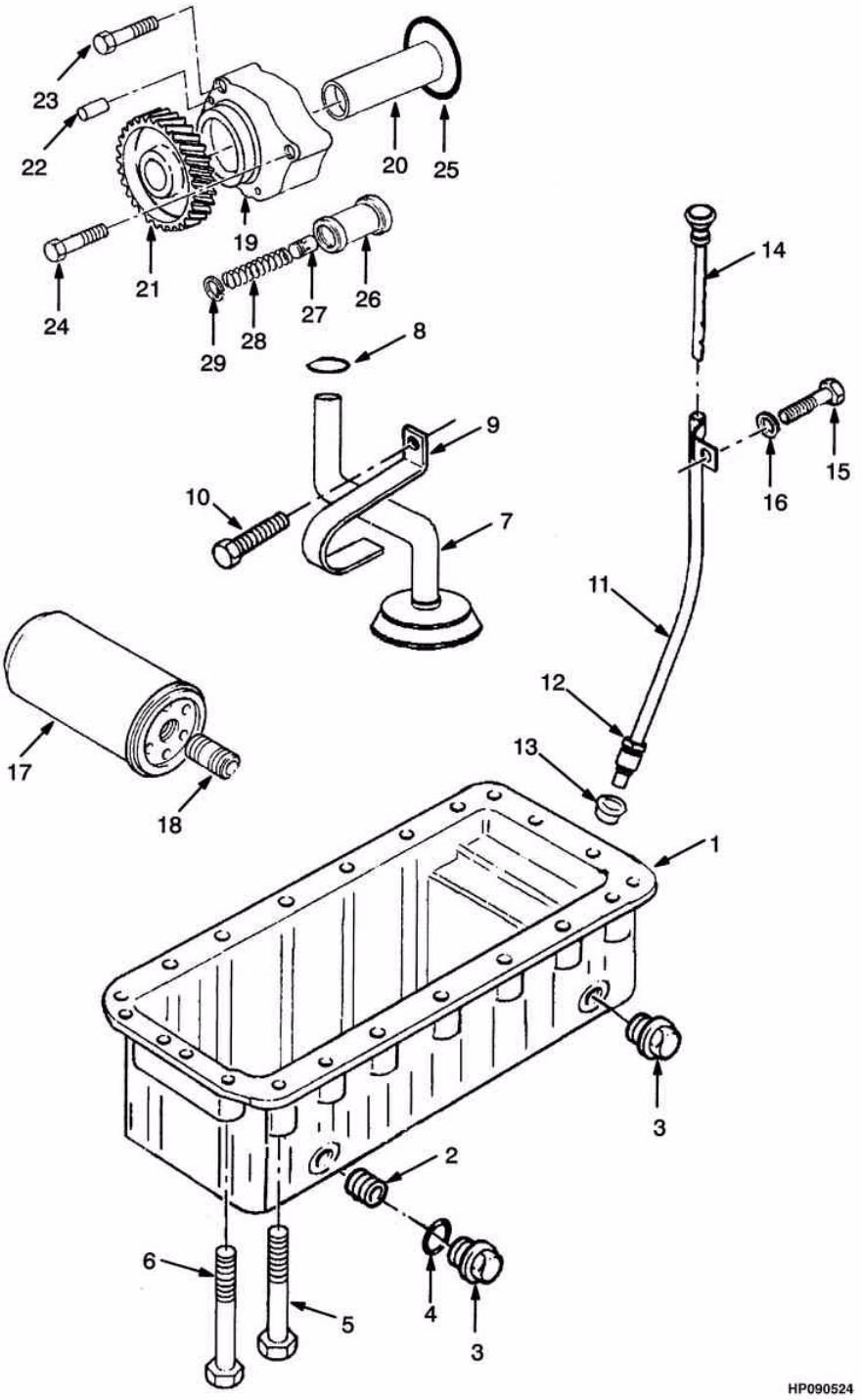

©2004 HYSTER

CARTER, BOMBA E FILTRO (DIESEL 2.6L)
CARTER, BOMBA Y FILTRO (DIESEL 2.6L)

Ref	Código	Descrição	Descripción	Qtde/Cant	Obs.
	1453348	Motor Perkins diesel 2.6L	Motor Perkins diesel 2.6L	1	=> S/N H177Y5715Y
	1497828	Motor Perkins diesel 2.6L	Motor Perkins diesel 2.6L	1	S/N H177Y5716Y =>
1	1457812	Carter	Carter	1	
2	266465	Bucha do carter	Inserto	4	
3	377976	Bujão	Tapón	4	
4	1306374	Anel O	Anillo O	4	Cont. kit 1493166
5	1380261	Parafuso	Tornillo	2	
6	386459	Parafuso	Tornillo	22	
6	1497789	Parafuso	Tornillo	24	
7	1457813	Tubo	Tubo	1	
8	1383621	Anel O	Anillo O	1	Cont. kit 1493166
9	1457814	Presilha	Fiador	1	
10	1457815	Parafuso	Tornillo	1	
11	1457816	Tubo	Cj. de tubo	1	
12	1307880	Porca	Tuerca	1	
13	1306143	Bucha	Bujes	1	
14	1457817	Vareta nível	Varilla de nivel	1	
15	1318940	Parafuso	Tornillo	1	
16	173981	Espaçador	Separador	1	
17	1457828	Filtro-óleo	Filtro de aceite	1	
18	1382954	Terminal	Conector	2	
19	1457715	Bomba de óleo	Bomba de aceite	1	Cont. kit 1493166
19	1495788	Bomba de óleo	Bomba de aceite	1	
19	NFS	Corpo	Cuerpo	1	
20	NFS	Eixo	Eje	1	
21	1457701	Engrenagem	Engranaje	1	
22	1457749	Eixo	Eje	2	
23	1307875	Parafuso	Tornillo	2	
24	1457750	Parafuso	Tornillo	1	
25	1457751	Anel O	Anillo O	1	
26	1457752	Válvula	Válvula	1	
27	1457753	Embolo	Émbolo	1	
28	1457754	Mola	Resorte	1	
29	1457755	Anel de retenção	Anillo de retención	1	
30	1497790	Junta (não ilustrada)	Junta (no ilustrada)	1	
	1493166	Jg.junta inferior	Kit de empaquetadura	1	

©2004 HYSTER

CONVERSOR DE TORQUE (DIESEL 2.6L)
CONVERTIDOR DE ESFUERZO (DIESEL 2.6L)

(Figura 2-40)

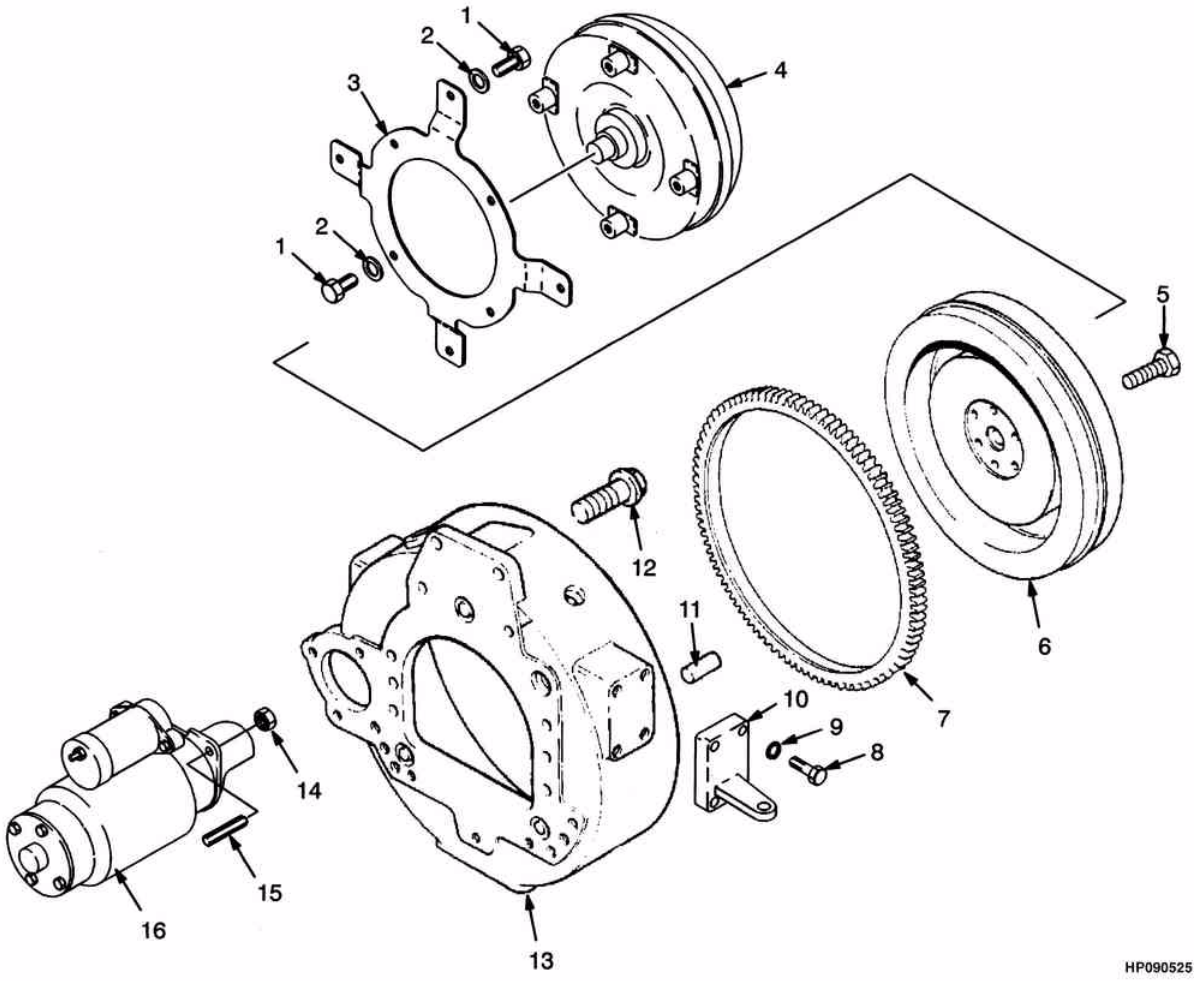

©2004 HYSTER

CONVERSOR DE TORQUE (DIESEL 2.6L)
CONVERTIDOR DE ESFUERZO (DIESEL 2.6L)

Ref	Código	Descrição	Descripción	Qtde/Cant	Obs.
	1453348	Motor Perkins diesel 2.6L	Motor Perkins diesel 2.6L	1	=> S/N H177Y5715Y
	1497828	Motor Perkins diesel 2.6L	Motor Perkins diesel 2.6L	1	S/N H177Y5716Y =>
1	15942	Prisioneiro	Espárrago	4	
2	261379	Arruela	Arandela	4	
3	1386785	Placa	Placa	1	
4	1386815	Conversor de torque	Convertidor de par	1	
5	1457808	Parafuso	Tornillo	8	
6	1457806	Volante c/ cremalheira	Volante de motor	1	
7	1457807	Cremalheira	Engranaje	1	
8	1457909	Parafuso	Tornillo	8	
9	1458049	Arruela	Arandela	8	
10	1457908	Suporte (LD)	Soporte (LD)	1	
10	1457910	Suporte (LE)	Soporte (LI)	1	
11	1457805	Eixo	Eje	2	
12	1306355	Parafuso	Tornillo	8	
13	1457803	Carcaça	Carcasa	1	
14	1370949	Porca	Tuerca	3	
15	1457810	Prisioneiro	Espárrago	3	
16	1519632	Motor partida diesel	Arranque	1	

INJEÇÃO DE COMBUSTÍVEL (DIESEL 2.6L)
INYECCIÓN DE COMBUSTIBLE (DIESEL 2.6L)

(Figura 2-41)

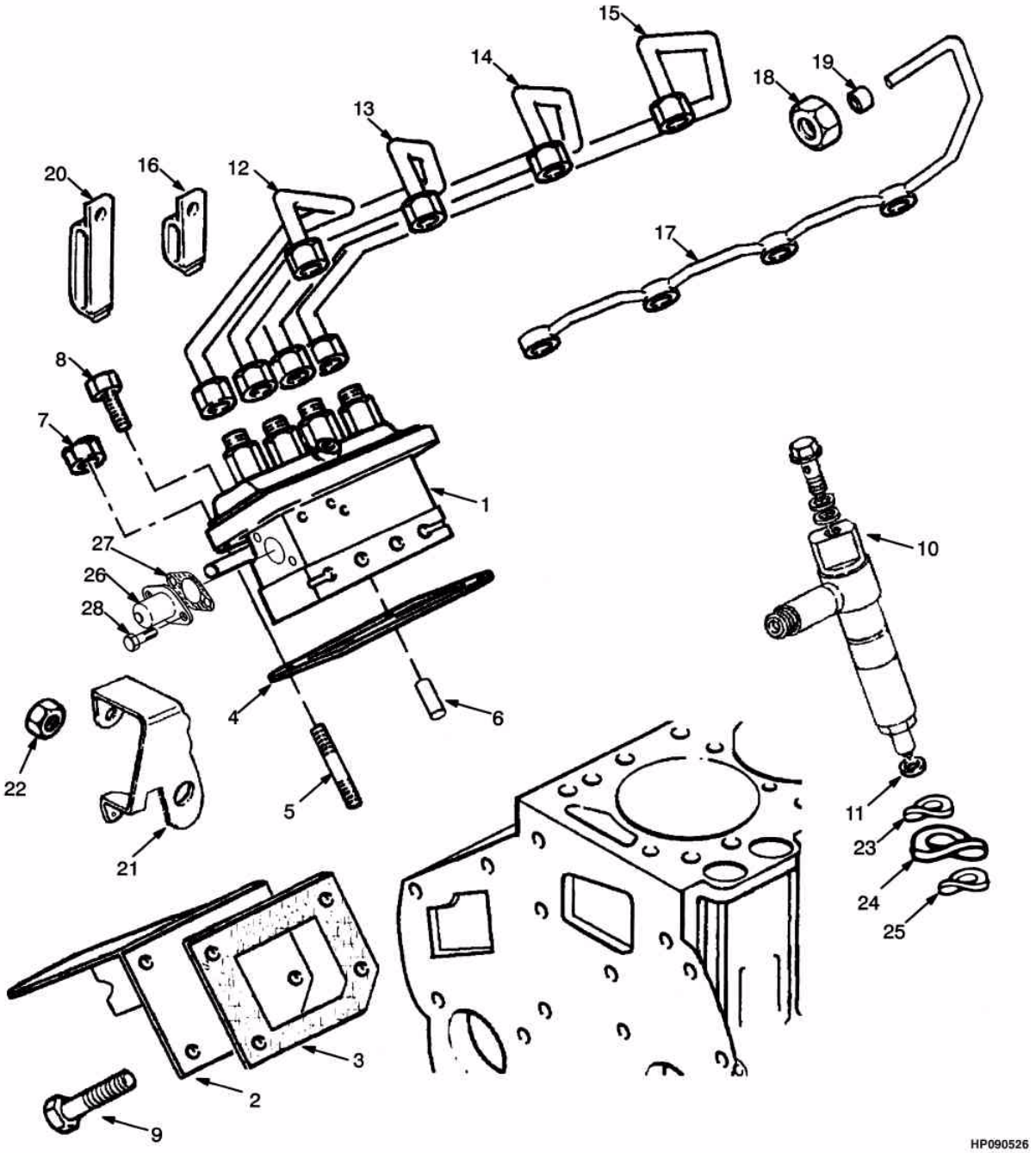

©2004 HYSTER

INJEÇÃO DE COMBUSTÍVEL (DIESEL 2.6L)
INYECCIÓN DE COMBUSTIBLE (DIESEL 2.6L)

Ref	Código	Descrição	Descripción	Qtde/Cant	Obs.
	1453348	Motor Perkins diesel 2.6L	Motor Perkins diesel 2.6L	1	=> S/N H177Y5715Y
	1497828	Motor Perkins diesel 2.6L	Motor Perkins diesel 2.6L	1	S/N H177Y5716Y =>
1	1457756	Bomba injetora	Bomba	1	
2	1460739	Tampa	Tapa	1	
3	1457758	Junta	Junta	1	Cont. kit 1493165, 1493166
4	1457759	Calço (0.004")	Suplemento (0.004")	1	
4	1457760	Calço (0.008")	Suplemento (0.008")	1	Opcional
4	1457761	Calço (0.012")	Suplemento (0.012")	1	Opcional
4	1457762	Calço (0.016")	Suplemento (0.016")	1	Opcional
4	1457763	Calço (0.020")	Suplemento (0.020")	1	Opcional
5	1306033	Prisioneiro	Espárrago	2	
6	1451604	Eixo	Eje	2	
7	1306359	Porca	Tuerca	2	
8	1307894	Parafuso	Tornillo	4	
9	1307883	Parafuso	Tornillo	4	
10	1457765	Bico injetor	Atomizador	4	
10	1507689	Junta	Junta	2	
11	1457766	Arruela	Arandela	4	Cont. kit 1493165
12	1457767	Tubo injetor	Tubo de combustible	1	
13	1457768	Tubo injetor	Tubo de combustible	1	
14	1457769	Tubo injetor	Tubo de combustible	1	
15	1457770	Tubo injetor	Tubo de combustible	1	
16	1457771	Presilha	Fiador	1	
17	1457772	Tubo	Tubo	1	
18	152609	Porca	Tuerca	1	
19	152608	Graxeira	Casquillo	1	
20	1388386	Presilha	Fiador	1	
21	1457773	Alavanca	Palanca	1	
22	1457774	Porca	Tuerca	1	
23	1457775	Arruela	Arandela	4	
24	1457776	Arruela	Arandela	4	
25	1457777	Arruela	Arandela	4	
26	1457906	Solenóide	Solenoide	1	=> S/N H177Y5715Y
26	1498114	Solenóide	Solenoide	1	S/N H177Y5716Y =>
27	1457907	Junta	Junta	1	
28	1306361	Parafuso	Tornillo	2	
	1493165	Kit junta	Kit de empaquetadura	1	
	1493166	Jg.junta inferior	Kit de empaquetadura	1	

REFRIGERAÇÃO (DIESEL 2.6L)
REFRIGERACIÓN (DIESEL 2.6L)

(Figura 2-42)

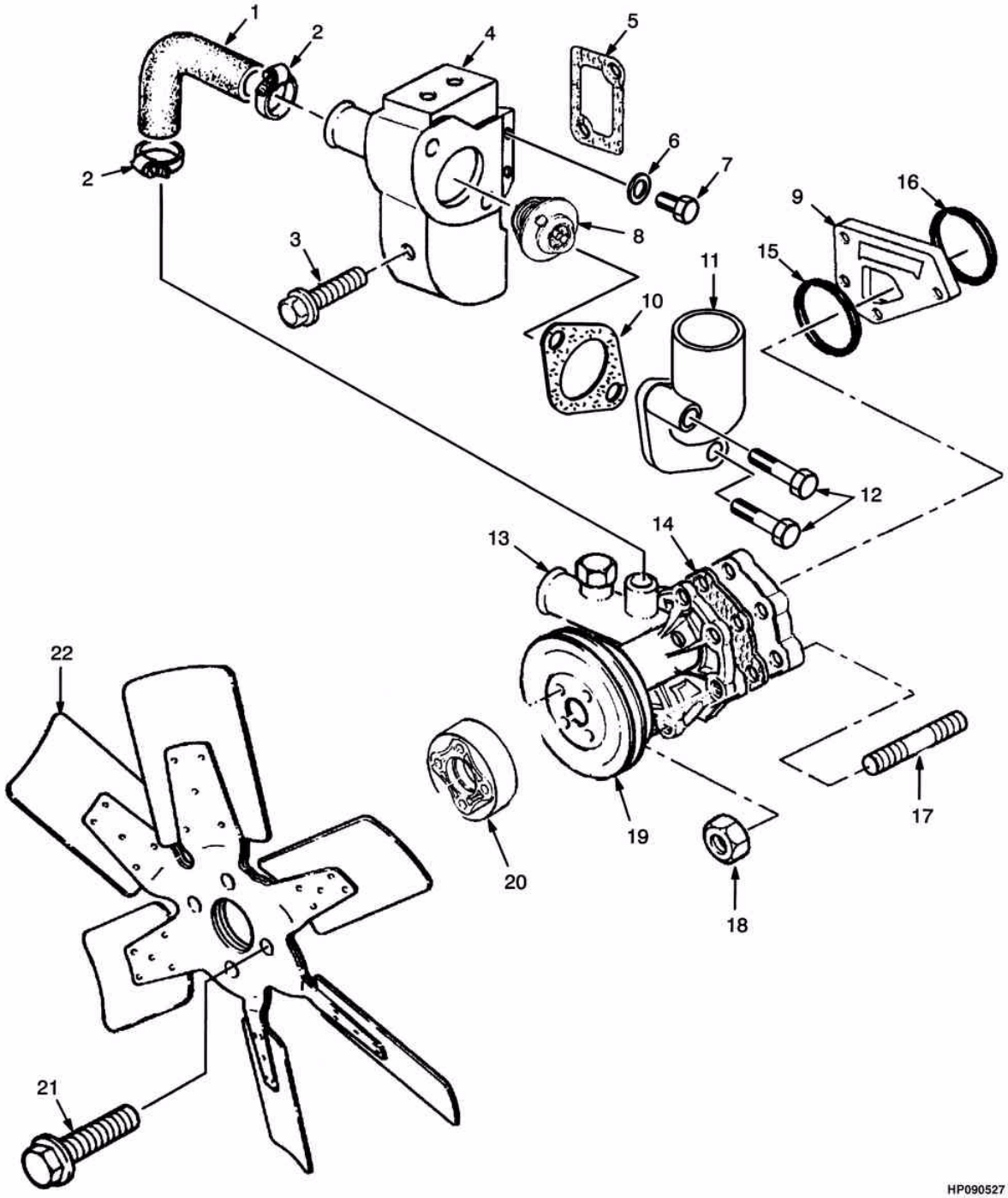

©2004 HYSTER

REFRIGERAÇÃO (DIESEL 2.6L)
REFRIGERACIÓN (DIESEL 2.6L)

Ref	Código	Descrição	Descripción	Qtde/Cant	Obs.
	1453348	Motor Perkins diesel 2.6L	Motor Perkins diesel 2.6L	1	=> S/N H177Y5715Y
	1497828	Motor Perkins diesel 2.6L	Motor Perkins diesel 2.6L	1	S/N H177Y5716Y =>
1	1457861	Mangueira	Manguera	1	
2	1457862	Presilha	Fiador	2	
3	1307881	Parafuso	Tornillo	1	
4	1457863	Carcaça	Carcasa	1	
5	1457864	Junta	Junta	1	Cont. kit 1493165
6	986475	Arruela	Arandela	1	
7	992025	Bujão	Tapón	1	
8	301793	Termostato	Termostato	1	
9	1457858	Espaçador	Separador	1	
10	1457896	Junta	Junta	1	Cont. kit 1493165
11	158048	Conexão	Conector	1	
12	1315499	Parafuso	Tornillo	1	
13	1457847	Bomba d'água	Bomba de agua	1	
14	1457866	Junta	Junta	1	Cont. kit 1493165
15	1457859	Anel ö	Anillo O	1	Cont. kit 1493165
16	1493418	Anel ö	Anillo O	1	Cont. kit 1493165
17	1384400	Prisioneiro	Espárrago	4	
18	1306359	Porca	Tuerca	4	
19	1457857	Polia	Polea	1	
20	1457872	Extensão vent.	Extensión	1	
21	1457712	Parafuso	Tornillo	4	
22	1461718	Hélice	Ventilador	1	
	1493165	Kit junta	Kit de empaquetadura	1	

©2004 HYSTER

©2004 HYSTER

COMBUSTÍVEL
COMBUSTIBLE

3

SISTEMA GLP RODAGÁS (2.0L/2.2L)	*SISTEMA GLP RODAGÁS (2.0L/2.2L)*	**3-1**
CONVERSOR GLP RODAGÁS	*REGULADOR GLP RODAGÁS*	**3-2**
CONVERSOR GLP SERIE	*REGULADOR GLP RODAGÁS*	**3-3**
VÁLVULA SOLENÓIDE GLP RODAGÁS	*VÁLVULA SOLENÓIDE GLP RODAGÁS*	**3-4**
VÁLVULA SOLENÓIDE RODAGÁS SÉRIE	*RODAGÁS VÁLVULA SOLENÓIDE RODAGÁS*	**3-5**
FILTRO DE COMBUSTÍVEL GLP RODAGÁS	*FILTRO DE COMBUSTIBLE GLP RODAGÁS*	**3-6**
BOTIJÃO DE GÁS	*CILINDRO DE GAS*	**3-7**
DEPÓSITO DE COMBUSTÍVEL (GASOLINA 2.0L/2.2L)	*DEPÓSITO DE COMBUSTIBLE (GASOLINA 2.0L/2.2L)*	**3-8**
COMBUSTIVEL (DIESEL 2.6L)	*COMBUSTIBLE (DIESEL 2.6L)*	**3-9**
FILTRO E BOMBA DE COMBUSTÍVEL (DIESEL 2.6L)	*FILTRO Y BOMBA DE COMBUSTIBLE (DIESEL 2.6L)*	**3-10**
SEPARADOR DE ÁGUA	*TRAMPA DE AGUA*	**3-11**
BOMBA DE COMBUSTÍVEL (DIESEL 2.6L)	*BOMBA DE COMBUSTIBLE (DIESEL 2.6L)*	**3-12**
GOVERNOR (GASOLINA/GLP 2.0L)	*REGULADOR (GASOLINA/GLP 2.0L)*	**3-13**
CARBURADOR (GASOLINA 2.0L/2.2L)	*CARBURADOR (GASOLINA 2.0L/2.2L)*	**3-14**
GOVERNOR (GASOLINA/GLP 2.2L)	*REGULADOR (GASOLINA/GLP 2.2L)*	**3-15**
FILTRO DE AR (GASOLINA 2.0L/2.2L)	*FILTRO DE AIRE (GASOLINA 2.0L/2.2L)*	**3-16**
FILTRO DE AR (GASOLINA /GLP 2.0L Y 2.2L)	*FILTRO DE AIRE (GASOLINA /GLP 2.0L Y 2.2L)*	**3-17**
FILTRO DE AR (DIESEL 2.6L)	*FILTRO DE AIRE (DIESEL 2.6L)*	**3-18**
FILTRO DE AR (DIESEL 2.6L)	*FILTRO DE AIRE (DIESEL 2.6L)*	**3-19**
CABO DO ACELERADOR (GASOLINA/GLP/DIESEL) (2.0L/2.2L/2.6L)	*VERILLAJE DEL ACELERADOR (GASOLINA/GLP/DIESEL) (2.0L/2.2L/2.6L)*	**3-20**
TIRANTE DO PEDAL	*VARILLAJE DE PEDAL*	**3-21**
PEDAL DE REVERSÃO	*PEDAL INVERSOR*	**3-22**
BOTIJÃO DE GLP (Sistema AISAN)	*CILINDRO DE GLP (Sistema AISAN)*	**3-23**
SISTEMA DE COMBUSTÍVEL GLP (Sistema AISAN)	*SISTEMA DE COMBUSTIBLE GLP (Sistema AISAN)*	**3-24**
CARBURADOR GLP (Sistema AISAN)	*CARBURADOR GLP (Sistema AISAN)*	**3-25**
CONVERSOR GLP (Sistema AISAN)	*REGULADOR GLP (Sistema AISAN)*	**3-26**

SISTEMA GLP RODAGÁS (2.0L/2.2L)
SISTEMA GLP RODAGÁS (2.0L/2.2L)

(Figura 3-1)

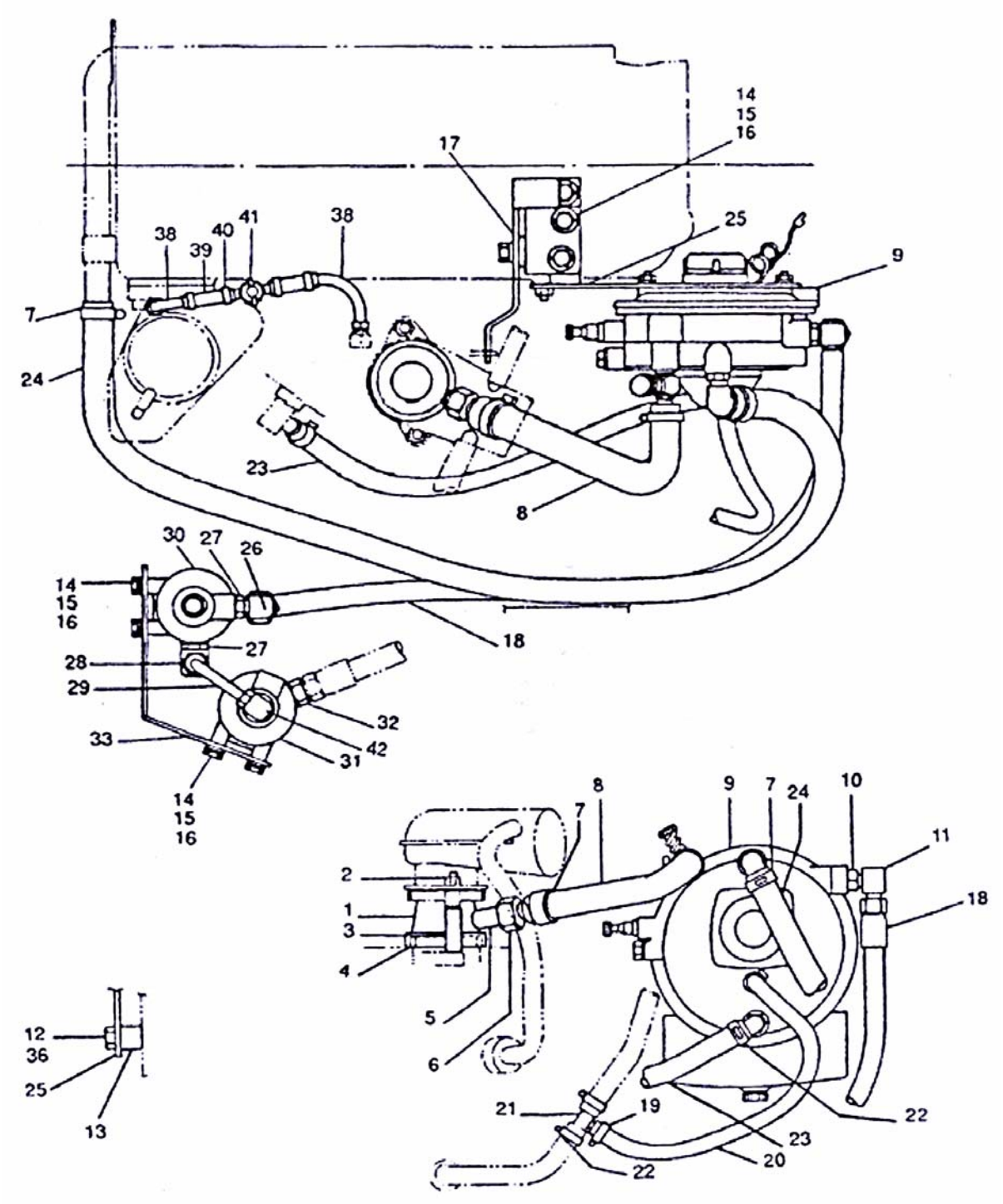

©2004 HYSTER

SISTEMA GLP RODAGÁS (2.0L/2.2L)
SISTEMA GLP RODAGÁS (2.0L/2.2L)

Ref	Código	Descrição	Descripción	Qtde/Cant	Obs.
1	858735	Venturi	Venturi	1	
2	858719	Prisioneiro	Espárrago	2	
3	858724	Espaçador	Distanciador	2	
4	1361765	Vedação	Vedación	1	
4	858739	Vedação Opcional	Vedación opcinal	1	
5	858745	Espaçador	Distanciador	1	
6	811936	Injetor	Inyector	1	
6	264134	Adesivo	Adhesivo	CN	
7	820982	Grampo	Fijador	4	
8	819944	Mangueira	Manguera	1	
9	858733	Conversor	Regulador	1	
10	858740	Porca	Tuerca	1	
11	858727	Conexão	Conexión	1	
12	132861	Parafuso	Tornillo	1	
13	858734	Espaçador	Distanciador	1	
14	292500	Parafuso	Tornillo	7	
15	292680	Arruela de pressão	Arandela de seguridad	7	
16	320156	Arruela	Arandela	4	
17	858747	Sist. abertura do afogador	Sist. apertura del abafador	1	
18	115964	Mangueira	Manguera	1	
19	820840	Grampo	Fijador	2	
20	117989	Mangueira	Manguera	1	
21	858729	Conexão	Conexión	1	
22	820390	Grampo	Fijador	4	
23	156611	Mangueira	Manguera	1	
24	392649	Mangueira	Manguera	1	
25	858730	Suporte	Soporte	1	
26	811185	Conexão	Conexión	1	
27	822891	Porca	Tuerca	2	
28	811189	Conexão	Conexión	1	
29	858725	Tubo	Tubo	1	
30	858726	Válvula Solenóide	Válvula Solenóide	1	
31	847097	Filtro de Combustível	Filtro de combustible	1	
32	819257	Conexão	Conexión	1	
33	858723	Suporte	Soporte	1	
36	292681	Arruela de pressão	Arandela de seguridad	1	
38	858746	Cj. de Tubo	Tuberia	2	
39	858779	Mangueira	Manguera	2	
40	822502	Abraçadeira	Abrazadera	4	
41	858780	Registro para dual	Relé	1	
42	847100	Conexão	Conexión	1	
43	15127	Arruela	Arandela	3	

©2004 HYSTER

CONVERSOR GLP RODAGÁS
REGULADOR GLP RODAGÁS

(Figura 3-2)

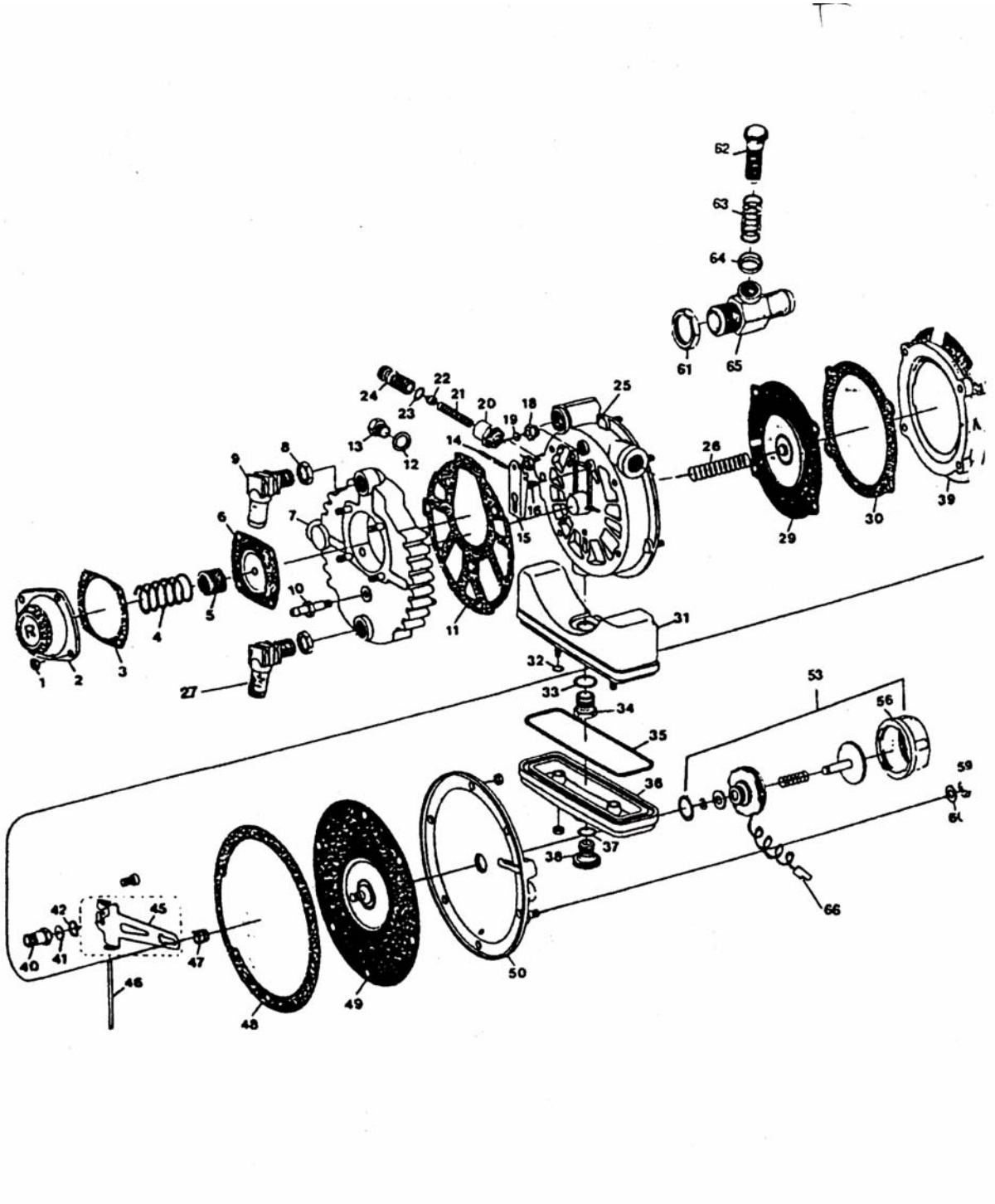

©2004 HYSTER

CONVERSOR GLP RODAGÁS
REGULADOR GLP RODAGÁS

=> S/N H177Y5512Y

Ref	Código	Descrição	Descripción	Qtde/Cant	Obs.
	858733	Conversor	Regulador	1	
1	292668	Porca	Tuerca	4	
2	811340	Tampa da Alta Pressão	Tapa	1	
3	NFS	Junta	Junta	1	Cont. kit 822738
4	811342	Mola	Resorte	1	
5	811341	Apoio da Mola	Base del resorte	2	
6	NFS	Diafragma	Diafragma	1	Cont. kit 822738
7	811365	Carcaça	Carcasa	1	
8	811363	Porca	Tuerca	1	
9	820557	Conexão	Conexión	1	
10	811360	Conexão	Conexión	1	
11	811335	Junta	Junta	1	
12	81344	Arruela	Arandela	1	
13	811343	Bujão	Tapón	1	
14	811366	Eixo	Eje	1	
15	811349	Cj. da Alavanca	Cj. de palancas	1	
16	296536	Parafuso	Tornillo	1	
18	811350	Sede	Base	6	
19	NFS	Pastilhas	Pastilla		Cont. kit 822738
20	822758	Guia	Guía	1	Cont. kit 822869
21	822752	Mola	Resorte	1	Cont. kit 822869
22	822751	Apoio da Mola	Base del resorte	1	Cont. kit 822869
23	822750	Anel O	Anillo O	1	Cont. kit 822738 / 822869
24	820558	Registro de Marcha Lenta	Regulador de ralentí	1	Cont. kit 822869
25	811352	Carcaça	Carcasa	1	
26	811355	Mola	Resorte	1	
27	858728	Conexão	Conexión	1	
29	811336	Diafragma	Diafragma	1	Cont. kit 822738
30	811337	Junta	Junta	1	Cont. kit 822738
31	811375	Reservatório	Depósito	1	
32	822744	Anel O	Anillo O	1	Cont. kit 822738
33	820376	Arruela	Arandela	1	
34	811381	Parafuso	Tornillo	1	
35	822743	Junta	Junta	1	Cont. kit 822738
36	811377	Tampa	Tapa	1	
37	NFS	Anel O	Anillo O	1	Cont. kit 822738
38	820559	Bujão de Dreno	Tapón de drenaje	1	
39	820379	Flange	Brida	1	
40	822753	Sede	Base	1	
41	822739	Pastilha	Pastilla	1	Cont. kit 822738
42	822754	Porta Pastilha	Alojamiento de pastilla	1	

©2004 HYSTER

CONVERSOR GLP RODAGÁS
REGULADOR GLP RODAGÁS

(Figura 3-2)

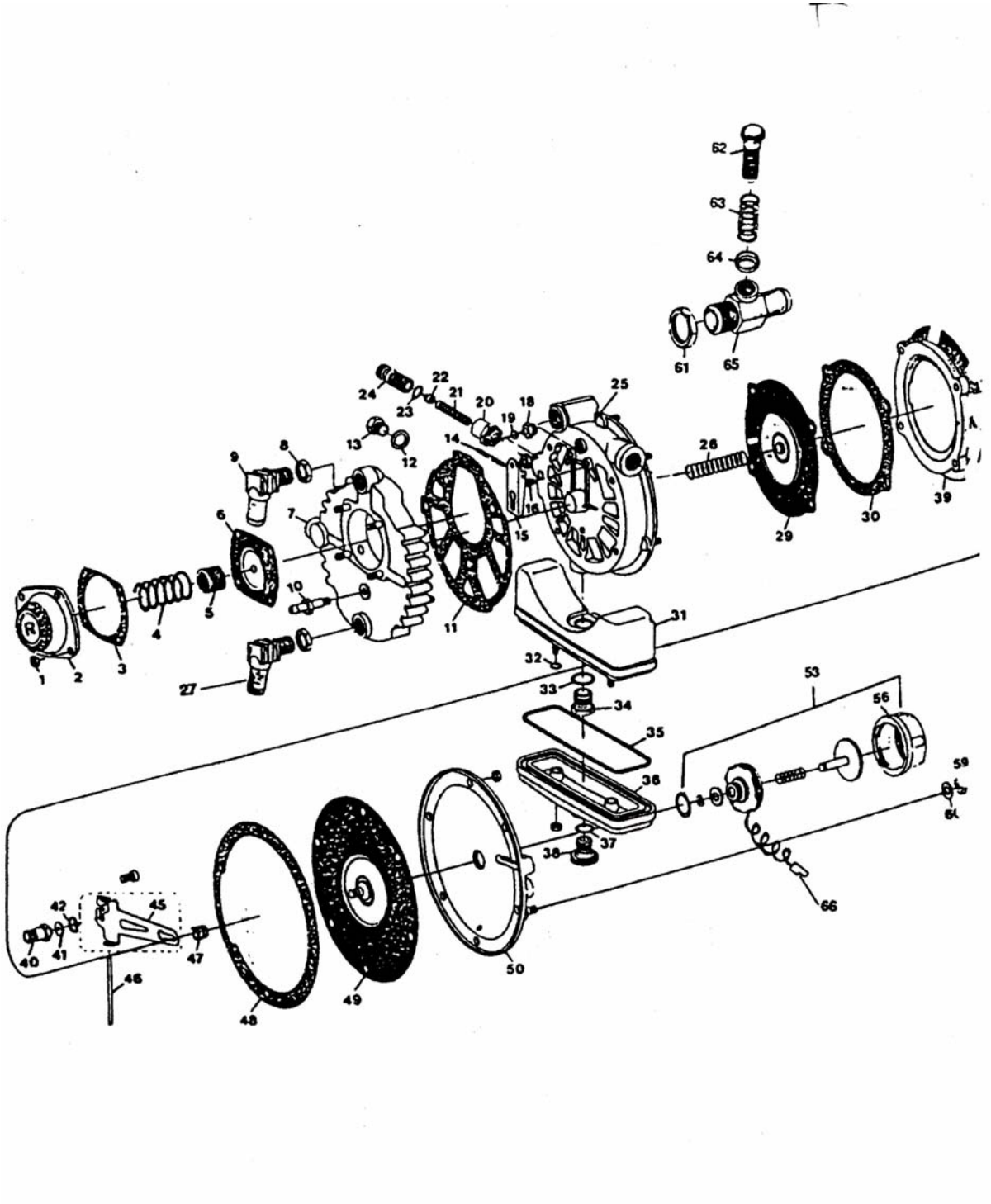

©2004 HYSTER

CONVERSOR GLP RODAGÁS
REGULADOR GLP RODAGÁS

=> S/N H177Y5512Y

Ref	Código	Descrição	Descripción	Qtde/Cant	Obs.
45	822747	Cj. da Alavanca	Cj. de palancas	1	
46	811359	Eixo	Eje	1	
47	811379	Mola	Resorte	1	
48	811399	Junta	Junta	1	Cont. kit 822738
49	822740	Diafragma	Diafragma	1	Cont. kit 822738
50	811374	Tampa	Tapa	1	
53	822760	Afogador	Abafador	1	
56	822761	Tampa	Tapa	1	
59	136687	Porca	Tuerca	2	
60	296417	Arruela	Arandela	2	
61	820374	Porca	Tuerca	1	
62	820556	Parafuso	Tornillo	1	
63	811347	Mola	Resorte	1	
64	820375	Apoio da Mola	Base del resorte	1	
65	820555	Conexão	Conexión	1	
66	822859	Terminal	Cabeza	1	
66	847504	Conector	Conector	1	

CONVERSOR GLP SERIE
REGULADOR GLP RODAGÁS

(Figura 3-3)

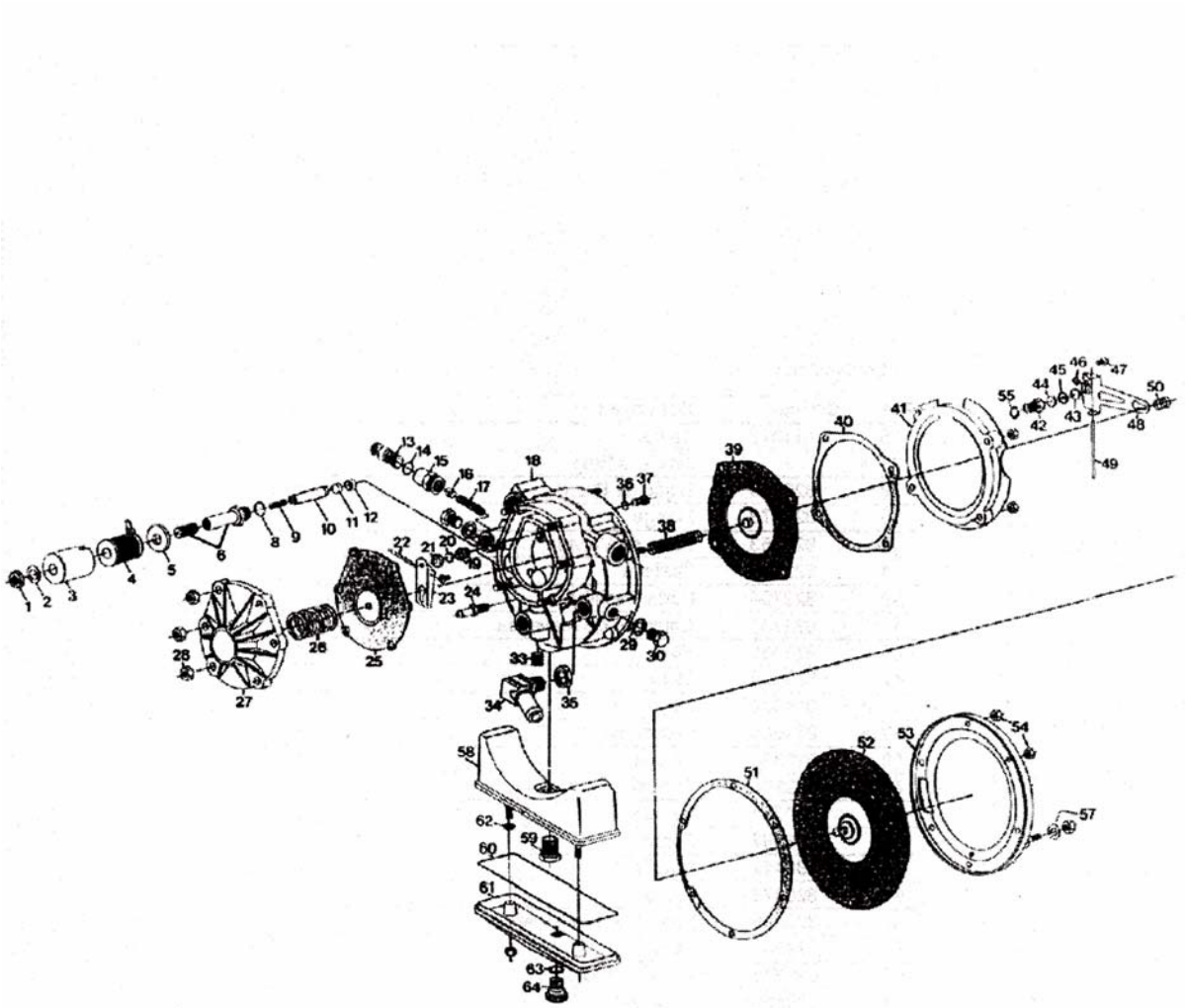

©2004 HYSTER

CONVERSOR GLP SERIE
REGULADOR GLP RODAGÁS

S/N H177Y5513Y =>

Ref	Código	Descrição	Descripción	Qtde/Cant	Obs.
1	858824	Conversor	Regulador	1	
1	848108	Porca	Tuerca	1	
2	848107	Arruela de pressão	Arandela de seguridad	1	Cont. kit 858854
3	848106	Protetor da Bobina	Protector de bobina	1	Cont. kit 858854
4	848105	Bobina	Bobina	1	Cont. kit 858854
5	820814	Arruela	Arandela	1	Cont. kit 858854
6	858832	Massa vedante	Vedante	1	Cont. kit 858854
8	858833	Anel de Vedação	Arandela de vedación	1	Cont. kit 858854
9	858834	Mola	Resorte	1	Cont. kit 858854
10	858836	Massa Vedante	Vedante	1	Cont. kit 858854
11	858838	Pastilha	Pastilla	1	Cont. kit 858854
12	858837	Porta Pastilha	Alojamiento de pastilla	1	Cont. kit 858854
13	820558	Registro da Marcha Lenta	Regulador de ralentí	1	Cont. kit 822869
14	822750	Anel de Vedação	Arandela de vedación	1	Cont. kit 822869
15	822758	Guia	Guía	1	Cont. kit 822869
16	822751	Calço da Mola	Suplemento del resorte	1	Cont. kit 822869
17	822752	Mola	Resorte	1	Cont. kit 822869
18	858842	Corpo do Redutor	Cuerpo del reductos	1	
19	811350	Sede	Base	1	
20	NFS	Pastilha	Pastilla	1	Cont. kit 811349
21	NFS	Porta Pastilha	Alojamiento de pastilla	1	Cont. kit 811349
22	811366	Eixo da Alavanca	Eje de palanca	1	
23	858843	Alavanca	Palanca	1	Cont. kit 811349
24	858844	Niple	Tapón	1	
25	858845	Membrana	Diafragma	1	
26	858846	Mola	Resorte	1	
27	858847	Tampa	Tapa	1	
28	136687	Porca	Tuerca	8	
29	811344	Arruela	Arandela	2	
30	811343	Tampão	Tapón	2	
33	858848	Parafuso	Tornillo	1	
34	858728	Cotovelo	Curva	1	
35	811363	Porca	Tuerca	1	
36	820816	Anel de Vedação	Arandela de vedación	1	
37	858856	Sede	Base	1	
38	811355	Mola	Resorte	1	
39	811336	Membrana	Membrana	1	
40	811337	Junta da Membrana	Junta de membrana	1	
41	820379	Flange Defletora	Brida deflectora	1	
42	858849	Sede	Base	1	
43	858850	Rebite	Remache	1	Cont. kit 822747

©2004 HYSTER

CONVERSOR GLP SERIE
REGULADOR GLP RODAGÁS

(Figura 3-3)

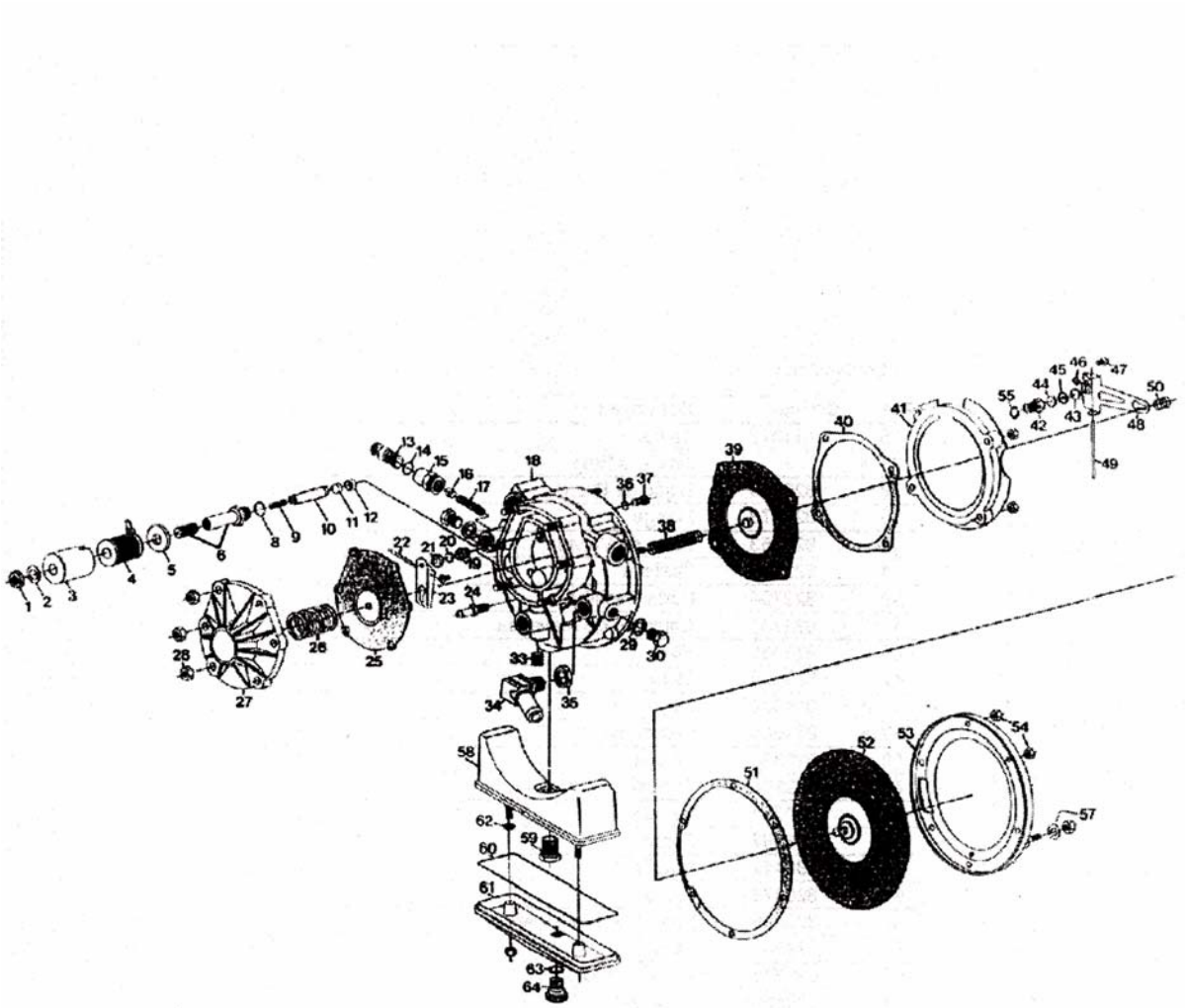

©2004 HYSTER

CONVERSOR GLP SERIE
REGULADOR GLP RODAGÁS

S/N H177Y5513Y =>

Ref	Código	Descrição	Descripción	Qtde/Cant	Obs.
44	822739	Pastilhas	Pastilla	1	Cont. kit 822747
45	822754	Porta Pastilha	Alojamiento de pastilla	1	Cont. kit 822747
46	858851	Rebite	Remache	1	Cont. kit 822747
47	296536	Parafuso	Tornillo	4	
48	858852	Alavanca	Palanca	1	Cont. kit 822747
49	811359	Eixo da Alavanca	Eje de palanca	1	
50	811379	Mola	Resorte	1	
51	811339	Junta da Membrana	Junta de membrana	1	
52	822740	Membrana	Membrana	1	
53	811374	Tampa	Tapa	1	
54	292668	Porca	Tuerca	14	
55	858853	Anel de Vedação	Arandela de vedación	1	
57	296417	Arruela	Arandela	2	
58	811375	Corpo do Reserv.	Cuerpo del reservatório	1	
59	811381	Parafuso	Tornillo	1	
60	822743	Anel de Vedação	Arandela de vedación	1	
61	811377	Tampa do Reserv.	Tapa	1	
62	822744	Anel de Vedação	Arandela de vedación	2	
63	811364	Anel de Vedação	Arandela de vedación	1	
64	820559	Registro de decantação	Valvula de decantación	1	

VÁLVULA SOLENÓIDE GLP RODAGÁS
VÁLVULA SOLENÓIDE GLP RODAGÁS

(Figura 3-4)

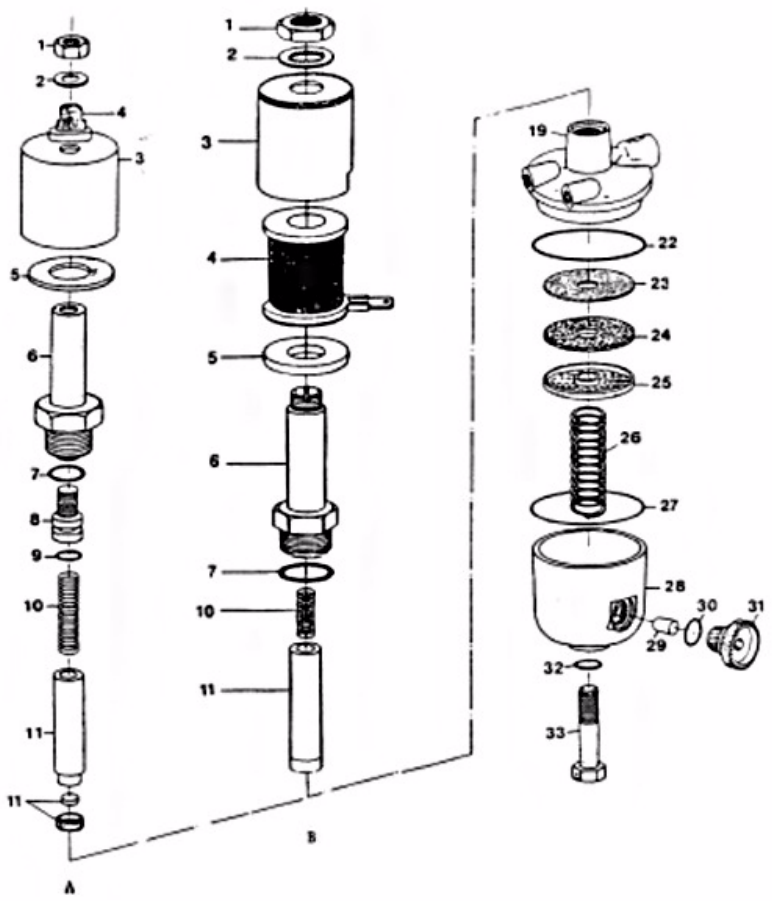

©2004 HYSTER

VÁLVULA SOLENÓIDE GLP RODAGÁS
VÁLVULA SOLENÓIDE GLP RODAGÁS

Atenção: Consulte a coluna correta
Atención: Consulte la columna correcta

=> S/N H177Y5512Y
Coluna/columna A: Saída terminal elétrico superior - Salida del treminal eléctrico superior
Coluna/columna B: Saída terminal elétrico lateral - Salida terminal eléctrico lateral

				Qtde/Cant		
Ref	**Código**	**Descrição**	**Descripción**	**A**	**B**	**Obs.**
1	858726	Válvula solenóide	Válvula Solenóide	1	1	
1	292668	Porca	Tuerca	1		
1	848108	Porca	Tuerca		1	Cont. kit 848103
2	296416	Arruela	Arandela	1		
2	848107	Arruela de pressão	Arandela de seguridad		1	Cont. kit 848103
3	848106	Capa da bobina	Revestimento		1	Cont. kit 848103
4	848105	Bobina	Bobina		1	Cont. kit 848103
5	820814	Arruela	Arandela	1	1	Cont. kit 848103
6	NFS	Suporte	Soporte	1	1	Cont. kit 848103
7	NFS	Anel-O ring	Anillo O	1	1	Cont. kit 848104
8	NFS	Espaçador	Distanciador	1		Cont. kit 848103
9	NFS	Anel-O ring	Anillo O	1		Cont. kit 848103
10	NFS	Mola	Resorte	1	1	Cont. kit 848104
11	NFS	Núcleo vedante	Nuvleo vedante	1		Cont. kit 848103
11	NFS	Massa vedante	Vedante		1	Cont. kit 848104
19	820809	Corpo da válvula	Cuerpo de válvula	1	1	
22	NFS	Anel-O ring	Anillo O	1	1	Cont. kit 848104
23	NFS	Protetor	Protector	1	1	Cont. kit 848103
24	NFS	Elemento	Elemento	1	1	Cont. kit 848104
25	820818	Suporte	Soporte	1	1	
26	820810	Mola	Resorte	1	1	
27	NFS	Anel-O ring	Anillo O	1	1	Cont. kit 848104
28	820808	Cuba	Cuba	1	1	
29	811401	Ímã	Magneto	1	1	
30	NFS	Anel-O ring	Anillo O	1	1	Cont. kit 848104
31	820559	Bujão	Tapón	1	1	Cont. kit 848104
32	NFS	Anel-O ring	Anillo O	1	1	
33	292509	Parafuso	Tornillo	1	1	
	848103	Kit da válvula solenóide	Kit de válvula solenoide		1	
	848104	Kit de reparo	Kit de reparación		1	Cont. kit 848103

©2004 HYSTER

VÁLVULA SOLENÓIDE RODAGÁS SÉRIE
RODAGÁS VÁLVULA SOLENÓIDE RODAGÁS

(Figura 3-5)

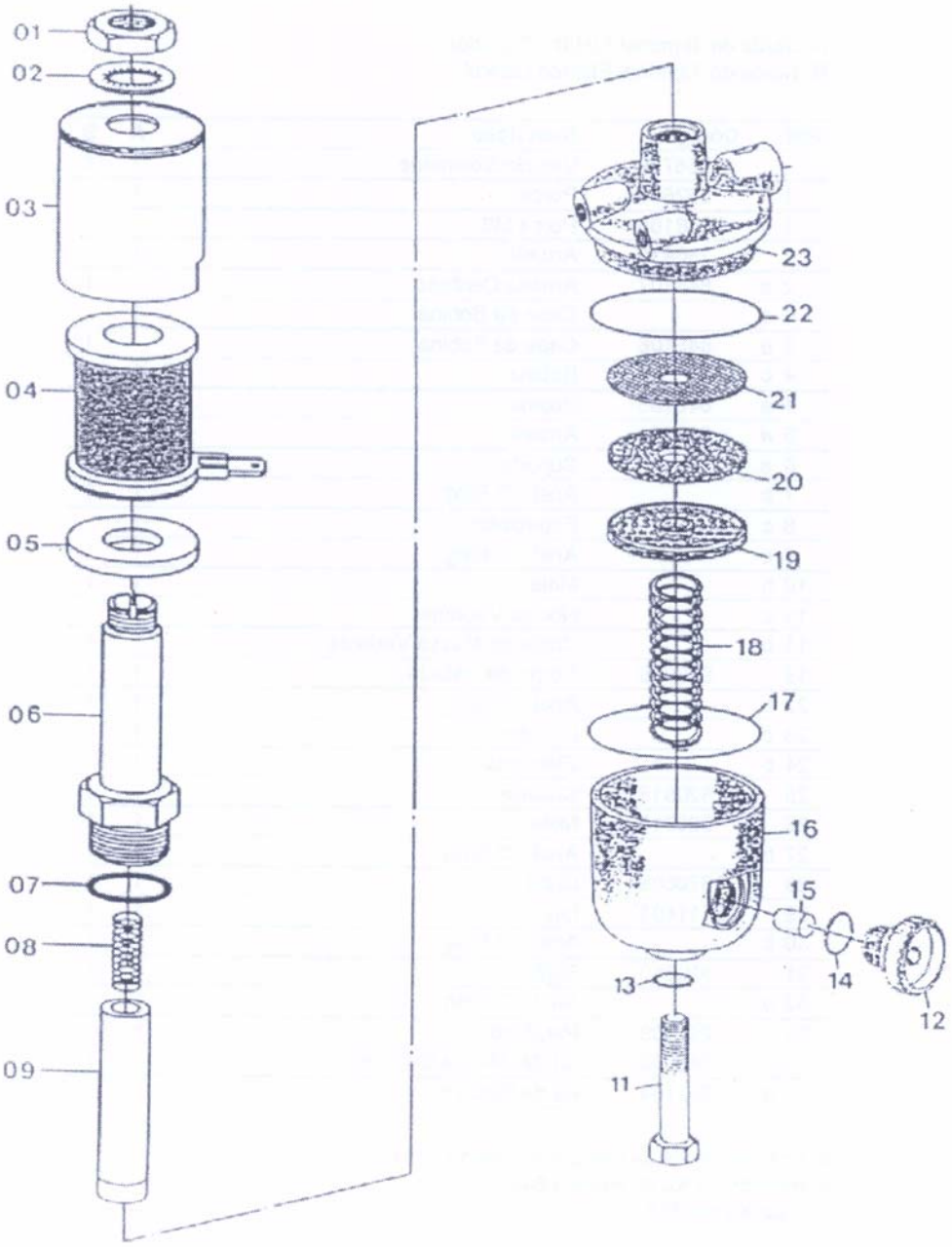

©2004 HYSTER

VÁLVULA SOLENÓIDE RODAGÁS SÉRIE
RODAGÁS VÁLVULA SOLENÓIDE RODAGÁS

S/N H177Y5513Y =>

Ref	Código	Descrição	Descripción	Qtde/Cant	Obs.
	858825	Válvula solenóide	Válvula Solenóide	1	
1	848108	Porca	Tuerca	1	
2	848107	Arruela de pressão	Arandela de seguridad	1	
3	858830	Protetor da bobina	Protector de bobina	1	
4	858831	Bobina	Bobina	1	
5	820814	Arruela	Arandela	1	
6	858832	Suporte	Soporte	1	
7	858833	Anel de Vedação	Arandela de vedación	1	
8	858834	Mola	Resorte	1	
9	858835	Massa vedante	Vedante	1	
11	292509	Parafuso	Tornillo	1	
12	820559	Registro de decantação	Valvula de decantación	1	
13	858839	Anel de Vedação	Arandela de vedación	1	
14	811364	Anel de Vedação	Arandela de vedación	1	
15	811401	Filtro Magnético	Filtro Magnéto	1	
16	820808	Cubo	Cubo	1	
17	NFS	Anel de Vedação	Arandela de vedación	1	Cont. kit 848104
18	820810	Mola	Resorte	1	
19	820818	Suporte	Soporte	1	
20	858840	Elemento filtrante	Elemento	1	
21	820817	Disco Protetor	isco de protección	1	
22	858841	Anel de Vedação	Arandela de vedación	1	
23	820809	Corpo da elétro-válvula	Cuerpo eléctro-válvula	1	

FILTRO DE COMBUSTÍVEL GLP RODAGÁS
FILTRO DE COMBUSTIBLE GLP RODAGÁS

(Figura 3-6)

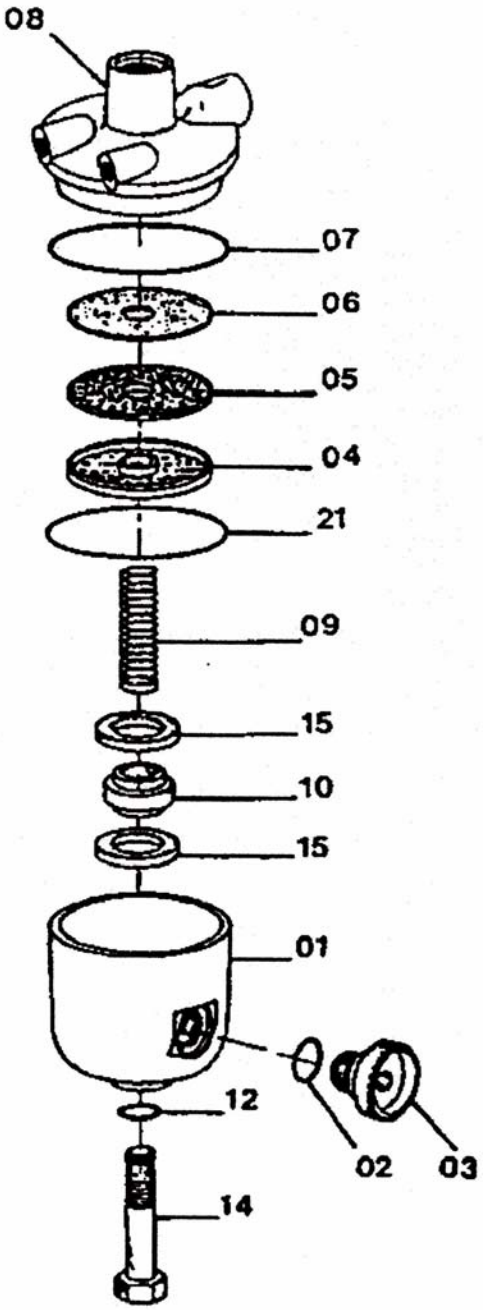

©2004 HYSTER

FILTRO DE COMBUSTÍVEL GLP RODAGÁS
FILTRO DE COMBUSTIBLE GLP RODAGÁS

Ref	Código	Descrição	Descripción	Qtde/Cant	Obs.
	847097	Filtro	Filtro	1	
1	820808	Cuba	Cuba	1	
2	NFS	Anel O	Anillo O	1	Cont. kit 822741
3	820559	Bujão	Tapón	1	
4	820818	Suporte	Soporte	1	
5	NFS	Elemento	Elemento	1	Cont. kit 822741
6	NFS	Protetor	Protector	1	Cont. kit 822741
7	NFS	Anel O	Anillo O	1	Cont. kit 822741
8	847103	Filtro	Filtro	1	
9	822745	Mola	Resorte	1	
10	822746	Suporte	Soporte	1	
12	NFS	Anel O	Anillo O	1	Cont. kit 822741
14	292509	Parafuso	Tornillo	1	
15	822748	Anel Magnético	Anillo magneto	2	
21	NFS	Anel O	Anillo O	1	Cont. kit 822741

BOTIJÃO DE GÁS
CILINDRO DE GAS

(Figura 3-7)

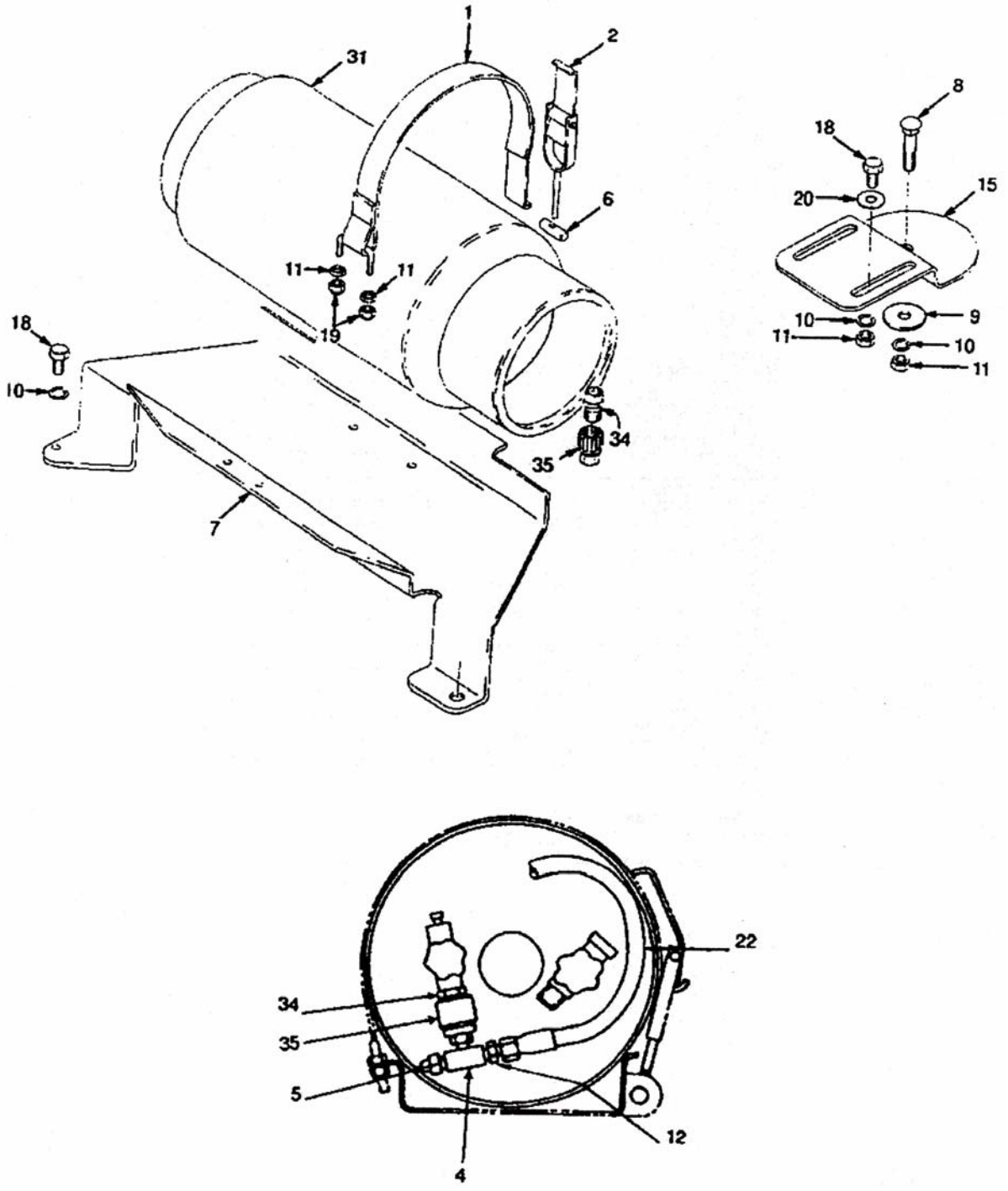

©2004 HYSTER

BOTIJÃO DE GÁS
CILINDRO DE GAS

Ref	Código	Descrição	Descripción	Qtde/Cant	Obs.
1	1375240	Cinta	Cinturón	1	
2	1383574	Trava	Pestillo	1	
4	17664	Conexão	Conexión	1	
5	101809	Válvula de alívio	Valvila de alivio	1	
6	848138	Pino	Bulón	1	
7	858721	Suporte	Soporte	1	
8	1339706	Parafuso	Tornillo	1	
9	300939	Espaçador	Distanciador	1	
10	292682	Arruela de pressão	Arandela de seguridad	5	
11	136692	Porca	Tuerca	5	
12	16134	Conexão	Conexión	1	
15	858803	Suporte	Soporte	1	
18	287854	Parafuso	Tornillo	4	
19	316826	Porca	Tuerca	2	
20	320159	Arruela	Arandela	3	
22	154595	Mangueira	Manguera	1	
31	803061	Tanque GLP	Depósito GLP	1	
34	804044	Engate - Macho	Acople macho	1	
35	97999	Engate - Fêmea	Acople Femea	1	

DEPÓSITO DE COMBUSTÍVEL (GASOLINA 2.0L/2.2L)
DEPÓSITO DE COMBUSTIBLE (GASOLINA 2.0L/2.2L)

(Figura 3-8)

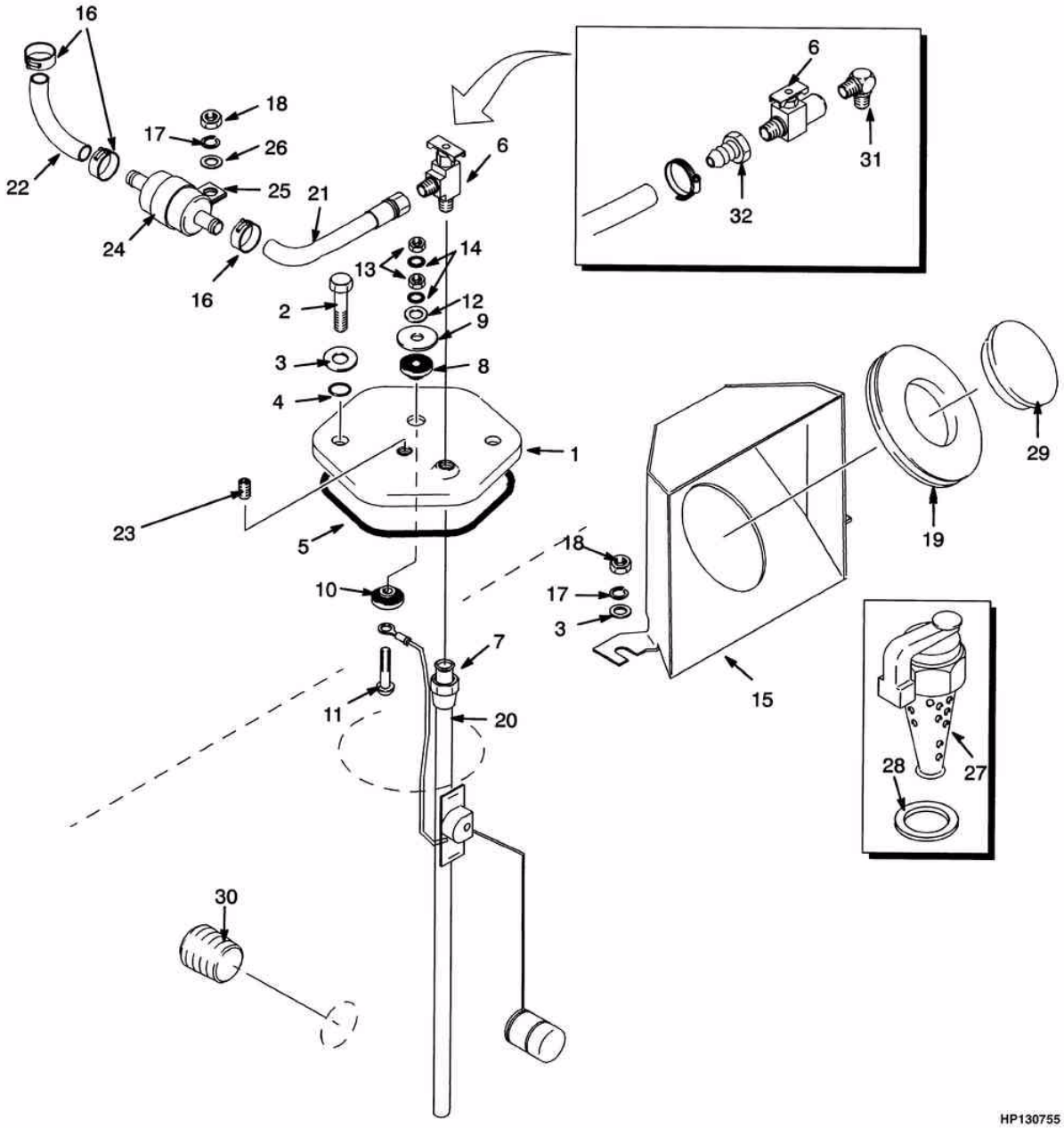

©2004 HYSTER

DEPÓSITO DE COMBUSTÍVEL (GASOLINA 2.0L/2.2L)
DEPÓSITO DE COMBUSTIBLE (GASOLINA 2.0L/2.2L)

Ref	Código	Descrição	Descripción	Qtde/Cant	Obs.
1	1343448	Tampa	Tapa	1	
2	329067	Parafuso	Tornillo	2	
3	320158	Arruela	Arandela	4	
4	353000	Anel O	Anillo O	2	
5	1343449	Junta	Retén	1	
6	1350286	Válvula	Válvula	1	
6	87446	Válvula	Válvula	1	
7	14303	Conexão	Adaptador	1	
8	1350291	Arruela	Arandela	1	
9	1350290	Arruela	Arandela	1	
10	1351000	Arruela	Arandela	1	
11	1356459	Parafuso	Tornillo	1	
12	197067	Arruela	Arandela	1	
13	1350298	Porca	Tuerca	2	
14	1350299	Arruela de pressão	Arandela de seguridad	2	
15	1376746	Chapa protetora	Protección	1	
16	168718	Abraçadeira	Abrazadera	4	
17	292681	Arruela de pressão	Arandela de seguridad	3	
18	313828	Porca	Tuerca	3	
19	1339720	Isolador	Arandela de caucho	1	
20	134153	Bóia de combustível	Flotante de combustible	1	=> S/NH177Y4813X
20	1465337	Bóia de combustível	Flotante de combustible	1	S/N H177Y4814X =>
21	1351089	Mangueira	Manguera	1	
21	271862	Mangueira	Manguera	1	
21	878989	Mangueira	Manguera	1	
22	1389365	Mangueira	Manguera	1	
23	15347	Bujão aço	Adaptador	1	
23	15483	Bujão de 1/8"	Adaptador	1	
24	1304950	Filtro de combustível	Filtro de combustible	1	
25	1316496	Abraçadeira	Abrazadera	1	
26	320158	Arruela	Arandela	1	
27	63899	Tampa do tanque	Tapón Combustible	1	DS
28	138880	Calço (0.020")	Suplemento (0.020")	CN	
29	160773	Tampa	Tapa	1	
30	15964	Conexão	Adaptador	1	
31	309651	Adaptador	Adaptador	1	
32	17650	Adaptador	Adaptador	1	

COMBUSTIVEL (DIESEL 2.6L)
COMBUSTIBLE (DIESEL 2.6L)

(Figura 3-9)

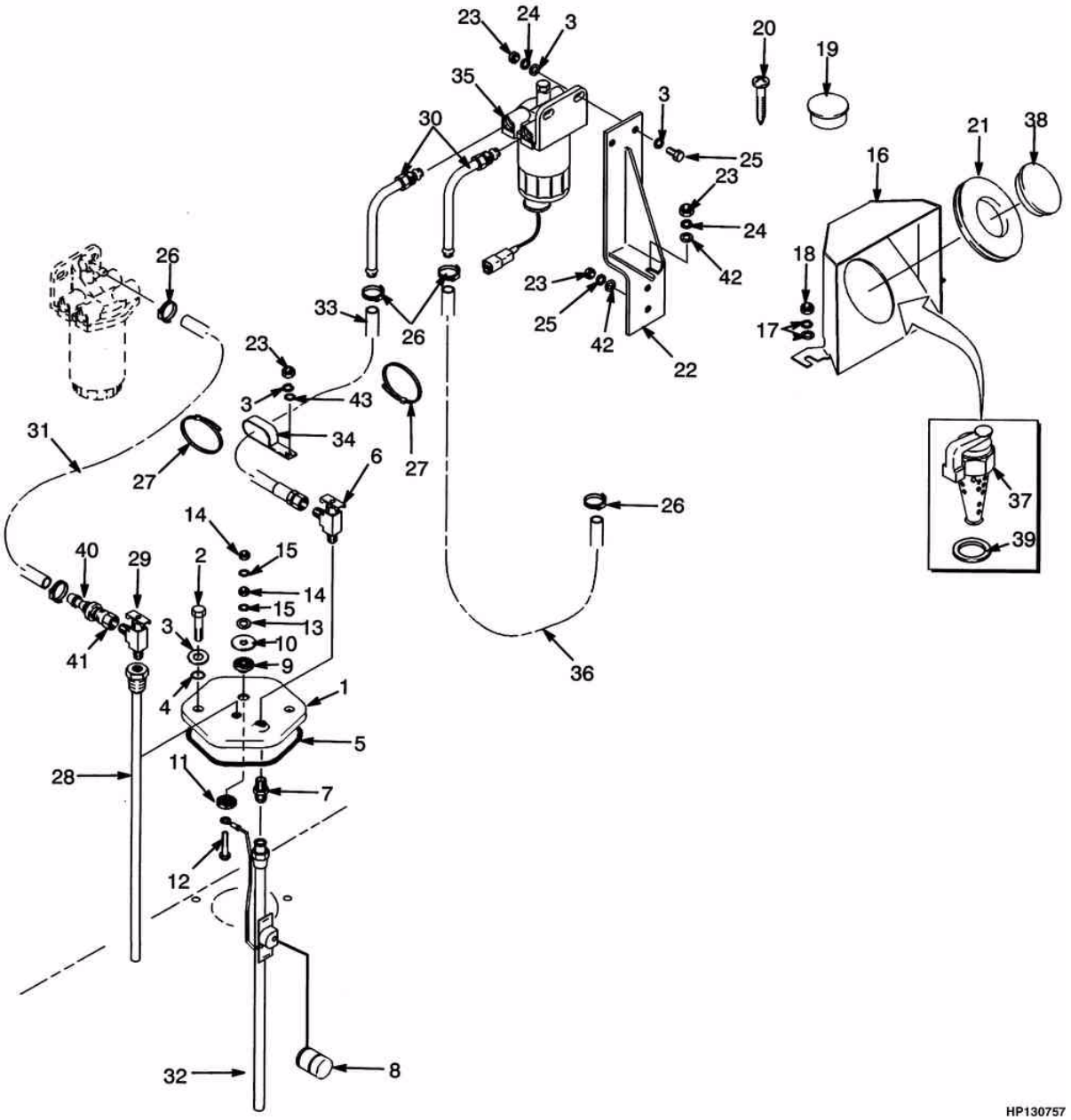

©2004 HYSTER

COMBUSTIVEL (DIESEL 2.6L)
COMBUSTIBLE (DIESEL 2.6L)

Ref	Código	Descrição	Descripción	Qtde/Cant	Obs.
1	1343448	Tampa	Tapa	1	
2	329067	Parafuso	Tornillo	2	
3	320157	Arruela	Arandela	7	
4	353000	Anel O	Anillo O	2	
5	1343449	Junta	Retén	1	
6	1350286	Válvula	Válvula	1	
6	87446	Válvula	Válvula	1	
7	14303	Conexão	Adaptador	1	
8	15964	Conexão	Adaptador	1	
9	1350291	Arruela	Arandela	1	
10	1350290	Arruela	Arandela	1	
11	1351000	Arruela	Arandela	1	
12	1356459	Parafuso	Tornillo	1	
13	197067	Arruela	Arandela	1	
14	1350298	Porca	Tuerca	2	
15	1350299	Arruela de pressão	Arandela de seguridad	2	
16	1376746	Chapa protetora	Protección	1	
17	320158	Arruela	Arandela	2	
18	313828	Porca	Tuerca	2	
19	1350231	Bujão	Tapón	1	
20	1347045	Parafuso	Tornillo	1	
21	1339720	Isolador	Arandela de caucho	1	
22	1396257	Suporte	Soporte	1	
23	239503	Porca	Tuerca	6	
24	292681	Arruela de pressão	Arandela de seguridad	5	
25	176640	Parafuso	Tornillo	2	
26	168718	Abraçadeira	Abrazadera	5	
27	137852	Abraçadeira	Abrazadera	CN	
28	1350292	Tubo	Tubo	1	
29	222480	Conexão	Adaptador	1	
30	1396342	Tubo	Tubo	2	
31	1458456	Mangueira	Manguera	1	
32	1347153	Bóia de combustível	Flotador de combustible	1	=> S/N H177Y4813X
32	1465336	Bóia de combustível	Flotador de combustible	1	S/N H177Y4814 <=> H177Y5977Z
32	1496367	Bóia de combustível	Flotador de combustible	1	S/N H177Y5978Z=>
32	1496344	Tela	Malla	1	
33	1359437	Mangueira	Manguera	1	
33	1301601	Mangueira	Manguera	1	
34	203230	Abraçadeira	Abrazadera	1	
35	1396256	Filtro separador de água	Separador de agua	1	
36	309656	Mangueira	Manguera	1	
37	63899	Tampa do tanque	Tapón Combustible	1	

©2004 HYSTER

COMBUSTIVEL (DIESEL 2.6L)
COMBUSTIBLE (DIESEL 2.6L)

(Figura 3-9)

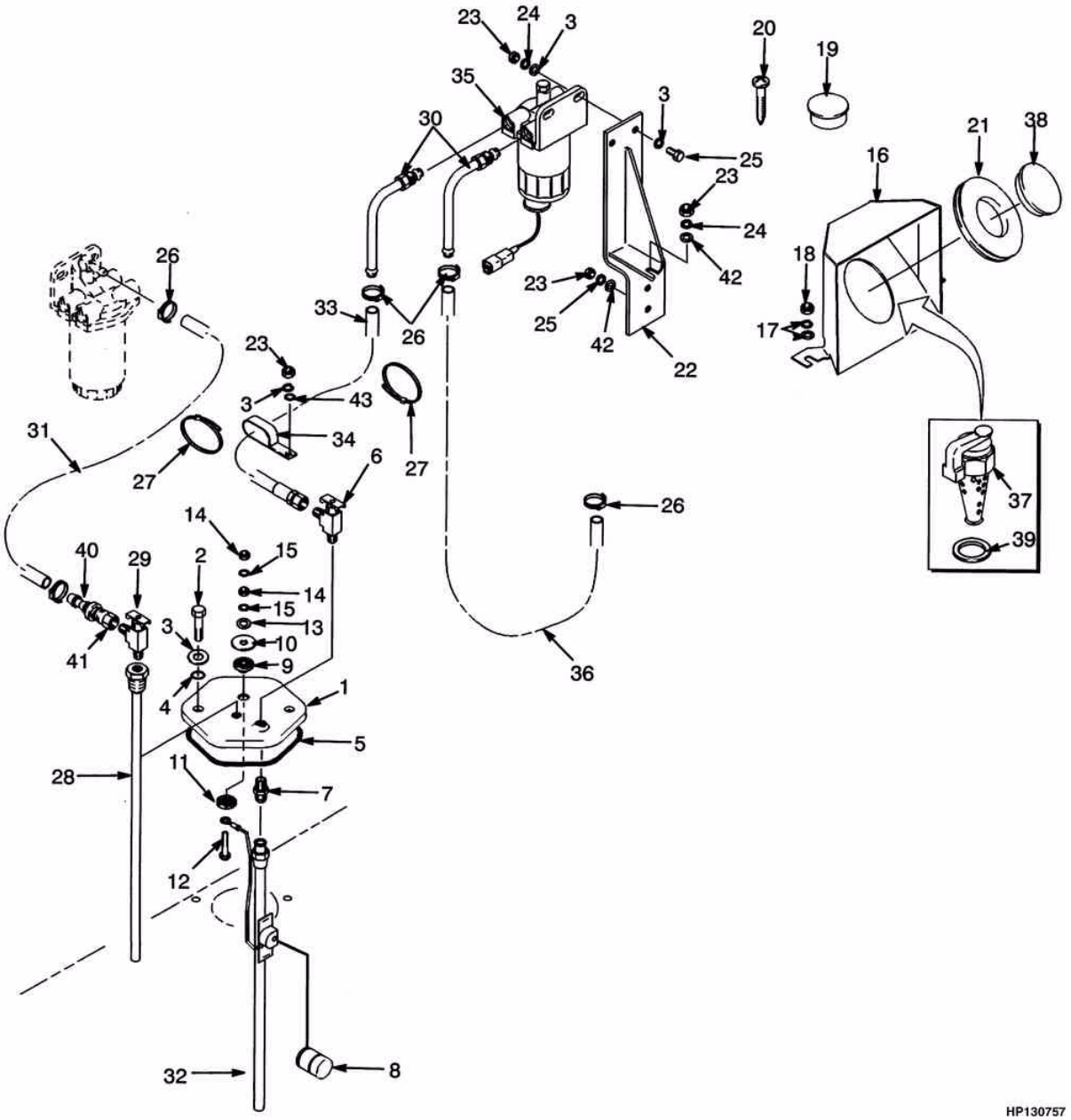

©2004 HYSTER

COMBUSTIVEL (DIESEL 2.6L)
COMBUSTIBLE (DIESEL 2.6L)

Ref	Código	Descrição	Descripción	Qtde/Cant	Obs.
38	157704	Tampa tanque	Tapa	1	
39	138880	Calço (0.020")	Suplemento (0.020")	1	
40	309651	Adaptador	Adaptador	1	
41	17650	Adaptador	Adaptador	1	
42	320158	Arruela	Arandela	3	
43	1375848	Separador	Separador	1	

FILTRO E BOMBA DE COMBUSTÍVEL (DIESEL 2.6L)
FILTRO Y BOMBA DE COMBUSTIBLE (DIESEL 2.6L)

(Figura 3-10)

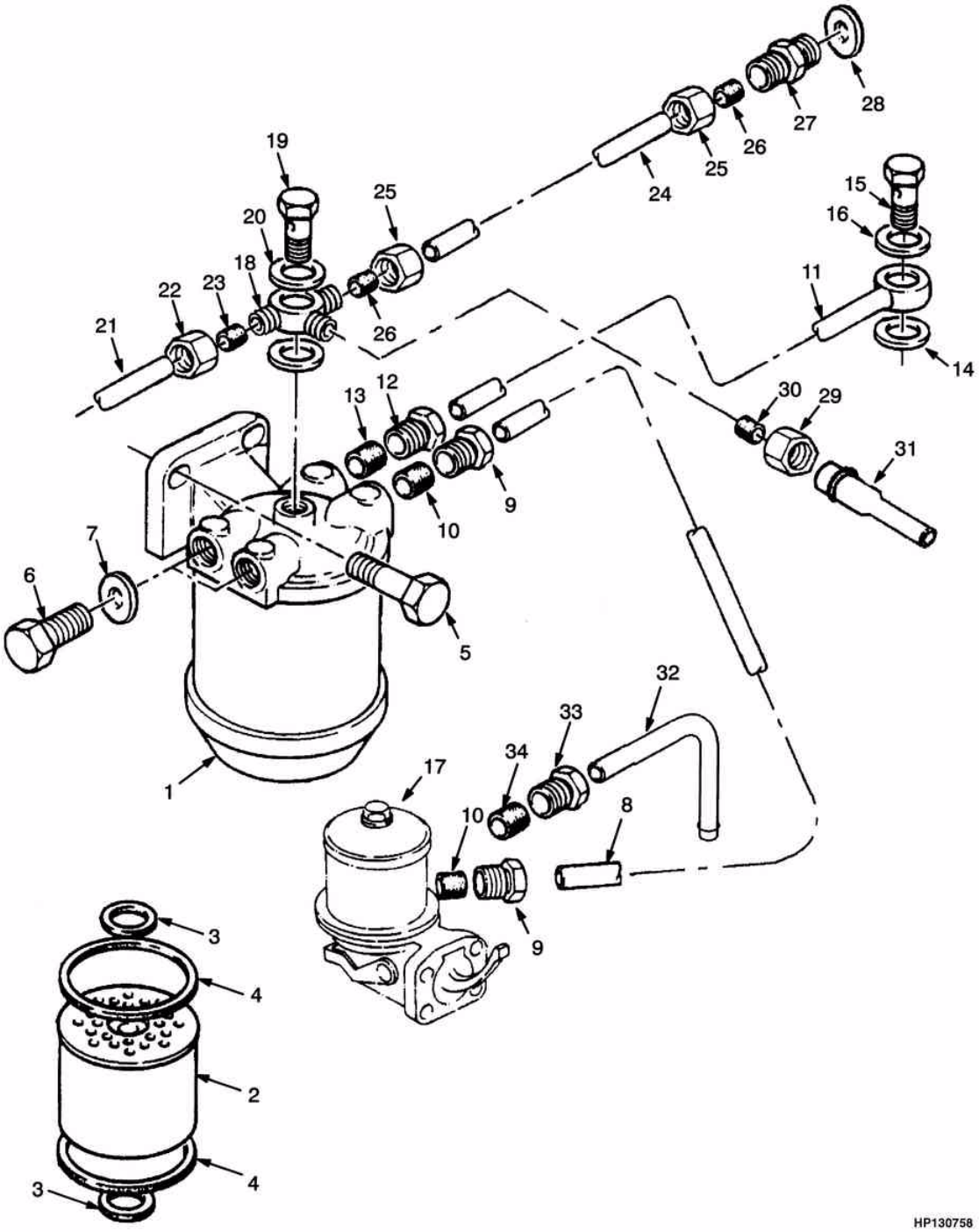

©2004 HYSTER

FILTRO E BOMBA DE COMBUSTÍVEL (DIESEL 2.6L)
FILTRO Y BOMBA DE COMBUSTIBLE (DIESEL 2.6L)

Ref	Código	Descrição	Descripción	Qtde/Cant	Obs.
1	173944	Filtro secundário	Filtro	1	
2	NFS	Elemento ar	Filtro de aire	1	Cont. kit 124217
3	124218	Anel	Anillo O	2	Cont. kit 124217
4	124239	Retentor	Retén	2	Cont. kit 124217
5	1307910	Parafuso	Tornillo	2	
6	173941	Bujão	Tapón	2	
7	981260	Arruela	Arandela	2	
8	1457920	Tubo comb.	Tubo de combustible	1	
9	158186	Porca	Tuerca	2	
10	158187	Anel borracha	Cono estanco	2	Cont. kit 1493165
11	1457897	Tubo	Tubo	1	
12	158186	Porca	Tuerca	2	
13	158187	Anel borracha	Cono estanco	2	Cont. kit 1493165
14	1501333	Arruela	Arandela	1	
15	1501332	Conexão	Conexión de trompeta	1	
16	1501333	Arruela	Arandela	1	
17	1457895	Bomba de combustível	Bomba de combustible	1	
18	1457898	Conector	Conector	1	
19	1456522	Prisioneiro	Espárrago	1	
20	1456524	Arruela	Arandela	2	
21	1457772	Tubo	Tubo	1	
22	152609	Porca	Tuerca	1	
23	152608	Graxeira	Casquillo	1	
24	1457899	Tubo	Tubo	1	
25	167507	Porca	Tuerca	2	
26	167508	Bucha	Bujes	2	Cont. kit 1493165
27	1457901	Conector	Conector	1	
28	983322	Arruela	Arandela	1	
29	16118	Porca	Tuerca	1	
30	16114	Luva	Casquillo	1	
31	1457902	Tubo	Tubo	1	
32	1396342	Tubo	Tubo	1	
33	16100	Conexão	Adaptador	2	
34	16177	Luva	Adaptador	2	
	124217	Kit. elemento	Juego de elementos	1	
	1493165	Kit junta	Kit de empaquetadura	1	

SEPARADOR DE ÁGUA
TRAMPA DE AGUA

(Figura 3-11)

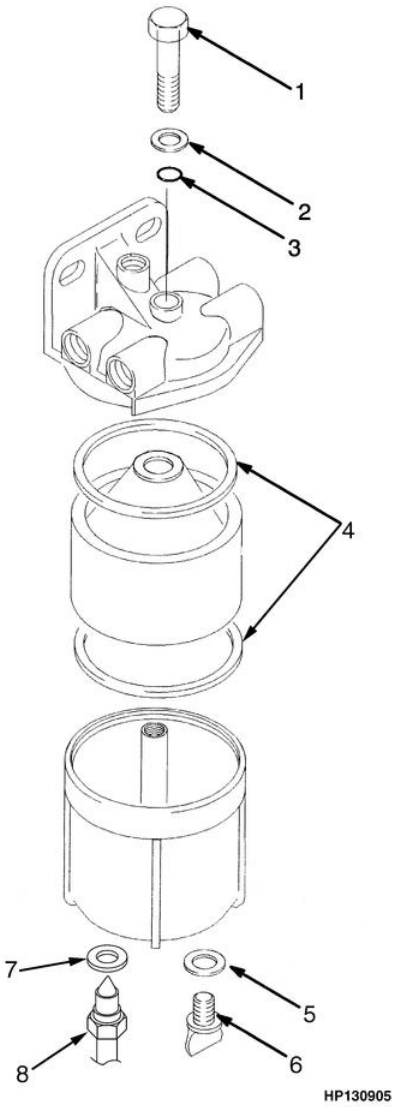

©2004 HYSTER

SEPARADOR DE ÁGUA
TRAMPA DE AGUA

Ref	Código	Descrição	Descripción	Qtde/Cant	Obs.
	1396256	Filtro separador de água	Separador de agua	1	
1	1464543	Prisioneiro	Espárrago	1	
2	1464541	Arruela	Arandela	1	
3	1464540	Aro de vedação	Aro de retén	1	
4	256160	Junta	Junta	2	
5	1308006	Arruela	Arandela	1	
6	1464544	Bujão	Tapón	1	
7	1464545	Arruela	Arandela	1	
8	1464546	Sensor	Sensor	1	

BOMBA DE COMBUSTÍVEL (DIESEL 2.6L)
BOMBA DE COMBUSTIBLE (DIESEL 2.6L)

(Figura 3-12)

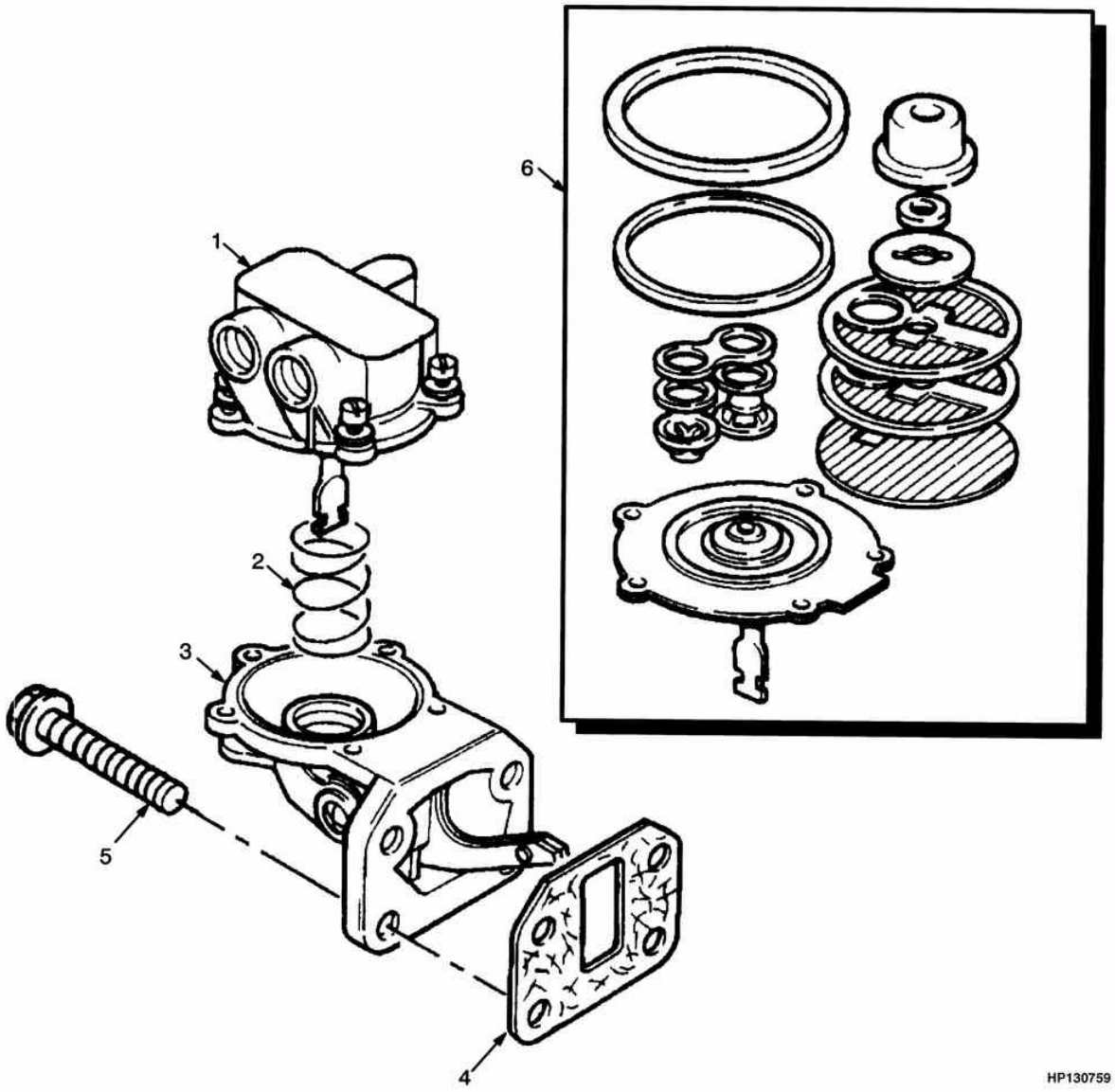

©2004 HYSTER

BOMBA DE COMBUSTÍVEL (DIESEL 2.6L)
BOMBA DE COMBUSTIBLE (DIESEL 2.6L)

Ref	Código	Descrição	Descripción	Qtde/Cant	Obs.
	1457895	Bomba de combustível	Bomba	1	
1	NFS	Tampa	Tapa	1	
2	NFS	Mola	Resorte	1	
3	NFS	Corpo de válvulas	Cuerpo	1	
4	1382562	Junta	Junta	1	Cont. kit 1457956
5	1306349	Parafuso	Tornillo	4	
6	1456518	Reparo bba comb.	Equipo de reparación	1	

GOVERNOR (GASOLINA/GLP 2.0L)
REGULADOR (GASOLINA/GLP 2.0L)

(Figura 3-13)

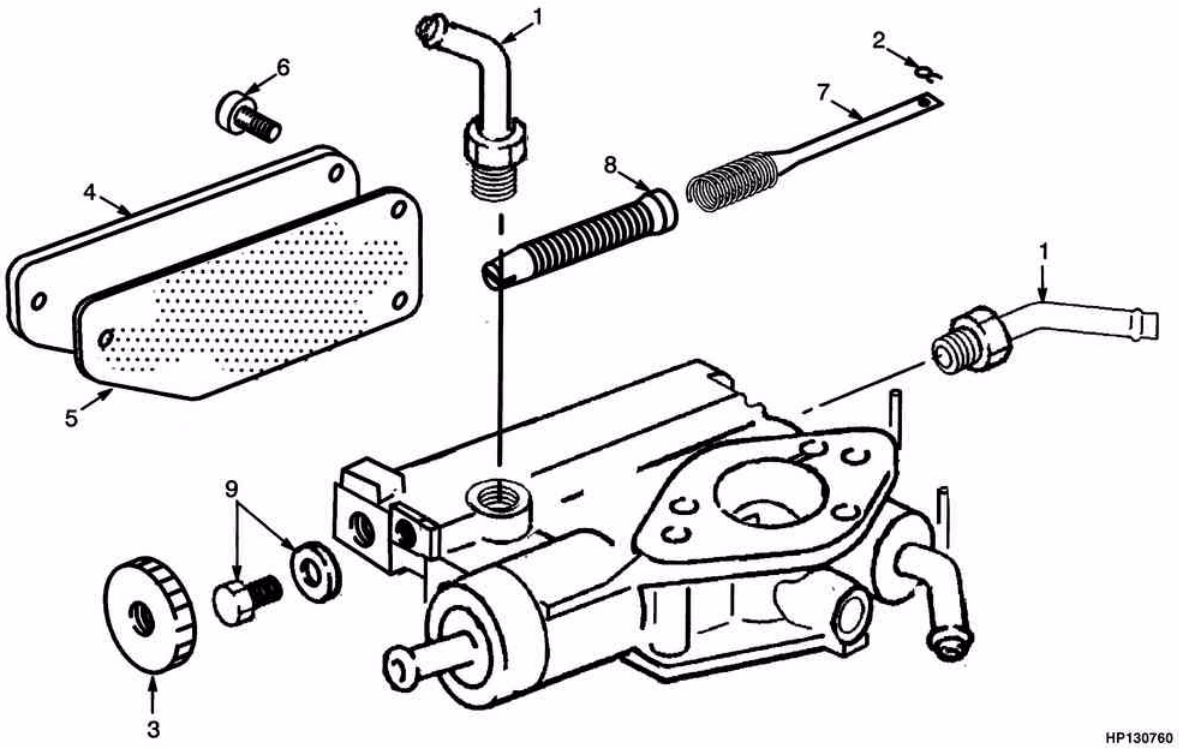

©2004 HYSTER

GOVERNOR (GASOLINA/GLP 2.0L)
REGULADOR (GASOLINA/GLP 2.0L)

=> S/N H177Y6193Z

Ref	Código	Descrição	Descripción	Qtde/Cant	Obs.
	1361751	Governador	Regulador	1	
1	1367517	Tubo	Tubo	2	
2	1367519	Anel trava	Fiador anular	1	
3	1367520	Bucha	Bujes	1	
4	1367522	Tampa	Tapa	1	
5	1367523	Junta	Junta	1	
6	1367524	Parafuso	Tornillo	3	
7	1367525	Mola	Resorte	1	
8	1367526	Parafuso	Tornillo	1	
9	1367527	Prisioneiro	Espárrago	1	

CARBURADOR (GASOLINA 2.0L/2.2L)
CARBURADOR (GASOLINA 2.0L/2.2L)

(Figura 3-14)

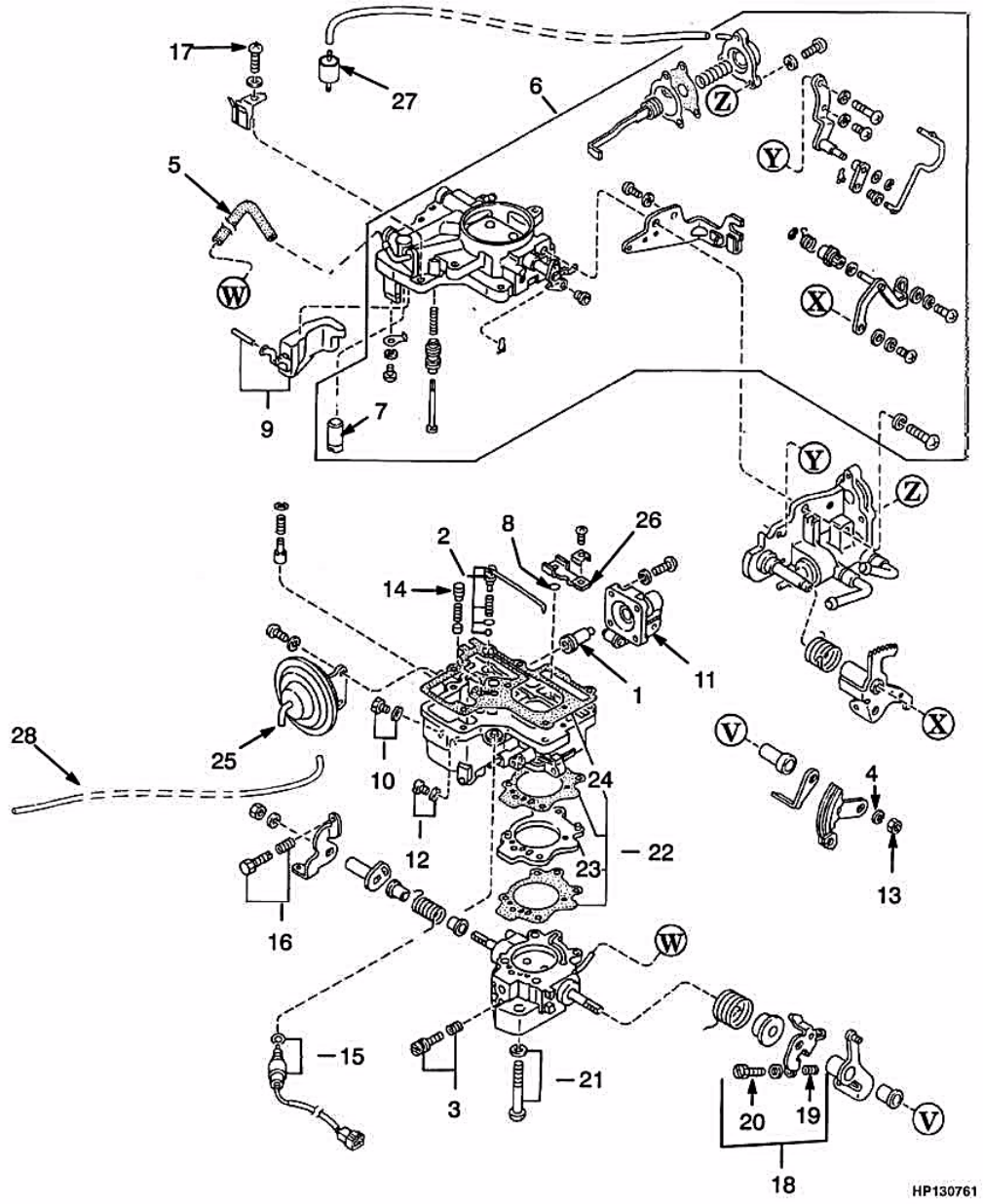

©2004 HYSTER

CARBURADOR (GASOLINA 2.0L/2.2L)
CARBURADOR (GASOLINA 2.0L/2.2L)

Ref	Código	Descrição	Descripción	Qtde/Cant	Obs.
	1460225	Carburador	Carburador	1	
1	1361768	Embolo	Émbolo	1	
2	1361769	Jogo bico	Tobera	1	
3	1361770	Jogo Parafuso	Tornillo	1	
4	1361772	Arruela	Arandela	2	
5	1361773	Mangueira	Manguera	1	
6	1361774	Kit tampa	Bocina	1	
7	1361771	Válvula	Válvula	1	
8	1361775	Anel	Anillo O	1	
9	1361776	Bóia carburador	Flotador	1	
10	1361777	Bujão	Tapón	1	
11	1382673	Alavanca	Brazo	1	
12	1361779	Calibre	Surtidor	1	
13	1361780	Porca	Tuerca	2	
14	1361781	Porca	Tuerca	1	
15	1361782	Válvula	Válvula	1	
16	1361783	Jg.Parafuso	Tornillo	1	
17	1361784	Jogo Parafuso	Tornillo	1	
18	1361785	Jogo Parafuso	Tornillo	1	
19	2037064	Parafuso	Tornillo	1	
20	2037065	Parafuso	Tornillo	1	
21	1361786	Jogo Parafuso	Tornillo	1	
22	1361787	Jogo juntas	Kit de empaquetadura	1	
23	2037066	Junta do carburador	Junta	1	
24	2037067	Isolador	Aislador	1	
25	1361788	Diafragma	Diafragma	1	
26	1361789	Compensador	Compensador	1	
27	1390858	Bico injetor	Surtidor	1	
28	NFS	Tubo de vácuo	Tubo de vacío	1	

©2004 HYSTER

GOVERNOR (GASOLINA/GLP 2.2L)
REGULADOR (GASOLINA/GLP 2.2L)

(Figura 3-15)

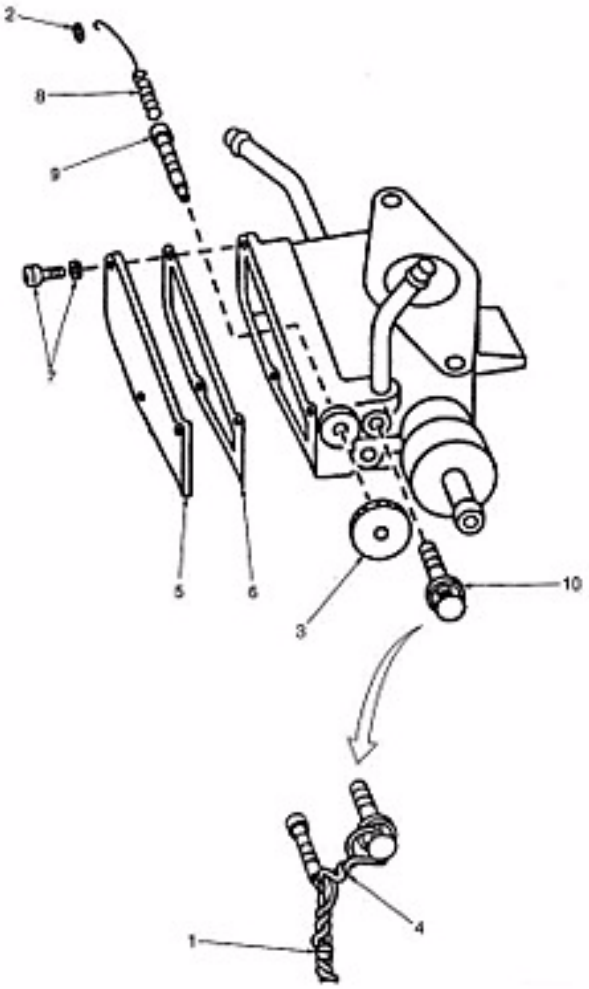

©2004 HYSTER

GOVERNOR (GASOLINA/GLP 2.2L)
REGULADOR (GASOLINA/GLP 2.2L)

S/N H177Y6194Z =>

Ref	Código	Descrição	Descripción	Qtde/Cant	Obs.
	1495423	Governor	Regulador	1	Sómente equipamentos importados série H177B/ Solo equipos no producidos en Brasil
	2036730	Governor	Regulador	1	
1	1367518	Retentor	Retén	1	
2	1367519	Anel trava	Fiador anular	1	
3	1367520	Bucha	Bujes	1	
4	1367521	Chicote	Cable	1	
5	1367522	Tampa	Tapa	1	
6	1367523	Junta	Junta	1	
7	1367524	Parafuso	Tornillo	3	
8	1367525	Mola	Resorte	1	
9	1367526	Parafuso	Tornillo	1	
10	1367527	Prisioneiro	Espárrago	1	

FILTRO DE AR (GASOLINA 2.0L/2.2L)
FILTRO DE AIRE (GASOLINA 2.0L/2.2L)

(Figura 3-16)

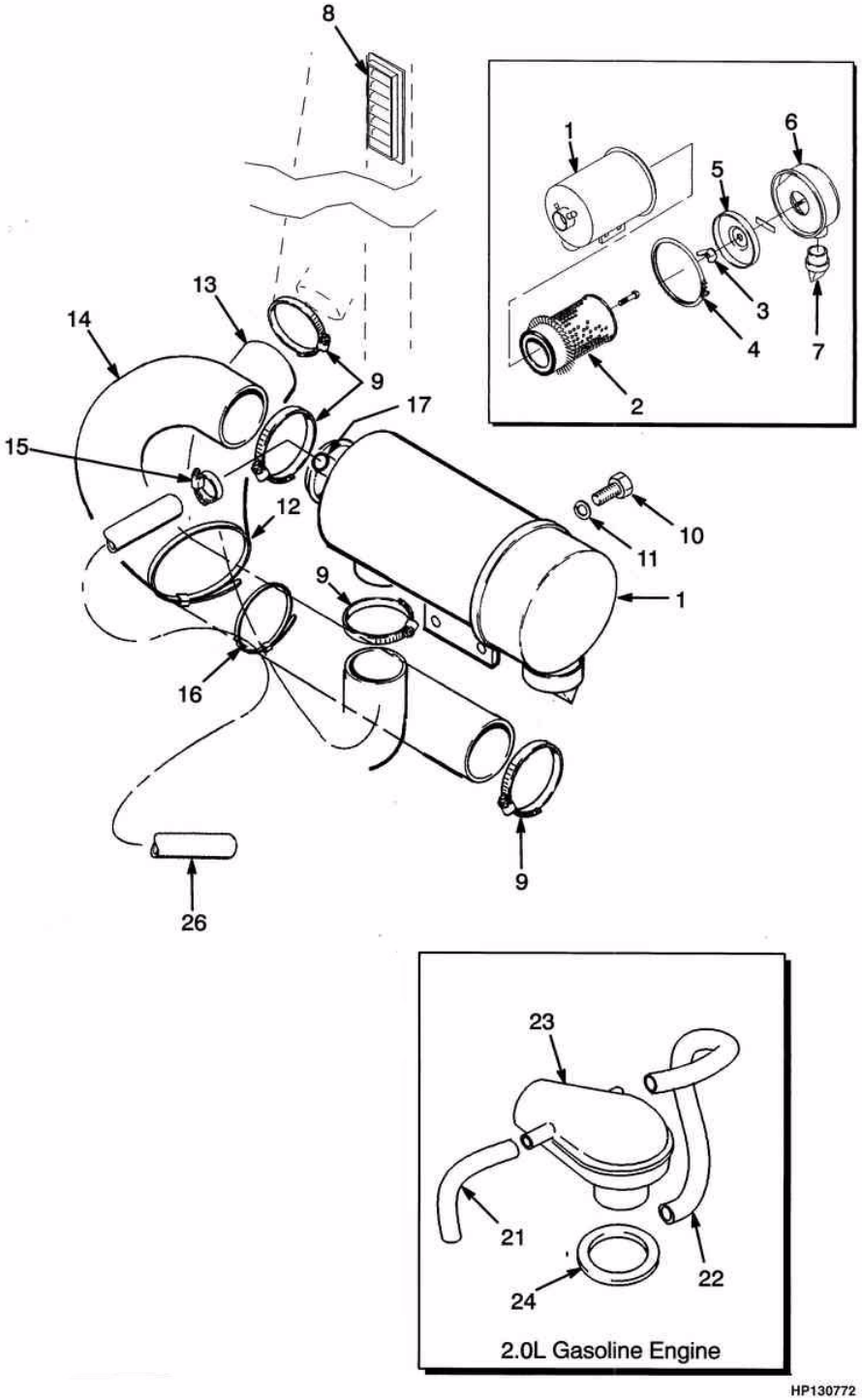

©2004 HYSTER

FILTRO DE AR (GASOLINA 2.0L/2.2L)
FILTRO DE AIRE (GASOLINA 2.0L/2.2L)

=> S/N H177Y5978Z

Ref	Código	Descrição	Descripción	Qtde/Cant	Obs.
1	1343635	Filtro ar	Filtro de aire	1	
2	305080	Elemento ar	Filtro de aire	1	
3	125847	Porca	Tuerca	1	
4	290734	Abraçadeira	Abrazadera	1	
5	290735	Defletor	Deflector	1	
6	374922	Tampa filtro ar	Copela	1	
7	374923	Válvula	Válvula	1	
8	1339265	Grade protetora plast.	Rejilla	1	
9	112989	Abraçadeira	Abrazadera	4	
10	287854	Parafuso	Tornillo	2	
11	292682	Arruela de pressão	Arandela de seguridad	2	
12	273775	Abraçadeira	Abrazadera	1	
13	1343638	Mangueira	Manguera	1	
14	1368917	Mangueira	Manguera	1	Gasolina
15	166857	Abraçadeira	Abrazadera	4	
17	1359608	Plugue	Tapón	1	Gasolina
21	1361794	Mangueira	Manguera	1	
22	1361797	Mangueira	Manguera	1	
23	1361766	Cotovelo	Cj. del filtro	1	Gasolina
24	1475156	Anel	Retén	1	Gasolina
25	1365895	Mangueira	Manguera	1	

FILTRO DE AR (GASOLINA /GLP 2.0L Y 2.2L)
FILTRO DE AIRE (GASOLINA /GLP 2.0L Y 2.2L)

(Figura 3-17)

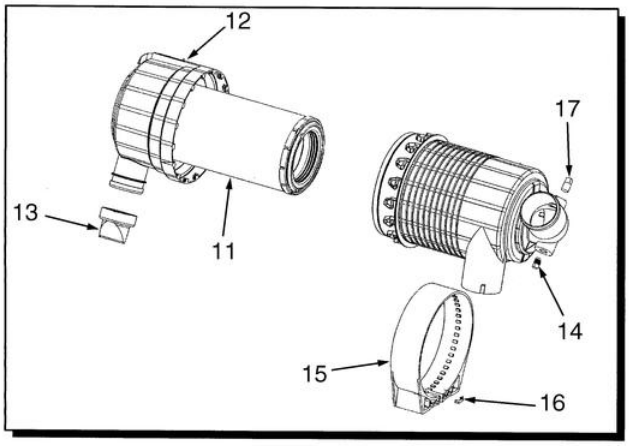

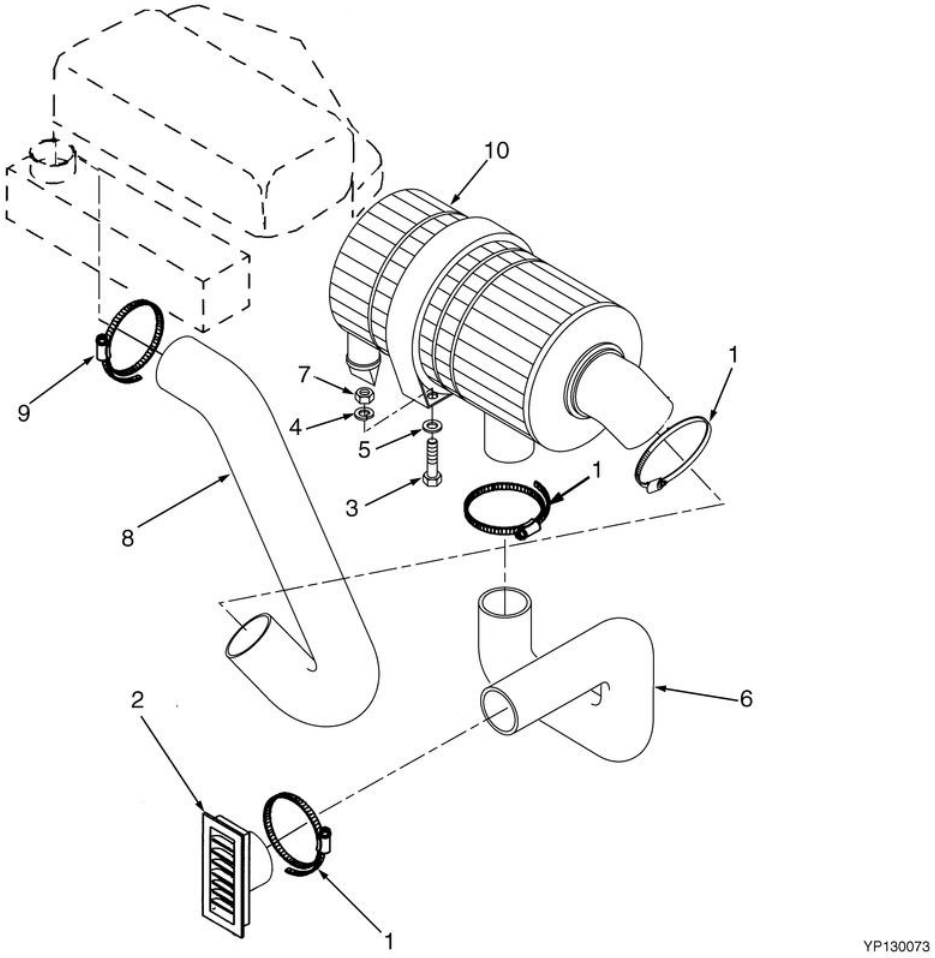

©2004 HYSTER

FILTRO DE AR (GASOLINA /GLP 2.0L Y 2.2L)
FILTRO DE AIRE (GASOLINA /GLP 2.0L Y 2.2L)

S/N H177Y5979Z =>

Ref	Código	Descrição	Descripción	Qtde/Cant	Obs.
1	1394008	Abraçadeira	Abrazadera	3	
2	1339265	Grade protetora plast.	Rejilla	1	
3	1510786	Prisioneiro	Espárrago	2	
4	292681	Arruela de pressão	Arandela de seguridad	2	
5	320157	Arruela	Arandela	2	
6	1484337	Mangueira	Manguera	1	
7	313828	Porca	Tuerca	2	
8	1499511	Mangueira	Manguera	1	
9	119236	Abraçadeira	Abrazadera	1	
10	1485320	Filtro de ar elemento simples	Filtro de aire elemento único	1	
11	1377080	Elemento ar	Filtro de aire	1	
12	1494023	Tampa	Tapa	1	
13	1494024	Válvula	Válvula	1	
14	1462442	Plugue	Tapón	1	
15	1494029	Suporte	Soporte	1	
16	1494030	Presilha	Fiador	2	
17	1377083	Bujão	Tapón	1	

FILTRO DE AR (DIESEL 2.6L)
FILTRO DE AIRE (DIESEL 2.6L)

(Figura 3-18)

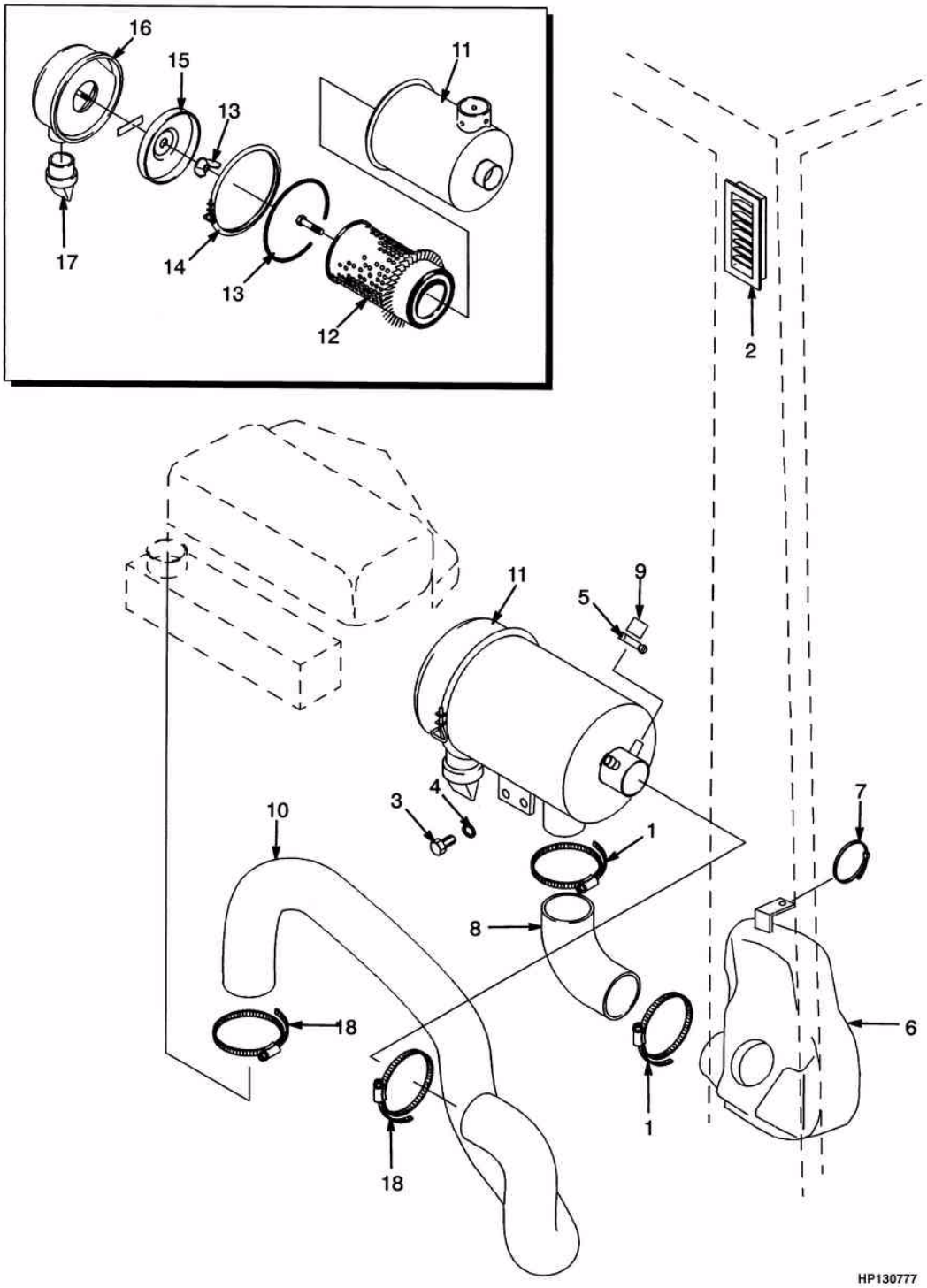

©2004 HYSTER

FILTRO DE AR (DIESEL 2.6L)
FILTRO DE AIRE (DIESEL 2.6L)

=> S/N H177Y5978Z

Ref	Código	Descrição	Descripción	Qtde/Cant	Obs.
1	112989	Abraçadeira	Abrazadera	2	
2	1339265	Grade protetora plast.	Rejilla	1	
3	287854	Parafuso	Tornillo	2	
4	292682	Arruela de pressão	Arandela de seguridad	2	
5	166857	Abraçadeira	Abrazadera	1	
6	1383783	Silenc.do filtro	Silenciador	1	
7	114312	Abraçadeira	Abrazadera	1	
8	1383784	Mangueira	Manguera	1	
9	1359608	Plugue	Tapón	1	
10	1396255	Mangueira	Manguera	1	
11	1343635	Filtro ar	Filtro de aire	1	
12	305080	Elemento ar	Filtro de aire	1	
13	125847	Porca	Tuerca	1	
14	290734	Abraça.filtro ar	Abrazadera	1	
15	290735	Defletor	Deflector	1	
16	374922	Tampa filtro ar	Copela	1	
17	374923	Válvula	Válvula	1	
18	1394008	Abraçadeira	Abrazadera	2	

FILTRO DE AR (DIESEL 2.6L)
FILTRO DE AIRE (DIESEL 2.6L)

(Figura 3-19)

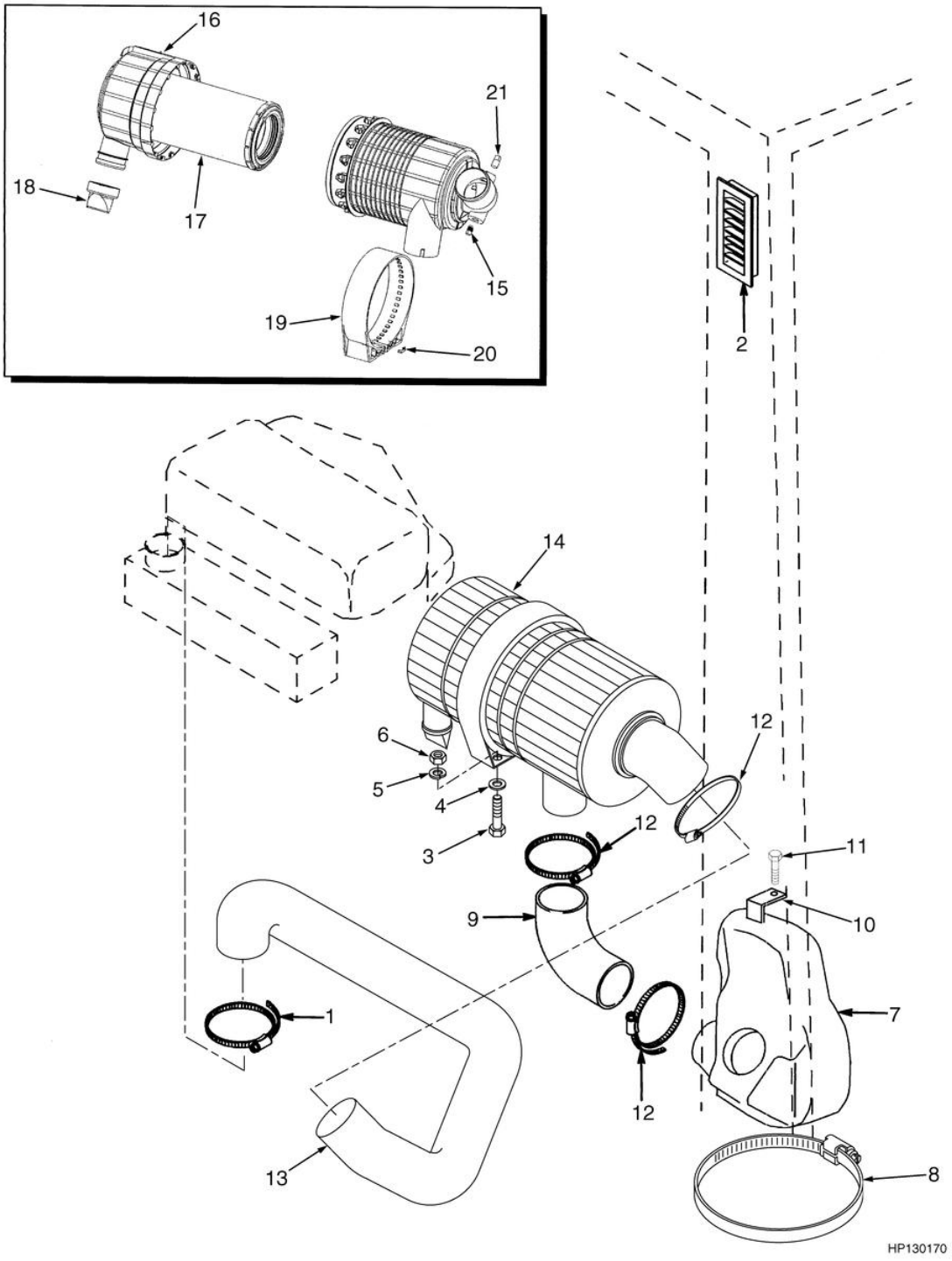

©2004 HYSTER

FILTRO DE AR (DIESEL 2.6L)
FILTRO DE AIRE (DIESEL 2.6L)

S/N H177Y5979Z =>

Ref	Código	Descrição	Descripción	Qtde/Cant	Obs.
1	1394008	Abraçadeira	Abrazadera	1	
2	1339265	Grade protetora plast.	Rejilla	1	
3	1510786	Prisioneiro	Espárrago	2	
4	320157	Arruela	Arandela	2	
5	292681	Arruela de pressão	Arandela de seguridad	2	
6	313828	Porca	Tuerca	2	
7	1383783	Silenc.do filtro	Silenciador	1	
8	273775	Abraçadeira	Abrazadera	1	
9	1502808	Mangueira	Manguera	1	
10	1350215	Porca	Tuerca	1	
11	292501	Parafuso	Tornillo	1	
12	112989	Abraçadeira	Abrazadera	2	
13	1484339	Mangueira	Manguera	1	
14	1485320	Filtro de ar	Filtro de aire	1	
15	1462442	Plugue	Tapón	1	
16	1494023	Tampa	Tapa	1	
17	1377080	Elemento ar	Filtro de aire	1	
18	1494024	Válvula	Válvula	1	
19	1494029	Suporte	Soporte	1	
20	1494030	Presilha	Fiador	1	
21	1377083	Bujão	Tapón	1	

CABO DO ACELERADOR (GASOLINA/GLP/DIESEL) (2.0L/2.2L/2.6L)

VERILLAJE DEL ACELERADOR (GASOLINA/GLP/DIESEL) (2.0L/2.2L/2.6L)

(Figura 3-20)

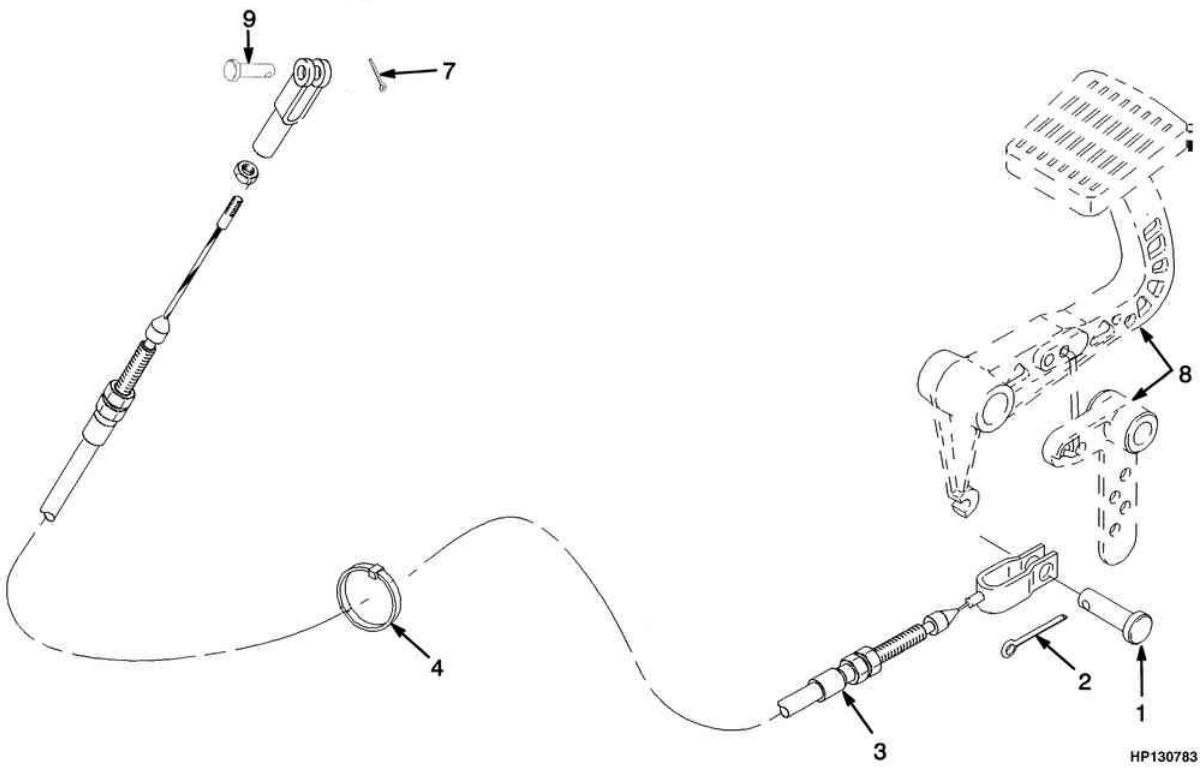

©2004 HYSTER

CABO DO ACELERADOR (GASOLINA/GLP/DIESEL) (2.0L/2.2L/2.6L)

VERILLAJE DEL ACELERADOR (GASOLINA/GLP/DIESEL) (2.0L/2.2L/2.6L)

Atenção: Consulte a coluna correta
Atención: Consulte la columna correcta

Coluna/columna A: Gasolina
Coluna/columna B: Diesel

				Qtde/Cant		
Ref	**Código**	**Descrição**	**Descripción**	**A**	**B**	**Obs.**
1	162836	Pino	Bulón	1	1	
2	15212	Cupilha	Grupilla	1	1	
3	858822	Cabo	Cable	1		
3	1461427	Cabo do acelerador	Cable		1	
4	137852	Abraçadeira	Abrazadera	1	1	
7	221877	Cupilha	Grupilla		1	
8	1343526	Pedal reversão	Pedal inversor	1	1	
9	1458427	Eixo	Eje		1	

TIRANTE DO PEDAL
VARILLAJE DE PEDAL

(Figura 3-21)

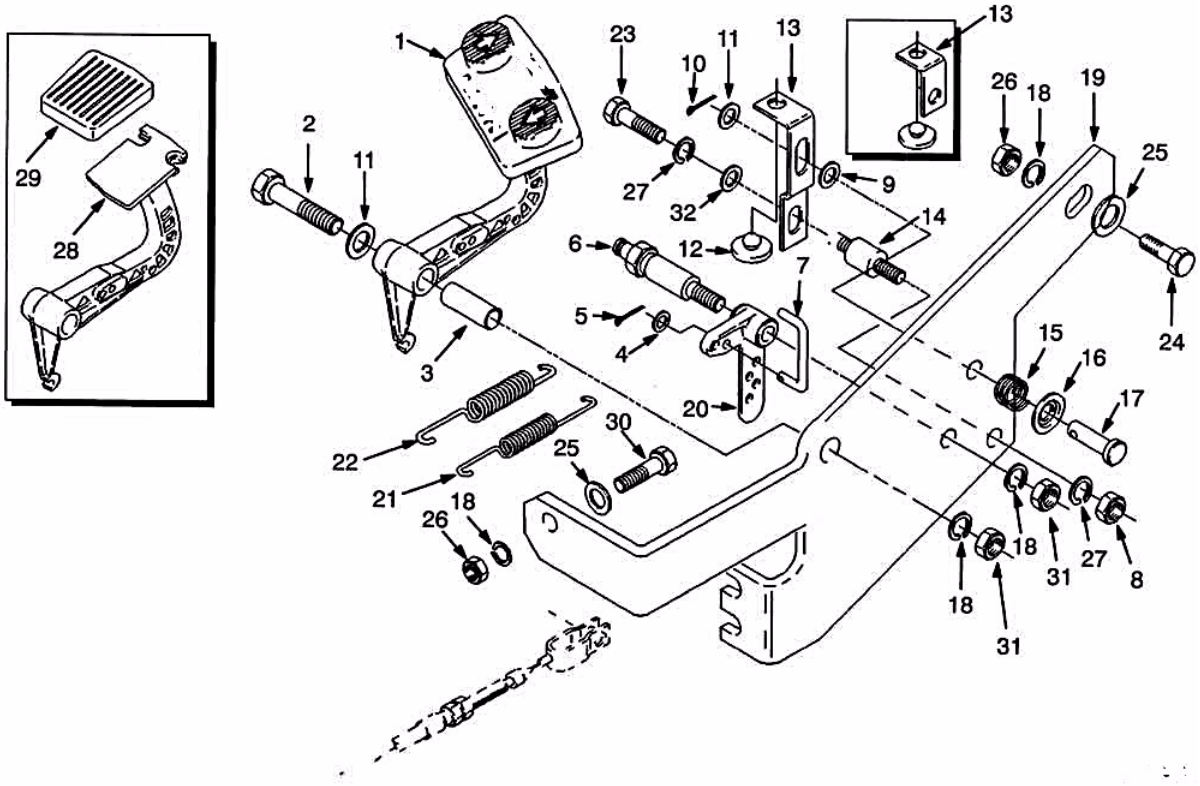

©2004 HYSTER

TIRANTE DO PEDAL
VARILLAJE DE PEDAL

Atenção: Consulte a coluna correta
Atención: Consulte la columna correcta

Coluna/columna A: Pedal de reversão/ Pedal inversor
Coluna/columna B: Alavanca de reversão/Palanca inversora

				Qtde/Cant		
Ref	**Código**	**Descrição**	**Descripción**	**A**	**B**	**Obs.**
1	1352575	Pedal reversão	Pedal inversor	1		
2	292521	Parafuso	Tornillo		1	
2	292523	Parafuso	Tornillo	1		
3	325708	Tubo	Tubo		1	
3	353141	Tubo	Tubo	1		
4	320156	Arruela	Arandela	1	1	
5	15211	Cupilha	Grupilla	1	1	
6	352485	Eixo pedal aceler.	Eje	1	1	
7	1347159	Tirante	Biela	1	1	
8	239503	Porca	Tuerca	1		
8	296128	Porca	Tuerca		1	
9	320158	Arruela	Arandela	1		
10	15212	Cupilha	Grupilla	1		
11	320160	Arruela	Arandela	3	2	
12	353195	Mancal pedal acel.	Amortiguador	1	1	
13	352950	Suporte	Soporte	1		
13	353159	Suporte	Soporte		1	
14	353453	Pino	Soporte	1		
15	353172	Mola	Resorte	1		
16	353230	Assento mola	Tapa	1		
17	142	Pino	Eje	1		
18	292682	Arruela de pressão	Arandela de seguridad	4	4	
19	1339717	Suporte	Soporte	1	1	
20	353164	Alavanca	Palanca	1	1	
21	353142	Mola	Resorte	1	1	
22	353143	Mola	Resorte	1	1	
23	287851	Parafuso	Tornillo	1		
23	287854	Parafuso	Tornillo		1	
24	136985	Parafuso	Tornillo	1	1	
25	320159	Arruela	Arandela	1	1	
26	136692	Porca	Tuerca	1	1	
27	292682	Arruela de pressão	Arandela de seguridad		2	
28	352499	Pedal acelerador	Pedal		1	Opcional
29	352885	Sapata do pedal	Almohadilla		1	
30	287860	Parafuso	Tornillo	1	1	
31	136692	Porca	Tuerca	2	2	
32	292681	Arruela de pressão	Arandela de seguridad	2		

©2004 HYSTER

PEDAL DE REVERSÃO
PEDAL INVERSOR

(Figura 3-22)

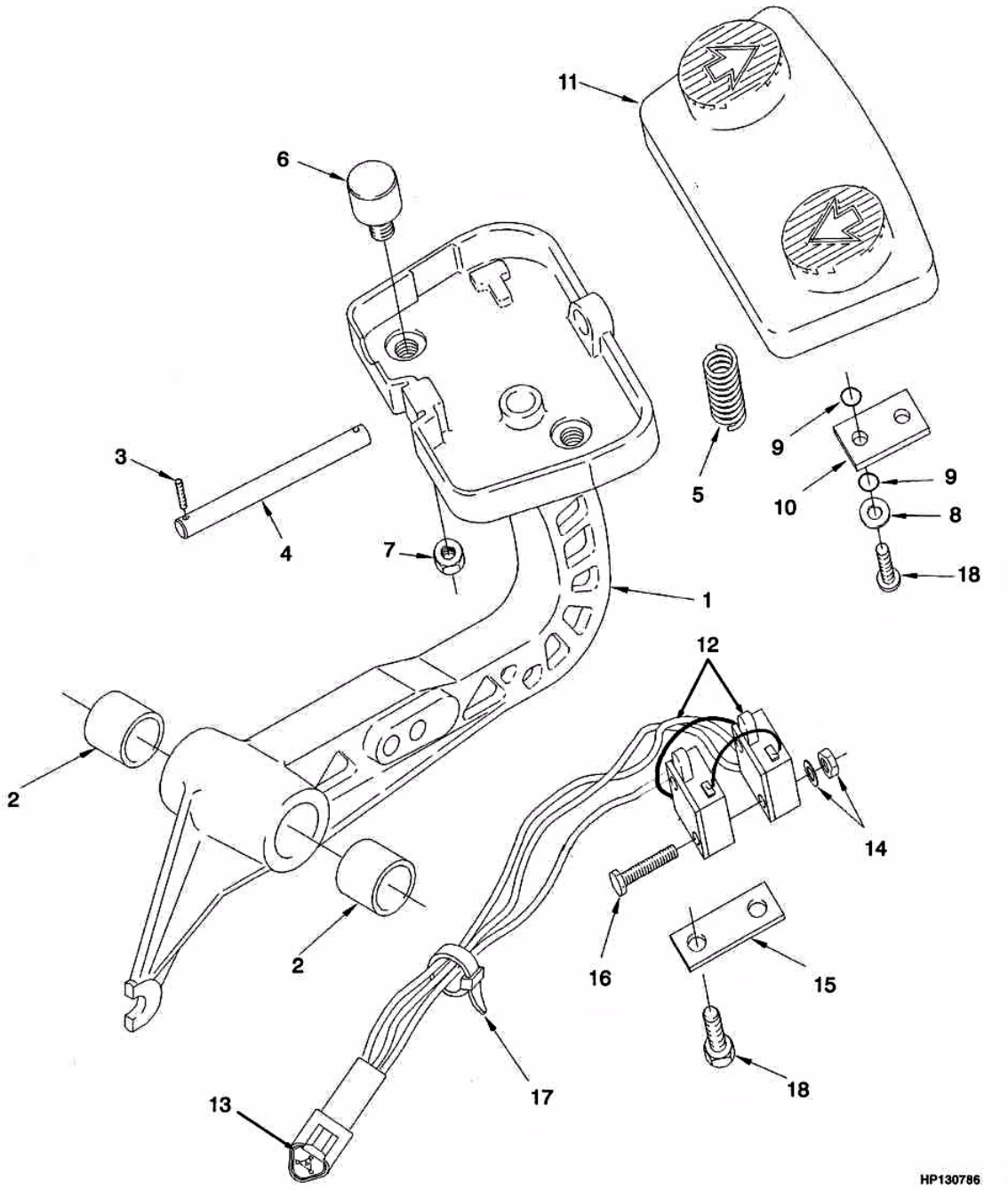

©2004 HYSTER

PEDAL DE REVERSÃO
PEDAL INVERSOR

Ref	Código	Descrição	Descripción	Qtde/Cant	Obs.
	1352575	Pedal frt/ré.compl	Pedal	1	
1	353397	Pedal	Pedal	1	
2	135685	Bucha	Bujes	2	
3	220932	Parafuso	Tornillo	2	
3	360387	Vedante	Sellador	CN	
4	353154	Pino	Eje	1	
5	353168	Mola	Resorte	1	
6	353422	Magnético	Magneto	2	
7	353432	Porca	Tuerca	2	
8	353448	Arruela	Arandela	4	
9	57568	Anel O	Anillo O	8	
10	359207	Placa	Placa	2	
11	353175	Sapata do pedal	Almohadilla	1	
12	1352090	Cj. interrup. pedal	Cj. de micro	1	
12	NFS	Chicote	Cableado	1	
13	1330410	Conector	Conector	1	
13	1330415	Trava	Cierre	1	
13	1330435	Terminal	Conector	3	
14	16865	Porca	Tuerca	2	
14	53162	Arruela	Arandela	2	
15	353165	Chapa	Retenedor	1	
16	220434	Parafuso	Tornillo	2	
17	114312	Abraçadeira	Abrazadera	3	
18	352969	Parafuso	Tornillo	6	

BOTIJÃO DE GLP (Sistema AISAN)

CILINDRO DE GLP (Sistema AISAN)

(Figura 3-23)

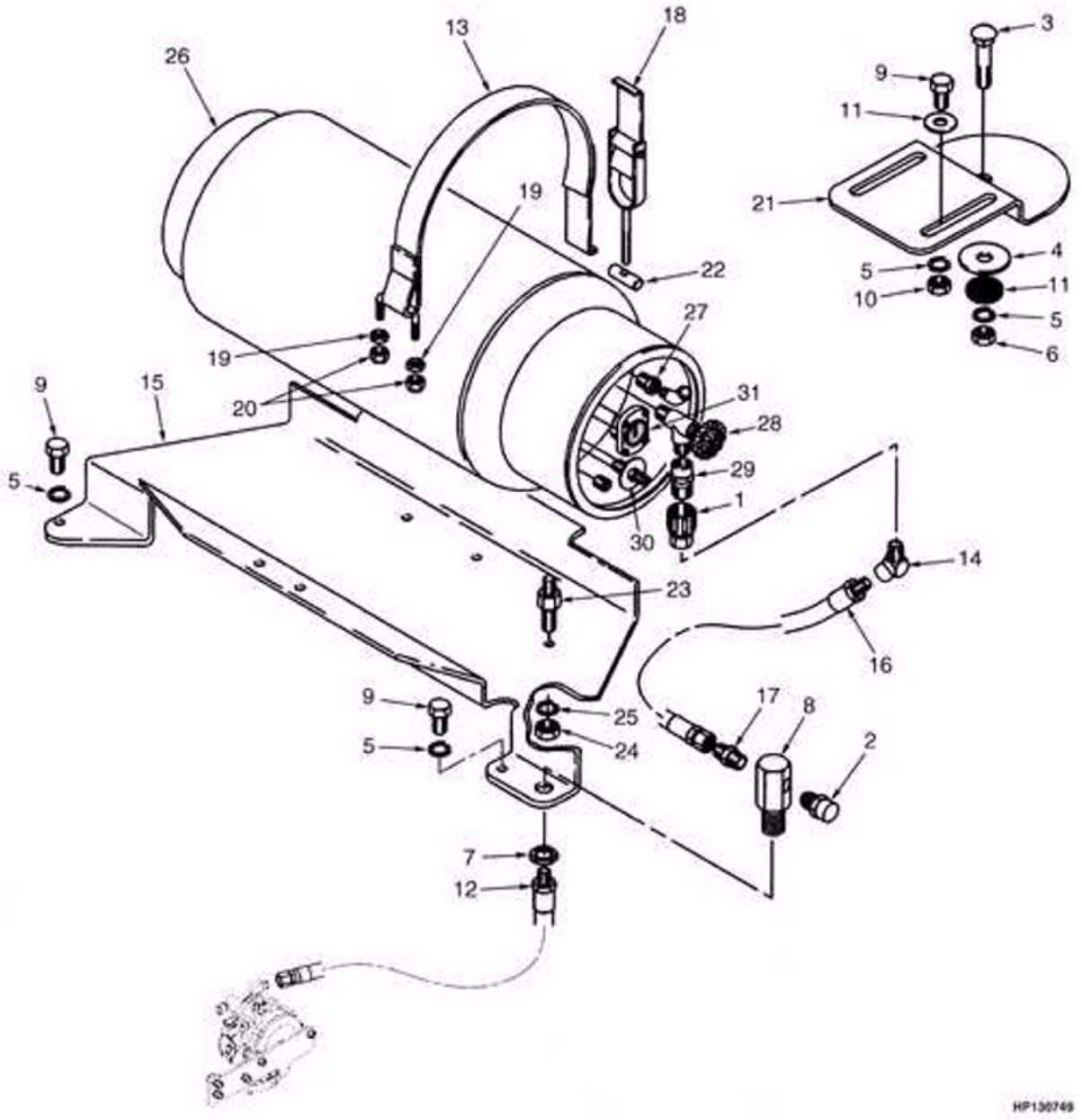

©2004 HYSTER

BOTIJÃO DE GLP (Sistema AISAN)
CILINDRO DE GLP (Sistema AISAN)

S/N H177B43594A =>
Sómente equipamentos não fabricados no Brasil/ Sólamente equipos no producidos en Brasil

Ref	Código	Descrição	Descripción	Qtde/Cant	Obs.
1	97999	Engate-rápido	Desconectador	1	
2	101809	Válvula de alivio	Válvula	1	
3	1339706	Parafuso	Perno	1	
4	300939	Arruela	Arandela	1	
5	292682	Arruela	Arandela de seguridad	5	
6	136692	Porca	Tuerca	1	
7	15034	Porca	Tuerca	1	
8	1374601	Adaptador	Adaptador	1	
9	287854	Parafuso	Tornillo	4	
10	316826	Porca	Tuerca	2	
11	320159	Arruela	Arandela	3	
12	1496024	Mangueira	Manguera	1	
13	1375240	Cinta	Cinturón	1	
14	12822	Conexão	Adaptador	1	
15	1383571	Suporte	Soporte	1	
16	1375230	Mangueira	Manguera	1	
17	16134	Adaptador	Adaptador	1	
18	1383574	Trava	Pestillo	1	
19	136692	Porca	Tuerca	2	
20	316826	Porca	Tuerca	2	
21	1343421	Suporte	Soporte	1	
22	147294	Trava	Tuerca	1	
23	2022566	Eixo	Eje	1	
24	296130	Porca	Tuerca	1	
25	292683	Arruela	Arandela de seguridad	1	
26	1328890	Depósito	Depósito	1	
27	1337645	Válvula	Válvula	1	
28	1337644	Válvula	Válvula	1	
29	1337643	Válvula de alivio	Válvula	1	
30	1337641	Indicador	Indicador	1	
31	1337642	Indicador	Indicador	1	

©2004 HYSTER

SISTEMA DE COMBUSTÍVEL GLP (Sistema AISAN)
SISTEMA DE COMBUSTIBLE GLP (Sistema AISAN)

(Figura 3-24)

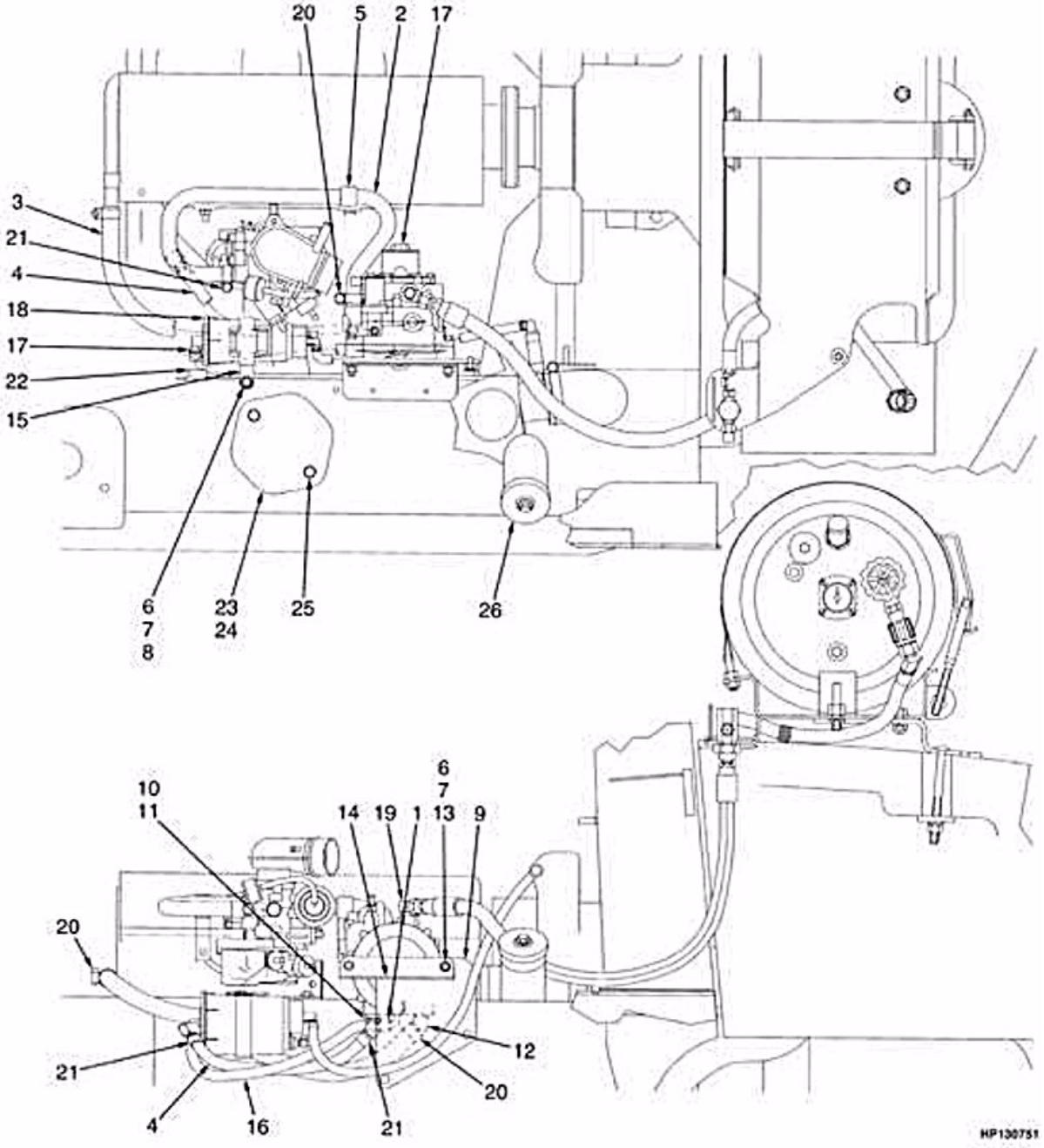

©2004 HYSTER

SISTEMA DE COMBUSTÍVEL GLP (Sistema AISAN)
SISTEMA DE COMBUSTIBLE GLP (Sistema AISAN)

S/N H177B43594A =>
Sómente equipamentos não fabricados no Brasil/ Sólamente equipos no producidos en Brasil

Ref	Código	Descrição	Descripción	Qtde/Cant	Obs.
1	353311	Abraçadeira	Abrazadera	2	
2	1474043	Mangueira	Manguera	1	
3	183985	Mangueira	Manguera	1	
4	85766	Mangueira	Manguera	1	
5	1479091	Suporte	Soporte	2	
6	239503	Porca	Tuerca	6	
7	292681	Arruela	Arandela	6	
8	296418	Arruela	Arandela	4	
9	1469347	Suporte	Soporte	1	
10	63108	Bucha	Buje	1	
11	16694	Conexão	Adaptador	1	
12	16764	Conexão	Adaptador	1	
13	292509	Parafuso	Tornillo	2	
14	1483891	Suporte	Soporte	1	
15	1475409	Abraçadeira	Abrazadera	1	
16	260878	Mangueira	Manguera	1	
17	1469346	Regulador	Regulador	1	
18	1471694	Ressonador	Resonador	1	
18	1479532	Bujão	Tapón	1	
18	1479533	Fixador	Fiador	1	
19	14358	Conexão	Adaptador	1	
20	130845	Abraçadeira	Abrazadera	4	
21	168718	Abraçadeira	Abrazadera	2	
22	15964	Conexão	Adaptador	1	
23	1451568	Chapa	Placa	1	
24	280472	Vedador	Sellador	AR	
25	329067	Parafuso	Tornillo	2	
26	1352123	Tampa	Tapa	1	

©2004 HYSTER

CARBURADOR GLP (Sistema AISAN)

CARBURADOR GLP (Sistema AISAN)

(Figura 3-25)

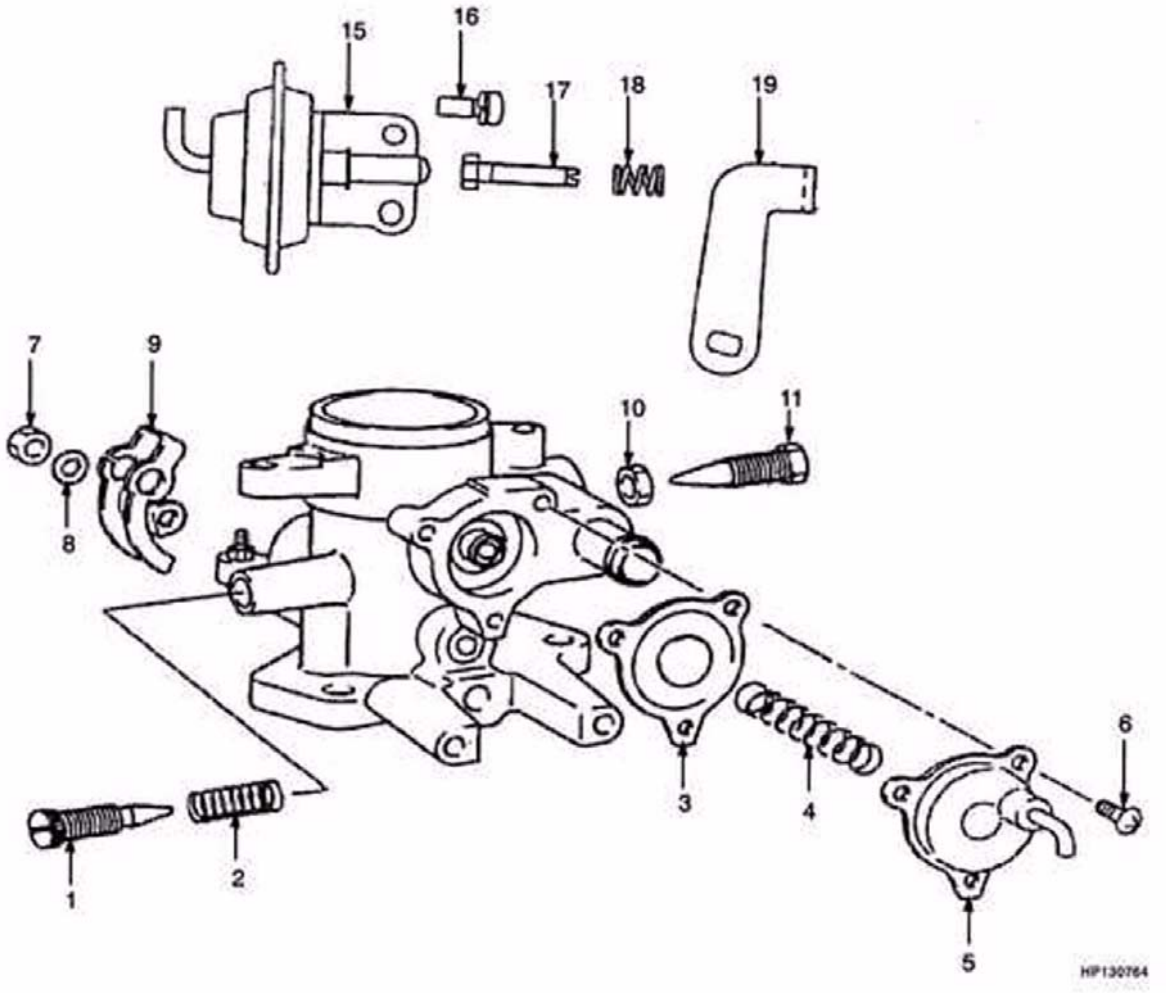

©2004 HYSTER

CARBURADOR GLP (Sistema AISAN)
CARBURADOR GLP (Sistema AISAN)

S/N H177B43594A =>
Sómente equipamentos não fabricados no Brasil/ Sólamente equipos no producidos en Brasil

Ref	Código	Descrição	Descripción	Qtde/Cant	Obs.
	1493246	Carburador	Carburador	1	
1	1493247	Parafuso	Tornillo	1	
2	1493248	Mola	Resorte	1	
3	1493249	Diafragma	Diafragma	1	
4	1493250	Mola	Resorte	1	
5	1493251	Tampa	Tapa	1	
6	1493252	Parafuso	Tornillo	3	
7	1493253	Porca	Tuerca	1	
8	1493254	Arruela	Arandela	1	
9	1493255	Alavanca	Palanca	1	
10	1493256	Porca	Tuerca	1	
11	1493257	Parafuso	Tornillo	1	
12	1493258	Junta	Junta	1	
13	1493259	Bujão	Tapón	1	
14	1493260	Alimentador	Surtidor	1	
15	1493261	Diafragma	Diafragma	1	
16	1493262	Parafuso	Tornillo	2	
17	1493263	Parafuso	Perno	1	
18	1493264	Mola	Resorte	1	
19	1493265	Alavanca	Palanca	1	

CONVERSOR GLP (Sistema AISAN)

REGULADOR GLP (Sistema AISAN)

(Figura 3-26)

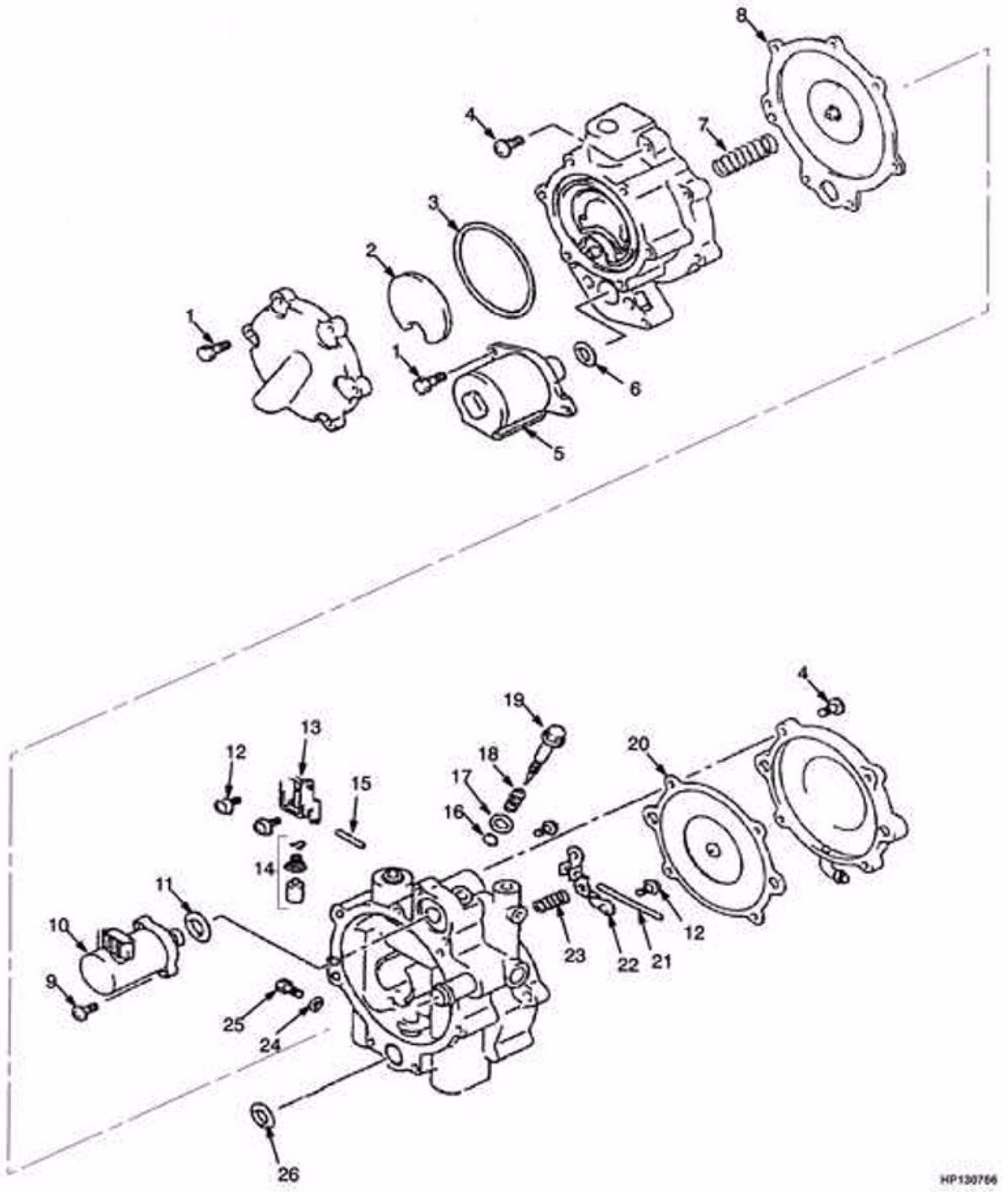

©2004 HYSTER

CONVERSOR GLP (Sistema AISAN)
REGULADOR GLP (Sistema AISAN)

S/N H177B43594A =>
Sómente equipamentos não fabricados no Brasil/ Sólamente equipos no producidos en Brasil

Ref	Código	Descrição	Descripción	Qtde/Cant	Obs.
	1469346	Regulador	Regulador	1	
1	1479503	Parafuso	Perno	8	
2	1479504	Filtro	Filtro	1	
3	1479505	Arruela de vedação	Anillo O	1	
4	1479507	Parafuso	Tornillo	11	
5	1479508	Válvula	Válvula	1	
6	1479509	Arruela de vedação	Anillo O	1	
7	1479510	Mola	Resorte	1	
8	1479511	Diafragma	Diafragma	1	
9	1479513	Parafuso	Tornillo	2	
10	1496172	Válvula	Válvula	1	
11	1479514	Arruela de vedação	Anillo O	1	
12	1479515	Parafuso	Tornillo	4	
13	1479516	Alavanca	Palanca	1	
14	1479517	Válvula	Válvula	1	
15	1479518	Eixo	Eje	1	
16	1479522	Arruela de vedação	Anillo O	1	
17	1479523	Arruela	Arandela	1	
18	1479524	Mola	Resorte	1	
19	1479525	Parafuso	Tornillo	1	
20	1479529	Diafragma	Diafragma	1	
21	1479528	Eixo	Eje	1	
22	1479527	Válvula	Válvula	1	
23	1479526	Mola	Resorte	1	
24	1479520	Junta	Junta	1	
25	1479519	Bujão	Tapón	1	
26	1479521	Arruela de vedação	Anillo O	1	
	1479530	Jogo de válvula	Juego de válvula	1	
	1479531	Jogo de diafragma	Juego de diafragma	1	

©2004 HYSTER

SISTEMA ELÉTRICO
SISTEMA ELÉCTRICO

4

PORTA PAINEL	*TABLERO*	**4-1**
CHICOTE PAINEL	*CABLEADO TABLERO*	**4-2**
CHICOTE PAINEL	*CABLEADO TABLERO*	**4-3**
CHICOTE PAINEL	*CABLEADO TABLERO*	**4-4**
CHICOTE ALAVANCA FRENTE/RÉ	*CABLEADO PALANCA HACIA DELANTE/MARCHA ATRÁS*	**4-5**
SISTEMA ELÉTRICO (GASOLINA/GLP 2.0L)	*SISTEMA ELÉCTRICO (GASOLINA/GLP 2.0L)*	**4-6**
SISTEMA ELÉTRICO (DIESEL 2.6L)	*SISTEMA ELÉCTRICO (DIESEL 2.6L)*	**4-7**
CHICOTE CHASSIS	*CABLEADO BASTIDOR*	**4-8**
CHICOTE CHASSIS	*CABLEADO BASTIDOR*	**4-9**
CHICOTE CHASSIS	*CABLEADO BASTIDOR*	**4-10**
CHICOTE CHASSIS	*CABLEADO BASTIDOR*	**4-11**
CHICOTE PARTIDA NEUTRA	*CABLEADO NEUTRAL ARRANQUE*	**4-12**
CHICOTE MOTOR GASOLINA/GLP 2.0L	*CABLEADO MOTOR GASOLINA/GLP 2.0L*	**4-13**
CHICOTE MOTOR GASOLINA/GLP 2.0L/2.2L	*CABLEADO MOTOR GASOLINA/GLP 2.0L/2.2L*	**4-14**
CHICOTE MOTOR (DIESEL 2.6L)	*CABLEADO MOTOR (DIESEL 2.6L)*	**4-15**
CHICOTE MOTOR (DIESEL 2.6L)	*CABLEADO MOTOR (DIESEL 2.6L)*	**4-16**
CHICOTE MOTOR (DIESEL 2.6L)	*CABLEADO MOTOR (DIESEL 2.6L)*	**4-17**
DISTRIBUIDOR (GASOLINA/GLP 2.0L)	*DISTRIBUIDOR (GASOLINA/GLP 2.0L)*	**4-18**
DISTRIBUIDOR (GASOLINA/GLP 2.2L)	*DISTRIBUIDOR (GASOLINA/GLP 2.2L)*	**4-19**
ALTERNADOR (GASOLINA/ GLP 2.0L/2.2.2L)	*ALTERNADOR (GASOLINA/ GLP 2.0L/2.2.2L)*	**4-20**
ALTERNADOR (TIPOS GS, LPS Y DS)	*ALTERNADOR (TIPOS GS, LPS Y DS)*	**4-21**
ALTERNADOR (DIESEL 2.6L)	*ALTERNADOR (DIESEL 2.6L)*	**4-22**
MOTOR DE PARTIDA (GASOLINA /GLP)	*ARRANQUE (GASOLINA /GLP)*	**4-23**
MOTOR DE PARTIDA (GASOLINA/GLP)	*ARRANQUE (GASOLINA/GLP)*	**4-24**
INSTRUMENTOS	*CUADRO INSTRUMENTOS*	**4-25**
CONJUNTO DE INSTRUMENTOS	*CONJUNTO DE INSTRUMENTOS*	**4-26**
LUZES	*LUCES*	**4-27**
SISTEMA DE ILUMINAÇÃO	*SISTEMA DE LUCES*	**4-28**

©2004 HYSTER

PORTA PAINEL
TABLERO
(Figura 4-1)

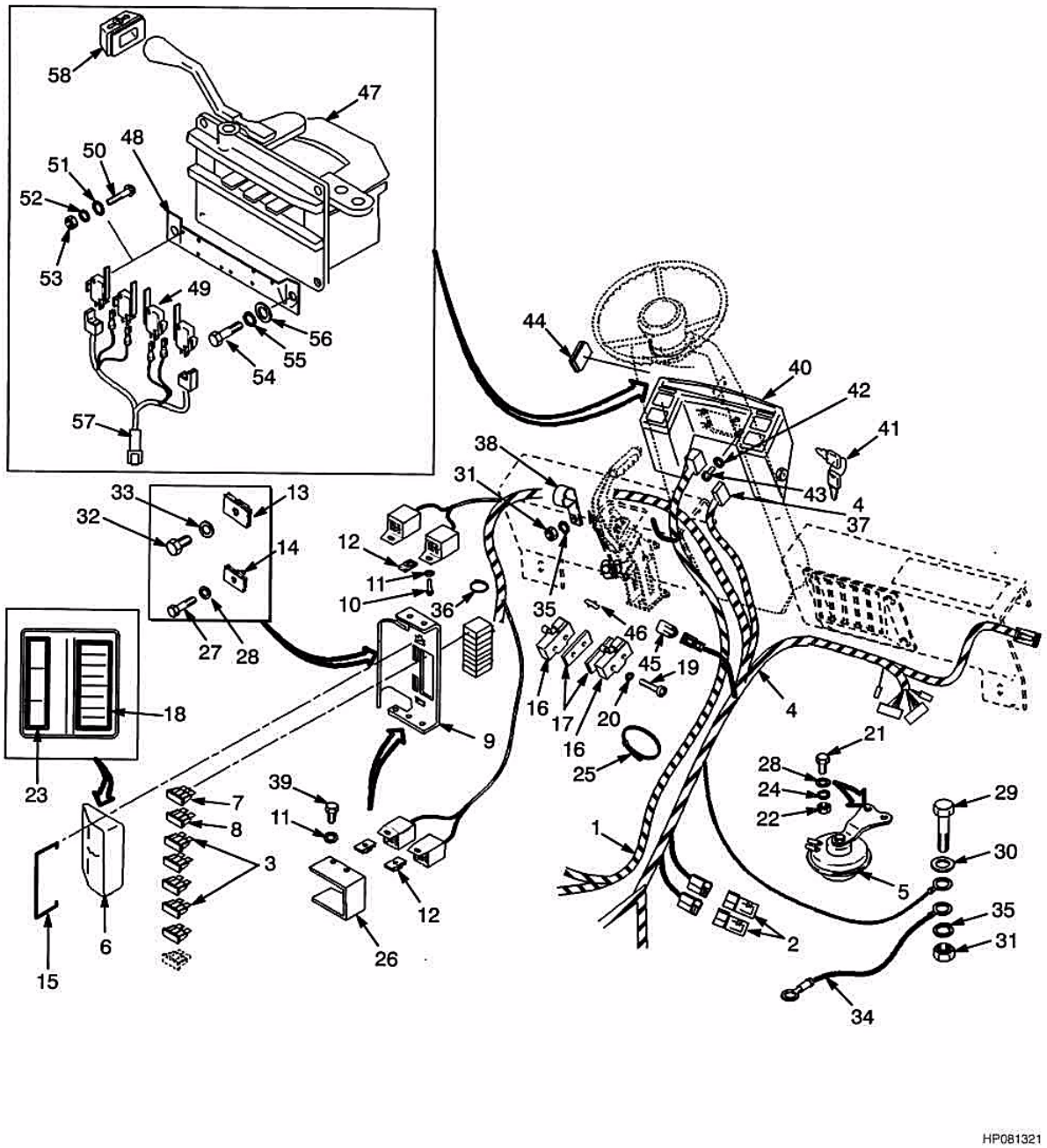

©2004 HYSTER

PORTA PAINEL
TABLERO

Atenção: Consulte a coluna correta
Atención: Consulte la columna correcta

Coluna/columna A: Alavanca de reversão / Palanca de inversión
Coluna/columna B: Pedal de reversão / Pedal de inversión

				Qtde/Cant		
Ref	**Código**	**Descrição**	**Descripción**	**A**	**B**	**Obs.**
1	1375703	Chicote	Cable	1	1	
2	1361305	Diodo do chicote	Diodo	2	2	
3	1320669	Fusível 30 Amp.	Fusible 30 Amp	2	2	
4	1486766	Chicote	Cableado	1	1	
5	1495185	Buzina	Bocina	1	1	
5	1495936	Buzina	Bocina	1	1	GS, LPS, DS
6	370863	Decal Tampa cx.fusível	Tapa	1	1	
7	370646	Fusível 5 Amp.	Fusible 5 Amp	1	1	
8	370647	Fusível 10 Amp.	Fusible 10 Amp	1	1	
9	1376748	Braçadeira	Soporte	1	1	
10	302244	Parafuso	Tornillo	2	2	
11	320155	Arruela	Arandela	4	4	
12	1376581	Porca	Tuerca	4	4	
13	1350282	Porca	Tuerca	1	1	
14	1354323	Porca	Tuerca	1	1	
15	370864	Grampo	Pestillo	1	1	
16	370868	Interruptor	Interruptor	1	2	
16	387869	Tampa/painel	Funda		2	
17	316132	Espaçador	Separador	1	2	
18	1389485	Decal	Etiqueta	1	1	
19	86510	Parafuso	Tornillo	2	4	
20	138573	Arruela de pressão	Arandela de seguridad	2	2	
21	292500	Parafuso	Tornillo	2	2	
22	313805	Porca	Tuerca	2	2	
23	1365860	Decal	Etiqueta	1	1	
24	292680	Arruela de pressão	Arandela de seguridad	2	2	
25	129563	Abraçadeira	Abrazadera	CN	CN	
26	1389475	Suporte -	Soporte	1	1	
27	292501	Parafuso	Tornillo	1	1	
28	320156	Arruela	Arandela	3	3	
29	176640	Parafuso	Tornillo	1	1	
30	320158	Arruela	Arandela	1	1	
31	292654	Porca	Tuerca	3	3	

©2004 HYSTER

PORTA PAINEL
TABLERO
(Figura 4-1)

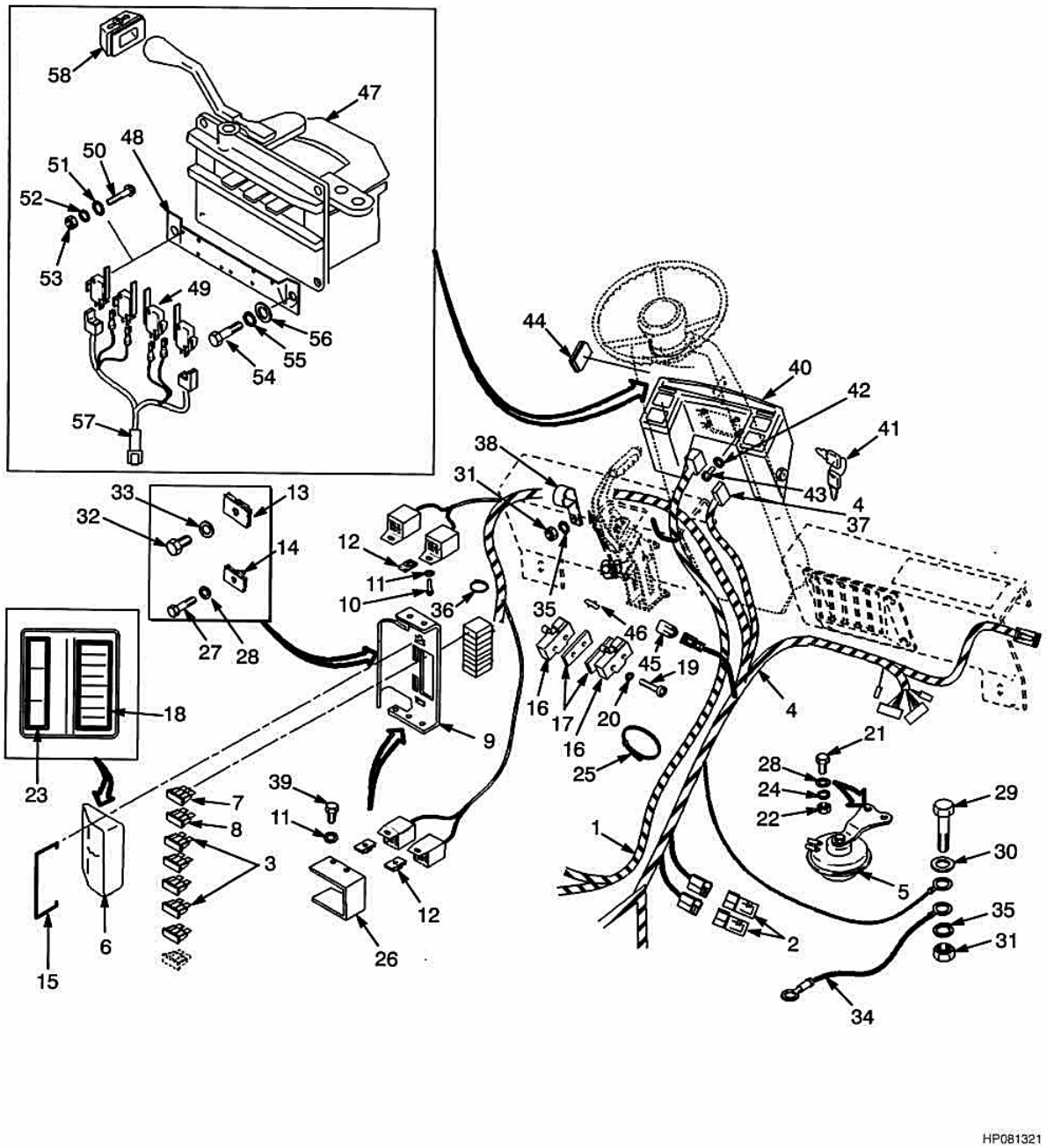

©2004 HYSTER

PORTA PAINEL
TABLERO

Atenção: Consulte a coluna correta
Atención: Consulte la columna correcta

Coluna/columna A: Alavanca de reversão / Palanca de inversión
Coluna/columna B: Pedal de reversão / Pedal de inversión

Ref	Código	Descrição	Descripción	Qtde/Cant A	Qtde/Cant B	Obs.
32	136681	Parafuso	Tornillo	1	1	
33	320157	Arruela	Arandela	1	1	
34	387892	Chicote	Cableado	1	1	
35	292681	Arruela de pressão	Arandela de seguridad	3	3	
36	137852	Abraçadeira	Abrazadera	1	1	
37	322784	Aditivo	Compuesto	CN	CN	
38	196395	Abraçadeira	Abrazadera	2	2	
39	302245	Parafuso	Tornillo	2	2	
40	###	Painel Instrumentos	Tablero de instrumentos	1	1	Ver Subgrupo Conjunto de instrumentos (ilustação / ilustración 4-26)
41	1337197	Chave	Llave	1	1	
42	292680	Arruela de pressão	Arandela de seguridad	4	4	
43	292500	Parafuso	Tornillo	4	4	
44	1343597	Bujão	Tapón	1	1	
45	1351683	Conector	Conector	1	1	
46	1361121	Conector	Conector	1	1	Frente/ré-Adelante/atras c/ alavanca (palanca)
47	1347004	Alavanca eixo	Palanca de cambios	1	1	Frente/ré-Adelante/atrás
48	1343595	Chapa válvula	Placa	1	1	Frente/ré-Adelante/atras c/ alavanca (palanca)
49	1343636	Interruptor	Interruptor	4	4	Frente/ré-Adelante/atras c/ alavanca (palanca)
50	220426	Parafuso	Tornillo	8	8	Frente/ré-Adelante/atras c/ alavanca (palanca)
51	53162	Arruela de pressão	Arandela de seguridad	8	8	Frente/ré-Adelante/atras c/ alavanca (palanca)
52	18419	Arruela de pressão	Arandela de seguridad	8	8	Frente/ré-Adelante/atras c/ alavanca (palanca)
53	16865	Porca	Tuerca	8	8	Frente/ré-Adelante/atras c/ alavanca (palanca)
54	292500	Parafuso	Tornillo	4	4	Frente/ré-Adelante/atras c/ alavanca (palanca)

©2004 HYSTER

PORTA PAINEL
TABLERO
(Figura 4-1)

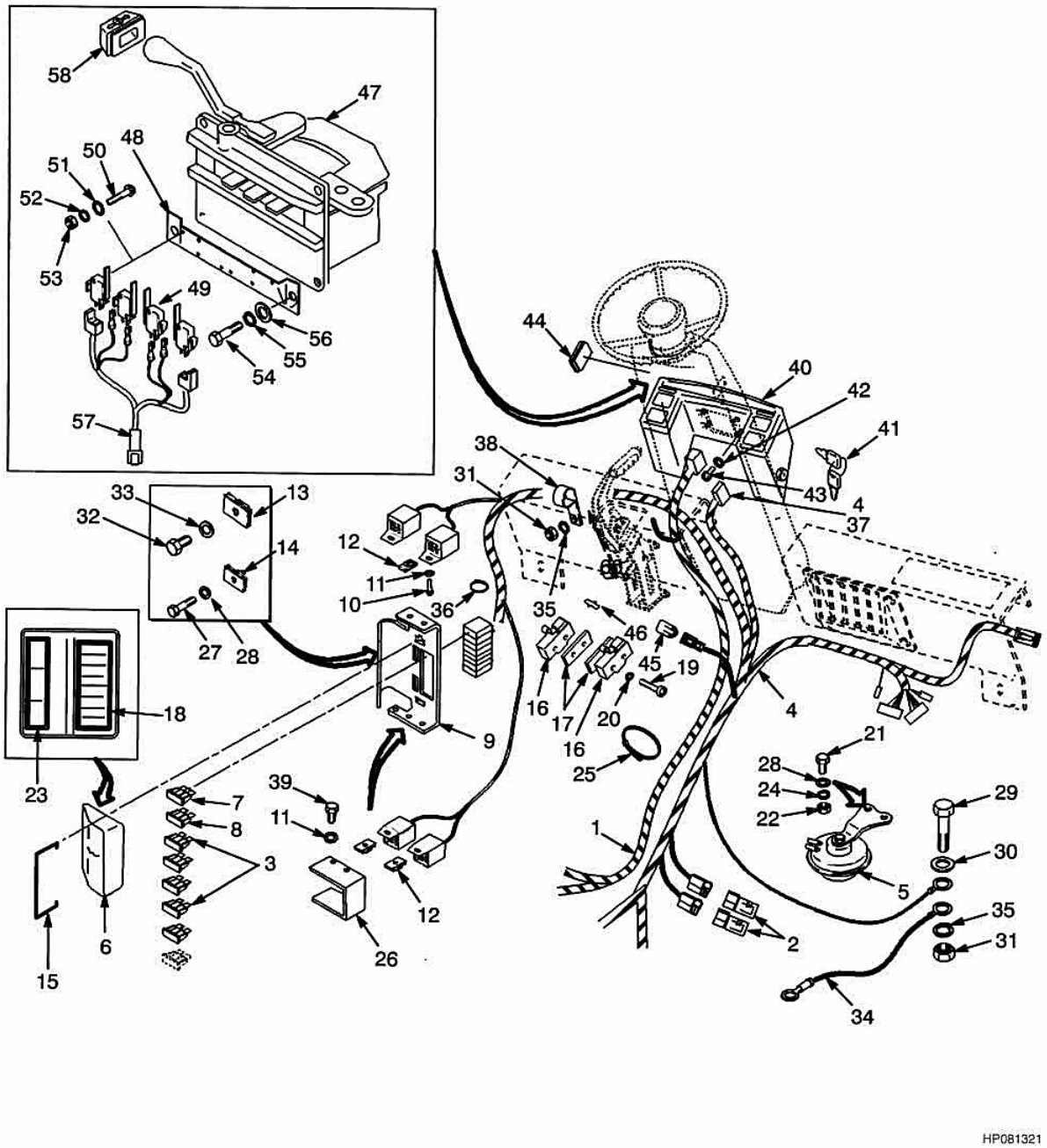

©2004 HYSTER

PORTA PAINEL
TABLERO

Atenção: Consulte a coluna correta
Atención: Consulte la columna correcta

Coluna/columna A: Alavanca de reversão / Palanca de inversión
Coluna/columna B: Pedal de reversão / Pedal de inversión

				Qtde/Cant		
Ref	**Código**	**Descrição**	**Descripción**	**A**	**B**	**Obs.**
55	292680	Arruela de pressão	Arandela de seguridad	4	4	Frente/ré-Adelante/atras c/ alavanca (palanca)
56	320156	Arruela	Arandela	4	4	Frente/ré-Adelante/atras
57	1352088	Chicote	Cableado	1	1	Frente/ré-Adelante/atras c/ alavanca (palanca)
58	1343596	Suporte pedal	Soporte	1	1	Frente/ré-Adelante/atrás

CHICOTE PAINEL
CABLEADO TABLERO

(Figura 4-2)

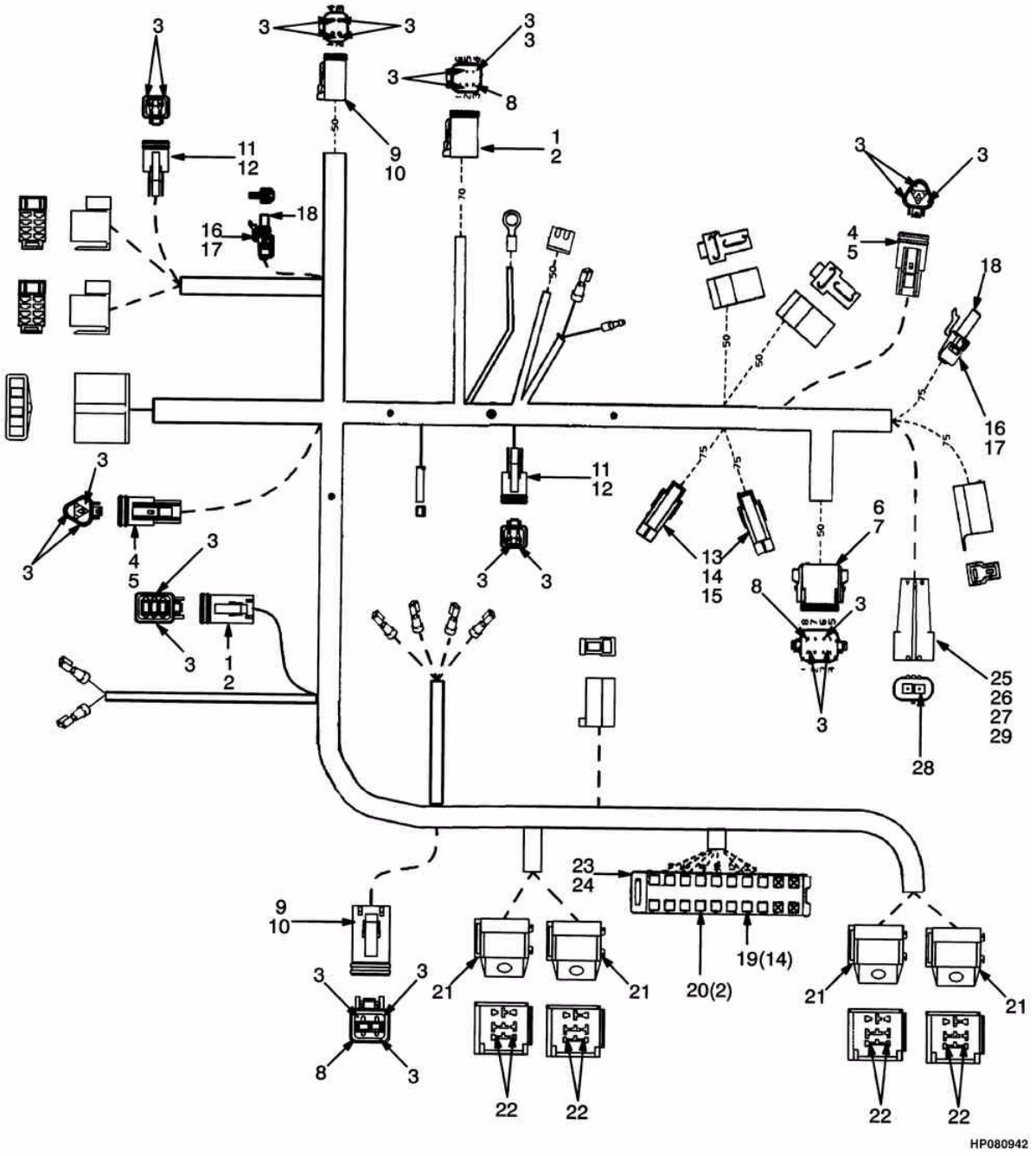

©2004 HYSTER

CHICOTE PAINEL
CABLEADO TABLERO

=> S/N H177Y5513Y

Ref	Código	Descrição	Descripción	Qtde/Cant	Obs.
	1376732	Chicote	Cableado	1	
1	1330422	Terminal	Conector	2	
2	1330428	Trava	Cierre	2	
3	1330438	Tomada	Toma	35	
4	1330420	Terminal	Conector	2	
5	1330426	Trava	Cierre	2	
6	1330423	Terminal	Conector	1	
7	1330429	Trava	Cierre	1	
8	1330439	Plugue	Tapón	3	
9	1330421	Terminal	Conector	2	
10	1330427	Trava	Cierre	2	
11	1330419	Terminal	Conector	2	
12	1330424	Trava	Cierre	2	
13	1330298	Terminal	Conector	2	
14	1334999	Pino	Patilla de terminal	2	
15	1329147	Retentor	Retén	2	
16	1330299	Terminal	Conector	2	
17	1329147	Retentor	Retén	2	
18	1336173	Soquete	Toma de terminal	2	
19	1389479	Conexão	Accesorio eléctrico	14	
20	1389480	Conexão	Accesorio eléctrico	2	
21	1347224	Rele	Toma	4	
22	1331233	Conector	Conector	18	
23	1389476	Suporte de fusível	Porta fusible	1	
24	1389477	Trava	Cierre	1	
25	1336870	Terminal	Conector	1	
26	1336871	Trava	Cierre	1	
27	1336874	Retentor	Retén	1	
28	1337393	Adaptador	Adaptador	1	
29	1323581	Bujão	Tapón	1	

©2004 HYSTER

CHICOTE PAINEL
CABLEADO TABLERO

(Figura 4-3)

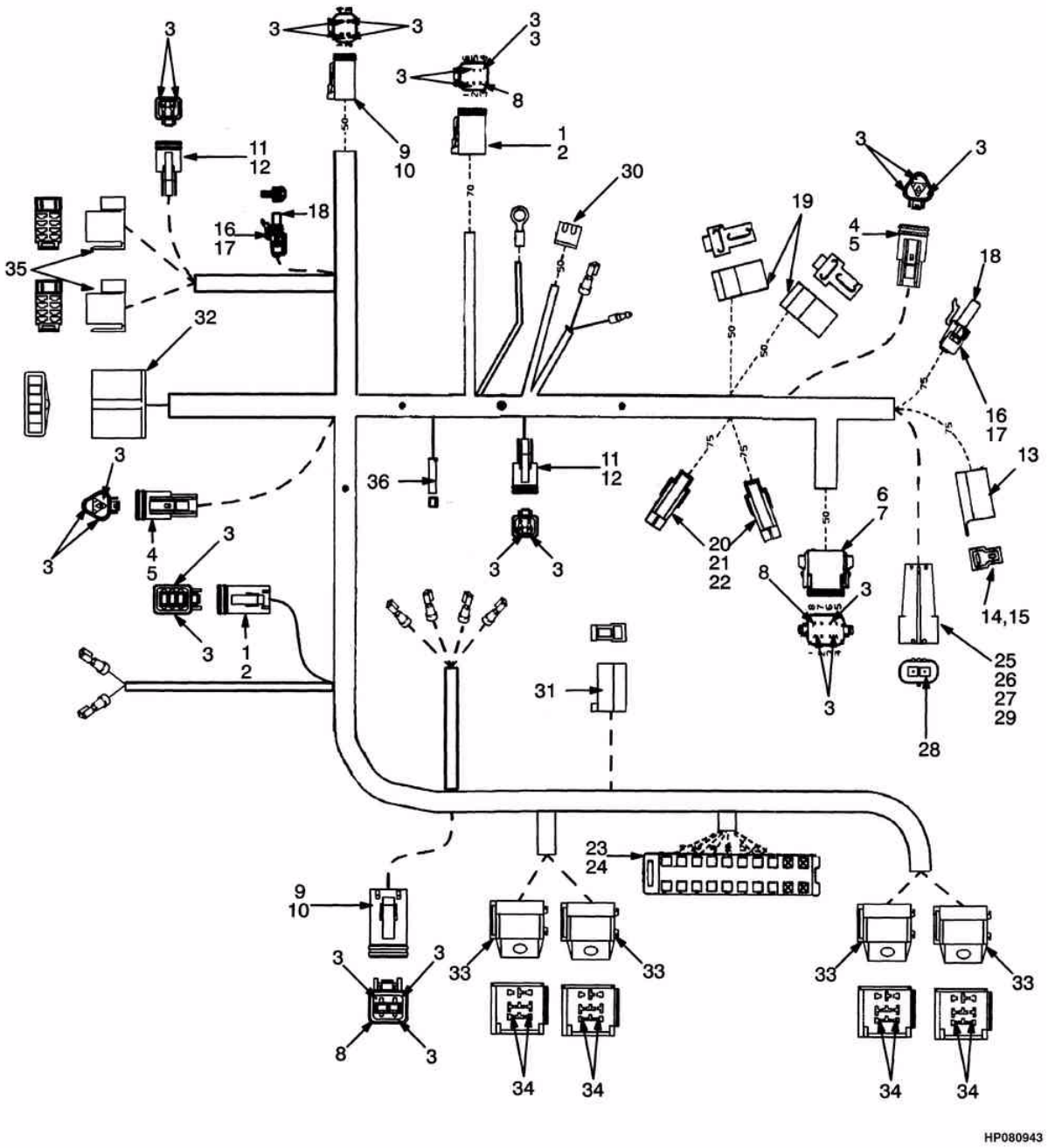

©2004 HYSTER

CHICOTE PAINEL
CABLEADO TABLERO

S/N H177Y5514Y =>

Ref	Código	Descrição	Descripción	Qtde/Cant	Obs.
	1486766	Chicote	Cableado	1	
1	1330422	Terminal	Conector	2	
2	1330428	Trava	Cierre	2	
3	1330438	Tomada	Toma	35	
4	1330420	Terminal	Conector	2	
5	1330426	Trava	Cierre	2	
6	1330423	Terminal	Conector	1	
7	1330429	Trava	Cierre	1	
8	1330439	Plugue	Tapón	3	
9	1330421	Terminal	Conector	2	
10	1330427	Trava	Cierre	2	
11	1330419	Terminal	Conector	2	
12	1330424	Trava	Cierre	2	
13	181047	Terminal	Conector	1	
14	134810	Terminal	Terminal	1	
15	199099	Terminal	Terminal	1	
16	1330299	Terminal	Conector	2	
17	1329147	Retentor	Retén	2	
18	1336173	Soquete	Toma de terminal	2	
19	1308259	Conector	Cuerpo de conector	2	
20	1330298	Terminal	Conector	2	
21	1334999	Pino	Patilla de terminal	2	
22	1329147	Retentor	Retén	2	
23	1389476	Suporte de fusível	Porta fusible	1	
24	1389477	Trava	Cierre	1	
25	1336870	Terminal	Conector	1	
26	1336871	Trava	Cierre	1	
27	1336874	Retentor	Retén	1	
28	1337393	Adaptador	Adaptador	1	
29	1323581	Bujão	Tapón	1	
30	346330	Terminal	Conector	1	
31	181048	Terminal	Conector	1	
32	154475	Terminal	Conector	1	
33	1347224	Rele	Toma	4	
34	1331233	Conector	Conector	18	
35	878219	Conexão	Toma	2	
36	129889	Conector	Conector	1	

©2004 HYSTER

CHICOTE PAINEL
CABLEADO TABLERO

(Figura 4-4)

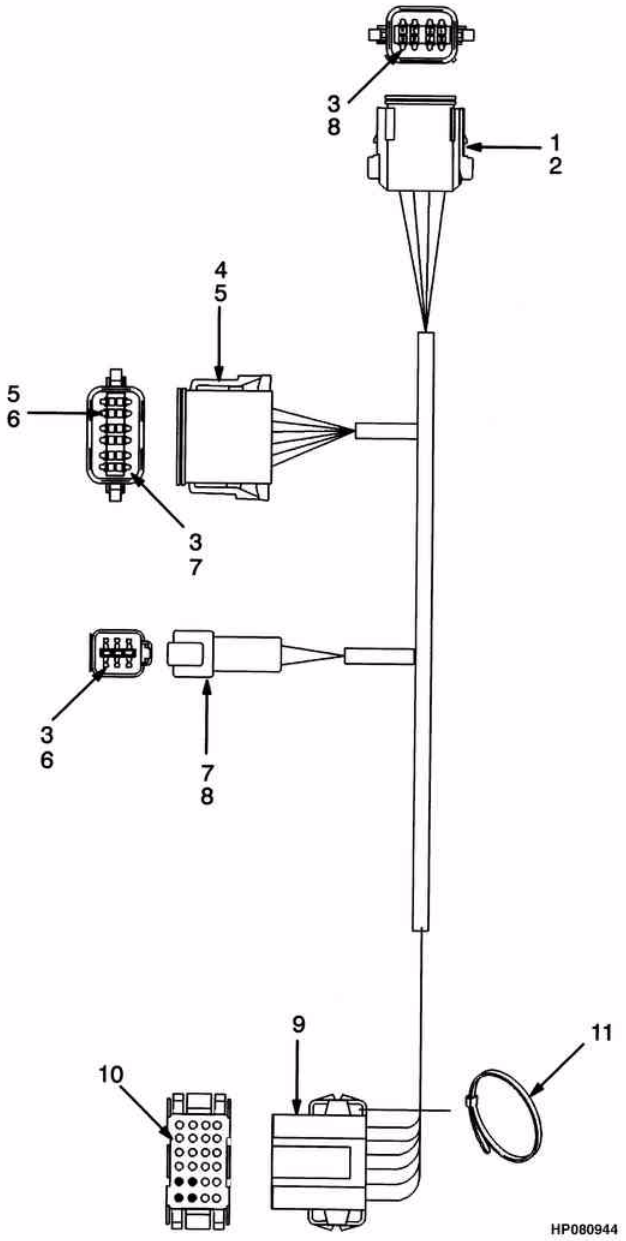

©2004 HYSTER

CHICOTE PAINEL
CABLEADO TABLERO

Ref	Código	Descrição	Descripción	Qtde/Cant	Obs.
	1375703	Chicote	Cableado	1	
1	1330413	Terminal	Conector	1	
2	1330418	Trava	Cierre	1	
3	1330433	Pino	Eje	21	
4	1352602	Terminal	Conector	1	
5	1352603	Trava	Cierre	1	
6	1330439	Plugue	Tapón	5	
7	1330412	Terminal	Conector	1	
8	1330417	Trava	Cierre	1	
9	1352599	Conector	Conector	1	
10	1340958	Terminal	Conector	20	
11	1352606	Abraçadeira	Abrazadera	1	

CHICOTE ALAVANCA FRENTE/RÉ
CABLEADO PALANCA HACIA DELANTE/MARCHA ATRÁS

(Figura 4-5)

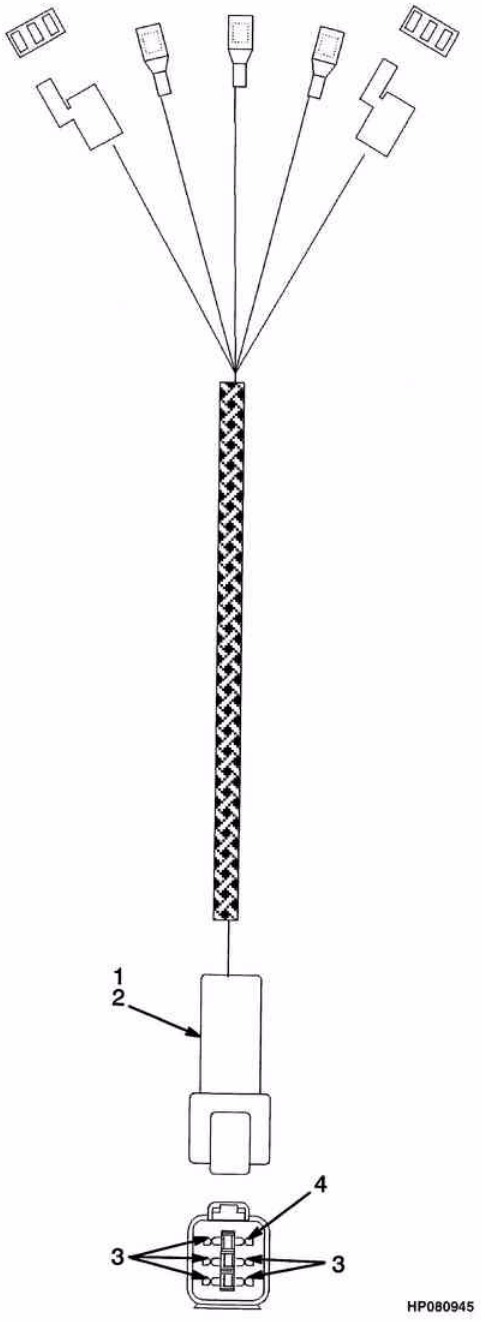

©2004 HYSTER

CHICOTE ALAVANCA FRENTE/RÉ
CABLEADO PALANCA HACIA DELANTE/MARCHA ATRÁS

Ref	Código	Descrição	Descripción	Qtde/Cant	Obs.
	1352088	Chicote	Cableado	1	
1	1330412	Terminal	Conector	1	
2	1330417	Trava	Cierre	1	
3	1330435	Terminal	Conector	5	
4	1330439	Plugue	Tapón	1	

SISTEMA ELÉTRICO (GASOLINA/GLP 2.0L)
SISTEMA ELÉCTRICO (GASOLINA/GLP 2.0L)

(Figura 4-6)

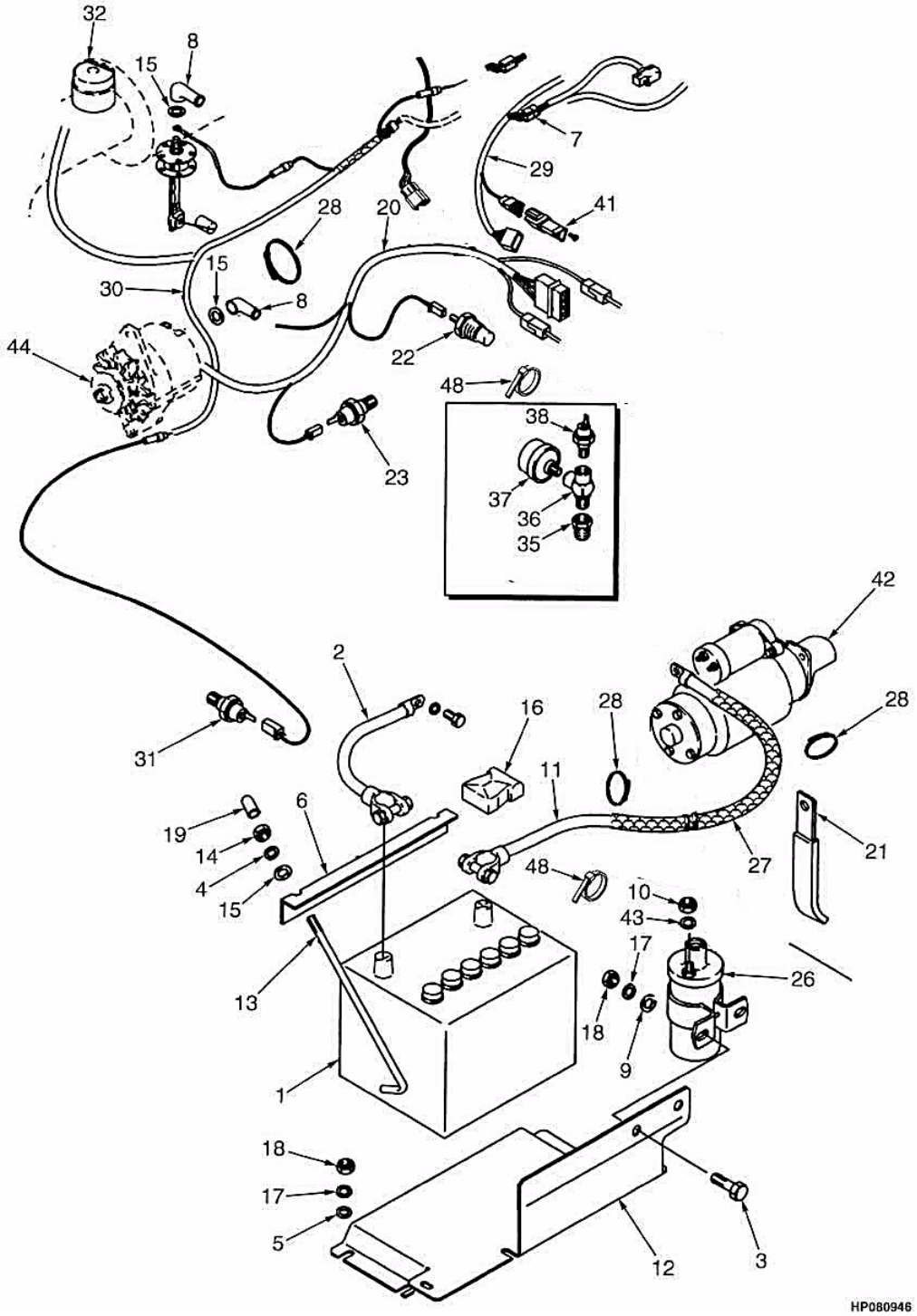

©2004 HYSTER

SISTEMA ELÉTRICO (GASOLINA/GLP 2.0L)
SISTEMA ELÉCTRICO (GASOLINA/GLP 2.0L)

Ref	Código	Descrição	Descripción	Qtde/Cant	Obs.
1	1383331	Bateria	Batería	1	
2	153931	Cabo bateria	Cable	1	
3	136681	Parafuso	Tornillo	2	
4	292680	Arruela de pressão	Arandela de seguridad	2	
5	320158	Arruela	Arandela	3	
6	1354379	Suporte	Soporte	1	
7	1351681	Conector	Conector	1	
8	190383	Luva term. altern.	Funda	1	GLP
9	320157	Arruela	Arandela	2	
10	292668	Porca	Tuerca	2	
11	1450104	Cabo da bateria	Cable de batería	1	
12	1458009	Suporte da bateria	Bandeja de batería	1	
12	1483207	Suporte da bateria	Bandeja de batería	1	
13	309124	Tirante	Acoplamiento	2	
14	136687	Porca	Tuerca	2	
15	18500	Arruela	Arandela	4	
16	257241	Protetor	Funda	1	
17	292681	Arruela de pressão	Arandela de seguridad	3	
18	239503	Porca	Tuerca	5	
19	1326939	Capa	Tapa	2	
20	1385862	Chicote	Cableado	1	=> S/N H177Y4640W
20	2036169	Chicote	Cableado	1	S/N H177Y4641W =>
21	1360146	Abraçadeira	Abrazadera	2	
22	2026608	Sensor	Sensor	1	
23	1367633	Sensor	Sensor	1	
24	275498	Conduite (15")	Conducto (15")	1	
25	1356131	Chicote	Cableado	1	=> S/N H177Y4813X
26	1324278	Bobina	Bobina	1	
27	275496	Conduite (51")	Conducto (51")	1	
28	129563	Abraçadeira	Abrazadera	CN	
29	1352066	Cabo partida neutra	Cableado punto muerto	1	
30	1376747	Chicote	Cableado	1	=> S/N H177Y4813X
30	1466043	Chicote	Cableado	1	S/N H177Y4814X <=> H177Y6046Y
30	1476759	Chicote	Cableado	1	S/N H177Y6047Y <=> H177Y6626A
30	1528353	Chicote	Cableado	1	S/N H177Y6627A =>

SISTEMA ELÉTRICO (GASOLINA/GLP 2.0L)
SISTEMA ELÉCTRICO (GASOLINA/GLP 2.0L)

(Figura 4-6)

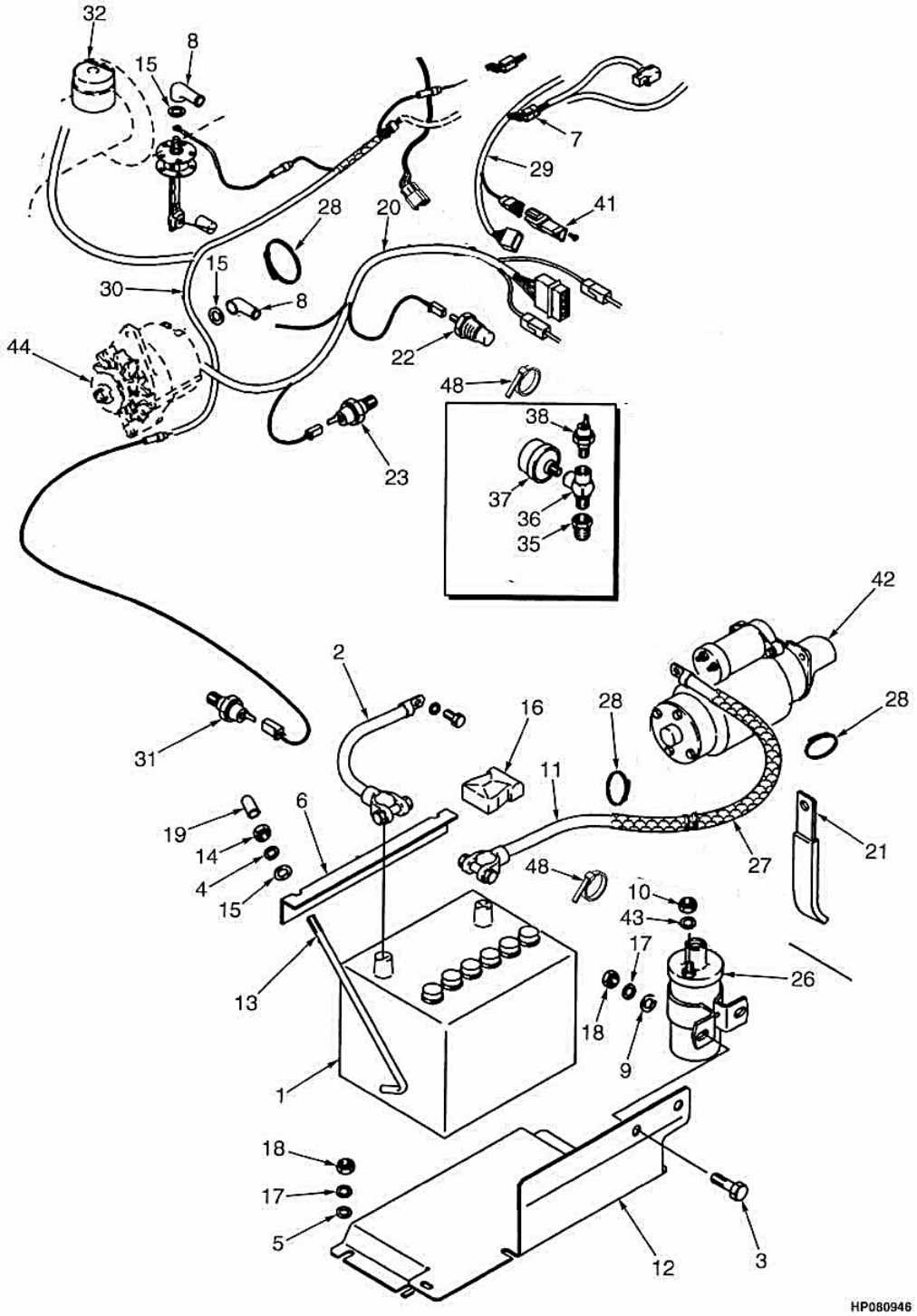

©2004 HYSTER

SISTEMA ELÉTRICO (GASOLINA/GLP 2.0L)
SISTEMA ELÉCTRICO (GASOLINA/GLP 2.0L)

Ref	Código	Descrição	Descripción	Qtde/Cant	Obs.
31	1356105	Interruptor de nível de água	Interruptor líquido refrigerante	1	=> S/N H177Y6626A
31	1535196	Sensor radiador	Sensor radiador	1	S/N H177Y6627A =>
31	190383	Luva term. altern.	Funda	1	S/N H177Y6627A =>
32	1347067	Sensor	Interruptor	1	
34	16151	Conexão	Adaptador	1	
35	28584	Adaptador	Adaptador	1	
36	16186	Conexão	Adaptador	1	
37	98383	Sensor pressão do óleo	Transmisor de presión	1	
38	2026608	Sensor pressão óleo	Interruptor	1	
41	1351682	Conector	Conector	1	
42	234322	Motor de partida	Arranque	1	
43	292679	Arruela de pressão	Arandela de seguridad	2	
44	1450928	Alternador	Alternador	1	

SISTEMA ELÉTRICO (DIESEL 2.6L)
SISTEMA ELÉCTRICO (DIESEL 2.6L)

(Figura 4-7)

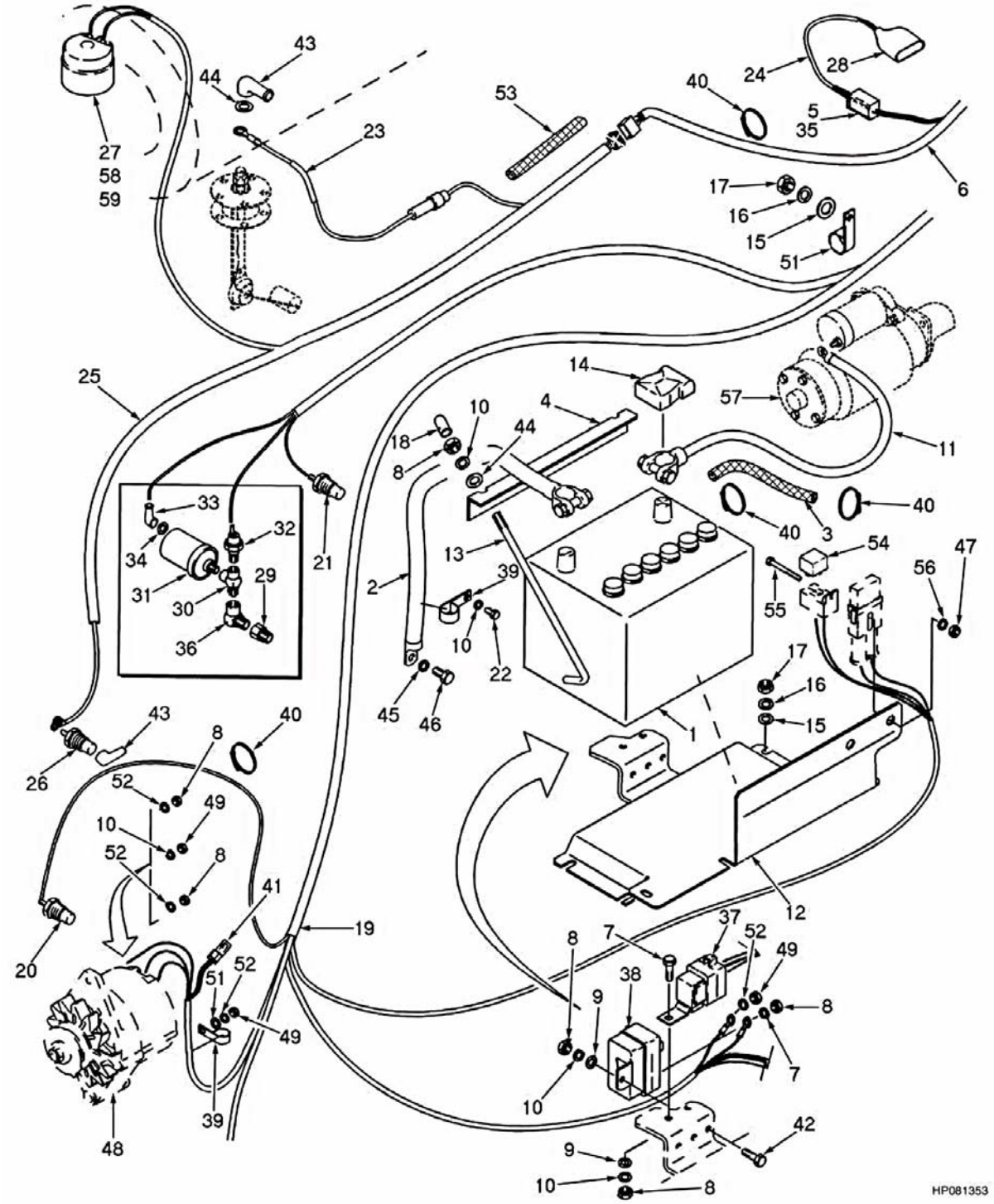

©2004 HYSTER

SISTEMA ELÉTRICO (DIESEL 2.6L)
SISTEMA ELÉCTRICO (DIESEL 2.6L)

Ref	Código	Descrição	Descripción	Qtde/Cant	Obs.
1	1377998	Bateria	Batería	1	
2	1396341	Cabo da bateria	Cable de batería	1	
3	275496	Conduite	Conducto	CN	
4	1354379	Suporte	Soporte	1	
5	1351681	Conector	Conector	1	Frente/ré- Adelante/atras c/ alavanca (palanca)
6	1359624	Chicote	Cableado	1	
7	292501	Parafuso	Tornillo	3	
8	136687	Porca	Tuerca	6	
9	320156	Arruela	Arandela	3	
10	292680	Arruela de pressão	Arandela de seguridad	7	
11	153930	Cabo da bateria	Cable de batería	1	
12	1458009	Suporte da bateria	Bandeja de batería	1	
13	309124	Tirante	Acoplamiento	2	
14	257241	Protetor	Funda	1	
15	320158	Arruela	Arandela	4	
16	292681	Arruela de pressão	Arandela de seguridad	4	
17	239503	Porca	Tuerca	4	
18	1326939	Capa	Tapa	2	
19	1396259	Chicote	Cableado	1	=>S/N H177Y5715Y
19	1496740	Chicote	Cableado	1	S/N H177Y5716Y <=> H177Y6378A
19	1514911	Chicote	Cableado	1	S/N H177Y6379A =>
20	1319175	Sensor temperatura	Sensor temperatura	1	
21	2026608	Sensor	Sensor	1	
22	293600	Parafuso	Tornillo	1	
23	1356131	Chicote	Cableado	1	
24	1352066	Cabo partida neutra	Cableado punto muerto	1	
25	1376747	Chicote	Cableado	1	=>S/N H177Y4812X
25	1466043	Chicote	Cableado	1	S/N H177Y4813X <=> H177Y6046Z
25	1476759	Chicote	Cableado	1	S/N H177Y6047Z <=> H177Y6621A
25	1528353	Chicote	Cableado	1	S/N H177Y6622A =>
26	1356105	Sensor radiador	Transmisor Del líquido refrigerante	1	=> S/N H177Y6621A
26	1535196	Sensor radiador	Sensor radiador	1	S/N H177Y6622A =>
27	1347067	Sensor	Interruptor	1	
28	190380	Prisioneiro	Espárrago	1	
29	28584	Adaptador	Adaptador	1	
30	16186	Conexão	Adaptador	1	

SISTEMA ELÉTRICO (DIESEL 2.6L)
SISTEMA ELÉCTRICO (DIESEL 2.6L)

(Figura 4-7)

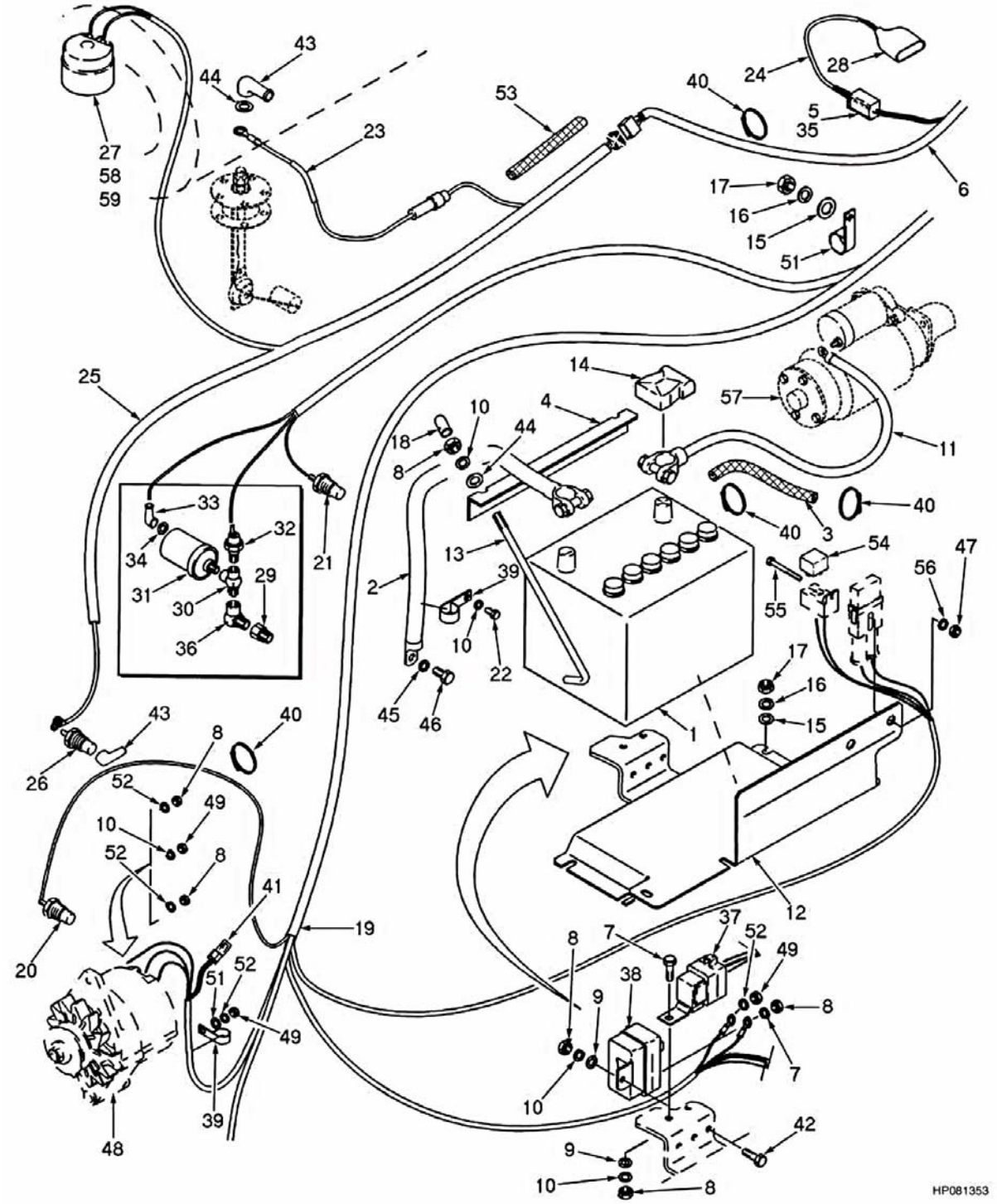

©2004 HYSTER

SISTEMA ELÉTRICO (DIESEL 2.6L)
SISTEMA ELÉCTRICO (DIESEL 2.6L)

Ref	Código	Descrição	Descripción	Qtde/Cant	Obs.
35	1351682	Conector	Conector	1	Frente/ré- Adelante/atras c/ alavanca (palanca)
36	16151	Conexão	Adaptador	1	
37	1375794	Rele 60 Amp.	Relé 60 Amp	1	=> S/N H177Y5714Y
37	1375844	Rele 60 amp.	Relé 60 Amp	1	S/N H177Y5715Y <=> H177Y5908Z
37	1506840	Rele 70 a	Relé 70 Amp	2	S/N H177Y5909Z =>
38	1396335	Modulo de controle	Módulo de control	1	
39	132972	Abraçadeira	Abrazadera	3	
40	137852	Abraçadeira	Abrazadera	CN	
41	1361305	Diodo do chicote	Diodo	1	
42	292500	Parafuso	Tornillo	1	
43	190383	Luva term. altern.	Funda	1	
44	18500	Arruela	Arandela	1	
45	292684	Arruela de pressão	Arandela de seguridad	1	
46	293661	Parafuso	Tornillo	1	
47	292667	Porca	Tuerca	2	
48	1457874	Alternador	Alternador	1	
49	292668	Porca	Tuerca	3	
50	173247	Abraçadeira	Abrazadera	1	
51	320155	Arruela	Arandela	1	
52	292679	Arruela de pressão	Arandela de seguridad	2	
53	275498	Conduite (15")	Conducto (15")	1	
54	1456464	Rele	Relé	1	
55	302027	Parafuso	Tornillo	2	
56	197066	Arruela	Arandela	4	
57	1519632	Motor partida diesel	Arranque	1	
58	16150	Adaptador	Adaptador	1	
59	17735	Adaptador	Adaptador	1	
60	14349	Conexão (não ilustrada)	Adaptador (No Ilustrada)	1	

CHICOTE CHASSIS
CABLEADO BASTIDOR

(Figura 4-8)

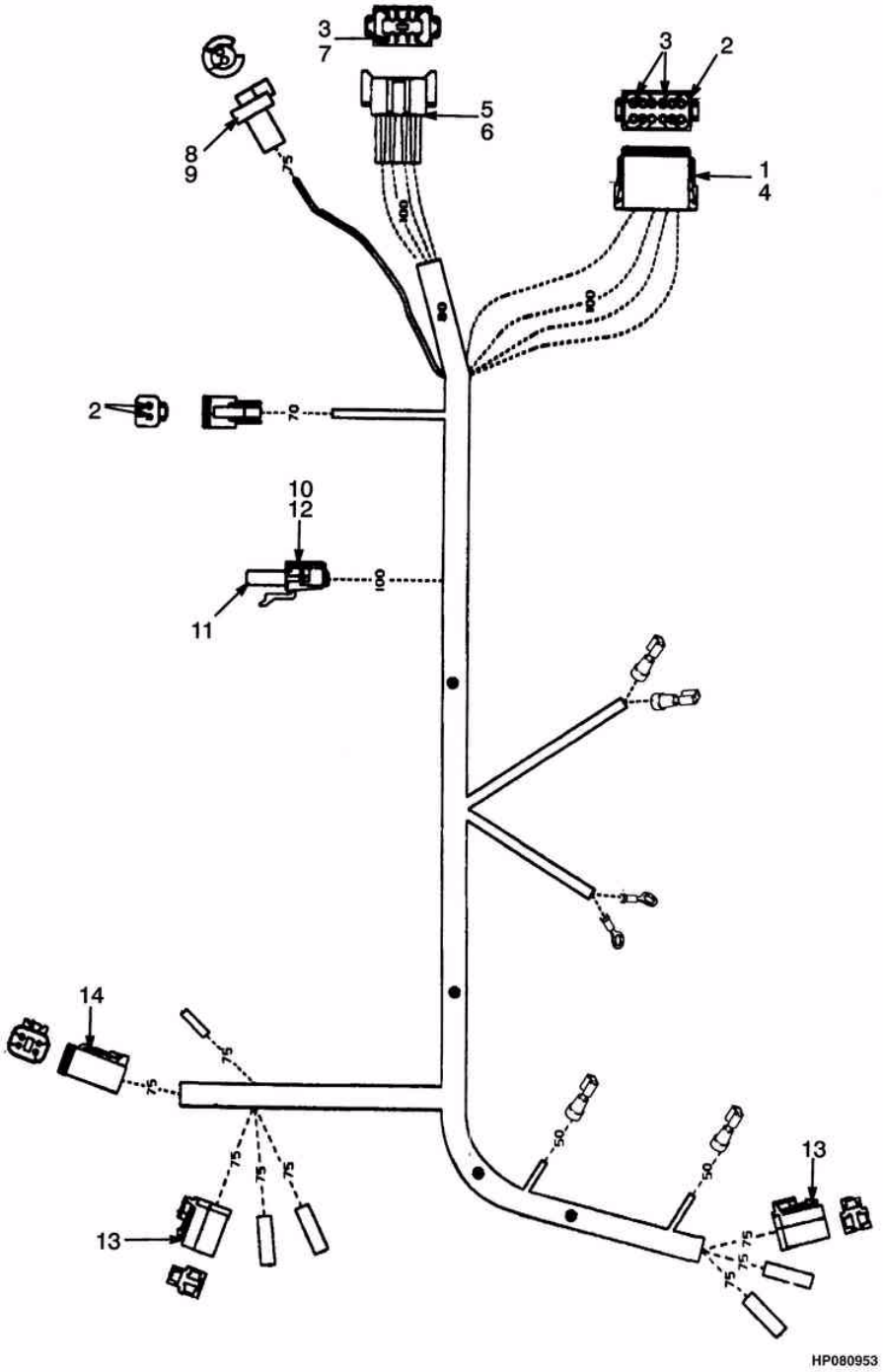

©2004 HYSTER

CHICOTE CHASSIS
CABLEADO BASTIDOR

=> S/N H177Y4813X

Ref	Código	Descrição	Descripción	Qtde/Cant	Obs.
	1376747	Chicote	Cableado	1	
1	1351068	Terminal	Conector	1	
2	1330438	Tomada	Toma	11	
3	1330439	Plugue	Tapón	8	
4	1351069	Trava	Cierre	1	
5	1330413	Terminal	Conector	1	
6	1330418	Trava	Cierre	1	
7	1330437	Eixo	Eje	7	
8	1351070	Terminal	Conector	1	
9	1351076	Retentor	Retén	1	
10	1330299	Terminal	Conector	1	
11	1323583	Terminal	Terminal	1	
12	1323579	Retentor	Retén	1	
13	1351099	Terminal	Conector	2	
14	1330421	Terminal	Conector	1	

CHICOTE CHASSIS
CABLEADO BASTIDOR

(Figura 4-9)

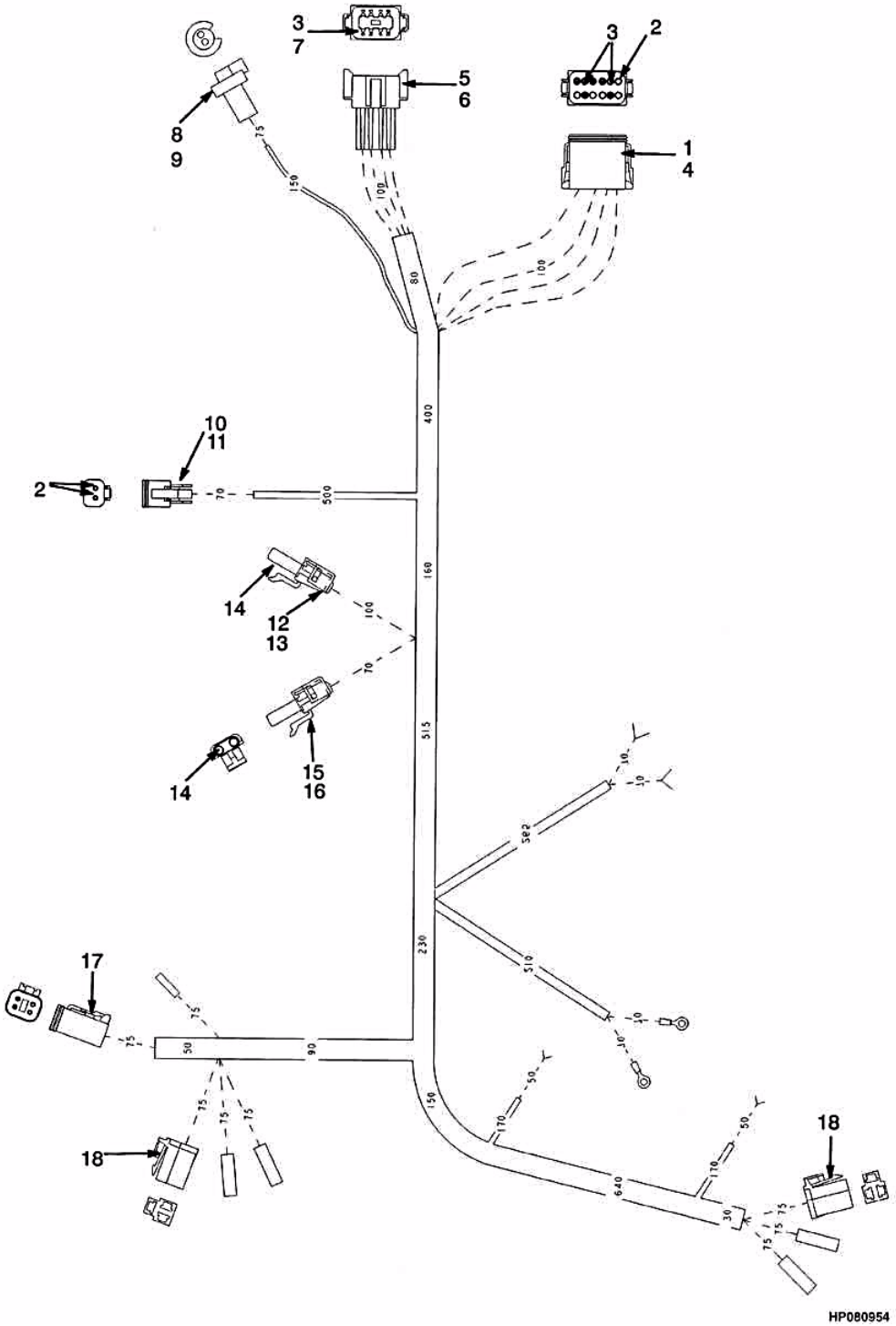

©2004 HYSTER

CHICOTE CHASSIS
CABLEADO BASTIDOR

S/N H177Y4814X <=> H177Y6046Y

Ref	Código	Descrição	Descripción	Qtde/Cant	Obs.
	1466043	Chicote	Cableado	1	
1	1351068	Terminal	Conector	1	
2	1330438	Tomada	Toma	11	
3	1330439	Plugue	Tapón	8	
4	1351069	Trava	Cierre	1	
5	1330413	Terminal	Conector	1	
6	1330418	Trava	Cierre	1	
7	1330437	Eixo	Eje	7	
8	1351070	Terminal	Conector	1	
9	1351076	Retentor	Retén	1	
10	1330419	Terminal	Conector	1	
11	1330424	Trava	Cierre	1	
12	1330299	Terminal	Conector	1	
13	1323583	Terminal	Terminal	1	
14	1323579	Retentor	Retén	1	
15	1465468	Bujão	Tapón	1	
16	1465702	Retentor	Retén	1	
17	1330421	Terminal	Conector	1	
18	1351099	Terminal	Conector	2	

CHICOTE CHASSIS
CABLEADO BASTIDOR

(Figura 4-10)

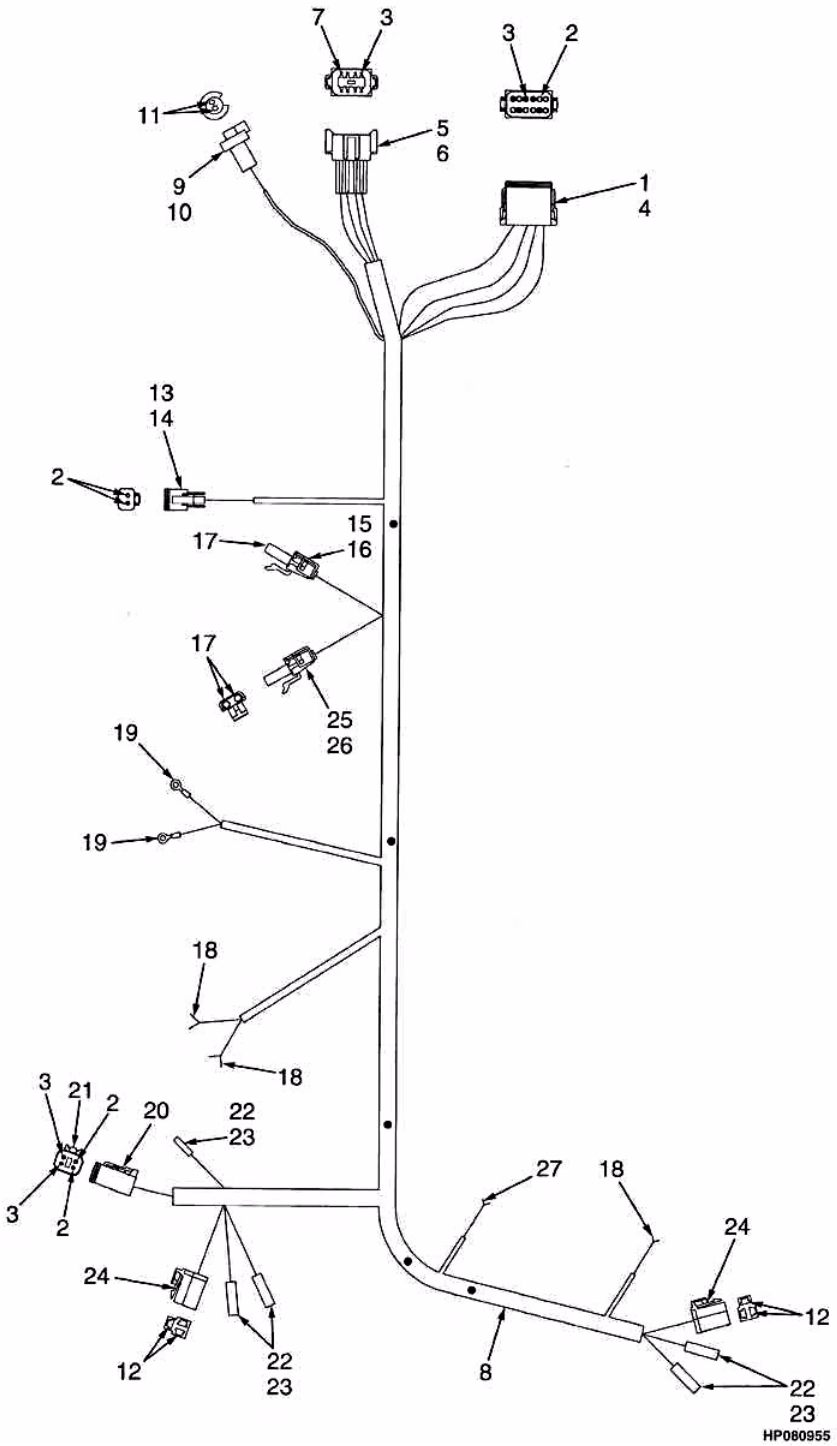

©2004 HYSTER

CHICOTE CHASSIS
CABLEADO BASTIDOR

S/N H177Y6047Y <=> H177Y6626A

Ref	Código	Descrição	Descripción	Qtde/Cant	Obs.
	1476759	Chicote	Cableado	1	
1	1351068	Terminal	Conector	1	
2	1330438	Tomada	Toma	11	
3	1330439	Plugue	Tapón	8	
4	1351069	Trava	Cierre	1	
5	1330413	Terminal	Conector	1	
6	1330418	Trava	Cierre	1	
7	1330437	Eixo	Eje	7	
8	381919	Protetor chicote	Conducto	CN	
9	1351070	Terminal	Conector	1	
10	1351076	Retentor	Retén	1	
11	1351071	Acessório elétrico	Accesorio eléctrico	2	
12	1351100	Adaptador	Adaptador	6	
13	1330419	Terminal	Conector	1	
14	1330424	Trava	Cierre	1	
15	1330299	Terminal	Conector	1	
16	1323579	Retentor	Retén	1	
17	1323583	Soquete	Terminal	1	
18	1306270	Conexão	Accesorio eléctrico	3	
19	1301783	Terminal	Conector	2	
20	1330421	Terminal	Conector	1	
21	1330427	Trava	Cierre	1	
22	1324309	Terminal	Conector	5	
23	1324310	Conector	Terminal	5	
24	1351099	Terminal	Conector	2	
25	1465468	Bujão	Tapón	1	
26	1465702	Retentor	Retén	1	
27	1310142	Terminal	Conector	1	

CHICOTE CHASSIS
CABLEADO BASTIDOR

(Figura 4-11)

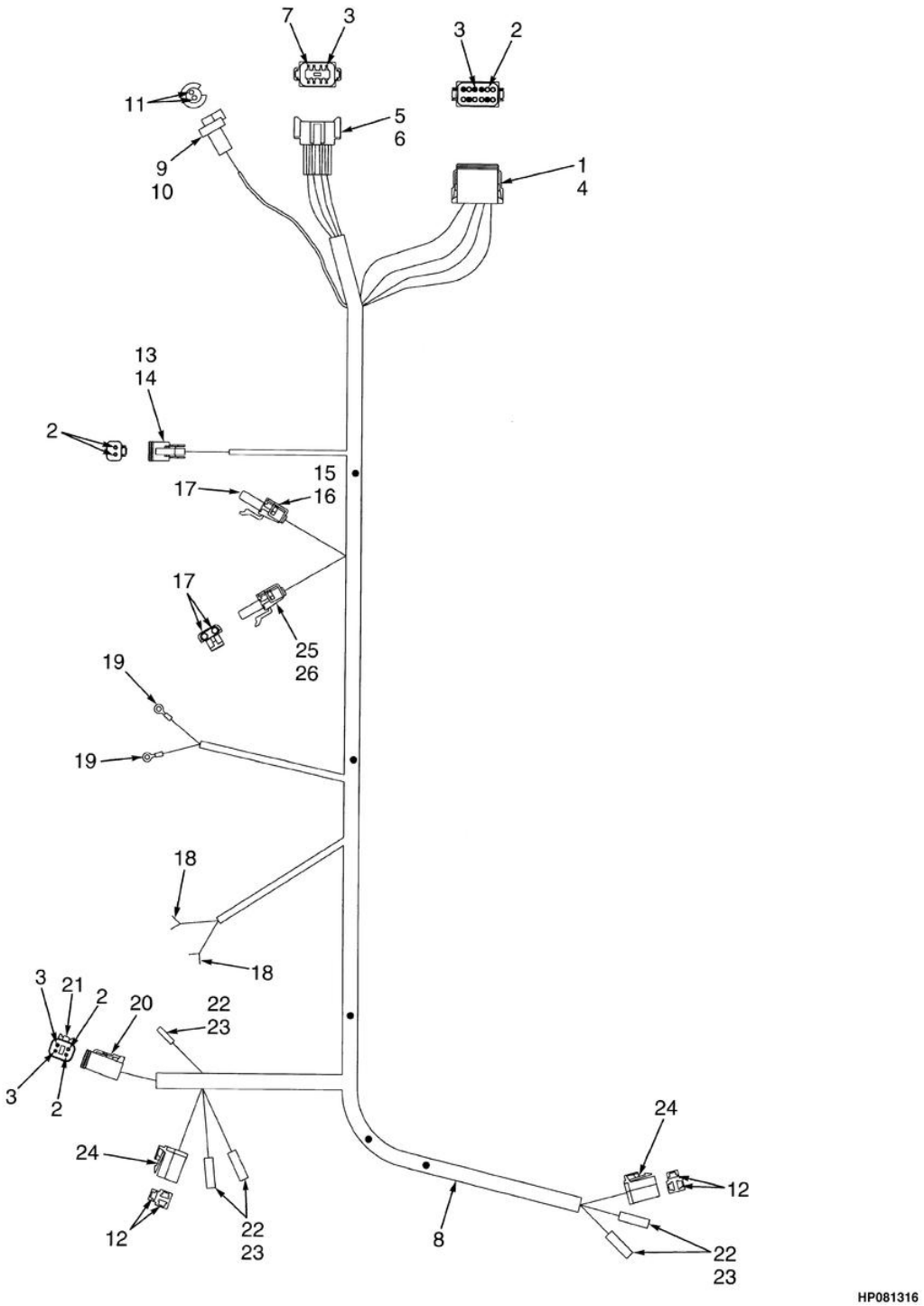

©2004 HYSTER

CHICOTE CHASSIS
CABLEADO BASTIDOR

S/N H177Y6627A =>

Ref	Código	Descrição	Descripción	Qtde/Cant	Obs.
	1528353	Chicote	Cableado	1	
1	1351068	Terminal	Conector	1	
2	1330438	Tomada	Toma	11	
3	1330439	Plugue	Tapón	8	
4	1351069	Trava	Cierre	1	
5	1330413	Terminal	Conector	1	
6	1330418	Trava	Cierre	1	
7	1330437	Eixo	Eje	7	
8	381919	Protetor chicote	Conducto	CN	
9	1351070	Terminal	Conector	1	
10	1351076	Retentor	Retén	1	
11	1351071	Acessório elétrico	Accesorio eléctrico	2	
12	1351100	Adaptador	Adaptador	6	
13	1330419	Terminal	Conector	1	
14	1330424	Trava	Cierre	1	
15	1330299	Terminal	Conector	1	
16	1323579	Retentor	Retén	1	
17	1323583	Soquete	Terminal	3	
18	1306270	Conexão	Accesorio eléctrico	2	
19	1301783	Terminal	Conector	2	
20	1330421	Terminal	Conector	1	
21	1330427	Trava	Cierre	1	
22	1324309	Terminal	Conector	5	
23	1324310	Conector	Terminal	5	
24	1351099	Terminal	Conector	2	
25	1465468	Bujão	Tapón	1	
26	1465702	Retentor	Retén	1	

©2004 HYSTER

CHICOTE PARTIDA NEUTRA
CABLEADO NEUTRAL ARRANQUE

(Figura 4-12)

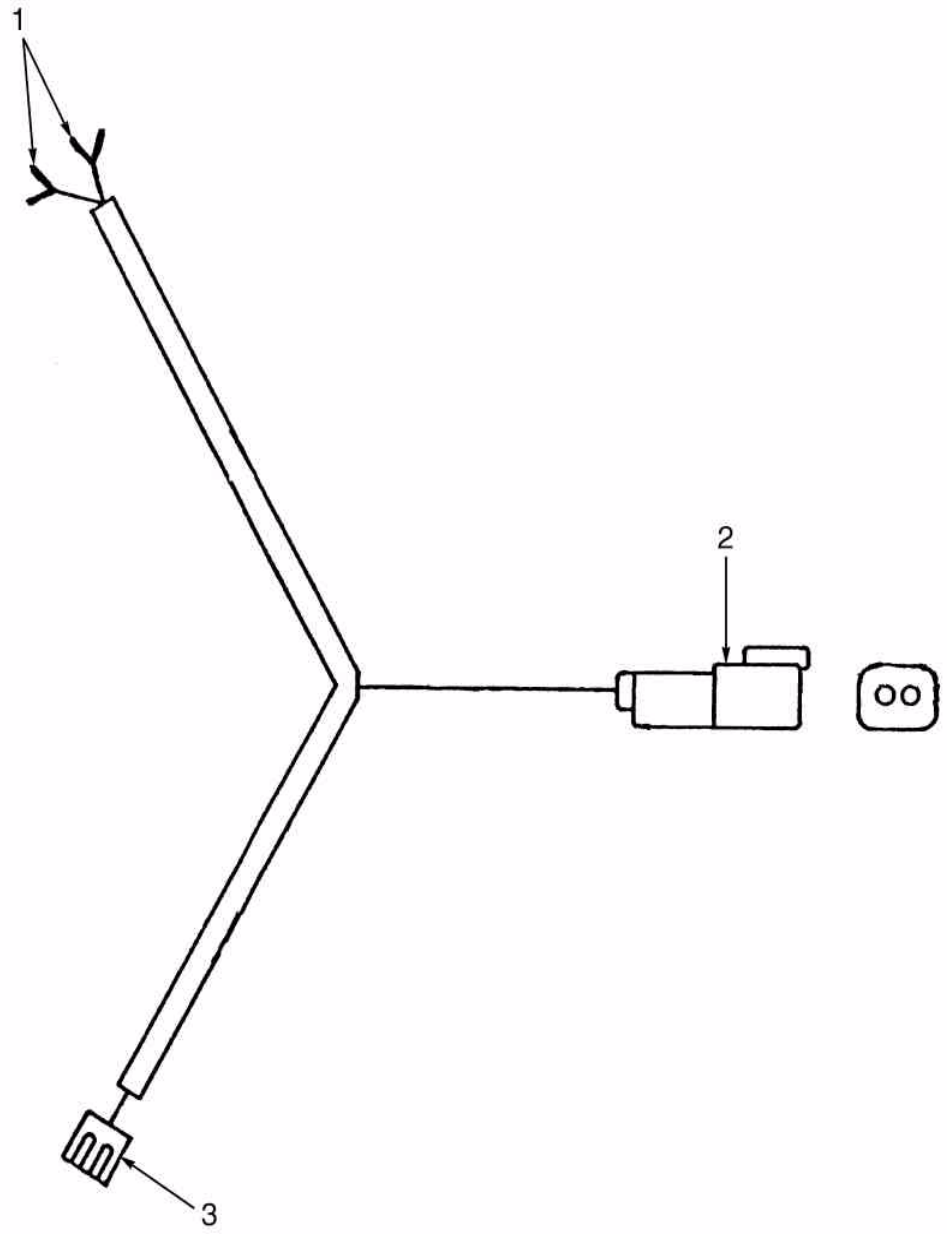

©2004 HYSTER

CHICOTE PARTIDA NEUTRA
CABLEADO NEUTRAL ARRANQUE

Ref	Código	Descrição	Descripción	Qtde/Cant	Obs.
	1352066	Cabo partida neutra	Cableado arranque en punto muerto	1	
1	325789	Conexão	Adaptador	2	
2	NFS	Conector	Conector	1	
2	1330409	Conector	Conector	1	
2	1330414	Trava	Cierre	1	
2	1330435	Terminal	Conector	2	
3	NFS	Conector	Conector	1	
3	346330	Conector	Conector	1	
3	370730	Conector	Terminal	2	

CHICOTE MOTOR GASOLINA/GLP 2.0L
CABLEADO MOTOR GASOLINA/GLP 2.0L

(Figura 4-13)

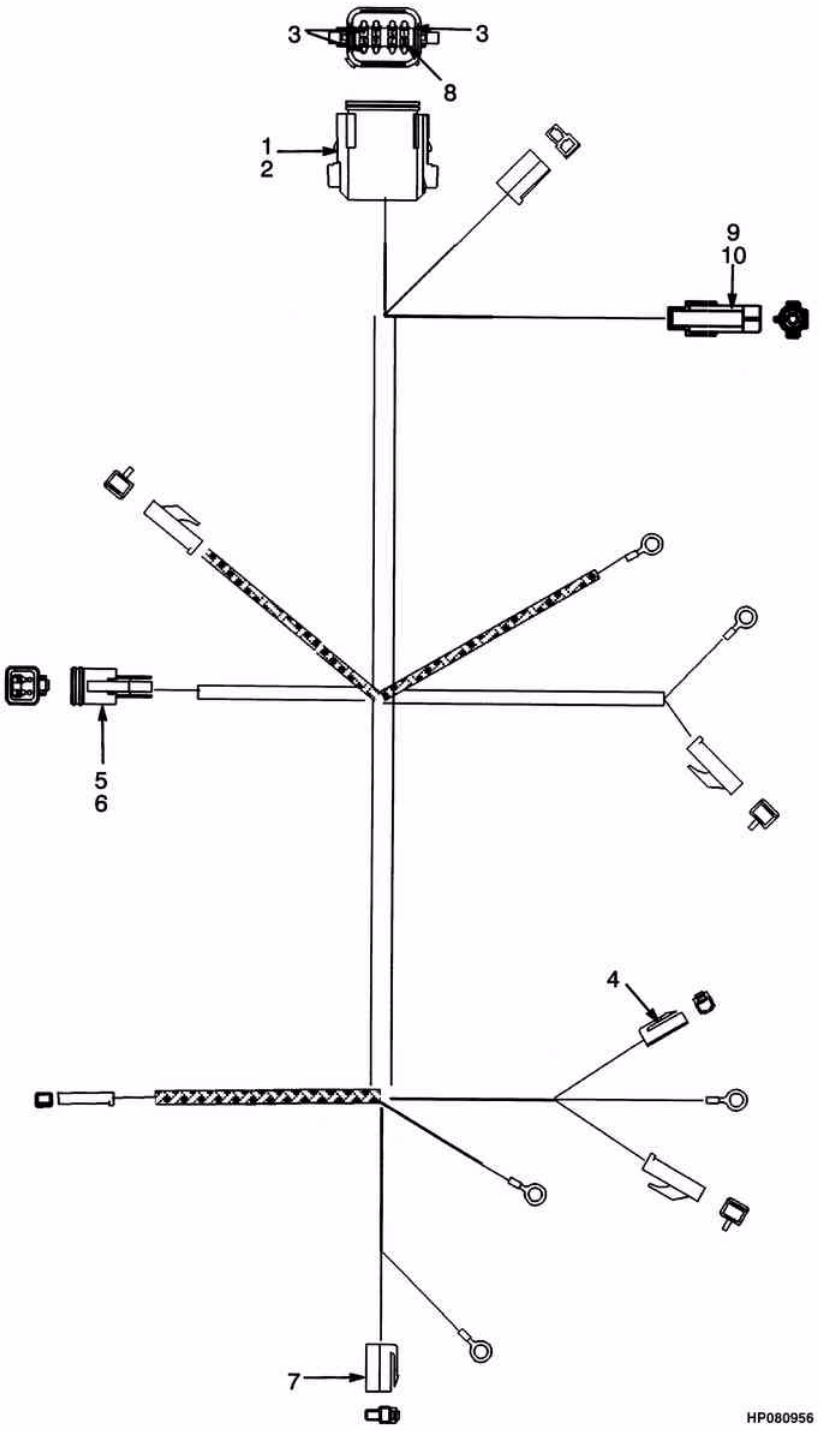

©2004 HYSTER

CHICOTE MOTOR GASOLINA/GLP 2.0L
CABLEADO MOTOR GASOLINA/GLP 2.0L

=> S/N H177Y4604W

Ref	Código	Descrição	Descripción	Qtde/Cant	Obs.
	1385862	Chicote	Cableado	1	
1	1330423	Terminal	Conector	1	
2	1330428	Trava	Cierre	1	
3	1330438	Tomada	Toma	5	
4	1324311	Terminal	Conector	1	
5	1330419	Terminal	Conector	1	
6	1330424	Trava	Cierre	1	
7	1308259	Conector	Cuerpo de conector	1	
8	1330439	Plugue	Tapón	3	
9	1330298	Terminal	Conector	1	
10	1334999	Pino	Patilla de terminal	1	

CHICOTE MOTOR GASOLINA/GLP 2.0L/2.2L
CABLEADO MOTOR GASOLINA/GLP 2.0L/2.2L

(Figura 4-14)

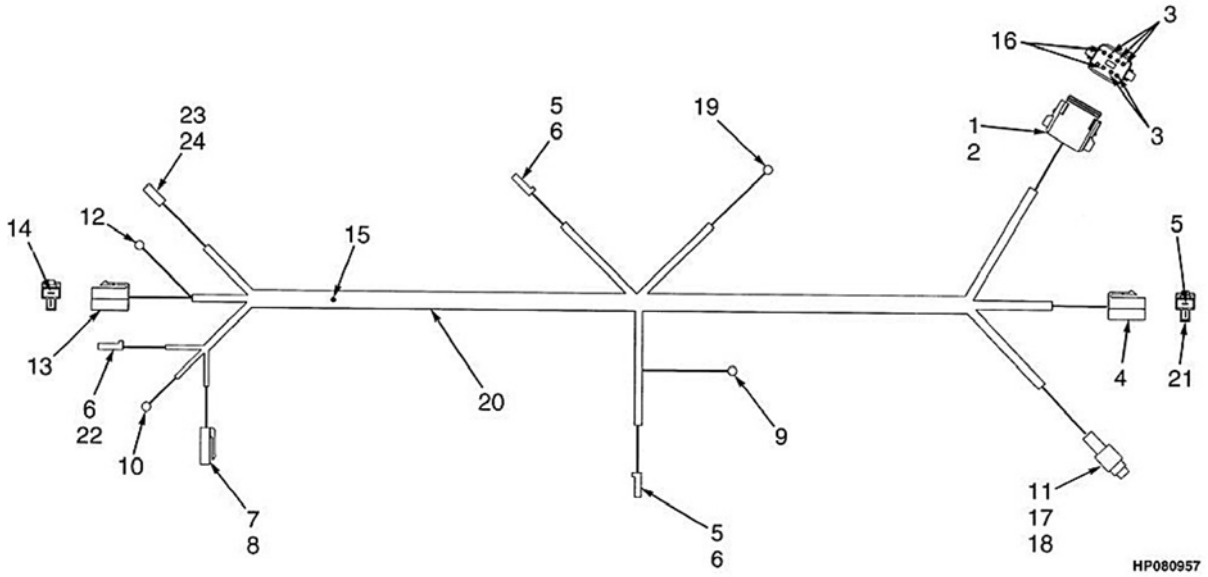

©2004 HYSTER

CHICOTE MOTOR GASOLINA/GLP 2.0L/2.2L
CABLEADO MOTOR GASOLINA/GLP 2.0L/2.2L

S/N H177Y4641W =>

Ref	Código	Descrição	Descripción	Qtde/Cant	Obs.
	2036169	Chicote	Cableado	1	
1	1330423	Terminal	Conector	1	
2	1330429	Trava	Cierre	1	
3	1330438	Tomada	Toma	5	
4	181048	Terminal	Conector	1	
5	370730	Conector	Terminal	3	
6	181046	Terminal	Conector	3	
7	1324311	Terminal	Conector	1	
8	1324312	Terminal	Conector	1	
9	148615	Terminal	Conector	1	
10	1301783	Terminal	Conector	1	
11	1329147	Retentor	Retén	1	
12	129888	Terminal	Conector	1	
13	1308259	Conector	Cuerpo de conector	1	
14	314775	Terminal	Conector	2	
15	1345029	Conexão	Empalme	1	
16	1330439	Plugue	Tapón	3	
17	1330298	Terminal	Conector	1	
18	1334999	Pino	Patilla de terminal	1	
19	129887	Terminal	Conector	1	
20	381919	Protetor chicote	Conducto	CN	
21	141462	Conector	Lámina	1	
22	236900	Terminal	Conector	1	
23	2043859	Luva	Casquillo	1	
24	1324310	Conector	Terminal	1	

CHICOTE MOTOR (DIESEL 2.6L)
CABLEADO MOTOR (DIESEL 2.6L)

(Figura 4-15)

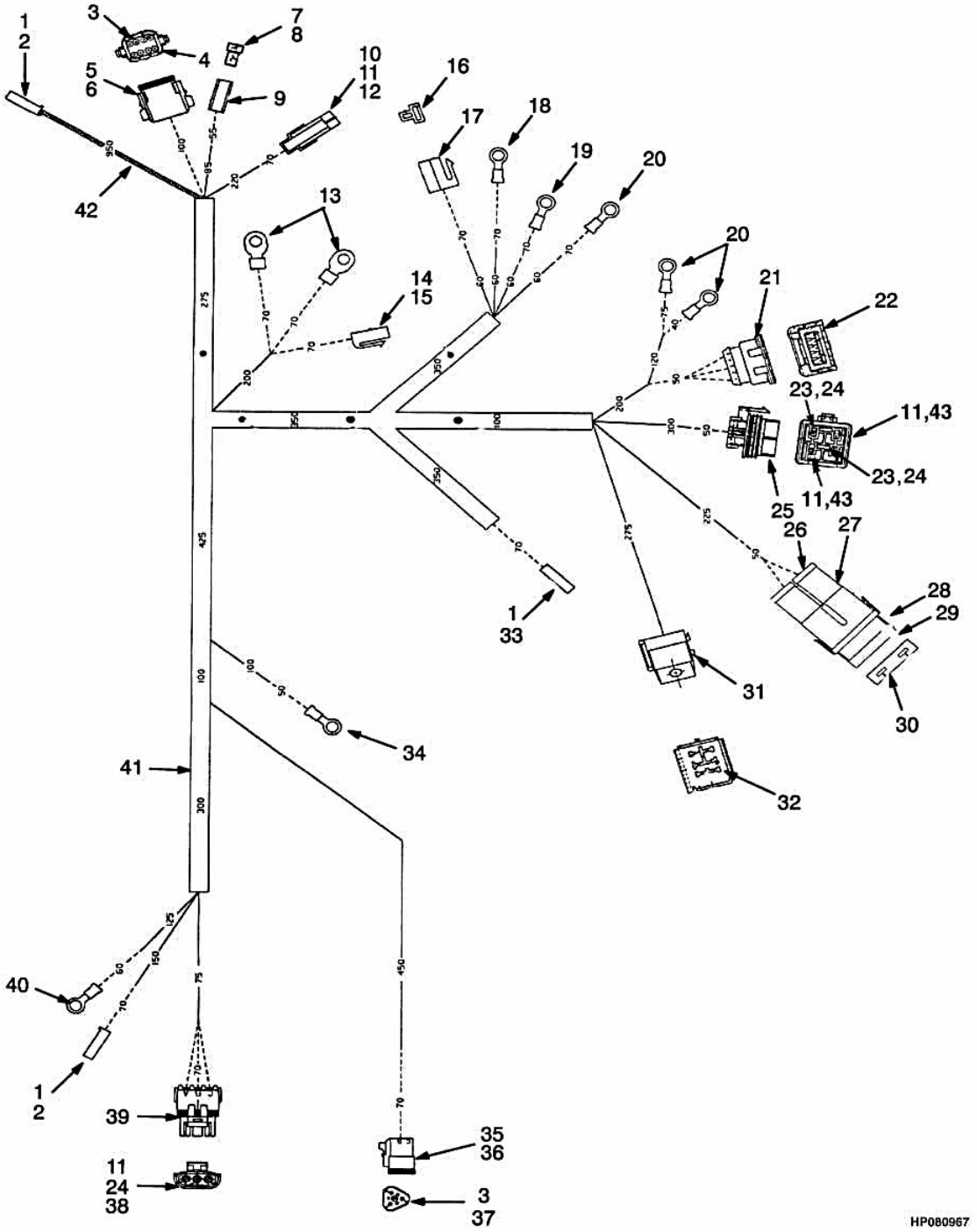

©2004 HYSTER

CHICOTE MOTOR (DIESEL 2.6L)
CABLEADO MOTOR (DIESEL 2.6L)

=> S/N H177Y5715Y

Ref	Código	Descrição	Descripción	Qtde/Cant	Obs.
	1396259	Chicote	Cableado	1	
1	370730	Conector	Terminal	3	
2	181046	Terminal	Conector	2	
3	1330438	Tomada	Toma	8	
4	1330439	Plugue	Tapón	1	
5	1330429	Trava	Cierre	1	
6	1330423	Terminal	Conector	1	
7	134812	Terminal	Conector	1	
8	141462	Conector	Lámina	1	
9	181048	Terminal	Conector	1	
10	1334999	Pino	Patilla de terminal	1	
11	1329147	Retentor	Retén	5	
12	1330298	Terminal	Conector	1	
13	148615	Terminal	Conector	2	
14	1324312	Terminal	Conector	1	
15	1324311	Terminal	Conector	1	
16	314775	Terminal	Conector	2	
17	1308259	Conector	Cuerpo de conector	1	
18	252293	Terminal	Conector	1	
19	129894	Terminal	Conector	1	
20	129888	Terminal	Conector	3	
21	1454663	Terminal	Conector	1	
22	1378671	Soquete	Toma	4	
23	1375797	Terminal	Terminal	2	
24	1323579	Retentor	Retén	3	
25	1375795	Terminal	Conector	1	
26	1454827	Retentor	Retén	2	
27	1454860	Terminal	Conector	1	
28	1454829	Fusível 60 Amp	Fusible 60 Amp	1	
29	1454862	Tampa	Tapa	1	
30	1454828	Terminal	Terminal	2	
31	1347224	Rele	Toma	1	
32	1331233	Conector	Accesorio eléctrico	4	
33	1301720	Conector	Cuerpo de conector	1	
34	148609	Adaptador	Adaptador	1	
35	1330420	Terminal	Conector	1	
36	1330426	Trava	Cierre	1	
37	1363886	Terminal	Terminal	2	
38	1336173	Soquete	Toma de terminal	3	

©2004 HYSTER

CHICOTE MOTOR (DIESEL 2.6L)
CABLEADO MOTOR (DIESEL 2.6L)

(Figura 4-15)

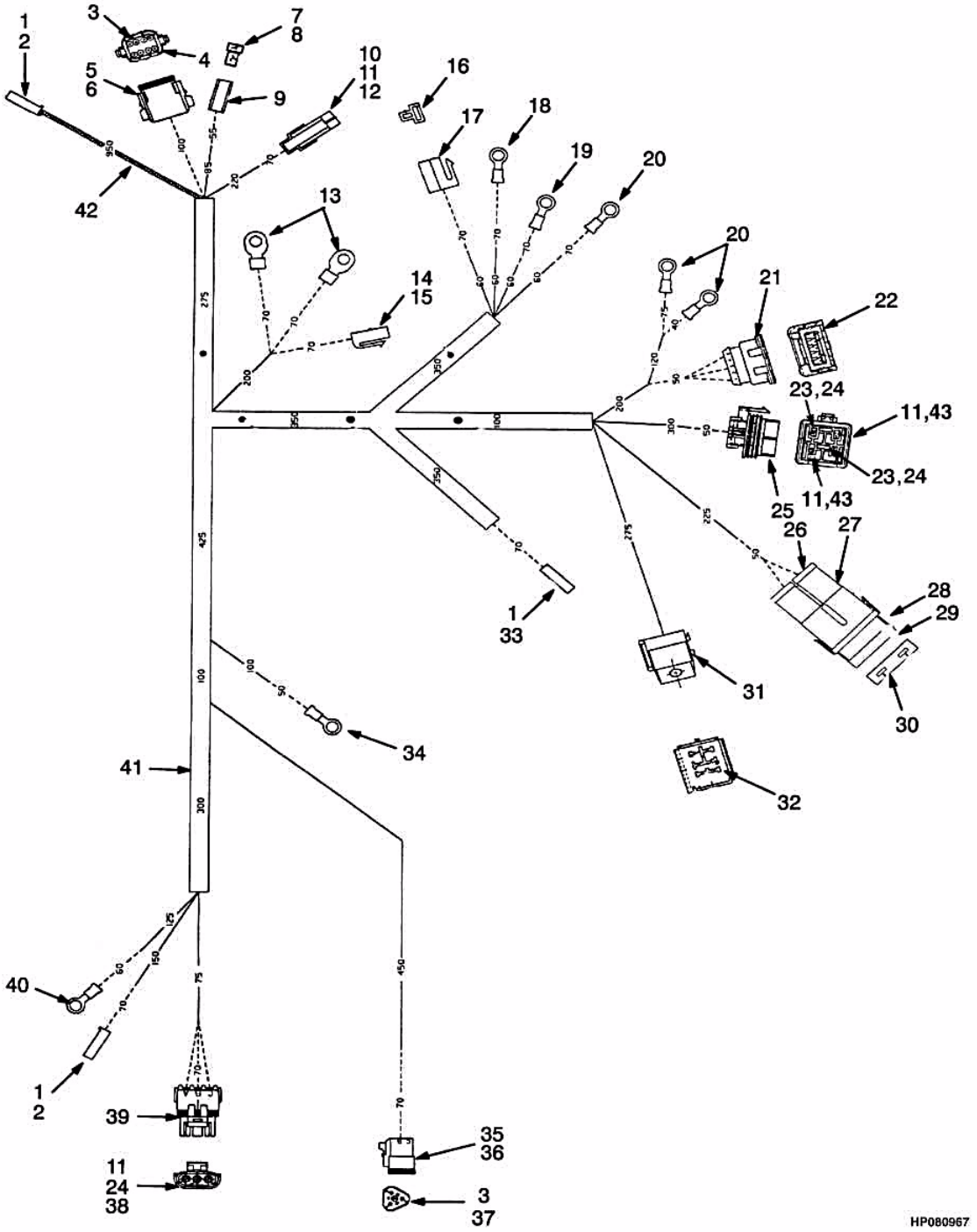

©2004 HYSTER

CHICOTE MOTOR (DIESEL 2.6L)
CABLEADO MOTOR (DIESEL 2.6L)

=> S/N H177Y5715Y

Ref	Código	Descrição	Descripción	Qtde/Cant	Obs.
39	1323577	Terminal	Conector	1	
40	1301783	Terminal	Conector	1	
41	381919	Protetor chicote	Conducto	CN	
42	16906	Protetor chicote	Conducto	1	
43	1375796	Terminal	Terminal	2	

CHICOTE MOTOR (DIESEL 2.6L)
CABLEADO MOTOR (DIESEL 2.6L)

(Figura 4-16)

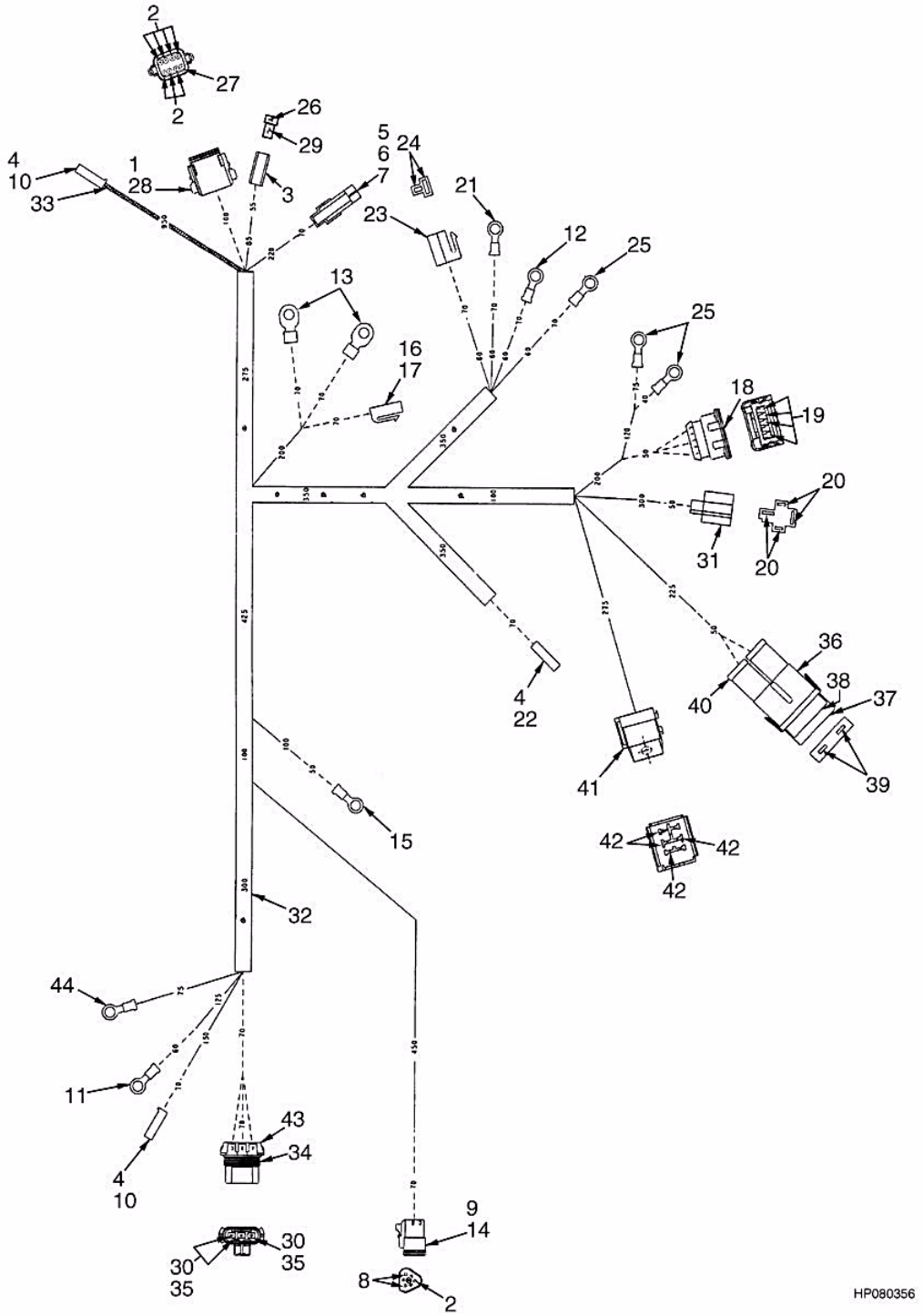

©2004 HYSTER

CHICOTE MOTOR (DIESEL 2.6L)
CABLEADO MOTOR (DIESEL 2.6L)

S/N H177Y5716Y <=> H177Y6378A

Ref	Código	Descrição	Descripción	Qtde/Cant	Obs.
	1496740	Chicote	Cableado	1	
1	1330423	Terminal	Conector	1	
2	1330438	Tomada	Toma	8	
3	181048	Terminal	Conector	1	
4	370730	Conector	Terminal	3	
5	1330298	Terminal	Conector	1	
6	1334999	Pino	Patilla de terminal	1	
7	1329147	Retentor	Retén	3	
8	1363886	Terminal	Terminal	2	
9	1330420	Terminal	Conector	1	
10	181046	Terminal	Conector	2	
11	1301783	Terminal	Conector	1	
12	129894	Terminal	Terminal	1	
13	148615	Terminal	Terminal	2	
14	1330426	Trava	Cierre	1	
15	148609	Adaptador	Adaptador	1	
16	1324311	Terminal	Conector	1	
17	1324312	Terminal	Conector	1	
18	1454663	Terminal	Conector	1	
19	1378671	Soquete	Toma	4	
20	1377868	Conector	Receptáculo	2	
21	252293	Terminal	Adaptador	1	
22	1301720	Conector	Cuerpo de conector	1	
23	1308259	Conector	Cuerpo de conector	1	
24	314775	Terminal	Terminal	2	
25	129888	Terminal	Terminal	3	
26	134812	Terminal	Conector	1	
27	1330439	Plugue	Tapón	1	
28	1330429	Trava	Cierre	1	
29	141462	Conector	Lámina	1	
30	1337386	Retentor	Retén	3	
31	1377860	Terminal	Conector	1	
32	381919	Protetor chicote	Conducto	CN	
33	16906	Protetor chicote	Conducto	CN	
34	1337389	Terminal	Conector	1	
35	1337390	Terminal	Terminal	3	

©2004 HYSTER

CHICOTE MOTOR (DIESEL 2.6L)
CABLEADO MOTOR (DIESEL 2.6L)

(Figura 4-16)

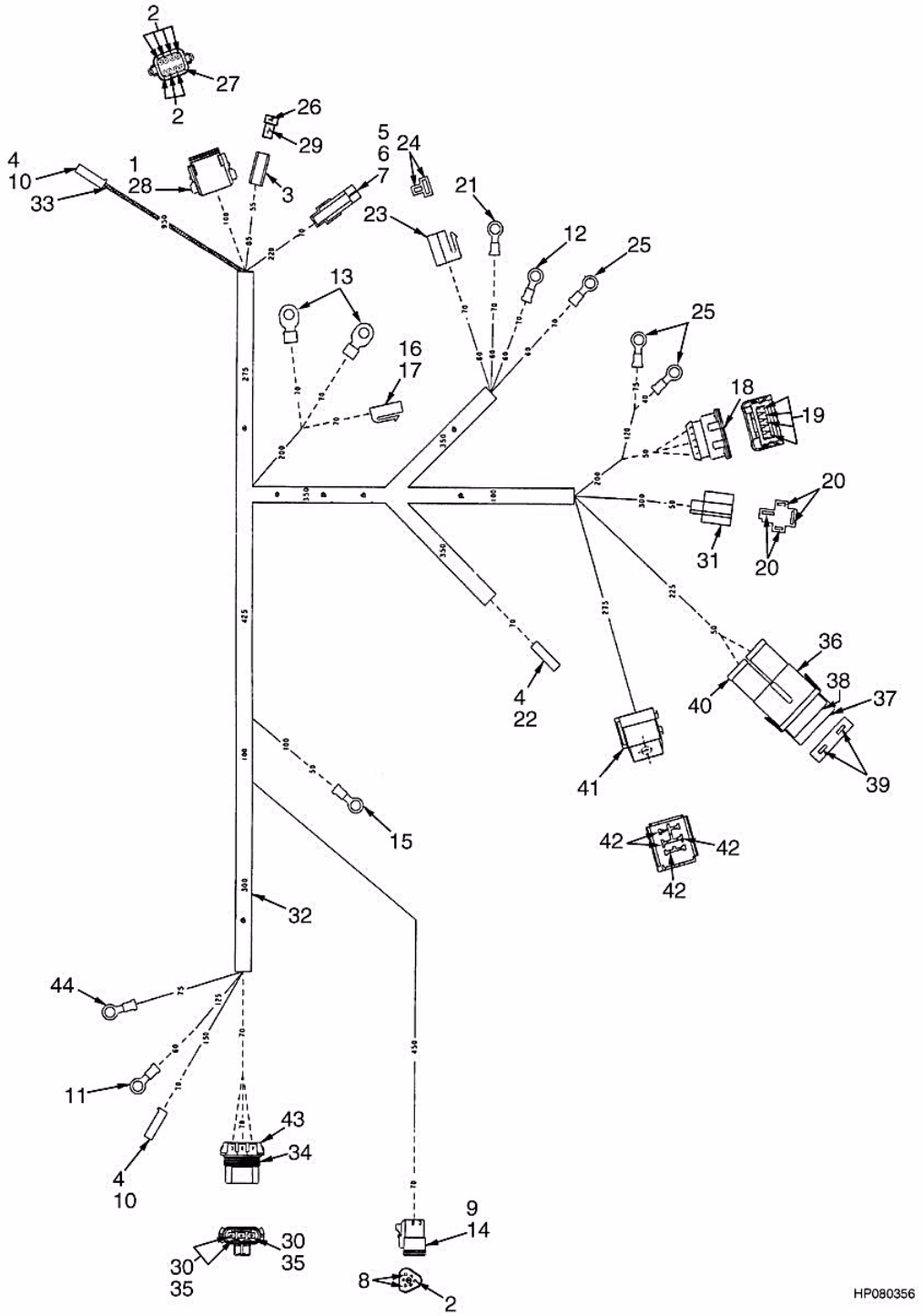

©2004 HYSTER

CHICOTE MOTOR (DIESEL 2.6L)
CABLEADO MOTOR (DIESEL 2.6L)

S/N H177Y5716Y <=> H177Y6378A

Ref	Código	Descrição	Descripción	Qtde/Cant	Obs.
36	1454860	Terminal	Conector	1	
37	1454862	Tampa	Tapa	1	
38	1454829	Fusível 60 Amp	Fusible 60 Amp	1	
39	1454828	Terminal	Terminal	2	
40	1454827	Retentor	Retén	2	
41	1347224	Rele	Toma	1	
42	1331233	Conector	Accesorio eléctrico	6	
43	1337384	Trava	Cierre	1	
44	129886	Terminal	Terminal	1	

CHICOTE MOTOR (DIESEL 2.6L)
CABLEADO MOTOR (DIESEL 2.6L)

(Figura 4-17)

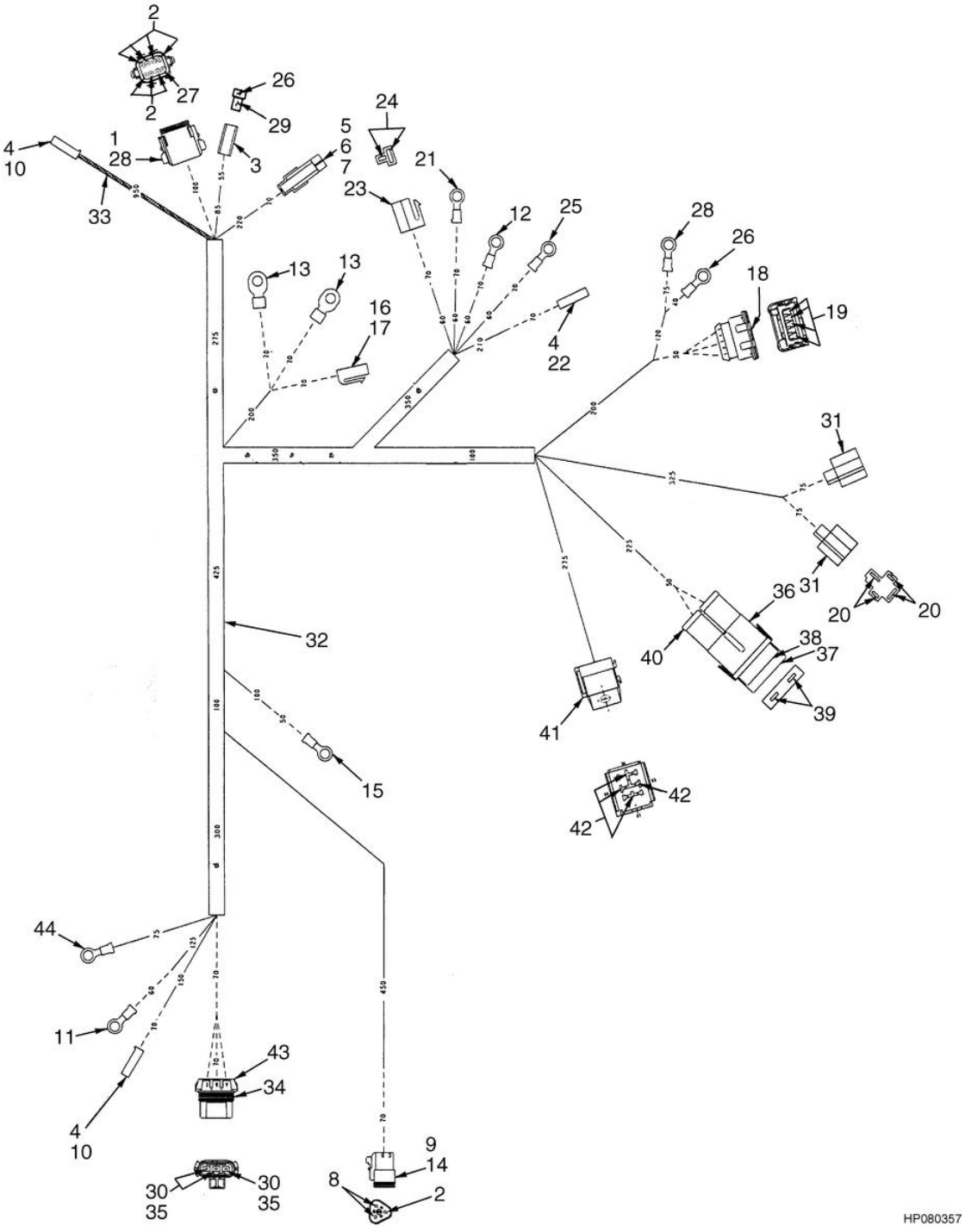

©2004 HYSTER

CHICOTE MOTOR (DIESEL 2.6L)
CABLEADO MOTOR (DIESEL 2.6L)

S/N H177Y6379A =>

Ref	Código	Descrição	Descripción	Qtde/Cant	Obs.
	1514911	Chicote	Cableado	1	
1	1330423	Terminal	Conector	1	
2	1330438	Tomada	Toma	8	
3	181048	Terminal	Conector	1	
4	370730	Conector	Terminal	3	
5	1330298	Terminal	Conector	1	
6	1334999	Pino	Patilla de terminal	1	
7	1329147	Retentor	Retén	1	
8	1363886	Terminal	Conector	2	
9	1330420	Terminal	Conector	1	
10	181046	Terminal	Conector	2	
11	1301783	Terminal	Conector	1	
12	129894	Terminal	Conector	1	
13	148615	Terminal	Terminal	2	
14	1330426	Trava	Cierre	1	
15	148609	Conexão	Adaptador	1	
16	1324311	Terminal	Conector	1	
17	1324312	Terminal	Conector	1	
18	1454663	Terminal	Conector	1	
19	1378671	Soquete	Toma	4	
20	1377868	Conector	Receptáculo	4	
21	252293	Conexão	Adaptador	1	
22	1301720	Conector	Cuerpo de conector	1	
23	1308259	Conector	Cuerpo de conector	1	
24	314775	Terminal	Terminal	2	
25	129888	Terminal	Terminal	3	
26	134812	Terminal	Conector	1	
27	1330439	Plugue	Tapón	1	
28	1330429	Trava	Cierre	1	
29	141462	Conector	Lámina	1	
30	1337386	Retentor	Retén	3	
31	1377860	Terminal	Conector	2	
32	381919	Protetor chicote	Conducto	CN	
33	16906	Protetor chicote	Conducto	CN	
34	1337389	Terminal	Conector	1	
35	1337390	Terminal	Terminal	3	
36	1454860	Terminal	Conector	1	
37	1454862	Tampa	Tapa	1	
38	1454829	Fusível 60 Amp	Fusible 60 Amp	1	
39	1454828	Terminal	Terminal	2	
40	1454827	Retentor	Retén	2	
41	1347224	Rele	Toma	1	

CHICOTE MOTOR (DIESEL 2.6L)
CABLEADO MOTOR (DIESEL 2.6L)

(Figura 4-17)

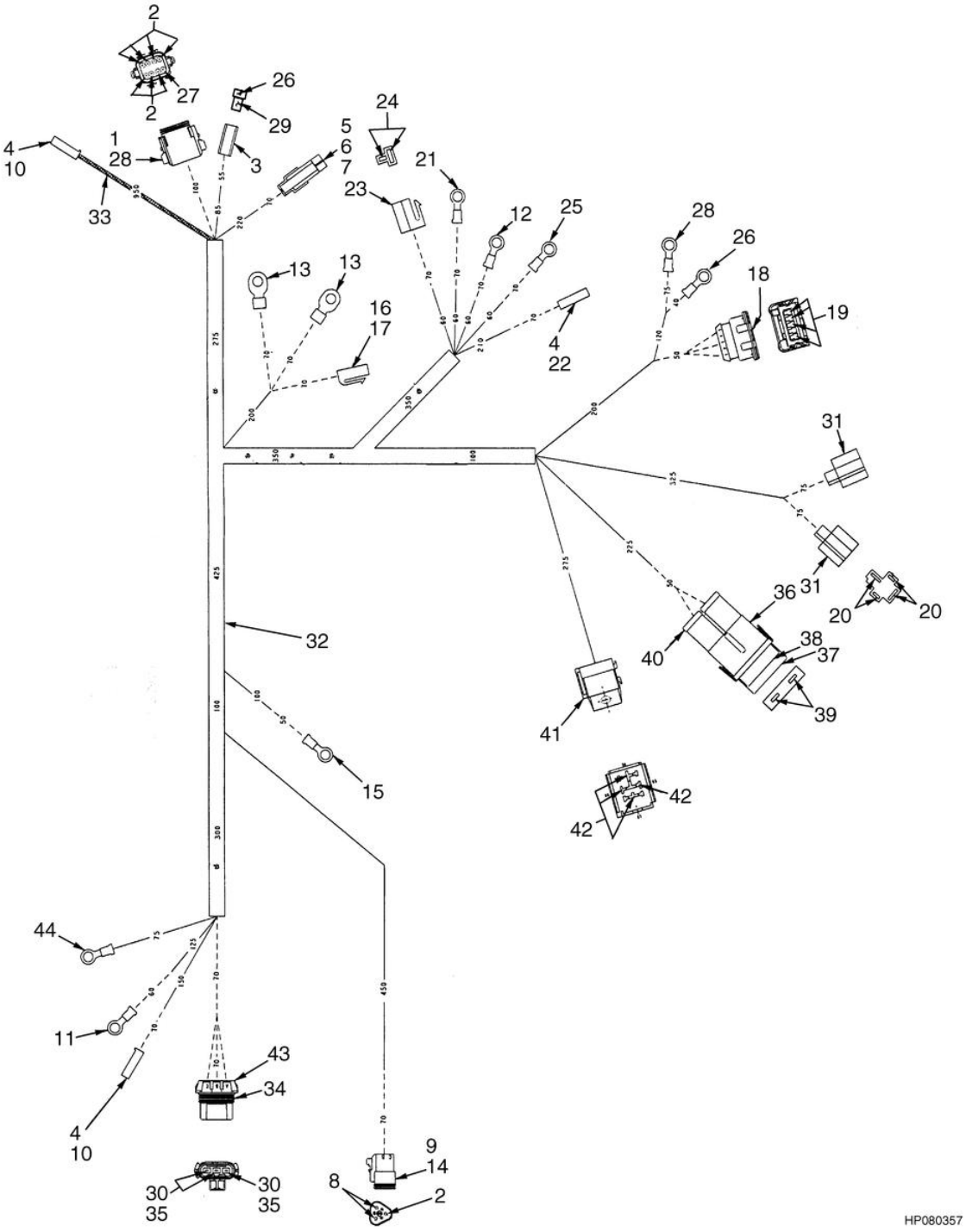

©2004 HYSTER

CHICOTE MOTOR (DIESEL 2.6L)
CABLEADO MOTOR (DIESEL 2.6L)

S/N H177Y6379A =>

Ref	Código	Descrição	Descripción	Qtde/Cant	Obs.
42	1331233	Conector	Accesorio eléctrico	8	
43	1337384	Trava	Cierre	1	
44	129886	Terminal	Terminal	1	

DISTRIBUIDOR (GASOLINA/GLP 2.0L)
DISTRIBUIDOR (GASOLINA/GLP 2.0L)

(Figura 4-18)

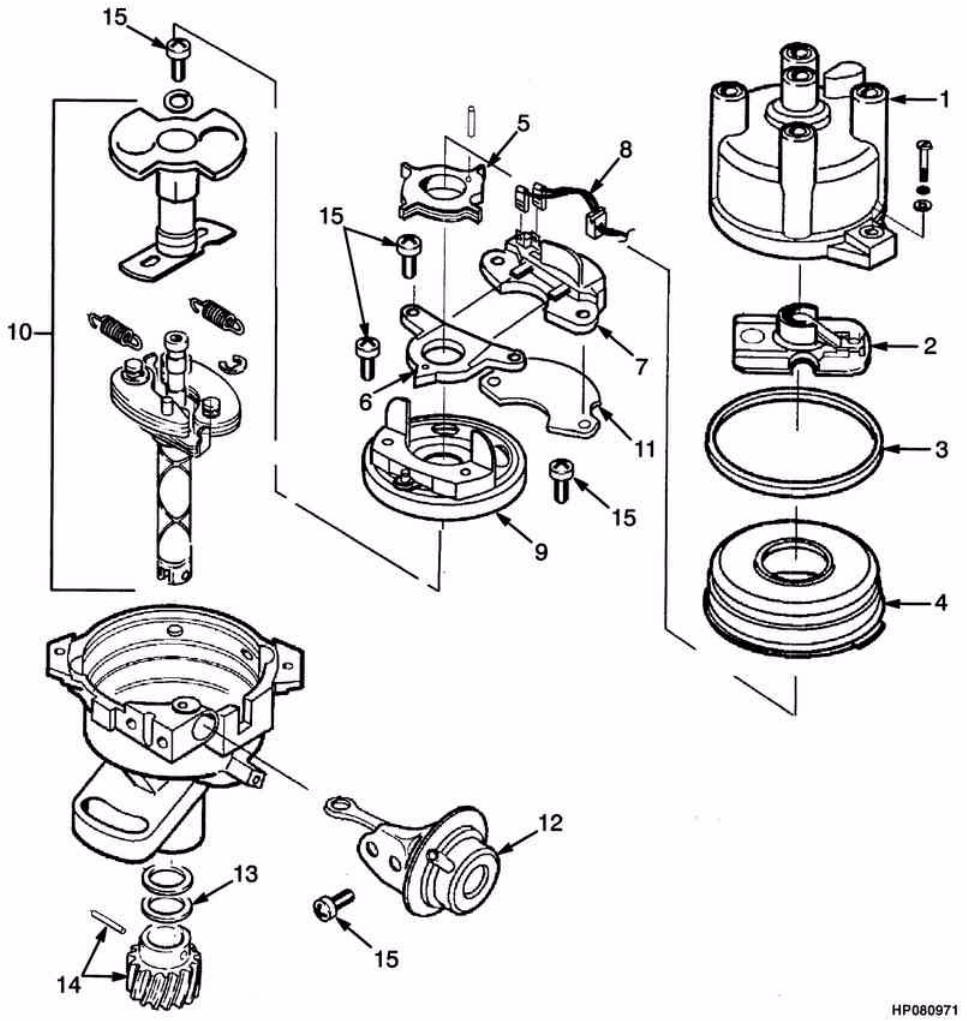

©2004 HYSTER

DISTRIBUIDOR (GASOLINA/GLP 2.0L)
DISTRIBUIDOR (GASOLINA/GLP 2.0L)

=> S/N H177Y6193Z

Ref	Código	Descrição	Descripción	Qtde/Cant	Obs.
0	1453562	Distribuidor	Distribuidor	1	
1	1326394	Tampa distribuidor	Tapa	1	
2	1326395	Rotor distribuidor	Rotor del distribuidor	1	
3	1326396	Junta	Junta	1	
4	1326397	Tampa	Tapa	1	
5	1326398	Rotor distribuidor	Rotor del distribuidor	1	
6	1326399	Cj.regulagem distr	Censor magnético	1	
7	1326536	Impulsor distrib.	Encendedor	1	
8	1362037	Jogo de cabos	Alambre	1	
9	1326537	Mesa distribuidor	Interruptor	1	
10	1362036	Jogo regulador	Juego de limitador	1	
11	1326538	Dissipador	Disipador de calor	1	
12	2026798	Cj. de vácuo	Juego de vacío	1	
13	1362039	Retentor	Retén	1	
14	1362042	Engrenagem	Acoplamiento	1	
15	1362040	Parafuso	Tornillo	1	

DISTRIBUIDOR (GASOLINA/GLP 2.2L)
DISTRIBUIDOR (GASOLINA/GLP 2.2L)

(Figura 4-19)

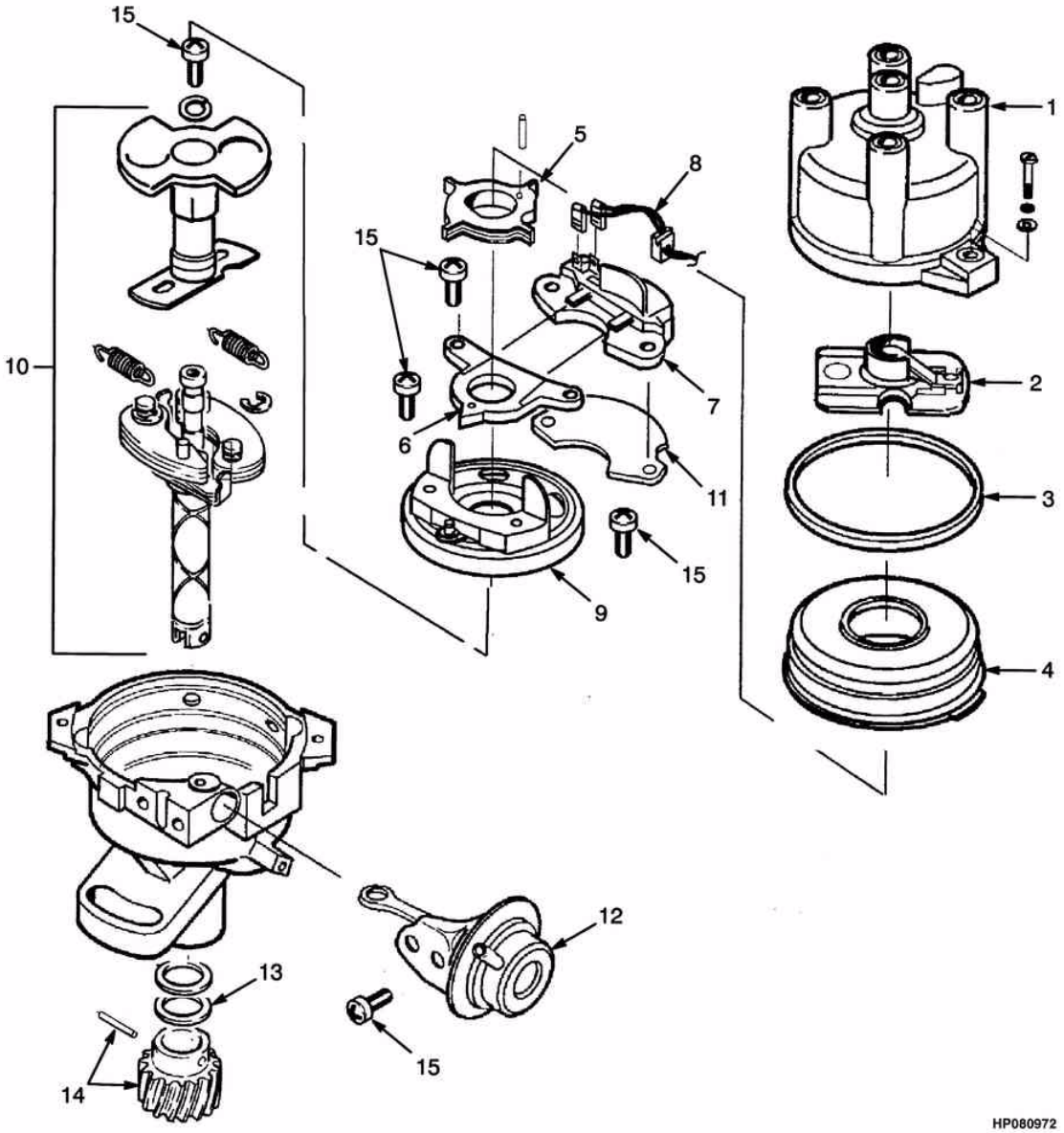

©2004 HYSTER

DISTRIBUIDOR (GASOLINA/GLP 2.2L)
DISTRIBUIDOR (GASOLINA/GLP 2.2L)

S/N H177Y6194Z =>

Ref	Código	Descrição	Descripción	Qtde/Cant	Obs.
	1453052	Distribuidor	Distribuidor	1	
1	1326394	Tampa distribuidor	Tapa	1	
2	1326395	Rotor distribuidor	Rotor del distribuidor	1	
3	1326396	Junta	Junta	1	
4	1326397	Tampa	Tapa	1	
5	1326398	Rotor distribuidor	Rotor del distribuidor	1	
6	1326399	Cj.regulagem distr	Censor magnético	1	
7	1326536	Impulsor distrib.	Encendedor	1	
8	1453468	Cabo	Alambre	1	
9	1326537	Mesa distribuidor	Interruptor	1	
10	1362036	Jogo regulador	Juego de limitador	1	
11	1326538	Dissipador	Disipador de calor	1	
12	2026798	Cj. de vácuo	Juego de vacío	1	
13	1362039	Retentor	Retén	1	
14	1362042	Engrenagem	Acoplamiento	1	
15	1362040	Parafuso	Tornillo	1	

ALTERNADOR (GASOLINA/ GLP 2.0L/2.2.2L)

ALTERNADOR (GASOLINA/ GLP 2.0L/2.2.2L)

(Figura 4-20)

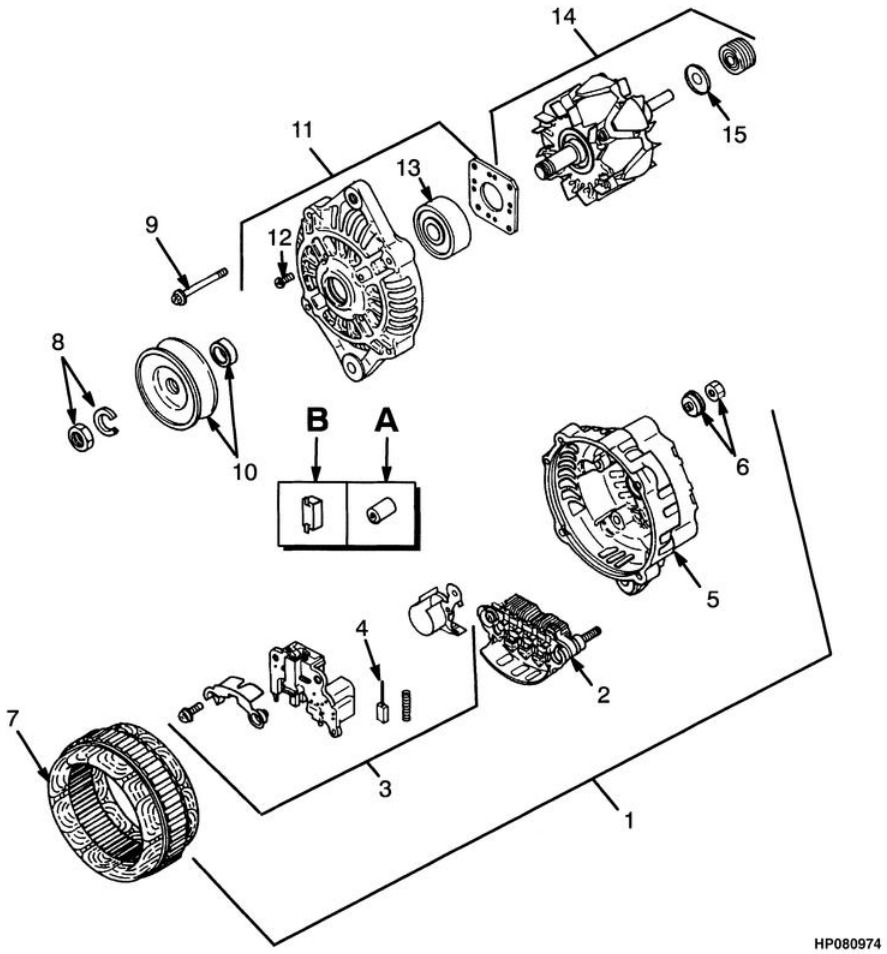

©2004 HYSTER

ALTERNADOR (GASOLINA/ GLP 2.0L/2.2.2L)
ALTERNADOR (GASOLINA/ GLP 2.0L/2.2.2L)

Ref	Código	Descrição	Descripción	Qtde/Cant	Obs.
	1450928	Alternador	Alternador	1	
1	1450929	Tampa	Tapa	1	
2	1450930	Retificador alternador	Rectificador	1	
3	1450931	Regulador alternador	Regulador	1	
4	1361859	Escova	Escobilla	2	
5	1361852	Tampa	Tapa	1	
6	1361862	Porca	Tuerca	1	
7	1361854	Estator	Estator	1	
8	1361863	Porca	Tuerca	1	
9	1361864	Parafuso	Tornillo	1	
10	1361861	Polia	Polea	1	
11	1361850	Tampa	Tapa	1	
12	1361860	Parafuso	Tornillo	1	
13	1361857	Rolamento	Cojinete	1	
14	1361865	Rotor distribuidor	Rotor del distribuidor	1	
15	1361855	Rolamento	Cojinete	1	

©2004 HYSTER

ALTERNADOR (TIPOS GS, LPS Y DS)
ALTERNADOR (TIPOS GS, LPS Y DS)

(Figura 4-21)

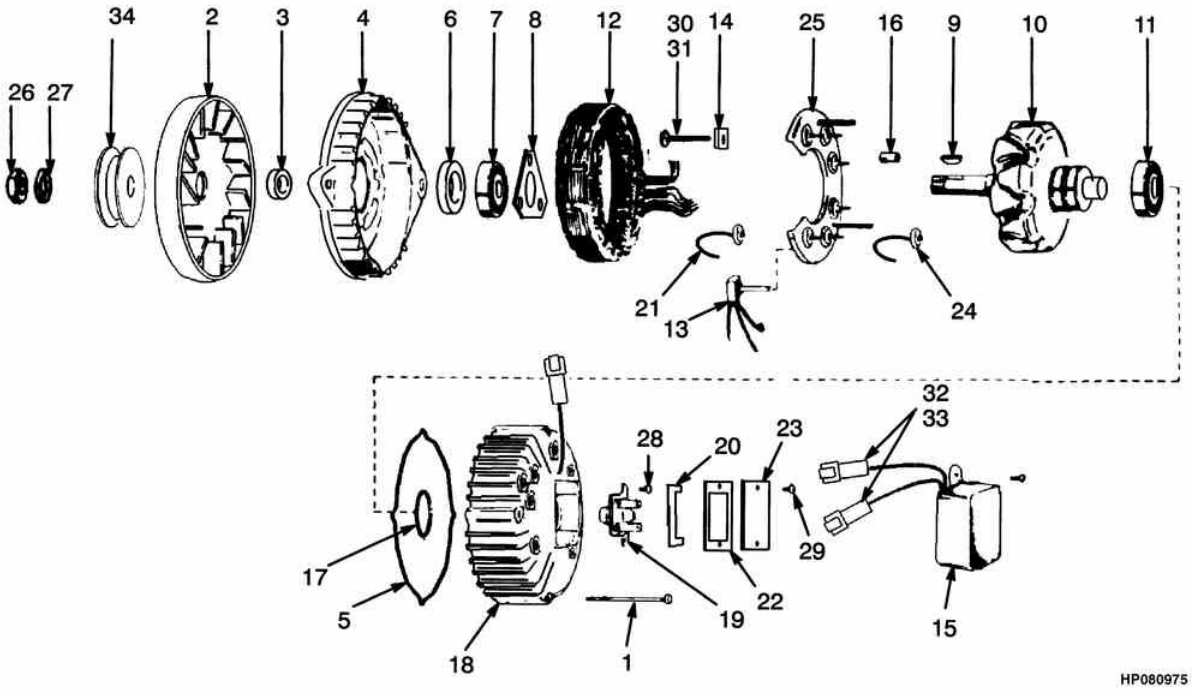

©2004 HYSTER

ALTERNADOR (TIPOS GS, LPS Y DS)
ALTERNADOR (TIPOS GS, LPS Y DS)

Ref	Código	Descrição	Descripción	Qtde/Cant	Obs.
	1394002	Alternador	Alternador	1	
1	1453364	Prisioneiro	Espárrago	4	
2	225673	Ventilador	Ventilador	1	
3	1453352	Espaçador	Separador	1	
4	1453351	Carcaça	Carcasa	1	
5	226582	Junta	Junta	1	
6	1453358	Retentor	Retén	1	
7	248128	Rolamento	Cojinete	1	
8	226576	Retentor	Retén	1	
9	1453354	Chaveta	Llave	1	
10	1371208	Rotor distribuidor	Rotor del distribuidor	1	
11	386071	Rolamento	Cojinete	1	
12	1371209	Estator	Estator	1	
13	2022532	Diodo	Diodo (campo)	1	
14	1371214	Isolador	Aislador	1	
15	1453386	Regulador.	Regulador de voltaje	1	
16	1371212	Luva	Casquillo	1	
17	1371211	Retentor	Retén	1	
18	295802	Carcaça	Carcasa	1	
19	2022534	Cj. escovas	Cj. de escobillas	1	
20	2022535	Isolamento	Aislamiento	1	
21	226584	Diodo-positivo	Diodo (positivo)	1	
22	1453387	Junta	Junta	1	
23	2022538	Tampa	Tapa	1	
24	226583	Diodo- negativo	Diodo (negativo)	1	
25	226578	Contato do alternador	Disipador de calor	1	
26	1453375	Porca	Tuerca	1	
27	1453385	Arruela	Arandela de seguridad	1	
28	1453377	Parafuso	Tornillo	2	
29	1453379	Parafuso	Tornillo	2	
30	1453362	Prisioneiro	Espárrago	1	
31	1453363	Prisioneiro	Espárrago	1	
32	181045	Terminal	Conector	1	
33	181046	Terminal	Conector	1	
34	1452145	Polia	Polea	1	

©2004 HYSTER

ALTERNADOR (DIESEL 2.6L)
ALTERNADOR (DIESEL 2.6L)

(Figura 4-22)

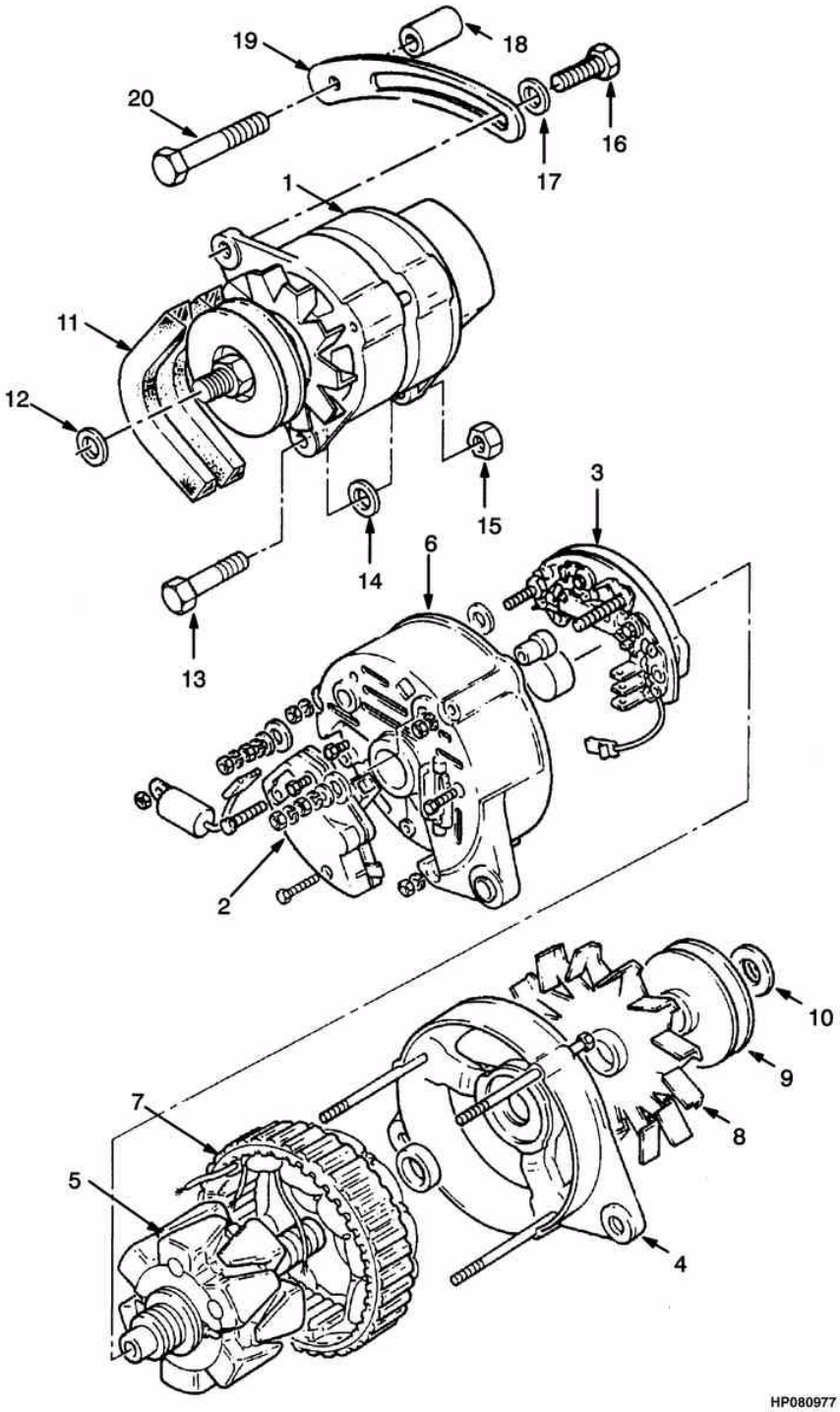

©2004 HYSTER

ALTERNADOR (DIESEL 2.6L)
ALTERNADOR (DIESEL 2.6L)

Ref	Código	Descrição	Descripción	Qtde/Cant	Obs.
1	1457874	Alternador	Alternador	1	
2	1457880	Regulador	Regulador	1	
3	1457881	Retificador	Rectificador	1	
4	1457882	Suporte altern.	Cj. de abrazadera	1	
5	1457883	Rotor distribuidor	Rotor del distribuidor	1	
6	1457884	Suporte	Soporte	1	
7	1457885	Estator	Estator	1	
8	1457886	Ventilador	Ventilador	1	
9	1457887	Polia	Polea	1	
10	1457888	Espaçador	Separador	1	
11	1457875	Correia	Correa	1	
12	1457876	Espaçador	Separador	1	
13	1457877	Parafuso	Tornillo	1	
14	1318306	Arruela	Arandela	1	
15	1307891	Porca	Tuerca	1	
16	1306358	Parafuso	Tornillo	1	
17	983255	Arruela	Arandela	1	
18	1457879	Espaçador	Separador	1	
19	1451743	Braço do altern.	Palanca	1	
20	1457878	Parafuso	Tornillo	1	

MOTOR DE PARTIDA (GASOLINA /GLP)
ARRANQUE (GASOLINA /GLP)

(Figura 4-23)

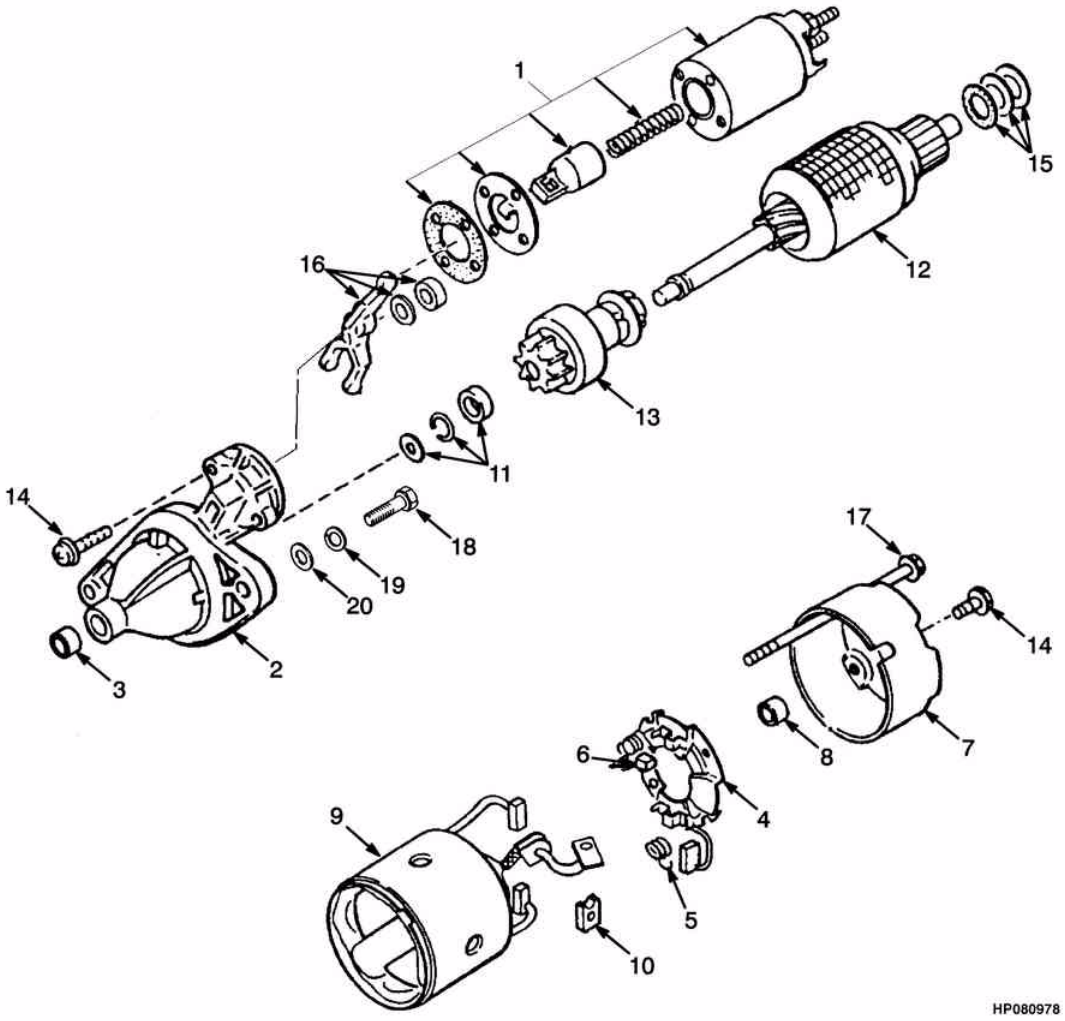

©2004 HYSTER

MOTOR DE PARTIDA (GASOLINA /GLP)
ARRANQUE (GASOLINA /GLP)

=> S/N H177Y4642W

Ref	Código	Descrição	Descripción	Qtde/Cant	Obs.
	1362069	Motor de partida	Arranque	1	
1	1368862	Solenóide motor partida	Interruptor	1	
2	1368849	Tampa m.partida	Soporte	1	
3	1368858	Luva m. partida	Casquillo	1	
4	1368860	Suporte escova.m.pa	Porta escobilla	1	
5	326889	Mola	Resorte	3	
6	1368861	Escova mot.partida	Escobilla	1	
7	1368857	Tampa m. partida	Soporte	1	
8	1368859	Luva m. partida	Casquillo	1	
9	1368848	Carcaça	Horquilla	1	
10	1368863	Escova m.partida	Escobilla	2	
11	1368850	Reparo m. partida	Tapón	1	
12	1368851	Induzido m. partid	Inducido	1	
13	1368852	Automático motor parti	Embrague	1	
14	1368853	Parafuso	Tornillo	1	
15	1368854	Arruela	Arandela	1	
16	1368855	Alavanca	Palanca	1	
17	1368856	Prisioneiro	Espárrago	2	
18	1356103	Parafuso	Tornillo	2	
19	292682	Arruela de pressão	Arandela de seguridad	2	
20	320159	Arruela	Arandela	2	

MOTOR DE PARTIDA (GASOLINA/GLP)
ARRANQUE (GASOLINA/GLP)

(Figura 4-24)

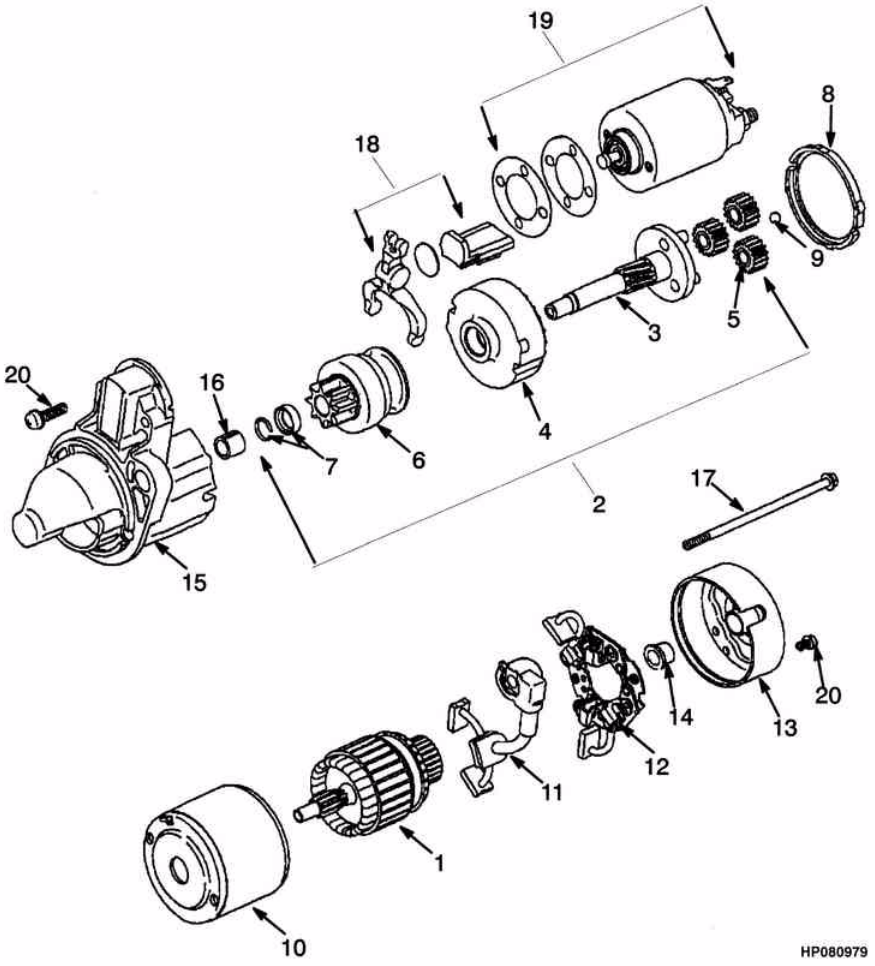

©2004 HYSTER

MOTOR DE PARTIDA (GASOLINA/GLP)
ARRANQUE (GASOLINA/GLP)

S/N H177Y4643W =>

Ref	Código	Descrição	Descripción	Qtde/Cant	Obs.
	2314322	Motor de partida	Arranque	1	
1	2314323	Induzido	Inducido	1	
2	2314324	Eixo motor partida	Eje	1	
3	2314325	Cj. eixo motor partida	Eje	1	
4	2314326	Bendix	Engranaje	1	
5	2314327	Engrenagem	Engranaje	3	
6	2314328	Automático mot.partida	Juego de piñones	1	
7	2314328	Automático mot.partida	Juego de piñones	1	
8	2314330	Vedação	Empaquetadura	1	
9	2314331	Esfera	Bola	1	
10	2314332	Cj. flange	Horquilla	1	
11	2314333	Escova	Escobilla	1	
12	2314334	Cj. suporte escova	Porta escobilla	1	
12	2314335	Mola	Resorte	1	
12	2314336	Escova da mola	Resorte	1	
13	2314337	Suporte	Soporte	1	
14	2314338	Rolamento	Cojinete	1	
15	2314339	Cj. mancal	Cojinete	1	
16	1368858	Luva m. partida	Casquillo	1	
17	2314340	Prisioneiro	Espárrago	2	
18	2314341	Alavanca	Palanca	1	
19	2314342	Solenóide	Interruptor	1	
20	1368853	Parafuso	Tornillo	1	

©2004 HYSTER

INSTRUMENTOS
CUADRO INSTRUMENTOS
(Figura 4-25)

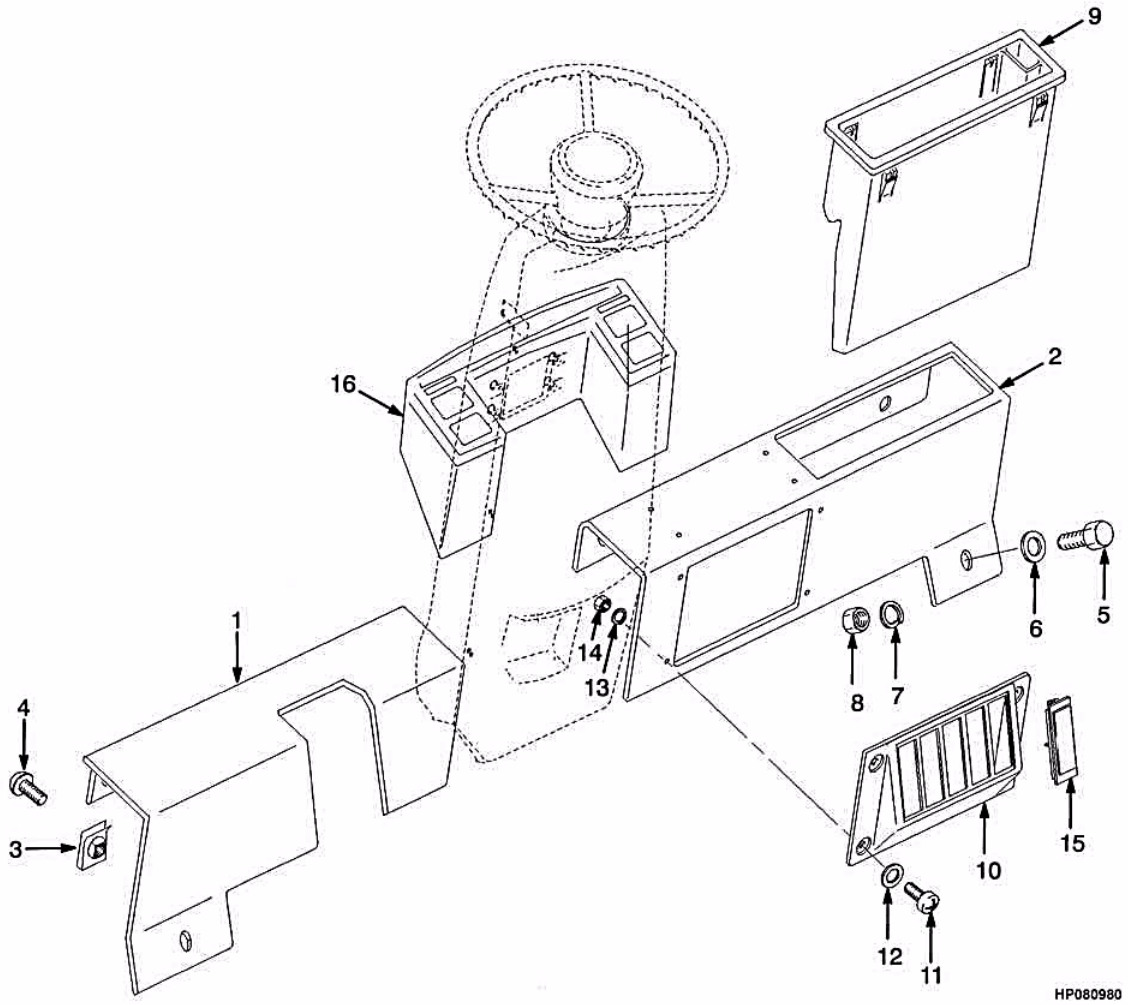

©2004 HYSTER

INSTRUMENTOS
CUADRO INSTRUMENTOS

Ref	Código	Descrição	Descripción	Qtde/Cant	Obs.
1	1365876	Inst. painel LE	Cuadro Instrumentos LI	1	
2	1365877	Inst. painel LD	Cuadro Instrumentos LD	1	
3	1350282	Porca	Tuerca	4	
4	369242	Parafuso	Tornillo	4	
5	136681	Parafuso	Tornillo	1	
6	320157	Arruela	Arandela	1	
7	292681	Arruela de pressão	Arandela de seguridad	1	
8	239503	Porca	Tuerca	1	
9	1338286	Porta documentos	Compartimiento	1	
10	1339637	Suporte	Bisel	1	
11	1337196	Parafuso	Tornillo	4	
12	320154	Arruela	Arandela	4	
13	292678	Arruela de pressão	Arandela de seguridad	4	
14	292667	Porca	Tuerca	4	
15	376949	Tampa do painel	Tapa	5	
16	###	Cj. de instrumentos	Cj. de instrumentos	1	Ver subgrupo Instrumentos / Cuadro Instrumentos

CONJUNTO DE INSTRUMENTOS
CONJUNTO DE INSTRUMENTOS

(Figura 4-26)

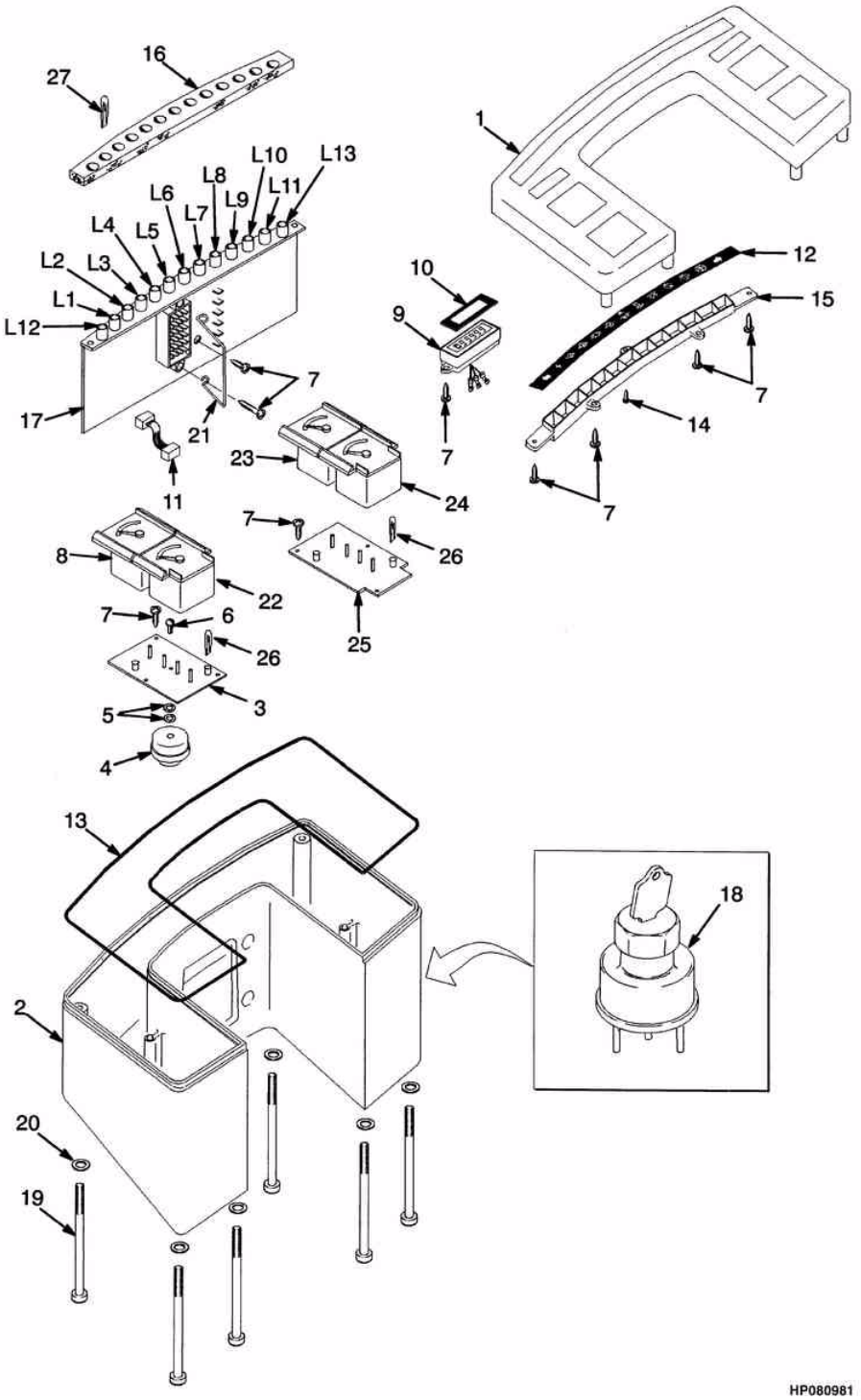

©2004 HYSTER

CONJUNTO DE INSTRUMENTOS
CONJUNTO DE INSTRUMENTOS

Atenção: Consulte a coluna correta
Atención: Consulte la columna correcta

Coluna/columna A: Gasolina/GLP
Coluna/columna B: Diesel

Ref	Código	Descrição	Descripción	Qtde/Cant A	Qtde/Cant B	Obs.
	1343612	Instrumentos gasolina	Cj. de instrumentos gasolina	1		
	1343614	Instrumentos Diesel	Cj. de instrumentos Diesel		1	
1	1354775	Tampa painel	Tapa	1	1	
2	1354776	Caixa do painel	Caja	1	1	
3	1354049	Circuito	Circuito	1	1	
4	1354804	Alarme	Alarma	1	1	
5	1354780	Arruela	Arandela	1	1	
6	1371203	Parafuso	Tornillo	1	1	
7	227131	Parafuso	Tornillo	17	14	
8	1354778	Indicador temperatura	Indicador de temperatura	1	1	
9	1354783	Horimetro	Horometro	1	1	
10	1354782	Junta	Junta	1	1	
11	1354805	Jogo cabos	Cableado	1	1	
12	1354784	Visor alerta	Filtro	1	1	
13	1354785	Guarnição	Junta	1	1	
14	1354786	Parafuso	Tornillo	1	1	
15	1354787	Caixa	Carcasa	1	1	
16	1354788	Moldura	Junta	1	1	
17	1354806	Circuito	Circuito	1	1	
18	1530583	Miolo chave ignição	Llave de encendido	1	1	Para chave ver subgrupo Porta Painel/Para llave ver Tablero
19	1453153	Kit. Parafuso	Juego de Tornillo	8	8	
20	320154	Arruela	Arandela	8	8	
21	1358858	Grampo	Resorte	1	1	
22	1354777	Marcador combustível	Indicador combustible	1	1	
23	1354792	Indicador de óleo	Indicador presión de aceite	1	1	
24	1354793	Voltímetro	Voltímetro	1	1	
25	1354807	Circuito	Circuito	1	1	
26	1354796	Lâmpada	Bombilla			
27	1357367	Lâmpada	Bombilla			

©2004 HYSTER

LUZES
LUCES

(Figura 4-27)

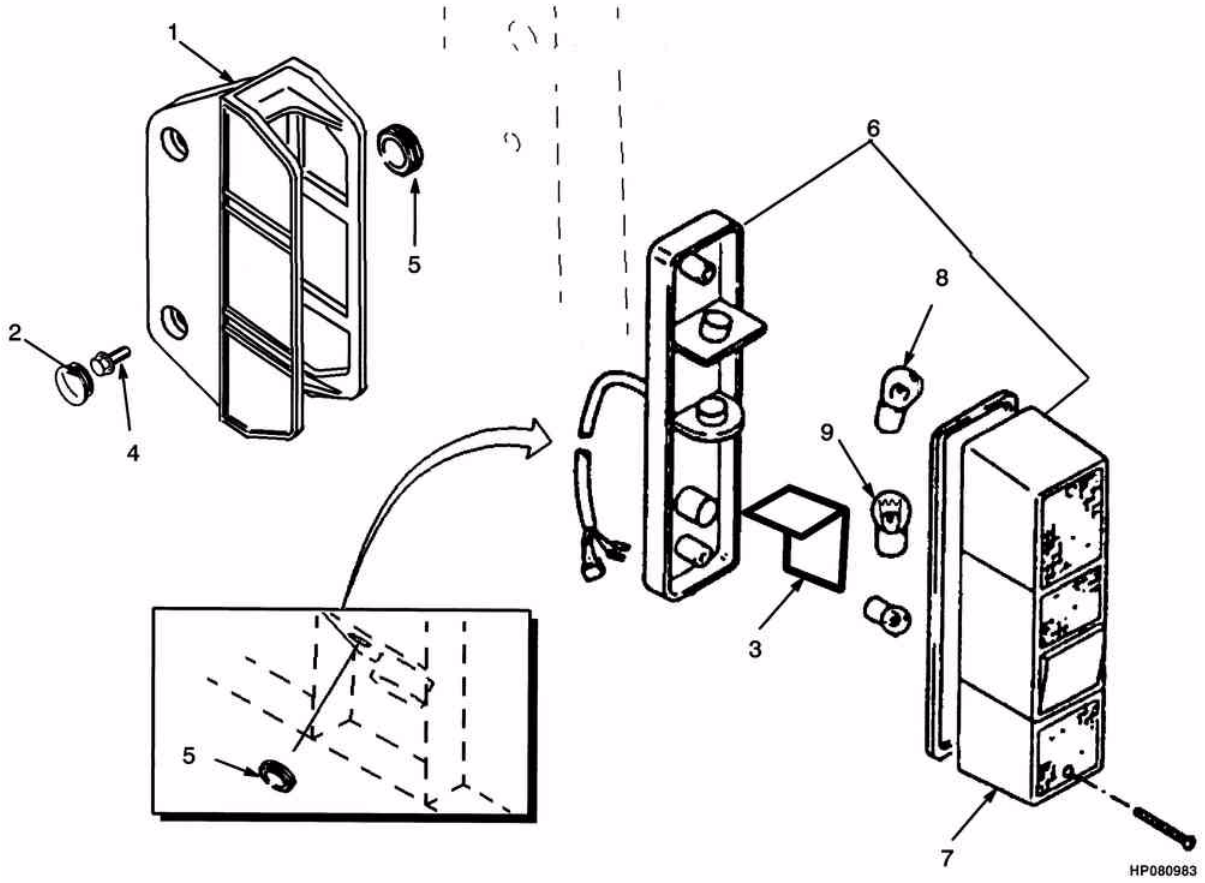

©2004 HYSTER

LUZES
LUCES

Ref	Código	Descrição	Descripción	Qtde/Cant	Obs.
1	1450293	Suporte	Soporte	2	
2	1450356	Tampa	Tapón	2	
3	1375173	Protetor lant.	Protección	2	
4	316678	Parafuso	Tornillo	4	
5	1367639	Luva da lanterna	Arandela de caucho	3	
6	1376749	Lanterna traseira	Cj. de luces	2	
7	1376439	Lente	Lente	1	Incolor / Transparente
7	1376440	Lente	Lente	1	Vermellha / Roja
7	1380757	Lente	Lente	1	Ambar / Amarilla
8	1302258	Bulbo	Bombilla	2	
9	177521	Lâmpada	Bombilla	1	

SISTEMA DE ILUMINAÇÃO
SISTEMA DE LUCES

(Figura 4-28)

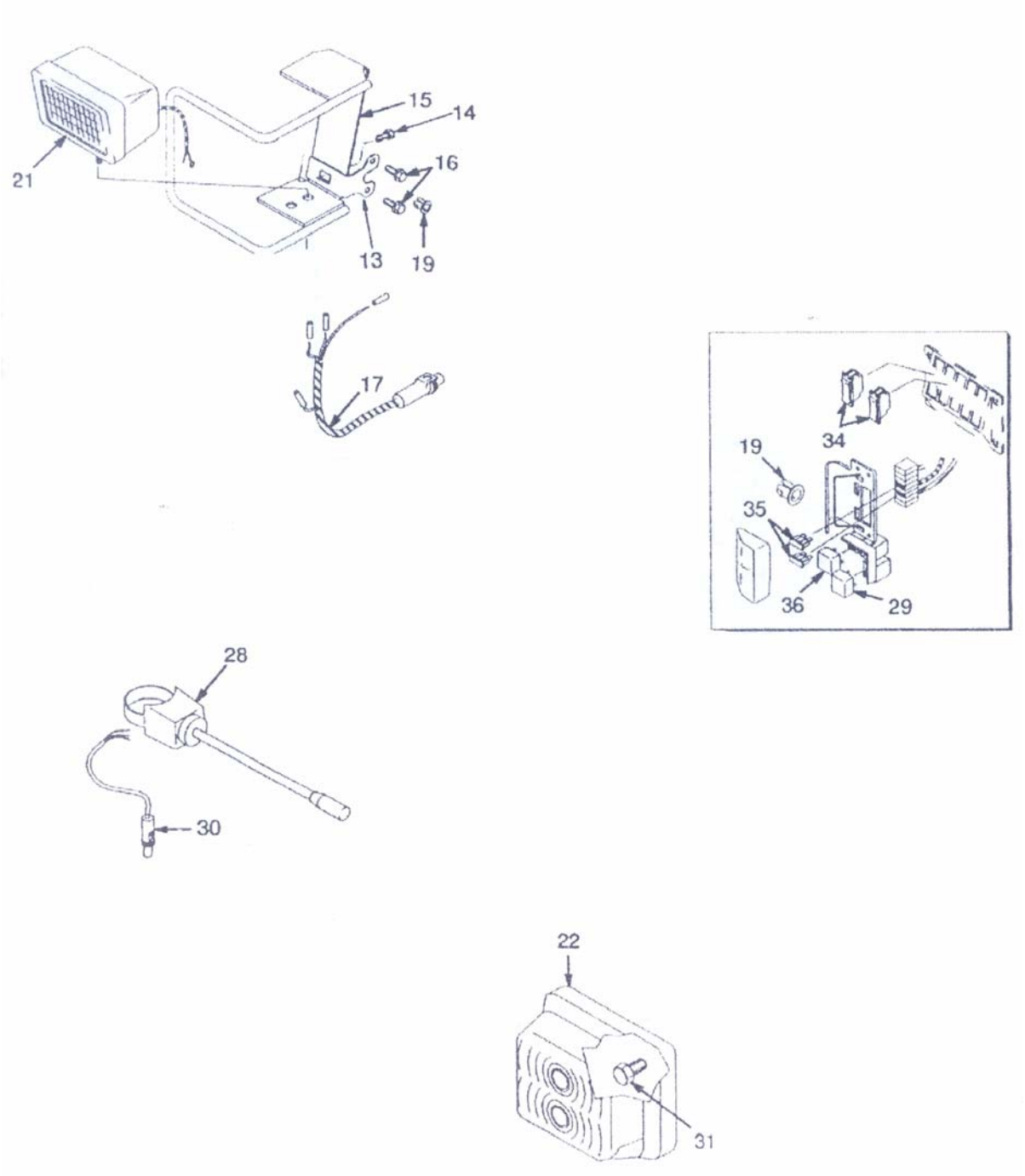

©2004 HYSTER

SISTEMA DE ILUMINAÇÃO
SISTEMA DE LUCES

Ref	Código	Descrição	Descripción	Qtde/Cant	Obs.
13	1375169	Chapa	Placa	3	
14	1375168	Parafuso	Perno	3	
14	296418	Arruela	Arandela	3	
14	316835	Porca	Tuerca	3	
15	1375172	Suporte LE	Soporte LI	1	
15	1375171	Suporte LD	Soporte LD	1	
15	1376579	Suporte	Soporte	1	
16	316678	Parafuso	Tornillo	6	
17	1356328	Chicote	Cable	3	
18	1356354	Bucha	Buje	2	
19	1367645	Bucha	Buje	5	
21	1356335	Farol	Faro	3	
21	1495122	Lâmpada	Lampada	1	
22	1343889	Lâmpada	Lampada	2	
22	1363011	Lâmpada	Lampada	1	
22	207495	Lâmpada	Lampada	1	
22	1363010	Lente	Lente	1	
28	1394100	Chave de seta	Palanca de dirección	1	
29	1368924	Rele-pisca	Relé parpadeo	1	
30	1354200	Chicote	Cable	1	
31	185544	Parafuso	Tornillo	4	
34	1301160	Interruptor	Interruptor	2	
34	1301156	Cobertura do interruptor	Tapa del inturrptor	2	
35	1300134	Fusível 25 amp.	Fusible 25 amp.	2	
36	1347114	Relê	Relé	1	

©2004 HYSTER

TRANSMISSÃO
TRANSMISIÓN

5

TRANSMISSÃO (SERIE T078)	*TRANSMISIÓN (SERIE T078)*	**5-1**
EMBREAGEM FRENTE/RÉ (SERIE T078)	*EMBRAGUE AVANCE /RETROCESO (SERIE T078)*	**5-2**
TRANSMISSÃO (SERIE T080)	*TRANSMISIÓN (SERIE T080)*	**5-3**
TRANSMISSÃO (SERIE T080)	*TRANSMISIÓN (SERIE T080)*	**5-4**
TRANSMISSÃO (SERIE T109)	*TRANSMISIÓN (SERIE T109)*	**5-5**
TRANSMISSÃO (SERIE T109)	*TRANSMISIÓN (SERIE T109)*	**5-6**
EMBREGEM FRENTE/RÉ	*EMBRAGUE AVANCE /RETROCESO*	**5-7**
EIXO DE ENTRADA (T080)	*EJE DE ENTRADA (T080)*	**5-8**
EIXO DE ENTRADA (T080)	*EJE DE ENTRADA (T080)*	**5-9**
EIXO DE ENTRADA (T109)	*EJE DE ENTRADA (T109)*	**5-10**
VÁLVULA DE COMANDO (T078 E T080)	*VALVULA DE CONTROL (T078 Y T080)*	**5-11**
VÁLVULA DE CONTROLE (T080 E T109)	*VALVULA CONTROL (T080 Y T109)*	**5-12**
COLETOR DA TRANSMISSÃO (T080 E T109)	*COLECTOR DE TRANSMISIÓN (T080 Y T109)*	**5-13**
DIFERENCIAL (T078)	*DIFERENCIAL (T078)*	**5-14**
DIFERENCIAL (T080 E T109)	*DIFERENCIAL (T080 Y T109)*	**5-15**
ACIONAMENTO DA BOMBA	*ARRASTRE DE BOMBA*	**5-16**
EIXO DE TRAÇÃO	*EJE MOTRIZ*	**5-17**
REFRIGERAÇÃO DA TRANSMISSÃO	*REFRIGERACIÓN DE TRANSMISIÓN*	**5-18**
REFRIGERAÇÃO DA TRANSMISSÃO	*REFRIGERACIÓN DE TRANSMISIÓN*	**5-19**

©2004 HYSTER

TRANSMISSÃO (SERIE T078)
TRANSMISIÓN (SERIE T078)

(Figura 5-1)

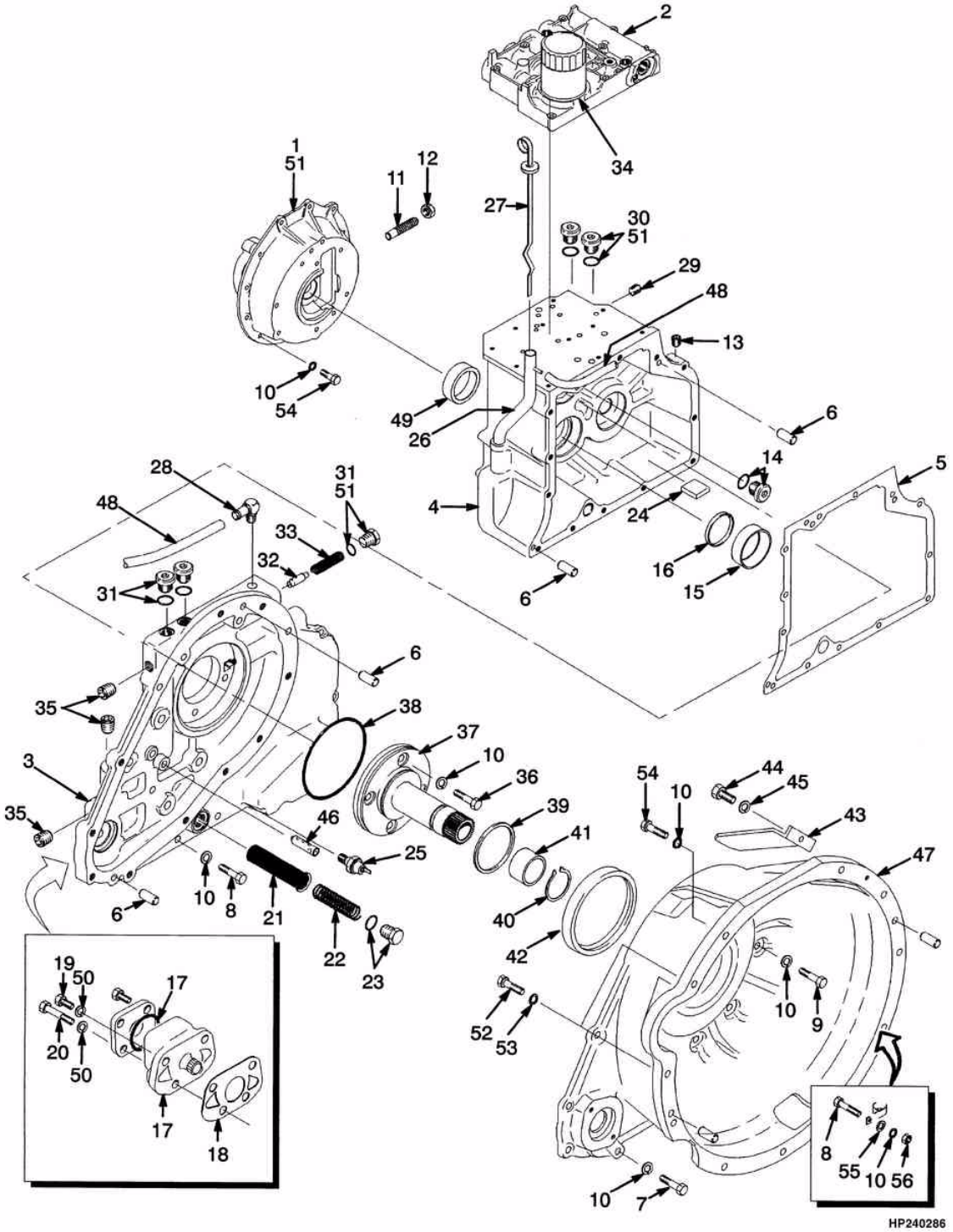

©2004 HYSTER

TRANSMISSÃO (SERIE T078)
TRANSMISIÓN (SERIE T078)

=> S/N H177Y4354W

Ref	Código	Descrição	Descripción	Qtde/Cant	Obs.
	1394930	Transmissão	Transmisión	1	
1	380478	Cx. satélite	Diferencial	1	
2	1391377	Válvula de controle	Válvula de control	1	
3	1367430	Tampa	Tapa	1	
4	1334717	Carcaça	Carcasa	1	
5	1334772	Junta	Junta	1	
6	302385	Pino	Eje	4	
7	292516	Parafuso	Tornillo	16	
8	292519	Parafuso	Tornillo	4	
9	292524	Parafuso	Tornillo	4	
10	292682	Arruela	Arandela	48	
11	334571	Parafuso	Tornillo	1	
12	15032	Porca	Tuerca	1	
13	15483	Bujão	Tapón	1	
14	222443	Bujão	Tapón	1	
14	16483	Anel vedador	Anillo O	1	
15	137282	Capa rolamento	Tapa de cojinete	1	
16	286788	Retentor	Retén	1	
17	1335921	Bomba transmissão	Bomba	1	
17	1355348	Retentor	Retén	1	
18	1334771	Junta	Junta	1	
19	176640	Parafuso	Tornillo	2	
20	136703	Parafuso	Tornillo	2	
21	334450	Tela	Malla	1	
22	334452	Mola	Resorte	1	
23	14604	Conexão	Adaptador	1	
23	16487	Anel O	Anillo O	1	
24	334560	Imã transm.	Imán	1	
25	1322627	Interruptor	Interruptor temperatura	1	
26	1338259	Tubo	Tubo	1	
27	1343533	Vareta	Varilla de nivel	1	
28	1316809	Conexão	Adaptador	1	
29	15347	Bujão	Tapón	1	
30	134436	Parafuso	Tornillo	2	
30	16482	Anel vedador	Anillo O	1	
31	235691	Bujão	Tapón	3	
31	16484	Anel vedador	Anillo O	1	
32	287472	Guia da mola	Carrete	1	
33	1334786	Mola	Resorte	1	

TRANSMISSÃO (SERIE T078)
TRANSMISIÓN (SERIE T078)

(Figura 5-1)

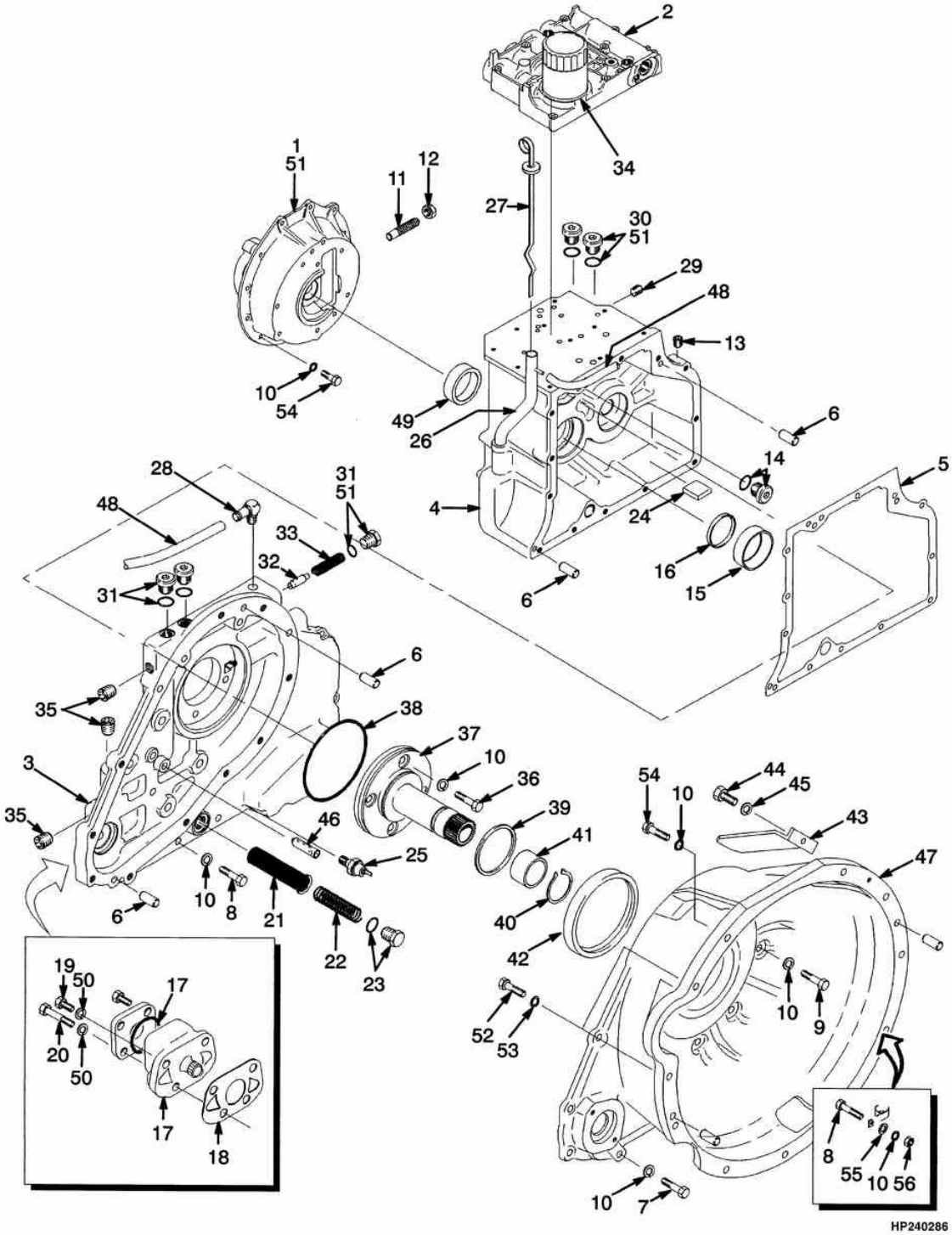

©2004 HYSTER

TRANSMISSÃO (SERIE T078)
TRANSMISIÓN (SERIE T078)

=> S/N H177Y4354W

Ref	Código	Descrição	Descripción	Qtde/Cant	Obs.
34	1328692	Filtro óleo	Filtro	1	
35	15314	Bujão	Tapón	3	
36	136985	Parafuso	Tornillo	4	
37	1394923	Estator	Estator	1	
38	1337051	Anel vedador	Anillo O	1	
39	1339332	Anel O	Anillo O	1	
40	12891	Anel trava	Fiador anular	1	
41	1339334	Espaçador	Separador	1	
42	1337052	Retentor	Retén	1	
43	1375148	Tampa do conversor	Tapa	2	
44	287817	Parafuso	Tornillo	2	
45	292680	Arruela	Arandela	2	
46	1343557	Tubo	Tubo	1	
47	1375183	Carcaça	Carcasa	1	
48	193772	Mangueira	Manguera	1	
48	1389608	Mangueira	Manguera	1	
49	230419	Capa rolamento	Tapa de cojinete	1	
50	292681	Arruela de pressão	Arandela de seguridad	4	
51	313022	Vedante	Sellador	CN	
52	292528	Parafuso	Tornillo	2	
53	292683	Arruela de pressão	Arandela de seguridad	2	
54	287860	Parafuso	Tornillo	21	
55	320159	Arruela	Arandela	1	Diesel
56	136692	Porca	Tuerca	1	Diesel

EMBREAGEM FRENTE/RÉ (SERIE T078)
EMBRAGUE AVANCE /RETROCESO (SERIE T078)

(Figura 5-2)

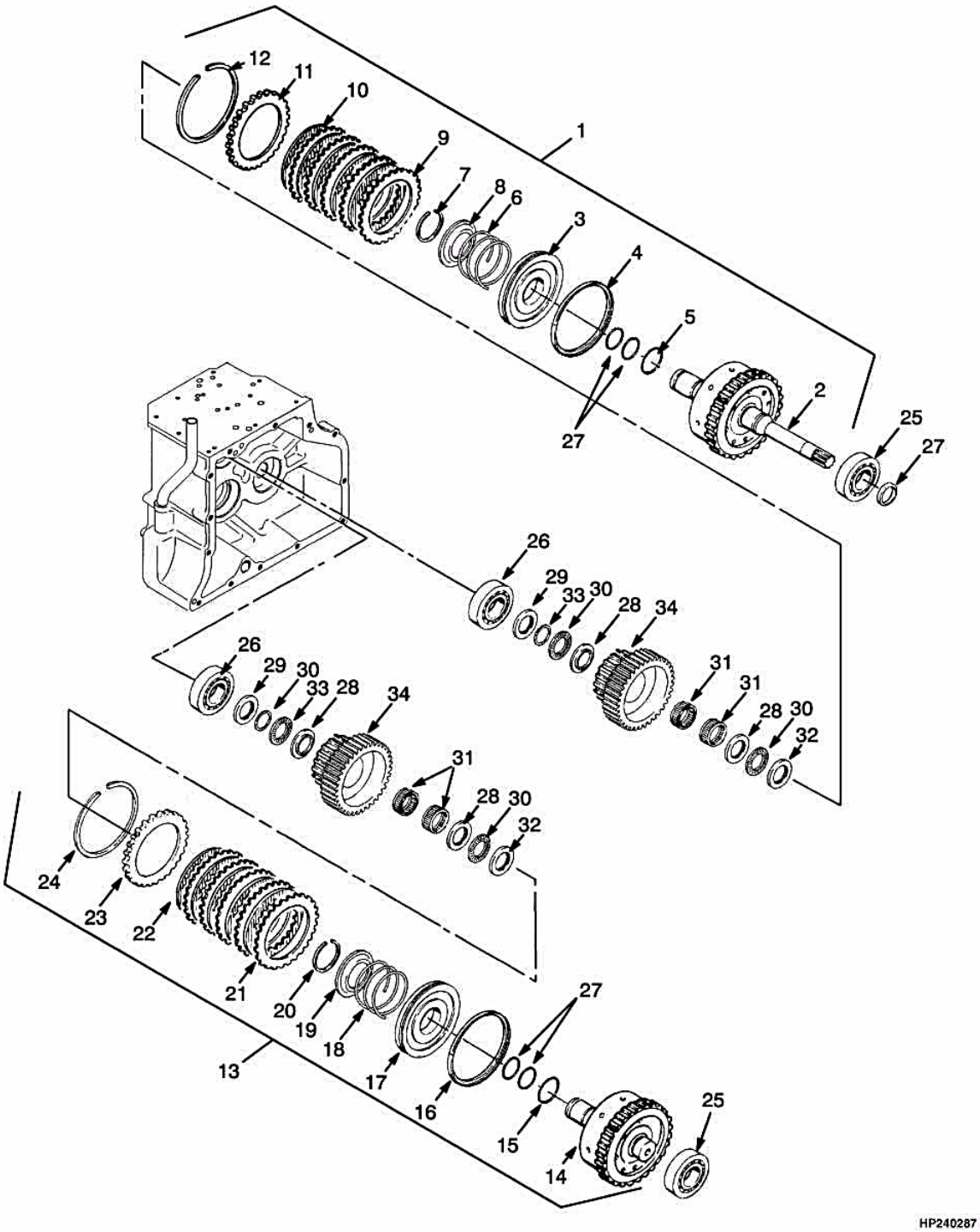

©2004 HYSTER

EMBREAGEM FRENTE/RÉ (SERIE T078)
EMBRAGUE AVANCE /RETROCESO (SERIE T078)

=> S/N H177Y4354W

Ref	Código	Descrição	Descripción	Qtde/Cant	Obs.
1	1394932	Embreagem frente	Cj. de embrague adelante	1	
2	1394931	Eixo de entrada	Eje de entrada	1	
3	334439	Pistão embreag.	Pistón	1	
4	334402	Retentor	Retén	1	Cont. kit 352075
5	346795	Anel O	Anillo O	1	Cont. kit 352075
6	334595	Mola	Resorte	1	
7	334480	Anel trava	Fiador anular	1	
8	334449	Guia da mola embr.	Guía	1	
9	1387235	Placa separadora	Placa (Separador)	5	
9	334417	Separador	Sensor	5	
10	1469300	Placa de fricção	Placa (Fricción)	5	
10	1469301	Placa de fricção	Placa (Fricción)	5	
11	334442	Placa de pressão	Placa (presión)	1	
12	334475	Anel trava	Fiador anular	1	
13	361895	Embreagem ré	Embrague retroceso	1	
14	361893	Eixo	Eje	1	
15	346795	Anel O	Anillo O	1	Cont. kit 352075
16	334402	Retentor	Retén	1	Cont. kit 352075
17	334439	Pistão embreag.	Pistón	1	
18	334595	Mola	Resorte	1	
19	334449	Guia da mola embr.	Guía	1	
20	334480	Anel trava	Fiador anular	1	
21	334417	Separador	Separador	5	
22	1469300	Placa de fricção	Placa (Fricción)	5	
23	334442	Placa de pressão	Placa (presión)	1	
24	334475	Anel trava	Fiador anular	1	
25	43207	Rolamento embreagem	Rodamiento de bolas	2	
26	43307	Rolamento embreagem	Rodamiento de bolas	2	
27	334429	Anel vedação	Anillo O	5	
28	347767	Arruela	Arandela	4	
29	347768	Arruela	Arandela	2	
30	78826	Mancal embreagem	Cojinete	4	
31	334454	Rolamento	Cojinete Empuje	4	
32	347770	Arruela	Arandela	2	
33	347773	Anel trava	Fiador Anular	2	
34	360318	Engrenagem	Engranaje	2	
	352075	Jogo juntas	Cj. retenes	1	

TRANSMISSÃO (SERIE T080)
TRANSMISIÓN (SERIE T080)

(Figura 5-3)

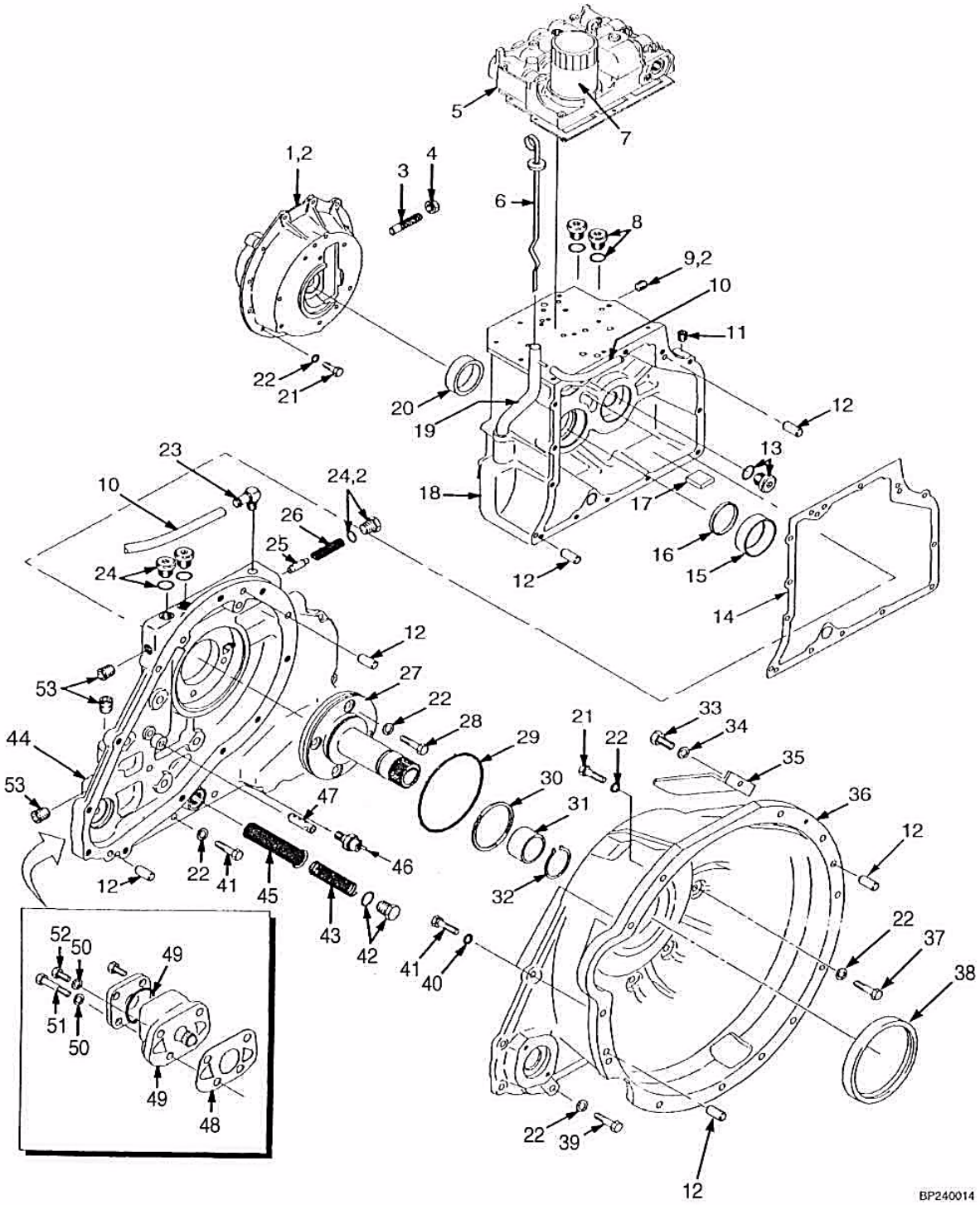

©2004 HYSTER

TRANSMISSÃO (SERIE T080)
TRANSMISIÓN (SERIE T080)

Ref	Código	Descrição	Descripción	Qtde/Cant	Obs.
	1460975	Transmissão	Transmisión	1	S/N H177Y4355W <=> H177Y5362Y
	1486349	Transmissão	Transmisión	1	S/N H177Y5363Y <=> H177Y5671Y
	2045461	Transmissão	Transmisión	1	S/N H177Y5672Y <=> H177Y6931A
1	1383450	Cx. satélite	Diferencial	1	
2	264159	Adesivo	Adhesivo	CN	
3	334571	Parafuso	Tornillo	1	
4	15032	Porca	Tuerca	1	
5	1391377	Válvula de controle	Válvula de control	1	
5	1460959	Válvula de controle	Válvula de control	1	
6	1343533	Vareta	Varilla de nivel	1	
7	1328692	Filtro óleo	Filtro	1	
8	134436	Parafuso	Tornillo	2	
8	16482	Anel vedador	Anillo O	2	
9	15347	Bujão	Tapón	1	
10	193772	Mangueira	Manguera	1	
10	1389608	Mangueira	Manguera	1	
11	15483	Bujão	Tapón	1	
12	302385	Pino	Eje	4	
13	222443	Bujão	Tapón	1	
13	16483	Anel vedador	Anillo O	1	
14	1334772	Junta	Junta	1	
15	137282	Capa rolamento	Tapa de cojinete	1	
16	1526166	Retentor	Retén	1	
17	334560	Imã transm.	Imán	1	
18	1334717	Carcaça	Carcasa	1	
19	1338259	Tubo	Tubo	1	
20	230419	Capa rolamento	Tapa de cojinete	1	
21	287860	Parafuso	Tornillo	21	
22	292682	Arruela de pressão	Arandela de seguridad	21	
23	1316809	Conexão	Adaptador	1	
24	235691	Bujão	Tapón	3	
24	16484	Anel vedador	Anillo O	3	
25	287472	Guia da mola	Carrete	1	
26	1460948	Mola	Resorte	1	
27	1394923	Estator	Estator	1	
28	136985	Parafuso	Tornillo	4	
29	1337051	Anel vedador	Anillo O	1	
30	1339332	Anel O	Anillo O	1	
31	1339334	Espaçador	Separador	1	

©2004 HYSTER

TRANSMISSÃO (SERIE T080)
TRANSMISIÓN (SERIE T080)

(Figura 5-3)

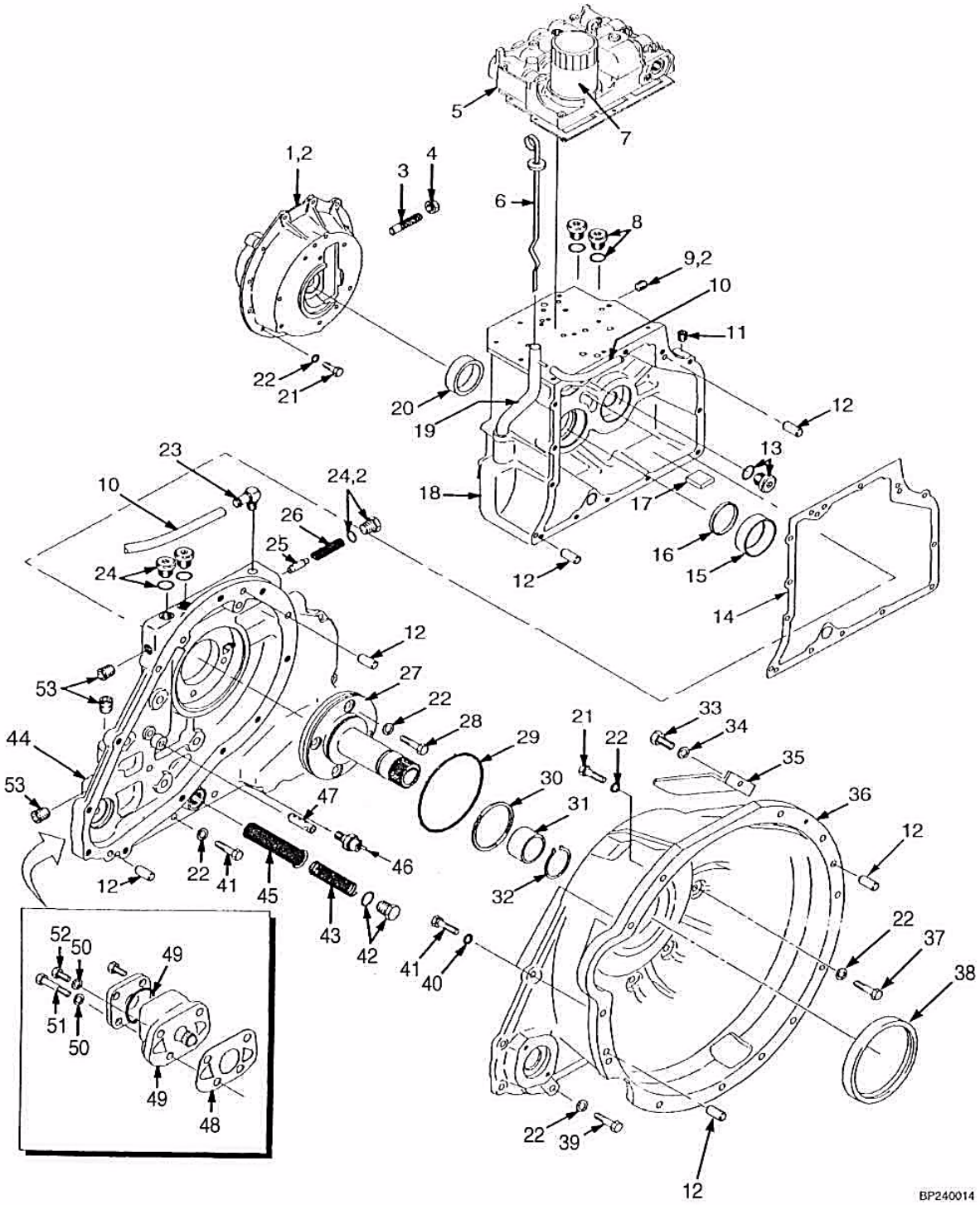

©2004 HYSTER

TRANSMISSÃO (SERIE T080)
TRANSMISIÓN (SERIE T080)

Ref	Código	Descrição	Descripción	Qtde/Cant	Obs.
32	12891	Anel trava	Fiador anular	1	
33	287817	Parafuso	Tornillo	2	
34	292680	Arruela de pressão	Arandela	2	
35	1375148	Tampa do conversor	Tapa	2	
36	1375183	Carcaça	Carcasa	1	
37	292519	Parafuso	Tornillo	2	
38	1337052	Retentor	Retén	1	
38	1498636	Retentor	Retén	1	
39	292516	Parafuso	Tornillo	16	
40	292683	Arruela	Arandela	2	
41	292524	Parafuso	Tornillo	4	
42	14604	Conexão	Adaptador	1	
42	16487	Anel O	Anillo O	1	
43	334452	Mola	Resorte	1	
44	1367430	Tampa	Tapa	1	
45	334450	Tela	Malla	1	
46	1322627	Interruptor	Interruptor temperatura	1	
47	1343557	Tubo	Tubo	1	
48	1334771	Junta	Junta	1	
49	1335921	Bomba transmissão	Bomba	1	
49	1355348	Retentor	Retén	1	
50	292681	Arruela de pressão	Arandela de seguridad	4	
51	136703	Parafuso	Tornillo	2	
52	176640	Parafuso	Tornillo	2	
53	15314	Bujão	Tapón	3	

©2004 HYSTER

TRANSMISSÃO (SERIE T080)
TRANSMISIÓN (SERIE T080)
(Figura 5-4)

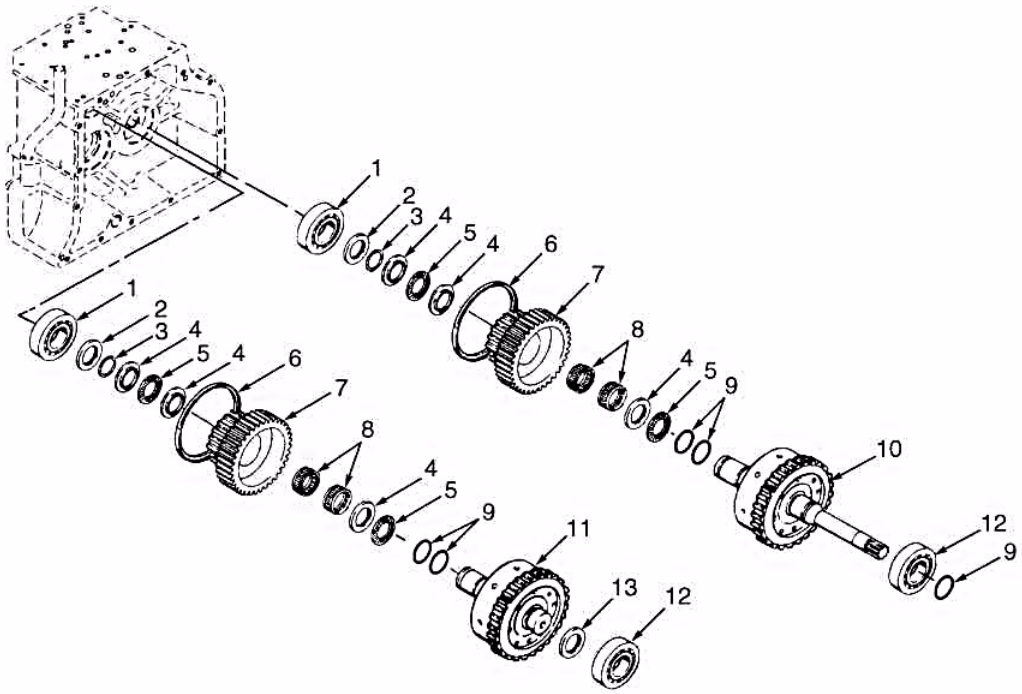

©2004 HYSTER

TRANSMISSÃO (SERIE T080)
TRANSMISIÓN (SERIE T080)

Ref	Código	Descrição	Descripción	Qtde/Cant	Obs.
	1460975	Transmissão	Transmisión	1	S/N H177Y4355W <=> H177Y5362Y
	1486349	Transmissão	Transmisión	1	S/N H177Y5363Y <=> H177Y5671Y
	2045461	Transmissão	Transmisión	1	S/N H177Y5672Y <=> H177Y6932A
1	43307	Rolamento embreagem	Rodamiento	1	
2	1394894	Arruela	Arandela	1	
3	347773	Anel trava	Fiador anular	1	
4	1394888	Arruela	Arandela	3	
5	1394887	Rolamento de agulha	Cojinete Empuje	2	
6	1386958	Anel	Anillo O	1	
7	1394884	Engrenagem	Engranaje	1	
7	1485882	Engrenag. saída	Engranaje salida	1	
8	1394886	Rolamento de agulhas	Cojinete	2	
9	334429	Anel vedação	Anillo O	2	
10	1394902	Embreagem frente	Embrague adelante	1	S/N H177Y4355W <=> H177Y5301Y
10	1486367	Embreagem frente	Embrague adelante	1	S/N H177Y5302Y <=> H177Y5671Y
10	1495767	Embreagem frente	Embrague adelante	1	S/N H177Y5672Y <=> H177Y6932A
11	1394903	Embreagem	Embrague retroceso	1	S/N H177Y4355W <=> H177Y5301Y
11	1486368	Embreagem ré	Embrague retroceso	1	S/N H177Y5302Y <=> H177Y5671Y
11	1495768	Embreagem ré	Embrague retroceso	1	S/N H177Y5672Y <=> H177Y6932A
12	43207	Rolamento embreagem	Rodamiento	1	
13	1394895	Espaçador	Separador	1	

TRANSMISSÃO (SERIE T109)
TRANSMISIÓN (SERIE T109)

(Figura 5-5)

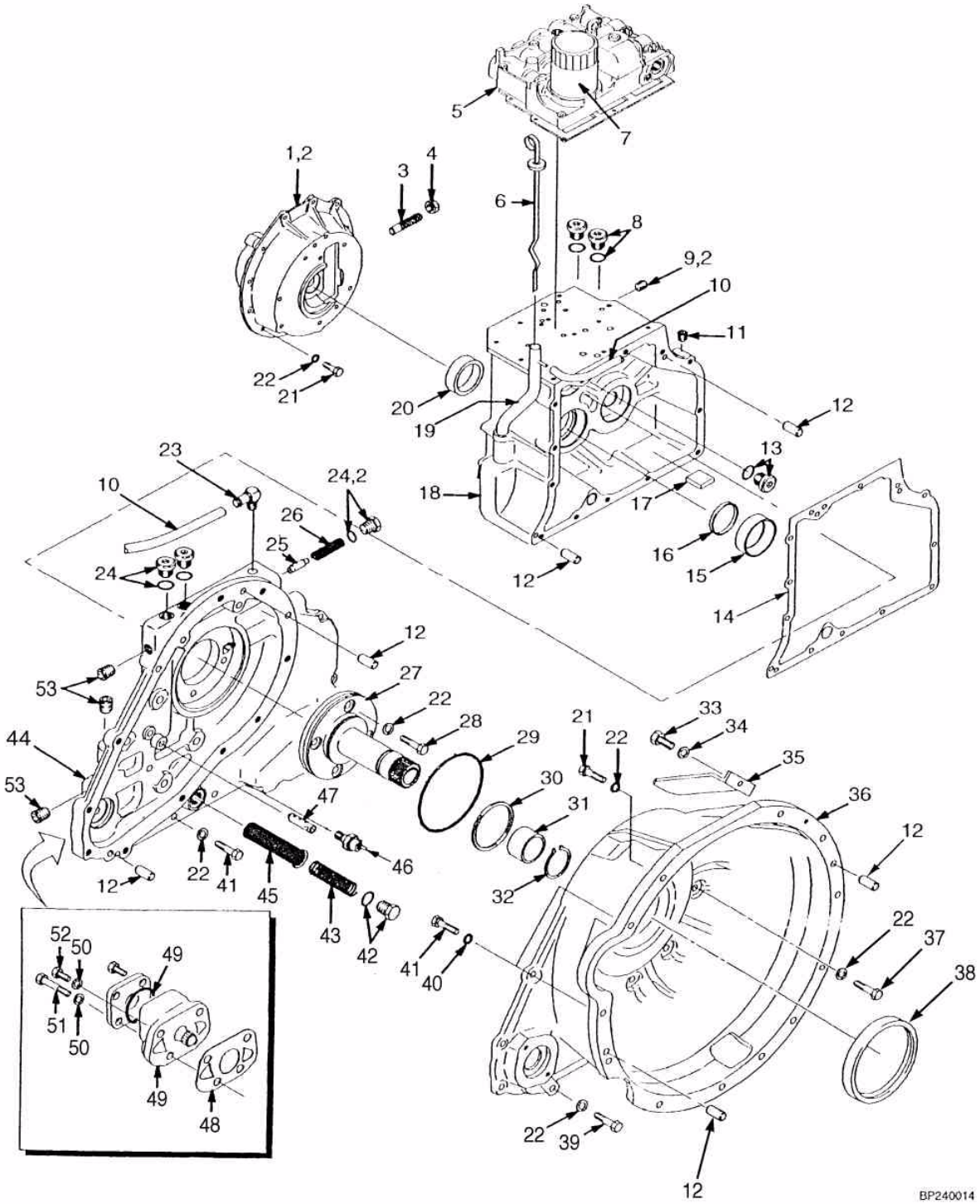

©2004 HYSTER

TRANSMISSÃO (SERIE T109)
TRANSMISIÓN (SERIE T109)

S/N H177Y6933A =>

Ref	Código	Descrição	Descripción	Qtde/Cant	Obs.
	2060653	Transmissão	Transmisión	1	S/N H177Y6933A =>
1	1383450	Cx. satélite	Diferencial	1	
2	264159	Adesivo	Adhesivo	CN	
3	334571	Parafuso	Tornillo	1	
4	15032	Porca	Tuerca	1	
5	1460959	Válvula de controle	Válvula de control	1	
6	1343533	Vareta	Varilla de nivel	1	
7	1328692	Filtro óleo	Filtro	1	
8	134436	Parafuso	Tornillo	2	
8	16482	Anel vedador	Anillo O	2	
9	15347	Bujão	Tapón	1	
10	193772	Mangueira	Manguera	1	
10	1389608	Mangueira	Manguera	1	
11	15483	Bujão	Tapón	1	
12	302385	Pino	Eje	4	
13	222443	Bujão	Tapón	1	
13	16483	Anel vedador	Anillo O	1	
14	1334772	Junta	Junta	1	
15	137282	Capa rolamento	Tapa de cojinete	1	
16	1526166	Retentor	Retén	1	
17	334560	Imã transm.	Imán	1	
18	1334717	Carcaça	Carcasa	1	
19	1338259	Tubo	Tubo	1	
20	230419	Capa rolamento	Tapa de cojinete	1	
21	287860	Parafuso	Tornillo	21	
22	292682	Arruela de pressão	Arandela de seguridad	21	
23	1316809	Conexão	Adaptador	1	
24	235691	Bujão	Tapón	3	
24	16484	Anel vedador	Anillo O	3	
25	287472	Guia da mola	Carrete	1	
26	1460948	Mola	Resorte	1	
27	1524233	Estator	Stator	1	
28	136985	Parafuso	Tornillo	4	
29	1337051	Anel vedador	Anillo O	1	
30	1339332	Anel O	Anillo O	1	
31	1339334	Espaçador	Separador	1	
32	12891	Anel trava	Fiador anular	1	
33	287817	Parafuso	Tornillo	2	
34	292680	Arruela	Arandela	2	
35	1375148	Tampa do conversor	Tapa	2	
36	1375183	Carcaça	Carcasa	1	
37	292519	Parafuso	Tornillo	2	

©2004 HYSTER

TRANSMISSÃO (SERIE T109)
TRANSMISIÓN (SERIE T109)

(Figura 5-5)

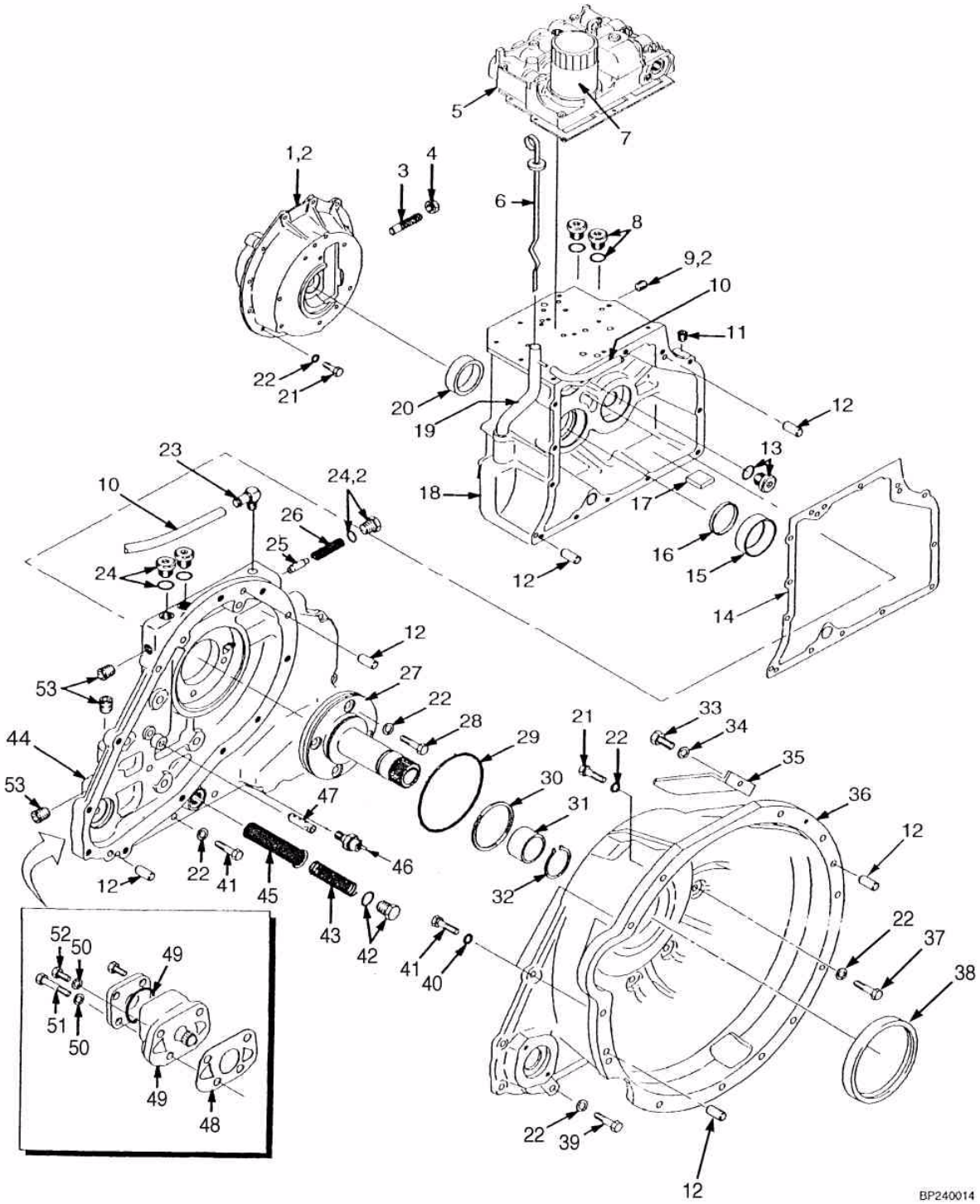

©2004 HYSTER

TRANSMISSÃO (SERIE T109)
TRANSMISIÓN (SERIE T109)

S/N H177Y6933A =>

Ref	Código	Descrição	Descripción	Qtde/Cant	Obs.
38	1498636	Retentor	Retén	1	
39	292516	Parafuso	Tornillo	16	
40	292683	Arruela	Arandela	2	
41	292524	Parafuso	Tornillo	2	
42	14604	Conexão	Adaptador	1	
42	16487	Anel O	Anillo O	1	
43	334452	Mola	Resorte	1	
44	1367430	Tampa	Tapa	1	
45	334450	Tela	Malla	1	
46	1322627	Interruptor	Interruptor temperatura	1	
47	1343557	Tubo	Tubo	1	
48	1334771	Junta	Junta	1	
49	1335921	Bomba transmissão	Bomba	1	
49	1355348	Retentor	Retén	1	
50	292681	Arruela de pressão	Arandela de seguridad	4	
51	136703	Parafuso	Tornillo	2	
52	176640	Parafuso	Tornillo	2	
53	15314	Bujão	Tapón	3	

TRANSMISSÃO (SERIE T109)
TRANSMISIÓN (SERIE T109)

(Figura 5-6)

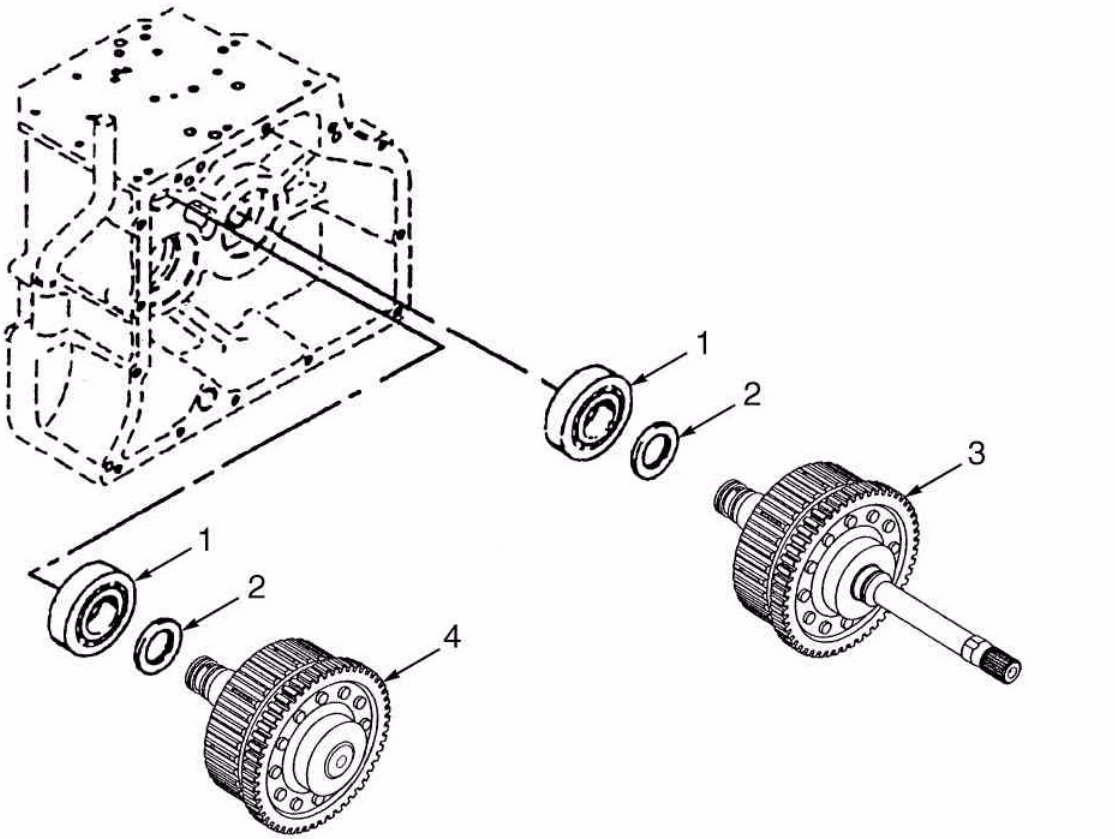

©2004 HYSTER

TRANSMISSÃO (SERIE T109)
TRANSMISIÓN (SERIE T109)

S/N H177Y6933A =>

Ref	Código	Descrição	Descripción	Qtde/Cant	Obs.
	2060653	Transmissão	Transmisión	1	S/N H177Y6933A =>
1	2029344	Rolamento	Cojinete	2	
2	1538089	Arruela	Arandela	2	
3	1522243	Pacote de discos	Paquete de embrague	1	
4	1522294	Pacote de discos	Paquete de embrague	1	

EMBREGEM FRENTE/RÉ
EMBRAGUE AVANCE /RETROCESO

(Figura 5-7)

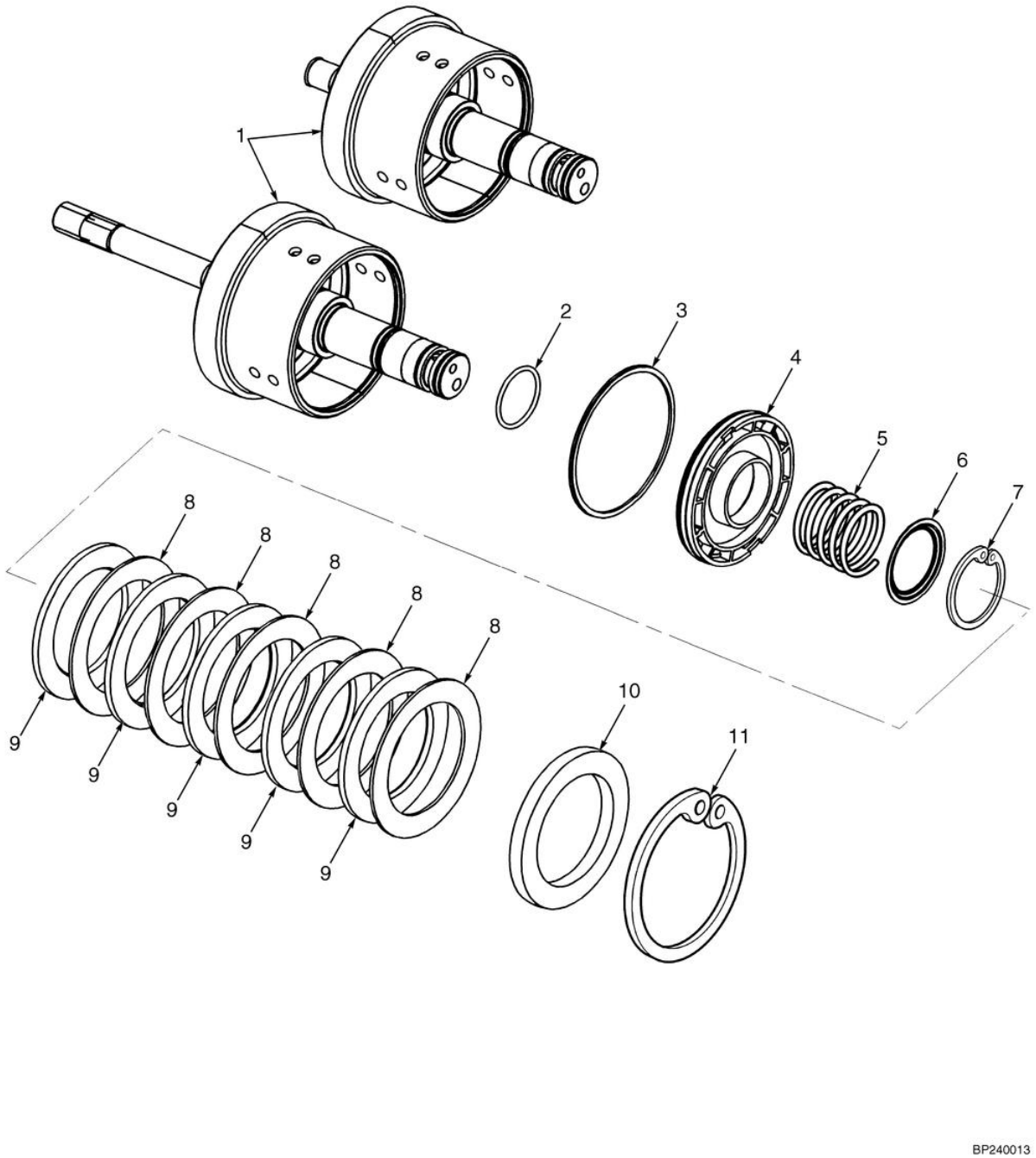

©2004 HYSTER

EMBREGEM FRENTE/RÉ
EMBRAGUE AVANCE /RETROCESO

S/N H177Y4355W <=> H177Y5301Y

Ref	Código	Descrição	Descripción	Qtde/Cant	Obs.
	1394902	Embreagem frente	Embrague adelante	1	S/N H177Y4355W <=> H177Y5301Y
	1394903	Embreagem ré	Embrague retroceso	1	S/N H177Y4355W <=> H177Y5301Y
1	1394908	Eixo de entradaembreagem	Eje de entrada	1	
1	1394909	Eixo de saída	Eje de salida	1	
2	1394879	Anel O	Anillo O	1	
3	334402	Retentor	Retén	1	
4	1394885	Pistão da embreagem	Pistón	1	
5	1394882	Mola	Resorte	1	
6	1394893	Guia da mola	Guía	1	
7	1394912	Anel trava	Fiador anular	1	
8	334417	Separador	Separador	5	
9	346796	Placa de fricção	Placa (Fricción)	5	
9	1469301	Placa de fricção	Placa (Fricción)	1	
10	1394881	Placa (pressão)	Placa (presión)	1	0.248-0.252"
11	334475	Anel trava	Fiador anular	1	

EIXO DE ENTRADA (T080)
EJE DE ENTRADA (T080)

(Figura 5-8)

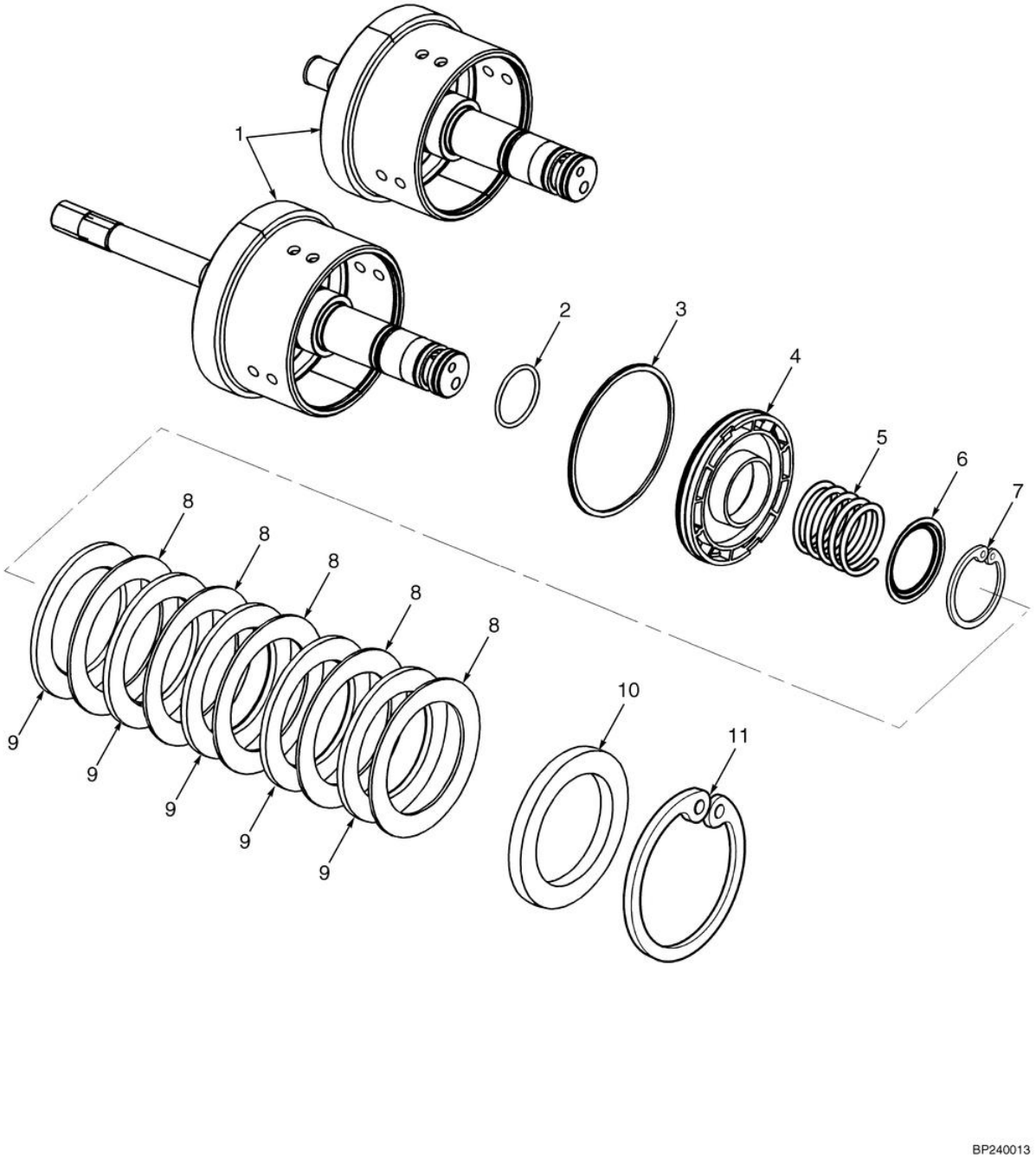

©2004 HYSTER

EIXO DE ENTRADA (T080)
EJE DE ENTRADA (T080)

S/N H177Y5302Y <=> H177Y5671Y

Ref	Código	Descrição	Descripción	Qtde/Cant	Obs.
	1486367	Embreagem frente	Embrague adelante	1	S/N H177Y5302Y <=> H177Y5671Y
	1486368	Embreagem ré	Embrague retroceso	1	S/N H177Y5302Y <=> H177Y5671Y
1	1394908	Eixo	Eje	1	
1	1394909	Eixo	Eje	1	
2	1394879	Anel O	Anillo O	1	
3	334402	Retentor	Retén	1	
4	1394885	Pistão da embreagem	Pistón	1	
5	1394882	Mola	Resorte	1	
6	1394893	Guia da mola	Guía	1	
7	1394912	Anel trava	Fiador anular	1	
8	1469301	Placa de fricção	Placa de fricción	5	
9	1387235	Placa separadora	Placa separador	5	
10	1394881	Placa de pressão	Placa presión	1	0.248-0.252"
11	334475	Anel trava	Fiador anular	1	

EIXO DE ENTRADA (T080)
EJE DE ENTRADA (T080)

(Figura 5-9)

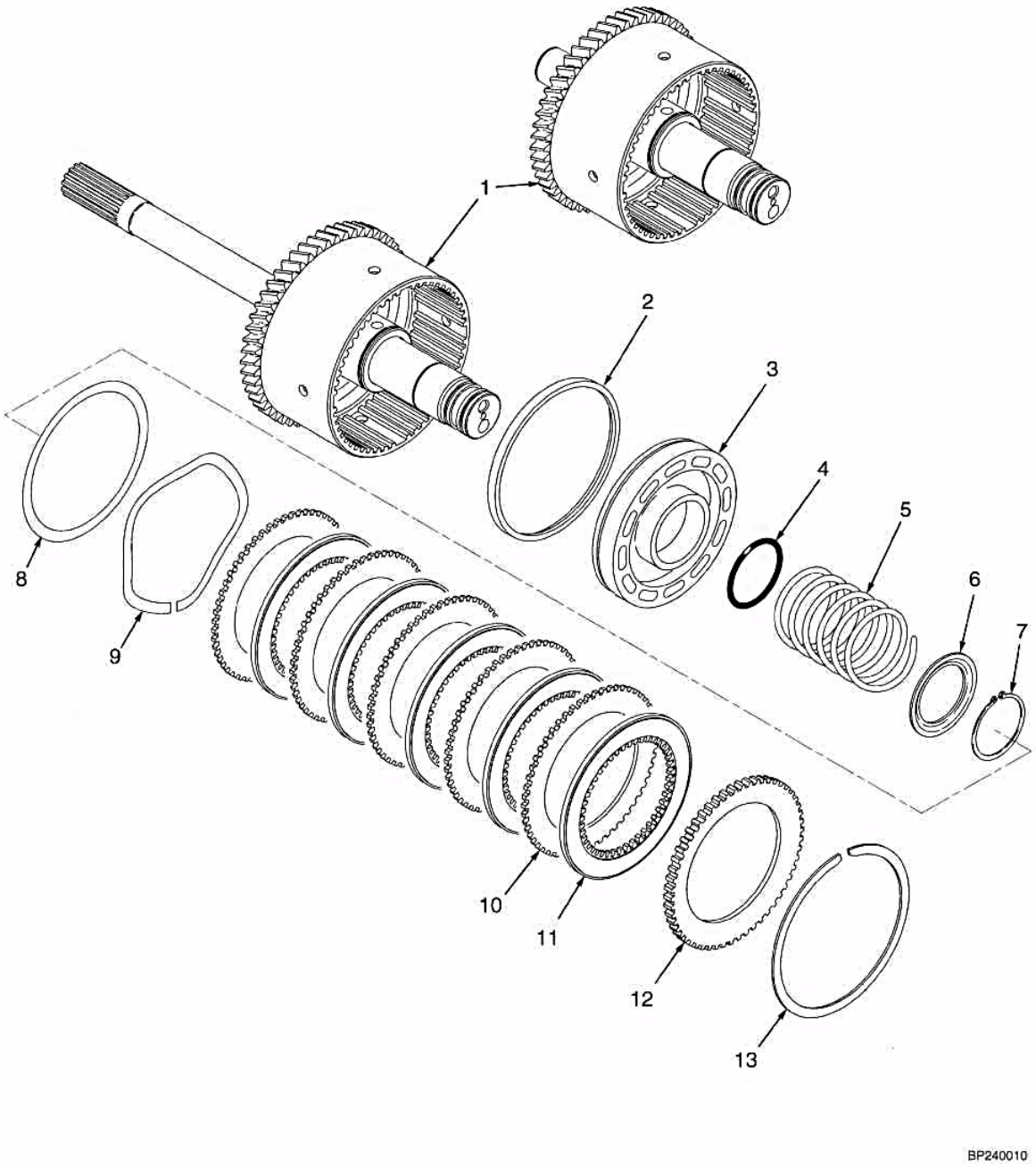

©2004 HYSTER

EIXO DE ENTRADA (T080)
EJE DE ENTRADA (T080)

S/N H177Y5672Y <=> H177Y6931A

Ref	Código	Descrição	Descripción	Qtde/Cant	Obs.
	1495767	Embreagem frente	Embrague adelante	1	S/N H177Y5672Y <=> H177Y6932A
	1495768	Embreagem ré	Embrague retroceso	1	S/N H177Y5672Y <=> H177Y6932A
1	1486546	Cj. do eixo de entrada	Eje entrada	1	
1	1486547	Eixo	Eje	1	
2	334402	Retentor	Retén	1	
3	2043322	Pistão	Pistón	1	
3	1523953	Pistão embreagem	Pistón	1	
4	1394879	Anel O	Anillo O	1	
5	1394882	Mola	Resorte	1	
6	1394893	Guia da mola	Guía	1	
7	1394912	Anel trava	Fiador anular	1	
8	1473594	Arruela de apoio	Arandela de apoyo	1	
8	1515680	Arruela	Arandela	1	
9	1473595	Mola	Resorte	1	
9	1523551	Arruela	Arandela	1	
10	1387235	Placa separadora	Placa separadora	5	
11	1469301	Placa de fricção	Placa de fricción	5	
12	1394881	Placa de pressão	Placa presión	1	0.248-0.252"
12	1487201	Placa de pressão opcional	Placa de presión opcional	1	0.272-0.276"
12	1487202	Placa de pressão opcional	Placa de presión opcional	1	0.220-0.224"
13	334475	Anel trava	Fiador anular	1	

EIXO DE ENTRADA (T109)
EJE DE ENTRADA (T109)

(Figura 5-10)

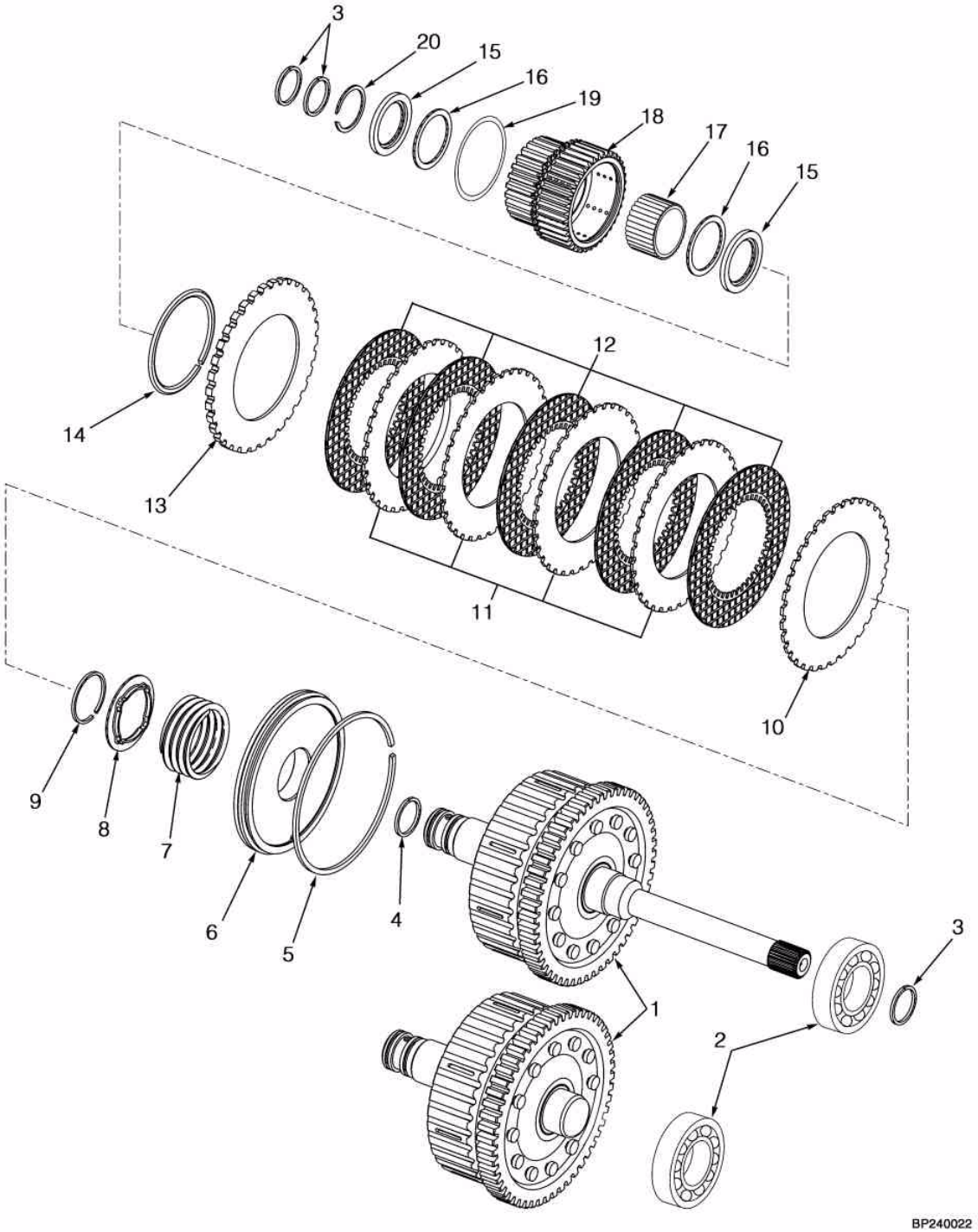

©2004 HYSTER

EIXO DE ENTRADA (T109)
EJE DE ENTRADA (T109)

S/N H177Y6933A =>

Ref	Código	Descrição	Descripción	Qtde/Cant	Obs.
	1522243	Pacote de embreagem entrada	Paquete de embrague entrada	1	
	1522294	Pacote de embreagem saída	Paquete de embrague (frente/atrás)	1	
1	NFS	Eixo de entrada	Eje de entrada	1	
1	NFS	Eixo de saída	Eje de salida	1	
2	1537455	Rolamento	Cojinete	1	
3	NFS	Retentor	Retén	3	Cont. kit 1543104, 1543105
4	NFS	Retentor	Retén	1	Cont. kit 1543104, 1543105
5	NFS	Retentor	Retén	1	Cont. kit 1543104, 1543105
6	1537441	Pistão	Pistón	1	
7	1537444	Mola	Resorte	1	
8	1537445	Guia da mola	Guía de resorte	1	
9	1537446	Anel trava	Fiador anular	1	
10	NFS	Placa cônica	Plato (Conical)	1	Cont. kit 1543102, 1543105
11	NFS	Disco separador	Plato (Separador)	4	Cont. kit 1543102, 1543105
12	NFS	Disco de fricção	Plato (Fricción)	5	Cont. kit 1543102, 1543105
13	1543098	Placa de pressão	Plato presión	1	0.205"
13	1543097	Placa de pressão	Plato presión	1	0.213"
13	1543096	Placa de pressão	Plato presión	1	0.220"
13	1543094	Placa de pressão	Plato presión	1	0.228"
13	1537449	Placa de pressão	Plato presión	1	0.236"
14	1537450	Anel trava	Fiador anular	1	
15	NFS	Arruela	Arandela	2	Cont. kit 1543106
16	NFS	Rolamento	Cojinete	2	Cont. kit 1543106
17	2043440	Mancal inferior	Cojinete	1	
18	1537451	Engrenagem	Engranaje	1	
19	NFS	Retentor	Retén	1	Cont. kit 1543104, 1543105
20	1537459	Anel trava	Fiador anular	1	
	1543102	Kit de disco	Kit de disco	1	
	1543104	Vedador	Vedación	1	
	1543105	Kit de reparo	Kit de reparación	1	
	1543106	Rolamento	Kit rodamiento	1	

VÁLVULA DE COMANDO (T078 E T080)
VALVULA DE CONTROL (T078 Y T080)

(Figura 5-11)

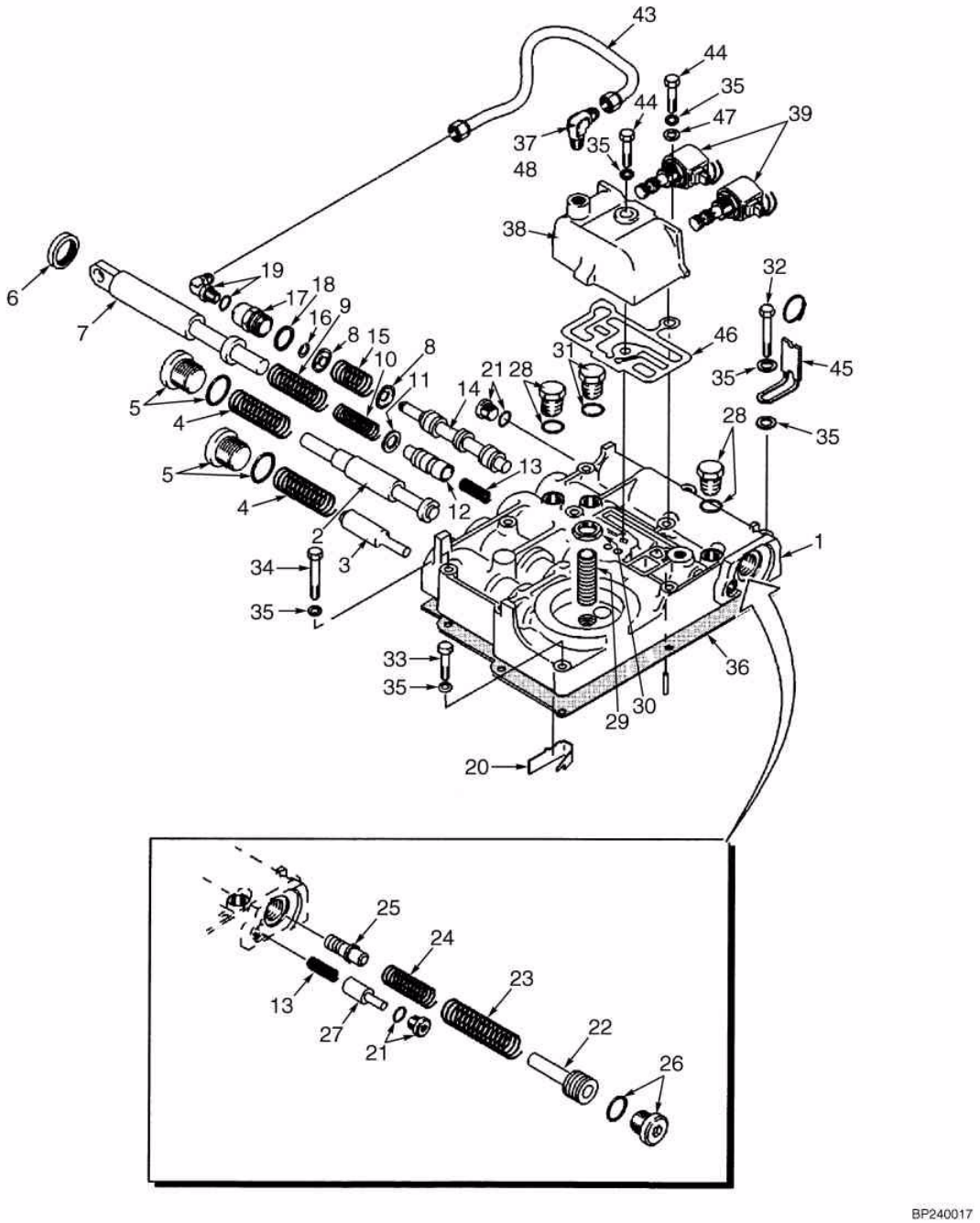

©2004 HYSTER

VÁLVULA DE COMANDO (T078 E T080)
VALVULA DE CONTROL (T078 Y T080)

Utilizado nas transmissões T078 e T080M até a série 002004.
Utilisado en las transmisiones T078 y T080 hasta la série 002004.

Ref	Código	Descrição	Descripción	Qtde/Cant	Obs.
	1391377	Válvula de controle	Válvula de control	1	
1	1388559	Corpo de válvulas	Cuerpo	1	
2	359223	Embolo valv.transm	Carrete	1	
3	334524	Embolo valv.transm	Carrete	1	
4	334525	Mola	Resorte	2	
5	235691	Bujão	Tapón	2	
5	16484	Anel vedador	Anillo O	1	Cont. kit 373833
6	334500	Retentor	Retén	1	Cont. kit 373833
7	1337817	Embolo valv.transm	Émbolo	1	
8	346648	Assento da mola	Tapa	2	
9	334531	Mola	Resorte	1	
10	1347300	Mola	Resorte	1	
11	296418	Arruela	Arandela	1	
12	334532	Carretel	Carrete	1	
13	334543	Mola	Resorte	2	
14	369922	Embolo valv.transm	Carrete	1	
15	346645	Mola	Resorte	1	
16	346650	Trava	Fiador	1	
17	375986	Tampa	Tapa	1	
18	367945	Junta	Junta	1	Cont. kit 373833
19	16556	Conexão	Adaptador	1	
19	16481	Anel O	Anillo O	1	Cont. kit 373833
20	350484	Trava marcha lenta	Tope (avance lento)	1	
21	222443	Bujão	Tapón	2	
21	16483	Anel vedador	Anillo O	1	Cont. kit 373833
22	334582	Embolo valv.transm	Carrete (Compensador)	1	
23	361877	Mola	Resorte	1	
24	361876	Mola	Resorte	1	
25	359221	Embolo valv.transm	Carrete (acumulador)	1	
26	200659	Conexão	Adaptador	1	
26	16982	Anel O	Anillo O	1	Cont. kit 373833
27	334542	Embolo valv.transm	Carrete (voltear)	1	
28	14592	Conexão	Adaptador	2	
28	16482	Anel vedador	Anillo O	1	Cont. kit 373833
29	181766	Conexão	Pitón	1	
30	15032	Porca	Tuerca	1	
31	134436	Parafuso	Tornillo	1	
31	16482	Anel vedador	Anillo O	1	Cont. kit 373833
32	136704	Parafuso	Tornillo	3	
33	292508	Parafuso	Tornillo	1	
34	292509	Parafuso	Tornillo	3	

VÁLVULA DE COMANDO (T078 E T080)
VALVULA DE CONTROL (T078 Y T080)

(Figura 5-11)

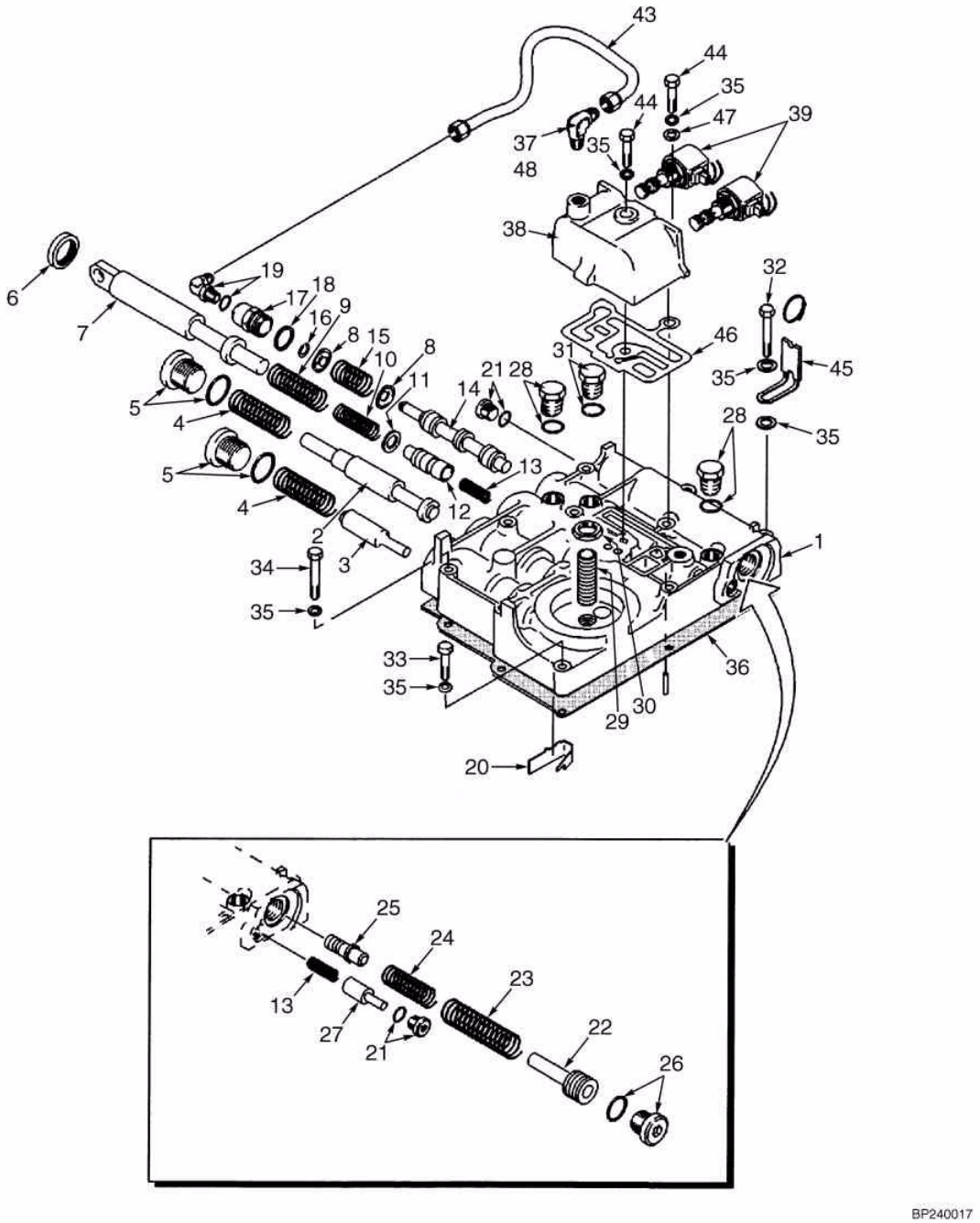

©2004 HYSTER

VÁLVULA DE COMANDO (T078 E T080)
VALVULA DE CONTROL (T078 Y T080)

Utilizado nas transmissões T078 e T080M até a série 002004.
Utilisado en las transmisiones T078 y T080 hasta la série 002004.

Ref	Código	Descrição	Descripción	Qtde/Cant	Obs.
35	320157	Arruela	Arandela	11	
36	1386940	Junta	Junta	1	Cont. kit 373833
37	14500	Conexão	Adaptador	1	
38	1391375	Coletor da válvula	Válvula Del múltiple	1	
39	1390610	Válvula solenóide	Válvula solenoide	2	
40	NFS	Porca	Tuerca	1	
40	NFS	Bobina	Bobina	1	
41	1393160	Reparo válvula solenóide	Reparo valvula solenoide	1	
42	NFS	Filtro valv.solen.	Cartucho	1	
43	1302973	Tubo	Tubo	1	
44	346656	Parafuso	Tornillo	4	
45	325897	Abraçadeira	Abrazadera	1	
46	1302972	Junta	Junta	1	
47	15932	Arruela	Arandela	1	
48	246108	Vedante	Sellador	CN	
	373833	Reparo vedação	Cj. retenes	1	

VÁLVULA DE CONTROLE (T080 E T109)
VALVULA CONTROL (T080 Y T109)

(Figura 5-12)

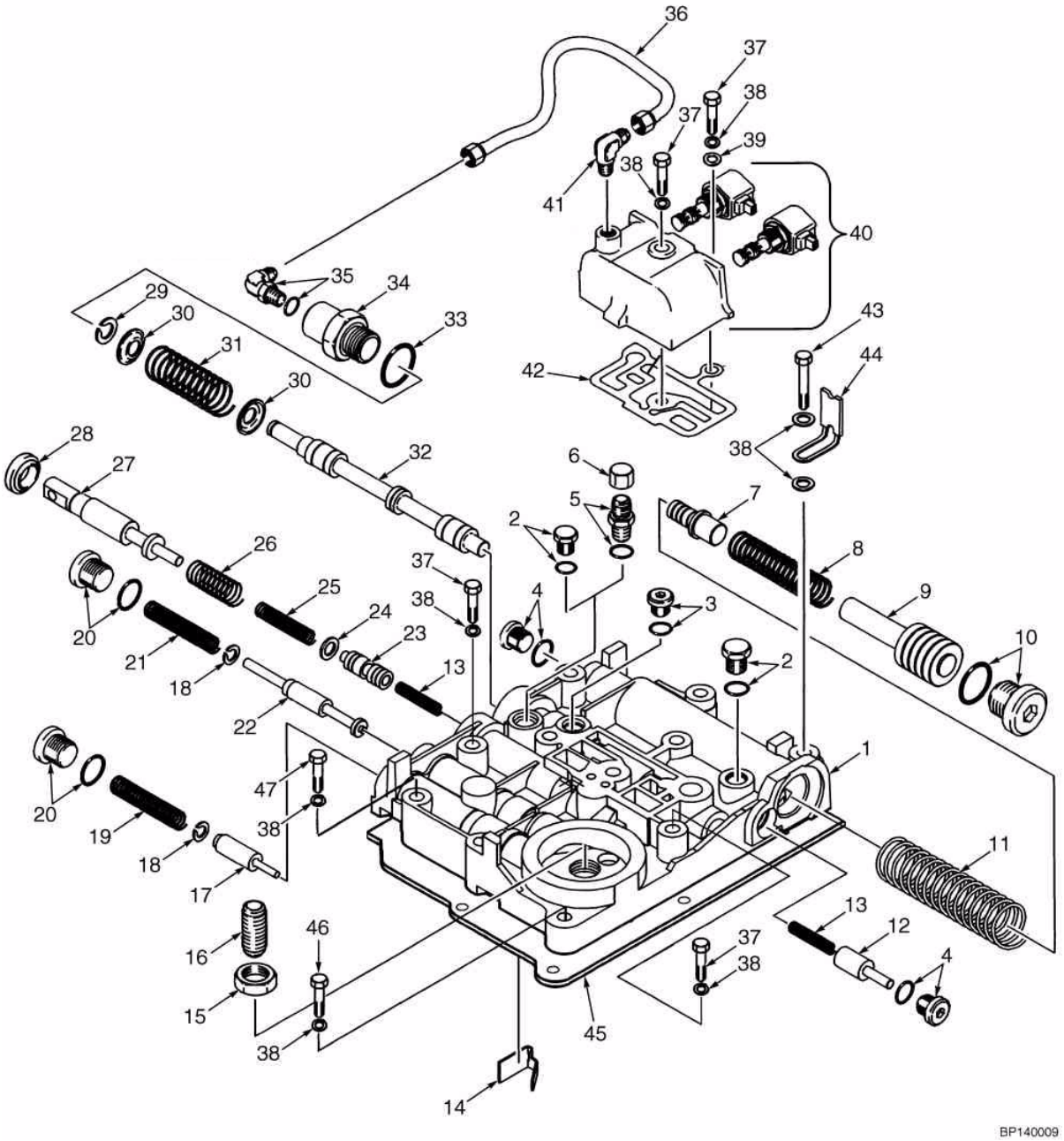

©2004 HYSTER

VÁLVULA DE CONTROLE (T080 E T109)
VALVULA CONTROL (T080 Y T109)

S/N H177Y4355W =>
A partir da transmissão T080M 002005, incluindo T109 atual. Desle la transmision T080M 002005, incluindo la t109 actual.

Ref	Código	Descrição	Descripción	Qtde/Cant	Obs.
	1460959	Válvula de controle	Válvula de control	1	
1	1396637	Corpo de válvulas	Cuerpo	1	
2	14592	Conexão	Adaptador	1	
2	16482	Anel vedador	Anillo O	1	Cont. kit 373833
3	134436	Parafuso	Tornillo	2	
3	16482	Anel vedador	Anillo O	1	Cont. kit 373833
4	222443	Bujão	Tapón	2	
4	16483	Anel vedador	Anillo O	1	Cont. kit 373833
5	222380	Conexão	Adaptador	1	
5	16482	Anel vedador	Anillo O	1	Cont. kit 373833
6	16923	Conexão	Adaptador	1	
7	334582	Embolo valv.transm	Carrete (Compensador)	1	
8	361877	Mola	Resorte	2	
9	359221	Embolo valv.transm	Carrete (acumulador)	1	
10	200659	Conexão	Adaptador	1	
10	16482	Anel vedador	Anillo O	1	Cont. kit 373833
11	361876	Mola	Resorte	1	
12	334542	Embolo valv.transm	Carrete (voltear)	1	
13	334543	Mola	Resorte	1	
14	350484	Trava marcha lenta	Tope (avance lento)	2	
15	15032	Porca	Tuerca	1	
16	181766	Conexão	Pitón	1	
17	1394710	Carretel	Carrete	1	
18	1394714	Anel trava	Fiador anular	1	
19	1394711	Mola	Resorte	1	
20	235691	Bujão	Tapón	1	
20	16484	Anel vedador	Anillo O	1	Cont. kit 373833
21	1461077	Mola	Resorte	2	
22	1388924	Embolo do regulador	Carrete regulador	1	
23	1483109	Embolo deslocamento lento	Carrete avance lento	1	
24	296418	Arruela	Arandela	1	
25	1387230	Mola	Resorte	1	
26	334531	Mola	Resorte	1	
27	1337817	Embolo valv.transm	Émbolo	1	
28	334500	Retentor	Retén	1	Cont. kit 373833
29	346650	Trava	Fiador anular	1	
29	58936	Anel trava	Fiador anular	1	
30	346648	Assento da mola	Tapa	1	

VÁLVULA DE CONTROLE (T080 E T109)
VALVULA CONTROL (T080 Y T109)

(Figura 5-12)

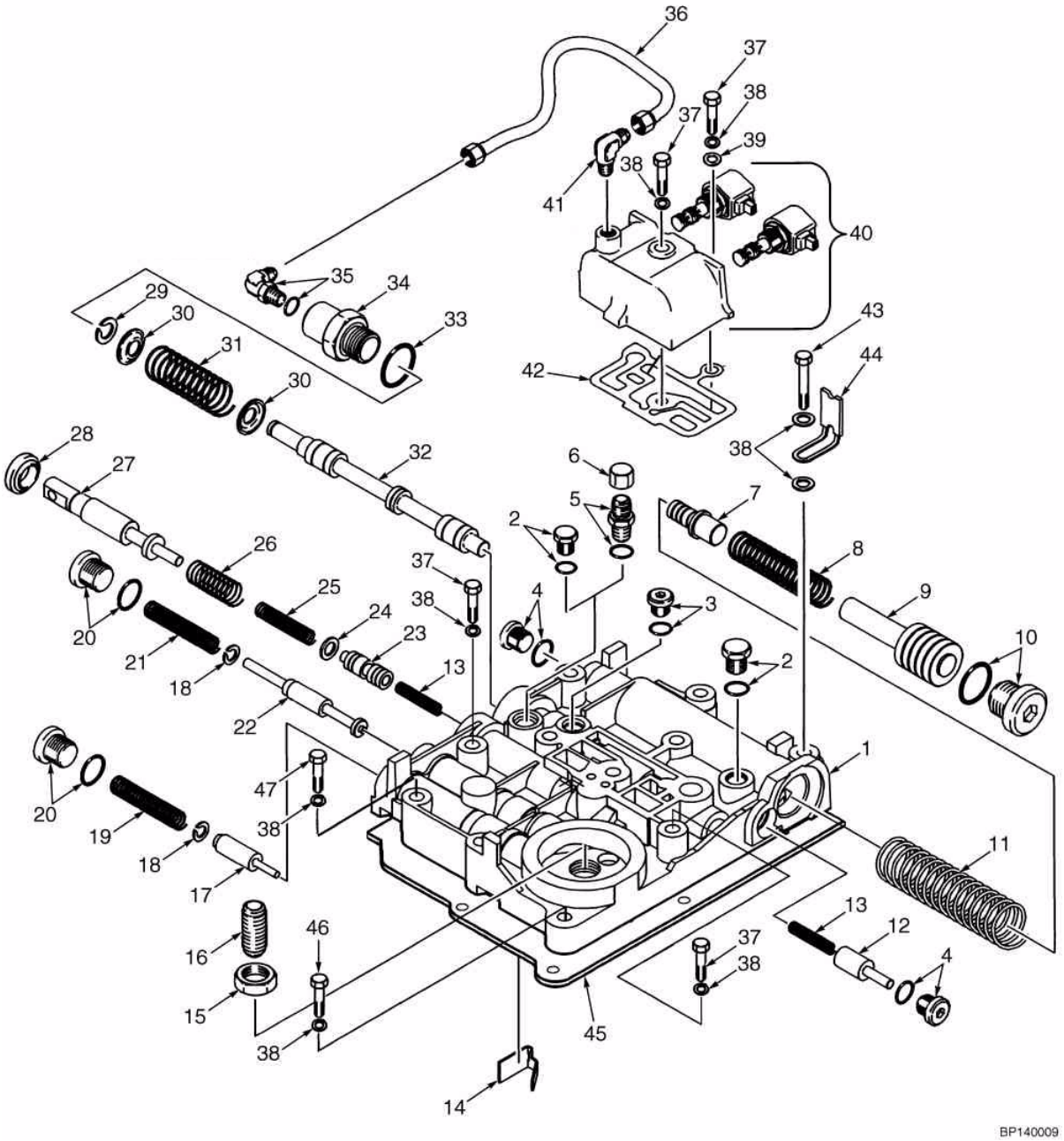

©2004 HYSTER

VÁLVULA DE CONTROLE (T080 E T109)
VALVULA CONTROL (T080 Y T109)

S/N H177Y4355W =>
A partir da transmissão T080M 002005, incluindo T109 atual. Desle la transmision T080M 002005, incluindo la t109 actual.

Ref	Código	Descrição	Descripción	Qtde/Cant	Obs.
31	346645	Mola	Resorte	1	
32	1490381	Carretel	Carrete	1	
33	367945	Junta	Junta	1	
34	375986	Tampa	Tapa	1	
35	16556	Conexão	Adaptador	1	
35	16481	Anel O	Anillo O	1	Cont. kit 373833
36	1302973	Tubo	Tubo	1	
37	292522	Parafuso	Tornillo	4	
38	320157	Arruela	Arandela	12	
39	15932	Arruela	Arandela	1	
40	1391375	Coletor da válvula	Válvula Del múltiple	1	=> S/N H177Y5671Y
40	1390610	Válvula solenóide	Válvula solenoide	2	=> S/N H177Y5671Y
40	1400159	Coletor da válvula	Válvula Del múltiple	1	S/N H177Y5672Y =>
40	1400158	Valvula solenóide	Válvula solenoide	1	S/N H177Y5672Y =>
41	14500	Conexão	Adaptador	1	
42	1388573	Junta	Junta	1	Cont. kit 373833
43	136704	Parafuso	Tornillo	3	
44	1385873	Fita	Cinta	1	
45	1386940	Junta	Junta	1	Cont. kit 373833
46	292508	Parafuso	Tornillo	1	
47	292509	Parafuso	Tornillo	3	

COLETOR DA TRANSMISSÃO (T080 E T109)
COLECTOR DE TRANSMISIÓN (T080 Y T109)

(Figura 5-13)

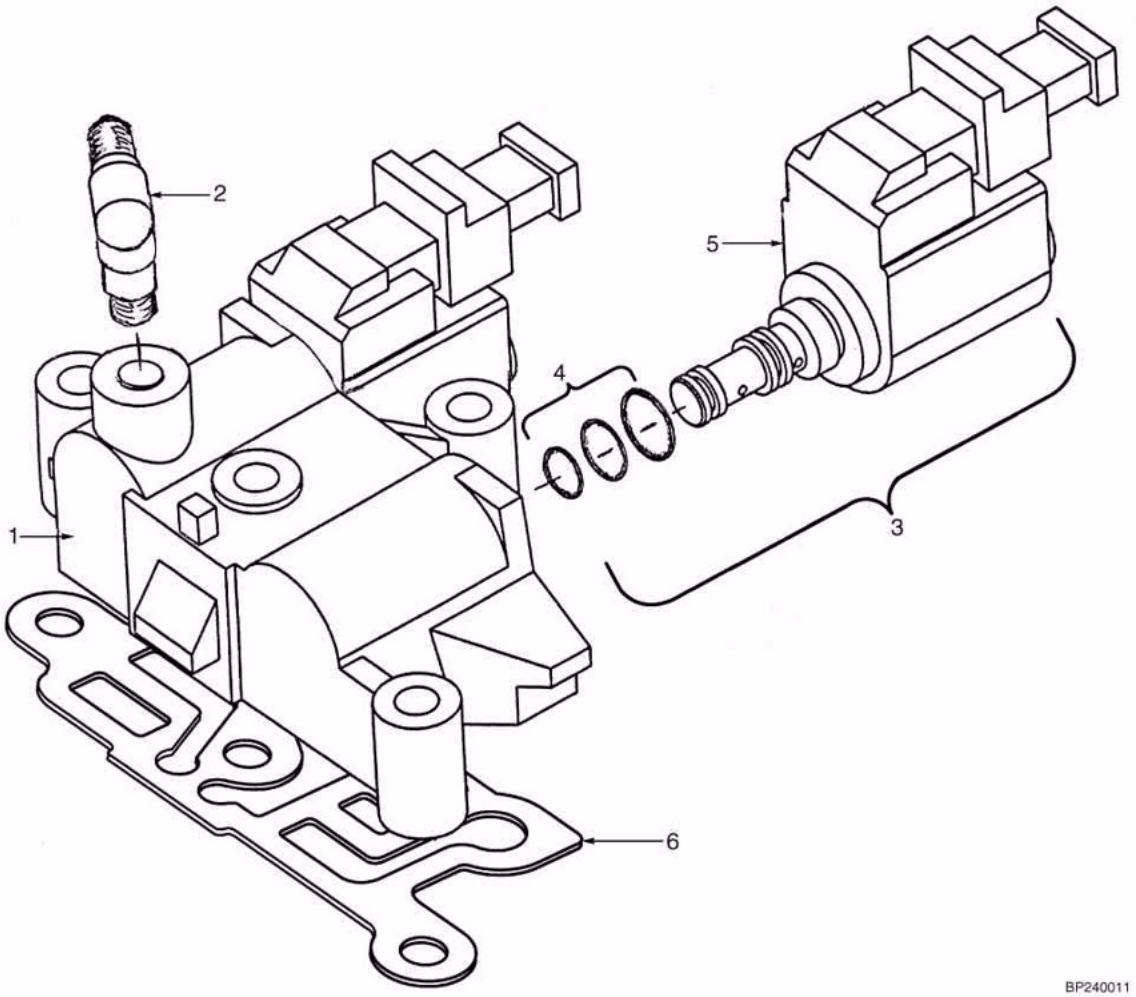

©2004 HYSTER

COLETOR DA TRANSMISSÃO (T080 E T109)
COLECTOR DE TRANSMISIÓN (T080 Y T109)

S/N H177Y5672Y =>

Ref	Código	Descrição	Descripción	Qtde/Cant	Obs.
4	1393160	Reparo válvula solenóide	Reparo valvula de solenoide	2	

COLETOR DA TRANSMISSÃO (T080 E T109)
COLECTOR DE TRANSMISIÓN (T080 Y T109)

(Figura 5-13)

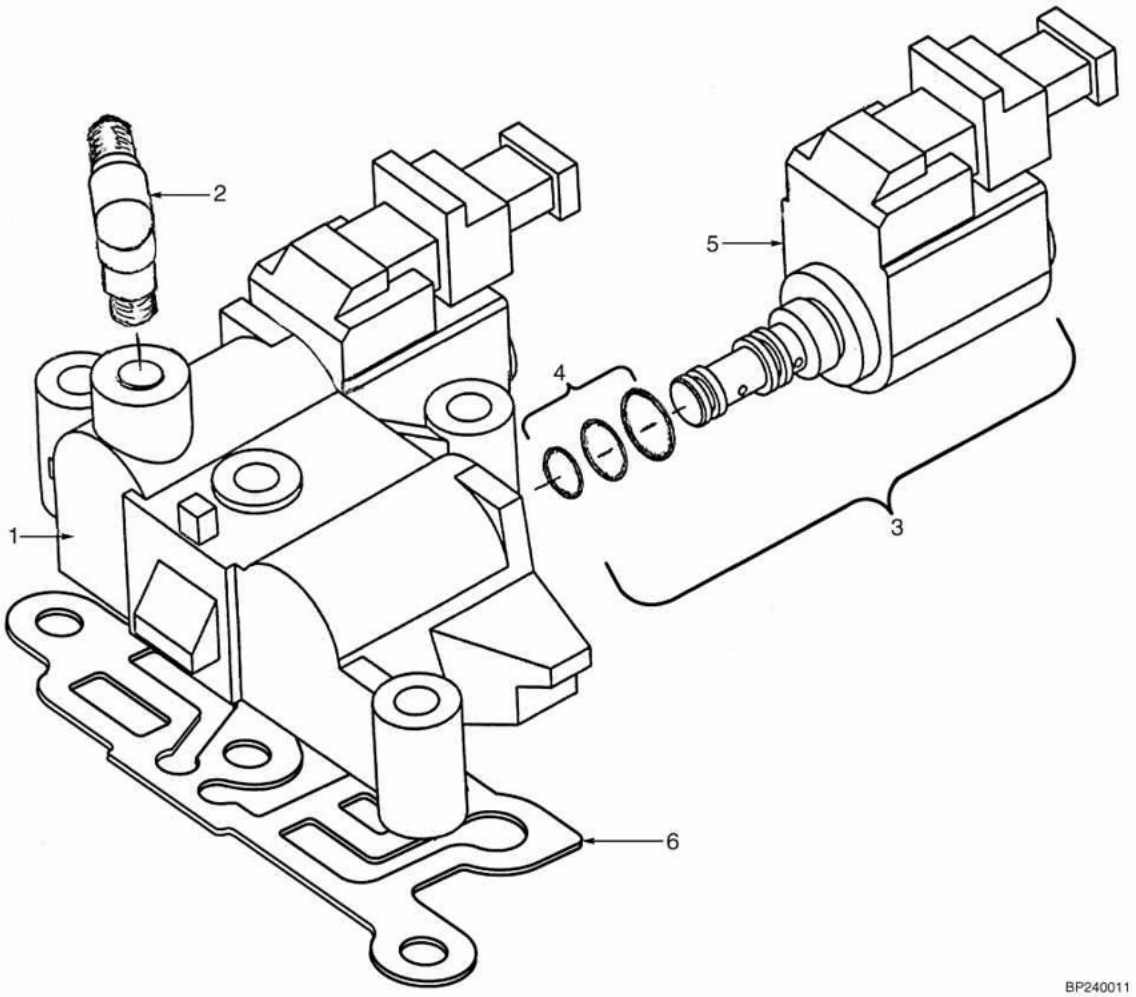

©2004 HYSTER

COLETOR DA TRANSMISSÃO (T080 E T109)
COLECTOR DE TRANSMISIÓN (T080 Y T109)

S/N H177Y5672Y =>

Ref	Código	Descrição	Descripción	Qtde/Cant	Obs.
1	1400159	Coletor	Colector	1	
2	246108	Vedante	Sellador	CN	
3	1400158	Válvula solenóide	Válvula de solenoide	2	
6	1388573	Junta	Junta	1	

DIFERENCIAL (T078)
DIFERENCIAL (T078)

(Figura 5-14)

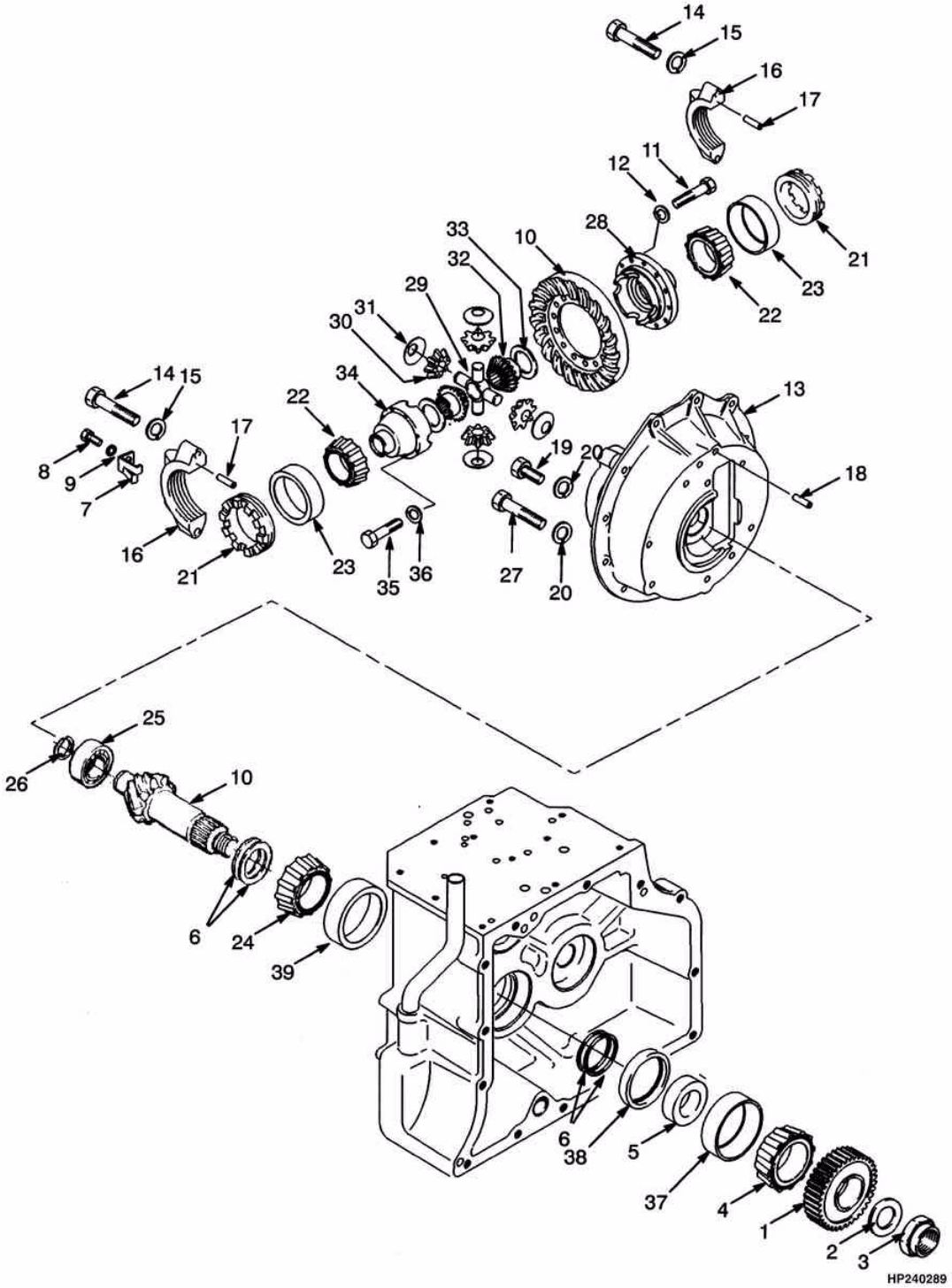

©2004 HYSTER

DIFERENCIAL (T078)
DIFERENCIAL (T078)

Ref	Código	Descrição	Descripción	Qtde/Cant	Obs.
1	1386806	Engrenagem	Engranaje	1	
2	334587	Arruela	Arandela	1	
3	304406	Porca	Tuerca	1	
4	137283	Cone de rolamento	Cono de cojinete	1	
5	334453	Espaçador diferenc	Separador	1	
6	346842	Calço (0.014")	Suplemento (0.014")	2	
6	346843	Calço (0.015")	Suplemento (0.015")	2	
6	346844	Calço (0.016")	Suplemento (0.016")	4	
6	346845	Calço (0.020")	Suplemento (0.020")	4	
6	346846	Calço (0.022")	Suplemento (0.022")	3	
6	346847	Calço (0.025")	Suplemento (0.025")	3	
7	334447	Placa trava dif.	Placa de cierre	2	
8	287851	Parafuso	Tornillo	2	
9	292681	Arruela de pressão	Arandela de seguridad	2	
10	1483113	Coroa/pinhão	Juego Engranajes	1	
11	97577	Parafuso	Perno	12	
12	1474231	Arruela	Arandela	12	
13	1334796	Carcaça diferenciaL	Carcasa diferencial	1	
14	218599	Parafuso	Tornillo	4	
15	221773	Arruela	Arandela	4	
16	NFS	Capa do rolamento	Rodamiento pista	2	
17	234038	Pino	Espiga fiador	4	
18	309831	Pino	Eje	1	
19	136985	Parafuso	Tornillo	8	
20	292682	Arruela de pressão	Arandela de seguridad	10	
21	347746	Porca	Tuerca	2	
22	78584	Cone de rolamento	Cono de cojinete	2	
23	45733	Capa de rolamento	Tapa de cojinete	2	
24	342734	Cone rol.diferenc.	Cono de cojinete	1	
25	135158	Rolamento diferencial	Cojinete de rodillos	1	
26	320264	Anel trava	Fiador Anular	1	
27	292519	Parafuso	Tornillo	2	
28	380478	Diferencial	Diferencial	1	
28	380479	Carcaça	Carcasa	1	
29	380489	Cruzeta diferenc.	Cruceta	1	
30	380486	Pinhão satélite	Piñón	4	
31	380488	Arruela	Arandela	4	
32	380483	Engrenagem	Engranaje	2	
33	380485	Arruela	Arandela	2	
34	380481	Carcaça	Carcasa	1	
35	221550	Parafuso	Tornillo	8	

DIFERENCIAL (T078)
DIFERENCIAL (T078)

(Figura 5-14)

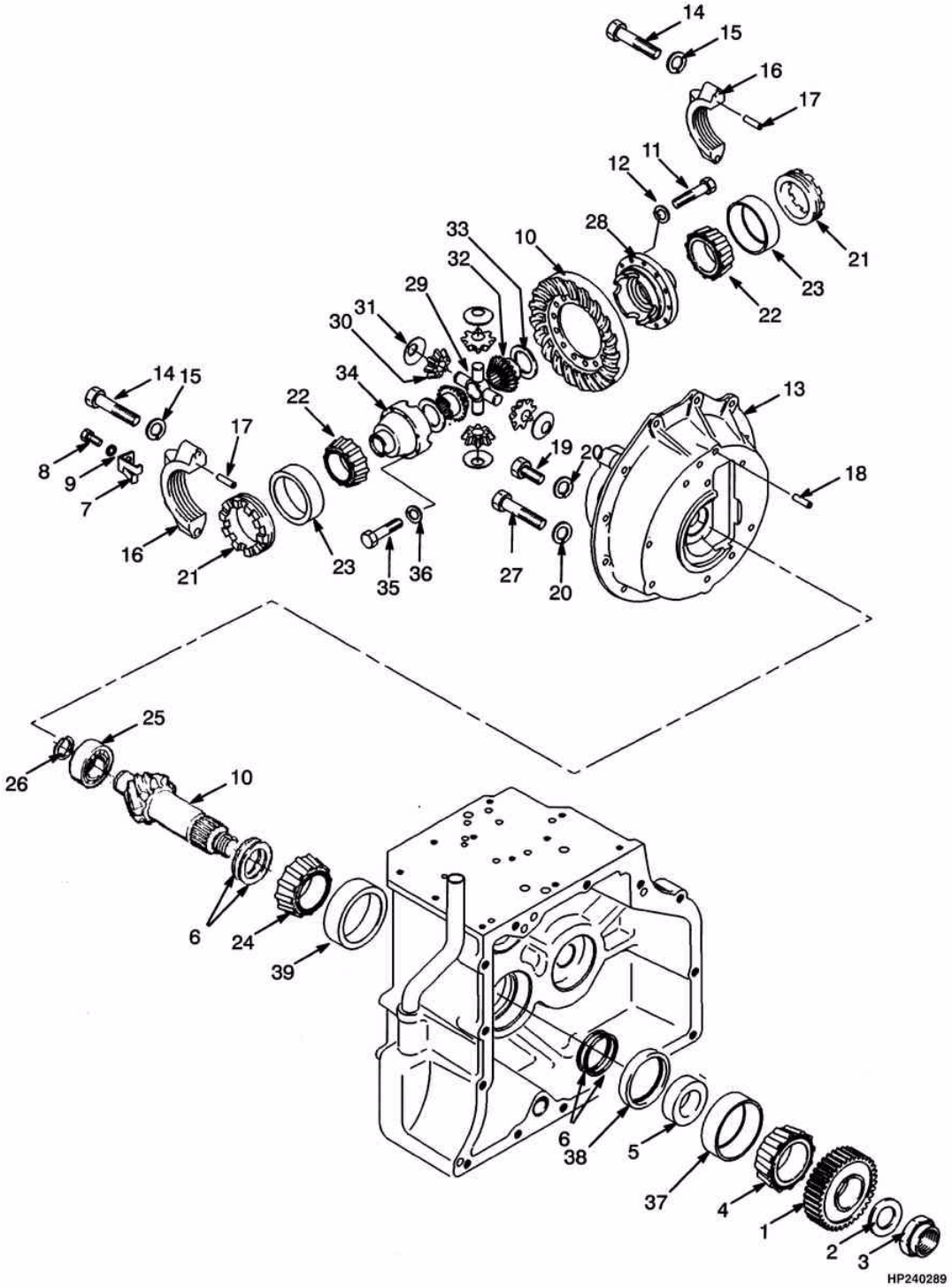

©2004 HYSTER

DIFERENCIAL (T078)
DIFERENCIAL (T078)

Ref	Código	Descrição	Descripción	Qtde/Cant	Obs.
36	334580	Arruela	Arandela	8	
37	137282	Capa rolamento	Tapa de cojinete	1	
38	1526166	Retentor	Retén	1	
39	230419	Capa rolamento	Tapa de cojinete	1	

DIFERENCIAL (T080 E T109)
DIFERENCIAL (T080 Y T109)

(Figura 5-15)

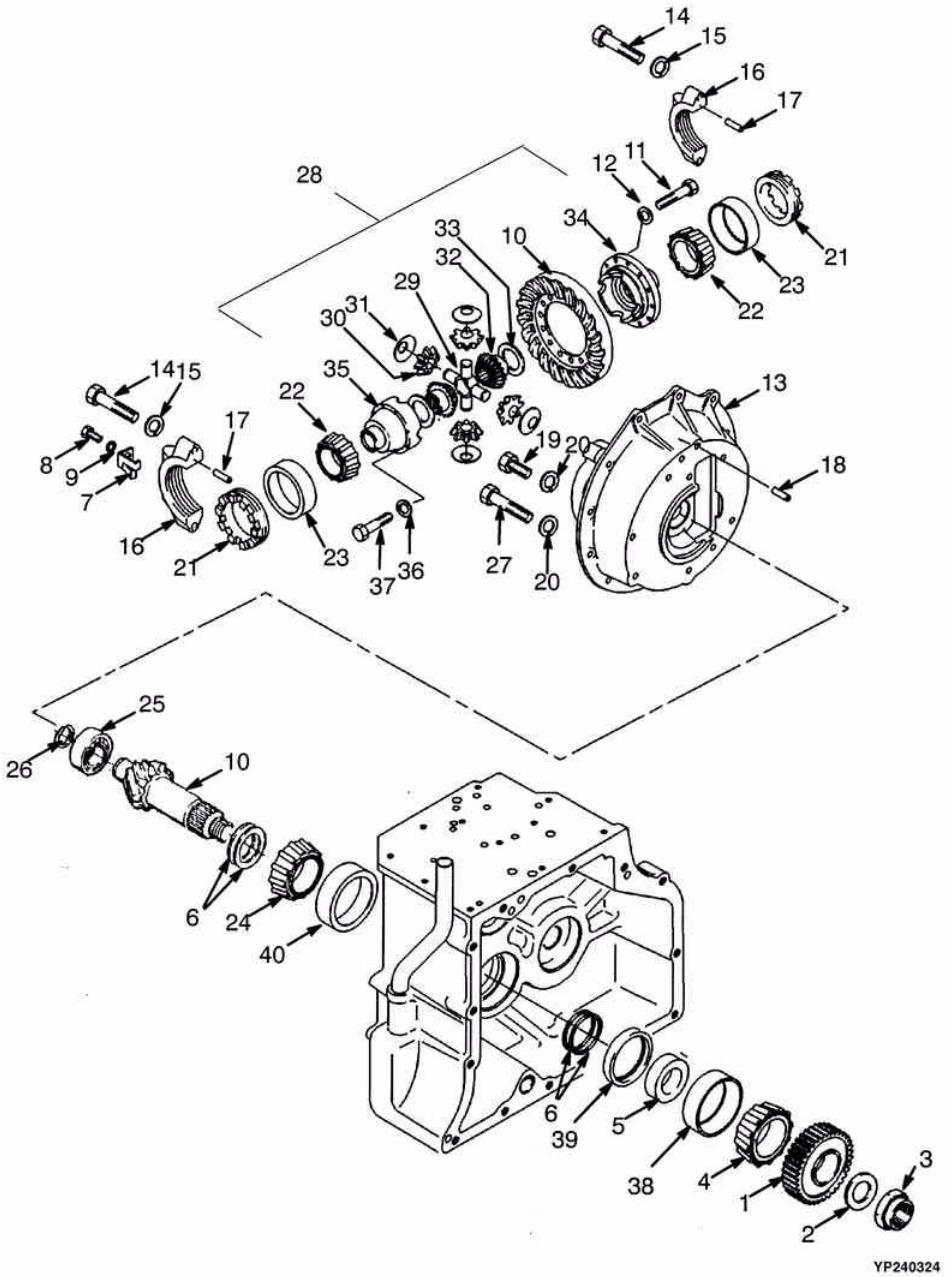

©2004 HYSTER

DIFERENCIAL (T080 E T109)
DIFERENCIAL (T080 Y T109)

Transmissões T080 e T109. Transmisiones T080 y T109.

Ref	Código	Descrição	Descripción	Qtde/Cant	Obs.
1	1386806	Engrenagem	Engranaje (salida)	1	
2	334587	Arruela	Arandela	1	
3	304406	Porca	Tuerca	1	
4	137283	Cone de rolamento	Cono de cojinete	1	
5	334453	Espaçador diferenc	Separador	1	
6	346846	Calço (0.022")	Suplemento (0.022")	3	
6	346847	Calço (0.025")	Suplemento (0.025")	3	
6	346842	Calço (0.014")	Suplemento (0.014")	2	
6	346844	Calço (0.016")	Suplemento (0.016")	4	
6	346845	Calço (0.020")	Suplemento (0.020")	4	
6	346843	Calço (0.015")	Suplemento (0.015")	2	
7	334447	Placa trava dif.	Placa de cierre	2	
8	287851	Parafuso	Tornillo	2	
9	292681	Arruela de pressão	Arandela de seguridad	2	
10	1483113	Coroa/pinhão	Juego Engranaje	1	
11	97577	Parafuso	Perno	12	
12	1474231	Arruela	Arandela	12	
13	1334796	Carcaça diferencia	Carcasa	1	
14	218599	Parafuso	Tornillo	4	
15	221773	Arruela	Arandela	4	
16	NFS	Capa do rolamento	Rodamiento pista	2	
17	234038	Pino	Espiga fiador	4	
18	309831	Pino	Eje	1	
19	136985	Parafuso	Tornillo	8	
20	292682	Arruela de pressão	Arandela de seguridad	10	
21	347746	Porca	Tuerca	2	
22	78584	Cone de rolamento	Cono de cojinete	2	
23	45733	Capa de rolamento	Tapa de cojinete	2	
24	342734	Cone rol.diferenc.	Cono de cojinete	1	
25	135158	Rolamento diferencial	Cojinete de rodillos	1	
26	320264	Anel trava	Fiador Anular	1	
27	292519	Parafuso	Tornillo	2	
28	1383450	Cx. satélite	Diferencial	1	
29	1383461	Cruzeta diferencial	Cruceta	2	
30	1383458	Pinhão	Piñón	4	
31	1383460	Arruela	Arandela	4	
32	1383455	Engrenagem	Engranaje	2	
33	1383457	Arruela	Arandela	2	
34	1383451	Carcaça	Carcasa	1	
35	1383453	Carcaça	Carcasa	1	
36	1383466	Arruela	Arandela	8	
37	293657	Parafuso	Tornillo	8	

©2004 HYSTER

DIFERENCIAL (T080 E T109)
DIFERENCIAL (T080 Y T109)

(Figura 5-15)

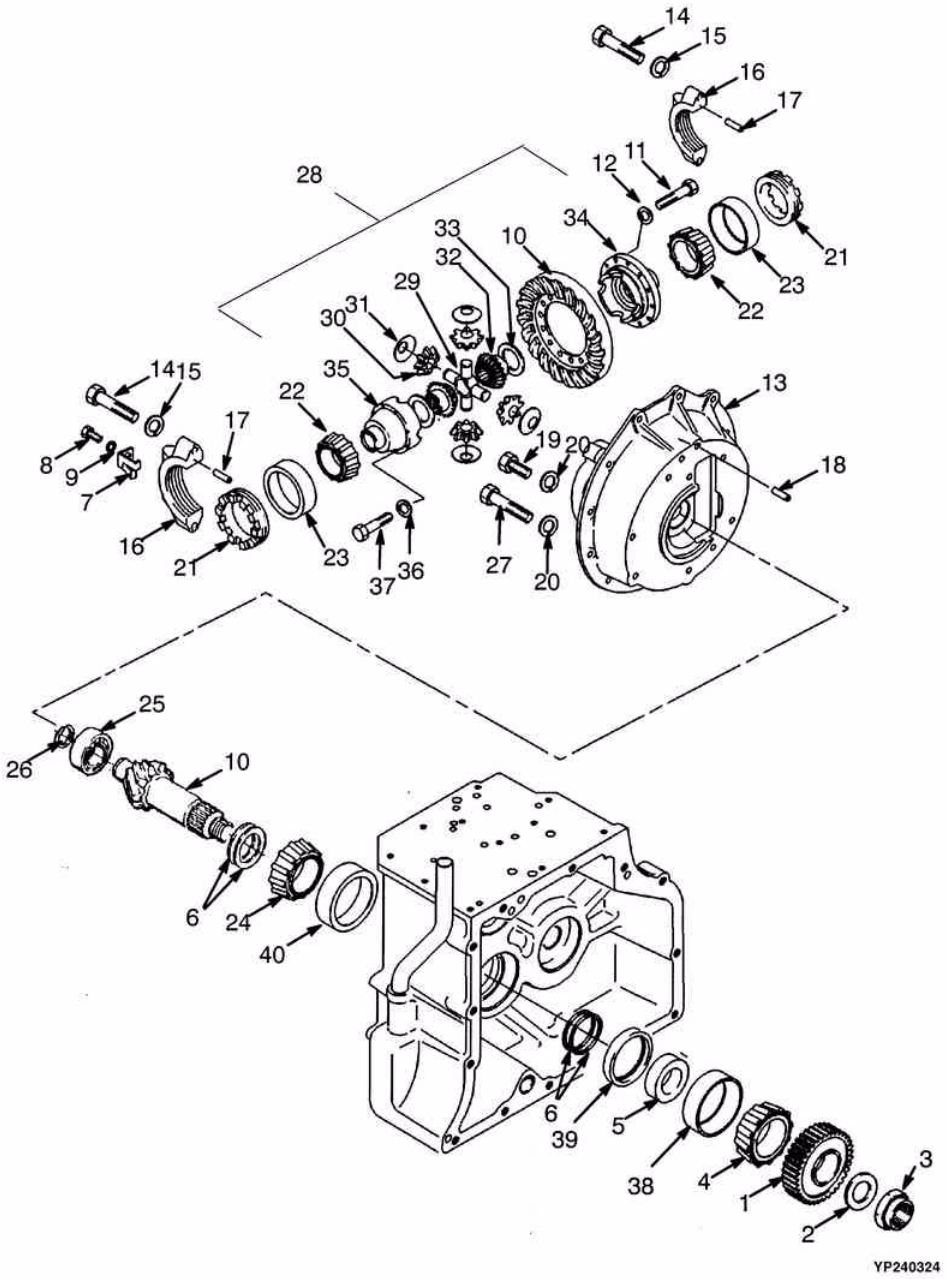

©2004 HYSTER

DIFERENCIAL (T080 E T109)
DIFERENCIAL (T080 Y T109)

Transmissões T080 e T109. Transmisiones T080 y T109.

Ref	Código	Descrição	Descripción	Qtde/Cant	Obs.
38	137282	Capa rolamento	Tapa de cojinete	1	
39	1526166	Retentor	Retén	1	
40	230419	Capa rolamento	Tapa de cojinete	1	

ACIONAMENTO DA BOMBA
ARRASTRE DE BOMBA

(Figura 5-16)

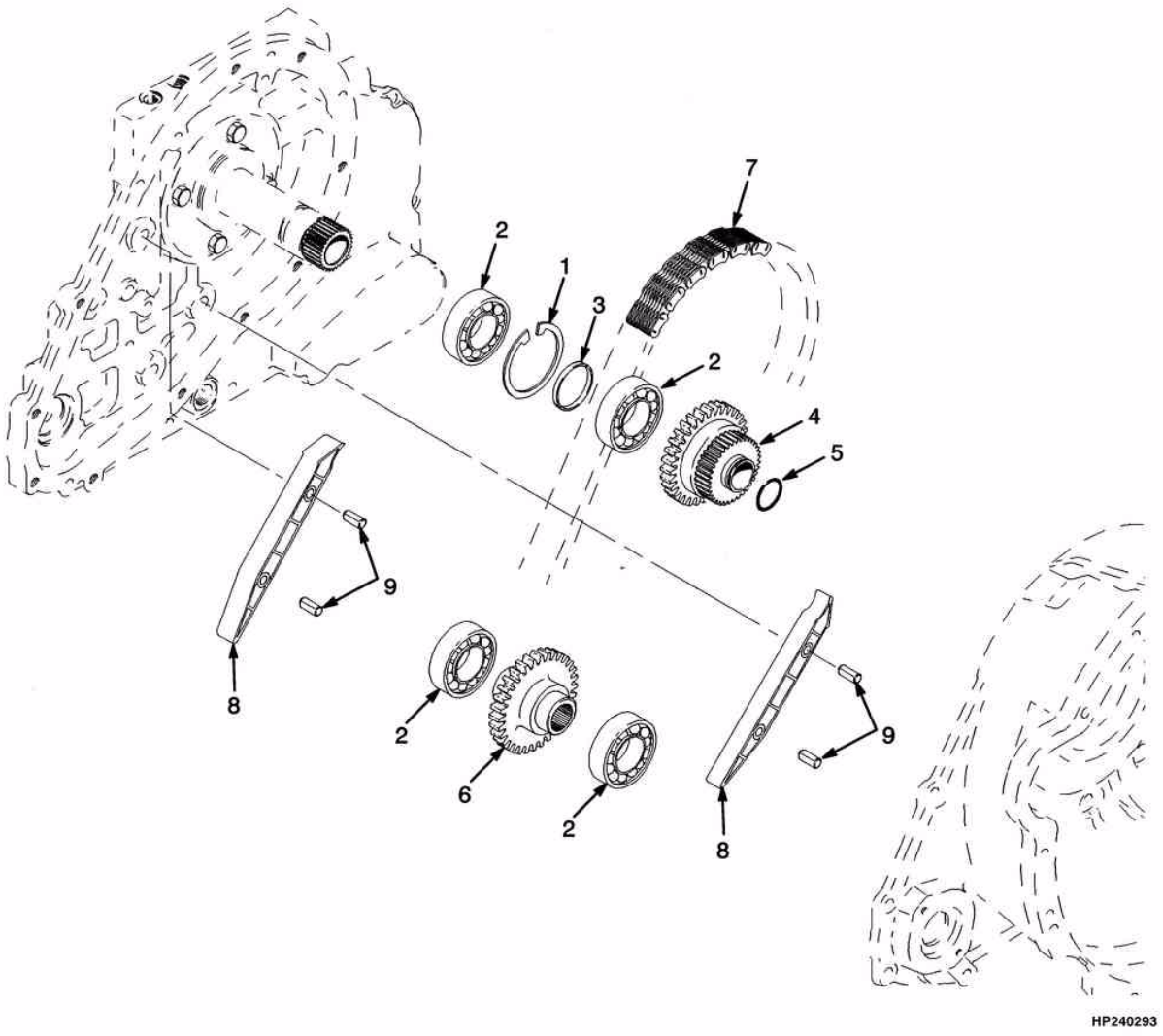

©2004 HYSTER

ACIONAMENTO DA BOMBA
ARRASTRE DE BOMBA

Ref	Código	Descrição	Descripción	Qtde/Cant	Obs.
1	12894	Anel trava	Fiador Anular	1	
2	44308	Rolamento	Rodamiento de bolas	4	
3	1394904	Espaçador	Separador	1	
4	1343479	Engrenagem t.forca	Engranaje toma fuerza	1	=> S/N H177Y5671Y
4	1386813	Engrenagem intermediária	Engranaje intermedio	1	S/N H177Y5672Y =>
5	1338296	Anel Otom.forca	Anillo O	1	
6	1343480	Engrenagem t.forca	Rueda Dentada	1	
7	1343478	Corrente	Cadena	1	
8	1347158	Guia	Guia	2	
9	80952	Pino	Eje	4	

EIXO DE TRAÇÃO
EJE MOTRIZ

(Figura 5-17)

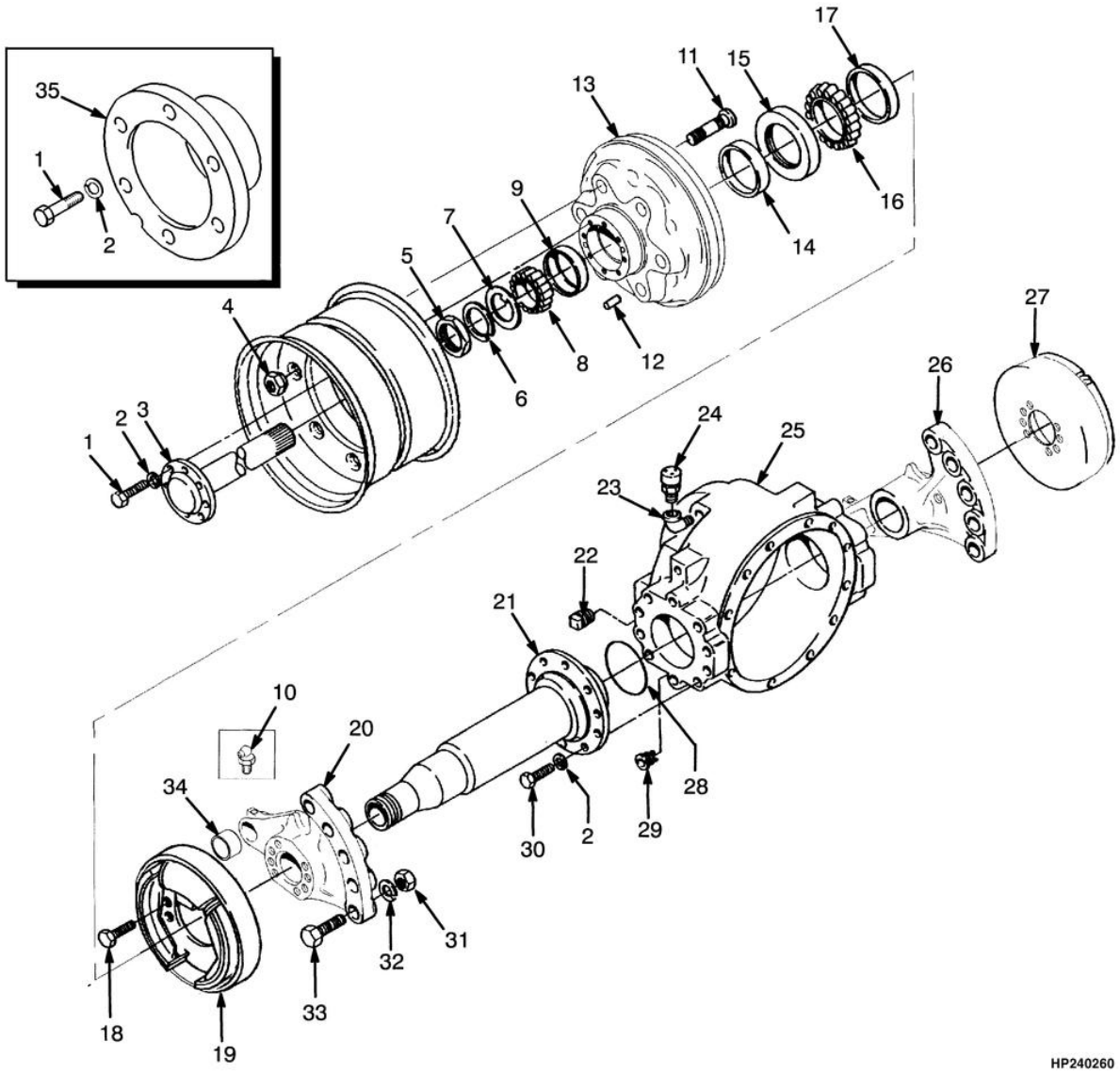

©2004 HYSTER

EIXO DE TRAÇÃO
EJE MOTRIZ

Atenção: Consulte a coluna correta
Atención: Consulte la columna correcta

Coluna/columna A: Rodagem Simples / Rodado Sensillo

Ref	Código	Descrição	Descripción	Qtde/Cant A	Qtde/Cant B	Obs.
1	326488	Parafuso	Tornillo	16		
1	300794	Parafuso	Tornillo	16		
2	292683	Arruela de pressão	Arandela de seguridad	36	52	
3	313022	Vedante	Sellador	CN		
3	1383463	Semi eixo	Eje	2		
4	11276	Porca	Tuerca	12	24	=> S/N H177Y6397A
4	1516142	Porca	Tuerca	12	24	S/N H177Y6398A =>
5	33657	Porca	Tuerca	2		
6	145978	Arruela de pressão	Arandela de seguridad	2		
7	85885	Arruela	Arandela	2		
8	264892	Cone rolamento	Cono de cojinete	2		
9	264893	Capa rolamento	Tapa de cojinete	2		
10	16009	Engraxadeira	Engrasador	2		
11	137154	Prisioneiro	Espárrago	12	24	
12	328390	Pino	Eje	4		
13	1335986	Tambor freio	Tambor de freno	2		
14	300800	Retentor	Retén	2		
15	224571	Capa-rolamento	Tapa de cojinete	2		
16	224570	Cone-rolamento	Cono de cojinete	2		
17	300801	Retentor	Retén	2		
18	1327246	Parafuso	Perno	16		
19	1338256	Freio LE	Cj. del freno LI	1		=> S/N H177Y6397A
19	1504038	Freio LE	Cj. del freno LI	1		S/N H177Y6398A =>
20	1335502	Mancal do quadro LE	Soporte LI	1		
21	251979	Lubrificante	Lubricante	CN		
21	300758	Ponta de eixo dif.	Eje de salida	2		
22	15303	Bujão	Adaptador	1		
23	16151	Conexão	Adaptador	1		
24	21420	Bujão de respiro	Tapón	1		
25	264159	Adesivo	Adhesivo	CN		
25	1334791	Carcaça eixo traço	Carcasa	1		
26	1335503	Mancal do quadro LD	Soporte LD	1		
27	1338255	Freio LD	Cj. del freno LD	1		=> S/N H177Y6397A
27	1504039	Freio LD	Cj. del freno LD	1		S/N H177Y6398A =>
28	39714	Anel	Anillo O	2		
29	15290	Conexão	Adaptador	1		
30	292528	Parafuso	Tornillo	20		

©2004 HYSTER

EIXO DE TRAÇÃO
EJE MOTRIZ

(Figura 5-17)

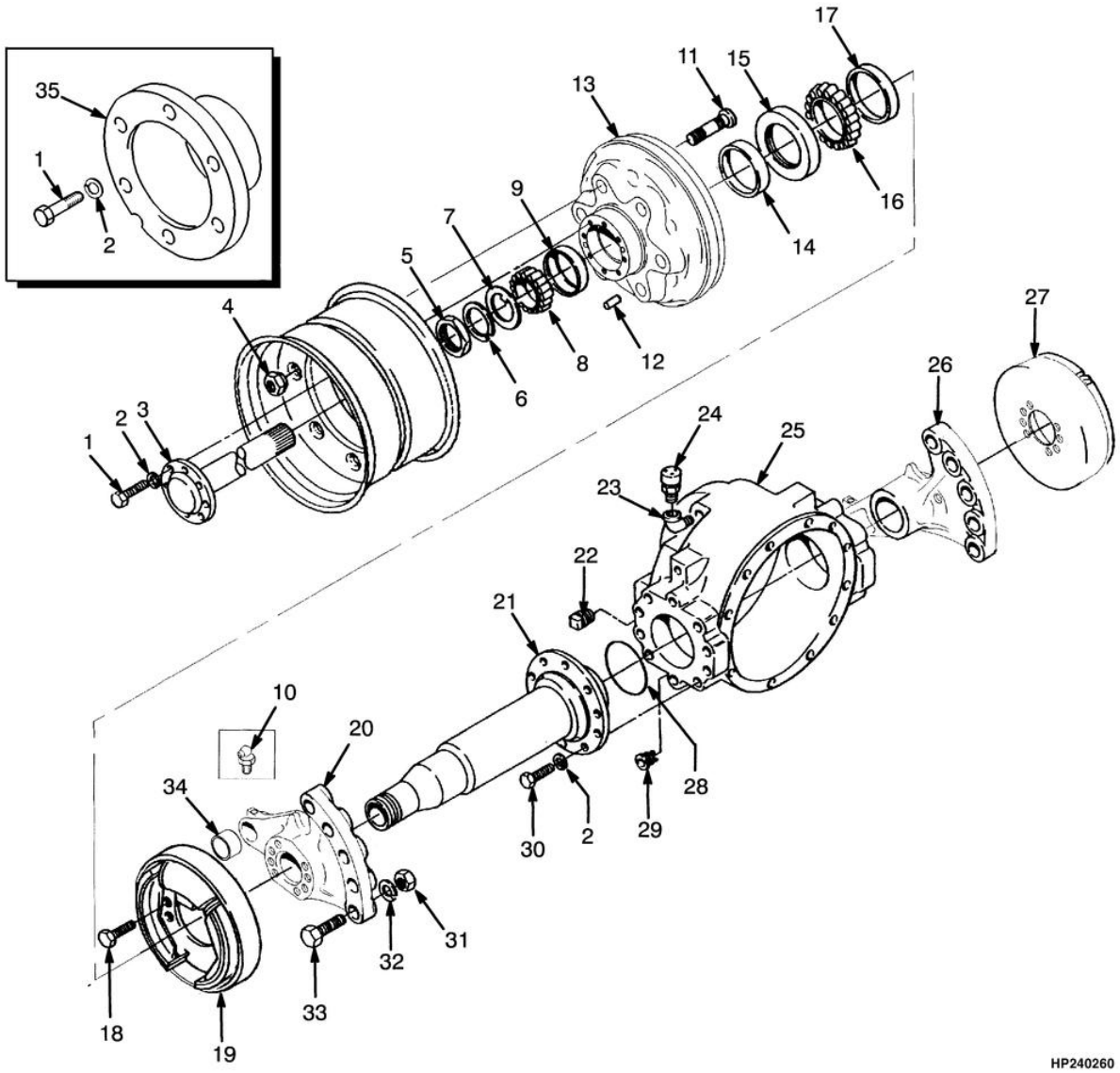

©2004 HYSTER

EIXO DE TRAÇÃO
EJE MOTRIZ

Coluna/columna A: Rodagem Simples / Rodado Sensillo

Ref	Código	Descrição	Descripción	Qtde/Cant	Obs.
31	292620	Porca	Tuerca	10	
32	2307729	Arruela de pressão	Arandela de seguridad	10	
33	292588	Parafuso	Tornillo	10	
34	1333385	Bucha fix.tor.elev	Bujes	2	
35	1347020	Espaçador	Separador	2	Rodagem dupla/Rodado doble

REFRIGERAÇÃO DA TRANSMISSÃO
REFRIGERACIÓN DE TRANSMISIÓN

(Figura 5-18)

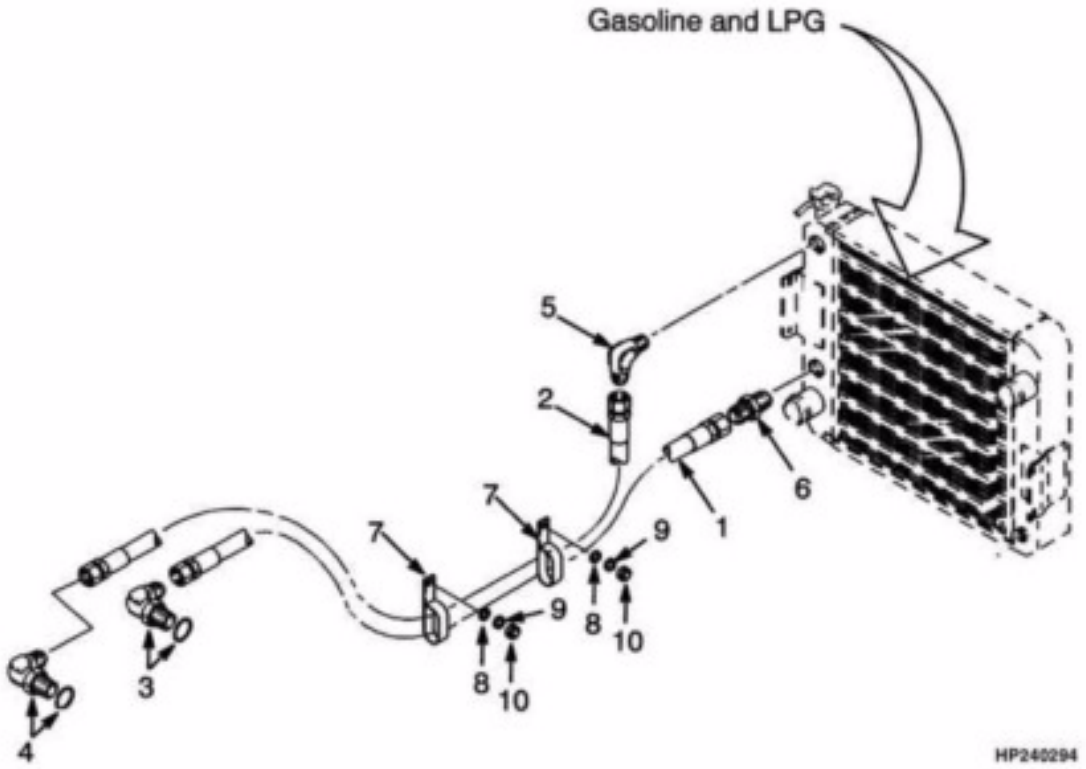

©2004 HYSTER

REFRIGERAÇÃO DA TRANSMISSÃO
REFRIGERACIÓN DE TRANSMISIÓN

Atenção: Consulte a coluna correta
Atención: Consulte la columna correcta

=> H177Y6621A
Coluna/columna A: Gasolina/GLP 2.0L
Coluna/columna B: Diesel 2.6L

				Qtde/Cant		
Ref	**Código**	**Descrição**	**Descripción**	**A**	**B**	**Obs.**
1	1351134	Mangueira	Manguera		1	
1	1382320	Mangueira	Manguera	1		
2	1351135	Mangueira	Manguera		1	
2	1371429	Mangueira	Manguera	1		
3	16568	Conexão	Adaptador	1		
3	17167	Conexão	Adaptador		1	
3	16484	Anel-vedador	Anillo O	1	1	
4	14506	Conexão	Adaptador	1	1	
4	16481	Anel O	Anillo O	1	1	
5	17309	Conexão	Adaptador	1	1	
6	17315	Conexão	Adaptador	1	1	
7	140660	Abraçadeira	Abrazadera	2	2	
8	320157	Arruela	Arandela	2	2	
9	292681	Arruela de pressão	Arandela de seguridad	2	2	
10	239503	Porca	Tuerca	2	2	
11	17038	Conexão	Adaptador		1	

REFRIGERAÇÃO DA TRANSMISSÃO
REFRIGERACIÓN DE TRANSMISIÓN

(Figura 5-19)

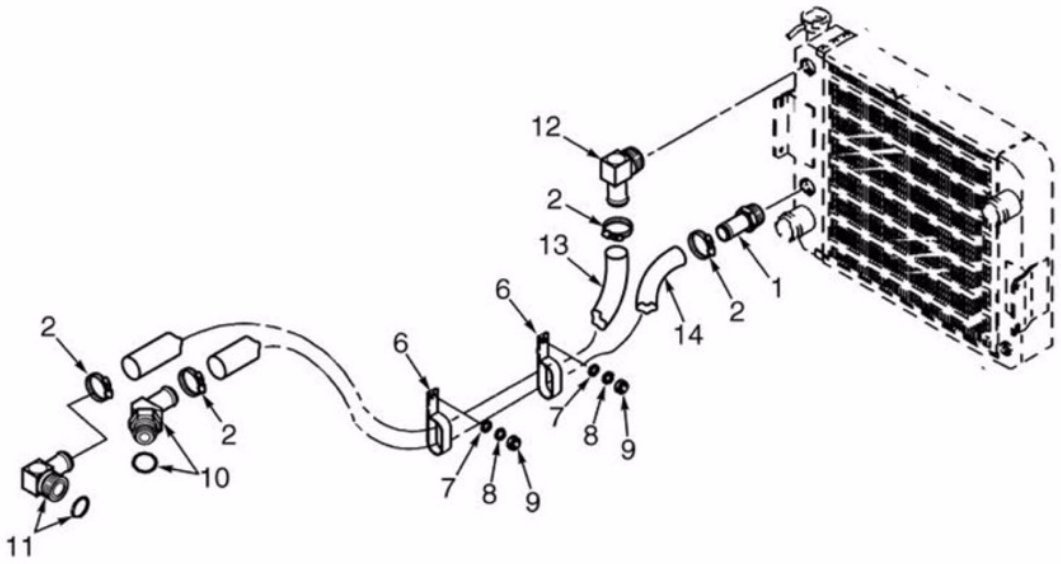

©2004 HYSTER

REFRIGERAÇÃO DA TRANSMISSÃO
REFRIGERACIÓN DE TRANSMISIÓN

Atenção: Consulte a coluna correta
Atención: Consulte la columna correcta

S/N H177Y6622A =>
Coluna/columna A: gasolina/GLP 2.0L
Coluna/columna B: Diesel 2.6L

				Qtde/Cant		
Ref	**Código**	**Descrição**	**Descripción**	**A**	**B**	**Obs.**
1	102919	Adaptador	Adaptador	1	1	
2	130845	Abraçadeira	Abrazadera	4	4	
3	16764	Adaptador	Adaptador		1	
4	1519131	Mangueira	Manguera		1	
6	140660	Abraçadeira	Abrazadera	2	2	
7	320157	Arruela	Arandela	2	2	
8	292681	Arruela de pressão	Arandela de seguridad	2	2	
9	239503	Porca	Tuerca	2	2	
10	1528866	Adaptador	Adaptador		1	
10	16484	Anel-vedador	Anillo O		1	
11	222502	Adaptador	Adaptador	1		
11	16788	Adaptador	Adaptador	1	1	
11	16484	Anel-vedador	Anillo O	1		
12	102898	Conexão	Adaptador	1	1	
13	1519133	Mangueira	Manguera	1		
14	1519134	Mangueira	Manguera	1		

©2004 HYSTER

SISTEMA DE DIREÇÃO
SISTEMA DE DIRECCIÓN

6

COLUNA DE DIREÇÃO	*COLUMNA DE DIRECCIÓN*	**6-1**
ALAVANCA FRENTE/RÉ	*PALANCA AVANCE/RETROCESO SHIFT LEVER*	**6-2**
EIXO DE DIREÇÃO	*EJE DIRECCIÓN*	**6-3**
UNIDADE HIDROSTÁTICA	*ORBITROL*	**6-4**
CILINDRO DE DIREÇÃO	*CILINDRO DE DIRECCIÓN*	**6-5**

©2004 HYSTER

COLUNA DE DIREÇÃO
COLUMNA DE DIRECCIÓN

(Figura 6-1)

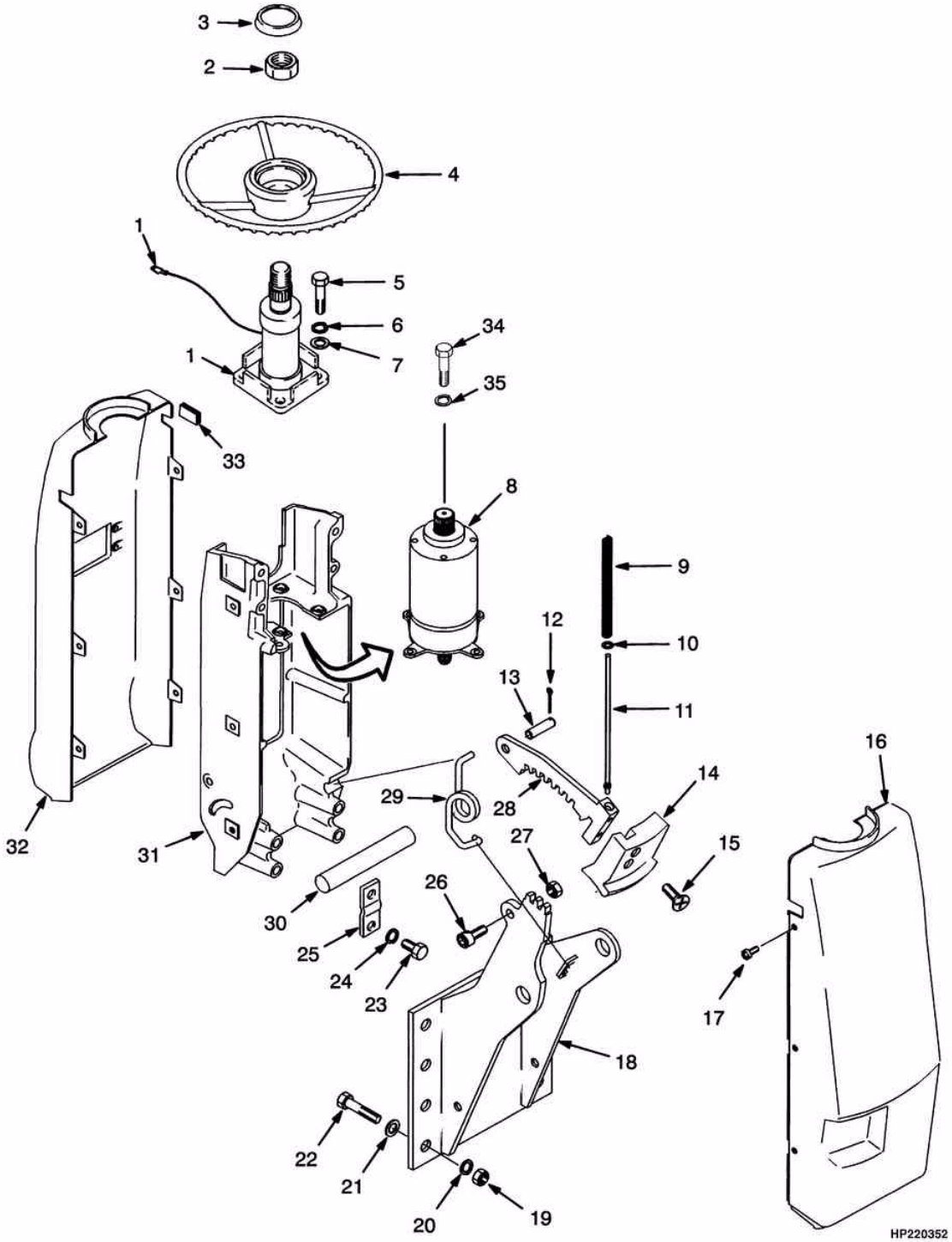

©2004 HYSTER

COLUNA DE DIREÇÃO
COLUMNA DE DIRECCIÓN

Ref	Código	Descrição	Descripción	Qtde/Cant	Obs.
1	1453687	Coluna direção	Columna de dirección	1	
1	1382556	Conj fio direção	Juego de terminales	1	
2	345423	Porca	Tuerca	1	
3	1347135	Botão da buzina	Pulsador Bocina	1	
4	1329250	Volante direção	Volante	1	
5	16815	Parafuso	Tornillo	4	
6	15156	Arruela de pressão	Arandela de seguridad	4	
7	15134	Arruela	Arandela	4	
8	1453538	Unidade hidrostática	Unidad hidrostatica	1	
9	1343537	Mola	Resorte	1	
10	320155	Arruela	Arandela	1	
11	1343572	Haste	Vastago	1	
12	15212	Cupilha	Grupilla	1	
13	1343607	Pino	Eje	1	
14	1343574	Ancoragem coluna direção	Pomo	1	
15	296472	Parafuso	Tornillo	2	
16	1376745	Cobertura coluna	Tapa columna	1	
17	1507923	Parafuso	Tornillo	6	
18	2040526	Suporte	Soporte	1	
19	136692	Porca	Tuerca	4	
20	292682	Arruela de pressão	Arandela de seguridad	4	
21	320156	Arruela	Arandela	1	
22	136985	Parafuso	Tornillo	4	
23	136749	Parafuso	Tornillo	4	
24	292681	Arruela de pressão	Arandela de seguridad	4	
25	1335967	Chapa	Placa	2	
26	296010	Parafuso	Tornillo	1	
27	302400	Porca	Tuerca	1	
28	1364271	Suporte	Pestillo	1	
29	1378600	Mola	Resorte	1	
30	1335987	Eixo	Eje	1	
31	1343573	Cobertura da coluna	Tapa de columna	1	
32	1376744	Cobertura da coluna	Tapa de colunna	1	
33	1376743	Tampão	Tapón	1	Sem alavanca de seta/sin palanca de luces de giro
34	293762	Parafuso	Tornillo	4	
35	293779	Arruela de pressão	Arandela de seguridad	4	

©2004 HYSTER

ALAVANCA FRENTE/RÉ
PALANCA AVANCE/RETROCESO SHIFT LEVER

(Figura 6-2)

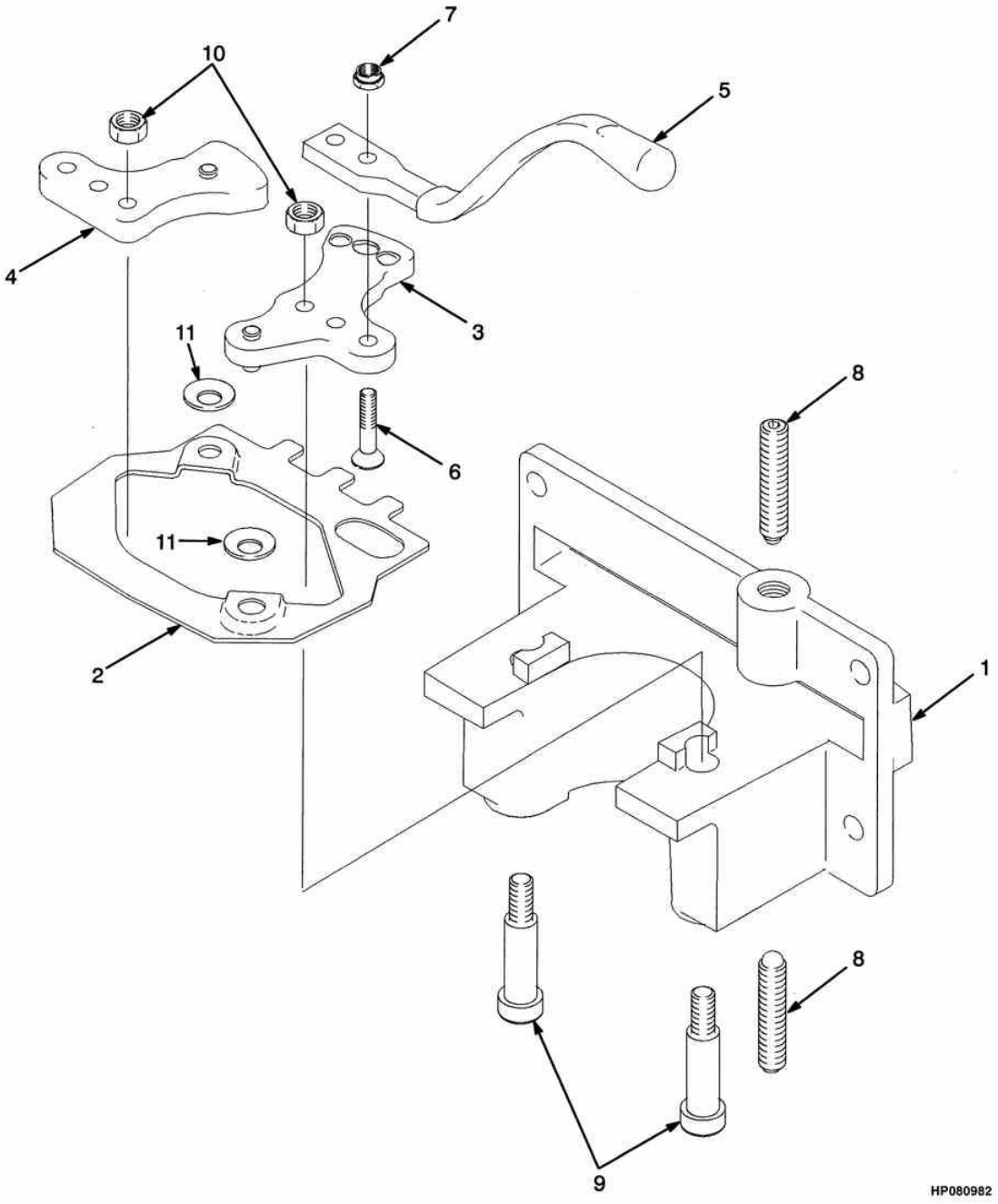

©2004 HYSTER

ALAVANCA FRENTE/RÉ
PALANCA AVANCE/RETROCESO SHIFT LEVER

Ref	Código	Descrição	Descripción	Qtde/Cant	Obs.
	1347004	Alavanca eixo	Palanca de cambios	1	Opcional
1	1343577	Base	Base	1	
2	1343578	Tirante	Acoplamiento	1	
3	1343579	Alavanca	Palanca	1	
4	1343598	Alavanca	Palanca	1	
5	1343593	Alavanca	Palanca de cambios	1	
6	296205	Parafuso	Tornillo	2	
7	302398	Porca	Tuerca	2	
8	1491830	Embolo	Émbolo	2	
9	1343594	Prisioneiro	Espárrago	2	
10	136687	Porca	Tuerca	2	
11	1354300	Arruela	Arandela	4	

EIXO DE DIREÇÃO
EJE DIRECCIÓN

(Figura 6-3)

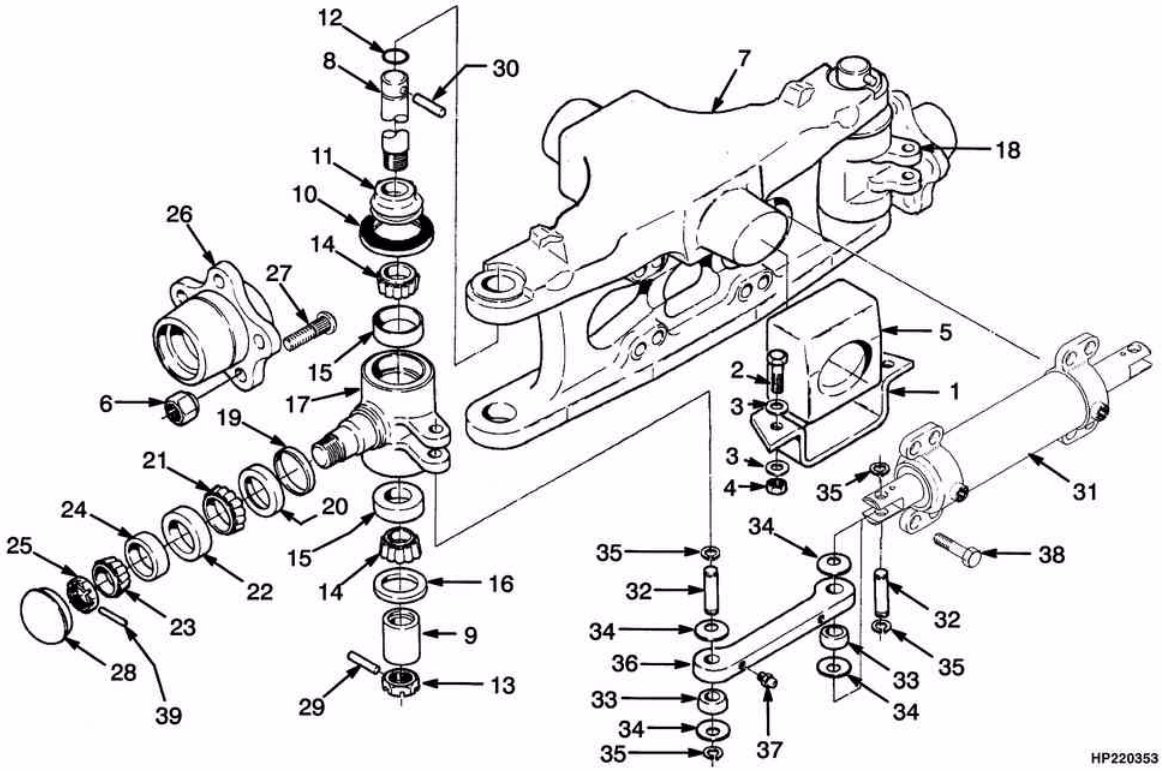

©2004 HYSTER

EIXO DE DIREÇÃO
EJE DIRECCIÓN

Ref	Código	Descrição	Descripción	Qtde/Cant	Obs.
1	1334723	Chapa	Placa	2	
2	293648	Parafuso	Tornillo	4	
3	320161	Arruela	Arandela	8	
4	300937	Porca	Tuerca	4	
5	324864	Coxim	Soporte	2	
6	60949	Porca	Tuerca	10	
7	1334718	Eixo direção	Eje Dirección	1	
8	300765	Pino	Eje Central	2	Cont. kit 334717
9	300766	Bucha-eixo-dir	Casquillo	2	Cont. kit 334717
10	264973	Retentor	Retén	2	Cont. kit 334717
11	300767	Espaçador eixo dir	Separador	2	Cont. kit 334717
12	39352	Anel O	Anillo O	2	Cont. kit 334717
13	249289	Porca	Tuerca	2	
14	156195	Cone rolamento	Cono de cojinete	4	Cont. kit 334717
15	156194	Capa rolamento	Tapa de cojinete	4	Cont. kit 334717
16	98525	Retentor	Retén	2	Cont. kit 334717
17	1310599	Manga eixo LE	Manguera LI	1	
18	1315425	Manga eixo LD	Mangueta LD	1	
19	44542	Retentor	Retén	2	
20	164639	Luva do Retentor	Casquillo de desgaste	2	Cont. kit 334717
21	30273	Cone-rolamento	Cono de cojinete	2	
22	163970	Capa rolamento	Tapa de cojinete	2	
23	317076	Cone rolamento	Cono de cojinete	2	
24	317075	Capa rolamento	Tapa de cojinete	2	
25	1383777	Porca	Tuerca	2	
26	300738	Cubo da roda	Cubo	2	
27	339529	Prisioneiro	Espárrago	10	
28	69029	Tampa da roda	Tapa	2	
29	15225	Cupilha	Grupilla	2	
30	226986	Pino	Eje	2	Cont. kit 334717
31	1321174	Cilindro direção	Cilindro de dirección	1	
32	326498	Pino	Eje	4	
33	300751	Bucha tirante dir.	Bujes	4	
34	300752	Arruela	Arandela	8	
35	58903	Anel trava	Fiador Anular	8	
36	381298	Tirante	Barra de acoplamiento	2	
37	13957	Engraxadeira	Engrasador	6	
38	293686	Parafuso	Tornillo	8	
39	15227	Cupilha	Grupilla	2	
	334717	Reparo pino rei	Juego de perno maestro	2	

UNIDADE HIDROSTÁTICA
ORBITROL
(Figura 6-4)

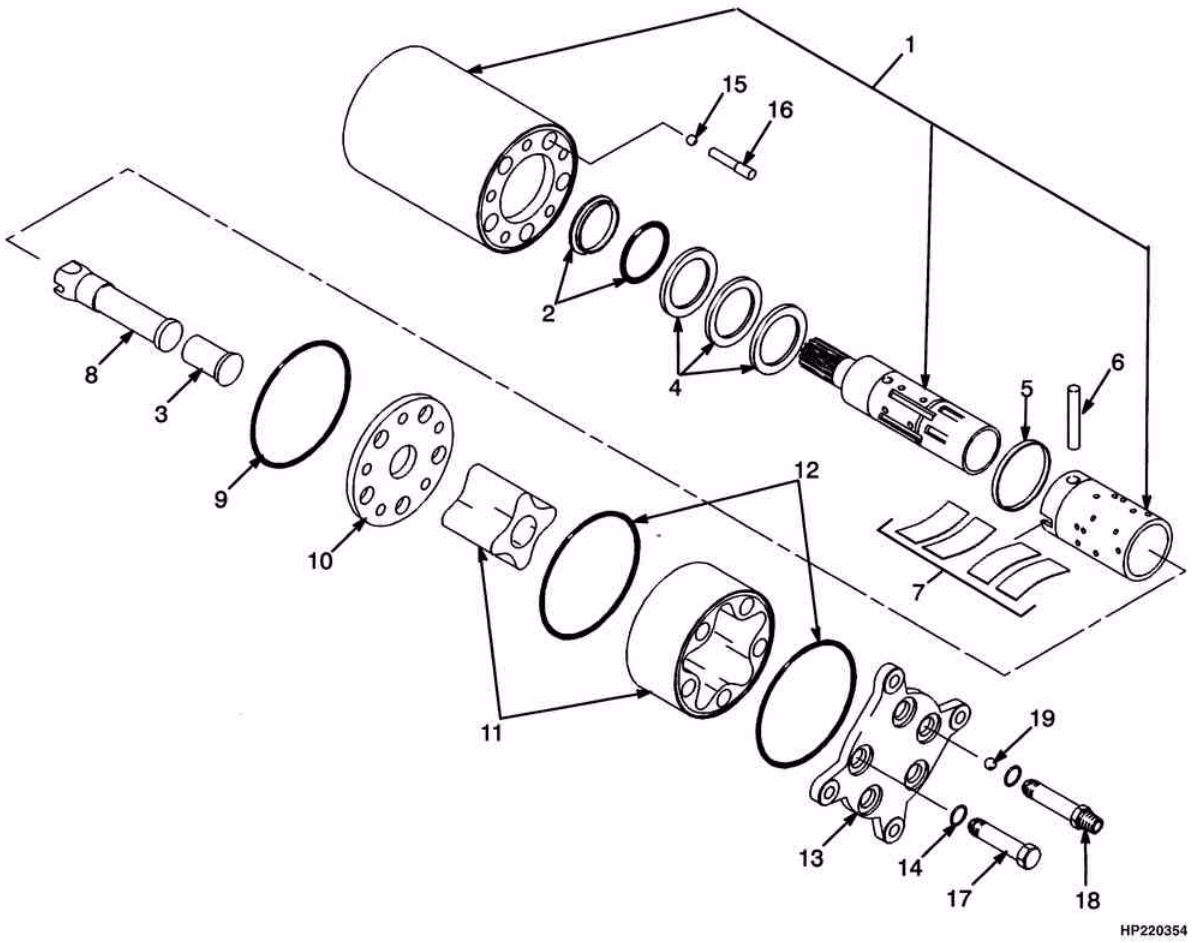

©2004 HYSTER

UNIDADE HIDROSTÁTICA
ORBITROL

Ref	Código	Descrição	Descripción	Qtde/Cant	Obs.
	1453538	Unidade hidrostática	Orbitrol	1	
1	NFS	Carcaça	Carcasa	1	
1	NFS	Carretel	Carrete	1	
1	NFS	Luva	Casquillo	1	
2	NFS	Retentor	Retén	1	Cont. kit 1467430
3	1451701	Espaçador	Separador	1	
4	1451697	Rolamento	Cojinete	1	
5	1455770	Anel O	Anillo O	1	
6	1451698	Eixo	Eje	1	
7	1455771	Mola	Resorte	1	
8	1451700	Eixo	Eje	1	
9	NFS	Anel O	Anillo O	1	Cont. kit 1467430
10	1451703	Placa	Placa	1	
11	1456690	Kit. engrenagem	Juego engranajes	1	
12	NFS	Anel O	Anillo O	2	Cont. kit 1467430
13	1455773	Tampa	Tapa	1	
14	NFS	Anel O	Anillo O	5	Cont. kit 1467430
15	1355335	Esfera	Bola	1	
16	1451696	Esfera unid. hid.	Tope	1	
17	1456691	Parafuso	Tornillo	1	
17	NFS	Anel O	Anillo O	1	
18	1456692	Parafuso	Tornillo	4	
18	NFS	Anel O	Anillo O	1	
19	1451707	Esfera	Bola	1	
	1467430	Reparo unid. Hidrostática	Cj. retenes orbitrol		

CILINDRO DE DIREÇÃO
CILINDRO DE DIRECCIÓN

(Figura 6-5)

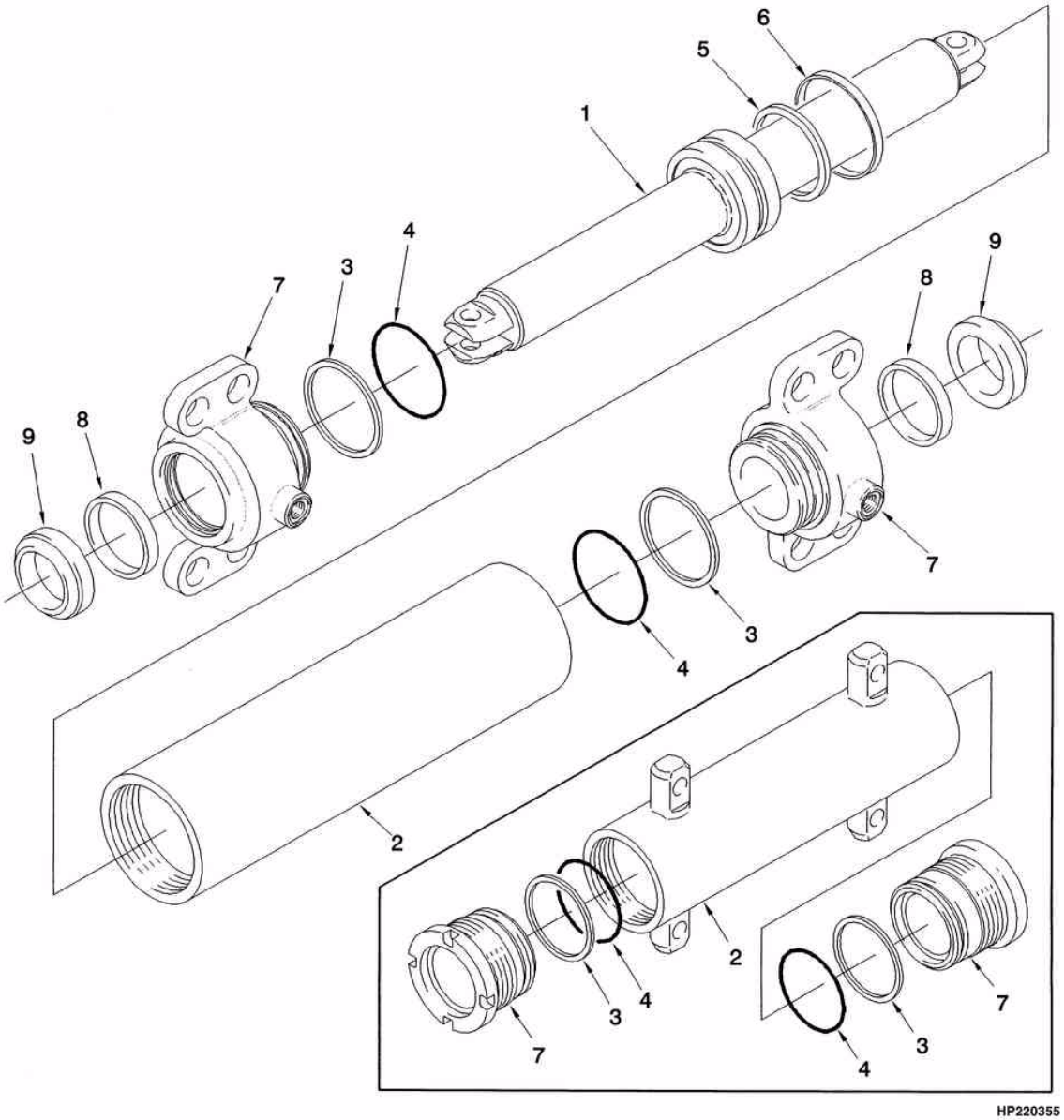

©2004 HYSTER

CILINDRO DE DIREÇÃO
CILINDRO DE DIRECCIÓN

Ref	Código	Descrição	Descripción	Qtde/Cant	Obs.
	1321174	Cilindro direção	Cilindro de dirección	1	
1	375634	Haste do cilindro	Vastago del cilindro	1	
2	375635	Camisa	Camisa	1	
3	147973	Anel vedação	Aro de cierre	2	Cont. kit 1501413
4	130825	Anel O	Anillo O	2	Cont. kit 1501413
5	46388	Anel	Anillo O	1	Cont. kit 1501413
6	2044371	Retentor	Retén	1	Cont. kit 1501413
7	1321149	Tampa	Tapa	2	
8	210183	Vedador cil.elev.	Retén	2	Cont. kit 1501413
9	203071	Anel rasp.cil.dir.	Segmento rascador	2	Cont. kit 1501413
	1501413	Reparo cilindro direção	Cj. retenes		

©2004 HYSTER

SISTEMA DE FREIOS
SISTEMA DE FRENOS

7

TIRANTE DO FREIO	*VARILLA DE FRENO*	**7-1**
FREIO	*FRENO*	**7-2**
TUBULAÇÕES DO FREIO	*TUBERÍAS DE FRENO*	**7-3**
FREIO DE ESTACIONAMENTO	*FRENO DE ESTACIONAMIENTO*	**7-4**
CILINDRO MESTRE	*CILINDRO PRINCIPAL*	**7-5**

TIRANTE DO FREIO
VARILLA DE FRENO

(Figura 7-1)

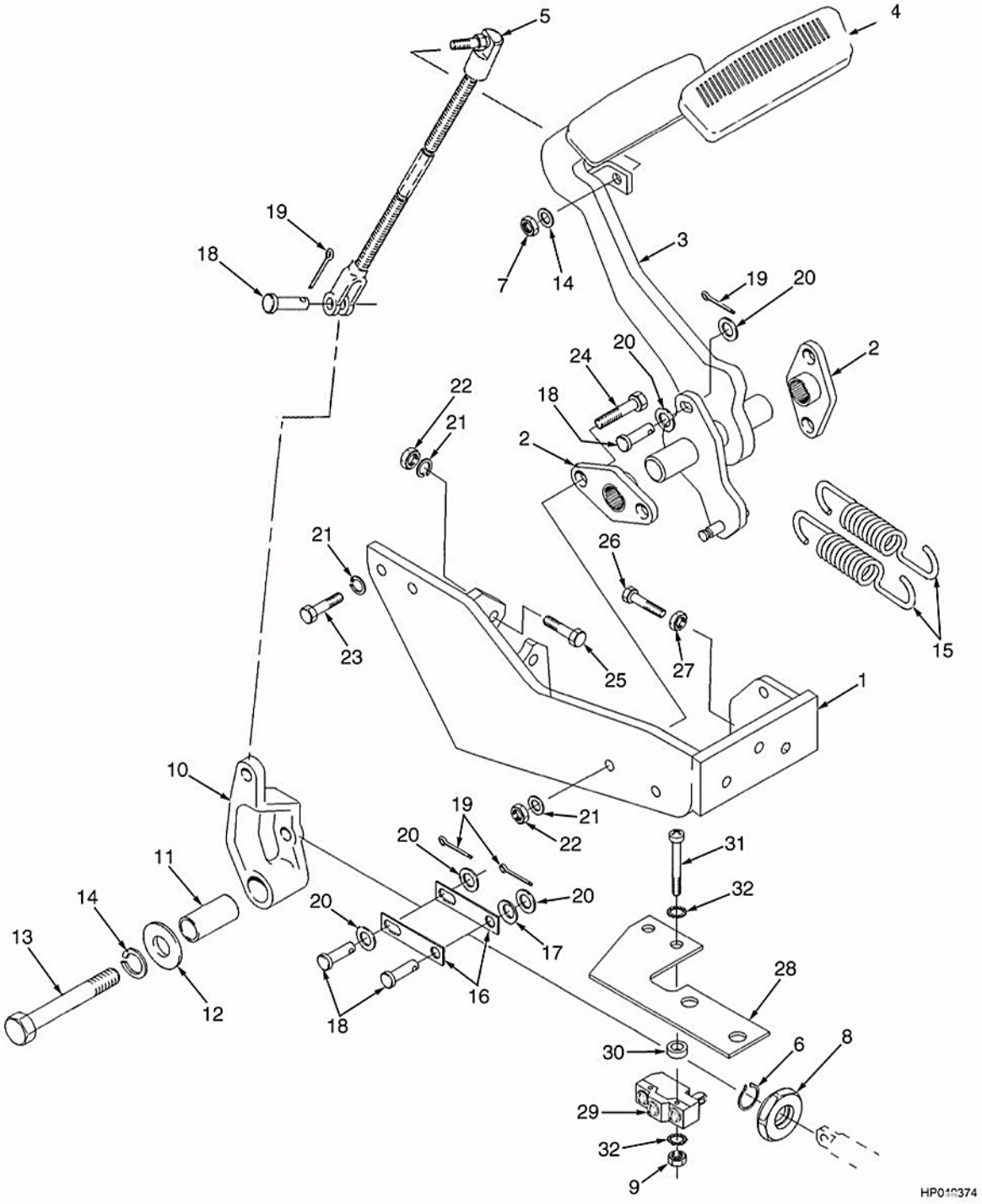

©2004 HYSTER

TIRANTE DO FREIO
VARILLA DE FRENO

Ref	Código	Descrição	Descripción	Qtde/Cant	Obs.
1	1343541	Suporte	Soporte	1	
2	1327161	Mancal pedal freio	Bujes	2	
3	1343540	Pedal freio	Pedal	1	
4	1343630	Sapata pedal	Almohadilla	1	
5	1515588	Tirante	Varilla	1	
6	209417	Anel trava	Fiador Anular	1	
7	15025	Porca	Tuerca	1	
8	387455	Anel pedal freio	Disco arranque en neutro	1	
9	15049	Porca	Tuerca	2	
10	1343553	Alavanca	Palanca	1	
11	1337108	Espaçador	Separador	1	
12	332755	Arruela	Arandela	1	
13	136703	Parafuso	Tornillo	1	
14	292681	Arruela de pressão	Arandela de seguridad	2	
15	1343508	Mola	Resorte	2	
16	1337091	Placa pedal freio	Acoplamiento	2	
17	375984	Arruela	Arandela	1	
18	142	Pino	Eje	4	
19	15212	Cupilha	Grupilla	4	
20	320159	Arruela	Arandela	7	
21	292682	Arruela de pressão	Arandela de seguridad	6	
22	136692	Porca	Tuerca	4	
23	287854	Parafuso	Tornillo	6	
24	136985	Parafuso	Tornillo	2	
25	287860	Parafuso	Tornillo	2	
26	292533	Parafuso	Tornillo	1	
27	296130	Porca	Tuerca	1	
28	1324557	Suporte	Soporte	1	
29	1320893	Interruptor freio	Interruptor	1	
30	316132	Espaçador	Separador	1	
31	86510	Parafuso	Tornillo	2	
32	16743	Arruela de pressão	Arandela de seguridad	4	

©2004 HYSTER

FREIO
FRENO
(Figura 7-2)

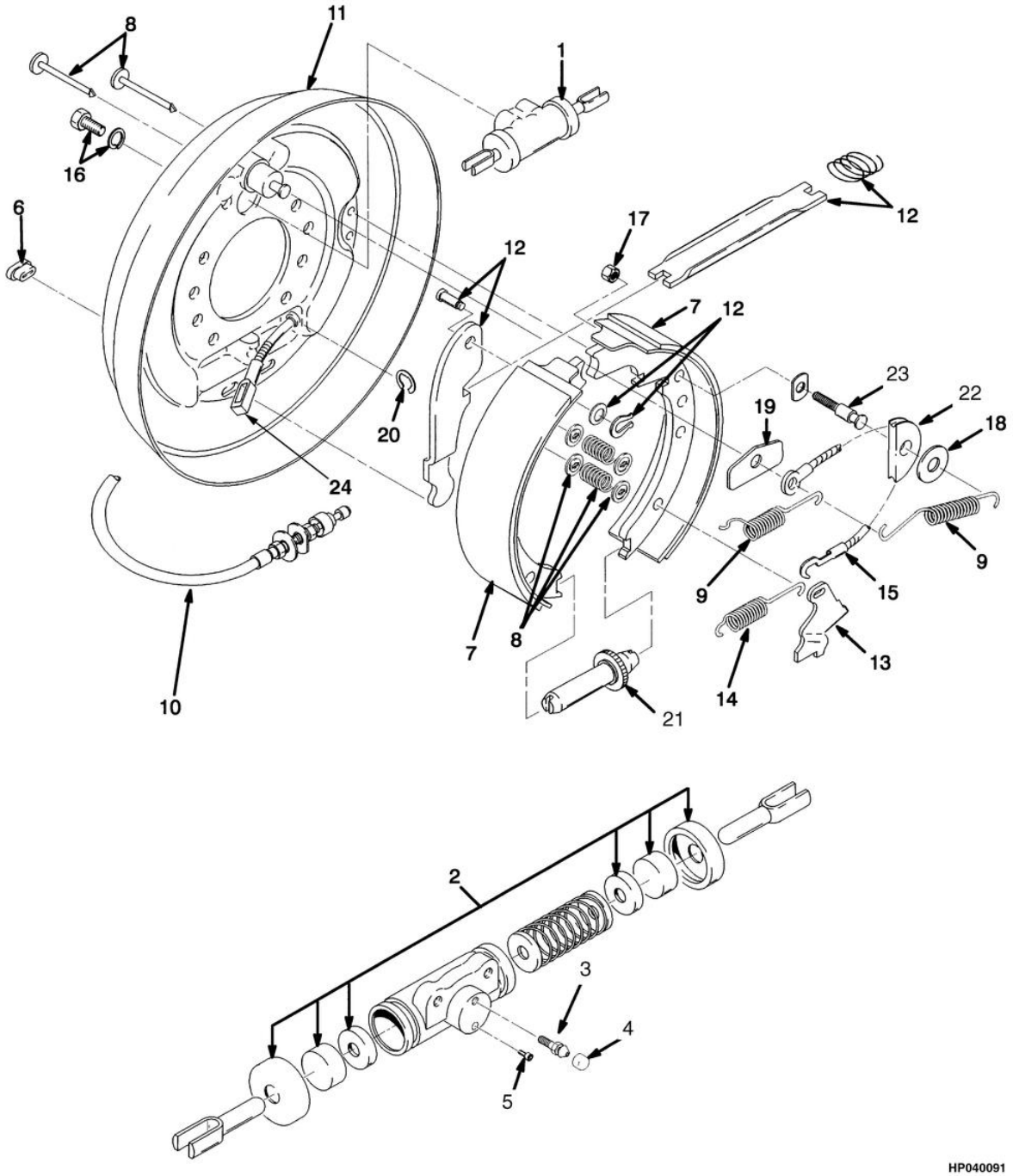

©2004 HYSTER

FREIO
FRENO

Ref	Código	Descrição	Descripción	Qtde/Cant	Obs.
	1338255	Freio LD	Cj. del freno LD	1	=> S/N H177Y6397A
	1504039	Freio LD	Cj. del freno LD	1	S/N H177Y6398A =>
	1338256	Freio LE	Cj. del freno LD	1	=> S/N H177Y6397A
	1504038	Freio LE	Cj. del freno LE	1	S/N H177Y6398A =>
1	1334648	Cilindro da roda	Bombín de freno	1	
2	1334647	Kit cilindro de roda	Kit cilindro de rueda	1	
2	2040959	Kit cilindro de roda	Kit cilindro de rueda	1	
3	1361503	Parafuso	Tornillo	1	
4	1361504	Tampa paraf.freio	Tapa	1	
5	NFS	Plugue	Tapón	1	
6	1334642	Tampa freio	Tapa	1	
7	1515374	Kit lona freio	Juego de zapatas	1	S/N H177Y6398A =>
7	1358223	Kit lona freio	Juego de zapatas	1	=> S/N H177Y6397A
8	1334639	Jg.fix.sapata freio	Juego de sujeción de zapata	1	
9	1334638	Cj. molas freio	Kit de muelle	1	
10	1358224	Cabo LD	Cable LD	1	
10	1358225	Cabo LE	Cable LI	1	
11	1347970	Placa LE	Placa LI	1	=> S/N H177Y6397A
11	1508072	Placa LE	Placa LI	1	S/N H177Y6398A =>
11	1347971	Placa LD	Placa LD	1	=> S/N H177Y6397A
11	1508073	Placa de LD	Placa LD	1	S/N H177Y6398A =>
12	1375048	Kit tirante freio	Kit varillaje de freno	1	
12	1375049	Kit tirante freio	Kit varillaje de freno	1	
13	1360794	Alavanca LD	Palanca LD	1	
13	1361505	Alavanca	Palanca	1	
14	1360793	Mola	Resorte	1	
15	1360792	Cabo freio	Cable	1	
16	1360798	Prisioneiro	Espárrago	2	
17	NFS	Porca	Tuerca	1	Cont. kit 1379758
18	NFS	Arruela	Arandela	1	Cont. kit 1379758
19	1361501	Chapa	Guía	1	
20	12898	Anel trava freio	Fiador anular	1	
21	1334645	Ajustador LD	Ajustador LD	1	
21	1334646	Ajustador freio LE	Ajustador LI	1	
22	NFS	Polia	Polea	1	Cont. kit 1379758
23	NFS	Eixo	Eje	1	Cont. kit 1379758
24	NFS	Tirante LE	Tirante LI	1	S/N H177Y6398A =>/ cont. kit 1375048
24	NFS	Tirante LD	Tirante LD	1	S/N H177Y6398A =>/ cont. kit 1375049
	1379758	Kit polia freio	Juego de poleas	1	

TUBULAÇÕES DO FREIO
TUBERÍAS DE FRENO

(Figura 7-3)

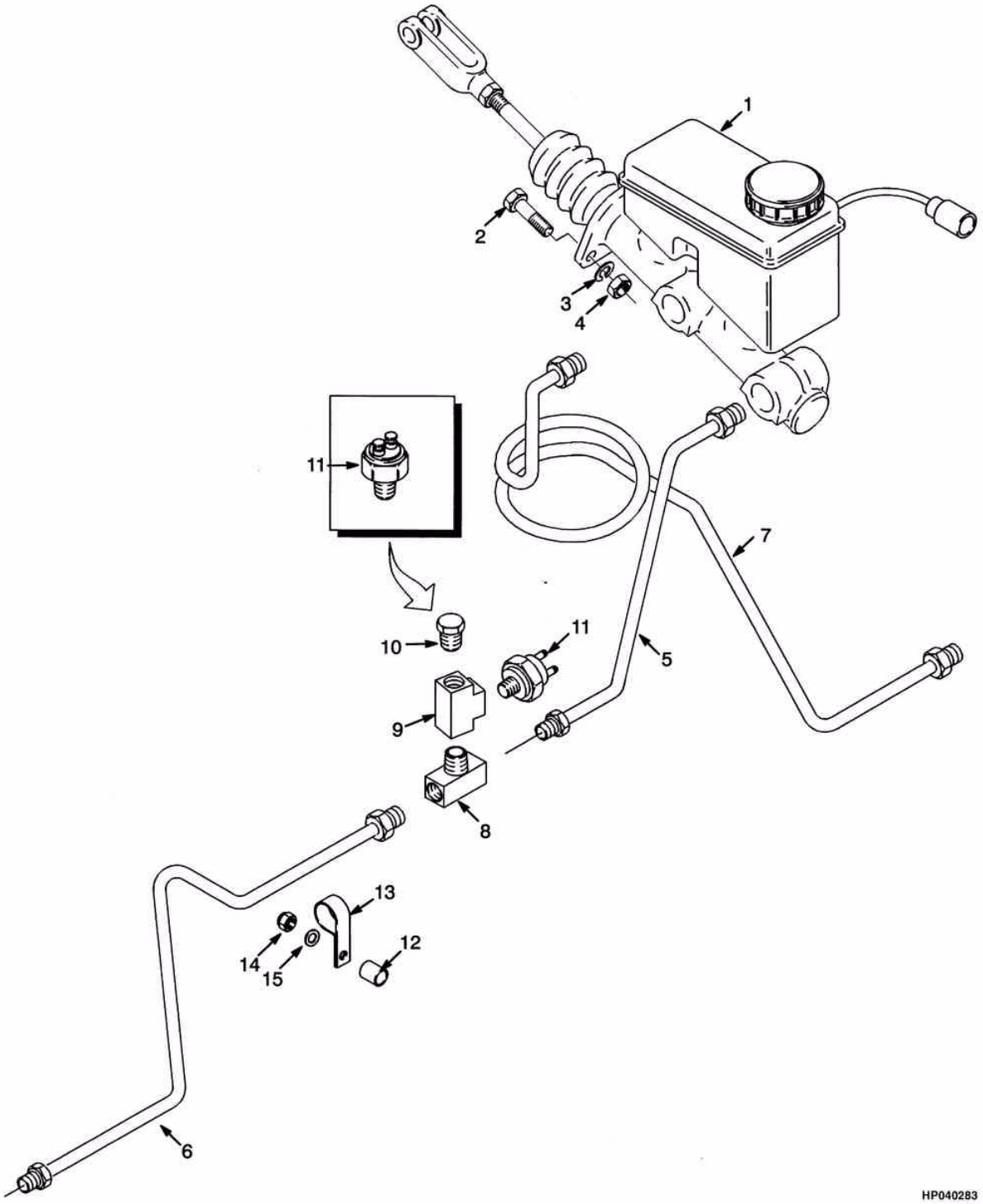

©2004 HYSTER

TUBULAÇÕES DO FREIO
TUBERÍAS DE FRENO

Ref	Código	Descrição	Descripción	Qtde/Cant	Obs.
1	1347048	Cilindro mestre	Cilindro maestro	1	
2	287860	Parafuso	Tornillo	2	
3	292682	Arruela de pressão	Arandela de seguridad	2	
4	136692	Porca	Tuerca	2	
5	1381923	Mangueira	Manguera	1	
6	1347091	Tubo LD	Tubo LD	1	
7	1455550	Tubo LE	Tubo LI	1	
8	14899	Conexão	Adaptador	1	
9	12838	Conexão	Adaptador	1	
10	14349	Conexão	Adaptador	1	Frente/ré- Adelante/atras
11	387867	Interruptor freio	Interruptor freno	1	Frente/ré- Adelante/atras c/ alavanca (palanca)
11	387867	Interruptor freio	Interruptor freno	2	Pedal reversão/inversor
12	1361559	Espaçador	Separador	1	
13	1347116	Abraçadeira	Abrazadera	1	
14	302400	Porca	Tuerca	1	
15	320158	Arruela	Arandela	1	

FREIO DE ESTACIONAMENTO
FRENO DE ESTACIONAMIENTO

(Figura 7-4)

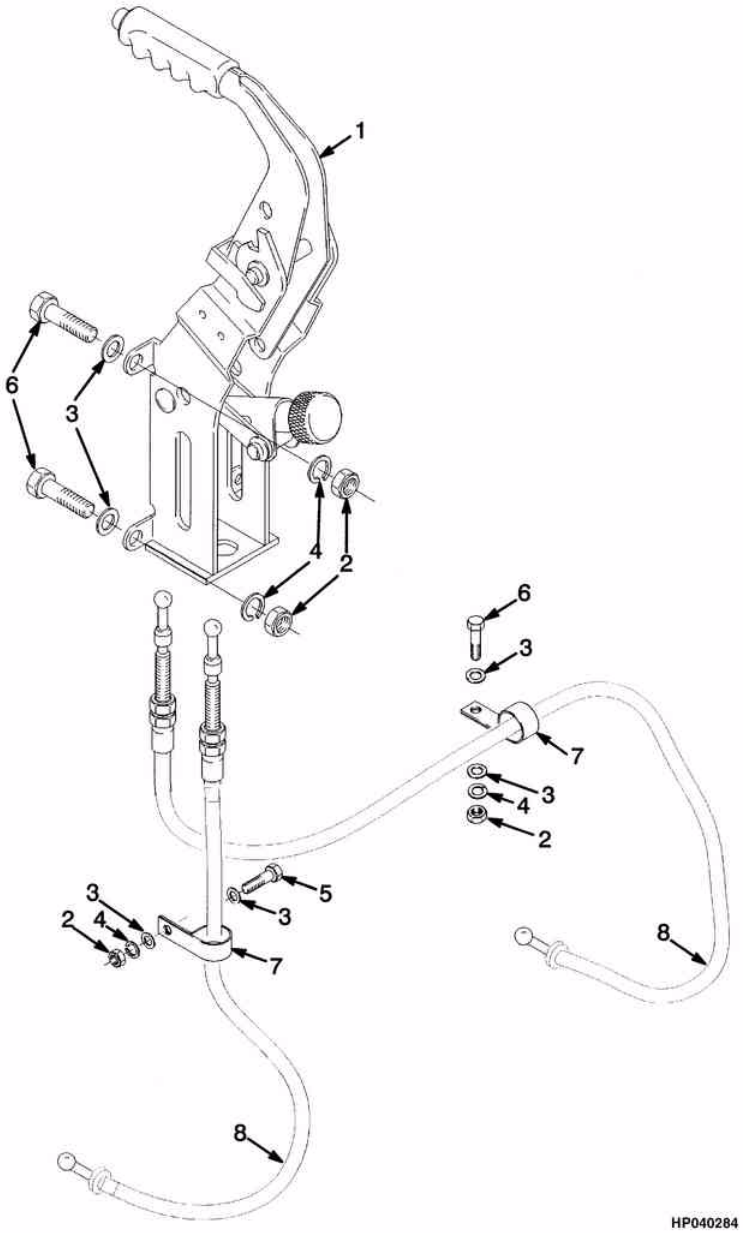

©2004 HYSTER

FREIO DE ESTACIONAMENTO
FRENO DE ESTACIONAMIENTO

Ref	Código	Descrição	Descripción	Qtde/Cant	Obs.
1	1376557	Alavanca do freio	Palanca de freno	1	
2	239503	Porca	Tuerca	6	
3	320157	Arruela	Arandela	8	
4	292681	Arruela de pressão	Arandela de seguridad	6	
5	176640	Parafuso	Tornillo	1	
6	136749	Parafuso	Tornillo	5	
7	113341	Abraçadeira	Abrazadera	2	
8	1358225	Cabo LE	Cable LI	1	Contido no conj. de freio LE. / Parte del cjto.freno LE
8	1358224	Cabo LD	Cable LD	1	Contido no conj. de freio LD / Parte del cjto de freno LD

CILINDRO MESTRE
CILINDRO PRINCIPAL

(Figura 7-5)

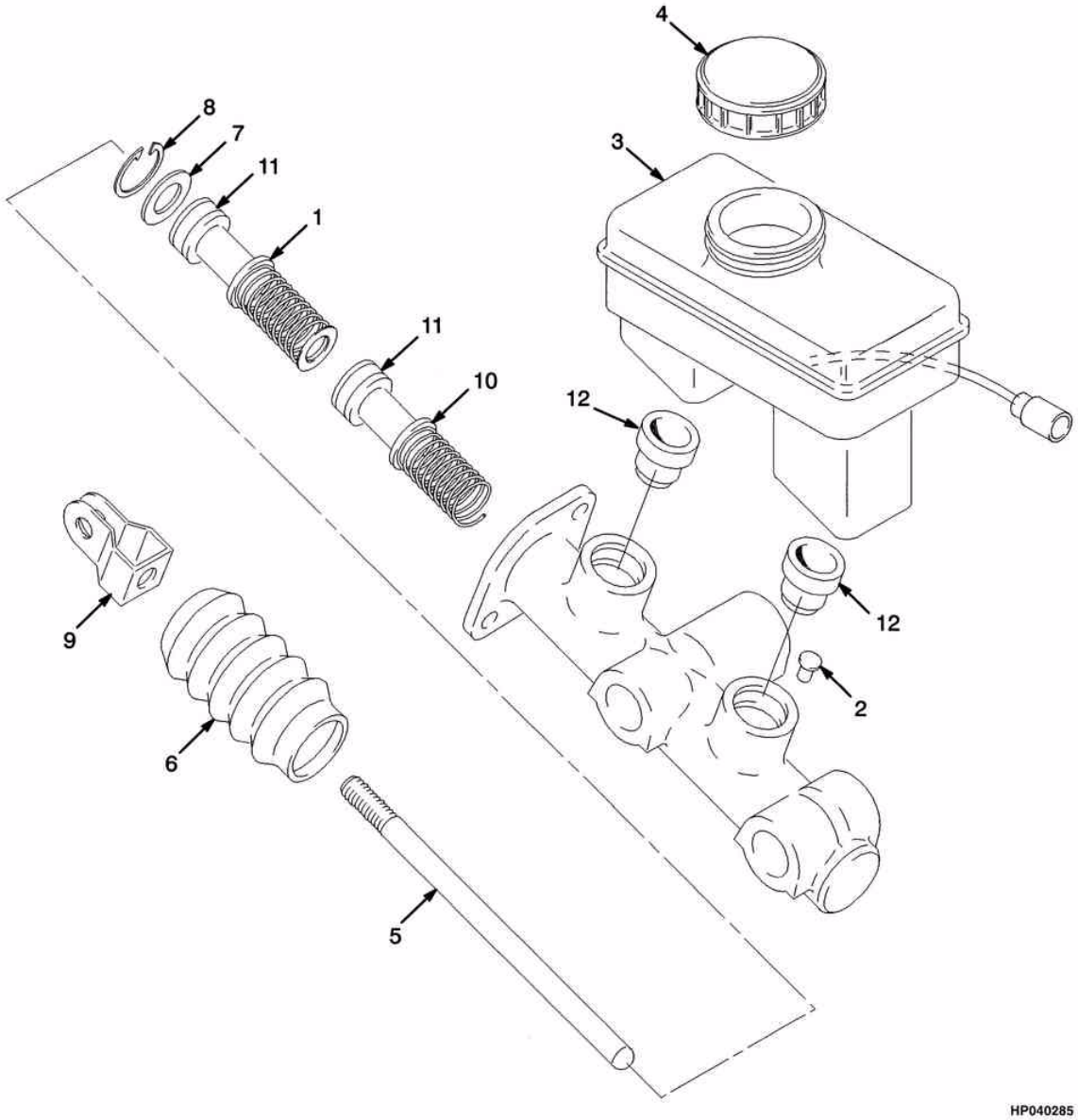

©2004 HYSTER

CILINDRO MESTRE
CILINDRO PRINCIPAL

Ref	Código	Descrição	Descripción	Qtde/Cant	Obs.
	1347048	Cilindro mestre	Cilindro Principal del freno	1	
1	1357197	Pistão cil.mestre	Pistón	1	
2	1324029	Pino	Eje	1	
3	1357199	Reservatório	Depósito	1	
4	1324048	Tampa res.cil.mest	Tapa	1	
5	1357201	Haste	Vastago	1	
6	1324040	Guarda pó cil.mest	Tapa	1	
7	1324041	Arruela	Arandela	1	
8	1324042	Anel trava	Fiador anular	1	
9	1324035	Garfo cil.mestre	Horquilla	1	
10	1357196	Pistão cil.mestre	Pistón	1	
11	NFS	Retentor	Retén	2	Cont. kit 1355305
12	NFS	Retentor	Retén	2	Cont. kit 1355305
	1355305	Reparo cilind. mestre	Cj. retenes	1	

©2004 HYSTER

SISTEMA HIDRÁULICO
SISTEMA HIDRÁULICO

8

HIDRÁULICO	*HIDRÁULICO*	**8-1**
HIDRÁULICO	*HIDRÁULICO*	**8-2**
BOMBA HIDRÁULICA (GASOLINA / GLP 2.0L/Diesel 2.6L)	*BOMBA HIDRÁULICA (GASOLINA / GLP 2.0L/Diesel 2.6L)*	**8-3**
BOMBA HIDRÁULICA (GASOLINA / GLP 2.0L - 2.2L)	*BOMBA HIDRÁULICA (GASOLINA / GLP 2.0L - 2.2L)*	**8-4**
VALVULA DE FLUXO	*VÁLVULA DE CAUDAL*	**8-5**
INSTALAÇÃO DA TORRE 3 ESTÁGIOS	*INSTALACIÓN DEL MASTIL 3 ETAPAS*	**8-6**
INSTALAÇÃO DA TORRE 2 ESTÁGIOS	*INSTALACIÓN DEL MASTIL 2 ETAPAS*	**8-7**
CILINDRO DE INCLINAÇÃO	*CILINDRO DE INCLINACIÓN*	**8-8**
VÁLVULA DE CONTROLE 3 FUNÇÕES	*VÁLVULA DE CONTROL 3 FUNCIONES*	**8-9**
VÁVULA DE CONTROLE 3 E 4 FUNÇÕES COM DETENTE	*VÁLVULA DE CONTROL 3 Y 4 FUNCIONES CON DETENCIÓN*	**8-10**
VÁLVULA DE CONTROLE 3 FUNÇÕES	*VÁLVULA DE CONTROL 3 FUNCIONES*	**8-11**
VÁLVULA DE CONTROLE 3 FUNÇÕES	*VÁLVULA DE CONTROL 3 FUNCIONES*	**8-12**
VÁLVULA DE CONTROLE 4 FUNÇÕES	*VÁLVULA DE CONTROL 4 FUNCIONES*	**8-13**

HIDRÁULICO
HIDRÁULICO

(Figura 8-1)

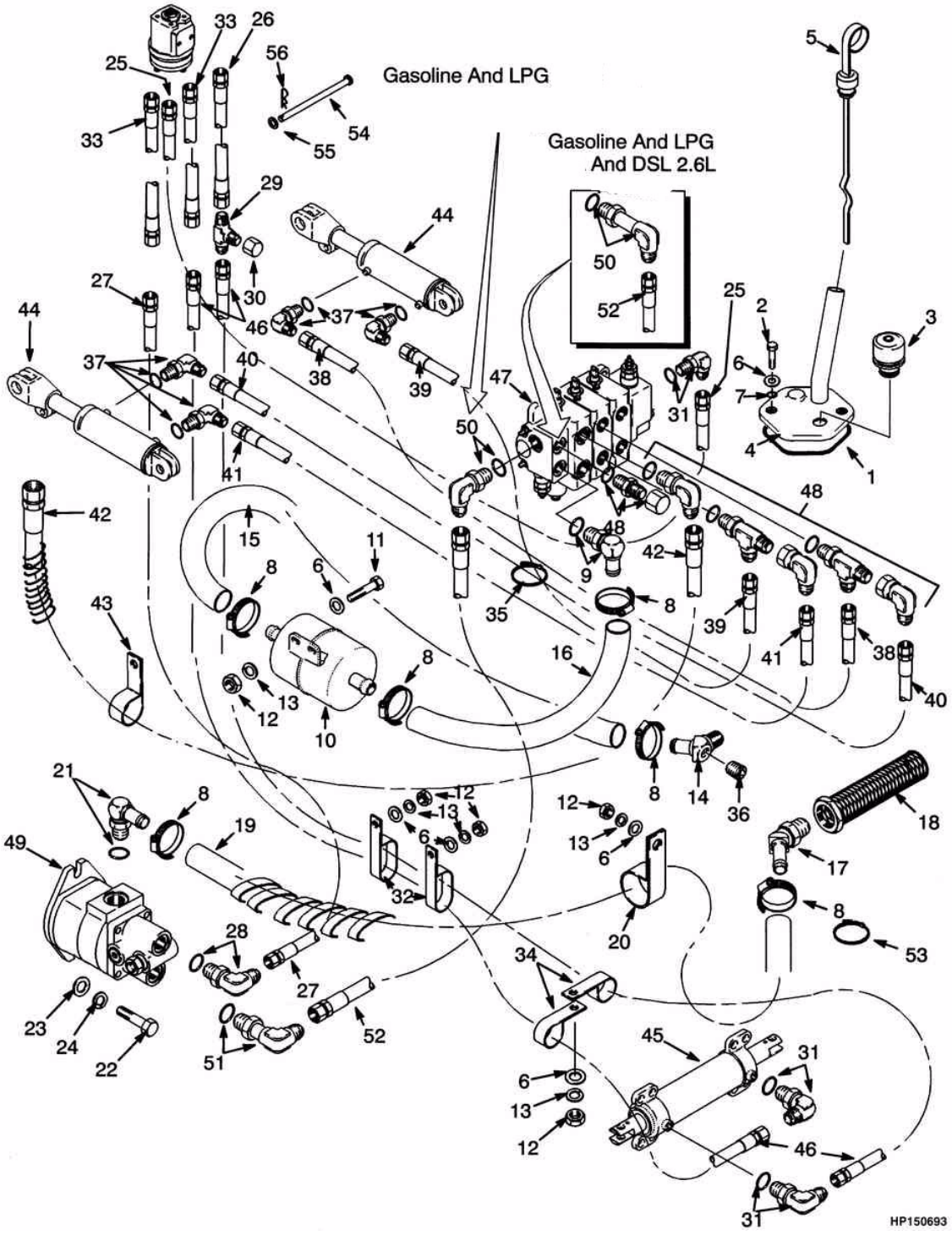

©2004 HYSTER

HIDRÁULICO
HIDRÁULICO

=> S/N H177Y5547Y

Ref	Código	Descrição	Descripción	Qtde/Cant	Obs.
1	1343449	Junta	Retén	1	
2	329067	Parafuso	Tornillo	2	
3	1356393	Respiro	Respiradero	1	
4	1339700	Tampa do tanque	Tapa	1	
5	1339647	Vareta de nível	Varilla de nivel	1	
6	320157	Arruela	Arandela	12	
7	353000	Anel O	Anillo O	2	
8	127045	Abraçadeira	Abrazadera	6	
9	1343452	Conexão	Adaptador	1	
10	1337159	Filtro óleo hidr.	Filtro	1	
11	136749	Parafuso	Tornillo	2	
12	239503	Porca	Tuerca	8	
13	292681	Arruela de pressão	Arandela de seguridad	8	
14	1343560	Conexão	Adaptador	1	
15	1367431	Mangueira	Manguera	1	
16	878574	Mangueira	Manguera	1	
17	1468538	Cj.filtro/tela sucção	Cj.filtro succión	1	
19	878782	Mangueira	Manguera	1	
20	335047	Abraçadeira	Abrazadera	1	
21	1350273	Conexão	Adaptador	1	
22	1356103	Parafuso	Tornillo	2	
23	292682	Arruela de pressão	Arandela de seguridad	2	
24	320159	Arruela	Arandela	2	
25	1453620	Mangueira	Manguera	1	
26	69238	Mangueira	Manguera	1	
27	168389	Mangueira	Manguera	1	
28	110174	Conexão	Adaptador	1	
29	1347212	Conexão	Adaptador	1	
30	16923	Conexão	Adaptador	1	
31	16558	Conexão	Accesorio	3	
32	110322	Abraçadeira	Abrazadera	2	
33	1458752	Mangueira	Manguera	2	
34	101625	Abraçadeira	Abrazadera	2	
35	137852	Abraçadeira	Abrazadera	3	
36	15347	Bujão aço	Adaptador	1	
37	16556	Conexão	Adaptador	4	
37	16481	Anel O	Anillo O	4	
38	1347027	Mangueira	Manguera	1	
39	1347028	Mangueira	Manguera	1	
40	1347029	Mangueira	Manguera	1	
41	1347030	Mangueira	Manguera	1	
42	1351077	Mangueira	Manguera	1	

©2004 HYSTER

HIDRÁULICO
HIDRÁULICO

(Figura 8-1)

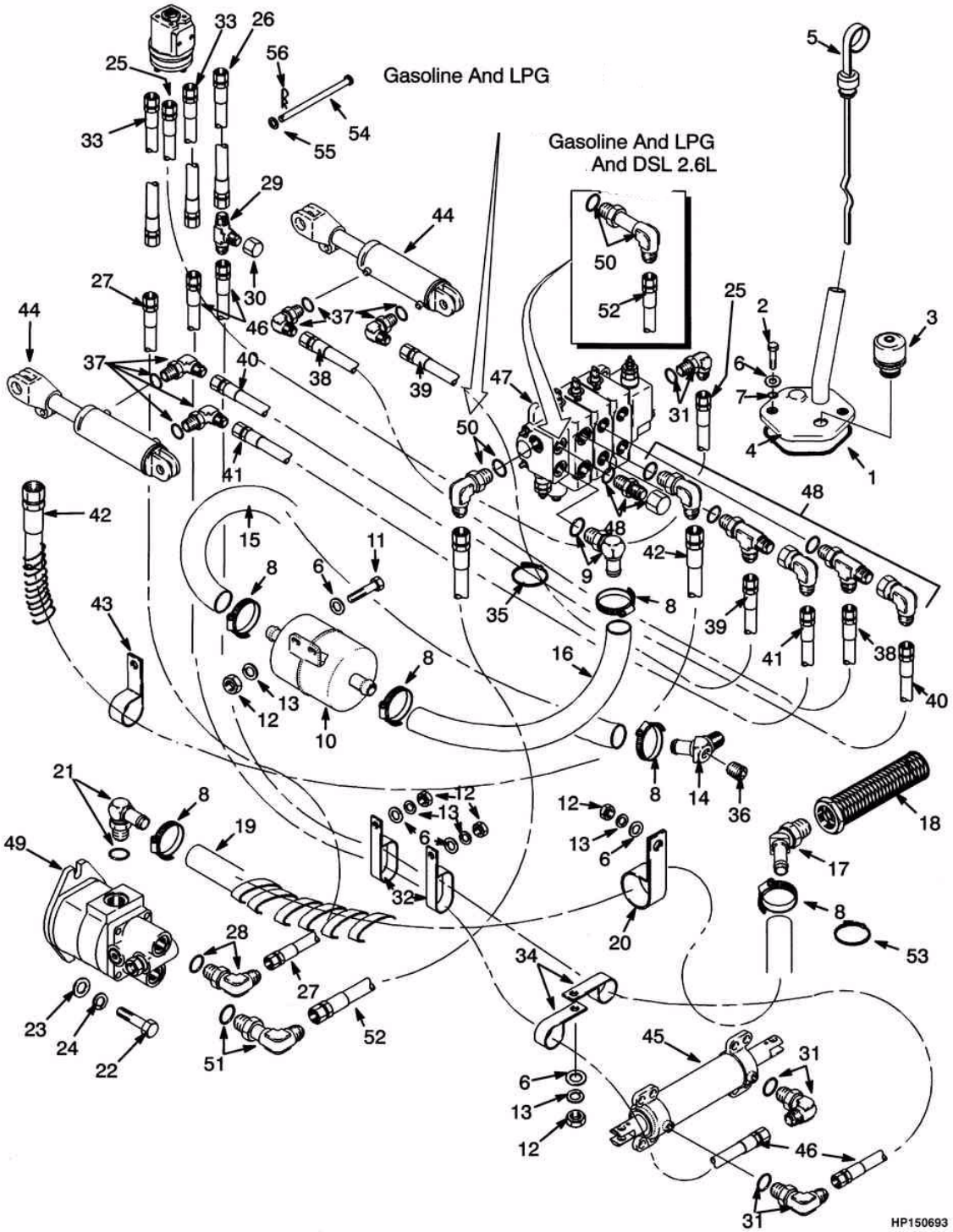

©2004 HYSTER

HIDRÁULICO
HIDRÁULICO

=> S/N H177Y5547Y

Ref	Código	Descrição	Descripción	Qtde/Cant	Obs.
43	176452	Abraçadeira	Abrazadera	1	
44	1338742	Cilindro inclinação	Cilindro de inclinación	2	
45	1321174	Cilindro direção	Cilindro de dirección	1	
46	1382316	Mangueira	Manguera	2	
47	2033502	Válvula de controle	Válvula de control	1	
47	2033503	Válvula de controle	Válvula de control	1	
49	1455404	Bomba hidráulica	Bomba Hidráulica	1	=> S/N H177Y4992X
50	1352157	Conexão	Adaptador	1	Gasolina/GLP 2.0L e/y Diesel 2.6L
50	16560	Conexão	Adaptador	1	Gasolina e/y GLP 2.2L
50	16485	Anel-vedador	Anillo O	1	
51	222413	Conexão	Adaptador	1	
51	16485	Anel-vedador	Anillo O	1	
51	16560	Conexão	Adaptador	1	Gasolina e/y GLP, Diesel
51	16485	Anel-vedador	Anillo O	1	
52	1351140	Mang. Gasolina e GLP	Mang. Gasolina y GLP	1	
52	1361584	Mangueira Diesel	Manguera Diesel	1	
53	129563	Abraçadeira	Abrazadera	2	
54	1352616	Pino	Bulón	1	
55	320156	Arruela	Arandela	1	
56	18824	Pino	Grupilla	1	

HIDRÁULICO
HIDRÁULICO

(Figura 8-2)

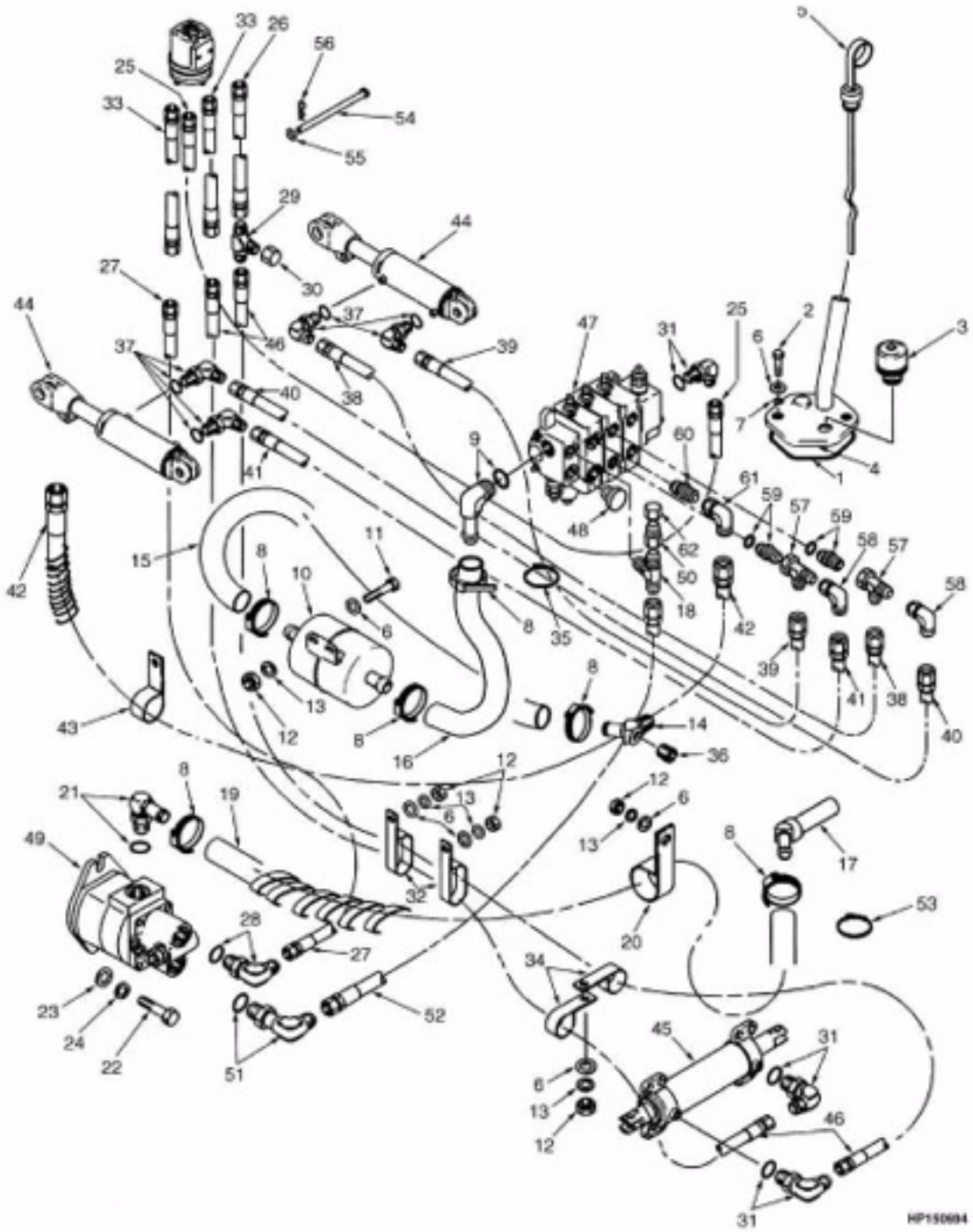

©2004 HYSTER

HIDRÁULICO
HIDRÁULICO

S/N H177Y5548Y =>

Ref	Código	Descrição	Descripción	Qtde/Cant	Obs.
1	1343449	Junta	Retén	1	
2	329067	Parafuso	Tornillo	2	
3	1356393	Respiro	Respiradero	1	
4	1339700	Tampa do tanque	Tapa	1	
5	1339647	Vareta de nível	Varilla de nivel	1	
6	320157	Arruela	Arandela	12	
7	353000	Anel O	Anillo O	2	
8	127045	Abraçadeira	Abrazadera	6	
9	1343452	Conexão	Adaptador	1	
10	1337159	Filtro óleo hidr.	Filtro	1	
11	136749	Parafuso	Tornillo	2	
12	239503	Porca	Tuerca	8	
13	292681	Arruela de pressão	Arandela de seguridad	8	
14	1343560	Conexão	Adaptador	1	
14	16485	Anel O	Anillo O	1	
15	1367431	Mangueira	Manguera	1	
16	878574	Mangueira	Manguera	1	
17	1468538	Cj.filtro/tela sucção	Cj.filtro succión	1	
19	878782	Mangueira	Manguera	1	
20	335047	Abraçadeira	Abrazadera	1	
21	1350273	Conexão	Adaptador	1	
22	1356103	Parafuso	Tornillo	2	
23	292682	Arruela de pressão	Arandela de seguridad	2	
24	320159	Arruela	Arandela	2	
25	1453620	Mangueira	Manguera	1	
26	69238	Mangueira	Manguera	1	
27	168389	Mangueira	Manguera	1	
28	110174	Conexão	Adaptador	1	
28	16484	Anel-vedador	Anillo O	1	
29	1347212	Conexão	Adaptador	1	
30	16923	Conexão	Adaptador	1	
31	16558	Conexão	Accesorio	3	
31	16483	Anel-vedador	Anillo O	1	
32	110322	Abraçadeira	Abrazadera	2	
33	1458752	Mangueira	Manguera	2	
34	101625	Abraçadeira	Abrazadera	2	
35	137852	Abraçadeira	Abrazadera	3	
36	15347	Bujão aço	Adaptador	1	
37	16556	Conexão	Adaptador	4	
37	16481	Anel O	Anillo O	1	

HIDRÁULICO
HIDRÁULICO

(Figura 8-2)

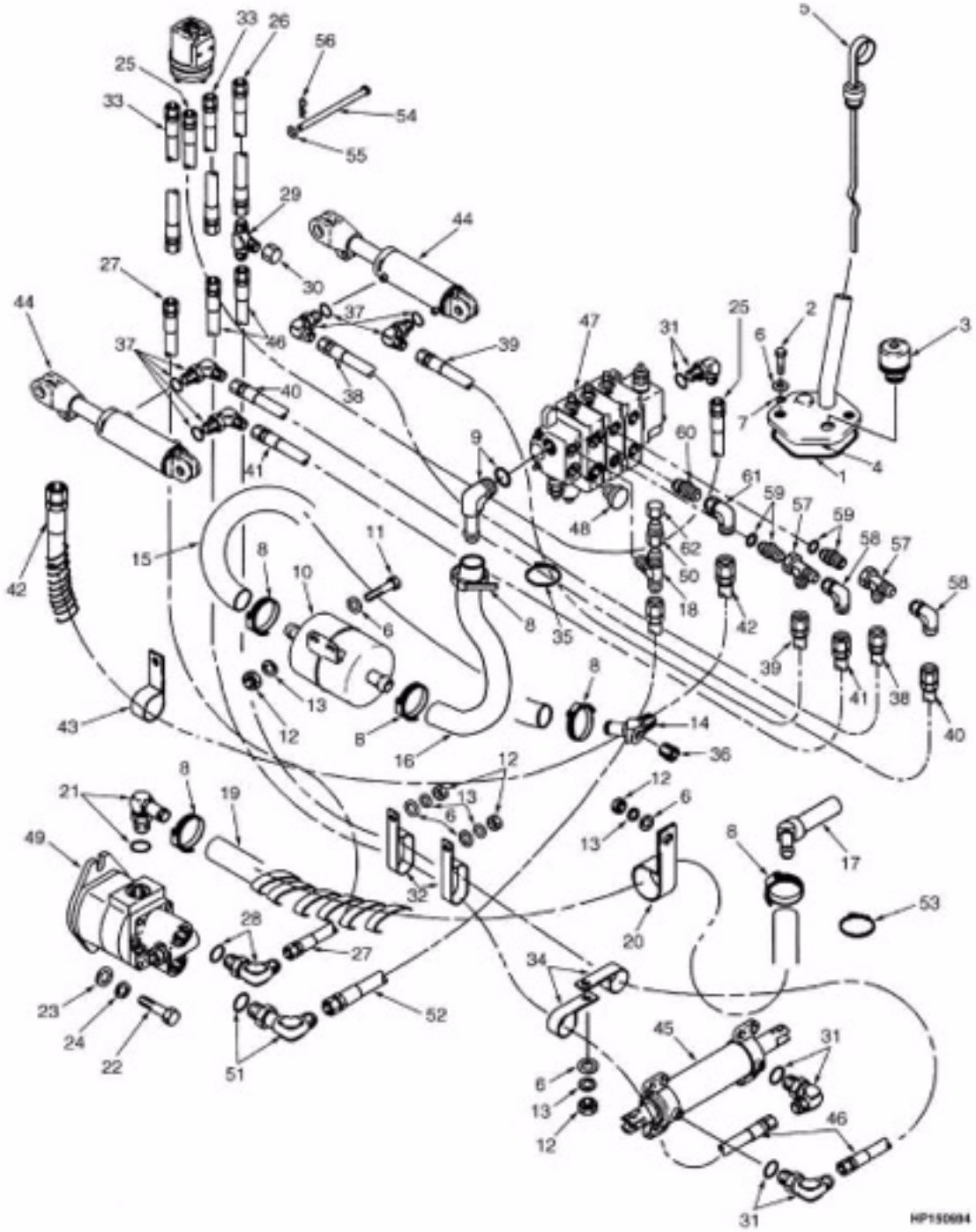

©2004 HYSTER

HIDRÁULICO
HIDRÁULICO

S/N H177Y5548Y =>

Ref	Código	Descrição	Descripción	Qtde/Cant	Obs.
38	1347027	Mangueira	Manguera	1	
39	1347028	Mangueira	Manguera	1	
40	1347029	Mangueira	Manguera	1	
41	1347030	Mangueira	Manguera	1	
42	1351077	Mangueira	Manguera	1	
43	176452	Abraçadeira	Abrazadera	1	
44	1338742	Cilindro inclinação	Cilindro de inclinación	2	
45	1321174	Cilindro direção	Cilindro de dirección	1	
46	1382316	Mangueira	Manguera	2	
47	2042619	Válvula de controle	Válvula de control	1	Três vias / Tres vias
47	2040357	Válvula de controle	Válvula de control	1	Quatro vias / Cuatro vias
48	233693	Adaptador	Adaptador	1	
48	16485	Anel-vedador	Anillo O	1	
49	2037189	Bomba hidráulica	Bomba Hidráulica	1	GAS/GLP 2.0L S/N H177Y4993X <=> H177Y6192Z / DSL H177Y4993X =>
49	2037190	Bomba hidráulica	Bomba Hidráulica	1	GAS/GLP 2.2L S/N H177Y6193Z =>
50	222365	Conexao sts. hid.	Adaptador	1	
51	222413	Conexão	Adaptador	1	
51	16485	Anel-vedador	Anillo O	1	
51	16560	Conexão	Adaptador	1	Gasolina 2.0L / Diesel 2.6L
51	16485	Anel-vedador	Anillo O	1	
52	1361584	Mangueira	Manguera	1	=> S/N H177Y5750Y
52	1351140	Mangueira	Manguera	1	S/N H177Y5751Y =>
53	129563	Abraçadeira	Abrazadera	2	
54	1352616	Pino	Bulón	1	
55	320156	Arruela	Arandela	1	
56	18824	Pino	Grupilla	1	
57	17059	Conexão	Adaptador	2	
58	16987	Conexão	Adaptador	2	
59	222381	Conexao-direcao	Adaptador	2	
59	16484	Anel-vedador	Anillo O	1	
60	134680	Adaptador	Adaptador	1	
60	16484	Anel-vedador	Anillo O	1	
61	17039	Conexão	Adaptador	1	
62	16923	Conexão	Adaptador	1	

BOMBA HIDRÁULICA (GASOLINA / GLP 2.0L/Diesel 2.6L)

BOMBA HIDRÁULICA (GASOLINA / GLP 2.0L/Diesel 2.6L)

(Figura 8-3)

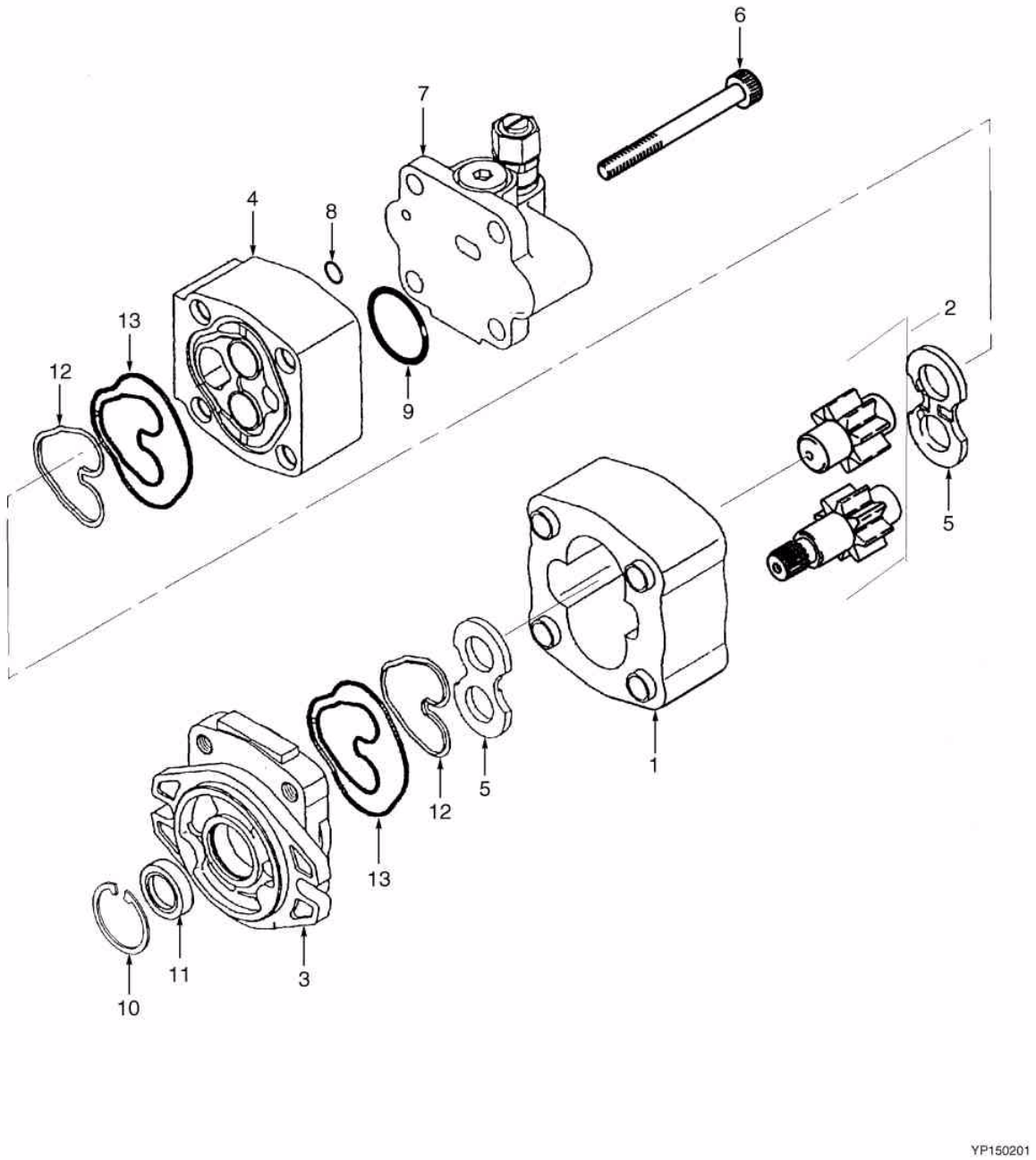

©2004 HYSTER

BOMBA HIDRÁULICA (GASOLINA / GLP 2.0L/Diesel 2.6L)
BOMBA HIDRÁULICA (GASOLINA / GLP 2.0L/Diesel 2.6L)

=> S/N H177Y4992X

Ref	Código	Descrição	Descripción	Qtde/Cant	Obs.
	1455404	Bomba hidráulica	Bomba Hidráulica	1	
1	NFS	Placa da engrenagem	Placa de engranaje	1	
2	1377264	Jogo de engrenagem	Juego engranajes		
2	1377266	Jogo de engrenagem	Juego engranajes	1	
3	1458802	Flange bomba hidráulica	Pestaña	1	
4	1458803	Tampa	Tapa	1	
5	1458804	Placa	Placa	2	
6	1458805	Parafuso	Tornillo		
6	1458813	Parafuso	Tornillo	4	
7	1377255	Válvula	Válvula	1	
8	NFS	Anel O	Anillo O	1	Cont. kit 1352463
9	NFS	Anel O	Anillo O	1	Cont. kit 1352463
10	NFS	Anel trava	Fiador anular	1	Cont. kit 1352463
11	NFS	Retentor	Retén	1	Cont. kit 1352463
12	NFS	Aro trava	Aro de cierre	2	Cont. kit 1352463
13	NFS	Placa de pressão	Plato obturador	2	Cont. kit 1352463
	1352463	Reparo	Cj. retenes	1	

BOMBA HIDRÁULICA (GASOLINA / GLP 2.0L - 2.2L)
BOMBA HIDRÁULICA (GASOLINA / GLP 2.0L - 2.2L)

(Figura 8-4)

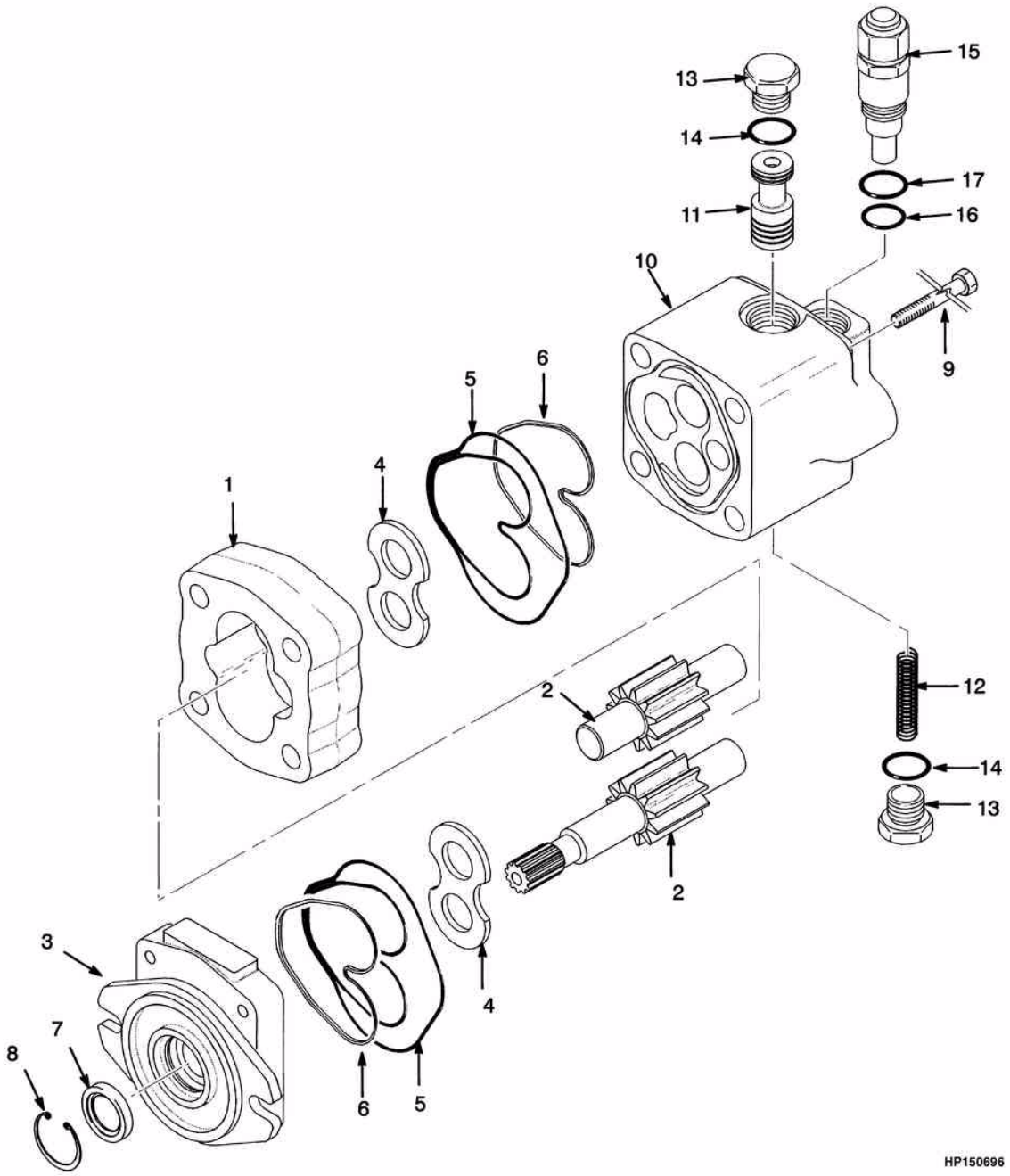

©2004 HYSTER

BOMBA HIDRÁULICA (GASOLINA / GLP 2.0L - 2.2L)
BOMBA HIDRÁULICA (GASOLINA / GLP 2.0L - 2.2L)

Atenção: Consulte a coluna correta
Atención: Consulte la columna correcta

Coluna/columna A: Gasolina/GLP 2.0L S/N H177Y4993X <=> H177Y6192Z / Diesel 2.6L S/N H177Y4993X =>
Coluna/columna B: Gasolina/GLP 2.2L S/N H177Y6193Z =>

				Qtde/Cant		
Ref	**Código**	**Descrição**	**Descripción**	**A**	**B**	**Obs.**
	2037189	Bomba hidráulica	Bomba Hidráulica	1		
	2037190	Bomba hidráulica	Bomba Hidráulica		1	
1	NFS	Placa da engrenagem	Placa de engranaje	1	1	
2	1377264	Jogo de engrenagem	Juego engranajes		1	
2	1377266	Jogo de engrenagem	Juego engranajes	1		
3	1458802	Flange bomba hidráulica	Pestaña	1	1	
4	1458804	Placa	Placa	2	2	
5	NFS	Placa de pressão	Plato obturador	2	2	Cont. kit 1465140
6	NFS	Aro trava	Aro de cierre	2	2	Cont. kit 1465140
7	NFS	Retentor	Retén	1	1	Cont. kit 1465140
8	NFS	Anel trava	Fiador anular	1	1	Cont. kit 1465140
9	1465130	Parafuso	Tornillo	4		
9	1465135	Parafuso	Tornillo		4	
10	NFS	Corpo de válvulas	Cuerpo	1	1	Cont. kit 1465142
11	NFS	Embolo	Émbolo	1	1	Cont. kit 1465142
12	NFS	Mola	Resorte	1	1	Cont. kit 1465142
13	NFS	Bujão	Tapón	2	2	Cont. kit 1465142
14	NFS	Anel O	Anillo O	2	2	Cont. kit 1465142
15	1465139	Kit válvula de alivio	Juego de válvula	1	1	Cont. kit 1465141
16	1328828	Anel	Anillo O	1	1	Cont. kit 1465141
17	NFS	Anel ö	Anillo O	1	1	Cont. kit 1465141
	1465140	Kit retentores	Cj. retenes	1	1	
	1465141	Kit retentores	Cj. retenes	1	1	
	1465142	Reparo da bomba hidráulica	Juego de bomba	1	1	

VALVULA DE FLUXO
VÁLVULA DE CAUDAL

(Figura 8-5)

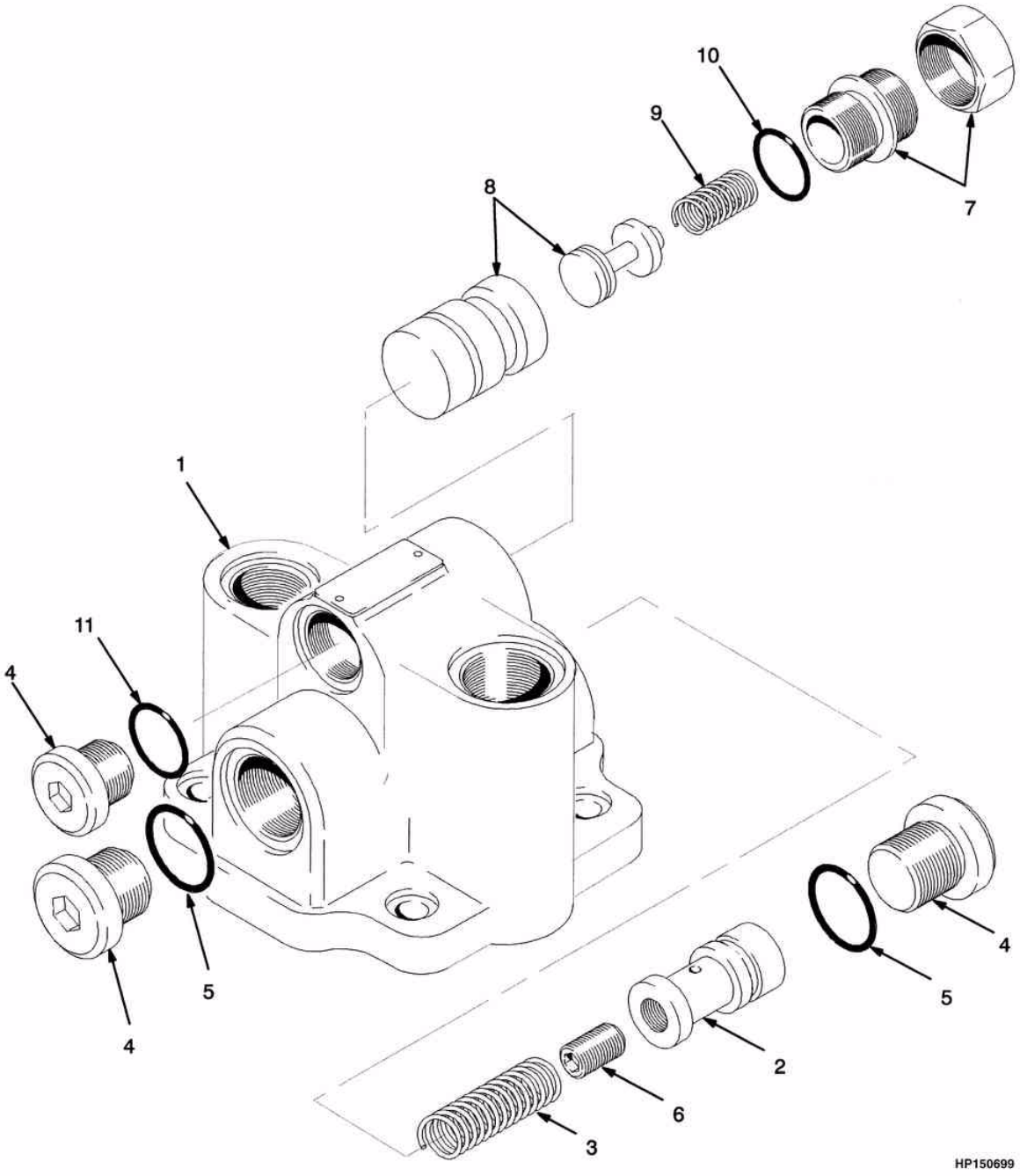

©2004 HYSTER

VALVULA DE FLUXO
VÁLVULA DE CAUDAL

S/N H177Y4993X <=> H177Y6192Z

Ref	Código	Descrição	Descripción	Qtde/Cant	Obs.
	1377255	Válvula	Válvula	1	
1	NFS	Corpo de válvulas	Cuerpo	1	
2	NFS	Embolo	Émbolo	1	
3	321797	Mola	Resorte	1	
4	321792	Bujão	Tapón	3	
5	16485	Anel-vedador	Anillo O	2	Cont. kit 1377258
6	1328822	Plugue	Tapón	1	
7	1377256	Válvula	Juego de ajustador	1	
8	NFS	Carcaça	Carcasa	1	Cont. kit 1377261
8	NFS	Válvula	Válvula	1	Cont. kit 1377261
9	1377257	Mola	Resorte	1	
10	1377259	Anel	Anillo O	1	Cont. kit 1377258
11	1377260	Anel	Anillo O	1	Cont. kit 1377258
	1377258	Kit.vedação	Cj. retenes	1	
	1377261	Kit- b	Cj. retenes	1	

INSTALAÇÃO DA TORRE 3 ESTÁGIOS
INSTALACIÓN DEL MASTIL 3 ETAPAS

(Figura 8-6)

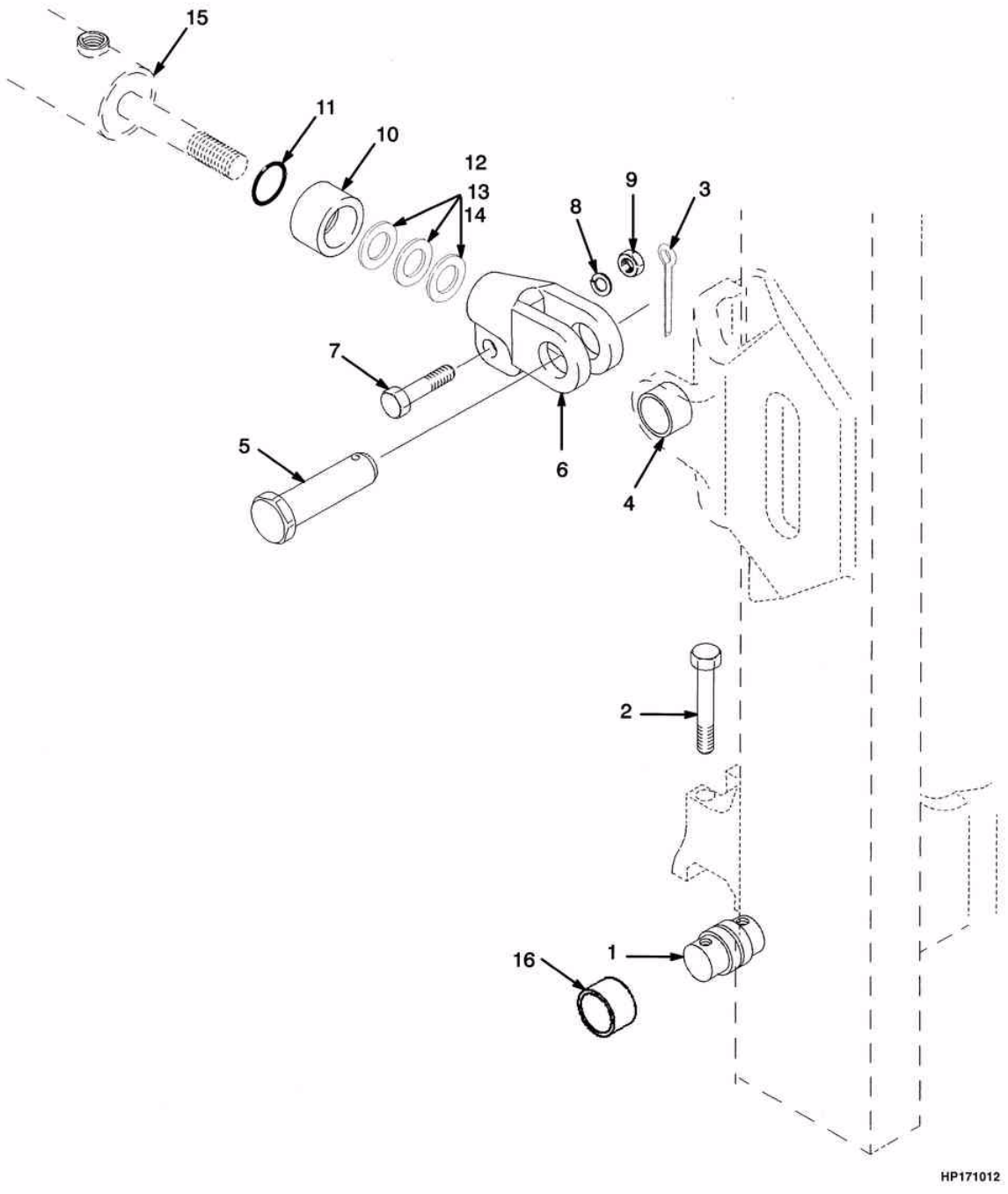

©2004 HYSTER

INSTALAÇÃO DA TORRE 3 ESTÁGIOS
INSTALACIÓN DEL MASTIL 3 ETAPAS

Atenção: Consulte a coluna correta
Atención: Consulte la columna correcta

Coluna/columna A: 6° Inclinação frente / Inclinación frente - 10° Inclinação atrás / Inclinación atras
Coluna/columna B: 6° Inclinação frente / Inclinación frente - 6° Inclinação atrás / Inclinación atras
Coluna/columna C: 6° Inclinação frente / Inclinación frente - 5° Inclinação atrás / Inclinación atras

				Qtde/Cant			
Ref	**Código**	**Descrição**	**Descripción**	**A**	**B**	**C**	**Obs.**
1	1376424	Pino	Eje	2	2	2	
2	296053	Parafuso	Tornillo	4	4	4	
3	15236	Pino	Grupilla	2	2	2	
4	300982	Bucha cil.incl.	Bujes	2	2	2	
5	1345354	Pino	Bulón	2	2	2	
6	1307641	Terminal	Cabeza de biela	2	2	2	
7	293650	Parafuso	Tornillo	2	2	2	
8	292683	Arruela de pressão	Arandela de seguridad	2	2	2	
9	292656	Porca	Tuerca	2	2	2	
10	1451788	Espaçador	Separador		2		
10	384101	Espaçador	Separador			2	
11	55434	Anel O	Anillo O		2	2	
12	134675	Calço (0.060")	Suplemento (0.060")		CN	CN	
13	1325119	Calço (0.030")	Suplemento (0.030")		CN	CN	
14	1361948	Calço	Suplemento		CN	CN	
15	1338742	Cilindro inclinação	Cilindro de inclinación	2	2	2	
16	1333385	Bucha fix.tor.elev	Bujes	2	2	2	
16	1380115	Bucha	Bujes	2	2	2	Opcional

INSTALAÇÃO DA TORRE 2 ESTÁGIOS
INSTALACIÓN DEL MASTIL 2 ETAPAS

(Figura 8-7)

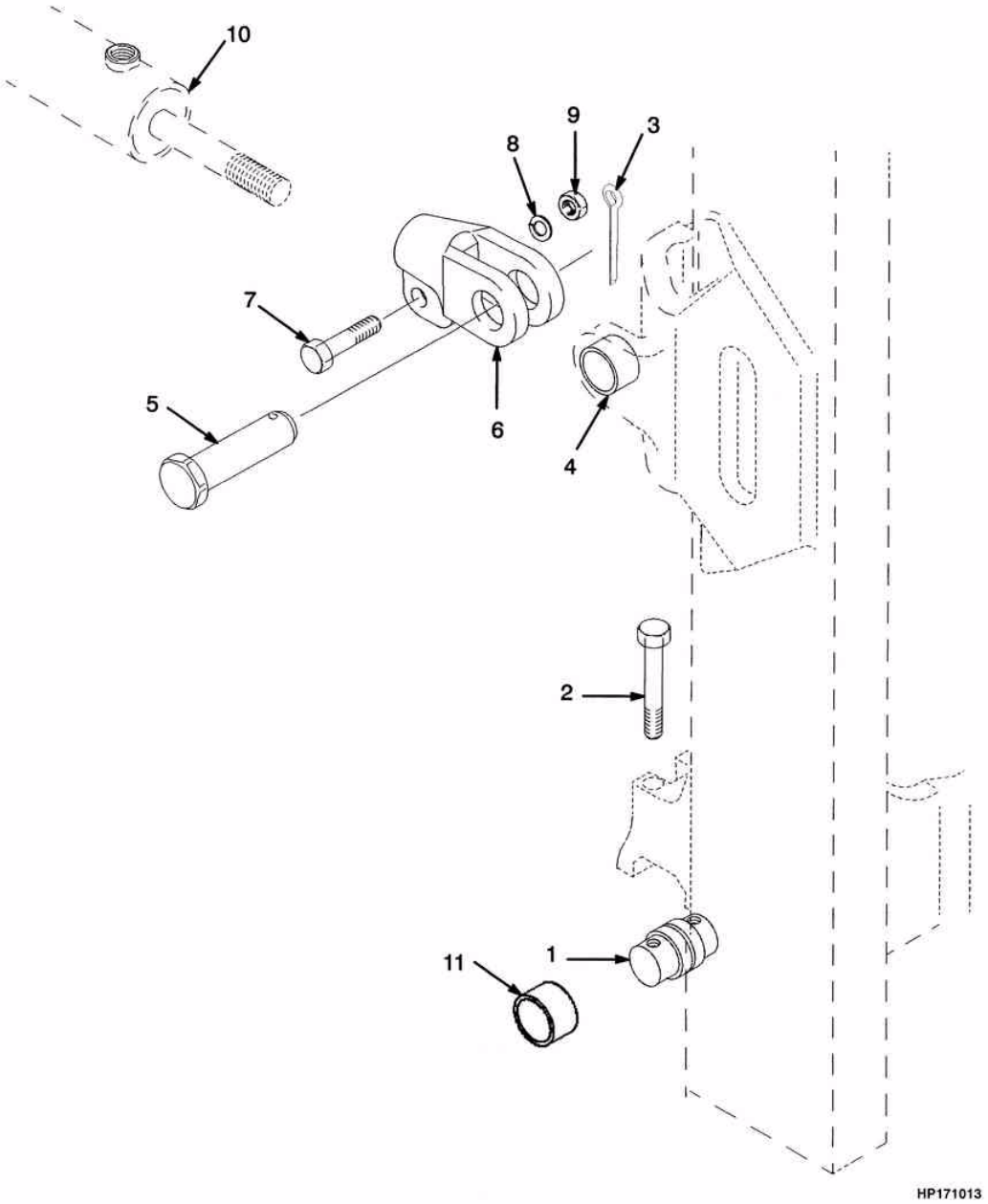

©2004 HYSTER

INSTALAÇÃO DA TORRE 2 ESTÁGIOS
INSTALACIÓN DEL MASTIL 2 ETAPAS

Ref	Código	Descrição	Descripción	Qtde/Cant	Obs.
1	1376424	Pino	Eje	2	
2	1376423	Parafuso	Tornillo	4	
3	15236	Pino	Grupilla	2	
4	300982	Bucha cil.incl.	Bujes	2	
5	1345354	Pino	Bulón	2	
6	1356318	Terminal	Cabeza de biela	2	
7	293650	Parafuso	Tornillo	2	
8	292683	Arruela de pressão	Arandela de seguridad	2	
9	216877	Porca	Tuerca	2	
10	1338742	Cilindro inclinação	Cilindro de inclinación	2	
11	1380115	Bucha	Bujes	2	Opcional
11	1333385	Bucha fix.tor.elev	Bujes	2	

CILINDRO DE INCLINAÇÃO
CILINDRO DE INCLINACIÓN

(Figura 8-8)

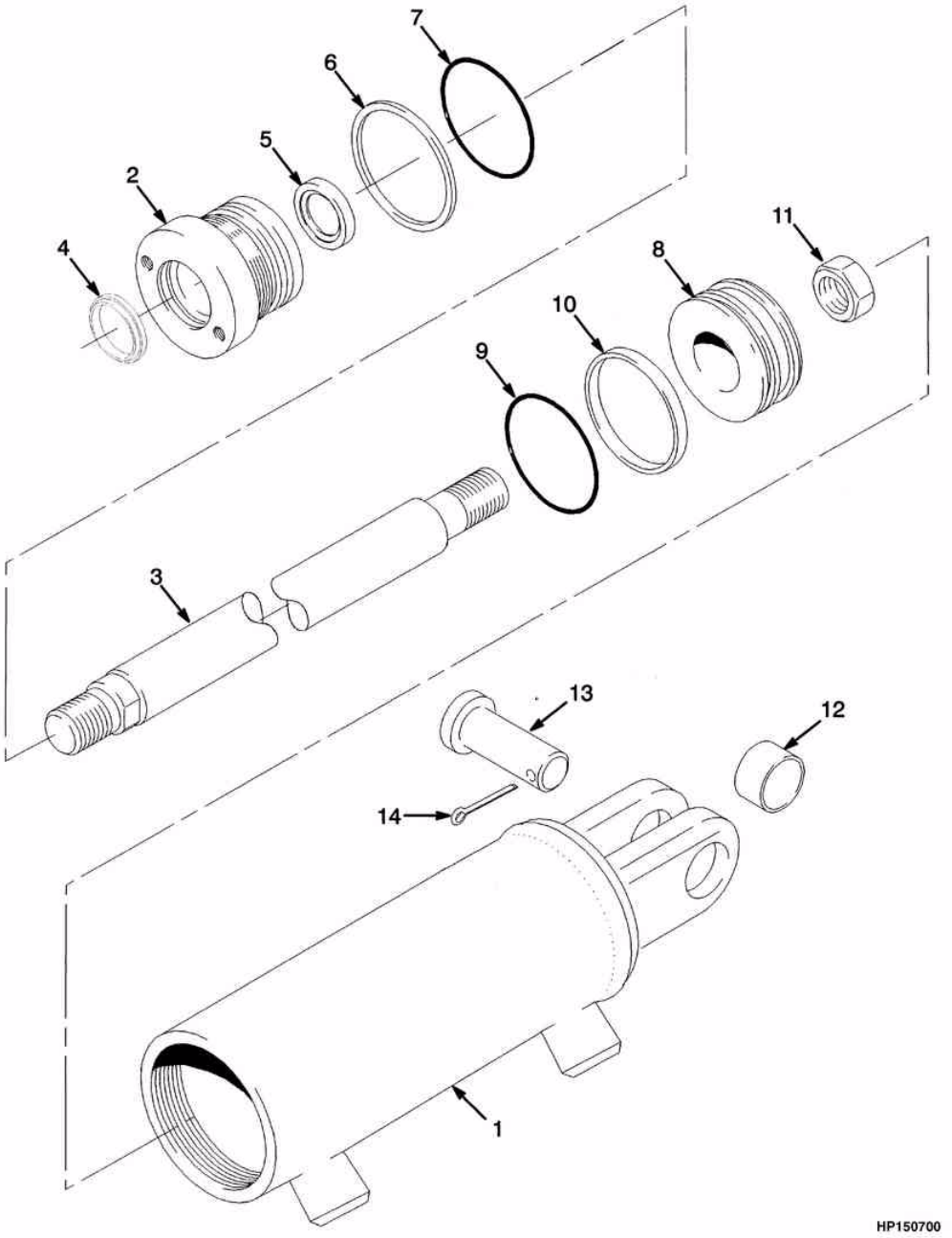

©2004 HYSTER

CILINDRO DE INCLINAÇÃO
CILINDRO DE INCLINACIÓN

Ref	Código	Descrição	Descripción	Qtde/Cant	Obs.
	1338742	Cilindro inclinação	Cilindro de inclinación	1	
1	1338743	Camisa	Camisa	1	
2	1338744	Tampa	Empaquetadura	1	
3	1338740	Haste	Vastago	1	
4	1383062	Anel limp.cil.	Segmento rascador	1	Cont. kit 1492644
5	1381082	Retentor	Retén	1	Cont. kit 1492644
6	154375	Anel	Aro de cierre	1	Cont. kit 1492644
7	46388	Anel	Anillo O	1	Cont. kit 1492644
8	1338741	Pistão cil.incl.	Pistón	1	
9	59583	Anel O	Anillo O	1	Cont. kit 1492644
10	1380882	Retentor	Retén	1	Cont. kit 1492644
11	2302899	Porca	Tuerca	1	
12	300982	Bucha cil.incl.	Bujes	2	
13	1345354	Pino	Bulón	2	
14	15236	Pino	Grupilla	2	
	1492644	Reparo cilind.inclinação	Kit reparación	1	

VÁLVULA DE CONTROLE 3 FUNÇÕES
VÁLVULA DE CONTROL 3 FUNCIONES

(Figura 8-9)

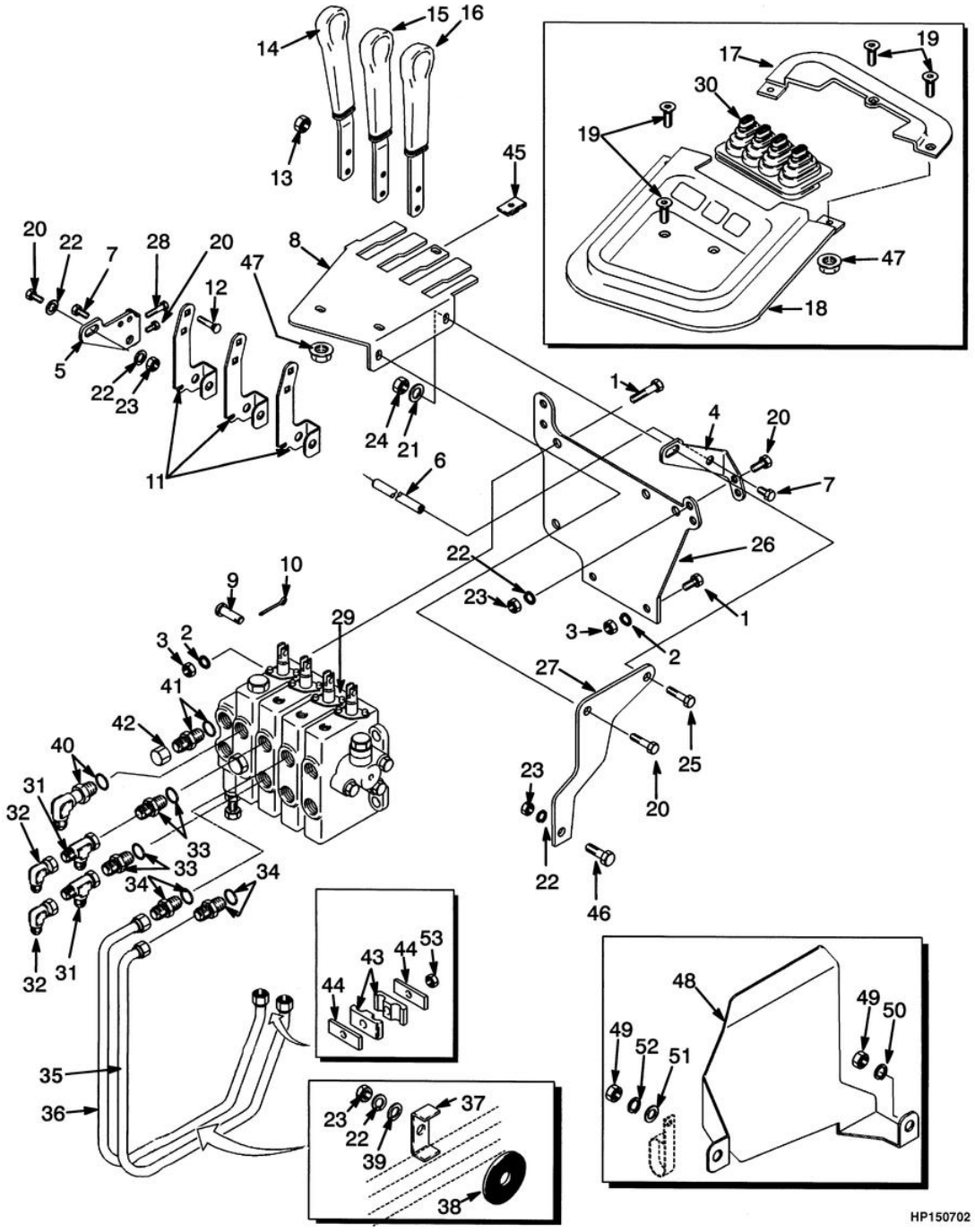

©2004 HYSTER

VÁLVULA DE CONTROLE 3 FUNÇÕES
VÁLVULA DE CONTROL 3 FUNCIONES

=> S/N H177Y5547Y

Ref	Código	Descrição	Descripción	Qtde/Cant	Obs.
1	287860	Parafuso	Tornillo	3	
2	292682	Arruela de pressão	Arandela de seguridad	3	
3	136692	Porca	Tuerca	3	
4	1339723	SuporteLD	Soporte LD	1	
5	1339724	Suporte LE	Soporte LI	1	
6	1343443	Pino	Pivote	1	
7	1328930	Parafuso	Tornillo	2	
8	1339702	Painel	Panel	1	
9	309109	Pino	Eje	4	
10	15211	Cupilha	Grupilla	4	
11	1339749	Alavanca	Palanca	3	
12	308980	Prisioneiro	Espárrago	8	
13	316834	Porca	Tuerca	8	
14	1339725	Alavanca elevação	Palanca elevación	1	
15	1339727	Alavanca	Palanca	1	
16	1339729	Alavanca	Palanca	1	
17	1338292	Tampa	Tapa	1	
18	1339300	Tampa das alavanca	Tapa	1	
19	1339793	Parafuso	Tornillo	5	GS, LPS, e DS
20	136749	Parafuso	Tornillo	8	
21	320158	Arruela	Arandela	8	
22	292681	Arruela de pressão	Arandela de seguridad	7	
23	239503	Porca	Tuerca	7	
24	313828	Porca	Tuerca	3	
25	176640	Parafuso	Tornillo	1	
26	1339737	Suporte	Soporte	1	
27	1339715	Suporte	Soporte	1	
28	132861	Parafuso	Tornillo	1	
29	2033502	Válvula de controle	Válvula de control	1	
30	1339799	Guarda pó alav. 3 vias	Funda	1	
31	17059	Conexão	Adaptador	2	
32	16987	Conexão	Adaptador	2	
33	222381	Conexao-direcao	Adaptador	2	
33	16484	Anel-vedador	Anillo O	1	

VÁLVULA DE CONTROLE 3 FUNÇÕES
VÁLVULA DE CONTROL 3 FUNCIONES

(Figura 8-9)

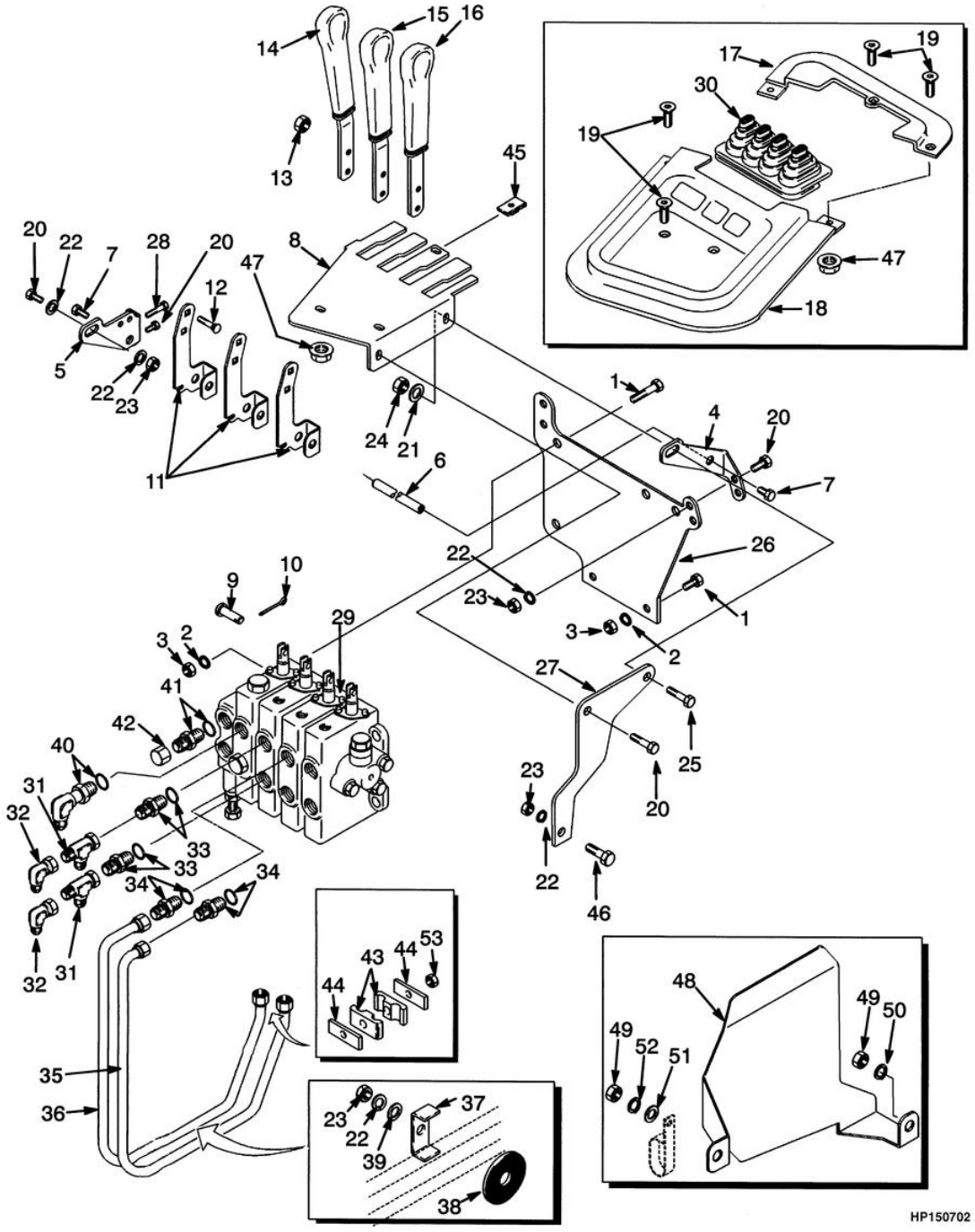

©2004 HYSTER

VÁLVULA DE CONTROLE 3 FUNÇÕES
VÁLVULA DE CONTROL 3 FUNCIONES

=> S/N H177Y5547Y

Ref	Código	Descrição	Descripción	Qtde/Cant	Obs.
34	16541	Conexão	Adaptador	2	
34	16484	Anel-vedador	Anillo O	1	
35	1343461	Tubo	Tubo	1	
36	1343481	Tubo	Tubo	1	
37	1343531	Abraçadeira	Abrazadera	1	
38	1347112	Arruela borracha	Arandela (goma)	1	
39	320157	Arruela	Arandela	4	
40	17197	Conexão	Adaptador	1	
40	16484	Anel-vedador	Anillo O	1	
41	17756	Conexão	Adaptador	1	
41	16485	Anel-vedador	Anillo O	1	
42	16923	Conexão	Adaptador	1	
43	1359620	Abraçadeira	Abrazadera	2	
44	1361142	Chapa	Placa	2	
45	1350215	Porca	Tuerca	1	
46	136681	Parafuso	Tornillo	1	
47	1452270	Flange	Tuerca	4	
48	1373819	Chapa de proteção	Termo protección	1	Gasolina GLP 2.0L
49	239503	Porca	Tuerca	2	Gasolina GLP 2.0L
50	320157	Arruela	Arandela	1	Gasolina GLP 2.0L
51	320158	Arruela	Arandela	2	
52	292681	Arruela de pressão	Arandela de seguridad	1	
53	316835	Porca	Tuerca	1	

©2004 HYSTER

VÁVULA DE CONTROLE 3 E 4 FUNÇÕES COM DETENTE
VÁLVULA DE CONTROL 3 Y 4 FUNCIONES CON DETENCIÓN

(Figura 8-10)

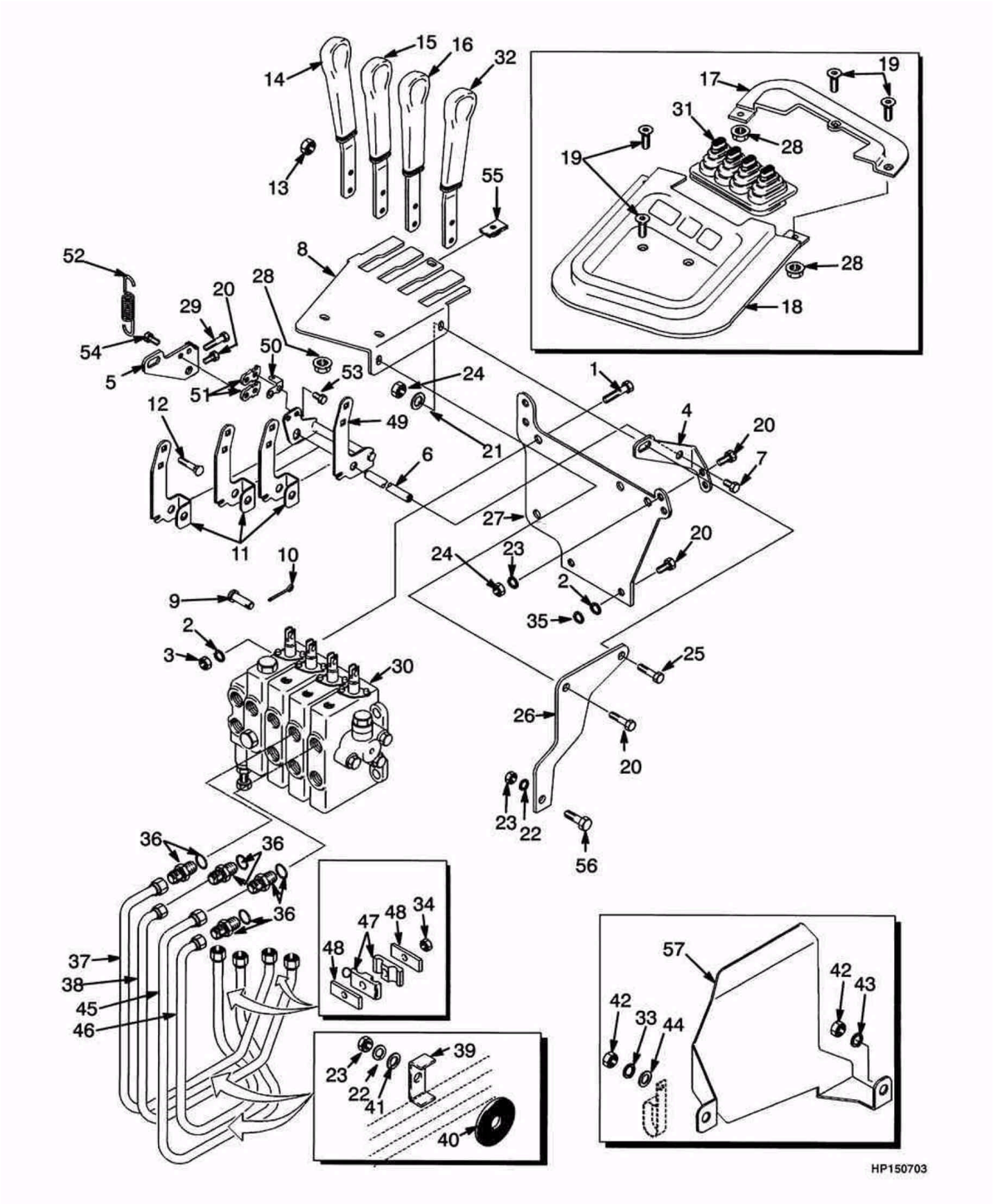

©2004 HYSTER

VÁVULA DE CONTROLE 3 E 4 FUNÇÕES COM DETENTE
VÁLVULA DE CONTROL 3 Y 4 FUNCIONES CON DETENCIÓN

Atenção: Consulte a coluna correta
Atención: Consulte la columna correcta

Coluna/columna A: Três funções/tres funciones (exceto deslocador lateral / excepto desplazador lateral)
Coluna/columna B: Quatro funções/cuatro funciones

				Qtde/Cant		
Ref	**Código**	**Descrição**	**Descripción**	**A**	**B**	**Obs.**
1	287860	Parafuso	Tornillo	3	3	
2	292682	Arruela de pressão	Arandela de seguridad	3	3	
3	136692	Porca	Tuerca	3	3	
4	1339723	Suporte LD	Soporte LD	1	1	
5	1339724	Suporte LE	Soporte LI	1	1	
6	1343443	Pino	Pivote	1	1	
7	1328930	Parafuso	Tornillo	2	2	
8	1339702	Painel	Panel	1	1	
9	309109	Pino	Eje	4	4	
10	15211	Cupilha	Grupilla	4	4	
11	1339749	Alavanca	Palanca	3	3	
12	308980	Prisioneiro	Perno	8	8	
13	316834	Porca	Tuerca	6	8	
14	1339725	Alavanca elevação	Palanca elevación	1	1	
15	1339727	Alavanca	Palanca inclinación	1	1	
16	1339729	Alavanca	Palanca 3ª función	1	1	
17	1338292	Tampa	Tapa	1	1	
18	1339300	Tampa das alavanca	Tapa	1	1	
19	1507924	Parafuso	Tornillo	5	5	
20	136749	Parafuso	Tornillo	6	6	
21	320158	Arruela	Arandela	6	6	
22	292681	Arruela de pressão	Arandela de seguridad	7	7	
23	239503	Porca	Tuerca	5	5	
24	313828	Porca	Tuerca	3	3	
25	176640	Parafuso	Tornillo	1	1	
26	1339737	Suporte	Soporte	1	1	
27	1339715	Suporte	Soporte	1	1	=> S/N H1776046Z
27	1500537	Suporte	Soporte	1	1	S/N H177Y6047Z =>
28	1452270	Flange	Tuerca	3	3	GS, LPS, e DS
28	1452270	Flange	Tuerca	4	4	
29	132861	Parafuso	Tornillo	4	4	
30	2042619	Válvula de controle	Válvula de control	1		
30	2040357	Válvula de controle	Válvula de control		1	

VÁVULA DE CONTROLE 3 E 4 FUNÇÕES COM DETENTE
VÁLVULA DE CONTROL 3 Y 4 FUNCIONES CON DETENCIÓN

(Figura 8-10)

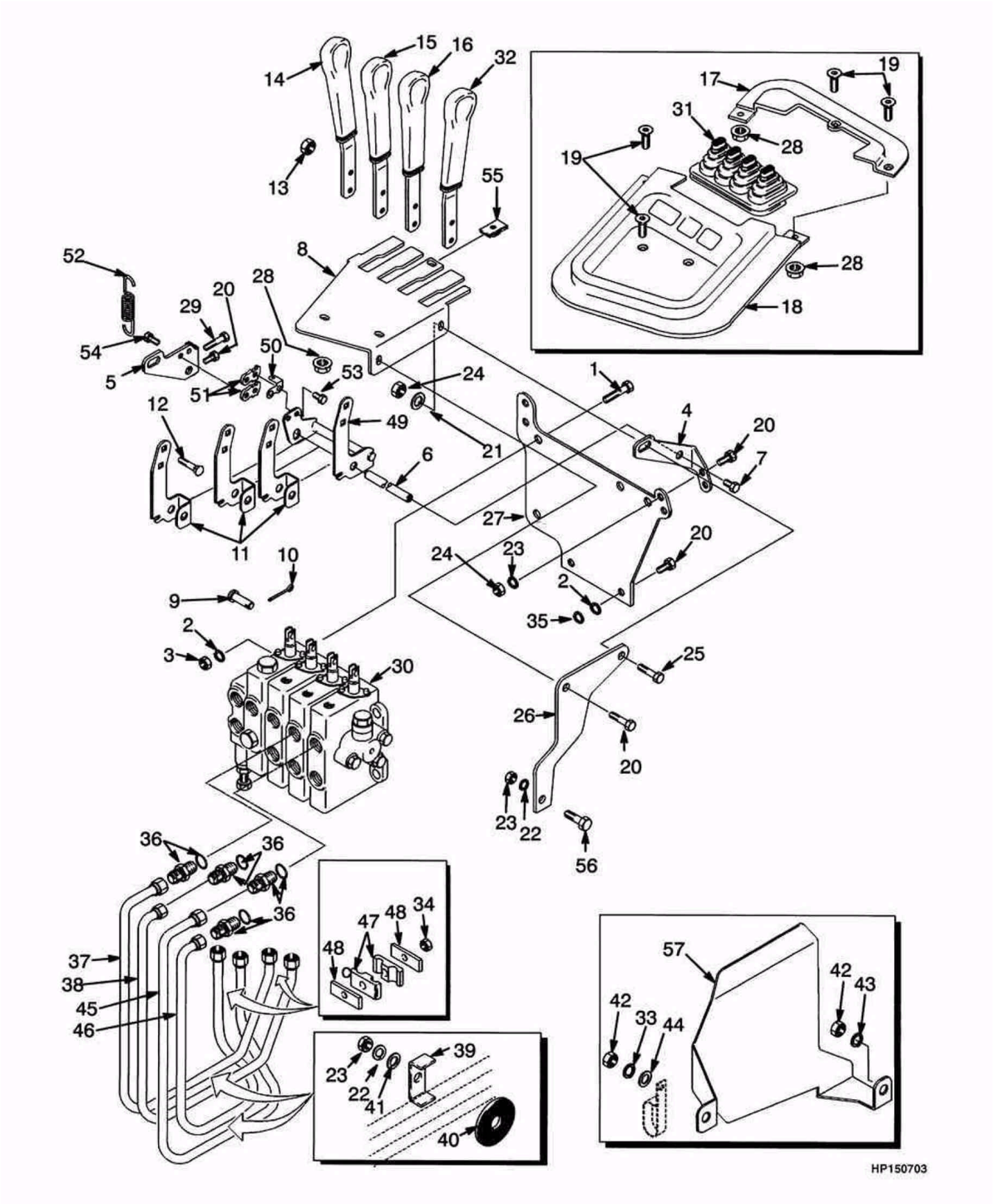

©2004 HYSTER

VÁVULA DE CONTROLE 3 E 4 FUNÇÕES COM DETENTE
VÁLVULA DE CONTROL 3 Y 4 FUNCIONES CON DETENCIÓN

Atenção: Consulte a coluna correta
Atención: Consulte la columna correcta

Coluna/columna A: Três funções/tres funciones (exceto deslocador lateral / excepto desplazador lateral)
Coluna/columna B: Quatro funções/cuatro funciones

				Qtde/Cant		
Ref	**Código**	**Descrição**	**Descripción**	**A**	**B**	**Obs.**
31	1339636	Guarda pó transm.	Funda		1	
31	1339799	Guarda pó alav. 3 vias	Funda	1		
32	1339731	Manopla 4 emb.	Palanca 4ª función		1	
33	292681	Arruela de pressão	Arandela de seguridad	1	1	Gasolina e GLP 2.0L
34	316835	Porca	Tuerca	1	2	
35	221733	Arruela	Arandela	2	2	
36	16541	Conexão	Adaptador	2	4	
36	16484	Anel-vedador	Anillo O	1	1	
37	1343461	Tubo	Tubo	1	1	
38	1343481	Tubo	Tubo	1	1	
39	1343531	Abraçadeira	Abrazadera	1	2	
40	1347112	Arruela borracha	Arandela (goma)	1	2	
41	320157	Arruela	Arandela	2	4	
42	239503	Porca	Tuerca	2	2	Gasolina e GLP 2.0L
43	320157	Arruela	Arandela	1	1	Gasolina e GLP 2.0L
44	320158	Arruela	Arandela	2	2	Gasolina e GLP 2.0L
45	1379506	Tubo	Tubo		1	
46	1379507	Tubo	Tubo		1	
47	1359620	Abraçadeira	Abrazadera	2	4	
48	1361142	Chapa	Placa	2	4	
49	1339748	Alavanca 4 emb.	Palanca		1	
49	1339770	Alavanca	Palanca	1		
50	1339746	Placa-ligação	Placa	1	1	
51	1339745	Placa-ligação	Cierre	2	2	
52	1339713	Mola	Resorte	1	1	
53	293612	Parafuso	Tornillo	2	2	
54	293611	Parafuso	Tornillo	2	2	
55	1350215	Porca	Tuerca	1	1	
56	136681	Parafuso	Tornillo	1	1	
57	1373819	Chapa de proteção	Termo protección	1	1	

VÁLVULA DE CONTROLE 3 FUNÇÕES
VÁLVULA DE CONTROL 3 FUNCIONES

(Figura 8-11)

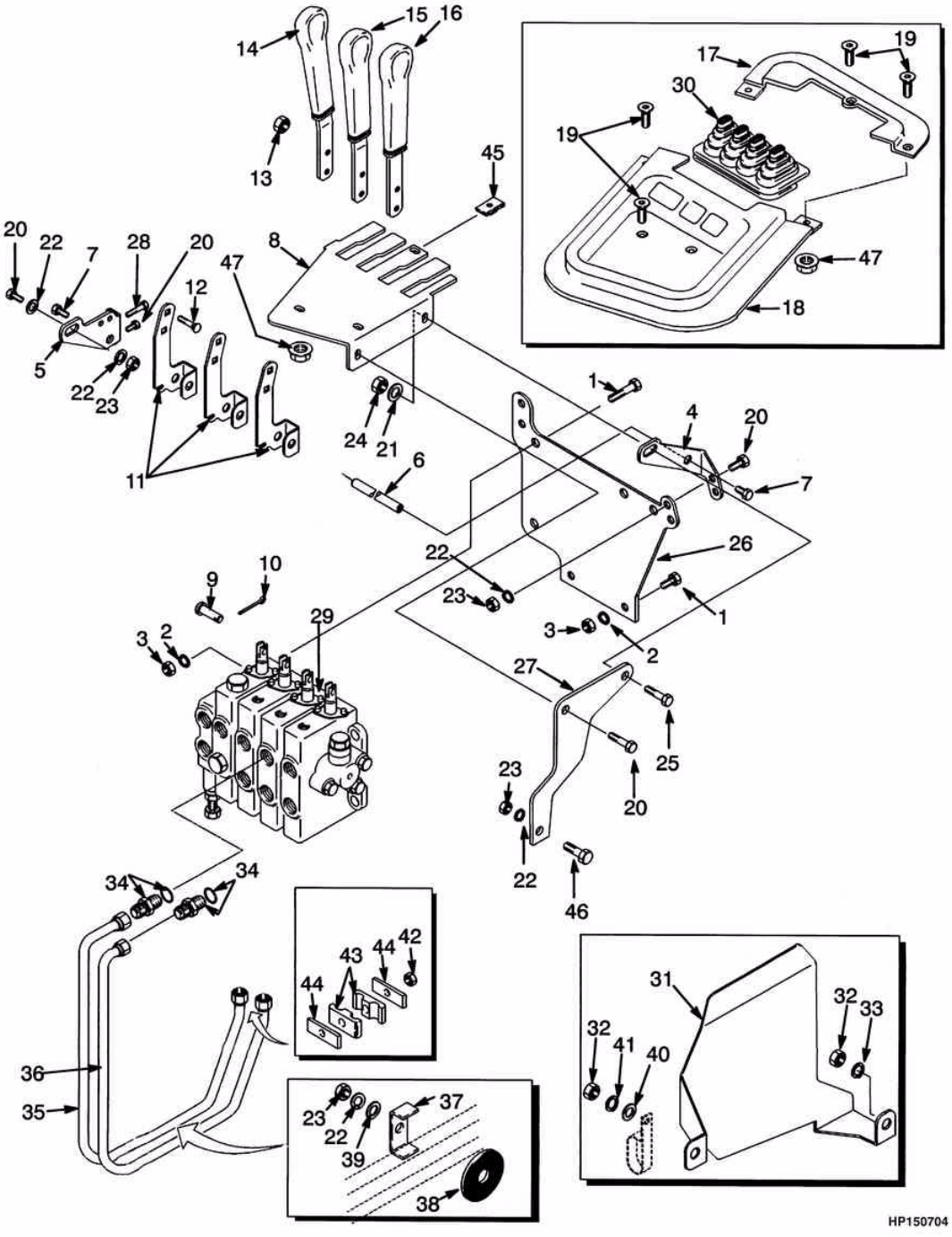

©2004 HYSTER

VÁLVULA DE CONTROLE 3 FUNÇÕES
VÁLVULA DE CONTROL 3 FUNCIONES

S/N H177Y5548Y =>

Ref	Código	Descrição	Descripción	Qtde/Cant	Obs.
1	287860	Parafuso	Tornillo	3	
2	292682	Arruela de pressão	Arandela de seguridad	3	
3	136692	Porca	Tuerca	3	
4	1339723	Suporte LD	Soporte LD	1	
5	1339724	Suporte LE	Soporte LI	1	
6	1343443	Pino	Pivote	1	
7	1328930	Parafuso	Tornillo	2	
8	1339702	Painel	Panel	1	
9	309109	Pino	Eje	3	
10	15211	Cupilha	Grupilla	3	
11	1339749	Alavanca	Palanca	3	
12	308980	Prisioneiro	Perno	6	
13	316834	Porca	Tuerca	6	
14	1339725	Alavanca elevação	Palanca elevación	1	
15	1339727	Alavanca	Palanca inclinación	1	
16	1339729	Alavanca	Palanca 3ª función	1	
17	1338292	Tampa	Tapa	1	
18	1339300	Tampa das alavanca	Tapa	1	
19	1339793	Parafuso	Tornillo	5	
19	1339793	Parafuso	Tornillo	6	
20	136749	Parafuso	Tornillo	8	
21	320158	Arruela	Arandela	8	
22	292681	Arruela de pressão	Arandela de seguridad	9	
23	239503	Porca	Tuerca	7	
24	313828	Porca	Tuerca	3	
25	176640	Parafuso	Tornillo	1	
26	1339737	Suporte	Soporte	1	
27	1339715	Suporte	Soporte	1	=> S/N H177Y6046Z
27	1500537	Suporte	Soporte	1	S/N H177Y6047Z =>
28	132861	Parafuso	Tornillo	1	
29	2042619	Válvula de controle	Válvula de control	1	
30	1339799	Guarda pó alav. 3 vias	Funda	1	
31	1373819	Chapa de proteção	Termo protección	1	Gasolina e GLP 2.0L
32	239503	Porca	Tuerca	2	Gasolina e GLP 2.0L
33	320157	Arruela	Arandela	2	Gasolina e GLP 2.0L
34	16484	Anel-vedador	Anillo O	1	
34	16541	Conexão	Adaptador	2	
35	1343461	Tubo	Tubo	1	
36	1343481	Tubo	Tubo	1	
37	1343531	Abraçadeira	Abrazadera	1	
38	1347112	Arruela borracha	Arandela (goma)	1	
39	320157	Arruela	Arandela	2	

VÁLVULA DE CONTROLE 3 FUNÇÕES
VÁLVULA DE CONTROL 3 FUNCIONES

(Figura 8-11)

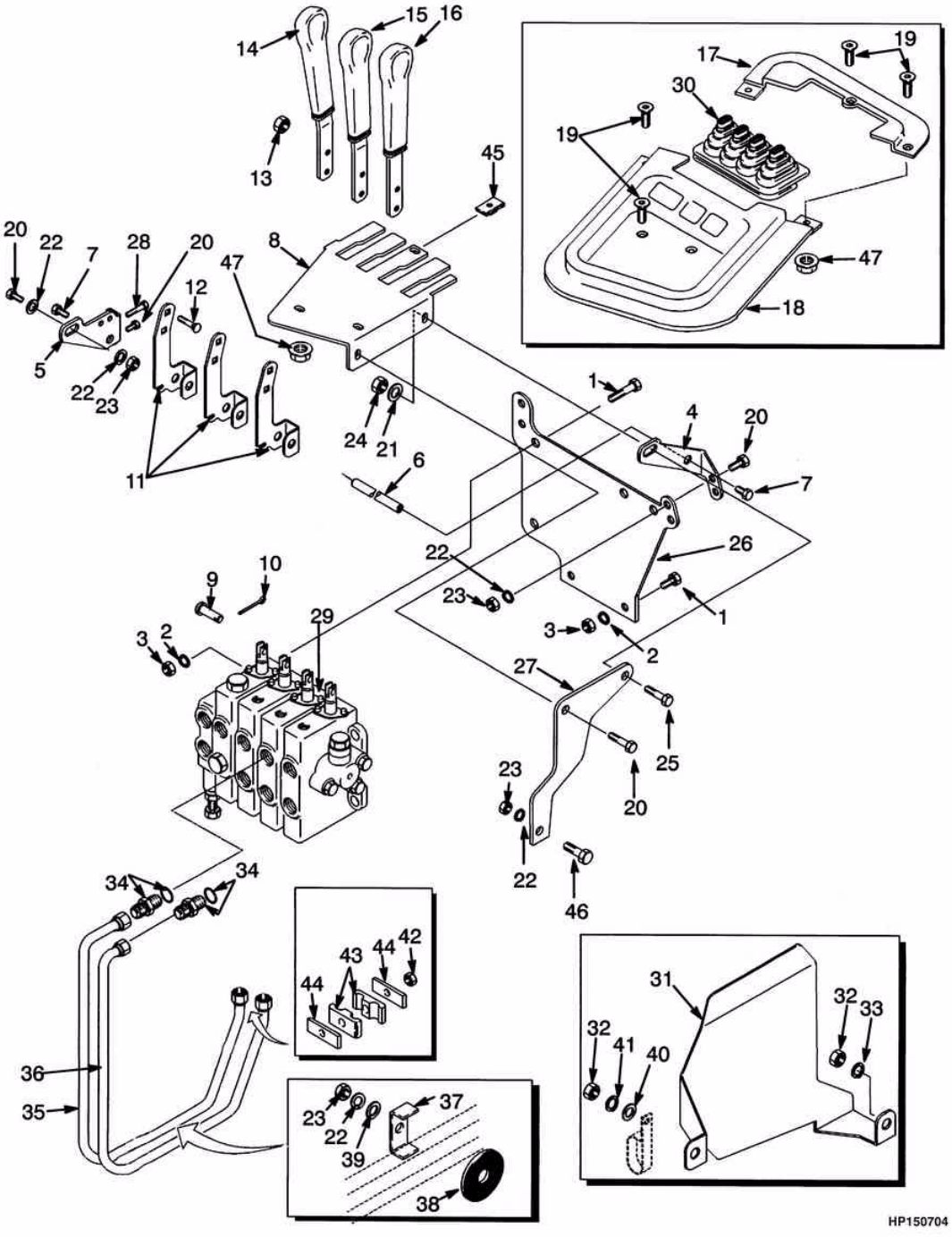

©2004 HYSTER

VÁLVULA DE CONTROLE 3 FUNÇÕES
VÁLVULA DE CONTROL 3 FUNCIONES

S/N H177Y5548Y =>

Ref	Código	Descrição	Descripción	Qtde/Cant	Obs.
40	320158	Arruela	Arandela	2	
41	292681	Arruela de pressão	Arandela de seguridad	1	
42	316835	Porca	Tuerca	1	
43	1359620	Abraçadeira	Abrazadera	2	
44	1361142	Chapa	Placa	2	
45	316835	Porca	Tuerca	1	
46	136681	Parafuso	Tornillo	1	
47	1452270	Flange	Tuerca	4	

VÁLVULA DE CONTROLE 3 FUNÇÕES
VÁLVULA DE CONTROL 3 FUNCIONES

(Figura 8-12)

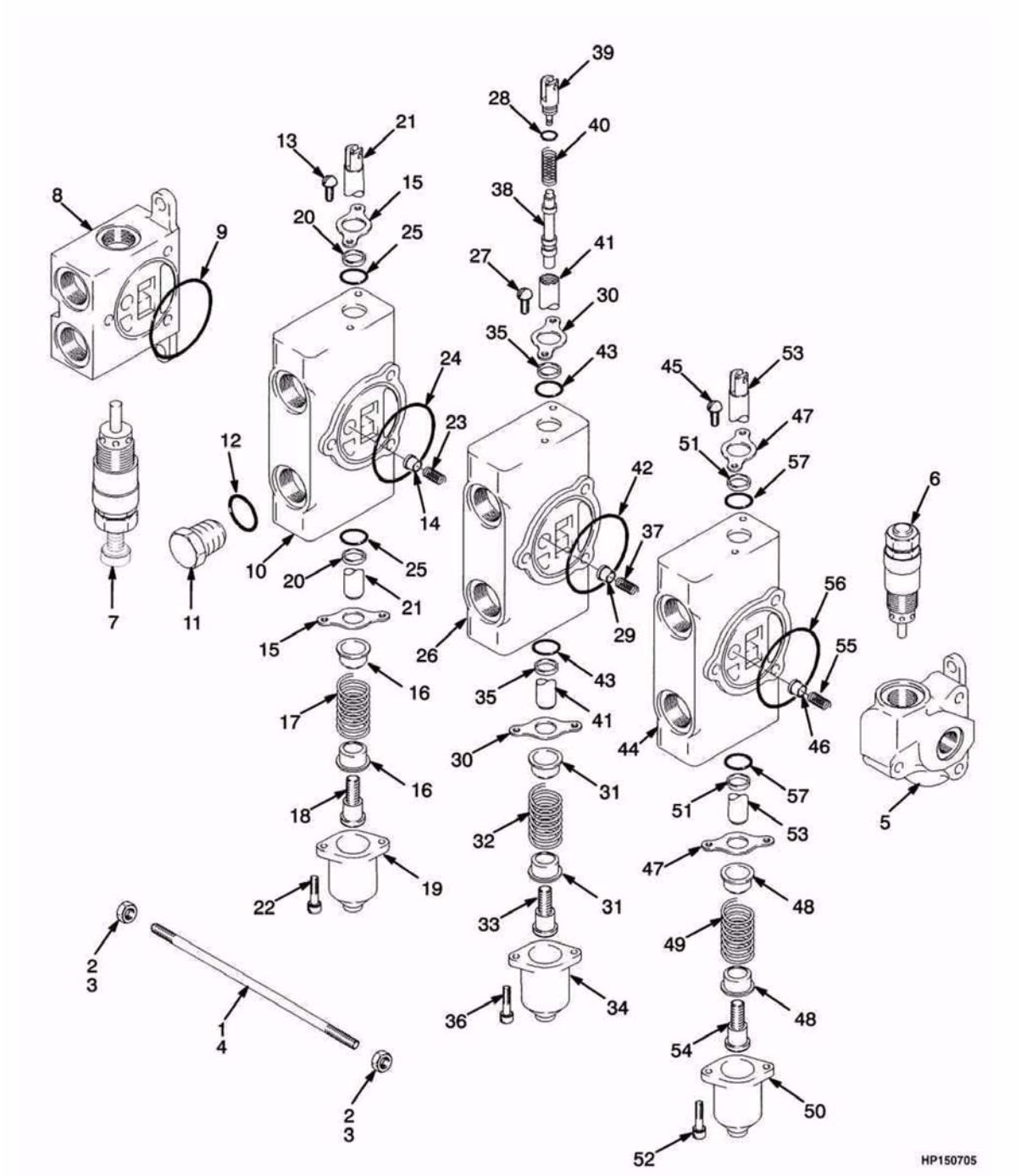

©2004 HYSTER

VÁLVULA DE CONTROLE 3 FUNÇÕES
VÁLVULA DE CONTROL 3 FUNCIONES

Ref	Código	Descrição	Descripción	Qtde/Cant	Obs.
	2033502	Válvula de controle	Válvula de control	1	=> S/N H177Y5547Y
	2042619	Válvula de controle	Válvula de control	1	S/N H177Y5548Y =>
1	1350707	Parafuso	Tornillo	1	
2	188534	Porca	Tuerca	2	
3	15055	Porca	Tuerca	4	
4	1350706	Suporte	Soporte	2	
5	1451092	Seção de saída	Sección de salida	1	
6	378424	Válvula embolo	Válvula de descarga	1	
6	1309419	Reparo valv.contr.	Cj. retenes	1	
7	350485	Válvula alivio	Válvula de descarga	1	
7	1357369	Reparo vedação	Cj. retenes	1	
8	385474	Secção de entrada	Sección de entrada	1	
9	57664	Anel	Anillo O	1	
10	1357354	Secção elevação	Carrete	1	
11	199524	Plugue	Tapón	1	
12	16484	Anel vedador	Anillo O	1	
13	16706	Parafuso	Tornillo	2	
14	205120	Válvula mod.	Válvula	1	
15	205121	Flange val.controle	Placa retén	2	
16	188516	Assento mola valv.	Asiento de muelles	2	
17	385855	Mola	Resorte	1	
18	188518	Parafuso	Extremo de carrete	1	
19	188519	Tampa válvula	Tapa	1	
20	205122	Anel raspador	Retén limpiador	2	
21	NFS	Embôlo	Carrete	1	
22	12949	Parafuso	Tornillo	2	
23	205123	Mola	Resorte	1	
24	57664	Anel O	Anillo O	1	
25	1357361	Anel O	Anillo O	2	
26	1357355	Secção inclinação	Carrete	1	
27	16706	Parafuso	Tornillo	2	
28	16480	Anel O	Anillo O	1	
29	205120	Válvula mod.	Válvula	1	
30	205121	Flange val.controle	Placa retén	2	
31	188516	Assento mola valv.	Asiento de muelles	1	
32	385855	Mola	Resorte	1	
33	188518	Parafuso	Extremo de carrete	1	
34	188519	Tampa válvula	Tapa	1	
35	205122	Anel raspador	Retén limpiador	2	
36	12949	Parafuso	Tornillo	2	
37	205123	Mola	Resorte	1	

©2004 HYSTER

VÁLVULA DE CONTROLE 3 FUNÇÕES
VÁLVULA DE CONTROL 3 FUNCIONES

(Figura 8-12)

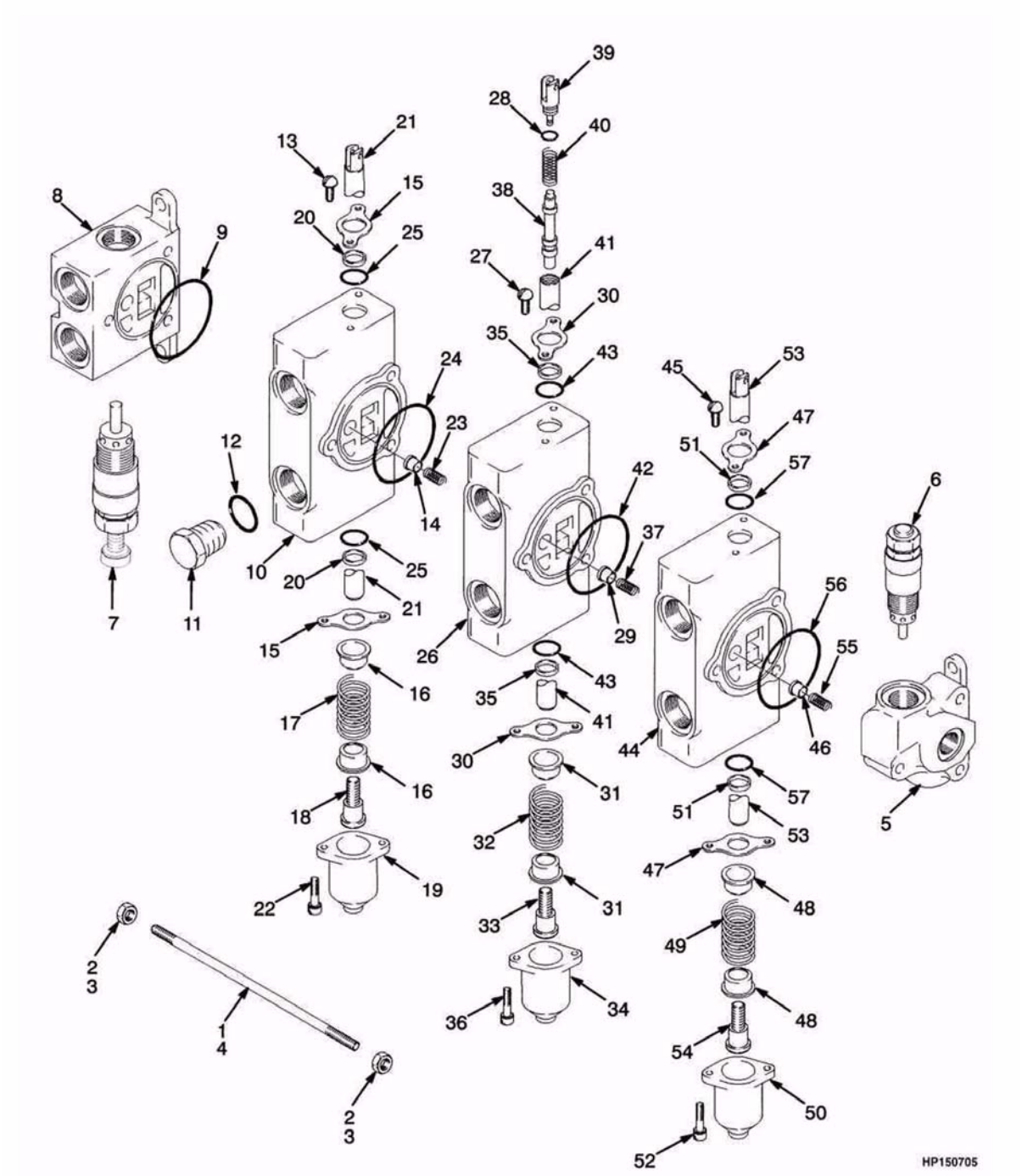

©2004 HYSTER

VÁLVULA DE CONTROLE 3 FUNÇÕES
VÁLVULA DE CONTROL 3 FUNCIONES

Ref	Código	Descrição	Descripción	Qtde/Cant	Obs.
38	NFS	Embolo	Émbolo	1	
39	1357364	Terminal	Extremo de pistón	1	
40	341462	Mola	Resorte	1	
41	NFS	Haste	Carrete	1	
42	57664	Anel O	Anillo O	1	
43	1357361	Anel O	Anillo O	2	
44	1357353	Seção auxiliar	Carrete	1	
45	16706	Parafuso	Tornillo	2	
46	205120	Válvula mod.	Válvula	1	
47	205121	Flange val.controle	Placa retén	2	
48	188516	Assento mola valv.	Asiento de muelles	2	
49	385855	Mola	Resorte	1	
50	188519	Tampa válvula	Tapa	1	
51	205122	Anel raspador	Retén limpiador	2	
52	12949	Parafuso	Tornillo	2	
53	NFS	Haste	Carrete	1	
54	188518	Parafuso	Extremo de carrete	1	
55	205123	Mola	Resorte	1	
56	57664	Anel O	Anillo O	1	
57	1357361	Anel O	Anillo O	2	

©2004 HYSTER

VÁLVULA DE CONTROLE 4 FUNÇÕES
VÁLVULA DE CONTROL 4 FUNCIONES

(Figura 8-13)

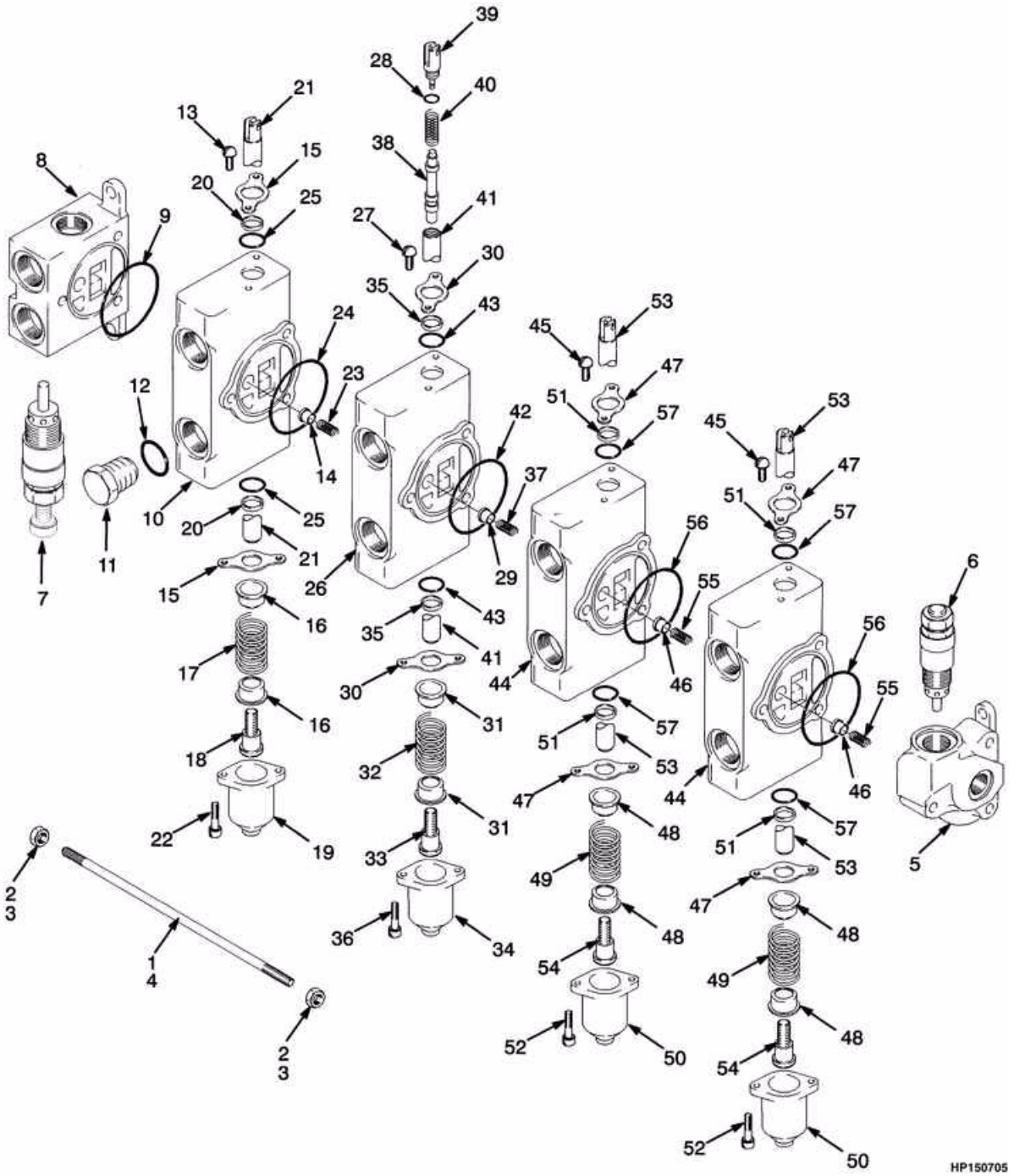

©2004 HYSTER

VÁLVULA DE CONTROLE 4 FUNÇÕES
VÁLVULA DE CONTROL 4 FUNCIONES

Ref	Código	Descrição	Descripción	Qtde/Cant	Obs.
	2033503	Válvula de controle	Válvula de control	1	=> S/N H177Y5547Y
	2040357	Válvula de controle	Válvula de control	1	S/N H177Y5548Y =>
1	1327415	TiranteParafuso	Tornillo	1	
2	188534	Porca	Tuerca	2	
3	15055	Porca	Tuerca	4	
4	1327414	Suporte	Soporte	2	
5	1451092	Seção de saída	Sección de salida	1	
6	378424	Válvula embolo	Válvula de descarga	1	
6	1309419	Reparo valv.contr.	Cj. retenes	1	
7	350485	Válvula alivio	Válvula de descarga	1	
7	1357369	Reparo vedação	Cj. retenes	1	
8	1357352	Secção de entrada	Sección de entrada	1	
9	57664	Anel	Anillo O	1	
10	1357354	Secção elevação	Carrete	1	
11	199524	Plugue	Tapón	1	
12	16484	Anel vedador	Anillo O	1	
13	16706	Parafuso	Tornillo	2	
14	205120	Válvula mod.	Válvula	1	
15	205121	Flange val.controle	Placa retén	2	
16	188516	Assento mola valv.	Asiento de muelles	2	
17	385855	Mola	Resorte	1	
18	188518	Parafuso	Extremo de carrete	1	
19	188519	Tampa válvula	Tapa	1	
20	205122	Anel raspador	Retén limpiador	2	
21	NFS	Êmbolo	Carrete	1	
22	12949	Parafuso	Tornillo	2	
23	205123	Mola	Resorte	1	
24	57664	Anel	Anillo O	1	
25	1357361	Anel O	Anillo O	2	
26	1357355	Secção inclinação	Carrete	1	
27	16706	Parafuso	Tornillo	2	
28	16480	Anel O	Anillo O	1	
29	205120	Válvula mod.	Válvula	1	
30	205121	Flange val.controle	Placa retén	2	
31	188516	Assento mola valv.	Asiento de muelles	1	
32	385855	Mola	Resorte	1	
33	188518	Parafuso	Extremo de carrete	1	
34	188519	Tampa válvula	Tapa	1	
35	205122	Anel raspador	Retén limpiador	2	
36	12949	Parafuso	Tornillo	2	
37	205123	Mola	Resorte	1	

©2004 HYSTER

VÁLVULA DE CONTROLE 4 FUNÇÕES
VÁLVULA DE CONTROL 4 FUNCIONES

(Figura 8-13)

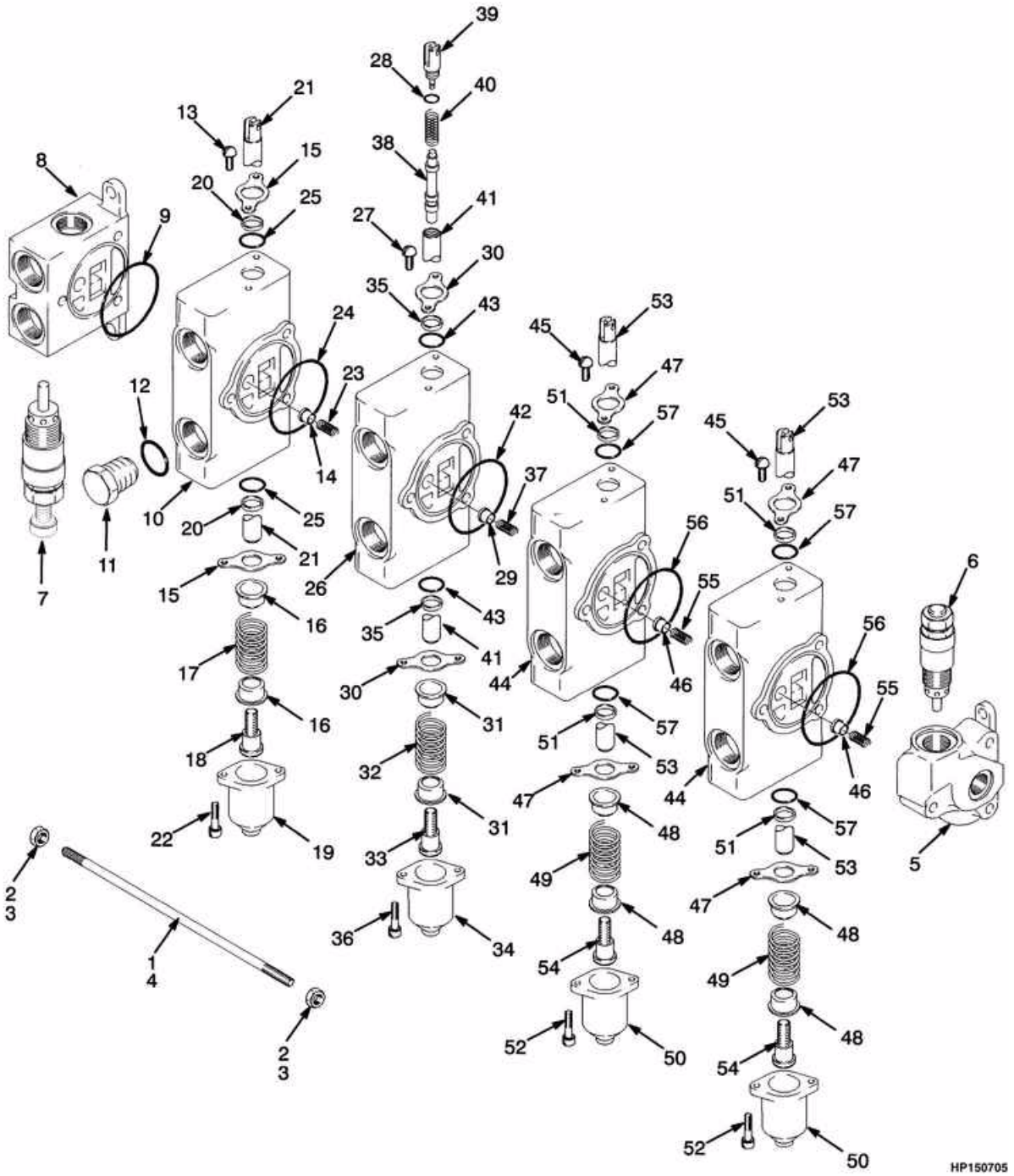

©2004 HYSTER

VÁLVULA DE CONTROLE 4 FUNÇÕES
VÁLVULA DE CONTROL 4 FUNCIONES

Ref	Código	Descrição	Descripción	Qtde/Cant	Obs.
38	NFS	Embolo	Émbolo	1	
39	1357364	Terminal	Extremo de pistón	1	
40	341462	Mola	Resorte	1	
41	NFS	Êmbolo	Carrete	1	
42	57664	Anel	Anillo O	1	
43	1357361	Anel O	Anillo O	2	
44	1357353	Seção auxiliar	Carrete	2	
45	16706	Parafuso	Tornillo	2	
46	205120	Válvula mod.	Válvula	1	
47	205121	Flange val.controle	Placa retén	2	
48	188516	Assento mola valv.	Asiento de muelles	2	
49	385855	Mola	Resorte	1	
50	188519	Tampa válvula	Tapa	1	
51	205122	Anel raspador	Retén limpiador	2	
52	12949	Parafuso	Tornillo	2	
53	NFS	Êmbolo	Carrete	1	
54	188518	Parafuso	Extremo de carrete	1	
55	205123	Mola	Resorte	1	
56	57664	Anel O	Anillo O	1	
57	1357361	Anel O	Anillo O	2	

©2004 HYSTER

©2004 HYSTER

TORRE DOIS ESTÁGIOS ELEVAÇÃO LIVRE LIMITADA 9
MÁSTIL DOS ETAPAS ELEVACIÓN LIBRE LIMITADA

QUADRO EXTERNO ELEVAÇÃO LIVRE LIMITADA DOIS ESTÁGIOS	*MÁSTIL EXTERIOR ELEVACIÓN LIBRE LIMITADA DOS ETAPAS*	**9-1**
QUADRO INTERNO	*MÁSTIL INTERIOR*	**9-2**
CONJUNTO DE ELEVAÇÃO	*CONJUNTO DE ELEVACIÓN*	**9-3**
CILINDRO	*CILINDRO*	**9-4**
CILINDRO	*CILINDRO*	**9-5**
CARRO DE ELEVAÇÃO	*TABLERO DE ELEVACIÓN*	**9-6**
POLIAS E MANGUEIRAS	*POLEAS Y MANGUERAS*	**9-7**

©2004 HYSTER

QUADRO EXTERNO ELEVAÇÃO LIVRE LIMITADA DOIS ESTÁGIOS
MÁSTIL EXTERIOR ELEVACIÓN LIBRE LIMITADA DOS ETAPAS

(Figura 9-1)

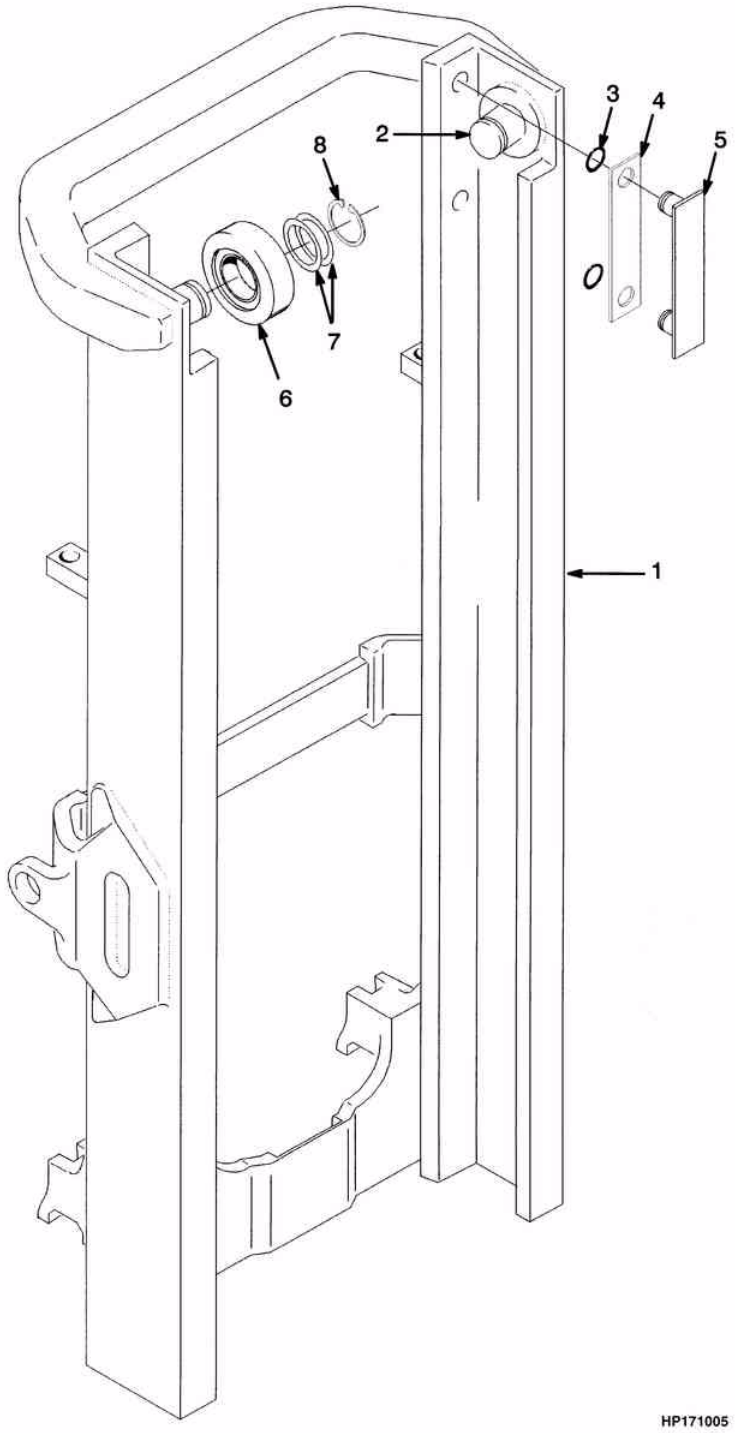

©2004 HYSTER

QUADRO EXTERNO ELEVAÇÃO LIVRE LIMITADA DOIS ESTÁGIOS
MÁSTIL EXTERIOR ELEVACIÓN LIBRE LIMITADA DOS ETAPAS

Atenção: Consulte a coluna correta
Atención: Consulte la columna correcta

Coluna/columna A: H45-55XM
Coluna/columna B: H60XM

Ref	Código	Descrição	Descripción	Qtde/Cant A	Qtde/Cant B	Obs.
1	1341005	Quadro externo	Mástil Exterior	1		2992mm (117.8"), B507-2992
1	1341008	Quadro externo	Mástil Exterior	1		3292mm (129.6"), B507-3292
1	1341013	Quadro externo	Mástil Exterior	1		3792mm (149.3"), B507-3792
1	1341019	Quadro externo	Mástil Exterior	1		4292mm (169.0"), B507-4292
1	1341024	Quadro externo	Mástil Exterior	1		4792mm (188.7"), B507-4792
1	1341000	Quadro externo	Mástil Exterior		1	2359mm (92.9"), B562-2359
1	1341001	Quadro externo	Mástil Exterior		1	2459mm (96.8"), B562-2459
1	1341008	Quadro externo	Mástil Exterior		1	3159mm (124.4"), B562-3159
1	1341013	Quadro externo	Mástil Exterior		1	3659mm (144.1"), B562-3659
1	1341019	Quadro externo	Mástil Exterior		1	4159mm (163.7"), B562-4159
1	1341021	Quadro externo	Mástil Exterior		1	4359mm (171.6"), B562-4359
2	1345216	Eixo curto	Soporte	2		
3	104506	Anel	Anillo O	4		
4	131716	Calço (0.020")	Suplemento (0.020")	4		
5	215211	Fita encosto	Pletina de apoyo	2		
6	1333396	Rolete standard	Rodillo standard	2		
6	1333397	Rolete 1,52mm	Rodillo 1,52mm	2		
7	129387	Calço (0.020")	Suplemento (0.020")	CN		
8	58901	Anel trava	Fiador Anular	2		

QUADRO INTERNO
MÁSTIL INTERIOR

(Figura 9-2)

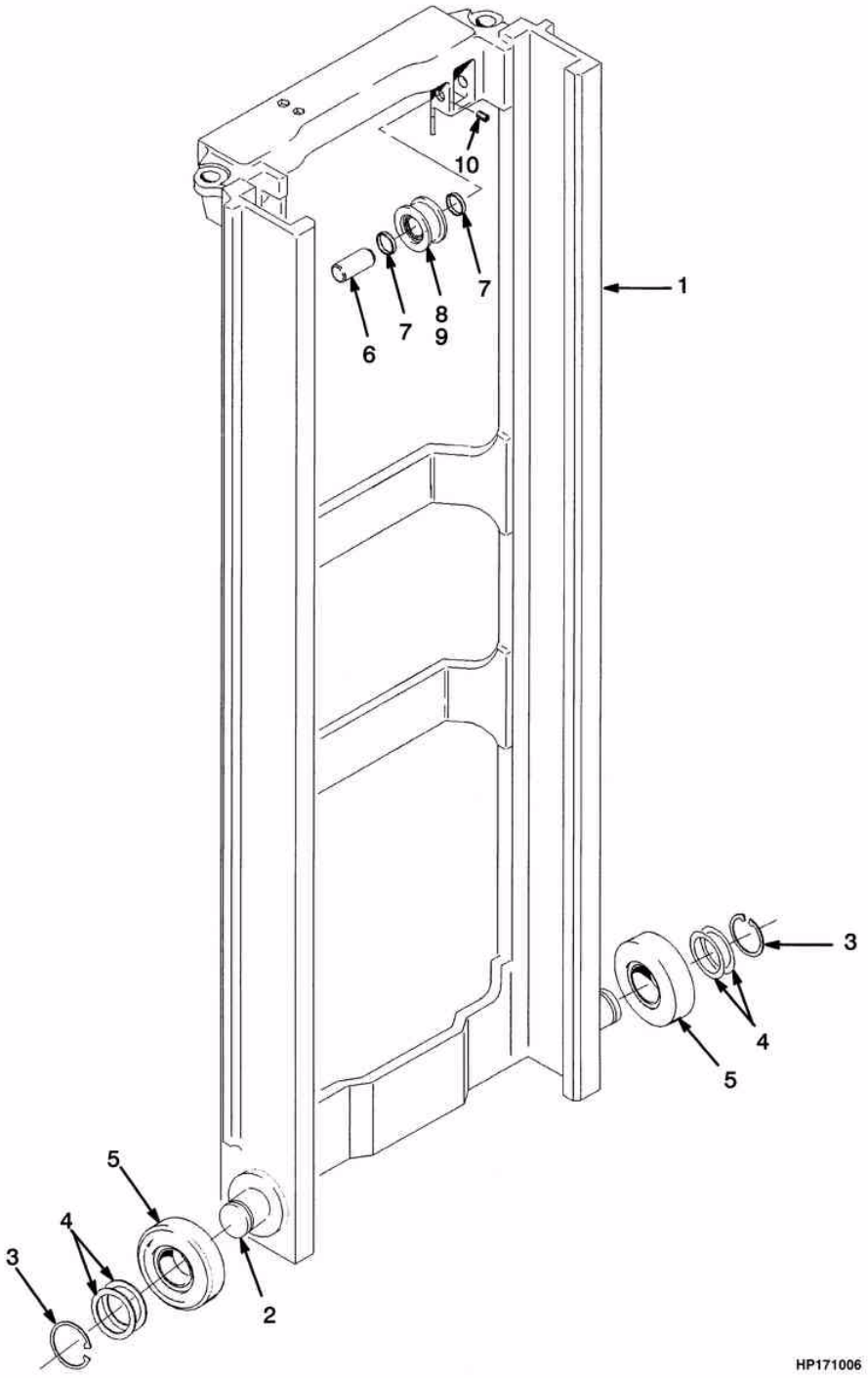

©2004 HYSTER

QUADRO INTERNO
MÁSTIL INTERIOR

Atenção: Consulte a coluna correta
Atención: Consulte la columna correcta

Coluna/columna A: H45-55XM
Coluna/columna B: H60XM

Ref	Código	Descrição	Descripción	Qtde/Cant A	Qtde/Cant B	Obs.
1	1341210	Quadro interno	Mástil Interior	1		2992mm (117.8"), B507-2992
1	1341213	Quadro interno	Mástil Interior	1		3292mm (129.6"), B507-3292
1	1341218	Quadro interno	Mástil Interior	1		3792mm (149.3"), B507-3792
1	1341223	Quadro interno	Mástil Interior	1		4292mm (169.0"), B507-4292
1	1341228	Quadro interno	Mástil Interior	1		4792mm (188.7"), B507-4792
1	1341206	Quadro interno	Mástil Interior		1	2459mm (96.8"), B562-2459
1	1341213	Quadro interno	Mástil Interior		1	3159mm (124.4"), B562-3159
1	1341218	Quadro interno	Mástil Interior		1	3659mm (144.1"), B562-3659
1	1341223	Quadro interno	Mástil Interior		1	4159mm (163.7"), B562-4159
1	1341225	Quadro interno	Mástil Interior		1	4359mm (171,6"), B562-4359
2	1345216	Eixo curto	Soporte	2	2	
3	58901	Anel trava	Fiador Anular	2	2	
4	129387	Calço (0.020")	Suplemento (0.020")	CN	CN	
5	1333396	Rolete standard	Rodillo standard	2	2	
5	1333397	Rolete 1,52mm	Rodillo 1,52mm	2	2	
6	1368656	Pino	Eje	2	2	
7	1378691	Espaçador	Separador	4	4	
8	1379685	Polia	Polea de cadena	2		
8	1378698	Polia	Polea	1	1	
8	37752	Anel trava	Fiador anular	1	1	
8	1378699	Rolamento	Cojinete	1	1	
9	1379684	Polia	Polea de cadena		2	
9	1378694	Polia	Polea	1	1	
9	37752	Anel trava	Fiador anular	1	1	
9	1378699	Rolamento	Cojinete	1	1	
10	302462	Pino	Eje	2	2	

CONJUNTO DE ELEVAÇÃO
CONJUNTO DE ELEVACIÓN

(Figura 9-3)

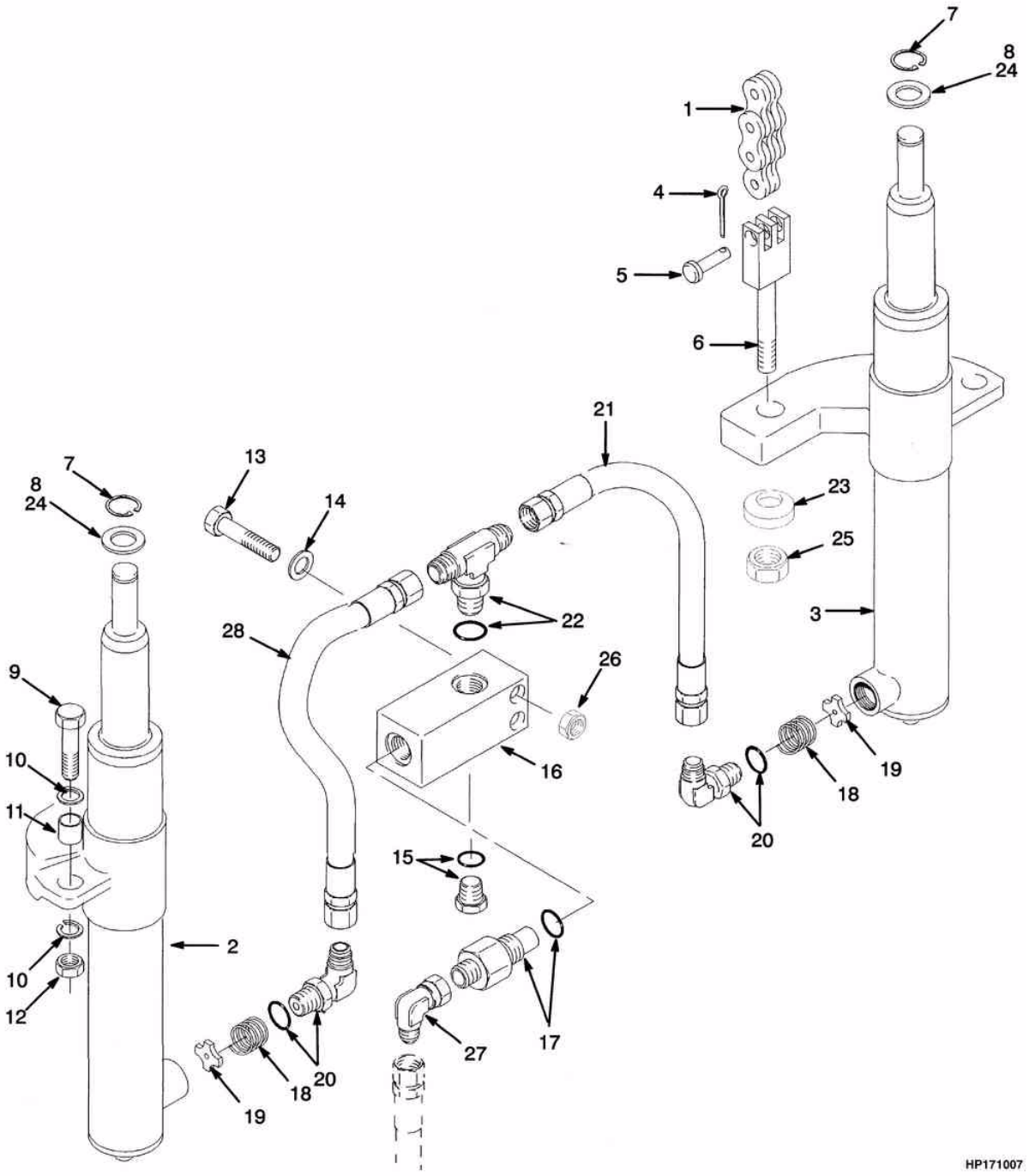

©2004 HYSTER

CONJUNTO DE ELEVAÇÃO
CONJUNTO DE ELEVACIÓN

Atenção: Consulte a coluna correta
Atención: Consulte la columna correcta

Coluna/columna A: H45-55XM
Coluna/columna B: H60XM

Ref	Código	Descrição	Descripción	Qtde/Cant A	Qtde/Cant B	Obs.
1	180057	Corrente	Cadena	2		2992mm (117.8"), B507-2992
1	223389	Corrente	Cadena	2		3292mm (129.6"), B507-3292
1	1301870	Corrente	Cadena	2		3792mm (149.3"), B507-3792
1	246994	Corrente	Cadena	2		4292mm (169.0"), B507-4292
1	336393	Corrente	Cadena	2		4792mm (188.7"), B507-4792
1	1342379	Corrente	Cadena		2	2459mm (96.8"), B562-2459
1	1342383	Corrente	Cadena		2	3159mm (124.4"), B562-3159
1	1342393	Corrente	Cadena		2	3659mm (144.1"), B562-3659
1	1359234	Corrente	Cadena		2	4159mm (163.7"), B562-4159
1	1359235	Corrente	Cadena		2	4359mm (171,6"), B562-4359
2	###	Cilindro LD	Cilindro (LD)	1	1	Ver subgrupo cilindro de elevação/Buscar em el subgrupo cilindro de elevación
3	###	Cilindro LE	Cilindro LI	1	1	Ver subgrupo cilindro de elevação/Buscar em el subgrupo cilindro de elevación
4	15211	Cupilha	Grupilla	2	2	
5	1514866	Pino	Eje	2	2	
6	1369356	Ancorador corrente	Anclaje de cadena	2	2	Torre/Mastro S/N B562
6	1369357	Ancorador	Anclaje de cadena	2	2	Torre/Mastro S/N B507
7	131358	Anel de trava	Fiador Anular	2	2	
8	1333382	Arruela	Arandela	CN	CN	
9	292532	Parafuso	Tornillo	2	2	
10	296422	Arruela	Arandela	4	4	
11	323090	Espaçador-cil-elev	Separador	2	2	
12	300937	Porca	Tuerca	2	2	
13	136704	Parafuso	Tornillo	2	2	

CONJUNTO DE ELEVAÇÃO
CONJUNTO DE ELEVACIÓN

(Figura 9-3)

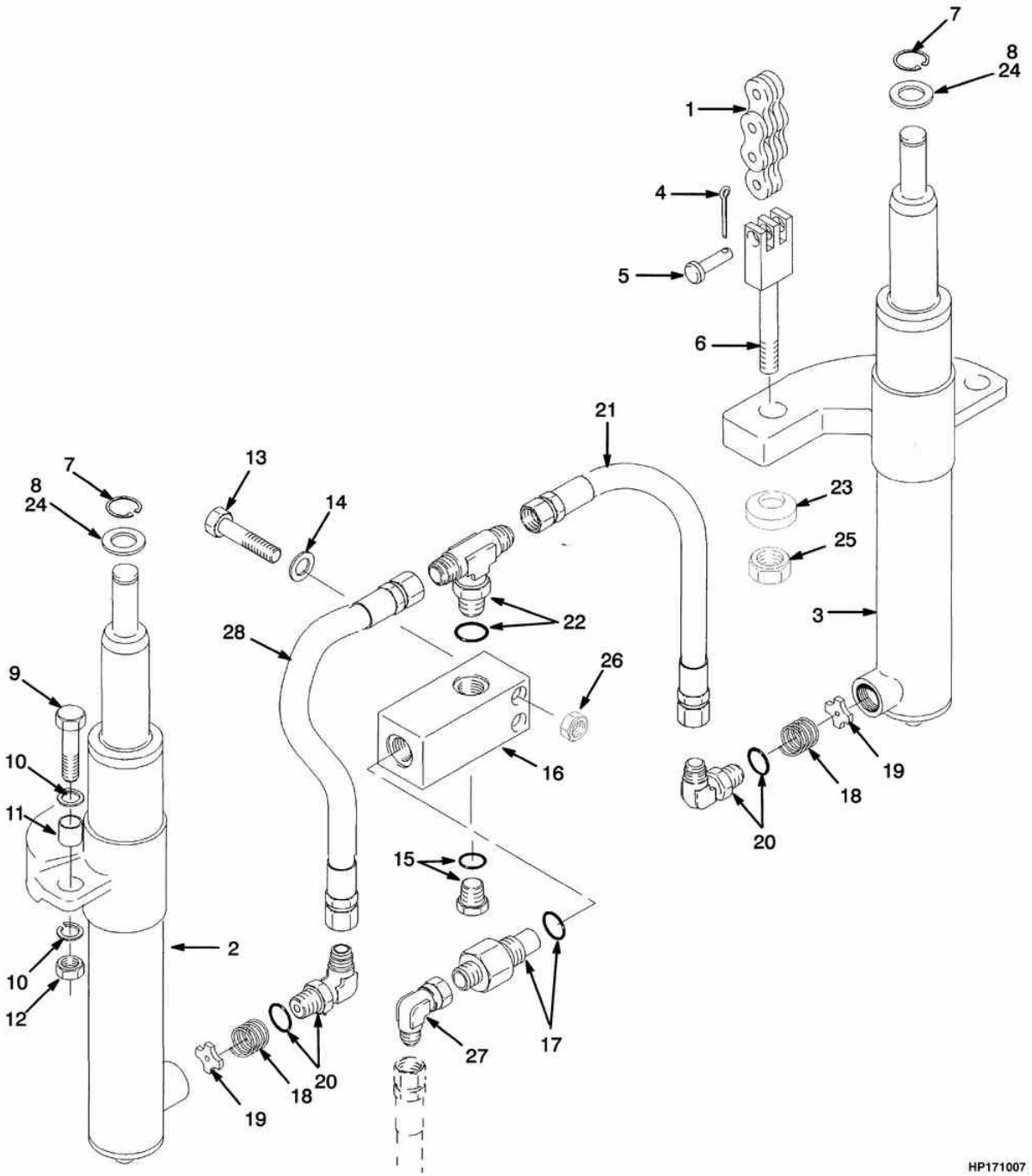

©2004 HYSTER

CONJUNTO DE ELEVAÇÃO
CONJUNTO DE ELEVACIÓN

Atenção: Consulte a coluna correta
Atención: Consulte la columna correcta

Coluna/columna A: H45-55XM
Coluna/columna B: H60XM

Ref	Código	Descrição	Descripción	Qtde/Cant A	Qtde/Cant B	Obs.
14	320157	Arruela	Arandela	2	2	
15	14603	Conexão	Adaptador	1	1	Opcional
15	16486	Anel-vedador	Anillo O	1	1	
16	1379687	Carcaça	Carcasa	1	1	
16	1333392	Carcaça válvula	Carcasa	1	1	Opcional
17	2309766	Válvula de controle	Válvula de control	1		
17	316306	Válvula de controle	Válvula de control		1	
17	16982	Anel O	Anillo O	1	1	
18	337179	Mola	Resorte	2	2	
19	357749	Arruela	Arandela	2	2	
20	189595	Conexão	Adaptador	2	2	
20	16485	Anel-vedador	Anillo O	1	1	
21	1345403	Mangueira	Manguera	1	1	
22	16485	Anel-vedador	Anillo O	1	1	
22	16578	Conexão	Adaptador	1	1	
23	296426	Arruela	Arandela	2	2	
24	1354915	Arruela	Arandela	CN	CN	
24	1354916	Arruela	Arandela	CN	CN	
24	1354917	Arruela	Arandela	CN	CN	
25	60137	Porca	Tuerca	2	2	
26	313828	Porca	Tuerca	2	2	
27	16882	Conexao	Adaptador	1	1	
28	1462551	Mangueira	Manguera	1	1	

CILINDRO
CILINDRO
(Figura 9-4)

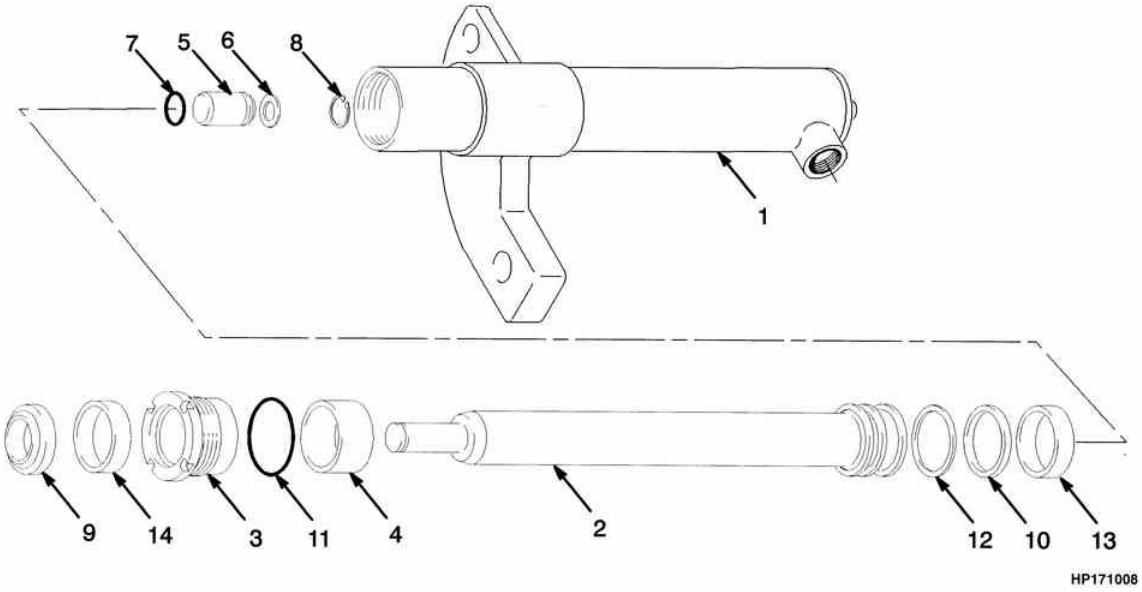

©2004 HYSTER

CILINDRO
CILINDRO

EQUIPAMENTOS H45-55XM

Ref	Código	Descrição	Descripción	Qtde/Cant	Obs.
	1341432	Cilindro de elevação	Cilindro de elevación	1	2992mm (117.8"), B507-2992, LE/I
	1341435	Cilindro de elevação	Cilindro de elevación	1	3292mm (129.6"), B507-3292, LE/I
	1341440	Cilindro de elevação	Cilindro de elevación	1	3792mm (149.3"), B507-3792, LE/I
	1341445	Cilindro de elevação	Cilindro de elevación	1	4292mm (169.0"), B507-4292, LE/I
	1341450	Cilindro de elevação	Cilindro de elevación	1	4792mm (188.7"), B507-4792, LE/I
	1341395	Cilindro de elevação	Cilindro de elevación	1	2992mm (117.8"), B507-2992, LD
	1341398	Cilindro de elevação	Cilindro de elevación	1	3292mm (129.6"), B507-3292,LD
	1341403	Cilindro de elevação	Cilindro de elevación	1	3792mm (149.3"), B507-3792, LD
	1341408	Cilindro de elevação	Cilindro de elevación	1	4292mm (169.0"), B507-4292, LD
	1341413	Cilindro de elevação	Cilindro de elevación	1	4792mm (188.7"), B507-4792,LD
1	1355145	Camisa	Camisa	1	2992mm (117.8"), B507-2992,LE/I
1	1355157	Camisa	Camisa	1	3292mm (129.6"), B507-3292, LE/I
1	1355177	Camisa	Camisa	1	3792mm (149.3"), B507-3792, LE/I
1	1355198	Camisa	Camisa	1	4292mm (169.0"), B507-4292, LE/I
1	1355219	Camisa	Camisa	1	4792mm (188.7"), B507-4792, LD
1	1355148	Camisa	Camisa	1	2992mm (117.8"), B507-2992, LD
1	1355160	Camisa	Camisa	1	3292mm (129.6"), B507-3292, LD
1	1355180	Camisa	Camisa	1	3792mm (149.3"), B507-3792, LD
1	1355128	Camisa	Camisa	1	4292mm (169.0"), B507-4292, LD
1	1355222	Camisa	Camisa	1	4792mm (188.7"), B507-4792, LD

©2004 HYSTER

CILINDRO
CILINDRO
(Figura 9-4)

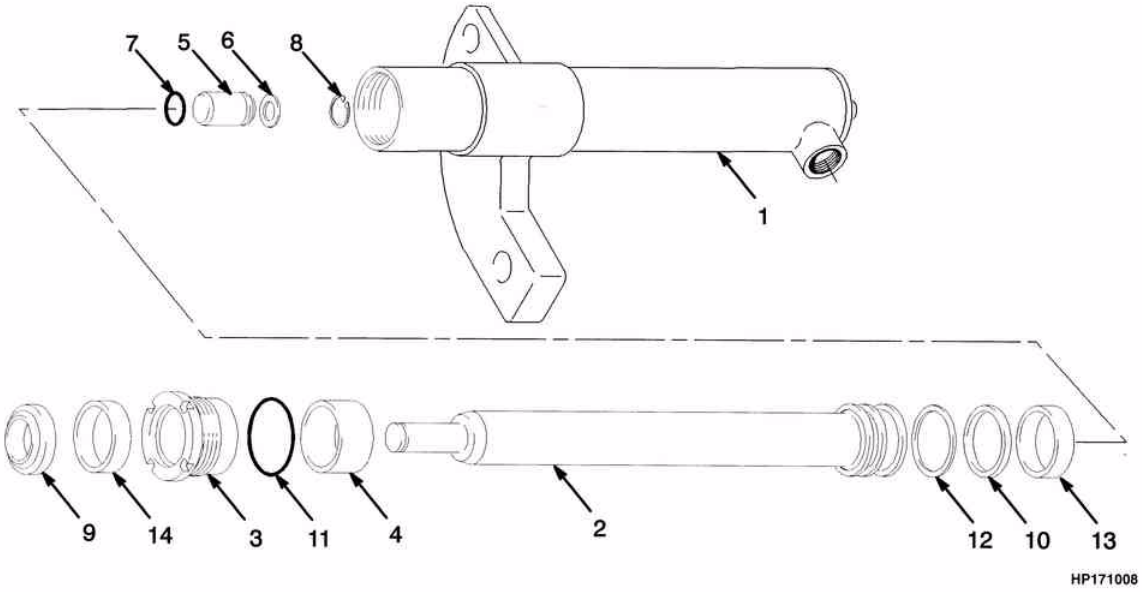

©2004 HYSTER

CILINDRO
CILINDRO

EQUIPAMENTOS H45-55XM

Ref	Código	Descrição	Descripción	Qtde/Cant	Obs.
2	1355146	Haste	Vastago	1	2992mm (117.8"), B507-2992, LE/I
2	1355158	Haste	Vastago	1	3292mm (129.6"), B507-3292, LE/I
2	1355178	Haste	Vastago	1	3792mm (149.3"), B507-3792, LE/I
2	1355199	Haste	Vastago	1	4292mm (169.0"), B507-4292, LE/I
2	1355217	Haste	Vastago	1	4792mm (188.7"), B507-4792, LE/I
2	1355146	Haste	Vastago	1	2992mm (117.8"), B507-2992, LD
2	1355158	Haste	Vastago	1	3292mm (129.6"), B507-3292, LD
2	1355178	Haste	Vastago	1	3792mm (149.3"), B507-3792, LD
2	1355199	Haste	Vastago	1	4292mm (169.0"), B507-4292, LD
2	1355217	Haste	Vastago	1	4792mm (188.7"), B507-4792, LD
3	1355127	Tampa cil.elev.	Empaquetadura	1	
4	1355221	Espaçador	Separador	1	
5	257913	Válvula cilindro elevação	Válvula de retención	1	
6	297531	Arruela	Arandela	1	
7	39348	Anel O	Anillo O	1	Cont. kit 1355276, 1355277

CILINDRO
CILINDRO
(Figura 9-4)

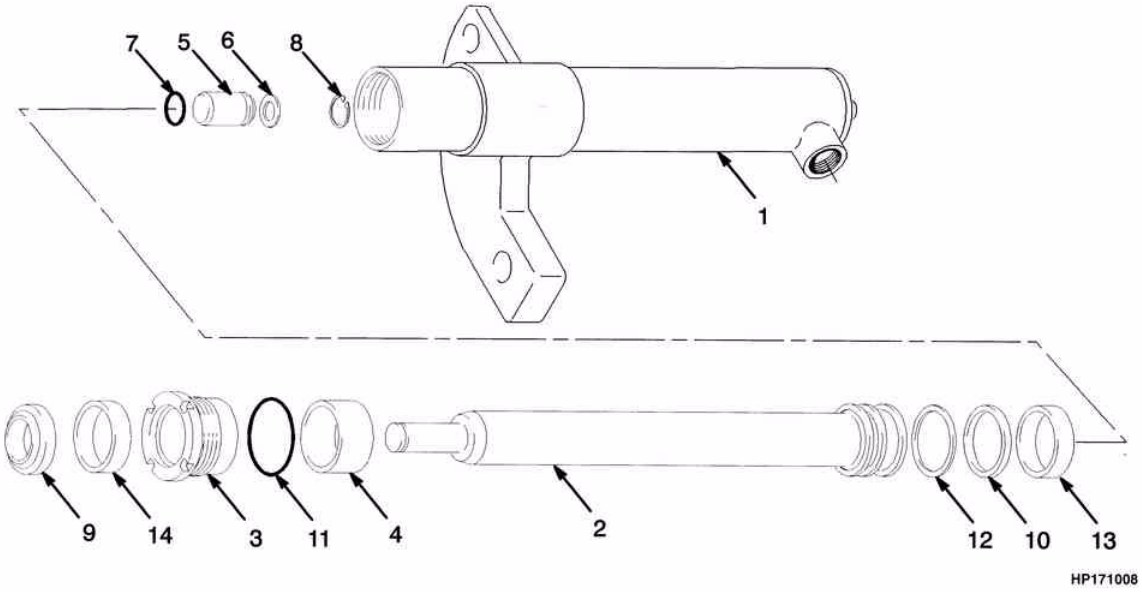

©2004 HYSTER

CILINDRO
CILINDRO

EQUIPAMENTOS H45-55XM

Ref	Código	Descrição	Descripción	Qtde/Cant	Obs.
8	187388	Anel trava	Fiador anular	1	
9	1319668	Anel limp.cil.	Segmento rascador	1	Cont. kit 1355276, 1355277
9	1310370	Anel limp.cil.	Segmento rascador	1	Cont. kit 1355277 elevação de /elevación de 4792 mm
10	2013075	Retentor	Retén	1	Cont. kit 1355276, 1355277
11	92861	Anel O	Anillo O	1	Cont. kit 1355276, 1355277
12	638246	Anel apoio cil.ele	Aro de cierre	1	Cont. kit 1355276, 1355277
13	1356750	Anel desgaste	Aro de desgaste	1	Cont. kit 1355276, 1355277
14	1356749	Retentor	Retén	1	Cont. kit 1355276, 1355277
14	1356752	Retentor	Retén	1	Cont. kit 1355277 elevação de / elevación de 4792mm
	1355276	Reparo cil.elev.	Cj. retenes	1	Elevação abaixo de / elevación abajarro de 4792 mm
	1355277	Reparo cil.elev.	Cj. retenes	1	Elevação acima de / elevación arriba de 4792 mm

CILINDRO
CILINDRO
(Figura 9-5)

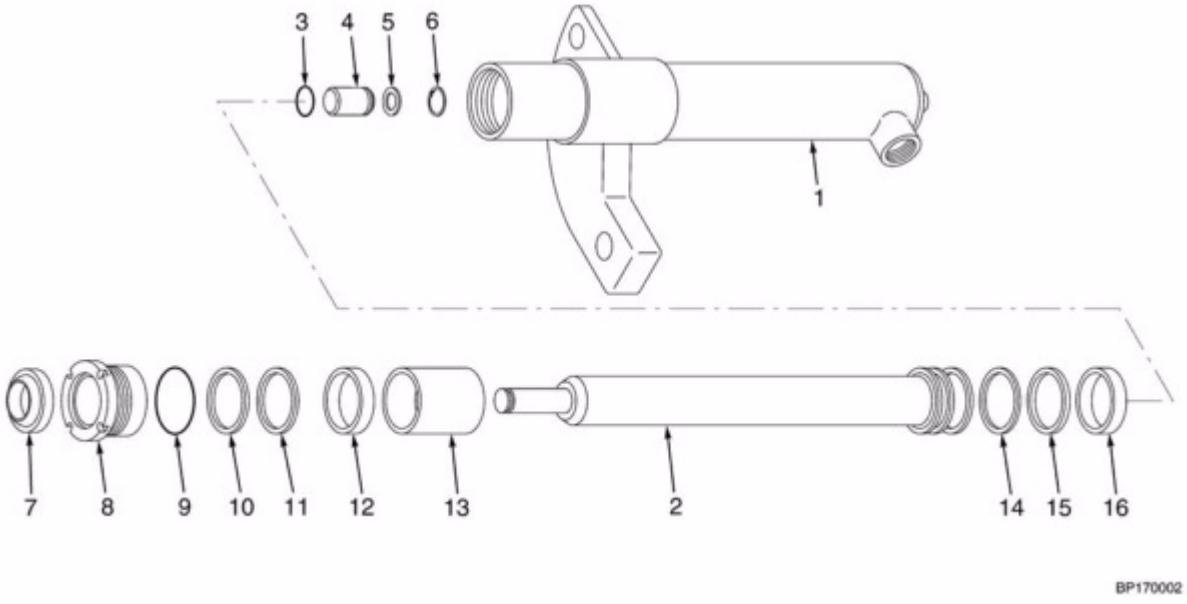

©2004 HYSTER

CILINDRO
CILINDRO

Atenção: Consulte a coluna correta
Atención: Consulte la columna correcta

Coluna/columna A:EQUIPAMENTOS H60XM => S/N H177Y5732Y
Coluna/columna B:EQUIPAMENTOS H60XM S/N H177Y5733Y=>

Ref	Código	Descrição	Descripción	Qtde/Cant A	Qtde/Cant B	Obs.
	1341502	Cilindro	Cilindro	1		2459mm (96.8"), B562-2459,LE/I
	1341509	Cilindro	Cilindro	1		3159mm (124.4"), B562-3159,LE/I
	1341514	Cilindro	Cilindro	1		3659mm (144.1"), B562-3659,LE/I "3659mm (144.1""), B562-3659,LE/I"
	1341517	Cilindro	Cilindro	1		3959mm (155.9"), B562-3959,LE/I
	1341465	Cilindro	Cilindro	1		2459mm (96.8"), B562-2459, LD
	1341472	Cilindro	Cilindro	1		3159mm (124.4"), B562-3159, LD
	1341477	Cilindro	Cilindro	1		3659mm (144.1"), B562-3659, LD
	1341480	Cilindro	Cilindro	1		3959mm (155.9"), B562-3959,LD
	2046185	Cilindro	Cilindro		1	2459mm (96.8"), B562-2459,LE/I
	2046174	Cilindro	Cilindro		1	3159mm (124.4"), B562-3159,LE/I
	2046179	Cilindro	Cilindro		1	3659mm (144.1"), B562-3659,LE/I
	1341519	Cilindro	Cilindro		1	4159mm (163.7"), B562-4159,LE/I
	1341521	Cilindro	Cilindro		1	4359mm (171,6"), B562-4,359,LE/I
	2046187	Cilindro	Cilindro		1	2459mm (96.8"), B562-2459, LD
	2046193	Cilindro	Cilindro		1	3159mm (124.4"), B562-3159, LD
	2046198	Cilindro	Cilindro		1	3659mm (144.1"), B562-3659, LD
	1341482	Cilindro	Cilindro		1	4159mm (163.7"), B562-4159, LD
	1341484	Cilindro	Cilindro		1	4359mm (171,6"), B562-4,359,LD
1	1355288	Camisa	Camisa	1		2459mm (96.8"), B562-2459,LE/I
1	1355366	Camisa	Camisa	1		3159mm (124.4"), B562-3159,LE/I
1	1355390	Camisa	Camisa	1		3659mm (144.1"), B562-3659,LE/I

CILINDRO
CILINDRO
(Figura 9-5)

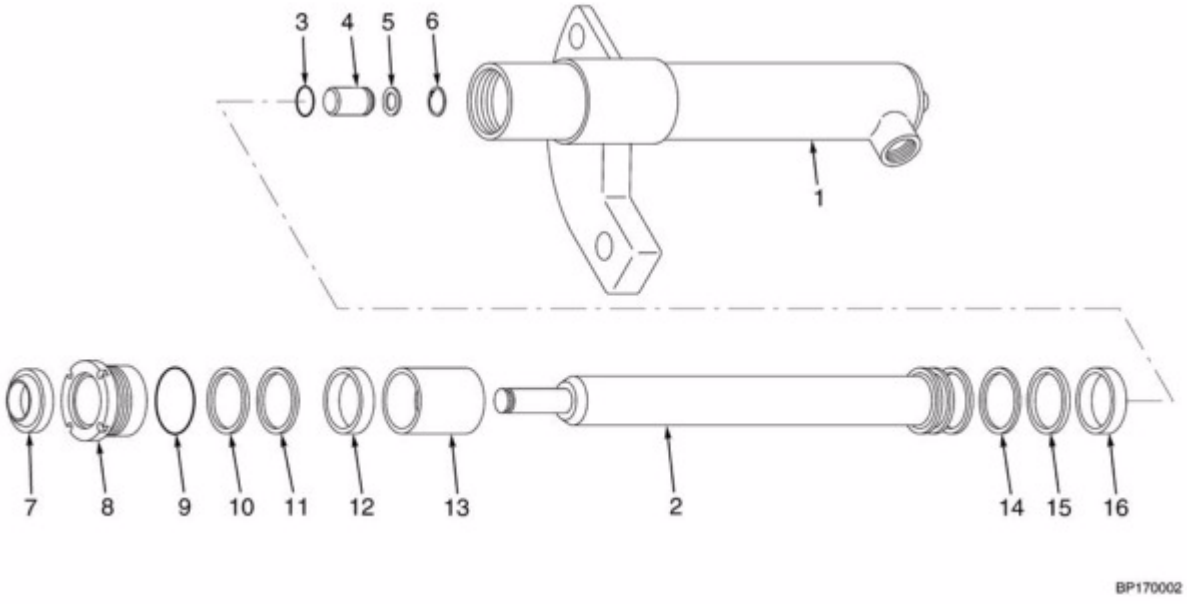

©2004 HYSTER

CILINDRO
CILINDRO

Atenção: Consulte a coluna correta
Atención: Consulte la columna correcta

Coluna/columna A:EQUIPAMENTOS H60XM => S/N H177Y5732Y
Coluna/columna B:EQUIPAMENTOS H60XM S/N H177Y5733Y=>

Ref	Código	Descrição	Descripción	Qtde/Cant A	Qtde/Cant B	Obs.
1	1355402	Camisa	Camisa	1		3959mm (155.9"), B562-3959,LD
1	1355291	Camisa	Camisa	1		2459mm (96.8"), B562-2459, LD
1	1355369	Camisa	Camisa	1		3159mm (124.4"), B562-3159, LD
1	1355393	Camisa	Camisa	1		3659mm (144.1"), B562-3659, LD
1	1355405	Camisa	Camisa	1		3959mm (155.9"), B562-3959,LD
1	1355413	Camisa	Camisa		1	4159mm (163.7"), B562-4159,LE/I
1	1355421	Camisa	Camisa		1	4359mm (171,6"), B562-4,359,LE/I
1	1355291	Camisa	Camisa		1	2459mm (96.8"), B562-2459, LD
1	1355369	Camisa	Camisa		1	3159mm (124.4"), B562-3159,LD
1	1355393	Camisa	Camisa		1	3659mm (144.1"), B562-3659, LD
1	1355416	Camisa	Camisa		1	4159mm (163.7"), B562-4159, LD
1	1355424	Camisa	Camisa		1	4359mm (171,6"), B562-4,359,LD
2	1355289	Haste	Vastago	1		2459mm (96.8"), B562-2459
2	1355367	Haste	Vastago	1		3159mm (124.4"), B562-3159
2	1355391	Haste	Vastago	1		3659mm (144.1"), B562-3659
2	1355403	Haste	Vastago	1		3959mm (155.9"), B562-3959
2	1355289	Haste	Vastago		1	2459mm (96.8"), B562-2459
2	1355367	Haste	Vastago		1	3159mm (124.4"), B562-3159
2	1355391	Haste	Vastago		1	3659mm (144.1"), B562-3659
2	1355414	Haste	Vastago		1	4159mm (163.7"), B562-4159
2	1355422	Haste	Vastago		1	4359mm (171,6"), B562-4,359
3	39348	Anel O	Anillo O	1	1	Cont. kit 1355411, 1499111 (Até serie S/N H177Y5732Y usar Kit 1355286)

CILINDRO
CILINDRO
(Figura 9-5)

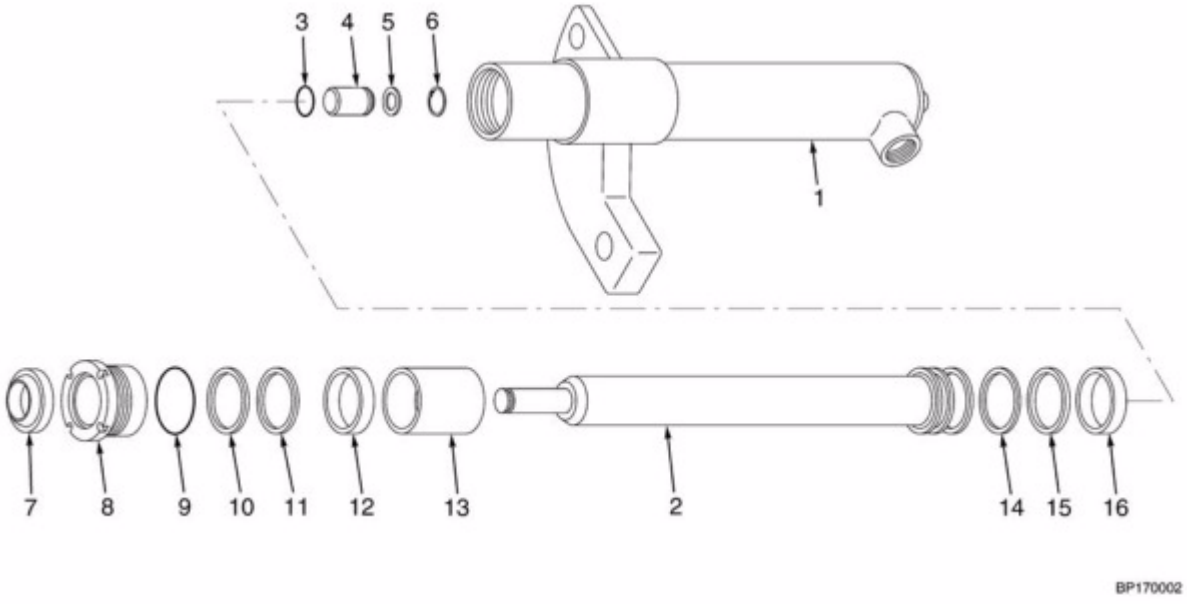

©2004 HYSTER

CILINDRO
CILINDRO

Atenção: Consulte a coluna correta
Atención: Consulte la columna correcta

Coluna/columna A:EQUIPAMENTOS H60XM => S/N H177Y5732Y
Coluna/columna B:EQUIPAMENTOS H60XM S/N H177Y5733Y=>

				Qtde/Cant		
Ref	**Código**	**Descrição**	**Descripción**	**A**	**B**	**Obs.**
4	257913	Válvula cilindro elevação	Válvula de retención	1	1	
5	297531	Arruela	Arandela	1		
5	637635	Arruela	Arandela		1	Opcional
6	187388	Anel trava	Fiador anular	1		
7	1319668	Anel limp.cil.	Segmento rascador	1	1	Cont. kit 1499111 Altura abaixo de 4095mm /Altura abajo de 4095mm (Até serie usar H177Y5732Y usar Kit 1355286)
7	1310370	Anel limp.cil.	Segmento rascador	1	1	Cont. kit 1355411 Altura acima de 4095mm /Altura arriba de 4095mm
8	1380879	Tampa	Tapa	1	1	Altura abaixo de 4095mm /Altura abajo de 4095mm
8	1355409	Tampa	Tapa	1	1	Altura acima de 4095mm /Altura arriba de 4095mm
9	59229	Anel O	Anillo O	1	1	Cont. kit 1355411, 1499111
10	322824	Anel de encosto	Aro de apoyo		1	Cont. kit 1499111 Altura abaixo de 4095mm /Altura abajo de 4095mm
11	1356749	Retentor	Retén	1	1	Cont. kit 1499111Altura abaixo de 4095mm /Altura abajo de 4095mm (Até serie H177Y5732Y usar Kit 1355286)
11	1356752	Retentor	Retén	1	1	Cont. kit 1355411 Altura acima de 4095mm /Altura arriba de 4095mm

CILINDRO
CILINDRO
(Figura 9-5)

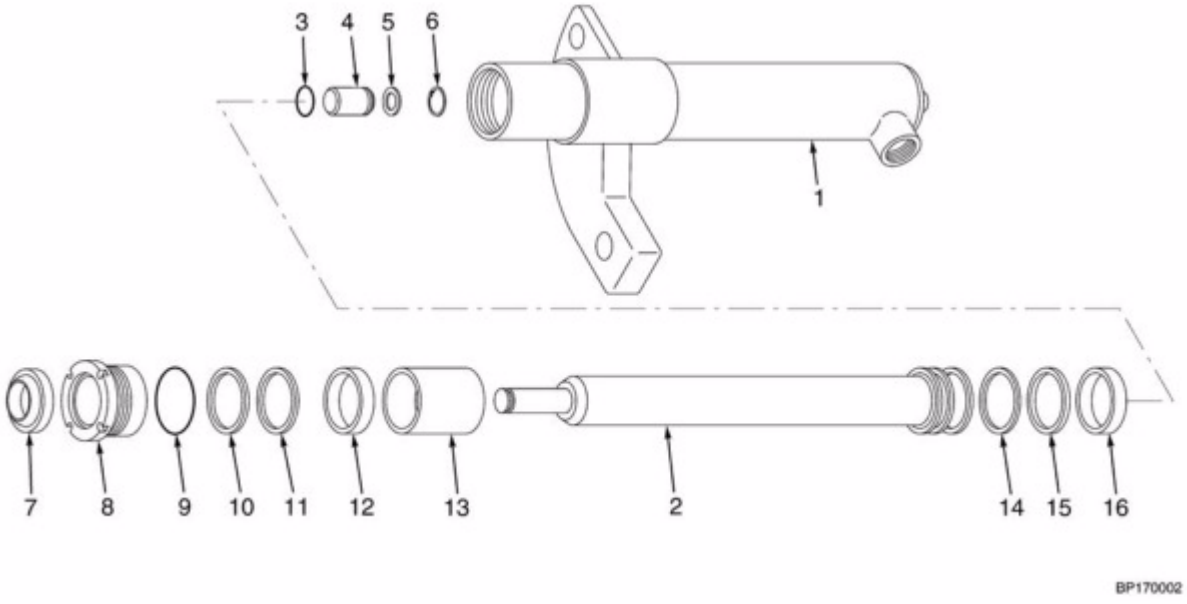

©2004 HYSTER

CILINDRO
CILINDRO

Atenção: Consulte a coluna correta
Atención: Consulte la columna correcta

Coluna/columna A:EQUIPAMENTOS H60XM => S/N H177Y5732Y
Coluna/columna B:EQUIPAMENTOS H60XM S/N H177Y5733Y=>

				Qtde/Cant		
Ref	**Código**	**Descrição**	**Descripción**	**A**	**B**	**Obs.**
12	322902	Anel de desgaste	Aro de desgaste		1	Cont. kit 1499111
13	2046163	Espaçador	Separador	1	1	2359mm (92.9"), B562-2359, LE/I
13	2046163	Espaçador	Separador	1	1	2459mm (96.8"), B562-2459,LE/I
13	2046163	Espaçador	Separador	1	1	3159mm (124.4"), B562-3159,LE/I
13	2046163	Espaçador	Separador	1	1	3659mm (144.1"), B562-3659,LE/I
13	1355410	Espaçador	Separador	1	1	4159mm (163.7"), B562-4159,LE/I
13	1355410	Espaçador	Separador	1	1	4659mm (183.4"), B562-4659,LE/I
13	2046163	Espaçador	Separador	1	1	2359mm (92.9"), B562-2359, LD
13	2046163	Espaçador	Separador	1	1	2459mm (96.8"), B562-2459, LD
13	2046163	Espaçador	Separador	1	1	3159mm (124.4"), B562-3159, LD
13	2046163	Espaçador	Separador	1	1	3659mm (144.1"), B562-3659, LD
13	1355410	Espaçador	Separador	1	1	4159mm (163.7"), B562-4159, LD
13	1355410	Espaçador	Separador	1	1	4659mm (183.4"), B562-4659, LD
14	335012	Anel cil.elev.	Aro de cierre	1	1	Cont. kit 1355411, 1499111 (Até serie H177Y5732Y usar Kit 1355286)
15	334156	Retentor	Retén	1	1	Cont. kit 1355411, 1499111 (Até serie H177Y5732Y usar Kit 1355286)
16	1356751	Anel desgaste	Aro de desgaste	1	1	Cont. kit 1355411, 1499111 (Até serie H177Y5732Y usar Kit 1355286)
	1499111	Jg de vedação	Conjunto retenes	1	1	Altura de elevação abaixo de 4095mm/ Altura de elevación abajo de 4095mm
	1355411	Jg de vedação	Conjunto retenes	1	1	Altura de elevação a partir de 4095mm/ Altura de elevación desde 4095mm

CARRO DE ELEVAÇÃO
TABLERO DE ELEVACIÓN

(Figura 9-6)

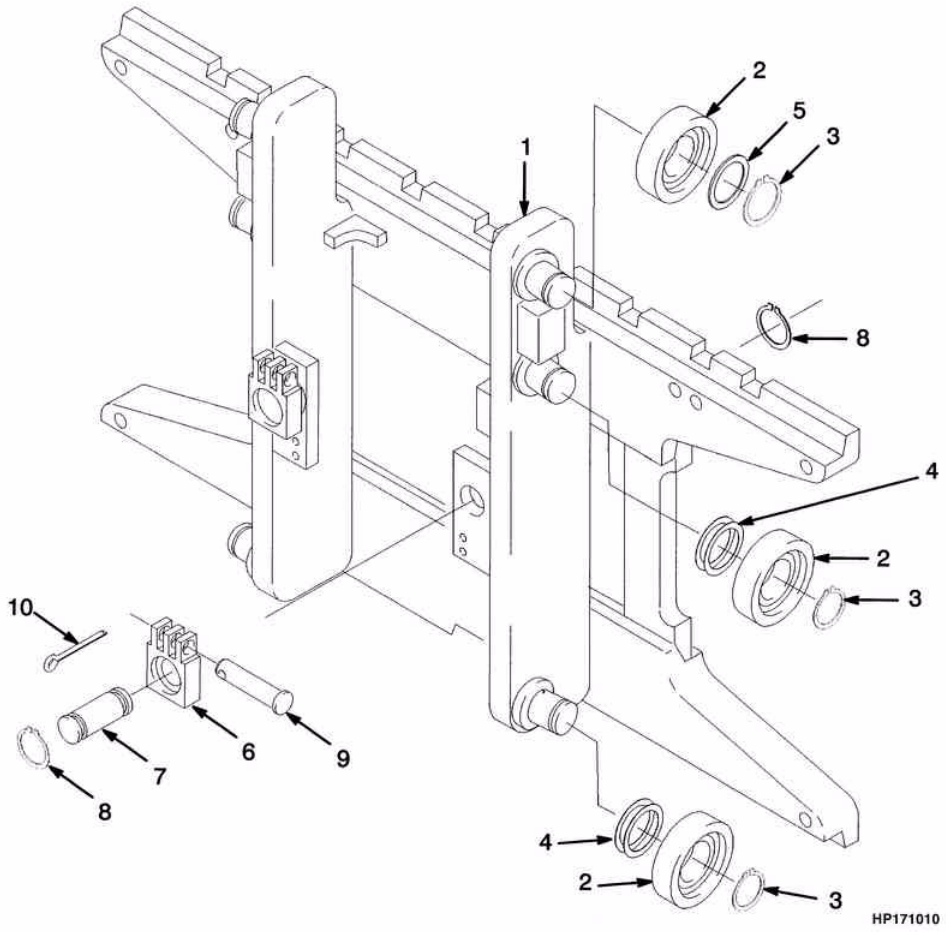

©2004 HYSTER

CARRO DE ELEVAÇÃO
TABLERO DE ELEVACIÓN

Atenção: Consulte a coluna correta
Atención: Consulte la columna correcta

Coluna/columna A: H45-55XM
Coluna/columna B: H60XM

Ref	Código	Descrição	Descripción	Qtde/Cant A	Qtde/Cant B	Obs.
	1343846	Conj.carro elevação (42")	Cj. de tablero (42")	1		
	1343847	Cj. carro de elevação 2 estágios (42")	Cj. de tablero (42")		1	
1	1338616	Estrutura carro 2stg cl ii	Tablero	1		
1	1338618	Estrutura carro 2stg cl iii	Tablero		1	
1	1345264	Ponta de eixo	Soporte	6	6	
2	1345219	Rolete (Standard)	Rodillo (Standard)	6	6	
2	1345220	Rolete (1,52mm)	Rodillo (1,52mm)	6	6	
3	12891	Anel trava	Fiador anular	6	6	
4	1345263	Calço (0.020")	Suplemento (0.020")	CN	CN	
5	366116	Espaçador	Separador	2	2	
6	1369344	Ancorador	Anclaje de cadena		2	
6	1504009	Ancorador	Anclaje de cadena		2	
6	1369345	Ancorador	Anclaje de cadena	2		
6	1504011	Ancorador	Anclaje de cadena		2	2 estágios sem deslocador/ 2etapas sin desplazador
7	1345352	Pino	Eje	2	2	
8	131358	Anel de trava	Fiador anular	4	4	
9	1514866	Pino	Eje	2	2	
10	15211	Cupilha	Grupilla	2	2	

POLIAS E MANGUEIRAS
POLEAS Y MANGUERAS

(Figura 9-7)

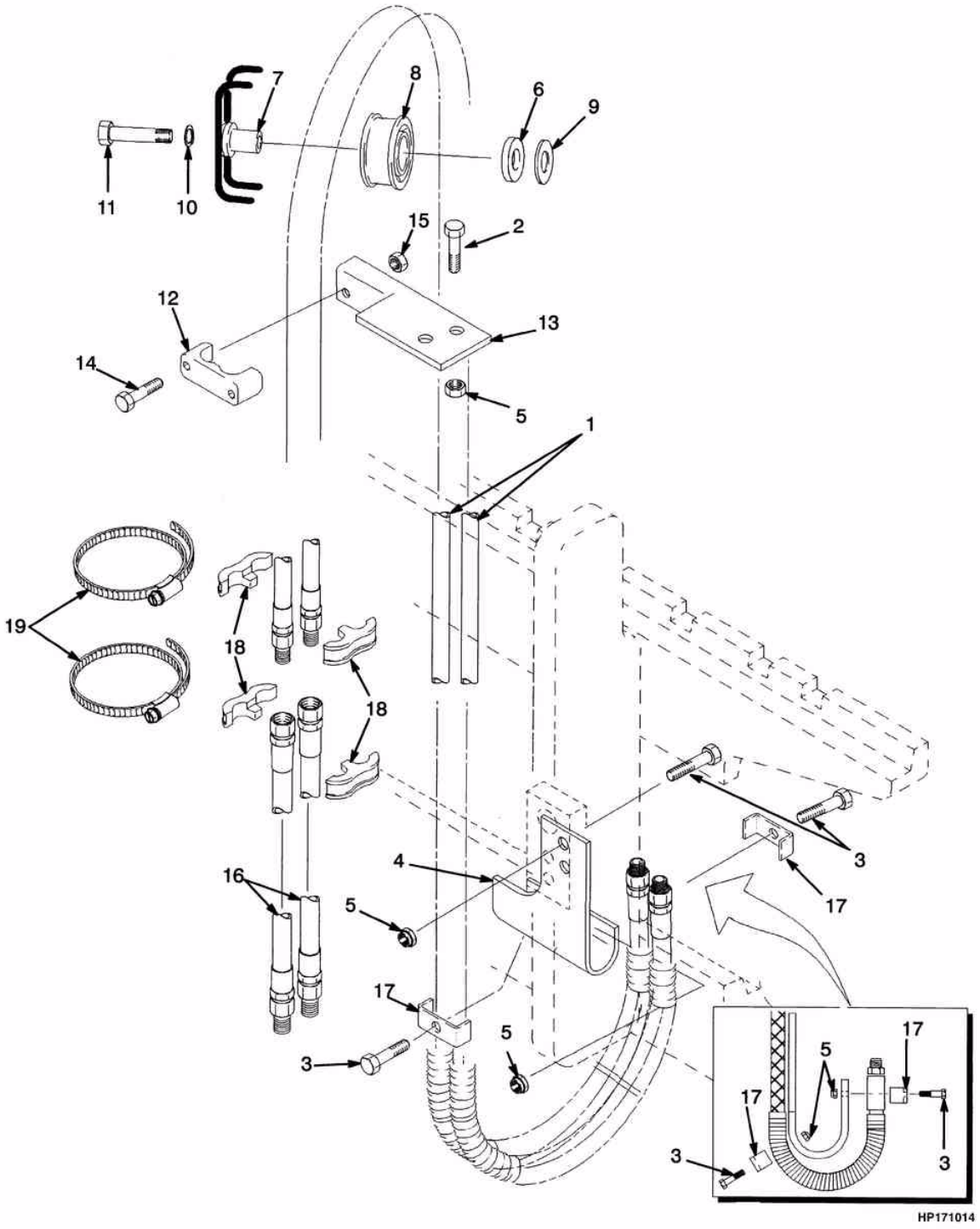

©2004 HYSTER

POLIAS E MANGUEIRAS
POLEAS Y MANGUERAS

Atenção: Consulte a coluna correta
Atención: Consulte la columna correcta

Coluna/columna A: Três funções/tres funciones
Coluna/columna B: Quatro funções/cuatro funciones

Ref	Código	Descrição	Descripción	Qtde/Cant A	Qtde/Cant B	Obs.
1	1345492	Mangueira	Manguera	2	2	2492mm (98.1"), B507-2492, H45-55XM => S/N H177Y4604W
1	1345493	Mangueira	Manguera	2	2	2592mm (102.0"), B507-2592, H45-55XM => S/N H177Y4604W
1	1345500	Mangueira	Manguera	2	2	2492mm (98.1"), B507-2492, H45-55XM 3ª função/3ª función S/N H177Y4605W =>
1	1369602	Mangueira	Manguera	2	2	2592mm (102.0"), B507-2592, H45-55XM 3ª função/3ª función S/N H177Y4605W =>
1	1368313	Mangueira	Manguera	2	2	2992mm (117.8"), B507-2992, H45-55XM 3ª função/3ª función S/NH177Y4605W =>
1	1369606	Mangueira	Manguera	2	2	3292mm (129.6"), B507-3292, H45-55XM 3ª função/3ª función S/NH177Y4605W =>
1	1369611	Mangueira	Manguera	2	2	3792mm (149.3"), B507-3792, H45-55XM 3ª função/3ª función S/NH177Y4605W =>
1	1345516	Mangueira	Manguera	2	2	4292mm (169.0"), B507-4292, H45-55XM 3ª função/3ª función S/NH177Y4605W =>
1	1369617	Mangueira	Manguera	2	2	4792mm (188.7"), B507-4792, H45-55XM 3ª função/3ª función S/NH177Y4605W =>

POLIAS E MANGUEIRAS
POLEAS Y MANGUERAS

(Figura 9-7)

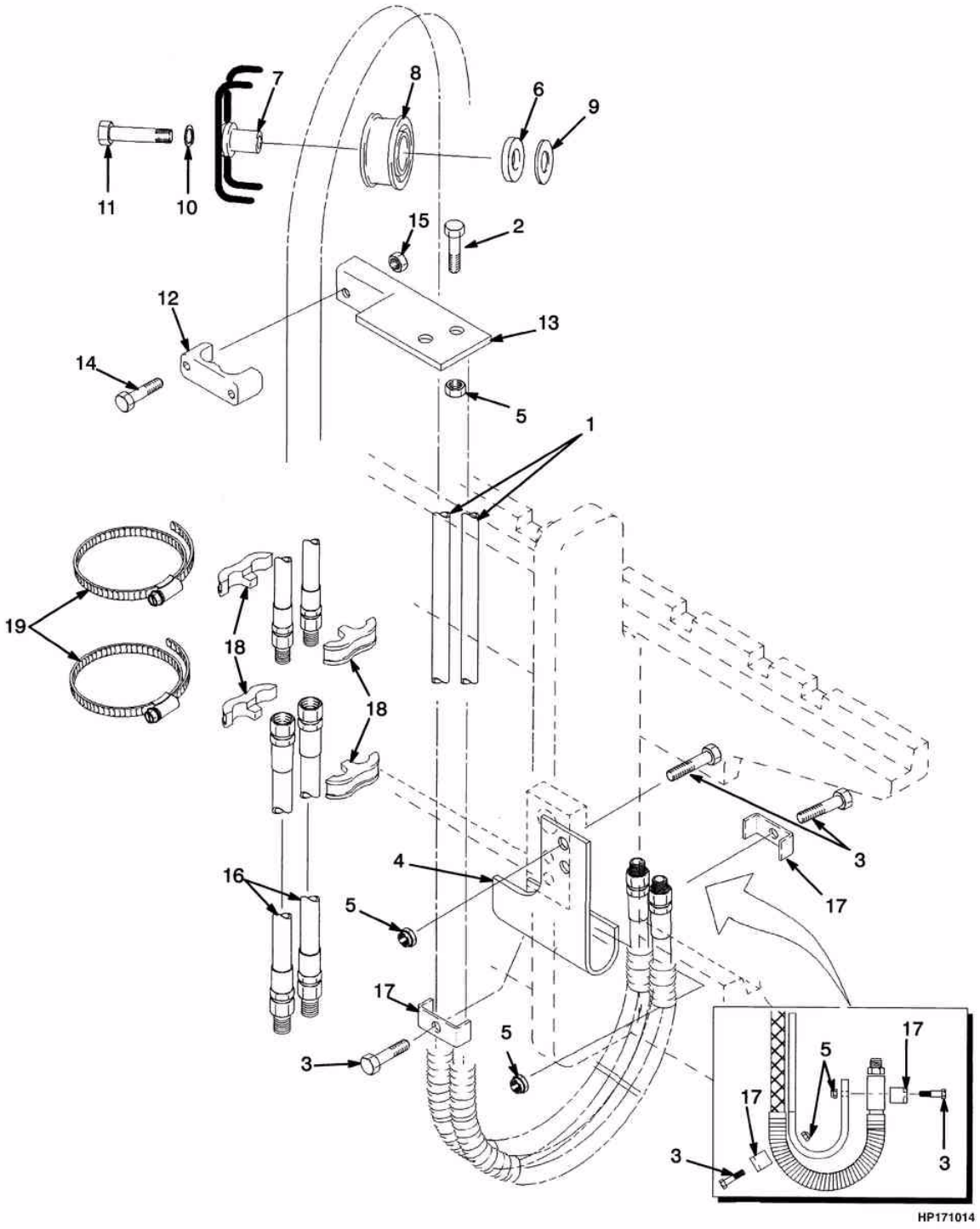

©2004 HYSTER

POLIAS E MANGUEIRAS
POLEAS Y MANGUERAS

Atenção: Consulte a coluna correta
Atención: Consulte la columna correcta

Coluna/columna A: Três funções/tres funciones
Coluna/columna B: Quatro funções/cuatro funciones

Ref	Código	Descrição	Descripción	Qtde/Cant A	Qtde/Cant B	Obs.
1	1345492	Mangueira	Manguera	2	2	2359mm (92.9"), B562-2359, H60XM => S/NH177Y4604W
1	1345493	Mangueira	Manguera	2	2	2459mm (96.8"), B562-2459, H60XM => H177Y4604W
1	1369602	Mangueira	Manguera	2	2	2459mm (96.8"), B562-2459, 3ª função/3ª función H60XM S/NH177Y4605W
1	1369606	Mangueira	Manguera	2	2	3159mm (124.4"), B562-3159, 3ª função/3ª función H60XM S/NH177Y4605W
1	1369611	Mangueira	Manguera	2	2	3659mm (144.1"), B562-3659, 3ª função/3ª función H60XM S/NH177Y4605W
1	1345516	Mangueira	Manguera	2	2	4159mm (163.7"), B562-4159, 3ª função/3ª función H60XM S/NH177Y4605W
1	1368326	Mangueira	Manguera	2	2	4359mm (171,6"), B562-4359, 3ª função/3ª función H60XM S/NH177Y4605W
2	136704	Parafuso	Tornillo	2	4	
3	292508	Parafuso	Tornillo	4	8	
4	1345412	Suporte LD	Soporte LD	1	1	
4	1345413	Suporte LE	Soporte LI		1	
5	313828	Porca	Tuerca	6	12	
6	1360549	Espaçador	Separador	1	2	
7	1360548	Eixo curto	Soporte	1	2	
8	1494017	Roldana da mangueira	Polea	1	2	
9	1345190	Arruela	Arandela	1	2	

POLIAS E MANGUEIRAS
POLEAS Y MANGUERAS

(Figura 9-7)

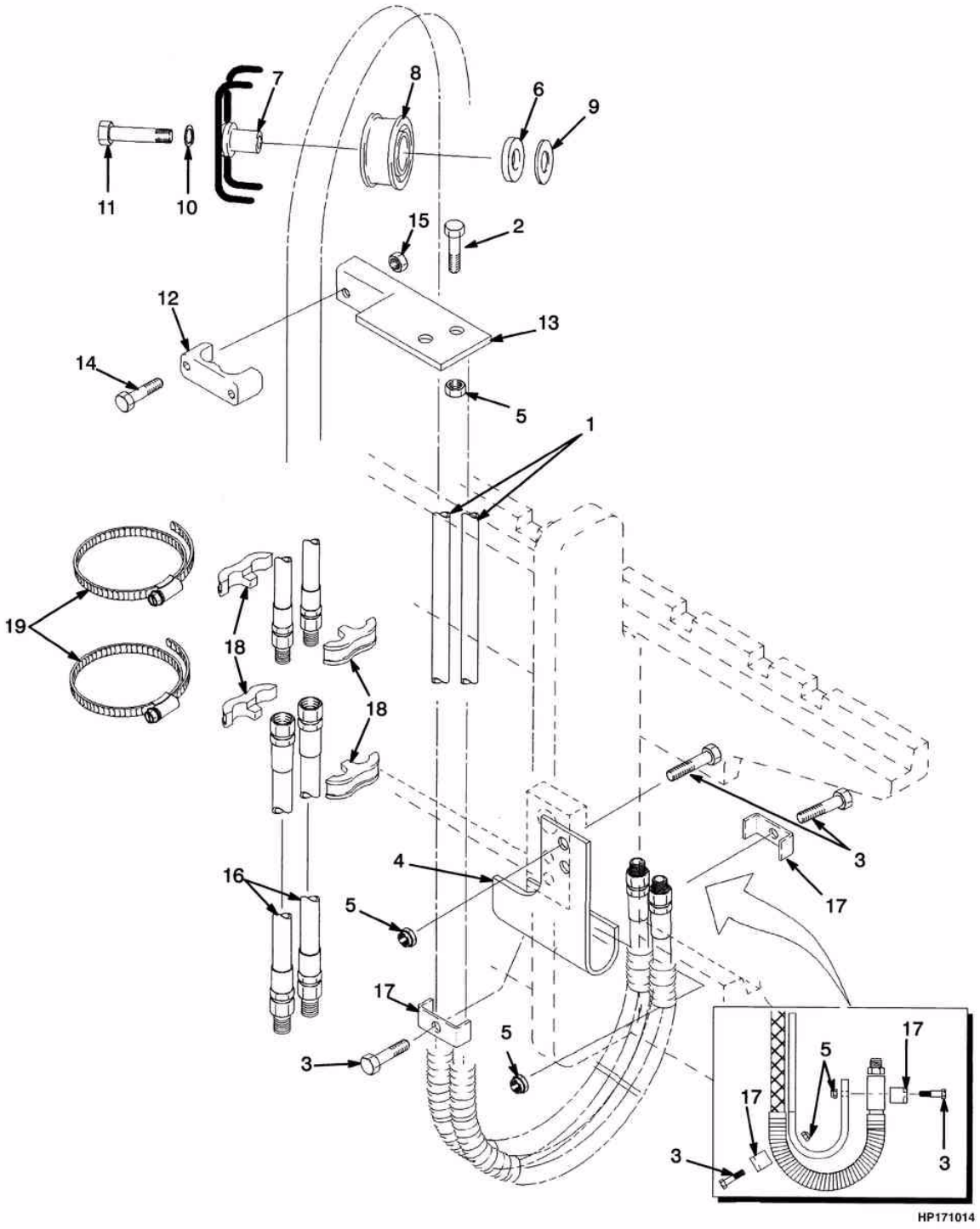

©2004 HYSTER

POLIAS E MANGUEIRAS
POLEAS Y MANGUERAS

Atenção: Consulte a coluna correta
Atención: Consulte la columna correcta

Coluna/columna A: Três funções/tres funciones
Coluna/columna B: Quatro funções/cuatro funciones

				Qtde/Cant		
Ref	**Código**	**Descrição**	**Descripción**	**A**	**B**	**Obs.**
10	292683	Arruela de pressão	Arandela de seguridad	1	2	
11	292533	Parafuso	Tornillo	1	2	
12	1360386	Abraçadeira	Abrazadera	1	2	
13	1354919	Suporte LD	Soporte LD	1	1	
13	1354921	Suporte LE	Soporte LI		1	
14	292502	Parafuso	Tornillo	2	4	
15	313805	Porca	Tuerca	2	4	
16	1354904	Mangueira LE	Manguera LI		2	
16	1354922	Mangueira LD	Manguera LD	2	2	
17	1345348	Abraçadeira	Abrazadera	2	4	
18	1353530	Abraçadeira	Abrazadera	2	7	
19	1360507	Abraçadeira	Abrazadera	3	7	

POLIAS E MANGUEIRAS
POLEAS Y MANGUERAS

(Figura 9-7)

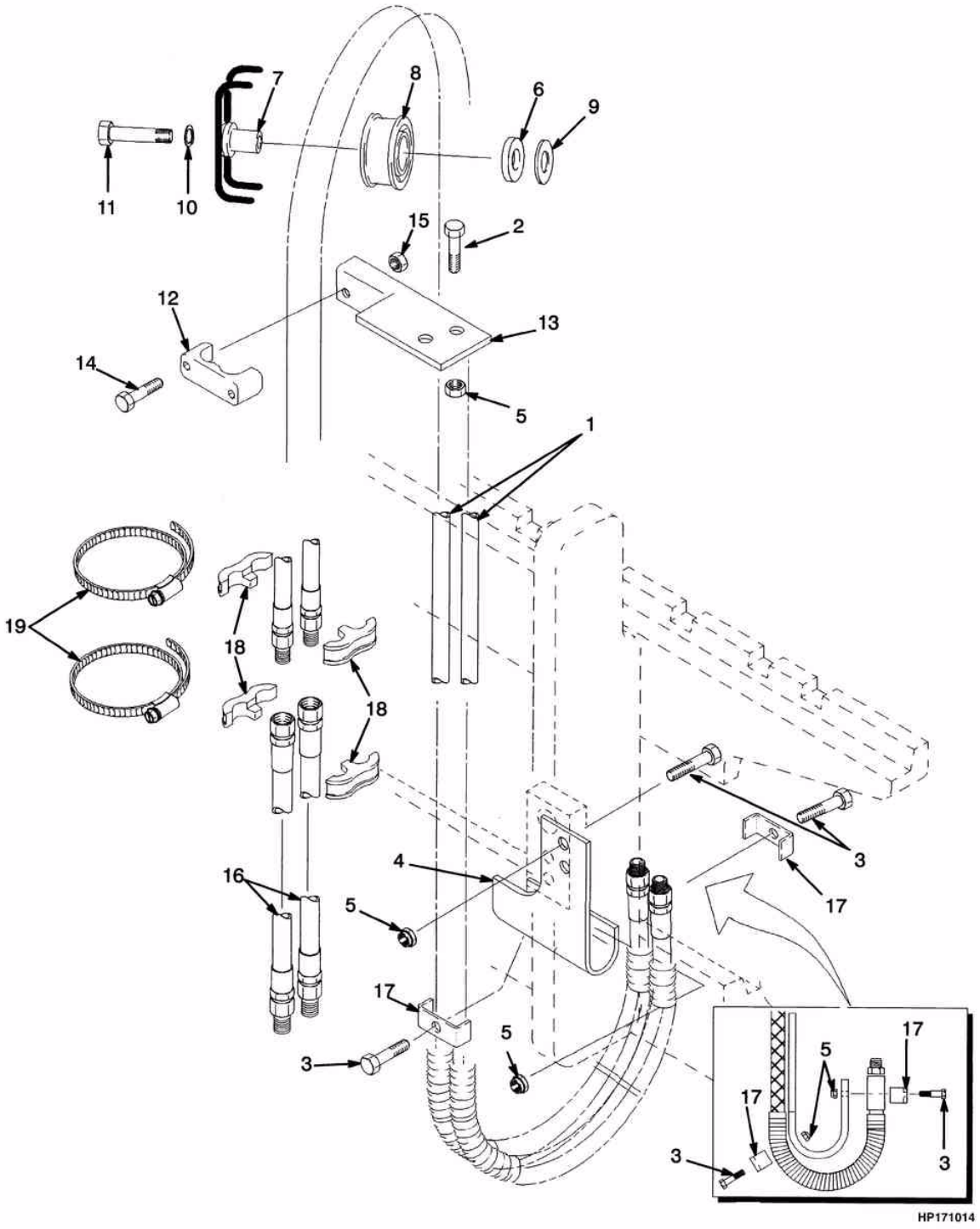

©2004 HYSTER

POLIAS E MANGUEIRAS
POLEAS Y MANGUERAS

Atenção: Consulte a coluna correta
Atención: Consulte la columna correcta

Coluna/columna A: Três funções/tres funciones
Coluna/columna B: Quatro funções/cuatro funciones

Ref	Código	Descrição	Descripción	Qtde/Cant A	Qtde/Cant B	Obs.
20	1398493	Mangueira	Manguera		2	2992mm (117.8"), B507-2992, 4 funções/funciones H45-55XM
20	1368314	Mangueira	Manguera		2	3292mm (129.6"), B507-3292, 4 funções/funciones H45-55XM
20	1398512	Mangueira	Manguera		2	3792mm (149.3"), B507-3792, 4 funções/funciones H45-55XM
20	1398645	Mangueira	Manguera		2	4292mm (169.0"), B507-4292, 4 funções/funciones H45-55XM
20	1398541	Mangueira	Manguera		2	4792mm (188.7"), B507-4792, 4 funções/funciones H45-55XM
20	1366435	Mangueira	Manguera		2	2459mm (96.8"), B562-2459, 4 funções/funciones H60XM
20	1368314	Mangueira	Manguera		2	3159mm (124.4"), B562-3159, 4 funções/funciones H60XM
20	1398512	Mangueira	Manguera		2	3659mm (144.1"), B562-3659, 4 funções/funciones H60XM
20	1398645	Mangueira	Manguera		2	4159mm (163.7"), B562-4159, 4 funções/funciones H60XM
20	1398541	Mangueira	Manguera		2	4359mm (171.6"), B562-4359, 4 funções/funciones H60XM

©2004 HYSTER

TORRE TRÊS ESTÁGIOS ELEVAÇÃO LIVRE TOTAL
MÁSTIL TRES ETAPAS ELEVACIÓN LIBRE COMPLETA

10

QUADRO EXTERNO	*MÁSTIL EXTERIOR*	**10-1**
QUADRO INTERMEDIÁRIO	*POSTE INTERMEDIO*	**10-2**
QUADRO INTERNO	*MÁSTIL INTERIOR*	**10-3**
CONJUNTO DE ELEVAÇÃO PRINCIPAL	*CONJUNTO DE ELEVACIÓN PRINCIPAL*	**10-4**
CONJUNTO DE ELEVAÇÃO LIVRE	*CONJUNTO DE ELEVACIÓN LIBRE*	**10-5**
CILINDRO DE ELEVAÇÃO PRINCIPAL	*CILINDRO DE ELEVACIÓN PRINCIPAL*	**10-6**
CILINDRO DE LEVAÇÃO LIVRE	*CILINDRO DE ELEVACIÓN LIBRE*	**10-7**
CILINDRO DE ELEVAÇÃO LIVRE	*CILINDRO DE ELEVACIÓN LIBRE*	**10-8**
CARRO DE ELEVAÇÃO	*TABLERO DE ELEVACIÓN*	**10-9**
POLIAS E MANGUEIRAS	*POLEAS Y MANGUERAS*	**10-10**

©2004 HYSTER

QUADRO EXTERNO
MÁSTIL EXTERIOR

(Figura 10-1)

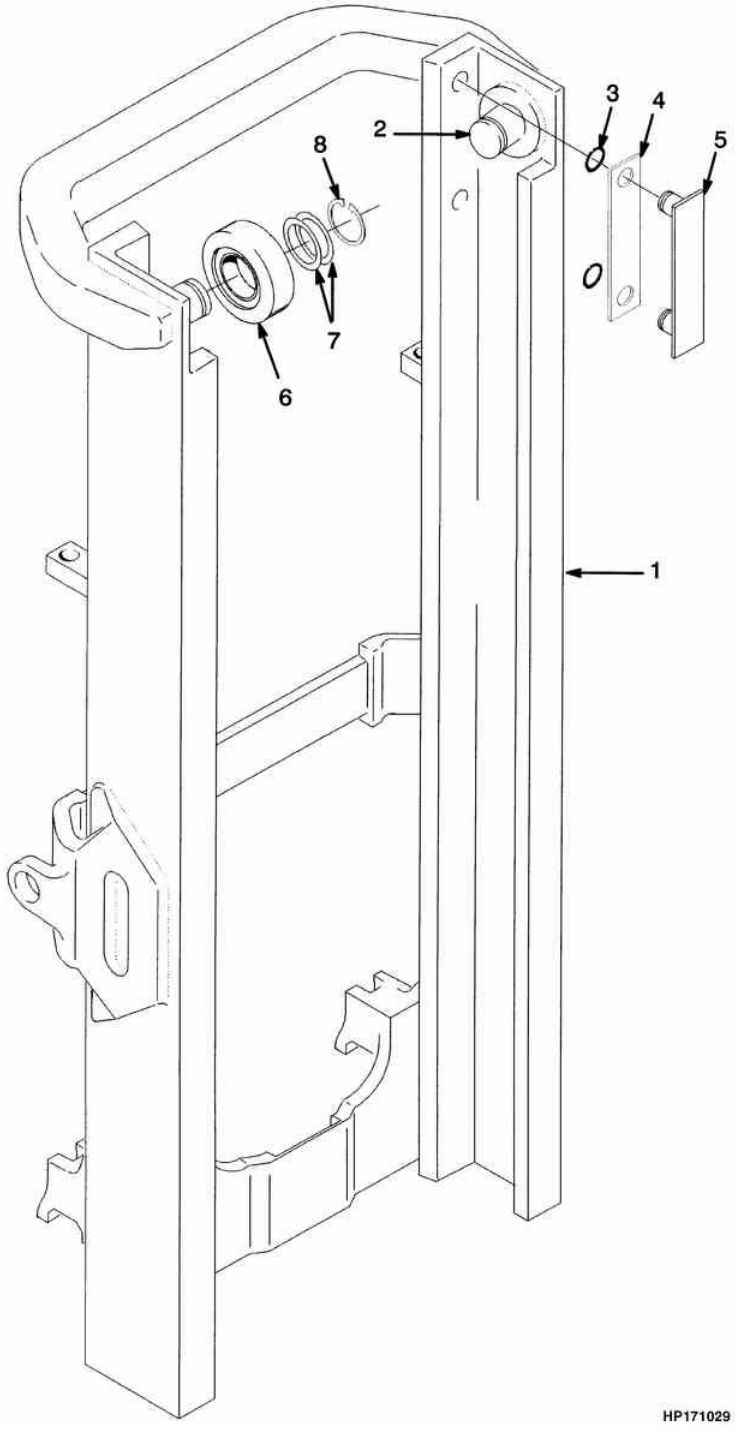

©2004 HYSTER

QUADRO EXTERNO
MÁSTIL EXTERIOR

Atenção: Consulte a coluna correta
Atención: Consulte la columna correcta

Coluna/columna A: H45-55XM
Coluna/columna B: H60XM

Ref	Código	Descrição	Descripción	Qtde/Cant A	Qtde/Cant B	Obs.
1	1341004	Quadro externo	Mástil Exterior	1		4310mm (169.7"), B508-4310
1	1341007	Quadro externo	Mástil Exterior	1		4760mm (187.4"), B508-4760
1	1341008	Quadro externo	Mástil Exterior	1		4910mm (193.3"), B508-4910
1	1341013	Quadro externo	Mástil Exterior	1		5510mm (216.9"), B508-5510
1	1341004	Quadro externo	Mástil Exterior		1	4118mm (162.1"), B563-4118
1	1341008	Quadro externo	Mástil Exterior		1	4718mm (185.7"), B563-4718
1	1341010	Quadro externo	Mástil Exterior		1	4868mm (191.7"), B563-4868
1	1341013	Quadro externo	Mástil Exterior		1	5318mm (209.4"), B563-5318
2	1345216	Eixo curto	Soporte	2		
3	104506	Anel	Anillo O	4		
4	131715	Calco (0.007")	Suplemento (0.007")	4		4 funções/funciones
4	131716	Calço (0.020")	Suplemento (0.020")	4		
5	215211	Fita encosto	Pletina de apoyo	2		
6	1333396	Rolete	Rodillo de carga	2		
7	129387	Calço (0.020")	Suplemento (0.020")	CN		
8	58901	Anel trava	Fiador anular	2		

QUADRO INTERMEDIÁRIO
POSTE INTERMEDIO

(Figura 10-2)

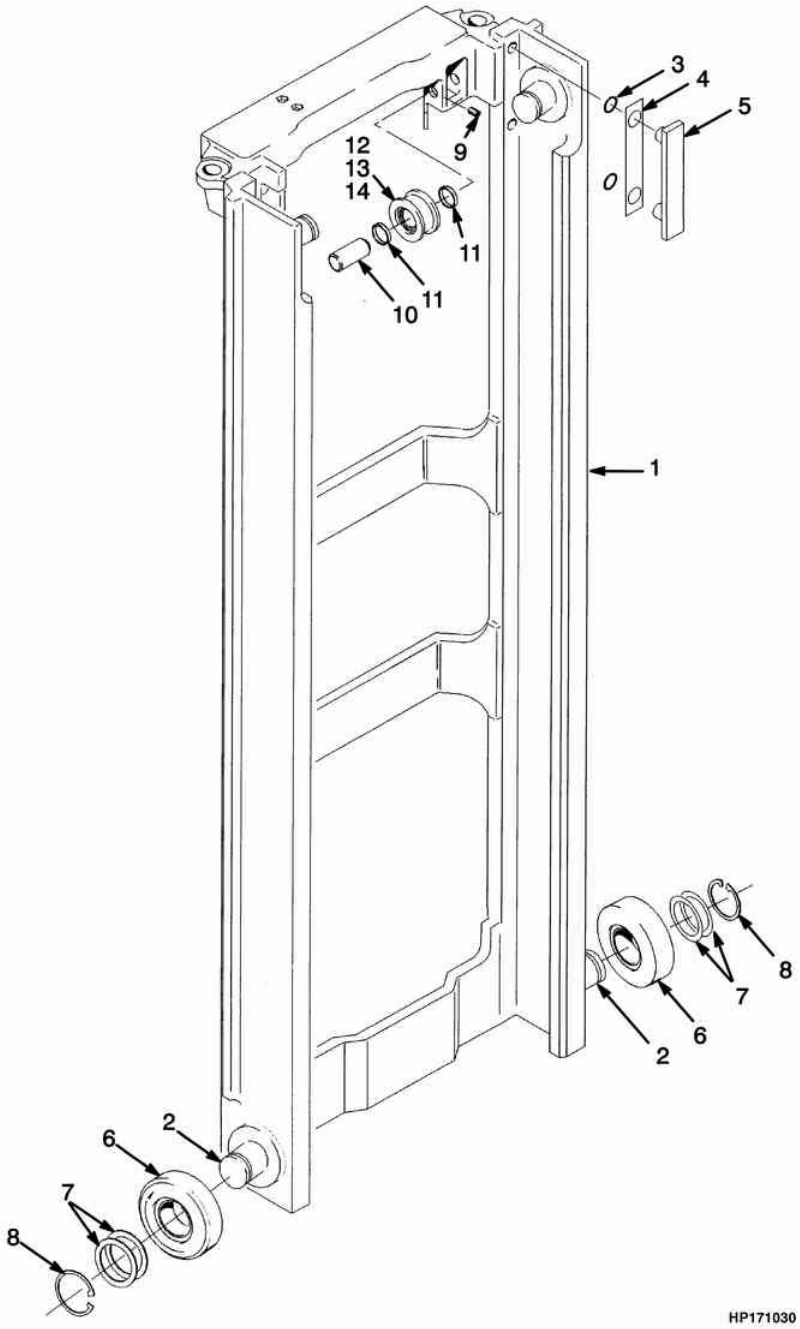

©2004 HYSTER

QUADRO INTERMEDIÁRIO
POSTE INTERMEDIO

Atenção: Consulte a coluna correta
Atención: Consulte la columna correcta

Coluna/columna A: H45-55XM
Coluna/columna B: H60XM

				Qtde/Cant		
Ref	**Código**	**Descrição**	**Descripción**	**A**	**B**	**Obs.**
1	1341714	Quadro intermediário	Poste intermedia	1		4310mm (169.7"), B508-4310
1	1341717	Quadro intermediário	Poste intermedia	1		4760mm (187.4"), B508-4760
1	1341718	Quadro intermediário	Poste intermedia	1		4910mm (193.3"), B508-4910
1	1341722	Quadro intermediário	Poste intermedia	1		5510mm (216.9"), B508-5510
1	1341714	Quadro intermediário	Poste intermedia		1	4118mm (162.1"), B563-4118
1	1341717	Quadro intermediário	Poste intermedia		1	4568mm (179.8"), B563-4568
1	1341718	Quadro intermediário	Poste intermedia		1	4718mm (185.7"), B563-4718
1	1341719	Quadro intermediário	Poste intermedia		1	4868mm (191.7"), B563-4868
1	1341722	Quadro intermediário	Poste intermedia		1	5318mm (209.4"), B563-5318
2	1345216	Eixo curto	Soporte	2	2	
3	104506	Anel	Anillo O	4	4	
4	131716	Calço (0.020")	Suplemento (0.020")	4	4	
5	215211	Fita encosto	Pletina de apoyo	2	2	
6	1333396	Rolete	Rodillo de carga	4	4	
7	129387	Calço (0.020")	Suplemento (0.020")	CN	CN	
8	58901	Anel trava	Fiador anular	4	4	
9	302462	Pino	Eje	2	2	
10	1368656	Pino	Eje	2	2	
11	1378691	Espaçador	Separador	4	4	
12	1379685	Polia	Polea de cadena	2		
12	1378698	Polia	Polea	2		
12	37752	Anel trava .	Fiador anular	1		
12	1378699	Rolamento	Cojinete	1		
13	1379684	Polia	Polea de cadena		2	
13	1378694	Polia	Polea de cadena		1	
13	37752	Anel trava	Fiador anular		1	
13	1378699	Rolamento	Cojinete		1	

QUADRO INTERNO
MÁSTIL INTERIOR

(Figura 10-3)

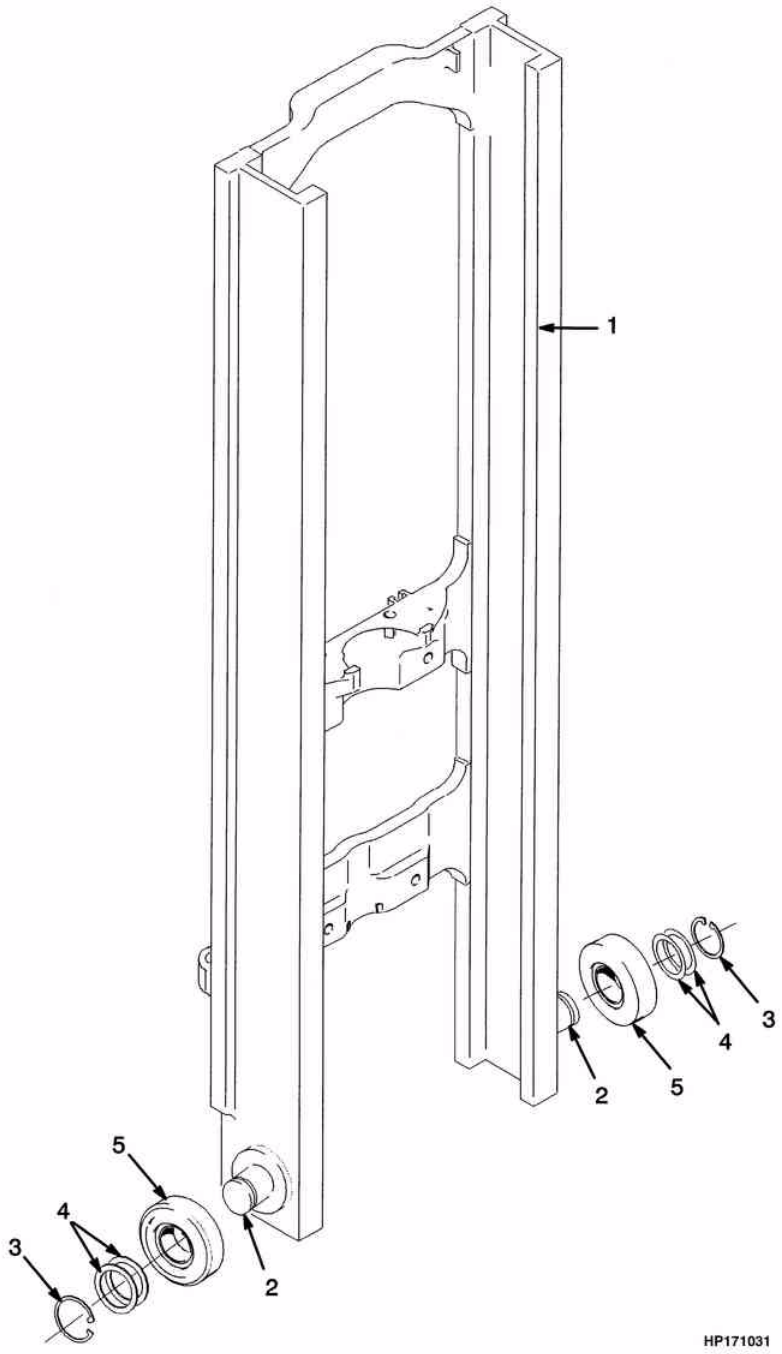

©2004 HYSTER

QUADRO INTERNO
MÁSTIL INTERIOR

Atenção: Consulte a coluna correta
Atención: Consulte la columna correcta

Coluna/columna A: H45-55XM
Coluna/columna B: H60XM

Ref	Código	Descrição	Descripción	Qtde/Cant A	Qtde/Cant B	Obs.
1	1381354	Quadro interno	Mástil interior	1		4310mm (169.7"), B508-4310
1	1381357	Quadro interno	Mástil interior	1		4760mm (187.4"), B508-4760
1	1381358	Quadro interno	Mástil interior	1		4910mm (193.3"), B508-4910
1	1381362	Quadro interno	Mástil interior	1		5510mm (216.9"), B508-5510
1	1381354	Quadro interno	Mástil interior	1	1	4118mm (162.1"), B563-4118
1	1381359	Quadro interno	Mástil interior	1	1	4868mm (191.7"), B563-4868
1	1381362	Quadro interno	Mástil interior	1	1	5318mm (209.4"), B563-5318
2	1381358	Quadro interno	Mástil interior	1	1	4718mm (185.7"), B563-4718
2	1345216	Eixo curto	Soporte	2		
3	58901	Anel trava	Fiador anular	2		
4	129387	Calço (0.020")	Suplemento (0.020")	CN		
5	1333396	Rolete	Rodillo de carga	2		

CONJUNTO DE ELEVAÇÃO PRINCIPAL
CONJUNTO DE ELEVACIÓN PRINCIPAL

(Figura 10-4)

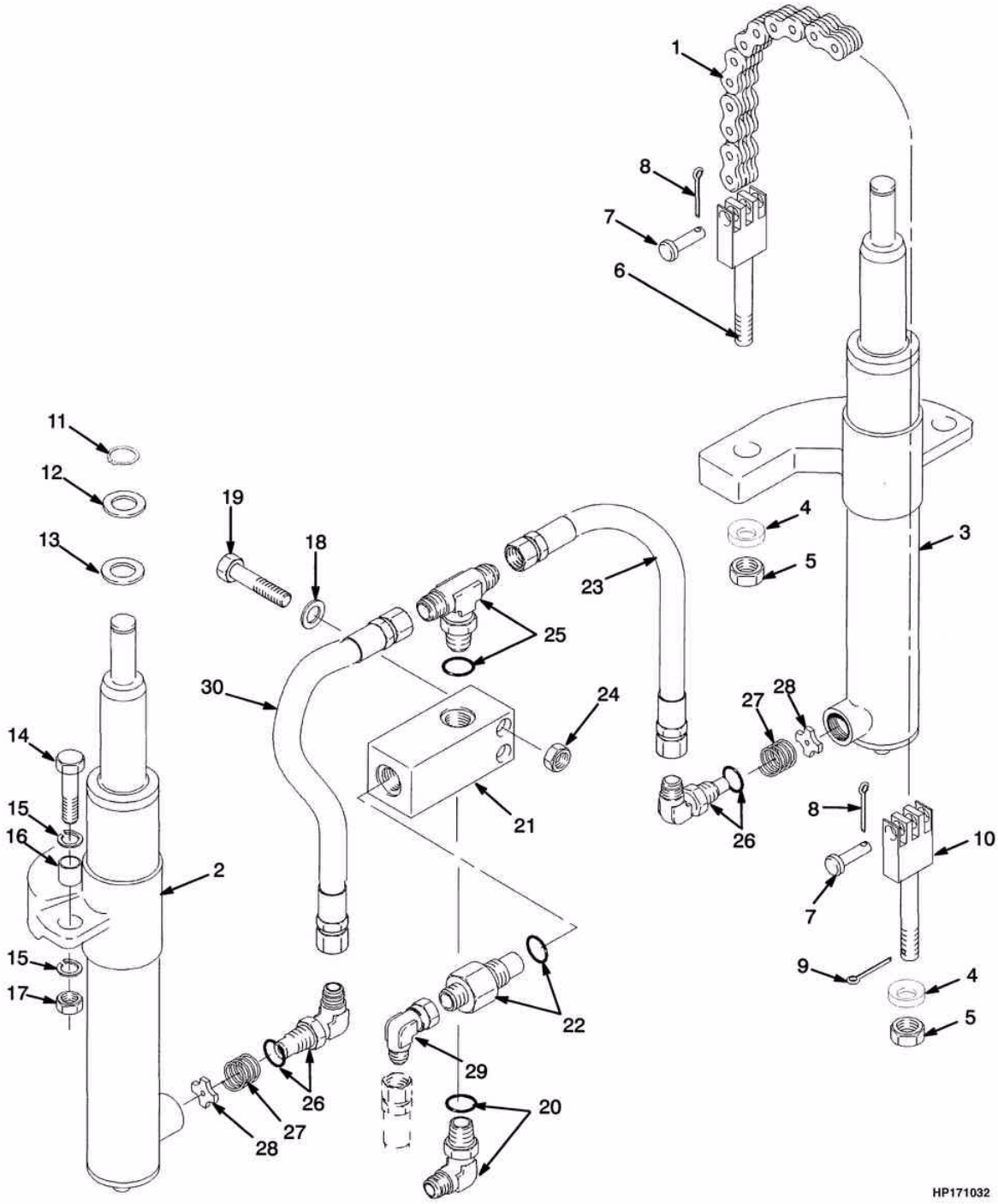

©2004 HYSTER

CONJUNTO DE ELEVAÇÃO PRINCIPAL
CONJUNTO DE ELEVACIÓN PRINCIPAL

Atenção: Consulte a coluna correta
Atención: Consulte la columna correcta

Coluna/columna A: H45-55XM
Coluna/columna B: H60XM

Ref	Código	Descrição	Descripción	Qtde/Cant A	Qtde/Cant B	Obs.
1	182343	Corrente	Cadena	1		4310mm (169.7"), B508-4310
1	135634	Corrente	Cadena	1		4760mm (187.4"), B508-4760
1	337174	Corrente	Cadena	2		4910mm (193.3"), B508-4910
1	135588	Corrente	Cadena	1		5510mm (216.9"), B508-5510
1	1342120	Corrente	Cadena		1	4118mm (162.1"), B563-4118
1	1342124	Corrente	Cadena		1	4718mm (185.7"), B563-4718
1	1342126	Corrente	Cadena		1	4868mm (191.7"), B563-4868
1	1342129	Corrente	Cadena		1	5318mm (209.4"), B563-5318
2	###	Cilindro LD	Cilindro (LD)	1	1	Ver subgrupo cilindro de elevação / Buscar en el subgrupo cilindro de elevación
3	###	Cilindro LE	Cilindro LI	1	1	Ver subgrupo cilindro de elevação / Buscar en el subgrupo cilindro de elevación
4	296426	Arruela	Arandela	4	4	
5	60137	Porca	Tuerca	4	4	
6	1369356	Ancorador corrente	Anclaje de cadena		2	
6	1369357	Ancorador	Anclaje de cadena	2		
7	1514866	Pino	Eje	4	4	
8	15211	Cupilha	Grupilla	2	2	
9	15223	Cupilha	Grupilla	2	2	
10	1333329	Ancorador corrente	Anclaje de cadena		2	
10	1365140	Ancorador corrente	Anclaje de cadena	2		
11	131358	Anel de trava	Fiador Anular	2	2	
12	1333382	Arruela	Arandela	2	2	
13	1354915	Arruela	Arandela	CN	CN	
13	1354916	Arruela	Arandela	CN	CN	
13	1354917	Arruela	Arandela	CN	CN	

©2004 HYSTER

CONJUNTO DE ELEVAÇÃO PRINCIPAL
CONJUNTO DE ELEVACIÓN PRINCIPAL

(Figura 10-4)

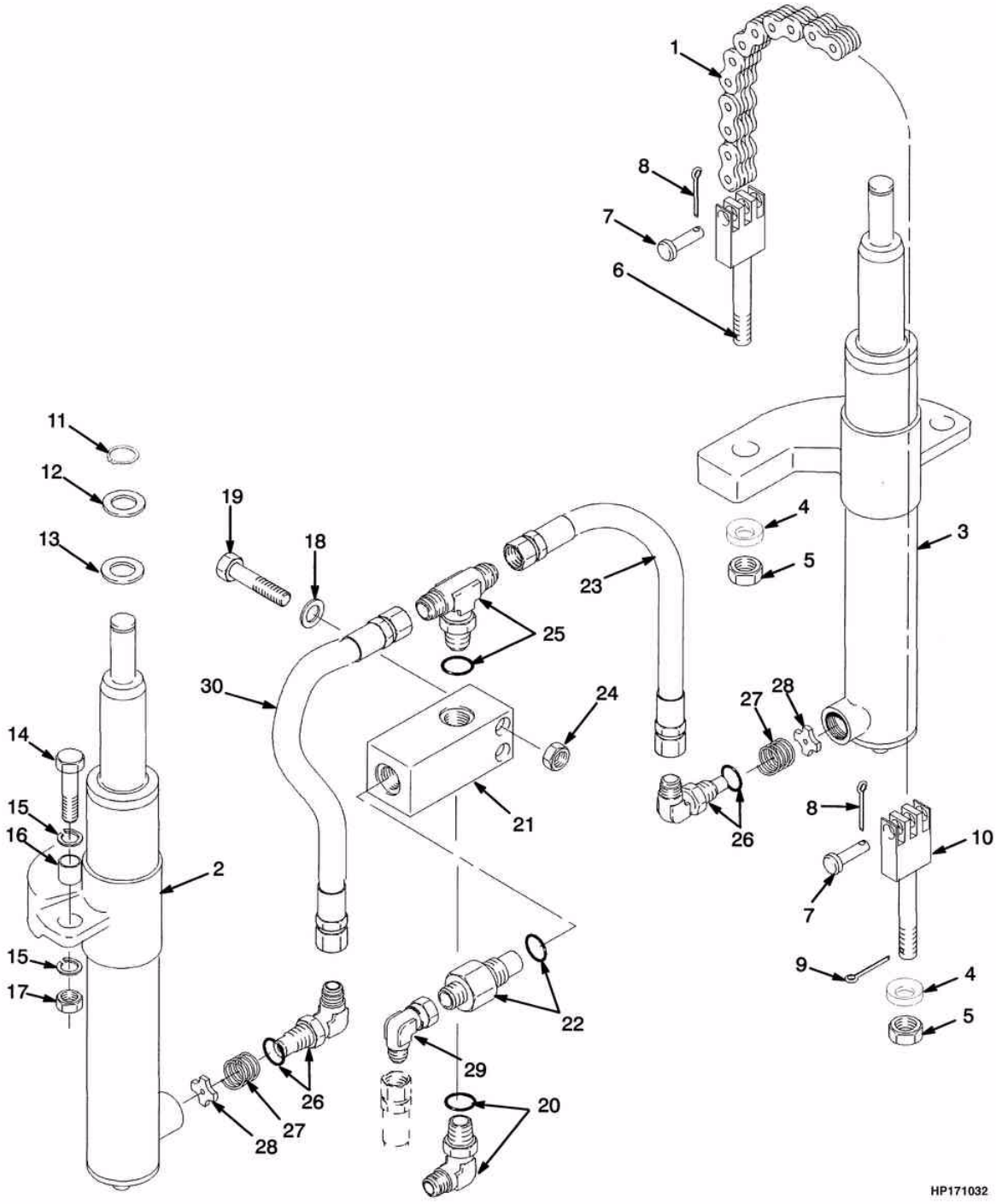

©2004 HYSTER

CONJUNTO DE ELEVAÇÃO PRINCIPAL
CONJUNTO DE ELEVACIÓN PRINCIPAL

Atenção: Consulte a coluna correta
Atención: Consulte la columna correcta

Coluna/columna A: H45-55XM
Coluna/columna B: H60XM

Ref	Código	Descrição	Descripción	Qtde/Cant A	Qtde/Cant B	Obs.
14	292532	Parafuso	Tornillo	2	2	
15	296422	Arruela	Arandela	4	4	
16	323090	Espaçador	Separador	2	2	
17	300937	Porca	Tuerca	2	2	
18	320157	Arruela	Arandela	2	2	
19	214364	Parafuso	Tornillo	2	2	
20	184761	Conexão	Adaptador	1	1	
20	16486	Anel-vedador	Anillo O	1	1	
21	1333392	Carcaça válvula	Carcasa	1	1	
22	2309766	Válvula de controle	Válvula de control	1		
22	316306	Válvula de controle	Válvula de control		1	
22	16982	Anel O	Anillo O	1	1	
23	1345403	Mangueira	Manguera	1	1	
24	313828	Porca	Tuerca	2	2	
25	16578	Conexão	Adaptador	1	1	
25	16485	Anel-vedador	Anillo O	1	1	
26	189595	Conexão	Adaptador	2	2	
26	16485	Anel-vedador	Anillo O	1	1	
27	337179	Mola	Resorte	2	2	
28	357749	Arruela	Arandela	2	2	
29	16882	Conexao	Adaptador	1	1	
30	1462551	Mangueira	Manguera	1	1	

©2004 HYSTER

CONJUNTO DE ELEVAÇÃO LIVRE
CONJUNTO DE ELEVACIÓN LIBRE

(Figura 10-5)

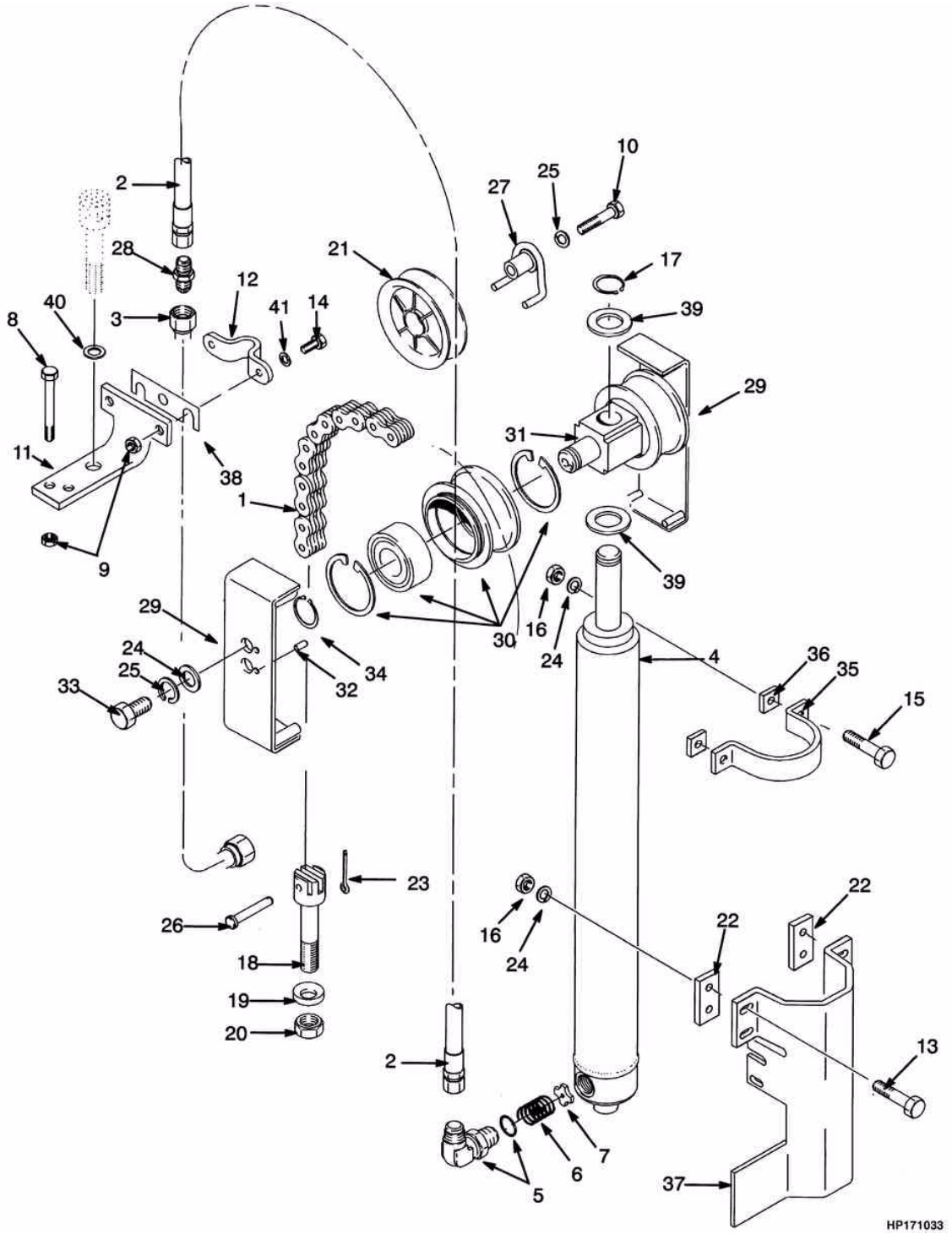

©2004 HYSTER

CONJUNTO DE ELEVAÇÃO LIVRE
CONJUNTO DE ELEVACIÓN LIBRE

Atenção: Consulte a coluna correta
Atención: Consulte la columna correcta

Coluna/columna A: H45-55XM
Coluna/columna B: H60XM

Ref	Código	Descrição	Descripción	Qtde/Cant A	Qtde/Cant B	Obs.
1	197345	Corrente	Cadena	2		4310mm (169.7"), B508-4310
1	180177	Corrente	Cadena	2		4760mm (187.4"), B508-4760
1	161029	Corrente	Cadena	2		4910mm (193.3"), B508-4910
1	180057	Corrente	Cadena	2		5510mm (216.9"), B508-5510
1	1342391	Corrente	Cadena		2	4118mm (162.1"), B563-4118
1	1342116	Corrente	Cadena		2	4718mm (185.7"), B563-4718
1	1342118	Corrente	Cadena		2	4868mm (191.7"), B563-4868
1	1342121	Corrente	Cadena		2	5318mm (209.4"), B563-5318
2	1342407	Mangueira	Manguera	1		4310mm (169.7"), B508-4310
2	1342410	Mangueira	Manguera	1		4760mm (187.4"), B508-4760
2	1342411	Mangueira	Manguera	1		4910mm (193.3"), B508-4910
2	1342415	Mangueira	Manguera	1		5510mm (216.9"), B508-5510
2	1342407	Mangueira	Manguera		1	4118mm (162.1"), B563-4118
2	1342411	Mangueira	Manguera		1	4718mm (185.7"), B563-4718
2	1342412	Mangueira	Manguera		1	4868mm (191.7"), B563-4868
2	1342415	Mangueira	Manguera		1	5318mm (209.4"), B563-5318
3	1345359	Tubo	Tubo	1		
3	1345362	Tubo	Tubo	1		4910mm (193.3"), B508-4910
3	1345363	Tubo	Tubo	1		4910mm (193.3"), B508-4910
3	1345362	Tubo	Tubo	1		5510mm (216.9"), B508-5510
3	1345359	Tubo	Tubo		1	4118mm (162.1"), B563-4118
3	1345363	Tubo	Tubo		1	4718mm (185.7"), B563-4718
3	1345364	Tubo	Tubo		1	4868mm (191.7"), B563-4868

CONJUNTO DE ELEVAÇÃO LIVRE
CONJUNTO DE ELEVACIÓN LIBRE

(Figura 10-5)

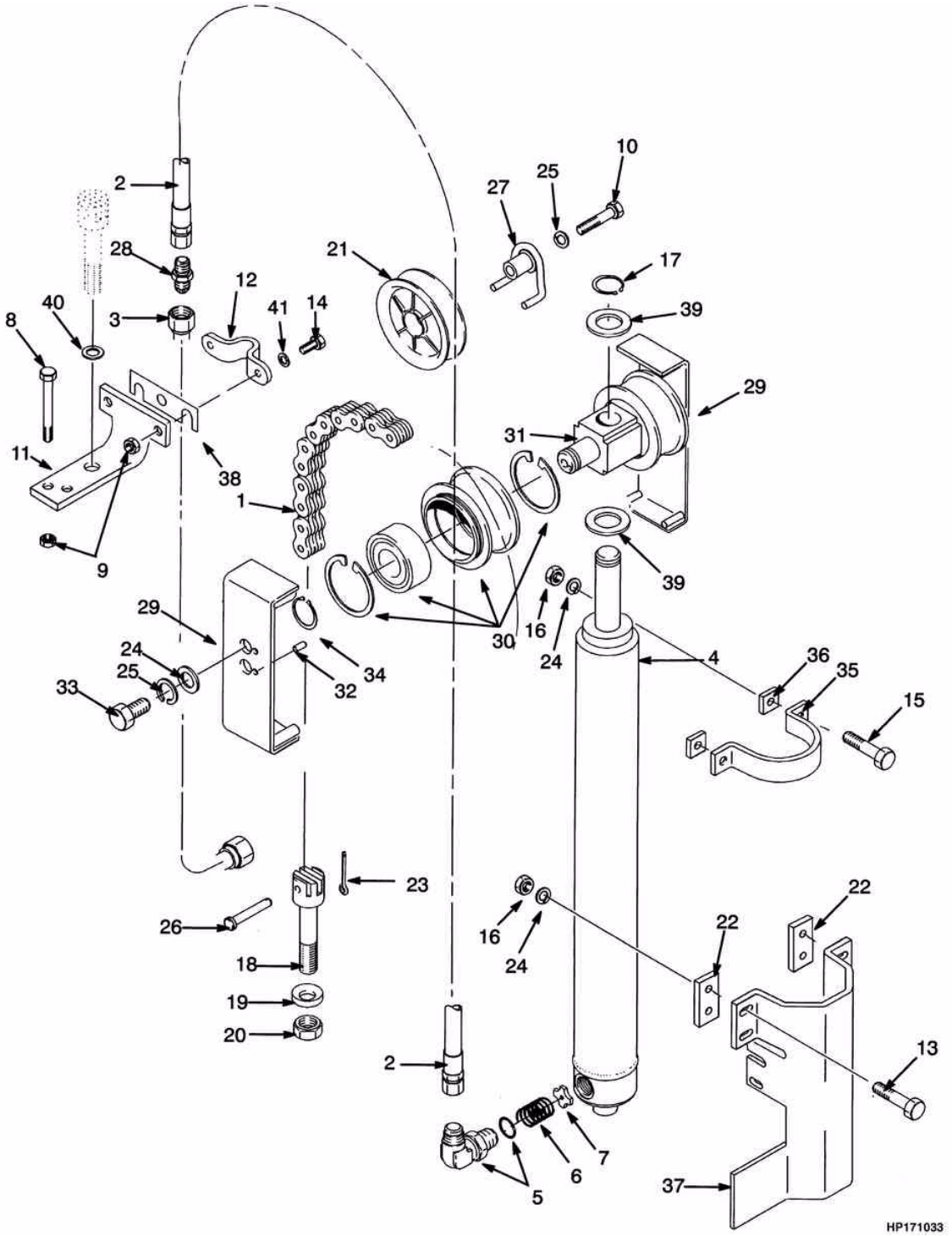

©2004 HYSTER

CONJUNTO DE ELEVAÇÃO LIVRE
CONJUNTO DE ELEVACIÓN LIBRE

Atenção: Consulte a coluna correta
Atención: Consulte la columna correcta

Coluna/columna A: H45-55XM
Coluna/columna B: H60XM

Ref	Código	Descrição	Descripción	Qtde/Cant A	Qtde/Cant B	Obs.
3	1345367	Tubo	Tubo		1	5318mm (209.4"), B563-5318
4	###	Cilindro de elevação	Cilindro de elevación libre	1	1	Ver subgrupo cilindro de elevação/ Buscar em el grupo cilindro de elevación
5	238637	Conexão	Adaptador	1	1	
5	16485	Anel-vedador	Anillo O	1	1	
6	154355	Mola	Resorte	1	1	
7	356505	Arruela	Arandela	1	1	
8	136704	Parafuso	Tornillo	2	2	
9	313828	Porca	Tuerca	4	4	
10	292532	Parafuso	Tornillo	1	1	
11	1362390	Suporte	Soporte	1	1	
12	1345401	Abraçadeira	Abrazadera	1	1	
13	287837	Parafuso	Tornillo	4	4	
14	136681	Parafuso	Tornillo	2		
14	136749	Parafuso	Tornillo		2	
15	292529	Parafuso	Tornillo	2		
15	292530	Parafuso	Tornillo		2	
16	300937	Porca	Tuerca	6	6	
17	131358	Anel de trava	Fiador Anular	1	1	
18	1369357	Ancorador	Anclaje de cadena	2		
18	1369356	Ancorador corrente	Anclaje de cadena		2	
19	296426	Arruela	Arandela	2	2	
20	161003	Porca	Tuerca	2	2	
21	1343989	Polia	Polea de manguera	1	1	
21	1354901	Cabo acel.	Bujes	1	1	
22	1354903	Espaçador	Separador	2	2	
23	15211	Cupilha	Grupilla	2	2	
24	320161	Arruela	Arandela	8	8	
25	292683	Arruela de pressão	Arandela de seguridad	3	3	
26	1514866	Pino	Eje	2	2	
27	1360534	Eixo curto	Soporte	1	1	
28	17635	Conexão	Adaptador	1	1	
29	1395285	Protetor da corrente	Protector de cadena	2	2	

CONJUNTO DE ELEVAÇÃO LIVRE
CONJUNTO DE ELEVACIÓN LIBRE

(Figura 10-5)

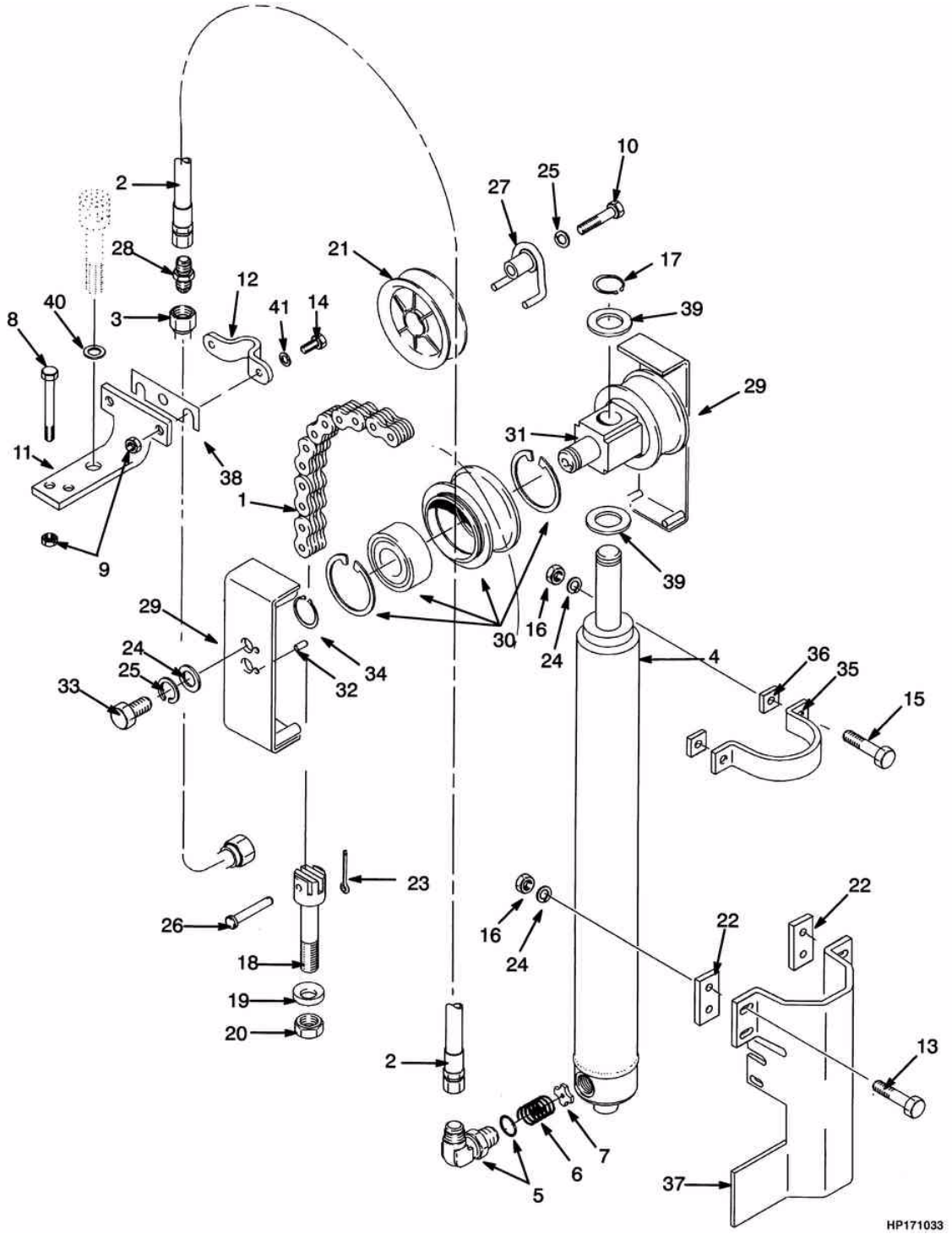

©2004 HYSTER

CONJUNTO DE ELEVAÇÃO LIVRE
CONJUNTO DE ELEVACIÓN LIBRE

Atenção: Consulte a coluna correta
Atención: Consulte la columna correcta

Coluna/columna A: H45-55XM
Coluna/columna B: H60XM

Ref	Código	Descrição	Descripción	Qtde/Cant A	Qtde/Cant B	Obs.
30	1379682	Polia	Polea de cadena	2		
30	1379683	Conj. roldana da corrente	Polea de cadena		2	
30	1378692	Polia	Polea	1		
30	1378693	Polia	Polea		1	
30	37752	Anel trava	Fiador anular	1	1	
30	1378699	Rolamento	Cojinete	1	1	
31	1378690	Cruzeta	Cruceta	1	1	
32	302461	Pino	Eje	2	2	
33	292527	Parafuso	Tornillo	2		
33	132860	Parafuso	Tornillo		2	
34	304526	Anel trava	Fiador Anular	2	2	
35	1465504	Abraçadeira	Abrazadera	1	1	
36	1354902	Espaçador	Separador	2	2	
37	1354962	Protetor do cilindro	Soporte	1	1	
38	325616	Espaçador	Separador	CN	CN	
39	1362433	Espaçador	Separador	4	4	=>S/N H177Y4907W
40	320165	Arruela de pressão	Arandela de seguridad	1	1	
41	320157	Arruela	Arandela	2	2	

CILINDRO DE ELEVAÇÃO PRINCIPAL
CILINDRO DE ELEVACIÓN PRINCIPAL

(Figura 10-6)

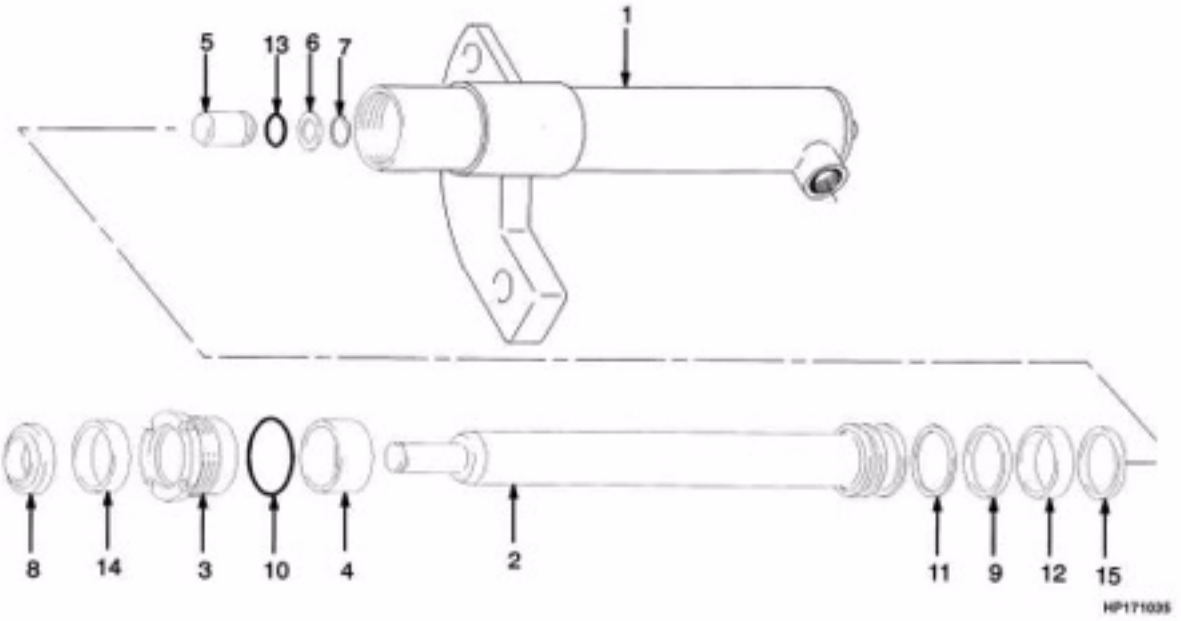

©2004 HYSTER

CILINDRO DE ELEVAÇÃO PRINCIPAL
CILINDRO DE ELEVACIÓN PRINCIPAL

Atenção: Consulte a coluna correta
Atención: Consulte la columna correcta

Coluna/columna A: H45-55XM
Coluna/columna B: H60XM

Ref	Código	Descrição	Descripción	Qtde/Cant A	Qtde/Cant B	Obs.
	1341575	Cilindro de elevação	Cilindro de elevación	1		4310mm (169.7"), B508-4310 LE/I
	1341578	Cilindro de elevação	Cilindro de elevación	1		4760mm (187.4"), B508-4760 LE/I
	1341579	Cilindro de elevação	Cilindro de elevación	1		4910mm (193.3"), B508-4910 LE/I
	1341583	Cilindro de elevação	Cilindro de elevación	1		5510mm (216.9"), B508-5510 LE/I
	1341542	Cilindro de elevação	Cilindro de elevación	1		4310mm (169.7"), B508-4310 LD
	1341545	Cilindro de elevação	Cilindro de elevación	1		4760mm (187.4"), B508-4760 LD
	1341546	Cilindro de elevação	Cilindro de elevación	1		4910mm (193.3"), B508-4910 LD
	1341550	Cilindro de elevação	Cilindro de elevación	1		5510mm (216.9"), B508-5510 LD
	1341641	Cilindro de elevação	Cilindro de elevación		1	4118mm (162.1"), B563-4118 LE/I
	1341645	Cilindro de elevação	Cilindro de elevación		1	4718mm (185.7"), B563-4718 LE/I
	1341646	Cilindro de elevação	Cilindro de elevación		1	4868mm (191.7"), B563-4868 LE/I
	1341649	Cilindro de elevação	Cilindro de elevación		1	5318mm (209.4"), B563-5318 LE/I
	1341608	Cilindro de elevação	Cilindro de elevación		1	4118mm (162.1"), B563-4118 LD
	1341612	Cilindro de elevação	Cilindro de elevación		1	4718mm (185.7"), B563-4718 LD
	1341613	Cilindro de elevação	Cilindro de elevación		1	4868mm (191.7"), B563-4868 LD
	1341616	Cilindro de elevação	Cilindro de elevación		1	5318mm (209.4"), B563-5318 LD
1	1358973	Camisa	Camisa	1		4310mm (169.7"), B508-4310 LE/I
1	1355598	Camisa	Camisa	1		4760mm (187.4"), B508-4760 LE/I

©2004 HYSTER

CILINDRO DE ELEVAÇÃO PRINCIPAL
CILINDRO DE ELEVACIÓN PRINCIPAL

(Figura 10-6)

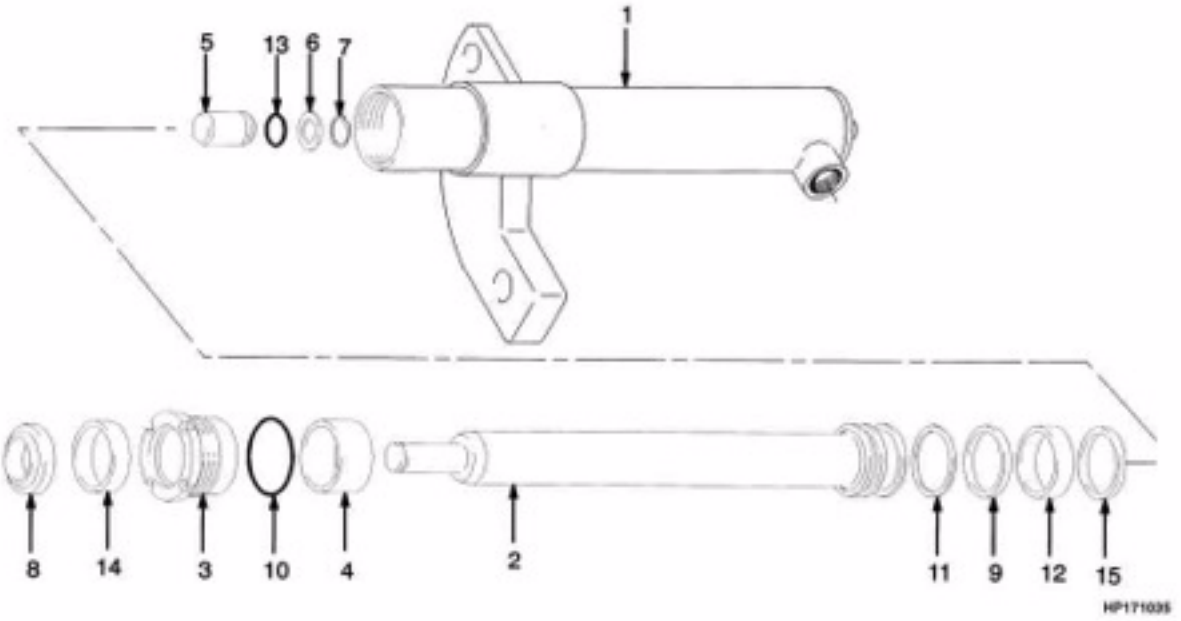

©2004 HYSTER

CILINDRO DE ELEVAÇÃO PRINCIPAL
CILINDRO DE ELEVACIÓN PRINCIPAL

Atenção: Consulte a coluna correta
Atención: Consulte la columna correcta

Coluna/columna A: H45-55XM
Coluna/columna B: H60XM

Ref	Código	Descrição	Descripción	Qtde/Cant A	Qtde/Cant B	Obs.
1	1355602	Camisa	Camisa	1		4910mm (193.3"), B508-4910 LE/I
1	1355619	Camisa	Camisa	1		5510mm (216.9"), B508-5510 LE/I
1	1355589	Camisa	Camisa	1		4310mm (169.7"), B508-4310 LD
1	1355601	Camisa	Camisa	1		4760mm (187.4"), B508-4760 LD
1	1355605	Camisa	Camisa	1		4910mm (193.3"), B508-4910 LD
1	1355622	Camisa	Camisa	1		5510mm (216.9"), B508-5510 LD
1	1355728	Camisa	Camisa		1	4118mm (162.1"), B563-4118 LE/I
1	1355744	Camisa	Camisa		1	4718mm (185.7"), B563-4718 LE/I
1	1355748	Camisa	Camisa		1	4868mm (191.7"), B563-4868 LE/I
1	1355757	Camisa	Camisa		1	5318mm (209.4"), B563-5318 LE/I
1	1355731	Camisa	Camisa		1	4118mm (162.1"), B563-4118 LD
1	1355747	Camisa	Camisa		1	4718mm (185.7"), B563-4718 LD
1	1355752	Camisa	Camisa		1	4868mm (191.7"), B563-4868 LD
1	1355760	Camisa	Camisa		1	5318mm (209.4"), B563-5318 LD
2	1355587	Haste	Vastago	1		4310mm (169.7"), B508-4310 LE/I
2	1355599	Haste	Vastago	1		4760mm (187.4"), B508-4760 LE/I
2	1355603	Haste	Vastago	1		4910mm (193.3"), B508-4910 LE/I
2	1355620	Haste	Vastago	1		5510mm (216.9"), B508-5510 LE/I
2	1355587	Haste	Vastago	1		4310mm (169.7"), B508-4310 LD

CILINDRO DE ELEVAÇÃO PRINCIPAL
CILINDRO DE ELEVACIÓN PRINCIPAL

(Figura 10-6)

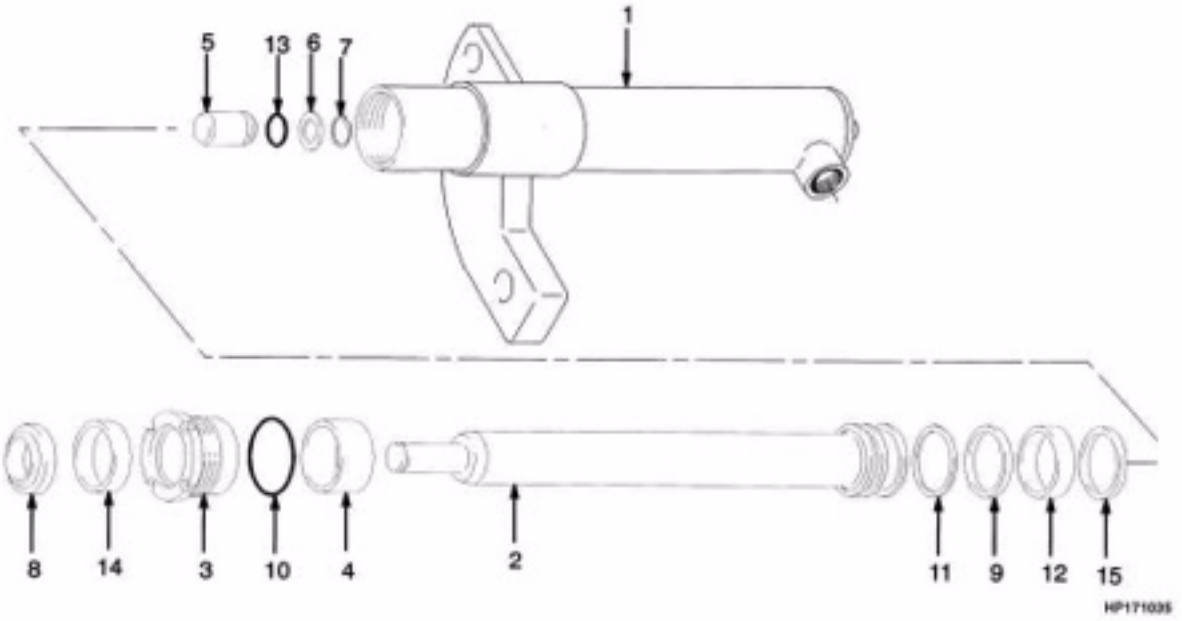

©2004 HYSTER

CILINDRO DE ELEVAÇÃO PRINCIPAL
CILINDRO DE ELEVACIÓN PRINCIPAL

Atenção: Consulte a coluna correta
Atención: Consulte la columna correcta

Coluna/columna A: H45-55XM
Coluna/columna B: H60XM

Ref	Código	Descrição	Descripción	Qtde/Cant A	Qtde/Cant B	Obs.
2	1355599	Haste	Vastago	1		4760mm (187.4"), B508-4760 LD
2	1355603	Haste	Vastago	1		4910mm (193.3"), B508-4910 LD
2	1355620	Haste	Vastago	1		5510mm (216.9"), B508-5510 LD
2	1355729	Haste	Vastago		1	4118mm (162.1"), B563-4118 LE/I
2	1355745	Haste	Vastago		1	4718mm (185.7"), B563-4718 LE/I
2	1355749	Haste	Vastago		1	4868mm (191.7"), B563-4868 LE/I
2	1355758	Haste	Vastago		1	5318mm (209.4"), B563-5318 LE/I
2	1355729	Haste	Vastago		1	4118mm (162.1"), B563-4118 LD
2	1355745	Haste	Vastago		1	4718mm (185.7"), B563-4718 LD
2	1355749	Haste	Vastago		1	4868mm (191.7"), B563-4868 LD
2	1355758	Haste	Vastago		1	5318mm (209.4"), B563-5318 LD
3	1355496	Tampa do cilindro	Empaquetadura	1		
3	1355713	Tampa cilindro	Empaquetadura		1	
4	1355610	Espaçador	Separador	1		Altura de elevação 5.509mm
4	1355711	Espaçador	Separador		1	Altura de elevação 4.118mm a 4.568mm
4	1355751	Espaçador	Separador		1	Altura de elevação 4.868mm a 5.318mm
5	257913	Válvula cilindro elevação	Válvula de retención	1	1	

CILINDRO DE ELEVAÇÃO PRINCIPAL
CILINDRO DE ELEVACIÓN PRINCIPAL

(Figura 10-6)

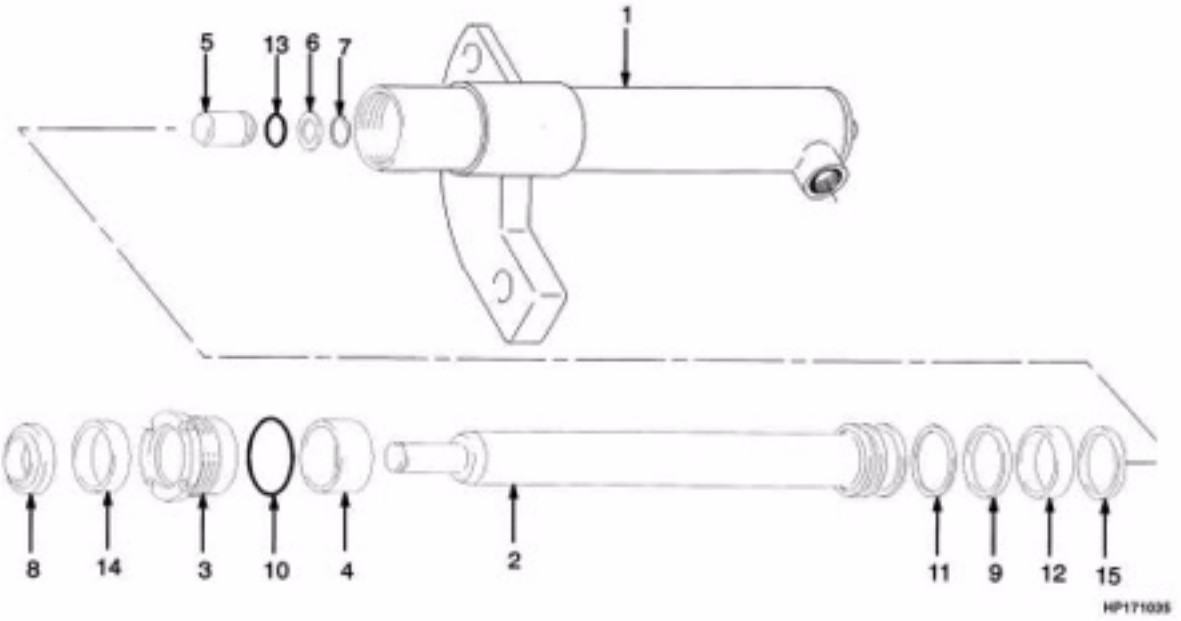

©2004 HYSTER

CILINDRO DE ELEVAÇÃO PRINCIPAL
CILINDRO DE ELEVACIÓN PRINCIPAL

Atenção: Consulte a coluna correta
Atención: Consulte la columna correcta

Coluna/columna A: H45-55XM
Coluna/columna B: H60XM

Ref	Código	Descrição	Descripción	Qtde/Cant A	Qtde/Cant B	Obs.
6	297531	Arruela	Arandela	1	1	
7	187388	Anel trava	Fiador anular	1	1	
8	1319668	Anel limp.cil.	Segmento rascador	1	1	Cont. kit 1355497, 1355714
9	2013075	Retentor	Retén	1		Cont. kit 1355497
9	334156	Retentor	Retén		1	Cont. kit 1355714
10	59229	Anel O	Anillo O		1	Cont. kit 1355714
10	92861	Anel O	Anillo O	1		Cont. kit 1355497
11	335012	Anel cil.elev.	Aro de cierre		1	Cont. kit 1355714
11	638246	Anel apoio cil.ele	Aro de cierre	1		Cont. kit 1355497
12	1356750	Anel desg.cil.	Aro de desgaste	1		Cont. kit 1355497
12	1356751	Anel desgaste	Aro de desgaste		1	Cont. kit 1355714
13	39348	Anel O	Anillo O	1	1	Cont. kit 1355497, 1355714
14	1381095	Retentor	Retén	1	1	Cont. kit 1355497, 1355714
15	1356748	Trava do pistão	Segmento		1	Cont. kit 1355714
15	1360127	Anel	Segmento	1	1	Cont. kit 1355497
	1355497	Reparo cil elev.	Cj. retenes	1		
	1355714	Reparo cil.elev.	Cj. retenes		1	

CILINDRO DE LEVAÇÃO LIVRE
CILINDRO DE ELEVACIÓN LIBRE

(Figura 10-7)

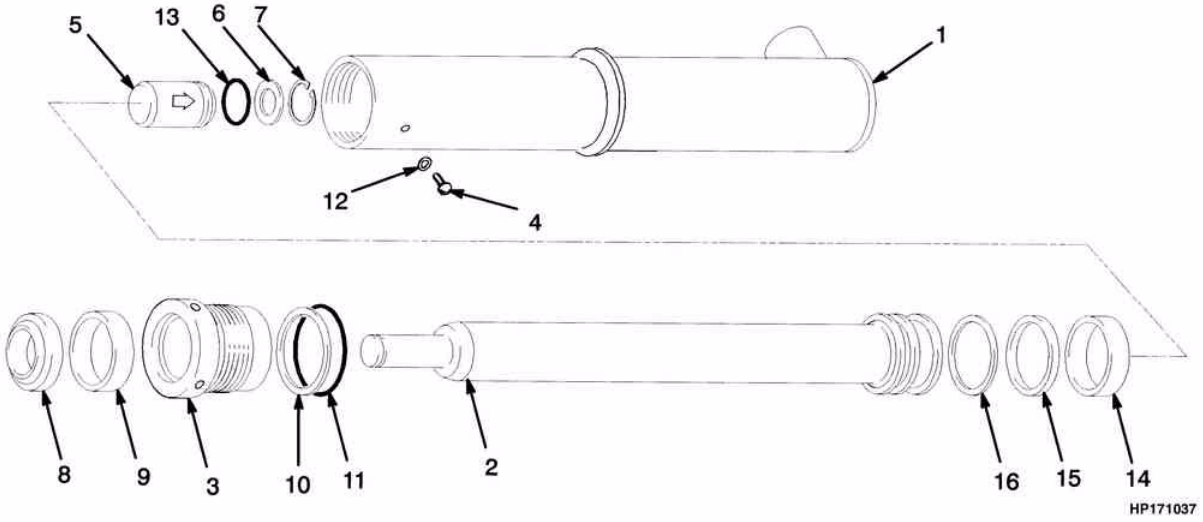

©2004 HYSTER

CILINDRO DE LEVAÇÃO LIVRE
CILINDRO DE ELEVACIÓN LIBRE

Atenção: Consulte a coluna correta
Atención: Consulte la columna correcta

=> S/N H177Y4407W
Coluna/columna A: H45-55XM
Coluna/columna B: H60XM

Ref	Código	Descrição	Descripción	Qtde/Cant A	Qtde/Cant B	Obs.
	2309480	Cilindro de elevação	Cilindro de elevación	1		4310mm (169.7"), B508-4310
	2303951	Cilindro de elevação	Cilindro de elevación	1		4760mm (187.4"), B508-4760
	2303489	Cilindro de elevação	Cilindro de elevación	1		5510mm (216.9"), B508-5510
	2310270	Cilindro de elevação	Cilindro de elevación		1	4118mm (162.1"), B563-4118
	1371603	Cilindro de elevação	Cilindro de elevación		1	4.718mm (185,7"), B563-4718
	2303532	Cilindro de elevação	Cilindro de elevación		1	4868mm (191.7"), B563-4868
	2307773	Cilindro de elevação	Cilindro de elevación		1	5318mm (209.4"), B563-5318
1	2303871	Camisa	Camisa	1		4310mm (169.7"), B508-4310
1	2311434	Camisa	Camisa	1		4760mm (187.4"), B508-4760
1	2309770	Camisa	Camisa	1		5510mm (216.9"), B508-5510
1	2311691	Camisa	Camisa		1	4118mm (162.1"), B563-4118
1	2309229	Camisa	Camisa		1	4568mm (179.8"), B563-4568
1	2309026	Camisa	Camisa		1	4792mm (188.7"), B563-4792, LD
1	2309353	Camisa	Camisa		1	5318mm (209.4"), B563-5318
2	2306774	Haste	Vastago	1		4310mm (169.7"), B508-4310
2	2311141	Haste	Vastago	1		4760mm (187.4"), B508-4760
2	2309044	Haste	Vastago	1		5510mm (216.9"), B508-5510
2	2303824	Haste	Vastago		1	4118mm (162.1"), B563-4118
2	2304216	Haste	Vastago		1	4568mm (179.8"), B563-4568

CILINDRO DE LEVAÇÃO LIVRE
CILINDRO DE ELEVACIÓN LIBRE

(Figura 10-7)

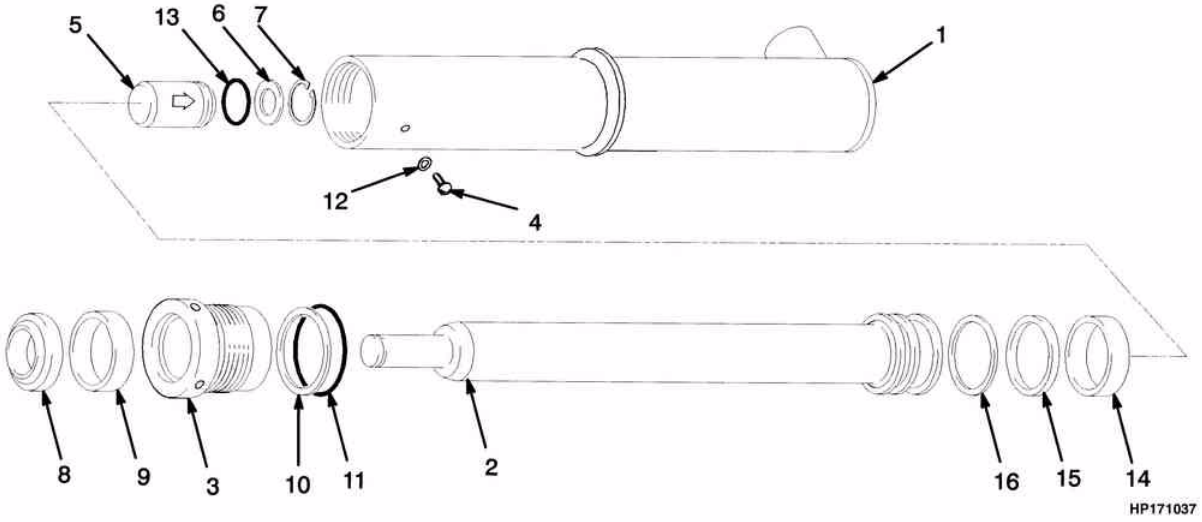

©2004 HYSTER

CILINDRO DE LEVAÇÃO LIVRE
CILINDRO DE ELEVACIÓN LIBRE

Atenção: Consulte a coluna correta
Atención: Consulte la columna correcta

=> S/N H177Y4407W
Coluna/columna A: H45-55XM
Coluna/columna B: H60XM

Ref	Código	Descrição	Descripción	Qtde/Cant A	Qtde/Cant B	Obs.
2	2309410	Haste	Vastago		1	4868mm (191.7"), B563-4868
2	2303899	Haste	Vastago		1	5318mm (209.4"), B563-5318
3	1356292	Tampa	Empaquetadura	1		
3	1356661	Tampa	Empaquetadura		1	
4	1361302	Parafuso	Tornillo	1	1	
5	257913	Válvula cilindro elevação	Válvula de retención	1	1	
6	297531	Arruela	Arandela	1	1	
7	187388	Anel trava	Fiador anular	1	1	
8	2013099	Retentor	Retén	1	1	Cont. kit 1356662, 1358969
9	1358970	Retentor	Retén	1	1	Cont. kit 1356662, 1358969
10	147973	Anel vedação	Aro de cierre	1		Cont. kit 1358969
10	164840	Aro trava	Aro de cierre		1	Cont. kit 1356662
11	15880	Anel O	Anillo O		1	Cont. kit 1356662
11	90263	Anel O	Anillo O	1		Cont. kit 1358969
12	190887	Anel O	Anillo O	1	1	Cont. kit 1356662, 1358969
13	39348	Anel O	Anillo O	1	1	Cont. kit 1356662, 1358969
14	1358972	Anel desgaste.	Aro de desgaste	1		Cont. kit 1358969
14	636941	Anel desg.cil.elev	Aro de desgaste		1	Cont. kit 1356662
15	2013088	Retentor	Retén	1		Cont. kit 1358969
15	309062	Retentor	Retén		1	Cont. kit 1356662
16	2013089	Anel cil.elev.	Aro de cierre	1		Cont. kit 1358969
16	637565	Anel nylon cil.ele	Aro de cierre		1	Cont. kit 1356662
	1356662	Reparo cil.3 estag	Cj. retenes		1	
	1358969	Reparo cil elev.	Cj. retenes	1		

CILINDRO DE ELEVAÇÃO LIVRE
CILINDRO DE ELEVACIÓN LIBRE

(Figura 10-8)

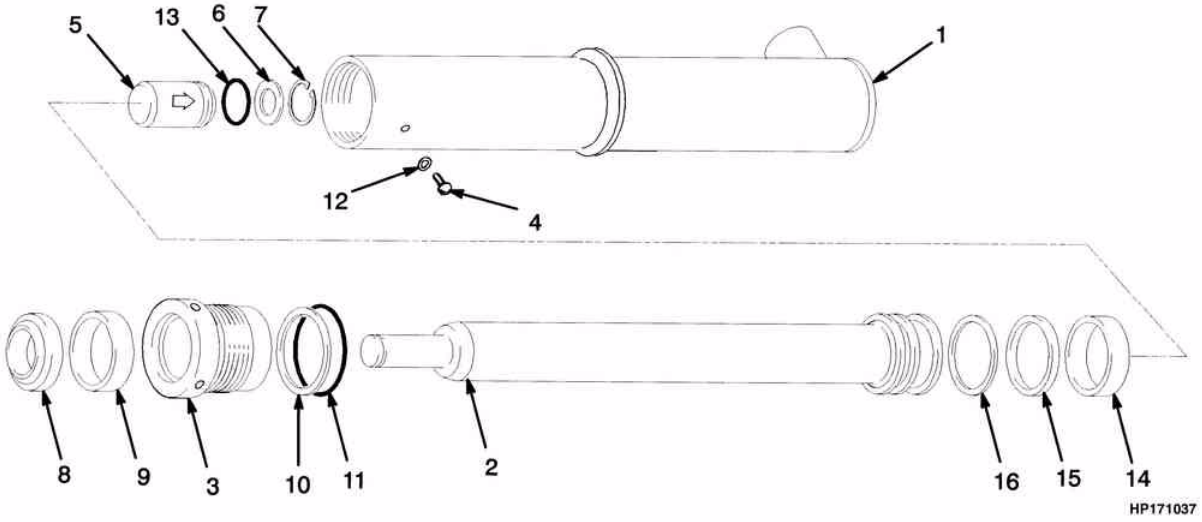

©2004 HYSTER

CILINDRO DE ELEVAÇÃO LIVRE
CILINDRO DE ELEVACIÓN LIBRE

Atenção: Consulte a coluna correta
Atención: Consulte la columna correcta

S/N H177Y4408W =>
Coluna/columna A: H45-55XM
Coluna/columna B: H60XM

Ref	Código	Descrição	Descripción	Qtde/Cant A	Qtde/Cant B	Obs.
	1366733	Cilindro de elevação	Cilindro de elevación	1		4310mm (169.7"), B508-4310
	1366736	Cilindro de elevação	Cilindro de elevación	1		4760mm (187.4"), B508-4760
	1366737	Cilindro de elevação	Cilindro de elevación	1		4910mm (193.3"), B508-4910
	1366742	Cilindro de elevação	Cilindro de elevación	1		5510mm (216.9"), B508-5510
	1369549	Cilindro de elevação	Cilindro de elevación		1	4118mm (162.1"), B563-4118
	1371603	Cilindro de elevação	Cilindro de elevación		1	4718mm (185,7"), B563-4718
	1371605	Cilindro de elevação	Cilindro de elevación		1	4868mm (191.7"), B563-4868
	1371608	Cilindro de elevação	Cilindro de elevación		1	5318mm (209.4"), B563-5318
1	2303871	Camisa	Camisa	1		4310mm (169.7"), B508-4310
1	2311434	Camisa	Camisa	1		4760mm (187.4"), B508-4760
1	2310340	Camisa	Camisa	1		4910mm (193.3"), B508-4910
1	2309770	Camisa	Camisa	1		5510mm (216.9"), B508-5510
1	2311691	Camisa	Camisa		1	4118mm (162.1"), B563-4118
1	2309229	Camisa	Camisa		1	4718mm (185,7"), B563-4718
1	2309026	Camisa	Camisa		1	4868mm (191.7"), B563-4868
1	2309353	Camisa	Camisa		1	5318mm (209.4"), B563-5318
2	1356560	Haste	Vastago	1		4310mm (169.7"), B508-4310
2	1356569	Haste	Vastago	1		4760mm (187.4"), B508-4760
2	1356572	Haste	Vastago	1		4910mm (193.3"), B508-4910
2	1356682	Haste	Vastago		1	4118mm (162.1"), B563-4118

CILINDRO DE ELEVAÇÃO LIVRE
CILINDRO DE ELEVACIÓN LIBRE

(Figura 10-8)

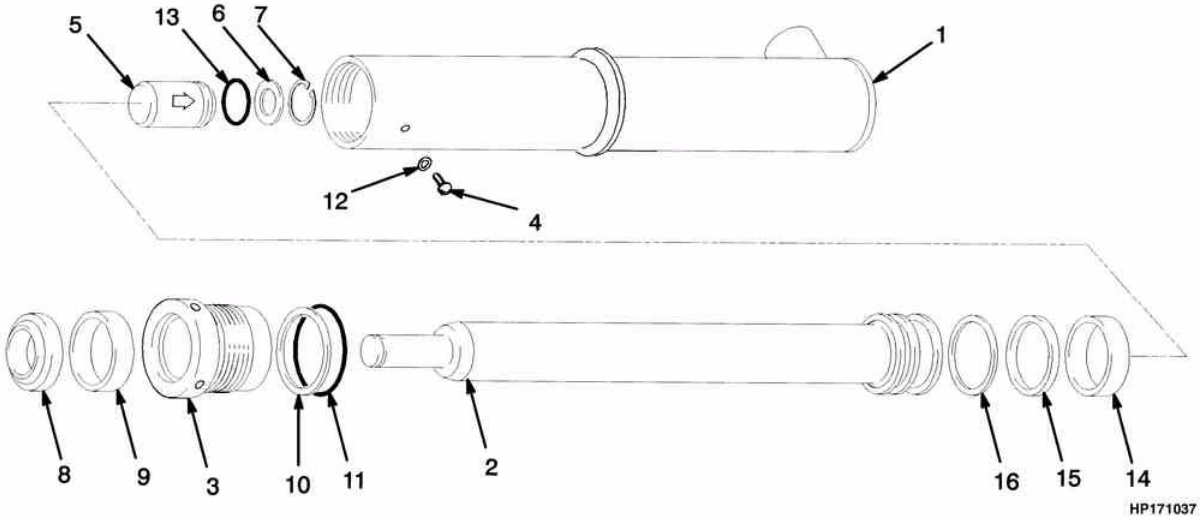

©2004 HYSTER

CILINDRO DE ELEVAÇÃO LIVRE
CILINDRO DE ELEVACIÓN LIBRE

Atenção: Consulte a coluna correta
Atención: Consulte la columna correcta

S/N H177Y4408W =>
Coluna/columna A: H45-55XM
Coluna/columna B: H60XM

				Qtde/Cant		
Ref	**Código**	**Descrição**	**Descripción**	**A**	**B**	**Obs.**
2	1371631	Haste	Vastago	1		5510mm (216.9"), B508-5510
2	1356694	Haste	Vastago		1	4718mm (185,7"), B563-4718
2	1356065	Haste	Vastago		1	4868mm (191.7"), B563-4868
2	1356074	Haste	Vastago		1	5318mm (209.4"), B563-5318
3	1356292	Tampa	Empaquetadura	1		
3	1356661	Tampa	Empaquetadura		1	
4	1361302	Parafuso	Tornillo	1	1	
5	257913	Válvula cilindro elevação	Válvula de retención	1	1	
6	297531	Arruela	Arandela	1	1	
7	187388	Anel trava	Fiador anular	1	1	
8	2013099	Retentor	Retén	1	1	Cont. kit 1356662, 1358969
9	1358970	Retentor	Retén	1	1	Cont. kit 1356662, 1358969
10	147973	Anel de encosto	Aro de cierre	1		Cont. kit 1358969
10	164840	Anel de encosto	Aro de cierre		1	Cont. kit 1356662
11	15880	Anel O	Anillo O		1	Cont. kit 1356662
11	90263	Anel O	Anillo O	1		Cont. kit 1358969
12	190887	Anel O	Anillo O	1	1	Cont. kit 1356662, 1358969
13	39348	Anel O	Anillo O	1	1	Cont. kit 1356662, 1358969
14	1358972	Anel desgaste.	Aro de desgaste	1		Cont. kit 1358969
14	636941	Anel desg.cil.elev	Aro de desgaste		1	Cont. kit 1356662
15	2013088	Retentor	Retén	1		Cont. kit 1358969
15	309062	Retentor	Retén		1	Cont. kit 1356662
16	2013089	Anel cil.elev.	Aro de cierre	1		Cont. kit 1358969
16	637565	Anel nylon cil.ele	Aro de cierre		1	Cont. kit 1356662
	1356662	Reparo cil.3 estag	Cj. retenes		1	
	1358969	Reparo cil elev.	Cj. retenes	1		

CARRO DE ELEVAÇÃO
TABLERO DE ELEVACIÓN

(Figura 10-9)

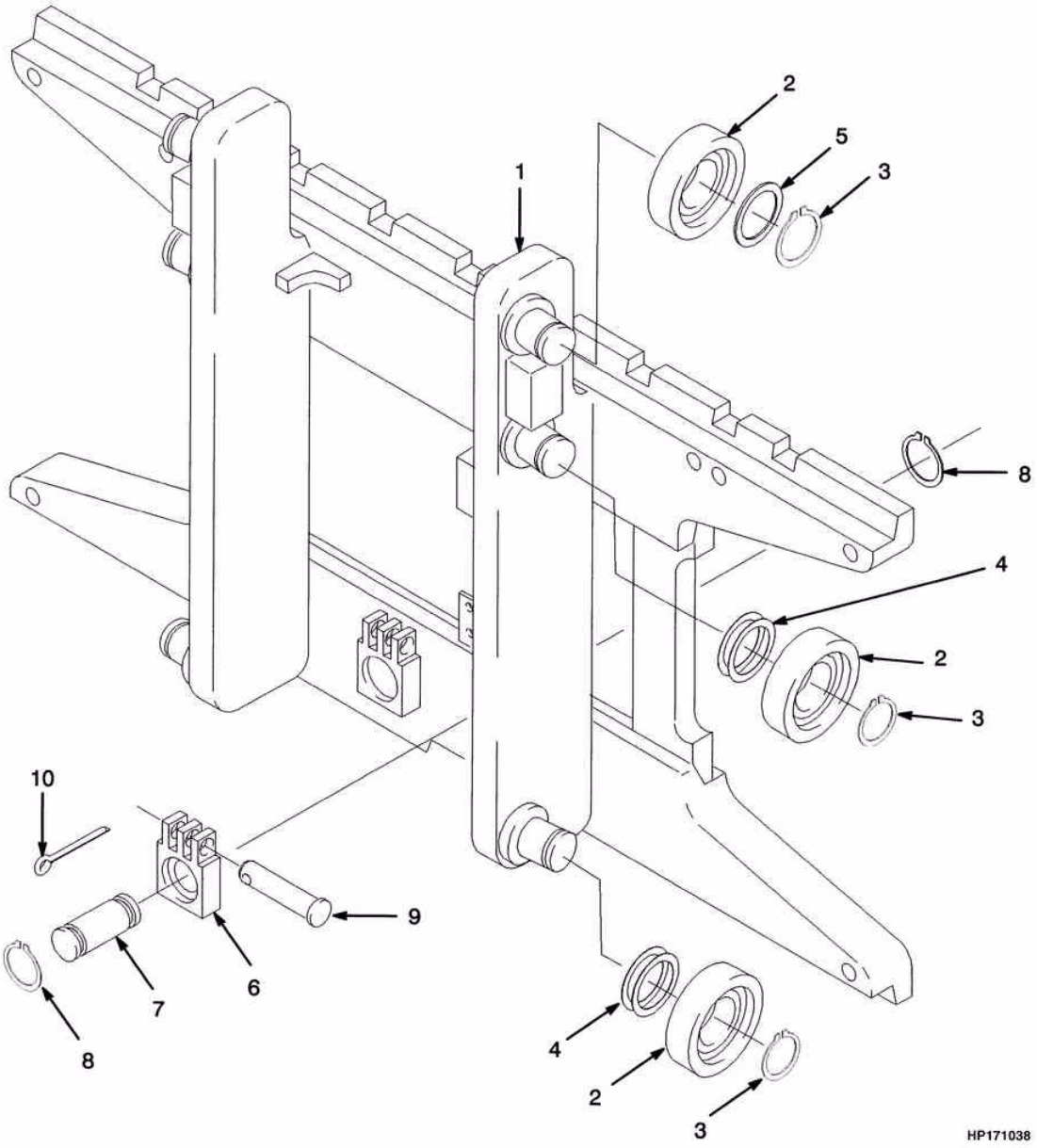

©2004 HYSTER

CARRO DE ELEVAÇÃO
TABLERO DE ELEVACIÓN

Atenção: Consulte a coluna correta
Atención: Consulte la columna correcta

Coluna/columna A: H45-55XM
Coluna/columna B: H60XM

Ref	Código	Descrição	Descripción	Qtde/Cant A	Qtde/Cant B	Obs.
	1379459	Cj. carro de elevação (42")	Cj. de tablero (42")	1		
	1379460	Cj. carro de elevação (42")	Cj. de tablero (42")		1	
	1379463	Cj. carro de elevação (48")	Cj. de tablero (48")	1		
1	1381560	Estrutura carro (42")	Bastidor (42")	1		
1	1381561	Estrutura carro (42")	Bastidor (42")		1	
1	1381564	Estrutura carro (48")	Bastidor (48")	1		
1	1345216	Eixo curto	Soporte	6	6	
2	1333399	Rolete (Standard)	Rodillo (Standard)	6	6	
2	1337900	Rolete (1,52mm)	Rodillo (1,52mm)	6	6	
3	58901	Anel trava	Fiador anular	6	6	
4	129387	Calço (0.020")	Suplemento (0.020")	CN	CN	
5	366115	Espaçador	Separador	2	2	
6	1369344	Ancorador	Anclaje de cadena		2	
6	1504012	Ancorador	Anclaje de cadena		2	3 estágios com ou sem deslocador lateral / 2 estágios sómente com deslocador lateral - 3 etapas com o sin desplazador lateral / 2 etapas solamente com displazador lateral
6	1369345	Ancorador	Anclaje de cadena	2		
6	1504010	Ancorador	Anclaje de cadena	2		3 estágios com ou sem deslocador lateral - 3 etapas com o sin desplazador lateral
7	317735	Pino	Eje	2	2	
8	131358	Anel de trava	Fiador anular	4	4	
9	1514866	Pino	Eje	2	2	
10	15211	Cupilha	Grupilla	2	2	

POLIAS E MANGUEIRAS
POLEAS Y MANGUERAS

(Figura 10-10)

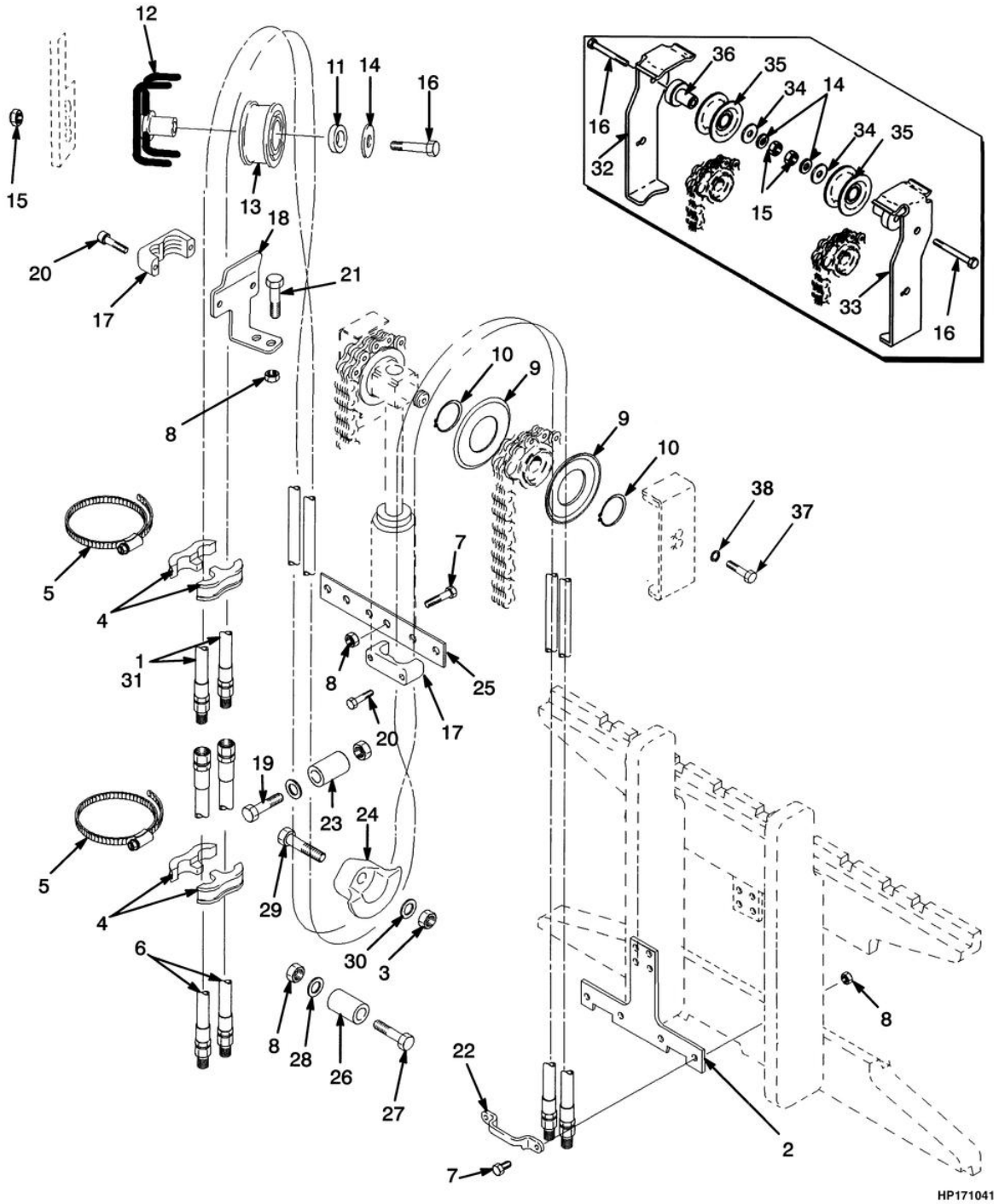

©2004 HYSTER

POLIAS E MANGUEIRAS
POLEAS Y MANGUERAS

Atenção: Consulte a coluna correta
Atención: Consulte la columna correcta

Coluna/columna A: Três funções/tres funciones
Coluna/columna B: Quatro funções/cuatro funciones

Ref	Código	Descrição	Descripción	Qtde/Cant A	Qtde/Cant B	Obs.
1	1358352	Mangueira	Manguera	2	2	4310mm (169.7"), B508-4310, H45-55XM => S/N H177Y4604W
1	1368411	Mangueira	Manguera	2	2	4310mm (169.7"), B508-4310, H45-55XM S/N H177Y4605W =>
1	1369625	Mangueira	Manguera	2	2	4760mm (187.4"), B508-4760, H45-55XM => S/N H177Y4604W
1	1376131	Mangueira	Manguera	2	2	4760mm (187.4"), B508-4760, H45-55XM S/N H177Y4605W =>
1	1358354	Mangueira	Manguera	2	2	4910mm (193.3"), B508-4910, H45-55XM => S/N H177Y4604W
1	1368414	Mangueira	Manguera	2	2	4910mm (193.3"), B508-4910, H45-55XM S/N H177Y4605W =>
1	1369627	Mangueira	Manguera	2	2	5510mm (216.9"), B508-5510, H45-55XM => S/N H177Y4604W
1	1358360	Mangueira	Manguera	2	2	5510mm (216.9"), B508-5510, H45-55XM S/N H177Y4605W =>
1	1358352	Mangueira	Manguera	2	2	4118mm (162.1"), B563-4118, H60XM => S/N H177Y4604W
1	1368411	Mangueira	Manguera	2	2	4118mm (162.1"), B563-4118, H60XMS/N H177Y4605W =>

POLIAS E MANGUEIRAS
POLEAS Y MANGUERAS

(Figura 10-10)

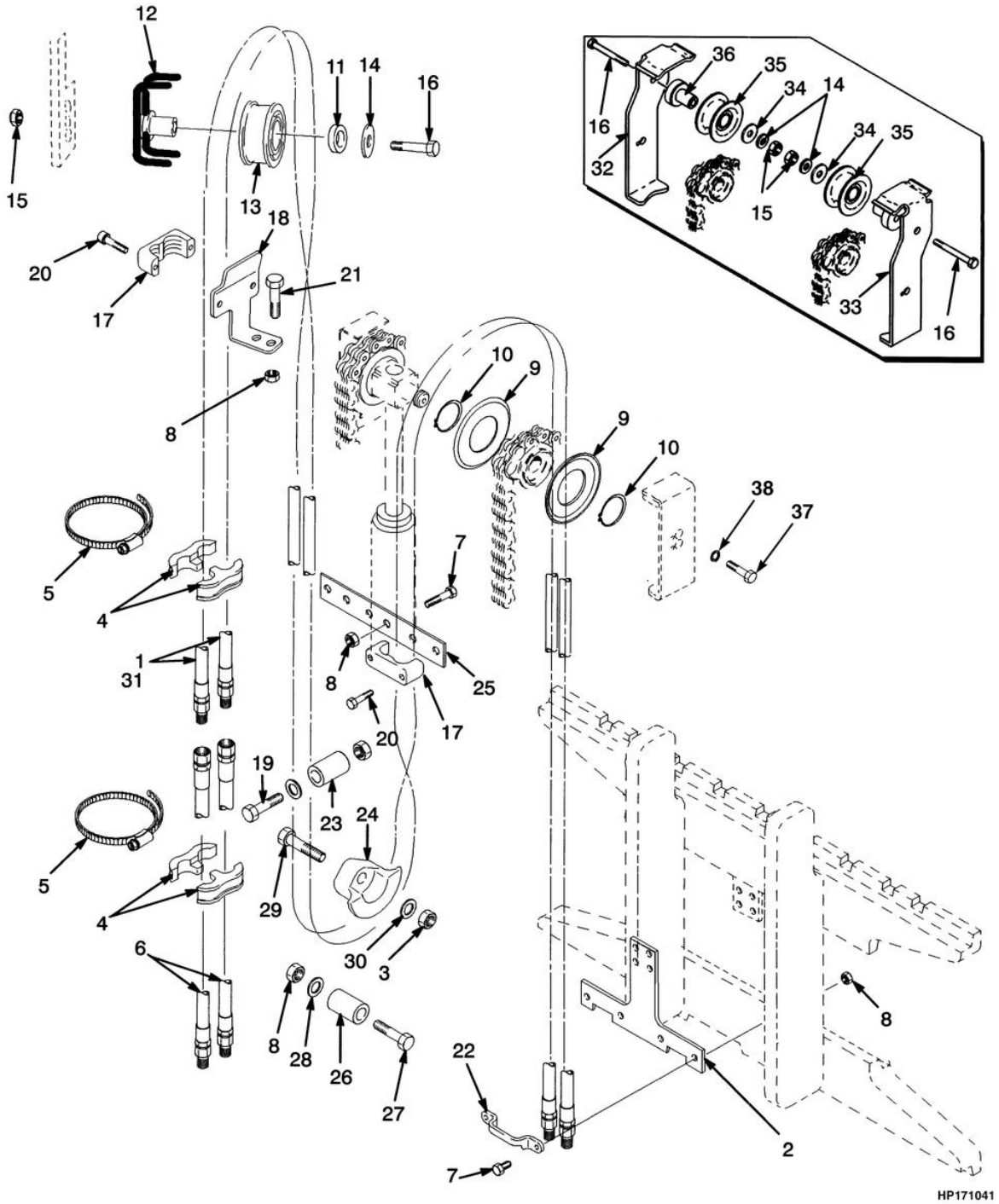

©2004 HYSTER

POLIAS E MANGUEIRAS
POLEAS Y MANGUERAS

Atenção: Consulte a coluna correta
Atención: Consulte la columna correcta

Coluna/columna A: Três funções/tres funciones
Coluna/columna B: Quatro funções/cuatro funciones

Ref	Código	Descrição	Descripción	Qtde/Cant A	Qtde/Cant B	Obs.
1	1369625	Mangueira	Manguera	2	2	4568mm (179.8"), B563-4568, H60XM => S/N H177Y4604W
1	1376131	Mangueira	Manguera	2	2	4568mm (179.8"), B563-4568, H60XM S/N H177Y4605W =>
1	1358354	Mangueira	Manguera	2	2	4718mm (185.7"), B563-4718, H60XM => S/N H177Y4604W
1	1368414	Mangueira	Manguera	2	2	4718mm (185.7"), B563-4718, H60XM S/N H177Y4605W =>
1	1358355	Mangueira	Manguera	2	2	4868mm (191.7"), B563-4868, H60XM => S/N H177Y4604W
1	1376161	Mangueira	Manguera	2	2	4868mm (191.7"), B563-4868, H60XM S/N H177Y4605W =>
1	1369627	Mangueira	Manguera	2	2	5318mm (209.4"), B563-5318, H60XM => S/N H177Y4604W
1	1376164	Mangueira	Manguera	2	2	5318mm (209.4"), B563-5318, H60XM S/N H177Y4605W =>
1	1351792	Mangueira	Manguera	2	2	5918mm (233.0"), B563-5918, H60XM => S/N H177Y4604W
1	1376167	Mangueira	Manguera	2	2	5918mm (233.0"), B563-5918, H60XM S/N H177Y4605W =>
2	1381771	Suporte	Soporte	1	1	H45-55XM
2	1381772	Suporte	Soporte	1	1	H60XM
3	316826	Porca	Tuerca	1	2	
4	1353530	Abraçadeira	Abrazadera	4	8	

POLIAS E MANGUEIRAS
POLEAS Y MANGUERAS

(Figura 10-10)

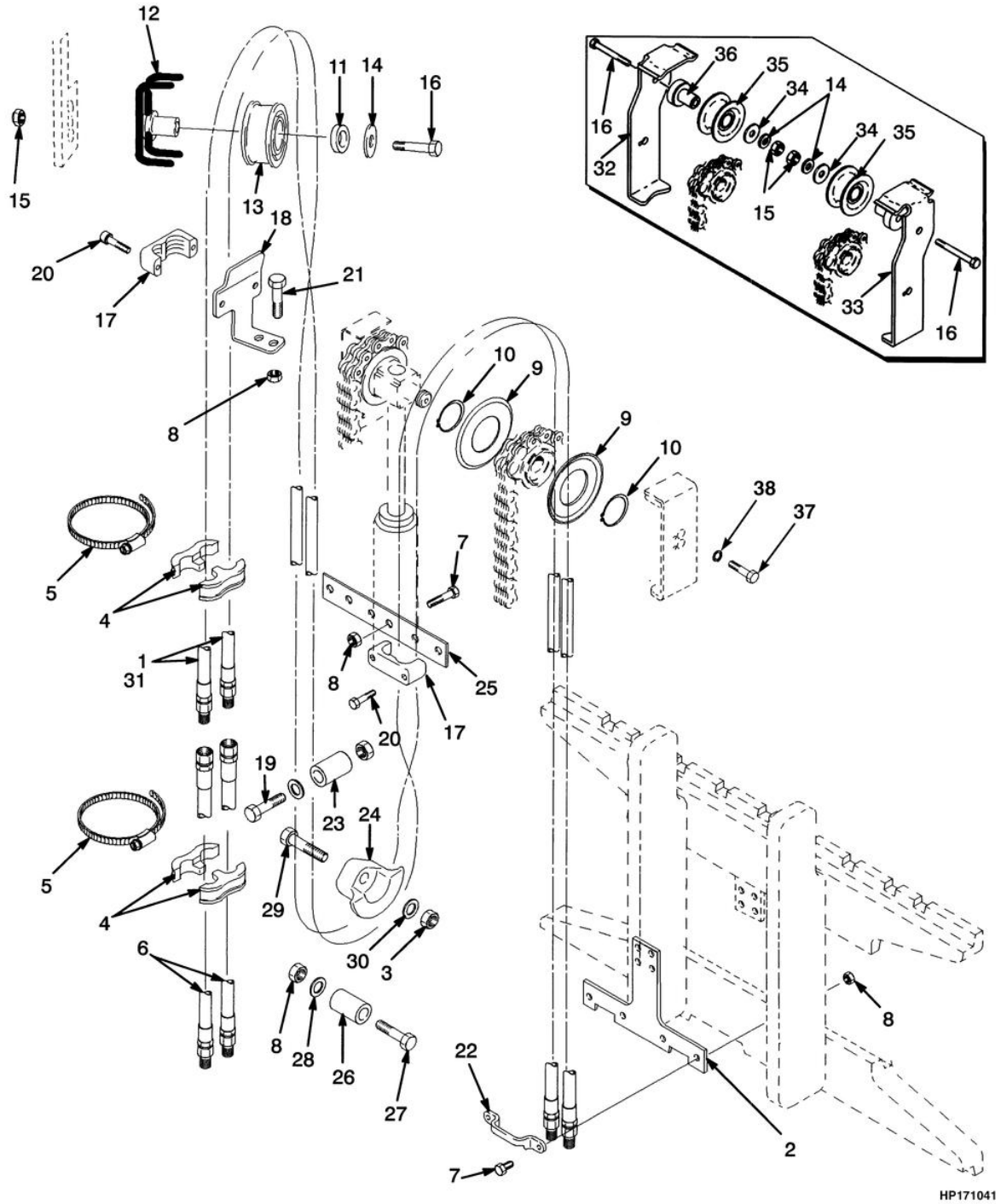

©2004 HYSTER

POLIAS E MANGUEIRAS
POLEAS Y MANGUERAS

Atenção: Consulte a coluna correta
Atención: Consulte la columna correcta

Coluna/columna A: Três funções/tres funciones
Coluna/columna B: Quatro funções/cuatro funciones

Ref	Código	Descrição	Descripción	Qtde/Cant A	Qtde/Cant B	Obs.
5	1360507	Abraçadeira	Abrazadera	2	4	
6	1354904	Mangueira LE	Manguera LI		2	
6	1354922	Mangueira LD	Manguera LD	2	2	
7	136749	Parafuso	Tornillo	8	10	
8	313828	Porca	Tuerca	9	14	
9	1345199	Guia da mangueira	Guía de manguera	2	4	
10	1345204	Anel elástico	Fiador Anular	2	4	
11	1360549	Espaçador	Separador	1	2	
12	1362387	Eixo curto	Soporte	1	2	
13	1494017	Roldana da mangueira	Polea	1	2	
14	1345190	Arruela	Arandela	1	2	
15	1390182	Porca	Tuerca	1	2	
16	292533	Parafuso	Tornillo	1	2	
17	1360386	Abraçadeira	Abrazadera	2	4	
18	1354906	Suporte LD	Soporte LD	1	1	
18	1354907	Suporte LE	Soporte LI		1	
19	292534	Parafuso	Tornillo	1	2	
20	293795	Parafuso	Tornillo	4	8	
21	136704	Parafuso	Tornillo	2	4	
22	1369333	Abraçadeira	Abrazadera	1	2	
23	1360538	Tubo	Tubo	1	2	
24	1348246	Guia mangueira LD	Guía de manguera LD	1	1	
24	1348247	Guia mangueira LE	Guía de manguera LE		1	
25	1353464	Chapa	Placa	1	1	
26	1354961	Bucha	Buje	1	2	
27	214364	Parafuso	Tornillo	1	2	
28	320158	Arruela	Arandela	1	2	
29	287860	Parafuso	Tornillo	1	2	
30	320160	Arruela	Arandela	1	2	
31	1368445	Mangueira	Manguera		2	4310mm (169.7"), B508-4310, H45-55XM
31	1398951	Mangueira	Manguera		2	4760mm (187.4"), B508-4760, H45-55XM
31	1376133	Mangueira	Manguera		2	4910mm (193.3"), B508-4910, H45-55XM

POLIAS E MANGUEIRAS
POLEAS Y MANGUERAS

(Figura 10-10)

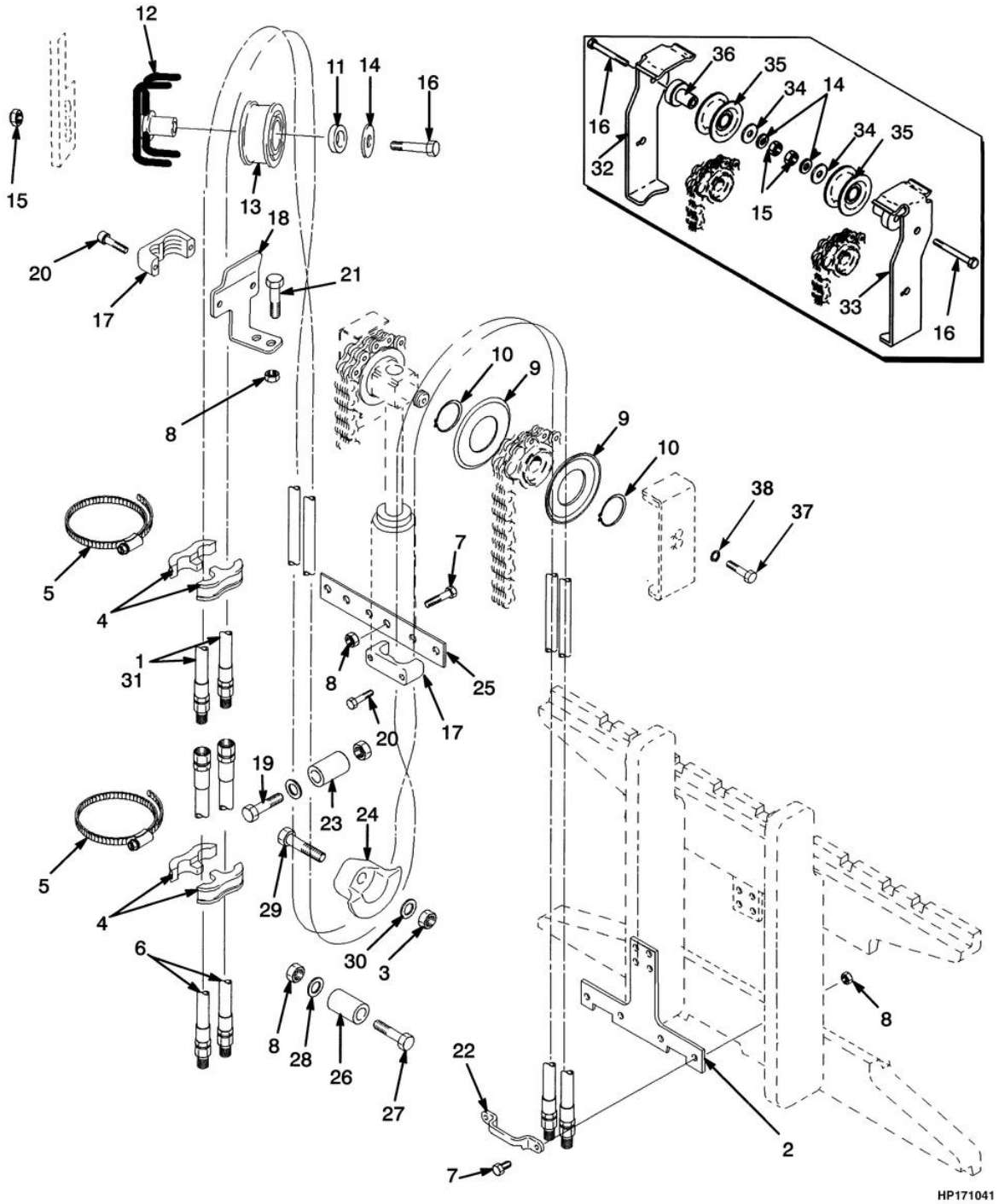

©2004 HYSTER

POLIAS E MANGUEIRAS
POLEAS Y MANGUERAS

Atenção: Consulte a coluna correta
Atención: Consulte la columna correcta

Coluna/columna A: Três funções/tres funciones
Coluna/columna B: Quatro funções/cuatro funciones

Ref	Código	Descrição	Descripción	Qtde/Cant A	Qtde/Cant B	Obs.
31	1398595	Mangueira	Manguera		2	5510mm (216.9"), B508-5510, H45-55XM
31	1368445	Mangueira	Manguera		2	4118mm (162.1"), B563-4118, H60XM
31	1398951	Mangueira	Manguera		2	4568mm (179.8"), B563-4568, H60XM
31	1376133	Mangueira	Manguera		2	4718mm (185.7"), B563-4718, H60XM
31	1369643	Mangueira	Manguera		2	4868mm (191.7"), B563-4868, H60XM
31	1398595	Mangueira	Manguera		2	5318mm (209.4"), B563-5318, H60XM
31	1398604	Mangueira	Manguera		2	5918mm (233.0"), B563-5918, H60XM
32	1395291	Protetor mang LD	Soporte LD	1	1	S/N H177Y4605W=>
33	1395292	Protetor mang LE	Soporte LI		1	S/N H177Y4605W=>
34	320171	Separador	Separador	1	2	S/N H177Y4605W=>
35	1494017	Polia	Polea	1	2	S/N H177Y4605W=>
36	1396406	Eixo curto	Soporte	1	2	S/N H177Y4605W=>
37	292527	Parafuso	Tornillo	2	2	
38	320161	Arruela	Arandela	2	2	

©2004 HYSTER

OPCIONAIS
OPCIONALES

11

ALÇA DE IÇAMENTO	*OREJETA DE ELEVACIÓN*	**11-1**
PARALAMA	*GUARDABARRO*	**11-2**
CARRO DESLOCADOR LATERAL	*TABLERO DE DESPLAZAMIENTO LATERAL*	**11-3**
CILINDRO DESLOCADOR LATERAL	*CILINDRO DESPLAZAMIENTO LATERAL*	**11-4**
CARRO COM DESLOCADOR LATERAL INTEGRADO DOIS ESTÁGIOS	*TABLERO CON MOVIMIENTO LATERAL INTEGRADO DOS ETAPAS*	**11-5**
CARRO COM DESLOCADOR LATERAL INTEGRADO TRÊS ESTÁGIOS	*TABLERO CON MOVIMIENTO LATERAL INTEGRADO TRES ETAPAS*	**11-6**
CILINDRO DESLOCADOR LATERAL INTEGRADO	*CILINDRO DE MOVIMIENTO LATERAL INTEGRADO*	**11-7**
MANGEIRAS DOIS ESTÁGIOS	*MANGUERAS DOS ETAPAS*	**11-8**
MANGUEIRAS TRÊS ESTÁGIOS	*MANGUERAS TRES ETAPAS*	**11-9**
PROTETOR DE CARGA (48 IN 1220 MM)	*REJILLA PROTECTORA DE CARGA (48 IN 1220 MM)*	**11-10**
PNEUS E AROS (TRAÇÃO)	*NEUMÁTICOS Y AROS (MOTRIZ)*	**11-11**
PNEUS E AROS (TRAÇÃO)	*NEUMÁTICOS Y AROS (MOTRIZ)*	**11-12**
PNEUS E AROS (DIREÇÃO)	*NEUMÁTICOS Y AROS (DIRECCIÓN)*	**11-13**
LUZ ESTROBOSCÓPICA E ROTATIVA	*LUZ ESTROBOSCÓPICA Y ROTATIVO*	**11-14**
ESPELHO RETROVISOR	*ESPEJO LATERAL*	**11-15**
EXTINTOR DE INCÊNDIO	*EXTINTOR DE INCENDIO*	**11-16**
ALARMES SONOROS	*ALARMAS AUDIBLES*	**11-17**
ILUMINAÇÃO	*ILUMINACIÓN*	**11-18**

©2004 HYSTER

ALÇA DE IÇAMENTO
OREJETA DE ELEVACIÓN

(Figura 11-1)

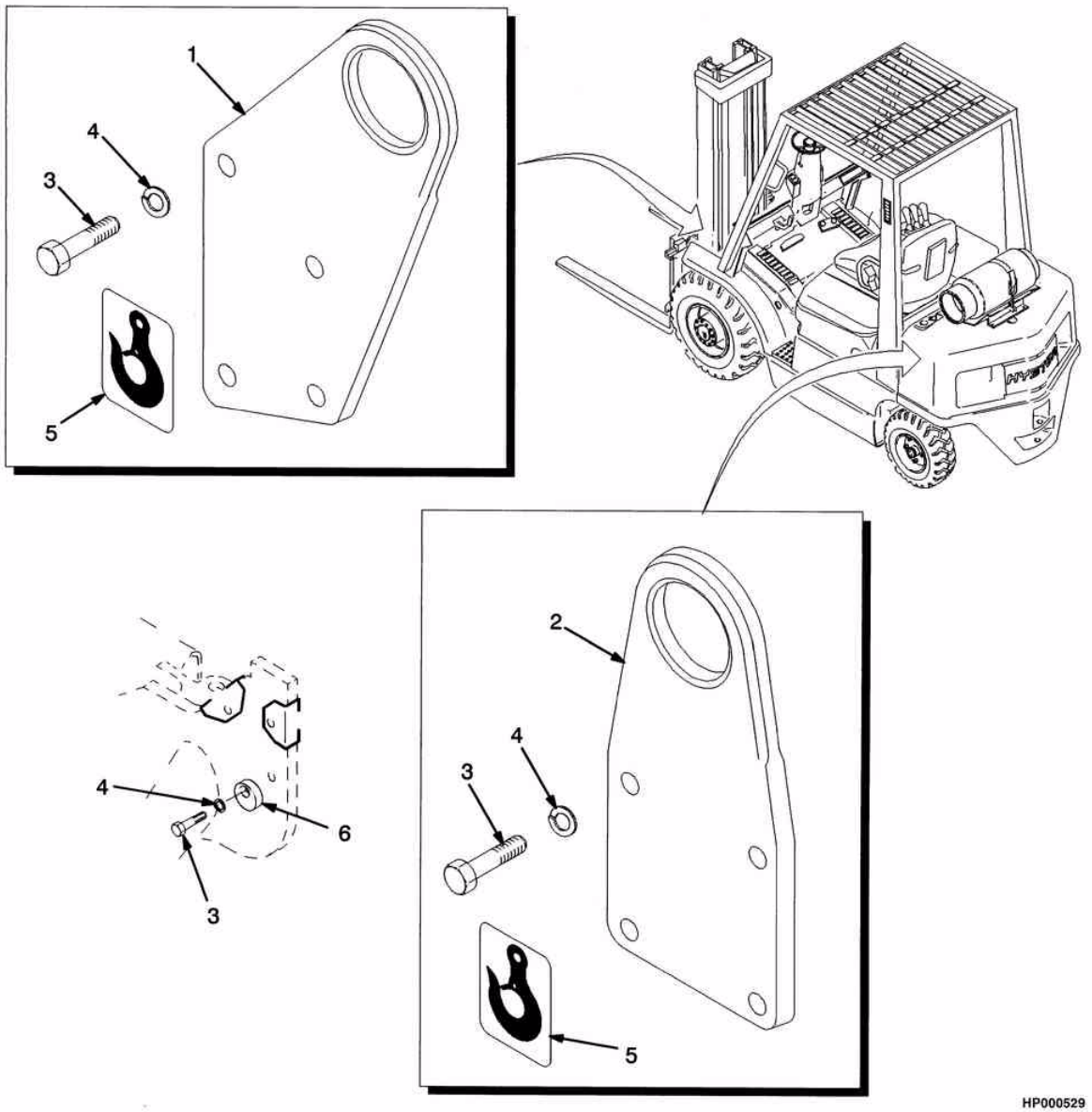

©2004 HYSTER

ALÇA DE IÇAMENTO
OREJETA DE ELEVACIÓN

Ref	Código	Descrição	Descripción	Qtde/Cant	Obs.
1	1356400	Alça içamento	Ojal de elevación	2	
2	1356401	Alça içamento	Cabeza de Vastago	2	
3	293647	Parafuso	Tornillo	18	
4	292683	Arruela de pressão	Arandela de seguridad	18	
5	316448	Decal	Etiqueta	4	
6	1369709	Eixo alça.	Leva	2	

PARALAMA
GUARDABARRO

(Figura 11-2)

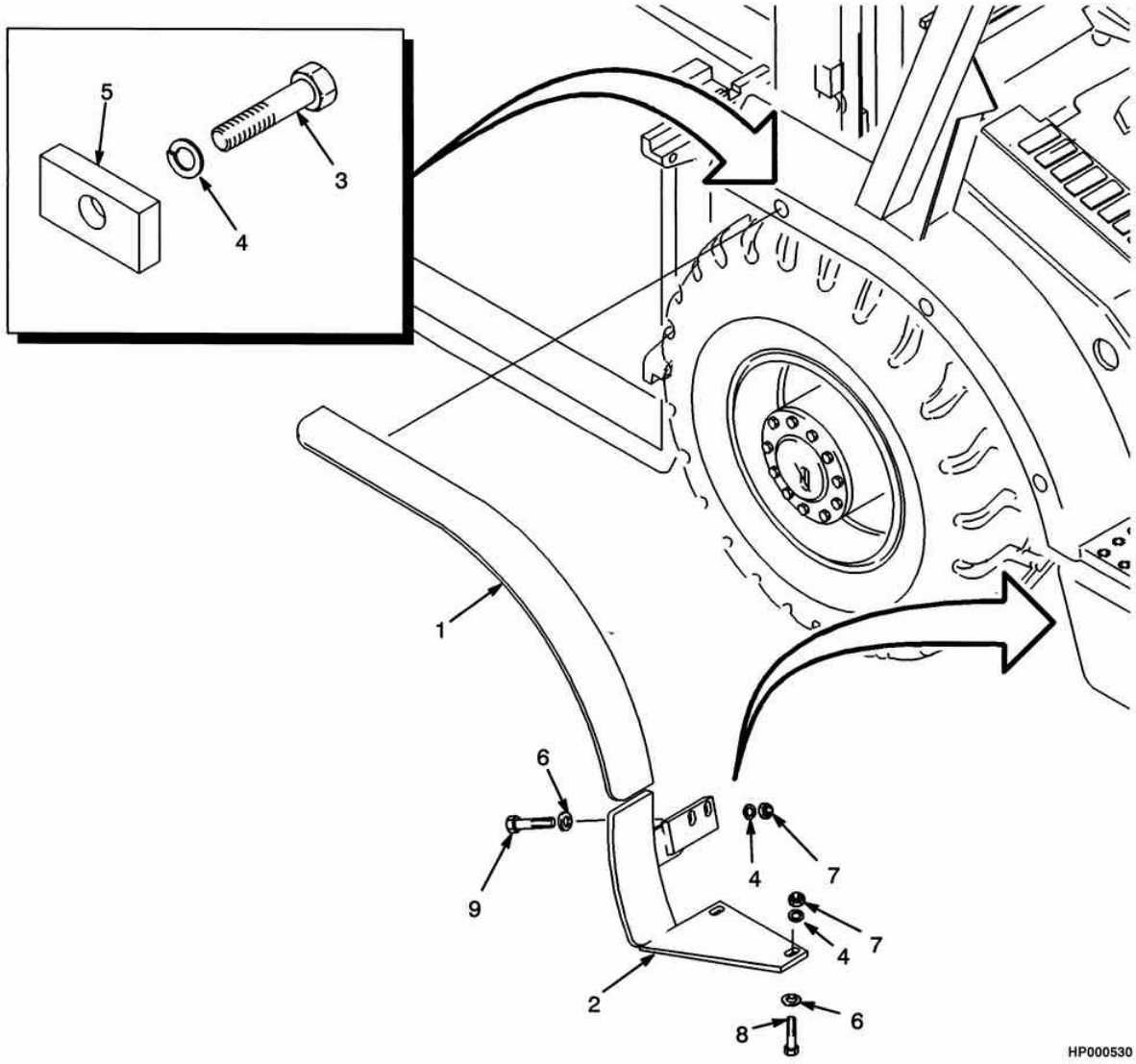

©2004 HYSTER

PARALAMA
GUARDABARRO

Atenção: Consulte a coluna correta
Atención: Consulte la columna correcta

Coluna/columna A: Rodagem larga/rodado ancho
Coluna/columna B: Rodagem dupla/rodado doble

				Qtde/Cant		
Ref	**Código**	**Descrição**	**Descripción**	**A**	**B**	**Obs.**
1	1347142	Pára-lama LE (largo)	Guardabarros LI (ancho)	1		
1	1347143	Pára-lama LD (largo)	Guardabarros LD (ancho)	1		
1	1347196	Pára-lama sup.LE (dupla)	Guardabarros LI (doble)		1	
1	1347197	Pára-lama sup.LD (dupla)	Guardabarros LD (doble)		1	
2	858907	Cj, paralama inf. LE	Cj. guardabarros inferior LI	1		
2	858910	Cj, paralama inf. LD	Cj. guardabarros inferior LD	1		
2	858913	Cj, paralama inf. LE	Cj. guardabarros inferior LI		1	
2	858916	Cj, paralama inf. LD	Cj. guardabarros inferior LD		1	
3	292516	Parafuso	Tornillo	6	6	
4	292682	Arruela de pressão	Arandela de seguridad	14	10	
5	1347144	Chapa fix.	Barra	6	6	
6	320160	Arruela	Arandela	8	4	
7	136692	Porca	Tuerca	8	4	
8	287860	Parafuso	Tornillo	4	4	
9	292515	Parafuso	Tornillo	4		

©2004 HYSTER

CARRO DESLOCADOR LATERAL
TABLERO DE DESPLAZAMIENTO LATERAL

(Figura 11-3)

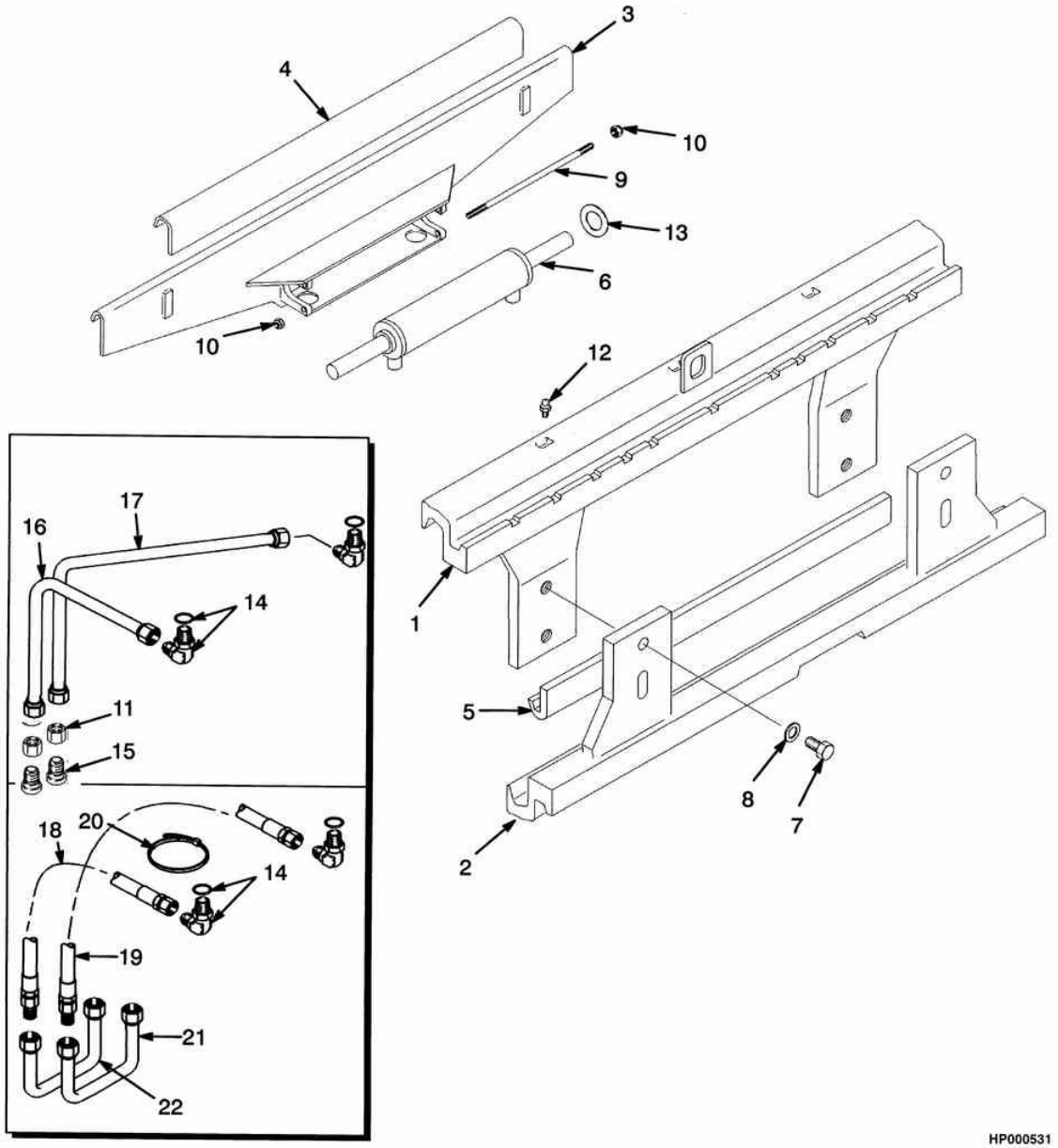

©2004 HYSTER

CARRO DESLOCADOR LATERAL
TABLERO DE DESPLAZAMIENTO LATERAL

Atenção: Consulte a coluna correta
Atención: Consulte la columna correcta

=> S/N H177Y5909Z
Coluna/columna A: H45-55XM
Coluna/columna B: H60XM

Ref	Código	Descrição	Descripción	Qtde/Cant A	Qtde/Cant B	Obs.
1	1355523	Avental superior (42")	Tablero Superior (42")	1		
1	1355547	Avental superior (42")	Tablero Superior (42")		1	
2	1378055	Avental inferior (42")	Tablero Inferior (42")	1		
2	1396431	Calço (inferior) (42")	Suplemento (Cojinete inferior) (42")	6		
2	1378072	Avental inferior (42")	Tablero Inferior (42")		1	
2	1396431	Calço (inferior) (42")	Suplemento Inferior (42")		6	
3	1399006	Suporte (42")	Soporte (42")	1		
3	1399023	Suporte (42")	Soporte (42")		1	
4	1356867	Mancal superior (42")	Cojinete Superior (42")	1		=> S/N H177Y4491W
4	1396460	Mancal superior (42")	Cojinete Superior (42")	1		S/N H177Y4492W
4	1396472	Mancal superior cl II(42")	Cojinete Superior (42")		1	
5	1378065	Mancal inferior (42")	Cojinete Inferior (42")	1		
5	1378082	Mancal inferior (42")	Cojinete Inferior (42")		1	

CARRO DESLOCADOR LATERAL
TABLERO DE DESPLAZAMIENTO LATERAL

(Figura 11-3)

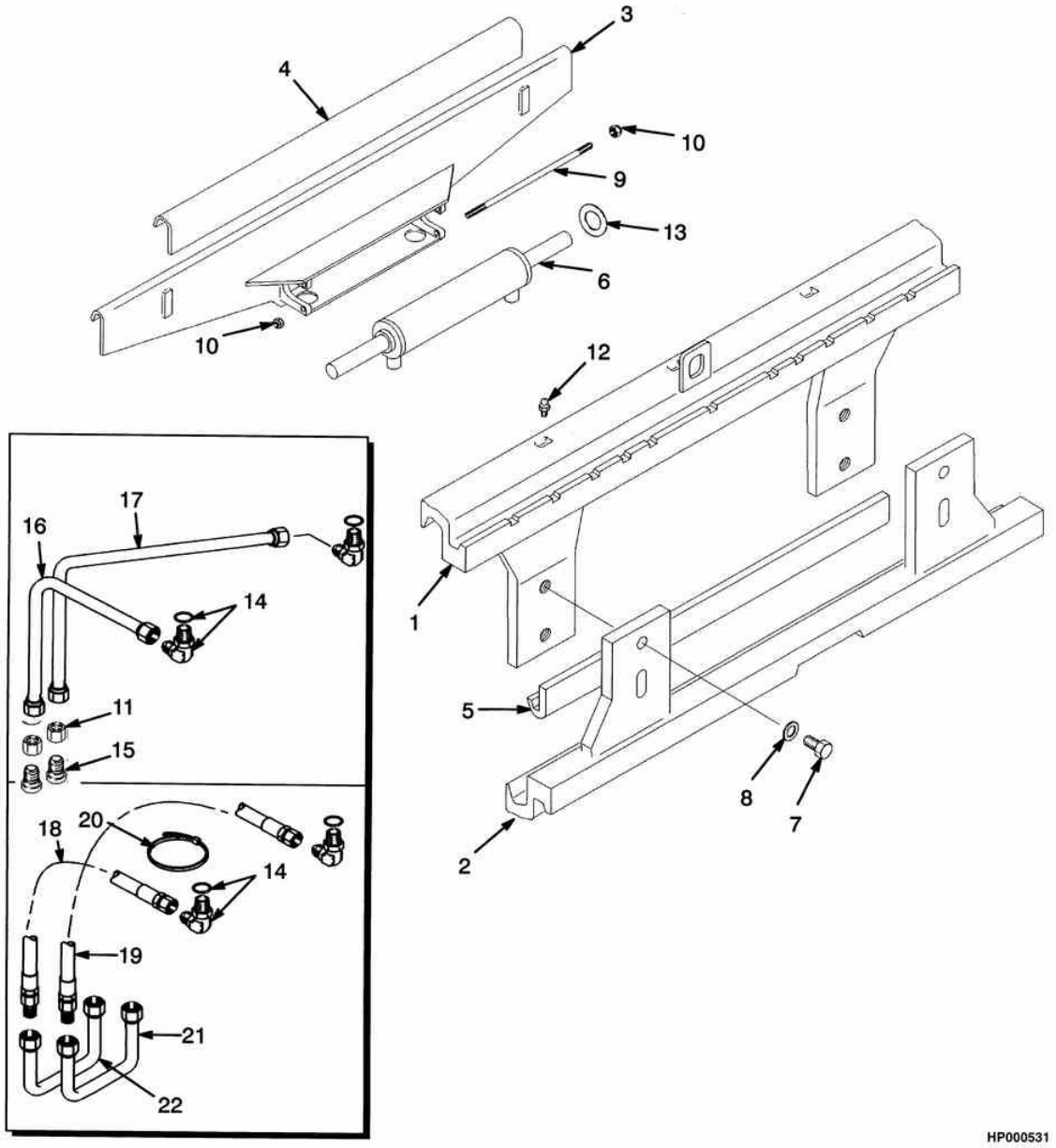

©2004 HYSTER

CARRO DESLOCADOR LATERAL
TABLERO DE DESPLAZAMIENTO LATERAL

Atenção: Consulte a coluna correta
Atención: Consulte la columna correcta

=> S/N H177Y5909Z
Coluna/columna A: H45-55XM
Coluna/columna B: H60XM

				Qtde/Cant		
Ref	**Código**	**Descrição**	**Descripción**	**A**	**B**	**Obs.**
6	1360125	Cilindro	Cilindros	1		
6	1360126	Cilindro deslocador lateral	Cilindro desplazamiento lateral		1	
7	1360229	Parafuso	Tornillo		4	
7	293704	Parafuso	Tornillo	4		
8	296431	Arruela	Arandela	4		
8	296435	Arruela	Arandela		4	
9	1358809	Tirante	Varilla	2	2	Opcional
9	1371289	Parafuso	Tornillo	2	2	
10	313828	Porca	Tuerca	CN	CN	
11	17319	Conexão	Adaptador	2	2	
12	16041	Conexão	Engrasador	3	3	
13	1358821	Calço (0.020")	Suplemento (0.020")	CN	CN	
14	239784	Conexão	Adaptador	2	1	
14	16481	Anel O	Anillo O	1	1	
15	17218	Conexão	Adaptador	2	2	
16	1358814	Tubo	Tubo	1		2 estagios/etapas altura limitada
16	1358816	Tubo	Tubo		1	2 estagios/etapas altura limitada
17	1358815	Tubo	Tubo	1		2 estagios/etapas altura limitada
17	1358817	Tubo	Tubo		1	2 estagios/etapas altura limitada
18	1390365	Mangueira	Manguera	1		3 estagios/etapas full free lift
18	1390367	Mangueira	Manguera		1	3 estagios/etapas full free lift
19	1390366	Mangueira	Manguera	1		3 estagios/etapas full free lift
19	1390368	Mangueira	Manguera		1	3 estagios/etapas full free lift
20	114312	Abraçadeira	Abrazadera	1	1	3 estagios/etapas full free lift
21	1381765	Tubo	Tubo	1	1	3 estagios/etapas full free lift
22	1381766	Tubo	Tubo	1	1	3 estagios/etapas full free lift
23	16565	Adaptador	Adaptador		1	3 estagios/etapas full free lift

CILINDRO DESLOCADOR LATERAL
CILINDRO DESPLAZAMIENTO LATERAL

(Figura 11-4)

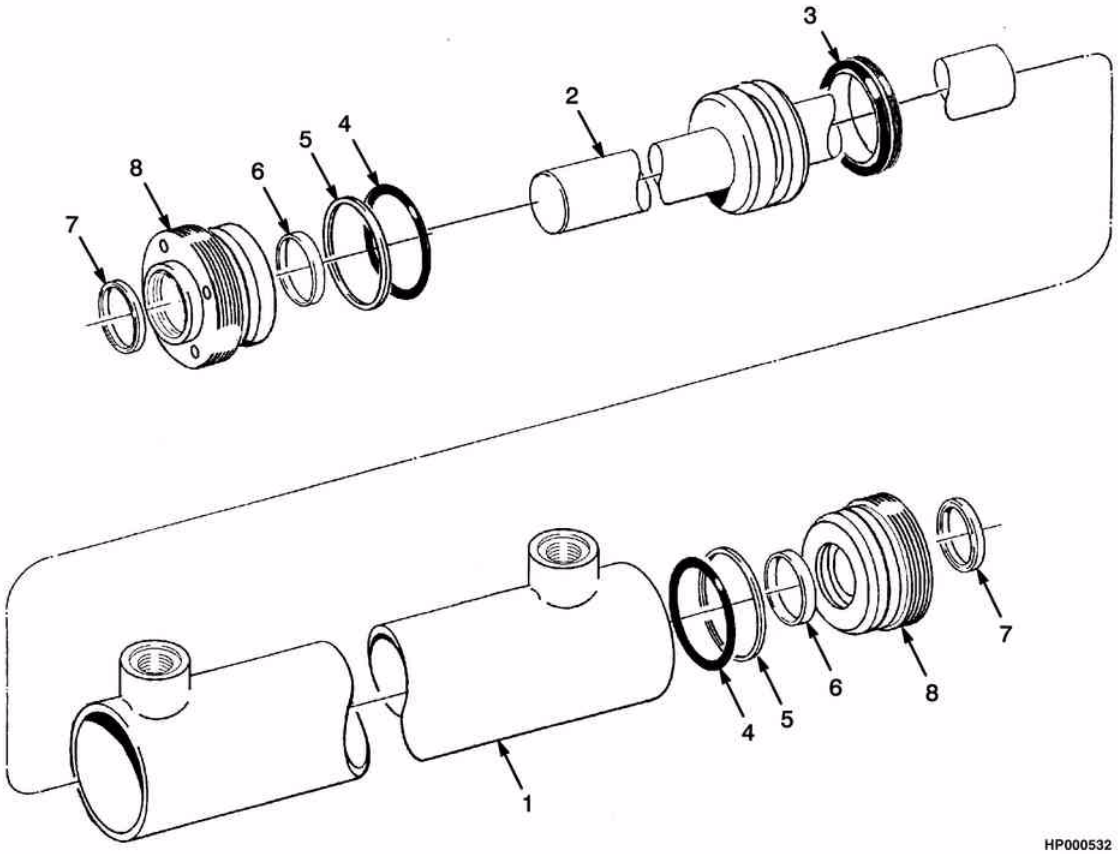

©2004 HYSTER

CILINDRO DESLOCADOR LATERAL
CILINDRO DESPLAZAMIENTO LATERAL

Atenção: Consulte a coluna correta
Atención: Consulte la columna correcta

Coluna/columna A: H45-55XM
Coluna/columna B: H60XM

Ref	Código	Descrição / Descripción	Qtde/Cant A	Qtde/Cant B	Obs.
	1360125	Cil.desloc.lat. / Cj. de cilindros	1		
	1360126	Cilindro deslocador lateral / Cilindro Desplazamiento lateral		1	
1	2304345	Camisa / Camisa		1	
1	2311471	Camisa / Camisa	1		
2	2303634	Haste / Vastago		1	
2	2309719	Haste / Vastago	1		
3	1351184	Retentor / Retén		1	Cont. kit 2307647
3	2306755	Retentor / Retén	1		Cont. kit 2311624
4	55407	Anel O / Anillo O	2		Cont. kit 2311624
4	59229	Anel O / Anillo O		2	Cont. kit 2307647
5	153919	Anel cil s. shift / Aro de cierre	2		Cont. kit 2311624
5	615130	Aro trava / Aro de cierre		2	Cont. kit 2307647
6	294643	Anel do cilindro / Retén	2	2	Cont. kit 2307647, 2311624
7	636851	Anel cil.s.shift / Segmento rascador	2	2	Cont. kit 2307647, 2311624
8	2306283	Tampa rosqueada / Empaquetadura		2	
8	2310768	Tampa do cilindro / Empaquetadura	2		
8	383789	Vedador / Obturador de rosca	CN	CN	
	2311624	Reparo cil.s.shift / Cj. retenes	1		
	2307647	Reparo cilindro / Cj. retenes		1	

CARRO COM DESLOCADOR LATERAL INTEGRADO DOIS ESTÁGIOS
TABLERO CON MOVIMIENTO LATERAL INTEGRADO DOS ETAPAS

(Figura 11-5)

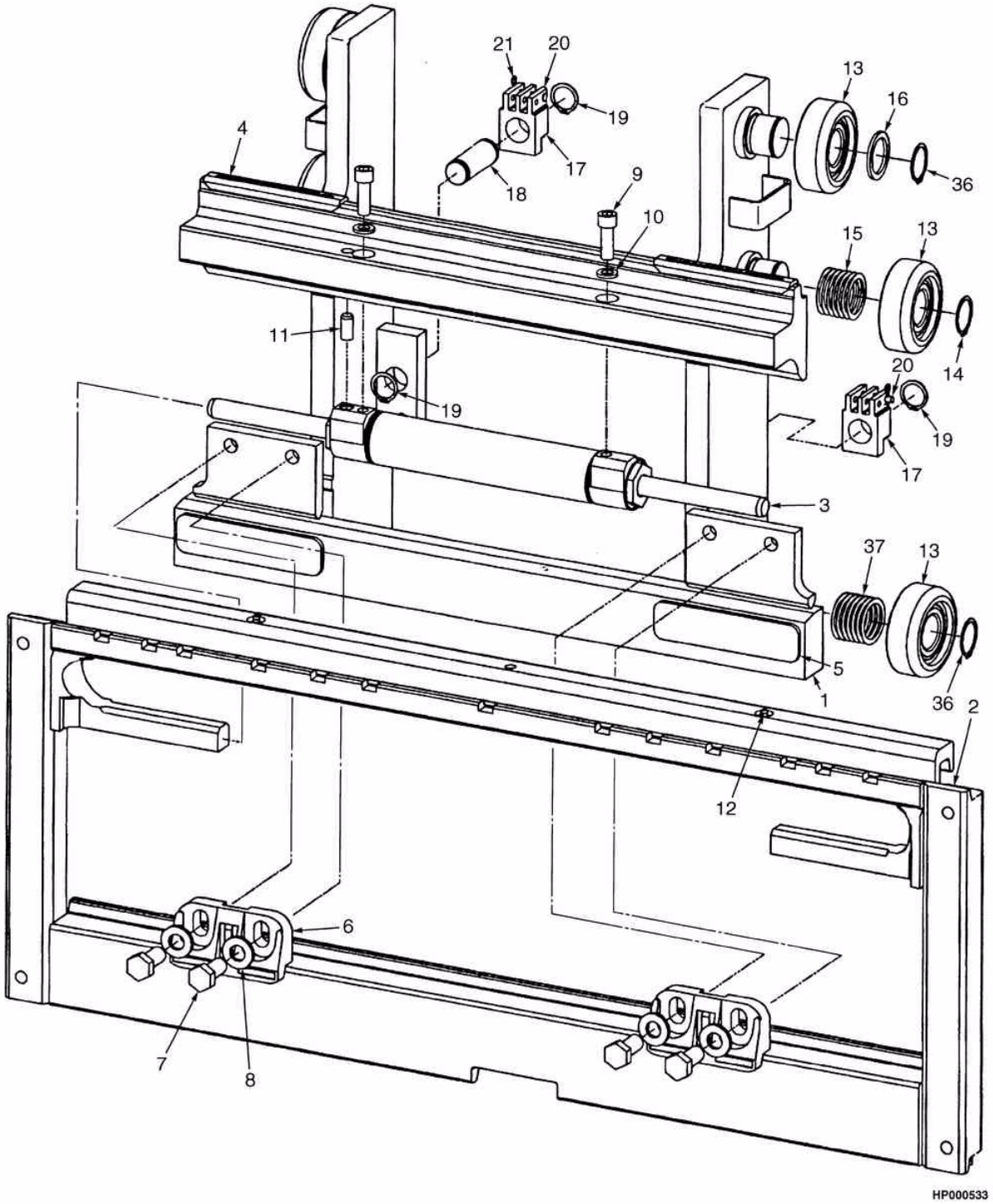

©2004 HYSTER

CARRO COM DESLOCADOR LATERAL INTEGRADO DOIS ESTÁGIOS
TABLERO CON MOVIMIENTO LATERAL INTEGRADO DOS ETAPAS

Atenção: Consulte a coluna correta
Atención: Consulte la columna correcta

S/N H177Y5910Z =>
Coluna/columna A: H45-55XM
Coluna/columna B: H60XM

Ref	Código	Descrição	Descripción	Qtde/Cant A	Qtde/Cant B	Obs.
	1486182	Deslocador lateral (42")	Tablero de desplazamiento lateral (42")	1		
	1486191	Deslocador lateral (42")	Tablero de desplazamiento lateral (42")		1	
1	1489002	Quadro interno (42",48")	Bastidor interior (42",48")	1		
1	1488967	Quadro interno (42",48")	Bastidor interior (42",48")		1	
2	1489011	Avental externo (42")	Bastidor exterior (42")	1		
2	1488975	Carro externo (42")	Bastidor exterior (42")		1	
3	2043528	Cilindro side shift cl II	Cilindro desplazador lateral cl II	1		
3	2043529	Cilindro side shift cl III	Cilindro desplazador lateral cl III		1	
4	2043531	Mancal superior cl II (38",42",48")	Cojinete Superior cl II (38",42",48")	2		
4	2043532	Mancal superior cl II (38",42",48")	Cojinete Superior cl II (38",42",48")		2	
5	2043533	Mancal inferior cl II	Cojinete inferior cl II	2	2	
6	2043530	Suporte inferior	Soporte inferior	2	2	

CARRO COM DESLOCADOR LATERAL INTEGRADO DOIS ESTÁGIOS
TABLERO CON MOVIMIENTO LATERAL INTEGRADO DOS ETAPAS

(Figura 11-5)

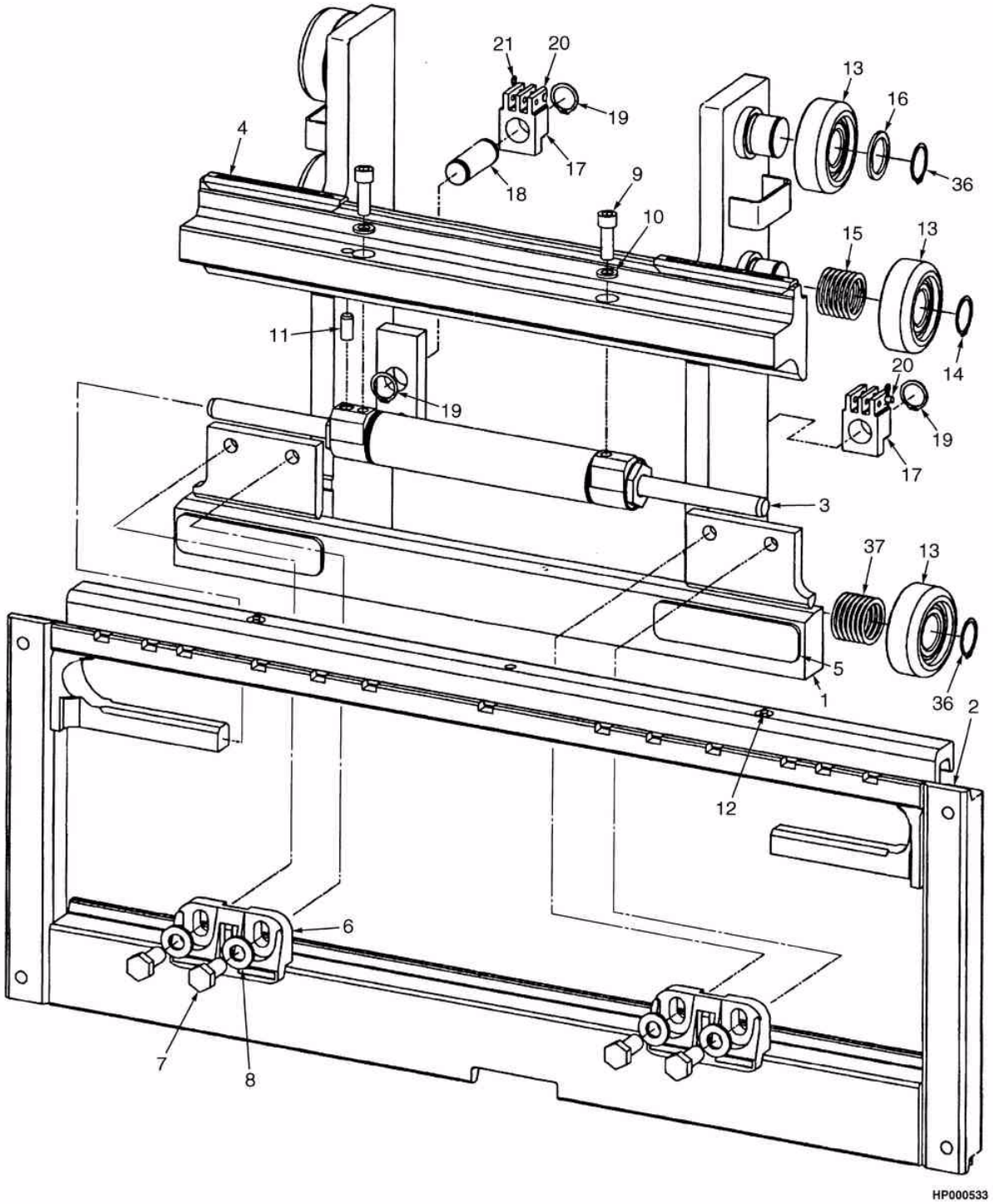

©2004 HYSTER

CARRO COM DESLOCADOR LATERAL INTEGRADO DOIS ESTÁGIOS
TABLERO CON MOVIMIENTO LATERAL INTEGRADO DOS ETAPAS

Atenção: Consulte a coluna correta
Atención: Consulte la columna correcta

S/N H177Y5910Z =>
Coluna/columna A: H45-55XM
Coluna/columna B: H60XM

				Qtde/Cant		
Ref	**Código**	**Descrição**	**Descripción**	**A**	**B**	**Obs.**
7	226458	Parafuso	Tornillo	4	4	
8	296426	Arruela	Arandela	4	4	
9	1401746	Pino	Perno	2	2	
10	18832	Pino	Perno	2	2	
11	302487	Pino	Perno	1	1	
12	16041	Conexão	Engrasador	2	2	
13	1345219	Rolete	Rodillo de carga	6	6	
14	12891	Anel trava	Fiador anular	6	6	
15	1345263	Calço (0.020")	Suplemento (0.020")	28	28	
16	366116	Espaçador	Separador	6	6	
17	1369345	Ancorador	Anclaje de cadena	2		
17	1369344	Ancorador	Anclaje de cadena		2	
17	1504009	Ancorador	Anclaje de cadena	2		ObsH 2 estágios com ou sem deslocador lateral - 2 etapas con o sin desplazador lateral
17	1504012	Ancorador	Anclaje de cadena		2	
18	1345352	Pino	Eje	2	2	
18	317735	Pino	Eje (48")	2		
19	131358	Anel de trava	Fiador anular	4	4	
20	1514866	Pino	Eje	2	2	
21	15211	Cupilha	Grupilla	2	2	

CARRO COM DESLOCADOR LATERAL INTEGRADO TRÊS ESTÁGIOS
TABLERO CON MOVIMIENTO LATERAL INTEGRADO TRES ETAPAS

(Figura 11-6)

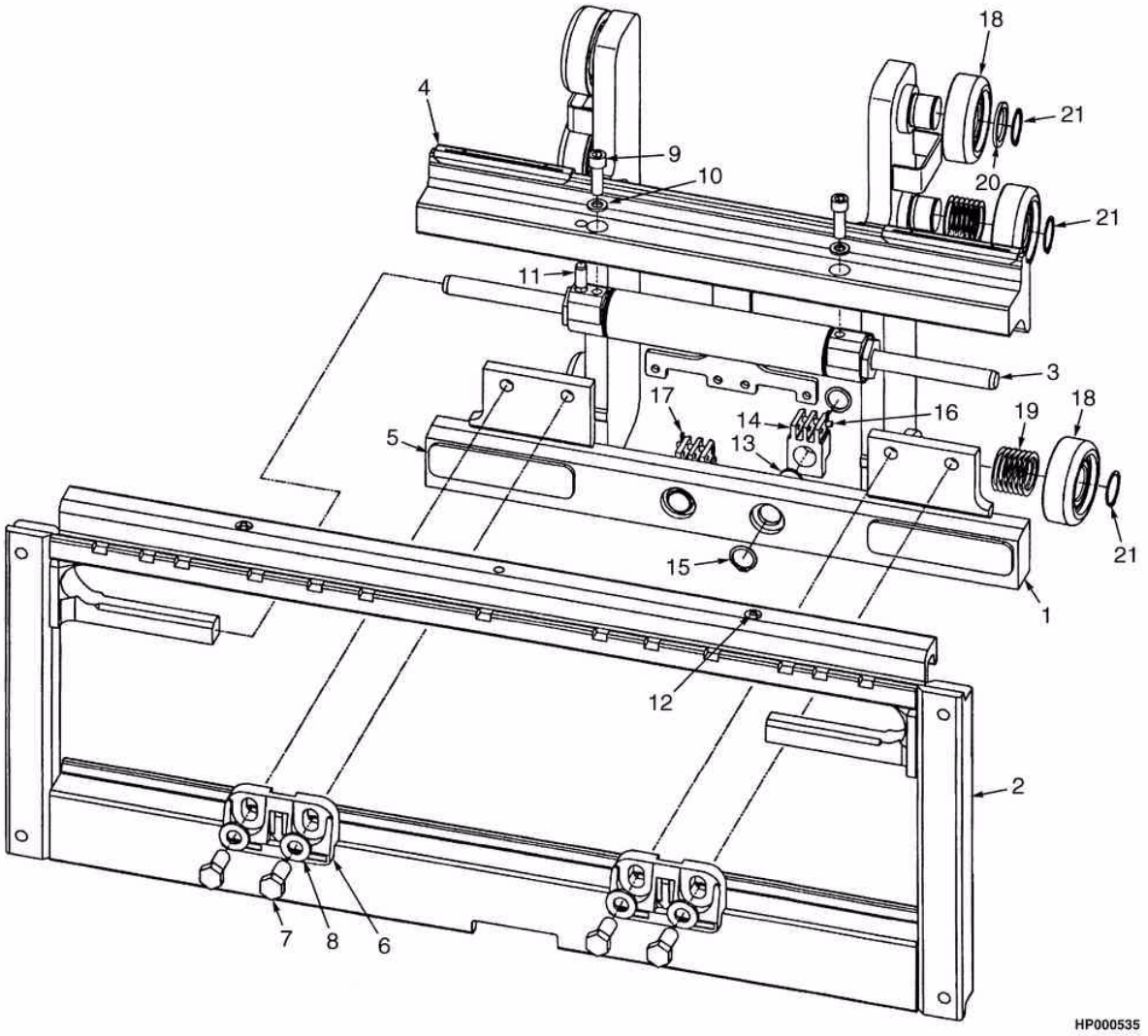

©2004 HYSTER

CARRO COM DESLOCADOR LATERAL INTEGRADO TRÊS ESTÁGIOS

TABLERO CON MOVIMIENTO LATERAL INTEGRADO TRES ETAPAS

Atenção: Consulte a coluna correta
Atención: Consulte la columna correcta

S/N H177Y5910Z =>
Coluna/columna A: H45-55XM
Coluna/columna B: H60XM

Ref	Código	Descrição	Descripción	Qtde/Cant A	Qtde/Cant B	Obs.
	1486184	Deslocador lateral (42")	Tablero de desplazamiento lateral (42")	1		
	1486193	Deslocador lateral (48")	Tablero de desplazamiento lateral (42")		1	
1	1488969	Quadro interno (42",48")	Bastidor interior (42",48")		1	
1	1489004	Quadro interno (42",48")	Bastidor interior (42",48")	1		
2	1488975	Carro externo (42")	Bastidor exterior (42")		1	
2	1489011	Avental externo (42")	Bastidor exterior (42")	1		
3	2043528	Cilindro side shift cl II	Cilindro desplazador lateral cl II	1		
3	2043529	Cilindro side shift cl III	Cilindro desplazador lateral cl III		1	
4	2043531	Mancal superior cl II (38",42",48")	Cojinete Superior (38",42",48")	2		
4	2043532	Mancal superior cl II (38",42",48")	Cojinete Superior (38",42",48")		2	
5	2043533	Mancal inferior cl II	Cojinete inferior cl II	2		
5	2043534	Mancal inferior cl II	Cojinete inferior cl II		2	
6	2043530	Suporte inferior	Soporte inferior	2	2	
7	226458	Parafuso	Tornillo	4	2	

CARRO COM DESLOCADOR LATERAL INTEGRADO TRÊS ESTÁGIOS
TABLERO CON MOVIMIENTO LATERAL INTEGRADO TRES ETAPAS

(Figura 11-6)

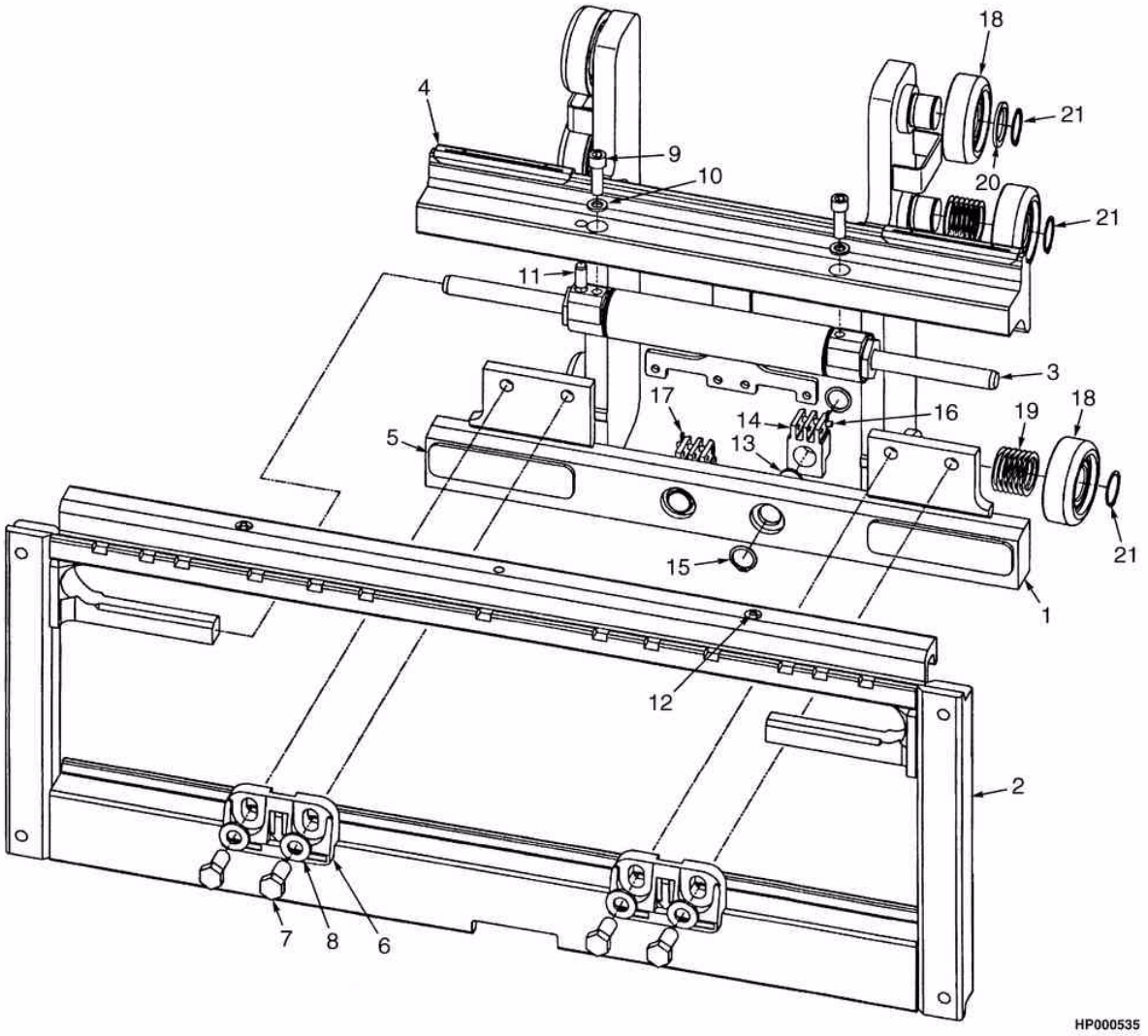

©2004 HYSTER

CARRO COM DESLOCADOR LATERAL INTEGRADO TRÊS ESTÁGIOS

TABLERO CON MOVIMIENTO LATERAL INTEGRADO TRES ETAPAS

Atenção: Consulte a coluna correta
Atención: Consulte la columna correcta

S/N H177Y5910Z =>
Coluna/columna A: H45-55XM
Coluna/columna B: H60XM

Ref	Código	Descrição	Descripción	Qtde/Cant A	Qtde/Cant B	Obs.
8	296426	Arruela	Arandela	4	4	
9	1401746	Pino	Perno	2	2	
10	18832	Pino	Perno	2	2	
11	302397	Pino	Perno	1	1	
12	16041	Conexão	Engrasador	2	2	
13	317735	Pino	Eje	2	2	
14	1369345	Ancorador	Anclaje de cadena	2		
14	1369344	Ancorador	Anclaje de cadena		2	
14	1504012	Ancorador	Anclaje de cadena		2	
14	1504010	Ancorador	Anclaje de cadena	2		
15	131358	Anel de trava	Fiador anular	4	4	
16	1514866	Pino	Eje	2	2	
17	15211	Cupilha	Grupilla	2	2	
18	1333399	Rolete	Rodillo de carga	6	6	
19	129387	Calço (0.020")	Suplemento (0.020")	28	28	
20	366115	Espaçador	Separador	6	6	
21	58901	Anel trava	Fiador anular	6	6	

CILINDRO DESLOCADOR LATERAL INTEGRADO
CILINDRO DE MOVIMIENTO LATERAL INTEGRADO

(Figura 11-7)

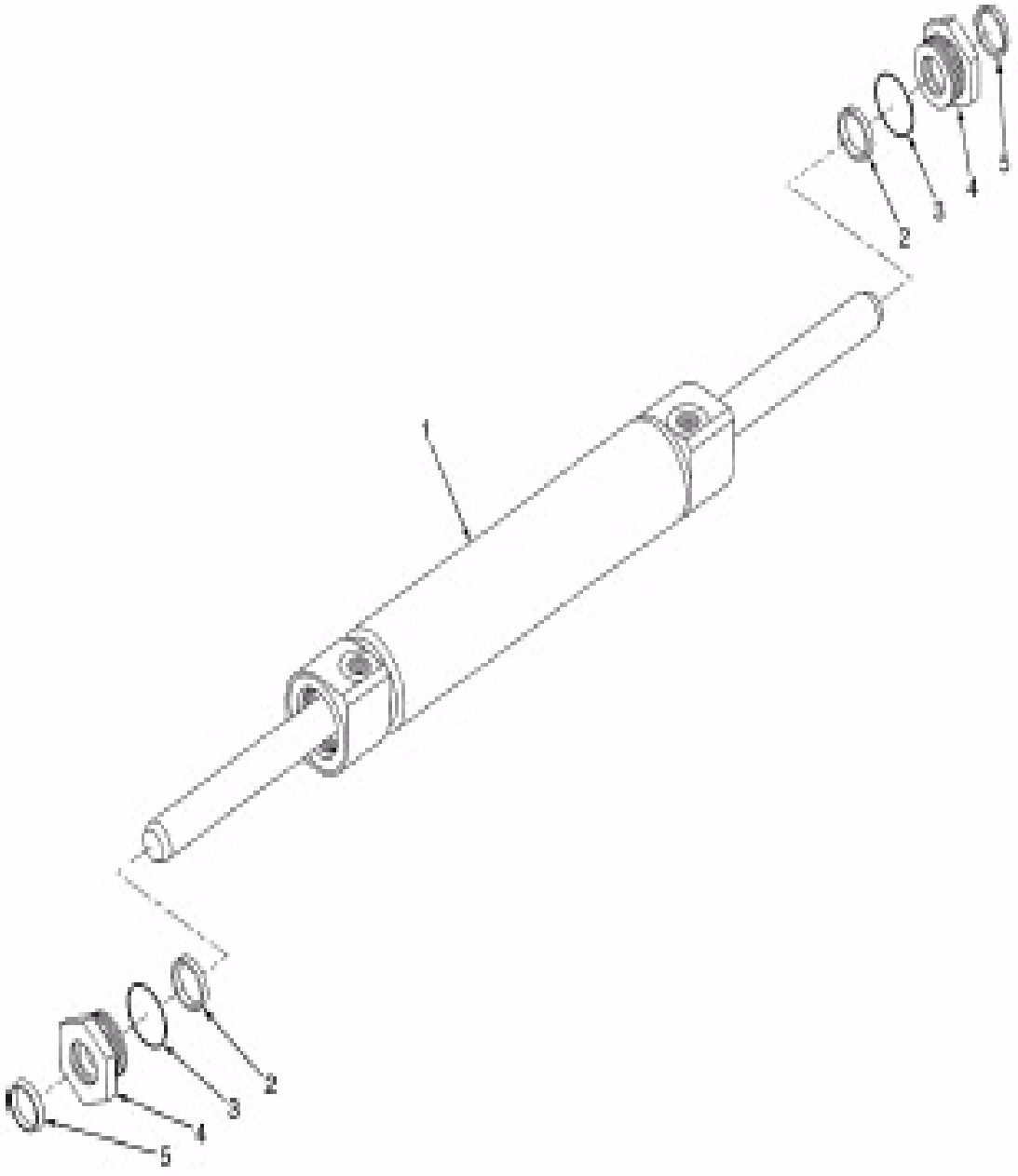

©2004 HYSTER

CILINDRO DESLOCADOR LATERAL INTEGRADO
CILINDRO DE MOVIMIENTO LATERAL INTEGRADO

Atenção: Consulte a coluna correta
Atención: Consulte la columna correcta

S/N H177Y5910Z =>
Coluna/columna A: H45-55XM
Coluna/columna B: H60XM

				Qtde/Cant		
Ref	**Código**	**Descrição**	**Descripción**	**A**	**B**	**Obs.**
	2043528	Cilindro deslocador lateral	Cj. de cilindros	1		
	2043529	Cilindro deslocador lateral	Cj. de cilindros		1	
1	1489016	Cilindro	Cilindro	1		
1	1489017	Cilindro	Cilindro		1	
2	1489037	Retentor	Retén	2	2	Cont. kit 1503096
3	1489035	Anel O	Anillo O	2	2	Cont. kit 1503096
4	1498325	Retenção	Retenedor	2	2	
5	1489039	Retentor	Retén	2	2	Cont. kit 1503096
6	1503096	Retentor	Retén	1	1	

MANGEIRAS DOIS ESTÁGIOS
MANGUERAS DOS ETAPAS

(Figura 11-8)

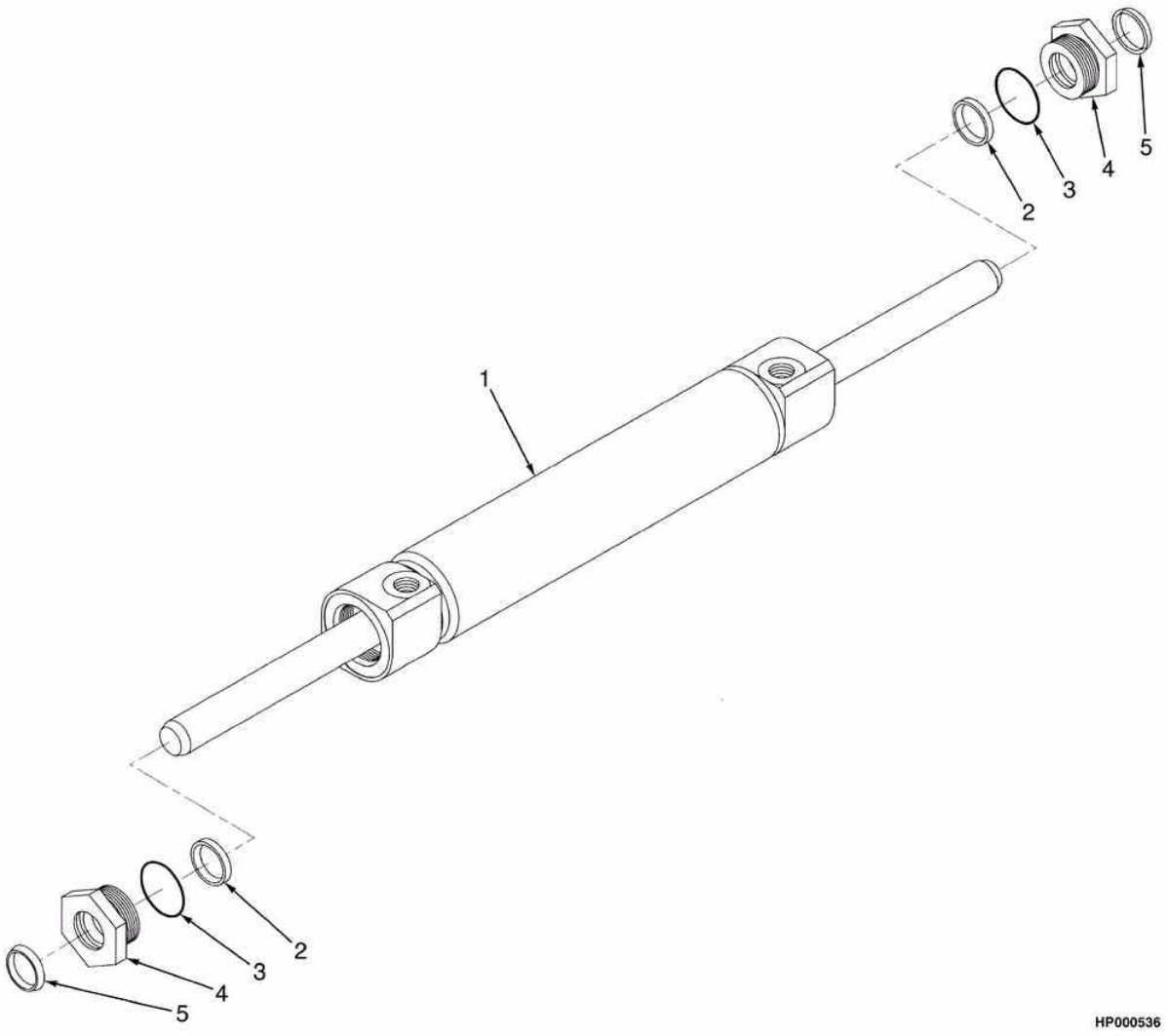

©2004 HYSTER

MANGEIRAS DOIS ESTÁGIOS
MANGUERAS DOS ETAPAS

Atenção: Consulte a coluna correta
Atención: Consulte la columna correcta

S/N H177Y5910Z =>
Coluna/columna A: H45-55XM (B507)
Coluna/columna B: H60XM (B562)

				Qtde/Cant		
Ref	**Código**	**Descrição**	**Descripción**	**A**	**B**	**Obs.**
1	1503477	Mangueira	Manguera	1		
1	1503478	Mangueira	Manguera		1	
2	1489050	Mangueira	Manguera	1		
2	1503476	Mangueira	Manguera		1	
3	114312	Abraçadeira	Abrazadera	1	1	
4	16558	Conexão	Accesorio	2	2	
4	16483	Anel-vedador	Anillo O	1	1	

MANGUEIRAS TRÊS ESTÁGIOS
MANGUERAS TRES ETAPAS

(Figura 11-9)

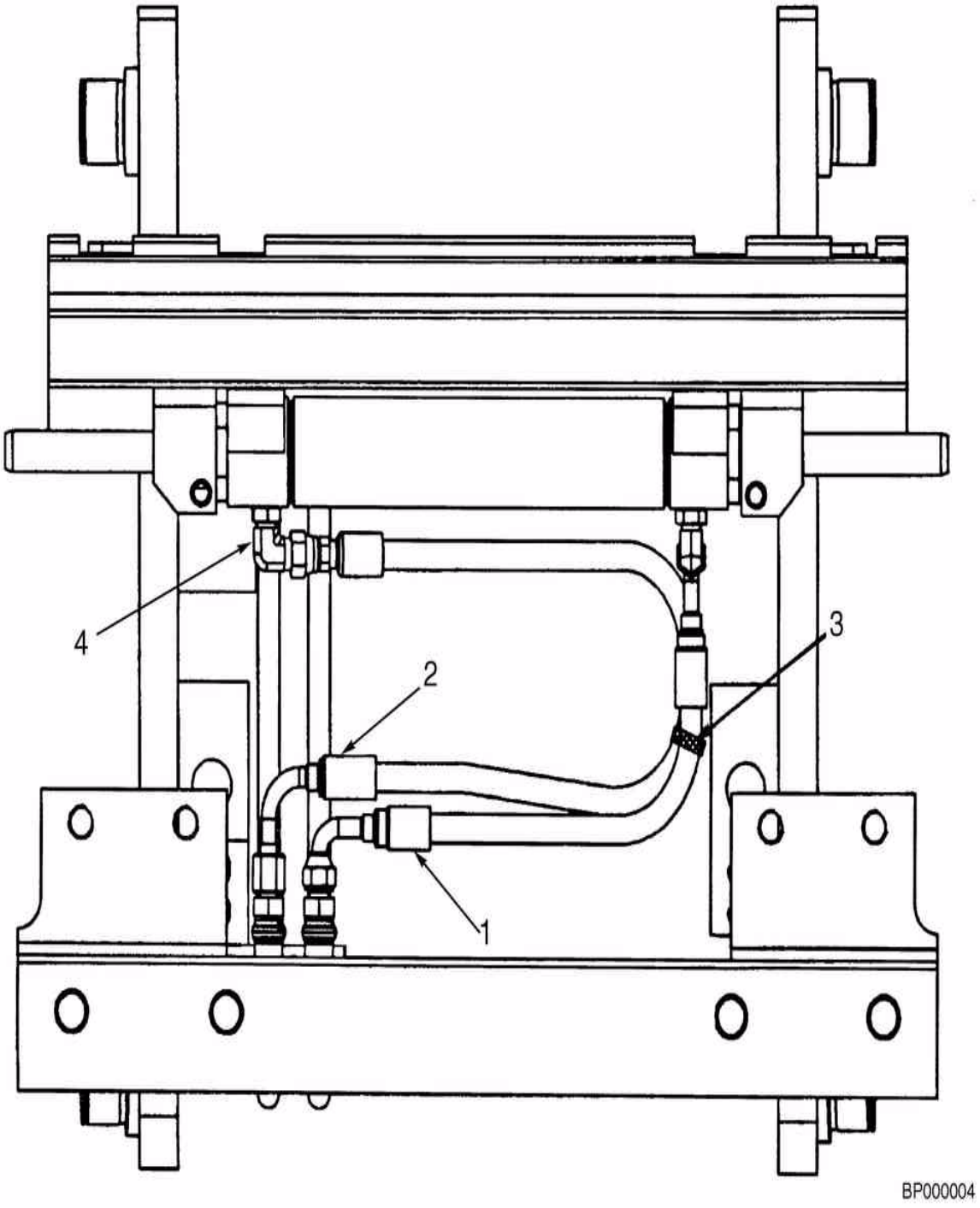

©2004 HYSTER

MANGUEIRAS TRÊS ESTÁGIOS
MANGUERAS TRES ETAPAS

Atenção: Consulte a coluna correta
Atención: Consulte la columna correcta

S/N H177Y5910Z =>
Coluna/columna A: H45-55XM (B508)
Coluna/columna B: H60XM (B563)

				Qtde/Cant		
Ref	**Código**	**Descrição**	**Descripción**	**A**	**B**	**Obs.**
1	1503481	Mangueira	Manguera	1		
1	1503482	Mangueira	Manguera		1	
2	1489050	Mangueira	Manguera	1		
2	1503476	Mangueira	Manguera		1	
3	114312	Abraçadeira	Abrazadera	1	1	
4	16558	Conexão	Accesorio	2	2	
4	16483	Anel-vedador	Anillo O	1	1	

PROTETOR DE CARGA (48 IN 1220 MM)
REJILLA PROTECTORA DE CARGA (48 IN 1220 MM)

(Figura 11-10)

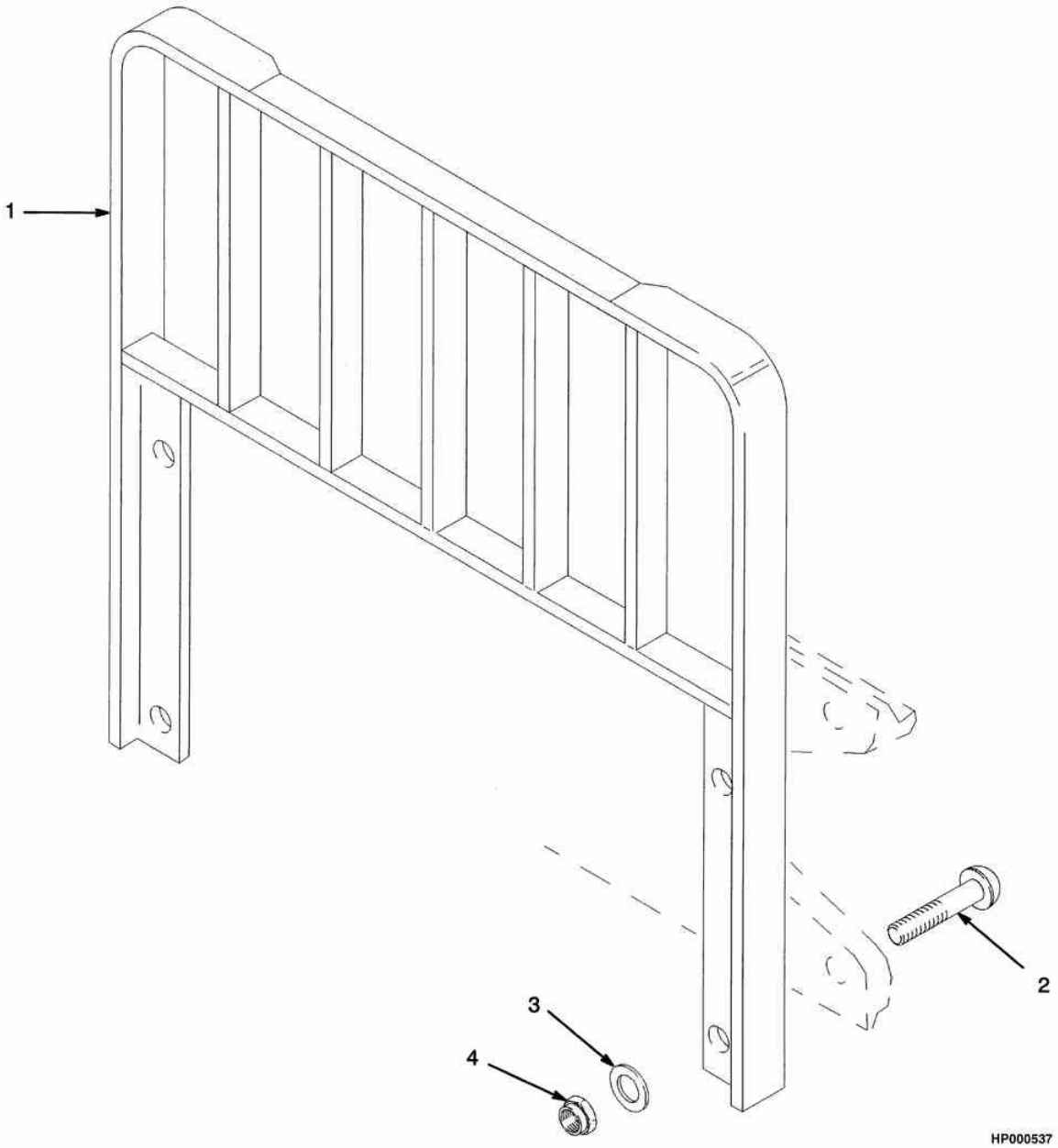

©2004 HYSTER

PROTETOR DE CARGA (48 IN 1220 MM)
REJILLA PROTECTORA DE CARGA (48 IN 1220 MM)

Ref	Código	Descrição	Descripción	Qtde/Cant	Obs.
1	1376338	Protetor de carga (48")	Rejilla Protectora de (48")	1	
2	1343990	Parafuso	Tornillo	4	
3	221771	Arruela	Arandela	4	
3	296423	Arruela	Arandela	4	
4	300937	Porca	Tuerca	4	

PNEUS E AROS (TRAÇÃO)
NEUMÁTICOS Y AROS (MOTRIZ)

(Figura 11-11)

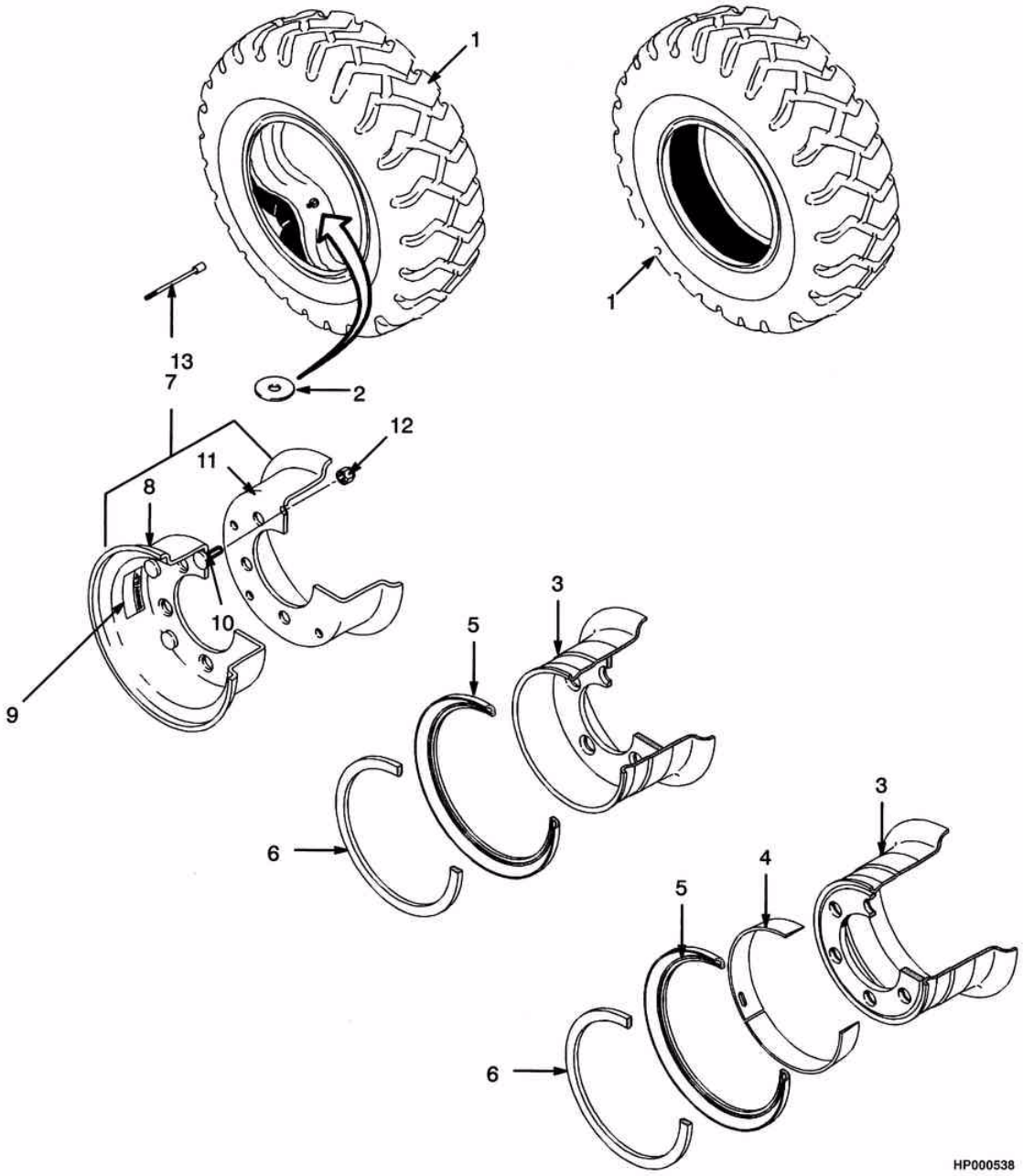

©2004 HYSTER

PNEUS E AROS (TRAÇÃO)
NEUMÁTICOS Y AROS (MOTRIZ)

Atenção: Consulte a coluna correta
Atención: Consulte la columna correcta

Coluna/columna A: H45-50XM Simples/sencilla (7.00 x 12)
Coluna/columna B: H45-55XM Larga/ancha (7.00 x 12)
Coluna/columna C: H45-60XM Dupla/doble (7.00 x 12)

				Qtde/Cant			
Ref	**Código**	**Descrição**	**Descripción**	**A**	**B**	**C**	**Obs.**
1	1511318	Cj. pneu sólido e aro	Aro y neumático sólido	2			
1	1511320	Cj. pneu sólido e aro	Aro y neumático sólido		2		
1	174209	Roda super elástica	Neumático solido	2	2	4	
1	1511319	Cj. pneu e aro largo	Aro y neumático		2		
1	130619	Pneu	Neumático	4	4	4	
1	45736	Pneu com protetor	Neumático con protector	1	1	1	
1	45737	Câmara	Cámara	1	1	1	
1	1337743	Pneu radial	Cj. neumático radial	2	2	4	
1	1358179	Pneu	Neumático	1	1	1	
1	1358190	Tubo	Tubo	1	1	1	
2	1376007	Arruela	Arandela	2		4	Radial
2	1511910	Cj. pneu e aro radial	Aro y neumático radial		2		
3	1347190	Aro (5.00x12)	Aro (5.00 x 12)	2		4	2 pçs/pzs radial
3	329064	Aro (5.00x12)	Aro (5.00 x 12)		2		2 pçs/pzs radial
4	806556	Anel	Aro con pestaña	1	1	1	4 pçs/pzs
5	161890	Anel	Aro lateral	1	1	1	4 pçs/pzs
6	161889	Anel trava	Anillo de cierre	1	1	1	
7	377846	Roda	Rueda	2		4	2 pçs/pzs
8	377844	Roda	Rueda	1		1	
9	288638	Decal da roda	Etiqueta	2		2	
10	377841	Prisioneiro-roda	Perno	6		6	
11	377845	Roda	Rueda	1		1	
12	53163	Porca	Tuerca	6		6	
13	326477	Extensor-válvula	Extención de válvula			1	

PNEUS E AROS (TRAÇÃO)
NEUMÁTICOS Y AROS (MOTRIZ)

(Figura 11-12)

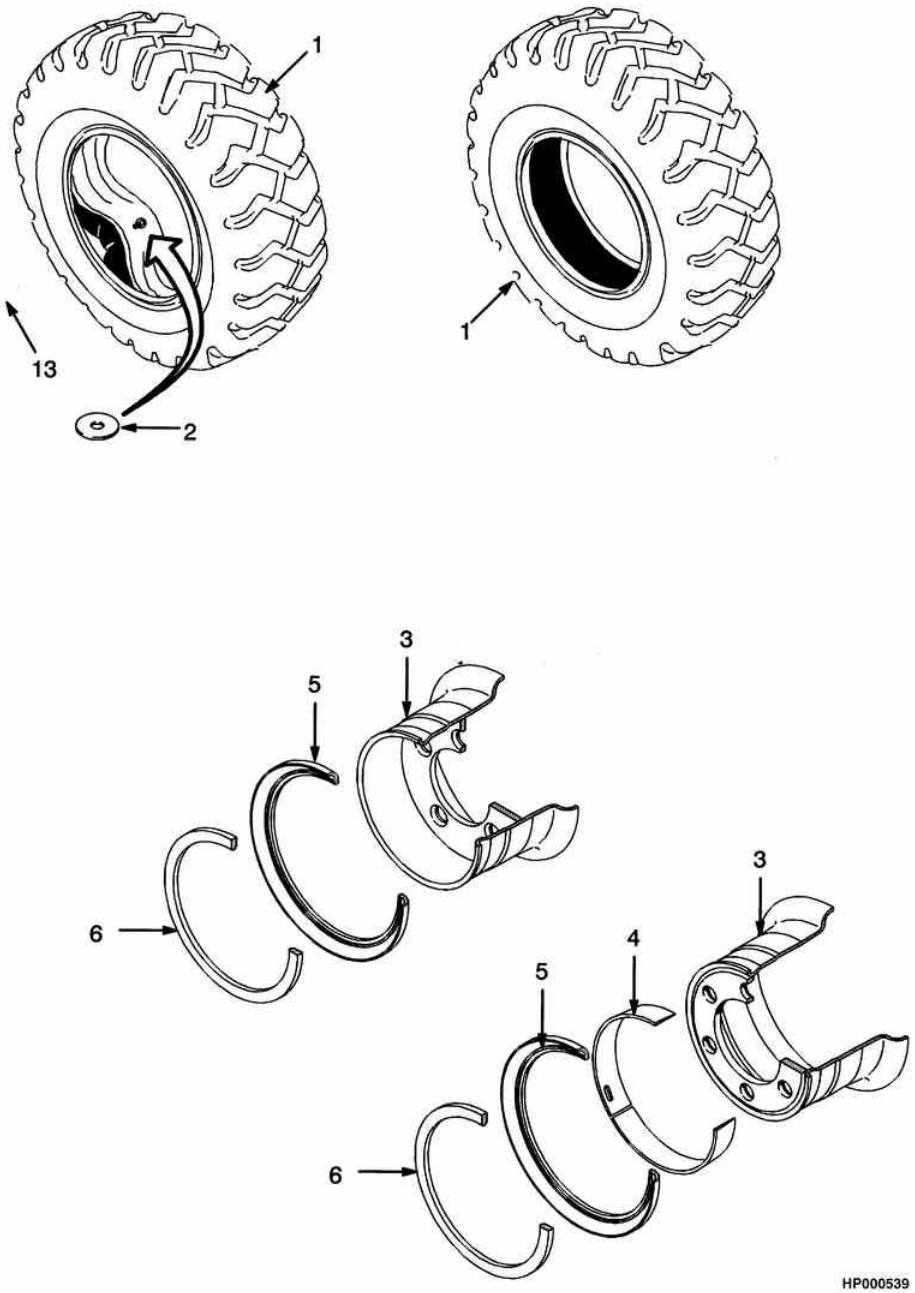

©2004 HYSTER

PNEUS E AROS (TRAÇÃO)
NEUMÁTICOS Y AROS (MOTRIZ)

Atenção: Consulte a coluna correta
Atención: Consulte la columna correcta

Coluna/columna A: H45-60XM Simples/sencilla (28 x 9-15)
Coluna/columna B: H45-60XM Larga/ancha (28 x 9-15)

				Qtde/Cant		
Ref	**Código**	**Descrição**	**Descripción**	**A**	**B**	**Obs.**
1	1511894	Cj. pneu sólido e aro	Aro y neumático sólido		2	
1	174211	Roda 8.15x15	Aro 8.15x15	2	2	
1	1511890	Pneu e roda	Aro y neumático sólido		2	
1	1511891	Pneu e roda	Aro y neumático sólido		2	
1	145096	Pneu c/camara	Neumático c/camara	2	2	
1	145097	Pneu	Neumático	1	1	
1	145157	Câmara	Cámara	1	1	
1	1511912	Pneu e roda radial	Aro y neumático radial		2	
1	1357300	Pneu Radial	Pneu radial	2	2	
1	1358183	Pneu radial	Neumático radial	1	1	
1	1358194	Câmara pneu radial	Cámara (Radial)	1	1	
2	1376007	Arruela	Arandela	2		Radial
3	1334813	Aro (7x15)	Aro (7x15)	2		4/ pçs/pzs
3	1334815	Aro (7x15)	Aro (7x15)	2		3 pçs/pzs
3	381002	Aro (7x15)	Aro (7x15)		2	4 pçs/pzs
3	381004	Aro (7x15)	Aro (7x15)		2	3 pçs/pzs
4	806557	Anel rod.vide	Aro con pestaña	1	1	3 pçs/pzs
5	160653	Anel rod.vide	Aro lateral	1	1	4 pçs/pzs
5	322637	Anel rod.vide	Aro lateral	1	1	3 pçs/pzs
6	322638	Anel rod.vide	Anillo de cierre	1	1	
6	980542	Trava	Frenillo	1	1	4 pçs/pzs

©2004 HYSTER

PNEUS E AROS (DIREÇÃO)
NEUMÁTICOS Y AROS (DIRECCIÓN)

(Figura 11-13)

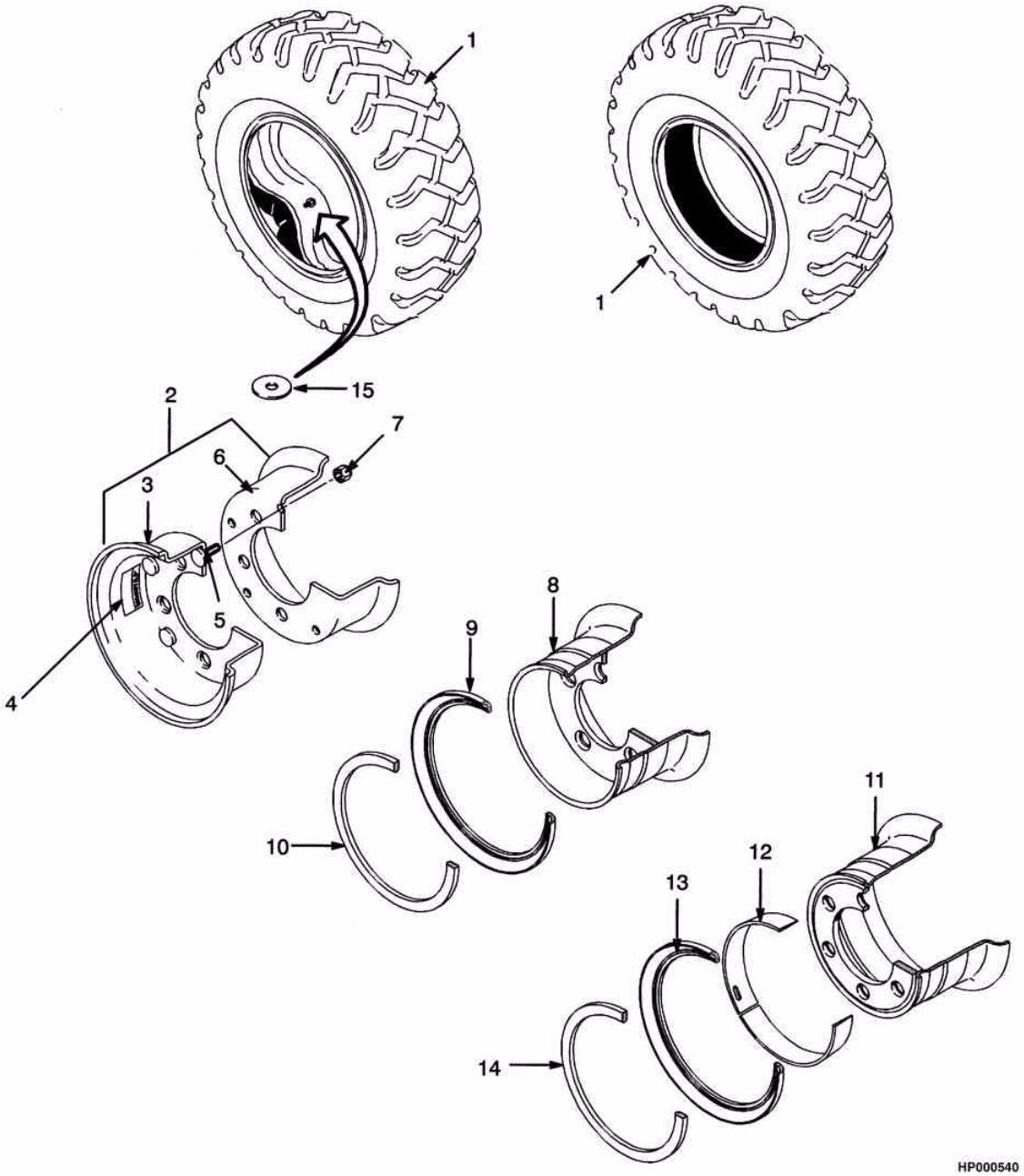

©2004 HYSTER

PNEUS E AROS (DIREÇÃO)
NEUMÁTICOS Y AROS (DIRECCIÓN)

Atenção: Consulte a coluna correta
Atención: Consulte la columna correcta

Coluna/columna A: H45-50XM (6.00 x 9)
Coluna/columna B: H55-60XM (6.50 x 10)

Ref	Código	Descrição	Descripción	Qtde/Cant A	Qtde/Cant B	Obs.
1	174208	Roda	Neumático solido		2	Solido
1	195417	Roda	Neumático solido	2		Solido
1	306209	Pneu	Cj. de neumático	2		Standard
1	29588	Pneu	Neumático	1		Standard
1	306200	Câmara	Cámara	1		Standard
1	137138	Pneu	Cj. de neumático		2	Standard
1	137139	Pneu	Neumático		1	Standard
1	135920	Tubo	Tubo		1	Standard
1	1367441	Pneu	Cj. de neumático		2	Premiun
1	1367445	Pneu	Neumático		1	Premiun
1	135920	Tubo	Tubo		1	Premiun
1	1357302	Pneu	Cj. de neumático	2		Radial
1	1358177	Pneu	Neumático	1		Radial
1	1358188	Tubo	Tubo	1		Radial
1	1337746	Pneu	Cj. de neumático		2	Radial
1	1358178	Pneu	Neumático		1	Radial
1	1358189	Tubo	Tubo		1	Radial
2	804103	Cj roda	Cj. de rueda		2	Standard
2	61220	Roda	Cj. de rueda	2		Standard
3	135916	Roda	Rueda		1	Standard
3	60948	Roda	Rueda	1		Standard
4	288646	Decal da roda	Etiqueta (aviso)	2	2	Standard
5	135917	Prisioneiro	Espárrago		10	Standard
5	377841	Prisioneiro	Espárrago	5		Standard
6	291912	Roda	Rueda	1		Standard
6	135918	Roda interna	Rueda interior		1	Standard
7	221355	Porca	Tuerca		10	Standard
7	53163	Porca	Tuerca	5		Standard
8	323594	Roda	Cj. de rueda		2	Solido/ Radial
9	323599	Anel lateral	Aro lateral		1	Solido/ Radial
10	323598	Trava	Frenillo		1	Solido/Radial
11	345897	Roda	Cj. de rueda		2	Solido/ Radial
11	359340	Roda	Cj. de rueda	2		Solido/ Radial
12	359341	Aro da roda	Aro con pestaña	1		Solido / Radial
12	806555	Aro da roda	Aro con pestaña		1	Solido / Radial
13	161885	Anel lateral	Aro lateral	1		Solido / Radial
13	161895	Anel lateral	Aro lateral		1	Radial standard
14	161884	Anel de vedação	Anillo de cierre	1		Radial standard
14	161894	Anel trava	Anillo de cierre		1	Premiun standard
15	1376007	Arruela	Arandela			Radial

LUZ ESTROBOSCÓPICA E ROTATIVA
LUZ ESTROBOSCÓPICA Y ROTATIVO

(Figura 11-14)

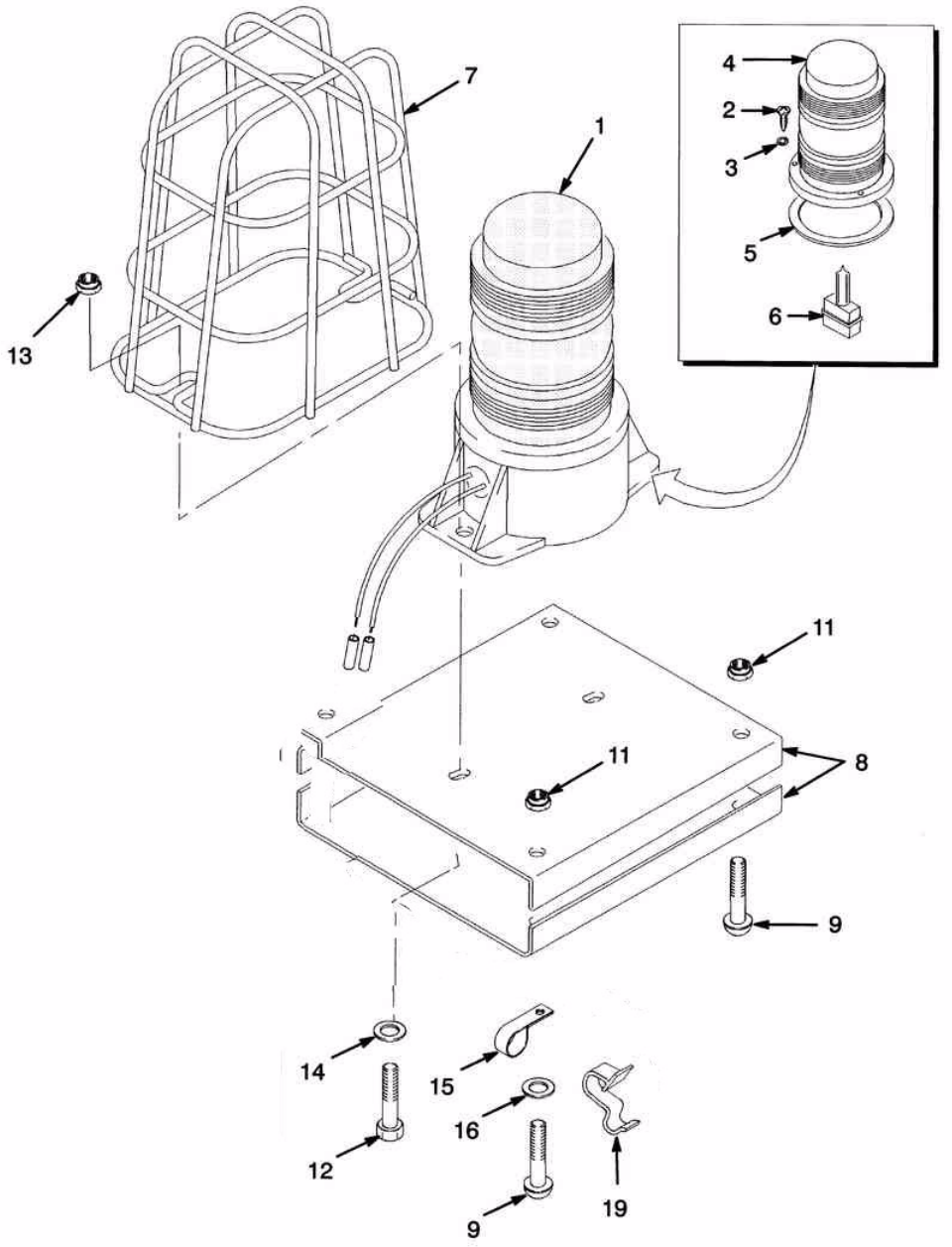

©2004 HYSTER

LUZ ESTROBOSCÓPICA E ROTATIVA
LUZ ESTROBOSCÓPICA Y ROTATIVO

Atenção: Consulte a coluna correta
Atención: Consulte la columna correcta

Coluna/columna A: Stroboscópica / Stroboscopica
Coluna/columna B: Rotativa/Rotativo

Ref	Código	Descrição	Descripción	Qtde/Cant A	Qtde/Cant B	Obs.
1	1382130	Luz estroboscópica	Luz Estroboscopia	1		
1	1356347	Luz rotativa (opcional)	Faro Rotativo (opcional)		1	
2	227132	Parafuso	Tornillo	3		
3	15855	Anel O	Anillo O	3		
4	1526082	Lente	Lente	1		
5	39359	Anel O	Anillo O	1	1	
6	1309775	Lâmpada	Bombilla	1		
6	1363013	Lâmpada	Bombilla		1	
7	250095	Protetor	Protector		1	
8	1356342	Suporte	Soporte	2	1	
9	302054	Parafuso	Tornillo	2	4	
11	313805	Porca	Tuerca	3	4	
12	220498	Parafuso	Tornillo	2		
13	230882	Porca	Tuerca	2		
14	197067	Arruela	Arandela	2		
15	164488	Abraçadeira	Abrazadera	1		
16	320156	Arruela	Arandela	3		

©2004 HYSTER

ESPELHO RETROVISOR
ESPEJO LATERAL

(Figura 11-15)

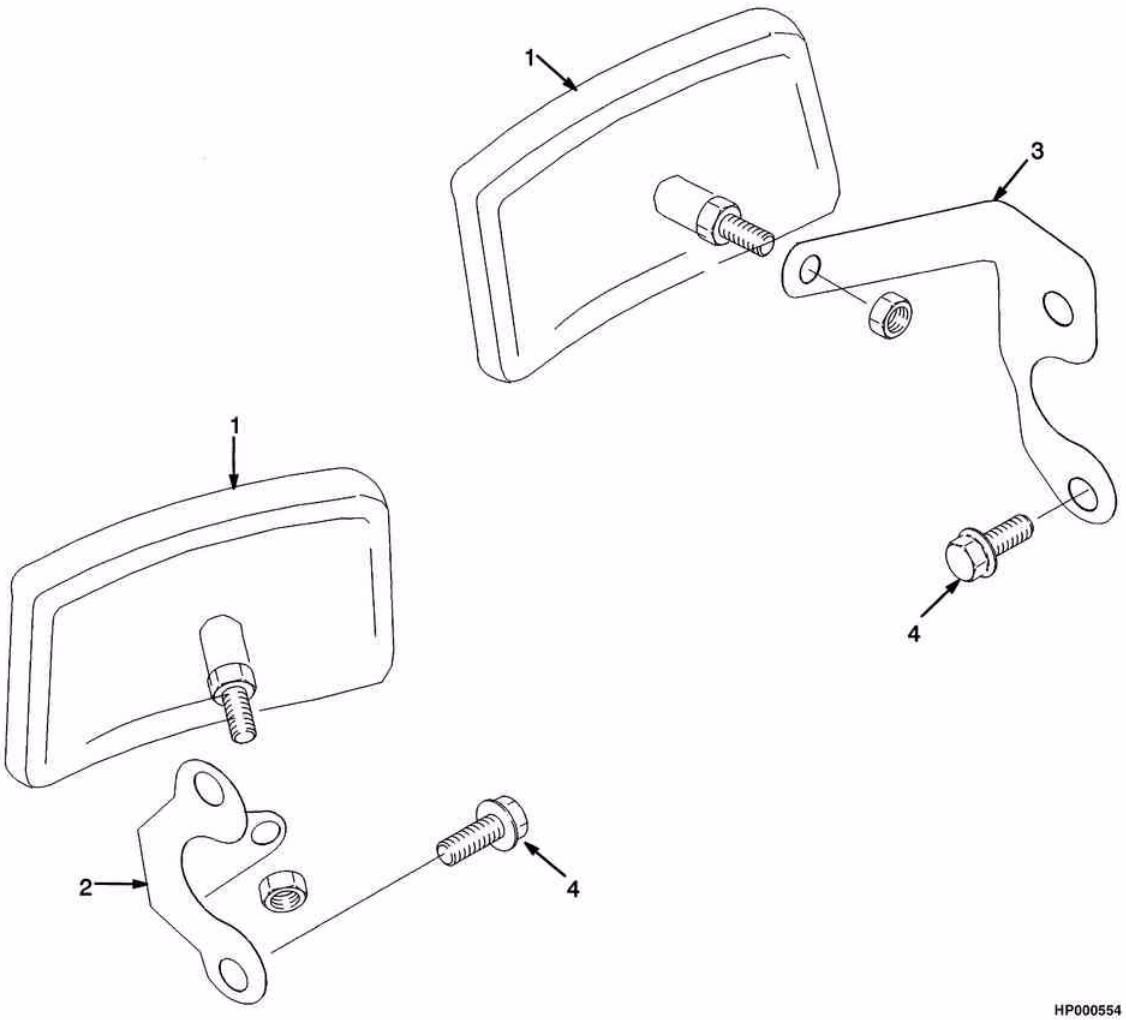

©2004 HYSTER

ESPELHO RETROVISOR
ESPEJO LATERAL

Ref	Código	Descrição	Descripción	Qtde/Cant	Obs.
1	1301286	Espelho retrovisor	Espejo	2	
2	1356520	Suporte (LD e LE)	Soporte (LD y LI)	2	Sem cabina / sin cabina
2	1356520	Suporte (LD)	Soporte (LD)	1	Com cabina
3	1361561	Suporte (LE)	Soporte (LI)	1	Com cabina
4	316678	Parafuso	Tornillo	4	

EXTINTOR DE INCÊNDIO
EXTINTOR DE INCENDIO

(Figura 11-16)

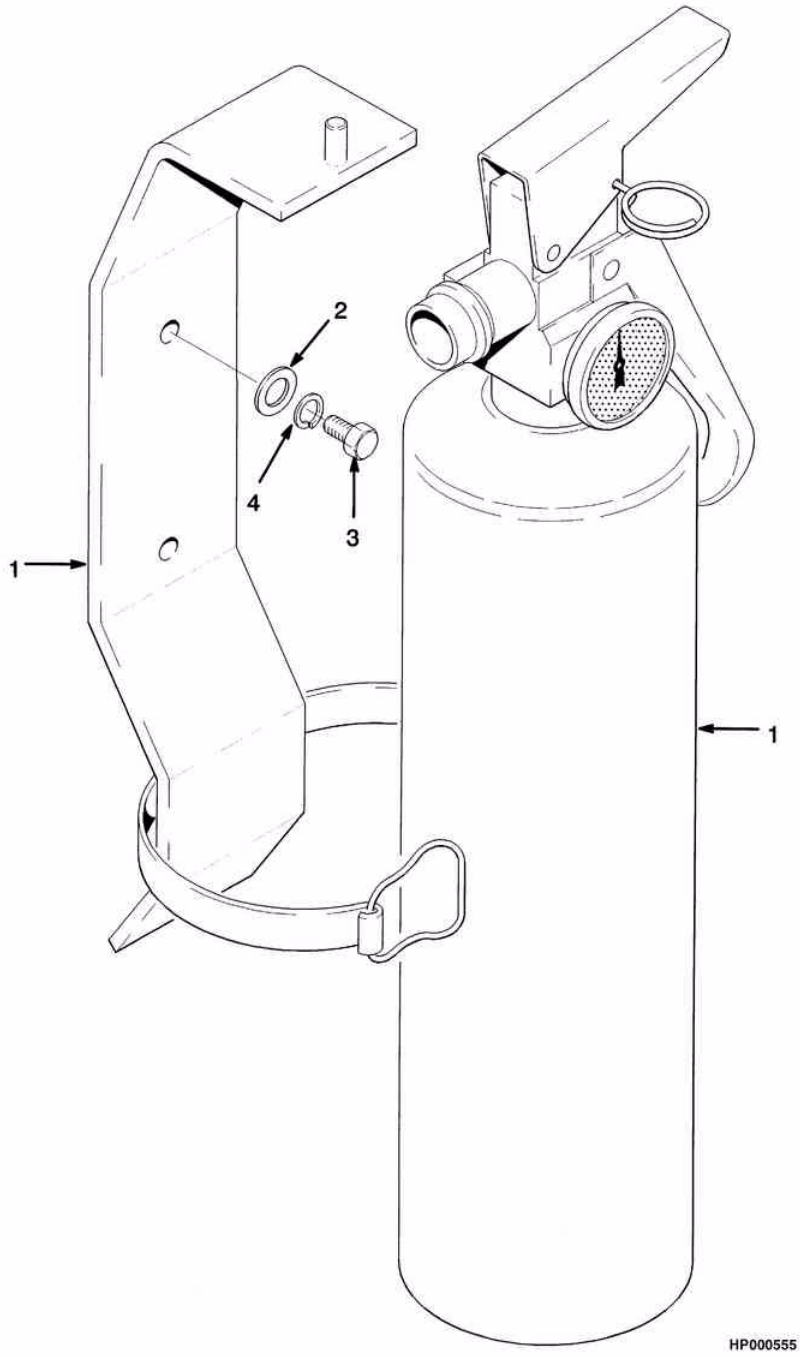

©2004 HYSTER

EXTINTOR DE INCÊNDIO
EXTINTOR DE INCENDIO

Ref	Código	Descrição	Descripción	Qtde/Cant	Obs.
1	841980	Extintor de incêndio c/ suporte	Extintor de incendio c/ soporte	1	
2	292679	Arruela de pressão	Arandela de seguridad	2	
3	296508	Parafuso	Tornillo	2	
4	320155	Arruela	Arandela	2	

ALARMES SONOROS
ALARMAS AUDIBLES

(Figura 11-17)

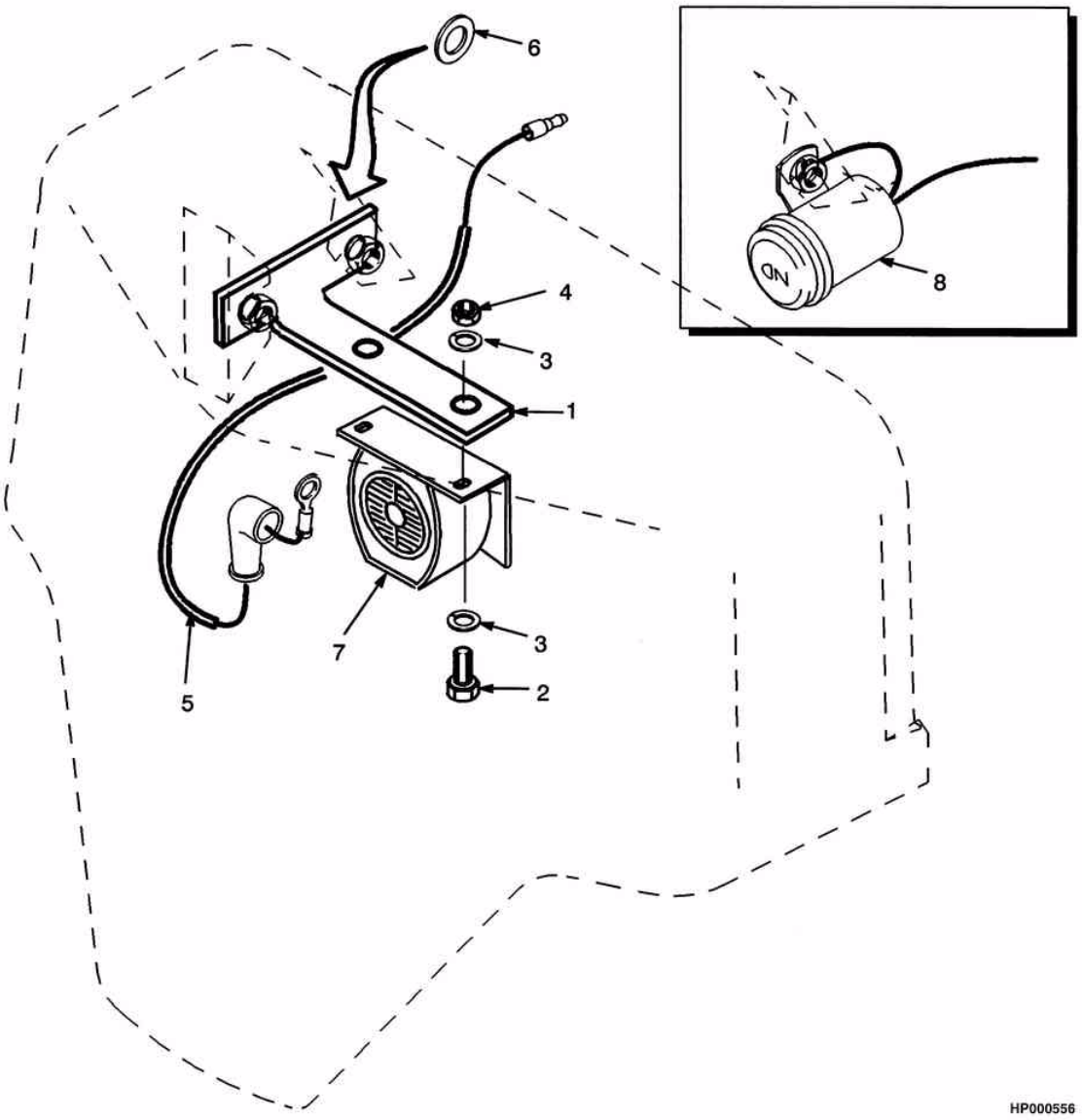

©2004 HYSTER

ALARMES SONOROS
ALARMAS AUDIBLES

Ref	Código	Descrição	Descripción	Qtde/Cant	Obs.
1	1533939	Suporte	Soporte	1	
2	292500	Parafuso	Tornillo	2	
3	296417	Arruela de pressão	Arandela de seguridad	4	
4	316834	Porca	Tuerca	2	
5	1361552	Chicote	Cableado	1	
6	320158	Arruela	Arandela	CN	
7	1339947	Alarme (82-102 dba)	Alarma (82-102 dba)	1	
7	1350733	Alarme (87 dba)	Alarma (87 dba)	1	
7	1350734	Alarme (97 dba)	Alarma (97 dba)	1	
7	1350735	Alarme (102 dba)	Alarma (102 dba)	1	
7	1350736	Alarme (107 dba)	Alarma (107 dba)	1	
8	1343892	Alarme (90 dba)	Alarma (90 dba)	1	

©2004 HYSTER

ILUMINAÇÃO
ILUMINACIÓN

(Figura 11-18)

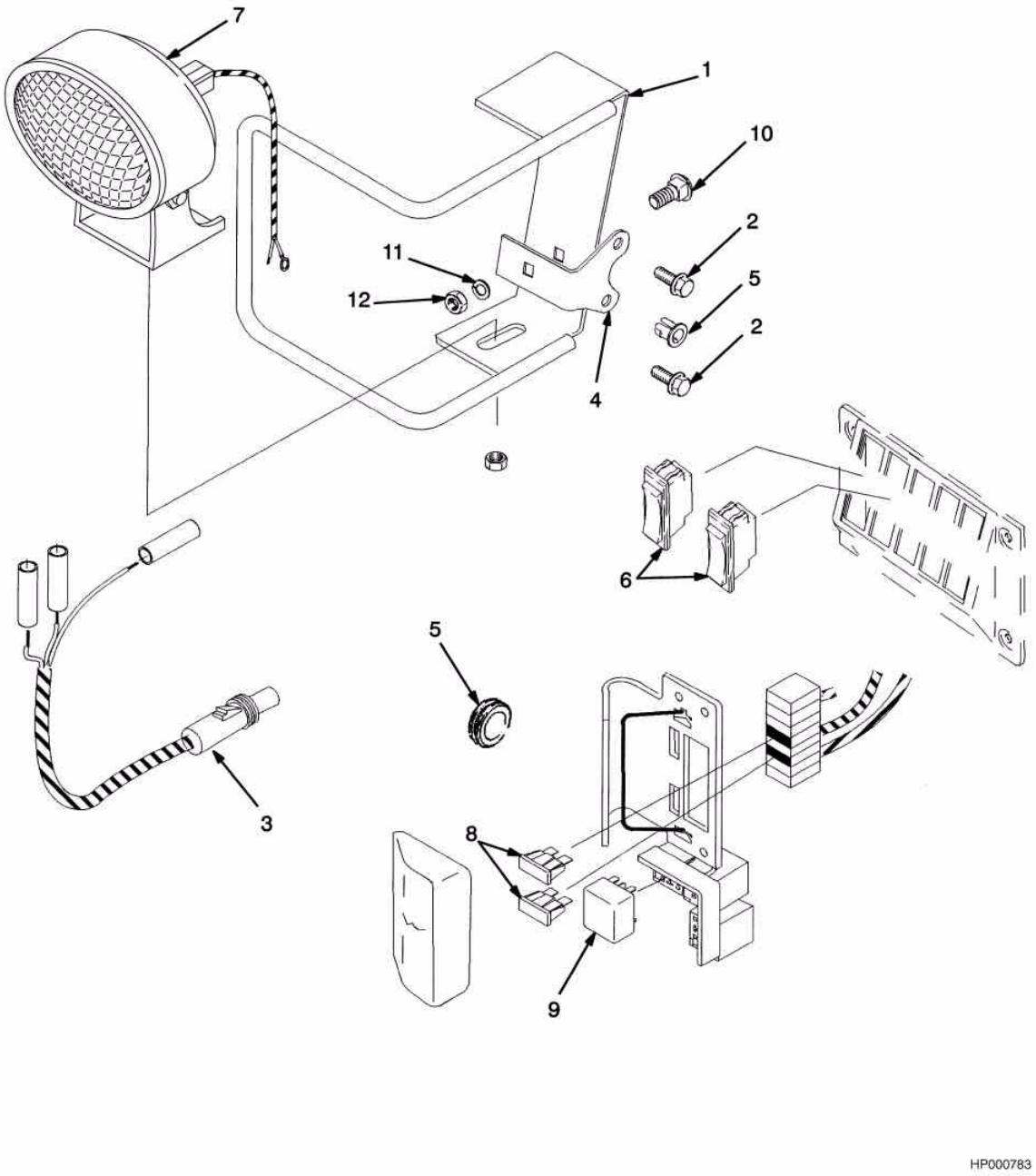

©2004 HYSTER

ILUMINAÇÃO
ILUMINACIÓN

Somente equipamentos não montados no Brasil / Solo para equipos no Brasileños S/N H177B43594A =>
Solamente equipos no producidos en Brasil S/N H177B43594A =>

Ref	Código	Descrição	Descripción	Qtde/Cant	Obs.
1	1375171	Suporte LD	Soporte LD	1	
1	1375172	Suporte LE	Soporte LI	1	
1	1376579	Suporte traseiro	Soporte trasero	1	
2	329067	Parafuso	Tornillo	6	
2	296360	Arruela	Arandela	3	
3	1356328	Chicote	Cableado	2	
4	1375169	Chapa de fixação	Soporte	3	
4	878138	Suporte (com cabina)	Soporte (con cabina)	3	
5	1367645	Isolador	Arandela de caucho	5	
6	1301160	Interruptor luz	Interruptor	2	
6	1301156	Lente do interruptor	Lente	1	
7	1356332	Cj. farol dianteiro	Cj. de faro delantero	3	=> S/N H177B-41493A
7	1354119	Farol	Faro delantero	1	
7	1363016	Lente	Lente del foco	1	
7	1379799	Lâmpada	Bombilla	1	
7	1324308	Conector	Accesorio eléctrico	1	
7	1324307	Conector	Accesorio eléctrico	1	
7	148606	Terminal	Terminal	1	
7	67470	Protetor chicote	Conducto	1	
7	NFS	Porca	Tuerca	3	
7	332755	Arruela	Arandela	3	
7	1536380	Cj. farol dianteiro	Cj. de faro delantero	3	S/N H177B-41494A =>
7	1531981	Lanterna	Lente	1	
7	148606	Terminal	Terminal	1	
7	1324308	Conector	Accesorio eléctrico	1	
7	1324307	Conector	Accesorio eléctrico	1	
8	1310630	Fusível 15 Amp.	Fusible 15 Amp	2	
9	1347114	Rele-farol	Relé de comprobación	2	
10	1375168	Parafuso	Perno	3	
11	296418	Arruela	Arandela	3	
12	316835	Porca	Tuerca	3	

©2004 HYSTER

LOCALIZAÇÃO POR CÓDIGOS

Código	Pág.	Ref.	Código	Pág.	Ref.	Código	Pág.	Ref.	Código	Pág.	Ref.
142	3 -49	17	15034	3 -53	7	15483	3 -21	23	16482	5 -29	28
142	7 - 3	18	15049	7 - 3	9	15483	5 - 3	13	16482	5 -29	31
11276	5 -51	4	15055	8 -35	3	15483	5 - 9	11	16482	5 -33	3
12822	3 -53	14	15055	8 -39	3	15483	5 -15	11	16482	5 -33	2
12838	7 - 7	9	15125	2 -69	5	15855	11-35	3	16482	5 -33	5
12891	5 -15	32	15127	3 - 3	43	15880	10-29	11	16482	5 -33	10
12891	9 -25	3	15134	6 - 3	7	15880	10-33	11	16483	11-23	4
12891	11-15	14	15156	6 - 3	6	15931	1 - 9	46	16483	11-25	4
12891	5 - 5	40	15175	1 -13	39	15932	5 -31	47	16483	5 - 3	14
12891	5 -11	32	15175	1 -17	35	15932	5 -35	39	16483	5 - 9	13
12894	5 -49	1	15211	10- 9	8	15942	2 -45	16	16483	5 -15	13
12898	7 - 5	20	15211	10-35	10	15942	2 -87	1	16483	5 -29	21
12898	1 - 9	44	15211	3 -49	5	15962	2 -67	6	16483	5 -33	4
12949	8 -35	22	15211	8 -23	10	15964	3 -21	30	16483	8 - 7	31
12949	8 -35	36	15211	8 -27	10	15964	3 -23	8	16484	5 - 3	31
12949	8 -39	22	15211	8 -31	10	15964	3 -55	22	16484	5 - 9	24
12949	8 -39	36	15211	9 - 7	4	16009	5 -51	10	16484	5 -15	24
12949	8 -37	52	15211	9 -25	10	16041	11- 9	12	16484	5 -29	5
12949	8 -41	52	15211	10-15	23	16041	11-15	12	16484	5 -33	20
13957	6 - 7	37	15211	11-15	21	16041	11-19	12	16484	5 -55	3
14303	3 -21	7	15211	11-19	17	16100	3 -27	33	16484	5 -57	11
14303	3 -23	7	15212	3 -47	2	16114	3 -27	30	16484	5 -57	10
14349	7 - 7	10	15212	3 -49	10	16118	3 -27	29	16484	8 - 7	28
14349	4 -23	60	15212	6 - 3	12	16134	3 -19	12	16484	8 -23	33
14358	3 -55	19	15212	7 - 3	19	16134	3 -53	17	16484	8 -31	34
14386	2 -13	14	15223	10- 9	9	16150	4 -23	58	16484	8 -35	12
14500	5 -31	37	15225	6 - 7	29	16151	5 -51	23	16484	8 -39	12
14500	5 -35	41	15227	6 - 7	39	16151	4 -19	34	16484	8 - 9	59
14506	5 -55	4	15236	8 -17	3	16151	4 -23	36	16484	8 - 9	60
14592	5 -29	28	15236	8 -19	3	16177	3 -27	34	16484	8 -25	34
14592	5 -33	2	15236	8 -21	14	16186	4 -21	30	16484	8 -25	40
14603	9 - 9	15	15290	5 -51	29	16186	4 -19	36	16484	8 -29	36
14604	5 - 3	23	15303	5 -51	22	16480	8 -35	28	16485	8 - 7	14
14604	5 -11	42	15304	2 -69	12	16480	8 -39	28	16485	8 -15	5
14604	5 -17	42	15314	5 - 5	35	16481	5 -29	19	16485	10-11	26
14899	7 - 7	8	15314	5 -11	53	16481	5 -55	4	16485	10-11	25
15001	1 - 9	26	15314	5 -17	53	16481	8 - 3	37	16485	10-15	5
15025	7 - 3	7	15347	3 -21	23	16481	8 - 7	37	16485	8 - 5	51
15032	5 - 3	12	15347	5 - 3	29	16481	11- 9	14	16485	8 - 5	50
15032	5 - 9	4	15347	5 - 9	9	16481	5 -35	35	16485	8 - 5	51
15032	5 -15	4	15347	5 -15	9	16482	5 - 3	30	16485	8 - 9	51
15032	5 -29	30	15347	8 - 3	36	16482	5 - 9	8	16485	8 - 9	51
15032	5 -33	15	15347	8 - 7	36	16482	5 -15	8	16485	8 - 9	48

©2004 HYSTER

Código	Pág.	Ref.	Código	Pág.	Ref.	Código	Pág.	Ref.	Código	Pág.	Ref.
16485	8 -25	41	16923	5 -33	6	37752	10- 5	12	58901	9 - 3	8
16485	9 - 9	22	16923	8 - 3	30	37752	10- 5	13	58901	9 - 5	3
16485	9 - 9	20	16923	8 - 7	30	37752	9 - 5	8	58901	11-19	21
16486	10-11	20	16923	8 - 9	62	37752	9 - 5	9	58903	6 - 7	35
16486	9 - 9	15	16923	8 -25	42	37752	10-17	30	58936	5 -33	29
16487	5 - 3	23	16982	5 -29	26	39348	10-29	13	59229	11-11	4
16487	5 -11	42	16982	10-11	22	39348	10-33	13	59229	9 -21	9
16487	5 -17	42	16982	9 - 9	17	39348	9 -13	7	59229	10-25	10
16541	8 -31	34	16987	8 -23	32	39348	9 -19	3	59583	8 -21	9
16541	8 -25	34	16987	8 - 9	58	39348	10-25	13	60137	10- 9	5
16541	8 -29	36	17038	5 -55	11	39352	6 - 7	12	60137	9 - 9	25
16556	5 -29	19	17039	8 - 9	61	39359	11-35	5	60948	11-33	3
16556	8 - 3	37	17059	8 -23	31	39714	5 -51	28	60949	6 - 7	6
16556	8 - 7	37	17059	8 - 9	57	43207	5 - 7	25	61220	11-33	2
16556	5 -35	35	17167	5 -55	3	43207	5 -13	12	63899	3 -21	27
16558	11-23	4	17197	8 -25	40	43307	5 - 7	26	63899	3 -23	37
16558	11-25	4	17218	11- 9	15	43307	5 -13	1	67470	11-43	7
16558	8 - 3	31	17309	5 -55	5	44308	5 -49	2	68968	2 - 7	2
16558	8 - 7	31	17315	5 -55	6	44542	6 - 7	19	68968	2 - 9	2
16560	8 - 5	51	17319	11- 9	11	45733	5 -41	23	68968	2 -11	7
16560	8 - 5	50	17635	10-15	28	45733	5 -45	23	68968	2 -13	2
16560	8 - 9	51	17650	3 -21	32	45736	11-29	1	69029	6 - 7	28
16565	11- 9	23	17650	3 -25	41	45737	11-29	1	69238	8 - 3	26
16568	5 -55	3	17664	3 -19	4	46388	6 -11	5	69238	8 - 7	26
16578	10-11	25	17735	4 -23	59	46388	8 -21	7	71153	1 -27	6
16578	9 - 9	22	17756	8 -25	41	53162	3 -51	14	71153	1 -29	6
16706	8 -35	27	18419	4 - 5	52	53162	4 - 5	51	78584	5 -41	22
16706	8 -35	13	18500	2 -19	12	53163	11-29	12	78584	5 -45	22
16706	8 -39	27	18500	2 -21	10	53163	11-33	7	78826	5 - 7	30
16706	8 -39	13	18500	2 -23	10	55407	11-11	4	80952	5 -49	9
16706	8 -37	45	18500	4 -17	15	55434	8 -17	11	81344	3 - 5	12
16706	8 -41	45	18500	4 -23	44	57568	3 -51	9	85885	5 -51	7
16743	7 - 3	32	18824	8 - 5	56	57664	8 -35	24	86510	4 - 3	19
16764	3 -55	12	18824	8 - 9	56	57664	8 -35	9	86510	7 - 3	31
16764	5 -57	3	18832	11-15	10	57664	8 -39	24	87446	3 -21	6
16788	5 -57	11	18832	11-19	10	57664	8 -39	9	87446	3 -23	6
16815	6 - 3	5	21420	5 -51	24	57664	8 -37	56	90263	10-29	11
16865	3 -51	14	28269	2 -79	33	57664	8 -37	42	90263	10-33	11
16865	4 - 5	53	28584	4 -21	29	57664	8 -41	42	92861	9 -15	11
16882	10-11	29	28584	4 -19	35	57664	8 -41	56	92861	10-25	10
16882	9 - 9	27	29253	1 - 3	13	58901	10- 3	8	97577	5 -41	11
16906	4 -43	33	29588	11-33	1	58901	10- 5	8	97577	5 -45	11
16906	4 -47	33	30273	6 - 7	21	58901	10- 7	3	97999	3 -19	35
16906	4 -41	42	33657	5 -51	5	58901	10-35	3	97999	3 -53	1

Consulte Manual de Serviços para procedimentos de manutenção.
Consulte Manual de Servicios para procedimientos de mantenimiento
©2004 HYSTER

Código	Pág.	Ref.	Código	Pág.	Ref.	Código	Pág.	Ref.	Código	Pág.	Ref.
98383	4 -19	37	129387	10- 5	7	132861	8 -23	28	136692	7 - 3	22
98525	6 - 7	16	129387	10- 7	4	132861	8 -27	29	136692	7 - 7	4
99610	2 -71	6	129387	10-35	4	132861	8 -31	28	136692	8 -23	3
101625	8 - 3	34	129387	9 - 3	7	132972	4 -23	39	136692	8 -27	3
101625	8 - 7	34	129387	9 - 5	4	134436	5 - 3	30	136692	8 -31	3
101809	3 -19	5	129387	11-19	19	134436	5 - 9	8	136692	1 - 9	39
101809	3 -53	2	129563	2 -23	34	134436	5 -15	8	136692	5 - 5	56
102898	5 -57	12	129563	4 - 3	25	134436	5 -29	31	136703	5 - 3	20
102919	5 -57	1	129563	4 -17	28	134436	5 -33	3	136703	7 - 3	13
104506	10- 3	3	129563	8 - 5	53	134675	8 -17	12	136703	5 -11	51
104506	10- 5	3	129563	8 - 9	53	134680	8 - 9	60	136703	5 -17	51
104506	9 - 3	3	129886	4 -45	44	134810	4 -11	14	136704	5 -29	32
110174	8 - 3	28	129886	4 -49	44	134812	4 -39	7	136704	9 - 7	13
110174	8 - 7	28	129887	4 -37	19	134812	4 -43	26	136704	10-15	8
110322	8 - 3	32	129888	4 -37	12	134812	4 -47	26	136704	5 -35	43
110322	8 - 7	32	129888	4 -39	20	135158	5 -41	25	136704	9 -29	2
112989	3 -39	9	129888	4 -43	25	135158	5 -45	25	136704	10-41	21
112989	3 -43	1	129888	4 -47	25	135588	10- 9	1	136749	2 -21	30
112989	3 -45	12	129889	4 -11	36	135634	10- 9	1	136749	2 -23	30
113341	7 - 9	7	129894	4 -39	19	135685	3 -51	2	136749	6 - 3	23
114312	11-23	3	129894	4 -43	12	135916	11-33	3	136749	7 - 9	6
114312	11-25	3	129894	4 -47	12	135917	11-33	5	136749	8 - 3	11
114312	3 -43	7	130619	11-29	1	135918	11-33	6	136749	8 - 7	11
114312	3 -51	17	130825	6 -11	4	135920	11-33	1	136749	8 -23	20
114312	11- 9	20	130845	2 -19	8	135920	11-33	1	136749	8 -27	20
115964	3 - 3	18	130845	2 -19	7	136681	4 -17	3	136749	8 -31	20
117989	3 - 3	20	130845	2 -21	23	136681	4 -65	5	136749	1 - 9	30
119236	2 -17	27	130845	2 -21	22	136681	10-15	14	136749	10-15	14
119236	2 -23	22	130845	2 -23	23	136681	4 - 5	32	136749	10-41	7
119236	3 -41	9	130845	2 -69	11	136681	8 -25	46	136985	2 -17	14
124217	3 -27		130845	3 -55	20	136681	8 -29	56	136985	3 -49	24
124218	3 -27	3	130845	5 -57	2	136681	8 -33	46	136985	5 - 9	28
124239	3 -27	4	131358	10- 9	11	136687	3 - 9	28	136985	5 -15	28
125847	3 -39	3	131358	10-35	8	136687	4 -17	14	136985	5 -41	19
125847	3 -43	13	131358	9 - 7	7	136687	4 -21	8	136985	5 -45	19
127045	2 -17	11	131358	9 -25	8	136687	6 - 5	10	136985	6 - 3	22
127045	2 -19	5	131358	10-15	17	136687	3 - 7	59	136985	7 - 3	24
127045	2 -19	7	131358	11-15	19	136692	11- 5	7	136985	5 - 5	36
127045	2 -19	8	131358	11-19	15	136692	2 -17	15	137138	11-33	1
127045	2 -21	34	131715	10- 3	4	136692	3 -19	11	137139	11-33	1
127045	2 -21	5	131716	10- 3	4	136692	3 -49	26	137154	5 -51	11
127045	2 -23	5	131716	10- 5	4	136692	3 -49	31	137282	5 - 3	15
127045	8 - 3	8	131716	9 - 3	4	136692	3 -53	19	137282	5 - 9	15
127045	8 - 7	8	132860	10-17	33	136692	3 -53	6	137282	5 -15	15
129387	10- 3	7	132861	3 - 3	12	136692	6 - 3	19	137282	5 -43	37

Código	Pág.	Ref.	Código	Pág.	Ref.	Código	Pág.	Ref.	Código	Pág.	Ref.
137282	5 -47	38	154065	1 -21	12	170658	1 -21	22	187388	9 -21	6
137283	5 -41	4	154066	1 -21	12	173247	2 -17	10	187388	10-25	7
137283	5 -45	4	154067	1 -21	12	173247	4 -23	50	188516	8 -35	31
137852	3 -23	27	154355	10-15	6	173941	3 -27	6	188516	8 -35	16
137852	3 -47	4	154375	8 -21	6	173944	3 -27	1	188516	8 -39	31
137852	8 - 3	35	154475	4 -11	32	173981	2 -85	16	188516	8 -39	16
137852	8 - 7	35	154595	3 -19	22	174208	11-33	1	188516	8 -37	48
137852	4 - 5	36	156194	6 - 7	15	174209	11-29	1	188516	8 -41	48
137852	4 -23	40	156195	6 - 7	14	174211	11-31	1	188518	8 -35	33
138573	4 - 3	20	156611	3 - 3	23	176452	8 - 5	43	188518	8 -35	18
138880	3 -21	28	157704	3 -25	38	176452	8 - 9	43	188518	8 -39	33
138880	3 -25	39	158017	2 -73	2	176640	3 -23	25	188518	8 -39	18
140660	5 -55	7	158048	2 -91	11	176640	4 - 3	29	188518	8 -37	54
140660	5 -57	6	158186	3 -27	9	176640	5 - 3	19	188518	8 -41	54
141462	4 -37	21	158186	3 -27	12	176640	7 - 9	5	188519	8 -35	34
141462	4 -39	8	158187	3 -27	10	176640	8 -23	25	188519	8 -35	19
141462	4 -43	29	158187	3 -27	13	176640	8 -27	25	188519	8 -39	19
141462	4 -47	29	160653	11-31	5	176640	8 -31	25	188519	8 -39	34
145096	11-31	1	160773	3 -21	29	176640	5 -11	52	188519	8 -37	50
145097	11-31	1	161003	10-15	20	176640	5 -17	52	188519	8 -41	50
145157	11-31	1	161029	10-13	1	177521	4 -69	9	188534	8 -35	2
145639	1 -17	36	161884	11-33	14	180057	10-13	1	188534	8 -39	2
145978	5 -51	6	161885	11-33	13	180057	9 - 7	1	189595	10-11	26
147294	3 -53	22	161889	11-29	6	180177	10-13	1	189595	9 - 9	20
147973	6 -11	3	161890	11-29	5	181045	4 -57	32	190380	4 -21	28
147973	10-29	10	161894	11-33	14	181046	4 -37	6	190383	4 -17	8
147973	10-33	10	161895	11-33	13	181046	4 -39	2	190383	4 -19	31
148606	11-43	7	162836	3 -47	1	181046	4 -43	10	190383	4 -23	43
148606	11-43	7	163970	6 - 7	22	181046	4 -47	10	190887	10-29	12
148609	4 -39	34	164488	11-35	15	181046	4 -57	33	190887	10-33	12
148609	4 -43	15	164639	6 - 7	20	181047	4 -11	13	193772	5 - 9	10
148609	4 -47	15	164840	10-29	10	181048	4 -11	31	193772	5 -15	10
148615	4 -37	9	164840	10-33	10	181048	4 -37	4	193772	5 - 5	48
148615	4 -39	13	166857	3 -39	15	181048	4 -39	9	195417	11-33	1
148615	4 -43	13	166857	3 -43	5	181048	4 -43	3	195769	2 - 7	3
148615	4 -47	13	167507	3 -27	25	181048	4 -47	3	195769	2 - 9	3
148962	2 -45	6	167508	3 -27	26	181766	5 -29	29	196395	4 - 5	38
152608	2 -89	19	168389	8 - 3	27	181766	5 -33	16	197066	4 -23	56
152608	3 -27	23	168389	8 - 7	27	182343	10- 9	1	197067	11-35	14
152609	2 -89	18	168718	2 -17	2	184761	10-11	20	197067	3 -21	12
152609	3 -27	22	168718	2 -19	22	185544	4 -71	31	197067	3 -23	13
153919	11-11	5	168718	3 -21	16	187388	10-29	7	197345	10-13	1
153930	4 -21	11	168718	3 -23	26	187388	10-33	7	199099	4 -11	15
153931	4 -17	2	168718	3 -55	21	187388	9 -15	8	199524	8 -35	11

Consulte Manual de Serviços para procedimentos de manutenção.
Consulte Manual de Servicios para procedimientos de mantenimiento
©2004 HYSTER

Código	Pág.	Ref.	Código	Pág.	Ref.	Código	Pág.	Ref.	Código	Pág.	Ref.
199524	8 -39	11	221355	11-33	7	234322	4 -19	42	257241	4 -21	14
199563	1 - 9	27	221550	5 -41	35	235691	5 - 3	31	257913	10-29	5
200659	5 -29	26	221733	8 -29	35	235691	5 - 9	24	257913	10-33	5
200659	5 -33	10	221771	1 -25	3	235691	5 -15	24	257913	9 -13	5
203071	6 -11	9	221771	11-27	3	235691	5 -29	5	257913	10-23	5
203230	3 -23	34	221773	5 -41	15	235691	5 -33	20	257913	9 -21	4
205120	8 -35	29	221773	5 -45	15	236900	4 -37	22	261379	2 -45	17
205120	8 -35	14	221877	3 -47	7	237947	1 - 7	10	261379	2 -87	2
205120	8 -39	29	222365	8 - 9	50	238637	10-15	5	264134	3 - 3	6
205120	8 -39	14	222380	5 -33	5	239503	1 -11	9	264159	5 - 9	2
205120	8 -37	46	222381	8 -23	33	239503	2 -19	4	264159	5 -15	2
205120	8 -41	46	222381	8 - 9	59	239503	2 -21	29	264159	5 -51	25
205121	8 -35	30	222413	8 - 5	51	239503	2 -23	29	264892	5 -51	8
205121	8 -35	15	222413	8 - 9	51	239503	3 -23	23	264893	5 -51	9
205121	8 -39	30	222443	5 - 3	14	239503	3 -49	8	264973	6 - 7	10
205121	8 -39	15	222443	5 - 9	13	239503	3 -55	6	266465	2 -85	2
205121	8 -37	47	222443	5 -15	13	239503	4 -17	18	271862	3 -21	21
205121	8 -41	47	222443	5 -29	21	239503	4 -21	17	273775	3 -39	12
205122	8 -35	20	222443	5 -33	4	239503	4 -65	8	273775	3 -45	8
205122	8 -35	35	222480	3 -23	29	239503	5 -55	10	275496	4 -17	27
205122	8 -39	20	222502	5 -57	11	239503	5 -57	9	275496	4 -21	3
205122	8 -39	35	223389	9 - 7	1	239503	7 - 9	2	275498	4 -17	24
205122	8 -37	51	224570	5 -51	16	239503	8 - 3	12	275498	4 -23	53
205122	8 -41	51	224571	5 -51	15	239503	8 - 7	12	280472	3 -55	24
205123	8 -35	23	225673	4 -57	2	239503	8 -23	23	280644	1 - 9	25
205123	8 -35	37	226458	11-17	7	239503	8 -27	23	286788	5 - 3	16
205123	8 -39	23	226458	11-15	7	239503	8 -31	23	287472	5 - 3	32
205123	8 -39	37	226576	4 -57	8	239503	8 -31	32	287472	5 - 9	25
205123	8 -37	55	226578	4 -57	25	239503	1 - 9	35	287472	5 -15	25
205123	8 -41	55	226582	4 -57	5	239503	8 -25	49	287817	5 -15	33
207495	4 -71	22	226583	4 -57	24	239503	8 -29	42	287817	5 - 5	44
209417	7 - 3	6	226584	4 -57	21	239784	11- 9	14	287817	5 -11	33
210183	6 -11	8	226986	6 - 7	30	245800	2 -65	18	287837	10-15	13
214364	10-11	19	227131	4 -67	7	246108	5 -39	2	287851	3 -49	23
214364	10-41	27	227132	11-35	2	246108	5 -31	48	287851	5 -41	8
215211	10- 3	5	227155	1 - 9	45	246994	9 - 7	1	287851	5 -45	8
215211	10- 5	5	230419	5 - 9	20	248128	4 -57	7	287854	2 -11	3
215211	9 - 3	5	230419	5 -15	20	249289	6 - 7	13	287854	3 -19	18
216877	8 -19	9	230419	5 - 5	49	250095	11-35	7	287854	3 -39	10
218599	5 -41	14	230419	5 -43	39	251979	5 -51	21	287854	3 -43	3
218599	5 -45	14	230419	5 -47	40	252293	4 -39	18	287854	3 -49	23
220426	4 - 5	50	230882	11-35	13	252293	4 -43	21	287854	3 -53	9
220434	3 -51	16	233693	8 - 9	48	252293	4 -47	21	287854	7 - 3	23
220498	11-35	12	234038	5 -41	17	256160	3 -29	4	287854	2 -15	24
220932	3 -51	3	234038	5 -45	17	257241	4 -17	16	287860	11- 5	8

Código	Pág.	Ref.	Código	Pág.	Ref.	Código	Pág.	Ref.	Código	Pág.	Ref.
287860	3 -49	30	292516	5 -17	39	292668	4 -17	10	292681	4 - 5	35
287860	5 - 9	21	292517	2 - 7	4	292668	3 -11	54	292681	5 - 5	50
287860	5 -15	21	292517	2 - 9	4	292668	4 -23	49	292681	5 -11	50
287860	7 - 3	25	292517	2 -13	17	292678	2 -17	17	292681	5 -17	50
287860	7 - 7	2	292519	5 - 3	8	292678	4 -65	13	292681	8 -25	52
287860	8 -23	1	292519	5 -15	37	292679	11-39	2	292681	8 -29	33
287860	8 -27	1	292519	5 -41	27	292679	4 -19	43	292681	8 -33	41
287860	8 -31	1	292519	5 -45	27	292679	4 -23	52	292682	11- 5	4
287860	5 - 5	54	292519	5 -11	37	292680	2 -45	7	292682	2 - 3	9
287860	10-41	29	292521	3 -49	2	292680	3 - 3	15	292682	2 -11	4
288638	11-29	9	292522	5 -35	37	292680	4 - 3	24	292682	2 -17	12
288646	11-33	4	292523	3 -49	2	292680	4 -17	4	292682	3 -19	10
290734	3 -39	4	292524	5 - 3	9	292680	4 -21	10	292682	3 -39	11
290734	3 -43	14	292524	5 -11	41	292680	5 -15	34	292682	3 -43	4
290735	3 -39	5	292524	5 -17	41	292680	4 - 5	42	292682	3 -49	18
290735	3 -43	15	292527	10-17	33	292680	5 - 5	45	292682	3 -49	27
291912	11-33	6	292527	10-43	37	292680	5 -11	34	292682	3 -53	5
292500	11-41	2	292528	1 - 3	2	292680	4 - 7	55	292682	4 -61	19
292500	3 - 3	14	292528	5 -51	30	292681	1 -11	11	292682	5 - 3	10
292500	4 - 3	21	292528	5 - 5	52	292681	2 -21	24	292682	5 - 9	22
292500	4 - 5	54	292529	10-15	15	292681	2 -23	24	292682	5 -15	22
292500	4 - 5	43	292530	10-15	15	292681	3 - 3	36	292682	5 -41	20
292500	4 -23	42	292532	9 - 7	9	292681	3 -21	17	292682	5 -45	20
292501	1 - 3	27	292532	10-11	14	292681	3 -23	24	292682	6 - 3	20
292501	3 -45	11	292532	10-15	10	292681	3 -41	4	292682	7 - 3	21
292501	4 - 3	27	292533	7 - 3	26	292681	3 -45	5	292682	7 - 7	3
292501	4 -21	7	292533	10-41	16	292681	3 -49	32	292682	8 - 3	23
292501	1 - 9	27	292533	9 -31	11	292681	3 -55	7	292682	8 - 7	23
292502	9 -31	14	292534	10-41	19	292681	4 -17	17	292682	8 -23	2
292508	5 -29	33	292536	1 - 7	13	292681	4 -21	16	292682	8 -27	2
292508	5 -35	46	292588	5 -53	33	292681	4 -65	7	292682	8 -31	2
292508	9 -29	3	292607	1 -11	2	292681	5 -41	9	292682	1 - 9	38
292509	2 -19	2	292608	1 -11	2	292681	5 -45	9	292682	2 -15	25
292509	3 -13	33	292612	1 -11	2	292681	5 -55	9	292683	1 - 3	3
292509	3 -15	11	292613	1 -11	2	292681	5 -57	8	292683	1 -25	5
292509	3 -17	14	292616	1 -11	2	292681	6 - 3	24	292683	11- 3	4
292509	3 -55	13	292620	5 -53	31	292681	7 - 3	14	292683	3 -53	25
292509	5 -29	34	292654	4 - 3	31	292681	7 - 9	4	292683	5 -51	2
292509	5 -35	47	292656	1 -25	4	292681	8 - 3	13	292683	8 -17	8
292515	11- 5	9	292656	8 -17	9	292681	8 - 7	13	292683	8 -19	8
292515	1 - 9	37	292667	4 -65	14	292681	8 -23	22	292683	10-15	25
292516	11- 5	3	292667	4 -23	47	292681	8 -27	22	292683	5 - 5	53
292516	5 - 3	7	292668	3 - 5	1	292681	8 -31	22	292683	5 -11	40
292516	5 -11	39	292668	3 -13	1	292681	1 - 9	34	292683	5 -17	40

Consulte Manual de Serviços para procedimentos de manutenção.
Consulte Manual de Servicios para procedimientos de mantenimiento
©2004 HYSTER

Código	Pág.	Ref.	Código	Pág.	Ref.	Código	Pág.	Ref.	Código	Pág.	Ref.
292683	9 -31	10	296423	11-27	3	300982	8 -21	12	313805	9 -31	15
292684	2 - 5	11	296424	2 -45	10	301793	2 -91	8	313828	3 -21	18
292684	4 -23	45	296426	10- 9	4	302027	4 -23	55	313828	3 -23	18
292689	1 -11	8	296426	10-15	19	302054	11-35	9	313828	3 -41	7
293600	4 -21	22	296426	11-15	8	302235	2 -17	16	313828	3 -45	6
293611	8 -29	54	296426	11-19	8	302244	4 - 3	10	313828	8 -23	24
293612	8 -29	53	296426	9 - 9	23	302245	4 - 5	39	313828	8 -27	24
293614	2 -45	14	296431	11- 9	8	302385	5 - 3	6	313828	8 -31	24
293647	11- 3	3	296435	11- 9	8	302385	5 - 9	12	313828	10-11	24
293648	6 - 7	2	296472	6 - 3	15	302385	5 -15	12	313828	10-15	9
293650	8 -17	7	296508	11-39	3	302397	11-19	11	313828	11- 9	10
293650	8 -19	7	296536	3 - 5	16	302398	6 - 5	7	313828	9 - 9	26
293657	5 -45	37	296536	3 -11	47	302400	6 - 3	27	313828	9 -29	5
293658	2 - 3	1	297531	10-29	6	302400	7 - 7	14	313828	10-41	8
293658	2 - 5	1	297531	10-33	6	302461	10-17	32	314775	4 -37	14
293661	4 -23	46	297531	9 -13	6	302462	10- 5	9	314775	4 -39	16
293686	6 - 7	38	297531	9 -21	5	302462	9 - 5	10	314775	4 -43	24
293704	11- 9	7	297531	10-25	6	302487	11-15	11	314775	4 -47	24
293762	6 - 3	34	300738	6 - 7	26	304406	5 -41	3	316132	4 - 3	17
293779	6 - 3	35	300751	6 - 7	33	304406	5 -45	3	316132	7 - 3	30
293795	10-41	20	300752	6 - 7	34	304526	10-17	34	316306	10-11	22
294643	11-11	6	300758	5 -51	21	305080	3 -39	2	316306	9 - 9	17
295802	4 -57	18	300765	6 - 7	8	305080	3 -43	12	316448	11- 3	5
296010	6 - 3	26	300766	6 - 7	9	305371	2 -45	9	316678	11-37	4
296053	8 -17	2	300767	6 - 7	11	306200	11-33	1	316678	4 -69	4
296128	3 -49	8	300794	5 -51	1	306209	11-33	1	316678	4 -71	16
296130	3 -53	24	300800	5 -51	14	308980	8 -23	12	316826	2 - 7	5
296130	7 - 3	27	300801	5 -51	17	308980	8 -27	12	316826	2 - 9	5
296205	6 - 5	6	300932	2 - 3	2	308980	8 -31	12	316826	2 -13	18
296360	11-43	2	300932	2 - 5	2	309062	10-29	15	316826	3 -19	19
296416	3 -13	2	300937	11-27	4	309062	10-33	15	316826	3 -53	20
296417	11-41	3	300937	2 - 3	10	309109	8 -23	9	316826	3 -53	10
296417	3 - 7	60	300937	2 - 5	9	309109	8 -27	9	316826	10-39	3
296417	3 -11	57	300937	6 - 7	4	309109	8 -31	9	316834	11-41	4
296418	11-43	11	300937	9 - 7	12	309124	4 -17	13	316834	8 -23	13
296418	2 -45	15	300937	10-11	17	309124	4 -21	13	316834	8 -27	13
296418	3 -55	8	300937	10-15	16	309651	3 -21	31	316834	8 -31	13
296418	4 -71	14	300939	1 - 3	15	309651	3 -25	40	316835	11-43	12
296418	5 -29	11	300939	1 - 7	15	309656	3 -23	36	316835	4 -71	14
296418	5 -33	24	300939	2 - 3	8	309831	5 -41	18	316835	8 -25	53
296422	2 -45	13	300939	2 - 5	8	309831	5 -45	18	316835	8 -29	34
296422	9 - 7	10	300939	3 -19	9	313022	5 -51	3	316835	8 -33	42
296422	10-11	15	300939	3 -53	4	313022	5 - 5	51	316835	8 -33	45
296423	1 - 3	4	300982	8 -17	4	313805	11-35	11	317075	6 - 7	24
296423	1 -25	3	300982	8 -19	4	313805	4 - 3	22	317076	6 - 7	23

Código	Pág.	Ref.	Código	Pág.	Ref.	Código	Pág.	Ref.	Código	Pág.	Ref.
317735	10-35	7	320158	1 -11	10	320264	5 -41	26	329067	3 -21	2
317735	11-15	18	320158	11-41	6	320264	5 -45	26	329067	3 -23	2
317735	11-19	13	320158	3 -21	26	321792	8 -15	4	329067	3 -55	25
320154	4 -65	12	320158	3 -21	3	321797	8 -15	3	329067	8 - 3	2
320154	4 -67	20	320158	3 -23	17	322637	11-31	5	329067	8 - 7	2
320155	11-39	4	320158	3 -49	9	322638	11-31	6	332755	11-43	7
320155	4 - 3	11	320158	4 - 3	30	322784	4 - 5	37	332755	7 - 3	12
320155	6 - 3	10	320158	4 -17	5	322824	9 -21	10	334156	10-25	9
320155	4 -23	51	320158	4 -21	15	322902	9 -23	12	334156	9 -23	15
320156	11-35	16	320158	7 - 7	15	323090	9 - 7	11	334402	5 - 7	4
320156	3 - 3	16	320158	8 -23	21	323090	10-11	16	334402	5 - 7	16
320156	3 -49	4	320158	8 -27	21	323594	11-33	8	334402	5 -21	3
320156	4 - 3	28	320158	8 -31	21	323598	11-33	10	334402	5 -23	3
320156	4 -21	9	320158	1 - 9	32	323599	11-33	9	334402	5 -25	2
320156	6 - 3	21	320158	3 -25	42	324692	2 -37	15	334417	5 - 7	21
320156	1 - 9	29	320158	8 -25	51	324692	2 -57	15	334417	5 - 7	9
320156	8 - 5	55	320158	8 -29	44	324707	2 -43	16	334417	5 -21	8
320156	8 - 9	55	320158	8 -33	40	324864	6 - 7	5	334429	5 - 7	27
320156	4 - 7	56	320158	10-41	28	325616	10-17	38	334429	5 -13	9
320157	2 -19	3	320159	1 -11	13	325708	3 -49	3	334439	5 - 7	17
320157	2 -21	31	320159	2 - 7	7	325789	4 -33	1	334439	5 - 7	3
320157	2 -23	31	320159	2 - 9	7	325897	5 -31	45	334442	5 - 7	23
320157	3 -23	3	320159	2 -11	5	326477	11-29	13	334442	5 - 7	11
320157	3 -41	5	320159	2 -13	20	326488	5 -51	1	334447	5 -41	7
320157	3 -45	4	320159	2 -17	13	326498	6 - 7	32	334447	5 -45	7
320157	4 -17	9	320159	3 -19	20	326504	2 -33	18	334449	5 - 7	19
320157	4 -65	6	320159	3 -49	25	326504	2 -35	2	334449	5 - 7	8
320157	5 -55	8	320159	3 -53	11	326504	2 -41	14	334450	5 - 3	21
320157	5 -57	7	320159	4 -61	20	326504	2 -43	30	334450	5 -11	45
320157	7 - 9	3	320159	7 - 3	20	326504	2 -59	2	334450	5 -17	45
320157	8 - 3	6	320159	8 - 3	24	326504	2 -63	1	334452	5 - 3	22
320157	8 - 7	6	320159	8 - 7	24	326612	2 -31	3	334452	5 -11	43
320157	8 -31	39	320159	1 - 9	40	326612	2 -53	6	334452	5 -17	43
320157	8 -31	33	320159	2 -15	26	326748	2 -37	5	334453	5 -41	5
320157	10-11	18	320159	5 - 5	55	326748	2 -57	5	334453	5 -45	5
320157	4 - 5	33	320160	11- 5	6	326749	2 -37	6	334454	5 - 7	31
320157	5 -31	35	320160	3 -49	11	326749	2 -57	6	334475	5 - 7	24
320157	5 -35	38	320160	10-41	30	326850	2 -39	10	334475	5 - 7	12
320157	8 -25	50	320161	1 - 3	14	326889	4 -61	5	334475	5 -21	11
320157	8 -25	39	320161	6 - 7	3	326898	2 -39	25	334475	5 -23	11
320157	8 -29	43	320161	10-15	24	328390	5 -51	12	334475	5 -25	13
320157	8 -29	41	320161	10-43	38	329064	11-29	3	334480	5 - 7	20
320157	9 - 9	14	320165	10-17	40	329067	1 - 3	7	334480	5 - 7	7
320157	10-17	41	320171	10-43	34	329067	11-43	2	334500	5 -29	6

©2004 HYSTER

Código	Pág.	Ref.	Código	Pág.	Ref.	Código	Pág.	Ref.	Código	Pág.	Ref.
334500	5 -33	28	345453	2 -19	19	350485	8 -39	7	361877	5 -33	8
334524	5 -29	3	345453	2 -21	17	352075	5 - 7		361893	5 - 7	14
334525	5 -29	4	345453	2 -23	17	352485	3 -49	6	361895	5 - 7	13
334531	5 -29	9	345454	2 -17	7	352499	3 -49	28	365854	2 -67	7
334531	5 -33	26	345454	2 -19	17	352885	3 -49	29	366115	10-35	5
334532	5 -29	12	345454	2 -21	15	352950	3 -49	13	366115	11-19	20
334542	5 -29	27	345454	2 -23	15	352969	3 -51	18	366116	9 -25	5
334542	5 -33	12	345897	11-33	11	353000	3 -21	4	366116	11-15	16
334543	5 -29	13	346330	4 -11	30	353000	3 -23	4	367945	5 -29	18
334543	5 -33	13	346330	4 -33	3	353000	8 - 3	7	367945	5 -35	33
334560	5 - 3	24	346645	5 -29	15	353000	8 - 7	7	368702	1 -27	3
334560	5 - 9	17	346645	5 -35	31	353141	3 -49	3	368703	1 -29	3
334560	5 -15	17	346648	5 -29	8	353142	3 -49	21	368705	1 -27	5
334571	5 - 3	11	346648	5 -33	30	353143	3 -49	22	368705	1 -29	5
334571	5 - 9	3	346650	5 -29	16	353154	3 -51	4	368706	1 -27	2
334571	5 -15	3	346650	5 -33	29	353159	3 -49	13	368706	1 -29	2
334580	5 -43	36	346656	2 -21	25	353164	3 -49	20	368707	1 -27	4
334582	5 -29	22	346656	2 -23	25	353165	3 -51	15	368707	1 -29	4
334582	5 -33	7	346656	5 -31	44	353168	3 -51	5	369242	4 -65	4
334587	5 -41	2	346795	5 - 7	5	353172	3 -49	15	369804	2 -17	28
334587	5 -45	2	346795	5 - 7	15	353175	3 -51	11	369922	5 -29	14
334595	5 - 7	18	346796	5 -21	9	353195	3 -49	12	370250	1 -21	3
334595	5 - 7	6	346842	5 -41	6	353230	3 -49	16	370251	1 -21	3
334717	6 - 7		346842	5 -45	6	353310	2 -21	19	370252	1 -21	3
335012	10-25	11	346843	5 -41	6	353310	2 -23	19	370253	1 -21	3
335012	9 -23	14	346843	5 -45	6	353397	3 -51	1	370254	1 -21	3
335047	8 - 3	20	346844	5 -41	6	353422	3 -51	6	370255	1 -21	3
335047	8 - 7	20	346844	5 -45	6	353432	3 -51	7	370256	1 -21	3
336393	9 - 7	1	346845	5 -41	6	353448	3 -51	8	370257	1 -21	3
336550	2 -17	8	346845	5 -45	6	353453	3 -49	14	370258	1 -21	3
336550	2 -19	20	346846	5 -41	6	356505	10-15	7	370259	1 -21	3
336550	2 -21	18	346846	5 -45	6	357749	10-11	28	370646	4 - 3	7
336550	2 -23	18	346847	5 -41	6	357749	9 - 9	19	370647	4 - 3	8
337174	10- 9	1	346847	5 -45	6	359207	3 -51	10	370730	4 -33	3
337179	10-11	27	347746	5 -41	21	359221	5 -29	25	370730	4 -37	5
337179	9 - 9	18	347746	5 -45	21	359221	5 -33	9	370730	4 -39	1
339529	6 - 7	27	347767	5 - 7	28	359223	5 -29	2	370730	4 -43	4
340796	2 - 3	3	347768	5 - 7	29	359340	11-33	11	370730	4 -47	4
340796	2 - 5	3	347770	5 - 7	32	359341	11-33	12	370863	4 - 3	6
341462	8 -37	40	347773	5 - 7	33	360318	5 - 7	34	370864	4 - 3	15
341462	8 -41	40	347773	5 -13	3	360387	3 -51	3	370868	4 - 3	16
342734	5 -41	24	349378	2 -65	14	361338	2 -65	15	373833	5 -31	
342734	5 -45	24	350484	5 -29	20	361876	5 -29	24	374922	3 -39	6
345423	6 - 3	2	350484	5 -33	14	361876	5 -33	11	374922	3 -43	16
345453	2 -17	5	350485	8 -35	7	361877	5 -29	23	374923	3 -39	7

Código	Pág.	Ref.	Código	Pág.	Ref.	Código	Pág.	Ref.	Código	Pág.	Ref.
374923	3 -43	17	385599	2 -73	11	811343	3 - 9	30	820558	3 - 5	24
375634	6 -11	1	385855	8 -35	32	811344	3 - 9	29	820558	3 - 9	13
375635	6 -11	2	385855	8 -35	17	811347	3 - 7	63	820559	3 - 5	38
375984	7 - 3	17	385855	8 -39	32	811349	3 - 5	15	820559	3 -13	31
375986	5 -29	17	385855	8 -39	17	811350	3 - 5	18	820559	3 -15	12
375986	5 -35	34	385855	8 -37	49	811350	3 - 9	19	820559	3 -17	3
376949	4 -65	15	385855	8 -41	49	811352	3 - 5	25	820559	3 -11	64
377841	11-29	10	386071	4 -57	11	811355	3 - 5	26	820808	3 -13	28
377841	11-33	5	386459	2 -75	8	811355	3 - 9	38	820808	3 -15	16
377844	11-29	8	386459	2 -85	6	811359	3 - 7	46	820808	3 -17	1
377845	11-29	11	387455	7 - 3	8	811359	3 -11	49	820809	3 -13	19
377846	11-29	7	387867	7 - 7	11	811360	3 - 5	10	820809	3 -15	23
377976	2 -85	3	387867	7 - 7	11	811363	3 - 5	8	820810	3 -13	26
378424	8 -35	6	387869	4 - 3	16	811363	3 - 9	35	820810	3 -15	18
378424	8 -39	6	387892	4 - 5	34	811364	3 -15	14	820814	3 - 9	5
379199	1 -13	42	389688	1 -23	24	811364	3 -11	63	820814	3 -13	5
379697	1 -13	43	392649	3 - 3	24	811365	3 - 5	7	820814	3 -15	5
379698	1 -13	40	615130	11-11	5	811366	3 - 5	14	820816	3 - 9	36
380478	5 - 3	1	636851	11-11	7	811366	3 - 9	22	820817	3 -15	21
380478	5 -41	28	636941	10-29	14	811374	3 - 7	50	820818	3 -13	25
380479	5 -41	28	636941	10-33	14	811374	3 -11	53	820818	3 -15	19
380481	5 -41	34	637565	10-29	16	811375	3 - 5	31	820818	3 -17	4
380483	5 -41	32	637565	10-33	16	811375	3 -11	58	820840	3 - 3	19
380485	5 -41	33	637635	9 -21	5	811377	3 - 5	36	820982	3 - 3	7
380486	5 -41	30	638246	9 -15	12	811377	3 -11	61	822502	3 - 3	40
380488	5 -41	31	638246	10-25	11	811379	3 - 7	47	822739	3 - 5	41
380489	5 -41	29	803061	3 -19	31	811379	3 -11	50	822739	3 -11	44
381002	11-31	3	804044	3 -19	34	811381	3 - 5	34	822740	3 - 7	49
381004	11-31	3	804103	11-33	2	811381	3 -11	59	822740	3 -11	52
381298	6 - 7	36	806555	11-33	12	811399	3 - 7	48	822743	3 - 5	35
381919	4 -29	8	806556	11-29	4	811401	3 -13	29	822743	3 -11	60
381919	4 -31	8	806557	11-31	4	811401	3 -15	15	822744	3 - 5	32
381919	4 -37	20	811185	3 - 3	26	811936	3 - 3	6	822744	3 -11	62
381919	4 -43	32	811189	3 - 3	28	819257	3 - 3	32	822745	3 -17	9
381919	4 -47	32	811335	3 - 5	11	819944	3 - 3	8	822746	3 -17	10
381919	4 -41	41	811336	3 - 5	29	820374	3 - 7	61	822747	3 - 7	45
383789	11-11	8	811336	3 - 9	39	820375	3 - 7	64	822748	3 -17	15
384101	8 -17	10	811337	3 - 5	30	820376	3 - 5	33	822750	3 - 5	23
384213	1 -27	1	811337	3 - 9	40	820379	3 - 5	39	822750	3 - 9	14
384214	1 -27	1	811339	3 -11	51	820379	3 - 9	41	822751	3 - 5	22
384215	1 -27	1	811340	3 - 5	2	820390	3 - 3	22	822751	3 - 9	16
384216	1 -27	1	811341	3 - 5	5	820555	3 - 7	65	822752	3 - 5	21
385474	8 -35	8	811342	3 - 5	4	820556	3 - 7	62	822752	3 - 9	17
385531	2 -65	12	811343	3 - 5	13	820557	3 - 5	9	822753	3 - 5	40

©2004 HYSTER

Código	Pág.	Ref.	Código	Pág.	Ref.	Código	Pág.	Ref.	Código	Pág.	Ref.
822754	3 - 5	42	858740	3 - 3	10	878574	8 - 7	16	1306359	2 -75	26
822754	3 -11	45	858745	3 - 3	5	878782	8 - 3	19	1306359	2 -89	7
822758	3 - 5	20	858746	3 - 3	38	878782	8 - 7	19	1306359	2 -91	18
822758	3 - 9	15	858747	3 - 3	17	878989	3 -21	21	1306359	2 -77	37
822760	3 - 7	53	858779	3 - 3	39	980542	11-31	6	1306361	2 -89	28
822761	3 - 7	56	858780	3 - 3	41	981260	3 -27	7	1306362	2 -75	29
822859	3 - 7	66	858803	3 -19	15	982155	2 -65	11	1306362	2 -75	9
822891	3 - 3	27	858822	3 -47	3	983255	4 -59	17	1306374	2 -85	4
841980	11-39	1	858824	3 - 9	1	983322	3 -27	28	1307641	8 -17	6
842863	2 -65	16	858825	3 -15		986475	2 -91	6	1307875	2 -85	23
847097	3 - 3	31	858830	3 -15	3	992025	2 -91	7	1307880	2 -85	12
847097	3 -17		858831	3 -15	4	1300117	1 - 9	33	1307881	2 -67	20
847100	3 - 3	42	858832	3 - 9	6	1300134	4 -71	35	1307881	2 -75	12
847103	3 -17	8	858832	3 -15	6	1301156	11-43	6	1307881	2 -91	3
847504	3 - 7	66	858833	3 - 9	8	1301156	4 -71	34	1307883	2 -79	21
848103	3 -13		858833	3 -15	7	1301160	11-43	6	1307883	2 -89	9
848104	3 -13		858834	3 - 9	9	1301160	4 -71	34	1307887	2 -73	9
848105	3 - 9	4	858834	3 -15	8	1301286	11-37	1	1307891	4 -59	15
848105	3 -13	4	858835	3 -15	9	1301601	3 -23	33	1307891	2 -77	36
848106	3 - 9	3	858836	3 - 9	10	1301720	4 -39	33	1307894	2 -89	8
848106	3 -13	3	858837	3 - 9	12	1301720	4 -43	22	1307895	2 -83	3
848107	3 - 9	2	858838	3 - 9	11	1301720	4 -47	22	1307898	2 -75	30
848107	3 -13	2	858839	3 -15	13	1301783	4 -29	19	1307900	2 -75	33
848107	3 -15	2	858840	3 -15	20	1301783	4 -31	19	1307901	2 -75	25
848108	3 - 9	1	858841	3 -15	22	1301783	4 -37	10	1307908	2 -75	28
848108	3 -13	1	858842	3 - 9	18	1301783	4 -43	11	1307909	2 -75	10
848108	3 -15	1	858843	3 - 9	23	1301783	4 -47	11	1307910	3 -27	5
848138	3 -19	6	858844	3 - 9	24	1301783	4 -41	40	1308006	3 -29	5
858719	3 - 3	2	858845	3 - 9	25	1301870	9 - 7	1	1308030	2 -77	35
858721	3 -19	7	858846	3 - 9	26	1302258	4 -69	8	1308259	4 -11	19
858723	3 - 3	33	858847	3 - 9	27	1302972	5 -31	46	1308259	4 -35	7
858724	3 - 3	3	858848	3 - 9	33	1302973	5 -31	43	1308259	4 -37	13
858725	3 - 3	29	858849	3 - 9	42	1302973	5 -35	36	1308259	4 -39	17
858726	3 - 3	30	858850	3 - 9	43	1304950	3 -21	24	1308259	4 -43	23
858726	3 -13	1	858851	3 -11	46	1305436	2 -23	20	1308259	4 -47	23
858727	3 - 3	11	858852	3 -11	48	1306033	2 -89	5	1309419	8 -35	6
858728	3 - 5	27	858853	3 -11	55	1306143	2 -85	13	1309419	8 -39	6
858728	3 - 9	34	858856	3 - 9	37	1306182	2 -75	7	1309775	11-35	6
858729	3 - 3	21	858907	11- 5	2	1306270	4 -29	18	1310142	4 -29	27
858730	3 - 3	25	858910	11- 5	2	1306270	4 -31	18	1310370	9 -15	9
858733	3 - 3	9	858913	11- 5	2	1306349	3 -31	5	1310370	9 -21	7
858733	3 - 5		858916	11- 5	2	1306355	2 -87	12	1310599	6 - 7	17
858734	3 - 3	13	878219	4 -11	35	1306357	2 -75	24	1310630	12- 3	8
858735	3 - 3	1	878258	2 -13	13	1306358	4 -59	16	1315425	6 - 7	18
858739	3 - 3	4	878574	8 - 3	16	1306359	2 -73	13	1315499	2 -91	12

Código	Pág.	Ref.	Código	Pág.	Ref.	Código	Pág.	Ref.	Código	Pág.	Ref.
1315766	2 -75	23	1324278	2 -39	1	1327246	5 -51	18	1330412	4 -15	1
1316496	3 -21	25	1324278	4 -17	26	1327414	8 -39	4	1330413	4 -13	1
1316809	5 - 3	28	1324307	11-43	7	1327415	8 -39	1	1330413	4 -25	5
1316809	5 - 9	23	1324307	11-43	7	1328692	5 - 9	7	1330413	4 -27	5
1316809	5 -15	23	1324308	11-43	7	1328692	5 -15	7	1330413	4 -29	5
1318306	4 -59	14	1324308	11-43	7	1328692	5 - 5	34	1330413	4 -31	5
1318940	2 -83	4	1324309	4 -29	22	1328822	8 -15	6	1330414	1 -13	6
1318940	2 -85	15	1324309	4 -31	22	1328828	8 -13	16	1330414	4 -33	2
1318965	2 -75	34	1324310	4 -29	23	1328890	3 -53	26	1330415	3 -51	13
1318968	2 -75	31	1324310	4 -31	23	1328930	8 -23	7	1330417	4 -13	8
1319175	4 -21	20	1324310	4 -37	24	1328930	8 -27	7	1330417	4 -15	2
1319668	9 -15	9	1324311	4 -35	4	1328930	8 -31	7	1330418	4 -13	2
1319668	9 -21	7	1324311	4 -37	7	1329147	4 - 9	17	1330418	4 -25	6
1319668	10-25	8	1324311	4 -39	15	1329147	4 - 9	15	1330418	4 -27	6
1320669	4 - 3	3	1324311	4 -43	16	1329147	4 -11	22	1330418	4 -29	6
1320893	7 - 3	29	1324311	4 -47	16	1329147	4 -11	17	1330418	4 -31	6
1321149	6 -11	7	1324312	4 -37	8	1329147	4 -37	11	1330419	4 - 9	11
1321174	6 - 7	31	1324312	4 -39	14	1329147	4 -39	11	1330419	4 -11	11
1321174	6 -11		1324312	4 -43	17	1329147	4 -43	7	1330419	4 -27	10
1321174	8 - 5	45	1324312	4 -47	17	1329147	4 -47	7	1330419	4 -29	13
1321174	8 - 9	45	1324557	7 - 3	28	1329250	6 - 3	4	1330419	4 -31	13
1322627	5 - 3	25	1325119	8 -17	13	1329271	2 -17	19	1330419	4 -35	5
1322627	5 -11	46	1325271	1 -21	18	1329271	2 -19	10	1330420	4 - 9	4
1322627	5 -17	46	1326394	4 -51	1	1329271	2 -21	8	1330420	4 -11	4
1323052	1 - 3	17	1326394	4 -53	1	1329271	2 -23	8	1330420	4 -39	35
1323052	1 - 7	17	1326395	4 -51	2	1329272	2 -17	20	1330420	4 -43	9
1323577	4 -41	39	1326395	4 -53	2	1329286	2 - 3	14	1330420	4 -47	9
1323579	4 -25	12	1326396	4 -51	3	1330298	4 - 9	13	1330421	4 - 9	9
1323579	4 -27	14	1326396	4 -53	3	1330298	4 -11	20	1330421	4 -11	9
1323579	4 -29	16	1326397	4 -51	4	1330298	4 -35	9	1330421	4 -25	14
1323579	4 -31	16	1326397	4 -53	4	1330298	4 -37	17	1330421	4 -27	17
1323579	4 -39	24	1326398	4 -51	5	1330298	4 -39	12	1330421	4 -29	20
1323581	4 - 9	29	1326398	4 -53	5	1330298	4 -43	5	1330421	4 -31	20
1323581	4 -11	29	1326399	4 -51	6	1330298	4 -47	5	1330422	4 - 9	1
1323583	4 -25	11	1326399	4 -53	6	1330299	4 - 9	16	1330422	4 -11	1
1323583	4 -27	13	1326536	4 -51	7	1330299	4 -11	16	1330423	4 - 9	6
1323583	4 -29	17	1326536	4 -53	7	1330299	4 -25	10	1330423	4 -11	6
1323583	4 -31	17	1326537	4 -51	9	1330299	4 -27	12	1330423	4 -35	1
1324029	7 -11	2	1326537	4 -53	9	1330299	4 -29	15	1330423	4 -37	1
1324035	7 -11	9	1326538	4 -51	11	1330299	4 -31	15	1330423	4 -39	6
1324040	7 -11	6	1326538	4 -53	11	1330409	1 -13	6	1330423	4 -43	1
1324041	7 -11	7	1326939	4 -17	19	1330409	4 -33	2	1330423	4 -47	1
1324042	7 -11	8	1326939	4 -21	18	1330410	3 -51	13	1330424	4 - 9	12
1324048	7 -11	4	1327161	7 - 3	2	1330412	4 -13	7	1330424	4 -11	12

Consulte Manual de Serviços para procedimentos de manutenção.
Consulte Manual de Servicios para procedimientos de mantenimiento
©2004 HYSTER

Código	Pág.	Ref.	Código	Pág.	Ref.	Código	Pág.	Ref.	Código	Pág.	Ref.
1330424	4 -27	11	1330439	4 -15	4	1334646	7 - 5	21	1335987	6 - 3	30
1330424	4 -29	14	1330439	4 -25	3	1334647	7 - 5	2	1336173	4 - 9	18
1330424	4 -31	14	1330439	4 -27	3	1334648	7 - 5	1	1336173	4 -11	18
1330424	4 -35	6	1330439	4 -29	3	1334717	5 - 3	4	1336173	4 -39	38
1330426	4 - 9	5	1330439	4 -31	3	1334717	5 - 9	18	1336605	1 -21	14
1330426	4 -11	5	1330439	4 -35	8	1334717	5 -15	18	1336870	4 - 9	25
1330426	4 -39	36	1330439	4 -37	16	1334718	6 - 7	7	1336870	4 -11	25
1330426	4 -43	14	1330439	4 -39	4	1334723	6 - 7	1	1336871	4 - 9	26
1330426	4 -47	14	1330439	4 -43	27	1334771	5 - 3	18	1336871	4 -11	26
1330427	4 - 9	10	1330439	4 -47	27	1334771	5 -11	48	1336874	4 - 9	27
1330427	4 -11	10	1330917	1 -21	13	1334771	5 -17	48	1336874	4 -11	27
1330427	4 -29	21	1330919	1 -21	7	1334772	5 - 3	5	1337002	2 -17	1
1330427	4 -31	21	1330920	1 -21	20	1334772	5 - 9	14	1337012	2 - 3	13
1330428	4 - 9	2	1331152	2 -17	23	1334772	5 -15	14	1337014	2 - 3	12
1330428	4 -11	2	1331233	4 - 9	22	1334786	5 - 3	33	1337051	5 - 9	29
1330428	4 -35	2	1331233	4 -11	34	1334791	5 -51	25	1337051	5 -15	29
1330429	4 - 9	7	1331233	4 -39	32	1334796	5 -41	13	1337051	5 - 5	38
1330429	4 -11	7	1331233	4 -45	42	1334796	5 -45	13	1337052	5 - 5	42
1330429	4 -37	2	1331233	4 -49	42	1334813	11-31	3	1337052	5 -11	38
1330429	4 -39	5	1332670	1 - 7	3	1334815	11-31	3	1337091	7 - 3	16
1330429	4 -43	28	1333020	1 -29	1	1334999	4 - 9	14	1337093	2 -45	2
1330429	4 -47	28	1333021	1 -29	1	1334999	4 -11	21	1337108	7 - 3	11
1330433	1 -13	6	1333022	1 -29	1	1334999	4 -35	10	1337118	2 - 9	15
1330433	4 -13	3	1333023	1 -29	1	1334999	4 -37	18	1337118	2 -13	10
1330435	3 -51	13	1333329	10- 9	10	1334999	4 -39	10	1337148	1 - 7	4
1330435	4 -15	3	1333382	10- 9	12	1334999	4 -43	6	1337159	8 - 3	10
1330435	4 -33	2	1333382	9 - 7	8	1334999	4 -47	6	1337159	8 - 7	10
1330437	4 -25	7	1333385	8 -17	16	1335129	1 -21	9	1337179	1 - 3	1
1330437	4 -27	7	1333385	8 -19	11	1335502	5 -51	20	1337196	4 -65	11
1330437	4 -29	7	1333385	5 -53	34	1335503	5 -51	26	1337197	4 - 5	41
1330437	4 -31	7	1333392	10-11	21	1335752	1 -11	1	1337384	4 -45	43
1330438	4 - 9	3	1333392	9 - 9	16	1335754	1 -11	1	1337384	4 -49	43
1330438	4 -11	3	1333396	10- 3	6	1335761	1 -11	3	1337386	4 -43	30
1330438	4 -25	2	1333396	10- 5	6	1335763	1 -11	6	1337386	4 -47	30
1330438	4 -27	2	1333396	10- 7	5	1335764	2 -11	1	1337389	4 -43	34
1330438	4 -29	2	1333396	9 - 3	6	1335764	2 -15	22	1337389	4 -47	34
1330438	4 -31	2	1333396	9 - 5	5	1335765	2 -11	2	1337390	4 -43	35
1330438	4 -35	3	1333397	9 - 3	6	1335765	2 -15	23	1337390	4 -47	35
1330438	4 -37	3	1333397	9 - 5	5	1335898	2 - 9	16	1337393	4 - 9	28
1330438	4 -39	3	1333399	10-35	2	1335898	2 -13	11	1337393	4 -11	28
1330438	4 -43	2	1333399	11-19	18	1335921	5 - 3	17	1337641	3 -53	30
1330438	4 -47	2	1334638	7 - 5	9	1335921	5 -11	49	1337643	3 -53	29
1330439	4 - 9	8	1334639	7 - 5	8	1335921	5 -17	49	1337644	3 -53	28
1330439	4 -11	8	1334642	7 - 5	6	1335967	6 - 3	25	1337743	11-29	1
1330439	4 -13	6	1334645	7 - 5	21	1335986	5 -51	13	1337746	11-33	1

Código	Pág.	Ref.	Código	Pág.	Ref.	Código	Pág.	Ref.	Código	Pág.	Ref.
1337817	5 -29	7	1338743	8 -21	1	1339724	8 -31	5	1341010	10- 3	1
1337817	5 -33	27	1338744	8 -21	2	1339725	8 -23	14	1341013	10- 3	1
1337900	10-35	2	1339265	3 -39	8	1339725	8 -27	14	1341013	10- 3	1
1338178	1 -21	1	1339265	3 -41	2	1339725	8 -31	14	1341013	9 - 3	1
1338255	5 -51	27	1339265	3 -43	2	1339727	8 -23	15	1341013	9 - 3	1
1338255	7 - 5		1339265	3 -45	2	1339727	8 -27	15	1341019	9 - 3	1
1338256	5 -51	19	1339300	8 -23	18	1339727	8 -31	15	1341019	9 - 3	1
1338256	7 - 5		1339300	8 -27	18	1339729	8 -23	16	1341021	9 - 3	1
1338258	2 -13	8	1339300	8 -31	18	1339729	8 -27	16	1341024	9 - 3	1
1338259	5 - 3	26	1339332	5 - 9	30	1339729	8 -31	16	1341206	9 - 5	1
1338259	5 - 9	19	1339332	5 -15	30	1339731	8 -29	32	1341210	9 - 5	1
1338259	5 -15	19	1339332	5 - 5	39	1339737	8 -23	26	1341213	9 - 5	1
1338264	2 - 9	18	1339334	5 - 9	31	1339737	8 -27	26	1341213	9 - 5	1
1338268	2 - 9	17	1339334	5 -15	31	1339737	8 -31	26	1341218	9 - 5	1
1338276	2 - 7	14	1339334	5 - 5	41	1339745	8 -29	51	1341218	9 - 5	1
1338276	2 - 9	14	1339635	2 -17	26	1339746	8 -29	50	1341223	9 - 5	1
1338276	2 -13	3	1339636	8 -29	31	1339748	8 -29	49	1341223	9 - 5	1
1338282	2 - 7	1	1339637	4 -65	10	1339749	8 -23	11	1341225	9 - 5	1
1338282	2 - 9	1	1339647	8 - 3	5	1339749	8 -27	11	1341228	9 - 5	1
1338282	2 -13	1	1339647	8 - 7	5	1339749	8 -31	11	1341395	9 -11	
1338286	4 -65	9	1339651	2 -17	24	1339770	8 -29	49	1341398	9 -11	
1338292	8 -23	17	1339651	2 -19	6	1339773	1 - 5	21	1341403	9 -11	
1338292	8 -27	17	1339651	2 -21	6	1339776	1 - 3	24	1341408	9 -11	
1338292	8 -31	17	1339672	1 -21	2	1339776	1 - 9	24	1341413	9 -11	
1338296	5 -49	5	1339674	1 -21	5	1339777	1 - 3	20	1341432	9 -11	
1338300	2 - 7	15	1339700	8 - 3	4	1339793	8 -23	19	1341435	9 -11	
1338305	2 - 9	10	1339700	8 - 7	4	1339793	8 -31	19	1341440	9 -11	
1338308	2 - 7	16	1339702	8 -23	8	1339793	8 -31	19	1341445	9 -11	
1338308	2 - 9	13	1339702	8 -27	8	1339793	1 - 9	28	1341450	9 -11	
1338308	2 -35	15	1339702	8 -31	8	1339799	8 -23	30	1341465	9 -17	
1338308	2 -59	15	1339706	3 -19	8	1339799	8 -31	30	1341472	9 -17	
1338328	2 -17	1	1339706	3 -53	3	1339799	8 -29	31	1341477	9 -17	
1338569	1 - 7	15	1339713	8 -29	52	1339947	11-41	7	1341480	9 -17	
1338616	9 -25	1	1339715	8 -23	27	1340958	4 -13	10	1341482	9 -17	
1338618	9 -25	1	1339715	8 -27	27	1341000	9 - 3	1	1341484	9 -17	
1338642	1 -25	1	1339715	8 -31	27	1341001	9 - 3	1	1341502	9 -17	
1338645	1 -25	1	1339717	3 -49	19	1341004	10- 3	1	1341509	9 -17	
1338740	8 -21	3	1339720	3 -21	19	1341004	10- 3	1	1341514	9 -17	
1338741	8 -21	8	1339720	3 -23	21	1341005	9 - 3	1	1341517	9 -17	
1338742	8 -17	15	1339723	8 -23	4	1341007	10- 3	1	1341519	9 -17	
1338742	8 -19	10	1339723	8 -27	4	1341008	10- 3	1	1341521	9 -17	
1338742	8 -21		1339723	8 -31	4	1341008	10- 3	1	1341542	10-19	
1338742	8 - 5	44	1339724	8 -23	5	1341008	9 - 3	1	1341545	10-19	
1338742	8 - 9	44	1339724	8 -27	5	1341008	9 - 3	1	1341546	10-19	

Consulte Manual de Serviços para procedimentos de manutenção.
Consulte Manual de Servicios para procedimientos de mantenimiento
©2004 HYSTER

Código	Pág.	Ref.	Código	Pág.	Ref.	Código	Pág.	Ref.	Código	Pág.	Ref.
1341550	10-19		1343448	3 -23	1	1343597	4 - 5	44	1345362	10-13	3
1341575	10-19		1343449	3 -21	5	1343598	6 - 5	4	1345363	10-13	3
1341578	10-19		1343449	3 -23	5	1343607	6 - 3	13	1345363	10-13	3
1341579	10-19		1343449	8 - 3	1	1343612	4 -67		1345364	10-13	3
1341583	10-19		1343449	8 - 7	1	1343614	4 -67		1345367	10-15	3
1341608	10-19		1343452	8 - 3	9	1343623	2 -17	1	1345401	10-15	12
1341612	10-19		1343452	8 - 7	9	1343630	7 - 3	4	1345403	10-11	23
1341613	10-19		1343458	1 - 7	1	1343635	3 -39	1	1345403	9 - 9	21
1341616	10-19		1343461	8 -31	35	1343635	3 -43	11	1345412	9 -29	4
1341641	10-19		1343461	8 -25	35	1343636	4 - 5	49	1345413	9 -29	4
1341645	10-19		1343461	8 -29	37	1343638	3 -39	13	1345492	9 -27	1
1341646	10-19		1343473	1 - 7	1	1343647	1 - 3	6	1345492	9 -29	1
1341649	10-19		1343478	5 -49	7	1343846	9 -25		1345493	9 -27	1
1341714	10- 5	1	1343479	5 -49	4	1343847	9 -25		1345493	9 -29	1
1341714	10- 5	1	1343480	5 -49	6	1343889	4 -71	22	1345500	9 -27	1
1341717	10- 5	1	1343481	8 -31	36	1343892	11-41	8	1345516	9 -27	1
1341717	10- 5	1	1343481	8 -25	36	1343989	10-15	21	1345516	9 -29	1
1341718	10- 5	1	1343481	8 -29	38	1343990	1 -25	2	1345825	2 -17	9
1341718	10- 5	1	1343508	7 - 3	15	1343990	11-27	2	1345825	2 -19	14
1341719	10- 5	1	1343526	3 -47	8	1345029	4 -37	15	1345825	2 -21	12
1341722	10- 5	1	1343531	8 -31	37	1345190	9 -29	9	1345825	2 -23	12
1341722	10- 5	1	1343531	8 -25	37	1345190	10-41	14	1345939	1 -21	17
1342116	10-13	1	1343531	8 -29	39	1345199	10-41	9	1345998	1 -21	10
1342118	10-13	1	1343533	5 - 3	27	1345204	10-41	10	1347004	6 - 5	
1342120	10- 9	1	1343533	5 - 9	6	1345216	10- 3	2	1347004	4 - 5	47
1342121	10-13	1	1343533	5 -15	6	1345216	10- 5	2	1347018	1 - 7	17
1342124	10- 9	1	1343537	6 - 3	9	1345216	10- 7	2	1347020	5 -53	35
1342126	10- 9	1	1343540	7 - 3	3	1345216	10-35	1	1347026	2 -17	3
1342129	10- 9	1	1343541	7 - 3	1	1345216	9 - 3	2	1347026	2 -19	15
1342379	9 - 7	1	1343553	7 - 3	10	1345216	9 - 5	2	1347026	2 -21	13
1342383	9 - 7	1	1343557	5 - 5	46	1345219	9 -25	2	1347026	2 -23	13
1342391	10-13	1	1343557	5 -11	47	1345219	11-15	13	1347027	8 - 3	38
1342393	9 - 7	1	1343557	5 -17	47	1345220	9 -25	2	1347027	8 - 9	38
1342407	10-13	2	1343560	8 - 3	14	1345263	9 -25	4	1347028	8 - 3	39
1342407	10-13	2	1343560	8 - 7	14	1345263	11-15	15	1347028	8 - 9	39
1342410	10-13	2	1343572	6 - 3	11	1345264	9 -25	1	1347029	8 - 3	40
1342411	10-13	2	1343573	6 - 3	31	1345348	9 -31	17	1347029	8 - 9	40
1342411	10-13	2	1343574	6 - 3	14	1345352	9 -25	7	1347030	8 - 3	41
1342412	10-13	2	1343577	6 - 5	1	1345352	11-15	18	1347030	8 - 9	41
1342415	10-13	2	1343578	6 - 5	2	1345354	8 -17	5	1347043	2 -11	9
1342415	10-13	2	1343579	6 - 5	3	1345354	8 -19	5	1347043	2 -13	4
1343443	8 -23	6	1343593	6 - 5	5	1345354	8 -21	13	1347045	1 - 7	19
1343443	8 -27	6	1343594	6 - 5	9	1345359	10-13	3	1347045	1 -11	14
1343443	8 -31	6	1343595	4 - 5	48	1345359	10-13	3	1347045	2 -11	8
1343448	3 -21	1	1343596	4 - 7	58	1345362	10-13	3	1347045	2 -13	5

Código	Pág.	Ref.	Código	Pág.	Ref.	Código	Pág.	Ref.	Código	Pág.	Ref.
1347045	3 -23	20	1350231	1 - 3	19	1351068	4 -29	1	1351681	4 -21	5
1347048	7 - 7	1	1350231	1 - 7	19	1351068	4 -31	1	1351682	4 -19	41
1347048	7 -11		1350231	1 -11	12	1351069	4 -25	4	1351682	4 -23	35
1347067	4 -21	27	1350231	3 -23	19	1351069	4 -27	4	1351683	4 - 5	45
1347067	4 -19	32	1350241	1 - 7	18	1351069	4 -29	4	1352066	4 -17	29
1347072	2 -17	4	1350261	2 - 7	1	1351069	4 -31	4	1352066	4 -21	24
1347076	2 -17	18	1350261	2 - 9	1	1351070	4 -25	8	1352066	4 -33	
1347088	1 - 7	13	1350261	2 -13	1	1351070	4 -27	8	1352088	4 -15	
1347091	7 - 7	6	1350273	8 - 3	21	1351070	4 -29	9	1352088	4 - 7	57
1347110	1 - 7	12	1350273	8 - 7	21	1351070	4 -31	9	1352090	3 -51	12
1347112	8 -31	38	1350282	4 - 3	13	1351071	4 -29	11	1352123	3 -55	26
1347112	8 -25	38	1350282	4 -65	3	1351071	4 -31	11	1352124	1 - 9	21
1347112	8 -29	40	1350282	1 - 9	24	1351076	4 -25	9	1352125	1 - 9	22
1347114	11-43	9	1350285	1 - 7	16	1351076	4 -27	9	1352126	1 - 9	23
1347114	4 -71	36	1350286	3 -21	6	1351076	4 -29	10	1352140	2 -17	22
1347116	7 - 7	13	1350286	3 -23	6	1351076	4 -31	10	1352140	2 -19	23
1347126	2 - 7	10	1350290	3 -21	9	1351077	8 - 3	42	1352140	2 -21	2
1347127	2 - 9	9	1350290	3 -23	10	1351077	8 - 9	42	1352140	2 -23	2
1347135	6 - 3	3	1350291	3 -21	8	1351089	3 -21	21	1352157	8 - 5	50
1347142	11- 5	1	1350291	3 -23	9	1351096	2 - 3	5	1352463	8 -11	
1347143	11- 5	1	1350292	3 -23	28	1351096	2 - 5	5	1352575	3 -49	1
1347144	11- 5	5	1350298	3 -21	13	1351098	2 - 3	4	1352575	3 -51	
1347157	2 -45	3	1350298	3 -23	14	1351098	2 - 5	4	1352599	4 -13	9
1347158	5 -49	8	1350299	3 -21	14	1351099	4 -25	13	1352602	4 -13	4
1347159	3 -49	7	1350299	3 -23	15	1351099	4 -27	18	1352603	4 -13	5
1347190	11-29	3	1350706	8 -35	4	1351099	4 -29	24	1352606	4 -13	11
1347196	11- 5	1	1350707	8 -35	1	1351099	4 -31	24	1352616	8 - 5	54
1347197	11- 5	1	1350733	11-41	7	1351100	4 -29	12	1352616	8 - 9	54
1347212	8 - 3	29	1350734	11-41	7	1351100	4 -31	12	1353464	10-41	25
1347212	8 - 7	29	1350735	11-41	7	1351134	5 -55	1	1353530	10-39	4
1347224	4 - 9	21	1350736	11-41	7	1351135	5 -55	2	1353530	9 -31	18
1347224	4 -11	33	1351000	3 -21	10	1351140	8 - 5	52	1354049	4 -67	3
1347224	4 -39	31	1351000	3 -23	11	1351140	8 - 9	52	1354090	1 - 5	22
1347224	4 -47	41	1351008	1 - 7	11	1351176	2 - 7	6	1354119	11-43	7
1347224	4 -45	41	1351014	1 -11	1	1351176	2 - 9	6	1354140	1 -13	6
1347300	5 -29	10	1351016	1 -11	1	1351176	2 -13	19	1354163	1 -21	11
1347970	7 - 5	11	1351017	2 - 3	11	1351177	2 - 7	8	1354165	1 -21	4
1347971	7 - 5	11	1351017	2 - 5	10	1351177	2 - 9	8	1354171	1 -21	19
1348246	10-41	24	1351060	2 - 3	7	1351177	2 -13	21	1354200	4 -71	30
1348247	10-41	24	1351060	2 - 5	7	1351178	2 -11	6	1354300	6 - 5	11
1350215	1 - 7	20	1351061	2 - 3	6	1351178	2 -13	12	1354323	4 - 3	14
1350215	3 -45	10	1351061	2 - 5	6	1351184	11-11	3	1354379	4 -17	6
1350215	8 -25	45	1351068	4 -25	1	1351273	2 -45	4	1354379	4 -21	4
1350215	8 -29	55	1351068	4 -27	1	1351681	4 -17	7	1354380	1 - 9	36

©2004 HYSTER

Código	Pág.	Ref.	Código	Pág.	Ref.	Código	Pág.	Ref.	Código	Pág.	Ref.
1354733	2 -79	35	1355146	9 -13	2	1355410	9 -23	13	1355751	10-23	4
1354733	2 -81	39	1355148	9 -11	1	1355410	9 -23	13	1355752	10-21	1
1354775	4 -67	1	1355157	9 -11	1	1355410	9 -23	13	1355757	10-21	1
1354776	4 -67	2	1355158	9 -13	2	1355411	9 -23		1355758	10-23	2
1354777	4 -67	22	1355158	9 -13	2	1355413	9 -19	1	1355758	10-23	2
1354778	4 -67	8	1355160	9 -11	1	1355414	9 -19	2	1355760	10-21	1
1354780	4 -67	5	1355177	9 -11	1	1355416	9 -19	1	1356065	10-33	2
1354782	4 -67	10	1355178	9 -13	2	1355421	9 -19	1	1356074	10-33	2
1354783	4 -67	9	1355178	9 -13	2	1355422	9 -19	2	1356100	1 - 3	25
1354784	4 -67	12	1355180	9 -11	1	1355424	9 -19	1	1356100	1 - 9	25
1354785	4 -67	13	1355198	9 -11	1	1355496	10-23	3	1356103	4 -61	18
1354786	4 -67	14	1355199	9 -13	2	1355497	10-25		1356103	8 - 3	22
1354787	4 -67	15	1355199	9 -13	2	1355499	2 -45	8	1356103	8 - 7	22
1354788	4 -67	16	1355217	9 -13	2	1355523	11- 7	1	1356105	4 -21	26
1354792	4 -67	23	1355217	9 -13	2	1355547	11- 7	1	1356105	4 -19	31
1354793	4 -67	24	1355219	9 -11	1	1355587	10-21	2	1356131	4 -17	25
1354796	4 -67	26	1355221	9 -13	4	1355587	10-21	2	1356131	4 -21	23
1354804	4 -67	4	1355222	9 -11	1	1355589	10-21	1	1356137	1 -21	6
1354805	4 -67	11	1355276	9 -15		1355598	10-19	1	1356292	10-29	3
1354806	4 -67	17	1355277	9 -15		1355599	10-21	2	1356292	10-33	3
1354807	4 -67	25	1355288	9 -17	1	1355599	10-23	2	1356318	8 -19	6
1354901	10-15	21	1355289	9 -19	2	1355601	10-21	1	1356328	11-43	3
1354902	10-17	36	1355289	9 -19	2	1355602	10-21	1	1356328	4 -71	17
1354903	10-15	22	1355291	9 -19	1	1355603	10-21	2	1356332	11-43	7
1354904	10-41	6	1355291	9 -19	1	1355603	10-23	2	1356335	4 -71	21
1354904	9 -31	16	1355305	7 -11		1355605	10-21	1	1356342	11-35	8
1354906	10-41	18	1355335	6 - 9	15	1355610	10-23	4	1356347	11-35	1
1354907	10-41	18	1355348	5 - 3	17	1355619	10-21	1	1356354	4 -71	18
1354915	10- 9	13	1355348	5 -11	49	1355620	10-21	2	1356393	8 - 3	3
1354915	9 - 9	24	1355348	5 -17	49	1355620	10-23	2	1356393	8 - 7	3
1354916	10- 9	13	1355366	9 -17	1	1355622	10-21	1	1356400	11- 3	1
1354916	9 - 9	24	1355367	9 -19	2	1355711	10-23	4	1356401	11- 3	2
1354917	10- 9	13	1355367	9 -19	2	1355713	10-23	3	1356459	3 -21	11
1354917	9 - 9	24	1355369	9 -19	1	1355714	10-25		1356459	3 -23	12
1354919	9 -31	13	1355369	9 -19	1	1355728	10-21	1	1356520	11-37	2
1354921	9 -31	13	1355390	9 -17	1	1355729	10-23	2	1356520	11-37	2
1354922	10-41	6	1355391	9 -19	2	1355729	10-23	2	1356527	2 - 7	1
1354922	9 -31	16	1355391	9 -19	2	1355731	10-21	1	1356527	2 - 9	1
1354923	1 -25	2	1355393	9 -19	1	1355744	10-21	1	1356560	10-31	2
1354961	10-41	26	1355393	9 -19	1	1355745	10-23	2	1356569	10-31	2
1354962	10-17	37	1355402	9 -19	1	1355745	10-23	2	1356572	10-31	2
1355127	9 -13	3	1355403	9 -19	2	1355747	10-21	1	1356661	10-29	3
1355128	9 -11	1	1355405	9 -19	1	1355748	10-21	1	1356661	10-33	3
1355145	9 -11	1	1355409	9 -21	8	1355749	10-23	2	1356662	10-29	
1355146	9 -13	2	1355410	9 -23	13	1355749	10-23	2	1356662	10-33	

Código	Pág.	Ref.	Código	Pág.	Ref.	Código	Pág.	Ref.	Código	Pág.	Ref.
1356682	10-31	2	1358189	11-33	1	1359620	8 -29	47	1360887	2 -27	13
1356694	10-33	2	1358190	11-29	1	1359620	8 -33	43	1360887	2 -49	11
1356748	10-25	15	1358194	11-31	1	1359624	4 -21	6	1360888	2 -27	14
1356749	9 -15	14	1358223	7 - 5	7	1360125	11-11		1360888	2 -49	12
1356749	9 -21	11	1358224	7 - 5	10	1360125	11- 9	6	1360889	2 -27	15
1356750	9 -15	13	1358224	7 - 9	8	1360126	11-11		1360889	2 -49	10
1356750	10-25	12	1358225	7 - 5	10	1360126	11- 9	6	1360890	2 -27	16
1356751	10-25	12	1358225	7 - 9	8	1360127	10-25	15	1360890	2 -49	9
1356751	9 -23	16	1358352	10-37	1	1360146	2 -23	33	1360891	2 -27	17
1356752	9 -15	14	1358352	10-37	1	1360146	4 -17	21	1360891	2 -49	8
1356752	9 -21	11	1358354	10-37	1	1360229	11- 9	7	1360892	2 -27	18
1356867	11- 7	4	1358354	10-39	1	1360386	10-41	17	1360892	2 -49	7
1357196	7 -11	10	1358355	10-39	1	1360386	9 -31	12	1360893	2 -27	19
1357197	7 -11	1	1358360	10-37	1	1360507	10-41	5	1360893	2 -49	6
1357199	7 -11	3	1358809	11- 9	9	1360507	9 -31	19	1360894	2 -41	13
1357201	7 -11	5	1358814	11- 9	16	1360534	10-15	27	1360894	2 -49	5
1357300	11-31	1	1358815	11- 9	17	1360538	10-41	23	1360895	2 -27	2
1357302	11-33	1	1358816	11- 9	16	1360548	9 -29	7	1360895	2 -49	21
1357352	8 -39	8	1358817	11- 9	17	1360549	9 -29	6	1360896	2 -25	11
1357353	8 -37	44	1358821	11- 9	13	1360549	10-41	11	1360896	2 -47	13
1357353	8 -41	44	1358858	4 -67	21	1360718	1 - 3	11	1360897	2 -25	1
1357354	8 -35	10	1358969	10-29		1360792	7 - 5	15	1360898	2 -25	3
1357354	8 -39	10	1358969	10-33		1360793	7 - 5	14	1360898	2 -47	8
1357355	8 -35	26	1358970	10-29	9	1360794	7 - 5	13	1360899	2 -25	10
1357355	8 -39	26	1358970	10-33	9	1360798	7 - 5	16	1360899	2 -47	9
1357361	8 -35	25	1358972	10-29	14	1360872	1 -13	16	1361121	4 - 5	46
1357361	8 -39	25	1358972	10-33	14	1360878	2 -27	1	1361142	8 -25	44
1357361	8 -37	57	1358973	10-19	1	1360878	2 -49	20	1361142	8 -29	48
1357361	8 -37	43	1359234	9 - 7	1	1360879	2 -27	3	1361142	8 -33	44
1357361	8 -41	57	1359235	9 - 7	1	1360879	2 -49	22	1361302	10-29	4
1357361	8 -41	43	1359437	3 -23	33	1360880	2 -27	26	1361302	10-33	4
1357364	8 -37	39	1359580	2 -17	21	1360880	2 -49	18	1361305	4 - 3	2
1357364	8 -41	39	1359580	2 -19	21	1360881	2 -27	8	1361305	4 -23	41
1357367	4 -67	27	1359580	2 -21	20	1360881	2 -49	19	1361501	7 - 5	19
1357369	8 -35	7	1359581	2 -17	5	1360882	2 -27	10	1361503	7 - 5	3
1357369	8 -39	7	1359581	2 -19	16	1360882	2 -49	27	1361504	7 - 5	4
1357716	2 -17	1	1359581	2 -21	14	1360883	2 -27	21	1361505	7 - 5	13
1357717	2 -17	1	1359581	2 -23	14	1360883	2 -49	15	1361552	11-41	5
1357721	2 -17	1	1359587	1 - 7	6	1360884	2 -27	23	1361559	7 - 7	12
1358177	11-33	1	1359600	1 - 3	16	1360884	2 -49	16	1361561	11-37	3
1358178	11-33	1	1359600	1 - 7	16	1360885	2 -27	9	1361584	8 - 5	52
1358179	11-29	1	1359608	3 -39	17	1360885	2 -49	14	1361584	8 - 9	52
1358183	11-31	1	1359608	3 -43	9	1360886	2 -27	11	1361675	2 -25	8
1358188	11-33	1	1359620	8 -25	43	1360886	2 -49	13	1361675	2 -47	10

©2004 HYSTER

Código	Pág.	Ref.	Código	Pág.	Ref.	Código	Pág.	Ref.	Código	Pág.	Ref.
1361676	2 -25	5	1361705	2 -51	10	1361732	2 -53	17	1361776	3 -35	9
1361676	2 -47	11	1361706	2 -29	11	1361733	2 -31	16	1361777	3 -35	10
1361677	2 -25	12	1361706	2 -51	10	1361734	2 -31	17	1361779	3 -35	12
1361677	2 -47	14	1361710	2 -29	13	1361734	2 -53	19	1361780	3 -35	13
1361678	2 -33	1	1361710	2 -51	12	1361735	2 -31	8	1361781	3 -35	14
1361679	2 -33	12	1361711	2 -29	13	1361736	2 -31	19	1361782	3 -35	15
1361679	2 -55	6	1361711	2 -51	12	1361736	2 -53	22	1361783	3 -35	16
1361680	2 -33	5	1361712	2 -29	13	1361737	2 -31	23	1361784	3 -35	17
1361681	2 -33	7	1361712	2 -51	12	1361737	2 -53	23	1361785	3 -35	18
1361681	2 -55	9	1361713	2 -29	13	1361738	2 -31	20	1361786	3 -35	21
1361682	2 -33	24	1361713	2 -51	12	1361739	2 -31	21	1361787	3 -35	22
1361682	2 -55	24	1361714	2 -29	10	1361741	2 -35	8	1361788	3 -35	25
1361683	2 -33	8	1361715	2 -29	10	1361741	2 -59	8	1361789	3 -35	26
1361684	2 -33	9	1361716	2 -29	10	1361742	2 -35	3	1361791	2 -35	4
1361685	2 -33	22	1361717	2 -31	18	1361742	2 -59	3	1361791	2 -59	4
1361686	2 -33	10	1361717	2 -53	20	1361743	2 -35	1	1361791	2 -61	2
1361687	2 -33	11	1361718	2 -31	24	1361743	2 -59	1	1361792	2 -61	3
1361688	2 -33	2	1361718	2 -53	2	1361744	2 -35	10	1361794	3 -39	21
1361688	2 -37	3	1361719	2 -31	25	1361744	2 -59	10	1361796	2 -61	6
1361688	2 -55	4	1361719	2 -53	3	1361745	2 -35	13	1361797	3 -39	22
1361688	2 -57	3	1361720	2 -31	1	1361745	2 -59	13	1361798	2 -37	2
1361689	2 -33	13	1361720	2 -53	4	1361746	2 -35	11	1361798	2 -57	2
1361689	2 -55	14	1361721	2 -31	2	1361746	2 -59	11	1361801	2 -37	17
1361690	2 -33	16	1361721	2 -53	5	1361747	2 -35	12	1361801	2 -57	18
1361690	2 -55	18	1361722	2 -31	4	1361747	2 -59	12	1361802	2 -37	9
1361691	2 -33	15	1361722	2 -53	7	1361750	2 -41	6	1361804	2 -37	11
1361691	2 -55	16	1361723	2 -31	5	1361751	2 -41	12	1361805	2 -37	12
1361692	2 -33	3	1361723	2 -53	8	1361751	3 -33		1361806	2 -37	13
1361692	2 -55	2	1361724	2 -31	6	1361752	2 -41	4	1361807	2 -37	14
1361694	2 -29	1	1361724	2 -53	9	1361753	2 -41	5	1361807	2 -57	16
1361695	2 -29	2	1361725	2 -31	7	1361754	2 -41	2	1361809	2 -43	9
1361695	2 -51	2	1361725	2 -53	10	1361755	2 -41	9	1361810	2 -43	5
1361696	2 -29	3	1361726	2 -31	9	1361756	2 -41	10	1361811	2 -43	2
1361697	2 -29	7	1361726	2 -53	11	1361760	2 -41	8	1361812	2 -43	37
1361697	2 -51	4	1361727	2 -31	10	1361765	3 - 3	4	1361813	2 -43	25
1361698	2 -29	4	1361727	2 -53	12	1361766	3 -39	23	1361814	2 -43	7
1361699	2 -29	5	1361728	2 -31	11	1361768	3 -35	1	1361814	2 -63	27
1361700	2 -29	8	1361728	2 -53	13	1361769	3 -35	2	1361815	2 -43	4
1361701	2 -29	6	1361729	2 -31	12	1361770	3 -35	3	1361816	2 -43	3
1361702	2 -29	9	1361729	2 -53	14	1361771	3 -35	7	1361816	2 -63	35
1361703	2 -29	11	1361730	2 -31	13	1361772	3 -35	4	1361817	2 -43	1
1361703	2 -51	10	1361730	2 -53	15	1361773	2 -41	1	1361817	2 -63	8
1361704	2 -29	11	1361731	2 -31	14	1361773	3 -35	5	1361818	2 -43	11
1361704	2 -51	10	1361731	2 -53	16	1361774	3 -35	6	1361819	2 -43	12
1361705	2 -29	11	1361732	2 -31	15	1361775	3 -35	8	1361820	2 -43	13

Código	Pág.	Ref.	Código	Pág.	Ref.	Código	Pág.	Ref.	Código	Pág.	Ref.
1361820	2 -63	11	1361873	2 -35	7	1361899	2 -49	26	1362061	1 -13	17
1361821	2 -43	15	1361873	2 -43	31	1361948	8 -17	14	1362062	1 -13	18
1361821	2 -63	10	1361873	2 -49	28	1362000	2 -27	24	1362063	1 -13	19
1361823	2 -43	18	1361873	2 -59	7	1362000	2 -49	1	1362064	1 -13	19
1361824	2 -43	20	1361873	2 -61	5	1362001	2 -27	25	1362065	1 -13	7
1361825	2 -43	17	1361873	2 -63	3	1362001	2 -33	17	1362069	4 -61	
1361826	2 -43	32	1361875	2 -37	16	1362001	2 -49	2	1362387	10-41	12
1361826	2 -63	16	1361875	2 -57	14	1362002	2 -27	4	1362390	10-15	11
1361827	2 -43	21	1361878	2 -37	18	1362002	2 -49	25	1362433	10-17	39
1361827	2 -63	30	1361878	2 -43	36	1362003	2 -25	4	1362714	1 - 7	9
1361828	2 -43	22	1361878	2 -57	13	1362003	2 -27	5	1363010	4 -71	22
1361829	2 -43	23	1361879	2 -37	7	1362003	2 -47	2	1363011	4 -71	22
1361830	2 -43	24	1361879	2 -57	7	1362003	2 -49	23	1363013	11-35	6
1361832	2 -43	26	1361880	2 -43	8	1362005	2 -25	2	1363016	11-43	7
1361833	2 -63	21	1361880	2 -63	6	1362005	2 -47	3	1363886	4 -39	37
1361834	2 -43	10	1361881	2 -39	20	1362007	2 -25	6	1363886	4 -43	8
1361835	2 -43	27	1361881	2 -43	33	1362007	2 -47	6	1363886	4 -47	8
1361837	2 -39	2	1361882	2 -43	35	1362008	2 -25	7	1363916	1 - 3	8
1361838	2 -39	5	1361884	2 -43	19	1362008	2 -47	4	1363917	1 - 3	9
1361839	2 -39	3	1361884	2 -53	27	1362009	2 -25	9	1363918	1 - 3	10
1361840	2 -39	6	1361884	2 -63	5	1362009	2 -47	5	1364271	6 - 3	28
1361841	2 -39	7	1361885	2 -35	9	1362010	2 -33	14	1365140	10- 9	10
1361842	2 -39	8	1361885	2 -41	7	1362010	2 -55	15	1365860	4 - 3	23
1361843	2 -39	9	1361885	2 -43	29	1362011	2 -33	20	1365876	4 -65	1
1361844	2 -39	11	1361885	2 -43	34	1362011	2 -55	1	1365877	4 -65	2
1361845	2 -39	12	1361885	2 -59	9	1362012	2 -33	4	1365895	3 -39	25
1361846	2 -39	14	1361888	2 -39	18	1362012	2 -55	5	1366435	9 -33	20
1361850	4 -55	11	1361889	2 -27	20	1362015	2 -33	6	1366733	10-31	
1361852	4 -55	5	1361889	2 -39	17	1362015	2 -55	8	1366736	10-31	
1361854	4 -55	7	1361890	2 -39	16	1362016	2 -31	22	1366737	10-31	
1361855	4 -55	15	1361891	2 -39	13	1362016	2 -53	1	1366742	10-31	
1361857	4 -55	13	1361893	2 -39	19	1362036	4 -51	10	1367137	1 -13	20
1361859	4 -55	4	1361894	2 -27	6	1362036	4 -53	10	1367190	2 -27	
1361860	4 -55	12	1361894	2 -49	24	1362037	4 -51	8	1367190	2 -31	
1361861	4 -55	10	1361895	2 -39	21	1362039	4 -51	13	1367190	2 -33	
1361862	4 -55	6	1361896	2 -49	17	1362039	4 -53	13	1367190	2 -37	
1361863	4 -55	8	1361897	2 -27	7	1362040	4 -51	15	1367190	2 -39	
1361864	4 -55	9	1361897	2 -49	4	1362040	4 -53	15	1367190	2 -43	
1361865	4 -55	14	1361898	2 -27	12	1362042	4 -51	14	1367190	2 -59	
1361867	2 -39	26	1361898	2 -33	19	1362042	4 -53	14	1367191	2 -43	14
1361868	2 -37	19	1361898	2 -35	14	1362049	1 -13	5	1367191	2 -63	12
1361868	2 -41	11	1361898	2 -49	3	1362052	1 -13	8	1367430	5 - 3	3
1361868	2 -55	22	1361898	2 -55	21	1362053	1 -13	9	1367430	5 -11	44
1361868	2 -57	12	1361898	2 -59	14	1362058	1 -13	14	1367430	5 -17	44

Consulte Manual de Serviços para procedimentos de manutenção.
Consulte Manual de Servicios para procedimientos de mantenimiento
©2004 HYSTER

Código	Pág.	Ref.	Código	Pág.	Ref.	Código	Pág.	Ref.	Código	Pág.	Ref.
1367431	8 - 3	15	1368853	4 -61	14	1369914	2 -37	21	1375171	4 -71	15
1367431	8 - 7	15	1368853	4 -63	20	1369914	2 -57	21	1375172	11-43	1
1367441	11-33	1	1368854	4 -61	15	1370736	2 -33	21	1375172	4 -71	15
1367445	11-33	1	1368855	4 -61	16	1370736	2 -55	20	1375173	4 -69	3
1367517	3 -33	1	1368856	4 -61	17	1370737	2 -55	23	1375183	5 -15	36
1367518	3 -37	1	1368857	4 -61	7	1370737	2 -55	25	1375183	5 - 5	47
1367519	3 -33	2	1368858	4 -61	3	1370744	2 -47	1	1375183	5 -11	36
1367519	3 -37	2	1368858	4 -63	16	1370745	2 -51	13	1375214	1 -11	7
1367520	3 -33	3	1368859	4 -61	8	1370746	2 -51	1	1375230	3 -53	16
1367520	3 -37	3	1368860	4 -61	4	1370949	2 -87	14	1375240	3 -19	1
1367521	3 -37	4	1368861	4 -61	6	1371203	4 -67	6	1375240	3 -53	13
1367522	3 -33	4	1368862	4 -61	1	1371208	4 -57	10	1375703	4 - 3	1
1367522	3 -37	5	1368863	4 -61	10	1371209	4 -57	12	1375703	4 -13	
1367523	3 -33	5	1368917	3 -39	14	1371211	4 -57	17	1375794	4 -23	37
1367523	3 -37	6	1368924	4 -71	29	1371212	4 -57	16	1375795	4 -39	25
1367524	3 -33	6	1368949	2 -17	25	1371214	4 -57	14	1375796	4 -41	43
1367524	3 -37	7	1369333	10-41	22	1371289	11- 9	9	1375797	4 -39	23
1367525	3 -33	7	1369344	10-35	6	1371429	5 -55	2	1375844	4 -23	37
1367525	3 -37	8	1369344	9 -25	6	1371603	10-27		1375848	3 -25	43
1367526	3 -33	8	1369344	11-15	17	1371603	10-31		1376007	11-29	2
1367526	3 -37	9	1369344	11-19	14	1371605	10-31		1376007	11-31	2
1367527	3 -33	9	1369345	10-35	6	1371608	10-31		1376007	11-33	15
1367527	3 -37	10	1369345	9 -25	6	1371631	10-33	2	1376131	10-37	1
1367633	4 -17	23	1369345	11-15	17	1371652	2 -33	23	1376131	10-39	1
1367639	4 -69	5	1369345	11-19	14	1371652	2 -45	5	1376133	10-41	31
1367645	11-43	5	1369356	10- 9	6	1371652	2 -55	19	1376133	10-43	31
1367645	4 -71	19	1369356	9 - 7	6	1373819	8 -31	31	1376161	10-39	1
1368313	9 -27	1	1369356	10-15	18	1373819	8 -25	48	1376164	10-39	1
1368314	9 -33	20	1369357	10- 9	6	1373819	8 -29	57	1376167	10-39	1
1368314	9 -33	20	1369357	9 - 7	6	1374188	1 -13	13	1376338	11-27	1
1368326	9 -29	1	1369357	10-15	18	1374190	1 -13	15	1376423	8 -19	2
1368411	10-37	1	1369549	10-31		1374549	1 -21	15	1376424	8 -17	1
1368411	10-37	1	1369602	9 -27	1	1374601	3 -53	8	1376424	8 -19	1
1368414	10-37	1	1369602	9 -29	1	1374750	1 -13	41	1376439	4 -69	7
1368414	10-39	1	1369606	9 -27	1	1374788	2 -61	1	1376440	4 -69	7
1368445	10-41	31	1369606	9 -29	1	1375048	7 - 5	12	1376557	7 - 9	1
1368445	10-43	31	1369611	9 -27	1	1375049	7 - 5	12	1376579	11-43	1
1368656	10- 5	10	1369611	9 -29	1	1375148	5 -15	35	1376579	4 -71	15
1368656	9 - 5	6	1369617	9 -27	1	1375148	5 - 5	43	1376581	4 - 3	12
1368790	2 -37	8	1369625	10-37	1	1375148	5 -11	35	1376675	1 -13	2
1368848	4 -61	9	1369625	10-39	1	1375168	11-43	10	1376732	4 - 9	
1368849	4 -61	2	1369627	10-37	1	1375168	4 -71	14	1376743	6 - 3	33
1368850	4 -61	11	1369627	10-39	1	1375169	11-43	4	1376744	6 - 3	32
1368851	4 -61	12	1369643	10-43	31	1375169	4 -71	13	1376745	6 - 3	16
1368852	4 -61	13	1369709	11- 3	6	1375171	11-43	1	1376746	3 -21	15

Código	Pág.	Ref.	Código	Pág.	Ref.	Código	Pág.	Ref.	Código	Pág.	Ref.
1376746	3 -23	16	1378692	10-17	30	1381564	10-35	1	1383574	3 -19	2
1376747	4 -17	30	1378693	10-17	30	1381765	11- 9	21	1383574	3 -53	18
1376747	4 -21	25	1378694	10- 5	13	1381766	11- 9	22	1383621	2 -85	8
1376747	4 -25		1378694	9 - 5	9	1381771	10-39	2	1383777	6 - 7	25
1376748	4 - 3	9	1378698	10- 5	12	1381772	10-39	2	1383783	3 -43	6
1376749	4 -69	6	1378698	9 - 5	8	1381923	7 - 7	5	1383783	3 -45	7
1377080	3 -41	11	1378699	10- 5	12	1382111	1 -13	3	1383784	3 -43	8
1377080	3 -45	17	1378699	10- 5	13	1382112	1 -13	4	1384006	2 -43	28
1377083	3 -41	17	1378699	9 - 5	8	1382130	11-35	1	1384007	2 -63	22
1377083	3 -45	21	1378699	9 - 5	9	1382306	1 - 9	41	1384400	2 -91	17
1377116	2 -61	4	1378699	10-17	30	1382316	8 - 5	46	1385862	4 -17	20
1377138	2 -63	36	1379459	10-35		1382316	8 - 9	46	1385862	4 -35	
1377255	8 -11	7	1379460	10-35		1382320	5 -55	1	1385873	5 -35	44
1377255	8 -15		1379463	10-35		1382546	2 -75	18	1386216	1 - 7	5
1377256	8 -15	7	1379506	8 -29	45	1382556	6 - 3	1	1386220	1 - 9	43
1377257	8 -15	9	1379507	8 -29	46	1382562	3 -31	4	1386221	1 - 9	42
1377258	8 -15		1379682	10-17	30	1382673	3 -35	11	1386785	2 -87	3
1377259	8 -15	10	1379683	10-17	30	1382681	2 -25		1386800	2 -45	1
1377260	8 -15	11	1379684	10- 5	13	1382681	2 -27		1386806	5 -41	1
1377261	8 -15		1379684	9 - 5	9	1382681	2 -29		1386806	5 -45	1
1377264	8 -11	2	1379685	10- 5	12	1382681	2 -31		1386813	5 -49	4
1377264	8 -13	2	1379685	9 - 5	8	1382681	2 -33		1386815	2 -45	11
1377266	8 -11	2	1379687	9 - 9	16	1382681	2 -35		1386815	2 -87	4
1377266	8 -13	2	1379758	7 - 5		1382681	2 -37		1386940	5 -31	36
1377860	4 -43	31	1379799	11-43	7	1382681	2 -39		1386940	5 -35	45
1377860	4 -47	31	1380115	8 -17	16	1382681	2 -41		1386958	5 -13	6
1377868	4 -43	20	1380115	8 -19	11	1382681	2 -43		1387230	5 -33	25
1377868	4 -47	20	1380245	2 -69	7	1382954	2 -85	18	1387235	5 - 7	9
1377908	2 -65	19	1380261	2 -85	5	1383012	2 -13	7	1387235	5 -23	9
1377992	1 - 7	15	1380757	4 -69	7	1383062	8 -21	4	1387235	5 -25	10
1377998	4 -21	1	1380879	9 -21	8	1383331	4 -17	1	1388386	2 -89	20
1378055	11- 7	2	1380882	8 -21	10	1383450	5 - 9	1	1388387	2 -65	9
1378065	11- 7	5	1381082	8 -21	5	1383450	5 -15	1	1388387	2 -67	5
1378072	11- 7	2	1381095	10-25	14	1383450	5 -45	28	1388559	5 -29	1
1378082	11- 7	5	1381354	10- 7	1	1383451	5 -45	34	1388573	5 -39	6
1378307	1 -13	20	1381354	10- 7	1	1383453	5 -45	35	1388573	5 -35	42
1378558	2 -45	1	1381357	10- 7	1	1383455	5 -45	32	1388924	5 -33	22
1378600	6 - 3	29	1381358	10- 7	2	1383457	5 -45	33	1389365	3 -21	22
1378671	4 -39	22	1381358	10- 7	1	1383458	5 -45	30	1389475	4 - 3	26
1378671	4 -43	19	1381359	10- 7	1	1383460	5 -45	31	1389476	4 - 9	23
1378671	4 -47	19	1381362	10- 7	1	1383461	5 -45	29	1389476	4 -11	23
1378690	10-17	31	1381362	10- 7	1	1383463	5 -51	3	1389477	4 - 9	24
1378691	10- 5	11	1381560	10-35	1	1383466	5 -45	36	1389477	4 -11	24
1378691	9 - 5	7	1381561	10-35	1	1383571	3 -53	15	1389479	4 - 9	19

©2004 HYSTER

Código	Pág.	Ref.	Código	Pág.	Ref.	Código	Pág.	Ref.	Código	Pág.	Ref.
1389480	4 - 9	20	1394882	5 -25	5	1396270	2 -13	16	1451568	3 -55	23
1389485	4 - 3	18	1394884	5 -13	7	1396272	2 -13	9	1451604	2 -89	6
1389608	5 - 9	10	1394885	5 -21	4	1396273	2 -13	6	1451696	6 - 9	16
1389608	5 -15	10	1394885	5 -23	4	1396274	2 -13	15	1451697	6 - 9	4
1389608	5 - 5	48	1394886	5 -13	8	1396335	4 -23	38	1451698	6 - 9	6
1390182	1 - 3	5	1394887	5 -13	5	1396341	4 -21	2	1451700	6 - 9	8
1390182	10-41	15	1394888	5 -13	4	1396342	3 -23	30	1451701	6 - 9	3
1390365	11- 9	18	1394893	5 -21	6	1396342	3 -27	32	1451703	6 - 9	10
1390366	11- 9	19	1394893	5 -23	6	1396406	10-43	36	1451707	6 - 9	19
1390367	11- 9	18	1394893	5 -25	6	1396431	11- 7	2	1451743	4 -59	19
1390368	11- 9	19	1394894	5 -13	2	1396431	11- 7	2	1451788	8 -17	10
1390607	1 - 3	26	1394895	5 -13	13	1396460	11- 7	4	1452145	4 -57	34
1390607	1 - 9	26	1394902	5 -13	10	1396472	11- 7	4	1452270	8 -27	28
1390610	5 -31	39	1394902	5 -21		1396637	5 -33	1	1452270	8 -27	28
1390610	5 -35	40	1394903	5 -13	11	1398493	9 -33	20	1452270	8 -25	47
1390611	1 - 3	23	1394903	5 -21		1398512	9 -33	20	1452270	8 -33	47
1390611	1 - 9	23	1394904	5 -49	3	1398512	9 -33	20	1453052	2 -39	4
1390858	3 -35	27	1394908	5 -21	1	1398541	9 -33	20	1453052	4 -53	
1391375	5 -31	38	1394908	5 -23	1	1398541	9 -33	20	1453153	4 -67	19
1391375	5 -35	40	1394909	5 -21	1	1398595	10-43	31	1453348	2 -65	
1391377	5 - 3	2	1394909	5 -23	1	1398595	10-43	31	1453348	2 -67	
1391377	5 - 9	5	1394912	5 -21	7	1398604	10-43	31	1453348	2 -69	
1391377	5 -29		1394912	5 -23	7	1398645	9 -33	20	1453348	2 -71	
1392495	1 -13	11	1394912	5 -25	7	1398645	9 -33	20	1453348	2 -73	
1392496	1 -13	10	1394915	2 -45	12	1398951	10-41	31	1453348	2 -75	
1392718	1 - 7	2	1394923	5 - 9	27	1398951	10-43	31	1453348	2 -79	
1392812	1 - 7	15	1394923	5 - 5	37	1399006	11- 7	3	1453348	2 -83	
1393160	5 -37	4	1394930	5 - 3		1399023	11- 7	3	1453348	2 -85	
1393160	5 -31	41	1394931	5 - 7	2	1400158	5 -39	3	1453348	2 -87	
1394002	4 -57		1394932	5 - 7	1	1400158	5 -35	40	1453348	2 -89	
1394008	3 -41	1	1395285	10-15	29	1400159	5 -39	1	1453348	2 -91	
1394008	3 -43	18	1395291	10-43	32	1400159	5 -35	40	1453351	4 -57	4
1394008	3 -45	1	1395292	10-43	33	1401746	11-15	9	1453352	4 -57	3
1394100	4 -71	28	1396211	2 -17	25	1401746	11-19	9	1453354	4 -57	9
1394710	5 -33	17	1396211	2 -19	13	1450104	4 -17	11	1453358	4 -57	6
1394711	5 -33	19	1396212	2 -17	24	1450293	4 -69	1	1453362	4 -57	30
1394714	5 -33	18	1396212	2 -19	6	1450356	4 -69	2	1453363	4 -57	31
1394879	5 -21	2	1396212	2 -23	6	1450928	2 -39	22	1453364	4 -57	1
1394879	5 -23	2	1396221	2 -17	26	1450928	4 -55		1453375	4 -57	26
1394879	5 -25	4	1396255	3 -43	10	1450928	4 -19	44	1453377	4 -57	28
1394881	5 -21	10	1396256	3 -23	35	1450929	4 -55	1	1453379	4 -57	29
1394881	5 -23	10	1396256	3 -29		1450930	4 -55	2	1453385	4 -57	27
1394881	5 -25	12	1396257	3 -23	22	1450931	4 -55	3	1453386	4 -57	15
1394882	5 -21	5	1396259	4 -21	19	1451092	8 -35	5	1453387	4 -57	22
1394882	5 -23	5	1396259	4 -39		1451092	8 -39	5	1453468	4 -53	8

Código	Pág.	Ref.	Código	Pág.	Ref.	Código	Pág.	Ref.	Código	Pág.	Ref.
1453538	6 - 3	8	1456546	1 - 9	49	1457500	2 -67	10	1457676	2 -79	9
1453538	6 - 9		1456690	6 - 9	11	1457501	2 -67	11	1457677	2 -79	10
1453562	2 -39	4	1456691	6 - 9	17	1457502	2 -67	12	1457677	2 -81	46
1453562	4 -51	0	1456692	6 - 9	18	1457503	2 -67	13	1457678	2 -79	11
1453620	8 - 3	25	1457312	2 -17	6	1457504	2 -67	14	1457679	2 -79	12
1453620	8 - 7	25	1457312	2 -19	18	1457505	2 -67	15	1457680	2 -79	13
1453687	6 - 3	1	1457312	2 -21	16	1457506	2 -67	16	1457681	2 -79	14
1454096	1 - 7	14	1457312	2 -23	16	1457508	2 -73		1457682	2 -79	15
1454655	1 - 9	47	1457408	2 -65		1457509	2 -73	1	1457683	2 -79	16
1454663	4 -39	21	1457409	2 -65	3	1457510	2 -73	3	1457684	2 -79	17
1454663	4 -43	18	1457410	2 -65	4	1457511	2 -73	4	1457686	2 -79	19
1454663	4 -47	18	1457413	2 -65	5	1457512	2 -73	5	1457687	2 -79	20
1454827	4 -39	26	1457414	2 -65	6	1457513	2 -73	7	1457688	2 -79	22
1454827	4 -47	40	1457415	2 -65	7	1457514	2 -73	8	1457689	2 -79	23
1454827	4 -45	40	1457416	2 -65	8	1457515	2 -73	10	1457690	2 -79	24
1454828	4 -39	30	1457446	2 -65	10	1457517	2 -73	12	1457692	2 -79	25
1454828	4 -47	39	1457447	2 -65	13	1457518	2 -73	14	1457693	2 -79	26
1454828	4 -45	39	1457448	2 -71		1457520	2 -73	16	1457694	2 -79	27
1454829	4 -39	28	1457449	2 -71	2	1457521	2 -73	17	1457695	2 -79	28
1454829	4 -47	38	1457450	2 -71	2	1457646	2 -75	1	1457696	2 -79	29
1454829	4 -45	38	1457451	2 -71	2	1457647	2 -75	2	1457698	2 -79	31
1454860	4 -39	27	1457452	2 -71	2	1457648	2 -75	3	1457700	2 -79	34
1454860	4 -47	36	1457453	2 -71	3	1457649	2 -75	4	1457701	2 -85	21
1454860	4 -45	36	1457454	2 -71	3	1457650	2 -75	5	1457702	2 -81	36
1454862	4 -39	29	1457478	2 -71	3	1457651	2 -75	6	1457703	2 -81	37
1454862	4 -47	37	1457479	2 -71	3	1457652	2 -75	27	1457704	2 -81	38
1454862	4 -45	37	1457480	2 -71	4	1457653	2 -75	11	1457706	2 -81	40
1455404	8 -11		1457481	2 -71	4	1457654	2 -75	13	1457707	2 -81	41
1455404	8 - 5	49	1457482	2 -71	5	1457655	2 -75	14	1457708	2 -81	42
1455464	1 - 9	48	1457484	2 -71	9	1457656	2 -75	15	1457709	2 -81	43
1455550	7 - 7	7	1457485	2 -71	10	1457657	2 -75	16	1457710	2 -81	44
1455674	2 -37	4	1457486	2 -71	11	1457658	2 -75	17	1457711	2 -81	45
1455674	2 -57	4	1457487	2 -71	13	1457659	2 -75	19	1457712	2 -91	21
1455675	2 -37	1	1457488	2 -71	13	1457660	2 -75	20	1457713	2 -81	47
1455676	2 -57	1	1457489	2 -71	16	1457661	2 -75	21	1457714	2 -81	48
1455677	2 -37	10	1457490	2 -71	17	1457662	2 -75	22	1457715	2 -85	19
1455677	2 -57	9	1457491	2 -71	17	1457667	2 -79	1	1457749	2 -85	22
1455770	6 - 9	5	1457493	2 -67		1457669	2 -79	2	1457750	2 -85	24
1455771	6 - 9	7	1457494	2 -67	1	1457670	2 -79	3	1457751	2 -85	25
1455773	6 - 9	13	1457495	2 -67	2	1457671	2 -79	4	1457752	2 -85	26
1456464	4 -23	54	1457496	2 -67	3	1457672	2 -79	5	1457753	2 -85	27
1456518	3 -31	6	1457497	2 -67	4	1457673	2 -79	6	1457754	2 -85	28
1456522	3 -27	19	1457498	2 -67	8	1457674	2 -79	7	1457755	2 -85	29
1456524	3 -27	20	1457499	2 -67	9	1457675	2 -79	8	1457756	2 -89	1

Consulte Manual de Serviços para procedimentos de manutenção.
Consulte Manual de Servicios para procedimientos de mantenimiento
©2004 HYSTER

Código	Pág.	Ref.	Código	Pág.	Ref.	Código	Pág.	Ref.	Código	Pág.	Ref.
1457758	2 -89	3	1457846	2 -71	19	1457908	2 -87	10	1462551	10-11	30
1457759	2 -89	4	1457847	2 -91	13	1457909	2 - 5	12	1462551	9 - 9	28
1457760	2 -89	4	1457857	2 -91	19	1457909	2 -87	8	1464540	3 -29	3
1457761	2 -89	4	1457858	2 -91	9	1457910	2 - 5	13	1464541	3 -29	2
1457762	2 -89	4	1457859	2 -91	15	1457910	2 -87	10	1464543	3 -29	1
1457763	2 -89	4	1457861	2 -91	1	1457911	2 -65	17	1464544	3 -29	6
1457765	2 -89	10	1457862	2 -91	2	1457920	3 -27	8	1464545	3 -29	7
1457766	2 -89	11	1457863	2 -91	4	1458009	4 -17	12	1464546	3 -29	8
1457767	2 -89	12	1457864	2 -91	5	1458009	4 -21	12	1465130	8 -13	9
1457768	2 -89	13	1457866	2 -91	14	1458049	2 - 5	11	1465135	8 -13	9
1457769	2 -89	14	1457872	2 -91	20	1458049	2 -87	9	1465139	8 -13	15
1457770	2 -89	15	1457874	4 -59	1	1458427	3 -47	9	1465140	8 -13	
1457771	2 -89	16	1457874	4 -23	48	1458456	3 -23	31	1465141	8 -13	
1457772	2 -89	17	1457875	4 -59	11	1458499	1 - 9	31	1465142	8 -13	
1457772	3 -27	21	1457876	4 -59	12	1458752	8 - 3	33	1465336	3 -23	32
1457773	2 -89	21	1457877	4 -59	13	1458752	8 - 7	33	1465337	3 -21	20
1457774	2 -89	22	1457878	4 -59	20	1458802	8 -11	3	1465468	4 -27	15
1457775	2 -89	23	1457879	4 -59	18	1458802	8 -13	3	1465468	4 -29	25
1457776	2 -89	24	1457880	4 -59	2	1458803	8 -11	4	1465468	4 -31	25
1457777	2 -89	25	1457881	4 -59	3	1458804	8 -11	5	1465504	10-17	35
1457803	2 -87	13	1457882	4 -59	4	1458804	8 -13	4	1465702	4 -27	16
1457805	2 -87	11	1457883	4 -59	5	1458805	8 -11	6	1465702	4 -29	26
1457806	2 -87	6	1457884	4 -59	6	1458813	8 -11	6	1465702	4 -31	26
1457807	2 -87	7	1457885	4 -59	7	1459173	1 -13	12	1466043	4 -17	30
1457808	2 -87	5	1457886	4 -59	8	1460210	2 -71		1466043	4 -21	25
1457810	2 -87	15	1457887	4 -59	9	1460211	2 -71		1466043	4 -27	
1457811	2 -69	1	1457888	4 -59	10	1460212	2 -71		1466709	1 - 7	8
1457812	2 -85	1	1457889	2 -75	32	1460225	3 -35		1467430	6 - 9	
1457813	2 -85	7	1457890	2 -83	2	1460367	1 - 7	8	1467523	1 -19	1
1457814	2 -85	9	1457891	2 -83	1	1460739	2 -89	2	1467524	1 -19	2
1457815	2 -85	10	1457892	2 -83	5	1460948	5 - 9	26	1467525	1 -19	3
1457816	2 -85	11	1457893	2 -83	6	1460948	5 -15	26	1467526	1 -19	4
1457817	2 -85	14	1457894	2 -83	7	1460959	5 - 9	5	1467527	1 -19	5
1457819	2 -69	3	1457895	3 -27	17	1460959	5 -15	5	1467529	1 -19	7
1457820	2 -69	6	1457895	3 -31		1460959	5 -33		1467531	1 -19	6
1457821	2 -69	4	1457896	2 -91	10	1460975	5 - 9		1468538	8 - 3	17
1457822	2 -69	9	1457897	3 -27	11	1460975	5 -13		1468538	8 - 7	17
1457823	2 -69	8	1457898	3 -27	18	1461077	5 -33	21	1469300	5 - 7	22
1457824	2 -69	14	1457899	3 -27	24	1461427	3 -47	3	1469300	5 - 7	10
1457825	2 -69	10	1457901	3 -27	27	1461718	2 -91	22	1469301	5 - 7	10
1457826	2 -69	15	1457902	3 -27	31	1461720	2 -67	17	1469301	5 -21	9
1457827	2 -69	13	1457905	2 -67	19	1461721	2 -67	18	1469301	5 -23	8
1457828	2 -85	17	1457906	2 -89	26	1461802	1 - 3	12	1469301	5 -25	11
1457844	2 -71	18	1457907	2 -89	27	1462442	3 -41	14	1469346	3 -55	17
1457845	2 -71	20	1457908	2 - 5	13	1462442	3 -45	15	1469346	3 -59	

Código	Pág.	Ref.	Código	Pág.	Ref.	Código	Pág.	Ref.	Código	Pág.	Ref.
1469385	2 -27	27	1483207	4 -17	12	1489016	11-21	1	1495475	2 -29	12
1470152	1 -15	1	1483250	1 - 7	5	1489017	11-21	1	1495475	2 -51	11
1470155	1 -17		1483882	1 - 7	1	1489035	11-21	3	1495499	2 -59	1
1470156	1 -17		1483884	1 - 7	3	1489037	11-21	2	1495767	5 -13	10
1470157	1 -17		1484337	3 -41	6	1489039	11-21	5	1495767	5 -25	
1470158	1 -17		1484339	3 -45	13	1489050	11-23	2	1495768	5 -13	11
1470159	1 -17	34	1485320	3 -41	10	1489050	11-25	2	1495768	5 -25	
1470160	1 -19	8	1485320	3 -45	14	1490381	5 -35	32	1495788	2 -85	19
1470161	1 -17		1485328	1 - 7	1	1490806	2 -59	1	1495936	4 - 3	5
1470163	1 -15	29	1485343	1 - 7	7	1491830	6 - 5	8	1496024	3 -53	12
1470164	1 -17		1485805	2 -21	26	1492644	8 -21		1496344	3 -23	32
1471694	3 -55	18	1485805	2 -23	26	1493165	2 -67		1496367	3 -23	32
1473594	5 -25	8	1485866	1 - 3	1	1493165	2 -83		1496740	4 -21	19
1473595	5 -25	9	1485882	5 -13	7	1493165	2 -89		1496740	4 -43	
1473788	1 - 7	14	1486182	11-13		1493165	2 -91		1497789	2 -85	6
1474231	5 -41	12	1486184	11-17		1493165	3 -27		1497790	2 -85	30
1474231	5 -45	12	1486191	11-13		1493166	2 -85		1497828	2 -65	
1475156	3 -39	24	1486193	11-17		1493166	2 -89		1497828	2 -67	
1475409	3 -55	15	1486349	5 - 9		1493166	2 -77		1497828	2 -69	
1476713	1 -15		1486349	5 -13		1493418	2 -91	16	1497828	2 -71	
1476713	1 -19		1486367	5 -13	10	1494017	9 -29	8	1497828	2 -73	
1476759	4 -17	30	1486367	5 -23		1494017	10-41	13	1497828	2 -75	
1476759	4 -21	25	1486368	5 -13	11	1494017	10-43	35	1497828	2 -79	
1476759	4 -29		1486368	5 -23		1494023	3 -41	12	1497828	2 -83	
1477166	1 -27	10	1486546	5 -25	1	1494023	3 -45	16	1497828	2 -85	
1477166	1 -29	10	1486547	5 -25	1	1494024	3 -41	13	1497828	2 -87	
1477167	1 -27	11	1486766	4 - 3	4	1494024	3 -45	18	1497828	2 -89	
1477237	1 -29	11	1486766	4 -11		1494029	3 -41	15	1497828	2 -91	
1479091	3 -55	5	1487201	5 -25	12	1494029	3 -45	19	1498114	2 -89	26
1479503	3 -59	1	1487202	5 -25	12	1494030	3 -41	16	1498325	11-21	4
1479504	3 -59	2	1487624	2 -75	7	1494030	3 -45	20	1498636	5 -11	38
1479505	3 -59	3	1487625	2 -75	4	1494076	1 -15	2	1498636	5 -17	38
1479507	3 -59	4	1487626	2 -75	3	1494684	2 -75	11	1499111	9 -23	
1479508	3 -59	5	1488687	2 -19	13	1495122	4 -71	21	1499511	3 -41	8
1479509	3 -59	6	1488775	2 -79	30	1495185	4 - 3	5	1500537	8 -27	27
1479510	3 -59	7	1488874	2 - 9	11	1495412	2 -39	15	1500537	8 -31	27
1479511	3 -59	8	1488967	11-13	1	1495413	2 -39	24	1500782	1 -27	9
1479513	3 -59	9	1488969	11-17	1	1495423	3 -37		1500784	1 -29	9
1479514	3 -59	11	1488975	11-13	2	1495427	2 -37	20	1501259	1 -21	21
1483109	5 -33	23	1488975	11-17	2	1495427	2 -57	20	1501332	3 -27	15
1483113	5 -41	10	1489002	11-13	1	1495473	2 -29	12	1501333	3 -27	14
1483113	5 -45	10	1489004	11-17	1	1495473	2 -51	11	1501333	3 -27	16
1483117	1 - 5	21	1489011	11-13	2	1495474	2 -29	12	1501413	6 -11	
1483117	1 - 9	21	1489011	11-17	2	1495474	2 -51	11	1502543	2 - 7	17

Consulte Manual de Serviços para procedimentos de manutenção.
Consulte Manual de Servicios para procedimientos de mantenimiento
©2004 HYSTER

Código	Pág.	Ref.	Código	Pág.	Ref.	Código	Pág.	Ref.	Código	Pág.	Ref.
1502543	2 - 9	12	1514866	10-15	26	1528948	1 - 9	50	2022532	4 -57	13
1502808	3 -45	9	1514866	11-15	20	1530543	2 -23	35	2022534	4 -57	19
1503096	11-21	6	1514866	11-19	16	1530543	2 -23	11	2022535	4 -57	20
1503476	11-23	2	1514911	4 -21	19	1530544	2 -21	34	2022538	4 -57	23
1503476	11-25	2	1514911	4 -47		1530546	2 -21	33	2022655	2 -49	17
1503477	11-23	1	1515374	7 - 5	7	1530546	2 -21	11	2026608	4 -17	22
1503478	11-23	1	1515588	7 - 3	5	1530583	4 -67	18	2026608	4 -21	21
1503481	11-25	1	1515680	5 -25	8	1530591	2 -21	34	2026608	4 -19	38
1503482	11-25	1	1516142	5 -51	4	1530594	2 -21	34	2026798	4 -51	12
1504009	9 -25	6	1519131	5 -57	4	1531981	11-43	7	2026798	4 -53	12
1504009	11-15	17	1519133	5 -57	13	1533939	11-41	1	2027655	2 -19	11
1504010	10-35	6	1519134	5 -57	14	1535196	4 -21	26	2027655	2 -21	9
1504010	11-19	14	1519632	2 -87	16	1535196	4 -19	31	2027655	2 -23	9
1504011	9 -25	6	1519632	4 -23	57	1536380	11-43	7	2028644	2 -63	25
1504012	10-35	6	1522243	5 -19	3	1537441	5 -27	6	2028645	2 -63	28
1504012	11-15	17	1522243	5 -27		1537444	5 -27	7	2028852	2 -53	18
1504012	11-19	14	1522294	5 -19	4	1537445	5 -27	8	2028853	2 -55	11
1504038	5 -51	19	1522294	5 -27		1537446	5 -27	9	2028854	2 -55	13
1504038	7 - 5		1523551	5 -25	9	1537449	5 -27	13	2028927	2 -47	12
1504039	5 -51	27	1523732	1 -27	7	1537450	5 -27	14	2029081	2 -47	7
1504039	7 - 5		1523732	1 -29	7	1537451	5 -27	18	2029082	2 -55	7
1506840	4 -23	37	1523733	1 -27	8	1537455	5 -27	2	2029083	2 -55	10
1507610	2 -75	12	1523735	1 -27		1537459	5 -27	20	2029084	2 -55	12
1507689	2 -89	10	1523737	1 -29	8	1538089	5 -19	2	2029085	2 -55	17
1507759	2 -71		1523739	1 -29		1543094	5 -27	13	2029087	2 -55	3
1507923	6 - 3	17	1523953	5 -25	3	1543096	5 -27	13	2029093	2 -51	13
1507924	8 -27	19	1524233	5 -15	27	1543097	5 -27	13	2029094	2 -51	13
1508072	7 - 5	11	1526082	11-35	4	1543098	5 -27	13	2029095	2 -53	21
1508073	7 - 5	11	1526166	5 - 9	16	1543102	5 -27		2029096	2 -53	25
1510786	3 -41	3	1526166	5 -15	16	1543104	5 -27		2029097	2 -53	24
1510786	3 -45	3	1526166	5 -43	38	1543105	5 -27		2029098	2 -53	26
1511318	11-29	1	1526166	5 -47	39	1543106	5 -27		2029098	2 -63	2
1511319	11-29	1	1526168	2 -21	32	1545445	2 -79	32	2029100	2 -57	8
1511320	11-29	1	1526168	2 -23	32	2007856	1 - 3	18	2029101	2 -57	10
1511890	11-31	1	1527470	1 -11	4	2007856	1 - 7	18	2029102	2 -57	11
1511891	11-31	1	1527835	2 -23	7	2013075	9 -15	10	2029104	2 -57	17
1511894	11-31	1	1527837	2 -21	7	2013075	10-25	9	2029105	2 -63	31
1511910	11-29	2	1528353	4 -17	30	2013088	10-29	15	2029106	2 -63	7
1511912	11-31	1	1528353	4 -21	25	2013088	10-33	15	2029107	2 -63	32
1513906	1 - 7	15	1528353	4 -31		2013089	10-29	16	2029108	2 -63	15
1513907	1 - 7	16	1528492	2 -21	21	2013089	10-33	16	2029111	2 -63	9
1514866	10- 9	7	1528492	2 -23	21	2013099	10-29	8	2029112	2 -63	23
1514866	10-35	9	1528495	2 -21	3	2013099	10-33	8	2029114	2 -63	17
1514866	9 - 7	5	1528495	2 -23	3	2021512	2 -21	27	2029115	2 -63	19
1514866	9 -25	9	1528866	5 -57	10	2021512	2 -23	27	2029116	2 -63	20

Código	Pág.	Ref.	Código	Pág.	Ref.	Código	Pág.	Ref.	Código	Pág.	Ref.
2029120	2 -63	29	2043529	11-21		2046163	9 -23	13	2309353	10-31	1
2029170	2 -21	4	2043530	11-13	6	2046163	9 -23	13	2309410	10-29	2
2029170	2 -23	4	2043530	11-17	6	2046163	9 -23	13	2309480	10-27	
2029227	2 -21	28	2043531	11-13	4	2046163	9 -23	13	2309719	11-11	2
2029227	2 -23	28	2043531	11-17	4	2046163	9 -23	13	2309766	10-11	22
2029344	5 -19	1	2043532	11-13	4	2046163	9 -23	13	2309766	9 - 9	17
2033502	8 -23	29	2043532	11-17	4	2046163	9 -23	13	2309770	10-27	1
2033502	8 -35		2043533	11-13	5	2046163	9 -23	13	2309770	10-31	1
2033502	8 - 5	47	2043533	11-17	5	2046174	9 -17		2309799	1 -21	16
2033503	8 -39		2043534	11-17	5	2046179	9 -17		2310270	10-27	
2033503	8 - 5	47	2043859	4 -37	23	2046185	9 -17		2310340	10-31	1
2036169	4 -17	20	2043864	2 -39		2046187	9 -17		2310768	11-11	8
2036169	4 -37		2043864	2 -47		2046193	9 -17		2311141	10-27	2
2036730	3 -37		2043864	2 -49		2046198	9 -17		2311434	10-27	1
2037064	3 -35	19	2043864	2 -51		2053730	1 -11	5	2311434	10-31	1
2037065	3 -35	20	2043864	2 -53		2054530	2 -21	1	2311471	11-11	1
2037066	3 -35	23	2043864	2 -55		2054531	2 -23	1	2311624	11-11	
2037067	3 -35	24	2043864	2 -57		2055337	2 -21	1	2311691	10-27	1
2037189	8 -13		2043864	2 -59		2055338	2 -23	1	2311691	10-31	1
2037189	8 - 9	49	2043864	2 -61		2060653	5 -15		2314322	4 -63	
2037190	8 -13		2043864	2 -63		2060653	5 -19		2314323	4 -63	1
2037190	8 - 9	49	2044371	6 -11	6	2302899	8 -21	11	2314324	4 -63	2
2037936	2 -19	1	2045023	2 -63	4	2303489	10-27		2314325	4 -63	3
2039172	2 -19	1	2045024	2 -63	13	2303532	10-27		2314326	4 -63	4
2039173	2 -19	9	2045025	2 -63	18	2303634	11-11	2	2314327	4 -63	5
2039175	2 -19	9	2045026	2 -63	24	2303824	10-27	2	2314328	4 -63	6
2040357	8 -27	30	2045027	2 -35	5	2303871	10-27	1	2314328	4 -63	7
2040357	8 -39		2045027	2 -59	5	2303871	10-31	1	2314330	4 -63	8
2040357	8 - 9	47	2045028	2 -35	6	2303899	10-29	2	2314331	4 -63	9
2040526	6 - 3	18	2045028	2 -59	6	2303951	10-27		2314332	4 -63	10
2040959	7 - 5	2	2045029	2 -51	3	2304216	10-27	2	2314333	4 -63	11
2041822	2 -19	1	2045030	2 -51	5	2304345	11-11	1	2314334	4 -63	12
2041823	2 -19	1	2045031	2 -51	6	2306283	11-11	8	2314335	4 -63	12
2042619	8 -27	30	2045032	2 -51	7	2306755	11-11	3	2314336	4 -63	12
2042619	8 -31	29	2045033	2 -51	8	2306774	10-27	2	2314337	4 -63	13
2042619	8 -35		2045034	2 -51	9	2307647	11-11		2314338	4 -63	14
2042619	8 - 9	47	2045036	2 -55		2307729	5 -53	32	2314339	4 -63	15
2043322	5 -25	3	2045036	2 -57		2307773	10-27		2314340	4 -63	17
2043440	5 -27	17	2045036	2 -63		2309026	10-27	1	2314341	4 -63	18
2043528	11-13	3	2045319	2 -63	26	2309026	10-31	1	2314342	4 -63	19
2043528	11-17	3	2045320	2 -39	23	2309044	10-27	2	2314973	2 -27	17
2043528	11-21		2045321	2 -49	10	2309229	10-27	1	2314973	2 -49	8
2043529	11-13	3	2045461	5 - 9		2309229	10-31	1	3065672	2 -63	14
2043529	11-17	3	2045461	5 -13		2309353	10-27	1			

Consulte Manual de Serviços para procedimentos de manutenção.
Consulte Manual de Servicios para procedimientos de mantenimiento
©2004 HYSTER