HIDRODINÂMICA

RUTHZIL TRATOR COMERCIAL DE PEÇAS LTDA 11 97083-6812 ROLANDO CITRANGULO

Hybel

BOMBAS E MOTORES
ÓLEO - HIDRÁULICOS

CATÁLOGO

LINHA DE PARTES DE BOMBAS E MOTORES DE PISTÃO

Hybel

BOMBAS E MOTORES
ÓLEO - HIDRÁULICOS









ÍNDICE

Índice

A Hybel 05
Produtos 05
Fundição e tratamento térmico 06
Controle de qualidade 06
Setores de atuação 06
Linha de produtos 07

REXROTH
- A2F 10
- A2FO 12
- A4V 17
- A4VG 18
- A7VO 21
- A7V 22
- A8V 23
- A8VO 25
- A10VSO 27
- A10VSO(S52) 29
- A10VG 31
- A11VO 31

SAUER SUNDSTRAND
- PVD 33
- PV90R 34

KAWASAKI
- K3V 38
- K5V 40
- KVC 41
- K7V 43
- M2X 43
- M5X 45
- MX 46

HITACHI
- HPV 47
- HPVO 48

KOMATSU
- PC (HPV) 48
- KMF 51
- D51EX/PX-22 51

MITSUBISHI / CATERPILLAR
SPK10-10 51
AP12 51
12G/14G/16G/140G 53
320C 54
416G 54
215/225/235/245 55
330B/330BL 56
D7H-D8N 57
406B 58

LIEBHERR
LPVD 58

HYUNDAI
140 LC7 61

EATON
PVQ 62

VICKERS
PVH 63
PVB 65

LINDE
HPR 68

KAYABA
MAG 70

LEDUC
XPI 70

LISTA DE APLICAÇÕES 73

A Hybel

A Hybel é um dos principais players brasileiros do setor metal-mecânico. Desde 1981, atua no segmento de bombas e motores hidráulicos e é a empresa em seu segmento com o maior número de unidades de distribuição e de negócios nos principais centros do país. A organização também possui uma unidade situada em Chicago, nos Estados Unidos.

Localizada em Criciúma, Santa Catarina, um dos estados com maiores índices de desenvolvimento econômico e social do Brasil, a empresa possui, atualmente, uma equipe de profissionais altamente capacitados e conta com sua própria unidade de fundição e tratamento térmico, além de possuir o sistema de qualidade certificado ISO 9001:2008, garantindo a qualidade dos produtos Hybel.

Produtos

Bombas e motores hidráulicos de engrenagens Hybel são sinônimos de qualidade e alto desempenho. São equipamentos desenvolvidos com materiais nobres, divididos em vários deslocamentos volumétricos, que vão de 1,2cm3/rot até 201cm3/rot e com pressão máxima de trabalho contínuo de até 280bar. Os produtos Hybel podem ser configurados de forma simples ou múltiplos estágios, inclusive com o desenvolvimento personalizado para aplicação específica.

Fundição e tratamento térmico

A Hybel é uma das poucas empresas em seu setor no Brasil que conta com sua própria unidade de fundição, garantindo maior controle de qualidade durante todo o processo fabril e preços mais competitivos. Além disso, possui sua própria unidade de tratamento térmico que, com equipamentos de última geração, alta tecnologia e sistemas automatizados, oferecem a realização dos mais complexos e diversos ciclos térmicos.

Controle de qualidade

A Hybel utiliza máquinas CNC organizadas em células robotizadas, onde cada peça é submetida a um rigoroso processo de controle de qualidade, garantindo a entrega de produtos de alto desempenho e valor agregado.

Setores de atuação

Por meio de um extenso portfólio de produtos e serviços, a Hybel atua em segmentos competitivos e fundamentais para o desenvolvimento econômico.

- Agrícola
- Rodoviário
- Construção civil móbil
- Industrial

Linhas de Produtos

Série Aluminibeta

Os produtos da série Aluminibeta são sinônimos de alto desempenho e eficiência, apresentando baixos níveis de ruído e altas pressões de operação. Com dimensão reduzida e, baixo peso em relação a força transmitida, sua construção é composta por corpo principal em liga de alumínio e, rotor múltiplo de engrenagens com mancais deslizantes, permitindo compensação hidrostática. O projeto Aluminibeta possibilita que as bombas sejam montadas em unidades simples ou múltiplas, com ou sem válvulas auxiliares.


S03


S05


S11


S12


S17

Série Iron Pump

As bombas hidráulicas da série Iron Pump são desenvolvidas para as mais diversas aplicações. São equipamentos robustos de projetos precisos e eficientes, projetados para ter longa vida útil. Elas são produzidas em unidades simples ou múltiplas, possuindo corpo principal, flange de fixação e tampa traseira em partes segmentadas. Produzidas em ferro fundido de alta resistência, é um projeto que permite uma grande variedade de combinações e montagens.


S30


S50


S75

Série Bombas de Bucha

As bombas e motores hidráulicos da série Bombas de Bucha, projetadas especialmente para aplicações que exigem maiores pressões e rotações, proporcionam melhor eficiência volumétrica, maiores pressões até 280bar e baixo índice de ruído. Elas são produzidas em unidades simples e múltiplas, possuindo corpo principal, flanges de fixação e tampas em partes segmentadas, permitindo grande variedade de combinações de montagens.


S33


S53


S63


S33X


S53X

Motores-Gerotores

Os Motores óleo-hidráulicos gerotores Hybel, são construídos com extrema precisão garantindo padrões de qualidade elevados e alto desempenho. São equipamentos desenvolvidos com materiais nobres, divididos em vários deslocamentos volumétricos, com faixa de 50 a 800 cm^3/rot., presão máxima de até 310 bar e, faixas de rotação de 10 a 1000 rpm, a um torque máximo de até 2110 Nm.



H-DS



H-OMR



H-OMP



H-OMH



H-OMS



H-OMT



H-OMV

Peças Intercambiáveis para várias Marcas

Cartuchos Série VQ para bombas de palhetas









Séries Especiais

Dentre a extensa linha que compõe seu portfólio de produtos, a Hybel possui as séries especiais. Com características próprias, elas atendem as mais variadas necessidades construtivas dos mercados: agrícola, rodoviário, construção civil móbil e industrial.

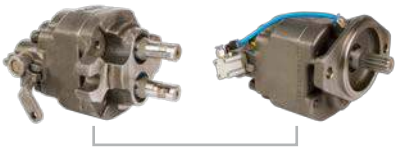

Bombas para caminhão basculantes



Divisores de fluxo rotativo

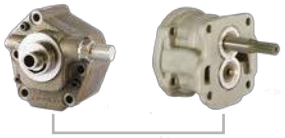

Bombas para transmissões

Hybel

BOMBAS E MOTORES
ÓLEO - HIDRÁULICOS

Partes de bombas e motores de pistão



A2F28

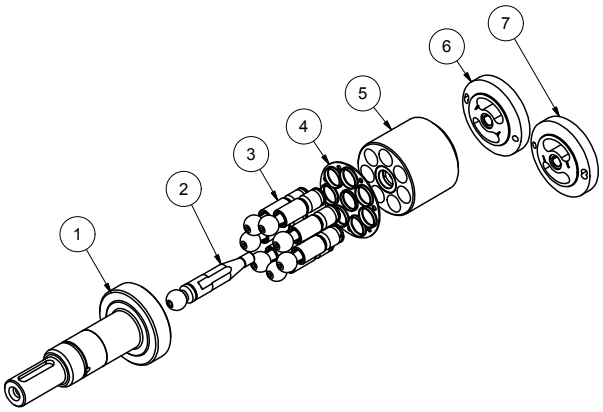

NÚMERO
P41210028002

POS.	DESCRIÇÃO	QTD.	CÓDIGO	OBSERVAÇÃO
1	EIXO CHAVETADO Ø25	1	P41301028001	
2	PINO CENTRO	1	P41352028003	
3	PISTÃO	7	P41252028002	
4	PLACA RETENÇÃO	1	P41551028001	
5	BLOCO PISTÕES	1	P41249028001	
6	PLACA VÁLVULA DIR.	1	P41358028002	
7	PLACA VÁLVULA ESQ.	1	P41358028003	

A2F55

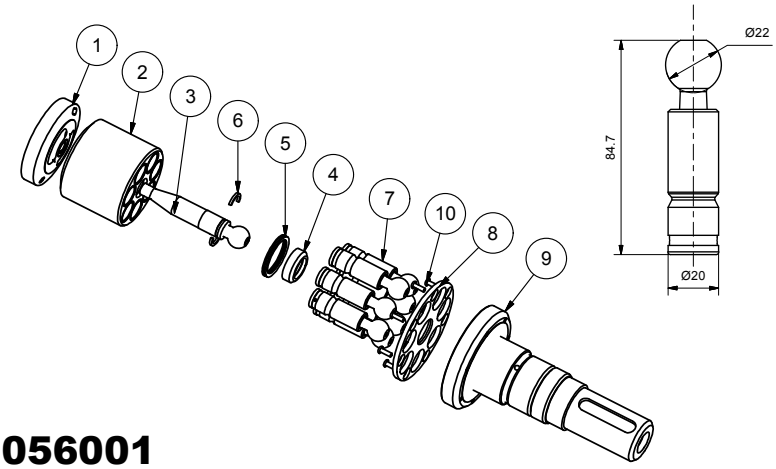

NÚMERO
P41181056001

POS.	DESCRIÇÃO	QTD.	CÓDIGO HYBEL	CÓDIGO ORIGINAL
1	PLACA DE VÁLVULA	1	P41258056001	
2	BLOCO PISTÕES	1	P41249056001	
3	PINO CENTRO	1	P41352056001	
4	SUPORTE MOLA PINO	1	P41343099001	
5	MOLA PRATO	4	99535006001	
6	ANEL-BIPARTIDO	2	P41315099001	
7	PISTÃO	7	P41252056001	
8	PLACA RETENÇÃO	1	P41351099001	
9	EIXO CHAVETADO Ø45	1	P41301099001	
10	PARAFUSO ALLEN CAB. RED	7	99509020001	

A2F80

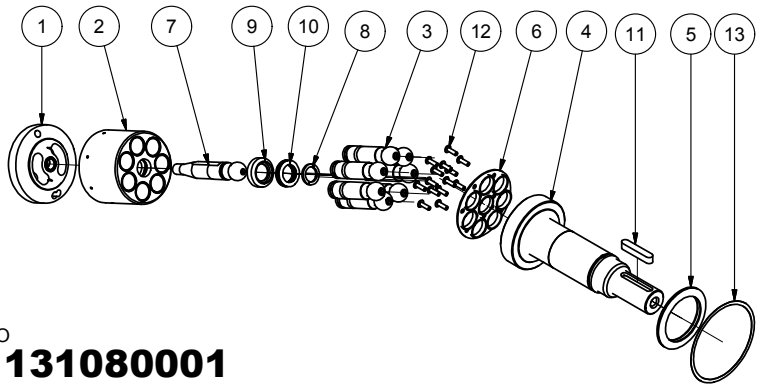

NÚMERO
P41131080001

POS.	DESCRIÇÃO	QTD.	CÓDIGO	OBSERVAÇÃO
1	PLACA VÁLVULA	1	P41258099002	
2	TAMBOR A2F80	1	P41249080001	
3	COJTO.PISTÃO	7	P42252099003	
4	EIXO	1	P41301099003	
5	MOLA PRATO	2	99535006004	
6	PLACA RETENÇÃO	1	P42551099001	
7	PINO DE CENTRO	1	P42352099004	
8	ANEL-BIPARTIDO	2	P42315099001	
9	SUPORTE MOLA PINO	1	P42336099001	
10	MOLA PRATO	4	P42535099001	
11	CHAVETA QUADRADA 10	1	99508006002	
12	PARAF. CAB.RED. M5x16	14	99509002007	
13	ARRUELA ENCOSTO	1	P41512099001	

A2F107

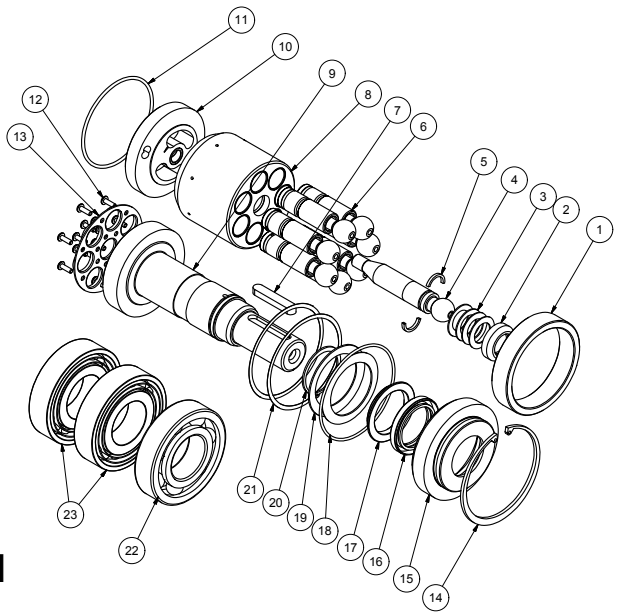

NÚMERO
P41181107001

POS.	DESCRIÇÃO	QTD.	CÓDIGO	OBSERVAÇÃO
1	ESPASSADOR	1	P41336099005	
2	APOIO MOLA	1	P41336099007	
3	MOLA PRATO	4	P41535099001	
4	PINO CENTRO	1	P41352107002	
5	ANEL-BIPARTIDO	2	P41315099002	
6	PISTÃO	7	P41252107001	
7	CHAVETA QUADRADA 10	1	99508005019	
8	BLOCO PISTÕES	1	P41249107001	
9	EIXO	1	P41301099002	
10	PLACA VÁLVULA	1	P41258107001	
11	ANEL O 2-244	1	99514002640	
12	PARAF.CAB. RED. M5x16mm	14	99509011003	
13	PLACA ARANHA	1	P41551107001	
14	ANEL RETENÇÃO FUROS	1	99515001083	
15	SUPORTE RETENTOR	1	P41330099001	
16	RETENTOR	1	99505001018	
17	SUPORTE MOLA EIXO	1	P41336099006	
18	ANEL O 6-083	1	99514002659	
19	MOLA PRATO	2	99535006004	
20	ANEL RETENÇÃO EIXO	1	99515002049	
21	ARRUELA ENCOSTO	2	P41512099001	
22	ROLAM. DE ESFERA	1	99513002002	SKF 6311-ZZ
23	ROLAM.ESF.CONTATO ANG.	2	99513009002	7311

A2F160

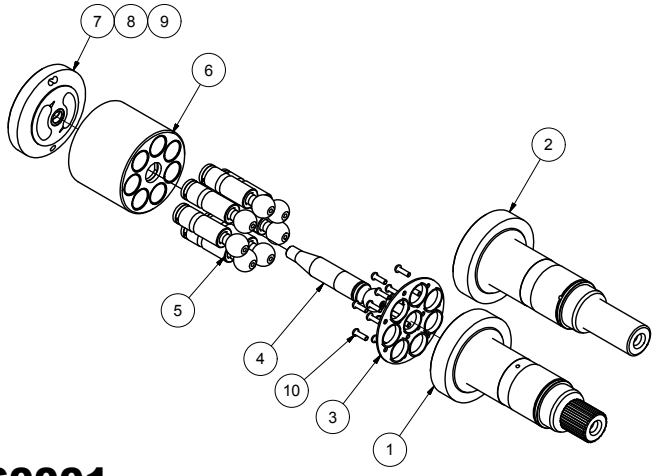

NÚMERO
P41101160001

POS.	DESCRIÇÃO	QTD.	CÓDIGO	OBSERVAÇÃO
1	EIXO T21	1	P41301160001	
2	EIXO	1	P41301160002	
3	PLACA ARANHA	1	P41551160001	
4	PINO CENTRO	1	P41352160002	
5	PISTÃO	7	P41252160001	
6	BLOCO PISTÃO	1	P41249160001	
7	PLACA VÁLVULA LH	1	P41258160001	
8	PLACA VALV. RH	1	P41258160002	
9	PLACA VALV. MOTOR	1	P41258160003	
10	PARAFUSO ALLEN CAB. RED	14	99509020006	M6x20

A2FO23

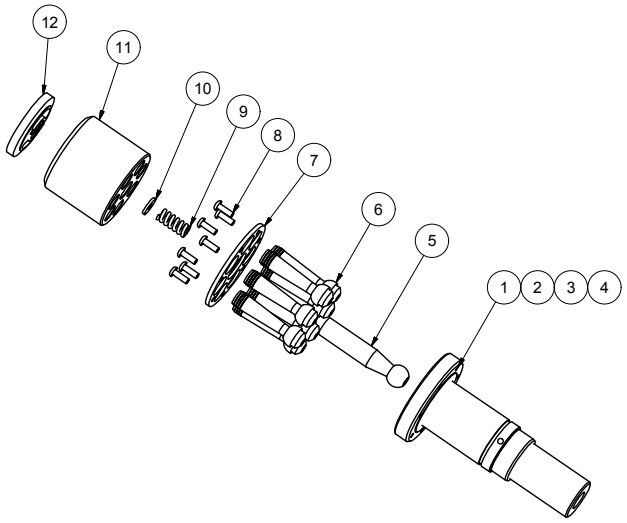

NÚMERO
P41221023001

POS.	DESCRIÇÃO	QTD.	CÓDIGO	OBSERVAÇÃO
1	EIXO CHAVETADO Ø30	1	P41301023001	
2	EIXO CHAVETADO Ø25	1	P41301023002	
3	EIXO ESTRIADO 14D	1	P41301023004	
4	EIXO ESTRIADO 18D	1	P41301023003	
5	PINO DE CENTRO	1	P41352023001	
6	CONJ. PISTÃO	7	P41252023001	
7	PLACA RETENÇÃO	1	P41351028001	
8	PARAFUSO CAB. REDONDA	7	99509020001	
9	MOLA	1	P41535023001	
10	ARRUELA DE CENTRO	1	P41512023001	
11	BLOCO PISTÕES	1	P41349023001	
12	PLACA VÁLVULA DIR.	1	P41358023001	

A2FO28

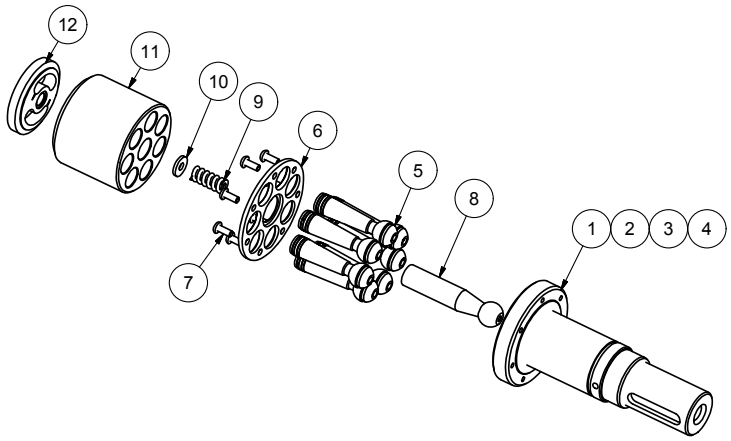

NÚMERO
P41210028001

POS.	DESCRIÇÃO	QTD.	CÓDIGO	OBSERVAÇÃO
12	PLACA VÁLVULA	1	P41358028001	
11	BLOCO PISTÕES	1	P41349028002	
10	ARRUELA DE CENTRO	1	P41512023001	
9	MOLA	1	P41535023001	
8	PINO DE CENTRO	1	P41352023001	
7	PARAFUSO CAB. RED.	14	99509020001	
6	PLACA RETENÇÃO	1	P41351028001	
5	CONJUNTO PISTÃO	7	P41252028001	
4	EIXO ESTRIADO 18D	1	P41301023003	
3	EIXO ESTRIADO 14D	1	P41301023004	
2	EIXO CHAVETADO Ø25	1	P41301023002	
1	EIXO CHAVETADO Ø30	1	P41301023001	

A2FO32

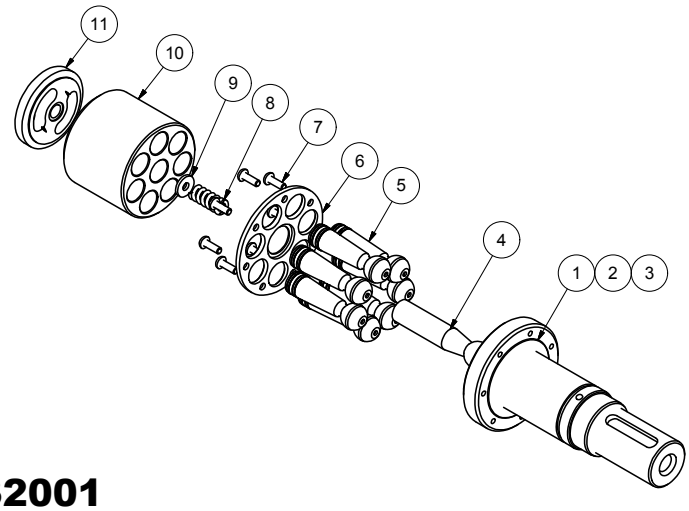

NÚMERO
P41210032001

POS.	DESCRIÇÃO	QTD.	CÓDIGO	OBSERVAÇÃO
1	EIXO CHAVETADO Ø30	1	P41301023001	
2	EIXO CHAVETADO Ø25	1	P41301023002	
3	EIXO ESTRIADO 14D	1	P41301023004	
4	PINO DE CENTRO	1	P41352023001	
5	PISTÃO AF2O32	7	P41252032002	
6	PLACA RETENÇÃO	1	P41351028001	
7	PARAFUSO CAB. REDONDA	7	99509020001	
8	MOLA	1	P41535023001	
9	ARRUELA DE CENTRO	1	P41512023001	
10	BLOCO PISTÕES	1	P41349032002	
11	PLACA VÁLVULA	1	P41358032002	

A2FO45

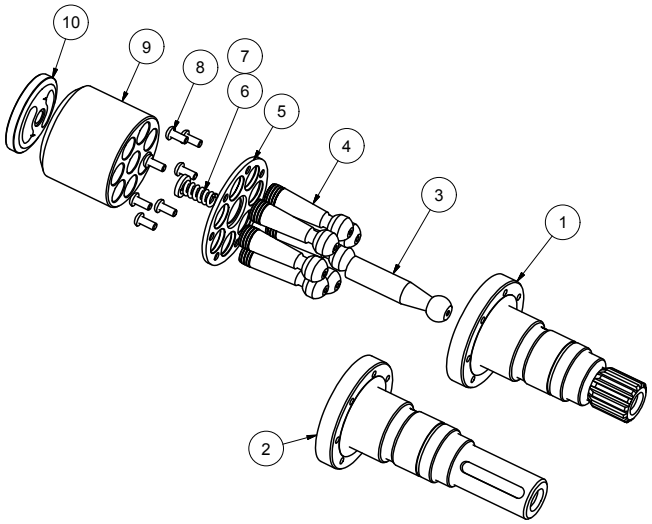

NÚMERO
P41210045001

POS.	DESCRIÇÃO	QTD.	CÓDIGO	OBSERVAÇÃO
1	EIXO 14 DENTES	1	P41301045001	
2	EIXO CHAVETADO Ø30	1	P41301045002	
3	PINO DE CENTRO	1	P41352045001	
4	PISTÃO A2FO45	7	P41252045001	
5	PLACA RETENÇÃO	1	P41351045001	
6	MOLA	1	P41535045001	
7	ARRUELA DE CENTRO	1	P41512045001	
8	PARAFUSO ALLEN CAB. RED.	7	99509020003	
9	BLOCO PISTÕES	1	P41349045001	
10	PLACA VÁLVULA	1	P41358045001	

A2FO56

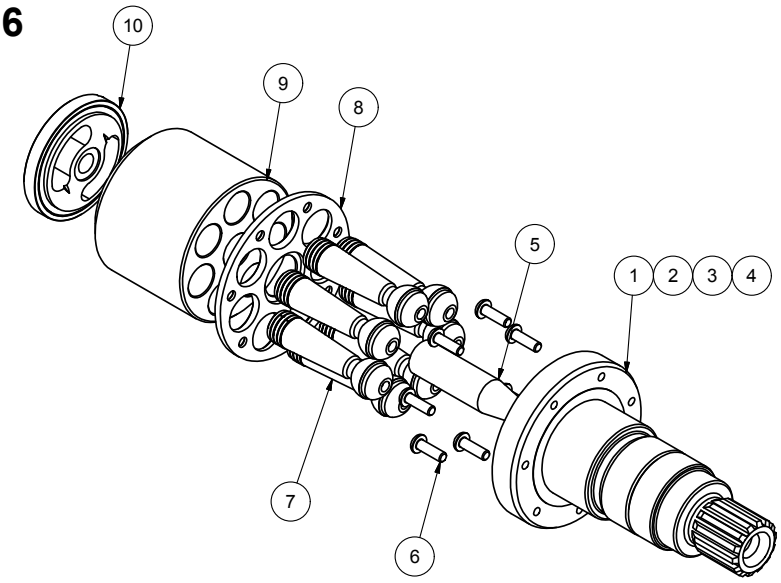

NÚMERO
P41201056002

POS.	DESCRIÇÃO	QTD.	CÓDIGO	OBSERVAÇÃO
1	EIXO 14 DENTES	1	P41301056002	
2	EIXO 16 DENTES	1	P41301056003	
3	EIXO CHAVETADO Ø35	1	P41301056004	
4	EIXO CHAVETADO Ø30	1	P41301056005	
5	PINO DE CENTRO	1	P41352056003	
6	PARAFUSO ALLEN CAB. RED.	7	99509002007	
7	CONJUNTO PISTÃO	7	P41252056002	
8	PLACA RETENÇÃO	1	P41351056001	
9	BLOCO PISTÕES	1	P41349056002	
10	PLACA VÁLVULA	1	P41358056002	

A2FO80

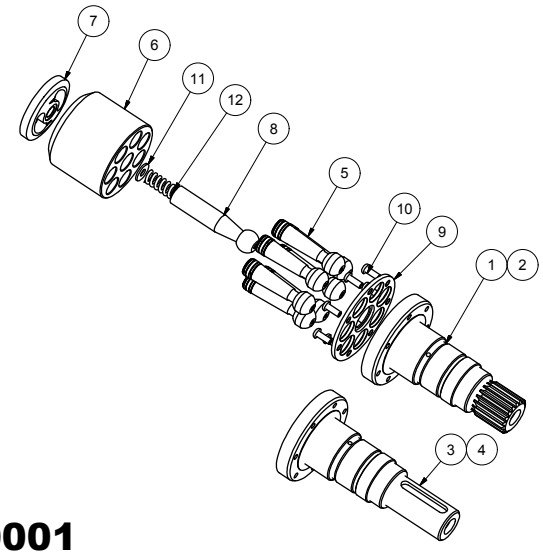

NÚMERO
P41210080001

POS.	DESCRIÇÃO	QTD.	CÓDIGO	OBSERVAÇÃO
1	EIXO 18 DENTES	1	P41301080001	
2	EIXO 16 DENTES	1	P41301080002	
3	EIXO CHAVETADO Ø35	1	P41301080003	
4	EIXO CHAVETADO Ø40	1	P41301080004	
5	PISTÃO A2FO80	7	P41252080001	
6	BLOCO PISTÕES	1	P41349080002	
7	PLACA VÁLVULA	1	P41358080001	
8	PINO DE CENTRO	1	P41352080001	
9	PLACA RETENÇÃO	1	P41351080001	
10	PARAFUSO ALLEN CAB. RED.	7	99509020005	
11	ARRUELA DE CENTRO	1	P41512080001	
12	MOLA	1	P41535080001	

A2FO107

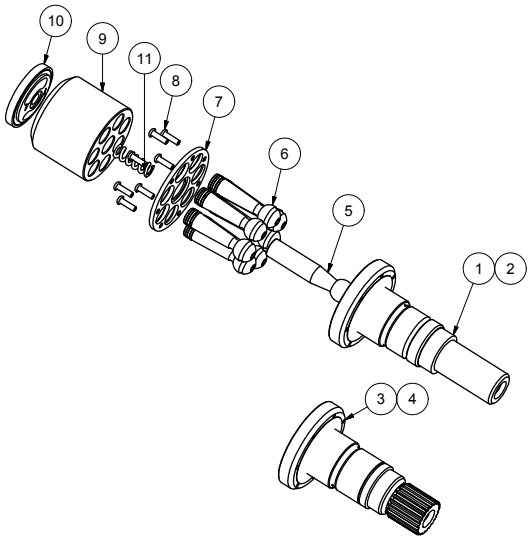

NÚMERO
P41210107002

POS.	DESCRIÇÃO	QTD.	CÓDIGO	OBSERVAÇÃO
1	EIXO CHAVETADO Ø40	1	P41301107001	
2	EIXO CHAVETADO Ø45	1	P41301099001	
3	EIXO ESTRIADO 21D	1	P41301099004	
4	EIXO ESTRIADO 18D	1	P41301107002	
5	PINO DE CENTRO	1	P41352107003	
6	CONJUNTO PISTÃO	7	P41252107002	
7	PLACA RETENÇÃO	1	P41351107001	
8	PARAFUSO CAB. RED.	7	99509020006	
9	BLOCO PISTÕES	1	P41349107002	
10	PLACA VÁLVULA	1	P41358107002	
11	MOLA	1	P41535107002	

A2FO125

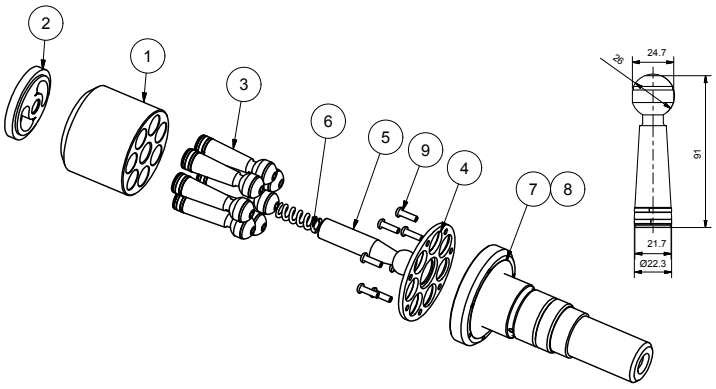

NÚMERO
P41223099001

POS.	DESCRIÇÃO	QTD.	CÓDIGO HYBEL	CÓDIGO ORIGINAL
1	BLOCO PISTÕES	1	P41349099001	
2	PLACA VÁLVULA DIREITA	1	P41358099001	
3	CONJUNTO PISTÃO	7	P41252099001	
4	PLACA RETENÇÃO	1	P41351107001	
5	PINO DE CENTRO	1	P41352107003	
6	MOLA	1	P41535107002	
7	EIXO CHAVETADO Ø45	1	P41301099001	
8	EIXO ESTRIADO 21D	1	P41301099004	
9	PARAFUSO ALLEN CAB. RED.	7	99509020006	

A2FO160

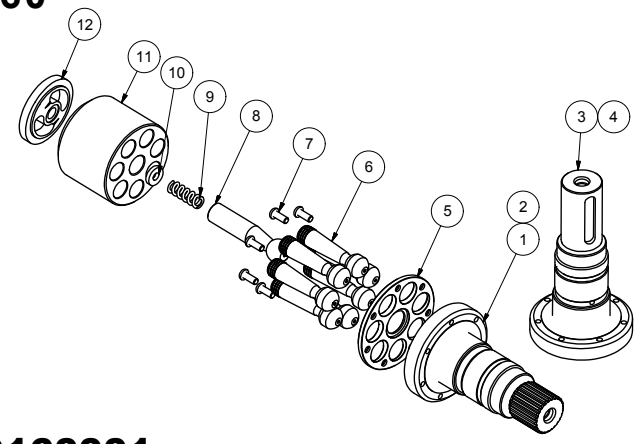

NÚMERO
P41210160001

POS.	DESCRIÇÃO	QTD.	CÓDIGO	OBSERVAÇÃO
1	EIXO ESTRIADO 24D	1	P41301160003	
2	EIXO ESTRIADO 21D	1	P41301160005	
3	EIXO CHAVETADO Ø50	1	P41301180001	
4	EIXO CHAVETADO Ø45	1	P41301160004	
5	PLACA RETENÇÃO	1	P41351160001	
6	PISTÃO A2FO160	7	P41252160002	
7	PARAFUSO ALLEN CAB. RED.	7	99509020008	
8	PINO DE CENTRO	1	P41352160004	
9	MOLA	1	P41535107002	
10	ARRUELA DA TAMBOR	1	P41312160001	
11	BLOCO PISTÕES	1	P41349160002	
12	PLACA VÁLVULA	1	P41358160004	

A2FO180

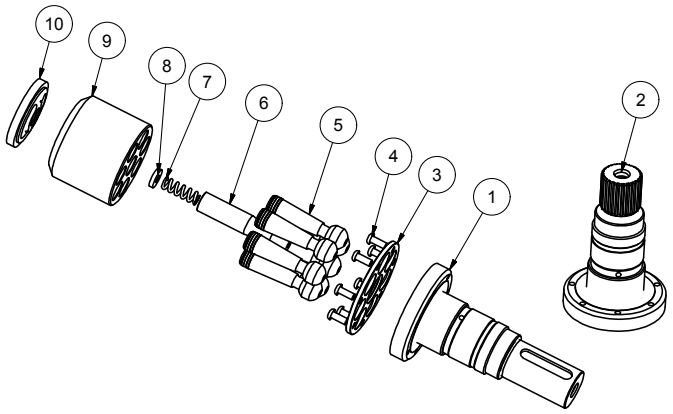

NÚMERO
P41210180001

POS.	DESCRIÇÃO	QTD.	CÓDIGO	OBSERVAÇÃO
1	EIXO CHAVETADO Ø50	1	P41301180001	
2	EIXO ESTRIADO 24D	1	P41301160003	
3	PLACA RETENÇÃO	1	P41351160001	
4	PARAFUSO ALLEN CAB. RED.	7	99509020008	
5	PISTÃO A2FO180	7	P41252180001	
6	PINO DE CENTRO	1	P41352160004	
7	MOLA	1	P41535107002	
8	ARRUELA DO TAMBOR	1	P41312160001	
9	BLOCO PISTÕES	1	P41349180001	
10	PLACA VÁLVULA	1	P41358180001	

A4V56

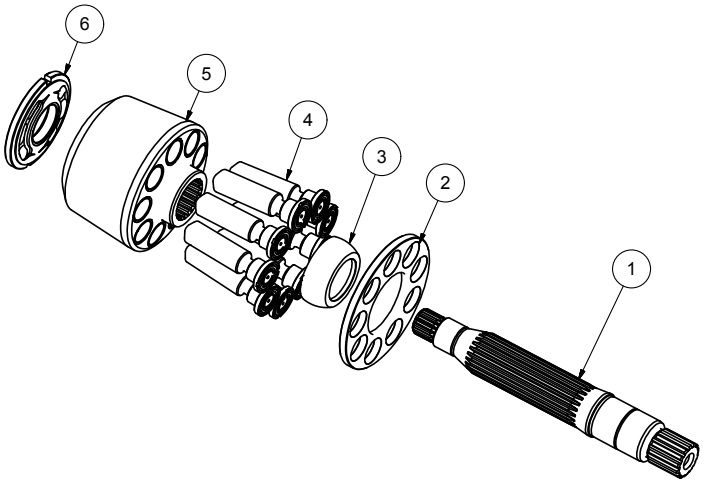

NÚMERO
P42221056002

POS.	DESCRIÇÃO	QTD.	CÓDIGO	OBSERVAÇÃO
1	EIXO ESTRIADO	1	P42301056004	
2	PLACA RETENÇÃO	1	P42351056002	
3	COROA GUIA	1	P42348056002	
4	CONJT. PISTÃO	9	P42252056002	
5	BLOCO PISTÃO	1	P42249056002	
6	PLACA VÁLV. L	1	P42358056002	

A4V71

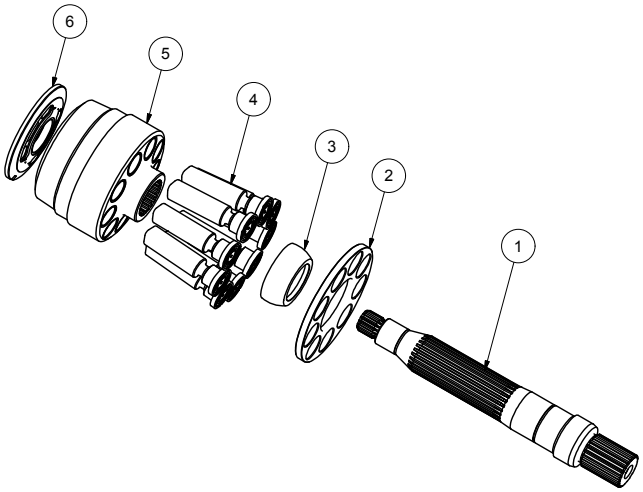

NÚMERO
P42221071004

POS.	DESCRIÇÃO	QTD.	CÓDIGO	OBSERVAÇÃO
1	EIXO ESTRIADO	1	P42301071006	
2	PLACA RETENÇÃO	1	P42351071003	
3	COROA GUIA	1	P42348071003	
4	CONJUNTO PISTÃO	9	P42252071004	
5	BLOCO PISTÃO	1	P42249071002	
6	PLACA VÁLVULA L.	1	P42358071004	

A4VG28

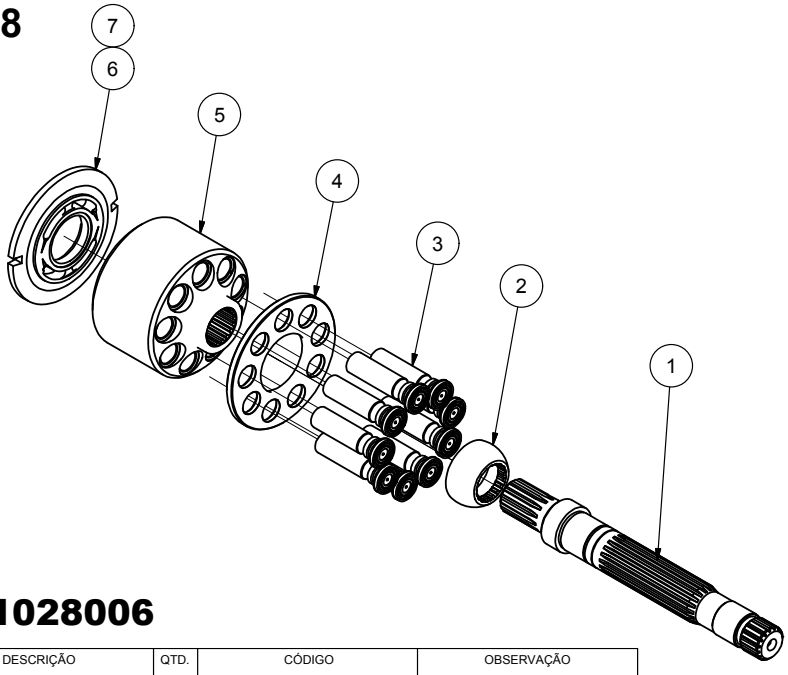

NÚMERO
P42121028006

POS.	DESCRIÇÃO	QTD.	CÓDIGO	OBSERVAÇÃO
1	EIXO	1	P42301028003	
2	COROA	1	P42348028002	
3	MONTAGEM PISTÃO	9	P42252028001	
4	PLACA RETENÇÃO	1	P42351028002	
5	BLOCO PISTÕES	1	P42249028001	
6	PLACA VÁLVULA LH	1	P42358028002	
7	PLACA VÁLVULA RH	1	P42358028003	

A4VG56

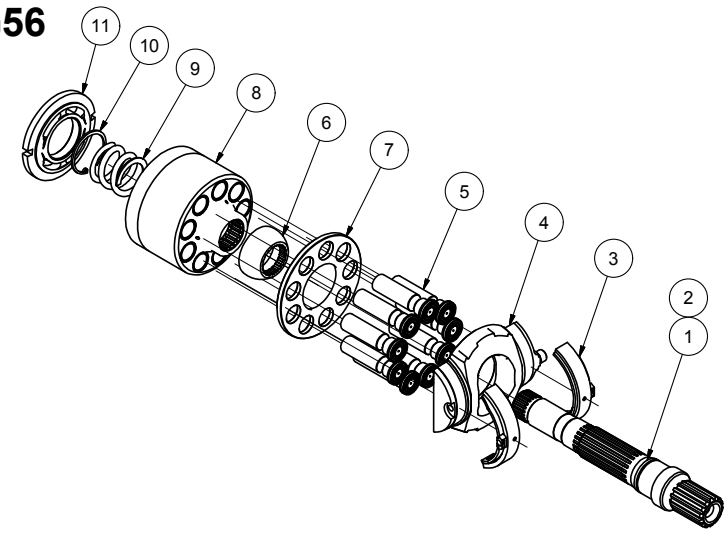

NÚMERO
P42121056001

POS.	DESCRIÇÃO	QTD.	CÓDIGO	OBSERVAÇÃO
1	EIXO L254.6	1	P42301056001	
2	EIXO L243.6	1	P42301056002	
3	ROLAMENTO A4VG56	2	P42213056001	
4	PLATÔ	1	P42346056001	
5	MONTAGEM PISTÃO	9	P42252056001	
6	COROA	1	P42348056001	
7	PLACA RETENÇÃO	1	P42351056001	
8	BLOCO PISTÕES	1	P42249056001	
9	MOLA DO TAMBOR	1	P42535056001	
10	ANEL ELÁSTICO	1	99515001036	
11	PLACA VÁLV. DIR. RH	1	P42358056001	

A4VG71

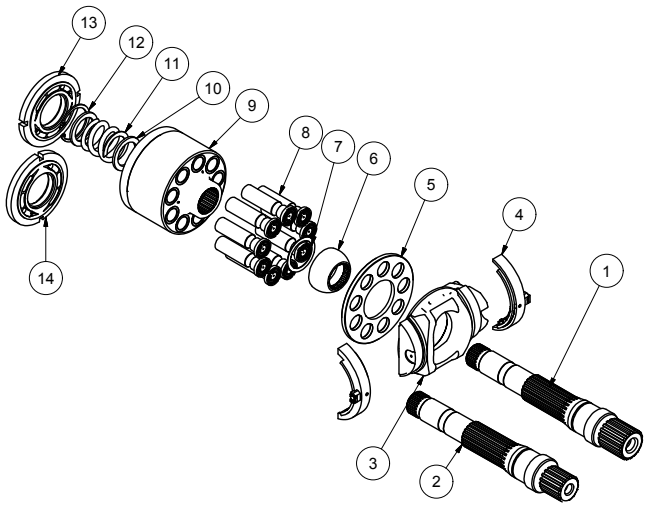

NÚMERO
P42121071003

POS.	DESCRIÇÃO	QTD.	CÓDIGO	OBSERVAÇÃO
1	EIXO T18	1	P42301071003	
2	EIXO T16	1	P42301071005	
3	PLATÔ	1	P42346071001	
4	ROLAMENTO A4VG71	2	P42213071001	
5	PLACA RETENÇÃO	1	P42351071002	
6	COROA	1	P42348071002	
7	ARRUELA DA COROA	1	P42312071001	
8	MONTAGEM PISTÃO	9	P42252071003	
9	BLOCO PISTÕES	1	P42249071001	
10	ARRUELA TAMBOR	2	P42312071003	
11	MOLA DO TAMBOR	1	P42535071001	
12	ANEL ELÁSTICO	1	99515001038	
13	PLACA VÁLV. ESQ.	1	P42358071002	
14	PLACA VÁLV. DIREITA	1	P42358071003	

A4VG125

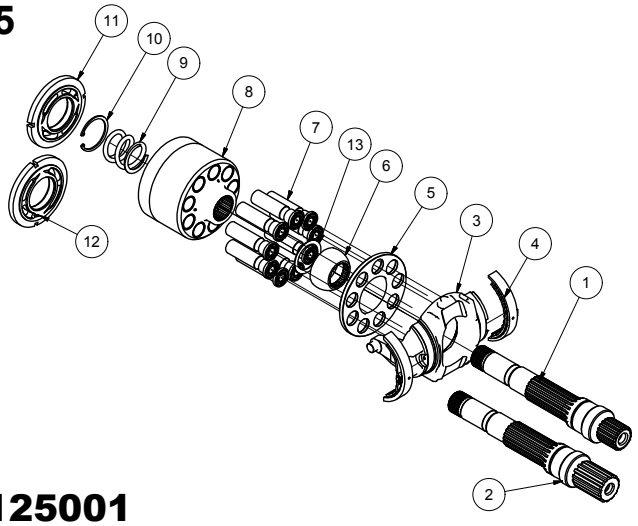

NÚMERO
P42121125001

POS.	DESCRIÇÃO	QTD.	CÓDIGO	OBSERVAÇÃO
1	EIXO T18	1	P42301125001	
2	EIXO T13	1	P42301125003	
3	PLATÔ	1	P42346125001	
4	ROLAMENTO A4VG125	2	P42213125001	
5	PLACA RETENÇÃO	1	P42351090001	
6	COROA	1	P42348125001	
7	MONTAGEM PISTÃO	9	P42252125001	
8	BLOCO PISTÕES	1	P42249125001	
9	MOLA	1	P42535099015	
10	ANEL ELÁSTICO	1	99515001047	
11	PLACA VÁLV. LH	1	P42358125001	
12	PLACA VÁLV. RH	1	P42358125002	
13	ARRUELA	1	P42312090001	

A4VG180

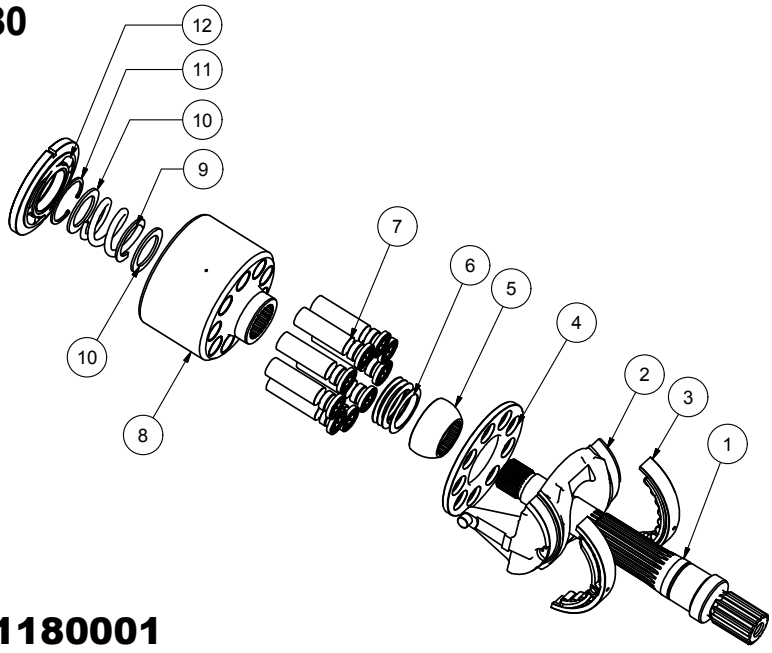

NÚMERO
P42221180001

POS.	DESCRIÇÃO	QTD.	CÓDIGO	OBSERVAÇÃO
1	EIXO T13	1	P42301180001	
2	PLATÔ	1	P42346180001	
3	ROLAMENTO PLATO	2	P42213180001	
4	PLACA RETENÇÃO	1	P42351180001	
5	COROA	1	P42348180001	
6	MOLA PRATO	4	P42535180001	
7	CONJUNTO PISTÃO	9	P42252180001	
8	BLOCO PISTÃO	1	P42249180001	
9	MOLA DO TAMBOR	1	P42535180002	
10	ARRUELA TAMBOR	2	P42312180001	
11	ANEL ELÁSTICO	1	99515001052	
12	PLACA VÁLVULA R.	1	P42358180001	

A7VO55

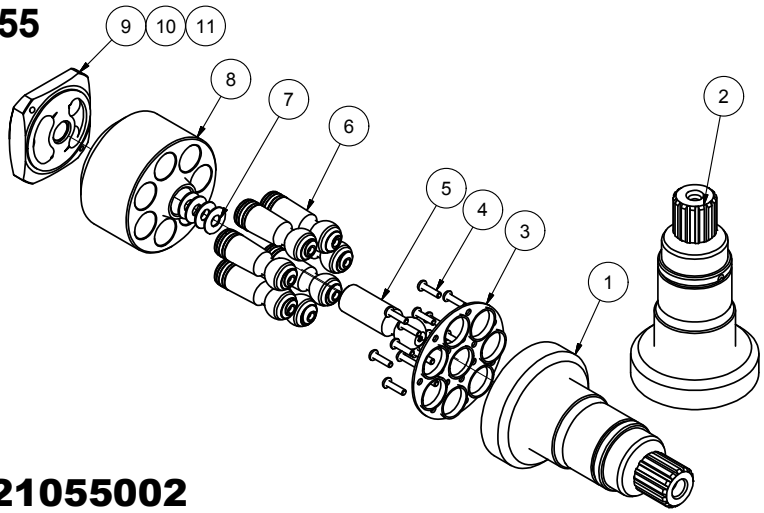

NÚMERO
P42121055002

POS.	DESCRIÇÃO	QTD.	CÓDIGO	OBSERVAÇÃO
1	EIXO CONDUTOR T14	1	P42301055003	
2	EIXO COND. T14 M8	1	P42301055005	
3	PLACA RETENÇÃO	1	P41551056001	
4	PARAFUSO CAB. REDONDA	14	99509011007	
5	PINO DE CENTRO	1	P42352055003	
6	CONJUNTO DO PISTÃO	1	P42252055001	
7	MOLA PRATO	4	P41535006003	
8	BLOCO PISTÕES	1	P42349055001	
9	PLACA VÁLV. ESQ.	1	P42358055003	
10	PLACA VÁLV. RH	1	P42358055001	
11	PLACA VÁLV. MOTOR	1	P42358055002	

A7VO80

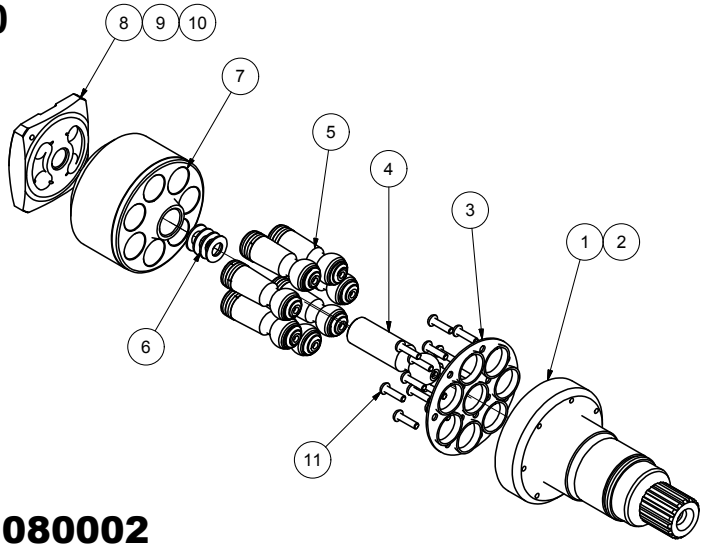

NÚMERO
P42121080002

POS.	DESCRIÇÃO	QTD.	CÓDIGO	OBSERVAÇÃO
1	EIXO CONDUTOR T16	1	P42301080003	
2	EIXO CONDUTOR T14	1	P42301080004	
3	PLACA RETENÇÃO	1	P42551099001	
4	PINO DE CENTRO	1	P42352080001	
5	CONJUNTO DO PISTÃO	7	P42252080001	
6	MOLA PRATO	4	P41535006004	
7	BLOCO PISTÕES	1	P42349080001	
8	PLACA VÁLV. MOTOR	1	P42358080004	
9	PLACA DA VÁLVULA LH	1	P42358080003	
10	PLACA DA VÁLVULA RH	1	P42358080002	
11	PARAFUSO ALLEN CAB. RED.	14	99509002004	

A7V55

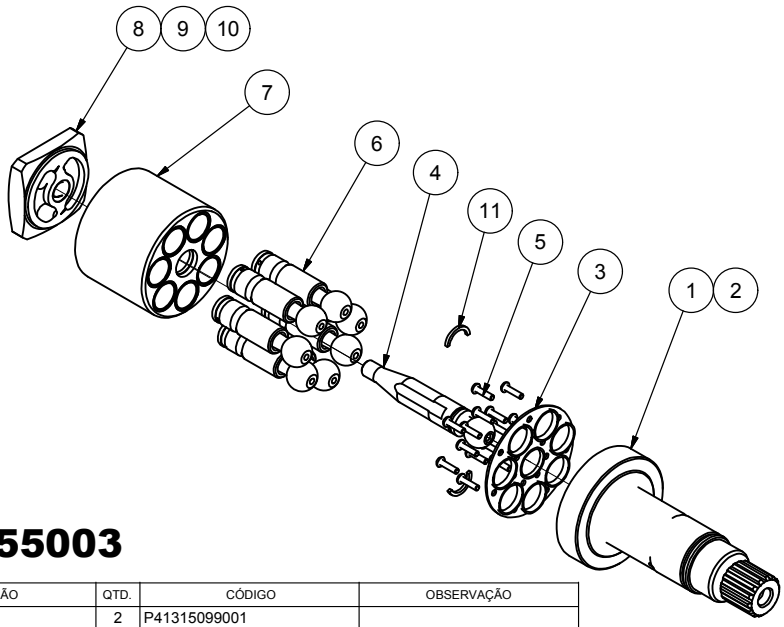

NÚMERO
P42121055003

POS.	DESCRIÇÃO	QTD.	CÓDIGO	OBSERVAÇÃO
11	ANEL-BIPARTIDO	2	P41315099001	
10	PLACA DA VÁLV. MOTOR	1	P42258055003	
9	PLACA DA VÁLVULA RH	1	P42258055002	
8	PLACA DA VÁLVULA LH	1	P42258055001	
7	BLOCO PISTÕES	1	P41249056001	
6	PISTÃO	7	P41252056001	
5	PARAF. CAB. REDONDA	14	99509011007	
4	PINO CENTRO	1	P41352056001	
3	PLACA RETENÇÃO	1	P41551056001	
2	EIXO CONDUTOR 30mm	1	P42301055007	
1	EIXO CONDUTOR T14	1	P42301055004	

A7V80

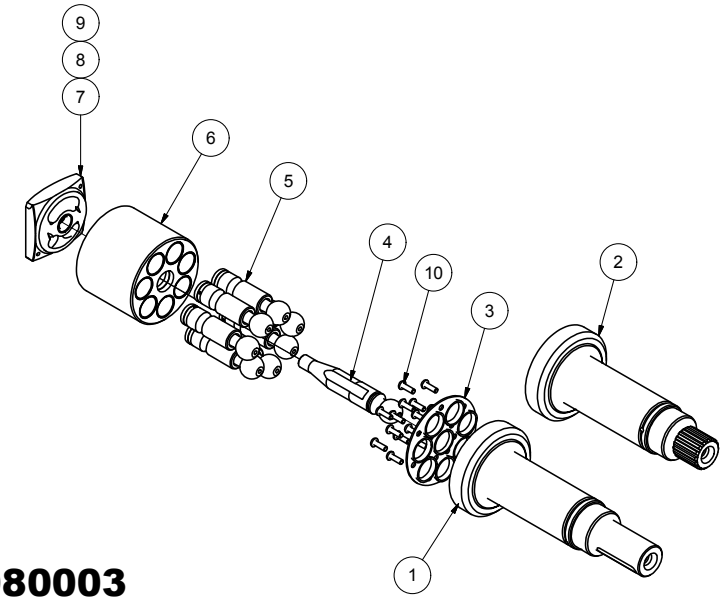

NÚMERO
P42121080003

POS.	DESCRIÇÃO	QTD.	CÓDIGO	OBSERVAÇÃO
1	EIXO CONDUTOR	1	P42301080006	
2	EIXO CONDUTOR T16	1	P42301080005	
3	PLACA RETENÇÃO	1	P42551099001	
4	PINO DE CENTRO	1	P42352099004	
5	PISTÃO	7	P42252080002	
6	BLOCO PISTÕES	1	P42249080001	
7	PLACA DA VÁLVULA LH	1	P42258080001	
8	PLACA VÁLV. RH	1	P42258080002	
9	PLACA VÁLV. MOTOR	1	P42258080003	
10	PARAFUSO CAB. REDONDA	14	99509011003	

A7V107

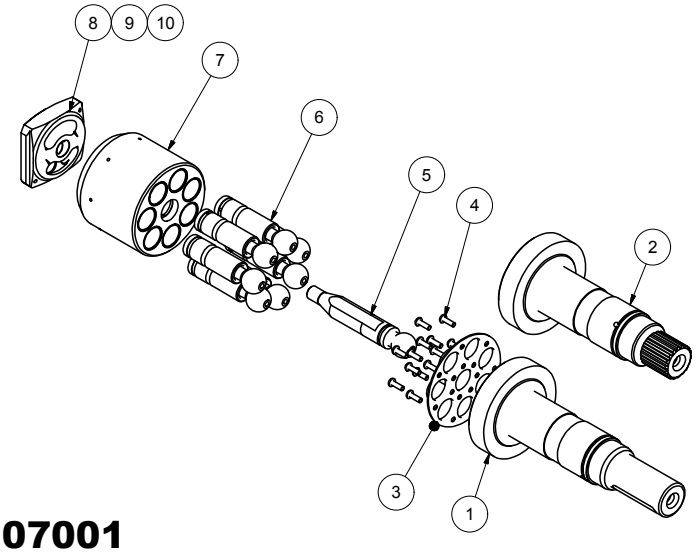

NÚMERO
P42121107001

POS.	DESCRIÇÃO	QTD.	CÓDIGO	OBSERVAÇÃO
1	EIXO	1	P41301099002	
2	EIXO T18	1	P42301107001	
3	PLACA ARANHA	1	P41551107001	
4	PARAFUSO CAB. REDONDA	14	99509011003	
5	PINO CENTRO	1	P41352107002	
6	PISTÃO	7	P41252107001	
7	BLOCO PISTÕES	1	P41249107001	
8	PLACA DA VÁLVULA LH	1	P42258107001	
9	PLACA DA VALVULA RH	1	P42258107002	
10	PLACA DA VÁLVULA MOTOR	1	P42258107003	

A8V55

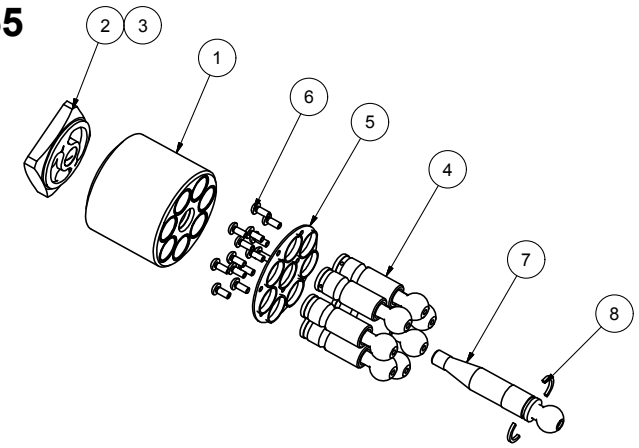

NÚMERO
P42121055004

POS.	DESCRIÇÃO	QTD.	CÓDIGO	OBSERVAÇÃO
1	BLOCO PISTÕES	1	P41249056001	
2	PLACA DA VÁLVULA LH	1	P42258055001	
3	PLACA DA VÁLVULA RH	1	P42258055002	
4	PISTÃO	1	P41252056001	
5	PLACA RETENÇÃO	1	P41551056001	
6	PARAFUSO	14	99509011007	
7	PINO CENTRO	1	P41352056001	
8	ANEL-BIPARTIDO	2	P41315099001	

A8V80 - CAT330 B&L

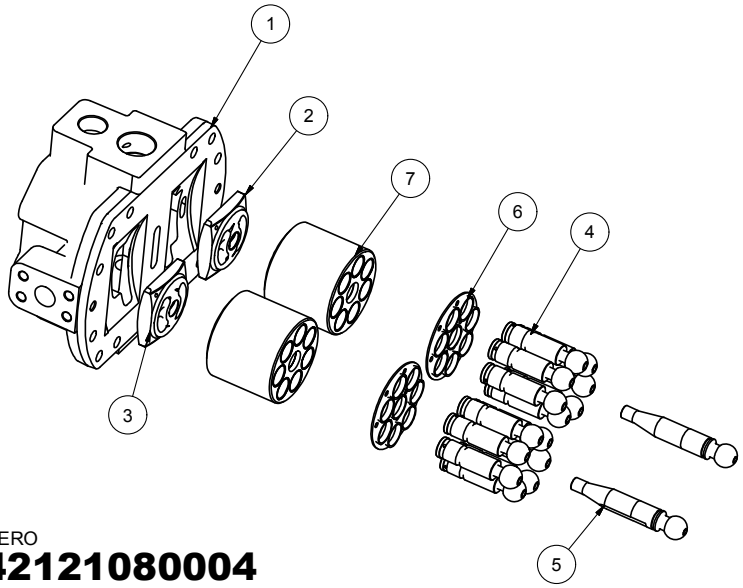

NÚMERO
P42121080004

POS.	DESCRIÇÃO	QTD.	CÓDIGO	OBSERVAÇÃO
1	TAMPA TRASEIRA	1	P42304099001	
2	PLACA DA VÁLVULA LH	1	P42258080001	
3	PLACA DA VÁLVULA RH	1	P42258080002	
4	COJTO.PISTÃO	14	P42252099003	
5	PINO DE CENTRO	2	P42352099004	
6	PLACA RETENÇÃO	2	P42551099001	
7	BLOCO PISTÕES	2	P42249080001	

A8V160

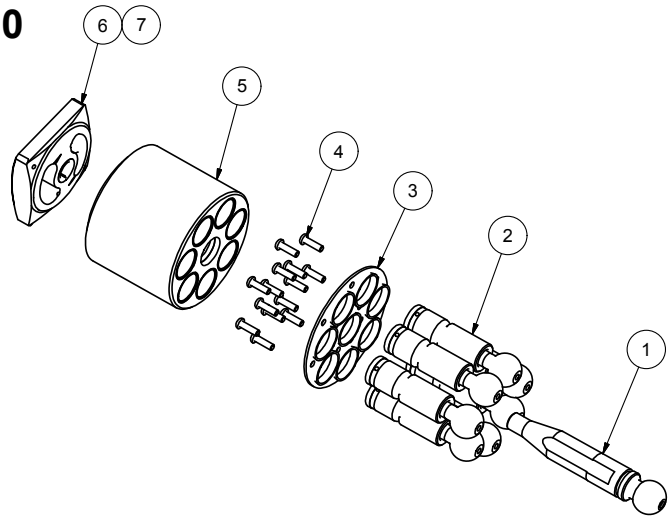

NÚMERO
P42221160002

POS.	DESCRIÇÃO	QTD.	CÓDIGO	OBSERVAÇÃO
1	PINO CENTRO	2	P41352160002	
2	PISTÃO	14	P41252160001	
3	PLACA ARANHA	2	P41551160001	
4	PARAF. CABEÇA RED	28	99509020006	
5	BLOCO PISTÃO	2	P41249160001	
6	PLACA VÁLVULA ESQ.	1	P42258160001	
7	PLACA VÁLVULA DIR.	1	P42258160002	

A8VO55

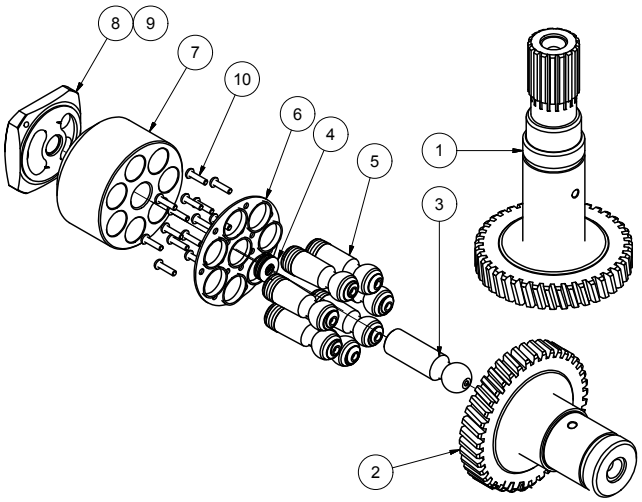

NÚMERO
P42121055001

POS.	DESCRIÇÃO	QTD.	CÓDIGO	OBSERVAÇÃO
1	EIXO CONDUTOR T17	1	P42301055002	
2	EIXO CONDUTOR	1	P42301055001	
3	PINO DE CENTRO	1	P42352055002	
4	MOLA PRATO	4	P42535055001	
5	CONJUNTO DO PISTÃO	7	P42252055001	
6	PLACA RETENÇÃO	1	P41551056001	
7	BLOCO PISTÕES	1	P42349055002	
8	PLACA VÁLV.DIR. RH	1	P42358055001	
9	PLACA VÁLV.ESQ. LH	1	P42358055003	
10	PARAFUSO ALLEN CAB. RED.	14	99509020002	

A8VO80

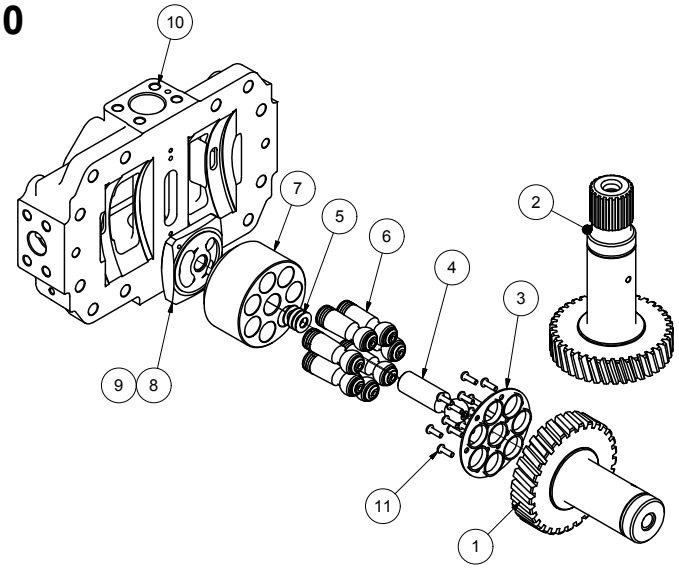

NÚMERO
P42121080001

POS.	DESCRIÇÃO	QTD.	CÓDIGO	OBSERVAÇÃO
1	EIXO CONDUZIDO	1	P42301080001	
2	EIXO CONDUTOR	1	P42301080002	
3	PLACA RETENÇÃO	1	P42551099001	
4	PINO DE CENTRO	1	P42352080001	
5	MOLA PRATO	4	P41535006004	
6	CONJUNTO DO PISTÃO	7	P42252080001	
7	BLOCO PISTÕES	1	P42349080002	
8	PLACA VÁLV. ESQ.	1	P42358080003	
9	PLACA VÁLV. RH	1	P42358080002	
10	CABEÇOTE A8VO80	1	P42304080001	
11	PARAFUSO ALLEN CAB. RED.	14	99509002007	

A8VO107

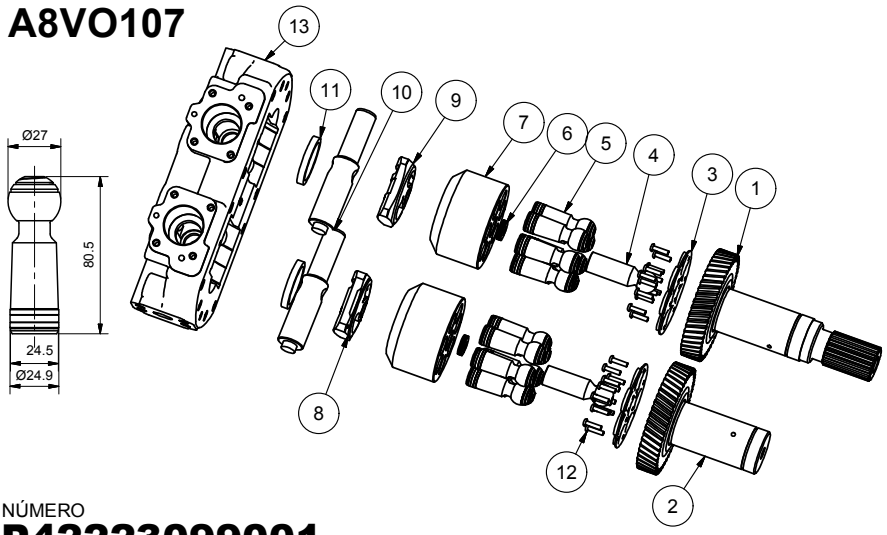

NÚMERO
P42223099001

POS.	DESCRIÇÃO	QTD.	CÓDIGO HYBEL	REXROTH	CATERPILLAR
1	EIXO CONDUTOR	1	P49301114002		
2	EIXO CONDUZIDO	1	P49301114001		
3	PLACA ARANHA	2	P41551107001		
4	PINO DE CENTRO	2	P42352099001	9T3369	410289
5	CONJUNTO DO PISTÃO	2	P42252099001		2021910
6	MOLA PRATO	8	P49535114001		
7	BLOCO PISTÕES	2	P42349099001	087-4783/9T3370	430886
8	PLACA VÁLVULA DIREITA	1	P42358099001	099-5878/9T3421	650453
9	PLACA VÁLVULA ESQ.	1	P42358099002		
10	EIXO	2	P42301099003		
11	ANEL	2	P42320099001		
12	PARAFUSO M5x20	27	99509020004		
13	CABEÇOTE A8VO107	1	P42304107001		

A8VO160

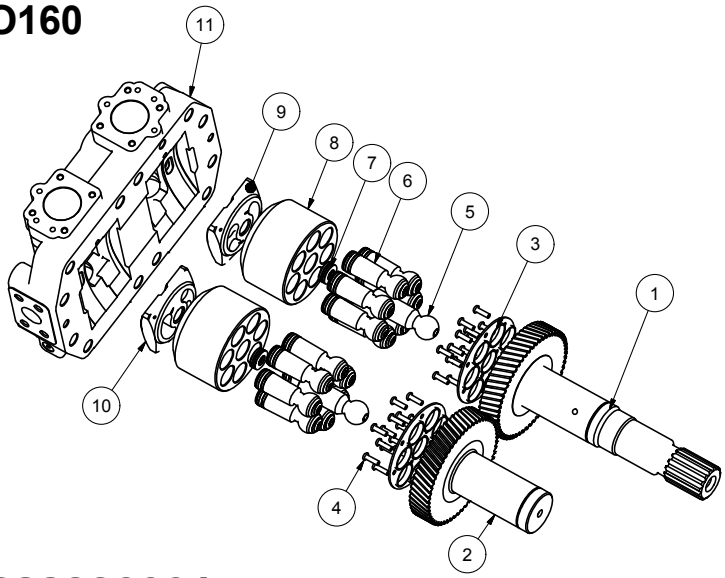

NÚMERO
P49222330001

POS.	DESCRIÇÃO	QTD.	CÓDIGO	OBSERVAÇÃO
1	EIXO CONDUTOR	1	P49301330001	
2	EIXO CONDUZIDO	1	P49301330002	
3	PLACA ARANHA	2	P41551160001	
4	PARAF. CAB. RED. ALLEN	28	99509020006	
5	PINO DE CENTRO	2	P49352330002	
6	CONJUNTO DO PISTÃO	14	P49252330001	
7	MOLA PRATO	8	P49535330001	
8	BLOCO PISTÕES	2	P49349330001	
9	PLACA VÁLVULA DIR.	1	P49358330001	
10	PLACA VÁLVULA ESQ.	1	P49358330002	
11	CABEÇOTE A8VO160	1	P42304160001	

A10VS018

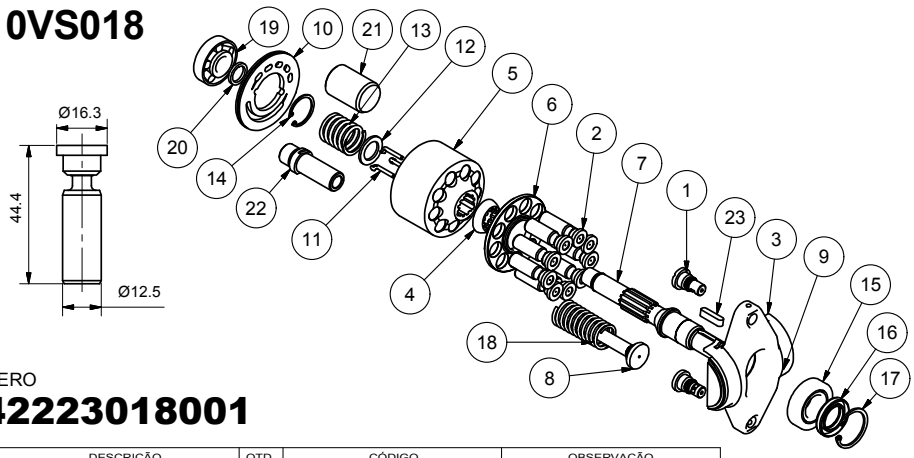

NÚMERO
P42223018001

POS.	DESCRIÇÃO	QTD.	CÓDIGO	OBSERVAÇÃO
1	PISTÃO	2	P42252018001	
2	PISTÃO	9	P42252018002	
3	BUCHA	2	P42320018001	
4	COROA GUIA	1	P42348018001	
5	BLOCO PISTÕES	1	P42349018001	
6	PLACA RETENÇÃO	1	P42351018001	
7	EIXO	1	P42301018002	
8	PISTÃO	1	P42352018003	
9	PLATÔ	1	P42346018001	
10	PLACA VÁLVULA DIREITA	1	P42358018001	
11	GUIA	3	P42507018001	
12	ARRUELA	1	P42312099001	
13	MOLA	1	P42535099002	compr. 44.8
14	ANEL RETENÇÃO FUROS	1	99515001021	
15	ROLAMENTO CÔNICO ROLOS	1	99513008009	22X45.23X15.49
16	RETENTOR R2 22X35X6	1	99505001019	R2 29.775
17	ANEL RETENÇÃO FURO	1	99515001028	
18	MOLA	1	P42535099003	
19	ROLAMENTO CÔNICO ROLOS	1	99513008008	15 x 42 x 14,25
20	ENCOSTO ROLAMENTO	1	P42312099002	
21	EMBOLO	1	P42352018004	
22	GUIA PISTÃO	1	P42352018005	
23	CHAVETA QUADRADA	1	99508004016	

A10VSO28

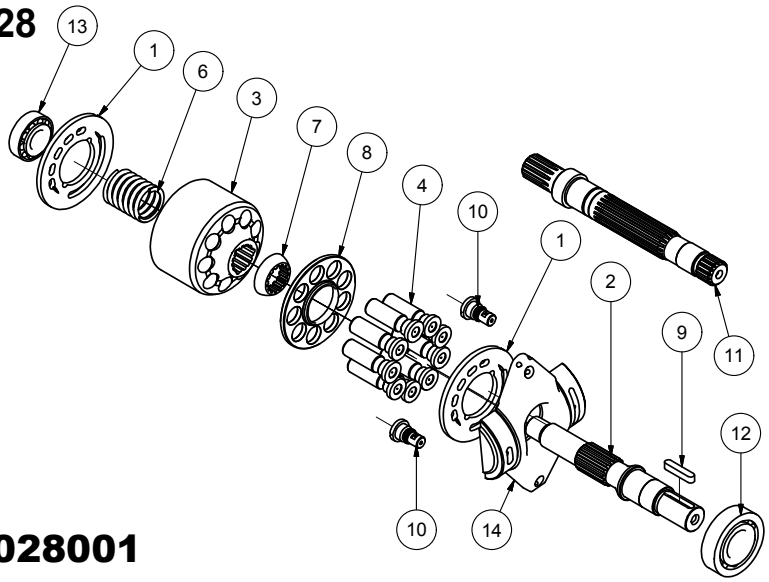

NÚMERO
P42121028001

POS.	DESCRIÇÃO	QTD.	CÓDIGO	OBSERVAÇÃO
1	PLACA VÁLVULA	2	P42358028001	
2	EIXO	1	P42301028001	
3	BLOCO DE PISTÕES	1	P42349028001	
4	PISTÃO	1	P42252028002	
5	GUIA	1	P42507028001	
6	MOLA BLOCO PIS.	1	P42535099006	
7	COROA GUIA	1	P42348028001	
8	PLACA RETENÇÃO	1	P42351028001	
9	CHAVETA QUADRADA 6X32	1	99508006005	
10	PISTÃO	2	P42252018001	
11	EIXO	1	P42301028003	
12	ROLAMENTO	1	99513008011	
13	ROLAMENTO ROLO CÔNICO	1	99513008010	
14	PLATÔ	1	P42346028001	

A10VS045

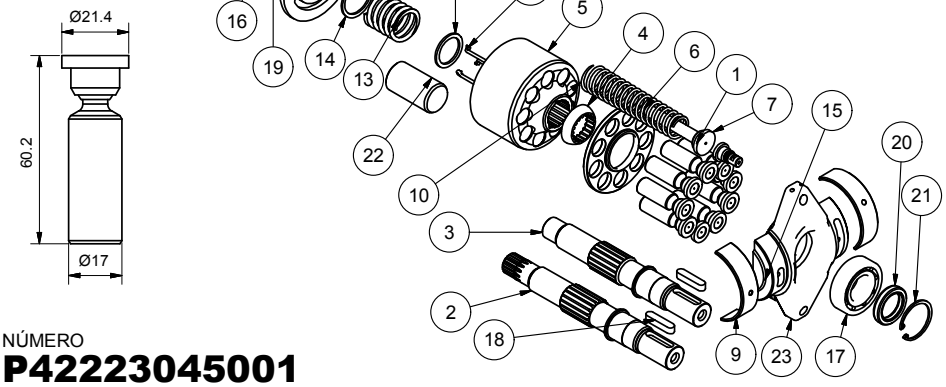

NÚMERO
P42223045001

POS.	DESCRIÇÃO	QTD.	CÓDIGO	OBSERVAÇÃO
1	CONJUNTO PISTÃO	9	P42252045001	
2	EIXO	1	P42301045003	
3	EIXO	1	P42301045004	
4	COROA GUIA	1	P42348045001	
5	BLOCO PISTÕES	1	P42349045001	
6	PLACA RETENÇÃO	1	P42351045001	
7	PISTÃO	1	P42352045001	
8	PLACA PRESSÃO	1	P42358045001	
9	BUCHA	2	P42320045001	
10	MOLA	1	P42535099004	
11	ARRUELA	1	P42312099003	
12	GUIA	3	P42507045001	
13	MOLA BLOCO PISTÃO	1	P42535099005	
14	ANEL DE RETENÇÃO	1	99515001031	
15	PISTÃO	2	P42252018001	
16	ROLAMENTO CÔNICO ROLOS	1	99513008009	LM12749/LM12710
17	ROLAMENTO CÔNICO ROLOS	1	99513008014	1988 1922
18	CHAVETA PARALELA 8x7x36	2	99508007001	
19	ENCOSTO ROLAMENTO	1	P42312099004	
20	RETENTOR Ø28xØ40x7 - R2	1	99505001022	
21	ANEL RETENÇÃO FUROS	1	99515001033	
22	EMBOLO	1	P42352045003	
23	PLATÔ	1	P42346045002	

A10VSO63

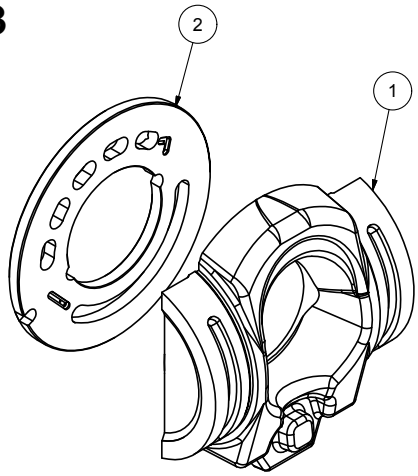

NÚMERO
P42121063001

POS.	DESCRIÇÃO	QTD.	CÓDIGO	OBSERVAÇÃO
1	PLATÔ DIREITO	1	P42346063001	
2	PLACA VÁLVULA DIR.	1	P42358063001	

A10VS071

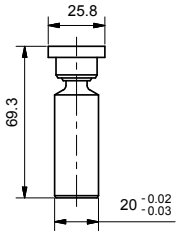

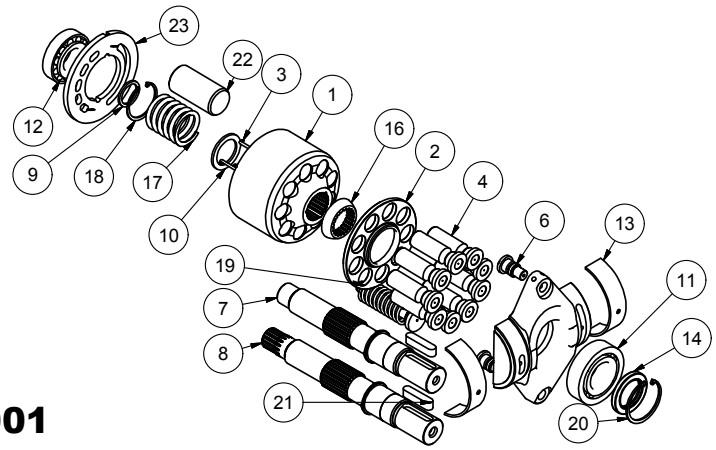

NÚMERO
P42223071001

POS.	DESCRIÇÃO	QTD.	CÓDIGO	OBSERVAÇÃO
1	BLOCO PISTÕES	1	P42349071001	
2	PLACA RETENÇÃO	1	P42351071001	
3	GUIA	3	P42507071001	
4	PISTÃO	1	P42252071001	
5	PLATÔ	1	P42346071001	
6	PISTÃO	2	P42252071002	
7	EIXO	1	P42301071001	
8	EIXO	1	P42301071002	
9	ARRUELA	1	P42312099008	
10	ARRUELA	1	P42312099009	
11	ROLAM. CÔNICO ROLOS	1	99513008012	25877/25821
12	ROLAM. CÔNICO ROLOS	1	99513008013	15112/15245
13	BRONZINA	2	P42320071001	
14	RETENTOR Ø35xØ52x6 - R2	1	99505001021	
15	PISTÃO	1	P42352071003	
16	COROA GUIA	1	P42348071001	
17	MOLA	1	P42535099007	
18	ANEL RETENÇÃO FUROS	1	99515001038	
19	MOLA	1	P42535099008	
20	ANEL RETENÇÃO FUROS	1	99515001044	
21	CHAVETA QUADRADA 10x44	2	99508006006	
22	EMBOLO	1	P42352071004	
23	PLACA VÁLVULA	1	P42358071001	

A10VO85 - S52

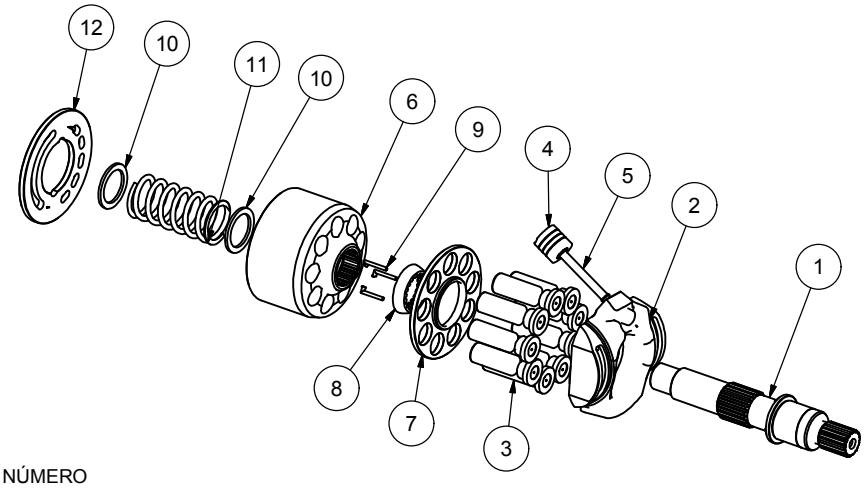

NÚMERO
P42221085001

POS.	DESCRIÇÃO	QTD.	CÓDIGO	OBSERVAÇÃO
1	EIXO 14 DENTES	1	P42301085001	
2	PLATÔ	1	P42346085001	
3	PISTÃO	9	P42252100001	
4	SAPATA DO SERVO	1	P42353085001	
5	PISTÃO SERVO	1	P42352085001	
6	BLOCO PISTÁO	1	P42349085001	
7	PLACA RETENÇÃO	1	P42351100001	
8	COROA GUIA	1	P42348100001	
9	GUIA	3	P42507085001	
10	ARRUELA	2	P42312099010	
11	MOLA	1	P42535085001	
12	PLACA VÁLVULA DIR.	1	P42358085001	

A10VSO100

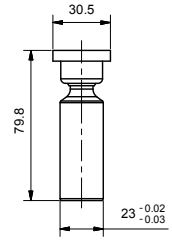

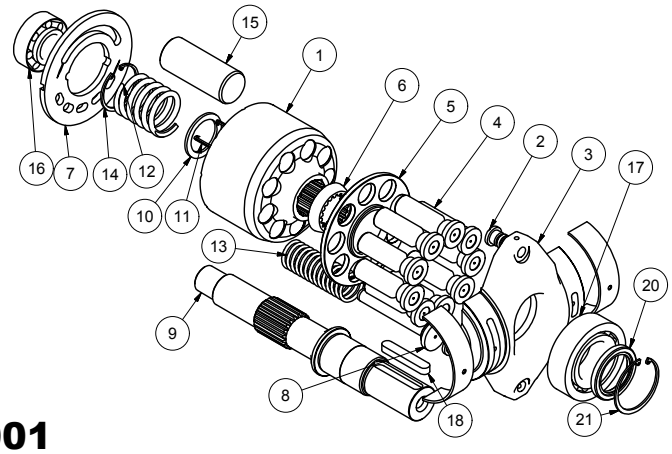

NÚMERO
P42223100001

POS.	DESCRIÇÃO	QTD.	CÓDIGO	OBSERVAÇÃO
1	BLOCO DE PISTÕES	1	P42349100001	
2	PISTÃO	2	P42252071002	
3	PLATÔ	1	P42346100001	
4	PISTÃO	9	P42252100001	
5	PLACA RETENÇÃO	1	P42351100001	
6	COROA GUIA	1	P42348100001	
7	PLACA PRESSÃO	1	P42358100001	
8	PISTÃO	1	P42352100002	
9	EIXO	1	P42301100001	
10	ARRUELA	1	P42312099010	
11	GUIA	3	P42507100001	
12	MOLA	1	P42535099009	
13	MOLA	1	P42535099010	
14	ANEL RETENÇÃO FURO DIM.52	1	99515001044	
15	EMBOLO	1	P42352100003	
16	ROLAM.ROLOS CÔNICOS	1	99513008017	HR 33206 J
17	ROLAM.ROLOS CÔNICOS	1	99513008018	3586/3525/Q
18	CHAVETA RETANG.12X8X67.5	1	99508007004	
19	BRONZINA	2	P42320100001	
20	RETENTOR 45x62x76 - R2	1	99505001023	
21	ANEL RETENÇÃO FUROS	1	99515001052	

A10VSO140

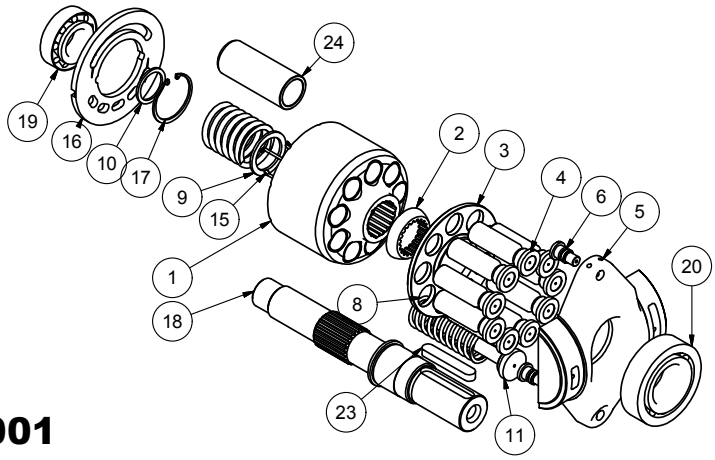

NÚMERO
P42223140001

POS.	DESCRIÇÃO	QTD.	CÓDIGO	OBSERVAÇÃO
1	BLOCO DE PISTÕES	1	P42249140001	
2	COROA	1	P42348140001	
3	PLACA RETENÇÃO	1	P42351140001	
4	PISTÃO	9	P42252140001	
5	PLATÔ	1	P42346140001	
6	PISTÃO	2	P42252071002	
7	MOLA	1	P42535099011	
8	MOLA	1	P42535099012	
9	ARRUELA	1	P42312099011	
10	ARRUELA	1	P42312099012	
11	PISTÃO	1	P42352140002	
15	GUIA	3	P42507140001	
16	PLACA PRESSÃO	1	P42358140001	
17	ANEL RETENÇÃO FUROS	1	99515001050	
18	EIXO	1	P42301140001	
19	ROLAM.ROLOS CÔNICOS	1	99513008015	HR 32207 J
20	ROLAM.ROLOS CÔNICOS	1	99513008016	529X/ 522
23	CHAVETA RETANGULAR	1	99508007003	
24	EMBOLO	1	P42352140003	

A10VG45

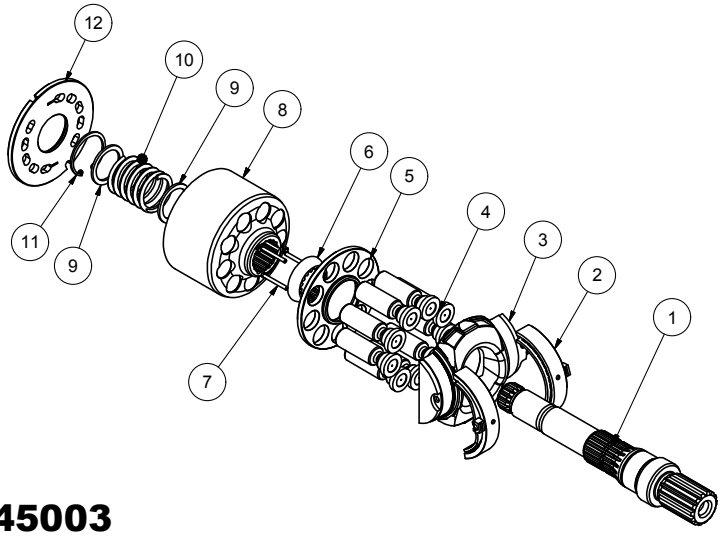

NÚMERO
P42221045003

POS.	DESCRIÇÃO	QTD.	CÓDIGO	OBSERVAÇÃO
12	PLACA VÁLVULA DIR.	1	P42358045004	
11	ANEL ELÁSTICO	1	99515001031	
10	MOLA BLOCO PISTÃO	1	P42535099005	
9	ARRUELA	2	P42312099003	
8	BLOCO PISTÕES	1	P42349045001	
7	GUIA	3	P42507045001	
6	COROA GUIA	1	P42348045001	
5	PLACA RETENÇÃO	1	P42351045001	
4	CONJUNTO PISTÃO	9	P42252045001	
3	PLATÔ	1	P42346045001	
2	ROLAMENTO A10VG45	2	P42213045001	
1	EIXO ESTRIADO 14D	1	P42301045005	

A11VO130

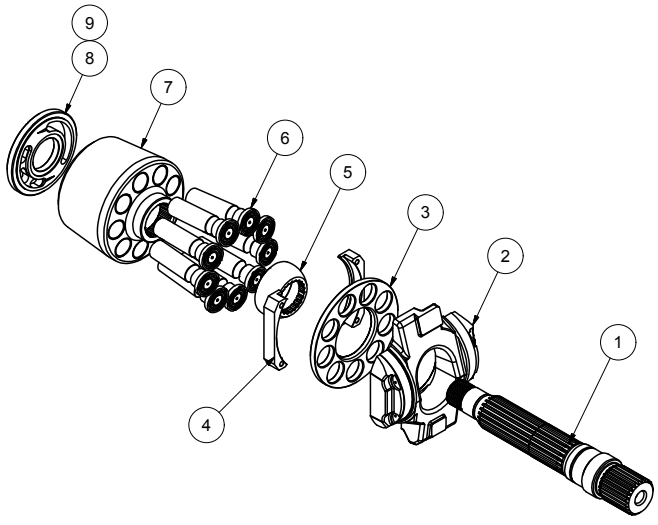

NÚMERO
P42222130001

POS.	DESCRIÇÃO	QTD.	CÓDIGO	OBSERVAÇÃO
1	EIXO	1	P42301130001	
2	PLATÔ	1	P42346130001	
3	PLACA RETENÇÃO	1	P42351130001	
4	SUPORTE RETENÇÃO	2	P42336130001	
5	COROA GUIA	1	P42348130001	
6	CONJUNTO PISTÃO	9	P42252130001	
7	BLOCO PISTÃO	1	P42249130001	
8	PLACA VÁLV. DIR.	1	P42358130001	
9	PLACA VÁLV. ESQ.	1	P42358130002	

A11VO160

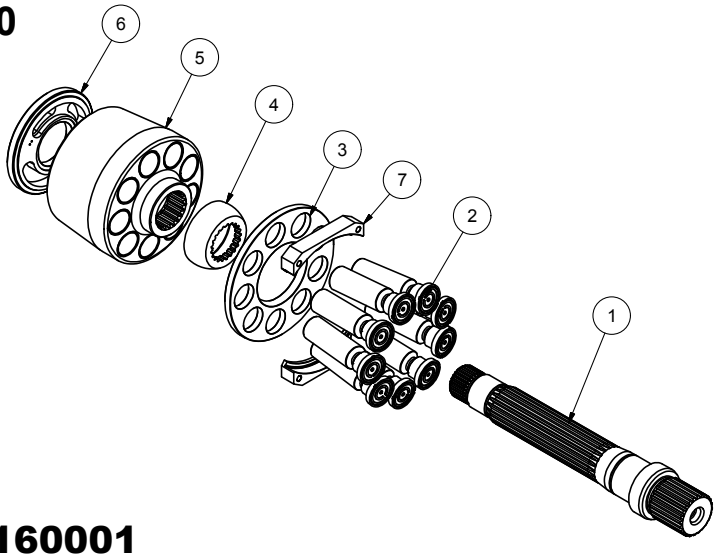

NÚMERO
P42221160001

POS.	DESCRIÇÃO	QTD.	CÓDIGO	OBSERVAÇÃO
1	EIXO A11VO160	1	P42301160001	
2	CONJUNTO PISTÃO	9	P42252160001	
3	PLACA RETENÇÃO	1	P42351160001	
4	COROA GUIA	1	P42348160001	
5	BLOCO PISTÃO	1	P42249160001	
6	PLACA VÁLV. DIR.	1	P42358160001	
7	SUPORTE RETENÇÃO	2	P42336160001	

A11VO190

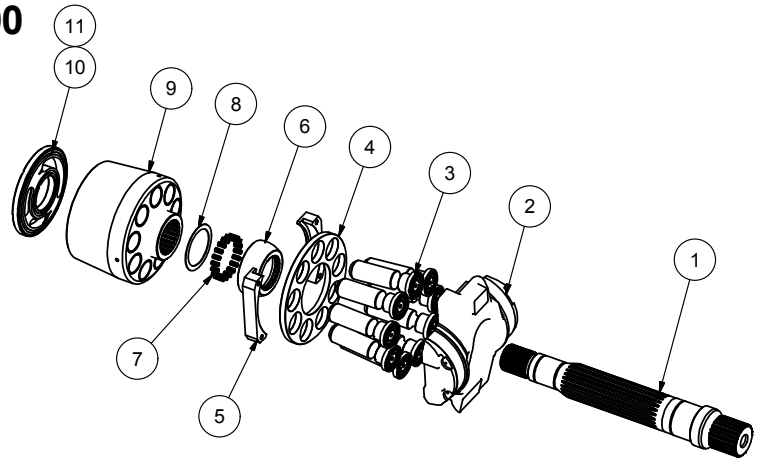

NÚMERO
P42221190001

POS.	DESCRIÇÃO	QTD.	CÓDIGO	OBSERVAÇÃO
1	EIXO A11VO190	1	P42301190001	
2	PLATÔ	1	P42346190001	
3	PISTÃO	9	P42252190001	
4	PLACA RETENÇÃO	1	P42351190001	
5	SUPORTE RETENÇÃO	2	P42336190001	
6	COROA	1	P42348190001	
7	MOLA DA COROA	20	P42535190001	
8	ARRUELA COROA	1	P42512190001	
9	BLOCO PISTÃO	1	P42249190001	
10	PLACA VÁLV. DIR.	1	P42358190001	
11	PLACA VÁLVULA ESQ.	1	P42358190002	

PVD 21

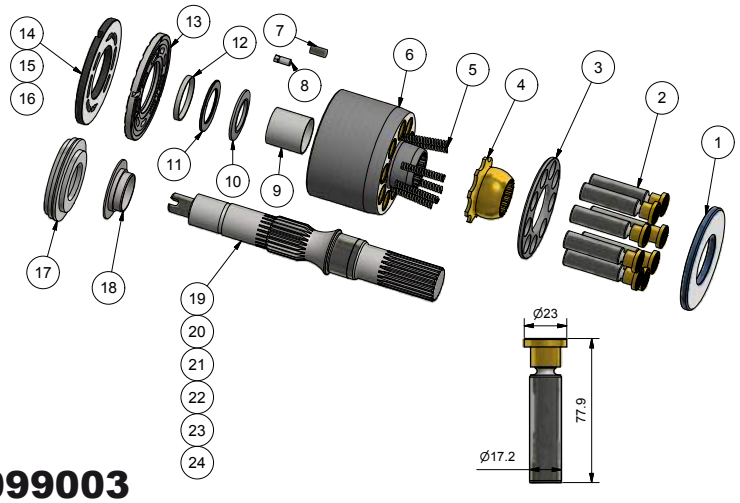

NÚMERO
P40223099003

POS.	DESCRIÇÃO	QTD.	CÓDIGO HYBEL	CÓDIGO ORIGINAL
1	PLACA TORQUE	1	P40350099001	9210293
2	MONTAGEM PISTÃO	1	P40252099002	9510408-0010
3	PLACA ARANHA	1	P40351099002	9210292
4	COROA	1	P40348099002	9210219
5	MOLA	1	P40235099001	9210577
6	BLOCO DE PISTÕES	1	P40249099002	9210578
7	PINO GUIA	1	P40307099001	
8	PINO GUIA DA PLACA	1	P40307099002	
9	ESPAÇADOR	1	P40336099001	
10	ARRUELA CÔNICA DO TAMBOR	1	P40512099001	9210013
11	ARRUELA DO TAMBOR	1	P40512099002	
12	ANEL	1	P40320099001	
13	PLACA DE PRESSÃO S21	1	P40359099002	9210658
14	PLACA VÁLVULA DIREITA	1	P40358099002	9210478
15	PLACA VÁLVULA	1	P40358099003	9210479 / 003376
16	PLACA VÁLVULA MF	1	P40358099004	9210480 / 003384
17	SUPORTE RETENTOR	1	P40336099002	9210168
18	SELO MEC.S21	1	P40320099003	
19	EIXO BOMBA 21 DENTES	1	P40301099001	9210205
20	EIXO BOMBA 14 DENTES	1	P40301099002	9210467
21	EIXO MOTOR 21 DENTES	1	P40301099003	9210206 - 9210708
22	EIXO MOTOR 14 DENTES	1	P40301099004	9210468
23	EIXO 21D P/ RETENTOR	1	P40301099024	
24	EIXO 21D SAÍDA TRASEIRA 13D	1	P40301099025	

PVD 22

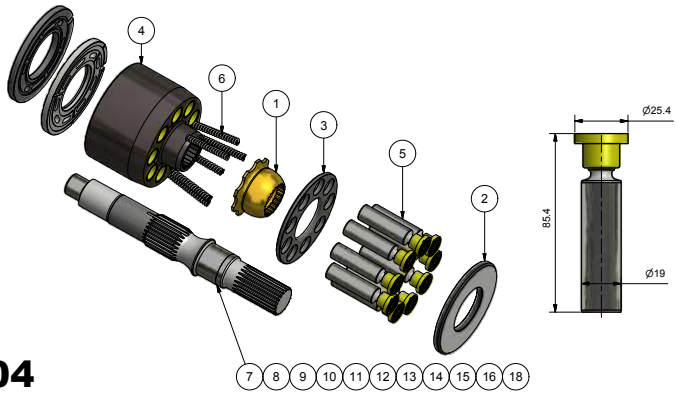

NÚMERO
P40223099004

POS.	DESCRIÇÃO	QTD.	CÓDIGO	OBSERVAÇÃO
1	COROA	1	P40348099003	9220500
2	PLACA TORQUE	1	P40350099002	9220626
3	PLACA DE RETENÇÃO	1	P40351099003	9220628
4	BLOCO PISTÕES	1	P40249099003	9221102
5	PISTÃO	1	P40252099003	9510408-0001
6	MOLA (KIT)	1	P40235099003	9221105
7	EIXO MOTOR 21 DENTES	1	P40301099009	9220399
8	EIXO BOMBA 21 DENTES	1	P40301099010	9220417
9	EIXO BOMBA 21 DENTES C/ROSCA 3/8	1	P40301099011	9220868 - 9221550
10	EIXO BOMBA CÔNICO CHAV 3/4	1	P40301099012	9220844
11	EIXO MOTOR 14D 295.1MM	1	P40301099013	9220944
12	EIXO MOTOR 14D 291.5MM	1	P40301099014	9220976
13	EIXO BOMBA CHAV 35MM	1	P40301099015	9221065
14	EIXO MOTOR CHAV 35MM	1	P40301099016	9221094
15	EIXO 21 DENTES	1	P40301099019	9220399 C/ ROSCA
16	EIXO BOMBA CURTA	1	P40301099020	577676
17	PLACA MANCAL BI-METÁLICA	1	P40359099003	9221335
18	EIXO 21D P/ RETENTOR	1	P40301099023	PARA BOMBA
19	PLACA VÁLVULA	1	P40358099006	9220990
20	PLACA VÁLVULA	1	P40358099009	9220992 / 003905
21	PLACA VÁLVULA	1	P40358099008	9220991 / 003897

PVD 23

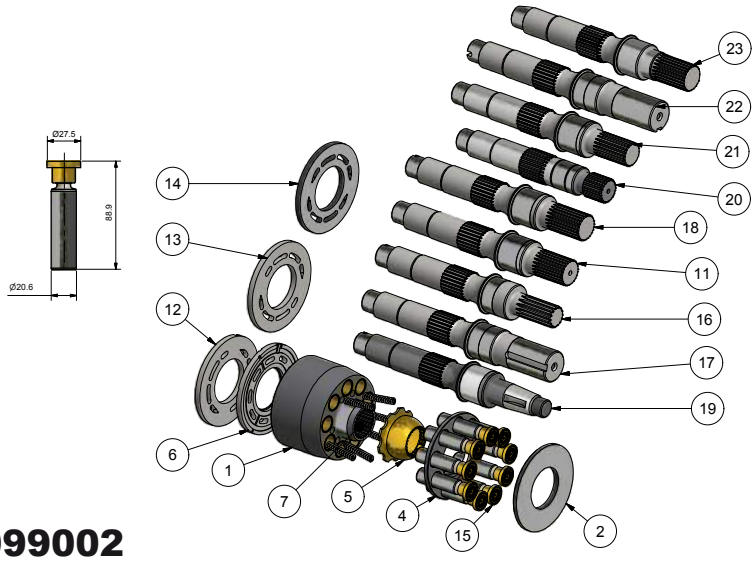

NÚMERO
P40223099002

POS.	DESCRIÇÃO	QTD.	CÓDIGO HYBEL	CÓDIGO ORIGINAL
1	BLOCO PISTÕES	1	P40249099004	9230651
2	PLACA TORQUE	1	P40350099003	9230235
4	PLACA RETENÇÃO	1	P40351099004	9230234
5	COROA	1	P40348099004	9230158
6	PLACA MANCAL BI-METÁLICA	1	P40359099004	9230881
7	MOLA	1	P40235099004	9221105
11	EIXO MOTOR 23 DENTES	1	P40301099008	9230739
12	PLACA VÁLVULA DIREITA	1	P40358099011	9230560
13	PLACA VÁLVULA ESQUERDA	1	P40358099012	9230561
14	PLACA VÁLVULA MOTOR	1	P40358099013	9230562
15	PISTÃO MONTADO	1	P40252099004	9510408-0002
16	EIXO MOTOR 14 DENTES	1	P40301099006	9230476
17	EIXO MOTOR CHAV Ø44,5MM	1	P40301099007	9230638
18	EIXO BOMBA 23 DENTES	1	P40301099017	9230173
19	EIXO BOMBA CÔNICO CHAV 9,5MM	1	P40301099005	9230445
20	EIXO ESTR 21 DENTES CURTO	1	P40301023001	
21	EIXO BOMBA 21 DENTES	1	P40301023002	9230325
22	EIXO MOTOR CHAVETADO	1	P40301099021	9230626
23	EIXO 23D P/ RETENTOR	1	P40301099022	

PV90R 42

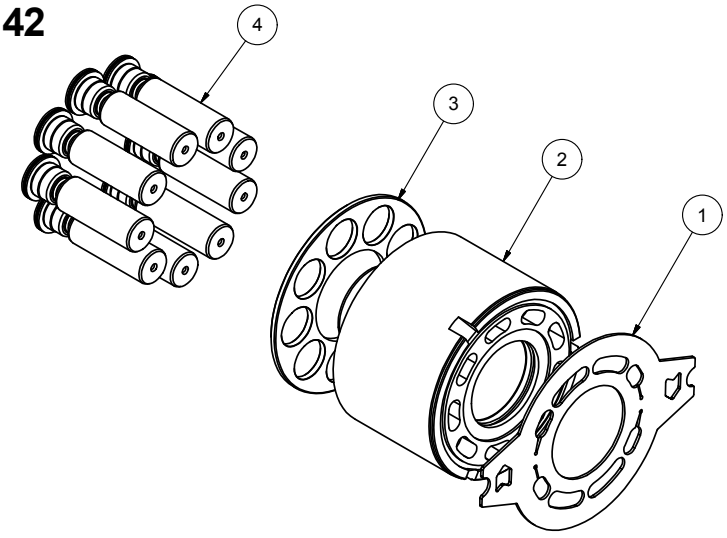

NÚMERO
P47221042001

POS.	DESCRIÇÃO	QTD.	CÓDIGO	OBSERVAÇÃO
1	DISCO FRICÇÃO DIR.	1	P47355042001	
2	TAMBOR	1	P47249042001	
3	PLACA DE RETENÇÃO	1	P47351042001	
4	CONJT. PISTÃO	9	P47252042001	

PV90R 55

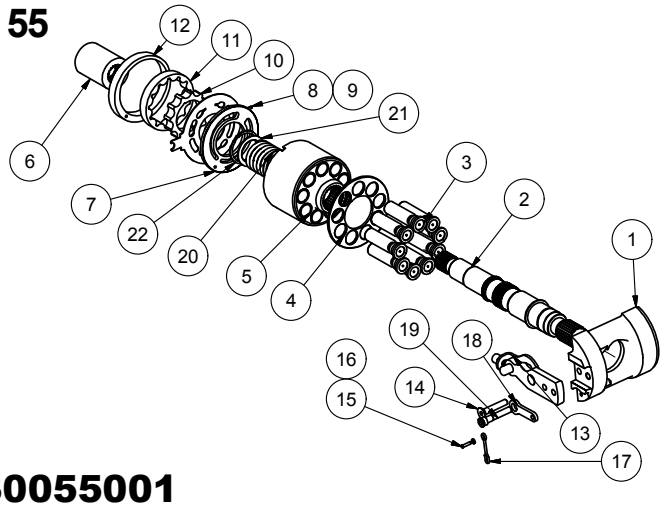

NÚMERO
P47130055001

POS.	DESCRIÇÃO	QTD.	CÓDIGO	OBSERVAÇÃO
1	PLATÔ	1	P47346055001	
2	EIXO	1	P47301055002	
3	PISTÃO	1	P47252055001	
4	PLACA DE RETENÇÃO	1	P47351055001	
5	TAMBOR	1	P47249055001	
6	BUCHA	1	P47320055004	
7	PLACA TORQUE	1	P47350055001	
8	DISCO FRICÇÃO MOTOR	1	P47355055002	
9	DISCO FRICÇÃO BOMBA	1	P47355055001	
10	LÓBULO	1	P47337055006	
11	LÓBULO	1	P47337055005	
12	LÓBULO	1	P47337055004	
13	SUPORTE	1	P47236055001	
14	PARAFUSO ALLEN M8x45	1	99509004022	
15	PINO	1	P47307100001	
16	ARRUELA	1	P47512100002	
17	TRAVA	1	P47536075001	
18	SUPORTE	1	P47336055002	
19	PARAFUSO	1	P47309075001	
20	MOLA	1	P47535055002	
21	ENCOSTO MOLA	1	P47320055005	
22	ANEL RETENÇÃO TIPO MOLA	1	P47535055003	

PV90R 130

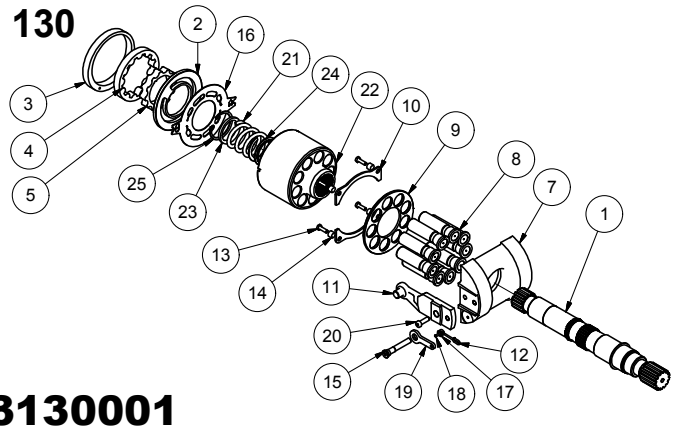

NÚMERO
P4723130001

POS.	DESCRIÇÃO	QTD.	CÓDIGO	OBSERVAÇÃO
1	EIXO	1	P47301130005	
2	PLACA TORQUE	1	P47350130001	
3	LÓBULO	1	P47337130001	
4	LÓBULO	1	P47337130002	
5	LÓBULO	1	P47337130003	
7	PLATÔ	1	P47346130001	
8	PISTÃO	9	P47252130001	
9	PLACA DE RETENÇÃO	1	P47351130001	
10	TAMPA	2	P47504130001	
11	SUPORTE	1	P47336130002	
12	TRAVA	1	P47610003003	
13	PARAFUSO SEXT. M6X20	4	99509002047	
14	CALÇO	4	P47320130003	
15	PARAFUSO	1	P47309130002	
16	DISCO FRICÇÃO	1	P47355130001	
17	ARRUELA	1	P47312100002	
18	PINO	1	P47307100001	
19	ESPAÇADOR	1	P47615002067	
20	PARAFUSO ALLEN M8X25	1	99509004200	
21	MOLA	1	P47535130003	
22	TAMBOR 90/130	1	P47249130002	
23	ENCOSTO	1	P47320130006	
24	ARRUELA	1	P47312130003	
25	ANEL ELÁSTICO	1	99515001051	

PV90R 75

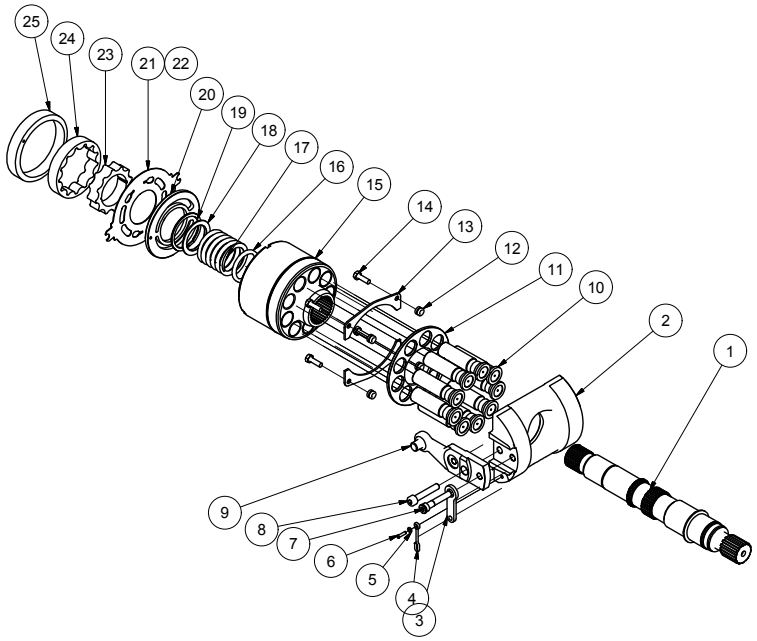

NÚMERO
P47130075001

POS.	DESCRIÇÃO	QTD.	CÓDIGO	OBSERVAÇÃO
1	EIXO	1	P47301075001	
2	PLATÔ	1	P47346075001	
3	SUPORTE	1	P47336055002	
4	TRAVA	1	P47536075001	
5	ARRUELA	1	P47512100002	
6	PINO	1	P47307100001	
7	PARAFUSO	1	P47309075001	
8	PARAFUSO	1	99509004022	M8 x 45
9	SUPORTE	1	P47336075001	
10	PISTÃO	9	P47252075001	
11	PLACA DE RETENÇÃO	1	P47351075001	
12	BUCHA	4	P47320075002	
13	TAMPA	2	P47504075001	
14	PARAFUSO	4	99509002030	
15	TAMBOR	1	P47249075003	
16	ARRUELA	1	P47312075001	
17	MOLA	1	P47535075001	
18	ENCÔSTO	1	P47320075001	
19	ANEL RETENÇÃO TIPO MOLA	1	P47535075002	
20	PLACA TORQUE	1	P47350055001	
21	DISCO FRICÇÃO MOTOR	1	P47355075002	
22	DISCO FRICÇÃO BOMBAS	1	P47355075001	
23	LÓBULO	1	P47337075001	
24	LÓBULO	1	P47337075002	
25	LÓBULO	1	P47337075003	

PV90R 100

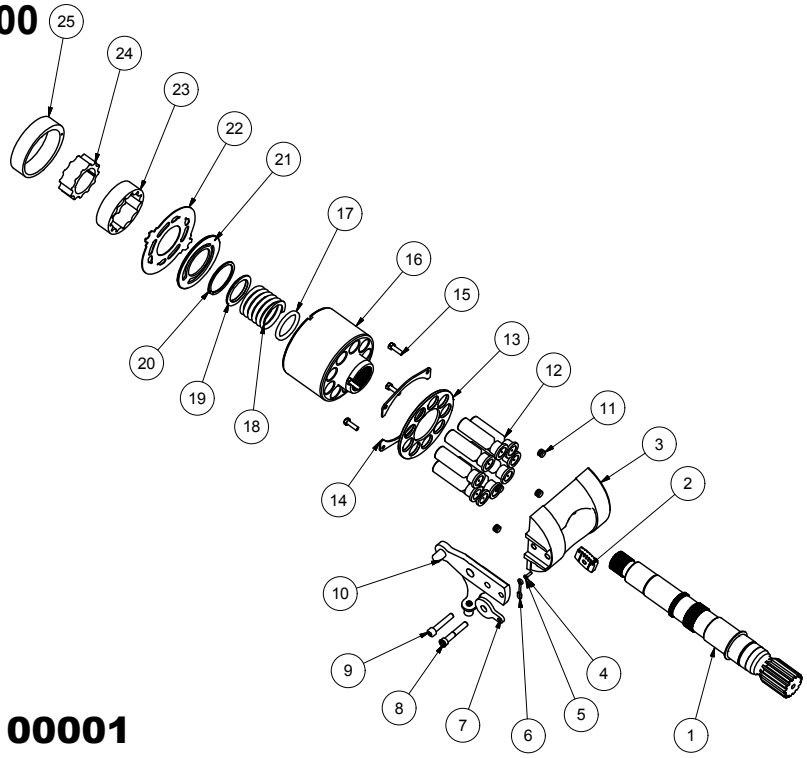

NÚMERO
P47130100001

POS.	DESCRIÇÃO	QTD.	CÓDIGO	OBSERVAÇÃO
1	EIXO	1	P47301100001	
2	PLACA	1	P47350055002	
3	PLATÔ	1	P47346100001	
4	ARRUELA	1	P47512100002	
5	PINO	1	P47307100001	
6	TRAVA	1	P47536075001	
7	ESPAÇADOR	1	P47536100001	
8	PARAFUSO	1	P47309100001	
9	PARAFUSO ALLEN	1	99509004022	
10	SUPORTE	1	P47236100001	
11	BUCHA	4	P47320100003	
12	PISTÃO	9	P47252100001	
13	PLACA DE RETENÇÃO	1	P47351100001	
14	TAMPA	2	P47504100001	
15	PARAFUSO SEXTAVADO	4	99509002030	
16	TAMBOR	1	P47249100002	
17	ARRUELA	1	P47312100001	
18	MOLA	1	P47535100001	
19	ENCOSTO	1	P47320100002	
20	ANEL RETENÇÃO TIPO MOLA	1	P47535100002	
21	PLACA TORQUE	1	P47350100001	
22	DISCO FRICÇÃO	1	P47355100001	
23	LÓBULO	1	P47337100002	
24	LÓBULO	1	P47337100003	
25	LÓBULO	1	P47337100001	

K3V 63

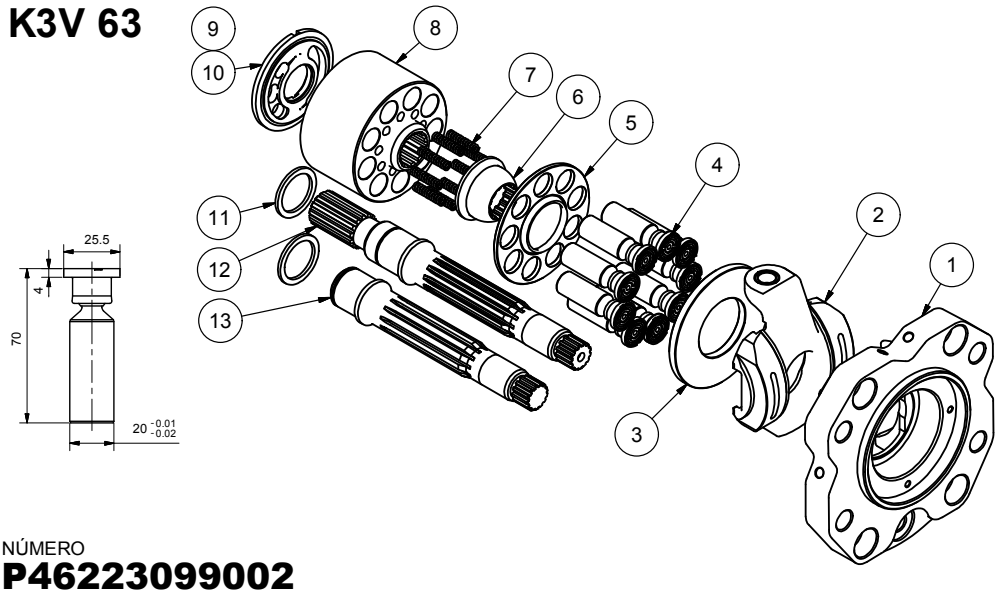

NÚMERO
P46223099002

POS.	DESCRIÇÃO	QTD.	CÓDIGO	OBSERVAÇÃO
1	SUPORTE PLATÔ	1	P46347063001	
2	PLATÔ DIANTEIRO	1	P46246063001	
3	PLACA DE TORQUE	1	P46350099002	
4	PISTÃO	1	P46252099002	
5	PLACA DE RETENÇÃO	1	P46351099002	
6	COROA GUIA	1	P46348099002	
7	MOLA	9	P46535099002	
8	BLOCO PISTÃO	1	P46349099002	
9	PLACA PRESSÃO DIR.	1	P46358099003	
10	PLACA PRESSÃO ESQ.	1	P46358099002	
11	ARRUELA CALÇO	4	P46312099001	
12	EIXO FRONTAL	1	P46301099003	
13	EIXO	1	P46301099004	

K3V112

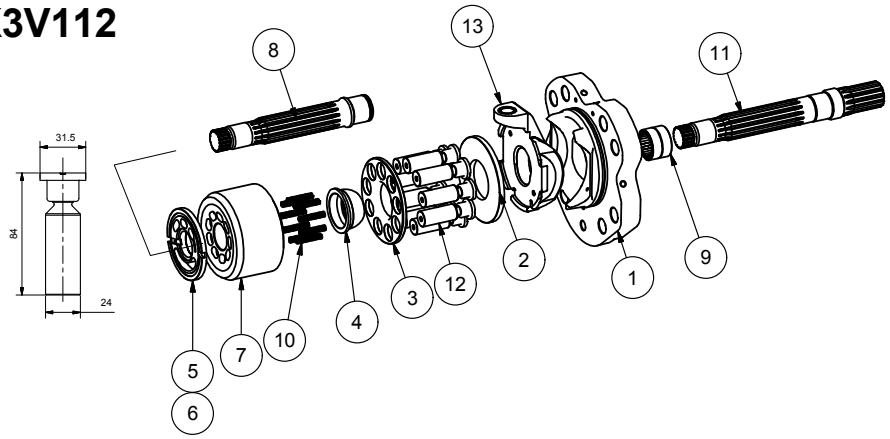

NÚMERO
P46223099001

POS.	DESCRIÇÃO	QTD.	CÓDIGO	OBSERVAÇÃO
1	CORREDIÇA	1	P46347099001	
2	PLACA DE TORQUE	1	P46350099001	
3	PLACA DE RETENÇÃO	1	P46351099001	
4	COROA GUIA	1	P46348140002	
5	PLACA VÁLVULA DIREITA	1	P46358099001	
6	PLACA VÁLVULA ESQUERDA	1	P46358099004	
7	TAMBOR COM BUCHAS	1	P46249099001	
8	EIXO	1	P46301099001	
9	ROLAMENTO AGULHAS	1	99513001005	
10	MOLA	9	P46535099001	
11	EIXO 14 DENTES	1	P46301099002	
12	PISTÃO MONTADO	1	P46252099001	
13	PLATÔ DIANTEIRO	1	P46246099001	

K3V140

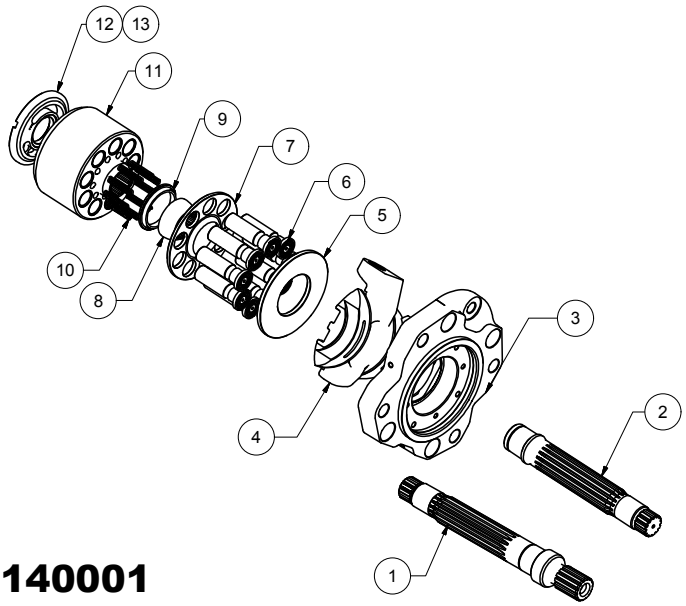

NÚMERO
P46222140001

POS.	DESCRIÇÃO	QTD.	CÓDIGO	OBSERVAÇÃO
1	EIXO FRONTAL	1	P46301140001	
2	EIXO TRASEIRO	1	P46301140002	
3	SUPORTE PLATÔ	2	P46347140001	
4	MONTAGEM PLATÔ	2	P46246140001	
5	PLACA DE TORQUE	2	P46350200001	
6	CONJUNTO PISTÃO	2	P46252140001	
7	PLACA DE RETENÇÃO	2	P46351140001	
8	COROA	2	P46348140001	
9	ESPAÇADOR	2	P46336140001	
10	MOLA	18	P46535140001	
11	BLOCO PISTÃO	2	P46249140001	
12	PLACA VÁLVULA DIREITA	1	P46358140001	
13	PLACA VÁLVULA ESQ.	1	P46358140002	

K3V180

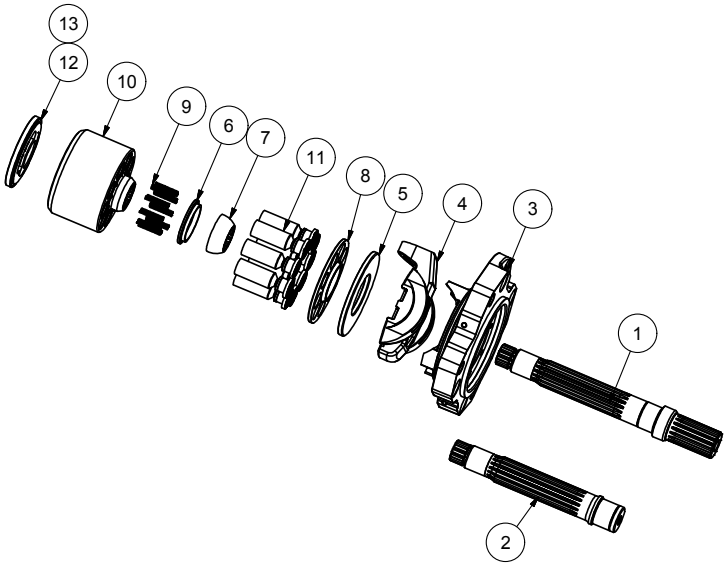

NÚMERO
P46222180001

POS.	DESCRIÇÃO	QTD.	CÓDIGO	OBSERVAÇÃO
1	EIXO FRONTAL	1	P46301180001	
2	EIXO TRASEIRO	1	P46301140002	
3	SUPORTE PLATÔ	2	P46347140001	
4	MONTAGEM PLATÔ	2	P46246140001	
5	PLACA DE TORQUE	2	P46350200001	
6	ESPAÇADOR	2	P46336140001	
7	COROA	2	P46348140001	
8	PLACA DE RETENÇÃO	2	P46351140001	
9	MOLA	18	P46535200001	
10	BLOCO PISTÃO	2	P46249200001	
11	CONJUNTO PISTÃO	18	P46252180001	
12	PLACA VÁLVULA DIR.	1	P46358180001	
13	PLACA VÁLVULA ESQ.	1	P46358180002	

K3V280

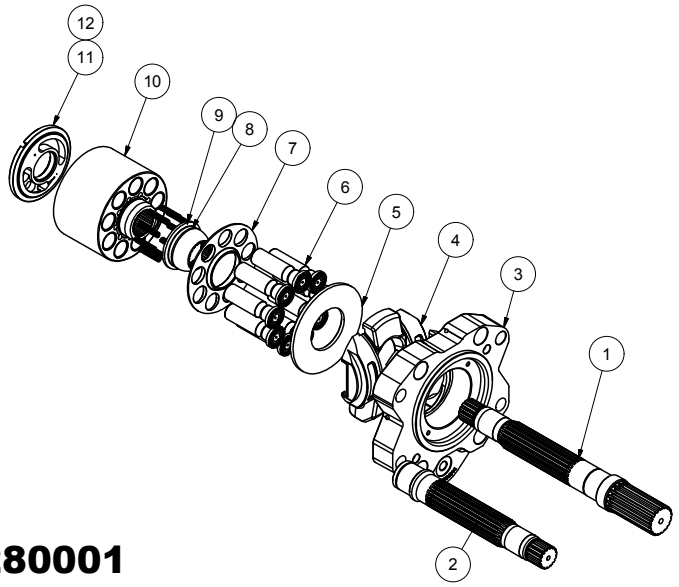

NÚMERO
P46222280001

POS.	DESCRIÇÃO	QTD.	CÓDIGO	OBSERVAÇÃO
1	EIXO FRONTAL	1	P46301280001	
2	EIXO TRASEIRO	1	P46301280002	
3	SUPORTE PLATÔ	2	P46347280001	
4	CONJUNTO PLATÔ	2	P46246280001	
5	PLACA DE TORQUE	2	P46350280001	
6	CONJUNTO PISTÃO	2	P46252280001	
7	PLACA RETENÇÃO	2	P46351280001	
8	COROA GUIA	2	P46348280001	
9	MOLA	18	P46535280001	
10	BLOCO PISTÃO	2	P46249280001	
11	PLACA VÁLVULA DIR.	1	P46358280001	
12	PLACA VÁLVULA ESQ.	1	P46358280002	

K5V140

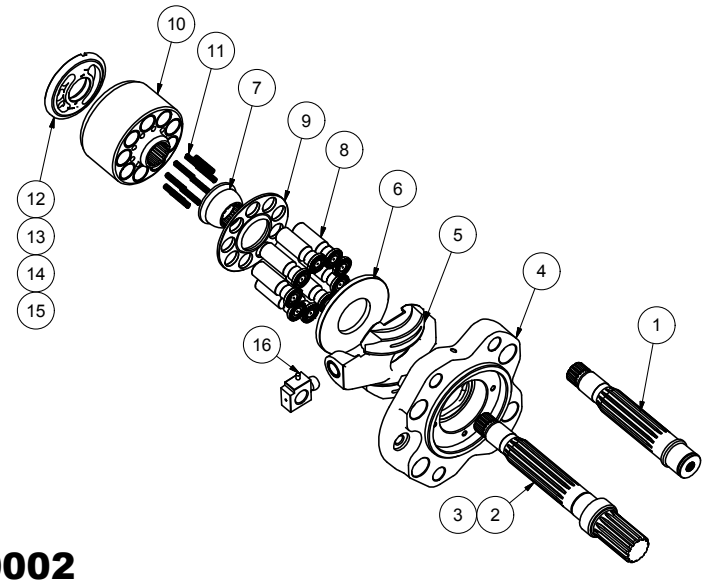

NÚMERO
P46222140002

POS.	DESCRIÇÃO	QTD.	CÓDIGO	OBSERVAÇÃO
1	EIXO TRASEIRO	1	P46301140004	
2	EIXO 13 DENTES	1	P46301140003	
3	EIXO 17 DENTES	1	P46301140005	
4	SUPORTE	2	P46347099001	
5	PLATÔ DIANTEIRO	2	P46246099001	
6	PLACA DE TORQUE	2	P46350099001	
7	COROA GUIA	2	P46348140002	
8	CONJUNTO PISTÃO	18	P46252140002	
9	PLACA DE RETENÇÃO	2	P46351140002	
10	BLOCO PISTÃO	2	P46249140002	
11	MOLA	18	P46535140002	
12	PLACA VÁLVULA DIREITA	1	P46358140003	PHP HYDRAULIC
13	PLACA VÁLVULA ESQ.	1	P46358140004	PHP HYDRAULIC
14	PLACA VÁLVULA DIREITA	1	P46358140005	SKS HYDRAULIC
15	PLACA VÁLVULA ESQUERDA	1	P46358140006	SKS HYDRAULIC
16	CONJ. SUPORTE PLATÔ/VALV.	1	P46236140001	

K5V200

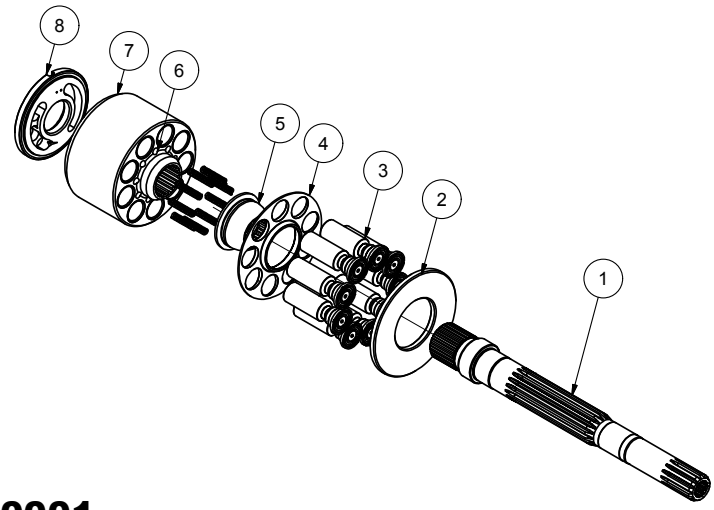

NÚMERO
P46222200001

POS.	DESCRIÇÃO	QTD.	CÓDIGO	OBSERVAÇÃO
1	EIXO FRONTAL	1	P46301200001	
2	PLACA DE TORQUE	1	P46350200001	
3	CONJUNTO PISTÃO	9	P46252200001	
4	PLACA RETENÇÃO	1	P46351200001	
5	COROA GUIA	1	P46348200001	
6	MOLA	9	P46535200001	
7	BLOCO PISTÃO	1	P46249200001	
8	PLACA VÁLVULA DIR.	1	P46358200001	

KVC925

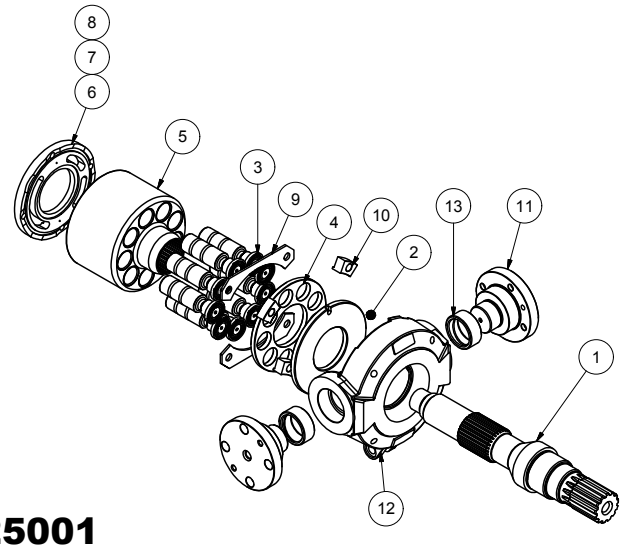

NÚMERO
P46221925001

POS.	DESCRIÇÃO	QTD.	CÓDIGO	OBSERVAÇÃO
1	EIXO 13 DENTES	1	P46301925001	
2	PLACA TORQUE	1	P46350925001	
3	CONJUNTO PISTÃO	1	P46252925001	
4	PLACA RETENÇÃO	1	P46351925001	
5	BLOCO PISTÃO	1	P46249925001	
6	PLACA VÁLVULA DIR.	1	P46358925001	UH07-5
7	PLACA VÁLVULA ESQ.	1	P46358925002	UH07-5
8	PLACA VÁLVULA DIR.	1	P46358925003	UH07-3
9	SUPORTE DE RETENÇÃO	2	P46336925001	
10	BUCHA GUIA PLATÔ	4	P46320925004	
11	EIXO AXIAL	2	P46301925002	
12	PLATÔ KVC925	1	P46346925001	
13	BUCHA DO PLATÔ	2	P46320925003	

KVC930

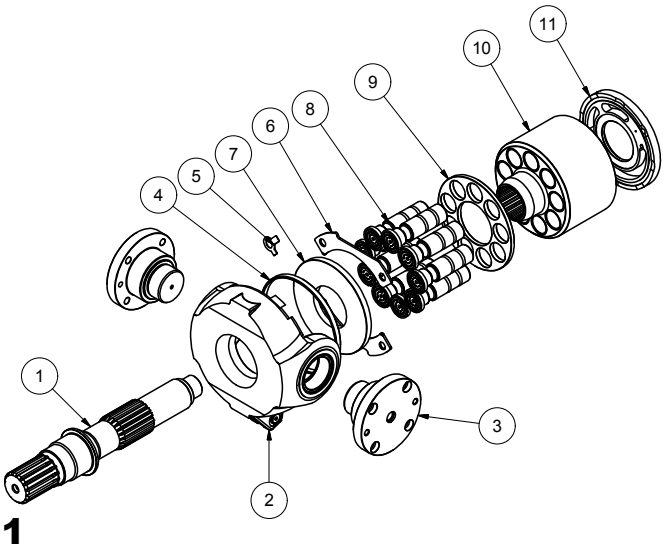

NÚMERO
P46221930001

POS.	DESCRIÇÃO	QTD.	CÓDIGO	OBSERVAÇÃO
1	EIXO PRINCIPAL	1	P46301930002	
2	CONJ. PLATÔ	1	P46246930001	
3	EIXO AXIAL	2	P46301930001	
4	ANEL GUIA DO PLATÔ	1	P46320930003	
5	SUPORTE PLACA	1	P46336932001	
6	SUPORTE DE RETENÇÃO	2	P46336930001	
7	PLACA DE TORQUE	1	P46350930001	
8	CONJUNTO PISTÃO	1	P46252930001	
9	PLACA RETENÇÃO	1	P46351930001	
10	BLOCO PISTÕES	1	P46249930001	
11	PLACA VÁLVULA DIR.	1	P46358930001	

KVC932

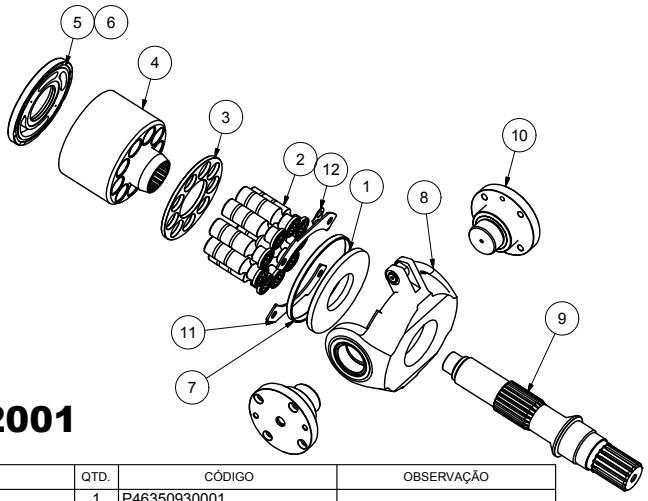

NÚMERO
P46221932001

POS.	DESCRIÇÃO	QTD.	CÓDIGO	OBSERVAÇÃO
1	PLACA DE TORQUE	1	P46350930001	
2	CONJUNTO PISTÃO	1	P46252932001	
3	PLACA RETENÇÃO	1	P46351930001	
4	BLOCO PISTÃO	1	P46249932001	
5	PLACA VÁLVULA DIR.	1	P46358932001	
6	PLACA VÁLVULA ESQ.	1	P46358932002	
7	ANEL GUIA DO PLATÔ	1	P46320930003	
8	CONJ. PLATÔ	1	P46246930001	
9	EIXO PRINCIPAL	1	P46301930002	
10	EIXO AXIAL	2	P46301930001	
11	SUPORTE DE RETENÇÃO	2	P46336930001	
12	SUPORTE PLACA	1	P46336932001	

K7V63

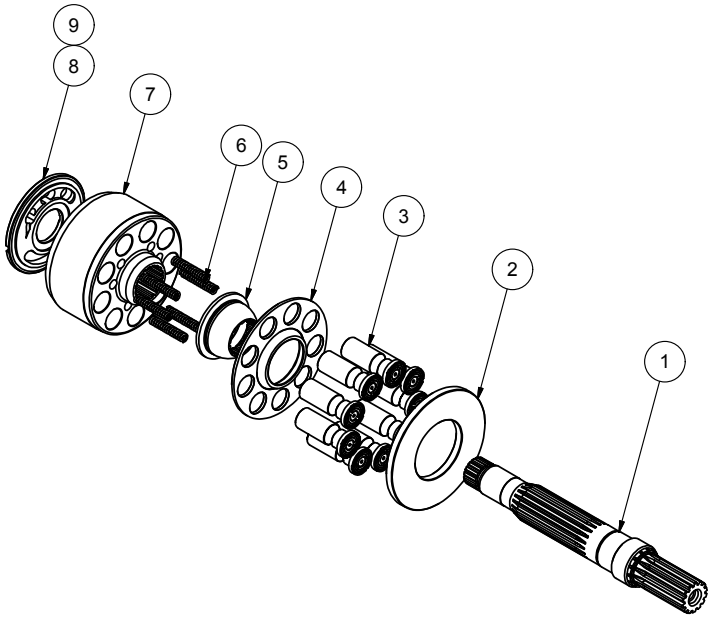

NÚMERO
P46221063001

POS.	DESCRIÇÃO	QTD.	CÓDIGO	OBSERVAÇÃO
1	EIXO LH	1	P46301063001	
2	PLACA DE TORQUE	1	P46350063001	
3	CONJUNTO PISTÃO	9	P46252063001	
4	PLACA DE RETENÇÃO	1	P46351063001	
5	COROA GUIA	1	P46348063001	
6	MOLA	6	P46535063001	
7	BLOCO PISTÃO	1	P46349063001	
8	PLACA VÁLVULA DIR.	1	P46358063001	
9	PLACA VÁLVULA ESQ.	1	P46358063002	

M2X63

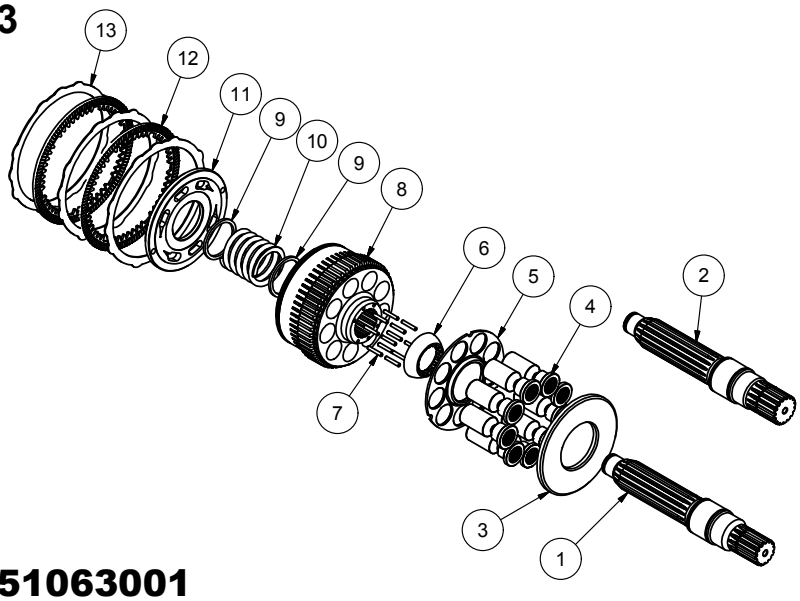

NÚMERO
P44251063001

POS.	DESCRIÇÃO	QTD.	CÓDIGO	OBSERVAÇÃO
1	EIXO 14 DENTES	1	P44301063001	
2	EIXO 16 DENTES	1	P44301063002	
3	PLACA DE TORQUE	1	P44350063001	
4	PISTÃO	9	P44252063001	
5	PLACA RETENÇÃO	1	P44351063001	
6	COROA GUIA	1	P44348063001	
7	PINO DA COROA	12	P44507063001	
8	TAMBOR	1	P44349063001	
9	ARRUELA TAMBOR	2	P44512063002	
10	MOLA DO TAMBOR	1	P44535063001	
11	PLACA VÁLVULA MOTOR	1	P44358063001	
12	DISCO DE FRICÇÃO	2	P44555063001	
13	PLACA SEPARAÇÃO	3	P44536063001	

M2X120

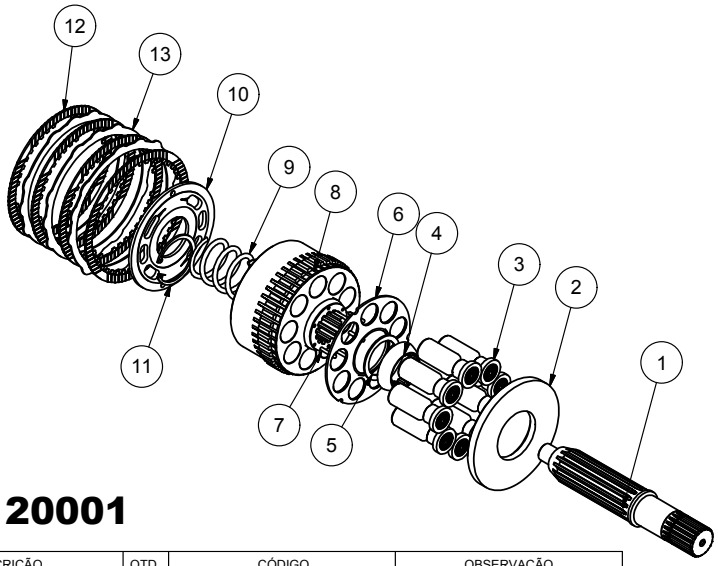

NÚMERO
P44251120001

POS.	DESCRIÇÃO	QTD.	CÓDIGO	OBSERVAÇÃO
1	EIXO	1	P44301120001	
2	PLACA DE TORQUE	1	P44350120001	
3	PISTÃO E CAMISA	1	P44253120001	
4	COROA GUIA	1	P44348120001	
5	ARRUELA RETENÇÃO	1	P44512120001	
6	PLACA RETENÇÃO	1	P44351120002	
7	PINO GUIA	12	P44507120001	
8	TAMBOR	1	P44349120001	
9	MOLA	1	P44535120001	
10	PLACA VÁLVULA	1	P44358120001	
11	ANEL ELÁSTICO	1	99515001048	
12	DISCO DE FRICÇÃO	4	P44555130002	
13	DISCO DE SEPARAÇÃO	3	P44536130001	

M2X150

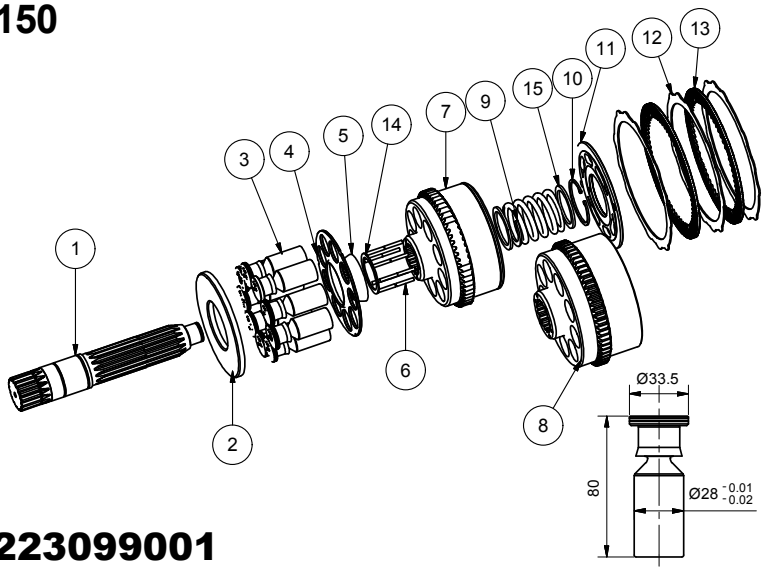

NÚMERO
P44223099001

POS.	DESCRIÇÃO	QTD.	CÓDIGO	OBSERVAÇÃO
1	EIXO 16 DENTES	1	P44301099001	118531B
2	PLACA DE TORQUE	1	P44350099001	113354C
3	PISTÃO	9	P44252099001	704502
4	PLACA RETENÇÃO	1	P44351099001	113353
5	COROA	1	P44348099001	113374B
6	PINO DA COROA	12	P44507099001	1133775A
7	BLOCO PISTÕES	1	P44349099001	
8	BLOCO PISTÕES	1	P44349099002	116635A
9	MOLA	1	P44535150001	
10	ANEL ELÁSTICO	1	99515001050	
11	PLACA DE PRESSÃO	1	P44358099001	116634A
12	PLACA DE SEPARAÇÃO	3	P44536099001	113365
13	DISCO DE FRICÇÃO	2	P44555099001	125812
14	ARRUELA COROA	1	P44312099001	
15	ARRUELA TAMBOR	2	P44312099002	

M5X130

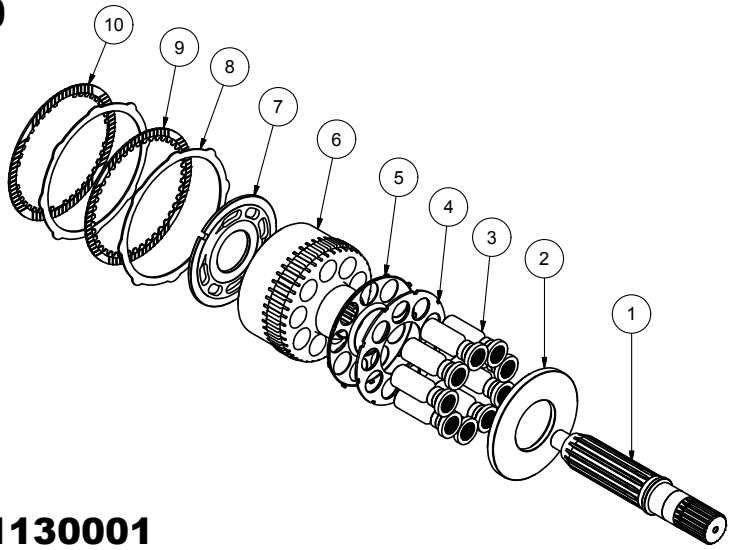

NÚMERO
P44251130001

POS.	DESCRIÇÃO	QTD.	CÓDIGO	OBSERVAÇÃO
1	EIXO	1	P44301130001	
2	PLACA TORQUE	1	P44350130001	
3	PISTÃO E SAPATA	9	P44252130001	
4	PLACA RETENÇÃO	1	P44351130001	
5	MOLA RETENÇÃO	1	P44551130002	
6	BLOCO PISTÃO	1	P44349130001	
7	PLACA VÁLVULA	1	P44358130001	
8	DISCO DE SEPARAÇÃO	2	P44536130002	
9	DISCO DE FRICÇÃO	1	P44555130001	
10	DISCO DE FRICÇÃO	1	P44555130002	

M5X180

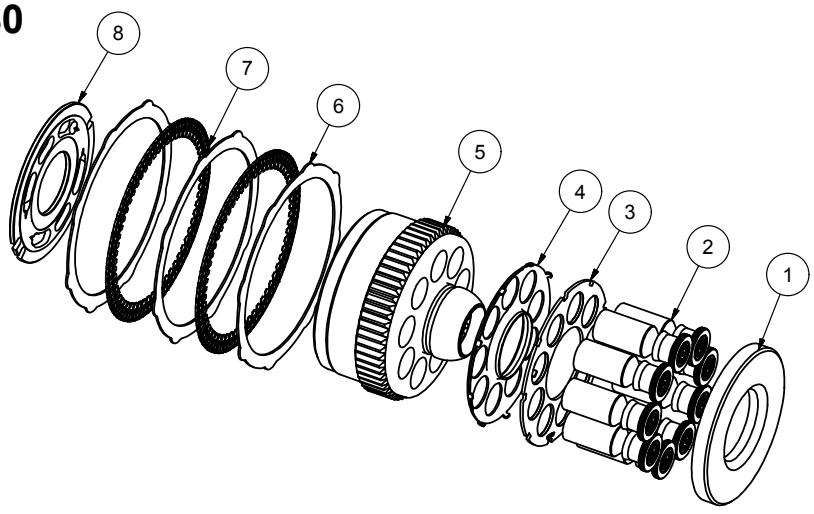

NÚMERO
P44251180001

POS.	DESCRIÇÃO	QTD.	CÓDIGO	OBSERVAÇÃO
1	PLACA TORQUE	1	P44350180001	
2	PISTÃO	9	P44252099001	
3	PLACA RETENÇÃO	1	P44351180001	
4	MOLA	1	P44551180002	
5	BLOCO PISTÃO	1	P44349180001	
6	PLACA DE SEPARAÇÃO	3	P44615002188	
7	DISCO DE FRICÇÃO	2	P44555180001	
8	PLACA VÁLVULA	1	P44358180001	

MX150

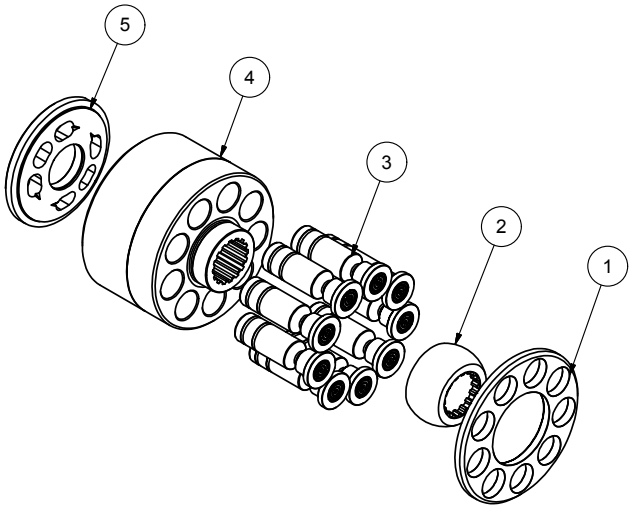

NÚMERO
P44251150001

POS.	DESCRIÇÃO	QTD.	CÓDIGO	OBSERVAÇÃO
1	PLACA RETENÇÃO	1	P44351150001	
2	COROA	1	P44348150001	
3	CONJUNTO PISTÃO	9	P44252150001	
4	TAMBOR	1	P44349150001	
5	PLACA VÁLV. MOTOR	1	P44358150001	

MX173

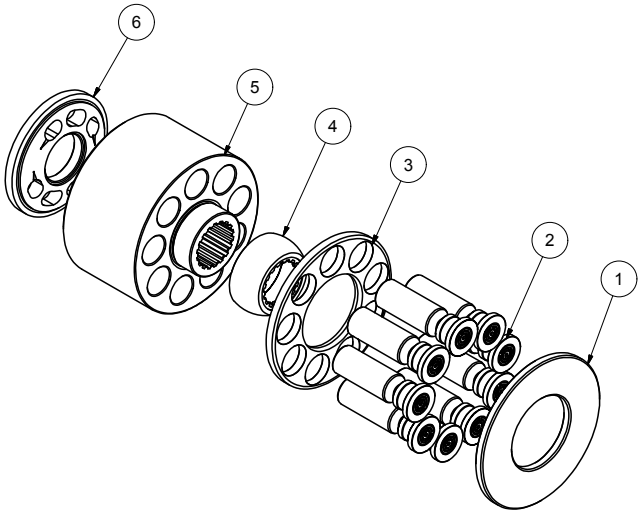

NÚMERO
P44251173001

POS.	DESCRIÇÃO	QTD.	CÓDIGO	OBSERVAÇÃO
1	PLACA TORQUE	1	P44350173001	
2	CONJUNTO PISTÃO	9	P44252173001	
3	PLACA RETENÇÃO	1	P44351173001	
4	COROA	1	P44348173001	
5	TAMBOR	1	P44349173001	
6	PLACA VÁLVULA M	1	P44358173001	

HPV116

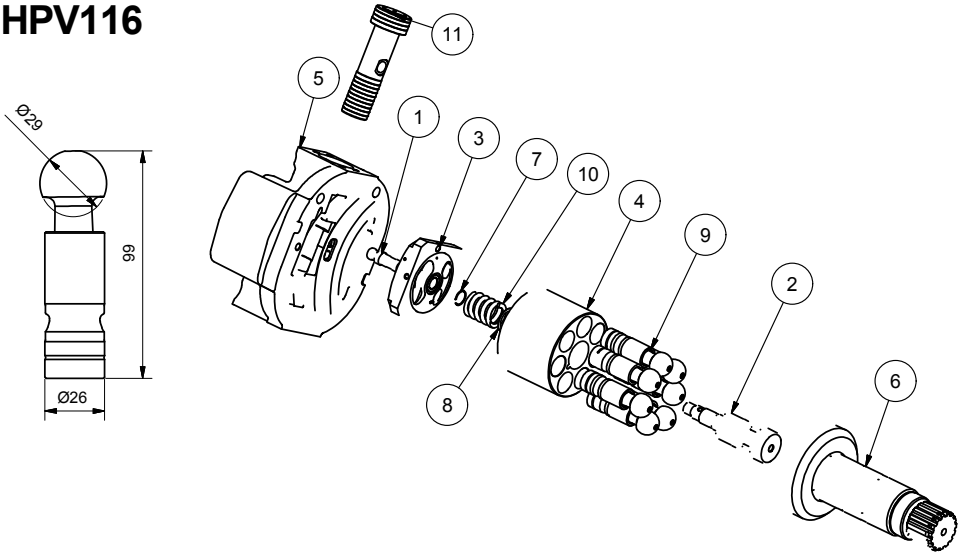

NÚMERO
P43223099001

POS.	DESCRIÇÃO	QTD.	CÓDIGO	OBSERVAÇÃO
1	ACIONAMENTO CARRETEL	1	P43341099001	
2	PINO DE CENTRO	1	P43252099001	
3	PLACA VÁLVULA	1	P43358099001	
4	BLOCO CILINDROS	1	P43349099001	
5	CABEÇOTE	1	P43304099001	
6	EIXO	1	P43301099001	
7	ANEL TRAVA	1	P43515099001	
8	CALÇO MOLA	1	P43536099001	
9	PISTÃO	7	P43252099002	
10	MOLA	1	P45535116001	
11	PISTÃO SERVO (CARRETEL)	1	P43252116001	

HPV 145

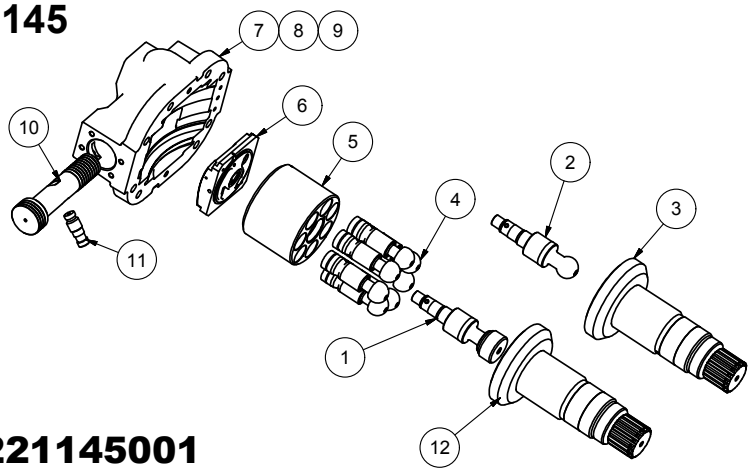

NÚMERO
P43221145001

POS.	DESCRIÇÃO	QTD.	CÓDIGO	OBSERVAÇÃO
1	CONJ. PISTÃO CENTRAL	1	P43252145001	OLD
2	PISTÃO CENTRAL	1	P43352145001	NEW
3	EIXO ESTR. 15Z NEW	1	P43301145003	NEW
4	PISTÃO	1	P43252145002	
5	TAMBOR	1	P43349145001	
6	PLACA VÁLV. LADO ESQ.	1	P43358145001	
7	CABEÇOTE (145C)	1	P43304145004	
8	CABEÇOTE (145D)	1	P43304145005	
9	CABEÇOTE (145F)	1	P43304145006	
10	CARRETEL	1	P43325145017	
11	PINO ACIONA. SPOOL	1	P43325145016	
12	EIXO ESTR. 15Z OLD	1	P43301145002	

HPVO91DW

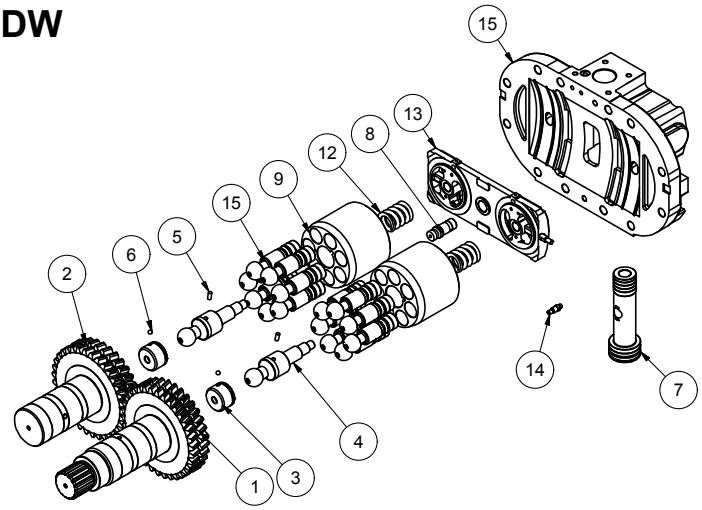

NÚMERO
P43202091001

POS.	DESCRIÇÃO	QTD.	CÓDIGO	OBSERVAÇÃO
1	EIXO CONDUTOR	1	P43301091001	
2	EIXO CONDUZIDO	1	P43301091002	
3	EMBOLO DO PINO	2	P43353091001	
4	PINO CENTRO	2	P43352091002	
5	PINO	2	99507001117	Ø5x12
6	ESFERA	2	99531001009	Ø6
7	CONJT. PISTÃO SERVO	1	P43225091001	
8	PISTÃO SERVO PIN	1	P43325091001	
9	BLOCO CILINDRO	2	P43349091001	
10	PINO PLACA VÁLVULA	1	P43307091001	
11	PISTÃO	2	P43252091001	
12	MOLA	2	P43535091001	
13	PLACA VÁLVULA	1	P43358091001	
14	PARAFUSO PLACA VÁLV.	1	P43309091001	
15	TAMPA HPVO91	1	P43304091001	

HPV90 - PC150

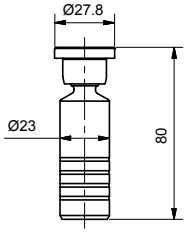

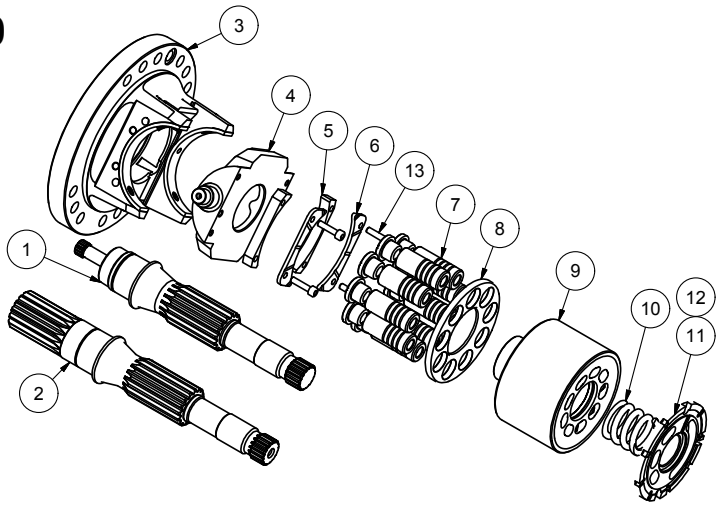

NÚMERO
P43223099002

POS.	DESCRIÇÃO	QTD.	CÓDIGO	OBSERVAÇÃO
1	EIXO 10 DENTES	1	P43301099002	
2	EIXO 16 DENTES	1	P43301099003	
3	GUIA	1	P43247099001	
4	PLATÔ	1	P43346099001	
5	PRESILHA	2	P43360099002	
6	SUPORTE FIXAÇÃO	2	P43360099003	
7	PISTÕES	9	P43252099003	
8	PLACA RETENÇÃO	1	P43351099001	
9	BLOCO PISTÕES	1	P43249099002	
10	MOLA	1	P43535090001	
11	PLACA VÁLVULA ESQUERDA	1	P43358099002	
12	PLACA VÁLVULA DIREITA	1	P43358099003	
13	PARAF. ALLEN M6x25	4	99509004205	

HPV90 - PC 200-3/5

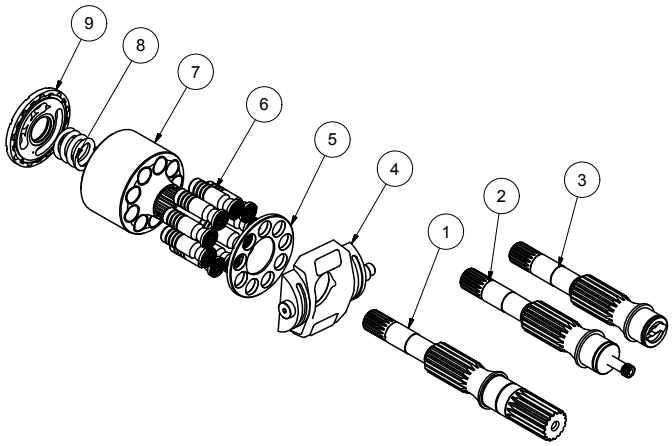

NÚMERO
P43223099003

POS.	DESCRIÇÃO	QTD.	CÓDIGO	OBSERVAÇÃO
1	EIXO 16T PC200	1	P43301099006	
2	EIXO TRASEIRO	1	P43301099007	
3	EIXO TRASEIRO CHAV.	1	P43301099008	
4	PLATÔ	1	P43346099001	
5	PLACA RETENÇÃO	1	P43351099001	
6	PISTÕES	9	P43252099003	
7	BLOCO PISTÕES	1	P43249099002	
8	MOLA	1	P43535090001	
9	PLACA VÁLVULA ESQUERDA	1	P43358099004	PC 200-3
10	PLACA VÁLVULA ESQUERDA	1	P43358099002	PC 200-5
11	PLACA VÁLVULA DIREITA	1	P43358099003	PC 200-5

HPV95-PC200-6/7

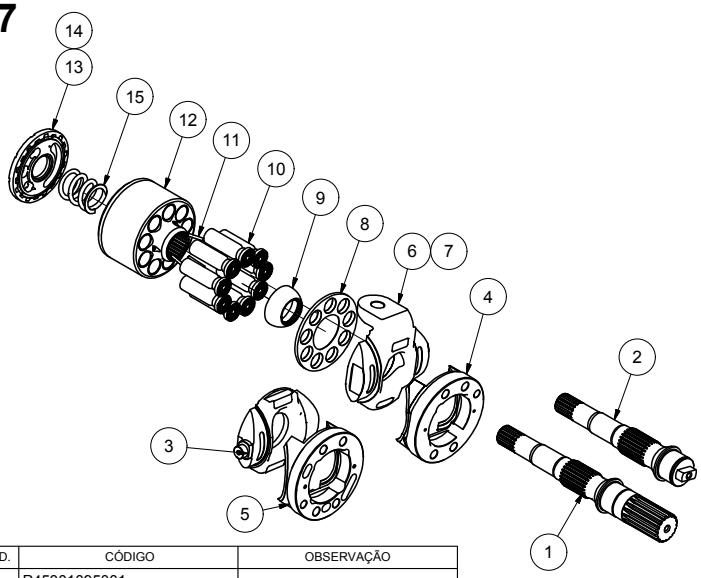

NÚMERO
P45101095001

POS.	DESCRIÇÃO	QTD.	CÓDIGO	OBSERVAÇÃO
1	EIXO FRONTAL	1	P45301095001	
2	EIXO TRASEIRO	1	P45301095002	
3	PLATO	1	P45346095002	HPV 95C PC 200-6 NEW
4	CONJ. SUPORTE PLATO	1	P45247095001	HPV 95A PC 200 - 7
5	CONJ. SUPORTE PLATO	1	P45247095002	
6	PLATÔ FRONTAL	1	P45346095001	HPV 95A PC 200-6 OLD
7	PLATÔ PC200-7	1	P45346095003	HPV 95A PC 200-7
8	PLACA RETENÇÃO	1	P45351095001	
9	COROA	1	P45348095001	
10	PISTÃO	9	P45253095001	
11	PINO	3	99507001114	
12	BLOCO PISTÕES	1	P45249095001	
13	PLACA VÁLVULA DIREITA	1	P45358095001	
14	PLACA VÁLVULA ESQ.	1	P45358095002	
15	MOLA	1	P45535095001	

HPV132 - PC300

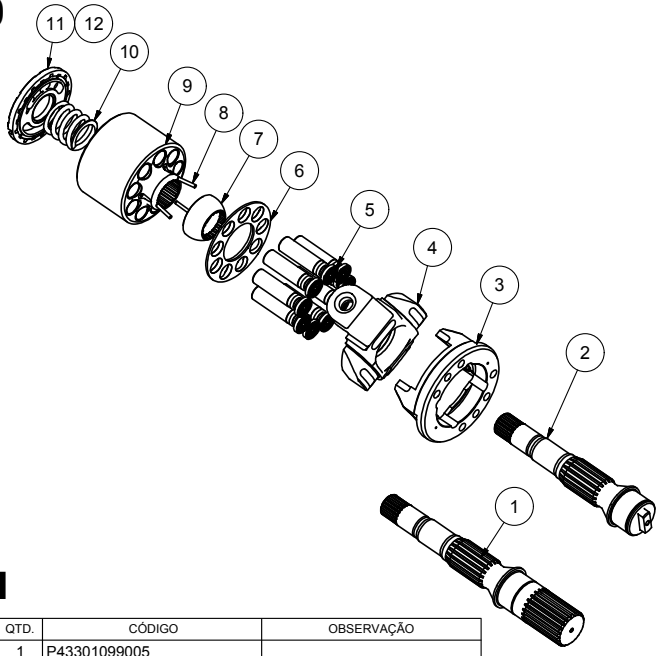

NÚMERO
P43222132001

POS.	DESCRIÇÃO	QTD.	CÓDIGO	OBSERVAÇÃO
1	EIXO FRONTAL	1	P43301099005	
2	EIXO TRASEIRO	1	P43301099004	
3	CONJ. SUPORTE PLATÔ	1	P43247132001	
4	PLATÔ	2	P43346132001	
5	CONJUNTO PISTÃO	18	P43252132001	
6	PLACA RETENÇÃO	2	P43351132001	
7	COROA	2	P43348132001	
8	PINO	6	99507001113	
9	BLOCO PISTÃO	2	P43249132001	
10	MOLA	1	P43535132001	
11	PLACA VÁLVULA DIR.	1	P43358132001	
12	PLACA VÁLVULA ESQ.	1	P43358132002	

HPV160 - PC300

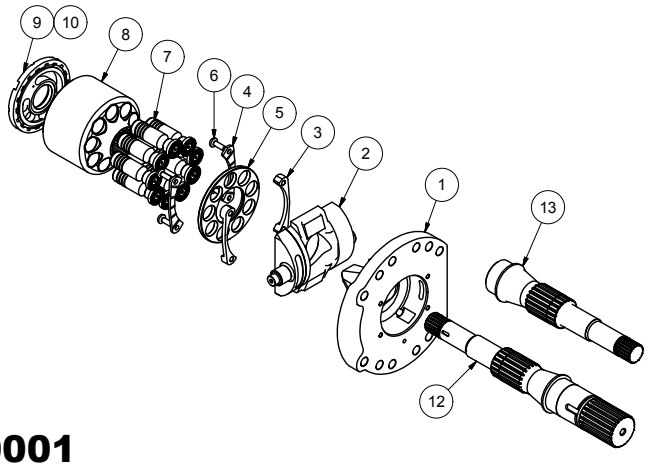

NÚMERO
P43221160001

POS.	DESCRIÇÃO	QTD.	CÓDIGO	OBSERVAÇÃO
1	CONJ. SUPORTE PLATÔ	1	P43247160001	
2	PLATÔ	1	P43346160001	
3	ESPAÇADOR	2	P43336160001	
4	SUPORTE RETENÇÃO	2	P43336160002	
5	PLACA RETENÇÃO	1	P43351160001	
6	PARAFUSO CAB. REDONDA M8	4	99509011008	
7	CONJUNTO PISTÃO	9	P43252160001	
8	TAMBOR	1	P43249160001	
9	PLACA VÁLVULA DIREITA	1	P43358160001	
10	PLACA VÁLVULA ESQ.	1	P43358160002	
12	EIXO FRONTAL	1	P43301160002	
13	EIXO TRASEIRO	1	P43301160001	

KMF90

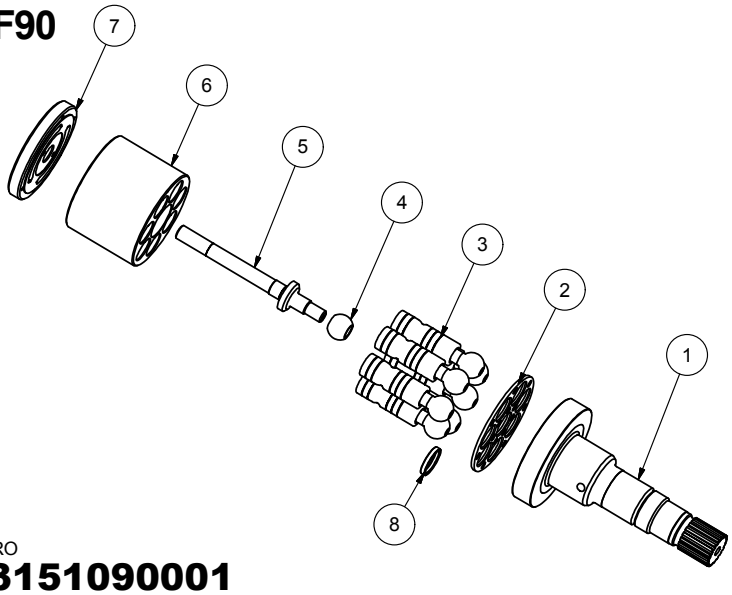

NÚMERO
P43151090001

POS.	DESCRIÇÃO	QTD.	CÓDIGO	OBSERVAÇÃO
1	EIXO ESTRIADO KMF90	1	P43301090001	
2	PLACA ARANHA	1	P43357090001	
3	CONJUNTO PISTÃO	7	P43252090001	
4	COROA GUIA	1	P43348090001	
5	PINO DE CENTRO	1	P43301090002	
6	TAMBOR	1	P43349090001	
7	PLACA VÁLVULA M.	1	P43358090001	
8	ARRUELA	1	P43312090001	

D51EX/PX-22 / TRATOR DE ESTEIRA KOMATSU

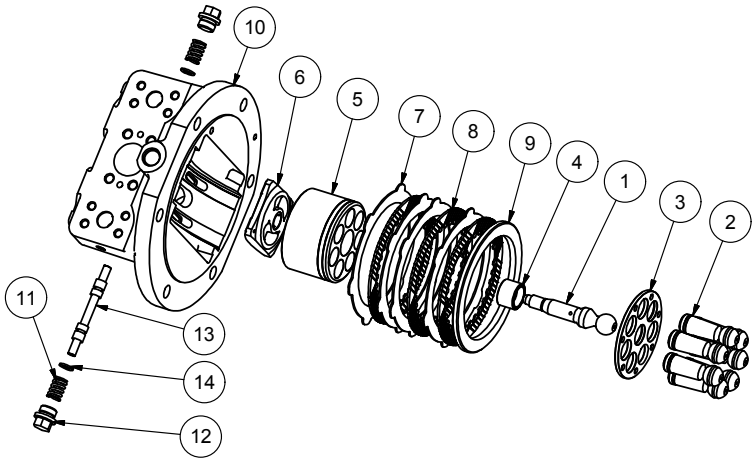

NÚMERO
P43221099001

POS.	DESCRIÇÃO	QTD.	CÓDIGO	OBSERVAÇÃO
1	PINO DE CENTRO	1	P43352099005	
2	CONJ. PISTÃO	7	P43252099004	
3	PLACA RETENÇÃO	1	P43351099002	
4	BUCHA TAMBOR	1	P43320099002	
5	BLOCO PISTÃO	1	P43349099003	
6	CONJ. PLACA VÁLVULA	1	P43258099001	
7	DISCO DE SEPARAÇÃO	4	P43536099002	
8	DISCO DE FRICÇÃO	3	P43555099001	
9	DISCO	1	P43336099001	
10	TAMPA DISTRIBUIDORA	1	P43304099002	
11	MOLA	2	P43535099002	
12	BUJÃO SEXT. M24	2	P43516099001	
13	SPOOL	1	P43325099001	
14	CALÇO MOLA	2	P43312099001	

CAT SPV 10-10
SPK 10-10

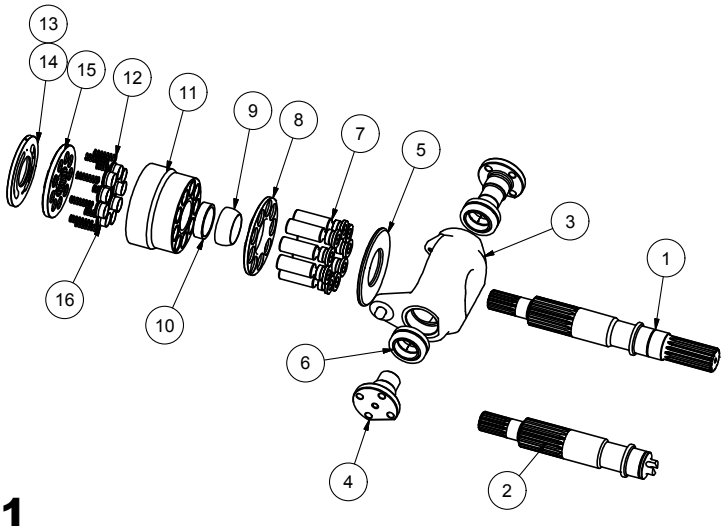

NÚMERO
P49222099001

POS.	DESCRIÇÃO	QTD.	CÓDIGO	OBSERVAÇÃO
1	EIXO FRONTAL	1	P49301099001	
2	EIXO TRASEIRO	1	P49301099002	
3	CONJUNTO PLATÔ	2	P49246099001	
4	EIXO AXIAL	4	P49301099004	
5	PLACA DE TORQUE	2	P49350099001	
6	RÓTULA	4	P49513010001	GE35ES
7	PISTÃO	18	P49252099002	
8	PLACA DE RETENÇÃO	2	P49351099002	
9	COROA GUIA	2	P49348099002	
10	ARRUELA RETENÇÃO	2	P49312099001	
11	BLOCO PISTÃO	2	P49249099001	
12	MOLA	18	P49535099001	
13	PLACA VÁLVULA DIR.	1	P49358099001	
14	PLACA VÁLVULA ESQ.	1	P49358099002	
15	PLACA MANCAL	2	P49359099001	
16	SELO TAMBOR	18	P49336099001	

320C AP-12

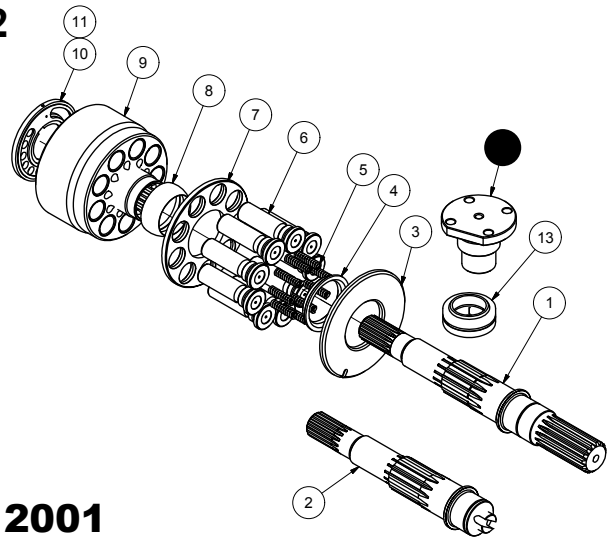

NÚMERO
P49101012001

POS.	DESCRIÇÃO	QTD.	CÓDIGO	OBSERVAÇÃO
1	EIXO FRONTAL	1	P49301012003	
2	EIXO TRASEIRO	1	P49301012001	
3	PLACA TORQUE	1	P49350012001	
4	ARRUELA RETENÇÃO	1	P49312012001	
5	MOLA	9	P49535012001	
6	MONTAGEM PISTÃO	9	P49253012001	
7	PLACA RETENÇÃO	1	P49351012001	
8	COROA GUIA	1	P49348012001	
9	BLOCO PISTÕES	1	P49249012001	
10	PLACA VÁLVULA HORÁRIA	1	P49358012001	
11	PLACA VÁLV. ANT. HORÁRIA	1	P49358012003	
12	EIXO AXIAL	1	P49301012004	
13	RÓTULA	1	P49513010002	GE40ES

CAT 12G

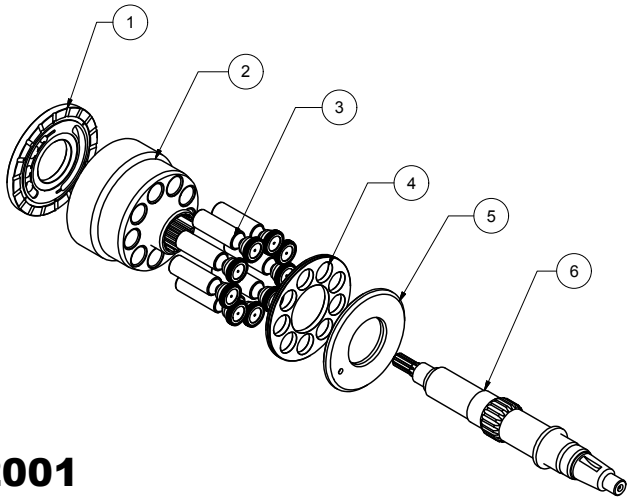

NÚMERO
P49121012001

POS.	DESCRIÇÃO	QTD.	CÓDIGO	OBSERVAÇÃO
1	CONJUNTO BLOCO PISTÃO	1	P49249012002	
2	CONJUNTO PISTÃO	9	P49252012002	
3	PLACA VÁLVULA DIR.	1	P49358012002	
4	PLACA RETENÇÃO	1	P49351215001	
5	PLACA TORQUE	1	P49350215001	
6	EIXO CÔNICO	1	P49301012002	

CAT 14G-16G

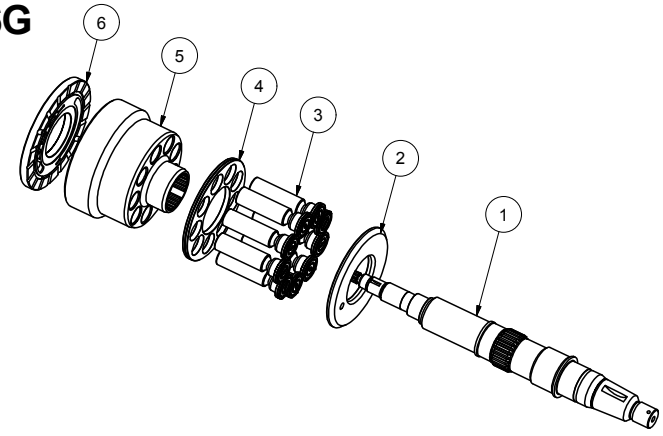

NÚMERO
P49121014001

POS.	DESCRIÇÃO	QTD.	CÓDIGO	OBSERVAÇÃO
1	EIXO	1	P49301014001	
2	PLACA TORQUE	1	P49350014001	
3	MONTAGEM PISTÃO	9	P49252014001	
4	PLACA RETENÇÃO	1	P49351014001	
5	BLOCO PISTÃO	1	P49249014001	
6	PLACA VÁLVULA DIR.	1	P49358014001	

CAT 320C

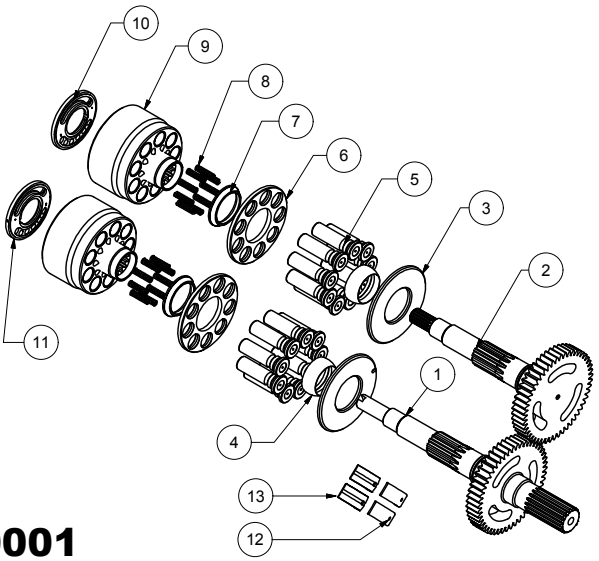

NÚMERO
P49122320001

POS.	DESCRIÇÃO	QTD.	CÓDIGO	OBSERVAÇÃO
1	EIXO FRONTAL	1	P49301320001	
2	EIXO TRASEIRO	1	P49301320002	
3	PLACA TORQUE	2	P49350012001	
4	COROA GUIA	2	P49348012001	
5	MONTAGEM PISTÃO	18	P49253012001	
6	PLACA RETENÇÃO	2	P49351012001	
7	ARRUELA RETENÇÃO	2	P49312012001	
8	MOLA	18	P49535012001	
9	BLOCO PISTÕES	2	P49249012001	
10	PLACA VÁLV. ANTI-HOR.	1	P49358012003	
11	PLACA VÁLVULA HORÁRIA	1	P49358012001	
12	CAPA 7MM	2	P49320320001	
13	CAPA 5MM	2	P49320320002	

CAT 416G

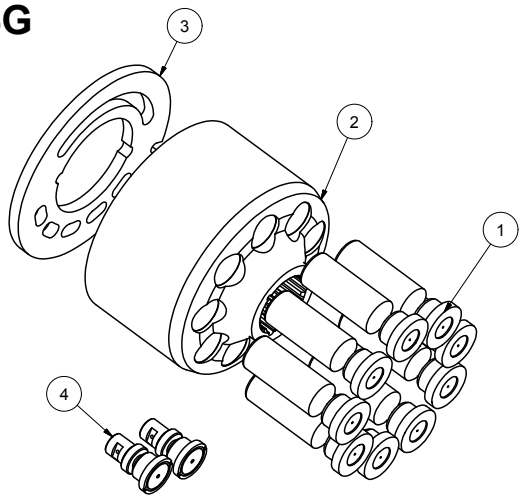

NÚMERO
P42221099001

POS.	DESCRIÇÃO	QTD.	CÓDIGO	OBSERVAÇÃO
1	PISTÃO	9	P42252071001	
2	BLOCO PISTÕES	1	P42349071001	
3	PLACA VÁLVULA	1	P42358071001	
4	PISTÃO	2	P42252071002	

CAT 215

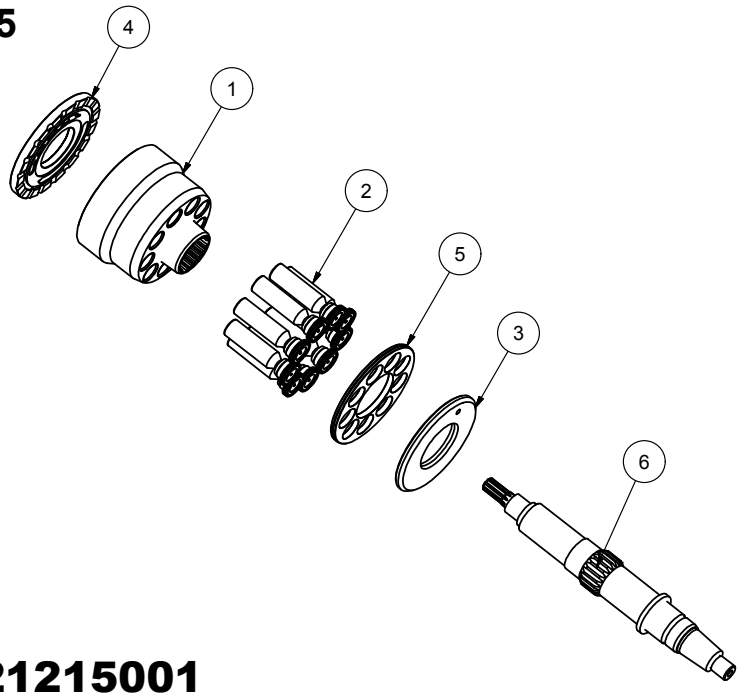

NÚMERO
P49221215001

POS.	DESCRIÇÃO	QTD.	CÓDIGO	OBSERVAÇÃO
1	CONJUNTO TAMBOR	1	P49249215001	
2	CONJUNTO PISTÃO	9	P49252215001	
3	PLACA TORQUE	1	P49350215001	
4	PLACA VÁLVULA	1	P49358215001	
5	PLACA RETENÇÃO	1	P49351215001	
6	EIXO CÔNICO	1	P49301012002	

CAT 235

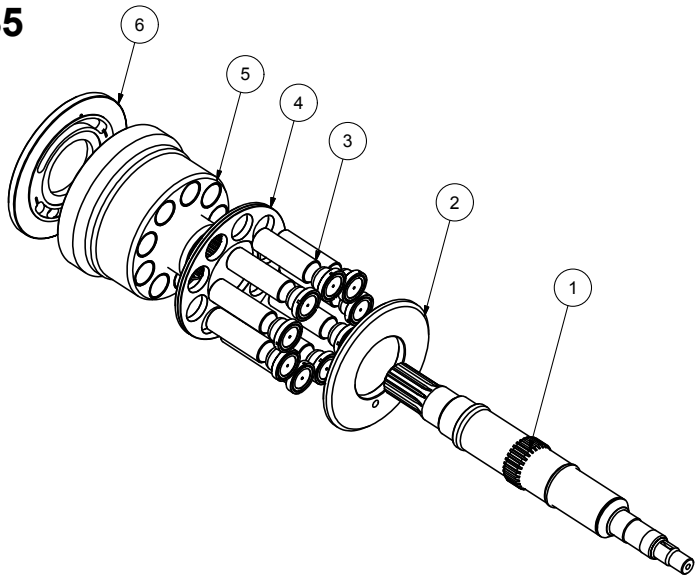

NÚMERO
P49121235001

POS.	DESCRIÇÃO	QTD.	CÓDIGO	OBSERVAÇÃO
1	EIXO 13 DENTES	1	P49301245001	
2	PLACA TORQUE	1	P49350245001	
3	CONJUNTO PISTÃO	9	P49252245001	
4	PLACA RETENÇÃO	1	P49351245001	
5	CONJ. BLOCO PISTÃO	1	P49249245001	
6	PLACA VÁLVULA ESQ.	1	P49358245001	

CAT 245

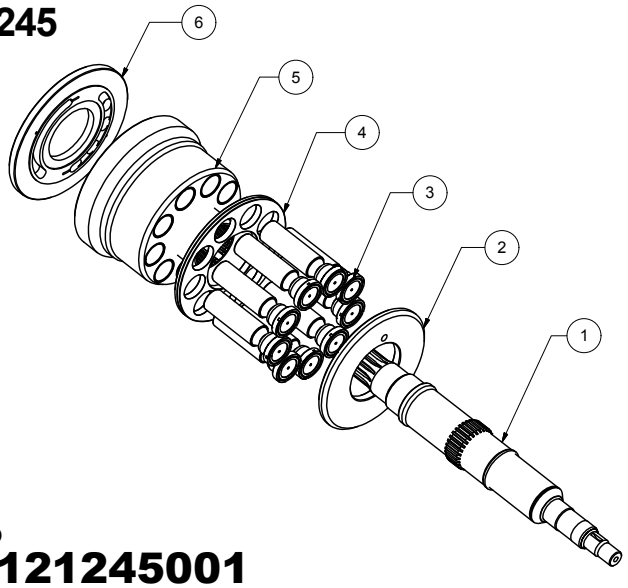

NÚMERO
P49121245001

POS.	DESCRIÇÃO	QTD.	CÓDIGO	OBSERVAÇÃO
1	EIXO 13 DENTES	1	P49301245001	
2	PLACA TORQUE	1	P49350245001	
3	CONJUNTO PISTÃO	9	P49252245001	
4	PLACA RETENÇÃO	1	P49351245001	
5	CONJ. BLOCO PISTÃO	1	P49249245001	
6	PLACA VÁLVULA ESQ.	1	P49358245001	

CAT 330B / 330 BL

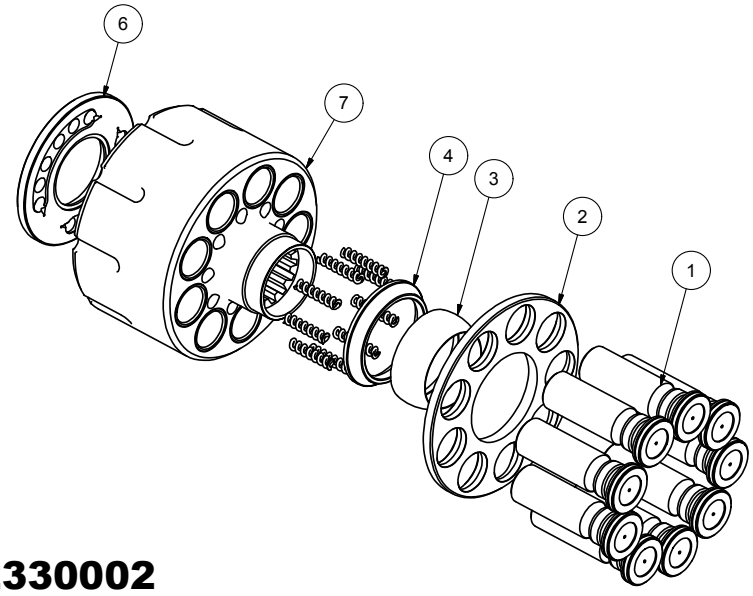

NÚMERO
P49222330002

POS.	DESCRIÇÃO	QTD.	CÓDIGO	OBSERVAÇÃO
1	CONJUNTO PISTÃO	9	P49252330002	
2	PLACA RETENÇÃO	1	P49351012001	
3	COROA GUIA	1	P49348330001	
4	ARRUELA RETENÇÃO	1	P49312012001	
5	MOLA	9	P49535330002	
6	PLACA VÁLVULA	1	P49358330003	
7	TAMBOR	1	P49249330001	

CAT D7H - D8N

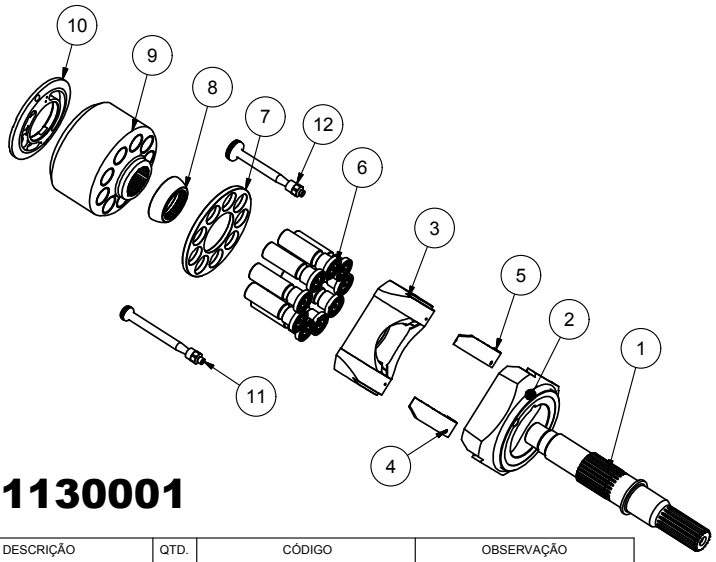

NÚMERO
P45211130001

POS.	DESCRIÇÃO	QTD.	CÓDIGO	OBSERVAÇÃO
1	EIXO 17 DENTES	1	P49301099003	
2	SUPORTE PLATÔ	1	P45347130001	
3	PLATÔ HPR130/160	1	P45346130001	
4	BRONZINA	1	P45520130001	
5	BRONZINA	1	P45520130002	
6	CONJUNTO PISTÃO	1	P45252130001	
7	PLACA RETENÇÃO	1	P49351099001	
8	COROA	1	P49348099001	
9	BLOCO PISTÃO	1	P49249099002	
10	PLACA VÁLVULA DIR.	1	P49358099003	
11	PISTÃO SERVO CURTO	1	P45252130002	
12	SERVO PISTÃO	1	P45252100002	

CAT 406B

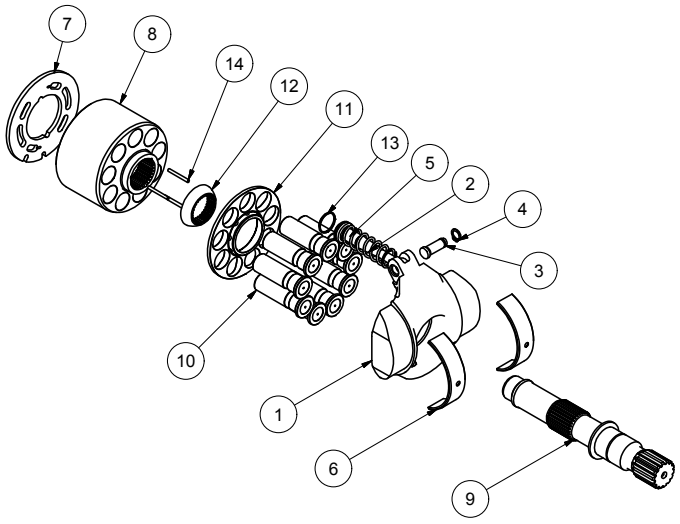

NÚMERO
P49221099002

POS.	DESCRIÇÃO	QTD.	CÓDIGO	OBSERVAÇÃO
1	PLATÔ	1	P49346099002	
2	BRAÇO MOVEL PLATÔ	1	P49336099002	
4	ANEL ELÁSTICO	1	99515002008	
3	PINO PLATÔ	1	P49307099003	
5	MOLA	1	P49535099002	
6	BUCHA	2	P49520099001	
7	PLACA VÁLVULA	1	P49358099004	
8	BLOCO PISTÃO	1	P49349099003	
9	EIXO	1	P49301099005	
10	CONJ. PISTÃO	9	P49252099003	
11	PLACA RETENÇÃO	1	P49351099003	
12	COROA	1	P49348099003	
13	ANEL DO PISTÃO	1	P49356099001	
14	PINO GUIA	3	99507001015	

LPVD 45

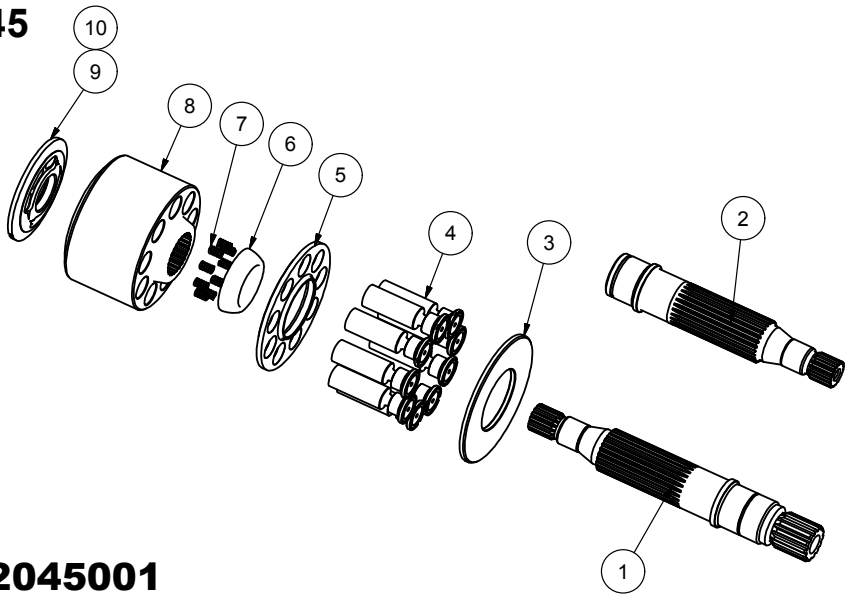

NÚMERO
P49222045001

POS.	DESCRIÇÃO	QTD.	CÓDIGO	OBSERVAÇÃO
1	EIXO FRONTAL	1	P49301045001	
2	EIXO TRASEIRO	1	P49301045002	
3	PLACA DE TORQUE	2	P49350045001	
4	CONJUNTO PISTÃO	2	P49252045001	
5	PLACA RETENÇÃO	2	P49351045001	
6	COROA	2	P49348045001	
7	MOLA	18	P49535045001	
8	BLOCO PISTÃO	2	P49349045001	
9	PLACA VÁLVULA DIR.	1	P49358045001	
10	PLACA VÁLVULA ESQ.	1	P49358045002	

LPVD64

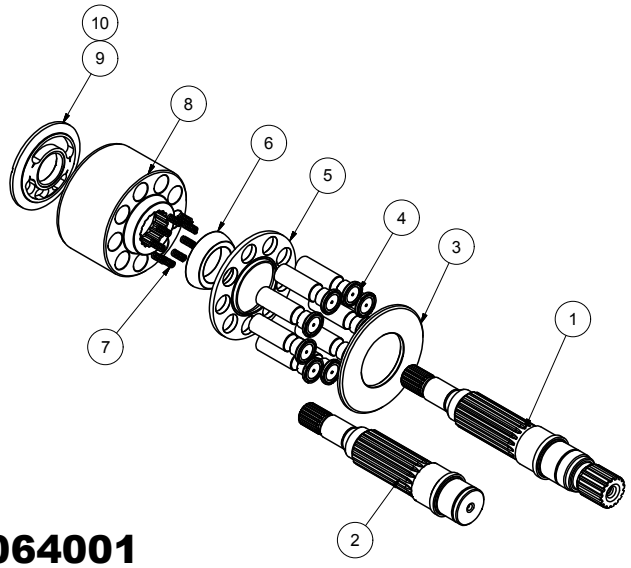

NÚMERO
P49222064001

POS.	DESCRIÇÃO	QTD.	CÓDIGO	OBSERVAÇÃO
1	EIXO FRONTAL	1	P49301064001	
2	EIXO TRASEIRO	1	P49301064002	
3	PLACA DE TORQUE	2	P49350064001	
4	CONJUNTO PISTÃO	18	P49252064001	
5	PLACA RETENÇÃO	2	P49351064001	
6	COROA	2	P49348064001	
7	MOLA	18	P49535064001	
8	BLOCO PISTÃO	2	P49349064001	
9	PLACA VÁLVULA DIR.	1	P49358064001	
10	PLACA VÁLVULA ESQ.	1	P49358064002	

LPVD90

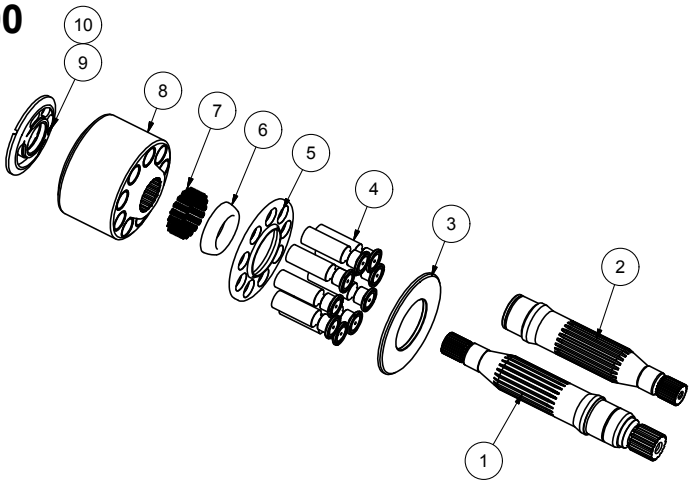

NÚMERO
P49222090001

POS.	DESCRIÇÃO	QTD.	CÓDIGO	OBSERVAÇÃO
1	EIXO FRONTAL	1	P49301090001	
2	EIXO TRASEIRO	1	P49301090002	
3	PLACA TORQUE	2	P49350090001	
4	CONJUNTO PISTÃO	18	P49252090001	
5	PLACA RETENÇÃO	2	P49351090001	
6	COROA	2	P49348090001	
7	MOLA	36	P49535090001	
8	BLOCO PISTÃO	2	P49249090001	
9	PLACA VÁLVULA DIR.	2	P49358090001	
10	PLACA VÁLVULA ESQ.	2	P49358090002	

LPVD100

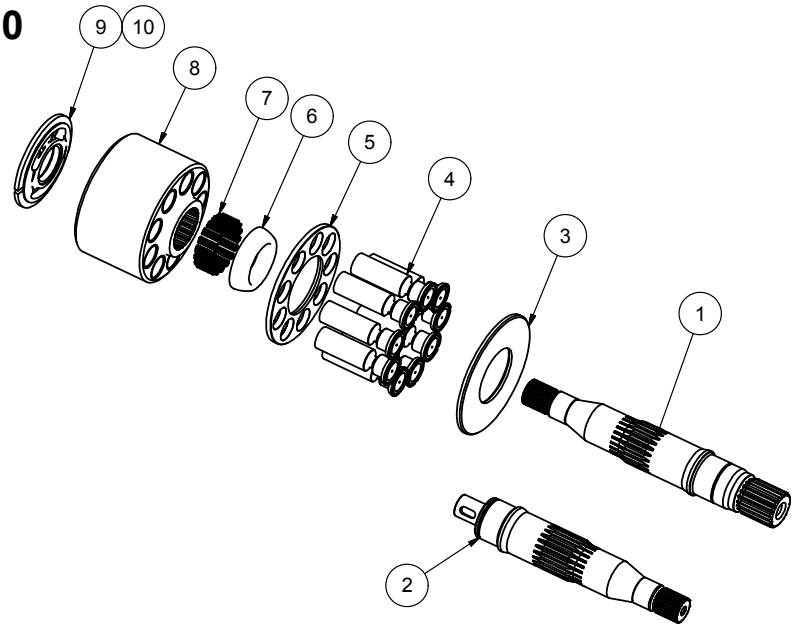

NÚMERO
P49222100001

POS.	DESCRIÇÃO	QTD.	CÓDIGO	OBSERVAÇÃO
1	EIXO FRONTAL	1	P49301100001	
2	EIXO TRASEIRO	1	P49301100002	
3	PLACA TORQUE	1	P49350100001	
4	CONJUNTO PISTÃO	9	P49252100001	
5	PLACA RETENÇÃO	1	P49351100001	
6	COROA	1	P49348100001	
7	MOLA	18	P49535100001	
8	BLOCO PISTÃO	1	P49249100001	
9	PLACA VÁLVULA DIR.	1	P49358100001	
10	PLACA VÁLVULA ESQ.	1	P49358100002	

LPVD 125

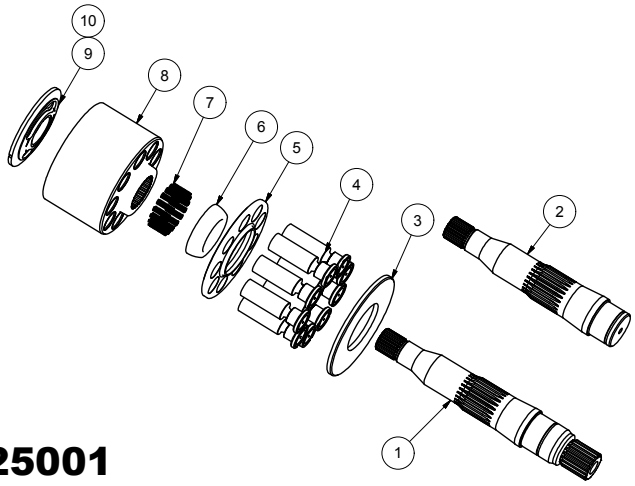

NÚMERO
P49222125001

POS.	DESCRIÇÃO	QTD.	CÓDIGO	OBSERVAÇÃO
1	EIXO FRONTAL	1	P49301125001	
2	EIXO TRASEIRO	1	P49301125002	
3	PLACA TORQUE	1	P49350125001	
4	CONJUNTO PISTÃO	9	P49252125001	
5	PLACA RETENÇÃO	1	P49351125001	
6	COROA	1	P49348125001	
7	MOLA	18	P49535125001	
8	BLOCO PISTÃO	1	P49249125001	
9	PLACA VÁLVULA ESQ.	1	P49358125002	
10	PLACA VÁLVULA DIR.	1	P49358125001	

LPVD 140

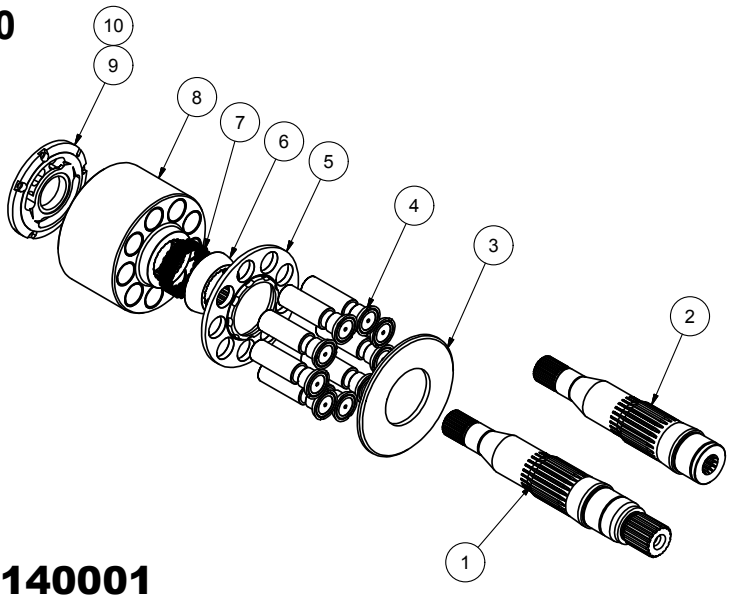

NÚMERO
P49222140001

POS.	DESCRIÇÃO	QTD.	CÓDIGO	OBSERVAÇÃO
1	EIXO FRONTAL	1	P49301140001	
2	EIXO TRASEIRO	1	P49301140002	
3	PLACA TORQUE	2	P49350140001	
4	CONJUNTO PISTÃO	18	P49252140001	
5	PLACA RETENÇÃO	2	P49351140001	
6	COROA	2	P49348140001	
7	MOLA	24	P49535140001	
8	BLOCO PISTÃO	2	P49249140001	
9	PLACA VÁLVULA DIR.	1	P49358140001	
10	PLACA VÁLVULA ESQ.	1	P49358140002	

LPVD 250

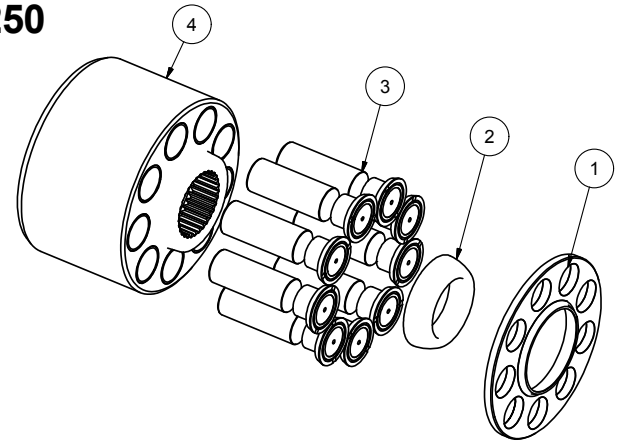

NÚMERO
P49222250001

POS.	DESCRIÇÃO	QTD.	CÓDIGO	OBSERVAÇÃO
1	PLACA RETENÇÃO	2	P49351250001	
2	COROA	2	P49348250001	
3	CONJ. PISTÃO	9	P49252250001	
4	BLOCO PISTÃO	2	P49249250001	

140 LC7

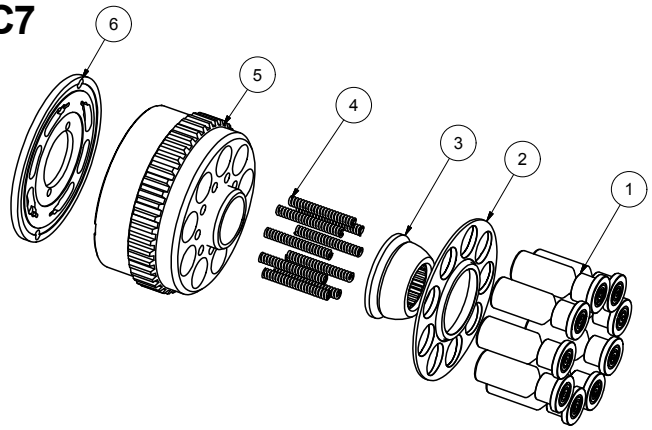

NÚMERO
P44251099001

POS.	DESCRIÇÃO	QTD.	CÓDIGO	OBSERVAÇÃO
1	CONJUNTO PISTÃO	9	P44252099002	
2	PLACA RETENÇÃO	1	P44351099002	
3	COROA	1	P44348099002	
4	MOLA COROA	9	P44535099001	
5	BLOCO PISTÃO	1	P44349099003	
6	PLACA VÁLVULA	1	P44358099003	

PVQ 40

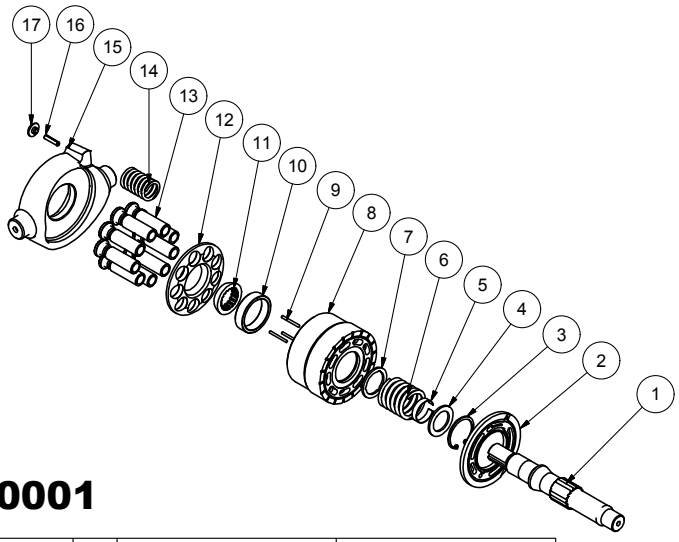

NÚMERO
P48101040001

POS.	DESCRIÇÃO	QTD.	CÓDIGO	OBSERVAÇÃO
1	EIXO	1	P48301040001	
2	PLACA DE PRESSÃO	1	P48354040002	
3	ANEL RETENÇÃO P/ FURO	1	99515001033	40x1,75
4	ARRUELA	1	P48312040003	
5	MOLA	1	P48520040001	
6	MOLA	1	P48535040001	
7	ARRUELA	1	P48312040002	
8	BLOCO PISTÃO	1	P48349040001	
9	PINO	3	P48307040001	
10	ARRUELA	1	P48312040004	
11	COROA GUIA	1	P48348040001	
12	PLACA ARANHA	1	P48351040001	
13	PISTÃO	9	P48252040001	
14	MOLA	1	P48535040002	
15	PLATÔ	1	P48346040001	
16	PINO ELÁSTICO	1	Ø5x22	
17	BATENTE	1	P48320040001	

PVQ 45

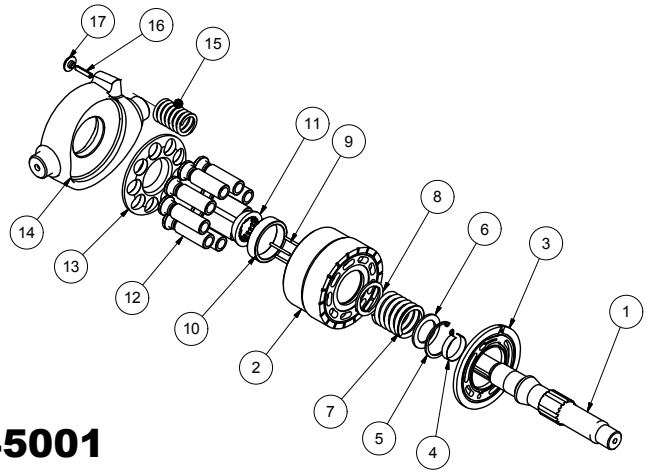

NÚMERO
P48101045001

POS.	DESCRIÇÃO	QTD.	CÓDIGO	OBSERVAÇÃO
1	EIXO	1	P48301040001	
2	BLOCO PISTÃO	1	P48349045001	
3	PLACA DE PRESSÃO	1	P48354040002	
4	MOLA	1	P48520040001	
5	ANEL ELÁSTICO P/ FURO	1	99515001033	
6	ARRUELA	1	P48312040003	
7	MOLA	1	P48535040001	
8	ARRUELA	1	P48312040002	
9	PINO	3	P48307040001	
10	ARRUELA	1	P48312040004	
11	COROA GUIA	1	P48348040001	
12	PISTÃO	9	P48252045001	
13	PLACA ARANHA	1	P48351040001	
14	PLATÔ	1	P48346040001	
15	MOLA	1	P48535040002	
16	PINO ELÁSTICO	1	D.5 x 22	
17	BATENTE	1	P48320040001	

PVH57

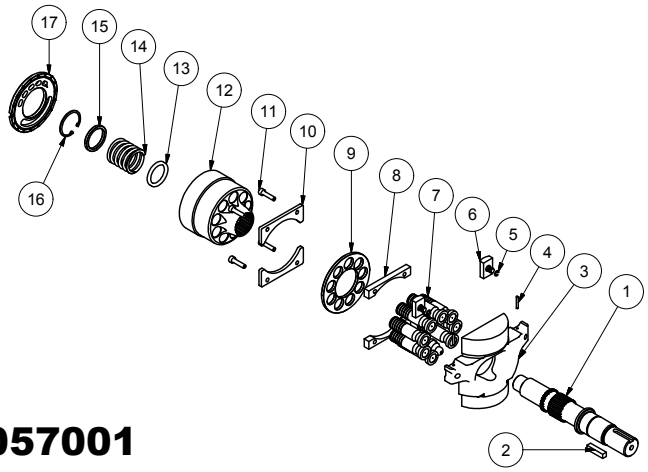

NÚMERO
P48101057001

POS.	DESCRIÇÃO	QTD.	CÓDIGO	OBSERVAÇÃO
1	EIXO MOTOR CHAVETADO	1	P48301057001	
2	CHAVETA	1	P48308057001	
3	PLATÔ	1	P48354057001	
4	PINO ELÁSTICO	2	1/8"x7/8"	
5	ANEL "O"	2	P48314057001	
6	MANCAL	2	P48306057001	
7	PISTÕES	9	P48252057001	
8	ESPAÇADOR	2	P48504057002	
9	PLACA RETENÇÃO	1	P48351057001	
10	TRAVA	2	P48504057001	
11	PARAFUSO ALLEN M6x25	4	99509004205	
12	BLOCO PISTÃO	1	P48349057001	
13	ARRUELA	1	P48312057001	
14	MOLA	1	P48535057001	
15	ARRUELA	1	P48312057002	
16	ANEL ELÁSTICO P/ FURO	1	99515001035	
17	PLACA VÁLVULA	1	P48358057001	

PVH74

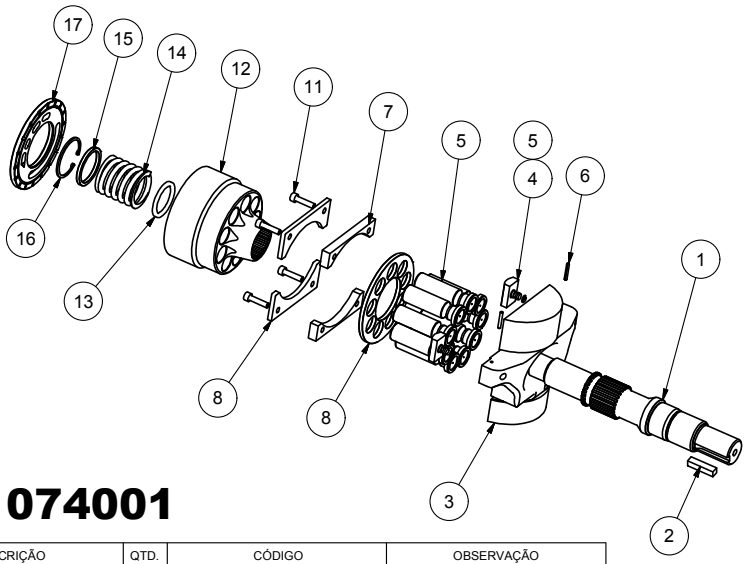

NÚMERO
P48101074001

POS.	DESCRIÇÃO	QTD.	CÓDIGO	OBSERVAÇÃO
1	EIXO MOTOR CHAVETADO	1	P48301074001	
2	CHAVETA	1	P48308057001	
3	PLATÔ	1	P48346074001	
4	MANCAL	2	P48306057001	
5	ANEL "O"	2	P48314057001	
6	PINO ELÁSTICO	2	1/8"x7/8"	
5	PISTÃO	9	P48252074001	
8	PLACA RETENÇÃO	1	P48351074001	
7	ESPAÇADOR	2	P48304074001	
8	TRAVA	2	P48304074002	
11	PARAFUSO ALLEN	4	99509004205	
12	BLOCO PISTÃO	1	P48349074001	
13	ARRUELA	1	P48312074001	
14	MOLA	1	P48535074001	
15	ARRUELA	1	P48312074002	
16	ANEL ELÁSTICO	1	99515001041	
17	PLACA VÁLVULA	1	P48358074001	

PVH98

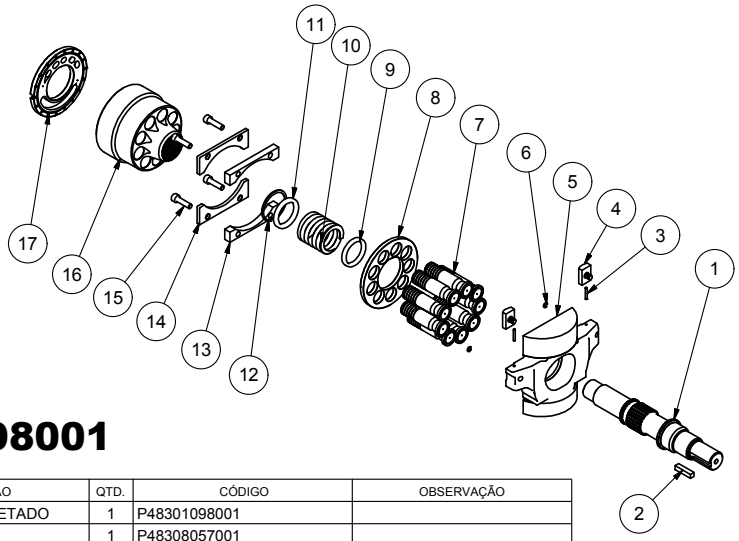

NÚMERO
P48101098001

POS.	DESCRIÇÃO	QTD.	CÓDIGO	OBSERVAÇÃO
1	EIXO MOTOR CHAVETADO	1	P48301098001	
2	CHAVETA	1	P48308057001	
3	PINO ELÁSTICO	2	1/8"x7/8"	
4	MANCAL	2	P48306057001	
5	PLATÔ	1	P48346098001	
6	ANEL "O"	2	P48314057001	
7	PISTÕES	9	P48252098001	
8	PLACA RETENÇÃO	1	P48351098001	
9	ARRUELA	1	P48312098001	
10	MOLA	1	P48535098001	
11	ARRUELA	1	P48312098002	
12	ANEL ELÁSTICO P/ FURO Ø52	1	99515001044	
13	ESPAÇADOR	2	P48304098001	
14	TRAVA	2	P48304098002	
15	PARAFUSO ALLEN M8x30	4	99509004020	
16	BLOCO PISTÃO	1	P48349098001	
17	PLACA VÁLVULA	1	P48358098001	

PVH106

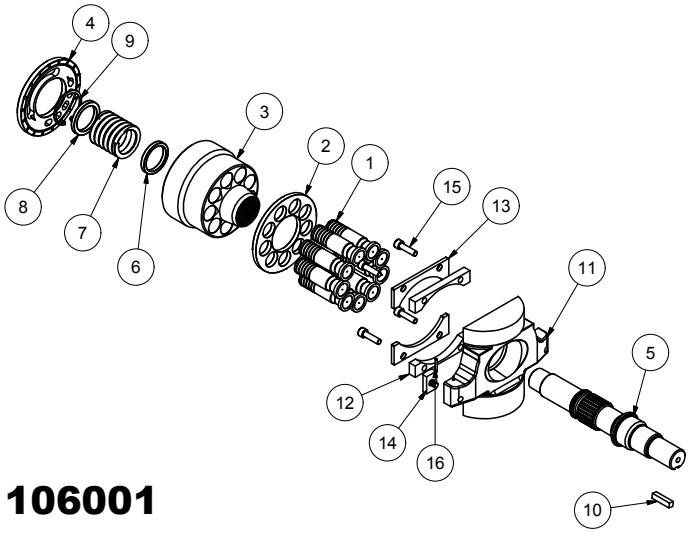

NÚMERO
P48221106001

POS.	DESCRIÇÃO	QTD.	CÓDIGO	OBSERVAÇÃO
1	CONJUNTO PISTÃO	9	P48252106001	
2	PLACA RETENÇÃO	1	P48351098001	
3	BLOCO PISTÃO	1	P48349106001	
4	PLACA VÁLVULA DIR.	1	P48358106001	
5	EIXO MOTOR CHAVETADO	1	P48301098001	
6	ARRUELA	1	P48312098001	
7	MOLA	1	P48535098001	
8	ARRUELA	1	P48312098002	
9	ANEL ELÁSTICO P/ FURO Ø52	1	99515001044	
10	CHAVETA	1	P48308057001	
11	PLATÔ	1	P48346098001	
12	ESPAÇADOR	2	P48304098001	
13	TRAVA	2	P48304098002	
14	MANCAL	2	P48306057001	
15	PARAFUSO ALLEN M8x30	4	99509004020	
16	PINO	2	1/8"x7/8"	

PVH131

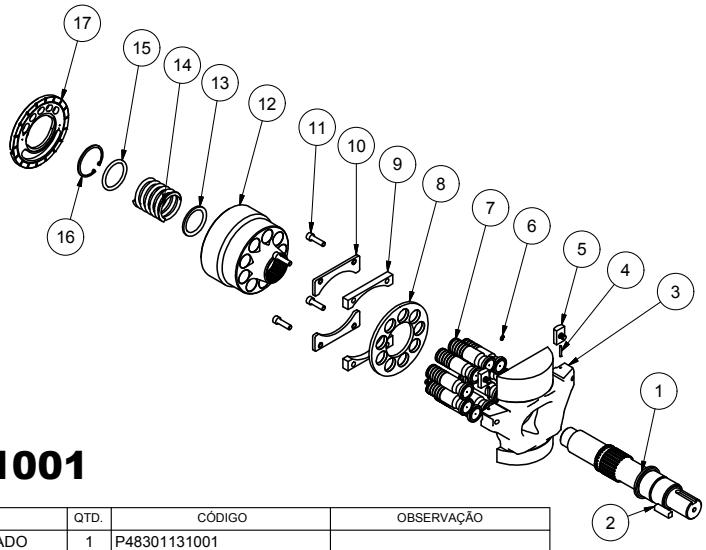

NÚMERO
P48101131001

POS.	DESCRIÇÃO	QTD.	CÓDIGO	OBSERVAÇÃO
1	EIXO MOTOR CHAVETADO	1	P48301131001	
2	CHAVETA	1	P48308131001	
3	PLATÔ	1	P48346131001	
4	PINO ELÁSTICO	2	1/8"x7/8"	
5	MANCAL	2	P48306057001	
6	ANEL "O"	2	P48314057001	
7	PISTÕES	9	P48252131001	
8	PLACA DE RETENÇÃO	1	P48351131001	
9	ESPAÇADOR	2	P48304131002	
10	TRAVA	2	P48304131003	
11	PARAFUSO ALLEN M8x30	4	99509004020	
12	BLOCO PISTÃO	1	P48349131002	
13	ARRUELA	1	P48312131001	
14	MOLA	1	P48535131001	
15	ARRUELA	1	P48312131002	
16	ANÉIS DE RETENÇÃO PARA FUROS	1	99 5 15 001 050	58x2
17	PLACA VÁLVULA	1	P48358131001	

PVB5

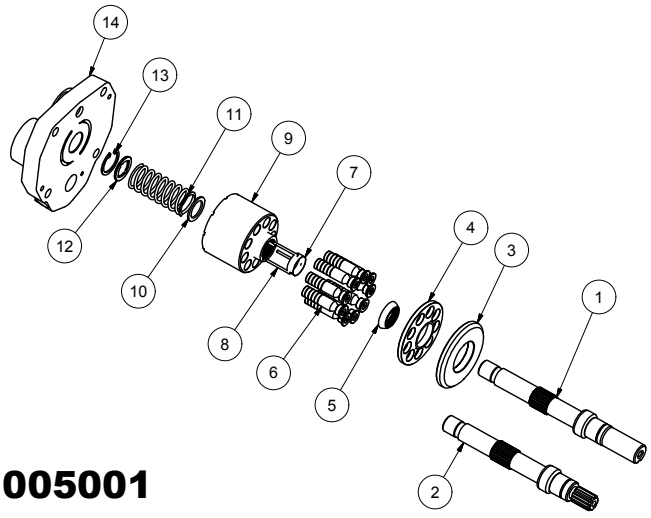

NÚMERO
P48221005001

POS.	DESCRIÇÃO	QTD.	CÓDIGO	OBSERVAÇÃO
1	EIXO CHAVETADO 3/4"	1	P48301005001	
2	EIXO ESTRIADO	1	P48301006001	
3	PLACA DE TORQUE	1	P48350006001	
4	PLACA RETENÇÃO	1	P48351005001	
5	COROA GUIA	1	P48348005001	
6	CONJUNTO PISTÃO	9	P48252005001	
7	BUCHA RETENÇÃO	1	P48520005001	
8	PINO Ø2 x28mm	3	99507001111	
9	BLOCO PISTÃO	1	P48349005001	
10	ARRUELA TAMBOR	1	P48512005001	
11	MOLA	1	P48535005001	
12	ARRUELA	1	P48312005001	
13	ANEL ELÁSTICO	1	99515001018	
14	PLACA VÁLVULA DIR.	1	P48358005001	

PVB6

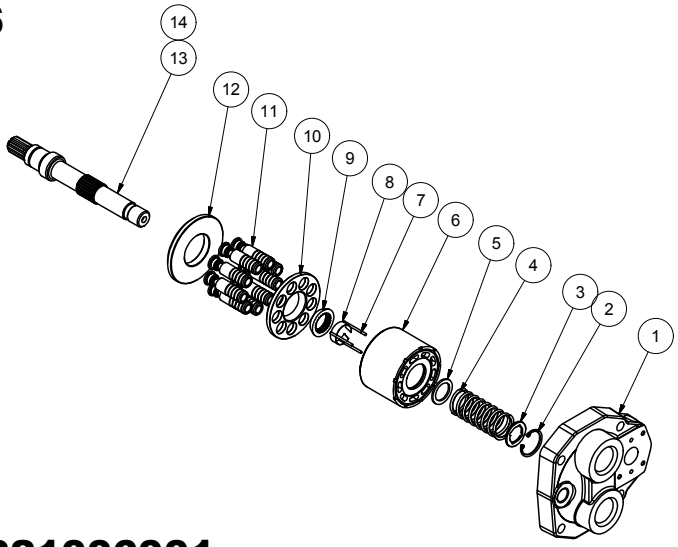

NÚMERO
P48221006001

POS.	DESCRIÇÃO	QTD.	CÓDIGO	OBSERVAÇÃO
1	PLACA VÁLVULA DIR.	1	P48358005001	
2	ANEL DE RETENÇÃO P/ FURO	1	99515001018	
3	ARRUELA	1	P48312005001	
4	MOLA	1	P48535005001	
5	ARRUELA TAMBOR	1	P48512005001	
6	BLOCO PISTÃO	1	P48349006001	
7	PINO Ø2x28mm	3	99507001111	
8	BUCHA RETENÇÃO	1	P48520005001	
9	COROA GUIA	1	P48348005001	
10	PLACA RETENÇÃO	1	P48351005001	
11	CONJUNTO PISTÃO	9	P48252006001	
12	PLACA DE TORQUE	1	P48350006001	
13	EIXO ESTRIADO	1	P48301006001	
14	EIXO CHAVETADO 3/4"	1	P48301005001	

PVB10

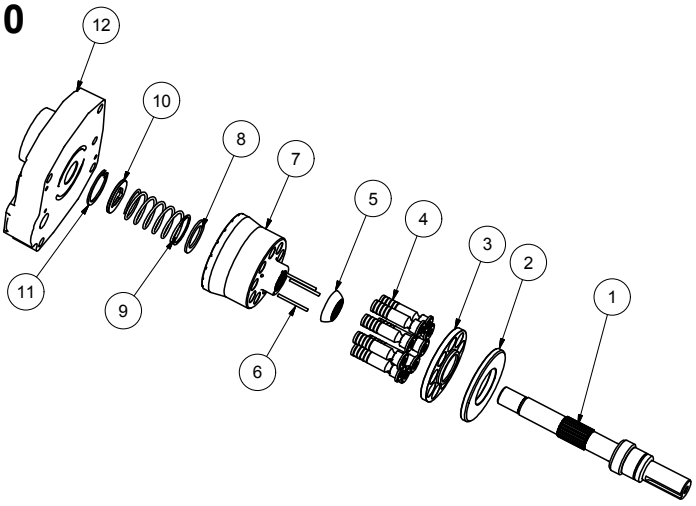

NÚMERO
P48221010001

POS.	DESCRIÇÃO	QTD.	CÓDIGO	OBSERVAÇÃO
1	EIXO CHAVETADO 7/8"	1	P48301015001	
2	PLACA DE TORQUE	1	P48350015001	
3	PLACA RETENÇÃO	1	P48351015001	
4	CONJUNTO PISTÃO	1	P48252010001	
5	COROA GUIA	1	P48348015001	
6	PINO	3	P48307015001	
7	BLOCO PISTÃO	1	P48349010001	
8	ARRUELA TAMBOR	1	P48512015001	
9	MOLA	1	P48535015001	
10	ARRUELA	1	P48312015001	
11	ANEL ELÁSTICO	1	99515001031	
12	PLACA VÁLVULA DIR.	1	P48358010001	

PVB15

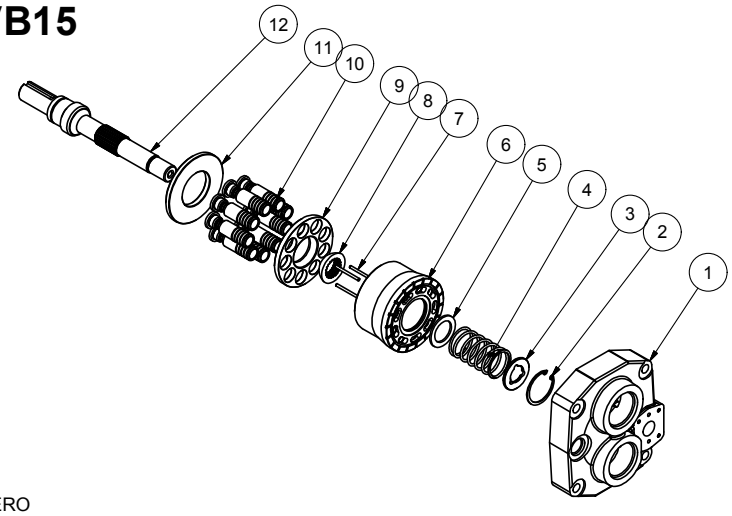

NÚMERO
P48221015001

POS.	DESCRIÇÃO	QTD.	CÓDIGO	OBSERVAÇÃO
1	PLACA VÁLVULA DIR.	1	P48358015001	
2	ANEL RETENÇÃO FURO	1	99515001030	
3	ARRUELA	1	P48312015001	
4	MOLA	1	P48535015001	
5	ARRUELA TAMBOR	1	P48512015001	
6	BLOCO PISTÃO	1	P48349015001	
7	PINO	3	P48307015001	
8	COROA GUIA	1	P48348015001	
9	PLACA RETENÇÃO	1	P48351015001	
10	CONJUNTO PISTÃO	9	P48252015001	
11	PLACA DE TORQUE	1	P48350015001	
12	EIXO CHAVETADO 7/8"	1	P48301015001	

PVB20

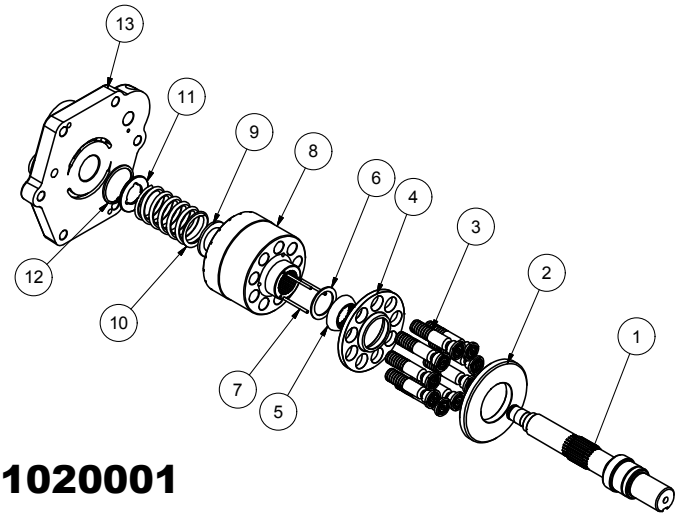

NÚMERO
P48221020001

POS.	DESCRIÇÃO	QTD.	CÓDIGO	OBSERVAÇÃO
1	EIXO CHAVETADO 1.1/4"	1	P48301020001	
2	PLACA DE TORQUE	1	P48350029001	
3	CONJUNTO PISTÃO	9	P48252020001	
4	PLACA RETENÇÃO	1	P48351029001	
5	COROA GUIA	1	P48348029001	
6	ARRUELA COROA	1	P48512029001	
7	PINO	3	P48307029001	
8	BLOCO PISTÃO	1	P48349020001	
9	ARRUELA TAMBOR	1	P48512029002	
10	MOLA	1	P48535029001	
11	ARRUELA	1	P48312029001	
12	ANEL ELÁSTICO	1	99515001041	
13	PLACA VÁLVULA DIR.	1	P48358020001	

PVB 29

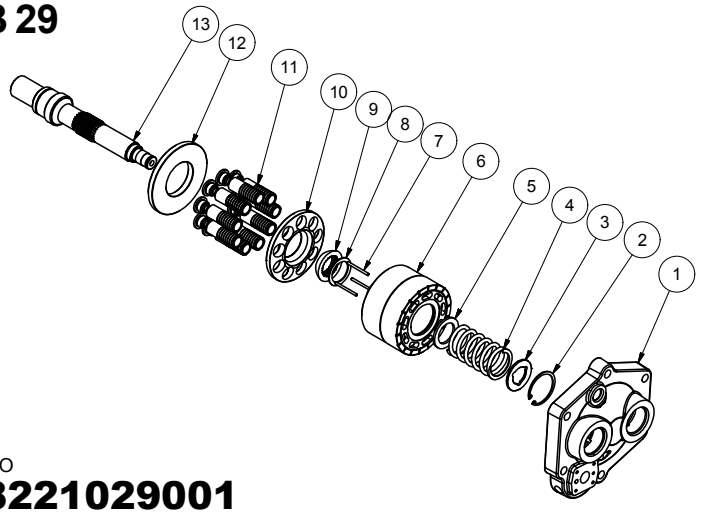

NÚMERO
P48221029001

POS.	DESCRIÇÃO	QTD.	CÓDIGO	OBSERVAÇÃO
1	PLACA VÁLVULA DIR.	1	P48358029001	942171
2	ANEL RETENÇÃO P/ FURO	1	99515001041	
3	ARRUELA	1	P48312029001	
4	MOLA	1	P48535029001	
5	ARRUELA TAMBOR	1	P48512029002	
6	BLOCO PISTÃO	1	P48349029001	
7	PINO	3	P48307029001	
8	ARRUELA COROA	1	P48512029001	
9	COROA GUIA	1	P48348029001	
10	PLACA RETENÇÃO	1	P48351029001	
11	CONJUNTO PISTÃO	9	P48252029001	941888
12	PLACA DE TORQUE	1	P48350029001	251108
13	EIXO CHAVETADO 1.1/4"	1	P48301020001	362135

HPR 90/100

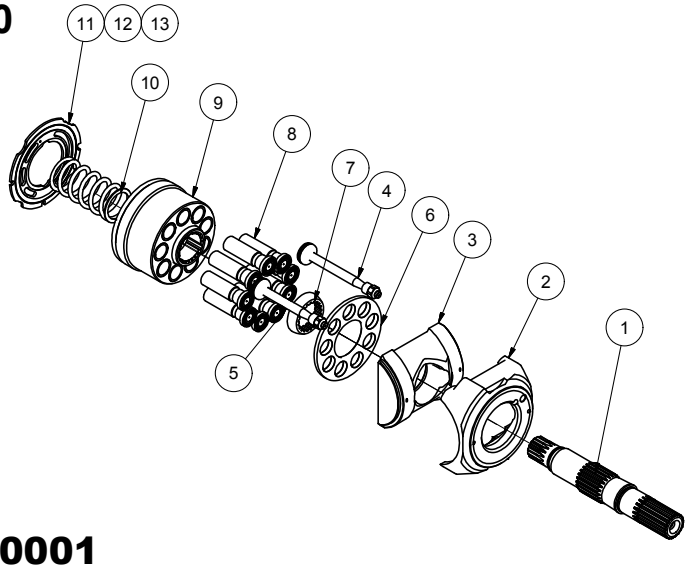

NÚMERO
P45101100001

POS.	DESCRIÇÃO	QTD.	CÓDIGO	OBSERVAÇÃO
1	EIXO	1	P45301100001	
2	SUPORTE	1	P45347100001	
3	PLATÔ	1	P45346100001	
4	SERVO PISTÃO LONGO	1	P45252100003	
5	SERVO PISTÃO CURTO	1	P45252100002	
6	PLACA RETENÇÃO	1	P45351100001	
7	COROA GUIA	1	P45348100001	
8	MONTAGEM PISTÃO	9	P45252100001	
9	BLOCO PISTÕES	1	P45349100002	
10	MOLA	1	P45535100001	
11	PLACA DE PRESSÃO RH	1	P45358100001	
12	PLACA DE PRESSÃO LH	1	P45358100002	
13	PLACA DE PRESSÃO M.	1	P45358100003	

HPR130

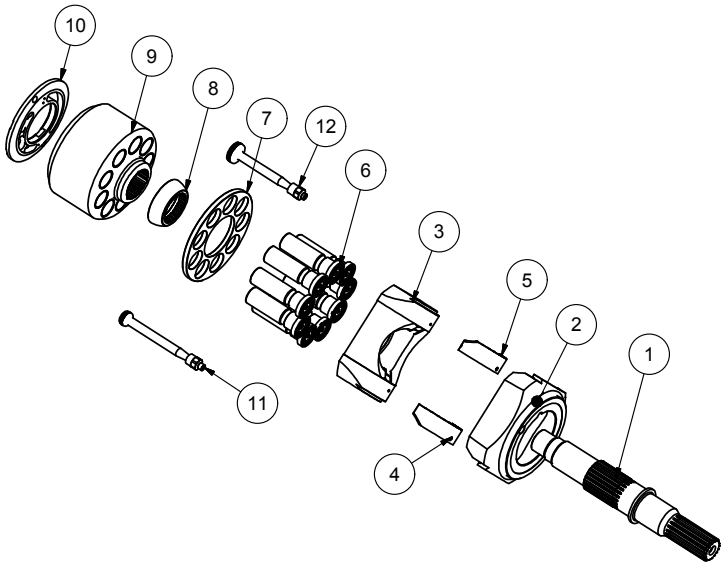

NÚMERO
P45211130001

POS.	DESCRIÇÃO	QTD.	CÓDIGO	OBSERVAÇÃO
1	EIXO 17 DENTES	1	P49301099003	
2	SUPORTE PLATÔ	1	P45347130001	
3	PLATÔ HPR130/160	1	P45346130001	
4	BRONZINA	1	P45520130001	
5	BRONZINA	1	P45520130002	
6	CONJUNTO PISTÃO	9	P45252130001	
7	PLACA RETENÇÃO	1	P49351099001	
8	COROA	1	P49348099001	
9	BLOCO PISTÃO	1	P49249099002	
10	PLACA VÁLVULA DIR.	1	P49358099003	

HPR160

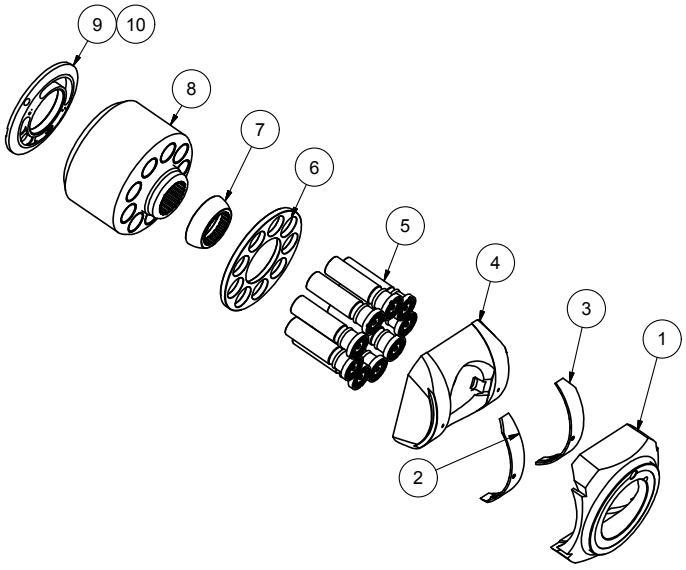

NÚMERO
P45211160001

POS.	DESCRIÇÃO	QTD.	CÓDIGO	OBSERVAÇÃO
1	SUPORTE PLATÔ	1	P45347130001	
2	BRONZINA	1	P45520130001	
3	BRONZINA	1	P45520130002	
4	PLATO HPR130/160	1	P45346130001	
5	CONJUNTO PISTÃO	9	P45252160001	
6	PLACA RETENÇÃO	1	P49351099001	
7	COROA	1	P49348099001	
8	BLOCO PISTÃO	1	P45249160001	
9	PLACA VÁLVULA ESQ.	1	P45358160001	
10	PLACA VÁLVULA DIR.	1	P45358160002	

MAG85

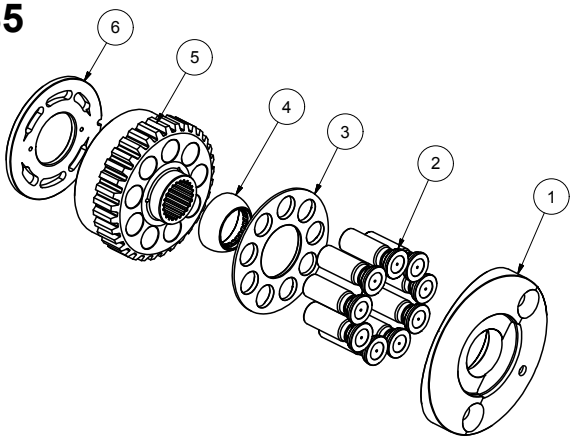

NÚMERO
P44251085001

POS.	DESCRIÇÃO	QTD.	CÓDIGO	OBSERVAÇÃO
1	PLATÔ MAG85	1	P44346085001	
2	CONJUNTO PISTÃO	1	P44252085001	
3	PLACA RETENÇÃO	1	P44351085001	
4	COROA GUIA	1	P44348085001	
5	BLOCO PISTÃO	1	P44349085001	
6	PLACA VÁLVULA	1	P44358085001	

XPI25

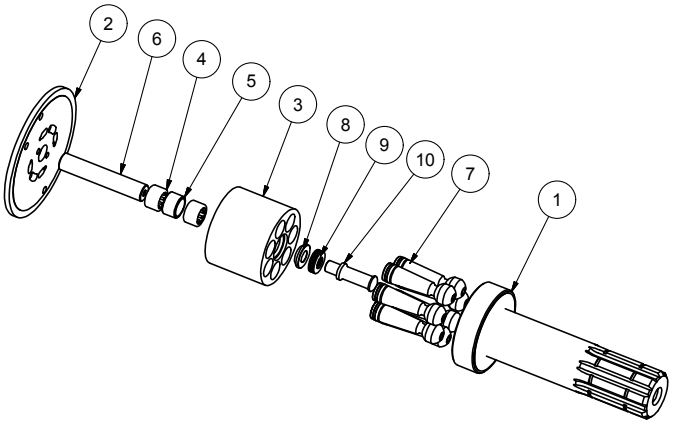

NÚMERO
P41221025001

POS.	DESCRIÇÃO	QTD.	CÓDIGO	OBSERVAÇÃO
1	EIXO ESTRIADO	1	P41301025001	
2	PLACA VÁLVULA	1	P41358025001	
3	TAMBOR	1	P41349025001	
4	ROLAMENTO AGULHA	2	99513004001	
5	ESPAÇADOR	1	P41320025001	
6	EIXO TAMBOR	1	P41301025002	
7	CONJUNTO PISTÃO	7	P41252025001	
8	ARRUELA DE CENTRO	1	P41312025001	
9	MOLA PRATO	4	P41535006001	
10	PINO DE CENTRO	1	P41352025001	

XPI32

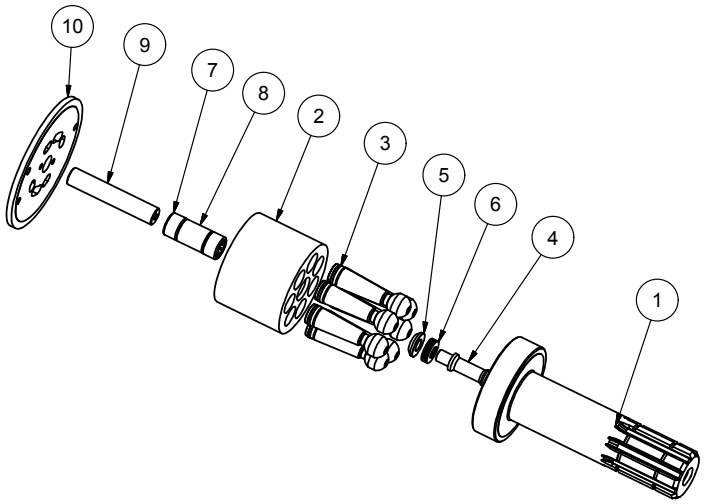

NÚMERO
P41221032001

POS.	DESCRIÇÃO	QTD.	CÓDIGO	OBSERVAÇÃO
1	EIXO ESTRIADO	1	P41301032001	
2	TAMBOR	1	P41349032001	
3	CONJUNTO PISTÃO	7	P41252032001	
4	PINO DE CENTRO	1	P41352025001	
5	ARRUELA DE CENTRO	1	P41312025001	
6	MOLA PRATO	4	P41535006001	
7	ROLAMENTO AGULHA	2	99513004001	
8	ESPAÇADOR	1	P41320032001	
9	EIXO TAMBOR	1	P41301025002	
10	PLACA VÁLVULA	1	P41358032001	

XPI50

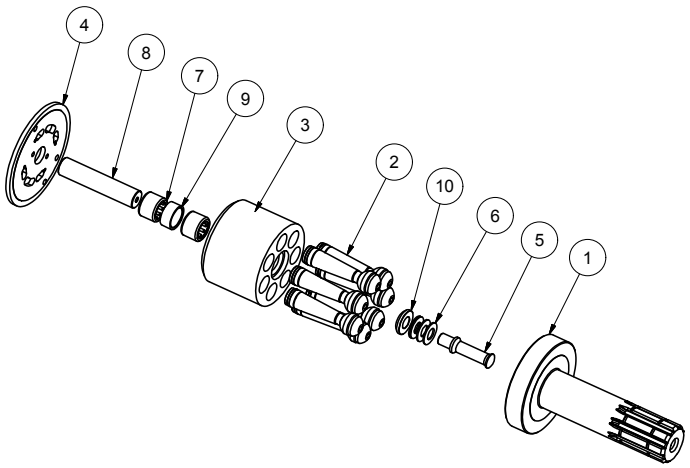

NÚMERO
P41221050001

POS.	DESCRIÇÃO	QTD.	CÓDIGO	OBSERVAÇÃO
1	EIXO ESTRIADO	1	P41301050001	
2	CONJUNTO PISTÃO	7	P41252050001	
3	TAMBOR	1	P41349050001	
4	PLACA VÁLVULA	1	P41358050001	
5	PINO DE CENTRO	1	P41352050001	
6	MOLA PRATO	4	P41535006002	
7	ROLAMENTO AGULHAS	2	99513004001	
8	EIXO TAMBOR	1	P41301050002	
9	ESPAÇADOR	1	P41320050002	
10	ARRUELA DE CENTRO	1	P41312050001	

XPI63

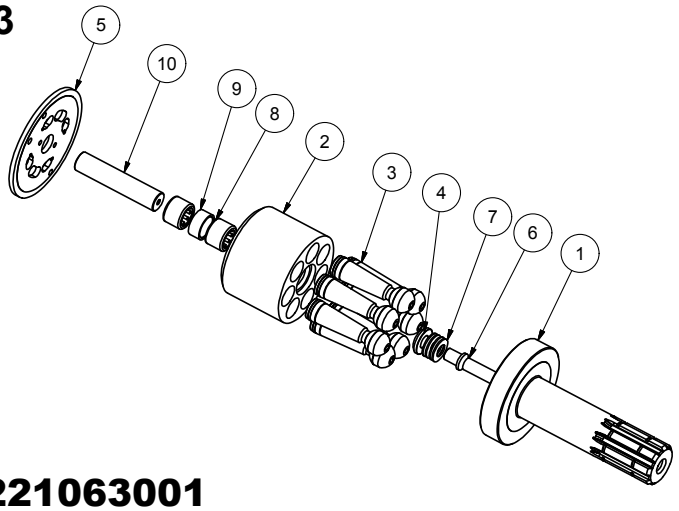

NÚMERO
P41221063001

POS.	DESCRIÇÃO	QTD.	CÓDIGO	OBSERVAÇÃO
1	EIXO ESTRIADO	1	P41301050001	
2	TAMBOR	1	P41349063001	
3	CONJUNTO PISTÃO	7	P41252063001	
4	ARRUELA DE CENTRO	1	P41312050001	
5	PLACA VÁLVULA	1	P41358063001	
6	PINO DE CENTRO	1	P41352050001	
7	MOLA PRATO	4	P41535006002	
8	ROLAMENTO AGULHA	2	99513004001	
9	ESPAÇADOR	1	P41320050002	
10	EIXO TAMBOR	1	P41301050002	

LISTA DE APLICAÇÕES

CASE

Fabricante/Modelo	Bomba hidráulica	Motor de translação	Motor de giro
88CKE	A4VO130	-	-
888B / 988B	A8VO80	-	-
9010	PSV255	-	-
9010	PSV262	-	SG-08
9030 /9040	K3V112	-	-

CATERPILAR

Fabricante/Modelo	Bomba hidráulica	Motor de translação	Motor de giro
312 / 315	K3V63	MAG85	SG-04
E-200 /320	Ap12 / SPK 1010	MCB172	SG-08
320B / 320BL	A8VO107	MCB172	M2X120
320C	Ap12	MCB172	M2X170
330	A8VO260	-	M2X170
330C	A8VO260	-	-

FIAT

Fabricante/Modelo	Bomba hidráulica	Motor de translação	Motor de giro
S90 antiga	A3V107	-	-
S90 / Fe105	A8V80SR1R	-	-
Fh150	A8V86	MAG85	-
Fh200 / 220 / 240	HPV116	HMGC32	M2X170
Fh270 / 330	HPV145	HMGC34	M2X210
Fh400	A7VO250	-	M2X170
FX215	A8VO107	AGVE55	A2FM45

KOMATSU

Fabricante/Modelo	Bomba hidráulica	Motor de translação	Motor de giro
PC150-3	HPV90	-	KMF90
PC150-5	HPV90	A6VE80	F12-060 / 080
PC200-6	HPV95	-	-

VOLVO

Fabricante/Modelo	Bomba hidráulica	Motor de translação	Motor de giro
EC140	-	-	-
EC210	K3V112DT	EM140V	M2X120
EC240	K3V112DT	EM140V	M2X146
EC360	K3V180DT	-	-
EC460	K3V180DTH	A6VE160	M2X120

REV02.MAR/2016. As imagens são meramente ilustrativas e o fabricante fica no direito de alterá-las sem aviso prévio.

Hybel

Hybel Bombas e Motores Óleo - Hidráulicos
Matriz Rodovia Luiz Rosso, 4230 - Km 04 -Caixa Postal 3244
Bairro Morro Estevão - Criciúma / SC - CEP 88803-470
Fone: (48) 2101.8888 / Fax (48) 2101.8895

hybel.com.br