WHEEL LOADER

PARTS MANUAL

HL757-7

PARTS MANUAL

HL757-7

HYUNDAI

HYUNDAI
HEAVY INDUSTRIES CO.,LTD.

PART NO. 91LD-30030
Printed in Korea (2009.09)

RUTHZIL TRATOR COMERCIAL DE PEÇAS LTDA 11 97083-6812 ROLANDO CITRANGULO

FOREWORD

This parts manual shows the components of HL757-7 series wheel loaders. If parts of the machines are different each other, the following indication is described on the group name of the parts list.

This parts manual contains the most recent information available at the time of printing and is subject to change without notice. It is recommended that customers contact HYUNDAI after-service center or dealer for information on the latest revision.

In this parts manual, the word, LH means operator's left side when a person seats on operator's seat, and the opposite side is RH.

1. HOW TO USE THIS PARTS MANUAL

- ITEM : Item No. shows the reference No. on the machine illustration.
- PART NO. : Part No. consists of a letter of the alphabet and numericals, or numericals only.
- IS : It is the abbreviation of Issue No. for engineering change.
- DESCRIPTION : Description tells name of the part and specification.
  Dot(·) is put in front of the name of an assembly component and the item is entered next to the assembly, if a part marked with dot(·) is an assembly, its component is marked with two dots(· ·).
- QTY : Indicates quantity used per machine.
- SERIAL NO. : Applicable machine serial No. for the part is shown in this column.
  ex) - # 0010 ; This meaning is before machine serial No. 0010.
  # 0011 - ; This meaning is after machine serial No. 0011.
- ITC : ITC shows the interchangeability between the **old** and **new** parts.
  A(Old ⇄ New) ; Parts **old** and **new** are mutually interchangealbe.
  B(Old ⇄ New) ; Parts **new** can be substituted for parts **old**.
  C(Old ⇄ New) ; Parts **old** can be substituted for parts **new**.
  D(Old ⇄ New) ; There is no interchangeablity between the **old** and **new** parts.
- REMARK : Remark presents reference page or information.
- CODES : The codes and symbols specified in the Item No. column represent the following.

  ∗ : Not shown in the illustration.
  K : Kit components. For kit components, please refer to the service kit No.
  S : Sub assembly components. For sub assembly components, please refer to the service assembly No.
  N : Not availability.

2. HOW TO ORDER PARTS

When ordering parts, please specify the following description as shown.

No.	Classification	Example	Remark
1	Model of machine	HL757-7	Shown on NAME plate located the left side of the front frame.
2	Machine serial No.	LD0110003	
3	Part No. + Issue	11LD-00110	Ordering parts
4	Description	BRACKET WA-LH	
5	Q'ty	1	Ordering Quantity
6	Purchaser's name & address	-	-

3. ABBREVIATIONS

A/CYL	Adjust cylinder	INJ	Injector
ACC	Accessory	INT	Intake
ACTR	Actuator	L/GAUGE	Level gauge
ADJ	Adjuster	L/O	Lubrication oil
AR	As required	LH	Left hand
ASSY	Assembly	LUB	Lubrication
ATT, ATTACH	Attachment	LVR	Lever
B/BOX	Battery box	MANI	Manifold
BRKT	Bracket	MCV	Main control valve
BWD	Backward	MTG	Mounting
C/HEAD	Cylinder head	O/COOLER	Oil cooler
CLUT	Clutch	O/DRAIN	Oil drain
CMPR	Compressor, compression	O/FILTER	Oil filter
CNTL	Control	OPT	Option
CON	Conditioner	O/S	Over size
CONN	Connection	P/ROD	Push rod
CVR	Cover	R/LEVER	Rocker lever
CWT	Counterweight	RAD	Radiator
CYL	Cylinder	RCV	Remote control lever
DIFF	Differential	R/COMB	Rear combination
E/GASKET	Engine gasket	RECT	Rectangular
E/HOOD	Engine hood	RH	Right hand
ELE	Electric	RR	Rear
EMER	Emergency	SFT	Shaft
ENG	Engine	S/SELECTOR	Solenoid selector
EXT	Exhaust	STD	Standard
EVAP	Evaporator	SW	Switch
F/TANK	Fuel tank	T/M	Transmission
FR, FRT	Front	THICK	Thickness
FWD	Forward	TURBO	Turbocharger
G/HOUSING	Gear housing	U/S	Under size
G/TRAIN	Gear train	VLV	Valve
H/TANK	Hydraulic oil tank	W/MANIFOLD	Water manifold
HYD	Hydraulic	W/PUMP	Water pump
HEX	Hexagon	WA	Weld assembly
HSG	Housing	W/HUB	Wheel hub

CONTENTS

목 차

1. ENGINE SYSTEM 엔진 장치

ENGINE MOUNTING 엔진 장착 ---------- 1010
FUEL TANK 연료 탱크 ---------- 1020
COOLING SYSTEM 냉각 장치 ---------- 1030
FAN & MOTOR ASSY 팬 및 모터 ---------- 1035
FAN & MOTOR ASSY(LOW NOISE, #0669-) 팬 및 모터 ---------- 1035A
FAN MOTOR 팬 모터 ---------- 1036
RADIATOR TOTAL ASSY 라디에터 ---------- 1040
AIR INTAKE SYSTEM 흡기 장치 ---------- 1050
EXHAUST SYSTEM 배기 장치 ---------- 1060
AIRCON & HEATER MOUNTING 에어콘 및 히터 장착 ---------- 1070
AIRCON & HEATER UNIT(-#0721) 에어콘 및 히터 유니트 ---- 1080
AIRCON & HEATER UNIT(#0722-) 에어콘 및 히터 유니트 ---- 1080A
AIR CONDITIONER MOUNTING 에어콘 장착 ---------- 1090
AIR CONDITIONER UNIT 에어콘 유니트 ---------- 1100
HEATER MOUNTING 히터 장착 ---------- 1110
HEATER UNIT(-#0721) 히터 유니트 ---------- 1120
HEATER UNIT(#0722-) 히터 유니트 ---------- 1120A

2. ELECTRIC SYSTEM 전기 장치

CAB ELECTRIC 1 운전실 전기장치 ---------- 2010
CAB ELECTRIC 2 운전실 전기장치 ---------- 2020
CAB ELECTRIC 3 운전실 전기장치 ---------- 2030
FRONT ELECTRIC 프론트 전기장치 ---------- 2040
REAR ELECTRIC 리어 전기장치 ---------- 2050
ENGINE ELECTRIC 엔진 전기장치 ---------- 2060
BATTERY CABLE ELECTRIC 밧데리 케이블 전기장치 --- 2070
BEACON LAMP 경광등 ---------- 2080
FUSE BOX 퓨즈 박스 ---------- 2090

3. HYDRAULIC SYSTEM 유압 장치

MAIN HYDRAULIC PIPING 1 메인 유압 배관 ---------- 3010

MAIN HYDRAULIC PIPING 2 ---------- 3020 메인 유압 배관
PILOT HYDRAULIC PIPING 1 ---------- 3030 파일럿 유압 배관
PILOT HYDRAULIC PIPING 2 ---------- 3040 파일럿 유압 배관
ATTACHMENT HYDRAULIC PIPING ---------- 3050 작업장치 유압 배관
STEERING HYDRAULIC PIPING 1 ---------- 3060 조향 유압 배관
STEERING HYDRAULIC PIPING 2 ---------- 3070 조향 유압 배관
BRAKE HYDRAULIC PIPING 1(-#1274) ---------- 3080 브레이크 유압 배관
BRAKE HYDRAULIC PIPING 1(#1275-) ---------- 3081 브레이크 유압 배관
BRAKE HYDRAULIC PIPING 2(-#1274) ---------- 3090 브레이크 유압 배관
BRAKE HYDRAULIC PIPING 2(#1275-) ---------- 3091 브레이크 유압 배관
BRAKE HYD PIPING(DUAL PEDAL, #1194-) ---------- 3095 브레이크 유압 배관
GREASE PIPING(FRONT) ---------- 3100 그리스 배관
GREASE PIPING(REAR) ---------- 3110 그리스 배관
HYDRAULIC TANK GROUP ---------- 3120 유압 탱크
HYDRAULIC TANK ASSY ---------- 3130 유압 탱크
PILOT HYDRAULIC PIPING(3-SPOOL) ---------- 3140 파일럿 유압 배관
EMERGENCY STEERING HYD PIPING ---------- 3150 비상 조향 유압 배관
RIDE CONTROL HYDRAULIC PIPING ---------- 3160 라이드 컨트롤 유압 배관
QUICK COUPLER PIPING(VOLVO TYPE, #1440-) ---------- 3170 퀵 커플러 배관

4. HYDRAULIC COMPONENT 유압 기능품

MAIN PUMP ---------- 4010 메인 펌프
MAIN CONTROL VALVE(2-SPOOL) ---------- 4020 메인 컨트롤 밸브
MAIN CONTROL VALVE(2-SPOOL, #1229-) ---------- 4025 메인 컨트롤 밸브
MAIN CONTROL VALVE(3-SPOOL) ---------- 4030 메인 컨트롤 밸브
MAIN CONTROL VALVE(3-SPOOL, #1229-) ---------- 4035 메인 컨트롤 밸브
STEERING VALVE(EHPS) ---------- 4040 조향 밸브
STEERING UNIT ---------- 4050 조향 유니트
REMOTE CONTROL LEVER(2-SPOOL) ---------- 4060 리모트 컨트롤 레버
REMOTE CONTROL LEVER(3-SPOOL) ---------- 4061 리모트 컨트롤 레버
RCV(-#1232, 1/2, 2-LEVER) ---------- 4062 리모트 컨트롤 레버
RCV(-#1232, 2/2, 2-LEVER) ---------- 4063 리모트 컨트롤 레버
REMOTE CONTROL LEVER(-#1232, 3-LEVER) ---------- 4064 리모트 컨트롤 레버
RCV(FINGERTIP, 2-LEVER, #1233-) ---------- 4065 리모트 컨트롤 레버
RCV(FINGERTIP, 3-LEVER, #1233-) ---------- 4066 리모트 컨트롤 레버
CUT OFF VALVE(-#0777) ---------- 4070 컷 오프 밸브
CUT OFF VALVE(#0778-) ---------- 4071 컷 오프 밸브
PILOT SUPPLY UNIT ---------- 4080 파일럿 공급 유니트
BRAKE VALVE ---------- 4090 브레이크 밸브
CUSHION VALVE ---------- 4100 쿠션 밸브
PRIORITY VALVE ---------- 4110 플라이오리티 밸브
SAFETY VALVE(-#0543) ---------- 4120 안전 밸브
RIDE CONTROL VALVE ---------- 4130 라이드 컨트롤 밸브
STEERING CYLINDER ---------- 4140 조향 실린더
BOOM CYLINDER ---------- 4150 붐 실린더
BUCKET CYLINDER ---------- 4160 버켓 실린더
FAN & BRAKE PUMP ---------- 4170 팬 및 브레이크 펌프
QUICK COUPLER CYLINDER(VOLVO TYPE) ---------- 4180 퀵 커플러 실린더

5. STRUCTURE 구 조

FRONT FRAME ---------- 5010 프론트 프레임
REAR FRAME ---------- 5020 리어 프레임
CENTER PIVOT PIN(UPPER) ---------- 5030 센터 피봇 핀
CENTER PIVOT PIN(LOWER) ---------- 5040 센터 피봇 핀
COUNTERWEIGHT ---------- 5050 카운터웨이트
UNDER GUARD ---------- 5060 언더 가드
CAB MOUNTING ---------- 5070 운전실 장착
CAB(1/5) ---------- 5080 운전실
CAB(2/5) ---------- 5090 운전실
CAB(3/5, DUCT) ---------- 5100 운전실
CAB(4/5, SIDE DOOR, FIXED WINDOW) ---------- 5110 운전실
CAB(4/5, SIDE DOOR, SLIDING WINDOW) ---------- 5111 운전실
CAB(5/5, DOOR LATCH ASSY) ---------- 5120 운전실
CONSOLE BOX(-#0938) ---------- 5130 콘솔 박스
CONSOLE BOX(#0939-) ---------- 5131 콘솔 박스
SEAT MOUNTING ---------- 5140 운전석 장착
SEAT(MECHANICAL, KAB) ---------- 5150 운전석
SEAT(MECHANICAL, GRAMMER, 1/2) ---------- 5151 운전석
SEAT(MECHANICAL, GRAMMER, 2/2) ---------- 5152 운전석
SEAT(AIR RIDE, KAB) ---------- 5153 운전석
SEAT(AIR RIDE, 3", 1/2) ---------- 5154 운전석
SEAT(AIR RIDE, 3", 2/2) ---------- 5155 운전석
SEAT(VINYL, 2", KAB) ---------- 5156 운전석
STEERING COLUMN ---------- 5160 조향 칼럼
STEERING SHAFT ---------- 5161 조향 샤프트
PLATFORM ---------- 5170 플랫폼
MUD GUARD(SQUARE COWL TYPE) ---------- 5180 머드 가드
MUD GUARD(ROUND COWL TYPE) ---------- 5185 머드 가드
LADDER & HANDRAIL ---------- 5190 래더 및 핸드레일
COWL 1(SQUARE COWL TYPE) ---------- 5200 카 울

COWL 1(ROUND COWL TYPE) 카 울 ---------- 5205
COWL 1(LOW NOISE, #0669-) 카 울 ---------- 5206
COWL 2 카 울 ---------- 5210
COWL 2(LOW NOISE, #0669-) 카 울 ---------- 5215
COWL 3(SIDE DOOR) 카 울 ---------- 5220
COWL 3(SIDE DOOR, LOW NOISE, #0669-) 카 울 ---------- 5225
COWL 4(SIDE COVER) 카 울 ---------- 5230
CANOPY 1 캐노피 ---------- 5240
CANOPY 2(CONSOLE BOX) 캐노피(콘솔 박스) ---------- 5250

6. POWER TRAIN SYSTEM 동력 전달 장치

WHEEL RIM & TIRE(-#1274, VOLVO) 휠 림 및 타이어 ---------- 6010
WHEEL RIM & TIRE(#1275-, ZF) 휠 림 및 타이어 ---------- 6011
FRONT & REAR AXLE MOUNTING(-#1274, VOLVO 전,후방 액슬 장착 ---------- 6020
FRONT & REAR AXLE MOUNTING(#1275-, ZF) 전,후방 액슬 장착 ---------- 6021
DRIVE LINES(-#1274, VOLVO) 구동 라인 ---------- 6030
DRIVE LINES(#1275-, ZF) 구동 라인 ---------- 6031
TRANSMISSION MOUNTING 트랜스미션 장착 ---------- 6040
TRANSMISSION COOLING PIPING 트랜스미션 냉각 배관 ---------- 6050
ENGINE CONNECTION 엔진 컨넥션 ---------- 6070
CONVERTER 컨버터 ---------- 6080
INPUT GROUP 입력 그룹 ---------- 6090
PRESSURE OIL PUMP 압력 오일 펌프 ---------- 6100
GEARBOX HOUSING 1 기어박스 하우징 ---------- 6110
GEARBOX HOUSING 2 기어박스 하우징 ---------- 6120
CLUTCH(K1) 클러치 ---------- 6130
CLUTCH(K2) 클러치 ---------- 6140
CLUTCH(K3) 클러치 ---------- 6150
CLUTCH(K4) 클러치 ---------- 6160
CLUTCH(KV) 클러치 ---------- 6170
CLUTCH(KR) 클러치 ---------- 6180
OUTPUT GROUP 출력 그룹 ---------- 6190
POWER TAKE OFF 파워 테이크 오프 ---------- 6200
GEARSHIFT SYSTEM(1/3) 기어 시프트 장치 ---------- 6210
GEARSHIFT SYSTEM(2/3) 기어 시프트 장치 ---------- 6220
GEARSHIFT SYSTEM(3/3) 기어 시프트 장치 ---------- 6230
CONTROL UNIT 컨트롤 유니트 ---------- 6240
PRESSURE REGULATOR 압력 레귤레이터 ---------- 6250
EMERGENCY STEERING PUMP 비상 조향 펌프 ---------- 6260
IND TRANSMITTER 트랜스미터 ---------- 6270
TEMP SENSOR 온도 센스 ---------- 6280
OIL DIPSTICK 오일 딥스틱 ---------- 6290
FILTER 필 터 ---------- 6300
FRONT AXLE ASSEMBLY(-#1274, VOLVO) 프론트 액슬 ---------- 6310
AXLE HOUSING ASSEMBLY(FR, -#1274, VOLVO) 액슬 하우징 ---------- 6320
DIFFERENTIAL ASSEMBLY(FR, -#1274, VOLVO) 차동 장치 ---------- 6330
DIFF ASSY(-#0310, FR, LIMITED SLIP) 차동 장치 ---------- 6331
DIFF ASSY(#0311-#1274, FR, LIMITED SLIP) 차동 장치 ---------- 6332
REDUCTION ASSEMBLY(LH/RH, FR, -#1274) 감속 장치 ---------- 6340
PARKING BRAKE ASSEMBLY(-#1274, VOLVO) 주차 브레이크 ---------- 6350
REAR AXLE ASSEMBLY(-#1274, VOLVO) 리어 액슬 ---------- 6360
AXLE HOUSING ASSEMBLY(RR, -#1274, VOLVO) 액슬 하우징 ---------- 6370
DIFFERENTIAL ASSEMBLY(RR, -#1274, VOLVO) 차동 장치 ---------- 6380
DIFF ASSY(-#0310, REAR, LIMITED SLIP) 차동 장치 ---------- 6381
DIFF ASSY(#0311-#1274, RR, LIMITED SLIP) 차동 장치 ---------- 6382
REDUCTION ASSEMBLY(LH/RH, REAR, -#1274) 감속 장치 ---------- 6390
PARKING BRAKE(#1275-, ZF) 주차 브레이크 ---------- 6410
FRONT DIFFERENTIAL CARRIER 1(#1275-, ZF) 전방 차동 캐리어 ---------- 6420
FRONT DIFFERENTIAL CARRIER 2(#1275-, ZF) 전방 차동 캐리어 ---------- 6430
FRONT AXLE CASING 1(#1275-, ZF) 전방 액슬 케이싱 ---------- 6440
FRONT AXLE CASING 2(#1275-, ZF) 전방 액슬 케이싱 ---------- 6450
FRONT BRAKE BLEEDER(#1275-, ZF) 전방 브레이크 브리더 ---------- 6460
FRONT OUTPUT GROUP(#1275-, ZF) 전방 출력 그룹 ---------- 6470
FRONT BRAKE GROUP(#1275-, ZF) 전방 브레이크 그룹 ---------- 6480
REAR AXLE HOUSING(#1275-, ZF) 후방 액슬 하우징 ---------- 6490
REAR INPUT GROUP(#1275-, ZF) 후방 입력 그룹 ---------- 6500
REAR INPUT FLANGE(#1275-, ZF) 후방 입력 플랜지 ---------- 6510
RR LIMITED SLIP DIFFERENTIAL(#1275-, ZF) 후방 자동 장치 ---------- 6520
REAR AXLE CASING(#1275-, ZF) 후방 액슬 케이싱 ---------- 6530
REAR OUTPUT GROUP(#1275-, ZF) 후방 출력 그룹 ---------- 6540
REAR BRAKE GROUP(#1275-, ZF) 후방 브레이크 그룹 ---------- 6550
REAR AXLE PARTS(#1275-, ZF) 후방 액슬 부품 ---------- 6560
WHEEL NUT & VENT VALVE(#1275-, ZF) 휠 너트 및 벤트 밸브 ---------- 6570

7. ATTACHMENT 작업 장치

BELL CRANK & LINK 벨 크랭크 및 링크 ---------- 7010
BOOM 붐 ---------- 7020
BUCKET(2.7M3, CUTTING EDGE) 버 켓 ---------- 7030
BUCKET(2.6M3, TOOTH) 버 켓 ---------- 7040
BUCKET(2.7M3, 1TOOTH & SEGMENT) 버 켓 ---------- 7041

BUCKET(2.7M3, 2TOOTH & SEGMENT) 버 켓 ---------- 7042
BUCKET(2.6M3, 2-PIECE TOOTH) 버 켓 ---------- 7050
BUCKET(2.6M3, CUTTING EDGE, #0161-) 버 켓 ---------- 7060
BUCKET(2.9M3, CUTTING EDGE, #0211-) 버 켓 ---------- 7070
BUCKET(2.8M3, TOOTH, #0211-) 버 켓 ---------- 7080
BUCKET(2.8M3, 2-PIECE TOOTH, #0211-) 버 켓 ---------- 7090
BUCKET(2.1M3, CUTTING EDGE, #0452-) 버 켓 ---------- 7100
BUCKET(3.2M3, CUTTING EDGE, #0001-) 버 켓 ---------- 7110
BUCKET(3.1M3, TOOTH, #0001-) 버 켓 ---------- 7120
BUCKET(3.1M3, 2-PIECE TOOTH, #0001-) 버 켓 ---------- 7130
PALLET FORK 파레트 포크 ---------- 7140
QUICK COUPLER(VOLVO TYPE, #1440-) 퀵 커플러 ---------- 7150

8. OTHERS

기 타

TOOLS(-#0011) 공 구 ---------- 8010
TOOLS(#0012-) 공 구 ---------- 8011
DECALS(ENGLISH, SQUARE COWL TYPE) 데 칼 ---------- 8020
DECALS(KOREAN, SQUARE COWL TYPE) 데 칼 ---------- 8021
DECALS(CANOPY) 데 칼 ---------- 8022
DECALS(ENGLISH, ROUND COWL TYPE) 데 칼 ---------- 8023
DECALS(KOREAN, ROUND COWL TYPE) 데 칼 ---------- 8024
MANUALS 매뉴얼 ---------- 8030

9. ENGINE BASE

엔진 본체

AIR HEATER STARTING AID 에어 히터 시동 보조장치 -- 9010
DATAPLATE 데이타플레이트 ---------- 9015
FRONT GEAR HOUSING 전방 기어 하우징 ---------- 9020
CYLINER BLOCK 실린더 블록 ---------- 9030
CRANKSHAF & MAIN BEARING 크랭크샤프트 & 메인 베어링 9031
VALVE TAPPET 밸브 테피트 ---------- 9032
CRANKCASE BREATHER 크랭크케이스 브리더 ------ 9040
COOLANT HEATER STARTING AID 냉각수 히터 시동 보조장치 9050
CAM FOLLOWER COVER 캠 팔로어 커버 ---------- 9060
VIBRATION DAMPER 진동 댐퍼 ---------- 9070
FRONT GEAR TRAIN ACCESSORY 전방 기어 트레인 악세서리 9090
THERMOSTAT 항온기 ---------- 9110
ALTERNATOR 알터네이터 ---------- 9120
ALTERNATOR AND MOUNTING 알터네이터 및 장착 ------- 9130
FAN DRIVE AND MOUNTING 팬 드라이브 및 장착 ------ 9140
FUEL FILTER 연료 필터 ---------- 9150
FUEL FILTER PLUMBING 연료 필터 배관 ---------- 9160
FLYWHEEL HOUSING 플라이휠 하우징 --------- 9170
FUEL INJECTION PUMP 연료 인젝션 펌프 --------- 9180
FUEL PUMP MOUNTING 연료 펌프 장착 ---------- 9190
FUEL TRANSFER PUMP 연료 펌프 ---------- 9210
FUEL STRAINER 연료 스트레이너 ---------- 9220
FUEL PLUMBING 연료 배관 ---------- 9230
FLYWHEEL AND MOUNTING 플라이휠 및 장착 -------- 9240
FRONT GEAR COVER 전방 기어 커버 ---------- 9260
CAB HEATER PLUMBING 운전실 히터 배관 --------- 9280
AUXILIARY PUMP MOUNTING 보조 펌프 장착 ---------- 9300
AIR INTAKE CONNECTION MOUNTING 흡기 컨넥션 장착 --------- 9310
AIR INTAKE HOSE 흡기 호스 ---------- 9320
AIR INTAKE MANIFOLD 흡기 매니폴드 ---------- 9330
AIR TRANSFER CONNECTION 에어 트랜스퍼 컨넥션 ------ 9340
LIFTING ARRANGEMENT 리프팅 어레인지먼트 ------ 9350
ENGINE OIL COOLER 엔진 오일 쿨러 ---------- 9360
LUBE OIL FILTER 윤활 오일 필터 ---------- 9370
OIL LEVEL GAUGE 오일 레벨 게이지 --------- 9380
LUBE OIL PUMP 오일 펌프 ---------- 9400
NOISE REDUCTION DEVICE 소음 감소 장치 ---------- 9410
OIL FILLER ARRANGEMENT 오일 필러 어레인지먼트 --- 9420
HAND HOLE COVER 핸드 홀 커버 ---------- 9430
OIL PAN AND MOUNTING 오일 팬 및 장착 ---------- 9440
ACCESSORY DRIVE PULLEY 악세서리 구동 풀리 ------- 9450
ENGINE CONTROL MODULE 엔진 컨트롤 모듈 --------- 9460
CONNECTING ROD 컨넥팅 로드 ---------- 9470
CAMSHAFT 캠샤프트 ---------- 9475
CYLINDER HEAD 실린더 헤드 ---------- 9480
INJECTOR 인젝터 ---------- 9485
INJECTOR PLUMBING 인젝터 배관 ---------- 9490
TURBOCHARGER 터보차져 ---------- 9500
ROCKER LEVER 로커 레버 ---------- 9510
ENGINE COOLANT VENT 엔진 냉각수 벤트 --------- 9520
STARTING MOTOR MOUNTING 시동 모터 장착 ---------- 9530
FAN PILOT SPACER 팬 파일럿 스페이서 ------- 9540
STARTING MOTOR 시동 모터 ---------- 9550
EXHAUST MANIFOLD MOUNTING 배기 매니폴드 장착 ------ 9570
EXHAUST MANIFOLD 배기 매니폴드 ---------- 9580

THERMOSTAT HOUSING	항온기 하우징	9590
TURBOCHARGER OIL PLUMBING	터보차저 오일 배관	9610
VALVE COVER	밸브 커버	9620
WATER INLET CONNECTION	워터 인넷 컨넥션	9630
WATER PUMP	워터 펌프	9660
BELT TENSIONER AND BELT	벨트 텐션너 및 벨트	9670
EXTERNAL CONTROL MODULE WIRING	컨트롤 모듈 와이어링	9680
EXHAUST OUTLET CONNECTION	배기 아웃넷 컨넥션	9690

A. NUMERICAL PART INDEX 부품 번호 순별 색인표

NUMERICAL PART INDEX	부품 번호 순별 색인표	A010



ENGINE MOUNTING

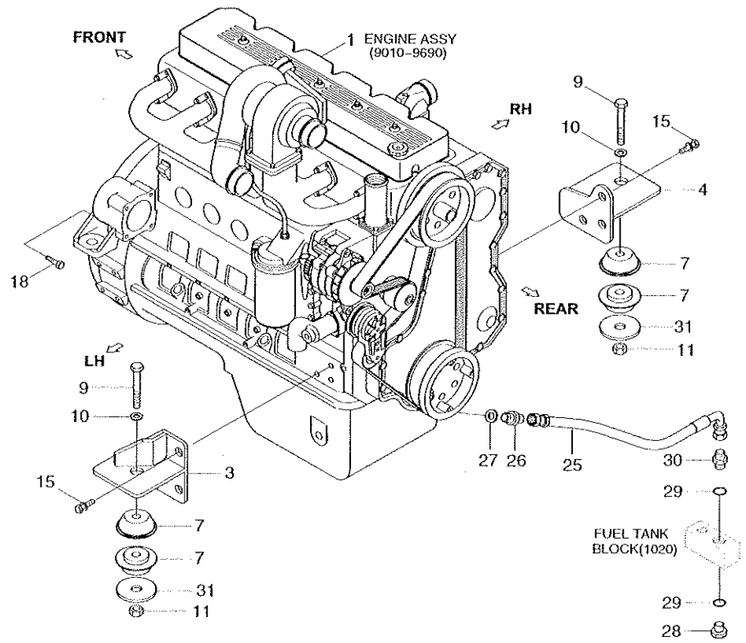

ENGINE MOUNTING

HL757-7

ITEM 순번	PART NO 품 번	DESCRIPTION 품 명		QTY 수량	SERIAL NO 적용 호기	ITC 호환	REMARK 비 고
1	11LD-00010	ENGINE ASSY	엔진	1			
3	11LD-00110	BRACKET WA-LH	브라켓트	1			
4	11LD-00120	BRACKET WA-RH	브라켓트	1			
7	11N6-10450	RUBBER-MOUNT,RR	고무	4			
9	S017-201302	BOLT-HEX	육각 볼트	2			
10	S441-200002	WASHER-HARDENED	고장력 와셔	2			
11	S205-201002	NUT-HEX	육각 너트	2			
15	S037-123552	BOLT-W/WASHER	와셔붙이 볼트	6			
18	S107-100354	BOLT-SOCKET	소켓 볼트	4			
25	P620-081013	HOSE ASSY-THD 0X90	유압 호스	1			
26	P010-220008	CONNECTOR	컨넥터	1			
27	P392-180000	WASHER-COPPER	동 와셔	1			
28	P220-110104	PLUG-HEX,HEAD	플러그	1			
29	S631-018001	O-RING	O-링	2			
30	P010-110004	CONNECTOR	컨넥터	1			
31	11L7-00170	WASHER-MOUNT	마운트 와셔	2			

FUEL TANK

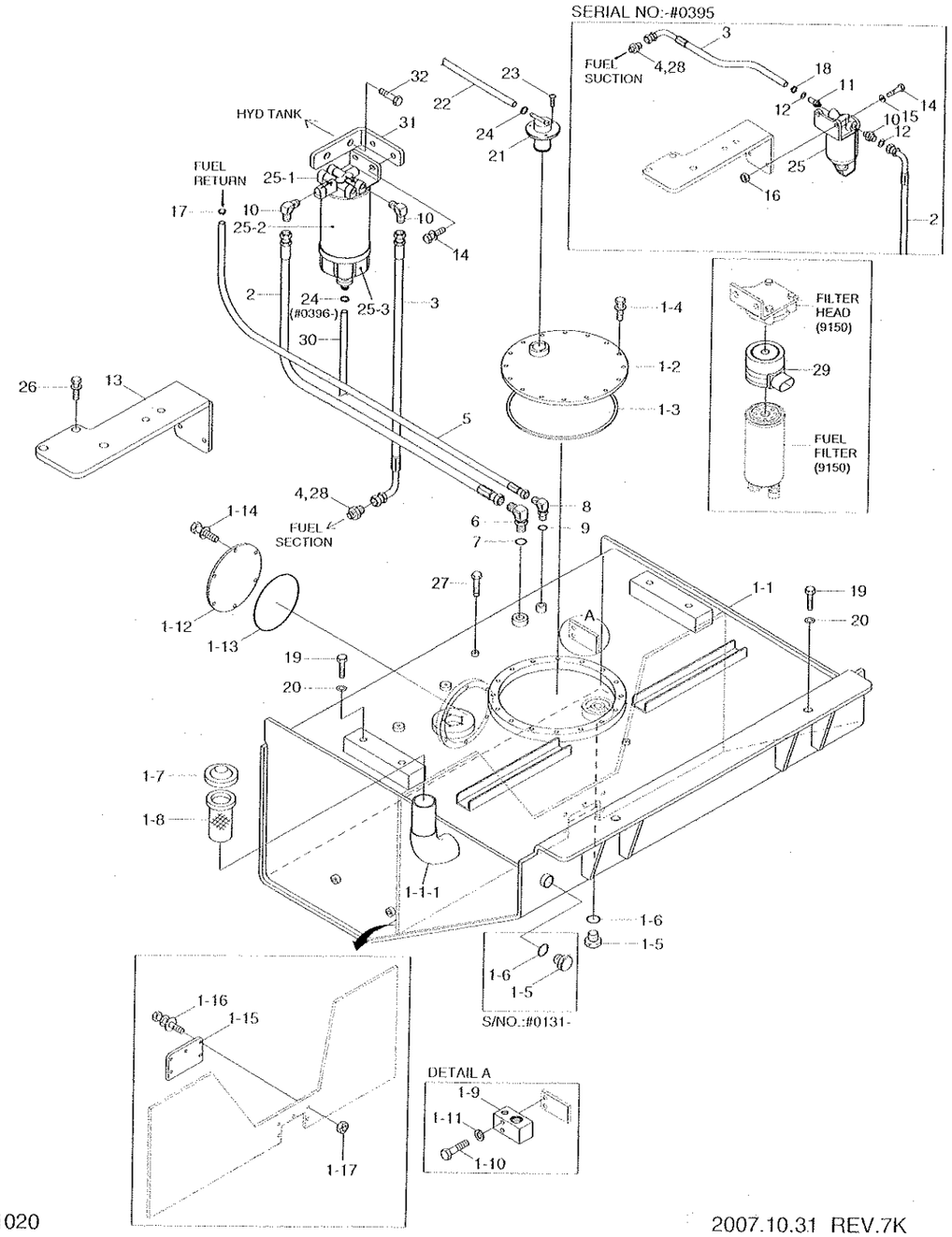

FUEL TANK

HL757-7

ITEM 순번	PART NO 품 번	DESCRIPTION 품 명		QTY 수량	SERIAL NO 적용 호기	ITC 호환	REMARK 비 고
1	@	FUEL TANK ASSY	연료 탱크	1			
1-1	11LD-20022	·FUEL TANK WA	연료 탱크	1	- 0130		
	11LD-20023	·FUEL TANK WA	연료 탱크	1	0131 -	D	
1-1-1	11LD-20180	··FILLER WA	필 러	1	0001 -	-	
1-2	11LB-20040	·COVER WA	커 버	1			
1-3	14L1-02180	·RUBBER	고 무	1			
1-4	S035-082022	·BOLT-W/WASHER	와셔붙이 볼트	16			
1-5	P220-110104	·PLUG-HEX,HEAD	플러그	1	- 0130		
	P220-110104	·PLUG-HEX,HEAD	플러그	2	0131 -	A	
1-6	S631-018001	·O-RING	O-링	1	- 0130		
	S631-018001	·O-RING	O-링	2	0131 -	A	
1-7	11LB-20050	·FUEL CAP ASSY	연료 캡	1			
1-8	31E1-10300	·STRAINER	스트레이너	1			
1-9	11LB-20232	·BLOCK-DRAIN	블 록	1	0131 -	-	
1-10	S017-100752	·BOLT-HEX	육각 볼트	2	0131 -	-	
1-11	S441-100002	·WASHER-HARDENED	고장력 와셔	2	0131 -	-	
1-12	31E3-4526	·COVER	커 버	1	0131 -	-	
1-13	S632-165001	·O-RING	O-링	1	0131 -	-	
1-14	S037-102552	·BOLT-W/WASHER	와셔붙이 볼트	6	0131 -	-	
1-15	11LB-20280	·PLATE	플레이트	1	0131 -	-	
1-16	S035-062022	·BOLT-W/WASHER	와셔붙이 볼트	5	0131 -	-	
1-17	S205-061002	·NUT-HEX	육각 너트	5	0131 -	-	
2	P620-081023	HOSE ASSY-THD 0X90	유압 호스	1	- 0130		
	P620-081025	HOSE ASSY-THD 0X90	유압 호스	1	0131 - 0395	D	
	11LD-20290	HOSE ASSY	유압 호스	1	0396 -	D	
3	11LD-20041	HOSE ASSY	호 스	1	- 0395		
	11LD-20300	HOSE ASSY	호 스	1	0396 -	D	
4	11LD-20170	CONNECTOR	컨넥터	1	- 0395		
	11LD-20220	CONNECTOR	컨넥터	1	0396 -	D	
5	11LD-20050	HOSE ASSY	호 스	1	- 0130		
	11LD-20051	HOSE ASSY	호 스	1	0131 -	D	
6	P020-110003	ELBOW-90	엘 보	1			
7	S631-018001	O-RING	O-링	1			
8	P020-110002	ELBOW-90	엘 보	1			
9	S631-014001	O-RING	O-링	1			
10	11LD-20160	CONNECTOR	컨넥터	1	- 0395		
	11LB-20350	BOLT-W/WASHER	와셔붙이 볼트	2	0396 -	D	
11	14L3-01920	CONNECTOR	컨넥터	1	- 0395	-	
12	P392-140000	WASHER-COPPER	동 와셔	2	- 0395	-	
13	11LD-20200	BRACKET WA	브라켓트	1			

FUEL TANK

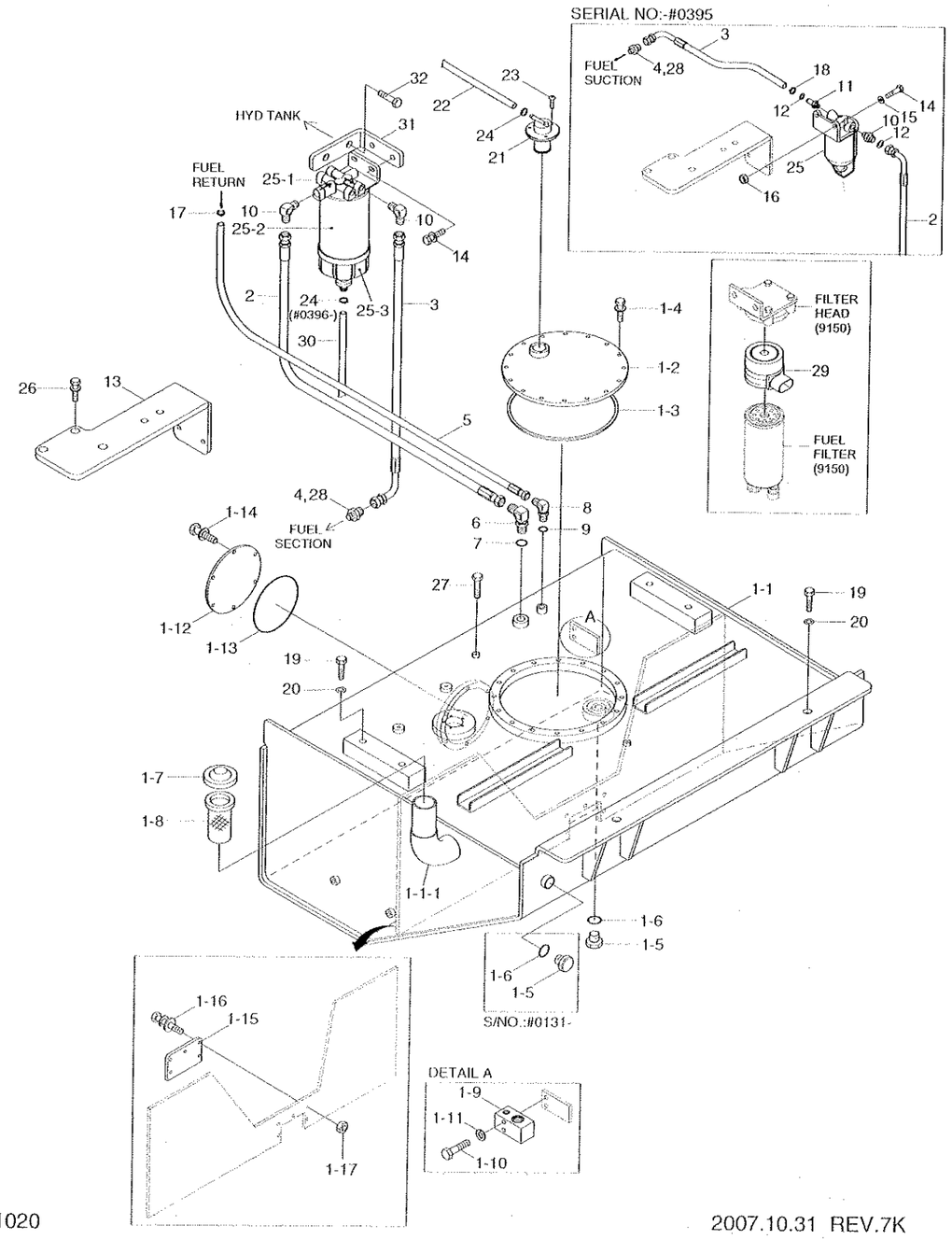

FUEL TANK

ITEM 순번	PART NO 품 번	DESCRIPTION 품 명		QTY 수량	SERIAL NO 적용 호기	ITC 호환	REMARK 비 고
14	S035-082522	BOLT-W/WASHER	와셔붙이 볼트	2	- 0395		
	S035-083022	BOLT-W/WASHER	와셔붙이 볼트	2	0396 -	D	
15	S403-082002	WASHER-PLAIN	평 와셔	2	- 0395	-	
16	S205-081002	NUT-HEX	육각너트	2	- 0395	-	
17	S520-015000	CLAMP-HOSE	호스 클램프	1			
18	S520-027000	SCREW-W/WASHER	와셔붙이 스크류	1	- 0395	-	
19	S017-160502	BOLT-HEX	육각 볼트	6			
20	S441-160002	WASHER-HARDENED	고장력 와셔	6			
21	11FA-50300	FUEL CUT VALVE	연료 차단 밸브	1			
22	11S4-00561	HOSE	연료 호스	1			
23	S131-051546	SCREW-W/WASHER	와셔조립 작은나사	3			
24	S571-140002	CLAMP-HOSE,WIRE TYPE	호스 클램프	1	- 0395		
	S571-140002	CLAMP-HOSE,WIRE TYPE	호스 클램프	2	0396 -	A	
25	3908633	PRE-FILTER	프리 필터	1	- 0395		
	11LD-20230	FUEL FILTER & WS ASSY	연료 필터	1	0396 - 1025	D	
	11LD-20400	FUEL FILTER/WS ASSY	연료 필터	1	1026 -	B	
25-1	11LD-20240	-HEAD-FILTER	필터 헤드	1	0396 -	-	
25-2	11LD-20250	-ELEMENT ASSY- F/FILTER	엘리먼트	1	0396 -	-	
25-3	11LD-20260	-BOWL ASSY-W/KNOB	바 울	1	0396 - 1025	-	
	11NB-70410	-BOWL ASSY-W/HEATER	바 울	1	1026 -	B	
25-3-1	11NB-70420	--GASKET-DRAIN KNOB	가스켓	1	1026 -	-	NOT SHOWN
26	S037-103052	BOLT-W/WASHER	와셔붙이 볼트	3			
27	S017-160202	BOLT-HEX	육각 볼트	2	0131 -	-	
28	11LD-20220	CONNECTOR	컨넥터	1			
29	11N8-70410	FUEL WARMER KIT	연료 예열장치 키트	1	0080 - 1025	-	FUEL WARMER
30	11S4-00590	HOSE-FUEL	호 스	1	0396 -	-	
31	11LC-20160	BRACKET	브라켓트	1	0396 -	-	
32	S037-122552	BOLT-W/WASHER	와셔붙이 볼트	1	0396 -	-	

COOLING SYSTEM

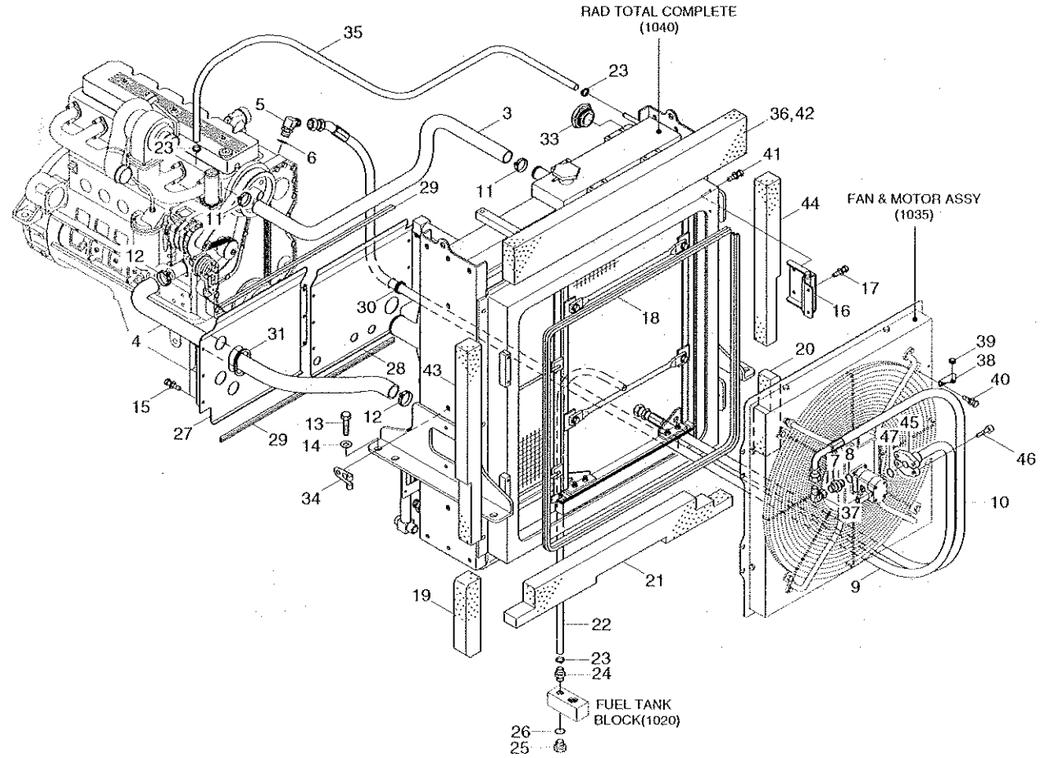

COOLING SYSTEM

ITEM 순번	PART NO 품 번	DESCRIPTION 품 명		QTY 수량	SERIAL NO 적용 호기	ITC 호환	REMARK 비 고
3	11LD-30131	HOSE-RUBBER	고무 호스	1			
4	11LD-30140	HOSE-RUBBER	고무 호스	1			
5	P020-310009	ELBOW-90	엘보	1			
6	S611-023001	O-RING	O-링	1			
7	P010-310013	CONNECTOR	컨넥터	1			
8	S611-030001	O-RING	O-링	1			
9	P650-127339	HOSE ASSY-THD FLG	유압 호스	1			
10	P620-161030	HOSE ASSY-THD 0X90	유압 호스	1			
11	S572-580002	CLAMP-HOSE,WIRE TYPE	호스 클램프	2			
12	S572-640006	CLAMP-HOSE,WIRE TYPE	강선형 호스 클램프	2			
13	S017-160502	BOLT-HEX	육각 볼트	8			
14	S441-160002	WASHER-HARDENED	고장력 와셔	8			
15	S037-101552	BOLT-W/WASHER	와셔붙이 볼트	13			
16	11LD-30150	HINGE ASSY	힌 지	2			
17	S037-102052	BOLT-W/WASHER	와셔붙이 볼트	4			
18	S771-034400	WEATHER STRIP	웨더 스트립	1			
19	11LD-30290	SPONGE	스폰지	1			
20	11LD-30300	SPONGE	스폰지	1			
21	11LD-30310	SPONGE	스폰지	1			
22	P760-021088	HOSE-RUBBER LOW	고무 호스	1			
23	S520-020000	CLAMP-HOSE	호스 클램프	4			
24	P090-100808	CONNECTOR-HOSE	컨넥터	1			
25	P220-110104	PLUG-HEX,HEAD	플러그	1			
26	S631-018001	O-RING	O-링	1			
27	11LD-30191	PLATE-SCREEN,LH	플레이트	1			
28	11LD-30201	PLATE-SCREEN,RH	플레이트	1			
29	S771-009000	WEATHER STRIP	웨더 스트립	2			
30	S681-460400	GROMMET	그로메트	1			
31	S791-020030	GROMMET-PLATE	그로메트	1			
33	14E7-01070	SIGHT GAUGE ASSY	사이트 게이지	1			
34	S593-000752	CLIP-HARNESS	하니스 클립	2			
35	P760-011136	HOSE-RUBBER	고무 호스	1			
36	11LD-30350	SPONGE	스폰지	1	0203 -	-	ROUND COWL TYPE
37	31EE-90110	ELBOW-90,SWIVEL NUT	엘보	1			
38	11LB-30440	PLATE	플레이트	1			
39	S681-130800	GROMMET	그로메트	1			
40	S035-082022	BOLT-W/WASHER	와셔붙이 볼트	2			
41	S037-102552	BOLT-W/WASHER	와셔붙이 볼트	6			
42	11LD-30320	SPONGE	스폰지	1			
43	11LD-30330	SPONGE	스폰지	1			

COOLING SYSTEM

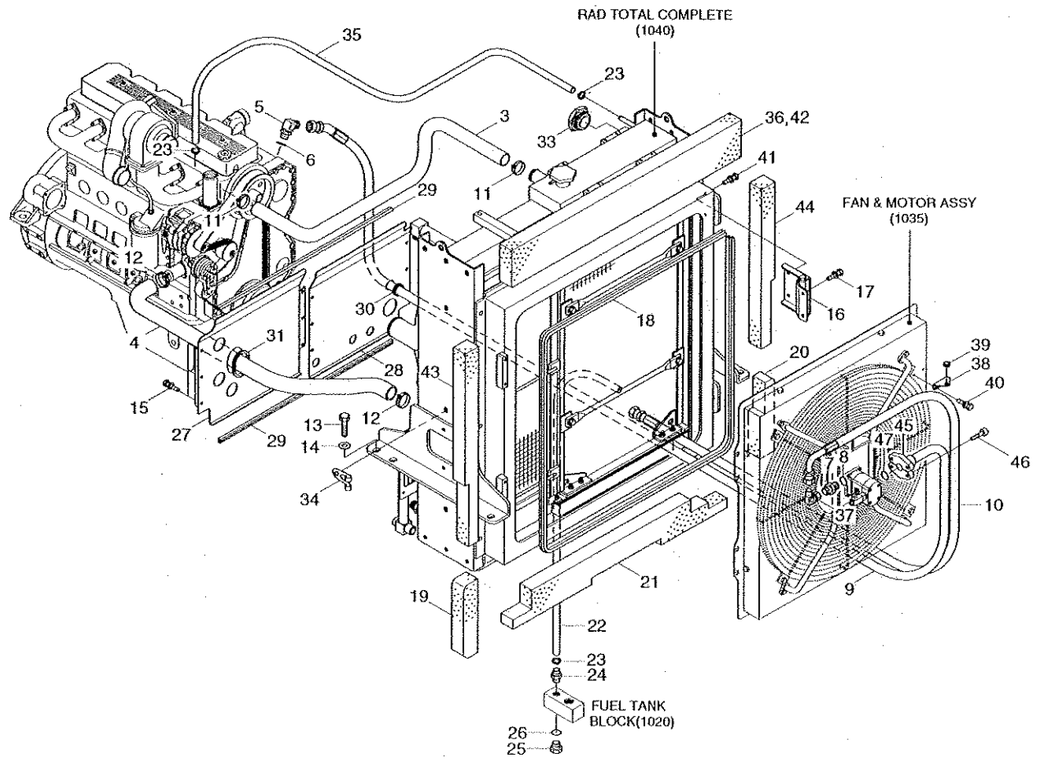

COOLING SYSTEM

ITEM 순번	PART NO 품 번	DESCRIPTION 품 명		QTY 수량	SERIAL NO 적용 호기	ITC 호환	REMARK 비 고
44	11LD-30340	SPONGE	스폰지	1			
45	P173-120102	FLANGE-HYD,SPLIT	분할 플랜지	2			
46	S109-100306	BOLT-SOCKET	소켓 볼트	4			
47	Y171-019004	O-RING	O-링	1			

FAN & MOTOR ASSY

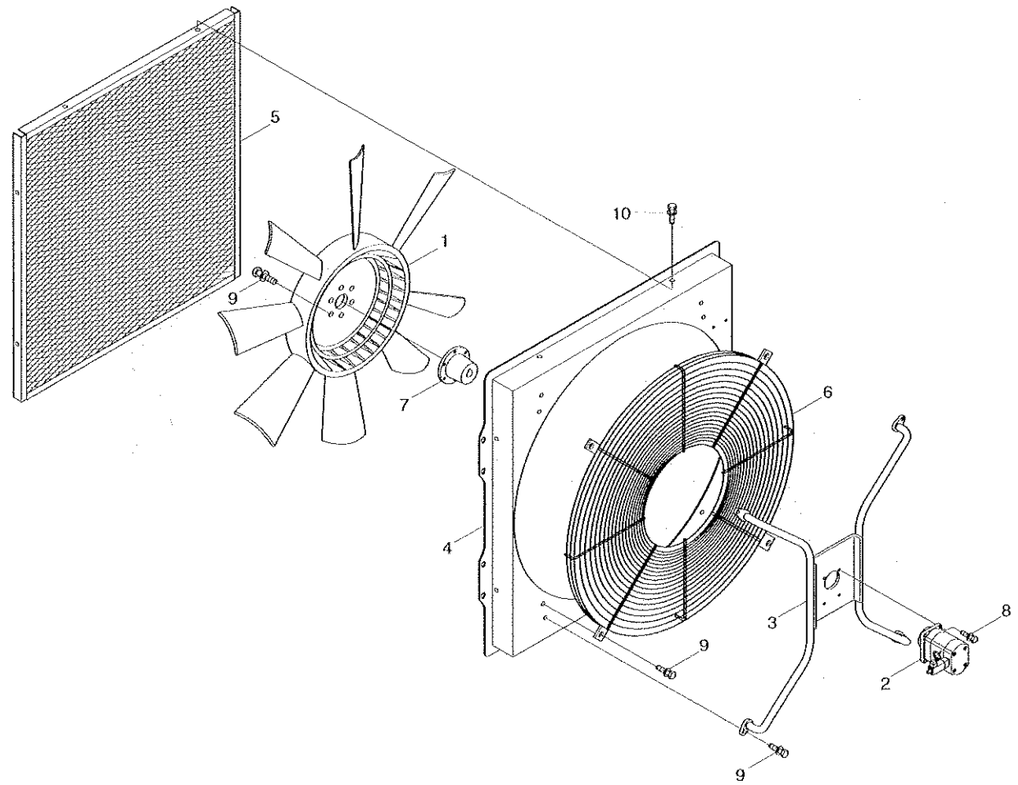

FAN & MOTOR ASSY

ITEM 순번	PART NO 품 번	DESCRIPTION 품 명		QTY 수량	SERIAL NO 적용 호기	ITC 호환	REMARK 비 고
*	@	FAN & MOTOR ASSY	팬 및 모터	1	0001 ~	-	
1	11LD-30280	·FAN-COOLING	냉각 팬	1	~ 0758		
	11LD-30281	·FAN-COOLING	냉각 팬	1	0759 ~	B	
2	@	·MOTOR-FAN	팬 모터	1			SEE 1036
3	11LD-30221	·BRACKET WA	브라켓트	1			
4	11LD-30231	·SHROUD WA	시라우드	1			
5	11LD-30270	·FAN GUARD WA-FRONT	팬 가드	1			
6	11LD-30251	·FAN GUARD WA-REAR	팬 가드	1			
7	11LB-30180	·ADAPTER	어댑터	1			
8	S109-080256	·BOLT-SOCKET	소켓 볼트	4			
9	S037-102052	·BOLT-W/WASHER	와셔붙이 볼트	14			
10	S035-081522	·BOLT-W/WASHER	와셔붙이 볼트	8			

FAN & MOTOR ASSY(LOW NOISE, #0669-)

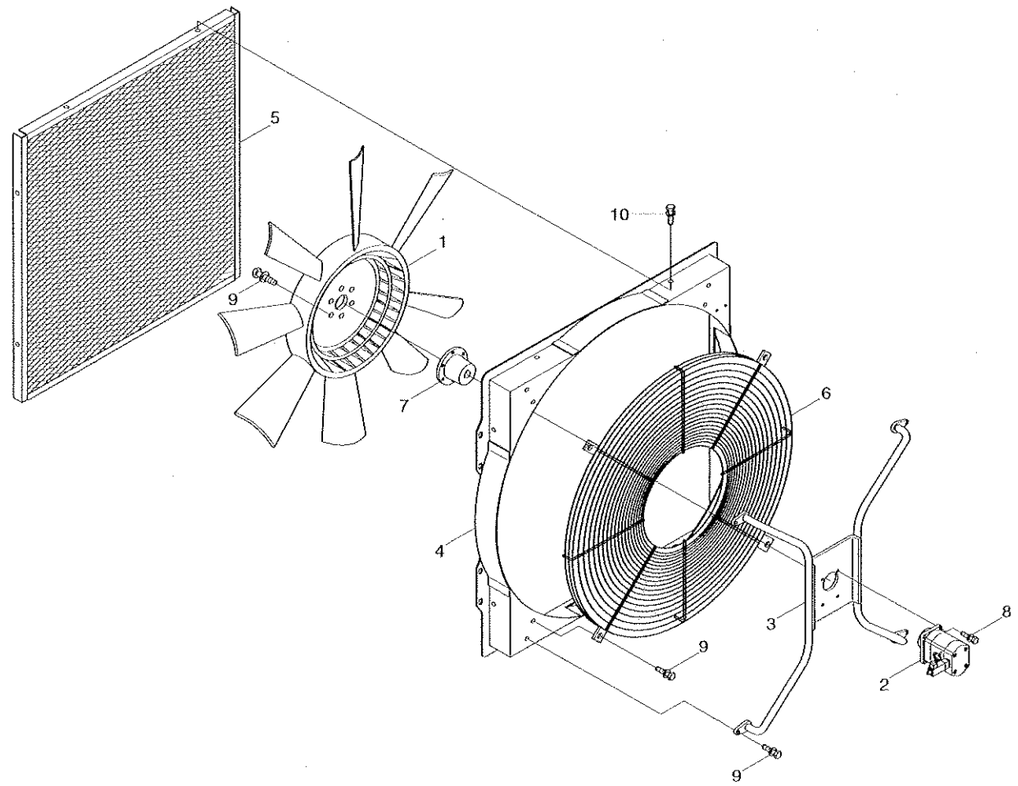

FAN & MOTOR ASSY(LOW NOISE, #0669-)

ITEM 순번	PART NO 품 번	DESCRIPTION 품 명		QTY 수량	SERIAL NO 적용 호기	ITC 호환	REMARK 비 고
*	@	FAN & MOTOR ASSY	팬 및 모터	1	0669 -	-	
1	11LB-30120	·FAN-COOLING	냉각 팬	1	- 0758		
	11LB-30121	·FAN	팬	1	0759 -	B	
2	@	·MOTOR-FAN	팬 모터	1			SEE 1036
3	11LD-30510	·BRACKET WA	브라켓트	1			
4	11LD-30521	·SHROUD WA	시라우드	1			
5	11LD-30270	·FAN GUARD WA-FRONT	팬 가드	1			
6	11LC-30111	·FAN GUARD WA-REAR	팬 가드	1			
7	11LB-30180	·ADAPTER	이댑터	1			
8	S109-08025V	·BOLT-SOCKET	소켓 볼트	4			
9	S037-10205V	·BOLT-W/WASHER	와셔붙이 볼트	14			
10	S035-08152V	·BOLT-W/WASHER	와셔붙이 볼트	8			

FAN MOTOR

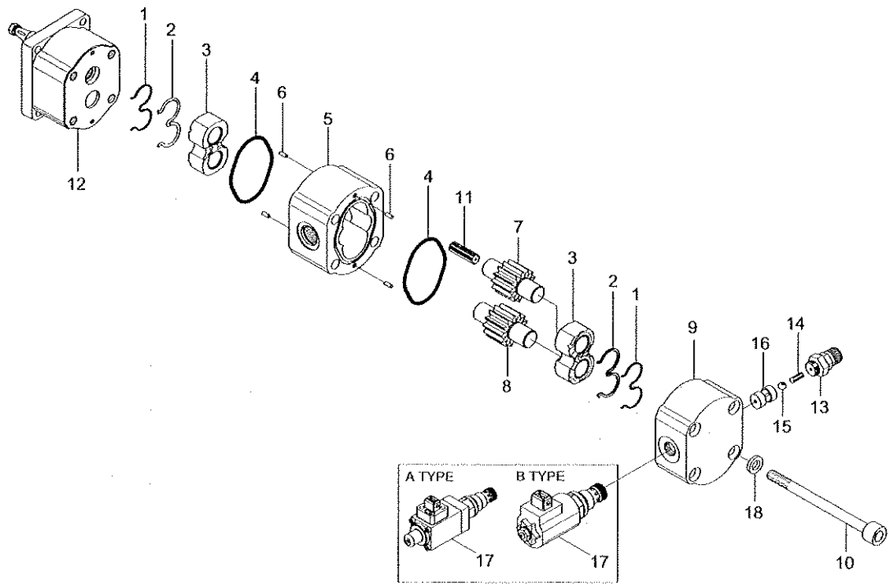

FAN MOTOR

HL757-7

ITEM 순번	PART NO 품 번	DESCRIPTION 품 명		QTY 수량	SERIAL NO 적용 호기	ITC 호환	REMARK 비 고
*	11LD-30111	MOTOR-FAN	팬 모터	1	0001 ~	-	
K1	@	·RING-BACK UP	백업 링	2			
K2	@	·SEAL	씰	2			
3	@	·BEARING BLOCK	베어링 블록	2			
K4	@	·O-RING	O-링	2			
5	@	·GEAR HOUSING	기어 하우징	1			
6	@	·DOWEL PIN	다월 핀	4			
7	@	·DRIVE GEAR	구동 기어	1			
8	@	·IDLER GEAR	아이들러 기어	1			
9	@	·COVER	커 버	1			
10	@	·BOLT	볼 트	4			
11	@	·COUPLING	커플링	1			
12	@	·FRONT BEARING	프론트 베이링	1			
K12-1	@	··SHAFT SEAL I	샤프트 씰	1			NOT SHOWN
K12-2	@	··SHAFT SEAL II	샤프트 씰	1			NOT SHOWN
13	@	·COUPLING-MEASURING	커플링	1			
14	@	·SPRING	스프링	1			
15	@	·BALL	볼	1			
16	@	·VALVE SEAT	밸브 시트	1			
17	5030339	·RELIEF VALVE CARTRIDGE	릴리프 밸브 카트리지	1			
K17-1	@	··SEAL KIT	씰 키트	1			NOT SHOWN
18	@	·WASHER	와 셔	4			
K	5060053	SEAL KIT	씰 키트	1			

RADIATOR TOTAL ASSY

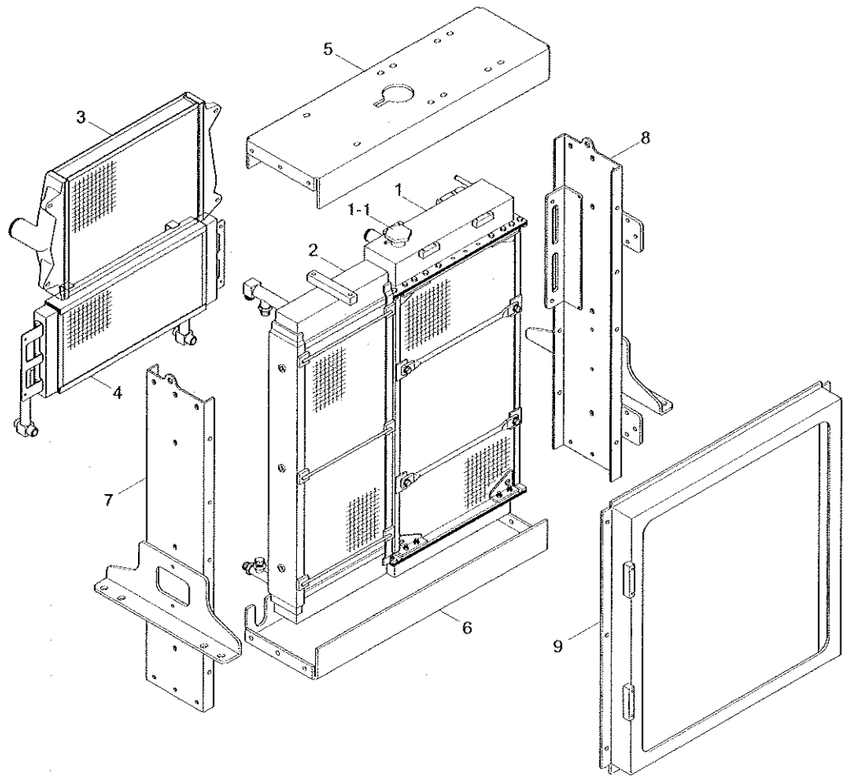

RADIATOR TOTAL ASSY

HL757-7

ITEM 순번	PART NO 품 번	DESCRIPTION 품 명		QTY 수량	SERIAL NO 적용 호기	ITC 호환	REMARK 비 고
*	11LD-30011	RAD TOTAL COMPLETE	라디에터	1	- 0033		
	11LD-30012	RAD TOTAL COMPLETE	라디에터	1	0034 -	B	
1	11LD-30020	·RADIATOR ASSY	라디에터	1			
1-1	12101811	··CAP-RADIATOR	캡	1			
2	11LD-30031	·T/M OIL COOLER ASSY	트랜스미션 쿨러	1			
3	11LD-30041	·CHARGED AIR COOLER	에어 쿨러	1			
4	11LD-30051	·HYD OIL COOLER ASSY	유압오일 쿨러	1	- 0033		
	11LD-30052	·HYD OIL COOLER ASSY	유압오일 쿨러	1	0034 -	B	
5	11LD-30060	·SUPPORT-UPPER	서포트	1			
6	11LD-30070	·SUPPORT-LOWER	서포트	1			
7	11LD-30080	·SUPPORT-LH,SIDE	서포트	1			
8	11LD-30090	·SUPPORT-RH,SIDE	서포트	1			
9	11LD-30101	·SHROUD ASSY	시라우드	1			

AIR INTAKE SYSTEM

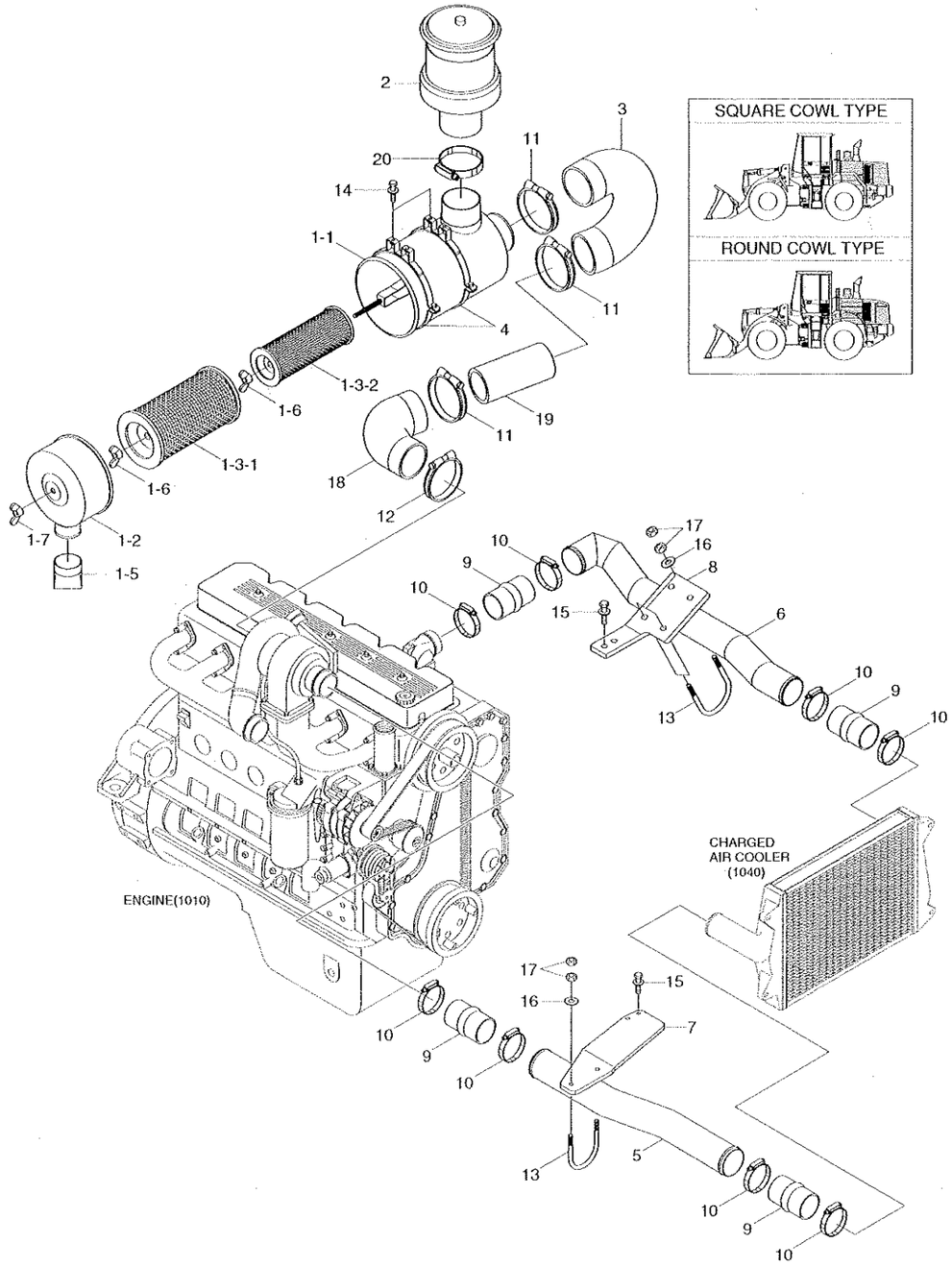

AIR INTAKE SYSTEM

ITEM 순번	PART NO 품 번	DESCRIPTION 품 명		QTY 수량	SERIAL NO 적용 호기	ITC 호환	REMARK 비 고
1	11LD-40010	AIR CLEANER ASSY	에어크리너	1			
1-1	11LD-40020	·HOUSING-AIR CLEANER	하우징	1			
1-2	11N6-20120	·CAP-AIR CLEANER	캡	1	- 0833		
	11LD-40180	·CAP-AIR CLEANER	캡	1	0834 -	A	
1-3	11EM-T000-A	·ELEMENT SET-A/CLEAN	엘리먼트 세트	1	0001 -	-	
1-3-1	11EM-21041	··ELEMENT-PRIMARY	엘리먼트	1	0001 -	-	
1-3-2	11EM-21051	··ELEMENT-SAFETY	엘리먼트	1	0001 -	-	
1-5	E211-2105	·VALVE-VACUUM	밸 브	1			
1-6	11EM-21060	·NUT-WING	나비너트	2			
1-7	11EM-21070	·NUT-WING	나비너트	1			
2	11N8-20180	PRECLEANER	프리크리너	1	- 0498		
	11N8-20181	PRECLEANER	프리크리너	1	0499 -	B	
3	11LD-40032	HOSE-AIR CLEANER	호 스	1			SQ COWL TYPE
	11LD-40130	HOSE-AIR CLEANER	호 스	1	0203 - 0545	-	ROUND COWL TYPE
	11LD-40131	HOSE-AIR CLEANER	호 스	1	0546 -	D	ROUND COWL TYPE
4	14EA-23060	CLAMP-BAND	클램프	2			
5	11LD-40040	PIPE	파이프	1			
6	11LD-40053	PIPE WA	파이프	1			
7	11LD-40061	BRACKET	브라켓트	1			
8	11LD-40073	BRACKET	브라켓트	1			
9	11LD-40080	HOSE-CHARGED AIR	호스	4			
10	11LD-40090	CLAMP-T-RETENTION	클램프	8			
11	14E7-01120	CLAMP-HOSE	클램프	3	- 0545		
	11LB-40190	CLAMP-HOSE	클램프	3	0546 -	A	
12	11E6-21240	CLAMP-HOSE	클램프	1	- 0545		
	11LB-40180	CLAMP-HOSE	클램프	1	0546 - 0833	A	
	11LB-40310	CLAMP-HOSE	클램프	1	0834 -	A	
13	11LD-40101	U-BOLT		4			
14	S035-082032	BOLT-W/WASHER	와셔붙이 볼트	4	- 0833		
	S035-082036	BOLT-W/WASHER	와셔붙이 볼트	4	0834 -	A	
15	S037-103052	BOLT-W/WASHER	와셔붙이 볼트	4	- 0833		
	S037-103056	BOLT-W/WASHER	와셔붙이 볼트	4	0834 -	A	
16	S441-100002	WASHER-HARDENED	고장력 와셔	8	- 0833		
	S441-100006	WASHER-HARDENED	고장력 와셔	8	0834 -	A	
17	S205-101002	NUT-HEX	육각너트	16	- 0833		
	S205-101006	NUT-HEX	육각 너트	16	0834 -	A	
18	11LD-40111	HOSE-AIR CLEANER	호 스	1	- 0545		
	11LD-40112	HOSE-AIR CLEANER	호 스	1	0546 -	D	
19	11LD-40121	PIPE	파이프	1			
20	11LB-40320	CLAMP-HOSE	클램프	1	1051 -	-	

EXHAUST SYSTEM

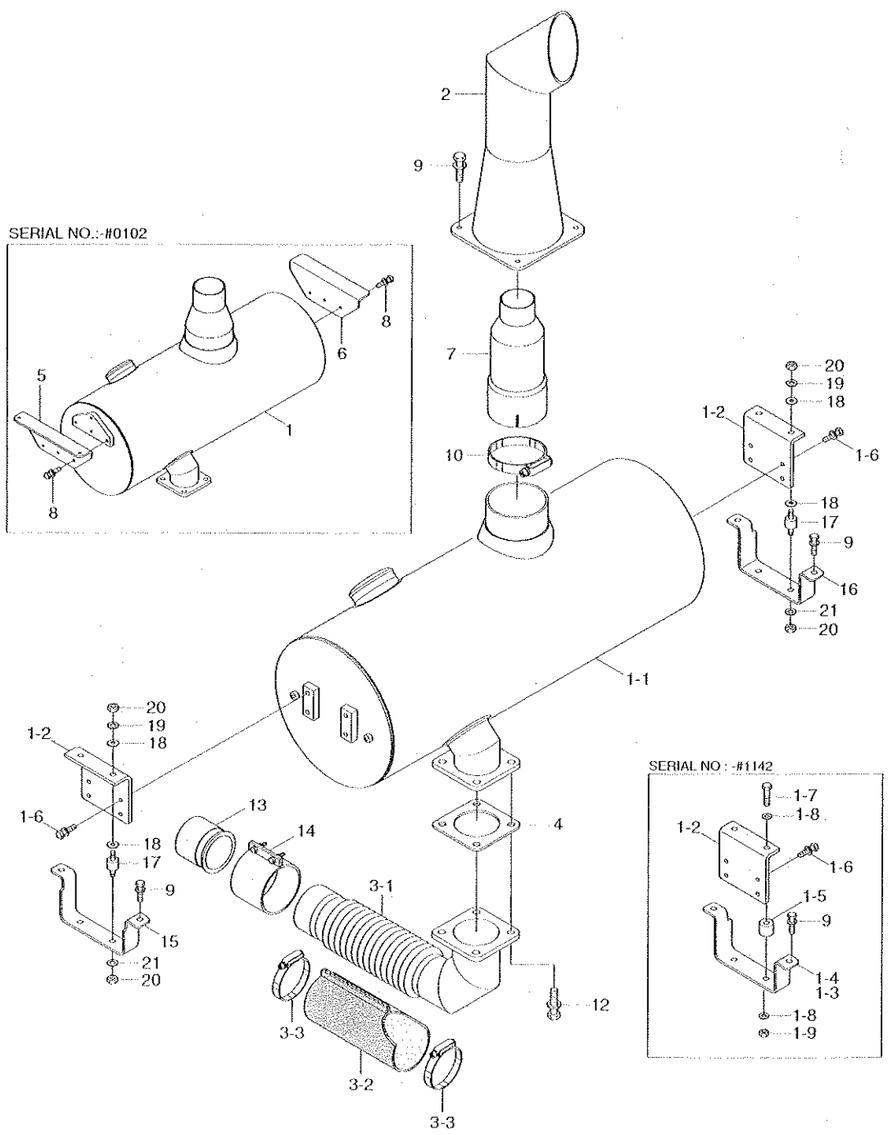

EXHAUST SYSTEM

ITEM 순번	PART NO 품 번	DESCRIPTION 품 명		QTY 수량	SERIAL NO 적용 호기	ITC 호환	REMARK 비 고
1	11LD-50040	MUFFLER WA	머플러	1	-0102		STD
	11LD-50070	MUFFLER ASSY	머플러	1	0103 - 0833	D	STD
	11LD-50071	MUFFLER ASSY	머플러	1	0834 - 1142	A	STD
	11LD-50072	MUFFLER ASSY	머플러	1	1143 -	D	STD
	11LD-50180	MUFFLER ASSY	머플러	1	0669 - 0833	-	LOW NOISE
	11LD-50181	MUFFLER ASSY	머플러	1	0834 - 1142	A	LOW NOISE
	11LD-50182	MUFFLER ASSY	머플러	1	1143 -	D	LOW NOISE
1-1	11LD-50080	·MUFFLER ASSY	머플러	1	0103 - 0833	-	STD
	11LD-50081	·MUFFLER ASSY	머플러	1	0834 -	A	STD
	11LD-50190	·MUFFLER SUB ASSY	머플러	1	0669 - 0833	-	LOW NOISE
	11LD-50191	·MUFFLER SUB ASSY	머플러	1	0834 -	A	LOW NOISE
1-2	11LB-50041	·BRACKET	브라켓트	2	0103 - 1142	-	
	11LB-50860	·BRACKET	브라켓트	2	1143 -	D	
1-3	11LB-50240	·BRACKET WA-LH	브라켓트	1	0103 - 1142	-	
1-4	11LB-50250	·BRACKET WA-RH	브라켓트	1	0103 - 1142	-	
1-5	11LB-50160	·SPACER	스페이서	4	0103 - 1142	-	
1-6	S037-122556	·BOLT-W/WASHER	와셔붙이 볼트	8	0103 -	-	
1-7	S017-120656	·BOLT-HEX	육각 볼트	4	0103 - 1142	-	
1-8	S441-120006	·WASHER-HARDENED	고장력 와셔	8	0103 - 1142	-	
1-9	S207-121006	·NUT-HEX	육각 너트	4	0103 - 1142	-	
2	11LB-50090	PIPE WA-TAIL	파이프	1			
3	11LD-50030	PIPE WA	파이프	1	-0102		
	11LD-50031	BELLOWS PIPE ASSY	파이프	1	0103 -	B	
	11LD-50140	BELLOWS PIPE ASSY	파이프	1	0203 - 1142	-	ROUND COWL TYPE
	11LD-50141	BELLOWS PIPE ASSY	파이프	1	1143 -	D	ROUND COWL TYPE
3-1	11LD-50150	·PIPE WA	파이프	1	0103 -	-	
	11LD-50170	·PIPE WA	파이프	1	0203 - 1142	-	ROUND COWL TYPE
	11LD-50171	·PIPE WA	파이프	1	1143 -	D	ROUND COWL TYPE
3-2	11LD-50160	·INSULATOR	절연체	1	0103 - 1142	-	
	11LD-50161	·INSULATOR	절연체	1	1143 -	D	
3-3	S520-090000	·CLAMP-HOSE	호스 클램프	2	0103 -	-	
4	14L3-00220	GASKET		1			
5	11LC-50040	BRACKET-LH	브라켓트	1	-0102	-	
6	11LC-50050	BRACKET-RH	브라켓트	1	-0102	-	
7	11LC-50130	PIPE-REDUCER	파이프	1	0103 -	-	
8	S037-122552	BOLT-W/WASHER	와셔붙이 볼트	8	-0102	-	
9	S037-123052	BOLT-W/WASHER	와셔붙이 볼트	8	-0833		
	S037-123056	BOLT-W/WASHER	와셔붙이 볼트	8	0834 -	A	
10	11EH-32080	CLAMP-EXHAUST PIPE		1	0103 -	-	
12	S037-102552	BOLT-W/WASHER	와셔붙이 볼트	4	-0833		

EXHAUST SYSTEM

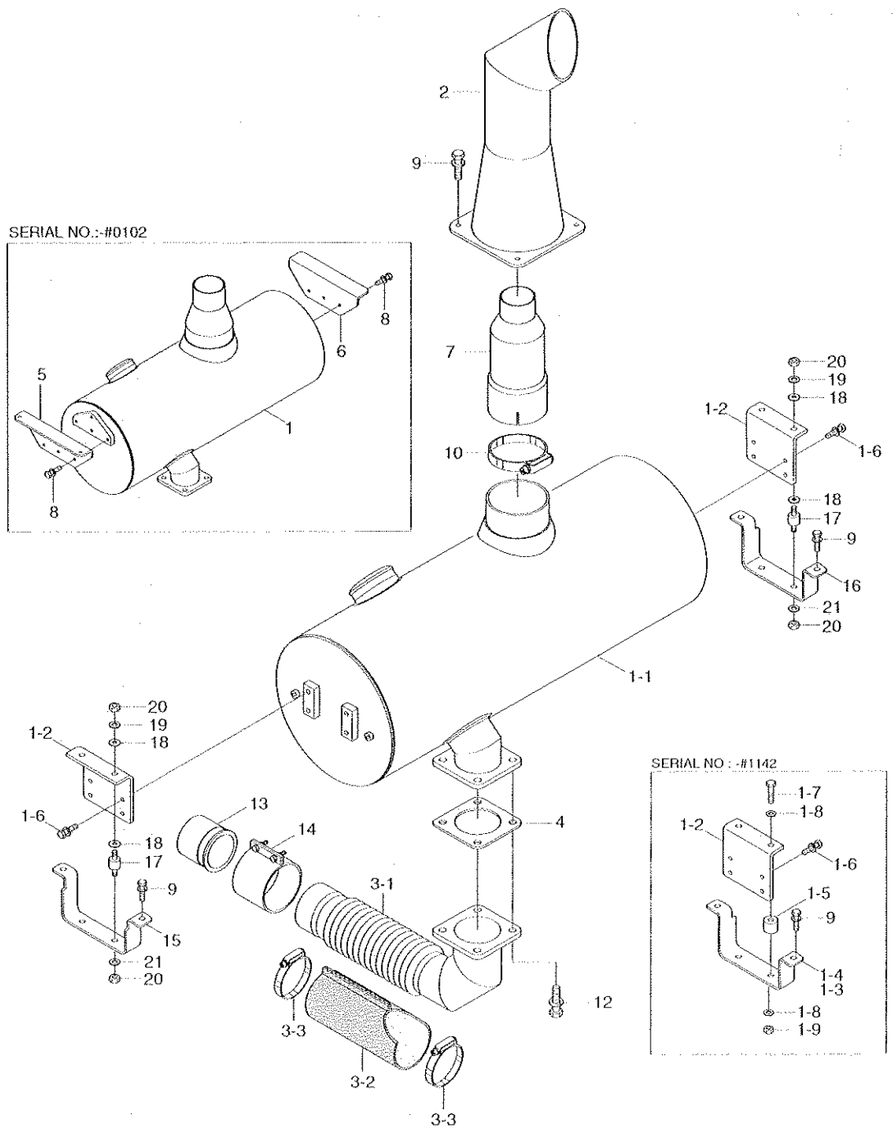

EXHAUST SYSTEM

HL757-7

ITEM 순번	PART NO 품 번	DESCRIPTION 품 명		QTY 수량	SERIAL NO 적용 호기	ITC 호환	REMARK 비 고
	S037-103056	BOLT-W/WASHER	와셔붙이 볼트	4	0834 -	A	
13	11LD-50290	PIPE WA-EXHAUST	파이프	1	1142 -	D	
14	11N6-30040	SEAL CLAMP ASSY	씰 클램프	1	1142 -	D	
15	11LB-50320	BRACKET WA-LH	브라켓트	1	1142 -	A	
16	11LB-50330	BRACKET WA-RH	브라켓트	1	1142 -	A	
17	11LB-88600	MOUNT	마운트	4	1142 -	D	
18	11LB-50870	INSULATOR		8	1142 -	D	
19	11L7-30070	WASHER		4	1142 -	D	
20	S205-12100B	NUT-HEX	육각 너트	8	1142 -	D	
21	S441-12000B	WASHER-HARDENED	고장력 와셔	4	1142 -	D	

AIRCON & HEATER MOUNTING

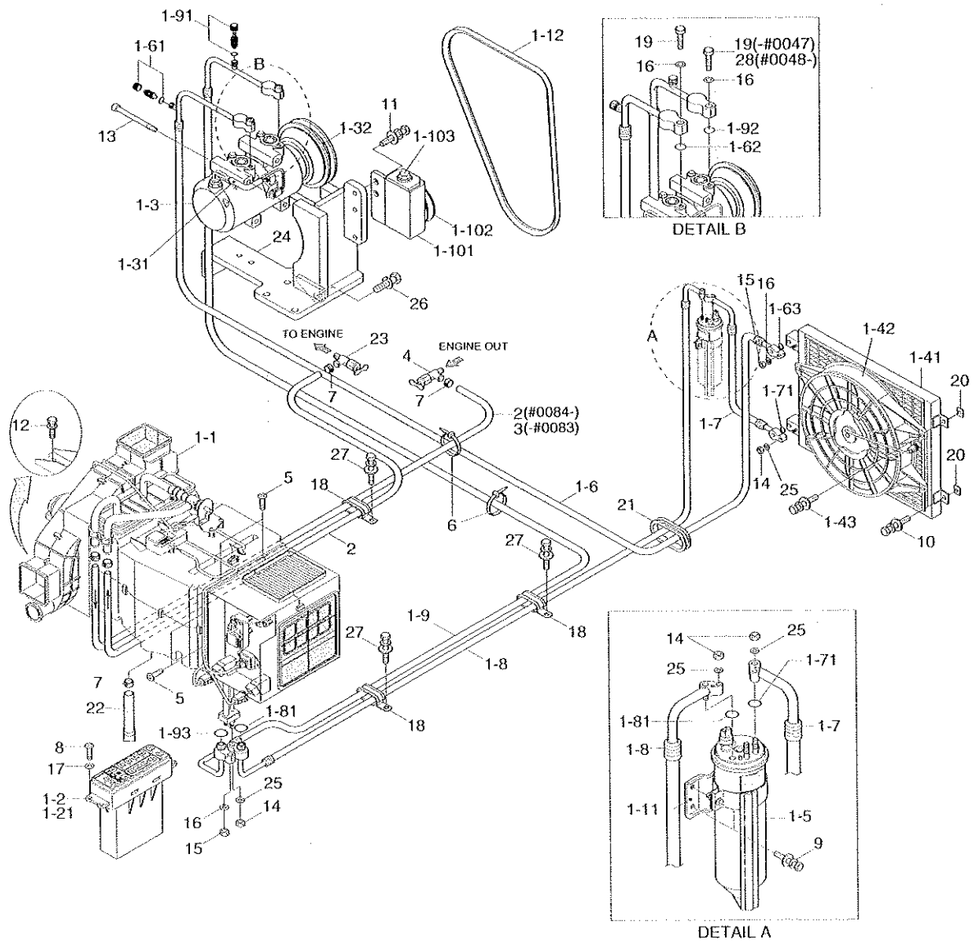

2007. 1.31 REV.7A

AIRCON & HEATER MOUNTING

HL757-7

ITEM 순번	PART NO 품 번	DESCRIPTION 품 명		QTY 수량	SERIAL NO 적용 호기	ITC 호환	REMARK 비 고
1	11LD-90022	AIRCON & HEATER ASSY	에어콘 및 히터	1	- 0083		
	11LD-90023	AIRCON & HEATER ASSY	에어콘 및 히터	1	0084 - 0141	B	
	11LD-90024	AIRCON & HEATER ASSY	에어콘 및 히터	1	0142 - 0684	B	
	11LD-90025	AIRCON & HEATER ASSY	에어콘 및 히터	1	0685 -	D	
1-1	@	·AIRCON & HEATER UNIT	에어콘,히터 유니트	1			SEE 1080
1-2	11LB-90110	·CONTROL ASSY	컨트롤	1	- 0083		
	11LB-90111	·CONTROL ASSY	컨트롤	1	0084 - 0684	B	
	11LB-90112	·CONTROL ASSY	컨트롤	1	0685 -	B	
1-21	11LB-90220	··DECAL	데 칼	1	0001 -	-	NOT SHOWN
1-3	11N6-90040	·COMPRESSOR ASSY	컴프레서	1			
1-31	11LF-90230	··THERMAL SW-COMP	온도 센서	1	0001 -	-	
N1-32	A5W00153	··CLUTCH	클러치	1	0001 -	-	
1-4	11LC-90110	·CONDENSER ASSY	컨덴서	1	- 0684		
	11LH-90090	·COND & FAN ASSY	컨덴서 및 팬	1	0685 -	D	
1-41	A2100589000	··CONDENSER	컨덴서	1	0001 - 0684	-	
	A2W01133	··CONDENSER	컨덴서	1	0685 -	D	
1-42	A2W00594	··FAN & MOTOR ASSY	팬 및 모터	1	0001 - 0684	-	
	A2W01178	··FAN & MOTOR ASSY	팬 및 모터	1	0685 -	D	
1-42-1	A411350201B1	···FAN ASSY	팬	1	0001 - 0684	-	NOT SHOWN
	AC100180	···FAN ASSY	팬	1	0685 -	D	NOT SHOWN
1-42-2	A2W00595	···MOTOR ASSY	모터	1	0001 - 0684	-	NOT SHOWN
	A2W01179	···MOTOR ASSY	모터	1	0685 -	D	NOT SHOWN
1-42-3	A285051700A0	···SHROUD	시라우드	1	0001 - 0684	-	NOT SHOWN
	AC100189	···SHROUD	시라우드	1	0685 -	D	NOT SHOWN
1-43	A8900105073	··BOLT-W/WASHER	와셔붙이 볼트	4	0001 - 0684	-	
	RA000004	··BOLT-W/WASHER	와셔붙이 볼트	4	0685 -	D	
1-5	11N6-90060	·DRIER-RECEIVER	리시버 드라이어	1			
1-6	11LC-90043	·HOSE-DISCHARGE	호스	1	- 0141		
	11LC-90044	·HOSE-DISCHARGE	호스	1	0142 -	B	
1-61	A304000301-4	··CHARGE VALVE ASSY	밸브	1			
1-62	A305000206-2	··O-RING	O-링	1			
1-63	A305000205-2	··O-RING	O-링	1			
1-7	11LC-90053	·HOSE(A)-LIQUID	호스	1			
1-71	A305000207-2	··O-RING	O-링	2			
1-8	11LD-90063	·HOSE(B)-LIQUID	호스	1			
1-81	A305000209-2	··O-RING	O-링	2			
1-9	11LD-90073	·HOSE-SUCTION	호스	1	- 0141		
	11LD-90074	·HOSE-SUCTION	호스	1	0142 -	B	
1-91	A304000601-4	··CHARGE VALVE ASSY-L	밸브	1			
1-92	A310069299-2	··O-RING	O-링	1			

2005.11.15 REV.5L

AIRCON & HEATER MOUNTING

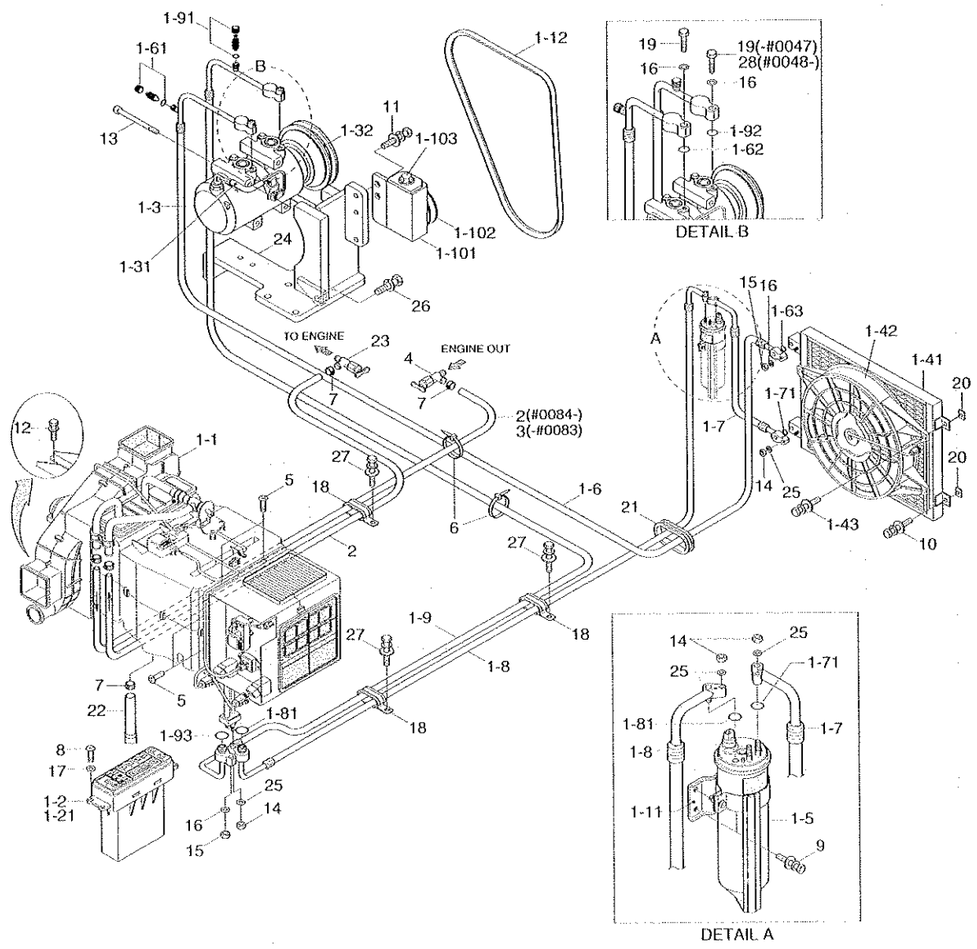

2007. 1.31 REV.7A

AIRCON & HEATER MOUNTING

HL757-7

ITEM 순번	PART NO 품 번	DESCRIPTION 품 명		QTY 수량	SERIAL NO 적용 호기	ITC 호환	REMARK 비 고
1-93	A305000203-2	··O-RING	O-링	1			
1-10	11N6-90110	·PULLEY-IDLE	풀리	1			
1-101	A4760-508-00-2	··BRACKET-PULLEY	브라켓트	1			
1-102	A4700-511-01-2	··PULLEY-IDLE	풀리	1			INCL 1-103
1-103	A8900-518-03-3	···BOLT-TENSION	텐션 볼트	1	0001 -	-	
1-11	11N6-90120	·BRACKET-R/DRIER	브라켓트	1			
1-12	11E9-3503	·V-BELT	V-벨트	1			
2	11LD-90090	HOSE-HEATER	호스	1	- 0083		
	11LC-90100	HOSE-HEATER	호스	2	0084 -	B	
3	11LD-90100	HOSE-HEATER	호스	1	- 0083	-	
4	11L7-90150	VALVE-HEATER	히터 밸브	1			
5	S152-040122	SCREW-TAPPING	스크류	4			
6	S551-035146	TIE-WIRE	타이	2			
7	S520-027000	CLAMP-HOSE	클램프	5			
8	S161-050166	SCREW-CROSS R/ROUND	스크류	4			
9	S035-061522	BOLT-W/WASHER	와셔붙이 볼트	2			
10	S035-082522	BOLT-W/WASHER	와셔붙이 볼트	4			
11	S037-102522	BOLT-W/WASHER	와셔붙이 볼트	6			
12	S037-122052	BOLT-W/WASHER	와셔붙이 볼트	4			
13	S109-080956	BOLT-SOCKET	소켓 볼트	4			
14	S203-061002	NUT-HEX	육각 너트	4			
15	S203-081002	NUT-HEX	육각 너트	2			
16	S403-082002	WASHER-PLAIN	평 와셔	4	0001 -	-	
17	S403-052002	WASHER-PLAIN	평 와셔	4			
18	S543-400002	CLAMP-TUBE	튜브 클램프	3			
19	S015-080302	BOLT-HEX	육각 볼트	2	- 0047		
	S015-080302	BOLT-HEX	육각 볼트	1	0048 -	A	
20	14L3-00741	RESILIENT	방진고무	4			
21	S681-460400	GROMMET	그로메트	1			
22	11EK-92130	HOSE-DRAIN	호스	1			
23	14L1-01350	VALVE-HEATER	히터 밸브	1			
24	11LD-90082	BRACKET WA	브라켓트	1	- 0395		
	11LD-90083	BRACKET WA	브라켓트	1	0396 -	D	
25	S403-062002	WASHER-PLAIN	평 와셔	4	0001 -	-	
26	S037-103552	BOLT-W/WASHER	와셔붙이 볼트	1			
27	S035-081522	BOLT-W/WASHER	와셔붙이 볼트	3			
28	S015-080352	BOLT-HEX	육각 볼트	1	0048 -	-	

2005.11.15 REV.5L

AIRCON & HEATER UNIT(-#0721)

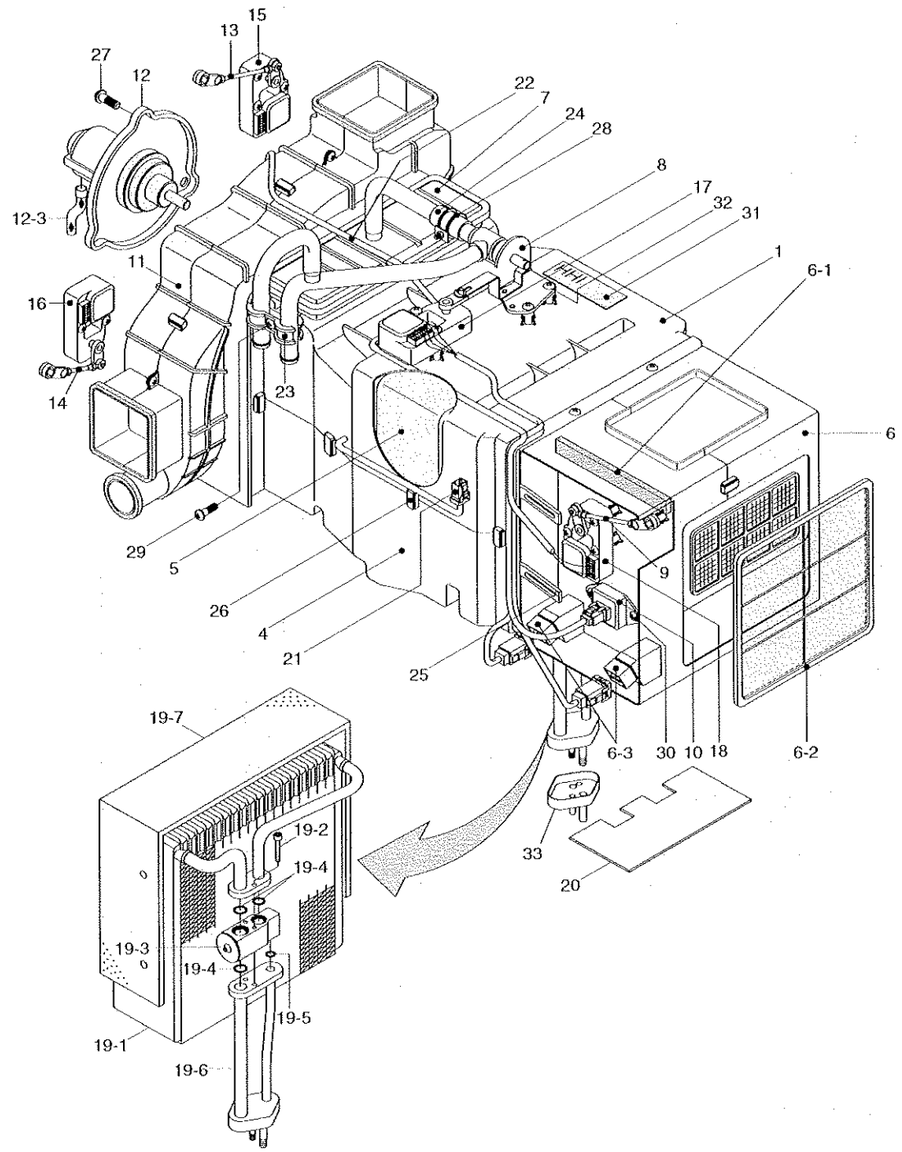

ITEM 순번	PART NO 품 번	DESCRIPTION 품 명		QTY 수량	SERIAL NO 적용 호기	ITC 호환	REMARK 비 고
*	11LB-90130	AIRCON & HEATER UNIT	에어콘,히터 유니트	1	-0721	-	
1	AH000089	·HVAC CASE-UPP	케이스	1			
4	AM1210400-0	·HVAC CASE LOWER	케이스	1			
5	AM75001000-2	·EVAC INSULATION-LOW	절연체	1			
6	AH000055	·INTAKE CASE ASSY	흡기 케이스	1			
6-1	AM70003600-3	··SEAL-FILTER,FRESH	씰	1			
6-2	11N6-90770	··REC AIR FILTER	에어 필터	1			
6-3	11N6-90820	··RELAY	릴레이	2			
7	11N6-90780	·HEATER CORE	히터 코어	1			
8	11N6-90730	·VALVE ASSY-WATER	밸브	1			
9	AM52300100-4	·ROD-INTAKE	로드	1			
10	11N6-90750	·RESISTOR ASSY	저항기	1			
11	AH000106	·BLOWER CASE ASSY	송풍기	1			
12	11N6-90700	·FAN & MOTOR	팬 및 모터	1			
12-1	AW22000800-2	··FAN	팬	1	0001 -	--	NOT SHOWN
12-2	AW21002500-1	··MOTOR	모터	1	0001 -	-	NOT SHOWN
12-3	A710051601-3	··HOSE-DRAIN	호스	1			
13	AW70002300-4	·ROD-VENT	로드	1			
14	AW70002400-4	·ROD-DEF/FOOT	로드	1			
15	11N6-90710	·MOTOR ACT-VENT	모터 액튜에이터	1			
16	11N6-90810	·MOTOR ACT-FOOT/DEF	모터 액튜에이터	1			
17	11N6-90720	·MOTOR ACT-TEMP	모터 액튜에이터	1			
18	11N6-90740	·MOTOR ACT-INTAKE	모터 액튜에이터	1			
19	11N6-90790	·EVAP CORE ASSY	증발기 코어	1			
19-1	A111056400-1	··CORE ASSY-LAMI	코어	1			
19-2	A111750100-4	··BOLT-WRENCH,HEX	볼트	2			
19-3	11N6-90800	··VALVE-EXPANSION	밸브	1			
19-4	A305000212-2	··O-RING	O-링	3			
19-5	A305000211-2	··O-RING	O-링	1			
19-6	A112059600-2	··PIPE ASSY	파이프	1			
19-7	A115004900-2	··INSULATION-CORE	인슐레이션	1			
20	A112050700-3	·PLATE-SIDE	플레이트	1			
21	A165400100-2	·SENSOR-DUCT	센서	1			
22	11N6-90830	·WIRING ASSY	와이어링	1			
23	AH000314	·CLAMP-H/RAD PIPE	클램프	1			
24	3AH-1007	·HOSE-WATER	워터 호스	1			
25	4AH-0643	·HOLDER-WIRE	와이어 홀더	6			
26	4AH-0688	·CLIP-CASE	클립	9			
27	4AH-0886	·SCREW	스크류	3			
28	4AH-0929	·CLAMP ASSY-HOSE	호스 클램프	1			

AIRCON & HEATER UNIT(-#0721)

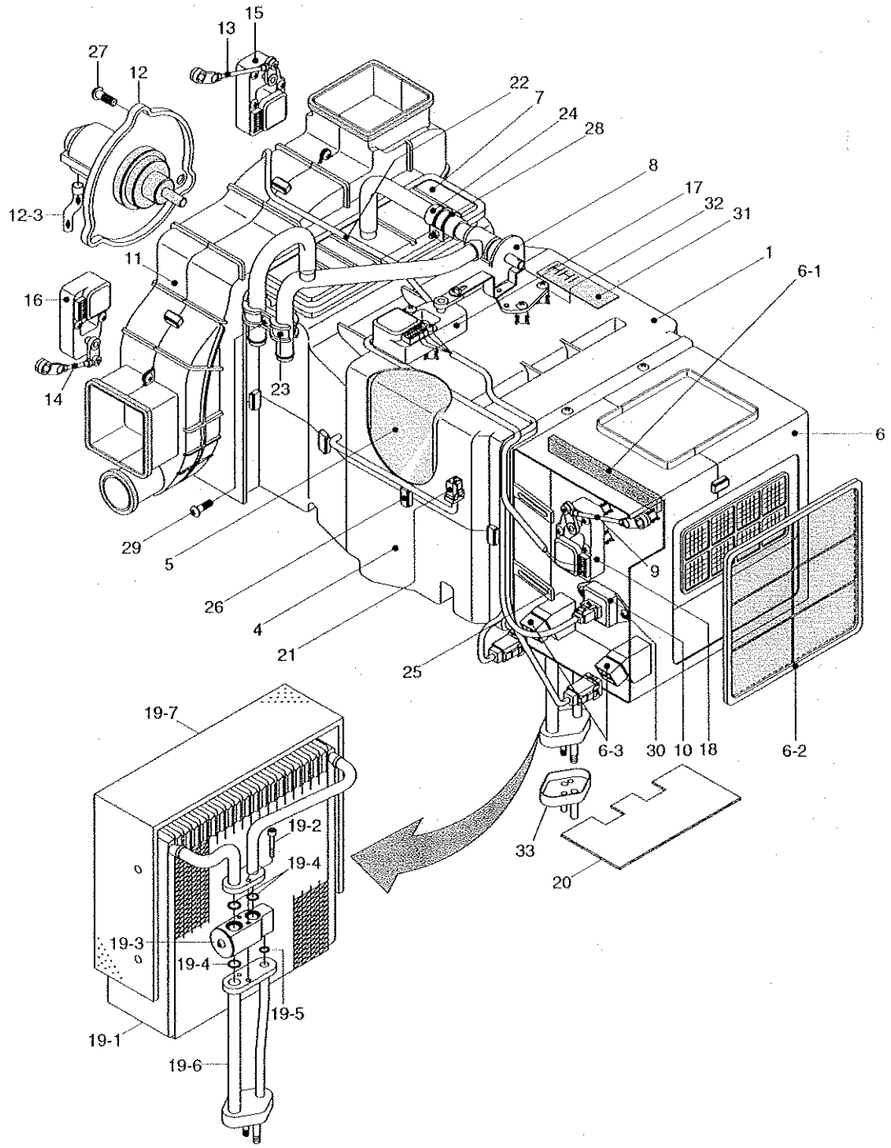

AIRCON & HEATER UNIT(-#0721)

ITEM 순번	PART NO 품 번	DESCRIPTION 품 명		QTY 수량	SERIAL NO 적용 호기	ITC 호환	REMARK 비 고
29	K500531	·SCREW	스크류	28			
30	K500533	·SCREW	스크류	30			
31	AM9900120123	·NAME PLATE	명판	1			
32	AH000315	·SCREW-T.H TAP	스크류	1			
33	A306201301-3	·CAP-FLANGE	캡	1			

AIRCON & HEATER UNIT(#0722-)

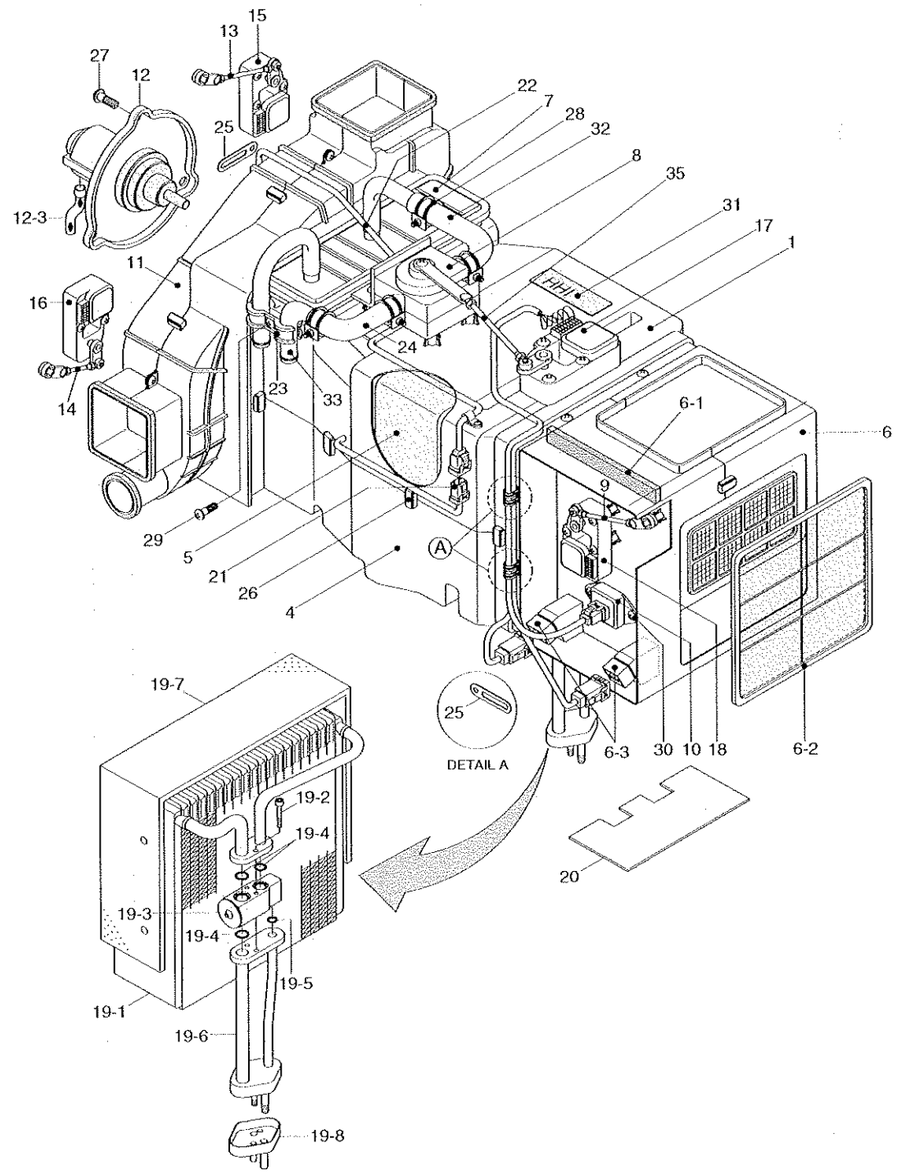

AIRCON & HEATER UNIT(#0722-)

ITEM 순번	PART NO 품 번	DESCRIPTION 품 명		QTY 수량	SERIAL NO 적용 호기	ITC 호환	REMARK 비 고
*	11LB-90131	AIRCON & HEATER UNIT	에어콘,히터 유니트	1	0722 -	A	
1	AH000089	·HVAC CASE-UPP	케이스	1			
4	AM12101400-0	·HVAC CASE-LOW	케이스	1			
5	AM75001000-2	·EVAC INSULATION-LOW	절연체	1			
6	AH000983	·INTAKE CASE ASSY	흡기 케이스	1			
6-1	AM70003600-3	··SEAL-FILTER,FRESH	씰	1			
6-2	11N6-90770	··REC AIR FILTER	에어 필터	1			
6-3	11N6-90820	··RELAY	릴레이	2			
7	11N6-90780	·HEATER CORE	히터 코어	1			
8	AH001160	·WATER VLAVE	밸 브	1			
9	AM52300100-4	·ROD-INTAKE	로 드	1			
10	11N6-90750	·RESISTOR ASSY	저항기	1			
11	AH000106	·BLOWER CASE ASSY	송풍기	1			
12	11N6-90700	·FAN & MOTOR	팬 및 모터	1			
12-1	AW22000800-2	··FAN	팬	1			NOT SHOWN
12-2	AW21002500-1	··MOTOR	모 터	1			NOT SHOWN
12-3	A710051601-3	··HOSE-DRAIN	호 스	1			
13	AW70002300-4	·ROD-VENT	로 드	1			
14	AW70002400-4	·ROD-DEF/FOOT	로 드	1			
15	AH100108	·MOTOR ACT-REAR	모터 액튜에이터	1			
16	AH100109	·MOTOR ACT-FRONT	모터 액튜에이터	1			
17	AH100311	·MOTOR ACT-TEMP	모터 액튜에이터	1			
18	11N6-90740	·MOTOR ACT-INTAKE	모터 액튜에이터	1			
19	11N6-90790	·EVAP CORE ASSY	증발기 코어	1			
19-1	A111056400-1	··CORE ASSY-LAMI	코 어	1			
19-2	A111750100-4	··BOLT-WRENCH,HEX	볼 트	2			
19-3	11N6-90800	··VALVE-EXPANSION	밸 브	1			
19-4	A305000212-2	··O-RING	O-링	3			
19-5	A305000211-2	··O-RING	O-링	1			
19-6	A112059600-2	··PIPE ASSY	파이프	1			
19-7	A115004900-2	··INSULATION-CORE	인슐레이션	1			
20	A112050700-3	·PLATE-SIDE	플레이트	1			
21	A155400100-2	·SENSOR-DUCT	센 서	1			
22	AH100110	·WIRING ASSY	와이어링	1			
23	AH000314	·CLAMP-H/RAD PIPE	클램프	1			
24	AH001287	·HOSE-INLET,WATER	호 스	1			
25	4AH-0643	·HOLDER-WIRE	와이어 홀더	6			
26	4AH-0688	·CLIP-CASE	클 립	9			
27	4AH-0886	·SCREW	스크류	3			
28	AM27000201-3	·CLAMP-WATER HOSE	클램프	1			

AIRCON & HEATER UNIT(#0722-)

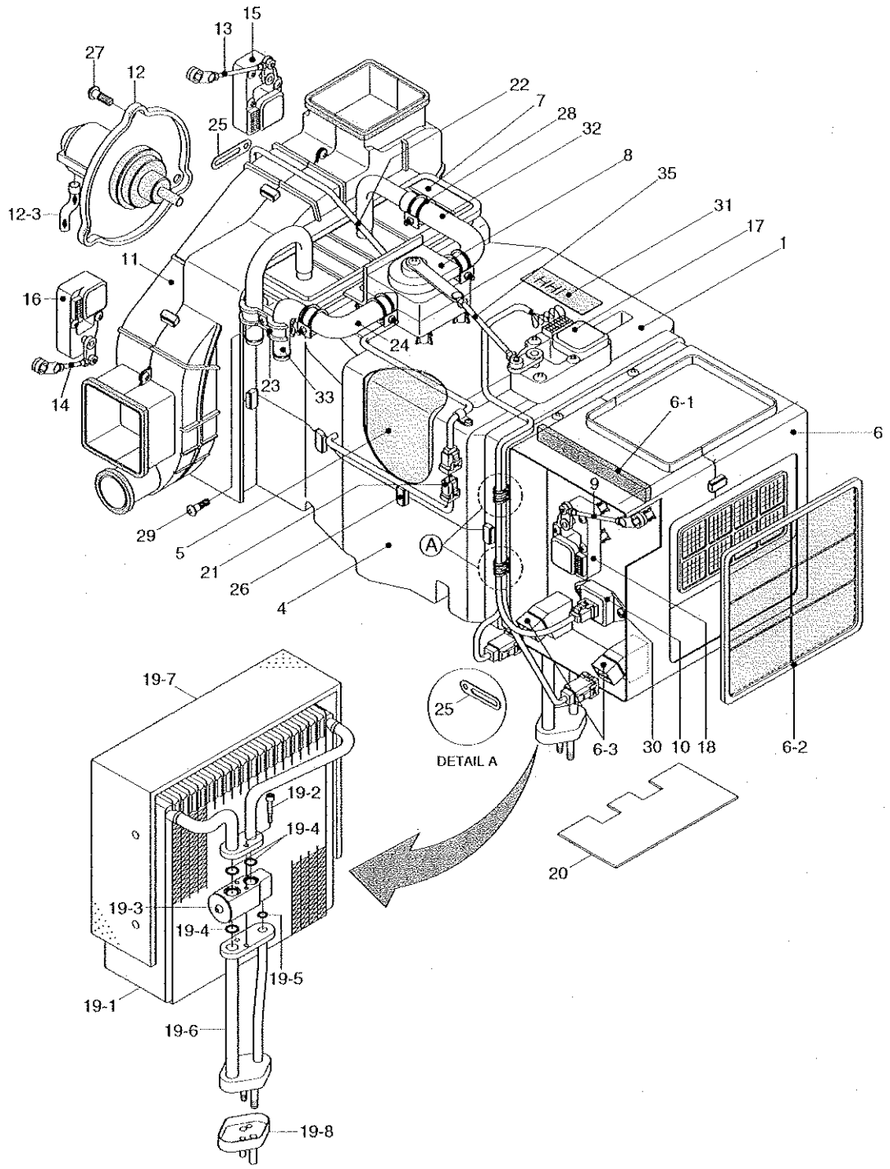

AIRCON & HEATER UNIT(#0722-)

ITEM 순번	PART NO 품 번	DESCRIPTION 품 명		QTY 수량	SERIAL NO 적용 호기	ITC 호환	REMARK 비 고
29	K500531	·SCREW	스크류	28			
30	K500533	·SCREW	스크류	30			
31	AM99001201Z3	·NAME PLATE	명판	1			
32	AH001288	·HOSE-OUTLET,WATER	호스	1			
33	AH001415	·HEATER PIPE-INLET	히터 파이프	1			
35	AH000856	·ROD-TEMP	로드	1			

AIR CONDITIONER MOUNTING

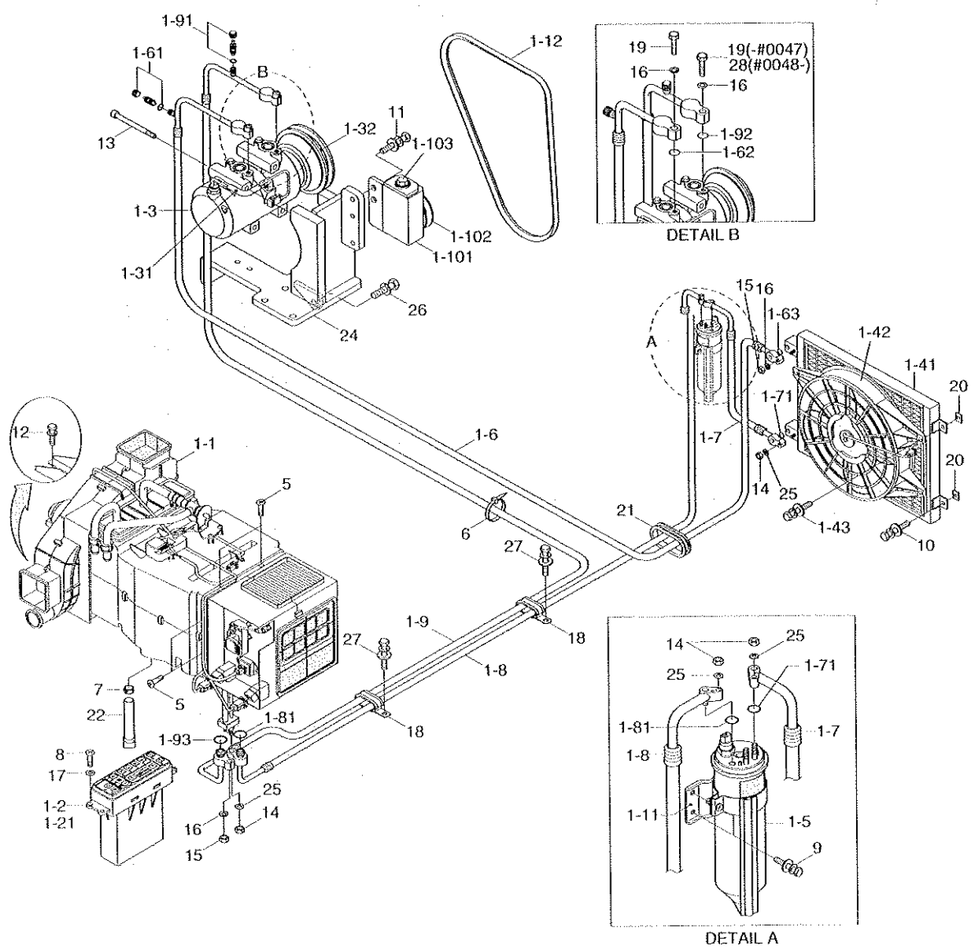

AIR CONDITIONER MOUNTING

HL757-7

ITEM 순번	PART NO 품 번	DESCRIPTION 품 명		QTY 수량	SERIAL NO 적용 호기	ITC 호환	REMARK 비 고
1	11LD-90012	AIRCON ASSY	에어콘	1	- 0083		
	11LD-90013	AIRCON ASSY	에어콘	1	0084 - 0141	B	
	11LD-90014	AIRCON ASSY	에어콘	1	0142 - 0684	B	
	11LD-90015	AIRCON ASSY	에어콘	1	0685 -	D	
1-1	@	·AIRCON UNIT	에어콘 유니트	1			SEE 1100
1-2	11LB-90110	·CONTROL ASSY	컨트롤	1	- 0083		
	11LB-90111	·CONTROL ASSY	컨트롤	1	0084 - 0684	B	
	11LB-90112	·CONTROL ASSY	컨트롤	1	0685 -	B	
1-21	11LB-90220	··DECAL	데칼	1	0001 -	-	NOT SHOWN
1-3	11N6-90040	·COMPRESSOR ASSY	컴프레서	1			
1-31	11LF-90230	··THERMAL SW-COMP	온도 센서	1	0001 -	-	
NI-32	A5W00153	··CLUTCH	클러치	1	0001 -	-	
1-4	11LC-90110	·CONDENSER ASSY	컨덴서	1	- 0684		
	11LH-90090	·COND & FAN ASSY	컨덴서 및 팬	1	0685 -	D	
1-41	A2100589000	··CONDENSER	컨덴서	1	0001 - 0684	-	
	A2W01133	··CONDENSER	컨덴서	1	0685 -	D	
1-42	A2W00594	··FAN & MOTOR ASSY	팬 및 모터	1	0001 - 0684	-	
	A2W01178	··FAN & MOTOR ASSY	팬 및 모터	1	0685 -	D	
1-42-1	A411350201B1	···FAN ASSY	팬	1	0001 - 0684	-	NOT SHOWN
	AC100180	···FAN ASSY	팬	1	0685 -	D	NOT SHOWN
1-42-2	A2W00595	···MOTOR ASSY	모터	1	0001 - 0684	-	NOT SHOWN
	A2W01179	···MOTOR ASSY	모터	1	0685 -	D	NOT SHOWN
1-42-3	A285051700A0	···SHROUD	시라우드	1	0001 - 0684	-	NOT SHOWN
	AC100189	···SHROUD	시라우드	1	0685 -	D	NOT SHOWN
1-43	A8900105073	··BOLT-W/WASHER	와셔붙이 볼트	4	0001 - 0684	-	
	RA000004	··BOLT-W/WASHER	와셔붙이 볼트	4	0685 -	D	
1-5	11N6-90060	·DRIER-RECEIVER	리시버 드라이어	1			
1-6	11LC-90043	·HOSE-DISCHARGE	호스	1	- 0141		
	11LC-90044	·HOSE-DISCHARGE	호스	1	0142 -	B	
1-61	A304000301-4	··CHARGE VALVE ASSY	밸브	1			
1-62	A305000206-2	··O-RING	O-링	1			
1-63	A305000205-2	··O-RING	O-링	1			
1-7	11LC-90053	·HOSE(A)-LIQUID	호스	1			
1-71	A305000207-2	··O-RING	O-링	2			
1-8	11LD-90063	·HOSE(B)-LIQUID	호스	1			
1-81	A305000209-2	··O-RING	O-링	2			
1-9	11LD-90073	·HOSE-SUCTION	호스	1	- 0141		
	11LD-90074	·HOSE-SUCTION	호스	1	0142 -	B	
1-91	A304000601-4	··CHARGE VALVE ASSY-L	밸브	1			
1-92	A310069299-2	··O-RING	O-링	1			

AIR CONDITIONER MOUNTING

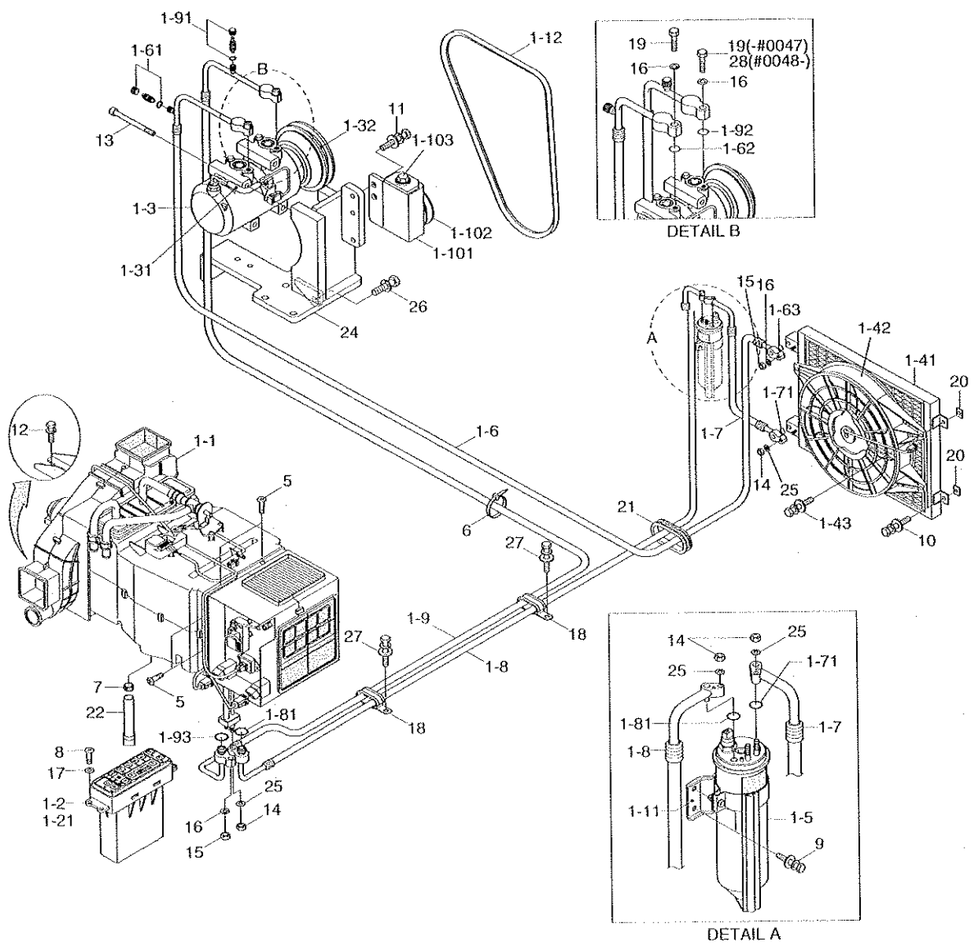

2005.11.15 REV.5L

AIR CONDITIONER MOUNTING

HL757-7

ITEM 순번	PART NO 품 번	DESCRIPTION 품 명		QTY 수량	SERIAL NO 적용 호기	ITC 호환	REMARK 비 고
1-93	A305000203-2	··O-RING	O-링	1			
1-10	11N6-90110	·PULLEY-IDLE	풀리	1			
1-101	A4760-508-00-2	··BRACKET-PULLEY	브라켓트	1			
1-102	A4700-511-01-2	··PULLEY-IDLE	풀리	1			INCL 1-103
1-103	A8900-518-03-3	···BOLT-TENSION	텐션 볼트	1	0001 -	-	
1-11	11N6-90120	·BRACKET-R/DRIER	브라켓트	1			
1-12	11E9-3503	·V-BELT	V-벨트	1			
5	S152-040122	SCREW-TAPPING	스크류	4			
6	S551-035146	TIE-WIRE	타이	2			
7	S520-027000	CLAMP-HOSE	클램프	1			
8	S161-050166	SCREW-CROSS R/ROUND	스크류	4			
9	S035-081522	BOLT-W/WASHER	와셔붙이 볼트	2			
10	S035-082522	BOLT-W/WASHER	와셔붙이 볼트	4			
11	S037-102522	BOLT-W/WASHER	와셔붙이 볼트	6			
12	S037-122052	BOLT-W/WASHER	와셔붙이 볼트	4			
13	S109-080956	BOLT-SOCKET	소켓 볼트	4			
14	S203-061002	NUT-HEX	육각 너트	4			
15	S203-081002	NUT-HEX	육각 너트	2			
16	S403-082002	WASHER-PLAIN	평 와셔	4	0001 -	-	
17	S403-052002	WASHER-PLAIN	평 와셔	4			
18	S543-400002	CLAMP-TUBE	튜브 클램프	2			
19	S015-080302	BOLT-HEX	육각 볼트	2	- 0047		
	S015-080302	BOLT-HEX	육각 볼트	1	0048 -	A	
20	14L3-00741	RESILIENT	방진고무	4			
21	S681-460400	GROMMET	그로메트	1			
22	11EK-92130	HOSE-DRAIN	호스	1			
24	11LD-90082	BRACKET WA	브라켓트	1	- 0395		
	11LD-90083	BRACKET WA	브라켓트	1	0396 -	D	
25	S403-062002	WASHER-PLAIN	평 와셔	4	0001 -	-	
26	S037-103552	BOLT-W/WASHER	와셔붙이 볼트	1			
27	S035-081522	BOLT-W/WASHER	와셔붙이 볼트	2			
28	S015-080352	BOLT-HEX	육각 볼트	1	0048 -	-	

AIR CONDITIONER UNIT

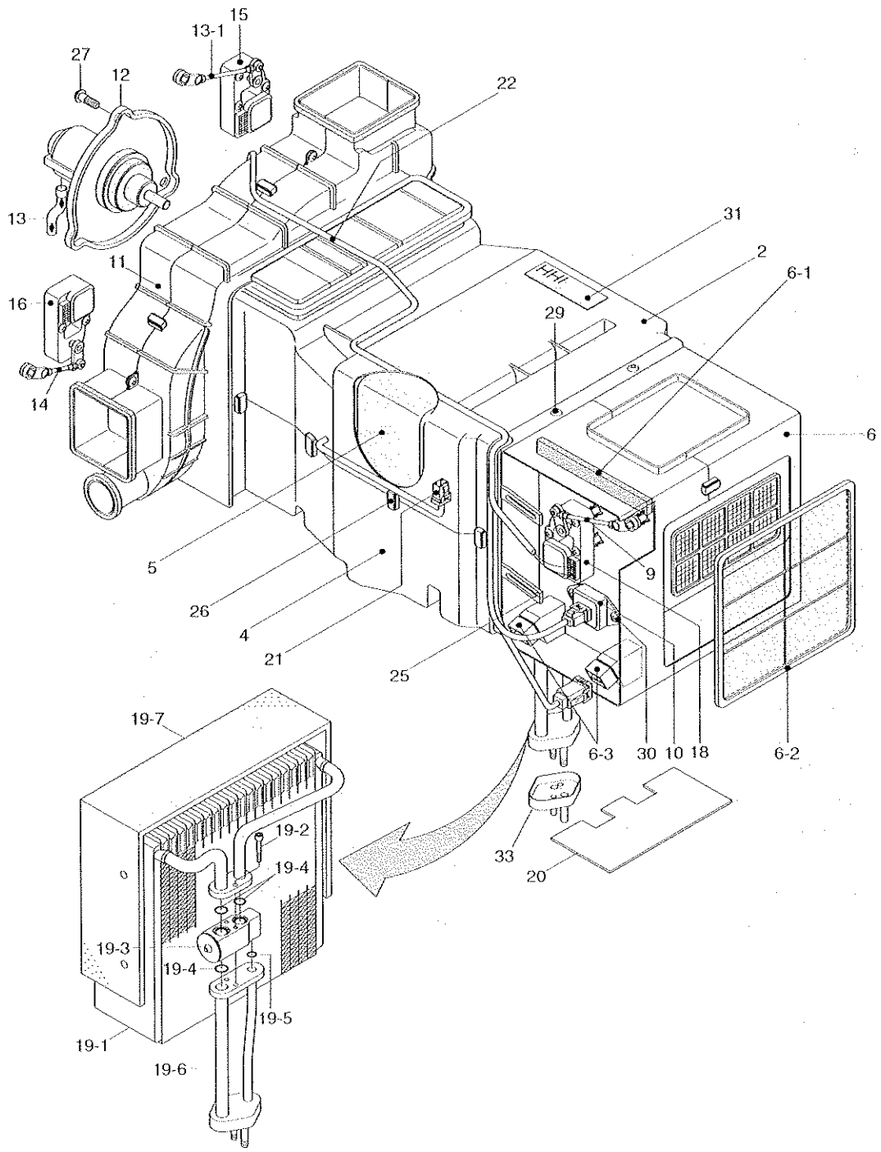

AIR CONDITIONER UNIT

ITEM 순번	PART NO 품 번	DESCRIPTION 품 명		QTY 수량	SERIAL NO 적용 호기	ITC 호환	REMARK 비 고
*	11LB-90140	AIRCON UNIT	에어콘 유니트	1	- 0083		
	11LB-90141	AIRCON UNIT	에어콘 유니트	1	0084 ~	B	
2	AH000090	·HVAC CASE UPP ASSY	케이스	1			
4	AM12101400-0	·HVAC CASE-LOW	케이스	1			
5	AM75001000-2	·EVAC INSULATION-LOW	절연체	1			
6	AH000055	·INTAKE CASE ASSY	흡기 케이스	1			
6-1	AM70003600-3	··SEAL-FILTER,FRESH	씰	1			
6-2	11N6-90770	··AIR FILTER-REFRESH	에어 필터	1			
6-3	11N6-90820	··RELAY	릴레이	2			
9	AM52300100-4	·ROD-INTAKE	로 드	1			
10	11N6-90750	·RESISTOR ASSY	저항기	1			
11	AH000106	·BLOWER CASE ASSY	송풍기	1			
12	11N6-90700	·FAN & MOTOR	팬 및 모터	1			
12-1	AW22000800-2	··FAN	팬	1	0001 -	-	NOT SHOWN
12-2	AW21002500-1	··MOTOR	모 터	1	0001 -	-	NOT SHOWN
13	A710051601-3	·HOSE-DRAIN	호 스	1			
13-1	AW70002300-4	··ROD-VENT	로 드	1			
14	AW70002400-4	·ROD-DEF/FOOT	로 드	1			
15	11N6-90710	·MOTOR ACT-VENT	모터 액튜에이터	1			
16	11N6-90810	·MOTOR ACT-FOOT/DEF	모터 액튜에이터	1			
18	11N6-90740	·MOTOR ACT-INTAKE	모터 액튜에이터	1			
19	11N6-90790	·EVAP CORE ASSY	증발가 코어	1			
19-1	A111056400-1	··CORE ASSY-LAMI	코 어	1			
19-2	A111750100-4	··BOLT-WRENCH,HEX	볼 트	2			
19-3	11N6-90800	··VALVE-EXPANSION	밸 브	1			
19-4	A305000212-2	··O-RING	O-링	3			
19-5	A305000211-2	··O-RING	O-링	1			
19-6	A112059600-2	··PIPE ASSY	파이프	1			
19-7	A115004900-2	··INSULATION-CORE	인슐레이션	1			
20	A112050700-3	·PLATE-SIDE	플레이트	1			
21	A165400100-2	·SENSOR-DUCT	센 서	1			
22	11N6-90830	·WIRING ASSY	와이어링	1			
25	4AH-0643	·HOLDER-WIRE	와이어 홀더	6			
26	4AH-0688	·CLIP-CASE	클 립	9			
27	4AH-0886	·SCREW	스크류	3			
29	K500531	·SCREW	스크류	22			
30	K500533	·SCREW	스크류	2			
31	AM9900120IZ3	·NAME PLATE	명 판	1			
33	A306201301-3	CAP-FLANGE	캡	1			

HEATER MOUNTING

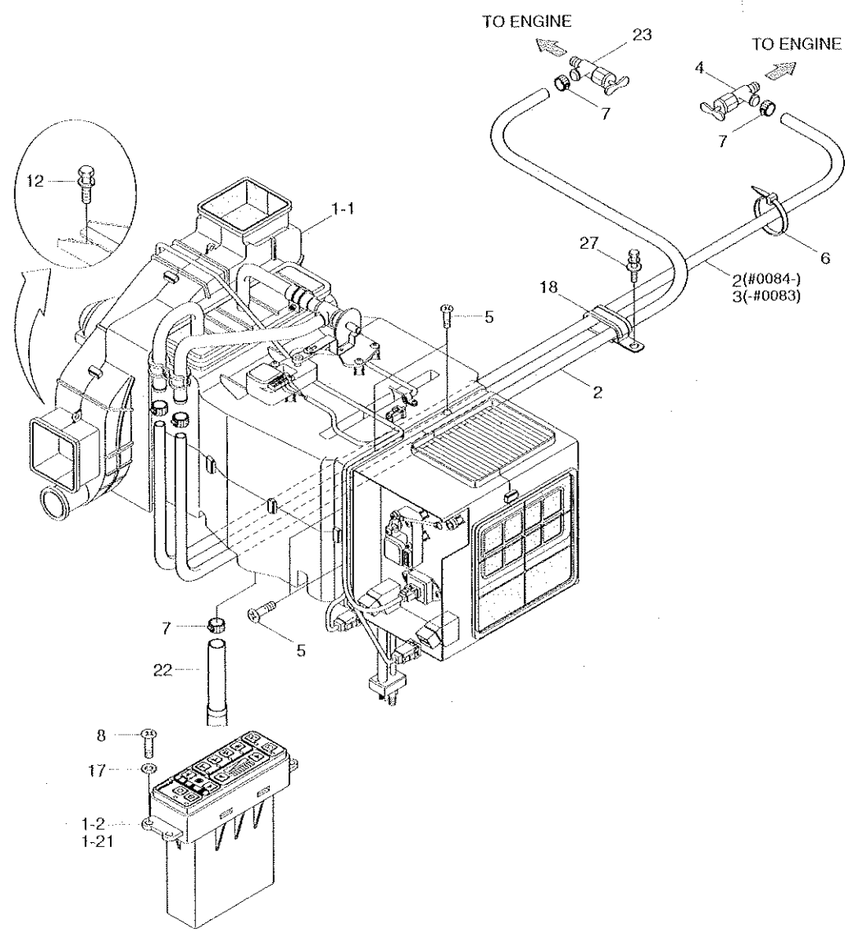

HEATER MOUNTING

HL757-7

ITEM 순번	PART NO 품 번	DESCRIPTION 품 명		QTY 수량	SERIAL NO 적용 호기	ITC 호환	REMARK 비 고
1	11LB-90030	HEATER ASSY	히터	1	~ 0083		
	11LB-90031	HEATER ASSY	히터	1	0084 - 0684	B	
	11LB-90032	HEATER ASSY	히터	1	0685 -	D	
1-1	@	·HEATER UNIT	히터 유니트	1			SEE 1120
1-2	11LB-90120	·CONTROL ASSY	컨트롤	1	- 0083		
	11LB-90121	·CONTROL ASSY	컨트롤	1	0084 ~ 0684	B	
	11LB-90122	·CONTROL ASSY	컨트롤	1	0685 -	B	
1-21	11LB-90210	··DECAL(HEATER ONLY)	데칼	1	0001 -	~	NOT SHOWN
2	11LD-90090	HOSE-HEATER	호스	1	- 0083		
	11LC-90100	HOSE-HEATER		2	0084 -	B	
3	11LD-90100	HOSE-HEATER	호스	1	- 0083	-	
4	11L7-90150	VALVE-HEATER	히터 밸브	1			
5	S152-040122	SCREW-TAPPING	스크류	4			
6	S551-035146	TIE-WIRE	타이	2			
7	S520-027000	SCREW-W/WASHER	와셔붙이 스크류	5			
8	S161-050166	SCREW-CROSS R/ROUND	스크류	4			
12	S037-122052	BOLT-W/WASHER	와셔붙이 볼트	4			
17	S403-052002	WASHER-PLAIN	평 와셔	4			
18	S543-400002	CLAMP-TUBE	튜브 클램프	1			
22	11EK-92130	HOSE-DRAIN		1			
23	14L1-01350	VALVE-HEATER	히터 밸브	1			
27	S035-081522	BOLT-W/WASHER	와셔붙이 볼트	1			

HEATER UNIT(-#0721)

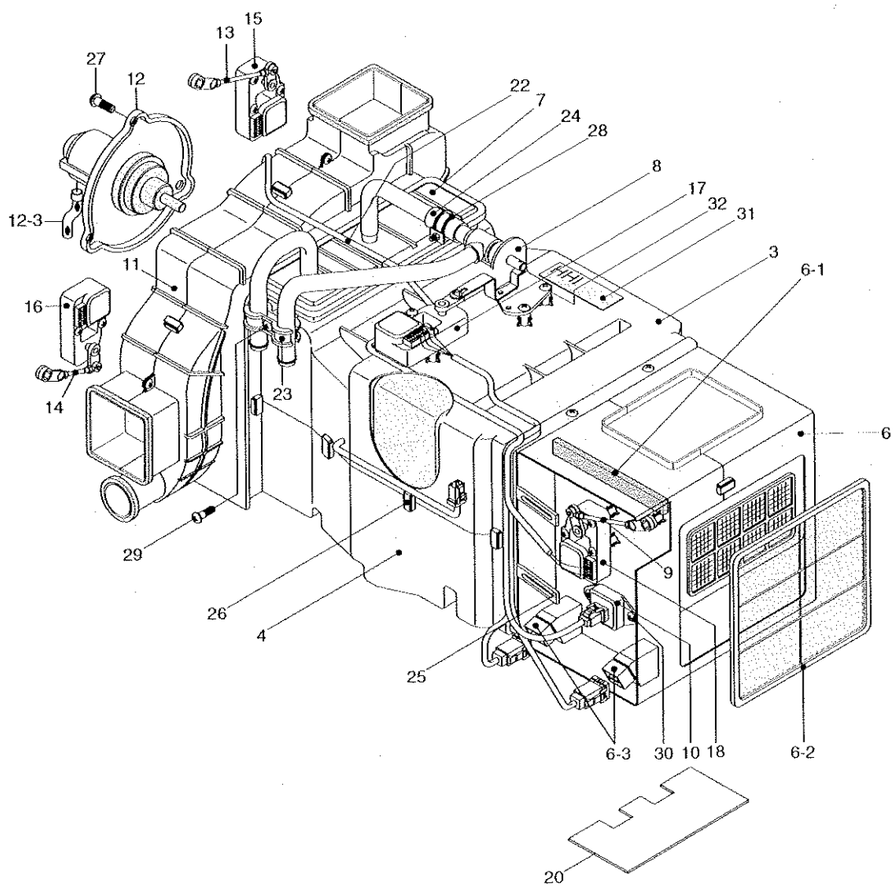

2006. 3.31 REV.6C

HEATER UNIT(-#0721)

ITEM 순번	PART NO 품 번	DESCRIPTION 품 명		QTY 수량	SERIAL NO 적용 호기	ITC 호환	REMARK 비 고
*	11LB-90150	HEATER UNIT	히터 유니트	1	-0721	-	
3	AH000086	·HVAC CASE UPP ASSY	케이스	1			
4	AM12101400-0	·HVAC CASE-LOW	케이스	1			
6	AH000055	·INTAKE CASE ASSY	흡기 케이스	1			
6-1	AM70003600-3	··SEAL-FILTER,FRESH	씰	1			
6-2	11N6-90770	··AIR FILTER-REFRESH	에어 필터	1			
6-3	11N6-90820	··RELAY	릴레이	2			
7	11N6-90780	·HEATER CORE	히터 코어	1			
8	11N6-90730	·VALVE ASSY-WATER	밸브	1			
9	AM52300100-4	·ROD-INTAKE	로드	1			
10	11N6-90750	·RESISTOR ASSY	저항기	1			
11	AH000106	·BLOWER CASE ASSY	송풍기	1			
12	11N6-90700	·FAN & MOTOR	팬 및 모터	1			
12-1	AW22000800-2	··FAN	팬	1	0001 -	-	NOT SHOWN
12-2	AW21002500-1	··MOTOR	모터	1	0001 -	-	NOT SHOWN
12-3	A710051601-3	··HOSE-DRAIN	호스	1			
13	AW70002300-4	·ROD-VENT	로드	1			
14	AW70002400-4	·ROD-DEF/FOOT	로드	1			
15	11N6-90710	·MOTOR ACT-VENT	모터 액튜에이터	1			
16	11N6-90810	·MOTOR ACT-FOOT/DEF	모터 액튜에이터	1			
17	11N6-90720	·MOTOR ACT-TEMP	모터 액튜에이터	1			
18	11N6-90740	·MOTOR ACT-INTAKE	모터 액튜에이터	1			
20	A112050700-3	·PLATE-SIDE	플레이트	1			
22	11N6-90830	·WIRING ASSY	와이어링	1			
23	AH000314	·CLAMP-H/RAD PIPE	클램프	1			
24	3AH-1007	·HOSE-WATER	워터 호스	1			
25	4AH-0643	·HOLDER-WIRE	와이어 홀더	6			
26	4AH-0688	·CLIP-CASE	클립	9			
27	4AH-0886	·SCREW	스크류	3			
28	4AH-0929	·CLAMP ASSY-HOSE	호스 클램프	1			
29	K500531	·SCREW	스크류	28			
30	K500533	·SCREW	스크류	2			
31	AM9900120173	·NAME PLATE	명 판	1			
32	AH000315	·SCREW-T.H TAP	스크류	1			

2006. 3.31 REV.6C

HEATER UNIT(#0722-)

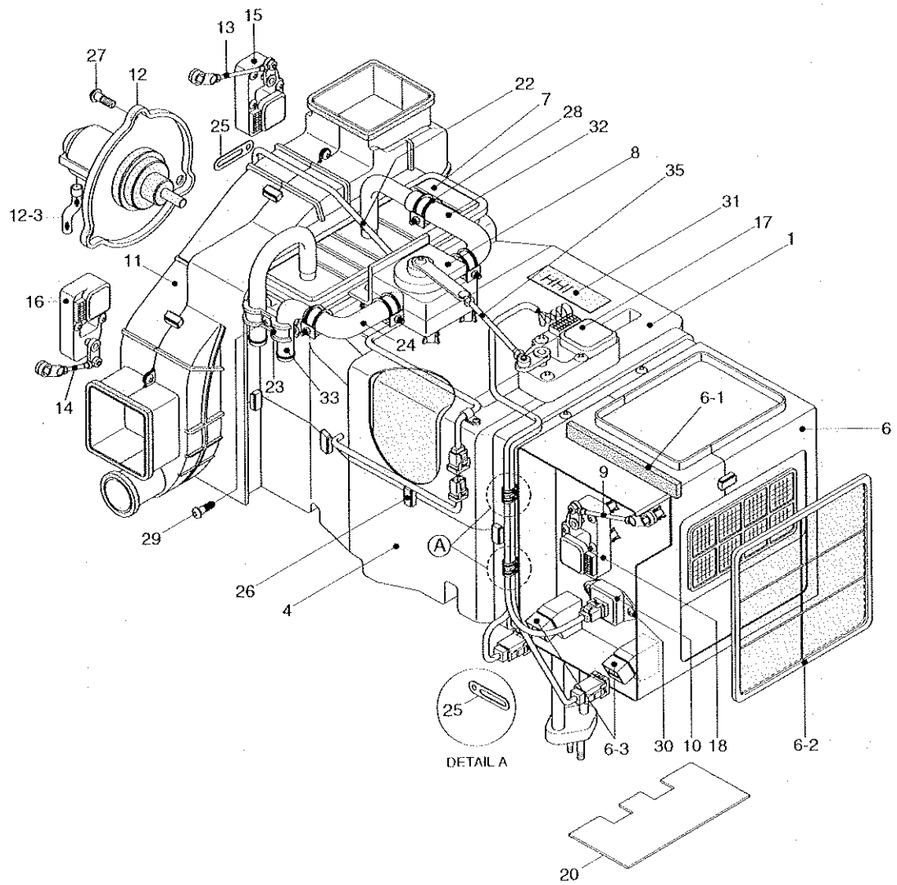

HEATER UNIT(#0722-)

ITEM 순번	PART NO 품 번	DESCRIPTION 품 명		QTY 수량	SERIAL NO 적용 호기	ITC 호환	REMARK 비 고
*	11LB-90151	HEATER UNIT	히터 유니트	1	0722 -	A	
3	AH000086	·HVAC CASE UPP ASSY	케이스	1			
4	AM12101400-0	·HVAC CASE-LOW	케이스	1			
6	AH000983	·INTAKE CASE ASSY	흡기 케이스	1			
6-1	AM70003600-3	··SEAL-FILTER,FRESH	씰	1			
6-2	11N6-90770	··AIR FILTER-REFRESH	에어 필터	1			
6-3	11N6-90820	··RELAY	릴레이	2			
7	11N6-90780	·HEATER CORE	히터 코어	1			
8	AH001160	·WATER VLAVE	밸브	1			
9	AM52300100-4	·ROD-INTAKE	로드	1			
10	11N6-90750	·RESISTOR ASSY	저항기	1			
11	AH001187	·BLOWER CASE ASSY	송풍기	1			
12	11N6-90700	·FAN & MOTOR	팬 및 모터	1			
12-1	AW22000800-2	··FAN	팬	1			NOT SHOWN
12-2	AW21002500-1	··MOTOR	모터	1			NOT SHOWN
12-3	A710051601-3	··HOSE-DRAIN	호스	1			
13	AW70002300-4	·ROD-VENT	로드	1			
14	AW70002400-4	·ROD-DEF/FOOT	로드	1			
15	AH100108	·MOTOR ACT-REAR	모터 액튜에이터	1			
16	AH100109	·MOTOR ACT-FRONT	모터 액튜에이터	1			
17	AH100311	·MOTOR ACT-TEMP	모터 액튜에이터	1			
18	11N6-90740	·MOTOR ACT-INTAKE	모터 액튜에이터	1			
20	A112050700-3	·PLATE-SIDE	플레이트	1			
22	AH100110	·WIRING ASSY	와이어링	1			
23	AH000314	·CLAMP-H/RAD PIPE	클램프	1			
24	AH001287	·HOSE-INLET,WATER	호스	1			
25	4AH-0643	·HOLDER-WIRE	와이어 홀더	6			
26	4AH-0688	·CLIP-CASE	클립	9			
27	AH000866	·SCREW	스크류	3			
28	AM27000201-3	·CLAMP-WATER HOSE	클램프	1			
29	K500531	·SCREW	스크류	28			
30	K500533	·SCREW	스크류	2			
31	AM99001201Z3	·NAME PLATE	명판	1			
32	AH001288	·HOSE-OUTLET,WATER	호스	1			
33	AH001415	·HEATER PIPE-INLET	히터 파이프	1			
35	AH000856	·ROD-TEMP	로드	1			

2.ELECTRIC SYSTEM



CAB ELECTRIC 1

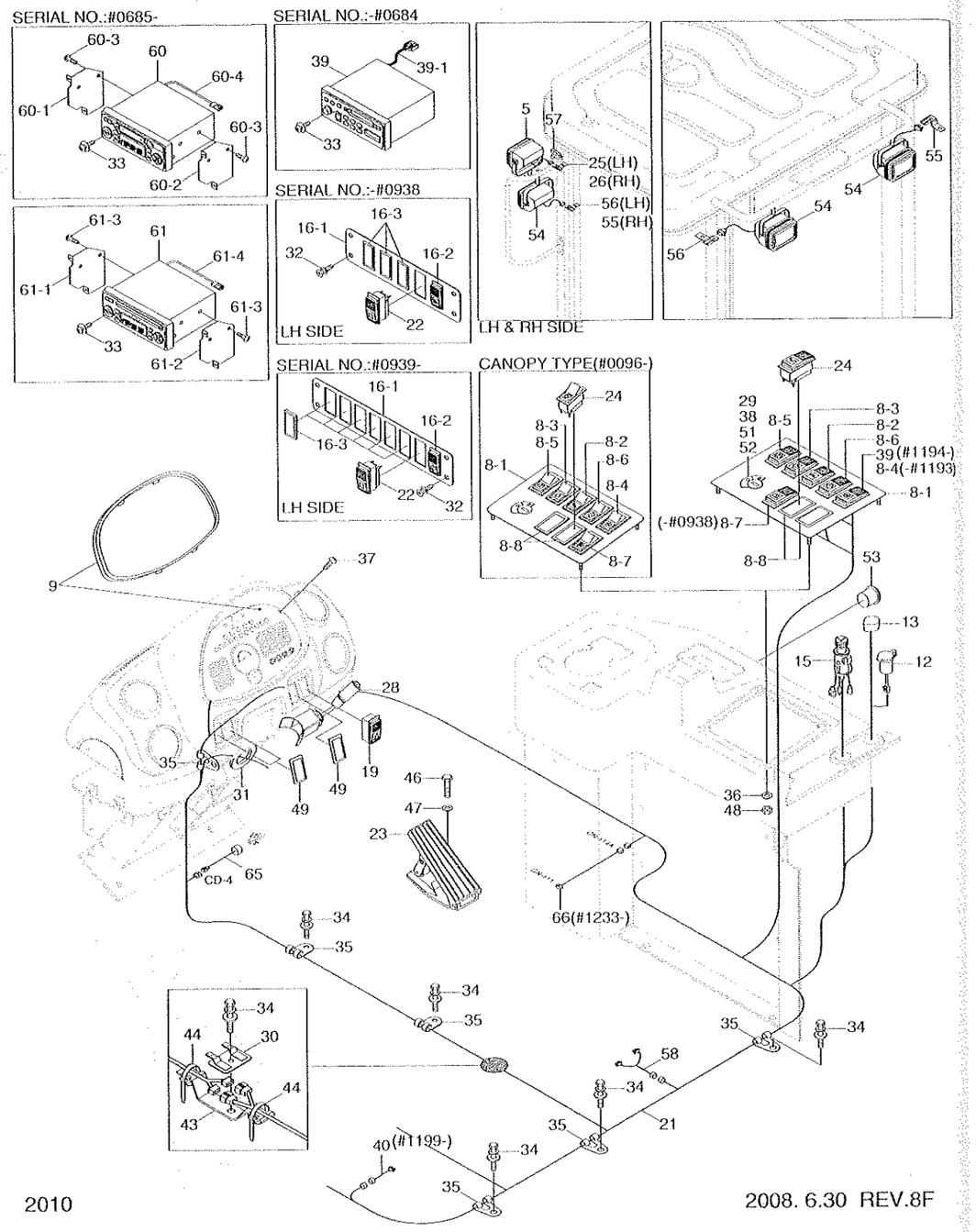

CAB ELECTRIC 1

ITEM 순번	PART NO 품 번	DESCRIPTION 품 명		QTY 수량	SERIAL NO 적용 호기	ITC 호환	REMARK 비 고
5	21N6-20211	WORK LAMP ASSY	작업등	2			
8	21LB-20210	SWITCH BOARD ASSY	스위치 보드	1	- 1193		CAB TYPE
	21LB-20211	SWITCH BOARD ASSY	스위치 보드	1	1194 ~	C	CAB TYPE
	21LD-80210	SWITCH BOARD ASSY	스위치 보드	1	0096 ~	-	CANOPY TYPE
8-1	21LB-20350	·PLATE-SWITCH BOARD	플레이트	1			
8-2	21LB-40250	·SWITCH-WORK LAMP	작업등 스위치	1			CAB TYPE
	21L8-30420	·SWITCH-REAR LAMP	작업등 스위치	1	0096 ~	-	CANOPY TYPE
8-3	21LB-40240	·SWITCH-MAIN LIGHT	메인등 스위치	1			CAB TYPE
	21L7-03090	·SWITCH-MAIN LIGHT	메인등 스위치	1	0096 ~	-	CANOPY TYPE
8-4	21LB-40270	·SWITCH-CLUTCH CUT-OFF	클러치 차단 스위치	1	- 1193	-	CAB TYPE
	21E6-30560	·SWITCH-INCHING	인칭 스위치	1	0096 ~	-	CANOPY TYPE
8-5	21LB-40230	·SWITCH-PARKING	주차 스위치	1			CAB TYPE
	21E6-30510	·SWITCH-PARKING	주차 스위치	1	0096 ~	-	CANOPY TYPE
8-6	21LB-40260	·SWITCH-AUTO SELECT	자동 선택 스위치	1			CAB TYPE
	21L7-03150	·SWITCH-FULL AUTOMATIC	자동 선택 스위치	1	0096 ~	-	CANOPY TYPE
8-7	21LB-40280	·SW-RR WIPER/WASHER	와이퍼,와셔 스위치	1			CAB TYPE
	21E6-30490	·SWITCH-BUZZER STOP	부저 멈춤 스위치	1	0096 ~	-	CANOPY TYPE
8-8	21E6-10460	·COVER	커버	2	- 0938		CAB TYPE
	21E6-10460	·COVER	커버	3	0939 ~	A	CAB TYPE
	21E6-10460	·COVER	커버	2			CANOPY TYPE
9	21LB-50011	CLUSTER ASSY	계기판	1	- 1043		
	21LB-50012	CLUSTER ASSY	계기판	1	1044 ~	A	
12	21N8-20010	SOCKET-12V	소 켓	1			OPT
13	S661-260300	GROMMET	그로메트	1			STD
15	21E4-0008	LIGHTER-CIGAR	담배 라이터	1	~ 0969		
	21LM-07110	LIGHTER-CIGAR	담배 라이터	1	0970 ~	B	
16	21LB-40120	SWITCH ASSY	스위치	1	- 0938		
	21LB-41110	SWITCH ASSY	스위치	1	0939 ~	D	
16-1	21LB-40090	·COVER-PLATE	커버	1	~ 0938		
	21LB-34240	·COVER-PLATE	커버	1	0939 ~	D	
16-2	21LB-40290	·SWITCH-BUZZER STOP	부저정지 스위치	1			
16-3	21E6-10460	·COVER	커버	4	~ 0938		
	21E6-10460	·COVER	커버	7	0939 ~	A	
19	21LB-40140	SWITCH-HAZARD	비상등 스위치	1			CAB TYPE
	21E6-30570	SWITCH-HAZARD	비상등 스위치	1	0096 ~	-	CANOPY TYPE
21	21LD-10013	HARNESS-MAIN	메인 하니스	1	- 0597		CAB TYPE
	21LD-10014	HARNESS-MAIN	메인 하니스	1	0598 - 1025	D	CAB TYPE
	21LD-10015	HARNESS-MAIN	메인 하니스	1	1026 - 1058	D	CAB TYPE
	21LD-10016	HARNESS-MAIN	메인 하니스	1	1059 - 1193	D	CAB TYPE
	21LD-10017	HARNESS-MAIN	메인 하니스	1	1194 ~	B	CAB TYPE

CAB ELECTRIC 1

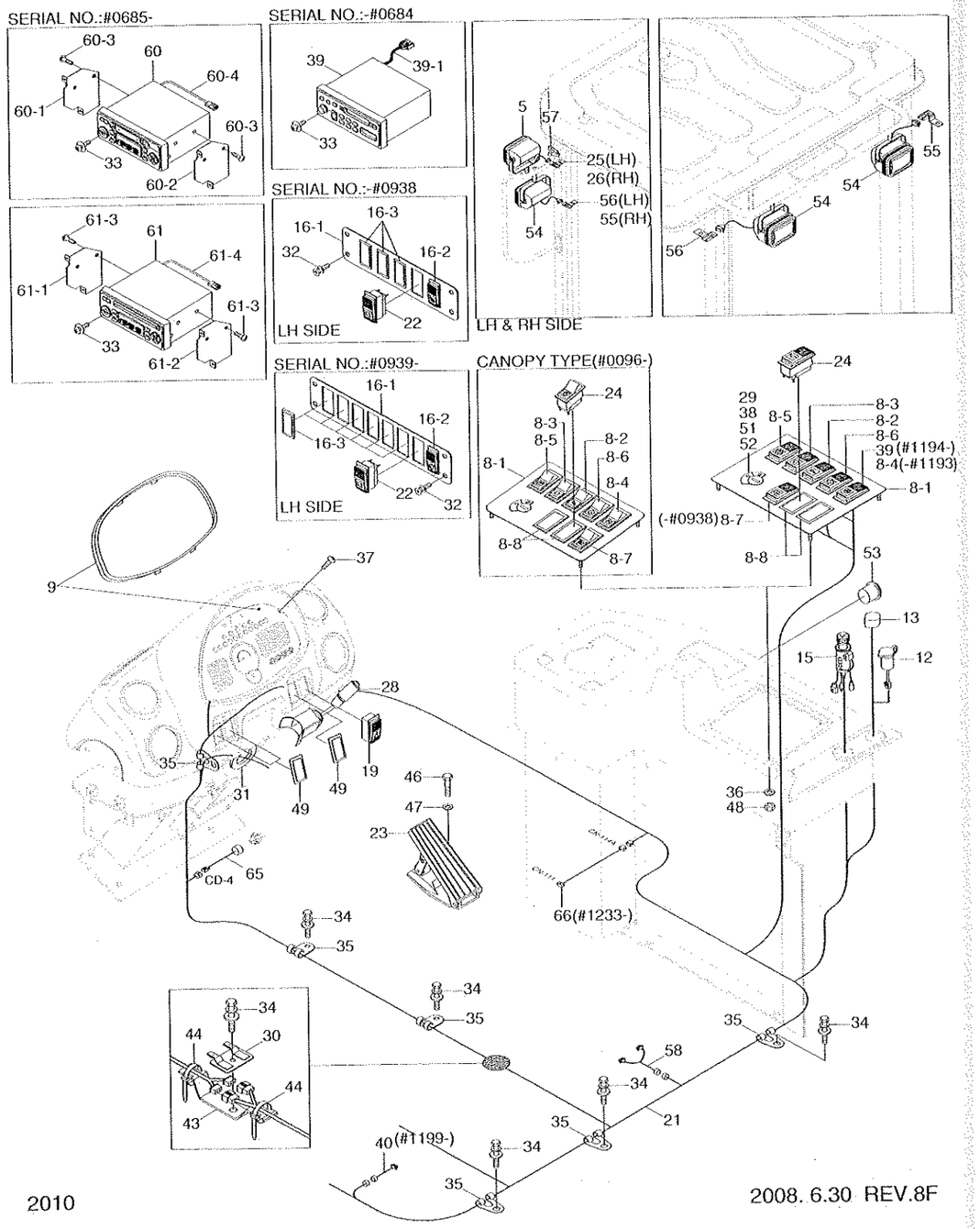

CAB ELECTRIC 1

ITEM 순번	PART NO 품 번	DESCRIPTION 품 명		QTY 수량	SERIAL NO 적용 호기	ITC 호환	REMARK 비 고
21-3	21LG-10150	-HARNESS-PLUG	하니스	1	1194 -	-	CAB TYPE
21	21LB-80010	HARNESS-MAIN	메인 하니스	1	0096 -	-	CANOPY TYPE
22	21LB-40300	SWITCH-BEACON	경광등 스위치	1			OPT
23	21L6-03600	PEDAL-ELECTRONIC	페 달	1			
R24	21LB-40210	SWITCH-RIDE CONTROL	라이드 컨트롤 스위치	1			RIDE CONTROL
	21L8-01340	SWITCH-RIDE CONTROL	라이드 컨트롤 스위치	1	0096 -	-	CANOPY TYPE
25	25D1-10650	CLIP ASSY	클 립	1			
26	25D1-10640	CLIP ASSY	클 립	1			
29	21N4-10430	SWITCH ASSY-INCL KEY	시동 스위치	1			KOREA/CHINA
29-1	21N4-10430K100	-KEY-START	시동 키	1			NOT SHOWN
30	21LB-10110	PLATE-CONNECTOR	플레이트	1			
31	S681-290400	GROMMET	그로메트	1			
32	S131-061546	SCREW-W/WASHER	와셔붙이 스크류	14			
33	S131-051546	SCREW-W/WASHER	와셔조립 작은나사	13			
34	S035-082022	BOLT-W/WASHER	와셔붙이 볼트	8			
35	S593-000902	CLIP-HARNESS	하니스 클립	11			
36	S401-062006	WASHER-PLAIN	평 와셔	4			
37	S161-050206	SCREW-CROSS ROUND	스크류	4			
38	21LB-40151	DECAL-START KEY	데 칼	1			
39	21E9-20310	CASSETTE RADIO	카세트 라디오	1	- 0684	-	U.S.A
	21E9-20320	CASSETTE RADIO	카세트 라디오	1	- 0684	-	EUROPE
	21E9-20330	CASSETTE RADIO	카세트 라디오	1	- 0684	-	GENERAL
	21E9-20340	CASSETTE RADIO	카세트 라디오	1	- 0684	-	KOREA
39-1	E2004050700C	-CONN-A,H818HHD/HHU	컨넥터	1	- 0684	-	
43	21L7-20350	PLATE	플레이트	1			
44	S552-050203	CLAMP-BAND	밴드 클램프	2			
46	S017-080452	BOLT-HEX	육각 볼트	2			
47	S411-080002	WASHER-SPRING	스프링 와셔	2			
48	S201-061002	NUT-HEX	육각 너트	4			
49	21E6-10460	COVER	커 버	3			
50	21LB-40070	PLATE	플레이트	1			
52	21N4-10400	SWITCH ASSY-INCL KEY	시동 스위치	1			EXPORT
52-1	21N4-10400K	-KEY-START	시동 키	1			NOT SHOWN
53	21N4-11070	HOUR METER ASSY	아워 메터	1			OPT
54	21N6-20211	WORK LAMP ASSY	작업등	4			OPT
55	25D1-10650	CLIP ASSY	클 립	2			OPT
56	25D1-10640	CLIP ASSY	클 립	2			OPT
57	S593-001302	CLIP-HARNESS	하니스 클립	2	0052 -	-	
58	21LC-60120	EXT HARNESS(SEAT)	하니스	1	0051 - 0792	-	OPT
	21LB-34310	EXT HARNESS(SEAT)	하니스	1	0793 -	D	OPT

CAB ELECTRIC 1

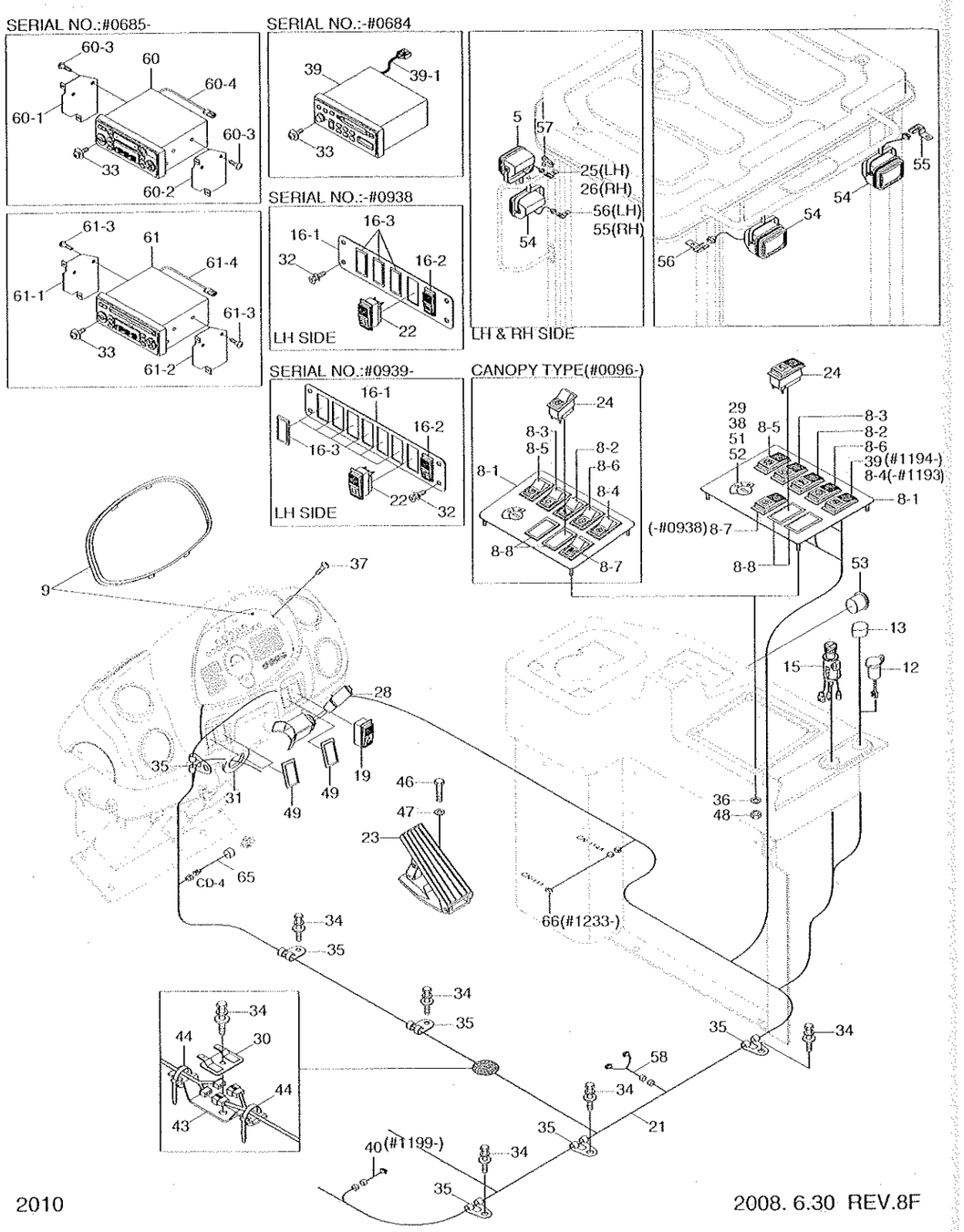

CAB ELECTRIC 1

ITEM 순번	PART NO 품 번	DESCRIPTION 품 명		QTY 수량	SERIAL NO 적용 호기	ITC 호환	REMARK 비 고
60	21N8-50020	CASSETTE RADIO ASSY	카세트 라디오	1	0685 - 1348	--	STD
	21N8-50060	CASSETTE RADIO ASSY	카세트 라디오	1	1349 -	A	STD
60-1	21N6-10470	·BRACKET-LH	브라켓트	1	0685 -	--	STD
60-2	21N6-10460	·BRACKET-RH	브라켓트	1	0685 -	--	STD
60-3	S141-050102	·SCREW-FLAT HD	스크류	4	0685 -	--	STD
60-4	21N8-01620	·HARNESS-WIRE,EXT	하니스	1	0685 -	--	STD
61	21N8-40600	CD PLAYER ASSY	CD 플레이어	1	0685 -	--	OPT
61-1	21N6-10470	·BRACKET-LH	브라켓트	1	0685 -	--	OPT
61-2	21N6-10460	·BRACKET-RH	브라켓트	1	0685 -	--	OPT
61-3	S141-050102	·SCREW-FLAT HD	스크류	4	0685 -	--	OPT
61-4	21N8-01620	·HARNESS-WIRE,EXT	하니스	1	0685 -	--	OPT
62	21LB-40270	·SWITCH-CLUTCH CUT-OFF	클러치 차단 스위치	1	1194 -	--	
63	21LG-10160	·HARNESS-PLUG	하니스	1	1194 -	--	DOUL PEDAL
65	21LB-51600	HARNESS-EXT	하니스	1	1324 -	--	
66	21LH-30180	HARNESS-EXT	하니스	1	1233 -	--	

CAB ELECTRIC 2

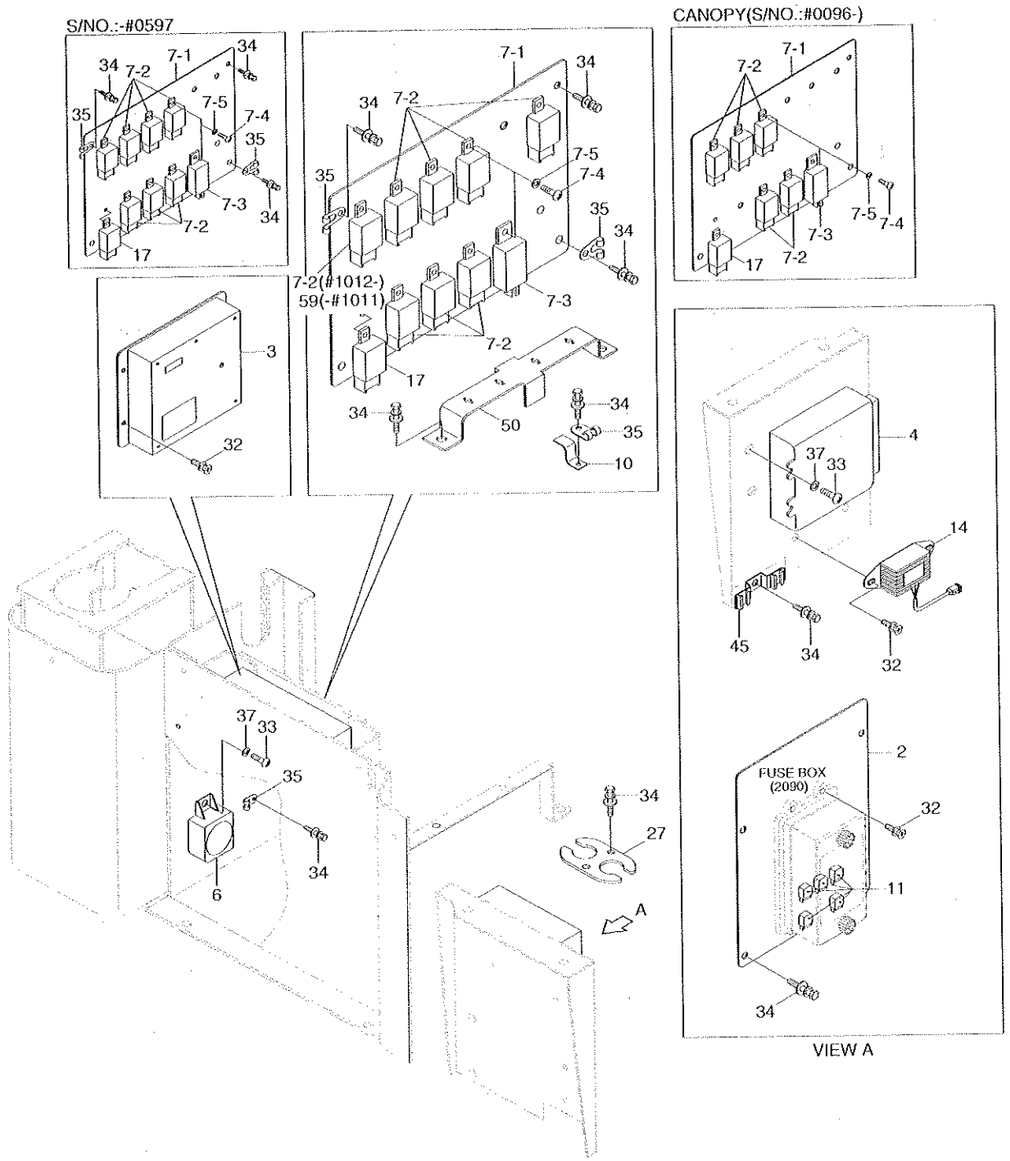

CAB ELECTRIC 2

HL757-7

ITEM 순번	PART NO 품 번	DESCRIPTION 품 명		QTY 수량	SERIAL NO 적용 호기	ITC 호환	REMARK 비 고
2	21LB-40110	PLATE	플레이트	1			
3	21LB-40101	MCU	컨트롤 유니트	1	- 0833		
	21LB-40102	MCU	컨트롤 유니트	1	0834 ~	B	
4	21LD-30010	CONTROL UNIT(EST-37A)	컨트롤 유니트	1			
6	21E4-2025	BUZZER-WARNING	경고 부저	1			
7	21LC-20070	RELAY BOARD ASSY	릴레이 보드	1	- 0597		
	21LC-20071	RELAY BOARD ASSY	릴레이 보드	1	0598 ~ 1025	B	
	21LC-20072	RELAY BOARD ASSY	릴레이 보드	1	1026 - 0969	B	
	21LC-20073	RELAY BOARD ASSY	릴레이 보드	1	0970 ~	B	
	21LD-80220	RELAY BOARD ASSY	릴레이 보드	1	0096 -	-	CANOPY
7-1	21LC-20080	·PLATE WA	플레이트	1	- 0597		
	21LC-20081	·PLATE-RELAY BOARD	플레이트	1	0598 ~	B	
7-2	21E4-0011	·RELAY-4P	릴레이	7	- 1025		
	21E4-0011	·RELAY-4P	릴레이	8	1026 -	A	
	21E4-0011	·RELAY-4P	릴레이	5	0096 -	-	CANOPY
7-3	21ER-60700	·FLASHER UNIT ASSY	플래셔 유니트	1	- 0432		
	21ER-60702	·FLASHER UNIT ASSY	플래셔 유니트	1	0433 ~ 0969	B	
	21ER-60703	·FLASHER UNIT ASSY	플래셔 유니트	1	0970 ~	B	
7-4	S161-050102	·SCREW-CROSS R/ROUND	스크류	8	- 1025		
	S161-050102	·SCREW-CROSS R/ROUND	스크류	9	1026 -	A	
	S161-050102	·SCREW-CROSS R/ROUND	스크류	6	0096 ~	-	CANOPY
7-5	S411-050002	·WASHER-SPRING	스프링 와셔	8	- 1025		
	S411-050002	·WASHER-SPRING	스프링 와셔	9	1026 -	A	
	S411-050002	·WASHER-SPRING	스프링 와셔	6	0096 -	-	CANOPY
10	21E7-0612	PLATE-CONNECTOR	플레이트	1			
11	24L1-05100	RELAY	릴레이	5			
	24L1-05100	RELAY	릴레이	3	0096 -	-	CANOPY
14	21N8-20201	DC-DC CONVERTER ASSY	디시 컨버터	1			OPT
R17	21E4-0011	RELAY-4P	릴레이	1			RIDE CONTROL
27	21LB-20331	PLATE	플레이트	1			
32	S131-061546	SCREW-W/WASHER	와셔붙이 스크류	14			
33	S131-051546	SCREW-W/WASHER	와셔조립 작은나사	13			
34	S035-082022	BOLT-W/WASHER	와셔붙이 볼트	21			
35	S593-000902	CLIP-HARNESS	하니스 클립	11			
45	S543-420002	CLAMP-TUBE	튜브 클램프	1			
50	21LB-40070	PLATE	플레이트	1			
59	21E4-0011	RELAY-4P	릴레이	1	0598 - 1025	-	FUEL WARMER
64	21LH-30180	HARNESS-EXT	하니스	1	1233 -	-	

CAB ELECTRIC 3

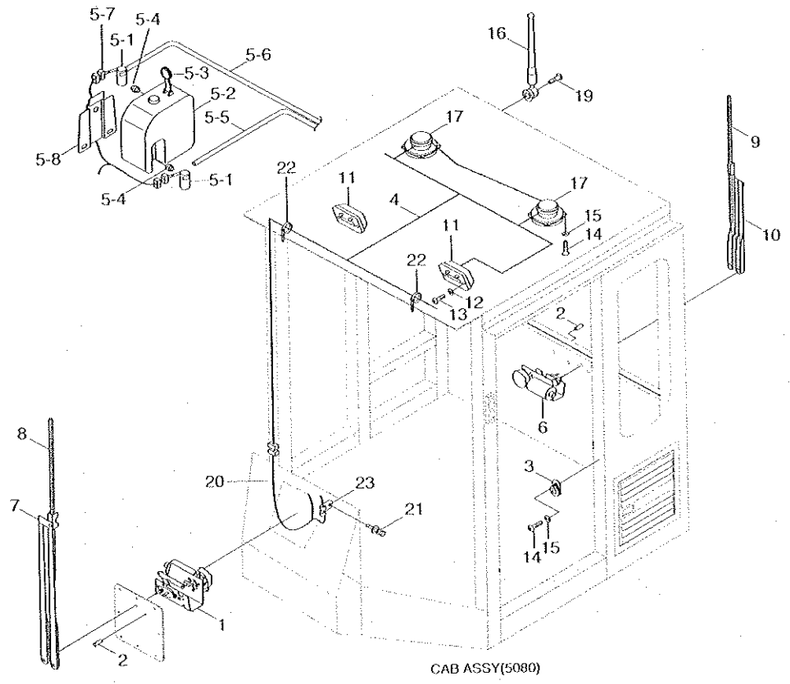

CAB ASSY(5080)

CAB ELECTRIC 3

HL757-7

ITEM 순번	PART NO 품 번	DESCRIPTION 품 명		QTY 수량	SERIAL NO 적용 호기	ITC 호환	REMARK 비 고
*	@	CAB ASSY	운전실	1			SEE 5080
*-2	@	·ELECTRIC CAB ASSY	운전실 전기장치	1			
1	24L3-41000	··WIPER MOTOR-FRONT	와이퍼 모터	1	- 1211		
	24L3-41100	··WIPER MOTOR-FRONT	와이퍼 모터	1	1212 -	A	
2	24L3-41080	··VALVE-WIPER	와이퍼 밸브	2	- 1211		
	24L3-41500	··VALVE-WIPER	와이퍼 밸브	2	1212 -	A	
3	E123-3022	··SWITCH-DOOR	도어 스위치	2			
4	21LB-00153	··HARNESS-CAB	운전실 하니스	1			
5	24L3-30631	··RESERVOIR-WASH ASSY	리저버	1			
5-1	21EM-00170	···MOTOR & PUMP ASSY	모터 및 펌프	2			
5-2	24L3-30650	···TANK	탱 크	1			
5-3	24L3-30660	···CAP	캡	1			
5-4	24L3-30670	···RUBBER-BUSH	고 무	2			
5-5	24L3-30680	···HOSE-VINYL	비닐 호스	1			
5-6	24L3-30690	···HOSE-VINYL	비닐 호스	1			
5-7	S814-102000	···PLUG-2P	플러그	2			
5-8	24L3-30710	···PLATE	플레이트	1			
6	21L6-31000	··WIPER MOTOR-REAR	와이퍼 모터	1	- 1211		
	24L3-41120	··WIPER MOTOR-REAR	와이퍼 모터	1	1212 -	A	
7	24L3-41010	··WIPER ARM-FRONT	와이퍼 암	1	- 1211		
	24L3-41210	··WIPER ARM-FRONT	와이퍼 암	1	1212 -	A	
8	24L3-41020	··WIPER BLADE-FRONT	와이퍼 블레이드	1	- 1211		
	24L3-41300	··WIPER BLADE-FRONT	와이퍼 블레이드	1	1212 -	A	
9	21L6-31020	··WIPER BLADE-REAR	와이퍼 블레이드	1	- 1211		
	21M8-50300	··WIPER BLADE-REAR	와이퍼 블레이드	1	1212 -	A	
10	21L6-31010	··WIPER ARM-REAR	와이퍼 암	1	- 1211		
	24L3-41200	··WIPER ARM-REAR	와이퍼 암	1	1212 -	A	
11	21EH-0011	··LAMP-ROOM	램 프	2			
11-1	21E1-49690	···BULB-ROOM LAMP	전 구	1			NOT SHOWN
12	S411-050006	··WASHER-SPRING	스프링 와셔	2			
13	S161-050166	··SCREW-CROSS R/ROUND	스크류	2			
14	S161-040106	··SCREW-CROSS R/ROUND	스크류	10			
15	S411-040006	··WASHER-SPRING	스프링 와셔	10			
16	21N6-10410	··ANTENNA	안테나	1			
17	21LB-20400	··SPEAKER ASSY	스피커	2	- 0448		
	21LB-20401	··SPEAKER ASSY	스피커	2	0449 -	B	
19	S151-040156	··SCREW-TAPPING	스크류	2			
20	21LB-10050	··HARNESS-CAB,FRONT	운전실 하니스	1			
21	S035-082022	··BOLT-W/WASHER	와셔붙이 볼트	1			
22	S553-035140	··CLAMP-BAND	밴드 클램프	7			

2007.12.31 REV.7M

2030

CAB ELECTRIC 3

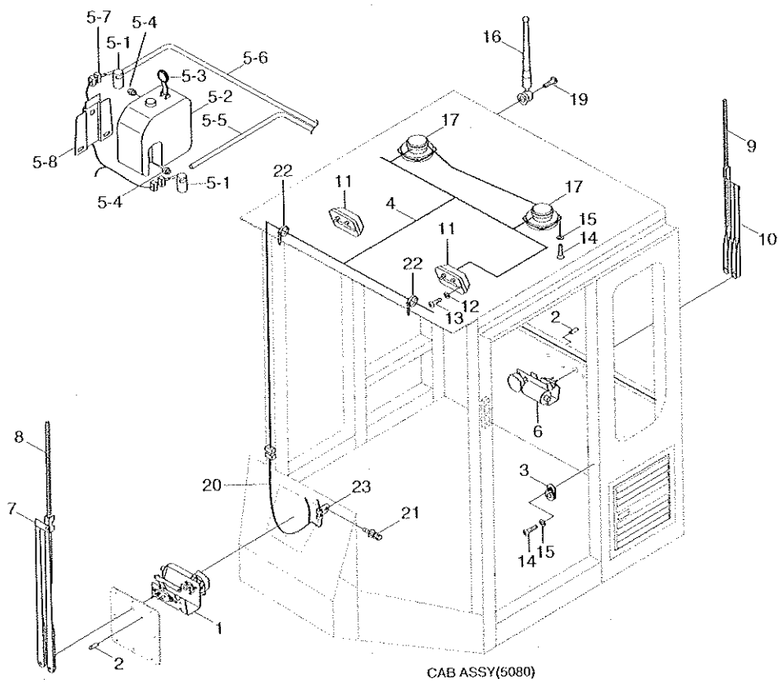

CAB ASSY(5080)

ITEM 순번	PART NO 품 번	DESCRIPTION 품 명	QTY 수량	SERIAL NO 적용 호기	ITC 호환	REMARK 비 고
23	S593-000902	··CLIP-HARNESS 하니스 클립	1			

FRONT ELECTRIC

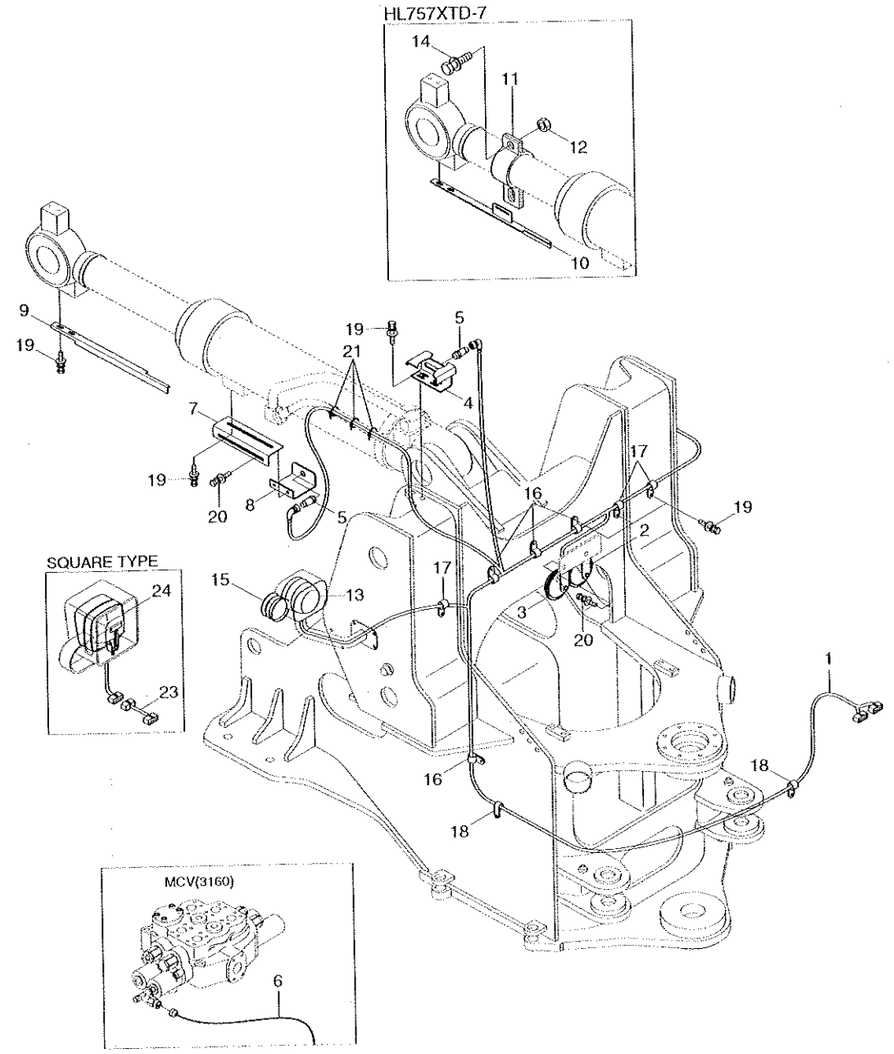

2004. 7.15 REV.2

FRONT ELECTRIC

HL757-7

ITEM 순번	PART NO 품 번	DESCRIPTION 품 명		QTY 수량	SERIAL NO 적용 호기	ITC 호환	REMARK 비 고
1	21LD-10042	HARNESS-FRONT	하니스	1			
2	21N5-10060	HORN-HIGH	경적기	1			
3	21N5-10050	HORN-LOW	경적기	1			
4	21LD-20012	PLATE-BOOM KICKOUT	플레이트	1			
5	21L6-20010	SWITCH-PROXIMITY	스위치	2			
R6	21LD-10080	HARNESS-RIDE CONTROL	하니스	1			RIDE CONTROL
7	21LB-20250	PLATE	플레이트	1	- 0047		
	21LB-20251	PLATE	플레이트	1	0048 -	B	
8	21LB-20231	PLATE	플레이트	1			
9	21LD-20151	ANGLE	앵 글	1	0001 -	-	HL757-7
10	21LD-20142	ANGLE	앵 글	1	0001 -	-	HL757XTD-7
11	21LD-20110	CLAMP	클램프	2			HL757XTD-7
12	S275-100002	NUT-SELF LOCKING	자체 잠김 너트	2			HL757XTD-7
13	24L3-20010	HEAD LAMP ASSY	전조등	2	- 0231	-	CIRCLE TYPE
13-1	21EK-10130	-BULB	전 구	1	- 0231	-	NOT SHOWN
13-2	21EK-10250	-BULB-HEAD LAMP	전 구	1	- 0231	-	NOT SHOWN
13-3	21EK-20220	-HARNESS-HEAD LAMP	하니스	1	- 0231	-	NOT SHOWN
14	S037-102522	BOLT-W/WASHER	와셔붙이 볼트	2			HL757XTD-7
15	21EK-10380	LAMP-FRONT TURN	램 프	2			
15-1	21EK-10290	-BULB	전 구	1			NOT SHOWN
16	S543-160002	CLAMP-TUBE	튜브 클램프	4			
17	S543-100002	CLAMP-TUBE	튜브 클램프	4			
18	31E7-0315	CLAMP-HOSE	클램프	2			
19	S037-102022	BOLT-W/WASHER	와셔붙이 볼트	14			
20	S035-081522	BOLT-W/WASHER	와셔붙이 볼트	4			
21	S552-035146	CLAMP-BAND	밴드 클램프	8			
23	21LB-20120	EXT-HARNESS(HEAD LAMP)	하니스	2	0058 -	-	
24	21LB-20110	HEAD LAMP(ABL)	전조등	2	0058 -	-	
24-1	21EK-10131	-BULB	전 구	2	0058 -	-	NOT SHOWN
24-2	21EK-10250	-BULB-HEAD LAMP	전 구	2	0058 -	-	NOT SHOWN

2006.10.31 REV.6K

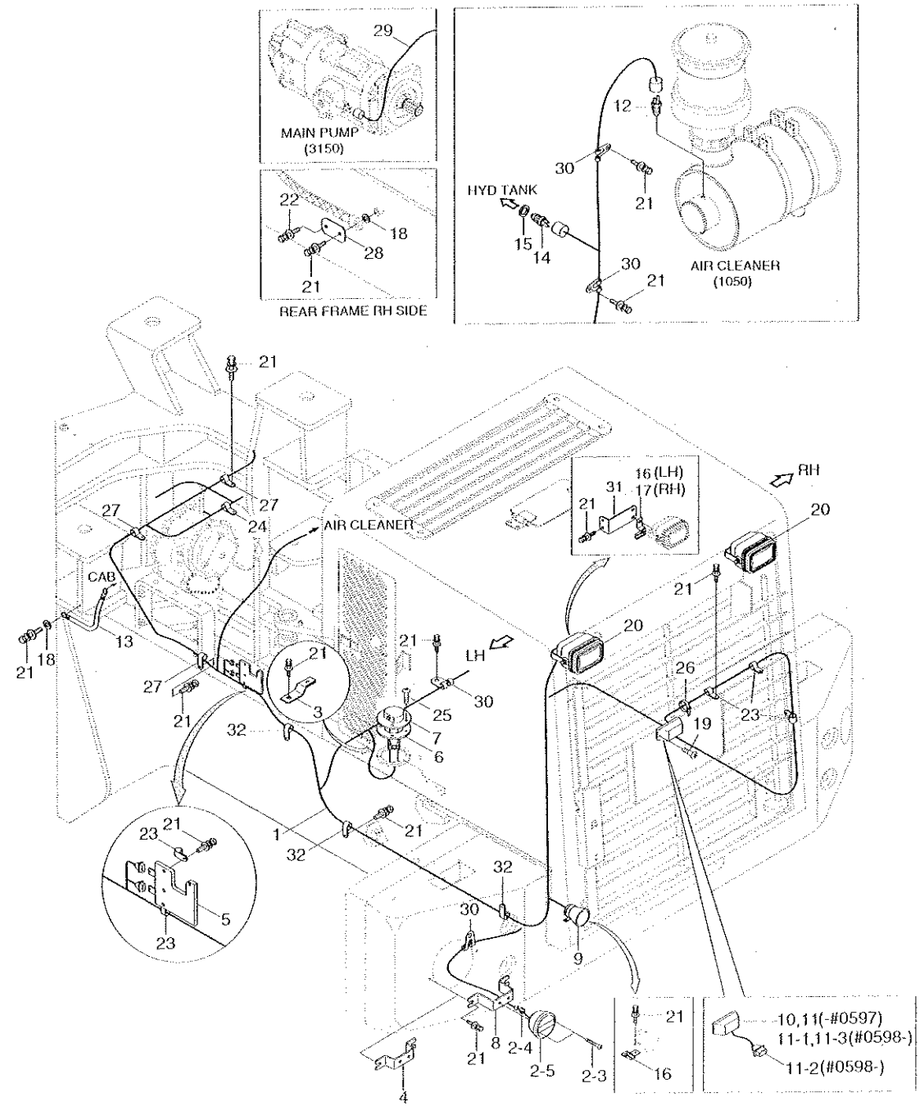

REAR ELECTRIC

ITEM 순번	PART NO 품 번	DESCRIPTION 품 명		QTY 수량	SERIAL NO 적용 호기	ITC 호환	REMARK 비 고
1	21LD-10032	HARNESS-FRAME	프레임 하니스	1	- 0202		
	21LD-10033	HARNESS-FRAME	프레임 하니스	1	0203 - 0597	D	
	21LD-10034	HARNESS-FRAME	프레임 하니스	1	0598 - 0684	D	
	21LD-10035	HARNESS-FRAME	프레임 하니스	1	0685 - 0833	D	
	21LD-10036	HARNESS-FRAME	프레임 하니스	1	0834 -	B	
2	21EK-10410	LAMP-T/STOP FLASHER	램프	2	- 1180		
	21EK-10411	LAMP-TAIL STOP FLASHER	램프	2	1181 -	A	
2-1	21EK-10290	·BULB	전구	2			NOT SHOWN
2-2	21EK-10270	·BULB(5W)	전구	1			NOT SHOWN
2-3	21LB-51550	·SCREW	스크류	2	1181 -	-	
2-4	21EK-20200	·HARNESS-REAR COMBI	하니스	1	0001 -	-	
2-5	21EK-10180	·LAMP-TAIL STOP FLASHER	램프	1	0001 -	-	
3	21E7-0606	PLATE-CONNECTOR	플레이트	1			
4	21LD-20211	PLATE-LAMP	플레이트	2	0001 -	-	HL757-7
5	21LB-40061	PLATE	플레이트	1			
6	E128-1053	GASKET	가스켓	1			
7	21LB-00181	FUEL SENDER	연료 센더	1			
8	21LD-20221	PLATE-LAMP	플레이트	2	0001 -	-	HL757XTD-7
9	21N6-20321	BUZZER-TRAVEL ALARM	부저	1	- 0684		
	21N6-20322	BUZZER-TRAVEL ALARM	주행 부저	1	0685 -	B	
10	21EK-10260	BULB	전구	1	- 0597	-	
11	21EK-10160	LAMP-NUMBER PLATE	램프	1	- 0597		
	21LB-34250	LAMP SUB ASSY(N/PLATE)	램프	1	0598 -	B	
11-1	21EK-10160	·LAMP-NUMBER PLATE	램프	1	0598 -	-	
11-2	21LB-34260	·HARNESS-EXT(N/LAMP)	하니스	1	0598 -	-	
11-3	21EK-10260	·BULB	전구	1	0598 -	-	NOT SHOWN
12	21L7-20100	SWITCH-AIR CLEANER	스위치	1			
13	21EH-30720	STRAP-EARTH	어스 스트랩	1			
14	21EN-40100	SENDER-TEMP	온도 센더	1			
15	21EA-50260	PACKING-TEMP SW	패킹	1			
16	25D1-10640	CLIP ASSY	클립	2			
17	25D1-10650	CLIP ASSY	클립	1			
18	S431-100002	WASHER-INTERNAL T/LOCK	와셔	3			
19	S151-040152	SCREW-TAPPING	스크류	2			
20	21N6-20211	WORK LAMP ASSY	작업등	2			
21	S037-102022	BOLT-W/WASHER	와셔붙이 볼트	27	- 0202		
	S037-102022	BOLT-W/WASHER	와셔붙이 볼트	25	0203 -	A	
22	S035-061522	BOLT-W/WASHER	와셔붙이 볼트	1			
23	S543-160002	CLAMP-TUBE	튜브 클램프	5	- 0202		
	S543-160002	CLAMP-TUBE	튜브 클램프	3	0203 -	A	

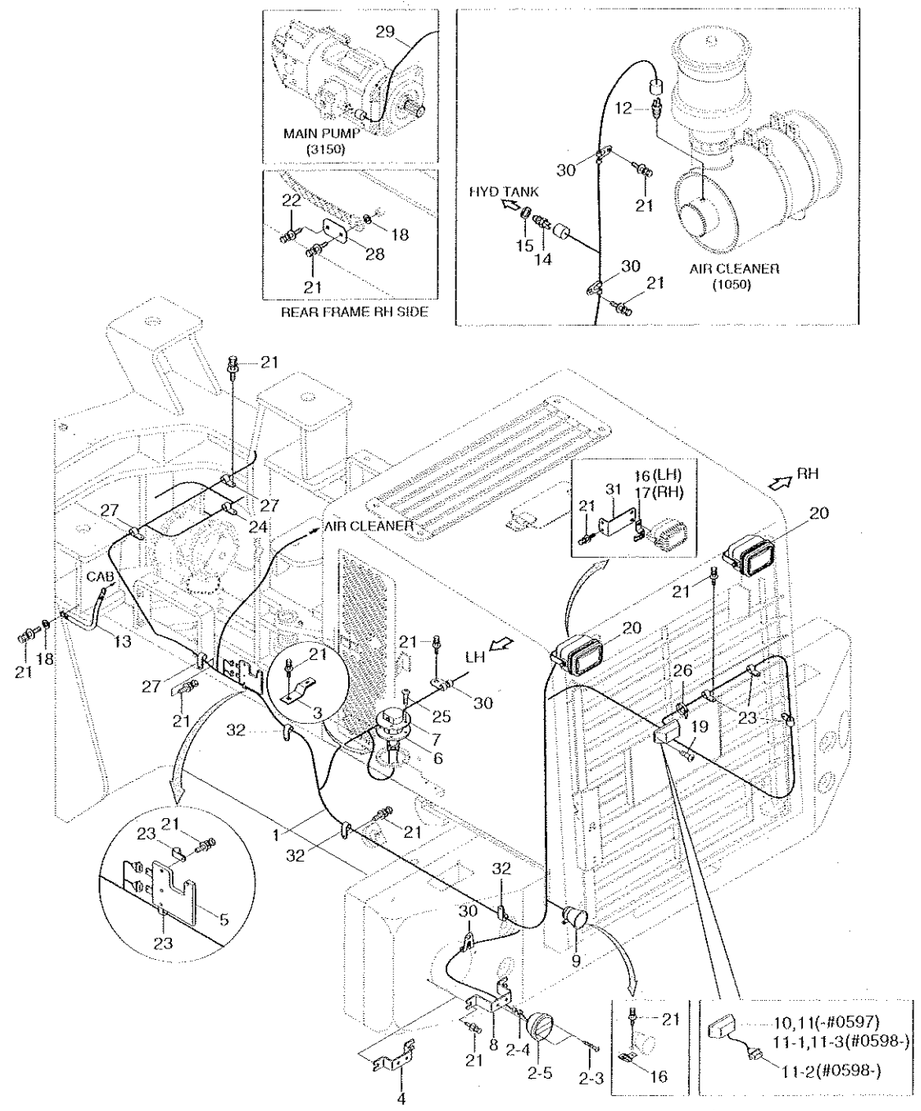

REAR ELECTRIC

ITEM 순번	PART NO 품 번	DESCRIPTION 품 명		QTY 수량	SERIAL NO 적용 호기	ITC 호환	REMARK 비 고
24	S593-000702	CLIP-HARNESS	하니스 클립	1			
25	S161-050102	SCREW-CROSS R/ROUND	스크류	5			
26	S552-035146	CLAMP-BAND	밴드 클램프	2			
27	S543-200002	CLAMP-TUBE	튜브 클램프	3			
28	21EA-50380	PLATE	플레이트	1			
29	21LD-10091	HARNESS-E/STEERING	비상조향 하니스	1	- 1025		EMERGENCY STEER
	21LD-10092	HARNESS E-STEERING	비상 조향 하니스	1	1026 -	D	EMERGENCY STEER
30	S593-000902	CLIP-HARNESS	하니스 클립	6			
31	21LB-20340	PLATE-WORK LAMP	플레이트	2	- 0202	-	
32	S543-300002	CLAMP-TUBE	튜브 클램프	5			

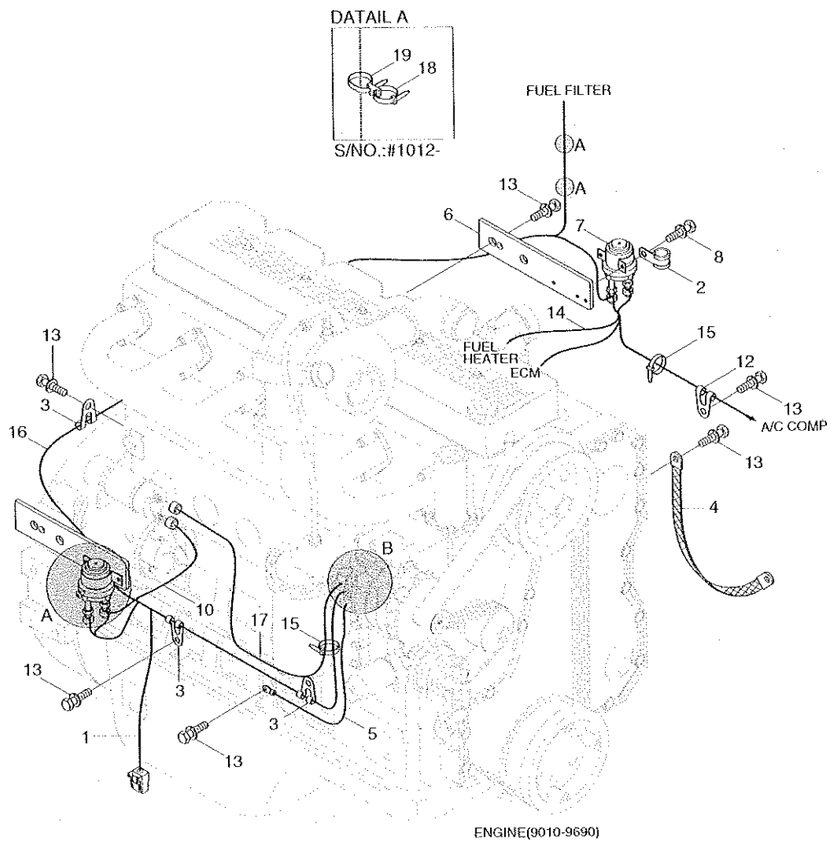

ENGINE(9010-9690)

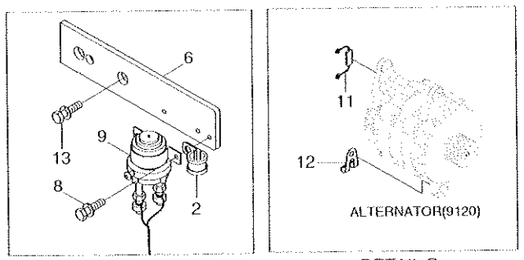

DETAIL A

DETAIL B

ENGINE ELECTRIC

ITEM 순번	PART NO 품 번	DESCRIPTION 품 명		QTY 수량	SERIAL NO 적용 호기	ITC 호환	REMARK 비 고
1	21LD-10022	HARNESS-ENGINE	엔진 하니스	1	-0833		
	21LD-10023	HARNESS-ENGINE	엔진 하니스	1	0834-1025	D	
	21LD-10024	HARNESS-ENGINE	엔진 하니스	1	1026-	B	
2	S593-000752	CLIP-HARNESS	하니스 클립	2			
3	21E9-00170	CLIP-HARNESS	하니스 클립	4			
4	21EH-30720	STRAP-EARTH	어스 스트랩	1			
5	21LC-40090	CABLE(ALT-EARTH)	케이블	1			
6	21LB-40082	PLATE-RELAY	플레이트	2			
7	E225-0006	RELAY-HEATER	히터 릴레이	1			
8	S035-061522	BOLT-W/WASHER	와셔붙이 볼트	4			
9	21E4-3012	RELAY-START	시동 릴레이	1			
10	21EA-00190	HARNESS-EXT,START RY	하네스	1			
11	21E1-21120	WIRE LINK-ALTERNATOR	와이어 링크	1	-0833	-	
12	S593-000702	CLIP-HARNESS	하니스 클립	2			
13	S037-122552	BOLT-W/WASHER	와셔붙이 볼트	10			
14	21LD-20070	CABLE(HEATER RY-HEATE)	케이블	1			
15	S552-050203	CLAMP-BAND	밴드 클램프	10			
16	21LD-20060	CABLE(HEATER RY-STARTER)	케이블	1			
17	21LC-40071	CABLE(ALT-STARTER)	케이블	1	-0833		
	21LC-41010	CABLE(ALT-STARTER)	케이블	1	0834-	B	
18	S552-035146	CLAMP-BAND	밴드 클램프	2	1026-	-	
19	S554-054300	CLAMP-BAND	밴드 클램프	2	1026-	-	

BATTERY CABLE ELECTRIC

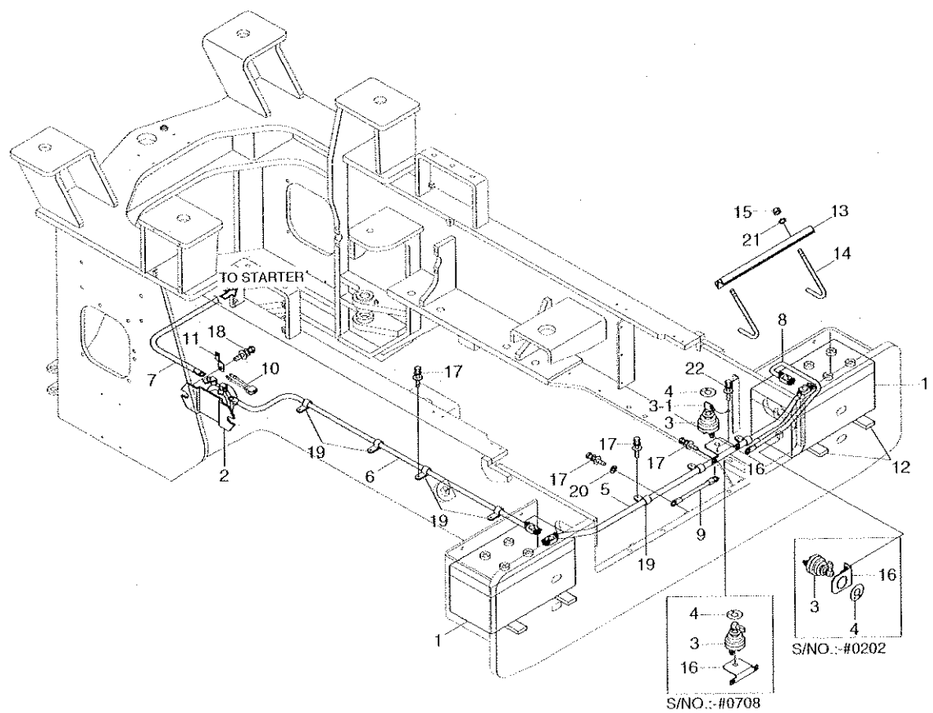

2006. 2.28 REV.6B

BATTERY CABLE ELECTRIC

HL757-7

ITEM 순번	PART NO 품 번	DESCRIPTION 품 명		QTY 수량	SERIAL NO 적용 호기	ITC 호환	REMARK 비 고
1	E125-1501	BATTERY	밧데리	2			
2	21E5-0003	RELAY-BATTERY	밧데리 릴레이	1			
3	21L7-10500	SWITCH-MASTER	스위치	1	- 0708		
	21N4-10441	SWITCH-MASTER	마스터 스위치	1	0709 - 1249	B	
	21L7-10500	SWITCH-MASTER	스위치	1	1250 -	B	
3-1	21N4-10441K	-KEY-MASTER SWITCH	스위치 키	1	0709 - 1249	-	NOT SHOWN
4	21EN-00420	DECAL-MASTER SW	데 칼	1	- 0708		
	21N4-10451	DECAL-MASTER SW	데 칼	1	0709 - 1249	B	
	21LD-34180	DECAL-MASTER SW	데 칼	1	1250 -	D	
5	21LD-20040	CABLE(BATT-BATT)	케이블	1			
6	21LD-20031	CABLE(RELAY-BATT)	케이블	1			
7	21LD-20051	CABLE(RELAY-STARTER)	케이블	1			
8	21LB-40011	CABLE(BATT-MASTER SW)	케이블	1			
9	21EN-10130	CABLE(MASTER SW-EARTH)	케이블	1			
10	21EA-40171	LINK-FUSIBLE	퓨즈블 링크	1			
11	21E7-0612	PLATE-CONNECTOR	플레이트	1			
12	24L1-40360	PAD	패 드	4			
13	21L1-1013	ANGLE WA	앵 글	2			
14	21LC-20150	BAR	바	4			
15	S205-081002	NUT-HEX	육각너트	4			
16	21LB-20360	PLATE(MASTER SWITCH)	플레이트	1	- 0202		
	21LB-20390	PLATE(MASTER SWITCH)	플레이트	1	0203 - 0708	D	
	21LB-20391	PLATE(MASTER SWITCH)	플레이트	1	0709 -	B	
17	S037-102022	BOLT-W/WASHER	와셔붙이 볼트	6			
18	S035-082522	BOLT-W/WASHER	와셔붙이 볼트	2			
19	S543-220002	CLAMP-TUBE	튜브 클램프	3			
20	S431-100002	WASHER-INTERNAL T/LOCK	와 셔	1			
21	S411-080002	WASHER-SPRING	스프링 와셔	4			
22	S035-062026	BOLT-W/WASHER	와셔붙이 볼트	1	0709 -	-	

2006.12.31 REV.6M

BEACON LAMP

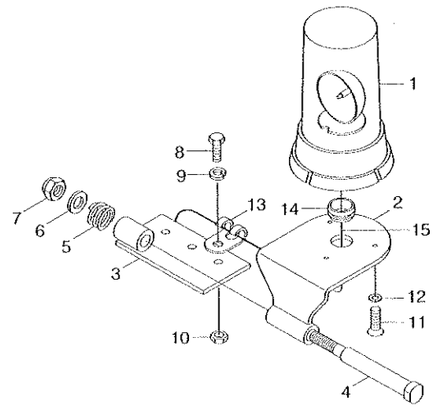

FIXED TYPE

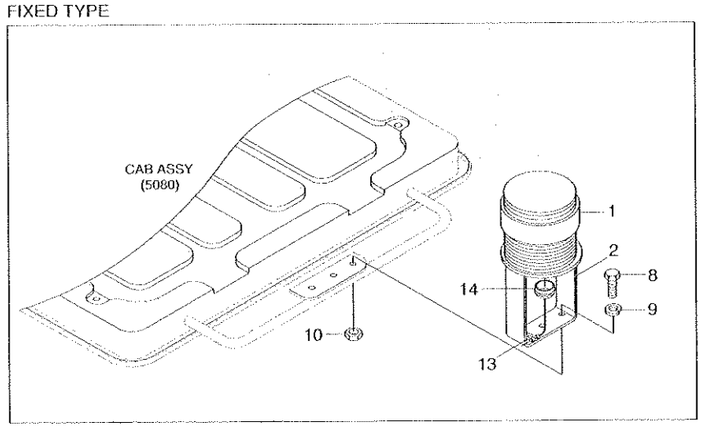

BEACON LAMP

ITEM 순번	PART NO 품 번	DESCRIPTION 품 명		QTY 수량	SERIAL NO 적용 호기		ITC 호환	REMARK 비 고
1	21EK-10420	BEACON LAMP ASSY	경광등	1		-0356		TILT
	21EK-10140	LAMP-BEACON	경광등	1	0357	-	D	TILT
1-1	21EK-10140	·LAMP-BEACON	경광등	1		-0356	-	NOT SHOWN
1-2	21EK-10330	·BULB	전구	1				NOT SHOWN
1-3	21EK-20240	·HARNESS-BEACON LAMP	하니스	1		-0356	-	NOT SHOWN
1	F23842010	STROBE LAMP-RED	경광등	1	0357	-	-	FIXED, OPT
2	21L7-10420	PLATE WA	플레이트	1		-0356		TILT
	21L7-10421	PLATE WA	플레이트	1	0357	-	D	TILT
	21LD-20230	BRACKET-BEACON	브라켓트	1	0357	-	-	FIXED, OPT
3	21L7-10410	PLATE WA	플레이트	1				
4	21L7-10430	BOLT	볼트	1				
5	21L7-10440	SPRING	스프링	1				
6	S403-162002	WASHER-PLAIN	평 와셔	1				
7	S275-160002	NUT-SELF LOCKING	자체 잠김 너트	1				
8	S017-100202	BOLT-HEX	육각 볼트	3				
9	S411-100002	WASHER-SPRING	스프링 와셔	3				
10	S205-101002	NUT-HEX	육각너트	3				
11	S161-050152	SCREW-CROSS R/ROUND	스크류	3		-0356		TILT
	S035-052026	BOLT-W/WASHER	와셔붙이 볼트	3	0357	-	D	TILT
12	S411-050002	WASHER-SPRING	스프링 와셔	3		-0356	-	
13	S593-000902	CLIP-HARNESS	하니스 클립	1				
14	S880-132060	GROMMET	그로메트	1				
15	21EK-20240	HARNESS-BEACON LAMP	하니스	1	0357	-	-	

FUSE BOX

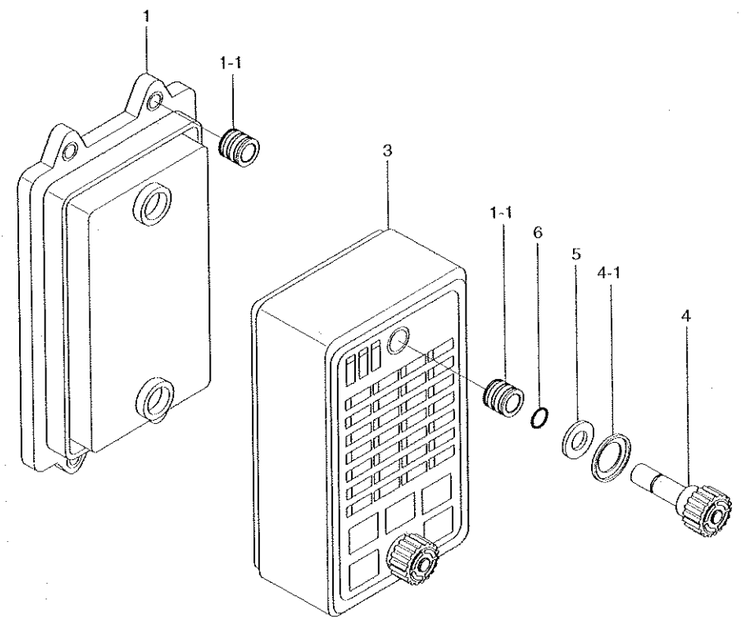

FUSE BOX

ITEM 순번	PART NO 품 번	DESCRIPTION 품 명		QTY 수량	SERIAL NO 적용 호기	ITC 호환	REMARK 비 고
1	21N8-20041	BODY-FUSE BOX	바디	1			
1-1	21N8-20110	·NUT-INSERT	너트	6			
*	21LB-40311	COVER ASSY-FUSE BOX	커버	1	~ 0597		
	21LB-40312	COVER ASSY(FUSE BOX)	커버	1	0598 ~	D	
	21LB-40311	COVER ASSY-FUSE BOX	커버	1	0096 ~	-	CANOPY
3	21N8-20061	·COVER-FUSE BOX	커버	1			
4	21N8-20070	·KNOB ASSY	노브	2			
4-1	21N8-20140	··INSERT	인서트	2			
5	21N8-20080	·PAD-RUBBER	고무 패드	2			
6	21N8-20150	·O-RING	O-링	2			



MAIN HYDRAULIC PIPING 1

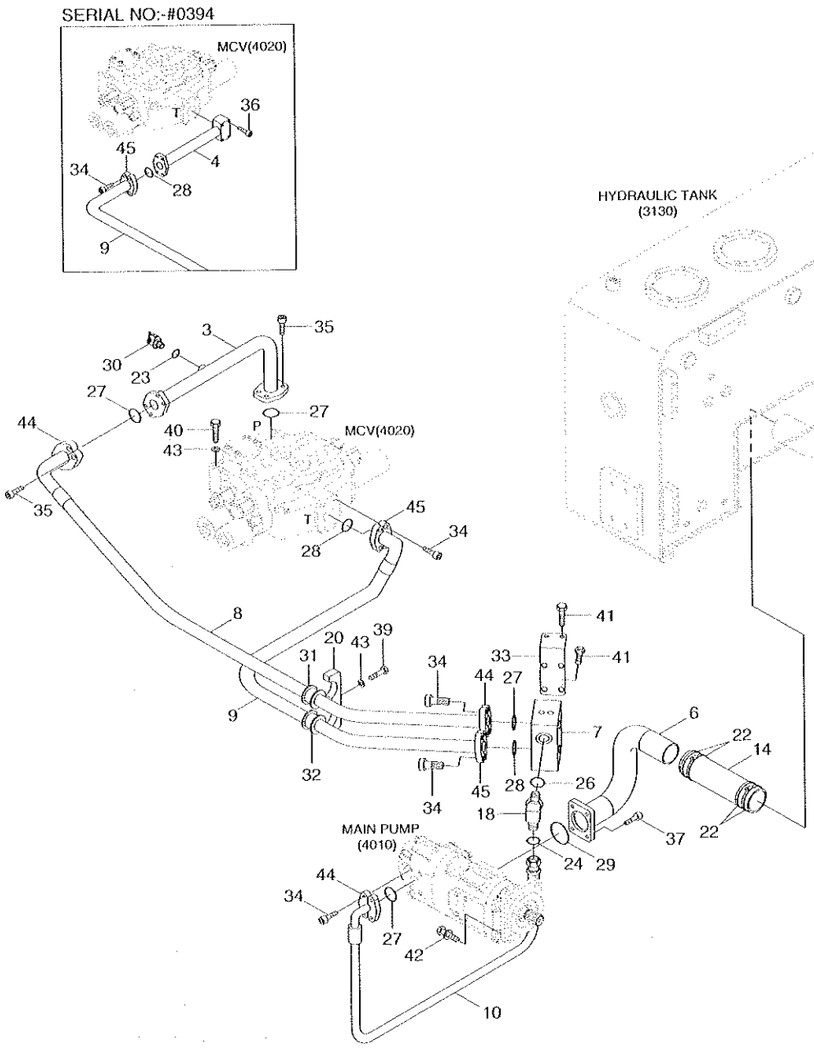

MAIN HYDRAULIC PIPING 1

HL757-7

ITEM 순번	PART NO 품 번	DESCRIPTION 품 명		QTY 수량	SERIAL NO 적용 호기	ITC 호환	REMARK 비 고
3	31LD-00040	PIPE WA	파이프	1			
4	31LD-00050	PIPE WA	파이프	1	- 0394	-	
6	31LD-00071	PIPE WA	파이프	1			
7	31LD-00080	BLOCK	블 록	1			
8	P700-164336	HOSE ASSY-FLG 0X90	유압 호스	1			
9	P700-202331	HOSE ASSY-FLG 0X90	유압 호스	1	- 0394		
	31LD-00280	HOSE ASSY	유압 호스	1	0395 -	D	
10	31LD-00120	HOSE ASSY	유압 호스	1			
14	P760-083040	HOSE-RUBBER	고무 호스	1			
18	X530-110005	ELBOW-45,ORFS	엘 보	1			
20	31LD-00100	CLAMP	클램프	1			
22	S572-730006	CLAMP-HOSE,WIRE TYPE	호스 클램프	4	- 1237		
	S572-750006	CLAMP-HOSE,WIRE TYPE	호스 클램프	4	1238 -	B	
23	S631-011004	O-RING	O-링	1			
24	S631-029004	O-RING	O-링	1			
26	S621-021001	O-RING	O-링	1			
27	Y171-024004	O-RING	O-링	4			
28	Y171-027004	O-RING	O-링	3	- 0394		
	Y171-027004	O-RING	O-링	2	0395 -	A	
29	Y172-006004	O-RING	O-링	1			
30	31EK-11130	COUPLING-SCREW	커플링	1			
31	S690-039100	GROMMET	그로메트	1			
32	S690-043100	GROMMET	그로메트	1			
33	31LD-00110	PLATE	플레이트	1			
34	S109-100306	BOLT-SOCKET	소켓 볼트	20			
35	S109-100406	BOLT-SOCKET	소켓 볼트	8			
36	S109-100656	BOLT-SOCKET	소켓 볼트	4	- 0394	-	
37	S109-120356	BOLT-SOCKET	소켓 볼트	4			
39	S017-120552	BOLT-HEX	육각 볼트	1			
40	S017-121052	BOLT-HEX	육각 볼트	3			
41	S037-122552	BOLT-W/WASHER	와셔붙이 볼트	6			
42	S037-123052	BOLT-W/WASHER	와셔붙이 볼트	4			
43	S441-120002	WASHER-HARDENED	고장력 와셔	4			
44	P173-160104	FLANGE-HYD,SPLIT	분할 플랜지	6			
45	P173-200106	FLANGE-HYD,SPLIT	분할 플랜지	4			

2008. 4.30 REV.8D

3010

MAIN HYDRAULIC PIPING 2

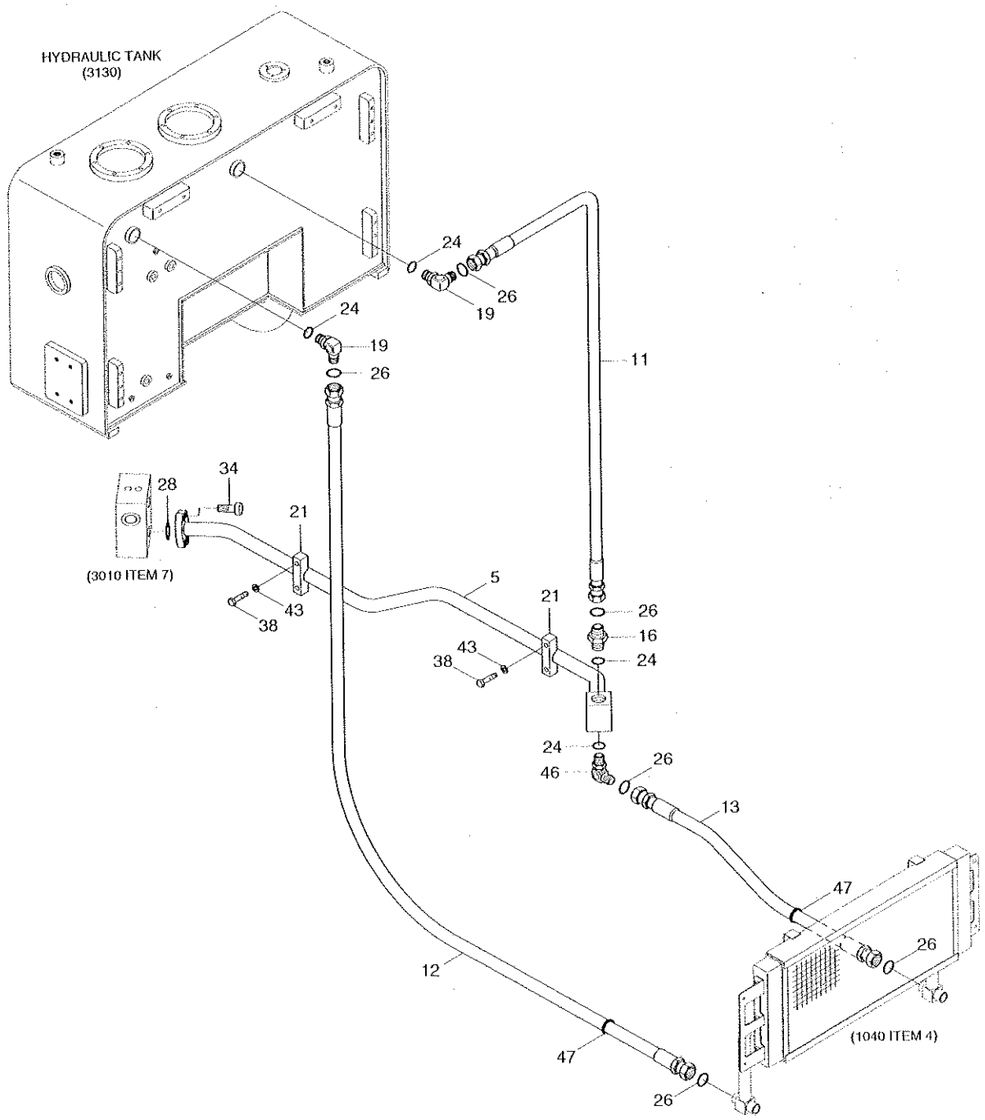

MAIN HYDRAULIC PIPING 2

ITEM 순번	PART NO 품 번	DESCRIPTION 품 명		QTY 수량	SERIAL NO 적용 호기	ITC 호환	REMARK 비 고
5	31LD-00060	PIPE WA	파이프	1			
11	P910-162025	HOSE ASSY-ORFS 0X0	유압 호스	1			
12	P910-162041	HOSE ASSY-ORFS 0X0	유압 호스	1	- 0054		
	P910-162040	HOSE ASSY-ORFS 0X0	유압 호스	1	0055 - 0426	B	
	P910-162039	HOSE ASSY-ORFS 0X0	유압 호스	1	0427 -	B	
13	31LD-00140	HOSE ASSY	유압 호스	1			
16	X500-110005	CONNECTOR-ORFS	컨넥터	1			
19	X520-110005	ELBOW-90,ORFS	엘보	2			
21	31L7-00240	CLAMP	클램프	2			
24	S631-029004	O-RING	O-링	4			
26	S621-021001	O-RING	O-링	6			
28	Y171-027004	O-RING	O-링	1			
34	S109-100306	BOLT-SOCKET	소켓 볼트	4			
38	S017-120452	BOLT-HEX	육각볼트	4			
43	S441-120002	WASHER-HARDENED	고장력 와셔	4			
46	31LC-00050	ELBOW-ORIFICE	엘보	1			
47	S681-460400	GROMMET	그로메트	2			

PILOT HYDRAULIC PIPING 1

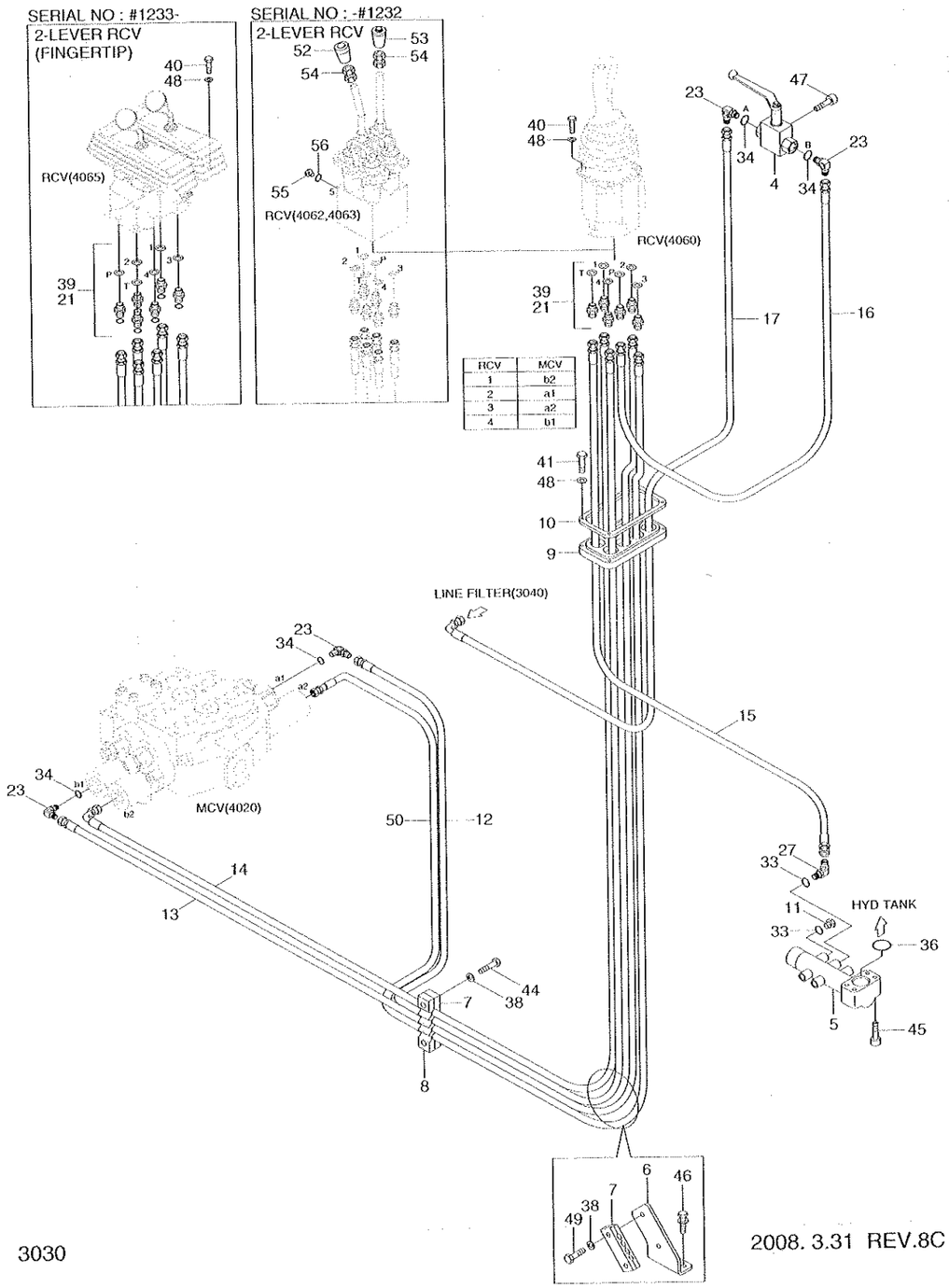

2008. 3.31 REV.8C

PILOT HYDRAULIC PIPING 1

HL757-7

ITEM 순번	PART NO 품 번	DESCRIPTION 품 명		QTY 수량	SERIAL NO 적용 호기	ITC 호환	REMARK 비 고
4	31LB-10170	SAFETY VALVE	안전 밸브	1			
5	31LD-10061	PIPE WA	파이프	1			
6	31LB-10040	PLATE	플레이트	1			
7	31LB-10050	CLAMP	클램프	3			
8	31LF-10070	CLAMP	클램프	1			
9	31L7-10040	PLATE	플레이트	1			
10	31L7-10030	RUBBER	고무	1			
11	P220-110102	PLUG	플러그	1			
12	P600-042061	HOSE ASSY-THD 0X0	유압 호스	1			
13	P600-042056	HOSE ASSY-THD 0X0	유압 호스	1			
14	P620-042055	HOSE ASSY-THD 0X90	유압 호스	1			
15	P600-042033	HOSE ASSY-THD 0X0	유압 호스	1			
16	P600-042013	HOSE ASSY-THD 0X0	유압 호스	1	- 0054		
	P600-042011	HOSE ASSY-THD 0X0	유압 호스	1	0055 -	A	
17	P620-042020	HOSE ASSY-THD 0X90	유압 호스	1			
21	P010-120002	CONNECTOR	컨넥터	6			
23	P020-110012	ELBOW-90	엘보	3			
33	S631-011004	O-RING	O-링	1			
34	S631-014004	O-RING	O-링	3			
36	Y172-003004	O-RING(AN 계열)	O-링	1			
38	S441-100002	WASHER-HARDENED	고장력 와셔	4			
39	P391-040000	WASHER-COPPER	동 와셔	6			
40	S035-062022	BOLT-W/WASHER	와셔붙이 볼트	4			
41	S015-060302	BOLT-HEX	육각 볼트	4			
44	S017-100652	BOLT-HEX	육각 볼트	2			
45	S109-120556	BOLT-SOCKET	소켓 볼트	4			
46	S037-123052	BOLT-W/WASHER	와셔붙이 볼트	2			
47	S179-080402	SCREW-SOCKET RD HD	스크류	2			
48	S441-060002	WASHER-HARDENED	고장력 와셔	4			
49	S017-100452	BOLT-HEX	육각 볼트	2			
50	P620-042062	HOSE ASSY-THD 0X90	유압 호스	1			
52	34L4-02330	KNOB ASSY	노 브	1	- 1232	-	2-LEVER RCV
53	34L4-02340	KNOB ASSY	노 브	1	- 0054		2-LEVER RCV
	31LB-10180	KNOB ASSY	노 브	1	0055 - 1232	B	2-LEVER RCV
54	S207-120002	NUT-HEX	육각 너트	4	- 1232	-	2-LEVER RCV
55	P220-110102	PLUG	플러그	1	- 0054		2-LEVER RCV
	P220-120102	PLUG	플러그	1	0055 - 1232	B	2-LEVER RCV
56	P391-040000	WASHER-COPPER	동 와셔	1	- 1232	-	2-LEVER RCV

2008. 3.31 REV.8C

3030

PILOT HYDRAULIC PIPING 2

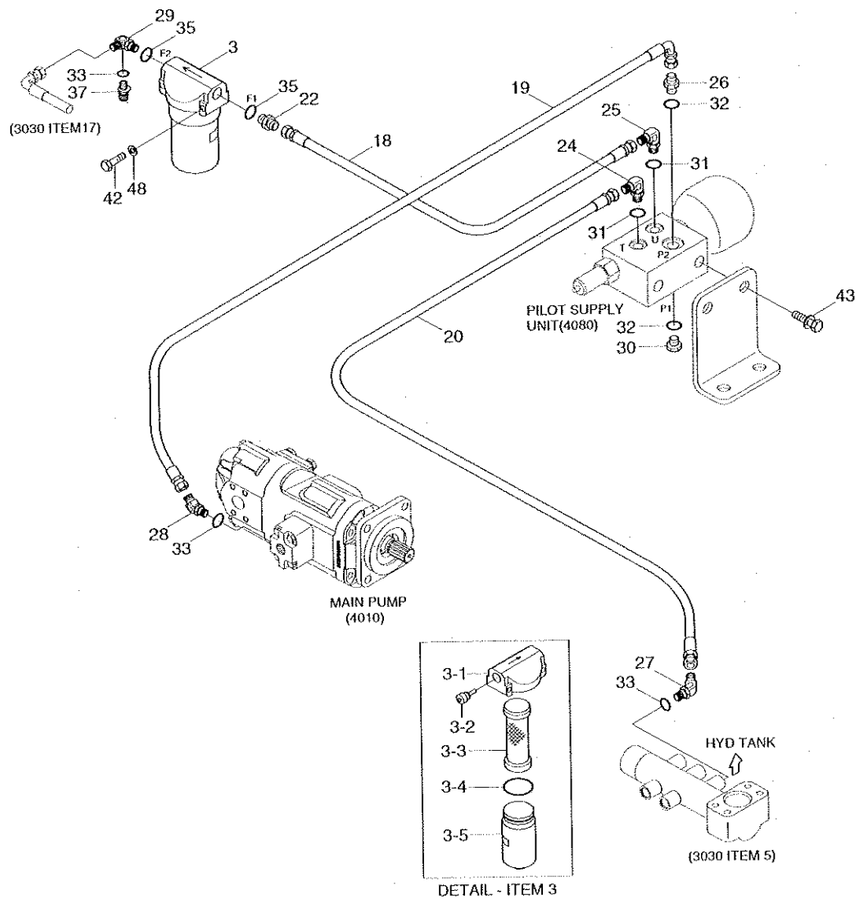

2004.12.15 REV.3

PILOT HYDRAULIC PIPING 2

HL757-7

ITEM 순번	PART NO 품 번	DESCRIPTION 품 명		QTY 수량	SERIAL NO 적용 호기	ITC 호환	REMARK 비 고
3	31E3-0017	FILTER-LINE	라인 필터	1			
3-1	31E3-00670	·HEAD-FILTER	필터 헤드	1	0001 -	-	
3-2	31E3-00680	·VALVE ASSY	밸브	1	0001 -	-	
3-3	31E3-0018	·ELEMENT-LINE FILTER	엘리먼트	1	0001 -	-	
3-4	31E3-00700	·O-RING	O-링	1	0001 -	-	
3-5	31E3-00710	·CASE-FILTER	케이스	1	0001 -	-	
18	P600-062014	HOSE ASSY-THD 0X0	유압 호스	1	- 0054		
	P600-062013	HOSE ASSY-THD 0X0	유압 호스	1	0055 -	B	
19	P620-066023	HOSE ASSY-THD 0X90	유압 호스	1			
20	P600-042026	HOSE ASSY-THD 0X0	유압 호스	1			
22	P010-110015	CONNECTOR	컨넥터	1			
24	P020-310002	ELBOW-90	엘보	1			
25	P020-310003	ELBOW-90	엘보	1			
26	P010-310005	CONNECTOR	컨넥터	1			
27	P030-110001	ELBOW-45	엘보	2			
28	P030-110011	ELBOW-45	엘보	1			
29	31L3-0375	ELBOW-90	엘보	1			
30	P220-310103	PLUG	플러그	1			
31	S611-012001	O-RING	O-링	2			
32	S611-016001	O-RING	O-링	2			
33	S631-011004	O-RING	O-링	3			
35	S631-018004	O-RING	O-링	2			
37	31EK-11130	COUPLING-SCREW	커플링	1			
42	S015-060552	BOLT-HEX	육각 볼트	2			
43	S035-082052	BOLT-W/WASHER	와셔붙이 볼트	2			
48	S441-060002	WASHER-HARDENED	고정력 와셔	2			

ATTACHMENT HYDRAULIC PIPING

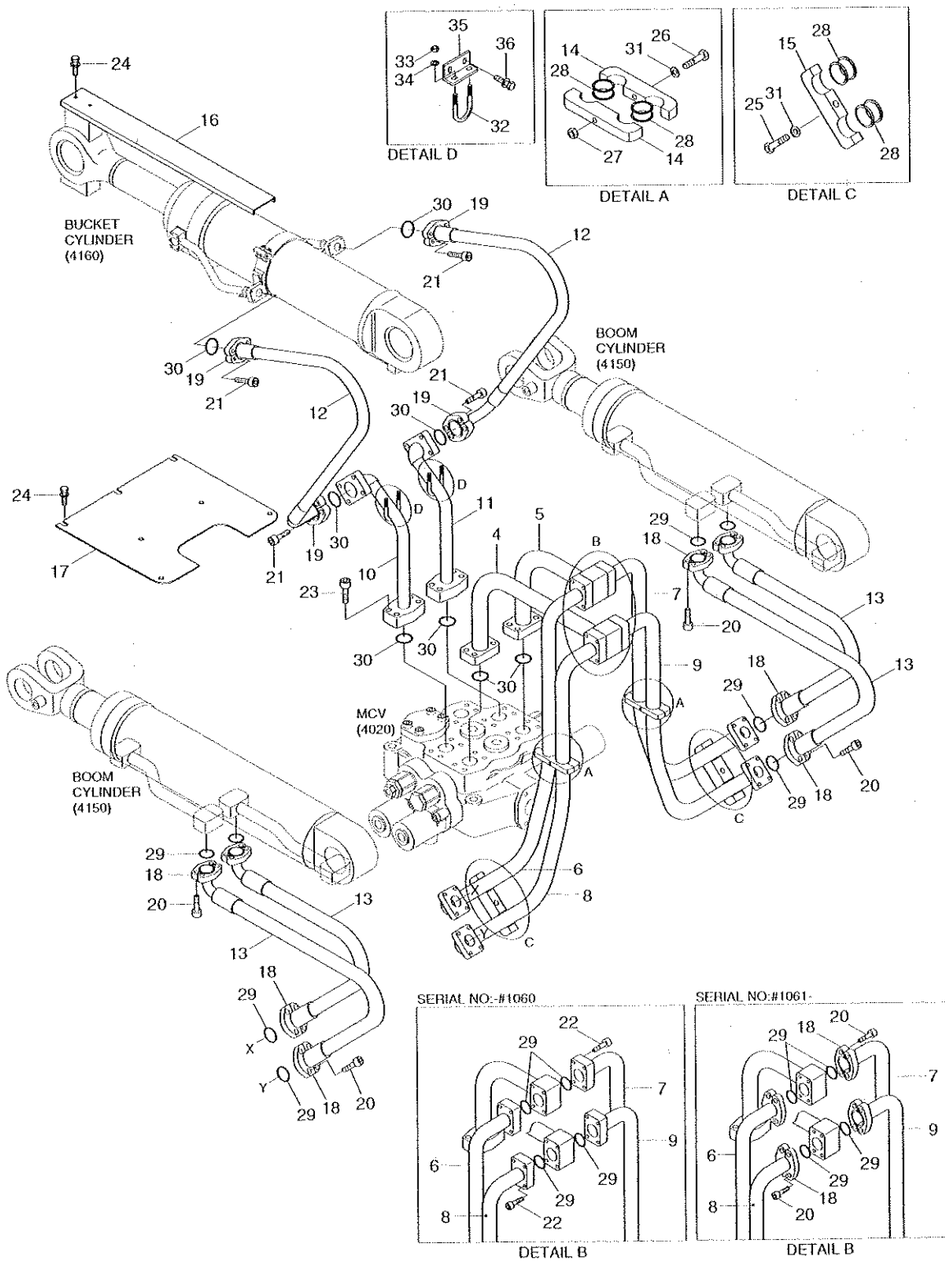

ATTACHMENT HYDRAULIC PIPING

ITEM 순번	PART NO 품 번	DESCRIPTION 품 명		QTY 수량	SERIAL NO 적용 호기	ITC 호환	REMARK 비 고
4	31LD-20040	PIPE WA	파이프	1			
5	31LD-20050	PIPE WA	파이프	1			
6	31LD-20060	PIPE WA-LH	파이프	1	- 1060		
	31LD-20061	PIPE WA-LH	파이프	1	1061 -	D	
7	31LD-20070	PIPE WA-RH	파이프	1	- 1060		
	31LD-20071	PIPE WA-RH	파이프	1	1061 -	D	
8	31LD-20080	PIPE WA-LH	파이프	1	- 1060		
	31LD-20081	PIPE WA-LH	파이프	1	1061 -	D	
9	31LD-20090	PIPE WA-RH	파이프	1	- 1060		
	31LD-20091	PIPE WA-RH	파이프	1	1061 -	D	
10	31LD-20100	PIPE WA-LH	파이프	1			
11	31LD-20110	PIPE WA-RH	파이프	1			
12	31LD-20150	HOSE ASSY	유압 호스	2	- 0567		
	31LD-20151	HOSE ASSY	유압 호스	2	0568 -	B	
13	P703-124325	HOSE ASSY-FLG 0X90	유압 호스	4			
14	34L3-00710	CLAMP		4			
15	34L3-00730	CLAMP		2			
16	31LC-20110	COVER WA	커버	1	- 0237		HL757-7
	31LB-20420	COVER	커버	1	0238 -	A	HL757-7
	31LC-20130	COVER WA	커버	1	- 0237		HL757XTD-7
	31LB-20430	COVER	커버	1	0238 -	A	HL757XTD-7
17	31LD-20130	COVER WA	커버	1			
18	P173-120102	FLANGE-HYD,SPLIT	분할 플랜지	16	- 1060		
	P173-120102	FLANGE-HYD,SPLIT	분할 플랜지	24	1061 -	A	
19	P173-160104	FLANGE-HYD,SPLIT	분할 플랜지	8			
20	S109-100256	BOLT-SOCKET	소켓 볼트	32	- 1060		
	S109-100256	BOLT-SOCKET	소켓 볼트	48	1061 -	A	
21	S109-100306	BOLT-SOCKET	소켓 볼트	16			
22	S109-100356	BOLT-SOCKET	소켓 볼트	16	- 1060	-	
23	S109-100406	BOLT-SOCKET	소켓 볼트	16			
24	S037-122552	BOLT-W/WASHER	와셔붙이 볼트	7			
25	S017-120552	BOLT-HEX	육각 볼트	2			
26	S017-120702	BOLT-HEX	육각 볼트	2			
27	S205-121002	NUT-HEX	육각너트	2			
28	S690-027100	GROMMET(FOR ONE LINE)	그로메트	8			
29	Y171-019004	O-RING	O-링	12			
30	Y171-024004	O-RING	O-링	8			
31	S441-120002	WASHER-HARDENED	고장력 와셔	4			
32	S070-023450	U-BOLT	U-볼트	2			
33	S275-100002	NUT-SELF LOCKING	자체 잠김 너트	4			

ATTACHMENT HYDRAULIC PIPING

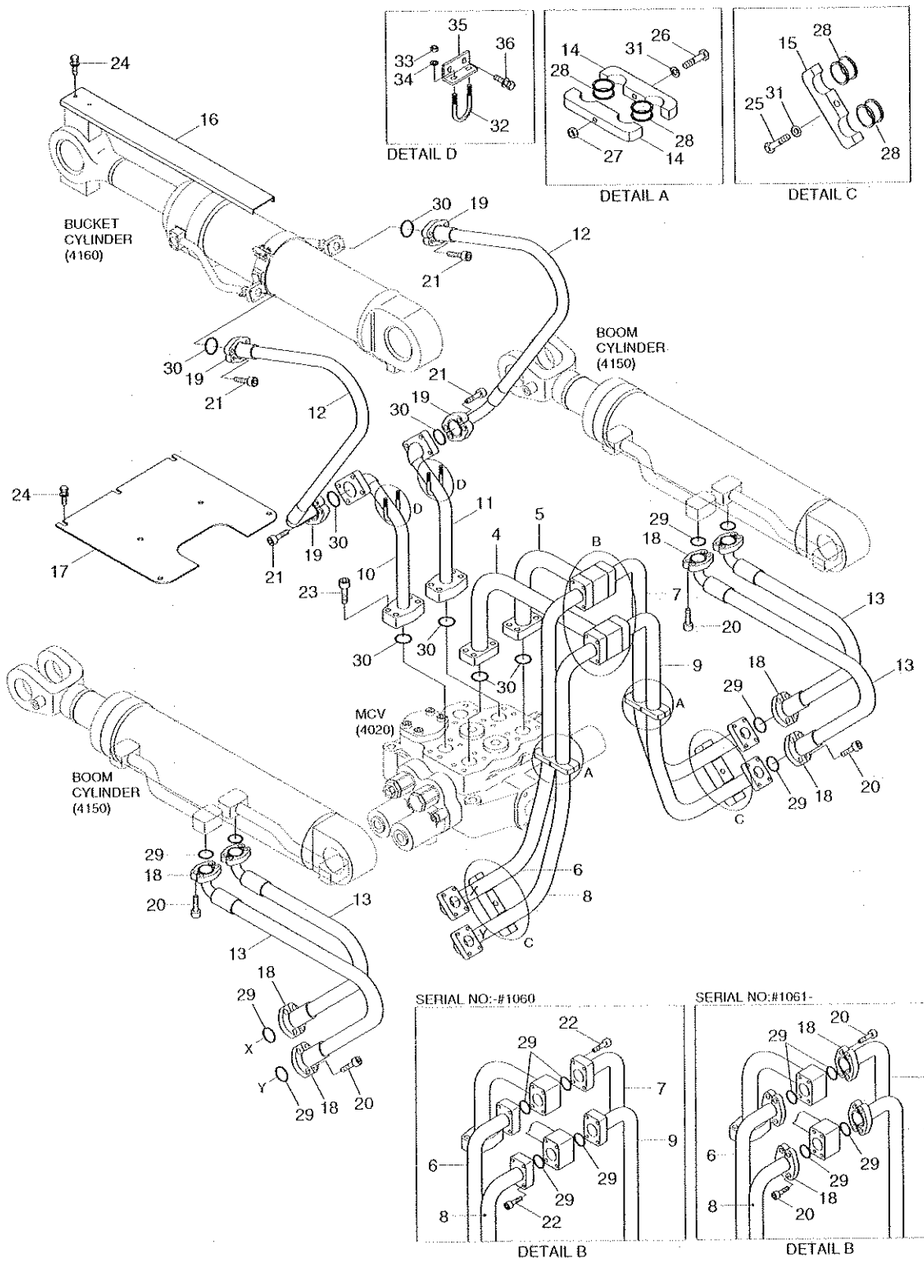

ATTACHMENT HYDRAULIC PIPING

ITEM 순번	PART NO 품 번	DESCRIPTION 품 명		QTY 수량	SERIAL NO 적용 호기	ITC 호환	REMARK 비 고
34	S441-100002	WASHER-HARDENED	고장력 와셔	4			
35	31LC-20140	PLATE	플레이트	2			
36	S037-101552	BOLT-W/WASHER	와셔붙이 볼트	4			

STEERING HYDRAULIC PIPING 1

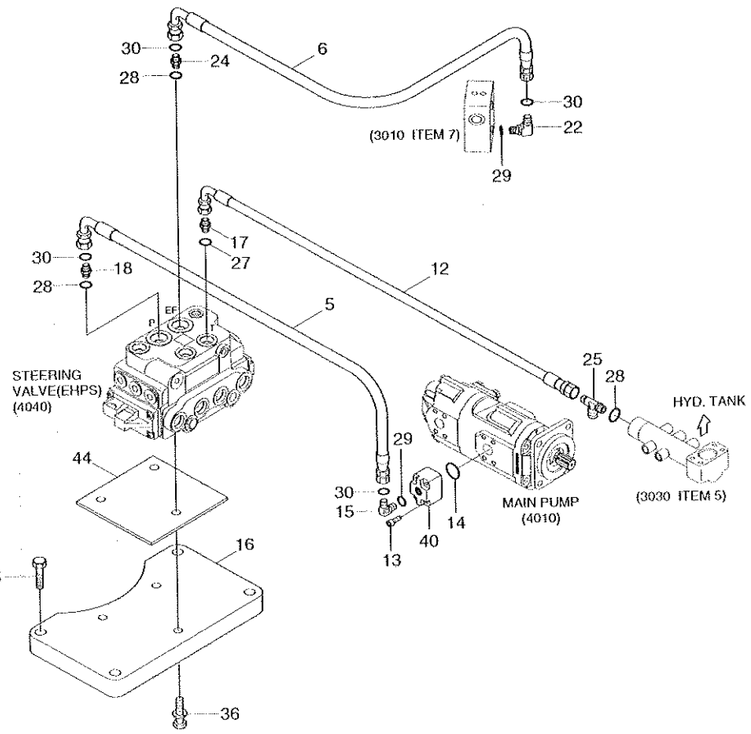

STEERING HYDRAULIC PIPING 1

HL757-7

ITEM 순번	PART NO 품 번	DESCRIPTION 품 명		QTY 수량	SERIAL NO 적용 호기	ITC 호환	REMARK 비 고
5	P930-124012	HOSE ASSY-ORFS 0X90	유압 호스	1			
6	P930-124016	HOSE ASSY-ORFS 0X90	유압 호스	1			
12	P620-082015	HOSE ASSY-THD 0X90	유압 호스	1			
13	S109-100506	BOLT-SOCKET	소켓 볼트	4			
14	Y171-024004	O-RING	O-링	1			
15	X520-110018	ELBOW-90,ORFS	엘 보	1			
16	31LD-30051	PLATE	플레이트	1			
17	P010-110004	CONNECTOR	컨넥터	1			
18	X511-112543	CONNECTOR-LONG,ORFS	컨넥터	1			
22	X520-110018	ELBOW-90,ORFS	엘 보	1			
24	X500-110004	CONNECTOR-ORFS	컨넥터	1			
25	P320-120808	TEE-RUN TYPE	티	1			
27	S631-018004	O-RING	O-링	1			
28	S631-024004	O-RING	O-링	3			
29	S631-029004	O-RING	O-링	2			
30	S621-018001	O-RING	O-링	4			
35	S037-123556	BOLT-W/WASHER	와셔붙이 볼트	4			
36	S035-082056	BOLT-W/WASHER	와셔붙이 볼트	3			
40	34L3-02510	BLOCK	블 록	1			
44	31LC-30060	PLATE-RUBBER	플레이트	1			

STEERING HYDRAULIC PIPING 2

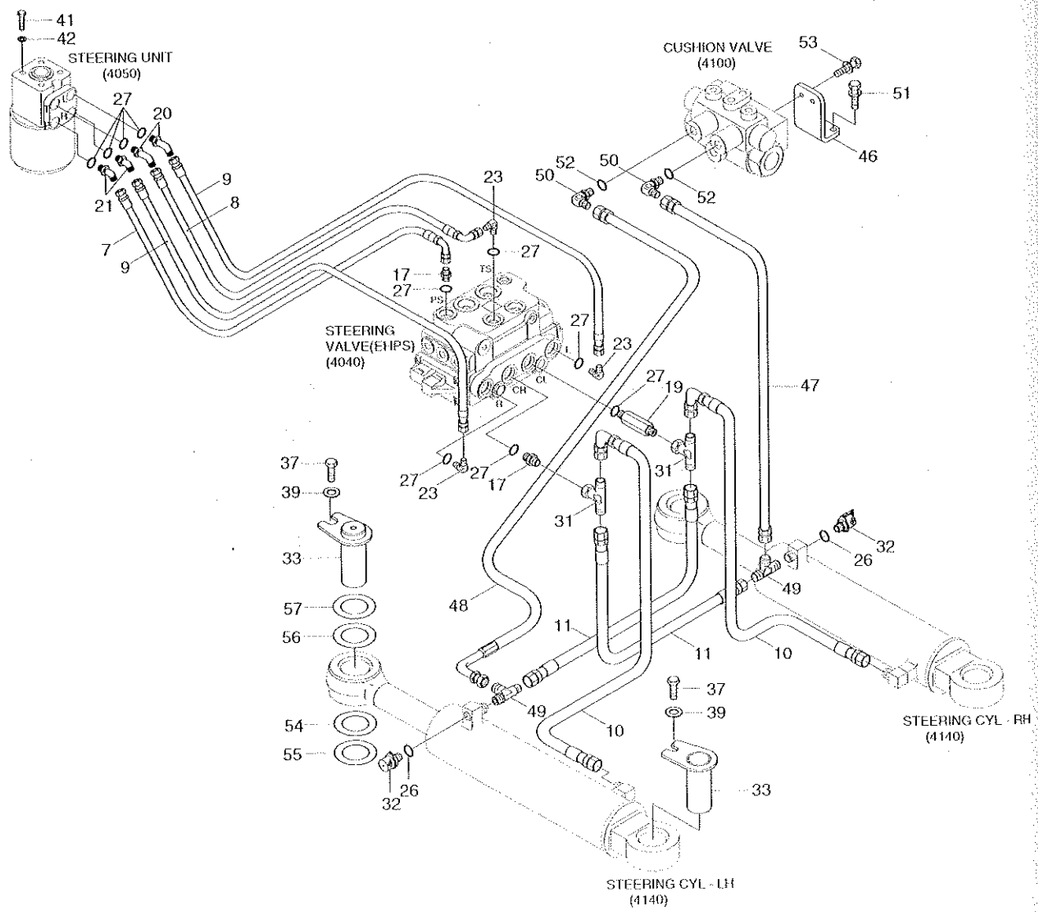

STEERING HYDRAULIC PIPING 2

ITEM 순번	PART NO 품 번	DESCRIPTION 품 명		QTY 수량	SERIAL NO 적용 호기	ITC 호환	REMARK 비 고
7	P620-082010	HOSE ASSY-THD 0X90	유압 호스	1			
8	P620-082011	HOSE ASSY-THD 0X90	유압 호스	1			
9	P600-084016	HOSE ASSY-THD 0X0	유압 호스	2			
10	P620-084023	HOSE ASSY-THD 0X90	유압 호스	2			
11	P610-084015	HOSE ASSY-THD 0X45	유압 호스	2			
17	P010-110004	CONNECTOR	컨넥터	2			
19	P101-108085	CONNECTOR-LONG	컨넥터	1			
20	31LD-30060	ELBOW-45	엘보	2			
21	P030-110003	ELBOW-45	엘보	2			
23	P020-110003	ELBOW-90	엘보	3			
26	S631-011004	O-RING	O-링	2			
27	S631-018004	O-RING	O-링	10			
31	31L3-0220	TEE B/TYPE-S/NUT	티	2			
32	31EK-11130	COUPLING-SCREW	커플링	2			
33	31LD-30090	PIN WA	핀	4	- 1121		
	31LD-30310	PIN WA	핀	4	1122 -	B	
37	S017-16035D	BOLT-HEX	육각 볼트	4			
39	61L7-10290	WASHER	와 셔	4			
41	S017-100856	BOLT-HEX	육각 볼드	4			
42	S441-10000B	WASHER-HARDENED	고장력 와셔	4			
46	31LC-30090	PLATE	플레이트	1			
47	P600-044017	HOSE ASSY-THD 0X0	유압 호스	1			
48	P620-044020	HOSE ASSY-THD 0X90	유압 호스	1			
49	P320-080408	TEE-RUN TYPE	EI	2			
50	P020-310001	ELBOW-90	엘보	2			
51	S037-122556	BOLT-W/WASHER	와셔붙이 볼드	2			
52	S611-009001	O-RING	O-링	2			
53	S035-082056	BOLT-W/WASHER	와셔붙이 볼드	2			
54	31L9-30150	SHIM(0.5MM)	심	2	1144 -	-	
55	31L9-30160	SHIM(1.0MM)	심	2	1144 -	-	
56	31LB-30600	SHIM(0.5MM)	심	2	1144 -	-	
57	31LB-30610	SHIM(1.0MM)	심	2	1144 -	-	

BRAKE HYDRAULIC PIPING 1(-#1274)

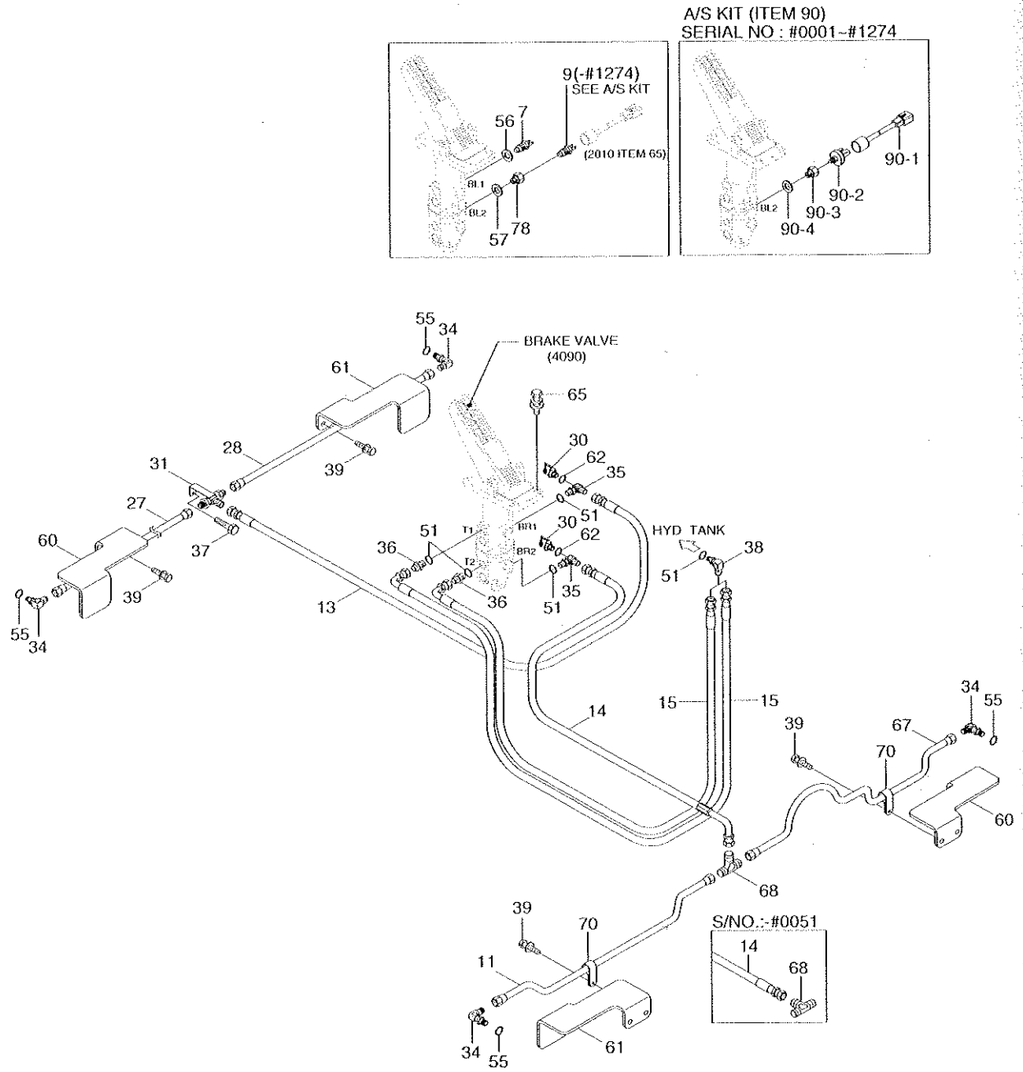

2008. 9.30 REV.8J

BRAKE HYDRAULIC PIPING 1(-#1274)

ITEM 순번	PART NO 품 번	DESCRIPTION 품 명		QTY 수량	SERIAL NO 적용 호기	ITC 호환	REMARK 비 고
7	31LB-40170	SWITCH-PRESSURE	압력 스위치	1			CLUTCH CUT OFF
9	31L7-40030	SWITCH-PRESSURE	압력 스위치	1	- 1025		SERVICE BRAKE
N9	@	SWITCH-PRESSURE	압력 스위치	1	1026 - 1274	D	SEE ITEM 90
11	31LD-40110	TUBE ASSY-LH	튜브	1	- 0051		
	31LD-40160	TUBE ASSY-LH	튜브	1	0052 -	D	
13	P600-064064	HOSE ASSY-THD 0X0	유압 호스	1			
14	P600-064044	HOSE ASSY-THD 0X0	유압 호스	1	- 0051		
	P620-064044	HOSE ASSY-THD 0X90	유압 호스	1	0052 -	D	
15	P620-062051	HOSE ASSY-THD 0X90	유압 호스	2			
27	31LD-40030	TUBE ASSY	튜브	1	- 0051		
	31LD-40140	TUBE ASSY	튜브	1	0052 -	D	
28	31LD-40040	TUBE ASSY	튜브	1	- 0051		
	31LD-40150	TUBE ASSY	튜브	1	0052 -	D	
30	31EK-11130	COUPLING-SCREW	커플링	2			
31	31LD-40051	TEE WA	티	1	- 0051		
	31LD-40052	TEE WA	티	1	0052 -	D	
34	31LB-40140	ELBOW-90	엘보	4	- 0426		
	31LB-40420	ELBOW-90	엘보	4	0427 -	D	
35	34L1-00350	ELBOW-90	엘보	2			ONE PEDAL
36	P010-110003	CONNECTOR	컨넥터	2			ONE PEDAL
37	S035-081522	BOLT-W/WASHER	와셔붙이 볼트	1			
38	P020-110002	ELBOW-90	엘보	2			
39	S037-102052	BOLT-W/WASHER	와셔붙이 볼트	8			
51	S631-014004	O-RING	O-링	6			
55	Y161-016001	O-RING	O-링	4			
56	P391-040000	WASHER-COPPER	동 와셔	1			
57	P392-120000	WASHER-COPPER	동 와셔	1			
60	31LD-40061	PLATE	플레이트	2			
61	31LD-40071	PLATE	플레이트	2			
62	S631-011004	O-RING	O-링	2	- 1025		
	S631-011004	O-RING	O-링	3	1026 -	A	
65	S035-082542	BOLT-W/WASHER	와셔붙이 볼트	4			
67	31LD-40120	TUBE ASSY-RH	튜브	1	- 0051		
	31LD-40170	TUBE ASSY-RH	튜브	1	0052 -	D	
68	31LD-40100	TEE WA	티	1	- 0051		
	31LD-40180	TEE WA	티	1	0052 -	D	
70	31LD-40130	CLAMP	클램프	2			
N78	@	ADAPTER	아댑터	1	1026 - 1274	-	SEE ITEM 90
90	21LB-51700	KIT-STOP LAMP PRESSURE	램프 스위치 키트	1	0001 - 1274	-	FOR A/S
90-1	21LB-51600	HARNESS-EXT	하니스	1			

2008. 4.30 REV.8D

BRAKE HYDRAULIC PIPING 1(-#1274)

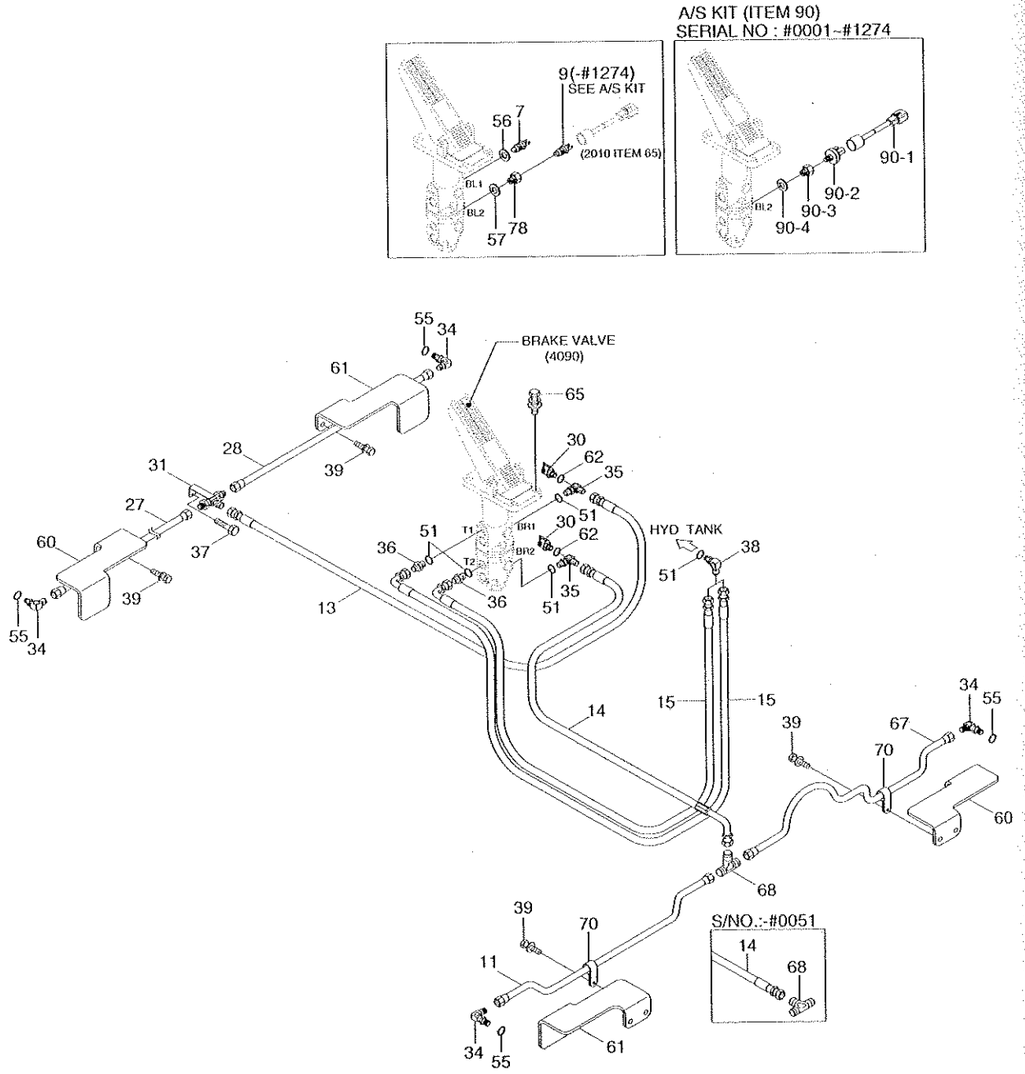

BRAKE HYDRAULIC PIPING 1(-#1274)

HL757-7

ITEM 순번	PART NO 품 번	DESCRIPTION 품 명	QTY 수량	SERIAL NO 적용 호기	ITC 호환	REMARK 비 고
90-2	81FH-47120	·SWITCH-PRESSURE 압력 스위치	1			
90-3	31LG-40070	·ADAPTER 어댑터	1			
90-4	P392-120000	·WASHER-COPPER 동 와셔	1			
N	@	NOT INDIVIDUALLY SUPPLIED단품공급불가				

BRAKE HYDRAULIC PIPING 1(#1275-)

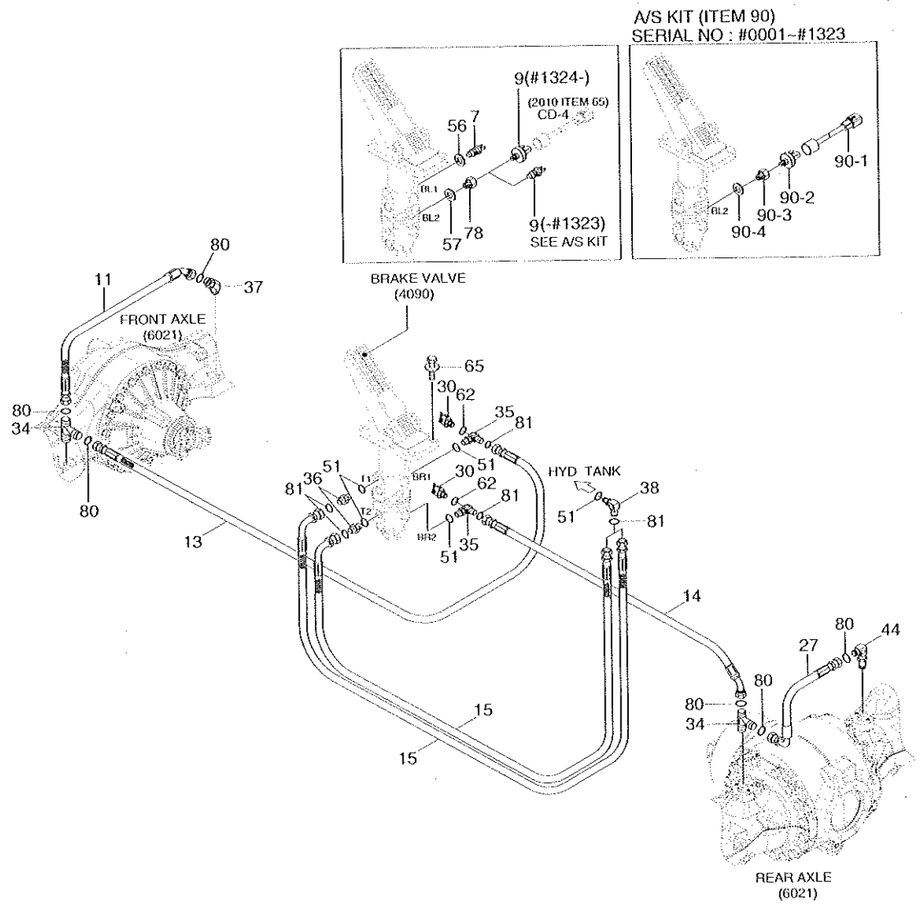

2008. 9.30 REV.8J

BRAKE HYDRAULIC PIPING 1(#1275-)

HL757-7

ITEM 순번	PART NO 품 번	DESCRIPTION 품 명		QTY 수량	SERIAL NO 적용 호기	ITC 호환	REMARK 비 고
7	31LB-40170	SWITCH-PRESSURE	압력 스위치	1			CLUTCH CUT OFF
N9	@	SWITCH-PRESSURE	압력 스위치	1	- 1323		SEE ITEM 90
9	81FH-47120	SWITCH-PRESSURE	압력 스위치	1	1324 -	D	SERVICE BRAKE
11	P920-063012	HOSE ASSY-ORFS 0X45	유압 호스	1			
13	P910-063066	HOSE ASSY-ORFS 0X0	유압 호스	1			
14	P920-063044	HOSE ASSY-ORFS 0X45	유압 호스	1			
15	P930-062050	HOSE ASSY-ORFS 0X90	유압 호스	2			
27	P930-063011	HOSE ASSY-ORFS 0X90	유압 호스	1			
30	31EK-11130	COUPLING-SCREW	커플링	2			
34	31LD-40270	TEE	티	4			
35	31LB-40340	TEE	티	2			
36	X500-110002	CONNECTOR-ORFS	컨넥터	2			
37	X530-210004	ELBOW-45,ORFS	엘보	1			
38	X520-110002	ELBOW-90,ORFS	엘보	2			
44	31N6-41080	ELBOW-90,ORFS,LONG	엘보	1			
51	S631-014004	O-RING	O-링	6			
56	P391-040000	WASHER-COPPER	동 와셔	1			
57	P392-120000	WASHER-COPPER	동 와셔	1			
62	S631-011004	O-RING	O-링	3			
65	S035-082556	BOLT-W/WASHER	와셔붙이 볼트	4			
80	S621-011001	O-RING	O-링	6			
81	S621-012001	O-RING(SEAL LOCK TYPE)	O-링(SEALLOCKTYPE)	4			
88	31LG-40050	ADAPTER	아댑터	1			
N78	@	ADAPTER	아댑터	1	- 1323		SEE ITEM 90
78	31LG-40070	ADAPTER	아댑터	1	1324 -	D	
90	21LB-51700	KIT-STOP LAMP PRESSURE	램프 스위치 키트	1	- 1323		FOR A/S
90-1	21LB-51600	·HARNESS-EXT	하니스	1			
90-2	81FH-47120	·SWITCH-PRESSURE	압력 스위치	1			
90-3	31LG-40070	·ADAPTER	아댑터	1			
90-4	P392-120000	·WASHER-COPPER	동 와셔	1			
N	@	NOT INDIVIDUALLY SUPPLIED	단품공급불가				

2008. 4.30 REV.8D

BRAKE HYDRAULIC PIPING 2(-#1274)

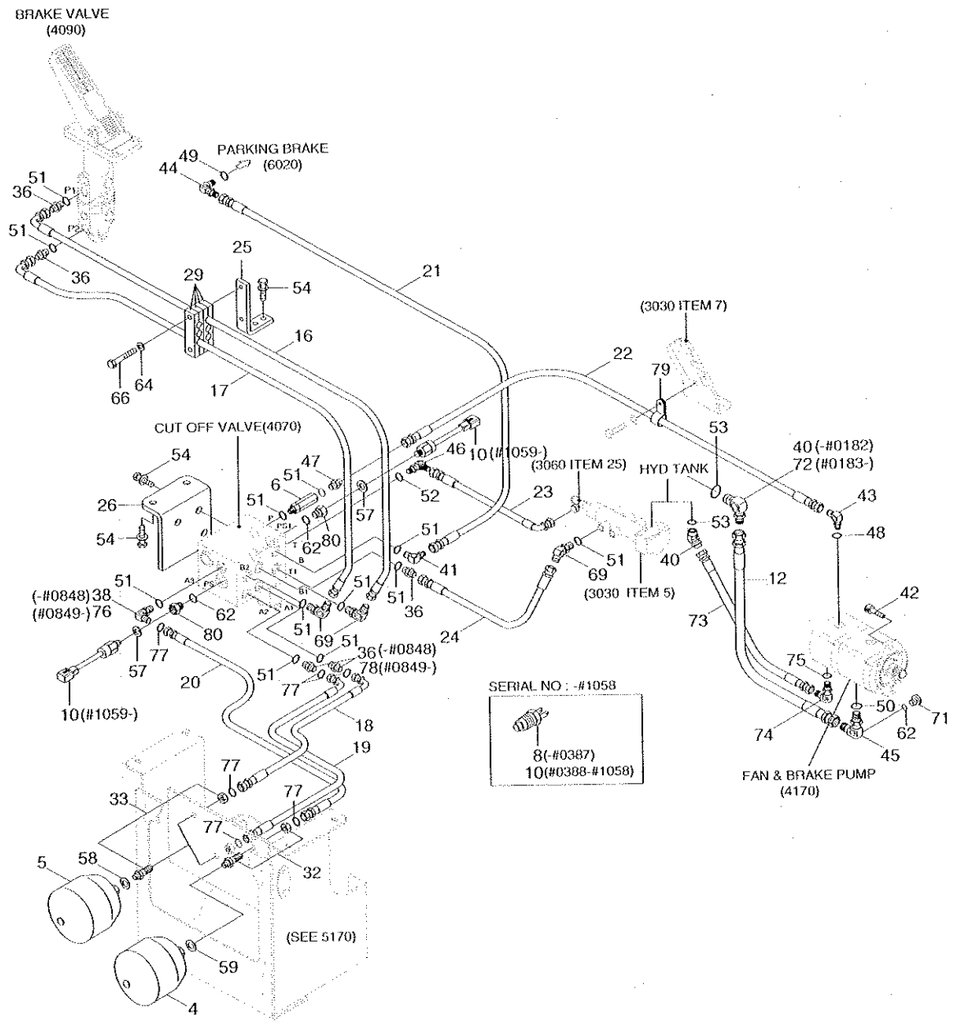

BRAKE HYDRAULIC PIPING 2(-#1274)

HL757-7

ITEM 순번	PART NO 품 번	DESCRIPTION 품 명		QTY 수량	SERIAL NO 적용 호기		ITC 호환	REMARK 비 고
4	81L1-0003	ACCUMULATOR	어큐뮬레이터	1				CHARGING
5	81L1-0004	ACCUMULATOR	어큐뮬레이터	2				SERVICE BRAKE
6	31L1-0139	FILTER-LINE	라인 필터	1				
8	31M6-51310	SWITCH-PRESSURE	압력 스위치	1		-0387	-	PARKING
10	31L1-0095	SWITCH-PRESSURE	압력 스위치	1		-0387		CHARGING
	31L1-0095	SWITCH-PRESSURE	압력 스위치	2	0388 -	1058	A	CHARGING/PARK
	31LF-00500	SWITCH-PRESSURE	압력 스위치	2	1059 -		D	CHARGING/PARK
12	P610-162012	HOSE ASSY-THD 0X45	유압 호스	1		-0071		
	P600-162012	HOSE ASSY-THD 0X0	유압 호스	1	0072 -	0182	D	
	P600-162014	HOSE ASSY-THD 0X0	유압 호스	1	0183 -		D	
16	P620-064022	HOSE ASSY-THD 0X90	유압 호스	1				
17	P620-064021	HOSE ASSY-THD 0X90	유압 호스	1				
18	P610-064018	HOSE ASSY-THD 0X45	유압 호스	1		-0848		
	P920-064018	HOSE ASSY-ORFS 0X45	유압 호스	1	0849 -		D	
19	P610-064017	HOSE ASSY-THD 0X45	유압 호스	1		-0848		
	P920-064017	HOSE ASSY-ORFS 0X45	유압 호스	1	0849 -		D	
20	P600-064018	HOSE ASSY-THD 0X0	유압 호스	1		-0848		
	P910-064018	HOSE ASSY-ORFS 0X0	유압 호스	1	0849 -		D	
21	P600-044039	HOSE ASSY-THD 0X0	유압 호스	1		-0116		
	P600-044040	HOSE ASSY-THD 0X0	유압 호스	1	0117 -		A	
22	P600-084037	HOSE ASSY-THD 0X0	유압 호스	1				
23	P620-082016	HOSE ASSY-THD 0X90	유압 호스	1				
24	P600-062017	HOSE ASSY-THD 0X0	유압 호스	1				
25	31LB-40060	PLATE	플레이트	1				
26	31LB-40070	PLATE	플레이트	1				
29	31LB-40130	CLAMP	클램프	5				
32	31LB-40150	CONNECTOR ASSY	컨넥터	1		-0848		
	31LB-40400	CONNECTOR	컨넥터	1	0849 -		D	
33	31LB-40160	CONNECTOR ASSY	컨넥터	2		-0848		
	31LB-40410	CONNECTOR	컨넥터	2	0849 -		D	
36	P010-110003	CONNECTOR	컨넥터	5		-0848		
	P010-110003	CONNECTOR	컨넥터	3	0849 -		A	ONE PEDAL
	P010-110003	CONNECTOR	컨넥터	1	1194 -		-	DUAL PEDAL
38	P020-110002	ELBOW-90	엘보	1		-0848	-	
40	P020-110005	ELBOW-90	엘보	1		-0071		
	P030-110005	ELBOW-45	엘보	1	0072 -	0182	D	
	P030-110018	ELBOW-45	엘보	1	0183 -		D	
41	P020-110012	ELBOW-90	엘보	1				
42	S109-100256	BOLT-SOCKET	소켓 볼트	2				
43	P020-310006	ELBOW-90	엘보	1				

BRAKE HYDRAULIC PIPING 2(-#1274)

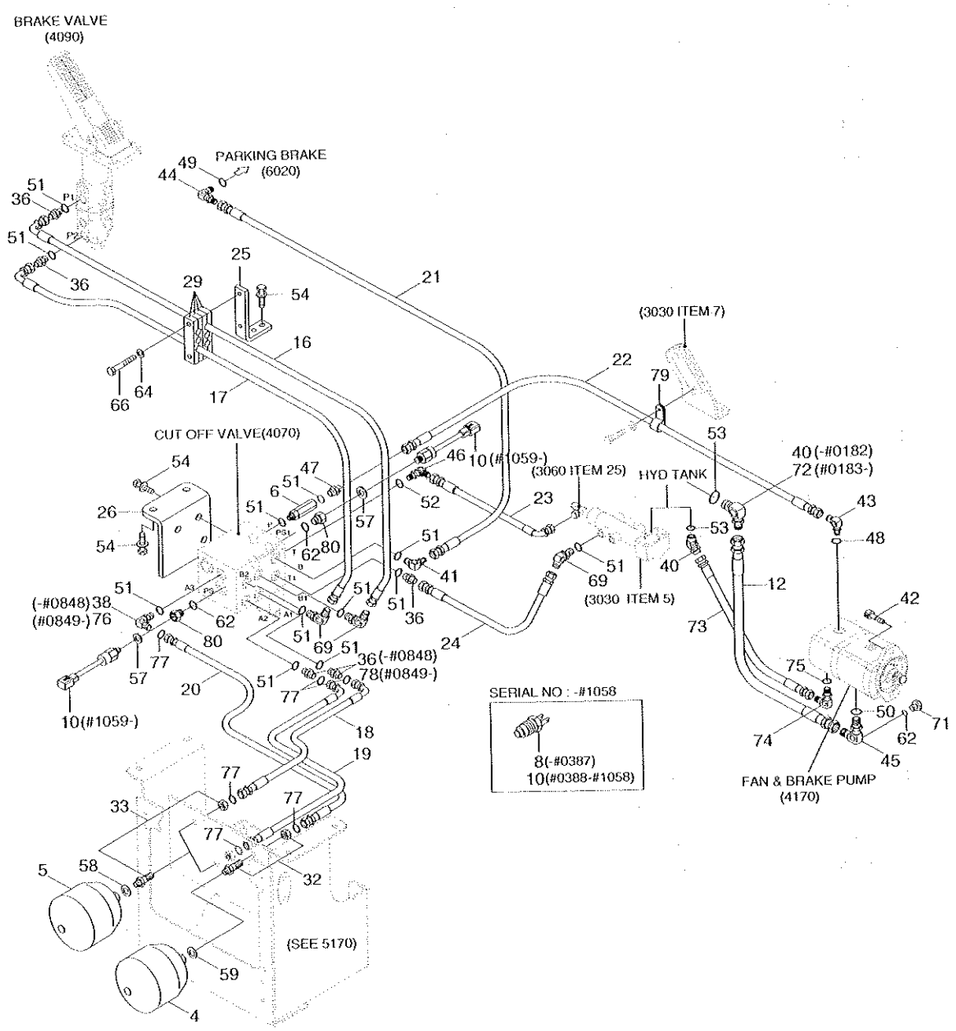

BRAKE HYDRAULIC PIPING 2(-#1274)

HL757-7

ITEM 순번	PART NO 품 번	DESCRIPTION 품 명		QTY 수량	SERIAL NO 적용 호기	ITC 호환	REMARK 비 고
44	P020-310001	ELBOW-90	엘보	1			
45	P020-310012	ELBOW-90	엘보	1	-0116		
	31LC-40190	ELBOW-90	엘보	1	0117 ~	D	
46	P020-110003	ELBOW-90	엘보	1			
47	P010-110014	CONNECTOR	컨넥터	1			
48	S611-019001	O-RING(INCH)	O-링(인치)	1			
49	S611-009001	O-RING	O-링	1			
50	S611-030001	O-RING	O-링	1			
51	S631-014004	O-RING	O-링	12			
52	S631-018004	O-RING	O-링	1			
53	S631-029004	O-RING	O-링	1			
54	S037-122552	BOLT-W/WASHER	와셔붙이 볼트	5			
57	P392-12000	WASHER-COPPER	동 와셔	2			
58	P392-180000	WASHER-COPPER	동 와셔	2			
59	P392-220000	WASHER-COPPER	동 와셔	1			
62	S631-011004	O-RING	O-링	1	0117 - 1058	-	
	S631-011004	O-RING	O-링	3	1059 -	A	
64	S441-100002	WASHER-HARDENED	고장력 와셔	2			
66	S017-100702	BOLT-HEX	육각 볼트	2			
69	P030-110002	ELBOW-45	엘보	3			
71	P220-110102	PLUG	플러그	1	0117 ~	-	
72	P020-110005	ELBOW-90	엘보	1	0183 ~	-	
73	P600-122010	HOSE ASSY-THD 0X0	유압 호스	1	0183 ~	-	
74	P020-310009	ELBOW-90	엘보	1	0183 ~	-	
75	S611-023001	O-RING	O-링	1	0183 ~	-	
76	X520-110002	ELBOW-90,ORFS	엘보	1	0849 ~	-	
77	S621-012001	O-RING(SEAL LOCK TYPE)	O-링(SEALLOCKTYPE)	6	0849 ~	-	
78	X500-110002	CONNECTOR-ORFS	컨넥터	2	0849 ~	-	
79	S543-240002	CLAMP-TUBE	튜브 클램프	1	0865 ~	-	
80	31LG-40050	ADAPTER	아댑터	2	1059 ~	-	

BRAKE HYDRAULIC PIPING 2(#1275-)

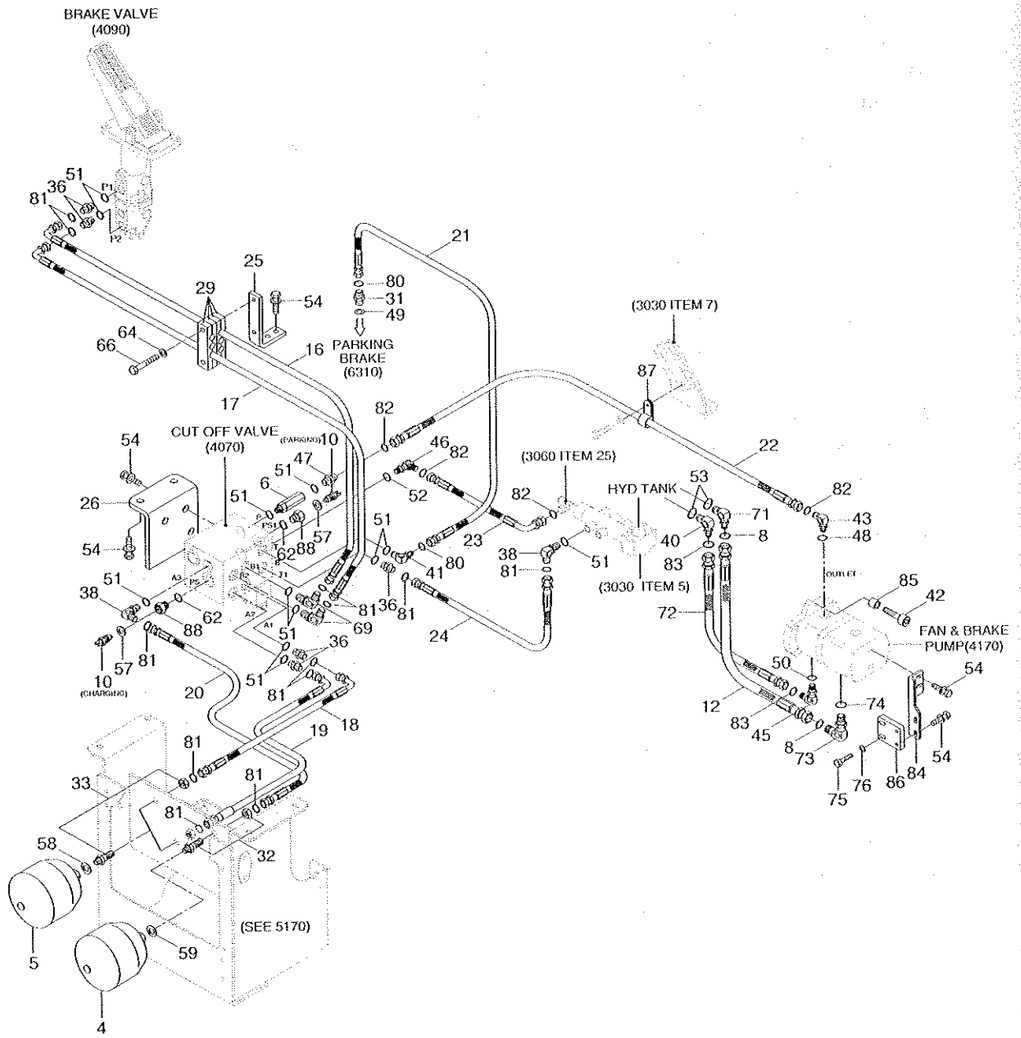

2008. 9.30 REV.8J

BRAKE HYDRAULIC PIPING 2(#1275-)

ITEM 순번	PART NO 품 번	DESCRIPTION 품 명		QTY 수량	SERIAL NO 적용 호기	ITC 호환	REMARK 비 고
4	81L1-0003	ACCUMULATOR	어큐뮬레이터	1			CHARGING
5	81L1-0004	ACCUMULATOR	어큐뮬레이터	2			SERVICE BRAKE
6	31L1-0139	FILTER-LINE	라인 필터	1			
8	S621-021001	O-RING	O-링	2			
10	31LF-00500	SWITCH-PRESSURE	압력 스위치	2			CHARGE,PARKING
12	P920-162009	HOSE ASSY-ORFS 0X45	유압 호스	1			
16	P930-063022	HOSE ASSY-ORFS 0X90	유압 호스	1			
17	P930-063021	HOSE ASSY-ORFS 0X90	유압 호스	1			
18	P920-063018	HOSE ASSY-ORFS 0X45	유압 호스	1			
19	P920-063017	HOSE ASSY-ORFS 0X45	유압 호스	1			
20	P910-063018	HOSE ASSY-ORFS 0X0	유압 호스	1			
21	P920-043011	HOSE ASSY-ORFS 0X45	유압 호스	1			
22	P910-084037	HOSE ASSY-ORFS 0X0	유압 호스	1			
23	P930-082016	HOSE ASSY-ORFS 0X90	유압 호스	1			
24	P910-062017	HOSE ASSY-ORFS 0X0	유압 호스	1			
25	31LB-40060	PLATE	플레이트	1			
26	31LB-40071	PLATE	플레이트	1			
29	31LB-40130	CLAMP	클램프	5			
31	31LH-40120	CONNECTOR	컨넥터	1			
32	31LB-40400	CONNECTOR	컨넥터	1			
33	31LB-40410	CONNECTOR	컨넥터	2			
36	X500-110002	CONNECTOR-ORFS	컨넥터	5			
38	X520-110002	ELBOW-90,ORFS	엘보	3			
40	X530-110018	ELBOW-45,ORFS	엘보	1			
41	X530-110012	ELBOW-45,ORFS	엘보	1			
42	S109-100356	BOLT-SOCKET	소켓 볼트	2			
43	31LB-40360	ELBOW-90	엘보	1			
45	31LB-40370	ELBOW-90,ORFS	엘보	1			
46	X520-110003	ELBOW-90,ORFS	엘보	1			
47	X500-110012	CONNECTOR-ORFS	컨넥터	1			
48	S611-019001	O-RING(INCH)	O-링(인치)	1			
49	P392-100000	WASHER-COPPER	동 와셔	1			
50	S611-030001	O-RING	O-링	1			
51	S631-014004	O-RING	O-링	12			
52	S631-018004	O-RING	O-링	1			
53	S631-029004	O-RING	O-링	2			
54	S037-122556	BOLT-W/WASHER	와셔붙이 볼트	11			
57	P392-120000	WASHER-COPPER	동 와셔	2			
58	P392-180000	WASHER-COPPER	동 와셔	2			
59	P392-220000	WASHER-COPPER	동 와셔	1			

2008. 4.30 REV.8D

BRAKE HYDRAULIC PIPING 2(#1275-)

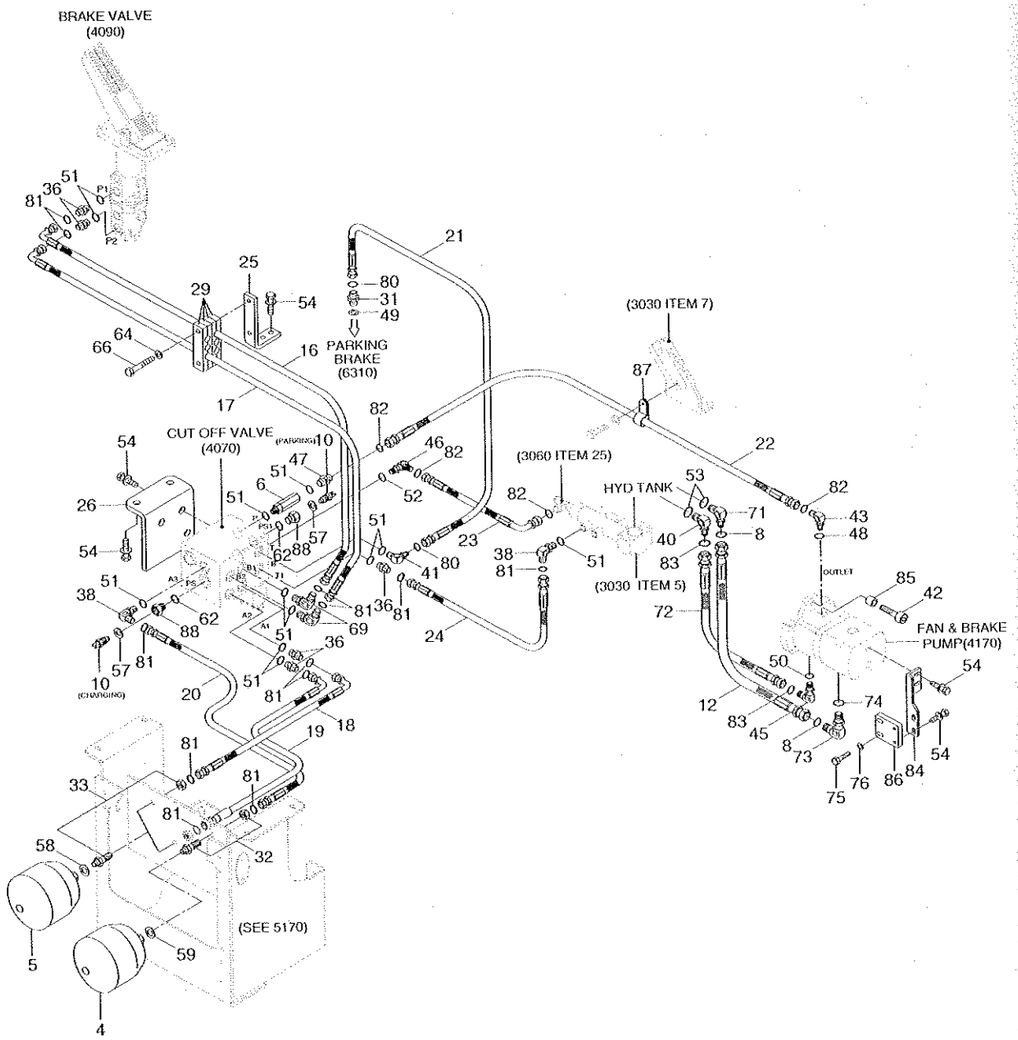

BRAKE HYDRAULIC PIPING 2(#1275-)

HL757-7

ITEM 순번	PART NO 품 번	DESCRIPTION 품 명		QTY 수량	SERIAL NO 적용 호기	ITC 호환	REMARK 비 고
62	S631-011004	O-RING	O-링	2			
64	S441-100006	WASHER-HARDENED	고장력 와셔	2			
66	S017-100706	BOLT-HEX	육각 볼트	2			
69	X530-110002	ELBOW-45,ORFS	엘 보	2			
71	X520-110005	ELBOW-90,ORFS	엘 보	1			
72	P930-122007	HOSE ASSY-ORFS 0X90	유압 호스	1			
73	31S7-00460	ELBOW-90	엘 보	1			
74	S611-023001	O-RING	O-링	1			
75	S017-120406	BOLT-HEX	육각 볼트	2			
76	S441-120006	WASHER-HARDENED	고장력 와셔	2			
80	S621-011001	O-RING	O-링	2			
81	S621-012001	O-RING(SEAL LOCK TYPE)	O-링(SEALLOCKTYPE)	12			
82	S621-014001	O-RING	O-링	4			
83	S621-018001	O-RING	O-링	2			
84	31LC-40521	BRACKET-PUMP	브라켓트	1			
85	31LC-40210	SPACER-PUMP	스페이서	1			
86	31LC-40511	BRACKET-PUMP	브라켓트	1			
87	S543-240002	CLAMP-TUBE	튜브 클램프	1			
88	31LG-40050	ADAPTER	어댑터	2			

BRAKE HYD PIPING(DUAL PEDAL, #1194-)

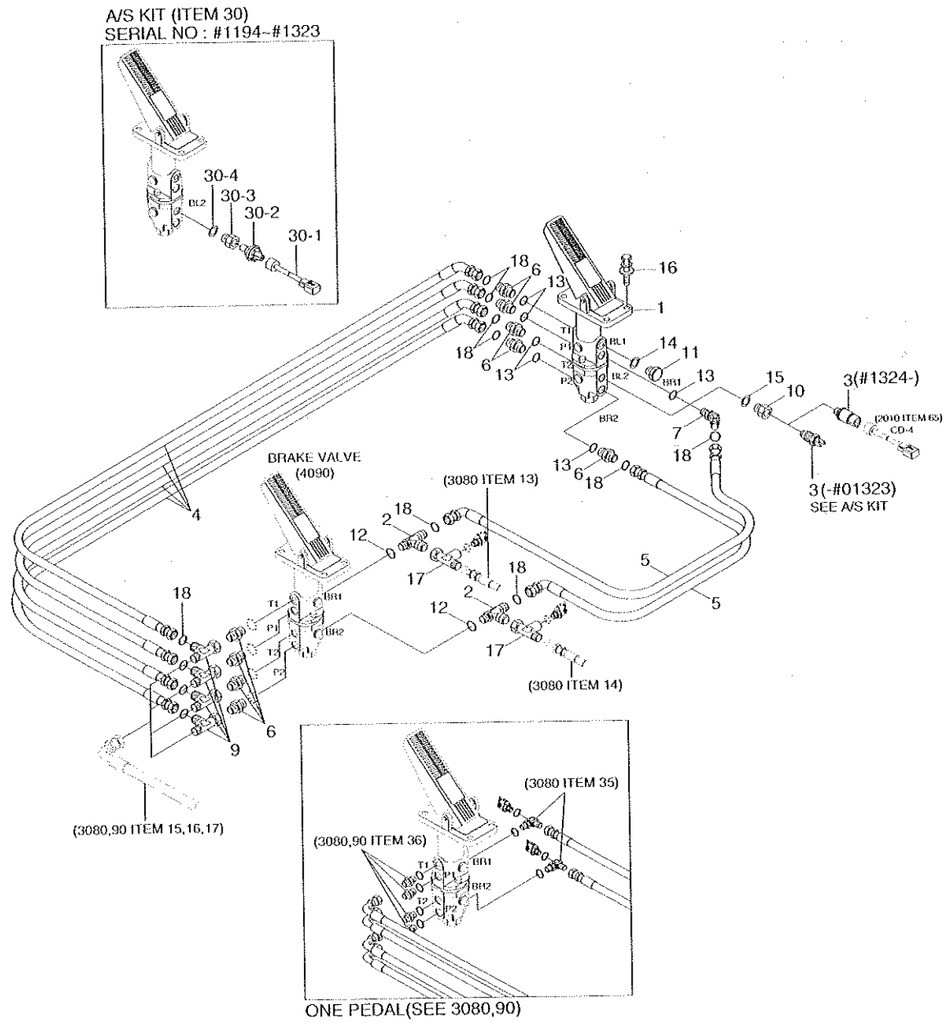

BRAKE HYD PIPING(DUAL PEDAL, #1194-)

HL757-7

ITEM 순번	PART NO 품 번	DESCRIPTION 품 명		QTY 수량	SERIAL NO 적용 호기	ITC 호환	REMARK 비 고
1	31LF-40300	BRAKE VALVE-DUAL(RH)	브레이크 밸브	1			
2	31LF-40310	TEE-SHUTTLE	티	2			
N3	@	SWITCH-PRESSURE	압력 스위치	1	- 1323		SEE ITEM 30
3	81FH-47120	SWITCH-PRESSURE	압력 스위치	1	1324 -	D	SERVICE BRAKE
4	P920-063014	HOSE ASSY-ORFS 0X45	유압 호스	4			
5	P930-063013	HOSE ASSY-ORFS 0X90	유압 호스	2			
6	X500-110002	CONNECTOR-ORFS	컨넥터	9			
7	X530-110002	ELBOW-45,ORFS	엘보	1			
9	31LG-40310	TEE-SWIVEL	티	4			
N10	@	ADAPTER	어댑터	1	- 1323		SEE ITEM 30
10	31LG-40070	ADAPTER	어댑터	1	1324 -	D	
11	P220-110102	PLUG	플러그	1			
12	S631-011004	O-RING	O-링	1			
13	S631-014004	O-RING	O-링	6			
14	P391-040000	WASHER-COPPER	동 와셔	1			
15	P392-120000	WASHER-COPPER	동 와셔	1			
16	S035-082552	BOLT-W/WASHER	와셔붙이 볼트	2			
17	31LG-40320	TEE-SWIVEL	티	2			
18	S621-012001	O-RING	O-링	12			
30	21LB-51700	KIT-STOP LAMP PRESSURE	램프 스위치 키트	1	0001 - 1323	-	FOR A/S
30-1	21LB-51600	·HARNESS-EXT	하니스	1			
30-2	81FH-47120	·SWITCH-PRESSURE	압력 스위치	1			
30-3	31LG-40070	·ADAPTER	어댑터	1			
30-4	P392-120000	·WASHER-COPPER	동 와셔	1			
N	@	NOT INDIVIDUALLY SUPPLIED	단품공급불가				

2008. 3.31 REV.8C

3095

GREASE PIPING(FRONT)

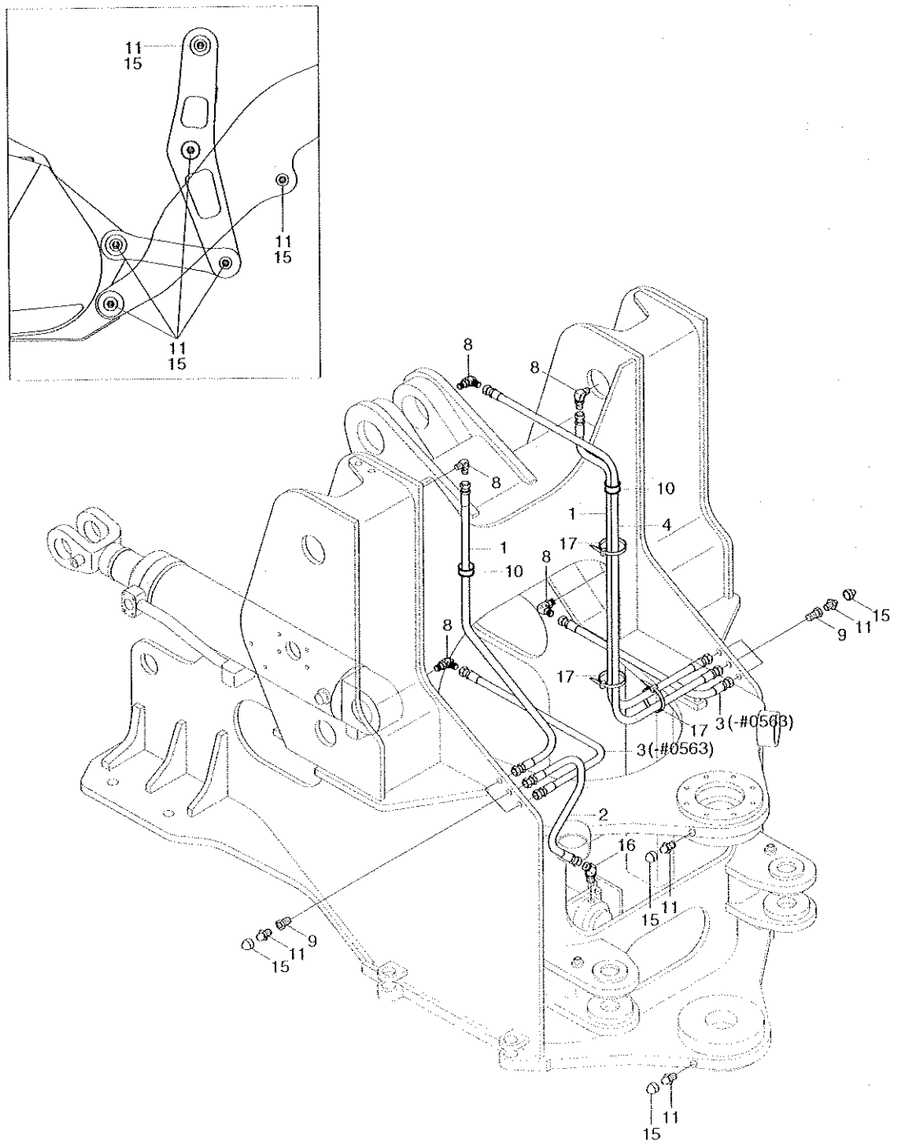

GREASE PIPING(FRONT)

ITEM 순번	PART NO 품 번	DESCRIPTION 품 명		QTY 수량	SERIAL NO 적용 호기	ITC 호환	REMARK 비 고
1	P620-042019	HOSE ASSY-THD 0X90	유압 호스	2	- 0364		
	P420-042019	HOSE ASSY-COMP 0X90	유압 호스	2	0365 -	A	
2	P620-042023	HOSE ASSY-THD 0X90	유압 호스	1	- 0364		
	P420-042023	HOSE ASSY-COMP 0X90	유압 호스	1	0365 -	A	
3	P620-042011	HOSE ASSY-THD 0X90	유압 호스	2	- 0364		
	P420-042011	HOSE ASSY-COMP 0X90	유압 호스	2	0365 - 0563	A	
4	P620-042026	HOSE ASSY-THD 0X90	유압 호스	1	- 0364		
	P420-042026	HOSE ASSY-COMP 0X90	유압 호스	1	0365 -	A	
8	61L1-3909	ELBOW-90	엘보	5	- 0563		
	61L1-3909	ELBOW-90	엘보	3	0564 -	A	
9	31LB-50020	CONNECTOR	컨넥터	6	- 0563		
	31LB-50020	CONNECTOR	컨넥터	4	0564 -	A	
10	S681-411200	GROMMET	그로메트	4			
11	S651-810002	NIPPLE-GREASE	그리스니플	16			
15	S654-000000	CAP-GREASE NIPPLE	그리스니플 캡	16			
16	E231-0207	ELBOW-45	엘보	1			
17	S552-050203	CLAMP-BAND	밴드 클램프	20			

GREASE PIPING(REAR)

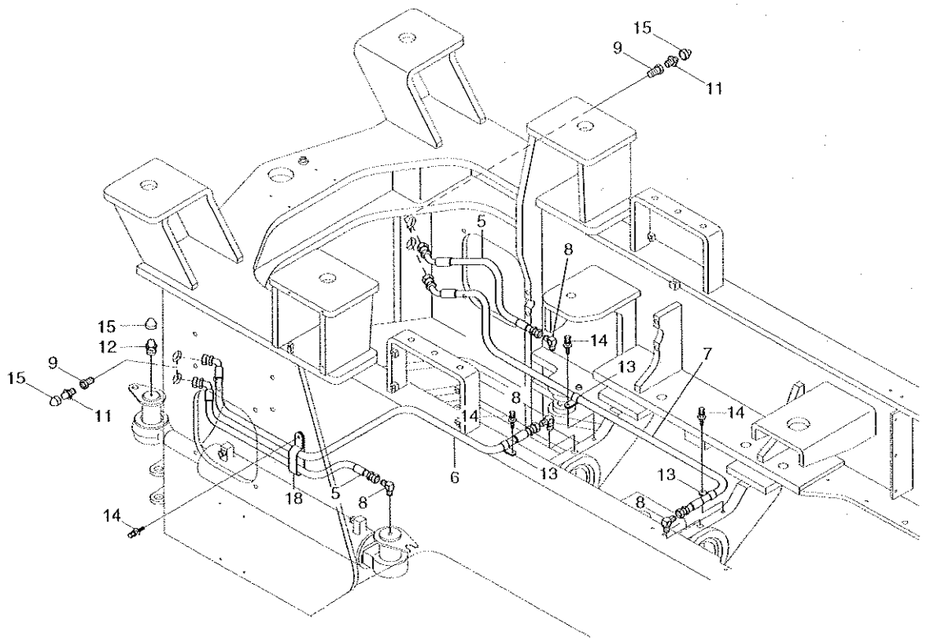

SERIAL NO:-#0286

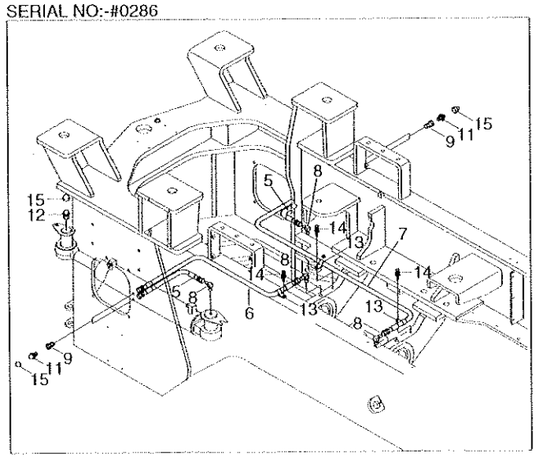

GREASE PIPING(REAR)

HL757-7

ITEM 순번	PART NO 품 번	DESCRIPTION 품 명		QTY 수량	SERIAL NO 적용 호기	ITC 호환	REMARK 비 고
5	P610-042007	HOSE ASSY-THD 0X45	유압 호스	2	- 0286		
	P620-042017	HOSE ASSY-THD 0X90	유압 호스	2	0287 - 0364	D	
	P420-042017	HOSE ASSY-COMP 0X90	유압 호스	2	0365 -	A	
6	P610-042022	HOSE ASSY-THD 0X45	유압 호스	1	- 0286		
	P620-042032	HOSE ASSY-THD 0X90	유압 호스	1	0287 - 0364	D	
	P420-042032	HOSE ASSY-COMP 0X90	유압 호스	1	0365 -	A	
7	P610-042031	HOSE ASSY-THD 0X45	유압 호스	1	- 0286		
	P620-042041	HOSE ASSY-THD 0X90	유압 호스	1	0287 - 0364	D	
	P420-042041	HOSE ASSY-COMP 0X90	유압 호스	1	0365 -	A	
8	61L1-3909	ELBOW-90	엘보	4			
9	31LB-50020	CONNECTOR	컨넥터	4			
11	S651-810002	NIPPLE-GREASE	그리스 니플	4			
12	S653-810002	NIPPLE-GREASE	그리스 니플	2			
13	S543-140002	CLAMP-TUBE,INS SINGLE	피막 튜브 클램프	3			
14	S035-081522	BOLT-W/WASHER	와셔붙이 볼트	3	- 0286		
	S035-081526	BOLT-W/WASHER	와셔붙이 볼트	7	0287 -	A	
15	S654-000000	CAP-GREASE NIPPLE	그리스 니플 캡	6			
18	31L7-50010	CLAMP	클램프	4	0287 -		

HYDRAULIC TANK GROUP

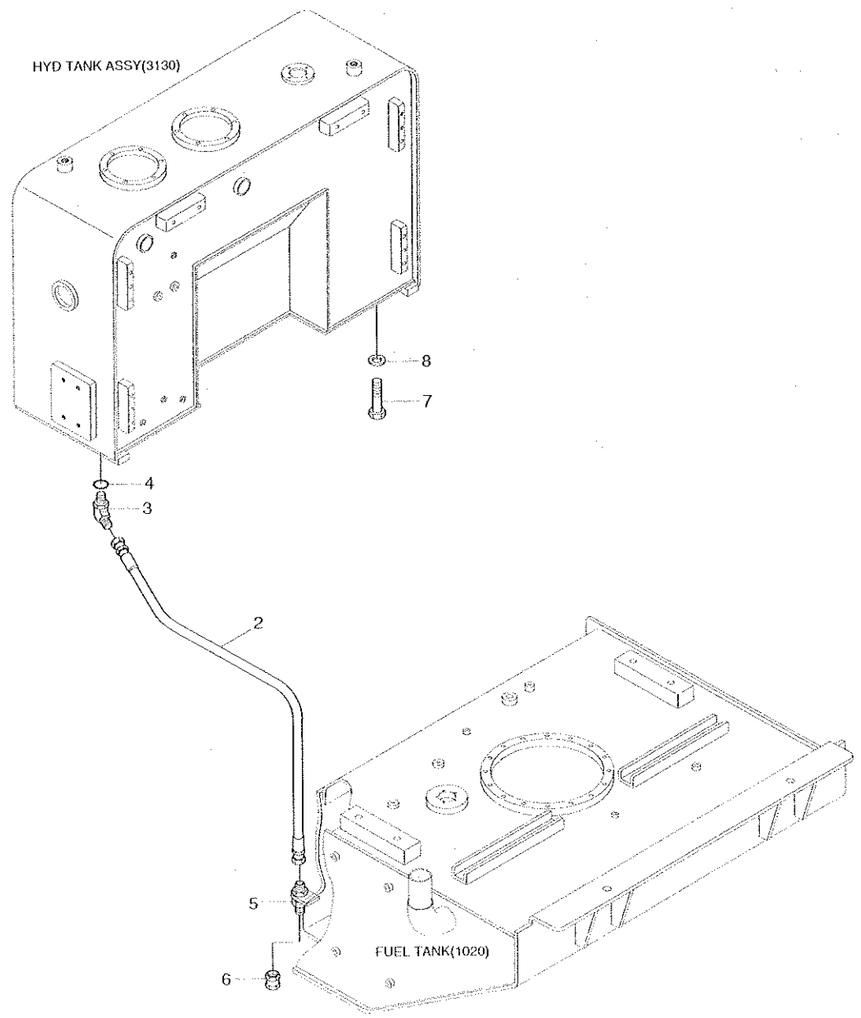

HYDRAULIC TANK GROUP

HL757-7

ITEM 순번	PART NO 품 번	DESCRIPTION 품 명		QTY 수량	SERIAL NO 적용 호기	ITC 호환	REMARK 비 고
2	P600-162026	HOSE ASSY-THD 0X0	유압 호스	1			
3	P030-110005	ELBOW-45	엘보	1			
4	S631-029001	O-RING	O-링	1			
5	31LB-60060	CONNECTOR ASSY	컨넥터	1			
6	P290-100106	CAP	캡	1			
7	S017-160402	BOLT-HEX	육각 볼트	6			
8	S441-160002	WASHER-HARDENED	고장력 와셔	6			

HYDRAULIC TANK ASSY

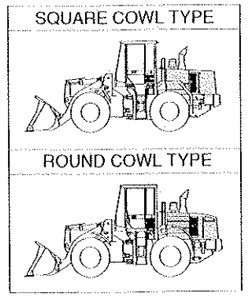

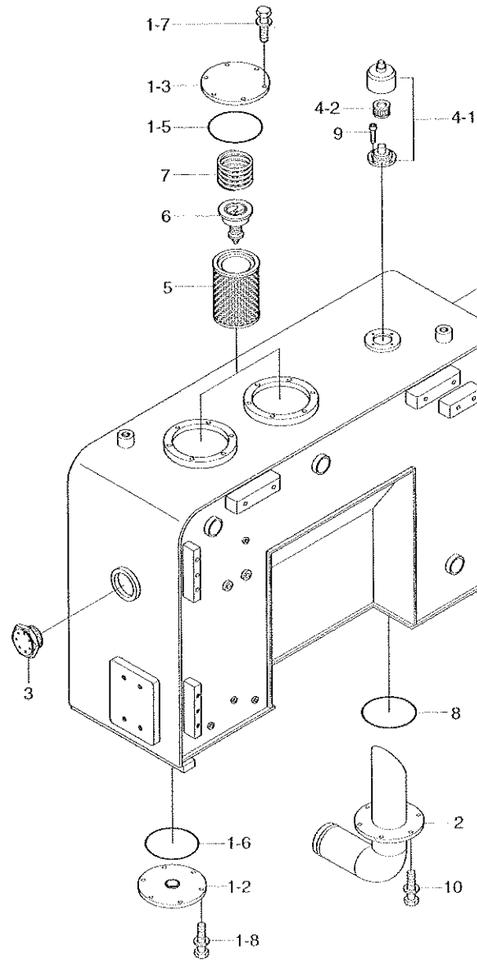

HYDRAULIC TANK ASSY

HL757-7

ITEM 순번	PART NO 품 번	DESCRIPTION 품 명		QTY 수량	SERIAL NO 적용 호기	ITC 호환	REMARK 비 고
*	@	HYD TANK ASSY	유압 탱크	1			
1	31LD-60022	·HYD TANK SUB ASSY	유압 탱크	1	- 0182		
	31LD-60023	·HYD TANK SUB ASSY	유압 탱크	1	0183 -	D	
	31LD-60191	·HYD TANK SUB ASSY	유압 탱크	1	0203 - 0387	-	ROUND COWL TYPE
	31LD-60192	·HYD TANK SUB ASSY	유압 탱크	1	0388 - 1210	B	ROUND COWL TYPE
	31LD-60310	·HYD TANK SUB ASSY	유압 탱크	1	1211 -	D	ROUND COWL TYPE
1-1	31LD-60032	··HYD TANK WA	유압 탱크	1	- 0182		
	31LD-60033	··HYD TANK WA	유압 탱크	1	0183 -	D	
	31LD-60201	··HYD TANK WA	유압 탱크	1	0203 - 0387	-	ROUND COWL TYPE
	31LD-60202	··HYD TANK WA	유압 탱크	1	0388 - 1210	B	ROUND COWL TYPE
	31LD-60320	··HYD TANK WA	유압 탱크	1	1211 -	D	ROUND COWL TYPE
1-2	31LD-60050	··COVER WA	커버	1			
1-3	31E3-4526	··COVER	커버	2			
1-5	S632-165001	··O-RING	O-링	2			
1-6	S632-140001	··O-RING	O-링	1			
1-7	S037-102556	··BOLT-W/WASHER	와셔붙이 볼트	12			
1-8	S037-102056	··BOLT-W/WASHER	와셔붙이 볼트	6			
2	31LD-60040	·PIPE WA	파이프	1			
3	31L1-4047	·GAUGE-SIGHT	게이지	1			
4	31EE-02100	·AIR BREATHER	에어 브리더	1			
4-1	PM102-0001R	··BODY	바디	1			
4-2	31EE-02110	··ELEMENT	엘리먼트	1			
5	34L3-00341	·ELEMENT-HYD	엘리먼트	2			
6	E131-0256	·VALVE-BYPASS	바이패스 밸브	2			
7	E131-0220	·SPRING	스프링	2			
8	S632-140001	·O-RING	O-링	2			
9	S109-060156	·BOLT-SOCKET	소켓 볼트	4			
10	S037-102052	·BOLT-W/WASHER	와셔붙이 볼트	6			

PILOT HYDRAULIC PIPING(3-SPOOL)

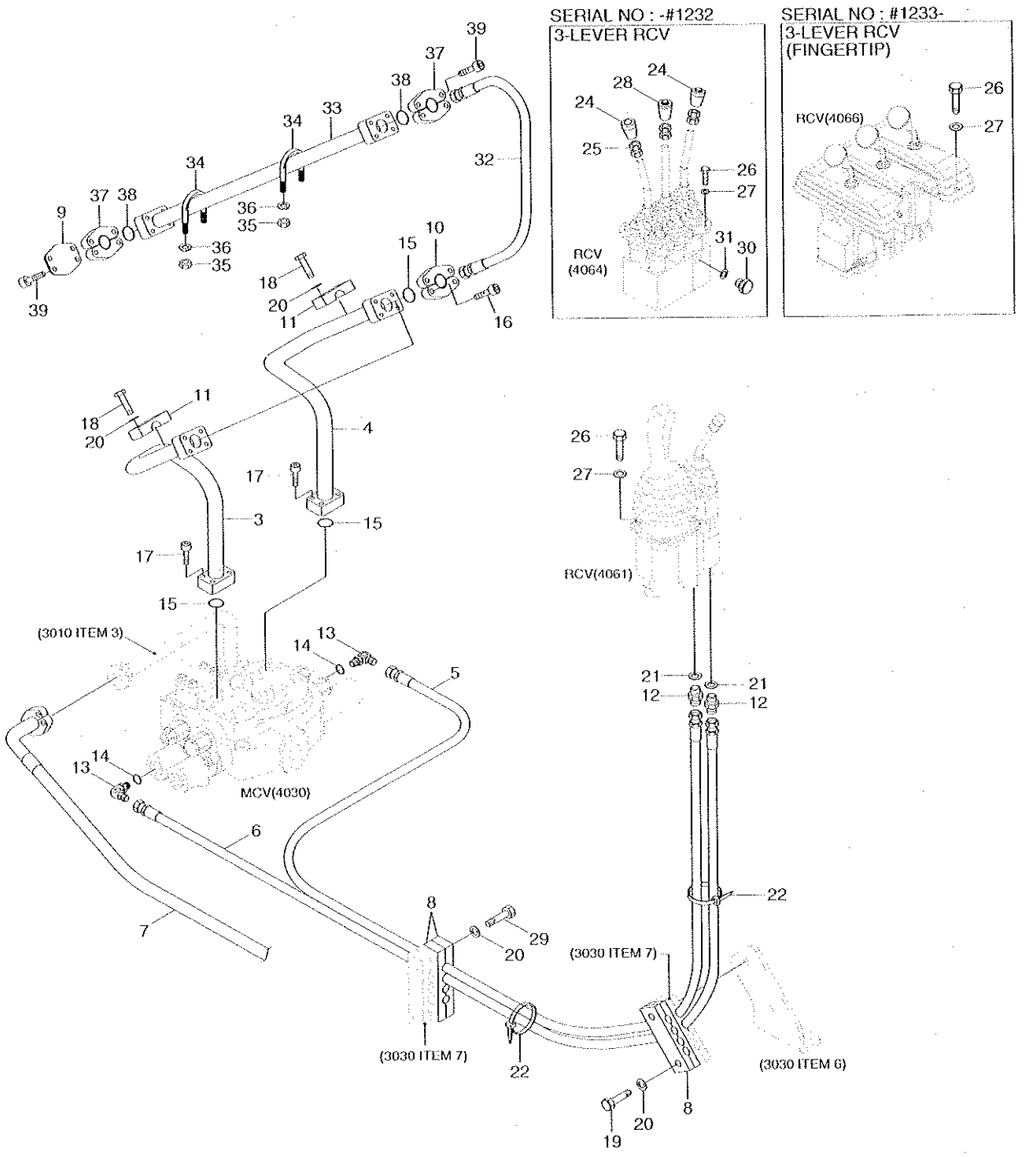

2008. 3.31 REV.8C

PILOT HYDRAULIC PIPING(3-SPOOL)

ITEM 순번	PART NO 품 번	DESCRIPTION 품 명		QTY 수량	SERIAL NO 적용 호기		ITC 호환	REMARK 비 고
3	31LD-90020	PIPE WA-LH	파이프	1				
4	31LD-90030	PIPE WA-RH	파이프	1				
5	P600-042062	HOSE ASSY-THD 0X0	유압 호스	1				
6	P600-042057	HOSE ASSY-THD 0X0	유압 호스	1				
7	P700-164337	HOSE ASSY-FLG 0X90	유압 호스	1				
8	31LF-10060	CLAMP	클램프	2				
9	P280-163000	COVER-FLANGE	커버	2				
10	P173-160104	FLANGE-HYD,SPLIT	분할 플랜지	4				
11	31L7-00370	CLAMP	클램프	2				
12	P010-120002	CONNECTOR	컨넥터	2				
13	P020-110012	ELBOW-90	엘보	2				
14	S631-014004	O-RING	O-링	2				
15	Y171-024004	O-RING	O-링	4				
16	S109-100306	BOLT-SOCKET	소켓 볼트	8				
17	S109-120406	BOLT-SOCKET	소켓 볼트	8				
18	S017-120452	BOLT-HEX	육각볼트	4				
19	S017-100652	BOLT-HEX	육각 볼트	2				
20	S441-100002	WASHER-HARDENED	고장력 와셔	8				
21	P391-040000	WASHER-COPPER	동 와셔	2				
22	S552-050203	CLAMP-BAND	밴드 클램프	10				
24	34L4-02330	KNOB ASSY	노 브	2		-1232	-	3-LEVER RCV
25	S207-120002	NUT-HEX	육각 너트	6		-1232	-	3-LEVER RCV
26	S015-060252	BOLT-HEX	육각 볼트	2				3-LEVER RCV
27	S441-060002	WASHER-HARDENED	고장력 와셔	2				3-LEVER RCV
28	34L4-02340	KNOB ASSY	노 브	1		-0054		3-LEVER RCV
	31LB-10180	KNOB ASSY	노 브	1	0055	-1232	B	3-LEVER RCV
29	S017-100852	BOLT-HEX	육각 볼트	2		-1232	-	3-LEVER RCV
30	P220-120102	PLUG	플러그	1	0055	-1232	-	3-LEVER RCV
31	P391-040000	WASHER-COPPER	동 와셔	1	0055	-1232	-	3-LEVER RCV
32	P680-164330	HOSE ASSY-FLG 0X0	유압 호스	2	0056	-	-	EXTRA PIPING
33	31LD-90150	PIPE WA	파이프	2	0056	-	-	EXTRA PIPING
34	S070-023450	U-BOLT	U-볼트	4	0056	-	-	EXTRA PIPING
35	S275-100002	NUT-SELF LOCKING	자체 잠김 너트	8	0056	-	-	EXTRA PIPING
36	S441-100002	WASHER-HARDENED	고장력 와셔	8	0056	-	-	EXTRA PIPING
37	P173-160104	FLANGE-HYD,SPLIT	분할 플렌지	8	0056	-	-	EXTRA PIPING
38	Y171-024004	O-RING	O-링	4	0056	-	-	EXTRA PIPING
39	S109-100306	BOLT-SOCKET	소켓 볼트	16	0056	-	-	EXTRA PIPING

EMERGENCY STEERING HYD PIPING

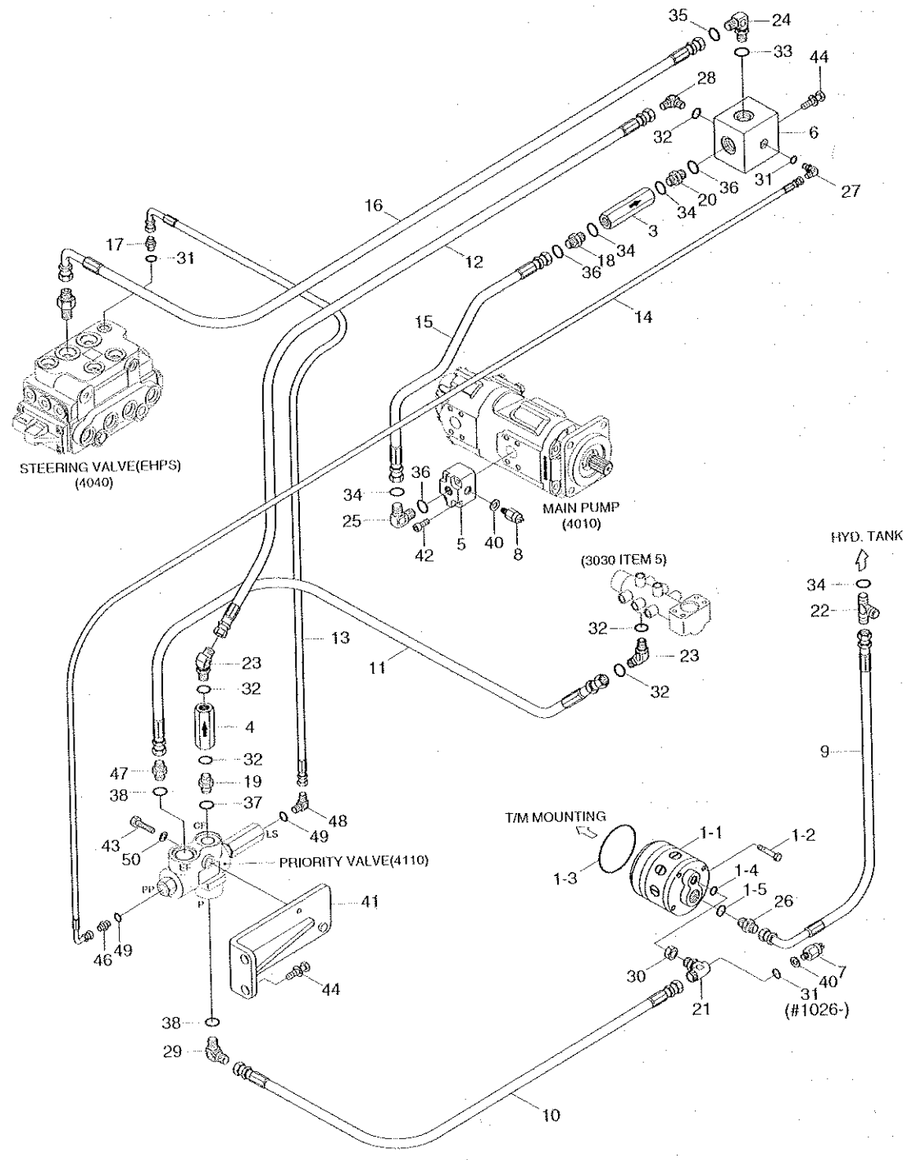

EMERGENCY STEERING HYD PIPING

HL757-7

ITEM 순번	PART NO 품 번	DESCRIPTION 품 명		QTY 수량	SERIAL NO 적용 호기	ITC 호환	REMARK 비 고
*	90LD-91000	EMER STEERING KIT	비상 조향 키트	1	0002 - 0176	-	
	90LD-91010	EMER STEERING KIT	비상 조향 키트	1	0177 - 0182	D	
	90LD-91020	EMER STEERING KIT	비상 조향 키트	1	0183 - 1025	D	
	90LD-91030	EMER STEERING KIT	비상 조향 키트	1	1026 -	D	
1	34L4-01780	·EMER STEER PUMP KIT	비상 조향 펌프 키트	1			
1-1	31L9-90090	··PUMP-PISTON	펌 프	1			
1-2	31L8-90260	··SCREW-HEX	스크류	1			
1-3	31L9-90130	··O-RING	O-링	1			
1-4	31LC-90240	··O-RING	O-링	1	0001 -	-	
1-5	31LC-90250	··O-RING	O-링	1	0001 -	-	
3	31LD-90050	·CHECK VALVE	체크 밸브	1			
4	34L3-01311	·CHECK VALVE	체크 밸브	1	0001 -	-	
5	31LD-90060	·BLOCK	블 록	1			
6	31LD-90070	·BLOCK	블 록	1			
7	31L7-40030	·SWITCH-PRESSURE	압력 스위치	1	- 1025		
	31L7-41030	·SWITCH-PRESSURE	압력 스위치	1	1026 -	D	
8	34L3-01600	·SWITCH-PRESSURE	압력 스위치	1			
9	P610-162015	·HOSE ASSY-THD 0X45	유압 호스	1			
10	P603-124017	·HOSE ASSY-THD	유압 호스	1			
11	P610-082013	·HOSE ASSY-THD 0X45	유압 호스	1			
12	P600-084029	·HOSE ASSY-THD 0X0	유압 호스	1			
13	P620-044024	·HOSE ASSY-THD 0X90	유압 호스	1			
14	P620-044035	·HOSE ASSY-THD 0X90	유압 호스	1			
15	P920-164020	·HOSE ASSY-ORFS 0X45	유압 호스	1			
16	P930-124021	·HOSE ASSY-ORFS 0X90	유압 호스	1			
17	P010-110001	·CONNECTOR	컨넥터	1	0001 -	-	
18	X500-110005	·CONNECTOR-ORFS	컨넥터	1			
19	31LD-90140	·CONNECTOR	컨넥터	1			
20	P000-110016	·CONNECTOR	컨넥터	1			
21	31L7-90200	·TEE	티	1	- 1025		
	31LG-90130	·TEE	티	1	1026 -	D	
22	31LD-90160	·TEE	티	1	0002 - 0176	-	
	P320-161616	·TEE-RUN TYPE	티	1	0177 - 0182	D	
	P320-161212	·TEE-RUN TYPE	티	1	0183 -	D	
23	P030-110003	·ELBOW-45	엘보	2			
24	X520-110004	·ELBOW-90,ORFS	엘보	1			
25	X520-110005	·ELBOW-90,ORFS	엘보	1			
26	P010-210015	·CONNECTOR	컨넥터	1	0001 -	-	
27	P020-110001	·ELBOW-90	엘보	1			
28	P020-110003	·ELBOW-90	엘보	1			

EMERGENCY STEERING HYD PIPING

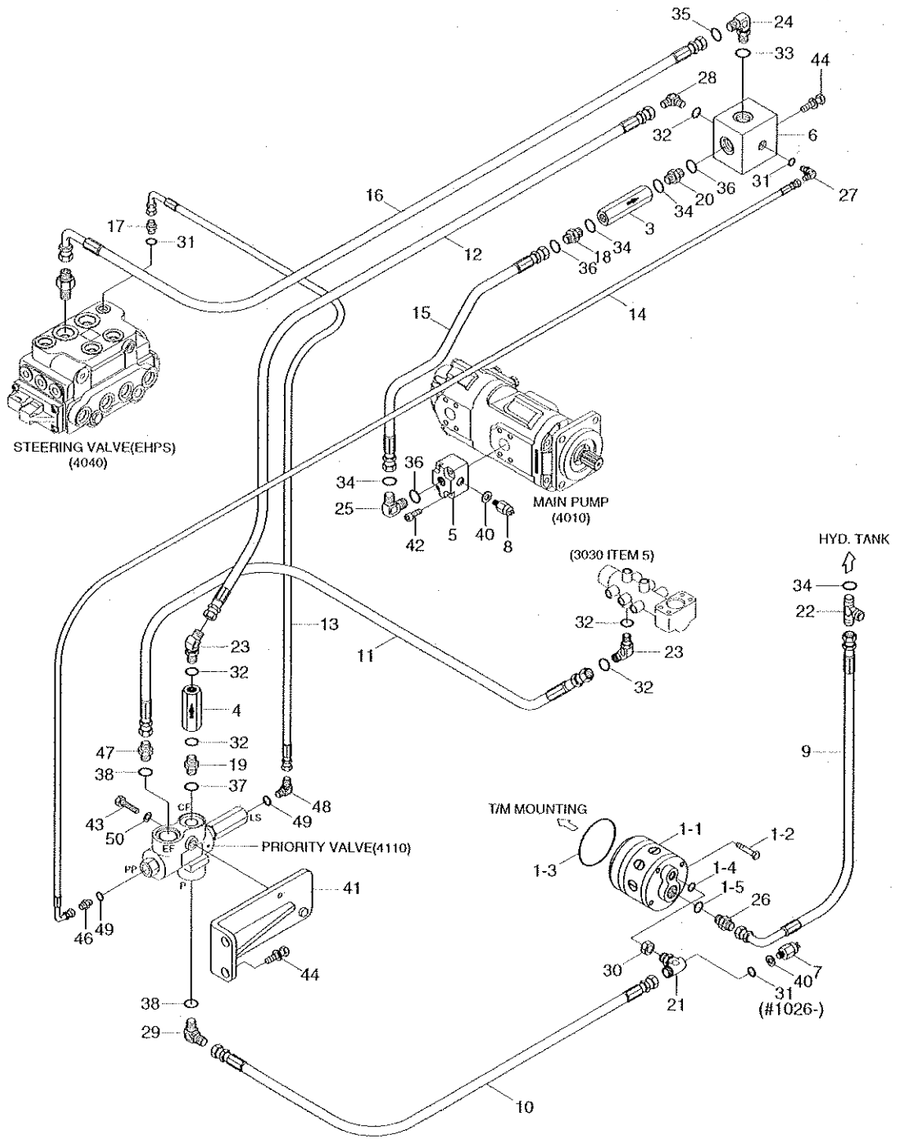

EMERGENCY STEERING HYD PIPING

HL757-7

ITEM 순번	PART NO 품 번	DESCRIPTION 품 명		QTY 수량	SERIAL NO 적용 호기	ITC 호환	REMARK 비 고
29	P020-310017	·ELBOW-90	엘보	1			
30	31L8-90100	·ELBOW-SWIVEL NUT	엘보	1			
31	S631-011004	·O-RING	O-링	4	- 1025		
	S631-011004	·O-RING	O-링	5	1026 -	A	
32	S631-018004	·O-RING	O-링	8			
33	S631-024004	·O-RING	O-링	1			
34	S631-029004	·O-RING	O-링	5			
35	S621-018001	·O-RING	O-링	1			
36	S621-021001	·O-RING	O-링	2			
37	S611-016001	·O-RING	O-링	1			
38	S611-019001	·O-RING(INCH)	O-링	1			
40	P392-120000	·WASHER-COPPER	동 와셔	2			
41	31LD-90091	·PLATE	플레이트	1			
42	S109-100506	·BOLT-SOCKET	소켓 볼트	4			
43	S015-080552	·BOLT-HEX	육각 볼트	1			
44	S037-122552	·BOLT-W/WASHER	와셔붙이 볼트	4			
46	P010-310001	·CONNECTOR	컨넥터	1			
47	P010-310008	·CONNECTOR	컨넥터	1			
48	P020-310001	·ELBOW-90	엘보	1			
49	S611-009001	·O-RING	O-링	2			
50	S441-080002	·WASHER-HARDENED	고장력 와셔	1			
53	@	·HARNESS-E/STEERING	하니스	1			SEE 2050

RIDE CONTROL HYDRAULIC PIPING

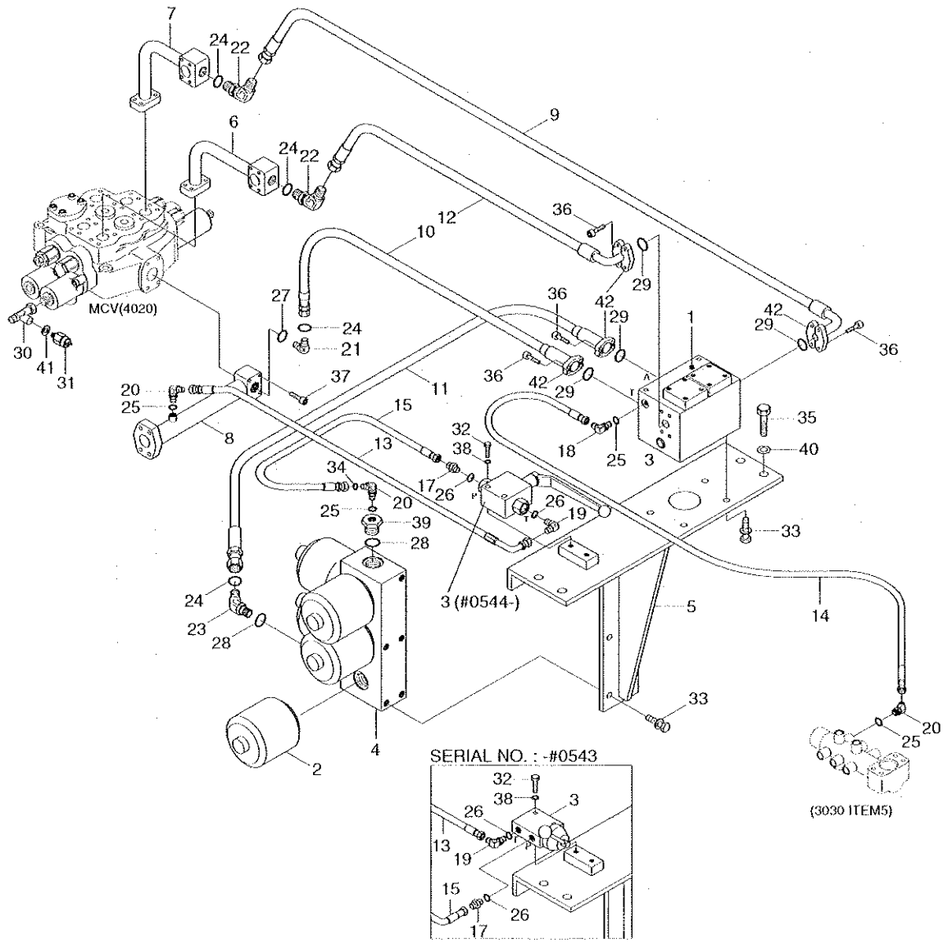

RIDE CONTROL HYDRAULIC PIPING

ITEM 순번	PART NO 품 번	DESCRIPTION 품 명		QTY 수량	SERIAL NO 적용 호기		ITC 호환	REMARK 비 고
*	30LD-95000	RIDE CONTROL KIT	라이드 컨트롤 키트	1		-0394		
	30LD-95010	RIDE CONTROL KIT	라이드 컨트롤 키트	1	0395	-0543	D	
	30LD-95020	RIDE CONTROL KIT	라이드 컨트롤 키트	1	0544	-	D	
1	@	-RIDE CONTROL VALVE	라이드 컨트롤 밸브	1				SEE 4130
2	34L1-02530	-ACCUMULATOR	어큐뮬레이터	6				
3	31L7-10010	-SAFETY VALVE	안전 밸브	1		-0543		SEE 4120
	31LB-90250	-SAFETY VALVE	안전 밸브	1	0544	-	D	
4	34L3-02082	-BLOCK	블록	1				
5	31LD-90100	-PLATE WA	플레이트	1		-0543		
	31LC-90210	-PLATE WA	플레이트	1	0544	-	D	
6	31LD-90111	-PIPE WA	파이프	1				
7	31LD-90121	-PIPE WA	파이프	1				
8	31LD-90130	-PIPE WA	파이프	1				
9	P980-124313	-HOSE ASSY-ORFS,FLG 0X90	유압 호스	1		-0829		
	P980-124312	-HOSE ASSY-ORFS,FLG 0X90	유압 호스	1	0830	-	B	
10	P970-122314	-HOSE ASSY-ORFS,FLG 0X90	유압 호스	1				
11	P940-124314	-HOSE ASSY-FLG	유압 호스	1				
12	P980-124311	-HOSE ASSY-ORFS,FLG 0X90	유압 호스	1				
13	P600-042015	-HOSE ASSY-THD 0X0	유압 호스	1		-0543		
	P620-042017	-HOSE ASSY-THD 0X90	유압 호스	1	0544	-	D	
14	P600-042058	-HOSE ASSY-THD 0X0	유압 호스	1				
15	P620-044008	-HOSE ASSY-THD 0X90	유압 호스	1		-0543		
	P600-044008	-HOSE ASSY-THD 0X0	유압 호스	1	0544	-	D	
16	P700-202331	-HOSE ASSY-FLG 0X90	유압 호스	1	0395	-	-	
17	P010-110013	-CONNECTOR	컨넥터	1				
18	P020-110001	-ELBOW-90	엘보	1				
19	P020-110012	-ELBOW-90	엘보	1				
20	P030-110001	-ELBOW-45	엘보	3				
21	X520-110004	-ELBOW-90,ORFS	엘보	1				
22	X530-110004	-ELBOW-45,ORFS	엘보	2				
23	X530-110018	-ELBOW-45,ORFS	엘보	1				
24	S621-018001	-O-RING	O-링	4				
25	S631-011004	-O-RING	O-링	4				
26	S631-014004	-O-RING	O-링	2				
27	S631-024004	-O-RING	O-링	3				
28	S631-029004	-O-RING	O-링	2				
29	Y171-019004	-O-RING	O-링	4				
30	34L1-02461	-TEE	티	1				
31	31L7-90030	-SWITCH-PRESSURE	압력 스위치	1				RIDE CONTROL
32	S017-080452	-BOLT-HEX	육각 볼트	2				

RIDE CONTROL HYDRAULIC PIPING

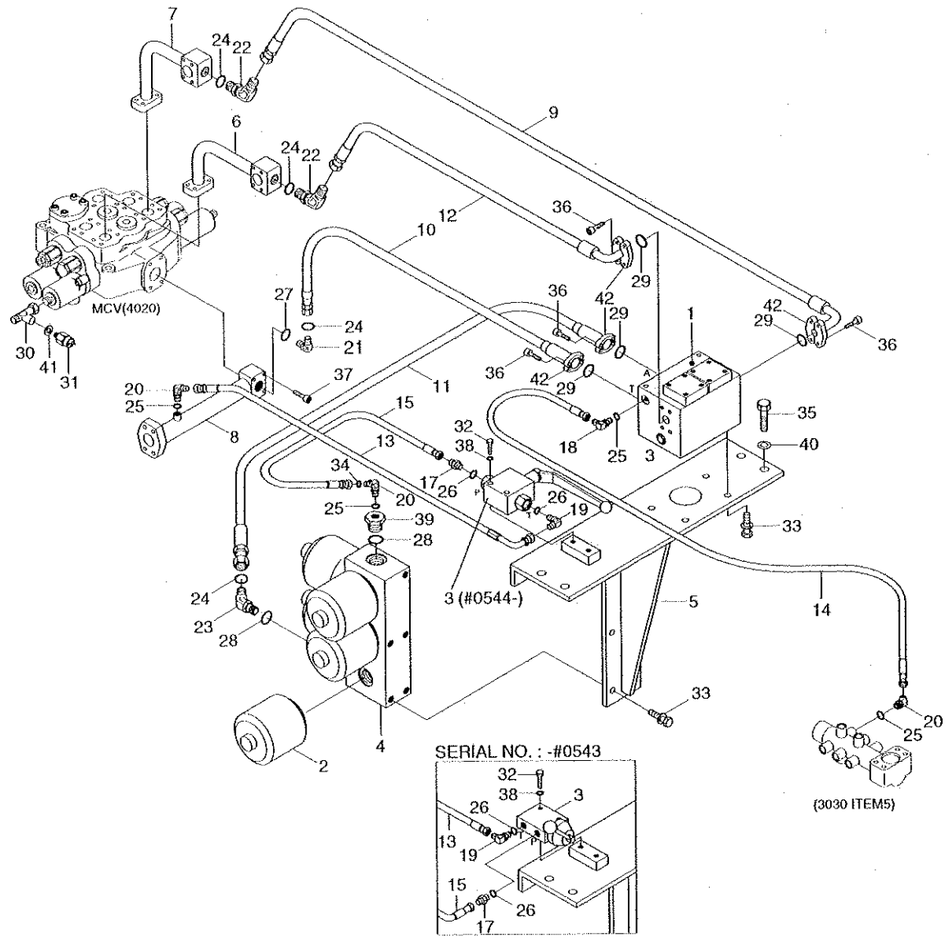

RIDE CONTROL HYDRAULIC PIPING

HL757-7

ITEM 순번	PART NO 품 번	DESCRIPTION 품 명		QTY 수량	SERIAL NO 적용 호기	ITC 호환	REMARK 비 고
33	S037-102552	·BOLT-W/WASHER	와셔붙이 볼트	10			
35	S017-160352	·BOLT-HEX	육각 볼트	4			
36	S109-100306	·BOLT-SOCKET	소켓 볼트	16			
37	S109-100606	·BOLT-SOCKET	소켓 볼트	4			
38	S441-080002	·WASHER-HARDENED	고장력 와셔	2			
39	34L1-02570	·PLUG	플러그	1			
40	S441-160002	·WASHER-HARDENED	고장력 와셔	4			
41	P392-120000	·WASHER-COPPER	동 와셔	1			
42	P173-120102	·FLANGE-HYD,SPLIT	분할 플랜지	8			
43	Y171-027004	·O-RING	O-링	1	0395 -	-	
R1-4	@	·DECAL-SHUT OFF VALVE	데칼	1			SEE 8020
R6	@	·HARNESS-RIDE CONTROL	하니스	1			SEE 2040
R17	@	·RELAY-4P	릴레이	1			SEE 2020
R24	@	·SWITCH-RIDE CONTROL	스위치	1			SEE 2010

QUICK COUPLER PIPING(VOLVO TYPE, #1440-)

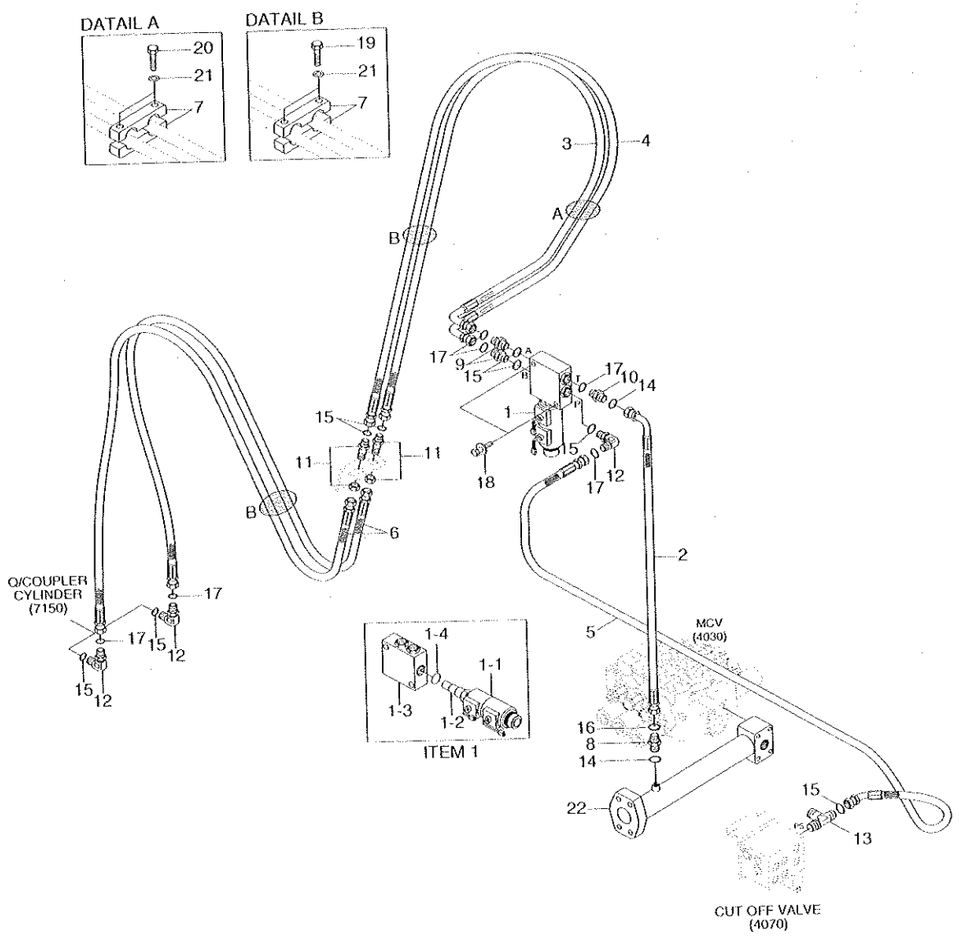

QUICK COUPLER PIPING(VOLVO TYPE, #1440-)

HL757-7

ITEM 순번	PART NO 품 번	DESCRIPTION 품 명		QTY 수량	SERIAL NO 적용 호기	ITC 호환	REMARK 비 고
1	31L7-20210	SOLENOID VALVE	솔레노이드 밸브	1			
1-1	XKAL-00071	-COIL	코일	2			
1-2	XKAL-00072	-CARTRIDGE VALVE	카트리지 밸브	1			
1-3	@	-MANIFOLD	매니폴드	1			
1-4	XKAL-00004	-SEAL	씰	1			
2	P930-042020	HOSE ASSY-ORFS 0X90	유압 호스	1			
3	P910-064062	HOSE ASSY-ORFS 0X0	유압 호스	1			
4	P910-064063	HOSE ASSY-ORFS 0X0	유압 호스	1			
5	P930-064060	HOSE ASSY-ORFS 0X90	유압 호스	1			
6	31LF-90260	HOSE ASSY	유압 호스	2			
7	31LF-90270	CLAMP	클램프	6			
8	X500-110001	CONNECTOR-ORFS	컨넥터	1			
9	X500-110002	CONNECTOR-ORFS	컨넥터	2			
10	X500-110013	CONNECTOR-ORFS	컨넥터	1			
11	X540-120002	CONNECTOR-ORFS	컨넥터	2			
12	X520-110002	ELBOW-90,ORFS	엘보	3			
13	X820-065252	TEE-R/TYPE,ORFS	티	1			
14	S621-011001	O-RING	O-링	2			
15	S621-012001	O-RING	O-링	10			
16	S631-011004	O-RING	O-링	1			
17	S631-014004	O-RING	O-링	6			
18	S037-102556	BOLT-W/WASHER	와셔붙이 볼트	2			
19	S017-120506	BOLT-HEX	육각 볼트	2			
20	S017-120806	BOLT-HEX	육각 볼트	4			
21	S441-120006	WASHER-HARDENED	고장력 와셔	6			
22	31LD-90130	PIPE WA	파이프	1			

2008. 8.31 REV.8G

3170

4. HYDRAULIC COMPONENT



MAIN PUMP

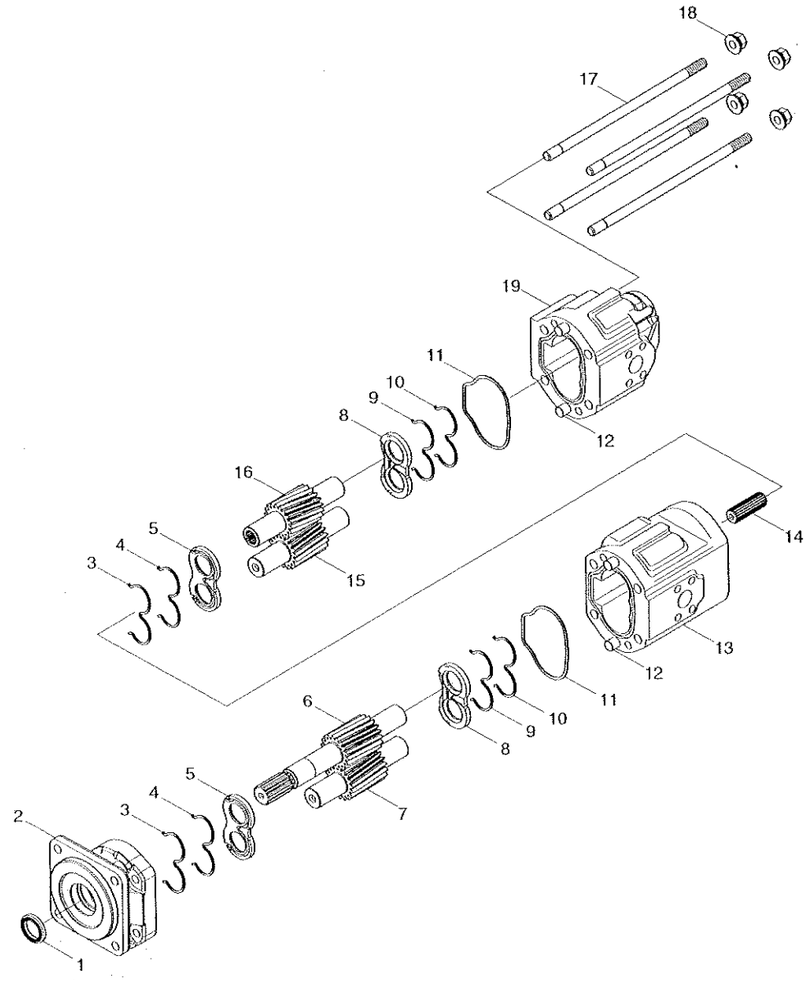

MAIN PUMP

HL757-7

ITEM 순번	PART NO 품 번	DESCRIPTION 품 명		QTY 수량	SERIAL NO 적용 호기	ITC 호환	REMARK 비 고
*	31LD-00010	MAIN PUMP	메인 펌프	1			
NK1	P9445000101	·SHAFT SEAL-VITON	샤프트 씰	1			
N2	P22X5000500	·ADAPTER	어댑터	1			
NK3	P8991000371	·SEAL-BACK UP	백업 씰	2			
NK4	P55X5000001	·SEAL/O-RING	O-링 씰	2			
NK5	P50X5000002	·WEARPLATE	플레이트	2			
N6	P62X5051C00	·DRIVE GEAR	구동 기어	1			
N7	P60X5051000	·DRIVEN GEAR	종동 기어	1			
NK8	P50X5000001	·WEARPLATE	플레이트	2			
NK9	P55X5000001	·SEAL/O-RING	O-링 씰	2			
NK10	P8991000361	·SEAL-BACK UP	백업 씰	2			
NK11	P9119000841	·SEAL-INTERFACE	씰	2			
N12	P9093000121	·DOWEL	다월	4			
N13	P33X5051EC0	·FRONT BODY	바디	1			
N14	P7407000781	·COUPLING-SPLINE	커플링	1			
N15	P60X5051000	·DRIVEN GEAR	종동 기어	1			
N16	P64X5051000	·DRIVE GEAR	구동 기어	1			
N17	P9153000022	·STUD	스터드	4			
N18	P9709000061	·NUT-FLANGED	너트	4			
N19	P34X5051AC0	·REAR BODY	바디	1			
N	@	NOT INDIVIDUALLY SUPPLIED	단품공급불가				
K	SKX5002	SEAL KIT	씰 키트	2			

MAIN CONTROL VALVE(2-SPOOL)

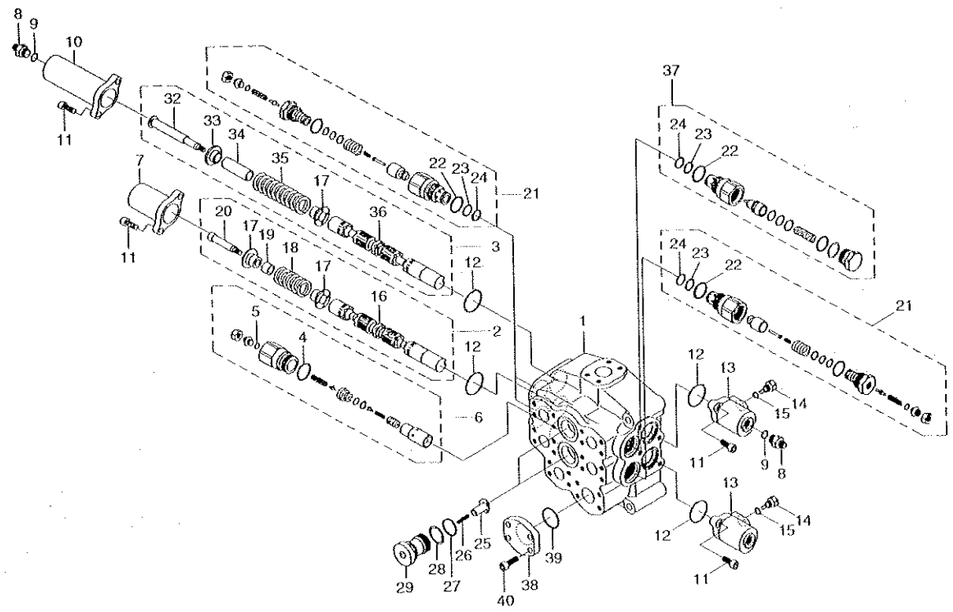

MAIN CONTROL VALVE(2-SPOOL)

HL757-7

ITEM 순번	PART NO 품 번	DESCRIPTION 품 명		QTY 수량	SERIAL NO 적용 호기	ITC 호환	REMARK 비 고
*	31LD-00020	MAIN CONTROL VALVE	메인 컨트롤 밸브	1			
N1	@	·HOUSING ASSY	하우징	1			
2	XJDB-00257	·PLUNGER ASSY	플런저	1			
3	XJDB-00258	·PLUNGER	플런지	1			
4	XJDB-00120	·O-RING	O-링	1			0207-010
5	XJDB-00075	·O-RING	O-링	1			8202-007
6	XJDB-00259	·MAIN RELIEF ASSY	메인 릴리프	1			
7	XJDB-00260	·COVER	커버	1			
8	XJDB-00261	·NIPPLE	니플	2			
9	XJDB-00136	·O-RING	O-링	2			8202-011
10	XJDB-00262	·COVER	커버	1			
11	XJDB-00263	·BOLT-SOCKET	소켓 볼트	8			8072-102
12	XJDB-00264	·O-RING	O-링	4			0201-067
13	XJDB-00265	·COVER	커버	2			
14	XJDB-00266	·PLUG	플러그	2			
15	XJDB-00018	·O-RING	O-링	2			8202-009
16	XJDB-00267	·PLUNGER	플런지	1			
17	XJDB-00268	·GUIDE	가이드	3			
18	XJDB-00269	·SPRING	스프링	1			
19	XJDB-00270	·SPACER	스페이서	1			
20	XJDB-00271	·NIPPLE	니플	1			
21	XJDB-00272	·RELIEF-PORT	포트 릴리프	3			
22	XJDB-00099	·O-RING	O-링	3			0207-003
23	XJDB-00100	·RING-BACK UP	백업 링	3			0859-233
24	XJDB-00101	·O-RING	O-링	3			0207-005
25	XJDB-00102	·CHECK	체크	2			3513-251
26	XJDB-00043	·SPRING	스프링	2			3590-288
27	XJDB-00096	·O-RING	O-링	2			0207-002
28	XJDB-00095	·RING-BACK UP	백업 링	2			0859-228
29	XJDB-00088	·CAP	캡	2			3526-483
32	XJDB-00273	·CAP	캡	1			
33	XJDB-00274	·GUIDE	가이드	1			
34	XJDB-00275	·SPACER	스페이서	1			
35	XJDB-00276	·SPRING	스프링	1			
36	XJDB-00277	·PLUNGER	플런지	1			
37	XJDB-00278	·MAKE UP ASSY	메이크업	1			
38	XJDB-00279	·COVER	커버	1			
39	XJDB-00138	·O-RING	O-링	1			0201-112
40	XJDB-00280	·BOLT	볼트	4			8072-103

MAIN CONTROL VALVE(2-SPOOL)

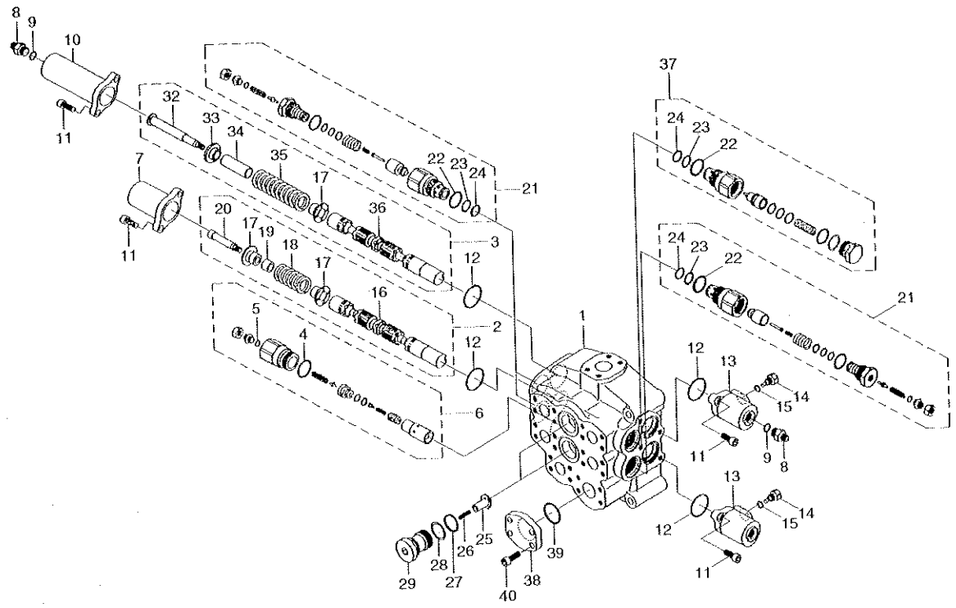

MAIN CONTROL VALVE(2-SPOOL)

ITEM 순번	PART NO 품 번	DESCRIPTION 품 명	QTY 수량	SERIAL NO 적용 호기	ITC 호환	REMARK 비 고
N	@	NOT INDIVIDUALLY SUPPLIED 단품공급불가	AR			

MAIN CONTROL VALVE(2-SPOOL, #1229-)

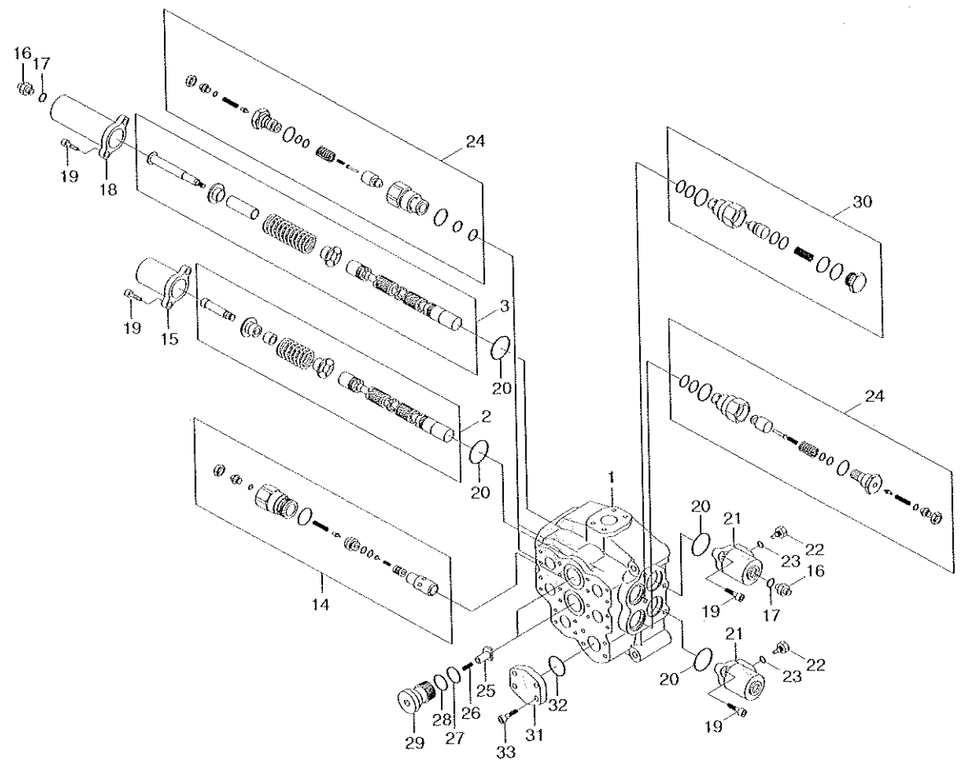

2008. 4.30 REV.8D

MAIN CONTROL VALVE(2-SPOOL, #1229-)

HL757-7

ITEM 순번	PART NO 품 번	DESCRIPTION 품 명		QTY 수량	SERIAL NO 적용 호기	ITC 호환	REMARK 비 고
*	31LD-00520	MAIN CONTROL VALVE	메인 컨트롤 밸브	1	1229 -	-	JEIL
1	XKAY-00989	·BLOCK	블록	1			
2	XKAY-00990	·SPOOL ASSY	스풀	1			
3	XKAY-00991	·SPOOL ASSY	스풀	1			
14	XKAY-01003	·MAIN RELIEF V/V	메인 릴리프 밸브	1			
15	XKAY-01004	·CAP(A)-PILOT	캡	1			
16	XKAY-01005	·NIPPLE	니플	2			
17	XKAY-01006	·O-RING	O-링	2			
18	XKAY-01007	·CAP(B)-PILOT	캡	1			
19	XKAY-00901	·WRENCH BOLT	렌치 볼트	8			
20	XKAY-01008	·O-RING	O-링	4			
21	XKAY-01009	·CAP(C)-PILOT	캡	2			
22	XKAY-01010	·PLUG-GUIDE	플러그	2			
23	XKAY-01011	·O-RING	O-링	2			
24	XKAY-01012	·RELIEF V/V ASSY-O/LOAD	릴리프 밸브	3			
25	XKAY-01013	·CHECK	체크	2			
26	XKAY-01014	·SPRING	스프링	2			
27	XKAY-01015	·O-RING	O-링	2			
28	XKAY-01016	·BAKC UP RING	백업 링	2			
29	XKAY-01017	·PLUG	플러그	2			
30	XKAY-01018	·MAKE UP V/V ASSY	메이크업 밸브	1			
31	XKAY-01019	·COVER	커버	1			
32	XKAY-01020	·O-RING	O-링	1			
33	XKAY-00251	·BOLT-SOCKET	소켓 볼트	4			

2008. 4.30 REV.8D

MAIN CONTROL VALVE(3-SPOOL)

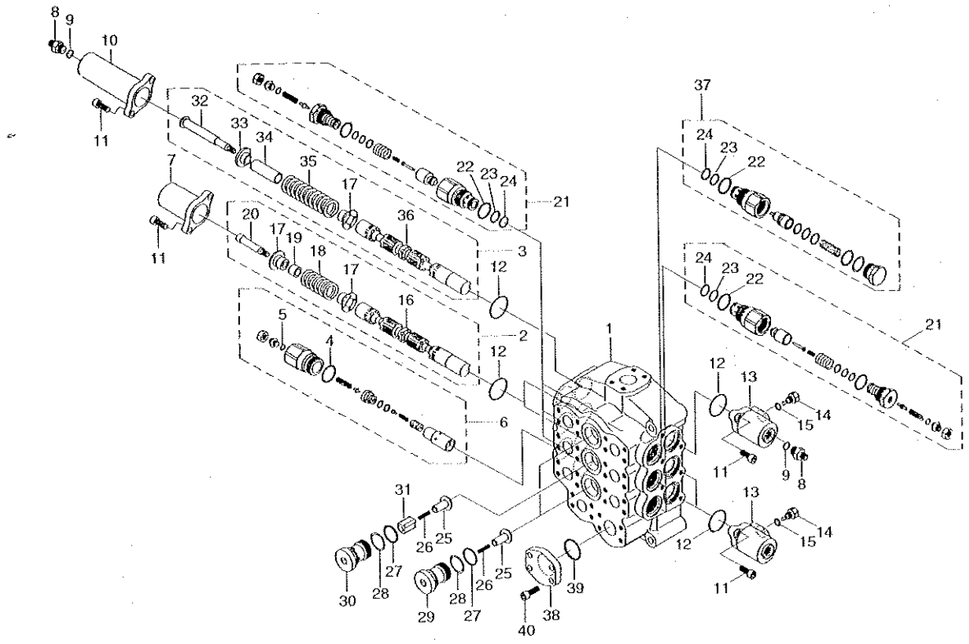

MAIN CONTROL VALVE(3-SPOOL)

HL757-7

ITEM 순번	PART NO 품 번	DESCRIPTION 품 명		QTY 수량	SERIAL NO 적용 호기	ITC 호환	REMARK 비 고
*	31LD-00030	MAIN CONTROL VALVE	메인 컨트롤 밸브	1			
N1	@	·HOUSING ASSY	하우징	1			
2	XJDB-00257	·PLUNGER ASSY	플런저	2			
3	XJDB-00258	·PLUNGER	플런저	1			
4	XJDB-00120	·O-RING	O-링	1			0207-010
5	XJDB-00075	·O-RING	O-링	1			8202-007
6	XJDB-00259	·MAIN RELIEF ASSY	메인 릴리프	1			
7	XJDB-00260	·COVER	커버	2			
8	XJDB-00261	·NIPPLE	니플	2			
9	XJDB-00136	·O-RING	O-링	2			8202-011
10	XJDB-00262	·COVER	커버	1			
11	XJDB-00263	·BOLT-SOCKET	소켓 볼트	12			8072-102
12	XJDB-00264	·O-RING	O-링	6			0201-067
13	XJDB-00265	·COVER	커버	3			
14	XJDB-00266	·PLUG	플러그	3			
15	XJDB-00018	·O-RING	O-링	3			8202-009
16	XJDB-00267	·PLUNGER	플런저	2			
17	XJDB-00268	·GUIDE	가이드	5			
18	XJDB-00269	·SPRING	스프링	2			
19	XJDB-00270	·SPACER	스페이서	2			
20	XJDB-00271	·NIPPLE	니플	2			
21	XJDB-00272	·RELIEF-PORT	포트 릴리프	5			
22	XJDB-00099	·O-RING	O-링	5			0207-003
23	XJDB-00100	·RING-BACK UP	백업 링	5			0859-233
24	XJDB-00101	·O-RING	O-링	5			0207-005
25	XJDB-00102	·CHECK	체크	3			3513-251
26	XJDB-00043	·SPRING	스프링	3			3590-288
27	XJDB-00096	·O-RING	O-링	3			0207-002
28	XJDB-00095	·RING-BACK UP	백업 링	3			0859-228
29	XJDB-00088	·CAP	캡	2			3526-483
30	XJDB-00087	·CAP	캡	1			3526-484
31	XJDB-00103	·CHECK	체크	1			3513-252
32	XJDB-00273	·CAP	캡	1			
33	XJDB-00274	·GUIDE	가이드	1			
34	XJDB-00275	·SPACER	스페이서	1			
35	XJDB-00276	·SPRING	스프링	1			
36	XJDB-00277	·PLUNGER	플런저	1			
37	XJDB-00278	·MAKE UP ASSY	메이크업	1			
38	XJDB-00279	·COVER	커버	1			
39	XJDB-00138	·O-RING	O-링	1			0201-112

MAIN CONTROL VALVE(3-SPOOL)

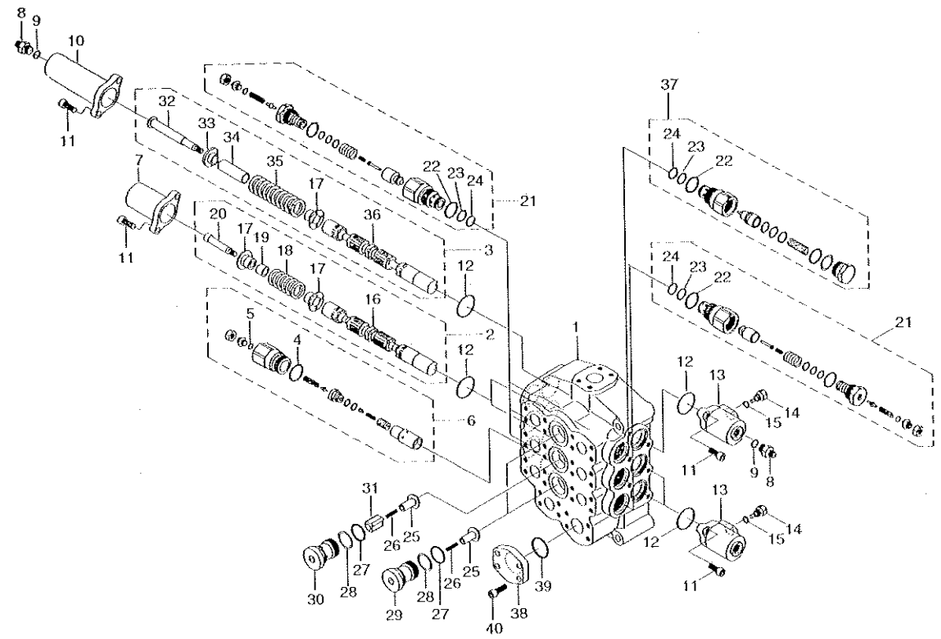

MAIN CONTROL VALVE(3-SPOOL)

ITEM 순번	PART NO 품 번	DESCRIPTION 품 명	QTY 수량	SERIAL NO 적용 호기	ITC 호환	REMARK 비 고
40	XJDB-00280	-BOLT 볼트	4			8072-103
N	@	NOT INDIVIDUALLY SUPPLIED 단품공급불가	AR			

MAIN CONTROL VALVE(3-SPOOL, #1229-)

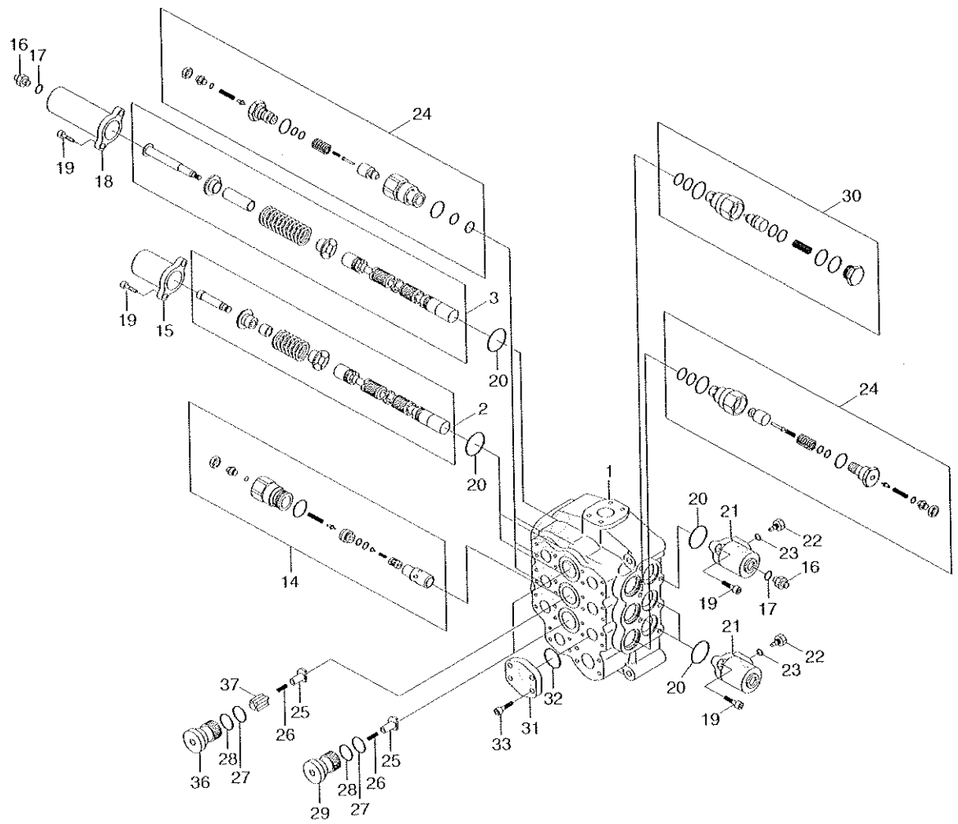

MAIN CONTROL VALVE(3-SPOOL, #1229-)

HL757-7

ITEM 순번	PART NO 품 번	DESCRIPTION 품 명		QTY 수량	SERIAL NO 적용 호기	ITC 호환	REMARK 비 고
*	31LD-00530	MAIN CONTROL VALVE	메인 컨트롤 밸브	1	1229 -	-	JEIL
1	XKAY-01052	·BLOCK	블록	1			
2	XKAY-00990	·SPOOL ASSY	스풀	2			
3	XKAY-00991	·SPOOL ASSY	스풀	1			
14	XKAY-01003	·MAIN RELIEF V/V	메인 릴리프 밸브	1			
15	XKAY-01004	·CAP(A)-PILOT	캡	2			
16	XKAY-01005	·NIPPLE	니플	2			
17	XKAY-01006	·O-RING	O-링	2			
18	XKAY-01007	·CAP(B)-PILOT	캡	1			
19	XKAY-00901	·WRENCH BOLT	렌치 볼트	12			
20	XKAY-01008	·O-RING	O-링	6			
21	XKAY-01009	·CAP(C)-PILOT	캡	3			
22	XKAY-01010	·PLUG-GUIDE	플러그	3			
23	XKAY-01011	·O-RING	O-링	3			
24	XKAY-01012	·RELIEF V/V ASSY-O/LOAD	릴리프 밸브	5			
25	XKAY-01013	·CHECK	체크	3			
26	XKAY-01014	·SPRING	스프링	3			
27	XKAY-01015	·O-RING	O-링	3			
28	XKAY-01016	·BAKC UP RING	백업 링	3			
29	XKAY-01017	·PLUG	플러그	1			
30	XKAY-01018	·MAKE UP V/V ASSY	메이크업 밸브	1			
31	XKAY-01019	·COVER	커버	1			
32	XKAY-01053	·O-RING	O-링	1			
33	XKAY-00251	·BOLT-SOCKET	소켓 볼트	4			
36	XKAY-01054	·PLUG	플러그	1			
37	XKAY-01055	·CHECK	체크	1			

2008. 4.30 REV.8D

4035

STEERING VALVE(EHPS)

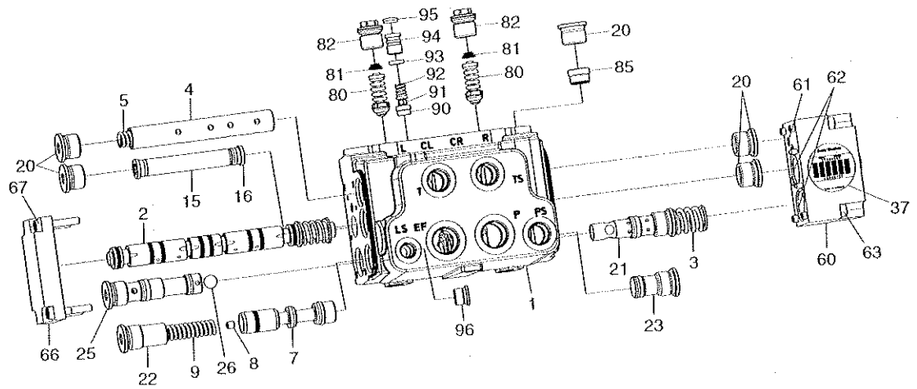

STEERING VALVE(EHPS)

HL757-7

ITEM 순번	PART NO 품 번	DESCRIPTION 품 명		QTY 수량	SERIAL NO 적용 호기	ITC 호환	REMARK 비 고
*	31LD-30020	STEERING VALVE(EHPS)	조향 밸브	1			
N1	YUBS-00069	·BLOCK-VALVE	밸브 블록	1			
N2	YUBS-00332	·SPOOL-W/SPRING,80/8	스풀	1	0001 -	-	
N3	YUBS-00071	·SPOOL-REDUCTION VLV	스풀	1			
N4	YUBS-00072	·SPOOL-METERING	스풀	1			
N5	YUBS-00073	·SPRING-COMPRESS	스프링	1			
N7	YUBS-00074	·SPOOL-DYNAMIC/PP	스풀	1			
N8	YUBS-00075	·SCREW-THROTTLE	스크류	1			
N9	YUBS-00073	·SPRING-COMPRESS	스프링	1			
N15	YUBS-00076	·PIPE WITH O-RING	파이프	1			
N16	YUBS-00077	·PLUG WITH O-RING-PIPE	플러그	1			
N20	YUBS-00078	·PLUG WITH O-RING	플러그	5			
N21	YUBS-00079	·BUSH-REDUCTION VALVE	부싱	1			
N22	YUBS-00080	·PLUG WITH O-RING-LS	플러그	1			
N23	YUBS-00081	·PLUG WITH O-RING-PP	플러그	1			
N25	YUBS-00082	·PLUG W/O-RING-SHUTTLE	플러그	1			
N26	YUBS-00083	·BALL	볼	1			
N37	YUBS-00084	·LABEL	라벨	1			
N60	YUBS-00085	·COVER-SPRING HSG	커버	1			
NK61	YUBS-00086	·O-RING	O-링	1			
NK62	YUBS-00087	·O-RING	O-링	2			
N63	YUBS-00088	·SCREW	스크류	4			
N66	YUBS-00089	·COVER	커버	1			
N67	YUBS-00090	·SCREW	스크류	4			
N80	YUBS-00091	·VALVE-SHOCK	쇼크 밸브	1			
N81	YUBS-00092	·SPRING-CONICALLY	원뿔 스프링	1			
N82	YUBS-00093	·PLUG WITH O-RING	플러그	1			
N85	YUBS-00094	·VALVE-CHECK	체크 밸브	1			
N90	YUBS-00095	·SEAT-VALVE	밸브 시트	1			
N91	YUBS-00096	·CONE-PILOT	파일럿 콘	1			
N92	YUBS-00097	·SPRING	스프링	1			
NK93	YUBS-00098	·O-RING	O-링	1			
N94	YUBS-00099	·SCREW-AJUSTMENT	스크류	1			
N95	YUBS-00100	·PLUG	플러그	1			
N96	YUBS-00111	·PLUG	플러그	1			
K	YUBS-00101	SEAL KIT	씰 키트	1			
N	@	NOT INDIVIDUALLY SUPPLIED	단품공급불가	AR			

2005. 9.14 REV.5J

STEERING UNIT

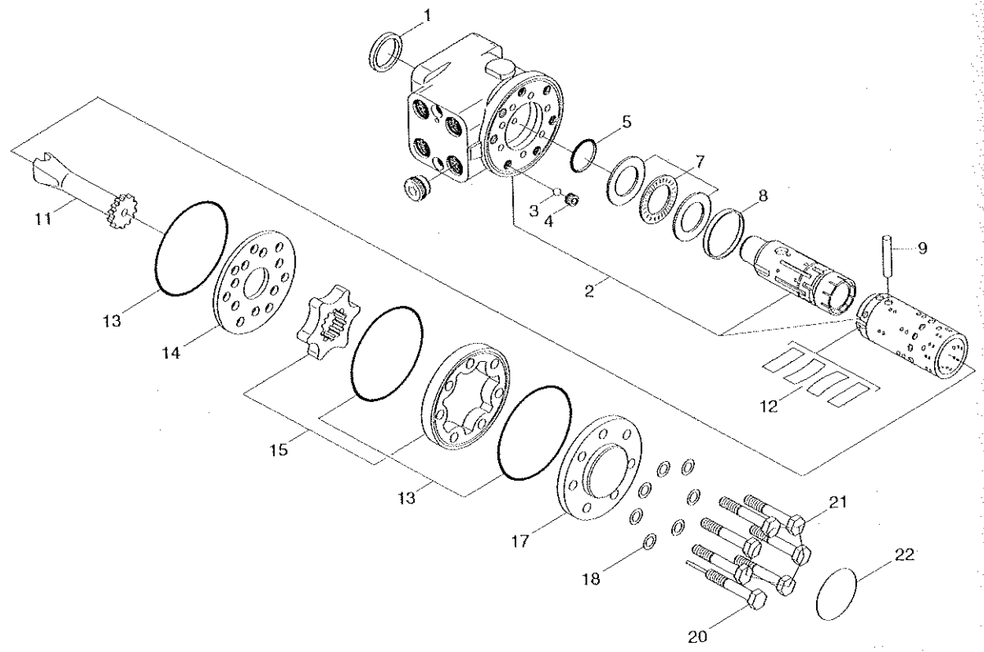

STEERING UNIT

ITEM 순번	PART NO 품 번	DESCRIPTION 품 명		QTY 수량	SERIAL NO 적용 호기	ITC 호환	REMARK 비 고
*	31LD-30010	STEERING UNIT	조향 유니트	1			
K1	YUBS-00001	·SEAL-DUST	더스트 씰	1			63BB9002
2	@	·HSG SPOOL/SLEEVE	스풀,슬리브	1			
3	YUBS-00002	·BALL	볼	1			689X1031
4	YUBS-00003	·BUSHING-THREAD	부싱	1			150-0304
K5	YUBS-00004	·O-RING	O-링	1			150N4014
7	YUBS-00005	·BEARING ASSY	베이링	1			150-4262
8	YUBS-00006	·RING	링	1			150-0310
9	YUBS-00007	·PIN-CROSS	크로스 핀	1			150-0305
11	YUBS-00008	·SHAFT-CARDAN	샤프트	1			150-0844
12	YUBS-00107	·SET OF SPRINGS	스프링 세트	1			
K13	YUBS-00010	·O-RING	O-링	3			63BB1202
14	YUBS-00011	·PLATE-DISTRIBUTOR	플레이트	1			150N0610
15	150-4172	·WHEEL SET-GEAR	기어 휠 세트	1			
17	YUBS-00014	·COVER-END	커버	1			150-0328
K18	YUBS-00015	·WASHER	와셔	7			684X2481
20	150-0321	·SCREW & BORE	스크류 및 보이	1			
21	YUBS-00110	·SCREW	스크류	6			
22	150A6009	·PLATE-NAME	명 판	1			
K	YUBS-00102	SEAL KIT	씰 키트	1			

REMOTE CONTROL LEVER(2-SPOOL)

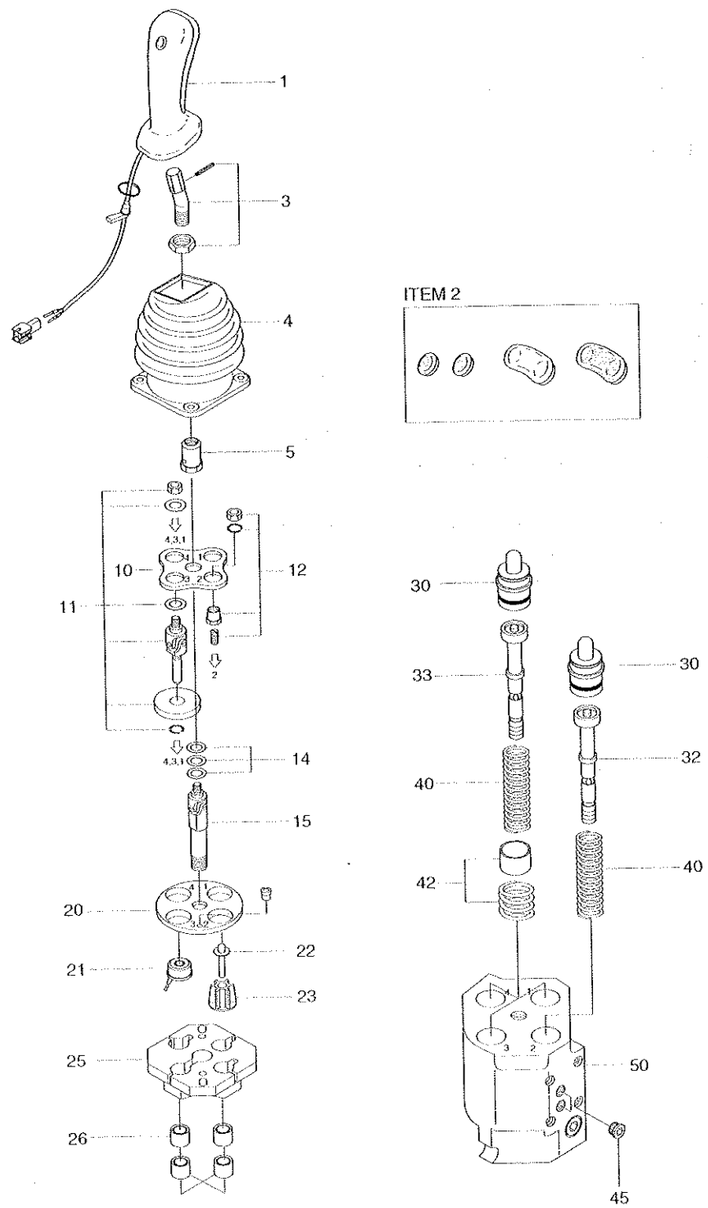

REMOTE CONTROL LEVER(2-SPOOL)

HL757-7

ITEM 순번	PART NO 품 번	DESCRIPTION 품 명		QTY 수량	SERIAL NO 적용 호기	ITC 호환	REMARK 비 고
*	31LB-10020	RCV LEVER-2 SPOOL	리모트 컨트롤 레버	1			
1	ZFAB-00037	·HANDLE	핸 들	1			AMP CONNECTOR
2	ZFAB-00038	·PUSH BUTTON KIT	버튼 키트	1			
3	ZFAB-00039	·LEVER KIT	레버 키트	1			
4	ZFAB-00040	·RUBBER BOOT	고무 부트	1			
5	ZFAB-00041	·NUT-LOCKING	잠금 너트	1			
10	ZFAB-00042	·BRACKET	브라켓트	1			
11	ZFAB-00043	·DETENT KIT	디텐트 키트	3			
12	ZFAB-00044	·PLUNGER KIT	플런저 키트	1			
14	ZFAB-00045	·SHIM SET(0.1,0.2,0.5)	심 세트	1			
15	ZFAB-00046	·CARDAN	조인트	1			
20	ZFAB-00047	·FLANGE	플랜지	1			
21	ZFAB-00048	·SOLENOID COMPLETE	솔레노이드	3			
22	ZFAB-00049	·PLUNGER KIT	플런저	1			
23	ZFAB-00050	·PLUNGER GUIDE	플런저 가이드	1			
25	ZFAB-00051	·BRACKET-ELECTRIC	브라켓트	1			
26	ZFAB-00052	·BUSHING SET	부싱 세트	1			
30	ZFAB-00053	·PLUNGER KIT	플런저 키트	1			
32	ZFAB-00054	·REGULATING UNIT	조절 유니트	1			
33	ZFAB-00055	·REGULATING UNIT	조절 유니트	3			
40	ZFAB-00056	·SPRING SET-RETURN	스프링 세트	1			
42	ZFAB-00057	·PREFEEL POINT KIT	키 트	3			
45	ZFAB-00058	·PLUG SET	플러그 세트	1			
N50	@	·BODY	바 디	1			
N	@	NOT INDIVIDUALLY SUPPLIED	단품공급불가	AR			

REMOTE CONTROL LEVER(3-SPOOL)

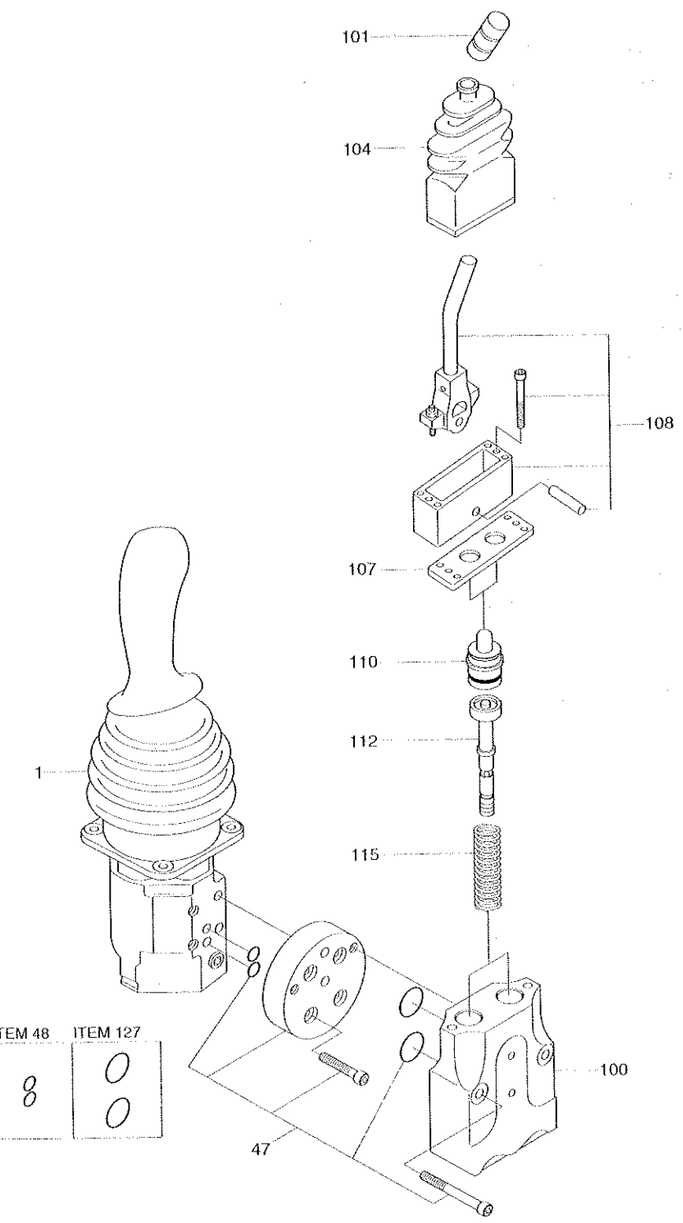

REMOTE CONTROL LEVER(3-SPOOL)

ITEM 순번	PART NO 품 번	DESCRIPTION 품 명		QTY 수량	SERIAL NO 적용 호기	ITC 호환	REMARK 비 고
*	31LB-10030	RCV LEVER-3 SPOOL	리모트 컨트롤 레버	1			
N1	@	-RCV LEVER-2 SPOOL	리모트 컨트롤 레버	1			SEE 4060
2	ZFAB-00059	-RCV LEVER	리모트 컨트롤 레버	1			
N100	@	--BODY	바 디	1			
101	ZFAB-00060	--GRIP	그 립	1			
104	ZFAB-00061	--RUBBER BOOT	고무 부트	1			
107	ZFAB-00062	--RETAINING PLATE	리테이닝 플레이트	1			
108	ZFAB-00063	--OPERATION KIT	키 트	1			
110	ZFAB-00064	--PLUNGER KIT	플런저 키트	1			
112	ZFAB-00065	--REGULATING UNIT	조절 유니트	1			
115	ZFAB-00066	--SPRING SET-RETURN	스프링 세트	1			
47	ZFAB-00067	-ASSEMBLY KIT	씰 키트	1			
48	ZFAB-00068	-O-RING SET	O-링 세트	1			
127	ZFAB-00069	-O-RING SET	O-링 세트	1			
N	@	NOT INDIVIDUALLY SUPPLIED	단품공급불가	AR			

RCV(-#1232, 1/2, 2-LEVER)

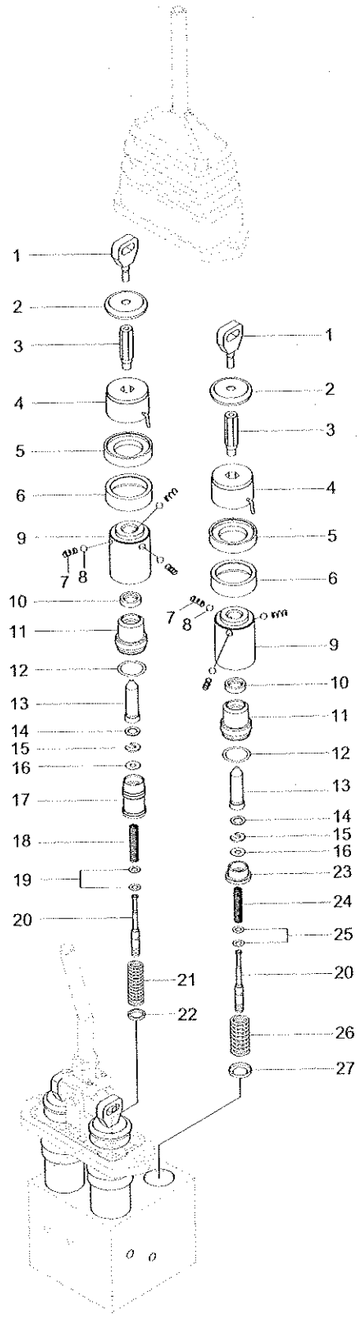

RCV(-#1232, 1/2, 2-LEVER)

HL757-7

ITEM 순번	PART NO 품 번	DESCRIPTION 품 명		QTY 수량	SERIAL NO 적용 호기	ITC 호환	REMARK 비 고
*	31L6-02490	RCV-2 LEVER	리모트 컨트롤 레버	1	- 1232	-	SEE 4063
1	ZUAH-00002	·ATTACHMENT-PISTON	어태치먼트	4			P7460000021
2	ZUAH-00003	·PLATE-ARMATURE	플레이트	4			P7460000051
3	ZUAH-00004	·SPINDLE STEP-PREFEEL	스핀들 스텝	4			P7460000091
4	ZUAH-00005	·SOLENOID-HOLD	솔레노이드	4			P7745000371
5	ZUAH-00153	·ADAPTOR-SPVL COIL	아댑터	4	0001 -	-	P7470000071
6	ZUAH-00007	·RETAINER-SPRING	리테이너	4			P7470000021
7	ZUAH-00008	·SPRING-CMPR HELICAL	스프링	12			P8501008611
8	ZUAH-00009	·BALL	볼	12			P8329000070
9	ZUAH-00010	·CARRIER-BALL	캐리어	4			P7470000011
10	ZUAH-00011	·PROFILE-ROD SEAL	프로필	4			P9658000011
11	ZUAH-00012	·GUIDE-SPINDLE	가이드	4			P7259000041
12	ZUAH-00013	·O-RING	O-링	4			P9101000291
13	ZUAH-00014	·SPLINDLE-OPERATING	스핀들	4			P7460000041
14	ZUAH-00015	·WASHER	와 셔	4			P9231000331
15	ZUAH-00016	·WASHER-SLOTTED	와 셔	4			P9659000001
16	ZUAH-00017	·WASHER	와 셔	4			P9231000221
17	ZUAH-00018	·SPOOL-FLOAT SEQUENCE	스 풀	1			P7208000011
18	ZUAH-00019	·SPRING-CMPR HELICAL	스프링	2			P8501008541
19	ZUAH-00020	·WASHER	와 셔	4			P9231000281
20	ZUAH-00021	·PISTON	피스톤	4			P9634000293
21	ZUAH-00019	·SPRING-CMPR HELICAL	스프링	1			P8501008541
22	ZUAH-00022	·WASHER	와 셔	1			P9231000171
23	ZUAH-00023	·RETAINER-SPRING	리테이너	3			P7208000001
24	ZUAH-00024	·SPRING-CMPR HELICAL	스프링	3			P8501008731
25	ZUAH-00025	·WASHER	와 셔	6			P9231000241
26	ZUAH-00019	·SPRING-CMPR HELICAL	스프링	3			P8501008541
27	ZUAH-00026	·WASHER	와 셔	3			P9466000551

2008. 3.31 REV.8C

RCV(-#1232, 2/2, 2-LEVER)

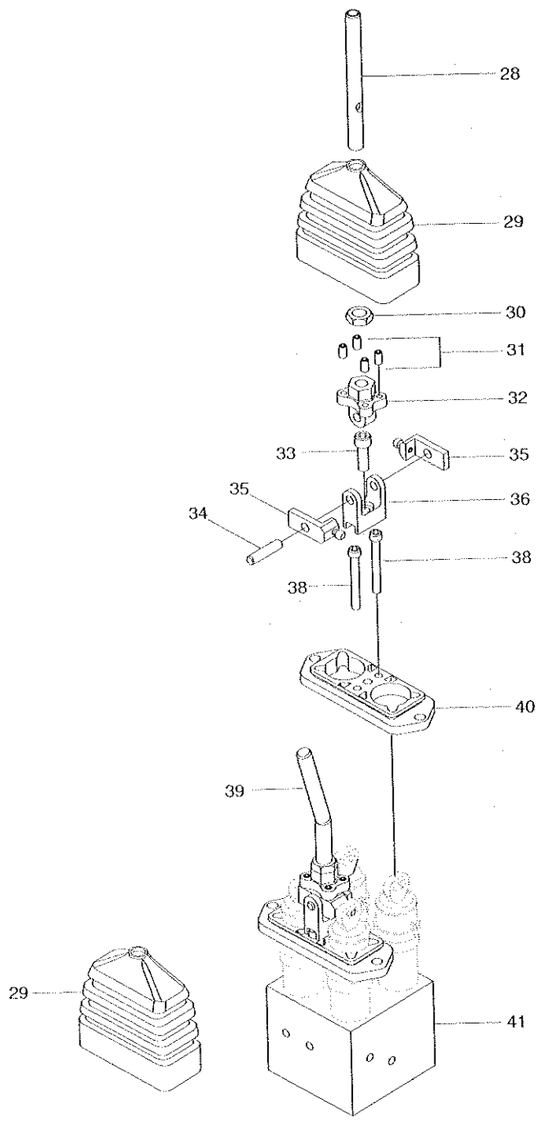

RCV(-#1232, 2/2, 2-LEVER)

HL757-7

ITEM 순번	PART NO 품 번	DESCRIPTION 품 명		QTY 수량	SERIAL NO 적용 호기	ITC 호환	REMARK 비 고
*	@	RCV LEVER	리모트 컨트롤 레버	1	- 1232	-	SEE 4062
28	ZUAH-00027	·HOLLOW-LEVER STRAIGHT	할로우	1			P7450000071
29	ZUAH-00028	·BOOT-RUBBER	부트	2			P9258000321
30	ZUAH-00029	·NUT-HEX	육각 너트	2			P9298000271
31	ZUAH-00030	·SCREW-HEX SOCKET SET	스크류	8			P9245000441
32	ZUAH-00031	·ADAPTER-LEVER	어댑터	2			P7450000251
33	ZUAH-00032	·SCREW-HEX S/HEAD CAP	스크류	2			P9334000101
34	ZUAH-00033	·PIN	핀	2			P7256000901
35	ZUAH-00152	·KIT-SPVL	키 트	4	0001 -	-	P7430000191
36	ZUAH-00035	·BRACKET-SPVL LEVER	브라켓트	2			P7901000061
38	ZUAH-00037	·SCREW-HEX S/HEAD CAP	스크류	4			P9372000161
N39	ZUAH-00038	·SOLID-LEVER BENT	솔리드	1			P7450000101
40	ZUAH-00039	·PLATE	플레이트	2			P7917000331
N41	@	·MAIN BODY ASSY	메인 바디	1			
N	@	NOT INDIVIDUALLY SUPPLIED	단품공급불가	AR			

2008. 3.31 REV.8C

REMOTE CONTROL LEVER(-#1232, 3-LEVER)

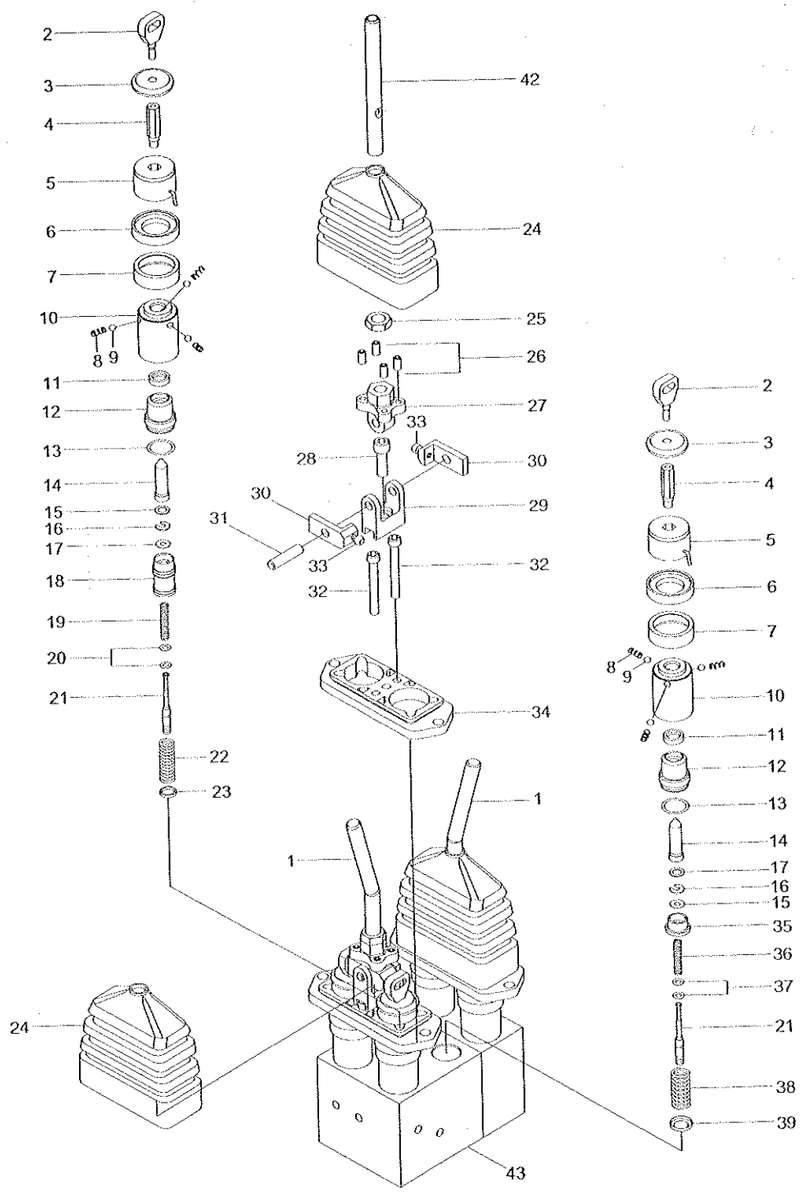

REMOTE CONTROL LEVER(-#1232, 3-LEVER)

HL757-7

ITEM 순번	PART NO 품 번	DESCRIPTION 품 명		QTY 수량	SERIAL NO 적용 호기	ITC 호환	REMARK 비 고
*	31L6-02500	RCV-3 LEVER	리모트 컨트롤 레버	1	0001 - 1232	-	
N1	ZUAH-00038	·SOLID-LEVER BENT	솔리드	2			
2	ZUAH-00002	·ATTACHMENT-PISTON	어태치먼트	6			
3	ZUAH-00003	·PLATE-ARMATURE	플레이트	6			
4	ZUAH-00004	·SPINDLE STEP-PREFEEL	스핀들 스텝	6			
5	ZUAH-00005	·SOLENOID-HOLD	솔레노이드	6			
6	ZUAH-00006	·ADAPTER-SPVL COIL	어댑터	6			
7	ZUAH-00007	·RETAINER-SPRING	리테이너	6			
8	ZUAH-00008	·SPRING-CMPR HELICAL	스프링	18			
9	ZUAH-00009	·BALL	볼	18			
10	ZUAH-00010	·CARRIER-BALL	캐리어	6			
11	ZUAH-00011	·PROFILE-ROD SEAL	프로필	6			
12	ZUAH-00012	·GUIDE-SPINDLE	가이드	6			
13	ZUAH-00013	·O-RING	O-링	6			
14	ZUAH-00014	·SPLINDLE-OPERATING	스핀들	6			
15	ZUAH-00015	·WASHER	와 셔	6			
16	ZUAH-00016	·WASHER-SLOTTED	와 셔	6			
17	ZUAH-00017	·WASHER	와 셔	6			
18	ZUAH-00018	·SPOOL-FLOAT SEQUENCE	스 풀	1			
19	ZUAH-00019	·SPRING-CMPR HELICAL	스프링	1			
20	ZUAH-00020	·WASHER	와 셔	2			
21	ZUAH-00021	·PISTON	피스톤	6			
22	ZUAH-00019	·SPRING-CMPR HELICAL	스프링	1			
23	ZUAH-00022	·WASHER	와 셔	1			
24	ZUAH-00028	·BOOT-RUBBER	부 트	3			
25	ZUAH-00029	·NUT-HEX	육각 너트	3			
26	ZUAH-00030	·SCREW-HEX SOCKET SET	스크류	12			
27	ZUAH-00031	·ADAPTER-LEVER	어댑터	3			
28	ZUAH-00032	·SCREW-HEX S/HEAD CAP	스크류	3			
29	ZUAH-00035	·BRACKET-SPVL LEVER	브라켓트	3			
30	ZUAH-00034	·SELECTOR-SPVL	셀렉터	6			
31	ZUAH-00033	·PIN	핀	3			
32	ZUAH-00037	·SCREW-HEX S/HEAD CAP	스크류	6			
33	ZUAH-00036	·PIN-DRIVE	핀	6			
34	ZUAH-00039	·PLATE	플레이트	3			
35	ZUAH-00023	·RETAINER-SPRING	리테이너	5			
36	ZUAH-00024	·SPRING-CMPR HELICAL	스프링	5			
37	ZUAH-00025	·WASHER	와 셔	10			
38	ZUAH-00019	·SPRING-CMPR HELICAL	스프링	5			
39	ZUAH-00026	·WASHER	와 셔	5			

2008. 3.31 REV.8C

REMOTE CONTROL LEVER(-#1232, 3-LEVER)

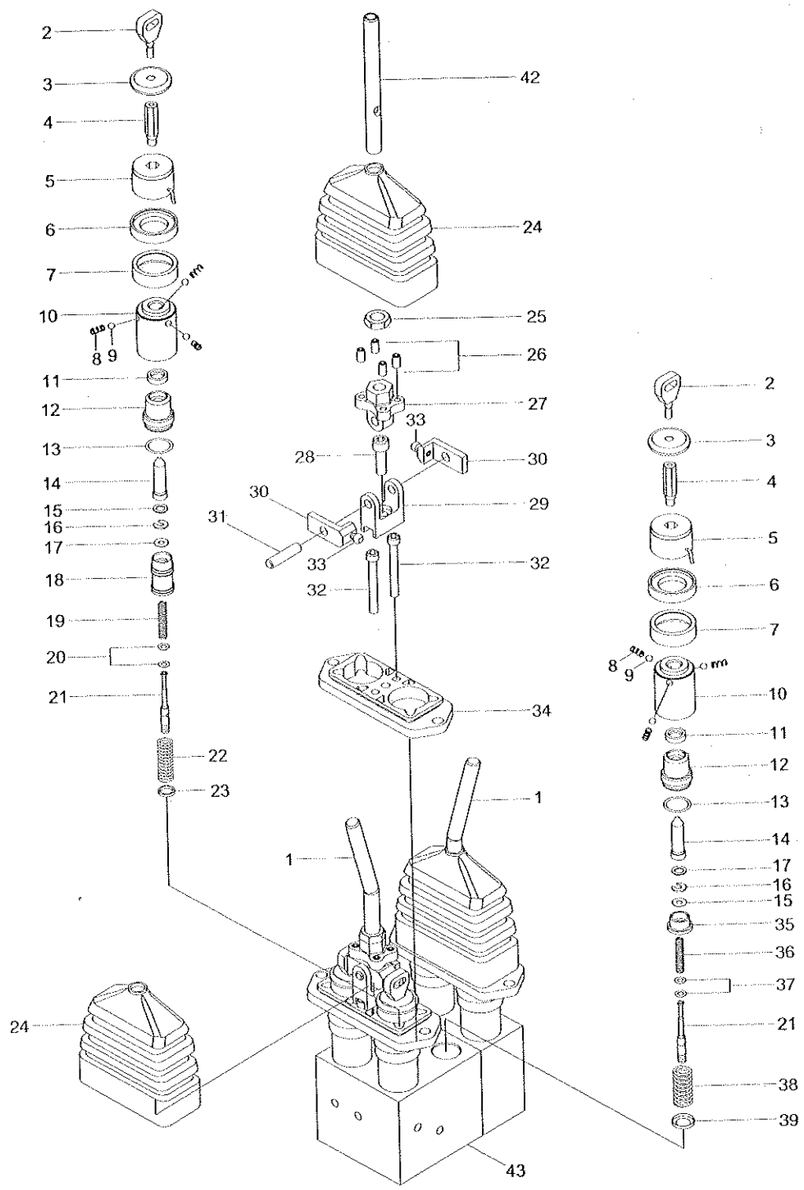

REMOTE CONTROL LEVER(-#1232, 3-LEVER)

HL757-7

ITEM 순번	PART NO 품 번	DESCRIPTION 품 명	QTY 수량	SERIAL NO 적용 호기	ITC 호환	REMARK 비 고
42	ZUAH-00027	·HOLLOW-LEVER STRAIGHT 할로우	1			
43	@	·MAIN BODY SUB ASSY 메인 바디	1			
N	@	NOT INDIVIDUALLY SUPPLIED 단품공급불가				

2008. 3.31 REV.8C

4064

RCV(FINGERTIP, 2-LEVER, #1233-)

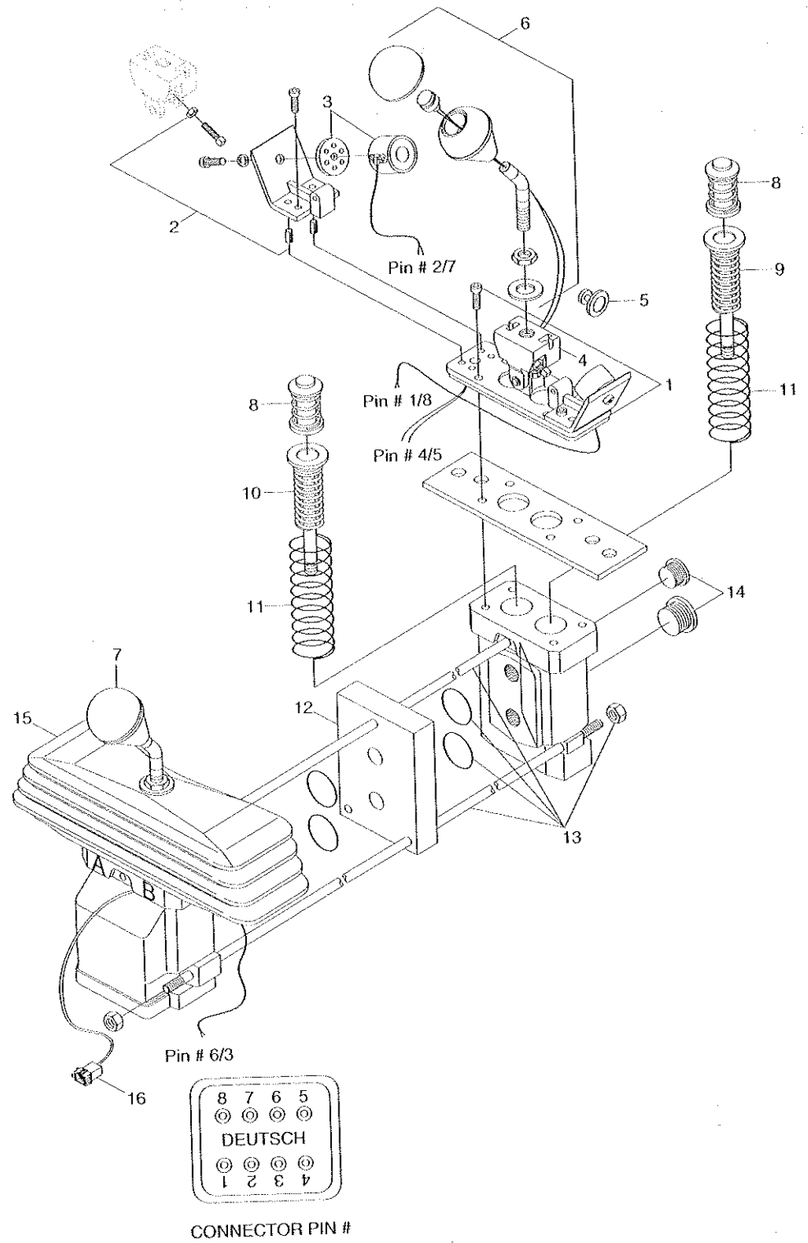

RCV(FINGERTIP, 2-LEVER, #1233-)

HL757-7

ITEM 순번	PART NO 품 번	DESCRIPTION 품 명		QTY 수량	SERIAL NO 적용 호기	ITC 호환	REMARK 비 고
*	31LH-10120	RCV LEVER-2 SPOOL	리모트 컨트롤 레버	1	1233 -	D	
1	YUCT-00002	·PLATE-MOUNTING	플레이트	2			
2	YUCT-00003	·BRACKET KIT-MAGNET	브라켓트 키트	3			
3	YUCT-00005	·MAGNET	마그네트	3			
4	YUCT-00004	·BEARING PLATE	베아링 플레이트	2			
5	YUCT-00006	·ANCHOR PLATE	앵커 플레이트	3			
6	YUCT-00007	·HANDLE B5	핸들	1			
7	YUCT-00008	·HANDLE KIT	핸들 키트	1			
8	YUCT-00009	·PUSH PIN	푸시 핀	4			
9	YUCT-00011	·SPRING PACK	스프링 팩	3			
10	YUCT-00012	·SPRING PACK	스프링 팩	1			
11	YUCT-00015	·RETURN SPRING	리턴 스프링	4			
12	YUCT-00016	·SPACEBLOCK	스페이스블록	1			
13	YUCT-00017	·ROD KIT-TIE	로드 키트	1			
14	YUCT-00018	·PLUG KIT	플러그 키트	1			
15	YUCT-00019	·BOOT KIT	부트 키트	1			
16	YUCT-00020	·CONNECTOR KIT	컨넥터 키트	1			

2008. 3.31 REV.8C

4065

RCV(FINGERTIP, 3-LEVER, #1233-)

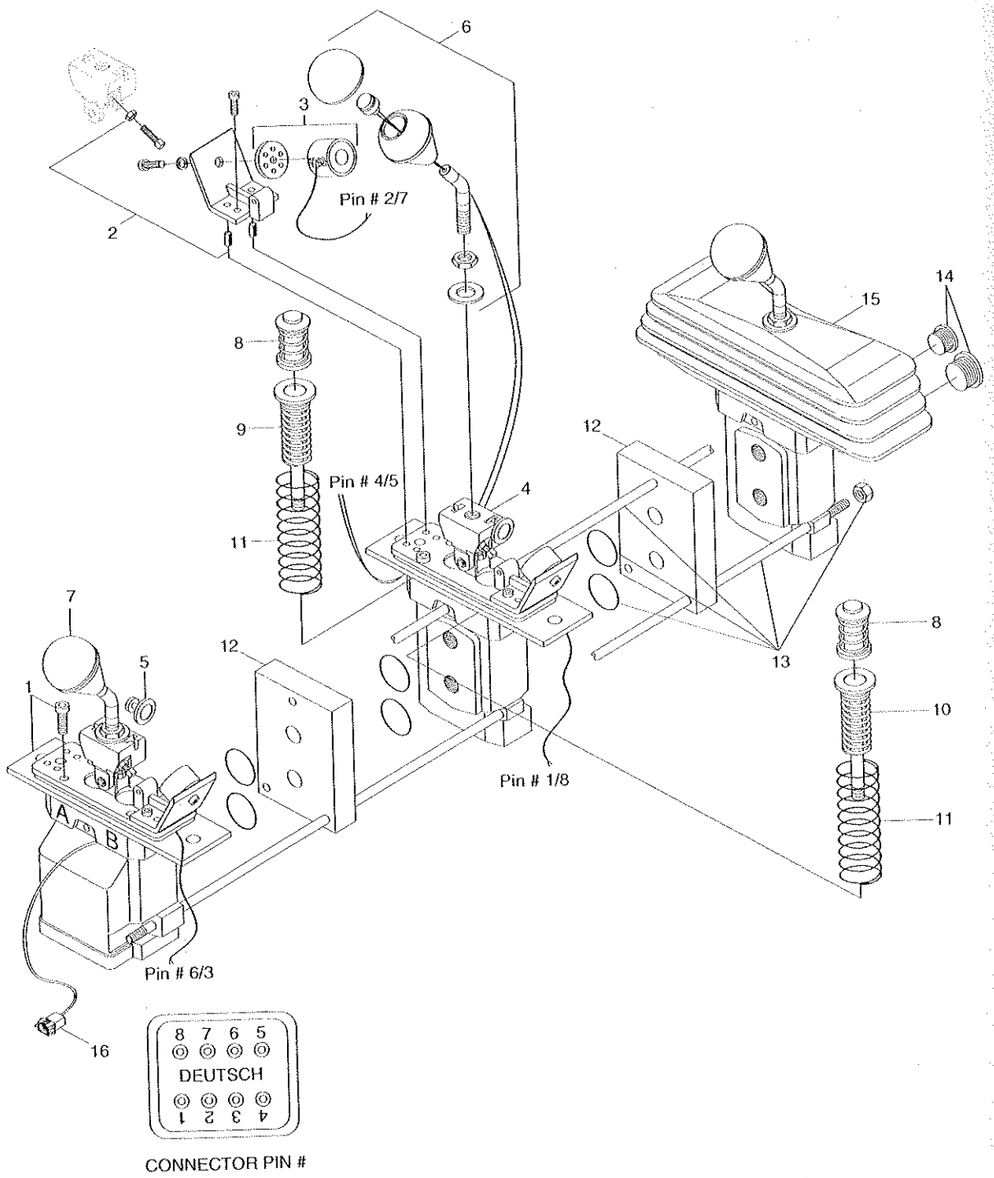

CONNECTOR PIN #

RCV(FINGERTIP, 3-LEVER, #1233-)

HL757-7

ITEM 순번	PART NO 품 번	DESCRIPTION 품 명		QTY 수량	SERIAL NO 적용 호기	ITC 호환	REMARK 비 고
*	31LH-10130	RCV LEVER-3 SPOOL	리모트 컨트롤 레버	1	1233 -	D	
1	YUCT-00002	-PLATE-MOUNTING	플레이트	3			
2	YUCT-00003	-BRACKET KIT-MAGNET	브라켓트 키트	3			
3	YUCT-00005	-MAGNET	마그네트	3			
4	YUCT-00004	-BEARING PLATE	베어링 플레이트	3			
5	YUCT-00006	-ANCHOR PLATE	앵커 플레이트	3			
6	YUCT-00007	-HANDLE B5	핸 들	1			
7	YUCT-00008	-HANDLE KIT	핸들 키트	2			
8	YUCT-00009	-PUSH PIN	푸시 핀	6			
9	YUCT-00011	-SPRING PACK	스프링 팩	5			
10	YUCT-00012	-SPRING PACK	스프링 팩	1			
11	YUCT-00015	-RETURN SPRING	리턴 스프링	6			
12	YUCT-00016	-SPACEBLOCK	스페이스블록	2			
13	YUCT-00021	-ROD KIT-TIE	로드 키트	1			
14	YUCT-00018	-PLUG KIT	플러그 키트	1			
15	YUCT-00019	-BOOT KIT	부트 키트	1			
16	YUCT-00020	-CONNECTOR KIT	컨넥터 키트	1			

2008. 3.31 REV.8C

4066

CUT-OFF VALVE(-#0777)

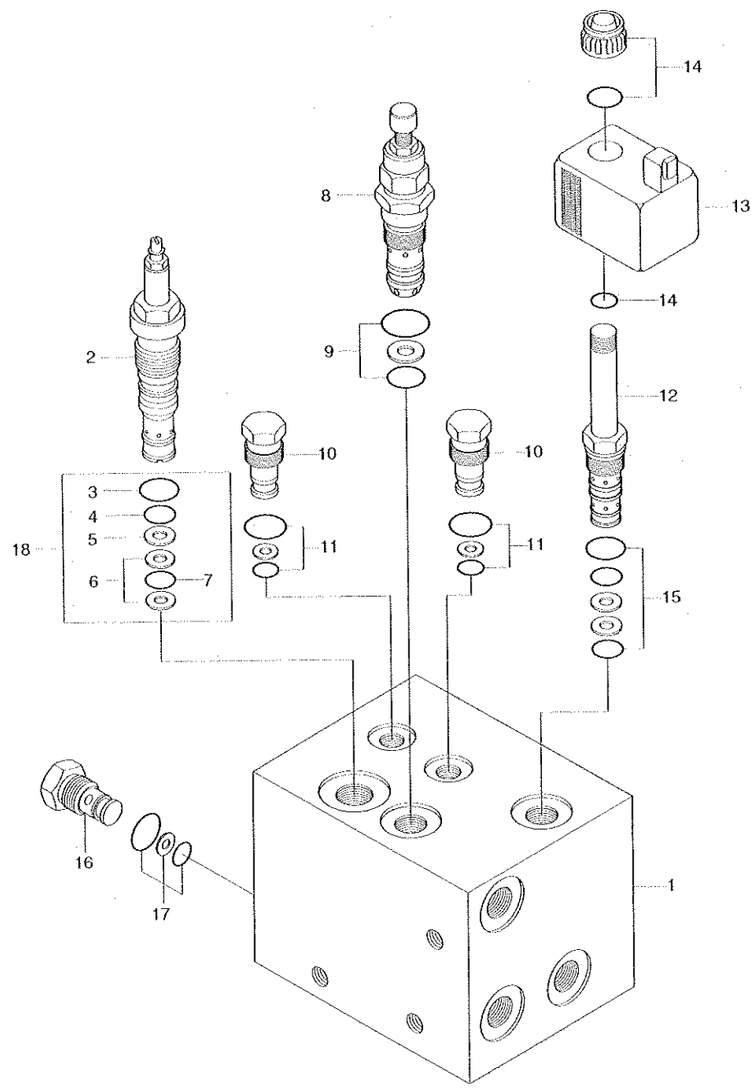

CUT OFF VALVE(-#0777)

HL757-7

ITEM 순번	PART NO 품 번	DESCRIPTION 품 명		QTY 수량	SERIAL NO 적용 호기	ITC 호환	REMARK 비 고
*	31LB-40021	CUT-OFF VALVE	컷오프밸브	1	-0490		
	31LB-40022	CUT-OFF VALVE	컷오프밸브	1	0491 - 0777	B	
1	XKAL-00005	·MANIFOLD	매니폴드	1	-0490		
	XKAL-00052	·MANIFOLD	매니폴드	1	0491 -	D	
2	XKAL-00006	·CUT-OFF VALVE	컷오프밸브	1			
N3	XKAL-00007	·O-RING	O-링	1	0001 -	-	
N4	XKAL-00008	·O-RING	O-링	1	0001 -	-	
N5	XKAL-00009	·BACK-UP RING	백업 링	1	0001 -	-	
N6	XKAL-00010	·BACK-UP RING	백업 링	2	0001 -	-	
N7	XKAL-00011	·O-RING	O-링	1	0001 -	-	
8	XKAL-00012	·RELIEF VALVE	밸브	1			
9	XKAL-00013	·SEAL KIT	씰 키트	1			
10	XKAL-00014	·CHECK VALVE	밸브	2			
11	XKAL-00015	·SEAL KIT	씰 키트	2			
12	XKAL-00016	·SOLENOID VALVE	밸브	1	-0490		
	XKAL-00053	·SOLENOID VALVE	솔레노이드 밸브	1	0491 -	D	
13	XKAL-00050	·COIL	코일	1	0001 - 0490	-	
	XKAL-00043	·COIL	코일	1	0491 -	D	
14	@	·COIL CAP KIT	코일 캡 키트	1			
15	XKAL-00017	·SEAL KIT	씰 키트	1			
16	XKAL-00018	·CHECK VALVE	밸브	1			
17	XKAL-00019	·SEAL KIT	씰 키트	1			
18	XKAL-00067	·SEAL KIT	씰 키트	1	0001 -	-	INCL ITEM 3~7
N	@	NOT INDIVIDUALLY SUPPLIED	단품공급불가	AR			

CUT OFF VALVE(#0778-)

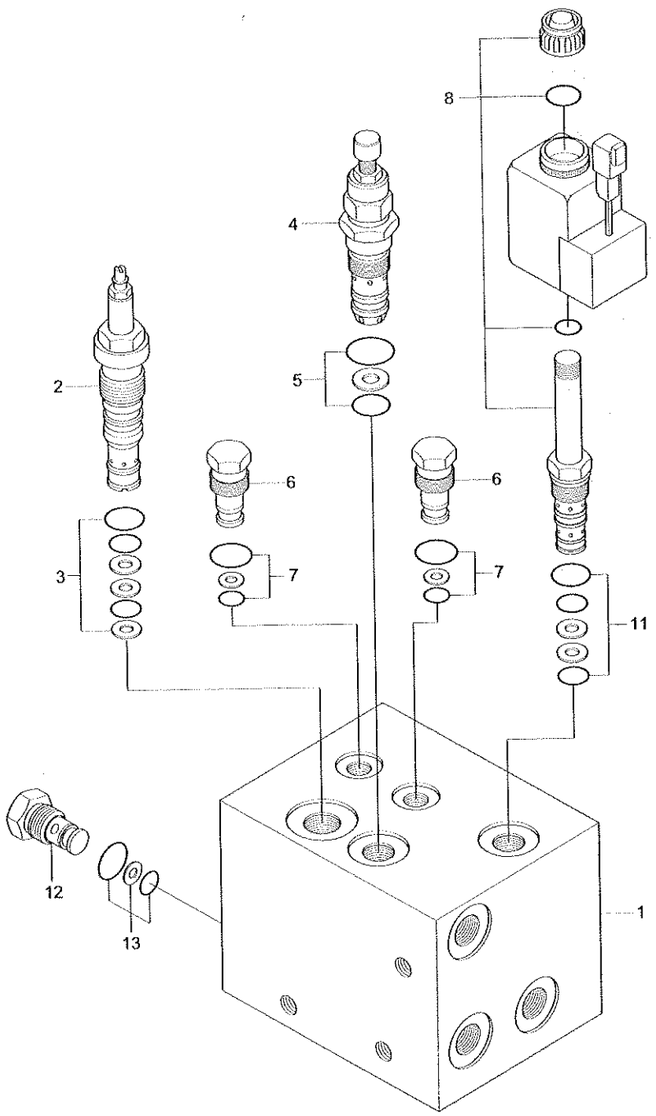

CUT OFF VALVE(#0778-)

HL757-7

ITEM 순번	PART NO 품 번	DESCRIPTION 품 명		QTY 수량	SERIAL NO 적용 호기	ITC 호환	REMARK 비 고
*	31LH-40400	CUT-OFF VALVE	컷오프밸브	1	0778 -	B	
1	XKAL-00062	·MANIFOLD	매니폴드	1			
2	XKAL-00063	·CUT-OFF VALVE	컷오프밸브	1			
3	XKAL-00064	·SEAL KIT	씰키트	1			
4	XKAL-00012	·RELIEF VALVE	밸브	1			
5	XKAL-00013	·SEAL KIT	씰키트	1			
6	XKAL-00014	·CHECK VALVE	밸브	2			
7	XKAL-00015	·SEAL KIT	씰키트	2			
8	XKAL-00029	·SOLENOID VALVE	밸브	1			
9	XKAL-00065	·COIL	코일	1			
11	XKAL-00030	·SEAL KIT	씰키트	1			
12	XKAL-00066	·CHECK VALVE	밸브	1			
13	XKAL-00019	·SEAL KIT	씰키트	1			

2006.10.31 REV.6K

PILOT SUPPLY UNIT

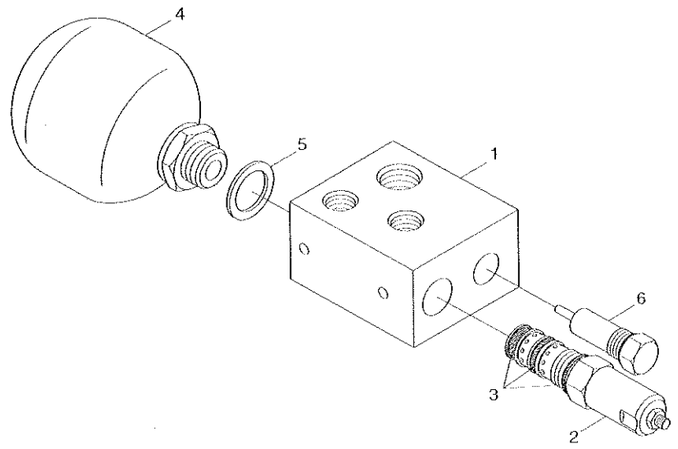

4080

PILOT SUPPLY UNIT

HL757-7

ITEM 순번	PART NO 품 번	DESCRIPTION 품 명		QTY 수량	SERIAL NO 적용 호기	ITC 호환	REMARK 비 고
*	31L7-10280	PILOT SUPPLY UNIT	파일럿 공급 유니트	1			
1	ZGAW-00001	·MANIFOLD COMPLETE	메니폴드	1			3037077
2	ZGAW-00002	·REDUCING VALVE	리듀싱 밸브	1			3026818
3	ZGAW-00003	·SEAL KIT	씰 키트	1			3049443
4	ZGAW-00004	·ACCUMULATOR	어큐뮬레이터	1			3037081
5	ZGAW-00005	·GASKET	가스켓	1			608548
N6	@	·RELIEF VALVE	릴리프 밸브	1			
N	@	NOT INDIVIDUALLY SUPPLIED 단품공급불가					

4080

BRAKE VALVE

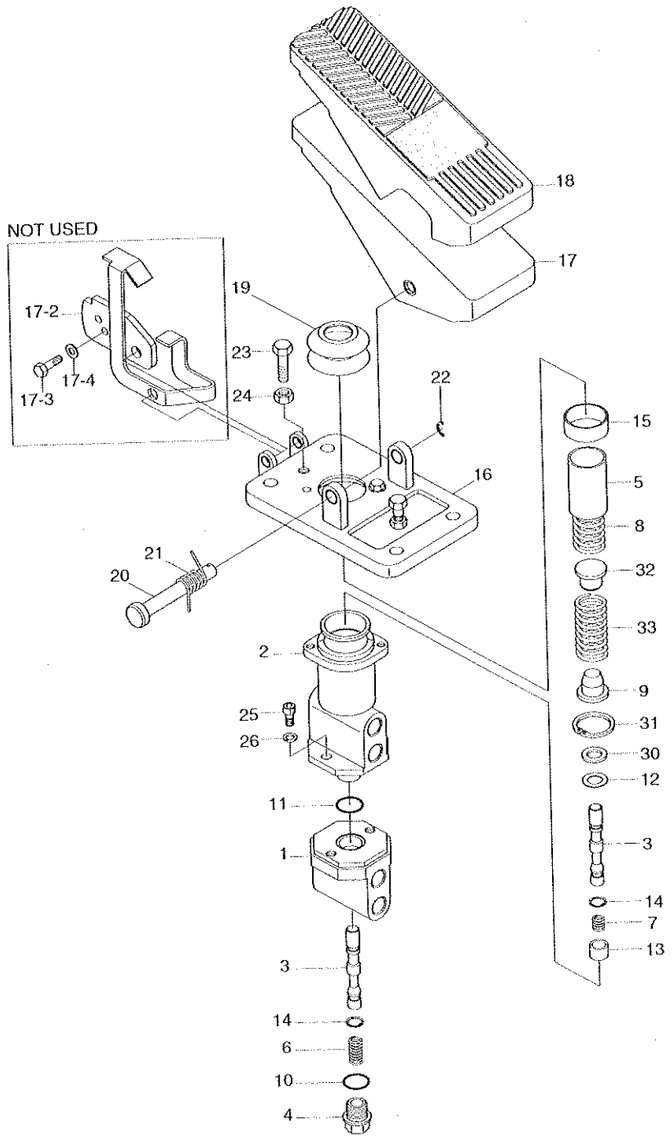

BRAKE VALVE

HL757-7

ITEM 순번	PART NO 품 번	DESCRIPTION 품 명		QTY 수량	SERIAL NO 적용 호기	ITC 호환	REMARK 비 고
*	31LB-40200	BRAKE VALVE	브레이크밸브	1	- 0864		
	31LH-40041	BRAKE VALVE	브레이크밸브	1	0865 -	B	
1	XKAK-00001	·BODY-LOWER	바디	1	- 0864		
	XKAK-00043	·BODY-LOWER	바디	1	0865 -	D	
2	XKAK-00002	·BODY-UPPER	바디	1	- 0864		
	XKAK-00044	·BODY-UPPER	바디	1	0865 -	D	
3	XKAK-00003	·SPOOL	스풀	2	- 0864		
	XKAK-00045	·SPOOL	스풀	2	0865 -	D	
4	XKAK-00004	·PLUG	플러그	1			
5	XKAK-00005	·HOLDER	홀더	1	- 0864		
	XKAK-00053	·HOLDER	홀더	1	0865 -	D	
6	XKAK-00006	·SPRING-LOWER	스프링	1			
7	XKAK-00007	·SPRING-UPPER	스프링	1			
8	XKAK-00008	·SPRING 1-MAIN	메인 스프링	1			
9	XKAK-00009	·RETAINER 1-SPRING	리테이너	1			
N10	@	·O-RING	O-링	1			
N11	@	·O-RING	O-링	1			
N12	@	·SEAL-OIL	오일 씰	1			
13	XKAK-00010	·GUIDE	가이드	1			
N14	@	·RING-RETAINING	리테이너 링	2	- 0864		
14	XKAK-00059	·RING-SNAP	스냅 링	2	0865 -	D	
N15	@	·BUSHING	부싱	1			
16	XKAK-00011	·PLATE-PEDAL	플레이트	1	- 0864		
	XKAK-00047	·PLATE-PEDAL	플레이트	1	0865 -	D	
17	XKAK-00012	·PEDAL ASSY	페달	1			
17-1	@	··PEDAL	페달	1	- 9998	-	NOT USED
17-2	@	··PLATE-LOCK	플레이트	1	- 9998	-	NOT USED
17-3	@	··BOLT-HEX	육각 볼트	1	- 9998	-	NOT USED
N17-4	@	··WASHER-PLATE	와 셔	1	- 9998	-	NOT USED
18	XKAK-00015	·COVER-PEDAL	커 버	1	- 0864		
	XKAK-00071	·COVER-PEDAL	커 버	1	0865 -	D	
19	XKAK-00016	·BELLOWS	벨로우즈	1	- 0864		
	XKAK-00048	·BELLOWS	벨로우즈	1	0865 -	D	
20	XKAK-00017	·PIN 1-LOCK	로크 핀	1	- 0864		
	XKAK-00049	·PIN 1-LOCK	핀	1	0865 -	D	
21	XKAK-00018	·SPRING 1	스프링	1	- 0864		
	XKAK-00050	·SPRING-TORSION	스프링	1	0865 -	D	
N22	@	·RING-RETAINER,C TYPE	리테이너 링	1			
N23	@	·BOLT-HEX	육각 볼트	2			
N24	@	·NUT-HEX	육각 너트	2			

BRAKE VALVE

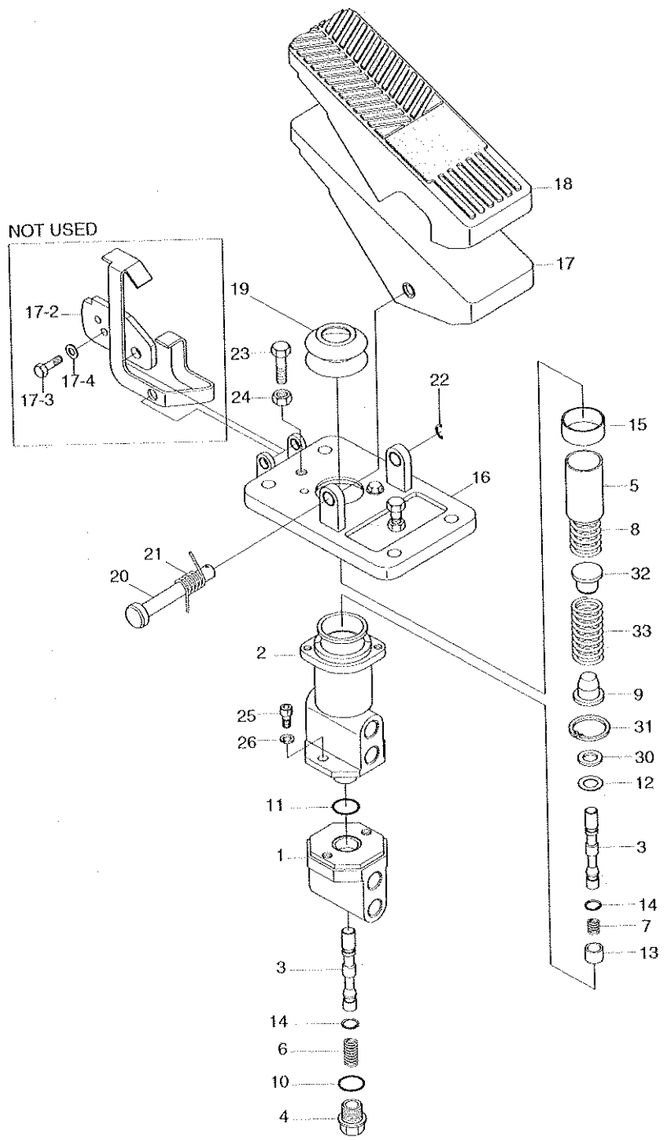

BRAKE VALVE

HL757-7

ITEM 순번	PART NO 품 번	DESCRIPTION 품 명		QTY 수량	SERIAL NO 적용 호기	ITC 호환	REMARK 비 고
N25	@	·BOLT-SOCKET	소켓 볼트	2			
N26	@	·WASHER-SPRING	스프링 와셔	4			
N30	@	·WASHER-PLAIN	평 와셔	1			
N31	@	·RING-RETAINER,C TYPE	리테이너 링	1			
32	XKAK-00019	·RETAINER 2-SPRING	리테이너	1			
33	XKAK-00020	·SPRING 2-MAIN	메인 스프링	1			
N	@	NOT INDIVIDUALLY SUPPLIED 단품공급불가					

2006. 6.30 REV.6F

4090

CUSHION VALVE

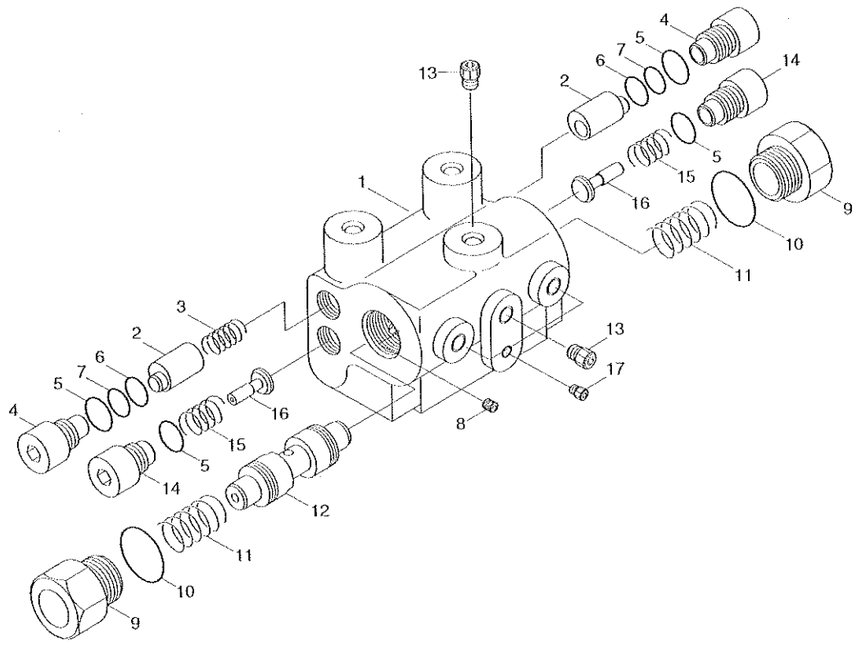

CUSHION VALVE

HL757-7

ITEM 순번	PART NO 품 번	DESCRIPTION 품 명		QTY 수량	SERIAL NO 적용 호기	ITC 호환	REMARK 비 고
*	31L2-3004	CUSHION VALVE	쿠션 밸브	1			
NI	YUAF-00001	·HOUSING	하우징	1			BJ0081D
2	YUAF-00002	·POPPET	포펫트	2			BJ0020B
3	YUAF-00003	·SPRING	스프링	1			BJ0078A
4	YUAF-00004	·SEAT-VALVE	밸브 시트	2			BJ0084B
K5	YUAF-00005	·O-RING	O-링	4			A40001-14
K6	YUAF-00006	·O-RING	O-링	2			A40001-10
K7	YUAF-00007	·RING-BACK UP	백업 링	2			BJ0108A-10
8	YUAF-00008	·ORIFICE	오리피스	2			BJ0083A-8
9	YUAF-00009	·PLUG	플러그	2			BJ0076B
K10	YUAF-00010	·O-RING	O-링	2			B40001-24
11	YUAF-00011	·SPRING	스프링	2			BJ0079A
12	YUAF-00012	·SPOOL	스 풀	1			BJ0077B
13	YUAF-00013	·PLUG	플러그	4			A45019
14	YUAF-00014	·PLUG	플러그	2			BJ0094B
15	YUAF-00015	·SPRING	스프링	2			BJ0095A
16	YUAF-00016	·POPPET	포펫트	2			BJ0096B
17	YUAF-00017	·PLUG	플러그	1			BJ0027A
K	91L2-2708	SEAL KIT	씰 키트	1			
N	@	NOT INDIVIDUALLY SUPPLIED 단품공급불가					

2007. 3.31 REV.7C

PRIORITY VALVE

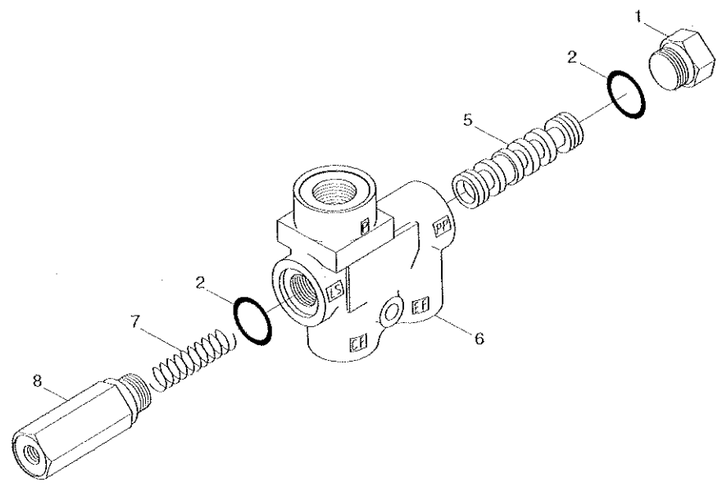

4110

PRIORITY VALVE

HL757-7

ITEM 순번	PART NO 품 번	DESCRIPTION 품 명		QTY 수량	SERIAL NO 적용 호기	ITC 호환	REMARK 비 고
*	31LD-90040	PRIORITY VALVE	플라이오리티 밸브	1			
1	YUBS-00103	·PLUG	플러그	1			
2	YUBS-00105	·SET OF SEALS	씰 셋트	2			
N5	@	·SPOOL	스 풀	1			
N6	@	·HOUSING	하우징	1			
7	YUBS-00104	·SPRING	스프링	1			
8	YUBS-00106	·PLUG	플러그	1			152B0368
N	@	NOT INDIVIDUALLY SUPPLIED 단품공급불가					

4110

SAFETY VALVE(-#0543)

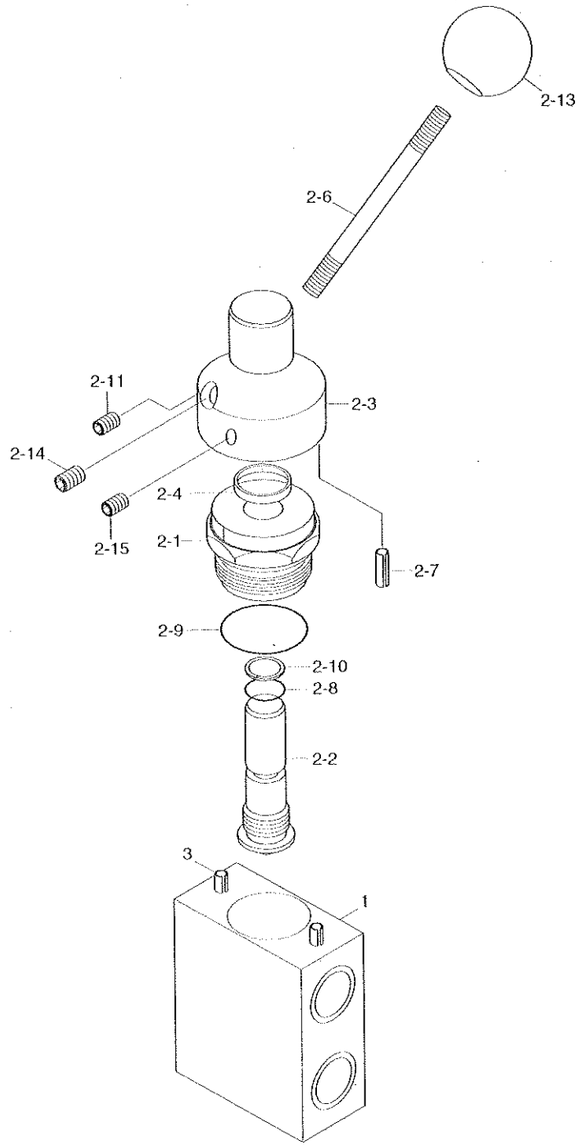

SAFETY VALVE(-#0543)

HL757-7

ITEM 순번	PART NO 품 번	DESCRIPTION 품 명		QTY 수량	SERIAL NO 적용 호기	ITC 호환	REMARK 비 고
*	31L7-10010	SAFETY VALVE	안전 밸브	1	-0543	D	SEE 3160 ITEM 3
1	ZUAN-00001	·BODY	바디	1			AXP14944
2	ZUAN-00002	·LEVER ADJUSTER	레버 조정기	1			BXP8718-05
2-1	ZUAN-00003	··RETAINER	리테이너	1			AXP8729
2-2	ZUAN-00004	··ADJUST STEM	조정 축	1			AXP8730
2-3	ZUAN-00005	··HOUSING	하우징	1			BPX15090
2-4	ZUAN-00006	··RING-CLUTCH	클러치 링	1			APX3824
2-6	ZUAN-00007	··HANDLE	핸들	1			APX15091
2-7	ZUAN-00008	··PIN-SPRING	스프링 핀	2			77M03016
2-8	ZUAN-00009	··O-RING	O-링	1			61131105
2-9	ZUAN-00010	··O-RING	O-링	1			61134117
2-10	ZUAN-00011	··RING-BACK UP	백업 링	1			62142010
2-11	ZUAN-00012	··SCREW	스크류	1			72M05010-01
2-13	ZUAN-00013	··KNOB-RED	노브	1			83303-01
2-14	ZUAN-00014	··SET SCREW-SOCKET	세트 스크류	1			72M06010-01
2-15	ZUAN-00012	··SCREW	스크류	1			72M05010-01
3	ZUAN-00015	·PIN-SPRING	스프링 핀	1			7703013

2005. 6.10 REV.5F

RIDE CONTROL VALVE

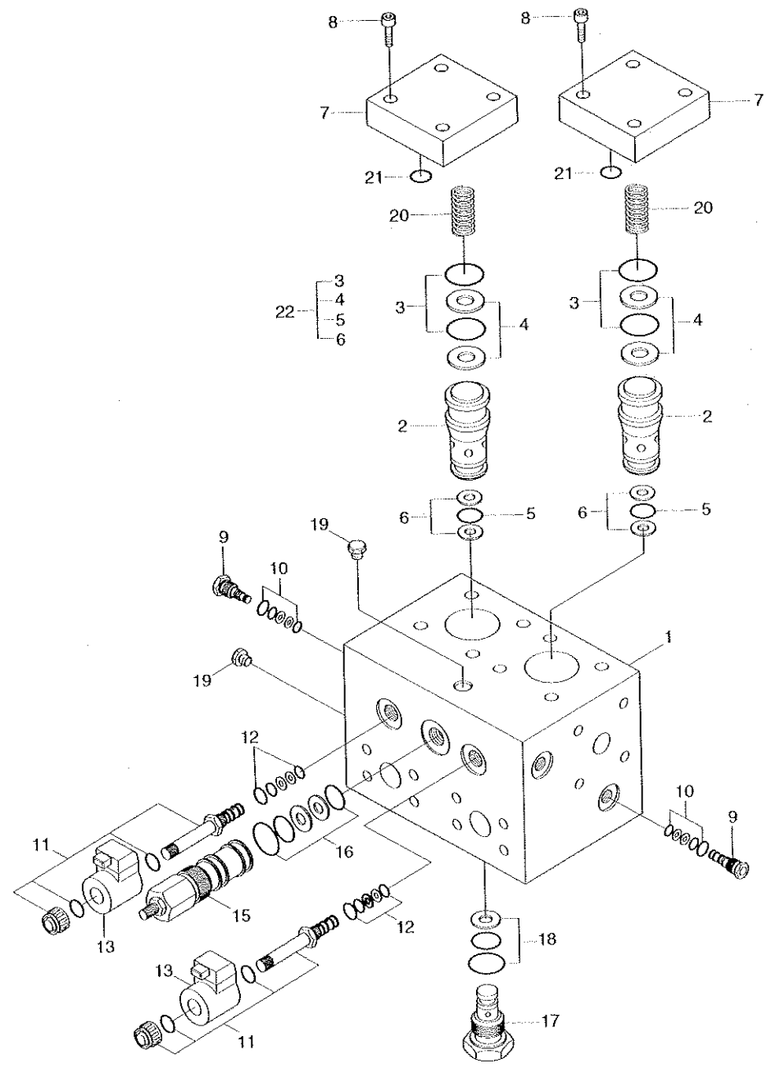

RIDE CONTROL VALVE

HL757-7

ITEM 순번	PART NO 품 번	DESCRIPTION 품 명		QTY 수량	SERIAL NO 적용 호기	ITC 호환	REMARK 비 고
*	31LD-90010	RIDE CONTROL VALVE	라이드 컨트롤 밸브	1			
1	XKAL-00035	·MANIFOLD	매니폴드	1			
2	XKAL-00036	·LOGIC VALVE	밸브	2			
N3	XKAL-00037	·O-RING	O-링	4	0001 -	-	
N4	XKAL-00038	·BACK-UP RING	백업 링	4	0001 -	-	
N5	XKAL-00039	·O-RING	O-링	2	0001 -	-	
N6	XKAL-00040	·BACK-UP RING	백업 링	4	0001 -	-	
7	XKAL-00058	·LOGIC COVER	로직 커버	2	0001 -	-	
8	XKAL-00070	·BOLT	볼트	8	0001 -	-	
9	XKAL-00027	·SHUTTLE VALVE	밸브	2			
10	XKAL-00028	·SEAL KIT	씰 키트	2			
11	XKAL-00029	·SOLENOID VALVE	밸브	2			
12	XKAL-00030	·SEAL KIT	씰 키트	2			
13	XKAL-00043	·COIL	코일	2			
15	XKAL-00041	·REDUCING VALVE	밸브	1			
16	XKAL-00042	·SEAL KIT	씰 키트	1			
17	XKAL-00033	·CHECK VALVE	밸브	1			
18	XKAL-00034	·SEAL KIT	씰 키트	1			
N19	@	·PLUG	플러그	2			
20	XKAL-00059	·SPRING	스프링	2	0001 -	-	
21	XKAL-00060	·O-RING	O-링	2	0001 -	-	
22	XKAL-00068	·SEAL KIT	씰 키트	2	0001 -	-	INCL ITEM 3-6
N	@	NOT INDIVIDUALLY SUPPLIED 단품공급불가					

STEERING CYLINDER

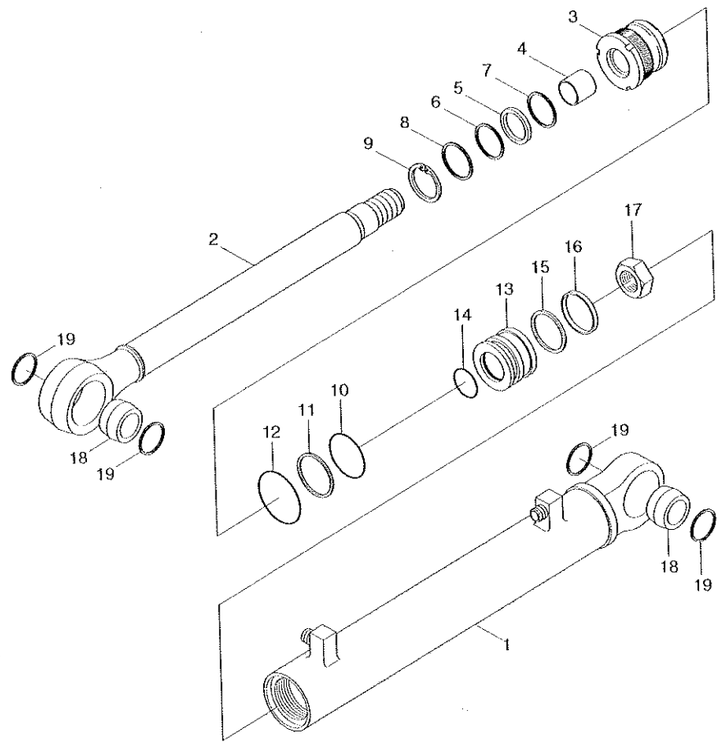

DESCRIPTION	PARTS NO	INCLUDED ITEM
SEAL KIT	31Y2-07590	5~8,10~12,14~16

STEERING CYLINDER

ITEM 순번	PART NO 품 번	DESCRIPTION 품 명		QTY 수량	SERIAL NO 적용 호기	ITC 호환	REMARK 비 고
*	31LD-30030	CYLINDER ASS'Y,LH	조향 실린더	1			
	31LD-30040	CYLINDER ASS'Y,RH	조향 실린더	1			
1	31Y2-07470	·TUBE ASSY-LH	튜브	1			
	31Y2-07480	·TUBE ASSY-RH	튜브	1			
2	31Y2-07540	·ROD ASSY	로드	1			
3	31Y2-07570	·GLAND	그랜드	1			
4	S731-045020	·BUSHING-DU	DU부싱	1			
K5	Y220-045011	·SEAL-ROD	로드 씰	1			
K6	Y180-045020	·RING-BACK UP	백업 링	1			
K7	Y240-045011	·RING-BUFFER	버퍼 링	1			
K8	Y110-045011	·WIPER-DUST	더스트 와이퍼	1			
9	Y190-057000	·RING-SNAP	스냅 링	1			
K10	S632-060004	·O-RING	O-링	1			
K11	S642-060003	·RING-BACKUP,O-RING	백업 링	1			
K12	S632-070001	·O-RING	O-링	1			
13	31Y2-07580	·PISTON	피스톤	1			
K14	S632-030004	·O-RING	O-링	1			
K15	Y410-070000	·SEAL-PISTON	피스톤 씰	1			
K16	Y310-070000	·RING-WEAR	웨이 링	1			
17	31YC-65200	·NUT	너트	1			
18	Y820-045001	·BEARING-SPHERICAL	베이링	2			
19	S602-068004	·RING-RETAINING	리테이너 링	4			
K	31Y2-07590	SEAL KIT	씰 키트	1			SEE ILLUST

BOOM CYLINDER

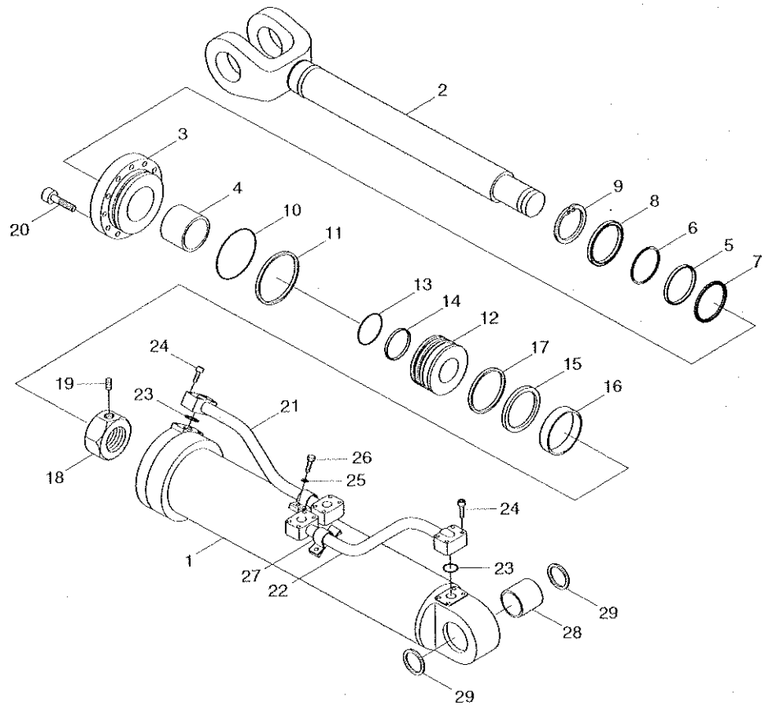

BOOM CYLINDER

HL757-7

ITEM 순번	PART NO 품 번	DESCRIPTION 품 명		QTY 수량	SERIAL NO 적용 호기	ITC 호환	REMARK 비 고
*	31LD-20011	CYLINDER ASSY-LH	붐 실린더	1			
	31LD-20021	CYLINDER ASSY-RH	붐 실린더	1			
1	31Y2-08541	·TUBE ASSY-LH	튜브	1			
	31Y2-08551	·TUBE ASSY-RH	튜브	1			
2	31Y2-08590	·ROD ASSY	로드	1			
3	31Y2-07610	·GLAND	그랜드	1			
4	S731-075035	·BUSHING-DU	DU부싱	1			
K5	Y220-075011	·SEAL-ROD	로드 씰	1			
K6	Y180-075020	·RING-BACK UP	백업 링	1			
K7	Y240-075011	·RING-BUFFER	버퍼 링	1			
K8	Y110-075011	·WIPER-DUST	더스트 와이퍼	1			
9	Y190-089000	·RING-SNAP	스냅 링	1			
K10	S631-130004	·O-RING	O-링	1			
K11	S641-130003	·RING-BACK UP	백업 링	1			
12	31Y2-06060	·PISTON	피스톤	1			
K13	S632-075004	·O-RING	O-링	1			
K14	S642-075003	·RING-BACK UP	백업 링	2			
K15	Y410-140000	·SEAL-PISTON	피스톤 씰	1			
K16	Y300-140100	·RING-WEAR	웨이 링	1			
K17	Y440-140000	·RING-DUST	더스트 링	1			
18	31YC-62160	·NUT-LOCK	너트	1			
19	S114-100124	·SCREW-SET	세트 스크류	1			
20	S109-140554	·BOLT-SOCKET	소켓 볼트	12			
21	31Y2-08621	·PIPE ASSY-R,LH	파이프	1			
	31Y2-08631	·PIPE ASSY-R,RH	파이프	1			
22	31Y2-01970	·PIPE ASSY-B,LH	파이프	1			
	31Y2-01980	·PIPE ASSY-B,RH	파이프	1			
K23	Y171-024004	·O-RING	O-링	2			
24	S107-100554	·BOLT-SOCKET	소켓 볼트	8			
25	S411-100002	·WASHER-SPRING	스프링 와셔	4			
26	S011-100152	·BOLT-HEX	육각볼트	4			
27	31YC-38020	·CLAMP-PIPE	클램프	2			
28	31YC-13050	·BUSHING-PIN	핀 부싱	1			
K29	Y000-075300	·SEAL-DUST	더스트 씰	2			
K	31Y2-06260	SEAL KIT	씰 키트	1			

BUCKET CYLINDER

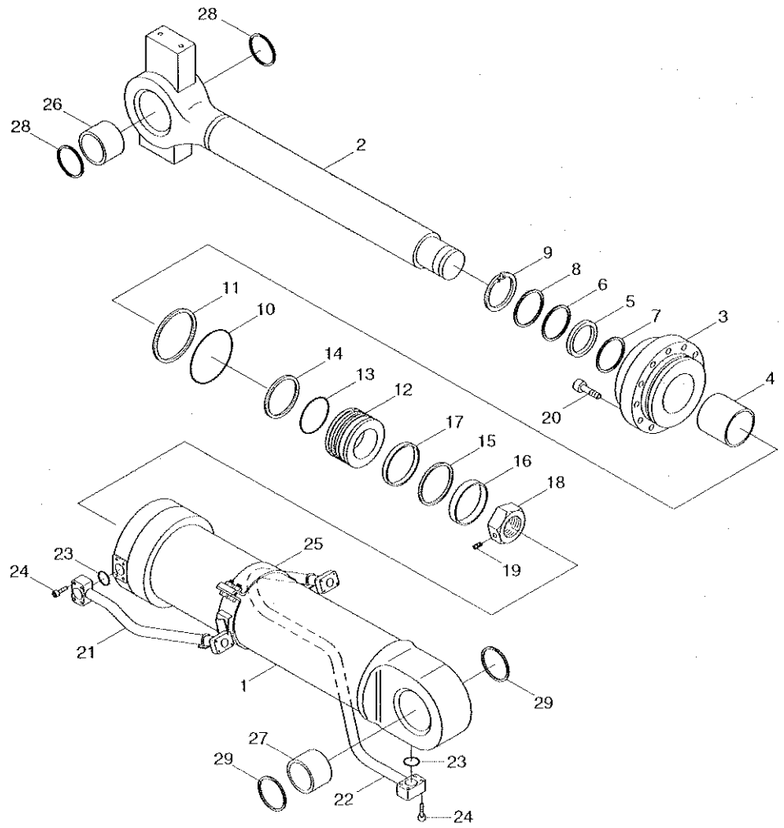

BUCKET CYLINDER

HL757-7

ITEM 순번	PART NO 품 번	DESCRIPTION 품 명		QTY 수량	SERIAL NO 적용 호기	ITC 호환	REMARK 비 고
*	31LD-20031	CYLINDER ASS'Y	버켓 실린더	1			
	31LD-20160	CYLINDER ASS'Y	버켓 실린더	1			HL757XTD-7
1	31Y2-07340	·TUBE ASSY	튜브	1			
2	31Y2-07371	·ROD ASSY	로드	1			
	31Y2-09500	·ROD ASSY	로드	1			HL757XTD-7
3	31Y2-07620	·GLAND	그랜드	1			
4	S731-080040	·BUSHING-DU	DU부싱	1			
K5	Y220-080011	·SEAL-ROD	로드 씰	1			
K6	Y180-080020	·RING-BACK UP	백업 링	1			
K7	Y240-080011	·RING-BUFFER	버퍼 링	1			
K8	Y110-080011	·WIPER-DUST	더스트 와이퍼	1			
9	Y190-094000	·RING-SNAP	스냅 링	1			
K10	S631-150004	·O-RING	O-링	1			
K11	S641-150003	·RING-BACK UP	백업 링	1			
12	31Y2-03311	·PISTON	피스톤	1			
K13	S632-080004	·O-RING	O-링	1			
K14	S642-080003	·RING-BACK UP	백업 링	2			
K15	Y410-160000	·SEAL-PISTON	피스톤 씰	1			
K16	Y300-160100	·RING-WEAR	웨어 링	1			
K17	Y440-160000	·RING-DUST	더스트 링	1			
18	31YC-62160	·NUT-LOCK	너트	1			
19	S114-100124	·SCREW-SET	세트 스크류	1			
20	S109-160654	·BOLT-SOCKET	소켓 볼트	12			
21	31Y2-07400	·PIPE ASSY-R	파이프	1			
22	31Y2-07410	·PIPE ASSY-B	파이프	1			
K23	Y171-024004	·O-RING	O-링	2			
24	S107-100554	·BOLT-SOCKET	소켓 볼트	8			
25	31Y2-07420	·BAND ASS'Y	밴드	1			
26	31YC-13070	·BUSHING	부싱	1			
K27	31YC-13080	·BUSHING-PIN	부싱	1			
K28	Y000-090000	·SEAL-DUST	더스트 씰	2			
29	S700-095208	·DUST SEAL-DKIY TYPE	더스트 씰	2			
K	31Y2-07430	SEAL KIT	씰 키트	1			

FAN & BRAKE PUMP

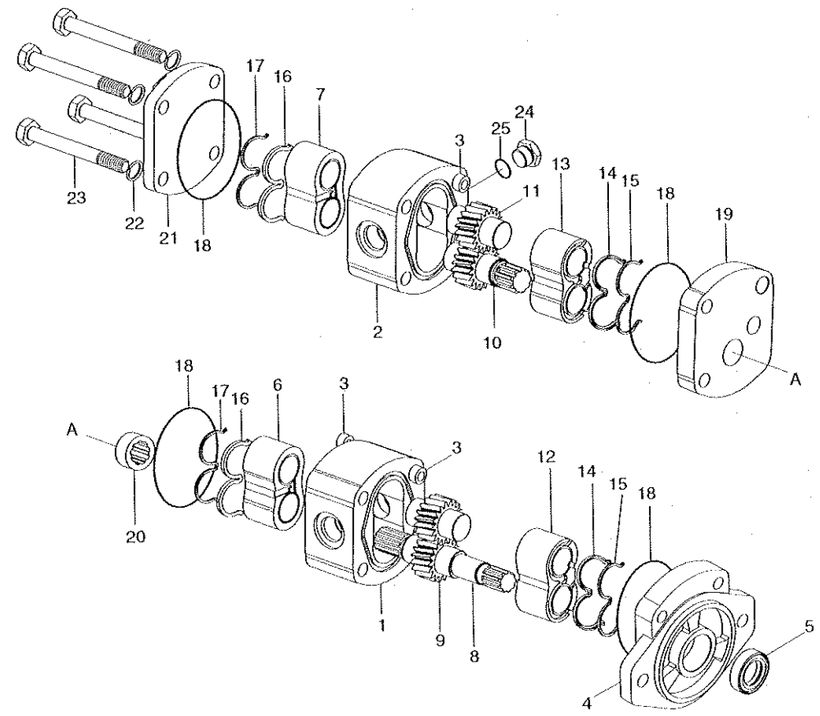

DESCRIPTION	PARTS NO	INCLUDED ITEM
SEAL KIT	ZUAH-00175	5,14~18

FAN & BRAKE PUMP

HL757-7

ITEM 순번	PART NO 품 번	DESCRIPTION 품 명		QTY 수량	SERIAL NO 적용 호기	ITC 호환	REMARK 비 고
*	31LD-40010	FAN & BRAKE PUMP	팬 및 브레이크 펌프	1	0001 - 0182	-	
	31LD-40011	FAN & BRAKE PUMP	팬 및 브레이크 펌프	1	0183 -	D	
1	@	·BODY	바 디	1			
2	@	·BODY	바 디	1			
3	@	·PIN-DOWEL	다월 핀	6			
4	@	·COVER-FRONT	프론트 커버	1			
K5	@	·SHAFT SEAL	샤프트 씰	1			
6	@	·BUSHING	부 싱	1			
7	@	·BUSHING	부 싱	1			
8	@	·GEAR-DRIVE	구동 기어	1			
9	@	·GEAR-DRIVEN	종동 기어	1			
10	@	·GEAR-DRIVE	구동 기어	1			
11	@	·GEAR-DRIVEN	종동 기어	1			
12	@	·BUSHING	부 싱	1			
13	@	·BUSHING	부 싱	1			
K14	@	·BUSH LOBE SEAL	씰	2			
K15	@	·BACKING RING	링	2			
K16	@	·BUSH LOBE SEAL	씰	2			
K17	@	·BACKING RING	링	2			
K18	@	·BODY SEAL	씰	4			
19	@	·PLATE-INTERMEDIATE	플레이트	1			
20	@	·COUPLING	커플링	1			
21	@	·COVER-REAR	리어 커버	1			
22	@	·WASHER-SPRING	스프링 와셔	4			
23	@	·SCREW	스크류	4			
24	@	·PLUG	플러그	1	0183 -	-	
25	@	·O-RING	O-링	1	0183 -	-	
K	ZUAH-00175	SEAL KIT	씰 키트	1			SEE ILLUST

QUICK COUPLER CYLINDER(VOLVO TYPE)

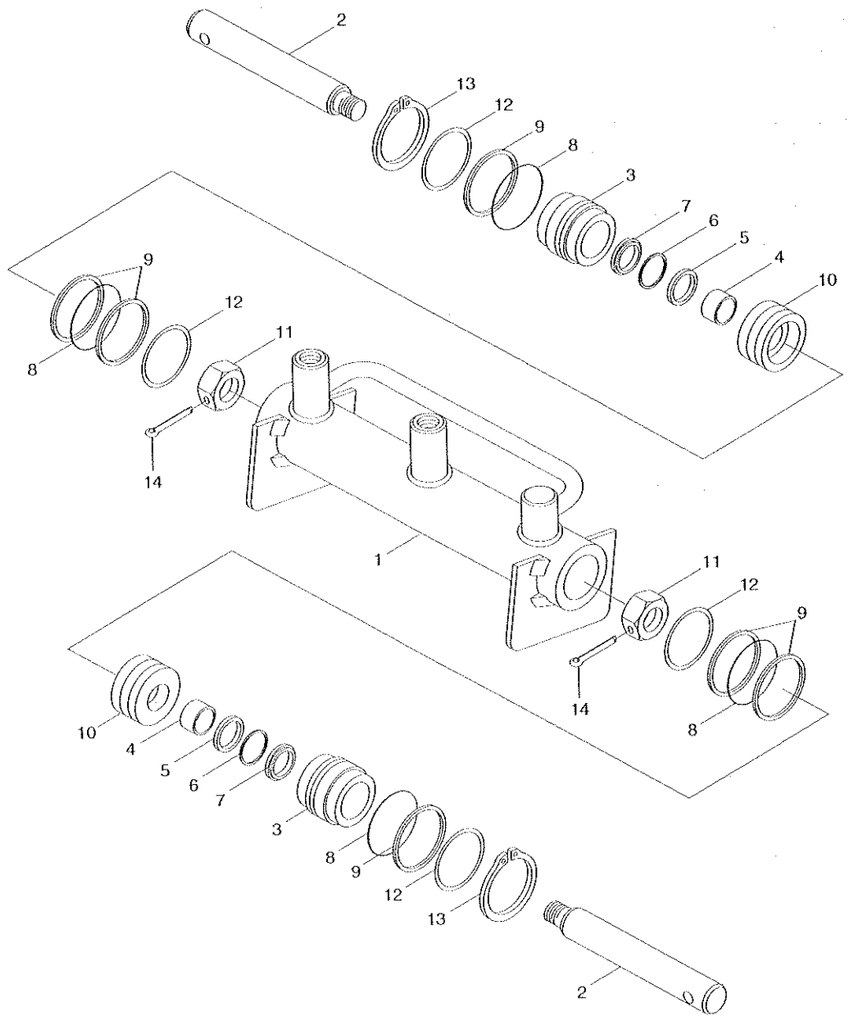

DESCRIPTION	PARTS NO	INCLUDED ITEM
SEAL KIT	31Y2-05920	5~9

QUICK COUPLER CYLINDER(VOLVO TYPE)

HL757-7

ITEM 순번	PART NO 품 번	DESCRIPTION 품 명		QTY 수량	SERIAL NO 적용 호기	ITC 호환	REMARK 비 고
*	31LF-21501	CYLINDER ASSY	커플러 실린더	1	1440 ~	--	
1	31Y2-10240	·TUBE ASSY	튜브	1			
2	31Y2-10271	·ROD	로드	2			
3	31Y2-05880	·GLAND	그랜드	2			
4	S731-025015	·BUSHING-DU	DU부싱	2			
K5	Y200-025011	·SEAL-ROD	로드 씰	2			
K6	Y180-025020	·RING-BACK UP	백업 링	2			
K7	Y120-025011	·WIPER-DUST	더스트 와이퍼	2			
K8	S631-044004	·O-RING	O-링	4			
K9	S641-044003	·RING-BACK UP	백업 링	6			
10	31Y2-05890	·PISTON	피스톤	2			
11	S227-180002	·NUT-SLOTTED	홈붙이 너트	2			
12	31Y2-05900	·RING-STOP	스톱 링	4			
13	S601-045004	·RING-RETAINING	리테이닝 링	2			
14	S461-400326	·PIN-SPLIT	분할 핀	2			
K	31Y2-05920	SEAL KIT	씰 키트	1			SEE ILLUST

2008. 8.31 REV.8G

4180

5. STRUCTURE



FRONT FRAME

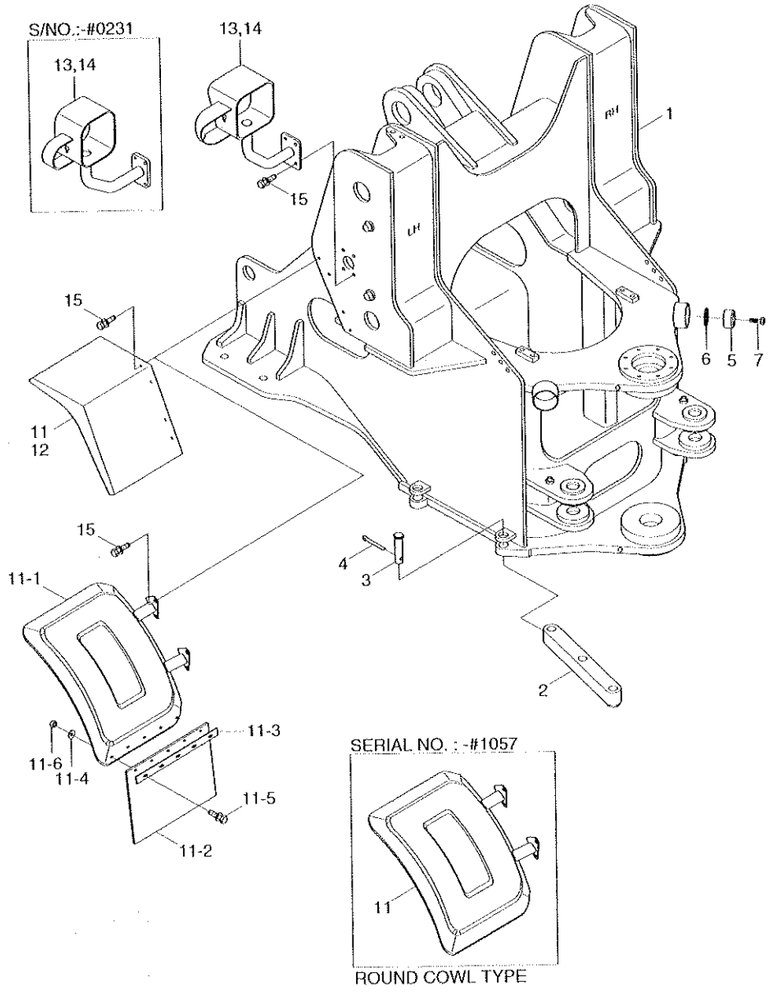

ROUND COWL TYPE

FRONT FRAME

HL757-7

ITEM 순번	PART NO 품 번	DESCRIPTION 품 영		QTY 수량	SERIAL NO 적용 호기	ITC 호환	REMARK 비 고
1	41LD-00012	FRONT FRAME WA	프론트 프레임	1			
	43LD-00010	FRONT FRAME WA	프론트 프레임	1	0203 -	-	ROUND COWL TYPE
2	41LD-09010	BAR	바	1			
3	41LD-09020	PIN-CLEVIS	핀	2			
4	41L1-1074	PIN	핀	2			
5	44L3-00541	STOPPER	스톱퍼	2			
6	44L3-00550	SHIM	심	2			
7	S017-120452	BOLT-HEX	육각볼트	2			
11	71LF-72010	FENDER WA-FRONT	펜더	2	0203 - 1057	-	ROUND COWL TYPE
	71LD-72050	FENDER ASSY-LH	펜더	1	1058 -	B	ROUND COWL TYPE
	71LD-72060	FENDER ASSY-RH	펜더	1	1058 -	B	ROUND COWL TYPE
11-1	71LD-72070	·FENDER WA-LH	펜더	1	1058 -	-	ROUND COWL TYPE
	71LD-72080	·FENDER WA-RH	펜더	1	1058 -	-	ROUND COWL TYPE
11-2	71LD-72090	·RUBBER-FENDER	고무	1	1058 -	-	ROUND COWL TYPE
11-3	71LD-72100	·PLATE	플레이트	1	1058 -	-	ROUND COWL TYPE
11-4	71LB-72130	·WASHER-WIDE	와셔	5	1058 -	-	ROUND COWL TYPE
11-5	S037-122556	·BOLT-W/WASHER	와셔붙이 볼트	5	1058 -	-	ROUND COWL TYPE
11-6	S205-121006	·NUT-HEX	육각 너트	5	1058 -	-	ROUND COWL TYPE
11	71LD-70010	FENDER WA-LH,FR	펜더	1			SQUARE COWL
12	71LD-70020	FENDER WA-RH,FR	펜더	1			SQUARE COWL
13	71LD-70050	LAMP BOX WA-LH	램프 박스	1	- 0231		
	71LC-72030	LAMP BOX WA-LH	램프 박스	1	0232 -	D	
	71LD-70090	LAMP BOX WA-LH	램프 박스	1	0058 - 0231	-	
14	71LD-70060	LAMP BOX WA-RH	램프 박스	1	- 0231		
	71LC-72040	LAMP BOX WA-RH	램프 박스	1	0232 -	D	
	71LD-70100	LAMP BOX WA-RH	램프 박스	1	0058 - 0231	-	
15	S037-123052	BOLT-W/WASHER	와셔붙이 볼트	16			

REAR FRAME

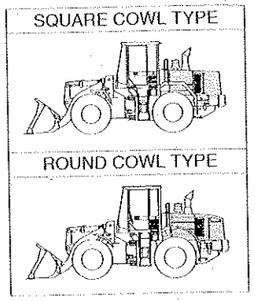

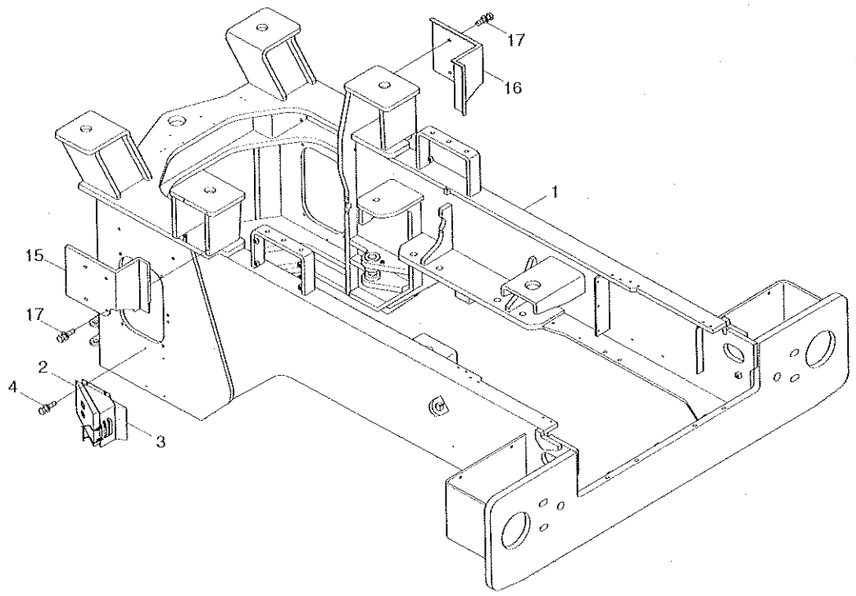

REAR FRAME

HL757-7

ITEM 순번	PART NO 품 번	DESCRIPTION 품 명		QTY 수량	SERIAL NO 적용 호기	ITC 호환	REMARK 비 고
1	51LD-00012	REAR FRAME WA	리어 프레임	1	-0047		
	51LD-00013	REAR FRAME WA	리어 프레임	1	0048 ~ 0286	D	
	51LD-00014	REAR FRAME WA	리어 프레임	1	0287 ~	D	
	53LD-00010	REAR FRAME WA	리어 프레임	1	0203 ~ 0286	-	ROUND COWL TYPE
	53LD-00011	REAR FRAME WA	리어 프레임	1	0287 ~	D	ROUND COWL TYPE
2	74L3-00012	CHOCK-WHEEL	고임목	2			
3	71L7-90070	BRACKET ASSY	브라켓트	2			
4	S035-082542	BOLT-W/WASHER	와셔붙이 볼트	8			
15	71LD-70070	COVER-LH	커버	1	-0047		
	71LD-70071	COVER-LH	커버	1	0048 ~	D	
16	71LD-70080	COVER-RH	커버	1	-0047		
	71LD-70081	COVER-RH	커버	1	0048 ~	D	
17	S037-123052	BOLT-W/WASHER	와셔붙이 볼트	8			

2004.12.15 REV.3

CENTER PIVOT PIN(UPPER)

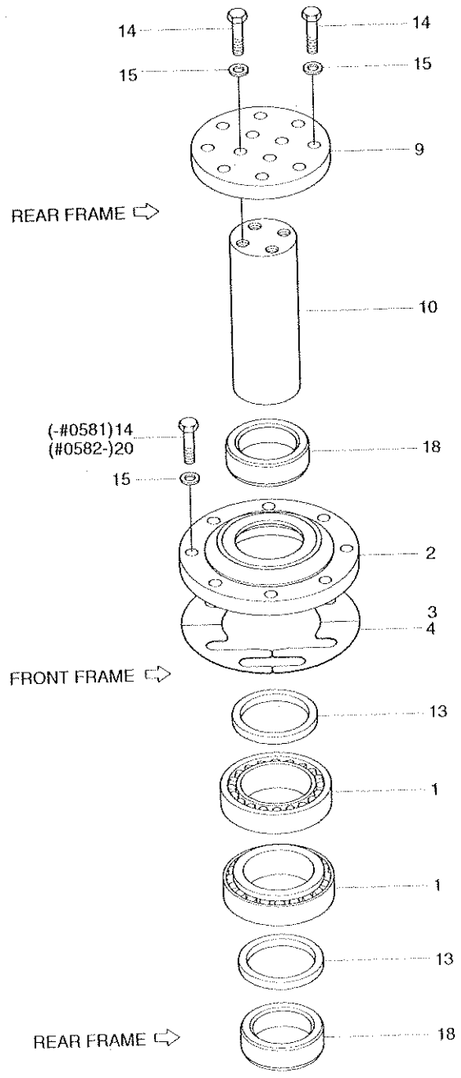

CENTER PIVOT PIN(UPPER)

ITEM 순번	PART NO 품 번	DESCRIPTION 품 명		QTY 수량	SERIAL NO 적용 호기	ITC 호환	REMARK 비 고
1	41LD-10010	BEARING	베어링	2			
2	41LD-10021	COVER	커버	1			
3	41LD-10040	SHIM(0.1)	심	2			
4	41LD-10050	SHIM(0.5)	심	2			
9	41LD-10100	PLATE	플레이트	1			
10	41LD-10111	PIN	핀	1			
13	S700-075307	DUST SEAL-DKIY TYPE	더스트 씰	2			
14	S017-120452	BOLT-HEX	육각볼트	20	~0581		
	S017-120452	BOLT-HEX	육각볼트	12	0582~	A	
15	S441-120002	WASHER-HARDENED	고장력 와셔	20			
18	41LD-10160	BUSHING	부싱	2			
20	S017-120402	BOLT-HEX	육각 볼트	8	0582~	A	

2005. 7. 8 REV.5G

CENTER PIVOT PIN(LOWER)

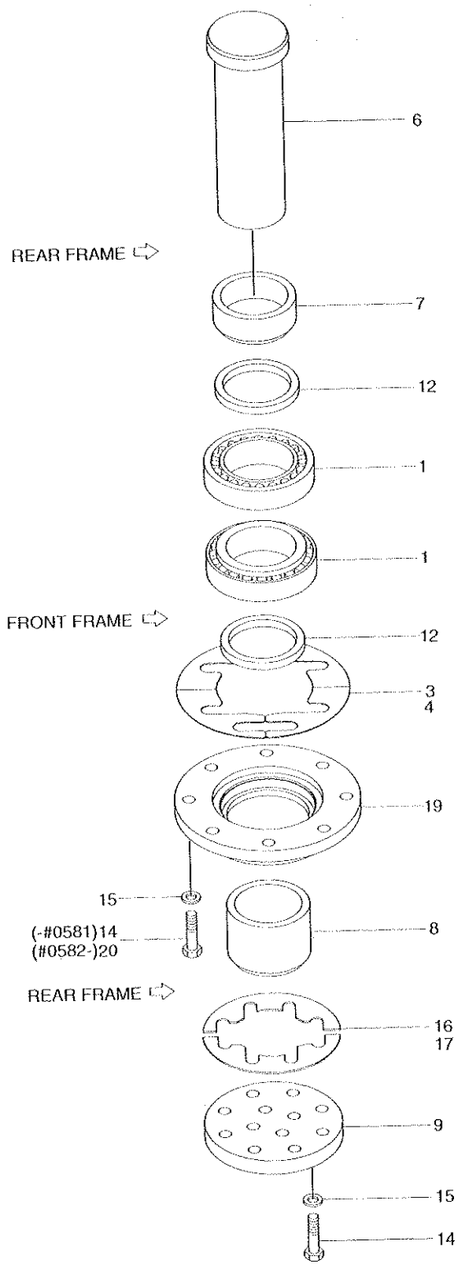

CENTER PIVOT PIN(LOWER)

HL757-7

ITEM 순번	PART NO 품 번	DESCRIPTION 품 명		QTY 수량	SERIAL NO 적용 호기	ITC 호환	REMARK 비 고
1	41LD-10010	BEARING	베어링	2			
3	41LD-10040	SHIM(0.1)	심	2			
4	41LD-10050	SHIM(0.5)	심	2			
6	41LD-10070	PIN	핀	1			
7	41LD-10080	COLLAR	칼 라	1	- 0136		
	41LD-10081	COLLAR	칼 라	1	0137 -	B	
8	41LD-10090	COLLAR	칼 라	1			
	41LD-90090	COLLAR(FOR A/S)	칼 라	1	0001 -	-	FOR A/S(+3mm)
9	41LD-10100	PLATE	플레이트	1			
12	S700-090206	DUST SEAL-DKIY TYPE	더스트 씰	2			
14	S017-120452	BOLT-HEX	육각볼트	20	- 0581		
	S017-120452	BOLT-HEX	육각볼트	12	0582 -	A	
15	S441-120002	WASHER-HARDENED	고장력 와셔	20			
16	41LD-10140	SHIM(0.1)	심	2			
17	41LD-10150	SHIM(0.5)	심	2			
19	41LD-10171	COVER	커 버	1			
20	S017-120402	BOLT-HEX	육각 볼트	8	0582 -	A	

2007.11.30 REV.7L

COUNTERWEIGHT

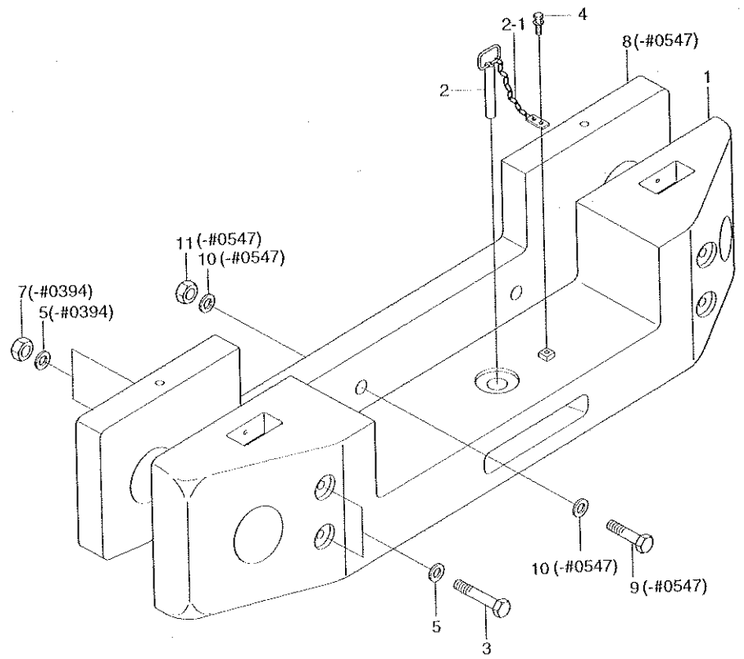

COUNTERWEIGHT

HL757-7

ITEM 순번	PART NO 품 번	DESCRIPTION 품 명		QTY 수량	SERIAL NO 적용 호기	ITC 호환	REMARK 비 고
1	51LD-10012	COUNTERWEIGHT	카운터웨이트	1	- 1210		HL757-7
	51LD-10100	COUNTERWEIGHT	카운터웨이트	1	1211 -	D	HL757-7
	51LD-11010	COUNTERWEIGHT	카운터웨이트	1	0548 - 1210	-	HL757XTD-7
	51LD-11100	COUNTERWEIGHT	카운터웨이트	1	1211 -	D	HL757XTD-7
2	51LD-10021	PIN ASSY	핀	1			
2-1	54L3-00940	-CHAIN ASSY	체인	1			
3	S018-302002	BOLT-HEX	육각 볼트	4	- 0394		HL757-7
	S018-30210D	BOLT-HEX	육각 볼트	4	0395 - 0848	D	HL757-7
	S017-30210D	BOLT-HEX	육각 볼트	4	0849 -	D	HL757-7
	S018-30250D	BOLT-HEX	육각 볼트	4	- 0547		HL757XTD-7
	S018-30230D	BOLT-HEX	육각 볼트	4	0548 - 0848	D	HL757XTD-7
	S017-30230D	BOLT-HEX	육각 볼트	4	0849 -	D	HL757XTD-7
4	S037-102056	BOLT-W/WASHER	와셔붙이 볼트	1			
5	S441-300006	WASHER-HARDENED	고장력 와셔	8	- 0394		
	S441-300006	WASHER-HARDENED	고장력 와셔	4	0395 -	A	
7	S206-301002	NUT-HEX	육각 너트	4	- 0394	-	
8	51LD-10030	ADDITIONAL CWT	카운터웨이트	1	- 0547	-	HL757XTD-7
9	S017-241202	BOLT-HEX	육각 볼트	2	- 0547	-	HL757XTD-7
10	S441-240002	WASHER-HARDENED	고장력 와셔	4	- 0547	-	HL757XTD-7
11	S207-241002	NUT-HEX	육각 너트	2	- 0547	-	HL757XTD-7

2007.10.31 REV.7K

UNDER GUARD

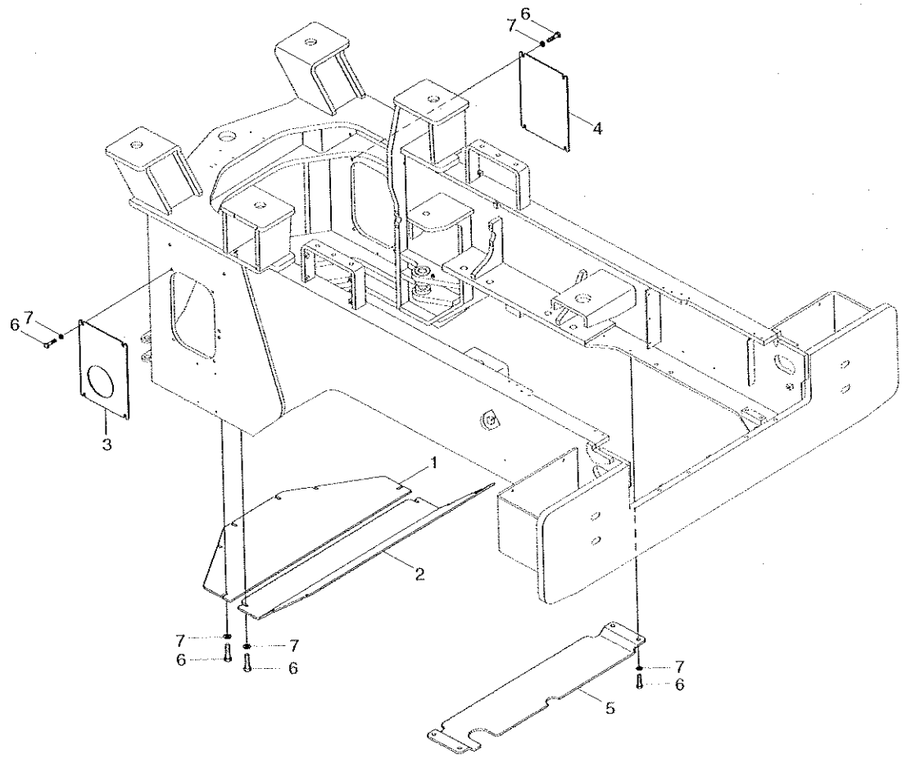

5060

UNDER GUARD

HL757-7

ITEM 순번	PART NO 품 번	DESCRIPTION 품 명		QTY 수량	SERIAL NO 적용 호기	ITC 호환	REMARK 비 고
1	51LD-90011	PLATE	플레이트	1			
2	51LD-90021	PLATE	플레이트	1			
3	51LD-90030	PLATE	플레이트	1			
4	51LD-90040	PLATE	플레이트	1			
5	51LD-90050	PLATE	플레이트	1			
6	S017-120352	BOLT-HEX	육각볼트	24			
7	S441-120002	WASHER-HARDENED	고장력 와셔	24			

5060

CAB MOUNTING

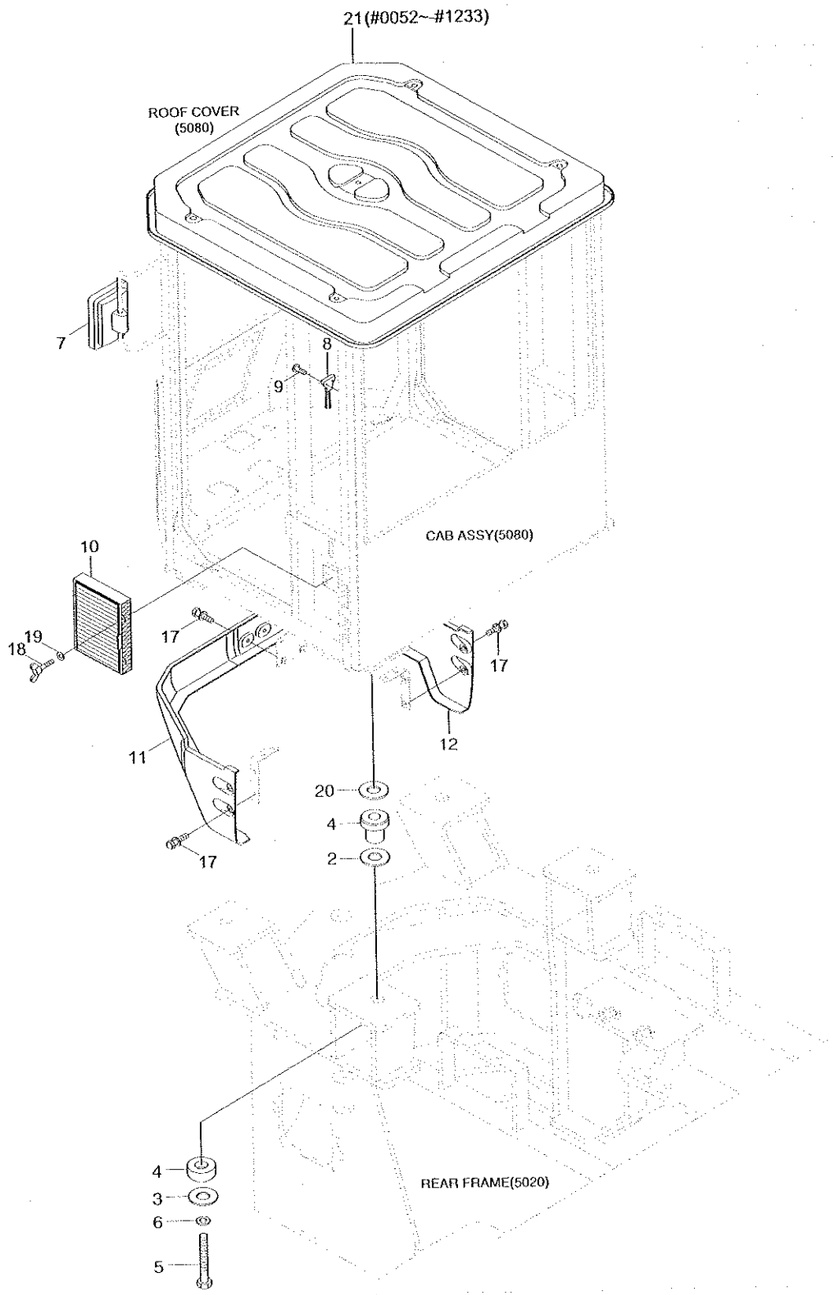

CAB MOUNTING

HL757-7

ITEM 순번	PART NO 품 번	DESCRIPTION 품 명		QTY 수량	SERIAL NO 적용 호기	ITC 호환	REMARK 비 고
2	74L1-10061	SPACER-MOUNT	스페이서	4			
3	71LB-00240	WASHER-SNUBBING	와셔	4			
4	71LF-00230	ISOLATION MOUNT-CAB	마운트	4			
5	S018-271652	BOLT-HEX	육각 볼트	4			
6	S403-271002	WASHER-PLAIN	평 와셔	4			
7	71LB-00111	MIRROR ASSY-EXT	미 러	2			
8	71E1-60340	HAMMER-SAFETY	해 머	1			
9	S141-040102	SCREW-FLAT HD	스크류	2			
10	71LB-00290	FILTER ASSY	필 터	1			
11	71LB-00122	FRONT COVER-LOWER,LH	프론트 커버	1			
12	71LB-00132	FRONT COVER-LOWER,RH	프론트 커버	1			
17	S037-122052	BOLT-W/WASHER	와셔붙이 볼트	6			
18	S091-050152	BOLT-WING	나비 볼트	2			
19	S401-052002	WASHER-PLAIN	평 와셔	2			
20	71LB-00300	SPACER-UP	스페이서	4			
21	71LB-01131	COVER-ROOF	커 버	1	0052 - 1233	-	SEE 5080

2008. 3.31 REV.8C

5070

CAB(1/5)

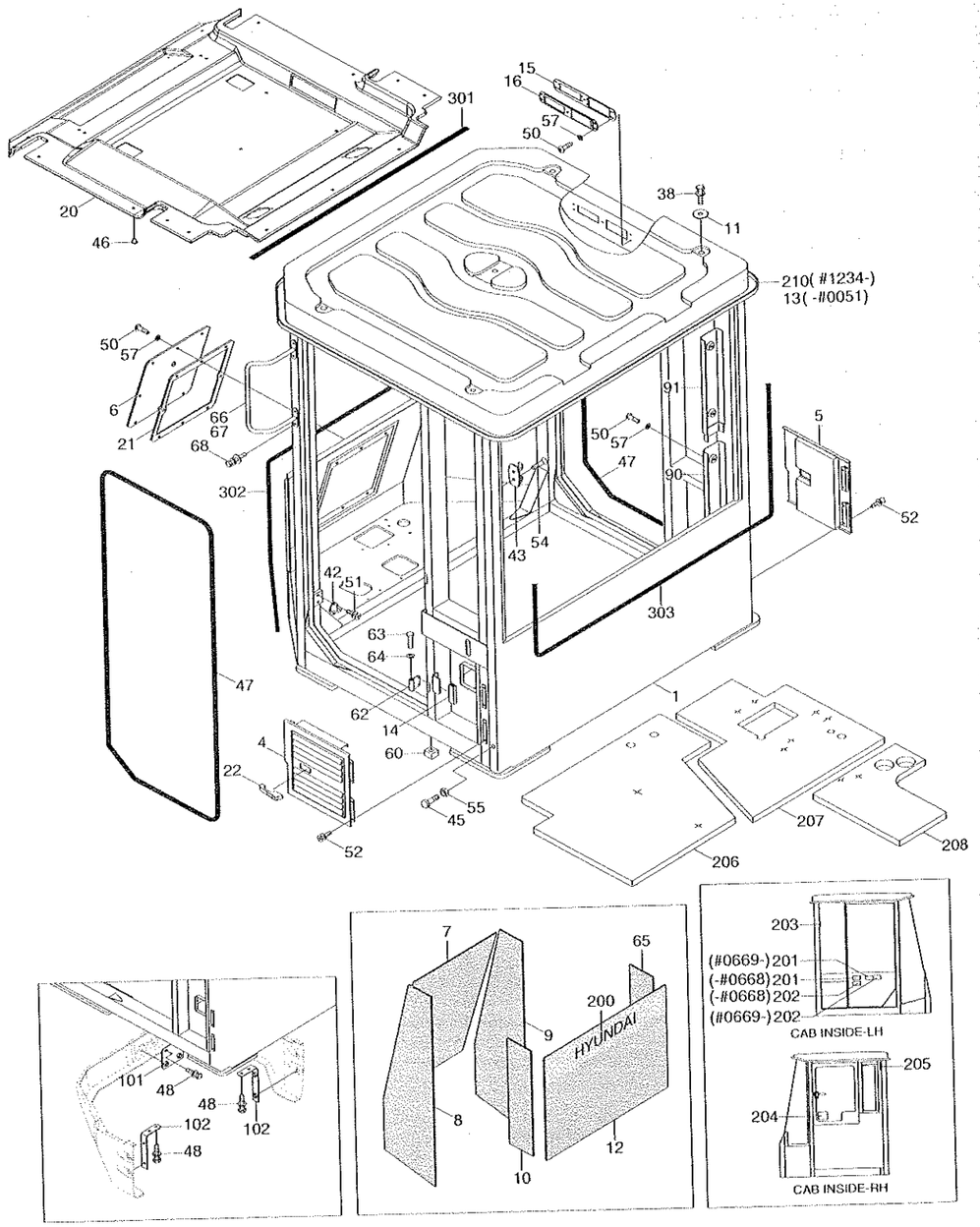

2008. 10.31 REV.8K

CAB(1/5)

ITEM 순번	PART NO 품 번	DESCRIPTION 품 명		QTY 수량	SERIAL NO 적용 호기	ITC 호환	REMARK 비 고
*	71LB-00013	CAB ASSY	운전실	1	~ 0051		FIXED WINDOW
	71LB-00014	CAB ASSY	운전실	1	0052 ~ 0245	A	FIXED WINDOW
	71LB-00015	CAB ASSY	운전실	1	0246 ~ 0459	B	FIXED WINDOW
	71LB-00016	CAB ASSY	운전실	1	0460 ~ 0938	B	FIWED WINDOW
	71LB-00017	CAB ASSY	운전실	1	0939 ~ 1173	D	FIWED WINDOW
	71LB-00019	CAB ASSY	운전실	1	1174 ~ 1210	B	FIWED WINDOW
	71LB-00090	CAB ASSY	운전실	1	1211 ~ 1232	D	FIWED WINDOW
	71LB-00092	CAB ASSY	운전실	1	1233 ~	D	FIWED WINDOW
	71LB-00070	CAB ASSY-F/WIN,L/NOISE	운전실	1	0669 ~ 0938	-	FIXED,LOW NOISE
	71LB-00071	CAB ASSY-F/WIN,L/NOISE	운전실	1	0939 ~ 1173	D	FIXED,LOW NOISE
	71LB-00073	CAB ASSY-F/WIN,L/NOISE	운전실	1	1174 ~ 1210	B	FIXED,LOW NOISE
	71LB-00074	CAB ASSY-F/WIN,L/NOISE	운전실	1	1211 ~ 1232	D	FIXED,LOW NOISE
	71LB-00076	CAB ASSY-F/WIN,L/NOISE	운전실	1	1233 ~	D	FIXED,LOW NOISE
	71LB-00020	CAB ASSY	운전실	1	~ 0051		SLIDING WINDOW
	71LB-00021	CAB ASSY	운전실	1	0052 ~ 0245	A	SLIDING WINDOW
	71LB-00022	CAB ASSY	운전실	1	0246 ~ 0459	B	SLIDING WINDOW
	71LB-00023	CAB ASSY	운전실	1	0460 ~ 0938	B	SLIDING WINDOW
	71LB-00024	CAB ASSY	운전실	1	0939 ~ 1173	D	SLIDING WINDOW
	71LB-00026	CAB ASSY	운전실	1	1174 ~ 1210	B	SLIDING WINDOW
	71LB-00027	CAB ASSY	운전실	1	1211 ~ 1232	D	SLIDING WINDOW
	71LB-00029	CAB ASSY	운전실	1	1233 ~	D	SLIDING WINDOW
	71LB-00080	CAB ASSY-S/WIN,L/NOISE	운전실	1	0669 ~ 0938	-	SLIDE,LOW NOISE
	71LB-00081	CAB ASSY-S/WIN,L/NOISE	운전실	1	0939 ~ 1173	D	SLIDE,LOW NOISE
	71LB-00083	CAB ASSY-S/WIN,L/NOISE	운전실	1	1174 ~ 1120	B	SLIDE,LOW NOISE
	71LB-00084	CAB ASSY-S/WIN,L/NOISE	운전실	1	1211 ~ 1232	D	SLIDE,LOW NOISE
	71LB-00086	CAB ASSY-S/WIN,L/NOISE	운전실	1	1233 ~	B	SLIDE,LOW NOISE
*-1	71LB-01013	·CAB SUB ASSY	운전실	1	~ 0459		FIXED WINDOW
	71LB-01014	·CAB SUB ASSY	운전실	1	0460 ~ 0938	B	FIXED WINDOW
	71LB-01015	·CAB SUB ASSY	운전실	1	0939 ~ 1189	D	FIXED WINDOW
	71LB-01016	·CAB SUB ASSY	운전실	1	1190 ~ 1210	D	FIXED WINDOW
	71LB-01017	·CAB SUB ASSY	운전실	1	1211 ~ 1232	D	FIXED WINDOW
	71LB-01018	·CAB SUB ASSY	운전실	1	1233 ~	D	
	71LB-07010	·CAB SUB ASSY	운전실	1	~ 0459		SLIDING WINDOW
	71LB-07011	·CAB SUB ASSY	운전실	1	0460 ~ 0938	B	SLIDING WINDOW
	71LB-01015	·CAB SUB ASSY	운전실	1	0939 ~ 1189	D	SLIDING WINDOW
	71LB-01016	·CAB SUB ASSY	운전실	1	1190 ~ 1210	D	SLIDING WINDOW
	71LB-01017	·CAB SUB ASSY	운전실	1	1211 ~ 1232	D	SLIDING WINDOW
	71LB-01018	·CAB SUB ASSY	운전실	1	1233 ~	D	
1	71LB-02012	··CAB WA	운전실	1	~ 0938		SLIDING WINDOW
	71LB-02013	··CAB WA	운전실	1	0939 ~ 1210	D	SLIDING WINDOW

CAB(1/5)

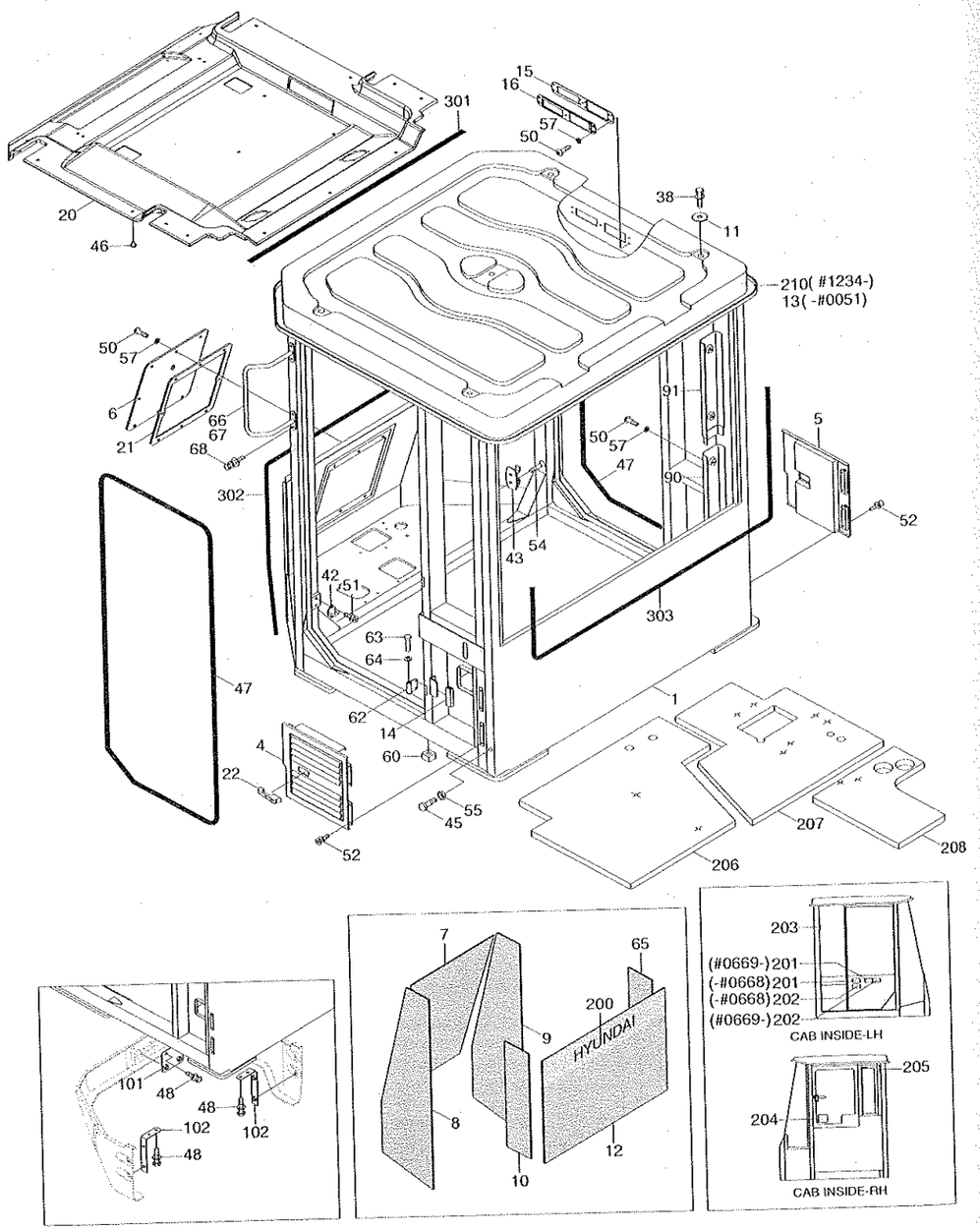

CAB(1/5)

HL757-7

ITEM 순번	PART NO 품 번	DESCRIPTION 품 명		QTY 수량	SERIAL NO 적용 호기		ITC 호환	REMARK 비 고
	71LB-02014	··CAB WA	운전실	1	1211 -		D	SLIDING WINDOW
4	71LB-01041	··COVER ASSY-LH	커버	1				AIRCON FILTER
5	71LB-01051	··COVER ASSY-RH	커버	1				
6	71LB-01061	··COVER WA-W/MOTOR	커버	1				
7	71LB-01071	··GLASS-FRONT,CENTER	유리	1				
8	71LB-01081	··GLASS-FRONT,SIDE,LH	유리	1				
9	71LB-01091	··GLASS-FRONT,SIDE,RH	유리	1				
10	71LB-01101	··GLASS-SIDE,LH	유리	1				
11	71LB-01110	··WASHER-ROOF COVER	와셔	5	0001 -		-	
12	71LB-01121	··GLASS-REAR	유리	1				
13	71LB-01131	··COVER-ROOF	커버	1		- 0051	-	SEE 5070
14	71LB-01140	··PAD-RUBBER	고무패드	1				
15	71LB-01151	··PLATE WA-CASSETTE	플레이트	1				
16	71LB-01161	··COVER-CASSETTE	커버	1		- 0684		
	71LB-01162	··COVER-CASSETTE	커버	1	0685 -		B	
20	71LB-01201	··HEADLINING	헤드라이닝	1		- 0938		
	71LB-11450	··HEADLINING	헤드라이닝	1	0939 -		D	
21	71LB-01211	··PAD-RUBBER	고무패드	1				
22	71LB-01220	··LATCH ASSY	래치	2				
38	S017-16020D	··BOLT-HEX	육각볼트	5		- 0938		
	S017-20020D	··BOLT-HEX	육각볼트	5	0939 -		D	
42	71N6-02770	··STRIKER	스트라이커	2				
43	71N6-02920	··HOOK-COAT	후크	1				
45	71EH-13150	··RUBBER-BUMPER	완충 고무	4				
46	E171-1310	··PLUG-HEADLINER	플러그	14				
47	S771-039500	··WEATHER STRIP	웨더 스트립	2				
48	S037-122552	··BOLT-W/WASHER	와셔붙이 볼트	6				
50	S161-080206	··SCREW-CROSS R/ROUND	스크류	20				
51	S145-080166	··SCREW-FLAT HD	스크류	4				
52	S132-061656	··SCREW-W/WASHER	와셔붙이 스크류	8				
54	S141-040206	··SCREW-FLAT HD	스크류	2				
55	S203-101006	··NUT-HEX	육각 너트	4				
57	S403-082006	··WASHER-PLAIN	평 와셔	20				
60	71LB-01560	··FOAM-SPONGE	폼	1				
62	71LB-01600	··HINGE	힌 지	6				
63	74L3-05330	··PIN-HINGE	핀	6				
64	74L3-04450	··WASHER-COPPER	구리 와셔	6				
65	71LB-01681	··GLASS-SIDE,RH	유리	1				
66	71LB-01692	··HANDRAIL WA-LH	핸드레일	1				
67	71LB-01702	··HANDRAIL WA-RH	핸드레일	1				

2008. 10.31 REV.8K

5080

CAB(1/5)

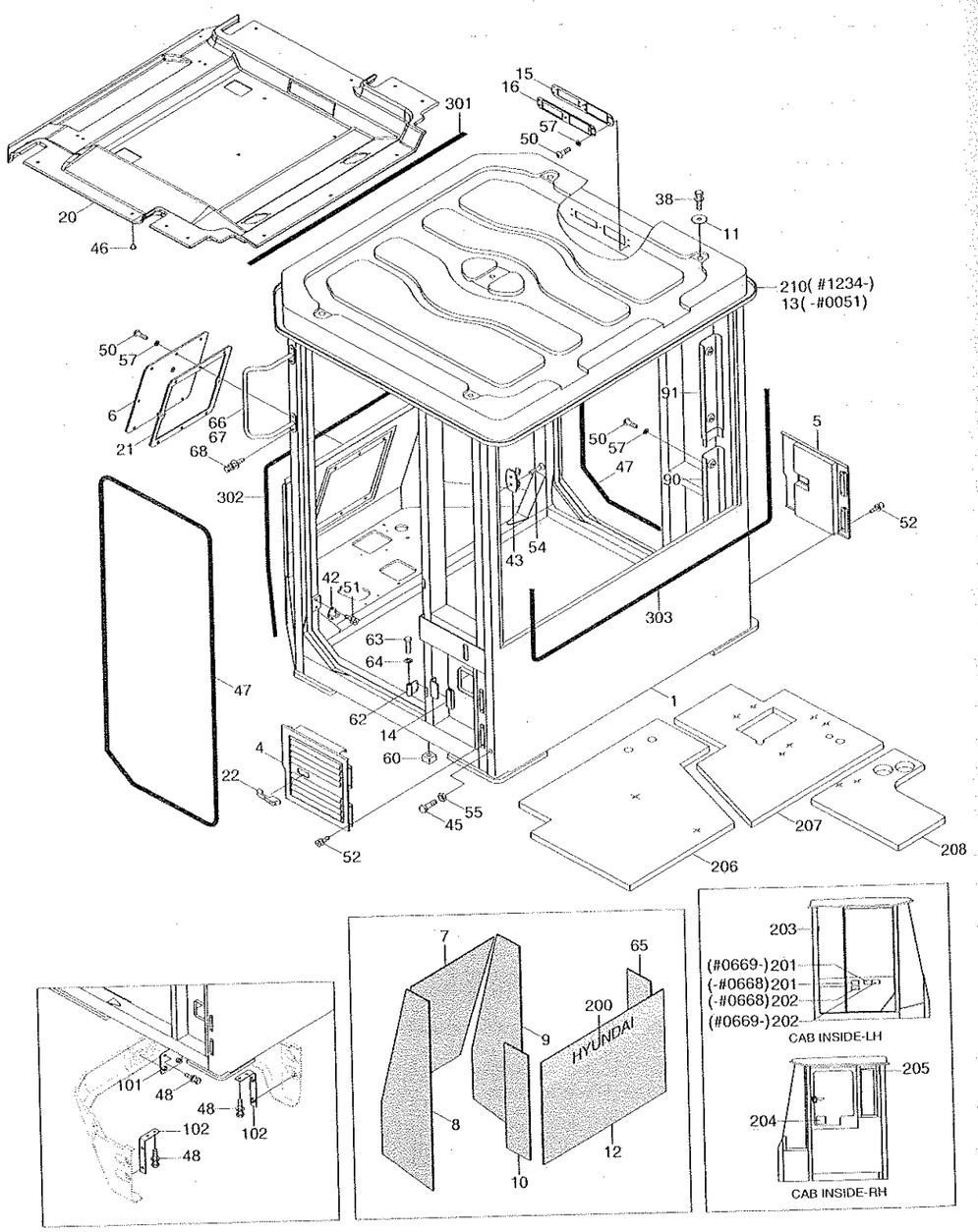

CAB(1/5)

HL757-7

ITEM 순번	PART NO 품 번	DESCRIPTION 품 명		QTY 수량	SERIAL NO 적용 호기	ITC 호환	REMARK 비 고
68	S037-102026	··BOLT-W/WASHER	와셔붙이 볼트	4			
90	71LB-20141	··COVER-HARNESS(LOW)	커 버	1			
91	71LB-20151	··COVER-HARNESS(UP)	커 버	1			
101	71LB-04190	··PLATE WA-FRONT	플레이트	1			
102	71LB-04200	··PLATE WA-SIDE	플레이트	2			
301	71LB-03540	··SEAL-FRONT/UP	씰	1	0001 -	--	
302	71LB-03550	··SEAL-FRONT/LOW	씰	1	0001 -	--	
303	71LB-03560	··SEAL-REAR	씰	1	0001 -	--	
200	91LB-21000	·ADHESIVE SUN SCREEN	썬 스크린	1	0246 - 1173	--	
	91LB-21010	·ADHESIVE SUN SCREEN	썬 스크린	1	1174 -	B	
201	91LB-01230	·DECAL-MAX H/REACH	데 칼	1	0669 -	--	LOW NOISE
202	91LB-01240	·DECAL-ROLL OVER	데 칼	1	0669 -	--	LOW NOISE
203	91LB-01340	·DECAL-HAMMER	데 칼	1	0669 -	--	LOW NOISE
204	91N6-07261	·ALTERNATE EXIT	데 칼	1	0669 -	--	LOW NOISE
205	91N6-07290	·DECAL-FIRE	데 칼	1	0669 -	--	LOW NOISE
206	71LB-11261	·SPONGE-BOTTOM/LOW(1)	스폰지	1	0669 -	--	LOW NOISE
207	71LB-11271	·SPONGE-BOTTOM/LOW(2)	스폰지	1	0669 -	--	LOW NOISE
208	71LB-11281	·SPONGE-BOTTOM/LOW(3)	스폰지	1	0669 - 0938	--	LOW NOISE
	71LB-04240	·SPONGE-BOTTOM/LOW(3)	스폰지	1	0939 -	B	LOW NOISE
210	71LB-01131	·COVER-ROOF	커 버	1	1234 -	A	
*-2	@	·ELECTRIC CAB ASSY	운전실 전기장치	1			SEE 2030

CAB(2/5)

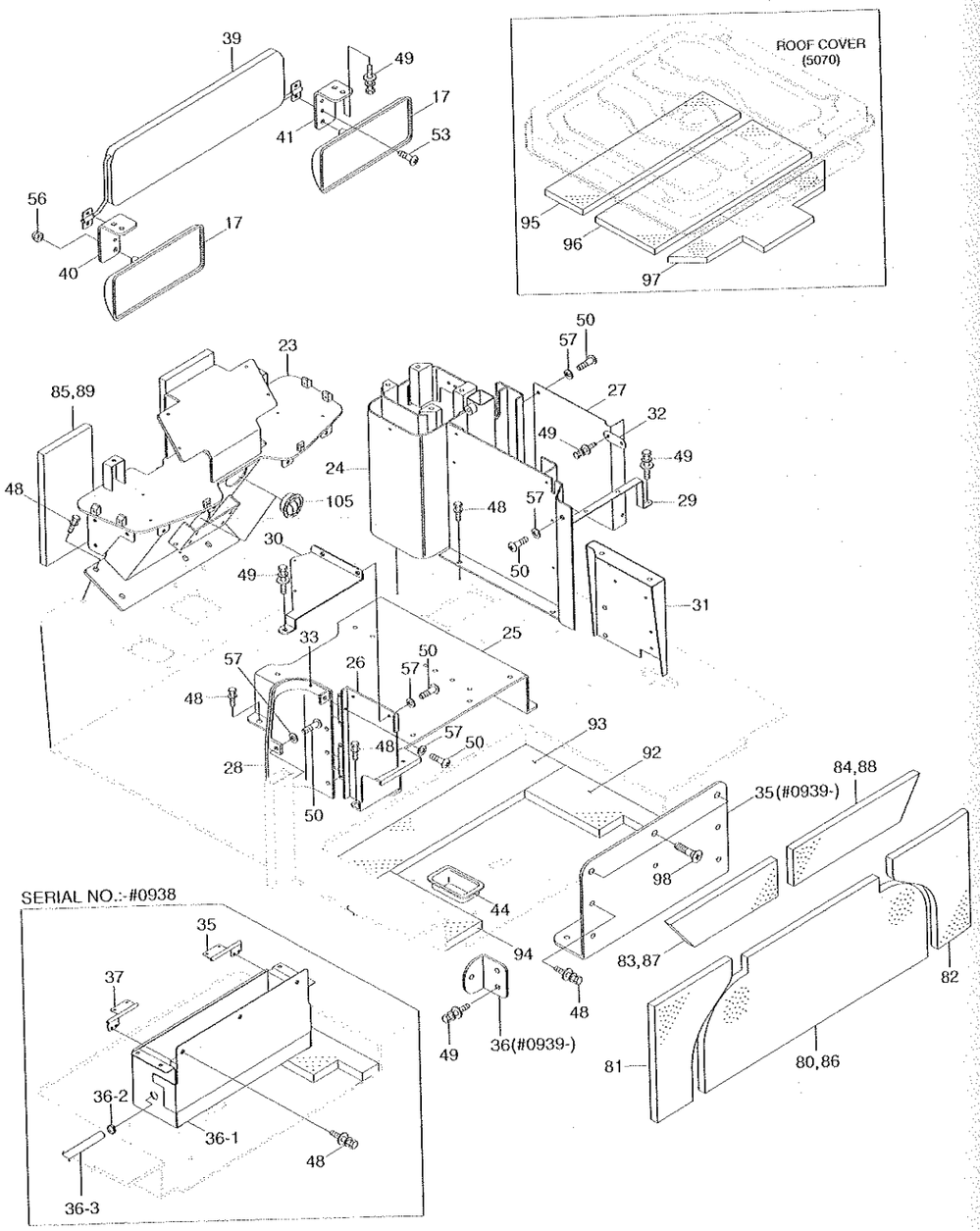

ITEM 순번	PART NO 품 번	DESCRIPTION 품 명		QTY 수량	SERIAL NO 적용 호기	ITC 호환	REMARK 비 고
*	@	CAB ASSY	운전실	1			SEE 5080
*-1	@	·CAB SUB ASSY	운전실	1			SEE 5080
17	71LB-01170	··MIRROR-ROOM	미러	2			
23	71LB-05012	··SUPPORT WA	서포트	1	- 0938		
	71LB-11250	··SUPPORT WA-D/BOARD	서포트	1	0939 ~	D	
24	71LB-05022	··SUPPORT WA-CONSOLE	서포트	1	- 1232		
	71LB-20390	··SUPPORT WA-CONSOLE	서포트	1	1233 ~	D	
25	71LB-05032	··SEAT BASE WA	운전석 베이스	1	- 0403		
	71LB-05033	··SEAT BASE WA	운전석 베이스	1	0404 ~	A	
26	71LB-05041	··BRACKET WA	브라켓트	1			
27	71LB-05062	··COVER-ELEC	커버	1			
28	71LB-05072	··COVER-WASHER TANK	커버	1			
29	71LB-05082	··BRACKET WA	브라켓트	1			
30	71LB-05091	··BRACKET WA	브라켓트	1			
31	71LB-05102	··BRACKET WA	브라켓트	1			
32	71LB-05110	··PLATE WA-CONSOLE	브라켓트	1			
33	71LB-05121	··COVER-WASHER TANK	커버	1			
35	71LB-05201	··HINGE ASSY-RH	힌지	1	- 0938		
	71LB-11370	··PLATE WA-STORAGE BOX	플레이트	1	0939 -	D	
36	71LB-05152	··STORAGE BOX ASSY	스토리지 박스	1	- 0938		
	71LB-11380	··PLATE WA-STORAGE BOX	플레이트	2	0939 -	D	
36-1	71LB-05181	···STORAGE BOX WA	스토리지 박스	1	- 0938	~	
36-2	71N6-20360	···HOSE-STORAGE BOX	호스	1	- 0938	~	
36-3	71N6-20370	···CLIP-HOSE	클립	1	- 0938	~	
37	71LB-05161	··HINGE ASSY-STORAGE	힌지	1	- 0938	~	
39	74L3-04642	··SUN VISOR ASSY	햇빛 가리개	1			
40	71LB-01710	··PLATE-R/MIRROR,LH	플레이트	1			
41	71LB-01720	··PLATE-R/MIRROR,RH	플레이트	1			
44	71E9-10640	··GROMMET	그로메트	2			
48	S037-122552	··BOLT-W/WASHER	와셔붙이 볼트	22			
49	S035-082026	··BOLT-W/WASHER	와셔붙이 볼트	19			
50	S175-080206	··SCREW-SOCKET RD HD	스크류	34			
53	S141-060152	··SCREW-FLAT HD	스크류	4			
56	S275-060006	··NUT-SELF LOCKING	자체 잠김 너트	4			
57	S403-082006	··WASHER-PLAIN	평 와셔	30			
80	71LB-01740	··FOAM-REAR,LO,CENTER	폼	1			
81	71LB-01750	··FOAM-REAR,LO,LH	폼	1			
82	71LB-01760	··FOAM-REAR,LO,RH	폼	1			
83	71LB-01770	··FOAM-REAR,UP,LH	폼	1			
84	71LB-01780	··FOAM-REAR,UP,RH	폼	1			

CAB(2/5)

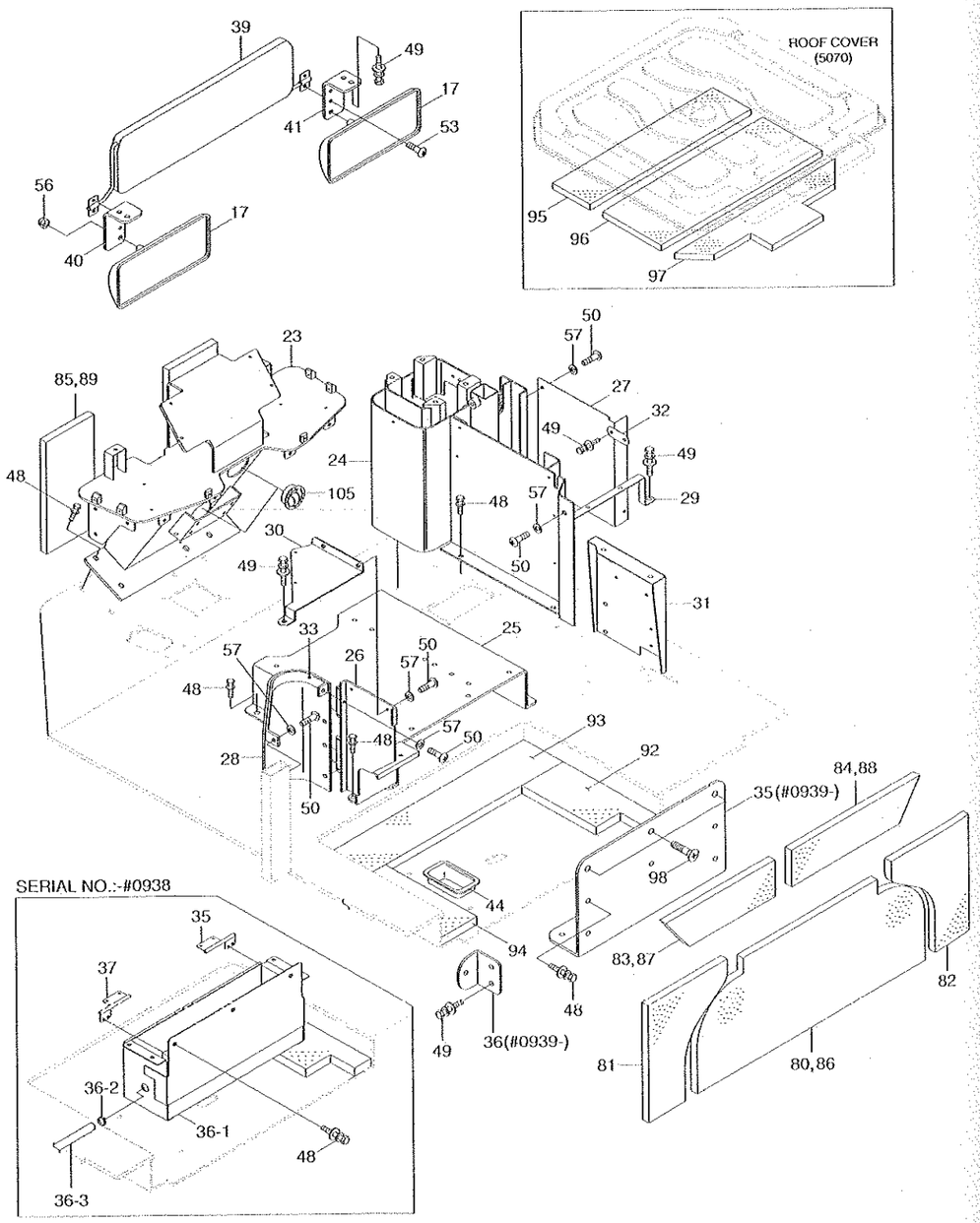

CAB(2/5)

HL757-7

ITEM 순번	PART NO 품 번	DESCRIPTION 품 명	QTY 수량	SERIAL NO 적용 호기	ITC 호환	REMARK 비 고
85	71LB-01790	·FOAM-FRONT 폼	1			
86	71LB-01800	·EVA SHEET-RR,LO,CENTER 시트	1			
87	71LB-01810	·EVA SHEET-RR,UP,LH 시트	1			
88	71LB-01820	·EVA SHEET-RR,UP,RH 시트	1			
89	71LB-01830	·EVA SHEET-FRONT 시트	1			
92	71LB-04090	·FOAM-BOTTOM(1) 폼	1			
93	71LB-04100	·FOAM-BOTTOM(2) 폼	1			
94	71LB-04110	·FOAM-BOTTOM(3) 폼	1			
95	71LB-04130	·FOAM-ROOF(1) 폼	1			
96	71LB-04140	·FOAM-ROOF(2) 폼	1			
97	71LB-04150	·FOAM-ROOF(3) 폼	1			
98	S145-120166	·SCREW-FLAT HD 스크류	3	0939 -	-	
105	71N6-03300	·AIR VENT 에어 벤트	2	0460 -	-	

CAB(3/5, DUCT)

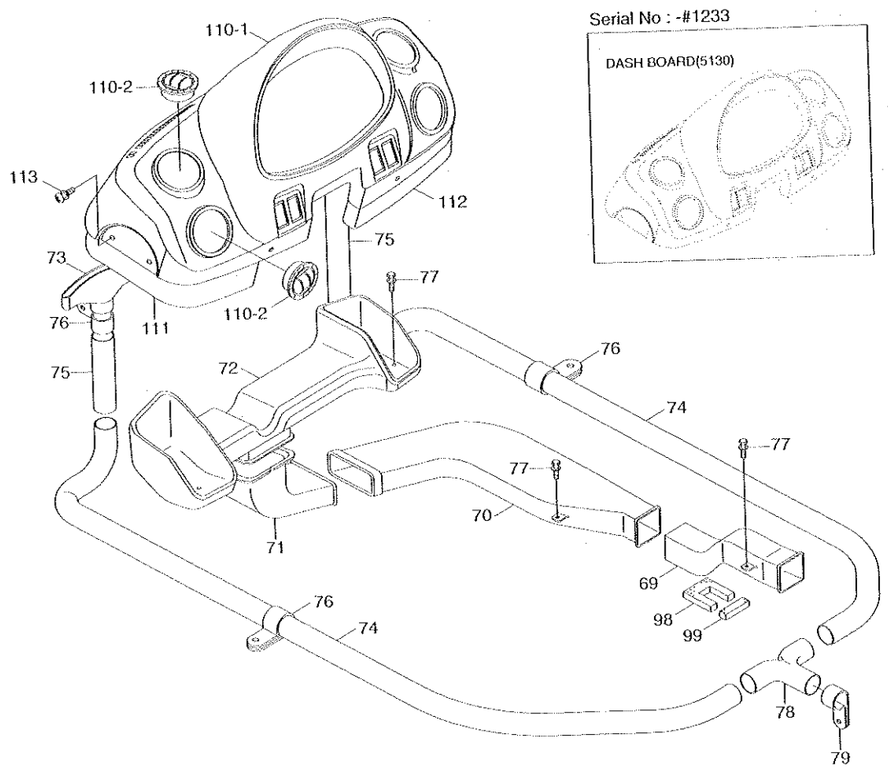

CAB(3/5, DUCT)

HL757-7

ITEM 순번	PART NO 품 번	DESCRIPTION 품 명		QTY 수량	SERIAL NO 적용 호기	ITC 호환	REMARK 비 고
*	@	CAB ASSY	운전실	1			SEE 5080
*-1	@	·CAB SUB ASSY	운전실	1			SEE 5080
69	71LB-10011	··DUCT-FRONT(1)	닥트	1			
70	71LB-10021	··DUCT-FRONT(2)	닥트	1			
71	71LB-10031	··DUCT-FRONT(3)	닥트	1			
72	71LB-10041	··DUCT-FRONT(4)	닥트	1			
73	71LB-10081	··DUCT-DEFROSTER	닥트	1			
74	71LB-10090	··HOSE-DEFROSTER(1)	호스	2			
75	71LB-10100	··HOSE-DEFROSTER(2)	호스	2			
76	71N6-20230	··CLAMP-HOSE	클램프	4			
77	S035-082042	··BOLT-W/WASHER	와셔붙이 볼트	16			
78	71LB-10130	··CONNECTOR-HOSE	호스 컨넥터	1			
79	S520-055000	··CLAMP-HOSE	클램프	9			
98	71LB-04160	··FOAM-BOTTOM(4)	폼	1			
99	71LB-04170	··PAD-BOTTOM	패드	1			
110	71LB-20320	··DASHBOARD ASSY	대시보드	1	1234 -	-	
110-1	71LB-30021	···DASHBOARD	대시보드	1	1234 -	-	
110-2	71N6-03300	···AIR VENT	에어 벤트	2	1234 -	-	
111	71LB-20161	··COVER-DASHBOARD,LH	커버	1	1234 -	-	
112	71LB-20171	··COVER-DASHBOARD,RH	커버	1	1234 -	-	
113	S132-08152V	··SCREW-W/WASHER	와셔붙이 스크류	16	1234 -	-	

2008. 3.31 REV.8C

5100

CAB(4/5, SIDE DOOR, FIXED WINDOW)

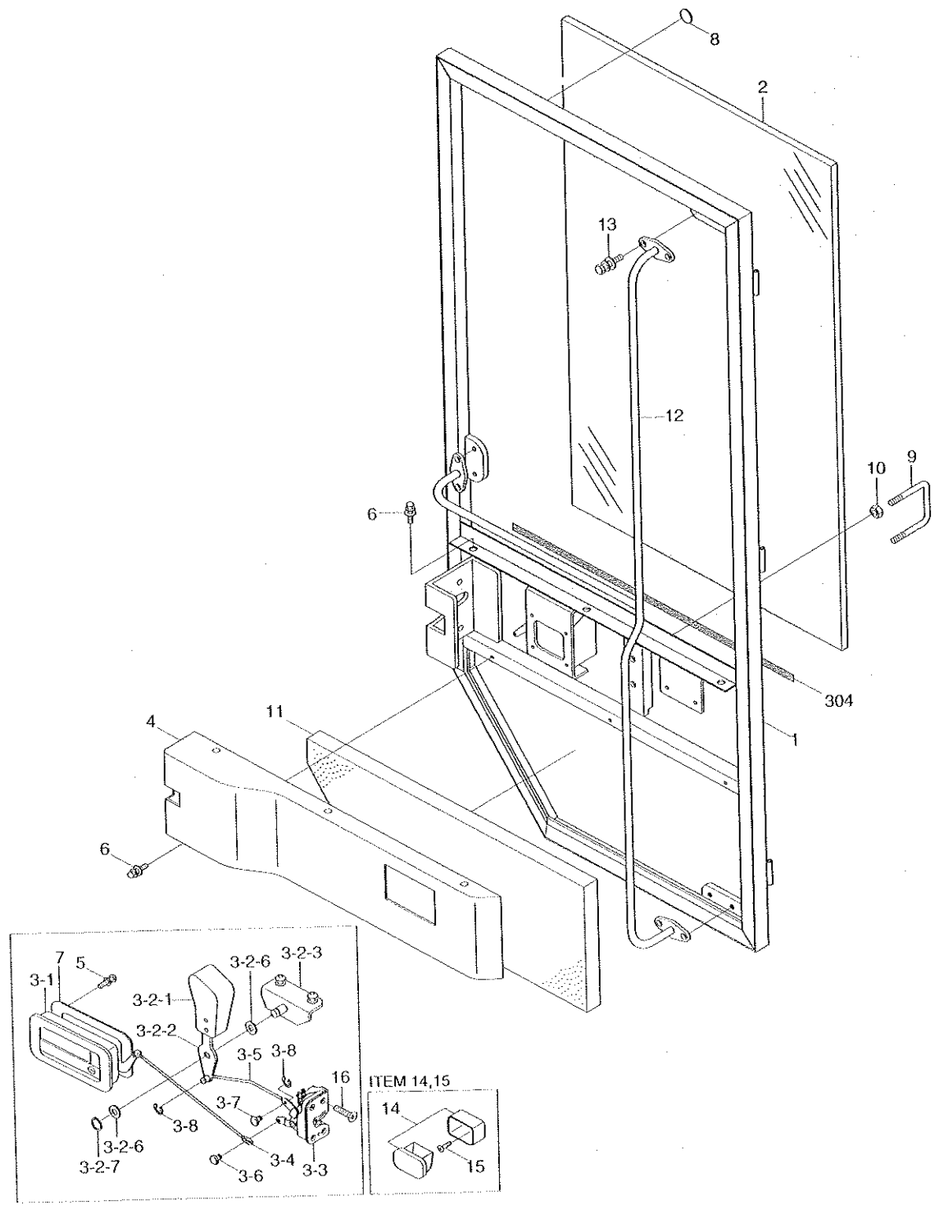

2008. 3.31 REV.8C

CAB(4/5, SIDE DOOR, FIXED WINDOW)

HL757-7

ITEM 순번	PART NO 품 번	DESCRIPTION 품 명		QTY 수량	SERIAL NO 적용 호기	ITC 호환	REMARK 비 고
*-1	@	CAB SUB ASSY	운전실	1	- 0938		SEE 5080
*	@	CAB ASSY	운전실	1	0939 -	A	SEE 5080
	71LB-01021	·SIDE DOOR ASSY-LH	사이드 도어	1			
	71LB-01031	·SIDE DOOR ASSY-RH	사이드 도어	1			
1	71LB-01231	··SIDE DOOR WA-LH	사이드 도어	1			
	71LB-01281	··SIDE DOOR WA-RH	사이드 도어	1			
2	71LB-01241	··GLASS-DOOR,UPPER,LH	유리	1			
	71LB-04050	··GLASS-DOOR,UPPER,RH	유리	1			
3	71LB-01251	··HANDLE ASSY-LH	핸들	1			
	71LB-01301	··HANDLE ASSY-RH	핸들	1			
3-1	71LB-01651	···HANDLE	핸들	1			
3-2	71LB-04010	···HANDLE-INNER,LH	핸들	1			
	71LB-04020	···HANDLE-INNER,RH	핸들	1			
3-2-1	71L7-01160	····KNOB	노브	1			
3-2-2	71LB-04060	····PLATE-LH	플레이트	1			
	71LB-04070	····PLATE-RH	플레이트	1			
3-2-3	71L7-01180	····PLATE WA	플레이트	1			
3-2-6	S401-102002	····WASHER-PLAIN	평 와셔	2			
3-2-7	S601-010001	····RING-RETAINING	리테이너 링	1			
3-3	71N6-03410	···LATCH	래 치	1			
3-4	71LB-04030	···ROD-HANDLE	로 드	1			
3-5	71LB-04040	···ROD-HANDLE	로 드	1			
3-6	71N6-03440	···PIN-1	핀	2			
3-7	71N6-03450	···PIN	핀	1			
3-8	S560-050006	···E-RING	E-링	3			
4	71LB-01262	··COVER-DOOR,LH	커 버	1			
	71LB-01312	··COVER-DOOR,RH	커 버	1			
5	S131-051546	··SCREW-W/WASHER	와셔붙이 스크류	8			
6	S131-061646	··SCREW-W/WASHER	와셔붙이 스크류	7			
7	71LB-01271	··PAD-RUBBER	고무 패드	1			
8	17E1-5146	··BUMPER-DOOR	도어 범퍼	2			
9	71N6-03650	··STRIKER	스트라이커	1			
10	S203-101006	··NUT-HEX	육각 너트	4			
11	71LB-01940	··FOAM-SPONGE,LH	폼	1			
	71LB-01950	··FOAM-SPONGE,RH	폼	1			
12	71LB-01960	··HANDRAIL WA-LH	핸드 레일	1			
	71LB-01970	··HANDRAIL WA-RH	핸드 레일	1			
13	S037-102026	··BOLT-W/WASHER	와셔붙이 볼트	6			
14	E171-1176	··ASHTRAY	재떨이	1			RH ONLY
15	S141-040166	··SCREW-FLAT HD	스크류	2			RH ONLY

2008. 3.31 REV.8C

5110

CAB(4/5, SIDE DOOR, FIXED WINDOW)

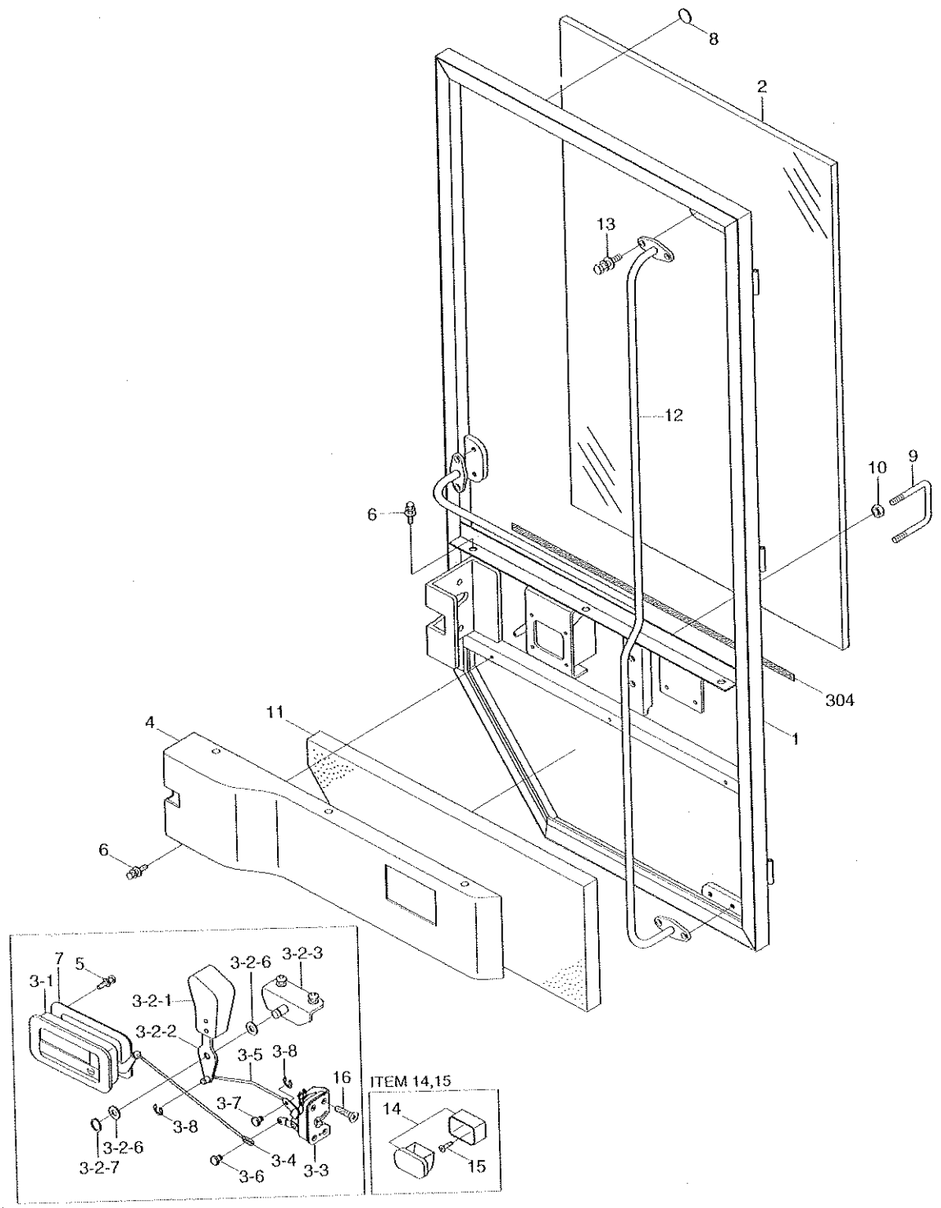

CAB(4/5, SIDE DOOR, FIXED WINDOW)

HL757-7

ITEM 순번	PART NO 품 번	DESCRIPTION 품 명	QTY 수량	SERIAL NO 적용 호기	ITC 호환	REMARK 비 고
16	S141-060156	··SCREW-FLAT HD 스크류	4	0001 -	-	
304	71LB-03570	··SEAL-DOOR 씰	1	0001 -	-	

2008. 3.31 REV.8C

5110

CAB(4/5, SIDE DOOR, SLIDING WINDOW)

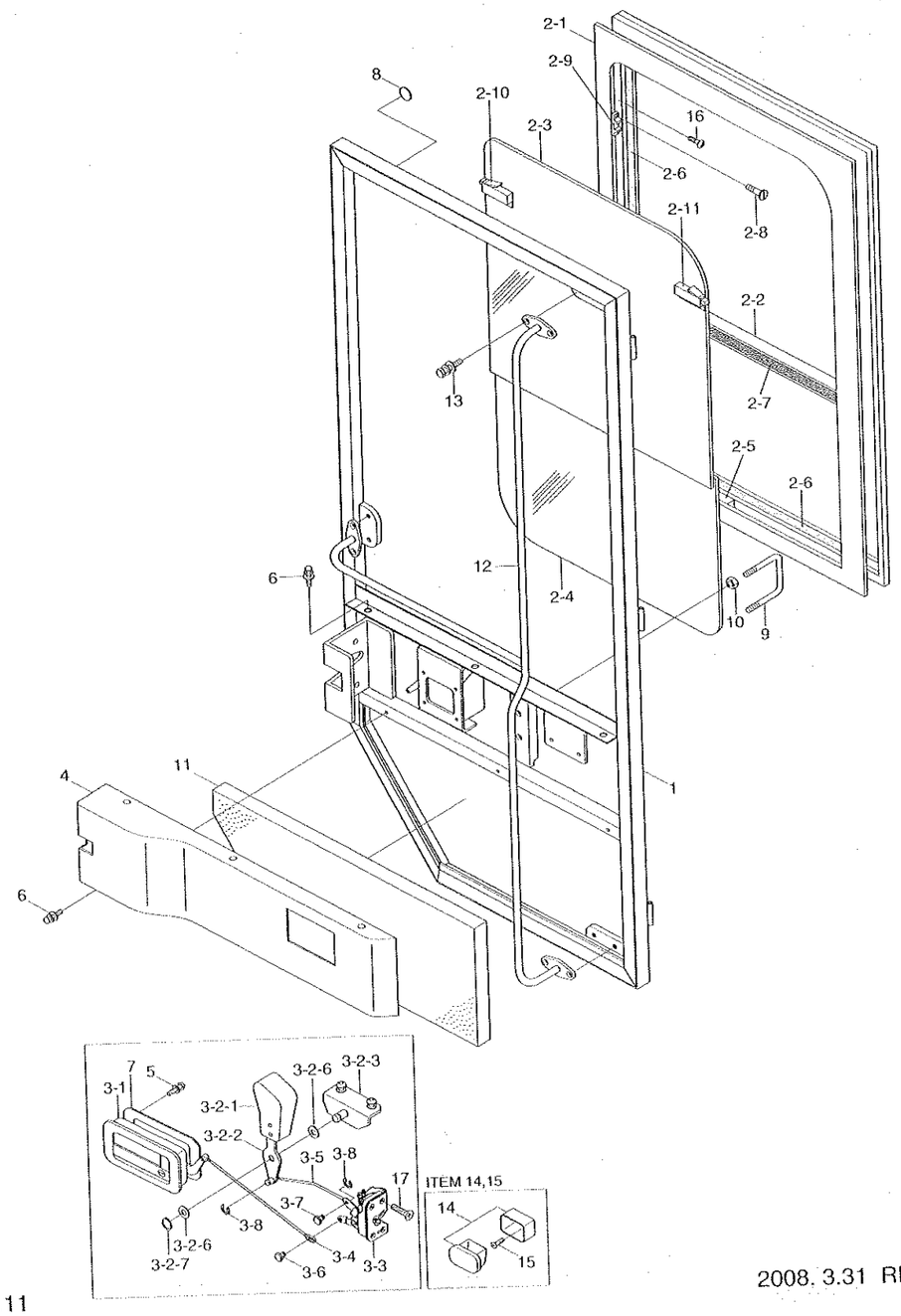

CAB(4/5, SIDE DOOR, SLIDING WINDOW)

HL757-7

ITEM 순번	PART NO 품 번	DESCRIPTION 품 명		QTY 수량	SERIAL NO 적용 호기	ITC 호환	REMARK 비 고
*-1	@	CAB SUB ASSY	운전실	1	- 0938		SEE 5080
*	@	CAB ASSY	운전실	1	0939 -	A	SEE 5080
	71LB-07020	·SIDE DOOR ASSY-LH	사이드 도어	1			
	71LB-07030	·SIDE DOOR ASSY-RH	사이드 도어	1			
1	71LB-07040	··SIDE DOOR WA-LH	사이드 도어	1			
	71LB-07050	··SIDE DOOR WA-RH	사이드 도어	1			
2	71LB-07060	··SLIDING WINDOW ASSY	슬라이딩 윈도우	1			
2-1	71LB-07310	···AL SASH-A TYPE	사 시	1			
2-2	71LB-07320	···AL SASH-B TYPE	사 시	1			
2-3	71LB-07330	···GLASS-OUT	유 리	1			
2-4	71LB-07340	···GLASS-IN	유 리	1			
2-5	71LB-07350	···STOPPER-GLASS	스톱퍼	1			
2-6	E171-1163	···SEAL	씰	2			
2-7	E171-1164	···SEAL	씰	1			
2-8	S141-030082	···SCREW-FLAT HD	스크류	12			
2-9	71L1-3328	···BLOCK	블 록	6			
2-10	71L1-3332	···LOCK-LH	로 크	1			
2-11	71L1-3353	···LOCK-RH	로 크	1			
3	71LB-01251	··HANDLE ASSY-LH	핸 들	1			
	71LB-01301	··HANDLE ASSY-RH	핸 들	1			
3-1	71LB-01651	···HANDLE	핸 들	1			
3-2	71LB-04010	···HANDLE-INNER,LH	핸 들	1			
	71LB-04020	···HANDLE-INNER,RH	핸 들	1			
3-2-1	71L7-01160	····KNOB	노 브	1			
3-2-2	71LB-04060	····PLATE-LH	플레이트	1			
	71LB-04070	····PLATE-RH	플레이트	1			
3-2-3	71L7-01180	····PLATE WA	플레이트	1			
3-2-6	S401-102002	····WASHER-PLAIN	평 와셔	2			
3-2-7	S601-010001	····RING-RETAINING	리테이너 링	1			
3-3	71N6-03410	···LATCH	래 치	1			
3-4	71LB-04030	···ROD-HANDLE	로 드	1			
3-5	71LB-04040	···ROD-HANDLE	로 드	1			
3-6	71N6-03440	···PIN-1	핀	2			
3-7	71N6-03450	···PIN	핀	1			
3-8	S560-050006	···E-RING	E-링	3			
4	71LB-07070	··COVER-DOOR,LH	커 버	1			
	71LB-07080	··COVER-DOOR,RH	커 버	1			
5	S131-051546	··SCREW-W/WASHER	와셔붙이 스크류	8			
6	S131-061646	··SCREW-W/WASHER	와셔붙이 스크류	7			
7	71LB-01271	··PAD-RUBBER	고무 패드	1			

2008. 3.31 REV.8C

CAB(4/5, SIDE DOOR, SLIDING WINDOW)

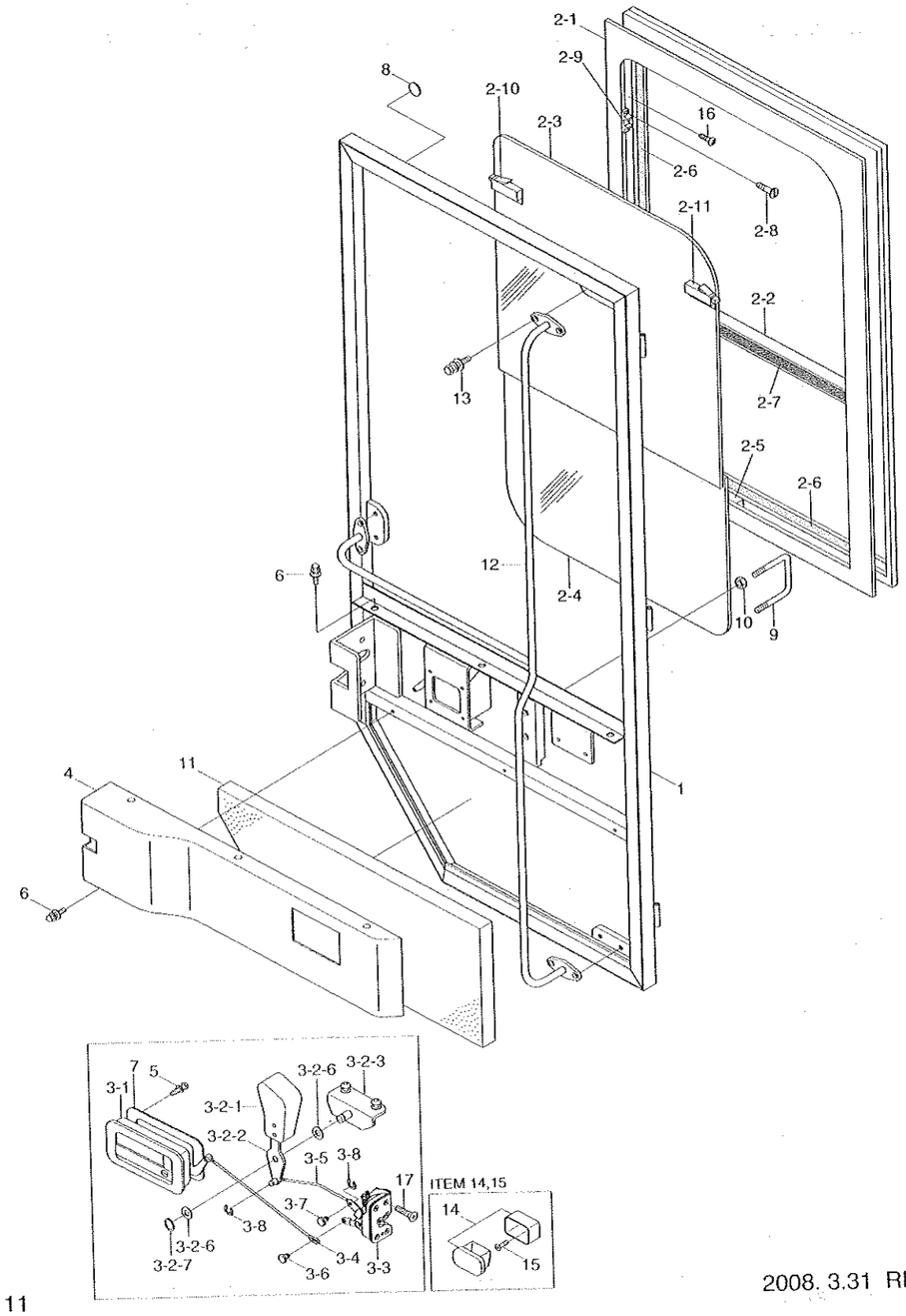

CAB(4/5, SIDE DOOR, SLIDING WINDOW)

HL757-7

ITEM 순번	PART NO 품 번	DESCRIPTION 품 명		QTY 수량	SERIAL NO 적용 호기	ITC 호환	REMARK 비 고
8	17E1-5146	··BUMPER-DOOR	도어 범퍼	2			
9	71N6-03650	··STRIKER	스트라이커	1			
10	S203-101006	··NUT-HEX	육각 너트	4			
11	71LB-07090	··FOAM-DOOR/LH	폼	1			
	71LB-07100	··FOAM-DOOR/RH	폼	1			
12	71LB-07110	··HANDRAIL WA-LH	핸드 레일	1			
	71LB-07120	··HANDRAIL WA-RH	핸드 레일	1			
13	S037-102026	··BOLT-W/WASHER	와셔붙이 볼트	6			
14	E171-1176	··ASHTRAY	재털이	1			
15	S141-040166	··SCREW-FLAT HD	스크류	2			
16	S151-040162	··SCREW-TAPPING	스크류	10			
17	S141-060156	··SCREW-FLAT HD	스크류	4	0001 -	-	

2008. 3.31 REV.8C

5111

CAB(5/5, DOOR LATCH ASSY)

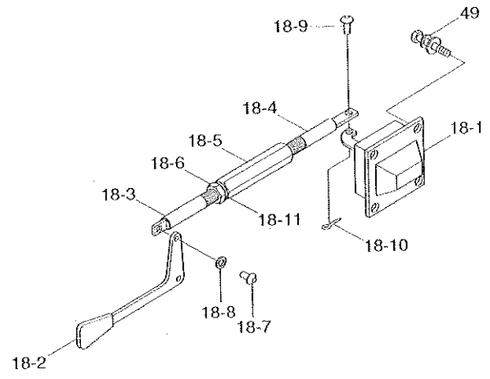

CAB(5/5, DOOR LATCH ASSY)

HL757-7

ITEM 순번	PART NO 품 번	DESCRIPTION 품 명		QTY 수량	SERIAL NO 적용 호기	ITC 호환	REMARK 비 고
*-1	@	CAB SUB ASSY	운전실	1			SEE 5080
18	71LB-01181	-LATCH ASSY-BACK/LH	래치	1			
	71LB-01191	-LATCH ASSY-BACK/RH	래치	1			
18-1	71EH-11260	--LOCK ASSY-LH	로크	1			
	71LB-01340	--LOCK ASSY-RH	로크	1			
18-2	71LB-01620	--LEVER ASSY	레버	1			
18-3	71LB-01320	--ROD	로드	1			
18-4	71LB-01330	--ROD	로드	1			
18-5	71EH-11210	--NUT	너트	1			
18-6	S205-081002	--NUT-HEX	육각너트	1			
18-7	71EH-11250	--PIN-ROUND	라운드 핀	1			
18-8	S431-040002	--WASHER-INT TOOTH	와셔	1			
18-9	71EH-11240	--PIN-ROUND	라운드 핀	1			
18-10	S461-050152	--PIN-SPLIT	분할 핀	1			
18-11	S411-080006	--WASHER-PLAIN	평 와셔	1			
49	S035-082026	-BOLT-W/WASHER	와셔붙이 볼트	8			

5120

CONSOLE BOX(-#0938)

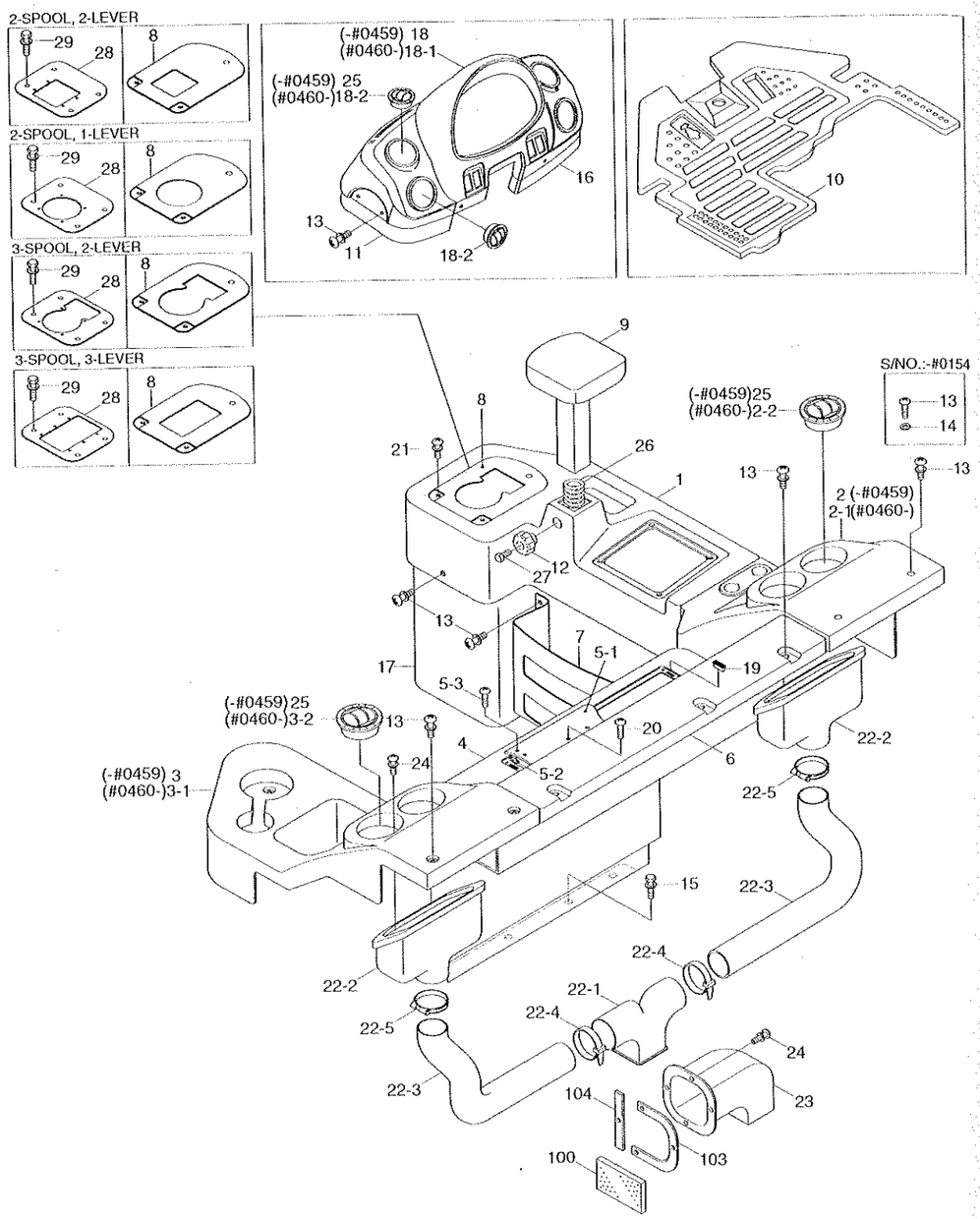

2006. 7. 31 REV.6G

CONSOLE BOX(-#0938)

HL757-7

ITEM 순번	PART NO 품 번	DESCRIPTION 품 명		QTY 수량	SERIAL NO 적용 호기	ITC 호환	REMARK 비 고
1	71LB-20011	CONSOLE BOX-RH,FR	콘솔 박스	1			
2	71LB-20021	CONSOLE BOX-RH,RR	콘솔 박스	1	-0459		
	71LB-20300	CONSOLE BOX ASSY-RH/RR	콘솔 박스	1	0460 ~	B	
2-1	71LB-20021	·CONSOLE BOX-RH,RR	콘솔 박스	1	0460 ~	~	
2-2	71N6-03300	·AIR VENT	에어 벤트	2	0460 ~	~	
3	71LB-20031	CONSOLE BOX-LH	콘솔 박스	1	-0459		
	71LB-20310	CONSOLE BOX ASSY-LH	콘솔 박스	1	0460 ~	B	
3-1	71LB-20031	·CONSOLE BOX-LH	콘솔 박스	1	0460 ~	~	
3-2	71N6-03300	·AIR VENT	에어 벤트	2	0460 ~	~	
4	71LB-20051	COVER-AIRCON	커 버	1			
5	71LB-20180	COVER ASSY-S/BOX	커 버	1			
5-1	71LB-20061	·COVER-STORAGE BOX	커 버	1			
5-2	71LB-05170	·TAP PLATE-STORAGE	플레이트	2			
5-3	S141-060102	·SCREW-FLAT HD	스크류	4			
6	71LB-20090	COVER-WIPER MOTOR	커 버	1			
7	71LB-20101	BOOK BOX	북 박스	1			
8	71LB-20111	COVER-J/LEVER/3S/2L	커 버	1			3-SPOOL,2-LEVER
	71LB-20200	COVER-J/LEVER/2S/1L	커 버	1			2-SPOOL,1-LEVER
	71LB-20210	COVER-J/LEVER/2S/2L	커 버	1			2-SPOOL,2-LEVER
	71LB-20220	COVER-J/LEVER/3S/3L	커 버	1			3-SPOOL,3-LEVER
9	71LB-20121	WRIST REST ASSY	손목 받침대	1			
10	71LB-20131	MAT-FLOOR	매 트	1			
11	71LB-20161	COVER-DASHBOARD,LH	커 버	1			
12	61S1-1037	HANDLE	핸 들	1			
13	S161-080206	SCREW-CROSS R/ROUND	스크류	51	-0154		
	S132-081526	SCREW-W/WASHER	와셔붙이 스크류	51	0155 ~	B	
14	S403-082006	WASHER-PLAIN	평 와셔	51	-0154	~	
15	S035-082026	BOLT-W/WASHER	와셔붙이 볼트	12			
16	71LB-20171	COVER-DASHBOARD,RH	커 버	1			
17	71LB-05051	COVER-RCV	커 버	1			
18	71LB-30021	DASHBOARD	대시보드	1	-0459		
	71LB-20320	DASHBOARD ASSY	대시보드	1	0460 ~	B	
18-1	71LB-30021	·DASHBOARD	대시보드	1	0460 ~	~	
18-2	71N6-03300	·AIR VENT	에어 벤트	4	0460 ~	~	
19	71N6-20390	MAGNETIC	마그네트	2			
20	S141-060152	SCREW-FLAT HD	스크류	4			
21	S131-051546	SCREW-W/WASHER	와셔조립 작은나사	2			
22	71LB-10150	DUCT ASSY-REAR	닥 트	1			
22-1	71LB-10051	·DUCT-REAR(1)	닥 트	1			
22-2	71LB-10061	·DUCT-REAR(2)	닥 트	2			

CONSOLE BOX(-#0938)

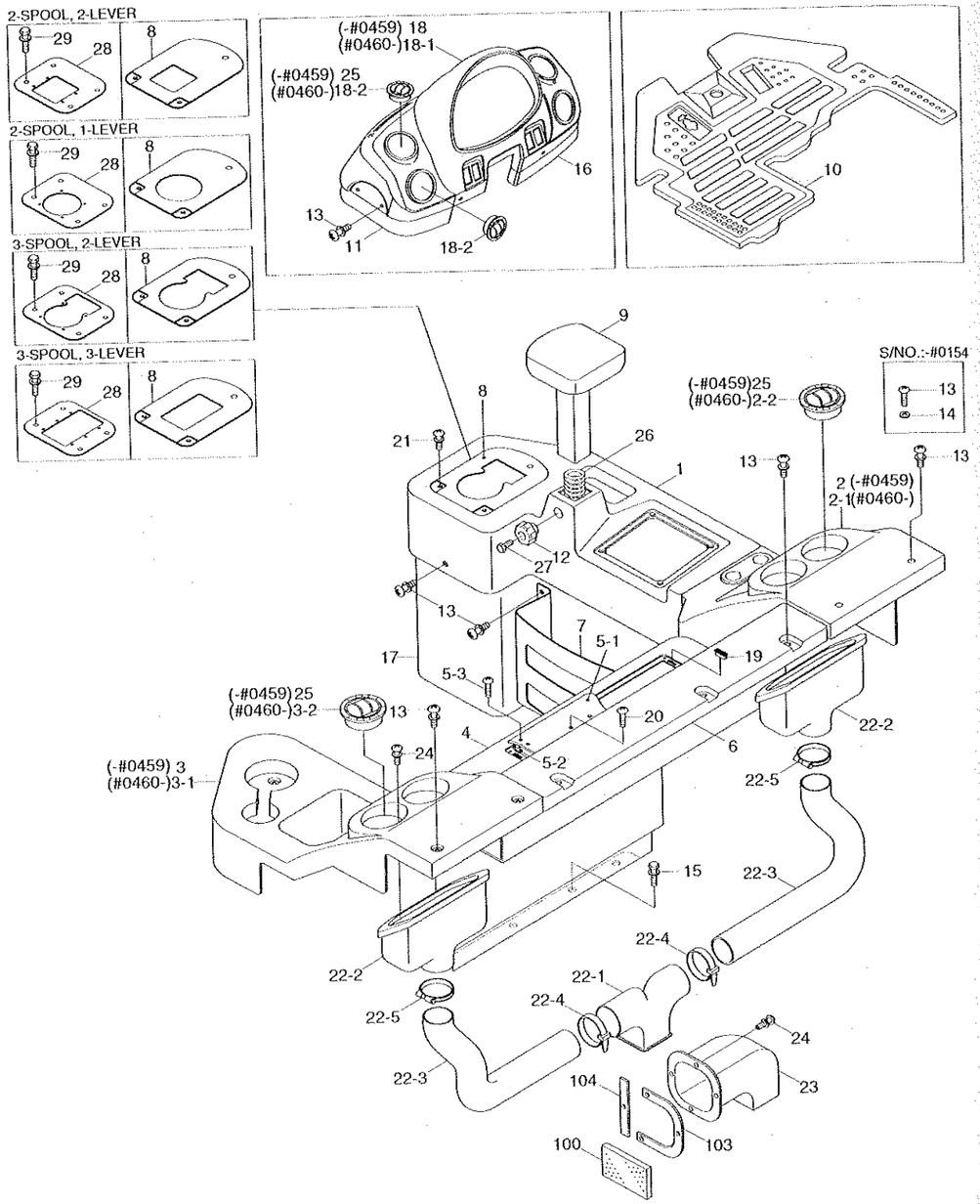

CONSOLE BOX(-#0938)

HL757-7

ITEM 순번	PART NO 품 번	DESCRIPTION 품 명		QTY 수량	SERIAL NO 적용 호기	ITC 호환	REMARK 비 고
22-3	71LB-10070	-HOSE-REAR	호스	2			
22-4	S552-102370	-CLAMP-BAND	밴드 클램프	2			
22-5	S520-085000	-CLAMP-HOSE	호스 클램프	2			
23	71LB-10111	DUCT-INLET	닥트	1			
24	S151-030106	SCREW-TAPPING	스크류	3			
25	71N6-03300	AIR VENT	에어 벤트	10	-0459	-	
26	71LB-20190	SPRING	스프링	1			
27	S015-080356	BOLT-HEX	육각 볼트	1			
28	71LB-20230	PLATE-RCV/2S/1L	플레이트	1			2-SPOOL,1-LEVER
	71LB-20240	PLATE-RCV/3S/2L	플레이트	1			3-SPOOL,2-LEVER
	71LB-20250	PLATE-RCV/2S/2L	플레이트	1			2-SPOOL,2-LEVER
	71LB-20260	PLATE-RCV/3S/3L	플레이트	1			3-SPOOL,3-LEVER
29	S037-122526	BOLT-W/WASHER	와셔붙이 볼트	4			
100	71LB-04180	FOAM-BOTTOM(5)	폼	1			
103	71LB-04220	PLATE-DUCT(1)	플레이트	1			
104	71LB-04230	PLATE-DUCT(2)	플레이트	1			

CONSOLE BOX(#0939-)

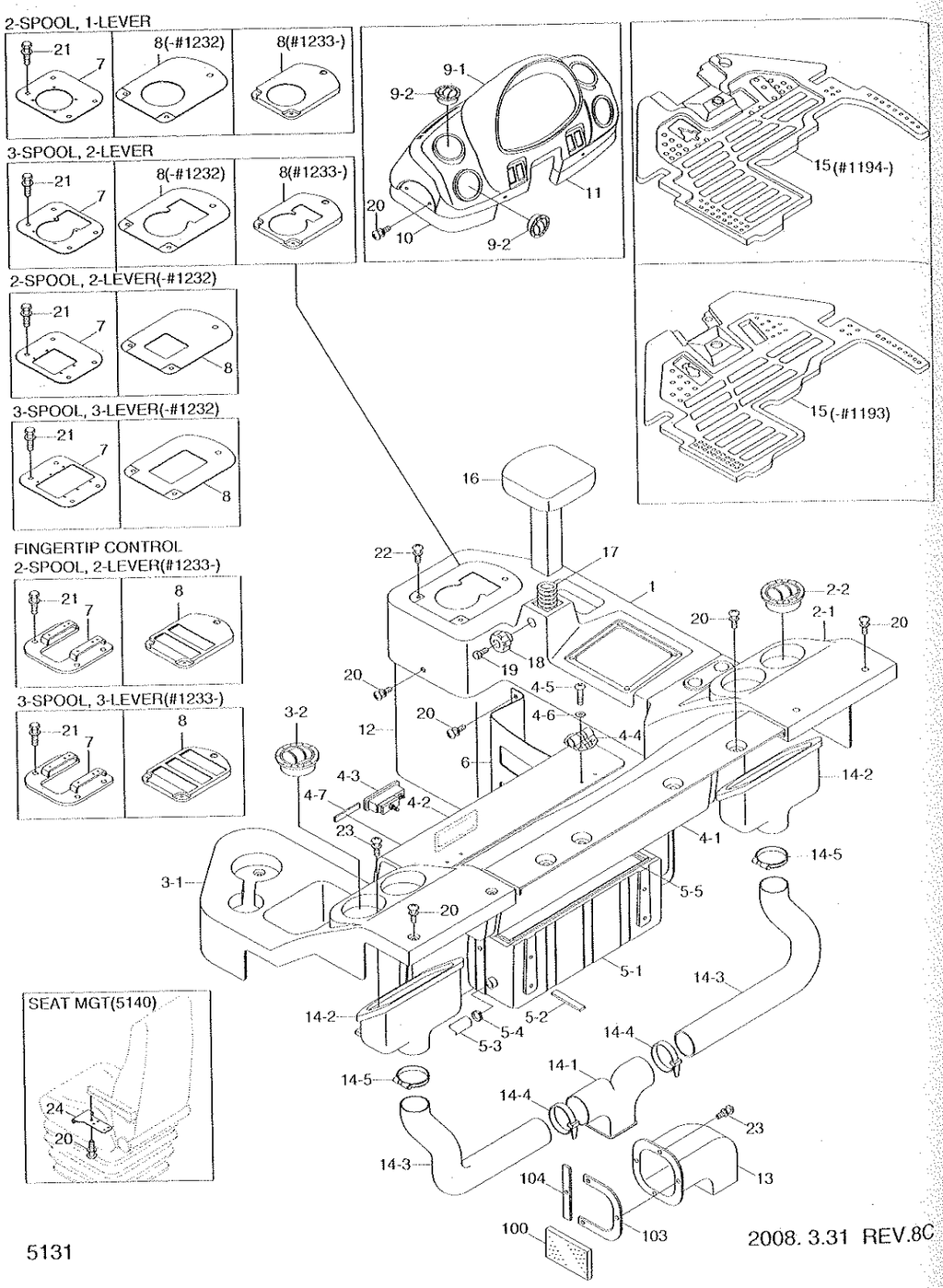

2008. 3.31 REV.8C

CONSOLE BOX(#0939-)

HL757-7

ITEM 순번	PART NO 품 번	DESCRIPTION 품 명		QTY 수량	SERIAL NO 적용 호기		ITC 호환	REMARK 비 고
1	71LB-20011	CONSOLE BOX-RH,FR	콘솔 박스	1				
2	71LB-20300	CONSOLE BOX ASSY-RH/RR	콘솔 박스	1				
2-1	71LB-20021	·CONSOLE BOX-RH,RR	콘솔 박스	1				
2-2	71N6-03300	·AIR VENT	에어 벤트	2				
3	71LB-20310	CONSOLE BOX ASSY-LH	콘솔 박스	1				
3-1	71LB-20031	·CONSOLE BOX-LH	콘솔 박스	1				
3-2	71N6-03300	·AIR VENT	에어 벤트	2				
4	71LB-21022	REAR COVER ASSY	리어 커버	1				
4-1	71LB-21031	·REAR COVER-BODY	리어 커비	1				
4-2	71LB-21041	·COVER-DOOR	커버	1				
4-3	71LB-21180	·LATCH ASSY	래치	1				
4-4	71N6-21900	·HINGE	힌지	2				
4-5	S161-050166	·SCREW-CROSS R/ROUND	스크류	4				
4-6	S403-052006	·WASHER-PLAIN	평 와셔	4				
4-7	71LB-21160	·PAD-RUBBER	고무 패드	4				
5	71LB-21150	STORAGE BOX ASSY	스토리지 박스	1				
5-1	71LB-21051	·STORAGE BOX	스토리지 박스	1				
5-2	71LB-21170	·PAD-RUBBER/STORAGE	패드	3				
5-3	71N6-20360	·HOSE-STORAGE BOX	호스	1				
5-4	71N6-20370	·CLIP-HOSE	클립	1				
5-5	71LB-21190	·SPONGE	스폰지	1				
6	71LB-20101	BOOK BOX	북 박스	1				
7	71LB-20230	PLATE-RCV/2S/1L	플레이트	1				2-SPOOL,1-LEVER
	71LB-20240	PLATE-RCV/3S/2L	플레이트	1				3-SPOOL,2-LEVER
	71LB-20250	PLATE-RCV/2S/2L	플레이트	1		- 1232		2-SPOOL,2-LEVER
	71LB-20331	PLATE-RCV	플레이트	1	1233 -		D	2-SPOOL,2-LEVER
	71LB-20260	PLATE-RCV/3S/3L	플레이트	1		- 1232		3-SPOOL,3-LEVER
	71LB-20331	PLATE-RCV	플레이트	1	1233 -		D	3-SPOOL,3-LEVER
8	71LB-20200	COVER-J/LEVER/2S/1L	커버	1		- 1232		2-SPOOL,1-LEVER
	71LB-20201	COVER-J/LEVER/2S/1L	커버	1	1233 -		D	2-SPOOL,1-LEVER
	71LB-20111	COVER-J/LEVER/3S/2L	커버	1		- 1232		3-SPOOL,2-LEVER
	71LB-20112	COVER-J/LEVER/3S/2L	커버	1	1233 -		D	3-SPOOL,2-LEVER
	71LB-20210	COVER-J/LEVER/2S/2L	커버	1		- 1232		2-SPOOL,2-LEVER
	71LB-20371	COVER-J/LEVER/2S/2L	커버	1	1233 -		D	2-SPOOL,2-LEVER
	71LB-20220	COVER-J/LEVER/3S/3L	커비	1		- 1232		3-SPOOL,3-LEVER
	71LB-20381	COVER-J/LEVER/3S/3L	커버	1	1233 -		D	3-SPOOL,3-LEVER
9	71LB-20320	DASHBOARD ASSY	대시보드	1		- 1233	-	SEE 5100
9-1	71LB-30021	·DASHBOARD	대시보드	1		- 1233	-	SEE 5100
9-2	71N6-03300	·AIR VENT	에어 벤트	2		- 1233	-	SEE 5100
10	71LB-20161	COVER-DASHBOARD,LH	커비	1		- 1233	-	SEE 5100

2008. 3.31 REV.8C

5131

CONSOLE BOX(#0939-)

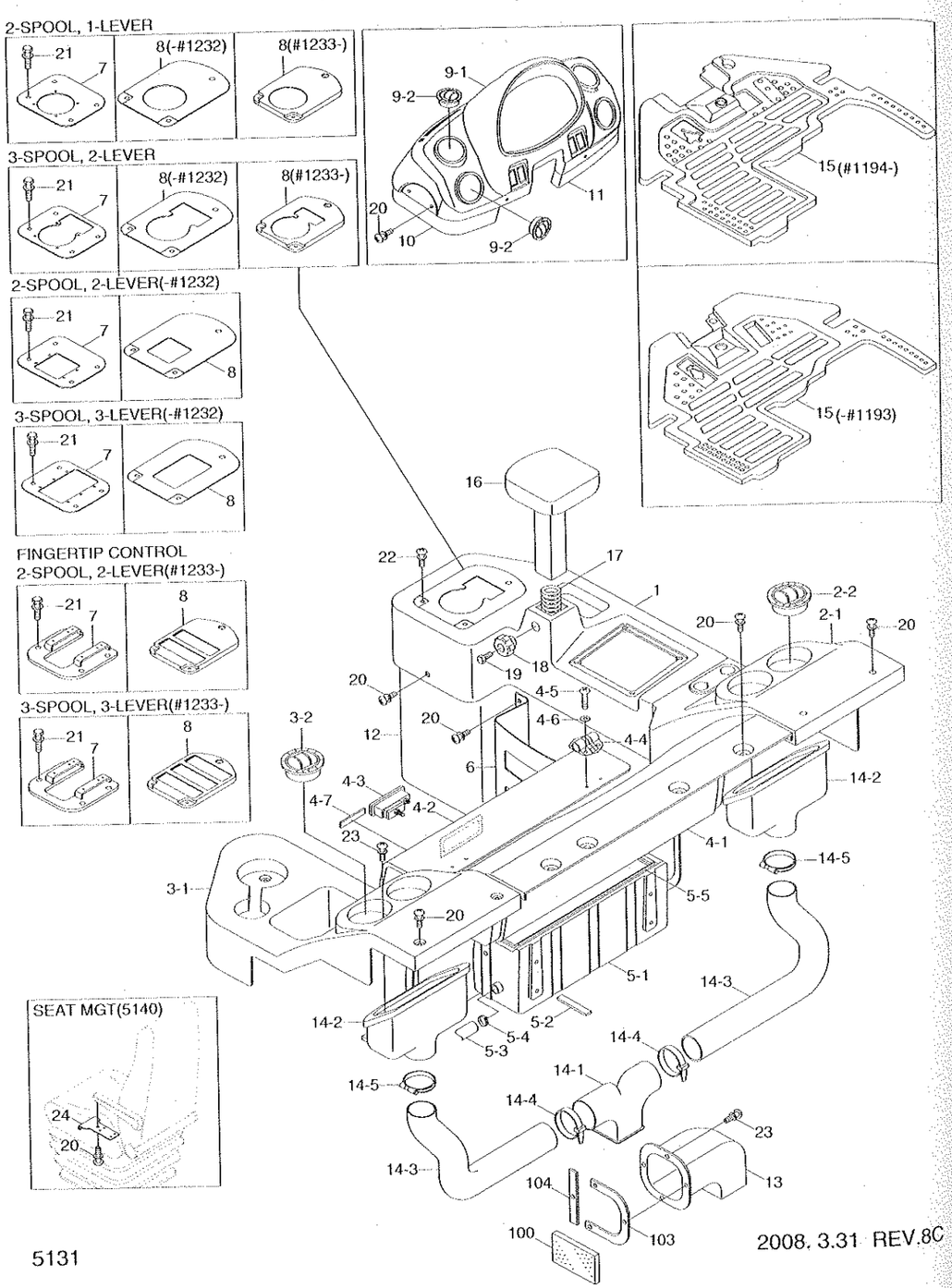

2008. 3.31 REV.8C

CONSOLE BOX(#0939-)

ITEM 순번	PART NO 품 번	DESCRIPTION 품 명		QTY 수량	SERIAL NO 적용 호기	ITC 호환	REMARK 비 고
11	71LB-20171	COVER-DASHBOARD,RH	커버	1	- 1233	-	SEE 5100
12	71LB-05051	COVER-RCV	커버	1			
13	71LB-10111	DUCT-INLET	닥트	1			
14	71LB-10150	DUCT ASSY-REAR	닥트	1			
14-1	71LB-10051	·DUCT-REAR(1)	닥트	1			
14-2	71LB-10061	·DUCT-REAR(2)	닥트	2			
14-3	71LB-10070	·HOSE-REAR	호스	2			
14-4	S552-102370	·CLAMP-BAND	밴드 클램프	2			
14-5	S520-085000	·CLAMP-HOSE	호스 클램프	2			
15	71LB-21061	MAT-FLOOR/DUAL BRAKE	메트	1	- 1193		
	71LB-21062	MAT-FLOOR	메트	1	1194 -	D	
16	71LB-20121	WRIST REST ASSY	손목 받침대	1			
17	71LB-20190	SPRING	스프링	1			
18	61S1-1037	HANDLE	핸 들	1			
19	S015-08035V	BOLT-HEX	육각 볼트	1			
20	S132-08152V	SCREW-W/WASHER	와셔붙이 스크류	51	- 1233		
	S132-08152V	SCREW-W/WASHER	와셔붙이 스크류	35	1234 -	A	
21	S037-10255V	BOLT-W/WASHER	와셔붙이 볼트	4			
22	S131-05154V	SCREW-W/WASHER	와셔붙이 스크류	2			
23	S151-03010V	SCREW-TAPPING	스크류	3			
24	71LB-21141	PLATE-J/STRG LEVER	플레이트	1			OPT
100	71LB-04180	FOAM-BOTTOM(5)	폼	1			
103	71LB-04220	PLATE-DUCT(1)	플레이트	1			
104	71LB-04230	PLATE-DUCT(2)	플레이트	1			

2008. 3.31 REV.8C

SEAT MOUNTING

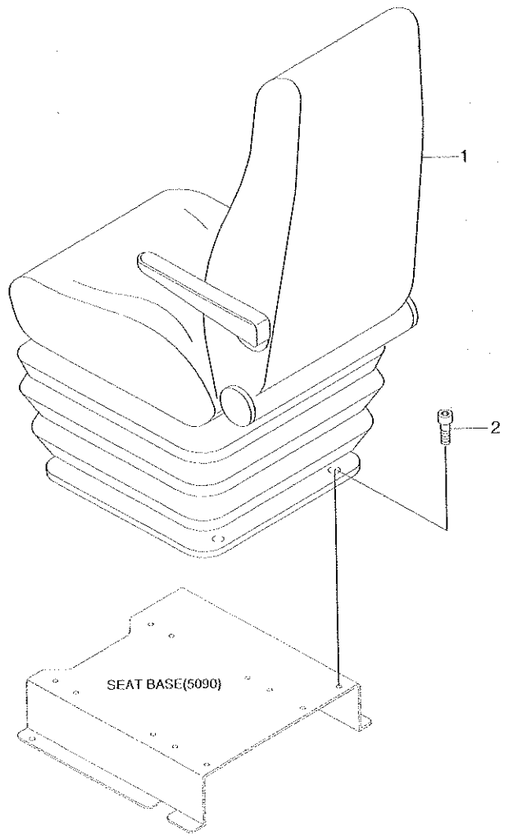

SEAT MOUNTING

ITEM 순번	PART NO 품 번	DESCRIPTION 품 명	QTY 수량	SERIAL NO 적용 호기	ITC 호환	REMARK 비 고
1	71LB-31010	SEAT ASSY-LOCAL 운전석	1	- 0403	-	KOREA ONLY
	71L1-16550	SEAT ASSY-2",STATIC 운전석	1			SEE 5150
	71LB-31020	SEAT ASSY-3",RETRACTABLE 운전석	1	- 0403		
	71LB-32020	SEAT ASSY-3",MECHENICAL 운전석	1	0404 -	A	SEE 5151/52
	71LB-31060	SEAT ASSY-3",RET,A/R/PVC 운전석	1	- 0403	-	
	71LB-32040	SEAT ASSY-3",AIR RIDE 운전석	1	0404 -	A	SEE 5154/5155
	74L4-00010	SEAT ASSY-2",VINYL 운전석	1			SEE 5156
	74L1-10140	SEAT ASSY-2",AIR RIDE 운전석	1	0404 -	-	SEE 5153
	71LB-33010	SEAT ASSY-MECH,2" 운전석	1	0685 - 1304	-	
	71LB-33011	SEAT ASSY-MECH,2" 운전석	1	1305 -	A	
	71LB-32060	SEAT ASSY-MECH,2",WOO 운전석	1	1083 -	-	
	71LB-32070	SEAT ASSY-MECH,2",WOO 운전석	1	1083 -	-	
	71LB-32080	SEAT ASSY-HEATED/AIR 운전석	1	1083 -	-	
2	S105-080156	BOLT-SOCKET 소캣 볼트	4			

SEAT(MECHANICAL, KAB)

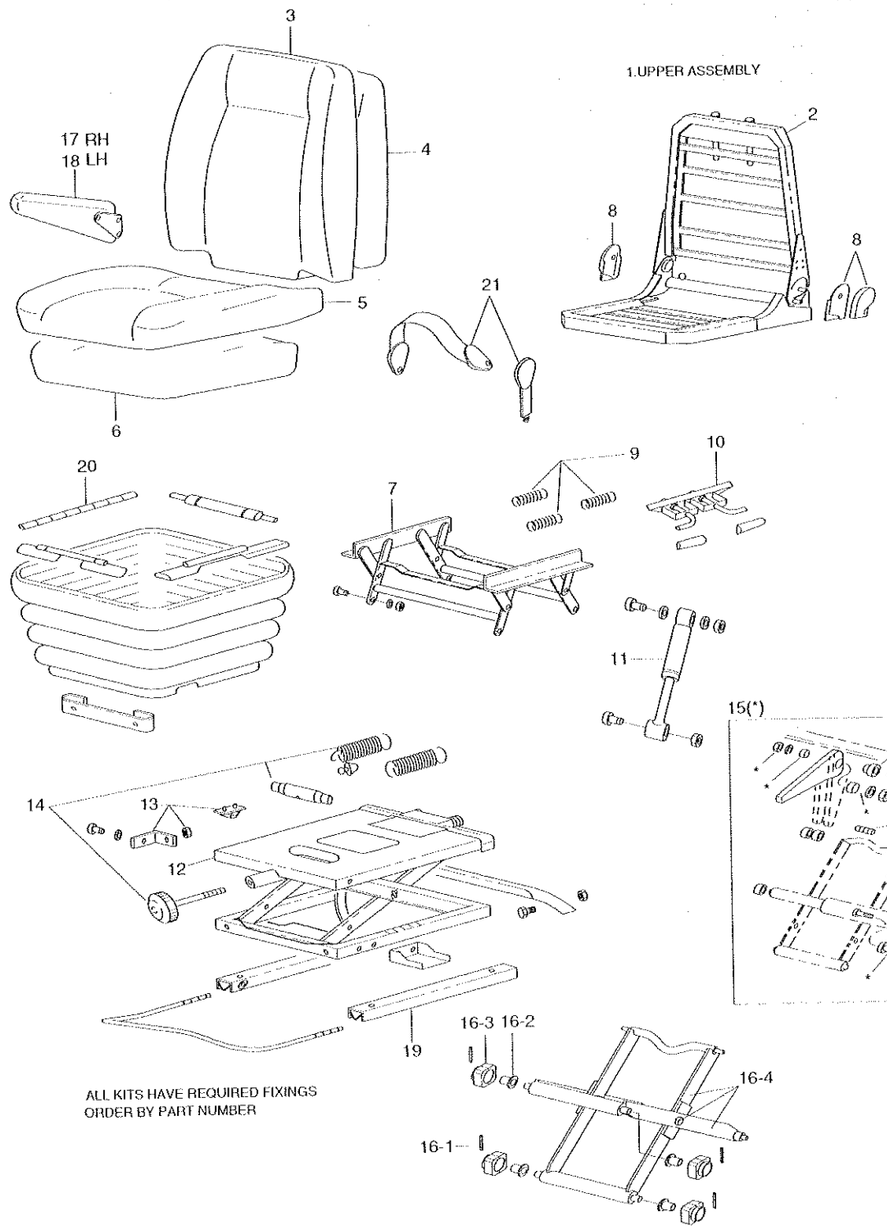

SEAT(MECHANICAL, KAB)

HL757-7

ITEM 순번	PART NO 품 번	DESCRIPTION 품 명		QTY 수량	SERIAL NO 적용 호기	ITC 호환	REMARK 비 고
*	71L1-16550	SEAT ASSY-2",STATIC	운전석	1	0001 -	-	LEATHER
1	166115	·UPPER ASSY	상 부	1			
2	160428	·FRAME ASSY	프레임	1			
3	166116	·COVER ASSY-BACK	커 버	1			
4	160430	·KIT-BACK FOAM	후방 폼 키트	1			
5	166117	·COVER ASSY-SEAT	커 버	1			
6	160432	·KIT-SEAT FOAM	시트 폼 키트	1			
7	160055	·KIT-HEIGHT RISER	높이 조절 키트	1			
8	160433	·KIT-HANDLE ASSY	핸들 키트	1			
9	160122	·KIT-HEIGHT RISER SPRING	스프링 키트	1			
10	157157	·KIT-HEIGHTRISER LATCH	레치 키트	1			
11	160435	·KIT-DAMPER	댐퍼 키트	1			
12	160452	·KIT-SUSPENSION COVER	서스펜션 커버 키트	1			
13	160436	·KIT-U/STOP B/STOP	업스톱 범퍼스톱 키트	1			
14	160438	·KIT-WEIGHT ADJUSTER	웨이트 조정기 키트	1			
15	165989	·KIT-LVR/CENTER PIVOT	피봇 키트	1			
16	160439	·KIT-BEARING	베아링 키트	1			
16-1	53590140009	··PIN-ROLL	롤 핀	4			
16-2	789171	··BEARING-FLANGED	베아링	4			
16-3	165694	··SUPPORT-HALF BEARING	서포트	4			
16-4	165989	··KIT-LVR/CENTER PIVOT	피봇 키트	4			
17	156707	·KIT-ARM REST,RH	암 레스트 키트	1			
18	156706	·KIT-ARM REST,LH	암 레스트 키트	1			
19	160442	·KIT-FORE & AFT ADJUST	조정기 키트	1			
20	160441	·KIT-SUSPENSION COVER	서스펜션 커버 키트	1			
21	78987	·KIT-SEATBELT	운전석벨트 키트	1			

SEAT(MECHANICAL, GRAMMER, 1/2)

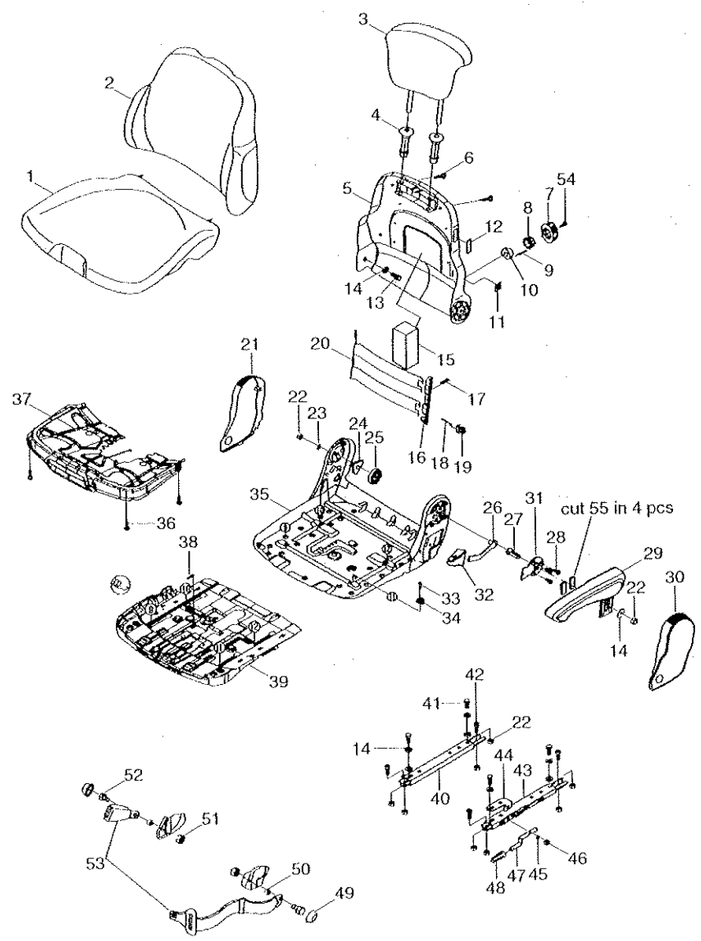

SEAT(MECHANICAL, GRAMMER, 1/2)

ITEM 순번	PART NO 품 번	DESCRIPTION 품 명		QTY 수량	SERIAL NO 적용 호기	ITC 호환	REMARK 비 고
*	71LB-32020	SEAT ASSY-3",MECHENICAL	운전석	1	0404 -	-	OPT
1	ZGBH-00001	·SEAT CUSHION	운전석 쿠션	1			
2	ZGBH-00002	·BACKREST CUSHION	백레스트 쿠션	1			
3	ZGBH-00009	·HEADREST	헤드레스트	1			
4	ZGBH-00004	·BUSH	부 시	2			
5	ZGBH-00005	·BACKREST PLATE	백레스트 플레이트	1			
6	ZGBH-00103	·SCREW-SELF TAPPING	스크류	4			
7	ZGBH-00007	·HANDLE	핸 들	1			
8	ZGBH-00008	·WHEEL-TOOLHEAD	툴 헤드 휠	1			
9	ZGBH-00010	·RIVET-BLIND	리 벳	3			
10	ZGBH-00011	·BRAKE-SLING SPRING	브레이크	1			
11	ZGBH-00012	·STICKER	스티커	1			
12	ZGBH-00013	·COVER-PLASTIC	플라스틱 커버	1			
13	ZGBH-00014	·SCREW-HEX HEAD	육각 스크류	1			
14	ZGBH-00015	·WASHER	와 서	13			
15	ZGBH-00016	·SPONGE	스폰지	1			
16	ZGBH-00017	·WINKEL	윙 컬	1			
17	ZGBH-00018	·RIVET	리 벳	3			
18	ZGBH-00019	·RODS	로 드	1			
19	ZGBH-00020	·CARRIER	캐리어	1			
20	ZGBH-00021	·PLATE	플레이트	2			
21	ZGBH-00022	·COVER-RH	커 버	1			
22	ZGBH-00023	·HEX NUT-BLACK	육각 너트	10			
23	ZGBH-00024	·WASHER-BLACK	와 서	1			
24	ZGBH-00025	·SPRING HOLDER	스프링 홀더	1			
25	ZGBH-00026	·SPRING-LEG	레그 스프링	1			
26	ZGBH-00027	·LEVER	레 버	1			
27	ZGBH-00028	·SCREW	스크류	1			
28	ZGBH-00029	·SCREW	스크류	3			
29	ZGBH-00030	·ARM REST-LH	암레스트	1			
30	ZGBH-00031	·COVER-LH	커 버	1			
31	ZGBH-00032	·PLATE	플레이트	1			
32	ZGBH-00033	·HANDLE	핸 들	1			
33	ZGBH-00034	·RIVET	리 벳	4			
34	ZGBH-00035	·PROFILE-GLIDING	프로파일	4			
35	ZGBH-00036	·SEAT PLATE	시트 플레이트	1			
36	ZGBH-00037	·SCREW-SELF TAPPING	스크류	4			
37	ZGBH-00038	·ADJUSTMENT-TILTING	조정기	1			
38	ZGBH-00039	·SPRING	스프링	1			
39	ZGBH-00040	·ADJUSTMENT-SEAT DEPTH	조정기	1			

SEAT(MECHANICAL, GRAMMER, 1/2)

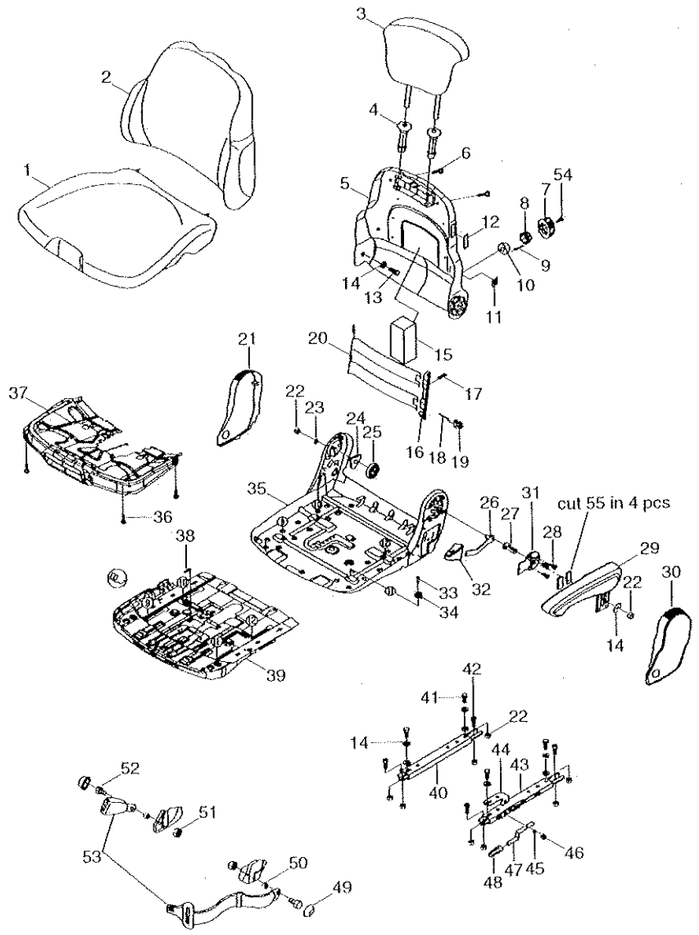

SEAT(MECHANICAL, GRAMMER, 1/2)

HL757-7

ITEM 순번	PART NO 품 번	DESCRIPTION 품 명		QTY 수량	SERIAL NO 적용 호기	ITC 호환	REMARK 비 고
40	ZGBH-00041	·SLIDE RAIL-RH	슬라이드 레일	1			
41	ZGBH-00042	·SCREW-HEX HEAD	육각 스크류	4			
42	ZGBH-00043	·SCREW-CYLINDRIC HEAD	스크류	4			
43	ZGBH-00044	·ROLLING RAIL-LH	롤링 레일	1			
44	ZGBH-00045	·BRACKET	브라켓트	1			
45	ZGBH-00046	·WASHER	와 시	1			
46	ZGBH-00047	·NUT	너 트	1			
47	ZGBH-00048	·HANDLE	핸 들	1			
48	ZGBH-00049	·KNOB-PLASTIC	플라스틱 노브	1			
49	ZGBH-00050	·COVER	커 버	2			
50	ZGBH-00051	·BUSH	부 시	2			
51	ZGBH-00052	·NUT	너 트	2			
52	ZGBH-00053	·SCREW	스크류	2			
53	ZGBH-00102	·SEAT BELT	운전석 벨트	2			
54	ZGBH-00055	·SCREW	스크류	1			
55	ZGBH-00056	·PLATE-RUBBER	고무 플레이트	1			

SEAT(MECHANICAL, GRAMMER, 2/2)

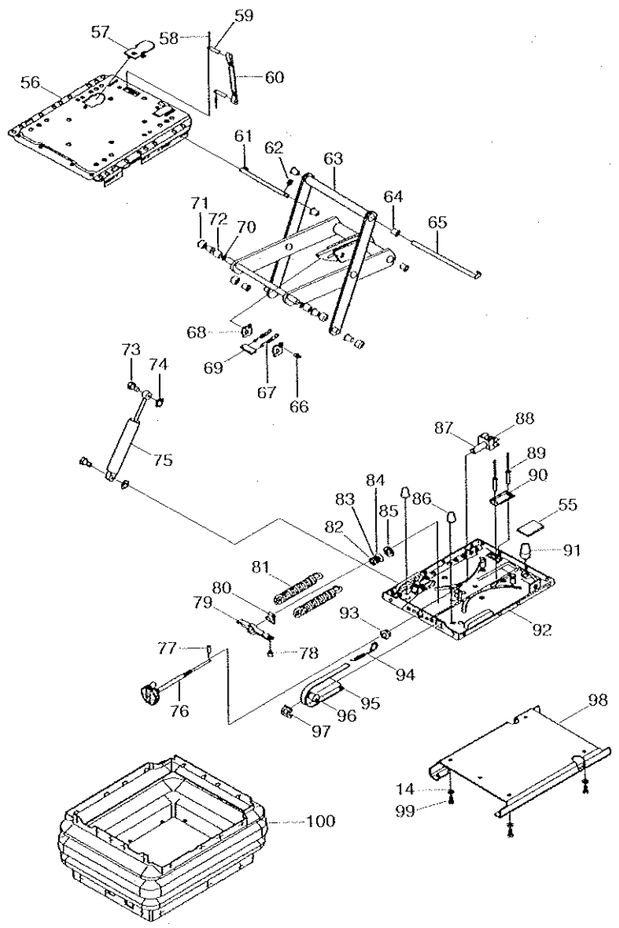

SEAT(MECHANICAL, GRAMMER, 2/2)

HL757-7

ITEM 순번	PART NO 품 번	DESCRIPTION 품 명	QTY 수량	SERIAL NO 적용 호기	ITC 호환	REMARK 비 고
*	@	SEAT ASSY-3",MECHENICAL 운전석	1	0404 -	-	OPT.SEE 5151
56	ZGBH-00057	·UPPER PLATE-SUSPENSION상부 플레이트	1			
57	ZGBH-00058	·PANEL-TRIM 트림 판넬	1			
58	ZGBH-00059	·POP RIVET 팝 리벳	2			
59	ZGBH-00060	·PLATE 플레이트	2			
60	ZGBH-00061	·BELT-TETHER 벨 트	1			
61	ZGBH-00062	·BOLT 볼 트	1			
62	ZGBH-00063	·LOCK WASHER 잠금 와셔	1			
N63	ZGBH-00064	·SWING ARM 스윙 암	1	0001 -	-	
64	ZGBH-00065	·BUSH-PLASTIC 플라스틱 부시	8			
65	ZGBH-00066	·PIN 핀	1			
66	ZGBH-00067	·BOLT 볼 트	1			
67	ZGBH-00068	·SPRING-TENSION 텐션 스프링	2			
N68	ZGBH-00069	·PLATE 플레이트	2	0001 -	-	
69	ZGBH-00070	·STRIP-COVER 커버 스트립	1			
70	ZGBH-00071	·WASHER 와 셔	2			
71	ZGBH-00072	·ROLLER 롤 러	4			
72	ZGBH-00073	·BUSH 부 시	2			
73	ZGBH-00074	·BOLT 볼 드	2			
74	ZGBH-00075	·LOCK WASHER 잠금 와셔	2			
75	ZGBH-00076	·ABSORBER-SHOCK 압소버	1			
76	ZGBH-00077	·HANDLE 핸 들	1			
77	ZGBH-00078	·PIN 핀	1			
78	ZGBH-00079	·INSERT 인서트	1			
79	ZGBH-00080	·SPRING BRACKET 스프링 브라켓트	1			
80	ZGBH-00081	·FLANGE NUT 플랜지 너트	1			
81	ZGBH-00082	·SPRING 스프링	2			
82	ZGBH-00083	·WASHER 와 셔	1			
83	ZGBH-00084	·BEARING 베이링	1			
84	ZGBH-00085	·WASHER 와 셔	1			
85	ZGBH-00086	·WASHER-PLASTIC 플라스틱 와셔	1			
86	ZGBH-00087	·RUBBER 고 무	2			
87	ZGBH-00088	·GABEL 가 벨	1			
88	ZGBH-00089	·BEARING-TRIPLE 베이링	1			
89	ZGBH-00090	·POP RIVET 팝 리벳	2			
90	ZGBH-00091	·U-PROFILE U-프로파일	1			
91	ZGBH-00092	·RUBBER 고 무	1			
92	ZGBH-00093	·PLATE-BOTTOM 플레이트	1			
93	ZGBH-00094	·BUSH 부 시	1			
94	ZGBH-00095	·SPRING-TENSION 텐션 스프링	1			

2008. 3.31 REV.8C

5152

SEAT(MECHANICAL, GRAMMER, 2/2)

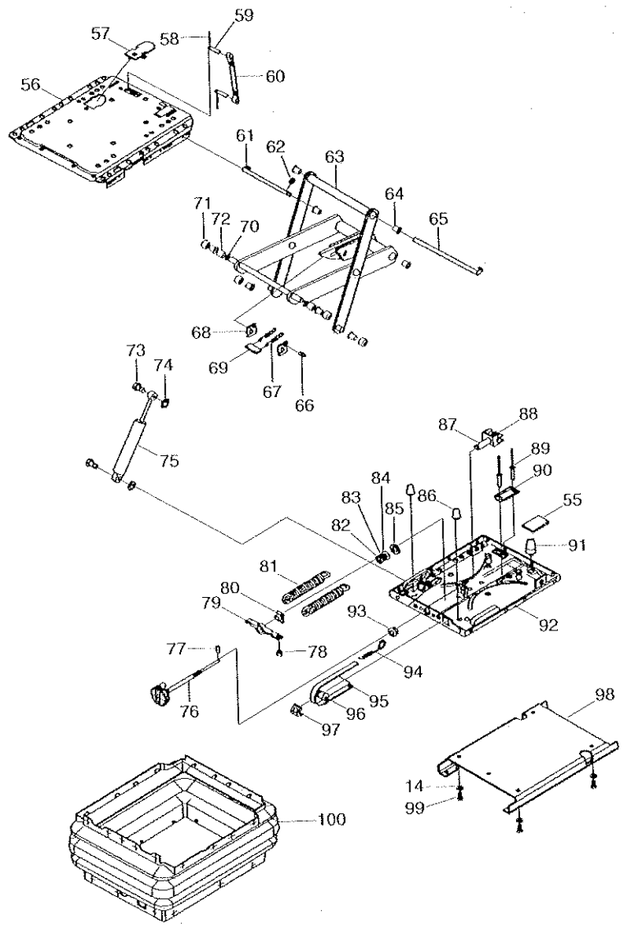

SEAT(MECHANICAL, GRAMMER, 2/2)

HL757-7

ITEM 순번	PART NO 품 번	DESCRIPTION 품 명		QTY 수량	SERIAL NO 적용 호기	ITC 호환	REMARK 비 고
95	ZGBH-00096	·INDICATOR	인디케이터	1			
96	ZGBH-00097	·ROLLER	롤러	1			
97	ZGBH-00098	·DEVICE-GUIDING	디바이스	1			
98	ZGBH-00099	·PLATE-BOTTOM	플레이트	1			
99	ZGBH-00104	·SCREW-HEX HEAD	육각 스크류	4			
100	ZGBH-00101	·BELLOWS	벨로우즈	1			
N	@	NOT INDIVIDUALLY SUPPLIED 단품공급불가					

2008. 3.31 REV.8C

5152

SEAT(AIR RIDE, KAB)

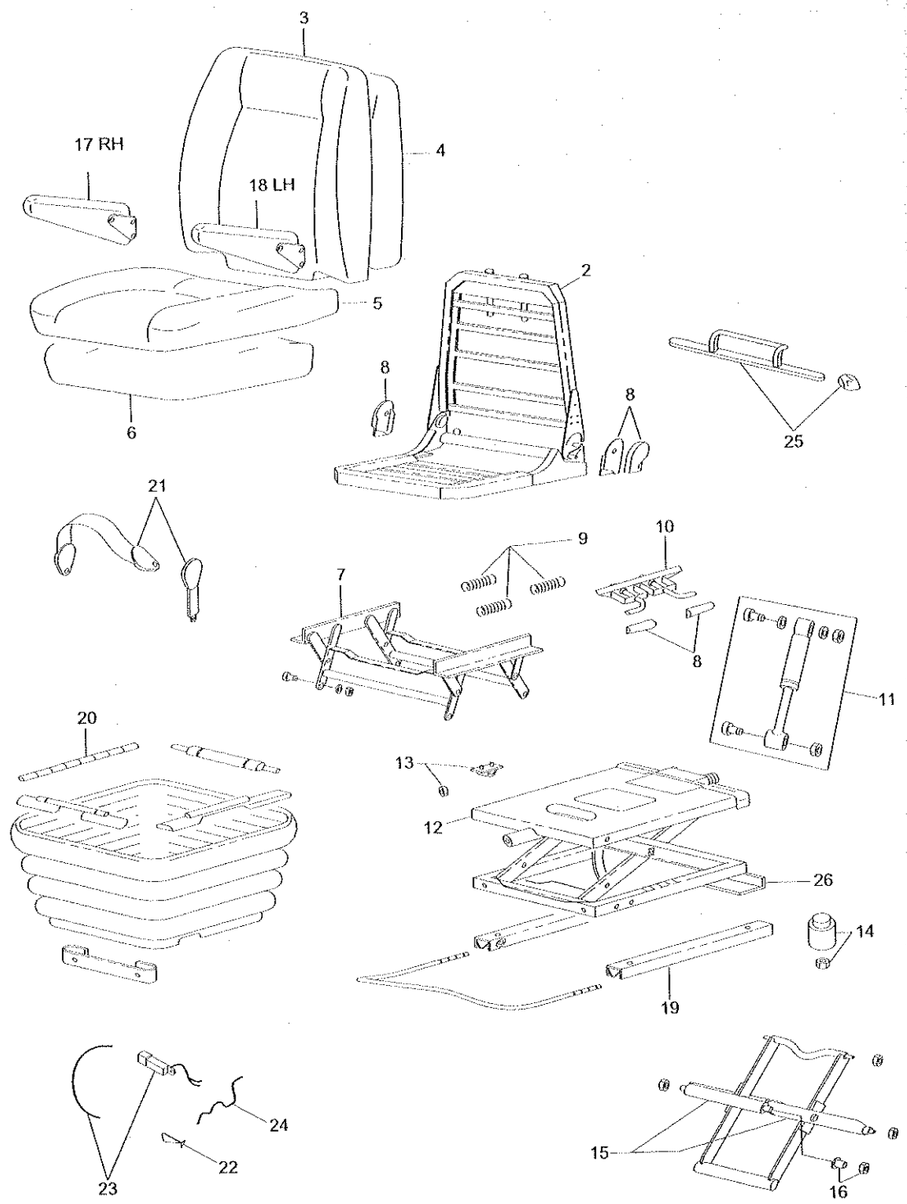

SEAT(AIR RIDE, KAB)

HL757-7

ITEM 순번	PART NO 품 번	DESCRIPTION 품 명		QTY 수량	SERIAL NO 적용 호기		ITC 호환	REMARK 비 고
*	74L1-10140	SEAT ASSY-2",AIR RIDE	운전석	1	0404 -		-	OPT
1	ZUAQ-00001	·UPPER ASSY KIT	상부 키트	1				
2	ZUAQ-00002	·FRAME ASSY KIT	프레임 키트	1				
3	ZUAQ-00003	·BACK COVER ASSY KIT	후방 커버 키트	1				GRAY FABRIC/PVC
	ZUAQ-00004	·BACK COVER ASSY KIT	후방 커버 키트	1				GRAY PVC
4	ZUAQ-00005	·BACK FOAM KIT	후방 폼 키트	1				
5	ZUAQ-00006	·SEAT COVER ASSY KIT	시트 커버 키트	1				GRAY FABRIC/PVC
	ZUAQ-00007	·SEAT COVER ASSY KIT	시트 커버 키트	1				GRAY PVC
6	ZUAQ-00008	·SEAT FOAM KIT	시트 폼 키트	1				
7	ZUAQ-00009	·HEIGHT RISER KIT	높이 조절 키트	1				
8	ZUAQ-00010	·HANDLE KIT	핸들 키트	1				GREY
	ZUAQ-00011	·HANDLE KIT	핸들 키트	1				YELLOW
9	ZUAQ-00012	·HEIGHT RISER SPRING KIT	스프링 키트	1				
10	ZUAQ-00013	·HEIGHT RISER LATCH KIT	래치 키트	1				
11	ZUAQ-00014	·DAMPER KIT	댐퍼 키트	1				
12	ZUAQ-00015	·SUSPENSION ASSY KIT	서스펜션 키트	1				
13	ZUAQ-00016	·UP STOP/BUMP STOP KIT	스톱 키트	1				
14	ZUAQ-00017	·AIR SPRING KIT	에어 스프링 키트	1				
15	ZUAQ-00018	·LEVER/CENTER PIVOT KIT	피봇 키트	1				
16	ZUAQ-00019	·BEARING KIT	베어링 키트	1				
17	ZUAQ-00020	·ARMREST KIT-RH	암 레스트 키트	1				
18	ZUAQ-00021	·ARMREST KIT-LH	암 레스트 키트	1				
19	ZUAQ-00022	·FORE & AFT ADJUST KIT	조정기 키트	1				
20	ZUAQ-00023	·SUSPENSION COVER KIT	커버 키트	1				
N21	@	·T BELT KIT-2" STATIC	벨트 키트	1	0001 -		-	
21	ZUAQ-00025	·SEAT BELT KIT-3" RETRACT	운전석 벨트 키트	1				
22	ZUAQ-00026	·COMBINATION VALVE KIT	밸브 키트	1				
23	ZUAQ-00027	·COMPRESSOR KIT-24V	컴프레서 키트	1				
24	ZUAQ-00028	·FLY LEAD KIT	플라이 리드 키트	1				
25	ZUAQ-00029	·LUMBAR KIT-GREY	럼버 키트	1				
	ZUAQ-00030	·LUMBAR KIT-YELLOW	럼버 키트	1				
26	ZUAQ-00031	·TETHER KIT	테더 키트	1				

SEAT(AIR RIDE, 3", 1/2)

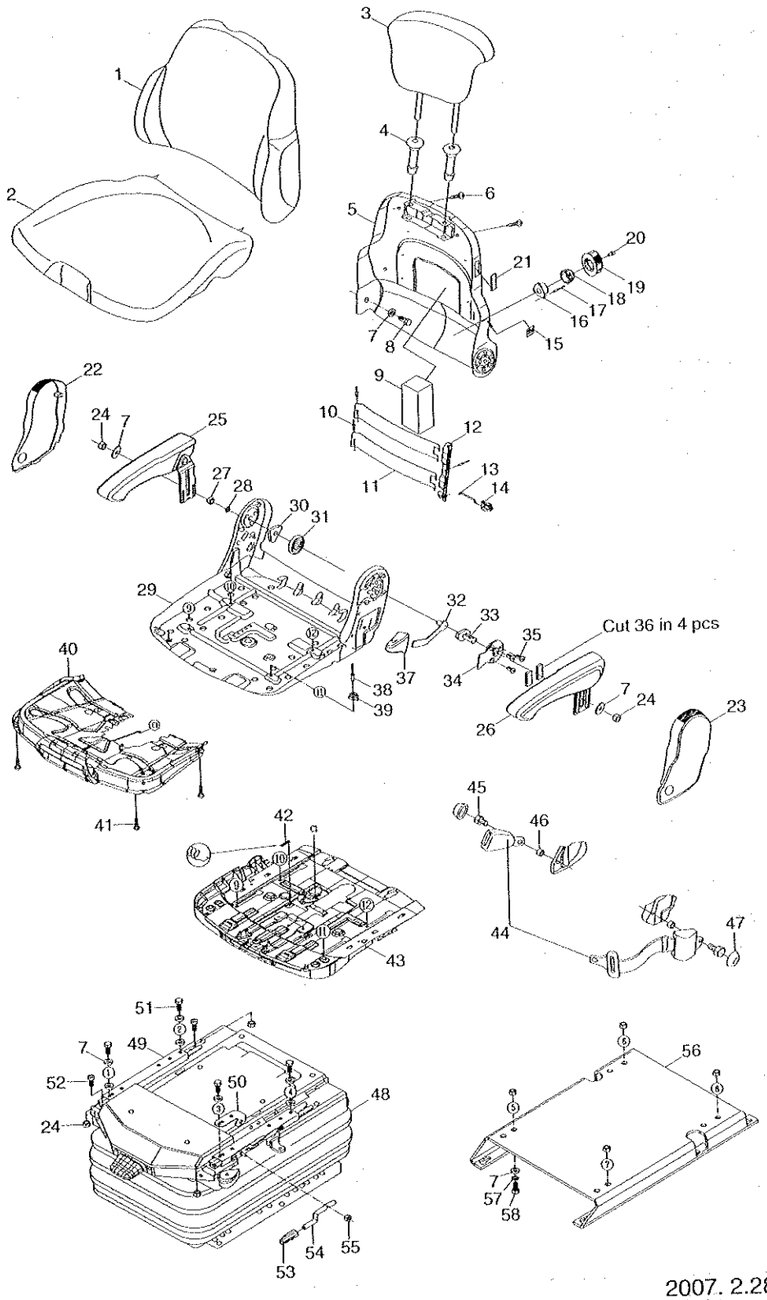

SEAT(AIR RIDE, 3", 1/2)

HL757-7

ITEM 순번	PART NO 품 번	DESCRIPTION 품 명		QTY 수량	SERIAL NO 적용 호기	ITC 호환	REMARK 비 고
*	71LB-32040	SEAT ASSY-3",AIR RIDE	운전석	1	0001 -	-	
1	ZGBH-00002	·BACKREST CUSHION	백레스트 쿠션	1			
2	ZGBH-00001	·SEAT CUSHION	운전석 쿠션	1			
3	ZGBH-00009	·HEADREST	헤드레스트	1			
4	ZGBH-00004	·BUSH	부 시	2			
5	ZGBH-00005	·BACKREST PLATE	백레스트 플레이트	1			
6	ZGBH-00103	·SCREW-SELF TAPPING	스크류	4			
7	ZGBH-00015	·WASHER	와 셔	14			
8	ZGBH-00014	·SCREW-HEX HEAD	육각 스크류	1			
9	ZGBH-00016	·SPONGE	스폰지	1			
10	ZGBH-00107	·RIVET	리 벳	3			
11	ZGBH-00021	·PLATE	플레이트	2			
12	ZGBH-00017	·WINKEL	윙 컬	1			
13	ZGBH-00019	·RODS	로 드	1			
14	ZGBH-00020	·CARRIER	캐리어	1			
15	ZGBH-00012	·STICKER	스티커	1			
16	ZGBH-00011	·BRAKE-SLING SPRING	브레이크	1			
17	ZGBH-00010	·RIVET-BLIND	리 벳	3			
18	ZGBH-00008	·WHEEL-TOOLHEAD	툴 헤드 휠	1			
19	ZGBH-00007	·HANDLE	핸 들	1			
20	ZGBH-00055	·SCREW	스크류	1			
21	ZGBH-00013	·COVER-PLASTIC	플라스틱 커버	1			
22	ZGBH-00022	·COVER-RH	커 버	1			
23	ZGBH-00031	·COVER-LH	커 버	1			
24	ZGBH-00023	·HEX NUT-BLACK	육각 너트	9			
25	ZGBH-00108	·ARM REST-RH	암 레스트	1			
26	ZGBH-00030	·ARM REST-LH	암레스트	1			
27	ZGBH-00109	·SELF LOCK NUT	로크 너트	1			
28	ZGBH-00024	·WASHER-BLACK	와 셔	1			
29	ZGBH-00110	·SEAT PLATE GS.LA.	플레이트	1			
30	ZGBH-00025	·SPRING HOLDER	스프링 홀더	1			
31	ZGBH-00026	·SPRING-LEG	레그 스프링	1			
32	ZGBH-00027	·LEVER	레 버	1			
33	ZGBH-00112	·SCREW	스크류	1			
34	ZGBH-00113	·PLATE	플레이트	1			
35	ZGBH-00029	·SCREW	스크류	3			
36	ZGBH-00056	·PLATE-RUBBER	고무 플레이트	4			
37	ZGBH-00033	·HANDLE	핸 들	1			
38	ZGBH-00034	·RIVET	리 벳	4			
39	ZGBH-00035	·PROFILE-GLIDING	프로파일	4			

2007. 2.28 REV.7B

5154

SEAT(AIR RIDE, 3", 1/2)

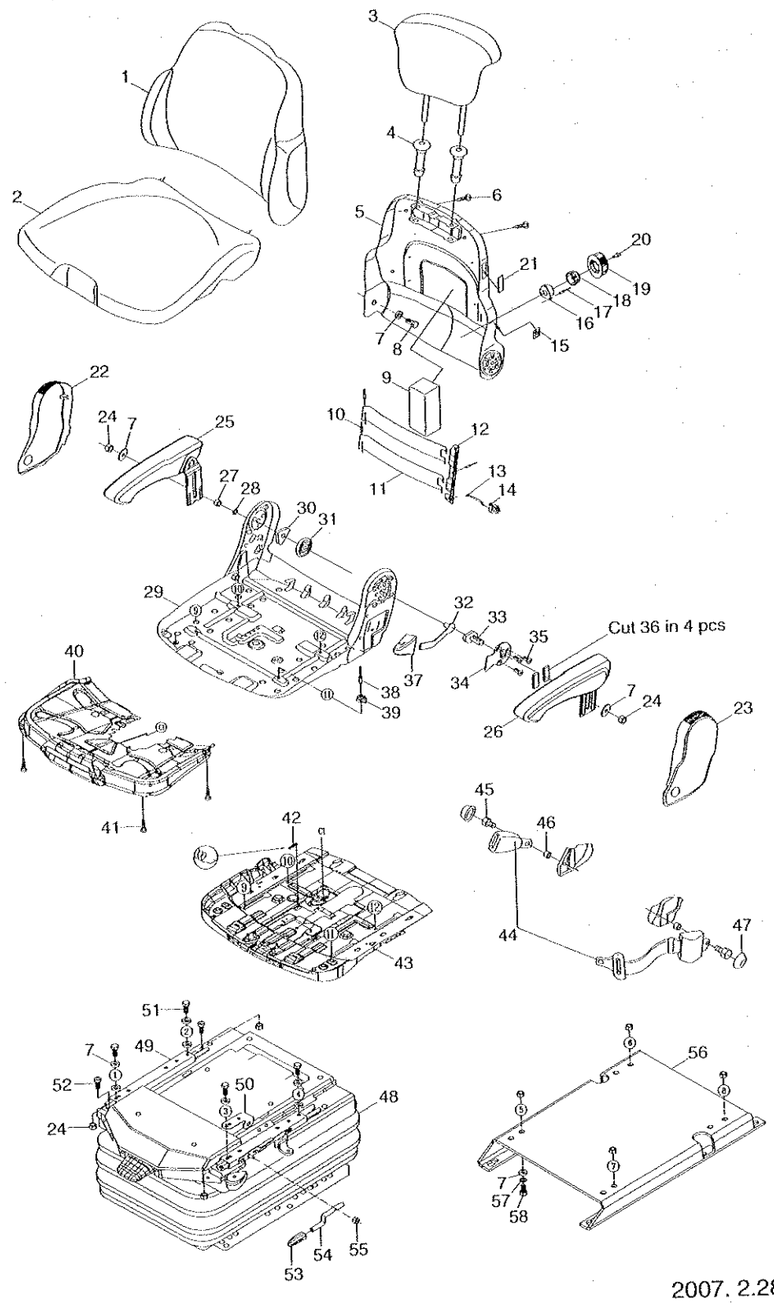

SEAT(AIR RIDE, 3", 1/2)

HL757-7

ITEM 순번	PART NO 품 번	DESCRIPTION 품 명		QTY 수량	SERIAL NO 적용 호기	ITC 호환	REMARK 비 고
40	ZGBH-00038	·ADJUSTMENT-TILTING	조정기	1			
41	ZGBH-00037	·SCREW-SELF TAPPING	스크류	4			
42	ZGBH-00039	·SPRING	스프링	1			
43	ZGBH-00114	·ADJUSTMENT-SEAT	시트 깊이 조정기	1			
44	ZGBH-00102	·SEAT BELT	운전석 벨트	1			
45	ZGBH-00053	·SCREW	스크류	2			
46	ZGBH-00051	·BUSH	부 시	2			
47	ZGBH-00050	·COVER	커 버	2			
48	@	·SUSPENSION SYSTEM	서스펜션 장치	1			SEE 5155
49	ZGBH-00041	·SLIDE RAIL-RH	슬라이드 레일	1			
50	ZGBH-00045	·BRACKET	브라켓트	1			
51	ZGBH-00042	·SCREW-HEX HEAD	육각 스크류	4			
52	ZGBH-00115	·CYLINDRIC HEAD SCREW	스크류	2			
53	ZGBH-00049	·KNOB-PLASTIC	플라스틱 노브	1			
54	ZGBH-00048	·HANDLE	핸 들	1			
55	ZGBH-00116	·SELF LOCK NUT	로크 너트	1			
56	ZGBH-00117	·BOTTOM PLATE LA.	플레이트	1			
57	ZGBH-00118	·SPRING WASHER	스프링 와셔	4			
58	ZGBH-00104	·SCREW-HEX HEAD	육각 스크류	4			

2007. 2.28 REV.7B

5154

SEAT(AIR RIDE, 3", 2/2)

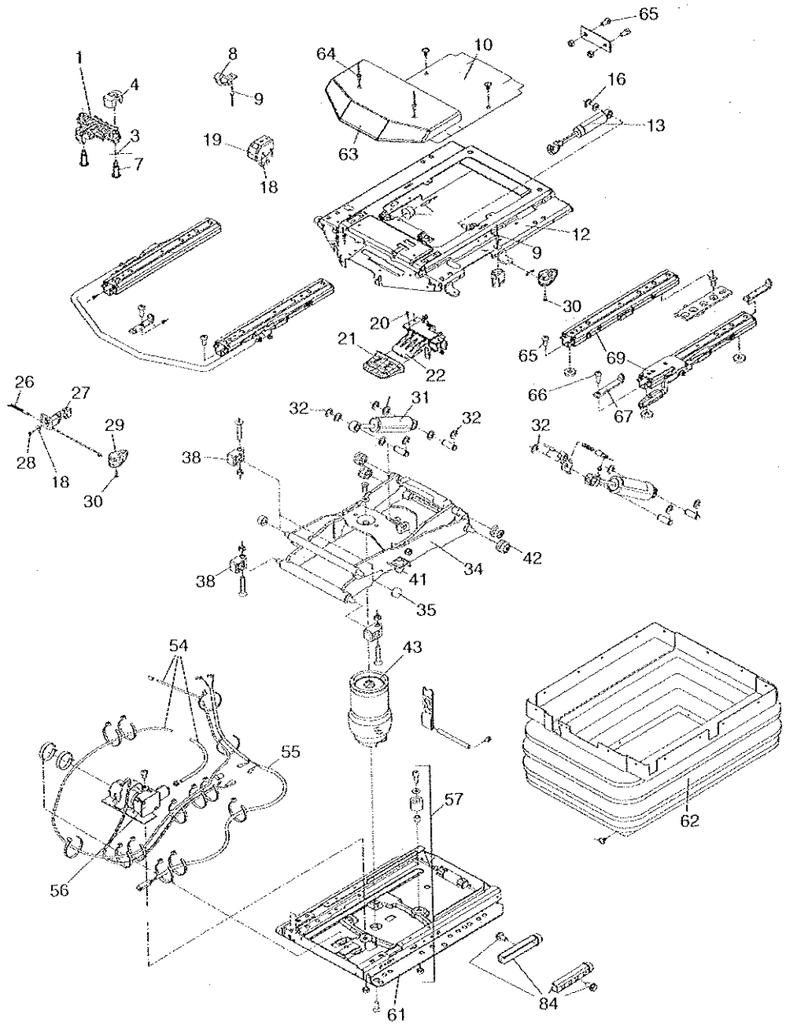

SEAT(AIR RIDE, 3", 2/2)

ITEM 순번	PART NO 품 번	DESCRIPTION 품 명		QTY 수량	SERIAL NO 적용 호기	ITC 호환	REMARK 비 고
*	ZGBH-00105	SUSPENSION SYSTEM	서스펜션 장치	1	0001 -	-	
1	ZGBH-00120	·FORE-AFT ISOLATOR KI	전 면	1			
3	ZGBH-00121	·BUSHING	부 싱	2			
4	ZGBH-00122	·BUMPER	범 퍼	1			
7	ZGBH-00123	·BOLT-SHOULDER	볼 트	2			
8	ZGBH-00124	·ENDSTOP	엔드스톱	2			
9	ZGBH-00125	·RIVET	리 벳	2			
10	ZGBH-00126	·COVER KIT,MSG95	커버 키트	1			
12	ZGBH-00127	·SUSPENSION UPPER PAR	서스펜션	1			
13	ZGBH-00128	·SHOCK ABSORBER KIT	흡수 장치	1			
14	ZGBH-00129	·BUMPER KIT	범퍼 키트	1			
16	ZGBH-00131	·LOCK WASHER	로크 와셔	1			
17	ZGBH-00132	·RIVET	리 벳	2			
18	ZGBH-00133	·WASHER-FLAT,M4	와 셔	3			
19	ZGBH-00134	·LEVEL CONTROL KIT	컨트롤 키트	1			
20	ZGBH-00135	·SCREW	스크류	3			
21	ZGBH-00136	·HANDLE FOR HA,GREY	핸 들	1			
22	ZGBH-00137	·VALVE AIR CONTROL,MS	밸브 에어 컨트롤	1			
26	ZGBH-00138	·TENSION SPRING	스프링	2			
27	ZGBH-00139	·LOCKING LEVER KIT,MS	레버 키트	1			
28	ZGBH-00140	·EJOT SCREW DELTA PT	스크류	1			
29	ZGBH-00141	·HANDLE F.FAI.CPL.	핸 들	1			
30	ZGBH-00142	·SCREW	스크류	1			
31	ZGBH-00143	·SHOCK ABSORBER KIT	흡수 키트	1			
32	ZGBH-00144	·LOCK WASHER PHR. 10.	와 셔	2			
34	ZGBH-00145	·SWING ARM KIT	암 키트	1			
35	ZGBH-00146	·ROLLER KIT	롤러 키트	2			
38	ZGBH-00147	·THRUST BEARING,PLAST	베어링	2			
41	ZGBH-00148	·DAMPING BUMPER BLACK	범 퍼	2			
42	ZGBH-00149	·ROLLER	롤 러	4			
43	ZGBH-00150	·AIR SPRING KIT	스프링 키트	1			
54	ZGBH-00151	·AIR TUBE	에어 튜브	1			
55	ZGBH-00152	·CONNECTING CABLE	케이블	1			
56	ZGBH-00153	·COMPRESSOR,24V	컴프레서	1			
57	ZGBH-00154	·BUMPER KIT	범퍼 키트	1			
36	ZGBH-00155	·SUSPENSION LOWER PAR	서스펜션	1			
62	ZGBH-00156	·BELLOWS KIT,BLK,MSG9	벨로우즈 키트	1			
63	ZGBH-00157	·COVER CPL.	커 버	1			
64	ZGBH-00158	·RIVET	리 벳	2			
65	ZGBH-00043	·SCREW-CYLINDRIC HEAD	스크류	3			

SEAT(AIR RIDE, 3", 2/2)

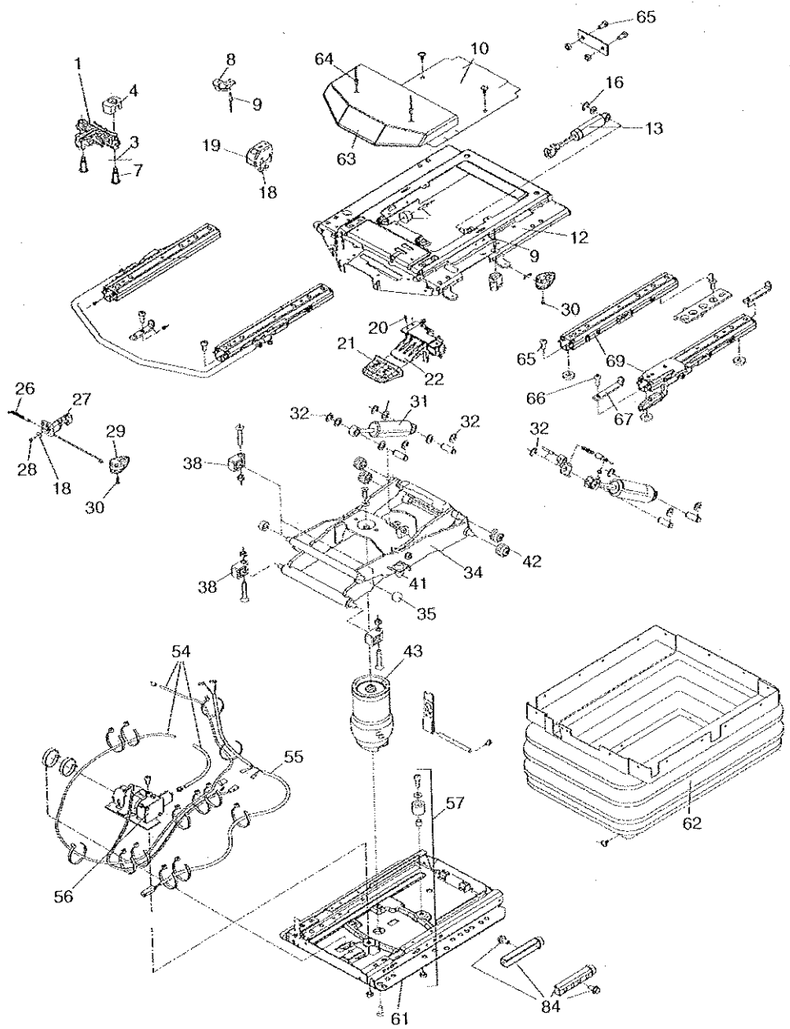

SEAT(AIR RIDE, 3", 2/2)

HL757-7

ITEM 순번	PART NO 품 번	DESCRIPTION 품 명	QTY 수량	SERIAL NO 적용 호기	ITC 호환	REMARK 비 고
66	ZGBH-00159	-SCREW 스크류	1			
67	ZGBH-00160	-STOP,SLIDE RAIL,BLKC 스톱	1			
69	ZGBH-00161	-ADJUSTMENT RAIL SET 조정 레일 키트	1			
84	ZGBH-00162	-ENDSTOP KIT 엔드스톱 키트	1			

2007. 2.28 REV.7B

5155

SEAT(VINYL, 2", KAB)

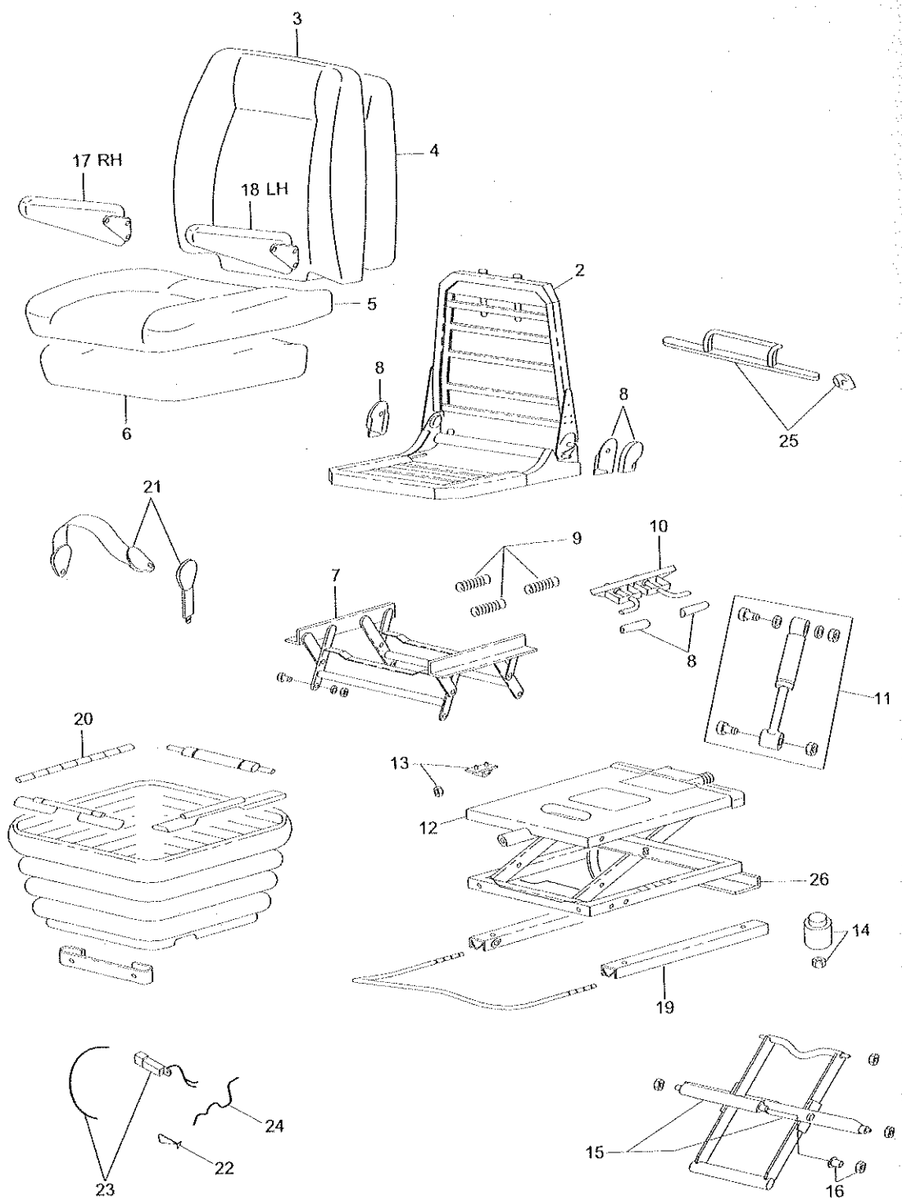

SEAT(VINYL, 2", KAB)

HL757-7

ITEM 순번	PART NO 품 번	DESCRIPTION 품 명		QTY 수량	SERIAL NO 적용 호기	ITC 호환	REMARK 비 고
*	74L4-00010	SEAT ASSY-2",VINYL	운전석	1	0001 -	-	OPT
1	ZUAQ-00001	·UPPER ASSY KIT	상부 키트	1			
2	ZUAQ-00002	·FRAME ASSY KIT	프레임 키트	1			
3	ZUAQ-00004	·BACK COVER ASSY KIT	후방 커버 키트	1			GRAY PVC
4	ZUAQ-00005	·BACK FOAM KIT	후방 폼 키트	1			
5	ZUAQ-00007	·SEAT COVER ASSY KIT	시트 커버 키트	1			GRAY PVC
6	ZUAQ-00008	·SEAT FOAM KIT	시트 폼 키트	1			
7	ZUAQ-00009	·HEIGHT RISER KIT	높이 조절 키트	1			
8	ZUAQ-00010	·HANDLE KIT	핸들 키트	1			GREY
9	ZUAQ-00012	·HEIGHT RISER SPRING KIT	스프링 키트	1			
10	ZUAQ-00013	·HEIGHT RISER LATCH KIT	래치 키트	1			
11	ZUAQ-00014	·DAMPER KIT	댐퍼 키트	1			
12	ZUAQ-00015	·SUSPENSION ASSY KIT	서스펜션 키트	1			
13	ZUAQ-00016	·UP STOP/BUMP STOP KIT	스톱 키트	1			
14	ZUAQ-00017	·AIR SPRING KIT	에어 스프링 키트	1			
15	ZUAQ-00018	·LEVER/CENTER PIVOT KIT	피봇 키트	1			
16	ZUAQ-00019	·BEARING KIT	베어링 키트	1			
17	ZUAQ-00020	·ARMREST KIT-RH	암 레스트 키트	1			
18	ZUAQ-00021	·ARMREST KIT-LH	암 레스트 키트	1			
19	ZUAQ-00022	·FORE & AFT ADJUST KIT	조정기 키트	1			
20	ZUAQ-00023	·SUSPENSION COVER KIT	커버 키트	1			
N21	@	·T BELT KIT-2" STATIC	벨트 키트	1	0001 -	-	
22	ZUAQ-00026	·COMBINATION VALVE KIT	밸브 키트	1			
23	ZUAQ-00027	·COMPRESSOR KIT-24V	컴프레서 키트	1			
24	ZUAQ-00028	·FLY LEAD KIT	플라이 리드 키트	1			
25	ZUAQ-00029	·LUMBAR KIT-GREY	럼버 키트	1			
26	ZUAQ-00031	·TETHER KIT	테더 키트	1			

2008. 3.31 REV.8C

5156

STEERING COLUMN

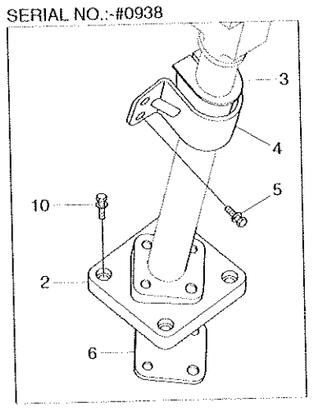

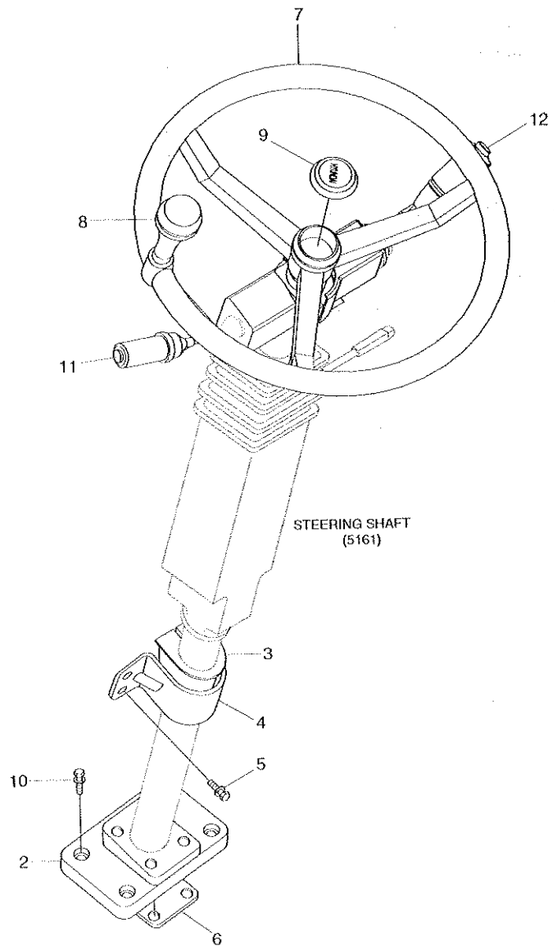

STEERING COLUMN

ITEM 순번	PART NO 품 번	DESCRIPTION 품 명		QTY 수량	SERIAL NO 적용 호기	ITC 호환	REMARK 비 고
2	71LB-30031	ANCHORAGE ASSY	앵커리지	1	- 0938		
	71LB-21071	ANCHORAGE ASSY	앵커리지	1	0939 -	D	
3	71LB-30040	ANCHORAGE	앵커리지	1			
4	71L7-20261	CLAMP	클램프	1			
5	S037-103056	BOLT-W/WASHER	와셔붙이 볼트	4	- 0938		
	S037-10255V	BOLT-W/WASHER	와셔붙이 볼트	4	0939 -	A	
6	71L6-10320	SHIM(4.0T)	심	1			
7	71L7-20310	STEERING WHEEL	휠	1			
8	71L7-20320	KNOB-WHEEL	노 브	1			
9	71L7-20330	CAP-CENTER	캡	1			
10	S037-104052	BOLT-W/WASHER	와셔붙이 볼트	4	- 0938		
	S037-10405V	BOLT-W/WASHER	와셔붙이 볼트	4	0939 -	A	
11	21L8-50040	GEAR SELECTOR(DW-3)	기어 셀렉터	1			
12	24L3-00340	SWITCH-MULTIFUNCTION	다기능 스위치	1			

2006. 7.31 REV.6G

STEERING SHAFT

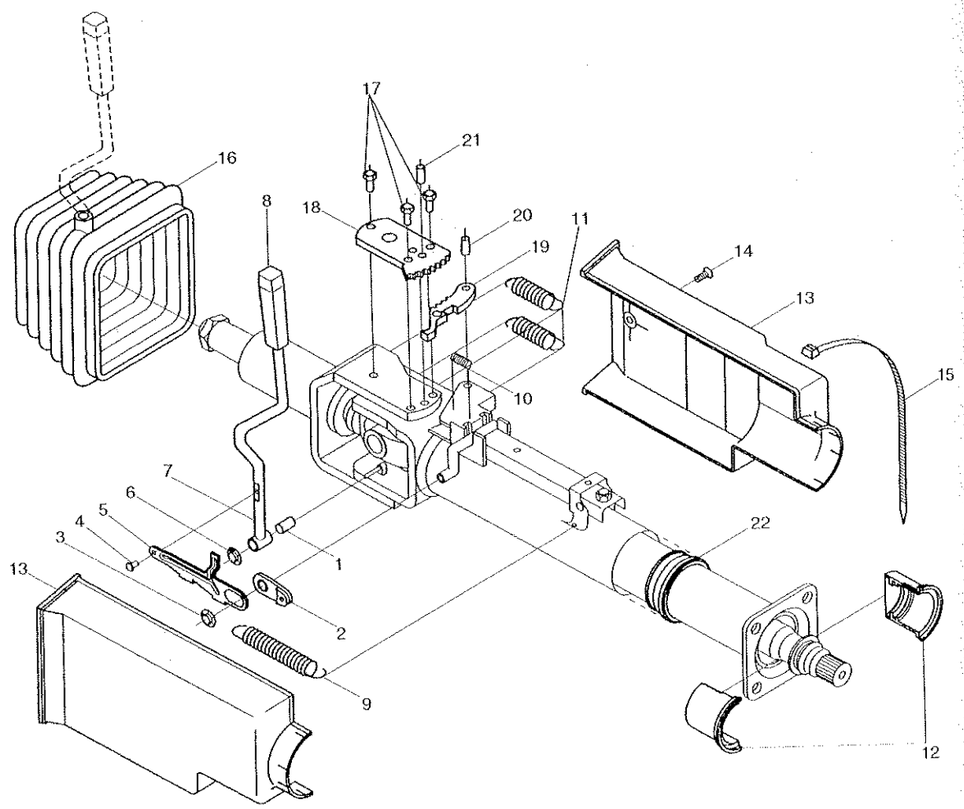

STEERING SHAFT

HL757-7

ITEM 순번	PART NO 품 번	DESCRIPTION 품 명		QTY 수량	SERIAL NO 적용 호기	ITC 호환	REMARK 비 고
*	71LB-30010	STEERING COLUMN ASSY	조향 칼럼	1			
*-1	150Z4000	·HANDLE-COMPLETE	핸들	1			
1	@	··BEARING-LEVER	베이링	1			
2	@	··BUSHING-LINK ARM	부싱	1			
3	@	··WASHER-LOCK	로크 와셔	1			
4	@	··RIVET	리벳	1			
5	@	··ARM-LINK	링크 암	1			
6	@	··WASHER-LOCK	로크 와셔	1			
7	@	··LEVER	레버	1			
8	@	··KNOB	노브	1			
*-2	150Z4001	·SPRINGS	스프링	1			
9	@	··SPRING-TELESCOPE	스프링	1			
10	@	··SPRING-CATCH	스프링	1			
11	@	··SPRING-TILT RETURN	스프링	2			
*-3	150Z4002	·BEARING-AXIAL	베이링	1			
12	@	··BEARING-AXIAL	베이링	1			
*-4	150Z4003	·COVER	커버	1			
13	@	··COVER	커버	1			
14	@	··SCREW	스크류	1			
15	@	··TIE-CABLE	타이	1			
*-5	150Z4004	·BELLOWS-RUBBER	벨로우즈	1			
16	@	··BELLOWS-RUBBER	벨로우즈	1			
*-6	150Z4005	·TIE-CABLE	타이	1			
15	@	··TIE-CABLE	타이	1			
*-7	150Z4006	·DEVICE-TILT LOCK	틸트 잠금장치	1			
17	@	··SCREW	스크류	1			
18	@	··SEGMENT-TOOTH	투스 세그먼트	1			
19	@	··CATCH	캐치	1			
20	@	··PIN	핀	1			
21	@	··PIN	핀	1			
*-8	150Z4007	·BEARING-TELESCOPE	베이링	1			
22	@	··BEARING-TELESCOPE	베이링	1			

PLATFORM

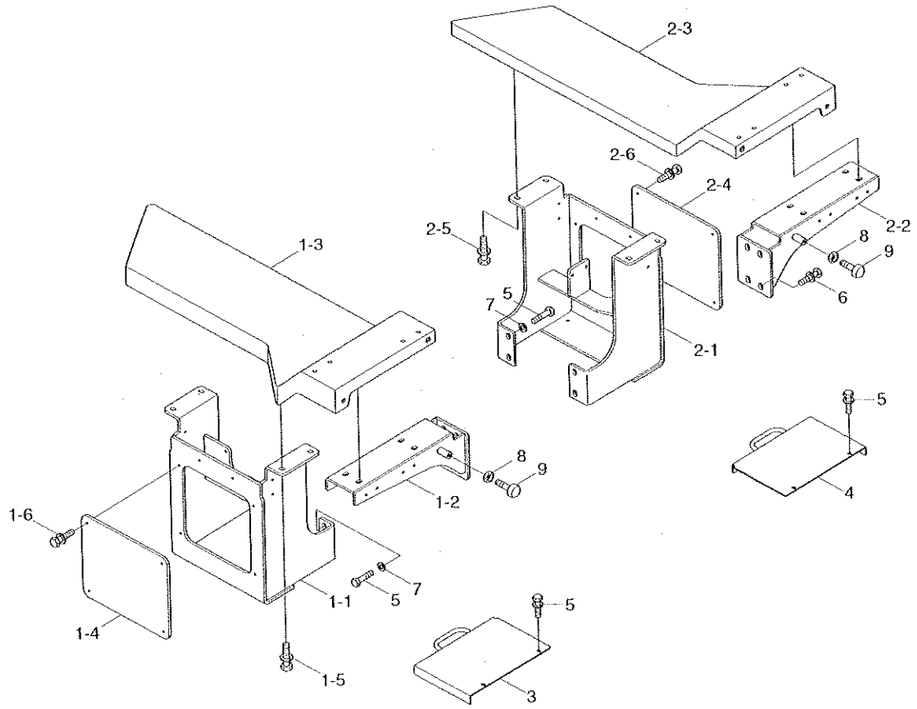

PLATFORM

HL757-7

ITEM 순번	PART NO 품 번	DESCRIPTION 품 명		QTY 수량	SERIAL NO 적용 호기	ITC 호환	REMARK 비 고
1	71LD-50201	PLATFORM ASSY-LH	플랫폼	1	-0848		
	71LD-50202	PLATFORM ASSY-LH	플랫폼	1	0849-	B	
1-1	71LD-50221	·SUPPORT WA-LH	서포트	1	-0848		
	71LD-50222	·SUPPORT WA-LH	서포트	1	0849-	B	
1-2	71LD-50241	·SUPPORT WA-LH	서포트	1			
1-3	71LD-50260	·PLATFORM WA-LH	플랫폼	1			
1-4	71LD-50281	·COVER-SIDE	커버	1			
1-5	S037-123052	·BOLT-W/WASHER	와셔붙이 볼트	8			
1-6	S037-122522	·BOLT-W/WASHER	와셔붙이 볼트	4			
2	71LD-50211	PLATFORM ASSY-RH	플랫폼	1			
2-1	71LD-50231	·SUPPORT WA-RH	서포트	1			
2-2	71LD-50251	·SUPPORT WA-RH	서포트	1			
2-3	71LD-50270	·PLATFORM WA-RH	플랫폼	1			
2-4	71LD-50281	·COVER-SIDE	커버	1			
2-5	S037-123052	·BOLT-W/WASHER	와셔붙이 볼트	8			
2-6	S037-122522	·BOLT-W/WASHER	와셔붙이 볼트	4			
3	71LD-50300	COVER WA-BATT(LH)	커 버	1			
4	71LD-50310	COVER WA-BATT(RH)	커 버	1			
5	S017-160352	BOLT-HEX	육각 볼트	8			
6	S037-123052	BOLT-W/WASHER	와셔붙이 볼트	16			
7	S441-160002	WASHER-HARDENED	고장력 와셔	8			
8	S285-101002	NUT-FLANGED	플렌지 너트	2			
9	71EH-13150	RUBBER-BUMPER	완충 고무	2			

MUDGUARD

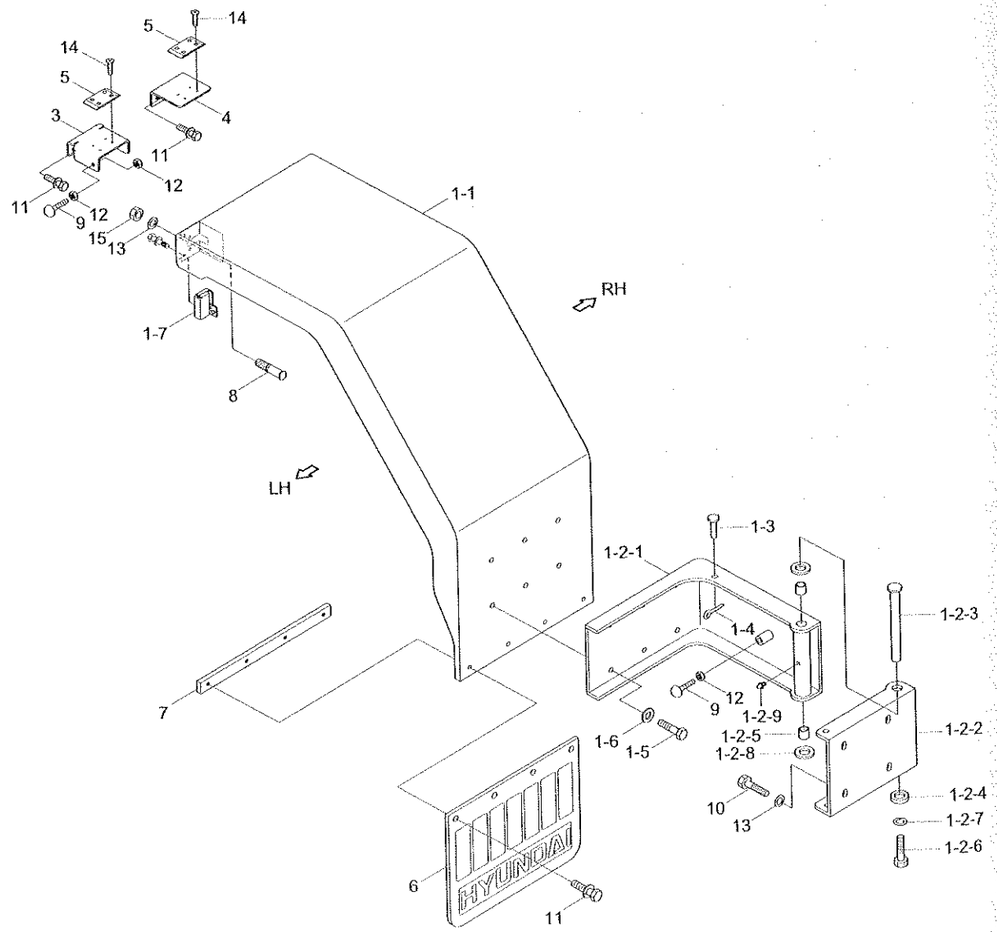

MUD GUARD(SQUARE COWL TYPE)

HL757-7

ITEM 순번	PART NO 품 번	DESCRIPTION 품 명		QTY 수량	SERIAL NO 적용 호기	ITC 호환	REMARK 비 고
1	71LD-80150	MUD GUARD ASSY-LH	머드 가드	1			
	71LD-80160	MUD GUARD ASSY-RH	머드 가드	1			
1-1	71LD-80210	·MUD GUARD WA-LH	머드 가드	1			
	71LD-80220	·MUD GUARD WA-RH	머드 가드	1			
1-2	71LD-80230	·HINGE ASSY-LH	힌 지	1			
	71LD-80240	·HINGE ASSY-RH	힌 지	1	0001 -	-	
1-2-1	71LD-80250	··FRONT HINGE WA	힌 지	1			
1-2-2	71LD-80260	··REAR HINGE WA	힌 지	1			
1-2-3	71LD-80270	··PIN-HINGE		1			
1-2-4	71LD-80280	··PLATE-STOPPER		1			
1-2-5	71LD-80290	··BUSHING		2			
1-2-6	S017-120302	··BOLT-HEX	육각 볼트	1			
1-2-7	S441-120002	··WASHER-HARDENED	고장력 와셔	1			
1-2-8	S403-301002	··WASHER-PLAIN	평 와셔	2			
1-2-9	S651-810002	··NIPPLE-GREASE	그리스 니플	1			
1-3	S491-140402	·PIN-CLEVIS	클레비스 핀	1			
1-4	S501-140002	·PIN-SELF LOCKING	자체 잠김 핀	1			
1-5	S017-160402	·BOLT-HEX	육각 볼트	6			
1-6	S441-160002	·WASHER-HARDENED	고장력 와셔	6			
1-7	71LF-80290	·LATCH ASSY	랫치	1			
	71LF-80300	·LATCH ASSY	랫치	1			
3	71LB-80220	PLATE		2			
4	71LB-80230	PLATE		2			
5	71LB-80240	PLATE		4			
6	74L3-20331	RUBBER	고 무	2			
7	71LD-80170	PLATE-TAPPED	플레이트	2			
8	71LD-80180	STRIKER	스트라이커	2			
9	71EH-13150	RUBBER-BUMPER	완충 고무	4			
10	S017-160402	BOLT-HEX	육각 볼트	8			
11	S037-122552	BOLT-W/WASHER	와셔붙이 볼트	16			
12	S285-101002	NUT-FLANGED	플랜지 너트	6			
13	S441-160002	WASHER-HARDENED	고장력 와셔	10			
14	S141-060152	SCREW-FLAT HD	스크류	8			
15	S275-160002	NUT-SELF LOCKING	자체 잠김 너트	2			

MUD GUARD(ROUND COWL TYPE)

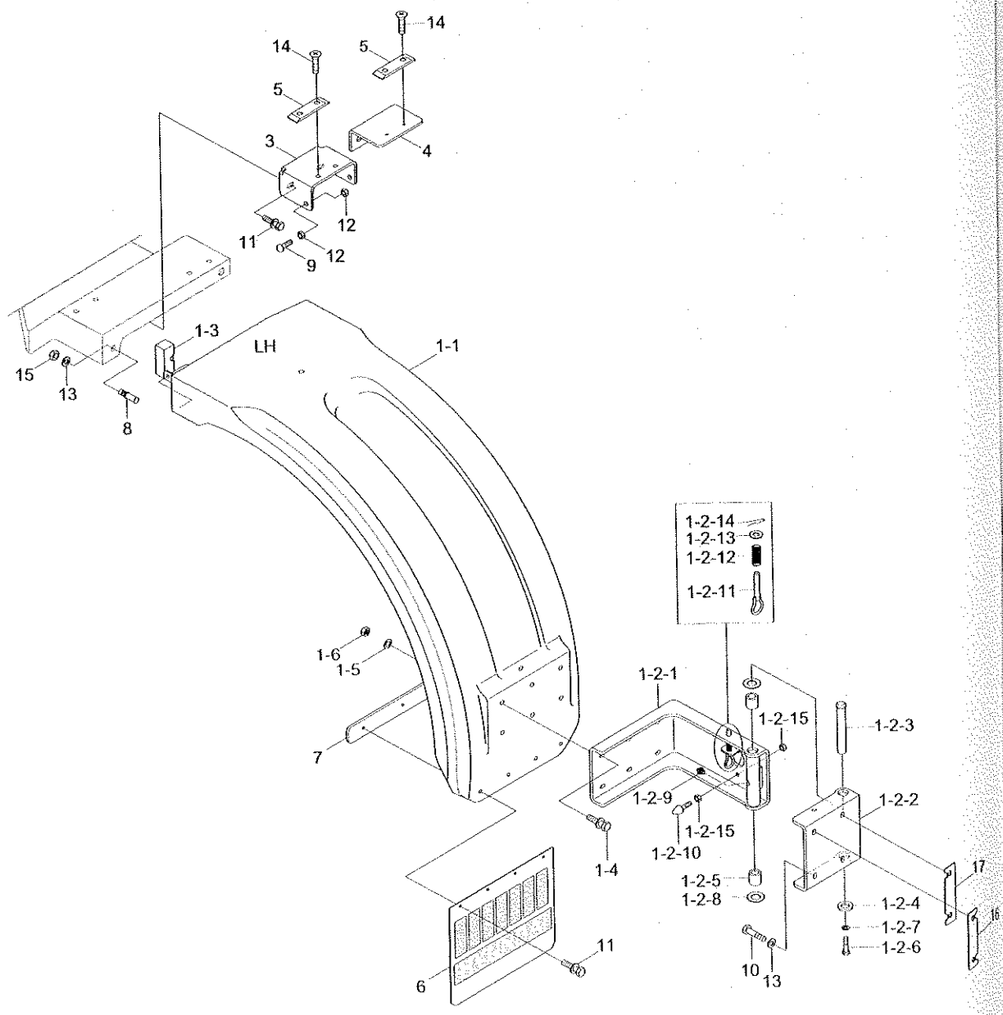

MUD GUARD(ROUND COWL TYPE)

ITEM 순번	PART NO 품 번	DESCRIPTION 품 명		QTY 수량	SERIAL NO 적용 호기	ITC 호환	REMARK 비 고
*	@	MUD GUARD	머드 가드	1	0203 -	-	ROUND COWL TYPE
1	71LD-82011	MUD GUARD ASSY-LH	머드 가드	1			
	71LD-82021	MUD GUARD ASSY-RH	머드 가드	1			
1-1	71LF-82051	·MUD GUARD WA-LH	머드 가드	1			
	71LF-82061	·MUD GUARD WA-RH	머드 가드	1			
1-2	71LD-82090	·HINGE ASSY-LH	힌지	1			
	71LD-82100	·HINGE ASSY-RH	힌 지	1			
1-2-1	71LD-82111	··FRONT HINGE WA	프론트 힌지	1			
1-2-2	71LC-82120	··REAR HINGE WA		1			
1-2-3	71LD-80270	··PIN-HINGE		1			
1-2-4	71LD-80280	··PLATE-STOPPER		1			
1-2-5	71LD-80290	··BUSHING		2			
1-2-6	S017-120302	··BOLT-HEX	육각 볼트	1			
1-2-7	S441-120002	··WASHER-HARDENED	고장력 와셔	1			
1-2-8	S403-301002	··WASHER-PLAIN	평 와셔	2			
1-2-9	S651-810002	··NIPPLE-GREASE	그리스 니플	1			
1-2-10	E171-1178	RUBBER-BUMPER	완충 고무	1			
1-2-11	FBC0900600	LOCK PIN	로크 핀	1			
1-2-12	FBC0900610-01	SPRING	스프링	1			
1-2-13	S403-122002	WASHER-PLAIN	평 와셔	1			
1-2-14	S461-250252	PIN-SPLIT	분할 핀	1			
1-2-15	S285-101002	NUT-FLANGED	플랜지 너트	2			
1-3	71LF-80290	·LATCH ASSY	랫치	1			
	71LF-80300	·LATCH ASSY	랫치	1			
1-4	S037-123556	·BOLT-W/WASHER	와셔붙이 볼트	6			
1-5	S205-121006	·NUT-HEX	육각 너트	6			
1-6	S441-120006	·WASHER-HARDENED	고장력 와셔	6			
3	71LB-80220	PLATE		2			
4	71LB-80230	PLATE		2			
5	71LB-80240	PLATE		4			
6	71L8-90030	RUBBER-MUDGUARD	고 무	2	- 0684		
	71LG-82160	RUBBER-MUDGUARD	고 무	2	0685 -	A	
7	71LF-82150	PLATE	플레이트	2			
8	71LD-80180	STRIKER	스트라이커	2			
9	71EH-13150	RUBBER-BUMPER	완충 고무	4			
10	S017-160402	BOLT-HEX	육각 볼트	8			
11	S037-122552	BOLT-W/WASHER	와셔붙이 볼트	28			
12	S285-101002	NUT-FLANGED	플랜지 너트	4			
13	S441-160002	WASHER-HARDENED	고장력 와셔	10			
14	S141-060152	SCREW-FLAT HD	스크류	8			

MUD GUARD(ROUND COWL TYPE)

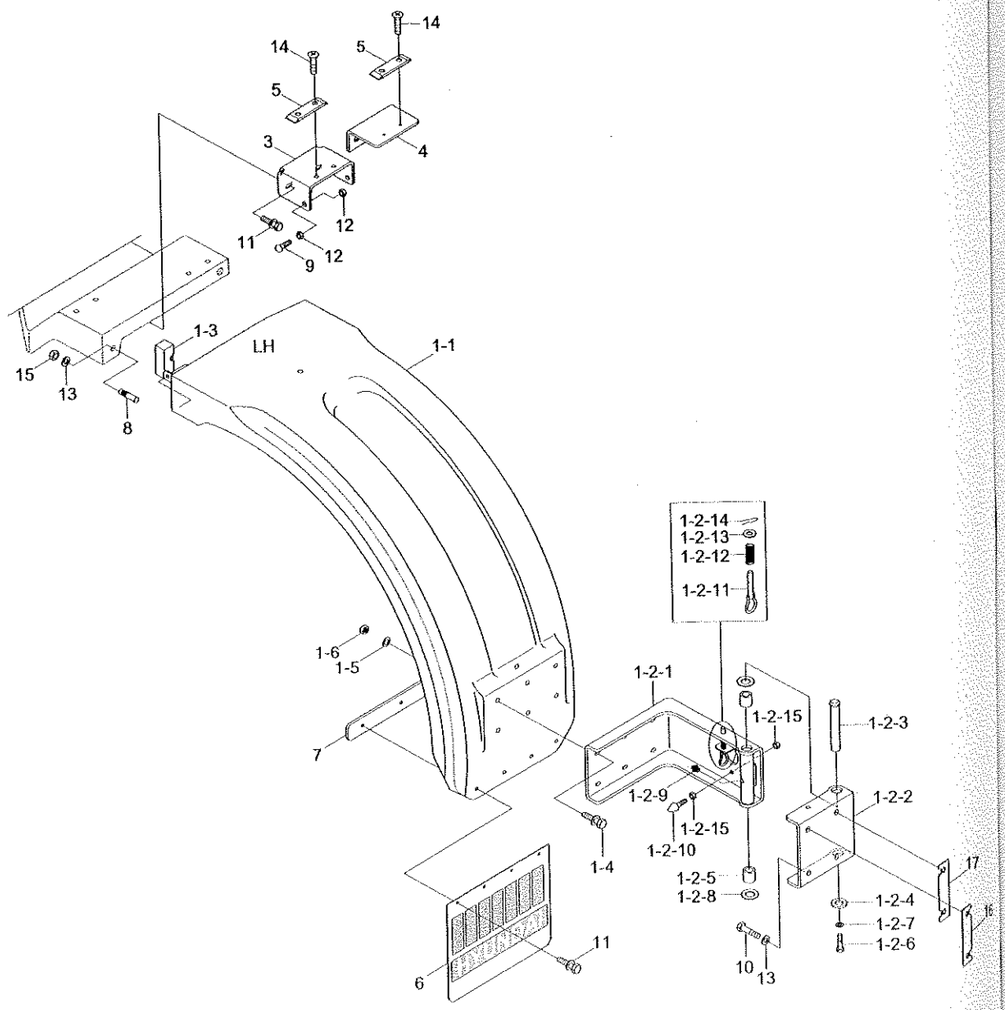

MUD GUARD(ROUND COWL TYPE)

ITEM 순번	PART NO 품 번	DESCRIPTION 품 명		QTY 수량	SERIAL NO 적용 호기	ITC 호환	REMARK 비 고
15	S275-160002	NUT-SELF LOCKING	자체 잠김 너트	2			
16	71LB-82070	SHIM	심	4			
17	71LB-82080	SHIM	심	8			

2005.10.31 REV.5K

LADDER & HANDRAIL

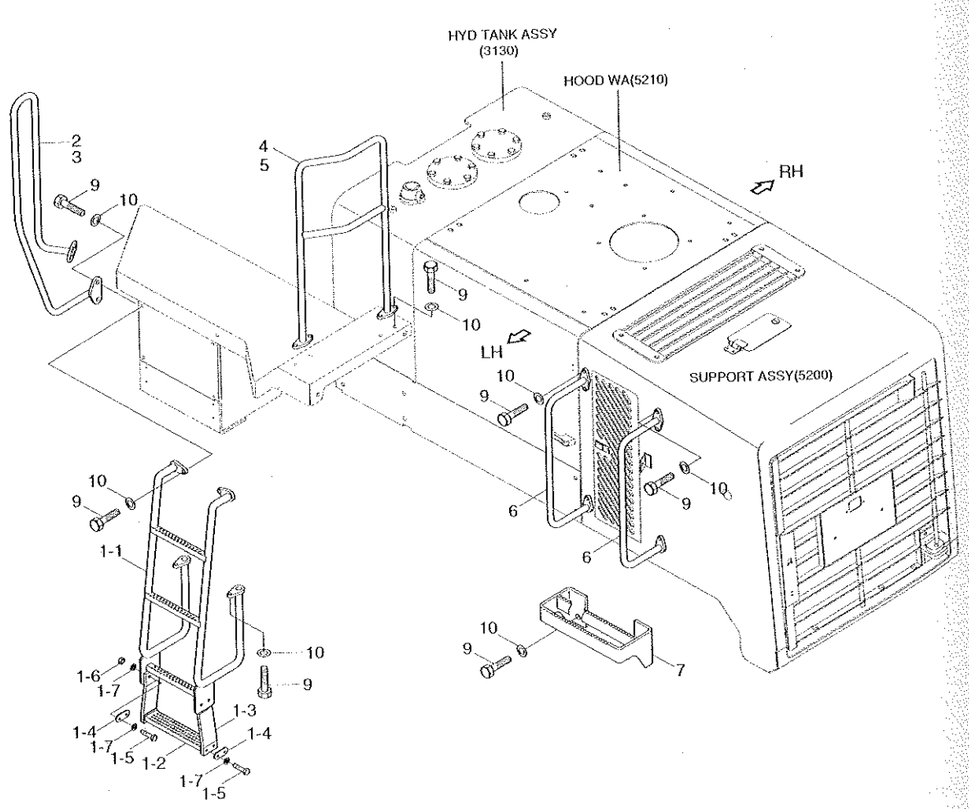

LADDER & HANDRAIL

HL757-7

ITEM 순번	PART NO 품 번	DESCRIPTION 품 명		QTY 수량	SERIAL NO 적용 호기	ITC 호환	REMARK 비 고
1	71LD-60101	LADDER ASSY	래더	2	- 1210		
	71LD-63080	LADDER ASSY	래더	2	1211 -	D	
1-1	71LD-60151	·LADDER WA	래더	1	- 1210		
	71LD-63090	·LADDER WA	래더	1	1211 -	D	
1-2	71LB-60260	·PLATE	플레이트	1	- 1210		
	71LB-63030	·PLATE	플레이트	1	1211 -	D	
1-3	71LD-60170	·BELT-LADDER	벨트	2			
1-4	71LD-60181	·PLATE	플레이트	4	- 1210		
	71LB-63040	·PLATE	플레이트	4	1211 -	D	
1-5	S017-100456	·BOLT-HEX	육각 볼트	8			
1-6	S207-101002	·NUT-HEX	육각 너트	4			
1-7	S441-100002	·WASHER-HARDENED	고장력 와셔	12			
2	71LD-60301	HANDRAIL WA-FR,LH	핸드레일	1	- 1210		
	71LD-63031	HANDRAIL WA-FR,LH	핸드레일	1	1211 -	D	
3	71LD-60311	HANDRAIL WA-FR,RH	핸드레일	1	- 1210		
	71LD-63041	HANDRAIL WA-FR,RH	핸드레일	1	1211 -	D	
4	71LD-60330	HANDRAIL WA-RR,LH	핸드레일	1	- 1210		
	71LD-63110	HANDRAIL WA-RR,LH	핸드레일	1	1211 -	D	
5	71LD-60340	HANDRAIL WA-RR,RH	핸드레일	1	- 1210		
	71LD-63120	HANDRAIL WA-RR,RH	핸드레일	1	1211 -	D	
6	71LD-60350	HANDRAIL WA	핸드레일	4	- 1210		
	71LB-63210	HANDRAIL WA	핸드레일	4	1211 -	D	
7	71LB-60240	FOOT BOARD WA		2			
9	S037-123056	BOLT-W/WASHER	와셔붙이 볼트	44	0001 -	-	

COWL 1

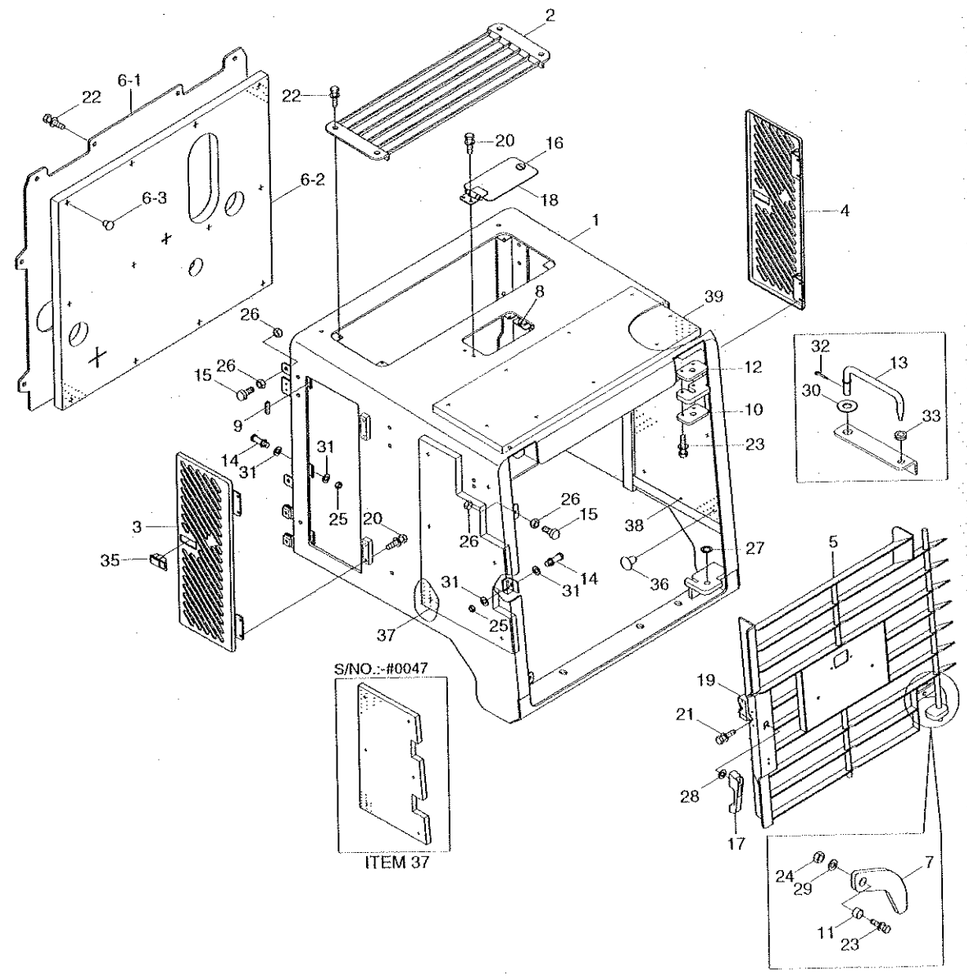

2006. 9.30 REV.6J

COWL 1(SQUARE COWL TYPE)

HL757-7

ITEM 순번	PART NO 품 번	DESCRIPTION 품 명		QTY 수량	SERIAL NO 적용 호기	ITC 호환	REMARK 비 고
*	71LD-40012	SUPPORT ASSY	서포트	1	- 0047		
	71LD-40013	SUPPORT ASSY	서포트	1	0048 -	D	
1	71LD-40063	·SUPPORT WA	서포트	1	- 0047		
	71LD-40064	·SUPPORT WA	서포트	1	0048 -	D	
2	71LD-40290	·COVER WA	커버	1			
3	71LD-40270	·COVER WA-LH	커버	1			
4	71LD-40280	·COVER WA-RH	커버	1			
5	71LD-40093	·GRILL WA	그릴	1	- 0047		
	71LD-40094	·GRILL WA	그릴	1	0048 -	D	
6	71LD-41001	·SCREEN ASSY	스크린	1			
6-1	71LD-40193	··SCREEN PLATE	플레이트	1	0001 -	-	
6-2	71LD-41011	··SPONGE-SCREEN	스폰지	1			
6-3	71EM-51580	··CAP-STUD BOLT	캡	12			
7	71LC-41020	·PLATE-HOLDING	플레이트	1			
8	74L3-11290	·BUMPER-RUBBER	고무 범퍼	2			
9	S791-030005	·GROMMET-PLATE	그로메트	6			
10	71LB-40200	·PLATE	플레이트	1			
11	71LB-40290	·COLLAR	칼 라	1			
12	71LB-40300	·PLATE	플레이트	1			
13	71LD-41060	·STAY WA	스테이	1			
14	71LD-80180	·STRIKER	스트라이커	3			
15	71EH-13150	·RUBBER-BUMPER	완충 고무	6			
16	71LB-41220	·LOCK ASSY	로 크	1			
17	74L3-11380	·HANDLE ASSY	핸 들	1			
18	74L3-10891	·DOOR-RADIATOR CAP	도 어	1			
19	74L3-10900	·LATCH ASSY	래 치	1			
20	S033-061522	·BOLT-W/WASHER	와셔붙이 볼트	10			
21	S033-062516	·BOLT-W/WASHER	와셔붙이 볼트	4			
22	S037-122552	·BOLT-W/WASHER	와셔붙이 볼트	12			
23	S037-124552	·BOLT-W/WASHER	와셔붙이 볼트	3			
24	S205-121002	·NUT-HEX	육각너트	1			
25	S205-161002	·NUT-HEX	육각 너트	3			
26	S285-101002	·NUT-FLANGED	플랜지 너트	12			
27	S392-020030	·SHIM-ROUND(2.0T)	원형 심	1			
28	S403-062002	·WASHER-PLAIN	평 와셔	4			
29	S403-122002	·WASHER-PLAIN	평 와셔	1			
30	S403-142002	·WASHER-PLAIN	평 와셔	1			
31	S441-160002	·WASHER-HARDENED	고장력 와셔	6			
32	S461-250202	·PIN-SPLIT	분할 핀	1			
33	S681-130800	·GROMMET	그로메트	1			

2008. 7.31 REV.8G

COWL 1

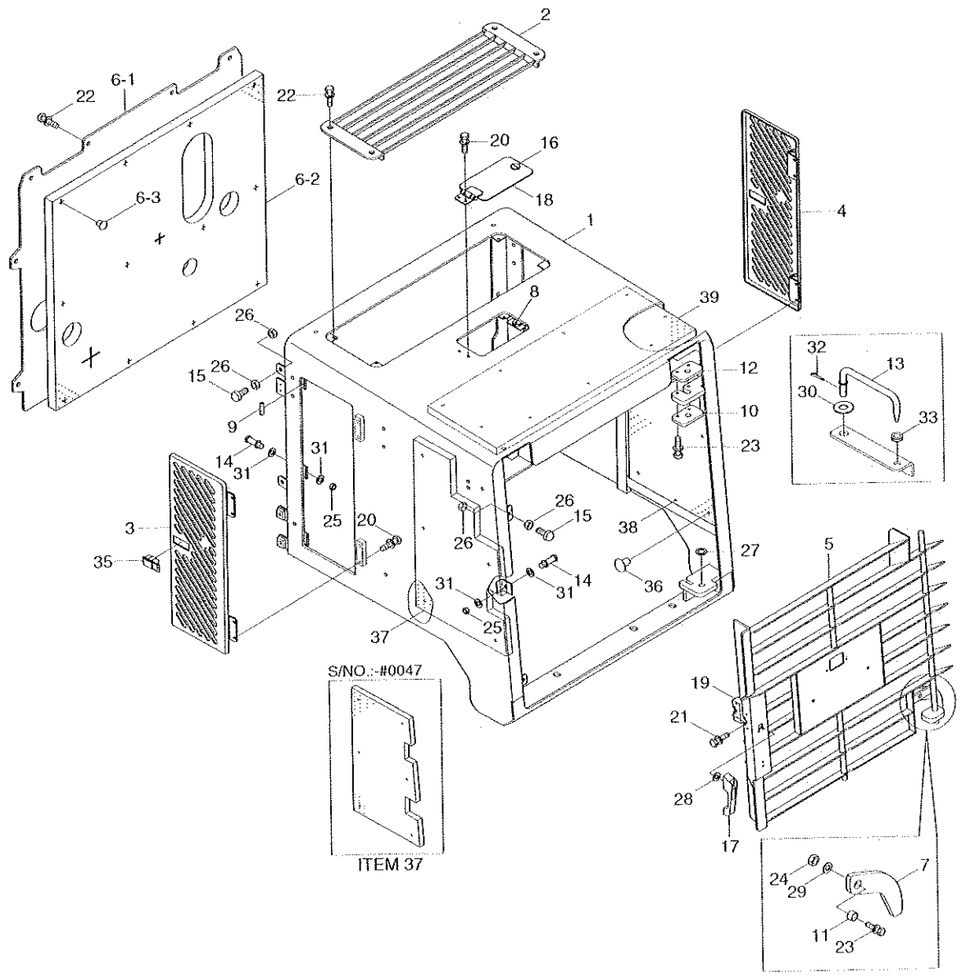

COWL 1(SQUARE COWL TYPE)

HL757-7

ITEM 순번	PART NO 품 번	DESCRIPTION 품 명		QTY 수량	SERIAL NO 적용 호기	ITC 호환	REMARK 비 고
35	71LB-01220	-LATCH ASSY	래치	2			
36	71EM-51580	-CAP-STUD BOLT	캡	23			
37	71LD-40910	-SPONGE-LH	스폰지	1	- 0047		
	71LD-40911	-SPONGE-LH	스폰지	1	0048 -	D	
38	71LD-40921	-SPONGE-RH	스폰지	1	- 0047		
	71LD-40922	-SPONGE-RH	스폰지	1	0048 -	D	
39	71LD-40930	-SPONGE-TOP	스폰지	1			

COWL 1(ROUND COWL TYPE)

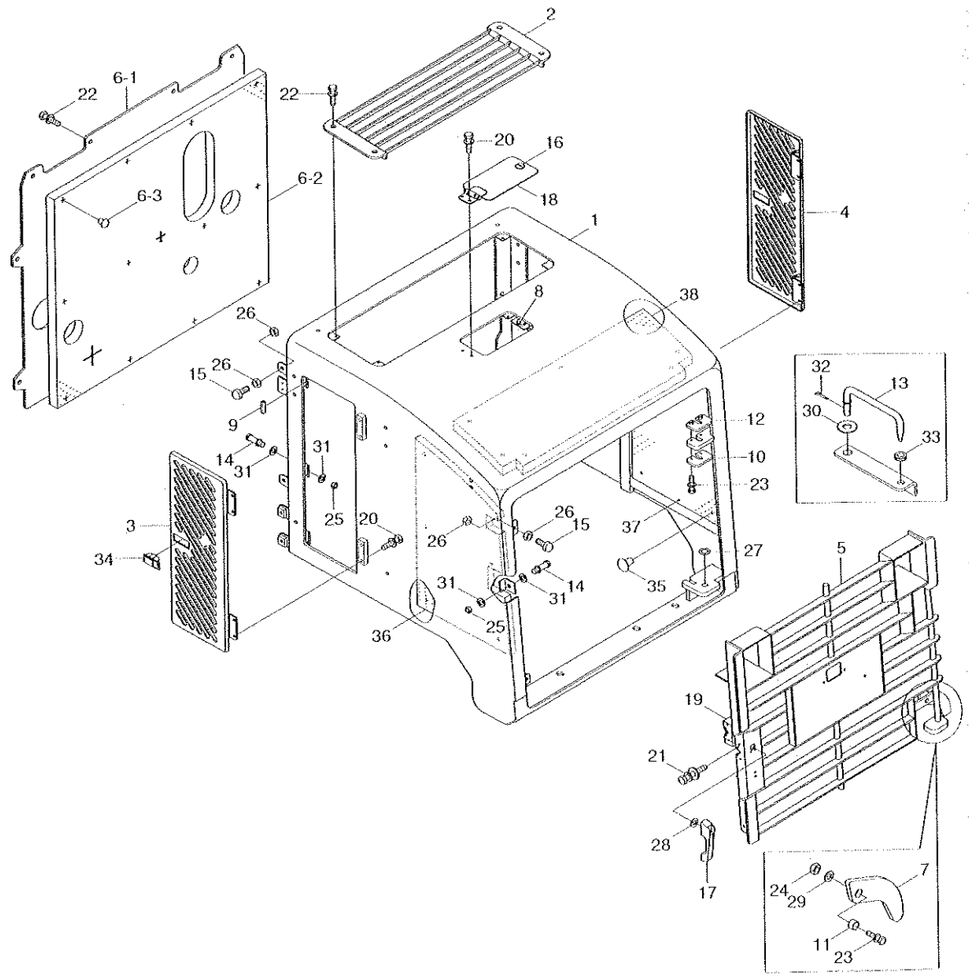

2007.10.31 REV.7K

COWL 1(ROUND COWL TYPE)

HL757-7

ITEM 순번	PART NO 품 번	DESCRIPTION 품 명		QTY 수량	SERIAL NO 적용 호기	ITC 호환	REMARK 비 고
*	71LD-42010	SUPPORT ASSY	서포트	1	0203 -	-	ROUND COWL TYPE
1	71LD-42100	·SUPPORT WA	서포트	1	- 0492		
	71LD-42101	·SUPPORT WA	서포트	1	0493 -	D	
2	71LD-40290	·COVER WA	커버	1			
3	71LD-40270	·COVER WA-LH	커버	1			
4	71LD-40280	·COVER WA-RH	커버	1			
5	71LD-42201	·GRILL WA	그릴	1	- 1210		
	71LD-42202	·GRILL WA	그릴	1	1211 -	D	
6	71LD-41001	·SCREEN ASSY	스크린	1			
6-1	71LD-40193	··SCREEN PLATE	플레이트	1	0203 -	-	
6-2	71LD-41011	··SPONGE-SCREEN	스폰지	1			
6-3	71EM-51580	··CAP-STUD BOLT	캡	12			
7	71LC-41020	·PLATE-HOLDING	플레이트	1			
8	74L3-11290	·BUMPER-RUBBER	고무 범퍼	2			
9	S791-030005	·GROMMET-PLATE	그로메트	6			
10	71LB-42370	·PLATE	플레이트	1			
11	71LB-40290	·COLLAR	칼 러	1			
12	71LB-42380	·PLATE	플레이트	1			
13	71LD-41060	·STAY WA	스테이	1			
14	71LD-80180	·STRIKER	스트라이커	3	- 0492		
	71LD-80180	·STRIKER	스트라이커	2	0493 -	A	
15	71EH-13150	·RUBBER-BUMPER	원충 고무	6			
16	71LB-41220	·LOCK ASSY	로 크	1			
17	74L3-11380	·HANDLE ASSY	핸 들	1			
18	74L3-10891	·DOOR-RADIATOR CAP	도 어	1			
19	74L3-10900	·LATCH ASSY	래 치	1			
20	S033-061522	·BOLT-W/WASHER	와셔붙이 볼트	10			
21	S033-062516	·BOLT-W/WASHER	와셔붙이 볼트	4			
22	S037-122552	·BOLT-W/WASHER	와셔붙이 볼트	12	- 0492		
	S037-122552	·BOLT-W/WASHER	와셔붙이 볼트	14	0493 -	A	
23	S037-124552	·BOLT-W/WASHER	와셔붙이 볼트	3			
24	S205-121002	·NUT-HEX	육각너트	1			
25	S205-161002	·NUT-HEX	육각 너트	3	- 0492		
	S205-161002	·NUT-HEX	육각 너트	2	0493 -	A	
26	S285-101002	·NUT-FLANGED	플랜지 너트	12			
27	S392-020030	·SHIM-ROUND(2.0T)	원형 심	1			
28	S403-062002	·WASHER-PLAIN	평 와셔	4			
29	S403-122002	·WASHER-PLAIN	평 와셔	1			
30	S403-142002	·WASHER-PLAIN	평 와셔	1			
31	S441-160002	·WASHER-HARDENED	고장력 와셔	6	- 0492		

2008. 7.31 REV.8G

COWL 1(ROUND COWL TYPE)

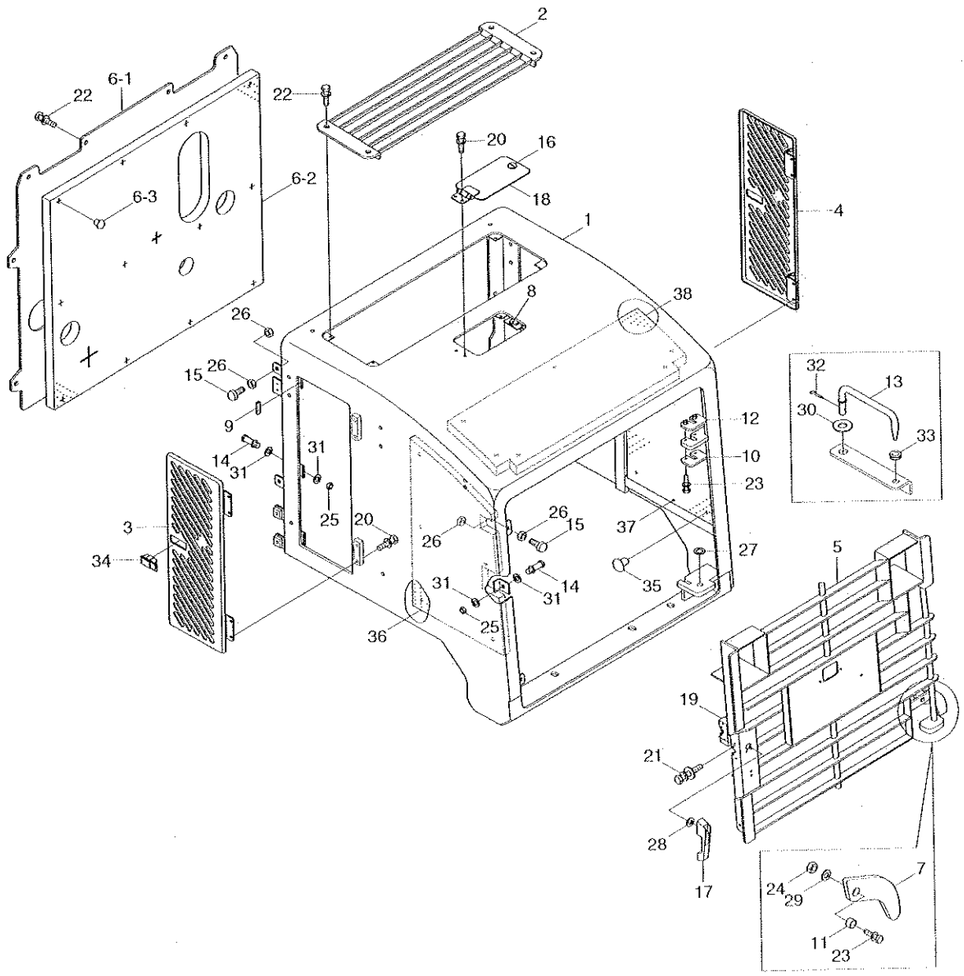

COWL 1(ROUND COWL TYPE)

ITEM 순번	PART NO 품 번	DESCRIPTION 품 명		QTY 수량	SERIAL NO 적용 호기	ITC 호환	REMARK 비 고
	S441-160002	·WASHER-HARDENED	고장력 와셔	4	0493 -	A	
32	S461-250202	·PIN-SPLIT	분할 핀	1			
33	S681-130800	·GROMMET	그로메트	1			
34	71LB-01220	·LATCH ASSY	래치	2			
35	71EM-51580	·CAP-STUD BOLT	캡	23			
36	71LD-42410	·SPONGE-SIDE,LH	스폰지	1			
37	71LD-42420	·SPONGE-SIDE,RH	스폰지	1			
38	71LD-42430	·SPONGE-TOP	스폰지	1			
39	71LD-80190	·STRIKER	스트라이커	1	0493 -	-	

COWL 1(LOW NOISE, #0669-)

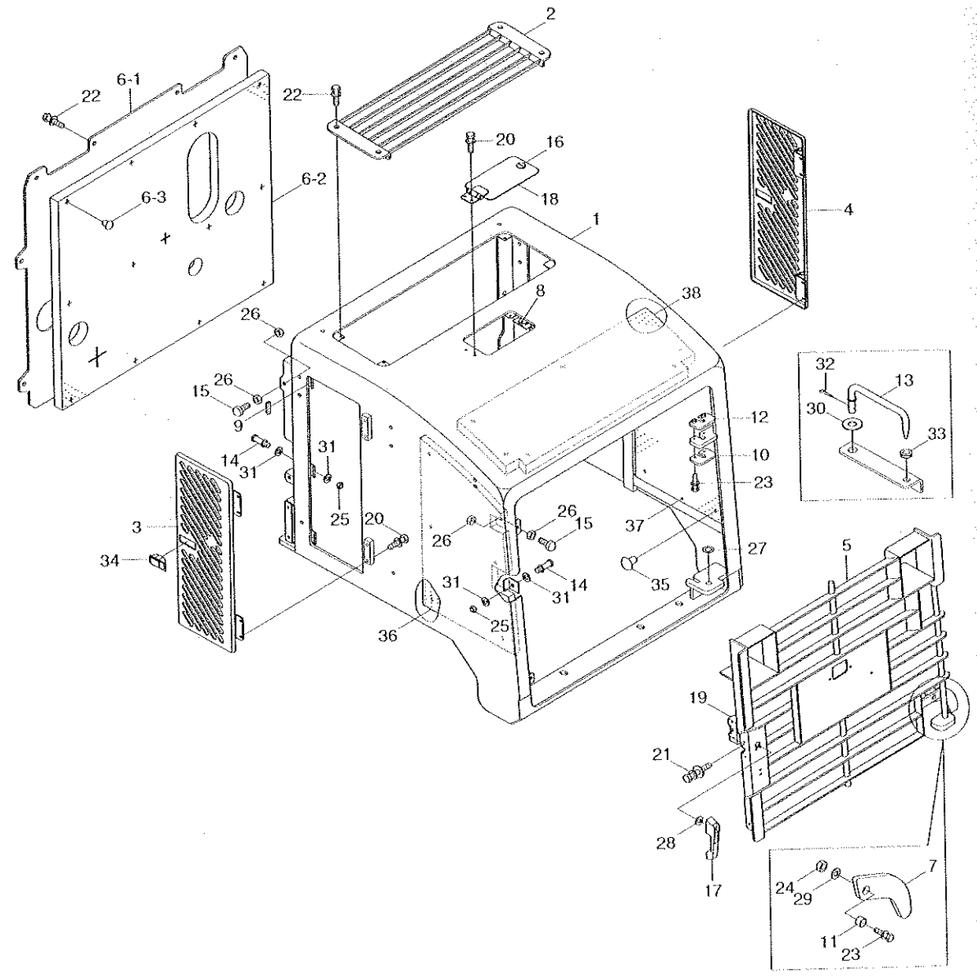

COWL 1(LOW NOISE, #0669-)

ITEM 순번	PART NO 품 번	DESCRIPTION 품 명		QTY 수량	SERIAL NO 적용 호기	ITC 호환	REMARK 비 고
*	71LD-43010	SUPPORT ASSY	서포트	1	0699 -	-	
1	71LD-43100	·SUPPORT WA	서포트	1			
2	71LD-40290	·COVER WA	커버	1			
3	71LD-40270	·COVER WA-LH	커버	1			
4	71LD-40280	·COVER WA-RH	커버	1			
5	71LD-42201	·GRILL WA	그릴	1	- 1210		
	71LD-42202	·GRILL WA	그릴	1	1211 -	D	
6	71LD-43210	·SCREEN ASSY	스크린	1			
6-1	71LD-43220	··SCREEN PLATE	스크린 플레이트	1			
6-2	71LD-41011	··SPONGE-SCREEN	스폰지	1			
6-3	71EM-51580	··CAP-STUD BOLT	캡	12			
7	71LC-41020	·PLATE-HOLDING	플레이트	1			
8	74L3-11290	·BUMPER-RUBBER	고무 범퍼	2			
9	S791-030005	·GROMMET-PLATE	그로메트	6			
10	71LB-42370	·PLATE	플레이트	1			
11	71LB-40290	·COLLAR	칼 라	1			
12	71LB-42380	·PLATE	플레이트	1			
13	71LD-41060	·STAY WA	스테이	1			
14	71LD-80180	·STRIKER	스트라이커	3			
15	71EH-13150	·RUBBER-BUMPER	완충 고무	6			
16	71LB-41220	·LOCK ASSY	로 크	1			
17	74L3-11380	·HANDLE ASSY	핸 들	1			
18	74L3-10891	·DOOR-RADIATOR CAP	도 어	1			
19	74L3-10900	·LATCH ASSY	래 치	1			
20	S033-06152V	·BOLT-W/WASHER	와셔붙이 볼트	10			
21	S033-06251V	·BOLT-W/WASHER	와셔붙이 볼트	4			
22	S037-12255V	·BOLT-W/WASHER	와셔붙이 볼트	12			
23	S037-12455V	·BOLT-W/WASHER	와셔붙이 볼트	3			
24	S205-12100V	·NUT-HEX	육각 너트	1			
25	S205-16100V	·NUT-HEX	육각 너트	3			
26	S285-10100V	·NUT-FLANGED	플랜지 너트	12			
27	S392-020030	·SHIM-ROUND(2.0T)	원형 심	1			
28	S403-06200V	·WASHER-PLAIN	평 와셔	4			
29	S403-12200V	·WASHER-PLAIN	평 와셔	1			
30	S403-14200V	·WASHER-PLAIN	평 와셔	1			
31	S441-16000V	·WASHER-HARDENED	고장력 와셔	6			
32	S461-250202	·PIN-SPLIT	분할 핀	1			
33	S681-130800	·GROMMET	그로메트	1			
34	71LB-01220	·LATCH ASSY	래 치	2			
35	71EM-51580	·CAP-STUD BOLT	캡	24			

COWL 1(LOW NOISE, #0669-)

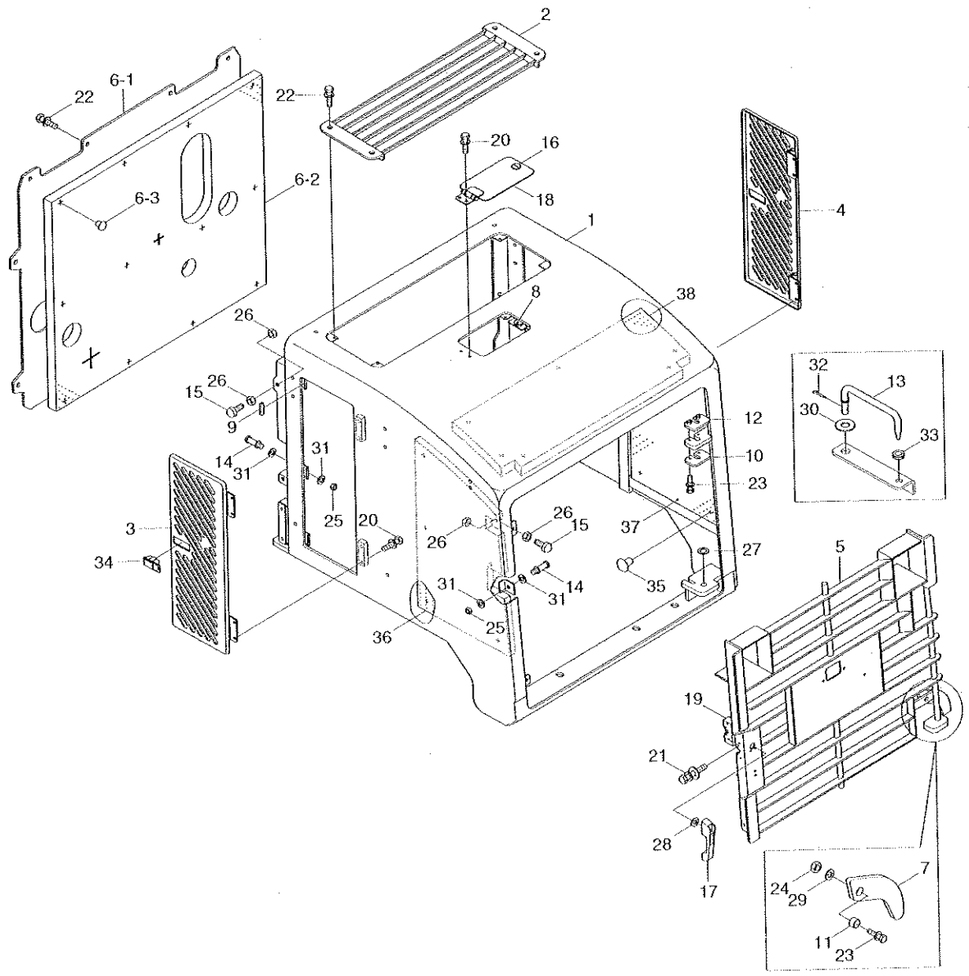

ITEM 순번	PART NO 품 번	DESCRIPTION 품 명	QTY 수량	SERIAL NO 적용 호기	ITC 호환	REMARK 비 고
36	71LD-42410	·SPONGE-SIDE,LH 스폰지	1			
37	71LD-42420	·SPONGE-SIDE,RH 스폰지	1			
38	71LD-42430	·SPONGE-TOP 스폰지	1			

COWL 2

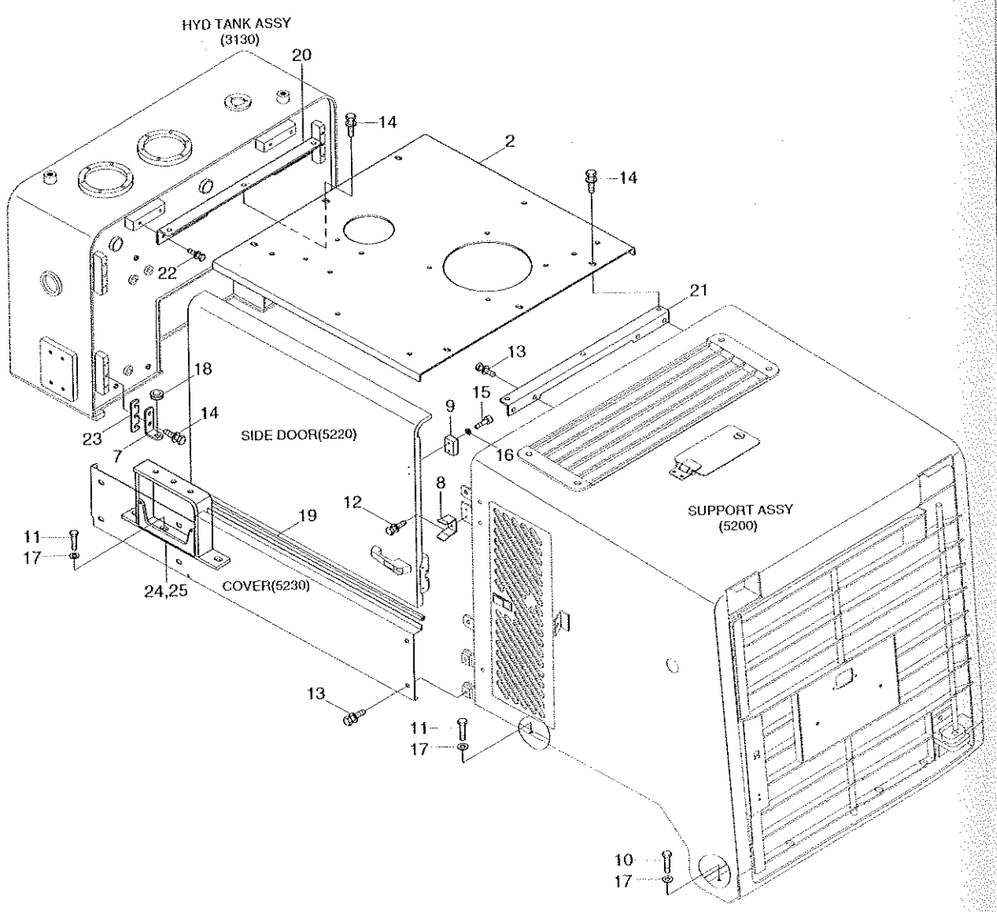

COWL 2

HL757-7

ITEM 순번	PART NO 품 번	DESCRIPTION 품 명		QTY 수량	SERIAL NO 적용 호기		ITC 호환	REMARK 비 고
2	71LD-40043	HOOD WA	후드	1				
	71LD-42020	HOOD WA	후드	1	0203 -		-	ROUND COWL TYPE
7	71LD-41030	PLATE	플레이트	2				
8	74L3-11140	PLATE	플레이트	2				
9	74L3-11150	STOPPER	스톱퍼	2				
10	S017-160302	BOLT-HEX	육각 볼트	4				
11	S017-160602	BOLT-HEX	육각 볼트	4		- 0047		
	S017-160602	BOLT-HEX	육각 볼트	12	0048 -		A	
12	S035-061522	BOLT-W/WASHER	와셔붙이 볼트	4				
13	S037-122552	BOLT-W/WASHER	와셔붙이 볼트	16				
14	S037-123052	BOLT-W/WASHER	와셔붙이 볼트	18				
15	S109-060206	BOLT-SOCKET	소켓 볼트	4				
16	S403-062002	WASHER-PLAIN	평 와셔	4				
17	S441-160002	WASHER-HARDENED	고장력 와셔	8		- 0047		
	S441-160002	WASHER-HARDENED	고장력 와셔	16	0048 -		A	
18	S681-130800	GROMMET	그로메트	2				
19	S771-008100	WEATHER STRIP	웨더 스트립	2				
20	71LD-40110	BRACKET	브라켓트	1				
21	71LD-40120	BRACKET	브라켓트	1				
22	S037-122052	BOLT-W/WASHER	와셔붙이 볼트	4				
23	71LD-41070	SHIM	심	4				
24	71LD-40850	BRACKET-LH	브라켓트	1	0048 -		--	
	71LD-42050	BRACKET-LH	브라켓트	1	0203 -		-	ROUND COWL TYPE
25	71LD-40860	BRACKET-RH	브라켓트	1	0048 -		--	
	71LD-42060	BRACKET-RH	브라켓트	1	0203 -		-	ROUND COWL TYPE

COWL 2(LOW NOISE, #0669-)

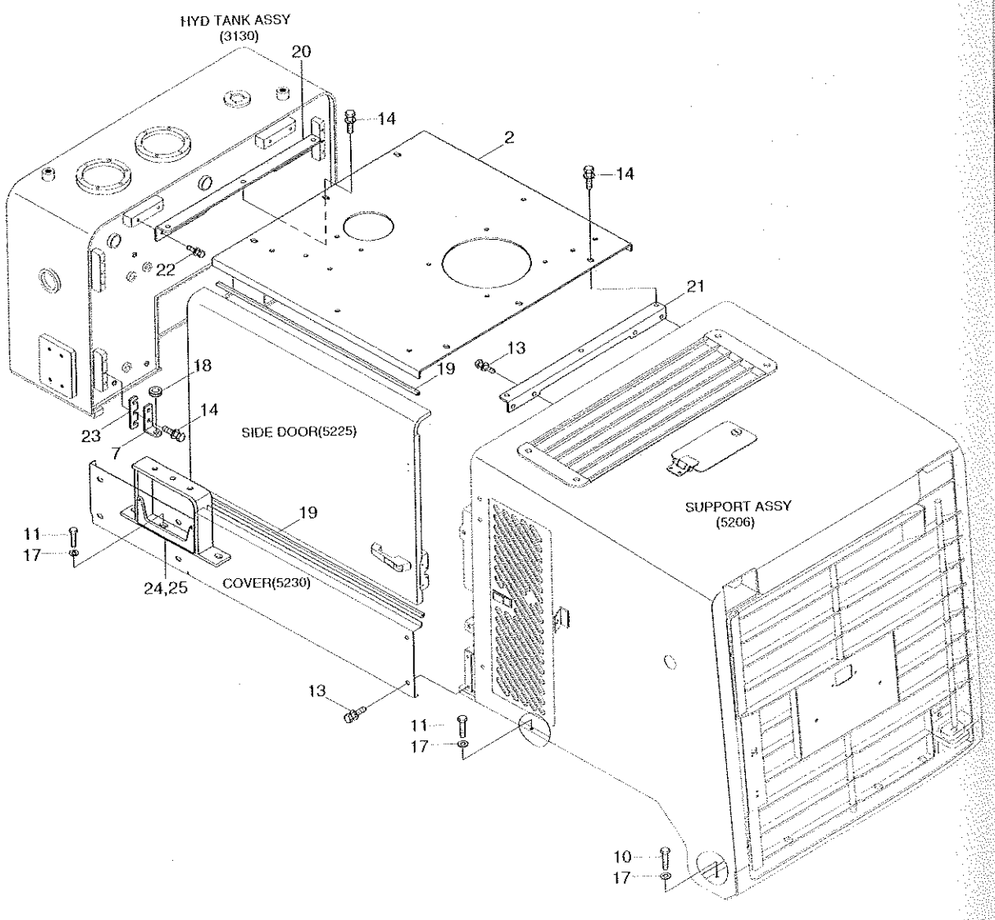

COWL 2(LOW NOISE, #0669-)

ITEM 순번	PART NO 품 번	DESCRIPTION 품 명		QTY 수량	SERIAL NO 적용 호기	ITC 호환	REMARK 비 고
*	@	COWL(LOW NOISE)	카 울	1	0669 ~	-	
2	71LD-42020	HOOD WA	후 드	1			
7	71LD-41030	PLATE	플레이트	2			
10	S017-16030W	BOLT-HEX	육각 볼트	4			
11	S017-16060W	BOLT-HEX	육각 볼트	12			
13	S037-12255V	BOLT-W/WASHER	와셔붙이 볼트	16			
14	S037-12305V	BOLT-W/WASHER	와셔붙이 볼트	18			
17	S441-16000V	WASHER-HARDENED	고장력 와셔	16			
18	S681-130800	GROMMET	그로메트	2			
19	S771-008100	WEATHER STRIP	웨더 스트립	4			
20	71LD-40110	BRACKET	브라켓트	1			
21	71LD-40120	BRACKET	브라켓트	1			
22	S037-12205V	BOLT-W/WASHER	와셔붙이 볼트	4			
23	71LD-41070	SHIM	심	4			
24	71LD-42050	BRACKET-LH	브라켓트	1			
25	71LD-42060	BRACKET-RH	브라켓트	1			

COWL 3(SIDE DOOR)

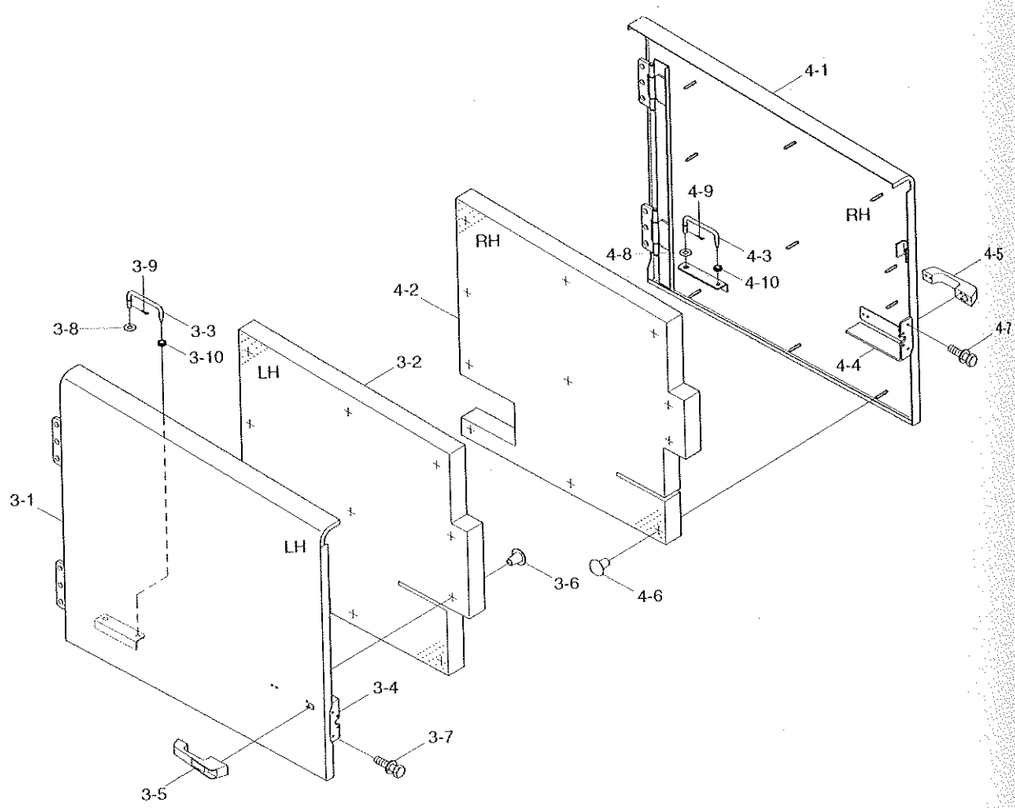

COWL 3(SIDE DOOR)

HL757-7

ITEM 순번	PART NO 품 번	DESCRIPTION 품 명		QTY 수량	SERIAL NO 적용 호기	ITC 호환	REMARK 비 고
3	71LD-40022	SIDE DOOR ASSY-LH	사이드 도어	1			
	71LD-42030	SIDE DOOR ASSY-LH	사이드 도어	1	0203 -	-	ROUND COWL TYPE
3-1	71LD-40133	·SIDE DOOR WA-LH	사이드 도어	1			
	71LD-42310	·SIDE DOOR WA-LH	사이드 도어	1	0203 -	-	ROUND COWL TYPE
3-2	71LD-40951	·SPONGE-DOOR/LEFT	스폰지	1			
3-3	71LD-41050	·STAY WA	스테이	1			
3-4	74L3-10900	·LATCH ASSY	래치	1			
3-5	74L3-11380	·HANDLE ASSY	핸들	1			
3-6	71EM-51580	·CAP-STUD BOLT	캡	11			
3-7	S033-062516	·BOLT-W/WASHER	와셔붙이 볼트	4			
3-8	S403-142002	·WASHER-PLAIN	평 와셔	1			
3-9	S461-250202	·PIN-SPLIT	분할 핀	1			
3-10	S681-130800	·GROMMET	그로메트	1			
4	71LD-40032	SIDE DOOR ASSY-RH	사이드 도어	1			
	71LD-42040	SIDE DOOR ASSY-RH	사이드 도어	1	0203 -	-	ROUND COWL TYPE
4-1	71LD-40143	·SIDE DOOR WA-RH	사이드 도어	1			
	71LD-42320	·SIDE DOOR WA-RH	사이드 도어	1	0203 -	-	ROUND COWL TYPE
4-2	71LD-40961	·SPONGE-DOOR/RIGHT	스폰지	1			
4-3	71LD-41050	·STAY WA	스테이	1			
4-4	74L3-10900	·LATCH ASSY	래치	1			
4-5	74L3-11380	·HANDLE ASSY	핸들	1			
4-6	71EM-51580	·CAP-STUD BOLT	캡	11			
4-7	S033-062516	·BOLT-W/WASHER	와셔붙이 볼트	4			
4-8	S403-142002	·WASHER-PLAIN	평 와셔	1			
4-9	S461-250202	·PIN-SPLIT	분할 핀	1			
4-10	S681-130800	·GROMMET	그로메트	1			

2004. 7.15 REV.2

COWL 3(SIDE DOOR, LOW NOISE, #0669-)

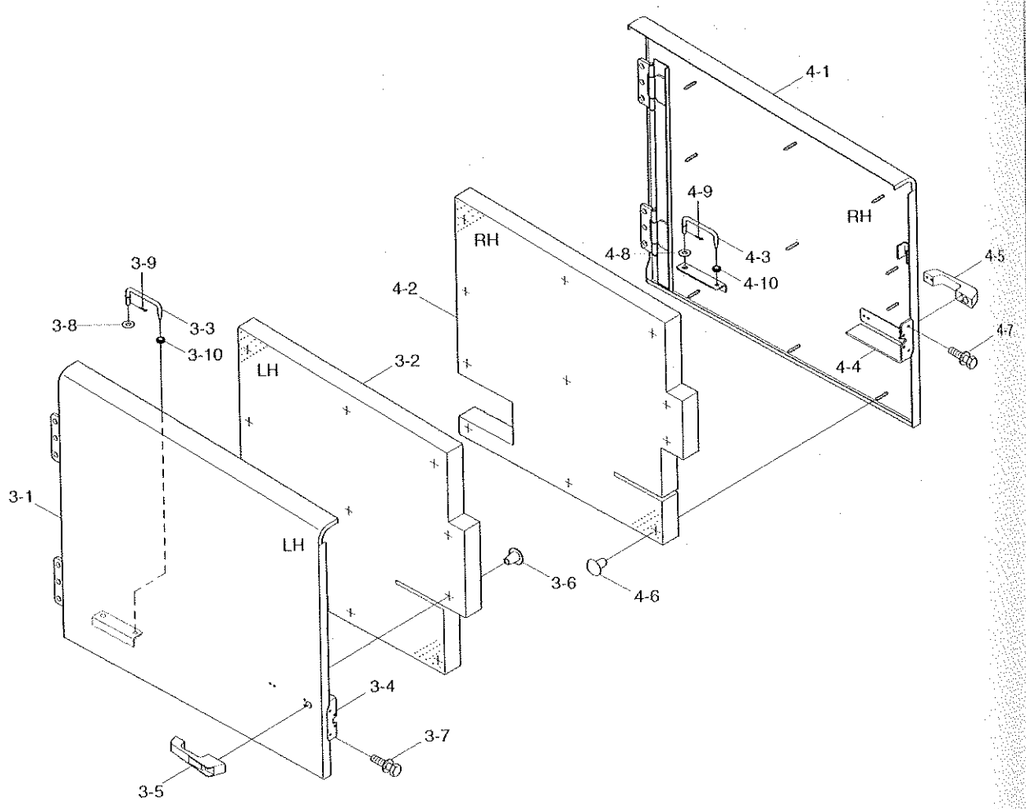

COWL 3(SIDE DOOR, LOW NOISE, #0669-)

HL757-7

ITEM 순번	PART NO 품 번	DESCRIPTION 품 명		QTY 수량	SERIAL NO 적용 호기	ITC 호환	REMARK 비 고
*	@	COWL(LOW NOISE)	카 울	1	0669 -	-	
3	71LD-43030	SIDE DOOR ASSY-LH	사이드 도어	1			
3-1	71LD-43310	·SIDE DOOR WA-LH	사이드 도어	1			
3-2	71LD-40951	·SPONGE-DOOR/LEFT	스폰지	1			
3-3	71LD-41050	·STAY WA	스테이	1			
3-4	74L3-10900	·LATCH ASSY	래 치	1			
3-5	74L3-11380	·HANDLE ASSY	핸 들	1			
3-6	71EM-51580	·CAP-STUD BOLT	캡	12			
3-7	S033-06251V	·BOLT-W/WASHER	와셔붙이 볼트	4			
3-8	S403-14200V	·WASHER-PLAIN	평 와셔	1			
3-9	S461-250202	·PIN-SPLIT	분할 핀	1			
3-10	S681-130800	·GROMMET	그로메트	1			
4	71LD-43040	SIDE DOOR ASSY-RH	사이드 도어	1			
4-1	71LD-43320	·SIDE DOOR WA-RH	사이드 도어	1			
4-2	71LD-40961	·SPONGE-DOOR/RIGHT	스폰지	1			
4-3	71LD-41050	·STAY WA	스테이	1			
4-4	74L3-10900	·LATCH ASSY	래 치	1			
4-5	74L3-11380	·HANDLE ASSY	핸 들	1			
4-6	71EM-51580	·CAP-STUD BOLT	캡	12			
4-7	S033-06251V	·BOLT-W/WASHER	와셔붙이 볼트	4			
4-8	S403-14200V	·WASHER-PLAIN	평 와셔	1			
4-9	S461-250202	·PIN-SPLIT	분할 핀	1			
4-10	S681-130800	·GROMMET	그로메트	1			

2005.10. 5 REV.5K

5225

COWL 4(SIDE COVER)

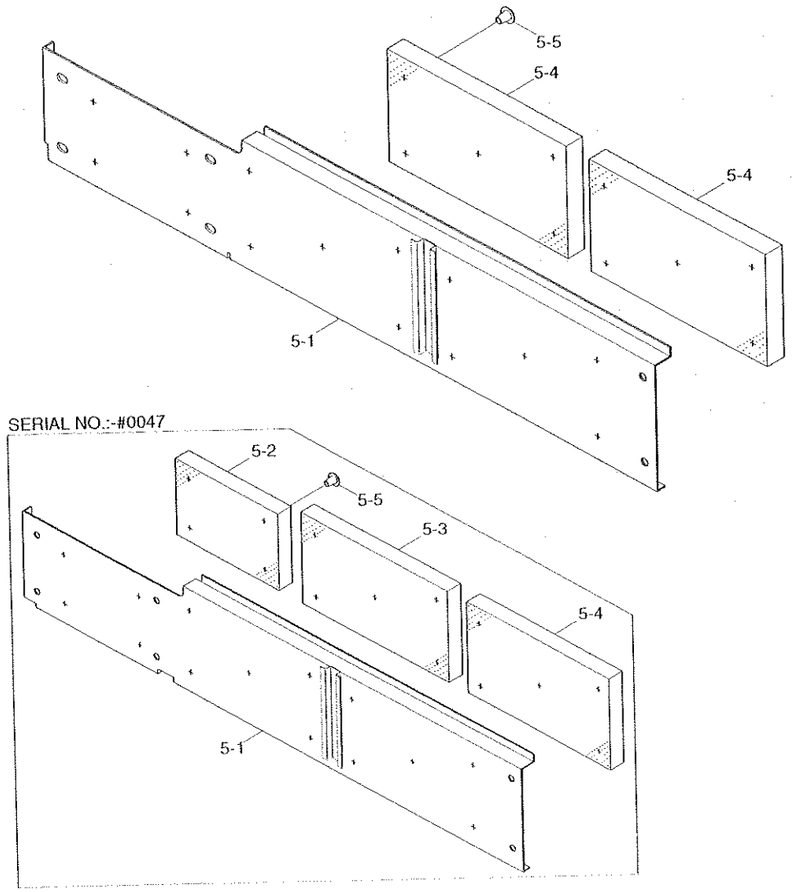

COWL 4(SIDE COVER)

ITEM 순번	PART NO 품 번	DESCRIPTION 품 명		QTY 수량	SERIAL NO 적용 호기	ITC 호환	REMARK 비 고
5	71LD-40810	COVER ASSY-LH	커버	1	- 0047		
	71LD-40811	COVER ASSY-LH	커버	1	0048 -	D	
	71LD-40811	COVER ASSY-LH	커버	1	0669 -	-	LOW NOISE
	71LD-40820	COVER ASSY-RH	커버	1	- 0047		
	71LD-40821	COVER ASSY-RH	커버	1	0048 -	D	
	71LD-40821	COVER ASSY-RH	커버	1	0669 -	-	LOW NOISE
5-1	71LD-40830	·COVER WA-LH	커버	1	- 0047		
	71LD-40831	·COVER WA-LH	커버	1	0048 -	D	
	71LD-40831	·COVER WA-LH	커버	1	0669 -	-	LOW NOISE
	71LD-40840	·COVER WA-RH	커버	1	- 0047		
	71LD-40841	·COVER WA-RH	커버	1	0048 -	D	
	71LD-40841	·COVER WA-RH	커버	1	0669 -	-	LOW NOISE
5-2	71LD-40970	·SPONGE-FRONT	스폰지	1	- 0047	-	
5-3	71LD-40980	·SPONGE-MID	스폰지	1	- 0047	-	
5-4	71LD-40990	·SPONGE-REAR	스폰지	1	- 0047		
	71LD-40990	·SPONGE-REAR	스폰지	2	0048 -	D	
	71LD-40990	·SPONGE-REAR	스폰지	2	0669 -	-	LOW NOISE
5-5	71EM-51580	·CAP-STUD BOLT	캡	14	- 0047		
	71EM-51580	·CAP-STUD BOLT	캡	10	0048 -	A	
	71EM-51580	·CAP-STUD BOLT	캡	10	0669 -	-	LOW NOISE

CANOPY 1

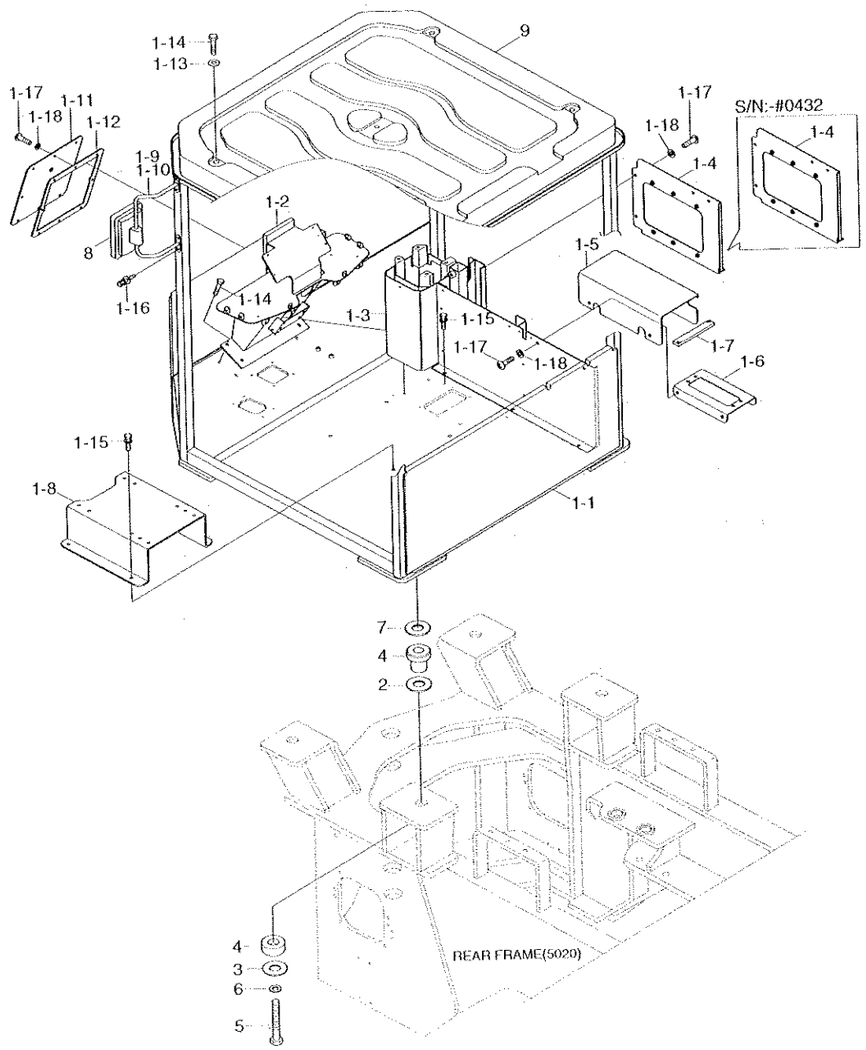

CANOPY 1

ITEM 순번	PART NO 품 번	DESCRIPTION 품 명		QTY 수량	SERIAL NO 적용 호기	ITC 호환	REMARK 비 고
*	@	CANOPY GROUP	캐노피	1	0096 -	-	
1	71LB-08010	CANOPY ASSY	캐노피	1			
1-1	71LB-08100	·CANOPY SUB ASSY	캐노피	1	- 0432		
	71LB-08101	·CANOPY SUB ASSY	캐노피	1	0433 -	B	
1-2	71LB-08030	·SUPPORT WA-DASHBO	서포트	1	- 0432		
	71LB-08031	·SUPPORT WA-DASHBO	서포트	1	0433 -	B	
1-3	71LB-08040	·SUPPORT WA-CONSO	서포트	1			
1-4	71LB-08050	·SUPPORT ASSY-CONSO	서포트	1	- 0432		
	71LB-08051	·SUPPORT ASSY-CONSO	서포트	1	0433 -	B	
1-5	71LB-08060	·COVER-CONSOLE/UP	커버	1			
1-6	71LB-08070	·PLATE-FUSE BOX	플레이트	1			
1-7	71LB-08080	·PAD-RUBBER	고무 패드	1			
1-8	71LF-01090	·SEAT BASE WA	시트 베이스	1	- 0432		
	71LF-01091	·SEAT BASE WA	시트 베이스	1	0433 -	B	
1-9	71LB-01692	·HANDRAIL WA-LH	핸드레일	1			
1-10	71LB-01702	·HANDRAIL WA-RH	핸드레일	1			
1-11	71LB-01061	·COVER WA-W/MOTOR	커버	1			
1-12	71LB-01211	·PAD-RUBBER	고무 패드	1			
1-13	71LB-01110	·WASHER-ROOF COVER	와 셔	5			
1-14	S017-200202	·BOLT-HEX	육각 볼트	5			
1-15	S037-122552	·BOLT-W/WASHER	와셔붙이 볼트	17			
1-16	S037-102026	·BOLT-W/WASHER	와셔붙이 볼트	8			
1-17	S161-080206	·SCREW-CROSS R/ROUND	스크류	16			
1-18	S403-082006	·WASHER-PLAIN	평 와셔	16			
2	74L1-10061	SPACER-MOUNT	스페이서	4			
3	71LB-00240	WASHER-SNUBBING	와 셔	4			
4	71LB-00230	ISOLATION MOUNT-CAB	마운트	4			
5	S018-271652	BOLT-HEX	육각 볼트	4			
6	S403-271002	WASHER-PLAIN	평 와셔	4			
7	71LB-00300	SPACER-UP	스페이서	4			
8	71LB-00111	MIRROR ASSY-EXT	미 러	2			
9	71LB-01131	COVER-ROOF	커 버	1			

CANOPY 2(CONSOLE BOX)

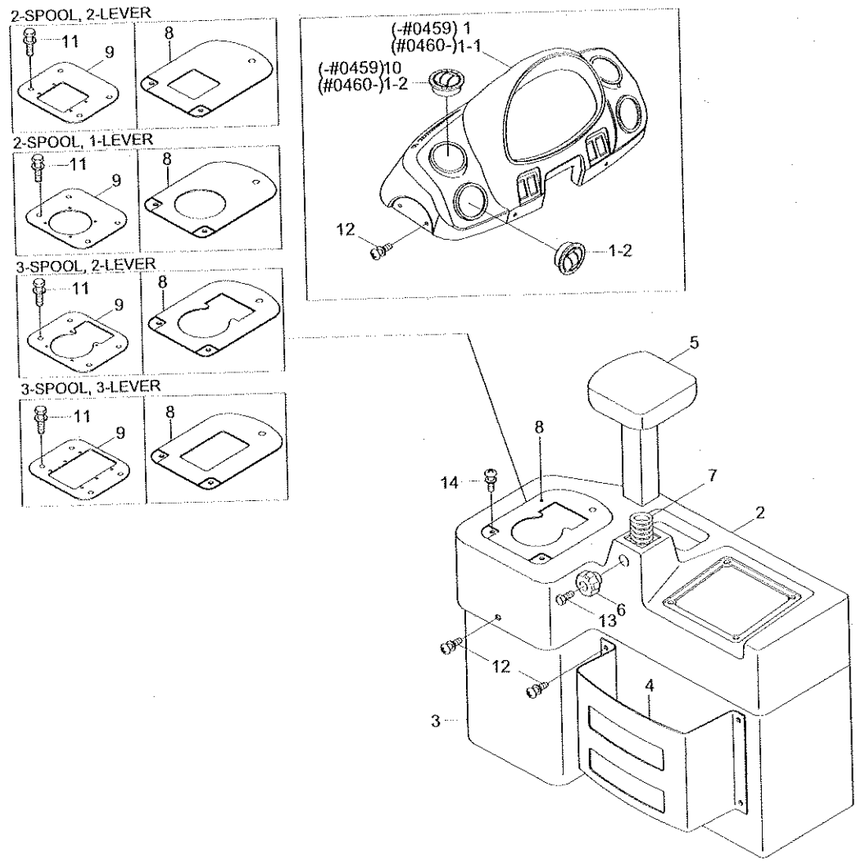

CANOPY 2(CONSOLE BOX)

ITEM 순번	PART NO 품 번	DESCRIPTION 품 명		QTY 수량	SERIAL NO 적용 호기		ITC 호환	REMARK 비 고
*	@	CANOPY GROUP	캐노피	1	0096	-	-	
1	71LB-30021	DASHBOARD	대시보드	1		-0459		
	71LB-20320	DASHBOARD ASSY	대시보드	1	0460	-	B	
1-1	71LB-30021	·DASHBOARD	대시보드	1	0460	-	A	
1-2	71N6-03300	·AIR VENT	에어 벤트	4	0460	-	A	
2	71LB-20011	CONSOLE BOX-RH,FR	콘솔 박스	1				
3	71LB-05051	COVER-RCV	커 버	1				
4	71LB-20101	BOOK BOX	북 박스	1				
5	71LB-20121	WRIST REST ASSY	손목 받침대	1				
6	61S1-1037	HANDLE	핸 들	1				
7	71LB-20190	SPRING	스프링	1				
8	71LB-20111	COVER-J/LEVER/3S/2L	커 버	1				3-SPOOL,2-LEVER
	71LB-20200	COVER-J/LEVER/2S/1L	커 버	1				2-SPOOL,1-LEVER
	71LB-20210	COVER-J/LEVER/2S/2L	커 버	1				2-SPOOL,2-LEVER
	71LB-20220	COVER-J/LEVER/3S/3L	커 버	1				3-SPOOL,3-LEVER
9	71LB-20230	PLATE-RCV/2S/1L	플레이트	1				2-SPOOL,1-LEVER
	71LB-20240	PLATE-RCV/3S/2L	플레이트	1				3-SPOOL,2-LEVER
	71LB-20250	PLATE-RCV/2S/2L	플레이트	1				2-SPOOL,2-LEVER
	71LB-20260	PLATE-RCV/3S/3L	플레이트	1				3-SPOOL,3-LEVER
10	71N6-03300	AIR VENT	에어 벤트	4		-0459	-	
11	S037-122526	BOLT-W/WASHER	와셔붙이 볼트	4				
12	S132-081526	SCREW-W/WASHER	와셔붙이 스크류	19				
13	S015-080356	BOLT-HEX	육각 볼트	1				
14	S131-051546	SCREW-W/WASHER	와셔조립 작은나사	2				

6. POWER TRAIN SYSTEM



WHEEL RIM & TIRE(-#1274)

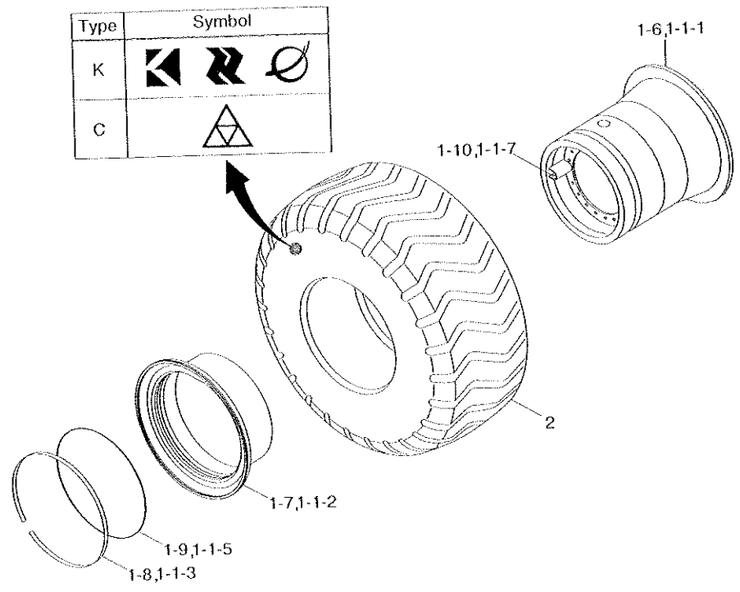

SERIAL NO:-#0178

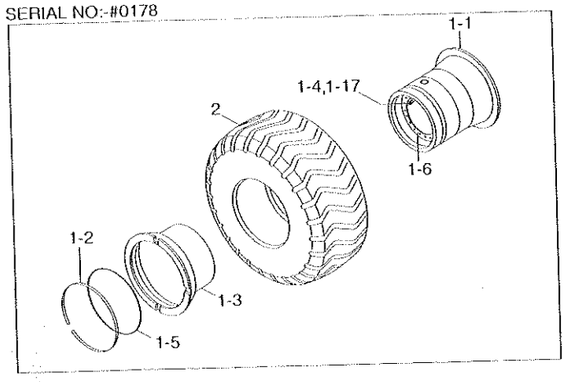

WHEEL RIM & TIRE(-#1274, VOLVO)

ITEM 순번	PART NO 품 번	DESCRIPTION 품 명		QTY 수량	SERIAL NO 적용 호기	ITC 호환	REMARK 비 고
*	81LD-40010	WHEEL & TIRE ASSY	휠 및 타이어	4	0001 ~	~	K TYPE
	81LD-41000	WHEEL & TIRE ASSY	휠 림 및 타이어	4	0433 - 1274	-	C TYPE
1	81LD-00010	·WHEEL RIM ASSY	휠 림	1	~ 0178		
	81LD-40130	·WHEEL RIM ASSY	휠 림	1	0179 ~	A	
1-1	ZDAB-00019	··RIM BASE	림 베이스	1	~ 0178	~	
1-2	ZDAB-00015	··RING-LOCK	로크 링	1	~ 0178	~	
1-3	ZDAB-00020	··FLANGE-SIDE	사이드 플랜지	1	~ 0178	~	
1-4	ZDAB-00006	··VALVE-AIR	밸 브	1	~ 0178	~	
1-5	ZDAB-00016	··O-RING	O-링	1	~ 0178	~	
1-6	XIAA-00004	··RIM BASE	림 베이스	1	0179 ~	D	
1-7	XIAA-00005	··FLANGE-DETACHABLE	플랜지	1	0179 ~	D	
1-8	XIAA-00002	··RING-LOCK	로크 링	1	0179 ~	D	
1-9	XIAA-00020	··O-RING	O-링	1	0179 ~	D	
1-10	XIAA-00022	··VALVE-AIR	밸 브	1	0179 ~	D	
2	81L2-3104	·TIRE	타이어	1			K TYPE
	81L2-3104C	·TIRE(20.5-25 16PR,L3)	타이어	1	0433 ~	~	C TYPE
*	81LD-40020	WHEEL & TIRE ASSY	휠 및 타이어	4	0001 - 0170	~	OPT
	81LD-40021	WHEEL & TIRE ASSY	휠 및 타이어	4	0171 - 1274	B	OPT
1	81LD-00020	·WHEEL RIM ASSY	휠 림	1	~ 0170		
	81LD-40130	·WHEEL RIM ASSY	휠 림	1	0171 ~	B	
1-1	ZDAB-00021	··RIM BASE	림 베이스	1	~ 0170	~	
1-2	ZDAB-00015	··RING-LOCK	로크 링	1	~ 0170	~	
1-3	ZDAB-00014	··FLANGE-SIDE	사이드 플랜지	1	~ 0170	~	
1-4	ZDAB-00006	··VALVE-AIR	밸 브	1	~ 0170	~	
1-5	ZDAB-00016	··O-RING	O-링	1	~ 0170	~	
1-6	XIAA-00004	··RIM BASE	림 베이스	1	0171 ~	D	
1-7	XIAA-00005	··FLANGE-DETACHABLE	플랜지	1	0171 ~	D	
1-8	XIAA-00002	··RING-LOCK	로크 링	1	0171 ~	D	
1-9	XIAA-00020	··O-RING	O-링	1	0171 ~	D	
1-10	XIAA-00022	··VALVE-AIR	밸 브	1	0171 ~	D	
2	82L1-1017	·TIRE(20.5 R 25XHA*)	타이어	1			
*	81LD-40030	WHEEL & TIRE ASSY	휠 및 타이어	4	0001 - 1274	~	OPT
1	81LD-40110	·WHEEL RIM ASSY	휠 림	1	~ 0178		
	81LD-40111	·WHEEL RIM ASSY	휠 림	1	0179 ~	A	
1-1	81L8-00230	··WHEEL RIM	휠 림	1	0001 - 0178	~	
	81LG-40110	··WHEEL RIM	휠 림	1	0179 ~	A	
1-1-1	XIAA-00001	···RIM BASE	림 베이스	1	0179 ~	D	
1-1-2	XIAA-00003	···DETACHABLE FLANGE	플랜지	1	0179 ~	D	

WHEEL RIM & TIRE(-#1274)

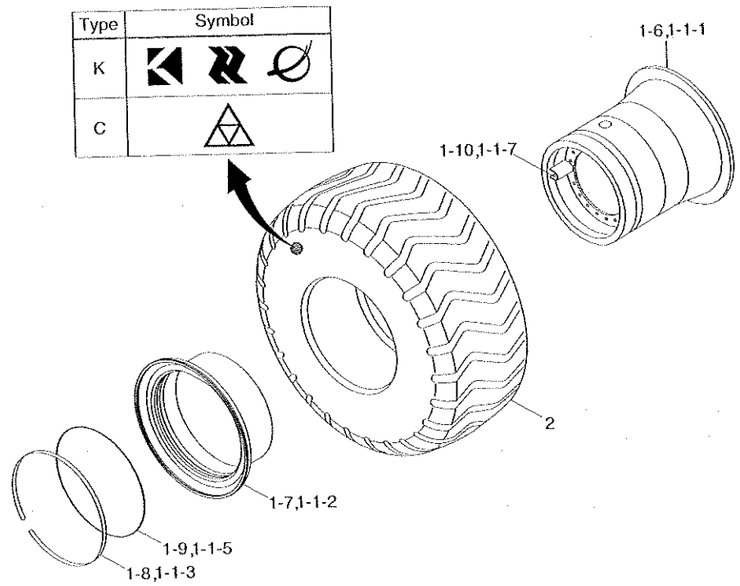

SERIAL NO:-#0178

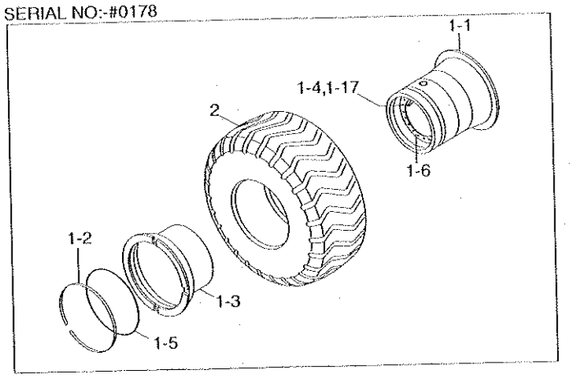

WHEEL RIM & TIRE(-#1274, VOLVO)

ITEM 순번	PART NO 품 번	DESCRIPTION 품 명		QTY 수량	SERIAL NO 적용 호기	ITC 호환	REMARK 비 고
1-1-3	XIAA-00002	···RING-LOCK	로크링	1	0179 -	D	
1-1-5	XIAA-00020	···O-RING	O-링	1	0179 -	D	
1-1-7	XIAA-00022	···VALVE-AIR	밸브	1	0179 -	D	
1-2	ZDAB-00015	··RING-LOCK	로크링	1	- 0178	-	
1-3	ZDAB-00020	··FLANGE-SIDE	사이드 플랜지	1	- 0178	-	
1-4	ZDAB-00006	··VALVE-AIR	밸브	1	- 0178	-	
1-5	ZDAB-00016	··O-RING	O-링	1	- 0178	-	
1-6	81LD-40120	··DISC	디스크	1	- 0178	-	
2	81L3-01030	·TIRE(17.5-25 12PR,L3)	타이어	1			
*	81LD-40040	WHEEL & TIRE ASSY	휠 및 타이어	4	0001 - 1274	-	OPT
1	81LD-00010	·WHEEL RIM ASSY	휠 림	1	- 0178		
	81LD-40130	·WHEEL RIM ASSY	휠 림	1	0179 -	A	
1-1	ZDAB-00019	··RIM BASE	림 베이스	1	- 0178	-	
1-2	ZDAB-00015	··RING-LOCK	로크링	1	- 0178	-	
1-3	ZDAB-00020	··FLANGE-SIDE	사이드 플랜지	1	- 0178	-	
1-4	ZDAB-00006	··VALVE-AIR	밸브	1	- 0178	-	
1-5	ZDAB-00016	··O-RING	O-링	1	- 0178	-	
1-6	XIAA-00004	··RIM BASE	림 베이스	1	0179 -	D	
1-7	XIAA-00005	··FLANGE-DETACHABLE	플랜지	1	0179 -	D	
1-8	XIAA-00002	··RING-LOCK	로크링	1	0179 -	D	
1-9	XIAA-00020	··O-RING	O-링	1	0179 -	D	
1-10	XIAA-00022	··VALVE-AIR	밸브	1	0179 -	D	
2	81L7-01030	·TIRE(20.5-25 16PR,L2)	타이어	1			
*	81LD-40050	WHEEL & TIRE ASSY	휠 및 타이어	4	0001 - 1274	-	OPT
1	81LD-00010	·WHEEL RIM ASSY	휠 림	1	- 0178		
	81LD-40130	·WHEEL RIM ASSY	휠 림	1	0179 -	A	
1-1	ZDAB-00019	··RIM BASE	림 베이스	1	- 0178	-	
1-2	ZDAB-00015	··RING-LOCK	로크링	1	- 0178	-	
1-3	ZDAB-00020	··FLANGE-SIDE	사이드 플랜지	1	- 0178	-	
1-4	ZDAB-00006	··VALVE-AIR	밸브	1	- 0178	-	
1-5	ZDAB-00016	··O-RING	O-링	1	- 0178	-	
1-6	XIAA-00004	··RIM BASE	림 베이스	1	0179 -	D	
1-7	XIAA-00005	··FLANGE-DETACHABLE	플랜지	1	0179 -	D	
1-8	XIAA-00002	··RING-LOCK	로크링	1	0179 -	D	
1-9	XIAA-00020	··O-RING	O-링	1	0179 -	D	
1-10	XIAA-00022	··VALVE-AIR	밸브	1	0179 -	D	
2	84L3-00030	·TIRE(20.5-25 16PR L-5)	타이어	1			

WHEEL RIM & TIRE(-#1274)

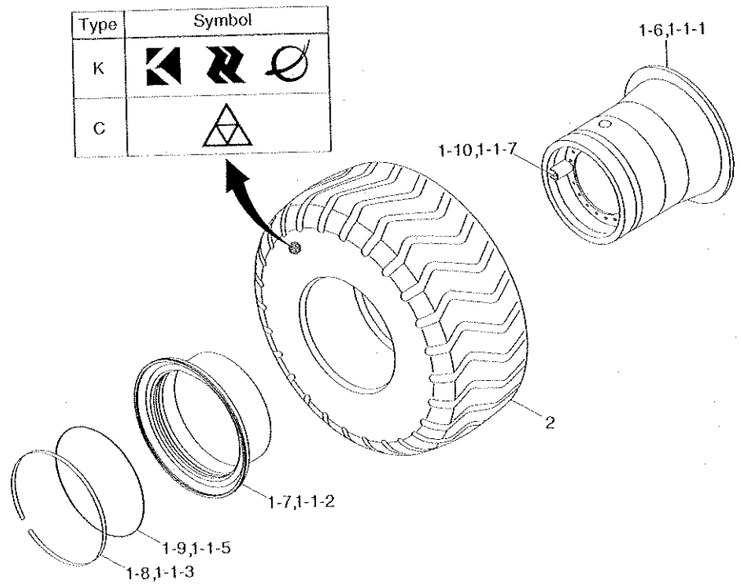

SERIAL NO:-#0178

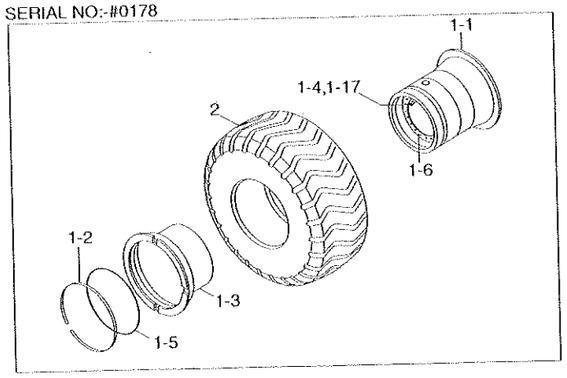

HL757-7

WHEEL RIM & TIRE(-#1274, VOLVO)

ITEM 순번	PART NO 품 번	DESCRIPTION 품 명		QTY 수량	SERIAL NO 적용 호기	ITC 호환	REMARK 비 고
*	81LD-41010	WHEEL & TIRE ASSY	휠림및타이어	1	0433 - 1274	-	OPT,C TYPE
1	81LD-40111	·WHEEL RIM ASSY	휠림	1			
1-1	81LG-40110	··WHEEL RIM	휠림	1			
1-1-1	XIAA-00001	···RIM BASE	림 베이스	1			
1-1-2	XIAA-00003	···DETACHABLE FLANGE	플랜지	1			
1-1-3	XIAA-00002	···RING-LOCK	로크링	1			
1-1-5	XIAA-00020	···O-RING	O-링	1			
1-1-7	XIAA-00022	···VALVE-AIR	밸브	1			
2	81L3-01030C	·TIRE(17.5-25 12PR,L3)	타이어	1			C TYPE
*	81LD-40060	WHEEL & TIRE ASSY	휠림및타이어	1	0433 - 1274	-	MICHELIN,SMALL
1	81LD-40111	·WHEEL RIM ASSY	휠림	1			
1-1	81LG-40110	··WHEEL RIM	휠림	1			
1-1-1	XIAA-00001	···RIM BASE	림 베이스	1			
1-1-2	XIAA-00003	···DETACHABLE FLANGE	플랜지	1			
1-1-3	XIAA-00002	···RING-LOCK	로크링	1			
1-1-5	XIAA-00020	···O-RING	O-링	1			
1-1-7	XIAA-00022	···VALVE-AIR	밸브	1			
2	81L8-00190	·TIRE(17.5 R25 XHA*)	타이어	1			

2008. 9.30 REV.8J

WHEEL RIM & TIRE(#1275-)

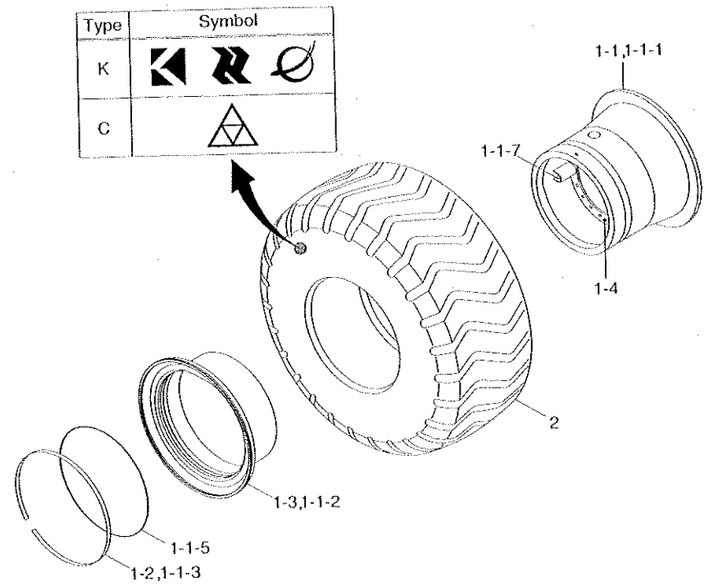

WHEEL RIM & TIRE(#1275-, ZF)

ITEM 순번	PART NO 품 번	DESCRIPTION 품 명		QTY 수량	SERIAL NO 적용 호기	ITC 호환	REMARK 비 고
*	81LD-42100	WHEEL & TIRE ASSY	휠 및 타이어	4	1275 -	D	C TYPE
1	81LD-40150	·WHEEL RIM ASSY	휠 림	1			
1-1	XIAA-00029	··RIM BASE	림 베이스	1	1275 -	-	
1-2	XIAA-00002	··RING-LOCK	로크 링	1			
1-3	XIAA-00005	··FLANGE-DETACHABLE	플랜지	1			
2	81L2-3104C	·TIRE(20.5-25 16PR,L3)	타이어	1			
*	81LD-42200	WHEEL & TIRE ASSY	휠 및 타이어	4	1275 -	D	K TYPE
1	81LD-40150	·WHEEL RIM ASSY	휠 림	1			
1-1	XIAA-00029	··RIM BASE	림 베이스	1	1275 -	-	
1-2	XIAA-00002	··RING-LOCK	로크 링	1			
1-3	XIAA-00005	··FLANGE-DETACHABLE	플랜지	1			
2	82L2-3104	·TIRE(20.5-25,16PR,L3)	타이어	1			
*	81LD-42300	WHEEL & TIRE ASSY	휠 및 타이어	4	1275 -	D	OPT, K TYPE
1	81LD-40150	·WHEEL RIM ASSY	휠 림	1			
1-1	XIAA-00029	··RIM BASE	림 베이스	1	1275 -	-	
1-2	XIAA-00002	···RING-LOCK	로크 링	1			
1-3	XIAA-00005	···FLANGE-DETACHABLE	플랜지	1			
2	81L7-01030	·TIRE(20.5-25 16PR,L2)	타이어	1			
*	81LD-42500	WHEEL & TIRE ASSY	휠 및 타이어	4	1275 -	D	OPT, K TYPE
1	81LD-40150	·WHEEL RIM ASSY	휠 림	1			
1-1	XIAA-00029	··RIM BASE	림 베이스	1	1275 -	-	
1-2	XIAA-00002	··RING-LOCK	로크 링	1			
1-3	XIAA-00005	··FLANGE-DETACHABLE	플랜지	1			
2	84L3-00030	·TIRE(20.5-25 16PR L-5)	타이어	1			
*	81LD-42700	WHEEL & TIRE ASSY	휠 및 타이어	4	1275 -	D	OPT,MICHELIN
1	81LD-40150	·WHEEL RIM ASSY	휠 림	1			
1-1	XIAA-00029	··RIM BASE	림 베이스	1	1275 -	-	
1-2	XIAA-00002	··RING-LOCK	로크 링	1			
1-3	XIAA-00005	··FLANGE-DETACHABLE	플랜지	1			
2	82L1-1017	·TIRE(20.5 R 25XHA*)	타이어	1			
*	81LD-42400	WHEEL & TIRE ASSY	휠 및 타이어	4	1275 -	D	K TYPE,SMALL
1	81LD-40100	·WHEEL RIM ASSY	휠 림	1			
1-1	81LG-40110	··WHEEL RIM	휠 림	1			
1-1-1	XIAA-00001	···RIM BASE	림 베이스	1			
1-1-2	XIAA-00003	···DETACHABLE FLANGE	플랜지	1			

WHEEL RIM & TIRE(#1275-)

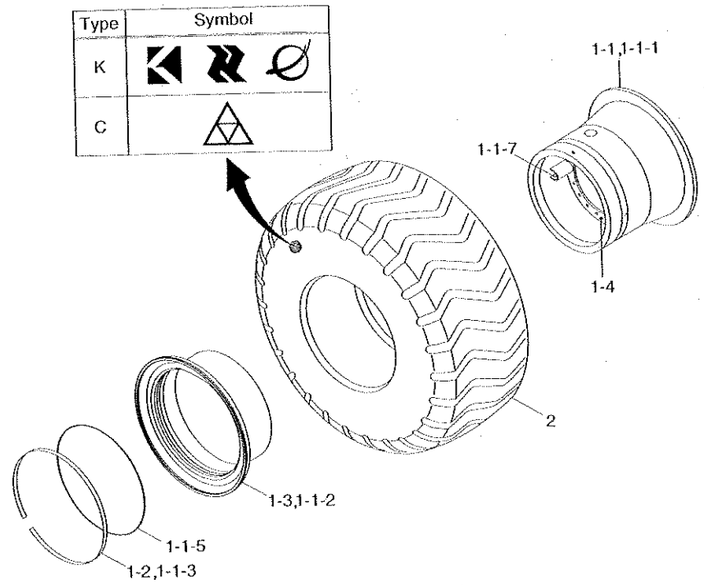

WHEEL RIM & TIRE(#1275-, ZF)

ITEM 순번	PART NO 품 번	DESCRIPTION 품 명		QTY 수량	SERIAL NO 적용 호기	ITC 호환	REMARK 비 고
1-1-3	XIAA-00002	···RING-LOCK	로크링	1			
1-1-5	XIAA-00020	···O-RING	O-링	1			
1-1-7	XIAA-00022	···VALVE-AIR	밸브	1			
1-4	81LD-40120	··DISC	디스크	1			
2	81L3-01030	·TIRE(17.5-25 12PR,L3)	타이어	1			
*	81LD-42600	WHEEL & TIRE ASSY	휠 및 타이어	4	1275 -	D	C TYPE,SMALL
1	81LD-40100	·WHEEL RIM ASSY	휠림	1			
1-1	81LG-40110	··WHEEL RIM	휠림	1			
1-1-1	XIAA-00001	···RIM BASE	림 베이스	1			
1-1-2	XIAA-00003	···DETACHABLE FLANGE	플랜지	1			
1-1-3	XIAA-00002	···RING-LOCK	로크링	1			
1-1-5	XIAA-00020	···O-RING	O-링	1			
1-1-7	XIAA-00022	···VALVE-AIR	밸브	1			
1-4	81LD-40120	··DISC	디스크	1			
2	81L3-01030C	·TIRE(17.5-25 12PR,L3)	타이어	1			
*	81LD-42800	WHEEL & TIRE ASSY	휠 및 타이어	4	1275 -	D	MICHELIN,SMALL
1	81LD-40100	·WHEEL RIM ASSY	휠림	1			
1-1	81LG-40110	··WHEEL RIM	휠림	1			
1-1-1	XIAA-00001	···RIM BASE	림 베이스	1			
1-1-2	XIAA-00003	···DETACHABLE FLANGE	플랜지	1			
1-1-3	XIAA-00002	···RING-LOCK	로크링	1			
1-1-5	XIAA-00020	···O-RING	O-링	1			
1-1-7	XIAA-00022	···VALVE-AIR	밸브	1			
1-4	81LD-40120	··DISC	디스크	1			
2	81L8-00190	·TIRE(17.5 R25 XHA*)	타이어	1			

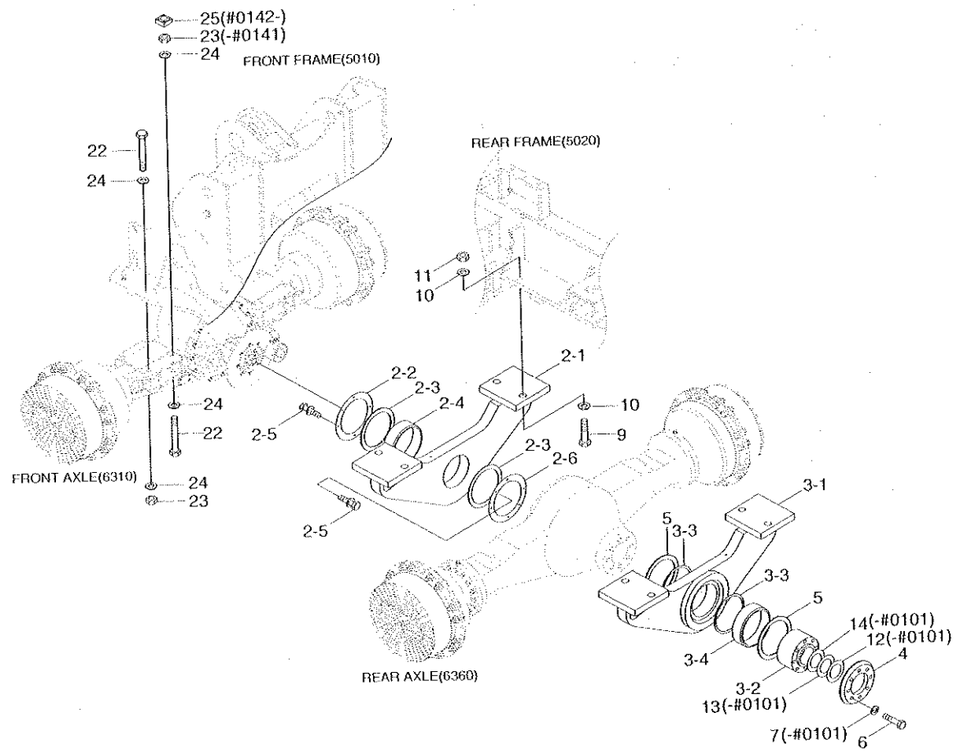

FRONT & REAR AXLE MOUNTING(-#1274, VOLVO HL757-7

ITEM 순번	PART NO 품 번	DESCRIPTION 품 명		QTY 수량	SERIAL NO 적용 호기	ITC 호환	REMARK 비 고
2	81LD-20080	SUPPORT ASSY-FRONT	서포트	1			
2-1	81LD-20100	·SUPPORT WA-FRONT	서포트	1			
2-2	84L3-00180	·COVER	커버	1			
2-3	S700-160309	·DUST SEAL-DKIY TYPE	더스트씰	2			
2-4	84L3-00200	·BUSHING	부싱	1			
2-5	S035-082052	·BOLT-W/WASHER	와셔붙이 볼트	12			
2-6	84L3-00190	·COVER	커버	1			
3	81LD-20090	SUPPORT ASSY-REAR	서포트	1	-0101		
	81LD-20091	SUPPORT ASSY-REAR	서포트	1	0102 -	B	
3-1	81LD-20110	·SUPPORT WA-REAR	서포트	1	-0101		
	81LD-20111	·SUPPORT WA-REAR	서포트	1	0102 -	B	
3-2	81L3-01121	·SHAFT	샤프트	1			
3-3	S700-160309	·DUST SEAL-DKIY TYPE	더스트씰	2			
3-4	84L3-00200	·BUSHING	부싱	1			
4	81LD-20070	COVER	커버	1			
5	81L3-0113	DISC(5T)	디스크	2	-0101		
	81LD-20120	DISC(5T)	디스크	2	0102 -	B	
	81LD-20410	DISC(6T)	디스크	2	0001 -	-	OPT
	81LD-20420	DISC(7T)	디스크	2	0001 -	-	OPT
	81LD-20430	DISC(8T)	디스크	2	0001 -	-	OPT
	81LD-20440	DISC(9T)	디스크	2	0001 -	-	OPT
6	S018-141402	BOLT-HEX	육각 볼트	8	-0101		
	S018-141356	BOLT-HEX	육각 볼트	8	0102 -	B	
7	S411-140002	WASHER-SPRING	스프링 와셔	8	-0101	-	
8	S441-140002	WASHER-HARDENED	고장력 와셔	8			
9	S018-271052	BOLT-HEX	육각 볼트	8			
10	S441-270002	WASHER-HARDENED	고장력 와셔	16			
11	S206-271002	NUT-HEX	육각 너트	8			
12	81L3-0116	SHIM(0.2)	심	2	-0101	-	
13	81L3-0117	SHIM(0.5)	심	2	-0101	-	
14	81L3-0118	SHIM(1.0)	심	1	-0101	-	
22	S018-241752	BOLT-HEX	육각 볼트	8			
23	S206-241002	NUT-HEX	육각 너트	8	-0141		
	S206-241002	NUT-HEX	육각 너트	4	0142 -	A	
24	S441-240002	WASHER-HARDENED	고장력 와셔	16			
25	81LC-10030	NUT-SQUARE	너트	4	0142 -	-	

2008. 9.30 REV.8J

FRONT & REAR AXLE MOUNTING(#1275-, ZF)

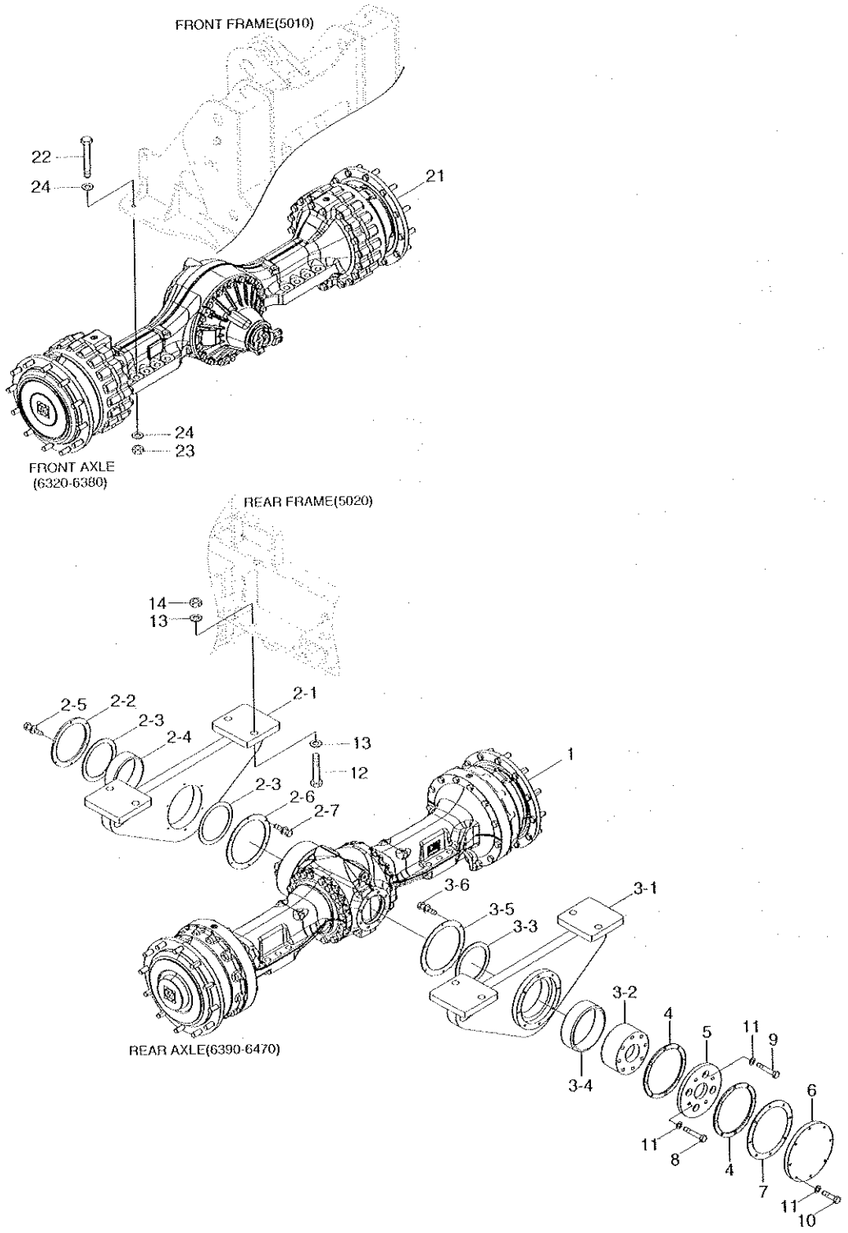

2008. 9.30 REV.8J

FRONT & REAR AXLE MOUNTING(#1275-, ZF)

HL757-7

ITEM 순번	PART NO 품 번	DESCRIPTION 품 명		QTY 수량	SERIAL NO 적용 호기	ITC 호환	REMARK 비 고
1	81LD-20130	REAR AXLE ASSY	리어 액슬	1	1275 -	D	
2	81LD-20301	SUPPORT ASSY-FRONT	서포트	1			
2-1	81LD-20312	·SUPPORT WA-FRONT	서포트	1			
2-2	81LC-20120	·COVER	커 버	1			
2-3	81LC-20130	·SEAL-DUST	더스트 씰	2			
2-4	81LC-20140	·BUSHING	부 싱	1			
2-5	S037-102556	·BOLT-W/WASHER	와셔붙이 볼트	12			
2-6	81LD-20340	·COVER	커 버	1			
2-7	S035-081556	·BOLT-W/WASHER	와셔붙이 볼트	6			
3	81LD-20200	SUPPORT ASSY-REAR	서포트	1			
3-1	81LD-20212	·SUPPORT WA-REAR	서포트	1			
3-2	81LD-20280	·SHAFT	샤프트	1			
3-3	81LD-20320	·SEAL-DUST(DKIY TYPE)	더스트 씰	1			
3-4	81LD-20140	·BUSHING	부 싱	1			
3-5	81LD-20330	·COVER	커 버	1			
3-6	S035-081556	·BOLT-W/WASHER	와셔붙이 볼트	6			
4	81LD-20240	WASHER-THRUST	와 셔	2			
5	81LD-20250	DISC	디스크	1			
6	81LD-20260	COVER	커 버	1			
7	81LD-20270	SHIM	심	2			
8	S017-16115D	BOLT-HEX	육각 볼트	4			
9	S017-16100D	BOLT-HEX	육각 볼트	4			
10	S017-16050D	BOLT-HEX	육각 볼트	8			
11	S441-160006	WASHER-HARDENED	고장력 와셔	16			
12	S018-27100D	BOLT-HEX	육각 볼트	8			
13	S441-270006	WASHER-HARDENED	고장력 와셔	16			
14	S206-271006	NUT-HEX	육각 너트	8			
21	81LD-10040	FRONT AXLE ASSY	프론트 액슬	1			
22	S018-27135D	BOLT-HEX	육각 볼트	8			
23	S206-271006	NUT-HEX	육각 너트	8			
24	S441-270006	WASHER-HARDENED	고장력 와셔	16			

2008. 9.30 REV.8J

6021

DRIVE LINES(-#1274, VOLVO)

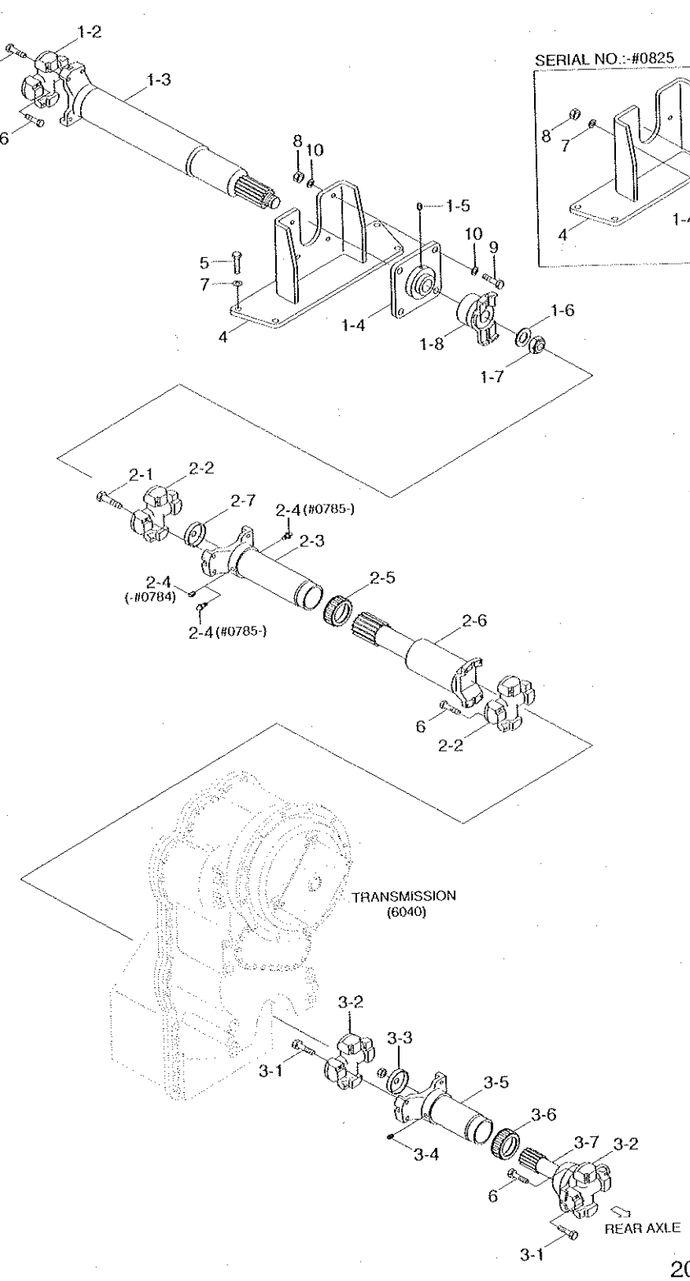

2008. 9.30 REV.8J

DRIVE LINES(-#1274, VOLVO)

HL757-7

ITEM 순번	PART NO 품 번	DESCRIPTION 품 명		QTY 수량	SERIAL NO 적용 호기	ITC 호환	REMARK 비 고
1	81LD-30010	DRIVE SHAFT-FRONT	전방 구동축	1	-0825		
	81LD-30060	DRIVE SHAFT-FRONT	전방 구동축	1	0826-	D	
1-1	103-83UNF	-BOLT	볼트	4			
1-2	100-6C-1	-J/BEARING ASSY	베어링	1			
1-3	40AF-6C615	-SLIP SHAFT ASSY	샤프트	1	-0825		
	40AF-6C615L	-SLIP SHAFT ASSY	샤프트	1	0826-	D	
1-4	700-UCF211	-BEARING-FLANGE	베어링	1	-0825		
	700-UCF311	-BEARING-FLANGE	베어링	1	0826-	D	
1-5	710-M10	-SCREW-SET	스크류	1	-0825		
	710-M1215	-SCREW-SET	세트 스크류	1	0826-	D	
1-6	120-M27	-WASHER	와 셔	1			
1-7	110-M27	-NUT-LOCK	너 트	1			
1-8	210-6C100L	-FLANGE COMPLETE	플랜지	1			
2	81LD-30020	DRIVE SHAFT-CENTER	중앙 구동축	1	-0784		
	81LD-30020	DRIVE SHAFT-CENTER	중앙 구동축	1	0785-	A	
2-1	103-83UNF	-BOLT	볼 트	8			
2-2	100-6C-1	-J/BEARING ASSY	베어링	2			
2-3	200-6C200L	-YOKE ASSY-SLIP	슬립 요크	1			CHANGE WITH 2-5
2-4	710-PT81	-SCREW-PLUG	플러그 스크류	1	-0784		
	101-PT81	-NIPPLE-GREASE	그리스 니플	2	0785-	D	
2-5	810-415JK	-SEAL-JOINT	조인트 씰	1			
2-6	40AF-6C775L	-SLIP SHAFT ASSY	샤프트	1			
2-7	910-56	-PLUG	플러그	1			
3	81LD-30030	DRIVE SHAFT-REAR	후방 구동축	1			
3-1	103-83UNF	-BOLT	볼 트	8			
3-2	100-6C-1	-J/BEARING ASSY	베어링	2			
3-3	910-56	-PLUG	플러그	1			
3-4	710-PT81	-SCREW-PLUG	플러그 스크류	1			
3-5	200-6C148L	-SLIP YOKE	슬립 요크	1			
3-6	810-415JK	-SEAL-JOINT	조인트 씰	1			
3-7	300-6C200L	-SHAFT-SLIP	슬립 샤프트	1			
4	81LD-30040	BRACKET WA	브라켓트	1	-0825		
	81LD-30050	BRACKET WA	브라켓트	1	0826-	D	
5	S017-160502	BOLT-HEX	육각 볼트	4			
6	84L3-00100	BOLT-HEX	육각 볼트	20	-0087		
	S088-080322	BOLT-HEX,UNIFIED	육각 볼트	20	0088-	A	
7	S441-160002	WASHER-HARDENED	고장력 와셔	8	-0825		
	S441-160002	WASHER-HARDENED	고장력 와셔	4	0826-	A	
8	S205-161002	NUT-HEX	육각 너트	2	-0825		
	S205-201002	NUT-HEX	육각 너트	4	0826-	D	

2008. 9.30 REV.8J

6030

DRIVE LINES(-#1274, VOLVO)

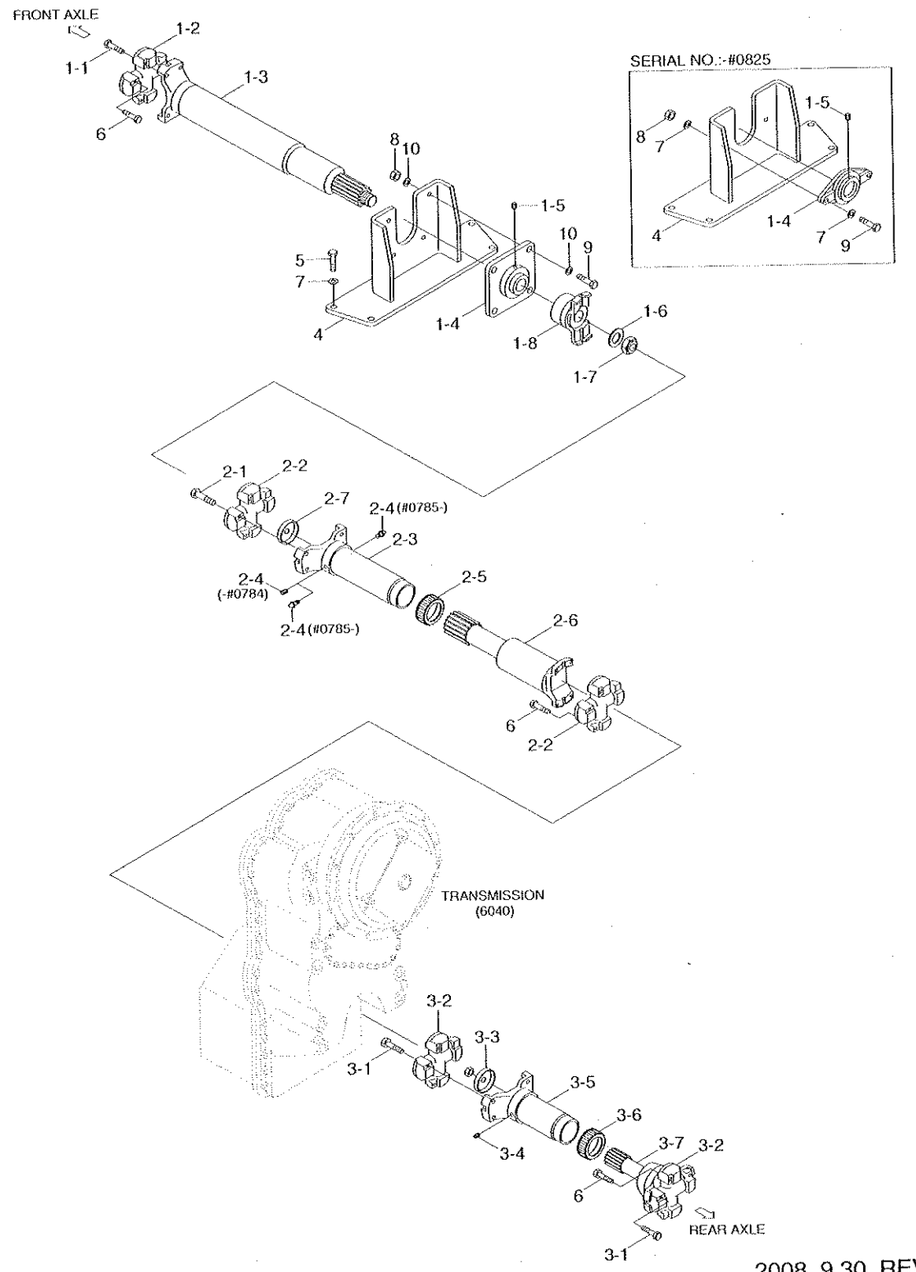

DRIVE LINES(-#1274, VOLVO)

ITEM 순번	PART NO 품 번	DESCRIPTION 품 명		QTY 수량	SERIAL NO 적용 호기	ITC 호환	REMARK 비 고
9	S017-160602	BOLT-HEX	육각 볼트	2	- 0825		
	S017-200602	BOLT-HEX	육각 볼트	4	0826 ~	D	
10	S441-200002	WASHER-HARDENED	고장력 와셔	8	0826 ~	~	

DRIVE LINES(#1275-, ZF)

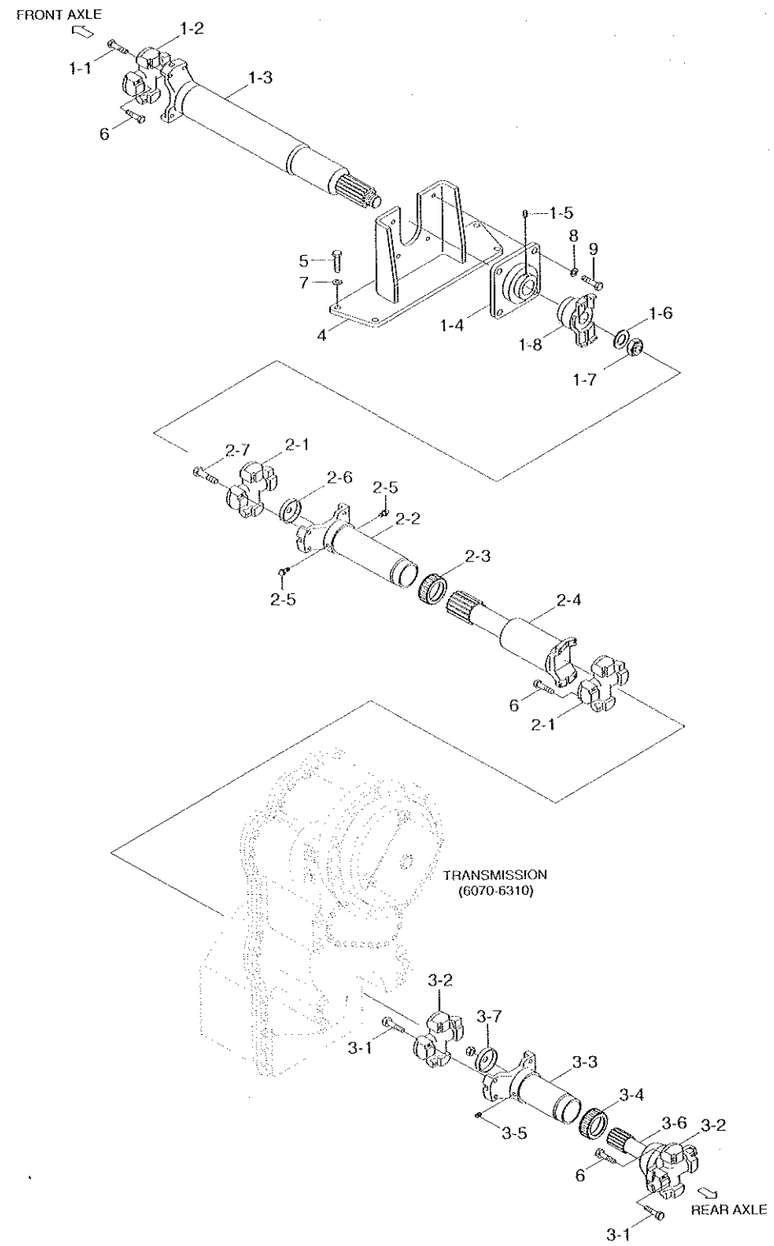

DRIVE LINES(#1275-, ZF)

HL757-7

ITEM 순번	PART NO 품 번	DESCRIPTION 품 명		QTY 수량	SERIAL NO 적용 호기	ITC 호환	REMARK 비 고
1	81LD-30070	DRIVE SHAFT-FRONT	전방 구동축	1	1275 -	D	
1-1	103-21UNF	·BOLT	볼 트	4			
1-2	100-7C-1	·J/BEARING ASSY	베어링	1			
1-3	40AF-7C646L	·SLIP SHAFT SUB ASSY	슬립 샤프트	1			
1-4	700-UCF312	·BEARING-FLANGE	베어링	1			
1-5	710-M1215	·SCREW-SET	세트 스크류	1			
1-6	120-M27	·WASHER	와 셔	1			
1-7	110-M27	·NUT-LOCK	너 트	1			
1-8	210-7C863L	·FLANGE COMPLETE	플렌지	1			
2	81LD-30080	DRIVE SHAFT-CENTER	중앙 구동축	1			
2-1	100-7C-1	·J/BEARING ASSY	베어링	2			
2-2	220-7C200L	·YOKE-SLEEVE	요 크	1			CHANGE WITH 2-3
2-3	810-415JK	·SEAL-JOINT	조인트 씰	1			
2-4	40AC-7C728L	·SLIP SHAFT SUB ASSY	슬립 샤프트	1			
2-5	101-PT81	·NIPPLE-GREASE	그리스 니플	2			
2-6	910-56	·PLUG	플러그	1			
2-7	103-21UNF	·BOLT	볼 트	8			
3	81LD-30090	DRIVE SHAFT-REAR	후방 구동축	1			
3-1	103-21UNF	·BOLT	볼 트	8			
3-2	100-7C-1	·J/BEARING ASSY	베어링	2			
3-3	200-7C155L	·YOKE-SLEEVE	슬리브 요크	1			CHANGE WITH 3-4
3-4	810-415JK	·SEAL-JOINT	조인트 씰	1			
3-5	710-PT81	·SCREW-PLUG	플러그 스크류	1			
3-6	300-7C180L	·SHAFT-YOKE	샤프트	1			
3-7	910-56	·PLUG	플러그	1			
4	81LD-30100	BRACKET WA	브라켓트	1			
5	S017-16050D	BOLT-HEX	육각 볼트	4			
6	S088-060326	BOLT-HEX,UNIFIED	육각 볼트	20			
7	S441-160006	WASHER-HARDENED	고장력 와셔	4			
8	S441-200006	WASHER-HARDENED	고장력 와셔	4			
9	S017-20060D	BOLT-HEX	육각 볼트	4			

2008. 9.30 REV.8J

6031

TRANSMISSION MOUNTING

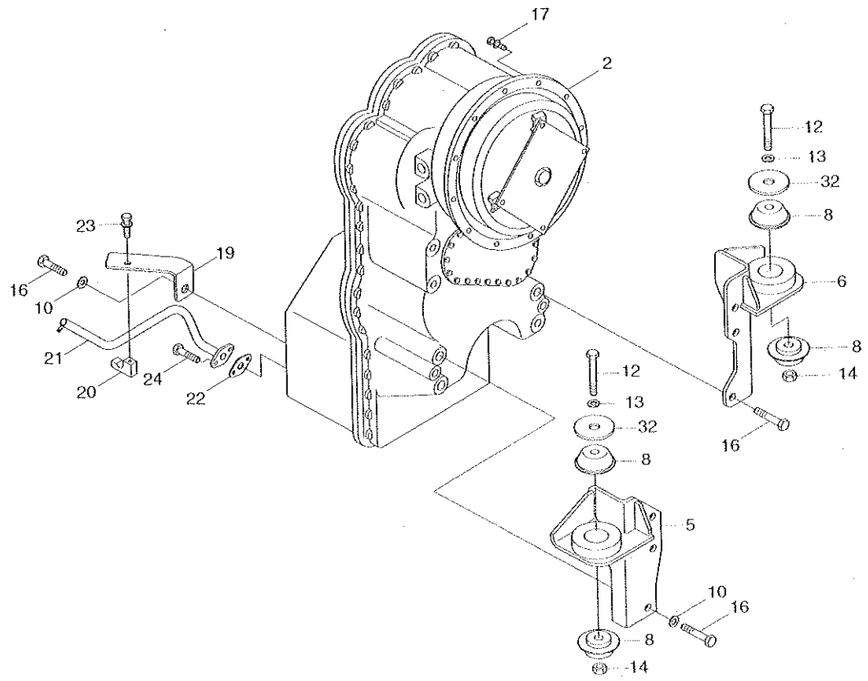

TRANSMISSION MOUNTING

HL757-7

ITEM 순번	PART NO 품 번	DESCRIPTION 품 명		QTY 수량	SERIAL NO 적용 호기	ITC 호환	REMARK 비 고
2	11LD-00020	T/M & T/C ASSY	트랜스미션	1	- 1326		
	11LD-00021	T/M & T/C ASSY	트랜스미션	AR	1327 -	D	
5	11LD-00030	BRACKET WA-LH	브라켓트	1			
6	11LD-00040	BRACKET WA-RH	브라켓트	1			
8	11N6-13060	RESILIENT	방진 고무	4			
10	S441-200002	WASHER-HARDENED	고장력 와셔	7			
12	S017-241802	BOLT-HEX	육각 볼트	2			
13	S441-240002	WASHER-HARDENED	고장력 와셔	2			
14	S205-241002	NUT-HEX	육각 너트	2			
16	S017-200402	BOLT-HEX	육각 볼트	7			
17	S037-103552	BOLT-W/WASHER	와셔붙이 볼트	12			
19	11LD-00090	PLATE	플레이트	1			
20	11LD-00060	BLOCK	블 록	1			
21	11LD-00101	PIPE WA	파이프	1			
22	12L2-0013	GASKET		1			
23	S037-102052	BOLT-W/WASHER	와셔붙이 볼트	1			
24	S035-082522	BOLT-W/WASHER	와셔붙이 볼트	2			
32	11N8-00060	WASHER	와 셔	2			

TRANSMISSION COOLING PIPING

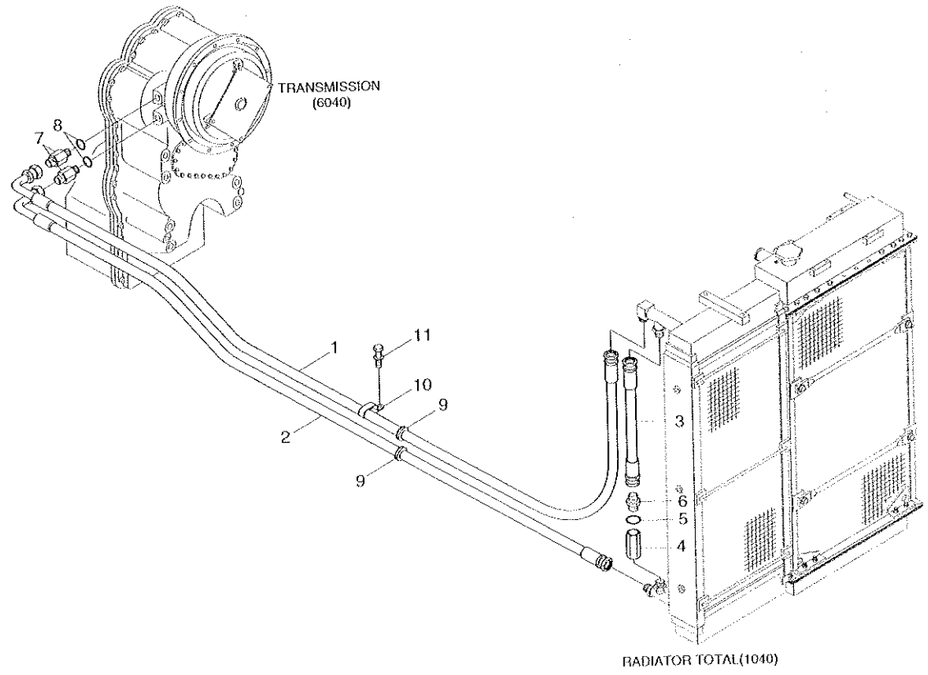

TRANSMISSION COOLING PIPING

HL757-7

ITEM 순번	PART NO 품 번	DESCRIPTION 품 명		QTY 수량	SERIAL NO 적용 호기	ITC 호환	REMARK 비 고
1	P620-161042	HOSE ASSY-THD 0X90	유압 호스	1			
2	P620-161030	HOSE ASSY-THD 0X90	유압 호스	1			
3	81LD-60060	HOSE ASSY	유압 호스	1			
4	81L6-01260	CHECK VALVE	체크 밸브	1			
5	S631-030001	O-RING	O-링	2			
6	P010-110006	CONNECTOR	컨넥터	1			
7	P105-117165	CONNECTOR-LONG	컨넥터	2			
8	S611-030001	O-RING	O-링	2			
9	S681-460400	GROMMET	그로메트	2			
10	31L7-10230	CLAMP	클램프	1			
11	S037-101552	BOLT-W/WASHER	와셔붙이 볼트	1			

ENGINE CONNECTION

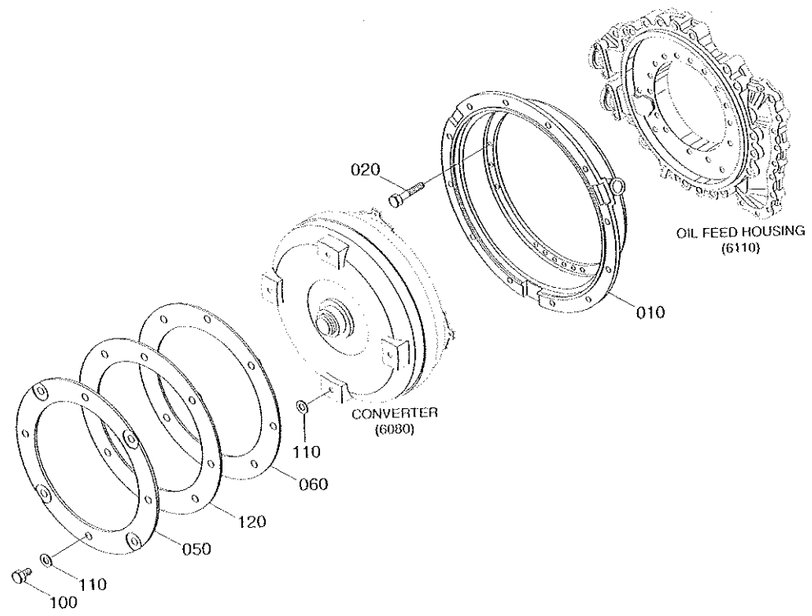

ITEM	PART NO.	DESCRIPTION	T/M SERIAL NO.
050	ZGAQ-00759	DIAPHRAGM	~#571037
	ZGAQ-01651		#571038~
120	ZGAQ-01652	DIAPHRAGM	#571038~

ITEM 순번	PART NO 품 번	DESCRIPTION 품 명		QTY 수량	SERIAL NO 적용 호기	ITC 호환	REMARK 비 고
010	ZGAQ-00757	BELL-CONVERTER	컨버터 벨	1			4656-330-008
020	ZGAQ-00758	SCREW	스크류	18			0636-010-593
050	ZGAQ-00759	DIAPHRAGM	다이아프램	1			SEE ILLUST
	ZGAQ-01651	DIAPHRAGM	다이아프램	1		D	SEE ILLUST
060	ZGAQ-00760	DIAPHRAGM	다이아프램	1			4657-230-002
100	ZGAQ-00761	SCREW	스크류	4			0636-016-221
110	ZGAQ-00762	WASHER	와 셔	8			0730-105-318
120	ZGAQ-01652	DIAPHRAGM	다이아프램	1		-	SEE ILLUST

CONVERTER

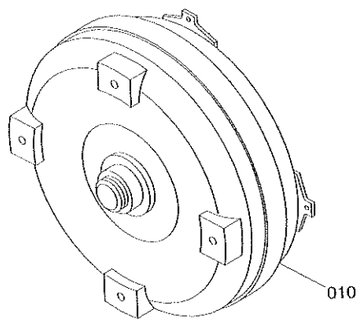

ITEM	PART NO.	DESCRIPTION	T/M SERIAL NO.
010	ZGAQ-01498	CONVERTER	-#571037
	ZGAQ-01653		#571038~

ITEM 순번	PART NO 품 번	DESCRIPTION 품 명	QTY 수량	SERIAL NO 적용 호기	ITC 호환	REMARK 비 고
010	ZGAQ-01498	CONVERTER 컨버터	1			SEE ILLUST
	ZGAQ-01653	CONVERTER 컨버터	1		D	SEE ILLUST

INPUT GROUP

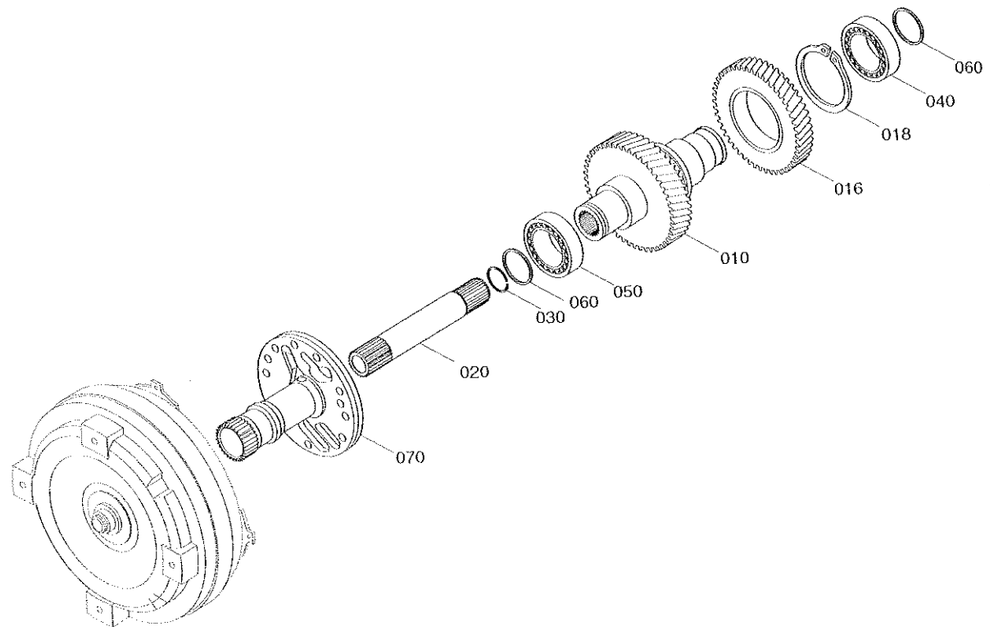

6090

INPUT GROUP

HL757-7

ITEM 순번	PART NO 품 번	DESCRIPTION 품 명		QTY 수량	SERIAL NO 적용 호기	ITC 호환	REMARK 비 고
010	ZGAQ-00764	SHAFT-INPUT	샤프트	1			4657-302-005
016	ZGAQ-00765	GEAR	기어	1			4657-302-003
018	ZGAQ-00766	RING-TURBINE	링	1			0630-501-056
020	ZGAQ-00767	SHAFT-TURBINE	샤프트	1			4656-302-010
030	ZGAQ-00768	RING-SNAP	스냅링	1			0630-513-099
040	ZGAQ-00769	BEARING-ROLLER	롤러 베어링	1			0735-371-722
050	ZGAQ-00769	BEARING-ROLLER	롤러 베어링	1			0735-371-722
060	ZGAQ-01397	RING-PISTON	피스톤 링	2			
070	ZGAQ-00771	SHAFT-STATOR	샤프트	1			4656-302-027

6090

PRESSURE OIL PUMP

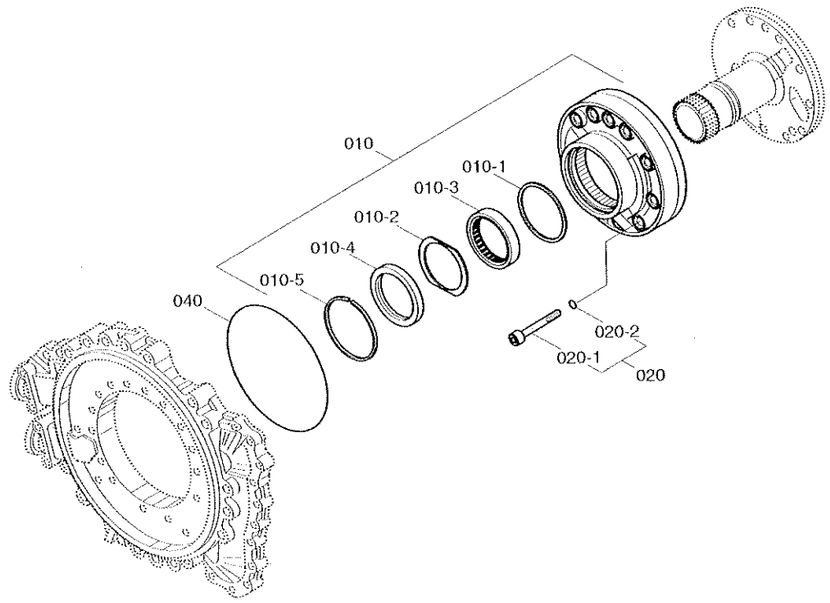

Item	Description	Parts no	T/M Serial No.
010	PUMP-GEAR	ZGAQ-01499	-#485731
		ZGAQ-01519	#485732-

PRESSURE OIL PUMP

ITEM 순번	PART NO 품 번	DESCRIPTION 품 명		QTY 수량	SERIAL NO 적용 호기	ITC 호환	REMARK 비 고
010	ZGAQ-01499	GEAR PUMP	기어 펌프	1	-0177		SEE ILLUST
	ZGAQ-01519	GEAR-PUMP	기어 펌프	1	0178-	B	SEE ILLUST
010-1	ZGAQ-00775	·RING	링	1			0501-316-582
010-2	ZGAQ-00776	·SHIM-SUPPORT	심	1			0501-316-583
010-3	ZGAQ-00777	·BEARING-NEEDLE	베이링	1			0501-316-584
010-4	ZGAQ-00778	·SEAL-SHAFT	씰	1			0634-311-837
010-5	ZGAQ-00779	·RING-SNAP	스냅 링	1			0501-316-586
020	@	SCREW-CAP	스크류	10			
020-1	ZGAQ-01460	·SCREW-CAP	스크류	10			
020-2	ZGAQ-01461	·O-RING	O-링	10			
040	ZGAQ-01462	O-RING	O-링	1			

GEARBOX HOUSING 1

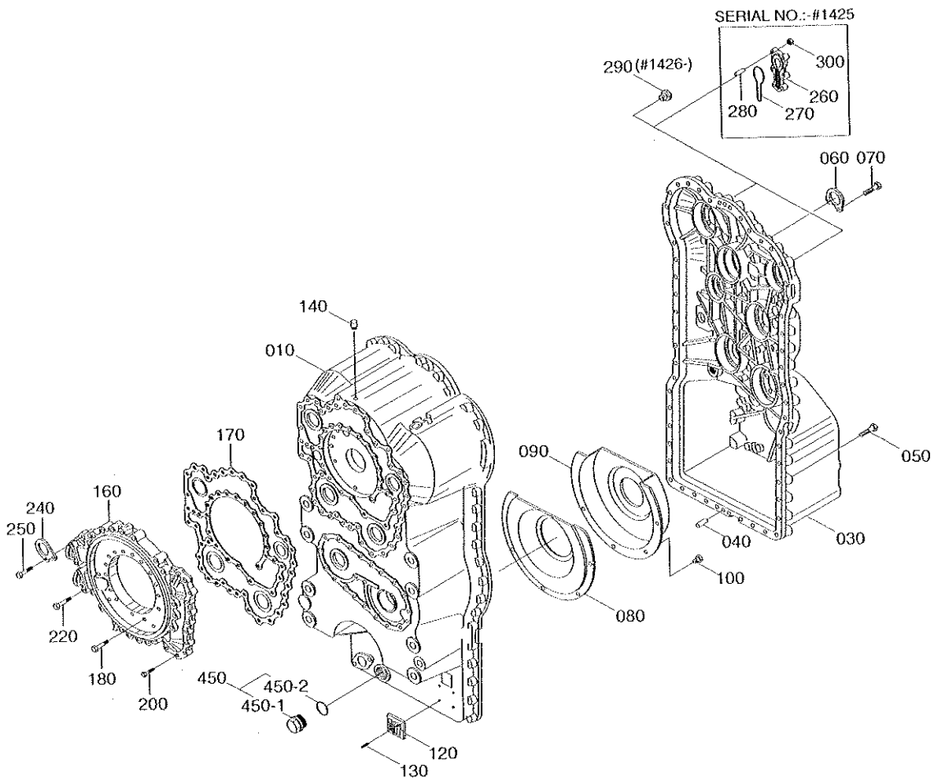

GEARBOX HOUSING 1

HL757-7

ITEM 순번	PART NO 품 번	DESCRIPTION 품 명		QTY 수량	SERIAL NO 적용 호기	ITC 호환	REMARK 비 고
010	ZGAQ-01500	HOUSING-FRONT SECT	하우징	1	- 1425		
	ZGAQ-02843	HOUSING-FRONT SECT	하우징	1	1426 -	D	
030	ZGAQ-01501	HOUSING-REAR SECT	하우징	1	- 1425		
	ZGAQ-02844	HOUSING-REAR SECT	하우징	1	1426 -	D	
040	ZGAQ-01502	PIN-CYLINDRICAL	핀	2	- 1425		
	ZGAQ-01401	PIN-CYLINDRICAL	핀	2	1426 -	D	
050	ZGAQ-00783	SCREW-CAP	스크류	51	- 1425		
	ZGAQ-00783	SCREW-CAP	스크류	40	1426 -	A	
060	ZGAQ-00784	PLATE-FIXING	플레이트	1			
070	ZGAQ-00783	SCREW-CAP	스크류	2			
080	ZGAQ-00785	SHEET-SCREEN	시트	1			
090	ZGAQ-00786	SHEET-SCREEN	시트	1			
100	ZGAQ-00787	SCREW-CAP	스크류	5			
120	ZGAQ-00788	PLATE-TYPE	플레이트	1			
130	ZGAQ-00087	STUD-GROOVED	스터드	4			
140	ZGAQ-00258	BREATHER	브리너	1			
160	ZGAQ-00789	HOUSING-OIL FEED	하우징	1	- 1425		
	ZGAQ-01706	HOUSING-OIL FEED	하우징	1	1426 -	B	
170	ZGAQ-00790	GASKET	가스켓	1			
180	ZGAQ-00791	SCREW-CAP	스크류	21			
200	ZGAQ-00792	SCREW-CAP	스크류	15			
220	ZGAQ-00793	SCREW-CAP	스크류	4			
240	ZGAQ-00784	PLATE-FIXING	플레이트	1			
250	ZGAQ-00794	SCREW-CAP	캡 스크류	2			
260	ZGAQ-00795	COVER	커버	2	- 1425	-	
270	ZGAQ-00796	O-RING	O-링	2	- 1425	-	
280	ZGAQ-01405	STUD	스터드	12	- 1425	-	
290	ZGAQ-02824	PLUG	플러그	4	1426 -	-	
300	ZGAQ-00799	NUT-HEX	육각 너트	12	- 1425	-	
450	@	PLUG-SCREW	플러그	1			
450-1	ZGAQ-00252	·PLUG-SCREW	플러그	1			
450-2	ZGAQ-00253	·O-RING	O-링	1			

2008. 7.31 REV.8G

6110

GEARBOX HOUSING 2

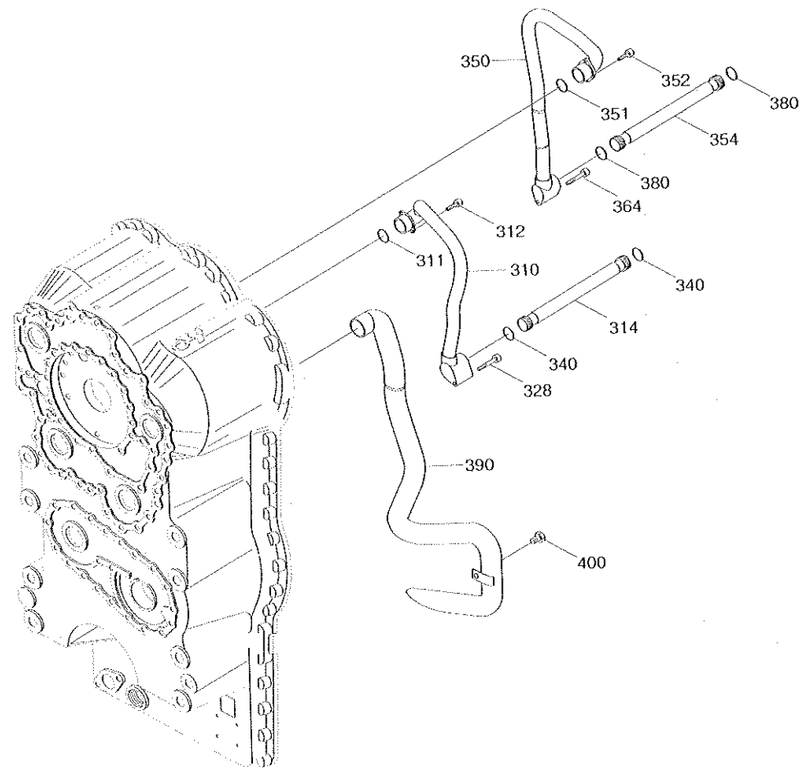

GEARBOX HOUSING 2

HL757-7

ITEM 순번	PART NO 품 번	DESCRIPTION 품 명		QTY 수량	SERIAL NO 적용 호기	ITC 호환	REMARK 비 고
310	ZGAQ-01503	OIL TUBE	오일 튜브	1			
311	ZGAQ-00804	O-RING	O-링	1	- 1425		
	ZGAQ-02391	O-RING	O-링	1	1426 -	B	
312	ZGAQ-00787	SCREW-CAP	스크류	2			
314	ZGAQ-00802	PIPE	파이프	1			
328	ZGAQ-01504	SCREW-CAP	스크류	1			
340	ZGAQ-00804	O-RING	O-링	2	- 1425		
	ZGAQ-02391	O-RING	O-링	2	1426 -	B	
350	ZGAQ-01505	OIL TUBE	오일 튜브	1			
351	ZGAQ-00804	O-RING	O-링	1			
	ZGAQ-02391	O-RING	O-링	1		B	
352	ZGAQ-00787	SCREW-CAP	스크류	2			
354	ZGAQ-00802	PIPE	파이프	1			
364	ZGAQ-01504	SCREW-CAP	스크류	1			
380	ZGAQ-00804	O-RING	O-링	2	- 1425		
	ZGAQ-02391	O-RING	O-링	2	1426 -	B	
390	ZGAQ-00806	TUBE-SUCTION	튜브	1	- 1425		
	ZGAQ-02845	TUBE-SUCTION	튜브	1	1426 -	D	
400	ZGAQ-00787	SCREW-CAP	스크류	1			

2008. 7.31 REV.8G

6120

CLUTCH(K1)

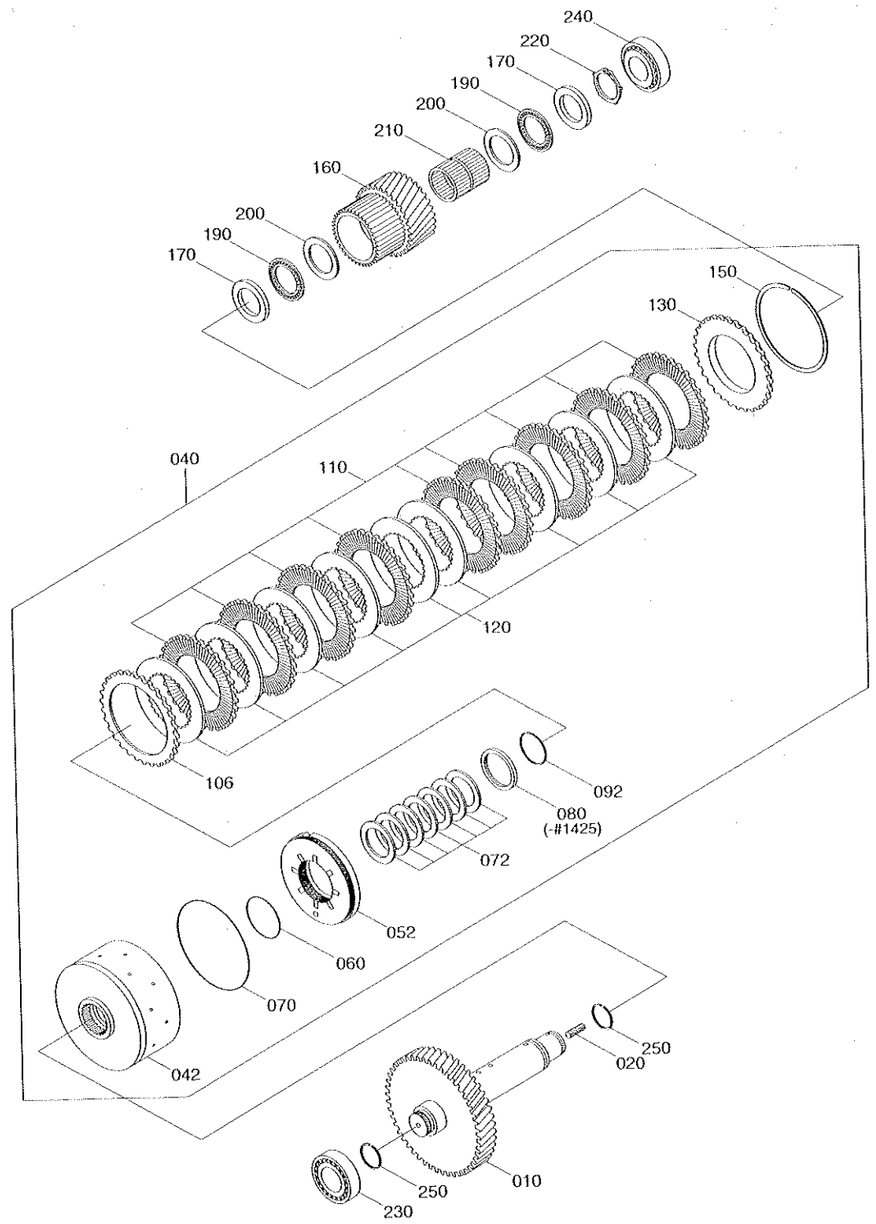

ITEM 순번	PART NO 품 번	DESCRIPTION 품 명		QTY 수량	SERIAL NO 적용 호기	ITC 호환	REMARK 비 고
010	ZGAQ-00810	SHAFT	샤프트	1			
020	ZGAQ-00811	STUD	스터드	1			
040	ZGAQ-01920	COUPLING	커플링	1	- 1425		
	ZGAQ-02846	COUPLING	커플링	1	1426 -	D	
042	ZGAQ-00812	-CARRIER-DISC	캐리어	1	- 1425		
	ZGAQ-02847	-CARRIER-DISC	캐리어	1	1426 -	D	
052	ZGAQ-01709	-PISTON	피스톤	1			
054	ZGAQ-00284	-VALVE	밸 브	1	- 9999	-	NOT USED
060	ZGAQ-00814	-O-RING	O-링	1			
070	ZGAQ-00815	-O-RING	O-링	1			
072	ZGAQ-00816	-SPRING-CUP	스프링	7			
080	ZGAQ-00817	-RING-RETAINING	리테이닝 링	1	- 1425	-	
092	ZGAQ-00818	-RING-SNAP	스냅 링	1	- 1425		
	ZGAQ-02829	-L-RING	L-링	1	1426 -	D	
106	ZGAQ-01506	-DISC	디스크	1			
110	ZGAQ-01507	-DISC	디스크	9			
120	ZGAQ-00821	-DISC-BRAKE,INNER	디스크	9			
130	ZGAQ-00822	-SHIM-END	심	1			
150	ZGAQ-00832	-RING-SNAP(2.1)	스냅 링	1			
	ZGAQ-00833	-RING-SNAP(2.25)	스냅 링	1			
	ZGAQ-00834	-RING-SNAP(2.4)	스냅 링	1			
	ZGAQ-00835	-RING-SNAP(2.55)	스냅 링	1			
	ZGAQ-00836	-RING-SNAP(2.7)	스냅 링	1			
	ZGAQ-00837	-RING-SNAP(2.85)	스냅 링	1			
	ZGAQ-00838	-RING-SNAP(3.0)	스냅 링	1			
	ZGAQ-00839	-RING-SNAP(3.15)	스냅 링	1			
	ZGAQ-00840	-RING-SNAP(3.30)	스냅 링	1			
	ZGAQ-00841	-RING-SNAP(3.45)	스냅 링	1			
	ZGAQ-00842	-RING-SNAP(3.60)	스냅 링	1			
	ZGAQ-00843	-RING-SNAP(3.75)	스냅 링	1			
	ZGAQ-00844	-RING-SNAP(3.90)	스냅 링	1			
	ZGAQ-00845	-RING-SNAP(4.05)	스냅 링	1			
	ZGAQ-00846	-RING-SNAP(4.20)	스냅 링	1			
160	ZGAQ-00823	IDLER	아이들러	1			
170	ZGAQ-00824	DISC-RUNNING	런닝 디스크	2			
190	ZGAQ-00825	CAGE-AXIAL NEEDLE	케이지	2			
200	ZGAQ-00826	WASHER-AXIAL	와 셔	2			
210	ZGAQ-00827	CAGE-NEEDLE	케이지	1			
220	ZGAQ-00828	RING-RETAINING	리테이닝 링	1			
230	ZGAQ-00829	BEARING-ROLLER	롤러 베이링	1			

CLUTCH(K1)

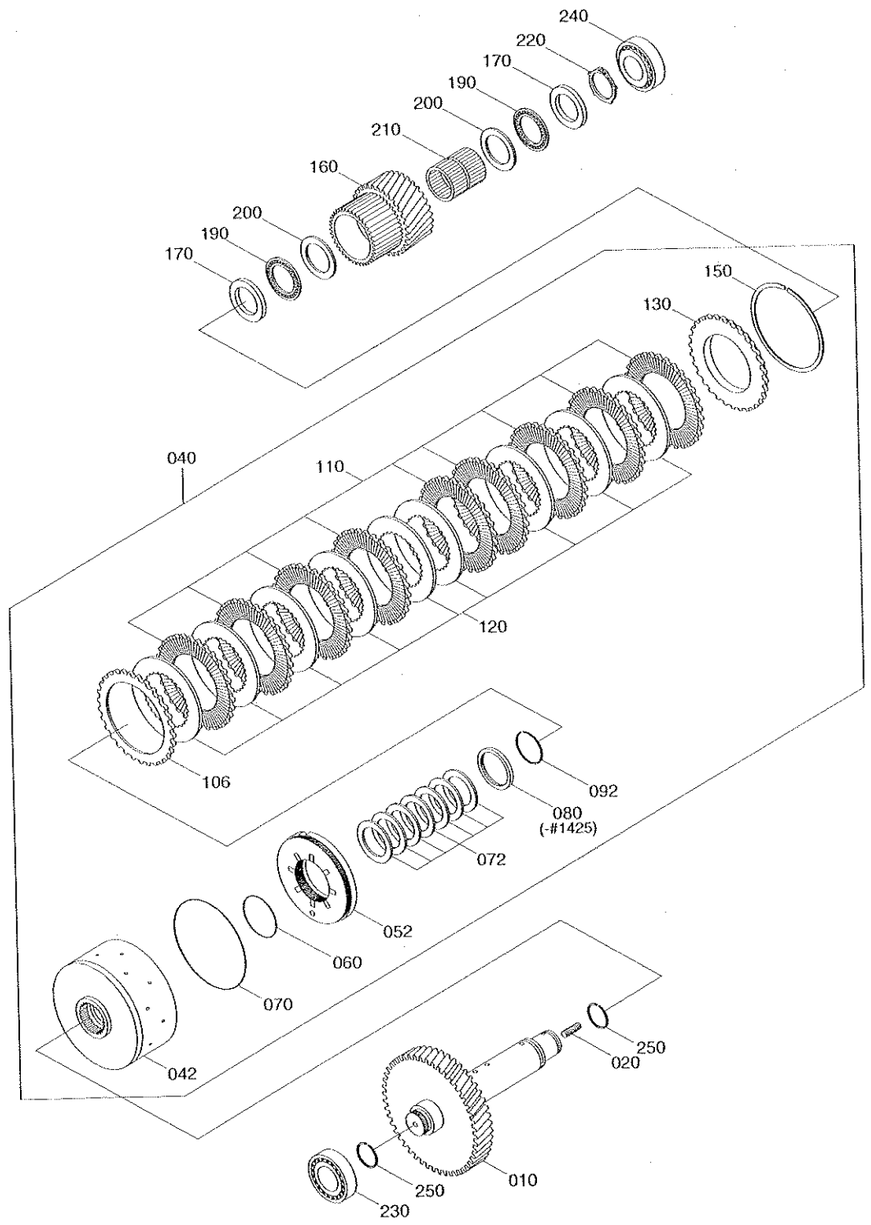

CLUTCH(K1)

ITEM 순번	PART NO 품 번	DESCRIPTION 품 명		QTY 수량	SERIAL NO 적용 호기	ITC 호환	REMARK 비 고
240	ZGAQ-00830	BEARING-ROLLER	롤러 베이링	1			
250	ZGAQ-00831	RING-PISTON	피스톤 링	2			

CLUTCH(K2)

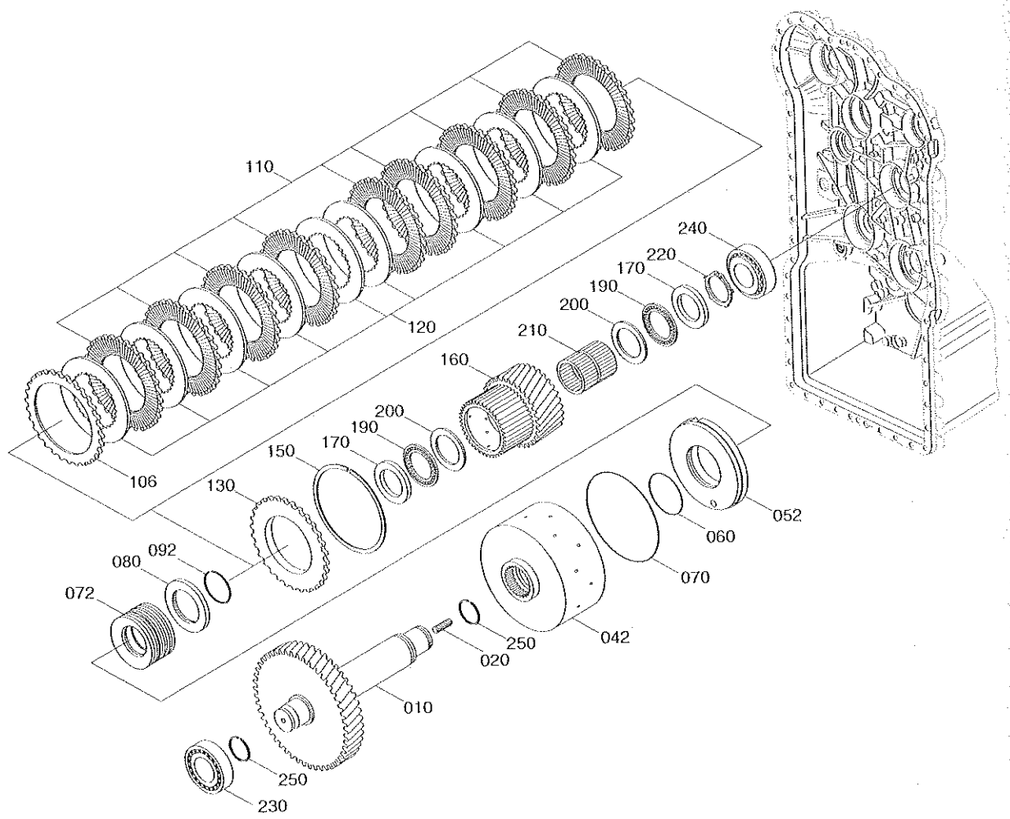

CLUTCH(K2)

HL757-7

ITEM 순번	PART NO 품 번	DESCRIPTION 품 명		QTY 수량	SERIAL NO 적용 호기	ITC 호환	REMARK 비 고
010	ZGAQ-00847	SHAFT	샤프트	1			
020	ZGAQ-00811	STUD	스터드	1			
040	ZGAQ-01921	COUPLING	커플링	1	- 1425		
	ZGAQ-02848	COUPLING	커플링	1	1426 -	D	
042	ZGAQ-00848	·CARRIER-DISC	캐리어	1	- 1425		
	ZGAQ-02847	·CARRIER-DISC	캐리어	1	1426 -	D	
052	ZGAQ-00849	·PISTON	피스톤	1			
060	ZGAQ-00814	·O-RING	O-링	1			
070	ZGAQ-00850	·O-RING	O-링	1			
072	ZGAQ-00816	·SPRING-CUP	스프링	7			
080	ZGAQ-00817	·RING-RETAINING	리테이닝 링	1	- 1425	-	
092	ZGAQ-00818	·RING-SNAP	스냅 링	1	- 1425		
	ZGAQ-02829	·L-RING	L-링	1	1426 -	D	
106	ZGAQ-01508	·DISC-CLUTCH OUTER	클러치 디스크	1			
110	ZGAQ-01509	·DISC	디스크	7			
120	ZGAQ-00853	·DISC-CLUTCH,INNER	클러치 디스크	7			
130	ZGAQ-00854	·SHIM-END	심	1			
150	ZGAQ-00855	·RING-SNAP(2.1)	스냅 링	1			
	ZGAQ-00856	·RING-SNAP(2.25)	스냅 링	1			
	ZGAQ-00857	·RING-SNAP(2.4)	스냅 링	1			
	ZGAQ-00858	·RING-SNAP(2.55)	스냅 링	1			
	ZGAQ-00859	·RING-SNAP(2.7)	스냅 링	1			
	ZGAQ-00860	·RING-SNAP(2.85)	스냅 링	1			
	ZGAQ-00861	·RING-SNAP(3.00)	스냅 링	1			
	ZGAQ-00862	·RING-SNAP(3.15)	스냅 링	1			
	ZGAQ-00863	·RING-SNAP(3.30)	스냅 링	1			
	ZGAQ-00864	·RING-SNAP(3.45)	스냅 링	1			
	ZGAQ-00865	·RING-SNAP(3.60)	스냅 링	1			
	ZGAQ-00866	·RING-SNAP(3.75)	스냅 링	1			
	ZGAQ-00867	·RING-SNAP(3.90)	스냅 링	1			
	ZGAQ-00868	·RING-SNAP(4.05)	스냅 링	1			
	ZGAQ-00869	·RING-SNAP(4.20)	스냅 링	1			
160	ZGAQ-01510	IDLER	아이들러	1			
170	ZGAQ-00824	DISC-RUNNING	런닝 디스크	2			
190	ZGAQ-00825	CAGE-AXIAL NEEDLE	케이지	2			
200	ZGAQ-00826	WASHER-AXIAL	와 셔	2			
210	ZGAQ-01412	CAGE-NEEDLE	케이지	1			
220	ZGAQ-00828	RING-RETAINING	리테이닝 링	1			
230	ZGAQ-00830	BEARING-ROLLER	롤러 베어링	1			
240	ZGAQ-00830	BEARING-ROLLER	롤러 베어링	1			

2008. 7.31 REV.8G

6140

CLUTCH(K2)

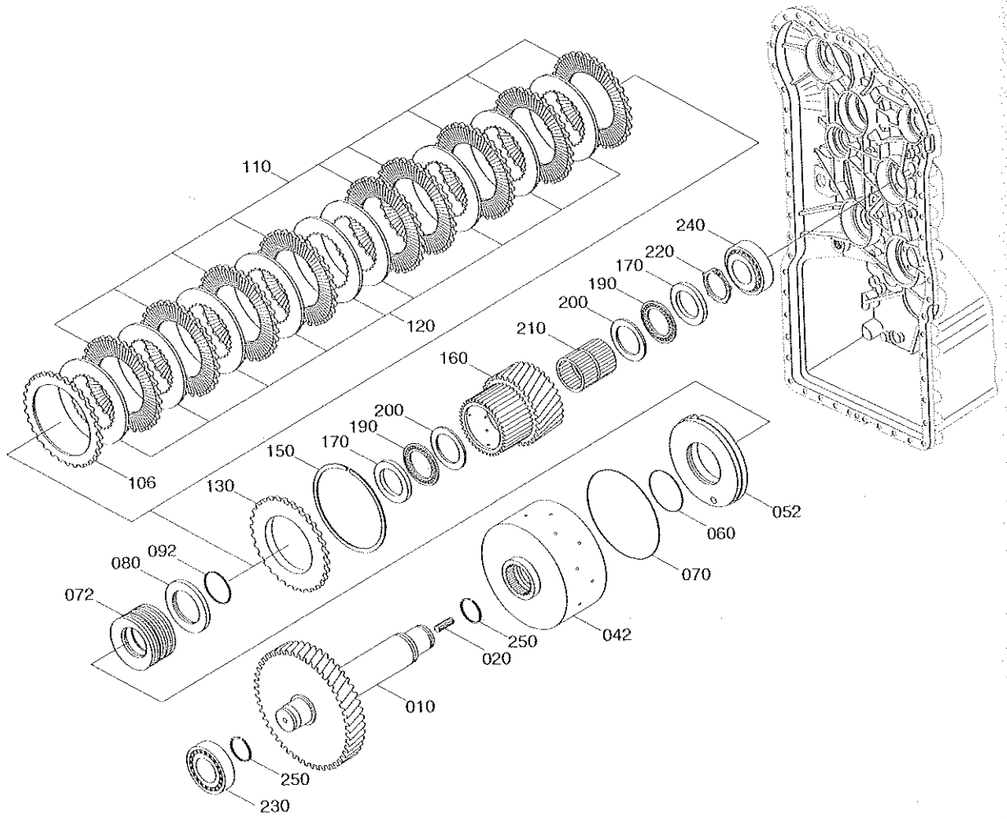

CLUTCH(K2)

HL757-7

ITEM 순번	PART NO 품 번	DESCRIPTION 품 명		QTY 수량	SERIAL NO 적용 호기	ITC 호환	REMARK 비 고
250	ZGAQ-00831	RING-PISTON	피스톤링	2			

2008. 7.31 REV.8G

6140

CLUTCH(K3)

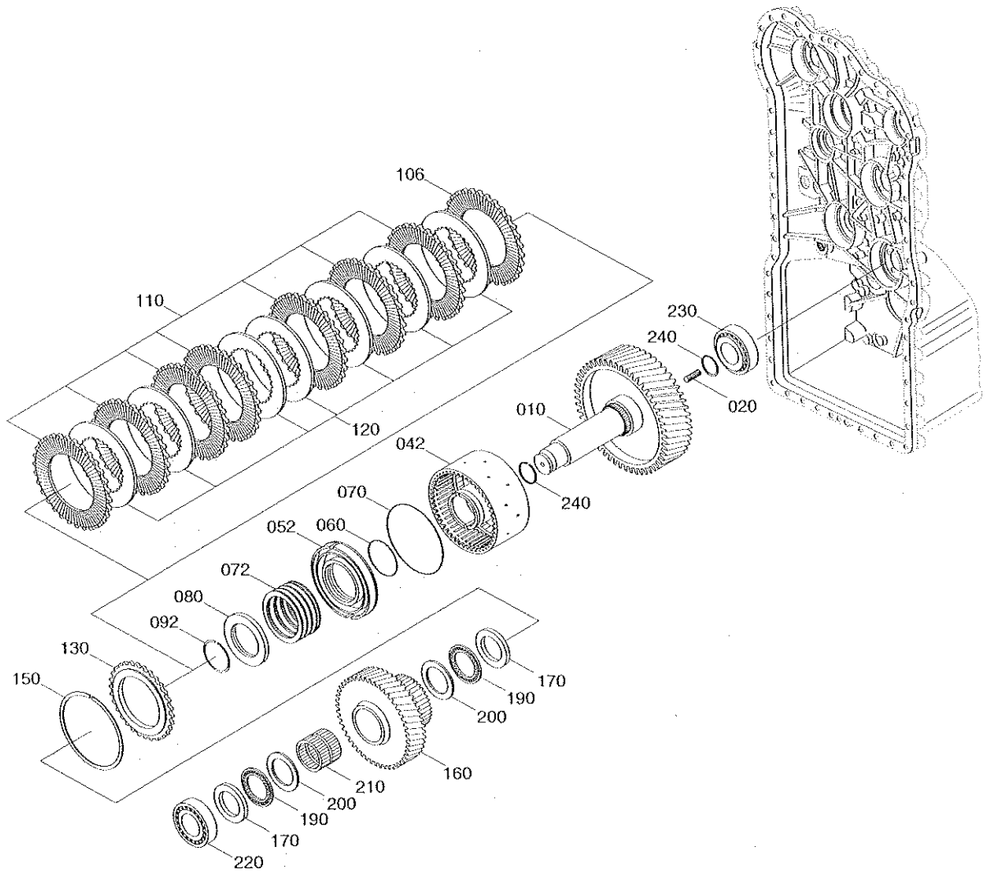

ITEM	PART NO.	DESCRIPTION	T/M SERIAL NO.
010	ZGAQ-00872	SHAFT	-#1673602
	ZGAQ-03152		#1673603-

ITEM 순번	PART NO 품 번	DESCRIPTION 품 명		QTY 수량	SERIAL NO 적용 호기		ITC 호환	REMARK 비 고
010	ZGAQ-00872	SHAFT	샤프트	1				SEE ILLUST
	ZGAQ-03152	SHAFT	샤프트	1			D	SEE ILLUST
020	ZGAQ-00811	STUD	스터드	1				
040	ZGAQ-01921	COUPLING	커플링	1	0001	- 1425	-	
	ZGAQ-02850	COUPLING	커플링	1	1426	-	D	
042	ZGAQ-00848	-CARRIER-DISC	캐리어	1		- 1425		
	ZGAQ-02849	-CARRIER-DISC	캐리어	1	1426	-	D	
052	ZGAQ-00849	-PISTON	피스톤	1				
060	ZGAQ-00814	-O-RING	O-링	1				
070	ZGAQ-00850	-O-RING	O-링	1				
072	ZGAQ-00816	-SPRING-CUP	스프링	7				
080	ZGAQ-00817	-RING-RETAINING	리테이닝 링	1		- 1425	-	
092	ZGAQ-00818	-RING-SNAP	스냅 링	1		- 1425		
	ZGAQ-02829	-L-RING	L-링	1	1426	-	D	
106	ZGAQ-01508	-DISC-CLUTCH OUTER	클러치 디스크	1				
110	ZGAQ-01509	-DISC	디스크	7				
120	ZGAQ-00853	-DISC-CLUTCH,INNER	클러치 디스크	7				
130	ZGAQ-00854	-SHIM-END	심	1				
150	ZGAQ-00855	-RING-SNAP(2.1)	스냅 링	1				
	ZGAQ-00856	-RING-SNAP(2.25)	스냅 링	1				
	ZGAQ-00857	-RING-SNAP(2.4)	스냅 링	1				
	ZGAQ-00858	-RING-SNAP(2.55)	스냅 링	1				
	ZGAQ-00859	-RING-SNAP(2.7)	스냅 링	1				
	ZGAQ-00860	-RING-SNAP(2.85)	스냅 링	1				
	ZGAQ-00861	-RING-SNAP(3.00)	스냅 링	1				
	ZGAQ-00862	-RING-SNAP(3.15)	스냅 링	1				
	ZGAQ-00863	-RING-SNAP(3.30)	스냅 링	1				
	ZGAQ-00864	-RING-SNAP(3.45)	스냅 링	1				
	ZGAQ-00865	-RING-SNAP(3.60)	스냅 링	1				
	ZGAQ-00866	-RING-SNAP(3.75)	스냅 링	1				
	ZGAQ-00867	-RING-SNAP(3.90)	스냅 링	1				
	ZGAQ-00868	-RING-SNAP(4.05)	스냅 링	1				
	ZGAQ-00869	-RING-SNAP(4.20)	스냅 링	1				
160	ZGAQ-00873	IDLER	아이들러	1				
170	ZGAQ-00824	DISC-RUNNING	런닝 디스크	2				
190	ZGAQ-00825	CAGE-AXIAL NEEDLE	케이지	2				
200	ZGAQ-00826	WASHER-AXIAL	와 셔	2				
210	ZGAQ-01412	CAGE-NEEDLE	케이지	1				
220	ZGAQ-00830	BEARING-ROLLER	롤러 베이링	1				
230	ZGAQ-00829	BEARING-ROLLER	롤러 베이링	1				

CLUTCH(K3)

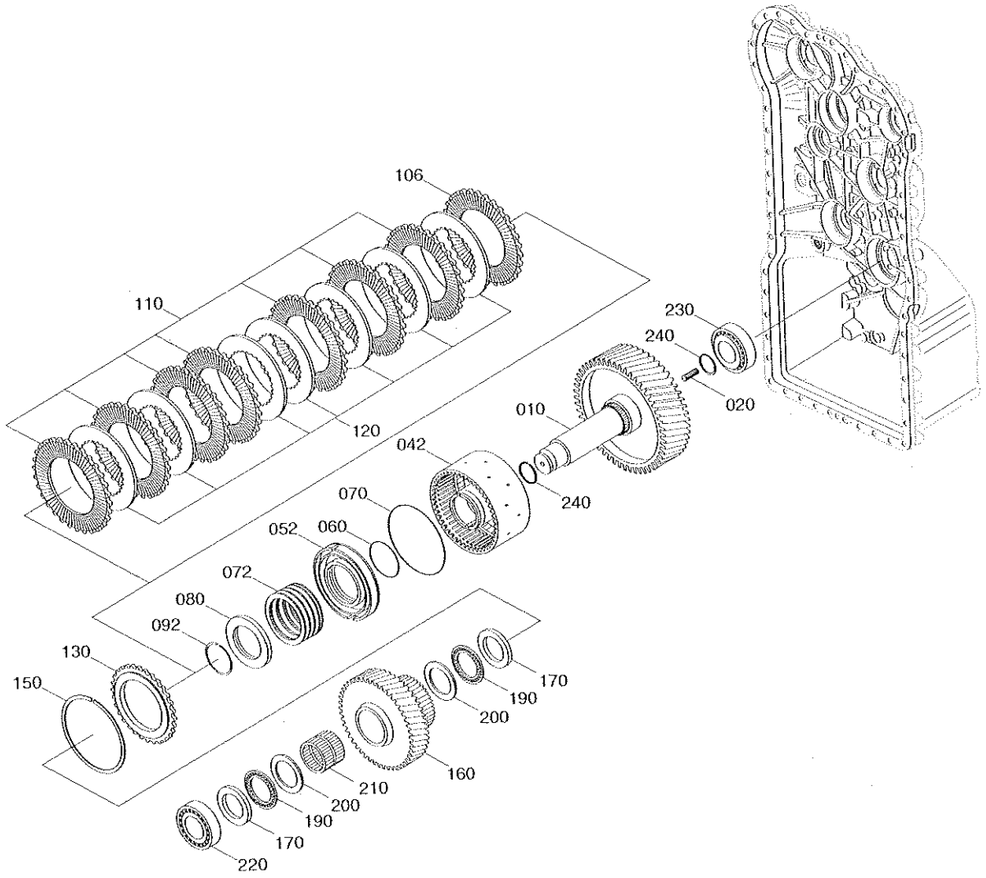

ITEM	PART NO.	DESCRIPTION	T/M SERIAL NO.
010	ZGAQ-00872	SHAFT	-#1673602
	ZGAQ-03152		#1673603-

ITEM 순번	PART NO 품 번	DESCRIPTION 품 명	QTY 수량	SERIAL NO 적용 호기	ITC 호환	REMARK 비 고
240	ZGAQ-00831	RING-PISTON 피스톤링	2			

CLUTCH(K4)

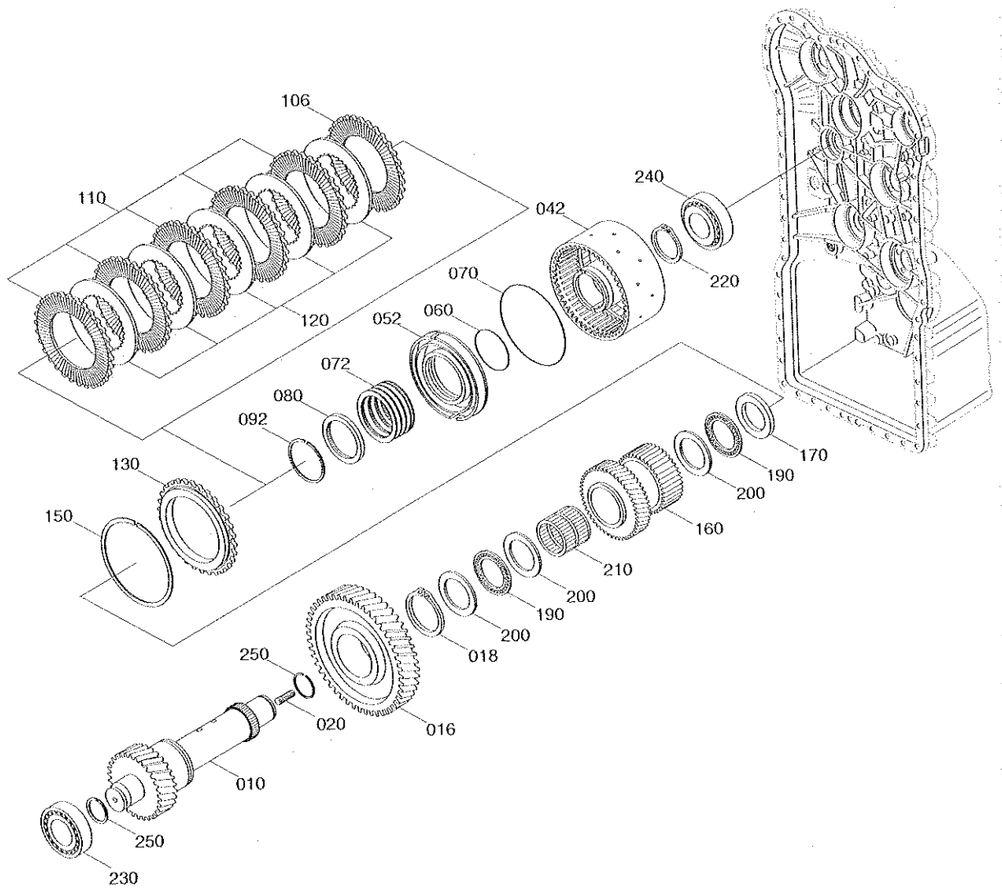

CLUTCH(K4)

HL757-7

ITEM 순번	PART NO 품 번	DESCRIPTION 품 명		QTY 수량	SERIAL NO 적용 호기	ITC 호환	REMARK 비 고
010	ZGAQ-00874	SHAFT	샤프트	1			
016	ZGAQ-00875	GEAR	기어	1			
018	ZGAQ-00876	RING-RETAINING	리테이닝 링	1			
020	ZGAQ-00811	STUD	스터드	1			
040	ZGAQ-01922	COUPLING	커플링	1	- 1425		
	ZGAQ-02857	COUPLING	커플링	1	1426 -	D	
042	ZGAQ-01511	·CARRIER-DISC	캐리어	1	- 1425		
	ZGAQ-02858	·CARRIER-DISC	캐리어	1	1426 -	D	
052	ZGAQ-00849	·PISTON	피스톤	1			
060	ZGAQ-00814	·O-RING	O-링	1			
070	ZGAQ-00850	·O-RING	O-링	1			
072	ZGAQ-00816	·SPRING-CUP	스프링	7			
080	ZGAQ-00817	·RING-RETAINING	리테이닝 링	1	- 1425	-	
092	ZGAQ-00818	·RING-SNAP	스냅 링	1	- 1425		
	ZGAQ-02829	·L-RING	L-링	1	1426 -	D	
106	ZGAQ-01508	·DISC-CLUTCH OUTER	클러치 디스크	1			
110	ZGAQ-01509	·DISC	디스크	5			
120	ZGAQ-00853	·DISC-CLUTCH,INNER	클러치 디스크	5			
130	ZGAQ-00854	·SHIM-END	심	1			
150	ZGAQ-00855	·RING-SNAP(2.1)	스냅 링	1			
	ZGAQ-00856	·RING-SNAP(2.25)	스냅 링	1			
	ZGAQ-00857	·RING-SNAP(2.4)	스냅 링	1			
	ZGAQ-00858	·RING-SNAP(2.55)	스냅 링	1			
	ZGAQ-00859	·RING-SNAP(2.7)	스냅 링	1			
	ZGAQ-00860	·RING-SNAP(2.85)	스냅 링	1			
	ZGAQ-00861	·RING-SNAP(3.00)	스냅 링	1			
	ZGAQ-00862	·RING-SNAP(3.15)	스냅 링	1			
	ZGAQ-00863	·RING-SNAP(3.30)	스냅 링	1			
	ZGAQ-00864	·RING-SNAP(3.45)	스냅 링	1			
	ZGAQ-00865	·RING-SNAP(3.60)	스냅 링	1			
	ZGAQ-00866	·RING-SNAP(3.75)	스냅 링	1			
	ZGAQ-00867	·RING-SNAP(3.90)	스냅 링	1			
	ZGAQ-00868	·RING-SNAP(4.05)	스냅 링	1			
	ZGAQ-00869	·RING-SNAP(4.20)	스냅 링	1			
160	ZGAQ-00878	IDLER	아이들러	1	- 1425		
	ZGAQ-02859	IDLER	아이들러	1	1426 -	D	
170	ZGAQ-00824	DISC-RUNNING	런닝 디스크	1			
190	ZGAQ-00825	CAGE-AXIAL NEEDLE	케이지	2			
200	ZGAQ-00826	WASHER-AXIAL	와셔	3			
210	ZGAQ-01412	CAGE-NEEDLE	케이지	1			

2008. 7.31 REV.8G

6160

CLUTCH(K4)

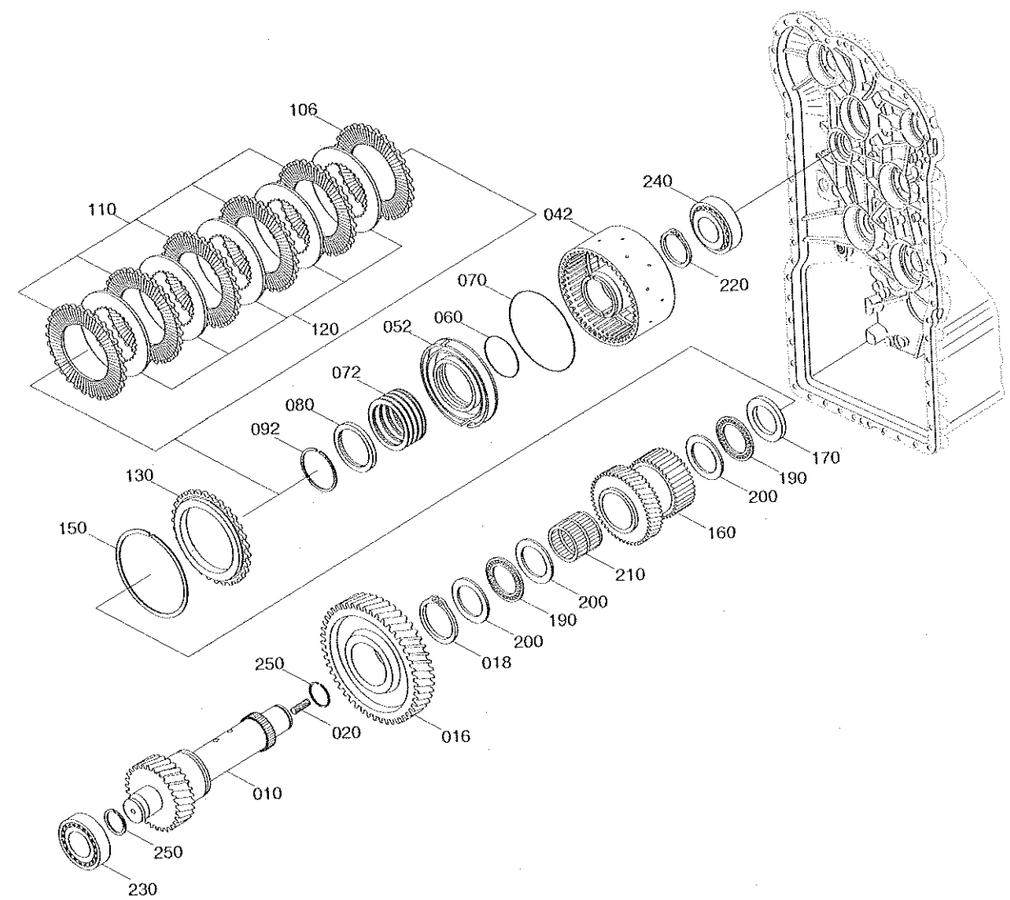

CLUTCH(K4)

HL757-7

ITEM 순번	PART NO 품 번	DESCRIPTION 품 명		QTY 수량	SERIAL NO 적용 호기	ITC 호환	REMARK 비 고
220	ZGAQ-00879	RING-RETAINER	리테이너 링	1			
230	ZGAQ-00830	BEARING-ROLLER	롤러 베어링	1			
240	ZGAQ-00880	BEARING-ROLLER	롤러 베어링	1			
250	ZGAQ-00831	RING-PISTON	피스톤 링	2			

2008. 7.31 REV.8G

6160

CLUTCH(KV)

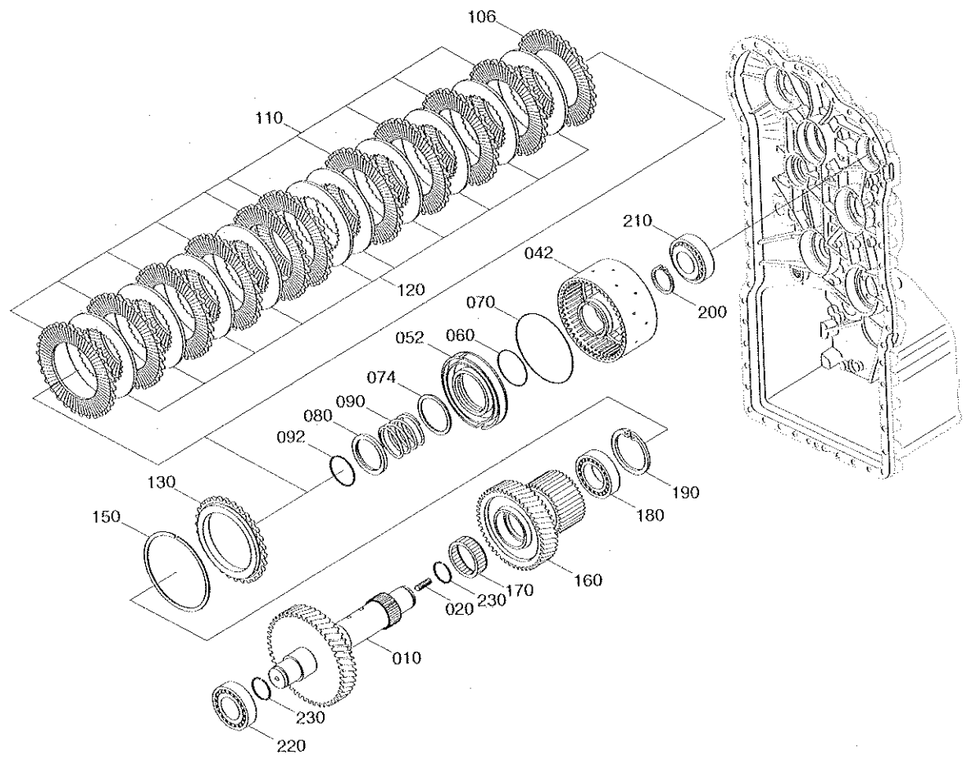

CLUTCH(KV)

HL757-7

ITEM 순번	PART NO 품 번	DESCRIPTION 품 명		QTY 수량	SERIAL NO 적용 호기	ITC 호환	REMARK 비 고
010	ZGAQ-00881	SHAFT	샤프트	1			
020	ZGAQ-00811	STUD	스터드	1			
040	ZGAQ-01923	COUPLING	커플링	1	0001 - 1425	-	
	ZGAQ-02853	COUPLING	커플링	1	1426 -	D	
042	ZGAQ-00882	·CARRIER-DISC	캐리어	1	- 1425		
	ZGAQ-02854	CARRIER-DISC	캐리어	1	1426 -	D	
052	ZGAQ-00849	·PISTON	피스톤	1			
060	ZGAQ-00814	·O-RING	O-링	1			
070	ZGAQ-00850	·O-RING	O-링	1			
074	ZGAQ-00883	·WASHER	와셔	1			
080	ZGAQ-00817	·RING-RETAINING	리테이닝 링	1	- 1425		
	ZGAQ-02828	·SHIM-SUPPORT	심	1	1426 -	D	
090	ZGAQ-00884	·SPRING	스프링	1			
092	ZGAQ-00818	·RING-SNAP	스냅링	1	- 1425		
	ZGAQ-02829	·L-RING	L-링	1	1426 -	D	
106	ZGAQ-01506	·DISC	디스크	1			
110	ZGAQ-01507	·DISC	디스크	10			
120	ZGAQ-00821	·DISC-BRAKE,INNER	디스크	10			
130	ZGAQ-00822	·SHIM-END	심	1			
150	ZGAQ-00832	·RING-SNAP(2.1)	스냅링	1			
	ZGAQ-00833	·RING-SNAP(2.25)	스냅링	1			
	ZGAQ-00834	·RING-SNAP(2.4)	스냅링	1			
	ZGAQ-00835	·RING-SNAP(2.55)	스냅링	1			
	ZGAQ-00836	·RING-SNAP(2.7)	스냅링	1			
	ZGAQ-00837	·RING-SNAP(2.85)	스냅링	1			
	ZGAQ-00838	·RING-SNAP(3.0)	스냅링	1			
	ZGAQ-00839	·RING-SNAP(3.15)	스냅링	1			
	ZGAQ-00840	·RING-SNAP(3.30)	스냅링	1			
	ZGAQ-00841	·RING-SNAP(3.45)	스냅링	1			
	ZGAQ-00842	·RING-SNAP(3.60)	스냅링	1			
	ZGAQ-00843	·RING-SNAP(3.75)	스냅링	1			
	ZGAQ-00844	·RING-SNAP(3.90)	스냅링	1			
	ZGAQ-00845	·RING-SNAP(4.05)	스냅링	1			
	ZGAQ-00846	·RING-SNAP(4.20)	스냅링	1			
160	ZGAQ-00885	IDLER	아이들러	1			
170	ZGAQ-00886	CAGE-NEEDLE	케이지	1			
180	ZGAQ-01434	BEARING-BALL	볼 베어링	1			
190	ZGAQ-00592	RING-RETAINING	리테이닝 링	1			
200	ZGAQ-00879	RING-RETAINER	리테이너 링	1			
210	ZGAQ-00880	BEARING-ROLLER	롤러 베어링	1			

2008. 7.31 REV.8G

6170

CLUTCH(KV)

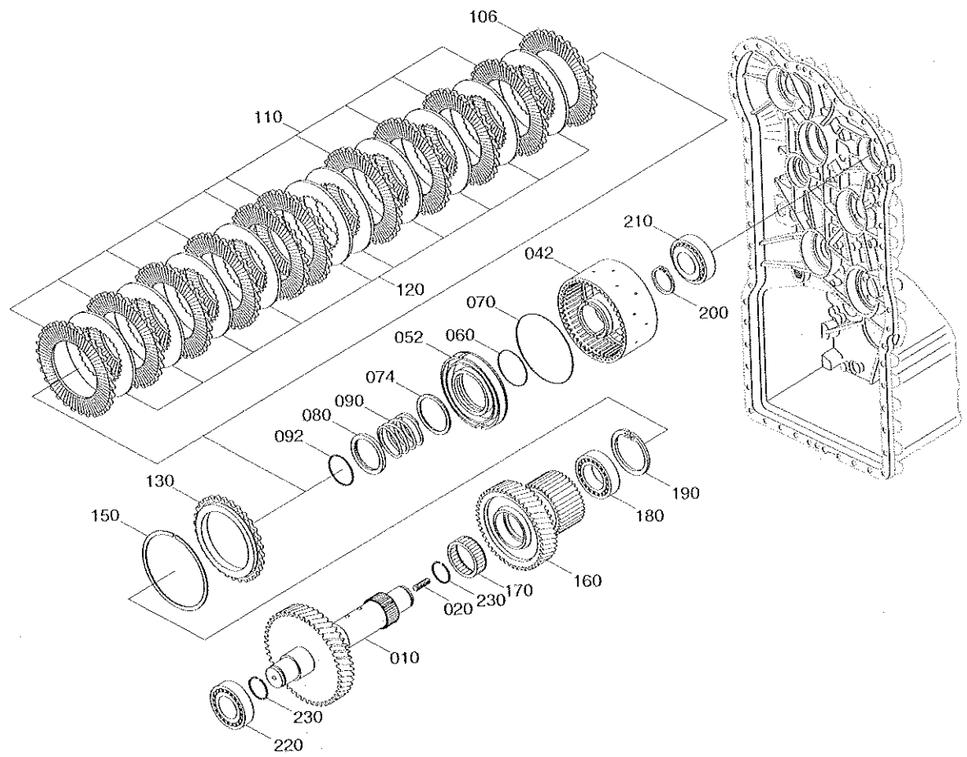

CLUTCH(KV)

HL757-7

ITEM 순번	PART NO 품 번	DESCRIPTION 품 명		QTY 수량	SERIAL NO 적용 호기	ITC 호환	REMARK 비 고
220	ZGAQ-00880	BEARING-ROLLER	롤러 베이링	1			
230	ZGAQ-00831	RING-PISTON	피스톤 링	2			

2008. 7.31 REV.8G

CLUTCH(KR)

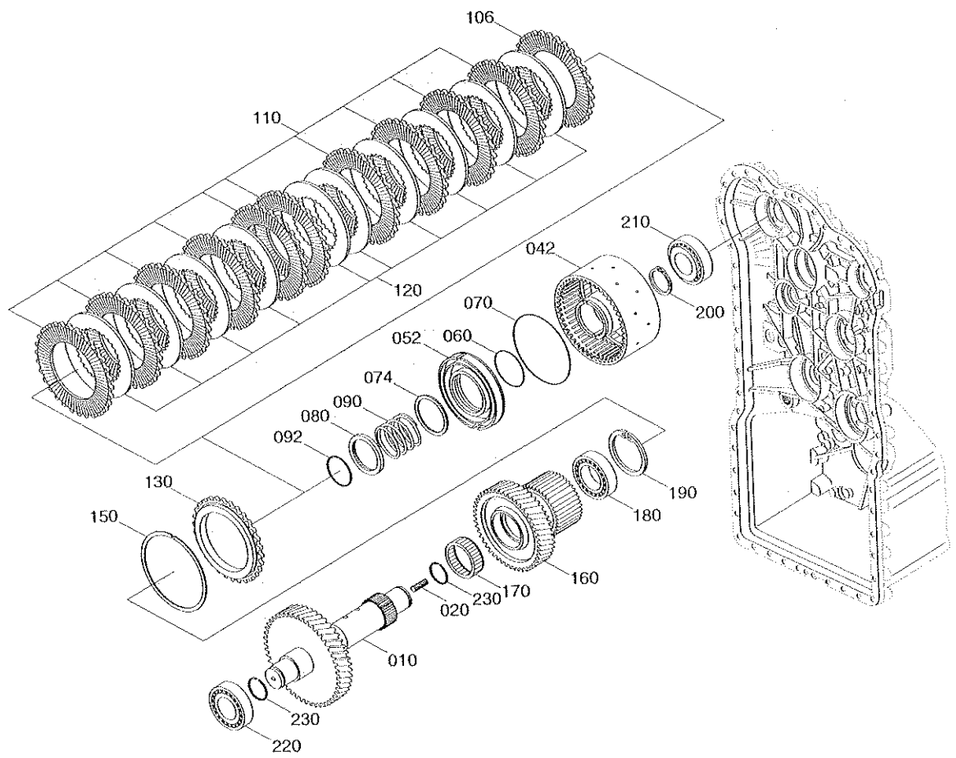

CLUTCH(KR)

HL757-7

ITEM 순번	PART NO 품 번	DESCRIPTION 품 명		QTY 수량	SERIAL NO 적용 호기	ITC 호환	REMARK 비 고
010	ZGAQ-00888	SHAFT	샤프트	1			
020	ZGAQ-00811	STUD	스터드	1			
040	ZGAQ-01923	COUPLING	커플링	1	0001 ~ 1425	-	
	ZGAQ-02853	COUPLING	커플링	1	1426 ~	D	
042	ZGAQ-00882	·CARRIER-DISC	캐리어	1	~ 1425		
	ZGAQ-02854	·CARRIER-DISC	캐리어	1	1426 ~	D	
052	ZGAQ-00849	·PISTON	피스톤	1			
060	ZGAQ-00814	·O-RING	O-링	1			
070	ZGAQ-00850	·O-RING	O-링	1			
074	ZGAQ-00883	·WASHER	와 서	1			
080	ZGAQ-00817	·RING-RETAINING	리테이닝 링	1	~ 1425		
	ZGAQ-02828	·SHIM-SUPPORT	심	1	1426 ~	D	
090	ZGAQ-00884	·SPRING	스프링	1			
092	ZGAQ-00818	·RING-SNAP	스냅 링	1	~ 1425		
	ZGAQ-02829	·L-RING	L-링	1	1426 ~	D	
106	ZGAQ-01506	·DISC	디스크	1			
110	ZGAQ-01507	·DISC	디스크	10			
120	ZGAQ-00821	·DISC-BRAKE,INNER	디스크	10			
130	ZGAQ-00822	·SHIM-END	심	1			
150	ZGAQ-00832	·RING-SNAP(2.1)	스냅 링	1			
	ZGAQ-00833	·RING-SNAP(2.25)	스냅 링	1			
	ZGAQ-00834	·RING-SNAP(2.4)	스냅 링	1			
	ZGAQ-00835	·RING-SNAP(2.55)	스냅 링	1			
	ZGAQ-00836	·RING-SNAP(2.7)	스냅 링	1			
	ZGAQ-00837	·RING-SNAP(2.85)	스냅 링	1			
	ZGAQ-00838	·RING-SNAP(3.0)	스냅 링	1			
	ZGAQ-00839	·RING-SNAP(3.15)	스냅 링	1			
	ZGAQ-00840	·RING-SNAP(3.30)	스냅 링	1			
	ZGAQ-00841	·RING-SNAP(3.45)	스냅 링	1			
	ZGAQ-00842	·RING-SNAP(3.60)	스냅 링	1			
	ZGAQ-00843	·RING-SNAP(3.75)	스냅 링	1			
	ZGAQ-00844	·RING-SNAP(3.90)	스냅 링	1			
	ZGAQ-00845	·RING-SNAP(4.05)	스냅 링	1			
	ZGAQ-00846	·RING-SNAP(4.20)	스냅 링	1			
160	ZGAQ-00885	IDLER	아이들러	1			
170	ZGAQ-00886	CAGE-NEEDLE	케이지	1			
180	ZGAQ-01434	BEARING-BALL	볼 베이링	1			
190	ZGAQ-00592	RING-RETAINING	리테이닝 링	1			
200	ZGAQ-00879	RING-RETAINER	리테이너 링	1			
210	ZGAQ-00830	BEARING-ROLLER	롤러 베이링	1			

2008. 7.31 REV.8G

6180

CLUTCH(KR)

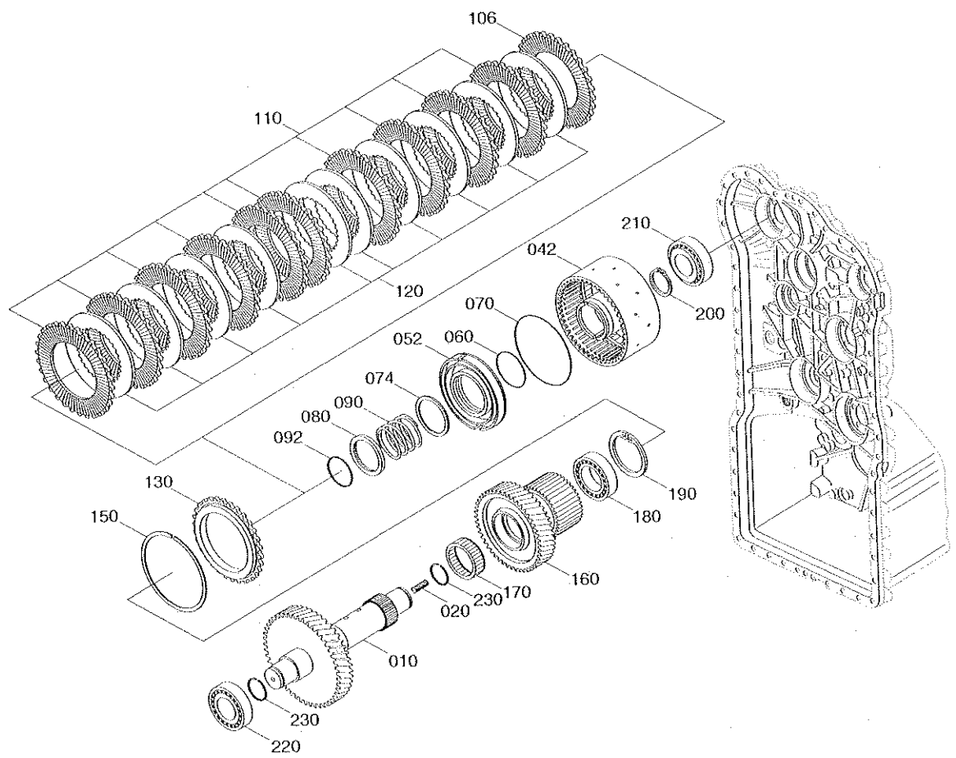

CLUTCH(KR)

HL757-7

ITEM 순번	PART NO 품 번	DESCRIPTION 품 명		QTY 수량	SERIAL NO 적용 호기	ITC 호환	REMARK 비 고
220	ZGAQ-00880	BEARING-ROLLER	롤러 베어링	1			
230	ZGAQ-00831	RING-PISTON	피스톤 링	2			

2008. 7.31 REV.8G

OUTPUT GROUP

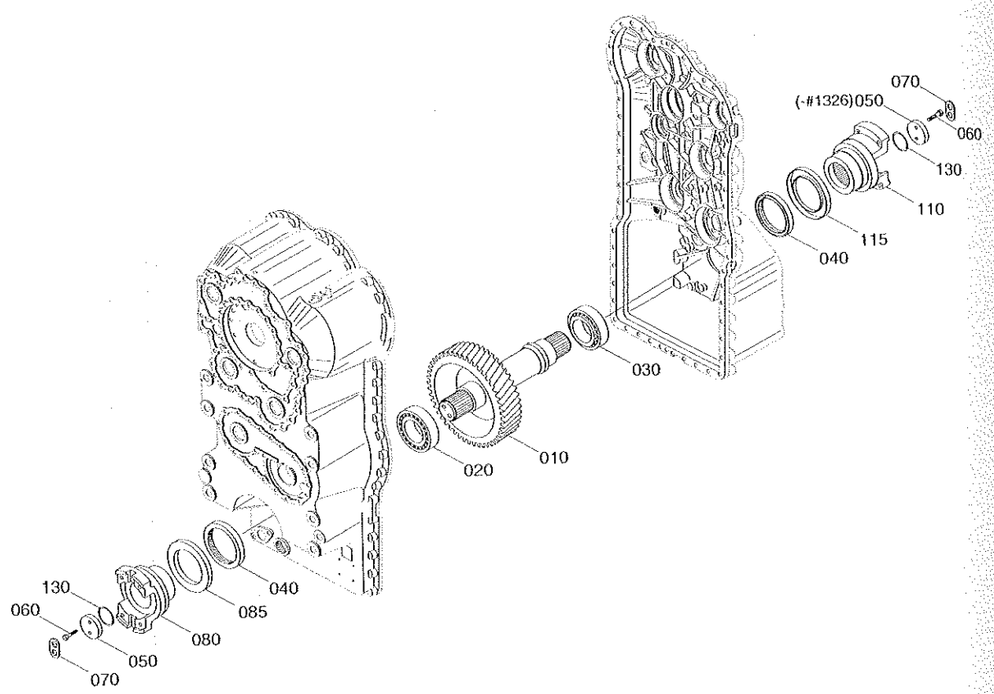

OUTPUT GROUP

ITEM 순번	PART NO 품 번	DESCRIPTION 품 명		QTY 수량	SERIAL NO 적용 호기	ITC 호환	REMARK 비 고
010	ZGAQ-00889	SHAFT-OUTPUT	샤프트	1	- 1425		
	ZGAQ-02605	SHAFT-OUTPUT	샤프트	1	1426 -	B	
020	ZGAQ-00829	BEARING-ROLLER	롤러 베어링	1			
030	ZGAQ-00829	BEARING-ROLLER	롤러 베어링	1			
040	ZGAQ-00890	SEAL-SHAFT	샤프트 씰	2			
050	ZGAQ-01512	WASHER	와 셔	2	- 1326		
	ZGAQ-01512	WASHER	와 셔	1	1327 -	A	
060	ZGAQ-00891	SCREW-HEX	스크류	4			
070	ZGAQ-00196	WASHER-TAB	와 셔	2	- 1425	-	
080	ZGAQ-01513	FLANGE-OUTPUT	플랜지	1	- 1326		
	ZGAQ-00200	FLANGE-OUTPUT	플랜지	1	1327 -	D	
085	ZGAQ-01514	SHEET-SCREEN	시 트	1			
110	ZGAQ-01513	FLANGE-OUTPUT	플랜지	1			
115	ZGAQ-01515	SHEET-SCREEN	시 트	1	- 1326		
	ZGAQ-02855	SHEET-SCREEN	시 트	1	1327 -	D	
130	ZGAQ-00893	O-RING	O-링	2			

POWER TAKE OFF

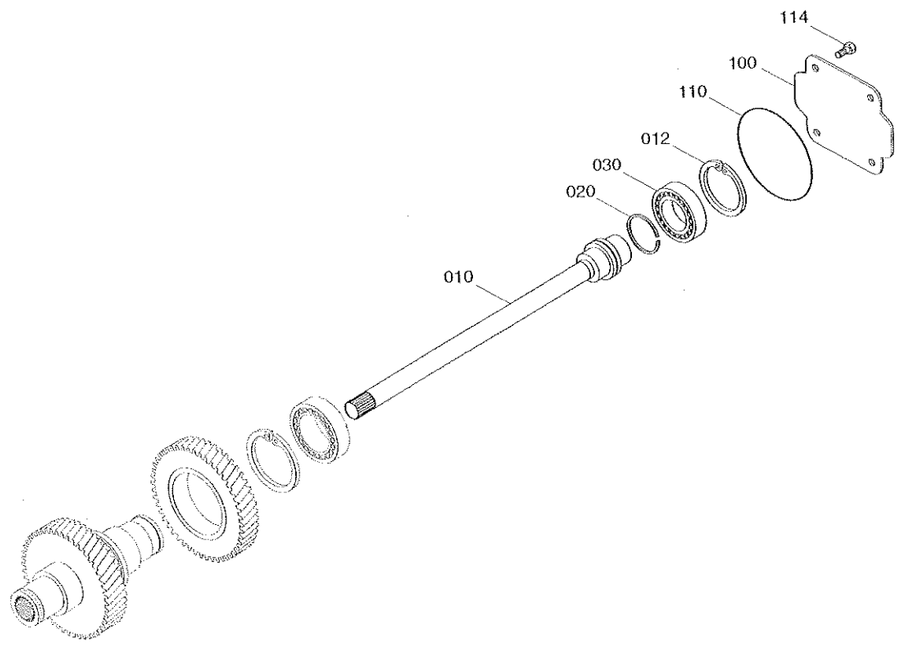

6200

POWER TAKE OFF

HL757-7

ITEM 순번	PART NO 품 번	DESCRIPTION 품 명		QTY 수량	SERIAL NO 적용 호기	ITC 호환	REMARK 비 고
010	ZGAQ-00894	SHAFT-PUMP	샤프트	1			
012	ZGAQ-00896	RING-RETAINING	리테이닝 링	1			
020	ZGAQ-01397	RING-PISTON	피스톤 링	1			
030	ZGAQ-00895	BEARING-BALL	볼 베어링	1			
100	ZGAQ-00897	PLATE-COVER	플레이트	1			
110	ZGAQ-00597	O-RING	O-링	1			
114	ZGAQ-00761	SCREW	스크류	4			

6200

GEARSHIFT SYSTEM(1/3)

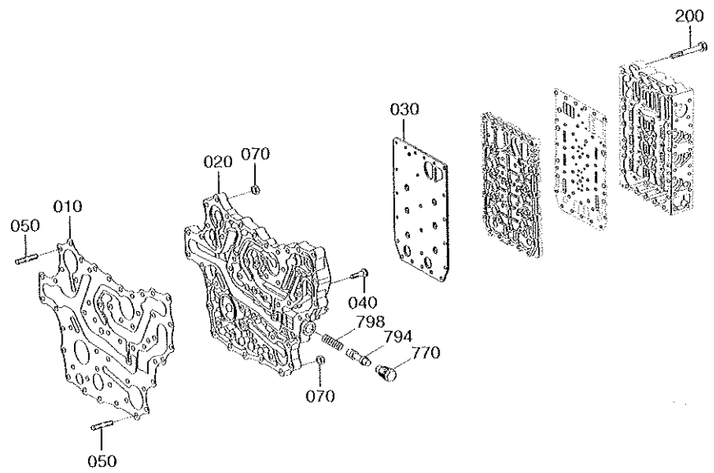

T/M serial No.: -#739819
Machine serial No.: #1426-

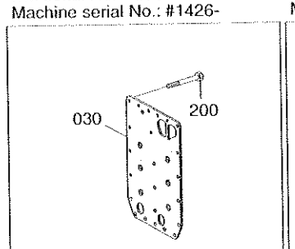

T/M serial No.: #739820-
Machine serial No.: -#1425

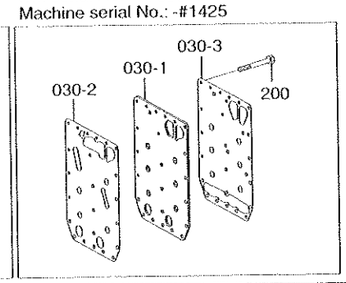

Item	Description	Parts no	T/M serial No.
030	SCREEN	ZGAQ-00900	-#739819
200	SCREW-TORX	ZGAQ-00608	

Item	Description	Parts no	T/M serial No.
030-1	SHEET-INTERMEDIATE	ZGAQ-01702	#739820-
030-2	SEALING	ZGAQ-01701	
030-3	GASKET	ZGAQ-01703	
200	SCREW-TORX	ZGAQ-00607	

GEARSHIFT SYSTEM(1/3)

ITEM 순번	PART NO 품 번	DESCRIPTION 품 명		QTY 수량	SERIAL NO 적용 호기	ITC 호환	REMARK 비 고
010	ZGAQ-01516	GASKET	가스켓	1			
020	ZGAQ-01517	PLATE-DUCT	플레이트	1	- 1425		
	ZGAQ-01715	PLATE-DUCT	플레이트	1	1426 -	B	
030	ZGAQ-00900	SHEET	시트	1			SEE ILLUST
	@	SHEET-INTERMITTER	시트	1	- 1425	B	SEE ILLUST
	ZGAQ-02808	PLATE-SEALING	플레이트	1	1426 -	D	
030-1	ZGAQ-01702	-SHEET-INTERMEDIATE	시트	1	- 1425	-	SEE ILLUST
030-2	ZGAQ-01701	-SEALING	씰 링	1	- 1425	-	SEE ILLUST
030-3	ZGAQ-01703	-GASKET	가스켓	1	- 1425	-	SEE ILLUST
040	ZGAQ-00792	SCREW-CAP	스크류	36			
050	ZGAQ-01405	STUD	스터드	14			
070	ZGAQ-00799	NUT-HEX	육각 너트	14			
200	ZGAQ-00608	SCREW-TORX	스크류	23			SEE ILLUST
	ZGAQ-00607	SCREW-TORX	스크류	23	- 1425	D	SEE ILLUST
	ZGAQ-00608	SCREW-TORX	스크류	23	1426 -	D	
770	ZGAQ-00697	SWITCH	스위치	1			
794	ZGAQ-01454	PISTON	피스톤	1	0001 -	-	ILLUST CHANGE
798	ZGAQ-00903	SPRING-COMPRESSURE	스프링	1			

GEARSHIFT SYSTEM(2/3)

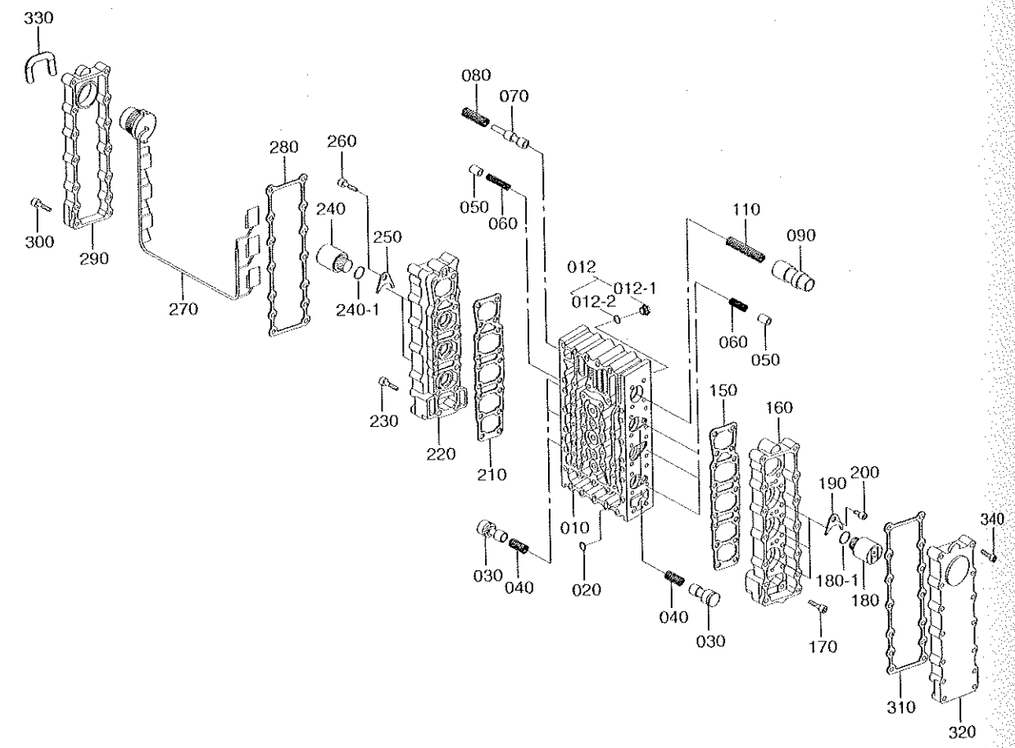

2008. 7.31 REV.8G

GEARSHIFT SYSTEM(2/3)

HL757-7

ITEM 순번	PART NO 품 번	DESCRIPTION 품 명		QTY 수량	SERIAL NO 적용 호기	ITC 호환	REMARK 비 고
010	ZGAQ-00616	BLOCK-VALVE	밸브 블록	1	- 1425		
	ZGAQ-02802	BLOCK-VALVE	밸브 블록	1	1426 -	D	
012	@	PLUG-SCREW	플러그	1			
012-1	ZGAQ-00230	·PLUG-SCREW	플러그	8			
012-2	ZGAQ-00231	·O-RING	O-링	8			
020	ZGAQ-00617	ORIFICE	오리피스	6			
030	ZGAQ-00618	PISTON	피스톤	6			
040	ZGAQ-00619	SPRING-COMPRESSION	스프링	6			
050	ZGAQ-00620	PISTON	피스톤	6			
060	ZGAQ-00621	SPRING-COMPRESSION	스프링	6			
070	ZGAQ-00622	PISTON	피스톤	1			
080	ZGAQ-00623	SPRING-COMPRESSION	스프링	1			
090	ZGAQ-01455	PISTON-CONTROL	피스톤	1			
110	ZGAQ-00625	SPRING-COMPRESSION	스프링	1			
150	ZGAQ-00626	GASKET	가스켓	1			
160	ZGAQ-00627	HOUSING	하우징	1			
170	ZGAQ-00628	SCREW-CAP	스크류	18			
180	ZGAQ-00629	REGULATOR-PRESSURE	레귤레이터	3			
180-1	ZGAQ-00630	·O-RING	O-링	3			
190	ZGAQ-00631	PLATE-FIXING	플레이트	3			
200	ZGAQ-00632	SCREW-CAP	스크류	3			
210	ZGAQ-00626	GASKET	가스켓	1			
220	ZGAQ-00627	HOUSING	하우징	1			
230	ZGAQ-00628	SCREW-CAP	스크류	18			
240	ZGAQ-00629	REGULATOR-PRESSURE	레귤레이터	3			
240-1	ZGAQ-00630	·O-RING	O-링	3			
250	ZGAQ-00631	PLATE-FIXING	플레이트	3			
260	ZGAQ-00632	SCREW-CAP	스크류	3			
270	ZGAQ-00633	HARNESS-WIRING	하니스	1			
280	ZGAQ-00634	GASKET	가스켓	1			
290	ZGAQ-00635	COVER	커 버	1			
300	ZGAQ-00628	SCREW-CAP	스크류	14			
310	ZGAQ-00634	GASKET	가스켓	1			
320	ZGAQ-00636	COVER	커 버	1			
330	ZGAQ-00637	CLAMP-RETAINING	리테이닝 클램프	1			
340	ZGAQ-00628	SCREW-CAP	스크류	14			

2008. 7.31 REV.8G

6220

GEARSHIFT SYSTEM(3/3)

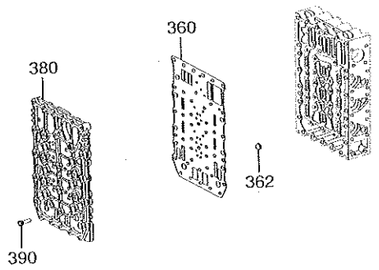

T/M serial No.: -#739819
Machine serial No.: #1426-

T/M serial No.: #739820-
Machine serial No.: -#1425

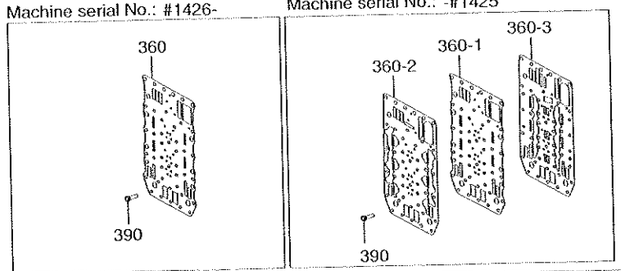

Item	Description	Parts no	T/M serial No.	Item	Description	Parts no	T/M serial No.
360	SCREEN	ZGAQ-00638	-#739819	360-1	SHEET-INTERMEDIATE	ZGAQ-01687	#739820-
				360-2	SEALING	ZGAQ-01688	
				360-3	GASKET	ZGAQ-01686	
390	SCREW-TORX	ZGAQ-00641		390	SCREW-TORX	ZGAQ-01689	

GEARSHIFT SYSTEM(3/3)

HL757-7

ITEM 순번	PART NO 품 번	DESCRIPTION 품 명		QTY 수량	SERIAL NO 적용 호기	ITC 호환	REMARK 비 고
360	ZGAQ-00638	SHEET-INTERMITTER	시트	1			SEE ILLUST
	@	SHEET-INTERMITTER	시트	1	-1425	D	SEE ILLUST
	ZGAQ-02803	PLATE-SEALING	씰링 플레이트	1	1426-	D	
360-1	ZGAQ-01687	·SHEET-INTERMITTER	시트	1	-1425	-	SEE ILLUST
360-2	ZGAQ-01688	·GASKET	가스켓	1	-1425	-	SEE ILLUST
360-3	ZGAQ-01686	·GASKET	가스켓	1	-1425	-	SEE ILLUST
362	ZGAQ-00639	SCREEN	스크린	6			
380	ZGAQ-01456	PLATE-DUCT	플레이트	1			
390	ZGAQ-00641	SCREW-TORX	스크류	18			SEE ILLUST
	ZGAQ-01689	SCREW-TORX	스크류	18	-1425	D	SEE ILLUST
	ZGAQ-00641	SCREW-TORX	스크류	18	1426-	D	

2008. 7.31 REV.8G

6230

CONTROL UNIT

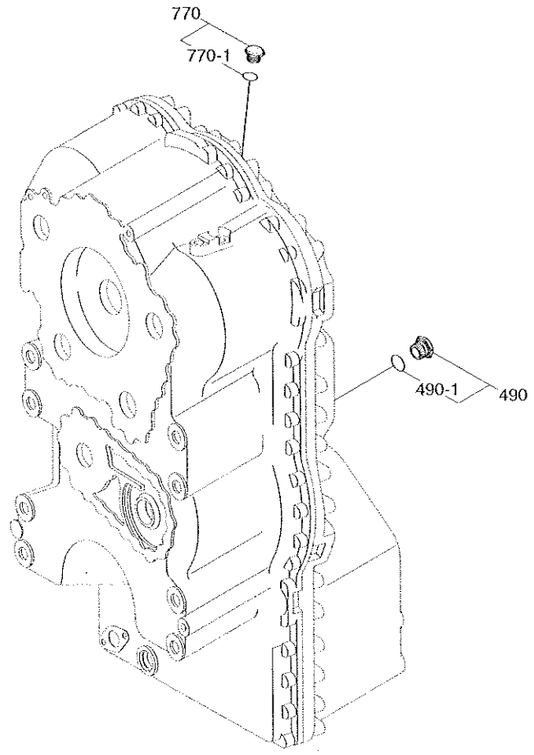

CONTROL UNIT

HL757-7

ITEM 순번	PART NO 품 번	DESCRIPTION 품 명	QTY 수량	SERIAL NO 적용 호기	ITC 호환	REMARK 비 고
490	ZGAQ-00908	PLUG-SCREW 플러그	1			
490-1	ZGAQ-00909	·O-RING O-링	1			
770	ZGAQ-00613	SCREW-PLUG 플러그	1			
770-1	ZGAQ-00614	·O--RING O-링	1			

PRESSURE REGULATOR

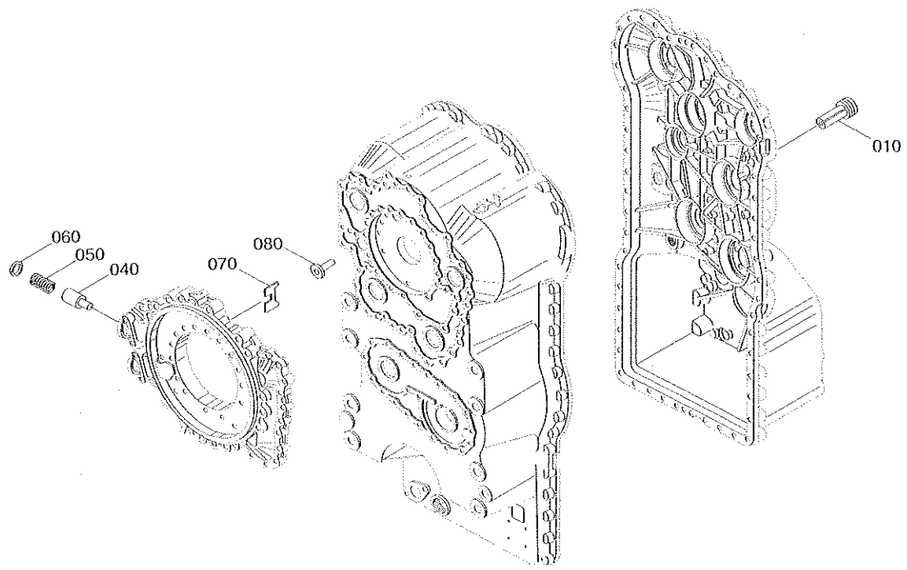

PRESSURE REGULATOR

ITEM 순번	PART NO 품 번	DESCRIPTION 품 명		QTY 수량	SERIAL NO 적용 호기		ITC 호환	REMARK 비 고
010	ZGAQ-00910	VALVE	밸브	1				
040	ZGAQ-00911	PISTON	피스톤	1				
050	ZGAQ-00912	SPRING-PRESSURE	스프링	1				
060	ZGAQ-00913	PLATE-PRESSUREE	플레이트	1				
070	ZGAQ-00914	WASHER-TAB	탭 와셔	1				
080	ZGAQ-00915	VALVE-PRESSURE	밸브	1	- 1425	~		

2008. 7.31 REV.8G

EMERGENCY STEERING PUMP

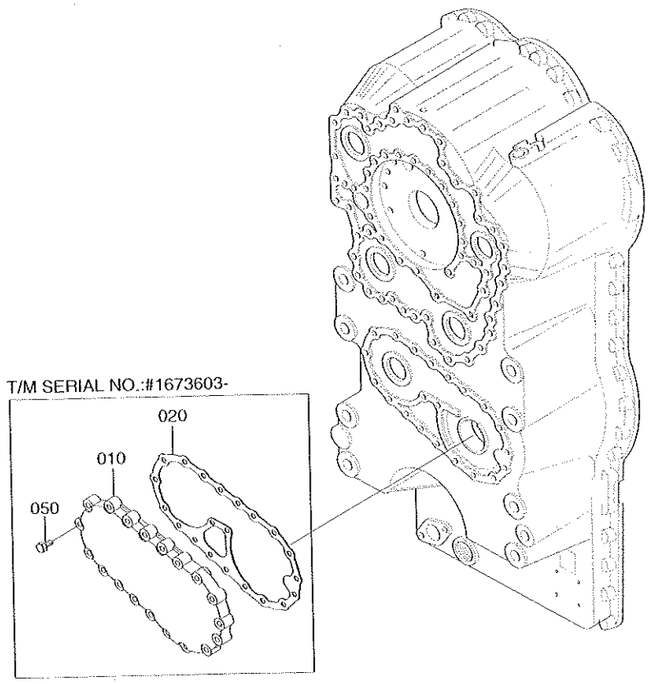

ITEM	PART NO.	DESCRIPTION	T/M SERIAL NO.
010	ZGAQ-00916	COVER	-#1673602
	ZGAQ-03129	COVER	#1673603-

ITEM 순번	PART NO 품 번	DESCRIPTION 품 명	QTY 수량	SERIAL NO 적용 호기	ITC 호환	REMARK 비 고
010	ZGAQ-00916	COVER 커버	1			SEE ILLUST
	ZGAQ-03129	COVER 커버	1		D	SEE ILLUST
012	ZGAQ-00917	COVER 커버	1		-	SEE ILLUST
020	ZGAQ-01464	GASKET 가스켓	1			
022	ZGAQ-00919	GASKET 가스켓	1		-	SEE ILLUST
040	ZGAQ-00792	SCREW-CAP 스크류	23		-	SEE ILLUST
050	ZGAQ-00920	SCREW 스크류	8			SEE ILLUST
	ZGAQ-00920	SCREW 스크류	23		A	SEE ILLUST
060	ZGAQ-00921	BEARING-PLAIN 베어링	1		-	SEE ILLUST

IND TRANSMITTER

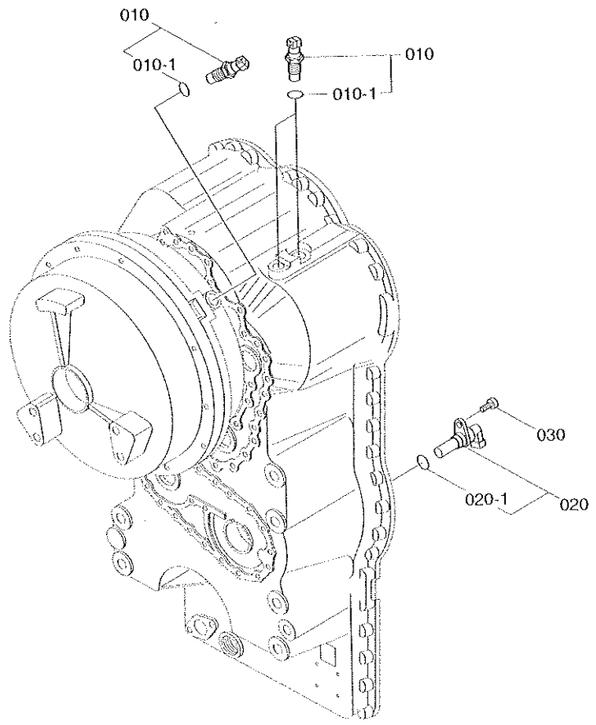

IND TRANSMITTER

HL757-7

ITEM 순번	PART NO 품 번	DESCRIPTION 품 명		QTY 수량	SERIAL NO 적용 호기	ITC 호환	REMARK 비 고
010	ZGAQ-00651	TRANSMITTER-IND	트랜스미터	3			
010-1	ZGAQ-01466	O-RING	O-링	3			
020	ZGAQ-00653	TRANSMITTER-SPEED	트랜스미터	1			
020-1	ZGAQ-00654	O-RING	O-링	1			
030	ZGAQ-00922	SCREW-CAP	스크류	1			

TEMP SENSOR

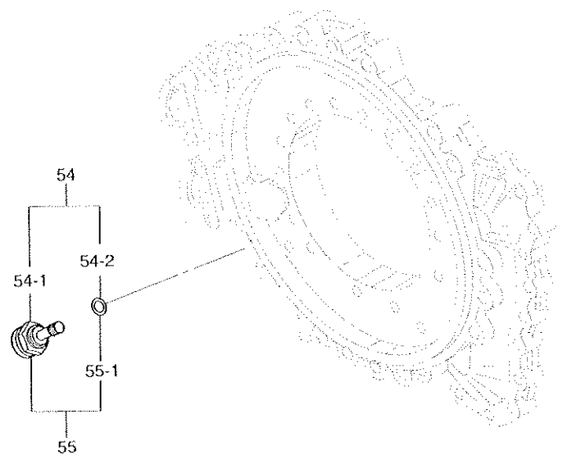

TEMP SENSOR

ITEM 순번	PART NO 품 번	DESCRIPTION 품 명		QTY 수량	SERIAL NO 적용 호기	ITC 호환	REMARK 비 고
54	@	TEMP-SENSOR	온도 센서	1	- 1425	--	
54-1	ZGAQ-01468	·TEMP SENSOR	온도 센서	1	- 1425	-	
54-2	ZGAQ-00923	·O-RING	O-링	1	- 1425	-	
55	ZGAQ-01924	SENSOR-TEMP	온도 센서	1	1426 -	B	
55-1	ZGAQ-00923	·O-RING	O-링	1	1426 -	--	

TEMP SENSOR

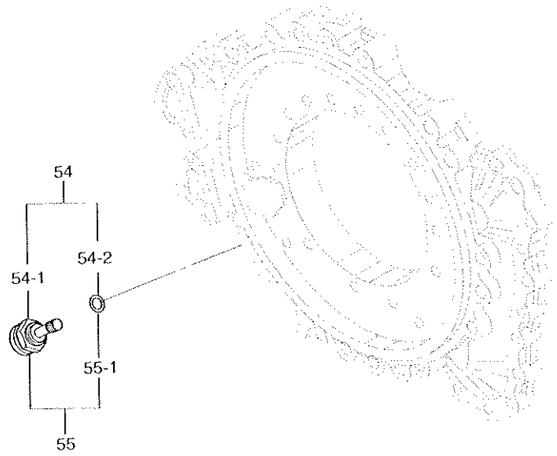

TEMP SENSOR

ITEM 순번	PART NO 품 번	DESCRIPTION 품 명		QTY 수량	SERIAL NO 적용 호기	ITC 호환	REMARK 비 고
54	@	TEMP-SENSOR	온도 센서	1	- 1425	-	
54-1	ZGAQ-01468	·TEMP SENSOR	온도 센서	1	- 1425	-	
54-2	ZGAQ-00923	·O-RING	O-링	1	- 1425	-	
55	ZGAQ-01924	SENSOR-TEMP	온도 센서	1	1426 -	B	
55-1	ZGAQ-00923	·O-RING	O-링	1	1426 -	-	

OIL DIPSTICK

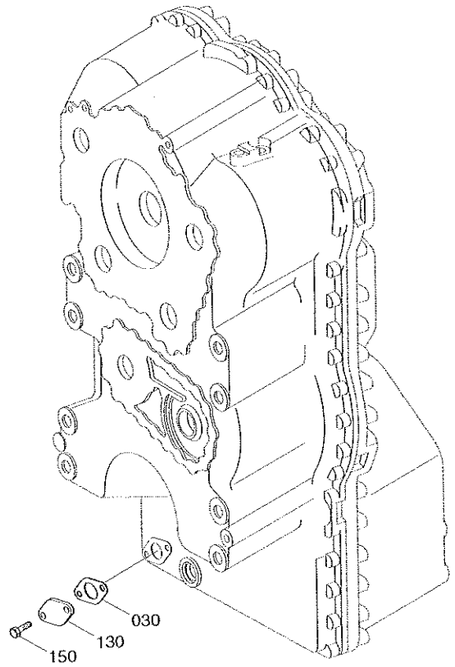

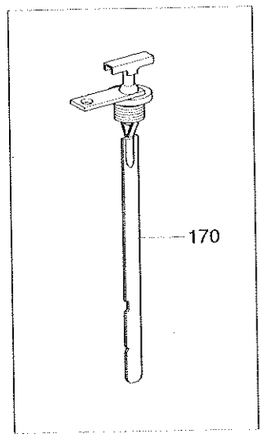

OIL DIPSTICK

ITEM 순번	PART NO 품 번	DESCRIPTION 품 명		QTY 수량	SERIAL NO 적용 호기	ITC 호환	REMARK 비 고
030	ZGAQ-00673	GASKET	가스켓	1	0001 -	-	
130	ZGAQ-00674	PLATE-COVER	플레이트	1	0001 -	-	
150	ZGAQ-00920	SCREW	스크류	2			
170	ZGAQ-01470	DIPSTICK-OIL	딥스틱	1			

2004. 7. 15 REV.2

FILTER

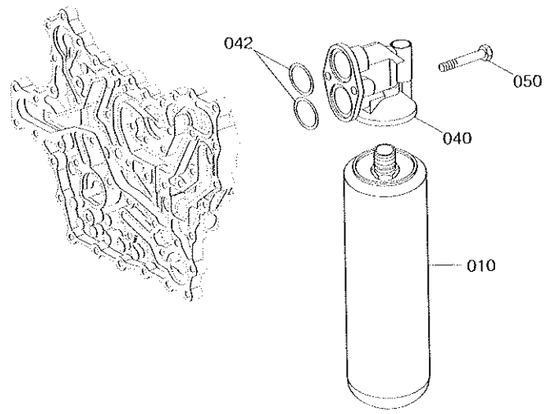

FILTER

ITEM 순번	PART NO 품 번	DESCRIPTION 품 명		QTY 수량	SERIAL NO 적용 호기	ITC 호환	REMARK 비 고
010	ZGAQ-00001	FILTER-T/M OIL	필터	1	- 1425		
	ZGAQ-02400	FILTER-T/M OIL(AUTO)	필터	1	1426 ~	B	
040	ZGAQ-00925	HEAD-FILTER	필터 헤드	1			
042	ZGAQ-00926	O-RING	O-링	2	- 1425		
	ZGAQ-02401	O-RING	O-링	2	1426 -	B	
050	ZGAQ-00793	SCREW-CAP	스크류	2			

2008. 7.31 REV.8G

FRONT AXLE ASSEMBLY(-#1274, VOLVO)

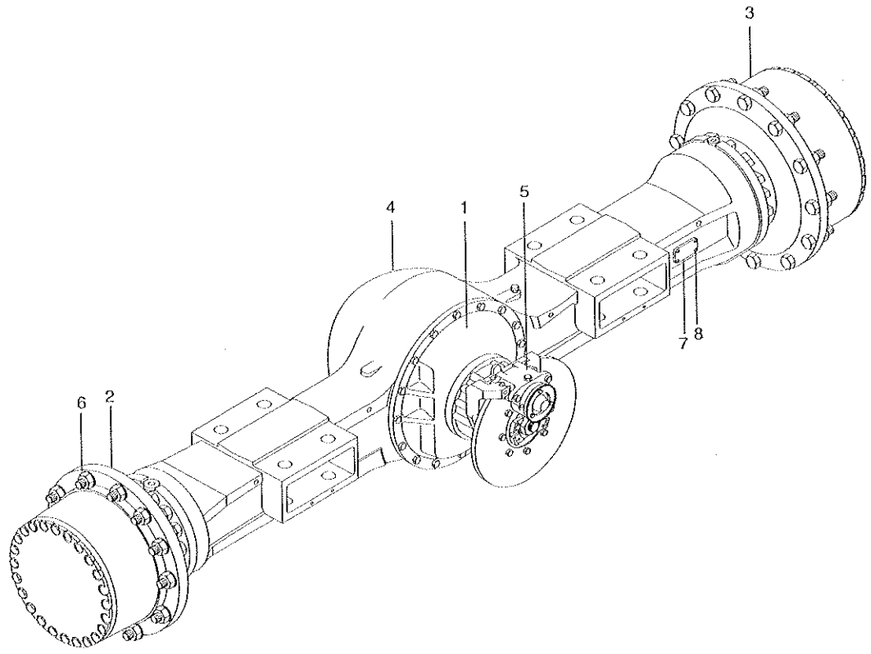

FRONT AXLE ASSEMBLY(-#1274, VOLVO)

HL757-7

ITEM 순번	PART NO 품 번	DESCRIPTION 품 명		QTY 수량	SERIAL NO 적용 호기	ITC 호환	REMARK 비 고
*	81LD-10010	FRONT AXLE ASSY	프론트 액슬	1	- 1109		T/PROPORTIONING
	81LD-10011	FRONT AXLE ASSY	프론트 액슬	1	1110 ~ 1274	B	T/PROPORTIONING
	81LD-10020	FRONT AXLE ASSY	프론트 액슬	1	0001 - 1109	-	LIMITED SLIP
	81LD-10021	FRONT AXLE ASSY	프론트 액슬	1	1110 ~ 1274	B	LIMITED SLIP
1	@	·FR DIFFERENTIAL ASSY	차동 장치	1			SEE 6330
2	@	·REDUCTION GEAR-LH	감속 기어	1			SEE 6340
3	@	·REDUCTION GEAR-RH	감속 기어	1			SEE 6340
4	@	·HOUSING ASSY-FRONT	하우징	1			SEE 6320
5	@	·PARKING BRAKE ASSY	주차 브레이크	1			SEE 6350
6	XKBQ-00001	·NUT-WHEEL	넛	24			
7	XKBQ-00002	·PLATE-NAME	명 판	1			
8	XKBQ-00003	·SCREW	스크류	4			

2008. 9.30 REV.8J

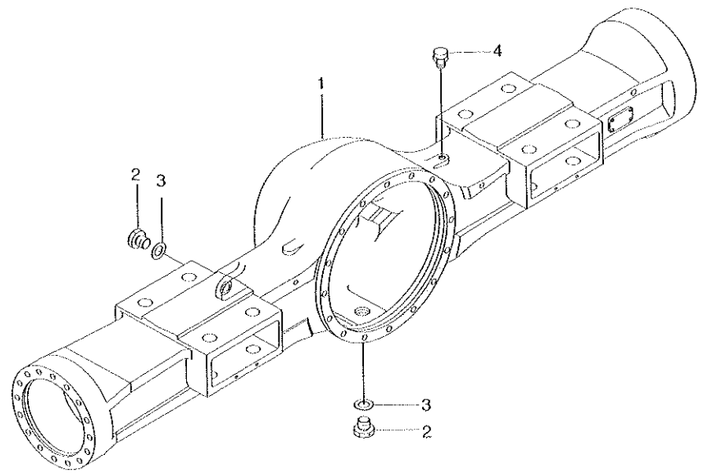

AXLE HOUSING ASSEMBLY(FR, -#1274, VOLVO) HL757-7

ITEM 순번	PART NO 품 번	DESCRIPTION 품 명		QTY 수량	SERIAL NO 적용 호기	ITC 호환	REMARK 비 고
*	XKBQ-00376	HOUSING ASSY-FRONT	프론트 하우징	1	-1274	-	
1	XKBQ-00377	·HOUSING-FRONT	하우징	1			
2	XKBQ-00008	·PLUG-DRAIN	플러그	2			
3	XKBQ-00009	·O-RING	O-링	2			
4	XKBQ-00010	·BREATHER-AIR	브리더	1			

2008. 9.30 REV.8J
6320

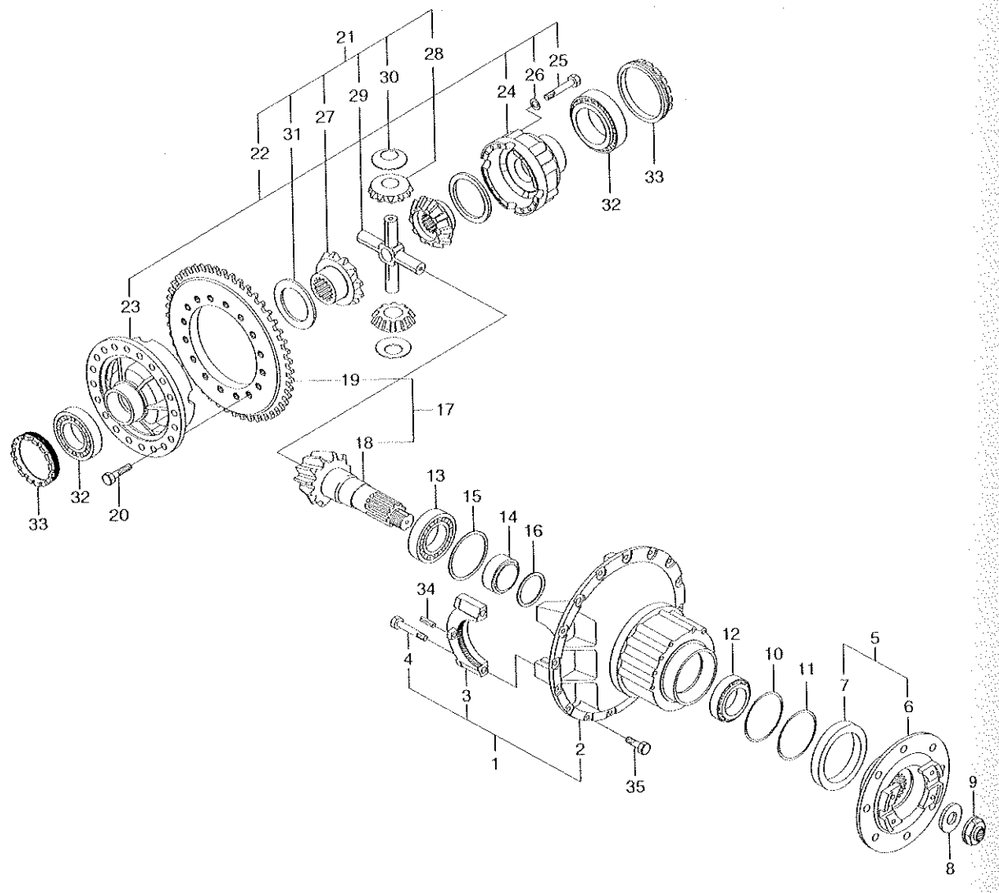

ITEM 순번	PART NO 품 번	DESCRIPTION 품 명		QTY 수량	SERIAL NO 적용 호기	ITC 호환	REMARK 비 고
*	XKBQ-00378	DIFF ASSY-FRONT	차동 장치	1	-1101		
	XKBQ-00597	SEAL KIT-P/BRAKE	씰 키트	1	1102 - 1274	B	
1	XKBQ-00379	·CARRIER ASSY	캐리어	1			
N2	XKBQ-00380	··CARRIER-FRONT	캐리어	1			
N3	XKBQ-00295	··CAP	캡	2			
4	XKBQ-00296	··BOLT-HEX	육각 볼트	4			
5	XKBQ-00381	·FLANGE ASSY	플랜지	1			
N6	XKBQ-00382	··FLANGE	플랜지	1			
N7	XKBQ-00383	··COVER-DUST	커 버	1			
8	XKBQ-00384	·HOLDER	홀 더	1			
9	XKBQ-00027	·NUT	너 트	1			
10	XKBQ-00385	·SEAL-OIL	오일 씰	1			
11	XKBQ-00386	·SEAL-GAMMA	씰	1			
12	XKBQ-00387	·BEARING	베어링	1			
13	XKBQ-00388	·BEARING	베어링	1			
14	XKBQ-00389	·SPACER(47.200)	스페이서	1	0001 -	-	
	XKBQ-00390	·SPACER(47.225)	스페이서	AR			
	XKBQ-00391	·SPACER(47.250)	스페이서	AR			
	XKBQ-00392	·SPACER(47.275)	스페이서	AR			
15	XKBQ-00393	·SHIM(0.1)	심	AR			
	XKBQ-00394	·SHIM(0.2)	심	AR			
	XKBQ-00395	·SHIM(0.3)	심	AR			
16	XKBQ-00322	·SHIM(1.0)	심	AR			
	XKBQ-00323	·SHIM(1.1)	심	1			
	XKBQ-00324	·SHIM(1.3)	심	AR			
	XKBQ-00325	·SHIM(1.5)	심	1			
	XKBQ-00326	·SHIM(1.7)	심	AR			
	XKBQ-00327	·SHIM(1.8)	심	AR			
	XKBQ-00328	·SHIM(1.9)	심	AR			
17	XKBQ-00396	·SET-BEVEL	베벨 세트	1	-1109		
	XKBQ-00599	·SET-BEVEL	베벨 세트	1	1110 -	B	
N18	XKBQ-00397	··PINION-BEVEL	피니언	1	-1109		
	XKBQ-00600	··PINION-BEVEL	피니언	1	1110 -	B	
N19	XKBQ-00398	··GEAR-BEVEL RING	베벨 링 기어	1	-1109		
	XKBQ-00601	··GEAR-BEVEL RING	베벨 링 기어	1	1110 -	B	
20	XKBQ-00399	·BOLT-HEX	볼 트	16			
21	XKBQ-00400	·TRAC ASSY-MAX	트 랙	1			
22	XKBQ-00401	··CASE ASSY	케이스	1			
N23	XKBQ-00402	···CASE-LH	케이스	1			
N24	XKBQ-00299	···CASE-RH	케이스	1			

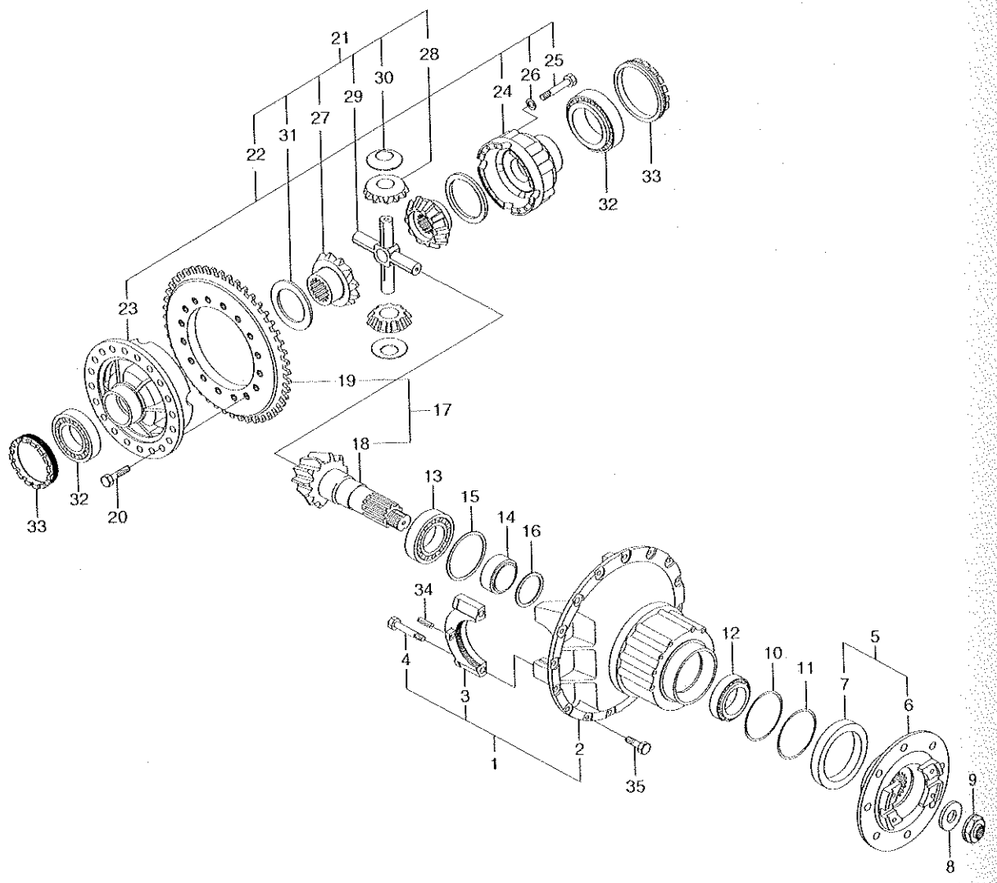

DIFFERENTIAL ASSEMBLY(FR, -#1274, VOLVO)

ITEM 순번	PART NO 품 번	DESCRIPTION 품 명		QTY 수량	SERIAL NO 적용 호기	ITC 호환	REMARK 비 고
25	XKBQ-00260	···BOLT-HEX	육각 볼트	8			
26	XKBQ-00403	···WASHER-PLAIN	와 셔	8			
27	XKBQ-00308	··GEAR-SIDE	사이드 기어	2			
28	XKBQ-00309	··PINION-DIFF	피니언	4			
29	XKBQ-00310	··SPIDER	스파이더	1			
30	XKBQ-00312	··WASHER-THRUST	와 셔	4			
31	XKBQ-00311	··WASHER-THRUST	와 셔	2			
32	XKBQ-00304	·BEARING	베어링	2			
33	XKBQ-00303	·NUT-ADJUSTING	너 트	2			
34	XKBQ-00067	·PIN-SPRING	핀	2			
35	XKBQ-00289	·BOLT-HEX	육각 볼트	16			
N	@	NOT INDIVIDUALLY SUPPLIED단품공급불가					

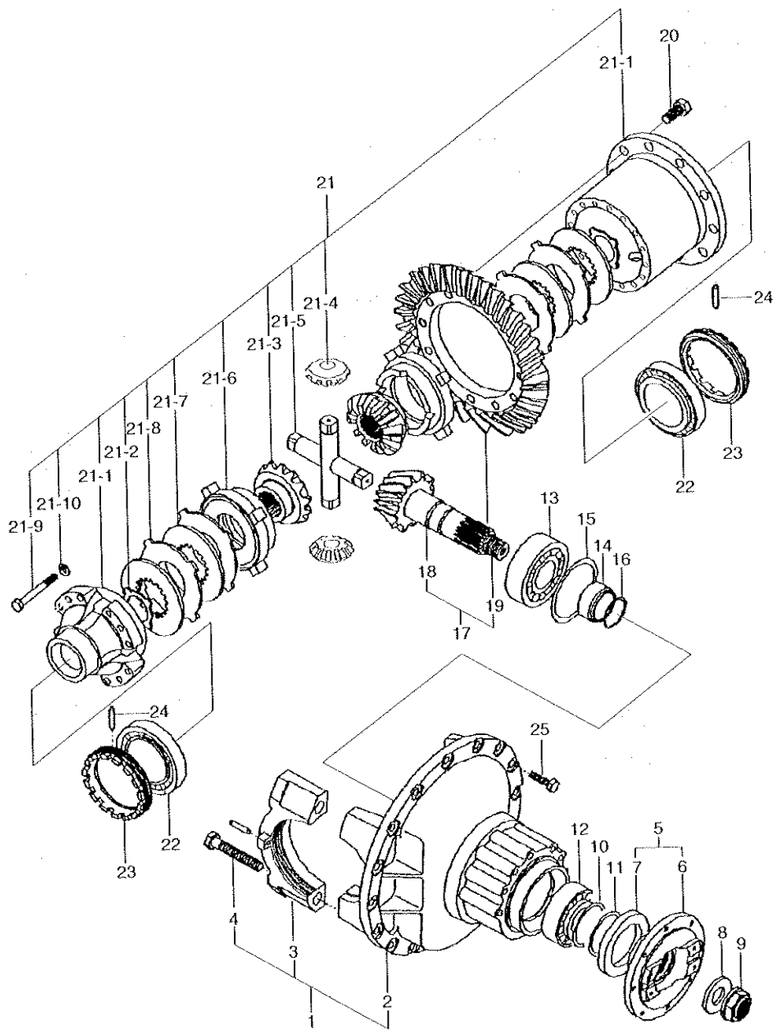

DIFF ASSY(-#0310, FR, LIMITED SLIP)

ITEM 순번	PART NO 품 번	DESCRIPTION 품 명		QTY 수량	SERIAL NO 적용 호기	ITC 호환	REMARK 비 고
*	XKBQ-00490	DIFF ASSY-FRONT	차동 장치	1	-0310	-	LIMITED SLIP
1	XKBQ-00379	·CARRIER ASSY	캐리어	1			
N2	XKBQ-00380	··CARRIER-FRONT	캐리어	1			
N3	XKBQ-00295	··CAP	캡	2			
4	XKBQ-00296	··BOLT-HEX	육각 볼트	4			
5	XKBQ-00381	·FLANGE ASSY	플랜지	1			
N6	XKBQ-00382	··FLANGE	플랜지	1			
N7	XKBQ-00383	··COVER-DUST	커버	1			
8	XKBQ-00384	·HOLDER	홀더	1			
9	XKBQ-00027	·NUT	너트	1			
10	XKBQ-00385	·SEAL-OIL	오일 씰	1			
11	XKBQ-00386	·SEAL-GAMMA	씰	1			
12	XKBQ-00387	·BEARING	베어링	1			
13	XKBQ-00388	·BEARING	베어링	1			
14	XKBQ-00389	·SPACER(47.200)	스페이서	1			
	XKBQ-00390	·SPACER(47.225)	스페이서	AR			
	XKBQ-00391	·SPACER(47.250)	스페이서	AR			
	XKBQ-00392	·SPACER(47.275)	스페이서	AR			
15	XKBQ-00393	·SHIM(0.1)	심	AR			
	XKBQ-00394	·SHIM(0.2)	심	AR			
	XKBQ-00395	·SHIM(0.3)	심	AR			
16	XKBQ-00322	·SHIM(1.0)	심	AR			
	XKBQ-00323	·SHIM(1.1)	심	1			
	XKBQ-00324	·SHIM(1.3)	심	AR			
	XKBQ-00325	·SHIM(1.5)	심	1			
	XKBQ-00326	·SHIM(1.7)	심	AR			
	XKBQ-00327	·SHIM(1.8)	심	AR			
	XKBQ-00328	·SHIM(1.9)	심	AR			
17	XKBQ-00396	·SET-BEVEL	베벨 세트	1			
N18	XKBQ-00397	··PINION-BEVEL	피니언	1			
N19	XKBQ-00398	··GEAR-BEVEL RING	베벨 링 기어	1			
20	XKBQ-00399	·BOLT-HEX	볼 트	16			
21	XKBQ-00491	·SLIP ASSY-LIMIT	차동 장치	1			
N21-1	XKBQ-00492	··CASE ASSY	케이스	1			
N21-2	XKBQ-00493	··WASHER-THRUST	드러스트 와셔	2			
N21-3	XKBQ-00494	··GEAR-SIDE	사이드 기어	2			
N21-4	XKBQ-00495	··PINION	피니언	4			
N21-5	XKBQ-00496	··SHAFT	샤프트	2			
N21-6	XKBQ-00497	··HOUSING	하우징	2			
N21-7	XKBQ-00500	··PLATE-REACTION	플레이트	4	0001 -	-	

DIFFERENTIAL ASSY(-#0310, FR, LIMITED SLIP)

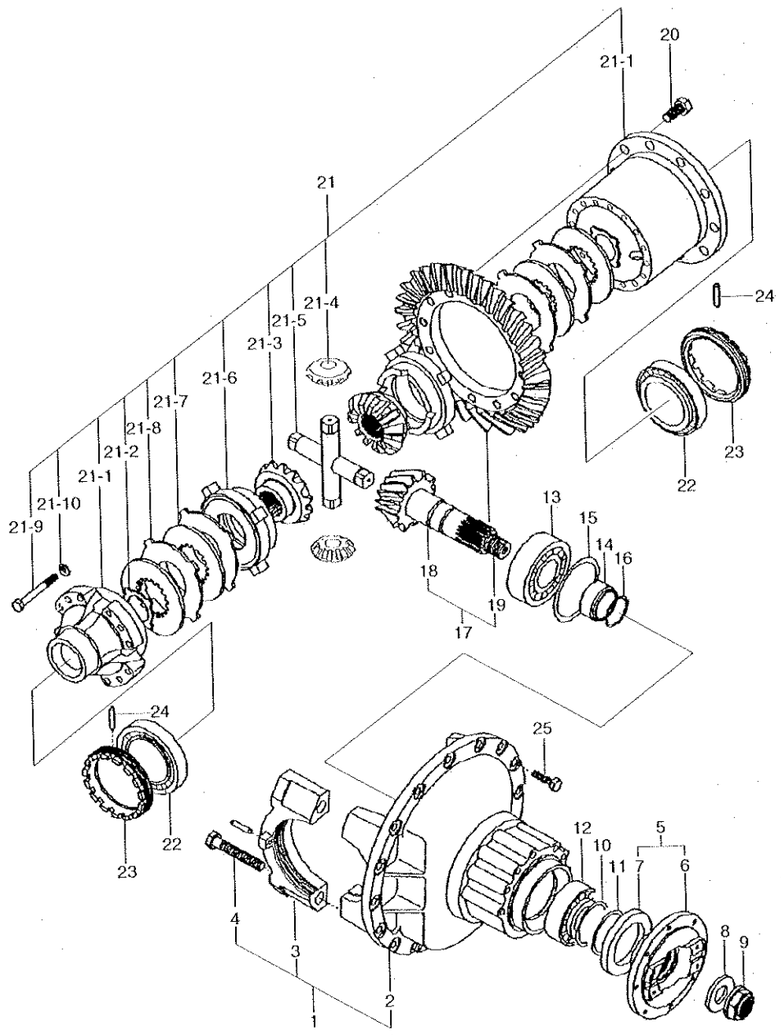

DIFF ASSY(-#0310, FR, LIMITED SLIP)

ITEM 순번	PART NO 품 번	DESCRIPTION 품 명		QTY 수량	SERIAL NO 적용 호기	ITC 호환	REMARK 비 고
N21-8	XKBQ-00501	··PLATE-FRICTION	플레이트	4			
N21-9	XKBQ-00502	··SCREW	스크류	16			
N21-10	XKBQ-00503	··WASHER-PLAIN	평 와셔	16			
22	XKBQ-00304	·BEARING	베어링	2			
23	XKBQ-00303	·NUT-ADJUSTING	너 트	2			
24	XKBQ-00067	·PIN-SPRING	핀	2			
25	XKBQ-00289	·BOLT-HEX	육각 볼트	16			
N	@	NOT INDIVIDUALLY SUPPLIED단품공급불가					

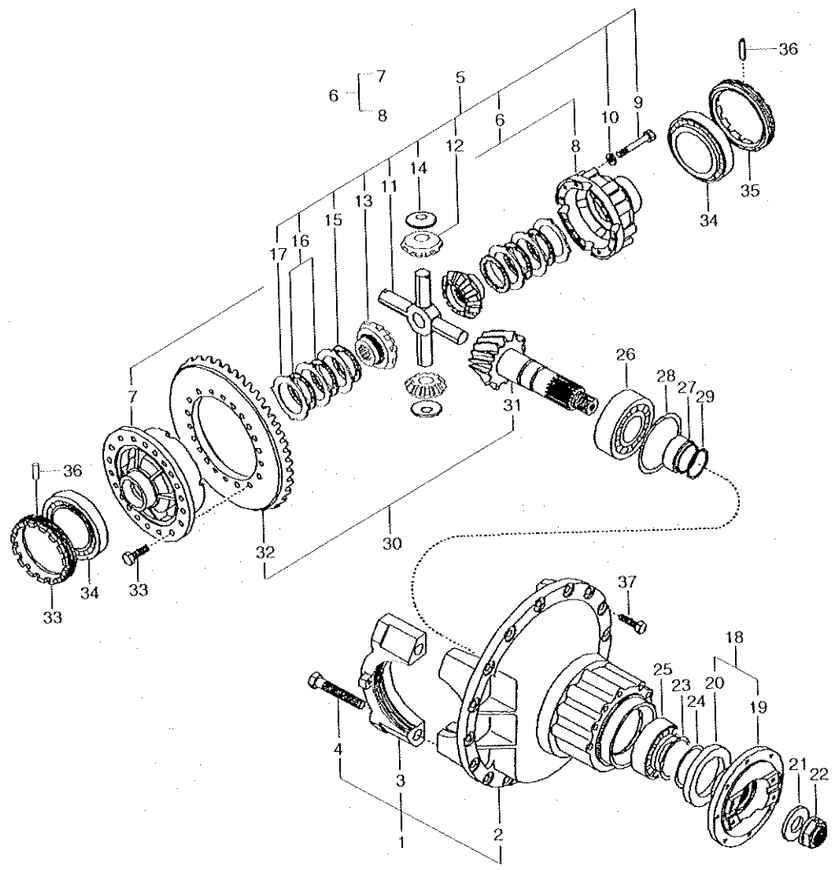

ITEM 순번	PART NO 품 번	DESCRIPTION 품 명		QTY 수량	SERIAL NO 적용 호기	ITC 호환	REMARK 비 고
*	XKBQ-00530	DIFF ASSY-FRONT	차동 장치	1	0311 ~ 1101	A	LIMITED SLIP
	XKBQ-00608	DIFF ASSY-FRONT	차동 장치	1	1102 ~ 1274	B	LIMITED SLIP
1	XKBQ-00379	·CARRIER ASSY	캐리어	1			
N2	XKBQ-00380	··CARRIER-FRONT	캐리어	1			
N3	XKBQ-00295	··CAP	캡	2			
4	XKBQ-00296	··BOLT-HEX	육각 볼트	4			
5	XKBQ-00531	·DIFF ASSY-SMT	차동 장치	1			
6	XKBQ-00532	··CASE ASSY-FRONT	케이스	1			
N7	XKBQ-00533	···CASE-LH,FRONT	케이스	1			
N8	XKBQ-00534	···CASE-RH,FRONT	케이스	1			
9	XKBQ-00535	··BOLT-HEX HD	육각 볼트	16			
10	XKBQ-00481	··WASHER-PLAIN	와 셔	16			
11	XKBQ-00310	··SPIDER	스파이더	1			
12	XKBQ-00309	··PINION-DIFF	피니언	4			
13	XKBQ-00523	··SIDE GEAR	사이드 기어	2			
14	XKBQ-00312	··WASHER-THRUST	와 셔	4			
15	XKBQ-00524	··PLATE-FRICTION	플레이트	2			
16	XKBQ-00525	··PLATE-FRICTION	플레이트	4			
17	XKBQ-00529	··DISC(3.3T)	디스크	AR			
	XKBQ-00528	··DISC(3.2T)	디스크	6			
	XKBQ-00527	··DISC(3.1T)	디스크	AR			
	XKBQ-00526	··DISC(3.0T)	디스크	AR			
18	XKBQ-00381	·FLANGE ASSY	플랜지	1			
N19	XKBQ-00382	··FLANGE	플랜지	1			
N20	XKBQ-00383	··COVER-DUST	커 버	1			
21	XKBQ-00384	·HOLDER	홀 더	2			
22	XKBQ-00027	·NUT	너 트	2			
23	XKBQ-00385	·SEAL-OIL	오일 씰	1			
24	XKBQ-00386	·SEAL-GAMMA	씰	1			
25	XKBQ-00387	·BEARING	베어링	1			
26	XKBQ-00388	·BEARING	베어링	1			
27	XKBQ-00392	·SPACER(47.275)	스페이서	AR			
	XKBQ-00391	·SPACER(47.250)	스페이서	AR			
	XKBQ-00390	·SPACER(47.225)	스페이서	AR			
	XKBQ-00389	·SPACER(47.200)	스페이서	1			
28	XKBQ-00393	·SHIM(0.1)	심	AR	0001 ~	-	
	XKBQ-00394	·SHIM(0.2)	심	AR	0001 ~	-	
	XKBQ-00393	·SHIM(0.1)	심	1			
29	XKBQ-00328	·SHIM(1.9)	심	AR			
	XKBQ-00327	·SHIM(1.8)	심	AR			

DIFF ASSY(#0311~#1274, FR, LIMITED SLIP)

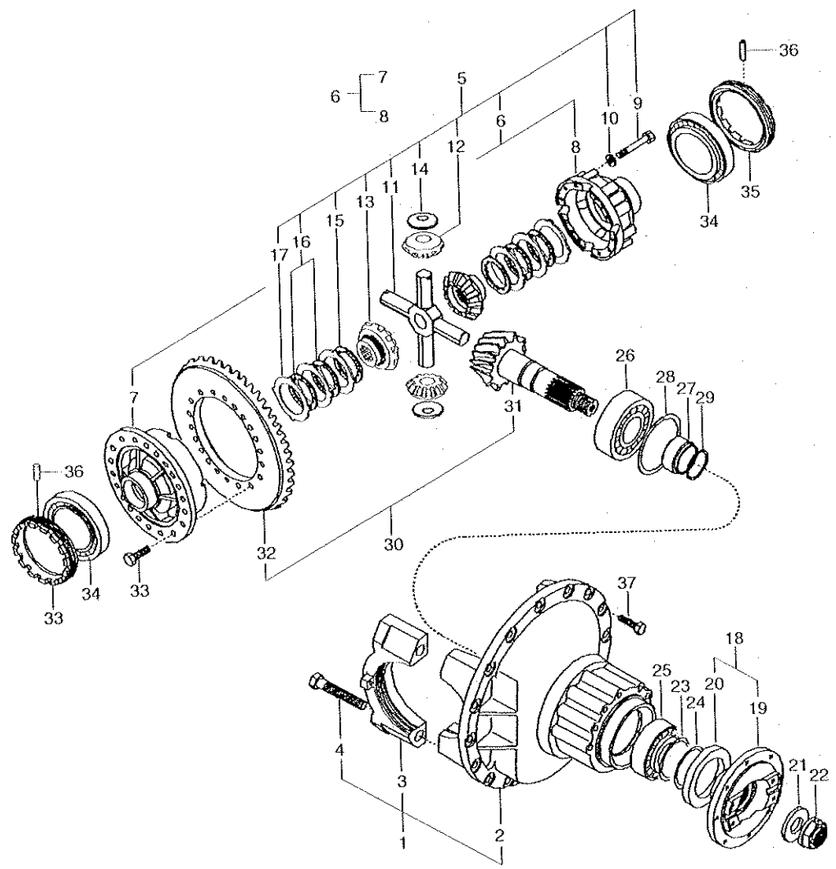

ITEM 순번	PART NO 품 번	DESCRIPTION 품 명		QTY 수량	SERIAL NO 적용 호기	ITC 호환	REMARK 비 고
	XKBQ-00326	·SHIM(1.7)	심	AR			
	XKBQ-00325	·SHIM(1.5)	심	AR			
	XKBQ-00324	·SHIM(1.3)	심	1			
	XKBQ-00323	·SHIM(1.1)	심	AR			
	XKBQ-00322	·SHIM(1.0)	심	1			
30	XKBQ-00396	·SET-BEVEL	베벨 세트	1	- 1109		
	XKBQ-00599	·SET-BEVEL	베벨 세트	1	1110 -	B	
N31	XKBQ-00397	··PINION-BEVEL	피니언	1	- 1109		
	XKBQ-00600	··PINION-BEVEL	피니언	1	1110 -	B	
N32	XKBQ-00398	··GEAR-BEVEL RING	베벨 링 기어	1	- 1109		
	XKBQ-00601	··GEAR-BEVEL RING	베벨 링 기어	1	1110 -	B	
33	XKBQ-00399	·BOLT-HEX	볼트	16			
34	XKBQ-00304	·BEARING	베어링	2			
35	XKBQ-00303	·NUT-ADJUSTING	너트	2			
36	XKBQ-00067	·PIN-SPRING	핀	2			
37	XKBQ-00289	·BOLT-HEX	육각 볼트	16			
N	@	NOT INDIVIDUALLY SUPPLIED 단품공급불가					

REDUCTION ASSEMBLY(LH/RH, FR, -#1274)

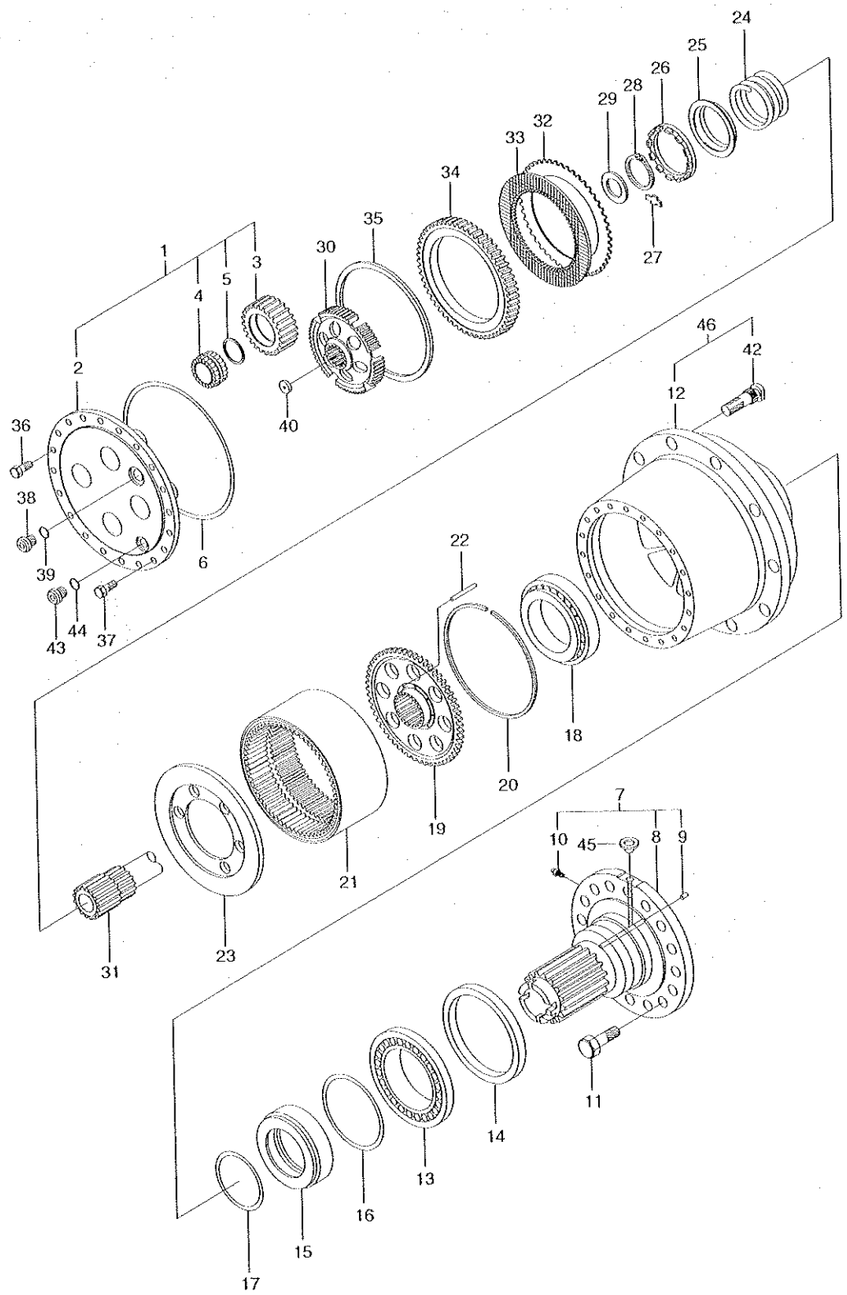

REDUCTION ASSEMBLY(LH/RH, FR, -#1274)

HL757-7

ITEM 순번	PART NO 품 번	DESCRIPTION 품 명		QTY 수량	SERIAL NO 적용 호기	ITC 호환	REMARK 비 고
*	@	REDUCTION ASSY-LH	감속 장치	1	- 1274	-	
	@	REDUCTION ASSY-RH	감속 장치	1	- 1274	-	
1	XKBQ-00406	·COVER-ASSY	커 버	1	- 1101		
	XKBQ-00602	·COVER-ASSY	커 버	1	1102 -	D	
2	XKBQ-00407	··COVER-HUB	커 버	1	- 1101		
	XKBQ-00603	··COVER-HUB	커 버	1	1102 -	D	
3	XKBQ-00408	··GEAR-PLANETARY	유성기어	4	- 1101		
	XKBQ-00604	··GEAR-PLANETARY	유성 기어	4	1102 -	D	
4	XKBQ-00409	··BEARING-NEEDLE	베어링	4			
5	XKBQ-00358	··RING-RETAINING	리테이닝 링	4			
6	XKBQ-00410	·O-RING	링	1			
7	XKBQ-00411	·SPINDEL ASSY-RH	스핀들	1	- 0419		
	XKBQ-00550	·SPINDLE ASSY-RH	스핀들	1	0420 -	B	
	XKBQ-00412	·SPINDEL ASSY-LH	스핀들	1	- 0419		
	XKBQ-00551	·SPINDLE ASSY-LH	스핀들	1	0420 -	B	
№8	XKBQ-00413	··SPINDEL-RH	스핀들	1	- 0419		
	XKBQ-00552	··SPINDLE-RH	스핀들	1	0420 -	B	
	XKBQ-00414	··SPINDEL-LH	스핀들	1	- 0419		
	XKBQ-00553	··SPINDLE-LH	스핀들	1	0420 -	B	
№9	XKBQ-00090	··SEAL	씰	2			
10	XKBQ-00118	··BREATHER	브리더	1			
11	XKBQ-00415	·BOLT HEX HD	육각 볼트	16			
13	XKBQ-00417	·BEARING	베이링	1			
14	XKBQ-00418	·SEAL-OIL	오일 씰	1			
15	XKBQ-00419	·PISTON-BRAKE	브레이크 피스톤	1			
16	XKBQ-00420	·O-RING	O-링	1			
17	XKBQ-00421	·O-RING	O-링	1			
18	XKBQ-00369	·BEARING	베이링	1			
19	XKBQ-00422	·SUPPORT	서포트	1			
20	XKBQ-00423	·RING-RETAIN	링	1			
21	XKBQ-00424	·GEAR-RING	링 기어	1			
22	XKBQ-00425	·PUSH ROD	푸시 로드	6			
23	XKBQ-00426	·PLATE-PRESSURE	플레이트	1			
24	XKBQ-00427	·SPRING-RETURN	스프링	1			
25	XKBQ-00428	·COVER-SPRING	스프링 커버	1			
26	XKBQ-00429	·NUT-ADJUSTING	너 트	1			
27	XKBQ-00430	·PLATE-LOCK	플레이트	2			
28	XKBQ-00431	·RING-RETAIN	링	1			
29	XKBQ-00432	·WASHER-THRUST	와 셔	1			
30	XKBQ-00433	·DRUM	드 럼	1	- 1101		

2008. 9.30 REV.8J

6340

REDUCTION ASSEMBLY(LH/RH, FR, -#1274)

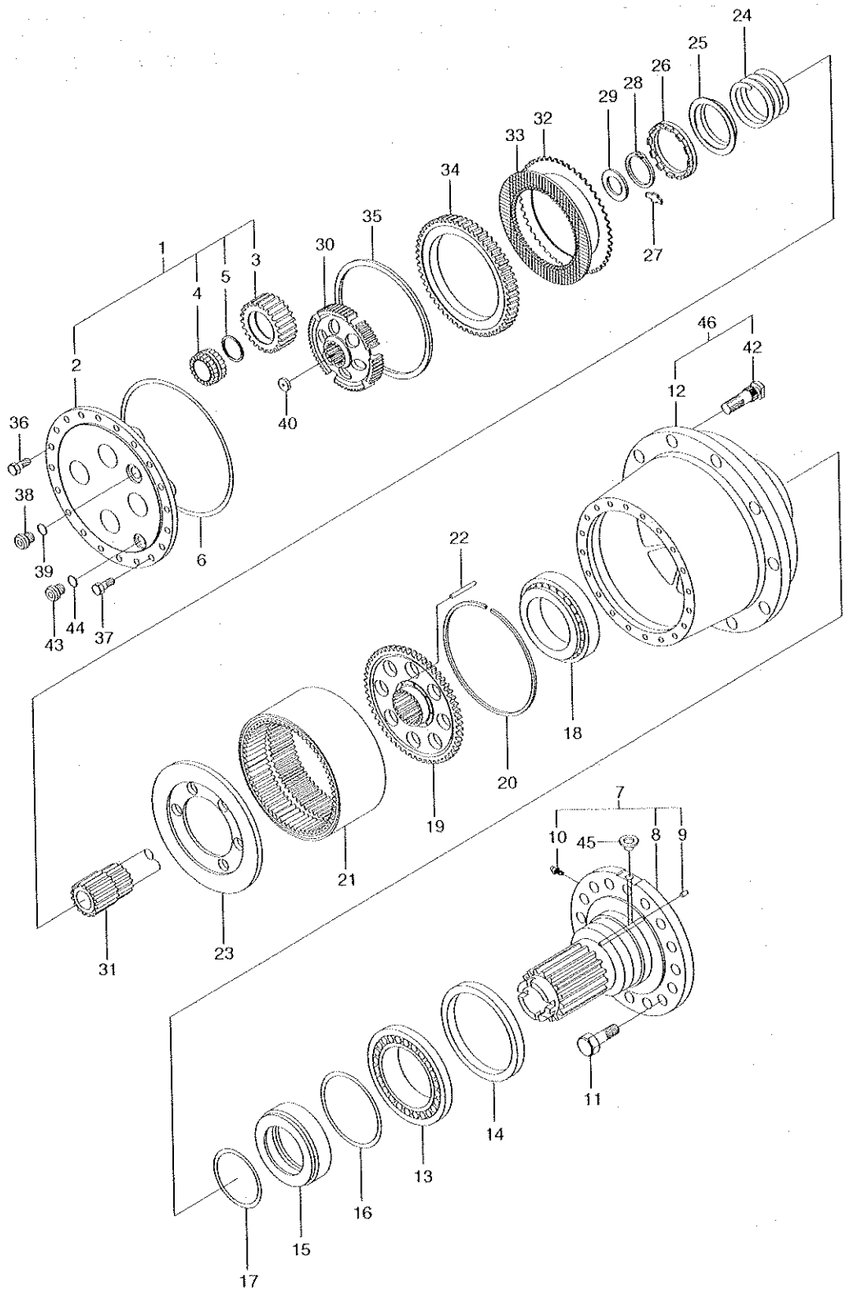

REDUCTION ASSEMBLY(LH/RH, FR, -#1274)

HL757-7

ITEM 순번	PART NO 품 번	DESCRIPTION 품 명		QTY 수량	SERIAL NO 적용 호기	ITC 호환	REMARK 비 고
	XKBQ-00605	·DRUM	드럼	1	1102 ~	D	
31	XKBQ-00434	·SHAFT	샤프트	1	~ 1101		
	XKBQ-00606	·SHAFT	샤프트	1	1102 ~	D	
32	XKBQ-00435	·DISC(3.75)	디스크	AR			
	XKBQ-00436	·DISC(4.00)	디스크	1			
	XKBQ-00437	·DISC(4.25)	디스크	3			
	XKBQ-00438	·DISC(4.50)	디스크	AR			
33	XKBQ-00439	·DISC-BRAKE	브레이크 디스크	4			
34	XKBQ-00440	·PLATE-BRAKE	플레이트	1			
35	XKBQ-00441	·RING-RETAINING	리테이닝 링	1			
36	XKBQ-00289	·BOLT-HEX	육각 볼트	19			
37	XKBQ-00442	·BOLT-HEX	육각 볼트	1			
38	XKBQ-00006	·PLUG-MAGNETIC	플러그	1			
39	XKBQ-00007	·O-RING	O-링	1			
40	XKBQ-00081	·PLATE	플레이트	1			
43	XKBQ-00008	·PLUG-DRAIN	플러그	1			
44	XKBQ-00009	·O-RING	O-링	1			
45	XKBQ-00122	·PLUG	플러그	1			
46	XKBQ-00554	·HUB ASSY	허 브	1	0001 ~	~	
12	XKBQ-00416	··HUB-WHEEL	휠 허브	1			
42	XKBQ-00446	··STUD-WHEEL	스터드	12			
N	@	NOT INDIVIDUALLY SUPPLIED단품공급불가					

2008. 9.30 REV.8J

6340

PARKING BRAKE ASSEMBLY(-#1274, VOLVO)

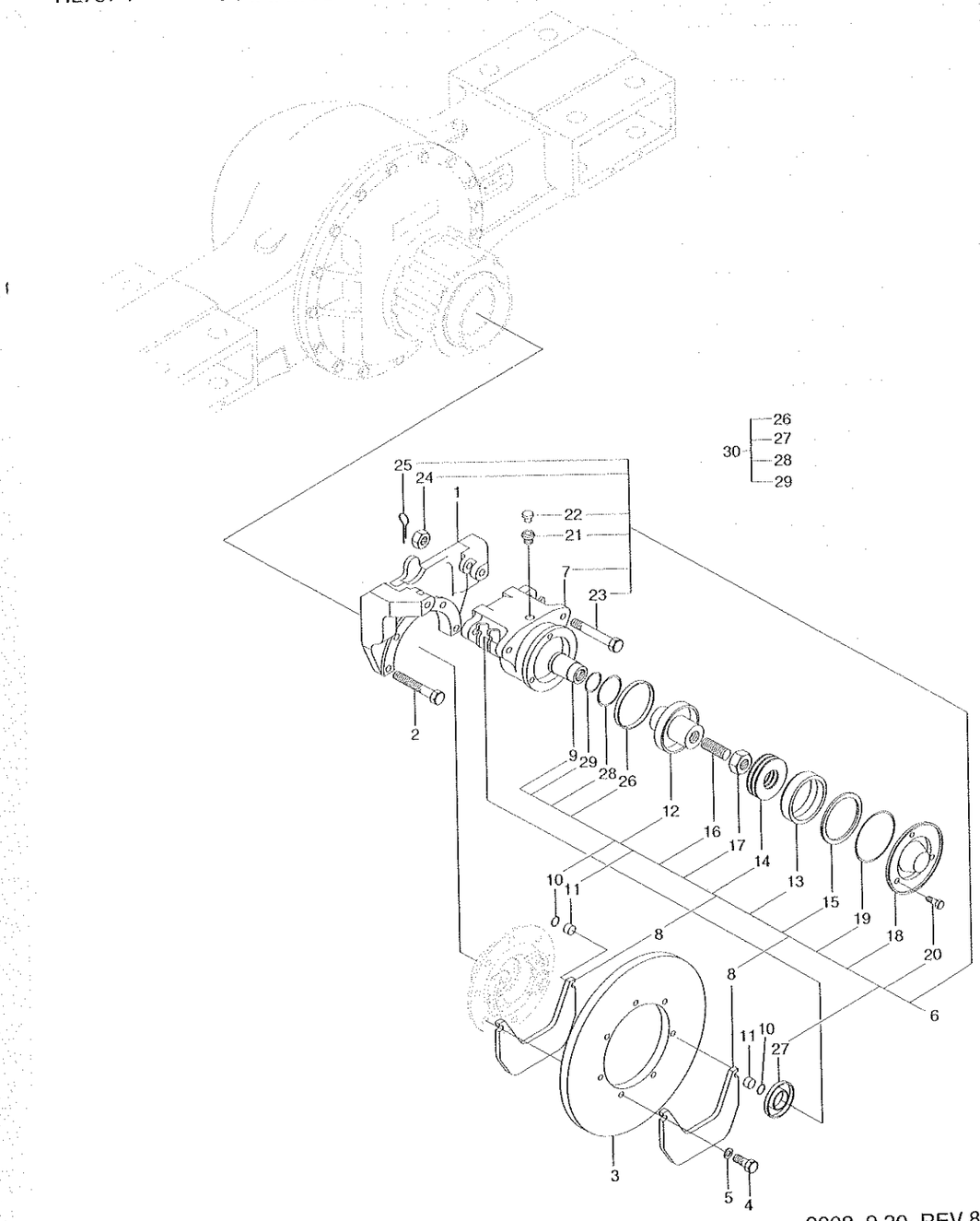

2008. 9.30 REV.8J

PARKING BRAKE ASSEMBLY(-#1274, VOLVO)

HL757-7

ITEM 순번	PART NO 품 번	DESCRIPTION 품 명		QTY 수량	SERIAL NO 적용 호기	ITC 호환	REMARK 비 고
*	@	PARKING BRAKE ASSY	주차 브레이크	1	0001 - 1274	-	
1	XKBQ-00448	·BRACKET-CALIPER	브라켓트	1			
2	XKBQ-00289	·BOLT-HEX	육각 볼트	7			
3	XKBQ-00449	·DISC	디스크	1			
4	XKBQ-00130	·BOLT	볼 트	8			
5	XKBQ-00131	·WASHER-SPRING	스프링 와셔	8			
6	XKBQ-00132	·CALIPER-BRAKE	캘리퍼	1			
N7	XKBQ-00133	··BODY	바 디	1			
8	XKBQ-00134	··PAD	패 드	2			
9	XKBQ-00135	··SHUTTLE	셔 틀	1			
10	XKBQ-00136	··RING	링	2			
11	XKBQ-00137	··MAGNET	마그넷	2			
12	XKBQ-00138	··PISTON	피스톤	1			
13	XKBQ-00139	··RING	링	1			
14	XKBQ-00140	··RING-PLATE	링	1			
15	XKBQ-00141	··PLATE-LOCK	플레이트	1			
16	XKBQ-00142	··PIN	핀	1			
17	XKBQ-00143	··NUT	너 트	1			
18	XKBQ-00144	··COVER	커 버	1			
19	XKBQ-00145	··O-RING	O-링	1			
20	XKBQ-00146	··BOLT	볼 트	3			
23	XKBQ-00149	··BOLT	볼 트	2			
24	XKBQ-00150	··NUT	너 트	2			
25	XKBQ-00151	··PIN-SPLIT	분할 핀	2			
N26	XKBQ-00152	··RING	링	1			
N27	XKBQ-00153	··SEAL	씰	1			
N28	XKBQ-00154	··RING	링	1			
N29	XKBQ-00155	··O-RING	O-링	1			
30	XKBQ-00597	··SEAL KIT-P/BRAKE	씰키트	1	0001 ~	-	ITEM 26-29
21	XKBQ-00147	·BREATHER	브리더	1	0001 ~	-	
22	XKBQ-00148	·CAP	캡	1	0001 -	-	
N	@	NOT INDIVIDUALLY SUPPLIED단품공급불가					

2008. 9.30 REV.8J

6350

REAR AXLE ASSEMBLY(-#1274, VOLVO)

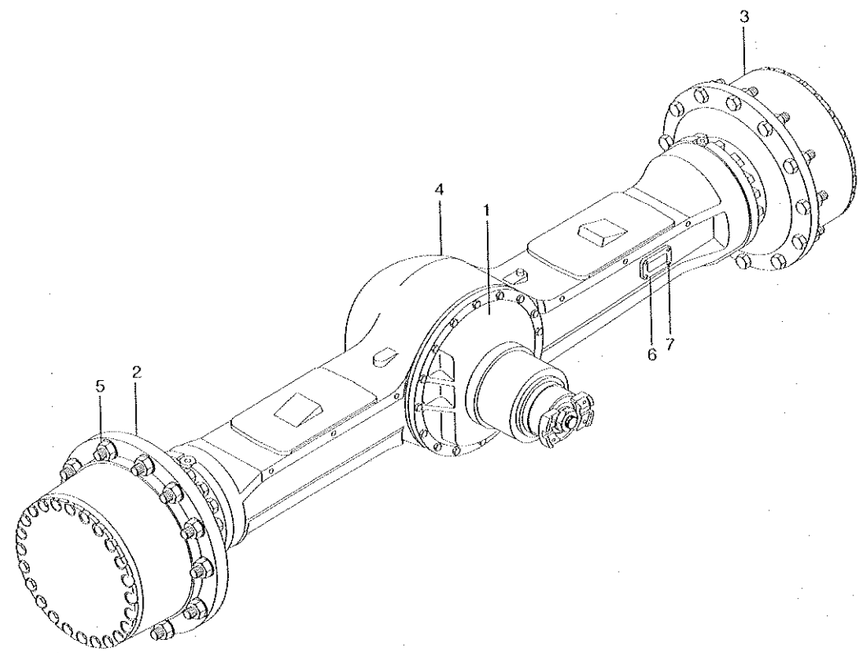

REAR AXLE ASSEMBLY(-#1274, VOLVO)

ITEM 순번	PART NO 품 번	DESCRIPTION 품 명		QTY 수량	SERIAL NO 적용 호기	ITC 호환	REMARK 비 고
*	81LD-20010	REAR AXLE ASSY	리어 액슬	1	- 1109		T/PROPORTIONING
	81LD-20011	REAR AXLE ASSY	리어 액슬	1	1110 - 1274	B	T/PROPORTIONING
	81LD-20020	REAR AXLE ASSY	리어 액슬	1	0001 - 1109	-	LIMITED SLIP
	81LD-20021	REAR AXLE ASSY	리어 액슬	1	1110 - 1274	B	LIMITED SLIP
1	@	·DIFFERENTIAL ASSY-RR	차동 장치	1			SEE 6380
2	@	·REDUCTION ASSY-RH	감속 장치	1			SEE 6390
3	@	·REDUCTION ASSY-LH	감속 장치	1			SEE 6390
4	@	·HOUSING ASSY-REAR	하우징	1			SEE 6370
5	XKBQ-00001	·NUT-WHEEL	핀	24			
6	XKBQ-00002	·PLATE-NAME	명 판	1			
7	XKBQ-00003	·SCREW	스크류	4			

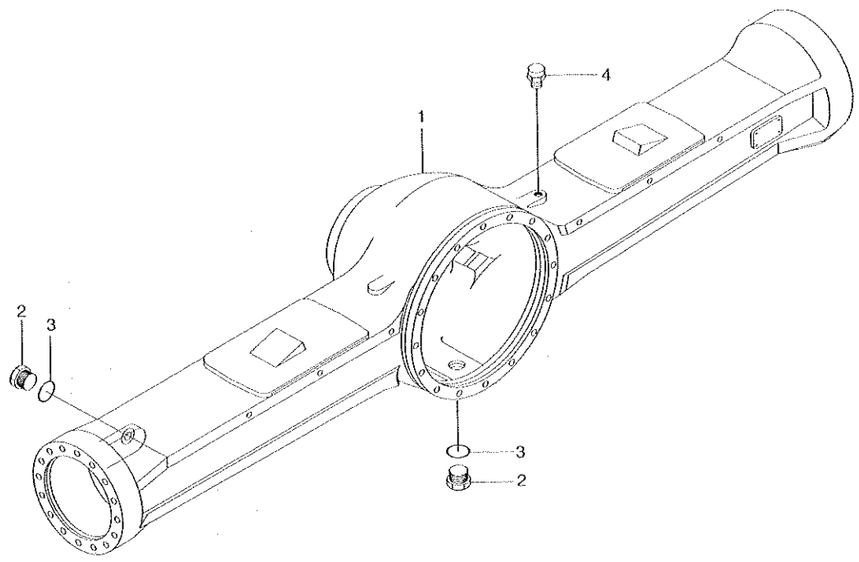

ITEM 순번	PART NO 품 번	DESCRIPTION 품 명	QTY 수량	SERIAL NO 적용 호기	ITC 호환	REMARK 비 고
*	XKBQ-00450	HOUSING ASSY-REAR 하우징	1	-1274	-	
1	XKBQ-00451	·HOUSING-REAR 하우징	1			
2	XKBQ-00008	·PLUG-DRAIN 플러그	2			
3	XKBQ-00009	·O-RING O-링	2			
4	XKBQ-00010	·BREATHER-AIR 브리더	1			

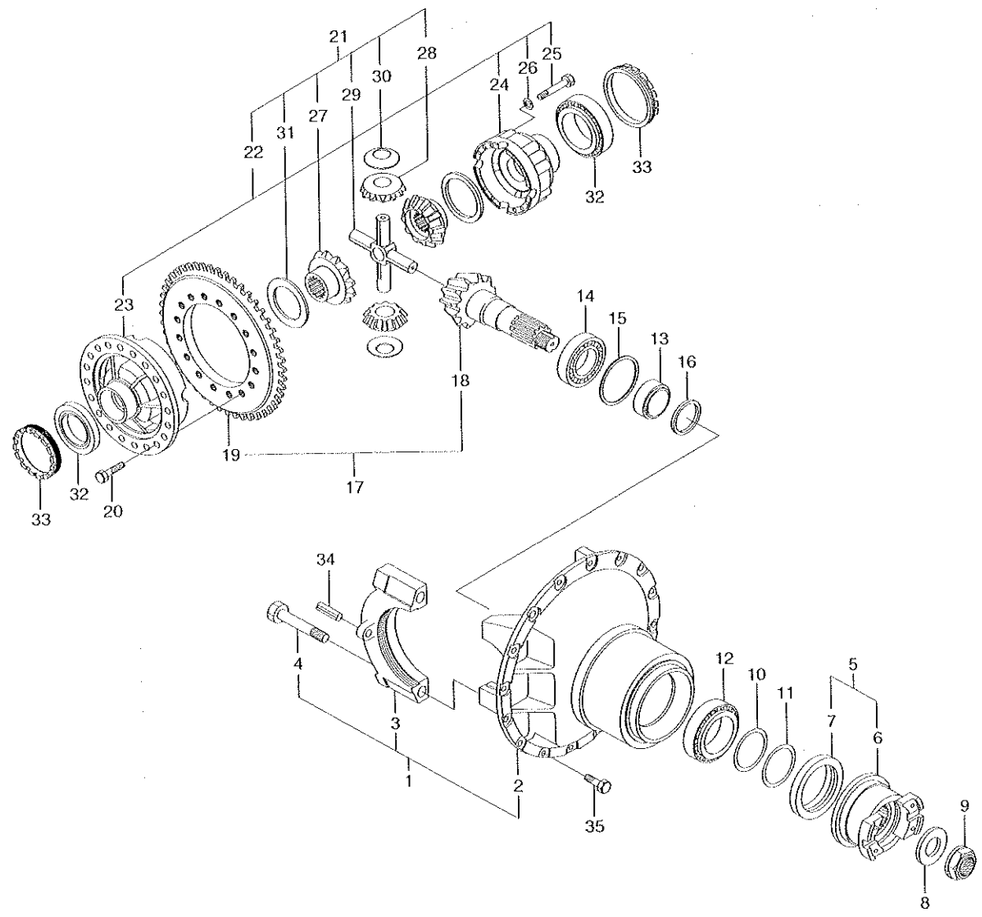

ITEM 순번	PART NO 품 번	DESCRIPTION 품 명		QTY 수량	SERIAL NO 적용 호기	ITC 호환	REMARK 비 고
*	XKBQ-00452	DIFF ASSY-REAR	차동 장치	1	-1274	-	
1	XKBQ-00453	·CARRIER ASSY	캐리어	1			
N2	XKBQ-00454	··CARRIER-REAR	캐리어	1			
N3	XKBQ-00295	··CAP	캡	2			
4	XKBQ-00296	··BOLT-HEX	육각 볼트	4			
5	XKBQ-00455	·FLANGE ASSY	플랜지	1			
N6	XKBQ-00456	··FLANGE	플랜지	1			
N7	XKBQ-00383	··COVER-DUST	커 버	1			
8	XKBQ-00384	·HOLDER	홀 더	1			
9	XKBQ-00027	·NUT	너 트	1			
10	XKBQ-00385	·SEAL-OIL	오일 씰	1			
11	XKBQ-00386	·SEAL-GAMMA	씰	1			
12	XKBQ-00457	·BEARING	베이링	1			
13	XKBQ-00458	·SPACER(29.600)	스페이서	1			
	XKBQ-00459	·SPACER(29.625)	스페이서	AR			
	XKBQ-00460	·SPACER(29.650)	스페이서	AR			
	XKBQ-00461	·SPACER(29.675)	스페이서	AR			
14	XKBQ-00462	·BEARING	베이링	1			
15	XKBQ-00463	·SHIM(0.1)	심	AR			
	XKBQ-00464	·SHIM(0.3)	심	AR			
	XKBQ-00465	·SHIM(0.5)	심	AR			
16	XKBQ-00466	·SHIM(1.0)	심	AR			
	XKBQ-00467	·SHIM(1.1)	심	1			
	XKBQ-00468	·SHIM(1.3)	심	AR			
	XKBQ-00469	·SHIM(1.5)	심	1			
	XKBQ-00470	·SHIM(1.7)	심	AR			
	XKBQ-00471	·SHIM(1.8)	심	AR			
	XKBQ-00472	·SHIM(1.9)	심	AR			
17	XKBQ-00473	·SET-BEVEL	베벨 세트	1			
N18	XKBQ-00474	··PINION-BEVEL	피니언	1			
N19	XKBQ-00475	··GEAR-BEVEL RING	베벨 링 기어	1			
20	XKBQ-00321	·BOLT-HEX	육각 볼트	12			
21	XKBQ-00476	·TRAC ASSY-MAX	트 랙	1			
22	XKBQ-00477	··CASE ASSY	케이스	1			
N23	XKBQ-00478	···CASE-LH	케이스	1			
N24	XKBQ-00479	···CASE-RH	케이스	1			
25	XKBQ-00480	···BOLT-HEX	육각 볼트	12			
26	XKBQ-00481	···WASHER-PLAIN	와 셔	12			
27	XKBQ-00482	··GEAR-SIDE	사이드 기어	2			
28	XKBQ-00483	··PINION-DIFF	핀	4			

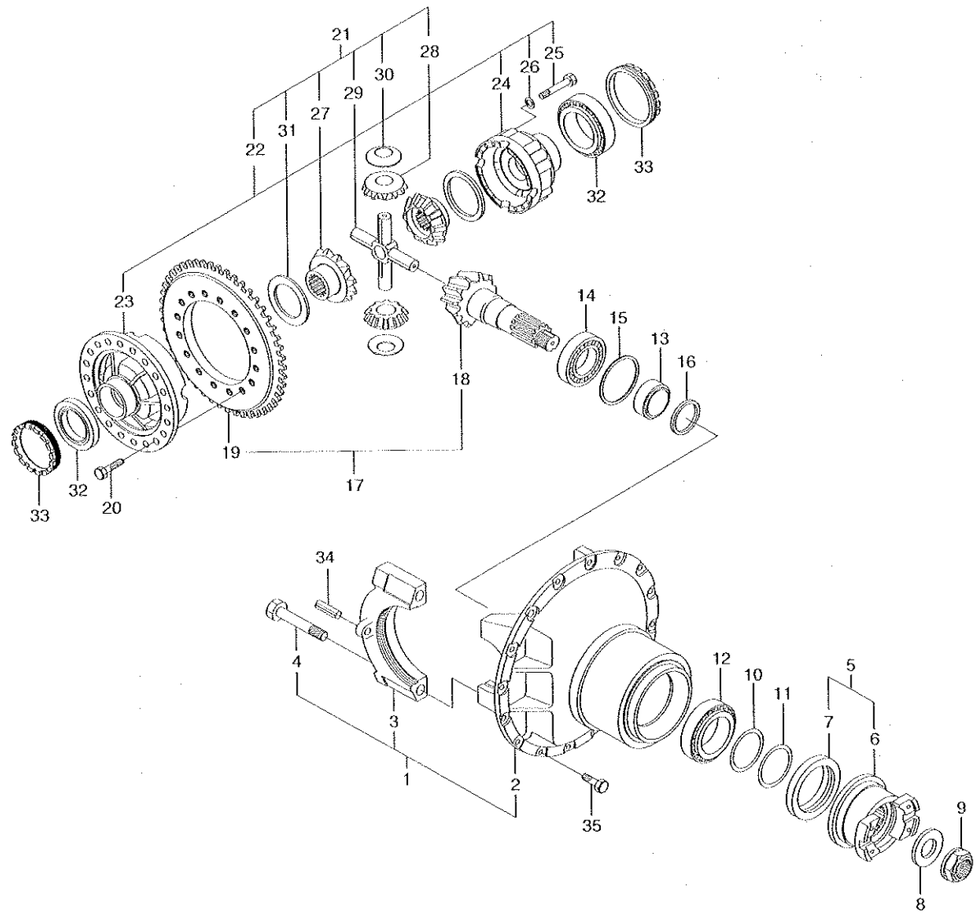

DIFFERENTIAL ASSEMBLY(RR, -#1274, VOLVO)

ITEM 순번	PART NO 품 번	DESCRIPTION 품 명		QTY 수량	SERIAL NO 적용 호기	ITC 호환	REMARK 비 고
29	XKBQ-00484	··SPIDER	스파이더	1			
30	XKBQ-00485	··WASHER-THRUST	와 셔	4			
31	XKBQ-00486	··WASHER-THRUST	와셔	2			
32	XKBQ-00304	·BEARING	베이링	2			
33	XKBQ-00303	·NUT-ADJUSTING	너 트	2			
34	XKBQ-00067	·PIN-SPRING	핀	2			
35	XKBQ-00289	·BOLT-HEX	육각 볼트	19			
N	@	NOT INDIVIDUALLY SUPPLIED단품공급불가					

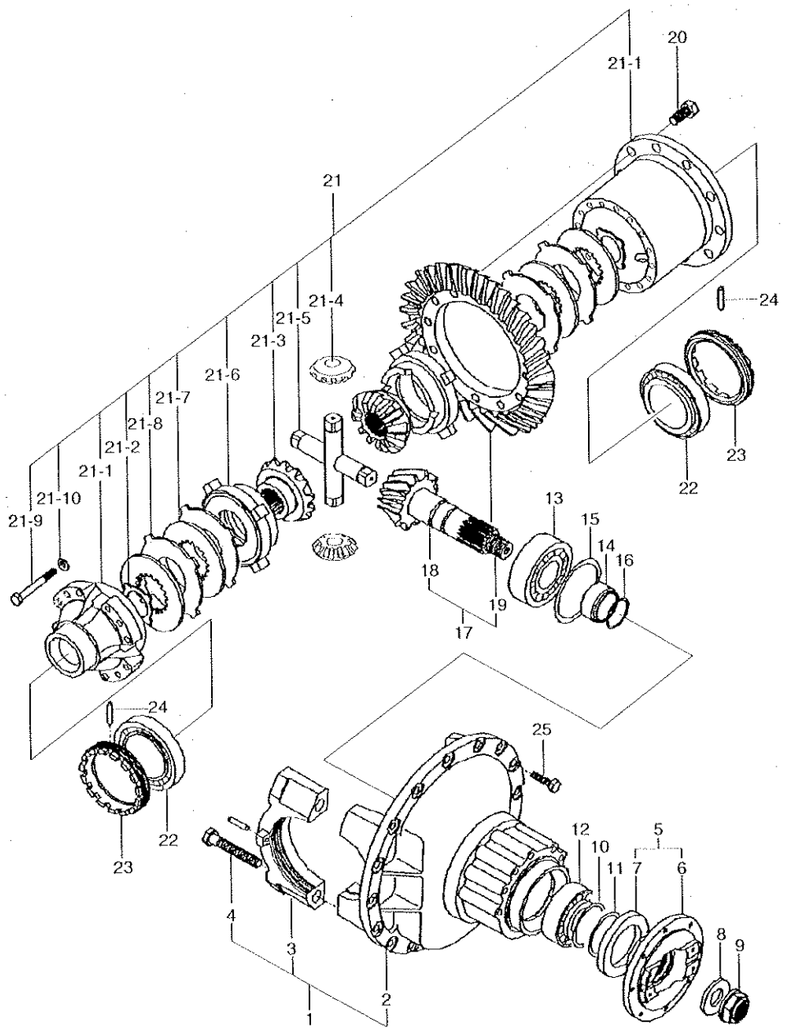

DIFF ASSY(-#0310, REAR, LIMITED SLIP)

ITEM 순번	PART NO 품 번	DESCRIPTION 품 명		QTY 수량	SERIAL NO 적용 호기	ITC 호환	REMARK 비 고
*	XKBQ-00504	DIFF ASSY-REAR	차동 장치	1	-0310	-	LIMITED SLIP
1	XKBQ-00453	·CARRIER ASSY	캐리어	1			
N2	XKBQ-00454	··CARRIER-REAR	캐리어	1			
N3	XKBQ-00295	··CAP	캡	2			
4	XKBQ-00296	··BOLT-HEX	육각 볼트	4			
5	XKBQ-00455	·FLANGE ASSY	플랜지	1			
N6	XKBQ-00456	··FLANGE	플랜지	1			
N7	XKBQ-00383	··COVER-DUST	커 버	1			
8	XKBQ-00384	·HOLDER	홀 더	1			
9	XKBQ-00027	·NUT	너 트	1			
10	XKBQ-00385	·SEAL-OIL	오일 씰	1			
11	XKBQ-00386	·SEAL-GAMMA	씰	1			
12	XKBQ-00457	·BEARING	베어링	1			
13	XKBQ-00462	·BEARING	베어링	1			
14	XKBQ-00461	·SPACER(29.675)	스페이서	AR			
	XKBQ-00460	·SPACER(29.650)	스페이서	AR			
	XKBQ-00459	·SPACER(29.625)	스페이서	AR			
	XKBQ-00458	·SPACER(29.600)	스페이서	1	0001 -	-	
15	XKBQ-00465	·SHIM(0.5)	심	AR	0001 -	-	
	XKBQ-00464	·SHIM(0.3)	심	AR			
	XKBQ-00463	·SHIM(0.1)	심	AR			
16	XKBQ-00472	·SHIM(1.9)	심	AR			
	XKBQ-00471	·SHIM(1.8)	심	AR			
	XKBQ-00470	·SHIM(1.7)	심	AR			
	XKBQ-00469	·SHIM(1.5)	심	1			
	XKBQ-00468	·SHIM(1.3)	심	AR			
	XKBQ-00467	·SHIM(1.1)	심	1			
	XKBQ-00466	·SHIM(1.0)	심	AR			
17	XKBQ-00473	·SET-BEVEL	베벨 세트	1			
N18	XKBQ-00474	··PINION-BEVEL	피니언	1			
N19	XKBQ-00475	··GEAR-BEVEL RING	베벨 링 기어	1			
20	XKBQ-00321	·BOLT-HEX	육각 볼트	12			
21	XKBQ-00505	·SLIP ASSY-LIMIT	차동 장치	1			
N21-1	XKBQ-00506	··CASE ASSY	케이스	1			
N21-2	XKBQ-00507	··WASHER-THRUST	드러스트 와셔	2			
N21-3	XKBQ-00508	··GEAR-SIDE	사이드 기어	2			
N21-4	XKBQ-00509	··PINION	피니언	4			
N21-5	XKBQ-00510	··SHAFT	샤프트	2			
N21-6	XKBQ-00511	··HOUSING	하우징	2			
N21-7	XKBQ-00514	··PLATE-REACTION	플레이트	4			

DIFFERENTIAL ASSY(-#0310, REAR, LIMITED SLIP)

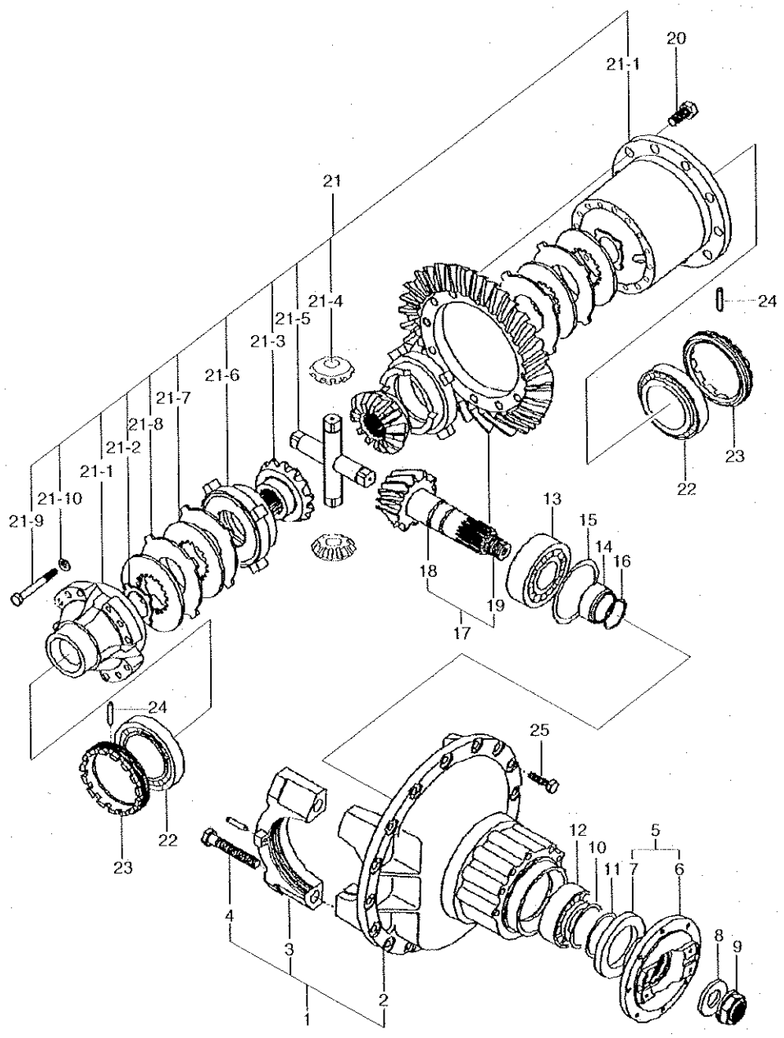

DIFF ASSY(-#0310, REAR, LIMITED SLIP)

ITEM 순번	PART NO 품 번	DESCRIPTION 품 명		QTY 수량	SERIAL NO 적용 호기	ITC 호환	REMARK 비 고
N21-8	XKBQ-00515	··PLATE-FRICTION	플레이트	4			
N21-9	XKBQ-00502	··SCREW	스크류	16			
N21-10	XKBQ-00503	··WASHER-PLAIN	평 와셔	16			
22	XKBQ-00304	·BEARING	베어링	2			
23	XKBQ-00303	·NUT-ADJUSTING	너 트	2			
24	XKBQ-00067	·PIN-SPRING	핀	2			
25	XKBQ-00289	·BOLT-HEX	육각 볼트	19			
N	@	NOT INDIVIDUALLY SUPPLIED단품공급불가					

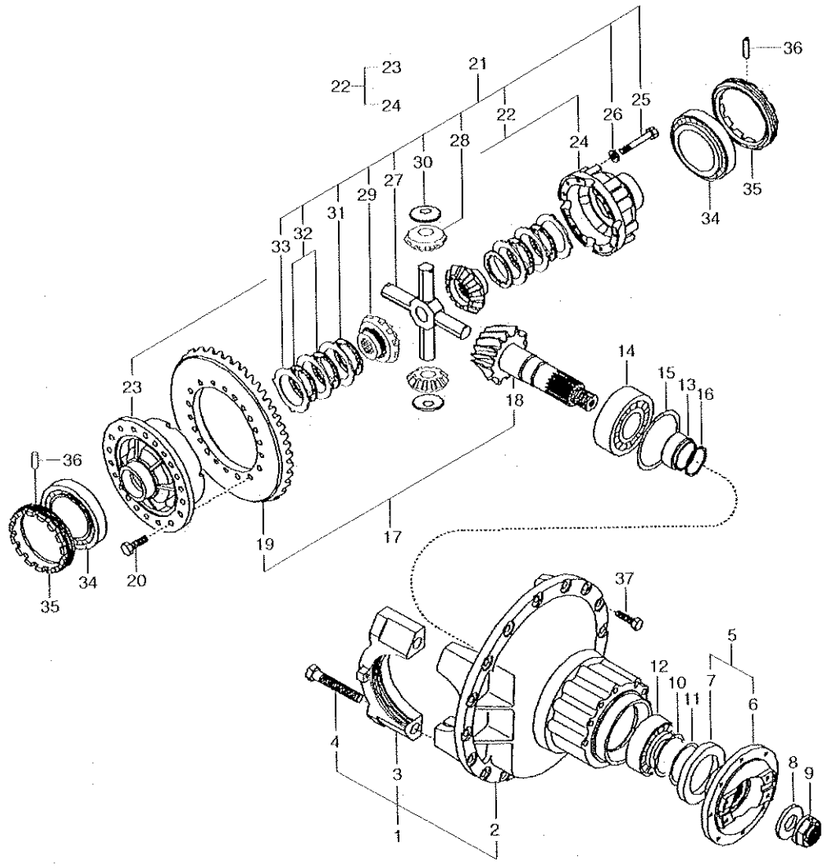

ITEM 순번	PART NO 품 번	DESCRIPTION 품 명		QTY 수량	SERIAL NO 적용 호기	ITC 호환	REMARK 비 고
*	XKBQ-00536	DIFF ASSY-REAR	차동장치	1	0311 - 1274	A	LIMITED SLIP
1	XKBQ-00453	·CARRIER ASSY	캐리어	1			
N2	XKBQ-00454	··CARRIER-REAR	캐리어	1			
N3	XKBQ-00295	··CAP	캡	2			
4	XKBQ-00296	··BOLT-HEX	육각 볼트	4			
5	XKBQ-00455	·FLANGE ASSY	플랜지	1			
N6	XKBQ-00456	··FLANGE	플랜지	1			
N7	XKBQ-00383	··COVER-DUST	커버	1			
8	XKBQ-00384	·HOLDER	홀더	1			
9	XKBQ-00027	·NUT	너트	1			
10	XKBQ-00385	·SEAL-OIL	오일 씰	1			
11	XKBQ-00386	·SEAL-GAMMA	씰	1			
12	XKBQ-00457	·BEARING	베어링	1			
13	XKBQ-00461	·SPACER(29.675)	스페이서	AR			
	XKBQ-00460	·SPACER(29.650)	스페이서	AR			
	XKBQ-00459	·SPACER(29.625)	스페이서	AR			
	XKBQ-00458	·SPACER(29.600)	스페이서	1	0001 -	-	
14	XKBQ-00462	·BEARING	베어링	1	0001 -	-	
15	XKBQ-00465	·SHIM(0.5)	심	AR	0001 -	-	
	XKBQ-00464	·SHIM(0.3)	심	AR	0001 -	-	
	XKBQ-00463	·SHIM(0.1)	심	AR	0001 -	-	
16	XKBQ-00472	·SHIM(1.9)	심	1			
	XKBQ-00471	·SHIM(1.8)	심	AR			
	XKBQ-00470	·SHIM(1.7)	심	AR			
	XKBQ-00469	·SHIM(1.5)	심	1			
	XKBQ-00468	·SHIM(1.3)	심	AR			
	XKBQ-00467	·SHIM(1.1)	심	1			
	XKBQ-00466	·SHIM(1.0)	심	AR			
17	XKBQ-00473	·SET-BEVEL	베벨 세트	1			
N18	XKBQ-00474	··PINION-BEVEL	피니언	1			
N19	XKBQ-00475	··GEAR-BEVEL RING	베벨 링 기어	1			
20	XKBQ-00321	·BOLT-HEX	육각 볼트	12			
21	XKBQ-00537	·DIFF ASSY-SMT	차동장치	1	0001 -	-	
22	XKBQ-00538	··CASE ASSY-REAR	케이스	1			
N23	XKBQ-00539	···CASE-LH,REAR	케이스	1			
N24	XKBQ-00540	···CASE-RH,REAR	케이스	1			
25	XKBQ-00535	··BOLT-HEX HD	육각 볼트	12			
26	XKBQ-00481	··WASHER-PLAIN	와 셔	12			
27	XKBQ-00484	··SPIDER	스파이더	1			
28	XKBQ-00483	··PINION-DIFF	핀	4			

HL757-7 DIFFERENTIAL ASSY(#0311~1274, REAR, LIMITED SLIP)

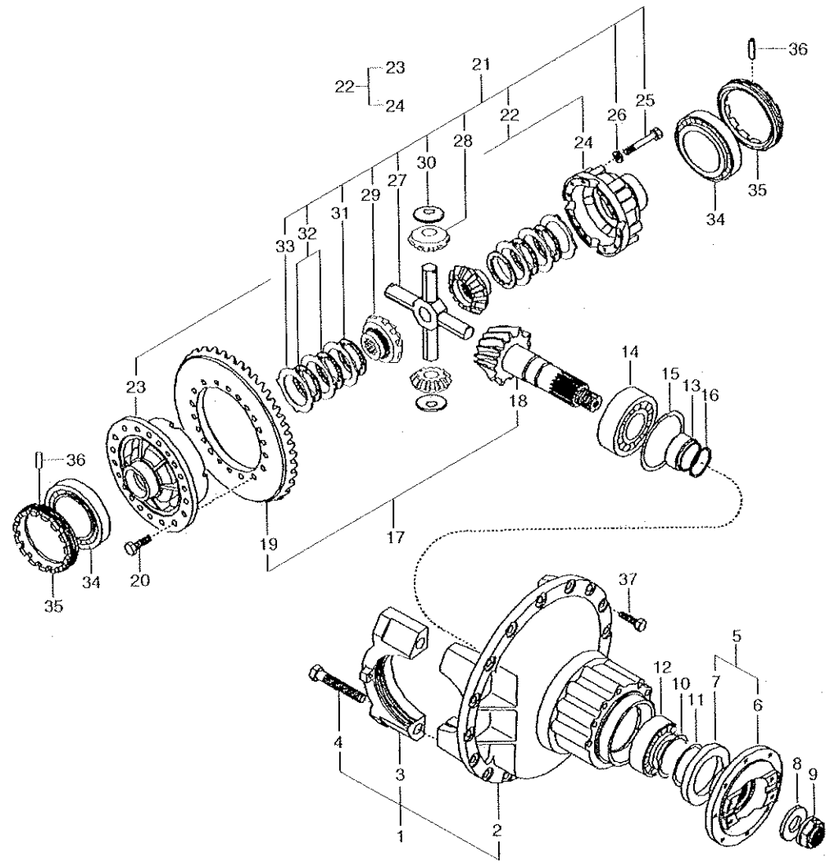

DIFF ASSY(#0311-#1274, RR, LIMITED SLIP)

ITEM 순번	PART NO 품 번	DESCRIPTION 품 명		QTY 수량	SERIAL NO 적용 호기	ITC 호환	REMARK 비 고
29	XKBQ-00541	··GEAR-SIDE	사이드 기어	2			
30	XKBQ-00485	··WASHER-THRUST	와 셔	4			
31	XKBQ-00542	··PLATE-FRICTION	플레이트	2			
32	XKBQ-00543	··PLATE-FRICTION	플레이트	4			
33	XKBQ-00547	··PLATE(3.3)-COUNT	플레이트	AR			
	XKBQ-00546	··PLATE(3.2)-COUNT	플레이트	6			
	XKBQ-00545	··PLATE(3.1)-COUNT	플레이트	AR			
	XKBQ-00544	··PLATE(3.0)-COUNT	플레이트	AR			
34	XKBQ-00304	·BEARING	베어링	2			
35	XKBQ-00303	·NUT-ADJUSTING	너 트	2			
36	XKBQ-00067	·PIN-SPRING	핀	2			
37	XKBQ-00289	·BOLT-HEX	육각 볼트	19			
N	@	NOT INDIVIDUALLY SUPPLIED단품공급불가					

REDUCTION ASSEMBLY(LH/RH, REAR, -#1274)

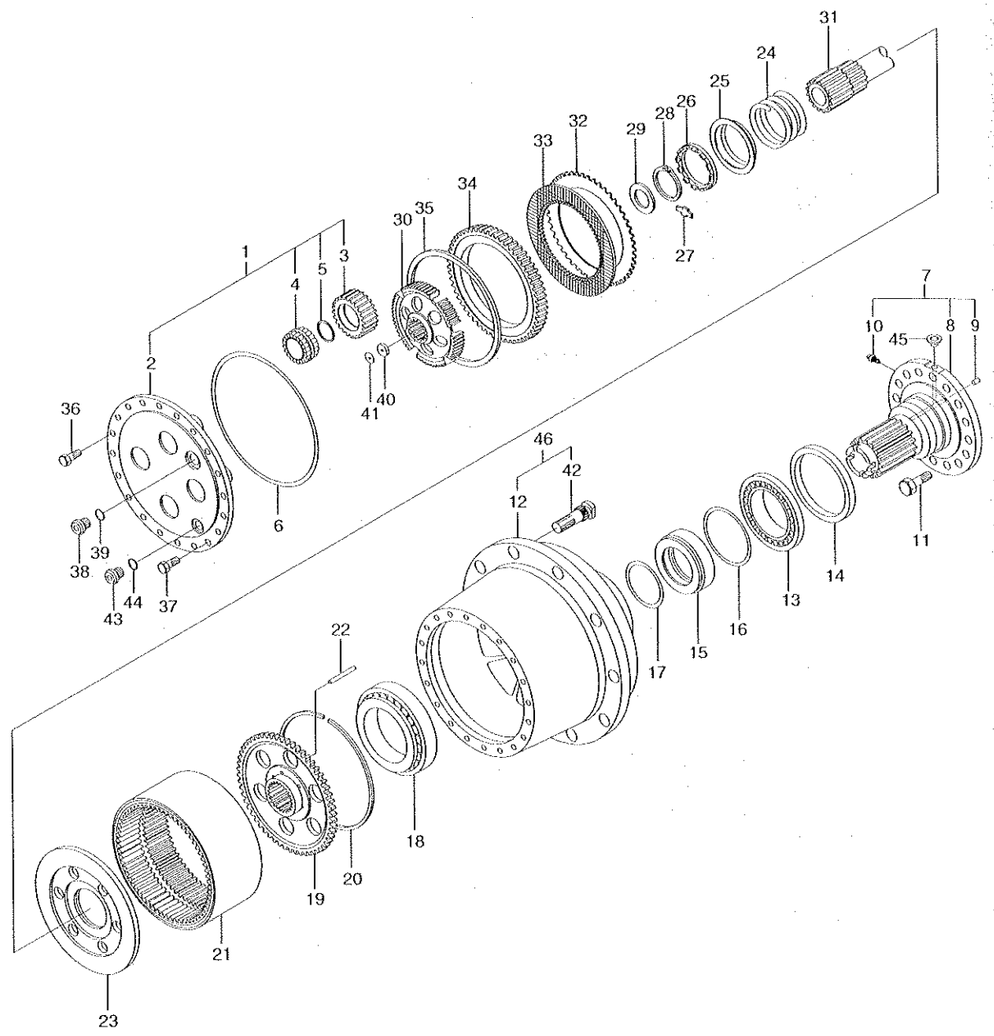

REDUCTION ASSEMBLY(LH/RH, REAR, -#1274)

HL757-7

ITEM 순번	PART NO 품 번	DESCRIPTION 품 명		QTY 수량	SERIAL NO 적용 호기	ITC 호환	REMARK 비 고
*	@	REDUCTION ASSY-LH	감속 장치	1	- 1274	-	
	@	REDUCTION ASSY-RH	감속 장치	1	- 1274	-	
1	XKBQ-00406	·COVER-ASSY	커 버	1	- 1101		
	XKBQ-00602	·COVER-ASSY	커 버	1	1102 -	D	
2	XKBQ-00407	··COVER-HUB	커 버	1	- 1101		
	XKBQ-00603	··COVER-HUB	커 버	1	1102 -	D	
3	XKBQ-00408	··GEAR-PLANETARY	유성기어	4	- 1101		
	XKBQ-00604	··GEAR-PLANETARY	유성 기어	4	1102 -	D	
4	XKBQ-00409	··BEARING-NEEDLE	베어링	4			
5	XKBQ-00358	··RING-RETAINING	리테이닝 링	4			
6	XKBQ-00410	·O-RING	링	1			
7	XKBQ-00411	·SPINDEL ASSY-RH	스핀들	1	- 0419		
	XKBQ-00550	·SPINDLE ASSY-RH	스핀들	1	0420 -	B	
	XKBQ-00412	·SPINDEL ASSY-LH	스핀들	1	- 0419		
	XKBQ-00551	·SPINDLE ASSY-LH	스핀들	1	0420 -	B	
N8	XKBQ-00413	··SPINDEL-RH	스핀들	1	- 0419		
	XKBQ-00552	··SPINDLE-RH	스핀들	1	0420 -	B	
	XKBQ-00414	··SPINDEL-LH	스핀들	1	- 0419		
	XKBQ-00553	··SPINDLE-LH	스핀들	1	0420 -	B	
N9	XKBQ-00090	··SEAL	씰	2			
10	XKBQ-00118	··BREATHER	브리더	1			
11	XKBQ-00415	·BOLT HEX HD	육각 볼트	16			
13	XKBQ-00417	·BEARING	베어링	1			
14	XKBQ-00418	·SEAL-OIL	오일 씰	1			
15	XKBQ-00419	·PISTON-BRAKE	브레이크 피스톤	1			
16	XKBQ-00420	·O-RING	O-링	1			
17	XKBQ-00421	·O-RING	O-링	1			
18	XKBQ-00369	·BEARING	베어링	1			
19	XKBQ-00422	·SUPPORT	서포트	1			
20	XKBQ-00423	·RING-RETAIN	링	1			
21	XKBQ-00424	·GEAR-RING	링 기어	1			
22	XKBQ-00425	·PUSH ROD	푸시 로드	6			
23	XKBQ-00426	·PLATE-PRESSURE	플레이트	1			
24	XKBQ-00427	·SPRING-RETURN	스프링	1			
25	XKBQ-00428	·COVER-SPRING	스프링 커버	1			
26	XKBQ-00429	·NUT-ADJUSTING	너 트	1			
27	XKBQ-00430	·PLATE-LOCK	플레이트	2			
28	XKBQ-00431	·RING-RETAIN	링	1			
29	XKBQ-00432	·WASHER-THRUST	와 셔	1			
30	XKBQ-00433	·DRUM	드 럼	1	- 1101		

2008. 9.30 REV.8J

6390

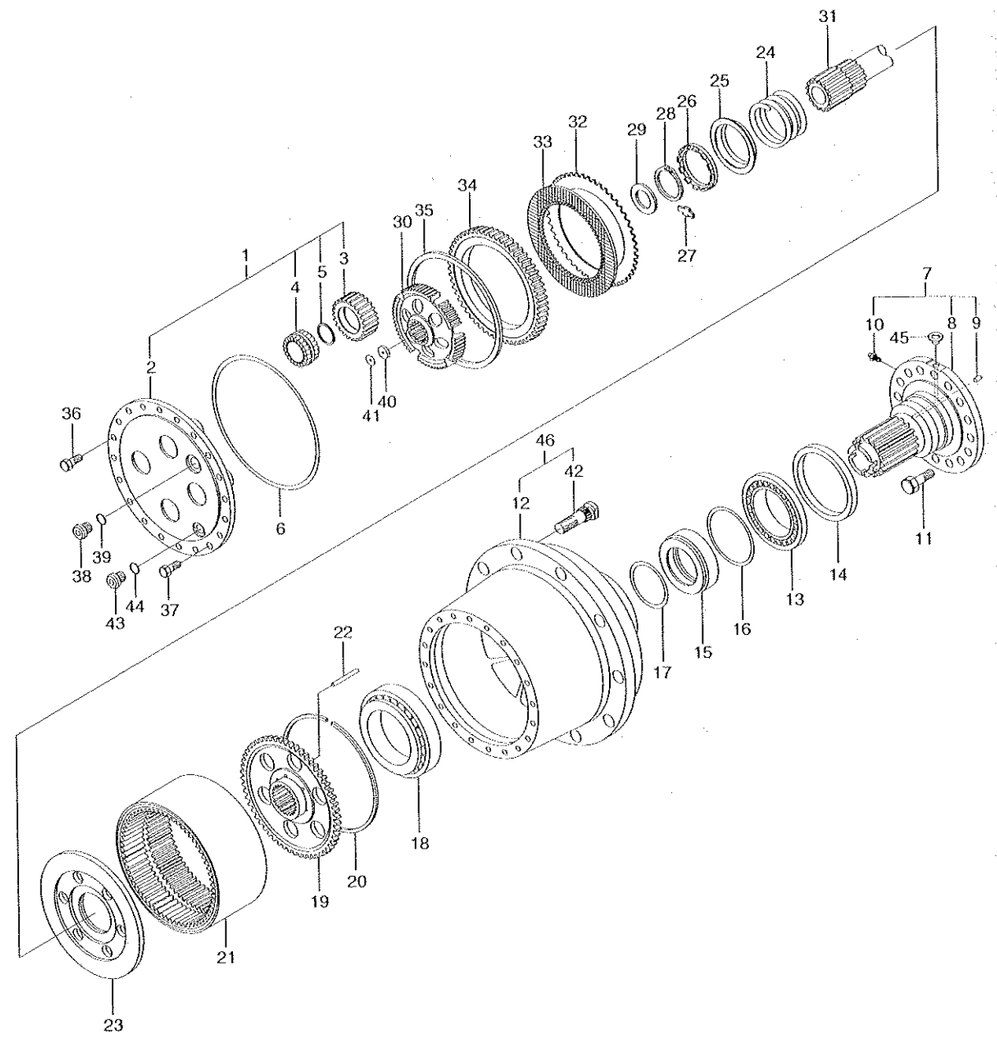

REDUCTION ASSEMBLY(LH/RH, REAR, -#1274)

ITEM 순번	PART NO 품 번	DESCRIPTION 품 명		QTY 수량	SERIAL NO 적용 호기	ITC 호환	REMARK 비 고
	XKBQ-00605	·DRUM	드럼	1	1102 -	D	
31	XKBQ-00489	·SHAFT	샤프트	1	- 1101		
	XKBQ-00607	·SHAFT	샤프트	1	1102 -	D	
32	XKBQ-00435	·DISC(3.75)	디스크	AR			
	XKBQ-00436	·DISC(4.00)	디스크	1			
	XKBQ-00437	·DISC(4.25)	디스크	3			
	XKBQ-00438	·DISC(4.50)	디스크	AR			
33	XKBQ-00439	·DISC-BRAKE	브레이크 디스크	4			
34	XKBQ-00440	·PLATE-BRAKE	플레이트	1			
35	XKBQ-00441	·RING-RETAINING	리테이닝 링	1			
36	XKBQ-00289	·BOLT-HEX	육각 볼트	19			
37	XKBQ-00442	·BOLT-HEX	육각 볼트	1			
38	XKBQ-00006	·PLUG-MAGNETIC	플러그	1			
39	XKBQ-00007	·O-RING	O-링	1			
40	XKBQ-00081	·PLATE	플레이트	1			
41	XKBQ-00445	·SHIM(0.5T)	심	1	0001 -	-	
	XKBQ-00444	·SHIM(0.3T)	심	1	0001 -	-	
	XKBQ-00443	·SHIM(0.1T)	심	1	0001 -	-	
43	XKBQ-00008	·PLUG-DRAIN	플러그	1			
44	XKBQ-00009	·O-RING	O-링	1			
45	XKBQ-00122	·PLUG	플러그	1			
46	XKBQ-00554	·HUB ASSY	허브	1	0001 -	-	
12	XKBQ-00416	··HUB-WHEEL	휠 허브	1			
42	XKBQ-00446	··STUD-WHEEL	스터드	12			
N	@	NOT INDIVIDUALLY SUPPLIED단품공급불가					

PARKING BRAKE(#1275-, ZF)

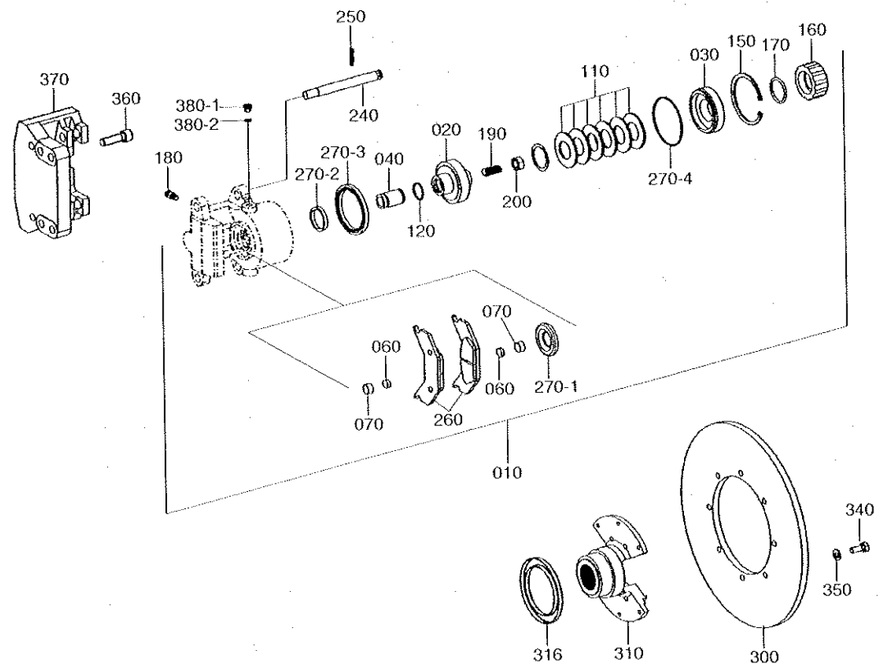

PARKING BRAKE(#1275-, ZF)

HL757-7

ITEM 순번	PART NO 품 번	DESCRIPTION 품 명		QTY 수량	SERIAL NO 적용 호기	ITC 호환	REMARK 비 고
010	ZGAQ-02607	PARKING BRAKE	주차 브레이크	1			
020	ZGAQ-02608	·PISTON	피스톤	1			
030	ZGAQ-02609	·RING-PRESSURE	링	1			
040	ZGAQ-01622	·PIN-PRESSURE	핀	1			
060	ZGAQ-01623	·MAGNET	마그네트	2			
070	ZGAQ-01624	·RING-CLEARANCE	링	2			
110	ZGAQ-02610	·SPRING-CUP	스프링 컵	6			
120	ZGAQ-01626	·O-RING	O-링	1			
150	ZGAQ-02611	·RING-RETAINING	리테이너 링	1			
160	ZGAQ-02612	·CAP-SCREW	스크류 캡	1			
170	ZGAQ-02613	·O-RING	O-링	1			
180	ZGAQ-01629	··BREATHER	브리더	1			
190	ZGAQ-02614	·SET SCREW	세트 스크류	1			
200	ZGAQ-02615	·NUT-HEX	육각 너트	1			
240	ZGAQ-01632	·PIN	핀	2			
250	ZGAQ-01633	·PIN-SPR COTTER	핀	2			
260	ZGAQ-02616	·BR LINING KIT	라이닝 키트	1			
270	ZGAQ-02617	·SEAL KIT	씰 키트	1			
270-1	ZGAQ-01636	··CAP-DUST	캡	1			
270-2	ZGAQ-01637	··U-RING	U-링	1			
270-3	ZGAQ-02618	··U-RING	U-링	1			
270-4	ZGAQ-02619	··O-RING	O-링	1			
300	ZGAQ-02620	DISC-BRAKE	디스크	1			
310	ZGAQ-02624	FLANGE	플랜지	1			
316	ZGAQ-01515	SHEET-SCREEN	시트	1	- 1425		
	ZGAQ-02855	SHEET-SCREEN	시트	1	1426 -	D	
340	ZGAQ-02621	SCREW-HEX	스크류	6			
350	ZGAQ-00251	WASHER	와셔	6			
360	ZGAQ-02622	CAP SCREW	스크류	4			
370	ZGAQ-02623	BR ANCHOR PLATE	플레이트	1			
380-1	ZGAQ-00230	PLUG-SCREW	플러그	1			
380-2	ZGAQ-00231	O-RING	O-링	1			

2008. 9.30 REV.8J

6410

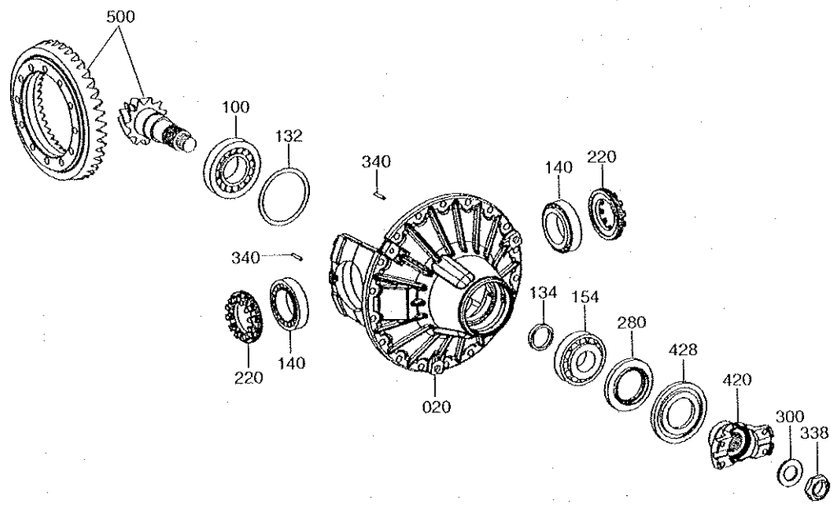

ITEM 순번	PART NO 품 번	DESCRIPTION 품 명		QTY 수량	SERIAL NO 적용 호기	ITC 호환	REMARK 비 고
*	ZGAQ-02408	DIFF CARRIER	캐리어	1	1275 -	D	
020	ZGAQ-02416	-AXLE DR HOUSING	하우징	1			
100	ZGAQ-02417	-TAPER ROLL BEARING	베어링	1			
132	ZGAQ-02419	-WASHER(0.7)	와 셔	1			
	ZGAQ-02420	-WASHER(0.8)	와 셔	1			
	ZGAQ-02421	-WASHER(0.9)	와 셔	1			
	ZGAQ-02422	-WASHER(1.0)	와 셔	1			
	ZGAQ-02423	-WASHER(1.1)	와 셔	1			
	ZGAQ-02424	-WASHER(1.2)	와 셔	1			
	ZGAQ-02425	-WASHER(1.3)	와 셔	1			
	ZGAQ-02426	-WASHER(1.4)	와 셔	1			
	ZGAQ-02427	-WASHER(1.5)	와 셔	1			
	ZGAQ-02428	-WASHER(0.2)	와 셔	1			
	ZGAQ-02429	-WASHER(0.1)	와 셔	1			
134	ZGAQ-02430	-SPACING WASHER(8.8)	와 셔	1			
	ZGAQ-02431	-SPACING WASHER(8.7)	와 셔	1			
	ZGAQ-02432	-SPACING WASHER(8.6)	와 셔	1			
	ZGAQ-02433	-SPACING WASHER(8.5)	와 셔	1			
	ZGAQ-02434	-SPACING WASHER(8.4)	와 셔	1			
	ZGAQ-02435	-SPACING WASHER(8.3)	와 셔	1			
	ZGAQ-02436	-SPACING WASHER(8.9)	와 셔	1			
	ZGAQ-02437	-SPACING WASHER(9.1)	와 셔	1			
	ZGAQ-02438	-SPACING WASHER(9.2)	와 셔	1			
	ZGAQ-02439	-SPACING WASHER(9.3)	와 셔	1			
	ZGAQ-02440	-SPACING WASHER(9.4)	와 셔	1			
140	ZGAQ-02441	-ROLLER BEARING	베어링	2			
154	ZGAQ-02442	-ROLLER BEARING	베어링	1			
220	ZGAQ-02443	-NUT-ADJUSTING	너 트	2			
280	ZGAQ-02444	-SEAL-SHAFT	씰	1			
300	ZGAQ-02445	-WASHER	와 셔	1			
338	ZGAQ-02446	-NUT-HEX	육각 너트	1			
340	ZGAQ-01149	-PIN-SLOT	핀	2			
420	ZGAQ-02447	-FLANGE-INPUT	플랜지	1			
428	ZGAQ-02448	-PROTECTION-DUST	프로텍션	1			
500	ZGAQ-02449	-BEVEL GEAR SET	베벨 기어 세트	1			
550	@	-LIMITED SLIP DIFF	차동 장치	1			SEE 6330

FRONT DIFFERENTIAL CARRIER 2(#1275-, ZF)

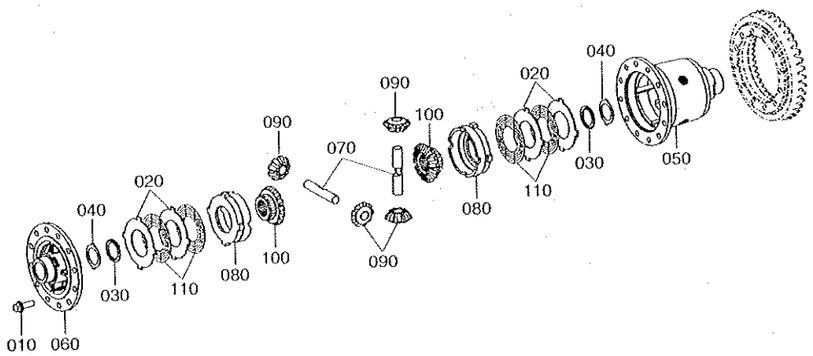

FRONT DIFFERENTIAL CARRIER 2(#1275-, ZF)

HL757-7

ITEM 순번	PART NO 품 번	DESCRIPTION 품 명		QTY 수량	SERIAL NO 적용 호기	ITC 호환	REMARK 비 고
*	ZGAQ-02450	·LIMITED SLIP DIFF	차동장치	1	1275 -	D	SEE 6320
010	ZGAQ-02451	··SCREW-LOCKING	스크류	12			
020	ZGAQ-02452	··O/CLUTCH DISC(2.9)	디스크	4			
	ZGAQ-02453	··O/CLUTCH DISC(3.0)	디스크	4			
	ZGAQ-02454	··O/CLUTCH DISC(3.1)	디스크	4			
030	ZGAQ-02455	··WASHER-THRUST	와셔	2			
040	ZGAQ-02456	··SHIM-END	심	2			
050	ZGAQ-02457	··HOUSING-DIFF	하우징	1			
060	ZGAQ-02458	··COVER-HOUSING	커버	1			
070	ZGAQ-02459	··AXLE-DIFF	액슬	2			
080	ZGAQ-02460	··RING-PRESSURE	링	2			
090	ZGAQ-02461	··PINION-BEVEL	피니언	4			
100	ZGAQ-02462	··BEVEL GEAR-AXLE	베벨기어	2			
110	ZGAQ-02463	··CLUTCH DISC-INNER	클러치디스크	4			

2008. 9.30 REV.8J

6430

FRONT AXLE CASING 1(#1275-, ZF)

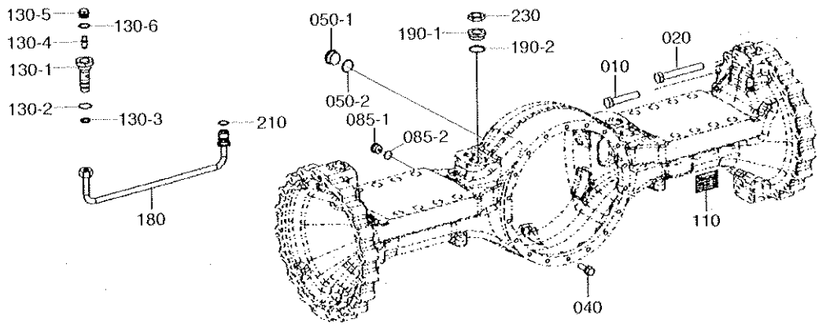

FRONT AXLE CASING 1(#1275-, ZF)

HL757-7

ITEM 순번	PART NO 품 번	DESCRIPTION 품 명		QTY 수량	SERIAL NO 적용 호기	ITC 호환	REMARK 비 고
*	ZGAQ-02409	AXLE CASING	액슬 케이싱	1	1275 -	D	
010	ZGAQ-02464	-SCREW-HEX	육각 스크류	32			
020	ZGAQ-02465	-SCREW-HEX	육각 스크류	8			
040	ZGAQ-01355	-SCREW-LOCKING	잠김 스크류	18			
050-1	ZGAQ-02191	-PLUG	플러그	2			
050-2	ZGAQ-02192	-O-RING	O-링	2			
085-1	ZGAQ-02467	-PLUG-SCREW	플러그	3			
085-2	ZGAQ-00085	-O-RING	O-링	3			
110	ZGAQ-00788	-PLATE-TYPE	플레이트	1			
130-1	ZGAQ-02468	-CONN PART	파 트	2			
130-2	ZGAQ-02469	-O-RING	O-링	2			
130-3	ZGAQ-02470	-RING-PISTON	피스톤 링	2			
130-4	ZGAQ-02200	-VALVE-VENT	벤트 밸브	2			
130-5	ZGAQ-00265	-PLUG-SCREW	플러그	2			
130-6	ZGAQ-02471	-RING-SEALING	씰링 링	2			
180	ZGAQ-02472	-BRAKE TUBE	튜 브	2			
190-1	ZGAQ-02473	-SCREW-UNION	스크류	2			
190-2	ZGAQ-00082	-O-RING	O-링	2			
210	ZGAQ-02391	-O-RING	O-링	2			
230	ZGAQ-02474	-NUT-HEX	육각 너트	2			

2008. 9.30 REV.8J

FRONT AXLE CASING 2(#1275-, ZF)

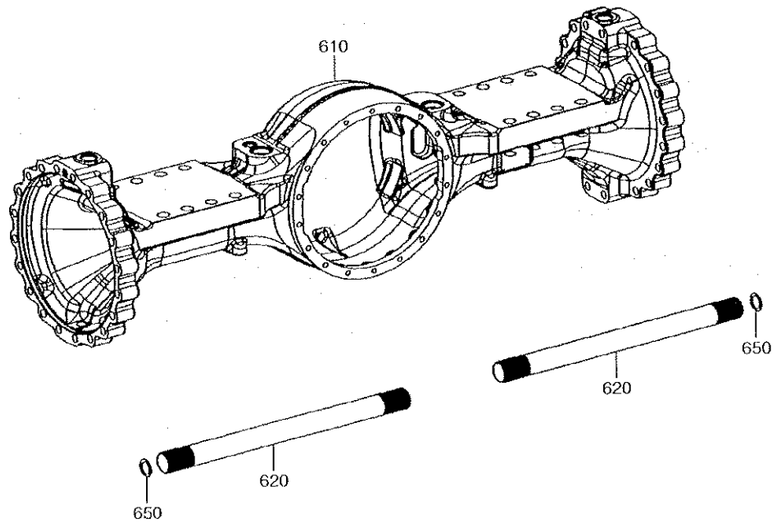

FRONT AXLE CASING 2(#1275-, ZF)

HL757-7

ITEM 순번	PART NO 품 번	DESCRIPTION 품 명		QTY 수량	SERIAL NO 적용 호기	ITC 호환	REMARK 비 고
*	ZGAQ-02410	AXLE CASING	액슬 케이싱	1	1275 -	D	
610	ZGAQ-02475	AXLE CASING	액슬 케이싱	1			
620	ZGAQ-02476	STUB SHAFT	샤프트	2			
650	ZGAQ-02477	SHIM(0.60)	심	2			
	ZGAQ-02478	SHIM(1.00)	심	2			
	ZGAQ-02479	SHIM(1.60)	심	2			
	ZGAQ-02480	SHIM(2.00)	심	2			
	ZGAQ-02481	SHIM(2.50)	심	2			

2008. 9.30 REV.8J

FRONT BRAKE BLEEDER(#1275-, ZF)

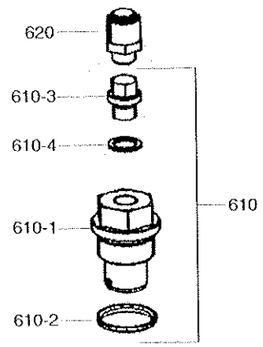

FRONT BRAKE BLEEDER(#1275-, ZF)

ITEM 순번	PART NO 품 번	DESCRIPTION 품 명		QTY 수량	SERIAL NO 적용 호기	ITC 호환	REMARK 비 고
*	ZGAQ-02411	AXLE BRAKE BLEEDER	브레이크브리더	1	1275 -	D	
610	ZGAQ-02482	-PLUG-SCREW	플러그	1			
610-1	ZGAQ-00092	-PLUG-SCREW	플러그	1			
610-2	ZGAQ-00085	-O-RING	O-링	1			
610-3	ZGAQ-01614	-PLUG-SCREW	플러그	1			
610-4	ZGAQ-01615	-RING-SEALING	씰링 링	1			
620	ZGAQ-00093	-VALVE-VENT	벨브	1			

FRONT OUTPUT GROUP(#1275-, ZF)

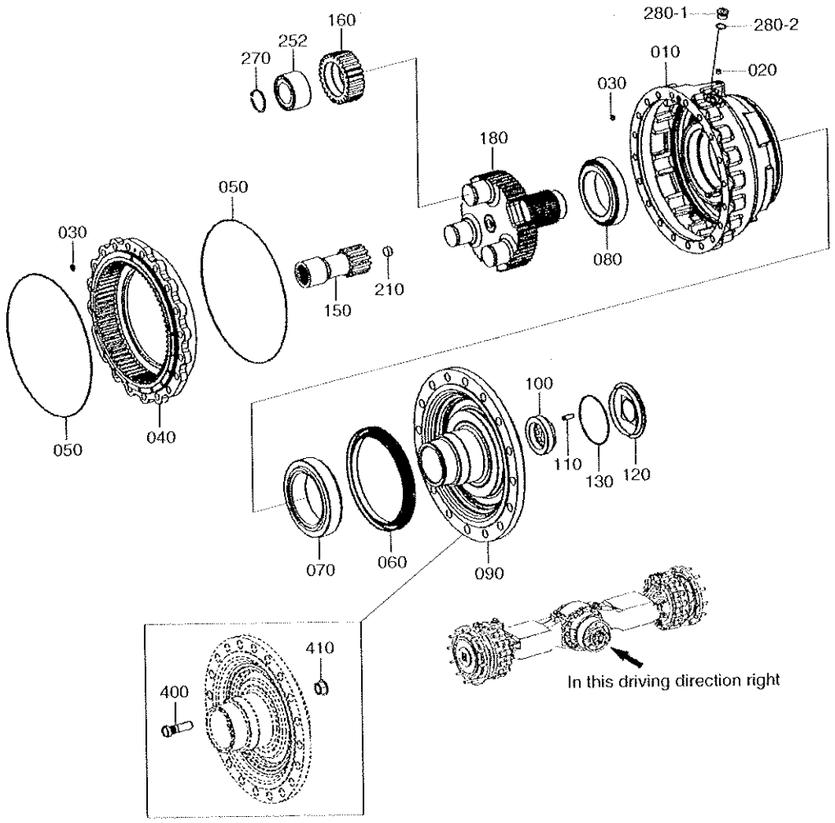

FRONT OUTPUT GROUP(#1275-, ZF)

HL757-7

ITEM 순번	PART NO 품 번	DESCRIPTION 품 명		QTY 수량	SERIAL NO 적용 호기	ITC 호환	REMARK 비 고
*	ZGAQ-02412	OUTPUT GROUP	출력 그룹	1	1275 -	D	
010	ZGAQ-02483	·HOUSING-BRAKE	하우징	1			
020	ZGAQ-00725	·PLUG	플러그	1			
030	ZGAQ-01538	·O-RING	O-링	2			
040	ZGAQ-02484	·GEAR-RING	링 기어	1			
050	ZGAQ-02485	·O-RING	O-링	2			
060	ZGAQ-02486	·SEAL RING-MULTI	씰 링	1			
070	ZGAQ-02487	·TAPER ROLLER BEARING	베어링	1			
080	ZGAQ-02488	·TAPER ROLLER BEARING	베어링	1			
090	ZGAQ-02489	·OUTPUT SHAFT	샤프트	1			
100	ZGAQ-02490	·NUT-ADJUTING	너트	1			
110	ZGAQ-02491	·PIN-SLOTTED	핀	1			
120	ZGAQ-02492	·COVER	커버	1			
130	ZGAQ-00597	·O-RING	O-링	1			
150	ZGAQ-02493	·SHAFT-SUN GEAR	샤프트	1			
160	ZGAQ-02495	·GEAR-PLANET	유성 기어	3			
180	ZGAQ-02497	·CARRIER-PLANET	유성 캐리어	1			
210	ZGAQ-02498	·BOLT-STOP	볼트	1			
250	ZGAQ-02499	·INNER RING-BEARING	인너 링	3			
252	ZGAQ-02500	·CY ROLL BEARING	베어링	3			
270	ZGAQ-02502	·RETAINING RING	리테이닝 링	3			
280-1	ZGAQ-02004	·PLUG-SCREW	플러그	1			
280-2	ZGAQ-00085	·O-RING	O-링	1			
*	ZGAQ-02413	WHEEL BOLT & NUT	휠 볼트너트	1			
400	ZGAQ-02504	·BOLT-WHEEL	휠 볼트	12			
410	ZGAQ-00161	·NUT-WHEEL	너트	12			

2008. 9.30 REV.8J

6470

FRONT BRAKE GROUP(#1275-, ZF)

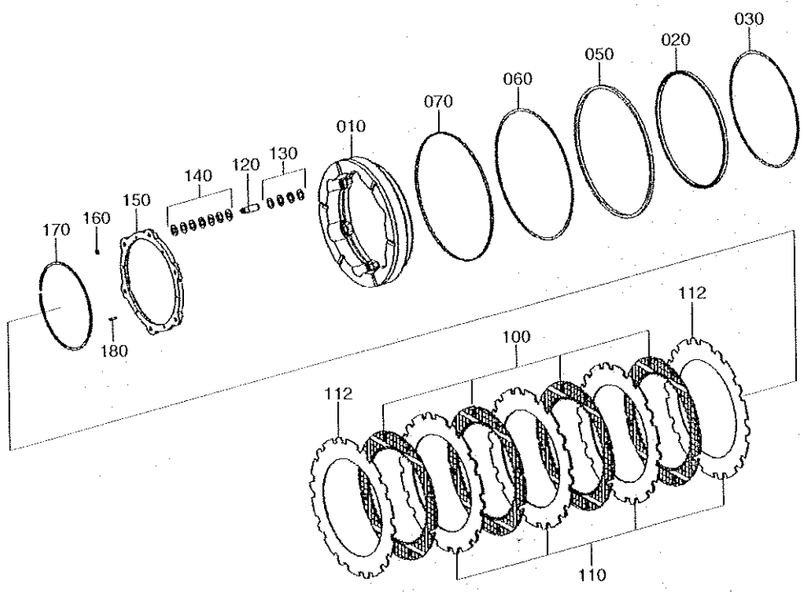

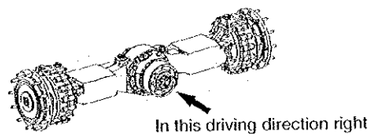

FRONT BRAKE GROUP(#1275-, ZF)

HL757-7

ITEM 순번	PART NO 품 번	DESCRIPTION 품 명		QTY 수량	SERIAL NO 적용 호기	ITC 호환	REMARK 비 고
*	ZGAQ-02414	BRAKE GROUP	브레이크 그룹	1	1275 -	0	
010	ZGAQ-02505	·PISTON	피스톤	1			
020	ZGAQ-02506	·U-RING	U-링	1			
030	ZGAQ-02507	·RING-SUPPORT	서포트 링	1			
050	ZGAQ-02508	·U-RING	U-링	1			
060	ZGAQ-02509	·RING-SUPPORT	서포트 링	1			
070	ZGAQ-02510	·RING-GUIDE	가이드 링	1			
100	ZGAQ-02511	·CLUTCH DISC-INNER	클러치 디스크	4			
110	ZGAQ-02512	·CLUTCH DISC-OUTER	클러치 디스크	3			
112	ZGAQ-02513	·CLUTCH DISC-OUTER	클러치 디스크	2			
120	ZGAQ-02514	·PIN	핀	6			
130	ZGAQ-02515	·RING-GRIPPING	링	24			
140	ZGAQ-02516	·SPRING-CUP	스프링	42			
150	ZGAQ-02517	·SHIM-SUPPORT	심	1			
160	ZGAQ-02518	·RING-SNAP	스냅 링	6			
170	ZGAQ-02519	·RING-SNAP	스냅 링	1			
180	ZGAQ-00229	·PIN-SLOT	핀	6			

2008. 9.30 REV.8J

6480

REAR AXLE HOUSING(#1275-, ZF)

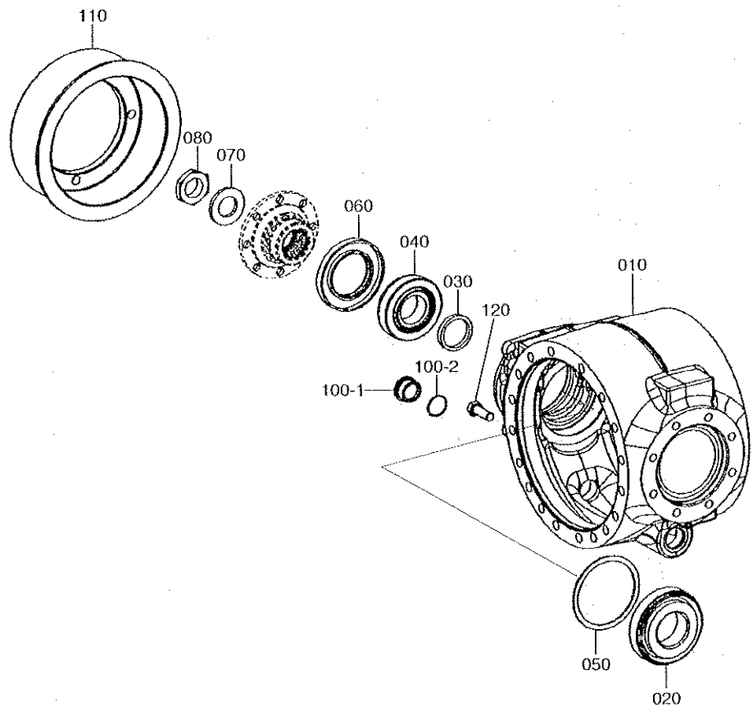

REAR AXLE HOUSING(#1275-, ZF)

HL757-7

ITEM 순번	PART NO 품 번	DESCRIPTION 품 명		QTY 수량	SERIAL NO 적용 호기	ITC 호환	REMARK 비 고
*	ZGAQ-02521	AXLE DR HOUSING	액슬 하우징	1	1275 -	D	
010	ZGAQ-02529	·AXLE DR HOUSING	하우징	1			
020	ZGAQ-02530	·ROLLER BEARING	베어링	1			
030	ZGAQ-02430	·SPACING WASHER(8.8)	와 셔	1			
	ZGAQ-02431	·SPACING WASHER(8.7)	와 셔	1			
	ZGAQ-02433	·SPACING WASHER(8.5)	와 셔	1			
	ZGAQ-02435	·SPACING WASHER(8.3)	와 셔	1			
	ZGAQ-02436	·SPACING WASHER(8.9)	와 셔	1			
	ZGAQ-02437	·SPACING WASHER(9.1)	와 셔	1			
	ZGAQ-02438	·SPACING WASHER(9.2)	와 셔	1			
	ZGAQ-02439	·SPACING WASHER(9.3)	와 셔	1			
	ZGAQ-02440	·SPACING WASHER(9.4)	와 셔	1			
040	ZGAQ-02625	·ROLLER BEARING	베어링	1			
050	ZGAQ-02531	·WASHER(0.7)	와 셔	1			
	ZGAQ-02532	·WASHER(0.8)	와 셔	1			
	ZGAQ-02533	·WASHER(0.9)	와 셔	1			
	ZGAQ-02534	·WASHER(1.0)	와 셔	1			
	ZGAQ-02535	·WASHER(1.2)	와 셔	1			
	ZGAQ-02536	·WASHER(1.3)	와 셔	1			
	ZGAQ-02537	·WASHER(1.4)	와 셔	1			
	ZGAQ-02538	·WASHER(1.5)	와 셔	1			
	ZGAQ-02539	·WASHER(1.6)	와 셔	1			
	ZGAQ-02540	·WASHER(1.7)	와 셔	1			
	ZGAQ-02541	·WASHER(1.8)	와 셔	1			
	0730-002-543	·WASHER(1.9)	와 셔	1			
	ZGAQ-02543	·WASHER(2.0)	와 셔	1			
	ZGAQ-02544	·WASHER(1.1)	와 셔	1			
060	ZGAQ-02444	·SEAL-SHAFT	씰	1			
070	ZGAQ-02445	·WASHER	와 셔	1			
080	ZGAQ-02446	·NUT-HEX	육각 너트	1			
100-1	ZGAQ-02193	·PLUG-SCREW	플러그	2			
100-2	ZGAQ-02192	·O-RING	O-링	2			
110	ZGAQ-02545	·BEARING FLANGE	플랜지	1			
120	ZGAQ-02546	·HEXAGON SCREW	스크류	4			

2008. 9.30 REV.8J

6490

REAR INPUT GROUP(#1327-, ZF)

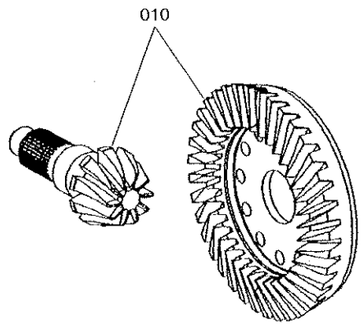

REAR INPUT GROUP(#1327-, ZF)

HL757-7

ITEM 순번	PART NO 품 번	DESCRIPTION 품 명	QTY 수량	SERIAL NO 적용 호기	ITC 호환	REMARK 비 고
010	ZGAQ-02547	BEVEL GEAR SET 베벨 기어 세트	1	1327 -	D	

2008. 4.30 REV.8D

6500

REAR INPUT FLANGE(#1275-, ZF)

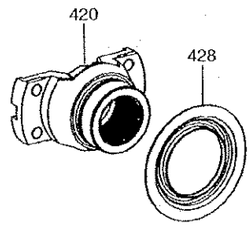

REAR INPUT FLANGE(#1275-, ZF)

HL757-7

ITEM 순번	PART NO 품 번	DESCRIPTION 품 명		QTY 수량	SERIAL NO 적용 호기	ITC 호환	REMARK 비 고
*	ZGAQ-02523	INPUT FLANGE	입력 플랜지	1	1275 ~	D	
420	ZGAQ-02447	-FLANGE-INPUT	플랜지	1			
428	ZGAQ-02548	-PROTECT SHEET	시 트	1			

2008. 9.30 REV.8J

6510

REAR LIMITED SLIP DIFFERENTIAL(#1275-, ZF)

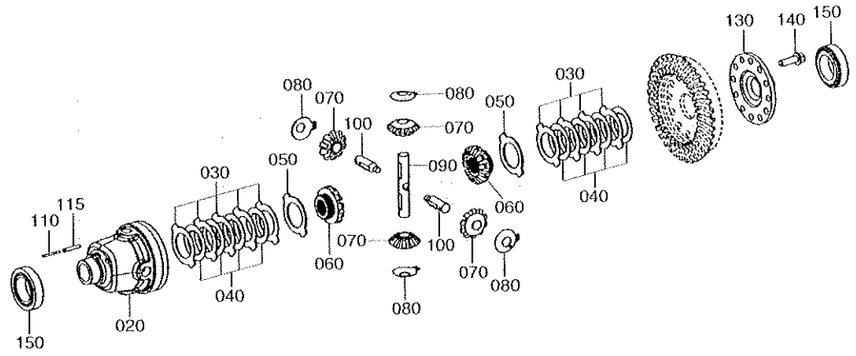

RR LIMITED SLIP DIFFERENTIAL(#1275-, ZF)

ITEM 순번	PART NO 품 번	DESCRIPTION 품 명	QTY 수량	SERIAL NO 적용 호기	ITC 호환	REMARK 비 고
*	ZGAQ-02524	LIMITED SLIP DIFFERENTIAL 차동장치	1	1275 -	D	
020	ZGAQ-02549	·DIFF CASE 차동 케이스	1			
030	ZGAQ-02550	·OUTER CLUTCH DISC 디스크	9			
	ZGAQ-02551	·OUTER CLUTCH DISC 디스크	9			
	ZGAQ-02552	·OUTER CLUTCH DISC 디스크	9			
040	ZGAQ-02553	·INNER CLUTCH DISC 디스크	8			
050	ZGAQ-02554	·THRUST WASHER 와 셔	2			
060	ZGAQ-02555	·AXLE BEVEL GEAR 베벨 기어	2			
070	ZGAQ-02556	·DIFF BEVEL GEAR 베벨 기어	4			
080	ZGAQ-02557	·THRUST WASHER 와 셔	4			
090	ZGAQ-02558	·DIFF AXLE 액 슬	1			
100	ZGAQ-02559	·DIFF AXLE 액 슬	2			
110	ZGAQ-02560	·SLOT PIN 핀	2			
115	ZGAQ-02561	·SLOT PIN 핀	2			
130	ZGAQ-02562	·HOUSING COVER 커 버	1			
140	ZGAQ-02563	·SCREW-LOCKING 스크류	12			
150	ZGAQ-02564	·TAPER ROLL BEARING 롤러 베이링	2			

REAR AXLE CASING(#1275-, ZF)

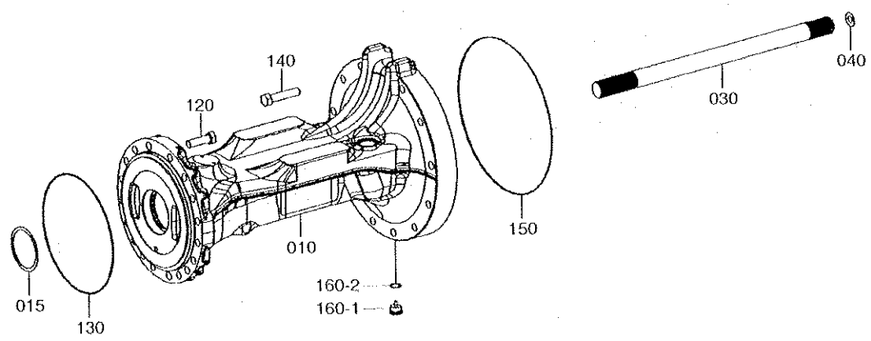

REAR AXLE CASING(#1275-, ZF)

HL757-7

ITEM 순번	PART NO 품 번	DESCRIPTION 품 명		QTY 수량	SERIAL NO 적용 호기	ITC 호환	REMARK 비 고
*	ZGAQ-02525	AXLE CASING	액슬 케이싱	1	1275 -	D	
010	ZGAQ-02565	·AXLE CASING	액슬 케이싱	1			
015	ZGAQ-02566	·SHIM(0.8)	심	1			
	ZGAQ-02567	·SHIM(0.9)	심	1			
	ZGAQ-02568	·SHIM(1.0)	심	1			
	ZGAQ-02569	·SHIM(1.1)	심	1			
	ZGAQ-02570	·SHIM(1.2)	심	1			
030	ZGAQ-02571	·STUB SHAFT	샤프트	1			
040	ZGAQ-02572	·WASHER(0.2)	와셔	1			
	ZGAQ-02573	·WASHER(0.4)	와셔	1			
	ZGAQ-02574	·WASHER(1.0)	와셔	1			
	ZGAQ-02575	·WASHER(1.5)	와셔	1			
120	ZGAQ-01361	·SCREW-HEX	스크류	18			
130	ZGAQ-02576	·O-RING	O-링	1			
140	ZGAQ-02577	·HEXAGON SCREW	스크류	12			
150	ZGAQ-02485	·O-RING	O-링	1			
160-1	ZGAQ-02467	·PLUG-SCREW	플러그	1			
160-2	ZGAQ-00085	·O-RING	O-링	1			

2008. 9.30 REV.8J

REAR OUTPUT GROUP(#1275-, ZF)

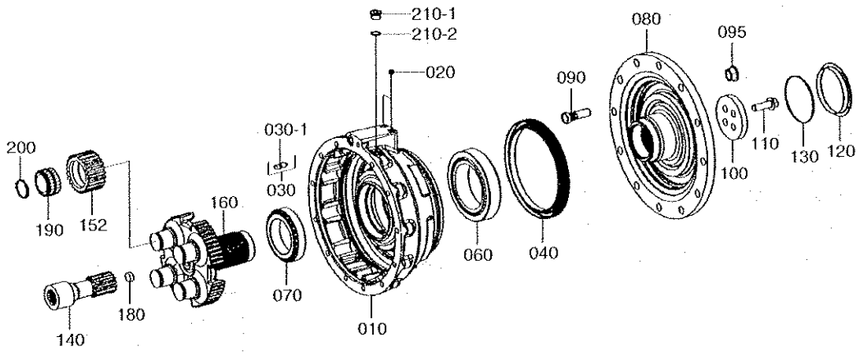

REAR OUTPUT GROUP(#1275-, ZF)

ITEM 순번	PART NO 품 번	DESCRIPTION 품 명		QTY 수량	SERIAL NO 적용 호기	ITC 호환	REMARK 비 고
*	ZGAQ-02526	OUTPUT GROUP	출력 그룹	1	1275 -	D	
010	ZGAQ-02578	·BRAKE HOUSING	하우징	1			
020	ZGAQ-00725	·PLUG	플러그	2			
030	ZGAQ-02200	·VALVE-VENT	벤트 밸브	1			
030-1	ZGAQ-02201	·CAP-DUST	캡	1			
040	ZGAQ-02486	·SEAL RING-MULTI	씰 링	1			
060	ZGAQ-02579	·TAPER ROLLER BEARING	베어링	1			
070	ZGAQ-02580	·TAPER ROLL BEARING	베어링	1			
080	ZGAQ-02581	·OUTPUT SHAFT	샤프트	1			
090	ZGAQ-02504	·BOLT-WHEEL	휠 볼트	12			
095	ZGAQ-00161	·NUT-WHEEL	너 트	12			
100	ZGAQ-02582	·COVER	커 버	1			
110	ZGAQ-02583	·LOCKING SCREW	스크류	4			
120	ZGAQ-02584	·COVER	커 버	1			
130	ZGAQ-00597	·O-RING	O-링	1			
140	ZGAQ-02585	·SUN GEAR SHAFT	샤프트	1			
152	ZGAQ-02586	·PLANET GEAR	유성 기어	4			
160	ZGAQ-02587	·PLANET CARRIER	유성 캐리어	1			
180	ZGAQ-02498	·BOLT-STOP	볼 트	1			
190	ZGAQ-02588	·CY ROLL BEARING	베어링	4			
200	ZGAQ-02589	·RETAINING RING	리테이닝 링	4			
210-1	ZGAQ-02004	·PLUG-SCREW	플러그	1			
210-2	ZGAQ-00085	·O-RING	O-링	1			

REAR BRAKE GROUP(#1275-, ZF)

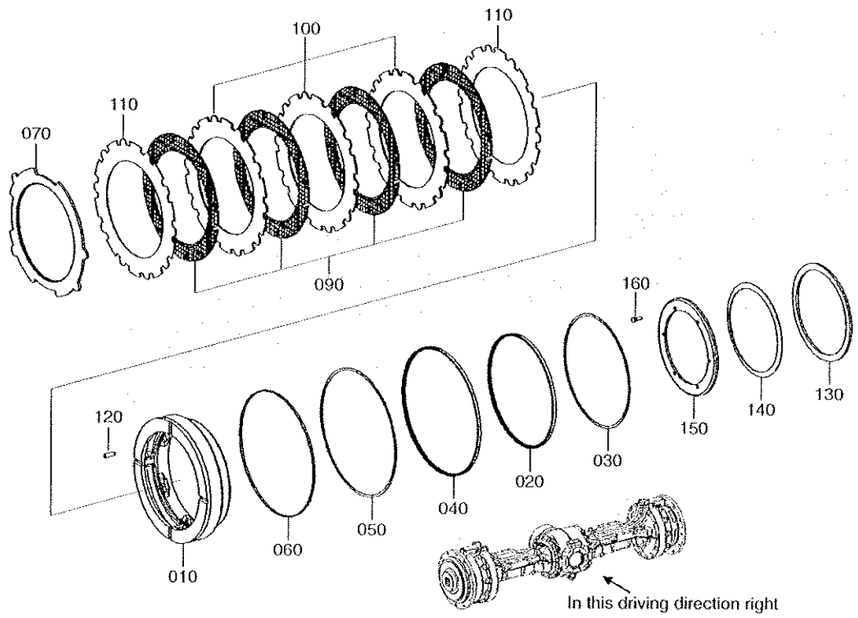

REAR BRAKE GROUP(#1275-, ZF)

ITEM 순번	PART NO 품 번	DESCRIPTION 품 명		QTY 수량	SERIAL NO 적용 호기	ITC 호환	REMARK 비 고
*	ZGAQ-02527	BRAKE GROUP	브레이크 그룹	1	1275 -	D	
010	ZGAQ-02590	·PISTON	피스톤	1			
020	ZGAQ-02591	·U-RING	U-링	1			
030	ZGAQ-02507	·RING-SUPPORT	서포트 링	1			
040	ZGAQ-02592	·U-RING	U-링	1			
050	ZGAQ-02509	·RING-SUPPORT	서포트 링	1			
060	ZGAQ-02510	·RING-GUIDE	가이드 링	1			
070	ZGAQ-02593	·END SHIM	심	1			
090	ZGAQ-02511	·CLUTCH DISC-INNER	클러치 디스크	4			
100	ZGAQ-02512	·CLUTCH DISC-OUTER	클러치 디스크	3			
110	ZGAQ-02513	·CLUTCH DISC-OUTER	클러치 디스크	2			
120	ZGAQ-02594	·SLOT PIN	핀	6			
130	ZGAQ-02595	·WASHER	와 셔	1			
140	ZGAQ-02596	·CUP SPRING	스프링	1			
150	ZGAQ-02597	·COVER	커 버	1			
160	ZGAQ-02598	·HEXAGON SCREW	육각 스크류	6			

2008. 9.30 REV.8J

REAR AXLE PARTS(#1275-, ZF)

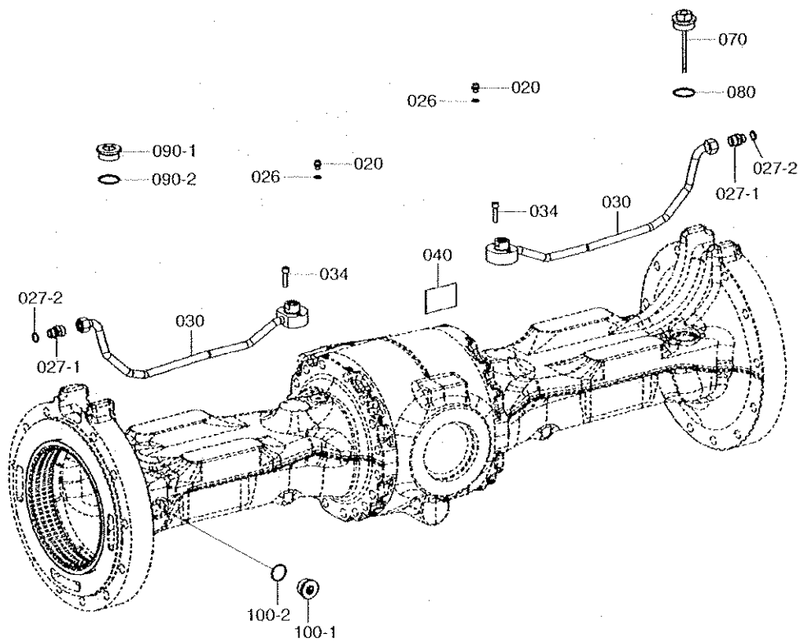

REAR AXLE PARTS(#1275-, ZF)

HL757-7

ITEM 순번	PART NO 품 번	DESCRIPTION 품 명		QTY 수량	SERIAL NO 적용 호기	ITC 호환	REMARK 비 고
*	ZGAQ-02528	AXLE PARTS	액슬부품	1	1275 -	D	
020	ZGAQ-01614	·PLUG-SCREW	플러그	2			
026	ZGAQ-01615	·RING-SEALING	씰링 링	2			
027-1	ZGAQ-00963	·SCREW IN SLEEVE	스크류	2			
027-2	ZGAQ-00964	·O-RING	O-링	2			
030	ZGAQ-02599	·BRAKE TUBE	브레이크튜브	2			
034	ZGAQ-02600	·CAP SCREW	스크류	4			
040	ZGAQ-00788	·PLATE-TYPE	플레이트	1			
070	ZGAQ-02601	·OIL DIPSTICK	오일딥스틱	1			
080	ZGAQ-01212	·O-RING	O-링	1			
090-1	ZGAQ-00081	·PLUG-SCREW	플러그	1			
090-2	ZGAQ-01212	·O-RING	O-링	1			
100-1	ZGAQ-02193	·PLUG-SCREW	플러그	2			
100-2	ZGAQ-02192	·O-RING	O-링	2			

2008. 9.30 REV.8J

6560

WHEEL NUT & VENT VALVE(#1275-, ZF)

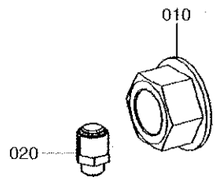

WHEEL NUT & VENT VALVE(#1275-, ZF)

HL757-7

ITEM 순번	PART NO 품 번	DESCRIPTION 품 명	QTY 수량	SERIAL NO 적용 호기	ITC 호환	REMARK 비 고
*	ZGAQ-02415	LOOSE PARTS 루즈 파트	1	1275 -	D	
010	ZGAQ-00161	·NUT-WHEEL 너트	24			
020	ZGAQ-00093	·VALVE-VENT 밸브	1			

2008. 9.30 REV.8J

6570

7.ATTACHMENT



BELL CRANK & LINK

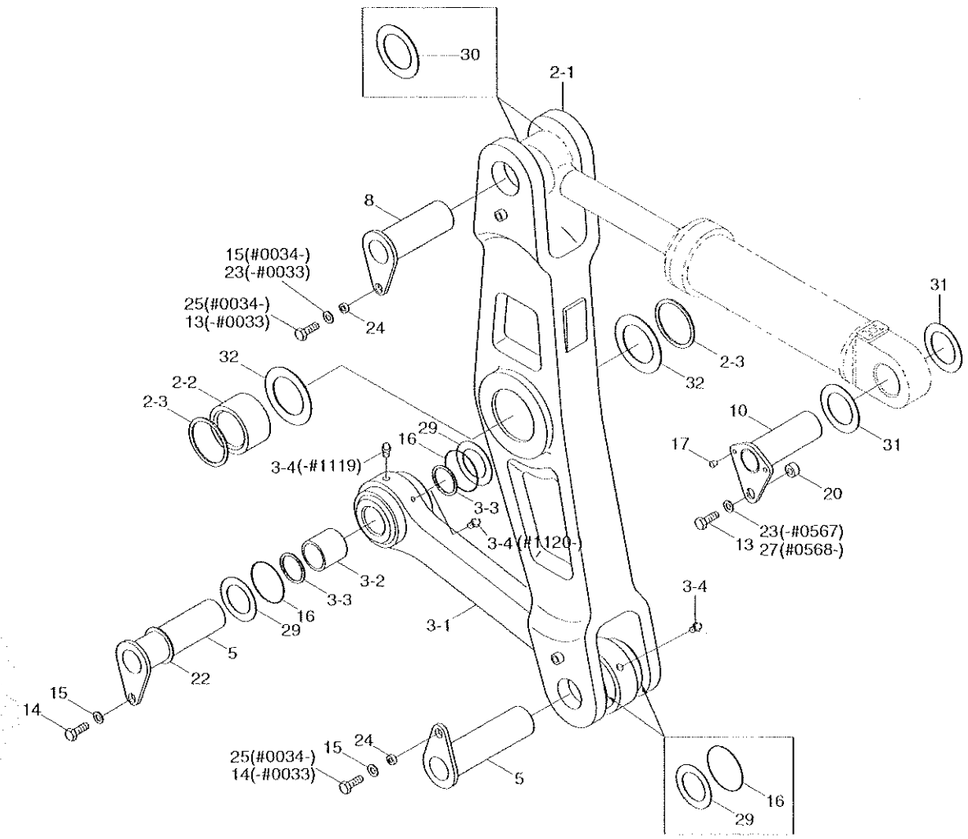

BELL CRANK & LINK

HL757-7

ITEM 순번	PART NO 품 번	DESCRIPTION 품 명		QTY 수량	SERIAL NO 적용 호기	ITC 호환	REMARK 비 고
2	61LD-10141	BELL CRANK ASSY	벨크랭크	1			
2-1	61LD-10151	·BELL CRANK	벨크랭크	1			
2-2	61LD-10120	·BUSHING	부싱	1			
2-3	S700-110309	·DUST SEAL-DKIY TYPE	더스트씰	2			
3	61LD-10160	LINK ASSY	링크	1	- 1119		
	61LD-10161	LINK ASSY	링크	1	1120 -	B	
3-1	61LD-10170	·LINK WA	링크	1	- 1119		
	61LD-10171	·LINK WA	링크	1	1120 -	B	
3-2	X112-802087	·BUSHING	부싱	2			
3-3	S700-080206	·DUST SEAL-DKIY TYPE	더스트씰	4			
3-4	E8841022	·NIPPLE-GREASE	그리스니플	2			
5	61N8-05320	PIN WA	핀	2	- 1121		
	61LB-15320	PIN WA	핀	2	1122 - 1210	B	
	61LB-15360	PIN WA	핀	2	1211 -	D	
8	61N8-06040	PIN WA	핀	1	- 1121		
	61LB-16040	PIN WA	핀	1	1122 -	B	
10	61LD-10270	PIN WA	핀	1	- 0017		
	61N8-07170	PIN WA	핀	1	0018 - 1121	D	
	61LB-17170	PIN WA	핀	1	1122 -	B	
13	S017-200302	BOLT-HEX	육각볼트	2	- 0033		
	S017-200302	BOLT-HEX	육각볼트	1	0034 - 1119	A	
	S017-20040D	BOLT-HEX	육각볼트	1	1120 -	B	
14	S017-160252	BOLT-HEX	육각볼트	2	- 0033		
	S017-16025D	BOLT-HEX	육각볼트	1	0034 -	A	
15	64L3-01120	WASHER-HARDENED	고장력 와셔	2	- 0033		
	64L3-01120-DA	WASHER-HARDENED	고장력 와셔	3	0034 -	A	
16	E161-3050	O-RING	O-링	4			
17	S981-182000	PLUG	플러그	2			
20	61LB-10270	SPACER	스페이서	1			
22	61N8-00160	SPACER-PIN	스페이서	2	- 1439		
	61N8-00160	SPACER-PIN	스페이서	1	1440 -	A	
23	61N8-00320	WASHER-HARDENED	고장력 와셔	2	- 0033	A	
	61N8-00320	WASHER-HARDENED	고장력 와셔	1	0034 - 0567	-	
24	61L8-30380	BOSS	보스	2	0034 - 1119	-	
	61L8-30381	BOSS	보스	2	1120 -	B	
25	S017-16045D	BOLT-HEX	육각볼트	2	0034 -	-	
27	91E6-60200D	WASHER-HARDENED(DACRO)	와셔	1	0568 -	B	
29	S391-080120	SHIM-ROUND(1.0T)	원형심	4	1122 -	-	
30	S391-090160	SHIM-ROUND(1.0T)	원형심	2	1122 -	-	
31	S391-095160	SHIM-ROUND(1.0T)	원형심	2	1122 -	-	

BELL CRANK & LINK

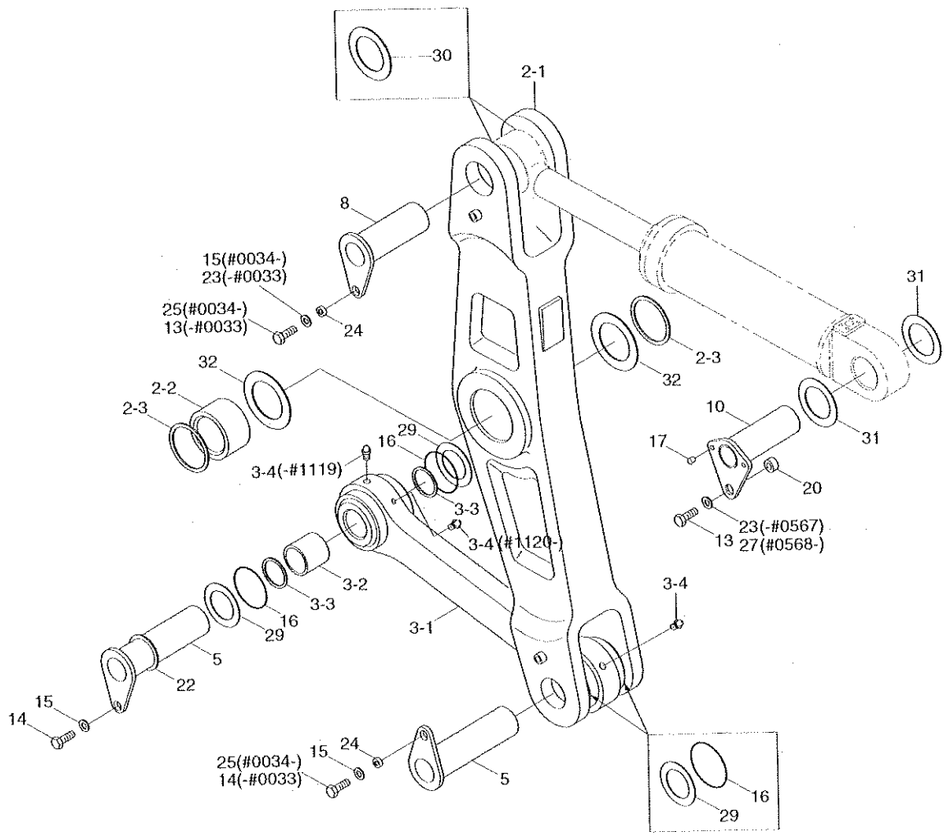

BELL CRANK & LINK

ITEM 순번	PART NO 품 번	DESCRIPTION 품 명	QTY 수량	SERIAL NO 적용 호기	ITC 호환	REMARK 비 고
32	S391-110220	SHIM-ROUND(1.0T) 원형 심	2	1122 -	-	

BOOM

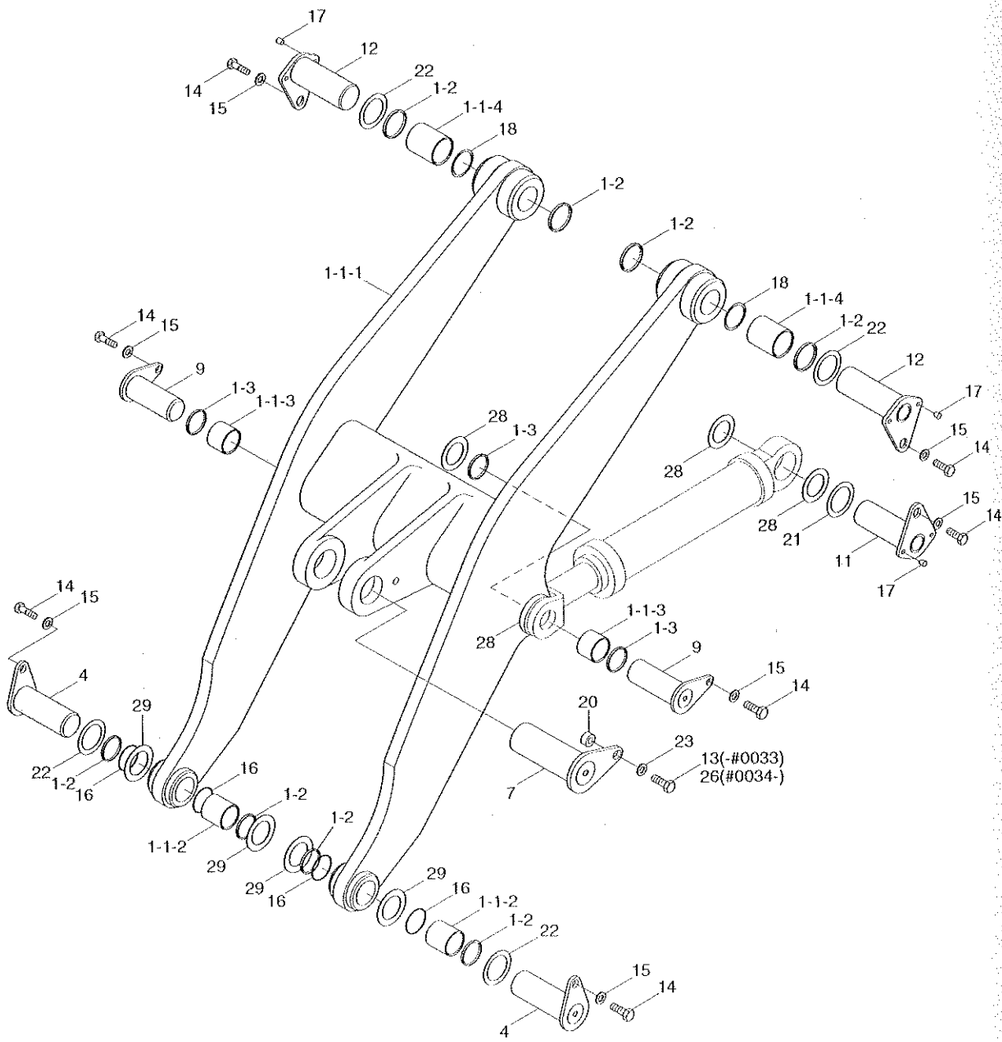

BOOM

HL757-7

ITEM 순번	PART NO 품 번	DESCRIPTION 품 명		QTY 수량	SERIAL NO 적용 호기	ITC 호환	REMARK 비 고
1	61LD-10011	BOOM ASSY	붐	1			HL757-7
	61LD-12010	BOOM	붐	1			HL757XTD-7
	61LD-10310	BOOM	붐	1	0056 -	-	HL757-7
	61LD-12310	BOOM ASSY(EXTRA PIP)	붐	1	0056 -	-	HL757XTD-7
	61LD-10410	BOOM ASSY(Q/COUPLER)	붐	1	1440 -	-	VOLVO, XTD
1-1	61LD-10031	·BOOM WA	붐	1			HL757-7
	61LD-12030	·BOOM WA	붐	1			HL757XTD-7
	61LD-10330	·BOOM WA(EXTRA PIP)	붐	1	0056 -	-	HL757-7
	61LD-12330	·BOOM WA(EXTRA PIP)	붐	1	0056 -	-	HL757XTD-7
	61LD-10340	·BOOM SUB ASSY	붐	1	1440 -	-	VOLVO, XTD
1-1-2	61LD-10090	··BUSHING	부싱	2			
1-1-3	61LD-10100	··BUSHING	부싱	2			
1-1-4	61LD-10110	··BUSHING	부싱	2			
1-2	S700-080206	·DUST SEAL-DKIY TYPE	더스트씰	8			
1-3	S700-075205	·DUST SEAL-DKIY TYPE	더스트씰	4			
4	61N8-05310	PIN WA	핀	2	- 1121		
	61LB-15310	PIN WA	핀	2	1122 - 1210	B	
	61LB-15310	PIN WA	핀	2	1211 -	D	
7	61N8-06170	PIN WA	핀	1	- 1121		
	61LB-16170	PIN WA	핀	1	1122 -	B	
9	61N8-05160	PIN WA	핀	2	- 1121		
	61LB-15160	PIN WA	핀	2	1122 -	B	
11	61N8-07010	PIN WA	핀	2	- 0563		
	61N8-07510	PIN WA	핀	2	0564 - 1121	D	
	61LB-17510	PIN WA	핀	2	1122 -	B	
12	61N8-07060	PIN WA	핀	2	- 1121		
	61LB-17060	PIN WA	핀	2	1122 -	B	
13	S017-200302	BOLT-HEX	육각 볼트	1	- 0033	-	
14	S017-16025D	BOLT-HEX	육각 볼트	8			
15	64L3-01120	WASHER-HARDENED	고장력 와셔	8			
16	E161-3050	O-RING	O-링	4			
17	S981-182000	PLUG	플러그	8			
18	S391-080160	SHIM-ROUND(1.0T)	원형 심	4			
20	61LB-10270	SPACER	스페이서	1	0034 -	-	
21	61N8-00150	SPACER-PIN	스페이서	2			
22	61N8-00160	SPACER-PIN	스페이서	4			
23	61N8-00320	WASHER-HARDENED	고장력 와셔	1			
26	S017-20050D	BOLT-HEX	육각볼트	1	0034 -	B	
28	S391-075135	SHIM-ROUND(1.0T)	원형 심	8	1122 -	-	
29	S391-080120	SHIM-ROUND(1.0T)	원형 심	4	1122 -	-	

BUCKET(2.7m³, CUTTING EDGE)

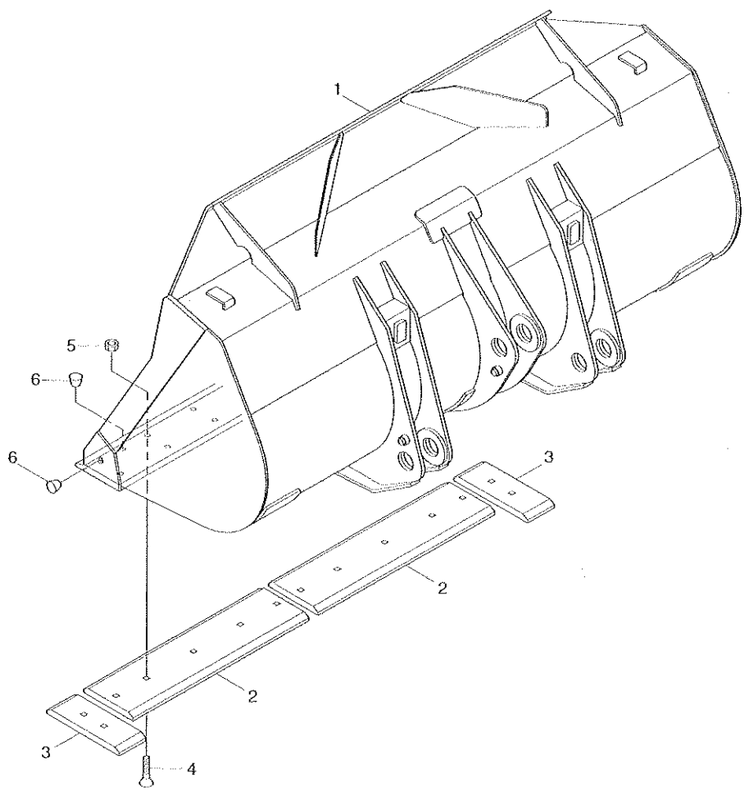

Description	Parts no	Included item
Cutting edge kit	61LD-00910	2~5
Cutting edge kit	61LD-00910BG	2~5

BUCKET(2.7M3, CUTTING EDGE)

ITEM 순번	PART NO 품 번	DESCRIPTION 품 명		QTY 수량	SERIAL NO 적용 호기		ITC 호환	REMARK 비 고
*	61LD-00011	BUCKET ASSY	버켓	1		-1210		
	61LD-00011BG	BUCKET ASSY	버켓	1	1211	-	D	
1	61LD-00031	·BUCKET WA	버켓	1		-1210		
	61LD-00031BG	·BUCKET WA	버켓	1	1211	-	D	
K2	61LD-00360	·CUTTING EDGE-CENTER	커팅 에지	2		-1210		
	61LD-00360BG	·CUTTING EDGE-CENTER	커팅 에지	2	1211	-	D	
K3	61LD-00370	·CUTTING EDGE-SIDE	커팅 에지	2		-1210		
	61LD-00370BG	·CUTTING EDGE-SIDE	커팅 에지	2	1211	-	D	
K4	61L3-0198	·BOLT-TOOTH	볼트	14				
K5	S206-20100B	·NUT-HEX	육각 너트	14				
6	S981-242500	·PLUG	플러그	8		-0079	-	
K	61LD-00910	CUTTING EDGE KIT	커팅 에지 키트	1		-1210	~	SEE ILLUST
	61LD-00910BG	CUTTING EDGE KIT	커팅 에지 키트	1	1211	-	D	SEE ILLUST

BUCKET(2.6m^3, TOOTH)

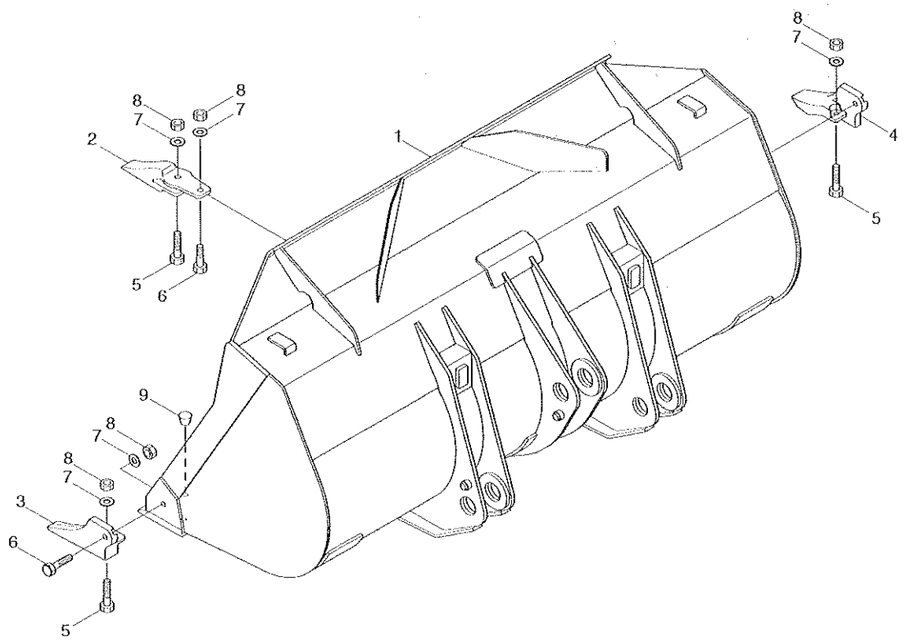

Description	Parts no	Included item
Tooth kit	61LD-00950	2~8
Tooth kit	61LD-00950BG	2~8

BUCKET(2.6M3, TOOTH)

ITEM 순번	PART NO 품 번	DESCRIPTION 품 명		QTY 수량	SERIAL NO 적용 호기		ITC 호환	REMARK 비 고
*	61LD-00021	BUCKET ASSY	버켓	1		~ 1210		
	61LD-00021BG	BUCKET ASSY	버켓	1	1211	~	D	
1	61LD-00031	·BUCKET WA	버켓	1		~ 1210		
	61LD-00031BG	·BUCKET WA	버켓	1	1211	~	D	
K2	61L3-0169	·TOOTH-CENTER	투스	6		~ 1210		
	61L3-0169BG	·TOOTH-CENTER	투스	6	1211	~	D	
K3	61L3-0170	·TOOTH-LH	투스	1		~ 1210		
	61L3-0170BG	·TOOTH-LH	투스	1	1211	~	D	
K4	61L3-0171	·TOOTH-RH	투스	1		~ 1210		
	61L3-0171BG	·TOOTH-RH	투스	1	1211	~	D	
K5	S018-20075D	·BOLT-HEX	육각 볼트	8				
K6	S018-20065D	·BOLT-HEX	육각 볼트	8				
K7	S441-200006	·WASHER-HARDENED	고정력 와셔	16				
K8	S206-20100B	·NUT-HEX	육각 너트	16				
9	S981-242500	·PLUG	플러그	6		~ 0079	~	
K	61LD-00950	TOOTH KIT(1-PIECE)	투스 키트	1		~ 1210	~	SEE ILLUST
	61LD-00950BG	TOOTH KIT(1-PIECE)	투스 키트	1	1211	~	D	SEE ILLUST

BUCKET(2.7M^3, 1TOOTH & SEGMENT, #0969-)

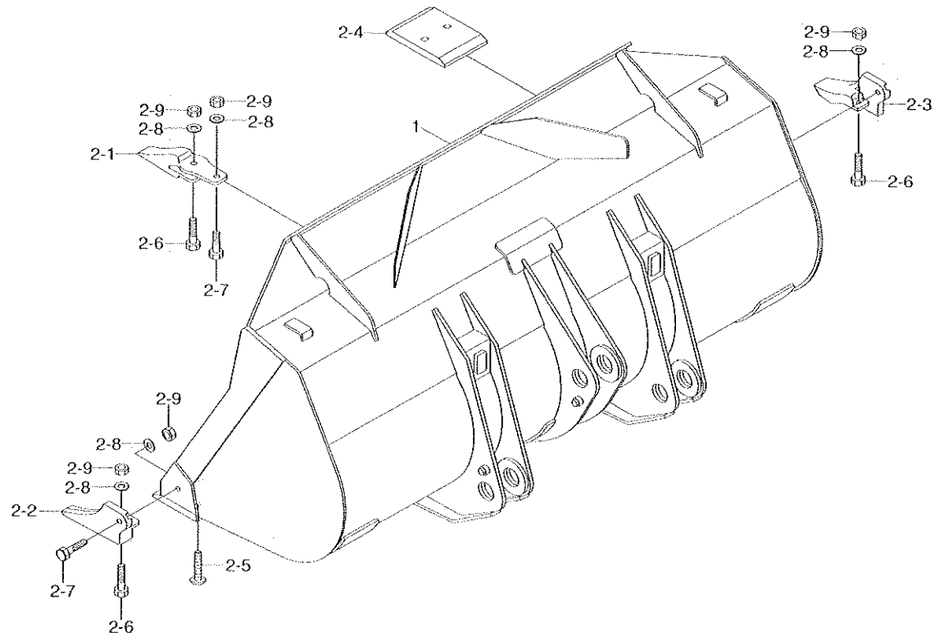

BUCKET(2.7M3, 1TOOTH & SEGMENT)

ITEM 순번	PART NO 품 번	DESCRIPTION 품 명		QTY 수량	SERIAL NO 적용 호기	ITC 호환	REMARK 비 고
*	61LD-06200	BUCKET ASSY	버켓	1	0969 -	-	
1	61LD-06220	·BUCKET WA	버켓	1			
2	61LD-00930	·TOOTH & SEGMENT KIT	투스 및 시그먼트 키트	1			
2-1	61L3-0169BG	··TOOTH-CENTER	투스	6			
2-2	61L3-0170BG	··TOOTH-LH	투스	1			
2-3	61L3-0171BG	··TOOTH-RH	투스	1			
2-4	61LD-06240	··SEGMENT	시그먼트	7			
2-5	61L3-0198	··BOLT-TOOTH	볼트	14			
2-6	S018-20075D	··BOLT-HEX	육각 볼트	8			
2-7	S018-20065D	··BOLT-HEX	육각 볼트	8			
2-8	S441-200006	··WASHER-HARDENED	고장력 와셔	16			
2-9	S206-20100B	··NUT-HEX	육각 너트	30			

BUCKET(2.7M^3, 2TOOTH & SEGMENT, #0969-)

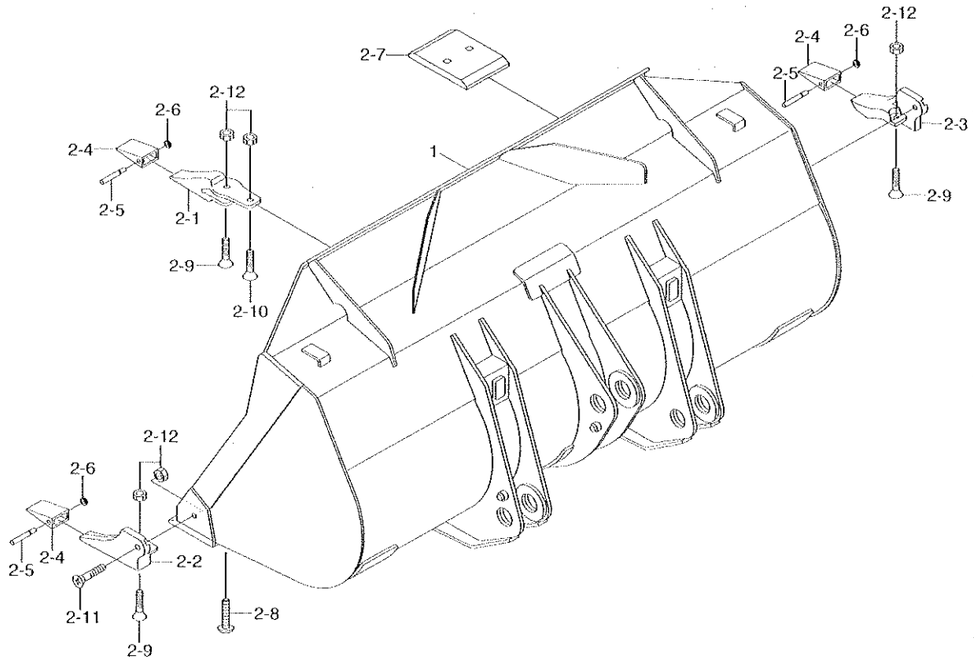

BUCKET(2.7M3, 2TOOTH & SEGMENT)

ITEM 순번	PART NO 품 번	DESCRIPTION 품 명		QTY 수량	SERIAL NO 적용 호기	ITC 호환	REMARK 비 고
*	61LD-06210	BUCKET ASSY	버켓	1	0969 -	-	
1	61LD-06220	·BUCKET WA	버켓	1			
2	61LD-00940	·TOOTH & SEGMENT KIT	투스 및 시그먼트 키트	1			
2-1	64L3-01260BG	··ADAPTER-TOOTH,CENTER	어댑터	6			
2-2	64L3-01270BG	··ADAPTER-TOOTH,LH	어댑터	1			
2-3	64L3-01280BG	··ADAPTER-TOOTH,RH	어댑터	1			
2-4	64L3-01290BG	··POINT-TOOTH	포인트	8			
2-5	64L3-01300	··PIN-TOOTH	핀	8			
2-6	64L3-01310	··WASHER-LOCK	와셔	8			
2-7	61LD-06240	··SEGMENT	시그먼트	7			
2-8	61L3-0198	··BOLT-TOOTH	볼트	14			
2-9	64L3-01320	··BOLT-TOOTH	볼트	8			
2-10	64L3-01330	··BOLT-TOOTH	볼트	6			
2-11	64L3-01340	··BOLT-TOOTH	볼트	2			
2-12	S206-20100B	··NUT-HEX	육각 너트	30			

BUCKET(2.6m³, 2-PIECE TOOTH)

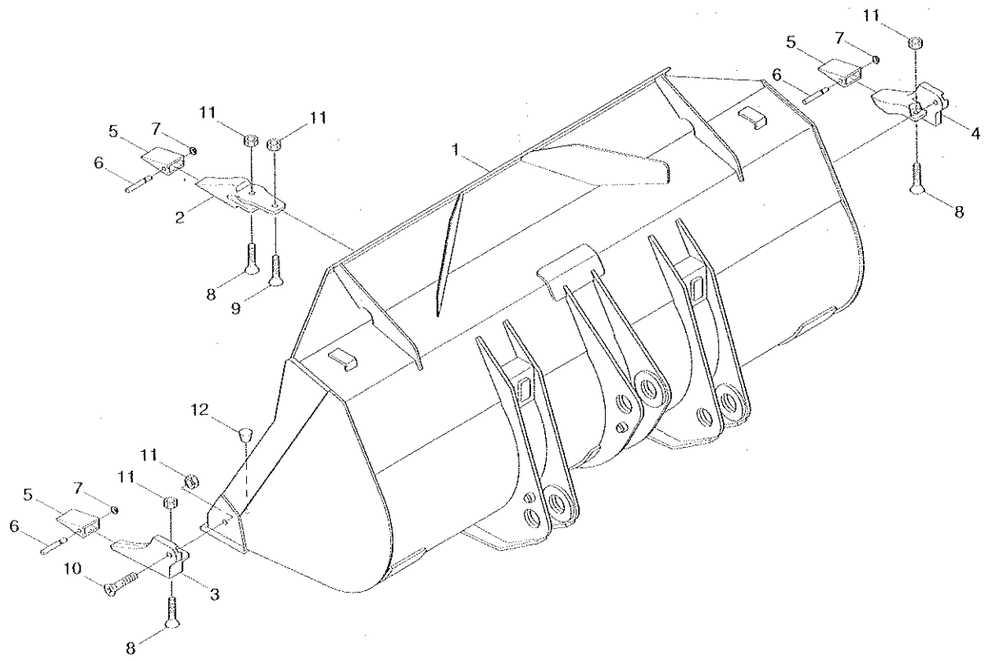

Description	Parts no	Included item
Tooth kit	61LD-00960	2~11
Tooth kit	61LD-00960BG	2~11

BUCKET(2.6M3, 2-PIECE TOOTH)

ITEM 순번	PART NO 품 번	DESCRIPTION 품 명		QTY 수량	SERIAL NO 적용 호기	ITC 호환	REMARK 비 고
*	61LD-00390	BUCKET ASSY	버켓	1	~ 1210		
	61LD-00390BG	BUCKET ASSY	버켓	1	1211 ~	D	
1	61LD-00031	·BUCKET WA	버켓	1	~ 1210		
	61LD-00031BG	·BUCKET WA	버켓	1	1211 ~	D	
K2	64L3-01260	·ADAPTER-TOOTH,CENTER	어댑터	6	~ 1210		
	64L3-01260BG	·ADAPTER-TOOTH,CENTER	어댑터	6	1211 ~	D	
K3	64L3-01270	·ADAPTER-TOOTH,LH	어댑터	1	~ 1210		
	64L3-01270BG	·ADAPTER-TOOTH,LH	어댑터	1	1211 ~	D	
K4	64L3-01280	·ADAPTER-TOOTH,RH	어댑터	1	~ 1210		
	64L3-01280BG	·ADAPTER-TOOTH,RH	어댑터	1	1211 ~	D	
K5	64L3-01290	·POINT-TOOTH	포인트	8	~ 1210		
	64L3-01290BG	·POINT-TOOTH	포인트	8	1211 ~	D	
K6	64L3-01300	·PIN-TOOTH	핀	8			
K7	64L3-01310	·WASHER-LOCK	와셔	8			
K8	64L3-01320	·BOLT-TOOTH	볼트	8			
K9	64L3-01330	·BOLT-TOOTH	볼트	6			
K10	64L3-01340	·BOLT-TOOTH	볼트	2			
K11	S206-20100B	·NUT-HEX	육각너트	16			
12	S981-242500	·PLUG	플러그	6	~ 0079	~	
K	61LD-00960	TOOTH KIT(2-PIECE)	투스 키트	1	~ 1210	~	SEE ILLUST
	61LD-00960BG	TOOTH KIT(2-PIECE)	투스 키트	1	1211 ~	D	SEE ILLUST

BUCKET(2.6m^3, CUTTING EDGE, #0161-)

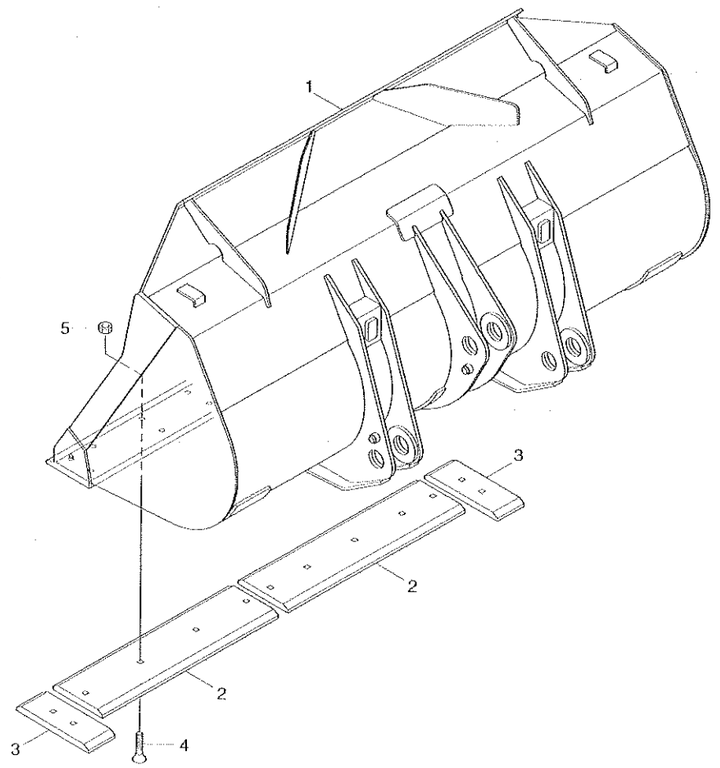

Description	Parts no	Included item
Cutting edge kit	61LD-00920	2~5
Cutting edge kit	61LD-00920BG	2~5

BUCKET(2.6M3, CUTTING EDGE, #0161-)

ITEM 순번	PART NO 품 번	DESCRIPTION 품 명		QTY 수량	SERIAL NO 적용 호기	ITC 호환	REMARK 비 고
*	61LD-04000	BUCKET ASSY	버켓	1	0161 - 1210	-	
	61LD-04000BG	BUCKET ASSY	버켓	1	1211 -	D	
1	61LD-04010	·BUCKET WA	버켓	1	- 1210		
	61LD-04010BG	·BUCKET WA	버켓	1	1211 -	D	
K2	61LD-04050	·CUTTING EDGE-CENTER	커팅 에지	2			
K3	61LD-00370	·CUTTING EDGE-SIDE	커팅 에지	2			
K4	61L3-0198	·BOLT-TOOTH	볼트	12			
K5	S206-20100B	·NUT-HEX	육각 너트	12			
K	61LD-00920	CUTTING EDGE KIT	커팅 에지 키트	1	- 1210	-	SEE ILLUST
	61LD-00920BG	CUTTING EDGE KIT	커팅 에지 키트	1	1211 -	D	SEE ILLUST

BUCKET(2.9m³, CUTTING EDGE, #0211-)

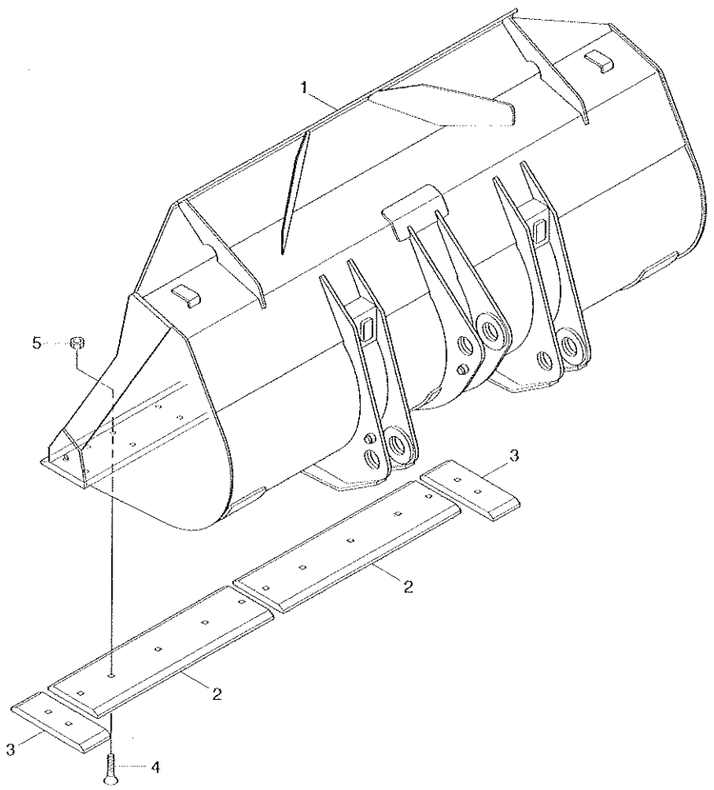

Description	Parts no	Included item
Cutting edge kit	61LD-00910	2-5
Cutting edge kit	61LD-00910BG	2-5

BUCKET(2.9M3, CUTTING EDGE, #0211-)

ITEM 순번	PART NO 품 번	DESCRIPTION 품 명		QTY 수량	SERIAL NO 적용 호기	ITC 호환	REMARK 비 고
*	61LD-02000	BUCKET ASSY	버켓	1	0211 - 1210	-	
	61LD-02000BG	BUCKET ASSY	버켓	1	1211 -	D	
1	61LD-02010	·BUCKET WA	버켓	1	- 1210		
	61LD-02010BG	·BUCKET WA	버켓	1	1211 -	D	
K2	61LD-00360	·CUTTING EDGE-CENTER	커팅 에지	2			
K3	61LD-00370	·CUTTING EDGE-SIDE	커팅 에지	2			
K4	61L3-0198	·BOLT-TOOTH	볼트	14			
K5	S208-201002	·NUT-HEX	육각 너트	14			
K	61LD-00910	CUTTING EDGE KIT	커팅 에지 키트	1	- 1210	-	SEE ILLUST
	61LD-00910BG	CUTTING EDGE KIT	커팅 에지 키트	1	1211 -	D	SEE ILLUST

BUCKET(2.8m^3, TOOTH, #0211-)

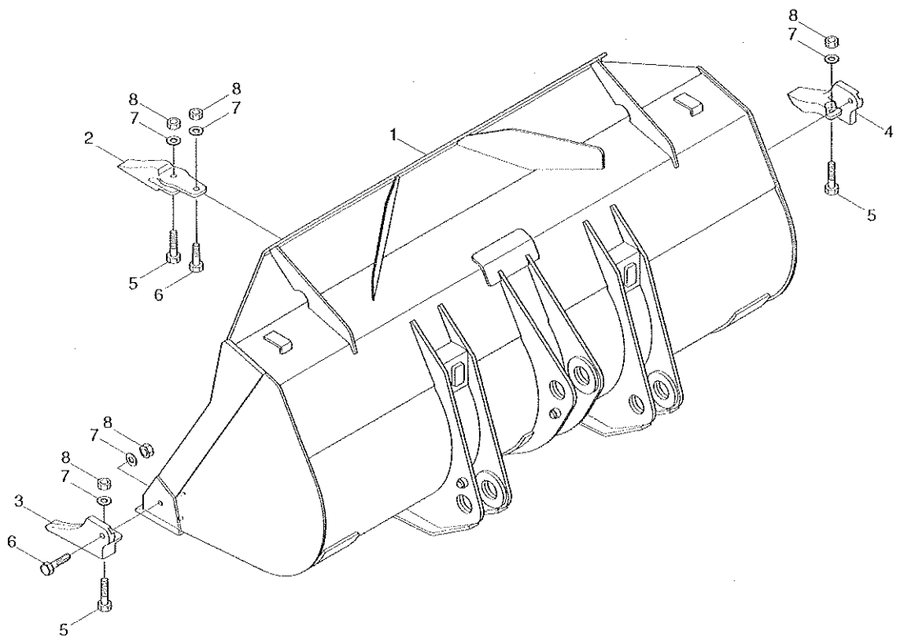

Description	Parts no	Included item
Tooth kit	61LD-00950	2~8
Tooth kit	61LD-00950BG	2~8

BUCKET(2.8M3, TOOTH, #0211-)

ITEM 순번	PART NO 품 번	DESCRIPTION 품 명		QTY 수량	SERIAL NO 적용 호기	ITC 호환	REMARK 비 고
*	61LD-02500	BUCKET ASSY	버켓	1	- 1210	~	
	61LD-02500BG	BUCKET ASSY	버켓	1	1211 -	D	
1	61LD-02010	·BUCKET WA	버켓	1	- 1210		
	61LD-02010BG	·BUCKET WA	버켓	1	1211 -	D	
K2	61L3-0169	·TOOTH-CENTER	투스	6	- 1210		
	61L3-0169BG	·TOOTH-CENTER	투스	6	1211 -	D	
K3	61L3-0170	·TOOTH-LH	투스	1	- 1210		
	61L3-0170BG	·TOOTH-LH	투스	1	1211 -	D	
K4	61L3-0171	·TOOTH-RH	투스	1	- 1210		
	61L3-0171BG	·TOOTH-RH	투스	1	1211 -	D	
K5	S018-20075D	·BOLT-HEX	육각 볼트	8			
K6	S018-20065D	·BOLT-HEX	육각 볼트	8			
K7	S441-200006	·WASHER-HARDENED	고장력 와셔	16			
K8	S206-20100B	·NUT-HEX	육각 너트	16			
K	61LD-00950	TOOTH KIT(1-PIECE)	투스 키트	1	- 1210	~	SEE ILLUST
	61LD-00950BG	TOOTH KIT(1-PIECE)	투스 키트	1	1211 -	D	SEE ILLUST

BUCKET(2.8m^3, 2-PIECE TOOTH, #0211-)

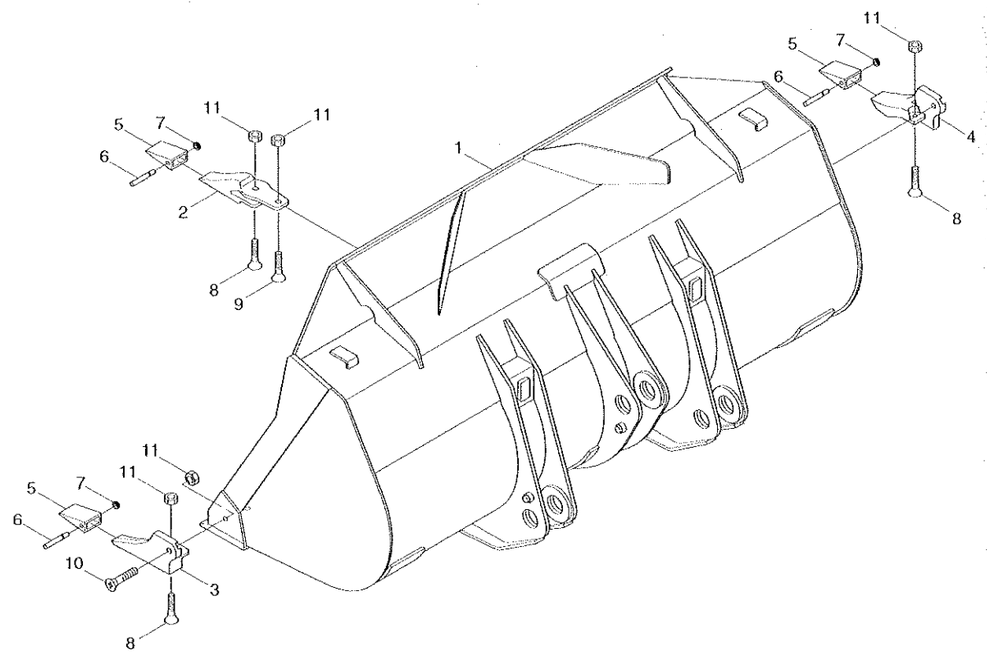

Description	Parts no	Included item
Tooth kit	61LD-00960	2~11
Tooth kit	61LD-00960BG	2~11

BUCKET(2.8M3, 2-PIECE TOOTH, #0211-)

ITEM 순번	PART NO 품 번	DESCRIPTION 품 명		QTY 수량	SERIAL NO 적용 호기	ITC 호환	REMARK 비 고
*	61LD-02700	BUCKET ASSY	버켓	1	- 1210	-	
	61LD-02700BG	BUCKET ASSY	버켓	1	1211 -	D	
1	61LD-02010	·BUCKET WA	버켓	1	- 1210		
	61LD-02010BG	·BUCKET WA	버켓	1	1211 -	D	
K2	64L3-01260	·ADAPTER-TOOTH,CENTER	어댑터	6	- 1210		
	64L3-01260BG	·ADAPTER-TOOTH,CENTER	어댑터	6	1211 -	D	
K3	64L3-01270	·ADAPTER-TOOTH,LH	어댑터	1	- 1210		
	64L3-01270BG	·ADAPTER-TOOTH,LH	어댑터	1	1211 -	D	
K4	64L3-01280	·ADAPTER-TOOTH,RH	어댑터	1	- 1210		
	64L3-01280BG	·ADAPTER-TOOTH,RH	어댑터	1	1211 -	D	
K5	64L3-01290	·POINT-TOOTH	포인트	8	- 1210		
	64L3-01290BG	·POINT-TOOTH	포인트	8	1211 -	D	
K6	64L3-01300	·PIN-TOOTH	핀	8			
K7	64L3-01310	·WASHER-LOCK	와셔	8			
K8	64L3-01320	·BOLT-TOOTH	볼트	8			
K9	64L3-01330	·BOLT-TOOTH	볼트	6			
K10	64L3-01340	·BOLT-TOOTH	볼트	2			
K11	S206-20100B	·NUT-HEX	육각너트	16			
K	61LD-00960	TOOTH KIT(2-PIECE)	투스 키트	1	- 1210	-	SEE ILLUST
	61LD-00960BG	TOOTH KIT(2-PIECE)	투스 키트	1	1211 -	D	SEE ILLUST

BUCKET(2.1m^3, CUTTING EDGE, #0452-)

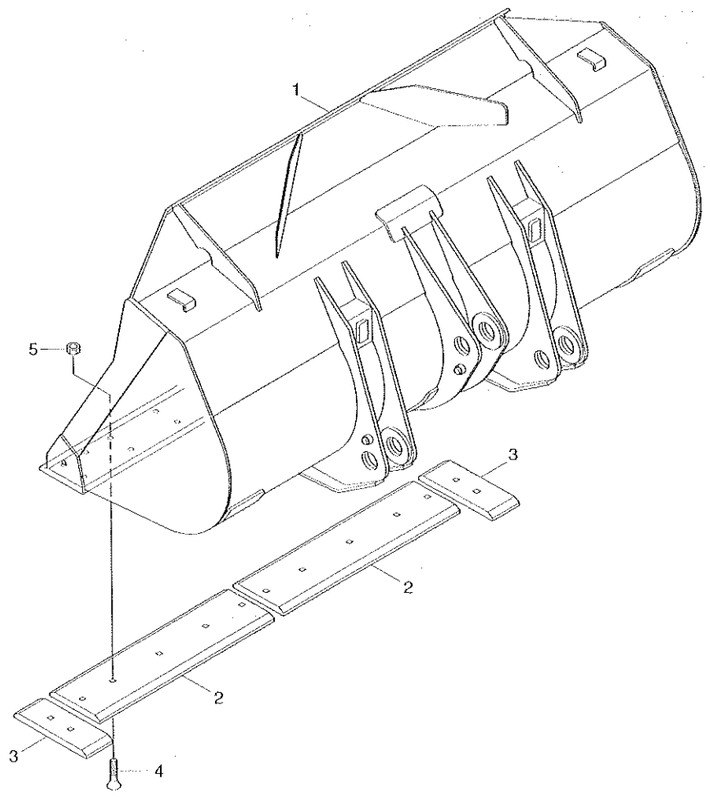

Description	Parts no	Included item
Cutting edge kit	61LD-00910	2~5
Cutting edge kit	61LD-00910BG	2~5

BUCKET(2.1M3, CUTTING EDGE, #0452-)

ITEM 순번	PART NO 품 번	DESCRIPTION 품 명		QTY 수량	SERIAL NO 적용 호기	ITC 호환	REMARK 비 고
*	61LD-01010	BUCKET ASSY	버켓	1	- 1210		
	61LD-01010BG	BUCKET ASSY	버켓	1	1211 -	D	
1	61LD-01020	·BUCKET WA	버켓	1	- 1210		
	61LD-01020BG	·BUCKET WA	버켓	1	1211 -	D	
K2	61LD-00360	·CUTTING EDGE-CENTER	커팅 에지	2	- 1210		
	61LD-00360BG	·CUTTING EDGE-CENTER	커팅 에지	2	1211 -	D	
K3	61LD-00370	·CUTTING EDGE-SIDE	커팅 에지	2	- 1210		
	61LD-00370BG	·CUTTING EDGE-SIDE	커팅 에지	2	1211 -	D	
K4	61L3-0198	·BOLT-TOOTH	볼트	14			
K5	S206-20100B	·NUT-HEX	육각 너트	14			
K	61LD-00910	CUTTING EDGE KIT	커팅 에지 키트	1	- 1210	-	SEE ILLUST
	61LD-00910BG	CUTTING EDGE KIT	커팅 에지 키트	1	1211 -	D	SEE ILLUST

BUCKET(3.2m³, CUTTING EDGE, #0001-)

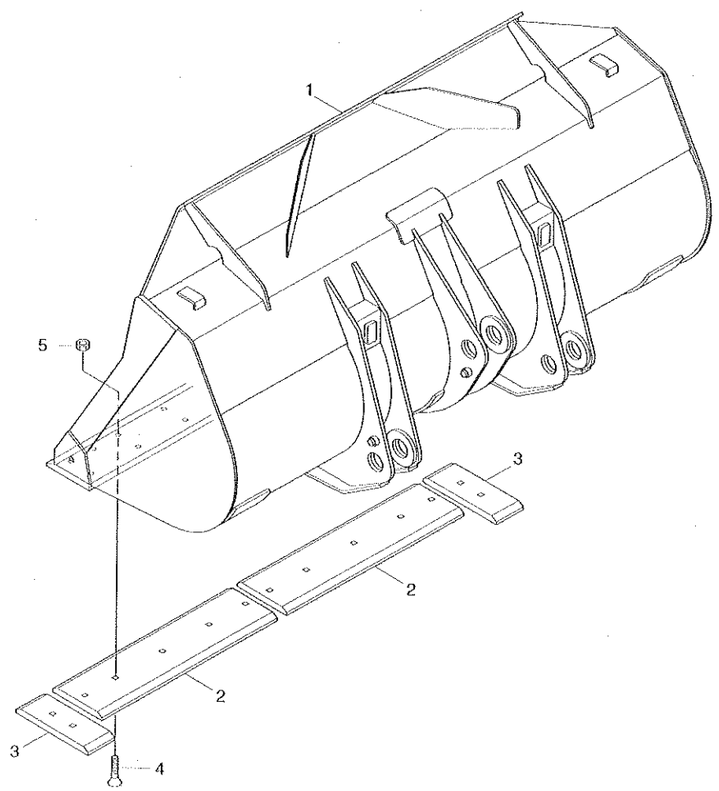

Description	Parts no	Included item
Cutting edge kit	61LD-00910	2~5
Cutting edge kit	61LD-00910BG	2~5

BUCKET(3.2M3, CUTTING EDGE, #0001-)

ITEM 순번	PART NO 품 번	DESCRIPTION 품 명		QTY 수량	SERIAL NO 적용 호기	ITC 호환	REMARK 비 고
*	61LD-03000	BUCKET ASSY	버켓	1	0001 - 1210	-	
	61LD-03000BG	BUCKET ASSY	버켓	1	1211 -	D	
1	61LD-03010	·BUCKET WA	버켓	1	- 1210		
	61LD-03010BG	·BUCKET WA	버켓	1	1211 -	D	
K2	61LD-00360	·CUTTING EDGE-CENTER	커팅 에지	2	- 1210		
	61LD-00360BG	·CUTTING EDGE-CENTER	커팅 에지	2	1211 -	D	
K3	61LD-00370	·CUTTING EDGE-SIDE	커팅 에지	2	- 1210		
	61LD-00370BG	·CUTTING EDGE-SIDE	커팅 에지	2	1211 -	D	
K4	61L3-0198	·BOLT-TOOTH	볼트	14			
K5	S206-20100B	·NUT-HEX	육각 너트	14			
K	61LD-00910	CUTTING EDGE KIT	커팅 에지 키트	1	- 1210	-	SEE ILLUST
	61LD-00910BG	CUTTING EDGE KIT	커팅 에지 키트	1	1211 -	D	SEE ILLUST

BUCKET(3.1m^3, TOOTH, #0001-)

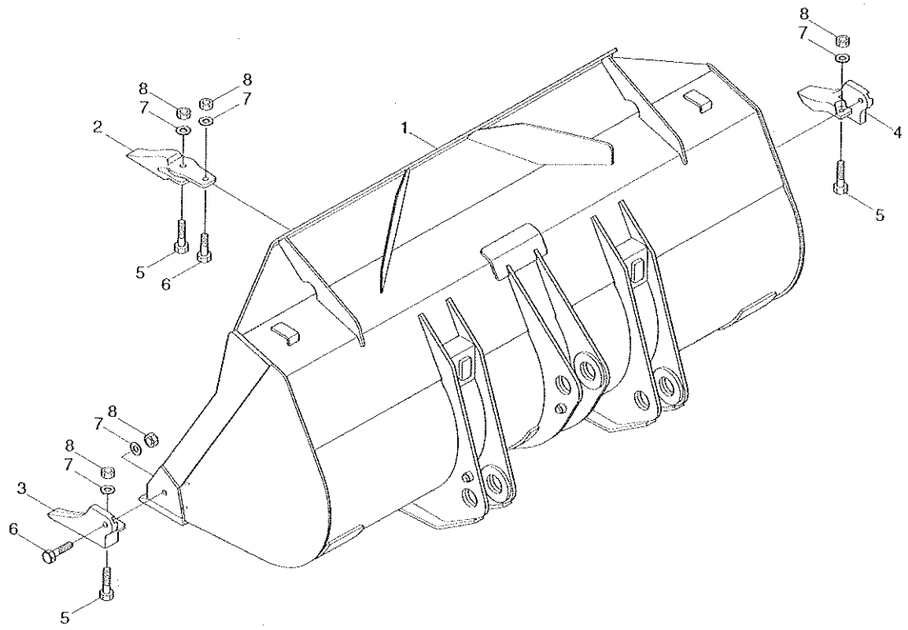

Description	Parts no	Included item
Tooth kit	61LD-00950	2~8
Tooth kit	61LD-00950BG	2~8

BUCKET(3.1M3, TOOTH, #0001-)

ITEM 순번	PART NO 품 번	DESCRIPTION 품 명		QTY 수량	SERIAL NO 적용 호기		ITC 호환	REMARK 비 고
*	61LD-03500	BUCKET ASSY	버켓	1	0001	- 1210	-	
	61LD-03500BG	BUCKET ASSY	버켓	1	1211	-	D	
1	61LD-03010	-BUCKET WA	버켓	1		- 1210		
	61LD-03010BG	-BUCKET WA	버켓	1	1211	-	D	
K2	61L3-0169	-TOOTH-CENTER	투스	6		- 1210		
	61L3-0169BG	-TOOTH-CENTER	투스	6	1211	-	D	
K3	61L3-0170	-TOOTH-LH	투스	1		- 1210		
	61L3-0170BG	-TOOTH-LH	투스	1	1211	-	D	
K4	61L3-0171	-TOOTH-RH	투스	1		- 1210		
	61L3-0171BG	-TOOTH-RH	투스	1	1211	-	D	
K5	S018-20075D	-BOLT-HEX	육각 볼트	8				
K6	S018-20065D	-BOLT-HEX	육각 볼트	8				
K7	S441-200006	-WASHER-HARDENED	고장력 와셔	16				
K8	S206-20100B	-NUT-HEX	육각 너트	16				
K	61LD-00950	TOOTH KIT(1-PIECE)	투스 키트	1		- 1210	-	SEE ILLUST
	61LD-00950BG	TOOTH KIT(1-PIECE)	투스 키트	1	1211	-	D	SEE ILLUST

BUCKET(3.1m^3, 2-PIECE TOOTH, #0001-)

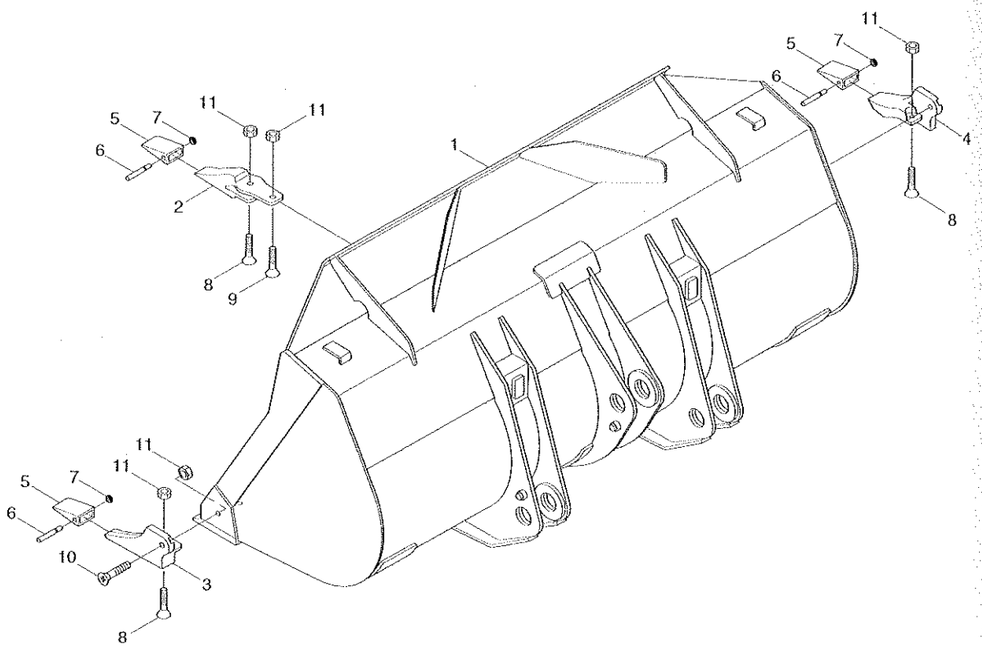

Description	Parts no	Included item
Tooth kit	61LD-00960	2~11
Tooth kit	61LD-00960BG	2~11

BUCKET(3.1M3, 2-PIECE TOOTH, #0001-)

ITEM 순번	PART NO 품 번	DESCRIPTION 품 명		QTY 수량	SERIAL NO 적용 호기	ITC 호환	REMARK 비 고
*	61LD-03700	BUCKET ASSY	버켓	1	0001 - 1210	-	
	61LD-03700BG	BUCKET ASSY	버켓	1	1211 ~	D	
1	61LD-03010	·BUCKET WA	버켓	1	- 1210		
	61LD-03010BG	·BUCKET WA	버켓	1	1211 -	D	
K2	64L3-01260	·ADAPTER-TOOTH,CENTER	어댑터	6	- 1210		
	64L3-01260BG	·ADAPTER-TOOTH,CENTER	어댑터	6	1211 -	D	
K3	64L3-01270	·ADAPTER-TOOTH,LH	어댑터	1	~ 1210		
	64L3-01270BG	·ADAPTER-TOOTH,LH	어댑터	1	1211 -	D	
K4	64L3-01280	·ADAPTER-TOOTH,RH	어댑터	1	- 1210		
	64L3-01280BG	·ADAPTER-TOOTH,RH	어댑터	1	1211 ~	D	
K5	64L3-01290	·POINT-TOOTH	포인트	8	- 1210		
	64L3-01290BG	·POINT-TOOTH	포인트	8	1211 -	D	
K6	64L3-01300	·PIN-TOOTH	핀	8			
K7	64L3-01310	·WASHER-LOCK	와셔	8			
K8	64L3-01320	·BOLT-TOOTH	볼트	8			
K9	64L3-01330	·BOLT-TOOTH	볼트	6			
K10	64L3-01340	·BOLT-TOOTH	볼트	2			
K11	S208-201002	·NUT-HEX	육각너트	16			
K	61LD-00960	TOOTH KIT(2-PIECE)	투스 키트	1	- 1210	-	SEE ILLUST
	61LD-00960BG	TOOTH KIT(2-PIECE)	투스 키트	1	1211 -	D	SEE ILLUST

PALLET FORK

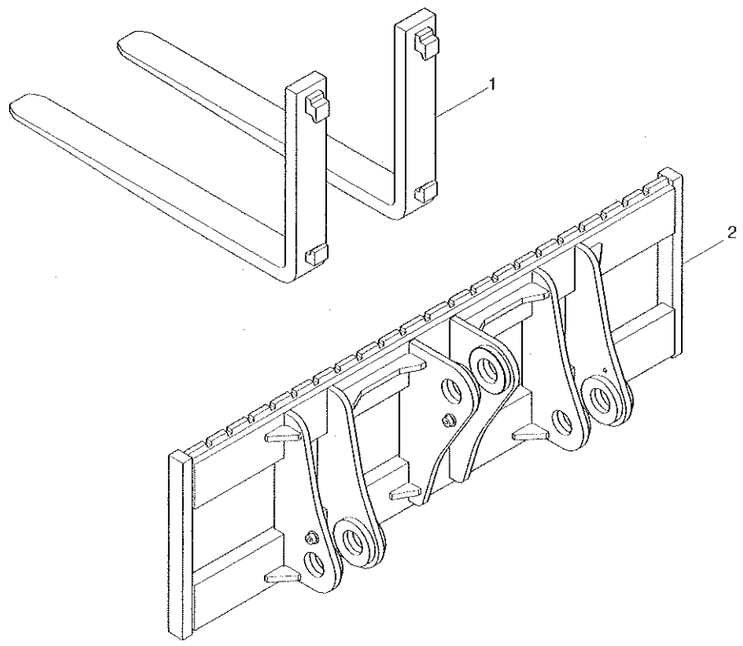

PALLET FORK

HL757-7

ITEM 순번	PART NO 품 번	DESCRIPTION 품 명		QTY 수량	SERIAL NO 적용 호기	ITC 호환	REMARK 비 고
*	61LD-80000	PALLET FORK ASSY	파레트 포크	1	0939 -	-	
1	F14710111	-FORK ASSY(STD,1200)	포크	2			
2	61LD-80010	-CARRIAGE WA	캐리지	1			

2006. 6.30 REV.6F

7140

QUICK COUPLER(VOLVO TYPE, #1440-)

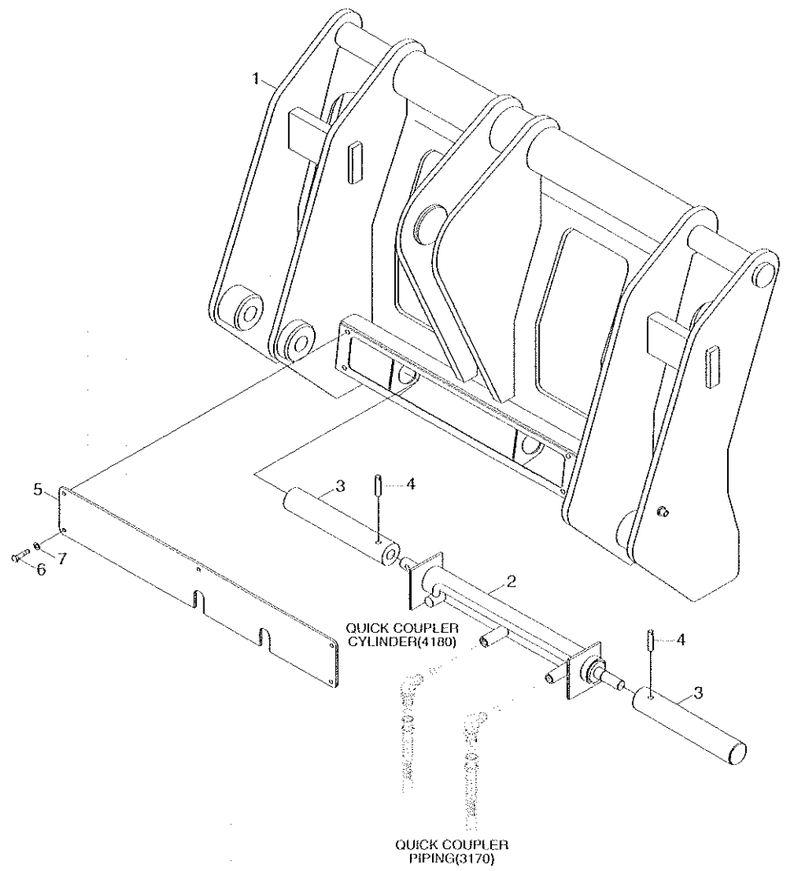

QUICK COUPLER(VOLVO TYPE, #1440-)

ITEM 순번	PART NO 품 번	DESCRIPTION 품 명		QTY 수량	SERIAL NO 적용 호기	ITC 호환	REMARK 비 고
*	61LD-91000	QUICK COUPLER ASSY	퀵 커플러	1	1440 -	-	VOLVO TYPE
1	61LD-91010	·QUICK COUPLER WA	커플러	1			
2	@	·QUICK COUPLER CYLINDER	퀵 커플러 실린더	1			SEE 4180
3	61LC-91240	·PIN-COUPLER	커플러 핀	2			
4	S471-910452	·PIN-SPRING	스프링 핀	2			
5	61LC-91520	·COVER	커버	1			
6	S015-080256	·BOLT-HEX	육각 볼트	5			
7	S403-08200B	·WASHER-PLAIN	평 와셔	5			

8. OTHERS



TOOLS(-#0011)

1

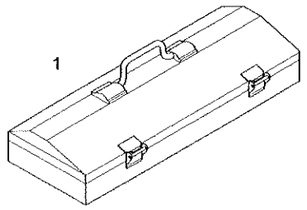

2, 3, 4 ,5 ,6, 7, 8, 9,10,
11,12,13,14,15



46

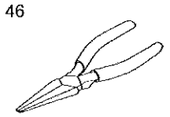

62

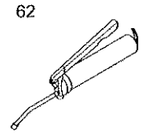

60

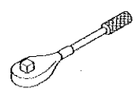

19,21,23,
26,28,29,30

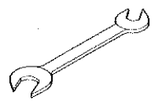

47



55

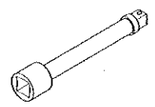

63



34,35,36,
37,38,39



48

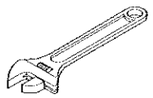

53



42,44

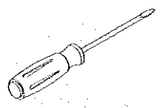

50

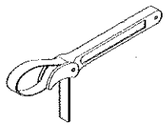

58,59

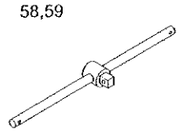

TOOLS(-#0011)

ITEM 순번	PART NO 품 번	DESCRIPTION 품 명		QTY 수량	SERIAL NO 적용 호기	ITC 호환	REMARK 비 고
*	94L1-20001	TOOL KIT ASSY	공구	1	-0011	-	
1	E191-2000	·TOOL BOX	공구 박스	1			
2	S953-127100	·SOCKET-METRIC	소켓	1			
3	S953-127130	·SOCKET-METRIC	소켓	1			
4	S953-127140	·SOCKET-METRIC	소켓	1			
5	S953-127170	·TURBO COVER	데칼	1			
6	S953-127190	·SOCKET-METRIC	소켓	1			
7	S953-127220	·SOCKET-METRIC	소켓	1			
8	S953-127240	·SOCKET-METRIC	소켓	1			
9	S953-127300	·SOCKET-METRIC	소켓	1			
10	S953-190320	·SOCKET-METRIC	소켓	1			
11	S953-190360	·SOCKET-METRIC	소켓	1			
12	S953-190460	·SOCKET-3/4"X46MM	소켓	1			
13	S953-190550	·SOCKET-3/4"X55MM	소켓	1			
14	S968-190240	·SOCKET-3/4"X1 1/2"	소켓	1			
15	S968-190300	·SOCKET-3/4"X1 7/8"	소켓	1			
19	S962-080902	·WRENCH-DOUBLE,8X9	양구 렌치	1			
21	S962-101202	·WRENCH-DOUBLE,10X12	양구 렌치	1			
23	S962-131702	·WRENCH-DOUBLE,13X17	양구 렌치	1			
26	S962-192202	·WRENCH-DOUBLE,19X22	양구 렌치	1			
28	S962-242702	·WRENCH-DOUBLE,24X27	양구 렌치	1			
29	S962-303202	·WRENCH-DOUBLE,METRIC	양구 렌치	1			
30	S962-364102	·WRENCH-DOUBLE,METRIC	양구 렌치	1			
34	S967-040025	·L-WRENCH	L-렌치	1			
35	S967-050028	·L-WRENCH	L-렌치	1			
36	S967-060032	·L-WRENCH	L-렌치	1			
37	S967-080036	·L-WRENCH	L-렌치	1			
38	S967-100040	·L-WRENCH	L-렌치	1			
39	S967-120045	·L-WRENCH	L-렌치	1			
42	S959-081512	·DRIVER(-)	드라이버	1			
44	S959-081522	·DRIVER(+)	드라이버	1			
46	S961-150016	·PLIER-LONG NOSE	플라이어	1			
47	S960-150020	·PLIER-SLIP JOINT	플라이어	1			
48	S963-200024	·WRENCH-ADJ ANGLE	조정 렌치	1			
50	E191-2043	·WRENCH-FILTER,300MM	필터 렌치	1			
53	S954-127080	·UNIVERSAL JOINT	유니버설 조인트	1			
55	S955-127075	·EXTENSION BAR	연결대	1			
58	E191-2048	·HANDLE-SLIDING,1/2"X10"	핸 들	1			
59	E191-2049	·HANDLE-SLIDING,3/4"X20"	핸 들	1			
60	S958-127250	·HANDLE-RATCHET	핸 들	1			

2003.12.31 REV.1

8010

TOOLS(-#0011)

1

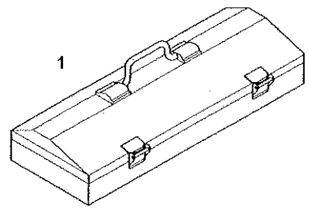

2, 3, 4 ,5 ,6, 7, 8, 9,10,
11,12,13,14,15



46

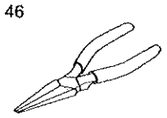

62

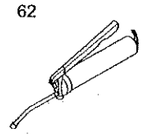

60

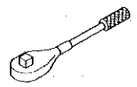

19,21,23,
26,28,29,30

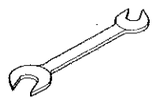

47

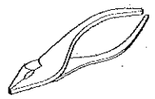

55

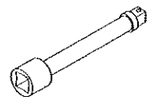

63

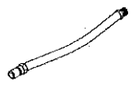

34,35,36,
37,38,39



48

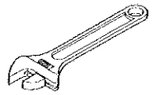

53



42,44

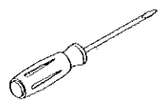

50

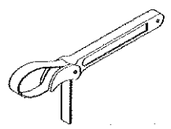

58,59

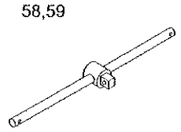

TOOLS(-#0011)

ITEM 순번	PART NO 품 번	DESCRIPTION 품 명		QTY 수량	SERIAL NO 적용 호기	ITC 호환	REMARK 비 고
62	E191-2053	·GUN-GREASE,500CC	그리스 건	1			
63	E191-2054	·TIP-HOSE,RUBBER	호스 팁	1			
70	94L1-20011	·TOOL LIST	공구 목록표	1			

2003.12.31 REV.1

8010

TOOLS(#0012-)

1

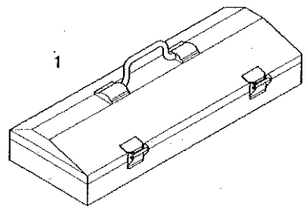

2, 3, 4 ,5 ,6, 7, 8, 9,10,11,42,43



12,13,14,15,16,17,18,19

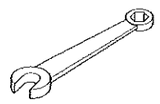

20,21

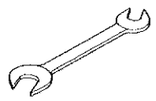

22,23,24,25,26,27



28,29

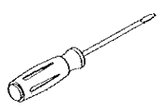

30

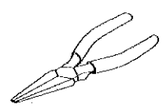

31



32

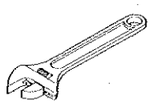

33

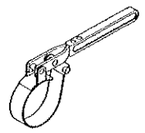

34



35

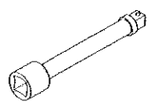

36,38

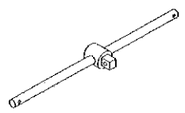

37

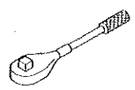

39

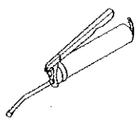

40



ITEM 순번	PART NO 품 번	DESCRIPTION 품 명		QTY 수량	SERIAL NO 적용 호기	ITC 호환	REMARK 비 고
*	94L1-20002	TOOL KIT ASSY	공구 키트	1	0012 -	B	
1	E191-2000	·TOOL BOX	공구 박스	1			
2	S953-127100	·SOCKET-METRIC	소켓	1			
3	S953-127130	·SOCKET-METRIC	소켓	1			
4	S953-127140	·SOCKET-METRIC	소켓	1			
5	S953-127170	·TURBO COVER	대칼	1			
6	S953-127190	·SOCKET-METRIC	소켓	1			
7	S953-127220	·SOCKET-METRIC	소켓	1			
8	S953-127240	·SOCKET-METRIC	소켓	1			
9	S953-127300	·SOCKET-METRIC	소켓	1			
10	S953-190320	·SOCKET-METRIC	소켓	1			
11	S953-190360	·SOCKET-METRIC	소켓	1			
12	S962-100003	·WRENCH-COMBINATION	콤비네이션 렌치	1			10
13	S962-120003	·WRENCH-COMBINATION	콤비네이션 렌치	1			12
14	S962-130003	·WRENCH-COMBINATION	콤비네이션 렌치	1			13
15	S962-170003	·WRENCH-COMBINATION	콤비네이션 렌치	1			17
16	S962-190003	·WRENCH-COMBINATION	콤비네이션 렌치	1			19
17	S962-220003	·WRENCH-COMBINATION	콤비네이션 렌치	1			22
18	S962-240003	·WRENCH-COMBINATION	콤비네이션 렌치	1			24
19	S962-270003	·WRENCH-COMBINATION	콤비네이션 렌치	1			27
20	S962-303202	·WRENCH-DOUBLE,METRIC	양구 렌치	1			
21	S962-364102	·WRENCH-DOUBLE,METRIC	양구 렌치	1			
22	S967-040025	·L-WRENCH	L-렌치	1			
23	S967-050028	·L-WRENCH	L-렌치	1			
24	S967-060032	·L-WRENCH	L-렌치	1			
25	S967-080036	·L-WRENCH	L-렌치	1			
26	S967-100040	·L-WRENCH	L-렌치	1			
27	S967-120045	·L-WRENCH	L-렌치	1			
28	S959-081512	·DRIVER(-)	드라이버	1			
29	S959-081522	·DRIVER(+)	드라이버	1			
30	S961-150016	·PLIER-LONG NOSE	플라이어	1			6"
31	S960-150020	·PLIER-SLIP JOINT	플라이어	1			150
32	S963-200024	·WRENCH-ADJ ANGLE	조정 렌치	1			
33	E191-2043	·WRENCH-FILTER,300MM	필터 렌치	1			
34	S954-127080	·UNIVERSAL JOINT	유니버셜 조인트	1			
35	S955-127075	·EXTENSION BAR	연결대	1			
36	E191-2048	·HANDLE-SLIDING,1/2"X10"	핸들	1			
37	S958-127250	·HANDLE-RATCHET	핸들	1			
38	E191-2049	·HANDLE-SLIDING,3/4"X20"	핸들	1			
39	E191-2053	·GUN-GREASE,500CC	그리스 건	1			

TOOLS(#0012-)

1

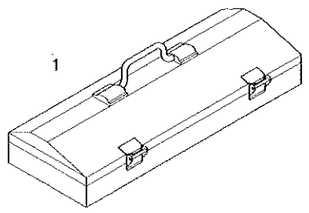

2, 3, 4 ,5 ,6, 7, 8, 9,10,11,42,43



12,13,14,15,16,17,18,19

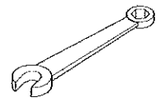

20,21

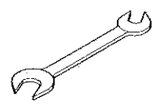

22,23,24,25,26,27



28,29

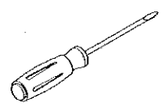

30

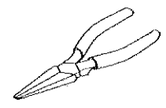

31



32

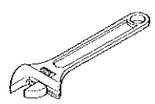

33

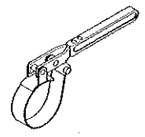

34



35

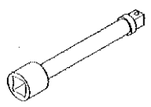

36,38

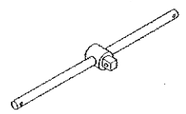

37

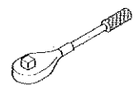

39

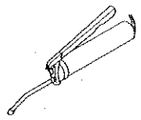

40

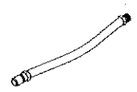

TOOLS(#0012-)

ITEM 순번	PART NO 품 번	DESCRIPTION 품 명		QTY 수량	SERIAL NO 적용 호기	ITC 호환	REMARK 비 고
40	E191-2054	·TIP-HOSE,RUBBER	호스 팁	1			
41	94L1-20012	·TOOL LIST	공구 목록표	1			
42	S968-190240	·SOCKET-3/4"X1 1/2"	소켓	1			
43	S968-190300	·SOCKET-3/4'X1 7/8"	소켓	1			

2003.12.31 REV.1

8011

DECALS(ENGLISH)

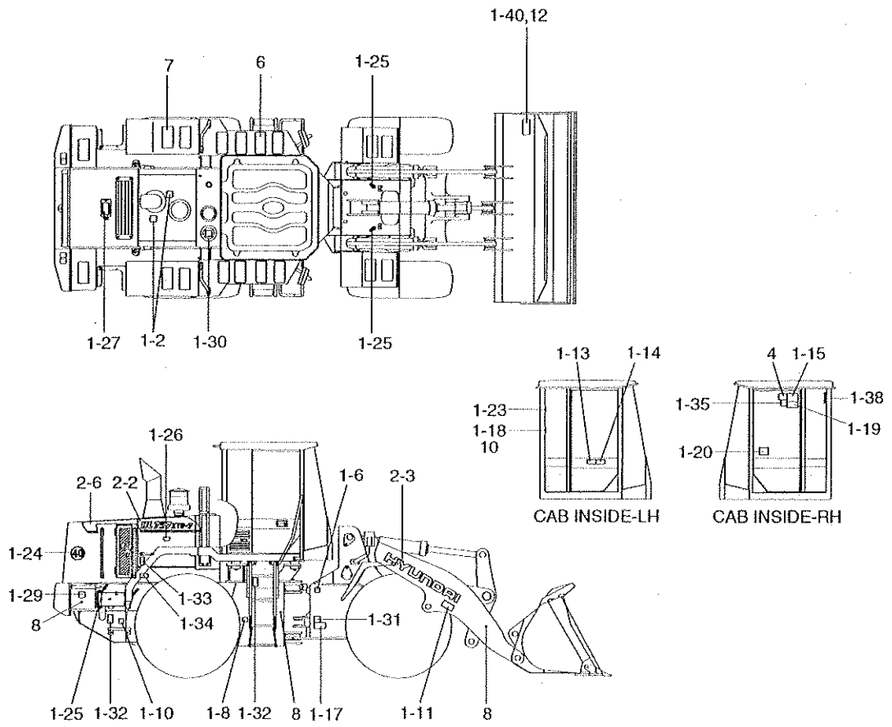

DECALS(ENGLISH, SQUARE COWL TYPE)

ITEM 순번	PART NO 품 번	DESCRIPTION 품 명		QTY 수량	SERIAL NO 적용 호기	ITC 호환	REMARK 비 고
1	91LB-01102	DECAL KIT(A)	데칼 키트	1	-0079		ENGLISH
	91LB-01103	DECAL KIT(A)	데칼 키트	1	0080 - 0100	B	ENGLISH
	91LB-01104	DECAL KIT(A)	데칼 키트	1	0101 -	B	ENGLISH
1-1	91LB-01110	·DECAL-START MOTOR	데칼	1			
1-2	91LB-01120	·DECAL-EXHAUST PIPE	데칼	1			
1-3	91LB-01130	·DECAL-HYD OIL LEVEL	데칼	1			
R1-4	91LB-01141	·DECAL-SHUT OFF VALVE	데칼	1			RIDE CONTROL
1-5	91LB-01150	·DECAL-GREASE(A)	데칼	1			
1-6	91LB-01160	·DECAL-GREASE(B)	데칼	1			
1-7	91LB-01170	·DECAL-GREASE(C)	데칼	1			
1-8	91LB-01180	·DECAL-GREASE(D)	데칼	1			
1-9	91LB-01190	·DECAL-DRAIN/REMOTE	데칼	1			
1-10	91LB-01200	·DRAIN/REMOTE	데칼	1			
1-11	91LB-01210	·DECAL-BUCKET STOPPER	데칼	2			
1-13	91LB-01230	·DECAL-MAX H/REACH	데칼	1			
1-14	91LB-01240	·DECAL-ROLL OVER	데칼	1			
1-15	91LB-01250	·DECAL-ROPS CAB	데칼	1			
1-16	91LB-01260	·DECAL-STEER WARN/LH	데칼	1			
1-17	91LB-01270	·DECAL-STEER WARN/RH	데칼	1			
1-18	91LB-01280	·ROPS PLATE	데칼	1			
1-19	91LB-01290	·DECAL-REF MANUAL	데칼	1			
1-20	91LB-01300	·CONTROL IDEOGRAM	데칼	1			1-LEVER RCV
	91LB-01310	·CONTROL IDEOGRAM	데칼	1			2-LEVER RCV
1-21	91LB-01320	·DECAL-AIRCON FILTER	데칼	1			
1-22	91LB-01330	·DECAL-ECM	데칼	1			
1-23	91LB-01340	·DECAL-HAMMER	데칼	1			
1-24	91L7-00360	·DECAL-SPEED LIMIT	데칼	2			EUROPE
1-25	94L3-00420	·SLINGING IDEOGRAM	데칼	4			
1-26	91N6-01102	·AIR CLEANER FILTER	데칼	1			
1-27	91N6-01121	·RADIATOR CAP	데칼	1			
1-28	91N6-01131	·FUELING	데칼	1			
1-29	91N6-02120	·BATTERY ACCIDENT	데칼	2			
1-30	91N6-03111	·HYD OIL LUBRICATION	데칼	1			
1-31	91N6-03130	·HIGH PRESSURE HOSE	데칼	2			
1-32	91N6-03140	·FALLING	데칼	4			
1-33	91N6-07112	·STAY FIX	데칼	2			
1-34	91N6-07121	·SHEARING	데칼	2			
1-35	91N6-07261	·ALTERNATE EXIT	데칼	1			
1-36	91E1-14110	·NAME PLATE	명판	1			
	91E1-14130	·NAME PLATE	명판	1			EUROPE

DECALS(ENGLISH)

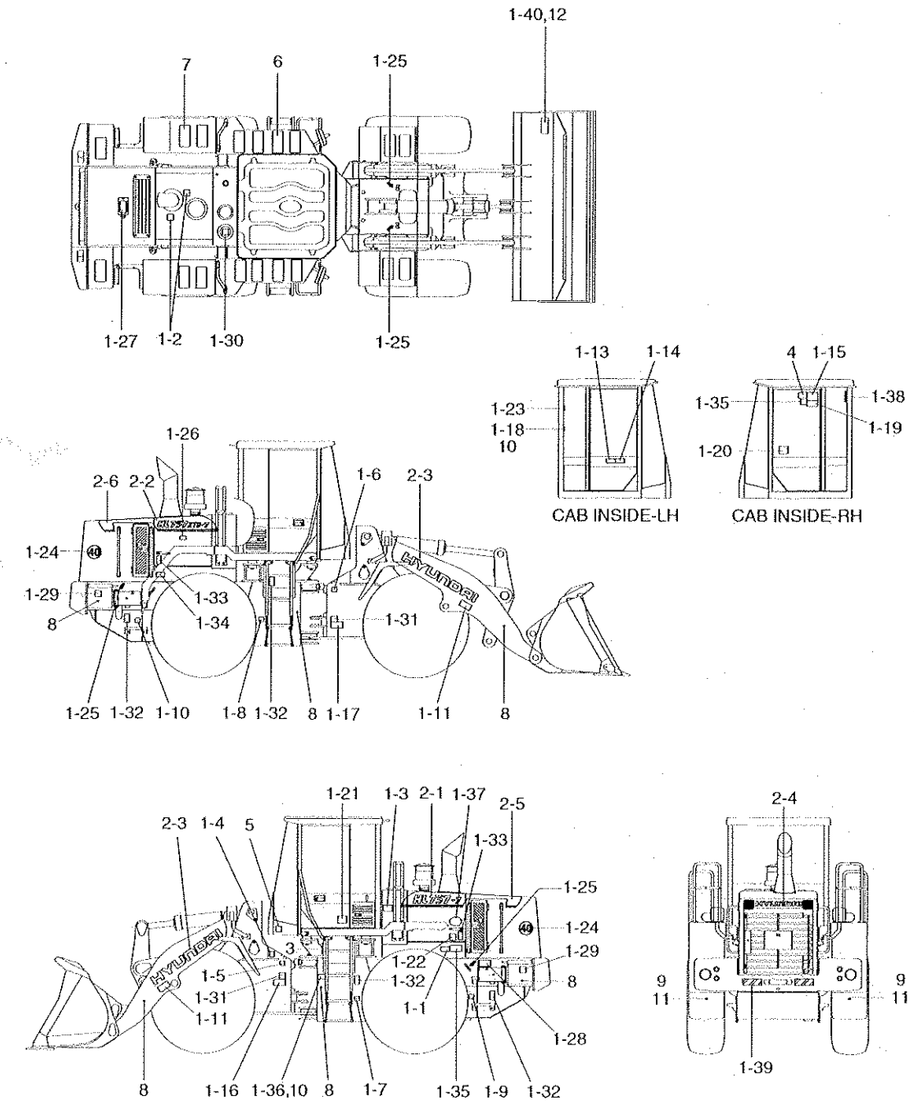

DECALS(ENGLISH, SQUARE COWL TYPE)

HL757-7

ITEM 순번	PART NO 품 번	DESCRIPTION 품 명		QTY 수량	SERIAL NO 적용 호기		ITC 호환	REMARK 비 고
1-37	91E1-27110	·LOW EMISSION ENG	데칼	1				
1-38	91N6-07290	·DECAL-FIRE	데칼	1				
1-39	91LB-01410	·DECAL-K/CLEAR/REFLECT	데칼	1	0080	-	-	
1-40	91N6-06410	·NAME PLATE-BUCKET	명판	1	0101	-	-	
2	91LD-11100	DECAL KIT(B)	데칼 키트	1		-0068		HL757-7
	91LD-11101	DECAL KIT(B)	데칼 키트	1	0069	-	A	HL757-7
2-1	91LD-11110	·MODEL NAME-LH	데칼	1		-0068		
	91LD-11111	·MODEL NAME-LH/FRONT	데칼	1	0069	-	D	
2-2	91LD-11120	·MODEL NAME-RH	데칼	1		-0068		
	91LD-11121	·MODEL NAME-RH/FRONT	데칼	1	0069	-	D	
2-3	91N6-21070	·DECAL-TRADE MARK	데칼	2				
2-4	91N6-21150	·DECAL-TRADE MARK-BOOM/GWT		1				
2-5	91LD-12110	·MODEL NAME-LH/REAR	데칼	1	0069	-	-	
2-6	91LD-12120	·MODEL NAME-RH/REAR	데칼	1	0069	-	-	
2	91LD-11200	DECAL KIT(B)	데칼 키트	1		-0068		HL757XTD-7
	91LD-11201	DECAL KIT(B)	데칼 키트	1	0069	-	A	HL757XTD-7
2-1	91LD-11210	·MODEL NAME-LH	데칼	1		-0068		
	91LD-11211	·MODEL NAME-LH/FRONT	데칼	1	0069	-	D	
2-2	91LD-11220	·MODEL NAME-RH	데칼	1		-0068		
	91LD-11221	·MODEL NAME-RH/FRONT	데칼	1	0069	-	D	
2-3	91N6-21070	·DECAL-TRADE MARK	데칼	2				
2-4	91N6-21150	·DECAL-TRADE MARK-BOOM/GWT		1				
2-5	91LD-12110	·MODEL NAME-LH/REAR	데칼	1	0069	-	-	
2-6	91LD-12120	·MODEL NAME-RH/REAR	데칼	1	0069	-	-	
3	91LD-11130	SERVICE INSTRUCTION	데칼	1		-0210		
	91LD-11131	SERVICE INSTRUCTION	데칼	1	0211	-	B	
4	91LD-11141	SPEC SHEET	데칼	1	0001	-	-	HL757-7
	91LD-11240	SPEC SHEET	데칼	1				HL757XTD-7
5	91N6-22180	DECAL-NOISE LWA/108DB	데칼	1				EUROPE
6	91E1-26300	STEP TREAD	스텝 트레드	14				
7	91E1-26300	STEP TREAD	스텝 트레드	4				FULL MUD GUARD
8	21EK-10150	REFLECTOR-SIDE	반사경	6				
9	51EK-52990	REFLECTOR-REAR	반사경	2				
10	E171-1246	RIVET	리벳	8				
11	S401-052002	WASHER-PLAIN	평 와셔	2				
12	91N6-06420	METAL TACK	메탈 택	4	0101	-	-	

DECALS(KOREAN)

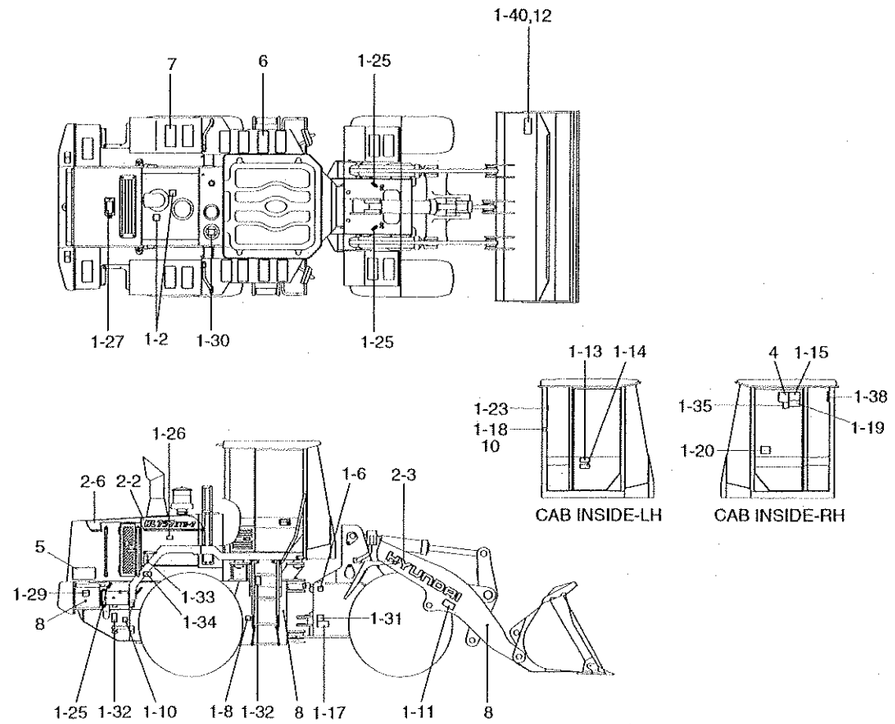

DECALS(KOREAN, SQUARE COWL TYPE)

ITEM 순번	PART NO 품 번	DESCRIPTION 품 명		QTY 수량	SERIAL NO 적용 호기	ITC 호환	REMARK 비 고
*	91LB-06102	DECAL KIT(A)	데칼 키트	1	- 0079		KOREAN
	91LB-06103	DECAL KIT(A)	데칼 키트	1	0080 - 0100	B	KOREAN
	91LB-06104	DECAL KIT(A)	데칼 키트	1	0101 -	B	KOREAN
1-1	91LB-01110	·DECAL-START MOTOR	데칼	1			
1-2	91LB-01120	·DECAL-EXHAUST PIPE	데칼	1			
1-3	91LB-06130	·DECAL-HYD OIL LEVEL	데칼	1			
1-4	91LB-06140	·SHUT OFF VALVE	데칼	1			RIDE CONTROL
1-5	91LB-06150	·GREASE(A)	데칼	1			
1-6	91LB-06160	·GREASE(B)	데칼	1			
1-7	91LB-06170	·GREASE(C)	데칼	1			
1-8	91LB-06180	·GREASE(D)	데칼	1			
1-9	91LB-01190	·DECAL-DRAIN/REMOTE	데칼	1			
1-10	91LB-01200	·DRAIN/REMOTE	데칼	1			
1-11	91LB-01210	·DECAL-BUCKET STOPPER	데칼	2			
1-13	91LB-01230	·DECAL-MAX H/REACH	데칼	1			
1-14	91LB-01240	·DECAL-ROLL OVER	데칼	1			
1-15	91LB-06250	·DECAL-ROPS CABIN	데칼	1			
1-16	91LB-01260	·DECAL-STEER WARN/LH	데칼	1			
1-17	91LB-01270	·DECAL-STEER WARN/RH	데칼	1			
1-18	91LB-01280	·ROPS PLATE	데칼	1			
1-19	91LB-06290	·DECAL-REFER MANUAL	데칼	1			
1-20	91LB-01300	·CONTROL IDEOGRAM	데칼	1			
	91LB-01310	·CONTROL IDEOGRAM	데칼	1			2-LEVER RCV
1-21	91LB-01320	·DECAL-AIRCON FILTER	데칼	1			
1-22	91LB-06330	·ENG CONTROL MODULE	데칼	1			
1-23	91LB-01340	·DECAL-HAMMER	데칼	1			
1-24	91E1-18080	·DECAL-PUBLIC PERMIT	데칼	1			
1-25	94L3-00420	·SLINGING IDEOGRAM	데칼	4			
1-26	91N6-01102	·AIR CLEANER FILTER	데칼	1			
1-27	91N6-01121	·RADIATOR CAP	데칼	1			
1-28	91N6-01131	·FUELING	데칼	1			
1-29	91N6-02120	·BATTERY ACCIDENT	데칼	2			
1-30	91N6-03111	·HYD OIL LUBRICATION	데칼	1			
1-31	91N6-03130	·HIGH PRESSURE HOSE	데칼	2			
1-32	91N6-03140	·FALLING	데칼	4			
1-33	91N6-07112	·STAY FIX	데칼	2			
1-34	91N6-07121	·SHEARING	데칼	2			
1-35	91N6-07261	·ALTERNATE EXIT	데칼	1			
1-36	91E1-14110	·NAME PLATE	명판	1			
1-37	91E1-27110	·LOW EMISSION ENG	데칼	1			

DECALS(KOREAN)

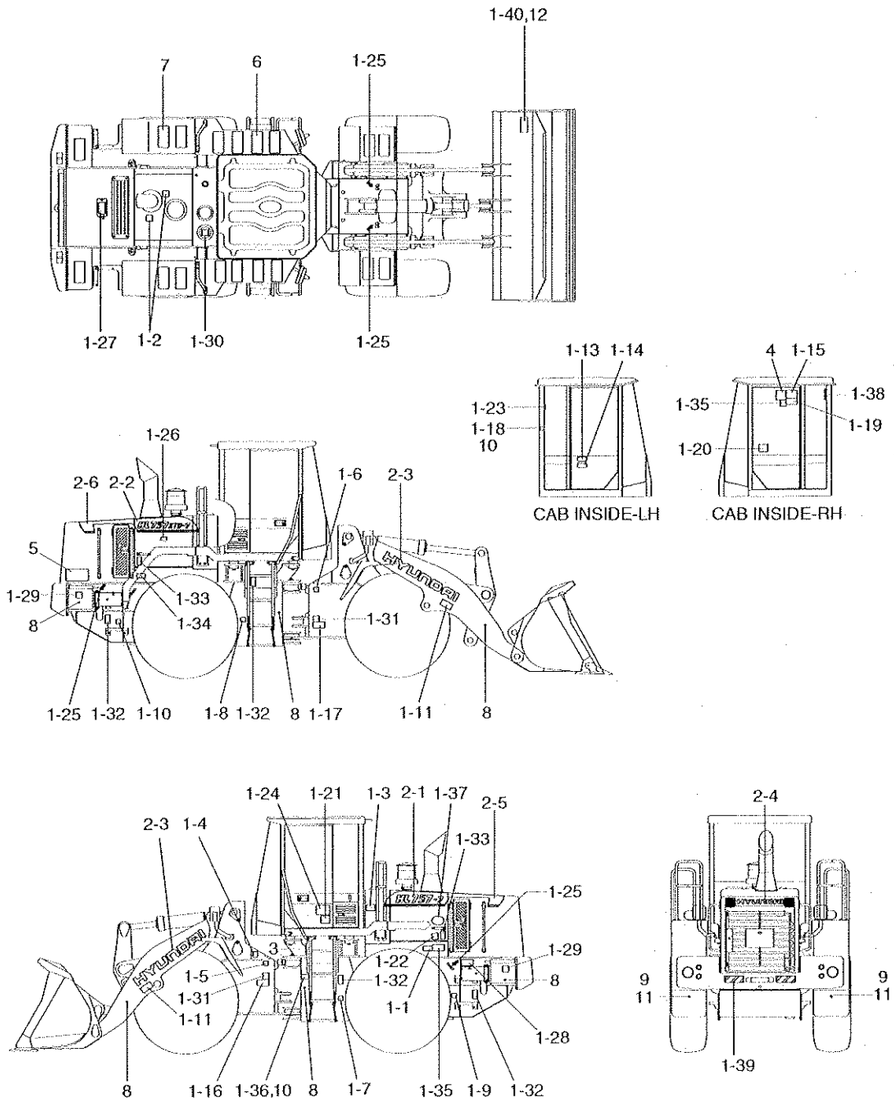

2004. 7.15 REV.2

DECALS(KOREAN, SQUARE COWL TYPE)

ITEM 순번	PART NO 품 번	DESCRIPTION 품 명		QTY 수량	SERIAL NO 적용 호기		ITC 호환	REMARK 비 고
1-38	91N6-07290	·DECAL-FIRE	데칼	1				
1-39	91LB-01410	·DECAL-K/CLEAR/REFLECT	데칼	1	0080	-	-	
1-40	91N6-06410	·NAME PLATE-BUCKET	명판	1	0101	-	-	
2	91LD-11100	DECAL KIT(B)	데칼 키트	1		- 0054		
	91LD-11101	DECAL KIT(B)	데칼 키트	1	0055	-	A	
2-1	91LD-11110	·MODEL NAME-LH	데칼	1		- 0054		
	91LD-11111	·MODEL NAME-LH/FRONT	데칼	1	0055	-	D	
2-2	91LD-11120	·MODEL NAME-RH	데칼	1		- 0054		
	91LD-11121	·MODEL NAME-RH/FRONT	데칼	1	0055	-	D	
2-3	91N6-21070	·DECAL-TRADE MARK	데칼	2				
2-4	91N6-21150	·DECAL-TRADE MARK-BOOM(MGWT		1				
2-5	91LD-12110	·MODEL NAME-LH/REAR	데칼	1	0055	-	-	
2-6	91LD-12120	·MODEL NAME-RH/REAR	데칼	1	0055	-	-	
3	91LD-16130	SERVICE INSTRUCTION	데칼	1		- 0210		
	91LD-16131	SERVICE INSTRUCTION	데칼	1	0211	-	B	
4	91LD-16140	SPEC SHEET	데칼	1				
5	91LD-16150	OVERALL WIDTH	데칼	2				
6	91E1-26300	STEP TREAD	스텝 트레드	14				
7	91E1-26300	STEP TREAD	스텝 트레드	4				FULL MUD GUARD
8	21EK-10150	REFLECTOR-SIDE	반사경	6				
9	51EK-52990	REFLECTOR-REAR	반사경	2				
10	E171-1246	RIVET	리벳	8				
11	S401-052002	WASHER-PLAIN	평 와셔	2				
12	91N6-06420	METAL TACK	메탈 택	4	0101	-	-	

2004. 7.15 REV.2

DECALS(CANOPY)

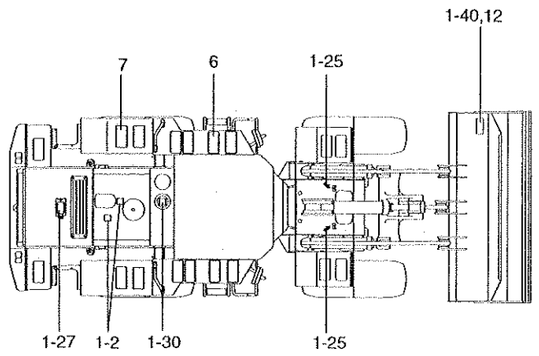

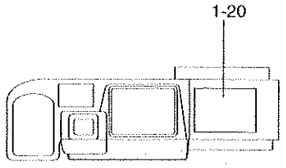

CONSOLE BOX-RH

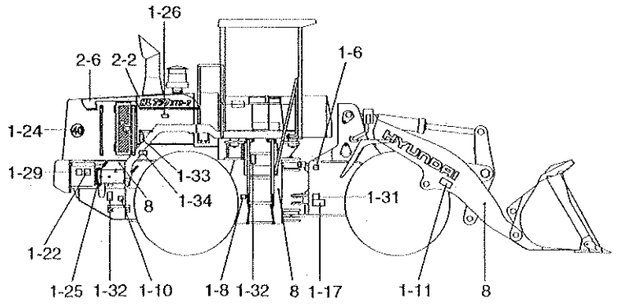

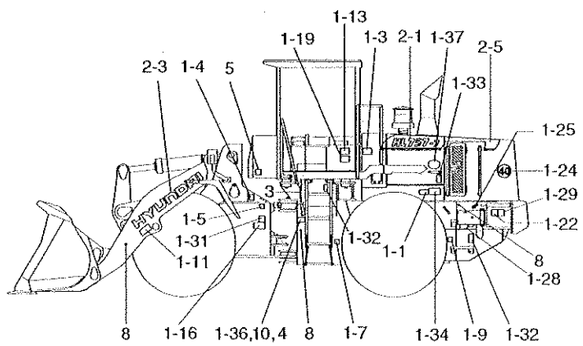

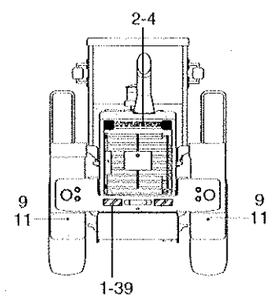

DECALS(CANOPY)

HL757-7

ITEM 순번	PART NO 품 번	DESCRIPTION 품 명		QTY 수량	SERIAL NO 적용 호기	ITC 호환	REMARK 비 고
1	91LD-04101	DECAL KIT(A)	데칼 키트	1	0101 -	-	CANOPY
1-1	91LB-01110	·DECAL-START MOTOR	데칼	1			
1-2	91LB-01120	·DECAL-EXHAUST PIPE	데칼	1			
1-3	91LB-01130	·DECAL-HYD OIL LEVEL	데칼	1			
R1-4	91LB-01141	·DECAL-SHUT OFF VALVE	데칼	1			RIDE CONTROL
1-5	91LB-01150	·DECAL-GREASE(A)	데칼	1			
1-6	91LB-01160	·DECAL-GREASE(B)	데칼	1			
1-7	91LB-01170	·DECAL-GREASE(C)	데칼	1			
1-8	91LB-01180	·DECAL-GREASE(D)	데칼	1			
1-9	91LB-01190	·DECAL-DRAIN/REMOTE	데칼	1			
1-10	91LB-01200	·DRAIN/REMOTE	데칼	1			
1-11	91LB-01210	·DECAL-BUCKET STOPPER	데칼	2			
1-13	91LB-01230	·DECAL-MAX H/REACH	데칼	1			
1-14	91LB-01240	·DECAL-ROLL OVER	데칼	1			
1-16	91LB-01260	·DECAL-STEER WARN/LH	데칼	1			
1-17	91LB-01270	·DECAL-STEER WARN/RH	데칼	1			
1-19	91LB-01290	·DECAL-REF MANUAL	데칼	1			
1-20	91LB-01300	·CONTROL IDEOGRAM	데칼	1			1-LEVER RCV
	91LB-01310	·CONTROL IDEOGRAM	데칼	1			2-LEVER RCV
1-22	91LB-02330	·DECAL-ENG CONTROL MOD	데칼	2			
1-24	91L7-00360	·DECAL-SPEED LIMIT	데칼	2			EUROPE
1-25	94L3-00420	·SLINGING IDEOGRAM	데칼	4			
1-26	91N6-01102	·AIR CLEANER FILTER	데칼	1			
1-27	91N6-01121	·RADIATOR CAP	데칼	1			
1-28	91N6-01131	·FUELING	데칼	1			
1-29	91N6-02120	·BATTERY ACCIDENT	데칼	2			
1-30	91N6-03111	·HYD OIL LUBRICATION	데칼	1			
1-31	91N6-03130	·HIGH PRESSURE HOSE	데칼	2			
1-32	91N6-03140	·FALLING	데칼	4			
1-33	91N6-07112	·STAY FIX	데칼	2			
1-34	91N6-07121	·SHEARING	데칼	2			
1-36	91E1-14110	·NAME PLATE	영판	1			
	91E1-14130	·NAME PLATE	영판	1			EUROPE
1-37	91E1-27110	·LOW EMISSION ENG	데칼	1			
1-39	91LB-01410	·DECAL-K/CLEAR/REFLECT	데칼	1			
1-40	91N6-06410	·NAME PLATE-BUCKET	영판	1			
2	91LD-11101	DECAL KIT(B)	데칼 키트	1			HL757-7
2-1	91LD-11111	·MODEL NAME-LH/FRONT	데칼	1			
2-2	91LD-11121	·MODEL NAME-RH/FRONT	데칼	1			

DECALS(CANOPY)

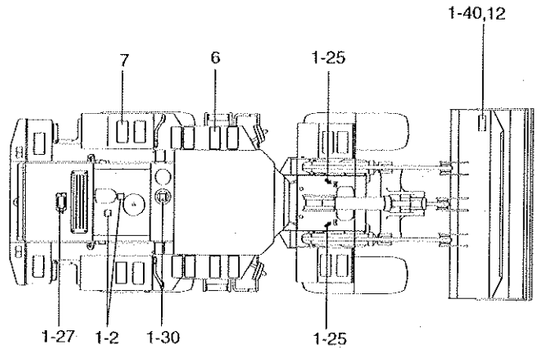

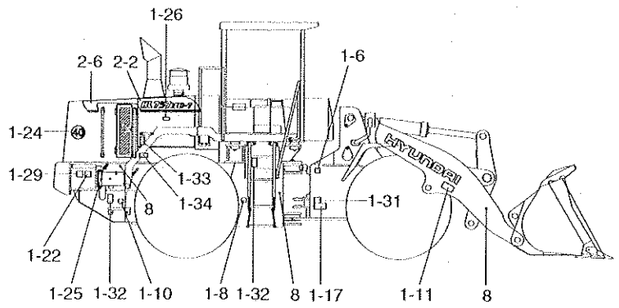

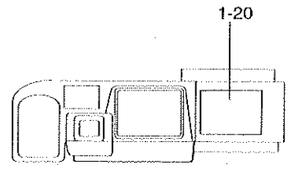

CONSOLE BOX-RH

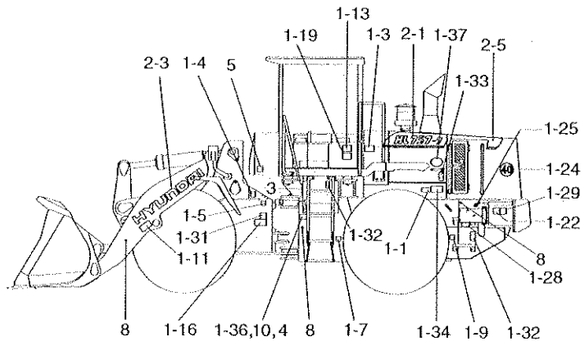

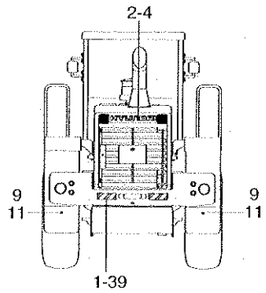

DECALS(CANOPY)

HL757-7

ITEM 순번	PART NO 품 번	DESCRIPTION 품 명		QTY 수량	SERIAL NO 적용 호기	ITC 호환	REMARK 비 고
2-3	91N6-21070	·DECAL-TRADE MARK	데칼	2			
2-4	91N6-21150	·DECAL-TRADE MARK-BOOM/CWT	데칼	1			
2-5	91LD-12110	·MODEL NAME-LH/REAR	데칼	1			
2-6	91LD-12120	·MODEL NAME-RH/REAR	데칼	1			
2	91LD-11201	DECAL KIT(B)	데칼 키드	1			HL757XTD-7
2-1	91LD-11211	·MODEL NAME-LH/FRONT	데칼	1			
2-2	91LD-11221	·MODEL NAME-RH/FRONT	데칼	1			
2-3	91N6-21070	·DECAL-TRADE MARK	데칼	2			
2-4	91N6-21150	·DECAL-TRADE MARK-BOOM/CWT	데칼	1			
2-5	91LD-12110	·MODEL NAME-LH/REAR	데칼	1			
2-6	91LD-12120	·MODEL NAME-RH/REAR	데칼	1			
3	91LD-14130	SERVICE INSTRUCTION	데칼	1	~ 0210		
	91LD-14131	SERVICE INSTRUCTION	데칼	1	0211 ~	B	
4	91LD-14140	SPEC SHEET	데칼	1			HL757-7
	91LD-14240	SPEC SHEET	데칼	1			HL757XTD-7
5	91N6-22180	DECAL-NOISE LWA/108DB	데칼	1			EUROPE
6	91E1-26300	STEP TREAD	스텝 트레드	14			
7	91E1-26300	STEP TREAD	스텝 트레드	4			FULL MUD GUARD
8	21EK-10150	REFLECTOR-SIDE	반사경	6			
9	51EK-52990	REFLECTOR-REAR	반사경	2			
10	E171-1246	RIVET	리벳	8			
11	S401-052002	WASHER-PLAIN	평 와셔	2			
12	91N6-06420	METAL TACK	메탈 택	4			

DECALS(ENGLISH, ROUND COWL TYPE)

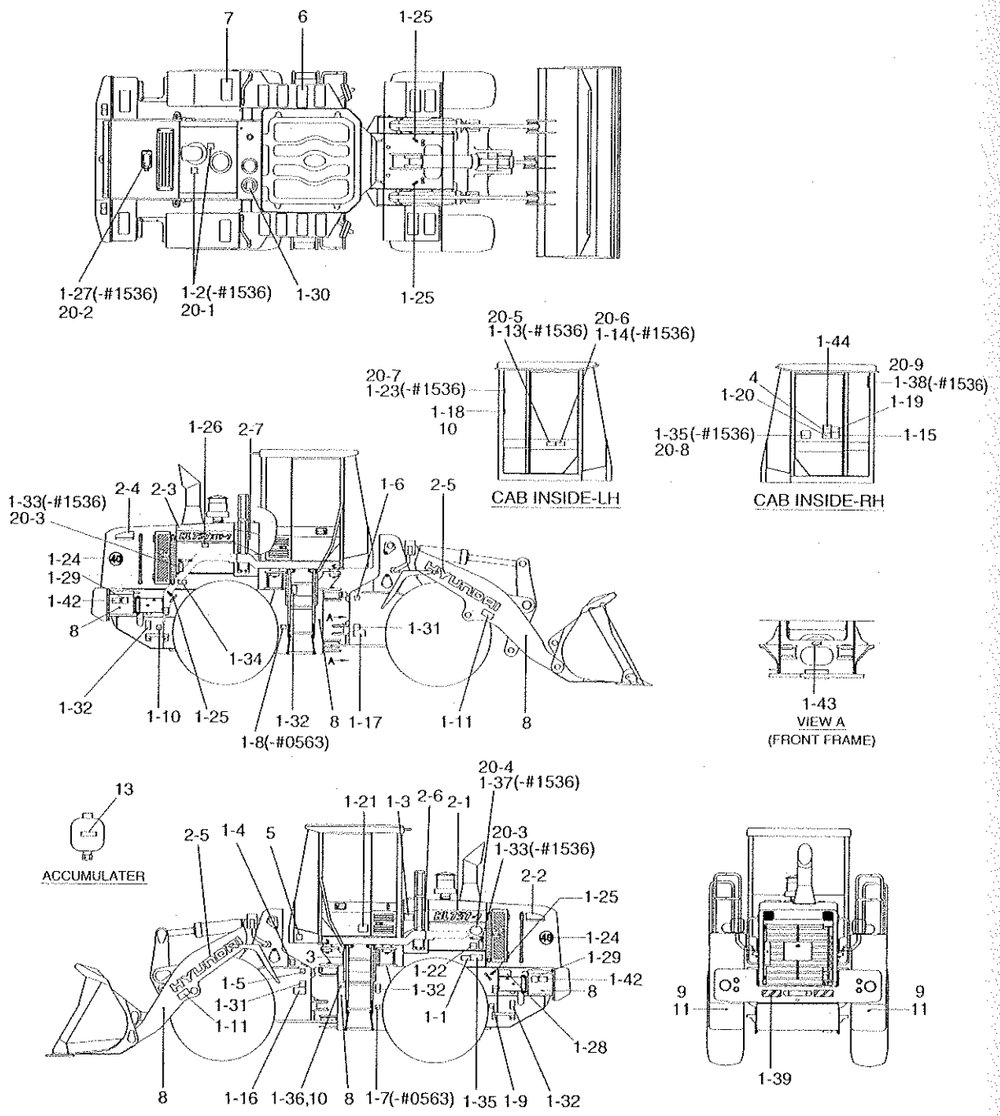

DECALS(ENGLISH, ROUND COWL TYPE)

HL757-7

ITEM 순번	PART NO 품 번	DESCRIPTION 품 명		QTY 수량	SERIAL NO 적용 호기		ITC 호환	REMARK 비 고
1	91LB-01103	DECAL KIT(A)	데칼 키트	1		- 0100		
	91LB-01104	DECAL KIT(A)	데칼 키트	1	0101	- 0532	B	
	91LB-01106	DECAL KIT(A)	데칼 키트	1	0533	- 0563	B	
	91LB-01107	DECAL KIT(A)	데칼 키트	1	0564	- 0684	B	
	91LB-01108	DECAL KIT(A)	데칼 키트	1	0685	- 0784	B	
	91LB-01109	DECAL KIT(A)	데칼 키트	1	0785	- 1536	D	
	91LB-02100	DECAL KIT(A)	데칼 키트	1	1537	-	D	
1-1	91LB-01110	·DECAL-START MOTOR	데칼	1				
1-2	91N6-01111	·TURBO COVER	데칼	2		- 1536	-	
1-3	91LB-01130	·DECAL-HYD OIL LEVEL	데칼	1				
R1-4	91LB-01141	·DECAL-SHUT OFF VALVE	데칼	1				RIDE CONTROL
1-5	91LB-01150	·DECAL-GREASE(A)	데칼	1		- 0563		
	91LB-02110	·DECAL-GREASE(A)	데칼	1	0564	-	D	
1-6	91LB-01160	·DECAL-GREASE(B)	데칼	1		- 0563		
	91LB-02120	·DECAL-GREASE(B)	데칼	1	0564	-	D	
1-7	91LB-01170	·DECAL-GREASE(C)	데칼	1		- 0563	-	
1-8	91LB-01180	·DECAL-GREASE(D)	데칼	1		- 0563	-	
1-9	91LB-01190	·DECAL-DRAIN/REMOTE	데칼	1				
1-10	91LB-01200	·DRAIN/REMOTE	데칼	1				
1-11	91LB-01210	·DECAL-BUCKET STOPPER	데칼	2				
1-13	91LB-01230	·DECAL-MAX H/REACH	데칼	1		- 1536	-	
1-14	91LB-01240	·DECAL-ROLL OVER	데칼	1		- 1536	-	
1-15	91LB-01250	·DECAL-ROPS CAB	데칼	1				
1-16	91LB-01260	·DECAL-STEER WARN/LH	데칼	1				
1-17	91LB-01270	·DECAL-STEER WARN/RH	데칼	1				
1-18	91LB-01280	·ROPS PLATE	데칼	1				
1-19	91LB-01290	·DECAL-REF MANUAL	데칼	1				
1-20	91LB-01300	·CONTROL IDEOGRAM	데칼	1				1-LEVER RCV
	91LB-01310	·CONTROL IDEOGRAM	데칼	1				2-LEVER RCV
1-21	91LB-01320	·DECAL-AIRCON FILTER	데칼	1				
1-22	91LB-01330	·DECAL-ECM	데칼	1		- 0784	-	
1-23	91LB-01340	·DECAL-HAMMER	데칼	1		- 1536	-	
1-24	91L7-00360	·DECAL-SPEED LIMIT	데칼	2				EUROPE
1-25	94L3-00420	·SLINGING IDEOGRAM	데칼	4				
1-26	91N6-01102	·AIR CLEANER FILTER	데칼	1				
1-27	91N6-01121	·DECAL-RADIATOR CAP	데칼	1		- 1536	-	
1-28	91N6-01131	·FUELING	데칼	1				
1-29	91N6-02120	·DECAL-BATT ACCIDENT	데칼	2				
1-30	91N6-03111	·HYD OIL LUBR	데칼	1				
1-31	91N6-03130	·DECAL-H/PRESSURE HOSE	데칼	2				

2008.10.31 REV.8K

8023

DECALS(ENGLISH, ROUND COWL TYPE)

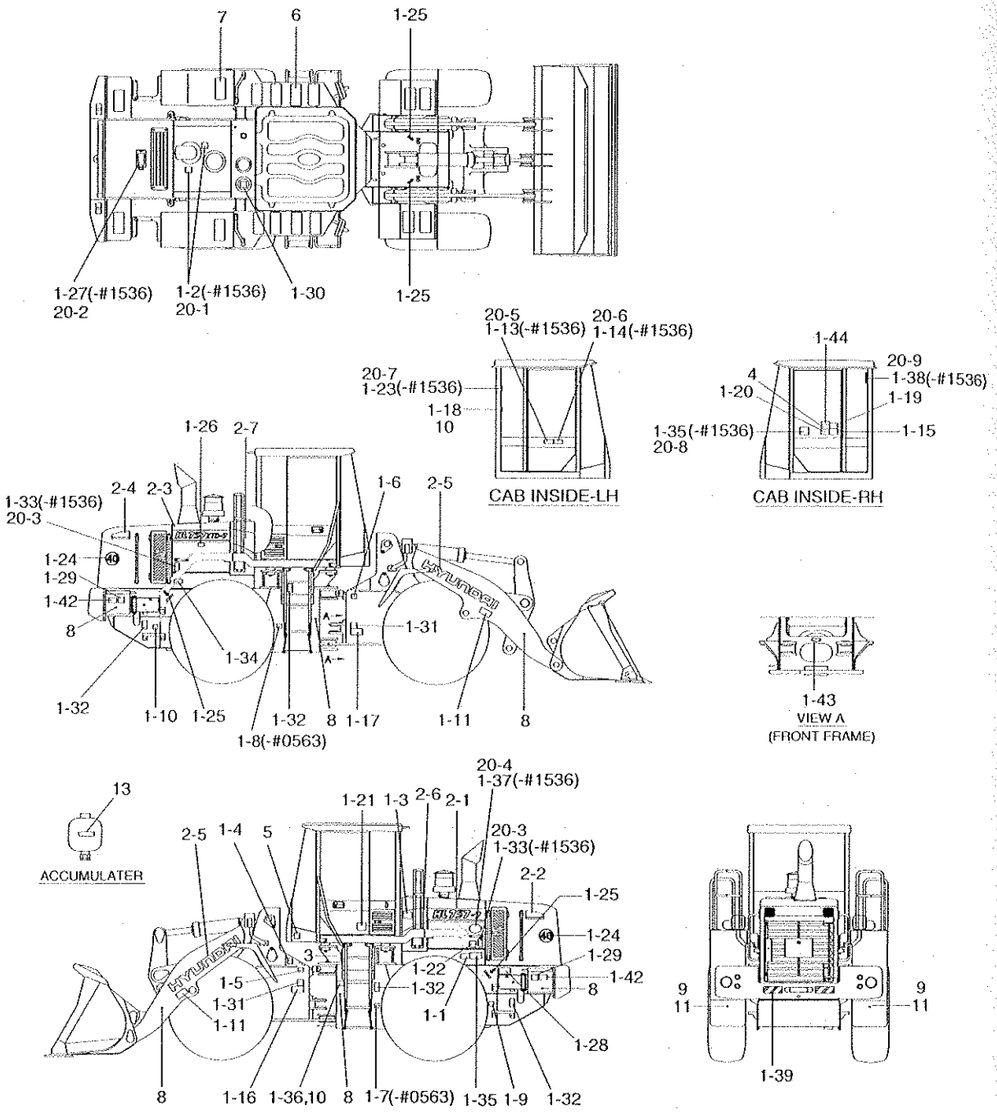

ITEM 순번	PART NO 품 번	DESCRIPTION 품 명		QTY 수량	SERIAL NO 적용 호기	ITC 호환	REMARK 비 고
1-32	91N6-03140	·FALLING	데칼	4			
1-33	91N6-07112	·STAY FIX	데칼	2	- 1536	-	
1-34	91N6-07121	·SHEARING	데칼	2			
1-35	91N6-07261	·ALTERNATE EXIT	데칼	1	- 1536	-	
1-36	91E1-14110	·NAME PLATE	명판	1			
	91E1-14130	·NAME PLATE	명판	1			EUROPE
1-37	91E1-27110	·LOW EMISSION ENG	데칼	1	- 1536	-	
1-38	91N6-07290	·DECAL-FIRE	데칼	1	- 1536	-	
1-39	91LB-01410	·DECAL-K/CLEAR/REFLECT	데칼	2			
1-40	91N6-06410	·NAME PLATE-BUCKET	명판	1	0101 -	-	
1-41	91LB-08110	·DECAL-STEERING WHEEL	데칼	1	0533 -	-	
1-42	91LB-01350	·ECU CONNECTOR	데칼	2	0685 -	-	
1-43	91LH-01220	·DECAL-GREASE CENTER	데칼	1	0785 -	-	
1-44	91N6-07390	·TURBOCHARGER	데칼	1	0785 -	-	
2	91LD-11400	DECAL KIT(B)	데칼 키트	1	- 1210		HL757-7
	91LD-11410	DECAL KIT(B)	데칼 키트	1	1211 -	D	
2-1	91LD-15111	·MODEL NAME-LH/FR	데칼	1	- 1210		
	91LD-15210	·MODEL NAME-LH/FR	데칼	1	1211 -	D	
2-2	91LD-15121	·MODEL NAME-LH/RR	데칼	1	- 1210		
	92LD-15170	·MODEL NAME-LH/RR	데칼	1	1211 -	D	
2-3	91LD-15131	·MODEL NAME-RH/FR	데칼	1	- 1210		
	91LD-15310	·MODEL NAME-RH/FR	데칼	1	1211 -	D	
2-4	91LD-15141	·MODEL NAME-RH/RR	데칼	1	- 1210		
	92LD-15180	·MODEL NAME-RH/RR	데칼	1	1211 -	D	
2-5	91N6-21070	·DECAL-TRADE MARK	데칼	2	- 1173		
	91N6-23100	·DECAL-TRADE MARK	데칼	2	1174 -	B	
2-6	92LD-15210	·DECAL-LH/HYD TANK	데칼	1	1211 -	-	
2-7	92LD-15210	·DECAL-LH/HYD TANK	데칼	1	1211 -	-	
2	91LD-11500	DECAL KIT(B)	데칼 키트	1	- 1210		HL757XTD-7
	91LD-11510	DECAL KIT(B)	데칼 키트	1	1211 -	D	
2-1	91LD-15150	·MODEL NAME-LH/FR	데칼	1	- 1210		
	91LD-15220	·MODEL NAME-LH/FR	데칼	1	1211 -	D	
2-2	91LD-15121	·MODEL NAME-LH/RR	데칼	1	- 1210		
	92LD-15170	·MODEL NAME-LH/RR	데칼	1	1211 -	D	
2-3	91LD-15160	·MODEL NAME-RH/FR	데칼	1	- 1210		
	91LD-15320	·MODEL NAME-RH/FR	데칼	1	1211 -	D	
2-4	91LD-15141	·MODEL NAME-RH/RR	데칼	1	- 1210		
	92LD-15180	·MODEL NAME-RH/RR	데칼	1	1211 -	D	

DECALS(ENGLISH, ROUND COWL TYPE)

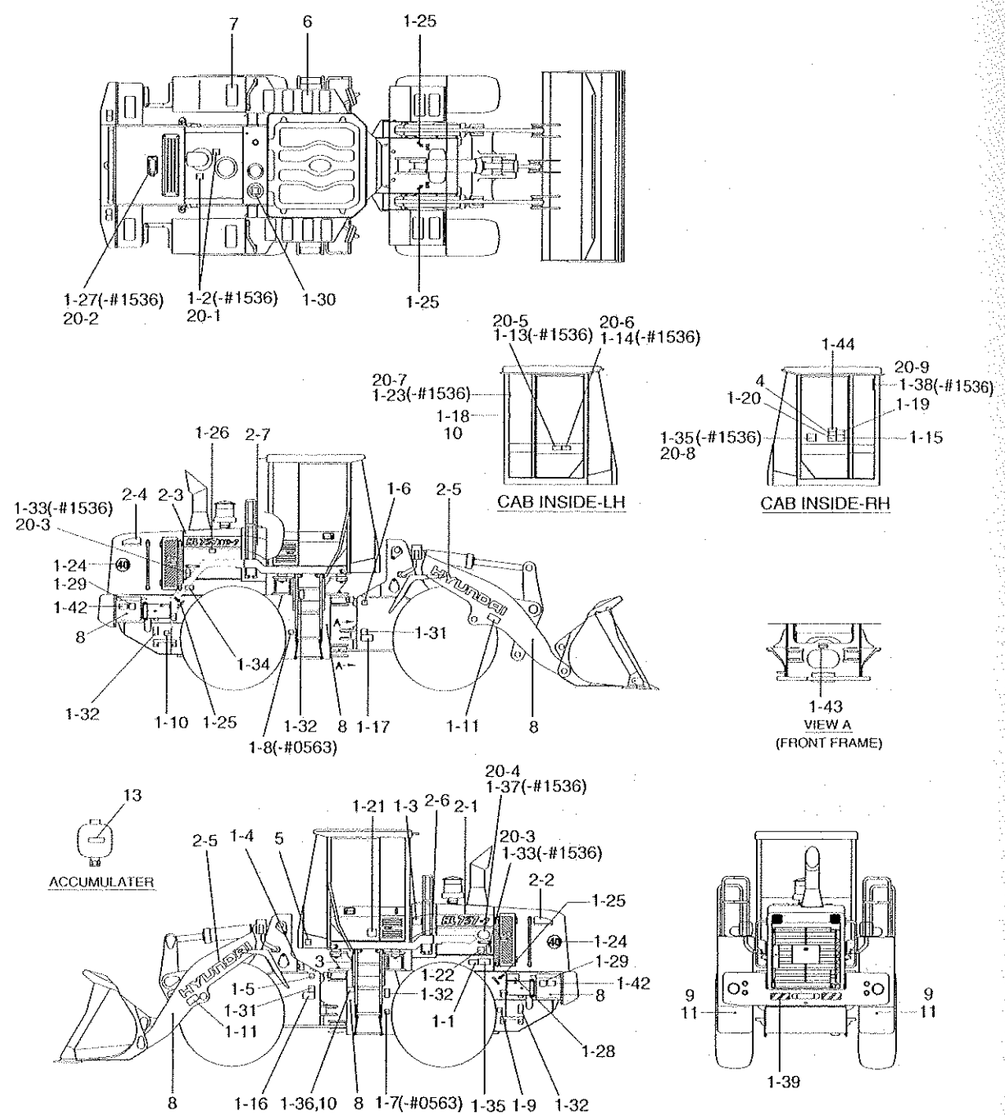

2008.10.31 REV.8K

DECALS(ENGLISH, ROUND COWL TYPE) HL757-7

ITEM 순번	PART NO 품 번	DESCRIPTION 품 명		QTY 수량	SERIAL NO 적용 호기	ITC 호환	REMARK 비 고
2-5	91N6-21070	·DECAL-TRADE MARK	데칼	2	- 1173		
	91N6-23100	·DECAL-TRADE MARK	데칼	2	1174 -	B	
2-6	92LD-15210	·DECAL-LH/HYD TANK	데칼	1	1211 -	-	
2-7	92LD-15220	·DECAL-RH/HYD TANK	데칼	1	1211 -	-	
3	91LD-11131	SERVICE INSTRUCTION	데칼	1	- 0395		
	91LD-12130	SERVICE INSTRUCTION	데칼	1	0396 - 1274	D	
	91LD-12131	SERVICE INSTRUCTION	데칼	1	1275 - 1504	D	
	91LD-12132	SERVICE INSTRUCTION	데칼	1	1505 -	D	
4	91LD-11140	SPEC SHEET	데칼	1			HL757-7
	91LD-11240	SPEC SHEET	데칼	1			HL757XTD-7
5	91N6-22180	DECAL-NOISE LWA/108DB	데칼	1	0669 -	-	EUROPE.STD
	91N6-22150	DECAL-NOISE LWA/105DB	데칼	1	0669 -	-	LOW NOISE
6	91E1-26300	STEP TREAD	스텝 트레드	8	- 1496		
	91E1-26300	STEP TREAD	스텝 트레드	10	1497 -	A	
7	91E1-26300	STEP TREAD	스텝 트레드	2	- 1496	-	FULL MUD GUARD
8	21EK-10150	REFLECTOR-SIDE	반사경	6			
9	51EK-52990	REFLECTOR-REAR	반사경	2			
10	E171-1246	RIVET	리벳	8			
11	S401-052002	WASHER-PLAIN	평 와셔	2			
12	91N6-06420	METAL TACK	메탈 택	4	0101 -	-	
13	91N6-03200	DECAL-ACCUMULATER	데칼	4	1229 -	-	
R13	91N6-03200	DECAL-ACCUMULATER	데칼	10	1229 -	-	RIDE CONTROL
20	92LB-00080	DECAL KIT-A/S	데칼 키트	1	0001 -	-	
20-1	91N6-01111	·TURBO COVER	데칼	2			
20-2	91N6-01121	·DECAL-RADIATOR CAP	데칼	1			
20-3	91N6-07112	·STAY FIX	데칼	2			
20-4	91E1-27110	·LOW EMISSION ENG	데칼	1			
20-5	91LB-01230	·DECAL-MAX H/REACH	데칼	1			
20-6	91LB-01240	·DECAL-ROLL OVER	데칼	1			
20-7	91LB-01340	·DECAL-HAMMER	데칼	1			
20-8	91N6-07261	·ALTERNATE EXIT	데칼	1			
20-9	91N6-07290	·DECAL-FIRE	데칼	1			

2008.10.31 REV.8K

8023

DECALS(KOREAN, ROUND COWL TYPE)

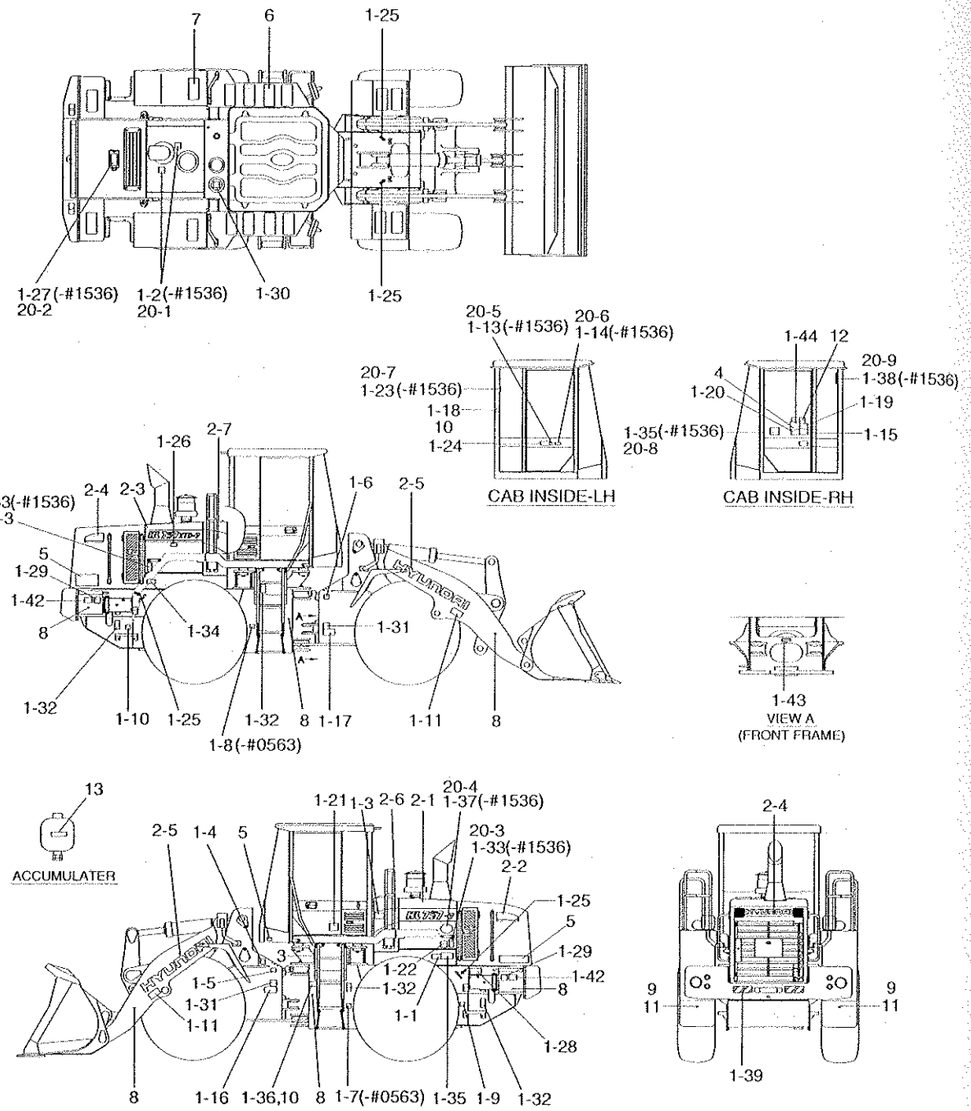

2008.10.31 REV.8K

DECALS(KOREAN, ROUND COWL TYPE)

HL757-7

ITEM 순번	PART NO 품 번	DESCRIPTION 품 명		QTY 수량	SERIAL NO 적용 호기	ITC 호환	REMARK 비 고
*	91LB-06103	DECAL KIT(A)	데칼 키트	1	- 0100		
	91LB-06104	DECAL KIT(A)	데칼 키트	1	0101 - 0339	B	
	91LB-06106	DECAL KIT(A)	데칼 키트	1	0533 - 0563	B	
	91LB-06107	DECAL KIT(A)	데칼 키트	1	0564 - 0684	B	
	91LB-06108	DECAL KIT(A)	데칼 키트	1	0685 - 0784	B	
	91LB-06109	DECAL KIT(A)	데칼 키트	1	0785 - 1536	D	
	91LB-06110	DECAL KIT(A)	데칼 키트	1	1537 -	D	
1-1	91LB-01110	·DECAL-START MOTOR	데칼	1			
1-2	91LB-01120	·DECAL-EXHAUST PIPE	데칼	1	- 1536	-	
1-3	91LB-06130	·DECAL-HYD OIL LEVEL	데칼	1			
1-4	91LB-06140	·SHUT OFF VALVE	데칼	1			RIDE CONTROL
1-5	91LB-06150	·GREASE(A)	데칼	1	- 0563		
	91LB-06190	·GREASE(A)	데칼	1	0564 -	D	
1-6	91LB-06160	·GREASE(B)	데칼	1	- 0563		
	91LB-06200	·GREASE(B)	데칼	1	0564 -	D	
1-7	91LB-06170	·GREASE(C)	데칼	1	- 0563	-	
1-8	91LB-06180	·GREASE(D)	데칼	1	- 0563	-	
1-9	91LB-01190	·DECAL-DRAIN/REMOTE	데칼	1			
1-10	91LB-01200	·DRAIN/REMOTE	데칼	1			
1-11	91LB-01210	·DECAL-BUCKET STOPPER	데칼	2			
1-13	91LB-01230	·DECAL-MAX H/REACH	데칼	1	- 1536	-	
1-14	91LB-01240	·DECAL-ROLL OVER	데칼	1	- 1536	-	
1-15	91LB-06250	·DECAL-ROPS CABIN	데칼	1			
1-16	91LB-01260	·DECAL-STEER WARN/LH	데칼	1			
1-17	91LB-01270	·DECAL-STEER WARN/RH	데칼	1			
1-18	91LB-01280	·ROPS PLATE	데칼	1			
1-19	91LB-06290	·DECAL-REFER MANUAL	데칼	1			
1-20	91LB-01300	·CONTROL IDEOGRAM	데칼	1			
	91LB-01310	·CONTROL IDEOGRAM	데칼	1			2-LEVER RCV
1-21	91LB-01320	·DECAL-AIRCON FILTER	데칼	1			
1-22	91LB-06330	·ENG CONTROL MODULE	데칼	1	- 0784	-	
1-23	91LB-01340	·DECAL-HAMMER	데칼	1	- 1536	-	
1-24	91E1-18080	·DECAL-PUBLIC PERMIT	데칼	1			
1-25	94L3-00420	·SLINGING IDEOGRAM	데칼	4			
1-26	91N6-01102	·AIR CLEANER FILTER	데칼	1			
1-27	91N6-01121	·DECAL-RADIATOR CAP	데칼	1	- 1536	-	
1-28	91N6-01131	·FUELING	데칼	1			
1-29	91N6-02120	·DECAL-BATT ACCIDENT	데칼	2			
1-30	91N6-03111	·HYD OIL LUBR	데칼	1			
1-31	91N6-03130	·DECAL-H/PRESSURE HOSE	데칼	2			

DECALS(KOREAN, ROUND COWL TYPE)

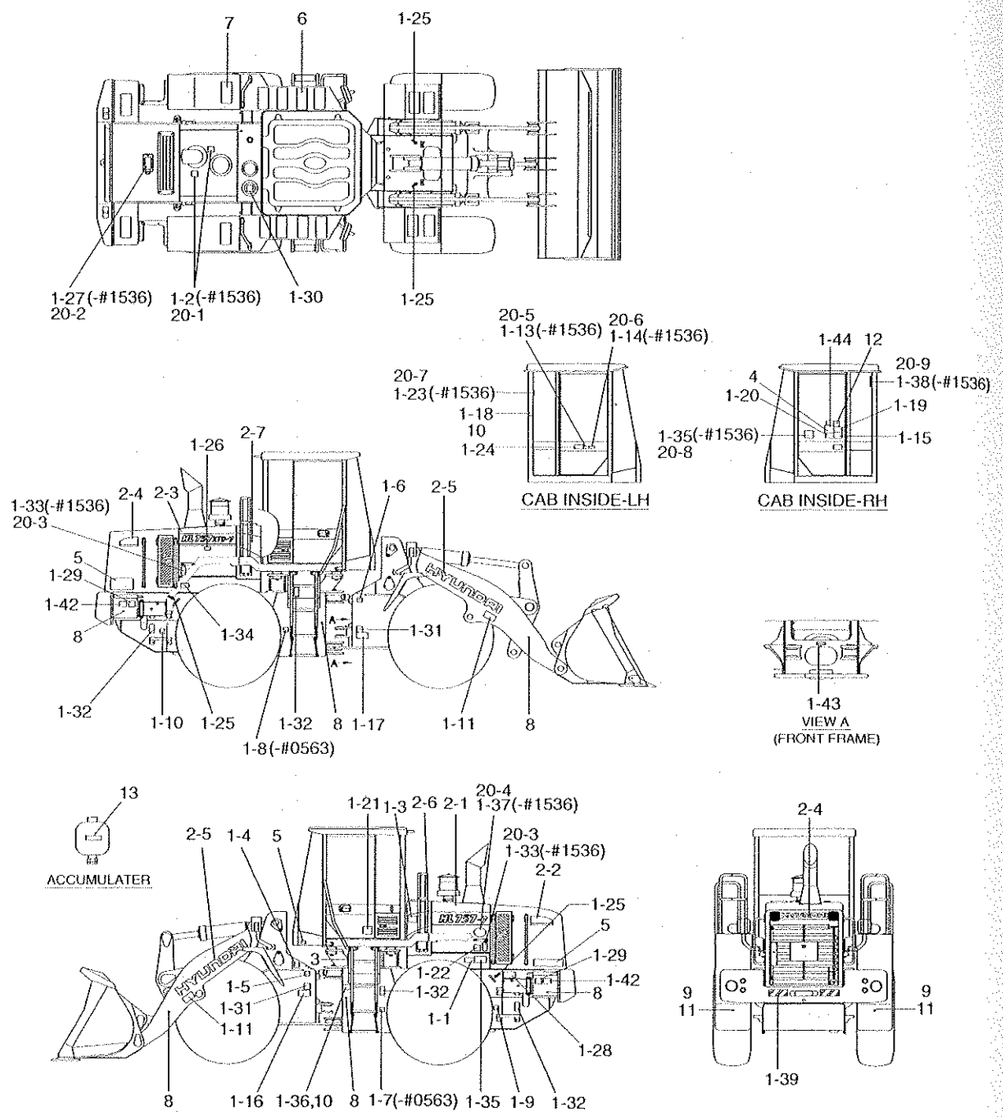

2008.10.31 REV.8K

ITEM 순번	PART NO 품 번	DESCRIPTION 품 명		QTY 수량	SERIAL NO 적용 호기	ITC 호환	REMARK 비 고
1-32	91N6-03140	·FALLING	데칼	4			
1-33	91N6-07112	·STAY FIX	데칼	2	- 1536	-	
1-34	91N6-07121	·SHEARING	데칼	2	- 1536	-	
1-35	91N6-07261	·ALTERNATE EXIT	데칼	1	- 1536	-	
1-36	91E1-14110	·NAME PLATE	명판	1			
1-37	91E1-27110	·LOW EMISSION ENG	데칼	1	- 1536	-	
1-38	91N6-07290	·DECAL-FIRE	데칼	1	- 1536	-	
1-39	91LB-01410	·DECAL-K/CLEAR/REFLECT	데칼	2			
1-40	91LB-01410	·DECAL-K/CLEAR/REFLECT	데칼	1	0101 -	-	
1-41	91LB-08110	·DECAL-STEERING WHEEL	데칼	1	0533 -	-	
1-42	91LB-06350	·DECAL-MCU CONNECT	데칼	2	0685 -	-	
1-43	91LH-01210	·DECAL-GREASE CENTER	데칼	1	0785 -	-	
1-44	91N8-07390	·DECAL-TURBOCHARGER	데칼	1	0785 -	-	
2	91LD-11400	DECAL KIT(B)	데칼 키트	1	- 1210		
	91LD-11410	DECAL KIT(B)	데칼 키트	1	1211 -	D	
2-1	91LD-15111	·MODEL NAME-LH/FR	데칼	1	- 1210		
	91LD-15210	·MODEL NAME-LH/FR	데칼	1	1211 -	D	
2-2	91LD-15121	·MODEL NAME-LH/RR	데칼	1	- 1210		
	92LD-15170	·MODEL NAME-LH/RR	데칼	1	1211 -	D	
2-3	91LD-15131	·MODEL NAME-RH/FR	데칼	1	- 1210		
	91LD-15310	·MODEL NAME-RH/FR	데칼	1	1211 -	D	
2-4	91LD-15141	·MODEL NAME-RH/RR	데칼	1	- 1210		
	92LD-15180	·MODEL NAME-RH/RR	데칼	1	1211 -	D	
2-5	91N6-21070	·DECAL-TRADE MARK	데칼	2	- 1173		
	91N6-23100	·DECAL-TRADE MARK	데칼	2	1174 -	B	
2-6	92LD-15210	·DECAL-LH/HYD TANK	데칼	1	1211 -	-	
2-7	92LD-15220	·DECAL-RH/HYD TANK	데칼	1	1211 -	-	
2	91LD-11500	DECAL KIT(B)	데칼 키트	1	- 1210		
	91LD-11510	DECAL KIT(B)	데칼 키트	1	1211 -	D	
2-1	91LD-15150	·MODEL NAME-LH/FR	데칼	1	- 1210		
	91LD-15220	·MODEL NAME-LH/FR	데칼	1	1211 -	D	
2-2	91LD-15121	·MODEL NAME-LH/RR	데칼	1	- 1210		
	92LD-15170	·MODEL NAME-LH/RR	데칼	1	1211 -	D	
2-3	91LD-15160	·MODEL NAME-RH/FR	데칼	1	- 1210		
	91LD-15320	·MODEL NAME-RH/FR	데칼	1	1211 -	D	
2-4	91LD-15141	·MODEL NAME-RH/RR	데칼	1	- 1210		
	92LD-15180	·MODEL NAME-RH/RR	데칼	1	1211 -	D	
2-5	91N6-21070	·DECAL-TRADE MARK	데칼	2	- 1173		

DECALS(KOREAN, ROUND COWL TYPE)

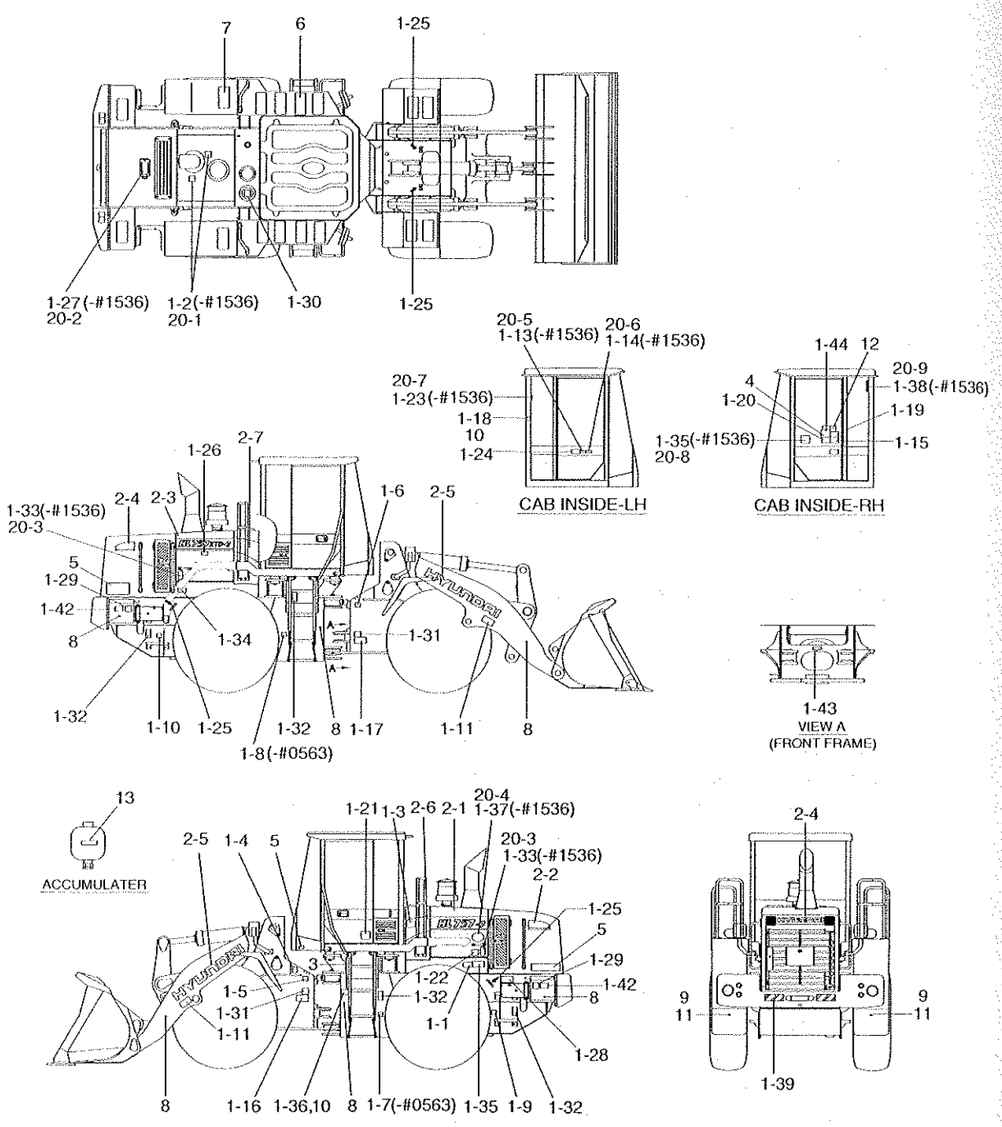

2008.10.31 REV.8K

ITEM 순번	PART NO 품 번	DESCRIPTION 품 명		QTY 수량	SERIAL NO 적용 호기	ITC 호환	REMARK 비 고
	91N6-23100	-DECAL-TRADE MARK	데칼	2	1174 -	B	
2-6	92LD-15210	-DECAL-LH/HYD TANK	데칼	1	1211 -	-	
2-7	92LD-15220	-DECAL-RH/HYD TANK	데칼	1	1211 -	-	
3	91LD-16131	SERVICE INSTRUCTION	데칼	1	- 0395		
	91LD-17130	SERVICE INSTRUCTION	데칼	1	0396 - 1274	D	
	91LD-17131	SERVICE INSTRUCTION	데칼	1	1275 - 1504	D	
	91LD-17132	SERVICE INSTRUCTION	데칼	1	1505 -	D	
4	91LD-16140	SPEC SHEET	데칼	1			
5	91LD-16150	OVERALL WIDTH	데칼	2			
6	91E1-26300	STEP TREAD	스텝 트레드	8	- 1496		
	91E1-26300	STEP TREAD	스텝 트레드	10	1497 -	A	
7	91E1-26300	STEP TREAD	스텝 트레드	2	- 1496	-	FULL MUD GUARD
8	21EK-10150	REFLECTOR-SIDE	반사경	6			
9	51EK-52990	REFLECTOR-REAR	반사경	2			
10	E171-1246	RIVET	리 벳	8			
11	S401-052002	WASHER-PLAIN	평 와셔	2			
12	91N6-06420	METAL TACK	메탈 택	4	0101 -	-	
13	91N6-03200	DECAL-ACCUMULATER	데칼	4	1229 -	-	
R13	91N6-03200	DECAL-ACCUMULATER	데칼	10	1229 -	-	RIDE CONTROL
20	92LB-00080	DECAL KIT-A/S	데칼 키트	1	0001 -	-	
20-1	91N6-01111	-TURBO COVER	데칼	2			
20-2	91N6-01121	-DECAL-RADIATOR CAP	데칼	1			
20-3	91N6-07112	-STAY FIX	데칼	2			
20-4	91E1-27110	-LOW EMISSION ENG	데칼	1			
20-5	91LB-01230	-DECAL-MAX H/REACH	데칼	1			
20-6	91LB-01240	-DECAL-ROLL OVER	데칼	1			
20-7	91LB-01340	-DECAL-HAMMER	데칼	1			
20-8	91N6-07261	-ALTERNATE EXIT	데칼	1			
20-9	91N6-07290	-DECAL-FIRE	데칼	1			

MANUALS

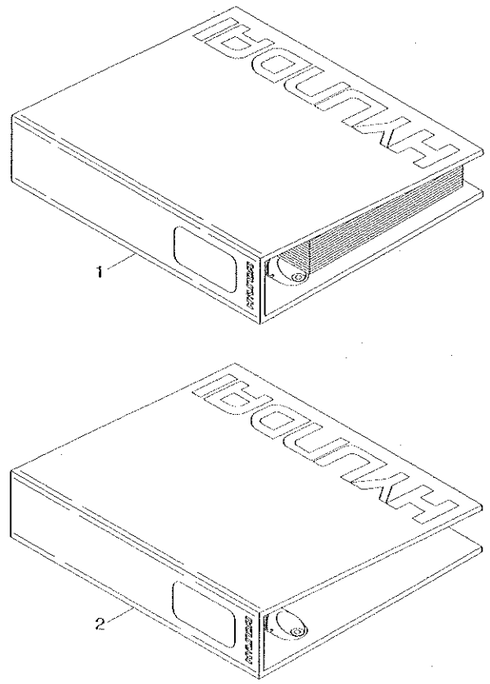

MANUALS

HL757-7

ITEM 순번	PART NO 품 번	DESCRIPTION 품 명		QTY 수량	SERIAL NO 적용 호기	ITC 호환	REMARK 비 고
1	91LD-30000	PARTS MANUAL	부품 매뉴얼	1			KOREAN
	91LD-30010	OPERATOR'S MANUAL	운전자 매뉴얼	1	- 1043		KOREAN
	91LD-30011	OPERATOR'S MANUAL	운전자 매뉴얼	1	1044 -	B	KOREAN
	91LD-30020	SERVICE MANUAL	서비스 매뉴얼	1			KOREAN
	91LD-30030	PARTS MANUAL	부품 매뉴얼	1			ENGLISH
	91LD-30040	OPERATOR'S MANUAL	운전자 매뉴얼	1	- 1043		ENGLISH
	91LD-30041	OPERATOR'S MANUAL	운전자 매뉴얼	1	1044 -	B	ENGLISH
	91LD-30340	OPERATORS MANUAL IN SPANISH	운전자 매뉴얼	1	1086 -	-	SPANISH
	91LD-30050	SERVICE MANUAL	서비스 매뉴얼	1			ENGLISH
2	91LD-30940	BINDER & STICKER	바인더 및 스티커	1			P/M, O/M
	91LD-30950	BINDER & STICKER	바인더 및 스티커	1			S/M
3	HLCD-30000	CD-PARTS MANUAL	매뉴얼 CD	1			LOADER/CRANE
	HACD-30000	CD-PARTS MANUAL	매뉴얼 CD	1			ALL MODEL
	HLDV-30000	DVD-PARTS MANUAL	매뉴얼 DVD	1			LOADER/CRANE
	HADV-30000	DVD-PARTS MANUAL	매뉴얼 DVD	1			ALL MODEL

9. ENGINE BASE



AIR HEATER STARTING AID

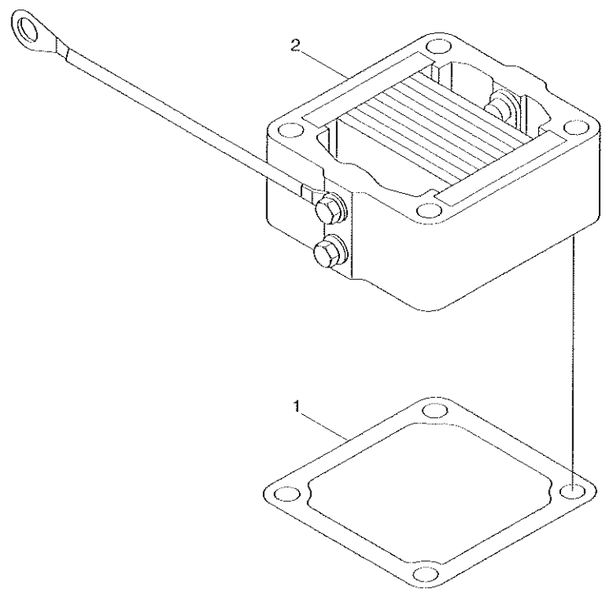

AIR HEATER STARTING AID

HL757-7

ITEM 순번	PART NO 품 번	DESCRIPTION 품 명	QTY 수량	SERIAL NO 적용 호기	ITC 호환	REMARK 비 고
1	3938158	GASKET-CONNECTION 가스켓	1			AH9126
2	3939914	HEATER-INTAKE AIR 히터	1			
	3927335	TAG-INSTRUCTION 태그	1			NOT SHOWN

DATAPLATE

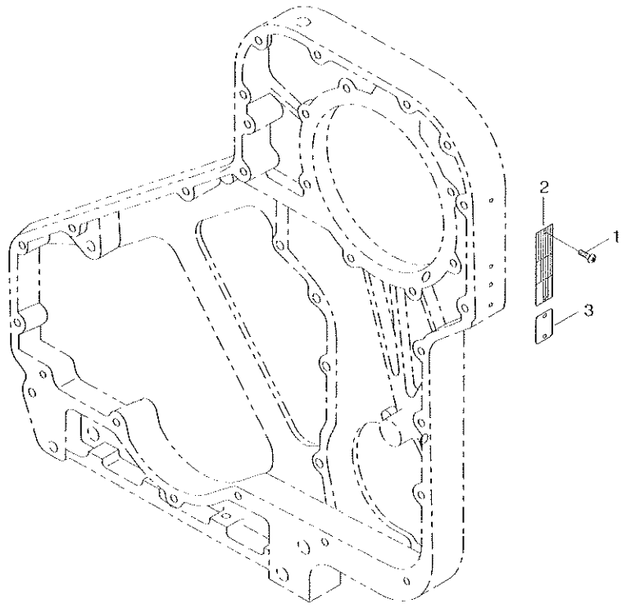

DATAPLATE

ITEM 순번	PART NO 품 번	DESCRIPTION 품 명		QTY 수량	SERIAL NO 적용 호기	ITC 호환	REMARK 비 고
1	3908612	SCREW-DRIVE	스크류	2	0001 ~	~	AP9348
2	3284906	DATAPLATE	데이터플레이트	1	0001 ~	~	
3	3966565	DATAPLATE	데이터플레이트	1	0001 ~	~	

FRONT GEAR HOUSING

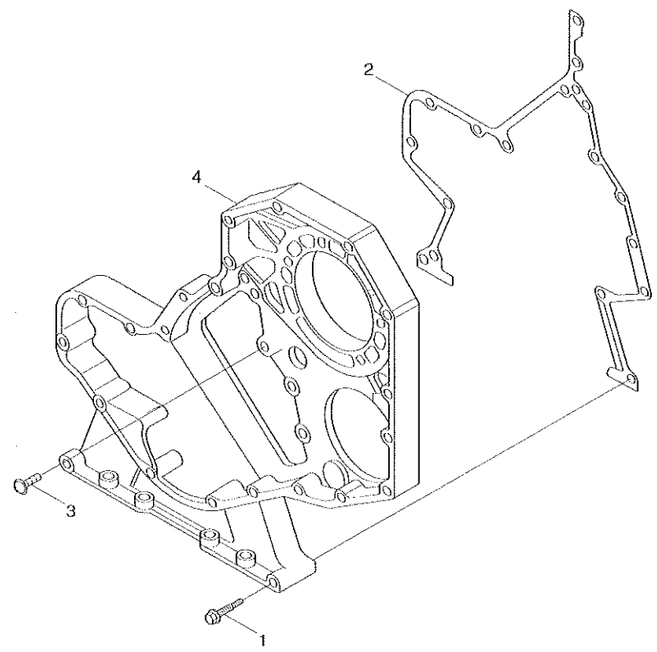

FRONT GEAR HOUSING

HL757-7

ITEM 순번	PART NO 품 번	DESCRIPTION 품 명	QTY 수량	SERIAL NO 적용 호기	ITC 호환	REMARK 비 고
1	3900633	SEAL-RECT RING 씰	2			889838-02
2	3938156	GASKET-GEAR HSG 가스켓	1			
3	3946047	SCREW-ROUND HEAD CAP 스크류	5			
M4	3957379	HOUSING-GEAR 하우징	1			
N	@	NOT INDIVIDUALLY SUPPLIED 단품공급불가				

CYLINDER BLOCK

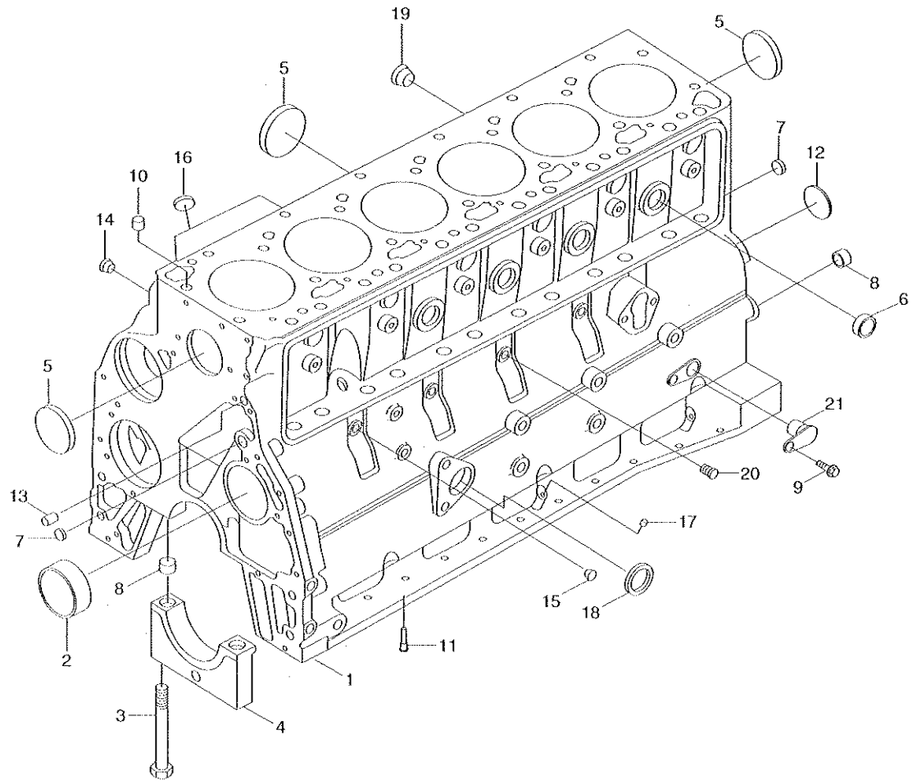

CYLINER BLOCK

ITEM 순번	PART NO 품 번	DESCRIPTION 품 명		QTY 수량	SERIAL NO 적용 호기	ITC 호환	REMARK 비 고
N1	3935936	BLOCK-CYLINDER	블록	1			BB9839-01
2	3940059	BUSHING	부싱	1			
3	3927948	SCREW	스크류	14			
4	3936791	CAP-MAIN BEARING	캡	7			
5	3922072	PLUG-EXPANSION	플러그	5			
6	3914035	PLUG-EXPANSION	플러그	4			
7	3900956	PLUG-EXPANSION	플러그	3			
8	3900068	DOWEL-RING	링다웰	14			
	3933220	KIT-BLOCK HARDWARE	키트	1			
	3900068	DOWEL-RING	링다웰	2			
9	3900629	SCREW-HEX F/HEAD CAP	스크류	1			
10	3902343	DOWEL-RING	링다웰	2			
11	3937214	NOZZLE	노즐	6			
12	3900687	PLUG-EXPANSION	플러그	1			
13	3900257	PIN-DOWEL	다웰 핀	2			
14	3008468	PLUG-PIPE	플러그	1			
15	3678923	PLUG-THREADED	플러그	3			
16	3920706	PLUG-EXPANSION	플러그	1			
17	3900955	PLUG-EXPANSION	플러그	3			
18	3900958	PLUG-EXPANSION	플러그	1			
19	3008469	PLUG-PIPE	플러그	1			
20	3678921	PLUG-THREADED	플러그	1			
21	3932296	PLUG	플러그	1			
	3904483	DOWEL-PIN	핀다웰	1			
	3926047	SEAL/O-RING	O-링씰	1			
@	@	NOT INDIVIDUALLY SUPPLIED 단품공급불가					

CRANKSHAFT & MAIN BEARING

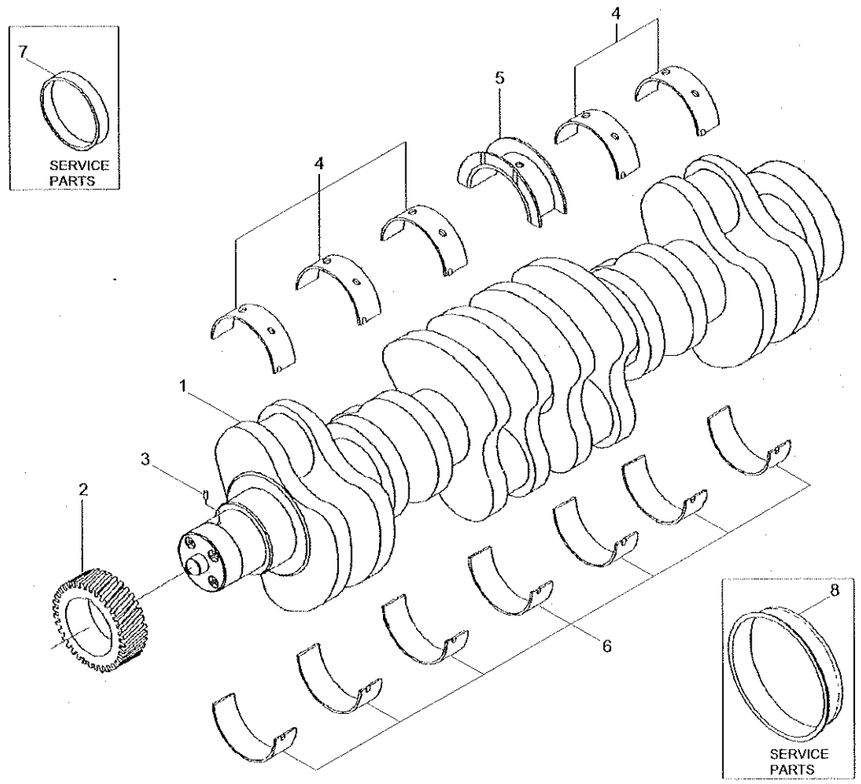

CRANKSHAF & MAIN BEARING

ITEM 순번	PART NO 품 번	DESCRIPTION 품 명		QTY 수량	SERIAL NO 적용 호기	ITC 호환	REMARK 비 고
*	3908032	CRANKSHAFT ASSY	크랭크샤프트	1			B09839
N1	3929037	-CRANKSHAFT-ENGINE	엔진 크랭크샤프트	1			
2	3929027	-GEAR-CRANKSHAFT	크랭크샤프트 기어	1			
3	3904483	-DOWEL-PIN	핀 다월	1			
*	3802070	MAIN BEARING SET	메인 베어링 세트	1			STD
N4	3929016	-BEARING-MAIN	메인 베어링	6			
N5	3926723	-BEARING-C/SHAFT THRUST	베어링	1			
N6	3926723	-BEARING-C/SHAFT THRUST	베어링	7			
*	3802071	MAIN BEARING SET	메인 베어링 세트	1			0.25MM O/S
N4	3929017	-BEARING-MAIN	메인 베어링	6			
N5	3283065	-BEARING-C/THRUST	드러스트 베어링	1			
6	3929022	-BEARING-MAIN	메인 베어링	7			
*	3802072	SET-MAIM BEARING	메인 베어링 세트	1			0.50MM O/S
N4	3929018	-BEARING-MAIN	메인 베어링	6			
N5	3283066	-BEARING-C/THRUST	드러스트 베어링	1			
6	3929023	-BEARING-MAIN	메인 베어링	7			
*	3802073	SET-MAIM BEARING	메인 베어링 세트	1			0.75MM O/S
N4	3929019	-BEARING-MAIN	메인 베어링	6			
N5	3283067	-BEARING-C/THRUST	드러스트 베어링	1			
6	3929024	-BEARING-MAIN	메인 베어링	7			
*	3800330	BRG-C/SHAFT(0.5 O/S)	드러스트 베어링	1			
N5	3283063	-BEARING-C/SHAFT THRUST	드러스트 베어링	1			
6	3929023	-BEARING-MAIN	메인 베어링	1			
*	3800331	BRG-C/SHAFT(1.0 O/S)	드러스트 베어링	1			
N5	3283064	-BEARING-THRUST	드러스트 베어링	1			
6	3929025	-BEARING-MAIN	메인 베어링	1			
7	3802820	KIT-WEAR SLEEVE	키트	1			
8	3926126	KIT-WEAR SLEEVE	키트	1			

VALVE TAPPET

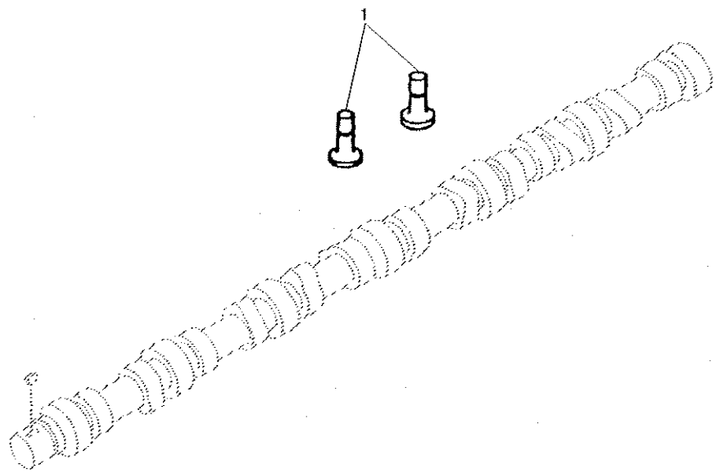

VALVE TAPPET

ITEM 순번	PART NO 품 번	DESCRIPTION 품 명	QTY 수량	SERIAL NO 적용 호기	ITC 호환	REMARK 비 고
1	3931623	TAPPET-VALVE 밸브 태핏트	12			B69839

CRANKCASE BREATHER

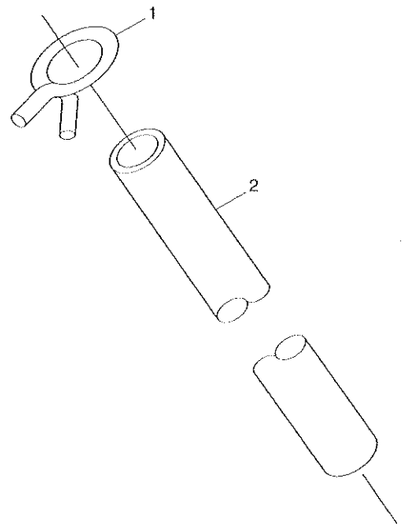

CRANKCASE BREATHER

HL757-7

ITEM 순번	PART NO 품 번	DESCRIPTION 품 명	QTY 수량	SERIAL NO 적용 호기	ITC 호환	REMARK 비 고
1	3904230	CLAMP-SPRING HOSE 클램프	1			BR9119
2	3918614	HOSE-PLAIN 호스	1			

COOLANT HEATER STARTING AID

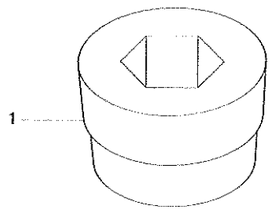

COOLANT HEATER STARTING AID

ITEM 순번	PART NO 품 번	DESCRIPTION 품 명	QTY 수량	SERIAL NO 적용 호기	ITC 호환	REMARK 비 고
1	3008469	PLUG-PIPE 플러그	1			CH9071

CAM FOLLOWER COVER

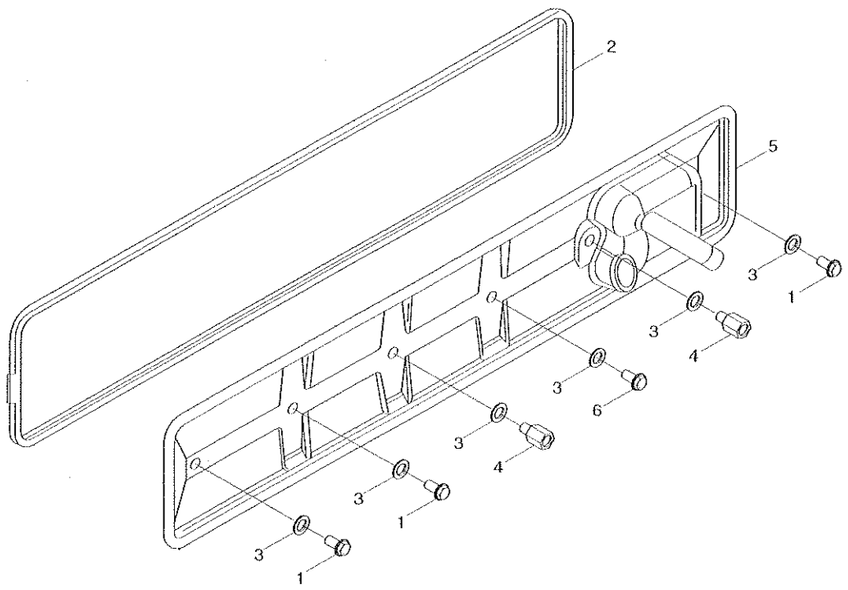

CAM FOLLOWER COVER

HL757-7

ITEM 순번	PART NO 품 번	DESCRIPTION 품 명	QTY 수량	SERIAL NO 적용 호기	ITC 호환	REMARK 비 고
1	3093923	SCREW-HEX FLANGE HEAD 스크류	3			CM9709-02
2	3284623	GASKET 가스켓	1			
3	3928759	SEAL-GROMMET 씰	6			
4	3936236	SPACER 스페이서	2			
N5	3990730	COVER-PUSH ROD 커버	1			
6	3921816	SCREW-HEX F/HD,M8X45 스크류	1			
N	@	NOT INDIVIDUALLY SUPPLIED 단품공급불가				

VIBRATION DAMPER

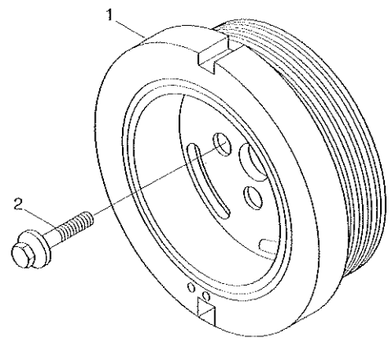

VIBRATION DAMPER

HL757-7

ITEM 순번	PART NO 품 번	DESCRIPTION 품 명	QTY 수량	SERIAL NO 적용 호기	ITC 호환	REMARK 비 고
N1	3958258	DAMPER-VIBRATION 댐퍼	1			DA9733-02
2	3903857	SCREW 스크류	4			
N	@	NOT INDIVIDUALLY SUPPLIED 단품공급불가				

FRONT GEAR TRAIN ACCESSORY

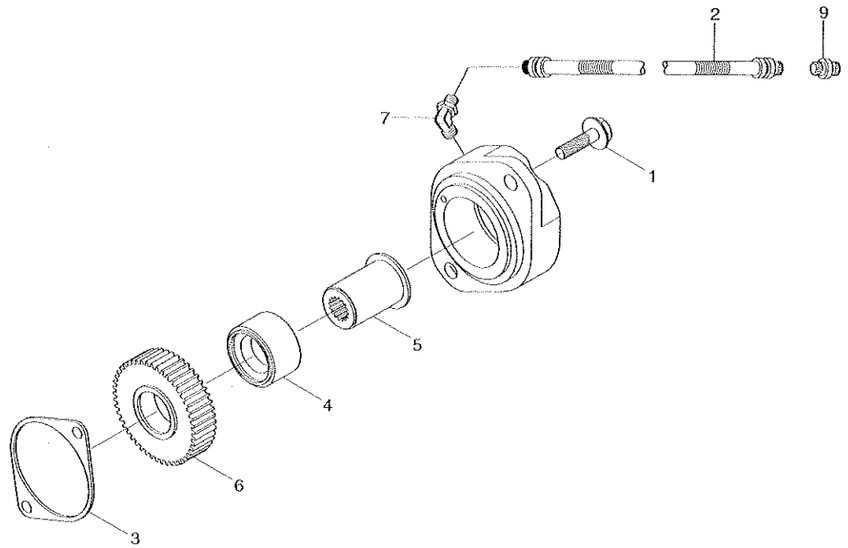

FRONT GEAR TRAIN ACCESSORY

HL757-7

ITEM 순번	PART NO 품 번	DESCRIPTION 품 명	QTY 수량	SERIAL NO 적용 호기	ITC 호환	REMARK 비 고
1	3900637	SCREW-HEX F/HEAD CAP 스크류	2			DF9737
2	3920794	HOSE-FLEXIBLE 호스	1			
3	3938655	GASKET-ACC DRIVE CVR 가스켓	1			
*	3939962	ADAPTER-HYD PUMP 아댑터	1			
4	3935644	·BEARING-ROLLER 베아링	1			
5	3935646	·SHAFT-ACCESSORY DRIVE 샤프트	1			
6	3936136	·GEAR-ACC DRIVE 기어	1			
7	3939694	·ELBOW-PLAIN UNION 엘보	1			
N8	3939958	·ADAPTER-HYD PUMP 아댑터	1			
9	3941472	UNION-MALE 유니온	1			
N	@	NOT INDIVIDUALLY SUPPLIED 단품공급불가				

THERMOSTAT

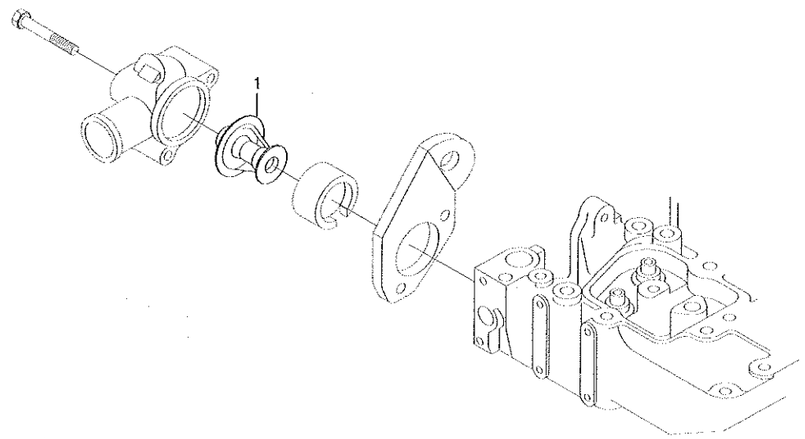

THERMOSTAT

ITEM 순번	PART NO 품 번	DESCRIPTION 품 명	QTY 수량	SERIAL NO 적용 호기	ITC 호환	REMARK 비 고
1	3917324	THERMOSTAT 항온기	1			EC9706

ALTERNATOR

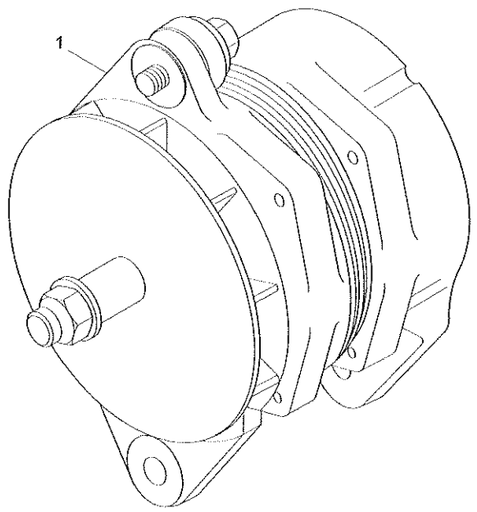

ALTERNATOR

HL757-7

ITEM 순번	PART NO 품 번	DESCRIPTION 품 명		QTY 수량	SERIAL NO 적용 호기	ITC 호환	REMARK 비 고
1	3935530	ALTERNATOR	알터네이터	1	- 0833		EE9176
	3972735	ALTERNATOR	알터네이터	1	0834 -	D	

ALTERNATOR AND MOUNTING

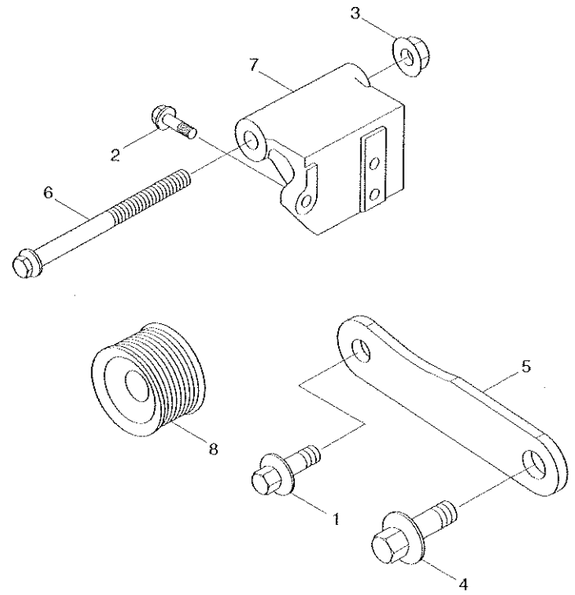

ALTERNATOR AND MOUNTING

HL757-7

ITEM 순번	PART NO 품 번	DESCRIPTION 품 명	QTY 수량	SERIAL NO 적용 호기	ITC 호환	REMARK 비 고
1	3052061	SCREW-HEX H/CAP 스크류	1			EH9465
2	3900631	SCREW-HEX F/HEAD CAP 스크류	3			
3	3903210	NUT-HEX FLANGE 너트	1			
4	3902460	SCREW-HEX F/HEAD CAP 스크류	1			
N5	3939905	BRACE-ALTERNATOR 브레이스	1			
6	3903105	SCREW-HEX F/HEAD CAP 스크류	1			
7	3921737	SUPPORT-ALTERNATOR 서포트	1			
8	3925852	PULLEY-ALTERNATOR 풀러	1			
N	@	NOT INDIVIDUALLY SUPPLIED 단품공급불가				

FAN DRIVE MOUNTING

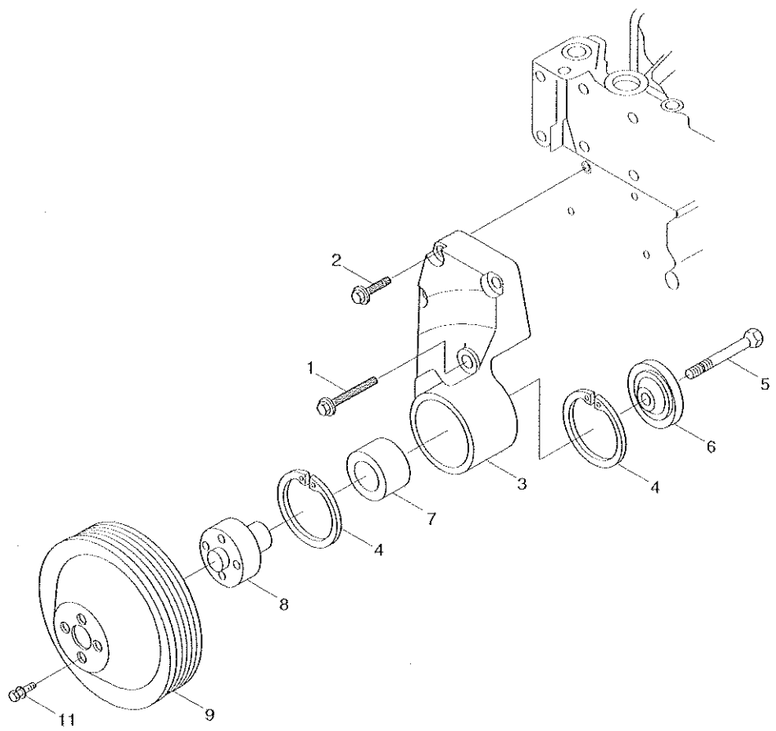

FAN DRIVE AND MOUNTING

HL757-7

ITEM 순번	PART NO 품 번	DESCRIPTION 품 명	QTY 수량	SERIAL NO 적용 호기	ITC 호환	REMARK 비 고
1	3901447	SCREW-HEX F/HEAD CAP 스크류	1			FA9336
2	3902114	SCREW-HEX F/HEAD CAP 스크류	3			
N*	3285949	SUPPORT-FAN 서포트	1			
N3	3285946	·SUPPORT-FAN 서포트	1			
4	3035960	·RING-RETAINING 리테이너 링	2			
5	3907769	·SCREW 스크류	1			
6	3923044	·RETAINER-FAN HUB 리테이너	1			
7	3910739	·BEARING-BALL 볼 베어링	1			
8	3911924	·HUB-FAN 허브	1			
9	3914462	PULLEY-FAN 팬 풀리	1			
11	3903990	SCREW-HEX F/HEAD CAP 스크류	4			FA9739-01
N	@	NOT INDIVIDUALLY SUPPLIED 단품공급불가				

FUEL FILTER

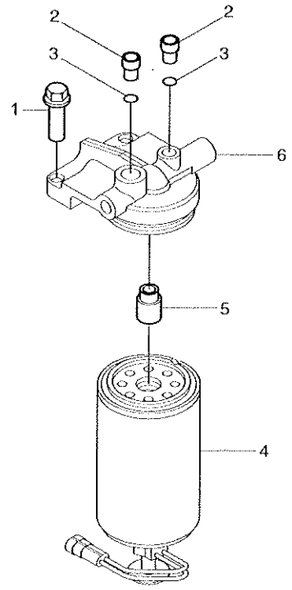

FUEL FILTER

HL757-7

ITEM 순번	PART NO 품 번	DESCRIPTION 품 명	QTY 수량	SERIAL NO 적용 호기	ITC 호환	REMARK 비 고
1	3900632	SCREW-HEX F/HEAD CAP 스크류	1			FF9419
*	3678923	PLUG-THREADED 플러그	2	0001 ~	~	
№2	3678924	·PLUG-THREADED 플러그	1	0001 ~	~	
3	3678925	·SEAL/O-RING O-링 씰	1	0001 ~	~	
4	11LD-70010	FUEL FILTER 연료 필터	1	0001 ~	~	
5	3942453	ADAPTER 어댑터	1			
6	3942627	HEAD-FUEL FILTER 헤드	1			
N	@	NOT INDIVIDUALLY SUPPLIED 단품공급불가				

FUEL FILTER PLUMBING

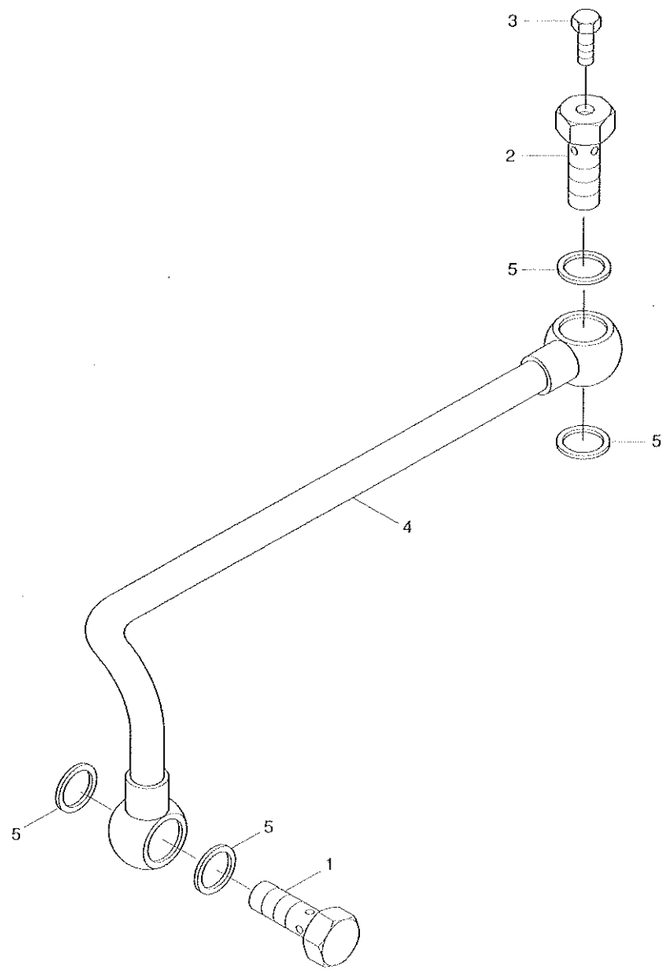

FUEL FILTER PLUMBING

ITEM 순번	PART NO 품 번	DESCRIPTION 품 명	QTY 수량	SERIAL NO 적용 호기	ITC 호환	REMARK 비 고
1	3903035	SCREW-BANJO CONN 스크류	1			FF9420
N*	3905860	SCREW 스크류	1			
2	3911446	·SCREW 스크류	1			
3	3939570	·SCREW 스크류	1			
N4	3964492	TUBE-FUEL SUPPLY 튜브	1			
5	3963983	WASHER-SEALING 와셔	4			
N	@	NOT INDIVIDUALLY SUPPLIED단품공급불가				

FLYWHEEL HOUSING

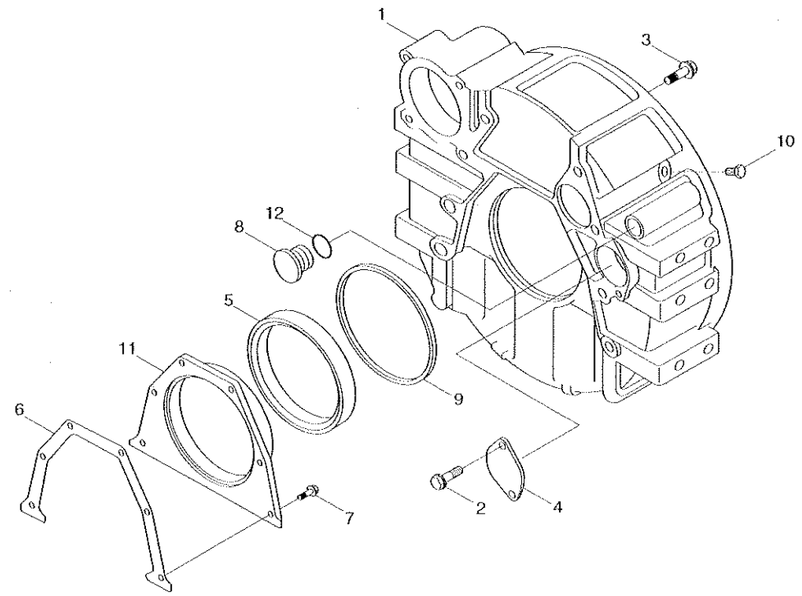

FLYWHEEL HOUSING

HL757-7

ITEM 순번	PART NO 품 번	DESCRIPTION 품 명		QTY 수량	SERIAL NO 적용 호기	ITC 호환	REMARK 비 고
1	3937426	FLYWHEEL HOUSING	플라이휠 하우징	1	- 0511		FH9343-01
	3353826	FLYWHEEL HOUSING	플라이휠 하우징	1	0512 -	B	FH9401,SEE NOTE
2	3912072	SCREW	스크류	2	- 0511		SEE NOTE
	3900225	SCREW-HEX HEAD CAP	스크류	2	0512 -	B	SEE NOTE
3	3920447	SCREW-HEX F/HEAD CAP	스크류	8			
4	3925234	PLATE-COVER	플레이트	1			
N*	3934486	KIT-SEAL	씰 키트	1			
N5	3933262	-SEAL-OIL	오일 씰	1			
6	3938159	GASKET-REAR COVER	가스켓	1			
7	3991306	SCREW-HEX F/HEAD CAP	스크류	6			
8	3910248	PLUG/O-RING	O-링 플러그	1			
9	3912473	SEAL-RECT RING	씰	1			
10	3904181	PLUG-THREADED	플러그	1			
N11	3936895	COVER-REAR	커버	1			
12	3910260	SEAL/O-RING	O-링 씰	1			
N	@	NOT INDIVIDUALLY SUPPLIED 단품공급불가					

FUEL INJECTION PUMP

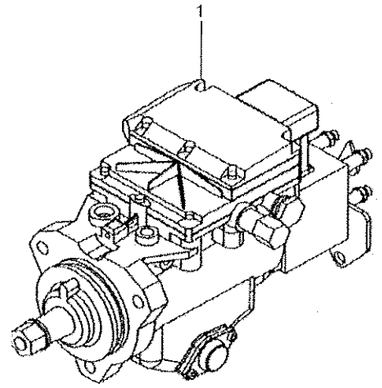

FUEL INJECTION PUMP

ITEM 순번	PART NO 품 번	DESCRIPTION 품 명	QTY 수량	SERIAL NO 적용 호기	ITC 호환	REMARK 비 고
1	3965403	PUMP-FUEL INJECTION 인젝션 펌프	1	0001 -	--	FP90009

FUEL PUMP MOUNTING

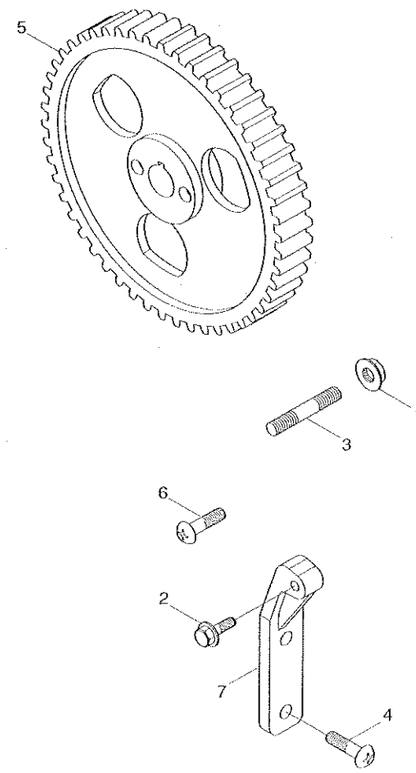

FUEL PUMP MOUNTING

HL757-7

ITEM 순번	PART NO 품 번	DESCRIPTION 품 명	QTY 수량	SERIAL NO 적용 호기	ITC 호환	REMARK 비 고
1	3900589	NUT-HEX FLANGE 육각너트	2			FP99287-03
2	3900630	SCREW-HEX F/HEAD CAP 스크류	1			
3	3902501	STUD 스터드	2			
4	3900631	SCREW-HEX F/HEAD CAP 스크류	2			
5	3936021	GEAR-FUEL PUMP 기어	1			
N6	3957836	SCREW-ROUND HEAD CAP 스크류	1			
N7	3991820	BRACE-FUEL PUMP 펌프	1			
N7-1	3964189	·SEAL-RECTANGULAR RING 씰	1			NOT SHOWN
N	@	NOT INDIVIDUALLY SUPPLIED 단품공급불가				

FUEL TRANSFER PUMP

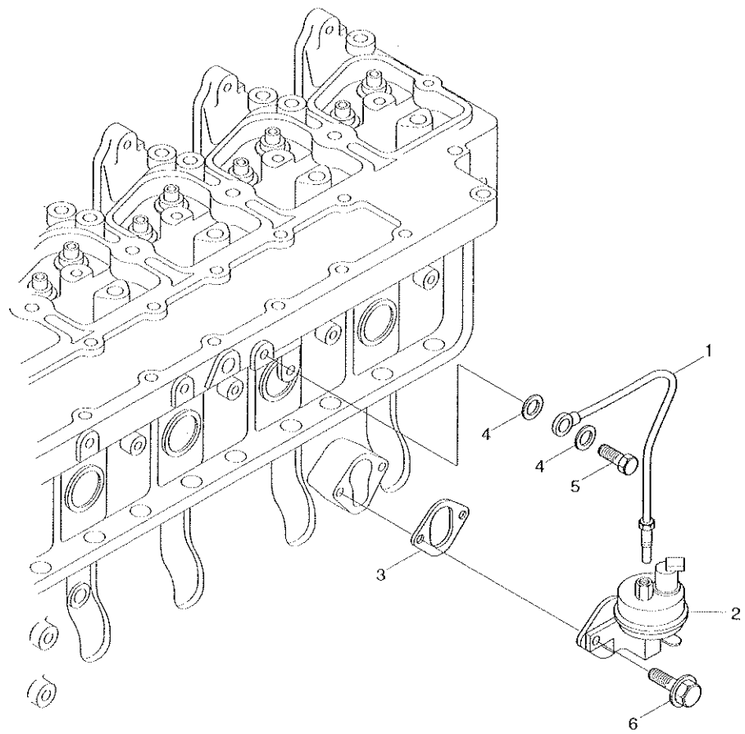

FUEL TRANSFER PUMP

HL757-7

ITEM 순번	PART NO 품 번	DESCRIPTION 품 명	QTY 수량	SERIAL NO 적용 호기	ITC 호환	REMARK 비 고
N1	3964476	TUBE-FUEL SUPPLY 튜브	1			FS9753-02
N2	3966154	PUMP-FUEL TRANSPER 펌프	1			
3	3939258	GASKET-COVER PLATE 가스켓	1			
4	3935171	WASHER-SEALING 와셔	2			
5	3916361	SCREW 스크류	1			
6	3900631	SCREW-HEX F/HEAD CAP 스크류	2			
N	@	NOT INDIVIDUALLY SUPPLIED 단품공급불가				

FUEL STRAINER

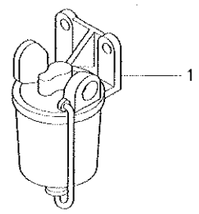

FUEL STRAINER

ITEM 순번	PART NO 품 번	DESCRIPTION 품 명	QTY 수량	SERIAL NO 적용 호기	ITC 호환	REMARK 비 고
1	3964300	FILTER-FUEL 필터	1			FS9754

FUEL PLUMBING

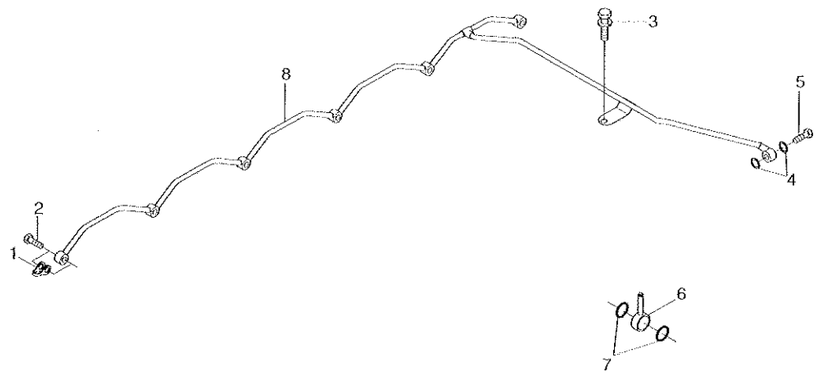

FUEL PLUMBING

HL757-7

ITEM 순번	PART NO 품 번	DESCRIPTION 품 명		QTY 수량	SERIAL NO 적용 호기	ITC 호환	REMARK 비 고
*	@	FUEL PLUMBING	연료 배관	1	0001 -	-	FT9026-01
1	3903380	·BANJO CONN-SEAL	밴조 컨넥터	6			
2	3905307	·SCREW-BANJO CONN	스크류	6			
3	3918109	·SCREW-HEX F/HEAD CAP	스크류	1			
4	3918188	·WASHER-SEALING	와 셔	2			
5	3924726	·VALVE-CHECK	체크 밸브	1			
*	167157	··BALL-CHECK	체크 볼	1			
	3916895	··PIN-ROLL	핀	1			
	3924723	··SCREW-BANJO CONN	스크류	1			
6	3934476	·CONNECTOR-BANJO	컨넥터	1			
7	3963983	·WASHER-SEALING	와 셔	2			
8	3966864	·MANIFOLD-FUEL	매니폴드	1			

FLYWHEEL AND MOUNTING

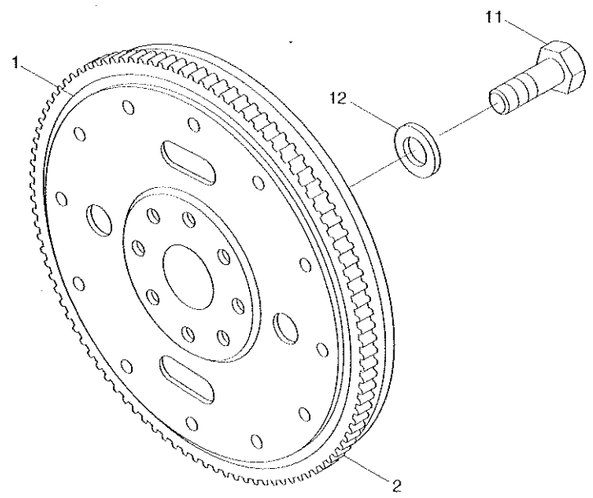

FLYWHEEL AND MOUNTING

HL757-7

ITEM 순번	PART NO 품 번	DESCRIPTION 품 명		QTY 수량	SERIAL NO 적용 호기	ITC 호환	REMARK 비 고
*	3935089	FLYWHEEL	플라이휠	1			FW9589
N1	3935088	-FLYWHEEL	플라이휠	1			
2	3905427	-GEAR-FLYWHEEL RING	기 어	1			
11	3901395	SCREW-HEX F/HEAD CAP	스크류	8			FW9704
12	3900269	WASHER-PLAIN	평 와셔	8			
N	@	NOT INDIVIDUALLY SUPPLIED 단품공급불가					

FRONT GEAR COVER

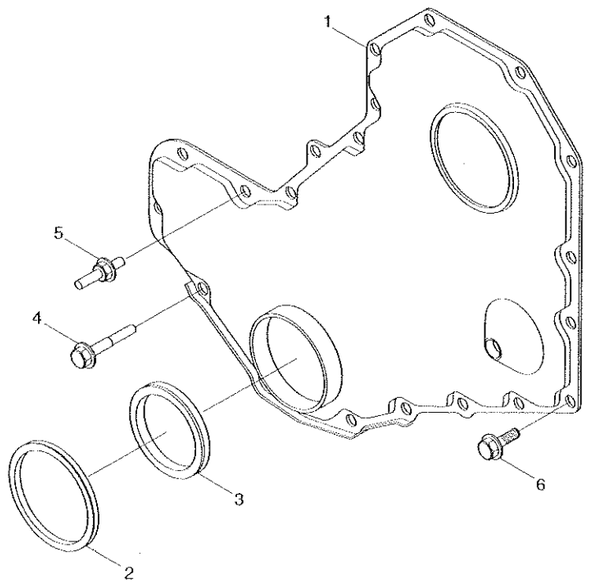

FRONT GEAR COVER

ITEM 순번	PART NO 품 번	DESCRIPTION 품 명		QTY 수량	SERIAL NO 적용 호기	ITC 호환	REMARK 비 고
N*-1	3287076	COVER-GEAR	커버	1			GG9786
N1	3286313	·COVER-GEAR	커버	1			
*-2	3804899	SEAL KIT-FRONT	씰 키트	AR			
N*-21	3937111	·SEAL KIT-FRONT	씰 키트	1			
2	3933261	··SHIELD-DUST	시일드	1			
N3	3935959	··SEAL-OIL	오일 씰	1			
4	3900633	SEAL-RECT RING	씰	9			
5	3921816	SCREW-HEX F/HD,M8X45	스크류	2			
6	3924962	SCREW	스크류	9			
N	@	NOT INDIVIDUALLY SUPPLIED 단품공급불가					

CAB HEATER PLUMBING



CAB HEATER PLUMBING

HL757-7

ITEM 순번	PART NO 품 번	DESCRIPTION 품 명	QTY 수량	SERIAL NO 적용 호기	ITC 호환	REMARK 비 고
1	3008468	PLUG-PIPE 플러그	1			HC9031
2	3008469	PLUG-PIPE 플러그	1			

9280

AUXILIARY PUMP MOUNTING

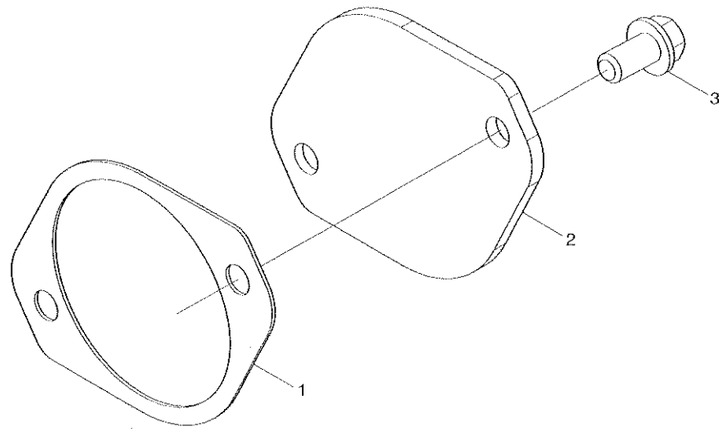

AUXILIARY PUMP MOUNTING

HL757-7

ITEM 순번	PART NO 품 번	DESCRIPTION 품 명	QTY 수량	SERIAL NO 적용 호기	ITC 호환	REMARK 비 고
1	154916	GASKET-GEAR PUMP 가스켓	1			HD9716
2	204048	PLATE-COVER 플레이트	1			
3	3903990	SCREW-HEX F/HEAD CAP 스크류	2			

AIR INTAKE CONNECTION AND MOUNTING

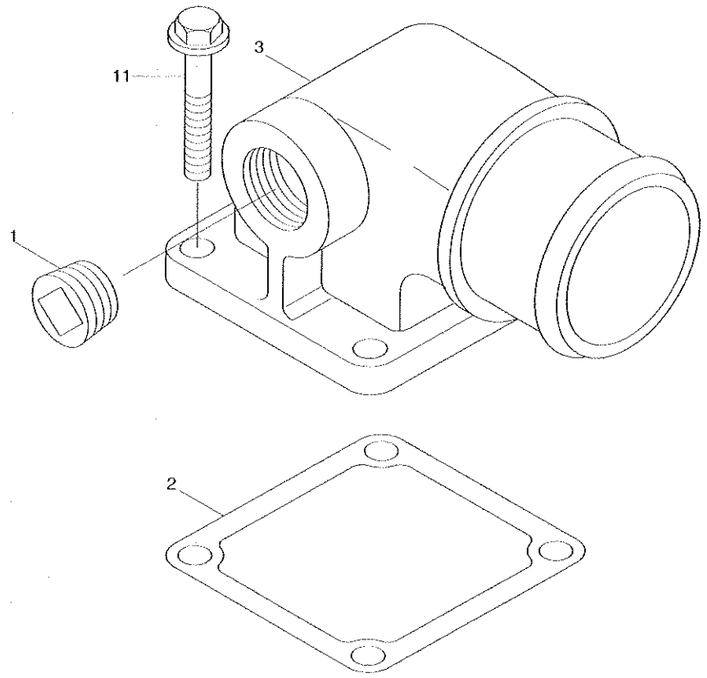

AIR INTAKE CONNECTION MOUNTING

HL757-7

ITEM 순번	PART NO 품 번	DESCRIPTION 품 명		QTY 수량	SERIAL NO 적용 호기	ITC 호환	REMARK 비 고
1	3008469	PLUG-PIPE	플러그	1			IC9280
2	3938158	GASKET-CONNECTION	가스켓	1			
3	3927104	CONECTION-AIR INTAKE	컨넥션	1			
11	3919864	SCREW-HEX FLANGE	스크류	4			IC9736

AIR INTAKE HOSE

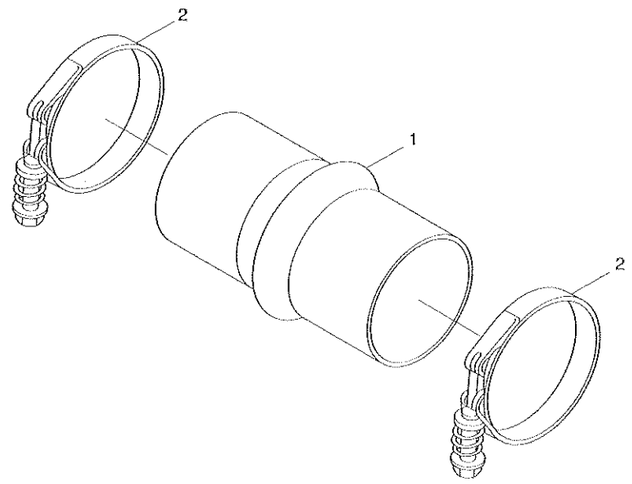

AIR INTAKE HOSE

HL757-7

ITEM 순번	PART NO 품 번	DESCRIPTION 품 명	QTY 수량	SERIAL NO 적용 호기	ITC 호환	REMARK 비 고
1	3071051	HOSE-HUMP 호스	4			IC9288
2	3926702	CLAMP-SPRING HOSE 클램프	8			

AIR INTAKE MANIFOLD

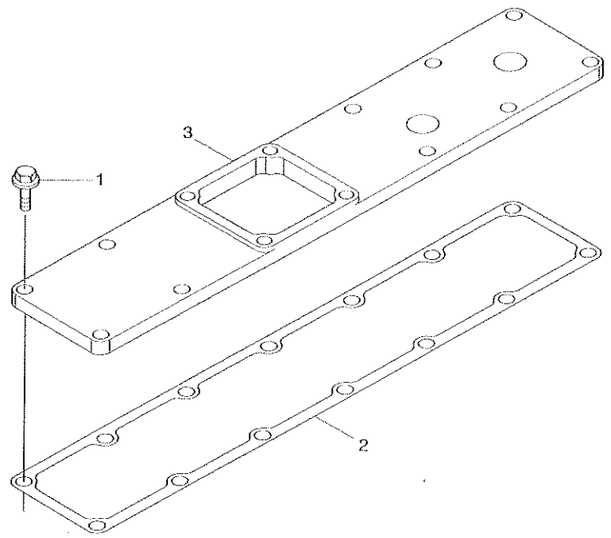

AIR INTAKE MANIFOLD

HL757-7

ITEM 순번	PART NO 품 번	DESCRIPTION 품 명	QTY 수량	SERIAL NO 적용 호기	ITC 호환	REMARK 비 고
1	3918109	SCREW-HEX F/HEAD CAP 스크류	3			IM9735-02
2	3938152	GASKET 가스켓	1			
N3	3991819	COVER-INTAKE MANIFOLD 커버	1			
N	@	NOT INDIVIDUALLY SUPPLIED 단품공급불가				

AIR TRANSFER CONNECTION

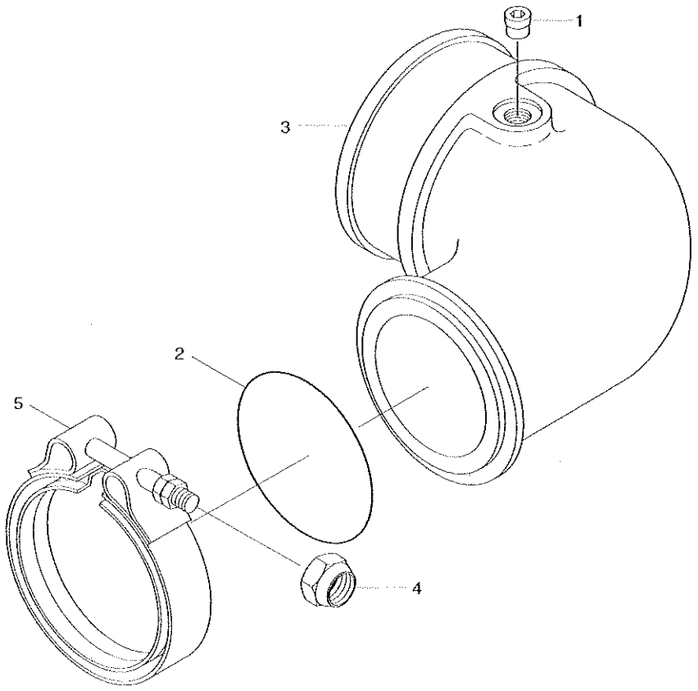

AIR TRANSFER CONNECTION

HL757-7

ITEM 순번	PART NO 품 번	DESCRIPTION 품 명	QTY 수량	SERIAL NO 적용 호기	ITC 호환	REMARK 비 고
1	3008465	PLUG-PIPE 플러그	1			IT9039
2	3883284	SEAL/O-RING O-링 씰	1			
3	3918685	PIPE-AIR TRANSFER 파이프	1			
4	3923041	NUT-LOCK 너트	1			
N5	3923060	CLAMP-V BAND 클램프	1			
N	@	NOT INDIVIDUALLY SUPPLIED 단품공급불가				

LIFTING ARRANGEMENT

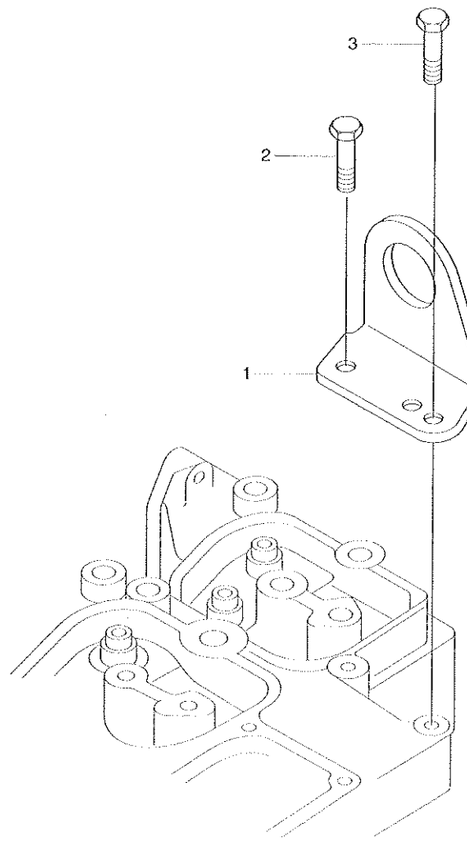

LIFTING ARRANGEMENT

HL757-7

ITEM 순번	PART NO 품 번	DESCRIPTION 품 명	QTY 수량	SERIAL NO 적용 호기	ITC 호환	REMARK 비 고
1	3908118	BRACKET-LIFTING 브라켓트	1			LA9071-01
2	3910495	SCREW-HEX F/HEAD CAP 스크류	1			
3	3944061	SCREW-HEX F/HD CAP 스크류	1			

ENGINE OIL COOLER

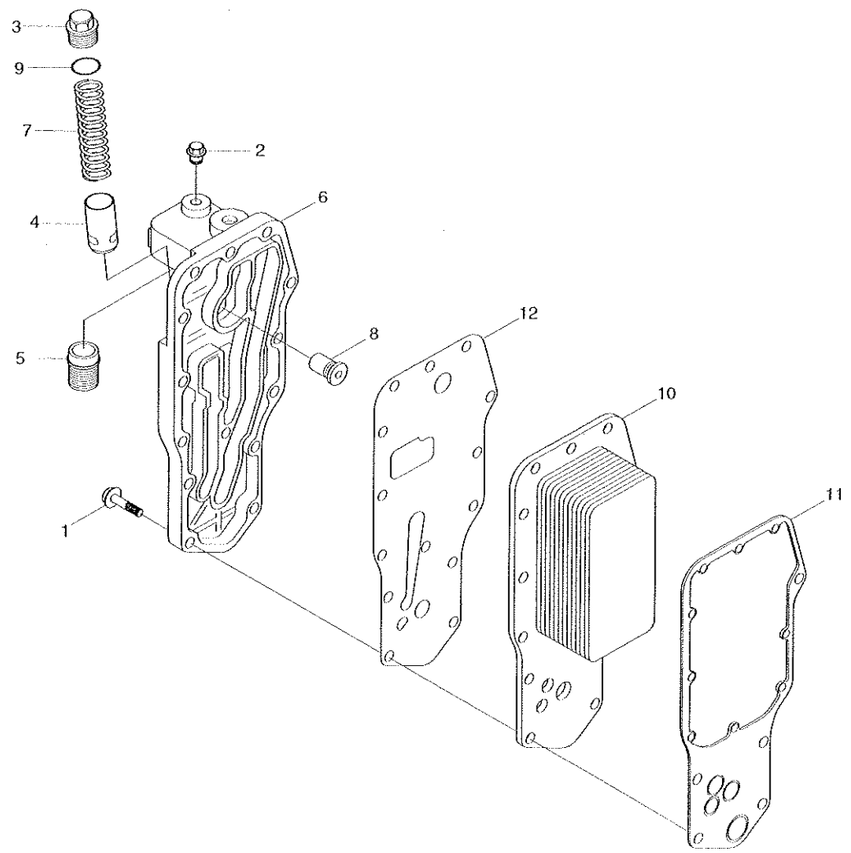

ENGINE OIL COOLER

HL757-7

ITEM 순번	PART NO 품 번	DESCRIPTION 품 명	QTY 수량	SERIAL NO 적용 호기	ITC 호환	REMARK 비 고
1	3900632	SCREW-HEX F/HEAD CAP 스크류	14			LC9727-01
2	3906619	PLUG-PIPE 플러그	1			
3	3915787	PLUG-THREADED 플러그	1			
4	3918428	PLUNGER 플런지	1			
*	3918954	HEAD-LUB OIL FILTER 필터 헤드	1			
5	3909355	·ADAPTER-FILTER HEAD 어댑터	1			
N6	3924338	·HEAD-LUB OIL FILTER 필터 헤드	1			
7	3925009	SPRING-COMPRESSION 스프링	1			
8	3936365	VALVE-PRESS RELIEF 밸브	1			
9	3929457	SEAL/O-RING O-링 씰	1			
10	3957544	CORE-COOLER 코어	1			
11	3942914	GASKET-O/COOLER CORE 가스켓	1			
12	3942915	GASKET-FILTER HEAD 가스켓	1			
N	@	NOT INDIVIDUALLY SUPPLIED 단품공급불가				

LUBE OIL FILTER

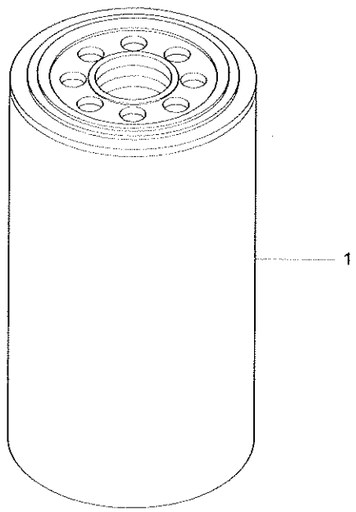

LUBE OIL FILTER

HL757-7

ITEM 순번	PART NO 품 번	DESCRIPTION 품 명	QTY 수량	SERIAL NO 적용 호기	ITC 호환	REMARK 비 고
1	11E1-70140	FILTER-LUB OIL 오일 필터	1	0001 -	-	LF9098

OIL LEVEL GAUGE

SERIAL NO. : -#0179

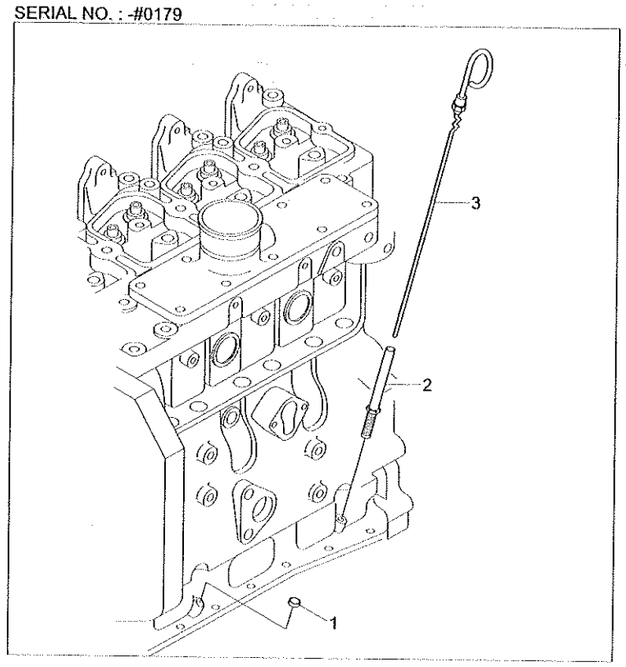

SERIAL NO. : #0180-

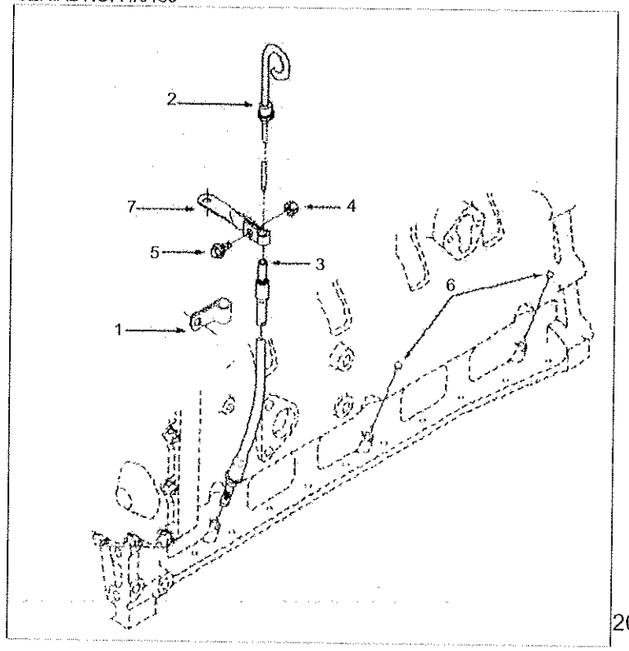

OIL LEVEL GAUGE

HL757-7

ITEM 순번	PART NO 품 번	DESCRIPTION 품 명		QTY 수량	SERIAL NO 적용 호기	ITC 호환	REMARK 비 고
1	3900955	PLUG-EXPANSION	플러그	3	-0179	-	LG90003
2	3905128	TUBE-OIL GAUGE	오일 게이지 튜브	1	-0179	-	
3	3907714	DIPSTICK	딥스틱	1	-0179	-	
1	554013	CLAMP-TUBE	클램프	1	0180-	-	LG9777
2	3965027	DIPSTICK	?K스틱	1	0180-	-	
3	3957927	TUBE-OIL GAUGE	튜브	1	0180-	-	
4	3900240	NUT-REGULAR HEX	너트	1	0180-	-	
5	3900629	SCREW-HEX F/HEAD CAP	스크류	1	0180-	-	
6	3900955	PLUG-EXPANSION	플러그	3	0180-	-	
7	3965089	BRACE-TUBE	브레이스	1	0180-	-	

LUBE OIL PUMP

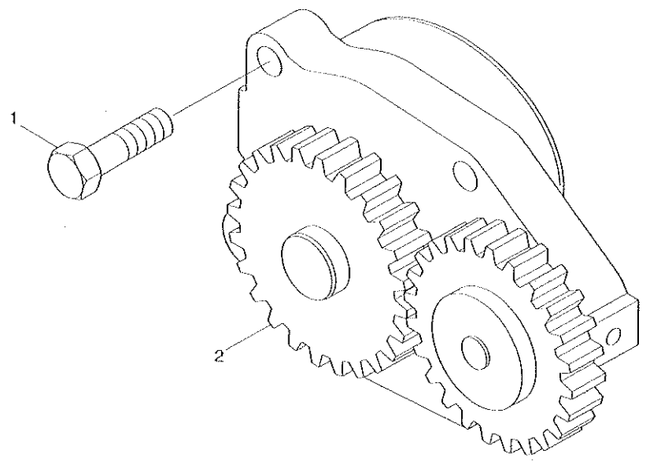

LUBE OIL PUMP

HL757-7

ITEM 순번	PART NO 품 번	DESCRIPTION 품 명	QTY 수량	SERIAL NO 적용 호기	ITC 호환	REMARK 비 고
1	3900677	SCREW-HEX HEAD CAP 스크류	4			LP9729
2	3937404	PUMP-LUBE OIL 펌프	1			

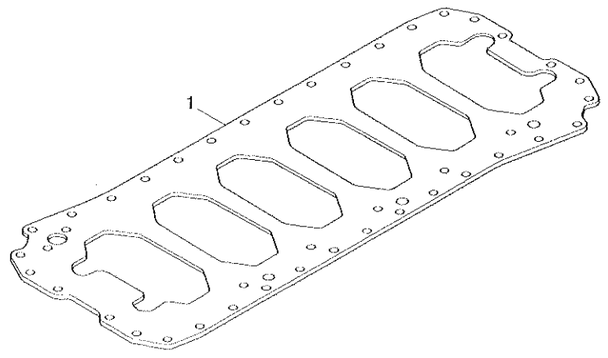

ITEM 순번	PART NO 품 번	DESCRIPTION 품 명	QTY 수량	SERIAL NO 적용 호기	ITC 호환	REMARK 비 고
1	3941556	PLATE-CYL BLOCK 플레이트	1			NP9044

OIL FILLER ARRANGEMENT

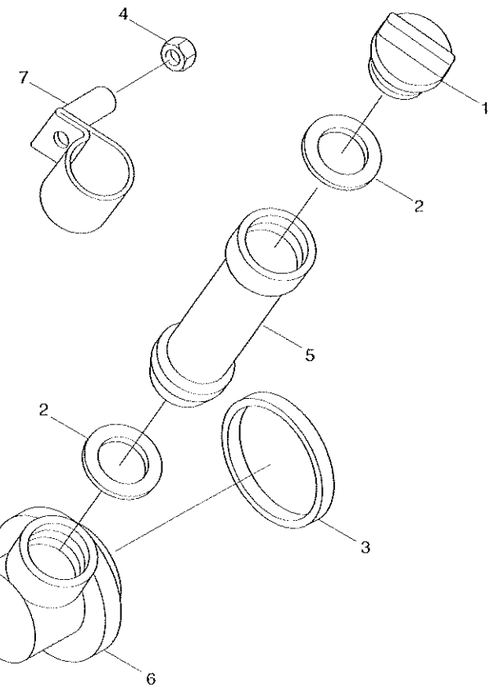

OIL FILLER ARRANGEMENT

HL757-7

ITEM 순번	PART NO 품 번	DESCRIPTION 품 명	QTY 수량	SERIAL NO 적용 호기	ITC 호환	REMARK 비 고
1	3914136	CAP-FILLER 필러 캡	1			OB9292
2	3936876	SEAL-RECT RING 씰	2			
3	3903475	SEAL-RECT RING 씰	1			
4	3906216	NUT-HEX FLANGE 너트	1			
5	3914738	TUBE-OIL FILLER 튜브	1			
6	3921644	CONNECTION-OIL FILTER 컨넥션	1			
7	3921815	CLIP 클립	1			

HAND HOLE COVER

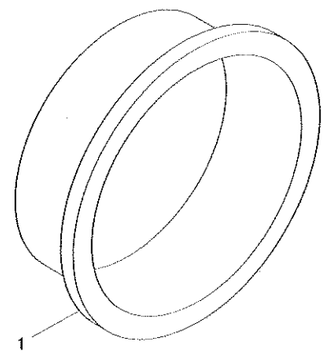

HAND HOLE COVER

HL757-7

ITEM 순번	PART NO 품 번	DESCRIPTION 품 명	QTY 수량	SERIAL NO 적용 호기	ITC 호환	REMARK 비 고
1	3900958	PLUG-EXPANSION 플러그	1			089721

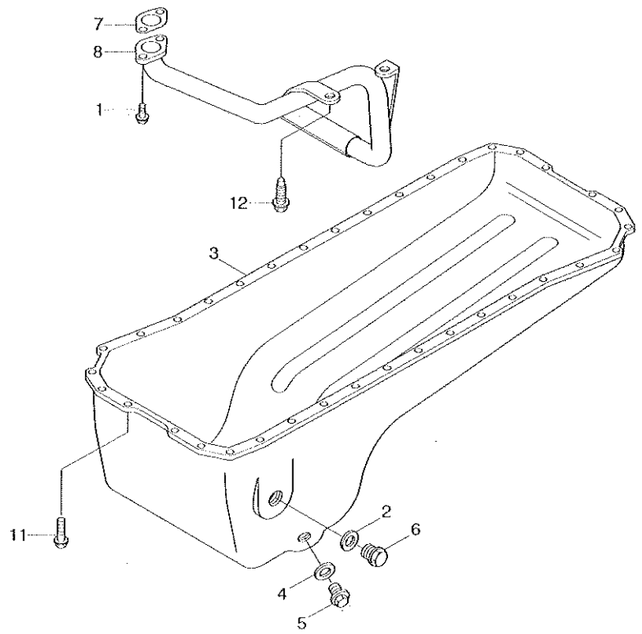

OIL PAN AND MOUNTING

ITEM 순번	PART NO 품 번	DESCRIPTION 품 명		QTY 수량	SERIAL NO 적용 호기	ITC 호환	REMARK 비 고
N1	@	BOLT	볼트	AR			OP9321
2	3902425	WASHER-SEALING	와셔	1			
N3	3915703	PAN-OIL	오일 팬	1			
4	3920773	WASHER-SEALING	와셔	1			
5	3924147	PLUG-THREADED	플러그	1			
6	3924148	PLUG-THREADED	플러그	1			
7	3938157	GASKET-FLANGE	가스켓	1			
8	3934942	CONNECTION	컨넥션	1			
11	3900631	SCREW-HEX F/HEAD CAP	스크류	36			OP9739
12	3907860	SCREW-HEX F/HEAD CAP	스크류	2			
N	@	NOT INDIVIDUALLY SUPPLIED	단품공급불가				

ACCESSORY DRIVE PULLEY

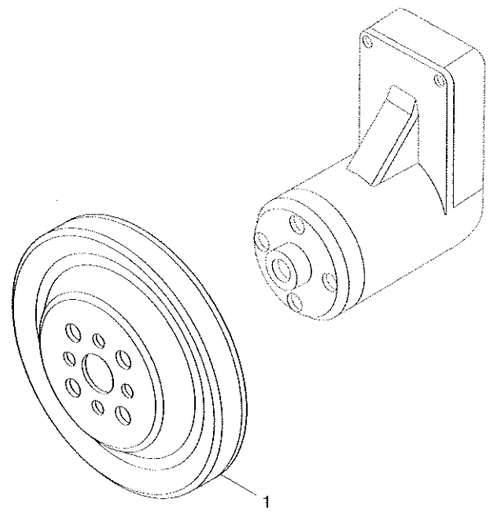

ACCESSORY DRIVE PULLEY

HL757-7

ITEM 순번	PART NO 품 번	DESCRIPTION 품 명	QTY 수량	SERIAL NO 적용 호기	ITC 호환	REMARK 비 고
1	3919624	PULLEY 풀리	1			PA9001-01

ENGINE CONTROL MODULE

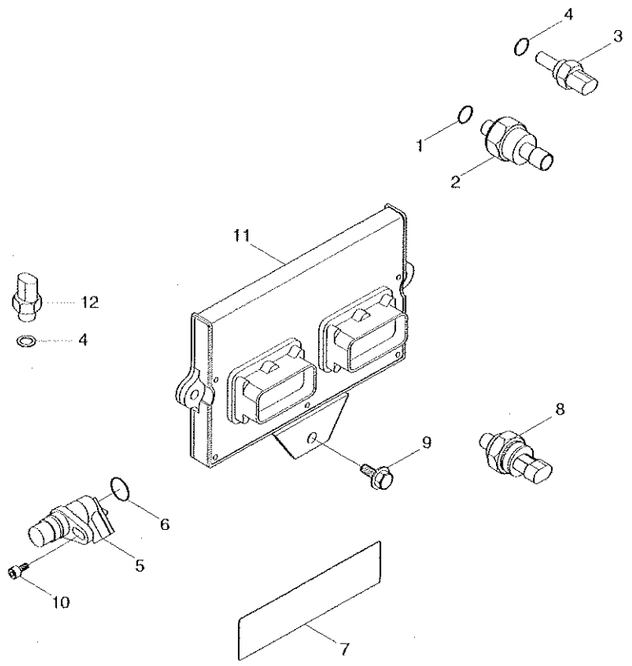

ENGINE CONTROL MODULE

ITEM 순번	PART NO 품 번	DESCRIPTION 품 명		QTY 수량	SERIAL NO 적용 호기	ITC 호환	REMARK 비 고
*-1	3348747	SENSOR-PRESSURE	센서	1		-	INTAKE AIR
1	3330202	·SEAL/O-RING	O-링 씰	1			PH9845-08
N2	3348748	·SENSOR-PRESSURE	센서	1			BOOST
*-2	3408345	SENSOR-TEMP	온도 센서	1		-	INTAKE AIR
N3	3408346	·SENSOR-TEMP	센서	1			
4	4010519	·SEAL/O-RING	씰	1			
N*-3	4921597	SENSOR-POSITION	센서	1		-	CAM,CRANK
N5	4921598	·SENSOR-POSITION	센서	1			
6	3408438	·SEAL/O-RING	씰	1			
7	3609867	DATAPLATE	데이타플레이트	1			
8	3613547	SENSOR-TEMPERATURE	센서	1		-	COOLANT
9	3900630	SCREW-HEX F/HEAD CAP	스크류	3			
10	3906391	SCREW-SOCKET HEAD CAP	스크류	1			
N11	3990517	MODULE	모듈	1	0001 -	-	
*-4	4076930	SWITCH-PRESSURE	압력 스위치	1		-	OIL PRESSURE
4	4010519	·SEAL/O-RING	씰	1			
12	4076931	·SWITCH-PRESSURE	압력 스위치	1			
N	@	NOT INDIVIDUALLY SUPPLIED	단품공급불가				

CONNECTING ROD

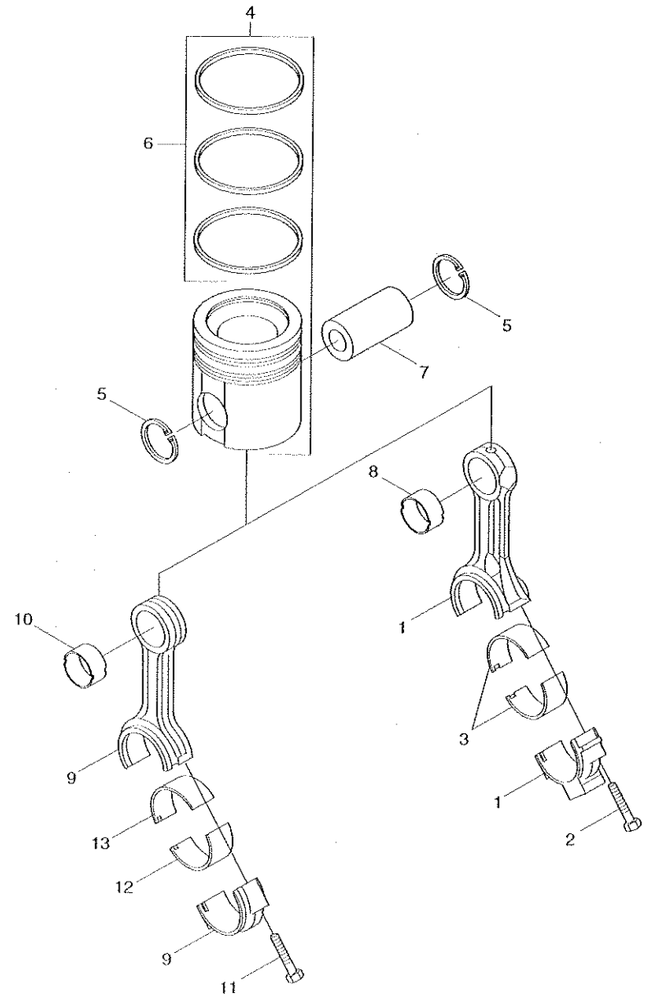

CONNECTING ROD

HL757-7

ITEM 순번	PART NO 품 번	DESCRIPTION 품 명		QTY 수량	SERIAL NO 적용 호기	ITC 호환	REMARK 비 고
1	3954658	ROD-CONNECTING	컨넥팅 로드	6			PP8296-01
*-1	3954657	ROD-CONNECTING	컨넥팅 로드	1			NOT SHOWN
2	3900919	-SCREW	스크류	2			
8	3941476	-BUSHING	부 싱	1			
3	3939859	BEARING-C/ROD(STD)	베어링	12			
4	3802747	KIT-ENGINE PISTON	엔진 피스톤 키트	6			
N4-1	3957416	-PISTON-ENGINE	피스톤	1			NOT SHOWN
5	3920691	-RING-RETAINING	리테이닝 링	2			
6	3802421	-SET-PISTON RING	피스톤 링 세트	1			
7	3934047	PIN-PISTON	피스톤 핀	6			
3	3901171	BEARING-C/ROD	베어링	AR			
	3901172	BEARING-C/ROD	베어링	AR			
	3901173	BEARING-C/ROD	베어링	AR			
	3901174	BEARING-C/ROD	베어링	AR			
4	3802764	KIT-ENG PISTON	엔진 피스톤 키트	6			
N4-1	3928674	-PISTON-ENGINE	엔진 피스톤	1			NOT SHOWN
5	3920691	-RING-RETAINING	리테이닝 링	2			
6	3802422	-SET-P/RING(0.50 O/S)	피스톤 링 세트	1			
4	3802765	KIT-ENG PISTON	엔진 피스톤 키트	6			
N4-1	3928675	-PISTON-ENGINE	엔진 피스톤	1			NOT SHOWN
5	3920691	-RING-RETAINING	리테이닝 링	2			
6	3802423	-SET-PISTON RING	피스톤 링 세트	1			
9	4891176	ROAD-ENGINE CONN	컨넥팅로드	6			
10	4891178	-BUSHING	부 싱	1			
11	4891179	-SCREW-CONN ROD CAP	스크류	2			
12	4893693	BEARING-C/ROD(STD)	베어링	6			
13	3939859	BEARING-C/ROD(STD)	베어링	6			
N	@	NOT INDIVIDUALLY SUPPLIED	단품공급불가				

CAMSHAFT

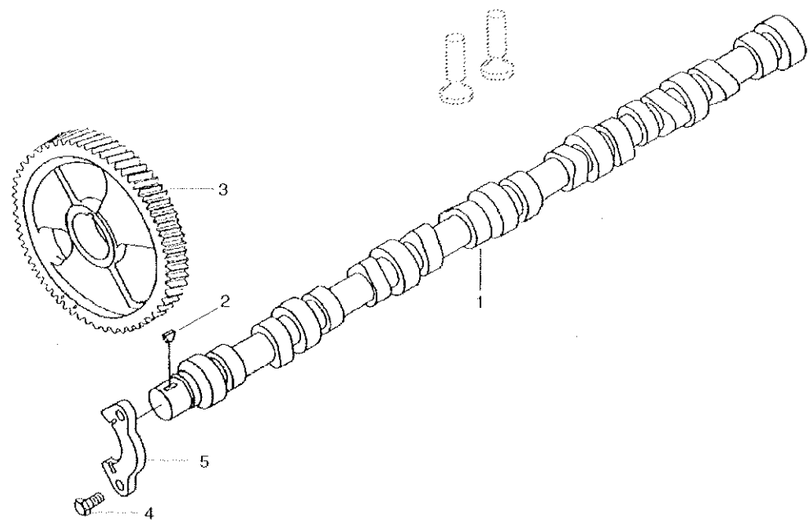

CAMSHAFT

HL757-7

ITEM 순번	PART NO 품 번	DESCRIPTION 품 명		QTY 수량	SERIAL NO 적용 호기	ITC 호환	REMARK 비 고
1	3929886	CAMSHAFT	캠샤프트	1			PP8296
2	3902332	KEY-PLAIN WOODRUFF	키	1			
3	3946436	GEAR-CAMSHAFT	기어	1	0001 ~	-	
4	3900227	SCREW-HEX HEAD CAP	스크류	2			
5	3927155	SUPPORT	서포트	1			

2003.12.31 REV.1

CYLINDER HEAD

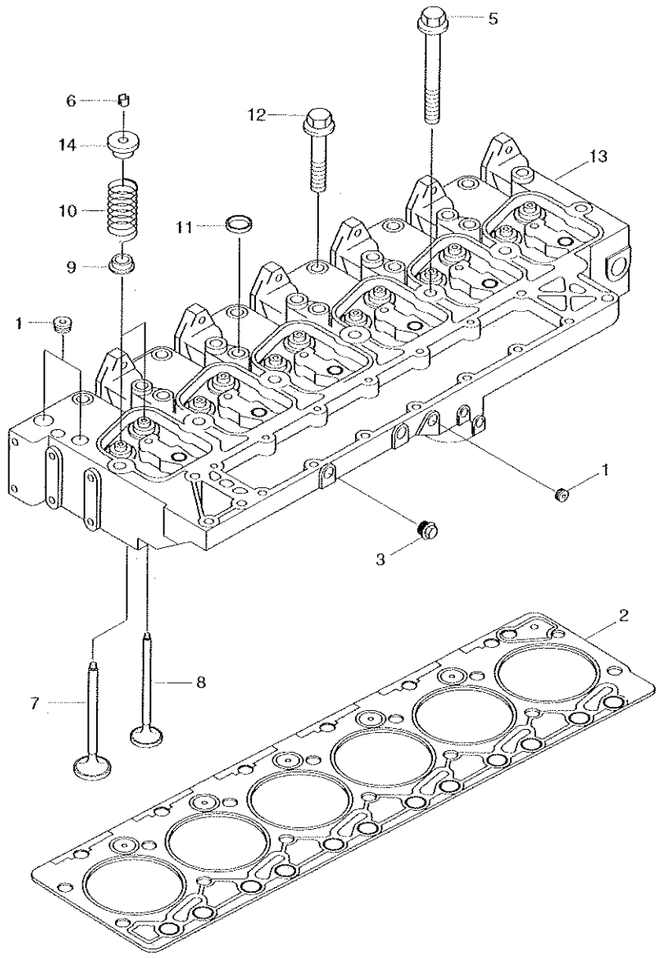

CYLINDER HEAD

HL757-7

ITEM 순번	PART NO 품 번	DESCRIPTION 품 명		QTY 수량	SERIAL NO 적용 호기	ITC 호환	REMARK 비 고
1	3008468	PLUG-PIPE	플러그	2			PP98060
N2	3283570	GASKET-CYLINDER HEAD	가스켓	1			
3	3906619	PLUG-PIPE	플러그	2			
4	3920779	SCREW	스크류	6			
5	3920780	SCREW	스크류	14			
6	3900250	COLLET-VALVE	콜릿	24			
N7	3920867	VALVE-INTAKE	흡기 밸브	6			
N8	3920868	VALVE-EXHAUST	배기 밸브	6			
9	3921640	SEAL-VALVE STEM	씰	12			
10	3932453	SPRING-VALVE	밸브 스프링	12			
N11	3812092	PLUG-EXPANSION	플러그	5			
N13	3934747	HEAD-CYLINDER	실린더 헤드	1			
14	3935038	RETAINER	리테이너	12			

INJECTOR

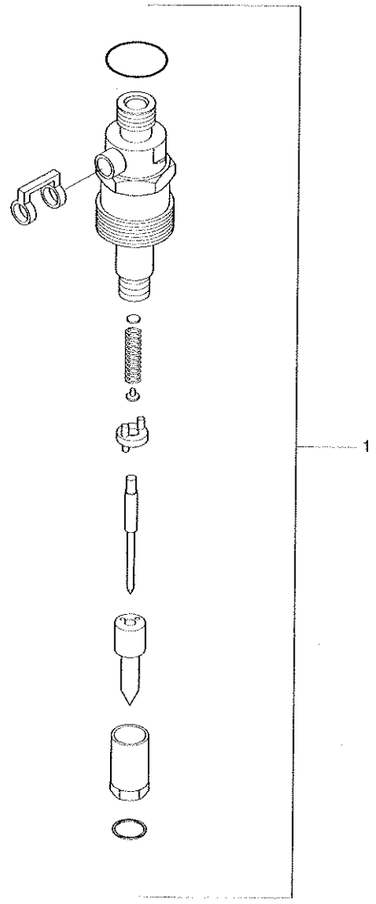

INJECTOR

HL757-7

ITEM 순번	PART NO 품 번	DESCRIPTION 품 명	QTY 수량	SERIAL NO 적용 호기	ITC 호환	REMARK 비 고
1	3939696	INJECTOR 인젝터	1	0001 -	-	PP8339

INJECTOR PLUMBING

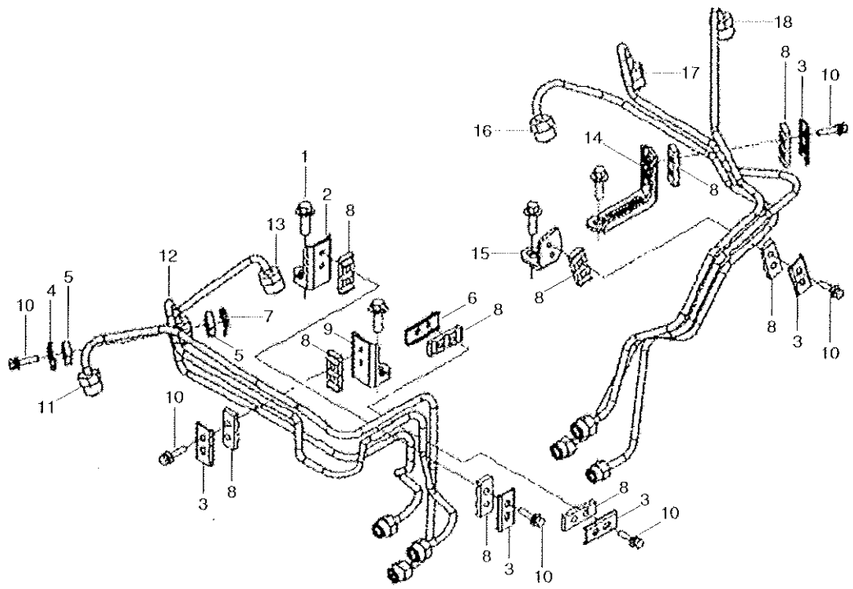

INJECTOR PLUMBING

HL757-7

ITEM 순번	PART NO 품 번	DESCRIPTION 품 명		QTY 수량	SERIAL NO 적용 호기	ITC 호환	REMARK 비 고
*	@	INJECTOR PLUMBING	인젝터 배관	1	0001 -	-	PP98376
1	3918109	·SCREW-HEX F/HEAD CAP	스크류	4			
*N	3964737	·TUBE	튜브	1			
2	3282942	··BRACE-TUBE	브레이스	1			
3	3904519	··BRACE-TUBE	브레이스	3			
4	3904711	··BRACE-TUBE	브레이스	1			
5	3914338	··ISOLATOR-VIBRATION	아이솔레이터	2			
6	3917716	··BRACE-TUBE	브레이스	1			
7	3917717	··BRACE-TUBE	브레이스	1			
8	3917747	··ISOLATOR-VIBRATION	아이솔레이터	10			
9	3920414	··BRACE-TUBE	브레이스	1			
10	3920854	··SCREW-CAPTIVE WASHER	스크류	11			
N11	3964703	··TUBE	튜브	1			
N12	3964704	··TUBE	튜브	1			
N13	3964705	··TUBE	튜브	1			
N*	3964738	·TUBE	튜브	1			
14	3866734	··BRACE-TUBE	브레이스	1			
15	3917778	··BRACE-TUBE	브레이스	1			
N16	3964706	··TUBE	튜브	1			
N17	3964723	··TUBE	튜브	1			
N18	3964724	··TUBE	튜브	1			
N	@	NOT INDIVIDUALLY SUPPLIED	단품공급불가				

TURBOCHARGER

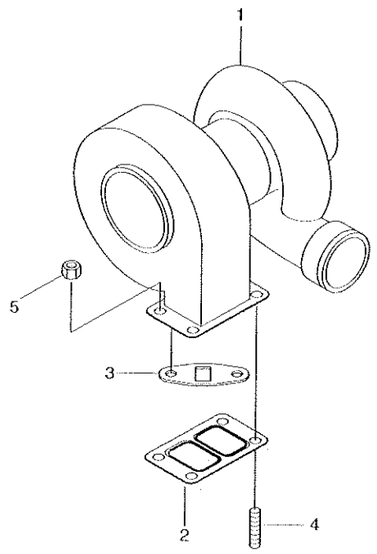

TURBOCHARGER

ITEM 순번	PART NO 품 번	DESCRIPTION 품 명		QTY 수량	SERIAL NO 적용 호기	ITC 호환	REMARK 비 고
*	4025328	TURBOCHARGER	터보차지	1	0001 -	-	
NI	3598898	·TURBOCHARGER	터보차저	1			PP98448
2	3901356	·GASKET-TURBOCHARGER	가스켓	1			
3	3937706	·GASKET-OIL DRAIN	가스켓	1			
4	3818823	STUD	스터드	4			
5	3818824	NUT-HEX FLANGE	너트	4			
N	@	NOT INDIVIDUALLY SUPPLIED	단품공급불가				

ROCKER LEVER

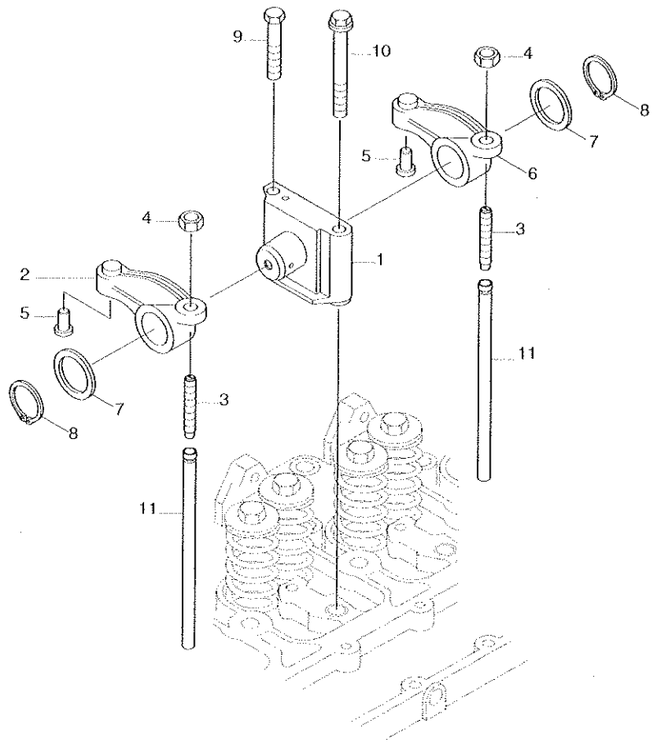

ROCKER LEVER

HL757-7

ITEM 순번	PART NO 품 번	DESCRIPTION 품 명		QTY 수량	SERIAL NO 적용 호기	ITC 호환	REMARK 비 고
N1	3911423	-SUPPORT-R/LEVER	서포트	1			RL9737
	3922487	-SHAFT-R/LEVER	샤프트	1			
1	3919434	--RIVET	리벳	1	- 9998	-	NOT USED
N1	3922486	--SHAFT-R/LEVER	로커 레버 샤프트	1	- 9998	-	NOT USED
1	3922488	--SUPPORT-R/LEVER	로커 레버 서포트	1	- 9998	-	NOT USED
2	3910811	LEVER-ROCKER	로커 레버	1			
N2	3910809	-LEVER-ROCKER	로커 레버	1			INTAKE
N3	3937438	SCREW	스크류	2	0001 -	-	
3	3922488	-SUPPORT-R/LEVER	로커 레버 서포트	1	- 9998	-	NOT USED
4	3927692	NUT-HEAVY HEX	너트	2			
N5	3900705	INSERT-R/LEVER	인서트	2			
N6	3910808	LEVER-ROCKER	로커 레버	1			EXHAUST
6	3910810	LEVER-ROCKER	로커 레버	1			
7	3900245	WASHER-PLAIN	평 와셔	12	0001 -	-	
8	3900242	RING-RETAINING	리테이닝 링	12	0001 -	-	
9	3901221	SCREW	스크류	6			
10	3920781	SCREW	스크류	6			
11	3284377	ROD-PUSH	로드	12			
N	@	NOT INDIVIDUALLY SUPPLIED	단품공급불가				

ENGINE COOLANT VENT

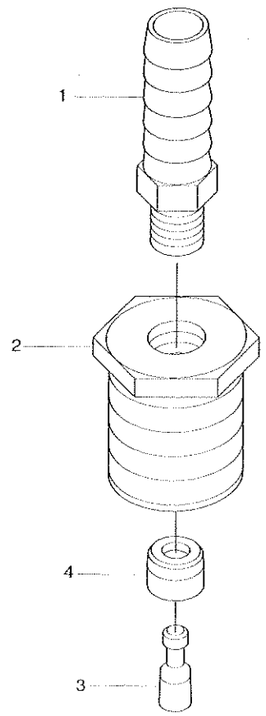

ENGINE COOLANT VENT

ITEM 순번	PART NO 품 번	DESCRIPTION 품 명	QTY 수량	SERIAL NO 적용 호기	ITC 호환	REMARK 비 고
*	3935152	VALVE 밸브	1			RP9035
1	3922503	-COUPLING 커플링	1			
2	3935153	-BUSHING 부싱	1			
N3	3935182	-PLUNGER 플런지	1			
N4	3935183	-BUSHING 부싱	1			
N	@	NOT INDIVIDUALLY SUPPLIED 단품공급불가				

STARTING MOTOR MOUNTING

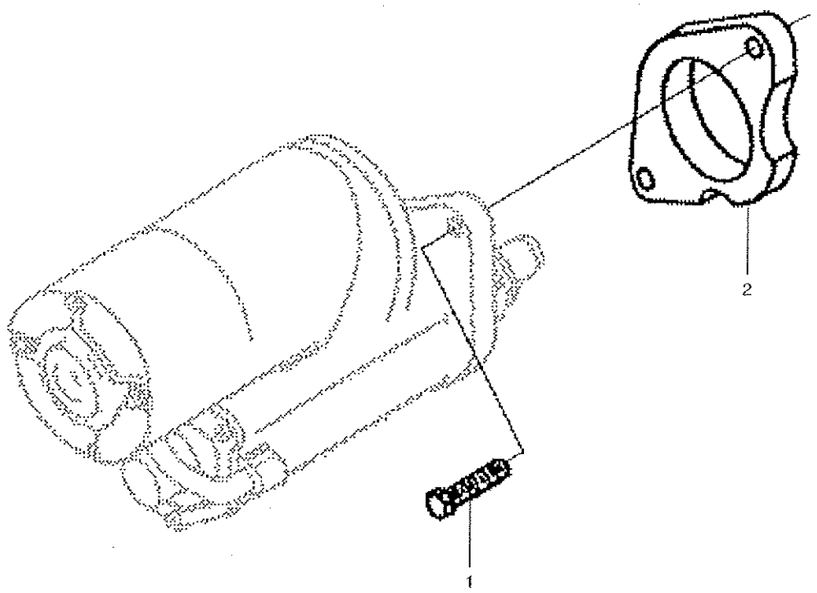

STARTING MOTOR MOUNTING

HL757-7

ITEM 순번	PART NO 품 번	DESCRIPTION 품 명	QTY 수량	SERIAL NO 적용 호기	ITC 호환	REMARK 비 고
1	3903834	SCREW-TWELVE P/CAP 스크류	2			SM9077
2	3965057	SPACER-STARTING MOTOR 스페이서	1			

FAN PILOT SPACER

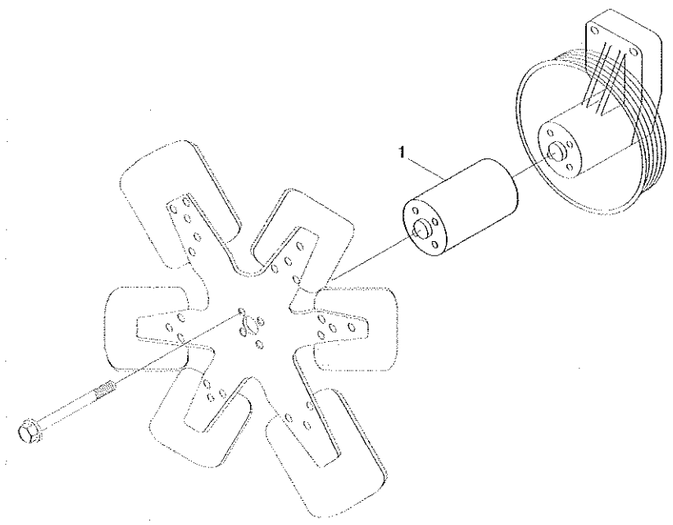

FAN PILOT SPACER

HL757-7

ITEM 순번	PART NO 품 번	DESCRIPTION 품 명	QTY 수량	SERIAL NO 적용 호기	ITC 호환	REMARK 비 고
1	3910128	SPACER-FAN(1") 스페이서	1			SP9080

STARTING MOTOR

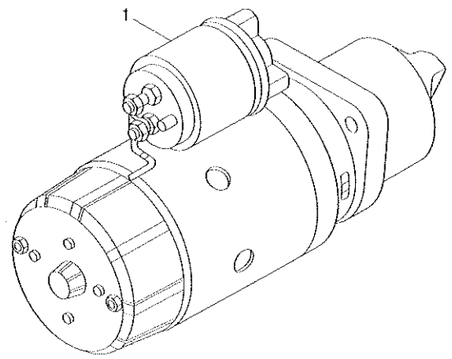

STARTING MOTOR

ITEM 순번	PART NO 품 번	DESCRIPTION 품 명	QTY 수량	SERIAL NO 적용 호기	ITC 호환	REMARK 비 고
1	3957593	MOTOR-STARTING 시동 모터	1			ST9265

EXHAUST MANIFOLD MOUNTING

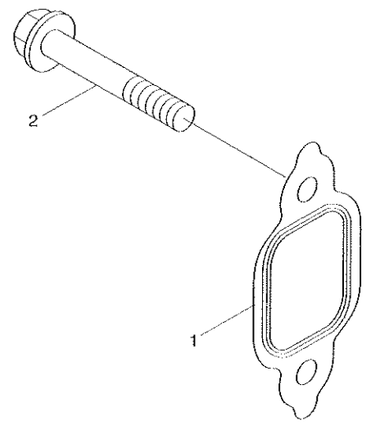

EXHAUST MANIFOLD MOUNTING

ITEM 순번	PART NO 품 번	DESCRIPTION 품 명	QTY 수량	SERIAL NO 적용 호기	ITC 호환	REMARK 비 고
1	3927154	GASKET-EXH MANIFOLD 가스켓	6			TB97049
2	3901448	SCREW 스크류	12			

EXHAUST MAINFOLD

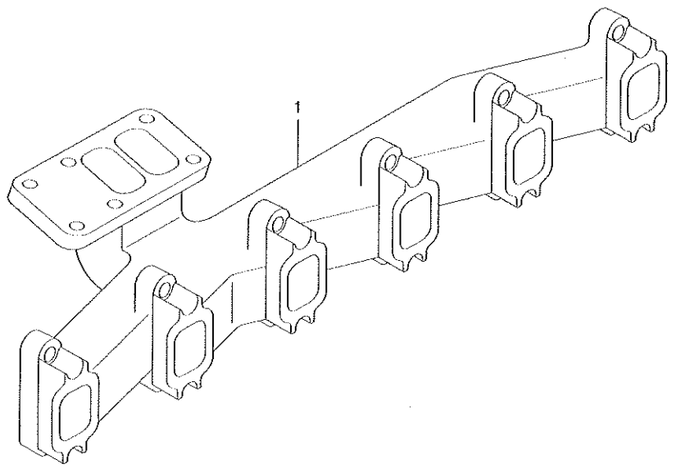

EXHAUST MANIFOLD

HL757-7

ITEM 순번	PART NO 품 번	DESCRIPTION 품 명	QTY 수량	SERIAL NO 적용 호기	ITC 호환	REMARK 비 고
N1	3901683	MANIFOLD-EXHAUST 배기 매니폴드	1			TB97061
N	@	NOT INDIVIDUALLY SUPPLIED 단품공급불가				

THERMOSTAT HOUSING

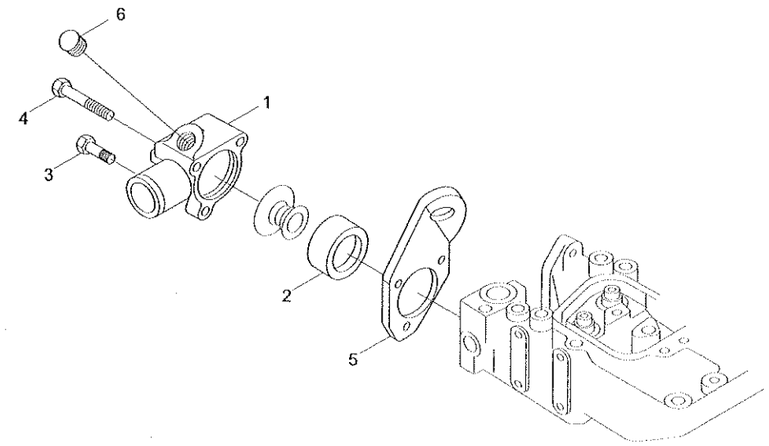

THERMOSTAT HOUSING

HL757-7

ITEM 순번	PART NO 품 번	DESCRIPTION 품 명	QTY 수량	SERIAL NO 적용 호기	ITC 호환	REMARK 비 고
1	3914414	HOUSING-THERMOSTAT 하우징	1			TH9709
2	3923331	GASKET-THM HSG CVR 가스켓	1			
3	3900632	SCREW-HEX F/HEAD CAP 스크류	1			
4	3926972	SCREW 스크류	2			
5	3903757	BRACKET-LIFTING 브라켓트	1			
6	3008468	PLUG-PIPE 플러그	1			

TURBOCHARGER OIL PLUMBING

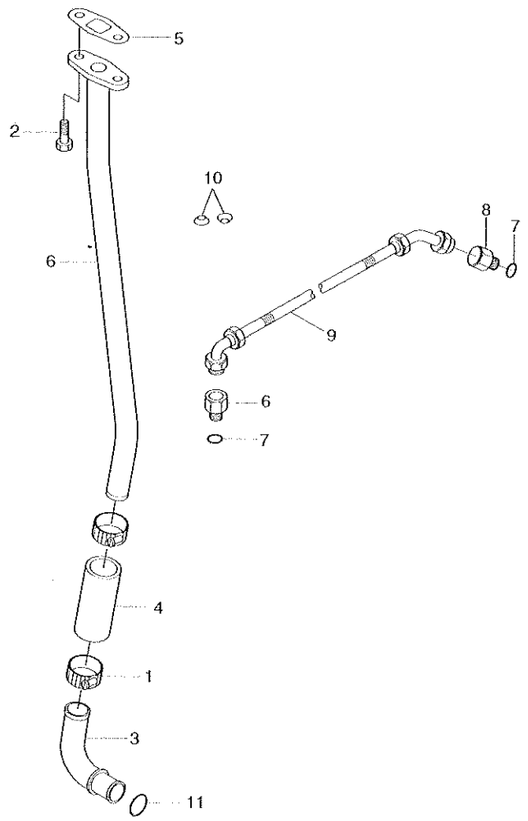

TURBOCHARGER OIL PLUMBING

HL757-7

ITEM 순번	PART NO 품 번	DESCRIPTION 품 명		QTY 수량	SERIAL NO 적용 호기	ITC 호환	REMARK 비 고
1	3412320	CLAMP	클램프	2			TP97181
2	3900630	SCREW-HEX F/HEAD CAP	스크류	2			
3	3931973	TUBE-T/OIL DRAIN	튜브	1			
4	3286499	HOSE-PLAIN	호스	1			
5	3937706	GASKET-OIL DRAIN	가스켓	1			
6	3934093	CONNECTION-OIL DRAIN	컨넥션	1			
*-1	3919687	CONNECTOR-FEMALE	컨넥터	2			
7	3037236	-SEAL/O-RING	O-링 씰	1			
N8	3284244	-CONNECTOR	컨넥터	1			
9	3918562	HOSE	호스	1			
10	3924389	WASHER	와셔	2			
11	3931824	SEAL/O-RING	O-링 씰	1			
*-2	3920706	PLUG-EXPANSION	플러그	1			
N	@	NOT INDIVIDUALLY SUPPLIED	단품공급불가				

VALVE COVER

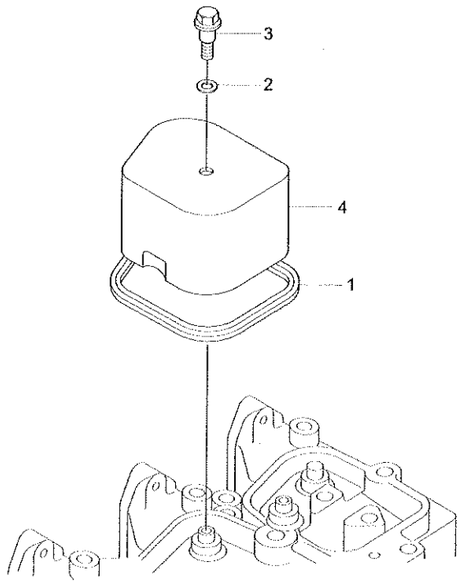

VALVE COVER

HL757-7

ITEM 순번	PART NO 품 번	DESCRIPTION 품 명		QTY 수량	SERIAL NO 적용 호기	ITC 호환	REMARK 비 고
1	3930906	GASKET-VALVE COVER	가스켓	6			VC9764
2	3935449	ISOLATOR	아이솔레이터	6			
3	3907049	SCREW	스크류	6			
4	3928404	COVER-VALVE	밸브 커버	6			

WATER INLET CONNECTION

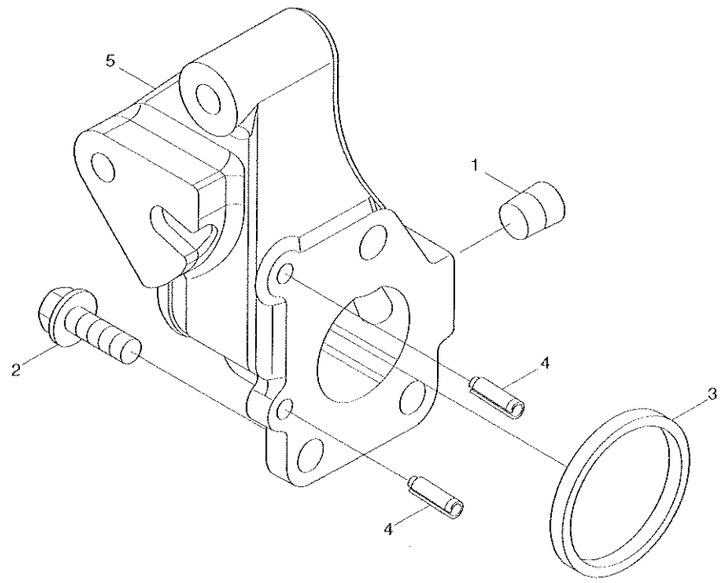

WATER INLET CONNECTION

HL757-7

ITEM 순번	PART NO 품 번	DESCRIPTION 품 명		QTY 수량	SERIAL NO 적용 호기	ITC 호환	REMARK 비 고
1	3008468	PLUG-PIPE	플러그	1			WI9178
2	3902460	SCREW-HEX F/HEAD CAP	스크류	3			
3	3906697	SEAL-RECT RING	씰	1			
*	3943990	CONN-WATER INLET	컨넥션	1			
4	131584	-PIN-ROLL	핀	2			
N5	3943991	-CONN-WATER INLET	컨넥션	1			
N	@	NOT INDIVIDUALLY SUPPLIED 단품공급불가					

WATER PUMP

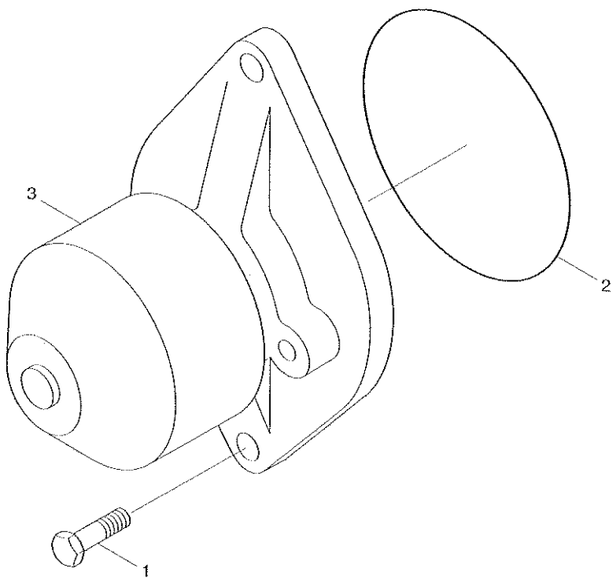

WATER PUMP

HL757-7

ITEM 순번	PART NO 품 번	DESCRIPTION 품 명	QTY 수량	SERIAL NO 적용 호기	ITC 호환	REMARK 비 고
1	3941981	SCREW 스크류	2			WP9950
*	3286277	KIT-WATER PUMP 키트	1			
2	3906698	SEAL-RECT RING 씰	1			
N3	3285441	PUMP-WATER 펌프	1			
N	@	NOT INDIVIDUALLY SUPPLIED 단품공급불가				

BELT TENSIONER AND BELT

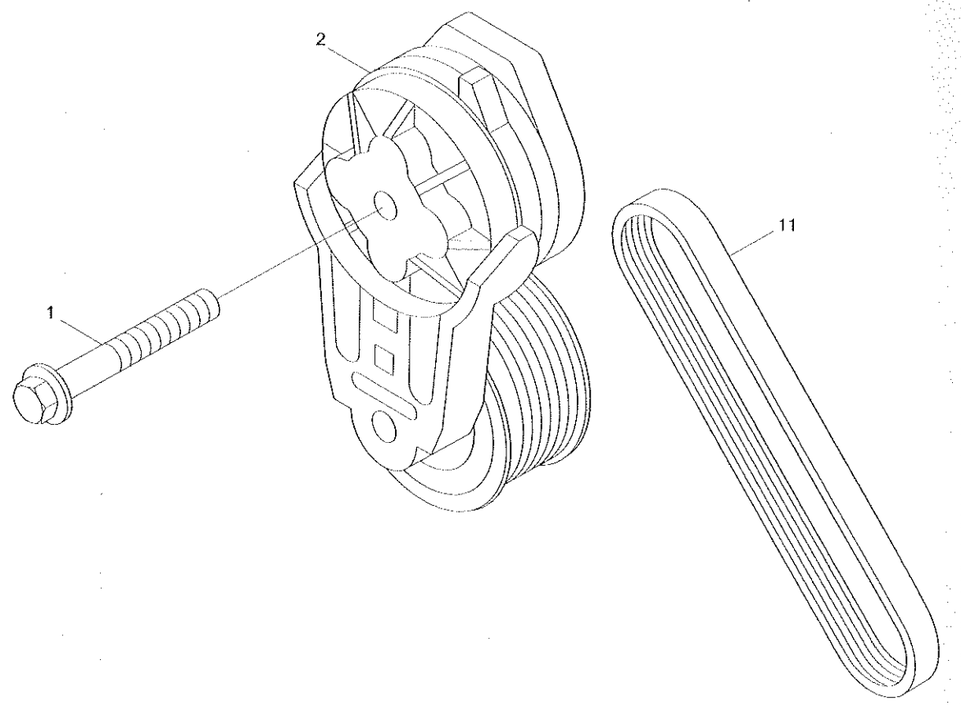

BELT TENSIONER AND BELT

HL757-7

ITEM 순번	PART NO 품 번	DESCRIPTION 품 명	QTY 수량	SERIAL NO 적용 호기	ITC 호환	REMARK 비 고
1	3282081	SCREW 스크류	1			WP9949
2	3936213	TENSIONER-BELT 텐셔너	1			
N11	3289089	VELT-V RIBBED 벨트	1	0001 -	--	WP9955
N	@	NOT INDIVIDUALLY SUPPLIED 단품공급불가				

EXTERNAL CONTROL MODULE WIRING

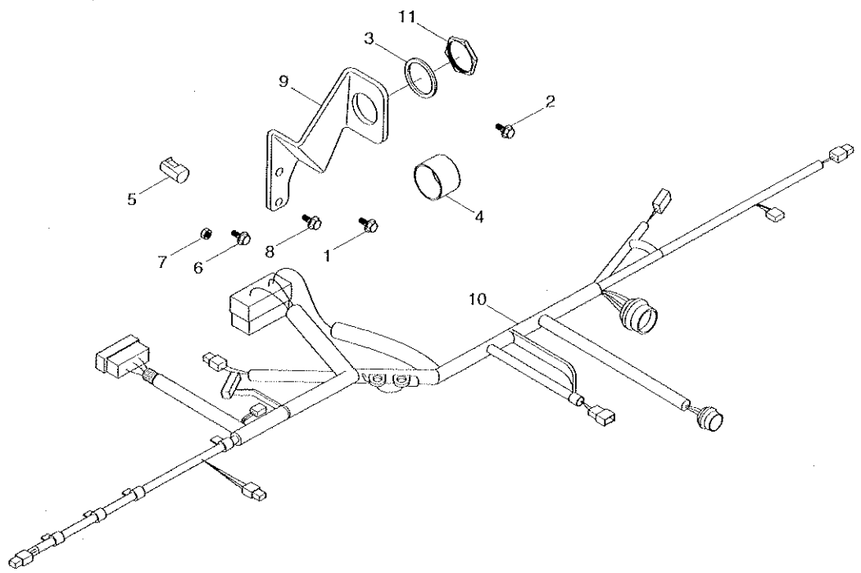

EXTERNAL CONTROL MODULE WIRING

ITEM 순번	PART NO 품 번	DESCRIPTION 품 명	QTY 수량	SERIAL NO 적용 호기	ITC 호환	REMARK 비 고
1	3093956	SCREW-HEX F/HEAD CAP 스크류	2			WR9260-03
2	3093957	SCREW-HEX F/HEAD CAP 스크류	1			
3	3617959	WASHER-LOCK 와셔	1			
4	3654215	COVER 커버	1			
5	3658544	COVER 커버	1			
6	3900626	SCREW-HEX F/HEAD CAP 스크류	2			
7	3906216	NUT-HEX FLANGE 너트	2			
8	3925883	SCREW-HEX F/HEAD CAP 스크류	2			
9	3957931	BRACE-WIRING 브레이스	1			
10	3970378	HARNESS-ETR CNT MDL 하니스	1	0001 -	-	
10-1	3658780	-RELAY 릴레이	1	0001 -	-	
11	3979420	NUT-REGULAR HEX 육각너트	1	0001 -	-	
12	3902023	SCREW-HEX F/HEAD CAP 스크류	1	0001 -	-	

EXHAUST OUTLET CONNECTION

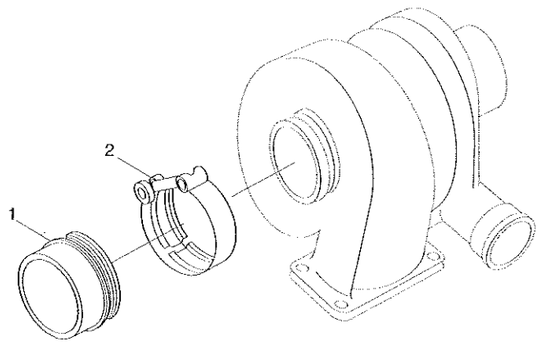

EXHAUST OUTLET CONNECTION

HL757-7

ITEM 순번	PART NO 품 번	DESCRIPTION 품 명	QTY 수량	SERIAL NO 적용 호기	ITC 호환	REMARK 비 고
1	3910990	TUBE-EXHAUST OUTLET 튜브	1			XS9244
2	3903652	CLAMP-V BAND 클램프	1			

A. NUMERICAL PART INDEX



NUMERICAL PART INDEX

PART NO 품 번	PAGE 페이지	ITEM 순번	PART NO 품 번	PAGE 페이지	ITEM 순번	PART NO 품 번	PAGE 페이지	ITEM 순번
0730-002-543	6490	050	11LB-30120	1035A	1	11LC-20160	1020	31
100-6C-1	6030	1-2	11LB-30121	1035A	1	11LC-30111	1035A	6
100-6C-1	6030	2-2	11LB-30180	1035	7	11LC-50040	1060	5
100-6C-1	6030	3-2	11LB-30180	1035A	7	11LC-50050	1060	6
100-7C-1	6031	1-2	11LB-30440	1030	38	11LC-50130	1060	7
100-7C-1	6031	3-2	11LB-40180	1050	12	11LC-90043	1070	1-6
100-7C-1	6031	2-1	11LB-40190	1050	11	11LC-90043	1090	1-6
101-PT81	6030	2-4	11LB-40310	1050	12	11LC-90044	1070	1-6
101-PT81	6031	2-5	11LB-40320	1050	20	11LC-90044	1090	1-6
103-21UNF	6031	1-1	11LB-50041	1060	1-2	11LC-90053	1070	1-7
103-21UNF	6031	2-7	11LB-50090	1060	2	11LC-90053	1090	1-7
103-21UNF	6031	3-1	11LB-50160	1060	1-5	11LC-90100	1070	2
103-83UNF	6030	1-1	11LB-50240	1060	1-3	11LC-90100	1110	2
103-83UNF	6030	2-1	11LB-50250	1060	1-4	11LC-90110	1070	1-4
103-83UNF	6030	3-1	11LB-50320	1060	15	11LC-90110	1090	1-4
110-M27	6030	1-7	11LB-50330	1060	16	11LD-00010	1010	1
110-M27	6031	1-7	11LB-50860	1060	1-2	11LD-00020	6040	2
11E1-70140	9370	1	11LB-50870	1060	18	11LD-00021	6040	2
11E6-21240	1050	12	11LB-88600	1060	17	11LD-00030	6040	5
11E9-3503	1070	1-12	11LB-90030	1110	1	11LD-00040	6040	6
11E9-3503	1090	1-12	11LB-90031	1110	1	11LD-00060	6040	20
11EH-32080	1060	10	11LB-90032	1110	1	11LD-00090	6040	19
11EK-92130	1070	22	11LB-90110	1070	1-2	11LD-00101	6040	21
11EK-92130	1090	22	11LB-90110	1090	1-2	11LD-00110	1010	3
11EK-92130	1110	22	11LB-90111	1070	1-2	11LD-00120	1010	4
11EM-21041	1050	1-3-1	11LB-90111	1090	1-2	11LD-20022	1020	1-1
11EM-21051	1050	1-3-2	11LB-90112	1070	1-2	11LD-20023	1020	1-1
11EM-21060	1050	1-6	11LB-90112	1090	1-2	11LD-20041	1020	3
11EM-21070	1050	1-7	11LB-90120	1110	1-2	11LD-20050	1020	5
11EM-T000-A	1050	1-3	11LB-90121	1110	1-2	11LD-20051	1020	5
11FA-50300	1020	21	11LB-90122	1110	1-2	11LD-20160	1020	10
11L7-00170	1010	31	11LB-90130	1080	*	11LD-20170	1020	4
11L7-30070	1060	19	11LB-90131	1080A	*	11LD-20180	1020	1-1-1
11L7-90150	1070	4	11LB-90140	1100	*	11LD-20200	1020	13
11L7-90150	1110	4	11LB-90141	1100	*	11LD-20220	1020	4
11LB-20040	1020	1-2	11LB-90150	1120	*	11LD-20220	1020	28
11LB-20050	1020	1-7	11LB-90151	1120A	*	11LD-20230	1020	25
11LB-20232	1020	1-9	11LB-90210	1110	1-21	11LD-20240	1020	25-1
11LB-20280	1020	1-15	11LB-90220	1070	1-21	11LD-20250	1020	25-2
11LB-20350	1020	10	11LB-90220	1090	1-21	11LD-20260	1020	25-3

NUMERICAL PART INDEX

PART NO 품 번	PAGE 페이지	ITEM 순번	PART NO 품 번	PAGE 페이지	ITEM 순번	PART NO 품 번	PAGE 페이지	ITEM 순번
11LD-20290	1020	2	11LD-40032	1050	3	11LD-90022	1070	1
11LD-20300	1020	3	11LD-40040	1050	5	11LD-90023	1070	1
11LD-20400	1020	25	11LD-40053	1050	6	11LD-90024	1070	1
11LD-30011	1040	*	11LD-40061	1050	7	11LD-90025	1070	1
11LD-30012	1040	*	11LD-40073	1050	8	11LD-90063	1070	1-8
11LD-30020	1040	1	11LD-40080	1050	9	11LD-90063	1090	1-8
11LD-30031	1040	2	11LD-40090	1050	10	11LD-90073	1070	1-9
11LD-30041	1040	3	11LD-40101	1050	13	11LD-90073	1090	1-9
11LD-30051	1040	4	11LD-40111	1050	18	11LD-90074	1070	1-9
11LD-30052	1040	4	11LD-40112	1050	18	11LD-90074	1090	1-9
11LD-30060	1040	5	11LD-40121	1050	19	11LD-90082	1070	24
11LD-30070	1040	6	11LD-40130	1050	3	11LD-90082	1090	24
11LD-30080	1040	7	11LD-40131	1050	3	11LD-90083	1070	24
11LD-30090	1040	8	11LD-40180	1050	1-2	11LD-90083	1090	24
11LD-30101	1040	9	11LD-50030	1060	3	11LD-90090	1070	2
11LD-30111	1036	*	11LD-50031	1060	3	11LD-90090	1110	2
11LD-30112	1036	*	11LD-50040	1060	1	11LD-90100	1070	3
11LD-30131	1030	3	11LD-50070	1060	1	11LD-90100	1110	3
11LD-30140	1030	4	11LD-50071	1060	1	11LF-90230	1070	1-31
11LD-30150	1030	16	11LD-50072	1060	1	11LF-90230	1090	1-31
11LD-30191	1030	27	11LD-50080	1060	1-1	11LH-90090	1070	1-4
11LD-30201	1030	28	11LD-50081	1060	1-1	11LH-90090	1090	1-4
11LD-30221	1035	3	11LD-50140	1060	3	11N6-10450	1010	7
11LD-30231	1035	4	11LD-50141	1060	3	11N6-13060	6040	8
11LD-30251	1035	6	11LD-50150	1060	3-1	11N6-20120	1050	1-2
11LD-30270	1035	5	11LD-50160	1060	3-2	11N6-30040	1060	14
11LD-30270	1035A	5	11LD-50161	1060	3-2	11N6-90040	1070	1-3
11LD-30280	1035	1	11LD-50170	1060	3-1	11N6-90040	1090	1-3
11LD-30281	1035	1	11LD-50171	1060	3-1	11N6-90060	1070	1-5
11LD-30290	1030	19	11LD-50180	1060	1	11N6-90060	1090	1-5
11LD-30300	1030	20	11LD-50181	1060	1	11N6-90110	1070	1-10
11LD-30310	1030	21	11LD-50182	1060	1	11N6-90110	1090	1-10
11LD-30320	1030	42	11LD-50190	1060	1-1	11N6-90120	1070	1-11
11LD-30330	1030	43	11LD-50191	1060	1-1	11N6-90120	1090	1-11
11LD-30340	1030	44	11LD-50290	1060	13	11N6-90700	1080	12
11LD-30350	1030	36	11LD-70010	9150	4	11N6-90700	1080A	12
11LD-30510	1035A	3	11LD-90012	1090	1	11N6-90700	1100	12
11LD-30521	1035A	4	11LD-90013	1090	1	11N6-90700	1120	12
11LD-40010	1050	1	11LD-90014	1090	1	11N6-90700	1120A	12
11LD-40020	1050	1-1	11LD-90015	1090	1	11N6-90710	1080	15

NUMERICAL PART INDEX

PART NO 품 번	PAGE 페이지	ITEM 순번	PART NO 품 번	PAGE 페이지	ITEM 순번	PART NO 품 번	PAGE 페이지	ITEM 순번
11N6-90710	1100	15	11N6-90830	1100	22	160055	5150	7
11N6-90710	1120	15	11N6-90830	1120	22	160122	5150	9
11N6-90720	1080	17	11N8-00060	6040	32	160428	5150	2
11N6-90720	1120	17	11N8-20180	1050	2	160430	5150	4
11N6-90730	1080	8	11N8-20181	1050	2	160432	5150	6
11N6-90730	1120	8	11N8-70410	1020	29	160433	5150	8
11N6-90740	1080	18	11NB-70410	1020	25-3	160435	5150	11
11N6-90740	1080A	18	11NB-70420	1020	25-3-1	160436	5150	13
11N6-90740	1100	18	11S4-00561	1020	22	160438	5150	14
11N6-90740	1120	18	11S4-00590	1020	30	160439	5150	16
11N6-90740	1120A	18	120-M27	6030	1-6	160441	5150	20
11N6-90750	1080	10	120-M27	6031	1-6	160442	5150	19
11N6-90750	1080A	10	12101811	1040	1-1	160452	5150	12
11N6-90750	1100	10	12L2-0013	6040	22	165694	5150	16-3
11N6-90750	1120	10	131584	9630	4	165989	5150	15
11N6-90750	1120A	10	14E7-01070	1030	33	165989	5150	16-4
11N6-90770	1100	6-2	14E7-01120	1050	11	166115	5150	1
11N6-90770	1120	6-2	14EA-23060	1050	4	166116	5150	3
11N6-90770	1120A	6-2	14L1-01350	1070	23	166117	5150	5
11N6-9077O	1080	6-2	14L1-01350	1110	23	167157	9230	*
11N6-9077O	1080A	6-2	14L1-02180	1020	1-3	17E1-5146	5110	8
11N6-90780	1080	7	14L3-00220	1060	4	17E1-5146	5111	8
11N6-90780	1080A	7	14L3-00741	1070	20	200-6C148L	6030	3-5
11N6-90780	1120	7	14L3-00741	1090	20	200-6C200L	6030	2-3
11N6-90780	1120A	7	14L3-01920	1020	11	200-7C155L	6031	3-3
11N6-90790	1080	19	150-0321	4050	20	204048	9300	2
11N6-90790	1080A	19	150-4172	4050	15	210-6C100L	6030	1-8
11N6-90790	1100	19	150A6009	4050	22	210-7C863L	6031	1-8
11N6-90800	1080	19-3	150Z4000	5161	*-1	21E1-21120	2060	11
11N6-90800	1080A	19-3	150Z4001	5161	*-2	21E1-49690	2030	11-1
11N6-90800	1100	19-3	150Z4002	5161	*-3	21E4-0008	2010	15
11N6-90810	1080	16	150Z4003	5161	*-4	21E4-0011	2020	7-2
11N6-90810	1100	16	150Z4004	5161	*-5	21E4-0011	2020	R17
11N6-90810	1120	16	150Z4005	5161	*-6	21E4-0011	2020	7-2
11N6-90820	1080	6-3	150Z4006	5161	*-7	21E4-0011	2020	59
11N6-90820	1080A	6-3	150Z4007	5161	*-8	21E4-0011	2020	7-2
11N6-90820	1100	6-3	154916	9300	1	21E4-2025	2020	6
11N6-90820	1120	6-3	156706	5150	18	21E4-3012	2060	9
11N6-90820	1120A	6-3	156707	5150	17	21E5-0003	2070	2
11N6-90830	1080	22	157157	5150	10	21E6-10460	2010	8-8

NUMERICAL PART INDEX

PART NO 품 번	PAGE 페이지	ITEM 순번	PART NO 품 번	PAGE 페이지	ITEM 순번	PART NO 품 번	PAGE 페이지	ITEM 순번
21E6-10460	2010	49	21EK-10270	2050	2-2	21L8-50040	5160	11
21E6-10460	2010	8-8	21EK-10290	2040	15-1	21LB-00153	2030	4
21E6-10460	2010	16-3	21EK-10290	2050	2-1	21LB-00181	2050	7
21E6-10460	2010	16-3	21EK-10330	2080	1-2	21LB-10050	2030	20
21E6-10460	2010	8-8	21EK-10380	2040	15	21LB-10110	2010	30
21E6-30490	2010	8-7	21EK-10410	2050	2	21LB-20110	2040	24
21E6-30510	2010	8-5	21EK-10411	2050	2	21LB-20120	2040	23
21E6-30560	2010	8-4	21EK-10420	2080	1	21LB-20210	2010	8
21E6-30570	2010	19	21EK-20200	2050	2-4	21LB-20211	2010	8
21E7-0606	2050	3	21EK-20220	2040	13-3	21LB-20231	2040	8
21E7-0612	2020	10	21EK-20240	2080	15	21LB-20250	2040	7
21E7-0612	2070	11	21EK-20240	2080	1-3	21LB-20251	2040	7
21E9-00170	2060	3	21EM-00170	2030	5-1	21LB-20331	2020	27
21E9-20310	2010	39	21EN-00420	2070	4	21LB-20340	2050	31
21E9-20320	2010	39	21EN-10130	2070	9	21LB-20350	2010	8-1
21E9-20330	2010	39	21EN-40100	2050	14	21LB-20360	2070	16
21E9-20340	2010	39	21ER-60700	2020	7-3	21LB-20390	2070	16
21EA-00190	2060	10	21ER-60702	2020	7-3	21LB-20391	2070	16
21EA-40171	2070	10	21ER-60703	2020	7-3	21LB-20400	2030	17
21EA-50260	2050	15	21L1-1013	2070	13	21LB-20401	2030	17
21EA-50380	2050	28	21L6-03600	2010	23	21LB-34240	2010	16-1
21EH-0011	2030	11	21L6-20010	2040	5	21LB-34250	2050	11
21EH-30720	2050	13	21L6-31000	2030	6	21LB-34260	2050	11-2
21EH-30720	2060	4	21L6-31010	2030	10	21LB-34310	2010	58
21EK-10130	2040	13-1	21L6-31020	2030	9	21LB-40011	2070	8
21EK-10131	2040	24-1	21L7-03090	2010	8-3	21LB-40061	2050	5
21EK-10140	2080	1	21L7-03150	2010	8-6	21LB-40070	2010	50
21EK-10140	2080	1-1	21L7-03160	2010	70	21LB-40070	2020	50
21EK-10150	8020	8	21L7-03170	2010	71	21LB-40082	2060	6
21EK-10150	8021	8	21L7-10410	2080	3	21LB-40090	2010	16-1
21EK-10150	8022	8	21L7-10420	2080	2	21LB-40101	2020	3
21EK-10150	8023	8	21L7-10421	2080	2	21LB-40102	2020	3
21EK-10150	8024	8	21L7-10430	2080	4	21LB-40110	2020	2
21EK-10160	2050	11-1	21L7-10440	2080	5	21LB-40120	2010	16
21EK-10160	2050	11	21L7-10500	2070	3	21LB-40140	2010	19
21EK-10180	2050	2-5	21L7-10500	2070	3	21LB-40151	2010	38
21EK-10250	2040	24-2	21L7-20100	2050	12	21LB-40210	2010	R24
21EK-10250	2040	13-2	21L7-20350	2010	43	21LB-40230	2010	8-5
21EK-10260	2050	11-3	21L8-01340	2010	R24	21LB-40240	2010	8-3
21EK-10260	2050	10	21L8-30420	2010	8-2	21LB-40250	2010	8-2

NUMERICAL PART INDEX

PART NO 품 번	PAGE 페이지	ITEM 순번	PART NO 품 번	PAGE 페이지	ITEM 순번	PART NO 품 번	PAGE 페이지	ITEM 순번
21LB-40260	2010	8-6	21LD-10032	2050	1	21N5-10050	2040	3
21LB-40270	2010	62	21LD-10033	2050	1	21N5-10060	2040	2
21LB-40270	2010	8-4	21LD-10034	2050	1	21N6-10410	2030	16
21LB-40280	2010	8-7	21LD-10035	2050	1	21N6-10460	2010	60-2
21LB-40290	2010	16-2	21LD-10036	2050	1	21N6-10460	2010	61-2
21LB-40300	2010	22	21LD-10042	2040	1	21N6-10470	2010	61-1
21LB-40311	2090	*	21LD-10080	2040	R6	21N6-10470	2010	60-1
21LB-40311	2090	/*	21LD-10091	2050	29	21N6-20211	2010	5
21LB-40312	2090	*	21LD-10092	2050	29	21N6-20211	2010	54
21LB-41110	2010	16	21LD-20012	2040	4	21N6-20211	2050	20
21LB-50011	2010	9	21LD-20031	2070	6	21N6-20321	2050	9
21LB-50012	2010	9	21LD-20040	2070	5	21N6-20322	2050	9
21LB-51550	2050	2-3	21LD-20051	2070	7	21N8-01620	2010	60-4
21LB-51600	2010	65	21LD-20060	2060	16	21N8-01620	2010	61-4
21LB-51600	3080	90-1	21LD-20070	2060	14	21N8-20010	2010	12
21LB-51600	3081	90-1	21LD-20110	2040	11	21N8-20041	2090	1
21LB-51600	3095	30-1	21LD-20142	2040	10	21N8-20061	2090	3
21LB-51700	3080	90	21LD-20151	2040	9	21N8-20070	2090	4
21LB-51700	3081	90	21LD-20211	2050	4	21N8-20080	2090	5
21LB-51700	3095	30	21LD-20221	2050	8	21N8-20110	2090	1-1
21LB-80010	2010	21	21LD-20230	2080	2	21N8-20140	2090	4-1
21LC-20070	2020	7	21LD-30010	2020	4	21N8-20150	2090	6
21LC-20071	2020	7	21LD-34180	2070	4	21N8-20201	2020	14
21LC-20072	2020	7	21LD-80210	2010	8	21N8-40600	2010	61
21LC-20073	2020	7	21LD-80220	2020	7	21N8-50020	2010	60
21LC-20080	2020	7-1	21LG-10150	2010	21-3	21N8-50060	2010	60
21LC-20081	2020	7-1	21LG-10160	2010	63	220-7C200L	6031	2-2
21LC-20150	2070	14	21LH-30180	2010	66	24L1-05100	2020	11
21LC-40071	2060	17	21LH-30180	2020	64	24L1-05100	2020	11
21LC-40090	2060	5	21LM-07110	2010	15	24L1-40360	2070	12
21LC-41010	2060	17	21M8-50300	2030	9	24L3-00340	5160	12
21LC-60120	2010	58	21N3-00020	2010	29	24L3-20010	2040	13
21LD-10013	2010	21	21N4-10400	2010	52	24L3-30631	2030	5
21LD-10014	2010	21	21N4-10400K	2010	52-1	24L3-30650	2030	5-2
21LD-10015	2010	21	21N4-10430	2010	29	24L3-30660	2030	5-3
21LD-10016	2010	21	21N4-10430K100	2010	29-1	24L3-30670	2030	5-4
21LD-10017	2010	21	21N4-10441	2070	3	24L3-30680	2030	5-5
21LD-10022	2060	1	21N4-10441K	2070	3-1	24L3-30690	2030	5-6
21LD-10023	2060	1	21N4-10451	2070	4	24L3-30710	2030	5-8
21LD-10024	2060	1	21N4-11070	2010	53	24L3-41000	2030	1

NUMERICAL PART INDEX

PART NO 품 번	PAGE 페이지	ITEM 순번	PART NO 품 번	PAGE 페이지	ITEM 순번	PART NO 품 번	PAGE 페이지	ITEM 순번
24L3-41010	2030	7	31E3-00670	3040	3-1	31L8-90100	3150	30
24L3-41020	2030	8	31E3-00680	3040	3-2	31L8-90260	3150	1-2
24L3-41080	2030	2	31E3-00700	3040	3-4	31L9-30150	3070	54
24L3-41100	2030	1	31E3-00710	3040	3-5	31L9-30160	3070	55
24L3-41120	2030	6	31E3-4526	1020	1-12	31L9-90090	3150	1-1
24L3-41200	2030	10	31E3-4526	3130	1-3	31L9-90130	3150	1-3
24L3-41210	2030	7	31E7-0315	2040	18	31LB-10020	4060	*
24L3-41300	2030	8	31EE-02100	3130	4	31LB-10030	4061	*
24L3-41500	2030	2	31EE-02110	3130	4-2	31LB-10040	3030	6
25D1-10640	2010	26	31EE-90110	1030	37	31LB-10050	3030	7
25D1-10640	2010	56	31EK-11130	3010	30	31LB-10170	3030	4
25D1-10640	2050	16	31EK-11130	3040	37	31LB-10180	3030	53
25D1-10650	2010	25	31EK-11130	3070	32	31LB-10180	3140	28
25D1-10650	2010	55	31EK-11130	3080	30	31LB-20420	3050	16
25D1-10650	2050	17	31EK-11130	3081	30	31LB-20430	3050	16
300-6C200L	6030	3-7	31L1-0095	3090	10	31LB-30600	3070	56
300-7C180L	6031	3-6	31L1-0095	3090	10	31LB-30610	3070	57
3008465	9340	1	31L1-0139	3090	6	31LB-40021	4070	*
3008468	9030	14	31L1-0139	3091	6	31LB-40022	4070	*
3008468	9280	1	31L1-4047	3130	3	31LB-40060	3090	25
3008468	9480	1	31L2-3004	4100	*	31LB-40060	3091	25
3008468	9590	6	31L3-0220	3070	31	31LB-40070	3090	26
3008468	9630	1	31L3-0375	3040	29	31LB-40071	3091	26
3008469	9030	19	31L6-02490	4062	*	31LB-40130	3090	29
3008469	9050	1	31L6-02500	4064	*	31LB-40130	3091	29
3008469	9280	2	31L7-00240	3020	21	31LB-40140	3080	34
3008469	9310	1	31L7-00370	3140	11	31LB-40150	3090	32
3035960	9140	4	31L7-10010	3160	3	31LB-40160	3090	33
3037236	9610	7	31L7-10010	4120	*	31LB-40170	3080	7
3052061	9130	1	31L7-10030	3030	10	31LB-40170	3081	7
3071051	9320	1	31L7-10040	3030	9	31LB-40200	4090	*
3093923	9060	1	31L7-10230	6050	10	31LB-40340	3081	35
3093956	9680	1	31L7-10280	4080	*	31LB-40360	3091	43
3093957	9680	2	31L7-20210	3170	1	31LB-40370	3091	45
30LD-95000	3160	*	31L7-40030	3080	9	31LB-40400	3090	32
30LD-95010	3160	*	31L7-40030	3150	7	31LB-40400	3091	32
30LD-95020	3160	*	31L7-41030	3150	7	31LB-40410	3090	33
31E1-10300	1020	1-8	31L7-50010	3110	18	31LB-40410	3091	33
31E3-0017	3040	3	31L7-90030	3160	31	31LB-40420	3080	34
31E3-0018	3040	3-3	31L7-90200	3150	21	31LB-50020	3100	9

NUMERICAL PART INDEX

PART NO 품 번	PAGE 페이지	ITEM 순번	PART NO 품 번	PAGE 페이지	ITEM 순번	PART NO 품 번	PAGE 페이지	ITEM 순번
31LB-50020	3100	9	31LD-20070	3050	7	31LD-60032	3130	1-1
31LB-50020	3110	9	31LD-20071	3050	7	31LD-60033	3130	1-1
31LB-60060	3120	5	31LD-20080	3050	8	31LD-60040	3130	2
31LB-90250	3160	3	31LD-20081	3050	8	31LD-60050	3130	1-2
31LC-00050	3020	46	31LD-20090	3050	9	31LD-60191	3130	1
31LC-20110	3050	16	31LD-20091	3050	9	31LD-60192	3130	1
31LC-20130	3050	16	31LD-20100	3050	10	31LD-60201	3130	1-1
31LC-20140	3050	35	31LD-20110	3050	11	31LD-60202	3130	1-1
31LC-30060	3060	44	31LD-20130	3050	17	31LD-60310	3130	1
31LC-30090	3070	46	31LD-20150	3050	12	31LD-60320	3130	1-1
31LC-40190	3090	45	31LD-20151	3050	12	31LD-90010	4130	*
31LC-40210	3091	85	31LD-20160	4160	*	31LD-90020	3140	3
31LC-40511	3091	86	31LD-30010	4050	*	31LD-90030	3140	4
31LC-40521	3091	84	31LD-30020	4040	*	31LD-90040	4110	*
31LC-90210	3160	5	31LD-30030	4140	*	31LD-90050	3150	3
31LC-90240	3150	1-4	31LD-30040	4140	*	31LD-90060	3150	5
31LC-90250	3150	1-5	31LD-30051	3060	16	31LD-90070	3150	6
31LD-00010	4010	*	31LD-30060	3070	20	31LD-90091	3150	41
31LD-00020	4020	*	31LD-30090	3070	33	31LD-90100	3160	5
31LD-00030	4030	*	31LD-30310	3070	33	31LD-90111	3160	6
31LD-00040	3010	3	31LD-40010	4170	*	31LD-90121	3160	7
31LD-00050	3010	4	31LD-40011	4170	*	31LD-90130	3160	8
31LD-00060	3020	5	31LD-40030	3080	27	31LD-90130	3170	22
31LD-00071	3010	6	31LD-40040	3080	28	31LD-90140	3150	19
31LD-00080	3010	7	31LD-40051	3080	31	31LD-90150	3140	33
31LD-00100	3010	20	31LD-40052	3080	31	31LD-90160	3150	22
31LD-00110	3010	33	31LD-40061	3080	60	31LF-00500	3090	10
31LD-00120	3010	10	31LD-40071	3080	61	31LF-00500	3091	10
31LD-00140	3020	13	31LD-40100	3080	68	31LF-10060	3140	8
31LD-00280	3010	9	31LD-40110	3080	11	31LF-10070	3030	8
31LD-00520	4025	*	31LD-40120	3080	67	31LF-21501	4180	*
31LD-00530	4035	*	31LD-40130	3080	70	31LF-40300	3095	1
31LD-10061	3030	5	31LD-40140	3080	27	31LF-40310	3095	2
31LD-20011	4150	*	31LD-40150	3080	28	31LF-90260	3170	6
31LD-20021	4150	*	31LD-40160	3080	11	31LF-90270	3170	7
31LD-20031	4160	*	31LD-40170	3080	67	31LG-40050	3081	88
31LD-20040	3050	4	31LD-40180	3080	68	31LG-40050	3090	80
31LD-20050	3050	5	31LD-40270	3081	34	31LG-40050	3091	88
31LD-20060	3050	6	31LD-60022	3130	1	31LG-40070	3080	90-3
31LD-20061	3050	6	31LD-60023	3130	1	31LG-40070	3081	78

NUMERICAL PART INDEX

PART NO 품 번	PAGE 페이지	ITEM 순번	PART NO 품 번	PAGE 페이지	ITEM 순번	PART NO 품 번	PAGE 페이지	ITEM 순번
31LG-40070	3081	90-3	31Y2-08621	4150	21	34L1-00350	3080	35
31LG-40070	3095	10	31Y2-08631	4150	21	34L1-02461	3160	30
31LG-40070	3095	30-3	31Y2-09500	4160	2	34L1-02530	3160	2
31LG-40310	3095	9	31Y2-10240	4180	1	34L1-02570	3160	39
31LG-40320	3095	17	31Y2-10271	4180	2	34L3-00341	3130	5
31LG-90130	3150	21	31YC-13050	4150	28	34L3-00710	3050	14
31LH-10120	4065	*	31YC-13070	4160	26	34L3-00730	3050	15
31LH-10130	4066	*	31YC-13080	4160	K27	34L3-01311	3150	4
31LH-40041	4090	*	31YC-38020	4150	27	34L3-01600	3150	8
31LH-40120	3091	31	31YC-62160	4150	18	34L3-02082	3160	4
31LH-40400	4071	*	31YC-62160	4160	18	34L3-02510	3060	40
31M6-51310	3090	8	31YC-65200	4140	17	34L4-01780	3150	1
31N6-41080	3081	44	3282081	9670	1	34L4-02330	3030	52
31S7-00460	3091	73	3282942	9490	2	34L4-02330	3140	24
31Y2-01970	4150	22	3283063	9031	N5	34L4-02340	3030	53
31Y2-01980	4150	22	3283064	9031	N5	34L4-02340	3140	28
31Y2-03311	4160	12	3283065	9031	N5	3598898	9500	N1
31Y2-05880	4180	3	3283066	9031	N5	3609867	9460	7
31Y2-05890	4180	10	3283067	9031	N5	3613547	9460	8
31Y2-05900	4180	12	3283570	9480	N2	3617959	9680	3
31Y2-05920	4180	K/	3284244	9610	N8	3654215	9680	4
31Y2-06060	4150	12	3284377	9510	11	3658544	9680	5
31Y2-06260	4150	/K	3284623	9060	2	3658780	9680	10-1
31Y2-07340	4160	1	3284906	9015	2	3678921	9030	20
31Y2-07371	4160	2	3285441	9660	N3	3678923	9030	15
31Y2-07400	4160	21	3285946	9140	N3	3678923	9150	*
31Y2-07410	4160	22	3285949	9140	N*	3678924	9150	N2
31Y2-07420	4160	25	3286277	9660	*	3678925	9150	3
31Y2-07430	4160	/K	3286313	9260	N1	3800330	9031	*/
31Y2-07470	4140	1	3286499	9610	4	3800331	9031	*/
31Y2-07480	4140	1	3287076	9260	N*-1	3802070	9031	*/
31Y2-07540	4140	2	3289089	9670	N11	3802071	9031	*/
31Y2-07570	4140	3	3330202	9460	1	3802072	9031	*/
31Y2-07580	4140	13	3348747	9460	*-1	3802073	9031	*/
31Y2-07590	4140	/K	3348748	9460	N2	3802421	9470	6
31Y2-07610	4150	3	3353826	9170	1	3802422	9470	6
31Y2-07620	4160	3	3408345	9460	*-2	3802423	9470	6
31Y2-08541	4150	1	3408346	9460	N3	3802747	9470	4
31Y2-08551	4150	1	3408438	9460	6	3802764	9470	4
31Y2-08590	4150	2	3412320	9610	1	3802765	9470	4

NUMERICAL PART INDEX

PART NO 품 번	PAGE 페이지	ITEM 순번	PART NO 품 번	PAGE 페이지	ITEM 순번	PART NO 품 번	PAGE 페이지	ITEM 순번
3802820	9031	7/	3900955	9380	1	3905307	9230	2
3804899	9260	*-2	3900956	9030	7	3905427	9240	2
3812092	9480	N11	3900958	9030	18	3905860	9160	N*
3818823	9500	4	3900958	9430	1	3906216	9420	4
3818824	9500	5	3901171	9470	3	3906216	9680	7
3866734	9490	14	3901172	9470	3	3906391	9460	10
3883284	9340	2	3901173	9470	3	3906619	9360	2
3900068	9030	8	3901174	9470	3	3906619	9480	3
3900068	9030	8	3901221	9510	9	3906697	9630	3
3900225	9170	2	3901356	9500	2	3906698	9660	2
3900227	9475	4	3901395	9240	11	3907049	9620	3
3900240	9380	4	3901447	9140	1	3907714	9380	3
3900242	9510	8	3901448	9570	2	3907769	9140	5
3900245	9510	7	3901683	9580	N1	3907860	9440	12
3900250	9480	6	3902023	9680	12	3908032	9031	*
3900257	9030	13	3902114	9140	2	3908118	9350	1
3900269	9240	12	3902332	9475	2	3908612	9015	1
3900589	9190	1	3902343	9030	10	3908633	1020	25
3900626	9680	6	3902425	9440	2	3909355	9360	5
3900629	9030	9	3902460	9130	4	3910128	9540	1
3900629	9380	5	3902460	9630	2	3910248	9170	8
3900630	9190	2	3902501	9190	3	3910260	9170	12
3900630	9460	9	3903035	9160	1	3910495	9350	2
3900630	9610	2	3903105	9130	6	3910739	9140	7
3900631	9130	2	3903210	9130	3	3910808	9510	N6
3900631	9190	4	3903380	9230	1	3910809	9510	N2
3900631	9210	6	3903475	9420	3	3910810	9510	6
3900631	9440	11	3903652	9690	2	3910811	9510	2
3900632	9150	1	3903757	9590	5	3910990	9690	1
3900632	9360	1	3903834	9530	1	3911423	9510	N1
3900632	9590	3	3903857	9070	2	3911446	9160	2
3900633	9020	1	3903990	9140	11	3911924	9140	8
3900633	9260	4	3903990	9300	3	3912072	9170	2
3900637	9090	1	3904181	9170	10	3912473	9170	9
3900677	9400	1	3904230	9040	1	3914035	9030	6
3900687	9030	12	3904483	9030	21	3914136	9420	1
3900705	9510	N5	3904483	9031	3	3914338	9490	5
3900919	9470	2	3904519	9490	3	3914414	9590	1
3900955	9030	17	3904711	9490	4	3914462	9140	9
3900955	9380	6	3905128	9380	2	3914738	9420	5

PART NO 품 번	PAGE 페이지	ITEM 순번	PART NO 품 번	PAGE 페이지	ITEM 순번	PART NO 품 번	PAGE 페이지	ITEM 순번
3915703	9440	N3	3921815	9420	7	3929016	9031	N4
3915787	9360	3	3921816	9060	6	3929017	9031	N4
3916361	9210	5	3921816	9260	5	3929018	9031	N4
3916895	9230	*	3922072	9030	5	3929019	9031	N4
3917324	9110	1	3922486	9510	N1	3929022	9031	6
3917716	9490	6	3922487	9510	N1	3929023	9031	6
3917717	9490	7	3922488	9510	1	3929023	9031	6
3917747	9490	8	3922488	9510	3	3929024	9031	6
3917778	9490	15	3922503	9520	1	3929025	9031	6
3918109	9230	3	3923041	9340	4	3929027	9031	2
3918109	9330	1	3923044	9140	6	3929037	9031	N1
3918109	9490	1	3923060	9340	N5	3929457	9360	9
3918188	9230	4	3923331	9590	2	3929886	9475	1
3918428	9360	4	3924147	9440	5	3930906	9620	1
3918562	9610	9	3924148	9440	6	3931623	9032	1
3918614	9040	2	3924338	9360	N6	3931824	9610	11
3918685	9340	3	3924389	9610	10	3931973	9610	3
3918954	9360	*	3924723	9230	*	3932296	9030	21
3919434	9510	1	3924726	9230	5	3932453	9480	10
3919624	9450	1	3924962	9260	6	3933220	9030	8
3919687	9610	*-1	3925009	9360	7	3933261	9260	2
3919864	9310	11	3925234	9170	4	3933262	9170	N5
3920414	9490	9	3925852	9130	8	3934047	9470	7
3920447	9170	3	3925883	9680	8	3934093	9610	6
3920691	9470	5	3926047	9030	21	3934476	9230	6
3920691	9470	5	3926126	9031	8	3934486	9170	N*
3920691	9470	5	3926702	9320	2	3934747	9480	N13
3920706	9030	16	3926723	9031	N5	3934942	9440	8
3920706	9610	*-2	3926723	9031	N6	3935038	9480	14
3920773	9440	4	3926972	9590	4	3935088	9240	N1
3920779	9480	4	3927104	9310	3	3935089	9240	*
3920780	9480	5	3927154	9570	1	3935152	9520	*
3920781	9510	10	3927155	9475	5	3935153	9520	2
3920794	9090	2	3927335	9010	2	3935171	9210	4
3920854	9490	10	3927692	9510	4	3935182	9520	N3
3920867	9480	N7	3927948	9030	3	3935183	9520	N4
3920868	9480	N8	3928404	9620	4	3935449	9620	2
3921640	9480	9	3928674	9470	N4-1	3935530	9120	1
3921644	9420	6	3928675	9470	N4-1	3935644	9090	4
3921737	9130	7	3928759	9060	3	3935646	9090	5

PART NO 품 번	PAGE 페이지	ITEM 순번	PART NO 품 번	PAGE 페이지	ITEM 순번	PART NO 품 번	PAGE 페이지	ITEM 순번
3935936	9030	N1	3942627	9150	6	3972735	9120	1
3935959	9260	N3	3942914	9360	11	3979420	9680	11
3936021	9190	5	3942915	9360	12	3990517	9460	N11
3936136	9090	6	3943990	9630	*	3990730	9060	N5
3936213	9670	2	3943991	9630	N5	3991306	9170	7
3936236	9060	4	3944061	9350	3	3991819	9330	N3
3936365	9360	8	3946047	9020	3	3991820	9190	N7
3936791	9030	4	3946436	9475	3	3AH-1007	1080	24
3936876	9420	2	3954657	9470	*-1	3AH-1007	1120	24
3936895	9170	N11	3954658	9470	1	4010519	9460	4
3937111	9260	N*-21	3957379	9020	N4	4010519	9460	4
3937214	9030	11	3957416	9470	N4-1	4025328	9500	*
3937404	9400	2	3957544	9360	10	4076930	9460	*-4
3937426	9170	1	3957593	9550	1	4076931	9460	12
3937438	9510	N3	3957836	9190	N6	40AC-7C728L	6031	2-4
3937706	9500	3	3957927	9380	3	40AF-6C615	6030	1-3
3937706	9610	5	3957931	9680	9	40AF-6C615L	6030	1-3
3938152	9330	2	3958258	9070	N1	40AF-6C775L	6030	2-6
3938156	9020	2	3963983	9160	5	40AF-7C646L	6031	1-3
3938157	9440	7	3963983	9230	7	41L1-1074	5010	4
3938158	9010	1	3964189	9190	N7-1	41LD-00012	5010	1
3938158	9310	2	3964300	9220	1	41LD-09010	5010	2
3938159	9170	6	3964476	9210	N1	41LD-09020	5010	3
3938655	9090	3	3964492	9160	N4	41LD-10010	5030	1
3939258	9210	3	3964703	9490	N11	41LD-10010	5040	1
3939570	9160	3	3964704	9490	N12	41LD-10021	5030	2
3939694	9090	7	3964705	9490	N13	41LD-10040	5030	3
3939696	9485	1	3964706	9490	N16	41LD-10040	5040	3
3939859	9470	3	3964723	9490	N17	41LD-10050	5030	4
3939859	9470	13	3964724	9490	N18	41LD-10050	5040	4
3939905	9130	N5	3964737	9490	*N	41LD-10070	5040	6
3939914	9010	2	3964738	9490	N*	41LD-10080	5040	7
3939958	9090	N8	3965027	9380	2	41LD-10081	5040	7
3939962	9090	*	3965057	9530	2	41LD-10090	5040	8
3940059	9030	2	3965089	9380	7	41LD-10100	5030	9
3941472	9090	9	3965403	9180	1	41LD-10100	5040	9
3941476	9470	8	3966154	9210	N2	41LD-10111	5030	10
3941556	9410	1	3966565	9015	3	41LD-10140	5040	16
3941981	9660	1	3966864	9230	8	41LD-10150	5040	17
3942453	9150	5	3970378	9680	10	41LD-10160	5030	18

NUMERICAL PART INDEX

PART NO 품 번	PAGE 페이지	ITEM 순번	PART NO 품 번	PAGE 페이지	ITEM 순번	PART NO 품 번	PAGE 페이지	ITEM 순번
41LD-10171	5040	19	51LD-10100	5050	1	61L3-0198	7060	K4
41LD-90090	5040	8	51LD-11010	5050	1	61L3-0198	7070	K4
43LD-00010	5010	1	51LD-11100	5050	1	61L3-0198	7100	K4
44L3-00541	5010	5	51LD-90011	5060	1	61L3-0198	7110	K4
44L3-00550	5010	6	51LD-90021	5060	2	61L7-10290	3070	39
4891176	9470	9	51LD-90030	5060	3	61L8-30380	7010	24
4891178	9470	10	51LD-90040	5060	4	61L8-30381	7010	24
4891179	9470	11	51LD-90050	5060	5	61LB-10270	7010	20
4893693	9470	12	53590140009	5150	16-1	61LB-10270	7020	20
4921597	9460	N*-3	53LD-00010	5020	1	61LB-15160	7020	9
4921598	9460	N5	53LD-00011	5020	1	61LB-15310	7020	4
4AH-0643	1080	25	54L3-00940	5050	2-1	61LB-15320	7010	5
4AH-0643	1080A	25	554013	9380	/1	61LB-15350	7020	4
4AH-0643	1100	25	61L1-3909	3100	8	61LB-15360	7010	5
4AH-0643	1120	25	61L1-3909	3100	8	61LB-16040	7010	8
4AH-0643	1120A	25	61L1-3909	3110	8	61LB-16170	7020	7
4AH-0688	1080	26	61L3-0169	7040	K2	61LB-17060	7020	12
4AH-0688	1080A	26	61L3-0169	7080	K2	61LB-17170	7010	10
4AH-0688	1100	26	61L3-0169	7120	K2	61LB-17510	7020	11
4AH-0688	1120	26	61L3-0169BG	7040	K2	61LC-91240	7150	3
4AH-0688	1120A	26	61L3-0169BG	7041	2-1	61LC-91520	7150	5
4AH-0886	1080	27	61L3-0169BG	7080	K2	61LD-00011	7030	*
4AH-0886	1080A	27	61L3-0169BG	7120	K2	61LD-00011BG	7030	*
4AH-0886	1100	27	61L3-0170	7040	K3	61LD-00021	7040	*
4AH-0886	1120	27	61L3-0170	7080	K3	61LD-00021BG	7040	*
4AH-0929	1080	28	61L3-0170	7120	K3	61LD-00031	7030	1
4AH-0929	1120	28	61L3-0170BG	7040	K3	61LD-00031	7040	1
5030339	1036	17	61L3-0170BG	7041	2-2	61LD-00031	7050	1
5060053	1036	/K	61L3-0170BG	7080	K3	61LD-00031BG	7030	1
51EK-52990	8020	9	61L3-0170BG	7120	K3	61LD-00031BG	7040	1
51EK-52990	8021	9	61L3-0171	7040	K4	61LD-00031BG	7050	1
51EK-52990	8022	9	61L3-0171	7080	K4	61LD-00360	7030	K2
51EK-52990	8023	9	61L3-0171	7120	K4	61LD-00360	7070	K2
51EK-52990	8024	9	61L3-0171BG	7040	K4	61LD-00360	7100	K2
51LD-00012	5020	1	61L3-0171BG	7041	2-3	61LD-00360	7110	K2
51LD-00013	5020	1	61L3-0171BG	7080	K4	61LD-00360BG	7030	K2
51LD-00014	5020	1	61L3-0171BG	7120	K4	61LD-00360BG	7100	K2
51LD-10012	5050	1	61L3-0198	7030	K4	61LD-00360BG	7110	K2
51LD-10021	5050	2	61L3-0198	7041	2-5	61LD-00370	7030	K3
51LD-10030	5050	8	61L3-0198	7042	2-8	61LD-00370	7060	K3

NUMERICAL PART INDEX

PART NO 품 번	PAGE 페이지	ITEM 순번	PART NO 품 번	PAGE 페이지	ITEM 순번	PART NO 품 번	PAGE 페이지	ITEM 순번
61LD-00370	7070	K3	61LD-02010	7090	1	61LD-10161	7010	3
61LD-00370	7100	K3	61LD-02010BG	7070	1	61LD-10170	7010	3-1
61LD-00370	7110	K3	61LD-02010BG	7080	1	61LD-10171	7010	3-1
61LD-00370BG	7030	K3	61LD-02010BG	7090	1	61LD-10270	7010	10
61LD-00370BG	7100	K3	61LD-02500	7080	*	61LD-10310	7020	1
61LD-00370BG	7110	K3	61LD-02500BG	7080	*	61LD-10330	7020	1-1
61LD-00390	7050	*	61LD-02700	7090	*	61LD-10340	7020	1-1
61LD-00390BG	7050	*	61LD-02700BG	7090	*	61LD-10410	7020	1
61LD-00910	7030	/K	61LD-03000	7110	*	61LD-12010	7020	1
61LD-00910	7070	/K	61LD-03000BG	7110	*	61LD-12030	7020	1-1
61LD-00910	7100	/K	61LD-03010	7110	1	61LD-12310	7020	1
61LD-00910	7110	/K	61LD-03010	7120	1	61LD-12330	7020	1-1
61LD-00910BG	7030	K	61LD-03010	7130	1	61LD-80000	7140	*
61LD-00910BG	7070	K	61LD-03010BG	7110	1	61LD-80010	7140	2
61LD-00910BG	7100	K	61LD-03010BG	7120	1	61LD-91000	7150	*
61LD-00910BG	7110	K	61LD-03010BG	7130	1	61LD-91010	7150	1
61LD-00920	7060	/K	61LD-03500	7120	*	61N8-00150	7020	21
61LD-00920BG	7060	K	61LD-03500BG	7120	*	61N8-00160	7010	22
61LD-00930	7041	2	61LD-03700	7130	*	61N8-00160	7010	22
61LD-00940	7042	2	61LD-03700BG	7130	*	61N8-00160	7020	22
61LD-00950	7040	/K	61LD-04000	7060	*	61N8-00320	7010	23
61LD-00950	7080	/K	61LD-04000BG	7060	*	61N8-00320	7010	23
61LD-00950	7120	/K	61LD-04010	7060	1	61N8-00320	7020	23
61LD-00950BG	7040	K	61LD-04010BG	7060	1	61N8-05160	7020	9
61LD-00950BG	7080	K	61LD-04050	7060	K2	61N8-05310	7020	4
61LD-00950BG	7120	K	61LD-06200	7041	*	61N8-05320	7010	5
61LD-00960	7050	/K	61LD-06210	7042	*	61N8-06040	7010	8
61LD-00960	7090	/K	61LD-06220	7041	1	61N8-06170	7020	7
61LD-00960	7130	/K	61LD-06220	7042	1	61N8-07010	7020	11
61LD-00960BG	7050	K	61LD-06240	7041	2-4	61N8-07060	7020	12
61LD-00960BG	7090	K	61LD-06240	7042	2-7	61N8-07170	7010	10
61LD-00960BG	7130	K	61LD-10011	7020	1	61N8-07510	7020	11
61LD-01010	7100	*	61LD-10031	7020	1-1	61S1-1037	5130	12
61LD-01010BG	7100	*	61LD-10090	7020	1-1-2	61S1-1037	5131	18
61LD-01020	7100	1	61LD-10100	7020	1-1-3	61S1-1037	5250	6
61LD-01020BG	7100	1	61LD-10110	7020	1-1-4	64L3-01120	7010	15
61LD-02000	7070	*	61LD-10120	7010	2-2	64L3-01120	7020	15
61LD-02000BG	7070	*	61LD-10141	7010	2	64L3-01120-DA	7010	15
61LD-02010	7070	1	61LD-10151	7010	2-1	64L3-01260	7050	K2
61LD-02010	7080	1	61LD-10160	7010	3	64L3-01260	7090	K2

PART NO 품 번	PAGE 페이지	ITEM 순번	PART NO 품 번	PAGE 페이지	ITEM 순번	PART NO 품 번	PAGE 페이지	ITEM 순번
64L3-01260	7130	K2	64L3-01330	7090	K9	71EM-51580	5230	5-5
64L3-01260BG	7042	2-1	64L3-01330	7130	K9	71L1-16550	5140	1
64L3-01260BG	7050	K2	64L3-01340	7042	2-11	71L1-16550	5150	*
64L3-01260BG	7090	K2	64L3-01340	7050	K10	71L1-3328	5111	2-9
64L3-01260BG	7130	K2	64L3-01340	7090	K10	71L1-3332	5111	2-10
64L3-01270	7050	K3	64L3-01340	7130	K10	71L1-3353	5111	2-11
64L3-01270	7090	K3	700-UCF211	6030	1-4	71L6-10320	5160	6
64L3-01270	7130	K3	700-UCF311	6030	1-4	71L7-01160	5110	3-2-1
64L3-01270BG	7042	2-2	700-UCF312	6031	1-4	71L7-01160	5111	3-2-1
64L3-01270BG	7050	K3	710-M10	6030	1-5	71L7-01180	5110	3-2-3
64L3-01270BG	7090	K3	710-M1215	6030	1-5	71L7-01180	5111	3-2-3
64L3-01270BG	7130	K3	710-M1215	6031	1-5	71L7-20261	5160	4
64L3-01280	7050	K4	710-PT81	6030	2-4	71L7-20310	5160	7
64L3-01280	7090	K4	710-PT81	6030	3-4	71L7-20320	5160	8
64L3-01280	7130	K4	710-PT81	6031	3-5	71L7-20330	5160	9
64L3-01280BG	7042	2-3	71E1-60340	5070	8	71L7-90070	5020	3
64L3-01280BG	7050	K4	71E9-10640	5090	44	71L8-90030	5185	6
64L3-01280BG	7090	K4	71EH-11210	5120	18-5	71LB-00013	5080	*
64L3-01280BG	7130	K4	71EH-11240	5120	18-9	71LB-00014	5080	*
64L3-01290	7050	K5	71EH-11250	5120	18-7	71LB-00015	5080	*
64L3-01290	7090	K5	71EH-11260	5120	18-1	71LB-00016	5080	*
64L3-01290	7130	K5	71EH-13150	5080	45	71LB-00017	5080	*
64L3-01290BG	7042	2-4	71EH-13150	5170	9	71LB-00019	5080	*
64L3-01290BG	7050	K5	71EH-13150	5180	9	71LB-00020	5080	*
64L3-01290BG	7090	K5	71EH-13150	5185	9	71LB-00021	5080	*
64L3-01290BG	7130	K5	71EH-13150	5200	15	71LB-00022	5080	*
64L3-01300	7042	2-5	71EH-13150	5205	15	71LB-00023	5080	*
64L3-01300	7050	K6	71EH-13150	5206	15	71LB-00024	5080	*
64L3-01300	7090	K6	71EM-51580	5200	6-3	71LB-00026	5080	*
64L3-01300	7130	K6	71EM-51580	5200	36	71LB-00027	5080	*
64L3-01310	7042	2-6	71EM-51580	5205	6-3	71LB-00029	5080	*
64L3-01310	7050	K7	71EM-51580	5205	35	71LB-00070	5080	*
64L3-01310	7090	K7	71EM-51580	5206	35	71LB-00071	5080	*
64L3-01310	7130	K7	71EM-51580	5206	6-3	71LB-00073	5080	*
64L3-01320	7042	2-9	71EM-51580	5220	3-6	71LB-00074	5080	*
64L3-01320	7050	K8	71EM-51580	5220	4-6	71LB-00076	5080	*
64L3-01320	7090	K8	71EM-51580	5225	3-6	71LB-00080	5080	*
64L3-01320	7130	K8	71EM-51580	5225	4-6	71LB-00081	5080	*
64L3-01330	7042	2-10	71EM-51580	5230	5-5	71LB-00083	5080	*
64L3-01330	7050	K9	71EM-51580	5230	5-5	71LB-00084	5080	*

PART NO 품 번	PAGE 페이지	ITEM 순번	PART NO 품 번	PAGE 페이지	ITEM 순번	PART NO 품 번	PAGE 페이지	ITEM 순번
71LB-00086	5080	*	71LB-01140	5080	14	71LB-01740	5090	80
71LB-00090	5080	*	71LB-01151	5080	15	71LB-01750	5090	81
71LB-00092	5080	*	71LB-01161	5080	16	71LB-01760	5090	82
71LB-00111	5070	7	71LB-01162	5080	16	71LB-01770	5090	83
71LB-00111	5240	8	71LB-01170	5090	17	71LB-01780	5090	84
71LB-00122	5070	11	71LB-01181	5120	18	71LB-01790	5090	85
71LB-00132	5070	12	71LB-01191	5120	18	71LB-01800	5090	86
71LB-00230	5240	4	71LB-01201	5080	20	71LB-01810	5090	87
71LB-00240	5070	3	71LB-01211	5080	21	71LB-01820	5090	88
71LB-00240	5240	3	71LB-01211	5240	1-12	71LB-01830	5090	89
71LB-00290	5070	10	71LB-01220	5080	22	71LB-01940	5110	11
71LB-00300	5070	20	71LB-01220	5200	35	71LB-01950	5110	11
71LB-00300	5240	7	71LB-01220	5205	34	71LB-01960	5110	12
71LB-01013	5080	*-1	71LB-01220	5206	34	71LB-01970	5110	12
71LB-01014	5080	*-1	71LB-01231	5110	1	71LB-02012	5080	1
71LB-01015	5080	*-1	71LB-01241	5110	2	71LB-02013	5080	1
71LB-01015	5080	*-1	71LB-01251	5110	3	71LB-02014	5080	1
71LB-01016	5080	*-1	71LB-01251	5111	3	71LB-03540	5080	301
71LB-01016	5080	*-1	71LB-01262	5110	4	71LB-03550	5080	302
71LB-01017	5080	*-1	71LB-01271	5110	7	71LB-03560	5080	303
71LB-01017	5080	*-1	71LB-01271	5111	7	71LB-03570	5110	304
71LB-01018	5080	*-1	71LB-01281	5110	1	71LB-04010	5110	3-2
71LB-01018	5080	*-1	71LB-01301	5110	3	71LB-04010	5111	3-2
71LB-01021	5110	*	71LB-01301	5111	3	71LB-04020	5110	3-2
71LB-01031	5110	*	71LB-01312	5110	4	71LB-04020	5111	3-2
71LB-01041	5080	4	71LB-01320	5120	18-3	71LB-04030	5110	3-4
71LB-01051	5080	5	71LB-01330	5120	18-4	71LB-04030	5111	3-4
71LB-01061	5080	6	71LB-01340	5120	18-1	71LB-04040	5110	3-5
71LB-01061	5240	1-11	71LB-01560	5080	60	71LB-04040	5111	3-5
71LB-01071	5080	7	71LB-01600	5080	62	71LB-04050	5110	2
71LB-01081	5080	8	71LB-01620	5120	18-2	71LB-04060	5110	3-2-2
71LB-01091	5080	9	71LB-01651	5110	3-1	71LB-04060	5111	3-2-2
71LB-01101	5080	10	71LB-01651	5111	3-1	71LB-04070	5110	3-2-2
71LB-01110	5080	11	71LB-01681	5080	65	71LB-04070	5111	3-2-2
71LB-01110	5240	1-13	71LB-01692	5080	66	71LB-04090	5090	92
71LB-01121	5080	12	71LB-01692	5240	1-9	71LB-04100	5090	93
71LB-01131	5070	21	71LB-01702	5080	67	71LB-04110	5090	94
71LB-01131	5080	210	71LB-01702	5240	1-10	71LB-04130	5090	95
71LB-01131	5080	13	71LB-01710	5090	40	71LB-04140	5090	96
71LB-01131	5240	9	71LB-01720	5090	41	71LB-04150	5090	97

NUMERICAL PART INDEX

PART NO 품 번	PAGE 페이지	ITEM 순번	PART NO 품 번	PAGE 페이지	ITEM 순번	PART NO 품 번	PAGE 페이지	ITEM 순번
71LB-04160	5100	98	71LB-07090	5111	11	71LB-11271	5080	207
71LB-04170	5100	99	71LB-07100	5111	11	71LB-11281	5080	208
71LB-04180	5130	100	71LB-07110	5111	12	71LB-11370	5090	35
71LB-04180	5131	100	71LB-07120	5111	12	71LB-11380	5090	36
71LB-04190	5080	101	71LB-07310	5111	2-1	71LB-11450	5080	20
71LB-04200	5080	102	71LB-07320	5111	2-2	71LB-20011	5130	1
71LB-04220	5130	103	71LB-07330	5111	2-3	71LB-20011	5131	1
71LB-04220	5131	103	71LB-07340	5111	2-4	71LB-20011	5250	2
71LB-04230	5130	104	71LB-07350	5111	2-5	71LB-20021	5130	2-1
71LB-04230	5131	104	71LB-08010	5240	1	71LB-20021	5130	2
71LB-04240	5080	208	71LB-08030	5240	1-2	71LB-20021	5131	2-1
71LB-05012	5090	23	71LB-08031	5240	1-2	71LB-20031	5130	3-1
71LB-05022	5090	24	71LB-08040	5240	1-3	71LB-20031	5130	3
71LB-05032	5090	25	71LB-08050	5240	1-4	71LB-20031	5131	3-1
71LB-05033	5090	25	71LB-08051	5240	1-4	71LB-20051	5130	4
71LB-05041	5090	26	71LB-08060	5240	1-5	71LB-20061	5130	5-1
71LB-05051	5130	17	71LB-08070	5240	1-6	71LB-20090	5130	6
71LB-05051	5131	12	71LB-08080	5240	1-7	71LB-20101	5130	7
71LB-05051	5250	3	71LB-08100	5240	1-1	71LB-20101	5131	6
71LB-05062	5090	27	71LB-08101	5240	1-1	71LB-20101	5250	4
71LB-05072	5090	28	71LB-10011	5100	69	71LB-20111	5130	8
71LB-05082	5090	29	71LB-10021	5100	70	71LB-20111	5131	8
71LB-05091	5090	30	71LB-10031	5100	71	71LB-20111	5250	8
71LB-05102	5090	31	71LB-10041	5100	72	71LB-20112	5131	8
71LB-05110	5090	32	71LB-10051	5130	22-1	71LB-20121	5130	9
71LB-05121	5090	33	71LB-10051	5131	14-1	71LB-20121	5131	16
71LB-05152	5090	36	71LB-10061	5130	22-2	71LB-20121	5250	5
71LB-05161	5090	37	71LB-10061	5131	14-2	71LB-20131	5130	10
71LB-05170	5130	5-2	71LB-10070	5130	22-3	71LB-20141	5080	90
71LB-05181	5090	36-1	71LB-10070	5131	14-3	71LB-20151	5080	91
71LB-05201	5090	35	71LB-10081	5100	73	71LB-20161	5100	111
71LB-07010	5080	*-1	71LB-10090	5100	74	71LB-20161	5130	11
71LB-07011	5080	*-1	71LB-10100	5100	75	71LB-20161	5131	10
71LB-07020	5111	*	71LB-10111	5130	23	71LB-20171	5100	112
71LB-07030	5111	*	71LB-10111	5131	13	71LB-20171	5130	16
71LB-07040	5111	1	71LB-10130	5100	78	71LB-20171	5131	11
71LB-07050	5111	1	71LB-10150	5130	22	71LB-20180	5130	5
71LB-07060	5111	2	71LB-10150	5131	14	71LB-20190	5130	26
71LB-07070	5111	4	71LB-11250	5090	23	71LB-20190	5131	17
71LB-07080	5111	4	71LB-11261	5080	206	71LB-20190	5250	7

NUMERICAL PART INDEX

PART NO 품 번	PAGE 페이지	ITEM 순번	PART NO 품 번	PAGE 페이지	ITEM 순번	PART NO 품 번	PAGE 페이지	ITEM 순번
71LB-20200	5130	8	71LB-21062	5131	15	71LB-42380	5206	12
71LB-20200	5131	8	71LB-21071	5160	2	71LB-60240	5190	7
71LB-20200	5250	8	71LB-21141	5131	24	71LB-60260	5190	1-2
71LB-20201	5131	8	71LB-21150	5131	5	71LB-63030	5190	1-2
71LB-20210	5130	8	71LB-21160	5131	4-7	71LB-63040	5190	1-4
71LB-20210	5131	8	71LB-21170	5131	5-2	71LB-63210	5190	6
71LB-20210	5250	8	71LB-21180	5131	4-3	71LB-72130	5010	11-4
71LB-20220	5130	8	71LB-21190	5131	5-5	71LB-80220	5180	3
71LB-20220	5131	8	71LB-30010	5161	*	71LB-80220	5185	3
71LB-20220	5250	8	71LB-30021	5100	110-1	71LB-80230	5180	4
71LB-20230	5130	28	71LB-30021	5130	18-1	71LB-80230	5185	4
71LB-20230	5131	7	71LB-30021	5130	18	71LB-80240	5180	5
71LB-20230	5250	9	71LB-30021	5131	9-1	71LB-80240	5185	5
71LB-20240	5130	28	71LB-30021	5250	1-1	71LB-82070	5185	16
71LB-20240	5131	7	71LB-30021	5250	1	71LB-82080	5185	17
71LB-20240	5250	9	71LB-30031	5160	2	71LC-41020	5200	7
71LB-20250	5130	28	71LB-30040	5160	3	71LC-41020	5205	7
71LB-20250	5131	7	71LB-31010	5140	1	71LC-41020	5206	7
71LB-20250	5250	9	71LB-31020	5140	1	71LC-72030	5010	13
71LB-20260	5130	28	71LB-31060	5140	1	71LC-72040	5010	14
71LB-20260	5131	7	71LB-32020	5140	1	71LC-82120	5185	1-2-2
71LB-20260	5250	9	71LB-32020	5151	*	71LD-40012	5200	*
71LB-20300	5130	2	71LB-32040	5140	1	71LD-40013	5200	*
71LB-20300	5131	2	71LB-32040	5154	*	71LD-40022	5220	3
71LB-20310	5130	3	71LB-32060	5140	1	71LD-40032	5220	4
71LB-20310	5131	3	71LB-32070	5140	1	71LD-40043	5210	2
71LB-20320	5100	110	71LB-32080	5140	1	71LD-40063	5200	1
71LB-20320	5130	18	71LB-33010	5140	1	71LD-40064	5200	1
71LB-20320	5131	9	71LB-33011	5140	1	71LD-40093	5200	5
71LB-20320	5250	1	71LB-40200	5200	10	71LD-40094	5200	5
71LB-20331	5131	7	71LB-40290	5200	11	71LD-40110	5210	20
71LB-20331	5131	7	71LB-40290	5205	11	71LD-40110	5215	20
71LB-20371	5131	8	71LB-40290	5206	11	71LD-40120	5210	21
71LB-20381	5131	8	71LB-40300	5200	12	71LD-40120	5215	21
71LB-20390	5090	24	71LB-41220	5200	16	71LD-40133	5220	3-1
71LB-21022	5131	4	71LB-41220	5205	16	71LD-40143	5220	4-1
71LB-21031	5131	4-1	71LB-41220	5206	16	71LD-40193	5200	6-1
71LB-21041	5131	4-2	71LB-42370	5205	10	71LD-40193	5205	6-1
71LB-21051	5131	5-1	71LB-42370	5206	10	71LD-40270	5200	3
71LB-21061	5131	15	71LB-42380	5205	12	71LD-40270	5205	3

NUMERICAL PART INDEX

PART NO 품 번	PAGE 페이지	ITEM 순번	PART NO 품 번	PAGE 페이지	ITEM 순번	PART NO 품 번	PAGE 페이지	ITEM 순번
71LD-40270	5206	3	71LD-41030	5210	7	71LD-43310	5225	3-1
71LD-40280	5200	4	71LD-41030	5215	7	71LD-43320	5225	4-1
71LD-40280	5205	4	71LD-41050	5220	3-3	71LD-50201	5170	1
71LD-40280	5206	4	71LD-41050	5220	4-3	71LD-50202	5170	1
71LD-40290	5200	2	71LD-41050	5225	3-3	71LD-50203	5170	1
71LD-40290	5205	2	71LD-41050	5225	4-3	71LD-50211	5170	2
71LD-40290	5206	2	71LD-41060	5200	13	71LD-50212	5170	2
71LD-40810	5230	5	71LD-41060	5205	13	71LD-50221	5170	1-1
71LD-40811	5230	5	71LD-41060	5206	13	71LD-50222	5170	1-1
71LD-40811	5230	5	71LD-41070	5210	23	71LD-50231	5170	2-1
71LD-40820	5230	5	71LD-41070	5215	23	71LD-50241	5170	1-2
71LD-40821	5230	5	71LD-42010	5205	*	71LD-50251	5170	2-2
71LD-40821	5230	5	71LD-42020	5210	2	71LD-50260	5170	1-3
71LD-40830	5230	5-1	71LD-42020	5215	2	71LD-50270	5170	2-3
71LD-40831	5230	5-1	71LD-42030	5220	3	71LD-50281	5170	1-4
71LD-40831	5230	5-1	71LD-42040	5220	4	71LD-50281	5170	2-4
71LD-40840	5230	5-1	71LD-42050	5210	24	71LD-50300	5170	3-1
71LD-40841	5230	5-1	71LD-42050	5215	24	71LD-50300	5170	3
71LD-40841	5230	5-1	71LD-42060	5210	25	71LD-50301	5170	3
71LD-40850	5210	24	71LD-42060	5215	25	71LD-50310	5170	4-1
71LD-40860	5210	25	71LD-42100	5205	1	71LD-50310	5170	4
71LD-40910	5200	37	71LD-42101	5205	1	71LD-50311	5170	4
71LD-40911	5200	37	71LD-42201	5205	5	71LD-60101	5190	1
71LD-40921	5200	38	71LD-42201	5206	5	71LD-60151	5190	1-1
71LD-40922	5200	38	71LD-42202	5205	5	71LD-60170	5190	1-3
71LD-40930	5200	39	71LD-42202	5206	5	71LD-60181	5190	1-4
71LD-40951	5220	3-2	71LD-42310	5220	3-1	71LD-60301	5190	2
71LD-40951	5225	3-2	71LD-42320	5220	4-1	71LD-60311	5190	3
71LD-40961	5220	4-2	71LD-42410	5205	36	71LD-60330	5190	4
71LD-40961	5225	4-2	71LD-42410	5206	36	71LD-60340	5190	5
71LD-40970	5230	5-2	71LD-42420	5205	37	71LD-60350	5190	6
71LD-40980	5230	5-3	71LD-42420	5206	37	71LD-63031	5190	2
71LD-40990	5230	5-4	71LD-42430	5205	38	71LD-63041	5190	3
71LD-40990	5230	5-4	71LD-42430	5206	38	71LD-63080	5190	1
71LD-40990	5230	5-4	71LD-43010	5206	*	71LD-63090	5190	1-1
71LD-41001	5200	6	71LD-43030	5225	3	71LD-63110	5190	4
71LD-41001	5205	6	71LD-43040	5225	4	71LD-63120	5190	5
71LD-41011	5200	6-2	71LD-43100	5206	1	71LD-70010	5010	11
71LD-41011	5205	6-2	71LD-43210	5206	6	71LD-70020	5010	12
71LD-41011	5206	6-2	71LD-43220	5206	6-1	71LD-70050	5010	13

NUMERICAL PART INDEX

PART NO 품 번	PAGE 페이지	ITEM 순번	PART NO 품 번	PAGE 페이지	ITEM 순번	PART NO 품 번	PAGE 페이지	ITEM 순번
71LD-70060	5010	14	71LF-00230	5070	4	74L1-10061	5070	2
71LD-70070	5020	15	71LF-01090	5240	1-8	74L1-10061	5240	2
71LD-70071	5020	15	71LF-01091	5240	1-8	74L1-10140	5140	1
71LD-70080	5020	16	71LF-72010	5010	11	74L1-10140	5153	*
71LD-70081	5020	16	71LF-80290	5180	1-7	74L3-00012	5020	2
71LD-70090	5010	13	71LF-80290	5185	1-3	74L3-04450	5080	64
71LD-70100	5010	14	71LF-80300	5180	1-7	74L3-04642	5090	39
71LD-72050	5010	11	71LF-80300	5185	1-3	74L3-05330	5080	63
71LD-72060	5010	11	71LF-82051	5185	1-1	74L3-10891	5200	18
71LD-72070	5010	11-1	71LF-82061	5185	1-1	74L3-10891	5205	18
71LD-72080	5010	11-1	71LF-82150	5185	7	74L3-10891	5206	18
71LD-72090	5010	11-2	71LG-82160	5185	6	74L3-10900	5200	19
71LD-72100	5010	11-3	71N6-02770	5080	42	74L3-10900	5205	19
71LD-80150	5180	1	71N6-02920	5080	43	74L3-10900	5206	19
71LD-80160	5180	1	71N6-03300	5090	105	74L3-10900	5220	3-4
71LD-80170	5180	7	71N6-03300	5100	110-2	74L3-10900	5220	4-4
71LD-80180	5180	8	71N6-03300	5130	2-2	74L3-10900	5225	3-4
71LD-80180	5185	8	71N6-03300	5130	25	74L3-10900	5225	4-4
71LD-80180	5200	14	71N6-03300	5130	18-2	74L3-11140	5210	8
71LD-80180	5205	14	71N6-03300	5130	3-2	74L3-11150	5210	9
71LD-80180	5205	14	71N6-03300	5131	2-2	74L3-11290	5200	8
71LD-80180	5206	14	71N6-03300	5131	9-2	74L3-11290	5205	8
71LD-80190	5205	39	71N6-03300	5131	3-2	74L3-11290	5206	8
71LD-80210	5180	1-1	71N6-03300	5250	1-2	74L3-11380	5200	17
71LD-80220	5180	1-1	71N6-03300	5250	10	74L3-11380	5205	17
71LD-80230	5180	1-2	71N6-03410	5110	3-3	74L3-11380	5206	17
71LD-80240	5180	1-2	71N6-03410	5111	3-3	74L3-11380	5220	3-5
71LD-80250	5180	1-2-1	71N6-03440	5110	3-6	74L3-11380	5220	4-5
71LD-80260	5180	1-2-2	71N6-03440	5111	3-6	74L3-11380	5225	3-5
71LD-80270	5180	1-2-3	71N6-03450	5110	3-7	74L3-11380	5225	4-5
71LD-80270	5185	1-2-3	71N6-03450	5111	3-7	74L3-20331	5180	6
71LD-80280	5180	1-2-4	71N6-03650	5110	9	74L4-00010	5140	1
71LD-80280	5185	1-2-4	71N6-03650	5111	9	74L4-00010	5156	*
71LD-80290	5180	1-2-5	71N6-20230	5100	76	789171	5150	16-2
71LD-80290	5185	1-2-5	71N6-20360	5090	36-2	78987	5150	21
71LD-82011	5185	1	71N6-20360	5131	5-3	810-415JK	6030	2-5
71LD-82021	5185	1	71N6-20370	5090	36-3	810-415JK	6030	3-6
71LD-82090	5185	1-2	71N6-20370	5131	5-4	810-415JK	6031	2-3
71LD-82100	5185	1-2	71N6-20390	5130	19	810-415JK	6031	3-4
71LD-82111	5185	1-2-1	71N6-21900	5131	4-4	81FH-47120	3080	90-2

PART NO 품 번	PAGE 페이지	ITEM 순번	PART NO 품 번	PAGE 페이지	ITEM 순번	PART NO 품 번	PAGE 페이지	ITEM 순번
81FH-47120	3081	9	81LD-20010	6360	*	81LD-30100	6031	4
81FH-47120	3081	90-2	81LD-20011	6360	*	81LD-40010	6010	*
81FH-47120	3095	3	81LD-20020	6360	*	81LD-40020	6010	/*
81FH-47120	3095	30-2	81LD-20021	6360	*	81LD-40021	6010	*
81L1-0003	3090	4	81LD-20070	6020	4	81LD-40030	6010	/*
81L1-0003	3091	4	81LD-20080	6020	2	81LD-40040	6010	/*
81L1-0004	3090	5	81LD-20090	6020	3	81LD-40050	6010	/*
81L1-0004	3091	5	81LD-20091	6020	3	81LD-40060	6010	/*
81L2-3104	6010	2	81LD-20100	6020	2-1	81LD-40100	6011	1
81L2-3104	6011	2	81LD-20110	6020	3-1	81LD-40100	6011	1
81L2-3104C	6010	2	81LD-20111	6020	3-1	81LD-40100	6011	1
81L2-3104C	6011	2	81LD-20120	6020	5	81LD-40110	6010	1
81L3-01030	6010	2	81LD-20130	6021	1	81LD-40111	6010	1
81L3-01030	6011	2	81LD-20140	6021	3-4	81LD-40111	6010	1
81L3-01030C	6010	2	81LD-20200	6021	3	81LD-40111	6010	1
81L3-01030C	6011	2	81LD-20212	6021	3-1	81LD-40120	6010	1-6
81L3-01121	6020	3-2	81LD-20240	6021	4	81LD-40120	6011	1-4
81L3-0113	6020	5	81LD-20250	6021	5	81LD-40120	6011	1-4
81L3-0116	6020	12	81LD-20260	6021	6	81LD-40120	6011	1-4
81L3-0117	6020	13	81LD-20270	6021	7	81LD-40130	6010	1
81L3-0118	6020	14	81LD-20280	6021	3-2	81LD-40130	6010	1
81L6-01260	6050	4	81LD-20301	6021	2	81LD-40130	6010	1
81L7-01030	6010	2	81LD-20312	6021	2-1	81LD-40130	6010	1
81L7-01030	6011	2	81LD-20320	6021	3-3	81LD-40150	6011	1
81L8-00190	6010	2	81LD-20330	6021	3-5	81LD-40150	6011	1
81L8-00190	6011	2	81LD-20340	6021	2-6	81LD-40150	6011	1
81L8-00230	6010	1-1	81LD-20410	6020	5	81LD-40150	6011	1
81LC-10030	6020	25	81LD-20420	6020	5	81LD-40150	6011	1
81LC-20120	6021	2-2	81LD-20430	6020	5	81LD-41000	6010	*
81LC-20130	6021	2-3	81LD-20440	6020	5	81LD-41010	6010	*/
81LC-20140	6021	2-4	81LD-30010	6030	1	81LD-42100	6011	*
81LD-00010	6010	1	81LD-30020	6030	2	81LD-42200	6011	/*
81LD-00010	6010	1	81LD-30020	6030	2	81LD-42300	6011	/*
81LD-00010	6010	1	81LD-30030	6030	3	81LD-42400	6011	*/
81LD-00020	6010	1	81LD-30040	6030	4	81LD-42500	6011	/*
81LD-10010	6310	*	81LD-30050	6030	4	81LD-42600	6011	/*
81LD-10011	6310	*	81LD-30060	6030	1	81LD-42700	6011	/*
81LD-10020	6310	*	81LD-30070	6031	1	81LD-42800	6011	/*
81LD-10021	6310	*	81LD-30080	6031	2	81LD-60060	6050	3
81LD-10040	6021	21	81LD-30090	6031	3	81LG-40110	6010	1-1

PART NO 품 번	PAGE 페이지	ITEM 순번	PART NO 품 번	PAGE 페이지	ITEM 순번	PART NO 품 번	PAGE 페이지	ITEM 순번
81LG-40110	6010	1-1	91E1-26300	8022	6	91LB-01130	8023	1-3
81LG-40110	6010	1-1	91E1-26300	8022	7	91LB-01141	8020	R1-4
81LG-40110	6011	1-1	91E1-26300	8023	6	91LB-01141	8022	R1-4
81LG-40110	6011	1-1	91E1-26300	8023	7	91LB-01141	8023	R1-4
81LG-40110	6011	1-1	91E1-26300	8023	6	91LB-01150	8020	1-5
82L1-1017	6010	2	91E1-26300	8024	6	91LB-01150	8022	1-5
82L1-1017	6011	2	91E1-26300	8024	6	91LB-01150	8023	1-5
84L3-00030	6010	2	91E1-26300	8024	7	91LB-01160	8020	1-6
84L3-00030	6011	2	91E1-27110	8020	1-37	91LB-01160	8022	1-6
84L3-00100	6030	6	91E1-27110	8021	1-37	91LB-01160	8023	1-6
84L3-00180	6020	2-2	91E1-27110	8022	1-37	91LB-01170	8020	1-7
84L3-00190	6020	2-6	91E1-27110	8023	1-37	91LB-01170	8022	1-7
84L3-00200	6020	2-4	91E1-27110	8023	20-4	91LB-01170	8023	1-7
84L3-00200	6020	3-4	91E1-27110	8024	1-37	91LB-01180	8020	1-8
90LD-91000	3150	*	91E1-27110	8024	20-4	91LB-01180	8022	1-8
90LD-91010	3150	*	91E6-60200D	7010	27	91LB-01180	8023	1-8
90LD-91020	3150	*	91L2-2708	4100	/K	91LB-01190	8020	1-9
90LD-91030	3150	*	91L7-00360	8020	1-24	91LB-01190	8021	1-9
910-56	6030	2-7	91L7-00360	8022	1-24	91LB-01190	8022	1-9
910-56	6030	3-3	91L7-00360	8023	1-24	91LB-01190	8023	1-9
910-56	6031	2-6	91LB-01102	8020	1	91LB-01190	8024	1-9
910-56	6031	3-7	91LB-01103	8020	1	91LB-01200	8020	1-10
91E1-14110	8020	1-36	91LB-01103	8023	1	91LB-01200	8021	1-10
91E1-14110	8021	1-36	91LB-01104	8020	1	91LB-01200	8022	1-10
91E1-14110	8022	1-36	91LB-01104	8023	1	91LB-01200	8023	1-10
91E1-14110	8023	1-36	91LB-01106	8023	1	91LB-01200	8024	1-10
91E1-14110	8024	1-36	91LB-01107	8023	1	91LB-01210	8020	1-11
91E1-14130	8020	1-36	91LB-01108	8023	1	91LB-01210	8021	1-11
91E1-14130	8022	1-36	91LB-01109	8023	1	91LB-01210	8022	1-11
91E1-14130	8023	1-36	91LB-01110	8020	1-1	91LB-01210	8023	1-11
91E1-18080	8021	1-24	91LB-01110	8021	1-1	91LB-01210	8024	1-11
91E1-18080	8024	1-24	91LB-01110	8022	1-1	91LB-01230	5080	201
91E1-26300	5170	4-2	91LB-01110	8023	1-1	91LB-01230	8020	1-13
91E1-26300	5170	3-2	91LB-01110	8024	1-1	91LB-01230	8021	1-13
91E1-26300	5170	1-7	91LB-01120	8020	1-2	91LB-01230	8022	1-13
91E1-26300	5170	2-7	91LB-01120	8021	1-2	91LB-01230	8023	1-13
91E1-26300	8020	6	91LB-01120	8022	1-2	91LB-01230	8023	20-5
91E1-26300	8020	7	91LB-01120	8024	1-2	91LB-01230	8024	1-13
91E1-26300	8021	6	91LB-01130	8020	1-3	91LB-01230	8024	20-5
91E1-26300	8021	7	91LB-01130	8022	1-3	91LB-01240	5080	202

PART NO 품 번	PAGE 페이지	ITEM 순번	PART NO 품 번	PAGE 페이지	ITEM 순번	PART NO 품 번	PAGE 페이지	ITEM 순번
91LB-01240	8020	1-14	91LB-01330	8020	1-22	91LB-06180	8021	1-8
91LB-01240	8021	1-14	91LB-01330	8023	1-22	91LB-06180	8024	1-8
91LB-01240	8022	1-14	91LB-01340	5080	203	91LB-06190	8024	1-5
91LB-01240	8023	1-14	91LB-01340	8020	1-23	91LB-06200	8024	1-6
91LB-01240	8023	20-6	91LB-01340	8021	1-23	91LB-06250	8021	1-15
91LB-01240	8024	1-14	91LB-01340	8023	1-23	91LB-06250	8024	1-15
91LB-01240	8024	20-6	91LB-01340	8023	20-7	91LB-06290	8021	1-19
91LB-01250	8020	1-15	91LB-01340	8024	1-23	91LB-06290	8024	1-19
91LB-01250	8023	1-15	91LB-01340	8024	20-7	91LB-06330	8021	1-22
91LB-01260	8020	1-16	91LB-01350	8023	1-42	91LB-06330	8024	1-22
91LB-01260	8021	1-16	91LB-01410	8020	1-39	91LB-06350	8024	1-42
91LB-01260	8022	1-16	91LB-01410	8021	1-39	91LB-08110	8023	1-41
91LB-01260	8023	1-16	91LB-01410	8022	1-39	91LB-08110	8024	1-41
91LB-01260	8024	1-16	91LB-01410	8023	1-39	91LB-21000	5080	200
91LB-01270	8020	1-17	91LB-01410	8024	1-40	91LB-21010	5080	200
91LB-01270	8021	1-17	91LB-01410	8024	1-39	91LD-04101	8022	1
91LB-01270	8022	1-17	91LB-02100	8023	1	91LD-11100	8020	/2
91LB-01270	8023	1-17	91LB-02110	8023	1-5	91LD-11100	8021	/2
91LB-01270	8024	1-17	91LB-02120	8023	1-6	91LD-11101	8020	2
91LB-01280	8020	1-18	91LB-02330	8022	1-22	91LD-11101	8021	2
91LB-01280	8021	1-18	91LB-06102	8021	*	91LD-11101	8022	/2
91LB-01280	8023	1-18	91LB-06103	8021	*	91LD-11110	8020	2-1
91LB-01280	8024	1-18	91LB-06103	8024	*	91LD-11110	8021	2-1
91LB-01290	8020	1-19	91LB-06104	8021	*	91LD-11111	8020	2-1
91LB-01290	8022	1-19	91LB-06104	8024	*	91LD-11111	8021	2-1
91LB-01290	8023	1-19	91LB-06106	8024	*	91LD-11111	8022	2-1
91LB-01300	8020	1-20	91LB-06107	8024	*	91LD-11120	8020	2-2
91LB-01300	8021	1-20	91LB-06108	8024	*	91LD-11120	8021	2-2
91LB-01300	8022	1-20	91LB-06109	8024	*	91LD-11121	8020	2-2
91LB-01300	8023	1-20	91LB-06110	8024	*	91LD-11121	8021	2-2
91LB-01300	8024	1-20	91LB-06130	8021	1-3	91LD-11121	8022	2-2
91LB-01310	8020	1-20	91LB-06130	8024	1-3	91LD-11130	8020	/3
91LB-01310	8021	1-20	91LB-06140	8021	1-4	91LD-11131	8020	
91LB-01310	8022	1-20	91LB-06140	8024	1-4	91LD-11131	8023	/3
91LB-01310	8023	1-20	91LB-06150	8021	1-5	91LD-11140	8023	4
91LB-01310	8024	1-20	91LB-06150	8024	1-5	91LD-11141	8020	4
91LB-01320	8020	1-21	91LB-06160	8021	1-6	91LD-11200	8020	/2
91LB-01320	8021	1-21	91LB-06160	8024	1-6	91LD-11201	8020	2
91LB-01320	8023	1-21	91LB-06170	8021	1-7	91LD-11201	8022	/2
91LB-01320	8024	1-21	91LB-06170	8024	1-7	91LD-11210	8020	2-1

PART NO 품 번	PAGE 페이지	ITEM 순번	PART NO 품 번	PAGE 페이지	ITEM 순번	PART NO 품 번	PAGE 페이지	ITEM 순번
91LD-11211	8020	2-1	91LD-15141	8023	2-4	91N6-01102	8021	1-26
91LD-11211	8022	2-1	91LD-15141	8023	2-4	91N6-01102	8022	1-26
91LD-11220	8020	2-2	91LD-15141	8024	2-4	91N6-01102	8023	1-26
91LD-11221	8020	2-2	91LD-15141	8024	2-4	91N6-01102	8024	1-26
91LD-11221	8022	2-2	91LD-15150	8023	2-1	91N6-01111	8023	1-2
91LD-11240	8020	4	91LD-15150	8024	2-1	91N6-01111	8023	20-1
91LD-11240	8023	4	91LD-15160	8023	2-3	91N6-01111	8024	20-1
91LD-11400	8023	/2	91LD-15160	8024	2-3	91N6-01121	8020	1-27
91LD-11400	8024	/2	91LD-15210	8023	2-1	91N6-01121	8021	1-27
91LD-11410	8023	2	91LD-15210	8024	2-1	91N6-01121	8022	1-27
91LD-11410	8024	2	91LD-15220	8023	2-1	91N6-01121	8023	1-27
91LD-11500	8023	/2	91LD-15220	8024	2-1	91N6-01121	8023	20-2
91LD-11500	8024	/2	91LD-15310	8023	2-3	91N6-01121	8024	1-27
91LD-11510	8023	2	91LD-15310	8024	2-3	91N6-01121	8024	20-2
91LD-11510	8024	2	91LD-15320	8023	2-3	91N6-01131	8020	1-28
91LD-12110	8020	2-5	91LD-15320	8024	2-3	91N6-01131	8021	1-28
91LD-12110	8020	2-5	91LD-16130	8021	/3	91N6-01131	8022	1-28
91LD-12110	8021	2-5	91LD-16131	8021		91N6-01131	8023	1-28
91LD-12110	8022	2-5	91LD-16131	8024	/3	91N6-01131	8024	1-28
91LD-12110	8022	2-5	91LD-16140	8021	4	91N6-02120	8020	1-29
91LD-12120	8020	2-6	91LD-16140	8024	4	91N6-02120	8021	1-29
91LD-12120	8020	2-6	91LD-16150	8021	5	91N6-02120	8022	1-29
91LD-12120	8021	2-6	91LD-16150	8024	5	91N6-02120	8023	1-29
91LD-12120	8022	2-6	91LD-17130	8024	3	91N6-02120	8024	1-29
91LD-12120	8022	2-6	91LD-17131	8024	3	91N6-03111	8020	1-30
91LD-12130	8023	3	91LD-17132	8024	3	91N6-03111	8021	1-30
91LD-12131	8023	3	91LD-30000	8030	1	91N6-03111	8022	1-30
91LD-12132	8023	3	91LD-30010	8030	1	91N6-03111	8023	1-30
91LD-14130	8022	/3	91LD-30011	8030	1	91N6-03111	8024	1-30
91LD-14131	8022		91LD-30020	8030	1	91N6-03130	8020	1-31
91LD-14140	8022	4	91LD-30030	8030	1	91N6-03130	8021	1-31
91LD-14240	8022	4	91LD-30040	8030	1	91N6-03130	8022	1-31
91LD-15111	8023	2-1	91LD-30041	8030	1	91N6-03130	8023	1-31
91LD-15111	8024	2-1	91LD-30050	8030	1	91N6-03130	8024	1-31
91LD-15121	8023	2-2	91LD-30340	8030	1	91N6-03140	8020	1-32
91LD-15121	8023	2-2	91LD-30940	8030	2	91N6-03140	8021	1-32
91LD-15121	8024	2-2	91LD-30950	8030	2	91N6-03140	8022	1-32
91LD-15121	8024	2-2	91LH-01210	8024	1-43	91N6-03140	8023	1-32
91LD-15131	8023	2-3	91LH-01220	8023	1-43	91N6-03140	8024	1-32
91LD-15131	8024	2-3	91N6-01102	8020	1-26	91N6-03200	8023	13

PART NO 품 번	PAGE 페이지	ITEM 순번	PART NO 품 번	PAGE 페이지	ITEM 순번	PART NO 품 번	PAGE 페이지	ITEM 순번
91N6-03200	8023	R13	91N6-21070	8020	2-3	94L1-20001	8010	*
91N6-03200	8024	13	91N6-21070	8021	2-3	94L1-20002	8011	*
91N6-03200	8024	R13	91N6-21070	8022	2-3	94L1-20011	8010	70
91N6-06410	8020	1-40	91N6-21070	8022	2-3	94L1-20012	8011	41
91N6-06410	8021	1-40	91N6-21070	8023	2-5	94L3-00420	8020	1-25
91N6-06410	8022	1-40	91N6-21070	8023	2-5	94L3-00420	8021	1-25
91N6-06410	8023	1-40	91N6-21070	8024	2-5	94L3-00420	8022	1-25
91N6-06420	8020	12	91N6-21070	8024	2-5	94L3-00420	8023	1-25
91N6-06420	8021	12	91N6-21150	8020	2-4	94L3-00420	8024	1-25
91N6-06420	8022	12	91N6-21150	8020	2-4	A111056400-1	1080	19-1
91N6-06420	8023	12	91N6-21150	8021	2-4	A111056400-1	1080A	19-1
91N6-06420	8024	12	91N6-21150	8022	2-4	A111056400-1	1100	19-1
91N6-07112	8020	1-33	91N6-21150	8022	2-4	A111750100-4	1080	19-2
91N6-07112	8021	1-33	91N6-22150	8023	5	A111750100-4	1080A	19-2
91N6-07112	8022	1-33	91N6-22180	8020	5	A111750100-4	1100	19-2
91N6-07112	8023	1-33	91N6-22180	8022	5	A112050700-3	1080	20
91N6-07112	8023	20-3	91N6-22180	8023	5	A112050700-3	1080A	20
91N6-07112	8024	1-33	91N6-23100	8023	2-5	A112050700-3	1100	20
91N6-07112	8024	20-3	91N6-23100	8023	2-5	A112050700-3	1120	20
91N6-07121	8020	1-34	91N6-23100	8024	2-5	A112050700-3	1120A	20
91N6-07121	8021	1-34	91N6-23100	8024	2-5	A112059600-2	1080	19-6
91N6-07121	8022	1-34	91N8-07390	8024	1-44	A112059600-2	1080A	19-6
91N6-07121	8023	1-34	92LB-00080	8023	/20	A112059600-2	1100	19-6
91N6-07121	8024	1-34	92LB-00080	8024	/20	A115004900-2	1080	19-7
91N6-07261	5080	204	92LD-15170	8023	2-2	A115004900-2	1080A	19-7
91N6-07261	8020	1-35	92LD-15170	8023	2-2	A115004900-2	1100	19-7
91N6-07261	8021	1-35	92LD-15170	8024	2-2	A165400100-2	1080	21
91N6-07261	8023	1-35	92LD-15170	8024	2-2	A165400100-2	1080A	21
91N6-07261	8023	20-8	92LD-15180	8023	2-4	A165400100-2	1100	21
91N6-07261	8024	1-35	92LD-15180	8023	2-4	A2100589000	1070	1-41
91N6-07261	8024	20-8	92LD-15180	8024	2-4	A2100589000	1090	1-41
91N6-07290	5080	205	92LD-15180	8024	2-4	A285051700A0	1070	1-42-3
91N6-07290	8020	1-38	92LD-15210	8023	2-6	A285051700A0	1090	1-42-3
91N6-07290	8021	1-38	92LD-15210	8023	2-7	A2W00594	1070	1-42
91N6-07290	8023	1-38	92LD-15210	8023	2-6	A2W00594	1090	1-42
91N6-07290	8023	20-9	92LD-15210	8024	2-6	A2W00595	1070	1-42-2
91N6-07290	8024	1-38	92LD-15210	8024	2-6	A2W00595	1090	1-42-2
91N6-07290	8024	20-9	92LD-15220	8023	2-7	A2W01133	1070	1-41
91N6-07390	8023	1-44	92LD-15220	8024	2-7	A2W01133	1090	1-41
91N6-21070	8020	2-3	92LD-15220	8024	2-7	A2W01178	1070	1-42

PART NO 품 번	PAGE 페이지	ITEM 순번	PART NO 품 번	PAGE 페이지	ITEM 순번	PART NO 품 번	PAGE 페이지	ITEM 순번
A2W01178	1090	1-42	A8900-518-03-3	1070	1-103	AH100108	1080A	15
A2W01179	1070	1-42-2	A8900-518-03-3	1090	1-103	AH100108	1120A	15
A2W01179	1090	1-42-2	A8900105073	1070	1-43	AH100109	1080A	16
A304000301-4	1070	1-61	A8900105073	1090	1-43	AH100109	1120A	16
A304000301-4	1090	1-61	AC100180	1070	1-42-1	AH100110	1080A	22
A304000601-4	1070	1-91	AC100180	1090	1-42-1	AH100110	1120A	22
A304000601-4	1090	1-91	AC100189	1070	1-42-3	AH100311	1080A	17
A305000203-2	1070	1-93	AC100189	1090	1-42-3	AH100311	1120A	17
A305000203-2	1090	1-93	AH000055	1080	6	AM12101400-0	1080A	4
A305000205-2	1070	1-63	AH000055	1100	6	AM12101400-0	1100	4
A305000205-2	1090	1-63	AH000055	1120	6	AM12101400-0	1120	4
A305000206-2	1070	1-62	AH000086	1120	3	AM12101400-0	1120A	4
A305000206-2	1090	1-62	AH000086	1120A	3	AM1210400-0	1080	4
A305000207-2	1070	1-71	AH000089	1080	1	AM27000201-3	1080A	28
A305000207-2	1090	1-71	AH000089	1080A	1	AM27000201-3	1120A	28
A305000209-2	1070	1-81	AH000090	1100	2	AM52300100-4	1080	9
A305000209-2	1090	1-81	AH000106	1080	11	AM52300100-4	1080A	9
A305000211-2	1080	19-5	AH000106	1080A	11	AM52300100-4	1100	9
A305000211-2	1080A	19-5	AH000106	1100	11	AM52300100-4	1120	9
A305000211-2	1100	19-5	AH000106	1120	11	AM52300100-4	1120A	9
A305000212-2	1080	19-4	AH000314	1080	23	AM70003600-3	1080	6-1
A305000212-2	1080A	19-4	AH000314	1080A	23	AM70003600-3	1080A	6-1
A305000212-2	1100	19-4	AH000314	1120	23	AM70003600-3	1100	6-1
A306201301-3	1080	33	AH000314	1120A	23	AM70003600-3	1120	6-1
A306201301-3	1100	33	AH000315	1080	32	AM70003600-3	1120A	6-1
A310069299-2	1070	1-92	AH000315	1120	32	AM75001000-2	1080	5
A310069299-2	1090	1-92	AH000856	1080A	35	AM75001000-2	1080A	5
A4113502018 1	1070	1-42-1	AH000856	1120A	35	AM75001000-2	1100	5
A4113502018 1	1090	1-42-1	AH000866	1120A	27	AM9900120123	1080	31
A4700-511-01-2	1070	1-102	AH000983	1080A	6	AM9900120123	1080A	31
A4700-511-01-2	1090	1-102	AH000983	1120A	6	AM9900120123	1100	31
A4760-508-00-2	1070	1-101	AH001160	1080A	8	AM9900120123	1120	31
A4760-508-00-2	1090	1-101	AH001160	1120A	8	AM9900120123	1120A	31
A5W00153	1070	N1-32	AH001187	1120A	11	AW21002500-1	1080	12-2
A5W00153	1090	N1-32	AH001287	1080A	24	AW21002500-1	1080A	12-2
A710051601-3	1080	12-3	AH001287	1120A	24	AW21002500-1	1100	12-2
A710051601-3	1080A	12-3	AH001288	1080A	32	AW21002500-1	1120	12-2
A710051601-3	1100	13	AH001288	1120A	32	AW21002500-1	1120A	12-2
A710051601-3	1120	12-3	AH001415	1080A	33	AW22000800-2	1080	12-1
A710051601-3	1120A	12-3	AH001415	1120A	33	AW22000800-2	1080A	12-1

PART NO 품 번	PAGE 페이지	ITEM 순번	PART NO 품 번	PAGE 페이지	ITEM 순번	PART NO 품 번	PAGE 페이지	ITEM 순번
AW22000800-2	1100	12-1	E191-2053	8011	39	P010-120002	3140	12
AW22000800-2	1120	12-1	E191-2054	8010	63	P010-210015	3150	26
AW22000800-2	1120A	12-1	E191-2054	8011	40	P010-220008	1010	26
AW70002300-4	1080	13	E2004050700C	2010	39-1	P010-310001	3150	46
AW70002300-4	1080A	13	E211-2105	1050	1-5	P010-310005	3040	26
AW70002300-4	1100	13-1	E225-0006	2060	7	P010-310008	3150	47
AW70002300-4	1120	13	E231-0207	3100	16	P010-310013	1030	7
AW70002300-4	1120A	13	E8841022	7010	3-4	P020-110001	3150	27
AW70002400-4	1080	14	F14710111	7140	1	P020-110001	3160	18
AW70002400-4	1080A	14	F23842010	2080	1	P020-110002	1020	8
AW70002400-4	1100	14	FBC0900600	5185	1-2-11	P020-110002	3080	38
AW70002400-4	1120	14	FBC0900610-01	5185	1-2-12	P020-110002	3090	38
AW70002400-4	1120A	14	HACD-30000	8030	3	P020-110003	1020	6
E123-3022	2030	3	HADV-30000	8030	3	P020-110003	3070	23
E125-1501	2070	1	HLCD-30000	8030	3	P020-110003	3090	46
E128-1053	2050	6	HLDV-30000	8030	3	P020-110003	3150	28
E131-0220	3130	7	K500531	1080	29	P020-110005	3090	72
E131-0256	3130	6	K500531	1080A	29	P020-110005	3090	40
E161-3050	7010	16	K500531	1100	29	P020-110012	3030	23
E161-3050	7020	16	K500531	1120	29	P020-110012	3090	41
E171-1163	5111	2-6	K500531	1120A	29	P020-110012	3140	13
E171-1164	5111	2-7	K500533	1080	30	P020-110012	3160	19
E171-1176	5110	14	K500533	1080A	30	P020-310001	3070	50
E171-1176	5111	14	K500533	1100	30	P020-310001	3090	44
E171-1178	5185	1-2-10	K500533	1120	30	P020-310001	3150	48
E171-1246	8020	10	K500533	1120A	30	P020-310002	3040	24
E171-1246	8021	10	P000-110016	3150	20	P020-310003	3040	25
E171-1246	8022	10	P010-110001	3150	17	P020-310006	3090	43
E171-1246	8023	10	P010-110003	3080	36	P020-310009	1030	5
E171-1246	8024	10	P010-110003	3090	36	P020-310009	3090	74
E171-1310	5080	46	P010-110003	3090	36	P020-310012	3090	45
E191-2000	8010	1	P010-110003	3090	36	P020-310017	3150	29
E191-2000	8011	1	P010-110004	1010	30	P030-110001	3040	27
E191-2043	8010	50	P010-110004	3060	17	P030-110001	3160	20
E191-2043	8011	33	P010-110004	3070	17	P030-110002	3090	69
E191-2048	8010	58	P010-110006	6050	6	P030-110003	3070	21
E191-2048	8011	36	P010-110013	3160	17	P030-110003	3150	23
E191-2049	8010	59	P010-110014	3090	47	P030-110005	3090	40
E191-2049	8011	38	P010-110015	3040	22	P030-110005	3120	3
E191-2053	8010	62	P010-120002	3030	21	P030-110011	3040	28

PART NO 품 번	PAGE 페이지	ITEM 순번	PART NO 품 번	PAGE 페이지	ITEM 순번	PART NO 품 번	PAGE 페이지	ITEM 순번
P030-110018	3090	40	P392-100000	3091	49	P600-044039	3090	21
P090-100808	1030	24	P392-12000	3090	57	P600-044040	3090	21
P101-108085	3070	19	P392-120000	3080	57	P600-062013	3040	18
P105-117165	6050	7	P392-120000	3080	90-4	P600-062014	3040	18
P173-120102	1030	45	P392-120000	3081	57	P600-062017	3090	24
P173-120102	3050	18	P392-120000	3081	90-4	P600-064018	3090	20
P173-120102	3050	18	P392-120000	3091	57	P600-064044	3080	14
P173-120102	3160	42	P392-120000	3095	15	P600-064064	3080	13
P173-160104	3010	44	P392-120000	3095	30-4	P600-084016	3070	9
P173-160104	3050	19	P392-120000	3150	40	P600-084029	3150	12
P173-160104	3140	37	P392-120000	3160	41	P600-084037	3090	22
P173-160104	3140	10	P392-140000	1020	12	P600-122010	3090	73
P173-200106	3010	45	P392-180000	1010	27	P600-162012	3090	12
P220-110102	3030	11	P392-180000	3090	58	P600-162014	3090	12
P220-110102	3030	55	P392-180000	3091	58	P600-162026	3120	2
P220-110102	3090	71	P392-220000	3090	59	P603-124017	3150	10
P220-110102	3095	11	P392-220000	3091	59	P60X5051000	4010	N7
P220-110104	1010	28	P420-042011	3100	3	P60X5051000	4010	N15
P220-110104	1020	1-5	P420-042017	3110	5	P610-042007	3110	5
P220-110104	1020	1-5	P420-042019	3100	1	P610-042022	3110	6
P220-110104	1030	25	P420-042023	3100	2	P610-042031	3110	7
P220-120102	3030	55	P420-042026	3100	4	P610-064017	3090	19
P220-120102	3140	30	P420-042032	3110	6	P610-064018	3090	18
P220-310103	3040	30	P420-042041	3110	7	P610-082013	3150	11
P22X5000500	4010	N2	P50X5000001	4010	NK8	P610-084015	3070	11
P280-163000	3140	9	P50X5000002	4010	NK5	P610-162012	3090	12
P290-100106	3120	6	P55X5000001	4010	NK4	P610-162015	3150	9
P320-080408	3070	49	P55X5000001	4010	NK9	P620-042011	3100	3
P320-120808	3060	25	P600-042011	3030	16	P620-042017	3110	5
P320-161212	3150	22	P600-042013	3030	16	P620-042017	3160	13
P320-161616	3150	22	P600-042015	3160	13	P620-042019	3100	1
P33X5051EC0	4010	N13	P600-042026	3040	20	P620-042020	3030	17
P34X5051AC0	4010	N19	P600-042033	3030	15	P620-042023	3100	2
P391-040000	3030	39	P600-042056	3030	13	P620-042026	3100	4
P391-040000	3030	56	P600-042057	3140	6	P620-042032	3110	6
P391-040000	3080	56	P600-042058	3160	14	P620-042041	3110	7
P391-040000	3081	56	P600-042061	3030	12	P620-042055	3030	14
P391-040000	3095	14	P600-042062	3140	5	P620-042062	3030	50
P391-040000	3140	31	P600-044008	3160	15	P620-044008	3160	15
P391-040000	3140	21	P600-044017	3070	47	P620-044020	3070	48

NUMERICAL PART INDEX

PART NO 품 번	PAGE 페이지	ITEM 순번	PART NO 품 번	PAGE 페이지	ITEM 순번	PART NO 품 번	PAGE 페이지	ITEM 순번
P620-044024	3150	13	P910-084037	3091	22	S015-060252	3140	26
P620-044035	3150	14	P910-162025	3020	11	S015-060302	3030	41
P620-062051	3080	15	P910-162039	3020	12	S015-060552	3040	42
P620-064021	3090	17	P910-162040	3020	12	S015-080256	7150	6
P620-064022	3090	16	P910-162041	3020	12	S015-080302	1070	19
P620-064044	3080	14	P9119000841	4010	NK11	S015-080302	1070	19
P620-066023	3040	19	P9153000022	4010	N17	S015-080302	1090	19
P620-081013	1010	25	P920-043011	3091	21	S015-080302	1090	19
P620-081023	1020	2	P920-063012	3081	11	S015-080352	1070	28
P620-081025	1020	2	P920-063014	3095	4	S015-080352	1090	28
P620-082010	3070	7	P920-063017	3091	19	S015-080356	5130	27
P620-082011	3070	8	P920-063018	3091	18	S015-080356	5250	13
P620-082015	3060	12	P920-063044	3081	14	S015-08035V	5131	19
P620-082016	3090	23	P920-064017	3090	19	S015-080552	3150	43
P620-084023	3070	10	P920-064018	3090	18	S017-080452	2010	46
P620-161030	1030	10	P920-162009	3091	12	S017-080452	3160	32
P620-161030	6050	2	P920-164020	3150	15	S017-100202	2080	8
P620-161042	6050	1	P930-042020	3170	2	S017-100452	3030	49
P62X5051C00	4010	N6	P930-062050	3081	15	S017-100456	5190	1-5
P64X5051000	4010	N16	P930-063011	3081	27	S017-100652	3030	44
P650-127339	1030	9	P930-063013	3095	5	S017-100652	3140	19
P680-164330	3140	32	P930-063021	3091	17	S017-100702	3090	66
P700-164336	3010	8	P930-063022	3091	16	S017-100706	3091	66
P700-164337	3140	7	P930-064060	3170	5	S017-100752	1020	1-10
P700-202331	3010	9	P930-082016	3091	23	S017-100852	3140	29
P700-202331	3160	16	P930-122007	3091	72	S017-100856	3070	41
P703-124325	3050	13	P930-124012	3060	5	S017-120302	5180	1-2-6
P7407000781	4010	N14	P930-124016	3060	6	S017-120302	5185	1-2-6
P760-011136	1030	35	P930-124021	3150	16	S017-120352	5060	6
P760-021088	1030	22	P940-124314	3160	11	S017-120402	5030	20
P760-083040	3010	14	P9445000101	4010	NK1	S017-120402	5040	20
P8991000361	4010	NK10	P970-122314	3160	10	S017-120406	3091	75
P8991000371	4010	NK3	P9709000061	4010	N18	S017-120452	3020	38
P9093000121	4010	N12	P980-124311	3160	12	S017-120452	3140	18
P910-062017	3091	24	P980-124312	3160	9	S017-120452	5010	7
P910-063018	3091	20	P980-124313	3160	9	S017-120452	5030	14
P910-063066	3081	13	PM102-0001R	3130	4-1	S017-120452	5030	14
P910-064018	3090	20	RA000004	1070	1-43	S017-120452	5040	14
P910-064062	3170	3	RA000004	1090	1-43	S017-120452	5040	14
P910-064063	3170	4	S011-100152	4150	26	S017-120506	3170	19

NUMERICAL PART INDEX

PART NO 품 번	PAGE 페이지	ITEM 순번	PART NO 품 번	PAGE 페이지	ITEM 순번	PART NO 품 번	PAGE 페이지	ITEM 순번
S017-120552	3010	39	S017-200602	6030	9	S035-061522	2060	8
S017-120552	3050	25	S017-20060D	6031	9	S035-061522	5210	12
S017-120656	1060	1-7	S017-201302	1010	9	S035-062022	1020	1-16
S017-120702	3050	26	S017-241202	5050	9	S035-062022	3030	40
S017-120806	3170	20	S017-241802	6040	12	S035-062026	2070	22
S017-121052	3010	40	S017-30210D	5050	3	S035-081522	1035	10
S017-160202	1020	27	S017-30230D	5050	3	S035-081522	1070	27
S017-16020D	5080	38	S018-141356	6020	6	S035-081522	1090	9
S017-160252	7010	14	S018-141402	6020	6	S035-081522	1090	27
S017-16025D	7010	14	S018-20065D	7040	K6	S035-081522	1110	27
S017-16025D	7020	14	S018-20065D	7041	2-7	S035-081522	2040	20
S017-160302	5210	10	S018-20065D	7080	K6	S035-081522	3080	37
S017-16030W	5215	10	S018-20065D	7120	K6	S035-081522	3110	14
S017-160352	3160	35	S018-20075D	7040	K5	S035-081526	3110	14
S017-160352	5170	5	S018-20075D	7041	2-6	S035-08152V	1035A	10
S017-16035D	3070	37	S018-20075D	7080	K5	S035-081556	6021	2-7
S017-160402	3120	7	S018-20075D	7120	K5	S035-081556	6021	3-6
S017-160402	5180	1-5	S018-241752	6020	22	S035-082022	1020	1-4
S017-160402	5180	10	S018-27100D	6021	12	S035-082022	1030	40
S017-160402	5185	10	S018-271052	6020	9	S035-082022	2010	34
S017-16045D	7010	25	S018-27135D	6021	22	S035-082022	2020	34
S017-160502	1020	19	S018-271652	5070	5	S035-082022	2030	21
S017-160502	1030	13	S018-271652	5240	5	S035-082026	5090	49
S017-160502	6030	5	S018-302002	5050	3	S035-082026	5120	49
S017-16050D	6021	10	S018-30210D	5050	3	S035-082026	5130	15
S017-16050D	6031	5	S018-30230D	5050	3	S035-082032	1050	14
S017-160602	5210	11	S018-30250D	5050	3	S035-082036	1050	14
S017-160602	5210	11	S033-061522	5200	20	S035-082042	5100	77
S017-160602	6030	9	S033-061522	5205	20	S035-082052	3040	43
S017-16060W	5215	11	S033-06152V	5206	20	S035-082052	6020	2-5
S017-16100D	6021	9	S033-062516	5200	21	S035-082056	3060	36
S017-16115D	6021	8	S033-062516	5205	21	S035-082056	3070	53
S017-200202	5240	1-14	S033-062516	5220	3-7	S035-082522	1020	14
S017-20020D	5080	38	S033-062516	5220	4-7	S035-082522	1070	10
S017-200302	7010	13	S033-06251V	5206	21	S035-082522	1090	10
S017-200302	7010	13	S033-06251V	5225	3-7	S035-082522	2070	18
S017-200302	7020	13	S033-06251V	5225	4-7	S035-082522	6040	24
S017-200402	6040	16	S035-052026	2080	11	S035-082542	3080	65
S017-20040D	7010	13	S035-061522	1070	9	S035-082542	5020	4
S017-20050D	7020	26	S035-061522	2050	22	S035-082552	3095	16

NUMERICAL PART INDEX

PART NO 품 번	PAGE 페이지	ITEM 순번	PART NO 품 번	PAGE 페이지	ITEM 순번	PART NO 품 번	PAGE 페이지	ITEM 순번
S035-082556	3081	65	S037-103552	6040	17	S037-123052	5170	6
S035-083022	1020	14	S037-104052	5160	10	S037-123052	5210	14
S037-101552	1030	15	S037-10405V	5160	10	S037-123056	1060	9
S037-101552	3050	36	S037-122052	1070	12	S037-123056	5170	1-5
S037-101552	6050	11	S037-122052	1090	12	S037-123056	5170	2-5
S037-102022	2040	19	S037-122052	1110	12	S037-123056	5190	9
S037-102022	2050	21	S037-122052	5070	17	S037-12305V	5215	14
S037-102022	2050	21	S037-122052	5210	22	S037-123552	1010	15
S037-102022	2070	17	S037-12205V	5215	22	S037-123556	3060	35
S037-102026	5080	68	S037-122526	5130	29	S037-123556	5185	1-4
S037-102026	5110	13	S037-122526	5170	1-6	S037-124552	5200	23
S037-102026	5111	13	S037-122526	5170	2-6	S037-124552	5205	23
S037-102026	5240	1-16	S037-122526	5250	11	S037-12455V	5206	23
S037-102052	1030	17	S037-122552	1020	32	S070-023450	3050	32
S037-102052	1035	9	S037-122552	1060	8	S070-023450	3140	34
S037-102052	3080	39	S037-122552	2060	13	S088-060326	6031	6
S037-102052	3130	10	S037-122552	3010	41	S088-080322	6030	6
S037-102052	6040	23	S037-122552	3050	24	S091-050152	5070	18
S037-102056	3130	1-8	S037-122552	3090	54	S105-080156	5140	2
S037-102056	5050	4	S037-122552	3150	44	S107-100354	1010	18
S037-10205V	1035A	9	S037-122552	5080	48	S107-100554	4150	24
S037-102522	1070	11	S037-122552	5090	48	S107-100554	4160	24
S037-102522	1090	11	S037-122552	5180	11	S109-060156	3130	9
S037-102522	2040	14	S037-122552	5185	11	S109-060206	5210	15
S037-102552	1020	1-14	S037-122552	5200	22	S109-080256	1035	8
S037-102552	1030	41	S037-122552	5205	22	S109-08025V	1035A	8
S037-102552	1060	12	S037-122552	5205	22	S109-080956	1070	13
S037-102552	3160	33	S037-122552	5210	13	S109-080956	1090	13
S037-102556	3130	1-7	S037-122552	5240	1-15	S109-100256	3050	20
S037-102556	3170	18	S037-122556	1060	1-6	S109-100256	3050	20
S037-102556	6021	2-5	S037-122556	3070	51	S109-100256	3090	42
S037-10255V	5131	21	S037-122556	3091	54	S109-100306	1030	46
S037-10255V	5160	5	S037-122556	5010	11-5	S109-100306	3010	34
S037-103052	1020	26	S037-12255V	5206	22	S109-100306	3020	34
S037-103052	1050	15	S037-12255V	5215	13	S109-100306	3050	21
S037-103056	1050	15	S037-123052	1060	9	S109-100306	3140	39
S037-103056	1060	12	S037-123052	3010	42	S109-100306	3140	16
S037-103056	5160	5	S037-123052	3030	46	S109-100306	3160	36
S037-103552	1070	26	S037-123052	5010	15	S109-100356	3050	22
S037-103552	1090	26	S037-123052	5020	17	S109-100356	3091	42

NUMERICAL PART INDEX

PART NO 품 번	PAGE 페이지	ITEM 순번	PART NO 품 번	PAGE 페이지	ITEM 순번	PART NO 품 번	PAGE 페이지	ITEM 순번
S109-100406	3010	35	S141-060152	5130	20	S205-061002	1020	1-17
S109-100406	3050	23	S141-060152	5180	14	S205-081002	1020	16
S109-100506	3060	13	S141-060152	5185	14	S205-081002	2070	15
S109-100506	3150	42	S141-060156	5110	16	S205-081002	5120	18-6
S109-100606	3160	37	S141-060156	5111	17	S205-101002	1050	17
S109-100656	3010	36	S145-080166	5080	51	S205-101002	2080	10
S109-120356	3010	37	S145-120166	5090	98	S205-101006	1050	17
S109-120406	3140	17	S151-030106	5130	24	S205-121002	3050	27
S109-120556	3030	45	S151-03010V	5131	23	S205-121002	5200	24
S109-140554	4150	20	S151-040152	2050	19	S205-121002	5205	24
S109-160654	4160	20	S151-040156	2030	19	S205-121006	5010	11-6
S114-100124	4150	19	S151-040162	5111	16	S205-121006	5185	1-5
S114-100124	4160	19	S152-040122	1070	5	S205-12100B	1060	20
S131-051546	1020	23	S152-040122	1090	5	S205-12100V	5206	24
S131-051546	2010	33	S152-040122	1110	5	S205-161002	5200	25
S131-051546	2020	33	S161-040106	2030	14	S205-161002	5205	25
S131-051546	5110	5	S161-050102	2020	7-4	S205-161002	5205	25
S131-051546	5111	5	S161-050102	2020	7-4	S205-161002	6030	8
S131-051546	5130	21	S161-050102	2020	7-4	S205-16100V	5206	25
S131-051546	5250	14	S161-050102	2050	25	S205-201002	1010	11
S131-05154V	5131	22	S161-050152	2080	11	S205-201002	6030	8
S131-061546	2010	32	S161-050166	1070	8	S205-241002	6040	14
S131-061546	2020	32	S161-050166	1090	8	S206-20100B	7030	K5
S131-061646	5110	6	S161-050166	1110	8	S206-20100B	7040	K8
S131-061646	5111	6	S161-050166	2030	13	S206-20100B	7041	2-9
S132-061656	5080	52	S161-050166	5131	4-5	S206-20100B	7042	2-12
S132-081526	5130	13	S161-050206	2010	37	S206-20100B	7050	K11
S132-081526	5250	12	S161-080206	5080	50	S206-20100B	7060	K5
S132-08152V	5100	113	S161-080206	5130	13	S206-20100B	7070	K5
S132-08152V	5131	20	S161-080206	5240	1-17	S206-20100B	7080	K8
S132-08152V	5131	20	S175-080206	5090	50	S206-20100B	7090	K11
S141-030082	5111	2-8	S179-080402	3030	47	S206-20100B	7100	K5
S141-040102	5070	9	S201-061002	2010	48	S206-20100B	7110	K5
S141-040166	5110	15	S203-061002	1070	14	S206-20100B	7120	K8
S141-040166	5111	15	S203-061002	1090	14	S206-241002	6020	23
S141-040206	5080	54	S203-081002	1070	15	S206-241002	6020	23
S141-050102	2010	60-3	S203-081002	1090	15	S206-271002	6020	11
S141-050102	2010	61-3	S203-101006	5080	55	S206-271006	6021	14
S141-060102	5130	5-3	S203-101006	5110	10	S206-271006	6021	23
S141-060152	5090	53	S203-101006	5111	10	S206-301002	5050	7

PART NO 품 번	PAGE 페이지	ITEM 순번	PART NO 품 번	PAGE 페이지	ITEM 순번	PART NO 품 번	PAGE 페이지	ITEM 순번
S207-101002	5190	1-6	S403-052002	1070	17	S411-080002	2010	47
S207-120002	3030	54	S403-052002	1090	17	S411-080002	2070	21
S207-120002	3140	25	S403-052002	1110	17	S411-080006	5120	18-11
S207-121006	1060	1-9	S403-052006	5131	4-6	S411-100002	2080	9
S207-241002	5050	11	S403-062002	1070	25	S411-100002	4150	25
S208-201002	7130	K11	S403-062002	1090	25	S411-140002	6020	7
S227-180002	4180	11	S403-062002	5200	28	S431-040002	5120	18-8
S275-060006	5090	56	S403-062002	5205	28	S431-100002	2050	18
S275-100002	2040	12	S403-062002	5210	16	S431-100002	2070	20
S275-100002	3050	33	S403-06200V	5206	28	S441-060002	3030	48
S275-100002	3140	35	S403-082002	1020	15	S441-060002	3040	48
S275-160002	2080	7	S403-082002	1070	16	S441-060002	3140	27
S275-160002	5180	15	S403-082002	1090	16	S441-080002	3150	50
S275-160002	5185	15	S403-082006	5080	57	S441-080002	3160	38
S285-101002	5170	8	S403-082006	5090	57	S441-100002	1020	1-11
S285-101002	5180	12	S403-082006	5130	14	S441-100002	1050	16
S285-101002	5185	1-2-15	S403-082006	5240	1-18	S441-100002	3030	38
S285-101002	5185	12	S403-08200B	7150	7	S441-100002	3050	34
S285-101002	5200	26	S403-122002	5185	1-2-13	S441-100002	3090	64
S285-101002	5205	26	S403-122002	5200	29	S441-100002	3140	36
S285-10100V	5206	26	S403-122002	5205	29	S441-100002	3140	20
S391-075135	7020	28	S403-12200V	5206	29	S441-100002	5190	1-7
S391-080120	7010	29	S403-142002	5200	30	S441-100006	1050	16
S391-080120	7020	29	S403-142002	5205	30	S441-100006	3091	64
S391-080160	7020	18	S403-142002	5220	3-8	S441-10000B	3070	42
S391-090160	7010	30	S403-142002	5220	4-8	S441-120002	3010	43
S391-095160	7010	31	S403-14200V	5206	30	S441-120002	3020	43
S391-110220	7010	32	S403-14200V	5225	3-8	S441-120002	3050	31
S392-020030	5200	27	S403-14200V	5225	4-8	S441-120002	5030	15
S392-020030	5205	27	S403-162002	2080	6	S441-120002	5040	15
S392-020030	5206	27	S403-271002	5070	6	S441-120002	5060	7
S401-052002	5070	19	S403-271002	5240	6	S441-120002	5180	1-2-7
S401-052002	8020	11	S403-301002	5180	1-2-8	S441-120002	5185	1-2-7
S401-052002	8021	11	S403-301002	5185	1-2-8	S441-120006	1060	1-8
S401-052002	8022	11	S411-040006	2030	15	S441-120006	3091	76
S401-052002	8023	11	S411-050002	2020	7-5	S441-120006	3170	21
S401-052002	8024	11	S411-050002	2020	7-5	S441-120006	5185	1-6
S401-062006	2010	36	S411-050002	2020	7-5	S441-12000B	1060	21
S401-102002	5110	3-2-6	S411-050002	2080	12	S441-140002	6020	8
S401-102002	5111	3-2-6	S411-050006	2030	12	S441-160002	1020	20

PART NO 품 번	PAGE 페이지	ITEM 순번	PART NO 품 번	PAGE 페이지	ITEM 순번	PART NO 품 번	PAGE 페이지	ITEM 순번
S441-160002	1030	14	S461-250202	5225	3-9	S552-050203	3140	22
S441-160002	3120	8	S461-250202	5225	4-9	S552-102370	5130	22-4
S441-160002	3160	40	S461-250252	5185	1-2-14	S552-102370	5131	14-4
S441-160002	5170	7	S461-400326	4180	14	S553-035140	2030	22
S441-160002	5180	1-6	S471-910452	7150	4	S554-054300	2060	19
S441-160002	5180	13	S491-140402	5180	1-3	S560-050006	5110	3-8
S441-160002	5185	13	S501-140002	5180	1-4	S560-050006	5111	3-8
S441-160002	5200	31	S520-015000	1020	17	S571-140002	1020	24
S441-160002	5205	31	S520-020000	1030	23	S571-140002	1020	24
S441-160002	5205	31	S520-027000	1020	18	S572-580002	1030	11
S441-160002	5210	17	S520-027000	1070	7	S572-640006	1030	12
S441-160002	5210	17	S520-027000	1090	7	S572-730006	3010	22
S441-160002	6030	7	S520-027000	1110	7	S572-750006	3010	22
S441-160002	6030	7	S520-055000	5100	79	S593-000702	2050	24
S441-160006	6021	11	S520-085000	5130	22-5	S593-000702	2060	12
S441-160006	6031	7	S520-085000	5131	14-5	S593-000752	1030	34
S441-16000V	5206	31	S520-090000	1060	3-3	S593-000752	2060	2
S441-16000V	5215	17	S543-100002	2040	17	S593-000902	2010	35
S441-200002	1010	10	S543-140002	3110	13	S593-000902	2020	35
S441-200002	6030	10	S543-160002	2040	16	S593-000902	2030	23
S441-200002	6040	10	S543-160002	2050	23	S593-000902	2050	30
S441-200006	6031	8	S543-160002	2050	23	S593-000902	2080	13
S441-200006	7040	K7	S543-200002	2050	27	S593-001302	2010	57
S441-200006	7041	2-8	S543-220002	2070	19	S601-010001	5110	3-2-7
S441-200006	7080	K7	S543-240002	3090	79	S601-010001	5111	3-2-7
S441-200006	7120	K7	S543-240002	3091	87	S601-045004	4180	13
S441-240002	5050	10	S543-300002	2050	32	S602-068004	4140	19
S441-240002	6020	24	S543-400002	1070	18	S611-009001	3070	52
S441-240002	6040	13	S543-400002	1090	18	S611-009001	3090	49
S441-270002	6020	10	S543-400002	1110	18	S611-009001	3150	49
S441-270006	6021	13	S543-420002	2020	45	S611-012001	3040	31
S441-270006	6021	24	S551-035146	1070	6	S611-016001	3040	32
S441-300006	5050	5	S551-035146	1090	6	S611-016001	3150	37
S441-300006	5050	5	S551-035146	1110	6	S611-019001	3090	48
S461-050152	5120	18-10	S552-035146	2040	21	S611-019001	3091	48
S461-250202	5200	32	S552-035146	2050	26	S611-019001	3150	38
S461-250202	5205	32	S552-035146	2060	18	S611-023001	1030	6
S461-250202	5206	32	S552-050203	2010	44	S611-023001	3090	75
S461-250202	5220	3-9	S552-050203	2060	15	S611-023001	3091	74
S461-250202	5220	4-9	S552-050203	3100	17	S611-030001	1030	8

NUMERICAL PART INDEX

PART NO 품 번	PAGE 페이지	ITEM 순번	PART NO 품 번	PAGE 페이지	ITEM 순번	PART NO 품 번	PAGE 페이지	ITEM 순번
S611-030001	3090	50	S631-014004	3091	51	S641-044003	4180	K9
S611-030001	3091	50	S631-014004	3095	13	S641-130003	4150	K11
S611-030001	6050	8	S631-014004	3140	14	S641-150003	4160	K11
S621-011001	3081	80	S631-014004	3160	26	S642-060003	4140	K11
S621-011001	3091	80	S631-014004	3170	17	S642-075003	4150	K14
S621-011001	3170	14	S631-018001	1010	29	S642-080003	4160	K14
S621-012001	3081	81	S631-018001	1020	1-6	S651-810002	3100	11
S621-012001	3090	77	S631-018001	1020	7	S651-810002	3110	11
S621-012001	3091	81	S631-018001	1020	1-6	S651-810002	5180	1-2-9
S621-012001	3095	18	S631-018001	1030	26	S651-810002	5185	1-2-9
S621-012001	3170	15	S631-018004	3040	35	S653-810002	3110	12
S621-014001	3091	82	S631-018004	3060	27	S654-000000	3100	15
S621-018001	3060	30	S631-018004	3070	27	S654-000000	3110	15
S621-018001	3091	83	S631-018004	3090	52	S661-260300	2010	13
S621-018001	3150	35	S631-018004	3091	52	S681-130800	1030	39
S621-018001	3160	24	S631-018004	3150	32	S681-130800	5200	33
S621-021001	3010	26	S631-024004	3060	28	S681-130800	5205	33
S621-021001	3020	26	S631-024004	3150	33	S681-130800	5206	33
S621-021001	3091	8	S631-024004	3160	27	S681-130800	5210	18
S621-021001	3150	36	S631-029001	3120	4	S681-130800	5215	18
S631-011004	3010	23	S631-029004	3010	24	S681-130800	5220	3-10
S631-011004	3030	33	S631-029004	3020	24	S681-130800	5220	4-10
S631-011004	3040	33	S631-029004	3060	29	S681-130800	5225	3-10
S631-011004	3070	26	S631-029004	3090	53	S681-130800	5225	4-10
S631-011004	3080	62	S631-029004	3091	53	S681-290400	2010	31
S631-011004	3080	62	S631-029004	3150	34	S681-411200	3100	10
S631-011004	3081	62	S631-029004	3160	28	S681-460400	1030	30
S631-011004	3090	62	S631-030001	6050	5	S681-460400	1070	21
S631-011004	3090	62	S631-044004	4180	K8	S681-460400	1090	21
S631-011004	3091	62	S631-130004	4150	K10	S681-460400	3020	47
S631-011004	3095	12	S631-150004	4160	K10	S681-460400	6050	9
S631-011004	3150	31	S632-030004	4140	K14	S690-027100	3050	28
S631-011004	3150	31	S632-060004	4140	K10	S690-039100	3010	31
S631-011004	3160	25	S632-070001	4140	K12	S690-043100	3010	32
S631-011004	3170	16	S632-075004	4150	K13	S700-075205	7020	1-3
S631-014001	1020	9	S632-080004	4160	K13	S700-075307	5030	13
S631-014004	3030	34	S632-140001	3130	1-6	S700-080206	7010	3-3
S631-014004	3080	51	S632-140001	3130	8	S700-080206	7020	1-2
S631-014004	3081	51	S632-165001	1020	1-13	S700-090206	5040	12
S631-014004	3090	51	S632-165001	3130	1-5	S700-095208	4160	29

NUMERICAL PART INDEX

PART NO 품 번	PAGE 페이지	ITEM 순번	PART NO 품 번	PAGE 페이지	ITEM 순번	PART NO 품 번	PAGE 페이지	ITEM 순번
S700-110309	7010	2-3	S954-127080	8010	53	S967-080036	8011	25
S700-160309	6020	2-3	S954-127080	8011	34	S967-100040	8010	38
S700-160309	6020	3-3	S955-127075	8010	55	S967-100040	8011	26
S731-025015	4180	4	S955-127075	8011	35	S967-120045	8010	39
S731-045020	4140	4	S958-127250	8010	60	S967-120045	8011	27
S731-075035	4150	4	S958-127250	8011	37	S968-190240	8010	14
S731-080040	4160	4	S959-081512	8010	42	S968-190240	8011	42
S771-008100	5210	19	S959-081512	8011	28	S968-190300	8010	15
S771-008100	5215	19	S959-081522	8010	44	S968-190300	8011	43
S771-009000	1030	29	S959-081522	8011	29	S981-182000	7010	17
S771-034400	1030	18	S960-150020	8010	47	S981-182000	7020	17
S771-039500	5080	47	S960-150020	8011	31	S981-242500	7030	6
S791-020030	1030	31	S961-150016	8010	46	S981-242500	7040	9
S791-030005	5200	9	S961-150016	8011	30	S981-242500	7050	12
S791-030005	5205	9	S962-080902	8010	19	SKX5002	4010	K
S791-030005	5206	9	S962-100003	8011	12	X112-802087	7010	3-2
S814-102000	2030	5-7	S962-101202	8010	21	X500-110001	3170	8
S880-132060	2080	14	S962-120003	8011	13	X500-110002	3081	36
S953-127100	8010	2	S962-130003	8011	14	X500-110002	3090	78
S953-127100	8011	2	S962-131702	8010	23	X500-110002	3091	36
S953-127130	8010	3	S962-170003	8011	15	X500-110002	3095	6
S953-127130	8011	3	S962-190003	8011	16	X500-110002	3170	9
S953-127140	8010	4	S962-192202	8010	26	X500-110004	3060	24
S953-127140	8011	4	S962-220003	8011	17	X500-110005	3020	16
S953-127170	8010	5	S962-240003	8011	18	X500-110005	3150	18
S953-127170	8011	5	S962-242702	8010	28	X500-110012	3091	47
S953-127190	8010	6	S962-270003	8011	19	X500-110013	3170	10
S953-127190	8011	6	S962-303202	8010	29	X511-112543	3060	18
S953-127220	8010	7	S962-303202	8011	20	X520-110002	3081	38
S953-127220	8011	7	S962-364102	8010	30	X520-110002	3090	76
S953-127240	8010	8	S962-364102	8011	21	X520-110002	3091	38
S953-127240	8011	8	S963-200024	8010	48	X520-110002	3170	12
S953-127300	8010	9	S963-200024	8011	32	X520-110003	3091	46
S953-127300	8011	9	S967-040025	8010	34	X520-110004	3150	24
S953-190320	8010	10	S967-040025	8011	22	X520-110004	3160	21
S953-190320	8011	10	S967-050028	8010	35	X520-110005	3020	19
S953-190360	8010	11	S967-050028	8011	23	X520-110005	3091	71
S953-190360	8011	11	S967-060032	8010	36	X520-110005	3150	25
S953-190460	8010	12	S967-060032	8011	24	X520-110018	3060	15
S953-190550	8010	13	S967-080036	8010	37	X520-110018	3060	22

PART NO 품 번	PAGE 페이지	ITEM 순번	PART NO 품 번	PAGE 페이지	ITEM 순번	PART NO 품 번	PAGE 페이지	ITEM 순번
X530-110002	3091	69	XIAA-00004	6010	1-6	XJDB-00075	4030	5
X530-110002	3095	7	XIAA-00005	6010	1-7	XJDB-00087	4030	30
X530-110004	3160	22	XIAA-00005	6010	1-7	XJDB-00088	4020	29
X530-110005	3010	18	XIAA-00005	6010	1-7	XJDB-00088	4030	29
X530-110012	3091	41	XIAA-00005	6010	1-7	XJDB-00095	4020	28
X530-110018	3091	40	XIAA-00005	6011	1-3	XJDB-00095	4030	28
X530-110018	3160	23	XIAA-00005	6011	1-3	XJDB-00096	4020	27
X530-210004	3081	37	XIAA-00005	6011	1-3	XJDB-00096	4030	27
X540-120002	3170	11	XIAA-00005	6011	1-3	XJDB-00099	4020	22
X820-065252	3170	13	XIAA-00005	6011	1-3	XJDB-00099	4030	22
XIAA-00001	6010	1-1-1	XIAA-00020	6010	1-1-5	XJDB-00100	4020	23
XIAA-00001	6010	1-1-1	XIAA-00020	6010	1-1-5	XJDB-00100	4030	23
XIAA-00001	6010	1-1-1	XIAA-00020	6010	1-9	XJDB-00101	4020	24
XIAA-00001	6011	1-1-1	XIAA-00020	6010	1-9	XJDB-00101	4030	24
XIAA-00001	6011	1-1-1	XIAA-00020	6010	1-1-5	XJDB-00102	4020	25
XIAA-00001	6011	1-1-1	XIAA-00020	6010	1-9	XJDB-00102	4030	25
XIAA-00002	6010	1-1-3	XIAA-00020	6010	1-9	XJDB-00103	4030	31
XIAA-00002	6010	1-8	XIAA-00020	6011	1-1-5	XJDB-00120	4020	4
XIAA-00002	6010	1-8	XIAA-00020	6011	1-1-5	XJDB-00120	4030	4
XIAA-00002	6010	1-8	XIAA-00020	6011	1-1-5	XJDB-00136	4020	9
XIAA-00002	6010	1-1-3	XIAA-00022	6010	1-1-7	XJDB-00136	4030	9
XIAA-00002	6010	1-1-3	XIAA-00022	6010	1-1-7	XJDB-00138	4020	39
XIAA-00002	6010	1-8	XIAA-00022	6010	1-1-7	XJDB-00138	4030	39
XIAA-00002	6011	1-1-3	XIAA-00022	6010	1-10	XJDB-00257	4020	2
XIAA-00002	6011	1-2	XIAA-00022	6010	1-10	XJDB-00257	4030	2
XIAA-00002	6011	1-2	XIAA-00022	6010	1-10	XJDB-00258	4020	3
XIAA-00002	6011	1-2	XIAA-00022	6010	1-10	XJDB-00258	4030	3
XIAA-00002	6011	1-2	XIAA-00022	6011	1-1-7	XJDB-00259	4020	6
XIAA-00002	6011	1-2	XIAA-00022	6011	1-1-7	XJDB-00259	4030	6
XIAA-00002	6011	1-1-3	XIAA-00022	6011	1-1-7	XJDB-00260	4020	7
XIAA-00002	6011	1-1-3	XIAA-00029	6011	1-1	XJDB-00260	4030	7
XIAA-00003	6010	1-1-2	XIAA-00029	6011	1-1	XJDB-00261	4020	8
XIAA-00003	6010	1-1-2	XIAA-00029	6011	1-1	XJDB-00261	4030	8
XIAA-00003	6010	1-1-2	XIAA-00029	6011	1-1	XJDB-00262	4020	10
XIAA-00003	6011	1-1-2	XIAA-00029	6011	1-1	XJDB-00262	4030	10
XIAA-00003	6011	1-1-2	XJDB-00018	4020	15	XJDB-00263	4020	11
XIAA-00003	6011	1-1-2	XJDB-00018	4030	15	XJDB-00263	4030	11
XIAA-00004	6010	1-6	XJDB-00043	4020	26	XJDB-00264	4020	12
XIAA-00004	6010	1-6	XJDB-00043	4030	26	XJDB-00264	4030	12
XIAA-00004	6010	1-6	XJDB-00075	4020	5	XJDB-00265	4020	13

PART NO 품 번	PAGE 페이지	ITEM 순번	PART NO 품 번	PAGE 페이지	ITEM 순번	PART NO 품 번	PAGE 페이지	ITEM 순번
XJDB-00265	4030	13	XKAK-00010	4090	13	XKAL-00027	4130	9
XJDB-00266	4020	14	XKAK-00011	4090	16	XKAL-00028	4130	10
XJDB-00266	4030	14	XKAK-00012	4090	17	XKAL-00029	4071	8
XJDB-00267	4020	16	XKAK-00015	4090	18	XKAL-00029	4130	11
XJDB-00267	4030	16	XKAK-00016	4090	19	XKAL-00030	4071	11
XJDB-00268	4020	17	XKAK-00017	4090	20	XKAL-00030	4130	12
XJDB-00268	4030	17	XKAK-00018	4090	21	XKAL-00033	4130	17
XJDB-00269	4020	18	XKAK-00019	4090	32	XKAL-00034	4130	18
XJDB-00269	4030	18	XKAK-00020	4090	33	XKAL-00035	4130	1
XJDB-00270	4020	19	XKAK-00043	4090	1	XKAL-00036	4130	2
XJDB-00270	4030	19	XKAK-00044	4090	2	XKAL-00037	4130	N3
XJDB-00271	4020	20	XKAK-00045	4090	3	XKAL-00038	4130	N4
XJDB-00271	4030	20	XKAK-00047	4090	16	XKAL-00039	4130	N5
XJDB-00272	4020	21	XKAK-00048	4090	19	XKAL-00040	4130	N6
XJDB-00272	4030	21	XKAK-00049	4090	20	XKAL-00041	4130	15
XJDB-00273	4020	32	XKAK-00050	4090	21	XKAL-00042	4130	16
XJDB-00273	4030	32	XKAK-00053	4090	5	XKAL-00043	4070	13
XJDB-00274	4020	33	XKAK-00059	4090	14	XKAL-00043	4130	13
XJDB-00274	4030	33	XKAK-00071	4090	18	XKAL-00050	4070	13
XJDB-00275	4020	34	XKAL-00004	3170	1-4	XKAL-00052	4070	1
XJDB-00275	4030	34	XKAL-00005	4070	1	XKAL-00053	4070	12
XJDB-00276	4020	35	XKAL-00006	4070	2	XKAL-00058	4130	7
XJDB-00276	4030	35	XKAL-00007	4070	N3	XKAL-00059	4130	20
XJDB-00277	4020	36	XKAL-00008	4070	N4	XKAL-00060	4130	21
XJDB-00277	4030	36	XKAL-00009	4070	N5	XKAL-00062	4071	1
XJDB-00278	4020	37	XKAL-00010	4070	N6	XKAL-00063	4071	2
XJDB-00278	4030	37	XKAL-00011	4070	N7	XKAL-00064	4071	3
XJDB-00279	4020	38	XKAL-00012	4070	8	XKAL-00065	4071	9
XJDB-00279	4030	38	XKAL-00012	4071	4	XKAL-00066	4071	12
XJDB-00280	4020	40	XKAL-00013	4070	9	XKAL-00067	4070	18
XJDB-00280	4030	40	XKAL-00013	4071	5	XKAL-00068	4130	22
XKAK-00001	4090	1	XKAL-00014	4070	10	XKAL-00070	4130	8
XKAK-00002	4090	2	XKAL-00014	4071	6	XKAL-00071	3170	1-1
XKAK-00003	4090	3	XKAL-00015	4070	11	XKAL-00072	3170	1-2
XKAK-00004	4090	4	XKAL-00015	4071	7	XKAY-00251	4025	33
XKAK-00005	4090	5	XKAL-00016	4070	12	XKAY-00251	4035	33
XKAK-00006	4090	6	XKAL-00017	4070	15	XKAY-00901	4025	19
XKAK-00007	4090	7	XKAL-00018	4070	16	XKAY-00901	4035	19
XKAK-00008	4090	8	XKAL-00019	4070	17	XKAY-00989	4025	1
XKAK-00009	4090	9	XKAL-00019	4071	13	XKAY-00990	4025	2

PART NO 품 번	PAGE 페이지	ITEM 순번	PART NO 품 번	PAGE 페이지	ITEM 순번	PART NO 품 번	PAGE 페이지	ITEM 순번
XKAY-00990	4035	2	XKAY-01054	4035	36	XKBQ-00122	6340	45
XKAY-00991	4025	3	XKAY-01055	4035	37	XKBQ-00122	6390	45
XKAY-00991	4035	3	XKBQ-00001	6310	6	XKBQ-00130	6350	4
XKAY-01003	4025	14	XKBQ-00001	6360	5	XKBQ-00131	6350	5
XKAY-01003	4035	14	XKBQ-00002	6310	7	XKBQ-00132	6350	6
XKAY-01004	4025	15	XKBQ-00002	6360	6	XKBQ-00133	6350	N7
XKAY-01004	4035	15	XKBQ-00003	6310	8	XKBQ-00134	6350	8
XKAY-01005	4025	16	XKBQ-00003	6360	7	XKBQ-00135	6350	9
XKAY-01005	4035	16	XKBQ-00006	6340	38	XKBQ-00136	6350	10
XKAY-01006	4025	17	XKBQ-00006	6390	38	XKBQ-00137	6350	11
XKAY-01006	4035	17	XKBQ-00007	6340	39	XKBQ-00138	6350	12
XKAY-01007	4025	18	XKBQ-00007	6390	39	XKBQ-00139	6350	13
XKAY-01007	4035	18	XKBQ-00008	6320	2	XKBQ-00140	6350	14
XKAY-01008	4025	20	XKBQ-00008	6340	43	XKBQ-00141	6350	15
XKAY-01008	4035	20	XKBQ-00008	6370	2	XKBQ-00142	6350	16
XKAY-01009	4025	21	XKBQ-00008	6390	43	XKBQ-00143	6350	17
XKAY-01009	4035	21	XKBQ-00009	6320	3	XKBQ-00144	6350	18
XKAY-01010	4025	22	XKBQ-00009	6340	44	XKBQ-00145	6350	19
XKAY-01010	4035	22	XKBQ-00009	6370	3	XKBQ-00146	6350	20
XKAY-01011	4025	23	XKBQ-00009	6390	44	XKBQ-00147	6350	21
XKAY-01011	4035	23	XKBQ-00010	6320	4	XKBQ-00148	6350	22
XKAY-01012	4025	24	XKBQ-00010	6370	4	XKBQ-00149	6350	23
XKAY-01012	4035	24	XKBQ-00027	6330	9	XKBQ-00150	6350	24
XKAY-01013	4025	25	XKBQ-00027	6331	9	XKBQ-00151	6350	25
XKAY-01013	4035	25	XKBQ-00027	6332	22	XKBQ-00152	6350	N26
XKAY-01014	4025	26	XKBQ-00027	6380	9	XKBQ-00153	6350	N27
XKAY-01014	4035	26	XKBQ-00027	6381	9	XKBQ-00154	6350	N28
XKAY-01015	4025	27	XKBQ-00027	6382	9	XKBQ-00155	6350	N29
XKAY-01015	4035	27	XKBQ-00067	6330	34	XKBQ-00260	6330	25
XKAY-01016	4025	28	XKBQ-00067	6331	24	XKBQ-00289	6330	35
XKAY-01016	4035	28	XKBQ-00067	6332	36	XKBQ-00289	6331	25
XKAY-01017	4025	29	XKBQ-00067	6380	34	XKBQ-00289	6332	37
XKAY-01017	4035	29	XKBQ-00067	6381	24	XKBQ-00289	6340	36
XKAY-01018	4025	30	XKBQ-00067	6382	36	XKBQ-00289	6350	2
XKAY-01018	4035	30	XKBQ-00081	6340	40	XKBQ-00289	6380	35
XKAY-01019	4025	31	XKBQ-00081	6390	40	XKBQ-00289	6381	25
XKAY-01019	4035	31	XKBQ-00090	6340	N9	XKBQ-00289	6382	37
XKAY-01020	4025	32	XKBQ-00090	6390	N9	XKBQ-00289	6390	36
XKAY-01052	4035	1	XKBQ-00118	6340	10	XKBQ-00295	6330	N3
XKAY-01053	4035	32	XKBQ-00118	6390	10	XKBQ-00295	6331	N3

PART NO 품 번	PAGE 페이지	ITEM 순번	PART NO 품 번	PAGE 페이지	ITEM 순번	PART NO 품 번	PAGE 페이지	ITEM 순번
XKBQ-00295	6332	N3	XKBQ-00324	6330	16	XKBQ-00384	6330	8
XKBQ-00295	6380	N3	XKBQ-00324	6331	16	XKBQ-00384	6331	8
XKBQ-00295	6381	N3	XKBQ-00324	6332	29	XKBQ-00384	6332	21
XKBQ-00295	6382	N3	XKBQ-00325	6330	16	XKBQ-00384	6380	8
XKBQ-00296	6330	4	XKBQ-00325	6331	16	XKBQ-00384	6381	8
XKBQ-00296	6331	4	XKBQ-00325	6332	29	XKBQ-00384	6382	8
XKBQ-00296	6332	4	XKBQ-00326	6330	16	XKBQ-00385	6330	10
XKBQ-00296	6380	4	XKBQ-00326	6331	16	XKBQ-00385	6331	10
XKBQ-00296	6381	4	XKBQ-00326	6332	29	XKBQ-00385	6332	23
XKBQ-00296	6382	4	XKBQ-00327	6330	16	XKBQ-00385	6380	10
XKBQ-00299	6330	N24	XKBQ-00327	6331	16	XKBQ-00385	6381	10
XKBQ-00303	6330	33	XKBQ-00327	6332	29	XKBQ-00385	6382	10
XKBQ-00303	6331	23	XKBQ-00328	6330	16	XKBQ-00386	6330	11
XKBQ-00303	6332	35	XKBQ-00328	6331	16	XKBQ-00386	6331	11
XKBQ-00303	6380	33	XKBQ-00328	6332	29	XKBQ-00386	6332	24
XKBQ-00303	6381	23	XKBQ-00358	6340	5	XKBQ-00386	6380	11
XKBQ-00303	6382	35	XKBQ-00358	6390	5	XKBQ-00386	6381	11
XKBQ-00304	6330	32	XKBQ-00369	6340	18	XKBQ-00386	6382	11
XKBQ-00304	6331	22	XKBQ-00369	6390	18	XKBQ-00387	6330	12
XKBQ-00304	6332	34	XKBQ-00376	6320	*	XKBQ-00387	6331	12
XKBQ-00304	6380	32	XKBQ-00377	6320	1	XKBQ-00387	6332	25
XKBQ-00304	6381	22	XKBQ-00378	6330	*	XKBQ-00388	6330	13
XKBQ-00304	6382	34	XKBQ-00379	6330	1	XKBQ-00388	6331	13
XKBQ-00308	6330	27	XKBQ-00379	6331	1	XKBQ-00388	6332	26
XKBQ-00309	6330	28	XKBQ-00379	6332	1	XKBQ-00389	6330	14
XKBQ-00309	6332	12	XKBQ-00380	6330	N2	XKBQ-00389	6331	14
XKBQ-00310	6330	29	XKBQ-00380	6331	N2	XKBQ-00389	6332	27
XKBQ-00310	6332	11	XKBQ-00380	6332	N2	XKBQ-00390	6330	14
XKBQ-00311	6330	31	XKBQ-00381	6330	5	XKBQ-00390	6331	14
XKBQ-00312	6330	30	XKBQ-00381	6331	5	XKBQ-00390	6332	27
XKBQ-00312	6332	14	XKBQ-00381	6332	18	XKBQ-00391	6330	14
XKBQ-00321	6380	20	XKBQ-00382	6330	N6	XKBQ-00391	6331	14
XKBQ-00321	6381	20	XKBQ-00382	6331	N6	XKBQ-00391	6332	27
XKBQ-00321	6382	20	XKBQ-00382	6332	N19	XKBQ-00392	6330	14
XKBQ-00322	6330	16	XKBQ-00383	6330	N7	XKBQ-00392	6331	14
XKBQ-00322	6331	16	XKBQ-00383	6331	N7	XKBQ-00392	6332	27
XKBQ-00322	6332	29	XKBQ-00383	6332	N20	XKBQ-00393	6330	15
XKBQ-00323	6330	16	XKBQ-00383	6380	N7	XKBQ-00393	6331	15
XKBQ-00323	6331	16	XKBQ-00383	6381	N7	XKBQ-00393	6332	28
XKBQ-00323	6332	29	XKBQ-00383	6382	N7	XKBQ-00393	6332	28

NUMERICAL PART INDEX

PART NO 품 번	PAGE 페이지	ITEM 순번	PART NO 품 번	PAGE 페이지	ITEM 순번	PART NO 품 번	PAGE 페이지	ITEM 순번
XKBQ-00394	6330	15	XKBQ-00415	6390	11	XKBQ-00436	6340	32
XKBQ-00394	6331	15	XKBQ-00416	6340	12	XKBQ-00436	6390	32
XKBQ-00394	6332	28	XKBQ-00416	6390	12	XKBQ-00437	6340	32
XKBQ-00395	6330	15	XKBQ-00417	6340	13	XKBQ-00437	6390	32
XKBQ-00395	6331	15	XKBQ-00417	6390	13	XKBQ-00438	6340	32
XKBQ-00396	6330	17	XKBQ-00418	6340	14	XKBQ-00438	6390	32
XKBQ-00396	6331	17	XKBQ-00418	6390	14	XKBQ-00439	6340	33
XKBQ-00396	6332	30	XKBQ-00419	6340	15	XKBQ-00439	6390	33
XKBQ-00397	6330	N18	XKBQ-00419	6390	15	XKBQ-00440	6340	34
XKBQ-00397	6331	N18	XKBQ-00420	6340	16	XKBQ-00440	6390	34
XKBQ-00397	6332	N31	XKBQ-00420	6390	16	XKBQ-00441	6340	35
XKBQ-00398	6330	N19	XKBQ-00421	6340	17	XKBQ-00441	6390	35
XKBQ-00398	6331	N19	XKBQ-00421	6390	17	XKBQ-00442	6340	37
XKBQ-00398	6332	N32	XKBQ-00422	6340	19	XKBQ-00442	6390	37
XKBQ-00399	6330	20	XKBQ-00422	6390	19	XKBQ-00443	6390	41
XKBQ-00399	6331	20	XKBQ-00423	6340	20	XKBQ-00444	6390	41
XKBQ-00399	6332	33	XKBQ-00423	6390	20	XKBQ-00445	6390	41
XKBQ-00400	6330	21	XKBQ-00424	6340	21	XKBQ-00446	6340	42
XKBQ-00401	6330	22	XKBQ-00424	6390	21	XKBQ-00446	6390	42
XKBQ-00402	6330	N23	XKBQ-00425	6340	22	XKBQ-00448	6350	1
XKBQ-00403	6330	26	XKBQ-00425	6390	22	XKBQ-00449	6350	3
XKBQ-00406	6340	1	XKBQ-00426	6340	23	XKBQ-00450	6370	*
XKBQ-00406	6390	1	XKBQ-00426	6390	23	XKBQ-00451	6370	1
XKBQ-00407	6340	2	XKBQ-00427	6340	24	XKBQ-00452	6380	*
XKBQ-00407	6390	2	XKBQ-00427	6390	24	XKBQ-00453	6380	1
XKBQ-00408	6340	3	XKBQ-00428	6340	25	XKBQ-00453	6381	1
XKBQ-00408	6390	3	XKBQ-00428	6390	25	XKBQ-00453	6382	1
XKBQ-00409	6340	4	XKBQ-00429	6340	26	XKBQ-00454	6380	N2
XKBQ-00409	6390	4	XKBQ-00429	6390	26	XKBQ-00454	6381	N2
XKBQ-00410	6340	6	XKBQ-00430	6340	27	XKBQ-00454	6382	N2
XKBQ-00410	6390	6	XKBQ-00430	6390	27	XKBQ-00455	6380	5
XKBQ-00411	6340	7	XKBQ-00431	6340	28	XKBQ-00455	6381	5
XKBQ-00411	6390	7	XKBQ-00431	6390	28	XKBQ-00455	6382	5
XKBQ-00412	6340	7	XKBQ-00432	6340	29	XKBQ-00456	6380	N6
XKBQ-00412	6390	7	XKBQ-00432	6390	29	XKBQ-00456	6381	N6
XKBQ-00413	6340	N8	XKBQ-00433	6340	30	XKBQ-00456	6382	N6
XKBQ-00413	6390	N8	XKBQ-00433	6390	30	XKBQ-00457	6380	12
XKBQ-00414	6340	N8	XKBQ-00434	6340	31	XKBQ-00457	6381	12
XKBQ-00414	6390	N8	XKBQ-00435	6340	32	XKBQ-00457	6382	12
XKBQ-00415	6340	11	XKBQ-00435	6390	32	XKBQ-00458	6380	13

NUMERICAL PART INDEX

PART NO 품 번	PAGE 페이지	ITEM 순번	PART NO 품 번	PAGE 페이지	ITEM 순번	PART NO 품 번	PAGE 페이지	ITEM 순번
XKBQ-00458	6381	14	XKBQ-00471	6382	16	XKBQ-00502	6331	N21-9
XKBQ-00458	6382	13	XKBQ-00472	6380	16	XKBQ-00502	6381	N21-9
XKBQ-00459	6380	13	XKBQ-00472	6381	16	XKBQ-00503	6331	N21-10
XKBQ-00459	6381	14	XKBQ-00472	6382	16	XKBQ-00503	6381	N21-10
XKBQ-00459	6382	13	XKBQ-00473	6380	17	XKBQ-00504	6381	*
XKBQ-00460	6380	13	XKBQ-00473	6381	17	XKBQ-00505	6381	21
XKBQ-00460	6381	14	XKBQ-00473	6382	17	XKBQ-00506	6381	N21-1
XKBQ-00460	6382	13	XKBQ-00474	6380	N18	XKBQ-00507	6381	N21-2
XKBQ-00461	6380	13	XKBQ-00474	6381	N18	XKBQ-00508	6381	N21-3
XKBQ-00461	6381	14	XKBQ-00474	6382	N18	XKBQ-00509	6381	N21-4
XKBQ-00461	6382	13	XKBQ-00475	6380	N19	XKBQ-00510	6381	N21-5
XKBQ-00462	6380	14	XKBQ-00475	6381	N19	XKBQ-00511	6381	N21-6
XKBQ-00462	6381	13	XKBQ-00475	6382	N19	XKBQ-00514	6381	N21-7
XKBQ-00462	6382	14	XKBQ-00476	6380	21	XKBQ-00515	6381	N21-8
XKBQ-00463	6380	15	XKBQ-00477	6380	22	XKBQ-00523	6332	13
XKBQ-00463	6381	15	XKBQ-00478	6380	N23	XKBQ-00524	6332	15
XKBQ-00463	6382	15	XKBQ-00479	6380	N24	XKBQ-00525	6332	16
XKBQ-00464	6380	15	XKBQ-00480	6380	25	XKBQ-00526	6332	17
XKBQ-00464	6381	15	XKBQ-00481	6332	10	XKBQ-00527	6332	17
XKBQ-00464	6382	15	XKBQ-00481	6380	26	XKBQ-00528	6332	17
XKBQ-00465	6380	15	XKBQ-00481	6382	26	XKBQ-00529	6332	17
XKBQ-00465	6381	15	XKBQ-00482	6380	27	XKBQ-00530	6332	*
XKBQ-00465	6382	15	XKBQ-00483	6380	28	XKBQ-00531	6332	5
XKBQ-00466	6380	16	XKBQ-00483	6382	28	XKBQ-00532	6332	6
XKBQ-00466	6381	16	XKBQ-00484	6380	29	XKBQ-00533	6332	N7
XKBQ-00466	6382	16	XKBQ-00484	6382	27	XKBQ-00534	6332	N8
XKBQ-00467	6380	16	XKBQ-00485	6380	30	XKBQ-00535	6332	9
XKBQ-00467	6381	16	XKBQ-00485	6382	30	XKBQ-00535	6382	25
XKBQ-00467	6382	16	XKBQ-00486	6380	31	XKBQ-00536	6382	*
XKBQ-00468	6380	16	XKBQ-00489	6390	31	XKBQ-00537	6382	21
XKBQ-00468	6381	16	XKBQ-00490	6331	*	XKBQ-00538	6382	22
XKBQ-00468	6382	16	XKBQ-00491	6331	21	XKBQ-00539	6382	N23
XKBQ-00469	6380	16	XKBQ-00492	6331	N21-1	XKBQ-00540	6382	N24
XKBQ-00469	6381	16	XKBQ-00493	6331	N21-2	XKBQ-00541	6382	29
XKBQ-00469	6382	16	XKBQ-00494	6331	N21-3	XKBQ-00542	6382	31
XKBQ-00470	6380	16	XKBQ-00495	6331	N21-4	XKBQ-00543	6382	32
XKBQ-00470	6381	16	XKBQ-00496	6331	N21-5	XKBQ-00544	6382	33
XKBQ-00470	6382	16	XKBQ-00497	6331	N21-6	XKBQ-00545	6382	33
XKBQ-00471	6380	16	XKBQ-00500	6331	N21-7	XKBQ-00546	6382	33
XKBQ-00471	6381	16	XKBQ-00501	6331	N21-8	XKBQ-00547	6382	33

NUMERICAL PART INDEX

PART NO 품 번	PAGE 페이지	ITEM 순번	PART NO 품 번	PAGE 페이지	ITEM 순번	PART NO 품 번	PAGE 페이지	ITEM 순번
XKBQ-00550	6340	7	Y171-024004	3050	30	YUAF-00006	4100	K6
XKBQ-00550	6390	7	Y171-024004	3060	14	YUAF-00007	4100	K7
XKBQ-00551	6340	7	Y171-024004	3140	38	YUAF-00008	4100	8
XKBQ-00551	6390	7	Y171-024004	3140	15	YUAF-00009	4100	9
XKBQ-00552	6340	N8	Y171-024004	4150	K23	YUAF-00010	4100	K10
XKBQ-00552	6390	N8	Y171-024004	4160	K23	YUAF-00011	4100	11
XKBQ-00553	6340	N8	Y171-027004	3010	28	YUAF-00012	4100	12
XKBQ-00553	6390	N8	Y171-027004	3010	28	YUAF-00013	4100	13
XKBQ-00554	6340	46	Y171-027004	3020	28	YUAF-00014	4100	14
XKBQ-00554	6390	46	Y171-027004	3160	43	YUAF-00015	4100	15
XKBQ-00597	6350	30	Y172-003004	3030	36	YUAF-00016	4100	16
XKBQ-00598	6330	*	Y172-006004	3010	29	YUAF-00017	4100	17
XKBQ-00599	6330	17	Y180-025020	4180	K6	YUBS-00001	4050	K1
XKBQ-00599	6332	30	Y180-045020	4140	K6	YUBS-00002	4050	3
XKBQ-00600	6330	N18	Y180-075020	4150	K6	YUBS-00003	4050	4
XKBQ-00600	6332	N31	Y180-080020	4160	K6	YUBS-00004	4050	K5
XKBQ-00601	6330	N19	Y190-057000	4140	9	YUBS-00005	4050	7
XKBQ-00601	6332	N32	Y190-089000	4150	9	YUBS-00006	4050	8
XKBQ-00602	6340	1	Y190-094000	4160	9	YUBS-00007	4050	9
XKBQ-00602	6390	1	Y200-025011	4180	K5	YUBS-00008	4050	11
XKBQ-00603	6340	2	Y220-045011	4140	K5	YUBS-00010	4050	K13
XKBQ-00603	6390	2	Y220-075011	4150	K5	YUBS-00011	4050	14
XKBQ-00604	6340	3	Y220-080011	4160	K5	YUBS-00014	4050	17
XKBQ-00604	6390	3	Y240-045011	4140	K7	YUBS-00015	4050	K18
XKBQ-00605	6340	30	Y240-075011	4150	K7	YUBS-00069	4040	N1
XKBQ-00605	6390	30	Y240-080011	4160	K7	YUBS-00071	4040	N3
XKBQ-00606	6340	31	Y300-140100	4150	K16	YUBS-00072	4040	N4
XKBQ-00607	6390	31	Y300-160100	4160	K16	YUBS-00073	4040	N5
XKBQ-00608	6332	*	Y310-070000	4140	K16	YUBS-00073	4040	N9
Y000-075300	4150	K29	Y410-070000	4140	K15	YUBS-00074	4040	N7
Y000-090000	4160	K28	Y410-140000	4150	K15	YUBS-00075	4040	N8
Y110-045011	4140	K8	Y410-160000	4160	K15	YUBS-00076	4040	N15
Y110-075011	4150	K8	Y440-140000	4150	K17	YUBS-00077	4040	N16
Y110-080011	4160	K8	Y440-160000	4160	K17	YUBS-00078	4040	N20
Y120-025011	4180	K7	Y820-045001	4140	18	YUBS-00079	4040	N21
Y161-016001	3080	55	YUAF-00001	4100	N1	YUBS-00080	4040	N22
Y171-019004	1030	47	YUAF-00002	4100	2	YUBS-00081	4040	N23
Y171-019004	3050	29	YUAF-00003	4100	3	YUBS-00082	4040	N25
Y171-019004	3160	29	YUAF-00004	4100	4	YUBS-00083	4040	N26
Y171-024004	3010	27	YUAF-00005	4100	K5	YUBS-00084	4040	N37

NUMERICAL PART INDEX

PART NO 품 번	PAGE 페이지	ITEM 순번	PART NO 품 번	PAGE 페이지	ITEM 순번	PART NO 품 번	PAGE 페이지	ITEM 순번
YUBS-00085	4040	N60	YUCT-00009	4065	8	ZDAB-00020	6010	1-3
YUBS-00086	4040	NK61	YUCT-00009	4066	8	ZDAB-00020	6010	1-3
YUBS-00087	4040	NK62	YUCT-00011	4065	9	ZDAB-00020	6010	1-3
YUBS-00088	4040	N63	YUCT-00011	4066	9	ZDAB-00021	6010	1-1
YUBS-00089	4040	N66	YUCT-00012	4065	10	ZFAB-00037	4060	1
YUBS-00090	4040	N67	YUCT-00012	4066	10	ZFAB-00038	4060	2
YUBS-00091	4040	N80	YUCT-00015	4065	11	ZFAB-00039	4060	3
YUBS-00092	4040	N81	YUCT-00015	4066	11	ZFAB-00040	4060	4
YUBS-00093	4040	N82	YUCT-00016	4065	12	ZFAB-00041	4060	5
YUBS-00094	4040	N85	YUCT-00016	4066	12	ZFAB-00042	4060	10
YUBS-00095	4040	N90	YUCT-00017	4065	13	ZFAB-00043	4060	11
YUBS-00096	4040	N91	YUCT-00018	4065	14	ZFAB-00044	4060	12
YUBS-00097	4040	N92	YUCT-00018	4066	14	ZFAB-00045	4060	14
YUBS-00098	4040	NK93	YUCT-00019	4065	15	ZFAB-00046	4060	15
YUBS-00099	4040	N94	YUCT-00019	4066	15	ZFAB-00047	4060	20
YUBS-00100	4040	N95	YUCT-00020	4065	16	ZFAB-00048	4060	21
YUBS-00101	4040	K/	YUCT-00020	4066	16	ZFAB-00049	4060	22
YUBS-00102	4050	K/	YUCT-00021	4066	13	ZFAB-00050	4060	23
YUBS-00103	4110	1	YUCT-00046	4065	6-1	ZFAB-00051	4060	25
YUBS-00104	4110	7	YUCT-00046	4066	6-1	ZFAB-00052	4060	26
YUBS-00105	4110	2	ZDAB-00006	6010	1-4	ZFAB-00053	4060	30
YUBS-00106	4110	8	ZDAB-00006	6010	1-4	ZFAB-00054	4060	32
YUBS-00107	4050	12	ZDAB-00006	6010	1-4	ZFAB-00055	4060	33
YUBS-00110	4050	21	ZDAB-00006	6010	1-4	ZFAB-00056	4060	40
YUBS-00111	4040	N96	ZDAB-00006	6010	1-4	ZFAB-00057	4060	42
YUBS-00332	4040	N2	ZDAB-00014	6010	1-3	ZFAB-00058	4060	45
YUCT-00002	4065	1	ZDAB-00015	6010	1-2	ZFAB-00059	4061	2
YUCT-00002	4066	1	ZDAB-00015	6010	1-2	ZFAB-00060	4061	101
YUCT-00003	4065	2	ZDAB-00015	6010	1-2	ZFAB-00061	4061	104
YUCT-00003	4066	2	ZDAB-00015	6010	1-2	ZFAB-00062	4061	107
YUCT-00004	4065	4	ZDAB-00015	6010	1-2	ZFAB-00063	4061	108
YUCT-00004	4066	4	ZDAB-00016	6010	1-5	ZFAB-00064	4061	110
YUCT-00005	4065	3	ZDAB-00016	6010	1-5	ZFAB-00065	4061	112
YUCT-00005	4066	3	ZDAB-00016	6010	1-5	ZFAB-00066	4061	115
YUCT-00006	4065	5	ZDAB-00016	6010	1-5	ZFAB-00067	4061	47
YUCT-00006	4066	5	ZDAB-00016	6010	1-5	ZFAB-00068	4061	48
YUCT-00007	4065	6	ZDAB-00019	6010	1-1	ZFAB-00069	4061	127
YUCT-00007	4066	6	ZDAB-00019	6010	1-1	ZGAQ-00001	6300	010
YUCT-00008	4065	7	ZDAB-00019	6010	1-1	ZGAQ-00081	6560	090-1
YUCT-00008	4066	7	ZDAB-00020	6010	1-3	ZGAQ-00082	6440	190-2

NUMERICAL PART INDEX

PART NO 품 번	PAGE 페이지	ITEM 순번	PART NO 품 번	PAGE 페이지	ITEM 순번	PART NO 품 번	PAGE 페이지	ITEM 순번
ZGAQ-00085	6440	085-2	ZGAQ-00621	6220	060	ZGAQ-00759	6070	050
ZGAQ-00085	6460	610-2	ZGAQ-00622	6220	070	ZGAQ-00760	6070	060
ZGAQ-00085	6470	280-2	ZGAQ-00623	6220	080	ZGAQ-00761	6070	100
ZGAQ-00085	6530	160-2	ZGAQ-00625	6220	110	ZGAQ-00761	6200	114
ZGAQ-00085	6540	210-2	ZGAQ-00626	6220	150	ZGAQ-00762	6070	110
ZGAQ-00087	6110	130	ZGAQ-00626	6220	210	ZGAQ-00764	6090	010
ZGAQ-00092	6460	610-1	ZGAQ-00627	6220	160	ZGAQ-00765	6090	016
ZGAQ-00093	6460	620	ZGAQ-00627	6220	220	ZGAQ-00766	6090	018
ZGAQ-00093	6570	020	ZGAQ-00628	6220	170	ZGAQ-00767	6090	020
ZGAQ-00161	6470	410	ZGAQ-00628	6220	230	ZGAQ-00768	6090	030
ZGAQ-00161	6540	095	ZGAQ-00628	6220	340	ZGAQ-00769	6090	040
ZGAQ-00161	6570	010	ZGAQ-00628	6220	300	ZGAQ-00769	6090	050
ZGAQ-00196	6190	070	ZGAQ-00629	6220	180	ZGAQ-00771	6090	070
ZGAQ-00200	6190	080	ZGAQ-00629	6220	240	ZGAQ-00775	6100	010-1
ZGAQ-00229	6480	180	ZGAQ-00630	6220	180-1	ZGAQ-00776	6100	010-2
ZGAQ-00230	6220	012-1	ZGAQ-00630	6220	240-1	ZGAQ-00777	6100	010-3
ZGAQ-00230	6410	380-1	ZGAQ-00631	6220	190	ZGAQ-00778	6100	010-4
ZGAQ-00231	6220	012-2	ZGAQ-00631	6220	250	ZGAQ-00779	6100	010-5
ZGAQ-00231	6410	380-2	ZGAQ-00632	6220	200	ZGAQ-00783	6110	050
ZGAQ-00251	6410	350	ZGAQ-00632	6220	260	ZGAQ-00783	6110	070
ZGAQ-00252	6110	450-1	ZGAQ-00633	6220	270	ZGAQ-00783	6110	050
ZGAQ-00253	6110	450-2	ZGAQ-00634	6220	280	ZGAQ-00784	6110	060
ZGAQ-00258	6110	140	ZGAQ-00634	6220	310	ZGAQ-00784	6110	240
ZGAQ-00265	6440	130-5	ZGAQ-00635	6220	290	ZGAQ-00785	6110	080
ZGAQ-00284	6130	054	ZGAQ-00636	6220	320	ZGAQ-00786	6110	090
ZGAQ-00592	6170	190	ZGAQ-00637	6220	330	ZGAQ-00787	6110	100
ZGAQ-00592	6180	190	ZGAQ-00638	6230	360	ZGAQ-00787	6120	312
ZGAQ-00597	6200	110	ZGAQ-00639	6230	362	ZGAQ-00787	6120	400
ZGAQ-00597	6470	130	ZGAQ-00641	6230	390	ZGAQ-00787	6120	352
ZGAQ-00597	6540	130	ZGAQ-00641	6230	390	ZGAQ-00788	6110	120
ZGAQ-00607	6210	200	ZGAQ-00651	6270	010	ZGAQ-00788	6440	110
ZGAQ-00608	6210	200	ZGAQ-00653	6270	020	ZGAQ-00788	6560	040
ZGAQ-00608	6210	200	ZGAQ-00654	6270	020-1	ZGAQ-00789	6110	160
ZGAQ-00613	6240	770	ZGAQ-00673	6290	030	ZGAQ-00790	6110	170
ZGAQ-00614	6240	770-1	ZGAQ-00674	6290	130	ZGAQ-00791	6110	180
ZGAQ-00616	6220	010	ZGAQ-00697	6210	770	ZGAQ-00792	6110	200
ZGAQ-00617	6220	020	ZGAQ-00725	6470	020	ZGAQ-00792	6210	040
ZGAQ-00618	6220	030	ZGAQ-00725	6540	020	ZGAQ-00792	6260	040
ZGAQ-00619	6220	040	ZGAQ-00757	6070	010	ZGAQ-00793	6110	220
ZGAQ-00620	6220	050	ZGAQ-00758	6070	020	ZGAQ-00793	6300	050

NUMERICAL PART INDEX

PART NO 품 번	PAGE 페이지	ITEM 순번	PART NO 품 번	PAGE 페이지	ITEM 순번	PART NO 품 번	PAGE 페이지	ITEM 순번
ZGAQ-00794	6110	250	ZGAQ-00818	6160	092	ZGAQ-00831	6180	230
ZGAQ-00795	6110	260	ZGAQ-00818	6170	092	ZGAQ-00832	6130	150
ZGAQ-00796	6110	270	ZGAQ-00818	6180	092	ZGAQ-00832	6170	150
ZGAQ-00799	6110	300	ZGAQ-00821	6130	120	ZGAQ-00832	6180	150
ZGAQ-00799	6210	070	ZGAQ-00821	6170	120	ZGAQ-00833	6130	150
ZGAQ-00802	6120	314	ZGAQ-00821	6180	120	ZGAQ-00833	6170	150
ZGAQ-00802	6120	354	ZGAQ-00822	6130	130	ZGAQ-00833	6180	150
ZGAQ-00804	6120	311	ZGAQ-00822	6170	130	ZGAQ-00834	6130	150
ZGAQ-00804	6120	380	ZGAQ-00822	6180	130	ZGAQ-00834	6170	150
ZGAQ-00804	6120	351	ZGAQ-00823	6130	160	ZGAQ-00834	6180	150
ZGAQ-00804	6120	340	ZGAQ-00824	6130	170	ZGAQ-00835	6130	150
ZGAQ-00806	6120	390	ZGAQ-00824	6140	170	ZGAQ-00835	6170	150
ZGAQ-00810	6130	010	ZGAQ-00824	6150	170	ZGAQ-00835	6180	150
ZGAQ-00811	6130	020	ZGAQ-00824	6160	170	ZGAQ-00836	6130	150
ZGAQ-00811	6140	020	ZGAQ-00825	6130	190	ZGAQ-00836	6170	150
ZGAQ-00811	6150	020	ZGAQ-00825	6140	190	ZGAQ-00836	6180	150
ZGAQ-00811	6160	020	ZGAQ-00825	6150	190	ZGAQ-00837	6130	150
ZGAQ-00811	6170	020	ZGAQ-00825	6160	190	ZGAQ-00837	6170	150
ZGAQ-00811	6180	020	ZGAQ-00826	6130	200	ZGAQ-00837	6180	150
ZGAQ-00812	6130	042	ZGAQ-00826	6140	200	ZGAQ-00838	6130	150
ZGAQ-00814	6130	060	ZGAQ-00826	6150	200	ZGAQ-00838	6170	150
ZGAQ-00814	6140	060	ZGAQ-00826	6160	200	ZGAQ-00838	6180	150
ZGAQ-00814	6150	060	ZGAQ-00827	6130	210	ZGAQ-00839	6130	150
ZGAQ-00814	6160	060	ZGAQ-00828	6130	220	ZGAQ-00839	6170	150
ZGAQ-00814	6170	060	ZGAQ-00828	6140	220	ZGAQ-00839	6180	150
ZGAQ-00814	6180	060	ZGAQ-00829	6130	230	ZGAQ-00840	6130	150
ZGAQ-00815	6130	070	ZGAQ-00829	6150	230	ZGAQ-00840	6170	150
ZGAQ-00816	6130	072	ZGAQ-00829	6190	020	ZGAQ-00840	6180	150
ZGAQ-00816	6140	072	ZGAQ-00829	6190	030	ZGAQ-00841	6130	150
ZGAQ-00816	6150	072	ZGAQ-00830	6130	240	ZGAQ-00841	6170	150
ZGAQ-00816	6160	072	ZGAQ-00830	6140	230	ZGAQ-00841	6180	150
ZGAQ-00817	6130	080	ZGAQ-00830	6140	240	ZGAQ-00842	6130	150
ZGAQ-00817	6140	080	ZGAQ-00830	6150	220	ZGAQ-00842	6170	150
ZGAQ-00817	6150	080	ZGAQ-00830	6160	230	ZGAQ-00842	6180	150
ZGAQ-00817	6160	080	ZGAQ-00830	6180	210	ZGAQ-00843	6130	150
ZGAQ-00817	6170	080	ZGAQ-00831	6130	250	ZGAQ-00843	6170	150
ZGAQ-00817	6180	080	ZGAQ-00831	6140	250	ZGAQ-00843	6180	150
ZGAQ-00818	6130	092	ZGAQ-00831	6150	240	ZGAQ-00844	6130	150
ZGAQ-00818	6140	092	ZGAQ-00831	6160	250	ZGAQ-00844	6170	150
ZGAQ-00818	6150	092	ZGAQ-00831	6170	230	ZGAQ-00844	6180	150

NUMERICAL PART INDEX

PART NO 품 번	PAGE 페이지	ITEM 순번	PART NO 품 번	PAGE 페이지	ITEM 순번	PART NO 품 번	PAGE 페이지	ITEM 순번
ZGAQ-00845	6130	150	ZGAQ-00860	6140	150	ZGAQ-00880	6170	210
ZGAQ-00845	6170	150	ZGAQ-00860	6150	150	ZGAQ-00880	6170	220
ZGAQ-00845	6180	150	ZGAQ-00860	6160	150	ZGAQ-00880	6180	220
ZGAQ-00846	6130	150	ZGAQ-00861	6140	150	ZGAQ-00881	6170	010
ZGAQ-00846	6170	150	ZGAQ-00861	6150	150	ZGAQ-00882	6170	042
ZGAQ-00846	6180	150	ZGAQ-00861	6160	150	ZGAQ-00882	6180	042
ZGAQ-00847	6140	010	ZGAQ-00862	6140	150	ZGAQ-00883	6170	074
ZGAQ-00848	6140	042	ZGAQ-00862	6150	150	ZGAQ-00883	6180	074
ZGAQ-00848	6150	042	ZGAQ-00862	6160	150	ZGAQ-00884	6170	090
ZGAQ-00849	6140	052	ZGAQ-00863	6140	150	ZGAQ-00884	6180	090
ZGAQ-00849	6150	052	ZGAQ-00863	6150	150	ZGAQ-00885	6170	160
ZGAQ-00849	6160	052	ZGAQ-00863	6160	150	ZGAQ-00885	6180	160
ZGAQ-00849	6170	052	ZGAQ-00864	6140	150	ZGAQ-00886	6170	170
ZGAQ-00849	6180	052	ZGAQ-00864	6150	150	ZGAQ-00886	6180	170
ZGAQ-00850	6140	070	ZGAQ-00864	6160	150	ZGAQ-00888	6180	010
ZGAQ-00850	6150	070	ZGAQ-00865	6140	150	ZGAQ-00889	6190	010
ZGAQ-00850	6160	070	ZGAQ-00865	6150	150	ZGAQ-00890	6190	040
ZGAQ-00850	6170	070	ZGAQ-00865	6160	150	ZGAQ-00891	6190	060
ZGAQ-00850	6180	070	ZGAQ-00866	6140	150	ZGAQ-00893	6190	130
ZGAQ-00853	6140	120	ZGAQ-00866	6150	150	ZGAQ-00894	6200	010
ZGAQ-00853	6150	120	ZGAQ-00866	6160	150	ZGAQ-00895	6200	030
ZGAQ-00853	6160	120	ZGAQ-00867	6140	150	ZGAQ-00896	6200	012
ZGAQ-00854	6140	130	ZGAQ-00867	6150	150	ZGAQ-00897	6200	100
ZGAQ-00854	6150	130	ZGAQ-00867	6160	150	ZGAQ-00900	6210	030
ZGAQ-00854	6160	130	ZGAQ-00868	6140	150	ZGAQ-00903	6210	798
ZGAQ-00855	6140	150	ZGAQ-00868	6150	150	ZGAQ-00908	6240	490
ZGAQ-00855	6150	150	ZGAQ-00868	6160	150	ZGAQ-00909	6240	490-1
ZGAQ-00855	6160	150	ZGAQ-00869	6140	150	ZGAQ-00910	6250	010
ZGAQ-00856	6140	150	ZGAQ-00869	6150	150	ZGAQ-00911	6250	040
ZGAQ-00856	6150	150	ZGAQ-00869	6160	150	ZGAQ-00912	6250	050
ZGAQ-00856	6160	150	ZGAQ-00872	6150	010	ZGAQ-00913	6250	060
ZGAQ-00857	6140	150	ZGAQ-00873	6150	160	ZGAQ-00914	6250	070
ZGAQ-00857	6150	150	ZGAQ-00874	6160	010	ZGAQ-00915	6250	080
ZGAQ-00857	6160	150	ZGAQ-00875	6160	016	ZGAQ-00916	6260	010
ZGAQ-00858	6140	150	ZGAQ-00876	6160	018	ZGAQ-00917	6260	012
ZGAQ-00858	6150	150	ZGAQ-00878	6160	160	ZGAQ-00919	6260	022
ZGAQ-00858	6160	150	ZGAQ-00879	6160	220	ZGAQ-00920	6260	050
ZGAQ-00859	6140	150	ZGAQ-00879	6170	200	ZGAQ-00920	6260	050
ZGAQ-00859	6150	150	ZGAQ-00879	6180	200	ZGAQ-00920	6290	150
ZGAQ-00859	6160	150	ZGAQ-00880	6160	240	ZGAQ-00921	6260	060

NUMERICAL PART INDEX

PART NO 품 번	PAGE 페이지	ITEM 순번	PART NO 품 번	PAGE 페이지	ITEM 순번	PART NO 품 번	PAGE 페이지	ITEM 순번
ZGAQ-00922	6270	030	ZGAQ-01505	6120	350	ZGAQ-01652	6070	120
ZGAQ-00923	6280	55-1	ZGAQ-01506	6130	106	ZGAQ-01653	6080	010
ZGAQ-00923	6280	54-2	ZGAQ-01506	6170	106	ZGAQ-01686	6230	360-3
ZGAQ-00925	6300	040	ZGAQ-01506	6180	106	ZGAQ-01687	6230	360-1
ZGAQ-00926	6300	042	ZGAQ-01507	6130	110	ZGAQ-01688	6230	360-2
ZGAQ-00963	6560	027-1	ZGAQ-01507	6170	110	ZGAQ-01689	6230	390
ZGAQ-00964	6560	027-2	ZGAQ-01507	6180	110	ZGAQ-01701	6210	030-2
ZGAQ-01149	6420	340	ZGAQ-01508	6140	106	ZGAQ-01702	6210	030-1
ZGAQ-01212	6560	080	ZGAQ-01508	6150	106	ZGAQ-01703	6210	030-3
ZGAQ-01212	6560	090-2	ZGAQ-01508	6160	106	ZGAQ-01706	6110	160
ZGAQ-01355	6440	040	ZGAQ-01509	6140	110	ZGAQ-01709	6130	052
ZGAQ-01361	6530	120	ZGAQ-01509	6150	110	ZGAQ-01715	6210	020
ZGAQ-01397	6090	060	ZGAQ-01509	6160	110	ZGAQ-01920	6130	040
ZGAQ-01397	6200	020	ZGAQ-01510	6140	160	ZGAQ-01921	6140	040
ZGAQ-01401	6110	040	ZGAQ-01511	6160	042	ZGAQ-01921	6150	040
ZGAQ-01405	6110	280	ZGAQ-01512	6190	050	ZGAQ-01922	6160	040
ZGAQ-01405	6210	050	ZGAQ-01512	6190	050	ZGAQ-01923	6170	040
ZGAQ-01412	6140	210	ZGAQ-01513	6190	080	ZGAQ-01923	6180	040
ZGAQ-01412	6150	210	ZGAQ-01513	6190	110	ZGAQ-01924	6280	55
ZGAQ-01412	6160	210	ZGAQ-01514	6190	085	ZGAQ-02004	6470	280-1
ZGAQ-01434	6170	180	ZGAQ-01515	6190	115	ZGAQ-02004	6540	210-1
ZGAQ-01434	6180	180	ZGAQ-01515	6410	316	ZGAQ-02191	6440	050-1
ZGAQ-01454	6210	794	ZGAQ-01516	6210	010	ZGAQ-02192	6440	050-2
ZGAQ-01455	6220	090	ZGAQ-01517	6210	020	ZGAQ-02192	6490	100-2
ZGAQ-01456	6230	380	ZGAQ-01519	6100	010	ZGAQ-02192	6560	100-2
ZGAQ-01460	6100	020-1	ZGAQ-01538	6470	030	ZGAQ-02193	6490	100-1
ZGAQ-01461	6100	020-2	ZGAQ-01614	6460	610-3	ZGAQ-02193	6560	100-1
ZGAQ-01462	6100	040	ZGAQ-01614	6560	020	ZGAQ-02200	6440	130-4
ZGAQ-01464	6260	020	ZGAQ-01615	6460	610-4	ZGAQ-02200	6540	030
ZGAQ-01466	6270	010-1	ZGAQ-01615	6560	026	ZGAQ-02201	6540	030-1
ZGAQ-01468	6280	54-1	ZGAQ-01622	6410	040	ZGAQ-02391	6120	311
ZGAQ-01470	6290	/170	ZGAQ-01623	6410	060	ZGAQ-02391	6120	380
ZGAQ-01498	6080	010	ZGAQ-01624	6410	070	ZGAQ-02391	6120	340
ZGAQ-01499	6100	010	ZGAQ-01626	6410	120	ZGAQ-02391	6120	351
ZGAQ-01500	6110	010	ZGAQ-01629	6410	180	ZGAQ-02391	6440	210
ZGAQ-01501	6110	030	ZGAQ-01632	6410	240	ZGAQ-02400	6300	010
ZGAQ-01502	6110	040	ZGAQ-01633	6410	250	ZGAQ-02401	6300	042
ZGAQ-01503	6120	310	ZGAQ-01636	6410	270-1	ZGAQ-02408	6420	*
ZGAQ-01504	6120	328	ZGAQ-01637	6410	270-2	ZGAQ-02409	6440	*
ZGAQ-01504	6120	364	ZGAQ-01651	6070	050	ZGAQ-02410	6450	*

NUMERICAL PART INDEX

PART NO 품 번	PAGE 페이지	ITEM 순번	PART NO 품 번	PAGE 페이지	ITEM 순번	PART NO 품 번	PAGE 페이지	ITEM 순번
ZGAQ-02411	6460	*	ZGAQ-02443	6420	220	ZGAQ-02479	6450	650
ZGAQ-02412	6470	*	ZGAQ-02444	6420	280	ZGAQ-02480	6450	650
ZGAQ-02413	6470	/*	ZGAQ-02444	6490	060	ZGAQ-02481	6450	650
ZGAQ-02414	6480	*	ZGAQ-02445	6420	300	ZGAQ-02482	6460	610
ZGAQ-02415	6570	*	ZGAQ-02445	6490	070	ZGAQ-02483	6470	010
ZGAQ-02416	6420	020	ZGAQ-02446	6420	338	ZGAQ-02484	6470	040
ZGAQ-02417	6420	100	ZGAQ-02446	6490	080	ZGAQ-02485	6470	050
ZGAQ-02419	6420	132	ZGAQ-02447	6420	420	ZGAQ-02485	6530	150
ZGAQ-02420	6420	132	ZGAQ-02447	6510	420	ZGAQ-02486	6470	060
ZGAQ-02421	6420	132	ZGAQ-02448	6420	428	ZGAQ-02486	6540	040
ZGAQ-02422	6420	132	ZGAQ-02449	6420	500	ZGAQ-02487	6470	070
ZGAQ-02423	6420	132	ZGAQ-02450	6430	*	ZGAQ-02488	6470	080
ZGAQ-02424	6420	132	ZGAQ-02451	6430	010	ZGAQ-02489	6470	090
ZGAQ-02425	6420	132	ZGAQ-02452	6430	020	ZGAQ-02490	6470	100
ZGAQ-02426	6420	132	ZGAQ-02453	6430	020	ZGAQ-02491	6470	110
ZGAQ-02427	6420	132	ZGAQ-02454	6430	020	ZGAQ-02492	6470	120
ZGAQ-02428	6420	132	ZGAQ-02455	6430	030	ZGAQ-02493	6470	150
ZGAQ-02429	6420	132	ZGAQ-02456	6430	040	ZGAQ-02495	6470	160
ZGAQ-02430	6420	134	ZGAQ-02457	6430	050	ZGAQ-02497	6470	180
ZGAQ-02430	6490	030	ZGAQ-02458	6430	060	ZGAQ-02498	6470	210
ZGAQ-02431	6420	134	ZGAQ-02459	6430	070	ZGAQ-02498	6540	180
ZGAQ-02431	6490	030	ZGAQ-02460	6430	080	ZGAQ-02499	6470	250
ZGAQ-02432	6420	134	ZGAQ-02461	6430	090	ZGAQ-02500	6470	252
ZGAQ-02433	6420	134	ZGAQ-02462	6430	100	ZGAQ-02502	6470	270
ZGAQ-02433	6490	030	ZGAQ-02463	6430	110	ZGAQ-02504	6470	400
ZGAQ-02434	6420	134	ZGAQ-02464	6440	010	ZGAQ-02504	6540	090
ZGAQ-02435	6420	134	ZGAQ-02465	6440	020	ZGAQ-02505	6480	010
ZGAQ-02435	6490	030	ZGAQ-02467	6440	085-1	ZGAQ-02506	6480	020
ZGAQ-02436	6420	134	ZGAQ-02467	6530	160-1	ZGAQ-02507	6480	030
ZGAQ-02436	6490	030	ZGAQ-02468	6440	130-1	ZGAQ-02507	6550	030
ZGAQ-02437	6420	134	ZGAQ-02469	6440	130-2	ZGAQ-02508	6480	050
ZGAQ-02437	6490	030	ZGAQ-02470	6440	130-3	ZGAQ-02509	6480	060
ZGAQ-02438	6420	134	ZGAQ-02471	6440	130-6	ZGAQ-02509	6550	050
ZGAQ-02438	6490	030	ZGAQ-02472	6440	180	ZGAQ-02510	6480	070
ZGAQ-02439	6420	134	ZGAQ-02473	6440	190-1	ZGAQ-02510	6550	060
ZGAQ-02439	6490	030	ZGAQ-02474	6440	230	ZGAQ-02511	6480	100
ZGAQ-02440	6420	134	ZGAQ-02475	6450	610	ZGAQ-02511	6550	090
ZGAQ-02440	6490	030	ZGAQ-02476	6450	620	ZGAQ-02512	6480	110
ZGAQ-02441	6420	140	ZGAQ-02477	6450	650	ZGAQ-02512	6550	100
ZGAQ-02442	6420	154	ZGAQ-02478	6450	650	ZGAQ-02513	6480	112

NUMERICAL PART INDEX

PART NO 품 번	PAGE 페이지	ITEM 순번	PART NO 품 번	PAGE 페이지	ITEM 순번	PART NO 품 번	PAGE 페이지	ITEM 순번
ZGAQ-02513	6550	110	ZGAQ-02556	6520	070	ZGAQ-02596	6550	140
ZGAQ-02514	6480	120	ZGAQ-02557	6520	080	ZGAQ-02597	6550	150
ZGAQ-02515	6480	130	ZGAQ-02558	6520	090	ZGAQ-02598	6550	160
ZGAQ-02516	6480	140	ZGAQ-02559	6520	100	ZGAQ-02599	6560	030
ZGAQ-02517	6480	150	ZGAQ-02560	6520	110	ZGAQ-02600	6560	034
ZGAQ-02518	6480	160	ZGAQ-02561	6520	115	ZGAQ-02601	6560	070
ZGAQ-02519	6480	170	ZGAQ-02562	6520	130	ZGAQ-02605	6190	010
ZGAQ-02521	6490	*	ZGAQ-02563	6520	140	ZGAQ-02607	6410	010
ZGAQ-02523	6510	*	ZGAQ-02564	6520	150	ZGAQ-02608	6410	020
ZGAQ-02524	6520	*	ZGAQ-02565	6530	010	ZGAQ-02609	6410	030
ZGAQ-02525	6530	*	ZGAQ-02566	6530	015	ZGAQ-02610	6410	110
ZGAQ-02526	6540	*	ZGAQ-02567	6530	015	ZGAQ-02611	6410	150
ZGAQ-02527	6550	*	ZGAQ-02568	6530	015	ZGAQ-02612	6410	160
ZGAQ-02528	6560	*	ZGAQ-02569	6530	015	ZGAQ-02613	6410	170
ZGAQ-02529	6490	010	ZGAQ-02570	6530	015	ZGAQ-02614	6410	190
ZGAQ-02530	6490	020	ZGAQ-02571	6530	030	ZGAQ-02615	6410	200
ZGAQ-02531	6490	050	ZGAQ-02572	6530	040	ZGAQ-02616	6410	260
ZGAQ-02532	6490	050	ZGAQ-02573	6530	040	ZGAQ-02617	6410	270
ZGAQ-02533	6490	050	ZGAQ-02574	6530	040	ZGAQ-02618	6410	270-3
ZGAQ-02534	6490	050	ZGAQ-02575	6530	040	ZGAQ-02619	6410	270-4
ZGAQ-02535	6490	050	ZGAQ-02576	6530	130	ZGAQ-02620	6410	300
ZGAQ-02536	6490	050	ZGAQ-02577	6530	140	ZGAQ-02621	6410	340
ZGAQ-02537	6490	050	ZGAQ-02578	6540	010	ZGAQ-02622	6410	360
ZGAQ-02538	6490	050	ZGAQ-02579	6540	060	ZGAQ-02623	6410	370
ZGAQ-02539	6490	050	ZGAQ-02580	6540	070	ZGAQ-02624	6410	310
ZGAQ-02540	6490	050	ZGAQ-02581	6540	080	ZGAQ-02625	6490	040
ZGAQ-02541	6490	050	ZGAQ-02582	6540	100	ZGAQ-02802	6220	010
ZGAQ-02543	6490	050	ZGAQ-02583	6540	110	ZGAQ-02803	6230	360
ZGAQ-02544	6490	050	ZGAQ-02584	6540	120	ZGAQ-02808	6210	030
ZGAQ-02545	6490	110	ZGAQ-02585	6540	140	ZGAQ-02809	6100	040
ZGAQ-02546	6490	120	ZGAQ-02586	6540	152	ZGAQ-02824	6110	290
ZGAQ-02547	6500	010	ZGAQ-02587	6540	160	ZGAQ-02828	6170	080
ZGAQ-02548	6510	428	ZGAQ-02588	6540	190	ZGAQ-02828	6180	080
ZGAQ-02549	6520	020	ZGAQ-02589	6540	200	ZGAQ-02829	6130	092
ZGAQ-02550	6520	030	ZGAQ-02590	6550	010	ZGAQ-02829	6140	092
ZGAQ-02551	6520	030	ZGAQ-02591	6550	020	ZGAQ-02829	6150	092
ZGAQ-02552	6520	030	ZGAQ-02592	6550	040	ZGAQ-02829	6160	092
ZGAQ-02553	6520	040	ZGAQ-02593	6550	070	ZGAQ-02829	6170	092
ZGAQ-02554	6520	050	ZGAQ-02594	6550	120	ZGAQ-02829	6180	092
ZGAQ-02555	6520	060	ZGAQ-02595	6550	130	ZGAQ-02843	6110	010

NUMERICAL PART INDEX

PART NO 품 번	PAGE 페이지	ITEM 순번	PART NO 품 번	PAGE 페이지	ITEM 순번	PART NO 품 번	PAGE 페이지	ITEM 순번
ZGAQ-02844	6110	030	ZGBH-00010	5154	17	ZGBH-00031	5154	23
ZGAQ-02845	6120	390	ZGBH-00011	5151	10	ZGBH-00032	5151	31
ZGAQ-02846	6130	040	ZGBH-00011	5154	16	ZGBH-00033	5151	32
ZGAQ-02847	6130	042	ZGBH-00012	5151	11	ZGBH-00033	5154	37
ZGAQ-02847	6140	042	ZGBH-00012	5154	15	ZGBH-00034	5151	33
ZGAQ-02848	6140	040	ZGBH-00013	5151	12	ZGBH-00034	5154	38
ZGAQ-02849	6150	042	ZGBH-00013	5154	21	ZGBH-00035	5151	34
ZGAQ-02850	6150	040	ZGBH-00014	5151	13	ZGBH-00035	5154	39
ZGAQ-02853	6170	040	ZGBH-00014	5154	8	ZGBH-00036	5151	35
ZGAQ-02853	6180	040	ZGBH-00015	5151	14	ZGBH-00037	5151	36
ZGAQ-02854	6170	042	ZGBH-00015	5154	7	ZGBH-00037	5154	41
ZGAQ-02854	6180	042	ZGBH-00016	5151	15	ZGBH-00038	5151	37
ZGAQ-02855	6190	115	ZGBH-00016	5154	9	ZGBH-00038	5154	40
ZGAQ-02855	6410	316	ZGBH-00017	5151	16	ZGBH-00039	5151	38
ZGAQ-02856	6100	010	ZGBH-00017	5154	12	ZGBH-00039	5154	42
ZGAQ-02857	6160	040	ZGBH-00018	5151	17	ZGBH-00040	5151	39
ZGAQ-02858	6160	042	ZGBH-00019	5151	18	ZGBH-00041	5151	40
ZGAQ-02859	6160	160	ZGBH-00019	5154	13	ZGBH-00041	5154	49
ZGAQ-03129	6260	010	ZGBH-00020	5151	19	ZGBH-00042	5151	41
ZGAQ-03152	6150	010	ZGBH-00020	5154	14	ZGBH-00042	5154	51
ZGAW-00001	4080	1	ZGBH-00021	5151	20	ZGBH-00043	5151	42
ZGAW-00002	4080	2	ZGBH-00021	5154	11	ZGBH-00043	5155	65
ZGAW-00003	4080	3	ZGBH-00022	5151	21	ZGBH-00044	5151	43
ZGAW-00004	4080	4	ZGBH-00022	5154	22	ZGBH-00045	5151	44
ZGAW-00005	4080	5	ZGBH-00023	5151	22	ZGBH-00045	5154	50
ZGBH-00001	5151	1	ZGBH-00023	5154	24	ZGBH-00046	5151	45
ZGBH-00001	5154	2	ZGBH-00024	5151	23	ZGBH-00047	5151	46
ZGBH-00002	5151	2	ZGBH-00024	5154	28	ZGBH-00048	5151	47
ZGBH-00002	5154	1	ZGBH-00025	5151	24	ZGBH-00048	5154	54
ZGBH-00004	5151	4	ZGBH-00025	5154	30	ZGBH-00049	5151	48
ZGBH-00004	5154	4	ZGBH-00026	5151	25	ZGBH-00049	5154	53
ZGBH-00005	5151	5	ZGBH-00026	5154	31	ZGBH-00050	5151	49
ZGBH-00005	5154	5	ZGBH-00027	5151	26	ZGBH-00050	5154	47
ZGBH-00007	5151	7	ZGBH-00027	5154	32	ZGBH-00051	5151	50
ZGBH-00007	5154	19	ZGBH-00028	5151	27	ZGBH-00051	5154	46
ZGBH-00008	5151	8	ZGBH-00029	5151	28	ZGBH-00052	5151	51
ZGBH-00008	5154	18	ZGBH-00029	5154	35	ZGBH-00053	5151	52
ZGBH-00009	5151	3	ZGBH-00030	5151	29	ZGBH-00053	5154	45
ZGBH-00009	5154	3	ZGBH-00030	5154	26	ZGBH-00055	5151	54
ZGBH-00010	5151	9	ZGBH-00031	5151	30	ZGBH-00055	5154	20

NUMERICAL PART INDEX

PART NO 품 번	PAGE 페이지	ITEM 순번	PART NO 품 번	PAGE 페이지	ITEM 순번	PART NO 품 번	PAGE 페이지	ITEM 순번
ZGBH-00056	5151	55	ZGBH-00095	5152	94	ZGBH-00137	5155	22
ZGBH-00056	5154	36	ZGBH-00096	5152	95	ZGBH-00138	5155	26
ZGBH-00057	5152	56	ZGBH-00097	5152	96	ZGBH-00139	5155	27
ZGBH-00058	5152	57	ZGBH-00098	5152	97	ZGBH-00140	5155	28
ZGBH-00059	5152	58	ZGBH-00099	5152	98	ZGBH-00141	5155	29
ZGBH-00060	5152	59	ZGBH-00101	5152	100	ZGBH-00142	5155	30
ZGBH-00061	5152	60	ZGBH-00102	5151	53	ZGBH-00143	5155	31
ZGBH-00062	5152	61	ZGBH-00102	5154	44	ZGBH-00144	5155	32
ZGBH-00063	5152	62	ZGBH-00103	5151	6	ZGBH-00145	5155	34
ZGBH-00064	5152	N63	ZGBH-00103	5154	6	ZGBH-00146	5155	35
ZGBH-00065	5152	64	ZGBH-00104	5152	99	ZGBH-00147	5155	38
ZGBH-00066	5152	65	ZGBH-00104	5154	58	ZGBH-00148	5155	41
ZGBH-00067	5152	66	ZGBH-00105	5155	*	ZGBH-00149	5155	42
ZGBH-00068	5152	67	ZGBH-00107	5154	10	ZGBH-00150	5155	43
ZGBH-00069	5152	N68	ZGBH-00108	5154	25	ZGBH-00151	5155	54
ZGBH-00070	5152	69	ZGBH-00109	5154	27	ZGBH-00152	5155	55
ZGBH-00071	5152	70	ZGBH-00110	5154	29	ZGBH-00153	5155	56
ZGBH-00072	5152	71	ZGBH-00112	5154	33	ZGBH-00154	5155	57
ZGBH-00073	5152	72	ZGBH-00113	5154	34	ZGBH-00155	5155	36
ZGBH-00074	5152	73	ZGBH-00114	5154	43	ZGBH-00156	5155	62
ZGBH-00075	5152	74	ZGBH-00115	5154	52	ZGBH-00157	5155	63
ZGBH-00076	5152	75	ZGBH-00116	5154	55	ZGBH-00158	5155	64
ZGBH-00077	5152	76	ZGBH-00117	5154	56	ZGBH-00159	5155	66
ZGBH-00078	5152	77	ZGBH-00118	5154	57	ZGBH-00160	5155	67
ZGBH-00079	5152	78	ZGBH-00120	5155	1	ZGBH-00161	5155	69
ZGBH-00080	5152	79	ZGBH-00121	5155	3	ZGBH-00162	5155	84
ZGBH-00081	5152	80	ZGBH-00122	5155	4	ZUAH-00002	4062	1
ZGBH-00082	5152	81	ZGBH-00123	5155	7	ZUAH-00002	4064	2
ZGBH-00083	5152	82	ZGBH-00124	5155	8	ZUAH-00003	4062	2
ZGBH-00084	5152	83	ZGBH-00125	5155	9	ZUAH-00003	4064	3
ZGBH-00085	5152	84	ZGBH-00126	5155	10	ZUAH-00004	4062	3
ZGBH-00086	5152	85	ZGBH-00127	5155	12	ZUAH-00004	4064	4
ZGBH-00087	5152	86	ZGBH-00128	5155	13	ZUAH-00005	4062	4
ZGBH-00088	5152	87	ZGBH-00129	5155	14	ZUAH-00005	4064	5
ZGBH-00089	5152	88	ZGBH-00131	5155	16	ZUAH-00006	4064	6
ZGBH-00090	5152	89	ZGBH-00132	5155	17	ZUAH-00007	4062	6
ZGBH-00091	5152	90	ZGBH-00133	5155	18	ZUAH-00007	4064	7
ZGBH-00092	5152	91	ZGBH-00134	5155	19	ZUAH-00008	4062	7
ZGBH-00093	5152	92	ZGBH-00135	5155	20	ZUAH-00008	4064	8
ZGBH-00094	5152	93	ZGBH-00136	5155	21	ZUAH-00009	4062	8

NUMERICAL PART INDEX

PART NO 품 번	PAGE 페이지	ITEM 순번	PART NO 품 번	PAGE 페이지	ITEM 순번	PART NO 품 번	PAGE 페이지	ITEM 순번
ZUAH-00009	4064	9	ZUAH-00027	4064	42	ZUAN-00014	4120	2-14
ZUAH-00010	4062	9	ZUAH-00028	4063	29	ZUAN-00015	4120	3
ZUAH-00010	4064	10	ZUAH-00028	4064	24	ZUAQ-00001	5153	1
ZUAH-00011	4062	10	ZUAH-00029	4063	30	ZUAQ-00001	5156	1
ZUAH-00011	4064	11	ZUAH-00029	4064	25	ZUAQ-00002	5153	2
ZUAH-00012	4062	11	ZUAH-00030	4063	31	ZUAQ-00002	5156	2
ZUAH-00012	4064	12	ZUAH-00030	4064	26	ZUAQ-00003	5153	3
ZUAH-00013	4062	12	ZUAH-00031	4063	32	ZUAQ-00004	5153	3
ZUAH-00013	4064	13	ZUAH-00031	4064	27	ZUAQ-00004	5156	3
ZUAH-00014	4062	13	ZUAH-00032	4063	33	ZUAQ-00005	5153	4
ZUAH-00014	4064	14	ZUAH-00032	4064	28	ZUAQ-00005	5156	4
ZUAH-00015	4062	14	ZUAH-00033	4063	34	ZUAQ-00006	5153	5
ZUAH-00015	4064	15	ZUAH-00033	4064	31	ZUAQ-00007	5153	5
ZUAH-00016	4062	15	ZUAH-00034	4064	30	ZUAQ-00007	5156	5
ZUAH-00016	4064	16	ZUAH-00035	4063	36	ZUAQ-00008	5153	6
ZUAH-00017	4062	16	ZUAH-00035	4064	29	ZUAQ-00008	5156	6
ZUAH-00017	4064	17	ZUAH-00036	4064	33	ZUAQ-00009	5153	7
ZUAH-00018	4062	17	ZUAH-00037	4063	38	ZUAQ-00009	5156	7
ZUAH-00018	4064	18	ZUAH-00037	4064	32	ZUAQ-00010	5153	8
ZUAH-00019	4062	26	ZUAH-00038	4063	N39	ZUAQ-00010	5156	8
ZUAH-00019	4062	18	ZUAH-00038	4064	N1	ZUAQ-00011	5153	8
ZUAH-00019	4062	21	ZUAH-00039	4063	40	ZUAQ-00012	5153	9
ZUAH-00019	4064	19	ZUAH-00039	4064	34	ZUAQ-00012	5156	9
ZUAH-00019	4064	38	ZUAH-00152	4063	35	ZUAQ-00013	5153	10
ZUAH-00019	4064	22	ZUAH-00153	4062	5	ZUAQ-00013	5156	10
ZUAH-00020	4062	19	ZUAH-00175	4170	K/	ZUAQ-00014	5153	11
ZUAH-00020	4064	20	ZUAN-00001	4120	1	ZUAQ-00014	5156	11
ZUAH-00021	4062	20	ZUAN-00002	4120	2	ZUAQ-00015	5153	12
ZUAH-00021	4064	21	ZUAN-00003	4120	2-1	ZUAQ-00015	5156	12
ZUAH-00022	4062	22	ZUAN-00004	4120	2-2	ZUAQ-00016	5153	13
ZUAH-00022	4064	23	ZUAN-00005	4120	2-3	ZUAQ-00016	5156	13
ZUAH-00023	4062	23	ZUAN-00006	4120	2-4	ZUAQ-00017	5153	14
ZUAH-00023	4064	35	ZUAN-00007	4120	2-6	ZUAQ-00017	5156	14
ZUAH-00024	4062	24	ZUAN-00008	4120	2-7	ZUAQ-00018	5153	15
ZUAH-00024	4064	36	ZUAN-00009	4120	2-8	ZUAQ-00018	5156	15
ZUAH-00025	4062	25	ZUAN-00010	4120	2-9	ZUAQ-00019	5153	16
ZUAH-00025	4064	37	ZUAN-00011	4120	2-10	ZUAQ-00019	5156	16
ZUAH-00026	4062	27	ZUAN-00012	4120	2-11	ZUAQ-00020	5153	17
ZUAH-00026	4064	39	ZUAN-00012	4120	2-15	ZUAQ-00020	5156	17
ZUAH-00027	4063	28	ZUAN-00013	4120	2-13	ZUAQ-00021	5153	18

NUMERICAL PART INDEX

PART NO 품 번	PAGE 페이지	ITEM 순번	PART NO 품 번	PAGE 페이지	ITEM 순번	PART NO 품 번	PAGE 페이지	ITEM 순번
ZUAQ-00021	5156	18						
ZUAQ-00022	5153	19						
ZUAQ-00022	5156	19						
ZUAQ-00023	5153	20						
ZUAQ-00023	5156	20						
ZUAQ-00025	5153	21						
ZUAQ-00026	5153	22						
ZUAQ-00026	5156	22						
ZUAQ-00027	5153	23						
ZUAQ-00027	5156	23						
ZUAQ-00028	5153	24						
ZUAQ-00028	5156	24						
ZUAQ-00029	5153	25						
ZUAQ-00029	5156	25						
ZUAQ-00030	5153	25						
ZUAQ-00031	5153	26						
ZUAQ-00031	5156	26						