RUTHZIL TRATOR COMERCIAL DE PEÇAS LTDA 11 97083-6812 ROLANDO CITRANGULO

INDUSCOR CORRENTES E ENGRENAGENS

CATÁLOGO DE CORRENTES INDUSTRIAIS E SEUS ACESSÓRIOS

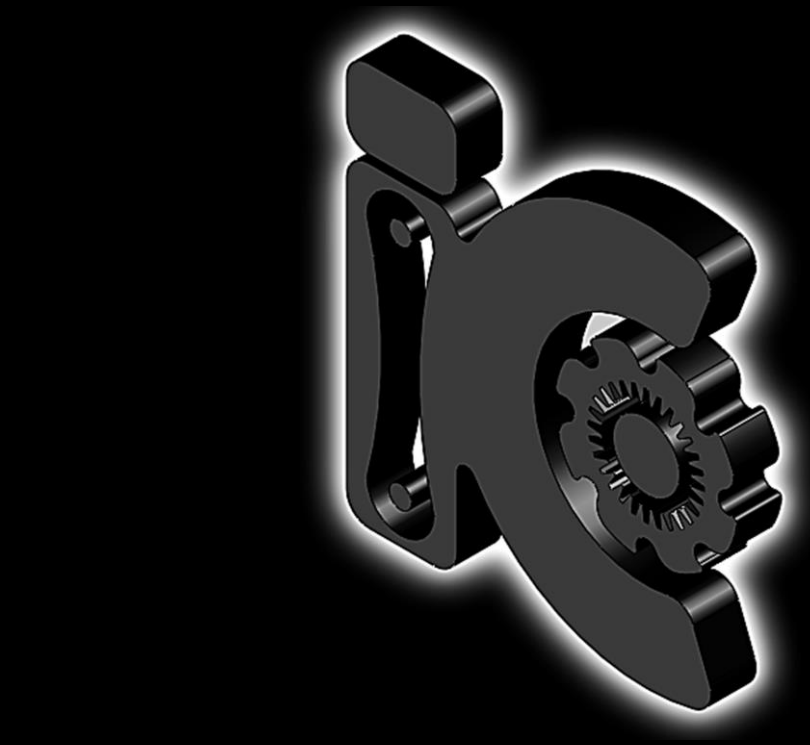

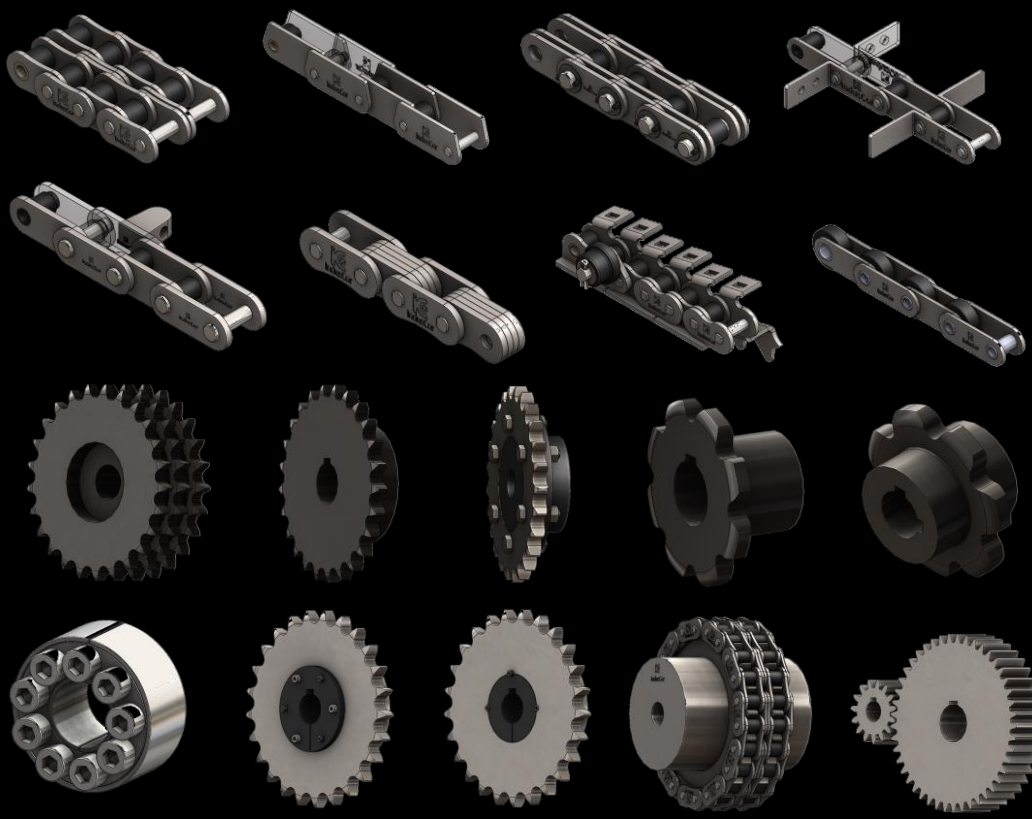

IC 001-16

ÍNDICE

	CORRENTES DE TRANSMISSÃO DE POTÊNCIA SÉRIES SIMPLES, DUPLAS E TRIPLAS (ANSI / ASA / ISO ABNT)	5 ATÉ 7	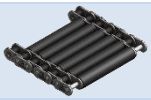	ESTEIRA DE CORRENTE DE TRANSMISSÃO SÉRIES EST & ERT	27
	ADICIONAIS PARA CORRENTE DE TRANSMISSÃO	8 ATÉ 16		CORRENTE PASSO LONGO ROLOS PEQUENOS E PINOS SOLIDOS	28
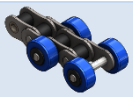	CORRENTE DE TRANSMISSÃO SÉRIE SPR ROLO DE APOIO LATERAL	17		CORRENTE PASSO LONGO ROLOS GRANDES E PINOS SOLIDOS	28
	CORRENTE DE TRANSMISSÃO SÉRIE RTC ROLO TRANSPORTADOR CENTRAL	17		CORRENTE PASSO LONGO ROLOS PEQUENOS E PINOS OCOS	29
	CORRENTE DE TRANSMISSÃO SÉRIE BS ROLO TRANSPORTADOR CENTRAL	18		CORRENTE PASSO LONGO ROLOS GRANDES E PINOS OCOS	29
	CORRENTE DE TRANSMISSÃO SÉRIE GR ROLO GUIA LATERAL	18		ADICIONAIS PARA CORRENTE DE PASSO LONGO	30 ATÉ 31
	CORRENTE DE TRANSMISSÃO SÉRIE TR ROLO TRANSPORTADOR AÉREO	19	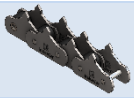	CORRENTE PARA FABRICA DE ALIMENTICIO SÉRIE TKC (MACARRÃO)	32
	CORRENTE DE TRANSMISSÃO SÉRIE RT ROLO TRANSPORTADOR AÉREO	19	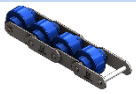	CORRENTE PARA MESA DE MONTAGEM SÉRIE VPR	32
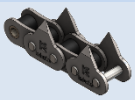	CORRENTE DE TRANSMISSÃO SÉRIES TA & TK ESPINHO UNILATERAL E BILATERAL	20	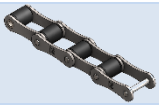	CORRENTE AGRICOLA SÉRIE S E SEUS ADITAMENTOS	33
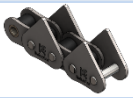	CORRENTE DE TRANSMISSÃO SÉRIES TRA & TRK TRIANGULO TRANSPORTADOR UNILATERAL E BILATERAL	20		CORRENTE AGRICOLA SÉRIE C E SEUS ADITAMENTOS	33
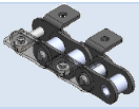	CORRENTE DE TRANSMISSÃO SÉRIES A1NM & K1NM ADICIONAL COM PORCA SOLDADA	21		CORRENTE AGRICOLA SÉRIE HP PINOS OCOS	34
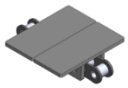	CORRENTE DE TRANSMISSÃO SÉRIE TN TALISCA PLASTICA	21		CORRENTE MANIVELADA PARA ESCAVADEIRAS	35
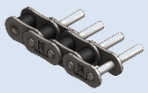	CORRENTE DE TRANSMISSÃO SÉRIES EPA & EPK – PINO PROLOGADO UNILATERAL E BILATERAL	22		CORRENTE DE PESO PARA EMPILHADEIRAS SÉRIES AL (LEVE) & BL (PESADA)	36 ATÉ 37
	CORRENTE DE TRANSMISSÃO SÉRIES PES & PED PLATAFORMAS EMBORRACHADAS	23		CORRENTE DE TRANSMISSÃO TIPO GALL SÉRIES GL / GP / GT & GC	38
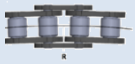	CORRENTE DE TRANSMISSÃO SÉRIE SB CURVA LATERAL	23	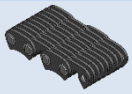	CORRENTE SILENCIOSA	39
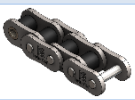	CORRENTES DE TRANSMISSÃO SÉRIE H REFORÇADA	24		CORRENTE PARA CHAVE DE GRIFO (JACARÉ) SÉRIE GJ	40
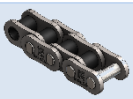	CORRENTES DE TRANSMISSÃO SÉRIE HRF REFORÇADA COM ROLOS FIXOS	24	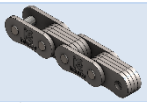	CORRENTE DE BLOCO SÉRIE BC	40
	CORRENTE DE TRANSMISSÃO SÉRIE HP PINOS OCOS	25		CORRENTE TRANSPORTADORA SÉRIES 212 & 232 ROLOS PEQUENOS E PINOS SOLIDOS	48
	CORRENTE DE TRANSMISSÃO SÉRIE BF PLACAS RETAS	25		CORRENTE TRANSPORTADORA SÉRIE 252 ROLOS PEQUENOS E PINOS OCOS	49
	CORRENTE LITOGRAFICA	26		CORRENTE TRANSPORTADORA SÉRIES 612 & 632 ROLOS PEQUENOS E PLACAS ALTAS	50
	CORRENTE EMBALADORA	27		CORRENTE TRANSPORTADORA SÉRIES 214 & 234 ROLOS GRANDES E PINOS SOLIDOS	51

	CORRENTE TRANSPORTADORA SÉRIE 254 ROLOS GRANDES E PINOS OCOS	52		CORRENTE TRANSPORTADORA DE BLOCOS SÉRIE NF	86
	CORRENTE TRANSPORTADORA SÉRIES 274 & 294 ROLOS GRANDES E FLAGEADOS	53	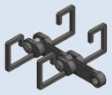	CORRENTE FORJADA TIPO FORKY SÉRIE F142 ARRASTE TIPO REDLER	87
	CORRENTE TRANSPORTADORA SÉRIES 614 & 634 ROLOS GRANDES E PLACAS ALTAS	54		ENGRENAGENS PARA CORRENTE SIMPLES NORMAS ASA E ANSI PADRÃO AMERICANO DIN 8188-1	93 ATÉ 105
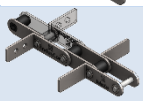	CORRENTE TRANSPORTADORA SÉRIES 707 & 737 ARRASTE TIPO REDLER	55 ATÉ 56		ENGRENAGENS PARA CORRENTE DUPLA NORMAS ASA E ANSI PADRÃO AMERICANO DIN 8188-1	106 ATÉ 116
	ADICIONAIS PARA CORRENTE TRANSPORTADORA	57 ATÉ 61		ENGRENAGENS PARA CORRENTE TRIPLA NORMAS ASA E ANSI PADRÃO AMERICANO DIN 8188-1	117 ATÉ 127
	CORRENTE TRANSPORTADORA SÉRIES M / MC & ME (BASEADAS NAS NORMAS ISO 1977 / DIN 8167)	63 ATÉ 66		ENGRENAGENS PARA CORRENTE SIMPLES NORMAS ISO E ABNT PADRÃO EUROPEU DIN 8187-1	128 ATÉ 140
	CORRENTE TRANSPORTADORA SÉRIES C / CC & CE (BASEADAS NA NORMA DIN 8165)	67 ATÉ 70		ENGRENAGENS PARA CORRENTE DUPLA NORMAS ISO E ABNT PADRÃO EUROPEU DIN 8187-1	141 ATÉ 151
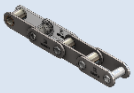	CORRENTE TRANSPORTADORA SÉRIES Z / ZC & ZE (BASEADAS NA NORMA BS 4116)	71 ATÉ 74		ENGRENAGENS PARA CORRENTE TRIPLA NORMAS ISO E ABNT PADRÃO EUROPEU DIN 8187-1	152 ATÉ 162
	CORRENTE PARA ELEVADOR DE CANECAS SÉRIE SBS & SBR E SEUS ADITAMENTOS	75 ATÉ 77	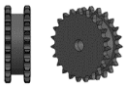	ENGRENAGENS BI-SIMPLEX PARA DUAS CORRENTES NORMA ASA ASA E ANSI PADRÃO AMERICANO DIN 8188-1	163 ATÉ 162
	CORRENTE P/ USINA DE ACUÇAR E ALCOOL SÉRIE EB ADITAMENTO TIPO VA ASA VOADORA.	78	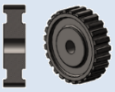	ENGRENAGENS SÉRIE 815K PARA CORRENTE TRANSPORTADORA DE GARRAFAS	165
	CORRENTE P/ USINA DE ACUÇAR E ALCOOL SÉRIE EC ADITAMENTOS K2 E K3	79		ENGRENAGENS PARA CORRENTE DE PASSO LONGO	166 ATÉ 167
	CORRENTE P/ USINA DE ACUÇAR E ALCOOL SÉRIE MA ADITAMENTOS E1	80		ENGRENAGEM PARA CORRENTE TRANSPORTADORA PADRÃO CERELLO (IMPERIAL)	168 ATÉ 170
	CORRENTE P/ USINA DE ACUÇAR E ALCOOL SÉRIE WH E SEUS ADITAMENTOS	81 ATÉ 82		ENGRENAGEM PARA CORRENTE TRANSPORTADORA PADRÃO CERELLO (MÉTRICA)	171 ATÉ 173
	CORRENTE BI-DIRECIONAL SÉRIE DC TRANSPORTADOR AÉREO	83		ENGRENAGEM PARA CORRENTE TRANSPORTADORA (MÉTRICA)	174 ATÉ 175
	CORRENTE TRI-DIRECIONAL SÉRIE DF TRANSPORTADOR AEREO	83		ENGRENAGEM PARA CORRENTE TRANSPORTADORA (MÉTRICA)	176 ATÉ 177
	CORRENTE FORJADA SÉRIE X TRANSPORTADOR AEREO	83		ENGRENAGEM PARA CORRENTE TRANSPORTADORA (IMPERIAL)	178 ATÉ 179
	CORRENTE DE ACIONAMENTO SÉRIE 160X COM DOG TIPO CATERPILLAR	84		ACOPLAMENTOS DE CORRENTE	180
	CORRENTE TIPO RELIANCE SM1200 TRANSPORTADOR DE ARRASTE	84		ANEIS ESPANSORES	181 ATÉ 182
	CORRENTE PLATAFORMA SÉRIE 866K TRANSPORTADOR DE GARRAFAS	85	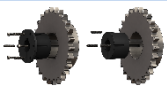	BUCHAS CÔNICAS	183
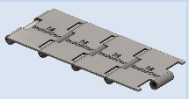	CORRENTE DOBRADIÇA SÉRIES S815K E SS815K TRANSPORTADOR DE GARRAFAS	85		RODAS DENTAS CILINDRICAS (MÓDULO)	184 ATÉ 187

* OS TEXTOS A SEGUIR BEM COMO AS IMAGENS TEM CARÁTER INFORMATIVO E ILUSTRATIVO E PODEM SER ALTERADOS SEM PRÉVIO AVISO.

CORRENTES DE TRANSMISSÃO

A transmissão por correntes de rolos é um meio altamente eficiente e versátil para transmitir potência mecânica em aplicações industriais. Este tipo de transmissão é composto por uma engrenagem motriz, uma ou mais engrenagens movidas e por um lance de corrente; este sistema assegura um rendimento de 98% em condições corretas de trabalho, obtendo-se uma relação de velocidade constante entre a engrenagem motriz e a movida.
Quando há necessidade de transmitir força em locais de difícil acesso, grandes distâncias entre centros, condições abrasivas ou poeirentas, e outras condições especiais, a transmissão por correntes de rolos apresenta resultados extremamente satisfatórios.

TIPOS DE CORRENTES DE TRANSMISSÃO

Correntes de rolos

A) Norma Americana - este tipo de corrente é o mais utilizado em todo mundo. Fabricada segundo a norma A.N.S.I. (American National Standard Institute) antigamente conhecida por A.S.A., e incluída na normalização da I.S.O. (International Organization for Standardization) e na normalização da A.B.N.T. (Associação Brasileira de Normas Técnicas), apresenta como principal vantagem sobre a tradicional corrente de Norma Europeia uma maior resistência à fadiga, proporcionando assim uma maior vida útil à transmissão. Estas correntes são construídas normalmente nos tipos simples, dupla, tripla, podendo sob encomenda serem fornecidas até com 14 carreiras.

B) Norma Europeia - são correntes fabricadas segundo a norma I.S.O. R/606-1967, originada de uma unificação das normas italiana, inglesa, francesa e alemã existentes. São construídas desde simples até quádrupla.

C) Correntes para escavadeiras - sob esta denominação agrupamos os tipos de correntes de transmissão que podemos definir como próprias para uso em maquinário pesado. Este tipo de corrente é projetado para ser usado em escavadeiras, betoneiras, moinhos, secadores, britadores e máquinas pesadas em geral; quando as condições de trabalho apresentam necessidade de transmitir cargas elevadas em baixa velocidade, com trancos, vibrações, presença de material abrasivo e desalinhamento de eixos, esta série representa a solução ideal.

D) Correntes para maquinário agrícola - as correntes que agrupamos nesta série foram projetadas e são construídas para substituir as correntes estampadas e de ferro maleável utilizadas antigamente em maquinário agrícola, em virtude dos aprimoramentos técnicos exigidos por equipamentos atualmente existentes no mercado, mais modernos e produtivos. Estas correntes são fabricadas com os mesmos tipos de aço e com suas partes submetidas aos mesmos tratamentos térmicos das correntes de rolo de precisão. Devido a suas características de construção, estas correntes prescindem de lubrificação no campo. Além do serviço de transmissão, estas correntes são largamente utilizadas para efetuar o serviço de transporte em colhedeiras automotrizes, semeadeiras, etc., com a aplicação de adicionais especialmente para ela projetados.

E) Correntes de passo longo - são correntes derivadas de correntes Norma Americana, das quais diferem apenas pelo fato de terem o passo duplo, enquanto pinos, buchas e rolos têm as mesmas dimensões das correntes normais correspondentes. Encontram emprego pelo seu custo mais econômico em transmissões com cargas e velocidades mais baixas. No caso de utilização deste tipo de corrente, recomenda-se que a rotação da engrenagem menor seja mantida entre um mínimo de 200 RPM e um máximo de 500 RPM. Também são utilizadas para transportadores leves, seja com rolos normais ou rolos grandes, através da adaptação de adicionais de transportes.

E) Correntes de rolos de aço inoxidável - Apesar de não estar relacionada neste catálogo, este tipo de corrente é por nós fabricada segundo a norma A.N.S.I. e na norma I.S.O. R/606-1967, utilizando-se aço inoxidável em todos os seus componentes. Utiliza-se este tipo de corrente em condições especiais, como trabalho em elementos corrosivos ou em ambientes com variações de temperatura elevadas.

Além dos tipos acima referidos, podem ser fabricados outros com características específicas para determinadas aplicações. Nestes casos, nosso Departamento de Engenharia poderá estudar o problema, indicando a solução mais viável e econômica.

ACESSÓRIOS PARA CORRENTE DE TRANSMISSÃO (FECHAMENTO / MONTAGEM / MANUTENÇÃO)

EMENDA TIPO 25	EMENDA TIPO 26	REDUÇÃO TIPO 13	ELO TIPO 4
			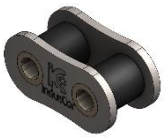
Disponivel para correntes a partir do passo 3/4", é utilizada como elemento de fechamento da mesma, ou como elemento de reparo.	Disponivel para correntes com até passo 1", é utilizada como elemento de fechamento da mesma, ou como elemento de reparo.	Disponivel para todos os tipos de correntes, é utilizada quando se deseja diminuir o comprimento da mesma em apenas um passo ou quando se deseja uma corrente com numero ímpar de elos.	Disponivel para todos os tipos de correntes, serve para aumentar o tamanho da mesma, ou como elemento de reparo.

CORRENTES DE TRANSMISSÃO SIMPLES NORMAS ASA E ISO

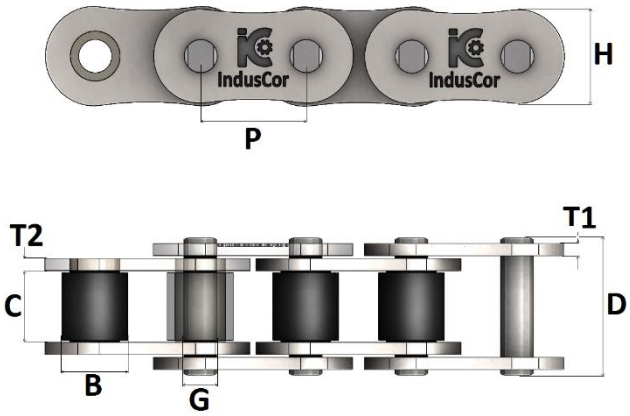



REFERÊNCIA INDUSCOR (ANSI / ASA)	PASSO P		ENTRE PLACAS C	Ø ROLO B	Ø PINO G	LARGURA TOTAL D	ALTURA PLACA H	ESPESSURA PLACA T1 / T2		CARGA RUPTURA	PESO
	POL / MM		MM	MM	MM	MM	MM	MM		KGF	KG / M
IC-25/1	1/4"	6,35	3,18	3,30	1,85	9,70	5,90	0,75		450	0,14
IC-35/1	3/8"	9,53	4,78	5,08	3,58	11,80	9,00	1,25		950	0,33
IC-40/1	1/2"	12,70	7,94	7,94	3,96	16,40	12,00	1,50		1.700	0,60
IC-50/1	5/8”	15,88	9,53	10,16	5,08	20,30	15,00	2,00		2.800	1,01
IC-60/1	3/4"	19,05	12,70	11,91	5,94	25,50	18,00	2,30		3.800	1,43
IC-80/1	1”	25,40	15,88	15,88	7,92	33,50	24,00	3,20		6.600	2,53
IC-100/1	1.1/4”	31,75	19,05	19,05	9,53	40,40	30,00	4,00		10.800	4,02
IC-120/1	1.1/2”	38,10	25,40	22,22	11,11	50,50	36,20	4,80		15.400	5,96
IC-140/1	1.3/4”	44,45	25,40	25,40	12,70	54,50	42,00	5,60		20.800	7,75
IC-160/1	2”	50,80	31,75	28,58	14,27	64,50	48,00	6,40		26.200	10,13
IC-180/1	2.1/4”	57,15	35,72	35,72	17,46	71,30	54,20	7,15		34.000	13,50
IC-200/1	2.1/2”	63,50	38,10	39,69	19,80	78,50	57,20	8,00		43.000	16,10
IC-240/1	3”	76,20	47,63	47,62	23,80	94,50	71,80	9,50		59.000	25,10
REFERÊNCIA INDUSCOR (ISO / ABNT)	**PASSO P**		**ENTRE PLACAS C**	**Ø ROLO B**	**Ø PINO G**	**LARGURA TOTAL D**	**ALTURA PLACA H**	**ESPESSURA PLACA T1 / T2**		**CARGA RUPTURA**	**PESO**
	POL / MM		**MM**	**MM**	**MM**	**MM**	**MM**	**MM**		**MM**	**MM**
IC-04B1	.236	6,00	2,80	4,00	1,85	7,10	5,00	0,60		250	0,11
IC-05B1	.315	8,00	3,00	5,00	2,31	7,70	7,20	0,80		400	0,16
IC-06B1	3/8”	9,53	5,72	6,35	3,28	8,30	8,20	1,30		1.000	0,39
IC-08B1	1/2"	12,70	7,75	8,51	4,45	16,30	11,80	1,60		1.900	0,69
IC-10B1	5/8”	15,88	9,70	10,16	5,08	19,20	14,70	1,70		2.500	0,89
IC-12B1	3/4”	19,05	11,70	12,07	5,72	22,10	16,00	1,85		3.000	1,24
IC-16B1	1”	25,40	17,00	15,88	8,28	36,00	21,00	3,10	4,15	6.000	2,70
IC-20B1	1.1/4”	31,75	19,60	19,05	10,19	41,00	26,00	3,50	4,50	7.800	3,70
IC-24B1	1.1/2”	38,10	25,40	25,40	14,63	54,00	33,40	4,80	6,00	15.000	6,70
IC-28B1	1.3/4”	44,45	31,00	27,94	15,90	66,00	34,50	6,00	7,50	19.000	8,20
IC-32B1	2”	50,80	31,00	29,21	17,81	65,00	42,00	6,00	7,00	23.000	9,20
IC-40B1	2.1/2”	63,50	38,10	39,37	22,89	80,00	52,90	8,00	8,50	39.000	15,50
IC-48B1	3”	76,20	45,70	48,26	29,24	100,00	63,80	10,00	12,00	60.000	24,50
IC-56B1	3.1/2”	88,90	53,34	53,90	34,32	114,60	77,80	12,00	13,50	85.000	35,78
IC-64B1	4”	101,60	60,90	63,50	39,40	130,00	90,20	13,00	15,00	124.000	46,00
IC-72B1	4.1/2”	114,30	68,60	72,39	44,48	147,40	103,60	15,00	17,00	155.000	60,80

ACESSÓRIOS:							TIPOS DE FECHAMENTO	
FECHAMENTO E MANUTENÇÃO				TRANSPORTE				
EMENDA (TIPO 25)	EMENDA (TIPO 26)	REDUÇÃO (TIPO 13)	ELO INTERNO (TIPO 4)	ADICIONAIS DIVERSOS MODELOS VIDE PAGINAS 8 ATÉ 23			REBITADO BILATERAL	REBITADO E COM CONTRAPINO UNILATERAL
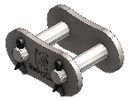								

*Para solicitar as mesmas correntes fabricadas com: AISI 304 inclua após a referência a sigla **SS**, AISI 316 inclua após a referência a sigla **NS**, Aço niquelado inclua após a referência a sigla **NP**, fechamento contrapinado inclua após a referência a sigla **C** (somente normas ANSI / ASA, a partir do passo 5/8”), outros materias e ou tratamentos de superficie sob consulta).

CORRENTES DE TRANSMISSÃO DUPLA NORMAS ASA E ISO

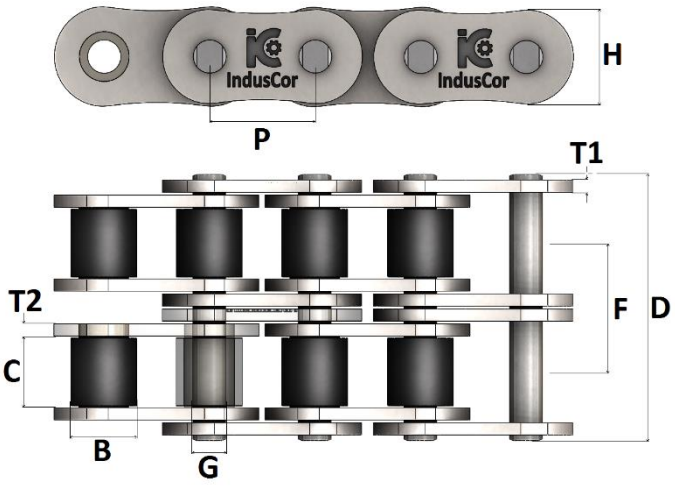



REFERÊNCIA INDUSCOR ANSI / ASA	PASSO P		ENTRE PLACAS C	Ø ROLO B	Ø PINO G	LARGURA TOTAL D	PASSO TRANSVERSAL F	ALTURA PLACA H	ESPESSURA PLACA T1 / T2		CARGA RUPTURA	PESO
	POL / MM		MM	MM	MM	MM	MM	MM	MM		KGF	KG / M
IC-25/2	1/4"	6,35	3,18	3,30	1,85	14,50	6,40	5,90	0,60		900	0,28
IC-35/2	3/8"	9,53	4,78	5,08	3,58	22,20	10,13	9,00	1,20		1.900	0,66
IC-40/2	1/2"	12,70	7,94	7,94	3,96	30,80	14,38	12,00	1,50		3.400	1,20
IC-50/2	5/8"	15,88	9,53	10,16	5,08	38,40	18,11	15,00	2,00		5.600	2,00
IC-60/2	3/4"	19,05	12,70	11,91	5,94	48,50	22,78	18,00	2,30		7.600	2,77
IC-80/2	1"	25,40	15,88	15,88	7,92	63,00	29,29	24,00	3,25		13.200	4,92
IC-100/2	1.1/4"	31,75	19,05	19,05	9,53	76,50	35,76	30,00	3,90		21.600	7,75
IC-120/2	1.1/2"	38,10	25,40	22,22	11,11	96,00	45,44	36,20	4,80		30.800	11,77
IC-140/2	1.3/4"	44,45	25,40	25,40	12,70	103,50	48,87	42,00	5,60		41.600	15,05
IC-160/2	2"	50,80	31,75	28,58	14,27	124,00	58,15	48,00	6,40		52.400	19,52
IC-180/2	2.1/4"	57,15	35,72	35,72	17,46	140,00	65,84	54,20	7,15		68.000	27,00
IC-200/2	2.1/2"	63,50	38,10	39,69	19,80	150,30	71,55	57,20	8,00		86.000	31,44
IC-240/2	3"	76,20	47,63	47,62	23,80	182,00	87,83	71,80	9,50		118.000	49,60
REFERÊNCIA INDUSCOR ISO / ABNT	**PASSO P**		**ENTRE PLACAS C**	**Ø ROLO B**	**Ø PINO G**	**LARGURA TOTAL D**	**PASSO TRANSVERSAL F**	**ALTURA PLACA H**	**ESPESSURA PLACA T1 / T2**		**CARGA RUPTURA**	**PESO**
	POL / MM		MM	MM	MM	MM	MM	MM	MM		KGF	KG / M
IC-05B2	.315	8,00	3,00	5,00	2,31	13,90	5,64	7,20	0,80		800	0,32
IC-06B2	3/8"	9,53	5,72	6,35	3,28	22,80	10,24	8,20	1,30		2.000	0,74
IC-08B2	1/2"	12,70	7,75	8,51	4,45	30,40	13,92	11,80	1,60		3.800	1,36
IC-10B2	5/8"	15,88	9,70	10,16	5,08	35,60	16,59	14,70	1,70		5.000	1,75
IC-12B2	3/4"	19,05	11,70	12,07	5,72	41,60	19,46	16,00	1,85		6.000	2,45
IC-16B2	1"	25,40	17,00	15,88	8,28	67,90	31,88	21,00	3,10	4,15	12.000	5,30
IC-20B2	1.1/4"	31,75	19,60	19,05	10,19	77,80	36,45	26,00	3,50	4,50	15.600	7,30
IC-24B2	1.1/2"	38,10	25,40	25,40	14,63	102,50	48,36	33,40	4,80	6,00	30.000	13,50
IC-28B2	1.3/4"	44,45	31,00	27,94	15,90	125,50	59,56	34,50	6,00	7,50	38.000	16,50
IC-32B2	2"	50,80	31,00	29,21	17,81	124,20	58,55	42,00	6,00	7,00	46.000	18,30
IC-40B2	2.1/2"	63,50	38,10	39,37	22,89	153,00	72,29	52,90	8,00	8,50	78.000	30,90
IC-48B2	3"	76,20	45,70	48,26	29,24	191,00	91,21	63,80	10,00	12,00	120.000	48,90
IC-56B2	3.1/2"	88,90	53,34	53,90	34,32	221,20	106,60	77,80	12,00	13,50	160.000	71,48
IC-64B2	4"	101,60	60,90	63,50	39,40	250,00	119,89	90,20	13,00	15,00	200.000	91,00
IC-72B2	4.1/2"	114,30	68,60	72,39	44,48	284,00	136,27	103,60	15,00	17,00	250.000	120,40

ACESSÓRIOS:							TIPOS DE FECHAMENTO	
FECHAMENTO E MANUTENÇÃO				TRANSPORTE				
EMENDA (TIPO 25)	EMENDA (TIPO 26)	REDUÇÃO (TIPO 13)	ELO INTERNO (TIPO 4)	ADICIONAIS DIVERSOS MODELOS VIDE PAGINAS 8 ATÉ 23			REBITADO BILATERAL	REBITADO E COM CONTRAPINO UNILATERAL
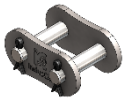	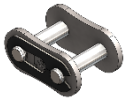		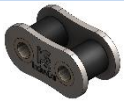					

*Para solicitar as mesmas correntes fabricadas com: AISI 304 inclua após a referência a sigla **SS**, AISI 316 inclua após a referência a sigla **NS**, Aço niquelado inclua após a referência a sigla **NP**, fechamento contrapinado inclua após a referência a sigla **C** (somente normas ANSI / ASA, a partir do passo 5/8"), outros materias e ou tratamentos de superficie sob consulta).

CORRENTES DE TRANSMISSÃO TRIPLA NORMAS ASA E ISO

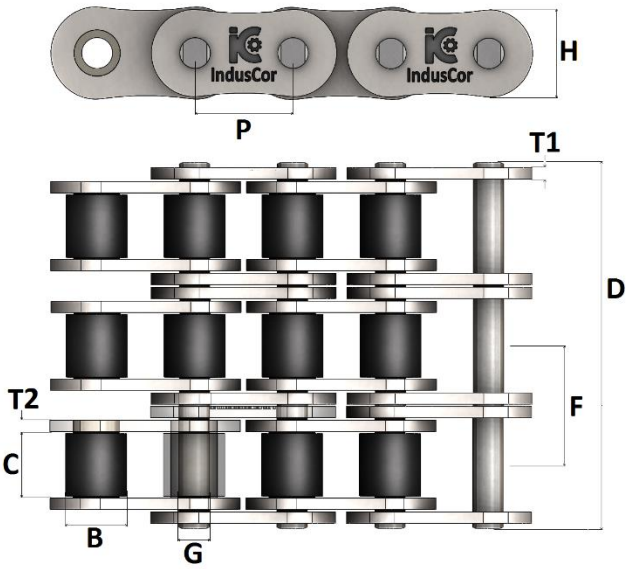



REFERÊNCIA INDUSCOR ANSI / ASA	PASSO P		ENTRE PLACAS C	Ø ROLO B	Ø PINO G	LARGURA TOTAL D	PASSO TRANSVERSAL F	ALTURA PLACA H	ESPESSURA PLACA T1 / T2		CARGA RUPTURA	PESO
	POL / MM		MM	MM	MM	MM	MM	MM	MM		KGF	KG / M
IC-25/3	1/4"	6,35	3,18	3,30	1,85	22,00	6,40	5,90	0,60		1.350	0,42
IC-35/3	3/8"	9,53	4,78	5,08	3,58	32,30	10,13	9,00	1,20		2.850	1,00
IC-40/3	1/2"	12,70	7,94	7,94	3,96	45,20	14,38	12,00	1,50		5.100	1,80
IC-50/3	5/8”	15,88	9,53	10,16	5,08	56,50	18,11	15,00	2,00		8.400	3,00
IC-60/3	3/4"	19,05	12,70	11,91	5,94	71,50	22,78	18,00	2,30		11.400	4,20
IC-80/3	1”	25,40	15,88	15,88	7,92	92,50	29,29	24,00	3,25		19.800	7,30
IC-100/3	1.1/4”	31,75	19,05	19,05	9,53	113,00	35,76	30,00	3,90		32.400	11,62
IC-120/3	1.1/2”	38,10	25,40	22,22	11,11	142,00	45,44	36,20	4,80		46.200	17,58
IC-140/3	1.3/4”	44,45	25,40	25,40	12,70	153,00	48,87	42,00	5,60		62.400	22,35
IC-160/3	2”	50,80	31,75	28,58	14,27	183,00	58,15	48,00	6,40		78.600	29,20
IC-180/3	2.1/4”	57,15	35,72	35,72	17,46	206,00	65,84	54,20	7,15		102.000	41,00
IC-200/3	2.1/2”	63,50	38,10	39,69	19,80	222,30	71,55	57,20	8,00		129.000	46,95
IC-240/3	3”	76,20	47,63	47,62	23,80	270,00	87,83	71,80	9,50		177.000	74,25
REFERÊNCIA INDUSCOR ISO / ABNT	**PASSO P**		**ENTRE PLACAS C**	**Ø ROLO B**	**Ø PINO G**	**LARGURA TOTAL D**	**PASSO TRANSVERSAL F**	**ALTURA PLACA H**	**ESPESSURA PLACA T1 / T2**		**CARGA RUPTURA**	**PESO**
	POL / MM		MM	MM	MM	MM	MM	MM	MM		MM	KG / M
IC-05B3	.315	8,00	3,00	5,00	2,31	21,00	5,64	7,20	0,80		1.200	0,48
IC-06B3	3/8”	9,53	5,72	6,35	3,28	33,30	10,24	8,20	1,30		3.000	1,13
IC-08B3	1/2"	12,70	7,75	8,51	4,45	44,20	13,92	11,80	1,60		5.700	2,05
IC-10B3	5/8”	15,88	9,70	10,16	5,08	52,20	16,59	14,70	1,70		7.500	2,64
IC-12B3	3/4”	19,05	11,70	12,07	5,72	61,10	19,46	16,00	1,85		9.000	3,70
IC-16B3	1”	25,40	17,00	15,88	8,28	99,80	31,88	21,00	3,10	4,15	18.000	8,10
IC-20B3	1.1/4”	31,75	19,60	19,05	10,19	114,50	36,45	26,00	3,50	4,50	23.400	11,00
IC-24B3	1.1/2”	38,10	25,40	25,40	14,63	151,30	48,36	33,40	4,80	6,00	45.000	20,50
IC-28B3	1.3/4”	44,45	31,00	27,94	15,90	186,00	59,56	34,50	6,00	7,50	57.000	25,40
IC-32B3	2”	50,80	31,00	29,21	17,81	182,30	58,55	42,00	6,00	7,00	69.000	27,50
IC-40B3	2.1/2”	63,50	38,10	39,37	22,89	225,50	72,29	52,90	8,00	8,50	117.000	47,50
IC-48B3	3”	76,20	45,70	48,26	29,24	282,00	91,21	63,80	10,00	12,00	180.00	75,50
IC-56B3	3.1/2”	88,90	53,34	53,90	34,32	328,00	106,60	77,80	12,00	13,50	224.000	107,18
IC-64B3	4”	101,60	60,90	63,50	39,40	370,00	119,89	90,20	13,00	15,00	300.000	136,00
IC-72B3	4.1/2”	114,30	68,60	72,39	44,48	420,00	136,27	103,60	15,00	17,00	375.000	180,00

ACESSÓRIOS:							TIPOS DE FECHAMENTO	
FECHAMENTO E MANUTENÇÃO				TRANSPORTE				
EMENDA (TIPO 25)	EMENDA (TIPO 26)	REDUÇÃO (TIPO 13)	ELO INTERNO (TIPO 4)	ADICIONAIS DIVERSOS MODELOS VIDE PAGINAS 8 ATÉ 23			REBITADO BILATERAL	REBITADO E COM CONTRAPINO UNILATERAL
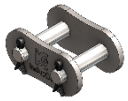			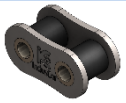					

*Para solicitar as mesmas correntes fabricadas com: AISI 304 inclusa após a referência a sigla **SS**, AISI 316 inclusa após a referência a sigla **NS**, Aço niquelado inclusa após a referência a sigla **NP**, fechamento contrapinado inclua após a referência a sigla **C** (somente normas ANSI / ASA, a partir do passo 5/8”), outros materias e ou tratamentos de superficie sob consulta).

ADICIONAIS PARA TRANSPORTE (CORRENTE DE TRANSMISSÃO)

Para as correntes de transmissão e correntes de passo longo são disponíveis vários tipos de adicionais, utilizáveis quando se necessita um serviço de transporte por corrente. São fabricados nos tipos:

ADITAMENTO A1 & K1	ADITAMENTO AA1 & KK1	ADITAMENTO WA1 & WK1	ADITAMENTO WA2 & WK2
			
Estes tipos de aditamentos são formados por uma extensão da própria placa corrente dobrada em ângulo reto (90º). Para a fixação do acessório este adicional apresenta um furo no centro da placa. Montagem unilateral os identifica como A1 e bilateral como K1 (Pag. 9).	Igual ao A1 ou o K1 porem com duas extensões da placa da corrente (Pag. 10).	Igual ao A1 ou o K1 porem com uma base maior na extensões da placa da corrente para uma maior apoio do acessório a ser fixado (Pag. 11).	Igual ao WA1 ou o WK1 porem com dois furos (Pag. 12).
ADITAMENTO SA1 & SK1	**ADITAMENTO SAA1 & SKK1**	**ADITAMENTO WSA1 & WSK1**	**ADITAMENTO WSA2 & WSK2**
			
Igual ao A1 ou o K1 porem com a extensão da placa em ângulo reto (Pag. 13).	Igual ao SA1 ou o SK1 porem com duas extensões da placa da corrente (Pag. 14).	Igual ao SA1 ou o SK1 porem com uma base maior na extensões da placa da corrente para uma maior apoio do acessório a ser fixado (Pag. 15).	Igual ao WSA1 ou o WSK1 porem com dois furos (Pag. 16).
ADITAMENTO SPRA & SPRK	**ADITAMENTO RTC**	**ADITAMENTO BS/BSL**	**ADITAMENTO GR**
	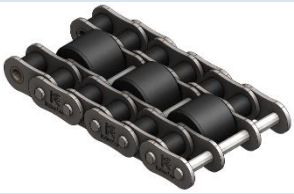		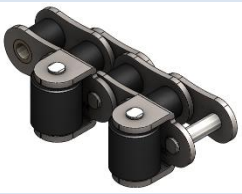
Estes tipos de aditamentos são formados por discos cilíndricos acoplados a corrente por um prolongamento do próprio pino sobressalente em ambos da corrente. Montagem unilateral os identifica como SPRA e bilateral como SPRK (Pag. 17).	Os aditamentos do tipo RTC formam correntes normalmente usadas em mesas de montagens, com roletes centrais em diâmetro maior para fazer o transporte, e correntes laterais para tração (Pag. 17).	Os aditamentos do tipo BS ou BSL formam correntes normalmente usadas em mesas de montagens, com roletes centrais em diâmetro maior para fazer o transporte, e rolos laterais para tração (Pag. 18).	Os aditamentos do tipo GR são formados por rolos especiais acoplados a corrente por um prolongamento da própria placa e um pino extra (Pag. 18).
ADITAMENTO TR 1X1 & TR 2X2	**ADITAMENTO TA & TK**	**ADITAMENTO TRA & TRK**	**ADITAMENTO PES & PED**
			
Os aditamentos do tipo TR são formados por rolos especiais acoplados a corrente por um prolongamento da própria placa e um pino extra (Pag. 19).	. Os aditamentos do tipo TK são formados por uma extensão da própria placa corrente em forma de triangulo podendo ter suas extremidades afiadas para criar o efeito “espinho” (nome vulgarmente usado) e são montados em ambos os lados da corrente (Pag. 21).	Estes tipos de aditamentos são formados por placas das corrente em forma de triangulo para transporte de peças entre seus espaçamentos. Montagem unilateral os identifica como TRA e bilateral como TRK (Pag. 20).	Estes tipos de aditamentos são plataformas fabricadas em aço carbono no formato de “U” com borrachas vulcanizadas a base superior da corrente (Pag. 23).
ADITAMENTO PPA & PPK	**ADITAMENTO A1NM & K1NM**	**ADITAMENTO TN**	**ADITAMENTO TDA & TDK**
	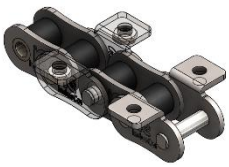	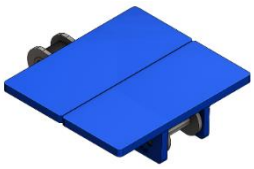	
Estes tipos de aditamentos são formados por um prolongamento do próprio pino, sobressalente em apenas um lado da corrente, são identifica como PPA e bilateral como PPK (Pag. 22).	Igual ao A1 ou o K1 porem com porcas soldadas alinhadas aos furos (Pag. 21).	Estes tipos de aditamentos são plataformas fabricadas em plástico injetado com sistema de encaixe nos pinos da corrente (Pag. 21).	Estes tipos de aditamentos são formados por uma extensão da própria placa corrente com extremidades mais altas e o cento mais baixo para transportar peças como barras e eixos em vários diâmetros diferentes. Montagem unilateral os identifica como TDA e bilateral como TDK1 fabricação sob encomenda, consulte-nos.

* Recomendamos a utilização das abas do tipo **E (elo externo)**, aplicáveis nos elos externos, pela facilidade de montagem e manutenção que proporcionam.

ADICIONAIS PARA CORRENTE DE TRANSMISSÃO A1 E K1

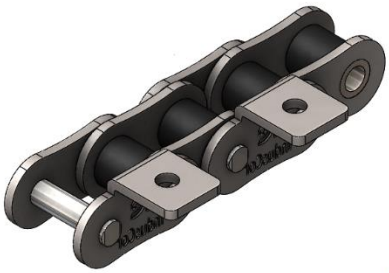

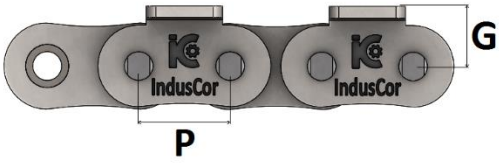

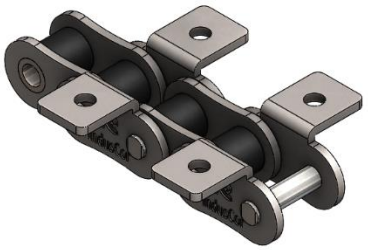

A1

K1

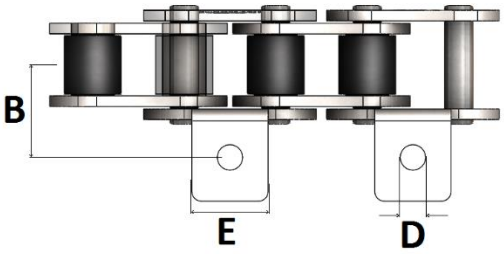

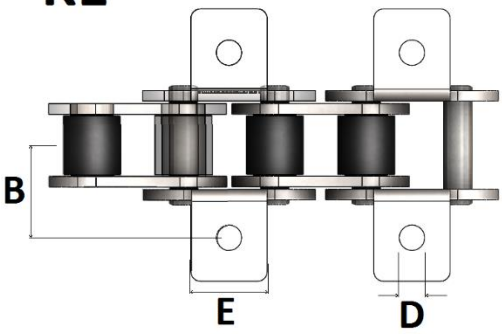

REFERÊNCIA INDUSCOR	PASSO P	LARGURA ADITAMENTO E	Ø FUROS D	CENTRO A CENTRO B	DO CENTRO A BASE G
	MM	MM	MM	MM	MM
IC-35	9,53	7,90	3,40	9,50	6,35
IC-06B					
IC-40	12,70	9,50	3,60	12,70	8,00
IC-08			4,20	11,90	8,90
IC-50	15,88	12,70	5,10	16,00	10,30
IC-10B			5,00	15,90	10,20
IC-60	19,05	15,90	5,30	19,10	11,90
IC-12B			7,10	19,05	13,50
IC-80	25,40	19,10	6,80	25,40	15,90
IC-16B			6,70	23,80	15,20
IC-100	31,75	25,40	8,70	31,80	19,80
IC-20B					
IC-120	38,10	28,60	10,30	38,10	23,00
IC-24B					
IC-140	44,45	34,90	11,90	44,50	28,60
IC-28B					
IC-160	50,80	38,10	13,00	50,80	31,80
IC-32B					
IC-200	63,50	47,00	16,00	63,50	39,00
IC-40B					
IC-240	76,20	53,00	20,00	76,20	48,50
IC-48B					

DESCRIÇÃO DO ESPAÇAMENTO ENTRE OS ADITAMENTOS

REPETIÇÃO EM TODOS OS PASSOS (1x1)

Este tipo de montagem é feito com abas externas e internas, descrito como A1 se unilateral ou K1 se bilateral.

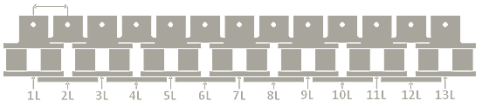

REPETIÇÃO A CADA 2º PASSO (2X2)

Este tipo de montagem é feito apenas com abas externas, descrito como A1 se unilateral ou K1 se bIlateral.

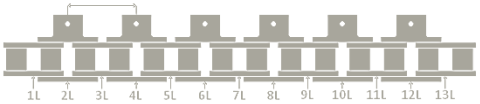

REPETIÇÃO A CADA 3º PASSO (3X3)

Este tipo de montagem é feito com abas externas e internas, descrito como A1 se unilateral ou K1 se bilateral.

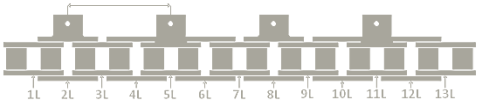

REPETIÇÃO A CADA 4º PASSO (4X4)

Este tipo de montagem é feito com abas externas, descrito como A1 se unilateral ou K1 se bilateral.

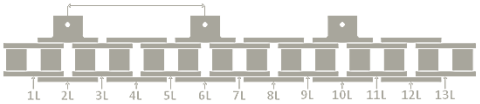

* Para especificar a corrente com adicionais se faz necessário determinar: A referência da corrente, o tipo do aditamento e o espaçamento entre os mesmos, exemplo: Corrente **IC-40/1**, com aditamentos "tipo" **A1E** a cada **6º** passo **(6X6).**

* Em casos especiais, podem ser fabricadas com aço inoxidável, tratamentos de superfície (Níquel químico / galvanização / etc.), ou até mesmo com variação dimensional de algum de seus componentes. Consulte também modelos especiais.

ADICIONAIS PARA CORRENTE DE TRANSMISSÃO AA1 E KK1

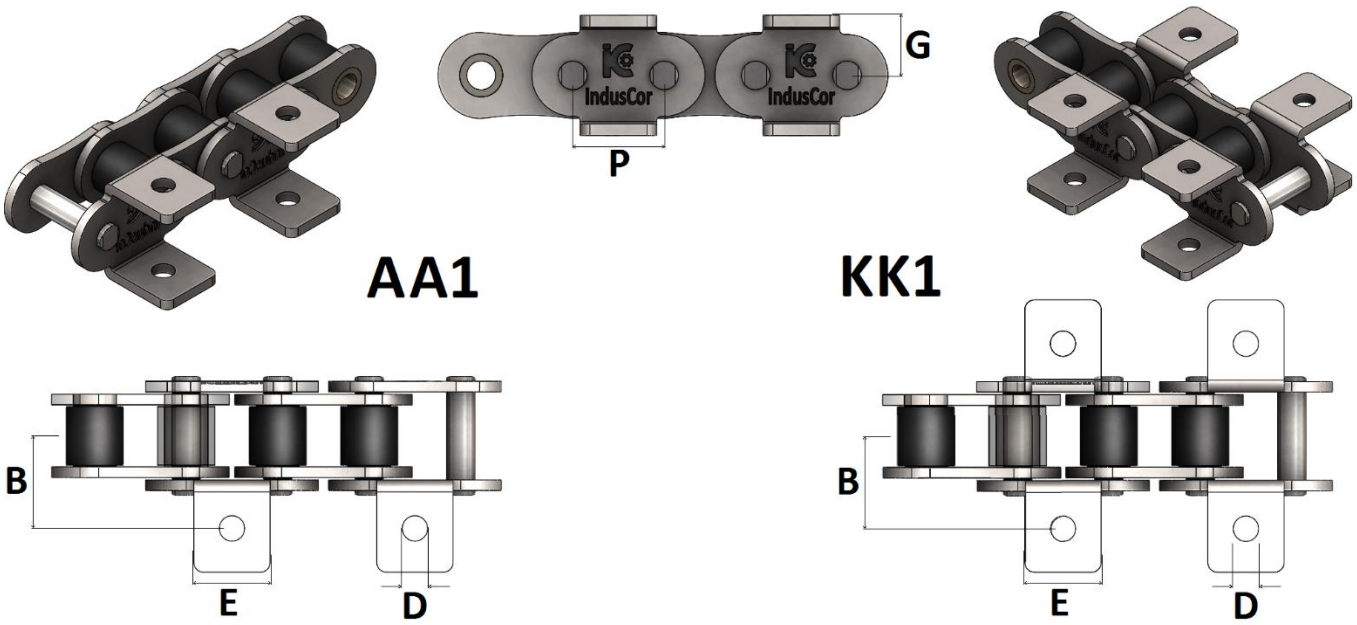

REFERÊNCIA INDUSCOR	PASSO P	LARGURA ADITAMENTO E	Ø FUROS D	CENTRO A CENTRO B	DO CENTRO A BASE G
	MM	MM	MM	MM	MM
IC-35	9,53	7,90	3,40	9,50	6,35
IC-06B					
IC-40	12,70	9,50	3,60	12,70	8,00
IC-08			4,20	11,90	8,90
IC-50	15,88	12,70	5,10	16,00	10,30
IC-10B			5,00	15,90	10,20
IC-60	19,05	15,90	5,30	19,10	11,90
IC-12B			7,10	19,05	13,50
IC-80	25,40	19,10	6,80	25,40	15,90
IC-16B			6,70	23,80	15,20
IC-100	31,75	25,40	8,70	31,80	19,80
IC-20B					
IC-120	38,10	28,60	10,30	38,10	23,00
IC-24B					
IC-140	44,45	34,90	11,90	44,50	28,60
IC-28B					
IC-160	50,80	38,10	13,00	50,80	31,80
IC-32B					
IC-200	63,50	47,00	16,00	63,50	39,00
IC-40B					
IC-240	76,20	57,00	20,00	76,20	48,50
IC-48B					

DESCRIÇÃO DO ESPAÇAMENTO ENTRE OS ADITAMENTOS

REPETIÇÃO EM TODOS OS PASSOS (1x1)
Este tipo de montagem é feito com abas externas e internas, descrito como AA1 se unilateral ou KK1 se bilateral.

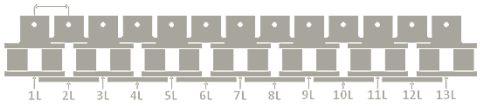

REPETIÇÃO A CADA 2º PASSO (2X2)
Este tipo de montagem é feito apenas com abas externas, descrito como AA1 se unilateral ou KK1 se bilateral.

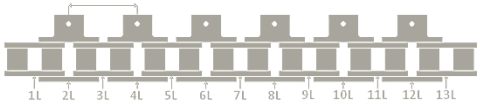

REPETIÇÃO A CADA 3º PASSO (3X3)
Este tipo de montagem é feito com abas externas e internas, descrito como AA1 se unilateral ou KK1 se bilateral.

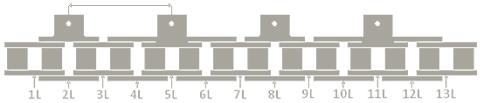

REPETIÇÃO A CADA 4º PASSO (4X4)
Este tipo de montagem é feito com abas externas, descrito como AA1 se unilateral ou KK1 se bilateral.

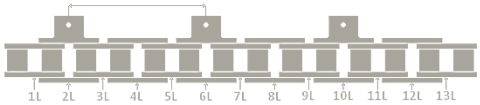

* Para especificar a corrente com adicionais se faz necessário determinar: A referência da corrente, o tipo do aditamento e o espaçamento entre os mesmos, exemplo: Corrente **IC-40/1**, com aditamentos "tipo" **AA1E** a cada **6º** passo **(6X6)**.
* Em casos especiais, podem ser fabricadas com aço inoxidável, tratamentos de superfície (Níquel químico / galvanização / etc.), ou até mesmo com variação dimensional de algum de seus componentes. Consulte também modelos especiais.

ADICIONAIS PARA CORRENTE DE TRANSMISSÃO WA1 E WK1

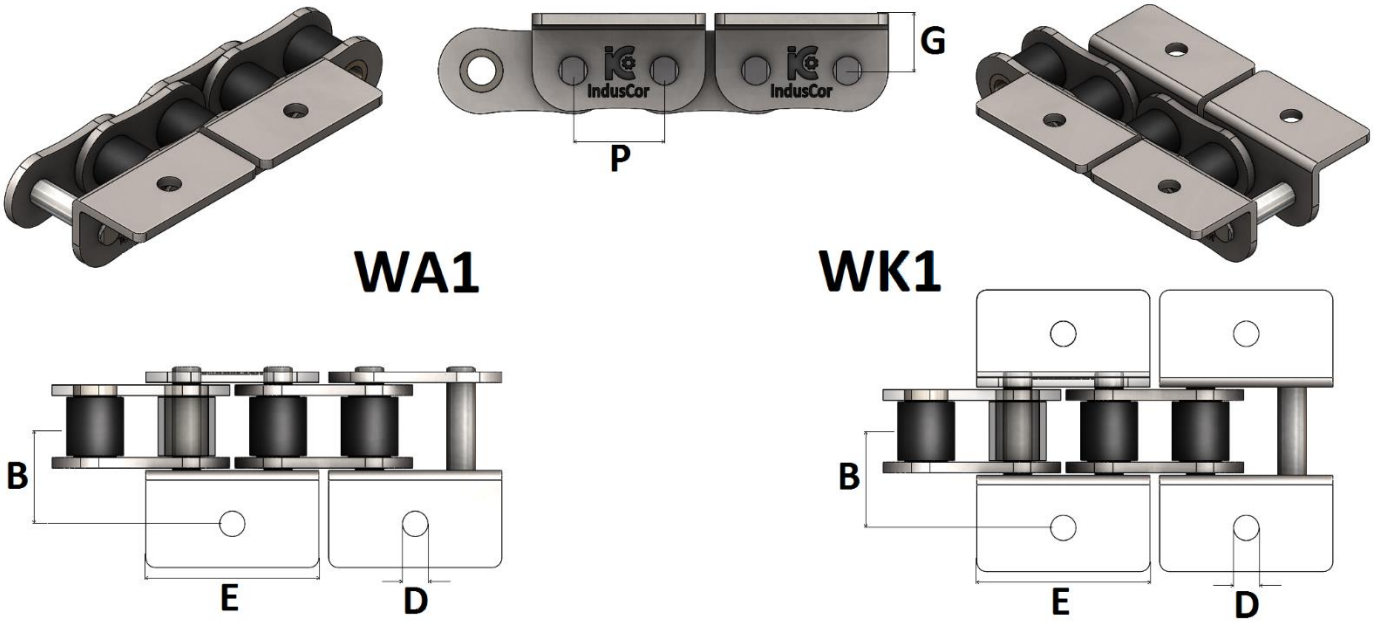

REFERÊNCIA INDUSCOR	PASSO P	LARGURA ADITAMENTO E	Ø FUROS D	CENTRO A CENTRO B	DO CENTRO A BASE G
	MM	MM	MM	MM	MM
IC-35	9,53	17,30	3,40	9,50	6,35
IC-06B					
IC-40	12,70	23,00	3,60	12,70	8,00
IC-08		24,60	4,90	12,70	8,90
IC-50	15,88	28,80	5,10	15,90	10,30
IC-10B		30,00	5,00	15,90	10,20
IC-60	19,05	34,60	5,30	19,10	11,90
IC-12B		34,80	5,50	17,45	11,40
IC-80	25,40	46,00	6,80	25,40	15,90
IC-16B		46,00	8,10	28,60	15,20
IC-100	31,75	57,70	8,70	31,80	19,80
IC-20B					
IC-120	38,10	69,30	10,30	38,10	23,00
IC-24B					
IC-140	44,45	80,50	11,90	44,50	28,60
IC-28B					
IC-160	50,80	92,00	13,00	50,80	31,80
IC-32B					
IC-200	63,50	120,70	16,00	63,50	39,00
IC-40B					
IC-240	76,20	148,00	20,00	76,20	48,50
IC-48B					

DESCRIÇÃO DO ESPAÇAMENTO ENTRE OS ADITAMENTOS

REPETIÇÃO EM TODOS OS PASSOS (1x1)
Este tipo de montagem é feito com abas externas e internas, descrito como WA1 se unilateral ou KW1 se bilateral.

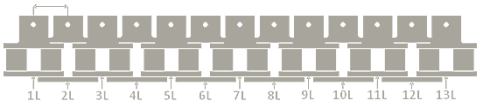

REPETIÇÃO A CADA 2º PASSO (2X2)
Este tipo de montagem é feito apenas com abas externas, descrito como WA1 se unilateral ou WK1 se bIlateral.

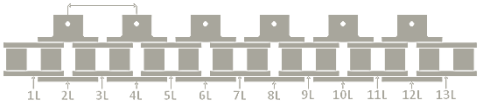

REPETIÇÃO A CADA 3º PASSO (3X3)
Este tipo de montagem é feito com abas externas e internas, descrito como WA1 se unilateral ou WK1 se bilateral.

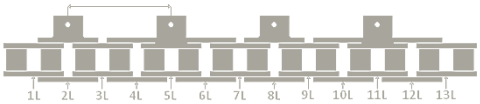

REPETIÇÃO A CADA 4º PASSO (4X4)
Este tipo de montagem é feito com abas externas, descrito como WA1 se unilateral ou WK1 se bilateral.

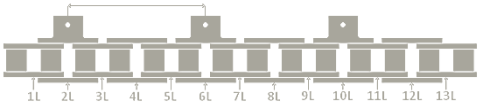

* Para especificar a corrente com adicionais se faz necessário determinar: A referência da corrente, o tipo do aditamento e o espaçamento entre os mesmos, exemplo: Corrente **IC-40/1**, com aditamentos "tipo" **WA1E** a cada **6º** passo **(6X6).**
* Em casos especiais, podem ser fabricadas com aço inoxidável, tratamentos de superfície (Níquel químico / galvanização / etc.), ou até mesmo com variação dimensional de algum de seus componentes. Consulte também modelos especiais.

ADICIONAIS PARA CORRENTE DE TRANSMISSÃO WA2 E WK2

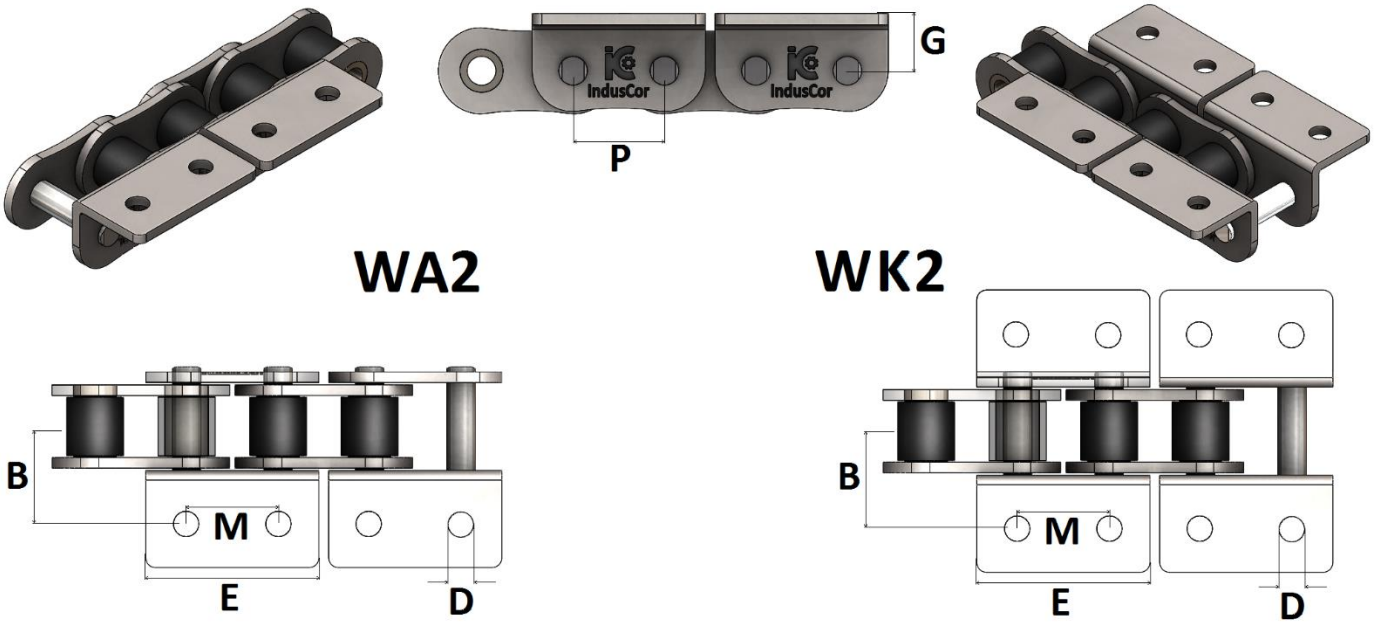

REFERÊNCIA INDUSCOR	PASSO P	LARGURA ADITAMENTO E	Ø FUROS D	PASSO FUROS M	CENTRO A CENTRO B	CENTRO A BASE G
	MM	MM	MM	MM	MM	MM
IC-35	9,53	17,30	3,40	9,50	9,50	6,35
IC-06B						
IC-40	12,70	23,00	3,60	12,70	12,70	8,00
IC-08		24,60	4,90		12,70	8,90
IC-50	15,88	28,80	5,10	15,90	15,90	10,30
IC-10B		30,00	5,00		15,90	10,20
IC-60	19,05	34,60	5,30	19,10	19,10	11,90
IC-12B		34,80	5,50		17,45	11,40
IC-80	25,40	46,00	6,80	25,40	25,40	15,90
IC-16B		46,00	8,10		28,60	15,90
IC-100	31,75	57,70	8,70	31,75	31,80	19,80
IC-20B						
IC-120	38,10	69,30	10,30	38,10	38,10	23,00
IC-24B						
IC-140	44,45	80,50	11,90	44,45	44,50	28,60
IC-28B						
IC-160	50,80	92,00	13,00	50,80	50,80	31,80
IC-32B						
IC-200	63,50	120,70	16,00	63,50	63,50	39,00
IC-40B						
IC-240	76,20	148,00	20,00	76,20	76,20	48,50
IC-48B						

DESCRIÇÃO DO ESPAÇAMENTO ENTRE OS ADITAMENTOS

REPETIÇÃO EM TODOS OS PASSOS (1x1)

Este tipo de montagem é feito com abas externas e internas, descrito como WA2 se unilateral ou WK2 se bilateral.

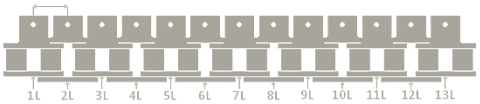

REPETIÇÃO A CADA 2º PASSO (2X2)

Este tipo de montagem é feito apenas com abas externas, descrito como WA2 se unilateral ou WK2 se bllateral.

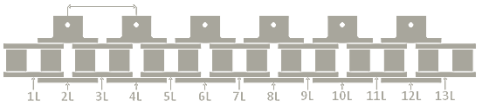

REPETIÇÃO A CADA 3º PASSO (3X3)

Este tipo de montagem é feito com abas externas e internas, descrito como WA2 se unilateral ou WK2 se bilateral.

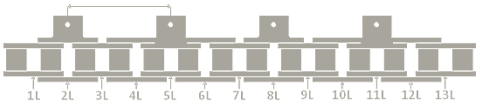

REPETIÇÃO A CADA 4º PASSO (4X4)

Este tipo de montagem é feito com abas externas, descrito como WA2 se unilateral ou WK2 se bilateral.

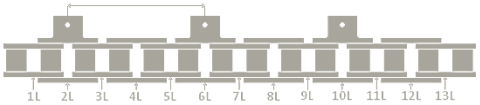

* Para especificar a corrente com adicionais se faz necessário determinar: A referência da corrente, o tipo do aditamento e o espaçamento entre os mesmos, exemplo: Corrente **IC-40/1**, com aditamentos "tipo" **WA2E** a cada **6º** passo **(6X6).**

* Em casos especiais, podem ser fabricadas com aço inoxidável, tratamentos de superfície (Níquel químico / galvanização / etc.), ou até mesmo com variação dimensional de algum de seus componentes. Consulte também modelos especiais.

ADICIONAIS PARA CORRENTE DE TRANSMISSÃO SA1 E SK1

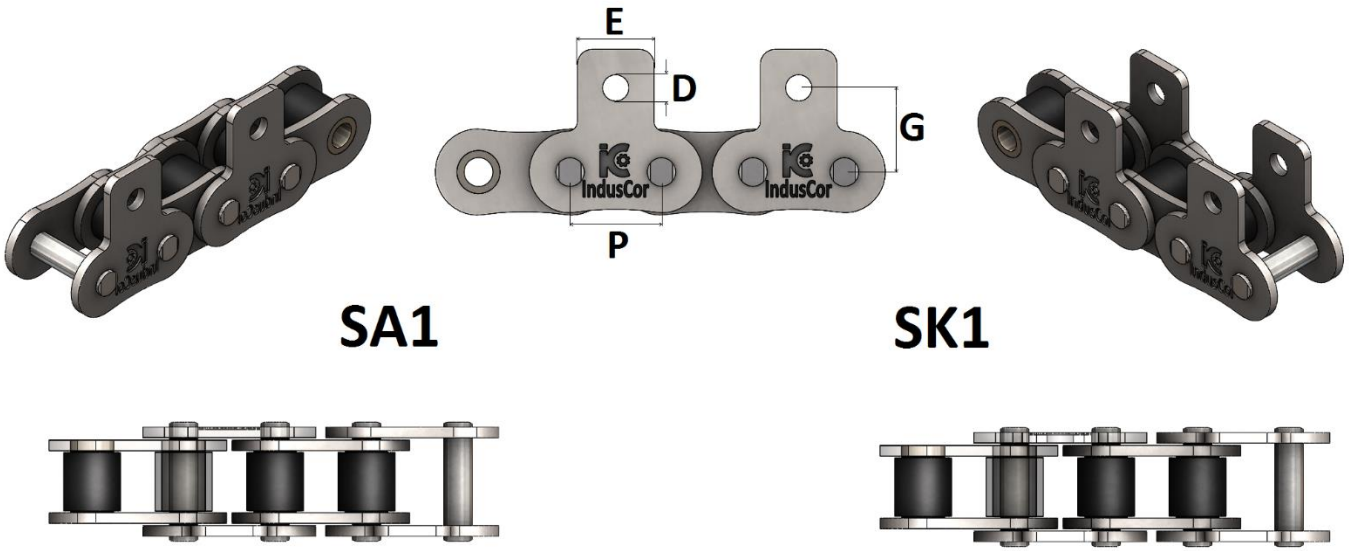

REFERÊNCIA INDUSCOR	PASSO P	LARGURA ADITAMENTO E	Ø FUROS D	CENTRO A CENTRO G
	MM	MM	MM	MM
IC-35	9,53	7,90	3,40	9,50
IC-06B				
IC-40	12,70	9,50	3,60	12,70
IC-08			4,90	
IC-50	15,88	12,70	5,10	15,90
IC-10B			5,00	
IC-60	19,05	15,90	5,30	18,30
IC-12B			5,50	22,20
IC-80	25,40	19,10	6,80	24,60
IC-16B			8,10	23,80
IC-100	31,75	25,40	8,70	31,80
IC-20B				
IC-120	38,10	28,60	10,30	36,50
IC-24B				
IC-140	44,45	34,90	11,90	44,50
IC-28B				
IC-160	50,80	38,10	13,00	50,80
IC-32B				
IC-200	63,50	47,00	16,00	63,50
IC-40B				
IC-240	76,20	57,00	20,00	76,20
IC-48B				

DESCRIÇÃO DO ESPAÇAMENTO ENTRE OS ADITAMENTOS

REPETIÇÃO EM TODOS OS PASSOS (1x1)
Este tipo de montagem é feito com abas externas e internas, descrito como SA1 se unilateral ou SK1 se bilateral.

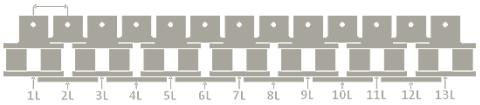

REPETIÇÃO A CADA 2º PASSO (2X2)
Este tipo de montagem é feito apenas com abas externas, descrito como SA1 se unilateral ou SK1 se bilateral.

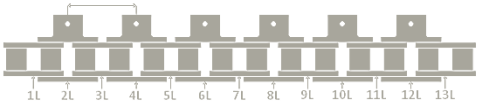

REPETIÇÃO A CADA 3º PASSO (3X3)
Este tipo de montagem é feito com abas externas e internas, descrito como SA1 se unilateral ou SK1 se bilateral.

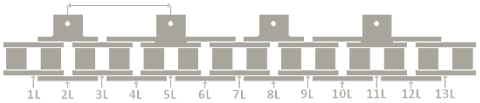

REPETIÇÃO A CADA 4º PASSO (4X4)
Este tipo de montagem é feito com abas externas, descrito como SA1 se unilateral ou SK1 se bilateral.

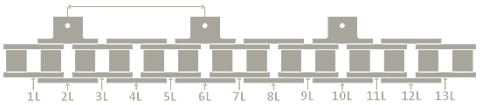

* Para especificar a corrente com adicionais se faz necessário determinar: A referência da corrente, o tipo do aditamento e o espaçamento entre os mesmos, exemplo: Corrente **IC-40/1**, com aditamentos "tipo" a cada **6º** passo **(6X6)**.
* Em casos especiais, podem ser fabricadas com aço inoxidável, tratamentos de superfície (Níquel químico / galvanização / etc.), ou até mesmo com variação dimensional de algum de seus componentes. Consulte também modelos especiais.

ADICIONAIS PARA CORRENTE DE TRANSMISSÃO SAA1 E SKK1



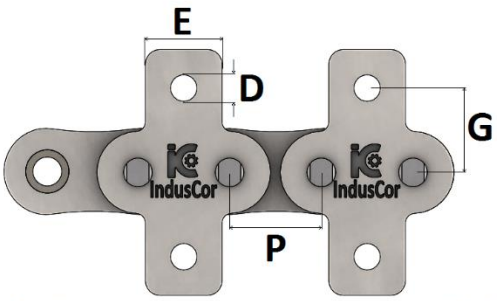



SAA1 **SKK1**

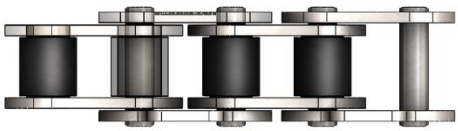

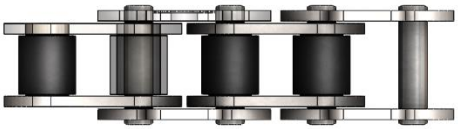

REFERÊNCIA INDUSCOR	PASSO P	LARGURA ADITAMENTO E	Ø FUROS D	CENTRO A CENTRO G
	MM	MM	MM	MM
IC-35	9,53	7,90	3,40	9,50
IC-06B				
IC-40	12,70	9,50	3,60	12,70
IC-08			4,90	
IC-50	15,88	12,70	5,10	15,90
IC-10B			5,00	
IC-60	19,05	15,90	5,30	18,30
IC-12B			5,50	22,20
IC-80	25,40	19,10	6,80	24,60
IC-16B			8,10	23,80
IC-100	31,75	25,40	8,70	31,80
IC-20B				
IC-120	38,10	28,60	10,30	36,50
IC-24B				
IC-140	44,45	34,90	11,90	44,50
IC-28B				
IC-160	50,80	38,10	13,00	50,80
IC-32B				
IC-200	63,50	47,00	16,00	63,50
IC-40B				
IC-240	76,20	57,00	20,00	76,20
IC-48B				

DESCRIÇÃO DO ESPAÇAMENTO ENTRE OS ADITAMENTOS

REPETIÇÃO EM TODOS OS PASSOS (1x1)
Este tipo de montagem é feito com abas externas e internas, descrito como SAA1 se unilateral ou SKK1 se bilateral.

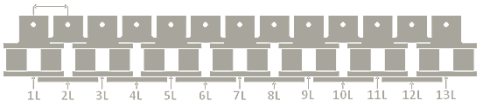

REPETIÇÃO A CADA 2º PASSO (2X2)
Este tipo de montagem é feito apenas com abas externas, descrito como SAA1 se unilateral ou SKK1 se bilateral.

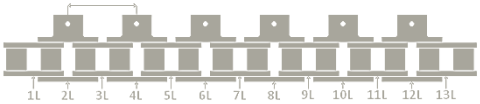

REPETIÇÃO A CADA 3º PASSO (3X3)
Este tipo de montagem é feito com abas externas e internas, descrito como SAA1 se unilateral ou SKK1 se bilateral.

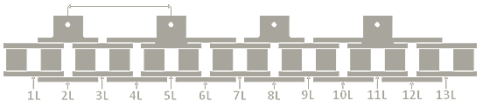

REPETIÇÃO A CADA 4º PASSO (4X4)
Este tipo de montagem é feito com abas externas, descrito como SAA1 se unilateral ou SKK1 se bilateral.

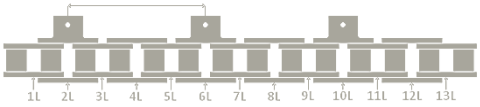

*Para especificar a corrente com adicionais se faz necessário determinar: A referência da corrente, o tipo do aditamento e o espaçamento entre os mesmos, exemplo: Corrente **IC-40/1**, com aditamentos "tipo" **SAA1E** a cada **6º** passo **(6X6).**

* Em casos especiais, podem ser fabricadas com aço inoxidável, tratamentos de superfície (Níquel químico / galvanização / etc.), ou até mesmo com variação dimensional de algum de seus componentes. Consulte também modelos especiais.

ADICIONAIS PARA CORRENTE DE TRANSMISSÃO WSA1 E WSK1

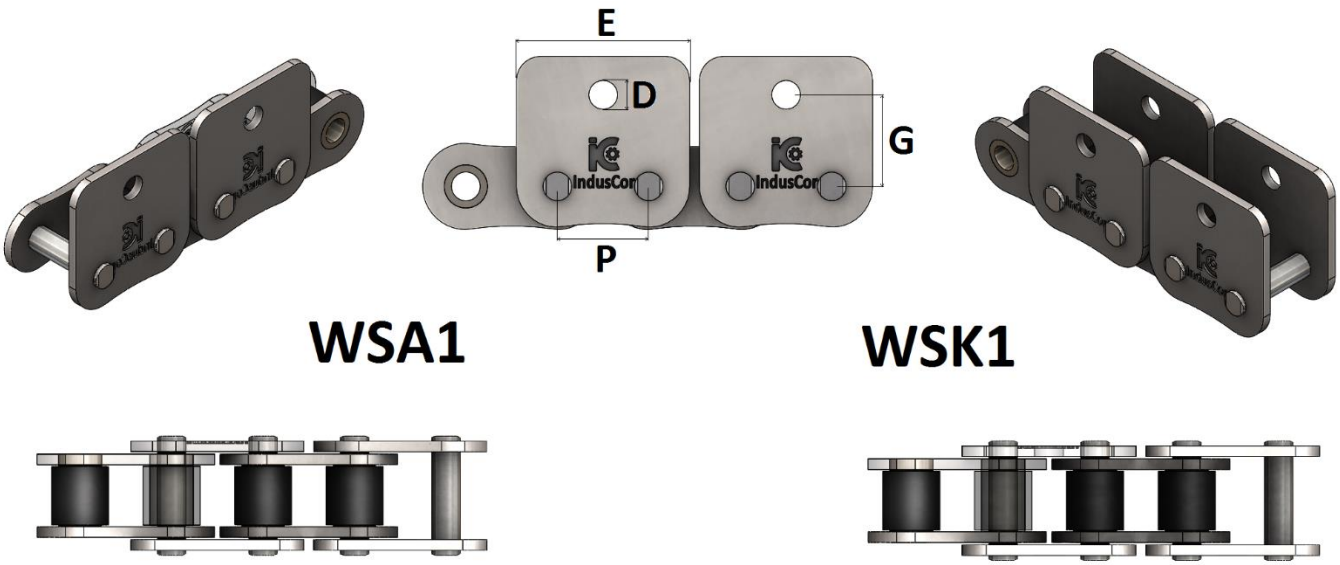

REFERÊNCIA INDUSCOR	PASSO P	LARGURA ADITAMENTO E	Ø FUROS D	CENTRO A CENTRO G
	MM	MM	MM	MM
IC-35	9,53	17,30	3,40	9,50
IC-06B				
IC-40	12,70	23,00	3,60	12,70
IC-08		24,60	4,90	13,10
IC-50	15,88	28,80	5,10	15,90
IC-10B		30,00	5,00	16,60
IC-60	19,05	34,60	5,30	18,30
IC-12B		34,80	5,50	17,60
IC-80	25,40	46,00	6,80	24,60
IC-16B			8,10	26,00
IC-100	31,75	57,70	8,70	31,80
IC-20B				
IC-120	38,10	69,30	10,30	36,50
IC-24B				
IC-140	44,45	80,50	11,90	44,50
IC-28B				
IC-160	50,80	92,00	13,00	50,80
IC-32B				
IC-200	63,50	120,70	16,00	63,50
IC-40B				
IC-240	76,20	148,00	20,00	76,20
IC-48B				

DESCRIÇÃO DO ESPAÇAMENTO ENTRE OS ADITAMENTOS

REPETIÇÃO EM TODOS OS PASSOS (1x1)
Este tipo de montagem é feito com abas externas e internas, descrito como WSA2 se unilateral ou WSK2 se bilateral.

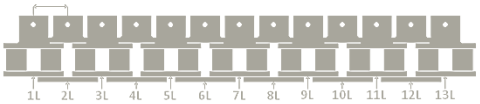

REPETIÇÃO A CADA 2º PASSO (2X2)
Este tipo de montagem é feito apenas com abas externas, descrito como WSA2 se unilateral ou WSK2 se bilateral.

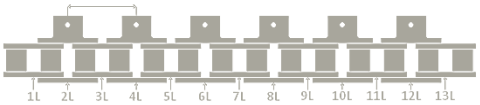

REPETIÇÃO A CADA 3º PASSO (3X3)
Este tipo de montagem é feito com abas externas e internas, descrito como WSA2 se unilateral ou WSK2 se bilateral.

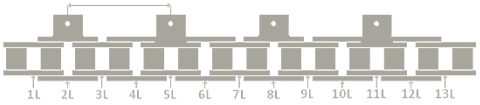

REPETIÇÃO A CADA 4º PASSO (4X4)
Este tipo de montagem é feito com abas externas, descrito como WSA2 se unilateral ou WSK2 se bilateral.

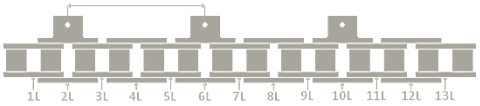

* Para especificar a corrente com adicionais se faz necessário determinar: A referência da corrente, o tipo do aditamento e o espaçamento entre os mesmos, exemplo: Corrente **IC-40/1**, com aditamentos "tipo" **WSA1E** a cada **6º** passo **(6X6).**
* Em casos especiais, podem ser fabricadas com aço inoxidável, tratamentos de superfície (Níquel químico / galvanização / etc.), ou até mesmo com variação dimensional de algum de seus componentes. Consulte também modelos especiais.

ADICIONAIS PARA CORRENTE DE TRANSMISSÃO WSA2 WSK2

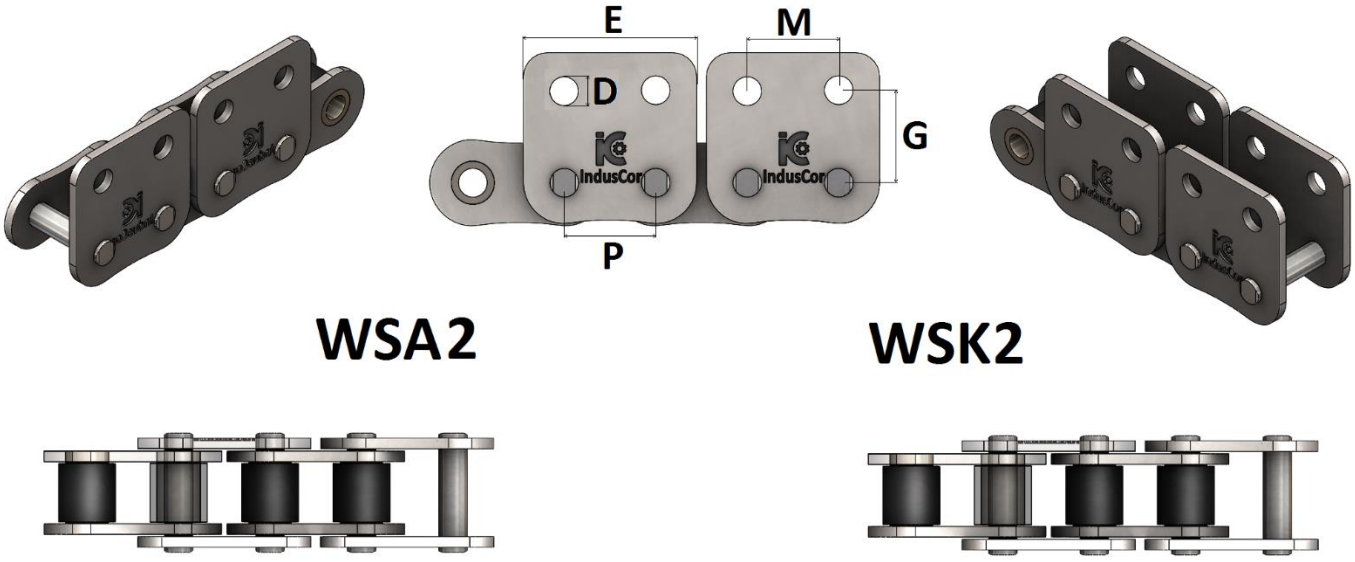

REFERÊNCIA INDUSCOR	PASSO P	LARGURA ADITAMENTO E	Ø FUROS D	PASSO FUROS M	CENTRO A CENTRO G
	MM	MM	MM	MM	MM
IC-35	9,53	17,30	3,40	9,53	9,50
IC-06B					
IC-40	12,70	23,00	3,60	12,70	12,70
IC-08		24,60	4,90		13,10
IC-50	15,88	28,80	5,10	15,88	15,90
IC-10B		30,00	5,00		16,60
IC-60	19,05	34,60	5,30	19,05	18,30
IC-12B		34,80	5,50		17,60
IC-80	25,40	46,00	6,80	25,40	24,60
IC-16B			8,10		26,60
IC-100	31,75	57,70	8,70	31,75	31,80
IC-20B					
IC-120	38,10	69,30	10,30	38,10	36,50
IC-24B					
IC-140	44,45	80,50	11,90	44,45	44,50
IC-28B					
IC-160	50,80	92,00	13,00	50,80	50,80
IC-32B					
IC-200	63,50	120,70	16,00	63,50	63,50
IC-40B					
IC-240	76,20	148,00	20,00	76,20	76,20
IC-48B					

DESCRIÇÃO DO ESPAÇAMENTO ENTRE OS ADITAMENTOS

REPETIÇÃO EM TODOS OS PASSOS (1x1)
Este tipo de montagem é feito com abas externas e internas, descrito como WSA2 se unilateral ou WSK2 se bilateral.

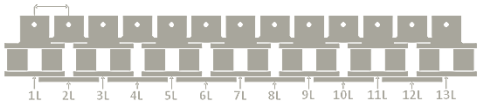

REPETIÇÃO A CADA 2º PASSO (2X2)
Este tipo de montagem é feito apenas com abas externas, descrito como WSA2 se unilateral ou WSK2 se bilateral.

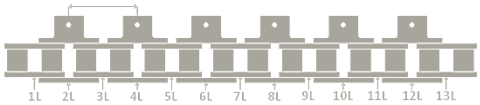

REPETIÇÃO A CADA 3º PASSO (3X3)
Este tipo de montagem é feito com abas externas e internas, descrito como WSA2 se unilateral ou WSK2 se bilateral.

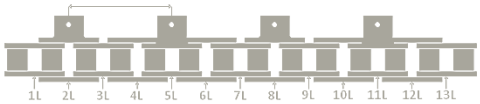

REPETIÇÃO A CADA 4º PASSO (4X4)
Este tipo de montagem é feito com abas externas, descrito como WSA2 se unilateral ou WSK2 se bilateral.

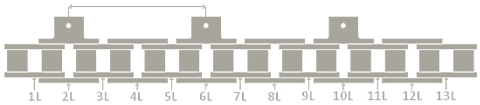

* Para especificar a corrente com adicionais se faz necessário determinar: A referência da corrente, o tipo do aditamento e o espaçamento entre os mesmos, exemplo: Corrente **IC-40/1**, com aditamentos "tipo" **WSA2E** a cada **6º** passo **(6X6).**
* Em casos especiais, podem ser fabricadas com aço inoxidável, tratamentos de superfície (Níquel químico / galvanização / etc.), ou até mesmo com variação dimensional de algum de seus componentes. Consulte também modelos especiais.

CORRENTES DE TRANSMISSÃO COM ROLOS DE APOIO LATERAL SÉRIE SPR

MONTAGEM ALTERNADA

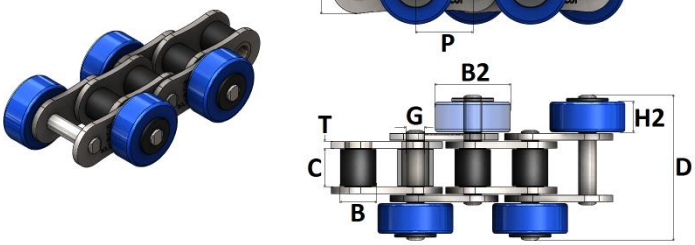

MONTAGEM LINEAR

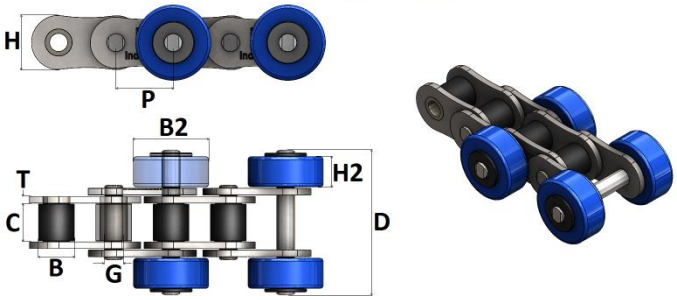

REFERÊNCIA INDUSCOR	PASSO P		ENTRE PLACAS C	Ø ROLO MENOR B	Ø ROLO MAIOR B2	ALTURA ROLO H2	Ø PINO G	LARGURA TOTAL D	ALTURA PLACA H	ESPESSURA PLACA T	CARGA RUPTURA
	POL / MM		MM	MM	MM	MM	MM	MM	MM	MM	
IC-40SPR	1/2"	12,70	7,95	7,92	15,88	7,80	3,96	36,00	12,00	1,50	1.700
IC-50SPR	5/8"	15,88	9,53	10,16	19,05	9,40	5,08	43,50	15,00	2,00	2.800
IC-60SPR	3/4"	19,05	12,70	11,91	22,22	12,60	5,94	56,00	18,00	2,40	3.800
IC-80SPR	1"	25,40	15,88	15,88	28,58	15,80	7,92	70,00	24,00	3,20	6.600
IC-100SPR	1.1/4"	31,75	19,05	19,05	39,69	19,00	8,53	85,00	30,00	4,00	10.800
PASSO LONGO 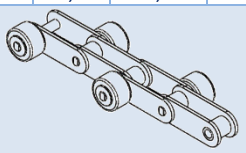 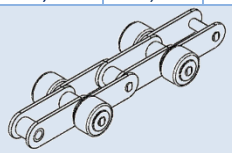											
IC-2040SPR	1"	25,40	7,95	7,92	15,88	7,80	3,96	36,00	12,00	1,50	1.700
IC-2050SPR	1.1/4"	31,75	9,53	10,16	19,05	9,40	5,08	43,50	15,00	2,00	2.800
IC-2060HSPR	1.1/2"	38,10	12,70	11,91	22,22	12,60	5,94	60,00	18,00	3,20	3.800
IC-2080HSPR	2'	50,80	15,88	15,88	28,58	15,80	7,92	73,50	24,00	4,00	6.600
IC-2100HSPR	2.1/2"	63,50	19,05	19,05	39,69	19,00	8,53	90,00	30,00	4,80	10.800

Para especificar a corrente com adicionais se faz necessário determinar: A referência da corrente, o tipo do aditamento e o espaçamento entre os mesmos, e o tipo de montagem, exemplo: Corrente **IC-40/1**, com aditamentos "tipo" **SPRK** a cada **6º** passo **(6X6)**, **montagem linear.**

CORRENTES DE TRANSMISSÃO TRIPLA COM ROLO TRANSPORTADOR CENTRAL SÉRIE RTC

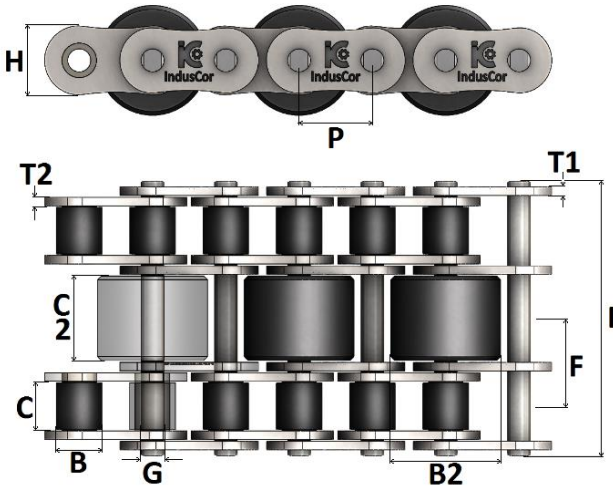



REFERÊNCIA INDUSCOR	PASSO P	ENTRE PLACAS C	Ø ROLO MENOR B	Ø ROLO MAIOR B2	LARGURA ROLO C2	Ø PINO G	ESPESSURA PLACA T1 / T2	ALTURA PLACA H	LARGURA TOTAL D	PASSO TRANSVERSAL F
	MM	MM	MM	MM	MM	MM	MM	MM	MM	MM
IC-40RTC	12,70	7,95	7,92	15,88	14,00	3,96	1,50	12,00	45,20	14,38
IC-08BRTC		7,75	8,51	17,00 / 20,00	13,50	4,40	1,60	11,80	44,20	13,92
IC-50RTC	15,88	9,53	10,16	22,22	18,00	5,08	2,00	15,00	56,50	18,11
IC-10BRTC		9,70	10,16	23,00	16,50		1,70	14,70	52,20	16,59
IC-60RTC	19,05	12,70	11,91	28,58	22,00	5,94	2,30	18,00	71,50	22,78
IC-12BRTC		11,70	12,07	28,00	18,60	5,72	1,85	16,00	61,10	19,46
IC-80RTC	25,40	15,88	15,88	34,93	30,00	7,92	3,20	24,00	92,50	29,29
IC-16BRTC		17,00	15,88	35,00	32,00	8,28	3,10 4,15	21,00	99,00	32,00

* Em casos especiais, podem ser fabricadas com aço inoxidável, tratamentos de superfície (Níquel químico / galvanização / etc.), ou até mesmo com variação dimensional de algum de seus componentes. Consulte também modelos especiais.

CORRENTE DE TRANSMISSÃO SIMPLES COM ROLO TRANSPORTADOR CENTRAL SÉRIE BS

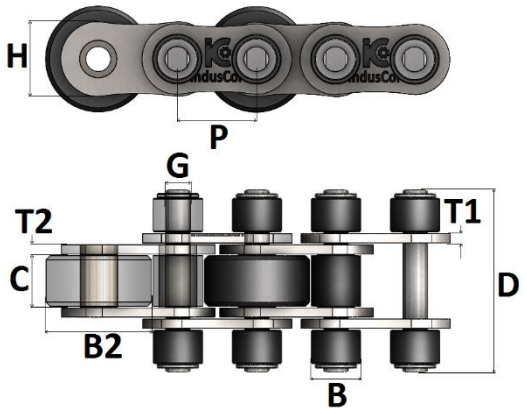



REFERÊNCIA INDUSCOR	PASSO P	ENTRE PLACAS C	Ø ROLO MENOR B	Ø ROLO MAIOR B2	Ø PINO G	ESPESSURA PLACA T1 / T2	ALTURA PLACA H	LARGURA TOTAL D
	MM	MM	MM	MM	MM	MM		MM
IC-40BS	12,70	7,95	7,92	15,88	3,96	1,50	12,00	27,00
IC-08BS		7,75	8,51	16,00	4,40	1,60	11,80	
IC-50BS	15,88	9,53	10,16	22,22	5,08	2,00	15,00	36,00
IC-10BS		10,16	9,65	23,00		1,70	14,70	
IC-60BS	19,05	12,70	11,91	25,40	5,94	2,30	18,00	45,40
IC-12BS		11,70	12,07	26,00 / 28,00	5,72	1,85	16,00	
IC-80BS	24,40	15,88	15,88	38,10		3,20	24,00	65,00
IC-16BS	25,40	17,02	15,88	38,00	8,28	3,10 / 4,15	21,00	

CORRENTES DE TRANSMISSÃO COM ROLO GUIA LATERAL SÉRIE GR

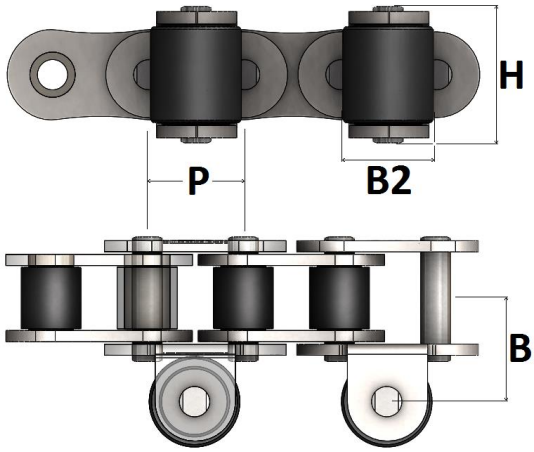

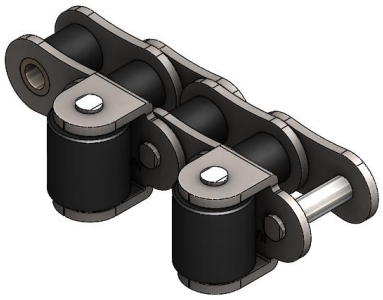

REFERÊNCIA INDUSCOR	CORRENTE BASE VIDE PAGINA 05 / 27	PASSO P		Ø ROLO B2	ALTURA TOTAL H	ENTRE CENTROS B
		POL / MM		MM	MM	MM
IC-40GR	IC-40/1	1/2"	12,70	15,88	16,50	17,45
IC-50GR	IC-50/1	5/8"	15,88	19,05	20,60	21,20
IC-60GR	IC-60/1	3/4"	19,05	22,22	25,70	25,40
IC-80GR	IC-80/1	1"	25,40	28,58	32,5	31,80
IC-100GR	IC-100/1	1.1/4"	31,75	39,69	39,50	41,30
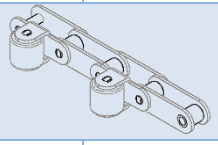	PASSO LONGO				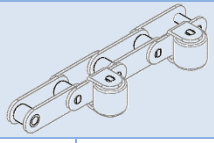	
IC-2040GR	IC-2040	1"	25,40	15,88	13,20	17,45
IC-2050GR	IC-2050	1.1/4"	31,75	19,05	16,20	21,20
IC-2060HGR	IC-2060H	1.1/2"	38,10	22,22	22,20	27,00
IC-2080HGR	IC-2080H	2'	50,80	28,58	27,40	33,40
IC-2100HGR	IC-C100H	2.1/2"	63,50	39,69	32,70	42,90

* Para especificar a corrente com adicionais se faz necessário determinar: A referência da corrente, o tipo do aditamento e o espaçamento entre os mesmos, e o tipo de montagem, exemplo: Corrente **IC-40/1**, com aditamentos "tipo" **GRK** a cada **6º** passo **(6X6).**
* Em casos especiais, podem ser fabricadas com aço inoxidável, tratamentos de superfície (Níquel químico / galvanização / etc.), ou até mesmo com variação dimensional de algum de seus componentes. Consulte também modelos especiais

CORRENTES DE TRANSMISSÃO COM ROLO TRANSPORTADOR AÉREO SÉRIE TR

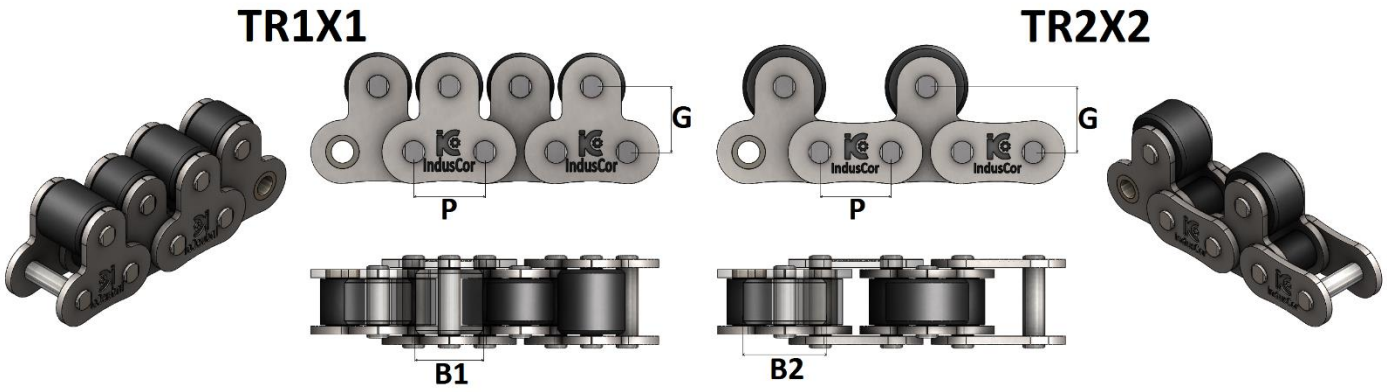

REFERÊNCIA INDUSCOR	CORRENTE BASE VIDE PAGINA 05	PASSO P		Ø ROLO TR1X1 B1	Ø ROLO TR2X2 B2	ENTRE CENTROS G
		POL / MM		MM	MM	MM
IC-40TR	IC-40/1	1/2"	12,70	11,00	15,88	12,70
IC-50TR	IC-50/1	5/8”	15,88	15,00	19,05	15,90
IC-60TR	IC-60/1	3/4"	19,05	18,00	22,22	18,30
IC-80TR	IC-80/1	1”	25,40	24,00	28,58	24,60
IC-100TR	IC-100/1	1.1/4”	31,75	30,00	39,69	31,80

* Para especificar a corrente com adicionais se faz necessário determinar: A referência da corrente, o tipo do aditamento e o espaçamento entre os mesmos, exemplo: Corrente **IC-40/1**, com aditamentos “tipo” **TR** a cada **2º** passo **(2X2)**.

CORRENTES DE TRANSMISSÃO COM ROLO TRANSPORTADOR AÉREO SÉRIE RT

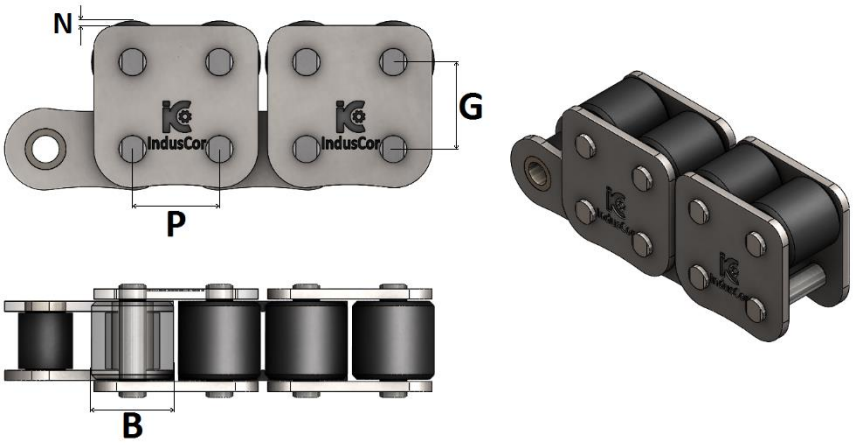

REFERÊNCIA INDUSCOR	CORRENTE BASE VIDE PAGINA 05	PASSO P		Ø ROLO B	ENTRE CENTROS G	ALTURA ROLO N
		POL / MM		MM	MM	MM
IC-40RT	IC-40/1	1/2”	12,70	12,00	13,20	1,8
IC-08BRT	IC-08B1					
IC-50RT	IC-50/1	5/8”	15,88	13,00	15,50	1,0
IC-10BRT	IC-10B1					
IC-60RT	IC-60/1	3/4"	19,05	18,00	19,00	2,4
IC-12BRT	IC-12B1					

* Em casos especiais, podem ser fabricadas com aço inoxidável, tratamentos de superfície (Níquel químico / galvanização / etc.), ou até mesmo com variação dimensional de algum de seus componentes. Consulte tambem modelos especiais:

CORRENTES DE TRANSMISSÃO COM ADICIONAL ESPINHO SÉRIE TA & TK

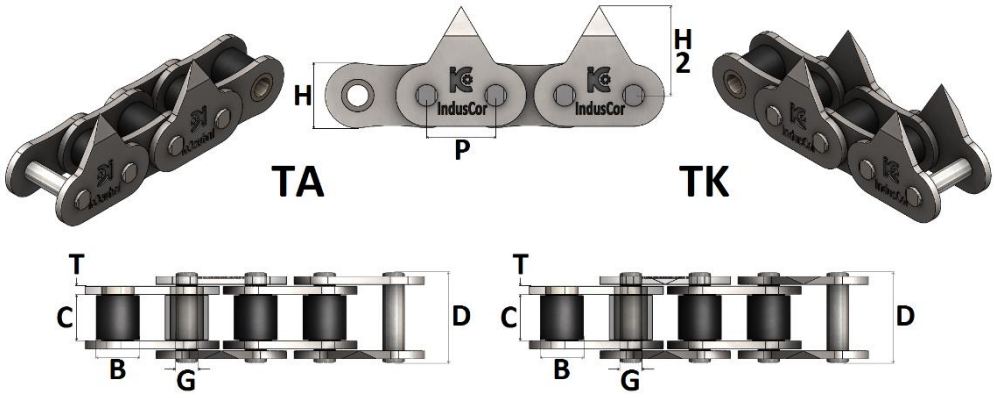

REFERÊNCIA INDUSCOR	PASSO P	ENTRE PLACAS C	Ø ROLO B	Ø PINO G	ALTURA		ESPESSURA PLACA T	LARGURA TOTAL D	PASSO TRANSVERSAL F
					PLACA H	ESPINHO H2			
	MM	MM	MM	MM	MM	MM	MM	MM	MM
IC-40-1T	12,70	7,95	7,92	3,96	12,00	22,00	1,50	16,50	
IC-08B1T		7,75	8,51	4,40	11,80		1,60	16,50	
IC-50-1T	15,88	9,53	10,16	5,08	15,00	25,00	2,00	20,30	
IC-10B1T		9,70			14,70		1,70	19,20	
DUPLAS									
IC-40-2T	12,70	7,95	7,92	3,96	12,00	22,00	1,50	30,80	14,38
IC-08B2T		7,75	8,51	4,40	11,80		1,60	30,40	13,92
IC-50-2T	15,88	9,53	10,16	5,08	15,00	25,00	2,00	38,40	18,11
IC-10B2T		9,70			14,70		1,70	35,60	16,59

* Para especificar a corrente com adicionais se faz necessário determinar: A referência da corrente, o tipo do aditamento e o espaçamento entre os mesmos, exemplo: Corrente **IC-40/1**, com aditamentos "tipo" **TA** a cada **6º** passo **(6X6)**.

CORRENTES DE TRANSMISSÃO COM ADICIONAL TRIANGULO EMPURRADOR SÉRIE REA & REK

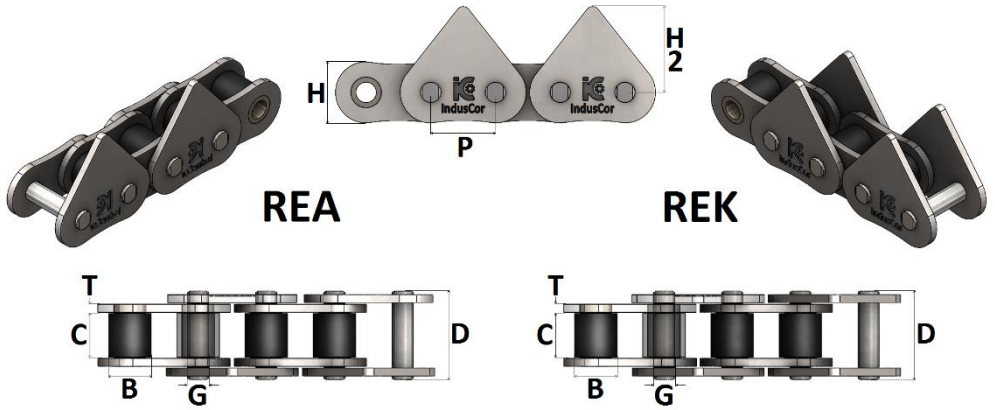

REFERÊNCIA INDUSCOR	PASSO P		ENTRE PLACAS C	Ø ROLO B	Ø PINO G	ALTURA		ESPESSURA PLACA T	LARGURA TOTAL D	RUPTURA
						PLACA H	TRIANGULO H2			
	POL / MM		MM	MM	MM	MM	MM	MM	MM	
IC-40RE	1/2"	12,70	7,95	7,92	3,96	12,00	17,90	1,50	16,40	1.700
IC-50RE	5/8"	15,88	9,53	10,16	5,08	15,00	23,50	2,00	20,30	2.800
IC-60RE	3/4"	19,05	12,70	11,91	5,94	18,00	26,50	2,30	25,50	3.800
IC-80RE	1"	25,40	15,88	15,88	7,92	24,00	29,00	3,25	33,50	6.600
IC-100RE	1.1/4"	31,75	19,05	19,05	8,53	30,00	34,60	3,90	40,40	10.800
PASSO LONGO										
IC-2040RE	1"	25,40	7,95	7,92	3,96	12,00	17,90	1,50	16,40	1.700
IC-2050RE	1.1/4"	31,75	9,53	10,16	5,08	15,00	23,50	2,00	20,30	2.800
IC-2060HRE	1.1/2"	38,10	12,70	11,91	5,94	18,00	26,50	3,20	25,50	3.800
IC-2080HRE	2'	50,80	15,88	15,88	7,92	24,00	29,00	4,00	33,50	6.600
IC-2100HRE	2.1/2"	63,50	19,05	19,05	8,53	30,00	34,60	4,80	40,40	10.800

* Para especificar a corrente com adicionais se faz necessário determinar: A referência da corrente, o tipo do aditamento e o espaçamento entre os mesmos, exemplo: Corrente **IC-40/1**, com aditamentos "tipo" **REK** a cada **6º** passo **(6X6).**
* Em casos especiais, podem ser fabricadas com aço inoxidável, tratamentos de superfície (Níquel químico / galvanização / etc.), ou até mesmo com variação dimensional de algum de seus componentes. Consulte também modelos especiais

CORRENTES DE TRANSMISSÃO COM ADICIONAL COM PORCA SOLDADA SÉRIE A1NM & K1NM

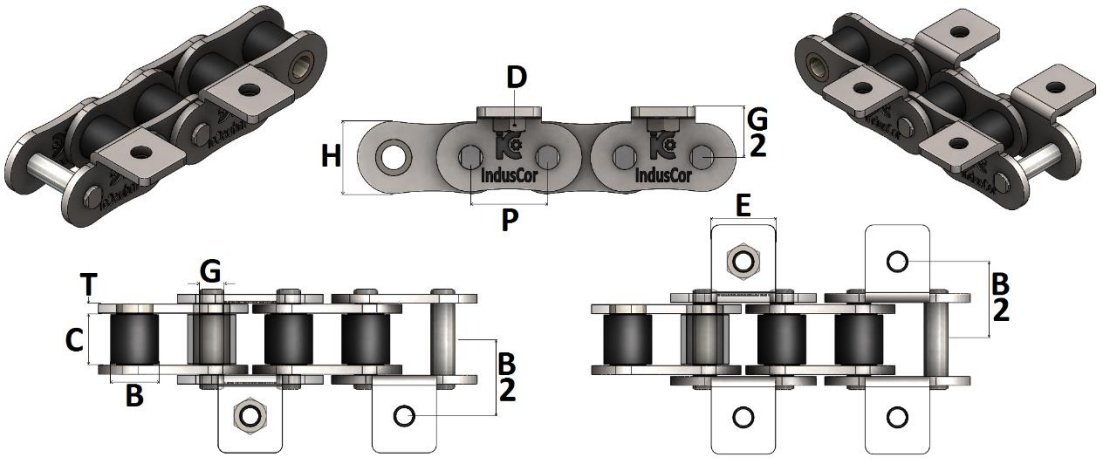

REFERÊNCIA INDUSCOR	PASSO P		ENTRE PLACAS C	Ø ROLO B	Ø PINO G	ALTURA PLACA H	ESPESSURA PLACA T	CENTRO A BASE G2	CENTRO A CENTRO B2	LARGURA ABA E	PORCA SOLDADA D	RUPTURA
	POL / MM		MM	MM	MM	MM	MM	MM	MM	MM		
IC-40NM	1/2"	12,70	7,95	7,92	3,96	12,00	1,50	8,00	12,70	9,50	M3 / M4	1.700
IC-50NM	5/8"	15,88	9,53	10,16	5,08	15,00	2,00	10,30	16,00	12,70	M4 / M5	2.800
IC-60NM	3/4"	19,05	12,70	11,91	5,94	18,00	2,30	11,90	19,10	15,90	M5 / M6	3.800
IC-80NM	1"	25,40	15,88	15,88	7,92	24,00	3,20	15,90	25,40	19,10	M6 / M7	6.600
IC-100TNM	1.1/4"	31,75	19,05	19,05	8,53	30,00	3,90	19,80	31,80	25,40	M7 / M8	10.800
IC-08BNM	1/2"	12,70	7,75	8,51	4,45	11,80	1,60	8,90	11,90	9,50	M3 / M4	1.900
IC-10BNM	5/8"	15,88	9,70	10,16	5,08	14,70	1,70	10,20	15,90	12,70	M4 / M5	2.500
IC-12BNM	3/4"	19,05	11,70	12,07	5,72	16,00	1,85	13,50	19,05	15,90	M5 / M6	3.000
IC-16BNM	1"	25,40	17,00	15,88	8,28	21,00	3,10 / 4,15	15,20	23,80	19,10	M6 / M7	6.000
PASSO LONGO												
IC-2040NM	1/2"	12,70	7,95	7,92	3,96	12,00	1,50	9,10	12,70	19,10	M3 / M4	1.700
IC-2050NM	5/8"	15,88	9,53	10,16	5,08	15,00	2,00	11,10	16,00	23,80	M4 / M5	2.800
IC-2060HNM	3/4"	19,05	12,70	11,91	5,94	18,00	3,20	14,70	21,50	28,60	M5 / M6	3.800
IC-2080HNM	1"	25,40	15,88	15,88	7,92	24,00	4,00	19,10	27,80	38,10	M6 / M7	6.600
IC-2100HNM	1.1/4"	31,75	19,05	19,05	8,53	30,00	4,80	23,40	33,30	47,60	M7 / M8	10.800

* Para especificar a corrente com adicionais se faz necessário determinar: A referência da corrente, o tipo do aditamento e o espaçamento entre os mesmos, exemplo: Corrente **IC-40/1**, com aditamentos "tipo" **A1NM**, e porca M4 a cada **6º** passo **(6X6).**

CORRENTES DE TRANSMISSÃO COM PLATAFORMA PLÁSTICA SÉRIE TN

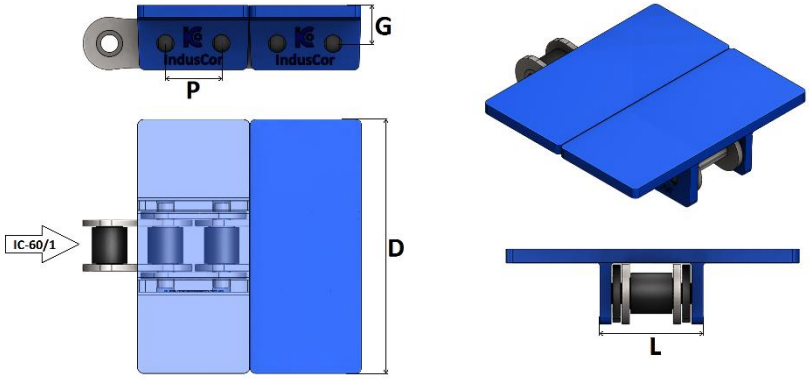

REFERÊNCIA INDUSCOR	CORRENTE BASE VIDE PAGINA 05	PASSO P	LARGURA TALISCA D	LARGURA INFERIOR L	CENTRO A BASE G
		MM	MM	MM	MM
IC-60TN0635	IC-60/1	19,05	63,50	31,00	14,50
IC-60TN0826			82,60		
IC-60TN1013			101,30		
IC-60TN1143			114,30		
IC-60TN1270			127,00		

* Em casos especiais, podem ser fabricadas com aço inoxidável, tratamentos de superfície (Níquel químico / galvanização / etc.), ou até mesmo com variação dimensional de algum de seus componentes. Consulte também modelos especiais:

CORRENTES DE TRANSMISSÃO COM PINOS PROLONGADOS SÉRIE EP

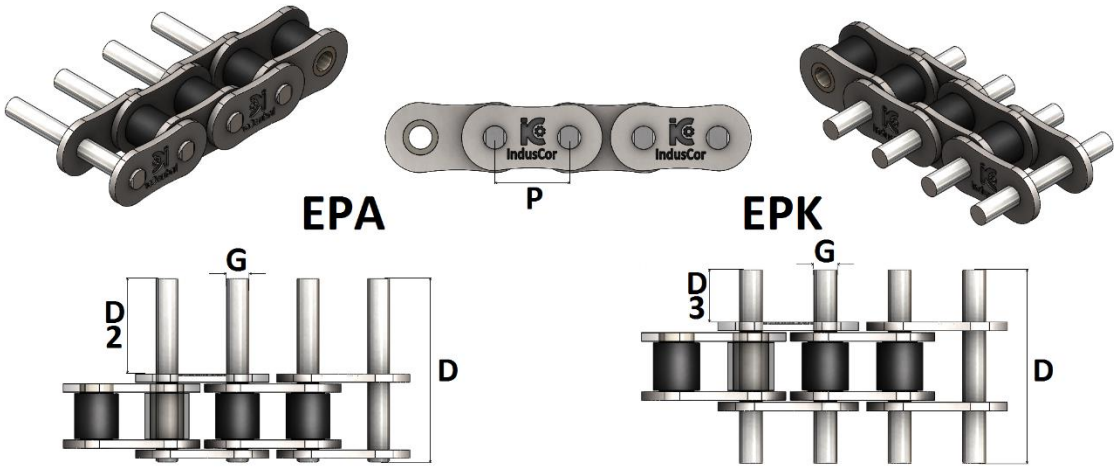

REFERÊNCIA INDUSCOR	CORRENTE BASE VIDE PAGINA 05 / 27	PASSO P		Ø PINO G	PROLONGAMENTO		LARGURA TOTAL D
		POL / MM		MM	D2 MM	D3 MM	MM
IC-40EP310	IC-40/1	1/2"	12,70	3,96	15,40	7,70	31,00
IC-40EP360					20,30	10,15	36,00
IC-40EP455					29,80	14,90	45,50
IC-50EP390	IC-50/1	5/8”	15,88	5,08	19,30	9,65	39,00
IC-50EP435					23,80	11,90	43,50
IC-50EP510					31,20	15,60	51,00
IC-60EP450	IC-60/1	3/4"	19,05	5,94	19,90	9,95	45,00
IC-60EP490					24,20	12,10	49,00
IC-60EP565					31,60	15,80	56,50
IC-80EP620	IC-80/1	1”	25,40	7,92	30,80	15,40	62,00
IC-80EP705					39,10	19,05	70,50
IC-80EP740					42,30	21,15	74,00
IC-100EP760	IC-100/1	1.1/4”	31,75	9,53	37,70	18,85	76,00
IC-100EP830					45,00	22,50	83,00
IC-100EP890					50,70	25,35	89,00
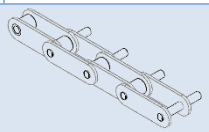 PASSO LONGO 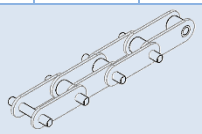							
IC-2040EP310	IC-2040	1”	25,40	3,96	15,40	7,70	31,00
IC-2040EP360					20,30	10,15	36,00
IC-2040EP455					19,80	14,90	45,50
IC-2050EP390	IC-2050	1.1/4”	31,75	5,08	19,03	9,65	39,00
IC-2050EP435					23,80	11,90	43,50
IC-2050EP510					31,20	15,60	51,00
IC-2060HEP480	IC-2060H	1.1/2”	38,10	5,94	19,90	9,95	48,00
IC-2060HEP520					24,20	12,10	52,00
IC-2060HEP595					31,60	15,80	59,50
IC-2080HEP650	IC-2080H	2’	50,80	7,92	30,80	15,40	65,00
IC-2080HEP735					39,10	19,05	73,50
IC-2080HEP770					42,30	21,15	77,00
IC-2100HEP790	IC-C2100H	2.1/2”	63,50	9,53	37,70	18,85	79,00
IC-2100HEP860					45,00	22,50	86,00
IC-2100HEP9200					50,70	25,35	92,00

* Para especificar a corrente com adicionais se faz necessário determinar: A referência da corrente, o tipo do aditamento e o espaçamento entre os mesmos, exemplo: Corrente **IC-40/1**, com aditamentos “tipo” **EPA** a cada **6º** passo **(6X6).**
* Em casos especiais, podem ser fabricadas com aço inoxidável, tratamentos de superfície (Níquel químico / galvanização / etc.), ou até mesmo com variação dimensional de algum de seus componentes. Consulte tambem modelos especiais:
Para solicitar modelos especiais informe também Ø dos pinos (cota G) e o comprimento útil (cota D2).

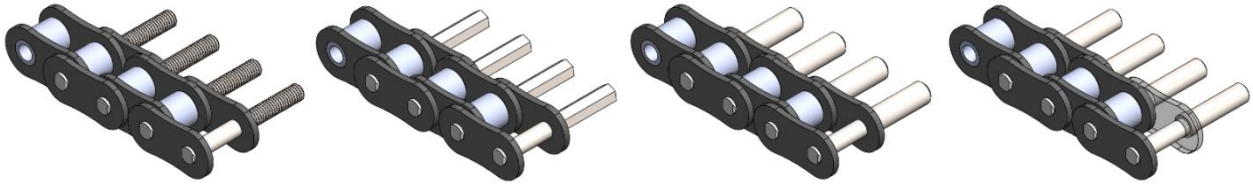

CORRENTES DE TRANSMISSÃO COM PLATORMAS EMBORRACHADAS SÉRIE PE

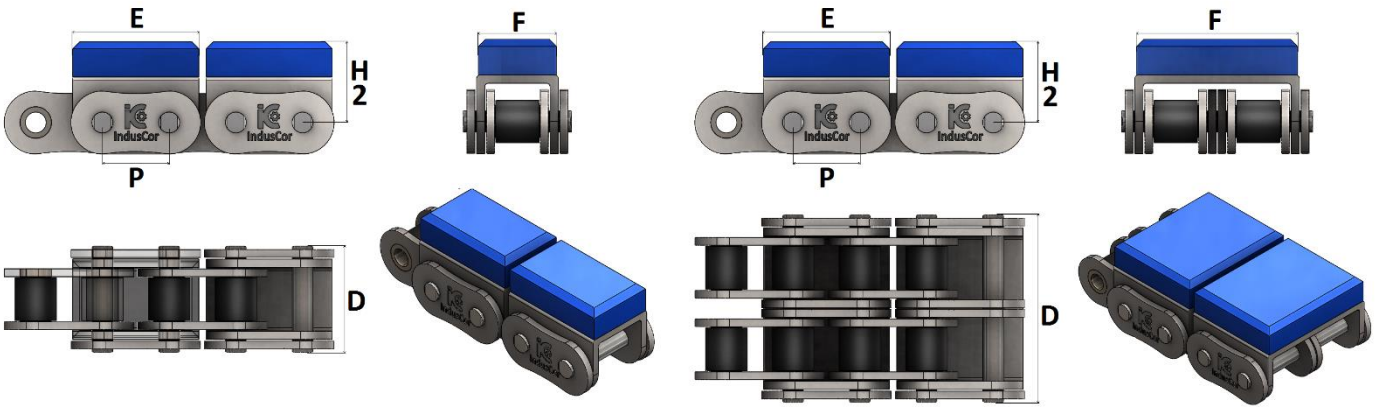

REFERÊNCIA INDUSCOR	PASSO P		CORRENTE BASE VIDE PAGINA 05 / 06	LARGURA TOTAL D	COMPRIMENTO PLATAFORMA E	LARGURA PLATAFORMA F	CENTRO A BASE H2
	POL / MM			MM	MM	MM	MM
IC-08BPES	1/2"	12,70	IC-08B1	20,00	24,20	14,60	12,30
IC-10BPES	5/8"	15,88	IC-10B1	23,20	30,00	16,80	17,00
IC-12BPES	3/4"	19,05	IC-12B1	25,70	36,00	19,60	21,00
IC-16BPES	1"	25,40	IC-16B1	37,20	46,00	27,50	20,00
DUPLAS							
IC-08BPED	1/2"	12,70	IC-08B2	34,30	24,20	28,40	12,30
IC-10BPED	5/8"	15,88	IC-10B2	39,70	30,00	33,30	17,00
IC-12BPED	3/4"	19,05	IC-12B2	45,30	36,00	39,10	21,00
IC-16BPED	1"	25,40	IC-16B2	72,00	46,00	62,30	20,00

CORRENTES DE TRANSMISSÃO CURVA LATERAL SÉRIE SB

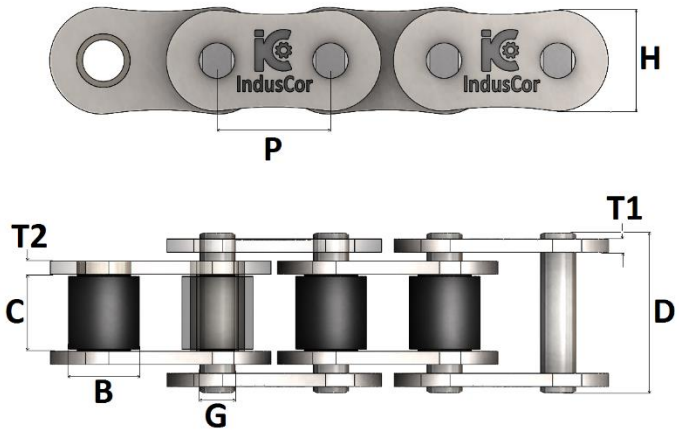

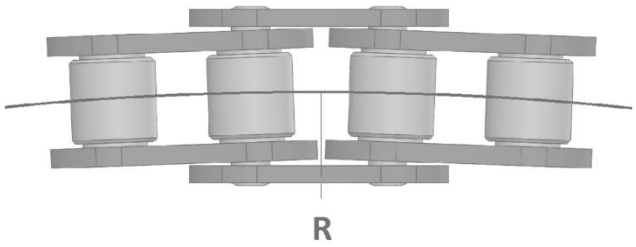

REFERÊNCIA INDUSCOR ANSI / ASA	PASSO P		ENTRE PLACAS C	Ø ROLO B	Ø PINO G	LARGURA TOTAL D	ALTURA PLACA H	ESPESSURA PLACA T1 / T2	RAIO MINÍMO R	PESO	CARGA RUPTURA
	POL / MM		MM	MM	MM	MM	MM	MM		KG / M	KGF
IC-40SB	1/2"	12,70	7,95	7,92	3,96	16,90	12,00	1,50	315	0,60	1.380
IC-50SB	5/8"	15,88	9,40	10,16	4,40	20,70	15,00	2,00	400	0,98	2.060
IC-60SB	3/4"	19,05	12,60	11,91	5,34	26,60	18,00	2,30	500	1,43	3.100
IC-80SB	1"	25,40	15,88	15,88	7,20	34,00	24,00	3,25	650	2,40	4.090
REFERÊNCIA INDUSCOR ISO / ABNT	PASSO P		ENTRE PLACAS C	Ø ROLO B	Ø PINO G	LARGURA TOTAL D	ALTURA PLACAS H	ESPESSURA PLACAS T1 / T2	RAIO MINÍMO R	PESO	RUPTURA
	POL / MM		MM	MM	MM	MM	MM	MM		MM	MM
IC-08BSB	1/2"	12,70	7,75	8,51	3,96	17,40	11,80	1,60	400	0,70	1.400
IC-10BSB	5/8"	15,88	9,70	10,16	4,50	20,10	14,70	1,70	400	0,93	1.560
IC-12BSB	3/4"	19,05	11,70	12,07	5,12	23,10	16,00	1,85	500	1,16	2050

CORRENTES DE TRANSMISSÃO REFORÇADA SÉRIE H

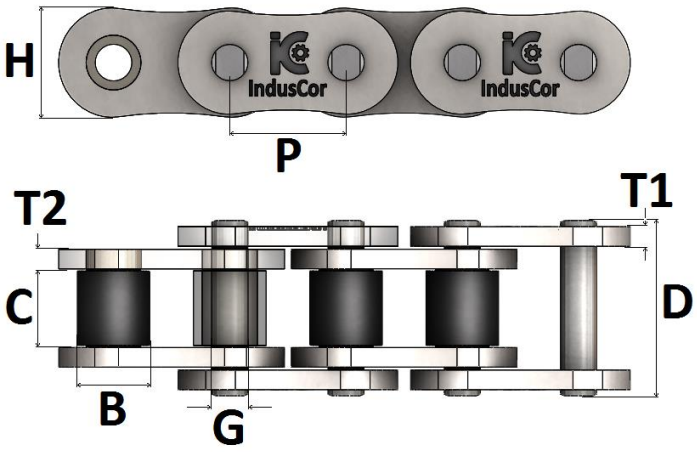

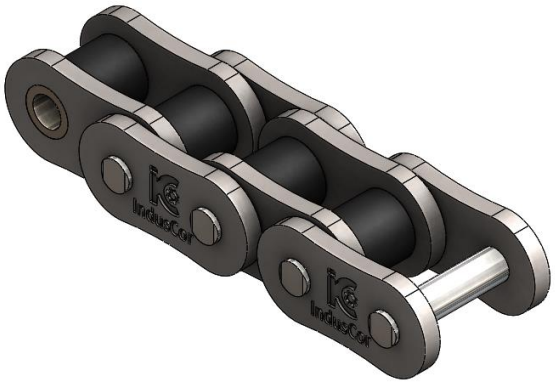

REFERÊNCIA INDUSCOR	PASSO P		ENTRE PLACAS C	Ø ROLO B	Ø PINO G	LARGURA TOTAL D	ALTURA PLACA H	ESPESSURA PLACA T1 / T2	CARGA RUPTURA
	POL / MM		MM	MM	MM	MM	MM	MM	KGF
IC-60H	3/4"	19,05	12,70	11,91	5,94	29,20	18,00	3,20	3.800
IC-80H	1”	25,40	15,88	15,88	7,92	36,20	24,00	4,00	6.600
IC-100H	1.1/4”	31,75	19,05	19,05	9,53	43,60	30,00	4,80	10.800
IC-120H	1.1/2”	38,10	25,40	22,22	11,11	53,50	36,20	4,80 | 6,40	15.400
IC-140H	1.3/4”	44,45	25,40	25,40	12,70	57,60	42,00	6,40	20.800
IC-160H	2”	50,80	31,75	28,58	14,27	70,50	48,00	6,40 | 8,00	26.200

* Em casos especiais, podem ser fabricadas com aço inoxidável, tratamentos de superfície (Níquel químico / galvanização / etc.), ou até mesmo com variação dimensional de algum de seus componentes. Consulte também modelos especiais

CORRENTES DE TRANSMISSÃO REFORÇADA E COM ROLO FIXO SÉRIE HRF

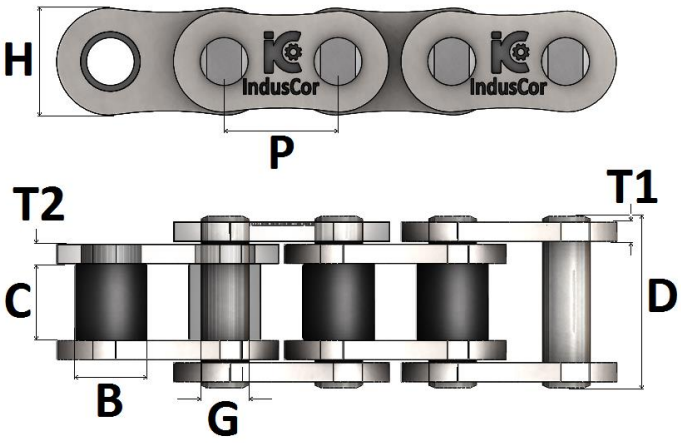

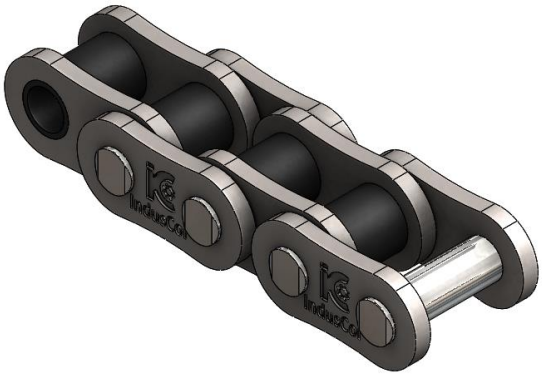

REFERÊNCIA INDUSCOR	PASSO P		ENTRE PLACAS C	Ø ROLO B	Ø PINO G	LARGURA TOTAL D	ALTURA PLACA H	ESPESSURA PLACA T1 / T2	CARGA RUPTURA
	POL / MM		MM	MM	MM	MM	MM	MM	KGF
IC-60HRF	3/4"	19,05	12,70	11,91	7,92	29,20	18,00	3,20	6.600
IC-80HRF	1”	25,40	15,88	15,88	9,53	36,20	24,00	4,00	10.800
IC-100HRF	1.1/4”	31,75	19,05	19,05	11,11	43,60	30,00	4,80	15.400
IC-120HRF	1.1/2”	38,10	25,40	22,22	12,70	53,50	36,20	4,80 | 6,40	20.800
IC-140HRF	1.3/4”	44,45	25,40	25,40	14,27	57,60	42,00	6,40	26.200
IC-160HRF	2”	50,80	31,75	28,58	17,46	70,50	48,00	6,40 | 8,00	34.000

* Em casos especiais, podem ser fabricadas com aço inoxidável, tratamentos de superfície (Níquel químico / galvanização / etc.), ou até mesmo com variação dimensional de algum de seus componentes. Consulte também modelos especiais

CORRENTES DE TRANSMISSÃO PINOS OCOS SÉRIE HP

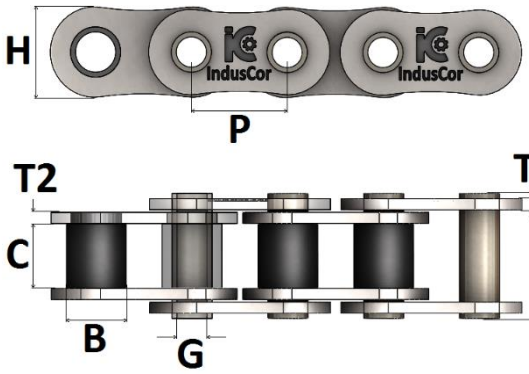

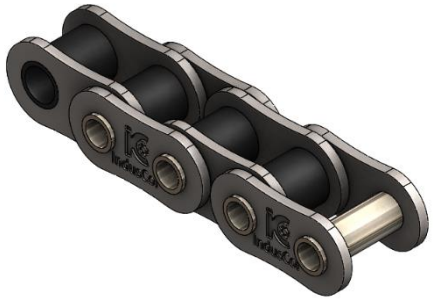

REFERÊNCIA INDUSCOR ANSI / ASA	PASSO P		ENTRE PLACAS C	Ø ROLO B	Ø FURO PINO G	LARGURA TOTAL D	ALTURA PLACA H	ESPESSURA PLACA T1 / T2	CARGA RUPTURA
	POL / MM		MM	MM	MM	MM	MM	MM	KGF
IC-40HP	1/2"	12,70	7,95	7,92	4,00	16,40	12,00	1,50	1.100
IC-50HP	5/8"	15,88	9,53	10,16	5,20	20,30	15,00	2,00	2.050
IC-60HP	3/4"	19,05	12,70	11,91	6,00	25,50	18,00	2,30	2.400
IC-80HP	1"	25,40	15,88	15,88	8,10	33,50	24,00	3,25	5.000
REFERÊNCIA INDUSCOR ISO / ABNT	PASSO P		ENTRE PLACAS C	Ø ROLO B	Ø FURO PINO G	LARGURA TOTAL D	ALTURA PLACAS H	ESPESSURA PLACAS T1 / T2	RUPTURA
	POL / MM		MM	MM	MM	MM	MM	MM	MM
IC-08BHP	1/2"	12,70	7,75	8,51	4,50	16,30	11,80	1,60	1.150
IC-10BHP	5/8"	15,88	9,70	10,16	5,20	19,20	14,00	1,70	1.700
IC-12BHP	3/4"	19,05	11,70	12,07	5,90	22,10	18,00	1,85	1.900
IC-16BHP	1"	25,40	17,00	15,88	8,40	36,00	21,00	3,10 / 4,15	4.500

* Em casos especiais, podem ser fabricadas com aço inoxidável, tratamentos de superfície (Níquel químico / galvanização / etc.), ou até mesmo com variação dimensional de algum de seus componentes. Consulte também modelos especiais

CORRENTES DE TRANSMISSÃO COM PLACAS RETAS SÉRIE BF

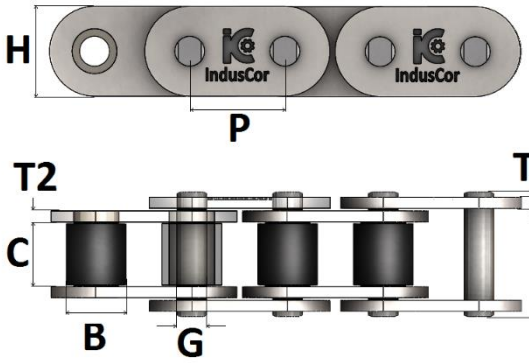



REFERÊNCIA INDUSCOR ANSI / ASA	PASSO P		ENTRE PLACAS C	Ø ROLO B	Ø PINO G	LARGURA TOTAL D	ALTURA PLACA H	ESPESSURA PLACA T1 / T2	CARGA RUPTURA
	POL / MM		MM	MM	MM	MM	MM	MM	KGF
IC-40BF	1/2"	12,70	7,95	7,92	3,96	16,40	12,00	1,50	1.700
IC-50BF	5/8"	15,88	9,53	10,16	5,08	20,30	15,00	2,00	2.800
IC-60BF	3/4"	19,05	12,70	11,91	5,94	25,50	18,00	2,30	3.800
IC-80BF	1"	25,40	15,88	15,88	7,92	33,50	24,00	3,25	6.600
IC-100BF	1.1/4"	31,75	19,05	19,05	8,53	40,40	30,00	3,90	10.800
IC-120BF	1.1/2"	38,10	25,40	22,22	11,11	50,50	36,20	4,80	15.400
IC-140BF	1.3/4"	44,45	25,40	25,40	12,70	54,50	42,00	5,60	20.800
IC-160BF	2"	50,80	31,75	28,58	14,27	64,50	48,00	6,40	26.200
IC-180BF	2.1/4"	57,15	35,72	35,72	17,46	71,30	54,20	7,15	34.000
IC-200BF	2.1/2"	63,50	38,10	39,67	19,05	78,50	57,20	8,00	43.000
IC-240BF	3"	76,20	47,63	47,62	23,80	94,50	71,80	9,50	59.000
REFERÊNCIA INDUSCOR ISO / ABNT	PASSO P		ENTRE PLACAS C	Ø ROLO B	Ø PINOS G	LARGURA TOTAL D	ALTURA PLACAS H	ESPESSURA PLACAS T1 / T2	RUPTURA
	POL / MM		MM	MM	MM	MM	MM	MM	MM
IC-08BBF	1/2"	12,70	7,75	8,51	4,45	16,30	11,80	1,60	1.900
IC-10BBF	5/8"	15,88	9,70	10,16	5,08	19,20	14,00	1,70	2.500
IC-12BBF	3/4"	19,05	11,70	12,07	5,72	22,10	18,00	1,85	3.000
IC-16BBF	1"	25,40	17,00	15,88	8,28	36,00	21,00	3,10 / 4,15	6.000
IC-20BBF	1.1/4"	31,75	19,60	19,05	10,16	41,00	25,50	3,50 / 4,50	7.800

* Em casos especiais, podem ser fabricadas com aço inoxidável, tratamentos de superfície (Níquel químico / galvanização / etc.), ou até mesmo com variação dimensional de algum de seus componentes. Consulte também modelos especiais

CORRENTES PARA ESTUFAS LITOGRÁFICAS.

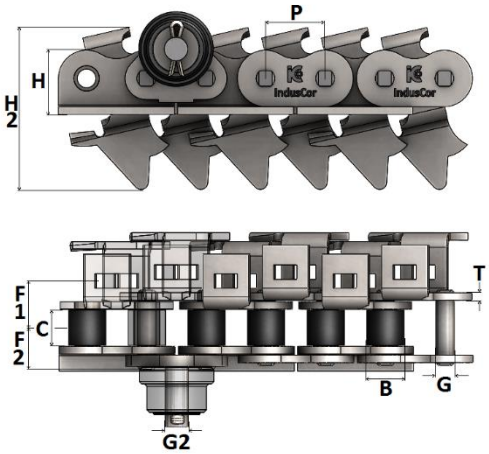



REFERÊNCIA INDUSCOR	PASSO P		ENTRE PLACAS C	Ø ROLO B	Ø PINO		ALTURA PLACA		ESPESSURA PLACA	CENTRO A		CARGA RUPTURA
					G	G2	H	H2	T	CENTRO F1	BORDA F2	
	POL / MM		MM	MM	MM		MM		MM	MM	MM	KGF
IC-16AF27	1"	25,40	15,75	15,88	7,92	9,53	28,30	71,00	3,20	16,40	13,00	4.000

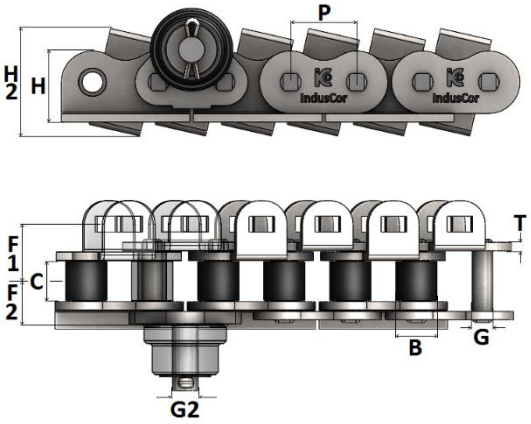



REFERÊNCIA INDUSCOR	PASSO P		ENTRE PLACAS C	Ø ROLO B	Ø PINO		ALTURA PLACA		ESPESSURA PLACA	CENTRO A		CARGA RUPTURA
					G	G2	H	H2	T	CENTRO F1	BORDA F2	
	POL / MM		MM	MM	MM		MM		MM	MM	MM	KGF
IC-16AF7	1"	25,40	15,75	15,88	7,92	9,53	28,30	59,10	3,20	16,40	13,00	4.000

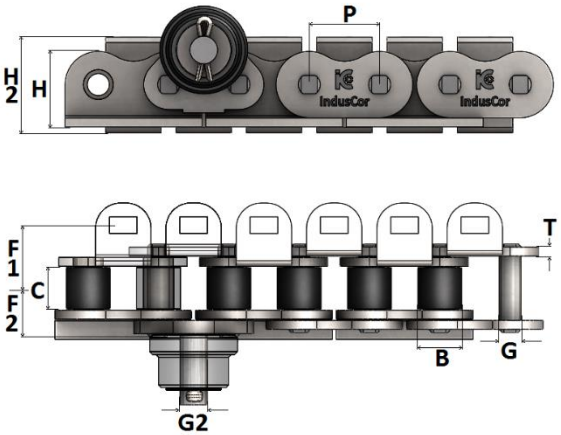



REFERÊNCIA INDUSCOR	PASSO P		ENTRE PLACAS C	Ø ROLO B	Ø PINO		ALTURA PLACA		ESPESSURA PLACA	CENTRO A		CARGA RUPTURA
					G	G2	H	H2	T	CENTRO F1	BORDA F2	
	POL / MM		MM	MM	MM		MM		MM	MM	MM	KGF
IC-20AF28	1.1/4”	31,75	19,05	19,05	9,53	9,53	29,50	34,00	4,00	24,00	27,6	7.000

* Para especificar a corrente litográfica com rolo de apoio se faz necessário determinar: A referência da corrente, as dimensões dos rolos de apoio, e os espaçamentos entre os mesmos, exemplo: Corrente **IC-20AF28**, com rolo de apoio a cada **8º** passo **(8X8)**. Em alguns casos estes rolos de apoio são montados com buchas de Grafite, devendo nestes casos ser informado o detalhamento técnico ao fazer a consulta de preços.

CORRENTE DE TRANSMISSÃO EMBALADORA

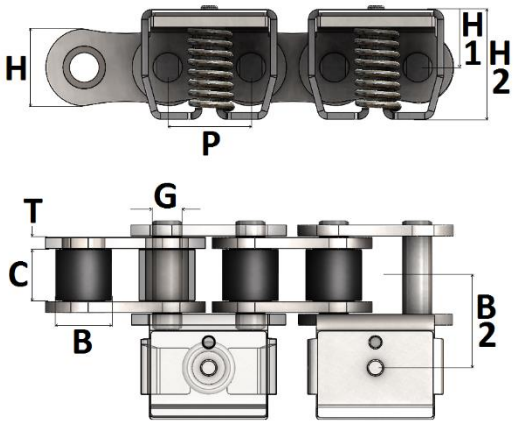

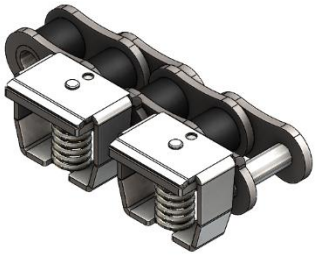

REFERÊNCIA INDUSCOR	PASSO P		ENTRE PLACAS C	Ø ROLO B	Ø PINO G	ALTURA			ESPESSURA PLACA T	CENTRO A CENTRO B2	MATERIAL
						PLACA H	CENTRO A FACE H1	GRAMPO H2			
	POL. / MM		MM	MM	MM	MM	MM	MM	MM	MM	
08BSSF32	1/2"	12,70	7,75	8,51	4,45	11,80	8,50	17,50	1,60	14,80	AÇO INOX

ESTEIRA DE CORRENTE DE TRANSMISSÃO SÉRIES EST & ERT

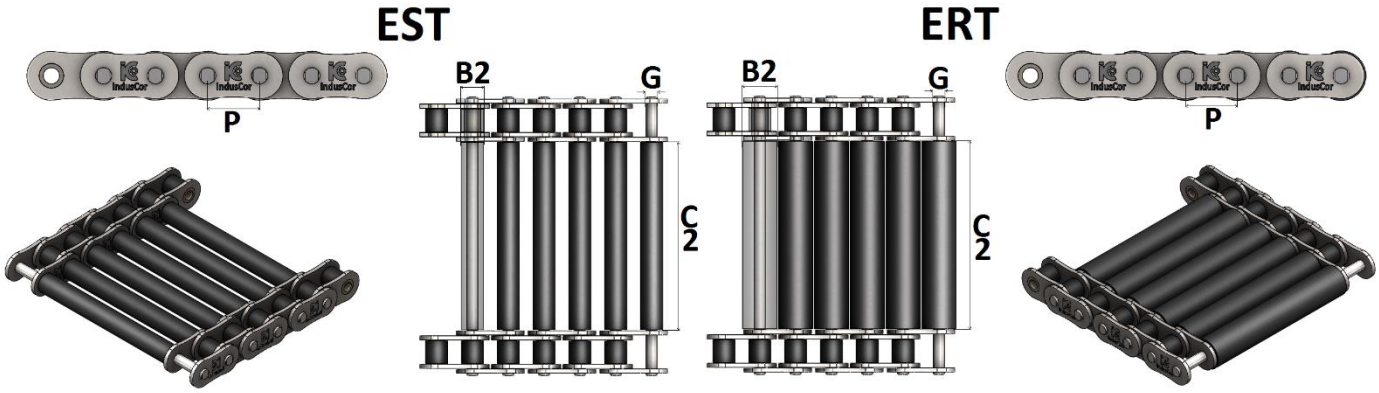

REFERÊNCIA INDUSCOR	CORRENTE BASE VIDE PAGINA 05 / 27	PASSO P		Ø PINO G	Ø DISTANCIADOR B2	LARGURA INTERNA C2
		POL / MM		MM	MM	MM
IC-40EST	IC-40/1	1/2"	12,70	3,96	7,94	MEDIDA ESPECIFICADA PELO SOLICITANTE
IC-40ERT					12,20	
IC-50EST	IC-50/1	5/8”	15,88	5,08	10,16	
IC-50ERT					15,20	
IC-60EST	IC-60/1	3/4"	19,05	5,94	11,91	
IC-60ERT	IC-60/1	3/4"	19,05	5,94	18,30	
IC-80EST	IC-80/1	1”	25,40	7,92	15,88	
IC-100EST	IC-100/1	1.1/4”	31,75	9,53	19,05	
IC-120EST	IC-120/1	1.1/2”	38,10	11,11	22,22	
IC-140EST	IC-140/1	1.3/4”	44,45	12,70	25,40	
IC160EST	IC-160/1	2”	50,80	14,27	28,58	
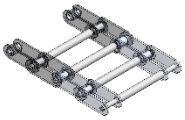 PASSO LONGO 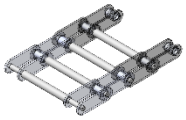						
IC-2040EST	IC-2040	1”	25,40	3,96	7,94	
IC-2050EST	IC-2050	1.1/4”	31,75	5,08	10,16	
IC-2060HEST	IC-2060H	1.1/2”	38,10	5,94	11,91	
IC-2080HEST	IC-2080H	2’	50,80	7,92	15,88	
IC-2100HEST	IC-C2100H	2.1/2”	63,50	9,53	19,05	
IC-2120HEST	IC-C2120H	3”	76,20	11,11	22,22	
IC2160HEST	IC-C2160H	4”	101,60	14,27	28,58	

*As esteiras da série ERT possuem roletes plásticos com Ø maior (B2) que os da série EST. Esta série tem modelos catalogados nos passos de 1/2", 5/8” e 3/4", demais modelos sob consulta.

* Em casos especiais, podem ser fabricadas com aço inoxidável, tratamentos de superfície (Níquel químico / galvanização / etc.), ou até mesmo com variação dimensional de algum de seus componentes. Consulte também modelos especiais.

CORRENTES COM PASSO LONGO ROLOS PEQUENOS E PINOS SOLIDOS

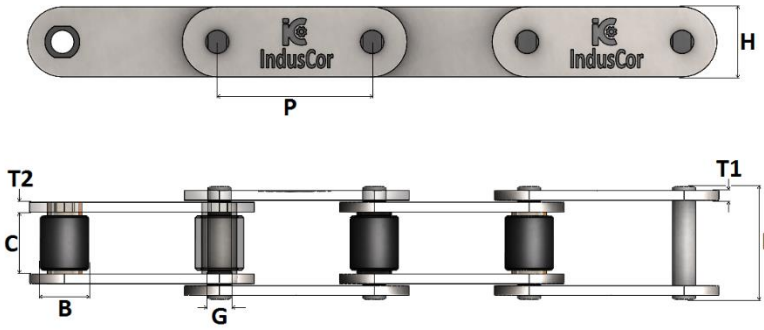



REFERÊNCIA INDUSCOR	PASSO P		ENTRE PLACAS C	Ø ROLO B	Ø PINO G	ALTURA PLACA H	ESPESSURA PLACA T1 / T2		LARGURA TOTAL D	RUPTURA
	POL.	MM	MM	MM	MM	MM	MM		MM	KGF
IC-2040	1	25,40	7,95	7,93	3,96	12,00	1,50		16,50	1.700
IC-2050	1.1/4	31,75	9,53	10,16	5,08	15,00	2,00		20,40	2.800
IC-2060H	1.1/2	38,10	12,70	11,91	5,94	18,00	3,20		26,00	4.100
IC-2080H	2	50,80	15,88	15,88	7,92	24,00	4,00		33,50	7.000
IC-2100H	2.1/2	63,50	19,05	19,05	9,53	30,00	4,80		40,40	11.000
IC-2120H	3	76,20	25,40	22,23	11,11	35,70	4,80	6,40	50,50	15.400
IC-2160H	4	101,60	31,75	28,58	14,29	48,00	6,40	8,00	54,50	26.200

*Para solicitar as mesmas correntes fabricadas com: AISI 304 inclusa após a referência a sigla **SS**, AISI 316 inclusa após a referência a sigla **NS**, Aço niquelado inclusa após a referência a sigla **NP**, fechamento contrapinado inclua após a referência a sigla **C** (somente normas ANSI / ASA, a partir do passo 5/8"), outros materias e ou tratamentos de superficie sob consulta).

ACESSÓRIOS DE FECHAMENTO E MANUTENÇÃO			TIPOS DE FECHAMENTO DA CORRENTE
EMENDA (TIPO 25)	REDUÇÃO (TIPO 13)	ELO INTERNO (TIPO 4)	REBITADO BILATERAL
			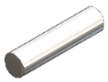

CORRENTES COM PASSO LONGO ROLOS GRANDES E PINOS SOLIDOS

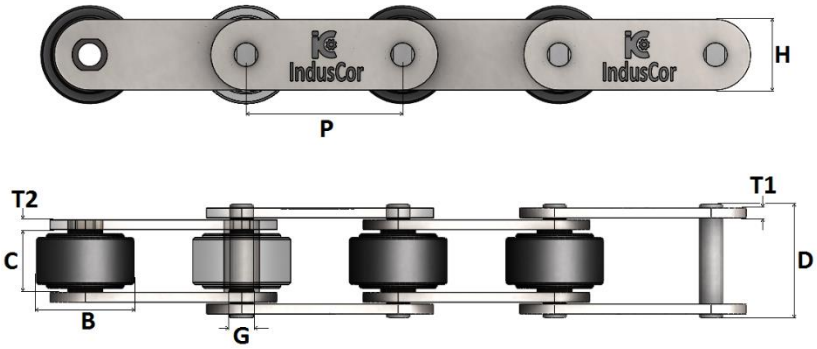



REFERÊNCIA INDUSCOR	PASSO P		ENTRE PLACAS C	Ø ROLO B	Ø PINO G	ALTURA PLACA H	ESPESSURA PLACA T1 / T2		LARGURA TOTAL D	RUPTURA
	POL.	MM	MM	MM	MM	MM	MM		MM	KGF
IC-2042	1	25,40	7,95	15,88	3,96	12,00	1,50		16,50	1.700
IC-2052	1.1/4	31,75	9,53	19,05	5,08	15,00	2,00		20,40	2.800
IC-2062H	1.1/2	38,10	12,70	22,22	5,94	18,00	3,20		26,00	4.100
IC-2082H	2	50,80	15,88	28,58	7,92	24,00	4,00		33,50	7.000
IC-2102H	2.1/2	63,50	19,05	39,68	9,53	30,00	4,80		40,40	11.000
IC-2122H	3	76,20	25,40	44,45	11,11	35,70	4,80	6,40	50,50	15.400
IC-2162H	4	101,60	31,75	57,15	14,29	48,00	6,40	8,00	54,50	26.200

*Para solicitar as mesmas correntes fabricadas com: AISI 304 inclusa após a referência a sigla **SS**, AISI 316 inclusa após a referência a sigla **NS**, Aço niquelado inclusa após a referência a sigla **NP**, fechamento contrapinado inclua após a referência a sigla **C** (somente normas ANSI / ASA, a partir do passo 5/8"), outros materias e ou tratamentos de superficie sob consulta).

ACESSÓRIOS DE FECHAMENTO E MANUTENÇÃO			TIPOS DE FECHAMENTO DA CORRENTE
EMENDA (TIPO 25)	REDUÇÃO (TIPO 13)	ELO INTERNO (TIPO 4)	REBITADO BILATERAL
			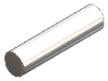

CORRENTES COM PASSO LONGO ROLOS PEQUENOS E PINOS OCOS

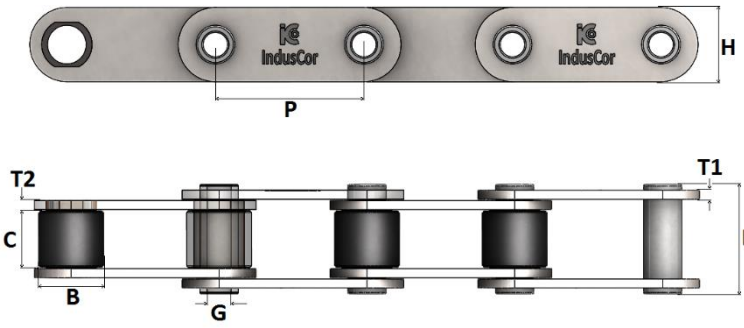



REFERÊNCIA INDUSCOR	PASSO P	ENTRE PLACAS C	Ø ROLO B	Ø FURO PINO G	ALTURA PLACA H	ESPESSURA PLACA T1 / T2		LARGURA TOTAL D	RUPTURA
	POL.	MM	MM	MM	MM	MM		MM	KGF
IC-2040HP	1	7,95	7,93	4,00	12,00	1,50		16,50	1.100
IC-2050HP	1.1/4	9,53	10,16	5,20	15,00	2,00		20,40	2.050
IC-2060HP	1.1/2	12,70	11,91	6,00	18,00	2,30		26,00	2.400
IC-2080HP	2	15,88	15,88	8,10	24,00	3,25		33,50	5.000
IC-2100HP	2.1/2	19,05	19,05	9,70	30,00	3,90		40,40	7.900
IC-2120HP	3	25,40	22,23	11,30	35,70	4,80	6,40	50,50	12.000
IC-2160HP	4	31,75	28,58	14,50	48,00	6,40	8,00	54,50	20.000

*Para solicitar as mesmas correntes fabricadas com: AISI 304 inclusa após a referência a sigla **SS**, AISI 316 inclusa após a referência a sigla **NS**, Aço niquelado inclusa após a referência a sigla **NP**, fechamento contrapinado inclua após a referência a sigla **C** (somente normas ANSI / ASA, a partir do passo 5/8"), outros materias e ou tratamentos de superficie sob consulta).

ACESSÓRIOS DE FECHAMENTO E MANUTENÇÃO			TIPOS DE FECHAMENTO DA CORRENTE
EMENDA (TIPO 25)	REDUÇÃO (TIPO 13)	ELO INTERNO (TIPO 4)	REBITADO BILATERAL
			

CORRENTES COM PASSO LONGO ROLOS GRANDES E PINOS OCOS

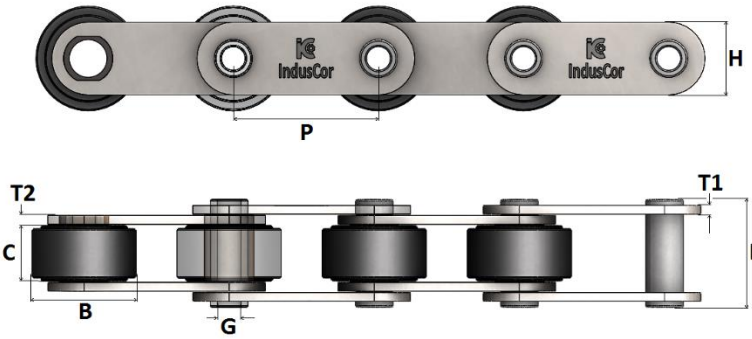



REFERÊNCIA INDUSCOR	PASSO P	ENTRE PLACAS C	Ø ROLO B	Ø FURO PINO G	ALTURA DAS PLACA H	ESPESSURA DAS PLACA T1 / T2		LARGURA TOTAL D	RUPTURA
	POL.	MM	MM	MM	MM	MM		MM	KGF
IC-2042HP	1	7,95	15,88	4,00	12,00	1,50		16,50	1.100
IC-2052HP	1.1/4	9,53	19,05	5,20	15,00	2,00		20,40	2.050
IC-2062HP	1.1/2	12,70	22,22	6,00	18,00	2,30		26,00	2.400
IC-2082HP	2	15,88	28,58	8,10	24,00	3,25		33,50	5.000
IC-2102HP	2.1/2	19,05	39,68	9,70	30,00	3,90		40,40	7.900
IC-2122HP	3	25,40	44,45	11,30	35,70	4,80	6,40	50,50	12.000
IC-2162HP	4	31,75	57,15	14,50	48,00	6,40	8,00	54,50	20.000

*Para solicitar as mesmas correntes fabricadas com: AISI 304 inclusa após a referência a sigla **SS**, AISI 316 inclusa após a referência a sigla **NS**, Aço niquelado inclusa após a referência a sigla **NP**, fechamento contrapinado inclua após a referência a sigla **C** (somente normas ANSI / ASA, a partir do passo 5/8"), outros materias e ou tratamentos de superficie sob consulta).

ACESSÓRIOS DE FECHAMENTO E MANUTENÇÃO			TIPOS DE FECHAMENTO DA CORRENTE
EMENDA (TIPO 25)	REDUÇÃO (TIPO 13)	ELO INTERNO (TIPO 4)	REBITADO BILATERAL
			

ADICIONAIS PARA CORRENTE COM PASSO LONGO A1 & K1

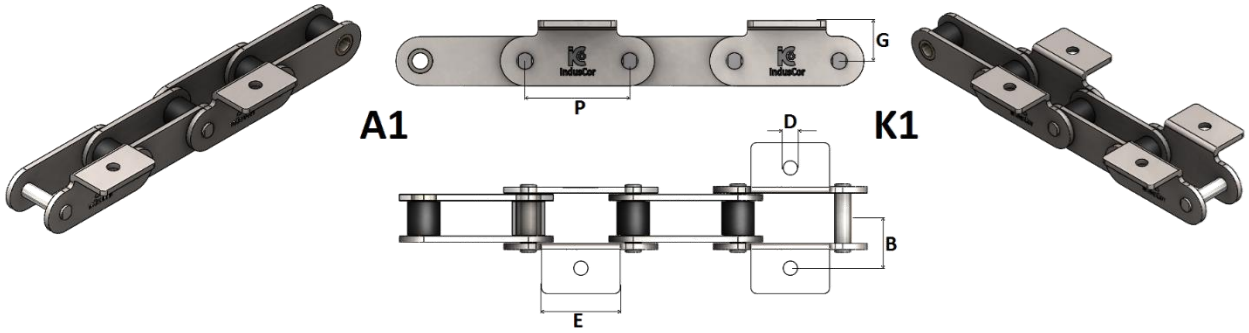

REFERÊNCIA INDUSCOR	PASSO P	LARGURA DO ADITAMENTO E	Ø DOS FUROS D	ENTRE CENTROS B	DO CENTRO A BASE G
	MM	MM	MM	MM	MM
IC-2040	25,40	19,10	3,60	12,70	9,10
IC-2042					
IC-2050	31,75	23,80	5,50	15,90	11,10
IC-2052					
IC-2060H	38,10	28,60	6,60	21,45	14,70
IC-2062H					
IC-2080H	50,80	38,10	6,80	27,80	19,10
IC-2082H					
IC-2100H	63,50	47,60	9,20	33,35	23,40
IC-2102H					
IC-2120H	76,20	57,20	11,00	39,70	27,80
IC-2122H					
IC-2160H	101,60	76,20	13,10	52,40	36,50
IC-2162H					

DESCRIÇÃO DO ESPAÇAMENTO ENTRE OS ADITAMENTOS

REPETIÇÃO EM TODOS OS PASSOS (1x1)

Este tipo de montagem é feito com abas externas e internas, descrito como A se unilateral ou K se bi-lateral, podendo ter 01 furo (A1 ou K1) ou 02 furos (A2 ou K2).

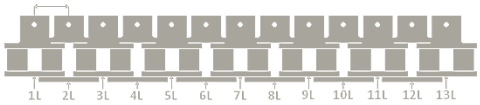

REPETIÇÃO A CADA 2º PASSO (2X2)

Este tipo de montagem é feito apenas com abas externas, descrito como A se unilateral ou K se bi-lateral, podendo ter 01 furo (A1 ou K1) ou 02 furos (A2 ou K2).

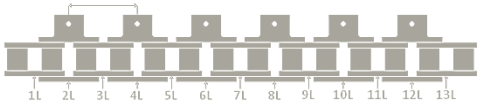

* Para especificar a corrente com adicionais se faz necessário determinar: A referência da corrente, o tipo do aditamento e o espaçamento entre os mesmos, exemplo: Corrente **IC-2040/1**, com aditamentos "tipo" **A1** a cada **6º** passo **(6X6).**

* Em casos especiais, podem ser fabricadas com aço inoxidável, tratamentos de superfície (Níquel químico / galvanização / etc.), ou até mesmo com variação dimensional de algum de seus componentes. Consulte também modelos especiais.

ADICIONAIS PARA CORRENTE COM PASSO LONGO A2 & K2

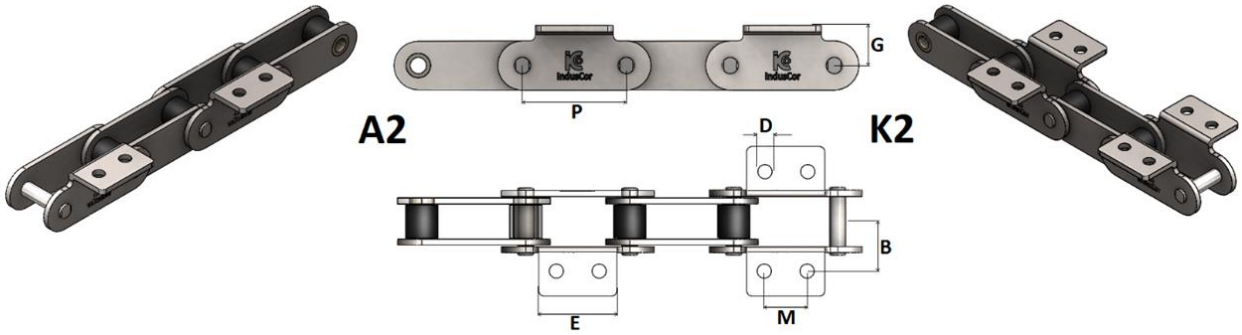

REFERÊNCIA INDUSCOR	PASSO P	LARGURA DO ADITAMENTO E	PASSO DOS FUROS M	Ø FUROS D	ENTRE CENTROS B	DO CENTRO A BASE G
	MM	MM	MM	MM	MM	MM
IC-2040	25,40	19,10	9,50	3,60	12,70	9,10
IC-2042						
IC-2050	31,75	23,80	11,90	5,50	15,90	11,10
IC-2052						
IC-2060H	38,10	28,60	14,30	6,60	21,45	14,70
IC-2062H						
IC-2080H	50,80	38,10	19,10	6,80	27,80	19,10
IC-2082H						
IC-2100H	63,50	47,60	23,80	9,20	33,35	23,40
IC-2102H						
IC-2120H	76,20	57,20	28,60	11,00	39,70	27,80
IC-2122H						
IC-2160H	101,60	76,20	38,10	13,10	52,40	36,50
IC-2162H						

REPETIÇÃO A CADA 3º PASSO (3X3)

Este tipo de montagem é feito com abas externas e internas, descrito como A se unilateral ou K se bi-lateral, podendo ter 01 furo (A1 ou K1) ou 02 furos (A2 ou K2).

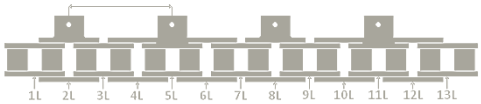

REPETIÇÃO A CADA 4º PASSO (4X4)

Este tipo de montagem é feito com abas externas e internas, descrito como A se unilateral ou K se bi-lateral, podendo ter 01 furo (A1 ou K1) ou 02 furos (A2 ou K2).

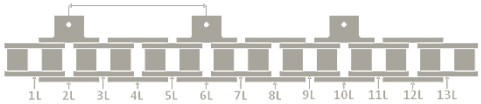

* Para especificar a corrente com adicionais se faz necessário determinar: A referência da corrente, o tipo do aditamento e o espaçamento entre os mesmos, exemplo: Corrente **IC-2040/1**, com aditamentos "tipo" **A2** a cada **6º** passo **(6X6).**

* Em casos especiais, podem ser fabricadas com aço inoxidável, tratamentos de superfície (Níquel químico / galvanização / etc.), ou até mesmo com variação dimensional de algum de seus componentes. Consulte também modelos especiais.

ADICIONAIS PARA CORRENTE COM PASSO LONGO SA1 & SK1

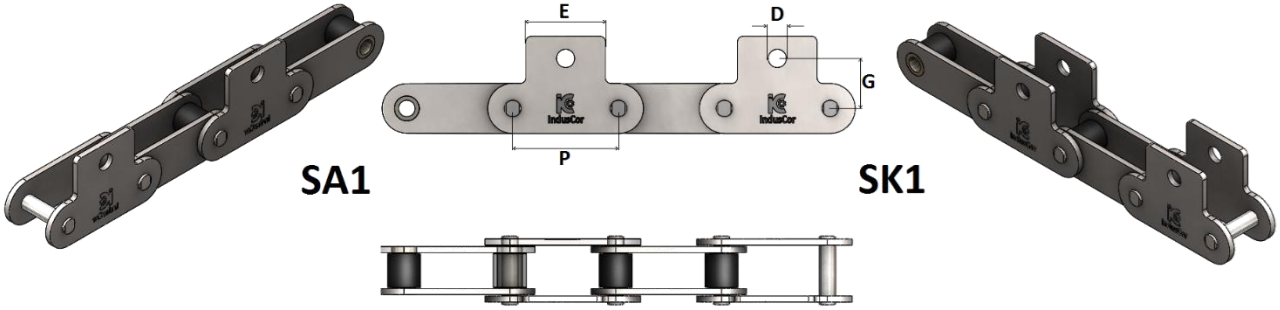

REFERÊNCIA INDUSCOR	PASSO P	LARGURA DO ADITAMENTO E	Ø DOS FUROS D	ENTRE CENTROS G
	MM	MM	MM	MM
C-2040	25,40	19,10	3,60	11,10
C-2042				
C-2050	31,75	23,80	5,50	14,30
C-2052				
C-2060H	38,10	28,60	6,60	17,50
C-2062H				
C-2080H	50,80	38,10	6,80	22,20
C-2082H				
C-2100H	63,50	47,60	9,20	28,60
C-2102H				
C-2120H	76,20	57,20	11,00	33,30
C-2122H				
C-2160H	101,60	76,20	13,10	44,50
C-2162H				

DESCRIÇÃO DO ESPAÇAMENTO ENTRE OS ADITAMENTOS

REPETIÇÃO EM TODOS OS PASSOS (1x1)

Este tipo de montagem é feito com abas externas e internas, descrito como A se unilateral ou K se bilateral, podendo ter 01 furo (A1 ou K1) ou 02 furos (A2 ou K2).

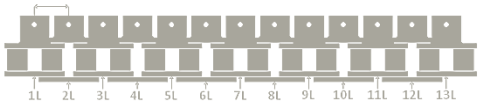

REPETIÇÃO A CADA 2º PASSO (2X2)

Este tipo de montagem é feito apenas com abas externas, descrito como A se unilateral ou K se bilateral, podendo ter 01 furo (A1 ou K1) ou 02 furos (A2 ou K2).

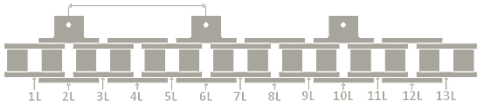

* Para especificar a corrente com adicionais se faz necessário determinar: A referência da corrente, o tipo do aditamento e o espaçamento entre os mesmos, exemplo: Corrente **IC-2040/1**, com aditamentos "tipo" **SA1** a cada **6º** passo **(6X6).**

* Em casos especiais, podem ser fabricadas com aço inoxidável, tratamentos de superfície (Níquel químico / galvanização / etc.), ou até mesmo com variação dimensional de algum de seus componentes. Consulte também modelos especiais.

ADICIONAIS PARA CORRENTE COM PASSO LONGO SA2 & SK2

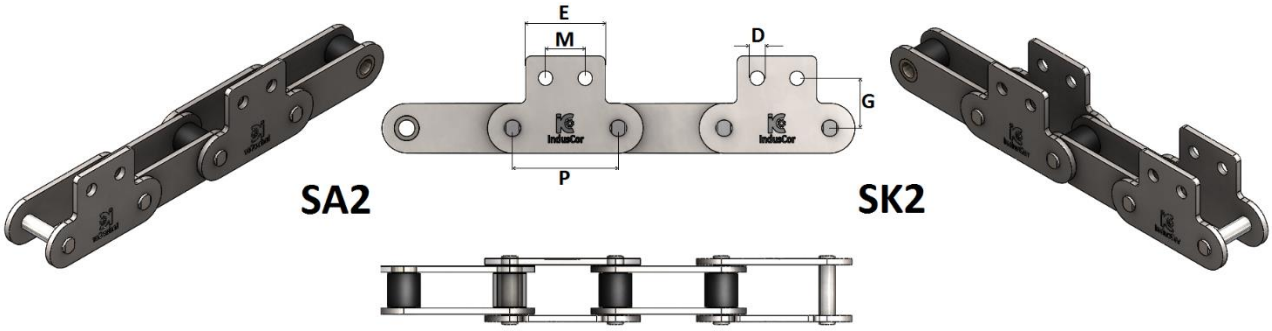

REFERÊNCIA INDUSCOR	PASSO P	LARGURA DO ADITAMENTO E	PASSO DOS FUROS M	Ø DOS FUROS D	ENTRE CENTROS G
	MM	MM	MM	MM	MM
IC-2040	25,40	19,10	9,50	3,60	11,10
IC-2042					
IC-2050	31,75	23,80	11,90	5,50	14,30
IC-2052					
IC-2060H	38,10	28,60	14,30	6,60	17,50
IC-2062H					
IC-2080H	50,80	38,10	19,10	6,80	22,20
IC-2082H					
IC-2100H	63,50	47,60	23,80	9,20	28,60
IC-2102H					
IC-2120H	76,20	57,20	28,60	11,00	33,30
IC-2122H					
IC-2160H	101,60	76,20	38,10	13,10	44,50
IC-2162H					

REPETIÇÃO A CADA 3º PASSO (3X3)

Este tipo de montagem é feito com abas externas e internas, descrito como A se unilateral ou K se bi-lateral, podendo ter 01 furo (A1 ou K1) ou 02 furos (A2 ou K2).

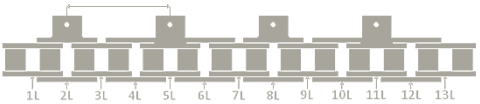

REPETIÇÃO A CADA 4º PASSO (4X4)

Este tipo de montagem é feito com abas externas e internas, descrito como A se unilateral ou K se bi-lateral, podendo ter 01 furo (A1 ou K1) ou 02 furos (A2 ou K2).

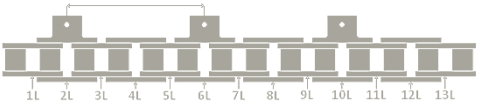

* Para especificar a corrente com adicionais se faz necessário determinar: A referência da corrente, o tipo do aditamento e o espaçamento entre os mesmos, exemplo: Corrente **IC-2040**, com aditamentos "tipo" **SA2** a cada **6º** passo **(6X6).**

* Em casos especiais, podem ser fabricadas com aço inoxidável, tratamentos de superfície (Níquel químico / galvanização / etc.), ou até mesmo com variação dimensional de algum de seus componentes. Consulte também modelos especiais.

CORRENTES PARA PASTIFÍCIO SÉRIE TKC

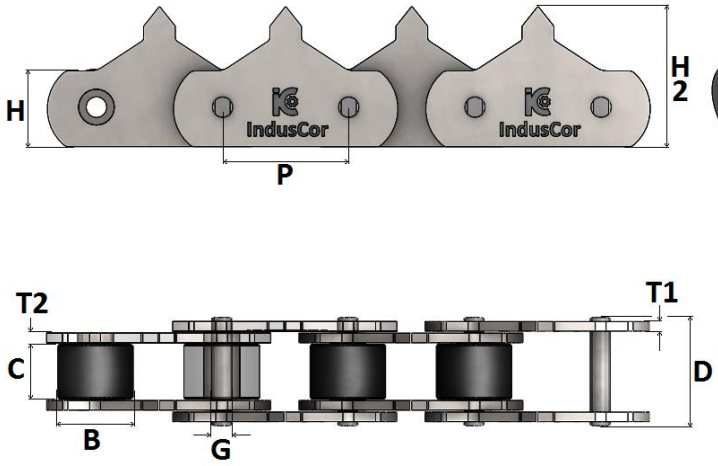



REFERÊNCIA INDUSCOR	PASSO P	ENTRE PLACAS C	Ø ROLO B	Ø PINO G	ALTURA PLACA H	ALTURA PLACA H2	ESPESSURA PLACA T1 / T2	LARGURA TOTAL D	RUPTURA
	POL.	MM	MM	MM	MM	MM	MM	MM	KGF
IC-2052TKC	1.1/4	14,50	19,05	7,94	19,05	34,80	3,20	31,50	3.000
IC-2062TKC	1.1/2	14,50	22,22	11,11	28,00	41,00	3,20	31,50	3.500

*Para solicitar as mesmas correntes fabricadas com: AISI 304 inclusa após a referência a sigla **SS**, AISI 316 inclusa após a referência a sigla **NS**, Aço niquelado inclusa após a referência a sigla **NP**, fechamento contrapinado inclua após a referência a sigla **C** (somente normas ANSI / ASA, a partir do passo 5/8"), outros materias e ou tratamentos de superficie sob consulta).

CORRENTES PARA MESA DE MONTAGEM SÉRIE VPR

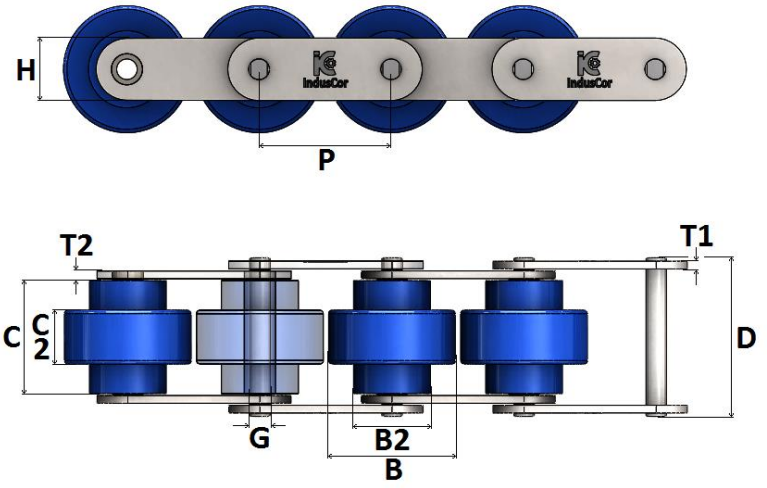

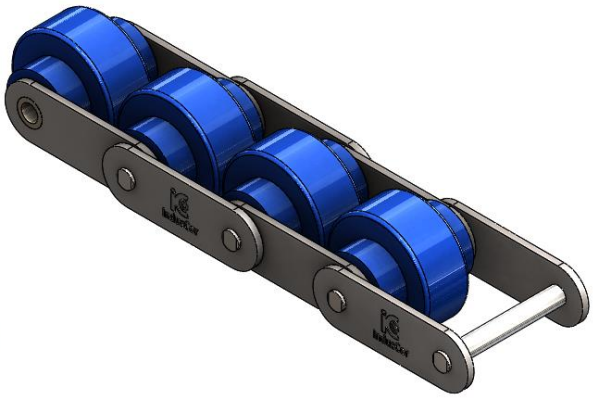

REFERÊNCIA INDUSCOR	PASSO P	ENTRE PLACAS C	ROLO			Ø PINO G	ALTURA PLACA H	ESPESSURA PLACA T1 / T2	LARGURA TOTAL D	RUPTURA
			Ø MAIOR B	Ø MENOR B2	ESPESSURA C2					
	POL.	MM	MM	MM	MM	MM	MM	MM	MM	KGF
IC-2030VPR	3/4"	16,00	18,30	11,91	8,00	3,58	9,00	1,50	25,30	950
IC-2040VPR	1	21,70	24,60	15,88	10,30	3,96	12,00	1,50	32,60	1.700
IC-2050VPR	1.1/4	27,20	30,60	19,05	13,00	5,08	15,00	2,00	40,20	2.800
IC-2060HVPR	1.1/2	32,50	36,60	22,22	15,50	5,96	18,00	3,20	49,10	4.100
IC-2080HVPR	2	50,00	48,00	28,58	20,00	7,94	24,00	4,00	70,00	7.000

*Para solicitar as mesmas correntes fabricadas com: AISI 304 inclusa após a referência a sigla **SS**, AISI 316 inclusa após a referência a sigla **NS**, Aço niquelado inclusa após a referência a sigla **NP**, fechamento contrapinado inclua após a referência a sigla **C** (somente normas ANSI / ASA, a partir do passo 5/8"), outros materias e ou tratamentos de superficie sob consulta).

CORRENTES AGRICOLA COM PLACAS OITAVADAS SÉRIE S

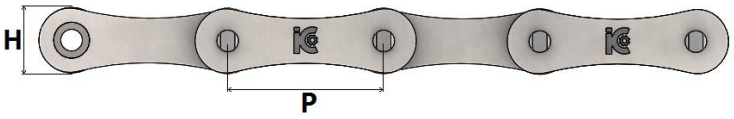

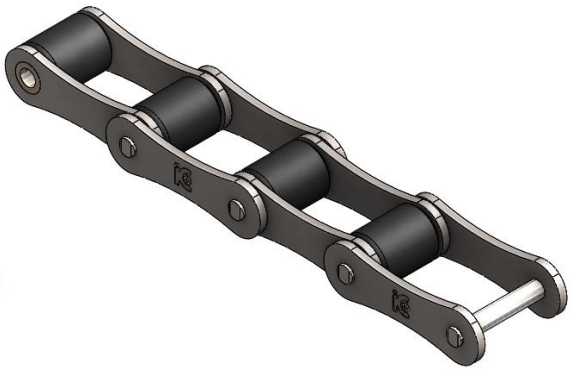

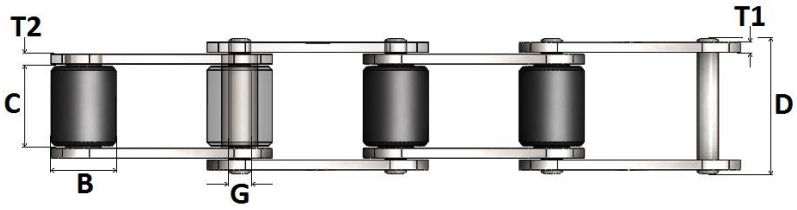

REFERÊNCIA INDUSCOR	PASSO P	ENTRE PLACAS C	Ø ROLO B	Ø PINOS G	LARGURA TOTAL D	ALTURA PLACA H	ESPESSURA PLACA T1 / T2	CARGA RUPTURA	PESO
	MM	MM	MM	MM	MM	MM	MM	KGF	KG / M
IC-S32	29,21	15,88	11,43	4,45	26,70	13,50	1,80	2.000	0,76
IC-S42	34,93	19,05	14,27	7,01	34,30	19,80	2,60	3.000	1,60
IC-S45	41,40	22,23	15,24	5,72	37,70	17,30	2,60	3.000	1,46
IC-S52	38,10	22,23	15,24	5,72	37,70	17,30	2,60	3.000	1,56
IC-S55	41,40	22,23	17,78	5,72	37,70	17,30	2,60	3.000	1,68
IC-S62	41,91	25,40	19,05	5,72	40,60	17,30	2,60	3.000	1,87
IC-S77	58,34	22,23	18,26	8,92	43,20	26,20	4,00	5.000	2,60
IC-S88	66,27	28,58	22,86	8,92	50,80	26,20	4,00	5.000	3,25

ADICIONAIS PARA CORRENTES AGRICOLA SÉRIE S TIPO K1 (FURO REDONDO)



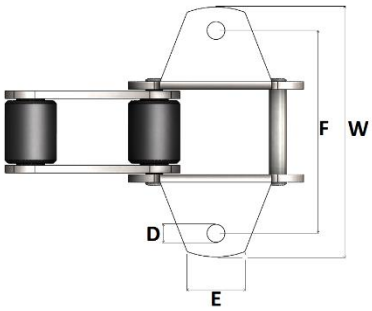

REFERÊNCIA	F	D	W	E	H
IC-S32	42,90	5,30	61	15	8,60
IC-S42	54,00	6,50	75	17,50	14,00
IC-S45	54,00	8,50	75	22,00	11,40
IC-S52	58,80	8,30	78	19,00	11,40
IC-S55	54,00	8,50	75	22,00	11,40
IC-S62	66,80	8,30	96	22,00	11,40
IC-S77	76,20	8,30	102	25,00	20,80
IC-S88	52,40	8,30	84,50	22,00	13,00

ADICIONAIS PARA CORRENTES AGRICOLA SÉRIE S FK1 (FURO OBLONGO)

REFERÊNCIA	F	M	K	W	E	H
IC-S32	42,90	6,50	8,10	61	15	8,60
IC-S42	54,00	6,50	8,10	75	17,50	14,00
IC-S45	54,00	6,60	8,20	75	22,00	11,40
IC-S52	58,80	6,60	8,20	78	19,00	11,40
IC-S55	54,00	6,50	9,50	75	22,00	11,40
IC-S62	66,80	8,30	10,00	96	22,00	11,40
IC-S77	76,20	8,30	10,00	102	25,00	20,80
IC-S88	52,40	8,30	10,00	84,50	22,00	13,00



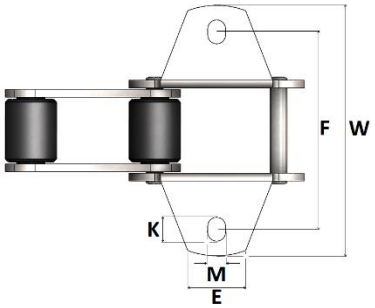

Para especificar a corrente com adicionais se faz necessário determinar: A referência da corrente, o tipo do aditamento e o espaçamento entre os mesmos, exemplo: Corrente **IC-S45**, com aditamentos "tipo" **FK1** a cada **6º** passo **(6X6).**

* Em casos especiais, podem ser fabricadas com aço inoxidável, tratamentos de superfície (Níquel químico / galvanização / etc.), ou até mesmo com variação dimensional de algum de seus componentes. Consulte também modelos especiais.

CORRENTES AGRICOLA COM PLACAS RETAS SÉRIE CA

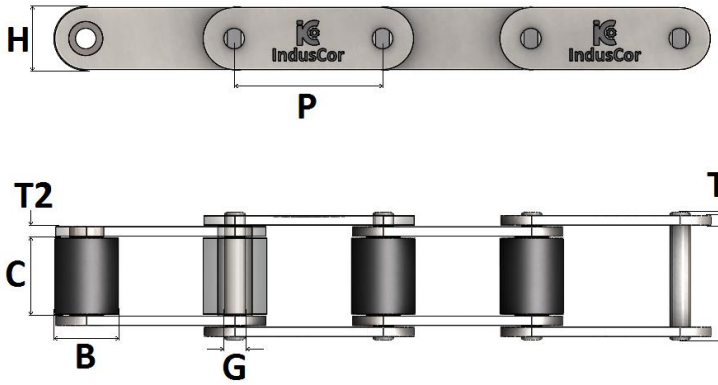



REFERÊNCIA INDUSCOR	PASSO P	ENTRE PLACAS C	Ø ROLO B	Ø PINOS G	LARGURA TOTAL D	ALTURA PLACA H	ESPESSURA PLACA T1 / T2	CARGA RUPTURA	PESO
	MM	MM	MM	MM	MM	MM	MM	KGF	KG / M
IC-CA384	38,40	19,00	15,88	6,92	35,60	17,20	2,60	3.400	2,17
IC-CA550	41,40	19,80	16,87	7,14	35,00	19,30	2,60	5.000	1,94
IC-CA555	41,40	12,70	16,87	7,14	29,70	19,30	2,60	5.000	1,83
IC-CA557	41,40	20,20	17,78	7,92	37,40	23,10	3,20	5.700	2,20
IC-CA620	42,01	24,50	17,91	7,19	41,80	20,20	3,20	5.000	2,35

ADICIONAIS PARA CORRENTES AGRICOLA SÉRIE CA (SOB CONSULTA)

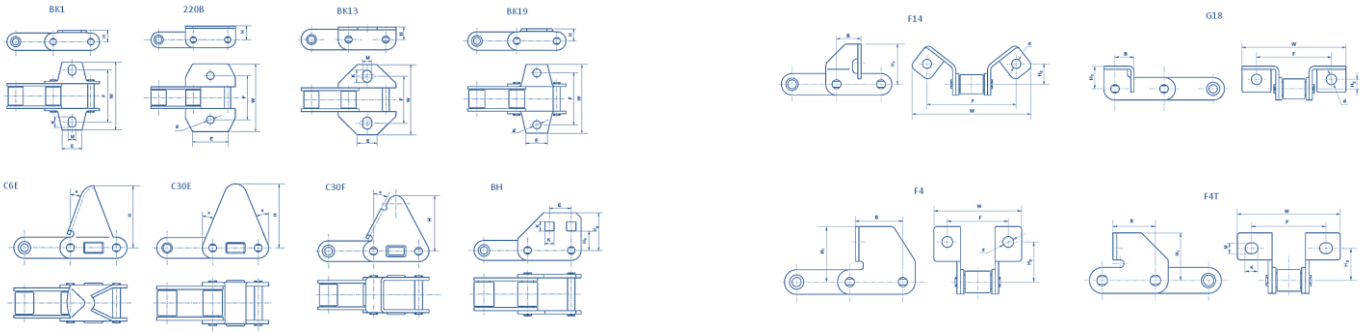

CORRENTES AGRICOLA COM PINOS OCOS SÉRIE HP

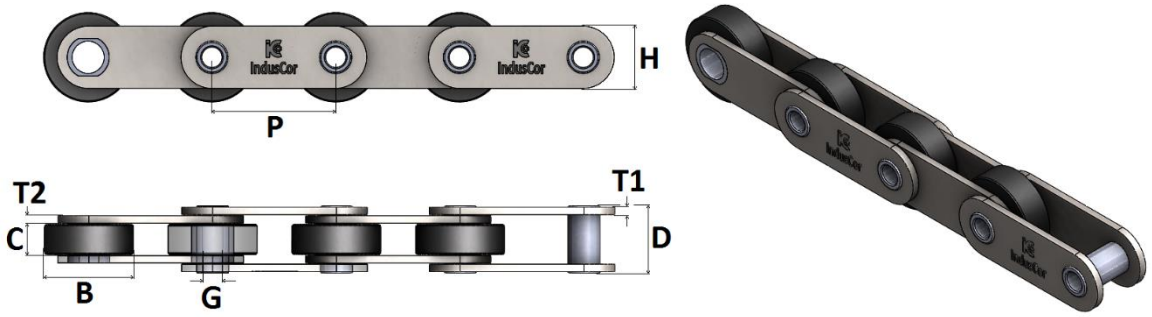

REFERÊNCIA INDUSCOR	PASSO P	ENTRE PLACAS C	Ø ROLO B	PINO		LARGURA TOTAL D	ALTURA PLACA H	ESPESSURA PLACA T1 /T 2
				Ø EXTERNO	Ø FURO			
	MM	MM	MM	MM	MM	MM	MM	MM
IC-HP2062	38,10	22,22	22,22	10,00	10,00	25,00	20,00	2,30
IC-HP260	41,75	20,50	17,00	11,00	8,30	37,00	21,40	3,20
IC-HP2	50,80	15,40	38,10	14,27	9,50	35,80	26,70	4,00
IC-HP2S	50,80	15,40	31,75	14,27	9,50	35,80	26,70	4,00
IC-HP262	50,80	10,00	30,00	11,50	8,20	26,50	25,60	3,20
IC-HP 635	63,50	15,88	32,00	15,00	9,50	42,00	28,00	4,80
IC-HP762	76,20	19,05	47,63	18,00	13,10	44,00	38,10	4,80
IC-HP762B	76,20	19,05	47,63	18,00	13,10	40,00	38,10	4,00
IC-HP767	76,71	19,05	47,63	18,00	12,50	44,45	38,10	4,80

CORRENTES MANIVELADAS PARA ESCAVADEIRAS (OFF-SET)

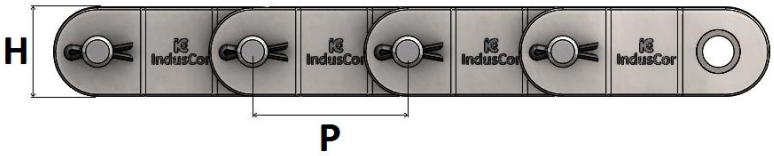

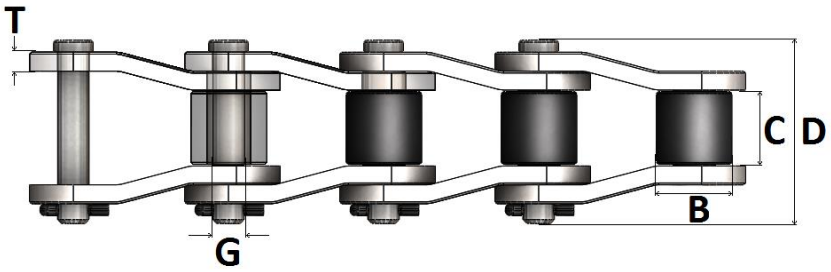

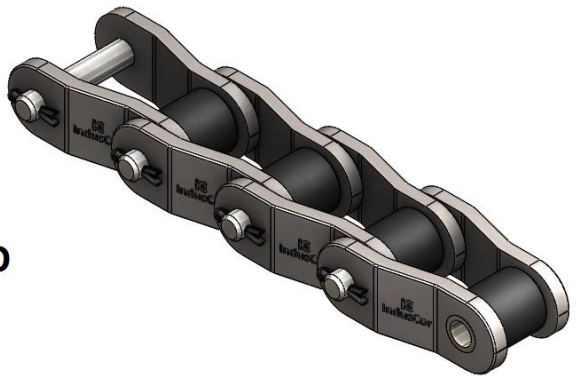

REFERÊNCIA INDUSCOR	PASSO P		ENTRE PLACAS C	Ø ROLO B	Ø PINOS G	ESPESSURA PLACAS T	ALTURA PLACAS H	CARGA RUPTURA	PESO
	POL.	MM	MM	MM	MM	MM	MM	KGF	KG / MT
IC-3140	1,750	44,45	25,40	25,40	12,70	6,35	44,00	24.000	7,70
IC-2065	2,000	50,80	32,20	28,58	15,08	7,94	31,75	29.000	11,30
IC-3160	2,000	50,80	31,75	28,58	14,29	6,35	48,00	26.300	10,00
IC-3113	2,000	50,80	31,75	28,58	15,88	7,94	42,00	29.500	10,80
IC-3180	2,225	56,51	36,50	35,72	17,46	7,94	54,00	36.000	7,20
IC-514	2,500	63,50	38,10	31,75	15,88	7,94	42,00	27.200	11,60
IC-RO25H	2,500	63,50	38,10	31,75	15,88	9,53	42,00	39.700	13,70
IC-520RX	2,563	65,10	27,00	28,58	11,90	6,35	32,00	11.300	7,10
IC-882	2,609	66,27	31,75	22,22	11,11	6,35	30,00	11.700	5,40
IC-1568	3,067	77,90	38,90	41,27	19,05	9,53	58,00	49.900	18,00
IC-1030	3,075	78,10	38,10	31,75	15,88	7,94	38,00	21.700	10,00
IC-1037	3,075	78,10	38,10	31,75	17,46	9,53	45,00	35.000	14,20
IC-RO3125	3.125	79,37	41,27	41,27	20,64	9,53	58,00	49.900	18,90
IC-238	3,500	88,90	38,10	44,45	22,22	12,70	58,00	63.400	23,50
IC-1236	4,063	103,20	38,50	44,45	19,05	9,53	51,00	49.900	20,80
IC-API4P	4,063	103,20	49,20	44,45	22,22	12,70	58,00	63.400	23,40
IC-1245	4,073	103,45	49,20	45,20	23,80	15,88	60,00	95.000	27,80
IC-4121	4,090	103,89	49,20	47,63	25,40	15,88	70,00	95.000	28,30
IC-1345	4,090	103,89	47,60	50,80	25,40	15,88	70,00	95.000	33,86
IC-635	4,500	114,30	50,80	57,15	28,58	15,88	76,00	99.700	32,70
IC-1207	5,000	127,00	68,30	63,50	31,75	15,88	89,00	127.000	50,50
IC 1602AA	5,000	127,00	70,00	63,50	31,75	15,88	90,00	127.000	52,00
IC-5035	5,000	127,00	65,00	63,50	34,93	19,05	89,00	158.000	56,70
IC-5542	5,500	139,70	76,20	76,20	38,10	19,05	102,00	190.000	73,00
IC-5738	5,750	146,05	76,20	76,20	38,10	19,05	102,00	190.000	68,50
IC-6042	6,000	152,40	76,20	76,20	38,10	19,05	102,00	190.000	67,00
IC-6066	6,000	152,40	76,20	76,20	44,45	19,05	120,00	200.000	77,00

PLACAS RETAS

REFERÊNCIA INDUSCOR	PASSO P		ENTRE PLACAS C	Ø ROLO B	Ø PINOS G	ESPESSURA PLACA T	ALTURA PLACA H	CARGA RUPTURA	PESO
	POL.	MM	MM	MM	MM	MM	MM	KGF	KG / MT
IC-0362	1,654	42,01	25,40	20,64	9,53	3,20	29,00	5.400	4,00
IC-64S	2,500	63,50	38,10	39,69	22,22	9,53	54,00	56.700	19,50
IC-0588	2,620	66,55	25,80	22,22	12,70	6,35	29,00	11.300	5,30
IC-0508	2,620	66,55	25,80	25,40	12,70	6,35	29,00	11.300	5,50
IC-345	3,000	76,20	48,00	45,24	23,81	15,88	60,00	77.000	32,70
IC-344SXX	3,000	76,20	49,00	45,24	23,81	15,88	60,00	77.000	32,70
IC-4031	4,000	101,60	70,00	63,50	31,75	15,88	89,00	140.000	59,50
IC-1353	4,090	103,89	58,00	66,67	33,34	15,88	89,00	95.000	56,00
IC-5042	5,000	127,00	76,20	76,20	38,10	19,05	102,00	190.000	79,00
IC-6566	6,500	165,10	83,00	88,90	44,45	22,22	152,00	272.000	106,00
IC-7080	7,000	177,80	83,00	114,30	53,98	22,22	152,00	362.000	133,50

* Em casos especiais, podem ser fabricadas com aço inoxidável, tratamentos de superfície (Níquel químico / galvanização / etc.) ou até mesmo com variação dimensional de algum de seus componentes. Consulte-nos.

CORRENTES DE PESO PARA EMPILHADEIRAS SÉRIE AL (LEVE)

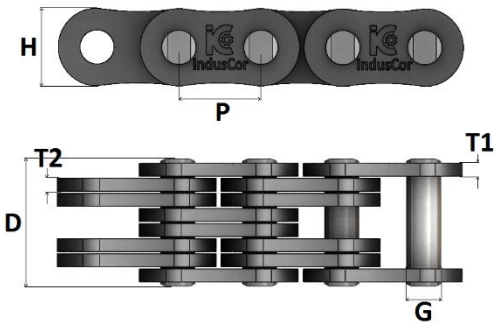



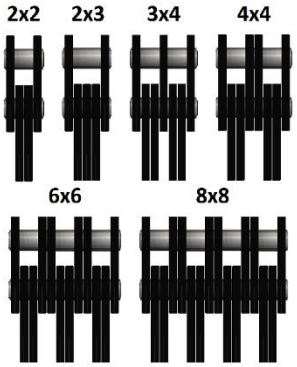

REFERÊNCIA INDUSCOR	PASSO P		Ø PINO G	ESPESSURA PLACA T1 / T2	ALTURA PLACA H	COMBINAÇÃO E MONTAGEM DAS PLACAS	CARGA RUPTURA
	POL.	MM	MM	MM	MM		KGF
IC-AL322	3/8	9,53	3,58	1,30	9,00	2X2	900
IC-AL344						4X4	1800
IC-AL422	1/2	12,70	3,96	1,50	12,00	2X2	1400
IC-AL423						2X3	1700
IC-AL434						3X4	2100
IC-AL444						4X4	2800
IC-AL446						4X6	3500
IC-AL466						6X6	4200
IC-AL488						8X8	5600
IC-AL522	5/8	15,88	5,08	2,00	15,00	2X2	2200
IC-AL523						2X3	2200
IC-AL534						3X4	3300
IC-AL544						4X4	3500
IC-AL546						4X6	4400
IC-AL566						6X6	6600
IC-AL588						8X8	7000
IC-AL622	3/4	19,05	5,94	2,40	18,00	2X2	3700
IC-AL623						2X3	5000
IC-AL634						3X4	6300
IC-AL644						4X4	7200
IC-AL646						4X6	10000
IC-AL666						6X6	1100
IC-AL688						8X8	13300
IC-AL822	1	25,40	7,92	3,25	24,00	2X2	5600
IC-AL823						2X3	7000
IC-AL834						3X4	9900
IC-AL844						4X4	11300
IC-AL846						4X6	14100
IC-AL866						6X6	17000
IC-AL888						8X8	22600
IC-AL1022	1.1/4	31,75	9,53	4,00	30,00	2X2	8800
IC-AL1023						2X3	11000
IC-AL1034						3X4	15400
IC-AL1044						4X4	17700
IC-AL1046						4X6	22000
IC-AL1066						6X6	26500
IC-AL1088						8X8	35400
IC-AL1222	1.1/2	38,10	11,11	4,80	36,20	2X2	12700
IC-AL1223						2X3	15800
IC-AL1234						3X4	22200
IC-AL1244						4X4	25400
IC-AL1246						4X6	31700
IC-AL1266						6X6	38100
IC-AL1288						8X8	50800
IC-AL1422	1.3/4	44,45	12,70	5,60	42,00	2X2	18000
IC-AL1423						2X3	23000
IC-AL1434						3X4	32500
IC-AL1444						4X4	37200
IC-AL1446						4X6	40600
IC-AL1466						6X6	55900
IC-AL1488						8X8	65000
IC-AL1622	2	50,8	14,21	6,35	48,00	2X2	23000
IC-AL1623						2X3	29000
IC-AL1634						3X4	41000
IC-AL1644						4X4	47100
IC-AL1646						4X6	58500
IC-AL1666						6X6	70600
IC-AL1688						8X8	94200

CORRENTES DE PESO PARA EMPILHADEIRAS SÉRIE BL (PESADA)

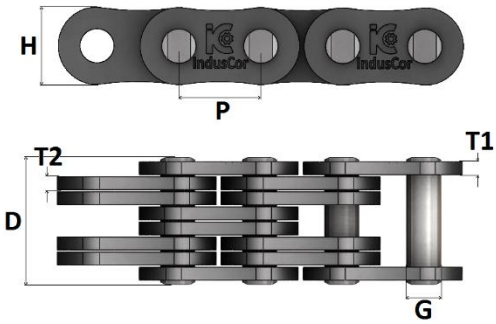



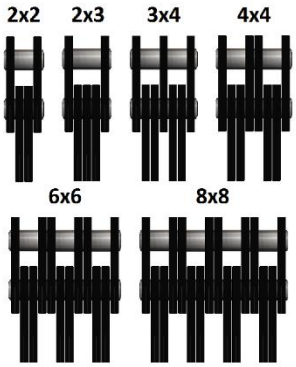

REFERÊNCIA INDUSCOR	PASSO P		Ø PINO G	ESPESSURA PLACA T1 / T2		ALTURA PLACA H	COMBINAÇÃO E MONTAGEM DAS PLACAS	CARGA RUPTURA
	POL.	MM	MM	MM		MM		KGF
IC-BL422	1/2	12,70	5,08	2,00		12,00	2X2	2200
IC-BL423							2X3	2200
IC-BL434							3X4	3300
IC-BL444							4X4	4400
IC-BL446							4X6	4400
IC-BL466							6X6	6600
IC-BL488							8X8	8900
IC-BL522	5/8	15,88	5,96	2,40		15,00	2X2	3300
IC-BL523							2X3	3300
IC-BL534							3X4	4900
IC-BL544							4X4	6600
IC-BL546							4X6	6600
IC-BL566							6X6	10000
IC-BL588							8X8	13300
IC-BL622	3/4	19,05	7,94	3,20		18,00	2X2	4900
IC-BL623							2X3	4900
IC-BL634							3X4	7700
IC-BLB44							4X4	9800
IC-BL646							4X6	9800
IC-BL666							6X6	14700
IC-BL688							8X8	19600
IC-BL822	1	25,40	9,53	4,00		24,00	2X2	8500
IC-BL823							2X3	8500
IC-BL834							3X4	12900
IC-BL844							4X4	16900
IC-BL846							4X6	16900
IC-BL866							6X6	25300
IC-BL866							8X8	33800
IC-BL1022	1.1/4	31,75	11,11	4,80		30,00	2X2	11500
IC-BL1023							2X3	11500
IC-BL1034							3X4	18200
IC-BL1044							4X4	23100
IC-BL1046							4X6	23100
IC-BL1066							6X6	34700
IC-BL1088							8X8	46200
IC-BL1222	1.1/2	38,10	12,70	5,50		36,20	2X2	15100
IC-BL1223							2X3	15100
IC-BL1234							3X4	24400
IC-BL1244							4X4	30200
IC-BL1246							4X6	30200
IC-BL1266							6X6	45300
IC-BL1288							8X8	60500
IC-BL1422	1.3/4	44,45	14,29	6,50		42,30	2X2	19100
IC-BL1423							2X3	19100
IC-BL1434							3X4	31500
IC-BL1444							4X4	38200
IC-BL1446							4X6	38200
IC-BL1466							6X6	57800
IC-BL1488							8X8	76500
IC-BL1622	2	50,80	17,46	7,52		48,30	2X2	28900
IC-BL1623							2X3	28900
IC-BL1634							3X4	44000
IC-BL1644							4X4	57300
IC-BL1646							4X6	57300
IC-BL1666							6X6	85700
IC-BL1688							8X8	115600
IC-BL2022	2.1/2	63,50	23,80	9,53		60,30	2X2	43300
IC-BL2023							2X3	43300
IC-BL2034							3X4	65000
IC-BL2044							4X4	86700
IC-BL2046							4X6	86700
IC-BL2066							6X6	130000
IC-BL2088							8X8	173500
SÉRIE EXTRA				EXTERNA	INTERNA			
IC-BL834 EXTRA	1	25,40	10,85	4,00	3,20	24,00	3X4	14700
IC-BL432 EXTRA							6X6	25000

CORRENTES SÉRIE GALL DE TRANSMISSÃO (MÉTRICA)

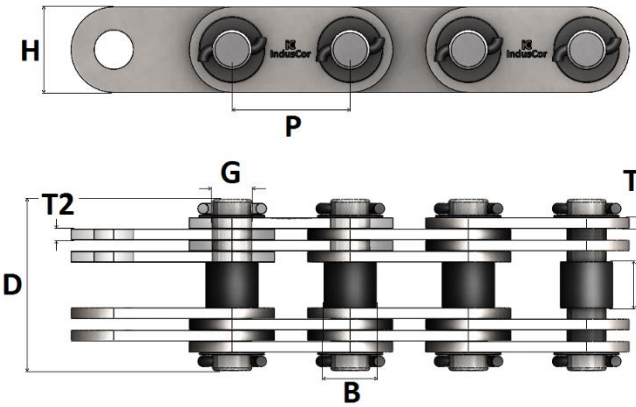



	REFERÊNCIA INDUSCOR	PASSO P	ENTRE PLACAS C	Ø MAIOR PINO B	Ø MENOR PINO G	ALTURA PLACA H	ESPESSURA PLACA T	COMBINAÇÃO MONTAGEM DAS PLACAS	LARGURA TOTAL D	CARGA RUPTURA
		MM	MM	MM	MM	MM	MM		MM	KGF
LEVE	IC-GL2022	20,00	15,00	6,35	5,00	12,00	2,00	2 x 2	33,00	700
	IC-GL2044	20,00	15,00	7,94	6,00	15,00	2,00	4 x 4	42,00	1.250
	IC-GL2522	25,00	18,00	9,53	8,00	18,00	3,20	2 x 2	42,00	2.500
	IC-GL2544	25,00	18,00	9,53	8,00	18,00	3,20	4 x 4	52,00	2.500
	IC-GL3022	30,00	20,00	11,11	9,00	20,00	3,20	2 x 2	50,00	4.080
	IC-GL3044	30,00	20,00	11,11	9,00	20,00	3,20	4 x 4	60,00	4.080
	IC-GL3544	35,00	22,00	12,70	10,00	26,00	3,20	4 x 4	61,00	5.000
	IC-GL4044	40,00	25,00	14,28	12,00	30,00	3,20	4 x 4	66,00	8.000
	IC-GL4544	45,00	30,00	17,46	14,00	35,00	3,20	4 x 4	70,00	10.200
	IC-GL5044	50,00	35,00	22,22	18,00	40,00	4,80	4 x 4	97,00	15.300
	IC-GL5544	55,00	40,00	25,40	23,00	45,00	6,35	4 x 4	115,00	25.500
	IC-GL6044	60,00	45,00	25,40	23,00	45,00	6,35	4 x 4	120,00	25.500
	IC-GL7066	70,00	50,00	31,75	28,00	55,00	6,35	6 x 6	157,00	38.000
	IC-GL8066	80,00	60,00	34,93	31,00	60,00	6,35	6 x 6	171,00	51.000
	IC-GL9066	90,00	70,00	38,10	35,00	65,00	7,93	6 x 6	200,00	76.000
	IC-GL10088	100,00	80,00	44,45	40,00	80,00	7,93	8 x 8	234,00	100.000
	IC-GL11066	110,00	90,00	50,80	45,00	90,00	7,93	6 x 6	251,00	125.000
	IC-GL12088	120,00	100,00	57,15	50,00	100,00	7,93	8 x 8	277,00	153.000
PESADA	IC-GP3244	32,00	18,00	12,70	10,00	22,00	3,20	4 x 4	60,00	5.000
	IC-GP3644	36,00	20,00	15,88	12,00	26,00	4,00	4 x 4	75,00	7.600
	IC-GP4344	43,00	24,00	17,46	15,00	32,00	4,00	4 x 4	70,00	10.200
	IC-GP5066	50,00	28,00	22,22	18,00	38,00	4,00	6 X 6	92,00	15.300
	IC-GP5866	58,00	32,00	25,40	21,00	42,00	4,00	6 X 6	98,00	20.400
	IC-GP6866	68,00	35,00	28,58	24,00	50,00	4,00	6 X 6	102,00	25.500
	IC-GP8266	82,00	40,00	34,93	29,00	60,00	4,80	6 X 6	120,00	38.000
TREFILA	IC-GT5044	50,00	28,00	22,22	18,30	35,00	4,80	4 x 4	87,00	15.300
	IC-GT6044	60,00	35,00	25,40	20,40	45,00	6,35	4 x 4	110,00	25.500
	IC-GT7544	75,00	40,00	31,75	27,20	60,00	6,35	4 x 4	120,00	38.000
	IC-GT8544	85,00	50,00	34,93	30,10	70,00	7,93	4 x 4	145,00	51.000
	IC-GT10044	100,00	60,00	41,28	35,70	80,00	9,53	4 x 4	173,00	76.000
	IC-GT12044	120,00	70,00	47,63	42,00	90,00	12,70	4 x 4	210,00	100.000
	IC-GT15044	150,00	80,00	60,33	53,00	120,00	12,70	4 x 4	290,00	150.000
	IC-GT18044	180,00	90,00	69,85	55,00	140,00	15,88	4 x 4	350,00	200.000
COMPORTA	IC-GC5022	50,00	35,00	22,22	18,00	35,00	9,53	2 X 2	97,00	30.000
	IC-GC6022	60,00	40,00	25,40	23,00	45,00	9,53	2 X 2	105,00	44.000
	IC-GC7022	70,00	45,00	31,75	28,00	55,00	12,70	2 X 2	120,00	62.000
	IC-GC8022	80,00	55,00	34,93	31,00	60,00	12,70	2 X 2	142,00	73.000
	IC-GC9044	90,00	60,00	41,28	35,70	65,00	7,93	4 X 4	164,00	95.000
	IC-GC10044	100,00	65,00	44,45	40,00	70,00	12,70	4 X 4	194,00	110.000
	IC-GC11044	110,00	70,00	50,80	45,00	80,00	12,70	4 X 4	224,00	130.000
	IC-GC12044	120,00	75,00	57,15	50,00	90,00	12,70	4 X 4	228,00	160.000
	IC-GC13044	130,00	80,00	60,33	53,00	100,00	12,70	4 X 4	242,00	185.000
	IC-GC15044	150,00	90,00	66,68	54,00	115,00	12,70	4 X 4	252,00	210.000

COMBINAÇÃO E MONTAGEM DAS PLACAS

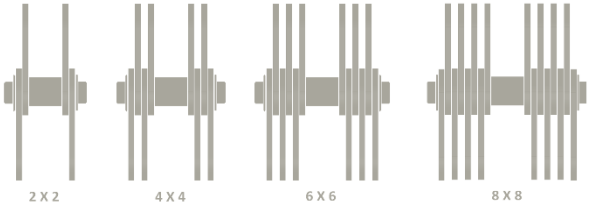

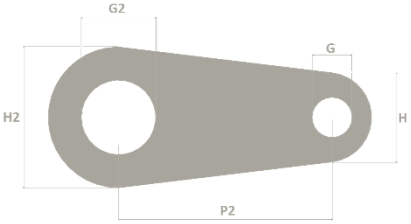

PARA SOLICITAR ELOS TERMINAIS
INFORME AS MEDIDAS P2 G2 H2

CORRENTES SILENCIOSAS

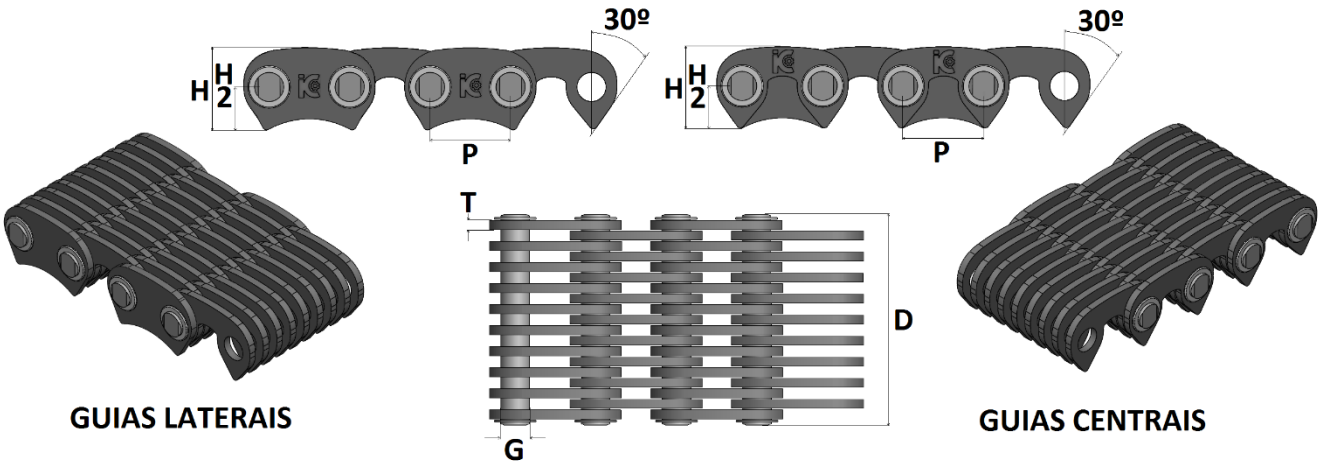

REFERÊNCIA INDUSCOR	PASSO P	ALTURA PLACA H	CENTRO PINO / DENTE H2	Ø PINO G	ESPESSURA PLACA T	LARGURA TOTAL D	TIPO GUIA	CARGA RUPTURA
	MM	MM	MM	MM	MM	MM		KGF
IC-0609	9,53	10,00	5,3	3,95	1,50	18,50	EXTERNA	1000
IC-0611						21,50		1250
IC-0613						24,50		1500
IC-0615						27,50		1750
IC-0619						33,50	INTERNA	2250
IC-0813	12,70	13,40	7,00	5,08	1,50	24,50	EXTERNA	2340
IC-0815						27,50		2740
IC-0817						30,50		3130
IC-0819						33,50	INTERNA	3520
IC-0823						39,50		4300
IC-0827						45,50		5080
IC-0831						51,50		5860
IC-0835						57,50		6640
IC-1015	15,88	16,70	8,70	5,92	2,0	37,00	INTERNA	4560
IC-1019						45,00		5860
IC-1023						53,00		7170
IC-1027						61,00		8470
IC-1031						69,00		9770
IC-1219	19,05	20,00	10,50	6,90	2,0	45,00	INTERNA	7000
IC-1223						53,00		8600
IC-1227						61,00		10200
IC-1231						69,00		11700
IC-1235						77,00		13300
IC-1615	25,40	26,70	14,00	8,90	3,00	52,00	INTERNA	11100
IC-1617						58,00		12500
IC-1619						64,00		14100
IC-1623						76,20		17200
IC-1627						88,20		20300
IC-1631						100,20		23500
IC-2019	31,75	33,40	17,50	10,84	3,00	66,60	INTERNA	16500
IC-2023						78,60		20100
IC-2027						90,60		23700
IC-2031						102,60		27300
IC-2035						114,60		31000
IC-2039						126,60		34600

FABRICAMOS SOB ENCOMENDA ENGRENAGENS PARA CORRENTES SILENCIOSAS, CONSULTE-NOS.



CORRENTES PARA CHAVE DE GRIFO (JACARÉ) SÉRIE GJ

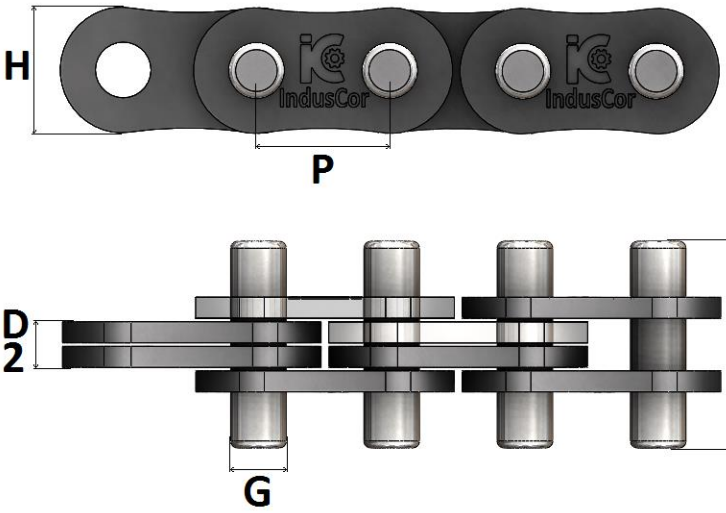

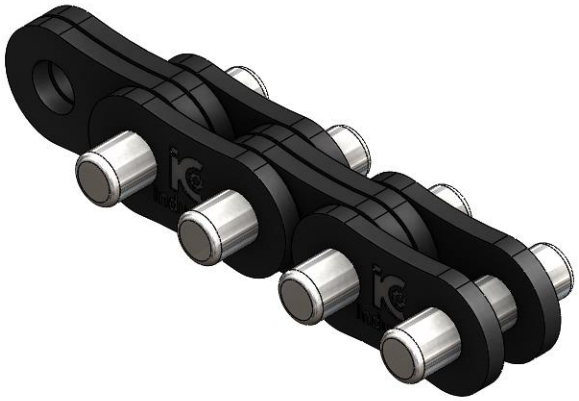

REFERÊNCIA INDUSCOR	PASSO P	ESPESSURA PLACA T	ALTURA PLACA H	Ø PINO G	LARGURA TOTAL D	LARGURA CENTRAL D2	CARGA RUPTURA
	MM	MM	MM	MM	MM	MM	KGF
IC-GJ555	15,88	1,70	15	5,08	14,15	6,90	1.800
IC-GJ600	19,05	3,20	18	7,92	22,60	13,10	4.890
IC-GJ556	25,40	4,00	24	9,53	33,00	16,20	8.450
IC-GJ558	31,75	5,00	30	9,53	38,50	20,00	9.620

CORRENTES DE BLOCO PARA FÁBRICA DE BATERIA SÉRIE BC

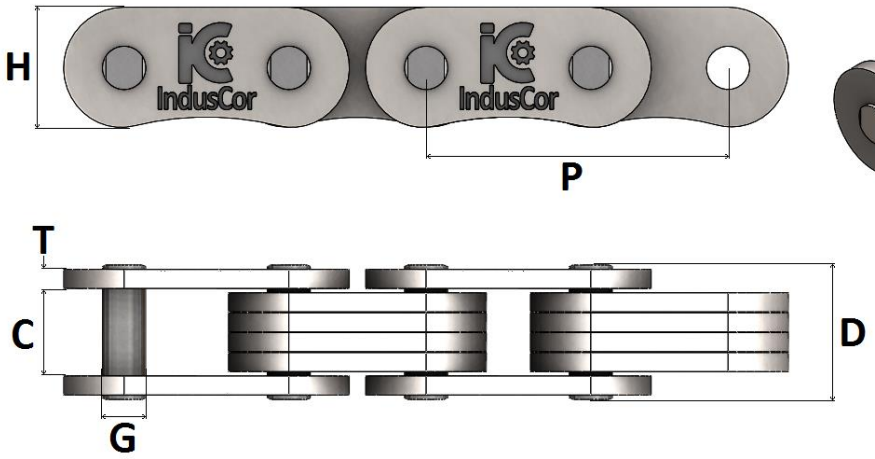

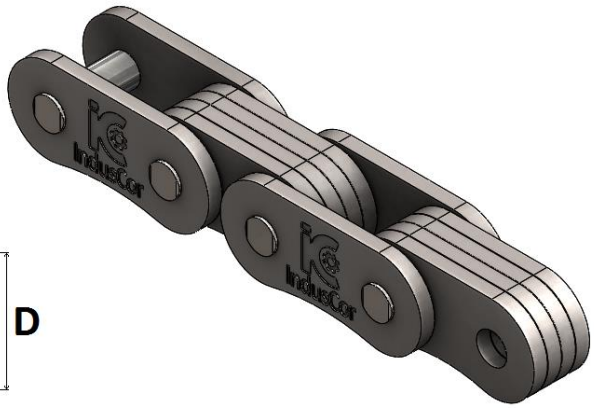

REFERÊNCIA INDUSCOR	PASSO P	ENTRE PLACAS C	ESPESSURA PLACA T	ALTURA PLACA H	Ø PINO G	LARGURA TOTAL D	CARGA RUPTURA
	MM	MM	MM	MM	MM	MM	KGF
IC-BC1950	25,40	4,80	2,00	8,30	4,76	12,80	1.950
IC-BC2250	25,40	6,50	2,00	8,30	4,76	14,50	2.250
IC-BC2700	25,40	8,00	2,00	8,30	4,76	16,00	2.700
IC-BC3000	25,40	10,00	2,00	8,30	4,76	18,00	3.000
IC-BC3500	25,40	12,80	2,00	8,30	4,76	20,80	3.500

* Em casos especiais, podem ser fabricadas com aço inoxidável, tratamentos de superfície (Níquel químico / galvanização / etc.) ou até mesmo com variação dimensional de algum de seus componentes. Consulte-nos.

CORRENTES TRANSPORTADORAS

Chamamos de correntes transportadoras todos os tipos de correntes cuja finalidade seja efetuar o transporte de materiais. As correntes transportadoras de precisão são basicamente uma série de mancais, mantidos em relação exata de distância entre si, sendo cada mancal composto de pino, bucha e rolo, normalmente de aço cementado, a fim de permitir articulação sob pressão elevada e suportar a pressão dos dentes da engrenagem sobre os rolos.
Costumamos dividir as correntes transportadoras de precisão em séries com determinadas cargas de ruptura, e dentro de cada série em tipos de acordo com o passo. A seguir apresentamos uma vista de uma corrente, com indicação dos nomes de seus componentes, nomenclatura esta que será usada nesta literatura.

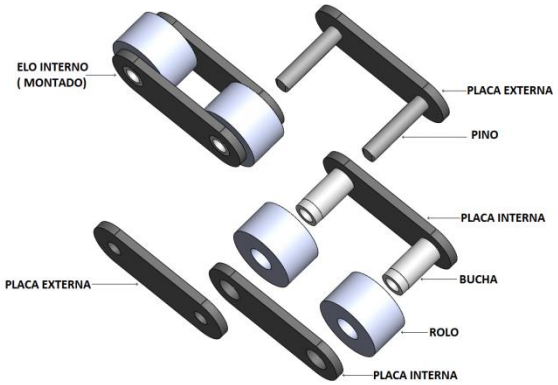

As correntes transportadoras de precisão podem ser divididas em 3 grupos:

CORRENTE DE PINOS OCOS



Esta corrente realiza o transporte de materiais através de acessórios acoplados a ela por meio dos orifícios dos pinos; este tipo de fixação de acessórios apresenta a vantagem de possibilitar o acoplamento em qualquer dos pinos da corrente. Assim sendo, com uma corrente de pinos ocos de fabricação normal e com os acessórios avulsos, podemos obter uma corrente com acessórios dispostos na montagem desejada, ou seja, adicionais em todos os passos ou em cada segundo, em cada terceiro, etc.
Os acessórios podem atravessar os pinos de maneira folgada, permitindo articulação, ou de maneira rígida, ajustados às placas externas.

CORRENTE DE PINOS SÓLIDOS

Esta corrente efetua o transporte de materiais através de acessórios fixados à corrente base por meio de placas especiais ou de elos especiais montados na mesma, em substituição aos elos normais.
Eventualmente, o próprio acessório pode fazer parte da corrente, mas normalmente a corrente apresenta um apêndice no qual é fixado o acessório específico, que pode ser uma caneca, uma talisca, ou algo neste sentido. Esta fixação normalmente é feita através de solda, rebitagem ou parafusos. Quando da montagem da corrente já se deve conhecer os espaçamentos desejados entre os acessórios para se prover a mesma com os adicionais nos quais os acessórios serão fixados dentro da distância correta



CORRENTE DE PLACAS ALTAS



Este tipo apresenta todas as placas projetando-se acima da periferia dos rolos, oferecendo uma “quina” contínua para o transporte, que é feito diretamente pela corrente que conduz o volume depositado em cima de suas placas. Este tipo de corrente é utilizado para transporte de volumes tais como tambores, botijões, caixas, etc.
Para os três tipos acima descritos, recomendamos sempre o uso de correntes com rolos, em virtude de sua maior durabilidade. Correntes de bucha, ou seja, sem rolos, somente devem ser usadas em aplicações especiais.
Os rolos podem ser na forma cilíndrica simples ou com flange, em diâmetros e materiais a serem determinados de acordo com a aplicação final da corrente.

TIPOS DE TRANSPORTADORES E ELEVADORES QUE UTILIZAM CORRENTES TRANSPORTADORAS

Em qualquer tipo de transportador ou elevador que utilize corrente transportadora para a movimentação de material, o elemento mecânico mais solicitado e mais importante é a corrente.
A maior parte dos transportadores e elevadores é basicamente um conjunto de correntes transportadoras, rodas e acionamentos, secundados por uma estrutura que serve de apoio para o conjunto. Assim, recomendamos especial atenção na especificação de uma corrente transportadora, em virtude de sua função vital no funcionamento do equipamento desejado.
Apresentamos a seguir os tipos principais de transportadores e elevadores que utilizam corrente.

TRANSPORTADOR DE TALISCAS DE MADEIRA (OU SARRAFOS)

Compõe-se de um par de correntes, correndo em paralelo, apoiadas sobre os próprios rolos ou sobre trilhos, com adicionais do tipo A ou K sobre os quais são fixados sarrafos de madeira, os quais formam uma plataforma em movimento, que transporta materiais tais como sacos, caixas, pacotes, etc. Este tipo de transportador pode ser horizontal ou inclinado, podendo elevar material num plano inclinado de até 40º

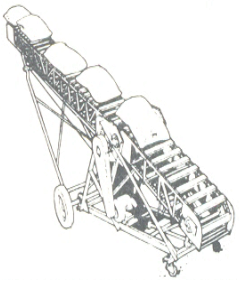

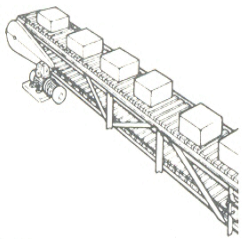

TRANSPORTADOR DE IMPULSÃO

Compõe-se de um par de correntes ligadas por meio de travessões, sendo que os travessões empurram volumes rígidos de fundo plano sobre uma pista fixa. Os travessões podem ser redondos ou de cantoneiras. Este tipo de transportador também pode trabalhar num plano inclinado até 40º.

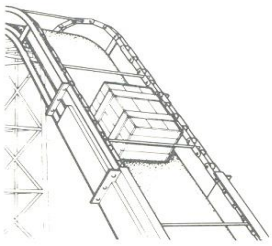

TRANSPORTADOR POR GRAMPOS DE TRAÇÃO

Compõe-se de duas ou mais correntes trabalhando em paralelo, providas de adicionais especiais, em formato de grampos, colocados nas diversas correntes no mesmo alinhamento. Quanto maiores as cargas, maior o número de correntes utilizadas. A carga pode se apoiar sobre as quinas das correntes ou sobre trilhos. Um exemplo deste tipo de transportador é na movimentação de vagões, quando as correntes trabalham localizadas entre trilhos, e os grampos encostam-se ao eixo dos vagões.

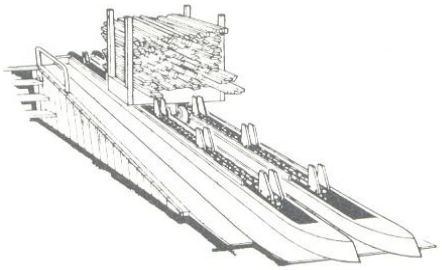

TRANSPORTADOR DE TALISCAS DE AÇOS (ou mesa transportadora)

Compõe-se de duas ou mais correntes trabalhando em paralelo, com uma série de chapas de aço sobrepostas formando uma mesa contínua em movimento que resultam numa mesa transportadora de aço. Este transportador pode incluir chapas laterais fixadas às chapas da mesa, a fim de formar um canal em movimento. Este tipo de transportador pode ser usado na horizontal ou num plano inclinado

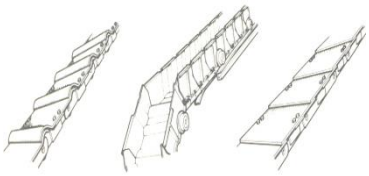

TRANSPORTADOR DE ARRASTE EM CANAL

Duas correntes montadas em paralelo transportam o material através de um canal por meio de uma série de chapas de arraste, fixadas às correntes por intermédio de acessórios especiais. Tem utilização para o transporte de material a granel, sendo que a alimentação do transportador é feita por gravidade, e a descarga é feita através de um orifício no fundo do canal. O retorno da corrente é feito por cima.

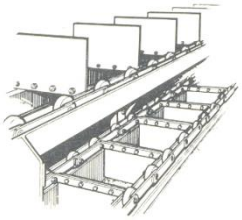

TRANSPORTADOR DE ARRASTE EM CAIXA (ou transportador Redler)

Compõe-se de uma corrente provida de adicionais especiais de aço estampado ou de ferro maleável, que corre sobre o fundo da caixa em toda a sua largura. A caixa é fechada em toda sua extensão, e a alimentação é feita por gravidade através de orifício na face superior da caixa; a descarga é feita por orifício no fundo da caixa. Para cargas maiores pode-se usar duas correntes interligadas por travessões de arraste. O retorno da corrente é feito através de trilhos colocados na parte superior da caixa.
Apesar da altura dos acessórios de arraste ser igual à altura da corrente, o movimento da corrente induz movimento no material granular até uma faixa de 75% da altura da caixa.

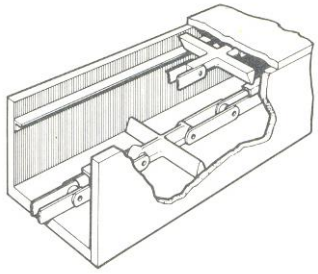

TRANSPORTADOR DE MALHA

Compõe-se de duas correntes, geralmente de pinos ocos, interligadas com travessões, que apoiam uma mesa transportadora fabricada de malha de aço. É usado para transportar materiais que devem ser aquecidos, resfriados ou secados no decorrer de sua movimentação, em virtude de permitir circulação de ar e drenagem do material molhado

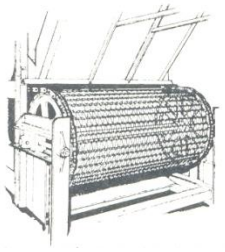

TRANSPORTADOR DE PLATAFORMA

É formado por uma série de plataformas, instalado geralmente no nível do piso, montado sobre uma corrente que se articula no plano horizontal. As plataformas se apoiam sobre trilhos, sendo a finalidade principal da corrente a tração. Os próprios pinos da corrente, através de prolongamentos, servem para a fixação das plataformas. Sua movimentação é vagarosa, e sua utilização é principalmente em linhas de montagem e transporte de moldes.

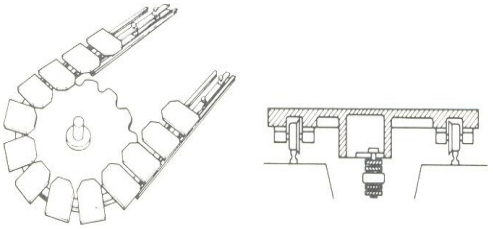

TRANSPORTADOR QUE REALIZA O TRANSPORTE DIRETAMENTE SOBRE A QUINA DAS PLACAS OU SOBRE OS ROLOS DAS CORRENTES

É composto por duas ou mais correntes, trabalhando em paralelo. Destina-se ao transporte de cargas unitárias com fundo plano; quando se deseja o transporte de cargas apoiando-se na quina das placas da corrente, utiliza-se correntes de placa alta. Quando se deseja transporte de cargas sobre os rolos salientes das correntes, utiliza-se correntes de rolos grandes, ou seja, rolos de diâmetro maior que a altura das placas.
No caso de cargas apoiadas sobre os rolos das correntes, a velocidade de transporte das cargas é o dobro da velocidade com que a corrente se movimenta.

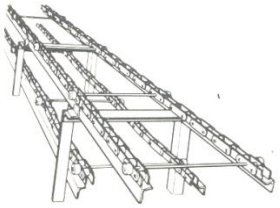

TRANSPORTADOR EM GRINALDA

Trata-se de um transportador composto de vários pares de correntes, cobrindo percursos diferentes.
Os vários pares de correntes suportam travessões que podem ser fixos, rotativos, ou mesmo soltos, como no desenho ao lado. É usado para secagem de papel ou tecidos, quando é permitido um mínimo de contato entre o material e as partes do transportador.

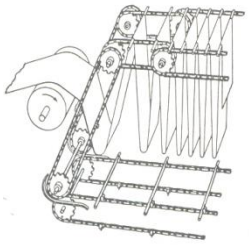

ELEVADOR DE CANECAS

Compõe-se de uma ou mais correntes, normalmente com adicionais do tipo K no espaçamento desejado, onde são fixadas canecas para elevação de materiais a granel.
As canecas retiram o material de uma cavidade de alimentação, elevam-no e descarregam-no em virtude da força centrífuga, quando contornam a engrenagem superior do elevador.
Este elevador é construído na vertical.

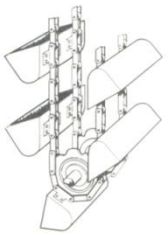

ELEVADOR DE CANECAS CONTÍNUAS



Trata-se de um transportador semelhante ao anterior, porém com as canecas formando uma série contínua de cavidades para o transporte de material a granel.
A alimentação das canecas é feita através de um canal inclinado, e a descarga é feita quando a caneca vira, no retorno.
Este tipo de elevador é inclinado, para possibilitar a descarga.

TRANSPORTADOR OU ELEVADOR DE CANECAS BASCULANTES

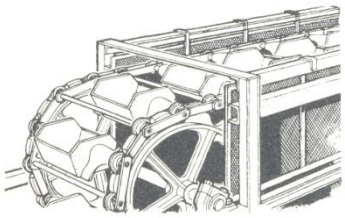

Um par de correntes interligadas através de pinos prolongados, com canecas apoiadas sobre estes pinos; para descarga, um dispositivo mecânico tomba as canecas.
Este tipo de transportador é utilizado principalmente para o transporte de material solto e abrasivo, como pedras, carvão, cimento e areia e cinzas

ELEVADOR DE PLATAFORMAS PENDENTES

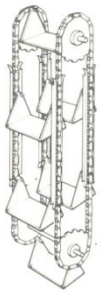

Compõe-se de um par de correntes com pinos prolongados, sobre os quais se apoiam as plataformas, que se mantém sempre na posição horizontal, por estarem penduradas. São usados para transporte de cargas diversas. Uma sofisticação que pode ser feita neste tipo de transportador é a inclusão de uma série de dedos nas plataformas, que engrenando com grades fixas nos pontos de carga e descarga, permitem uma movimentação automática de cargas.

ELEVADOR DE DEDOS

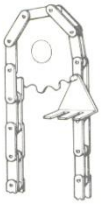

Como a anterior, porém utilizando uma só corrente, usada para cargas leves, e proporcionando carga e descarga automática.
As plataformas são montadas sobre pinos prolongados ou pinos fixados nas placas

CONSIDERAÇÕES PRÁTICAS

Para a escolha de correntes a serem utilizadas em transportadores, fornecemos a seguir alguns dados técnicos que serão de bastante utilidade prática.

a) Passo da Corrente
O passo da corrente depende basicamente de três fatores: espaçamento entre adicionais, velocidade do transportador e espaço disponível para as rodas dentadas.
Recomendamos com insistência a utilização de passos de corrente estandardizados, tendo em vista melhores condições de preço, de prazo de entrega e de facilidade para reposição.
b) Tipo de Corrente
O tipo de corrente a ser usada, independente da carga de ruptura, varia em função das condições de operação próprias a cada caso.

A seguir apresentamos as sugestões de escolha mais apropriadas:

Para Cargas Unitárias (fardos, barris, caixas fundidas) Usam-se correntes tanto de pino inteiriço como de pino oco, com adicionais de tipos variados.

Material Abrasivo a Granel (cinza, cimento, carvão, coque, argila seca, pedras, areia, minério de ferro, fertilizantes, etc.). Emprega-se de preferência as correntes de pino inteiriço, em virtude de sua maior robustez.

Material Não Abrasivo a Granel (cereais em grão, caroço de algodão, farinha, serragem, sabão em flocos). Usa-se as correntes de pino inteiriço ou oco, tomando cuidado de evitar o uso da corrente de pinos ocos caso o produto transportado esteja sujeito à alteração se permanecer acumulado dentro dos orifícios dos pinos da corrente.

Ambientes de Temperatura Elevada (fornos e estufas de cozimento secagem e pintura). Para temperatura até 300ºC, emprega-se correntes normais, de pino inteiriço ou oco, dando-se preferência a de pino oco, pois proporciona maior irradiação de calor ao sair da zona quente. Para temperaturas acima de 300ºC é necessário o emprego de correntes fabricadas em material especial como o aço inoxidável.

Condições Úmidas – Água doce ou Vapor (lavadoras de garrafa, esterilizadores). Usa - se correntes fabricadas em material especial, como aço inoxidável, nylon ou aço zincado ou cadmiado.
Condições Úmidas – Alcalina e Ácida (processos químicos). Idêntico ao caso anterior, dependendo dos fatores químicos que atacarão a corrente.

ROLOS DA CORRENTE

Na maior parte dos casos, utiliza-se rolos cilíndricos.
O uso de rolos flangeados (conhecidos na prática como rolos Decauville) é aconselhado para transportadores longos, pois mantém a corrente centralizada.
Geralmente as correntes transportadoras utilizam rolos de aço cementado, para maior durabilidade.

RODAS DENTADAS (OU ENGRENAGENS)

A roda dentada é, na realidade, um polígono com o número de lados igual ao número de dentes.
Isto causa uma oscilação na corrente, quando em movimento. Este fenômeno é conhecido como efeito poligonal, sendo tanto maior quanto menor for o número de dentes, e vice-versa.
Na prática deve-se usar o número máximo possível de dentes, para tentar neutralizar este efeito.

FORMATO DOS DENTES

Para a maioria dos casos, dentes formados na fundição da roda ou dentes cortados com maçarico de corte numa chapa de aço são satisfatórios.
São necessários dentes fresados nos seguintes casos:

Transportadores com velocidade acima de 1m / seg.
Quando a corrente é sincronizada a fim de parar numa posição pré-determinada, em função do movimento da roda.
Quando são utilizadas várias rodas num circuito fechado, e qualquer variação no diâmetro primitivo poderia esticar em demasia a corrente na parte reta do circuito. Este fenômeno se acentua quando as rodas são próximas entre si.
Quando é exigido um movimento linear constante da corrente transportadora.

DISPOSIÇÃO DAS RODAS

Nos transportadores simples, de duas correntes e quatro rodas, costuma-se chavetar as duas rodas dentadas acionadoras na mesma linha de dentes.
No eixo livre, porém, costuma-se chavetar só uma roda, a fim de permitir um movimento angular relativo entre as rodas, para acomodar alguma diferença de passo entre as duas correntes devido a desgaste. A roda solta deve ser embuchada, e montada entre anéis presos no eixo, a fim de manter – se na posição axial correta.
Em instalações mais complexas, com eixos intermediários, é costume alternar o lado das rodas soltas, a fim de igualar a carga dos eixos intermediários sobre as correntes; também é aconselhado o emprego de mancais de baixa fricção.

VELOCIDADES DE OPERAÇÃO

Tabela de velocidades recomendadas

Tipo de transportador ou elevador	Velocidade em metro por minuto
Sarrafos, impulsão, taliscas, malhas ou similares	30
Plataformas pendentes e de dedos.	6 a 18
Canecas basculantes	1,5 a 6
Arraste em canal	18 a 30
Arraste em caixa	12 a 30
Elevadores de canecas espaçadas	37 a 107
Elevadores de canecas contínuas	12 a 37

APOIO DAS CORRENTES

Nos trechos de carga e de retorno das correntes transportadoras recomenda-se o emprego de trilhos de apoio, usando-se para este fim cantoneiras.
Os trilhos devem ser dimensionados de modo que tenham resistência aos esforços de flexão e torção que as cargas dinâmicas ocasionam.
Recomenda-se o endurecimento dos trilhos nas curvas e locais de maior pressão, ou então montagem com seções substituíveis nestes locais.
As junções devem apresentar-se lisas, evitando projeções, soldas, rebarbas e outras irregularidade.
Os trilhos devem ser montados com curvas de entrada e de saída no local das rodas, o mais próximo possível das rodas, e no alinhamento da corrente, como mostra o desenho.
A largura do trilho deve permitir apoio total dos rolos da corrente, evitando qualquer saliência que possa prender os pinos da corrente. Deve ser mantido sempre limpo; livre de sujeira e lubrificantes supérfluos. O apoio do trecho de retorno das correntes pode ser feito sobre rodas dentadas ou sobre rodas lisas; este último sistema se usa principalmente no caso de transportadores de ripas ou de chapas. O espaçamento entre as rodas de apoio é calculado para cada caso, porém, de uma maneira geral, situa-se entre 1,80 m a 2,50 m.

GUIAS DA CORRENTE

Os métodos mais utilizados são:

O emprego de correntes com rolos flangeados.

O uso de guias contínuas sobre os trilhos, instalados ao lado dos rolos das correntes.

Sapatas de encosto nas correntes, correndo sobre guias laterais nas estruturas, com a finalidade de centralizar o transportador. Um espaçamento de 1,00m a 1,20m entre as sapatas é normalmente o suficiente.

Encosto das ripas ou das chapas do transportador contra trilhos laterais na estrutura. Neste caso deve-se montar sapatas de desgaste nas pontas das ripas.

ACIONAMENTO DOS TRANSPORTADORES

O acionamento dos transportadores e elevadores é colocado de preferência no ponto de maior resistência da corrente.
Nos transportadores simples, este ponto coincide com o ponto de descarga do transportador; desta maneira, a corrente no trecho carregado mantém-se esticada, e no trecho de retorno permanece solta.

O sistema mais comum de acionamento é por meio de uma roda dentada. Recomenda-se que a corrente abrace a roda em pelo menos metade de seu perímetro (180º), ou no mínimo que engrene em 3 dentes. Transportadores mais complexos podem exigir vários acionamentos sincronizados. Estes podem ser interligados através de transmissões a corrente.

Outro método de acionamento de transportadores é através de transmissão ”Caterpillar”. Este tipo de transmissão funciona com uma corrente com dentes intercalados, acionando a corrente transportadora. O desenho elucida bem seu funcionamento.

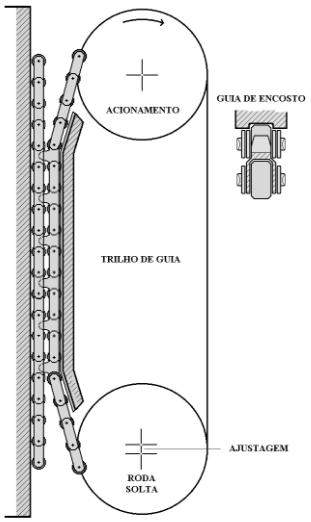

AJUSTE DA CORRENTE TRANSPORTADORA

Como as correntes se alongam com o desgaste, é necessário um método para ajustá-las devidamente, para proporcionar um melhor rendimento.
Deve-se tomar cuidado para não esticar excessivamente a corrente; deve-se esticá-la apenas o suficiente para absorver as folgas existentes entre os pinos e as buchas.
O ajuste deve ser feito antes do transportador entrar em funcionamento.
Recomenda-se que o ajuste seja feito num ponto de contorno da corrente, quando o contorno complete 180º, e se possível, junto do ponto de acionamento.
Em caso de acionamentos múltiplos, recomenda-se um ponto de ajuste para cada acionamento.

MÉTODOS DE AJUSTE
O método mais comum de se ajustar a corrente é montar os mancais do eixo a ser ajustado entre guias, com ajuste por meio de parafusos, como mostra o desenho.

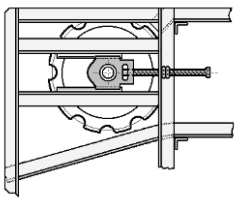

O ajuste pode ser também automático, utilizando um dos seguintes métodos básicos: por peso morto, mola, contrapeso pneumático ou hidráulico, desde que os mesmos tencionem a corrente sem aumentar excessivamente a carga.

LUBRIFICAÇÃO

Métodos de lubrificação

As correntes exigem lubrificação entre o pino e a bucha, entre a bucha e o rolo, e entre as placas nos pontos de articulação.
Em todos os pontos, a aplicação de lubrificante deve ser feita logo após o ponto de maior tração na corrente.
A lubrificação pode ser feita com gotejo automático, atomizado, ou manualmente com pincel.
Para condições mais severas podem ser fornecidas correntes construídas com pinos de lubrificação.

TIPOS DE LUBRIFICANTES

Para condições normais de funcionamento, recomendamos um óleo mineral puro de boa qualidade, de viscosidade média.

Para condições molhadas, usa - se um lubrificante que seja repelente a água; como este tipo, porém, não penetra no interior das superfícies em atrito, recomendamos a lubrificação adicional com óleo.
Para condições abrasivas, pode-se usar um tipo de lubrificante seco, como a grafite coloidal em suspensão num líquido volátil.
Para condições abrasivas excepcionais, recomenda-se a já citada corrente com pinos de lubrificação.
Para condições de temperatura elevada entre 100ºC e 300ºC, recomenda-se um lubrificante de película seca; o mesmo lubrificante é usado para condições de muito pó.
Para condições em que se deve evitar a contaminação do produto, como por exemplo, em linhas de engarrafamento, usa - se sabão líquido, ou óleos solúveis ou em emulsão, combinado com o processo de lavagem das garrafas.

MONTAGEM DAS CORRENTES

As correntes normalmente são fornecidas em comprimentos que facilitem o transporte, ou seja, em rolos que variam de 2,00 a 10,00 metros; dependendo do peso, devem ser montadas nos lances em que serão utilizadas quando da montagem do transportador.
A operação é simples, pois as pontas dos rolos já são fornecidas com contra pinos ou algo neste sentido, tendo em vista sua montagem final.
Caso haja qualquer risco de confusão na montagem, as correntes serão fornecidas com etiquetas indicativas da sequência da montagem. Para a montagem e desmontagem de correntes transportadoras, podemos fornecer uma ferramenta especial para este fim.
Esta ferramenta proporciona uma grande facilidade neste serviço, pois ela posiciona a corrente no ponto correto para a colocação ou extração do elo de emenda, ao mesmo tempo em que impede que a corrente caia ou saia de posição.



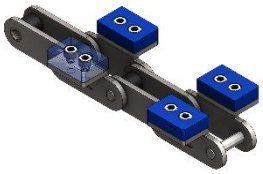
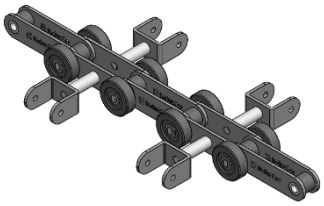

FABRICAMOS DIVERSOS MODELOS DE CORRENTES ESPECIAIS CONFORME DESENHO OU AMOSTRA BEM COMO BASEADAS EM OUTRAS NORMAS OU REFERÊNCIAS, TAIS COMO: MODELOS RF, DKB, IES FV, FVT, FVC, M20 / M900, MC, Z40 / Z300, ZE, ZC, YS E OUTROS, CONSULTE-NOS.

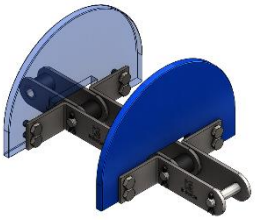



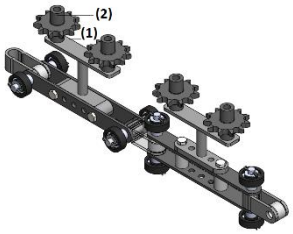


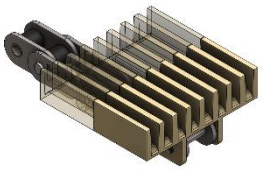
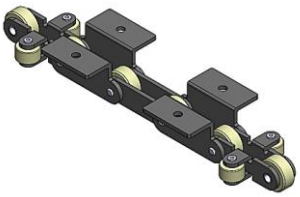

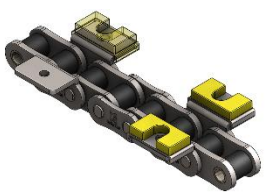
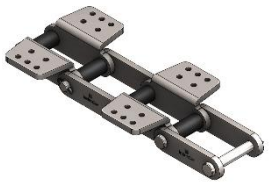

CORRENTES TRANSPORTADORAS COM ROLOS PEQUENOS E PINOS SOLIDOS SÉRIE IC-212 E IC-232

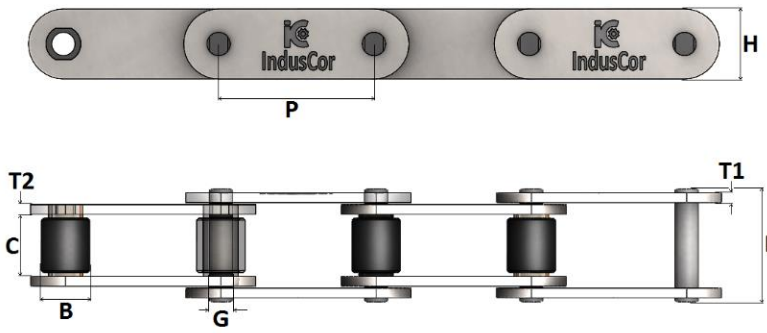



REFERÊNCIA INDUSCOR	PASSO P		ENTRE PLACAS C	Ø ROLO B	Ø PINO G	ALTURA PLACA H	ESPESSURA PLACA T1 / T2	LARGURA TOTAL D	CARGA RUPTURA	PESO APROX.
	MM	POL.	MM	MM	MM	MM	MM	MM	KGF	KG/M
IC-212/0500/A	50,00		16	15,88	6,40	19,05	3,17	33	2.000	1,85
IC-212/0508/A	50,80	2								
IC-212/0750/A	75,00									1,60
IC-212/0762/A	76,20	3								
IC-212/1000/A	100,00									1,45
IC-212/1016/A	101,60	4								
IC-212/0750/B	75,00		20	22,23	7,93	28,57	4,76	44	5.000	4,10
IC-212/0762/B	76,20	3								
IC-212/1000/B	100,00									3,60
IC-212/1016/B	101,60	4								
IC-212/1250/B	125,00									3,30
IC-212/1270/B	127,00	5								
IC-232/1000/C	100,00		28	25,40	11,11	31,75	6,35	58	10.000	5,40
IC-232/1016/C	101,60	4								
IC-232/1250/C	125,00									4,90
IC-232/1270/C	127,00	5								
IC-232/1500/C	150,00									4,50
IC-232/1524/C	152,40	6								
IC-232/1000/D	100,00		32	31,75	14,29	38,10	7,93	68	20.000	8,70
IC-232/1016/D	101,60	4								
IC-232/1250/D	125,00									8,00
IC-232/1270/D	127,00	5								
IC-232/1500/D	150,00									7,40
IC-232/1524/D	152,40	6								
IC-232/1000/E	100,00		38	38,10	17,46	50,80	9,53	82	30.000	15,10
IC-232/1016/E	101,60	4								
IC-232/1250/E	125,00									13,60
IC-232/1270/E	127,00	5								
IC-232/1500/E	150,00									12,30
IC-232/1524/E	152,40	6								

*Fabricadas com os materiais mais adequados a função que cada componente exerce dentro do elemento articulável e tendo os mesmo termicamente tratados, nossas correntes transportadoras apresentam até 30% a mais de resistência ao desgaste e a tração.
* Em casos especiais, podem ser fabricadas com aço inoxidável, tratamentos de superfície (Níquel químico / galvanização / etc.), rolos em Delrin ou UHMW, ou até mesmo com variação dimensional de algum de seus componentes. Consulte-nos.
* Todos os modelos são fornecidos por padrão com pinos rebitados, caso queira com outra configuração informar em sua solicitação.

ACESSÓRIOS DE FECHAMENTO E MANUTENÇÃO			TIPOS DE FECHAMENTO DA CORRENTE		
EMENDA (TIPO 25)	REDUÇÃO (TIPO 13)	ELO INTERNO (TIPO 4)	REBITADO BILATERAL	REBITADO E COM CONTRAPINO UNILATERAL	COM CABEÇA E COM CONTRAPINO UNILATERAL
					

FABRICAMOS TAMBEM CORRENTES BASEADAS NO MODELOS RF, DKB, IES FV, FVT, FVC, M20 / M900, MC, Z40 / Z300, ZE, ZC, YS E OUTROS, CONSULTE-NOS.

CORRENTES TRANSPORTADORAS COM ROLOS PEQUENOS (FIXO) E PINOS OCO SÉRIE IC-252

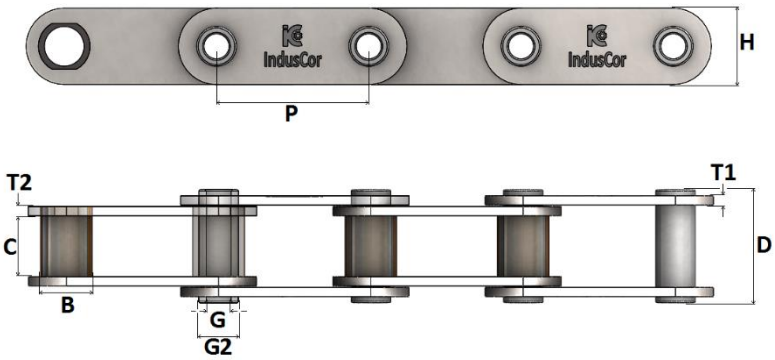



REFERÊNCIA INDUSCOR	PASSO P		ENTRE PLACAS C	Ø ROLO B	Ø PINO G2	Ø FURO PINO G	ALTURA PLACA H	ESPESSURA PLACA T1 / t2	LARGURA TOTAL D	CARGA RUPTURA	PESO APROX.
	MM	POL.	MM	MM	MM	MM	MM	MM	MM	KGF	KG/M
IC-252/0500/A	50,00		16	15,88	11,11	6,00	25,40	3,17	33	1.200	1,85
IC-252/0508/A	50,80	2									
IC-252/0750/A	75,00										1,60
IC-252/0762/A	76,20	3									
IC-252/1000/A	100,00										1,45
IC-252/1016/A	101,60	4									
IC-252/0750/B	75,00		20	22,13	14,30	6,50	31,75	4,76	44	3.400	4,10
IC-252/0762/B	76,20	3									
IC-252/1000/B	100,00										3,60
IC-252/1016/B	101,60	4									
IC-252/1250/B	125,00										3,30
IC-252/1270/B	127,00	5									
IC-252/1000/C	100,00		28	25,40	17,50	9,60	38,10	6,35	58	8.200	5,40
IC-252/1016/C	101,60	4									
IC-252/1250/C	125,00										4,90
IC-252/1270/C	127,00	5									
IC-252/1500/C	150,00										4,50
IC-252/1524/C	152,40	6									
IC-252/1000/D	100,00		32	31,75	19,05	11,20	44,45	7,93	68	16.000	8,70
IC-252/1016/D	101,60	4									
IC-252/1250/D	125,00										8,00
IC-252/1270/D	127,00	5									
IC-252/1500/D	150,00										7,40
IC-252/1524/D	152,40	6									
IC-252/1000/E	100,00		38	38,10	25,4	12,70	57,15	9,53	82	21.000	15,10
IC-252/1016/E	101,60	4									
IC-252/1250/E	125,00										13,60
IC-252/1270/E	127,00	5									
IC-252/1500/E	150,00										12,30
IC-252/1524/E	152,40	6									

*Fabricadas com os materiais mais adequados a função que cada componente exerce dentro do elemento articulável e tendo os mesmo termicamente tratados, nossas correntes transportadoras apresentam até 30% a mais de resistência ao desgaste e a tração.
* Em casos especiais, podem ser fabricadas com aço inoxidável, tratamentos de superfície (Níquel químico / galvanização / etc.), rolos em Delrin ou UHMW, ou até mesmo com variação dimensional de algum de seus componentes. Consulte-nos.
* Todos os modelos são fornecidos por padrão com pinos rebitados, caso queira com outra configuração informar em sua solicitação.

ACESSÓRIOS DE FECHAMENTO E MANUTENÇÃO			TIPOS DE FECHAMENTO DA CORRENTE		
EMENDA (TIPO 25)	REDUÇÃO (TIPO 13)	ELO INTERNO (TIPO 4)	REBITADO BILATERAL	REBITADO E COM ANÉL ELÁSTICO UNILATERAL	COM ANÉL ELÁSTICO BILATERAL
			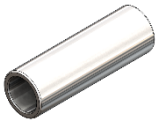		

FABRICAMOS TAMBEM CORRENTES BASEADAS NO MODELOS RF, DKB, IES FV, FVT, FVC, M20 / M900, MC, Z40 / Z300, ZE, ZC, YS E OUTROS, CONSULTE-NOS.

CORRENTES TRANSPORTADORAS COM ROLOS PEQUENOS E PLACAS ALTAS SÉRIE IC-612 E IC-632

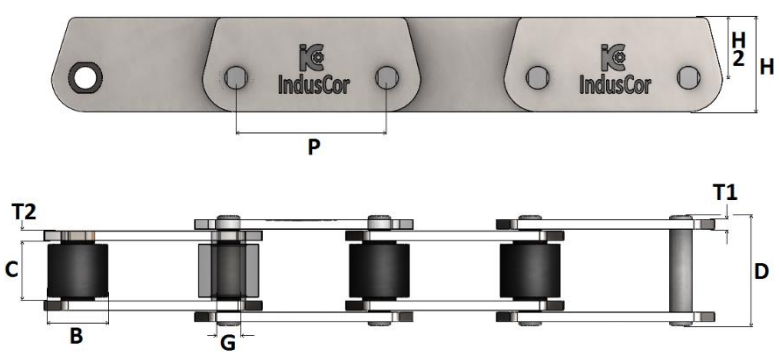



REFERÊNCIA INDUSCOR	PASSO P		ENTRE PLACAS C	Ø ROLO B	Ø PINO G	ALTURA PLACA CENTRO PINO H2	ALTURA PLACA H	ESPESSURA PLACA T	LARGURA TOTAL D	CARGA RUPTURA	PESO APROX.
	MM	POL.	MM	MM	MM	MM	MM	MM	MM	KGF	KG/M
IC-612/0500/A	50,00		16	15,88	6,40	15,88	25,40	3,17	33	2.000	2,50
IC-612/0508/A	50,80	2									
IC-612/0750/A	75,00										2,20
IC-612/0762/A	76,20	3									
IC-612/1000/A	100,00										1,90
IC-612/1016/A	101,60	4									
IC-612/0750/B	75,00		20	22,23	7,93	22,23	38,10	4,76	44	5.000	5,60
IC-612/0762/B	76,20	3									
IC-612/1000/B	100,00										4,70
IC-612/1016/B	101,60	4									
IC-612/1250/B	125,00										4,30
IC-612/1270/B	127,00	5									
IC-632/1000/C	100,00		28	25,40	11,11	25,40	44,45	6,35	58	10.000	7,80
IC-632/1016/C	101,60	4									
IC-632/1250/C	125,00										7,10
IC-632/1270/C	127,00	5									
IC-632/1500/C	150,00										7,00
IC-632/1524/C	152,40	6									
IC-632/1000/D	100,00		32	31,75	14,29	28,57	50,80	7,93	68	20.000	12,20
IC-632/1016/D	101,60	4									
IC-632/1250/D	125,00										11,00
IC-632/1270/D	127,00	5									
IC-632/1500/D	150,00										10,80
IC-632/1524/D	152,40	6									
IC-632/1000/E	100,00		38	38,10	17,46	34,93	63,50	9,53	82	30.000	20,10
IC-632/1016/E	101,60	4									
IC-632/1250/E	125,00										18,00
IC-632/1270/E	127,00	5									
IC-632/1500/E	150,00										17,40
IC-632/1524/E	152,40	6									

*Fabricadas com os materiais mais adequados a função que cada componente exerce dentro do elemento articulável e tendo os mesmo termicamente tratados, nossas correntes transportadoras apresentam até 30% a mais de resistência ao desgaste e a tração.

* Em casos especiais, podem ser fabricadas com aço inoxidável, tratamentos de superfície (Níquel químico / galvanização / etc.), rolos em Delrin ou UHMW, ou até mesmo com variação dimensional de algum de seus componentes. Consulte-nos.

* Todos os modelos são fornecidos por padrão com pinos rebitados, caso queira com outra configuração informar em sua solicitação.

ACESSÓRIOS DE FECHAMENTO E MANUTENÇÃO			TIPOS DE FECHAMENTO DA CORRENTE		
EMENDA (TIPO 25)	REDUÇÃO (TIPO 13)	ELO INTERNO (TIPO 4)	REBITADO BILATERAL	REBITADO E COM CONTRAPINO UNILATERAL	COM CABEÇA E COM CONTRAPINO UNILATERAL
					

FABRICAMOS TAMBEM CORRENTES BASEADAS NO MODELOS RF, DKB, IES FV, FVT, FVC, M20 / M900, MC, Z40 / Z300, ZE, ZC, YS E OUTROS, CONSULTE-NOS.

CORRENTES TRANSPORTADORAS COM ROLOS GRANDES E PINOS SOLIDOS SÉRIE IC-214 E IC-234

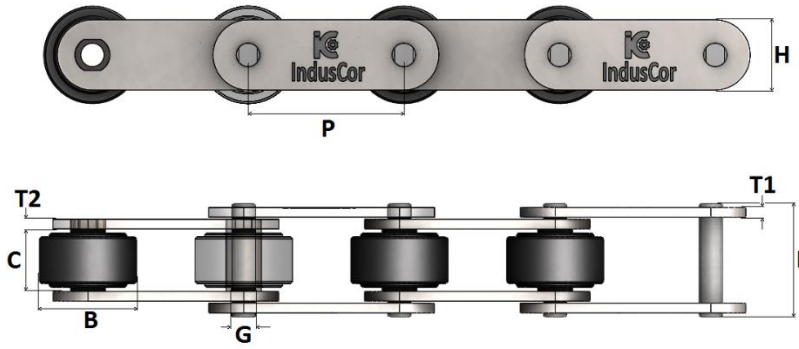



REFERÊNCIA INDUSCOR	PASSO P		ENTRE PLACAS C	Ø ROLO B	Ø PINO G	ALTURA PLACA H	ESPESSURA PLACA T	LARGURA TOTAL D	CARGA RUPTURA	PESO APROX.
	MM	POL.	MM	MM	MM	MM	MM	MM	KGF	KG/M
IC-214/0500/A	50,00		16	25,40	6,40	19,05	3,17	33	2.000	2,70
IC-214/0508/A	50,80	2								
IC-214/0750/A	75,00									2,20
IC-214/0762/A	76,20	3								
IC-214/1000/A	100,00									1,90
IC-214/1016/A	101,60	4								
IC-214/0750/B	75,00		20	38,10	7,93	28,57	4,76	44	5.000	5,45
IC-214/0762/B	76,20	3								
IC-214/1000/B	100,00									4,60
IC-214/1016/B	101,60	4								
IC-214/1250/B	125,00									4,10
IC-214/1270/B	127,00	5								
IC-234/1000/C	100,00		28	44,45	11,11	31,75	6,35	58	10.000	7,80
IC-234/1016/C	101,60	4								
IC-234/1250/C	125,00									7,00
IC-234/1270/C	127,00	5								
IC-234/1500/C	150,00									6,50
IC-234/1524/C	152,40	6								
IC-234/1000/D	100,00		32	50,80	14,29	38,10	7,93	68	20.000	12,00
IC-234/1016/D	101,60	4								
IC-234/1250/D	125,00									10,70
IC-234/1270/D	127,00	5								
IC-234/1500/D	150,00									9,70
IC-234/1524/D	152,40	6								
IC-234/1000/E	100,00		38	63,50	17,46	50,80	9,53	82	30.000	21,50
IC-234/1016/E	101,60	4								
IC-234/1250/E	125,00									18,70
IC-234/1270/E	127,00	5								
IC-234/1500/E	150,00									16,60
IC-234/1524/E	152,40	6								

*Fabricadas com os materiais mais adequados a função que cada componente exerce dentro do elemento articulável e tendo os mesmo termicamente tratados, nossas correntes transportadoras apresentam até 30% a resistência ao desgaste e a tração.
* Em casos especiais, podem ser fabricadas com aço inoxidável, tratamentos de superfície (Níquel químico / galvanização / etc.), rolos em Delrin ou UHMW, ou até mesmo com variação dimensional de algum de seus componentes. Consulte-nos.
* Todos os modelos são fornecidos por padrão com pinos rebitados, caso queira com outra configuração informar em sua solicitação.

ACESSÓRIOS DE FECHAMENTO E MANUTENÇÃO			TIPOS DE FECHAMENTO DA CORRENTE		
EMENDA (TIPO 25)	REDUÇÃO (TIPO 13)	ELO INTERNO (TIPO 4)	REBITADO BILATERAL	REBITADO E COM CONTRAPINO UNILATERAL	COM CABEÇA E COM CONTRAPINO UNILATERAL
					

FABRICAMOS TAMBEM CORRENTES BASEADAS NO MODELOS RF, DKB, IES FV, FVT, FVC, M20 / M900, MC, Z40 / Z300, ZE, ZC, YS E OUTROS, CONSULTE-NOS.

CORRENTES TRANSPORTADORAS COM ROLOS GRANDES E PINOS OCOS SÉRIE IC-254

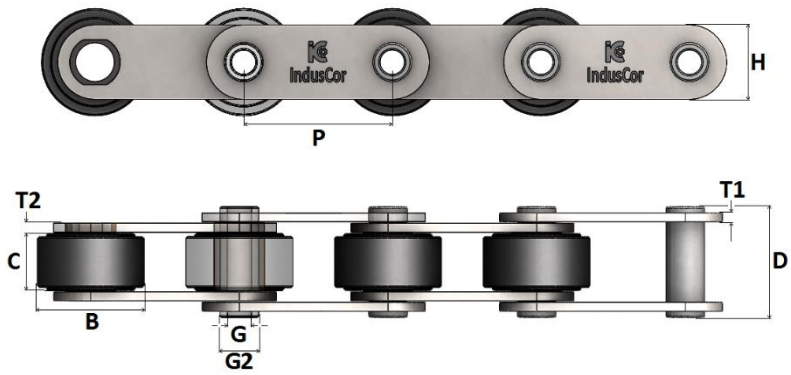



REFERÊNCIA INDUSCOR	PASSO P		ENTRE PLACAS C	Ø ROLO B	Ø PINO G2	Ø FURO PINO G	ALTURA PLACA H	ESPESSURA PLACA T	LARGURA TOTAL D	CARGA RUPTURA	PESO APROX.
	MM	POL.	MM	MM	MM	MM	MM	MM	MM	KGF	KG/M
IC-254/0500/A	50,00		16	31,75	11,11	6,00	25,40	3,17	33	1.200	2,70
IC-254/0508/A	50,80	2									
IC-254/0750/A	75,00										2,30
IC-254/0762/A	76,20	3									
IC-254/1000/A	100,00										2,00
IC-254/1016/A	101,60	4									
IC-254/0750/B	75,00		20	38,10	14,30	6,50	31,75	4,76	44	3.400	5,30
IC-254/0762/B	76,20	3									
IC-254/1000/B	100,00										4,50
IC-254/1016/B	101,60	4									
IC-254/1250/B	125,00										4,00
IC-254/1270/B	127,00	5									
IC-254/1000/C	100,00		28	44,45	17,50	9,60	38,10	6,35	58	8.200	7,50
IC-254/1016/C	101,60	4									
IC-254/1250/C	125,00										6,70
IC-254/1270/C	127,00	5									
IC-254/1500/C	150,00										6,20
IC-254/1524/C	152,40	6									
IC-254/1000/D	100,00		32	50,80	19,05	11,20	44,45	7,93	68	16.000	11,50
IC-254/1016/D	101,60	4									
IC-254/1250/D	125,00										10,30
IC-254/1270/D	127,00	5									
IC-254/1500/D	150,00										9,30
IC-254/1524/D	152,40	6									
IC-254/1000/E	100,00		38	63,50	25,4	12,70	57,15	9,53	82	21.000	20,50
IC-254/1016/E	101,60	4									
IC-254/1250/E	125,00										18,00
IC-254/1270/E	127,00	5									
IC-254/1500/E	150,00										16,00
IC-254/1524/E	152,40	6									

*Fabricadas com os materiais mais adequados a função que cada componente exerce dentro do elemento articulável e tendo os mesmo termicamente tratados, nossas correntes transportadoras apresentam até 30% a resistência ao desgaste e a tração.
* Em casos especiais, podem ser fabricadas com aço inoxidável, tratamentos de superfície (Níquel químico / galvanização / etc.), rolos em Delrin ou UHMW, ou até mesmo com variação dimensional de algum de seus componentes. Consulte-nos.
* Todos os modelos são fornecidos por padrão com pinos rebitados, caso queira com outra configuração informar em sua solicitação.

ACESSÓRIOS DE FECHAMENTO E MANUTENÇÃO			TIPOS DE FECHAMENTO DA CORRENTE		
EMENDA (TIPO 25)	REBITADO BILATERAL	REBITADO BILATERAL	REBITADO BILATERAL	REBITADO E COM CONTRAPINO UNILATERAL	COM CABEÇA E COM CONTRAPINO UNILATERAL
					

FABRICAMOS TAMBEM CORRENTES BASEADAS NO MODELOS RF, DKB, IES FV, FVT, FVC, M20 / M900, MC, Z40 / Z300, ZE, ZC, YS E OUTROS, CONSULTE-NOS.

CORRENTES TRANSPORTADORAS COM ROLOS GRANDES E FLANGEADOS SÉRIE IC-274 E IC-294

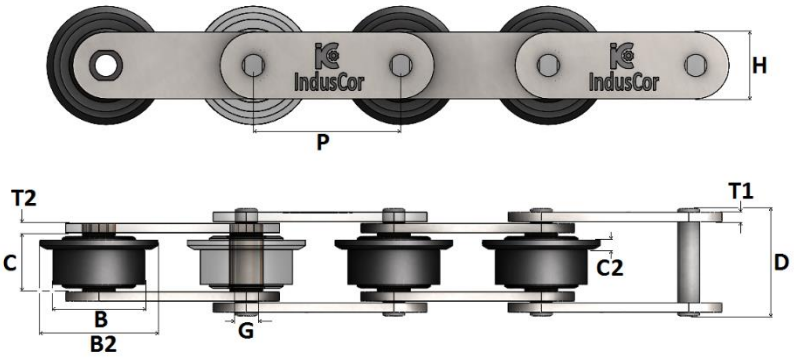



REFERÊNCIA INDUSCOR	PASSO P		ENTRE PLACAS		Ø ROLO		Ø PINO G	ALTURA PLACA H	ESPESSURA PLACA T	LARGURA TOTAL D	CARGA RUPTURA	PESO APROX.
	MM	POL.	C MM	C2 MM	MENOR MM	MAIOR MM	MM	MM	MM	MM	KGF	
IC-274/0500/A	50,00		16	4	25,40	31,75	6,40	19,05	3,17	33	2.000	2,80
IC-274/0508/A	50,80	2										
IC-274/0750/A	75,00											2,30
IC-274/0762/A	76,20	3										
IC-274/1000/A	100,00											1,90
IC-274/1016/A	101,60	4										
IC-274/0750/B	75,00		20	5	31,75	38,10	7,93	28,57	4,76	44	5.000	5,00
IC-274/0762/B	76,20	3										
IC-274/1000/B	100,00											4,20
IC-274/1016/B	101,60	4										
IC-274/1250/B	125,00											3,80
IC-274/1270/B	127,00	5										
IC-294/1000/C	100,00		28	6	38,10	44,45	11,11	31,75	6,35	58	10.000	7,00
IC-294/1016/C	101,60	4										
IC-294/1250/C	125,00											6,30
IC-294/1270/C	127,00	5										
IC-294/1500/C	150,00											6,00
IC-294/1524/C	152,40	6										
IC-294/1000/D	100,00		32	7	44,45	50,80	14,29	38,10	7,93	68	20.000	11,00
IC-294/1016/D	101,60	4										
IC-294/1250/D	125,00											9,80
IC-294/1270/D	127,00	5										
IC-294/1500/D	150,00											9,30
IC-294/1524/D	152,40	6										
IC-294/1000/E	100,00		38	8	57,15	63,50	17,46	50,80	9,53	82	30.000	19,90
IC-294/1016/E	101,60	4										
IC-294/1250/E	125,00											17,50
IC-294/1270/E	127,00	5										
IC-294/1500/E	150,00											16,60
IC-294/1524/E	152,40	6										

*Fabricadas com os materiais mais adequados a função que cada componente exerce dentro do elemento articulável e tendo os mesmo termicamente tratados, nossas correntes transportadoras apresentam até 30% a mais de resistência ao desgaste e a tração.
* Em casos especiais, podem ser fabricadas com aço inoxidável, tratamentos de superfície (Níquel químico / galvanização / etc.), rolos em Delrin ou UHMW, ou até mesmo com variação dimensional de algum de seus componentes. Consulte-nos.
* Todos os modelos são fornecidos por padrão com pinos rebitados, caso queira com outra configuração informar em sua solicitação.

ACESSÓRIOS DE FECHAMENTO E MANUTENÇÃO			TIPOS DE FECHAMENTO DA CORRENTE		
EMENDA (TIPO 25)	REDUÇÃO (TIPO 13)	ELO INTERNO (TIPO 4)	REBITADO BILATERAL	REBITADO E COM CONTRAPINO UNILATERAL	COM CABEÇA E COM CONTRAPINO UNILATERAL
			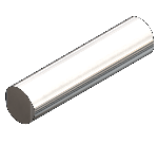		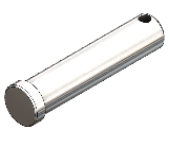

FABRICAMOS TAMBEM CORRENTES BASEADAS NO MODELOS RF, DKB, IES FV, FVT, FVC, M20 / M900, MC, Z40 / Z300, ZE, ZC, YS E OUTROS, CONSULTE-NOS.

CORRENTES TRANSPORTADORAS COM ROLOS GRANDES E PLACAS ALTAS SÉRIE IC-614 E IC-634

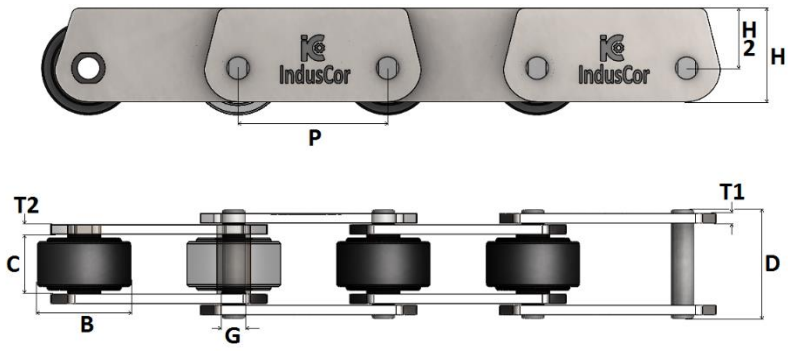



REFERÊNCIA INDUSCOR	PASSO P		ENTRE PLACAS C	Ø ROLO B	Ø PINO G	ALTURA PLACAS / CENTO PINO H2	ALTURA PLACA H	ESPESSURA PLACA T	LARGURA TOTAL D	CARGA RUPTURA	PESO APROX.
	MM	POL.	MM	MM	MM	MM	MM	MM	MM	KGF	KG/M
IC-614/0500/A	50,00		16	25,40	6,40	15,88	25,40	3,17	33	2.000	3,20
IC-614/0508/A	50,80	2									
IC-614/0750/A	75,00										2,60
IC-614/0762/A	76,20	3									
IC-614/1000/A	100,00										2,30
IC-614/1016/A	101,60	4									
IC-614/0750/B	75,00		20	38,10	7,93	22,23	38,10	4,76	44	5.000	6,50
IC-614/0762/B	76,20	3									
IC-614/1000/B	100,00										5,60
IC-614/1016/B	101,60	4									
IC-614/1250/B	125,00										5,00
IC-614/1270/B	127,00	5									
IC-634/1000/C	100,00		28	44,45	11,11	25,40	44,45	6,35	58	10.000	8,60
IC-634/1016/C	101,60	4									
IC-634/1250/C	125,00										7,80
IC-634/1270/C	127,00	5									
IC-634/1500/C	150,00										7,40
IC-634/1524/C	152,40	6									
IC-634/1000/D	100,00		32	50,80	14,29	28,57	50,80	7,93	68	20.000	13,70
IC-634/1016/D	101,60	4									
IC-634/1250/D	125,00										12,30
IC-634/1270/D	127,00	5									
IC-634/1500/D	150,00										11,70
IC-634/1524/D	152,40	6									
IC-634/1000/E	100,00		38	63,50	17,46	34,93	63,50	9,53	82	30.000	23,40
IC-634/1016/E	101,60	4									
IC-634/1250/E	125,00										20,70
IC-634/1270/E	127,00	5									
IC-634/1500/E	150,00										19,20
IC-634/1524/E	152,40	6									

*Fabricadas com os materiais mais adequados a função que cada componente exerce dentro do elemento articulável e tendo os mesmo termicamente tratados, nossas correntes transportadoras apresentam até 30% a mais de resistência ao desgaste e a tração.
* Em casos especiais, podem ser fabricadas com aço inoxidável, tratamentos de superfície (Níquel químico / galvanização / etc.), rolos em Delrin ou UHMW, ou até mesmo com variação dimensional de algum de seus componentes. Consulte-nos.
* Todos os modelos são fornecidos por padrão com pinos rebitados, caso queira com outra configuração informar em sua solicitação.

ACESSÓRIOS DE FECHAMENTO E MANUTENÇÃO			TIPOS DE FECHAMENTO DA CORRENTE		
EMENDA (TIPO 25)	REDUÇÃO (TIPO 13)	ELO INTERNO (TIPO 4)	REBITADO BILATERAL	REBITADO E COM CONTRAPINO UNILATERAL	COM CABEÇA E COM CONTRAPINO UNILATERAL
		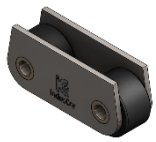	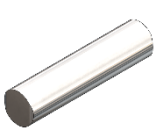	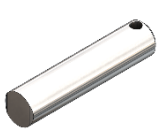	

FABRICAMOS TAMBEM CORRENTES BASEADAS NO MODELOS RF, DKB, IES FV, FVT, FVC, M20 / M900, MC, Z40 / Z300, ZE, ZC, YS E OUTROS, CONSULTE-NOS.

CORRENTES TRANSPORTADORAS COM ARRASTE TIPO REDLER SÉRIE IC-707 E IC-737

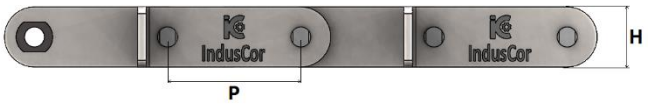

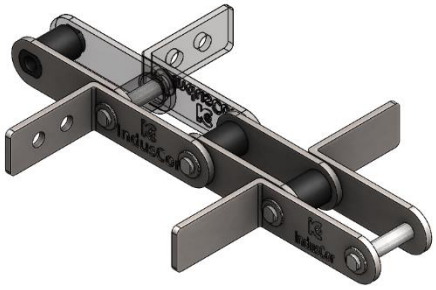

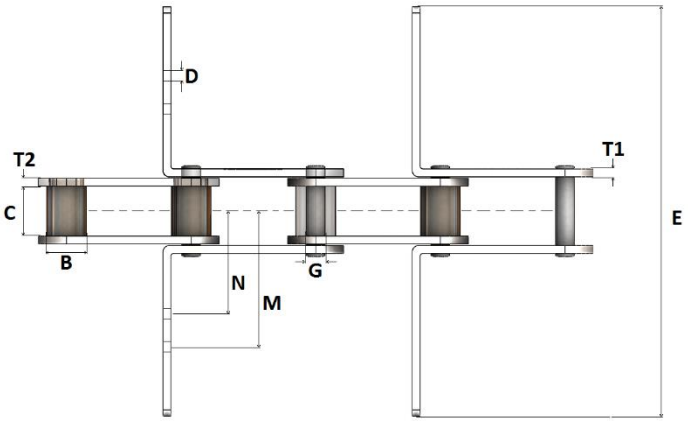

REFERÊNCIA INDUSCOR	PASSO P		ENTRE PLACAS C	Ø ROLO B	Ø PINO G	ALTURA PLACA H	ESPESSURA PLACA T1 / T2	LARGURA TOTAL E	FUROS DE FIXAÇÃO			CARGA RUPTURA
									D	N	M	
	MM	POL.	MM	MM	MM	MM	MM	MM	MM	MM	MM	KGF
IC-707/0500/A-.....	50,00		16	15,88	6,40	19,05	3,17	100 125 150	X	X	X	2.000
IC-707/0508/A-.....	50,80	2										
IC-707/0750/A-.....	75,00											
IC-707/0762/A-.....	76,20	3										
IC-707/1000/A-.....	100,00											
IC-707/1016/A-.....	101,60	4										
IC-707/0750/B-.....	75,00		20	22,23	7,93	28,57	4,76	125 150 175	X	X	X	5.000
IC-707/0762/B-.....	76,20	3										
IC-707/1000/B-.....	100,00											
IC-707/1016/B-.....	101,60	4										
IC-707/1250/B-.....	125,00											
IC-707/1270/B-.....	127,00	5										
IC-737/1000/C-.....	100,00		28	25,40	11,11	31,75	6,35	150 175 200	X	X	X	10.000
IC-737/1016/C-.....	101,60	4										
IC-737/1250/C-.....	125,00											
IC-737/1270/C-.....	127,00	5										
IC-737/1500/C-.....	1500											
IC-737/1524/C-.....	152,40	6										
IC-737/1000/D-.....	100,00		32	31,75	14,29	38,10	7,93	175 200 250	X	X	X	20.000
IC-737/1016/D-.....	101,60	4										
IC-737/1250/D-.....	125,00											
IC-737/1270/D-.....	127,00	5										
IC-737/1500/D-.....	150,00											
IC-737/1524/D-.....	152,40	6										
IC-737/1000/E-.....	100,00		38	38,10	17,46	50,80	9,53	200 250 300	X	X	X	30.000
IC-737/1016/E-.....	101,60	4										
IC-737/1250/E-.....	125,00											
IC-737/1270/E-.....	127,00	5										
IC-737/1500/E-.....	150,00											
IC-737/1524/E-.....	152,40	6										

* As cotas E, D, N, M podem variar dependendo do projeto, devendo ser informado pelo solicitante.

*Fabricadas com os materiais mais adequados a função que cada componente exerce dentro do elemento articulável e tendo os mesmo termicamente tratados, nossas correntes transportadoras apresentam até 30% a mais de resistência ao desgaste e a tração.

* Em casos especiais, podem ser fabricadas com aço inoxidável, tratamentos de superfície (Níquel químico / galvanização / etc.), rolos em Delrin ou UHMW, ou até mesmo com variação dimensional de algum de seus componentes. Consulte-nos.

* Todos os modelos são fornecidos por padrão com pinos rebitados, caso queira com outra configuração informar em sua solicitação.

ACESSÓRIOS DE FECHAMENTO E MANUTENÇÃO			TIPOS DE FECHAMENTO DA CORRENTE		
EMENDA (TIPO 25)	EMENDA COM ARRASTADOR	ELO INTERNO (TIPO 4)	REBITADO BILATERAL	CONTRAPINADO BILATERAL	ANÉL ELÁSTICO BILATERAL
					

Para especificar a corrente de arraste tipo Redler se faz necessário determinar: A referência da corrente, o tipo do arraste e o espaçamento entre os mesmos, exemplo: Corrente **IC-737/1250/D-450,** com arraste "tipo" **BCT,** largura total **450mm,** a cada **4º** passo **(4X4).**

MODELOS DE ARRASTE DIVERSOS

AS



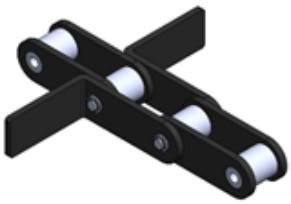

AF

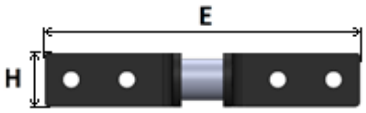



AA

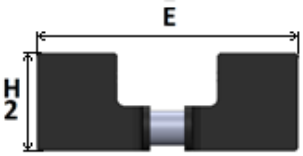

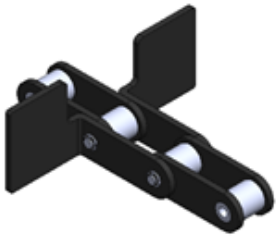

BU

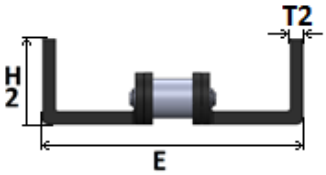



BC

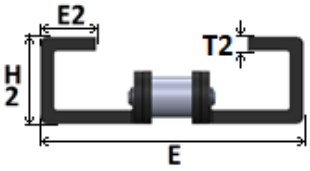



BG

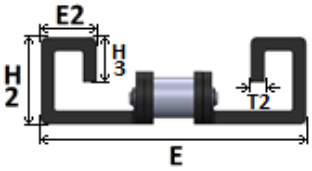

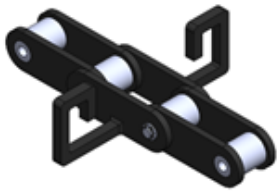

BUT

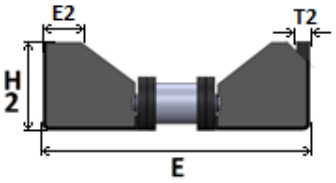

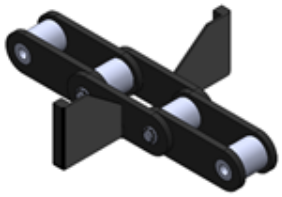

BCT

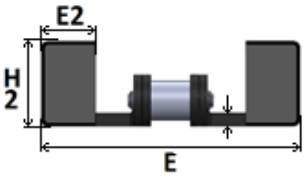

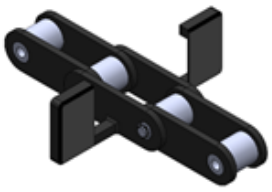

DIVERSOS

FABRICAMOS TAMBEM:
* CONFORME DESENHO
*CONFORME AMOSTRA
*ESPECIFICAÇÃO DE OUTROS FABRICANTES
* ARRASTE DUPLO
* ARRASTADOR DE POLIURETANO ATÓXICO
* ARRASTADOR DE NYLON OU DELRIN

REPETIÇÃO DOS ESPAÇAMENTOS ENTRE ARRASTADORES

REPETIÇÃO A CADA 2º PASSO (2X2)

Este tipo de montagem é feito apenas com abas externas, descrito como A se unilateral ou K se bilateral

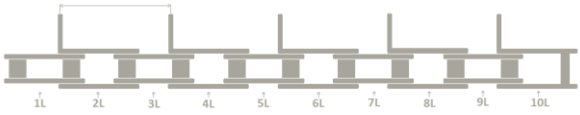

REPETIÇÃO A CADA 4º PASSO (4X4)

Este tipo de montagem é feito apenas com abas externas, descrito como A se unilateral ou K se bilateral

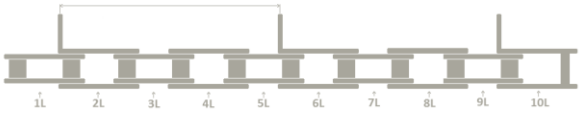

REPETIÇÃO A CADA 6º PASSO (6X6)

Este tipo de montagem é feito apenas com abas externas, descrito como A se unilateral ou K se bilateral

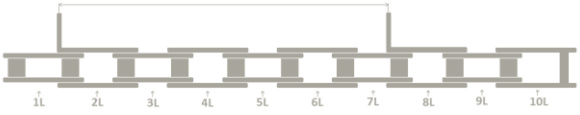

REPETIÇÃO A CADA 8º PASSO (8X8)

Este tipo de montagem é feito apenas com abas externas, descrito como A se unilateral ou K se bilateral

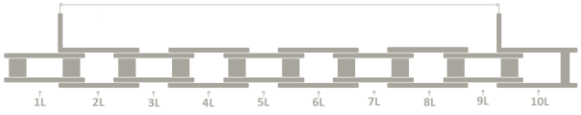

ADICIONAIS PARA CORRENTES TRANSPORTADORAS

Os adicionais utilizados normalmente em correntes transportadoras são os seguintes:

Adicional tipo A-1 ou SA-1:
Estes adicionais são formados por uma extensão da própria placa, dobrada em ângulo reto quando do tipo A-1 ou sem dobra quando SA-1, ou por outra placa menor soldada a placa da corrente. Para a fixação do acessório existe um furo no centro desta plataforma. O adicional aparece em apenas uma das placas da corrente.

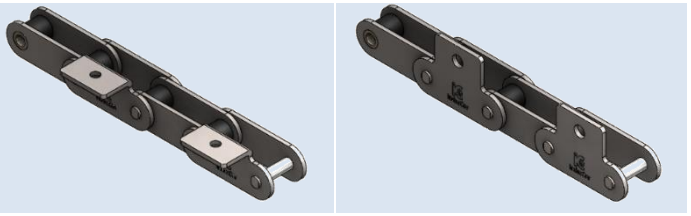

Adicional tipo A-2 ou SA-2:
Estes adicionais são do mesmo tipo do A-1 ou SA-1, porém com dois furos na plataforma.



Adicional tipo K-1 ou SK-1:
São do mesmo tipo do A-1 ou SK-1, porém de ambos os lados da corrente, montados num mesmo elo, podendo aparecer nos elos internos ou externos. Recomendamos o uso destes adicionais sempre nos elos externos, em virtude das vantagens apresentadas na construção da corrente. Quando não determinado, os adicionais são montados nos elos externos.

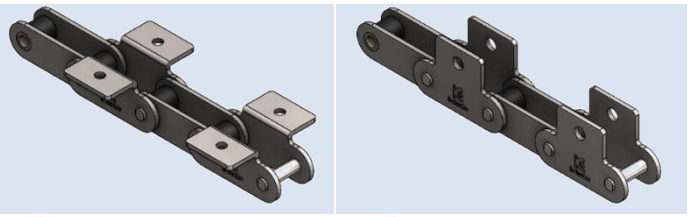

Adicional tipo K-2 ou SK-2:
Igual ao K1 ou SK-1, porém com dois furos na plataforma.

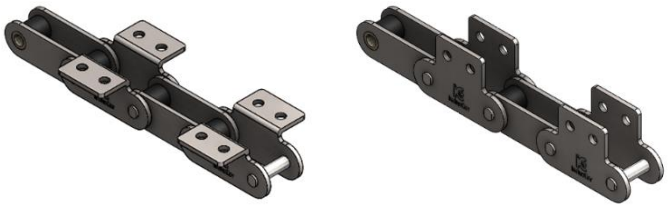

Quando se deseja este tipo de adicional na corrente, é necessário especificar dois pontos:

Se o adicional será na placa externa ou na interna.
A distância entre os adicionais, expresso de preferência em número de passos; para evitar dúvidas, recomendamos que se proceda da seguinte maneira: determinado o espaçamento entre um adicional e outro, dividimos este dado pelo passo da corrente; o número obtido será a posição do adicional na corrente. Por exemplo:

Para uma corrente com passo de 100 mm com adicionais espaçados entre si de 600 mm temos: 600 / 100 = 6; portanto, teremos uma corrente com adicionais a cada 6º passo.
Para uma corrente com passo de 4”, com adicionais espaçados a cada 12”, temos 12” / 4” = 3, portanto, corrente com adicionais a cada 3º passo.
Para uma corrente com passo 2” com adicionais espaçados entre si de 2”, temos 2” / 2” = 1, ou seja, correntes com adicionais a cada 1º passo, ou melhor, adicionais em todos os passos. O procedimento acima é válido para qualquer tipo de corrente ou de adicional.

Aproveitamos para lembrar um detalhe: quando se solicita uma corrente com adicionais colocados a cada enésimo passo, sendo n um número par (por exemplo: a cada 2º, 4º, 6º, passo) os adicionais são sempre do mesmo tipo, montados sempre nos elos externos (ou internos). Quando n é um número ímpar os adicionais são montados alternadamente nos elos internos e externos, sendo, portanto de dois tipos. Este tipo de montagem alternada acarreta uma série de dificuldades, principalmente custo mais elevado e necessidade de maior variedade de peças para reposição, em caso de conserto.

Além dos tipos de adicionais acima expostos, podem ser fabricadas correntes transportadoras com adicionais para fins específicos, tais como: pinos alongados, arrastadores, rolos de apoio externos, placas inclinadas, abas verticais, etc. Para o adicional tipo A e K os nomes mais utilizados na prática são abas ou borboletas. No entanto, insistimos que quando se especifique uma corrente transportadora com adicionais deve-se determinar:

Tipo de corrente (número)
Tipo de adicional
Espaçamento dos adicionais, resultando:

Corrente transportadora IC nº. ....., com adicionais do tipo ..... a cada .....º passo.
Este tipo de especificação não deixa margem a qualquer dúvida, e identifica perfeitamente a corrente transportadora.

ADICIONAIS A & K DOBRADOS OU SOLDADOS (90º)

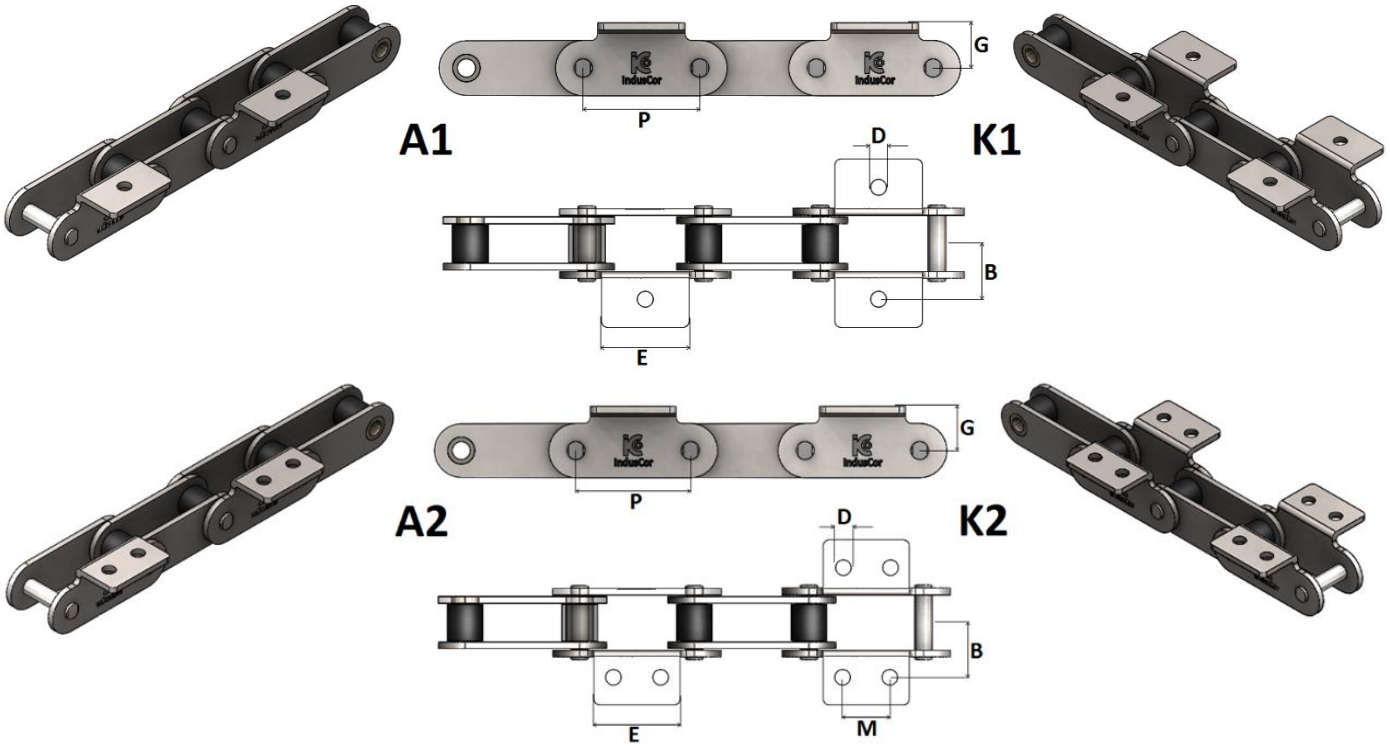

REFERÊNCIA INDUSCOR	P	A1/K1	A2/K2	A1/K1	A2/K2	M	B	G
		E		D				
	MM	MM	MM	MM	MM	MM	MM	MM
IC-……./0500/A	50,00	34	34	6,50	5,00	18	32	20
IC-……./0508/A	50,80							
IC-……./0750/A	75,00	40	42			25		
IC-……./0762/A	76,20							
IC-……./1000/A	100,00	50	55			38		
IC-……./1016/A	101,60							
IC-……./0750/B	75,00	40	51	6,50	6,50	30	38	27
IC-……./0762/B	76,20							
IC-……./1000/B	100,00	50	66			45		
IC-……./1016/B	101,60							
IC-……./1250/B	125,00	65	71			50		
IC-……./1270/B	127,00							
IC-……./1000/C	100,00	50	73	8,20	8,20	45	50	32
IC-……./1016/C	101,60							
IC-……./1250/C	125,00	65	80			50		
IC-……./1270/C	127,00							
IC-……./1500/C	150,00	65	88			60		
IC-……./1524/C	152,40							
IC-……./1000/D	100,00	50	78	10,00	10,00	45	56	40
IC-……./1016/D	101,60							
IC-……./1250/D	125,00	65	84			50		
IC-……./1270/D	127,00							
IC-……./1500/D	150,00	65	94			60		
IC-……./1524/D	152,40							
IC-……./1000/E	100,00	50	84	10,00	10,00	45	63	48
IC-……./1016/E	101,60							
IC-……./1250/E	125,00	65	90			50		
IC-……./1270/E	127,00							
IC-……./1500/E	150,00	65	100			60		
IC-……./1524/E	152,40							

DESCRIÇÃO DO ESPAÇAMENTO ENTRE OS ADITAMENTOS

REPETIÇÃO EM TODOS OS PASSOS (1x1)

Este tipo de montagem é feito com abas externas e internas, descrito como A se unilateral ou K se bi-lateral, podendo ter 01 furo (A1 ou K1) ou 02 furos (A2 ou K2).

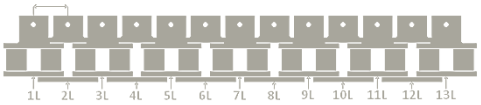

REPETIÇÃO A CADA 2º PASSO (2X2)

Este tipo de montagem é feito apenas com abas externas, descrito como A se unilateral ou K se bi-lateral, podendo ter 01 furo (A1 ou K1) ou 02 furos (A2 ou K2).

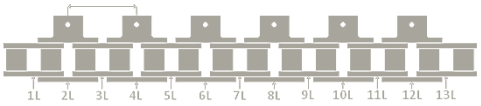

REPETIÇÃO A CADA 3º PASSO (3X3)

Este tipo de montagem é feito com abas externas e internas, descrito como A se unilateral ou K se bi-lateral, podendo ter 01 furo (A1 ou K1) ou 02 furos (A2 ou K2).

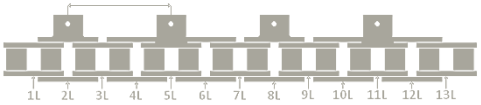

REPETIÇÃO A CADA 4º PASSO (4X4)

Este tipo de montagem é feito com abas externas e internas, descrito como A se unilateral ou K se bi-lateral, podendo ter 01 furo (A1 ou K1) ou 02 furos (A2 ou K2).

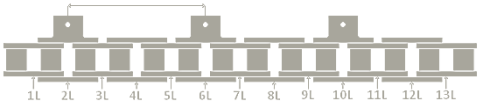

* Para especificar a corrente com adicionais se faz necessário determinar: A referência da corrente, o tipo do aditamento e o espaçamento entre os mesmos, exemplo: Corrente **IC-234/1016/B**, com aditamentos "tipo" **A2**, a cada **4º** passo **(4X4).**

FABRICAMOS TAMBÉM MODELOS ESPECIAIS, CONSULTE-NOS

ADICIONAIS SA & SK RETOS

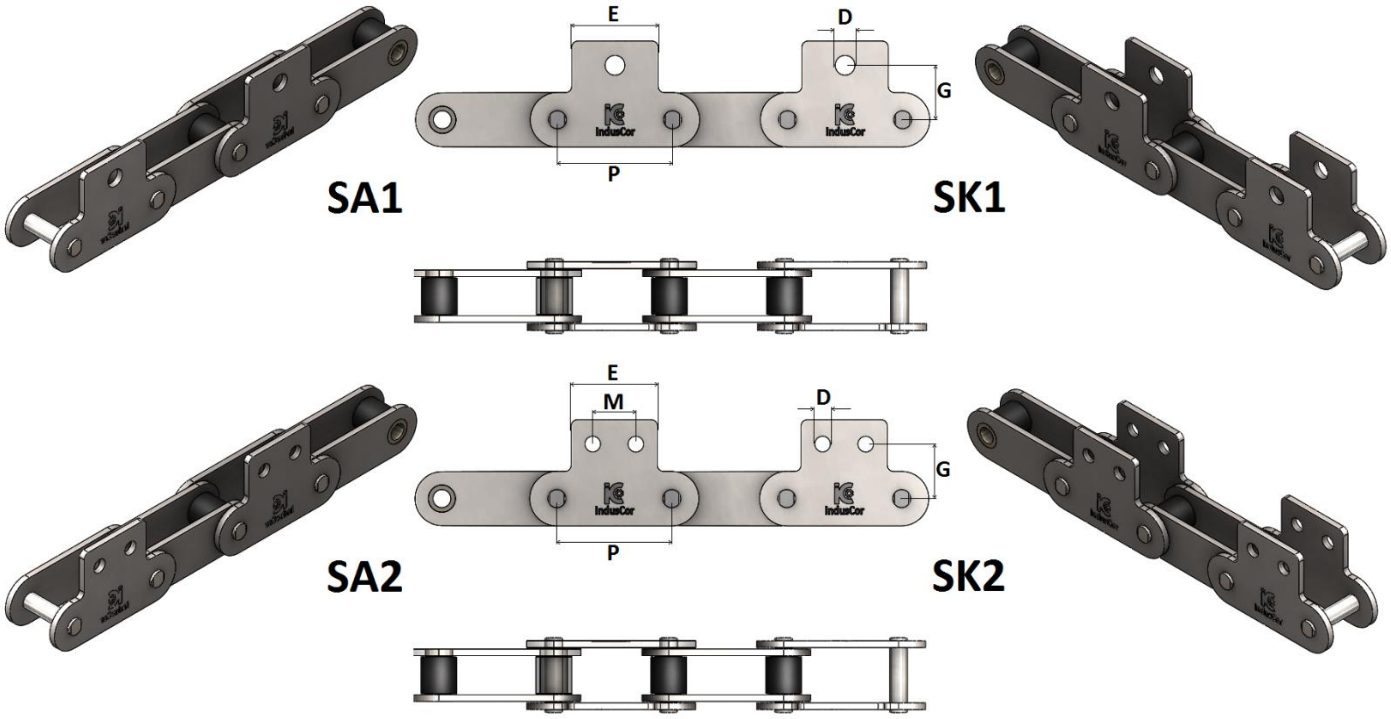

REFERÊNCIA INDUSCOR	P	SA1/SK1	SA2/SK2	SA1/SK1	SA2/SK2	M	G
		E		D			
	MM	MM	MM	MM	MM	MM	MM
IC-……./0500/A	50,00	34	34	6,50	5,00	18	25
IC-……./0508/A	50,80						
IC-……./0750/A	75,00	40	42			25	
IC-……./0762/A	76,20						
IC-……./1000/A	100,00	50	55			38	
IC-……./1016/A	101,60						
IC-……./0750/B	75,00	40	51	6,50	6,50	30	30
IC-……./0762/B	76,20						
IC-……./1000/B	100,00	50	66			45	
IC-……./1016/B	101,60						
IC-……./1250/B	125,00	65	71			50	
IC-……./1270/B	127,00						
IC-……./1000/C	100,00	50	73	8,20	8,20	45	35
IC-……./1016/C	101,60						
IC-……./1250/C	125,00	65	80			50	
IC-……./1270/C	127,00						
IC-……./1500/C	150,00	65	88			60	
IC-……./1524/C	152,40						
IC-……./1000/D	100,00	50	78	10,00	10,00	45	40
IC-……./1016/D	101,60						
IC-……./1250/D	125,00	65	84			50	
IC-……./1270/D	127,00						
IC-……./1500/D	150,00	65	94			60	
IC-……./1524/D	152,40						
IC-……./1000/E	100,00	50	84	10,00	10,00	45	50
IC-……./1016/E	101,60						
IC-……./1250/E	125,00	65	90			50	
IC-……./1270/E	127,00						
IC-……./1500/E	150,00	65	100			60	
IC-……./1524/E	152,40						

DESCRIÇÃO DO ESPAÇAMENTO ENTRE OS ADITAMENTOS

REPETIÇÃO EM TODOS OS PASSOS (1x1)

Este tipo de montagem é feito com abas externas e internas, descrito como A se unilateral ou K se bi-lateral, podendo ter 01 furo (A1 ou K1) ou 02 furos (A2 ou K2).

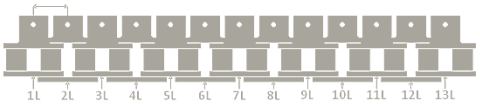

REPETIÇÃO A CADA 2º PASSO (2X2)

Este tipo de montagem é feito apenas com abas externas, descrito como A se unilateral ou K se bi-lateral, podendo ter 01 furo (A1 ou K1) ou 02 furos (A2 ou K2).

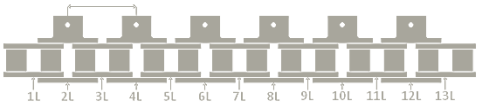

REPETIÇÃO A CADA 3º PASSO (3X3)

Este tipo de montagem é feito com abas externas e internas, descrito como A se unilateral ou K se bi-lateral, podendo ter 01 furo (A1 ou K1) ou 02 furos (A2 ou K2).

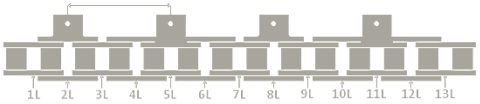

REPETIÇÃO A CADA 4º PASSO (4X4)

Este tipo de montagem é feito com abas externas e internas, descrito como A se unilateral ou K se bi-lateral, podendo ter 01 furo (A1 ou K1) ou 02 furos (A2 ou K2).

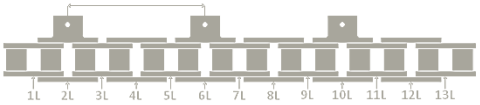

* Para especificar a corrente com adicionais se faz necessário determinar: A referência da corrente, o tipo do aditamento e o espaçamento entre os mesmos, exemplo: Corrente **IC-234/1016/B**, com aditamentos "tipo" **A2**, a cada **4º** passo **(4X4).**

FABRICAMOS TAMBÉM MODELOS ESPECIAIS, CONSULTE-NOS

ADICIONAIS RA & RAF - ROLOS DE APOIO

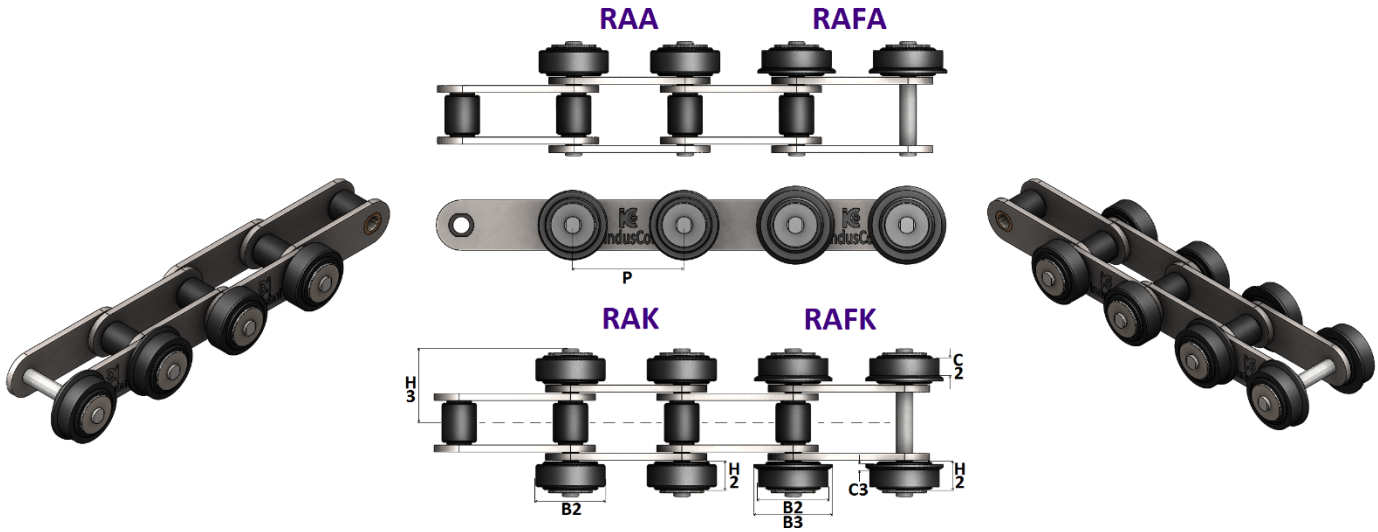

REFERÊNCIA INDUSCOR	P	B2	B3	H3	H2	C2	C3
	MM	MM	MM	MM	MM	MM	MM
IC-……./0500/A	50,00	25,40	31,75	35	16	16	5
IC-……./0508/A	50,80						
IC-……./0750/A	75,00						
IC-……./0762/A	76,20						
IC-……./1000/A	100,00						
IC-……./1016/A	101,60						
IC-……./0750/B	75,00	31,75	38,10	44	20	20	7
IC-……./0762/B	76,20						
IC-……./1000/B	100,00						
IC-……./1016/B	101,60						
IC-……./1250/B	125,00						
IC-……./1270/B	127,00						
IC-……./1000/C	100,00	38,10	44,45	61	28	28	10
IC-……./1016/C	101,60						
IC-……./1250/C	125,00						
IC-……./1270/C	127,00						
IC-……./1500/C	150,00						
IC-……./1524/C	152,40						
IC-……./1000/D	100,00	44,45	50,80	68	32	32	14
IC-……./1016/D	101,60						
IC-……./1250/D	125,00						
IC-……./1270/D	127,00						
IC-……./1500/D	150,00						
IC-……./1524/D	152,40						
IC-……./1000/E	100,00	57,15	63,50	79	38	38	18
IC-……./1016/E	101,60						
IC-……./1250/E	125,00						
IC-……./1270/E	127,00						
IC-……./1500/E	150,00						
IC-……./1524/E	152,40						

DESCRIÇÃO DO ESPAÇAMENTO ENTRE OS ADITAMENTOS

REPETIÇÃO EM TODOS OS PASSOS (1x1)

Este tipo de montagem é feito com rolos de apoio em todos os passos, fixado por um prolongamento do próprio pino, descrito como RAA se unilateral ou RAK se bilateral, sendo flangeado RAFA ou RAFK.

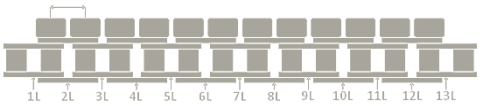

REPETIÇÃO A CADA 2º PASSO (2X2)

Este tipo de montagem é feito com rolos de apoio a cada dois passos, fixado por um prolongamento do próprio pino, descrito como RAA se unilateral ou RAK se bilateral, sendo flangeado RAFA ou RAFK.

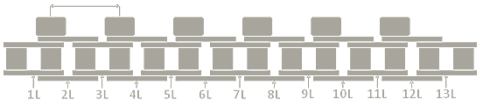

REPETIÇÃO A CADA 3º PASSO (3X3)

Este tipo de montagem é feito com rolos de apoio a cada três passos, fixado por um prolongamento do próprio pino, descrito como RAA se unilateral ou RAK se bilateral, sendo flangeado RAFA ou RAFK.

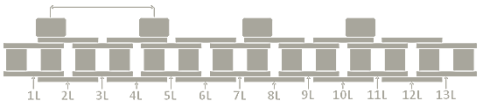

REPETIÇÃO A CADA 4º PASSO (4X4)

Este tipo de montagem é feito com rolos de apoio a cada quatro passos, fixado por um prolongamento do próprio pino, descrito como RAA se unilateral ou RAK se bilateral, sendo flangeado RAFA ou RAFK.

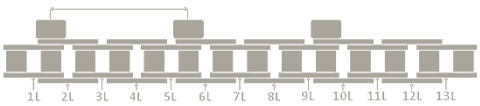

* Para especificar a corrente com adicionais se faz necessário determinar: A referência da corrente, o tipo do aditamento e o espaçamento entre os mesmos, exemplo: Corrente **IC-234/1016/B**, com aditamentos "tipo" **RAK**, a cada **4º** passo **(4X4).**

FABRICAMOS TAMBÉM MODELOS ESPECIAIS, CONSULTE-NOS

ADICIONAIS ROLO TRANSPORTADOR AÉREO SÉRIE TK

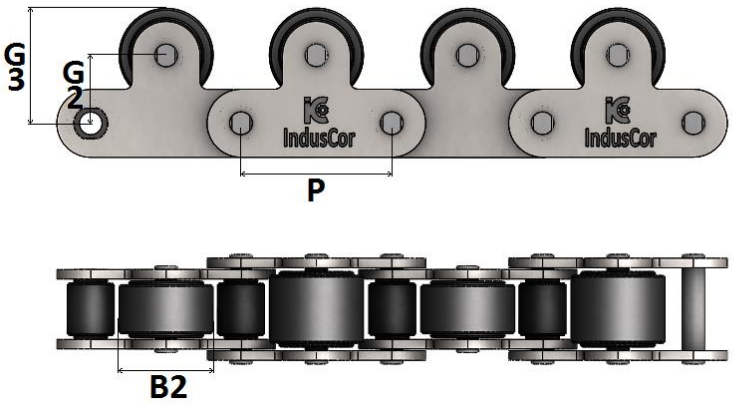

MONTAGEM 1 X 1 TODOS OS PASSOS

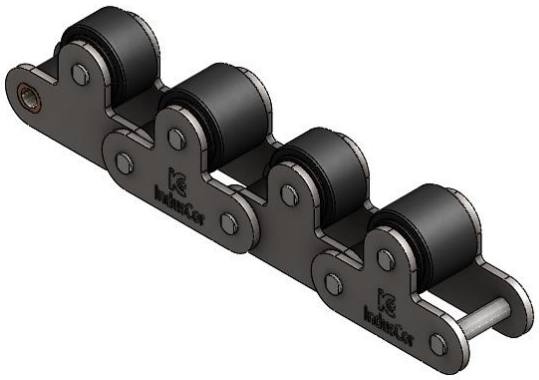

REFERÊNCIA INDUSCOR	PASSO P	Ø ROLOS AÉREO B2	ENTRE CENTROS G2	CENTRO A FACE G3
	MM	MM	MM	MM
IC-……./0500/A	50,00	25,40	25	37,70
IC-……./0508/A	50,80			
IC-……./0750/A	75,00			
IC-……./0762/A	76,20			
IC-……./1000/A	100,00			
IC-……./1016/A	101,60			
IC-……./0750/B	75,00	38,10	30	49,05
IC-……./0762/B	76,20			
IC-……./1000/B	100,00			
IC-……./1016/B	101,60			
IC-……./1250/B	125,00			
IC-……./1270/B	127,00			
IC-……./1000/C	100,00	44,45	35	57,22
IC-……./1016/C	101,60			
IC-……./1250/C	125,00			
IC-……./1270/C	127,00			
IC-……./1500/C	150,00			
IC-……./1524/C	152,40			
IC-……./1000/D	100,00	50,80	40	65,40
IC-……./1016/D	101,60			
IC-……./1250/D	125,00			
IC-……./1270/D	127,00			
IC-……./1500/D	150,00			
IC-……./1524/D	152,40			
IC-……./1000/E	100,00	57,15	50	78,58
IC-……./1016/E	101,60			
IC-……./1250/E	125,00			
IC-……./1270/E	127,00			
IC-……./1500/E	150,00			
IC-……./1524/E	152,40			

DESCRIÇÃO DO ESPAÇAMENTO ENTRE OS ROLOS AÉREOS

REPETIÇÃO EM TODOS OS PASSOS (1x1)

Este tipo de montagem é feito com rolos nas abas externas e internas, sendo a distância entre eles igual a um passo.

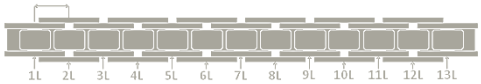

REPETIÇÃO A CADA 2º PASSO (2X2)

Este tipo de montagem é feito apenas com rolos nas abas internas, sendo a distância entre eles igual a dois passos.

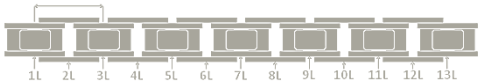

REPETIÇÃO A CADA 3º PASSO (3X3)

Este tipo de montagem é feito com rolos nas abas externas e internas, sendo a distância entre eles igual a três passos.

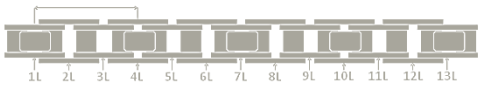

REPETIÇÃO A CADA 4º PASSO (4X4)

Este tipo de montagem é feito apenas com rolos nas abas internas, sendo a distância entre eles igual a quatro passos.

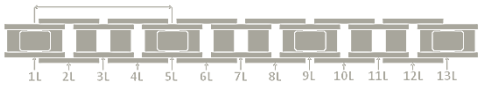

* Para especificar a corrente com adicionais se faz necessário determinar: A referência da corrente, o tipo do aditamento e o espaçamento entre os mesmos, exemplo: Corrente **IC-234/1016/B**, com aditamentos "tipo" **TK,** a cada **4º** passo **(4X4)**.

FABRICAMOS TAMBÉM MODELOS ESPECIAIS, CONSULTE-NOS

CORRENTES TRANSPORTADORAS CONFORME NORMAS EUROPEIAS

Chamamos de correntes transportadoras todos os tipos de correntes cuja finalidade seja efetuar o transporte de materiais. As correntes transportadoras de precisão são basicamente uma série de mancais, mantidos em relação exata de distância entre si, sendo cada mancal composto de pino, bucha e rolo, normalmente de aço cementado, a fim de permitir articulação sob pressão elevada e suportar a pressão dos dentes da engrenagem sobre os rolos.
Costumamos dividir as correntes transportadoras de precisão em séries com determinadas cargas de ruptura, e dentro de cada série em tipos de acordo com o passo. A seguir apresentamos uma vista de uma corrente, com indicação dos nomes de seus componentes, nomenclatura esta que será usada nesta literatura.

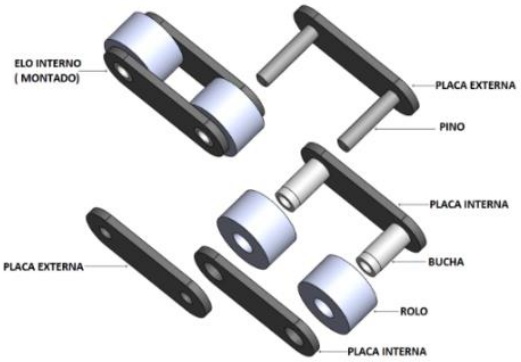

COMPOSIÇÃO DA REFERÊNCIA (BASEADAS NAS NORMAS ISO 1977 / DIN 8167)

IC	–	M	80	P100	–	RG
(1)		(2)	(3)	(4)		(5)

(1) Marca IndusCor.
(2) Letra que identifica o tipo da corrente:
M = Corrente transportadora de pinos sólidos.
MC = Corrente transportadora de pinos ocos.
ME = Corrente transportadora de placas altas.
(3) Carga de ruptura (KN).
(4) Passo da corrente
(5) Tipo de rolo da corrente:
BF = Bucha fixa.
RP = Rolo pequeno (móvel).
RG = Rolo Grande (móvel).
RF = Rolo Flangeado (móvel).

COMPOSIÇÃO DA REFERÊNCIA (BASEADAS NA NORMAS DIN 8165)

IC	–	C	80	P100	–	RG
(1)		(2)	(3)	(4)		(5)

(1) Marca IndusCor.
(2) Letra que identifica o tipo da corrente:
C = Corrente transportadora de pinos sólidos.
CC = Corrente transportadora de pinos ocos.
CE = Corrente transportadora de placas altas.
(3) Carga de ruptura (KN).
(4) Passo da corrente.
(5) Tipo de rolo da corrente:
BF = Bucha fixa.
RP = Rolo pequeno (móvel).
RG = Rolo Grande (móvel).
RF = Rolo Flangeado (móvel).

COMPOSIÇÃO DA REFERÊNCIA (BASEADAS NA NORMA BS 4116)

IC	–	Z	80	P100	–	RG
(1)		(2)	(3)	(4)		(5)

(1) Marca IndusCor.
(2) Letra que identifica o tipo da corrente:
Z = Corrente transportadora de pinos sólidos.
ZC = Corrente transportadora de pinos ocos.
ZE = Corrente transportadora de placas altas.
(3) Carga de ruptura (KN).
(4) Passo da corrente.
(5) Tipo de rolo da corrente:
BF = Bucha fixa.
RG = Rolo Grande (móvel).
RF = Rolo Flangeado (móvel).

CORRENTES TRANSPORTADORAS COM PINOS SÓLIDOS SÉRIE M (BASEADAS NAS NORMAS ISO 1977 / DIN 8167)

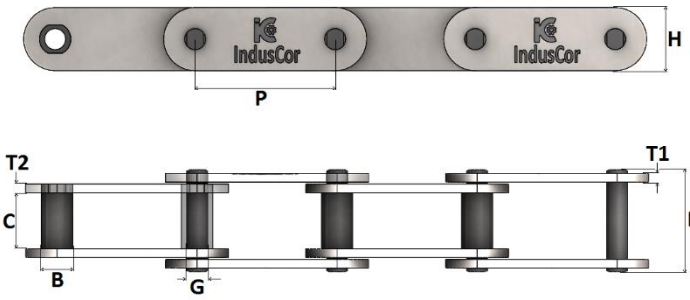

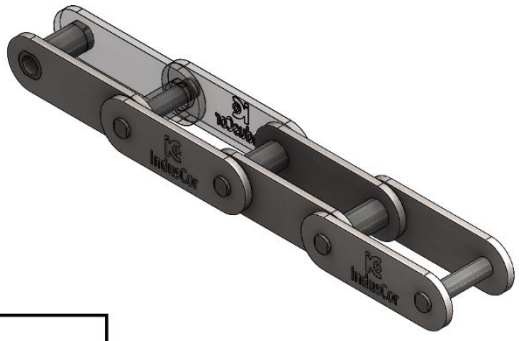



REFERÊNCIA INDUSCOR	PASSO P	ENTRE PLACAS C	Ø ROLO B				Ø PINO G	ALTURA PLACA H	ESPESSURA PLACA T1 / T2	LARGURA TOTAL D	CARGA RUPTURA	PESO APROX. KG/M.			
			BF	RP	RG	RF						BF	RP	RG	RF
	MM	MM	MM	MM	MM	MM	MM	MM	MM	MM	KN				
IC-M20P40	40	15,5	9	12,5	25	25 32	6	18	3,2	28,0	20	1,29	1,45	2,51	2,87
IC-M20P50	50											1,19	1,32	2,16	2,46
IC-M20P63	63											1,11	1,21	1,88	2,11
IC-M20P80	80											1,04	1,12	1,65	1,83
IC-M28P50	50	18	10	15	30	30 36	7	20	3,2	32,50	28	2,56	2,82	4,24	4,52
IC-M28P63	63											2,24	2,45	3,57	3,80
IC-M28P80	80											1,98	2,14	3,03	3,20
IC-M28P100	100											1,78	1,91	2,62	2,76
IC-M40P63	63	20	11	18	36	36 45	8	25	3,2 / 4,8	37,5	40	2,31	2,68	4,49	4,94
IC-M40P80	80											2,15	2,44	3,87	4,22
IC-M40P100	100											2,03	2,27	3,41	3,69
IC-M40P125	125											1,94	2,13	3,04	3,26
IC-M56P63	63	24	15	21	42	42 50	10	30	3,2 / 4,8	42,0	56	3,15	3,63	6,61	7,06
IC-M56P80	80											2,88	3,26	5,61	5,95
IC-M56P100	100											2,68	2,98	4,86	5,14
IC-M56P125	125											2,52	2,76	4,26	4,49
IC-M56P160	160											2,38	2,56	3,74	3,91
IC-M80P80	80	28	18	25	50	50 60	12	35	4,80	50,0	80	4,29	4,91	8,82	9,36
IC-M80P100	100											3,96	4,45	7,58	8,02
IC-M80P125	125											3,69	4,09	6,59	6,94
IC-M80P160	160											3,46	3,77	5,72	6,00
IC-M80P200	200											3,29	3,54	5,10	5,32
IC-M112P80	80	31	21	30	60	60 70	15	40	4,8 / 6,3	57,0	112	6,01	7,06	13,32	13,96
IC-M112P100	100											5,51	6,35	11,36	11,87
IC-M112P125	125											5,10	5,77	9,78	10,19
IC-M112P160	160											4,75	5,27	8,40	8,73
IC-M112P200	200											4,5	4,92	7,42	7,68
IC-M160P100	100	36	25	36	70	70 85	18	50	6,3 / 8,0	70,50	160	9,31	10,75	18,55	19,57
IC-M160P125	125											8,57	9,72	15,96	16,77
IC-M160P160	160											7,92	8,82	13,96	14,33
IC-M160P200	200											7,46	8,18	12,08	12,59
IC-M160P250	250											7,09	7,66	10,78	11,19
IC-M224P125	125	42	30	42	85	85 100	21	60	8,0	80,0	224	12,29	14,03	25,10	21,20
IC-M224P160	160											12,38	13,73	22,38	19,34
IC-M224P200	200											10,49	11,57	18,49	16,06
IC-M224P250	250											9,89	10,76	16,29	14,34
IC-M224P315	315											9,39	10,08	14,47	12,93
IC-M315P160	160	47,6	36	50	100	100 120	25	70	9,6	91,50	315	16,58	18,74	32,24	33,56
IC-M315P200	200											15,36	17,08	27,88	28,95
IC-M315P250	250											14,38	15,76	24,40	25,25
IC-M315P315	315											13,58	14,67	21,53	22,20
IC-M315P400	400											12,92	13,78	19,18	19,71
IC-M450P200	200	55,5	42	60	120	120 140	30	80	9,6 / 12,7	106,0	450	21,52	24,60	42,79	44,05
IC-M450P250	250											20,01	22,47	37,03	38,03
IC-M450P315	315											18,76	20,72	32,27	33,06
IC-M450P400	400											17,74	19,28	28,38	29,00
IC-M630P250	250	66	50	70	140	140 170	36	100	14,3 / 15,9	132,0	630	35,37	39,21	62,83	64,94
IC-M630P315	315											32,95	36,00	54,75	56,43
IC-M630P400	400											30,98	33,39	48,15	49,47
IC-M630P500	500											29,52	31,44	43,26	44,31
IC-M900P250	250	78	60	85	170	170 210	44	120	15,9	148,0	900	48,41	55,29	96,55	100,52
IC-M900P315	315											44,59	50,05	82,80	85,95
IC-M900P400	400											41,48	45,77	71,56	74,05
IC-M900P500	500											39,16	42,60	63,24	65,22
IC-M900P600	600											37,62	40,49	57,68	59,34

*Para especificar as correntes transportadoras desta série se faz necessário determinar: A referência das mesmas e o tipo do rolo, exemplo: Corrente **IC-M20P80-RG**.
*Fabricadas com os materiais mais adequados a função que cada componente exerce dentro do elemento articulável e tendo os mesmos termicamente tratados, nossas correntes transportadoras apresentam até 30% a mais de resistência ao desgaste e a tração.
* Em casos especiais, podem ser fabricadas com aço inoxidável, tratamentos de superfície (Níquel químico / galvanização / etc.), rolos em Delrin ou UHMW, ou até mesmo com variação dimensional de algum de seus componentes. Consulte-nos.
* Todos os modelos são fornecidos por padrão com pinos rebitados, caso queira com outra configuração informar em sua solicitação.

ADICIONAIS A & K DOBRADOS OU SOLDADOS (90º) PARA CORRENTES SÉRIE M (BASEADAS NAS NORMAS ISO 1977 / DIN 8167)



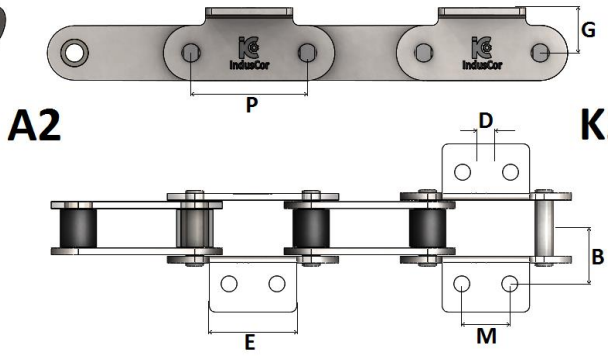

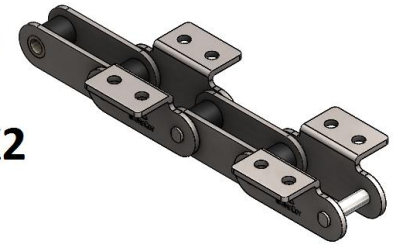

REFERÊNCIA INDUSCOR	P	A1/K1 A2/K2	A1/K1 A2/K2	M	B	G
		E	D			
	MM	MM	MM	MM	MM	MM
IC-M20P40	40	14	6,6	*	27	16
IC-M20P50	50	14		*		
IC-M20P63	63	35		20		
IC-M20P80	80	50		35		
IC-M28P50	50	20	9	*	32	20
IC-M28P63	63	20		*		
IC-M28P80	80	45		25		
IC-M28P100	100	60		40		
IC-M40P63	63	31	9	*	35	25
IC-M40P80	80	45		20		
IC-M40P100	100	60		40		
IC-M40P125	125	85		65		
IC-M56P63	63	22	11	*	44	30
IC-M56P80	80	30		*		
IC-M56P100	100	50		25		
IC-M56P125	125	75		50		
IC-M56P160	160	110		85		
IC-M80P80	80	30	11	*	48	35
IC-M80P100	100	50		25		
IC-M80P125	125	75		50		
IC-M80P160	160	110		85		
IC-M80P200	200	150		125		
IC-M112P80	80	28	14	*	55	40
IC-M112P100	100	40		*		
IC-M112P125	125	65		35		
IC-M112P160	160	95		65		
IC-M112P200	200	130		100		
IC-M160P100	100	30	14	*	62	45
IC-M160P125	125	50		25		
IC-M160P160	160	80		50		
IC-M160P200	200	115		85		
IC-M160P250	250	175		145		
IC-M224P125	125	35	18	*	70	55
IC-M224P160	160	60		*		
IC-M224P200	200	100		65		
IC-M224P250	250	160		125		
IC-M224P315	315	230		190		
IC-M315P160	160	35	18	*	80	65
IC-M315P200	200	85		50		
IC-M315P250	250	140		100		
IC-M315P315	315	190		155		
IC-M315P400	400	230		155		
IC-M450P200	200	50	18	*	90	75
IC-M450P250	250	125		85		
IC-M450P315	315	195		155		
IC-M450P400	400	280		240		
IC-M630P250	250	50	24	*	115	90
IC-M630P315	315	150		100		
IC-M630P400	400	240		190		
IC-M630P500	500	350		300		
IC-M900P250	250	60	30	*	140	110
IC-M900P315	315	125		65		
IC-M900P400	400	215		155		
IC-M900P500	500	300		240		
IC-M900P600	600	300		300		

DESCRIÇÃO DO ESPAÇAMENTO ENTRE OS ADITAMENTOS

REPETIÇÃO EM TODOS OS PASSOS (1x1)

Este tipo de montagem é feito com abas externas e internas, descrito como A se unilateral ou K se bi-lateral, podendo ter 01 furo (A1 ou K1) ou 02 furos (A2 ou K2).

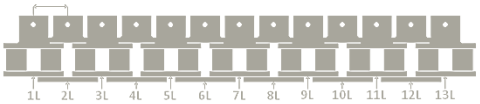

REPETIÇÃO A CADA 2º PASSO (2X2)

Este tipo de montagem é feito apenas com abas externas, descrito como A se unilateral ou K se bi-lateral, podendo ter 01 furo (A1 ou K1) ou 02 furos (A2 ou K2).

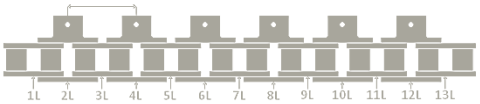

REPETIÇÃO A CADA 3º PASSO (3X3)

Este tipo de montagem é feito com abas externas e internas, descrito como A se unilateral ou K se bi-lateral, podendo ter 01 furo (A1 ou K1) ou 02 furos (A2 ou K2).

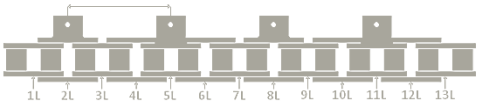

REPETIÇÃO A CADA 4º PASSO (4X4)

Este tipo de montagem é feito com abas externas e internas, descrito como A se unilateral ou K se bi-lateral, podendo ter 01 furo (A1 ou K1) ou 02 furos (A2 ou K2).

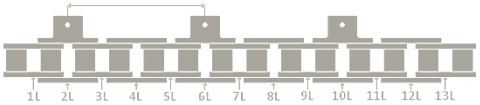

* Para especificar a corrente com adicionais se faz necessário determinar: A referência da corrente, o tipo do aditamento e o espaçamento entre os mesmos, exemplo: Corrente **IC-M112P12-5-BF,** com aditamentos "tipo" **K1**, a cada **4º** passo **(4X4).**

FABRICAMOS TAMBÉM MODELOS ESPECIAIS, CONSULTE-NOS

CORRENTES TRANSPORTADORAS COM PINOS OCOS SÉRIE MC (BASEADAS NAS NORMAS ISO 1977 / DIN 8167)

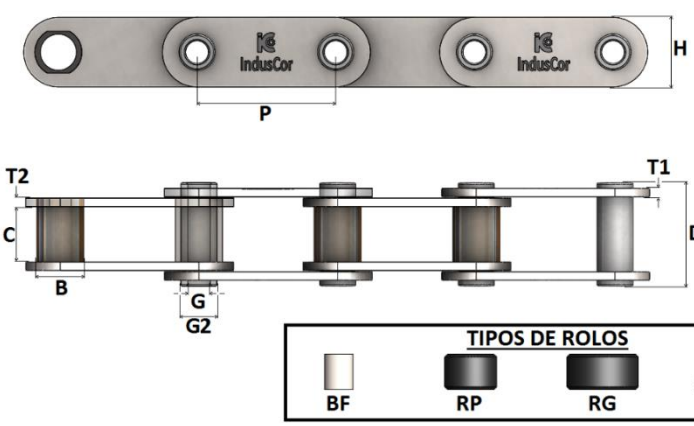



REFERÊNCIA INDUSCOR	PASSO P	ENTRE PLACAS C	Ø ROLO B				Ø PINO G / G2	ALTURA PLACA H	ESPESSURA PLACA T1 / T2	LARGURA TOTAL D	CARGA RUPTURA	PESO APROX. KG/M.			
			BF	RP	RG	RF						BF	RP	RG	RF
	MM	MM	MM	MM	MM	MM	MM	MM	MM	MM	KN				
IC-MC28P50	50	20	17	25	36	36 45	8,2 13	25	3,2	36,5	28	2,23	3,01	4,59	5,15
IC-MC28P63	63											2,03	2,65	3,90	4,35
IC-MC28P80	80											1,86	2,35	3,34	3,69
IC-MC28P100	100											1,74	2,13	2,92	3,20
IC-MC28P100	125											1,65	1,96	2,59	2,81
IC-MC80P63	63	24	21	30	50	50 60	10,2 15,5	35	3,2 / 4,8	43,5	56	3,81	4,84	8,45	9,14
IC-MC80P80	80											3,47	4,27	7,12	7,66
IC-MC80P100	100											3,21	3,86	6,13	6,57
IC-MC80P125	125											3,01	3,52	5,34	5,69
IC-MC80P160	160											2,83	3,23	4,65	4,92
IC-MC112P80	80	32	29	42	70	70 85	14,3 22	50	4,8 / 6,3	60	112	7,83	10,03	17,54	18,81
IC-MC112P100	100											7,14	8,89	14,90	15,92
IC-MC112P125	125											6,58	7,99	12,80	13,61
IC-MC112P160	160											6,10	7,19	10,95	11,59
IC-MC112P200	200											5,75	6,63	9,63	10,14
IC-MC112P250	250											5,47	6,17	8,58	8,99
IC-MC224P125	125	43	42	60	100	100 120	20,3 30	70	8,0	80,5	224	14,92	18,71	31,01	33,70
IC-MC224P160	160											13,56	16,53	26,91	28,24
IC-MC224P200	200											12,60	14,97	23,28	24,34
IC-MC224P250	250											11,82	13,72	20,37	21,21
IC-MC224P315	315											11,18	12,69	17,96	18,64

*Para especificar as correntes transportadoras desta série se faz necessário determinar: A referência das mesmas e o tipo do rolo, exemplo: Corrente **IC-MC20P80-RG**.
*Fabricadas com os materiais mais adequados a função que cada componente exerce dentro do elemento articulável e tendo os mesmos termicamente tratados, nossas correntes transportadoras apresentam até 30% a mais de resistência ao desgaste e a tração.
* Em casos especiais, podem ser fabricadas com aço inoxidável, tratamentos de superfície (Níquel químico / galvanização / etc.), rolos em Delrin ou UHMW, ou até mesmo com variação dimensional de algum de seus componentes. Consulte-nos.
* Todos os modelos são fornecidos por padrão com pinos rebitados, caso queira com outra configuração informar em sua solicitação.

CORRENTES TRANSPORTADORAS COM PLACAS ALTAS SÉRIE ME (BASEADAS NAS NORMAS ISO 1977 / DIN 8167)

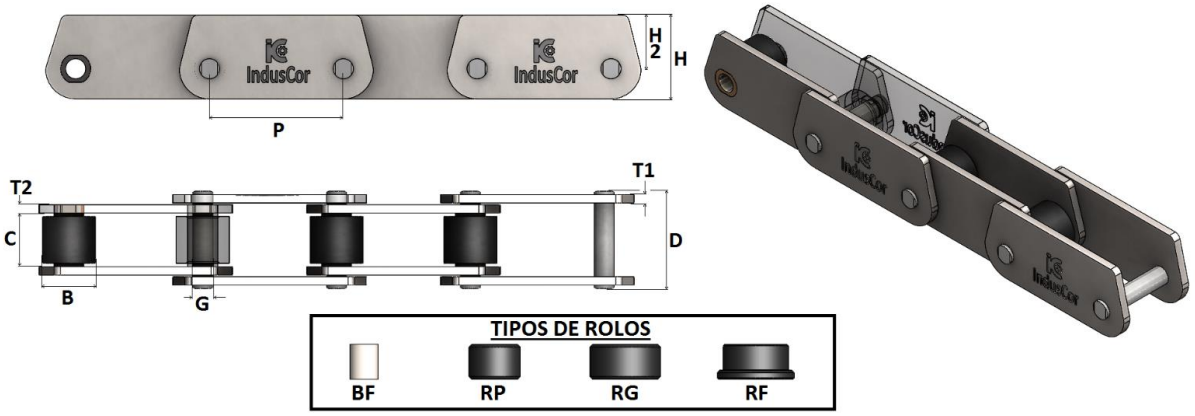

REFERÊNCIA INDUSCOR	PASSO P	ENTRE PLACAS C	Ø ROLO B				Ø PINO G	ALTURA PLACA H	ESPESSURA PLACA T1 / T2	LARGURA TOTAL D	CARGA RUPTURA A	PESO APROX. KG/M.			
			BF	RP	RG	RF						BF	RP	RG	RF
	MM	MM	MM	MM	MM	MM	MM	MM	MM	MM	KN				
IC-ME20P40	40	15,5	9	12,5	25	25 32	6	25 16	3,2	28,00	20	1,63	1,79	2,84	3,21
IC-ME20P50	50											1,52	1,65	2,49	2,79
IC-ME20P63	63											1,43	1,54	2,21	2,44
IC-ME20P80	80											1,36	1,44	1,97	2,15
IC-ME28P50	50	18	10	15	30	30 36	7	30 20	3,2	32,50	28	1,98	2,24	3,66	3,95
IC-ME28P63	63											1,93	2,14	3,26	3,49
IC-ME28P80	80											1,84	2,00	2,89	3,07
IC-ME28P100	100											1,77	1,90	2,61	2,76
IC-ME40P63	63	20	11	18	36	36 45	8	35 22,5	3,2 / 4,8	37,50	40	2,70	3,08	4,89	5,34
IC-ME40P80	80											2,59	2,89	4,31	4,67
IC-ME40P100	100											2,51	2,75	3,89	4,17
IC-ME40P125	125											2,45	2,64	3,55	3,78
IC-ME56P63	63	24	15	21	42	42 50	10	45 30	3,2 / 4,8	42,00	56	4,21	4,69	7,67	8,12
IC-ME56P80	80											3,91	4,29	6,64	6,99
IC-ME56P100	100											3,69	3,99	5,87	6,15
IC-ME56P125	125											3,52	3,76	5,26	5,48
IC-ME56P160	160											3,36	3,55	4,73	4,90
IC-ME80P80	80	28	18	25	50	50 60	12	50 32,5	4,80	50,00	80	5,55	6,17	10,09	10,63
IC-ME80P100	100											5,19	5,69	8,82	9,25
IC-ME80P125	125											4,90	5,30	7,80	8,15
IC-ME80P160	160											4,65	4,96	6,91	7,18
IC-ME80P200	200											4,46	4,71	6,28	6,49
IC-ME112P80	80	31	21	30	60	60 70	15	60 40	4,8 / 6,3	57,00	112	7,08	8,14	14,40	15,08
IC-ME112P100	100											6,56	7,41	12,41	12,93
IC-ME112P125	125											6,15	6,82	10,83	11,24
IC-ME112P160	160											5,78	6,31	9,44	9,76
IC-ME112P200	200											5,52	5,95	8,45	8,71
IC-ME160P100	100	36	25	36	70	70 85	18	70 45	6,3 / 8,0	70,50	160	12,02	13,46	21,25	22,27
IC-ME160P125	125											11,18	12,34	18,57	19,39
IC-ME160P160	160											10,45	11,35	16,23	16,87
IC-ME160P200	200											9,93	10,65	14,55	15,06
IC-ME160P250	250											9,52	10,09	13,21	13,62
IC-ME224P125	125	42	30	42	85	85 100	21	90 60	8,0	80,00	224	16,64	18,38	29,46	30,43
IC-ME224P160	160											15,46	16,82	25,47	26,23
IC-ME224P200	200											14,61	15,70	22,62	23,23
IC-ME224P250	250											13,93	14,80	20,34	20,83
IC-ME224P315	315											13,37	14,06	18,46	18,84
IC-ME315P160	160	47	36	50	100	100 120	25	100 65	9,6	91,50	315	21,84	23,99	37,50	38,82
IC-ME315P200	200											20,46	22,19	32,99	34,05
IC-ME315P250	250											19,36	20,74	29,38	30,23
IC-ME315P315	315											18,46	19,55	26,41	27,08
IC-ME315P400	400											17,71	18,57	23,98	24,51
IC-ME450P200	200	55,5	42	60	120	120 140	30	120 80	9,6 / 12,7	106,00	450	29,46	31,18	32,54	51,98
IC-ME450P250	250											27,76	29,13	30,22	45,77
IC-ME450P315	315											26,35	27,44	28,30	40,65
IC-ME450P400	400											25,20	26,06	26,74	36,46
IC-ME630P250	250	66	50	70	140	140 170	36	140 90	14,3 / 15,9	132,00	630	46,40	50,25	73,87	75,98
IC-ME630P315	315											43,67	46,72	65,47	67,15
IC-ME630P400	400											41,44	43,84	58,60	59,92
IC-ME630P500	500											39,78	41,70	53,51	54,57
IC-ME900P250	250	78	60	85	170	170 210	44	180 120	15,9	148,00	900	65,84	72,71	113,98	117,95
IC-ME900P315	315											61,51	66,97	99,72	102,87
IC-ME900P400	400											52,20	56,50	82,29	84,77
IC-ME900P500	500											55,36	58,80	79,43	81,41
IC-ME900P600	600											53,61	56,48	73,67	75,32

*Para especificar as correntes transportadoras desta série se faz necessário determinar: A referência das mesmas e o tipo do rolo, exemplo: Corrente **IC-ME20P80-RG**.
*Fabricadas com os materiais mais adequados a função que cada componente exerce dentro do elemento articulável e tendo os mesmo termicamente tratados, nossas correntes transportadoras apresentam até 30% a mais de resistência ao desgaste e a tração.
* Em casos especiais, podem ser fabricadas com aço inoxidável, tratamentos de superfície (Níquel químico / galvanização / etc.), rolos em Delrin ou UHMW, ou até mesmo com variação dimensional de algum de seus componentes. Consulte-nos.
* Todos os modelos são fornecidos por padrão com pinos rebitados, caso queira com outra configuração informar em sua solicitação.

CORRENTES TRANSPORTADORAS COM PINOS SÓLIDOS SÉRIE C (BASEADAS NA NORMA DIN 8165)

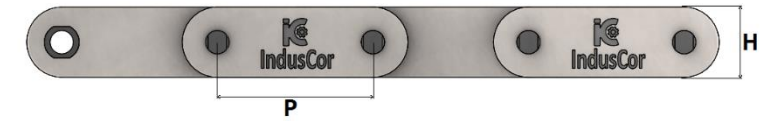

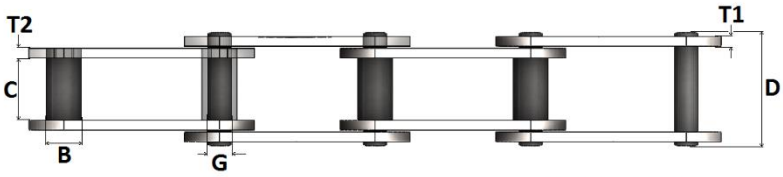

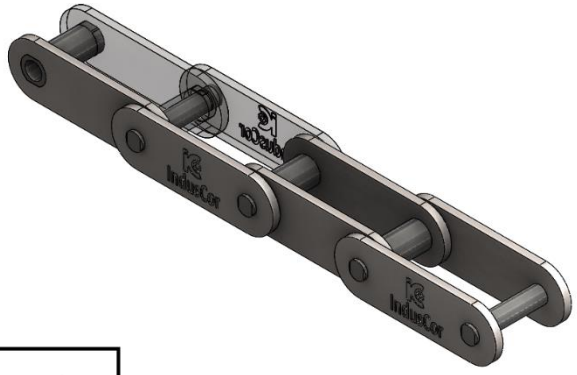

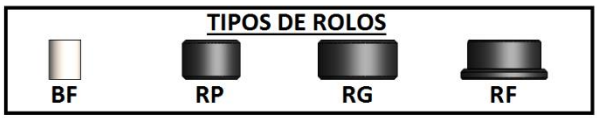

REFERÊNCIA INDUSCOR	PASSO P	ENTRE PLACAS C	Ø ROLO B				Ø PINO G	ALTURA PLACA H	ESPESSURA PLACA T1 / T2	LARGURA TOTAL D	CARGA RUPTURA	PESO APROX. KN			
			BF	RP	RG	RF						BF	RP	RG	RF
	MM	MM	MM	MM	MM	MM	MM	MM	MM	MM	KN				
IC-C42P50	50	18	15	20	32	40 50	10	25	3,2 / 4,8	37,50	42	2,70	3,06	4,37	6,29
IC-C42P63	63											2,48	2,76	3,80	5,33
IC-C42P80	80											2,28	2,51	3,33	4,53
IC-C42P100	100											2,14	2,32	2,97	3,93
IC-C42P125	125											2,02	2,17	2,69	3,46
IC-C64P63	63	22	18	26	40	50 63	12	30	3,2 / 4,8	41,50	64	3,33	4,04	5,95	8,78
IC-C64P80	80											3,02	3,58	5,08	7,31
IC-C64P100	100											2,79	3,24	4,44	6,23
IC-C64P125	125											2,61	2,97	3,93	5,36
IC-C64P160	160											2,45	2,73	3,48	4,59
IC-C100P63	63	25	20	30	48	63 78	14	35	4,8 / 6,30	51,00	100	3,90	5,07	8,37	13,77
IC-C100P80	80											4,92	5,84	8,45	12,69
IC-C100P100	100											3,83	4,56	6,65	10,04
IC-C100P125	125											4,25	4,84	6,50	9,22
IC-C100P160	160											3,99	4,45	5,75	7,87
IC-C100P200	200											3,80	4,17	5,21	6,91
IC-C100P250	250											6,35	3,95	4,78	6,14
IC-C120P100	100	30	22	32	55	72 90	16	40	6,3	60,00	120	6,20	7,16	10,75	15,97
IC-C120P125	125											5,76	6,52	9,39	13,57
IC-C120P160	160											5,37	5,97	8,21	11,47
IC-C120P200	200											5,09	5,57	7,37	9,98
IC-C120P250	250											4,87	5,26	6,69	8,78
IC-C145P100	100	35	26	36	60	80 100	18	45	6,3	65,00	145	7,61	8,90	13,74	21,36
IC-C145P125	125											6,99	8,02	11,89	17,99
IC-C145P160	160											6,44	7,25	10,27	15,03
IC-C145P200	200											6,05	6,69	9,12	12,92
IC-C145P250	250											5,74	6,25	8,19	11,24
IC-C190P125	125	45	30	42	70	100 125	20	50	8,0	81,40	190	10,27	12,13	18,96	32,41
IC-C190P160	160											9,38	10,84	16,17	26,68
IC-C190P200	200											8,75	9,92	14,19	22,59
IC-C190P250	250											8,25	9,18	12,59	19,32
IC-C190P315	315											7,83	8,57	11,28	16,62
IC-C275P160	160	55	36	50	80	125 155	26	60	8,0 / 9,6	95,60	275	13,53	16,03	24,16	46,38
IC-C275P200	200											12,47	14,47	20,98	38,75
IC-C275P250	250											11,62	13,22	18,43	32,65
IC-C275P315	315											10,92	12,19	16,32	27,61
IC-C275P400	400											10,35	11,35	14,60	23,49
IC-C370P160	160	65	42	60	90	140 175	30	70	9,6 / 11,1	112,00	370	19,84	24,36	35,49	68,12
IC-C370P200	200											18,14	21,76	30,66	56,77
IC-C370P250	250											16,78	19,67	26,79	47,68
IC-C370P315	315											15,66	17,95	23,61	40,18
IC-C370P400	400											14,74	16,55	21,00	34,05

*Para especificar as correntes transportadoras desta série se faz necessário determinar: A referência das mesmas e o tipo do rolo, exemplo: Corrente **IC-C20P80-RG**.
*Fabricadas com os materiais mais adequados a função que cada componente exerce dentro do elemento articulável e tendo os mesmo termicamente tratados, nossas correntes transportadoras apresentam até 30% a mais de resistência ao desgaste e a tração.
* Em casos especiais, podem ser fabricadas com aço inoxidável, tratamentos de superfície (Níquel químico / galvanização / etc.), rolos em Delrin ou UHMW, ou até mesmo com variação dimensional de algum de seus componentes. Consulte-nos.
* Todos os modelos são fornecidos por padrão com pinos rebitados, caso queira com outra configuração informar em sua solicitação.

ADICIONAIS A & K DOBRADOS OU SOLDADOS (90º) PARA CORRENTES SÉRIE C (BASEADAS NA NORMA DIN 8165)

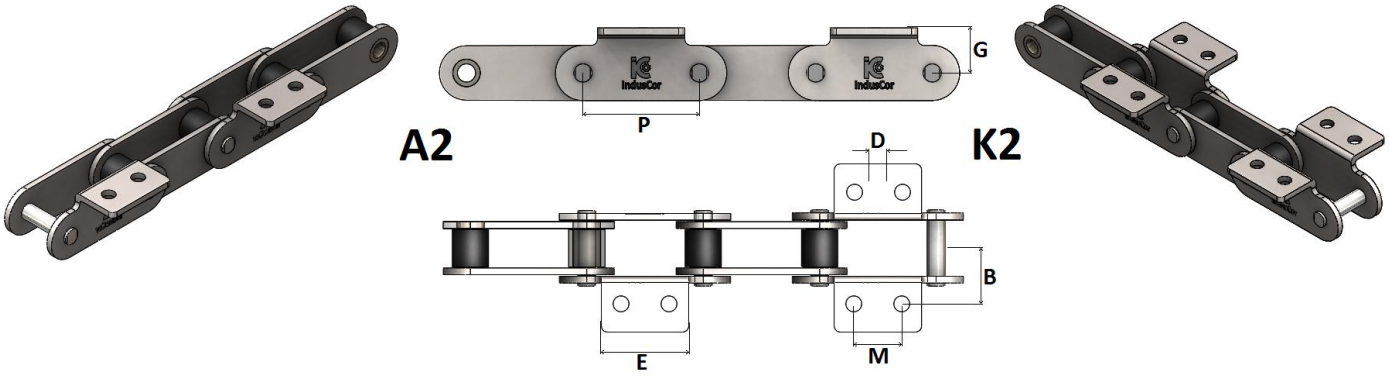

REFERÊNCIA INDUSCOR	P	A1/K1 A2/K2	A1/K1 A2/K2	M	B	G
		E	D			
	MM	MM	MM	MM	MM	MM
IC-C42P50	50	45	6,5	*	25	20
IC-C42P63	63	31		*		
IC-C42P80	80	45		25		
IC-C42P100	100	50		30		
IC-C42P125	125	60		30		
IC-C64P63	63	40	8,4	*	34	30
IC-C64P80	80	45		25		
IC-C64P100	100	50		30		
IC-C64P125	125	60		40		
IC-C64P160	160	70		50		
IC-C100P63	63	30	8,4	*	40	35
IC-C100P80	80	45		25		
IC-C100P100	100	50		30		
IC-C100P125	125	60		40		
IC-C100P160	160	70		50		
IC-C100P200	200	80		60		
IC-C100P250	250	85		65		
IC-C120P100	100	50	11	30	50	40
IC-C120P125	125	65		40		
IC-C120P160	160	75		50		
IC-C120P200	200	90		65		
IC-C120P250	250	105		80		
IC-C145P100	100	55	11	30	50	45
IC-C145P125	125	65		40		
IC-C145P160	160	75		50		
IC-C145P200	200	90		65		
IC-C145P250	250	105		80		
IC-C190P125	125	63	13	35	64	45
IC-C190P160	160	80		50		
IC-C190P200	200	95		65		
IC-C190P250	250	110		80		
IC-C190P315	315	130		100		
IC-C275P160	160	80	14	50	69	55
IC-C275P200	200	95		65		
IC-C275P250	250	110		80		
IC-C275P315	315	130		100		
IC-C275P400	400	130		100		
IC-C370P160	160	50	14	*	85	60
IC-C370P200	200	95		65		
IC-C370P250	250	110		80		
IC-C370P315	315	130		100		
IC-C370P400	400	130		100		

DESCRIÇÃO DO ESPAÇAMENTO ENTRE OS ADITAMENTOS

REPETIÇÃO EM TODOS OS PASSOS (1x1)

Este tipo de montagem é feito com abas externas e internas, descrito como A se unilateral ou K se bi-lateral, podendo ter 01 furo (A1 ou K1) ou 02 furos (A2 ou K2).

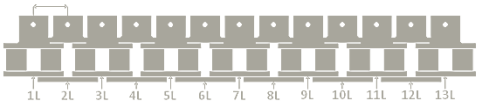

REPETIÇÃO A CADA 2º PASSO (2X2)

Este tipo de montagem é feito apenas com abas externas, descrito como A se unilateral ou K se bi-lateral, podendo ter 01 furo (A1 ou K1) ou 02 furos (A2 ou K2).

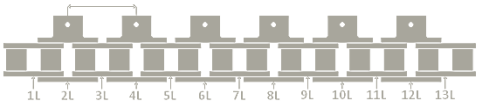

REPETIÇÃO A CADA 3º PASSO (3X3)

Este tipo de montagem é feito com abas externas e internas, descrito como A se unilateral ou K se bi-lateral, podendo ter 01 furo (A1 ou K1) ou 02 furos (A2 ou K2).

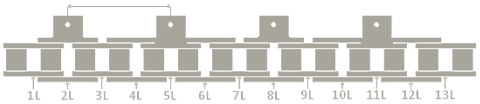

REPETIÇÃO A CADA 4º PASSO (4X4)

Este tipo de montagem é feito com abas externas e internas, descrito como A se unilateral ou K se bi-lateral, podendo ter 01 furo (A1 ou K1) ou 02 furos (A2 ou K2).

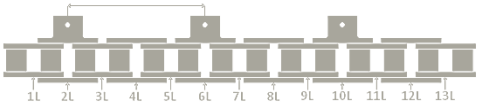

* Para especificar a corrente com adicionais se faz necessário determinar: A referência da corrente, o tipo do aditamento e o espaçamento entre os mesmos, exemplo: Corrente **IC-C64P80-RP** com aditamentos "tipo" **A1**, a cada **4º** passo **(4X4).**

FABRICAMOS TAMBÉM MODELOS ESPECIAIS, CONSULTE-NOS

CORRENTES TRANSPORTADORAS COM PINOS OCOS SÉRIE CC (BASEADAS NA NORMA DIN 8165)

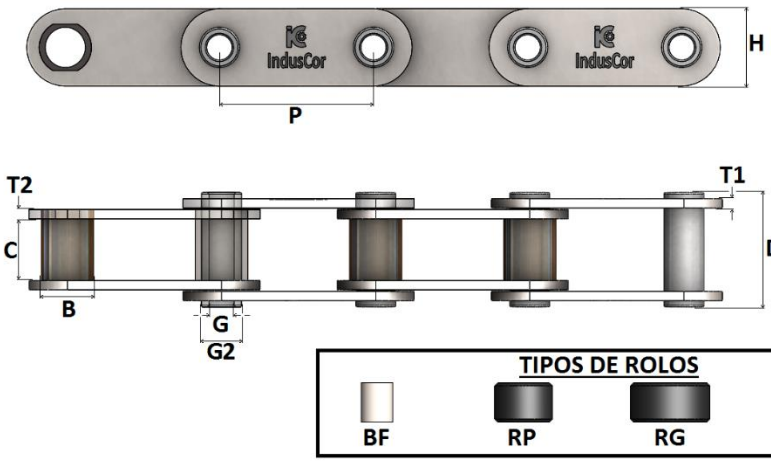

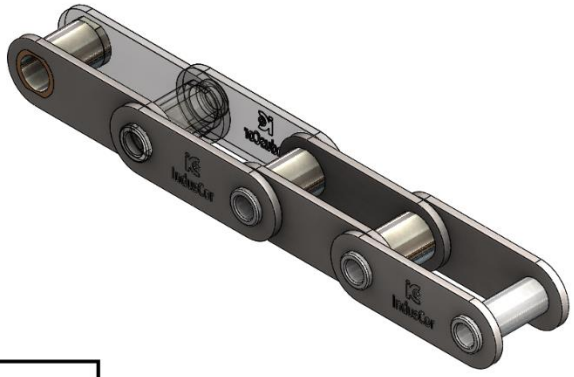

REFERÊNCIA INDUSCOR	PASSO P	ENTRE PLACAS C	Ø ROLO B				Ø PINO G / G2	ALTURA PLACA H	ESPESSURA PLACA T1 / T2	LARGURA TOTAL D	CARGA RUPTURA	PESO APROX. KN			
			BF	RP	RG	RF									
	MM	MM	MM	MM	MM	MM	MM	MM	MM	MM	KN	BF	RP	RG	RF
IC-CC46P63	63	22	18	26	40	50 63	8 12	30	3,2 / 4,8	42,50	64	3,07	3,78	5,69	8,52
IC-CC46P80	80											2,81	3,38	4,88	7,11
IC-CC46P100	100											2,63	3,08	4,28	6,06
IC-CC46P125	125											2,48	2,84	3,80	5,23
IC-CC46P160	160											2,34	2,63	3,38	4,49
IC-CC73P63	63	25	20	30	48	63 78	10 14	35	4,8	49,00	73	4,34	5,51	8,82	14,21
IC-CC73P80	80											3,98	4,90	7,50	11,75
IC-CC73P100	100											3,70	4,44	6,52	9,92
IC-CC73P125	125											3,57	4,15	5,82	8,54
IC-CC73P80	160											3,30	3,76	5,06	7,18
IC-CC90P63	63	30	22	32	55	72 90	11 16	40	4,8 / 6,3	57,00	90	6,08	7,61	13,30	21,59
IC-CC90P80	80											5,53	6,73	11,22	17,74
IC-CC90P100	100											5,12	6,08	9,67	14,89
IC-CC90P125	125											4,80	5,56	8,43	12,61
IC-CC90P160	160											4,51	5,11	7,35	10,62
IC-CC90P200	200											4,31	4,79	6,58	9,19
IC-CC90P250	250											4,14	4,53	5,96	8,05
IC-CC110P100	100	35	26	36	60	80 100	12 18	45	4,8 / 6,3	63,00	110	6,32	7,61	12,45	20,07
IC-CC110P125	125											5,84	6,87	10,75	16,84
IC-CC110P160	160											5,42	6,23	9,25	14,01
IC-CC110P200	200											5,12	5,77	8,19	12,00
IC-CC110P250	250											4,88	5,40	7,34	10,38
IC-CC145P100	100	45	30	42	70	100 125	14 20	50	8,0	82,50	145	10,31	12,65	21,17	37,99
IC-CC145P125	125											9,50	11,36	18,19	31,64
IC-CC145P160	160											8,78	10,24	15,57	26,08
IC-CC145P200	200											8,27	9,44	13,70	22,11
IC-CC145P250	250											7,86	8,80	12,21	18,94
IC-CC215P125	125	55	36	50	80	125 155	18 26	60	8,0	92,50	215	12,52	15,71	26,13	54,57
IC-CC215P160	160											11,41	13,91	22,05	44,27
IC-CC215P200	200											10,63	12,62	19,13	36,91
IC-CC215P250	250											10,00	11,60	16,80	31,02
IC-CC215P315	315											9,48	10,75	14,88	26,17
IC-CC295P160	160	65	42	60	90	140 175	20 30	70	9,6	109,00	295	17,00	21,52	32,65	65,28
IC-CC295P200	200											15,70	19,31	28,21	54,32
IC-CC295P250	250											14,65	17,54	24,66	45,55
IC-CC295P315	315											13,79	16,08	21,74	38,31
IC-CC295P400	400											13,08	14,89	19,34	32,40

*Para especificar as correntes transportadoras desta série se faz necessário determinar: A referência das mesmas e o tipo do rolo, exemplo: Corrente **IC-CC20P80-RG**.
*Fabricadas com os materiais mais adequados a função que cada componente exerce dentro do elemento articulável e tendo os mesmo termicamente tratados, nossas correntes transportadoras apresentam até 30% a mais de resistência ao desgaste e a tração.
* Em casos especiais, podem ser fabricadas com aço inoxidável, tratamentos de superfície (Níquel químico / galvanização / etc.), rolos em Delrin ou UHMW, ou até mesmo com variação dimensional de algum de seus componentes. Consulte-nos.
* Todos os modelos são fornecidos por padrão com pinos rebitados, caso queira com outra configuração informar em sua solicitação.

CORRENTES TRANSPORTADORAS COM PLACAS ALTAS SÉRIE CE (BASEADAS NA NORMA DIN 8165)

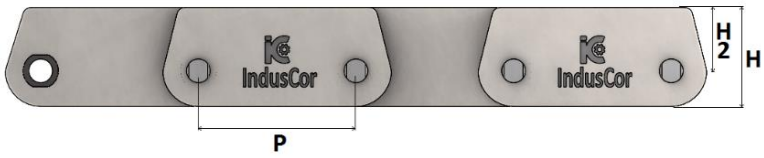

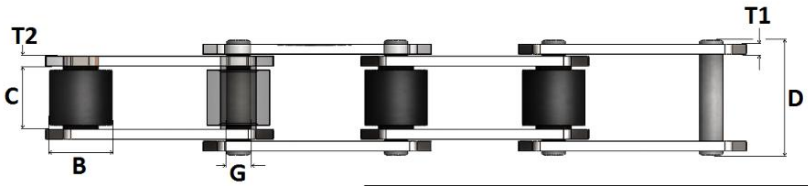





REFERÊNCIA INDUSCOR	PASSO P	ENTRE PLACAS C	Ø ROLO B				Ø PINO G	ALTURA PLACA H/H2	ESPESSURA PLACA T1 / T2	LARGURA TOTAL D	CARGA RUPTURA	PESO APROX. KN			
			BF	RP	RG	RF									
	MM	MM	MM	MM	MM	MM	MM	MM	MM	MM	KN	BF	RP	RG	RF
IC-CE42P50	50	18	15	20	32	40 50	10	35 22,5	3,2	34,00	42	2,52	2,88	4,20	6,12
IC-CE42P63	63											2,32	2,60	3,65	5,17
IC-CE42P80	80											2,15	2,38	3,20	4,40
IC-CE42P100	100											2,03	2,21	2,86	3,82
IC-CE42P125	125											1,93	2,07	2,60	3,37
IC-CE64P63	63	22	18	26	40	50 63	12	40 25	3,2 / 4,8	42,50	64	3,88	4,59	6,50	9,33
IC-CE64P80	80											3,58	4,15	5,65	7,88
IC-CE64P100	100											3,37	3,82	5,02	6,80
IC-CE64P125	125											3,19	3,55	4,51	5,94
IC-CE64P160	160											3,04	3,32	4,07	5,19
IC-CE100P63	63	25	20	30	48	63 78	14	45 27,5	4,8 / 6,3	52,00	100	6,05	7,22	10,52	15,92
IC-CE100P80	80											5,60	6,52	9,12	13,37
IC-CE100P100	100											5,26	6,00	8,08	11,48
IC-CE100P125	125											5,00	5,58	7,25	9,97
IC-CE100P160	160											4,76	5,22	6,52	8,65
IC-CE100P200	200											4,59	4,96	6,00	7,70
IC-CE100P250	250											4,46	4,75	5,59	6,95
IC-CE120P100	100	30	22	32	55	72 90	16	50 30	6,3	60,20	120	6,87	7,83	11,42	16,64
IC-CE120P125	125											6,50	7,26	10,13	14,31
IC-CE120P160	160											6,17	6,77	9,01	12,27
IC-CE120P200	200											5,93	6,41	8,20	10,81
IC-CE120P250	250											5,74	6,12	7,56	9,65
IC-CE145P100	100	35	26	36	60	80 100	18	60 37,5	6,3	66,20	145	8,95	10,24	15,09	22,70
IC-CE145P125	125											8,36	9,39	13,26	19,36
IC-CE145P160	160											7,84	8,65	11,67	16,43
IC-CE145P200	200											7,47	8,11	10,53	14,34
IC-CE145P250	250											7,17	7,69	9,62	12,67
IC-CE190P125	125	45	30	42	70	100 125	20	70 45	8,0	82,50	190	12,81	14,68	21,50	34,95
IC-CE190P160	160											11,92	13,37	18,71	29,22
IC-CE190P200	200											11,28	12,44	16,71	25,12
IC-CE190P250	250											10,77	11,70	15,11	21,84
IC-CE190P315	315											10,35	11,09	13,79	19,13
IC-CE275P160	160	55	36	50	80	125 155	26	80 50	8,0	92,50	275	14,81	17,30	25,44	47,66
IC-CE275P200	200											13,84	15,84	22,35	40,12
IC-CE275P250	250											13,07	14,66	19,87	34,09
IC-CE275P315	315											12,43	13,70	17,83	29,12
IC-CE275P400	400											11,91	12,91	16,16	25,05
IC-CE370P160	160	65	42	60	90	140 175	30	90 55	9,6 / 11,1	112,50	370	22,32	26,84	37,96	70,60
IC-CE370P200	200											20,77	24,39	33,29	59,39
IC-CE370P250	250											19,53	22,43	29,55	50,43
IC-CE370P315	315											18,51	20,81	26,46	43,03
IC-CE370P400	400											17,68	19,48	23,93	36,99

*Para especificar as correntes transportadoras desta série se faz necessário determinar: A referência das mesmas e o tipo do rolo, exemplo: Corrente **IC-CE20P80-RG**.
*Fabricadas com os materiais mais adequados a função que cada componente exerce dentro do elemento articulável e tendo os mesmo termicamente tratados, nossas correntes transportadoras apresentam até 30% a mais de resistência ao desgaste e a tração.
* Em casos especiais, podem ser fabricadas com aço inoxidável, tratamentos de superfície (Níquel químico / galvanização / etc.), rolos em Delrin ou UHMW, ou até mesmo com variação dimensional de algum de seus componentes. Consulte-nos.
* Todos os modelos são fornecidos por padrão com pinos rebitados, caso queira com outra configuração informar em sua solicitação.

CORRENTES TRANSPORTADORAS COM PINOS SÓLIDOS SÉRIE Z (BASEADAS NA NORMA BS 4116)

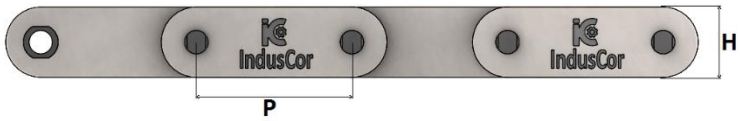

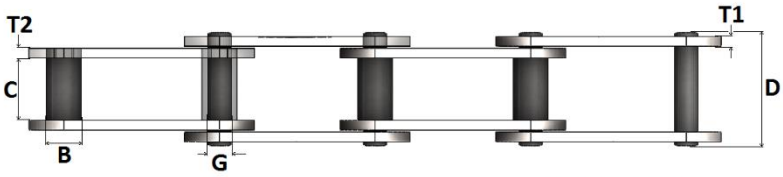

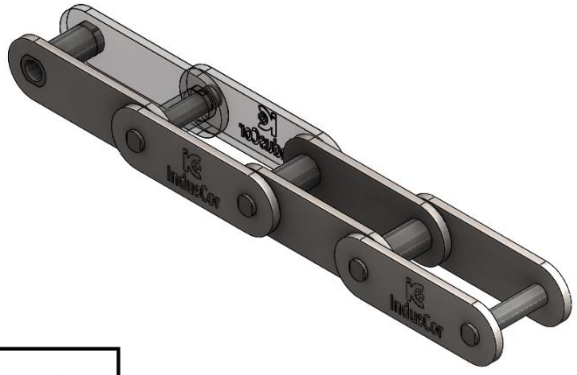



REFERÊNCIA INDUSCOR	PASSO P	ENTRE PLACAS C	Ø ROLO B				Ø PINO G	ALTURA PLACA H	ESPESSURA PLACA T1 / T2	LARGURA TOTAL D	CARGA RUPTURA	PESO APROX. KG/M.			
			BF		RG	RF									
	MM	MM	MM		MM	MM	MM	MM	MM	MM	KN	BF	RP	RG	RF
IC-Z40P0508	50,8	15	17		31,75	40 31,75	14	25	3,2 / 4,8	35,50	40	2,79		4,01	4,45
IC-Z40P0635	63,5											2,55		3,52	3,88
IC-Z40P0762	76,2											2,38		3,20	3,49
IC-Z40P0889	88,9											2,27		2,96	3,22
IC-Z40P1016	101,6											2,18		2,79	3,01
IC-Z40P1270	127											2,05		2,54	2,72
IC-Z40P1524	152,4											1,97		2,38	2,53
IC-Z100P0762	76,2	19	24		47,5	60 47,5	19	40	4,8 / 6,3	46,00	100	5,94		8,39	9,12
IC-Z100P0889	88,9											5,59		7,69	8,32
IC-Z100P1016	101,6											5,33		7,16	7,71
IC-Z100P1270	127											4,96		6,43	6,87
IC-Z100P1524	152,4											4,72		5,94	6,31
IC-Z100P1778	177,8											4,54		5,59	5,90
IC-Z100P2032	203,2											4,41		5,33	5,60
IC-Z160P1016	101,6	26	33		66,7	66,7 82	26,9	50	6,3 / 8,0	60,00	160	9,72		14,82	15,81
IC-Z160P1270	127											8,90		12,98	13,77
IC-Z160P1524	152,4											8,35		11,75	12,41
IC-Z160P1778	177,8											7,96		10,87	11,44
IC-Z160P2032	203,2											7,67		10,22	10,71
IC-Z160P2286	228,6											7,44		9,70	10,14
IC-Z160P2540	254											7,25		9,29	9,69
IC-Z300P1524	152,4	38	38		88,9	88,9 114	32	60	9,6 / 11,1	85,00	300	15,17		24,85	26,60
IC-Z300P1778	177,8											14,39		22,69	24,19
IC-Z300P2032	203,2											13,81		21,07	22,38
IC-Z300P2540	254											13,35		19,81	20,98
IC-Z300P3048	304,8											12,99		18,80	19,85

*Para especificar as correntes transportadoras desta série se faz necessário determinar: A referência das mesmas e o tipo do rolo, exemplo: Corrente **IC-Z20P80-RG**.
*Fabricadas com os materiais mais adequados a função que cada componente exerce dentro do elemento articulável e tendo os mesmo termicamente tratados, nossas correntes transportadoras apresentam até 30% a mais de resistência ao desgaste e a tração.
* Em casos especiais, podem ser fabricadas com aço inoxidável, tratamentos de superfície (Níquel químico / galvanização / etc.), rolos em Delrin ou UHMW, ou até mesmo com variação dimensional de algum de seus componentes. Consulte-nos.
* Todos os modelos são fornecidos por padrão com pinos rebitados, caso queira com outra configuração informar em sua solicitação.

ADICIONAIS A & K DOBRADOS OU SOLDADOS (90º) PARA CORRENTES SÉRIE Z (BASEADAS NA NORMA DIN 8165)



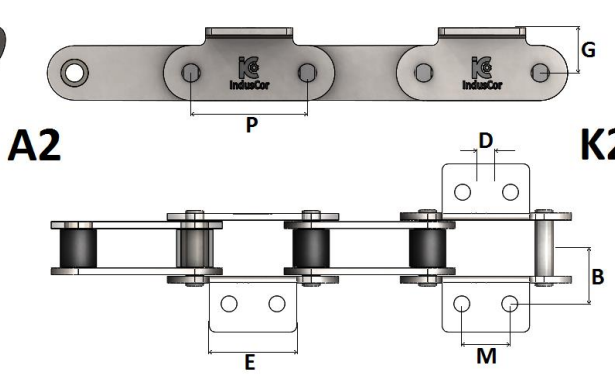

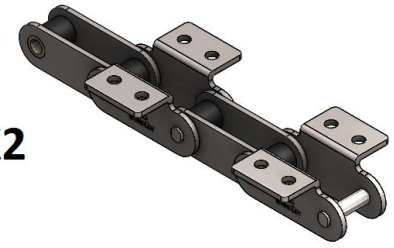

REFERÊNCIA INDUSCOR	P	A1/K1 A2/K2	A1(3) / K1(3)	A2(3) / K2(3)	M	B	G
		E	D	D1			
	MM	MM	MM	MM	MM	MM	MM
IC-Z40P0508	50,8	45	10,7			38,1	19
IC-Z40P0635	63,5	43		9,3	22,2		
IC-Z40P0762	76,2	43			22,2		
IC-Z40P0889	88,9	50			31,8		
IC-Z40P1016	101,6	64			31,8		
IC-Z40P1270	127	84			57,2		
IC-Z40P1524	152,4	84			57,2		
IC-Z100P0762	76,2	30	14			44,5	32
IC-Z100P0889	88,9	30					
IC-Z100P1016	101,6	64		10,5	31,8		
IC-Z100P1270	127	84			57,2		
IC-Z100P1524	152,4	115			57,2		
IC-Z100P1778	177,8	110			80		
IC-Z100P2032	203,2	110			80		
IC-Z160P1016	101,6	35	15,5			54	38
IC-Z160P1270	127	56		12,3	31,7		
IC-Z160P1524	152,4	84			57,2		
IC-Z160P1778	177,8	84			57,2		
IC-Z160P2032	203,2	130			100		
IC-Z160P2286	228,6	150			100		
IC-Z160P2540	254	170			135		
IC-Z300P1524	152,4	70	17	14	38,1	73	51
IC-Z300P1778	177,8	70			38,1		
IC-Z300P2032	203,2	100			76,2		
IC-Z300P2540	254	152,4			90		
IC-Z300P3048	304,8	225			190		

DESCRIÇÃO DO ESPAÇAMENTO ENTRE OS ADITAMENTOS

REPETIÇÃO EM TODOS OS PASSOS (1x1)

Este tipo de montagem é feito com abas externas e internas, descrito como A se unilateral ou K se bi-lateral, podendo ter 01 furo (A1 ou K1) ou 02 furos (A2 ou K2).

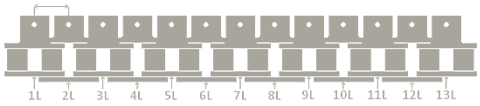

REPETIÇÃO A CADA 2º PASSO (2X2)

Este tipo de montagem é feito apenas com abas externas, descrito como A se unilateral ou K se bi-lateral, podendo ter 01 furo (A1 ou K1) ou 02 furos (A2 ou K2).

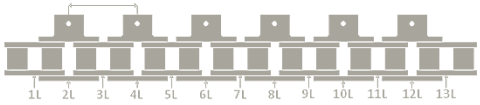

REPETIÇÃO A CADA 3º PASSO (3X3)

Este tipo de montagem é feito com abas externas e internas, descrito como A se unilateral ou K se bi-lateral, podendo ter 01 furo (A1 ou K1) ou 02 furos (A2 ou K2).

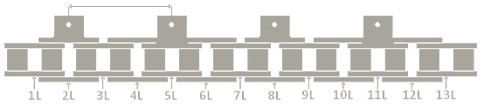

REPETIÇÃO A CADA 4º PASSO (4X4)

Este tipo de montagem é feito com abas externas e internas, descrito como A se unilateral ou K se bi-lateral, podendo ter 01 furo (A1 ou K1) ou 02 furos (A2 ou K2).

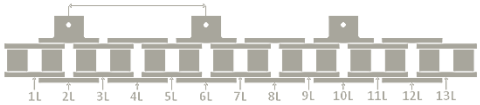

* Para especificar a corrente com adicionais se faz necessário determinar: A referência da corrente, o tipo do aditamento e o espaçamento entre os mesmos, exemplo: Corrente **IC-160P1016-RF**, com aditamentos "tipo" **A3**, a cada **4º** passo **(4X4).**

FABRICAMOS TAMBÉM MODELOS ESPECIAIS, CONSULTE-NOS

* Cota D para adicionais com 1 e 3 furos (central) cota D1 para adicionais com 2 e 3 furos (laterais)

CORRENTES TRANSPORTADORAS COM PINOS OCOS SÉRIE ZC (BASEADAS NA NORMA BS 4116)

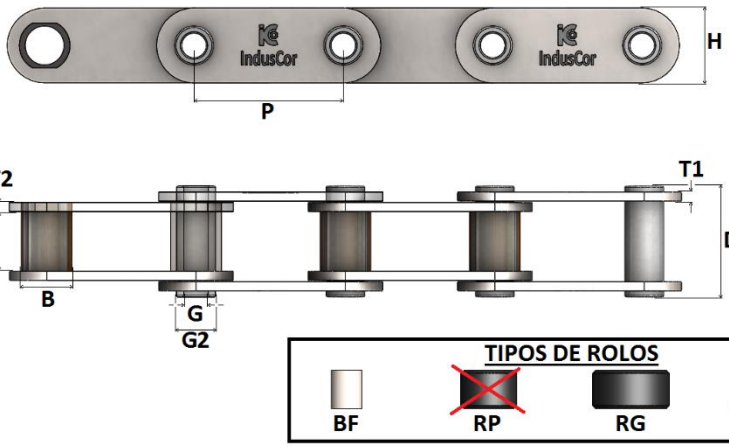



REFERÊNCIA INDUSCOR	PASSO P	ENTRE PLACAS C	Ø ROLO B				Ø PINO G/G2	ALTURA PLACA H	ESPESSURA PLACA T1 / T2	LARGURA TOTAL D	CARGA RUPTURA	PESO APROX. KG/M.			
			BF		RG	RF						BF	RP	RG	RF
	MM	MM	MM		MM	MM	MM	MM	MM	MM	KN				
IC-ZC21P0508	50,8	13	11		25,4		6,5 9	18	3,2	27,20	21	0,95		1,72	
IC-ZC21P0635	63,5											0,90		1,51	
IC-ZC21P0762	76,2											0,86		1,37	
IC-ZC21P0889	88,9											0,83		1,27	
IC-ZC21P1016	101,6											0,81		1,19	
IC-ZC21P1270	127											0,78		1,09	
IC-ZC21P1524	152,4											0,77		1,02	
IC-ZC40P0508	50,8	15	17		31,75	40 31,75	17 14	25	3,2 / 4,8	35,50	40	2,35		3,57	4,01
IC-ZC40P0635	63,5											2,20		3,17	3,53
IC-ZC40P0762	76,2											2,09		2,90	3,20
IC-ZC40P0889	88,9											2,02		2,71	2,96
IC-ZC40P1016	101,6											1,96		2,57	2,79
IC-ZC40P1270	127											1,88		2,37	2,54
IC-ZC40P1524	152,4											1,83		2,23	2,38
IC-ZC100P0762	76,2	19	24		47,5	60 47,5	13,2 19	40	4,8 / 6,3	46,00	100	5,30		7,75	8,49
IC-ZC100P0889	88,9											5,05		7,14	7,77
IC-ZC100P1016	101,6											4,85		6,69	7,24
IC-ZC100P1270	127											4,58		6,05	6,49
IC-ZC100P1524	152,4											4,40		5,62	5,99
IC-ZC100P1778	177,8											4,27		5,32	5,63
IC-ZC100P2032	203,2											4,17		5,09	5,36
IC-ZC160P1016	101,6	26	33		66,7	66,7 82	20,2 26,9	50	6,3 / 8,0	60,00	160	8,27		13,37	14,35
IC-ZC160P1270	127											7,73		11,81	12,60
IC-ZC160P1524	152,4											7,38		10,78	11,44
IC-ZC160P1778	177,8											7,13		10,04	10,61
IC-ZC160P2032	203,2											6,94		9,49	9,98
IC-ZC160P2286	228,6											6,79		9,06	9,49
IC-ZC160P2540	254											6,67		8,71	9,11
IC-ZC300P1524	152,4	38	38		88,9	88,9 114	23,1 32	60	9,6 / 11,1	85,00	300	13,35		23,03	24,78
IC-ZC300P1778	177,8											12,83		21,13	22,63
IC-ZC300P2032	203,2											12,44		19,71	21,02
IC-ZC300P2286	228,6											12,14		18,60	19,76
IC-ZC300P2540	254											11,90		17,71	18,76
IC-ZC300P3048	304,8											11,54		16,38	17,25

*Para especificar as correntes transportadoras desta série se faz necessário determinar: A referência das mesmas e o tipo do rolo, exemplo: Corrente **IC-ZC20P80-RG**.
*Fabricadas com os materiais mais adequados a função que cada componente exerce dentro do elemento articulável e tendo os mesmo termicamente tratados, nossas correntes transportadoras apresentam até 30% a mais de resistência ao desgaste e a tração.
* Em casos especiais, podem ser fabricadas com aço inoxidável, tratamentos de superfície (Níquel químico / galvanização / etc.), rolos em Delrin ou UHMW, ou até mesmo com variação dimensional de algum de seus componentes. Consulte-nos.
* Todos os modelos são fornecidos por padrão com pinos rebitados, caso queira com outra configuração informar em sua solicitação.

CORRENTES TRANSPORTADORAS COM PLACAS ALTAS SÉRIE ZE (BASEADAS NA NORMA BS 4116)

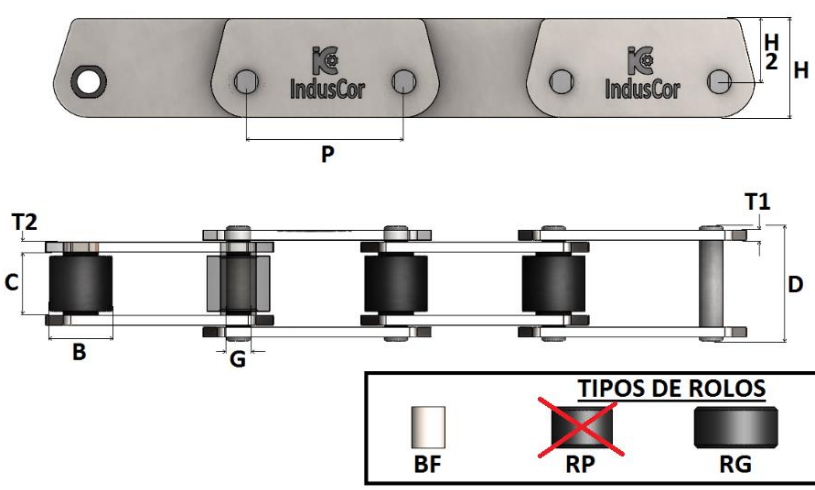



REFERÊNCIA INDUSCOR	PASSO P	ENTRE PLACAS C	Ø ROLO B			Ø PINO G	ALTURA PLACA H/H2	ESPESSURA PLACA T1/T2	LARGURA TOTAL D	CARGA RUPTURA	PESO APROX. KG/M.			
			BF		RG	RF					BF	RP	RG	RF
	MM	MM	MM		MM	MM	MM	MM	MM	MM	KN				
IC-ZE40P0508	50,8	15	17		31,75	40 31,75	14	45 27	3,2 / 4,8	35,50	40	4,36		5,58	6,03
IC-ZE40P0635	63,5											4,05		5,03	5,38
IC-ZE40P0762	76,2											3,85		4,66	4,95
IC-ZE40P0889	88,9											3,70		4,40	4,65
IC-ZE40P1016	101,6											3,59		4,20	4,42
IC-ZE40P1270	127											3,43		3,92	4,10
IC-ZE40P1524	152,4											3,3		3,74	3,88
IC-ZE100P0762	76,2	19	24		47,5	60 47,5	19	50 30	4,8 / 6,3	46,00	100	11,33		13,77	14,51
IC-ZE100P0889	88,9											10,33		12,43	13,06
IC-ZE100P1016	101,6											9,58		11,42	11,97
IC-ZE100P1270	127											8,54		10,01	10,45
IC-ZE100P1524	152,4											7,84		9,07	9,43
IC-ZE100P1778	177,8											7,35		8,39	8,71
IC-ZE100P2032	203,2											6,97		7,89	8,17
IC-ZE160P1016	101,6	26	33		66,7	66,7 82	26,9	70 45	6,3 / 8,0	60,00	160	11,99		17,09	18,08
IC-ZE160P1270	127											11,16		15,24	16,03
IC-ZE160P1524	152,4											10,61		14,01	14,67
IC-ZE160P1778	177,8											10,22		13,13	13,70
IC-ZE160P2032	203,2											9,92		12,47	12,96
IC-ZE160P2286	228,6											9,69		11,96	12,40
IC-ZE160P2540	254											9,51		11,55	11,94
IC-ZE300P1524	152,4	38	38		88,9	88,9 114	32	90 60	9,6 / 11,1	85,00	300	20,69		30,37	32,12
IC-ZE300P1778	177,8											19,81		28,11	29,61
IC-ZE300P2032	203,2											19,16		26,42	27,73
IC-ZE300P2286	228,6											18,65		25,11	26,27
IC-ZE300P2540	254											18,25		24,05	25,10
IC-ZE300P3048	304,8											17,63		22,48	23,35

*Para especificar as correntes transportadoras desta série se faz necessário determinar: A referência das mesmas e o tipo do rolo, exemplo: Corrente **IC-ZE20P80-RG**.
*Fabricadas com os materiais mais adequados a função que cada componente exerce dentro do elemento articulável e tendo os mesmo termicamente tratados, nossas correntes transportadoras apresentam até 30% a mais de resistência ao desgaste e a tração.
* Em casos especiais, podem ser fabricadas com aço inoxidável, tratamentos de superfície (Níquel químico / galvanização / etc.), rolos em Delrin ou UHMW, ou até mesmo com variação dimensional de algum de seus componentes. Consulte-nos.
* Todos os modelos são fornecidos por padrão com pinos rebitados, caso queira com outra configuração informar em sua solicitação.

CORRENTES PARA ELEVADOR DE CANECAS COM ROLOS FIXOS SÉRIE SBS

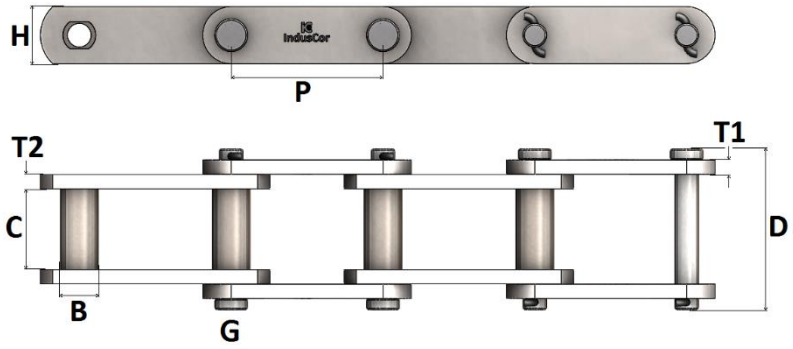

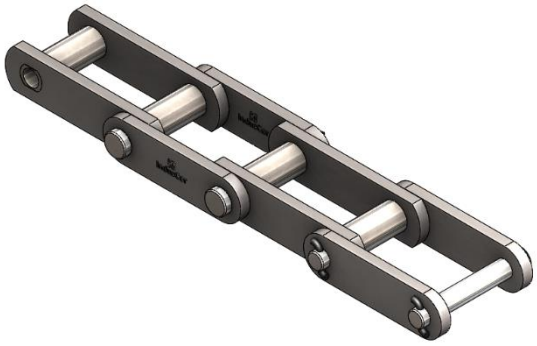

REFERÊNCIA INDUSCOR	PASSO P		ENTRE PLACAS C	Ø ROLO B	Ø PINO G	ALTURA PLACA H	ESPESSURA PLACA T1 / T2	LARGURA TOTAL D	CARGA RUPTURA
	MM	POL.	MM	MM	MM	MM	MM	MM	KGF
IC-SBS188	66,27	2.609	26,98	22,22	12,70	31,75	6,35	67	11.325
IC-SBS131	78,10	3.075	33,00	31,75	15,88	38,10	9,53	88	18.120
IC-SBS823	101,60	4.000	33,00	19,84	12,70	38,10	6,35	72	11.325
IC-SBS102B	101,60	4.000	53,97	25,40	15,88	38,10	9,53	110	18.120
IC-SBS102-1/2	102,62	4.040	57,15	34,93	19,05	44,45	9,53	117	22.650
IC-SBS111	120,90	4.760	66,67	36,51	19,05	50,80	9,53	127	22.650
IC-SBS110	152,40	6.000	53,98	31,75	15,88	38,10	9,53	110	18.120
IC-SBS856	152,40	6.000	76,20	44,45	25,40	63,50	12,70	155	45.300
IC-SBS857	152,40	6.000	76,20	44,45	25,40	82,55	12,70	160	58.890
IC-SBS850	152,40	6.000	57,15	50,80	33,36	76,20	15,88	150	72.480
IC-SBS859	152,40	6.000	95,25	60,30	31,75	101,60	15,88	183	90.600
IC-SBS150	153,67	6.050	84,94	44,45	25,40	38,10	12,70	170	45.300
IC-SBS864	177,80	7.000	95,25	60,33	31,75	101,60	15,88	183	90.600

CORRENTES PARA ELEVADOR DE CANECAS COM ROLOS MÓVEIS SÉRIE SBR

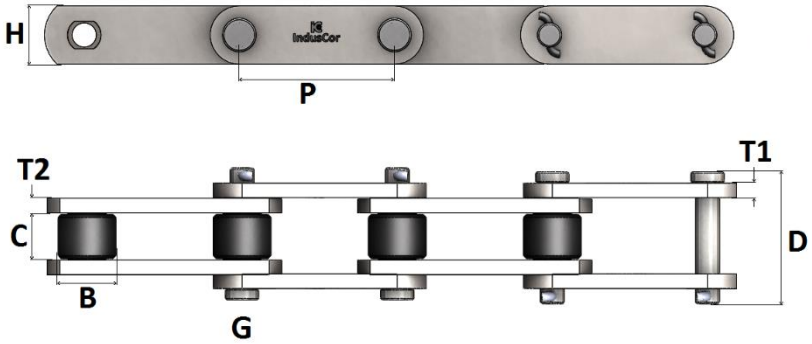

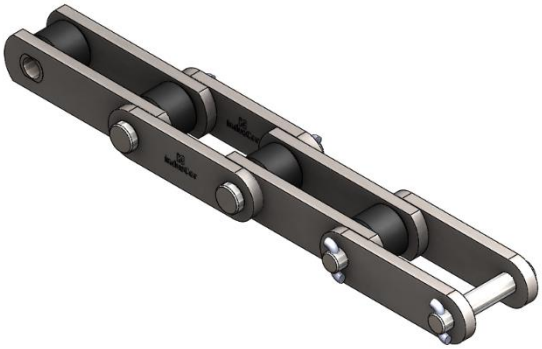

REFERÊNCIA INDUSCOR	PASSO P		ENTRE PLACAS C	Ø ROLO B	Ø PINO G	ALTURA PLACA H	ESPESSURA PLACA T1 / T2	LARGURA TOTAL D	CARGA RUPTURA
	MM	POL.	MM	MM	MM	MM	MM	MM	KGF
IC-SBR10150	150	5,905	30,00	29,00	14,50	38,10	6,35	70	23.000
IC-SBR12006	152,4	6	37,10	34,90	15,88	44,50	7,96	85	28.000
IC-SBR12200	200	7.874	37,10	34,90	15,88	44,50	7,96	85	28.000
IC-SBR17200	200	7.874	51,40	40,10	19,05	50,80	9,53	105	39.000
IC-SBR17250	250	9.842	51,40	40,10	19,05	50,80	9,53	105	39.000
IC-SBR26200	200	7.874	57,20	50,80	22,22	63,50	9,53	110	57.000
IC-SBR26250	250	9.842	57,20	50,80	22,22	63,50	9,53	110	57.000
IC-SBR26300	300	11.811	57,20	50,80	22,22	63,50	9,53	110	57.000
IC-SBR36250	250	9.842	66,70	57,20	28,00	76,20	12,70	135	88.000
IC-SBR36300	300	11.811	66,70	57,20	28,00	76,20	12,70	135	88.000
IC-SBR36350	350	13.779	66,70	57,20	28,00	76,20	12,70	135	88.000
IC-SBR60300	300	11.811	77,00	70,00	35,00	90,00	12,70	150	106.000
IC-SBR60350	350	13.779	77,00	70,00	35,00	90,00	12,70	150	106.000
IC-SBR60400	400	15.748	77,00	70,00	35,00	90,00	12,70	150	106.000
IC-SBR90350	350	13.779	88,00	85,00	42,00	110,00	15,88	185	166.000
IC-SBR90400	400	15.748	88,00	85,00	42,00	110,00	15,88	185	166.000
IC-SBR120400	400	15.748	100,00	100,00	50,00	110,00	15,88	185	225.000

*Fabricadas com os materiais mais adequados a função que cada componente exerce dentro do elemento articulável e tendo os mesmos termicamente tratados, nossas correntes transportadoras apresentam até 30% a mais de resistência ao desgaste e a tração.

* Em casos especiais, podem ser fabricadas com aço inoxidável, tratamentos de superfície (Níquel químico / galvanização / etc.), rolos em Delrin ou UHMW, ou até mesmo com variação dimensional de algum de seus componentes. Consulte-nos.

ADICIONAIS PARA CORRENTE DE ELEVADOR DE CANECAS K1, K2, K3 & K24

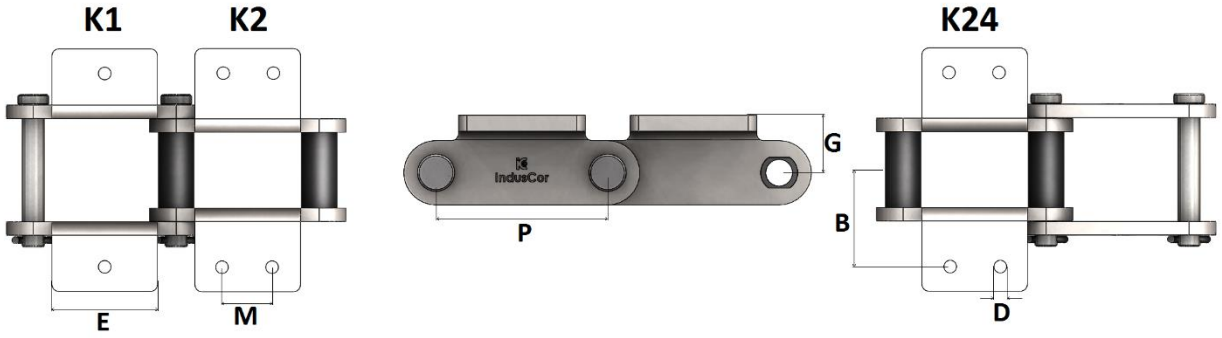

REFERÊNCIA INDUSCOR	P	G	E	M	D	B
	MM	MMM	MM	MM	MM	MM
K1						
IC-SBS188	66,27	20,60	54		11	47,60
IC-SBS131	78,10	28,60	72		13	52,40
IC-SBS102B	101,60	25,40	75		11	60,30
IC-SBS111	120,90	38,10	92		13	79,40
K2						
IC-SBS188	66,27	20,60	54	31,80	9	53,20
IC-SBS131	78,10	28,60	72	38,10	13	52,40
IC-SBS102B	101,60	25,40	75	44,50	11	67,50
IC-SBS102-1/2	102,62	31,80	73	44,50	13	67,50
IC-SBS111	120,90	38,10	92	58,70	13	79,40
IC-SBS110	152,40	25,40	75	44,50	11	67,50
IC-SBS856	152,40	47,60	108	57,20	13	80,20
IC-SBS150	153,67	47,60	108	69,90	13	95,30
K24						
IC-SBS856	152,40	47,60	108	63,50	18	80,20

DESCRIÇÃO DO ESPAÇAMENTO ENTRE OS ADITAMENTOS

REPETIÇÃO EM TODOS OS PASSOS (1x1)

Este tipo de montagem é feito com abas externas e in-ternas, descrito como A se unilateral ou K se bi-lateral, podendo ter 01 furo (A1 ou K1) ou 02 furos (A2 ou K2).

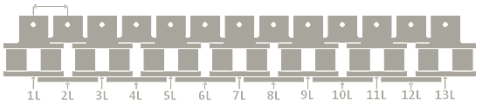

REPETIÇÃO A CADA 2º PASSO (2X2)

Este tipo de montagem é feito apenas com abas externas, descrito como A se unilateral ou K se bi-lateral, podendo ter 01 furo (A1 ou K1) ou 02 furos (A2 ou K2).

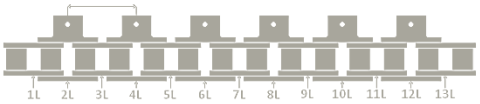

ADICIONAIS PARA CORRENTE DE ELEVADOR DE CANECAS K3, K35, K44 & K443

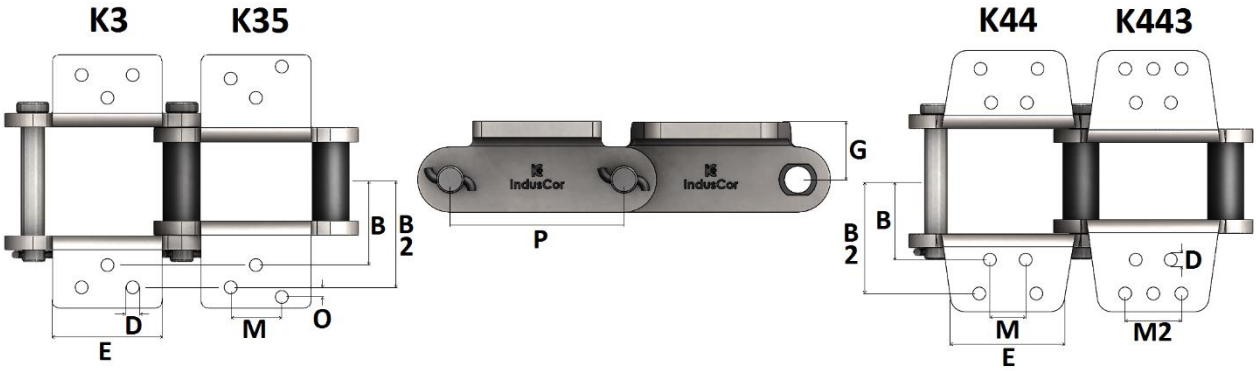

DESCRIÇÃO DO ESPAÇAMENTO ENTRE OS ADITAMENTOS

REPETIÇÃO A CADA 3º PASSO (3X3)

Este tipo de montagem é feito com abas externas e in-ternas, descrito como A se unilateral ou K se bi-lateral, podendo ter 01 furo (A1 ou K1) ou 02 furos (A2 ou K2).

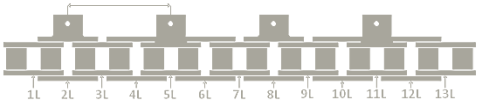

REPETIÇÃO A CADA 4º PASSO (4X4)

Este tipo de montagem é feito com abas externas e in-ternas, descrito como A se unilateral ou K se bi-lateral, podendo ter 01 furo (A1 ou K1) ou 02 furos (A2 ou K2).

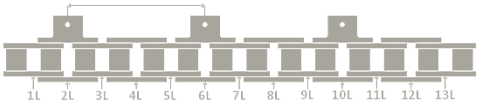

REFERÊNCIA INDUSCOR	P	G	E	M	M2	O	D	B	B2
	MM	MM	MM	MM	MM	MM	MM	MM	MM
K3									
IC-SBS150	153,67	47,60	108	63			13	95,00	130,00
IC-SBS856	152,40	47,60	108	70			15	85,50	139,00
K35									
IC-SBS856	152,40	47,60	108	63		14,30	18	92,00	149,00
K44									
IC-SBS857	152,40	63,50	152	90	90		15	89,00	152,40
IC-SBS859	152,40	76,20	152	70	115		18	114,30	190,50
K443									
IC-SBS864	177,80	76,20	177	96	70		18	114,00	165,00

* Para especificar a corrente com adicionais se faz necessário determinar: A referência da corrente, o tipo do aditamento e o espaçamento entre os mesmos, exemplo: Corrente **IC-SBS188**, com aditamentos "tipo" **K35**, a cada **2º** passo **(2X2).**

ADICIONAIS PARA CORRENTE DE ELEVADOR DE CANECAS G4



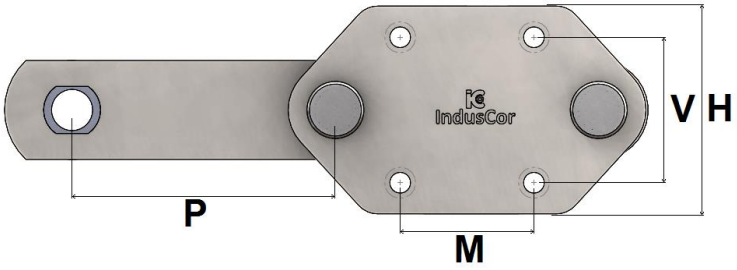

DESCRIÇÃO DO ESPAÇAMENTO ENTRE OS ADITAMENTOS

REPETIÇÃO EM TODOS OS PASSOS (1x1)

Este tipo de montagem é feito com abas externas e in-ternas, descrito como A se unilateral ou K se bi-lateral, podendo ter 01 furo (A1 ou K1) ou 02 furos (A2 ou K2).

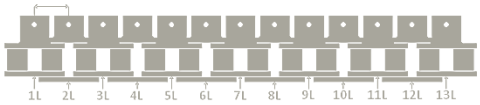

REPETIÇÃO A CADA 2º PASSO (2X2)

Este tipo de montagem é feito apenas com abas externas, descrito como A se unilateral ou K se bi-lateral, podendo ter 01 furo (A1 ou K1) ou 02 furos (A2 ou K2).

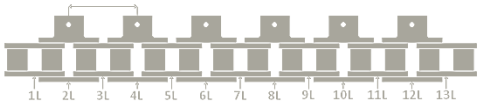

REPETIÇÃO A CADA 3º PASSO (3X3)

Este tipo de montagem é feito com abas externas e in-ternas, descrito como A se unilateral ou K se bi-lateral, podendo ter 01 furo (A1 ou K1) ou 02 furos (A2 ou K2).

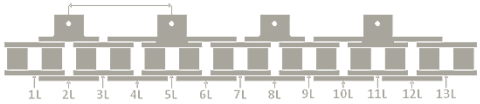

REPETIÇÃO A CADA 4º PASSO (4X4)

Este tipo de montagem é feito com abas externas e in-ternas, descrito como A se unilateral ou K se bi-lateral, podendo ter 01 furo (A1 ou K1) ou 02 furos (A2 ou K2).

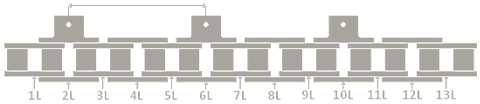

REFERÊNCIA INDUSCOR	P	H	M	M2	D
	MM	MM	MM	MM	MM
		G4			
IC-SBR10050	150,00	110	75	70	M12
IC-SBR12006	152,40	110	75	70	M12
IC-SBR12200	200,00	120	100	80	M14
IC-SBR17200	200,00	120	100	80	M14
IC-SBR17250	250,00	150	140	100	M16
IC-SBR26200	20,00	120	100	80	M14
IC-SBR26250	250,00	150	140	100	M16
IC-SBR26300	300,00	200	170	140	M20
IC-SBR36250	250,00	150	140	100	M20
IC-SBR36300	300,00	200	170	140	M20
IC-SBR36350	350,00	240	200	170	M24
IC-SBR60300	300,00	200	170	140	M20
IC-SBR60350	350,00	240	200	170	M24
IC-SBR60400	400,00	280	230	200	M30
IC-SBR90350	350,00	240	200	170	M24
IC-SBR90400	400,00	280	230	200	M30
IC-SBR120400	400,00	280	230	200	M30

* Para especificar a corrente com adicionais se faz necessário determinar: A referência da corrente, o tipo do aditamento e o espaçamento entre os mesmos, exemplo: Corrente **IC-SBS188**, com aditamentos "tipo" **K44**, a cada 2º passo **(2X2).**

FABRICAMOS TAMBÉM MODELOS ESPECIAIS, CONSULTE-NOS

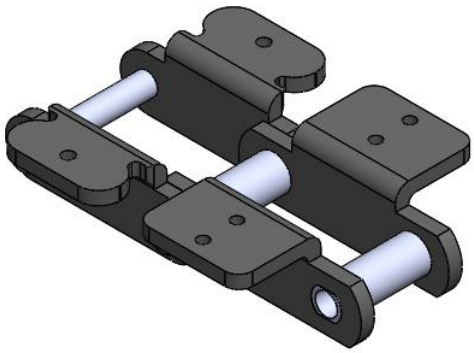

CORRENTES PARA USINA DE AÇÚCAR E ÁLCOOL (ESTEIRA DE BAGAÇO) SÉRIE EB

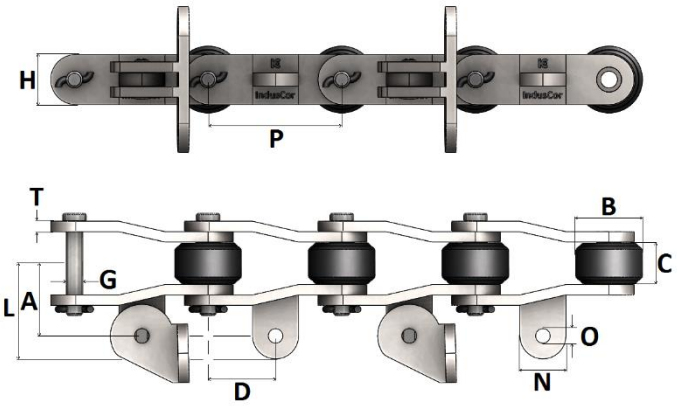

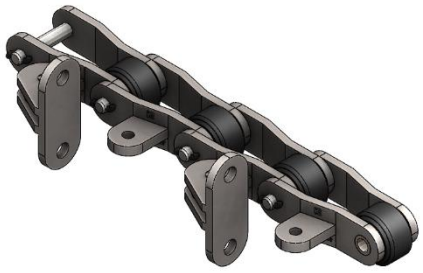

REFERÊNCIA INDUSCOR	PASSO P	ENTRE PLACAS C	Ø ROLO B	Ø PINO G	ALTURA PLACA H	ESPESSURA PLACA T	ADITAMENTO SOLDADO						CARGA RUPTURA
							N	D	O	A	L	T	
	MM	MM	MM	MM	MM	MM	MM	MM	MM	MM	MM	MM	KGF
IC-EB33	68,27	30,20	24,60	12,70	31,75	4,76	*	*	*	*	*	*	7.500
IC-EB1112	93,70	27,60	44,45	15,88	38,10	6,35	31,80	46,80	16,30	44,00	59,00	13,50	9.500
IC-EB1124	101,60	32,30	50,80	12,70	38,10	7,93	35,00	50,80	11,10	50,80	64,80	10,30	10.000
IC-EB1125	101,60	32,60	50,80	17,46	44,45	7,93	42,00	50,80	16,30	54,00	75,00	12,70	15.000
IC-EB0904	101,60	29,40	50,80	17,46	44,45	7,93	32,00	50,80	16,30	58,70	76,00	12,70	18.000
IC-EB55	102,60	31,75	50,80	15,88	38,10	7,93	***	***	***	***	***	***	16.800
IC-EB1113	102,60	37,50	50,80	17,46	38,10	6,35	49,60	76,20	16,30	60,30	80,30	13,50	9.500
IC-EB1130	152,40	37,60	63,50	19,05	50,80	6,35	76,20	76,20	16,30	62,00	87,00	15,88	15.500
IC-EB2184	152,40	34,90	76,20	22,23	50,80	9,53	50	76,20	16,30	66,70	92,00	15,88	20.000
IC-EB0906	152,40	37,10	69,90	19,05	50,80	9,53	40	76,20	16,30	66,70	90,00	15,88	28.500
IC-EB2178	152,40	38,10	69,90	22,22	57,15	9,53							38.000
IC-EB66	152,40	38,10	63,50	19,05	50,80	9,53	***	***	***	***	***	***	28.500
IC-EB88	152,40	39,70	76,20	22,22	63,50	9,53	***	***	***	***	***	***	38.000

* Fabricadas com os materiais mais adequados a função que cada componente exerce dentro do elemento articulável e tendo os mesmos termicamente tratados, nossas correntes transportadoras apresentam até 30% a mais de resistência ao desgaste e a tração.
* Em casos especiais, podem ser fabricadas com aço inoxidável, tratamentos de superfície (Níquel químico / galvanização / etc.), rolos em Delrin ou UHMW, ou até mesmo com variação dimensional de algum de seus componentes. Consulte-nos.

ADICIONAIS VA ASA VOADORA

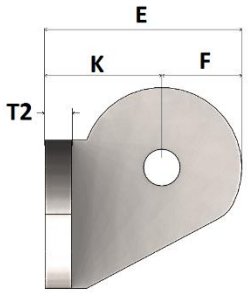

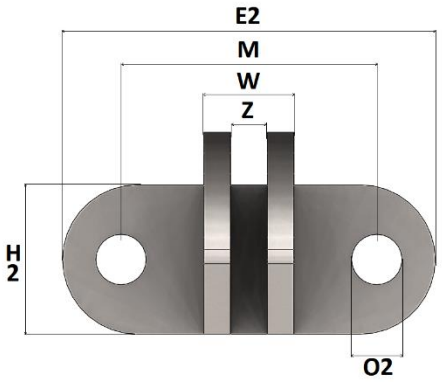

REFERÊNCIA INDUSCOR	T2	E	K	F	E2	M	W	Z	H2	O2
	MM	MM	MM	MM	MM	MM	MM	MM	MM	MM
IC-EB33	***	***	***	***	***	***	***	***	***	***
IC-EB1112	7,9	64	40	19	127	88,9	32,3	14,3	50,8	15
IC-EB1124	7,9	50	35	15	111	76,2	26,8	11	44,5	15
IC-EB1125	7,9	49,1	30,1	19	111	84,1	30,1	14,3	44,5	11
IC-EB0904	7,9	47,6	28,6	19	111	82,6	32,3	14,3	44,5	11
IC-EB55	***	***	***	***	***	***	***	***	***	***
IC-EB1113	7,9	64	40	19	127	88,9	32,3	14,3	50,8	15
IC-EB1130	7,9	91	67	24	127	88,9	35	17	50,8	15
IC-EB2184	7,9	91	67	24	127	88,9	35	17	50,8	15
IC-EB0906	7,9	59	35	24	127	84,1	35	17	50,8	15
IC-EB66	***	***	***	***	***	***	***	***	***	***
IC-EB88	***	***	***	***	***	***	***	***	***	***

DESCRIÇÃO DO ESPAÇAMENTO ENTRE ASAS VOADORAS

REPETIÇÃO EM TODOS OS PASSOS (1x1)
Este tipo de montagem é feito em todos os elos da corrente, com abas articulaveis sempre unilateralmente e com 02 furos.

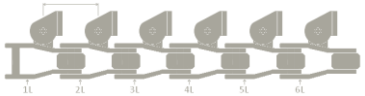

REPETIÇÃO A CADA 2º PASSO (2X2)
Este tipo de montagem é feito em elos alternados 1 sim x 1 não, com abas articulaveis, sempre unilateralmente e com 02 furos.

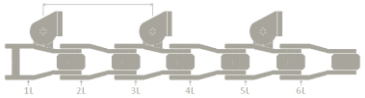

REPETIÇÃO A CADA 3º PASSO (3X3)
Este tipo de montagem é feito em elos alternados 1 sim x 2 não, com abas articulaveis, sempre unilateralmente e com 02 furos.

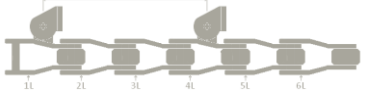

REPETIÇÃO A CADA 4º PASSO (4X4)
Este tipo de montagem é feito em elos alternados 1 sim x 1 não, com abas articulaveis, sempre unilateralmente e com 02 furos.

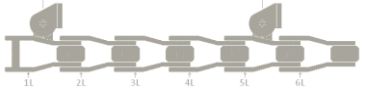

* Para especificar a corrente com adicionais se faz necessário determinar: A referência da corrente, o tipo do aditamento e o espaçamento entre os mesmos, exemplo: Corrente **IC-EB1124**, com aditamentos "tipo" **VA**, a cada **4º** passo **(4X4).**
* As correntes EB33, EB55, EB66 E EB88 podem apresentar diferenças nas medidas na alça e no VA, devendo as mesmas ser informadas pelo solicitante.

CORRENTES PARA USINA DE AÇÚCAR E ÁLCOOL (ESTEIRA DE CANA) SÉRIE EC

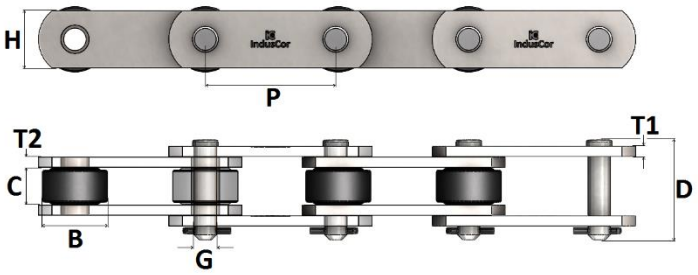



REFERÊNCIA INDUSCOR	PASSO P	ENTRE PLACAS C	Ø ROLO B	Ø PINO G	ALTURA PLACA H	ESPESSURA PLACA T	CARGA RUPTURA
	MM	MM	MM	MM	MM	MM	KGF
IC-EC205	78,11	37,10	31,75	15,88	38,10	7,94	15.000
IC-EC2188	101,60	31,60	44,45	15,88	38,10	7,94	15.000
IC-EC904	101,60	29,40	50,80	17,46	44,45	7,94	18.000
IC-EC168	101,60	34,90	57,15	15,88	41,30	9,53	21.000
IC-EC1113	102,60	31,60	50,80	15,88	38,10	7,94	18.000
IC-EC2124	152,40	37,10	69,85	19,05	50,80	9,53	32.000
IC-EC270	152,40	38,10	69,85	19,05	57,15	9,53	32.000
IC-EC967	152,40	38,10	69,85	22,23	63,50	12,70	48.000
IC-EC1166	152,40	38,10	76,20	22,23	63,50	12,70	48.000
IC-EC2315	228,60	43,00	76,20	22,23	63,50	9,53	35.000
IC-EC2129	228,60	37,10	82,50	19,05	57,20	9,53	32.000

ADICIONAIS PARA CORRENTE DA ESTEIRA DE CANA SÉRIE EC - K2 E K3

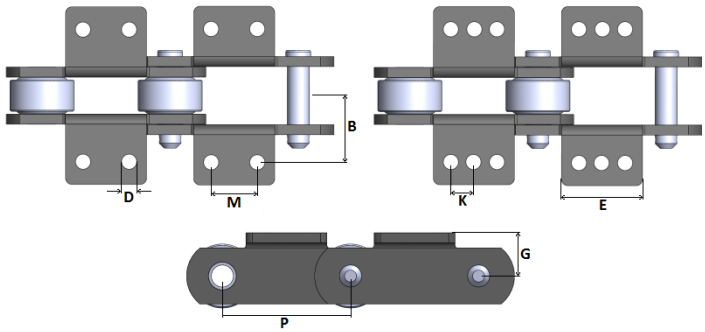

REFERÊNCIA INDUSCOR	E	M	K	B	G	D
	MM	MM	MM	MM	MM	MM
K2						
IC-EC205	65	30,00		60,00	35,00	12
IC-EC2188	65	35,00		55,00	35,00	12
IC-EC904	62	36,60		44,50	38,60	12
IC-EC168	72	38,10		57,50	55,80	12
IC-EC1113	68	38,10		52,40	31,80	10
IC-EC2124	120	76,20		55,60	41,50	16
IC-EC270	110	76,20		85,00	55,60	15
IC-EC967	110	76,20		72,00	49,00	15
IC-EC1166	110	76,20		72,00	49,00	15
IC-EC2315	178	139,40		76,20	45,00	14
K3						
IC-EC2129	152		51	73	45	15

DESCRIÇÃO DO ESPAÇAMENTO ENTRE ASAS VOADORAS

REPETIÇÃO EM TODOS OS PASSOS (1x1)

Este tipo de montagem é feito com abas externas e in-ternas, descrito como A se unilateral ou K se bi-lateral, podendo ter 01 furo (A1 ou K1) ou 02 furos (A2 ou K2).

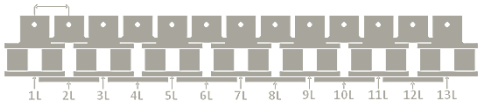

REPETIÇÃO A CADA 2º PASSO (2X2)

Este tipo de montagem é feito apenas com abas externas, descrito como A se unilateral ou K se bi-lateral, podendo ter 01 furo (A1 ou K1) ou 02 furos (A2 ou K2).

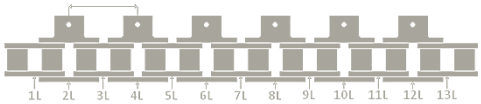

REPETIÇÃO A CADA 3º PASSO (3X3)

Este tipo de montagem é feito com abas externas e in-ternas, descrito como A se unilateral ou K se bi-lateral, podendo ter 01 furo (A1 ou K1) ou 02 furos (A2 ou K2).

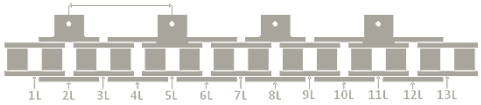

REPETIÇÃO A CADA 4º PASSO (4X4)

Este tipo de montagem é feito com abas externas e in-ternas, descrito como A se unilateral ou K se bi-lateral, podendo ter 01 furo (A1 ou K1) ou 02 furos (A2 ou K2).

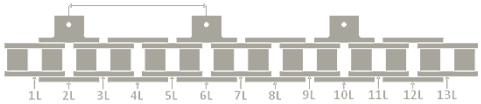

*Fabricadas com os materiais mais adequados a função que cada componente exerce dentro do elemento articulável e tendo os mesmos termicamente tratados, nossas correntes transportadoras apresentam até 30% a de resistência ao desgaste e a tração.

* Em casos especiais, podem ser fabricadas com aço inoxidável, tratamentos de superfície (Níquel químico / galvanização / etc.), rolos em Delrin ou UHMW, ou até mesmo com variação dimensional de algum de seus componentes. Consulte-nos.

* Para especificar a corrente com adicionais se faz necessário determinar: A referência da corrente, o tipo do aditamento e o espaçamento entre os mesmos, exemplo: Corrente **IC-EC2124,** com aditamentos "tipo" **K2**, a cada **2º** passo **(2X2).**

FABRICAMOS TAMBÉM MODELOS ESPECIAIS, CONSULTE-NOS

CORRENTES PARA USINA DE AÇÚCAR E ÁLCOOL (MESA ALIMENTADORA) SÉRIE MA

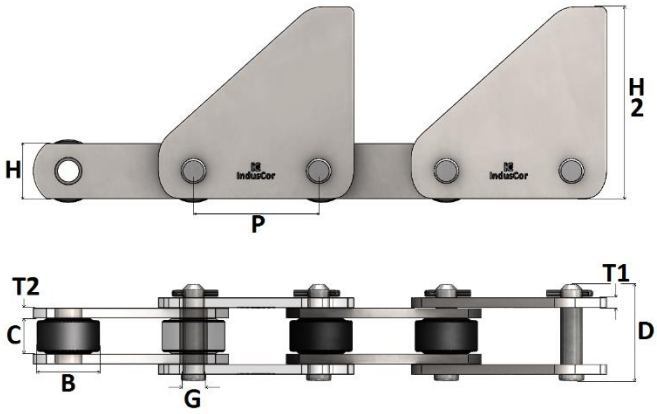

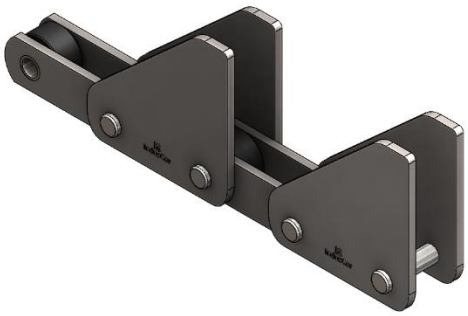

REFERÊNCIA INDUSCOR	PASSO P	ENTRE PLACAS C	Ø ROLO B	Ø PINO G	ALTURA PLACA H	ALTURA EMPURRADOR H2	ESPESSURA PLACA T1 / T2	CARGA RUPTURA
	MM	MM	MM	MM	MM		MM	KGF
IC-MA131	152,4	31,80	50,80	15,88	38,10	101,60	6,35	12.000
IC-MA297	152,4	41,20	55,66	15,88	38,10	101,60	7,94	14.800
IC-MA648	152,4	47,60	57,15	15,88	44,45	120,60	9,53	23.000
IC-MA1525	152,4	41,20	63,50	19,05	44,45	120,60	9,53	19.000
IC-MA1532	152,4	36,60	76,20	19,05	50,80	165,10	7,94	19.000
IC-MA9911	152,4	36,60	76,20 / 81,00	22,22	57,15	165,10	9,52	38.500
IC-MA9912	152,4	36,60	76,20 / 81,00	22,22	57,15	165,10	12,70	45.300

*Fabricadas com os materiais mais adequados a função que cada componente exerce dentro do elemento articulável e tendo os mesmos termicamente tratados, nossas correntes transportadoras apresentam até 30% a resistência ao desgaste e a tração.
* Em casos especiais, podem ser fabricadas com aço inoxidável, tratamentos de superfície (Níquel químico / galvanização / etc.), rolos em Delrin ou UHMW, ou até mesmo com variação dimensional de algum de seus componentes. Consulte-nos.
* Para especificar a corrente com adicionais se faz necessário determinar: A referência da corrente, o tipo do aditamento e o espaçamento entre os mesmos, exemplo: Corrente **EC1113**, com aditamentos "tipo" **F1**, a cada **4º** passo **(4X4)**.

FABRICAMOS CORRENTES COM ADICONAIS E1 E F1 BEM COMO MODELOS ESPECIAIS, CONSULTE-NOS

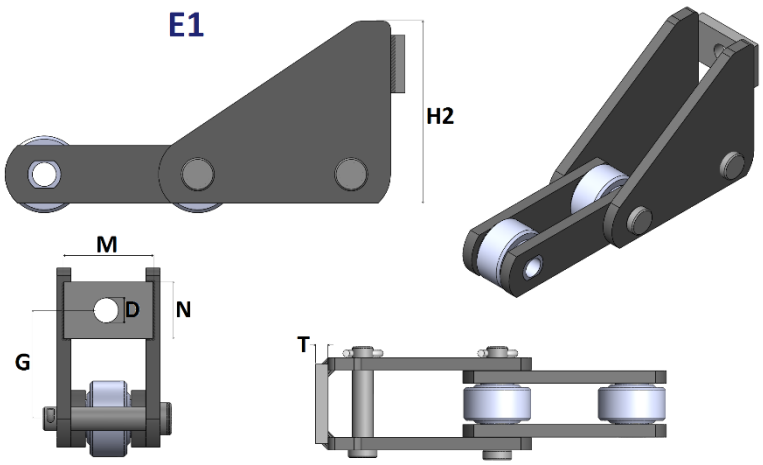

CORRENTES PARA USINA DE AÇÚCAR E ÁLCOOL SÉRIE WH

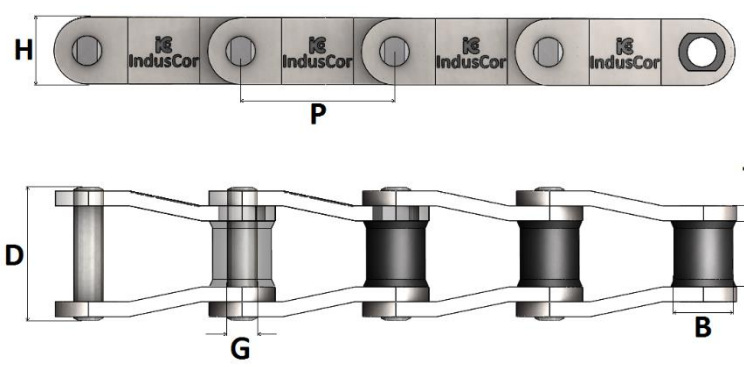

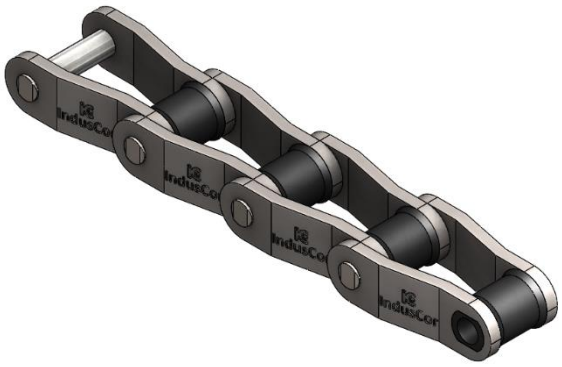

REFERÊNCIA INDUSCOR	PASSO P	ENTRE PLACAS C	Ø ROLO B	Ø PINO G	ALTURA PLACA H	ESPESSURA PLACA T	LARGURA DO ELO INTERNO E	CARGA DE RUPTURA
	MM	MM	MM	MM	MM	MM	MM	KGF
IC-WH78	66,27	28,24	22,90	12,70	28,40	6,35	41,10	13.800
IC-WH82	78,10	31,80	31,50	14,30	32,00	6,35	44,50	18.700
IC-WH106	152,40	41,20	37,10	19,05	38,10	9,53	60,30	27.400
IC-WH110	152,40	46,70	32,00	19,05	38,10	9,53	65,80	27.400
C-WH111	120,90	57,20	37,10	19,05	38,10	9,53	76,30	27.400
IC-WH124	101,60	41,20	37,10	19,05	38,10	9,53	60,30	27.400
IC-WH124H	103,20	41,20	41,70	22,22	50,80	12,70	66,60	27.400
IC-WH132	153,67	76,20	44,45	25,40	50,80	12,70	101,60	49.600

*Fabricadas com os materiais mais adequados a função que cada componente exerce dentro do elemento articulável e tendo os mesmos termicamente tratados, nossas correntes transportadoras apresentam até 30% a resistência ao desgaste e a tração.
* Em casos especiais, podem ser fabricadas com aço inoxidável, tratamentos de superfície (Níquel químico / galvanização / etc.), rolos em Delrin ou UHMW, ou até mesmo com variação dimensional de algum de seus componentes. Consulte-nos.

ADICIONAIS PARA CORRENTE PARA USINA DE AÇÚCAR E ÁLCOOL SÉRIE WH - A OU K SOLDADO

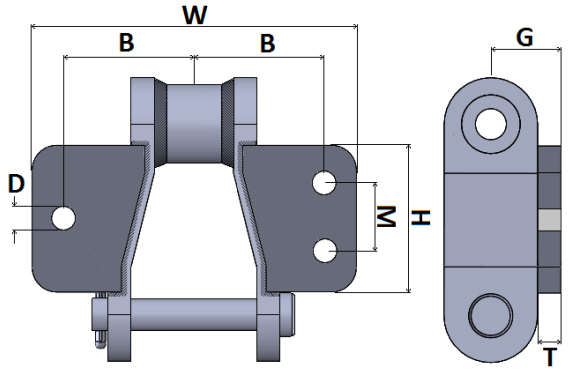

REFERÊNCIA INDUSCOR	P	G	B	W	H	M	T	D
	MM	MM	MM	MM	MM	MM	MM	MM
A1 OU K1								
IC-WH78	66,27	22,40	50,80	130,00	36,60		6,35	9,70
IC-WH82	78,10	23,90	53,35	142,80	46,00		6,35	9,70
A2 OU K2								
IC-WH78	66,27	22,40	50,80	130,00	52,30	28,40	6,35	9,70
IC-WH82	78,10	23,90	54,10	142,80	62,00	33,30	6,35	9,70
IC-WH110	152,40	30,00	67,50	168,00	84,10	44,40	9,53	9,70
IC-WH111	120,90	30,00	79,50	193,50	90,40	58,70	9,53	12,70
IC-WH124	101,60	39,60	66,80	180,80	77,70	49,30	9,53	9,70
IC-WH124H	103,20	39,60	66,80	165,60	80,80	49,30	12,70	12,70
IC-WH132	153,67	39,60	95,25	234,70	80,80	69,80	12,70	12,70

DESCRIÇÃO DO ESPAÇAMENTO ENTRE ADICIONAIS

REPETIÇÃO EM TODOS OS PASSOS (1x1)

Este tipo de montagem é feito em todos os elos da corrente, descrito como A se unilateral ou K se bilateral, podendo ter 01 furo (A1 ou K1) ou 02 furos (A2 ou K2).

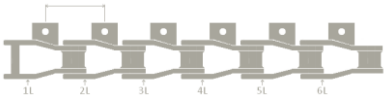

REPETIÇÃO A CADA 2º PASSO (2X2)

Este tipo de montagem é feito em elos alternados 1 sim x 1 não, descrito como A se unilateral ou K se bilateral, podendo ter 01 furo (A1 ou K1) ou 02 furos (A2 ou K2).

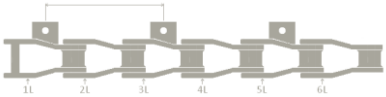

REPETIÇÃO A CADA 3º PASSO (3X3)

Este tipo de montagem é feito em elos alternados 1 sim x 2 não, descrito como A se unilateral ou K se bilateral, podendo ter 01 furo (A1 ou K1) ou 02 furos (A2 ou K2).

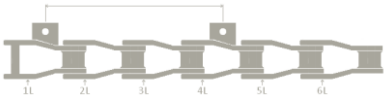

REPETIÇÃO A CADA 4º PASSO (4X4)

Este tipo de montagem é feito em elos alternados 1 sim x 3 não, descrito como A se unilateral ou K se bilateral, podendo ter 01 furo (A1 ou K1) ou 02 furos (A2 ou K2).

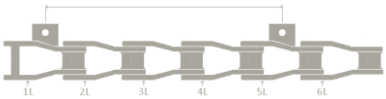

* Para especificar a corrente com adicionais se faz necessário determinar: A referência da corrente, o tipo do aditamento e o espaçamento entre os mesmos, exemplo: Corrente **WH82**, com aditamentos "tipo" **K2**, a cada **2º** passo **(2X2).**

ADICIONAIS PARA CORRENTE PARA USINA DE AÇÚCAR E ÁLCOOL SÉRIE WH - F2 OU F4 SOLDADO

REFERÊNCIA INDUSCOR	P	G	G2	B	B2	W	T	D	D2
	MM	MM	MM	MM	MM	MM	MM	MM	MM
F2									
IC-WH78	66,27	60,50	36,60		47,75	138,20	6,35		9,70
F4									
IC-WH78	66,27	60,50	44,40	57,15	47,60	141,20	6,35	9,70	9,70
IC-WH82	78,10	62,00	46,20	63,50	52,30	150,90	6,35	9,70	9,70
IC-WH124	101,60	73,20	52,30	66,80	55,65	157,00	19,50	9,70	9,70

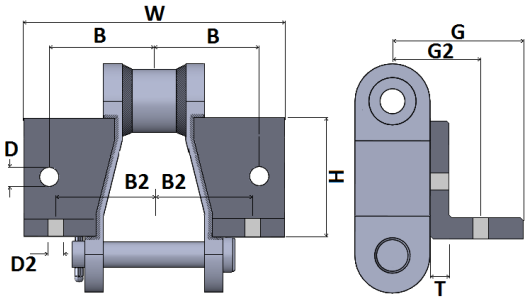

ADICIONAIS PARA CORRENTE PARA USINA DE AÇÚCAR E ÁLCOOL SÉRIE WH - W1 SOLDADO

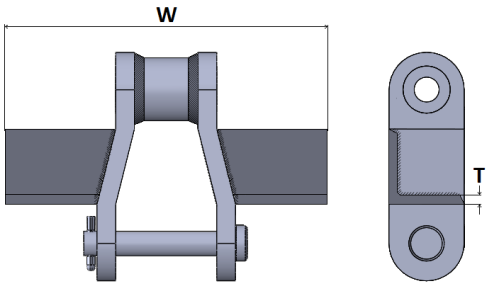

EFERENCIA	P	W	T
	MM	MM	MM
IC-WH78	66,27	153,90	6,35
IC-WH82	78,10	166,60	6,35
IC-WH124	101,60	217,40	6,35
IC-WH124H	103,20	217,40	9,35
C-WH132	153,67	326,00	9,35

* Fabricadas com os materiais mais adequados a função que cada componente exerce dentro do elemento articulável e tendo os mesmos termicamente tratados, nossas correntes transportadoras apresentam até 30% a mais de resistência ao desgaste e a tração.
* Para especificar a corrente com adicionais se faz necessário determinar: A referência da corrente, o tipo do aditamento e o espaçamento entre os mesmos, exemplo: Corrente **WH82**, com aditamentos "tipo" **K2**, a cada **2º** passo **(2X2).**

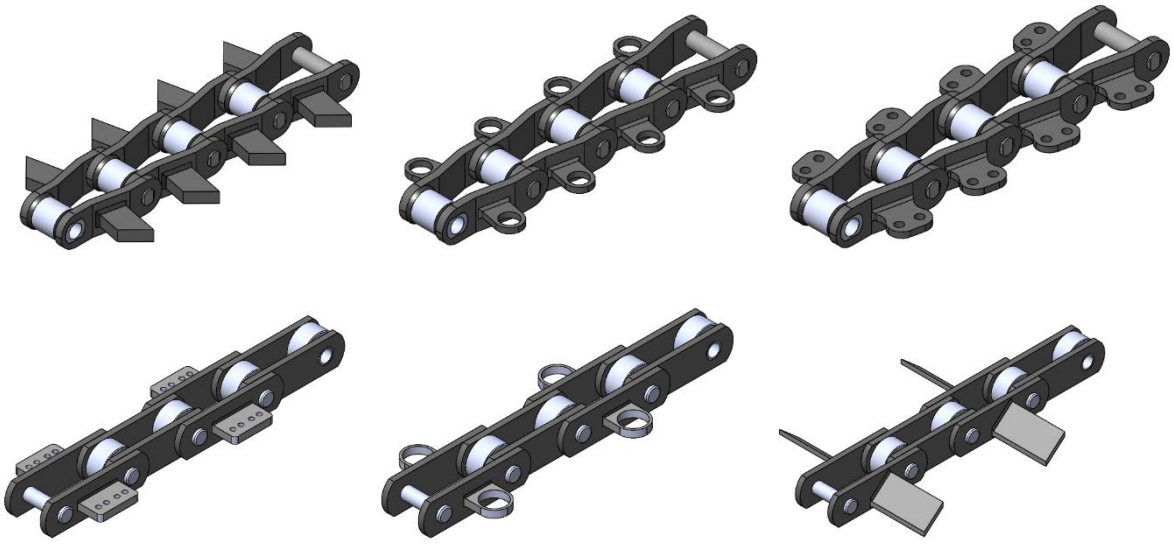

FABRICAMOS CORRENTES COM ADICONAIS ESPECIAIS, CONSULTE-NOS

CORRENTES ESTAMPADAS PARA TRANSPORTADOR AÉREO (BI-DIRECIONAL) SÉRIE DC

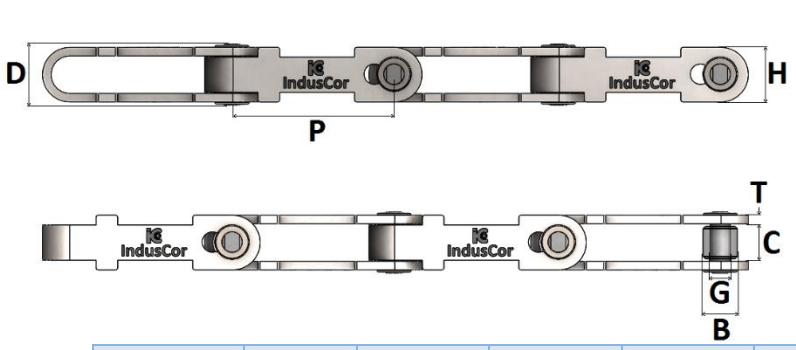



REFERÊNCIA INDUSCOR	PASSO P	Ø ROLO B	ESPESSURA PLACA T	ALTURA PLACA H	Ø PINO G	LARGURA INTERNA C	LARGURA TOTAL D	CARGA RUPTURA
	MM	MM	MM	MM	MM	MM	MM	KGF
IC-DC210	50,80	11,11	3,20	17,50	6,35	11,11	23,00	2.500
IC-DC300	76,20	15,88	4,80	25,40	9,53	15,80	29,00	5.700
IC-DC310	76,20	19,05	4,80	31,75	12,70	19,05	36,00	8.600
IC-DC400	101,60	15,88	4,80	25,40	9,53	15,88	29,00	5.700
IC-DC410	101,60	22,22	6,35	34,92	14,28	22,22	42,00	9.900
IC-DC420	101,60	25,40	6,35	38,10	15,88	25,40	45,00	16.000
IC-DC620	152,40	31,75	9,53	50,80	19,05	31,75	58,00	22.900
IC-DC620	152,40	38,10	9,53	57,15	22,22	38,10	65,00	37.000

CORRENTES ESTAMPADAS PARA TRANSPORTADOR AÉREO (TRI-DIRECIONAL) SÉRIE DF

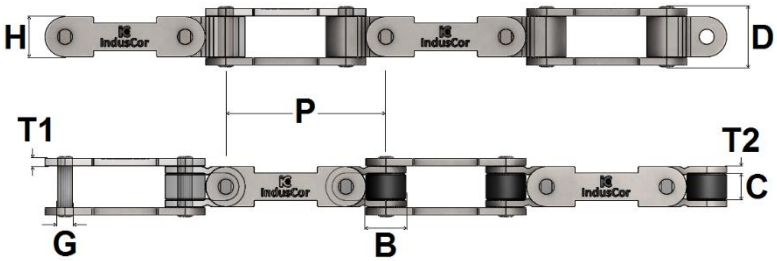



REFERÊNCIA INDUSCOR	PASSO P	Ø ROLO B	ESPESSURA PLACA T	ALTURA PLACA H	Ø PINO G	LARGURA INTERNA C	LARGURA TOTAL D	CARGA RUPTURA
	MM	MM	MM	MM	MM	MM	MM	KGF
IC-DF300	76,20	31,75	4,80	31,75	12,70	12,50	37	8.600
IC-DF400	101,60							
IC-DF600	152,40							

*Fabricadas com os materiais mais adequados a função que cada componente exerce dentro do elemento articulável e tendo os mesmos termicamente tratados, nossas correntes transportadoras apresentam até 30% a mais de resistência ao desgaste e a tração.

CORRENTES FORJADAS PARA TRANSPORTADOR AEREO SÉRIE X

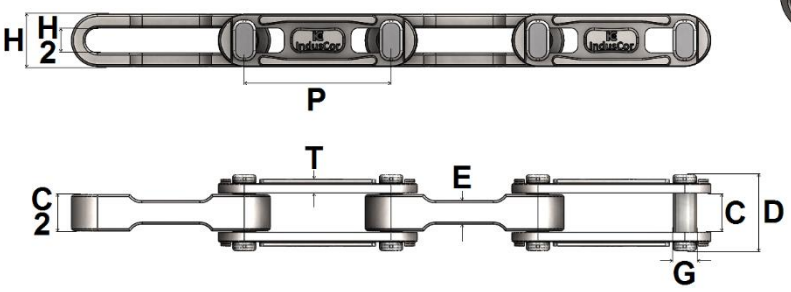



REFERÊNCIA INDUSCOR	PASSO P	ESPESSURA ELO INTERNO		LARGURA INTERNA C	ESPESSURA PLACA T	ALTURA PLACA H	LARGURA INTERNA H2	Ø PINO G	LARGURA TOTAL D	CARGA RUPTURA	PESO METRO
		C2	E								
	MM	MM		MM	MM	MM	MM	MM	MM	KGF	KG/M
IC-X348	76,60	18,80	13,00	20,10	9,70	27,80	14,50	12,40	43,80	12.000	3,28
IC-X458	102,40	25,20	16,20	27,20	12,00	36,50	17,40	16,20	57,00	22.500	4,76
IC-X678	153,20	32,50	21,10	34,30	17,80	51,50	24,50	22,10	76,50	38.800	9,98

* Em casos especiais, podem ser fabricadas com aço inoxidável, tratamentos de superfície (Níquel químico / galvanização / etc.), Consulte-nos.

CORRENTES COM DOG TIPO CATERPILLAR SÉRIE 160X

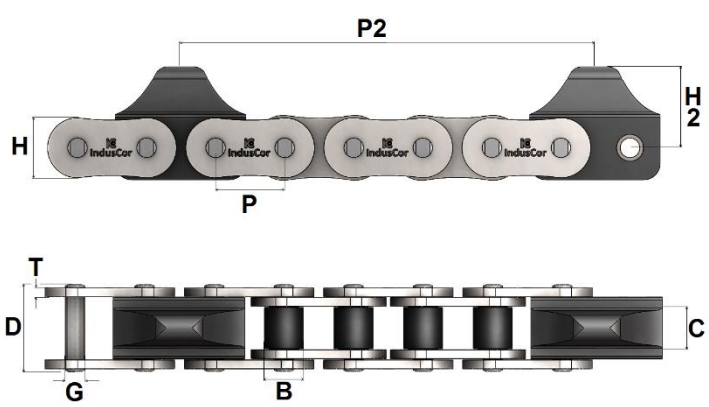



REFERÊNCIA INDUSCOR	PASSO		Ø ROLO	ESPESSURA		ALTURA		Ø PINO	LARGURA		CARGA RUPTURA
	CORRENTE P	ENTRE DOGS P2	B	PLACA T	DENTE T2	PLACA H	DOG H2	G	ENTRE PLACAS C	TOTAL D	
	MM	POL.	MM	MM	MM	MM	MM	MM	MM	MM	KGF
IC-160X348	50,80	12”	28,58	6,35	15,88	48,00	53,30	14,29	31,75	65,10	27.500
IC-160X458		8”			25,40		60,30				
IC-160X678		12”			27,00		76,20				

CORRENTES TIPO RELIANCE PARA TRANSPORTADOR DE ARRASTE (GLP) SM-1200

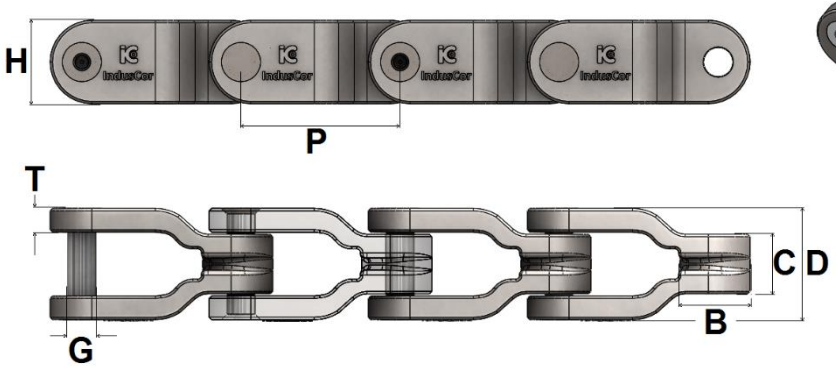



REFERÊNCIA INDUSCOR	PASSO P	Ø ROLO B	ESPESSURA PLACA T	ALTURA PLACA H	Ø PINO G	LARGURA INTERNA C	LARGURA TOTAL D	CARGA RUPTURA
	MM	MM	MM	MM	MM	MM	MM	KGF
IC-SM1200	63,50	28,58	9,50	33,30	12,70	23,80	44,50	7650

CORRENTES TRANSPORTADORAS DE GARRAFAS SÉRIE 815K

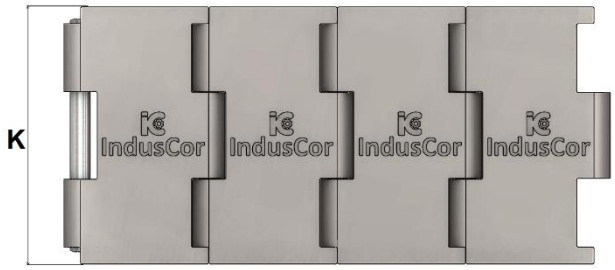

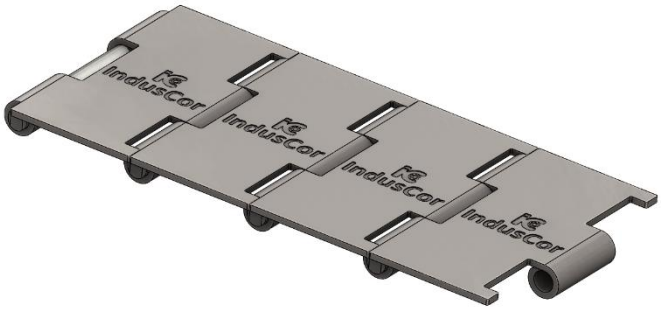

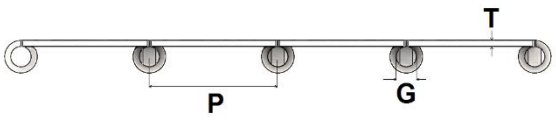

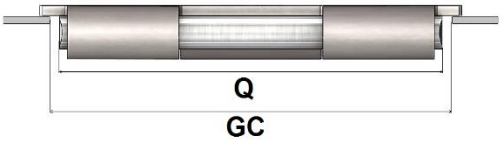

REFERÊNCIA INDUSCOR	PASSO P	ESPESSURA PLATAFORMA E	Ø PINO G	COMPRIMENTO PINO Q	LARGURA PISTA GC	LARGURA PLATAFORMA K	PESO POR METRO	MATERIAL STANDARD
	MM	MM	MM	MM	MM	POL.	KG	
IC-S815K-214	38,10	3,20	6,35	42,10	44,45	2.1/4"	2,12	AÇO CEMENTADO
IC-S815K-258						2.5/8"	2,38	
IC-S815K-314						3.1/4"	2,73	
IC-S815K-400						4"	3,18	
IC-S815K-412						4.1/2"	3,47	
IC-S815K-600						6"	4,37	
IC-S815K-712						7.1/2"	5,26	
IC-SS815K-258						2.5/8"	2,38	AÇO INOXIDÁVEL
IC-SS815K-314						3.1/4"	2,73	
IC-SS815K-400						4"	3,18	
IC-SS815K-412						4.1/2"	3,47	
IC-SS815K-600						6"	4,37	
IC-SS815K-712						7.1/2"	5,26	

CORRENTES TRANSPORTADORAS DE GARRAFAS SÉRIE 866K

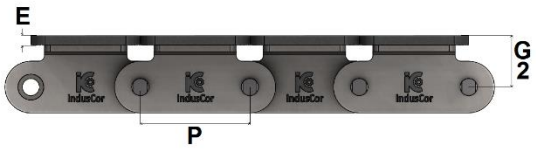



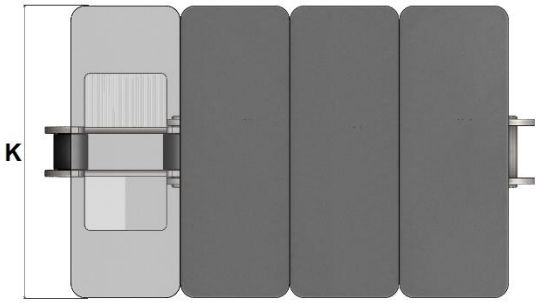

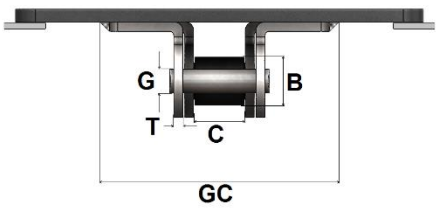

REFERÊNCIA INDUSCOR	PASSO P	ENTRE PLACAS C	Ø ROLO B	Ø PINO G	ESPESSURA PLACA T	ESPESSURA PLATAFORMA E	LARGURA PLATAFORMA K	CENTRO A BASE G2	LARGURA PISTA GC	CARGA RUPTURA
	MM	MM	MM	MM	MM	MM	POL.	MM	POL.	KGF
IC-866K-314	38,10	12,70	11,91	5,94	3,20	3,20	3.1/4"	18	1.5/8"	4.100
IC-866K-400							4"			
IC-866K-412							4.1/2"			
IC-866K-600							6"			
IC-866K-712							7.1/2"			

CORRENTE TRANSPORTADORA “DE BLOCOS” SÉRIE NF

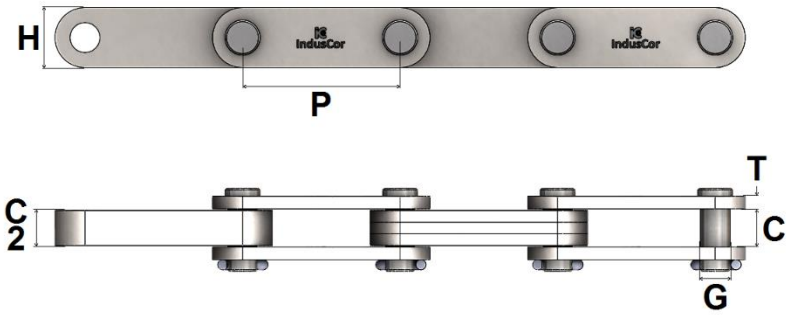



REFERÊNCIA INDUSCOR	PASSO P	ENTRE PLACAS C	Ø PINO G	ALTURA PLACA H	ESPESSURA PLACA T	ESPESSURA BLOCO C2	CARGA RUPTURA	PESO METRO
	MM	MM	MM	MM	MM	MM	KGF	KG/M
IC-NF30150	150	23,30	14,40	38,10	7,90	22,22	31.500	7,00
IC-NF30200	200							6,60
IC-NF40150	150	26,50	15,88	44,50	7,90	25,40	40.500	9,00
IC-NF40200	200							8,50
IC-NF56200	200	29,50	19,05	54,00	9,50	28,50	56.500	12,30
IC-NF56250	250							12,00
IC-NF63200	200	31,50	22,22	57,00	9,50	30,00	63.000	13,70
IC-NF63250	250							13,00
IC-NF70200	200	33,50	22,22	63,50	9,50	31,70	73.500	16,20
IC-NF70250	250							15,50
IC-NF90200	200	38,00	25,40	72,00	12,70	37,00	92.500	21,00
IC-NF90250	250							20,00
IC-NF115250	250	40,00	25,40	76,20	12,70	38,10	114.000	25,00
IC-NF115300	300							24,00
IC-NF140250	250	47,50	31,75	85,00	15,88	44,5	143.000	32,00
IC-NF140300	300							31,00
IC-NF180300	300	52,50	31,75	95,00	15,88	50,80	177.500	39,00
IC-NF180350	350							37,80
IC-NF210300	300	59,00	38,10	110,00	15,88	54,00	219.500	50,00
IC-NF210350	350							48,30
IC-NF250300	300	66,00	38,10	112,00	19,05	63,50	248.500	58,80
IC-NF250350	350							56,70
IC-NF280300	300	67,00	38,10	122,00	19,05	65,00	277.500	66,00
IC-NF280350	350							62,30

*Fabricadas com os materiais mais adequados a função que cada componente exerce dentro do elemento articulável e tendo os mesmos termicamente tratados, nossas correntes transportadoras apresentam até 30% a resistência ao desgaste e a tração.
* Em casos especiais, podem ser fabricadas com aço inoxidável, tratamentos de superfície (Níquel químico / galvanização / etc.), rolos em Delrin ou UHMW, ou até mesmo com variação dimensional de algum de seus componentes. Consulte-nos.

CORRENTES FORJADAS PARA ARRASTE SÉRIE FORKY

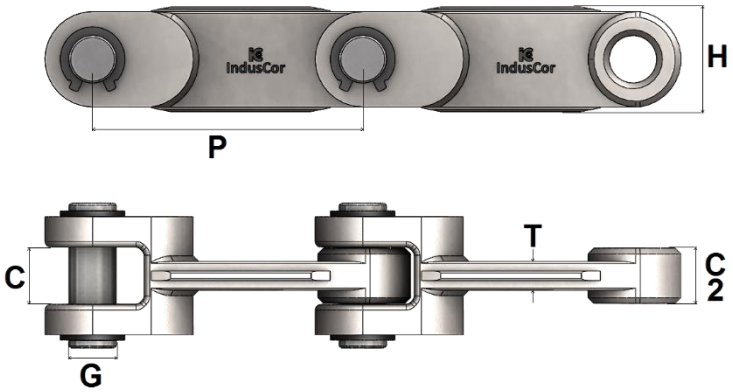

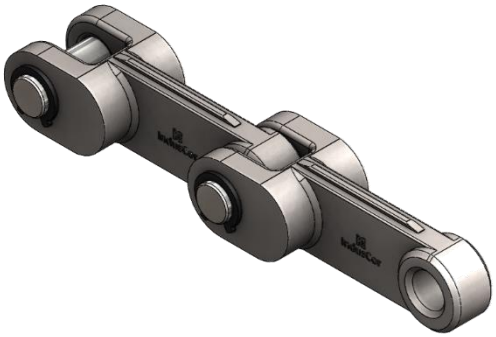

REFERÊNCIA INDUSCOR	PASSO P	ENTRE PLACAS C	Ø PINO G	ALTURA PLACA H	ESPESSURA PLACA T	ESPESSURA BLOCO C2	CARGA RUPTURA	PESO POR ELO
	MM	MM	MM	MM	MM	MM	KGF	KG
IC-F142-19	142	20,00	25,00	55,00	13	19	42.000	1,50
IC-F142-29	142	30,00			15	29	63.000	2,00

AS

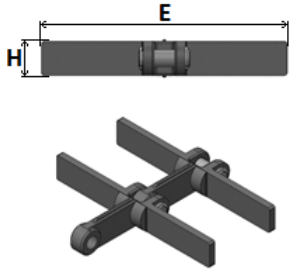

AI

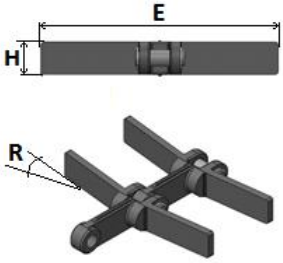

AA

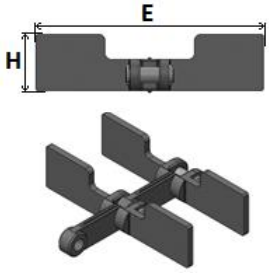

BU

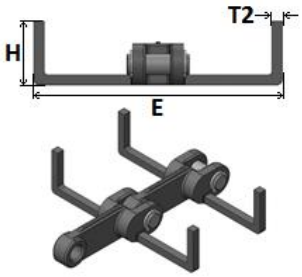

BC

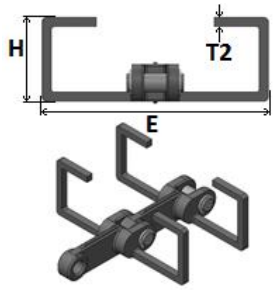

BG

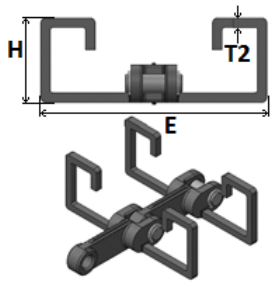

BUT

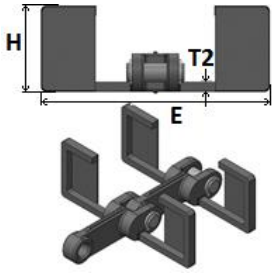

BCT

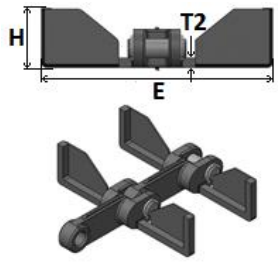

DIVERSOS

FABRICAMOS TAMBEM:
* CONFORME DESENHO
*CONFORME AMOSTRA
*ESPECIFICAÇÃO DE OUTROS FABRICANTES
* ARRASTE DUPLO
* ARRASTADOR DE POLIURETANO ATÓXICO
* ARRASTADOR DE NYLON OU DELRIN

REPETIÇÃO DOS ESPAÇAMENTOS ENTRE ARRASTADORES

REPETIÇÃO A CADA 1º PASSO (1X1)
Este tipo de montagem é descrito como A se unilateral ou K se bilateral

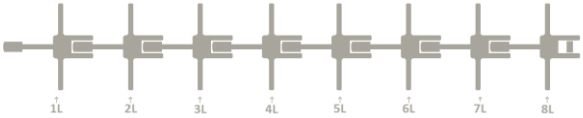

REPETIÇÃO A CADA 2º PASSO (2X2)
Este tipo de montagem é descrito como A se unilateral ou K se bilateral

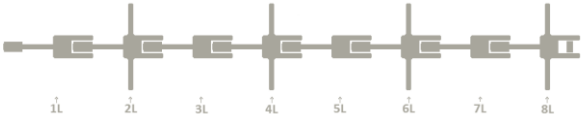

REPETIÇÃO A CADA 3º PASSO (3X3)
Este tipo de montagem é descrito como A se unilateral ou K se bilateral

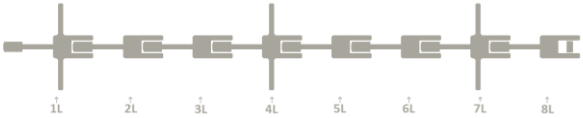

REPETIÇÃO A CADA 4º PASSO (4X4)
Este tipo de montagem é descrito como A se unilateral ou K se bilateral

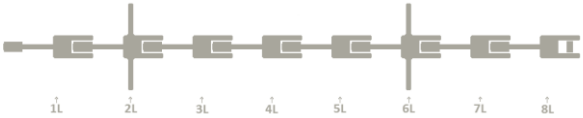

ENGRENAGENS PARA CORRENTES DE TRANSMISSÃO

Fabricamos e mantemos em estoque engrenagens para correntes simples e duplas, cujas características dimensionais apresentamos adiante. Aproveitamos para tecer alguns comentários sobre as mesmas:

Tipos - nossas engrenagens de estoque são fabricadas, dependendo do passo e número de dentes, nos tipos B2 ou B4.

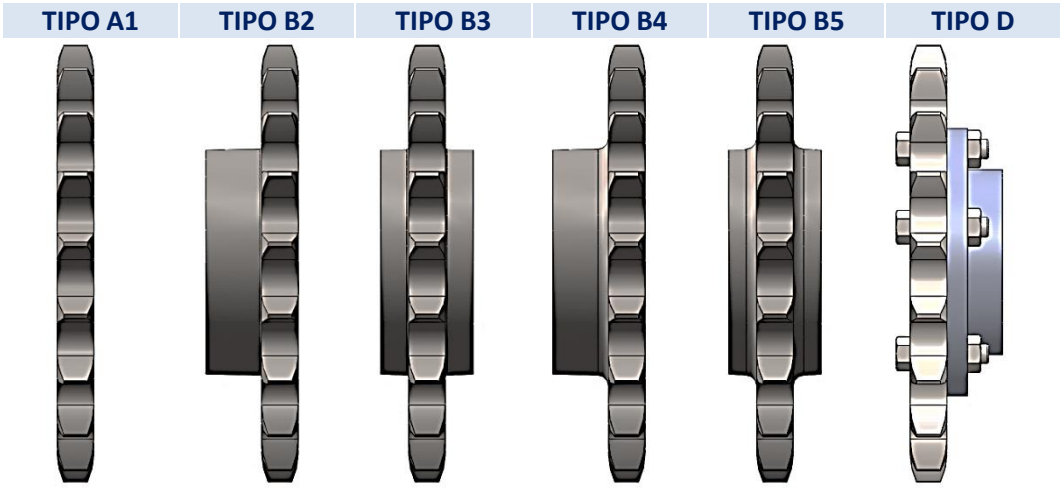

Tipo A1 - este tipo caracteriza uma engrenagem sem cubo.
Tipo B2 - este tipo caracteriza uma engrenagem de cubo unilateral, fixo.
Tipo B3 - este tipo caracteriza uma engrenagem de cubo bilateral, fixo.
Tipo B4 - este tipo caracteriza uma engrenagem de cubo unilateral, soldado.
Tipo B5 - este tipo caracteriza uma engrenagem de cubo bilateral, soldado.
Tipo D - este tipo define uma engrenagem de cubo unilateral, unido à coroa através de parafusos de aço, devidamente dimensionados para este fim. A vantagem principal apresentada por este tipo de engrenagem é a possibilidade de substituir a coroa, quando a mesma estiver desgastada, representando uma economia apreciável, pois normalmente o cubo não apresenta qualquer desgaste ou avaria com o uso. Para abertura de furo ou rasgo de chaveta em engrenagem deste tipo, pode-se desacoplar o cubo da mesma, e executar o serviço em máquinas operatrizes de pequeno porte, devido ao pequeno diâmetro do mesmo.

Número de dentes - Nossas engrenagens de estoque são fabricadas com os seguintes números de dentes: 09, 10, 11, 12, 13, 14, 15, 16, 17, 18, 19, 20, 21, 22, 23, 24, 25, 26, 27, 28, 30, 31, 32, 33, 34, 35, 36, 38, 40, 45, 48, 54, 57, 60, 76, 95 e 114; estes números possibilitam a obtenção de qualquer tipo de relação recomendável para transmissões por corrente.
Endurecimento de dentes - sob pedido, podemos fornecer as engrenagens de nossa linha normal com os dentes endurecidos através de tratamento térmico; recomenda-se este tipo de tratamento quando as engrenagens trabalhem com relação acima de 1:5 ou quando em condições abrasivas.

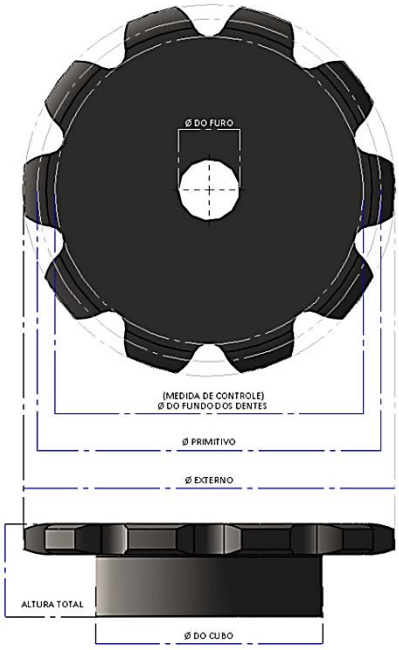

Para cada tipo de corrente de transmissão é fabricada uma série especifica de engrenagens.
Para obter-se um correto acoplamento entre a corrente e a engrenagem, a construção desta última deve respeitar determinadas dimensões: algumas destas derivam de considerações geométricas, enquanto outras são baseadas na experiência.
No desenho ao lado, indicamos a terminologia mais comum usada para indicar as dimensões principais de uma engrenagem, além do passo da corrente e do número de dentes.
Forma dos dentes - a forma teórica dos dentes deve ser aquela que o rolo da corrente traça passando do percurso retilíneo, identificado com o alinhamento do centro dos pinos da corrente na parte em tensão, ao percurso circular representado pela circunferência primitiva da roda dentada. Em outras palavras, o perfil teórico do dente de uma engrenagem para corrente de transmissão é o envolvimento do perfil do rolo no movimento relativo da corrente em relação à engrenagem.
Diâmetro Primitivo - é o diâmetro da circunferência que passa pelos centros dos pinos da corrente quando a mesma está envolvendo a engrenagem.

Diâmetro de fundo de dentes - é o diâmetro da circunferência tangente
aos pontos mais internos da porção circular dos dentes da engrenagem. Apesar desta medida não ser mencionada neste catálogo, é importantíssima, pois é baseada nela que se faz o controle dimensional da engrenagem, no que diz respeito a fresagem dos dentes.
Diâmetro externo - é o diâmetro da circunferência que circunscreve a extremidade dos dentes da engrenagem.

DIÂMETROS PRIMITIVOS UNITÁRIOS DE ENGRENAGENS

Para o cálculo de diâmetro primitivo de qualquer tipo de engrenagem para corrente deve-se usar a tabela abaixo. Procede-se da seguinte forma: determinado o número de dentes, verifica-se na tabela o fator X correspondente; multiplica-se o passo da corrente pelo fator, e teremos o diâmetro primitivo, na mesma unidade do passo. Exemplo:
Eng. 32 dentes passo 31,75mm = 10,202 X 31,75mm = 323,91mm
Eng. 68 dentes passo 2 polegadas = 21,653 X 2,00pol. = 43.31 pol.

No de Dentes	Fator X	No de Dentes	Fator X	No de Dentes	Fator X	No de Dentes	Fator X
09	2.924	45	14.336	81	25.790	117	37.247
10	3.236	46	14.654	82	26.108	118	37.565
11	3.549	47	14.972	83	26.426	119	37.883
12	3.864	48	15.290	84	26.744	120	38.202
13	4.179	49	15.608	85	27.063	121	38.520
14	4.494	50	15.926	86	27.381	122	38.838
15	4.810	51	16.244	87	27.699	123	39.156
16	5.126	52	16.562	88	28.017	124	39.475
17	5.442	53	16.880	89	28.335	125	39.793
18	5.759	54	17.198	90	28.654	126	40.111
19	6.076	55	17.517	91	28.972	127	40.429
20	6.392	56	17.835	92	29.290	128	40.748
21	6.709	57	18.153	93	29.608	129	41.066
22	7.027	58	18.471	94	29.927	130	41.384
23	7.344	59	18.789	95	30.245	131	41.703
24	7.661	60	19.107	96	30.563	132	42.021
25	7.979	61	19.426	97	30.881	133	42.339
26	8.296	62	19.744	98	31.200	134	42.657
27	8.614	63	20.062	99	31.518	135	42.976
28	8.931	64	20.380	100	31.836	136	43.294
29	9.249	65	20.698	101	32.154	137	43.612
30	9.567	66	21.016	102	32.473	138	43.931
31	9.885	67	21.335	103	32.791	139	44.249
32	10.202	68	21.653	104	33.109	140	44.567
33	10.520	69	21.971	105	33.428	141	44.885
34	10.838	70	22.289	106	33.746	142	45.204
35	11.156	71	22.607	107	34.064	143	45.522
36	11.474	72	22.926	108	34.382	144	45.840
37	11.792	73	23.244	109	34.701	145	46.159
38	12.110	74	23.562	110	35.019	146	46.477
39	12.428	75	23.880	111	35.337	147	46.795
40	12.746	76	24.198	112	35.655	148	47.113
41	13.063	77	24.517	113	35.974	149	47.432
42	13.382	78	24.835	114	36.292	150	47.750
43	13.700	79	25.153	115	36.610		
44	14,018	80	25,471	116	36.928		

LINHA DE ENGRENAGENS ESPECIAIS

Estamos tecnicamente aptos para fabricar todo e qualquer tipo de engrenagem para correntes de transmissão.
Normalmente fabricada sob encomenda, esta linha de engrenagens pode ser construída com material, tipo de cubo e furação desejados, seja através de desenho ou amostra dos clientes, seja através de projeto especial desenvolvido por nosso Departamento de Engenharia.

SISTEMAS DE FABRICAÇÃO

As engrenagens IndusCor são fabricadas em máquinas operatrizes moderníssimas, apropriadas para este fim.
Todas as engrenagens IndusCor para corrente são usinadas em fresadoras do tipo Rhenania, utilizando ferramentas geradoras de dentes do tipo Caracol. Estas máquinas possibilitam a usinagem de dentes perfeitamente simétricos, proporcionando uma vida útil muito mais longa para as correntes. As engrenagens são perfeitamente controladas após a fresagem, através dos mais modernos sistemas de controle e inspeção.
Toda e qualquer engrenagem IndusCor é garantida contra qualquer defeito de matéria prima ou mão de obra, sendo automática sua substituição sem qualquer ônus para o cliente, no caso de qualquer irregularidade.

TÉCNICA DE APLICAÇÃO DE TRANSMISSÕES POR CORRENTE

As notas a seguir relacionadas são recomendações gerais que devem ser seguidas para a seleção e instalação de uma transmissão por corrente, com a finalidade de se atingir um rendimento satisfatório e vida útil longa para a transmissão.
Para acionamentos industriais normais, a experiência estabeleceu uma velocidade máxima da engrenagem menor para cada passo de corrente. Essas velocidades, que são relativas a engrenagens entre 17 a 25 dentes, inclusive, são dadas na tabela abaixo; elas são aplicáveis desde que a lubrificação da transmissão seja correta.

Passo da Corrente	Velocidade Máxima da Engrenagem RPM
3/8 “	5.000
1/2 “	3.750
5/8”	2.750
3 /4”	2.000
1”	1.500
1.1/4”	1.200

Passo da Corrente	Velocidade Máxima da Engrenagem RPM
1.1/2 “	900
1.3/4”	700
2”	550
2.1/2”	450
3”	300

VELOCIDADES MÁXIMAS DE OPERAÇÃO

PASSO DA CORRENTE

A Tabela de Seleção abaixo indica tamanhos alternativos de correntes que podem ser utilizadas para transmitir força a uma velocidade definida. Recomenda-se dimensionar a transmissão com base nos dados para corrente simples, pois esta normalmente possibilita uma transmissão mais econômica. Caso a corrente simples não satisfaça as exigências impostas por limitações de espaço, alta velocidade, suavidade de funcionamento e silêncio da transmissão, deve-se utilizar a corrente dupla ou tripla de menor passo possível. Quando a necessidade de H.P. a uma velocidade definida é maior que a capacidade possibilitada por uma corrente simples, pode-se usar uma corrente dupla ou tripla.

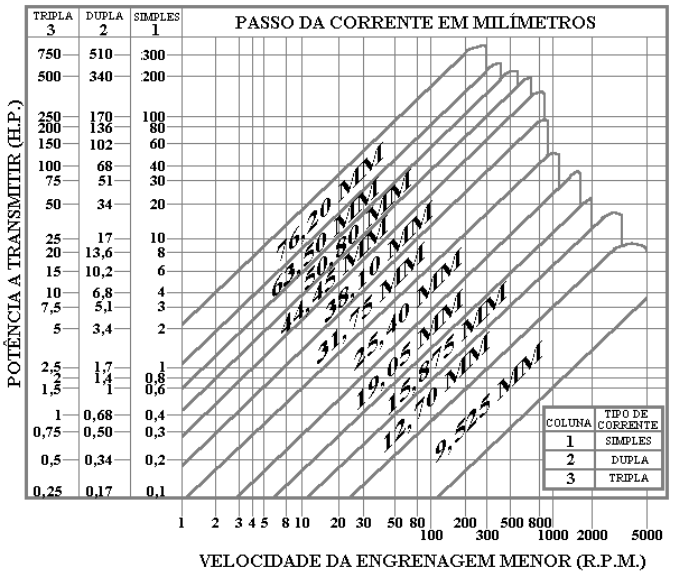

NÚMERO DE DENTES NAS ENGRENAGENS

Número mínimo de dentes:
Existem quatro importantes vantagens em uma transmissão por corrente que derivam diretamente do número de dentes da engrenagem menor. Estas vantagens são: o fluxo suave e uniforme de potência, ausência de ruídos na operação, alta eficiência e longa durabilidade. O motivo para que estas dependências ocorram é o fato de a corrente formar um polígono sobre a engrenagem. Desta forma, quando a velocidade da engrenagem for constante, a velocidade da corrente (devido a sua configuração de múltiplos lados, representados pelos passos da corrente, em sua trajetória ao redor dos dentes da engrenagem) fica sujeita a uma variação cíclica regular. Esta variação cíclica se torna menos visível quando a trajetória da corrente aproxima-se o mais perto possível de círculo verdadeiro, e por isso, torna-se desprezível para a maioria de aplicações em que, o nº de dentes da engrenagem exceda a 19.

Os efeitos desta variação cíclicos são mais bem demonstrados no caso de uma engrenagem com nº absolutamente mínimo de dentes, ou seja, 03. Neste caso para cada volta da engrenagem, a corrente fica submetida a um ciclo trifásico, combinando cada fase com o engrenamento de um único dente. Assim que o dente engrena, para cada 1/6 da rotação, a distância efetiva (ou raio de acionamento) do centro da engrenagem a corrente é gradualmente dobrada; para a restante sexta parte de rotação, ela retorna para sua posição original. Desta forma, como a velocidade linear da corrente relaciona-se diretamente com o raio efetivo da transmissão da engrenagem, a velocidade da corrente flutua em 50% por seis vezes durante cada rotação da engrenagem.

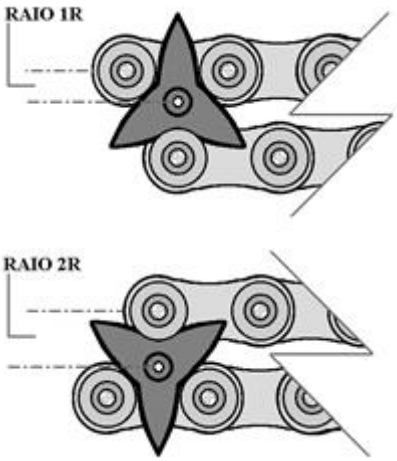

GRÁFICO DE TRANSMISSÃO

Conforme indica o gráfico, a porcentagem de variação da velocidade cíclica diminui rapidamente, conforme se adicionam mais dentes. Portanto, com uma engrenagem de 19 dentes, está variação de velocidade cíclica é desprezível. Por conseguinte, recomendamos que as engrenagens utilizadas em aplicações normais de transmissão, funcionando desde velocidade médias até máximas, não tenham menos do que 19 dentes.

Além da variação cíclica, existem também fatores adicionais que afetam transmissões com números pequenos de dentes na engrenagem menor. Ao diminuir o número de dentes, o engrenamento se torna mais duro e a potência se dissipa entre o impacto e a fricção; surge uma vibração do lance suspenso da corrente por auto excitação, e a vida útil da corrente se reduz drasticamente com o ângulo de articulação da junção. Existem, entretanto, aplicações onde a economia de espaço é necessidade vital de projeto, e as condições de velocidade / potência são tão conservadoras que as desvantagens do número limitado de dentes (ou seja, abaixo de 17) permanecem discretas para que uma transmissão compacta e satisfatória seja possível, como por exemplo, máquinas de oficina, transmissões operadas a mão, mecanismos, etc.
As condições limites com carga permanente, para utilizar um número pequeno de dentes são como segue:

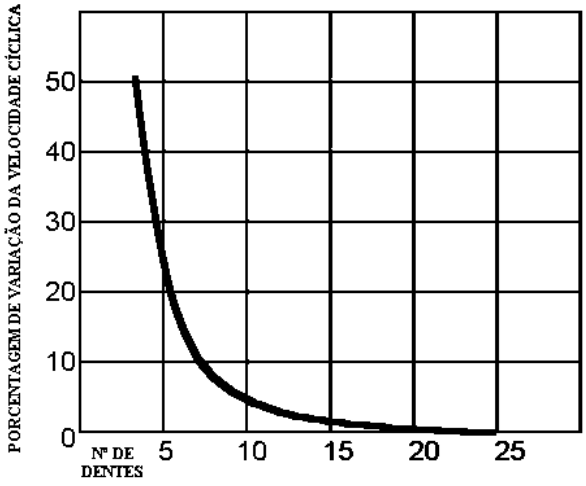

Dentes	Porcentagem de aproveitamento máximo de RPM	Porcentagem de aproveitamento máximo de Potência
11	20	30
13	30	40
15	50	60
17	80	90

NÚMERO PAR DE DENTES

A maioria das transmissões tem um número par de passos na corrente; aconselha-se utilizar uma engrenagem com número ímpar de dentes, para garantir uma distribuição uniforme do desgaste tanto na corrente como nas engrenagens.

NÚMERO MÁXIMO DE DENTES

O número máximo de dentes em qualquer engrenagem nunca deve exceder a 150. Esta limitação é devida ao fato de que para um alongamento da corrente, devido ao desgaste normal de uso, o diâmetro primitivo da corrente em funcionamento sobre a engrenagem aumenta muito em relação ao diâmetro primitivo da engrenagem. Apesar de que a altura dos dentes diminui ligeiramente conforme aumenta o número de dentes, uma engrenagem de 150 dentes representa o máximo que permitirá a acomodação do desgaste máximo da corrente.

NÚMERO MÍNIMO DE DENTES EM ENGRENAGEM

É interessante estar atento para que a totalidade dos dentes de ambas as engrenagens impulsionadas pela mesma corrente não seja menor que 50; como exemplo: em uma transmissão de relação 1:1 as duas engrenagens não devem ter menos de 25 dentes cada uma.

DISTÂNCIA ENTRE CENTROS

Para uma ótima vida útil da transmissão, a distância entre centros das duas engrenagens deve ser normalmente dentro de 30 a 80 vezes o passo da corrente.
A transmissão com distância entre centros abaixo de 30 passos da corrente ou maiores de 1.800 mm deve ser submetida a um estudo prévio por nosso Departamento de Engenharia.
A distância mínima entre centros às vezes é calculada tendo por base o número de passos da corrente, e nossa recomendação é de que nunca menos de 07 dentes da engrenagem se encaixem na corrente.
Em transmissões entre dois pontos, este encaixe é obtido quando a distância entre centros é igual ou maior do que a diferença entre os diâmetros primitivos da engrenagem maior e da engrenagem menor. A distância entre centros é também regida pela conveniência de utilizar-se uma corrente com um número par de passos, isto porque o uso de elos de redução não é recomendado, devendo ser evitado.
Para uma transmissão no plano horizontal, a distância entre centros deve ser a mais curta possível, em consonância com o encaixe mínimo de dentes recomendado da corrente sobre a engrenagem.

ALINHAMENTO DAS TRANSMISSÕES

Ao montar-se a engrenagem, deve-se verificar cuidadosamente seu alinhamento axial e angular, que devem estar dentro dos limites de tolerância.

LUBRIFICAÇÃO DAS TRANSMISSÕES

Uma eficiente lubrificação das articulações em funcionamento de uma transmissão é indispensável para evitar desgaste e quebra prematura. A forma mais eficiente de lubrificação é colocar-se a transmissão em uma caixa e bombear um fluxo contínuo de óleo na parte interna da corrente, sendo o óleo reaproveitado após uma filtragem. Um método alternativo é fazer a corrente passar dentro de um banho de óleo; nos casos em que este procedimento seja impraticável, devido a engrenagem menor estar situada na parte inferior e ser de pequeno diâmetro, utiliza-se um disco espalhador de óleo de maior diâmetro para jogar o óleo diretamente na corrente. O fluxo de óleo exigido depende da transmissão, velocidade e potência a transmitir, porém em todos os casos deve ser um fluxo contínuo e suficiente, a fim de possibilitar uma lubrificação limpa e completa da corrente. Em transmissões com potência e velocidade elevadas o fluxo de óleo deve ser aumentado para facilitar e ajudar o resfriamento da corrente. Baseado nas necessidades mínimas de uma utilização de 15.000 horas, nossas recomendações gerais são:

Lubrificação por gotejamento: velocidade de corrente até 6 metros por segundo e potência até 50 HP.
Lubrificação por banho de óleo: velocidade de corrente até 6 metros por segundo e potência de 50 HP.
Lubrificação por bomba de óleo: para qualquer velocidade e/ ou condição de potência; imprescindível para transmissões com potência acima de 50 HP.

Tipo de lubrificante: o lubrificante mais indicado é o óleo mineral puro, de grau de viscosidade dependendo da temperatura ambiente, conforme relacionado a seguir:

Temperatura	Óleo
Até 25º C	SAE 30
De 25º a 45º C	SAE 40
De 45º a 65º C	SAE 50

0ENGRENAGENS PARA CORRENTE ASA & ANSI 25/1, PASSO 1/4”, SIMPLES, SÉRIE 04C1

PADRÃO AMERICANO DIN 8188-1



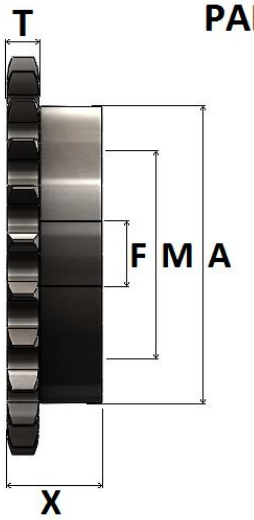



DIMENSÕES DAS ENGRENAGENS

REFERÊNCIA INDUSCOR	Nº DE DENTES Z	Ø PRIMITIVO	Ø EXTERNO	Ø CUBO A	FURO NORMAL F	FURO MÁXIMO M	ALTURA TOTAL X	TIPO	MATERIAL STANDARD
		MM	MM	MM	MM	MM	MM		
IC-04C1/09	09	18,57	21	13	6	7	15	B2	SAE 1045
IC-04C1/10	10	20,55	23	14	6	9	15	B2	SAE 1045
IC-04C1/11	11	22,54	25	16	6	10	15	B2	SAE 1045
IC-04C1/12	12	24,53	28	18	6	12	15	B2	SAE 1045
IC-04C1/13	13	26,53	30	20	6	14	20	B2	SAE 1045
IC-04C1/14	14	28,54	32	20	6	14	20	B2	SAE 1045
IC-04C1/15	15	30,54	34	20	6	14	20	B2	SAE 1045
IC-04C1/16	16	32,55	36	25	8	19	20	B2	SAE 1045
IC-04C1/17	17	34,56	38	25	8	19	20	B2	SAE 1045
IC-04C1/18	18	36,57	40	25	8	19	20	B2	SAE 1045
IC-04C1/19	19	38,58	42	25	8	19	20	B2	SAE 1045
IC-04C1/20	20	40,59	44	25	8	19	20	B2	SAE 1045
IC-04C1/21	21	42,61	46	30	8	22	20	B2	SAE 1045
IC-04C1/22	22	44,62	48	30	8	22	20	B2	SAE 1045
IC-04C1/23	23	46,63	50	30	8	22	20	B2	SAE 1045
IC-04C1/24	24	48,65	52	30	8	22	20	B2	SAE 1045
IC-04C1/25	25	50,66	54	35	8	25	20	B2	SAE 1045
IC-04C1/26	26	52,68	56	40	8	30	20	B2	SAE 1045
IC-04C1/27	27	54,70	58	40	8	30	20	B2	SAE 1045
IC-04C1/28	28	56,71	60	40	8	30	20	B2	SAE 1045
IC-04C1/30	30	60,75	64	45	8	35	25	B2	SAE 1045
IC-04C1/32	32	64,78	68	50	10	40	25	B2	SAE 1045
IC-04C1/35	35	70,84	74	50	10	40	25	B2	SAE 1045
IC-04C1/38	38	76,90	80	50	10	40	25	B2	SAE 1045
IC-04C1/40	40	80,93	84	50	10	40	25	B2	SAE 1045
IC-04C1/45	45	91,03	95	50	10	40	25	B2	SAE 1045
IC-04C1/50	50	101,13	105	50	10	40	25	B2	SAE 1045
IC-04C1/54	54	109,21	113	50	20	40	25	B2	SAE 1045
IC-04C1/60	60	121,33	125	50	10	40	30	B2	SAE 1045
IC-04C1/65	65	131,43	135	50	12	40	30	B2	SAE 1045
IC-04C1/70	70	141,54	145	50	12	40	30	B2	SAE 1045
IC-04C1/75	75	151,64	155	50	12	40	30	B2	SAE 1045
IC-04C1/80	80	161,74	165	50	12	40	30	B2	SAE 1045

*FABRICAMOS TAMBEM ENGRENAGENS COM OUTRAS QUANTIDADES DE DENTES, MATERIAIS DIVERSOS OU COM ACABAMENTO DO FURO PARA EIXOS LISOS OU CHAVETADOS, ENCAIXE PARA ROLAMENTOS, BUCHAS OU ANÉIS, CONSULTE-NOS.

ENGRENAGENS PARA CORRENTE ASA & ANSI 35/1, PASSO 3/8”, SIMPLES, SÉRIE 06C1

PADRÃO AMERICANO DIN 8188-1



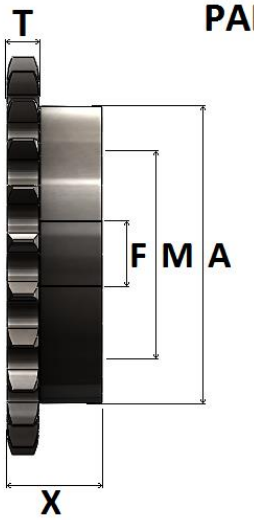

T = 4,3 MM



DIMENSÕES DAS ENGRENAGENS

REFERÊNCIA INDUSCOR	Nº DE DENTES Z	Ø PRIMITIVO	Ø EXTERNO	Ø CUBO A	FURO NORMAL F	FURO MÁXIMO M	ALTURA TOTAL X	TIPO	MATERIAL STANDARD
		MM	MM	MM	MM	MM	MM		
IC-06C1/09	09	27,85	31	17	SF	11	16	B2	SAE 1045
IC-06C1/10	10	30,82	35	20	SF	13	16	B2	SAE 1045
IC-06C1/11	11	33,81	38	23	SF	15	16	B2	SAE 1045
IC-06C1/12	12	36,80	41	26	12	17	16	B2	SAE 1045
IC-06C1/13	13	39,80	44	29	12	19	16	B2	SAE 1045
IC-06C1/14	14	42,81	47	32	12	21	16	B2	SAE 1045
IC-06C1/15	15	45,81	51	35	12	23	20	B2	SAE 1045
IC-06C1/16	16	48,82	54	38	12	25	20	B2	SAE 1045
IC-06C1/17	17	51,84	57	41	12	27	20	B2	SAE 1045
IC-06C1/18	18	54,85	60	44	12	29	20	B2	SAE 1045
IC-06C1/19	19	57,87	63	47	12	31	22	B2	SAE 1045
IC-06C1/20	20	60,89	66	50	12	33	22	B2	SAE 1045
IC-06C1/21	21	63,91	69	53	12	35	22	B2	SAE 1045
IC-06C1/22	22	66,93	72	56	12	37	22	B2	SAE 1045
IC-06C1/23	23	69,95	75	59	12	39	22	B2	SAE 1045
IC-06C1/24	24	72,97	78	62	15	41	22	B2	SAE 1045
IC-06C1/25	25	76,00	81	65	15	43	22	B2	SAE 1045
IC-06C1/26	26	79,02	84	68	15	45	22	B2	SAE 1045
IC-06C1/27	27	82,05	87	70	15	47	22	B2	SAE 1045
IC-06C1/28	28	85,07	90	72	15	48	22	B2	SAE 1045
IC-06C1/30	30	91,12	96	78	15	52	25	B2	SAE 1045
IC-06C1/32	32	97,18	102	84	15	56	25	B2	SAE 1045
IC-06C1/35	35	106,26	112	93	15	62	25	B2	SAE 1045
IC-06C1/38	38	115,34	121	103	15	69	25	B2	SAE 1045
IC-06C1/40	40	121,40	127	110	15	73	25	B2	SAE 1045
IC-06C1/45	45	136,55	142	126	20	82	25	B2	SAE 1045
IC-06C1/48	48	145,64	151	130	20	87	25	B2	SAE 1045
IC-06C1/54	54	163,82	169	72	20	48	30	B4	SAE 1020
IC-06C1/57	57	172,91	178	72	20	48	30	B4	SAE 1020
IC-06C1/60	60	182,00	187	80	20	57	30	B4	SAE 1020
IC-06C1/76	76	230,49	236	80	20	57	30	B4	SAE 1020
IC-06C1/95	95	288,08	293	80	20	57	30	B4	SAE 1020
IC-06C1/114	114	345,68	351	98	20	65	30	B4	SAE 1020

*FABRICAMOS TAMBEM ENGRENAGENS COM OUTRAS QUANTIDADES DE DENTES, MATERIAIS DIVERSOS OU COM ACABAMENTO DO FURO PARA EIXOS LISOS OU CHAVETADOS, ENCAIXE PARA ROLAMENTOS, BUCHAS OU ANÉIS, CONSULTE-NOS.

ENGRENAGENS PARA CORRENTE ASA & ANSI 40/1, PASSO 1/2”, SIMPLES, SÉRIE 08A1

PADRÃO AMERICANO DIN 8188-1



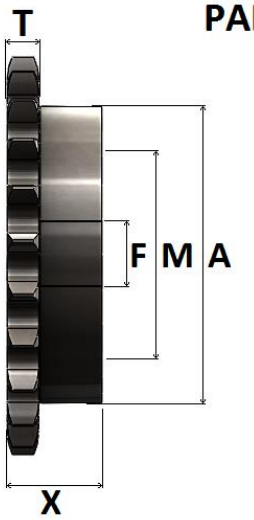

T = 7,2MM



DIMENSÕES DAS ENGRENAGENS

REFERÊNCIA INDUSCOR	Nº DE DENTES Z	Ø PRIMITIVO	Ø EXTERNO	Ø CUBO A	FURO NORMAL F	FURO MÁXIMO M	ALTURA TOTAL X	TIPO	MATERIAL STANDARD
		MM	MM	MM	MM	MM	MM		
IC-08A1/09	09	37,13	42	22	12	15	25	B2	SAE 1045
IC-08A1/10	10	41,10	46	26	12	17	25	B2	SAE 1045
IC-08A1/11	11	45,08	51	30	12	20	25	B2	SAE 1045
IC-08A1/12	12	49,07	55	34	12	23	25	B2	SAE 1045
IC-08A1/13	13	53,07	59	39	12	26	25	B2	SAE 1045
IC-08A1/14	14	57,07	63	43	12	29	25	B2	SAE 1045
IC-08A1/15	15	61,08	57	47	12	31	25	B2	SAE 1045
IC-08A1/16	16	65,10	71	51	17,50	34	25	B2	SAE 1045
IC-08A1/17	17	69,12	79	55	17,50	37	25	B2	SAE 1045
IC-08A1/18	18	73,14	80	59	17,50	39	25	B2	SAE 1045
IC-08A1/19	19	77,16	84	63	17,50	42	25	B2	SAE 1045
IC-08A1/20	20	81,18	88	67	17,50	45	25	B2	SAE 1045
IC-08A1/21	21	85,21	92	71	17,50	47	25	B2	SAE 1045
IC-08A1/22	22	89,24	96	75	17,50	50	30	B2	SAE 1045
IC-08A1/23	23	93,27	100	79	17,50	53	30	B2	SAE 1045
IC-08A1/24	24	97,30	104	83	17,50	55	30	B2	SAE 1045
IC-08A1/25	25	101,33	108	87	17,50	58	30	B2	SAE 1045
IC-08A1/26	26	105,36	112	92	17,50	61	30	B2	SAE 1045
IC-08A1/27	27	109,40	116	95	17,50	63	30	B2	SAE 1045
IC-08A1/28	28	113,43	120	95	17,50	63	30	B2	SAE 1045
IC-08A1/30	30	121,50	128	100	17,50	67	30	B2	SAE 1045
IC-08A1/31	31	125,53	133	100	20	67	30	B2	SAE 1045
IC-08A1/32	32	129,57	137	100	20	67	30	B2	SAE 1045
IC-08A1/33	33	133,61	141	100	20	67	30	B2	SAE 1045
IC-08A1/34	34	137,64	145	100	20	67	30	B2	SAE 1045
IC-08A1/35	35	141,68	149	86	20	57	32	B4	SAE 1020
IC-08A1/36	36	145,72	153	86	20	57	32	B4	SAE 1020
IC-08A1/38	38	153,79	161	86	20	57	32	B4	SAE 1020
IC-08A1/40	40	161,87	169	86	20	57	36	B4	SAE 1020
IC-08A1/45	45	182,06	189	86	20	57	36	B4	SAE 1020
IC-08A1/48	48	194,18	201	86	25	57	36	B4	SAE 1020
IC-08A1/54	54	218,42	226	86	25	57	36	B4	SAE 1020
IC-08A1/57	57	230,54	238	98	25	65	36	B4	SAE 1020
IC-08A1/60	60	242,66	250	98	25	65	36	B4	SAE 1020
IC-08A1/76	76	307,32	315	98	25	65	36	B4	SAE 1020
IC-08A1/95	95	384,11	392	98	25	65	36	B4	SAE 1020
IC-08A1/114	114	460,91	468	110	25	73	36	B4	SAE 1020

*FABRICAMOS TAMBEM ENGRENAGENS COM OUTRAS QUANTIDADES DE DENTES, MATERIAIS DIVERSOS OU COM ACABAMENTO DO FURO PARA EIXOS LISOS OU CHAVETADOS, ENCAIXE PARA ROLAMENTOS, BUCHAS OU ANÉIS, CONSULTE-NOS.

ENGRENAGENS PARA CORRENTE ASA & ANSI 50/1, PASSO 5/8”, SIMPLES, SÉRIE 10A1

PADRÃO AMERICANO DIN 8188-1



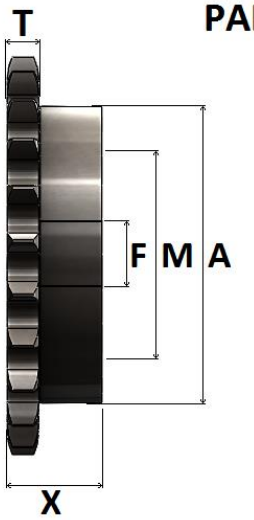

T = 8,7 MM



DIMENSÕES DAS ENGRENAGENS

REFERÊNCIA INDUSCOR	Nº DE DENTES Z	Ø PRIMITIVO	Ø EXTERNO	Ø CUBO A	FURO NORMAL F	FURO MÁXIMO M	ALTURA TOTAL X	TIPO	MATERIAL STANDARD
		MM	MM	MM	MM	MM	MM		
IC-10A1/09	09	46,42	53	28	15	19	25	B2	SAE 1045
IC-10A1/10	10	51,37	58	33	15	22	25	B2	SAE 1045
IC-10A1/11	11	56,35	64	38	15	25	25	B2	SAE 1045
IC-10A1/12	12	61,34	69	44	15	29	25	B2	SAE 1045
IC-10A1/13	13	66,34	74	48	15	32	25	B2	SAE 1045
IC-10A1/14	14	71,34	79	53	17,50	35	25	B2	SAE 1045
IC-10A1/15	15	76,36	84	59	17,50	39	25	B2	SAE 1045
IC-10A1/16	16	81,37	89	64	17,50	43	25	B2	SAE 1045
IC-10A1/17	17	86,40	94	69	17,50	46	25	B2	SAE 1045
IC-10A1/18	18	91,42	100	74	17,50	49	25	B2	SAE 1045
IC-10A1/19	19	96,45	105	79	17,50	53	30	B2	SAE 1045
IC-10A1/20	20	101,48	110	84	20	56	30	B2	SAE 1045
IC-10A1/21	21	106,51	115	89	20	59	30	B2	SAE 1045
IC-10A1/22	22	111,55	120	94	20	63	30	B2	SAE 1045
IC-10A1/23	23	116,59	125	99	20	66	30	B2	SAE 1045
IC-10A1/24	24	121,62	130	100	20	67	34	B2	SAE 1045
IC-10A1/25	25	126,66	135	100	20	67	34	B2	SAE 1045
IC-10A1/26	26	131,70	140	110	20	73	34	B2	SAE 1045
IC-10A1/27	27	136,74	145	110	20	73	34	B2	SAE 1045
IC-10A1/28	28	141,79	150	86	20	57	37	B4	SAE 1020
IC-10A1/30	30	151,87	161	86	20	57	37	B4	SAE 1020
IC-10A1/31	31	156,92	166	86	20	57	37	B4	SAE 1020
IC-10A1/32	32	161,96	171	86	20	57	37	B4	SAE 1020
IC-10A1/33	33	167,01	176	86	20	57	37	B4	SAE 1020
IC-10A1/34	34	172,05	181	86	20	57	37	B4	SAE 1020
IC-10A1/35	35	177,10	186	86	20	57	37	B4	SAE 1020
IC-10A1/36	36	182,15	191	86	20	57	37	B4	SAE 1020
IC-10A1/38	38	192,24	201	86	25	57	37	B4	SAE 1020
IC-10A1/40	40	202,34	211	86	25	57	40	B4	SAE 1020
IC-10A1/45	45	227,58	237	86	25	57	40	B4	SAE 1020
IC-10A1/48	48	242,73	252	98	25	65	40	B4	SAE 1020
IC-10A1/54	54	273,03	282	98	25	65	40	B4	SAE 1020
IC-10A1/57	57	288,18	298	98	25	65	40	B4	SAE 1020
IC-10A1/60	60	303,33	312	98	25	65	40	B4	SAE 1020
IC-10A1/76	76	384,15	394	98	30	65	40	B4	SAE 1020
IC-10A1/95	95	480,14	490	110	30	73	40	B4	SAE 1020
IC-10A1/114	114	576,13	568	110	30	73	40	B4	SAE 1020

*FABRICAMOS TAMBEM ENGRENAGENS COM OUTRAS QUANTIDADES DE DENTES, MATERIAIS DIVERSOS OU COM ACABAMENTO DO FURO PARA EIXOS LISOS OU CHAVETADOS, ENCAIXE PARA ROLAMENTOS, BUCHAS OU ANÉIS, CONSULTE-NOS.

ENGRENAGENS PARA CORRENTE ASA & ANSI 60/1, PASSO 3/4”, SIMPLES, SÉRIE 12A1

PADRÃO AMERICANO DIN 8188-1



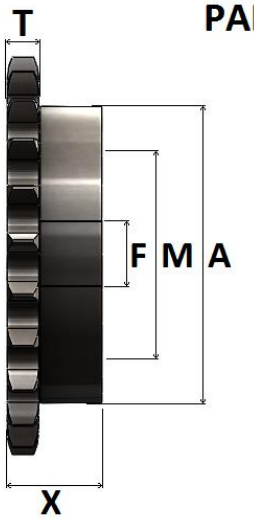

T = 11,7 MM



DIMENSÕES DAS ENGRENAGENS

REFERÊNCIA INDUSCOR	Nº DE DENTES Z	Ø PRIMITIVO	Ø EXTERNO	Ø CUBO A	FURO NORMAL F	FURO MÁXIMO M	ALTURA TOTAL X	TIPO	MATERIAL STANDARD
		MM	MM	MM	MM	MM	MM		
IC-12A1/09	09	55,70	63	33	15	22	30	B2	SAE 1045
IC-12A1/10	10	61,55	70	39	15	26	30	B2	SAE 1045
IC-12A1/11	11	67,62	76	46	20	31	30	B2	SAE 1045
IC-12A1/12	12	73,60	83	52	20	35	30	B2	SAE 1045
IC-12A1/13	13	79,60	89	58	20	39	30	B2	SAE 1045
IC-12A1/14	14	85,61	95	64	20	43	30	B2	SAE 1045
IC-12A1/15	15	91,63	101	70	20	47	30	B2	SAE 1045
IC-12A1/16	16	97,65	107	77	20	51	30	B2	SAE 1045
IC-12A1/17	17	103,67	113	83	20	56	30	B2	SAE 1045
IC-12A1/18	18	109,71	119	90	20	60	30	B2	SAE 1045
IC-12A1/19	19	115,74	126	96	20	64	36	B2	SAE 1045
IC-12A1/20	20	121,78	132	100	20	67	36	B2	SAE 1045
IC-12A1/21	21	127,82	138	107	20	71	36	B2	SAE 1045
IC-12A1/22	22	133,86	144	113	25	75	36	B2	SAE 1045
IC-12A1/23	23	139,90	150	113	25	75	36	B2	SAE 1045
IC-12A1/24	24	145,95	156	98	25	65	39	B4	SAE 1020
IC-12A1/25	25	152,00	162	98	25	65	39	B4	SAE 1020
IC-12A1/26	26	158,04	168	98	25	65	39	B4	SAE 1020
IC-12A1/27	27	164,09	174	98	25	65	39	B4	SAE 1020
IC-12A1/28	28	170,14	180	98	25	65	39	B4	SAE 1020
IC-12A1/30	30	182,25	193	98	25	65	39	B4	SAE 1020
IC-12A1/31	31	188,30	199	98	25	65	39	B4	SAE 1020
IC-12A1/32	32	194,35	205	98	25	65	39	B4	SAE 1020
IC-12A1/33	33	200,41	211	98	25	65	39	B4	SAE 1020
IC-12A1/34	34	206,46	217	98	25	65	39	B4	SAE 1020
IC-12A1/35	35	212,52	223	98	25	65	39	B4	SAE 1020
IC-12A1/36	36	218,57	229	98	25	65	39	B4	SAE 1020
IC-12A1/38	38	230,69	241	98	30	65	45	B4	SAE 1020
IC-12A1/40	40	242,80	253	98	30	65	45	B4	SAE 1020
IC-12A1/45	45	273,09	284	100	30	73	45	B4	SAE 1020
IC-12A1/48	48	291,27	302	124	30	83	45	B4	SAE 1020
IC-12A1/54	54	327,63	338	124	30	83	45	B4	SAE 1020
IC-12A1/57	57	345,81	357	124	30	83	45	B4	SAE 1020
IC-12A1/60	60	363,99	375	124	30	83	45	B4	SAE 1020
IC-12A1/76	76	460,98	472	124	30	83	45	B4	SAE 1020
IC-12A1/95	95	576,17	587	136	30	90	45	B4	SAE 1020
IC-12A1/114	114	691,36	702	150	30	100	45	B4	SAE 1020

*FABRICAMOS TAMBEM ENGRENAGENS COM OUTRAS QUANTIDADES DE DENTES, MATERIAIS DIVERSOS OU COM ACABAMENTO DO FURO PARA EIXOS LISOS OU CHAVETADOS, ENCAIXE PARA ROLAMENTOS, BUCHAS OU ANÉIS, CONSULTE-NOS.

ENGRENAGENS PARA CORRENTE ASA & ANSI 80/1, PASSO 1”, SIMPLES, SÉRIE 16A1

PADRÃO AMERICANO DIN 8188-1



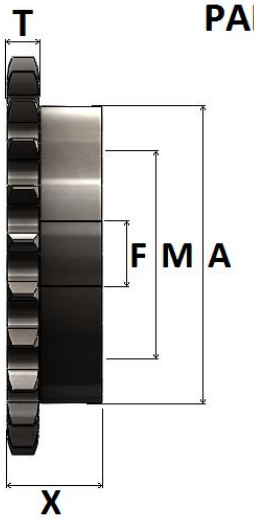

T = 14,5 MM



DIMENSÕES DAS ENGRENAGENS

REFERÊNCIA INDUSCOR	Nº DE DENTES Z	Ø PRIMITIVO	Ø EXTERNO	Ø CUBO A	FURO NORMAL F	FURO MÁXIMO M	ALTURA TOTAL X	TIPO	MATERIAL STANDARD
		MM	MM	MM	MM	MM	MM		
IC-16A1/09	09	74,26	85	45	20	30	35	B2	SAE 1045
IC-16A1/10	10	82,20	93	53	20	35	35	B2	SAE 1045
IC-16A1/11	11	90,16	102	61	20	40	35	B2	SAE 1045
IC-16A1/12	12	98,14	110	68	20	45	35	B2	SAE 1045
IC-16A1/13	13	106,14	118	76	20	50	35	B2	SAE 1045
IC-16A1/14	14	114,15	127	84	25	56	35	B2	SAE 1045
IC-16A1/15	15	122,17	135	92	25	61	35	B2	SAE 1045
IC-16A1/16	16	130,20	143	100	25	67	35	B2	SAE 1045
IC-16A1/17	17	138,23	151	110	25	73	35	B2	SAE 1045
IC-16A1/18	18	146,27	159	98	25	65	45	B4	SAE 1020
IC-16A1/19	19	154,32	167	98	25	65	45	B4	SAE 1020
IC-16A1/20	20	162,37	176	98	30	65	45	B4	SAE 1020
IC-16A1/21	21	170,42	184	98	30	65	45	B4	SAE 1020
IC-16A1/22	22	178,48	192	110	30	65	45	B4	SAE 1020
IC-16A1/23	23	186,54	200	110	30	73	45	B4	SAE 1020
IC-16A1/24	24	194,60	208	110	30	73	45	B4	SAE 1020
IC-16A1/25	25	202,66	216	110	30	73	45	B4	SAE 1020
IC-16A1/26	26	210,72	224	110	30	73	45	B4	SAE 1020
IC-16A1/27	27	218,79	233	110	30	73	45	B4	SAE 1020
IC-16A1/28	28	226,86	241	110	30	73	45	B4	SAE 1020
IC-16A1/30	30	243,00	257	110	30	73	45	B4	SAE 1020
IC-16A1/31	31	251,07	265	110	30	73	45	B4	SAE 1020
IC-16A1/32	32	259,19	273	110	30	73	45	B4	SAE 1020
IC-16A1/33	33	267,21	281	110	30	73	45	B4	SAE 1020
IC-16A1/34	34	275,28	289	110	30	73	45	B4	SAE 1020
IC-16A1/35	35	283,36	297	110	30	73	45	B4	SAE 1020
IC-16A1/36	36	291,43	306	110	30	73	45	B4	SAE 1020
IC-16A1/38	38	307,58	322	110	30	73	45	B4	SAE 1020
IC-16A1/40	40	232,74	338	110	30	73	50	B4	SAE 1020
IC-16A1/45	45	364,12	378	110	30	73	50	B4	SAE 1020
IC-16A1/54	54	436,84	451	110	30	73	50	B4	SAE 1020
IC-16A1/57	57	461,08	476	124	35	83	50	B4	SAE 1020
IC-16A1/60	60	485,33	500	136	35	90	50	B4	SAE 1020
IC-16A1/76	76	614,64	629	136	35	90	50	B4	SAE 1020
IC-16A1/95	95	768,22	783	150	35	100	50	B4	SAE 1020
IC-16A1/114	114	921,82	937	150	35	100	50	B4	SAE 1020

*FABRICAMOS TAMBEM ENGRENAGENS COM OUTRAS QUANTIDADES DE DENTES, MATERIAIS DIVERSOS OU COM ACABAMENTO DO FURO PARA EIXOS LISOS OU CHAVETADOS, ENCAIXE PARA ROLAMENTOS, BUCHAS OU ANÉIS, CONSULTE-NOS.

ENGRENAGENS PARA CORRENTE ASA & ANSI 100/1, PASSO 1.1/4”, SIMPLES, SÉRIE 20A1

PADRÃO AMERICANO DIN 8188-1



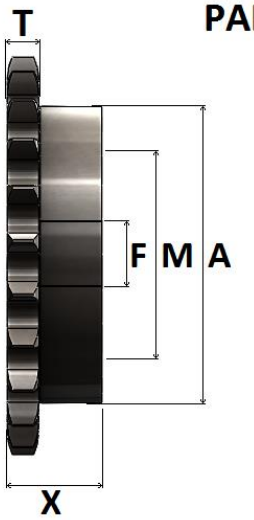

T = 17,5 MM



DIMENSÕES DAS ENGRENAGENS

REFERÊNCIA INDUSCOR	Nº DE DENTES Z	Ø PRIMITIVO	Ø EXTERNO	Ø CUBO A	FURO NORMAL F	FURO MÁXIMO M	ALTURA TOTAL X	TIPO	MATERIAL STANDARD
		MM	MM	MM	MM	MM	MM		
IC-20A1/11	11	112,70	127	77	25	51	40	B2	SAE 1045
IC-20A1/12	12	122,67	138	87	25	58	40	B2	SAE 1045
IC-20A1/13	13	132,67	148	98	30	65	40	B2	SAE 1045
IC-20A1/14	14	142,68	158	106	30	71	40	B2	SAE 1045
IC-20A1/15	15	152,71	168	116	30	77	40	B2	SAE 1045
IC-20A1/16	16	162,74	179	98	30	65	45	B4	SAE 1045
IC-20A1/17	17	172,79	189	98	30	65	45	B4	SAE 1045
IC-20A1/18	18	182,84	199	110	30	73	45	B4	SAE 1020
IC-20A1/19	19	192,90	209	110	30	73	45	B4	SAE 1020
IC-20A1/20	20	202,96	220	110	30	73	45	B4	SAE 1020
IC-20A1/21	21	213,03	230	110	30	73	45	B4	SAE 1020
IC-20A1/22	22	223,10	240	110	30	73	45	B4	SAE 1020
IC-20A1/23	23	233,17	250	110	35	73	50	B4	SAE 1020
IC-20A1/24	24	243,25	260	110	35	73	50	B4	SAE 1020
IC-20A1/25	25	253,33	270	110	35	73	50	B4	SAE 1020
IC-20A1/28	28	283,57	301	124	35	83	50	B4	SAE 1020
IC-20A1/30	30	303,75	321	124	35	83	56	B4	SAE 1020
IC-20A1/35	35	354,20	372	124	35	83	56	B4	SAE 1020
IC-20A1/38	38	384,48	402	124	35	83	56	B4	SAE 1020
IC-20A1/40	40	404,67	422	124	35	83	56	B4	SAE 1020
IC-20A1/45	45	455,16	473	124	40	83	56	B4	SAE 1020
IC-20A1/48	48	485,45	503	136	40	90	56	B4	SAE 1020
IC-20A1/54	54	546,05	564	136	40	90	65	B4	SAE 1020
IC-20A1/57	57	576,35	594	136	40	90	65	B4	SAE 1020
IC-20A1/76	76	768,30	786	150	40	100	65	B4	SAE 1020
IC-20A1/95	95	960,27	978	150	40	100	65	B4	SAE 1020
IC-20A1/114	114	1152,27	1170	150	40	100	65	B4	SAE 1020

*FABRICAMOS TAMBEM ENGRENAGENS COM OUTRAS QUANTIDADES DE DENTES, MATERIAIS DIVERSOS OU COM ACABAMENTO DO FURO PARA EIXOS LISOS OU CHAVETADOS, ENCAIXE PARA ROLAMENTOS, BUCHAS OU ANÉIS, CONSULTE-NOS.

ENGRENAGENS PARA CORRENTE ASA & ANSI 120/1, PASSO 1.1/2”, SIMPLES, SÉRIE 24A1

PADRÃO AMERICANO DIN 8188-1



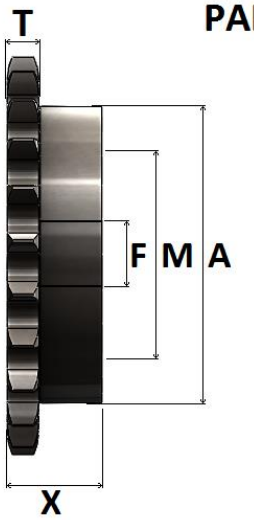

T = 23,5 MM



DIMENSÕES DAS ENGRENAGENS

REFERÊNCIA INDUSCOR	Nº DE DENTES Z	Ø PRIMITIVO	Ø EXTERNO	Ø CUBO A	FURO NORMAL F	FURO MÁXIMO M	ALTURA TOTAL X	TIPO	MATERIAL STANDARD
		MM	MM	MM	MM	MM	MM		
IC-24A1/11	11	135,23	151	91	35	61	50	B2	SAE 1045
IC-24A1/12	12	147,21	165	103	35	69	50	B2	SAE 1045
IC-24A1/13	13	159,20	177	98	35	65	50	B4	SAE 1020
IC-24A1/14	14	171,11	190	98	35	65	50	B4	SAE 1020
IC-24A1/15	15	183,25	202	110	35	73	50	B4	SAE 1020
IC-24A1/16	16	195,29	214	110	35	73	50	B4	SAE 1020
IC-24A1/17	17	207,35	227	110	35	73	55	B4	SAE 1020
IC-24A1/18	18	219,41	239	110	35	73	55	B4	SAE 1020
IC-24A1/19	19	231,48	251	110	35	73	55	B4	SAE 1020
IC-24A1/20	20	243,55	263	110	35	73	55	B4	SAE 1020
IC-24A1/21	21	255,63	276	110	35	73	55	B4	SAE 1020
IC-24A1/22	22	267,72	288	124	35	83	55	B4	SAE 1020
IC-24A1/23	23	279,80	300	124	35	83	55	B4	SAE 1020
IC-24A1/24	24	291,90	312	124	35	83	55	B4	SAE 1020
IC-24A1/25	25	303,99	324	124	40	83	55	B4	SAE 1020
IC-24A1/28	28	340,29	361	124	40	83	55	B4	SAE 1020
IC-24A1/30	30	364,49	385	124	40	83	55	B4	SAE 1020
IC-24A1/35	35	425,04	446	124	40	83	55	B4	SAE 1020
IC-24A1/38	38	461,37	483	136	40	90	60	B4	SAE 1020
IC-24A1/40	40	485,60	507	136	40	90	60	B4	SAE 1020
IC-24A1/45	45	546,19	568	136	40	90	60	B4	SAE 1020
IC-24A1/48	48	582,54	604	136	40	90	60	B4	SAE 1020
IC-24A1/54	54	655,26	677	136	40	90	60	B4	SAE 1020
IC-24A1/57	57	691,62	713	136	40	90	60	B4	SAE 1020
IC-24A1/60	60	727,99	750	150	40	100	60	B4	SAE 1020
IC-24A1/76	76	921,98	942	150	40	100	60	B4	SAE 1020
IC-24A1/95	95	1152,33	1173	150	40	100	60	B4	SAE 1020
IC-24A1/114	114	1382,72	1403	150	40	100	60	B4	SAE 1020

*FABRICAMOS TAMBEM ENGRENAGENS COM OUTRAS QUANTIDADES DE DENTES, MATERIAIS DIVERSOS OU COM ACABAMENTO DO FURO PARA EIXOS LISOS OU CHAVETADOS, ENCAIXE PARA ROLAMENTOS, BUCHAS OU ANÉIS, CONSULTE-NOS.

ENGRENAGENS PARA CORRENTE ASA & ANSI 140/1, PASSO 1.3/4”, SIMPLES, SÉRIE 28A1



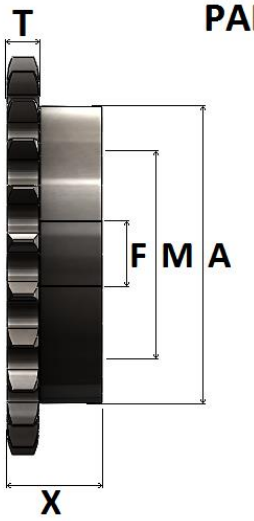

PADRÃO AMERICANO DIN 8188-1



T = 23,5 MM

DIMENSÕES DAS ENGRENAGENS

REFERÊNCIA INDUSCOR	Nº DE DENTES Z	Ø PRIMITIVO	Ø EXTERNO	Ø CUBO A	FURO NORMAL F	FURO MÁXIMO M	ALTURA TOTAL X	TIPO	MATERIAL STANDARD
		MM	MM	MM	MM	MM	MM		
IC-28A1/11	11	157,77	178	98	45	65	50	B4	SAE 1020
IC-28A1/12	12	171,74	193	98	45	65	50	B4	SAE 1020
IC-28A1/13	13	185,74	207	110	45	73	55	B4	SAE 1020
IC-28A1/14	14	199,76	221	110	45	73	55	B4	SAE 1020
IC-28A1/15	15	213,79	236	110	45	73	55	B4	SAE 1020
IC-28A1/16	16	227,84	250	110	45	73	55	B4	SAE 1020
IC-28A1/17	17	241,91	264	110	45	73	55	B4	SAE 1020
IC-28A1/18	18	255,98	279	110	45	73	55	B4	SAE 1020
IC-28A1/19	19	270,06	293	124	45	83	55	B4	SAE 1020
IC-28A1/20	20	284,14	307	124	45	83	55	B4	SAE 1020
IC-28A1/21	21	298,24	322	124	45	83	55	B4	SAE 1020
IC-28A1/22	22	312,34	336	124	45	83	55	B4	SAE 1020
IC-28A1/23	23	326,44	350	136	45	90	60	B4	SAE 1020
IC-28A1/24	24	340,55	364	136	45	90	60	B4	SAE 1020
IC-28A1/25	25	354,66	379	136	45	90	60	B4	SAE 1020
IC-28A1/30	30	425,24	450	136	45	90	60	B4	SAE 1020
IC-28A1/35	35	495,88	521	150	45	100	70	B4	SAE 1020
IC-28A1/38	38	538,27	563	150	45	100	70	B4	SAE 1020
IC-28A1/40	40	566,54	591	150	45	100	70	B4	SAE 1020
IC-28A1/45	45	637,21	662	150	45	100	70	B4	SAE 1020
IC-28A1/48	48	679,63	705	150	45	100	70	B4	SAE 1020
IC-28A1/54	54	764,47	789	150	45	100	70	B4	SAE 1020
IC-28A1/57	57	806,90	807	150	45	100	70	B4	SAE 1020
IC-28A1/76	76	1075,64	1099	150	45	100	70	B4	SAE 1020
IC-28A1/95	95	1344,39	1368	150	45	100	70	B4	SAE 1020
IC-28A1/114	114	1613,17	1637	150	45	100	70	B4	SAE 1020

*FABRICAMOS TAMBEM ENGRENAGENS COM OUTRAS QUANTIDADES DE DENTES, MATERIAIS DIVERSOS OU COM ACABAMENTO DO FURO PARA EIXOS LISOS OU CHAVETADOS, ENCAIXE PARA ROLAMENTOS, BUCHAS OU ANÉIS, CONSULTE-NOS.

ENGRENAGENS PARA CORRENTE ASA & ANSI 160/1, PASSO 2”, SIMPLES, SÉRIE 32A1

PADRÃO AMERICANO DIN 8188-1



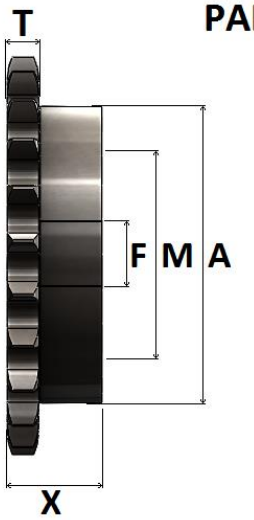

T = 29,3 MM



DIMENSÕES DAS ENGRENAGENS

REFERÊNCIA INDUSCOR	Nº DE DENTES Z	Ø PRIMITIVO	Ø EXTERNO	Ø CUBO A	FURO NORMAL F	FURO MÁXIMO M	ALTURA TOTAL X	TIPO	MATERIAL STANDARD
		MM	MM	MM	MM	MM	MM		
IC-32A1/11	11	180,31	204	98	45	65	58	B4	SAE 1020
IC-32A1/12	12	196,28	220	110	45	73	58	B4	SAE 1020
IC-32A1/13	13	212,27	237	110	45	73	58	B4	SAE 1020
IC-32A1/14	14	228,29	253	124	45	83	60	B4	SAE 1020
IC-32A1/15	15	244,33	269	124	45	83	60	B4	SAE 1020
IC-32A1/16	16	260,39	286	124	45	83	60	B4	SAE 1020
IC-32A1/17	17	276,46	302	136	45	90	64	B4	SAE 1020
IC-32A1/18	18	292,55	319	136	45	90	64	B4	SAE 1020
IC-32A1/19	19	308,64	335	136	45	90	64	B4	SAE 1020
IC-32A1/20	20	324,74	351	136	45	90	64	B4	SAE 1020
IC-32A1/21	21	340,84	368	136	45	90	64	B4	SAE 1020
IC-32A1/22	22	356,96	384	136	45	90	64	B4	SAE 1020
IC-32A1/23	23	373,07	400	150	45	100	70	B4	SAE 1020
IC-32A1/24	24	389,79	416	150	45	100	70	B4	SAE 1020
IC-32A1/25	25	405,32	433	150	45	100	70	B4	SAE 1020
IC-32A1/30	30	485,99	514	150	45	100	70	B4	SAE 1020
IC-32A1/35	35	566,72	595	150	45	100	70	B4	SAE 1020
IC-32A1/38	38	615,17	644	150	45	100	70	B4	SAE 1020
IC-32A1/40	40	647,47	676	150	45	100	70	B4	SAE 1020
IC-32A1/45	45	728,25	757	150	45	100	70	B4	SAE 1020
IC-32A1/57	57	922,17	923	150	45	100	70	B4	SAE 1020
IC-32A1/76	76	1229,30	1256	150	45	100	70	B4	SAE 1020
IC-32A1/95	95	1536,44	1537	150	45	100	70	B4	SAE 1020
IC-32A1/114	114	1843,63	1870	150	45	100	70	B4	SAE 1020

*FABRICAMOS TAMBEM ENGRENAGENS COM OUTRAS QUANTIDADES DE DENTES, MATERIAIS DIVERSOS OU COM ACABAMENTO DO FURO PARA EIXOS LISOS OU CHAVETADOS, ENCAIXE PARA ROLAMENTOS, BUCHAS OU ANÉIS, CONSULTE-NOS.

ENGRENAGENS PARA CORRENTE ASA & ANSI 180/1, PASSO 2.1/4”, SIMPLES, SÉRIE 36A1

PADRÃO AMERICANO DIN 8188-1



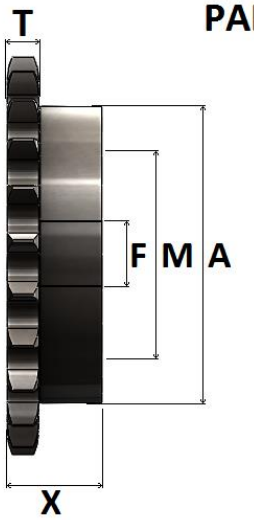

T = 29,3 MM



DIMENSÕES DAS ENGRENAGENS

REFERÊNCIA INDUSCOR	Nº DE DENTES Z	Ø PRIMITIVO	Ø EXTERNO	Ø CUBO A	FURO NORMAL F	FURO MÁXIMO M	ALTURA TOTAL X	TIPO	MATERIAL STANDARD
		MM	MM	MM	MM	MM	MM		
IC-36A1/11	11	202,85	229	140	43	90	75	B4	SAE 1020
IC-36A1/12	12	220,81	248	150	45	100	75	B4	SAE 1020
IC-36A1/13	13	238,81	266	170	58	105	80	B4	SAE 1020
IC-36A1/14	14	256,83	285	180	58	105	80	B4	SAE 1020
IC-36A1/15	15	274,87	303	180	58	105	80	B4	SAE 1020
IC-36A1/16	16	292,94	322	180	58	105	80	B4	SAE 1020
IC-36A1/17	17	311,01	340	180	58	105	80	B4	SAE 1020
IC-36A1/18	18	329,11	358	180	58	105	80	B4	SAE 1020
IC-36A1/19	19	347,21	377	190	68	120	85	B4	SAE 1020
IC-36A1/20	20	365,33	395	190	68	120	85	B4	SAE 1020
IC-36A1/21	21	383,45	413	190	68	120	85	B4	SAE 1020
IC-36A1/22	22	401,57	432	190	68	120	85	B4	SAE 1020
IC-36A1/23	23	419,71	450	190	68	120	85	B4	SAE 1020
IC-36A1/24	24	437,84	468	190	68	120	85	B4	SAE 1020
IC-36A1/25	25	455,99	487	190	68	120	85	B4	SAE 1020
IC-36A1/28	28	510,43	541	200	78	125	90	B4	SAE 1020
IC-36A1/30	30	546,74	578	215	78	135	110	B4	SAE 1020
IC-36A1/35	35	637,56	669	215	78	135	110	B4	SAE 1020
IC-36A1/40	40	728,41	760	215	78	135	110	B4	SAE 1020
IC-36A1/45	45	819,28	852	230	78	135	125	B4	SAE 1020
IC-36A1/50	50	910,17	943	230	78	135	125	B4	SAE 1020

*FABRICAMOS TAMBEM ENGRENAGENS COM OUTRAS QUANTIDADES DE DENTES, MATERIAIS DIVERSOS OU COM ACABAMENTO DO FURO PARA EIXOS LISOS OU CHAVETADOS, ENCAIXE PARA ROLAMENTOS, BUCHAS OU ANÉIS, CONSULTE-NOS.

ENGRENAGENS PARA CORRENTE ASA & ANSI 200/1, PASSO 2.1/2”, SIMPLES, SÉRIE 40A1

PADRÃO AMERICANO DIN 8188-1



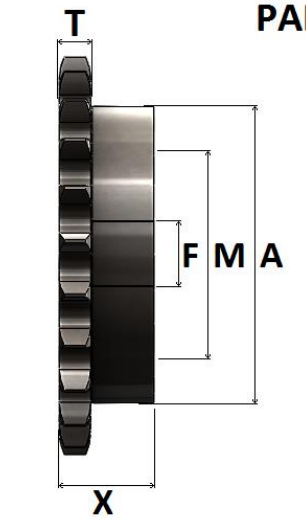

T = 35,3 MM



DIMENSÕES DAS ENGRENAGENS

REFERÊNCIA INDUSCOR	Nº DE DENTES Z	Ø PRIMITIVO	Ø EXTERNO	Ø CUBO A	FURO NORMAL F	FURO MÁXIMO M	ALTURA TOTAL X	TIPO	MATERIAL STANDARD
		MM	MM	MM	MM	MM	MM		
IC-40A1/11	**11**	225,36	254	153	38	100	77	B4	SAE 1020
IC-40A1/13	**13**	265,36	299	178	38	133	77	B4	SAE 1020
IC-40A1/15	**15**	305,43	339	191	38	133	89	B4	SAE 1020
IC-40A1/17	**17**	345,56	379	191	38	136	89	B4	SAE 1020
IC-40A1/19	**19**	385,82	419	191	38	136	89	B4	SAE 1020
IC-40A1/21	**21**	426,08	460	191	38	136	89	B4	SAE 1020
IC-40A1/23	**23**	466,40	500	216	38	136	102	B4	SAE 1020
IC-40A1/25	**25**	506,66	540	216	38	146	102	B4	SAE 1020
IC-40A1/30	**30**	607,50	642	216	38	146	102	B4	SAE 1020
IC-40A1/38	**38**	768,98	804	230	38	146	115	B4	SAE 1020
IC-40A1/45	**45**	910,33	946	230	38	150	115	B4	SAE 1020
IC-40A1/57	**57**	1152,71	1189	242	38	150	140	B4	SAE 1020
IC-40A1/76	**76**	1536,63	1572	260	50	165	160	B4	SAE 1020
IC-40A1/95	**95**	1920,55	1956	280	50	175	180	B4	SAE 1020
IC-40A1/114	**114**	2304,54	2340	300	50	170	200	B4	SAE 1020

*FABRICAMOS TAMBEM ENGRENAGENS COM OUTRAS QUANTIDADES DE DENTES, MATERIAIS DIVERSOS OU COM ACABAMENTO DO FURO PARA EIXOS LISOS OU CHAVETADOS, ENCAIXE PARA ROLAMENTOS, BUCHAS OU ANÉIS, CONSULTE-NOS.

ENGRENAGENS PARA CORRENTE ASA & ANSI 240/1, PASSO 3”, SIMPLES, SÉRIE 48A1

PADRÃO AMERICANO DIN 8188-1



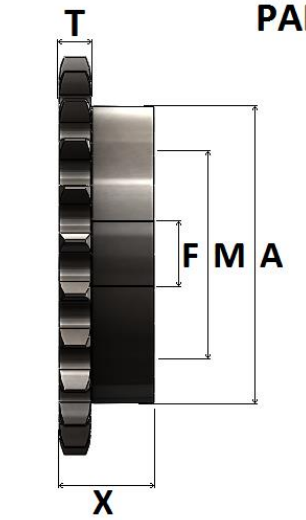

T = 44,1 MM



DIMENSÕES DAS ENGRENAGENS

REFERÊNCIA INDUSCOR	Nº DE DENTES Z	Ø PRIMITIVO	Ø EXTERNO	TIPO	Ø CUBO A	FURO NORMAL F	FURO MÁXIMO M	ALTURA TOTAL X	MATERIAL STANDARD
		MM	MM		MM	MM	MM	MM	
IC-48A1/11	**11**	270,43	305	B4	177	68	110	100	SAE 1020
IC-48A1/12	**12**	294,41	330	B4	187	68	120	100	SAE 1020
IC-48A1/13	**13**	318,41	355	B4	187	68	120	100	SAE 1020
IC-48A1/14	**14**	342,44	380	B4	187	68	120	100	SAE 1020
IC-48A1/15	**15**	366,50	404	B4	187	68	120	100	SAE 1020
IC-48A1/16	**16**	390,59	429	B4	187	68	125	105	SAE 1020
IC-48A1/17	**17**	414,70	453	B4	197	68	125	105	SAE 1020
IC-48A1/18	**18**	438,82	478	B4	197	68	125	105	SAE 1020
IC-48A1/19	**19**	462,95	502	B4	197	68	125	105	SAE 1020
IC-48A1/20	**20**	487,11	527	B4	197	68	125	105	SAE 1020
IC-48A1/21	**21**	511,26	551	B4	197	68	125	105	SAE 1020
IC-48A1/22	**22**	535,43	576	B4	197	68	125	105	SAE 1020
IC-48A1/23	**23**	559,61	600	B4	197	68	125	105	SAE 1020
IC-48A1/24	**24**	583,79	625	B4	197	68	125	105	SAE 1020
IC-48A1/25	**25**	607,98	649	B4	197	68	125	105	SAE 1020
IC-48A1/30	**30**	728,99	771	B4	227	83	145	160	SAE 1020
IC-48A1/35	**35**	850,07	892	B4	227	83	145	160	SAE 1020
IC-48A1/40	**40**	971,21	1014	B4	247	88	155	170	SAE 1020
IC-48A1/45	**45**	1092,37	1135	B4	247	88	155	170	SAE 1020
IC-48A1/50	**50**	1213,56	1257	B4	247	88	155	170	SAE 1020

*FABRICAMOS TAMBEM ENGRENAGENS COM OUTRAS QUANTIDADES DE DENTES, MATERIAIS DIVERSOS OU COM ACABAMENTO DO FURO PARA EIXOS LISOS OU CHAVETADOS, ENCAIXE PARA ROLAMENTOS, BUCHAS OU ANÉIS, CONSULTE-NOS.

ENGRENAGENS PARA CORRENTE ASA & ANSI 35/2, PASSO 3/8”, DUPLA, SÉRIE 06C2

PADRÃO AMERICANO DIN 8188-1



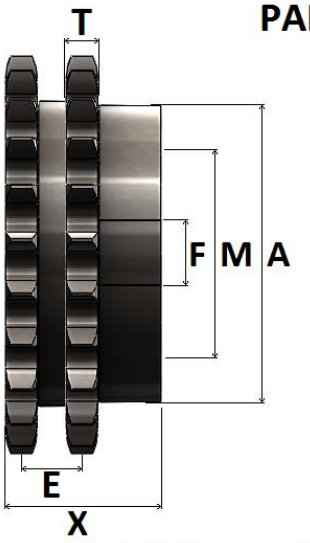



T = 4,3 MM E = 10,33 MM

DIMENSÕES DAS ENGRENAGENS

REFERÊNCIA INDUSCOR	Nº DE DENTES Z	Ø PRIMITIVO	Ø EXTERNO	Ø CUBO A	FURO NORMAL F	FURO MÁXIMO M	ALTURA TOTAL X	TIPO	MATERIAL STANDARD
		MM	MM	MM	MM	MM	MM		
IC-06C2/09	09	27,85	31	17	SF	11	22	B2	SAE 1045
IC-06C2/10	10	30,82	35	20	SF	13	22	B2	SAE 1045
IC-06C2/11	11	33,81	38	23	SF	15	22	B2	SAE 1045
IC-06C2/12	12	36,80	41	26	12	17	22	B2	SAE 1045
IC-06C2/13	13	39,80	44	29	12	19	22	B2	SAE 1045
IC-06C2/14	14	42,81	47	32	12	21	22	B2	SAE 1045
IC-06C2/15	15	45,81	51	35	12	23	25	B2	SAE 1045
IC-06C2/16	16	48,82	54	38	12	25	25	B2	SAE 1045
IC-06C2/17	17	51,84	57	41	12	27	25	B2	SAE 1045
IC-06C2/18	18	54,85	60	44	12	29	25	B2	SAE 1045
IC-06C2/19	19	57,87	63	47	12	31	25	B2	SAE 1045
IC-06C2/20	20	60,89	66	50	12	33	25	B2	SAE 1045
IC-06C2/21	21	63,91	69	53	12	35	25	B2	SAE 1045
IC-06C2/22	22	66,93	72	56	12	37	25	B2	SAE 1045
IC-06C2/23	23	69,95	75	59	12	39	25	B2	SAE 1045
IC-06C2/24	24	72,97	78	62	15	41	25	B2	SAE 1045
IC-06C2/25	25	76,00	81	65	15	43	25	B2	SAE 1045
IC-06C2/26	26	79,02	84	68	15	45	25	B2	SAE 1045
IC-06C2/27	27	82,05	87	70	15	47	25	B2	SAE 1045
IC-06C2/28	28	85,07	90	72	15	48	25	B2	SAE 1045
IC-06C2/30	30	91,12	96	78	15	52	30	B2	SAE 1045
IC-06C2/32	32	97,18	102	84	15	56	30	B2	SAE 1045
IC-06C2/35	35	106,26	112	93	15	62	30	B2	SAE 1045
IC-06C2/38	38	115,34	121	103	15	69	30	B2	SAE 1045
IC-06C2/40	40	121,40	127	110	15	73	30	B2	SAE 1045
IC-06C2/45	45	136,55	142	126	20	82	30	B2	SAE 1045
IC-06C2/48	48	145,64	151	130	20	87	30	B2	SAE 1045
IC-06C2/54	54	163,82	169	72	20	48	35	B4	SAE 1020
IC-06C2/57	57	172,91	178	72	20	48	35	B4	SAE 1020
IC-06C2/60	60	182,00	187	80	20	57	35	B4	SAE 1020
IC-06C2/76	76	230,49	236	80	20	57	35	B4	SAE 1020
IC-06C2/95	95	288,08	293	80	20	57	35	B4	SAE 1020
IC-06C2/114	114	345,68	351	98	20	65	35	B4	SAE 1020

*FABRICAMOS TAMBEM ENGRENAGENS COM OUTRAS QUANTIDADES DE DENTES, MATERIAIS DIVERSOS OU COM ACABAMENTO DO FURO PARA EIXOS LISOS OU CHAVETADOS, ENCAIXE PARA ROLAMENTOS, BUCHAS OU ANÉIS, CONSULTE-NOS.

ENGRENAGENS PARA CORRENTE ASA & ANSI 40/2, PASSO 1/2", DUPLA, SÉRIE 08A2

PADRÃO AMERICANO DIN 8188-1



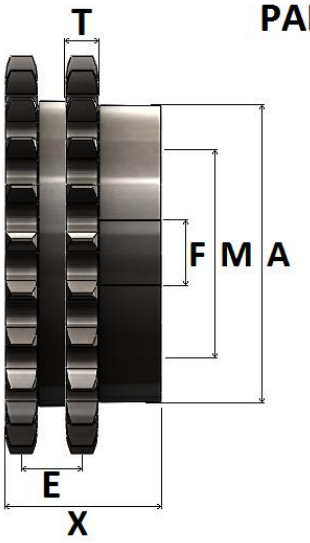



T = 7,2 MM E = 14,38 MM

DIMENSÕES DAS ENGRENAGENS

REFERÊNCIA INDUSCOR	Nº DE DENTES Z	Ø PRIMITIVO	Ø EXTERNO	Ø CUBO A	FURO NORMAL F	FURO MÁXIMO M	ALTURA TOTAL X	TIPO	MATERIAL STANDARD
		MM	MM	MM	MM	MM	MM		
IC-08A2/09	09	37,13	42	22	12	15	30	B2	SAE 1045
IC-08A2/10	10	41,10	46	26	12	17	30	B2	SAE 1045
IC-08A2/11	11	45,08	51	30	12	20	30	B2	SAE 1045
IC-08A2/12	12	49,07	55	34	12	23	30	B2	SAE 1045
IC-08A2/13	13	53,07	59	39	12	26	30	B2	SAE 1045
IC-08A2/14	14	57,07	63	43	12	29	30	B2	SAE 1045
IC-08A2/15	15	61,08	57	47	12	31	30	B2	SAE 1045
IC-08A2/16	16	65,10	71	51	17,50	34	30	B2	SAE 1045
IC-08A2/17	17	69,12	79	55	17,50	37	30	B2	SAE 1045
IC-08A2/18	18	73,14	80	59	17,50	39	30	B2	SAE 1045
IC-08A2/19	19	77,16	84	63	17,50	42	30	B2	SAE 1045
IC-08A2/20	20	81,18	88	67	17,50	45	30	B2	SAE 1045
IC-08A2/21	21	85,21	92	71	17,50	47	30	B2	SAE 1045
IC-08A2/22	22	89,24	96	75	17,50	50	36	B2	SAE 1045
IC-08A2/23	23	93,27	100	79	17,50	53	36	B2	SAE 1045
IC-08A2/24	24	97,30	104	83	17,50	55	36	B2	SAE 1045
IC-08A2/25	25	101,33	108	87	17,50	58	36	B2	SAE 1045
IC-08A2/26	26	105,36	112	92	17,50	61	36	B2	SAE 1045
IC-08A2/27	27	109,40	116	95	17,50	63	36	B2	SAE 1045
IC-08A2/28	28	113,43	120	95	17,50	63	36	B2	SAE 1045
IC-08A2/30	30	121,50	128	100	17,50	67	36	B2	SAE 1045
IC-08A2/31	31	125,53	133	100	20	67	36	B2	SAE 1045
IC-08A2/32	32	129,57	137	100	20	67	36	B2	SAE 1045
IC-08A2/33	33	133,61	141	100	20	67	36	B2	SAE 1045
IC-08A2/34	34	137,64	145	100	20	67	36	B2	SAE 1045
IC-08A2/35	35	141,68	149	86	20	57	36	B4	SAE 1020
IC-08A2/36	36	145,72	153	86	20	57	41	B4	SAE 1020
IC-08A2/38	38	153,79	161	86	20	57	41	B4	SAE 1020
IC-08A2/40	40	161,87	169	86	20	57	46	B4	SAE 1020
IC-08A2/45	45	182,06	189	86	20	57	46	B4	SAE 1020
IC-08A2/48	48	194,18	201	86	25	57	46	B4	SAE 1020
IC-08A2/54	54	218,42	226	86	25	57	46	B4	SAE 1020
IC-08A2/57	57	230,54	238	98	25	65	46	B4	SAE 1020
IC-08A2/60	60	242,66	250	98	25	65	50	B4	SAE 1020
IC-08A2/76	76	307,32	315	98	25	65	50	B4	SAE 1020
IC-08A2/95	95	384,11	392	98	25	65	50	B4	SAE 1020
IC-08A2/114	114	460,91	468	110	25	73	50	B4	SAE 1020

*FABRICAMOS TAMBEM ENGRENAGENS COM OUTRAS QUANTIDADES DE DENTES, MATERIAIS DIVERSOS OU COM ACABAMENTO DO FURO PARA EIXOS LISOS OU CHAVETADOS, ENCAIXE PARA ROLAMENTOS, BUCHAS OU ANÉIS, CONSULTE-NOS.

ENGRENAGENS PARA CORRENTE ASA & ANSI 50/2, PASSO 5/8", DUPLA, SÉRIE 10A2

PADRÃO AMERICANO DIN 8188-1



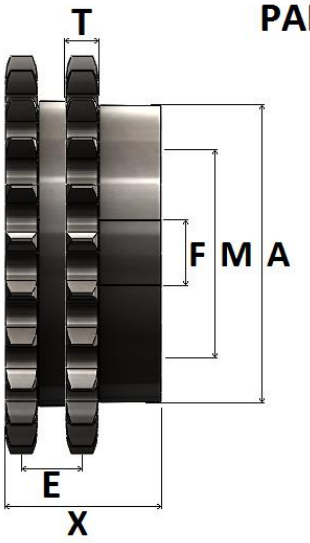



T = 8,7 MM E = 18,11 MM

DIMENSÕES DAS ENGRENAGENS

REFERÊNCIA INDUSCOR	Nº DE DENTES Z	Ø PRIMITIVO	Ø EXTERNO	Ø CUBO A	FURO NORMAL F	FURO MÁXIMO M	ALTURA TOTAL X	TIPO	MATERIAL STANDARD
		MM	MM	MM	MM	MM	MM		
IC-10A2/09	09	46,42	53	28	15	19	45	B2	SAE 1045
IC-10A2/10	10	51,37	58	33	15	22	45	B2	SAE 1045
IC-10A2/11	11	56,35	64	38	15	25	45	B2	SAE 1045
IC-10A2/12	12	61,34	69	44	15	29	45	B2	SAE 1045
IC-10A2/13	13	66,34	74	48	15	32	45	B2	SAE 1045
IC-10A2/14	14	71,34	79	53	17,50	35	45	B2	SAE 1045
IC-10A2/15	15	76,36	84	59	17,50	39	45	B2	SAE 1045
IC-10A2/16	16	81,37	89	64	17,50	43	45	B2	SAE 1045
IC-10A2/17	17	86,40	94	69	17,50	46	45	B2	SAE 1045
IC-10A2/18	18	91,42	100	74	17,50	49	45	B2	SAE 1045
IC-10A2/19	19	96,45	105	79	17,50	53	45	B2	SAE 1045
IC-10A2/20	20	101,48	110	84	20	56	45	B2	SAE 1045
IC-10A2/21	21	106,51	115	89	20	59	45	B2	SAE 1045
IC-10A2/22	22	111,55	120	94	20	63	45	B2	SAE 1045
IC-10A2/23	23	116,59	125	99	20	66	45	B2	SAE 1045
IC-10A2/24	24	121,62	130	100	20	67	45	B2	SAE 1045
IC-10A2/25	25	126,66	135	100	20	67	45	B2	SAE 1045
IC-10A2/26	26	131,70	140	110	20	73	45	B2	SAE 1045
IC-10A2/27	27	136,74	145	110	20	73	45	B2	SAE 1045
IC-10A2/28	28	141,79	150	86	20	57	51	B4	SAE 1020
IC-10A2/30	30	151,87	161	86	20	57	51	B4	SAE 1020
IC-10A2/31	31	156,92	166	86	20	57	51	B4	SAE 1020
IC-10A2/32	32	161,96	171	86	20	57	51	B4	SAE 1020
IC-10A2/33	33	167,01	176	86	20	57	51	B4	SAE 1020
IC-10A2/34	34	172,05	181	86	20	57	51	B4	SAE 1020
IC-10A2/35	35	177,10	186	86	20	57	51	B4	SAE 1020
IC-10A2/36	36	182,15	191	86	20	57	51	B4	SAE 1020
IC-10A2/38	38	192,24	201	86	25	57	51	B4	SAE 1020
IC-10A2/40	40	202,34	211	86	25	57	55	B4	SAE 1020
IC-10A2/45	45	227,58	237	86	25	57	55	B4	SAE 1020
IC-10A2/48	48	242,73	252	98	25	65	55	B4	SAE 1020
IC-10A2/54	54	273,03	282	98	25	65	55	B4	SAE 1020
IC-10A2/57	57	288,18	298	98	25	65	55	B4	SAE 1020
IC-10A2/60	60	303,33	312	98	25	65	55	B4	SAE 1020
IC-10A2/76	76	384,15	394	98	30	65	55	B4	SAE 1020
IC-10A2/95	95	480,14	490	110	30	73	55	B4	SAE 1020
IC-10A2/114	114	576,13	568	110	30	73	55	B4	SAE 1020

*FABRICAMOS TAMBEM ENGRENAGENS COM OUTRAS QUANTIDADES DE DENTES, MATERIAIS DIVERSOS OU COM ACABAMENTO DO FURO PARA EIXOS LISOS OU CHAVETADOS, ENCAIXE PARA ROLAMENTOS, BUCHAS OU ANÉIS, CONSULTE-NOS.

ENGRENAGENS PARA CORRENTE ASA & ANSI 60/2, PASSO 3/4", DUPLA, SÉRIE 12A2

PADRÃO AMERICANO DIN 8188-1



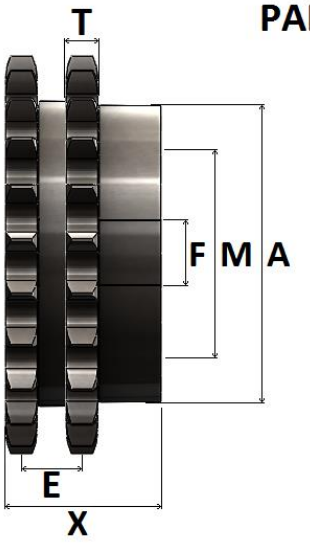



T = 11,7 MM E = 22,78 MM

DIMENSÕES DAS ENGRENAGENS

REFERÊNCIA INDUSCOR	Nº DE DENTES Z	Ø PRIMITIVO	Ø EXTERNO	Ø CUBO A	FURO NORMAL F	FURO MÁXIMO M	ALTURA TOTAL X	TIPO	MATERIAL STANDARD
		MM	MM	MM	MM	MM	MM		
IC-12A2/09	09	55,70	63	33	15	22	45	B2	SAE 1045
IC-12A2/10	10	61,55	70	39	15	26	45	B2	SAE 1045
IC-12A2/11	11	67,62	76	46	20	31	45	B2	SAE 1045
IC-12A2/12	12	73,60	83	52	20	35	45	B2	SAE 1045
IC-12A2/13	13	79,60	89	58	20	39	45	B2	SAE 1045
IC-12A2/14	14	85,61	95	64	20	43	45	B2	SAE 1045
IC-12A2/15	15	91,63	101	70	20	47	45	B2	SAE 1045
IC-12A2/16	16	97,65	107	77	20	51	45	B2	SAE 1045
IC-12A2/17	17	103,67	113	83	20	56	45	B2	SAE 1045
IC-12A2/18	18	109,71	119	90	20	60	45	B2	SAE 1045
IC-12A2/19	19	115,74	126	96	20	64	50	B2	SAE 1045
IC-12A2/20	20	121,78	132	100	20	67	50	B2	SAE 1045
IC-12A2/21	21	127,82	138	107	20	71	50	B2	SAE 1045
IC-12A2/22	22	133,86	144	113	25	75	50	B2	SAE 1045
IC-12A2/23	23	139,90	150	113	25	75	50	B2	SAE 1045
IC-12A2/24	24	145,95	156	98	25	65	58	B4	SAE 1020
IC-12A2/25	25	152,00	162	98	25	65	58	B4	SAE 1020
IC-12A2/26	26	158,04	168	98	25	65	58	B4	SAE 1020
IC-12A2/27	27	164,09	174	98	25	65	58	B4	SAE 1020
IC-12A2/28	28	170,14	180	98	25	65	58	B4	SAE 1020
IC-12A2/30	30	182,25	193	98	25	65	58	B4	SAE 1020
IC-12A2/31	31	188,30	199	98	25	65	58	B4	SAE 1020
IC-12A2/32	32	194,35	205	98	25	65	58	B4	SAE 1020
IC-12A2/33	33	200,41	211	98	25	65	58	B4	SAE 1020
IC-12A2/34	34	206,46	217	98	25	65	58	B4	SAE 1020
IC-12A2/35	35	212,52	223	98	25	65	58	B4	SAE 1020
IC-12A2/36	36	218,57	229	98	25	65	58	B4	SAE 1020
IC-12A2/38	38	230,69	241	98	30	65	65	B4	SAE 1020
IC-12A2/40	40	242,80	253	98	30	65	65	B4	SAE 1020
IC-12A2/45	45	273,09	284	100	30	73	65	B4	SAE 1020
IC-12A2/48	48	291,27	302	124	30	83	65	B4	SAE 1020
IC-12A2/54	54	327,63	338	124	30	83	65	B4	SAE 1020
IC-12A2/57	57	345,81	357	124	30	83	65	B4	SAE 1020
IC-12A2/60	60	363,99	375	124	30	83	65	B4	SAE 1020
IC-12A2/76	76	460,98	472	124	30	83	65	B4	SAE 1020
IC-12A2/95	95	576,17	587	136	30	90	65	B4	SAE 1020
IC-12A2/114	114	691,36	702	150	30	100	65	B4	SAE 1020

*FABRICAMOS TAMBEM ENGRENAGENS COM OUTRAS QUANTIDADES DE DENTES, MATERIAIS DIVERSOS OU COM ACABAMENTO DO FURO PARA EIXOS LISOS OU CHAVETADOS, ENCAIXE PARA ROLAMENTOS, BUCHAS OU ANÉIS, CONSULTE-NOS.

ENGRENAGENS PARA CORRENTE ASA & ANSI 80/2, PASSO 1”, DUPLA, SÉRIE 16A2

PADRÃO AMERICANO DIN 8188-1



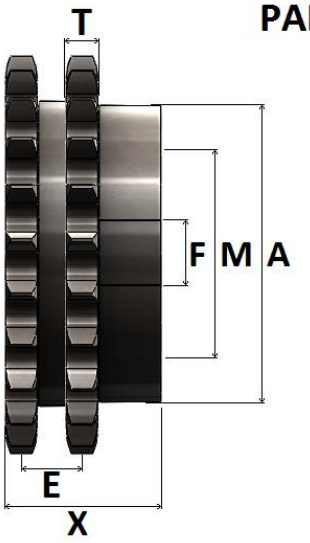



T = 14,5 MM E = 29,29 MM

DIMENSÕES DAS ENGRENAGENS

REFERÊNCIA INDUSCOR	Nº DE DENTES Z	Ø PRIMITIVO	Ø EXTERNO	Ø CUBO A	FURO NORMAL F	FURO MÁXIMO M	ALTURA TOTAL X	TIPO	MATERIAL STANDARD
		MM	MM	MM	MM	MM	MM		
IC-16A2/09	09	74,26	85	45	20	30	60	B2	SAE 1045
IC-16A2/10	10	82,20	93	53	20	35	60	B2	SAE 1045
IC-16A2/11	11	90,16	102	61	20	40	60	B2	SAE 1045
IC-16A2/12	12	98,14	110	68	20	45	60	B2	SAE 1045
IC-16A2/13	13	106,14	118	76	20	50	60	B2	SAE 1045
IC-16A2/14	14	114,15	127	84	25	56	60	B2	SAE 1045
IC-16A2/15	15	122,17	135	92	25	61	60	B2	SAE 1045
IC-16A2/16	16	130,20	143	100	25	67	60	B2	SAE 1045
IC-16A2/17	17	138,23	151	110	25	73	60	B2	SAE 1045
IC-16A2/18	18	146,27	159	98	25	65	64	B4	SAE 1020
IC-16A2/19	19	154,32	167	98	25	65	64	B4	SAE 1020
IC-16A2/20	20	162,37	176	98	30	65	64	B4	SAE 1020
IC-16A2/21	21	170,42	184	98	30	65	64	B4	SAE 1020
IC-16A2/22	22	178,48	192	110	30	65	64	B4	SAE 1020
IC-16A2/23	23	186,54	200	110	30	73	64	B4	SAE 1020
IC-16A2/24	24	194,60	208	110	30	73	66	B4	SAE 1020
IC-16A2/25	25	202,66	216	110	30	73	66	B4	SAE 1020
IC-16A2/26	26	210,72	224	110	30	73	66	B4	SAE 1020
IC-16A2/27	27	218,79	233	110	30	73	68	B4	SAE 1020
IC-16A2/28	28	226,86	241	110	30	73	68	B4	SAE 1020
IC-16A2/30	30	243,00	257	110	30	73	72	B4	SAE 1020
IC-16A2/31	31	251,07	265	110	30	73	72	B4	SAE 1020
IC-16A2/32	32	259,19	273	110	30	73	72	B4	SAE 1020
IC-16A2/33	33	267,21	281	110	30	73	72	B4	SAE 1020
IC-16A2/34	34	275,28	289	110	30	73	72	B4	SAE 1020
IC-16A2/35	35	283,36	297	110	30	73	72	B4	SAE 1020
IC-16A2/36	36	291,43	306	110	30	73	72	B4	SAE 1020
IC-16A2/38	38	307,58	322	110	30	73	72	B4	SAE 1020
IC-16A2/40	40	232,74	338	110	30	73	75	B4	SAE 1020
IC-16A2/45	45	364,12	378	110	30	73	75	B4	SAE 1020
IC-16A2/54	54	436,84	451	110	30	73	75	B4	SAE 1020
IC-16A2/57	57	461,08	476	124	35	83	75	B4	SAE 1020
IC-16A2/60	60	485,33	500	136	35	90	75	B4	SAE 1020
IC-16A2/76	76	614,64	629	136	35	90	75	B4	SAE 1020
IC-16A2/95	95	768,22	783	150	35	100	75	B4	SAE 1020
IC-16A2/114	114	921,82	937	150	35	100	75	B4	

*FABRICAMOS TAMBEM ENGRENAGENS COM OUTRAS QUANTIDADES DE DENTES, MATERIAIS DIVERSOS OU COM ACABAMENTO DO FURO PARA EIXOS LISOS OU CHAVETADOS, ENCAIXE PARA ROLAMENTOS, BUCHAS OU ANÉIS, CONSULTE-NOS.

ENGRENAGENS PARA CORRENTE ASA & ANSI 100/2, PASSO 1.1/4”, DUPLA, SÉRIE 20A2

PADRÃO AMERICANO DIN 8188-1



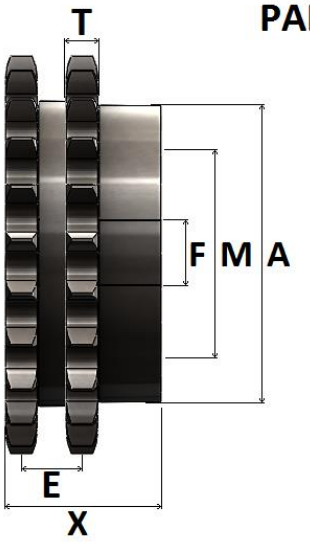



T = 17,5 MM E = 35,76 MM

DIMENSÕES DAS ENGRENAGENS

REFERÊNCIA INDUSCOR	Nº DE DENTES Z	Ø PRIMITIVO	Ø EXTERNO	Ø CUBO A	FURO NORMAL F	FURO MÁXIMO M	ALTURA TOTAL X	TIPO	MATERIAL STANDARD
		MM	MM	MM	MM	MM	MM		
IC-20A2/11	11	112,70	127	77	25	51	70	B2	SAE 1045
IC-20A2/12	12	122,67	138	87	25	58	70	B2	SAE 1045
IC-20A2/13	13	132,67	148	98	30	65	70	B2	SAE 1045
IC-20A2/14	14	142,68	158	106	30	71	70	B2	SAE 1045
IC-20A2/15	15	152,71	168	116	30	77	70	B2	SAE 1045
IC-20A2/16	16	162,74	179	98	30	65	75	B4	SAE 1045
IC-20A2/17	17	172,79	189	98	30	65	75	B4	SAE 1045
IC-20A2/18	18	182,84	199	110	30	73	75	B4	SAE 1020
IC-20A2/19	19	192,90	209	110	30	73	75	B4	SAE 1020
IC-20A2/20	20	202,96	220	110	30	73	75	B4	SAE 1020
IC-20A2/21	21	213,03	230	110	30	73	75	B4	SAE 1020
IC-20A2/22	22	223,10	240	110	30	73	75	B4	SAE 1020
IC-20A2/23	23	233,17	250	110	35	73	75	B4	SAE 1020
IC-20A2/24	24	243,25	260	110	35	73	75	B4	SAE 1020
IC-20A2/25	25	253,33	270	110	35	73	75	B4	SAE 1020
IC-20A2/28	28	283,57	301	124	35	83	75	B4	SAE 1020
IC-20A2/30	30	303,75	321	124	35	83	75	B4	SAE 1020
IC-20A2/35	35	354,20	372	124	35	83	75	B4	SAE 1020
IC-20A2/38	38	384,48	402	124	35	83	75	B4	SAE 1020
IC-20A2/40	40	404,67	422	124	35	83	80	B4	SAE 1020
IC-20A2/45	45	455,16	473	124	40	83	80	B4	SAE 1020
IC-20A2/48	48	485,45	503	136	40	90	80	B4	SAE 1020
IC-20A2/54	54	546,05	564	136	40	90	80	B4	SAE 1020
IC-20A2/57	57	576,35	594	136	40	90	80	B4	SAE 1020
IC-20A2/76	76	768,30	786	150	40	100	80	B4	SAE 1020
IC-20A2/95	95	960,27	978	150	40	100	80	B4	SAE 1020
IC-20A2/114	114	1152,27	1170	150	40	100	80	B4	SAE 1020

*FABRICAMOS TAMBEM ENGRENAGENS COM OUTRAS QUANTIDADES DE DENTES, MATERIAIS DIVERSOS OU COM ACABAMENTO DO FURO PARA EIXOS LISOS OU CHAVETADOS, ENCAIXE PARA ROLAMENTOS, BUCHAS OU ANÉIS, CONSULTE-NOS.

ENGRENAGENS PARA CORRENTE ASA & ANSI 120/2, PASSO 1.1/2”, DUPLA, SÉRIE 24A2

PADRÃO AMERICANO DIN 8188-1



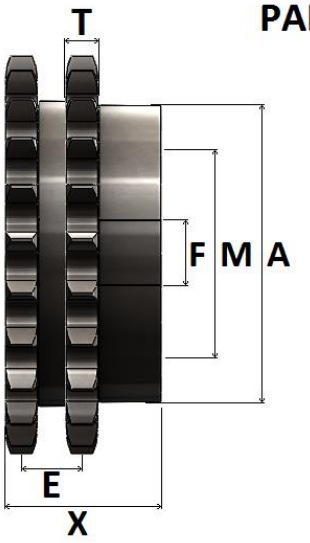



T = 23,5 MM E = 45,44 MM

DIMENSÕES DAS ENGRENAGENS

REFERÊNCIA INDUSCOR	Nº DE DENTES Z	Ø PRIMITIVO	Ø EXTERNO	Ø CUBO A	FURO NORMAL F	FURO MÁXIMO M	ALTURA TOTAL X	TIPO	MATERIAL STANDARD
		MM	MM	MM	MM	MM	MM		
IC-24A2/11	11	135,23	151	91	35	61	90	B2	SAE 1045
IC-24A2/12	12	147,21	165	103	35	69	90	B2	SAE 1045
IC-24A2/13	13	159,20	177	98	35	65	90	B4	SAE 1020
IC-24A2/14	14	171,11	190	98	35	65	90	B4	SAE 1020
IC-24A2/15	15	183,25	202	110	35	73	90	B4	SAE 1020
IC-24A2/16	16	195,29	214	110	35	73	90	B4	SAE 1020
IC-24A2/17	17	207,35	227	110	35	73	90	B4	SAE 1020
IC-24A2/18	18	219,41	239	110	35	73	90	B4	SAE 1020
IC-24A2/19	19	231,48	251	110	35	73	90	B4	SAE 1020
IC-24A2/20	20	243,55	263	110	35	73	90	B4	SAE 1020
IC-24A2/21	21	255,63	276	110	35	73	90	B4	SAE 1020
IC-24A2/22	22	267,72	288	124	35	83	90	B4	SAE 1020
IC-24A2/23	23	279,80	300	124	35	83	90	B4	SAE 1020
IC-24A2/24	24	291,90	312	124	35	83	90	B4	SAE 1020
IC-24A2/25	25	303,99	324	124	40	83	90	B4	SAE 1020
IC-24A2/28	28	340,29	361	124	40	83	90	B4	SAE 1020
IC-24A2/30	30	364,49	385	124	40	83	90	B4	SAE 1020
IC-24A2/35	35	425,04	446	124	40	83	90	B4	SAE 1020
IC-24A2/38	38	461,37	483	136	40	90	95	B4	SAE 1020
IC-24A2/40	40	485,60	507	136	40	90	95	B4	SAE 1020
IC-24A2/45	45	546,19	568	136	40	90	95	B4	SAE 1020
IC-24A2/48	48	582,54	604	136	40	90	95	B4	SAE 1020
IC-24A2/54	54	655,26	677	136	40	90	95	B4	SAE 1020
IC-24A2/57	57	691,62	713	136	40	90	95	B4	SAE 1020
IC-24A2/60	60	727,99	750	150	40	100	95	B4	SAE 1020
IC-24A2/76	76	921,98	942	150	40	100	95	B4	SAE 1020
IC-24A2/95	95	1152,33	1173	150	40	100	95	B4	SAE 1020
IC-24A2/114	114	1382,72	1403	150	40	100	95	B4	SAE 1020

*FABRICAMOS TAMBEM ENGRENAGENS COM OUTRAS QUANTIDADES DE DENTES, MATERIAIS DIVERSOS OU COM ACABAMENTO DO FURO PARA EIXOS LISOS OU CHAVETADOS, ENCAIXE PARA ROLAMENTOS, BUCHAS OU ANÉIS, CONSULTE-NOS.

ENGRENAGENS PARA CORRENTE ASA & ANSI 140/2, PASSO 1.3/4”, DUPLA, SÉRIE 28A2

PADRÃO AMERICANO DIN 8188-1



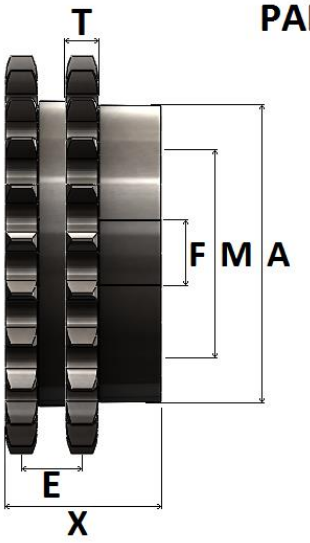



T = 23,5 MM E = 48,87 MM

DIMENSÕES DAS ENGRENAGENS

REFERÊNCIA INDUSCOR	Nº DE DENTES Z	Ø PRIMITIVO	Ø EXTERNO	Ø CUBO A	FURO NORMAL F	FURO MÁXIMO M	ALTURA TOTAL X	TIPO	MATERIAL STANDARD
		MM	MM	MM	MM	MM	MM		
IC-28A2/11	**11**	157,77	178	98	45	65	96	B4	SAE 1020
IC-28A2/12	**12**	171,74	193	98	45	65	96	B4	SAE 1020
IC-28A2/13	**13**	185,74	207	110	45	73	96	B4	SAE 1020
IC-28A2/14	**14**	199,76	221	110	45	73	96	B4	SAE 1020
IC-28A2/15	**15**	213,79	236	110	45	73	96	B4	SAE 1020
IC-28A2/16	**16**	227,84	250	110	45	73	96	B4	SAE 1020
IC-28A2/17	**17**	241,91	264	110	45	73	96	B4	SAE 1020
IC-28A2/18	**18**	255,98	279	110	45	73	96	B4	SAE 1020
IC-28A2/19	**19**	270,06	293	124	45	83	96	B4	SAE 1020
IC-28A2/20	**20**	284,14	307	124	45	83	96	B4	SAE 1020
IC-28A2/21	**21**	298,24	322	124	45	83	96	B4	SAE 1020
IC-28A2/22	**22**	312,34	336	124	45	83	96	B4	SAE 1020
IC-28A2/23	**23**	326,44	350	136	45	90	100	B4	SAE 1020
IC-28A2/24	**24**	340,55	364	136	45	90	100	B4	SAE 1020
IC-28A2/25	**25**	354,66	379	136	45	90	100	B4	SAE 1020
IC-28A2/30	**30**	425,24	450	136	45	90	100	B4	SAE 1020
IC-28A2/35	**35**	495,88	521	150	45	100	100	B4	SAE 1020
IC-28A2/38	**38**	538,27	563	150	45	100	100	B4	SAE 1020
IC-28A2/40	**40**	566,54	591	150	45	100	100	B4	SAE 1020
IC-28A2/45	**45**	637,21	662	150	45	100	100	B4	SAE 1020
IC-28A2/48	**48**	679,63	705	150	45	100	100	B4	SAE 1020
IC-28A2/54	**54**	764,47	789	150	45	100	100	B4	SAE 1020
IC-28A2/57	**57**	806,90	807	150	45	100	**100**	B4	SAE 1020
IC-28A2/76	**76**	1075,64	1099	150	45	100	100	B4	SAE 1020
IC-28A2/95	**95**	1344,39	1368	150	45	100	100	B4	SAE 1020
IC-28A2/114	**114**	1613,17	1637	150	45	100	100	B4	SAE 1020

*FABRICAMOS TAMBEM ENGRENAGENS COM OUTRAS QUANTIDADES DE DENTES, MATERIAIS DIVERSOS OU COM ACABAMENTO DO FURO PARA EIXOS LISOS OU CHAVETADOS, ENCAIXE PARA ROLAMENTOS, BUCHAS OU ANÉIS, CONSULTE-NOS.

ENGRENAGENS PARA CORRENTE ASA & ANSI 160/2, PASSO 2”, DUPLA, SÉRIE 32A2

PADRÃO AMERICANO DIN 8188-1



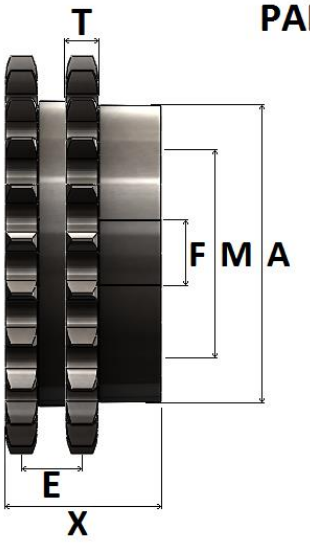



T = 29,3 MM E = 58,55 MM

DIMENSÕES DAS ENGRENAGENS

REFERÊNCIA INDUSCOR	Nº DE DENTES Z	Ø PRIMITIVO	Ø EXTERNO	Ø CUBO A	FURO NORMAL F	FURO MÁXIMO M	ALTURA TOTAL X	TIPO	MATERIAL STANDARD
		MM	MM	MM	MM	MM	MM		
IC-32A2/11	**11**	180,31	204	98	45	65	115	B4	SAE 1020
IC-32A2/12	**12**	196,28	220	110	45	73	115	B4	SAE 1020
IC-32A2/13	**13**	212,27	237	110	45	73	115	B4	SAE 1020
IC-32A2/14	**14**	228,29	253	124	45	83	115	B4	SAE 1020
IC-32A2/15	**15**	244,33	269	124	45	83	115	B4	SAE 1020
IC-32A2/16	**16**	260,39	286	124	45	83	115	B4	SAE 1020
IC-32A2/17	**17**	276,46	302	136	45	90	115	B4	SAE 1020
IC-32A2/18	**18**	292,55	319	136	45	90	115	B4	SAE 1020
IC-32A2/19	**19**	308,64	335	136	45	90	115	B4	SAE 1020
IC-32A2/20	**20**	324,74	351	136	45	90	115	B4	SAE 1020
IC-32A2/21	**21**	340,84	368	136	45	90	115	B4	SAE 1020
IC-32A2/22	**22**	356,96	384	136	45	90	115	B4	SAE 1020
IC-32A2/23	**23**	373,07	400	150	45	100	115	B4	SAE 1020
IC-32A2/24	**24**	389,79	416	150	45	100	115	B4	SAE 1020
IC-32A2/25	**25**	405,32	433	150	45	100	115	B4	SAE 1020
IC-32A2/30	**30**	485,99	514	150	45	100	115	B4	SAE 1020
IC-32A2/35	**35**	566,72	595	150	45	100	115	B4	SAE 1020
IC-32A2/38	**38**	615,17	644	150	45	100	115	B4	SAE 1020
IC-32A2/40	**40**	647,47	676	150	45	100	115	B4	SAE 1020
IC-32A2/45	**45**	728,25	757	150	45	100	115	B4	SAE 1020
IC-32A2/57	**57**	922,17	923	150	45	100	115	B4	SAE 1020
IC-32A2/76	**76**	1229,30	1256	150	45	100	115	B4	SAE 1020
IC-32A2/95	**95**	1536,44	1537	150	45	100	115	B4	SAE 1020
IC-32A2/114	**114**	1843,63	1870	150	45	100	115	B4	SAE 1020

*FABRICAMOS TAMBEM ENGRENAGENS COM OUTRAS QUANTIDADES DE DENTES, MATERIAIS DIVERSOS OU COM ACABAMENTO DO FURO PARA EIXOS LISOS OU CHAVETADOS, ENCAIXE PARA ROLAMENTOS, BUCHAS OU ANÉIS, CONSULTE-NOS.

ENGRENAGENS PARA CORRENTE ASA & ANSI 200/2, PASSO 2.1/2”, DUPLA, SÉRIE 40A2

PADRÃO AMERICANO DIN 8188-1



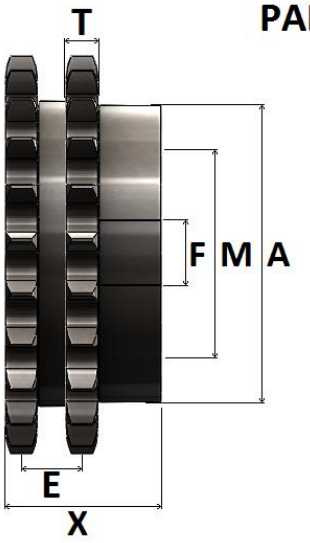



T = 35,3 MM E = 71,55 MM

DIMENSÕES DAS ENGRENAGENS

REFERÊNCIA INDUSCOR	Nº DE DENTES Z	Ø PRIMITIVO	Ø EXTERNO	Ø CUBO A	FURO NORMAL F	FURO MÁXIMO M	ALTURA TOTAL X	TIPO	MATERIAL STANDARD
		MM	MM	MM	MM	MM	MM		
IC-40A2/11	**11**	225,36	254	153	38	100	150	B4	SAE 1020
IC-40A2/13	**13**	265,36	299	178	38	133	162	B4	SAE 1020
IC-40A2/15	**15**	305,43	339	191	38	133	162	B4	SAE 1020
IC-40A2/17	**17**	345,56	379	191	38	136	169	B4	SAE 1020
IC-40A2/19	**19**	385,82	419	191	38	136	169	B4	SAE 1020
IC-40A2/21	**21**	426,08	460	191	38	136	169	B4	SAE 1020
IC-40A2/23	**23**	466,40	500	216	38	136	169	B4	SAE 1020
IC-40A2/25	**25**	506,66	540	216	38	146	169	B4	SAE 1020
IC-40A2/30	**30**	607,50	642	216	38	146	169	B4	SAE 1020
IC-40A2/38	**38**	768,98	804	230	38	146	178	B4	SAE 1020
IC-40A2/45	**45**	910,33	946	230	38	150	178	B4	SAE 1020
IC-40A2/57	**57**	1152,71	1189	242	38	150	190	B4	SAE 1020
IC-40A2/76	**76**	1536,63	1572	260	50	165	200	B4	SAE 1020
IC-40A2/95	**95**	1920,55	1956	280	50	175	200	B4	SAE 1020
IC-40A2/114	**114**	2304,54	2340	300	50	170	200	B4	SAE 1020

*FABRICAMOS TAMBEM ENGRENAGENS COM OUTRAS QUANTIDADES DE DENTES, MATERIAIS DIVERSOS OU COM ACABAMENTO DO FURO PARA EIXOS LISOS OU CHAVETADOS, ENCAIXE PARA ROLAMENTOS, BUCHAS OU ANÉIS, CONSULTE-NOS.

ENGRENAGENS PARA CORRENTE ASA & ANSI 240/2, PASSO 3”, DUPLA, SÉRIE 48A2

PADRÃO AMERICANO DIN 8188-1



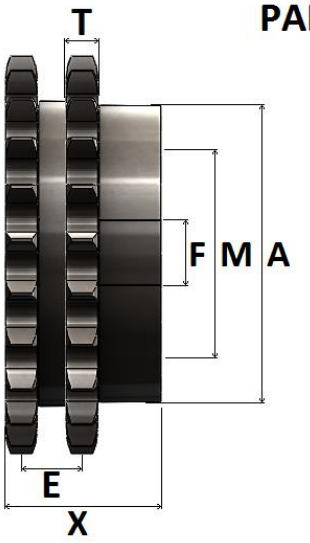



T = 44,1 MM E = 87,83 MM

DIMENSÕES DAS ENGRENAGENS

REFERÊNCIA INDUSCOR	Nº DE DENTES Z	Ø PRIMITIVO	Ø EXTERNO	Ø CUBO A	FURO NORMAL F	FURO MÁXIMO M	ALTURA TOTAL X	TIPO	MATERIAL STANDARD
		MM	MM	MM	MM	MM	MM		
IC-48A2/11	**11**	270,43	305	177	68	110	190	B4	SAE 1020
IC-48A2/12	**12**	294,41	330	187	68	120	190	B4	SAE 1020
IC-48A2/13	**13**	318,41	355	187	68	120	190	B4	SAE 1020
IC-48A2/14	**14**	342,44	380	187	68	120	190	B4	SAE 1020
IC-48A2/15	**15**	366,50	404	187	68	120	190	B4	SAE 1020
IC-48A2/16	**16**	390,59	429	187	68	125	195	B4	SAE 1020
IC-48A2/17	**17**	414,70	453	197	68	125	195	B4	SAE 1020
IC-48A2/18	**18**	438,82	478	197	68	125	195	B4	SAE 1020
IC-48A2/19	**19**	462,95	502	197	68	125	195	B4	SAE 1020
IC-48A2/20	**20**	487,11	527	197	68	125	195	B4	SAE 1020
IC-48A2/21	**21**	511,26	551	197	68	125	195	B4	SAE 1020
IC-48A2/22	**22**	535,43	576	197	68	125	195	B4	SAE 1020
IC-48A2/23	**23**	559,61	600	197	68	125	195	B4	SAE 1020
IC-48A2/24	**24**	583,79	625	197	68	125	195	B4	SAE 1020
IC-48A2/25	**25**	607,98	649	197	68	125	195	B4	SAE 1020
IC-48A2/30	**30**	728,99	771	227	83	145	250	B4	SAE 1020
IC-48A2/35	**35**	850,07	892	227	83	145	250	B4	SAE 1020
IC-48A2/40	**40**	971,21	1014	247	88	155	260	B4	SAE 1020
IC-48A2/45	**45**	1092,37	1135	247	88	155	260	B4	SAE 1020
IC-48A2/50	**50**	1213,56	1257	247	88	155	260	B4	SAE 1020

*FABRICAMOS TAMBEM ENGRENAGENS COM OUTRAS QUANTIDADES DE DENTES, MATERIAIS DIVERSOS OU COM ACABAMENTO DO FURO PARA EIXOS LISOS OU CHAVETADOS, ENCAIXE PARA ROLAMENTOS, BUCHAS OU ANÉIS, CONSULTE-NOS.

ENGRENAGENS PARA CORRENTE ASA & ANSI 35/3, PASSO 3/8”, TRIPLA, SÉRIE 06C3

PADRÃO AMERICANO DIN 8188-1



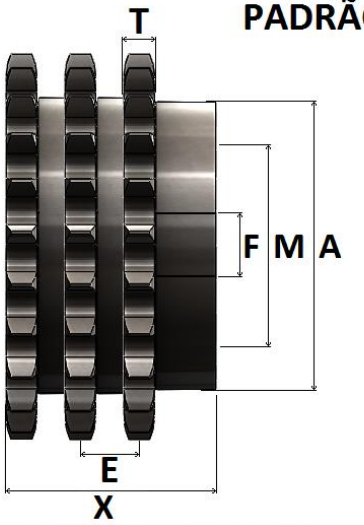



T = 4,3 MM E = 10,33 MM

DIMENSÕES DAS ENGRENAGENS

REFERÊNCIA INDUSCOR	Nº DE DENTES Z	Ø PRIMITIVO	Ø EXTERNO	Ø CUBO A	FURO NORMAL F	FURO MÁXIMO M	ALTURA TOTAL X	TIPO	MATERIAL STANDARD
		MM	MM	MM	MM	MM	MM		
IC-06C3/09	09	27,85	31	17	SF	11	28	B2	SAE 1045
IC-06C3/10	10	30,82	35	20	SF	13	28	B2	SAE 1045
IC-06C3/11	11	33,81	38	23	SF	15	28	B2	SAE 1045
IC-06C3/12	12	36,80	41	26	12	17	28	B2	SAE 1045
IC-06C3/13	13	39,80	44	29	12	19	28	B2	SAE 1045
IC-06C3/14	14	42,81	47	32	12	21	28	B2	SAE 1045
IC-06C3/15	15	45,81	51	35	12	23	31	B2	SAE 1045
IC-06C3/16	16	48,82	54	38	12	25	31	B2	SAE 1045
IC-06C3/17	17	51,84	57	41	12	27	31	B2	SAE 1045
IC-06C3/18	18	54,85	60	44	12	29	31	B2	SAE 1045
IC-06C3/19	19	57,87	63	47	12	31	31	B2	SAE 1045
IC-06C3/20	20	60,89	66	50	12	33	31	B2	SAE 1045
IC-06C3/21	21	63,91	69	53	12	35	31	B2	SAE 1045
IC-06C3/22	22	66,93	72	56	12	37	31	B2	SAE 1045
IC-06C3/23	23	69,95	75	59	12	39	31	B2	SAE 1045
IC-06C3/24	24	72,97	78	62	15	41	31	B2	SAE 1045
IC-06C3/25	25	76,00	81	65	15	43	31	B2	SAE 1045
IC-06C3/26	26	79,02	84	68	15	45	31	B2	SAE 1045
IC-06C3/27	27	82,05	87	70	15	47	31	B2	SAE 1045
IC-06C3/28	28	85,07	90	72	15	48	25	B2	SAE 1045
IC-06C3/30	30	91,12	96	78	15	52	36	B2	SAE 1045
IC-06C3/32	32	97,18	102	84	15	56	36	B2	SAE 1045
IC-06C3/35	35	106,26	112	93	15	62	36	B2	SAE 1045
IC-06C3/38	38	115,34	121	103	15	69	36	B2	SAE 1045
IC-06C3/40	40	121,40	127	110	15	73	36	B2	SAE 1045
IC-06C3/45	45	136,55	142	126	20	82	36	B2	SAE 1045
IC-06C3/48	48	145,64	151	130	20	87	36	B2	SAE 1045
IC-06C3/54	54	163,82	169	72	20	48	41	B4	SAE 1020
IC-06C3/57	57	172,91	178	72	20	48	41	B4	SAE 1020
IC-06C3/60	60	182,00	187	80	20	57	41	B4	SAE 1020
IC-06C3/76	76	230,49	236	80	20	57	41	B4	SAE 1020
IC-06C3/95	95	288,08	293	80	20	57	41	B4	SAE 1020
IC-06C3/114	114	345,68	351	98	20	65	41	B4	SAE 1020

*FABRICAMOS TAMBEM ENGRENAGENS COM OUTRAS QUANTIDADES DE DENTES, MATERIAIS DIVERSOS OU COM ACABAMENTO DO FURO PARA EIXOS LISOS OU CHAVETADOS, ENCAIXE PARA ROLAMENTOS, BUCHAS OU ANÉIS, CONSULTE-NOS.

ENGRENAGENS PARA CORRENTE ASA & ANSI 40/3, PASSO 1/2”, TRIPLA, SÉRIE 08A3

PADRÃO AMERICANO DIN 8188-1



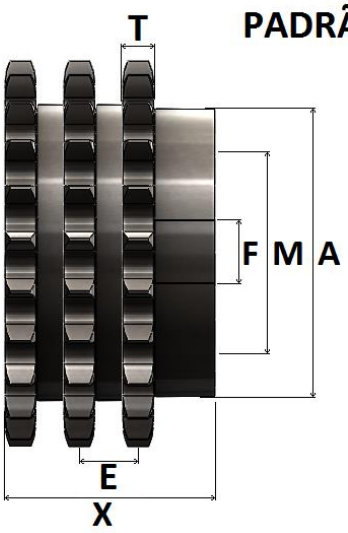



T = 7,2 MM E = 14,38 MM

DIMENSÕES DAS ENGRENAGENS

REFERÊNCIA INDUSCOR	Nº DE DENTES Z	Ø PRIMITIVO	Ø EXTERNO	Ø CUBO A	FURO NORMAL F	FURO MÁXIMO M	ALTURA TOTAL X	TIPO	MATERIAL STANDARD
		MM	MM	MM	MM	MM	MM		
IC-08A3/09	09	37,13	42	22	12	15	44	B2	SAE 1045
IC-08A3/10	10	41,10	46	26	12	17	44	B2	SAE 1045
IC-08A3/11	11	45,08	51	30	12	20	44	B2	SAE 1045
IC-08A3/12	12	49,07	55	34	12	23	44	B2	SAE 1045
IC-08A3/13	13	53,07	59	39	12	26	44	B2	SAE 1045
IC-08A3/14	14	57,07	63	43	12	29	44	B2	SAE 1045
IC-08A3/15	15	61,08	57	47	12	31	44	B2	SAE 1045
IC-08A3/16	16	65,10	71	51	17,50	34	44	B2	SAE 1045
IC-08A3/17	17	69,12	79	55	17,50	37	44	B2	SAE 1045
IC-08A3/18	18	73,14	80	59	17,50	39	44	B2	SAE 1045
IC-08A3/19	19	77,16	84	63	17,50	42	44	B2	SAE 1045
IC-08A3/20	20	81,18	88	67	17,50	45	44	B2	SAE 1045
IC-08A3/21	21	85,21	92	71	17,50	47	44	B2	SAE 1045
IC-08A3/22	22	89,24	96	75	17,50	50	50	B2	SAE 1045
IC-08A3/23	23	93,27	100	79	17,50	53	50	B2	SAE 1045
IC-08A3/24	24	97,30	104	83	17,50	55	50	B2	SAE 1045
IC-08A3/25	25	101,33	108	87	17,50	58	50	B2	SAE 1045
IC-08A3/26	26	105,36	112	92	17,50	61	50	B2	SAE 1045
IC-08A3/27	27	109,40	116	95	17,50	63	50	B2	SAE 1045
IC-08A3/28	28	113,43	120	95	17,50	63	50	B2	SAE 1045
IC-08A3/30	30	121,50	128	100	17,50	67	50	B2	SAE 1045
IC-08A3/31	31	125,53	133	100	20	67	50	B2	SAE 1045
IC-08A3/32	32	129,57	137	100	20	67	50	B2	SAE 1045
IC-08A3/33	33	133,61	141	100	20	67	50	B2	SAE 1045
IC-08A3/34	34	137,64	145	100	20	67	50	B2	SAE 1045
IC-08A3/35	35	141,68	149	86	20	57	50	B4	SAE 1020
IC-08A3/36	36	145,72	153	86	20	57	51	B4	SAE 1020
IC-08A3/38	38	153,79	161	86	20	57	51	B4	SAE 1020
IC-08A3/40	40	161,87	169	86	20	57	56	B4	SAE 1020
IC-08A3/45	45	182,06	189	86	20	57	56	B4	SAE 1020
IC-08A3/48	48	194,18	201	86	25	57	56	B4	SAE 1020
IC-08A3/54	54	218,42	226	86	25	57	56	B4	SAE 1020
IC-08A3/57	57	230,54	238	98	25	65	56	B4	SAE 1020
IC-08A3/60	60	242,66	250	98	25	65	60	B4	SAE 1020
IC-08A3/76	76	307,32	315	98	25	65	60	B4	SAE 1020
IC-08A3/95	95	384,11	392	98	25	65	60	B4	SAE 1020
IC-08A3/114	114	460,91	468	110	25	73	60	B4	SAE 1020

*FABRICAMOS TAMBEM ENGRENAGENS COM OUTRAS QUANTIDADES DE DENTES, MATERIAIS DIVERSOS OU COM ACABAMENTO DO FURO PARA EIXOS LISOS OU CHAVETADOS, ENCAIXE PARA ROLAMENTOS, BUCHAS OU ANÉIS, CONSULTE-NOS.

ENGRENAGENS PARA CORRENTE ASA & ANSI 50/3, PASSO 5/8”, TRIPLA, SÉRIE 10A3

PADRÃO AMERICANO DIN 8188-1



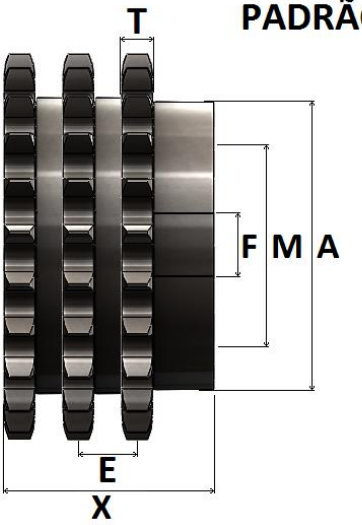



T = 8,7 MM E = 18,11 MM

DIMENSÕES DAS ENGRENAGENS

REFERÊNCIA INDUSCOR	Nº DE DENTES Z	Ø PRIMITIVO	Ø EXTERNO	Ø CUBO A	FURO NORMAL F	FURO MÁXIMO M	ALTURA TOTAL X	TIPO	MATERIAL STANDARD
		MM	MM	MM	MM	MM	MM		
IC-10A3/09	09	46,42	53	28	15	19	63	B2	SAE 1045
IC-10A3/10	10	51,37	58	33	15	22	63	B2	SAE 1045
IC-10A3/11	11	56,35	64	38	15	25	63	B2	SAE 1045
IC-10A3/12	12	61,34	69	44	15	29	63	B2	SAE 1045
IC-10A3/13	13	66,34	74	48	15	32	63	B2	SAE 1045
IC-10A3/14	14	71,34	79	53	17,50	35	63	B2	SAE 1045
IC-10A3/15	15	76,36	84	59	17,50	39	63	B2	SAE 1045
IC-10A3/16	16	81,37	89	64	17,50	43	63	B2	SAE 1045
IC-10A3/17	17	86,40	94	69	17,50	46	63	B2	SAE 1045
IC-10A3/18	18	91,42	100	74	17,50	49	63	B2	SAE 1045
IC-10A3/19	19	96,45	105	79	17,50	53	63	B2	SAE 1045
IC-10A3/20	20	101,48	110	84	20	56	63	B2	SAE 1045
IC-10A3/21	21	106,51	115	89	20	59	63	B2	SAE 1045
IC-10A3/22	22	111,55	120	94	20	63	63	B2	SAE 1045
IC-10A3/23	23	116,59	125	99	20	66	63	B2	SAE 1045
IC-10A3/24	24	121,62	130	100	20	67	63	B2	SAE 1045
IC-10A3/25	25	126,66	135	100	20	67	63	B2	SAE 1045
IC-10A3/26	26	131,70	140	110	20	73	63	B2	SAE 1045
IC-10A3/27	27	136,74	145	110	20	73	63	B2	SAE 1045
IC-10A3/28	28	141,79	150	86	20	57	68	B4	SAE 1020
IC-10A3/30	30	151,87	161	86	20	57	68	B4	SAE 1020
IC-10A3/31	31	156,92	166	86	20	57	68	B4	SAE 1020
IC-10A3/32	32	161,96	171	86	20	57	68	B4	SAE 1020
IC-10A3/33	33	167,01	176	86	20	57	68	B4	SAE 1020
IC-10A3/34	34	172,05	181	86	20	57	68	B4	SAE 1020
IC-10A3/35	35	177,10	186	86	20	57	68	B4	SAE 1020
IC-10A3/36	36	182,15	191	86	20	57	68	B4	SAE 1020
IC-10A3/38	38	192,24	201	86	25	57	68	B4	SAE 1020
IC-10A3/40	40	202,34	211	86	25	57	72	B4	SAE 1020
IC-10A3/45	45	227,58	237	86	25	57	72	B4	SAE 1020
IC-10A3/48	48	242,73	252	98	25	65	72	B4	SAE 1020
IC-10A3/54	54	273,03	282	98	25	65	72	B4	SAE 1020
IC-10A3/57	57	288,18	298	98	25	65	72	B4	SAE 1020
IC-10A3/60	60	303,33	312	98	25	65	72	B4	SAE 1020
IC-10A3/76	76	384,15	394	98	30	65	72	B4	SAE 1020
IC-10A3/95	95	480,14	490	110	30	73	72	B4	SAE 1020
IC-10A3/114	114	576,13	568	110	30	73	72	B4	SAE 1020

*FABRICAMOS TAMBEM ENGRENAGENS COM OUTRAS QUANTIDADES DE DENTES, MATERIAIS DIVERSOS OU COM ACABAMENTO DO FURO PARA EIXOS LISOS OU CHAVETADOS, ENCAIXE PARA ROLAMENTOS, BUCHAS OU ANÉIS, CONSULTE-NOS.

ENGRENAGENS PARA CORRENTE ASA & ANSI 60/3, PASSO 3/4", TRIPLA, SÉRIE 12A3

PADRÃO AMERICANO DIN 8188-1



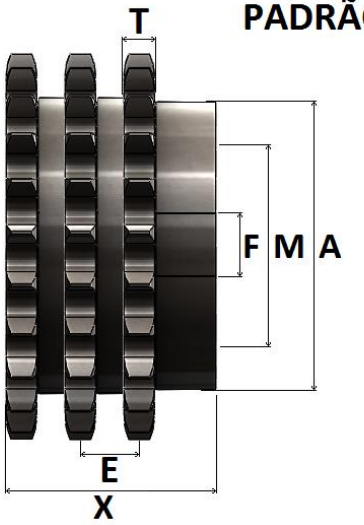



T = 11,7 MM E = 22,78 MM

DIMENSÕES DAS ENGRENAGENS

REFERÊNCIA INDUSCOR	Nº DE DENTES Z	Ø PRIMITIVO	Ø EXTERNO	Ø CUBO A	FURO NORMAL F	FURO MÁXIMO M	ALTURA TOTAL X	TIPO	MATERIAL STANDARD
		MM	MM	MM	MM	MM	MM		
IC-12A3/09	09	55,70	63	33	15	22	66	B2	SAE 1045
IC-12A3/10	10	61,55	70	39	15	26	66	B2	SAE 1045
IC-12A3/11	11	67,62	76	46	20	31	66	B2	SAE 1045
IC-12A3/12	12	73,60	83	52	20	35	66	B2	SAE 1045
IC-12A3/13	13	79,60	89	58	20	39	66	B2	SAE 1045
IC-12A3/14	14	85,61	95	64	20	43	66	B2	SAE 1045
IC-12A3/15	15	91,63	101	70	20	47	66	B2	SAE 1045
IC-12A3/16	16	97,65	107	77	20	51	66	B2	SAE 1045
IC-12A3/17	17	103,67	113	83	20	56	66	B2	SAE 1045
IC-12A3/18	18	109,71	119	90	20	60	66	B2	SAE 1045
IC-12A3/19	19	115,74	126	96	20	64	71	B2	SAE 1045
IC-12A3/20	20	121,78	132	100	20	67	71	B2	SAE 1045
IC-12A3/21	21	127,82	138	107	20	71	71	B2	SAE 1045
IC-12A3/22	22	133,86	144	113	25	75	71	B2	SAE 1045
IC-12A3/23	23	139,90	150	113	25	75	71	B2	SAE 1045
IC-12A3/24	24	145,95	156	98	25	65	79	B4	SAE 1020
IC-12A3/25	25	152,00	162	98	25	65	79	B4	SAE 1020
IC-12A3/26	26	158,04	168	98	25	65	79	B4	SAE 1020
IC-12A3/27	27	164,09	174	98	25	65	79	B4	SAE 1020
IC-12A3/28	28	170,14	180	98	25	65	79	B4	SAE 1020
IC-12A3/30	30	182,25	193	98	25	65	79	B4	SAE 1020
IC-12A3/31	31	188,30	199	98	25	65	79	B4	SAE 1020
IC-12A3/32	32	194,35	205	98	25	65	79	B4	SAE 1020
IC-12A3/33	33	200,41	211	98	25	65	79	B4	SAE 1020
IC-12A3/34	34	206,46	217	98	25	65	79	B4	SAE 1020
IC-12A3/35	35	212,52	223	98	25	65	79	B4	SAE 1020
IC-12A3/36	36	218,57	229	98	25	65	79	B4	SAE 1020
IC-12A3/38	38	230,69	241	98	30	65	86	B4	SAE 1020
IC-12A3/40	40	242,80	253	98	30	65	86	B4	SAE 1020
IC-12A3/45	45	273,09	284	100	30	73	86	B4	SAE 1020
IC-12A3/48	48	291,27	302	124	30	83	86	B4	SAE 1020
IC-12A3/54	54	327,63	338	124	30	83	86	B4	SAE 1020
IC-12A3/57	57	345,81	357	124	30	83	86	B4	SAE 1020
IC-12A3/60	60	363,99	375	124	30	83	86	B4	SAE 1020
IC-12A3/76	76	460,98	472	124	30	83	86	B4	SAE 1020
IC-12A3/95	95	576,17	587	136	30	90	86	B4	SAE 1020
IC-12A3/114	114	691,36	702	150	30	100	86	B4	SAE 1020

*FABRICAMOS TAMBEM ENGRENAGENS COM OUTRAS QUANTIDADES DE DENTES, MATERIAIS DIVERSOS OU COM ACABAMENTO DO FURO PARA EIXOS LISOS OU CHAVETADOS, ENCAIXE PARA ROLAMENTOS, BUCHAS OU ANÉIS, CONSULTE-NOS.

ENGRENAGENS PARA CORRENTE ASA & ANSI 80/3, PASSO 1”, TRIPLA, SÉRIE 16A3

PADRÃO AMERICANO DIN 8188-1



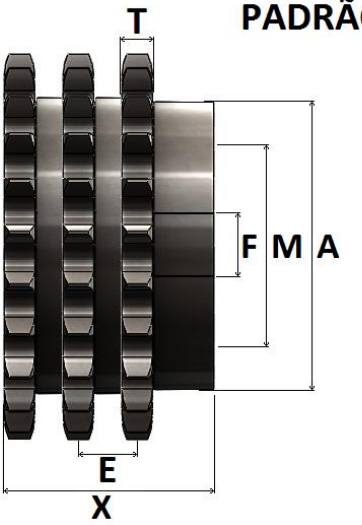



T = 14,5 MM E = 29,29 MM

DIMENSÕES DAS ENGRENAGENS

REFERÊNCIA INDUSCOR	Nº DE DENTES Z	Ø PRIMITIVO	Ø EXTERNO	Ø CUBO A	FURO NORMAL F	FURO MÁXIMO M	ALTURA TOTAL X	TIPO	MATERIAL STANDARD
		MM	MM	MM	MM	MM	MM		
IC-16A3/09	09	74,26	85	45	20	30	90	B2	SAE 1045
IC-16A3/10	10	82,20	93	53	20	35	90	B2	SAE 1045
IC-16A3/11	11	90,16	102	61	20	40	90	B2	SAE 1045
IC-16A3/12	12	98,14	110	68	20	45	90	B2	SAE 1045
IC-16A3/13	13	106,14	118	76	20	50	90	B2	SAE 1045
IC-16A3/14	14	114,15	127	84	25	56	90	B2	SAE 1045
IC-16A3/15	15	122,17	135	92	25	61	90	B2	SAE 1045
IC-16A3/16	16	130,20	143	100	25	67	90	B2	SAE 1045
IC-16A3/17	17	138,23	151	110	25	73	90	B2	SAE 1045
IC-16A3/18	18	146,27	159	98	25	65	94	B4	SAE 1020
IC-16A3/19	19	154,32	167	98	25	65	94	B4	SAE 1020
IC-16A3/20	20	162,37	176	98	30	65	94	B4	SAE 1020
IC-16A3/21	21	170,42	184	98	30	65	94	B4	SAE 1020
IC-16A3/22	22	178,48	192	110	30	65	94	B4	SAE 1020
IC-16A3/23	23	186,54	200	110	30	73	94	B4	SAE 1020
IC-16A3/24	24	194,60	208	110	30	73	96	B4	SAE 1020
IC-16A3/25	25	202,66	216	110	30	73	96	B4	SAE 1020
IC-16A3/26	26	210,72	224	110	30	73	96	B4	SAE 1020
IC-16A3/27	27	218,79	233	110	30	73	96	B4	SAE 1020
IC-16A3/28	28	226,86	241	110	30	73	96	B4	SAE 1020
IC-16A3/30	30	243,00	257	110	30	73	100	B4	SAE 1020
IC-16A3/31	31	251,07	265	110	30	73	100	B4	SAE 1020
IC-16A3/32	32	259,19	273	110	30	73	100	B4	SAE 1020
IC-16A3/33	33	267,21	281	110	30	73	100	B4	SAE 1020
IC-16A3/34	34	275,28	289	110	30	73	100	B4	SAE 1020
IC-16A3/35	35	283,36	297	110	30	73	100	B4	SAE 1020
IC-16A3/36	36	291,43	306	110	30	73	100	B4	SAE 1020
IC-16A3/38	38	307,58	322	110	30	73	100	B4	SAE 1020
IC-16A3/40	40	232,74	338	110	30	73	105	B4	SAE 1020
IC-16A3/45	45	364,12	378	110	30	73	105	B4	SAE 1020
IC-16A3/54	54	436,84	451	110	30	73	105	B4	SAE 1020
IC-16A3/57	57	461,08	476	124	35	83	105	B4	SAE 1020
IC-16A3/60	60	485,33	500	136	35	90	105	B4	SAE 1020
IC-16A3/76	76	614,64	629	136	35	90	105	B4	SAE 1020
IC-16A3/95	95	768,22	783	150	35	100	105	B4	SAE 1020
IC-16A3/114	114	921,82	937	150	35	100	105	B4	SAE 1020

*FABRICAMOS TAMBEM ENGRENAGENS COM OUTRAS QUANTIDADES DE DENTES, MATERIAIS DIVERSOS OU COM ACABAMENTO DO FURO PARA EIXOS LISOS OU CHAVETADOS, ENCAIXE PARA ROLAMENTOS, BUCHAS OU ANÉIS, CONSULTE-NOS.

ENGRENAGENS PARA CORRENTE ASA & ANSI 100/3, PASSO 1.1/4”, TRIPLA, SÉRIE 20A3

PADRÃO AMERICANO DIN 8188-1



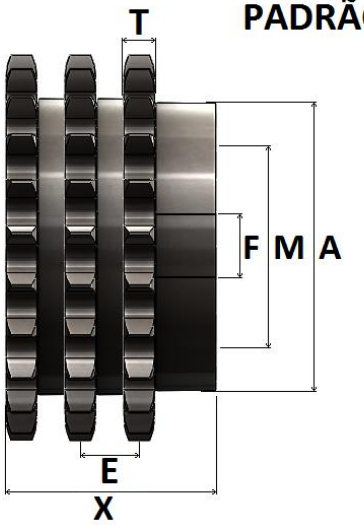



T = 17,5 MM E = 35,76 MM

DIMENSÕES DAS ENGRENAGENS

REFERÊNCIA INDUSCOR	Nº DE DENTES Z	Ø PRIMITIVO	Ø EXTERNO	Ø CUBO A	FURO NORMAL F	FURO MÁXIMO M	ALTURA TOTAL X	TIPO	MATERIAL STANDARD
		MM	MM	MM	MM	MM	MM		
IC-20A3/11	11	112,70	127	77	25	51	105	B2	SAE 1045
IC-20A3/12	12	122,67	138	87	25	58	105	B2	SAE 1045
IC-20A3/13	13	132,67	148	98	30	65	105	B2	SAE 1045
IC-20A3/14	14	142,68	158	106	30	71	105	B2	SAE 1045
IC-20A3/15	15	152,71	168	116	30	77	105	B2	SAE 1045
IC-20A3/16	16	162,74	179	98	30	65	110	B4	SAE 1045
IC-20A3/17	17	172,79	189	98	30	65	110	B4	SAE 1045
IC-20A3/18	18	182,84	199	110	30	73	110	B4	SAE 1020
IC-20A3/19	19	192,90	209	110	30	73	110	B4	SAE 1020
IC-20A3/20	20	202,96	220	110	30	73	110	B4	SAE 1020
IC-20A3/21	21	213,03	230	110	30	73	110	B4	SAE 1020
IC-20A3/22	22	223,10	240	110	30	73	110	B4	SAE 1020
IC-20A3/23	23	233,17	250	110	35	73	110	B4	SAE 1020
IC-20A3/24	24	243,25	260	110	35	73	110	B4	SAE 1020
IC-20A3/25	25	253,33	270	110	35	73	110	B4	SAE 1020
IC-20A3/28	28	283,57	301	124	35	83	110	B4	SAE 1020
IC-20A3/30	30	303,75	321	124	35	83	110	B4	SAE 1020
IC-20A3/35	35	354,20	372	124	35	83	110	B4	SAE 1020
IC-20A3/38	38	384,48	402	124	35	83	110	B4	SAE 1020
IC-20A3/40	40	404,67	422	124	35	83	115	B4	SAE 1020
IC-20A3/45	45	455,16	473	124	40	83	115	B4	SAE 1020
IC-20A3/48	48	485,45	503	136	40	90	115	B4	SAE 1020
IC-20A3/54	54	546,05	564	136	40	90	115	B4	SAE 1020
IC-20A3/57	57	576,35	594	136	40	90	115	B4	SAE 1020
IC-20A3/76	76	768,30	786	150	40	100	115	B4	SAE 1020
IC-20A3/95	95	960,27	978	150	40	100	115	B4	SAE 1020
IC-20A3/114	114	1152,27	1170	150	40	100	115	B4	SAE 1020

*FABRICAMOS TAMBEM ENGRENAGENS COM OUTRAS QUANTIDADES DE DENTES, MATERIAIS DIVERSOS OU COM ACABAMENTO DO FURO PARA EIXOS LISOS OU CHAVETADOS, ENCAIXE PARA ROLAMENTOS, BUCHAS OU ANÉIS, CONSULTE-NOS.

ENGRENAGENS PARA CORRENTE ASA & ANSI 120/3, PASSO 1.1/2”, TRIPLA, SÉRIE 24A3

PADRÃO AMERICANO DIN 8188-1



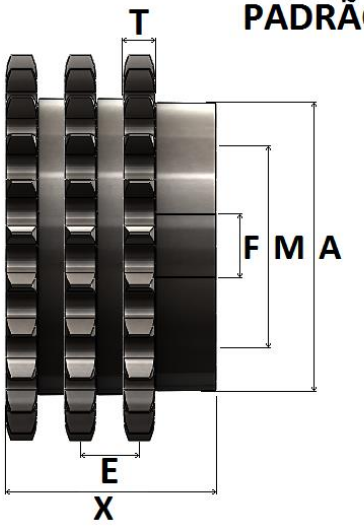



T = 23,5 MM E = 45,44 MM

DIMENSÕES DAS ENGRENAGENS

REFERÊNCIA INDUSCOR	Nº DE DENTES Z	Ø PRIMITIVO	Ø EXTERNO	Ø CUBO A	FURO NORMAL F	FURO MÁXIMO M	ALTURA TOTAL X	TIPO	MATERIAL STANDARD
		MM	MM	MM	MM	MM	MM		
IC-24A3/11	11	135,23	151	91	35	61	135	B2	SAE 1045
IC-24A3/12	12	147,21	165	103	35	69	135	B2	SAE 1045
IC-24A3/13	13	159,20	177	98	35	65	135	B4	SAE 1020
IC-24A3/14	14	171,11	190	98	35	65	135	B4	SAE 1020
IC-24A3/15	15	183,25	202	110	35	73	135	B4	SAE 1020
IC-24A3/16	16	195,29	214	110	35	73	135	B4	SAE 1020
IC-24A3/17	17	207,35	227	110	35	73	135	B4	SAE 1020
IC-24A3/18	18	219,41	239	110	35	73	135	B4	SAE 1020
IC-24A3/19	19	231,48	251	110	35	73	135	B4	SAE 1020
IC-24A3/20	20	243,55	263	110	35	73	135	B4	SAE 1020
IC-24A3/21	21	255,63	276	110	35	73	135	B4	SAE 1020
IC-24A3/22	22	267,72	288	124	35	83	135	B4	SAE 1020
IC-24A3/23	23	279,80	300	124	35	83	135	B4	SAE 1020
IC-24A3/24	24	291,90	312	124	35	83	135	B4	SAE 1020
IC-24A3/25	25	303,99	324	124	40	83	135	B4	SAE 1020
IC-24A3/28	28	340,29	361	124	40	83	135	B4	SAE 1020
IC-24A3/30	30	364,49	385	124	40	83	135	B4	SAE 1020
IC-24A3/35	35	425,04	446	124	40	83	135	B4	SAE 1020
IC-24A3/38	38	461,37	483	136	40	90	140	B4	SAE 1020
IC-24A3/40	40	485,60	507	136	40	90	140	B4	SAE 1020
IC-24A3/45	45	546,19	568	136	40	90	140	B4	SAE 1020
IC-24A3/48	48	582,54	604	136	40	90	140	B4	SAE 1020
IC-24A3/54	54	655,26	677	136	40	90	140	B4	SAE 1020
IC-24A3/57	57	691,62	713	136	40	90	140	B4	SAE 1020
IC-24A3/60	60	727,99	750	150	40	100	140	B4	SAE 1020
IC-24A3/76	76	921,98	942	150	40	100	140	B4	SAE 1020
IC-24A3/95	95	1152,33	1173	150	40	100	140	B4	SAE 1020
IC-24A3/114	114	1382,72	1403	150	40	100	140	B4	SAE 1020

*FABRICAMOS TAMBEM ENGRENAGENS COM OUTRAS QUANTIDADES DE DENTES, MATERIAIS DIVERSOS OU COM ACABAMENTO DO FURO PARA EIXOS LISOS OU CHAVETADOS, ENCAIXE PARA ROLAMENTOS, BUCHAS OU ANÉIS, CONSULTE-NOS.

ENGRENAGENS PARA CORRENTE ASA & ANSI 140/3, PASSO 1.3/4”, TRIPLA, SÉRIE 28A3

PADRÃO AMERICANO DIN 8188-1



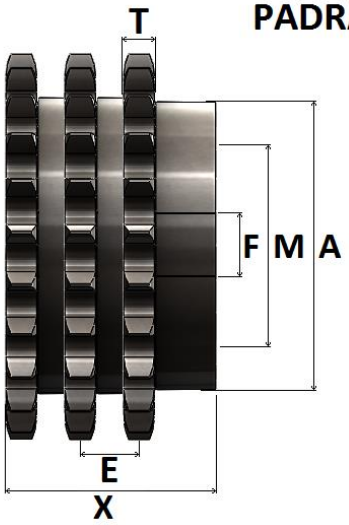



T = 23,5 MM E = 48,87 MM

DIMENSÕES DAS ENGRENAGENS

REFERÊNCIA INDUSCOR	Nº DE DENTES Z	Ø PRIMITIVO	Ø EXTERNO	Ø CUBO A	FURO NORMAL F	FURO MÁXIMO M	ALTURA TOTAL X	TIPO	MATERIAL STANDARD
		MM	MM	MM	MM	MM	MM		
IC-28A3/11	**11**	157,77	178	98	45	65	150	B4	SAE 1020
IC-28A3/12	**12**	171,74	193	98	45	65	150	B4	SAE 1020
IC-28A3/13	**13**	185,74	207	110	45	73	158	B4	SAE 1020
IC-28A3/14	**14**	199,76	221	110	45	73	158	B4	SAE 1020
IC-28A3/15	**15**	213,79	236	110	45	73	158	B4	SAE 1020
IC-28A3/16	**16**	227,84	250	110	45	73	158	B4	SAE 1020
IC-28A3/17	**17**	241,91	264	110	45	73	158	B4	SAE 1020
IC-28A3/18	**18**	255,98	279	110	45	73	158	B4	SAE 1020
IC-28A3/19	**19**	270,06	293	124	45	83	168	B4	SAE 1020
IC-28A3/20	**20**	284,14	307	124	45	83	168	B4	SAE 1020
IC-28A3/21	**21**	298,24	322	124	45	83	168	B4	SAE 1020
IC-28A3/22	**22**	312,34	336	124	45	83	168	B4	SAE 1020
IC-28A3/23	**23**	326,44	350	136	45	90	175	B4	SAE 1020
IC-28A3/24	**24**	340,55	364	136	45	90	175	B4	SAE 1020
IC-28A3/25	**25**	354,66	379	136	45	90	175	B4	SAE 1020
IC-28A3/30	**30**	425,24	450	136	45	90	175	B4	SAE 1020
IC-28A3/35	**35**	495,88	521	150	45	100	175	B4	SAE 1020
IC-28A3/38	**38**	538,27	563	150	45	100	185	B4	SAE 1020
IC-28A3/40	**40**	566,54	591	150	45	100	185	B4	SAE 1020
IC-28A3/45	**45**	637,21	662	150	45	100	185	B4	SAE 1020
IC-28A3/48	**48**	679,63	705	150	45	100	185	B4	SAE 1020
IC-28A3/54	**54**	764,47	789	150	45	100	185	B4	SAE 1020
IC-28A3/57	**57**	806,90	807	150	45	100	185	B4	SAE 1020
IC-28A3/76	**76**	1075,64	1099	150	45	100	185	B4	SAE 1020
IC-28A3/95	**95**	1344,39	1368	150	45	100	185	B4	SAE 1020
IC-28A3/114	**114**	1613,17	1637	150	45	100	185	B4	SAE 1020

*FABRICAMOS TAMBEM ENGRENAGENS COM OUTRAS QUANTIDADES DE DENTES, MATERIAIS DIVERSOS OU COM ACABAMENTO DO FURO PARA EIXOS LISOS OU CHAVETADOS, ENCAIXE PARA ROLAMENTOS, BUCHAS OU ANÉIS, CONSULTE-NOS.

ENGRENAGENS PARA CORRENTE ASA & ANSI 160/3 PASSO 2”, TRIPLA, SÉRIE 32A3

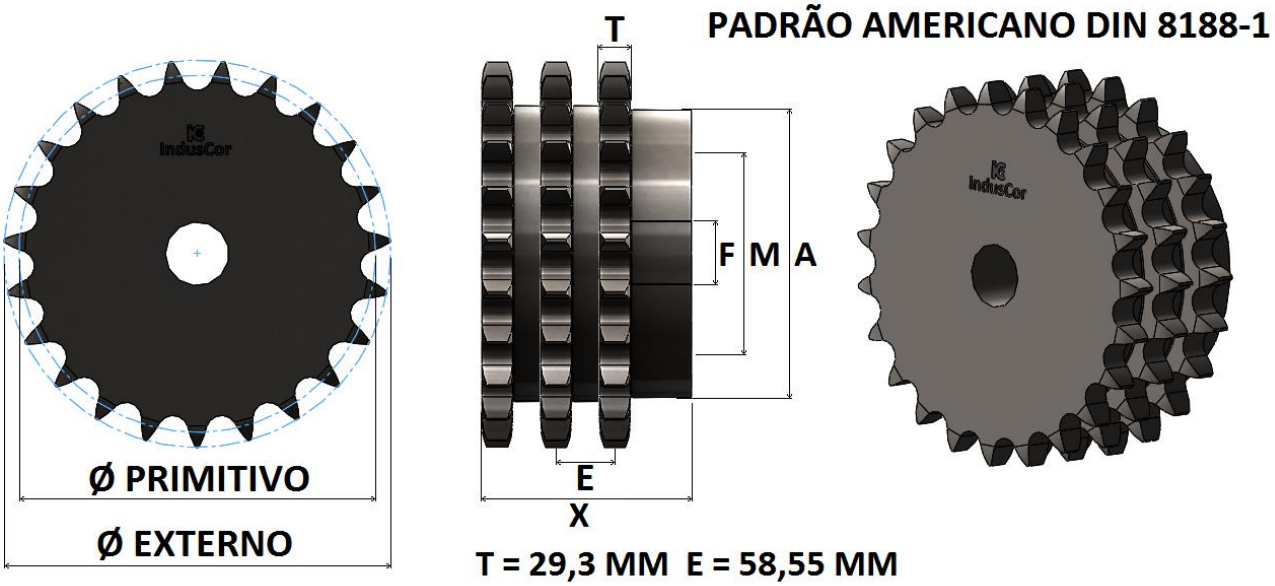

DIMENSÕES DAS ENGRENAGENS

REFERÊNCIA INDUSCOR	Nº DE DENTES Z	Ø PRIMITIVO	Ø EXTERNO	Ø CUBO A	FURO NORMAL F	FURO MÁXIMO M	ALTURA TOTAL X	TIPO	MATERIAL STANDARD
		MM	MM	MM	MM	MM	MM		
IC-32A3/11	**11**	180,31	204	98	45	65	175	B4	SAE 1020
IC-32A3/12	**12**	196,28	220	110	45	73	175	B4	SAE 1020
IC-32A3/13	**13**	212,27	237	110	45	73	183	B4	SAE 1020
IC-32A3/14	**14**	228,29	253	124	45	83	183	B4	SAE 1020
IC-32A3/15	**15**	244,33	269	124	45	83	183	B4	SAE 1020
IC-32A3/16	**16**	260,39	286	124	45	83	193	B4	SAE 1020
IC-32A3/17	**17**	276,46	302	136	45	90	193	B4	SAE 1020
IC-32A3/18	**18**	292,55	319	136	45	90	193	B4	SAE 1020
IC-32A3/19	**19**	308,64	335	136	45	90	193	B4	SAE 1020
IC-32A3/20	**20**	324,74	351	136	45	90	193	B4	SAE 1020
IC-32A3/21	**21**	340,84	368	136	45	90	193	B4	SAE 1020
IC-32A3/22	**22**	356,96	384	136	45	90	193	B4	SAE 1020
IC-32A3/23	**23**	373,07	400	150	45	100	203	B4	SAE 1020
IC-32A3/24	**24**	389,79	416	150	45	100	203	B4	SAE 1020
IC-32A3/25	**25**	405,32	433	150	45	100	203	B4	SAE 1020
IC-32A3/30	**30**	485,99	514	150	45	100	203	B4	SAE 1020
IC-32A3/35	**35**	566,72	595	150	45	100	203	B4	SAE 1020
IC-32A3/38	**38**	615,17	644	150	45	100	203	B4	SAE 1020
IC-32A3/40	**40**	647,47	676	150	45	100	203	B4	SAE 1020
IC-32A3/45	**45**	728,25	757	150	45	100	203	B4	SAE 1020
IC-32A3/57	**57**	922,17	923	150	45	100	203	B4	SAE 1020
IC-32A3/76	**76**	1229,30	1256	150	45	100	203	B4	SAE 1020
IC-32A3/95	**95**	1536,44	1537	150	45	100	203	B4	SAE 1020
IC-32A3/114	**114**	1843,63	1870	150	45	100	203	B4	SAE 1020

*FABRICAMOS TAMBEM ENGRENAGENS COM OUTRAS QUANTIDADES DE DENTES, MATERIAIS DIVERSOS OU COM ACABAMENTO DO FURO PARA EIXOS LISOS OU CHAVETADOS, ENCAIXE PARA ROLAMENTOS, BUCHAS OU ANÉIS, CONSULTE-NOS.

ENGRENAGENS PARA CORRENTE ASA & ANSI 200/3, PASSO 2.1/2”, TRIPLA, SÉRIE 40A3

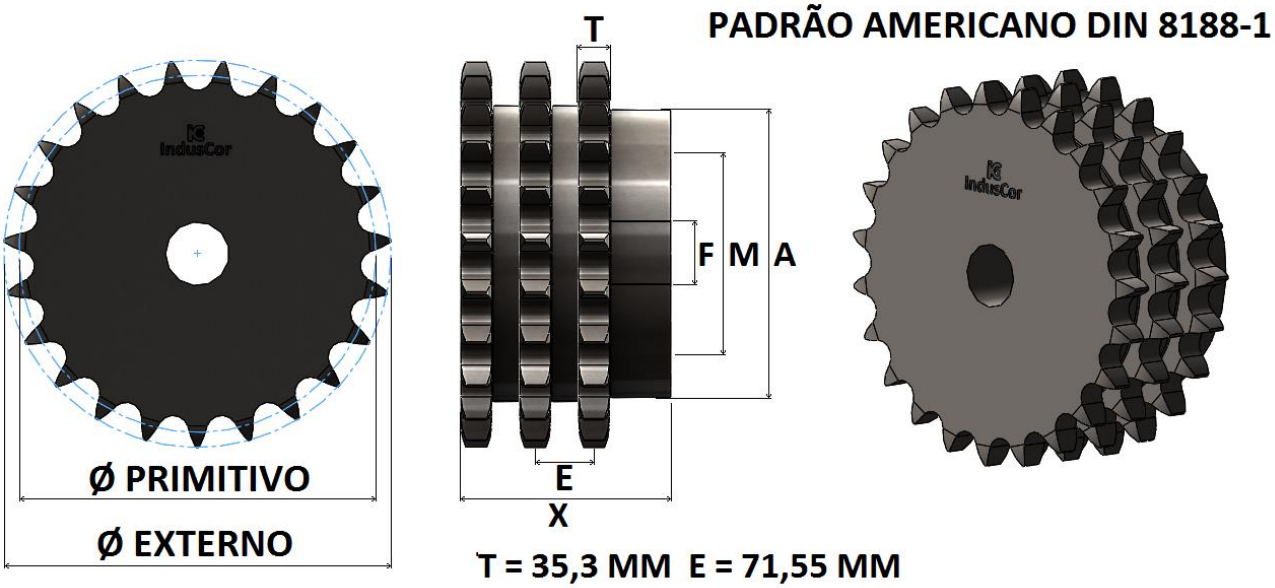

DIMENSÕES DAS ENGRENAGENS

REFERÊNCIA INDUSCOR	Nº DE DENTES Z	Ø PRIMITIVO	Ø EXTERNO	Ø CUBO A	FURO NORMAL F	FURO MÁXIMO M	ALTURA TOTAL X	TIPO	MATERIAL STANDARD
		MM	MM	MM	MM	MM	MM		
IC-40A3/11	**11**	225,36	254	153	38	100	220	B4	SAE 1020
IC-40A3/13	**13**	265,36	299	178	38	133	232	B4	SAE 1020
IC-40A3/15	**15**	305,43	339	191	38	133	232	B4	SAE 1020
IC-40A3/17	**17**	345,56	379	191	38	136	240	B4	SAE 1020
IC-40A3/19	**19**	385,82	419	191	38	136	240	B4	SAE 1020
IC-40A3/21	**21**	426,08	460	191	38	136	240	B4	SAE 1020
IC-40A3/23	**23**	466,40	500	216	38	136	240	B4	SAE 1020
IC-40A3/25	**25**	506,66	540	216	38	146	240	B4	SAE 1020
IC-40A3/30	**30**	607,50	642	216	38	146	240	B4	SAE 1020
IC-40A3/38	**38**	768,98	804	230	38	146	250	B4	SAE 1020
IC-40A3/45	**45**	910,33	946	230	38	150	250	B4	SAE 1020
IC-40A3/57	**57**	1152,71	1189	242	38	150	250	B4	SAE 1020
IC-40A3/76	**76**	1536,63	1572	260	50	165	250	B4	SAE 1020
IC-40A3/95	**95**	1920,55	1956	280	50	175	250	B4	SAE 1020
IC-40A3/114	**114**	2304,54	2340	300	50	170	250	B4	SAE 1020

*FABRICAMOS TAMBEM ENGRENAGENS COM OUTRAS QUANTIDADES DE DENTES, MATERIAIS DIVERSOS OU COM ACABAMENTO DO FURO PARA EIXOS LISOS OU CHAVETADOS, ENCAIXE PARA ROLAMENTOS, BUCHAS OU ANÉIS, CONSULTE-NOS.

ENGRENAGENS PARA CORRENTE ASA & ANSI 240/3, PASSO 3”, TRIPLA, SÉRIE 48A3

PADRÃO AMERICANO DIN 8188-1



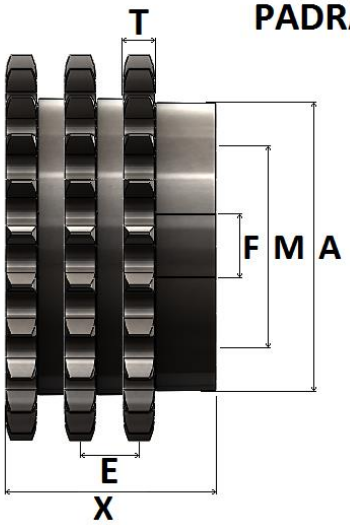



T = 44,1 MM E = 87,83 MM

DIMENSÕES DAS ENGRENAGENS

REFERÊNCIA INDUSCOR	Nº DE DENTES Z	Ø PRIMITIVO	Ø EXTERNO	Ø CUBO A	FURO NORMAL F	FURO MÁXIMO M	ALTURA TOTAL X	TIPO	MATERIAL STANDARD
		MM	MM	MM	MM	MM	MM		
IC-48A3/11	11	270,43	305	177	68	110	280	B4	SAE 1020
IC-48A3/12	12	294,41	330	187	68	120	280	B4	SAE 1020
IC-48A3/13	13	318,41	355	187	68	120	280	B4	SAE 1020
IC-48A3/14	14	342,44	380	187	68	120	280	B4	SAE 1020
IC-48A3/15	15	366,50	404	187	68	120	280	B4	SAE 1020
IC-48A3/16	16	390,59	429	187	68	125	285	B4	SAE 1020
IC-48A3/17	17	414,70	453	197	68	125	285	B4	SAE 1020
IC-48A3/18	18	438,82	478	197	68	125	285	B4	SAE 1020
IC-48A3/19	19	462,95	502	197	68	125	285	B4	SAE 1020
IC-48A3/20	20	487,11	527	197	68	125	285	B4	SAE 1020
IC-48A3/21	21	511,26	551	197	68	125	285	B4	SAE 1020
IC-48A3/22	22	535,43	576	197	68	125	285	B4	SAE 1020
IC-48A3/23	23	559,61	600	197	68	125	285	B4	SAE 1020
IC-48A3/24	24	583,79	625	197	68	125	285	B4	SAE 1020
IC-48A3/25	25	607,98	649	197	68	125	285	B4	SAE 1020
IC-48A3/30	30	728,99	771	227	83	145	340	B4	SAE 1020
IC-48A3/35	35	850,07	892	227	83	145	340	B4	SAE 1020
IC-48A3/40	40	971,21	1014	247	88	155	350	B4	SAE 1020
IC-48A3/45	45	1092,37	1135	247	88	155	350	B4	SAE 1020
IC-48A3/50	50	1213,56	1257	247	88	155	350	B4	SAE 1020

*FABRICAMOS TAMBEM ENGRENAGENS COM OUTRAS QUANTIDADES DE DENTES, MATERIAIS DIVERSOS OU COM ACABAMENTO DO FURO PARA EIXOS LISOS OU CHAVETADOS, ENCAIXE PARA ROLAMENTOS, BUCHAS OU ANÉIS, CONSULTE-NOS.

ENGRENAGENS PARA CORRENTE ISO E ABNT 04B-1, PASSO 6MM, SIMPLES, SÉRIE 04B1

PADRÃO EUROPEU DIN 8187-1



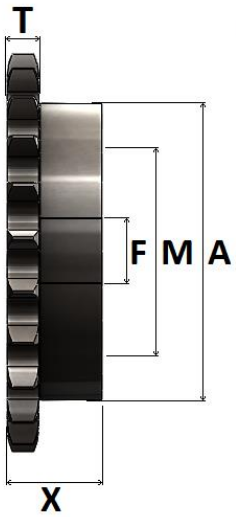

T= 2,6 MM



DIMENSÕES DAS ENGRENAGENS

REFERÊNCIA INDUSCOR	Nº DE DENTES Z	Ø PRIMITIVO	Ø EXTERNO	Ø CUBO A	FURO NORMAL F	FURO MÁXIMO M	ALTURA TOTAL X	TIPO	MATERIAL STANDARD
		MM	MM	MM	MM	MM	MM		
IC-04B1/09	09	17,54	19,90	13	6	7	15	B2	SAE 1045
IC-04B1/10	10	19,42	21,70	14	6	9	15	B2	SAE 1045
IC-04B1/11	11	21,30	23,60	16	6	10	15	B2	SAE 1045
IC-04B1/12	12	23,18	25,40	18	6	12	15	B2	SAE 1045
IC-04B1/13	13	25,05	27,30	20	6	14	20	B2	SAE 1045
IC-04B1/14	14	26,96	29,20	20	6	14	20	B2	SAE 1045
IC-04B1/15	15	28,86	31,00	20	6	14	20	B2	SAE 1045
IC-04B1/16	16	30,76	33,00	25	8	19	20	B2	SAE 1045
IC-04B1/17	17	32,65	35,00	25	8	19	20	B2	SAE 1045
IC-04B1/18	18	34,55	36,90	25	8	19	20	B2	SAE 1045
IC-04B1/19	19	36,44	38,80	25	8	19	20	B2	SAE 1045
IC-04B1/20	20	38,34	40,70	25	8	19	20	B2	SAE 1045
IC-04B1/21	21	40,25	42,60	30	8	22	20	B2	SAE 1045
IC-04B1/22	22	42,16	44,50	30	8	22	20	B2	SAE 1045
IC-04B1/23	23	44,06	46,40	30	8	22	20	B2	SAE 1045
IC-04B1/24	24	45,96	48,30	30	8	22	20	B2	SAE 1045
IC-04B1/25	25	47,87	50,20	35	8	25	20	B2	SAE 1045
IC-04B1/26	26	49,76	52,10	40	8	30	20	B2	SAE 1045
IC-04B1/27	27	51,67	54,00	40	8	30	20	B2	SAE 1045
IC-04B1/28	28	53,58	55,90	40	8	30	20	B2	SAE 1045
IC-04B1/30	30	57,42	59,80	45	8	35	25	B2	SAE 1045
IC-04B1/32	32	61,21	63,60	50	10	40	25	B2	SAE 1045
IC-04B1/35	35	66,93	69,30	50	10	40	25	B2	SAE 1045
IC-04B1/38	38	72,66	75,00	50	10	40	25	B2	SAE 1045
IC-04B1/40	40	76,47	78,90	50	10	40	25	B2	SAE 1045
IC-04B1/45	45	86,01	88,50	50	10	40	25	B2	SAE 1045
IC-04B1/50	50	95,55	98,00	50	10	40	25	B2	SAE 1045
IC-04B1/54	54	103,18	106,00	50	20	40	25	B2	SAE 1045
IC-04B1/60	60	114,64	117,40	50	10	40	25	B2	SAE 1045
IC-04B1/65	65	124,18	126,60	50	12	40	25	B2	SAE 1045
IC-04B1/70	70	133,73	136,53	50	12	40	25	B4	SAE 1020
IC-04B1/76	75	143,28	146,10	50	12	40	25	B4	SAE 1020
IC-04B1/80	80	152,82	155,60	50	12	40	25	B4	SAE 1020
IC-04B1/95	95	181,47	183,90	60	14	50	25	B4	SAE 1020
IC-04B1/114	114	217,75	220,20	60	14	50	25	B4	SAE 1020

*FABRICAMOS TAMBEM ENGRENAGENS COM OUTRAS QUANTIDADES DE DENTES, MATERIAIS DIVERSOS OU COM ACABAMENTO DO FURO PARA EIXOS LISOS OU CHAVETADOS, ENCAIXE PARA ROLAMENTOS, BUCHAS OU ANÉIS, CONSULTE-NOS.

ENGRENAGENS PARA CORRENTE ISO E ABNT 05B-1, PASSO 8MM, SIMPLES, SÉRIE 05B1

PADRÃO EUROPEU DIN 8187-1



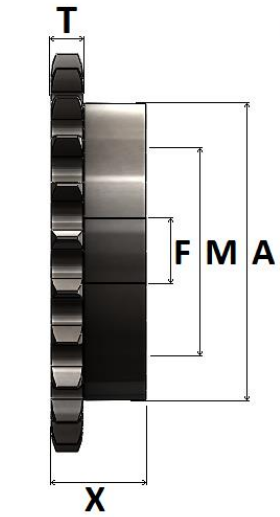

T= 2,8 MM



DIMENSÕES DAS ENGRENAGENS

REFERÊNCIA INDUSCOR	Nº DE DENTES Z	Ø PRIMITIVO	Ø EXTERNO	Ø CUBO A	FURO NORMAL F	FURO MÁXIMO M	ALTURA TOTAL X	TIPO	MATERIAL STANDARD
		MM	MM	MM	MM	MM	MM		
IC-05B1/09	09	23,39	26,60	15	SF	9	12	B2	SAE 1045
IC-05B1/10	10	25,89	29,20	17	SF	10	12	B2	SAE 1045
IC-05B1/11	11	28,39	31,70	18	SF	10	12	B2	SAE 1045
IC-05B1/12	12	30,91	34,20	20	12	14	13	B2	SAE 1045
IC-05B1/13	13	33,42	36,70	23	12	16	13	B2	SAE 1045
IC-05B1/14	14	35,95	39,20	25	12	18	13	B2	SAE 1045
IC-05B1/15	15	38,48	41,70	28	12	19	13	B2	SAE 1045
IC-05B1/16	16	41,01	44,30	30	12	20	14	B2	SAE 1045
IC-05B1/17	17	43,53	46,80	30	12	20	14	B2	SAE 1045
IC-05B1/18	18	46,07	49,30	30	12	20	14	B2	SAE 1045
IC-05B1/19	19	48,61	51,90	30	12	20	14	B2	SAE 1045
IC-05B1/20	20	51,14	54,40	30	12	20	14	B2	SAE 1045
IC-05B1/21	21	53,68	57,00	35	12	24	14	B2	SAE 1045
IC-05B1/22	22	56,21	59,50	35	12	24	14	B2	SAE 1045
IC-05B1/23	23	58,75	62,00	35	12	24	14	B2	SAE 1045
IC-05B1/24	24	61,29	64,60	35	15	24	14	B2	SAE 1045
IC-05B1/25	25	63,83	67,50	35	15	24	14	B2	SAE 1045
IC-05B1/26	26	66,37	69,50	40	15	28	16	B2	SAE 1045
IC-05B1/27	27	68,91	72,20	40	15	28	16	B2	SAE 1045
IC-05B1/28	28	71,45	74,80	40	15	28	16	B2	SAE 1045
IC-05B1/30	30	76,53	79,80	40	15	28	16	B2	SAE 1045
IC-05B1/32	32	81,61	84,90	40	15	28	16	B2	SAE 1045
IC-05B1/35	35	89,25	92,50	40	15	28	16	B2	SAE 1045
IC-05B1/38	38	96,88	100,20	40	15	28	16	B2	SAE 1045
IC-05B1/40	40	101,97	105,30	40	15	28	16	B2	SAE 1045
IC-05B1/45	45	114,89	118,00	60	20	40	20	B2	SAE 1045
IC-05B1/50	50	127,41	130,70	60	20	40	20	B2	SAE 1045
IC-05B1/54	54	137,59	140,90	60	20	40	20	B4	SAE 1020
IC-05B1/60	60	152,85	156,20	60	20	40	20	B4	SAE 1020
IC-05B1/65	65	165,58	169,20	60	20	40	20	B4	SAE 1020
IC-05B1/70	70	178,31	182,40	60	20	40	20	B4	SAE 1020
IC-05B1/76	76	193,59	197,70	68	20	42	25	B4	SAE 1020
IC-05B1/80	80	203,77	207,20	68	20	42	25	B4	SAE 1020
IC-05B1/95	95	241,96	241,60	73	20	42	25	B4	SAE 1020
IC-05B1/114	114	290,33	294,50	73	20	45	30	B4	SAE 1020

*FABRICAMOS TAMBEM ENGRENAGENS COM OUTRAS QUANTIDADES DE DENTES, MATERIAIS DIVERSOS OU COM ACABAMENTO DO FURO PARA EIXOS LISOS OU CHAVETADOS, ENCAIXE PARA ROLAMENTOS, BUCHAS OU ANÉIS, CONSULTE-NOS.

ENGRENAGENS PARA CORRENTE ISO E ABNT 06B-1, PASSO 3/8”, SIMPLES, SÉRIE 06B1

PADRÃO EUROPEU DIN 8187-1



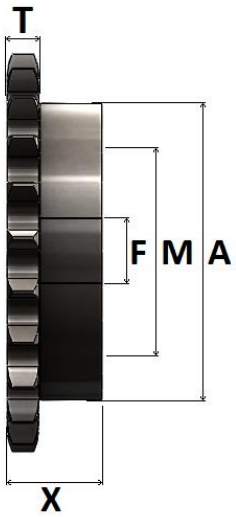

T= 5,3 MM



DIMENSÕES DAS ENGRENAGENS

REFERÊNCIA INDUSCOR	Nº DE DENTES Z	Ø PRIMITIVO	Ø EXTERNO	Ø CUBO A	FURO NORMAL F	FURO MÁXIMO M	ALTURA TOTAL X	TIPO	MATERIAL STANDARD
		MM	MM	MM	MM	MM	MM		
IC-06B1/09	09	27,85	31,00	17	SF	11	16	B2	SAE 1045
IC-06B1/10	10	30,82	34,00	20	SF	13	16	B2	SAE 1045
IC-06B1/11	11	33,81	37,00	23	SF	15	16	B2	SAE 1045
IC-06B1/12	12	36,80	40,00	26	12	17	16	B2	SAE 1045
IC-06B1/13	13	39,80	43,00	29	12	19	16	B2	SAE 1045
IC-06B1/14	14	42,81	46,30	32	12	21	16	B2	SAE 1045
IC-06B1/15	15	45,81	49,30	35	12	23	20	B2	SAE 1045
IC-06B1/16	16	48,82	52,30	38	12	25	20	B2	SAE 1045
IC-06B1/17	17	51,84	55,30	41	12	27	20	B2	SAE 1045
IC-06B1/18	18	54,85	58,30	44	12	29	20	B2	SAE 1045
IC-06B1/19	19	57,87	61,30	47	12	31	22	B2	SAE 1045
IC-06B1/20	20	60,89	64,30	50	12	33	22	B2	SAE 1045
IC-06B1/21	21	63,91	68,00	53	12	35	22	B2	SAE 1045
IC-06B1/22	22	66,93	71,00	56	12	37	22	B2	SAE 1045
IC-06B1/23	23	69,95	73,50	59	12	39	22	B2	SAE 1045
IC-06B1/24	24	72,97	77,00	62	15	41	22	B2	SAE 1045
IC-06B1/25	25	76,00	80,00	65	15	43	22	B2	SAE 1045
IC-06B1/26	26	79,02	83,00	68	15	45	22	B2	SAE 1045
IC-06B1/27	27	82,05	86,00	70	15	47	22	B2	SAE 1045
IC-06B1/28	28	85,07	89,00	72	15	48	22	B2	SAE 1045
IC-06B1/30	30	91,12	94,70	78	15	52	25	B2	SAE 1045
IC-06B1/32	32	97,18	101,30	84	15	56	25	B2	SAE 1045
IC-06B1/35	35	106,26	110,40	93	15	62	25	B2	SAE 1045
IC-06B1/38	38	115,34	119,50	103	15	69	25	B2	SAE 1045
IC-06B1/40	40	121,40	125,50	110	15	73	25	B2	SAE 1045
IC-06B1/45	45	136,55	142,00	126	20	82	25	B2	SAE 1045
IC-06B1/48	48	145,64	149,70	130	20	87	25	B2	SAE 1045
IC-06B1/54	54	163,82	167,80	72	20	48	30	B4	SAE 1020
IC-06B1/57	57	172,91	177,40	72	20	48	30	B4	SAE 1020
IC-06B1/60	60	182,00	186,00	80	20	57	30	B4	SAE 1020
IC-06B1/76	76	230,49	235,00	80	20	57	30	B4	SAE 1020
IC-06B1/95	95	288,08	292,50	80	20	57	30	B4	SAE 1020
IC-06B1/114	114	345,68	350,10	98	20	65	30	B4	SAE 1020

*FABRICAMOS TAMBEM ENGRENAGENS COM OUTRAS QUANTIDADES DE DENTES, MATERIAIS DIVERSOS OU COM ACABAMENTO DO FURO PARA EIXOS LISOS OU CHAVETADOS, ENCAIXE PARA ROLAMENTOS, BUCHAS OU ANÉIS, CONSULTE-NOS.

ENGRENAGENS PARA CORRENTE ISO E ABNT 08B-1, PASSO 1/2”, SIMPLES, SÉRIE 08B1

PADRÃO EUROPEU DIN 8187-1



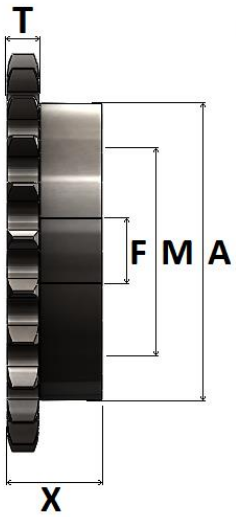

T= 7,2 MM



DIMENSÕES DAS ENGRENAGENS

REFERÊNCIA INDUSCOR	Nº DE DENTES Z	Ø PRIMITIVO	Ø EXTERNO	Ø CUBO A	FURO NORMAL F	FURO MÁXIMO M	ALTURA TOTAL X	TIPO	MATERIAL STANDARD
		MM	MM	MM	MM	MM	MM		
IC-08B1/09	09	37,13	42	22	12	15	25	B2	SAE 1045
IC-08B1/10	10	41,10	46	26	12	17	25	B2	SAE 1045
IC-08B1/11	11	45,08	51	30	12	20	25	B2	SAE 1045
IC-08B1/12	12	49,07	55	34	12	23	25	B2	SAE 1045
IC-08B1/13	13	53,07	59	39	12	26	25	B2	SAE 1045
IC-08B1/14	14	57,07	63	43	12	29	25	B2	SAE 1045
IC-08B1/15	15	61,08	57	47	12	31	25	B2	SAE 1045
IC-08B1/16	16	65,10	71	51	17,50	34	25	B2	SAE 1045
IC-08B1/17	17	69,12	79	55	17,50	37	25	B2	SAE 1045
IC-08B1/18	18	73,14	80	59	17,50	39	25	B2	SAE 1045
IC-08B1/19	19	77,16	84	63	17,50	42	25	B2	SAE 1045
IC-08B1/20	20	81,18	88	67	17,50	45	25	B2	SAE 1045
IC-08B1/21	21	85,21	92	71	17,50	47	25	B2	SAE 1045
IC-08B1/22	22	89,24	96	75	17,50	50	30	B2	SAE 1045
IC-08B1/23	23	93,27	100	79	17,50	53	30	B2	SAE 1045
IC-08B1/24	24	97,30	104	83	17,50	55	30	B2	SAE 1045
IC-08B1/25	25	101,33	108	87	17,50	58	30	B2	SAE 1045
IC-08B1/26	26	105,36	112	92	17,50	61	30	B2	SAE 1045
IC-08B1/27	27	109,40	116	95	17,50	63	30	B2	SAE 1045
IC-08B1/28	28	113,43	120	95	17,50	63	30	B2	SAE 1045
IC-08B1/30	30	121,50	128	100	17,50	67	30	B2	SAE 1045
IC-08B1/31	31	125,53	133	100	20	67	30	B2	SAE 1045
IC-08B1/32	32	129,57	137	100	20	67	30	B2	SAE 1045
IC-08B1/33	33	133,61	141	100	20	67	30	B2	SAE 1045
IC-08B1/34	34	137,64	145	100	20	67	30	B2	SAE 1045
IC-08B1/35	35	141,68	149	86	20	57	32	B4	SAE 1020
IC-08B1/36	36	145,72	153	86	20	57	32	B4	SAE 1020
IC-08B1/38	38	153,79	161	86	20	57	32	B4	SAE 1020
IC-08B1/40	40	161,87	169	86	20	57	36	B4	SAE 1020
IC-08B1/45	45	182,06	189	86	20	57	36	B4	SAE 1020
IC-08B1/48	48	194,18	201	86	25	57	36	B4	SAE 1020
IC-08B1/54	54	218,42	226	86	25	57	36	B4	SAE 1020
IC-08B1/57	57	230,54	238	98	25	65	36	B4	SAE 1020
IC-08B1/60	60	242,66	250	98	25	65	36	B4	SAE 1020
IC-08B1/76	76	307,32	315	98	25	65	36	B4	SAE 1020
IC-08B1/95	95	384,11	392	98	25	65	36	B4	SAE 1020
IC-08B1/114	114	460,91	468	110	25	73	36	B4	SAE 1020

*FABRICAMOS TAMBEM ENGRENAGENS COM OUTRAS QUANTIDADES DE DENTES, MATERIAIS DIVERSOS OU COM ACABAMENTO DO FURO PARA EIXOS LISOS OU CHAVETADOS, ENCAIXE PARA ROLAMENTOS, BUCHAS OU ANÉIS, CONSULTE-NOS.

ENGRENAGENS PARA CORRENTE ISO E ABNT 10B-1, PASSO 5/8”, SIMPLES, SÉRIE 10B1

PADRÃO EUROPEU DIN 8187-1



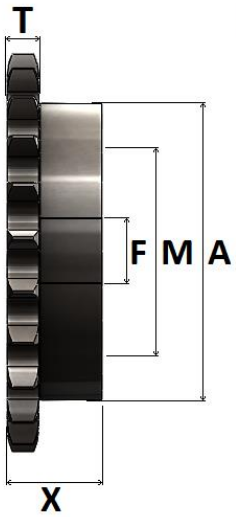



DIMENSÕES DAS ENGRENAGENS

REFERÊNCIA INDUSCOR	Nº DE DENTES Z	Ø PRIMITIVO	Ø EXTERNO	Ø CUBO A	FURO NORMAL F	FURO MÁXIMO M	ALTURA TOTAL X	TIPO	MATERIAL STANDARD
		MM	MM	MM	MM	MM	MM		
IC-10B1/09	09	46,42	53	28	15	19	25	B2	SAE 1045
IC-10B1/10	10	51,37	58	33	15	22	25	B2	SAE 1045
IC-10B1/11	11	56,35	64	38	15	25	25	B2	SAE 1045
IC-10B1/12	12	61,34	69	44	15	29	25	B2	SAE 1045
IC-10B1/13	13	66,34	74	48	15	32	25	B2	SAE 1045
IC-10B1/14	14	71,34	79	53	17,50	35	25	B2	SAE 1045
IC-10B1/15	15	76,36	84	59	17,50	39	25	B2	SAE 1045
IC-10B1/16	16	81,37	89	64	17,50	43	25	B2	SAE 1045
IC-10B1/17	17	86,40	94	69	17,50	46	25	B2	SAE 1045
IC-10B1/18	18	91,42	100	74	17,50	49	25	B2	SAE 1045
IC-10B1/19	19	96,45	105	79	17,50	53	30	B2	SAE 1045
IC-10B1/20	20	101,48	110	84	20	56	30	B2	SAE 1045
IC-10B1/21	21	106,51	115	89	20	59	30	B2	SAE 1045
IC-10B1/22	22	111,55	120	94	20	63	30	B2	SAE 1045
IC-10B1/23	23	116,59	125	99	20	66	30	B2	SAE 1045
IC-10B1/24	24	121,62	130	100	20	67	34	B2	SAE 1045
IC-10B1/25	25	126,66	135	100	20	67	34	B2	SAE 1045
IC-10B1/26	26	131,70	140	110	20	73	34	B2	SAE 1045
IC-10B1/27	27	136,74	145	110	20	73	34	B2	SAE 1045
IC-10B1/28	28	141,79	150	86	20	57	37	B4	SAE 1020
IC-10B1/30	30	151,87	161	86	20	57	37	B4	SAE 1020
IC-10B1/31	31	156,92	166	86	20	57	37	B4	SAE 1020
IC-10B1/32	32	161,96	171	86	20	57	37	B4	SAE 1020
IC-10B1/33	33	167,01	176	86	20	57	37	B4	SAE 1020
IC-10B1/34	34	172,05	181	86	20	57	37	B4	SAE 1020
IC-10B1/35	35	177,10	186	86	20	57	37	B4	SAE 1020
IC-10B1/36	36	182,15	191	86	20	57	37	B4	SAE 1020
IC-10B1/38	38	192,24	201	86	25	57	37	B4	SAE 1020
IC-10B1/40	40	202,34	211	86	25	57	40	B4	SAE 1020
IC-10B1/45	45	227,58	237	86	25	57	40	B4	SAE 1020
IC-10B1/48	48	242,73	252	98	25	65	40	B4	SAE 1020
IC-10B1/54	54	273,03	282	98	25	65	40	B4	SAE 1020
IC-10B1/57	57	288,18	298	98	25	65	40	B4	SAE 1020
IC-10B1/60	60	303,33	312	98	25	65	40	B4	SAE 1020
IC-10B1/76	76	384,15	394	98	30	65	40	B4	SAE 1020
IC-10B1/95	95	480,14	490	110	30	73	40	B4	SAE 1020
IC-10B1/114	114	576,13	568	110	30	73	40	B4	SAE 1020

*FABRICAMOS TAMBEM ENGRENAGENS COM OUTRAS QUANTIDADES DE DENTES, MATERIAIS DIVERSOS OU COM ACABAMENTO DO FURO PARA EIXOS LISOS OU CHAVETADOS, ENCAIXE PARA ROLAMENTOS, BUCHAS OU ANÉIS, CONSULTE-NOS.

ENGRENAGENS PARA CORRENTE ISO E ABNT 12B-1, PASSO 3/4", SIMPLES, SÉRIE 12B1

PADRÃO EUROPEU DIN 8187-1



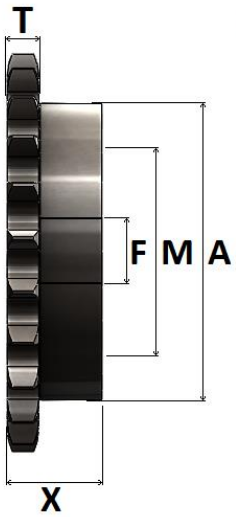

T= 11,1MM



DIMENSÕES DAS ENGRENAGENS

REFERÊNCIA INDUSCOR	Nº DE DENTES Z	Ø PRIMITIVO	Ø EXTERNO	Ø CUBO A	FURO NORMAL F	FURO MÁXIMO M	ALTURA TOTAL X	TIPO	MATERIAL STANDARD
		MM	MM	MM	MM	MM	MM		
IC-12B1/09	09	55,70	63	33	15	22	30	B2	SAE 1045
IC-12B1/10	10	61,55	70	39	15	26	30	B2	SAE 1045
IC-12B1/11	11	67,62	76	46	20	31	30	B2	SAE 1045
IC-12B1/12	12	73,60	83	52	20	35	30	B2	SAE 1045
IC-12B1/13	13	79,60	89	58	20	39	30	B2	SAE 1045
IC-12B1/14	14	85,61	95	64	20	43	30	B2	SAE 1045
IC-12B1/15	15	91,63	101	70	20	47	30	B2	SAE 1045
IC-12B1/16	16	97,65	107	77	20	51	30	B2	SAE 1045
IC-12B1/17	17	103,67	113	83	20	56	30	B2	SAE 1045
IC-12B1/18	18	109,71	119	90	20	60	30	B2	SAE 1045
IC-12B1/19	19	115,74	126	96	20	64	36	B2	SAE 1045
IC-12B1/20	20	121,78	132	100	20	67	36	B2	SAE 1045
IC-12B1/21	21	127,82	138	107	20	71	36	B2	SAE 1045
IC-12B1/22	22	133,86	144	113	25	75	36	B2	SAE 1045
IC-12B1/23	23	139,90	150	113	25	75	36	B2	SAE 1045
IC-12B1/24	24	145,95	156	98	25	65	39	B4	SAE 1020
IC-12B1/25	25	152,00	162	98	25	65	39	B4	SAE 1020
IC-12B1/26	26	158,04	168	98	25	65	39	B4	SAE 1020
IC-12B1/27	27	164,09	174	98	25	65	39	B4	SAE 1020
IC-12B1/28	28	170,14	180	98	25	65	39	B4	SAE 1020
IC-12B1/30	30	182,25	193	98	25	65	39	B4	SAE 1020
IC-12B1/31	31	188,30	199	98	25	65	39	B4	SAE 1020
IC-12B1/32	32	194,35	205	98	25	65	39	B4	SAE 1020
IC-12B1/33	33	200,41	211	98	25	65	39	B4	SAE 1020
IC-12B1/34	34	206,46	217	98	25	65	39	B4	SAE 1020
IC-12B1/35	35	212,52	223	98	25	65	39	B4	SAE 1020
IC-12B1/36	36	218,57	229	98	25	65	39	B4	SAE 1020
IC-12B1/38	38	230,69	241	98	30	65	45	B4	SAE 1020
IC-12B1/40	40	242,80	253	98	30	65	45	B4	SAE 1020
IC-12B1/45	45	273,09	284	100	30	73	45	B4	SAE 1020
IC-12B1/48	48	291,27	302	124	30	83	45	B4	SAE 1020
IC-12B1/54	54	327,63	338	124	30	83	45	B4	SAE 1020
IC-12B1/57	57	345,81	357	124	30	83	45	B4	SAE 1020
IC-12B1/60	60	363,99	375	124	30	83	45	B4	SAE 1020
IC-12B1/76	76	460,98	472	124	30	83	45	B4	SAE 1020
IC-12B1/95	95	576,17	587	136	30	90	45	B4	SAE 1020
IC-12B1/114	114	691,36	702	150	30	100	45	B4	SAE 1020

*FABRICAMOS TAMBEM ENGRENAGENS COM OUTRAS QUANTIDADES DE DENTES, MATERIAIS DIVERSOS OU COM ACABAMENTO DO FURO PARA EIXOS LISOS OU CHAVETADOS, ENCAIXE PARA ROLAMENTOS, BUCHAS OU ANÉIS, CONSULTE-NOS.

ENGRENAGENS PARA CORRENTE ISO E ABNT 16B-1, PASSO 1”, SIMPLES, SÉRIE 16B1

PADRÃO EUROPEU DIN 8187-1



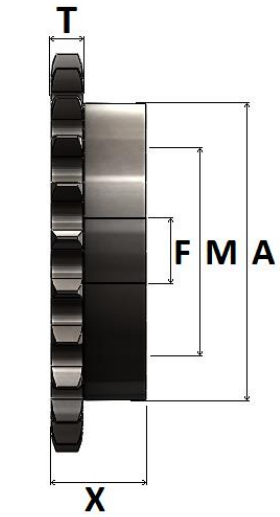

T= 16,2 MM



DIMENSÕES DAS ENGRENAGENS

REFERÊNCIA INDUSCOR	Nº DE DENTES Z	Ø PRIMITIVO	Ø EXTERNO	Ø CUBO A	FURO NORMAL F	FURO MÁXIMO M	ALTURA TOTAL X	TIPO	MATERIAL STANDARD
		MM	MM	MM	MM	MM	MM		
IC-16B1/09	09	74,26	85	45	20	30	35	B2	SAE 1045
IC-16B1/10	10	82,20	93	53	20	35	35	B2	SAE 1045
IC-16B1/11	11	90,16	102	61	20	40	35	B2	SAE 1045
IC-16B1/12	12	98,14	110	68	20	45	35	B2	SAE 1045
IC-16B1/13	13	106,14	118	76	20	50	35	B2	SAE 1045
IC-16B1/14	14	114,15	127	84	25	56	35	B2	SAE 1045
IC-16B1/15	15	122,17	135	92	25	61	35	B2	SAE 1045
IC-16B1/16	16	130,20	143	100	25	67	35	B2	SAE 1045
IC-16B1/17	17	138,23	151	110	25	73	35	B2	SAE 1045
IC-16B1/18	18	146,27	159	98	25	65	45	B4	SAE 1020
IC-16B1/19	19	154,32	167	98	25	65	45	B4	SAE 1020
IC-16B1/20	20	162,37	176	98	30	65	45	B4	SAE 1020
IC-16B1/21	21	170,42	184	98	30	65	45	B4	SAE 1020
IC-16B1/22	22	178,48	192	110	30	65	45	B4	SAE 1020
IC-16B1/23	23	186,54	200	110	30	73	45	B4	SAE 1020
IC-16B1/24	24	194,60	208	110	30	73	45	B4	SAE 1020
IC-16B1/25	25	202,66	216	110	30	73	45	B4	SAE 1020
IC-16B1/26	26	210,72	224	110	30	73	45	B4	SAE 1020
IC-16B1/27	27	218,79	233	110	30	73	45	B4	SAE 1020
IC-16B1/28	28	226,86	241	110	30	73	45	B4	SAE 1020
IC-16B1/30	30	243,00	257	110	30	73	45	B4	SAE 1020
IC-16B1/31	31	251,07	265	110	30	73	45	B4	SAE 1020
IC-16B1/32	32	259,19	273	110	30	73	45	B4	SAE 1020
IC-16B1/33	33	267,21	281	110	30	73	45	B4	SAE 1020
IC-16B1/34	34	275,28	289	110	30	73	45	B4	SAE 1020
IC-16B1/35	35	283,36	297	110	30	73	45	B4	SAE 1020
IC-16B1/36	36	291,43	306	110	30	73	45	B4	SAE 1020
IC-16B1/38	38	307,58	322	110	30	73	45	B4	SAE 1020
IC-16B1/40	40	232,74	338	110	30	73	50	B4	SAE 1020
IC-16B1/45	45	364,12	378	110	30	73	50	B4	SAE 1020
IC-16B1/54	54	436,84	451	110	30	73	50	B4	SAE 1020
IC-16B1/57	57	461,08	476	124	35	83	50	B4	SAE 1020
IC-16B1/60	60	485,33	500	136	35	90	50	B4	SAE 1020
IC-16B1/76	76	614,64	629	136	35	90	50	B4	SAE 1020
IC-16B1/95	95	768,22	783	150	35	100	50	B4	SAE 1020
IC-16B1/114	114	921,82	937	150	35	100	50	B4	

*FABRICAMOS TAMBEM ENGRENAGENS COM OUTRAS QUANTIDADES DE DENTES, MATERIAIS DIVERSOS OU COM ACABAMENTO DO FURO PARA EIXOS LISOS OU CHAVETADOS, ENCAIXE PARA ROLAMENTOS, BUCHAS OU ANÉIS, CONSULTE-NOS.

ENGRENAGENS PARA CORRENTE ISO E ABNT 20B-1, PASSO 1.1/4”, SIMPLES, SÉRIE 20B1

PADRÃO EUROPEU DIN 8187-1



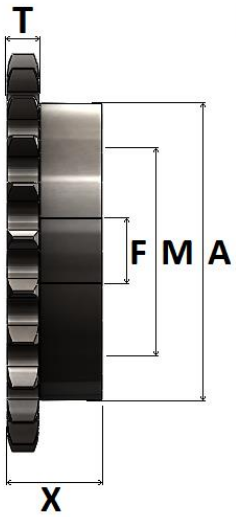

T= 18,5 MM



DIMENSÕES DAS ENGRENAGENS

REFERÊNCIA INDUSCOR	Nº DE DENTES Z	Ø PRIMITIVO	Ø EXTERNO	Ø CUBO A	FURO NORMAL F	FURO MÁXIMO M	ALTURA TOTAL X	TIPO	MATERIAL STANDARD
		MM	MM	MM	MM	MM	MM		
IC-20B1/11	11	112,70	127	77	25	51	40	B2	SAE 1045
IC-20B1/12	12	122,67	138	87	25	58	40	B2	SAE 1045
IC-20B1/13	13	132,67	148	98	30	65	40	B2	SAE 1045
IC-20B1/14	14	142,68	158	106	30	71	40	B2	SAE 1045
IC-20B1/15	15	152,71	168	116	30	77	40	B2	SAE 1045
IC-20B1/16	16	162,74	179	98	30	65	45	B4	SAE 1045
IC-20B1/17	17	172,79	189	98	30	65	45	B4	SAE 1045
IC-20B1/18	18	182,84	199	110	30	73	45	B4	SAE 1020
IC-20B1/19	19	192,90	209	110	30	73	45	B4	SAE 1020
IC-20B1/20	20	202,96	220	110	30	73	45	B4	SAE 1020
IC-20B1/21	21	213,03	230	110	30	73	45	B4	SAE 1020
IC-20B1/22	22	223,10	240	110	30	73	45	B4	SAE 1020
IC-20B1/23	23	233,17	250	110	35	73	50	B4	SAE 1020
IC-20B1/24	24	243,25	260	110	35	73	50	B4	SAE 1020
IC-20B1/25	25	253,33	270	110	35	73	50	B4	SAE 1020
IC-20B1/28	28	283,57	301	124	35	83	50	B4	SAE 1020
IC-20B1/30	30	303,75	321	124	35	83	56	B4	SAE 1020
IC-20B1/35	35	354,20	372	124	35	83	56	B4	SAE 1020
IC-20B1/38	38	384,48	402	124	35	83	56	B4	SAE 1020
IC-20B1/40	40	404,67	422	124	35	83	56	B4	SAE 1020
IC-20B1/45	45	455,16	473	124	40	83	56	B4	SAE 1020
IC-20B1/48	48	485,45	503	136	40	90	56	B4	SAE 1020
IC-20B1/54	54	546,05	564	136	40	90	65	B4	SAE 1020
IC-20B1/57	57	576,35	594	136	40	90	65	B4	SAE 1020
IC-20B1/76	76	768,30	786	150	40	100	65	B4	SAE 1020
IC-20B1/95	95	960,27	978	150	40	100	65	B4	SAE 1020
IC-20B1/114	114	1152,27	1170	150	40	100	65	B4	SAE 1020

*FABRICAMOS TAMBEM ENGRENAGENS COM OUTRAS QUANTIDADES DE DENTES, MATERIAIS DIVERSOS OU COM ACABAMENTO DO FURO PARA EIXOS LISOS OU CHAVETADOS, ENCAIXE PARA ROLAMENTOS, BUCHAS OU ANÉIS, CONSULTE-NOS.

ENGRENAGENS PARA CORRENTE ISO E ABNT 24B-1, PASSO 1.1/2", SIMPLES, SÉRIE 24B1

PADRÃO EUROPEU DIN 8187-1



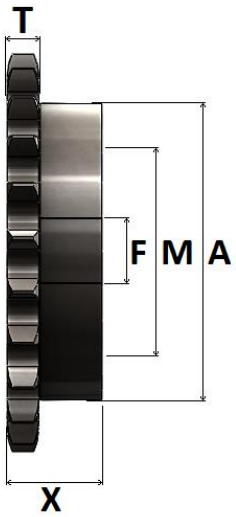

T= 24,1MM



DIMENSÕES DAS ENGRENAGENS

REFERÊNCIA INDUSCOR	Nº DE DENTES Z	Ø PRIMITIVO	Ø EXTERNO	Ø CUBO A	FURO NORMAL F	FURO MÁXIMO M	ALTURA TOTAL X	TIPO	MATERIAL STANDARD
		MM	MM	MM	MM	MM	MM		
IC-24B1/11	11	135,24	150	91	35	61	50	B2	SAE 1045
IC-24B1/12	12	147,21	162	103	35	69	50	B2	SAE 1045
IC-24B1/13	13	159,20	174	98	35	65	50	B4	SAE 1020
IC-24B1/14	14	171,22	186	98	35	65	50	B4	SAE 1020
IC-24B1/15	15	183,25	198	110	35	73	50	B4	SAE 1020
IC-24B1/16	16	195,29	210	110	35	73	50	B4	SAE 1020
IC-24B1/17	17	207,35	222	110	35	73	55	B4	SAE 1020
IC-24B1/18	18	219,41	234	110	35	73	55	B4	SAE 1020
IC-24B1/19	19	231,48	246	110	35	73	55	B4	SAE 1020
IC-24B1/20	20	243,55	259	110	35	73	55	B4	SAE 1020
IC-24B1/21	21	255,63	271	110	35	73	55	B4	SAE 1020
IC-24B1/22	22	267,72	283	124	35	83	55	B4	SAE 1020
IC-24B1/23	23	279,80	295	124	35	83	55	B4	SAE 1020
IC-24B1/24	24	291,90	307	124	35	83	55	B4	SAE 1020
IC-24B1/25	25	303,99	319	124	40	83	55	B4	SAE 1020
IC-24B1/28	28	340,29	355	124	40	83	55	B4	SAE 1020
IC-24B1/30	30	364,50	380	124	40	83	55	B4	SAE 1020
IC-24B1/35	35	425,04	440	124	40	83	55	B4	SAE 1020
IC-24B1/38	38	461,38	476	136	40	90	60	B4	SAE 1020
IC-24B1/40	40	485,60	501	136	40	90	60	B4	SAE 1020
IC-24B1/45	45	546,19	561	136	40	90	60	B4	SAE 1020
IC-24B1/48	48	582,54	598	136	40	90	60	B4	SAE 1020
IC-24B1/54	54	655,26	670	136	40	90	60	B4	SAE 1020
IC-24B1/57	57	691,63	707	136	40	90	60	B4	SAE 1020
IC-24B1/60	60	727,99	743	150	40	100	60	B4	SAE 1020
IC-24B1/76	76	921,98	940	150	40	100	60	B4	SAE 1020
IC-24B1/95	95	1152,33	1170	150	40	100	60	B4	SAE 1020
IC-24B1/114	114	1382,72	1400	150	40	100	60	B4	SAE 1020

*FABRICAMOS TAMBEM ENGRENAGENS COM OUTRAS QUANTIDADES DE DENTES, MATERIAIS DIVERSOS OU COM ACABAMENTO DO FURO PARA EIXOS LISOS OU CHAVETADOS, ENCAIXE PARA ROLAMENTOS, BUCHAS OU ANÉIS, CONSULTE-NOS.

ENGRENAGENS PARA CORRENTE ISO E ABNT 28B-1, PASSO 1.3/4”, SIMPLES, SÉRIE 28B1

PADRÃO EUROPEU DIN 8187-1



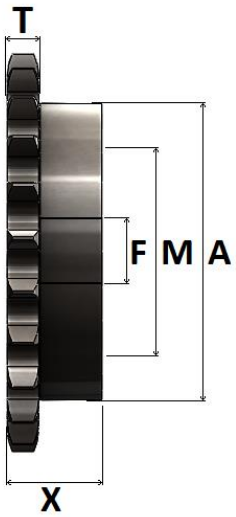

T= 29,4MM



DIMENSÕES DAS ENGRENAGENS

REFERÊNCIA INDUSCOR	Nº DE DENTES Z	Ø PRIMITIVO	Ø EXTERNO	Ø CUBO A	FURO NORMAL F	FURO MÁXIMO M	ALTURA TOTAL X	TIPO	MATERIAL STANDARD
		MM	MM	MM	MM	MM	MM		
IC-28B1/11	11	157,77	178	98	45	65	50	B4	SAE 1020
IC-28B1/12	12	171,74	193	98	45	65	50	B4	SAE 1020
IC-28B1/13	13	185,74	207	110	45	73	55	B4	SAE 1020
IC-28B1/14	14	199,76	221	110	45	73	55	B4	SAE 1020
IC-28B1/15	15	213,79	236	110	45	73	55	B4	SAE 1020
IC-28B1/16	16	227,84	250	110	45	73	55	B4	SAE 1020
IC-28B1/17	17	241,91	264	110	45	73	55	B4	SAE 1020
IC-28B1/18	18	255,98	279	110	45	73	55	B4	SAE 1020
IC-28B1/19	19	270,06	293	124	45	83	55	B4	SAE 1020
IC-28B1/20	20	284,14	307	124	45	83	55	B4	SAE 1020
IC-28B1/21	21	298,24	322	124	45	83	55	B4	SAE 1020
IC-28B1/22	22	312,34	336	124	45	83	55	B4	SAE 1020
IC-28B1/23	23	326,44	350	136	45	90	60	B4	SAE 1020
IC-28B1/24	24	340,55	364	136	45	90	60	B4	SAE 1020
IC-28B1/25	25	354,66	379	136	45	90	60	B4	SAE 1020
IC-28B1/30	30	425,24	450	136	45	90	60	B4	SAE 1020
IC-28B1/35	35	495,88	521	150	45	100	70	B4	SAE 1020
IC-28B1/38	38	538,27	563	150	45	100	70	B4	SAE 1020
IC-28B1/40	40	566,54	591	150	45	100	70	B4	SAE 1020
IC-28B1/45	45	637,21	662	150	45	100	70	B4	SAE 1020
IC-28B1/48	48	679,63	705	150	45	100	70	B4	SAE 1020
IC-28B1/54	54	764,47	789	150	45	100	70	B4	SAE 1020
IC-28B1/57	57	806,90	807	150	45	100	70	B4	SAE 1020
IC-28B1/76	76	1075,64	1099	150	45	100	70	B4	SAE 1020
IC-28B1/95	95	1344,39	1368	150	45	100	70	B4	SAE 1020
IC-28B1/114	114	1613,17	1637	150	45	100	70	B4	SAE 1020

*FABRICAMOS TAMBEM ENGRENAGENS COM OUTRAS QUANTIDADES DE DENTES, MATERIAIS DIVERSOS OU COM ACABAMENTO DO FURO PARA EIXOS LISOS OU CHAVETADOS, ENCAIXE PARA ROLAMENTOS, BUCHAS OU ANÉIS, CONSULTE-NOS.

ENGRENAGENS PARA CORRENTE ISO E ABNT 32B-1, PASSO 2”, SIMPLES, SÉRIE 32B1



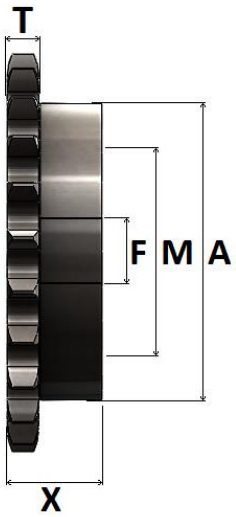

PADRÃO EUROPEU DIN 8187-1



DIMENSÕES DAS ENGRENAGENS

REFERÊNCIA INDUSCOR	Nº DE DENTES Z	Ø PRIMITIVO	Ø EXTERNO	Ø CUBO A	FURO NORMAL F	FURO MÁXIMO M	ALTURA TOTAL X	TIPO	MATERIAL STANDARD
		MM	MM	MM	MM	MM	MM		
IC-32B1/11	11	180,31	204	98	45	65	58	B4	SAE 1020
IC-32B1/12	12	196,28	220	110	45	73	58	B4	SAE 1020
IC-32B1/13	13	212,27	237	110	45	73	58	B4	SAE 1020
IC-32B1/14	14	228,29	253	124	45	83	60	B4	SAE 1020
IC-32B1/15	15	244,33	269	124	45	83	60	B4	SAE 1020
IC-32B1/16	16	260,39	286	124	45	83	60	B4	SAE 1020
IC-32B1/17	17	276,46	302	136	45	90	64	B4	SAE 1020
IC-32B1/18	18	292,55	319	136	45	90	64	B4	SAE 1020
IC-32B1/19	19	308,64	335	136	45	90	64	B4	SAE 1020
IC-32B1/20	20	324,74	351	136	45	90	64	B4	SAE 1020
IC-32B1/21	21	340,84	368	136	45	90	64	B4	SAE 1020
IC-32B1/22	22	356,96	384	136	45	90	64	B4	SAE 1020
IC-32B1/23	23	373,07	400	150	45	100	70	B4	SAE 1020
IC-32B1/24	24	389,79	416	150	45	100	70	B4	SAE 1020
IC-32B1/25	25	405,32	433	150	45	100	70	B4	SAE 1020
IC-32B1/30	30	485,99	514	150	45	100	70	B4	SAE 1020
IC-32B1/35	35	566,72	595	150	45	100	70	B4	SAE 1020
IC-32B1/38	38	615,17	644	150	45	100	70	B4	SAE 1020
IC-32B1/40	40	647,47	676	150	45	100	70	B4	SAE 1020
IC-32B1/45	45	728,25	757	150	45	100	70	B4	SAE 1020
IC-32B1/57	57	922,17	923	150	45	100	70	B4	SAE 1020
IC-32B1/76	76	1229,30	1256	150	45	100	70	B4	SAE 1020
IC-32B1/95	95	1536,44	1537	150	45	100	70	B4	SAE 1020
IC-32B1/114	114	1843,63	1870	150	45	100	70	B4	SAE 1020

*FABRICAMOS TAMBEM ENGRENAGENS COM OUTRAS QUANTIDADES DE DENTES, MATERIAIS DIVERSOS OU COM ACABAMENTO DO FURO PARA EIXOS LISOS OU CHAVETADOS, ENCAIXE PARA ROLAMENTOS, BUCHAS OU ANÉIS, CONSULTE-NOS.

ENGRENAGENS PARA CORRENTE ISO E ABNT 40B-1, PASSO 2.1/2”, SIMPLES, SÉRIE 40B1

PADRÃO EUROPEU DIN 8187-1

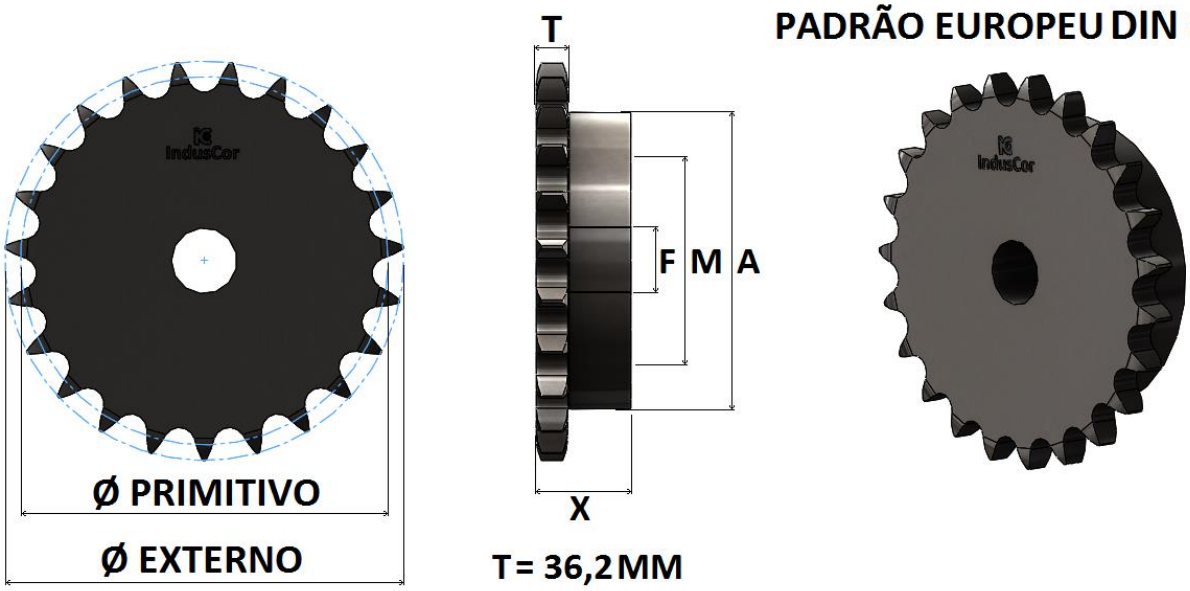

DIMENSÕES DAS ENGRENAGENS

REFERÊNCIA INDUSCOR	Nº DE DENTES Z	Ø PRIMITIVO	Ø EXTERNO	Ø CUBO A	FURO NORMAL F	FURO MÁXIMO M	ALTURA TOTAL X	TIPO	MATERIAL STANDARD
		MM	MM	MM	MM	MM	MM		
IC-40B1/11	**11**	225,36	253	153	38	100	77	B4	SAE 1020
IC-40B1/13	**13**	265,36	293	178	38	133	77	B4	SAE 1020
IC-40B1/15	**15**	305,43	333	191	38	133	89	B4	SAE 1020
IC-40B1/17	**17**	345,56	373	191	38	136	89	B4	SAE 1020
IC-40B1/19	**19**	385,82	414	191	38	136	89	B4	SAE 1020
IC-40B1/21	**21**	426,08	454	191	38	136	89	B4	SAE 1020
IC-40B1/23	**23**	466,40	494	216	38	136	102	B4	SAE 1020
IC-40B1/25	**25**	506,66	534	216	38	146	102	B4	SAE 1020
IC-40B1/30	**30**	607,50	635	216	38	146	102	B4	SAE 1020
IC-40B1/38	**38**	768,98	797	230	38	146	115	B4	SAE 1020
IC-40B1/45	**45**	910,33	938	230	38	150	115	B4	SAE 1020
IC-40B1/57	**57**	1152,71	1180	242	38	150	140	B4	SAE 1020
IC-40B1/76	**76**	1536,63	1564	260	50	165	160	B4	SAE 1020
IC-40B1/95	**95**	1920,55	1948	280	50	175	180	B4	SAE 1020
IC-40B1/114	**114**	2304,54	2332	300	50	170	200	B4	SAE 1020

*FABRICAMOS TAMBEM ENGRENAGENS COM OUTRAS QUANTIDADES DE DENTES, MATERIAIS DIVERSOS OU COM ACABAMENTO DO FURO PARA EIXOS LISOS OU CHAVETADOS, ENCAIXE PARA ROLAMENTOS, BUCHAS OU ANÉIS, CONSULTE-NOS.

ENGRENAGENS PARA CORRENTE ISO E ABNT 48B-1, PASSO 3”, SIMPLES, SÉRIE 48B1

PADRÃO EUROPEU DIN 8187-1



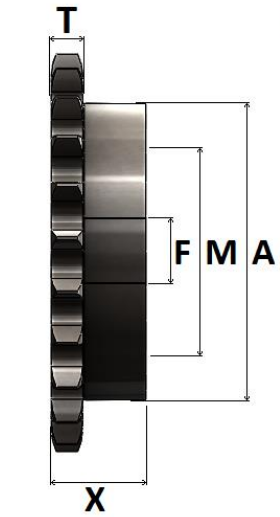

T= 43,4MM



DIMENSÕES DAS ENGRENAGENS

REFERÊNCIA INDUSCOR	Nº DE DENTES Z	Ø PRIMITIVO	Ø EXTERNO	Ø CUBO A	FURO NORMAL F	FURO MÁXIMO M	ALTURA TOTAL X	TIPO	MATERIAL STANDARD
		MM	MM	MM	MM	MM	MM		
IC-48B1/11	11	270,43	305	177	68	110	100	B4	SAE 1020
IC-48B1/12	12	294,41	329	187	68	120	100	B4	SAE 1020
IC-48B1/13	13	318,41	352	187	68	120	100	B4	SAE 1020
IC-48B1/14	14	342,44	376	187	68	120	100	B4	SAE 1020
IC-48B1/15	15	366,50	400	187	68	120	100	B4	SAE 1020
IC-48B1/16	16	390,59	425	187	68	125	105	B4	SAE 1020
IC-48B1/17	17	414,70	449	197	68	125	105	B4	SAE 1020
IC-48B1/18	18	438,82	473	197	68	125	105	B4	SAE 1020
IC-48B1/19	19	462,95	497	197	68	125	105	B4	SAE 1020
IC-48B1/20	20	487,11	521	197	68	125	105	B4	SAE 1020
IC-48B1/21	21	511,26	545	197	68	125	105	B4	SAE 1020
IC-48B1/22	22	535,43	570	197	68	125	105	B4	SAE 1020
IC-48B1/23	23	559,61	594	197	68	125	105	B4	SAE 1020
IC-48B1/24	24	583,79	618	197	68	125	105	B4	SAE 1020
IC-48B1/25	25	607,98	642	197	68	125	105	B4	SAE 1020
IC-48B1/30	30	728,99	763	227	83	145	160	B4	SAE 1020
IC-48B1/35	35	850,07	884	227	83	145	160	B4	SAE 1020
IC-48B1/40	40	971,21	1005	247	88	155	170	B4	SAE 1020
IC-48B1/45	45	1092,37	1126	247	88	155	170	B4	SAE 1020
IC-48B1/50	50	1213,56	1248	247	88	155	170	B4	SAE 1020

*FABRICAMOS TAMBEM ENGRENAGENS COM OUTRAS QUANTIDADES DE DENTES, MATERIAIS DIVERSOS OU COM ACABAMENTO DO FURO PARA EIXOS LISOS OU CHAVETADOS, ENCAIXE PARA ROLAMENTOS, BUCHAS OU ANÉIS, CONSULTE-NOS.

ENGRENAGENS PARA CORRENTE ISO E ABNT 06B-2, PASSO 3/8”, DUPLA, SÉRIE 06B2

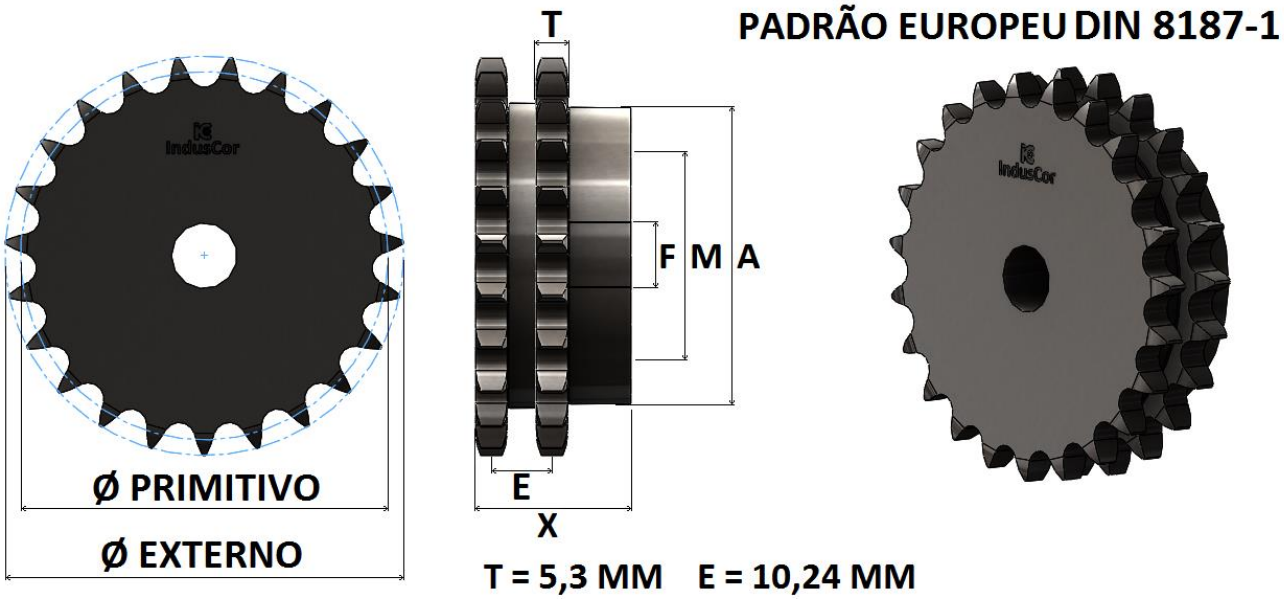

DIMENSÕES DAS ENGRENAGENS

REFERÊNCIA INDUSCOR	Nº DE DENTES Z	Ø PRIMITIVO	Ø EXTERNO	Ø CUBO A	FURO NORMAL F	FURO MÁXIMO M	ALTURA TOTAL X	TIPO	MATERIAL STANDARD
		MM	MM	MM	MM	MM	MM		
IC-06B2/09	09	27,85	31,00	17	SF	11	22	B2	SAE 1045
IC-06B2/10	10	30,82	34,00	20	SF	13	22	B2	SAE 1045
IC-06B2/11	11	33,81	37,00	23	SF	15	22	B2	SAE 1045
IC-06B2/12	12	36,80	40,00	26	12	17	22	B2	SAE 1045
IC-06B2/13	13	39,80	43,00	29	12	19	22	B2	SAE 1045
IC-06B2/14	14	42,81	46,30	32	12	21	22	B2	SAE 1045
IC-06B2/15	15	45,81	49,30	35	12	23	25	B2	SAE 1045
IC-06B2/16	16	48,82	52,30	38	12	25	25	B2	SAE 1045
IC-06B2/17	17	51,84	55,30	41	12	27	25	B2	SAE 1045
IC-06B2/18	18	54,85	58,30	44	12	29	25	B2	SAE 1045
IC-06B2/19	19	57,87	61,30	47	12	31	25	B2	SAE 1045
IC-06B2/20	20	60,89	64,30	50	12	33	25	B2	SAE 1045
IC-06B2/21	21	63,91	68,00	53	12	35	25	B2	SAE 1045
IC-06B2/22	22	66,93	71,00	56	12	37	25	B2	SAE 1045
IC-06B2/23	23	69,95	73,50	59	12	39	25	B2	SAE 1045
IC-06B2/24	24	72,97	77,00	62	15	41	25	B2	SAE 1045
IC-06B2/25	25	76,00	80,00	65	15	43	25	B2	SAE 1045
IC-06B2/26	26	79,02	83,00	68	15	45	25	B2	SAE 1045
IC-06B2/27	27	82,05	86,00	70	15	47	25	B2	SAE 1045
IC-06B2/28	28	85,07	89,00	72	15	48	25	B2	SAE 1045
IC-06B2/30	30	91,12	94,70	78	15	52	30	B2	SAE 1045
IC-06B2/32	32	97,18	101,30	84	15	56	30	B2	SAE 1045
IC-06B2/35	35	106,26	110,4	93	15	62	30	B2	SAE 1045
IC-06B2/38	38	115,34	119,50	103	15	69	30	B2	SAE 1045
IC-06B2/40	40	121,40	125,50	110	15	73	30	B2	SAE 1045
IC-06B2/45	45	136,55	142,00	126	20	82	30	B2	SAE 1045
IC-06B2/48	48	145,64	149,70	130	20	87	30	B2	SAE 1045
IC-06B2/54	54	163,82	167,80	72	20	48	35	B4	SAE 1020
IC-06B2/57	57	172,91	177,40	72	20	48	35	B4	SAE 1020
IC-06B2/60	60	182,00	186,00	80	20	57	35	B4	SAE 1020
IC-06B2/76	76	230,49	235,00	80	20	57	35	B4	SAE 1020
IC-06B2/95	95	288,08	292,50	80	20	57	35	B4	SAE 1020
IC-06B2/114	114	345,68	350,10	98	20	65	35	B4	SAE 1020

*FABRICAMOS TAMBEM ENGRENAGENS COM OUTRAS QUANTIDADES DE DENTES, MATERIAIS DIVERSOS OU COM ACABAMENTO DO FURO PARA EIXOS LISOS OU CHAVETADOS, ENCAIXE PARA ROLAMENTOS, BUCHAS OU ANÉIS, CONSULTE-NOS.

ENGRENAGENS PARA CORRENTE ISO E ABNT 08B-2, PASSO 1/2” DUPLA, SÉRIE 08B2

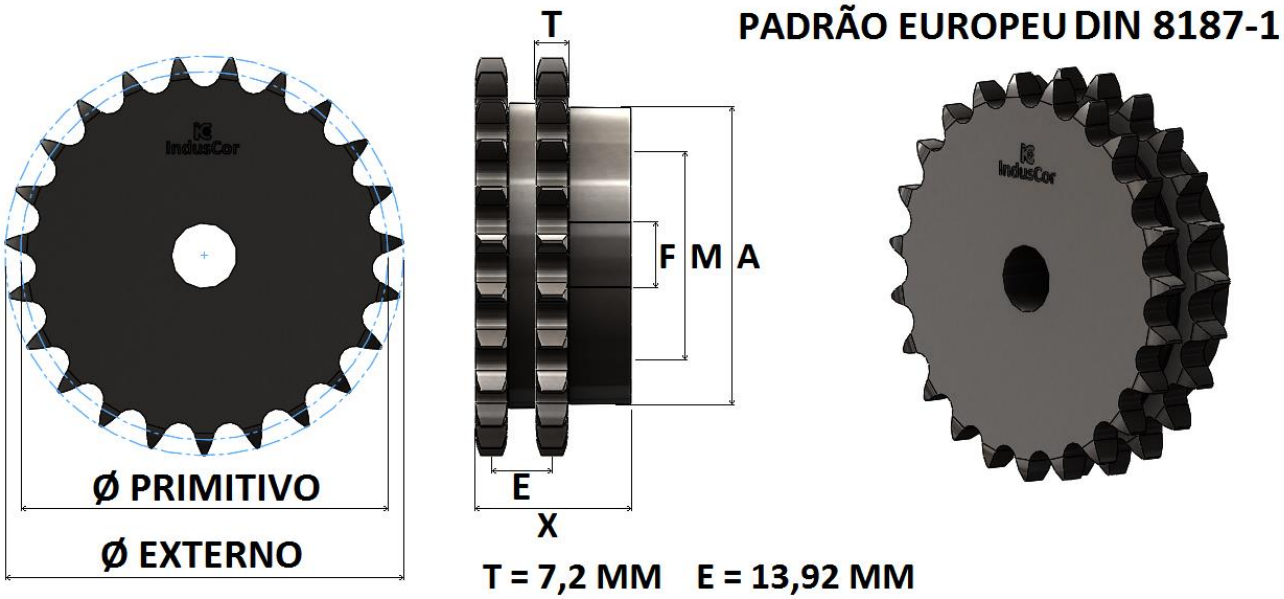

DIMENSÕES DAS ENGRENAGENS

REFERÊNCIA INDUSCOR	Nº DE DENTES Z	Ø PRIMITIVO	Ø EXTERNO	Ø CUBO A	FURO NORMAL F	FURO MÁXIMO M	ALTURA TOTAL X	TIPO	MATERIAL STANDARD
		MM	MM	MM	MM	MM	MM		
IC-08B2/09	09	37,13	42	22	15	19	45	B2	SAE 1045
IC-08B2/10	10	41,10	46	26	15	22	45	B2	SAE 1045
IC-08B2/11	11	45,08	51	30	15	25	45	B2	SAE 1045
IC-08B2/12	12	49,07	55	34	15	29	45	B2	SAE 1045
IC-08B2/13	13	53,07	59	39	15	32	45	B2	SAE 1045
IC-08B2/14	14	57,07	63	43	17,50	35	45	B2	SAE 1045
IC-08B2/15	15	61,08	57	47	17,50	39	45	B2	SAE 1045
IC-08B2/16	16	65,10	71	51	17,50	43	45	B2	SAE 1045
IC-08B2/17	17	69,12	79	55	17,50	46	45	B2	SAE 1045
IC-08B2/18	18	73,14	80	59	17,50	49	45	B2	SAE 1045
IC-08B2/19	19	77,16	84	63	17,50	53	45	B2	SAE 1045
IC-08B2/20	20	81,18	88	67	20	56	45	B2	SAE 1045
IC-08B2/21	21	85,21	92	71	20	59	45	B2	SAE 1045
IC-08B2/22	22	89,24	96	75	20	63	45	B2	SAE 1045
IC-08B2/23	23	93,27	100	79	20	66	45	B2	SAE 1045
IC-08B2/24	24	97,30	104	83	20	67	45	B2	SAE 1045
IC-08B2/25	25	101,33	108	87	20	67	45	B2	SAE 1045
IC-08B2/26	26	105,36	112	92	20	73	45	B2	SAE 1045
IC-08B2/27	27	109,40	116	95	20	73	45	B2	SAE 1045
IC-08B2/28	28	113,43	120	95	20	57	51	B4	SAE 1020
IC-08B2/30	30	121,50	128	100	20	57	51	B4	SAE 1020
IC-08B2/31	31	125,53	133	100	20	57	51	B4	SAE 1020
IC-08B2/32	32	129,57	137	100	20	57	51	B4	SAE 1020
IC-08B2/33	33	133,61	141	100	20	57	51	B4	SAE 1020
IC-08B2/34	34	137,64	145	100	20	57	51	B4	SAE 1020
IC-08B2/35	35	141,68	149	86	20	57	51	B4	SAE 1020
IC-08B2/36	36	145,72	153	86	20	57	51	B4	SAE 1020
IC-08B2/38	38	153,79	161	86	25	57	51	B4	SAE 1020
IC-08B2/40	40	161,87	169	86	25	57	55	B4	SAE 1020
IC-08B2/45	45	182,06	189	86	25	57	55	B4	SAE 1020
IC-08B2/48	48	194,18	201	86	25	65	55	B4	SAE 1020
IC-08B2/54	54	218,42	226	86	25	65	55	B4	SAE 1020
IC-08B2/57	57	230,54	238	98	25	65	55	B4	SAE 1020
IC-08B2/60	60	242,66	250	98	25	65	55	B4	SAE 1020
IC-08B2/76	76	307,32	315	98	30	65	55	B4	SAE 1020
IC-08B2/95	95	384,11	392	98	30	73	55	B4	SAE 1020
IC-08B2/114	114	460,91	468	110	30	73	55	B4	SAE 1020

*FABRICAMOS TAMBEM ENGRENAGENS COM OUTRAS QUANTIDADES DE DENTES, MATERIAIS DIVERSOS OU COM ACABAMENTO DO FURO PARA EIXOS LISOS OU CHAVETADOS, ENCAIXE PARA ROLAMENTOS, BUCHAS OU ANÉIS, CONSULTE-NOS.

ENGRENAGENS PARA CORRENTE ISO E ABNT 10B-2, PASSO 5/8”, DUPLA, SÉRIE 10B2



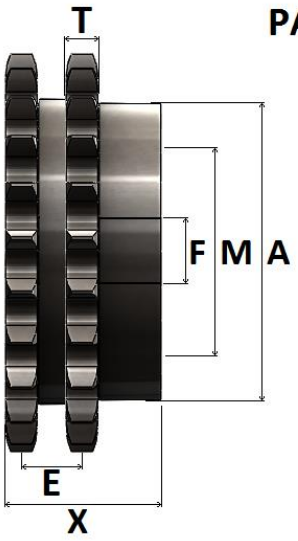

PADRÃO EUROPEU DIN 8187-1



T = 9,1 MM E = 16,59 MM

DIMENSÕES DAS ENGRENAGENS

REFERÊNCIA INDUSCOR	Nº DE DENTES Z	Ø PRIMITIVO	Ø EXTERNO	TIPO	Ø CUBO A	FURO NORMAL F	FURO MÁXIMO M	ALTURA TOTAL X	MATERIAL STANDARD
		MM	MM		MM	MM	MM	MM	
IC-10B2/09	09	46,42	53	B2	28	15	19	45	SAE 1045
IC-10B2/10	10	51,37	58	B2	33	15	22	45	SAE 1045
IC-10B2/11	11	56,35	64	B2	38	15	25	45	SAE 1045
IC-10B2/12	12	61,34	69	B2	44	15	29	45	SAE 1045
IC-10B2/13	13	66,34	74	B2	48	15	32	45	SAE 1045
IC-10B2/14	14	71,34	79	B2	53	17,50	35	45	SAE 1045
IC-10B2/15	15	76,36	84	B2	59	17,50	39	45	SAE 1045
IC-10B2/16	16	81,37	89	B2	64	17,50	43	45	SAE 1045
IC-10B2/17	17	86,40	94	B2	69	17,50	46	45	SAE 1045
IC-10B2/18	18	91,42	100	B2	74	17,50	49	45	SAE 1045
IC-10B2/19	19	96,45	105	B2	79	17,50	53	45	SAE 1045
IC-10B2/20	20	101,48	110	B2	84	20	56	45	SAE 1045
IC-10B2/21	21	106,51	115	B2	89	20	59	45	SAE 1045
IC-10B2/22	22	111,55	120	B2	94	20	63	45	SAE 1045
IC-10B2/23	23	116,59	125	B2	99	20	66	45	SAE 1045
IC-10B2/24	24	121,62	130	B2	100	20	67	45	SAE 1045
IC-10B2/25	25	126,66	135	B2	100	20	67	45	SAE 1045
IC-10B2/26	26	131,70	140	B2	110	20	73	45	SAE 1045
IC-10B2/27	27	136,74	145	B2	110	20	73	45	SAE 1045
IC-10B2/28	28	141,79	150	B4	86	20	57	51	SAE 1020
IC-10B2/30	30	151,87	161	B4	86	20	57	51	SAE 1020
IC-10B2/31	31	156,92	166	B4	86	20	57	51	SAE 1020
IC-10B2/32	32	161,96	171	B4	86	20	57	51	SAE 1020
IC-10B2/33	33	167,01	176	B4	86	20	57	51	SAE 1020
IC-10B2/34	34	172,05	181	B4	86	20	57	51	SAE 1020
IC-10B2/35	35	177,10	186	B4	86	20	57	51	SAE 1020
IC-10B2/36	36	182,15	191	B4	86	20	57	51	SAE 1020
IC-10B2/38	38	192,24	201	B4	86	25	57	51	SAE 1020
IC-10B2/40	40	202,34	211	B4	86	25	57	55	SAE 1020
IC-10B2/45	45	227,58	237	B4	86	25	57	55	SAE 1020
IC-10B2/48	48	242,73	252	B4	98	25	65	55	SAE 1020
IC-10B2/54	54	273,03	282	B4	98	25	65	55	SAE 1020
IC-10B2/57	57	288,18	298	B4	98	25	65	55	SAE 1020
IC-10B2/60	60	303,33	312	B4	98	25	65	55	SAE 1020
IC-10B2/76	76	384,15	394	B4	98	30	65	55	SAE 1020
IC-10B2/95	95	480,14	490	B4	110	30	73	55	SAE 1020
IC-10B2/114	114	576,13	568	B4	110	30	73	55	SAE 1020

*FABRICAMOS TAMBEM ENGRENAGENS COM OUTRAS QUANTIDADES DE DENTES, MATERIAIS DIVERSOS OU COM ACABAMENTO DO FURO PARA EIXOS LISOS OU CHAVETADOS, ENCAIXE PARA ROLAMENTOS, BUCHAS OU ANÉIS, CONSULTE-NOS.

ENGRENAGENS PARA CORRENTE ISO E ABNT 12B-2, PASSO 3/4", DUPLA, SÉRIE 12B2



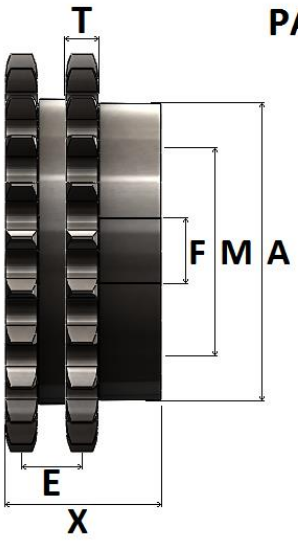

PADRÃO EUROPEU DIN 8187-1



T = 11,1 MM E = 19,46 MM

DIMENSÕES DAS ENGRENAGENS

REFERÊNCIA INDUSCOR	Nº DE DENTES Z	Ø PRIMITIVO	Ø EXTERNO	Ø CUBO A	FURO NORMAL F	FURO MÁXIMO M	ALTURA TOTAL X	TIPO	MATERIAL STANDARD
		MM	MM	MM	MM	MM	MM		
IC-12B2/09	09	55,70	63	33	15	22	45	B2	SAE 1045
IC-12B2/10	10	61,55	70	39	15	26	45	B2	SAE 1045
IC-12B2/11	11	67,62	76	46	20	31	45	B2	SAE 1045
IC-12B2/12	12	73,60	83	52	20	35	45	B2	SAE 1045
IC-12B2/13	13	79,60	89	58	20	39	45	B2	SAE 1045
IC-12B2/14	14	85,61	95	64	20	43	45	B2	SAE 1045
IC-12B2/15	15	91,62	101	70	20	47	45	B2	SAE 1045
IC-12B2/16	16	97,65	107	77	20	51	45	B2	SAE 1045
IC-12B2/17	17	103,67	113	83	20	56	45	B2	SAE 1045
IC-12B2/18	18	109,71	119	90	20	60	45	B2	SAE 1045
IC-12B2/19	19	115,74	126	96	20	64	50	B2	SAE 1045
IC-12B2/20	20	121,78	132	100	20	67	50	B2	SAE 1045
IC-12B2/21	21	127,82	138	107	20	71	50	B2	SAE 1045
IC-12B2/22	22	133,86	144	113	25	75	50	B2	SAE 1045
IC-12B2/23	23	139,90	150	113	25	75	50	B2	SAE 1045
IC-12B2/24	24	145,95	156	98	25	65	58	B4	SAE 1020
IC-12B2/25	25	151,99	162	98	25	65	58	B4	SAE 1020
IC-12B2/26	26	158,04	168	98	25	65	58	B4	SAE 1020
IC-12B2/27	27	164,09	174	98	25	65	58	B4	SAE 1020
IC-12B2/28	28	170,14	180	98	25	65	58	B4	SAE 1020
IC-12B2/30	30	182,25	193	98	25	65	58	B4	SAE 1020
IC-12B2/31	31	188,30	199	98	25	65	58	B4	SAE 1020
IC-12B2/32	32	194,35	205	98	25	65	58	B4	SAE 1020
IC-12B2/33	33	200,41	211	98	25	65	58	B4	SAE 1020
IC-12B2/34	34	206,46	217	98	25	65	58	B4	SAE 1020
IC-12B2/35	35	212,52	223	98	25	65	58	B4	SAE 1020
IC-12B2/36	36	218,57	229	98	25	65	58	B4	SAE 1020
IC-12B2/38	38	230,69	241	98	30	65	65	B4	SAE 1020
IC-12B2/40	40	242,80	253	98	30	65	65	B4	SAE 1020
IC-12B2/45	45	273,09	284	100	30	73	65	B4	SAE 1020
IC-12B2/48	48	291,27	302	124	30	83	65	B4	SAE 1020
IC-12B2/54	54	327,63	338	124	30	83	65	B4	SAE 1020
IC-12B2/57	57	345,81	357	124	30	83	65	B4	SAE 1020
IC-12B2/60	60	363,99	375	124	30	83	65	B4	SAE 1020
IC-12B2/76	76	460,98	472	124	30	83	65	B4	SAE 1020
IC-12B2/95	95	576,17	587	136	30	90	65	B4	SAE 1020
IC-12B2/114	114	691,36	702	150	30	100	65	B4	SAE 1020

*FABRICAMOS TAMBEM ENGRENAGENS COM OUTRAS QUANTIDADES DE DENTES, MATERIAIS DIVERSOS OU COM ACABAMENTO DO FURO PARA EIXOS LISOS OU CHAVETADOS, ENCAIXE PARA ROLAMENTOS, BUCHAS OU ANÉIS, CONSULTE-NOS.

ENGRENAGENS PARA CORRENTE ISO E ABNT 16B-2, PASSO 1”, DUPLA, SÉRIE 16B2

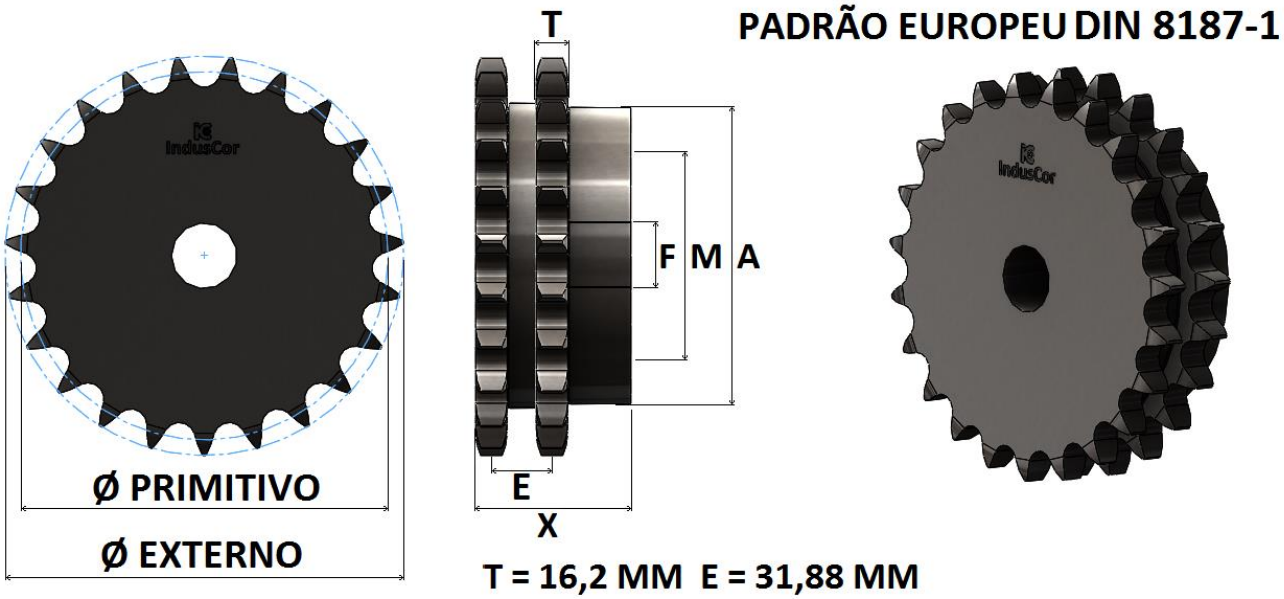

DIMENSÕES DAS ENGRENAGENS

REFERÊNCIA INDUSCOR	Nº DE DENTES Z	Ø PRIMITIVO	Ø EXTERNO	Ø CUBO A	FURO NORMAL F	FURO MÁXIMO M	ALTURA TOTAL X	TIPO	MATERIAL STANDARD
		MM	MM	MM	MM	MM	MM		
IC-16B2/09	09	74,26	85	45	20	30	60	B2	SAE 1045
IC-16B2/10	10	82,20	93	53	20	35	60	B2	SAE 1045
IC-16B2/11	11	90,16	102	61	20	40	60	B2	SAE 1045
IC-16B2/12	12	98,14	110	68	20	45	60	B2	SAE 1045
IC-16B2/13	13	106,14	118	76	20	50	60	B2	SAE 1045
IC-16B2/14	14	114,15	127	84	25	56	60	B2	SAE 1045
IC-16B2/15	15	122,17	135	92	25	61	60	B2	SAE 1045
IC-16B2/16	16	130,20	143	100	25	67	60	B2	SAE 1045
IC-16B2/17	17	138,23	151	110	25	73	60	B2	SAE 1045
IC-16B2/18	18	146,27	159	98	25	65	64	B4	SAE 1020
IC-16B2/19	19	154,32	167	98	25	65	64	B4	SAE 1020
IC-16B2/20	20	162,37	176	98	30	65	64	B4	SAE 1020
IC-16B2/21	21	170,42	184	98	30	65	64	B4	SAE 1020
IC-16B2/22	22	178,48	192	110	30	65	64	B4	SAE 1020
IC-16B2/23	23	186,54	200	110	30	73	64	B4	SAE 1020
IC-16B2/24	24	194,60	208	110	30	73	66	B4	SAE 1020
IC-16B2/25	25	202,66	216	110	30	73	66	B4	SAE 1020
IC-16B2/26	26	210,72	224	110	30	73	66	B4	SAE 1020
IC-16B2/27	27	218,79	233	110	30	73	68	B4	SAE 1020
IC-16B2/28	28	226,86	241	110	30	73	68	B4	SAE 1020
IC-16B2/30	30	243,00	257	110	30	73	72	B4	SAE 1020
IC-16B2/31	31	251,07	265	110	30	73	72	B4	SAE 1020
IC-16B2/32	32	259,19	273	110	30	73	72	B4	SAE 1020
IC-16B2/33	33	267,21	281	110	30	73	72	B4	SAE 1020
IC-16B2/34	34	275,28	289	110	30	73	72	B4	SAE 1020
IC-16B2/35	35	283,36	297	110	30	73	72	B4	SAE 1020
IC-16B2/36	36	291,43	306	110	30	73	72	B4	SAE 1020
IC-16B2/38	38	307,58	322	110	30	73	72	B4	SAE 1020
IC-16B2/40	40	232,74	338	110	30	73	75	B4	SAE 1020
IC-16B2/45	45	364,12	378	110	30	73	75	B4	SAE 1020
IC-16B2/54	54	436,84	451	110	30	73	75	B4	SAE 1020
IC-16B2/57	57	461,08	476	124	35	83	75	B4	SAE 1020
IC-16B2/60	60	485,33	500	136	35	90	75	B4	SAE 1020
IC-16B2/76	76	614,64	629	136	35	90	75	B4	SAE 1020
IC-16B2/95	95	768,22	783	150	35	100	75	B4	SAE 1020
IC-16B2/114	114	921,82	937	150	35	100	75	B4	

*FABRICAMOS TAMBEM ENGRENAGENS COM OUTRAS QUANTIDADES DE DENTES, MATERIAIS DIVERSOS OU COM ACABAMENTO DO FURO PARA EIXOS LISOS OU CHAVETADOS, ENCAIXE PARA ROLAMENTOS, BUCHAS OU ANÉIS, CONSULTE-NOS.

ENGRENAGENS PARA CORRENTE ISO E ABNT 20B-2, PASSO 1.1/4”, DUPLA, SÉRIE 20B2

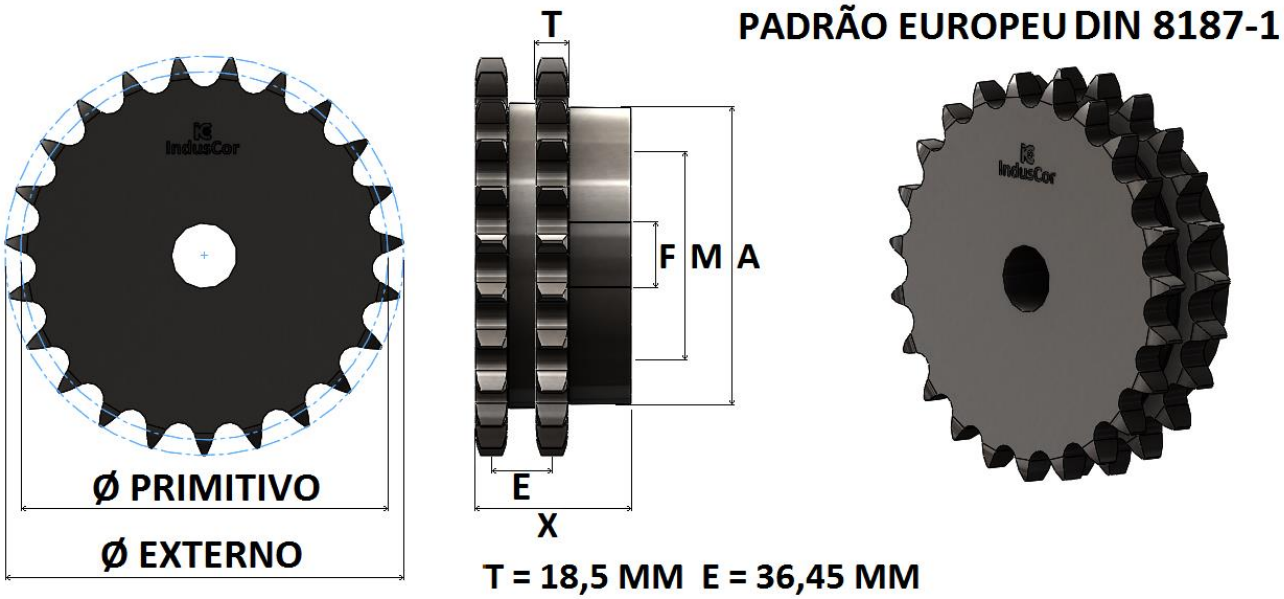

DIMENSÕES DAS ENGRENAGENS

REFERÊNCIA INDUSCOR	Nº DE DENTES Z	Ø PRIMITIVO	Ø EXTERNO	TIPO	Ø CUBO A	FURO NORMAL F	FURO MÁXIMO M	ALTURA TOTAL X	MATERIAL STANDARD
		MM	MM		MM	MM	MM	MM	
IC-20B2/11	**11**	112,70	127	B2	77	25	51	40	SAE 1045
IC-20B2/12	**12**	122,67	138	B2	87	25	58	40	SAE 1045
IC-20B2/13	**13**	132,67	148	B2	98	30	65	40	SAE 1045
IC-20B2/14	**14**	142,68	158	B2	106	30	71	40	SAE 1045
IC-20B2/15	**15**	152,71	168	B2	116	30	77	40	SAE 1045
IC-20B2/16	**16**	162,74	179	B4	98	30	65	45	SAE 1045
IC-20B2/17	**17**	172,79	189	B4	98	30	65	45	SAE 1045
IC-20B2/18	**18**	182,84	199	B4	110	30	73	45	SAE 1020
IC-20B2/19	**19**	192,90	209	B4	110	30	73	45	SAE 1020
IC-20B2/20	**20**	202,96	220	B4	110	30	73	45	SAE 1020
IC-20B2/21	**21**	213,03	230	B4	110	30	73	45	SAE 1020
IC-20B2/22	**22**	223,10	240	B4	110	30	73	45	SAE 1020
IC-20B2/23	**23**	233,17	250	B4	110	35	73	50	SAE 1020
IC-20B2/24	**24**	243,25	260	B4	110	35	73	50	SAE 1020
IC-20B2/25	**25**	253,33	270	B4	110	35	73	50	SAE 1020
IC-20B2/28	**28**	283,57	301	B4	124	35	83	50	SAE 1020
IC-20B2/30	**30**	303,75	321	B4	124	35	83	56	SAE 1020
IC-20B2/35	**35**	354,20	372	B4	124	35	83	56	SAE 1020
IC-20B2/38	**38**	384,48	402	B4	124	35	83	56	SAE 1020
IC-20B2/40	**40**	404,67	422	B4	124	35	83	56	SAE 1020
IC-20B2/45	**45**	455,16	473	B4	124	40	83	56	SAE 1020
IC-20B2/48	**48**	485,45	503	B4	136	40	90	56	SAE 1020
IC-20B2/54	**54**	546,05	564	B4	136	40	90	65	SAE 1020
IC-20B2/57	**57**	576,35	594	B4	136	40	90	65	SAE 1020
IC-20B2/76	**76**	768,30	786	B4	150	40	100	65	SAE 1020
IC-20B2/95	**95**	960,27	978	B4	150	40	100	65	SAE 1020
IC-20B2/114	**114**	1152,27	1170	B4	150	40	100	65	SAE 1020

*FABRICAMOS TAMBEM ENGRENAGENS COM OUTRAS QUANTIDADES DE DENTES, MATERIAIS DIVERSOS OU COM ACABAMENTO DO FURO PARA EIXOS LISOS OU CHAVETADOS, ENCAIXE PARA ROLAMENTOS, BUCHAS OU ANÉIS, CONSULTE-NOS.

ENGRENAGENS PARA CORRENTE ISO E ABNT 24B-2, PASSO 1.1/2”, DUPLA, SÉRIE 24B2

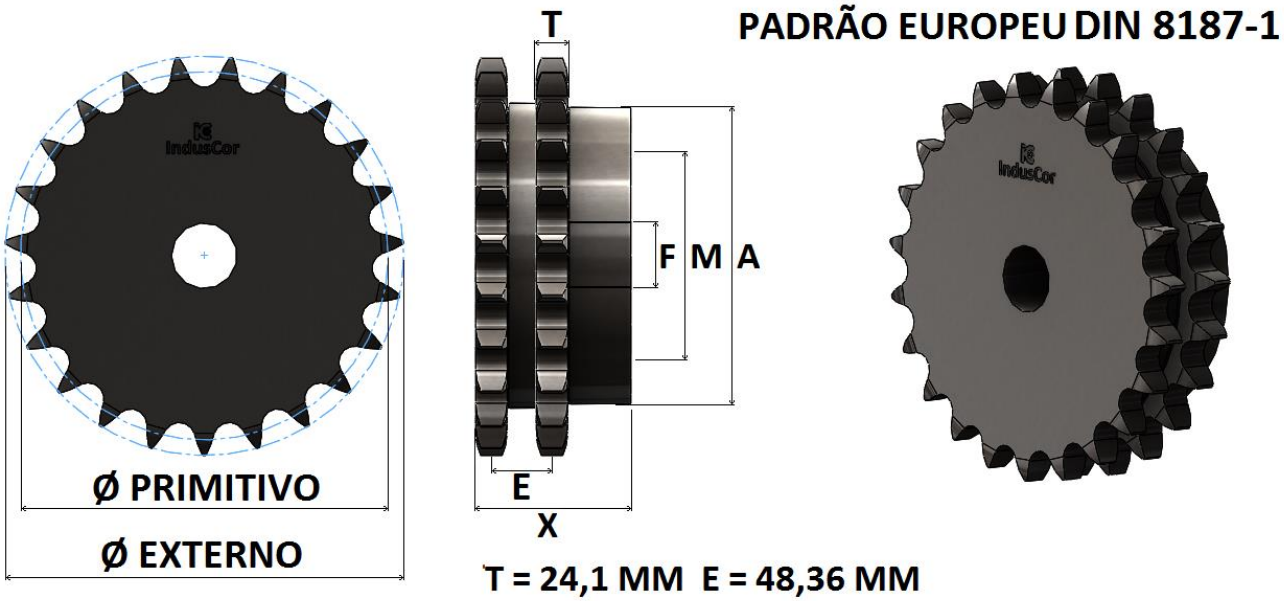

DIMENSÕES DAS ENGRENAGENS

REFERÊNCIA INDUSCOR	Nº DE DENTES Z	Ø PRIMITIVO	Ø EXTERNO	Ø CUBO A	FURO NORMAL F	FURO MÁXIMO M	ALTURA TOTAL X	TIPO	MATERIAL STANDARD
		MM	MM	MM	MM	MM	MM		
IC-24B2/11	11	135,24	150	91	35	61	70	B2	SAE 1045
IC-24B2/12	12	147,21	162	103	35	69	70	B2	SAE 1045
IC-24B2/13	13	159,20	174	98	35	65	70	B4	SAE 1020
IC-24B2/14	14	171,22	186	98	35	65	70	B4	SAE 1020
IC-24B2/15	15	183,25	198	110	35	73	70	B4	SAE 1020
IC-24B2/16	16	195,29	210	110	35	73	75	B4	SAE 1020
IC-24B2/17	17	207,35	222	110	35	73	75	B4	SAE 1020
IC-24B2/18	18	219,41	234	110	35	73	75	B4	SAE 1020
IC-24B2/19	19	231,48	246	110	35	73	75	B4	SAE 1020
IC-24B2/20	20	243,55	259	110	35	73	75	B4	SAE 1020
IC-24B2/21	21	255,63	271	110	35	73	75	B4	SAE 1020
IC-24B2/22	22	267,72	283	124	35	83	75	B4	SAE 1020
IC-24B2/23	23	279,80	295	124	35	83	75	B4	SAE 1020
IC-24B2/24	24	291,90	307	124	35	83	75	B4	SAE 1020
IC-24B2/25	25	303,99	319	124	40	83	75	B4	SAE 1020
IC-24B2/28	28	340,29	355	124	40	83	75	B4	SAE 1020
IC-24B2/30	30	364,50	380	124	40	83	75	B4	SAE 1020
IC-24B2/35	35	425,04	440	124	40	83	75	B4	SAE 1020
IC-24B2/38	38	461,38	476	136	40	90	75	B4	SAE 1020
IC-24B2/40	40	485,60	501	136	40	90	80	B4	SAE 1020
IC-24B2/45	45	546,19	561	136	40	90	80	B4	SAE 1020
IC-24B2/48	48	582,54	598	136	40	90	80	B4	SAE 1020
IC-24B2/54	54	655,26	670	136	40	90	80	B4	SAE 1020
IC-24B2/57	57	691,63	707	136	40	90	80	B4	SAE 1020
IC-24B2/60	60	727,99	743	150	40	100	80	B4	SAE 1020
IC-24B2/76	76	921,98	940	150	40	100	80	B4	SAE 1020
IC-24B2/95	95	1152,33	1170	150	40	100	80	B4	SAE 1020
IC-24B2/114	114	1382,72	1400	150	40	100	80	B4	SAE 1020

*FABRICAMOS TAMBEM ENGRENAGENS COM OUTRAS QUANTIDADES DE DENTES, MATERIAIS DIVERSOS OU COM ACABAMENTO DO FURO PARA EIXOS LISOS OU CHAVETADOS, ENCAIXE PARA ROLAMENTOS, BUCHAS OU ANÉIS, CONSULTE-NOS.

ENGRENAGENS PARA CORRENTE ISO E ABNT 28B-2, PASSO 1.3/4”, DUPLA, SÉRIE 28B2

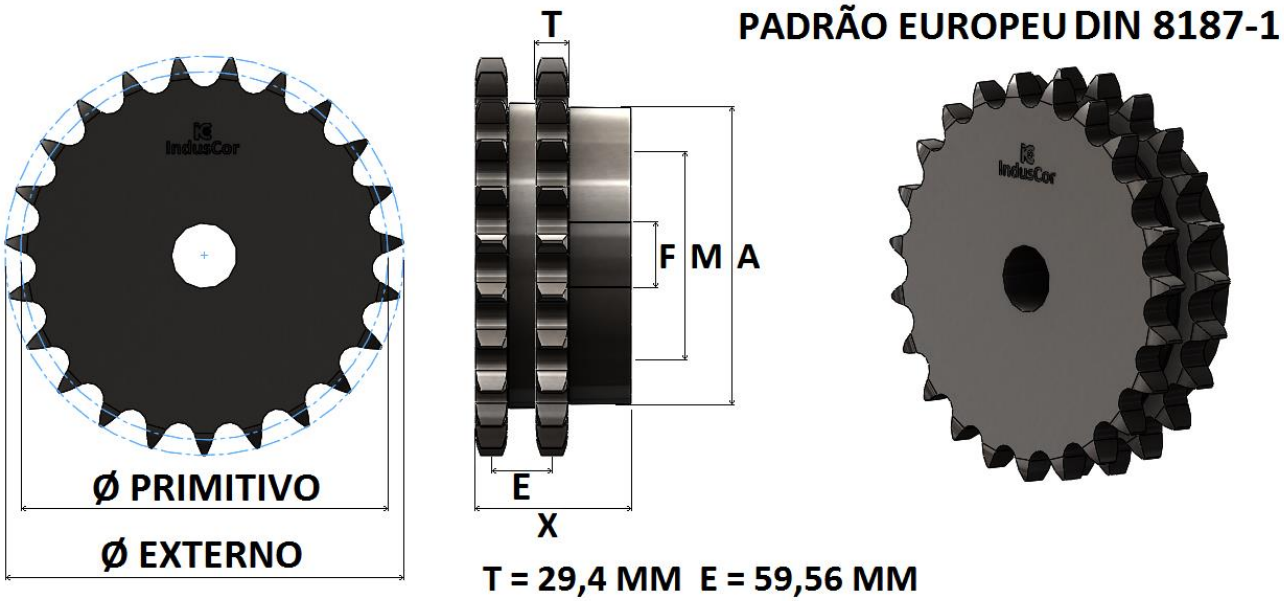

DIMENSÕES DAS ENGRENAGENS

REFERÊNCIA INDUSCOR	Nº DE DENTES Z	Ø PRIMITIVO	Ø EXTERNO	Ø CUBO A	FURO NORMAL F	FURO MÁXIMO M	ALTURA TOTAL X	TIPO	MATERIAL STANDARD
		MM	MM	MM	MM	MM	MM		
IC-28B2/11	**11**	157,77	178	98	45	65	96	B4	SAE 1020
IC-28B2/12	**12**	171,74	193	98	45	65	96	B4	SAE 1020
IC-28B2/13	**13**	185,74	207	110	45	73	96	B4	SAE 1020
IC-28B2/14	**14**	199,76	221	110	45	73	96	B4	SAE 1020
IC-28B2/15	**15**	213,79	236	110	45	73	96	B4	SAE 1020
IC-28B2/16	**16**	227,84	250	110	45	73	96	B4	SAE 1020
IC-28B2/17	**17**	241,91	264	110	45	73	96	B4	SAE 1020
IC-28B2/18	**18**	255,98	279	110	45	73	96	B4	SAE 1020
IC-28B2/19	**19**	270,06	293	124	45	83	96	B4	SAE 1020
IC-28B2/20	**20**	284,14	307	124	45	83	96	B4	SAE 1020
IC-28B2/21	**21**	298,24	322	124	45	83	96	B4	SAE 1020
IC-28B2/22	**22**	312,34	336	124	45	83	96	B4	SAE 1020
IC-28B2/23	**23**	326,44	350	136	45	90	100	B4	SAE 1020
IC-28B2/24	**24**	340,55	364	136	45	90	100	B4	SAE 1020
IC-28B2/25	**25**	354,66	379	136	45	90	100	B4	SAE 1020
IC-28B2/30	**30**	425,24	450	136	45	90	100	B4	SAE 1020
IC-28B2/35	**35**	495,88	521	150	45	100	100	B4	SAE 1020
IC-28B2/38	**38**	538,27	563	150	45	100	100	B4	SAE 1020
IC-28B2/40	**40**	566,54	591	150	45	100	100	B4	SAE 1020
IC-28B2/45	**45**	637,21	662	150	45	100	100	B4	SAE 1020
IC-28B2/48	**48**	679,63	705	150	45	100	100	B4	SAE 1020
IC-28B2/54	**54**	764,47	789	150	45	100	100	B4	SAE 1020
IC-28B2/57	**57**	806,90	807	**150**	**45**	**100**	**100**	**B4**	SAE 1020
IC-28B2/76	**76**	1075,64	1099	150	45	100	100	B4	SAE 1020
IC-28B2/95	**95**	1344,39	1368	150	45	100	100	B4	SAE 1020
IC-28B2/114	**114**	1613,17	1637	150	45	100	100	B4	SAE 1020

*FABRICAMOS TAMBEM ENGRENAGENS COM OUTRAS QUANTIDADES DE DENTES, MATERIAIS DIVERSOS OU COM ACABAMENTO DO FURO PARA EIXOS LISOS OU CHAVETADOS, ENCAIXE PARA ROLAMENTOS, BUCHAS OU ANÉIS, CONSULTE-NOS.

ENGRENAGENS PARA CORRENTE ISO E ABNT 32B-2, PASSO 2”, DUPLA, SÉRIE 32B2

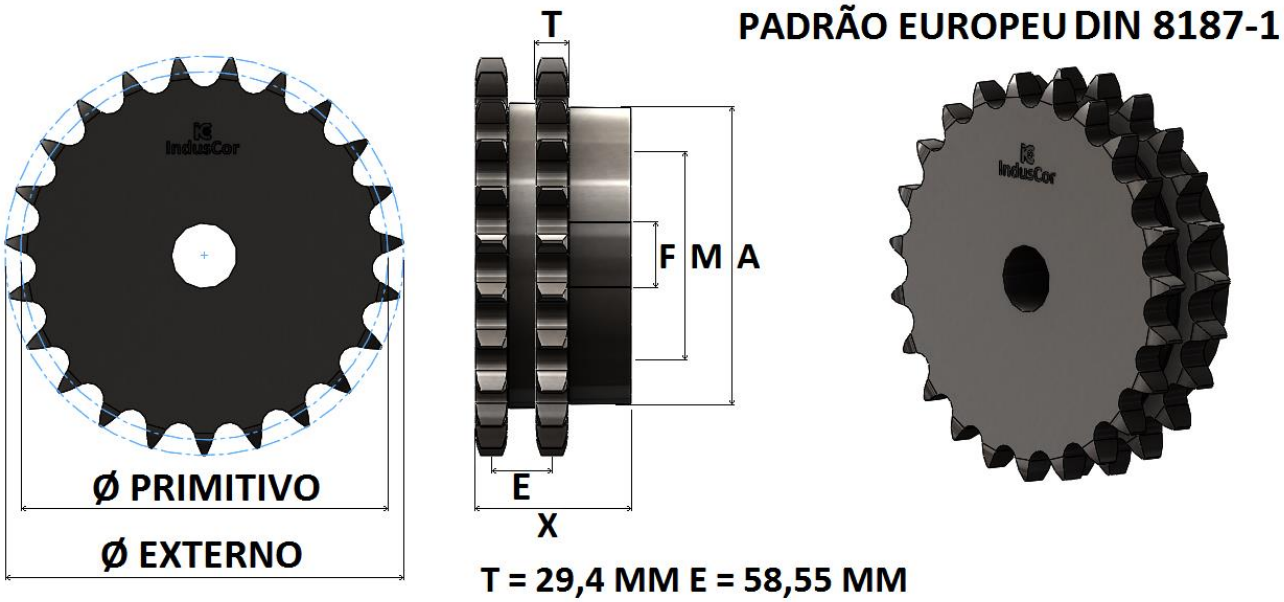

DIMENSÕES DAS ENGRENAGENS

REFERÊNCIA INDUSCOR	Nº DE DENTES Z	Ø PRIMITIVO	Ø EXTERNO	Ø CUBO A	FURO NORMAL F	FURO MÁXIMO M	ALTURA TOTAL X	TIPO	MATERIAL STANDARD
		MM	MM	MM	MM	MM	MM		
IC-32B2/11	**11**	180,31	204	98	45	65	115	B4	SAE 1020
IC-32B2/12	**12**	196,28	220	110	45	73	115	B4	SAE 1020
IC-32B2/13	**13**	212,27	237	110	45	73	115	B4	SAE 1020
IC-32B2/14	**14**	228,29	253	124	45	83	115	B4	SAE 1020
IC-32B2/15	**15**	244,33	269	124	45	83	115	B4	SAE 1020
IC-32B2/16	**16**	260,39	286	124	45	83	115	B4	SAE 1020
IC-32B2/17	**17**	276,46	302	136	45	90	115	B4	SAE 1020
IC-32B2/18	**18**	292,55	319	136	45	90	115	B4	SAE 1020
IC-32B2/19	**19**	308,64	335	136	45	90	115	B4	SAE 1020
IC-32B2/20	**20**	324,74	351	136	45	90	115	B4	SAE 1020
IC-32B2/21	**21**	340,84	368	136	45	90	115	B4	SAE 1020
IC-32B2/22	**22**	356,96	384	136	45	90	115	B4	SAE 1020
IC-32B2/23	**23**	373,07	400	150	45	100	115	B4	SAE 1020
IC-32B2/24	**24**	389,79	416	150	45	100	115	B4	SAE 1020
IC-32B2/25	**25**	405,32	433	150	45	100	115	B4	SAE 1020
IC-32B2/30	**30**	485,99	514	150	45	100	115	B4	SAE 1020
IC-32B2/35	**35**	566,72	595	150	45	100	115	B4	SAE 1020
IC-32B2/38	**38**	615,17	644	150	45	100	115	B4	SAE 1020
IC-32B2/40	**40**	647,47	676	150	45	100	115	B4	SAE 1020
IC-32B2/45	**45**	728,25	757	150	45	100	115	B4	SAE 1020
IC-32B2/57	**57**	922,17	923	150	45	100	115	B4	SAE 1020
IC-32B2/76	**76**	1229,30	1256	150	45	100	115	B4	SAE 1020
IC-32B2/95	**95**	1536,44	1537	150	45	100	115	B4	SAE 1020
IC-32B2/114	**114**	1843,63	1870	150	45	100	115	B4	SAE 1020

*FABRICAMOS TAMBEM ENGRENAGENS COM OUTRAS QUANTIDADES DE DENTES, MATERIAIS DIVERSOS OU COM ACABAMENTO DO FURO PARA EIXOS LISOS OU CHAVETADOS, ENCAIXE PARA ROLAMENTOS, BUCHAS OU ANÉIS, CONSULTE-NOS.

ENGRENAGENS PARA CORRENTE ISO E ABNT 40B-2, PASSO 2.1/2”, DUPLA, SÉRIE 40B2

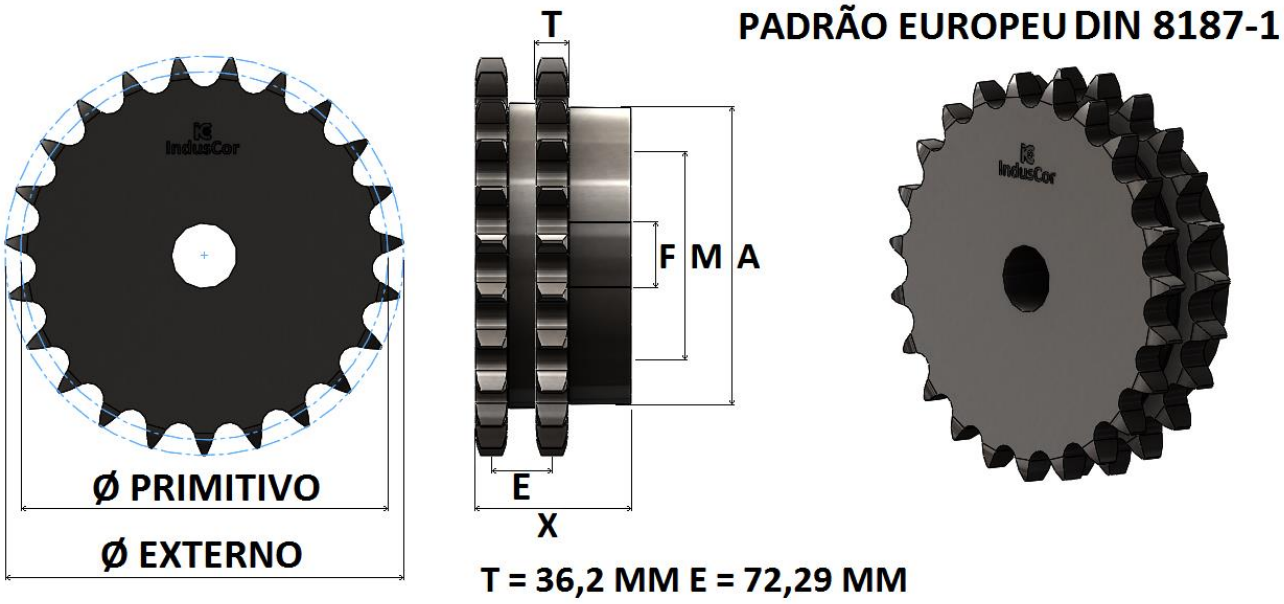

DIMENSÕES DAS ENGRENAGENS

REFERÊNCIA INDUSCOR	Nº DE DENTES Z	Ø PRIMITIVO	Ø EXTERNO	Ø CUBO A	FURO NORMAL F	FURO MÁXIMO M	ALTURA TOTAL X	TIPO	MATERIAL STANDARD
		MM	MM	MM	MM	MM	MM		
IC-40B2/11	**11**	225,36	253	153	38	100	150	B4	SAE 1020
IC-40B2/13	**13**	265,36	293	178	38	133	162	B4	SAE 1020
IC-40B2/15	**15**	305,43	333	191	38	133	162	B4	SAE 1020
IC-40B2/17	**17**	345,56	373	191	38	136	169	B4	SAE 1020
IC-40B2/19	**19**	385,82	414	191	38	136	169	B4	SAE 1020
IC-40B2/21	**21**	426,08	454	191	38	136	169	B4	SAE 1020
IC-40B2/23	**23**	466,40	494	216	38	136	169	B4	SAE 1020
IC-40B2/25	**25**	506,66	534	216	38	146	169	B4	SAE 1020
IC-40B2/30	**30**	607,50	635	216	38	146	169	B4	SAE 1020
IC-40B2/38	**38**	768,98	797	230	38	146	178	B4	SAE 1020
IC-40B2/45	**45**	910,33	938	230	38	150	178	B4	SAE 1020
IC-40B2/57	**57**	1152,71	1180	242	38	150	190	B4	SAE 1020
IC-40B2/76	**76**	1536,63	1564	260	50	165	200	B4	SAE 1020
IC-40B2/95	**95**	1920,55	1948	280	50	175	200	B4	SAE 1020
IC-40B2/114	**114**	2304,54	2332	300	50	170	200	B4	SAE 1020

*FABRICAMOS TAMBEM ENGRENAGENS COM OUTRAS QUANTIDADES DE DENTES, MATERIAIS DIVERSOS OU COM ACABAMENTO DO FURO PARA EIXOS LISOS OU CHAVETADOS, ENCAIXE PARA ROLAMENTOS, BUCHAS OU ANÉIS, CONSULTE-NOS.

ENGRENAGENS PARA CORRENTE ISO E ABNT 48B-2, PASSO 3”, DUPLA, SÉRIE 48B2

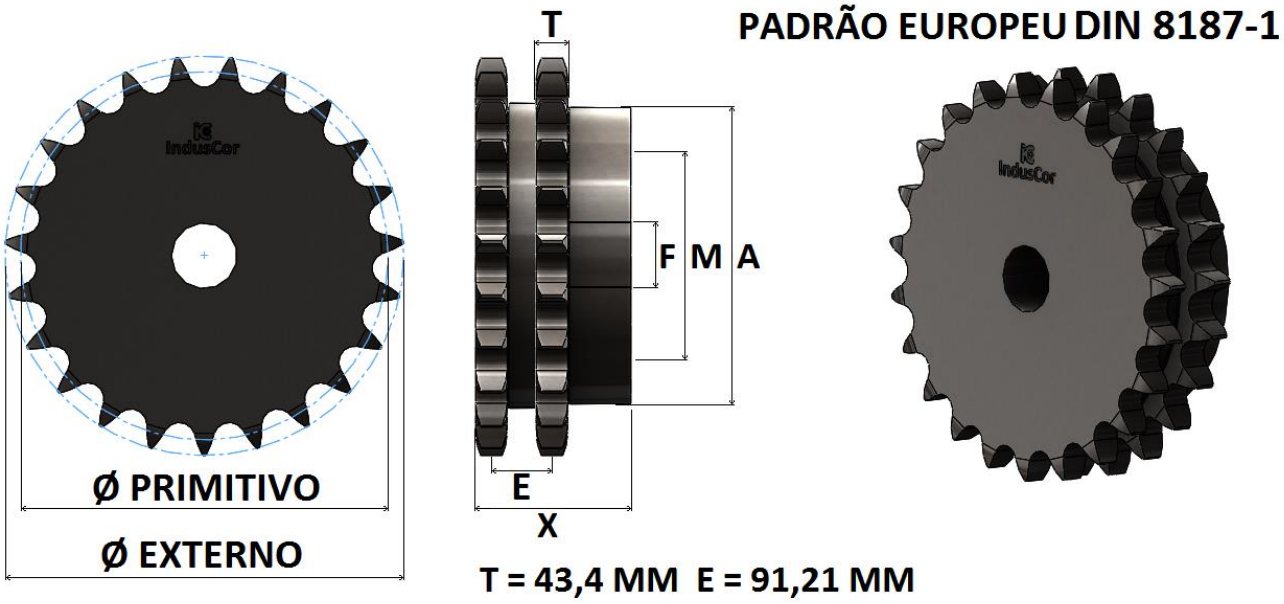

DIMENSÕES DAS ENGRENAGENS

REFERÊNCIA INDUSCOR	Nº DE DENTES Z	Ø PRIMITIVO	Ø EXTERNO	Ø CUBO A	FURO NORMAL F	FURO MÁXIMO M	ALTURA TOTAL X	TIPO	MATERIAL STANDARD
		MM	MM	MM	MM	MM	MM		
IC-48B2/11	**11**	270,43	305	177	68	110	190	B4	SAE 1020
IC-48B2/12	**12**	294,43	329	187	68	120	190	B4	SAE 1020
IC-48B2/13	**13**	318,43	352	187	68	120	190	B4	SAE 1020
IC-48B2/14	**14**	342,44	376	187	68	120	190	B4	SAE 1020
IC-48B2/15	**15**	366,52	400	187	68	120	190	B4	SAE 1020
IC-48B2/16	**16**	390,60	425	187	68	125	195	B4	SAE 1020
IC-48B2/17	**17**	414,68	449	197	68	125	195	B4	SAE 1020
IC-48B2/18	**18**	438,83	473	197	68	125	195	B4	SAE 1020
IC-48B2/19	**19**	462,99	497	197	68	125	195	B4	SAE 1020
IC-48B2/20	**20**	487,07	521	197	68	125	195	B4	SAE 1020
IC-48B2/21	**21**	511,22	545	197	68	125	195	B4	SAE 1020
IC-48B2/22	**22**	535,45	570	197	68	125	195	B4	SAE 1020
IC-48B2/23	**23**	559,61	594	197	68	125	195	B4	SAE 1020
IC-48B2/24	**24**	583,76	618	197	68	125	195	B4	SAE 1020
IC-48B2/25	**25**	607,99	642	197	68	125	195	B4	SAE 1020
IC-48B2/30	**30**	729,00	763	227	83	145	250	B4	SAE 1020
IC-48B2/35	**35**	850,08	884	227	83	145	250	B4	SAE 1020
IC-48B2/40	**40**	971,24	1005	247	88	155	260	B4	SAE 1020
IC-48B2/45	**45**	1092,40	1126	247	88	155	260	B4	SAE 1020
IC-48B2/50	**50**	1213,56	1248	247	88	155	260	B4	SAE 1020

*FABRICAMOS TAMBEM ENGRENAGENS COM OUTRAS QUANTIDADES DE DENTES, MATERIAIS DIVERSOS OU COM ACABAMENTO DO FURO PARA EIXOS LISOS OU CHAVETADOS, ENCAIXE PARA ROLAMENTOS, BUCHAS OU ANÉIS, CONSULTE-NOS.

ENGRENAGENS PARA CORRENTE ISO E ABNT 06B-3, PASSO 3/8”, TRIPLA, SÉRIE 06B3

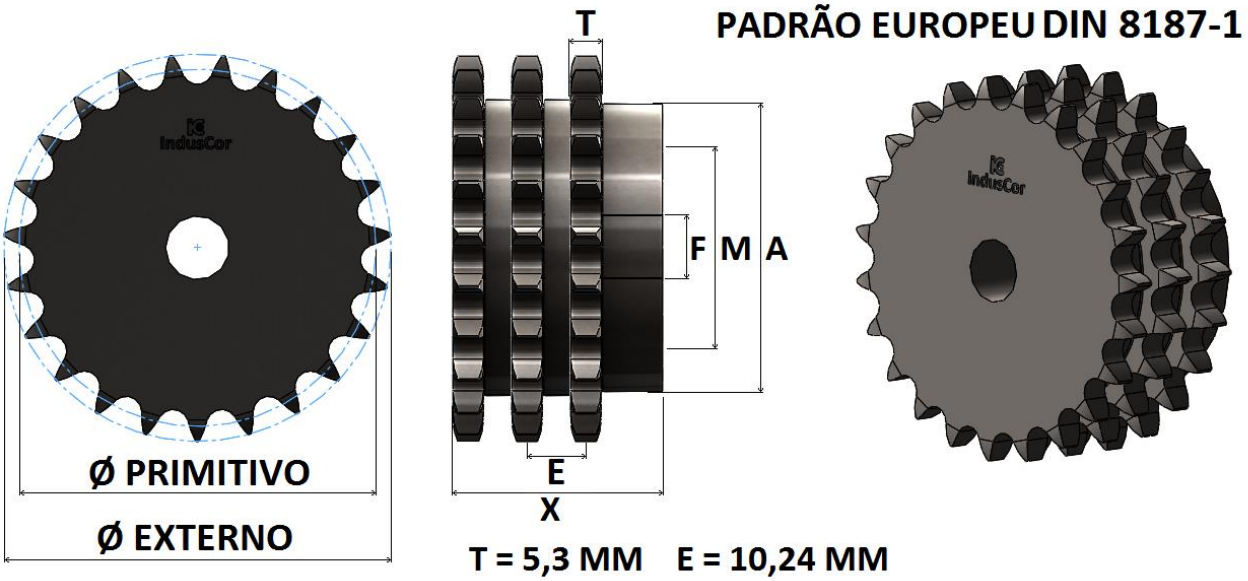

DIMENSÕES DAS ENGRENAGENS

REFERÊNCIA INDUSCOR	Nº DE DENTES Z	Ø PRIMITIVO	Ø EXTERNO	Ø CUBO A	FURO NORMAL F	FURO MÁXIMO M	ALTURA TOTAL X	TIPO	MATERIAL STANDARD
		MM	MM	MM	MM	MM	MM		
IC-06B3/09	09	27,85	31,00	17	SF	11	28	B2	SAE 1045
IC-06B3/10	10	30,82	34,00	20	SF	13	28	B2	SAE 1045
IC-06B3/11	11	33,81	37,00	23	SF	15	28	B2	SAE 1045
IC-06B3/12	12	36,80	40,00	26	12	17	28	B2	SAE 1045
IC-06B3/13	13	39,80	43,00	29	12	19	28	B2	SAE 1045
IC-06B3/14	14	42,81	46,30	32	12	21	28	B2	SAE 1045
IC-06B3/15	15	45,81	49,30	35	12	23	31	B2	SAE 1045
IC-06B3/16	16	48,82	52,30	38	12	25	31	B2	SAE 1045
IC-06B3/17	17	51,84	55,30	41	12	27	31	B2	SAE 1045
IC-06B3/18	18	54,85	58,30	44	12	29	31	B2	SAE 1045
IC-06B3/19	19	57,87	61,30	47	12	31	31	B2	SAE 1045
IC-06B3/20	20	60,89	64,30	50	12	33	31	B2	SAE 1045
IC-06B3/21	21	63,91	68,00	53	12	35	31	B2	SAE 1045
IC-06B3/22	22	66,93	71,00	56	12	37	31	B2	SAE 1045
IC-06B3/23	23	69,95	73,50	59	12	39	31	B2	SAE 1045
IC-06B3/24	24	72,97	77,00	62	15	41	31	B2	SAE 1045
IC-06B3/25	25	76,00	80,00	65	15	43	31	B2	SAE 1045
IC-06B3/26	26	79,02	83,00	68	15	45	31	B2	SAE 1045
IC-06B3/27	27	82,05	86,00	70	15	47	31	B2	SAE 1045
IC-06B3/28	28	85,07	89,00	72	15	48	36	B2	SAE 1045
IC-06B3/30	30	91,12	94,70	78	15	52	36	B2	SAE 1045
IC-06B3/32	32	97,18	101,30	84	15	56	36	B2	SAE 1045
IC-06B3/35	35	106,26	110,4	93	15	62	36	B2	SAE 1045
IC-06B3/38	38	115,34	119,50	103	15	69	36	B2	SAE 1045
IC-06B3/40	40	121,40	125,50	110	15	73	36	B2	SAE 1045
IC-06B3/45	45	136,55	142,00	126	20	82	36	B2	SAE 1045
IC-06B3/48	48	145,64	149,70	130	20	87	36	B2	SAE 1045
IC-06B3/54	54	163,82	167,80	72	20	48	41	B4	SAE 1020
IC-06B3/57	57	172,91	177,40	72	20	48	41	B4	SAE 1020
IC-06B3/60	60	182,00	186,00	80	20	57	41	B4	SAE 1020
IC-06B3/76	76	230,49	235,00	80	20	57	41	B4	SAE 1020
IC-06B3/95	95	288,08	292,50	80	20	57	41	B4	SAE 1020
IC-06B3/114	114	345,68	350,10	98	20	65	41	B4	SAE 1020

*FABRICAMOS TAMBEM ENGRENAGENS COM OUTRAS QUANTIDADES DE DENTES, MATERIAIS DIVERSOS OU COM ACABAMENTO DO FURO PARA EIXOS LISOS OU CHAVETADOS, ENCAIXE PARA ROLAMENTOS, BUCHAS OU ANÉIS, CONSULTE-NOS.

ENGRENAGENS PARA CORRENTE ISO E ABNT 08B-3, PASSO 1/2”, TRIPLA, SÉRIE 08B3

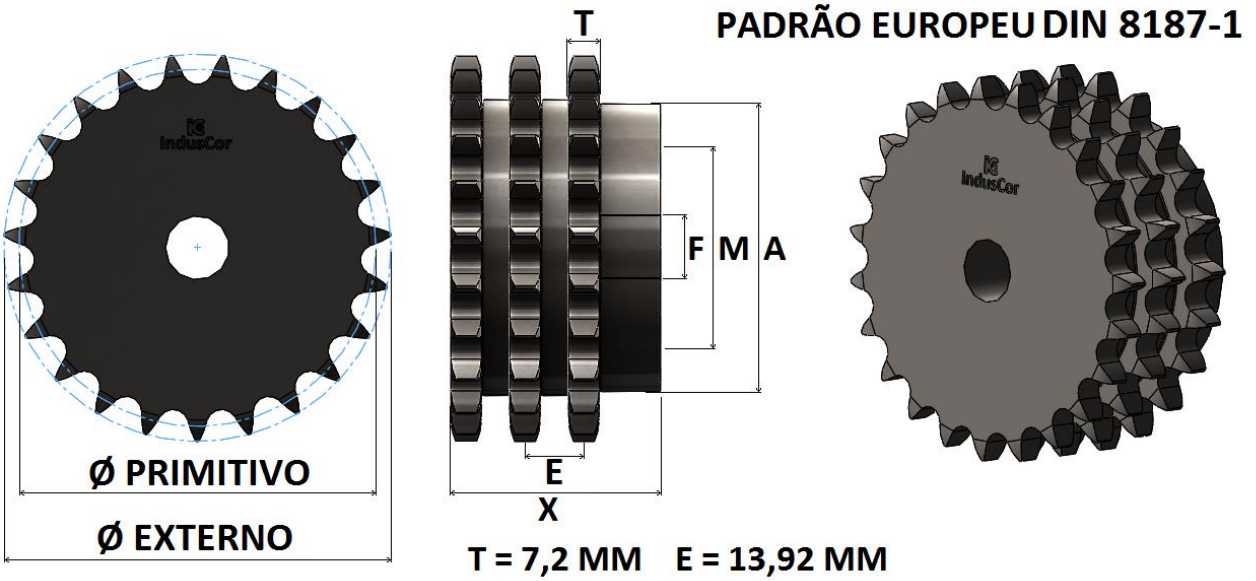

DIMENSÕES DAS ENGRENAGENS

REFERÊNCIA INDUSCOR	Nº DE DENTES Z	Ø PRIMITIVO	Ø EXTERNO	Ø CUBO A	FURO NORMAL F	FURO MÁXIMO M	ALTURA TOTAL X	TIPO	MATERIAL STANDARD
		MM	MM	MM	MM	MM	MM		
IC-08B3/09	09	37,13	42	22	15	19	44	B2	SAE 1045
IC-08B3/10	10	41,10	46	26	15	22	44	B2	SAE 1045
IC-08B3/11	11	45,08	51	30	15	25	44	B2	SAE 1045
IC-08B3/12	12	49,07	55	34	15	29	44	B2	SAE 1045
IC-08B3/13	13	53,07	59	39	15	32	44	B2	SAE 1045
IC-08B3/14	14	57,07	63	43	17,50	35	44	B2	SAE 1045
IC-08B3/15	15	61,08	57	47	17,50	39	44	B2	SAE 1045
IC-08B3/16	16	65,10	71	51	17,50	43	44	B2	SAE 1045
IC-08B3/17	17	69,12	79	55	17,50	46	44	B2	SAE 1045
IC-08B3/18	18	73,14	80	59	17,50	49	44	B2	SAE 1045
IC-08B3/19	19	77,16	84	63	17,50	53	44	B2	SAE 1045
IC-08B3/20	20	81,18	88	67	20	56	44	B2	SAE 1045
IC-08B3/21	21	85,21	92	71	20	59	44	B2	SAE 1045
IC-08B3/22	22	89,24	96	75	20	63	50	B2	SAE 1045
IC-08B3/23	23	93,27	100	79	20	66	50	B2	SAE 1045
IC-08B3/24	24	97,30	104	83	20	67	50	B2	SAE 1045
IC-08B3/25	25	101,33	108	87	20	67	50	B2	SAE 1045
IC-08B3/26	26	105,36	112	92	20	73	50	B2	SAE 1045
IC-08B3/27	27	109,40	116	95	20	73	50	B2	SAE 1045
IC-08B3/28	28	113,43	120	95	20	57	50	B4	SAE 1020
IC-08B3/30	30	121,50	128	100	20	57	50	B4	SAE 1020
IC-08B3/31	31	125,53	133	100	20	57	50	B4	SAE 1020
IC-08B3/32	32	129,57	137	100	20	57	50	B4	SAE 1020
IC-08B3/33	33	133,61	141	100	20	57	50	B4	SAE 1020
IC-08B3/34	34	137,64	145	100	20	57	50	B4	SAE 1020
IC-08B3/35	35	141,68	149	86	20	57	50	B4	SAE 1020
IC-08B3/36	36	145,72	153	86	20	57	51	B4	SAE 1020
IC-08B3/38	38	153,79	161	86	25	57	51	B4	SAE 1020
IC-08B3/40	40	161,87	169	86	25	57	56	B4	SAE 1020
IC-08B3/45	45	182,06	189	86	25	57	56	B4	SAE 1020
IC-08B3/48	48	194,18	201	86	25	65	56	B4	SAE 1020
IC-08B3/54	54	218,42	226	86	25	65	56	B4	SAE 1020
IC-08B3/57	57	230,54	238	98	25	65	56	B4	SAE 1020
IC-08B3/60	60	242,66	250	98	25	65	60	B4	SAE 1020
IC-08B3/76	76	307,32	315	98	30	65	60	B4	SAE 1020
IC-08B3/95	95	384,11	392	98	30	73	60	B4	SAE 1020
IC-08B3/114	114	460,91	468	110	30	73	60	B4	SAE 1020

*FABRICAMOS TAMBEM ENGRENAGENS COM OUTRAS QUANTIDADES DE DENTES, MATERIAIS DIVERSOS OU COM ACABAMENTO DO FURO PARA EIXOS LISOS OU CHAVETADOS, ENCAIXE PARA ROLAMENTOS, BUCHAS OU ANÉIS, CONSULTE-NOS.

ENGRENAGENS PARA CORRENTE ISO E ABNT 10B-3, PASSO 5/8”, TRIPLA, SÉRIE 10B3

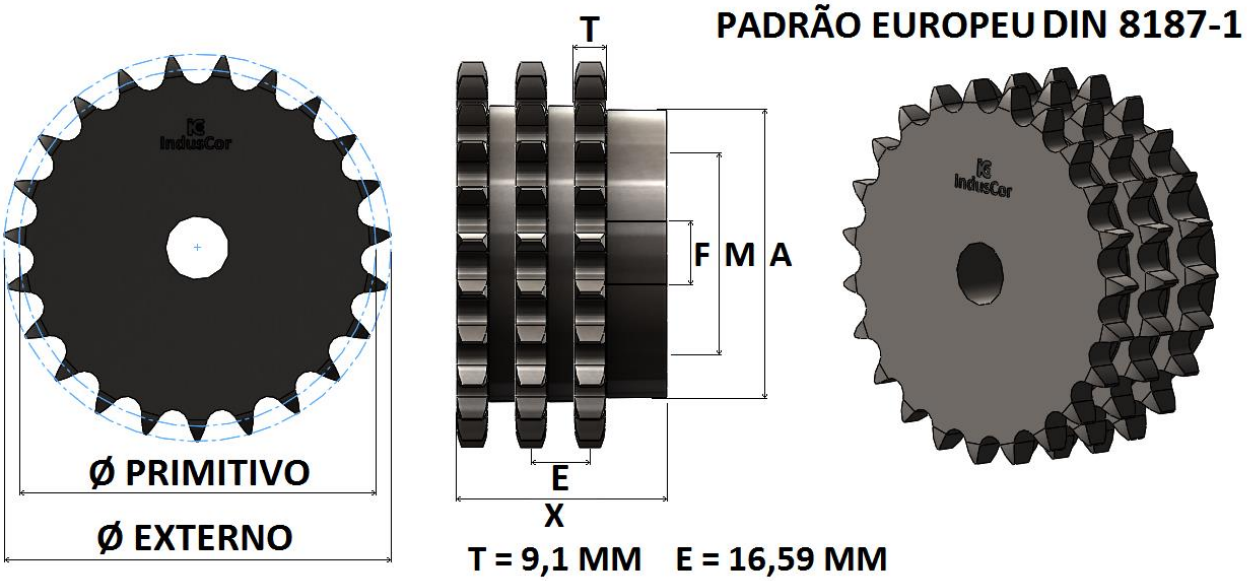

DIMENSÕES DAS ENGRENAGENS

REFERÊNCIA INDUSCOR	Nº DE DENTES Z	Ø PRIMITIVO	Ø EXTERNO	Ø CUBO A	FURO NORMAL F	FURO MÁXIMO M	ALTURA TOTAL X	TIPO	MATERIAL STANDARD
		MM	MM	MM	MM	MM	MM		
IC-10B3/09	09	46,41	53	28	15	19	63	B2	SAE 1045
IC-10B3/10	10	51,38	58	33	15	22	63	B2	SAE 1045
IC-10B3/11	11	56,35	64	38	15	25	63	B2	SAE 1045
IC-10B3/12	12	61,34	69	44	15	29	63	B2	SAE 1045
IC-10B3/13	13	66,34	74	48	15	32	63	B2	SAE 1045
IC-10B3/14	14	71,34	79	53	17,50	35	63	B2	SAE 1045
IC-10B3/15	15	76,35	84	59	17,50	39	63	B2	SAE 1045
IC-10B3/16	16	81,37	89	64	17,50	43	63	B2	SAE 1045
IC-10B3/17	17	86,39	94	69	17,50	46	63	B2	SAE 1045
IC-10B3/18	18	91,42	100	74	17,50	49	63	B2	SAE 1045
IC-10B3/19	19	96,45	105	79	17,50	53	63	B2	SAE 1045
IC-10B3/20	20	101,48	110	84	20	56	63	B2	SAE 1045
IC-10B3/21	21	106,51	115	89	20	59	63	B2	SAE 1045
IC-10B3/22	22	111,55	120	94	20	63	63	B2	SAE 1045
IC-10B3/23	23	116,58	125	99	20	66	63	B2	SAE 1045
IC-10B3/24	24	121,62	130	100	20	67	63	B2	SAE 1045
IC-10B3/25	25	126,66	135	100	20	67	63	B2	SAE 1045
IC-10B3/26	26	131,70	140	110	20	73	63	B2	SAE 1045
IC-10B3/27	27	136,74	145	110	20	73	63	B2	SAE 1045
IC-10B3/28	28	141,79	150	86	20	57	68	B4	SAE 1020
IC-10B3/30	30	151,87	161	86	20	57	68	B4	SAE 1020
IC-10B3/31	31	156,92	166	86	20	57	68	B4	SAE 1020
IC-10B3/32	32	161,96	171	86	20	57	68	B4	SAE 1020
IC-10B3/33	33	167,01	176	86	20	57	68	B4	SAE 1020
IC-10B3/34	34	172,05	181	86	20	57	68	B4	SAE 1020
IC-10B3/35	35	177,10	186	86	20	57	68	B4	SAE 1020
IC-10B3/36	36	182,14	191	86	20	57	68	B4	SAE 1020
IC-10B3/38	38	192,24	201	86	25	57	68	B4	SAE 1020
IC-10B3/40	40	202,33	211	86	25	57	72	B4	SAE 1020
IC-10B3/45	45	227,58	237	86	25	57	72	B4	SAE 1020
IC-10B3/48	48	242,73	252	98	25	65	72	B4	SAE 1020
IC-10B3/54	54	273,02	282	98	25	65	72	B4	SAE 1020
IC-10B3/57	57	288,18	298	98	25	65	72	B4	SAE 1020
IC-10B3/60	60	303,33	312	98	25	65	72	B4	SAE 1020
IC-10B3/76	76	384,15	394	98	30	65	72	B4	SAE 1020
IC-10B3/95	95	480,14	490	110	30	73	72	B4	SAE 1020
IC-10B3/114	114	576,13	568	110	30	73	72	B4	SAE 1020

*FABRICAMOS TAMBEM ENGRENAGENS COM OUTRAS QUANTIDADES DE DENTES, MATERIAIS DIVERSOS OU COM ACABAMENTO DO FURO PARA EIXOS LISOS OU CHAVETADOS, ENCAIXE PARA ROLAMENTOS, BUCHAS OU ANÉIS, CONSULTE-NOS.

ENGRENAGENS PARA CORRENTE ISO E ABNT 12B-3, PASSO 3/4", TRIPLA, SÉRIE 12B3

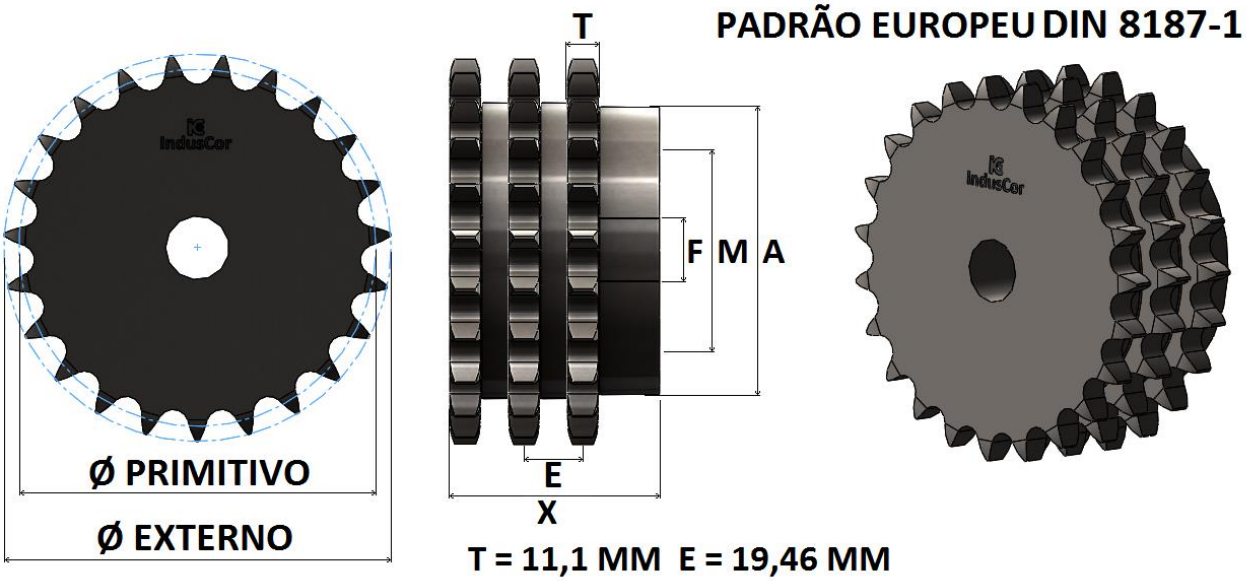

DIMENSÕES DAS ENGRENAGENS

REFERÊNCIA INDUSCOR	Nº DE DENTES Z	Ø PRIMITIVO	Ø EXTERNO	Ø CUBO A	FURO NORMAL F	FURO MÁXIMO M	ALTURA TOTAL X	TIPO	MATERIAL STANDARD
		MM	MM	MM	MM	MM	MM		
IC-12B3/09	**09**	55,70	63	33	15	22	66	B2	SAE 1045
IC-12B3/10	**10**	61,55	70	39	15	26	66	B2	SAE 1045
IC-12B3/11	**11**	67,62	76	46	20	31	66	B2	SAE 1045
IC-12B3/12	**12**	73,60	83	52	20	35	66	B2	SAE 1045
IC-12B3/13	**13**	79,60	89	58	20	39	66	B2	SAE 1045
IC-12B3/14	**14**	85,61	95	64	20	43	66	B2	SAE 1045
IC-12B3/15	**15**	91,62	101	70	20	47	66	B2	SAE 1045
IC-12B3/16	**16**	97,65	107	77	20	51	66	B2	SAE 1045
IC-12B3/17	**17**	103,67	113	83	20	56	66	B2	SAE 1045
IC-12B3/18	**18**	109,71	119	90	20	60	66	B2	SAE 1045
IC-12B3/19	**19**	115,74	126	96	20	64	71	B2	SAE 1045
IC-12B3/20	**20**	121,78	132	100	20	67	71	B2	SAE 1045
IC-12B3/21	**21**	127,82	138	107	20	71	71	B2	SAE 1045
IC-12B3/22	**22**	133,86	144	113	25	75	71	B2	SAE 1045
IC-12B3/23	**23**	139,90	150	113	25	75	71	B2	SAE 1045
IC-12B3/24	**24**	145,95	156	98	25	65	79	B4	SAE 1020
IC-12B3/25	**25**	151,99	162	98	25	65	79	B4	SAE 1020
IC-12B3/26	**26**	158,04	168	98	25	65	79	B4	SAE 1020
IC-12B3/27	**27**	164,09	174	98	25	65	79	B4	SAE 1020
IC-12B3/28	**28**	170,14	180	98	25	65	79	B4	SAE 1020
IC-12B3/30	**30**	182,25	193	98	25	65	79	B4	SAE 1020
IC-12B3/31	**31**	188,30	199	98	25	65	79	B4	SAE 1020
IC-12B3/32	**32**	194,35	205	98	25	65	79	B4	SAE 1020
IC-12B3/33	**33**	200,41	211	98	25	65	79	B4	SAE 1020
IC-12B3/34	**34**	206,46	217	98	25	65	79	B4	SAE 1020
IC-12B3/35	**35**	212,52	223	98	25	65	79	B4	SAE 1020
IC-12B3/36	**36**	218,57	229	98	25	65	79	B4	SAE 1020
IC-12B3/38	**38**	230,69	241	98	30	65	86	B4	SAE 1020
IC-12B3/40	**40**	242,80	253	98	30	65	86	B4	SAE 1020
IC-12B3/45	**45**	273,09	284	100	30	73	86	B4	SAE 1020
IC-12B3/48	**48**	291,27	302	124	30	83	86	B4	SAE 1020
IC-12B3/54	**54**	327,63	338	124	30	83	86	B4	SAE 1020
IC-12B3/57	**57**	345,81	357	124	30	83	86	B4	SAE 1020
IC-12B3/60	**60**	363,99	375	124	30	83	86	B4	SAE 1020
IC-12B3/76	**76**	460,98	472	124	30	83	86	B4	SAE 1020
IC-12B3/95	**95**	576,17	587	136	30	90	86	B4	SAE 1020
IC-12B3/114	**114**	691,36	702	150	30	100	86	B4	SAE 1020

*FABRICAMOS TAMBEM ENGRENAGENS COM OUTRAS QUANTIDADES DE DENTES, MATERIAIS DIVERSOS OU COM ACABAMENTO DO FURO PARA EIXOS LISOS OU CHAVETADOS, ENCAIXE PARA ROLAMENTOS, BUCHAS OU ANÉIS, CONSULTE-NOS.

ENGRENAGENS PARA CORRENTE ISO E ABNT 16B-3, PASSO 1”, TRIPLA, SÉRIE 16B3

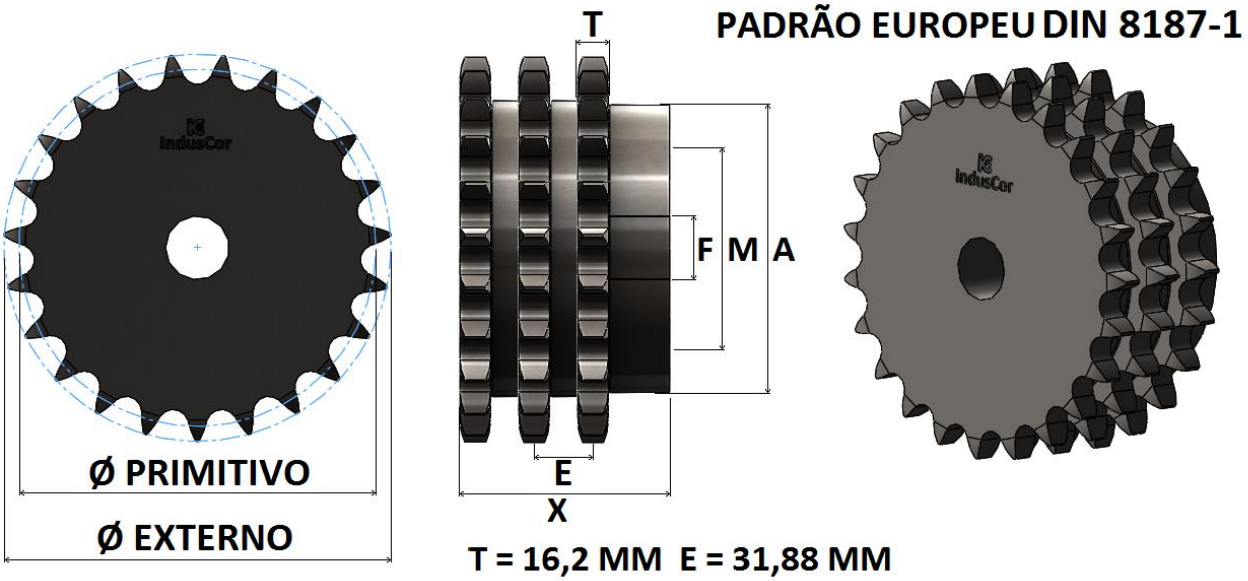

DIMENSÕES DAS ENGRENAGENS

REFERÊNCIA INDUSCOR	Nº DE DENTES Z	Ø PRIMITIVO	Ø EXTERNO	Ø CUBO A	FURO NORMAL F	FURO MÁXIMO M	ALTURA TOTAL X	TIPO	MATERIAL STANDARD
		MM	MM	MM	MM	MM	MM		
IC-16B3/09	09	74,26	85	45	20	30	90	B2	SAE 1045
IC-16B3/10	10	82,20	93	53	20	35	90	B2	SAE 1045
IC-16B3/11	11	90,16	102	61	20	40	90	B2	SAE 1045
IC-16B3/12	12	98,14	110	68	20	45	90	B2	SAE 1045
IC-16B3/13	13	106,14	118	76	20	50	90	B2	SAE 1045
IC-16B3/14	14	114,15	127	84	25	56	90	B2	SAE 1045
IC-16B3/15	15	122,17	135	92	25	61	90	B2	SAE 1045
IC-16B3/16	16	130,20	143	100	25	67	90	B2	SAE 1045
IC-16B3/17	17	138,23	151	110	25	73	90	B2	SAE 1045
IC-16B3/18	18	146,27	159	98	25	65	94	B4	SAE 1020
IC-16B3/19	19	154,32	167	98	25	65	94	B4	SAE 1020
IC-16B3/20	20	162,37	176	98	30	65	94	B4	SAE 1020
IC-16B3/21	21	170,42	184	98	30	65	94	B4	SAE 1020
IC-16B3/22	22	178,48	192	110	30	65	94	B4	SAE 1020
IC-16B3/23	23	186,54	200	110	30	73	94	B4	SAE 1020
IC-16B3/24	24	194,60	208	110	30	73	96	B4	SAE 1020
IC-16B3/25	25	202,66	216	110	30	73	96	B4	SAE 1020
IC-16B3/26	26	210,72	224	110	30	73	96	B4	SAE 1020
IC-16B3/27	27	218,79	233	110	30	73	96	B4	SAE 1020
IC-16B3/28	28	226,86	241	110	30	73	96	B4	SAE 1020
IC-16B3/30	30	243,00	257	110	30	73	100	B4	SAE 1020
IC-16B3/31	31	251,07	265	110	30	73	100	B4	SAE 1020
IC-16B3/32	32	259,19	273	110	30	73	100	B4	SAE 1020
IC-16B3/33	33	267,21	281	110	30	73	100	B4	SAE 1020
IC-16B3/34	34	275,28	289	110	30	73	100	B4	SAE 1020
IC-16B3/35	35	283,36	297	110	30	73	100	B4	SAE 1020
IC-16B3/36	36	291,43	306	110	30	73	100	B4	SAE 1020
IC-16B3/38	38	307,58	322	110	30	73	100	B4	SAE 1020
IC-16B3/40	40	232,74	338	110	30	73	105	B4	SAE 1020
IC-16B3/45	45	364,12	378	110	30	73	105	B4	SAE 1020
IC-16B3/54	54	436,84	451	110	30	73	105	B4	SAE 1020
IC-16B3/57	57	461,08	476	124	35	83	105	B4	SAE 1020
IC-16B3/60	60	485,33	500	136	35	90	105	B4	SAE 1020
IC-16B3/76	76	614,64	629	136	35	90	105	B4	SAE 1020
IC-16B3/95	95	768,22	783	150	35	100	105	B4	SAE 1020
IC-16B3/114	114	921,82	937	150	35	100	105	B4	

*FABRICAMOS TAMBEM ENGRENAGENS COM OUTRAS QUANTIDADES DE DENTES, MATERIAIS DIVERSOS OU COM ACABAMENTO DO FURO PARA EIXOS LISOS OU CHAVETADOS, ENCAIXE PARA ROLAMENTOS, BUCHAS OU ANÉIS, CONSULTE-NOS.

ENGRENAGENS PARA CORRENTE ISO E ABNT 20B-3, PASSO 1.1/4", TRIPLA, SÉRIE 20B3

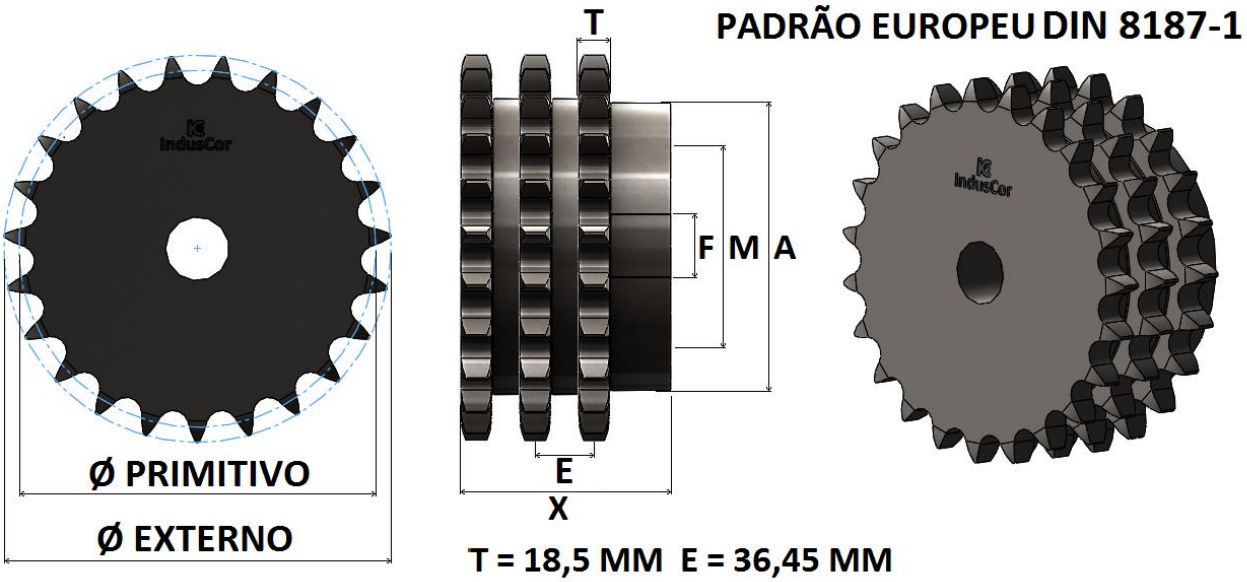

DIMENSÕES DAS ENGRENAGENS

REFERÊNCIA INDUSCOR	Nº DE DENTES Z	Ø PRIMITIVO	Ø EXTERNO	Ø CUBO A	FURO NORMAL F	FURO MÁXIMO M	ALTURA TOTAL X	TIPO	MATERIAL STANDARD
		MM	MM	MM	MM	MM	MM		
IC-20B3/11	**11**	112,70	127	77	25	51	105	B2	SAE 1045
IC-20B3/12	**12**	122,67	138	87	25	58	105	B2	SAE 1045
IC-20B3/13	**13**	132,67	148	98	30	65	105	B2	SAE 1045
IC-20B3/14	**14**	142,68	158	106	30	71	105	B2	SAE 1045
IC-20B3/15	**15**	152,71	168	116	30	77	105	B2	SAE 1045
IC-20B3/16	**16**	162,74	179	98	30	65	110	B4	SAE 1045
IC-20B3/17	**17**	172,79	189	98	30	65	110	B4	SAE 1045
IC-20B3/18	**18**	182,84	199	110	30	73	110	B4	SAE 1020
IC-20B3/19	**19**	192,90	209	110	30	73	110	B4	SAE 1020
IC-20B3/20	**20**	202,96	220	110	30	73	110	B4	SAE 1020
IC-20B3/21	**21**	213,03	230	110	30	73	110	B4	SAE 1020
IC-20B3/22	**22**	223,10	240	110	30	73	110	B4	SAE 1020
IC-20B3/23	**23**	233,17	250	110	35	73	110	B4	SAE 1020
IC-20B3/24	**24**	243,25	260	110	35	73	110	B4	SAE 1020
IC-20B3/25	**25**	253,33	270	110	35	73	110	B4	SAE 1020
IC-20B3/28	**28**	283,57	301	124	35	83	110	B4	SAE 1020
IC-20B3/30	**30**	303,75	321	124	35	83	110	B4	SAE 1020
IC-20B3/35	**35**	354,20	372	124	35	83	110	B4	SAE 1020
IC-20B3/38	**38**	384,48	402	124	35	83	110	B4	SAE 1020
IC-20B3/40	**40**	404,67	422	124	35	83	115	B4	SAE 1020
IC-20B3/45	**45**	455,16	473	124	40	83	115	B4	SAE 1020
IC-20B3/48	**48**	485,45	503	136	40	90	115	B4	SAE 1020
IC-20B3/54	**54**	546,05	564	136	40	90	115	B4	SAE 1020
IC-20B3/57	**57**	576,35	594	136	40	90	115	B4	SAE 1020
IC-20B3/76	**76**	768,30	786	150	40	100	115	B4	SAE 1020
IC-20B3/95	**95**	960,27	978	150	40	100	115	B4	SAE 1020

*FABRICAMOS TAMBEM ENGRENAGENS COM OUTRAS QUANTIDADES DE DENTES, MATERIAIS DIVERSOS OU COM ACABAMENTO DO FURO PARA EIXOS LISOS OU CHAVETADOS, ENCAIXE PARA ROLAMENTOS, BUCHAS OU ANÉIS, CONSULTE-NOS.

ENGRENAGENS PARA CORRENTE ISO E ABNT 24B-3, PASSO 1.1/2”, TRIPLA, SÉRIE 24B3

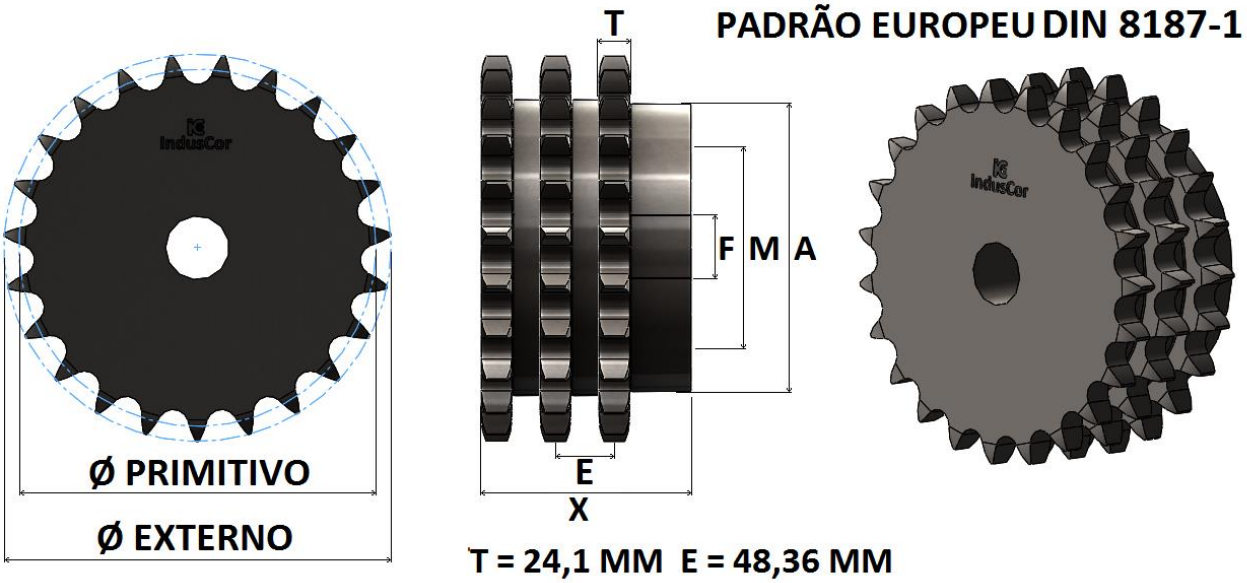

DIMENSÕES DAS ENGRENAGENS

REFERÊNCIA INDUSCOR	Nº DE DENTES Z	Ø PRIMITIVO	Ø EXTERNO	Ø CUBO A	FURO NORMAL F	FURO MÁXIMO M	ALTURA TOTAL X	TIPO	MATERIAL STANDARD
		MM	MM	MM	MM	MM	MM		
IC-24B3/11	**11**	135,24	150	91	35	61	135	B2	SAE 1045
IC-24B3/12	**12**	147,21	162	103	35	69	135	B2	SAE 1045
IC-24B3/13	**13**	159,20	174	98	35	65	135	B4	SAE 1020
IC-24B3/14	**14**	171,22	186	98	35	65	135	B4	SAE 1020
IC-24B3/15	**15**	183,25	198	110	35	73	135	B4	SAE 1020
IC-24B3/16	**16**	195,29	210	110	35	73	135	B4	SAE 1020
IC-24B3/17	**17**	207,35	222	110	35	73	135	B4	SAE 1020
IC-24B3/18	**18**	219,41	234	110	35	73	135	B4	SAE 1020
IC-24B3/19	**19**	231,48	246	110	35	73	135	B4	SAE 1020
IC-24B3/20	**20**	243,55	259	110	35	73	135	B4	SAE 1020
IC-24B3/21	**21**	255,63	271	110	35	73	135	B4	SAE 1020
IC-24B3/22	**22**	267,72	283	124	35	83	135	B4	SAE 1020
IC-24B3/23	**23**	279,80	295	124	35	83	135	B4	SAE 1020
IC-24B3/24	**24**	291,90	307	124	35	83	135	B4	SAE 1020
IC-24B3/25	**25**	303,99	319	124	40	83	135	B4	SAE 1020
IC-24B3/28	**28**	340,29	355	124	40	83	135	B4	SAE 1020
IC-24B3/30	**30**	364,50	380	124	40	83	135	B4	SAE 1020
IC-24B3/35	**35**	425,04	440	124	40	83	135	B4	SAE 1020
IC-24B3/38	**38**	461,38	476	136	40	90	140	B4	SAE 1020
IC-24B3/40	**40**	485,60	501	136	40	90	140	B4	SAE 1020
IC-24B3/45	**45**	546,19	561	136	40	90	140	B4	SAE 1020
IC-24B3/48	**48**	582,54	598	136	40	90	140	B4	SAE 1020
IC-24B3/54	**54**	655,26	670	136	40	90	140	B4	SAE 1020
IC-24B3/57	**57**	691,63	707	136	40	90	140	B4	SAE 1020
IC-24B3/60	**60**	727,99	743	150	40	100	140	B4	SAE 1020
IC-24B3/76	**76**	921,98	940	150	40	100	140	B4	SAE 1020
IC-24B3/95	**95**	1152,33	1170	150	40	100	140	B4	SAE 1020
IC-24B3/114	**114**	1382,72	1400	150	40	100	140	B4	SAE 1020

*FABRICAMOS TAMBEM ENGRENAGENS COM OUTRAS QUANTIDADES DE DENTES, MATERIAIS DIVERSOS OU COM ACABAMENTO DO FURO PARA EIXOS LISOS OU CHAVETADOS, ENCAIXE PARA ROLAMENTOS, BUCHAS OU ANÉIS, CONSULTE-NOS.

ENGRENAGENS PARA CORRENTE ISO E ABNT 28B-3, PASSO 1.3/4", TRIPLA, SÉRIE 28B3

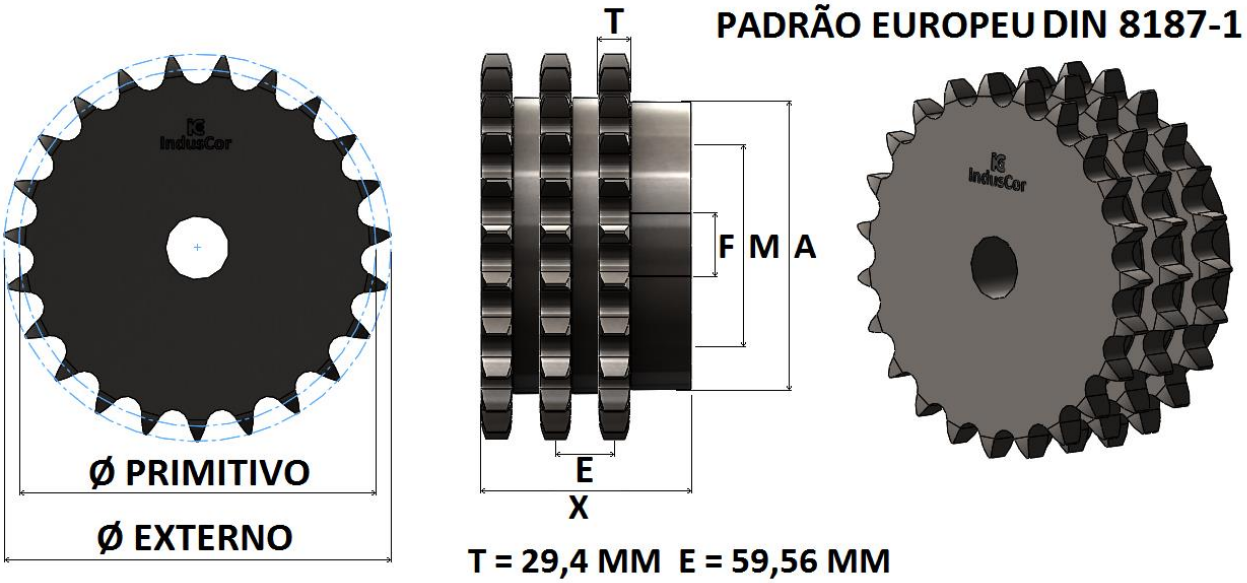

DIMENSÕES DAS ENGRENAGENS

REFERÊNCIA INDUSCOR	Nº DE DENTES Z	Ø PRIMITIVO	Ø EXTERNO	Ø CUBO A	FURO NORMAL F	FURO MÁXIMO M	ALTURA TOTAL X	TIPO	MATERIAL STANDARD
		MM	MM	MM	MM	MM	MM		
IC-28B3/11	**11**	157,77	178	98	45	65	150	B4	SAE 1020
IC-28B3/12	**12**	171,74	193	98	45	65	150	B4	SAE 1020
IC-28B3/13	**13**	185,74	207	110	45	73	158	B4	SAE 1020
IC-28B3/14	**14**	199,76	221	110	45	73	158	B4	SAE 1020
IC-28B3/15	**15**	213,79	236	110	45	73	158	B4	SAE 1020
IC-28B3/16	**16**	227,84	250	110	45	73	158	B4	SAE 1020
IC-28B3/17	**17**	241,91	264	110	45	73	158	B4	SAE 1020
IC-28B3/18	**18**	255,98	279	110	45	73	158	B4	SAE 1020
IC-28B3/19	**19**	270,06	293	124	45	83	168	B4	SAE 1020
IC-28B3/20	**20**	284,14	307	124	45	83	168	B4	SAE 1020
IC-28B3/21	**21**	298,24	322	124	45	83	168	B4	SAE 1020
IC-28B3/22	**22**	312,34	336	124	45	83	168	B4	SAE 1020
IC-28B3/23	**23**	326,44	350	136	45	90	175	B4	SAE 1020
IC-28B3/24	**24**	340,55	364	136	45	90	175	B4	SAE 1020
IC-28B3/25	**25**	354,66	379	136	45	90	175	B4	SAE 1020
IC-28B3/30	**30**	425,24	450	136	45	90	175	B4	SAE 1020
IC-28B3/35	**35**	495,88	521	150	45	100	175	B4	SAE 1020
IC-28B3/38	**38**	538,27	563	150	45	100	185	B4	SAE 1020
IC-28B3/40	**40**	566,54	591	150	45	100	185	B4	SAE 1020
IC-28B3/45	**45**	637,21	662	150	45	100	185	B4	SAE 1020
IC-28B3/48	**48**	679,63	705	150	45	100	185	B4	SAE 1020
IC-28B3/54	**54**	764,47	789	150	45	100	185	B4	SAE 1020
IC-28B3/57	**57**	806,90	807	**150**	**45**	**100**	185	**B4**	**SAE 1020**
IC-28B3/76	**76**	1075,64	1099	150	45	100	185	B4	SAE 1020
IC-28B3/95	**95**	1344,39	1368	150	45	100	185	B4	SAE 1020
IC-28B3/114	**114**	1613,17	1637	150	45	100	185	B4	SAE 1020

*FABRICAMOS TAMBEM ENGRENAGENS COM OUTRAS QUANTIDADES DE DENTES, MATERIAIS DIVERSOS OU COM ACABAMENTO DO FURO PARA EIXOS LISOS OU CHAVETADOS, ENCAIXE PARA ROLAMENTOS, BUCHAS OU ANÉIS, CONSULTE-NOS.

ENGRENAGENS PARA CORRENTE ISO E ABNT 32B-3, PASSO 2”, TRIPLA, SÉRIE 32B3

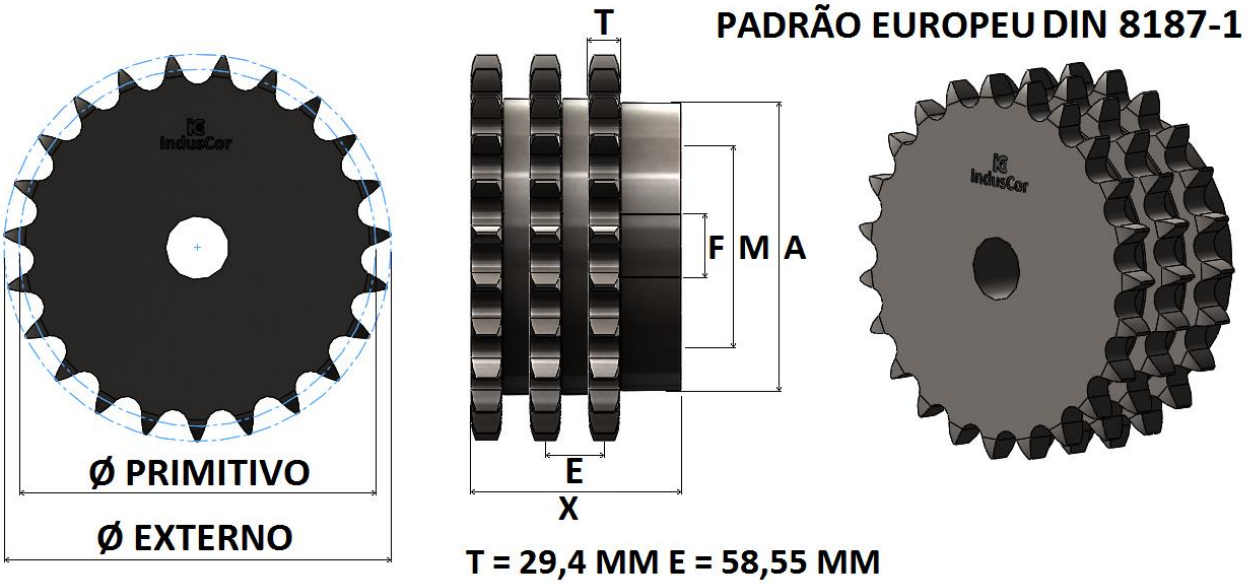

DIMENSÕES DAS ENGRENAGENS

REFERÊNCIA INDUSCOR	Nº DE DENTES Z	Ø PRIMITIVO	Ø EXTERNO	Ø CUBO A	FURO NORMAL F	FURO MÁXIMO M	ALTURA TOTAL X	TIPO	MATERIAL STANDARD
		MM	MM	MM	MM	MM	MM		
IC-32B3/11	**11**	180,31	204	98	45	65	175	B4	SAE 1020
IC-32B3/12	**12**	196,28	220	110	45	73	175	B4	SAE 1020
IC-32B3/13	**13**	212,27	237	110	45	73	183	B4	SAE 1020
IC-32B3/14	**14**	228,29	253	124	45	83	183	B4	SAE 1020
IC-32B3/15	**15**	244,33	269	124	45	83	183	B4	SAE 1020
IC-32B3/16	**16**	260,39	286	124	45	83	193	B4	SAE 1020
IC-32B3/17	**17**	276,46	302	136	45	90	193	B4	SAE 1020
IC-32B3/18	**18**	292,55	319	136	45	90	193	B4	SAE 1020
IC-32B3/19	**19**	308,64	335	136	45	90	193	B4	SAE 1020
IC-32B3/20	**20**	324,74	351	136	45	90	193	B4	SAE 1020
IC-32B3/21	**21**	340,84	368	136	45	90	193	B4	SAE 1020
IC-32B3/22	**22**	356,96	384	136	45	90	193	B4	SAE 1020
IC-32B3/23	**23**	373,07	400	150	45	100	203	B4	SAE 1020
IC-32B3/24	**24**	389,79	416	150	45	100	203	B4	SAE 1020
IC-32B3/25	**25**	405,32	433	150	45	100	203	B4	SAE 1020
IC-32B3/30	**30**	485,99	514	150	45	100	203	B4	SAE 1020
IC-32B3/35	**35**	566,72	595	150	45	100	203	B4	SAE 1020
IC-32B3/38	**38**	615,17	644	150	45	100	203	B4	SAE 1020
IC-32B3/40	**40**	647,47	676	150	45	100	203	B4	SAE 1020
IC-32B3/45	**45**	728,25	757	150	45	100	203	B4	SAE 1020
IC-32B3/57	**57**	922,17	923	150	45	100	203	B4	SAE 1020
IC-32B3/76	**76**	1229,30	1256	150	45	100	203	B4	SAE 1020
IC-32B3/95	**95**	1536,44	1537	150	45	100	203	B4	SAE 1020
IC-32B3/114	**114**	1843,63	1870	150	45	100	203	B4	SAE 1020

*FABRICAMOS TAMBEM ENGRENAGENS COM OUTRAS QUANTIDADES DE DENTES, MATERIAIS DIVERSOS OU COM ACABAMENTO DO FURO PARA EIXOS LISOS OU CHAVETADOS, ENCAIXE PARA ROLAMENTOS, BUCHAS OU ANÉIS, CONSULTE-NOS.

ENGRENAGENS PARA CORRENTE ISO E ABNT 40B-3, PASSO 2.1/2”, TRIPLA, SÉRIE 40B3

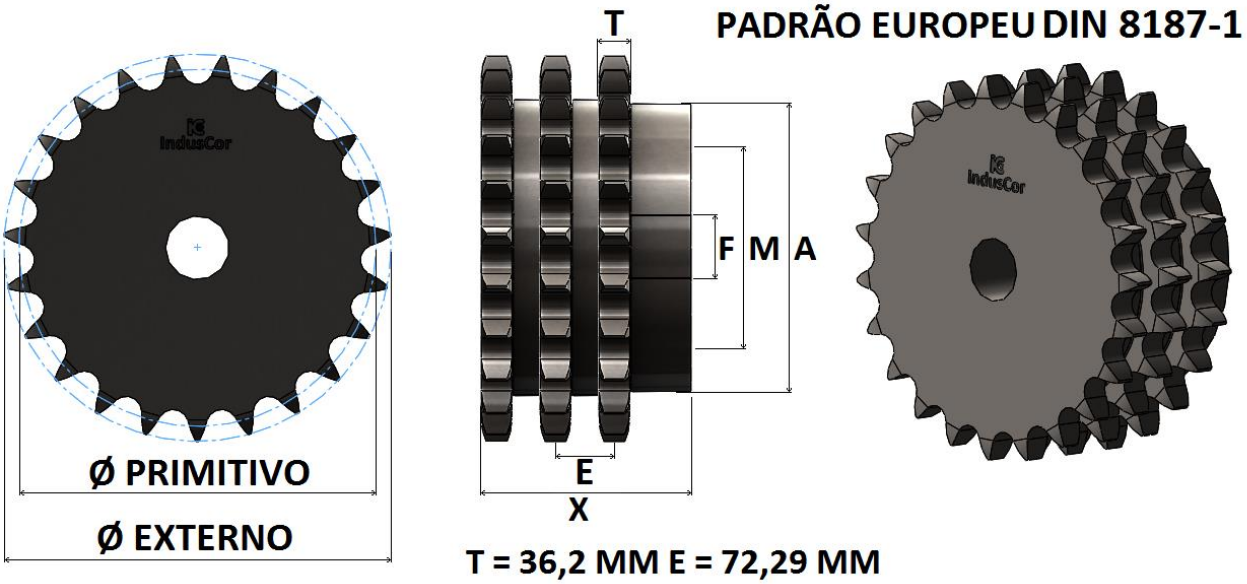

DIMENSÕES DAS ENGRENAGENS

REFERÊNCIA INDUSCOR	Nº DE DENTES Z	Ø PRIMITIVO	Ø EXTERNO	Ø CUBO A	FURO NORMAL F	FURO MÁXIMO M	ALTURA TOTAL X	TIPO	MATERIAL STANDARD
		MM	MM	MM	MM	MM	MM		
IC-40B3/11	**11**	225,36	253	153	38	100	220	B4	SAE 1020
IC-40B3/13	**13**	265,36	293	178	38	133	232	B4	SAE 1020
IC-40B3/15	**15**	305,43	333	191	38	133	232	B4	SAE 1020
IC-40B3/17	**17**	345,56	373	191	38	136	240	B4	SAE 1020
IC-40B3/19	**19**	385,82	414	191	38	136	240	B4	SAE 1020
IC-40B3/21	**21**	426,08	454	191	38	136	240	B4	SAE 1020
IC-40B3/23	**23**	466,40	494	216	38	136	240	B4	SAE 1020
IC-40B3/25	**25**	506,66	534	216	38	146	240	B4	SAE 1020
IC-40B3/30	**30**	607,50	635	216	38	146	240	B4	SAE 1020
IC-40B3/38	**38**	768,98	797	230	38	146	250	B4	SAE 1020
IC-40B3/45	**45**	910,33	938	230	38	150	250	B4	SAE 1020
IC-40B3/57	**57**	1152,71	1180	242	38	150	250	B4	SAE 1020
IC-40B3/76	**76**	1536,63	1564	260	50	165	250	B4	SAE 1020
IC-40B3/95	**95**	1920,55	1948	280	50	175	250	B4	SAE 1020
IC-40B3/114	**114**	2304,54	2332	300	50	170	250	B4	SAE 1020

*FABRICAMOS TAMBEM ENGRENAGENS COM OUTRAS QUANTIDADES DE DENTES, MATERIAIS DIVERSOS OU COM ACABAMENTO DO FURO PARA EIXOS LISOS OU CHAVETADOS, ENCAIXE PARA ROLAMENTOS, BUCHAS OU ANÉIS, CONSULTE-NOS.

ENGRENAGENS PARA CORRENTE ISO E ABNT 48B-3, PASSO 3”, TRIPLA, SÉRIE 48B3

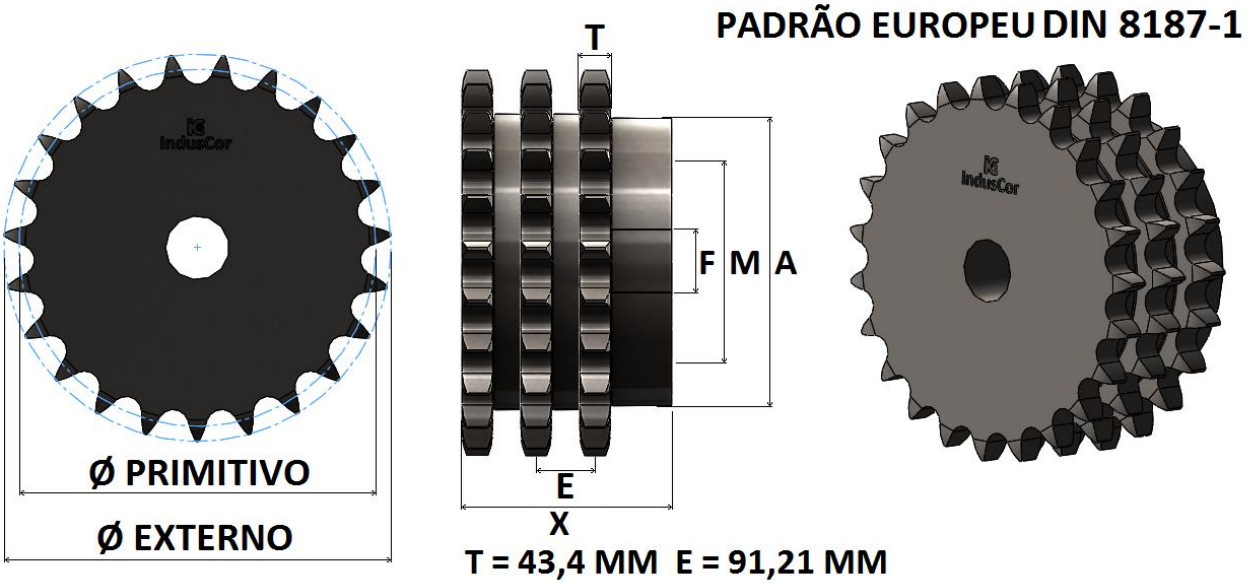

DIMENSÕES DAS ENGRENAGENS

REFERÊNCIA INDUSCOR	Nº DE DENTES Z	Ø PRIMITIVO	Ø EXTERNO	Ø CUBO A	FURO NORMAL F	FURO MÁXIMO M	ALTURA TOTAL X	TIPO	MATERIAL STANDARD
		MM	MM	MM	MM	MM	MM		
IC-48B3/11	**11**	270,43	305	177	68	110	280	B4	SAE 1020
IC-48B3/12	**12**	294,43	329	187	68	120	280	B4	SAE 1020
IC-48B3/13	**13**	318,43	352	187	68	120	280	B4	SAE 1020
IC-48B3/14	**14**	342,44	376	187	68	120	280	B4	SAE 1020
IC-48B3/15	**15**	366,52	400	187	68	120	280	B4	SAE 1020
IC-48B3/16	**16**	390,60	425	187	68	125	285	B4	SAE 1020
IC-48B3/17	**17**	414,68	449	197	68	125	285	B4	SAE 1020
IC-48B3/18	**18**	438,83	473	197	68	125	285	B4	SAE 1020
IC-48B3/19	**19**	462,99	497	197	68	125	285	B4	SAE 1020
IC-48B3/20	**20**	487,07	521	197	68	125	285	B4	SAE 1020
IC-48B3/21	**21**	511,22	545	197	68	125	285	B4	SAE 1020
IC-48B3/22	**22**	535,45	570	197	68	125	285	B4	SAE 1020
IC-48B3/23	**23**	559,61	594	197	68	125	285	B4	SAE 1020
IC-48B3/24	**24**	583,76	618	197	68	125	285	B4	SAE 1020
IC-48B3/25	**25**	607,99	642	197	68	125	285	B4	SAE 1020
IC-48B3/30	**30**	729,00	763	227	83	145	340	B4	SAE 1020
IC-48B3/35	**35**	850,08	884	227	83	145	340	B4	SAE 1020
IC-48B3/40	**40**	971,24	1005	247	88	155	350	B4	SAE 1020
IC-48B3/45	**45**	1092,40	1126	247	88	155	350	B4	SAE 1020
IC-48B3/50	**50**	1213,56	1248	247	88	155	350	B4	SAE 1020

*FABRICAMOS TAMBEM ENGRENAGENS COM OUTRAS QUANTIDADES DE DENTES, MATERIAIS DIVERSOS OU COM ACABAMENTO DO FURO PARA EIXOS LISOS OU CHAVETADOS, ENCAIXE PARA ROLAMENTOS, BUCHAS OU ANÉIS, CONSULTE-NOS.

ENGRENAGENS BI-SIMPLEX PARA 02 CORRENTES ASA & ANSI 40/1, PASSO 1/2", SIMPLES, SÉRIE 08ASD

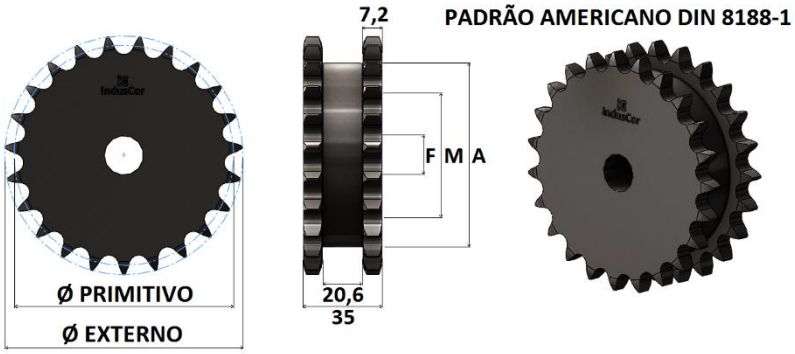

DIMENSÕES DAS ENGRENAGENS

REFERÊNCIA INDUSCOR	Nº DE DENTES	Ø PRIMITIVO	Ø EXTERNO	Ø DISTANCIADOR A	FURO NORMAL F	FURO MÁXIMO M	TIPO	MATERIAL STANDARD
		MM	MM	MM	MM	MM		
IC-08ASD/12	12	49,07	55	34	12	19	A1	SAE 1045
IC-08ASD/13	13	53,07	59	38	12	22	A1	SAE 1045
IC-08ASD/14	14	57,07	63	42	12	24	A1	SAE 1045
IC-08ASD/15	15	61,08	57	46	12	27	A1	SAE 1045
IC-08ASD/16	16	65,10	71	50	17,50	31	A1	SAE 1045
IC-08ASD/17	17	69,12	79	54	17,50	34	A1	SAE 1045
IC-08ASD/18	18	73,14	80	59	17,50	38	A1	SAE 1045
IC-08ASD/19	19	77,16	84	63	17,50	41	A1	SAE 1045
IC-08ASD/20	20	81,18	88	67	17,50	44	A1	SAE 1045
IC-08ASD/21	21	85,21	92	71	17,50	47	A1	SAE 1045
IC-08ASD/22	22	89,24	96	75	17,50	50	A1	SAE 1045
IC-08ASD/23	23	93,27	100	78	17,50	51	A1	SAE 1045
IC-08ASD/24	24	97,30	104	83	17,50	55	A1	SAE 1045
IC-08ASD/25	25	101,33	108	87	17,50	58	A1	SAE 1045

ENGRENAGENS BI-SIMPLEX PARA 02 CORRENTES ASA & ANSI 50/1, PASSO 5/8”, SIMPLES, SÉRIE 10ASD

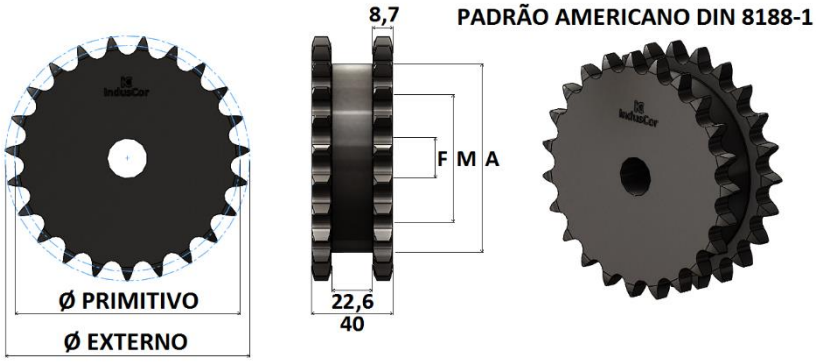

DIMENSÕES DAS ENGRENAGENS

REFERÊNCIA INDUSCOR	Nº DE DENTES	Ø PRIMITIVO	Ø EXTERNO	Ø DISTANCIADOR A	FURO NORMAL F	FURO MÁXIMO M	TIPO	MATERIAL STANDARD
		MM	MM	MM	MM	MM		
IC-10ASD/12	12	61,34	69	43	15	25	A1	SAE 1045
IC-10ASD/13	13	66,34	74	48	15	29	A1	SAE 1045
IC-10ASD/14	14	71,34	79	53	17,50	33	A1	SAE 1045
IC-10ASD/15	15	76,36	84	58	17,50	37	A1	SAE 1045
IC-10ASD/16	16	81,37	89	63	17,50	41	A1	SAE 1045
IC-10ASD/17	17	86,40	94	68	17,50	44	A1	SAE 1045
IC-10ASD/18	18	91,42	100	73	17,50	48	A1	SAE 1045
IC-10ASD/19	19	96,45	105	79	17,50	52	A1	SAE 1045
IC-10ASD/20	20	101,48	110	84	20	56	A1	SAE 1045
IC-10ASD/21	21	106,51	115	89	20	60	A1	SAE 1045
IC-10ASD/22	22	111,55	120	92	20	62	A1	SAE 1045
IC-10ASD/23	23	116,59	125	99	20	67	A1	SAE 1045
IC-10ASD/24	24	121,62	130	102	20	70	A1	SAE 1045
IC-10ASD/25	25	126,66	135	109	20	75	A1	SAE 1045

*FABRICAMOS TAMBEM ENGRENAGENS COM OUTRAS QUANTIDADES DE DENTES, MATERIAIS DIVERSOS OU COM ACABAMENTO DO FURO PARA EIXOS LISOS OU CHAVETADOS, ENCAIXE PARA ROLAMENTOS, BUCHAS OU ANÉIS, CONSULTE-NOS.

ENGRENAGENS BI-SIMPLEX PARA 02 CORRENTES ASA & ANSI 60/1, PASSO 3/4”, SIMPLES, SÉRIE 12ASD

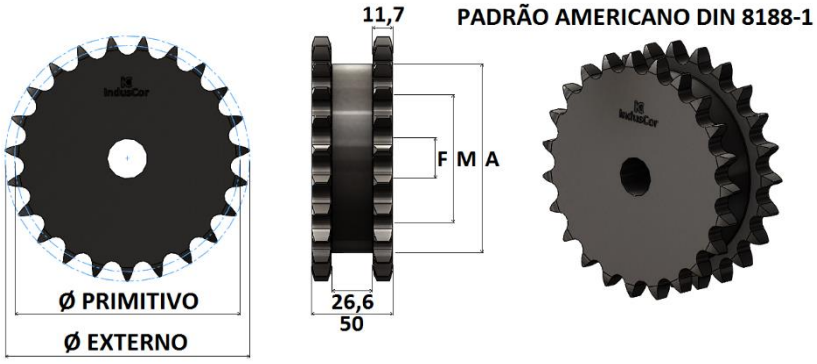

DIMENSÕES DAS ENGRENAGENS

REFERÊNCIA INDUSCOR	Nº DE DENTES	Ø PRIMITIVO	Ø EXTERNO	Ø DISTANCIADOR A	FURO NORMAL F	FURO MÁXIMO M	TIPO	MATERIAL STANDARD
		MM	MM	MM	MM	MM		
IC-12ASD/12	12	73,60	83	51	20	31	A1	SAE 1045
IC-12ASD/13	13	79,60	89	57	20	36	A1	SAE 1045
IC-12ASD/14	14	85,61	95	64	20	42	A1	SAE 1045
IC-12ASD/15	15	91,63	101	70	20	46	A1	SAE 1045
IC-12ASD/16	16	97,65	107	76	20	50	A1	SAE 1045
IC-12ASD/17	17	103,67	113	82	20	55	A1	SAE 1045
IC-12ASD/18	18	109,71	119	88	20	59	A1	SAE 1045
IC-12ASD/19	19	115,74	126	94	20	64	A1	SAE 1045
IC-12ASD/20	20	121,78	132	100	20	68	A1	SAE 1045
IC-12ASD/21	21	127,82	138	107	20	74	A1	SAE 1045
IC-12ASD/22	22	133,86	144	113	25	78	A1	SAE 1045
IC-12ASD/23	23	139,90	150	119	25	82	A1	SAE 1045
IC-12ASD/24	24	145,95	156	125	25	87	A1	SAE 1045
IC-12ASD/25	25	152,00	162	130	25	91	A1	SAE 1045

ENGRENAGENS BI-SIMPLEX PARA 02 CORRENTES ASA & ANSI 80/1, PASSO 1”, SIMPLES, SÉRIE 16ASD

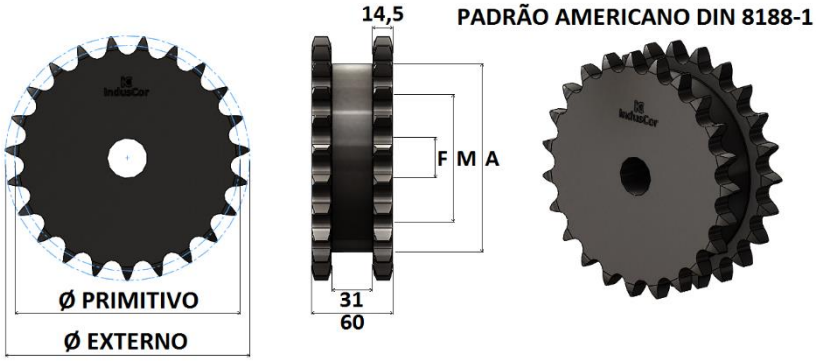

DIMENSÕES DAS ENGRENAGENS

REFERÊNCIA INDUSCOR	Nº DE DENTES	Ø PRIMITIVO	Ø EXTERNO	Ø DISTANCIADOR A	FURO NORMAL F	FURO MÁXIMO M	TIPO	MATERIAL STANDARD
		MM	MM	MM	MM	MM		
IC-16ASD/12	12	98,14	110	69	20	45	A1	SAE 1045
IC-16ASD/13	13	106,14	118	77	20	50	A1	SAE 1045
IC-16ASD/14	14	114,15	127	85	25	55	A1	SAE 1045
IC-16ASD/15	15	122,17	135	93	25	63	A1	SAE 1045
IC-16ASD/16	16	130,20	143	102	25	70	A1	SAE 1045
IC-16ASD/17	17	138,23	151	110	25	74	A1	SAE 1045
IC-16ASD/18	18	146,27	159	118	25	80	A1	SAE 1045
IC-16ASD/19	19	154,32	167	126	25	86	A1	SAE 1045
IC-16ASD/20	20	162,37	176	134	30	90	A1	SAE 1045
IC-16ASD/21	21	170,42	184	142	30	100	A1	SAE 1045

*FABRICAMOS TAMBEM ENGRENAGENS COM OUTRAS QUANTIDADES DE DENTES, MATERIAIS DIVERSOS OU COM ACABAMENTO DO FURO PARA EIXOS LISOS OU CHAVETADOS, ENCAIXE PARA ROLAMENTOS, BUCHAS OU ANÉIS, CONSULTE-NOS.

ENGRENAGENS BI-SIMPLEX PARA 02 CORRENTES ASA & ANSI 100/1, PASSO 1.1/4", SIMPLES, SÉRIE 20ASD

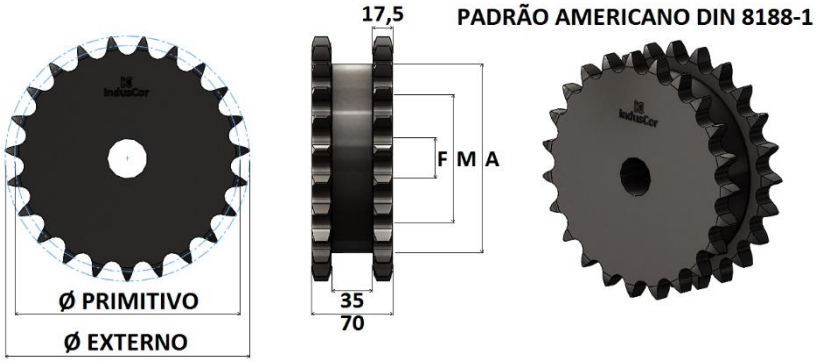

DIMENSÕES DAS ENGRENAGENS

REFERÊNCIA INDUSCOR	Nº DE DENTES	Ø PRIMITIVO	Ø EXTERNO	Ø DISTANCIADOR A	FURO NORMAL F	FURO MÁXIMO M	TIPO	MATERIAL STANDARD
		MM	MM	MM	MM	MM		
IC-20ASD/12	12	122,67	138	86	25	50	A1	SAE 1045
IC-20ASD/13	13	132,67	148	96	30	52	A1	SAE 1045
IC-20ASD/14	14	142,68	158	107	30	62	A1	SAE 1045
IC-20ASD/15	15	152,71	168	117	30	68	A1	SAE 1045
IC-20ASD/16	16	162,74	179	127	30	75	A1	SAE 1045
IC-20ASD/17	17	172,79	189	135	30	85	A1	SAE 1045
IC-20ASD/18	18	182,84	199	148	30	95	A1	SAE 1045
IC-20ASD/19	19	192,90	209	158	30	100	A1	SAE 1045
IC-20ASD/20	20	202,96	220	168	30	110	A1	SAE 1045
IC-20ASD/21	21	213,03	230	170	30	120	A1	SAE 1045

*FABRICAMOS TAMBEM ENGRENAGENS COM OUTRAS QUANTIDADES DE DENTES, MATERIAIS DIVERSOS OU COM ACABAMENTO DO FURO PARA EIXOS LISOS OU CHAVETADOS, ENCAIXE PARA ROLAMENTOS, BUCHAS OU ANÉIS, CONSULTE-NOS.

ENGRENAGEM PARA CORRENTE TRANSPORTADORA DE GARRAFAS SÉRIE S815K

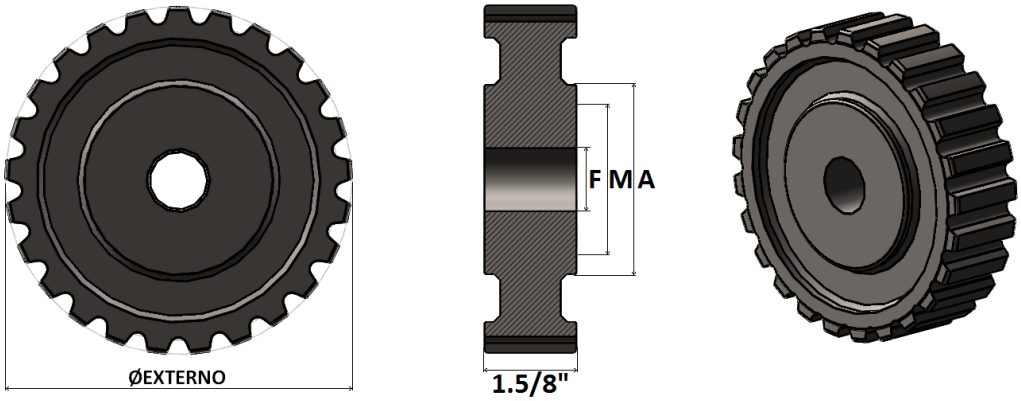

DIMENSÕES DAS ENGRENAGENS

REFERÊNCIA INDUSCOR	Nº DENTES REAL Z	Nº DENTES EFETIVOS Z	Ø EXTERNO	Ø CUBO A	FURO NORMAL F	FURO MÁXIMO M	TIPO	MATERIAL STANDARD
			MM	MM	MM	MM		
IC-815K/19	19	9.1/2	117,09	63,50	15,88	44,45	A1	NYLON
IC-815K/21	21	10.1/2	130,05					
IC-815K/23	23	11.1/2	141,90					
IC-815K/24	24	12.1/2	153,92					
IC-815K/27	27	13.1/2	166,62					
IC-815K/29	29	14.1/2	179,07					

*FABRICAMOS TAMBEM ENGRENAGENS COM OUTRAS QUANTIDADES DE DENTES, MATERIAIS DIVERSOS OU COM ACABAMENTO DO FURO PARA EIXOS LISOS OU CHAVETADOS, ENCAIXE PARA ROLAMENTOS, BUCHAS OU ANÉIS, CONSULTE-NOS.

ENGRENAGENS PARA CORRENTE COM PASSO LONGO

ISO 1275 - DIN 8181

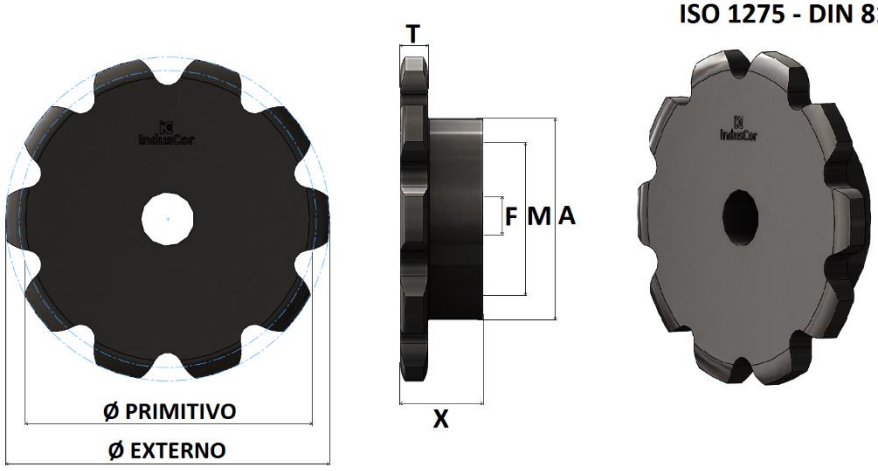

PASSO P	Nº DE DENTES Z	Ø PRIMITIVO	FURO NORMAL F	FURO MÁXIMO M	Ø CUBO A	ALTURA TOTAL X	ESPESSURA DO DENTE T	TIPO	MATERIAL STANDARD
MM		MM	MM	MM	MM	MM	MM		
PARA CORRENTES IC-2040 / IC-2040HP / IC-2042 / IC-2042HP									
25,40	9	74,26	17,50	39	59	25	7,20	B2	SAE 1020
	10	82,20		45	67				
	11	90,16		50	75	30			
	12	98,14		55	83				
	13	106,14		61	92				
	14	114,15		63	95				
	15	122,17		67	100				
	16	130,20	20,00						
	18	146,27		57	86	32		B4	
	20	162,37				36			
	24	194,60	25,00						
	25	202,66							
	26	210,72							
	28	226,86		65	98				
	30	243,00							
PARA CORRENTES IC-2050 / IC-2050HP / IC-2052 / IC-2052HP									
31,75	9	92,83	17,50	49	74	25	8,70	B2	SAE 1020
	10	102,75	20,00	56	84	30			
	11	112,70		63	94				
	12	122,67		67	100	34			
	13	132,67		73	110				
	14	142,68		57	86	37			
	15	152,71						B4	
	16	162,74							
	18	182,84							
	20	202,96	25	65	98	40			
	24	243,25							
	25	253,33							
	26	263,40							
	28	283,57							
	30	303,75							
PARA CORRENTES IC-2060 / IC-2060HP / IC-2062 / IC-2062HP									
38,10	9	111,40	20	60	90	30	11,70	B2	SAE 1020
	10	123,29		67	100	36			
	11	135,23	25	75	113				
	12	147,21		65	98	39			
	13	159,20							
	14	171,11						B4	
	15	183,25							
	16	195,29							
	18	219,41							
	20	243,55	30	83	124	45			
	24	291,90							
	25	303,99							
	26	316,09							
	28	340,29							
	30	364,49							

* PARA ESPECIFICAR AS ENGRENAGENS PARA CORRENTES DE PASSO LONGO SE FAZ NECESSÁRIO DETERMINAR A REFERÊNCIA DA CORRENTE E A QUANTIDADE DE DENTES, EX.: ENGRENAGEM PARA CORRENTE **IC-2040** COM **20** DENTES.
* FABRICAMOS TAMBEM ENGRENAGENS COM OUTRAS QUANTIDADES DE DENTES, MATERIAIS DIVERSOS OU COM ACABAMENTO DO FURO PARA EIXOS LISOS OU CHAVETADOS, ENCAIXE PARA ROLAMENTOS, BUCHAS OU ANÉIS, CONSULTE-NOS.

ENGRENAGENS PARA CORRENTE COM PASSO LONGO

ISO 1275 - DIN 8181

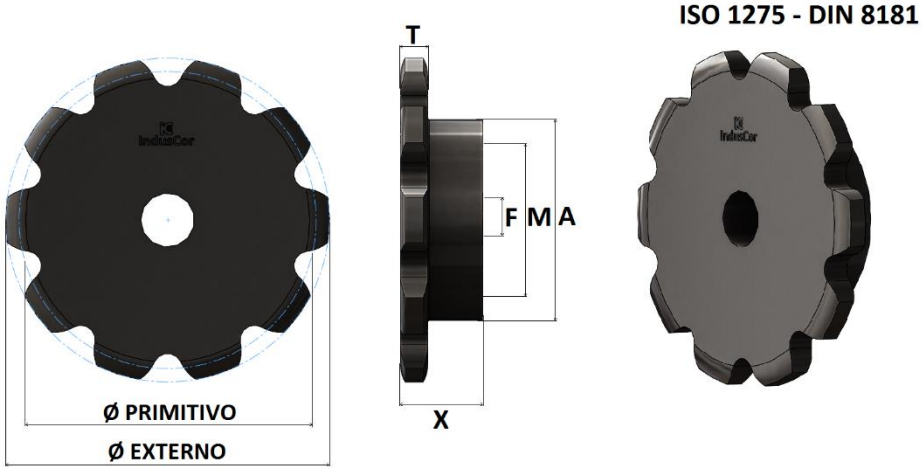

PASSO P	Nº DE DENTES Z	Ø PRIMITIVO	FURO NORMAL F	FURO MÁXIMO M	Ø CUBO A	ALTURA TOTAL X	ESPESSURA DO DENTE T	TIPO	MATERIAL STANDARD
MM		MM	MM	MM	MM	MM	MM		
PARA CORRENTES IC-2080H / IC-2080HP / IC-2082H / IC-2082HP									
50,80	9	148,54	25	65	98	45	14,50	B4	SAE 1020
	10	164,39	30						
	11	180,31		73	110				
	12	196,28							
	13	212,27							
	14	228,29							
	15	244,33							
	16	260,39							
	18	292,55							
	20	324,74				50			
	24	389,79							
	25	405,32							
	26	421,45							
	28	453,72	35	83	124				
	30	485,99		90	136				
PARA CORRENTES IC-2100H / IC-2100HP / IC-2102H / IC-2102HP									
63,50	9	185,67	30	73	110	45	17,50	B4	SAE 1020
	10	205,48							
	11	225,36							
	12	245,36	35			50			
	13	265,96		83	124				
	14	285,37							
	15	305,43				56			
	16	325,50							
	18	365,69							
	20	405,89							
	24	486,47	40	90	136				
	25	506,66							
PARA CORRENTES IC-2120H / IC-2120HP / IC-2122H / IC-2122HP									
76,20	9	222,81	35	73	110	55	23,50	B4	SAE 1020
	10	246,50							
	11	270,43							
	12	294,43		83	124				
	13	318,44	40						
	14	342,44							
	15	366,52							
	16	390,60							
	18	438,83		90	136	60			
	20	487,07							
PARA CORRENTES IC-2160H / IC-2160HP / IC-2162H / IC-2162HP									
101,60	9	297,07	45	90	136		29,30	B4	SAE 1020
	10	328,77							
	11	360,57							
	12	392,50		100	150				
	13	424,50							
	14	456,69							
	15	488,69							

* PARA ESPECIFICAR AS ENGRENAGENS PARA CORRENTES DE PASSO LONGO SE FAZ NECESSÁRIO DETERMINAR A REFERÊNCIA DA CORRENTE E A QUANTIDADE DE DENTES, EX.: ENGRENAGEM PARA CORRENTE **IC-2040** COM **20** DENTES.
* FABRICAMOS TAMBEM ENGRENAGENS COM OUTRAS QUANTIDADES DE DENTES, MATERIAIS DIVERSOS OU COM ACABAMENTO DO FURO PARA EIXOS LISOS OU CHAVETADOS, ENCAIXE PARA ROLAMENTOS, BUCHAS OU ANÉIS, CONSULTE-NOS.

ENGRENAGENS PARA CORRENTES TRANSPORTADORAS COM PASSO EM POLEGADAS

PADRÃO CERELLO



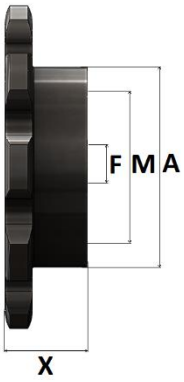



REFERÊNCIA INDUSCOR DA CORRENTE	PASSO	Nº DENTES	Ø PRIMITIVO	Ø CUBO	ALTURA TOTAL	FURO NORMAL	FURO MÁXIMO	TIPO	MATERIAL STANDARD
				A	X	F			
	POL.	Z	MM	MM	MM	POL.	POL.		
IC-212/0508/A IC-252/0508/A IC-214/0508/A IC-254/0508/A IC-274/0508/A IC-614/0508/A IC-707/0508/A	2	8	132,74	80	45	1	2	B4	SAE 1020
		10	164,38	90		1.1/4	2.5/16		
		14	228,29	110			2.1/2		
IC-212/0762/A IC-252/0762/A IC-214/0762/A IC-254/0762/A IC-274/0762/A IC-614/0762/A IC-707/0762/A	3	8	199,11	110	45	1.1/4	2.1/4	B4	SAE 1020
		10	246,58				2.1/2		
		14	342,44						
IC-212/1016/A IC-252/1016/A IC-214/1016/A IC-254/1016/A IC-274/1016/A IC-614/1016/A IC-707/1016/A	4	8	265,48	110	45	1.1/4	2.1/2	B4	SAE 1020
		10	328,77						
		14	456,59	124	50		2.3/4		
IC-212/0762/B IC-252/0762/B IC-214/0762/B IC-254/0762/B IC-274/0762/B IC-614/0762/B IC-707/0762/B	3	8	199,11	110	50	1.1/4	2.1/2	B4	SAE 1020
		10	246,58				2.3/4		
		14	342,44	124	56				
IC-212/1016/B IC-252/1016/B IC-214/1016/B IC-254/1016/B IC-274/1016/B IC-614/1016/B IC-707/1016/B	4	8	265,48	110	50	1.1/4	2.3/4	B4	SAE 1020
		10	328,77	124					
		14	456,59	124	56				
IC-212/1270/B IC-252/1270/B IC-214/1270/B IC-254/1270/B IC-274/1270/B IC-614/1270/B IC-707/1270/B	5	8	331,85	124	56	1.1/4	2.3/4	B4	SAE 1020
		10	410,97	136					
		14	570,73	136					

* PARA ESPECIFICAR AS ENGRENAGENS PARA CORRENTES TRANSPORTADORAS SE FAZ NECESSÁRIO DETERMINAR A REFERÊNCIA DA CORRENTE E A QUANTIDADE DE DENTES, EX.: ENGRENAGEM PARA CORRENTE **IC-212/0508/A** COM **10** DENTES.
* FABRICAMOS TAMBEM ENGRENAGENS COM OUTRAS QUANTIDADES DE DENTES, MATERIAIS DIVERSOS OU COM ACABAMENTO DO FURO PARA EIXOS LISOS OU CHAVETADOS, ENCAIXE PARA ROLAMENTOS, BUCHAS OU ANÉIS, CONSULTE-NOS.

ENGRENAGENS PARA CORRENTES TRANSPORTADORAS COM PASSO EM POLEGADAS

PADRÃO CERELLO

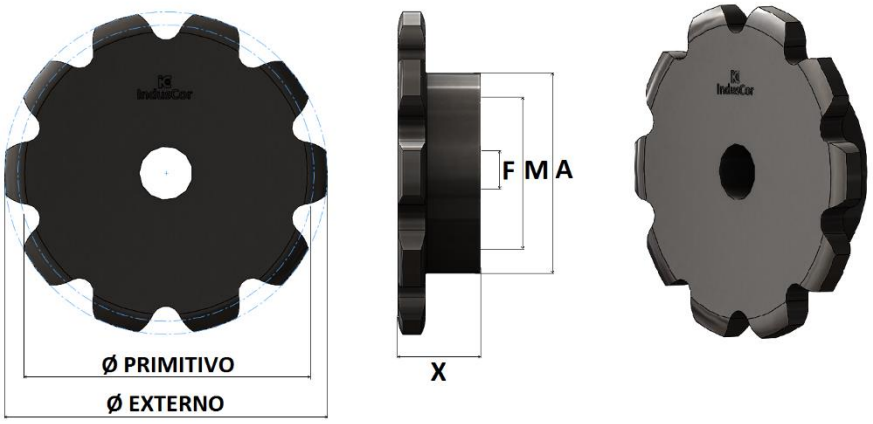

REFERÊNCIA INDUSCOR DA CORRENTE	PASSO	Nº DENTES	Ø PRIMITIVO	Ø CUBO	ALTURA TOTAL	FURO NORMAL	FURO MÁXIMO	TIPO	MATERIAL STANDARD
				A	X	F			
	POL.	Z	MM	MM	MM	POL.	POL.		
IC-232/1016/C IC-252/1016/C IC-234/1016/C IC-254/1016/C IC-294/1016/C IC-634/1016/C IC-707/1016/C	4	8	265,48	124	60	1.1/4	3	B4	SAE 1020
		10	328,77	136	64				
		14	456,59	150					
IC-232/1270/C IC-252/1270/C IC-234/1270/C IC-254/1270/C IC-294/1270/C IC-634/1270/C IC-737/1270/C	5	8	331,85	136	60	1.1/4	3	B4	SAE 1020
		10	410,97	150					
		14	570,73						
IC-232/1524/C IC-252/1524/C IC-234/1524/C IC-254/1524/C IC-294/1524/C IC-634/1524/C IC-737/1524/C	6	8	398,22	150	60	1.1/4	3	B4	SAE 1020
		10	493,16						
		14	684,88						
IC-232/1016/D IC-252/1016/D IC-234/1016/D IC-254/1016/D IC-294/1016/D IC-634/1016/D IC-737/1016/D	4	8	265,48	136	60	1.1/4	3.3/8	B4	SAE 1020
		10	328,77	150					
		14	456,59						
IC-232/1270/D IC-252/1270/D IC-234/1270/D IC-254/1270/D IC-294/1270/D IC-634/1270/D IC-707/1270/D	5	8	331,85	136	60	1.1/4	3.3/8	B4	SAE 1020
		10	410,97	150					
		14	570,73						
IC-232/1524/D IC-252/1524/D IC-234/1524/D IC-254/1524/D IC-294/1524/D IC-634/1524/D IC-737/1524/D	6	8	398,22	150	60	1.1/4	3.3/8	B4	SAE 1020
		10	493,16						
		14	684,88						

* PARA ESPECIFICAR AS ENGRENAGENS PARA CORRENTES TRANSPORTADORAS SE FAZ NECESSÁRIO DETERMINAR A REFERÊNCIA DA CORRENTE E A QUANTIDADE DE DENTES, EX.: ENGRENAGEM PARA CORRENTE **IC-232/1016/D** COM **10** DENTES.
* FABRICAMOS TAMBEM ENGRENAGENS COM OUTRAS QUANTIDADES DE DENTES, MATERIAIS DIVERSOS OU COM ACABAMENTO DO FURO PARA EIXOS LISOS OU CHAVETADOS, ENCAIXE PARA ROLAMENTOS, BUCHAS OU ANÉIS, CONSULTE-NOS.

ENGRENAGENS PARA CORRENTES TRANSPORTADORAS COM PASSO EM POLEGADAS

PADRÃO CERELLO

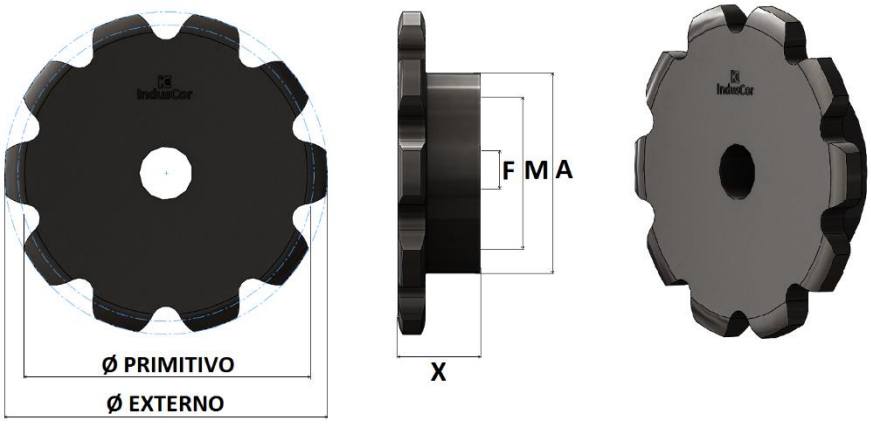

REFERÊNCIA INDUSCOR DA CORRENTE	PASSO	Nº DENTES	Ø PRIMITIVO	Ø CUBO	ALTURA TOTAL	FURO NORMAL	FURO MÁXIMO	TIPO	MATERIAL STANDARD
				A	X	F			
	POL.	Z	MM	MM	MM	POL.	POL.		
IC-232/1016/E IC-252/1016/E IC-234/1016/E IC-254/1016/E IC-294/1016/E IC-634/1016/E IC-737/1016/E	4	8	265,48	190	60	1.1/2	3.3/4	B4	SAE 1020
		10	328,77						
		14	456,59		70				
IC-232/1270/E IC-252/1270/E IC-234/1270/E IC-254/1270/E IC-294/1270/E IC-634/1270/E IC-737/1270/E	5	8	331,85	190	60	1.1/2	3.3/4	B4	SAE 1020
		10	410,97						
		14	570,73		70				
IC-232/1524/E IC-252/1524/E IC-234/1524/E IC-254/1524/E IC-294/1524/E IC-634/1524/E IC-737/1524/E	6	8	398,22	190	60	1.1/2	3.3/4	B4	SAE 1020
		10	493,16		70				
		14	684,88		80				

* PARA ESPECIFICAR AS ENGRENAGENS PARA CORRENTES TRANSPORTADORAS SE FAZ NECESSÁRIO DETERMINAR A REFERÊNCIA DA CORRENTE E A QUANTIDADE DE DENTES, EX.: ENGRENAGEM PARA CORRENTE **IC-232/1016/D** COM **10** DENTES.
* FABRICAMOS TAMBEM ENGRENAGENS COM OUTRAS QUANTIDADES DE DENTES, MATERIAIS DIVERSOS OU COM ACABAMENTO DO FURO PARA EIXOS LISOS OU CHAVETADOS, ENCAIXE PARA ROLAMENTOS, BUCHAS OU ANÉIS, CONSULTE-NOS.
* POR PADRÃO AS ENGRENAGENS PARA CORRENTES TRANSPORTADORAS SERÃO FORNECIDAS NO TIPO B2 OU B3 DEPENDENDO DE SEU DIÂMETRO EXTERNO, CONTUDO, MEDIANTE SOLICITAÇÃO PODEM SER FABRICADAS EM MATERIAIS DIVERSOS, ENDURECIMENTO DOS DENTES OU EM OUTRAS FORMAS CONSTRUTIVAS COMO NOS TIPOS ABAIXO, PROPORCIONANDO MAIOR EFICIÊNCIA, DURABILIDADE E ECONOMIA, CONSULTE-NOS.

A1 - SEM CUBO	B2 - COM CUBO UNILATERAL	B3 - COM CUBO UNILATERAL SOLDADO	B4 - COM CUBO BILATERAL	B5 - COM CUBO BILATERAL SOLDADO	CZ - COM CUBO BUCHA E PINO DE CIZALHAMENTO
	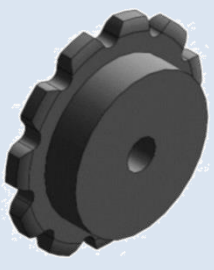	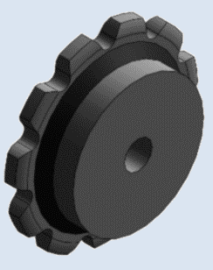	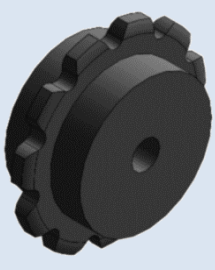	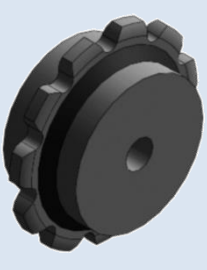	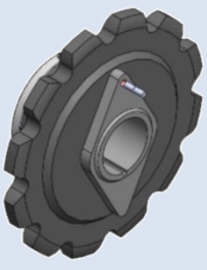
D - COM CUBO UNILATERAL REMOVIVEL	BP - BIPARTIDA	BC- COM BUCHA CÔNICA	DR1 - COM DENTES REMOVIVEIS	DR2 - COM DENTES REMOVIVEIS	ANÉL SEGMENTADO
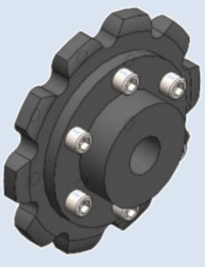	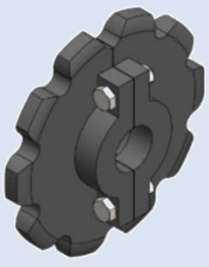	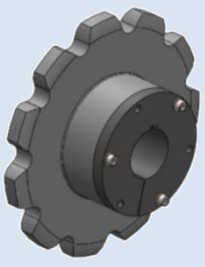	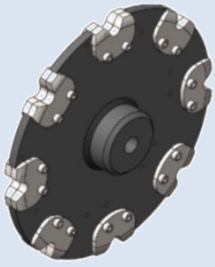	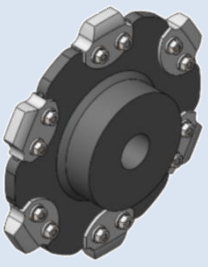	

ENGRENAGENS PARA CORRENTES TRANSPORTADORAS COM PASSO EM MILÍMETROS

PADRÃO CERELLO

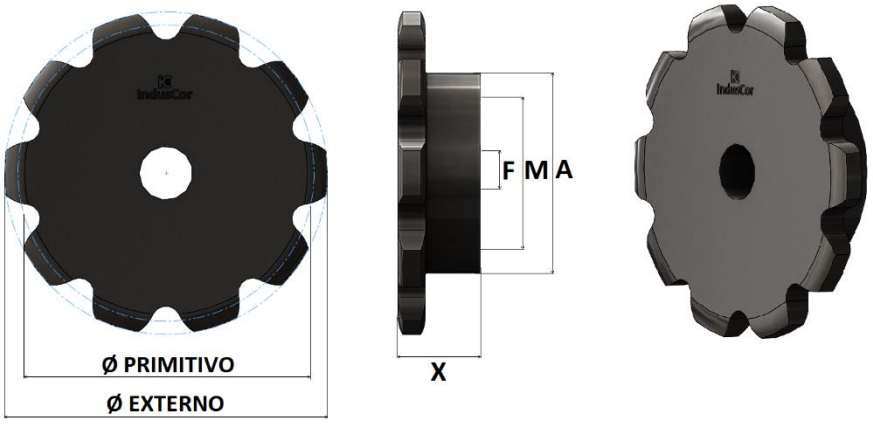

REFERÊNCIA INDUSCOR DA CORRENTE	PASSO	Nº DENTES	Ø PRIMITIVO	Ø CUBO	ALTURA TOTAL	FURO NORMAL	FURO MÁXIMO	TIPO	MATERIAL STANDARD
				A	X	F			
	MM	Z	MM	MM	MM	POL.	POL.		
IC-212/0500/A IC-252/0500/A IC-214/0500/A IC-254/0500/A IC-274/0500/A IC-614/0500/A IC-707/0500/A	50	8	130,60	80	45	1	2	B4	SAE 1020
		10	161,80	90		1.1/4	2.5/16		
		14	224,70	110			2.1/2		
IC-212/0750/A IC-252/0750/A IC-214/0750/A IC-254/0750/A IC-274/0750/A IC-614/0750/A IC-707/0750/A	75	8	195,90	110	45	1.1/4	2.1/4	B4	SAE 1020
		10	242,70	110			2.1/2		
		14	337,05						
IC-212/1000/A IC-252/1000/A IC-214/1000/A IC-254/1000/A IC-274/1000/A IC-614/1000/A IC-707/1000/A	100	8	261,20	110	45	1.1/4	2.1/2	B4	SAE 1020
		10	323,60						
		14	449,40	124	50		2.3/4		
IC-212/0750/B IC-252/0750/B IC-214/0750/B IC-254/0750/B IC-274/0750/B IC-614/0750/B IC-707/0750/B	75	8	195,90	110	50	1.1/4	2.1/2	B4	SAE 1020
		10	242,70				2.3/4		
		14	337,05	124	56				
IC-212/1000/B IC-252/1000/B IC-214/1000/B IC-254/1000/B IC-274/1000/B IC-614/1000/B IC-707/1000/B	100	8	261,20	110	50	1.1/4	2.3/4	B4	SAE 1020
		10	323,60	124					
		14	449,40		56				
IC-212/1250/B IC-252/1250/B IC-214/1250/B IC-254/1250/B IC-274/1250/B IC-614/1250/B IC-707/1250/B	125	8	326,50	124	56	1.1/4	2.3/4	B4	SAE 1020
		10	404,50	136					
		14	561,75						

* PARA ESPECIFICAR AS ENGRENAGENS PARA CORRENTES TRANSPORTADORAS SE FAZ NECESSÁRIO DETERMINAR A REFERÊNCIA DA CORRENTE E A QUANTIDADE DE DENTES, EX.: ENGRENAGEM PARA CORRENTE **IC-212/0500/A** COM **10** DENTES.
* FABRICAMOS TAMBEM ENGRENAGENS COM OUTRAS QUANTIDADES DE DENTES, MATERIAIS DIVERSOS OU COM ACABAMENTO DO FURO PARA EIXOS LISOS OU CHAVETADOS, ENCAIXE PARA ROLAMENTOS, BUCHAS OU ANÉIS, CONSULTE-NOS.

ENGRENAGENS PARA CORRENTES TRANSPORTADORAS COM PASSO EM MILÍMETROS

PADRÃO CERELLO

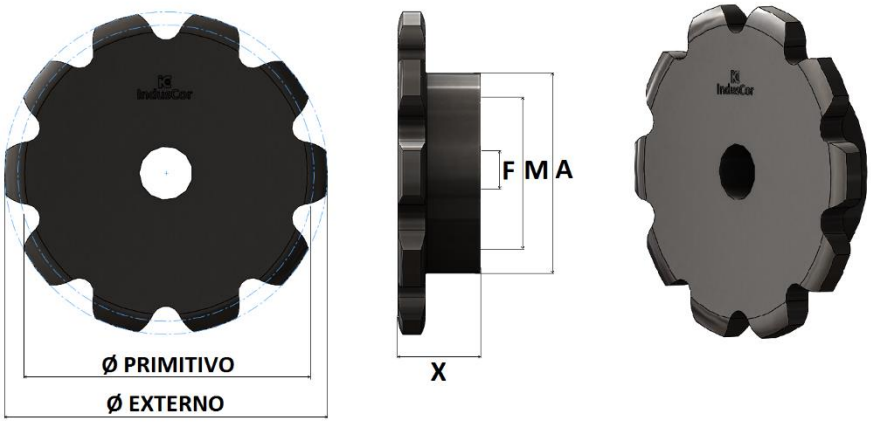

REFERÊNCIA INDUSCOR DA CORRENTE	PASSO	Nº DENTES	Ø PRIMITIVO	Ø CUBO A	ALTURA TOTAL X	FURO NORMAL F	FURO MÁXIMO	TIPO	MATERIAL STANDARD
	MM	Z	MM	MM	MM	POL.	POL.		
IC-232/1000/C IC-252/1000/C IC-234/1000/C IC-254/1000/C IC-294/1000/C IC-634/1000/C IC-707/1000/C	100	8	261,20	124	60	1.1/4	3	B4	SAE 1020
		10	323,60	136	64				
		14	449,40	150					
IC-232/1250/C IC-252/1250/C IC-234/1250/C IC-254/1250/C IC-294/1250/C IC-634/1250/C IC-737/1250/C	125	8	326,50	136	60	1.1/4	3	B4	SAE 1020
		10	404,50	150					
		14	561,75						
IC-232/1500/C IC-252/1500/C IC-234/1500/C IC-254/1500/C IC-294/1500/C IC-634/1500/C IC-737/1500/C	150	8	391,80	150	60	1.1/4	3	B4	SAE 1020
		10	485,40						
		14	674,10						
IC-232/1000/D IC-252/1000/D IC-234/1000/D IC-254/1000/D IC-294/1000/D IC-634/1000/D IC-737/1000/D	100	8	261,20	136	60	1.1/4	3.3/8	B4	SAE 1020
		10	323,60	150					
		14	449,40						
IC-232/1250/D IC-252/1250/D IC-234/1250/D IC-254/1250/D IC-294/1250/D IC-634/1250/D IC-707/1250/D	125	8	326,50	136	60	1.1/4	3.3/8	B4	SAE 1020
		10	404,50	150					
		14	561,75						
IC-232/1500/D IC-252/1500/D IC-234/1500/D IC-254/1500/D IC-294/1500/D IC-634/1500/D IC-737/1500/D	150	8	391,80	150	60	1.1/4	3.3/8	B4	SAE 1020
		10	485,40						
		14	674,10						

* PARA ESPECIFICAR AS ENGRENAGENS PARA CORRENTES TRANSPORTADORAS SE FAZ NECESSÁRIO DETERMINAR A REFERÊNCIA DA CORRENTE E A QUANTIDADE DE DENTES, EX.: ENGRENAGEM PARA CORRENTE **IC-232/1000/D** COM **10** DENTES.
* FABRICAMOS TAMBEM ENGRENAGENS COM OUTRAS QUANTIDADES DE DENTES, MATERIAIS DIVERSOS OU COM ACABAMENTO DO FURO PARA EIXOS LISOS OU CHAVETADOS, ENCAIXE PARA ROLAMENTOS, BUCHAS OU ANÉIS, CONSULTE-NOS.

ENGRENAGENS PARA CORRENTES TRANSPORTADORAS COM PASSO EM MILÍMETROS

PADRÃO CERELLO

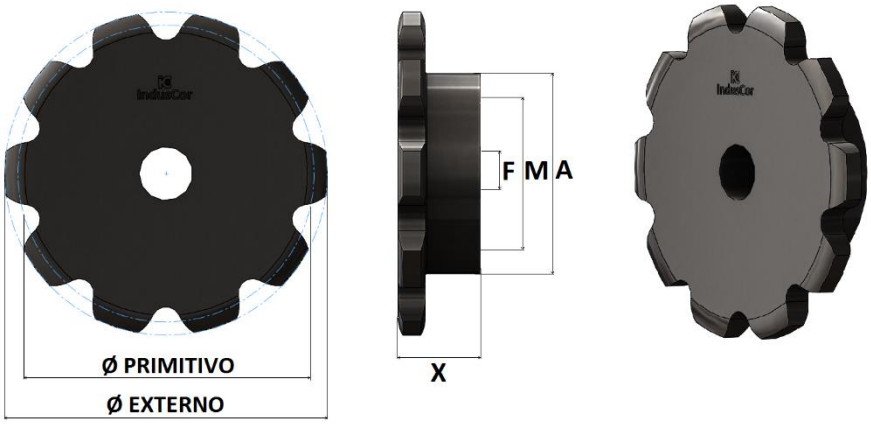

REFERÊNCIA INDUSCOR DA CORRENTE	PASSO	Nº DENTES	Ø PRIMITIVO	Ø CUBO	ALTURA TOTAL	FURO NORMAL	FURO MÁXIMO	TIPO	MATERIAL STANDARD
				A	X	F			
	POL.	Z	MM	MM	MM	POL.	POL.		
IC-232/1000/E IC-252/1000/E IC-234/1000/E IC-254/1000/E IC-294/1000/E IC-634/1000/E IC-737/1000/E	100	8	261,20	190	60	1.1/2	3.3/4	B4	SAE 1020
		10	323,60						
		14	449,40		70				
IC-232/1250/E IC-252/1250/E IC-234/1250/E IC-254/1250/E IC-294/1250/E IC-634/1250/E IC-737/1250/E	125	8	326,50	190	60	1.1/2	3.3/4	B4	SAE 1020
		10	404,50						
		14	561,75		70				
IC-232/1500//E IC-252/1500//E IC-234/1500//E IC-254/1500//E IC-294/1500//E IC-634/1500//E IC-737/1500//E	150	8	391,80	190	60	1.1/2	3.3/4	B4	SAE 1020
		10	485,40		70				
		14	674,10		80				

* PARA ESPECIFICAR AS ENGRENAGENS PARA CORRENTES TRANSPORTADORAS SE FAZ NECESSÁRIO DETERMINAR A REFERÊNCIA DA CORRENTE E A QUANTIDADE DE DENTES, EX.: ENGRENAGEM PARA CORRENTE **IC-232/1000/D** COM **10** DENTES.
* FABRICAMOS TAMBEM ENGRENAGENS COM OUTRAS QUANTIDADES DE DENTES, MATERIAIS DIVERSOS OU COM ACABAMENTO DO FURO PARA EIXOS LISOS OU CHAVETADOS, ENCAIXE PARA ROLAMENTOS, BUCHAS OU ANÉIS, CONSULTE-NOS.
* POR PADRÃO AS ENGRENAGENS PARA CORRENTES TRANSPORTADORAS SERÃO FORNECIDAS NO TIPO B2 OU B3 DEPENDENDO DE SEU DIÂMETRO EXTERNO, CONTUDO, MEDIANTE SOLICITAÇÃO PODEM SER FABRICADAS EM MATERIAIS DIVERSOS, ENDURECIMENTO DOS DENTES OU EM OUTRAS FORMAS CONSTRUTIVAS COMO NOS TIPOS ABAIXO, PROPORCIONANDO MAIOR EFICIÊNCIA, DURABILIDADE E ECONOMIA, CONSULTE-NOS.

A1 - SEM CUBO	B2 - COM CUBO UNILATERAL	B3 - COM CUBO UNILATERAL SOLDADO	B4 - COM CUBO BILATERAL	B5 - COM CUBO BILATERAL SOLDADO	CZ - COM CUBO BUCHA E PINO DE CIZALHAMENTO
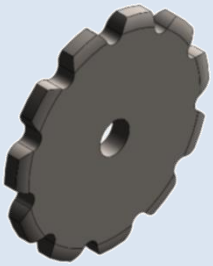	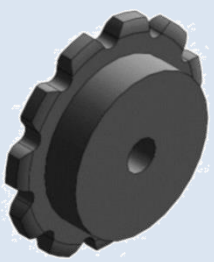	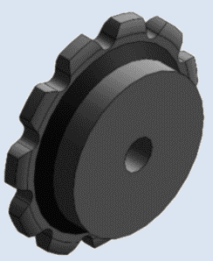	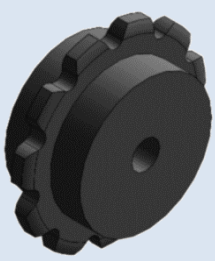	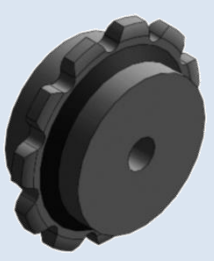	
D - COM CUBO UNILATERAL REMOVIVEL	BP - BIPARTIDA	BC- COM BUCHA CÔNICA	DR1 - COM DENTES REMOVIVEIS	DR2 - COM DENTES REMOVIVEIS	ANÉL SEGMENTADO
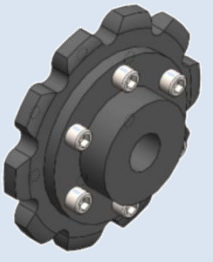	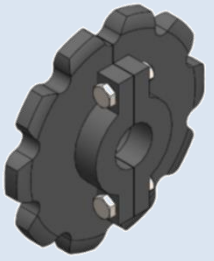	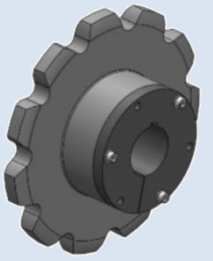	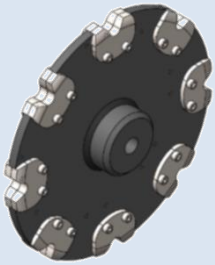	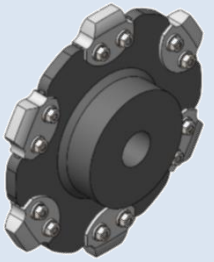	

ENGRENAGENS PARA CORRENTES SÉRIE M / MC / ME (BASEADAS NAS NORMAS ISO 1977 / DIN 8167)

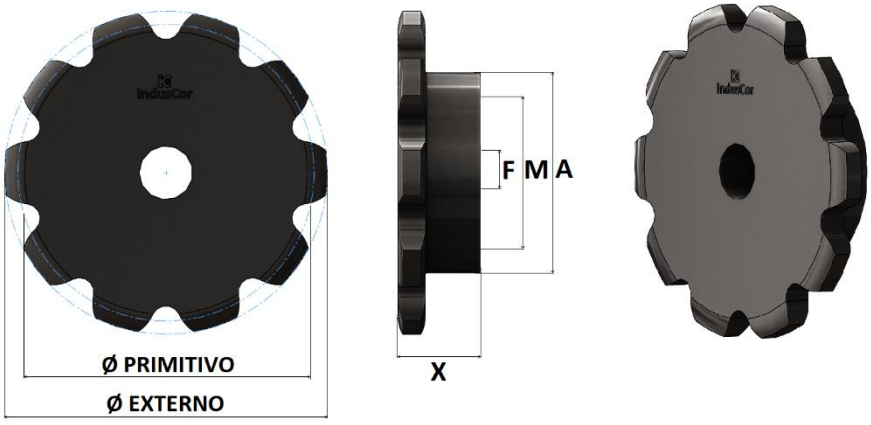

REFERÊNCIA INDUSCOR DA CORRENTE	PASSO	Nº DENTES	Ø PRIMITIVO	Ø CUBO A	ALTURA TOTAL X	FURO NORMAL F	FURO MÁXIMO	TIPO	MATERIAL STANDARD
	MM	Z	MM	MM	MM	POL.	MM		
IC-M(MC/ME)20P40	40	8	104,52	75	40	7/8	45	B2	SAE 1045
		10	129,44	80	40	7/8	50	B4	SAE 1020
IC-M(MC/ME)20P50	50	8	130,65	80	40	7/8	50		
		10	161,80	120	40	7/8	75		
IC-M(MC/ME)20P63	63	8	164,62	120	40	7/8	75		
		10	203,87	120	40	1	75		
IC-M(MC/ME)20P80	80	8	209,04	120	40	1	75		
		10	258,88	140	40	1	85		
IC-M(MC/ME)28P50	50	8	130,65	80	45	7/8	50	B4	SAE 1020
		10	161,80	100	45	7/8	60		
IC-M(MC/ME)28P63	63	8	164,62	100	45	7/8	60		
		10	203,87	100	45	1	60		
IC-M(MC/ME)28P80	80	8	209,04	100	45	1	60		
		10	258,88	140	45	1	85		
IC-M(MC/ME)28P100	100	8	261,31	140	45	1	85		
		10	323,61	140	45	1.1/4	85		
IC-M(MC/ME)40P63	63	8	164,62	100	50	7/8	60	B4	SAE 1020
		10	203,87	100	50	1	60		
IC-M(MC/ME)40P80	80	8	209,04	100	50	1	60		
		10	258,88	100	50	1	60		
IC-M(MC/ME)40P100	100	8	261,31	140	50	1	85		
		10	323,61	140	50	1.1/4	85		
IC-M(MC/ME)40P125	125	8	326,64	140	50	1.1/4	85		
		10	404,51	190	50	1.1/4	120		
IC-M(MC/ME)56P63	63	8	164,62	100	55	7/8	60	B4	SAE 1020
		10	203,87	100	55	1	60		
IC-M(MC/ME)56P80	80	8	209,04	100	55	1	60		
		10	258,88	120	55	1	75		
IC-M(MC/ME)56P100	100	8	261,31	120	55	1	75		
		10	323,61	120	55	1.1/4	75		
IC-M(MC/ME)56P125	125	8	326,64	120	55	1.1/4	75		
		10	404,51	140	55	1.1/4	85		
IC-M(MC/ME)56P160	160	8	418,10	140	55	1.1/4	85		
		10	517,77	140	55	1.1/4	85		
IC-M(MC/ME)80P80	80	8	209,04	120	70	7/8	75	B4	SAE 1020
		10	258,88	120	70	1	75		
IC-M(MC/ME)80P100	100	8	261,31	120	70	1	75		
		10	323,61	120	70	1.1/4	75		
IC-M(MC/ME)80P125	125	8	326,64	120	70	1.1/4	75		
		10	404,51	140	70	1.1/4	85		
IC-M(MC/ME)80P160	160	8	418,10	140	70	1.1/4	85		
		10	517,77	140	70	2	85		
IC-M(MC/ME)80P200	200	8	522,62	140	70	2	85		
		10	647,22	190	70	2	120		
IC-M(MC/ME)112P80	80	8	209,04	120	75	1	75	B4	SAE 1020
		10	258,88	120	75	1	75		
IC-M(MC/ME)112P100	100	8	261,31	120	75	1	75		
		10	323,61	120	75	1.1/4	75		
IC-M(MC/ME)112P125	125	8	326,64	120	75	1.1/4	75		
		10	404,51	140	75	1.1/4	85		
IC-M(MC/ME)112P160	160	8	418,10	140	75	1.1/4	85		
		10	517,77	140	75	2	85		
IC-M(MC/ME)112P200	200	8	522,62	140	75	2	85		
		10	647,22	190	75	2	120		

ENGRENAGENS PARA CORRENTES SÉRIE M / MC / ME (BASEADAS NAS NORMAS ISO 1977 / DIN 8167)

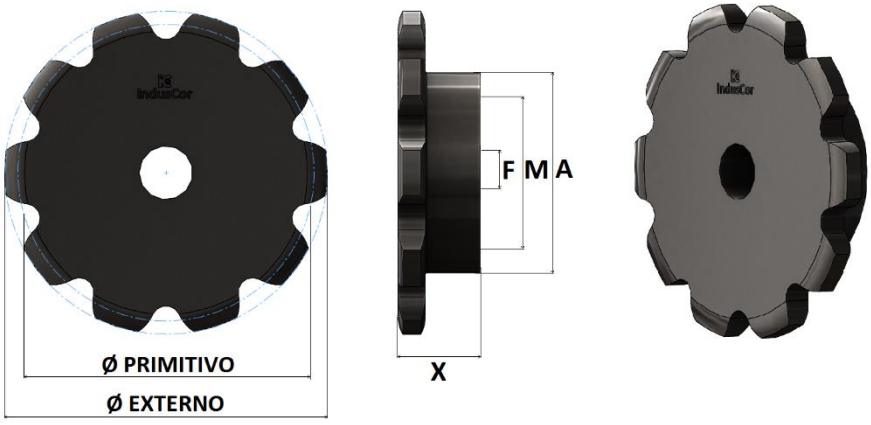

REFERÊNCIA INDUSCOR DA CORRENTE	PASSO	Nº DENTES	Ø PRIMITIVO	Ø CUBO A	ALTURA TOTAL X	FURO NORMAL F	FURO MÁXIMO	TIPO	MATERIAL STANDARD
	MM	Z	MM	MM	MM	POL.	MM		
IC-M(MC/ME)160P100	100	8	261,31	120	75	1	75	B4	SAE 1020
		10	323,61	120	75	1.1/4	75		
IC-M(MC/ME)160P125	125	8	326,64	120	75	1.1/4	75		
		10	404,51	140	75	1.1/4	85		
IC-M(MC/ME)160P160	160	8	418,10	140	75	1.1/4	85		
		10	517,77	140	75	2	85		
IC-M(MC/ME)160P200	200	8	522,62	140	75	2	85		
		10	647,22	190	75	2	120		
IC-M(MC/ME)160P250	250	8	653,27	190	75	2	120		
		10	809,02	190	75	2	120		
IC-M(MC/ME)224P125	125	8	326,64	120	80	1.1/4	75	B4	SAE 1020
		10	404,51	140	80	1.1/4	85		
IC-M(MC/ME)224P160	160	8	418,10	140	80	1.1/4	85		
		10	517,77	140	80	2	85		
IC-M(MC/ME)224P200	200	8	522,62	190	80	2	85		
		10	647,22	190	80	2	120		
IC-M(MC/ME)224P250	250	8	653,27	190	80	2	120		
		10	809,02	190	80	2	120		
IC-M(MC/ME)224P315	315	8	823,13	190	80	2	120		
		10	1019,37	190	80	2	120		
IC-M(MC/ME)315P160	160	8	418,10	140	100	1.1/4	85	B4	SAE 1020
		10	517,77	140	100	2	85		
IC-M(MC/ME)315P200	200	8	522,62	140	100	2	85		
		10	647,22	190	100	2	120		
IC-M(MC/ME)315P250	250	8	653,27	190	100	2	120		
		10	809,02	190	100	2	120		
IC-M(MC/ME)315P315	315	8	823,13	190	100	2	120		
		10	1019,37	190	100	2	120		
IC-M(MC/ME)315P400	400	8	1014,24	190	100	2	120		
		10	1294,44	190	100	2	120		
IC-M(MC/ME)450P200	200	8	522,62	190	110	2	120	B4	SAE 1020
		10	647,22	190	110	2	120		
IC-M(MC/ME)450P250	250	8	653,27	190	110	2	120		
		10	809,02	190	110	2	120		
IC-M(MC/ME)450P315	315	8	823,13	190	110	2	120		
		10	1019,33	190	110	2	120		
IC-M(MC/ME)450P400	400	8	1014,24	190	110	2	120		
		10	1294,44	190	110	2	120		
IC-M(MC/ME)630P250	250	8	653,27	190	120	2	120	B4	SAE 1020
		10	809,02	190	120	2	120		
IC-M(MC/ME)630P315	315	8	823,13	190	120	2	120		
		10	1019,37	190	120	2	120		
IC-M(MC/ME)630P400	400	8	1014,24	190	120	2	120		
		10	1294,44	190	120	2	120		
IC-M(MC/ME)630P500	500	8	1306,55	190	120	2	120		
		10	1618,05	190	120	2	120		
IC-M(MC/ME)900P250	250	8	653,27	190	150	2	120	B4	SAE 1020
		10	809,01	190	150	2	120		
IC-M(MC/ME)900P315	315	8	823,13	190	150	2	120		
		10	1019,37	190	150	2	120		
IC-M(MC/ME)900P400	400	8	1045,24	190	150	2	120		
		10	1294,44	190	150	2	120		
IC-M(MC/ME)900P500	500	8	1306,55	190	150	2	120		
		10	1618,06	190	150	2	120		
IC-M(MC/ME)112P600	600	8	1536,86	190	150	2	120		
		10	1941,66	190	150	2	120		

* PARA ESPECIFICAR AS ENGRENAGENS PARA CORRENTES TRANSPORTADORAS SE FAZ NECESSÁRIO DETERMINAR A REFERÊNCIA DA CORRENTE E A QUANTIDADE DE DENTES, EX.: ENGRENAGEM PARA CORRENTE **IC-M315P250-RF** COM **10** DENTES.
* FABRICAMOS TAMBEM ENGRENAGENS COM OUTRAS QUANTIDADES DE DENTES, MATERIAIS DIVERSOS OU COM ACABAMENTO DO FURO PARA EIXOS LISOS OU CHAVETADOS, ENCAIXE PARA ROLAMENTOS, BUCHAS OU ANÉIS, CONSULTE-NOS.

ENGRENAGENS PARA CORRENTES SÉRIE C / CC / CE (BASEADA NA NORMA DIN 8165)

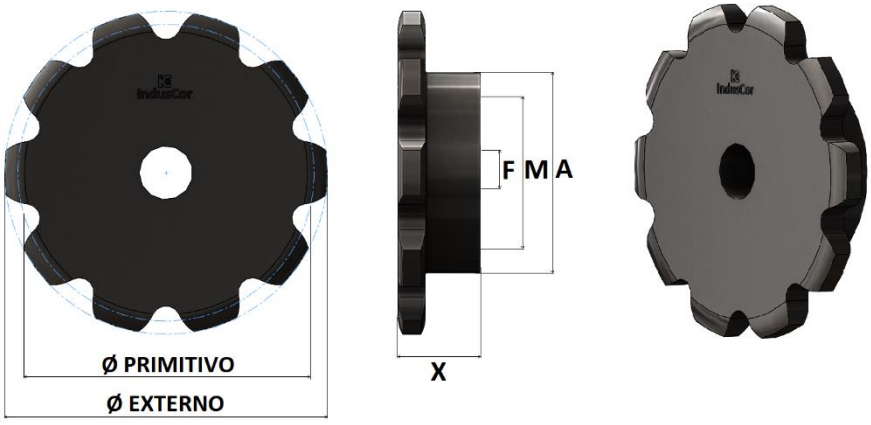

REFERÊNCIA INDUSCOR DA CORRENTE	PASSO	Nº DENTES	Ø PRIMITIVO	Ø CUBO	ALTURA TOTAL	FURO NORMAL	FURO MÁXIMO	TIPO	MATERIAL STANDARD
				A	X	F			
	MM	Z	MM	MM	MM	POL.	MM		
IC-C(CC/CE)42P50	50	8	130,66	80	50	7/8	50	B4	SAE 1020
		10	161,80	90	50	7/8	55		
IC-C(CC/CE)42P63	63	8	164,63	90	50	7/8	55		
		10	203,87	120	60	1	75		
IC-C(CC/CE)42P80	80	8	209,05	120	60	1	75		
		10	258,88	120	60	1	75		
IC-C(CC/CE)42P100	100	8	261,31	120	60	1	75		
		10	323,60	120	60	1.1/4	75		
IC-C(CC/CE)42P125	125	8	326,64	120	60	1.1/4	75		
		10	404,50	140	60	1.1/4	85		
IC-C(CC/CE)64P63	63	8	164,63	90	55	1	55	B4	SAE 1020
		10	203,87	120	60	1	75		
IC-C(CC/CE)64P80	80	8	209,05	120	60	1	75		
		10	258,88	120	60	1	75		
IC-C(CC/CE)64P100	100	8	261,31	120	60	1	75		
		10	323,60	120	60	1.1/4	75		
IC-C(CC/CE)64P125	125	8	326,64	120	60	1.1/4	75		
		10	404,50	140	60	1.1/4	85		
IC-C(CC/CE)64P160	160	8	418,10	140	60	1.1/4	85		
		10	517,76	140	60	2	85		
IC-C(CC/CE)100P63	63	8	164,63	90	65	1	55	B4	SAE 1020
		10	203,87	120	70	1	75		
IC-C(CC/CE)100P80	80	8	209,05	120	70	1	75		
		10	258,88	120	70	1	75		
IC-C(CC/CE)100P100	100	8	261,31	120	70	1	75		
		10	323,60	120	70	1.1/4	75		
IC-C(CC/CE)100P125	125	8	326,64	120	70	1.1/4	75		
		10	404,50	140	80	1.1/4	85		
IC-C(CC/CE)100P160	160	8	418,10	140	80	1.1/4	85		
		10	517,76	140	80	1.1/4	85		
IC-C(CC/CE)100P200	200	8	522,62	140	80	1.1/4	120		
		10	647,20	190	80	2	120		
IC-C(CC/CE)100P250	250	8	653,28	190	80	2	120		
		10	809,00	190	80	2	120		
IC-C(CC/CE)120P100	100	8	261,31	120	100	1	75	B4	SAE 1020
		10	323,60	120	100	1	75		
IC-C(CC/CE)120P125	125	8	326,64	120	100	1	75		
		10	404,50	140	100	1.1/4	85		
IC-C(CC/CE)120P160	160	8	418,10	140	100	1.1/4	85		
		10	517,76	140	100	2	85		
IC-C(CC/CE)120P200	200	8	522,62	140	100	2	120		
		10	647,20	190	100	2	120		
IC-C(CC/CE)120P250	250	8	653,28	190	100	2	120		
		10	809,00	190	100	2	120		

ENGRENAGENS PARA CORRENTES SÉRIE C / CC / CE (BASEADA NA NORMA DIN 8165)

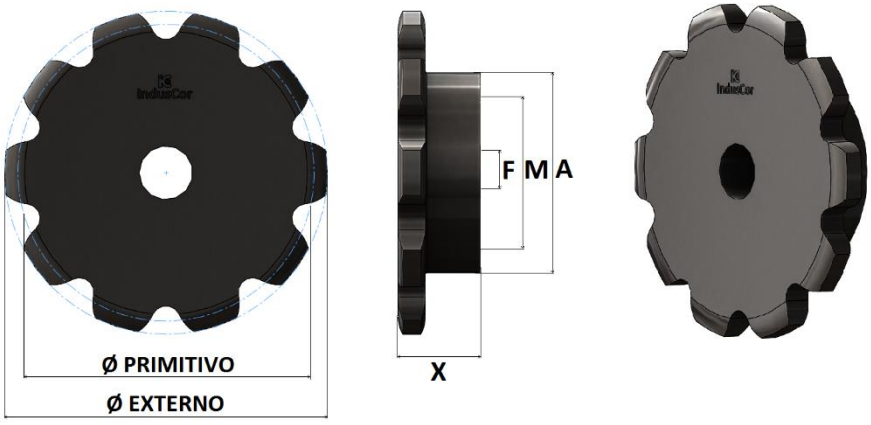

REFERÊNCIA INDUSCOR DA CORRENTE	PASSO	Nº DENTES	Ø PRIMITIVO	Ø CUBO	ALTURA TOTAL	FURO NORMAL	FURO MÁXIMO	TIPO	MATERIAL STANDARD
				A	X	F			
	MM	Z	MM	MM	MM	POL.	MM		
IC-C(CC/CE)145P100	100	8	261,31	120	80	1	75	B4	SAE 1020
		10	323,60	120	80	1	75		
IC-C(CC/CE)145P125	125	8	326,64	120	80	1	75		
		10	404,50	140	80	1.1/4	85		
IC-C(CC/CE)145P160	160	8	418,10	140	80	1.1/4	85		
		10	517,76	140	80	2	85		
IC-C(CC/CE)145P200	200	8	522,62	140	80	2	85		
		10	647,20	190	80	2	120		
IC-C(CC/CE)145P250	250	8	653,28	190	80	2	120		
		10	809,00	190	80	2	120		
IC-C(CC/CE)190P125	125	8	326,64	120	110	1	75	B4	SAE 1020
		10	404,50	140	110	1.1/4	85		
IC-C(CC/CE)190P160	160	8	418,10	140	110	1.1/4	85		
		10	517,76	140	110	2	85		
IC-C(CC/CE)190P200	200	8	522,62	140	110	2	85		
		10	647,20	190	110	2	120		
IC-C(CC/CE)190P250	250	8	653,28	190	110	2	120		
		10	809,00	190	110	2	120		
IC-C(CC/CE)190P315	315	8	823,13	190	110	2	120		
		10	1019,34	190	110	2	120		
IC-C(CC/CE)275P160	160	8	418,10	140	140	1.1/4	85	B4	SAE 1020
		10	517,76	140	140	2	85		
IC-C(CC/CE)275P200	200	8	522,62	140	140	2	85		
		10	647,20	190	140	2	120		
IC-C(CC/CE)275P250	250	8	653,28	190	140	2	120		
		10	809,00	190	140	2	120		
IC-C(CC/CE)275P315	315	8	823,13	190	140	2	120		
		10	1019,34	190	140	2	120		
IC-C(CC/CE)275P400	400	8	1045,24	190	140	2	120		
		10	1294,40	190	140	2	120		
IC-C(CC/CE)370P160	160	8	418,10	140	150	1.1/4	85	B4	SAE 1020
		10	517,76	140	150	2	85		
IC-C(CC/CE)370P200	200	8	522,62	140	150	2	85		
		10	647,20	190	150	2	120		
IC-C(CC/CE)370P250	250	8	653,28	190	150	2	120		
		10	809,00	190	150	2	120		
IC-C(CC/CE)370P315	315	8	823,13	190	150	2	120		
		10	1019,34	190	150	2	120		
IC-C(CC/CE)370P400	400	8	1045,24	190	150	2	120		
		10	1294,40	190	150	2	120		

* PARA ESPECIFICAR AS ENGRENAGENS PARA CORRENTES TRANSPORTADORAS SE FAZ NECESSÁRIO DETERMINAR A REFERÊNCIA DA CORRENTE E A QUANTIDADE DE DENTES, EX.: ENGRENAGEM PARA CORRENTE **IC-C190P160-RF** COM **10** DENTES.
* FABRICAMOS TAMBEM ENGRENAGENS COM OUTRAS QUANTIDADES DE DENTES, MATERIAIS DIVERSOS OU COM ACABAMENTO DO FURO PARA EIXOS LISOS OU CHAVETADOS, ENCAIXE PARA ROLAMENTOS, BUCHAS OU ANÉIS, CONSULTE-NOS.

ENGRENAGENS PARA CORRENTES SÉRIE Z / ZC / ZE (BASEADA NA NORMA BS 4116)

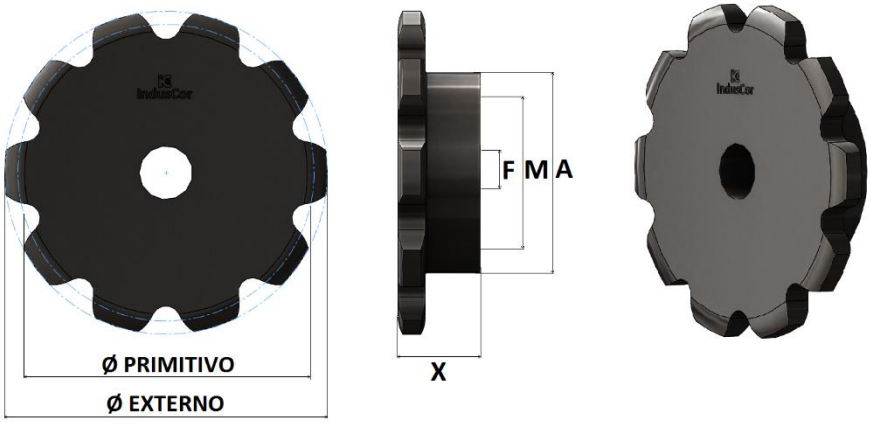

REFERÊNCIA INDUSCOR DA CORRENTE	PASSO	Nº DENTES	Ø PRIMITIVO	Ø CUBO A	ALTURA TOTAL X	FURO NORMAL F	FURO MÁXIMO	TIPO	MATERIAL STANDARD
	MM	Z	MM	MM	MM	POL.	MM		
IC-ZC21P0508	50,8	8	132,74	80	30	7/8	50	B4	SAE 1020
		10	164,38	80	30	7/8	50		
IC-ZC21P0635	63,5	8	165,93	80	30	7/8	50		
		10	205,49	120	50	7/8	75		
IC-ZC21P0762	76,2	8	199,11	120	50	7/8	75		
		10	246,58	120	50	1	75		
IC-ZC21P0889	88,9	8	232,30	120	50	1	75		
		10	287,68	120	50	1	75		
IC-ZC21P1016	101,6	8	265,49	120	50	1	75		
		10	328,77	120	50	1.1/4	75		
IC-ZC21P1270	127,0	8	331,86	120	50	1.1/4	75		
		10	410,97	140	50	1.1/4	85		
IC-ZC21P1524	152,4	8	398,23	140	50	1.1/4	85		
		10	493,16	140	50	1.1/4	85		
IC-Z(ZC/ZE)40P0508	50,8	8	132,74	80	40	7/8	50	B4	SAE 1020
		10	164,38	80	40	7/8	50		
IC-Z(ZC/ZE)40P0635	63,5	8	165,93	80	40	7/8	50		
		10	205,49	120	40	7/8	75		
IC-Z(ZC/ZE)40P0762	76,2	8	199,11	120	40	1	75		
		10	246,58	120	40	1	75		
IC-Z(ZC/ZE)40P0889	88,9	8	232,30	120	40	1	75		
		10	287,68	120	40	1	75		
IC-Z(ZC/ZE)40P1016	101,6	8	265,49	120	40	1	75		
		10	328,77	120	40	1.1/4	75		
IC-Z(ZC/ZE)40P1270	127,0	8	331,86	120	40	1.1/4	75		
		10	410,97	140	50	1.1/4	85		
IC-Z(ZC/ZE)40P1524	152,4	8	398,23	140	50	1.1/4	85		
		10	493,16	140	50	1.1/4	85		
IC-Z(ZC/ZE)100P0762	76,2	8	199,11	120	50	7/8	75	B4	SAE 1020
		10	246,58	120	50	1	75		
IC-Z(ZC/ZE)100P0889	88,9	8	232,30	120	50	1	75		
		10	287,68	120	50	1	75		
IC-Z(ZC/ZE)100P1016	101,6	8	265,49	120	50	1	75		
		10	328,77	120	50	1.1/4	75		
IC-Z(ZC/ZE)100P1270	127,0	8	331,86	120	50	1.1/4	75		
		10	410,97	140	60	1.1/4	85		
IC-Z(ZC/ZE)100P1524	152,4	8	398,23	140	60	1.1/4	85		
		10	493,16	140	60	1.1/4	85		
IC-Z(ZC/ZE)100P1778	177,8	8	464,61	140	60	1.1/4	85		
		10	575,36	140	60	2	120		
IC-Z(ZC/ZE)100P2032	203,2	8	530,98	140	60	2	120		
		10	657,55	140	60	2	120		

ENGRENAGENS PARA CORRENTES SÉRIE Z / ZC / ZE (BASEADA NA NORMA BS 4116)

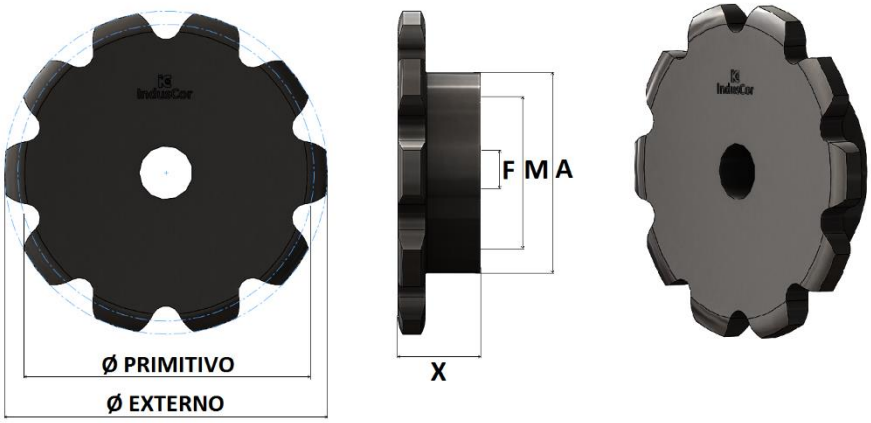

REFERÊNCIA INDUSCOR DA CORRENTE	PASSO	Nº DENTES	Ø PRIMITIVO	Ø CUBO	ALTURA TOTAL	FURO NORMAL	FURO MÁXIMO	TIPO	MATERIAL STANDARD
				A	X	F			
	MM	Z	MM	MM	MM	POL.	POL.		
IC-Z(ZC/ZE)160P1016	101,6	8	265,49	120	60	1	75	B4	SAE 1020
		10	328,77	120	60	1	75		
IC-Z(ZC/ZE)160P1270	127,0	8	331,86	120	60	1	75		
		10	410,97	140	60	1.1/4	85		
IC-Z(ZC/ZE)160P1524	152,4	8	398,23	140	60	1.1/4	85		
		10	493,16	140	60	1.1/4	85		
IC-Z(ZC/ZE)160P1778	177,8	8	464,61	140	60	1.1/4	85		
		10	575,36	190	90	2	120		
IC-Z(ZC/ZE)160P2032	203,2	8	530,98	190	90	2	120		
		10	657,55	190	90	2	120		
IC-Z(ZC/ZE)160P2286	228,6	8	597,35	190	90	2	120		
		10	739,77	190	90	2	120		
IC-Z(ZC/ZE)160P2540	254	8	663,72	190	90	2	120		
		10	821,94	190	90	2	120		
IC-Z(ZC/ZE)300P1524	152,4	8	398,23	120	100	1.1/4	75	B4	SAE 1020
		10	493,16	120	100	1.1/4	75		
IC-Z(ZC/ZE)300P1778	177,8	8	464,61	140	100	1.1/4	85		
		10	575,36	140	100	2	85		
IC-Z(ZC/ZE)300P2032	203,2	8	530,98	140	100	2	85		
		10	739,77	190	100	2	120		
IC-Z(ZC/ZE)300P2286	228,6	8	597,39	190	100	2	120		
		10	657,56	190	100	2	120		
IC-Z(ZC/ZE)300P2540	254	8	663,73	190	100	2	120		
		10	821,94	190	100	2	120		
IC-Z(ZC/ZE)300P3048	304,8	8	796,49	190	100	2	120		
		10	986,33	190	100	2	120		

* PARA ESPECIFICAR AS ENGRENAGENS PARA CORRENTES TRANSPORTADORAS SE FAZ NECESSÁRIO DETERMINAR A REFERÊNCIA DA CORRENTE E A QUANTIDADE DE DENTES, EX.: ENGRENAGEM PARA CORRENTE **IC-Z160P1270-RF** COM **10** DENTES.
* FABRICAMOS TAMBEM ENGRENAGENS COM OUTRAS QUANTIDADES DE DENTES, MATERIAIS DIVERSOS OU COM ACABAMENTO DO FURO PARA EIXOS LISOS OU CHAVETADOS, ENCAIXE PARA ROLAMENTOS, BUCHAS OU ANÉIS, CONSULTE-NOS.

ACOPLAMENTOS DE CORRENTE



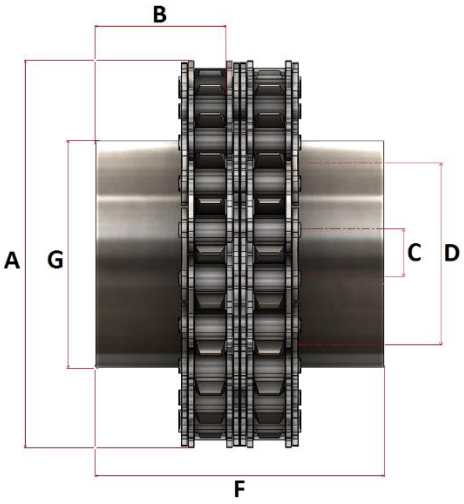



REFERÊNCIA INDUSCOR	Nº DENTES E ELOS	Ø EXTERNO A	Ø CUBO G	Ø FURO PILOTO C	Ø FURO MÁXIMO D	ALTURA		ROTAÇÃO MÁXIMA	CORRENTE
						ENGRENAGEM B	TOTAL F		
		MM	MM	MM	MM	MM	MM		
AC-0612	**12**	45	26	10	16	25	56	6.000	IC-06B2
AC-0622	**22**	74	48	12	28	25	56	6.000	IC-06B2
AC-0812	**12**	61	36	11	22	32	71	4.500	IC-40/2
AC-0814	**14**	69	43	11	28	32	71	4.500	IC-40/2
AC-0816	**16**	77	51	12	32	32	71	4.500	IC-40/2
AC-0822	**22**	98	57	15	38	32	71	4.500	IC-40/2
AC-1014	**14**	86	53	15	35	44	97	4.200	IC-50/2
AC-1016	**16**	96	64	15	40	44	97	4.200	IC-50/2
AC-1018	**18**	106	73	15	43	44	97	4.200	IC-50/2
AC-1022	**22**	124	75	15	45	44	97	4.200	IC-50/2
AC-1218	**18**	128	89	19	56	51	113	3.000	IC-60/2
AC-1220	**20**	139	89	19	57	51	113	3.000	IC-60/2
AC-1222	**22**	152	89	19	57	51	113	3.000	IC-60/2
AC-1618	**18**	170	114	25	76	64	142	2.250	IC-80/2
AC-1620	**20**	185	114	25	76	64	142	2.250	IC-80/2
AC-1622	**22**	203	114	25	76	64	142	2.250	IC-80/2
AC-2018	**18**	211	140	35	95	76	169	1.750	IC-100/2
AC-2020	**20**	233	140	35	95	76	169	1.750	IC-100/2
AC-2022	**22**	245	140	35	95	76	169	1.750	IC-100/2
AC-2418	**18**	255	170	50	110	102	225	1.500	IC-120/2
AC-2420	**20**	278	170	50	110	102	225	1.500	IC-120/2
AC-2422	**22**	304	178	50	120	102	225	1.500	IC-120/2
AC-2822	**22**	343	191	57	127	114	252	1.250	IC-140/2
AC-3218	**18**	340	203	63	133	127	281	1.150	IC-160/2
AC-3222	**22**	392	203	63	133	127	281	1.150	IC-160/2
AC-4022	**22**	490	254	75	158	152	342	900	IC-200/2
AC-4822	**22**	588	279	88	190	178	397	750	IC-200/2

FABRICAMOS TAMBEM MODELO ESPECIAIS, CONSULTE-NOS

ANÉIS EXPANSORES SÉRIE 7012

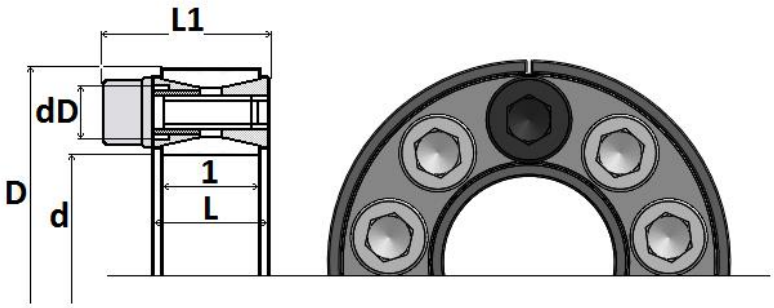



REFERENCIA INDUSCOR	DIMENSÃO				TRANSMISSIBILIDADE		PRESSÃO SUPERFICIAL ENTRE O ANEL EXPANSOR E O EIXO OU O CUBO		PARAFUSOS DE APERTO				PESO UNITÁRIO KG
	d x D	L	l	L	TORQUE Mt	CARGA AXIAL Max			Qtde	TIPO	Ma	dD	
	mm	mm	mm	mm	Mn	KN	P	P			Nm		
IC-7012-000027	20 x 47	20	17	27,5	270	27	210	90	9	M6x18	14	M 8	0,24
IC-7012-000030	22 x 47	20	17	27,5	300	27	195	90	9	M6x18	14	M 8	0,23
IC-7012-000036	24 x 50	20	17	27,5	360	30	195	95	9	M6x18	14	M 8	0,26
IC-7012-000038	25 x 50	20	17	27,5	380	30	190	95	9	M6x18	14	M 8	0,25
IC-7012-000047	28 x 55	20	17	27,5	470	33	185	95	10	M6x18	14	M 8	0,3
IC-7012-000050	30 x 55	20	17	27,5	500	33	175	95	10	M6x18	14	M 8	0,29
IC-7012-000070	35 x 60	20	17	27,5	700	40	180	105	12	M6x18	14	M 8	0,32
IC-7012-000092	40 x 65	24	17	27,5	920	46	180	110	14	M6x18	14	M 8	0,34
IC-7012-000161	45 x 75	24	20	33,5	1.610	72	210	125	12	M6x22	35	M10	0,57
IC-7012-000177	50 x 80	24	20	33,5	1.770	71	190	115	12	M6x22	35	M10	0,,6
IC-7012-000227	55 x 85	24	20	33,5	2.270	83	200	130	14	M6x22	35	M10	0,63
IC-7012-000247	60 x 90	24	20	33,5	2.470	83	180	120	14	M6x22	35	M10	0,69
IC-7012-000304	65 x 95	24	20	33,5	3.040	93	190	130	16	M8x22	35	M10	0,73
IC-7012-000460	70 x 110	28	24	39,5	4.600	132	210	130	14	M10x25	70	M12	1,26
IC-7012-000490	75 x 115	28	24	39,5	4.900	131	195	125	14	M10x25	70	M12	1,33
IC-7012-000520	80 x 120	28	24	39,5	5.200	131	180	120	14	M10x25	70	M12	1,4
IC-7012-000630	85 x 125	28	24	39,5	6.300	148	195	130	16	M10x25	70	M12	1,49
IC-7012-000660	90 x 130	28	24	39,5	6.600	147	180	125	16	M10x25	70	M12	1,53
IC-7012-000790	95 x 135	28	24	39,5	7.900	167	195	135	18	M10x25	70	M12	1,62
IC-7012-000960	100 x 145	33	26	47,0	9.600	192	195	135	14	M12x30	125	M14	2,01
IC-7012-001050	100 x 155	33	26	47,0	10.500	191	180	125	14	M12x30	125	M14	2,15
IC-7012-001310	120 x 165	33	26	47,0	13.100	218	185	135	16	M12x30	125	M14	2,35
IC-7012-001760	130 x 180	38	34	52,0	17.600	272	165	115	20	M12x35	125	M14	3,51
IC-7012-002090	140 x 190	38	34	52,0	20.900	298	165	125	22	M12x35	125	M14	3,85
IC-7012-002420	150 x 200	38	34	52,0	24.200	324	170	125	24	M12x35	125	M14	4,07
IC-7012-002800	160 x 210	38	34	52,0	28.000	350	170	130	26	M12x35	125	M14	4,30
IC-7012-003280	170 x 225	44	38	60,0	32.800	386	160	120	22	M14x40	190	M16	5,78
IC-7012-003780	180 x 235	44	38	60,0	37.800	420	165	125	24	M14x40	190	M16	6,05
IC-7012-004650	190 x 250	52	46	68,0	46.500	490	150	115	28	M14x45	190	M16	8,25
IC-7012-005250	200 x 260	52	46	68,0	52.500	525	150	115	30	M14x45	190	M16	8,65
IC-7012-006800	220 x 285	56	50	74,0	68.000	620	150	115	28	M16x50	295	M20	11,22
IC-7012-008550	240 x 300	56	50	74,0	85.500	715	160	125	30	M16x50	295	M20	12,20
IC-7012-010400	260 x 325	56	50	74,0	104.000	800	165	130	34	M16x50	295	M20	13,20
IC-7012-012800	280 x 355	66	60	86,5	128.000	915	145	115	32	M18x60	405	M22	19,20

FABRICAMOS TAMBEM MODELO ESPECIAIS, CONSULTE-NOS



ANÉIS EXPANSORES SÉRIE 7012

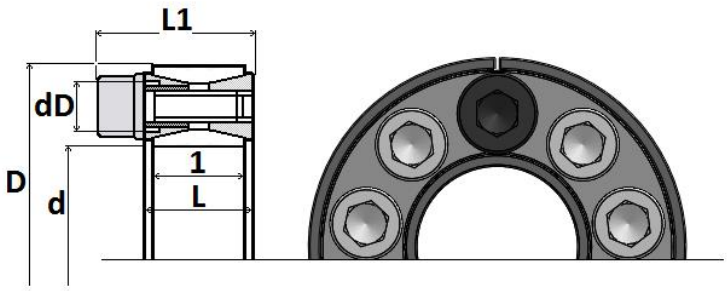



REFERENCIA INDUSCOR	DIMENSÃO				TRANSMISSIBILIDADE		PRESSÃO SUPERFICIAL ENTRE O ANEL EXPANSOR E O EIXO OU O CUBO		PARAFUSOS DE APERTO				PESO UNITÁRIO KG
	d x D	L	l	L	TORQUE Mt	CARGA AXIAL Pax			Qtde	TIPO	Ma	dD	
	mm	mm	mm	mm	Mn	KN	P	P			Nm		
IC-7012-015300	300 x 375	66	60	86,5	153.000	1.020	150	120	36	M18x60	405	M22	20,50
IC-7012-021000	320 x 405	78	72	100,5	210.000	1.310	150	120	36	M20x70	580	M24	29,60
IC-7012-022400	340 x 425	78	72	100,5	224.000	1.310	145	115	36	M20x70	580	M24	31,10
IC-7012-029400	360 x 455	90	84	116,0	294.000	1.630	145	115	36	M22x80	780	M27	42,20
IC-7012-032800	380 x 475	90	84	116,0	328.000	1.620	135	110	36	M22x80	780	M27	44,00
IC-7012-032200	400 x 495	90	84	116,0	322.000	1.610	130	105	36	M22x80	780	M27	46,00
IC-7012-037400	420 x 515	90	84	116,0	374.000	1.780	135	110	40	M22x80	780	M27	50,00
IC-7012-045500	440 x 545	102	96	130,0	455.000	2.060	130	105	40	M24x90	1000	M30	64,60
IC-7012-047000	460 x 565	102	96	130,0	470.000	2.040	125	100	40	M24x90	1000	M30	67,40
IC-7012-051500	480 x 585	102	96	130,0	515.000	2.160	125	100	42	M24x90	1000	M30	71,00
IC-7012-056000	500 x 545	102	96	130,0	560.000	2.240	125	100	44	M24x90	1000	M30	72,60
IC-7012-060000	520 x 630	102	96	130,0	600.000	2.320	125	100	45	M24x90	1000	M30	80,00
IC-7012-063000	540 x 650	102	96	130,0	630.000	2.340	120	100	45	M24x90	1000	M30	82,00
IC-7012-068000	560 x 670	102	96	130,0	680.000	2.440	120	100	48	M24x90	1000	M30	85,00
IC-7012-073500	580 x 690	102	96	130,0	735.000	2.540	120	100	50	M24x90	1000	M30	88,00
IC-7012-077500	600 x 710	102	96	130,0	775.000	2.580	120	100	50	M24x90	1000	M30	91,00
IC-7012-082500	620 x 730	102	96	130,0	825.000	2.660	120	100	52	M24x90	1000	M30	93,00
IC-7012-086500	640 x 570	102	96	130,0	865.000	2.700	115	100	54	M24x90	1000	M30	96,00
IC-7012-092500	660 x 770	102	96	130,0	925.000	2.800	120	100	56	M24x90	1000	M30	99,00
IC-7012-096500	680 x 790	102	96	130,0	965.000	2.840	115	100	56	M24x90	1000	M30	102,00
IC-7012-103000	700 x 810	102	96	130,0	1030.000	2.960	115	100	60	M24x90	1000	M30	104,00
IC-7012-107000	720 x 830	102	96	130,0	1070.000	2.980	115	100	60	M24x90	1000	M30	107,00
IC-7012-114000	740 x 850	102	96	130,0	1140.000	3.080	115	100	62	M24x90	1000	M30	110,00
IC-7012-121000	760 x 870	102	96	130,0	1210.000	3.180	115	100	64	M24x90	1000	M30	113,00
IC-7012-125000	780 x 890	102	96	130,0	1250.000	3.220	115	100	65	M24x90	1000	M30	116,00
IC-7012-130000	800 x 910	102	96	130,0	1300.000	3.260	115	100	66	M24x90	1000	M30	118,00
IC-7012-137000	820 x 930	102	96	130,0	1370.000	3.340	115	100	68	M24x90	1000	M30	121,00
IC-7012-145000	840 x 950	102	96	130,0	1450.000	3.460	115	100	70	M24x90	1000	M30	124,00
IC-7012-152000	860 x 970	102	96	130,0	1520.000	3.540	115	100	72	M24x90	1000	M30	127,00
IC-7012-159000	880 x 990	102	96	130,0	1590.000	3.620	115	100	74	M24x90	1000	M30	129,00
IC-7012-165000	900 x 1010	102	96	130,0	1650.000	3.680	115	100	75	M24x90	1000	M30	132,00
IC-7012-171000	920 x 1030	102	96	130,0	1710.000	3.720	115	100	76	M24x90	1000	M30	135,00
IC-7012-179000	940 x 1050	102	96	130,0	1790.000	3.820	110	100	78	M24x90	1000	M30	138,00
IC-7012-187000	960 x 1070	102	96	130,0	1870.000	3.900	115	100	80	M24x90	1000	M30	140,00
IC-7012-194000	980 x 1090	102	96	130,0	1940.000	3.960	110	100	81	M24x90	1000	M30	143,00
IC-7012-200000	1000 x 1110	102	96	130,0	2000.000	4.000	110	100	82	M24x90	1000	M30	146,00

FABRICAMOS TAMBEM MODELO ESPECIAIS, CONSULTE-NOS.



BUCHAS CÔNICAS DE APERTO SÉRIE BTL

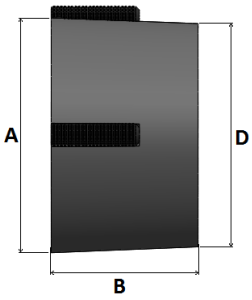

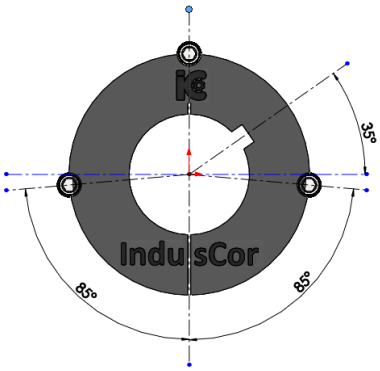

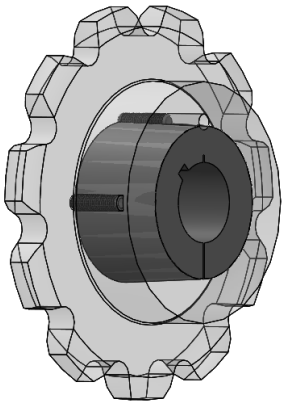

REFERÊNCIA INDUSCOR	Ø FURO MÍNIMO	Ø FURO MÁXIMO	Ø MAIOR A	Ø MENOR D	ALTURA B	PARAFUSO	TORQUE RECOMENDADO
	MM	MM	MM	MM	MM		N /M
IC-1008TL	12,70	25,40	35,20	33,73	22,22	1/4 X 1/2	100
IC-1210TL	12,70	31,75	47,63	44,45	25,40	3/8 X 3/4	110
IC-1215TL	12,70	31,75	47,63	44,45	38,10	3/8 X 3/4	260
IC-1610TL	12,70	41,28	57,15	53,97	25,40	3/8 X 3/4	300
IC-1615TL	12,70	41,28	57,15	53,95	38,10	3/8 X 3/4	360
IC-2012TL	12,70	50,80	69,85	66,67	31,75	7/16 X 7/8	600
IC-2517TL	12,70	63,50	85,72	82,55	44,45	1/2 X 1	980
IC-2525TL	19,05	63,50	85,72	82,55	63,50	1/2 X 1	1000
IC-3020TL	23,81	76,20	107,95	101,60	50,80	5/8 X 1.1/4	2000
IC-3030TL	23,81	76,20	107,95	101,60	76,20	5/8 X 1.1/4	2000

FABRICAMOS TAMBEM MODELO ESPECIAIS, CONSULTE-NOS

BUCHAS CÔNICAS DE APERTO SÉRIE QD

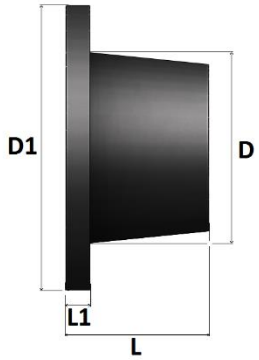

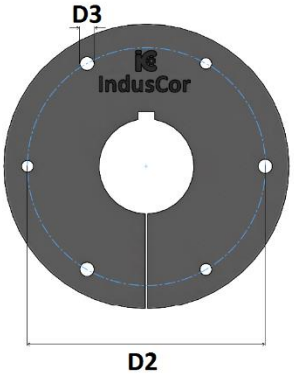

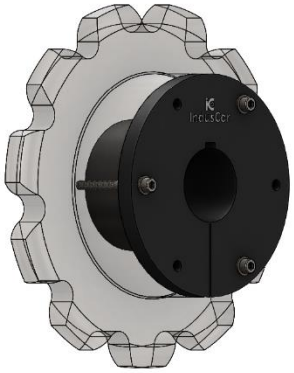

REFERÊNCIA INDUSCOR	Ø FURO MÍNIMO	Ø FURO MÁXIMO	Ø CUBO (MAIOR) D	Ø FLANGE D1	LINHA DE CENTRO DOS PARAFUSOS D2	ALTURA		PARAFUSO D3	TORQUE RECOMENDADO
						FLANGE	TOTAL		
	MM	MM	MM		MM	MM	MM		N /M
IC-0350QD	12	25,40	35,00	51,00	67,40	8,00	25,40	M5 X 25	112
IC-0475QD	12	35,00	47,50	68,00	57,20	9,50	32,10	M6 X 25	395
IC-0550QD	12	42,00	55,50	81,00	68,30	11,00	33,60	M6 X 30	560
IC-0551QD	12	42,00	55,50	81,00	68,30	11,00	46,00	M6 X 40	560
IC-0714QD	16	54,00	71,40	98,40	68,30	12,70	47,70	M8 X 50	790
IC-0794QD	16	57,00	79,40	117,50	84,10	12,70	50,80	M10 X 50	1240
IC-0974QD	22	70,00	97,40	152,40	127,00	19,05	66,00	M12 X 70	2250
IC-1127QD	25	80,00	112,70	168,00	142,90	20,50	92,00	M14 X 90	3380
IC-1307QD	25	95,00	130,70	185,00	158,70	25,40	114,00	M16 X 120	5075
IC-1610QD	50	115,00	165,10	232,00	200,00	31,75	171,00	M20 X170	9590
IC-1778QD	60	125,00	177,80	254,00	216,00	44,45	121,50	M22 X 200	16930
IC-2096QD	70	145,00	209,60	298,50	254,00	50,80	244,30	M24 X 240	28200
IC-2650QD	100	180,00	265,00	381,00	323,80	80,00	318,20	M27 X 280	42320
IC-3080QD	100	210,00	308,00	451,00	381,00	82,50	400,00	M30 X 400	70540

FABRICAMOS TAMBEM MODELO ESPECIAIS, CONSULTE-NOS

RODAS DENTADAS CILÍNDRICAS MÓDULO 1 E 1,5 SÉRIE M1-0 E M1-5

ÂNGULO DE PRESSÃO 20º



TIPO A1 (SEM CUBO)

TIPO B2 / B4 (COM CUBO)

REFERÊNCIA INDUSCOR	Z	MÓDULO - 1							REFERÊNCIA INDUSCOR	Z	MÓDULO – 1,5						
		ØE	ØP	ØF	ØM	ØA	T	X			ØE	ØP	ØF	ØM	ØA	T	X
		MM	MM	MM	MM	MM	MM	MM			MM	MM	MM	MM	MM	MM	MM
IC-M1-0/12	12	14	12	SF	6	9	15	25	IC-M1-5/12	12	21,0	18,0	8	9	14	17	30
IC-M1-0/13	13	15	13	SF	6	10	15	25	IC-M1-5/13	13	22,5	19,5	8	10	15	17	30
IC-M1-0/14	14	16	14	SF	7	11	15	25	IC-M1-5/14	14	24,0	21,0	8	11	17	17	30
IC-M1-0/15	15	17	15	SF	8	12	15	25	IC-M1-5/15	15	25,5	22,5	8	12	18	17	30
IC-M1-0/16	16	18	16	SF	8	13	15	25	IC-M1-5/16	16	27,0	24,0	8	12	19	17	30
IC-M1-0/17	17	19	17	SF	9	14	15	25	IC-M1-5/17	17	28,5	25,5	8	13	20	17	30
IC-M1-0/18	18	20	18	8	10	15	15	25	IC-M1-5/18	18	30,0	27,0	8	13	20	17	30
IC-M1-0/19	19	21	19	8	10	15	15	25	IC-M1-5/19	19	31,5	28,5	8	13	20	17	30
IC-M1-0/20	20	22	20	8	11	16	15	25	IC-M1-5/20	20	33,0	30,0	8	17	25	17	30
IC-M1-0/21	21	23	21	8	11	16	15	25	IC-M1-5/21	21	34,5	31,5	10	17	25	17	30
IC-M1-0/22	22	24	22	8	11	16	15	25	IC-M1-5/22	22	36,0	33,0	10	17	25	17	30
IC-M1-0/23	23	25	23	8	12	18	15	25	IC-M1-5/23	23	37,5	34,5	10	17	25	17	30
IC-M1-0/24	24	26	24	10	13	20	15	25	IC-M1-5/24	24	39,0	36,0	10	17	25	17	30
IC-M1-0/25	25	27	25	10	13	20	15	25	IC-M1-5/25	25	40,5	37,5	10	17	25	17	30
IC-M1-0/26	26	28	26	10	13	20	15	25	IC-M1-5/26	26	12,0	39,0	12	20	30	17	30
IC-M1-0/27	27	29	27	10	13	20	15	25	IC-M1-5/27	27	43,5	40,5	12	20	30	17	30
IC-M1-0/28	28	30	28	10	13	20	15	25	IC-M1-5/28	28	45,0	42,0	12	20	30	17	30
IC-M1-0/29	29	31	29	10	13	20	15	25	IC-M1-5/29	29	46,5	43,5	12	20	30	17	30
IC-M1-0/30	30	32	30	10	13	20	15	25	IC-M1-5/30	30	48,0	45,0	12	20	30	17	30
IC-M1-0/31	31	33	31	10	17	25	15	25	IC-M1-5/31	31	49,5	46,5	12	23	35	17	30
IC-M1-0/32	32	34	32	10	17	25	15	25	IC-M1-5/32	32	51,0	48,0	12	23	35	17	30
IC-M1-0/33	33	35	33	10	17	25	15	25	IC-M1-5/33	33	52,5	49,5	12	23	35	17	30
IC-M1-0/34	34	36	34	10	17	25	15	25	IC-M1-5/34	34	54,0	51,0	12	23	35	17	30
IC-M1-0/35	35	37	35	10	17	25	15	25	IC-M1-5/35	35	55,5	52,5	12	23	35	17	30
IC-M1-0/36	36	38	36	10	17	25	15	25	IC-M1-5/36	36	57,0	54,0	12	23	35	17	30
IC-M1-0/37	37	39	37	10	17	25	15	25	IC-M1-5/37	37	58,5	55,5	12	26	40	17	30
IC-M1-0/38	38	40	38	10	17	25	15	25	IC-M1-5/38	38	60,0	57,0	12	26	40	17	30
IC-M1-0/39	39	41	39	10	17	25	15	25	IC-M1-5/39	39	61,5	58,5	12	26	40	17	30
IC-M1-0/40	40	42	40	10	17	25	15	25	IC-M1-5/40	40	63,0	60,0	12	26	40	17	30
IC-M1-0/41	41	43	41	10	20	30	15	25	IC-M1-5/41	41	64,5	61,5	12	26	40	17	30
IC-M1-0/42	42	44	42	10	20	30	15	25	IC-M1-5/42	42	66,0	63,0	12	33	50	17	30
IC-M1-0/43	43	45	43	10	20	30	15	25	IC-M1-5/43	43	67,5	64,5	12	33	50	17	30
IC-M1-0/44	44	46	44	10	20	30	15	25	IC-M1-5/44	44	69,0	66,0	12	33	50	17	30
IC-M1-0/45	45	47	45	10	20	30	15	25	IC-M1-5/45	45	70,5	67,5	12	33	50	17	30
IC-M1-0/46	46	48	46	10	20	30	15	25	IC-M1-5/46	46	72,0	69,0	14	33	50	17	30
IC-M1-0/47	47	49	47	10	20	30	15	25	IC-M1-5/47	47	73,5	70,5	14	33	50	17	30
IC-M1-0/48	48	50	48	10	20	30	15	25	IC-M1-5/48	48	75,0	72,0	14	33	50	17	30
IC-M1-0/49	49	51	49	10	20	30	15	25	IC-M1-5/49	49	76,5	73,5	14	33	50	17	30
IC-M1-0/50	50	52	50	12	20	30	15	25	IC-M1-5/50	50	78,0	75,0	14	33	50	17	30
IC-M1-0/51	51	53	51	12	26	40	15	25	IC-M1-5/51	51	79,5	76,5	14	39	60	17	30
IC-M1-0/52	52	54	52	12	26	40	15	25	IC-M1-5/52	52	81,0	78,0	14	39	60	17	30
IC-M1-0/53	53	55	53	12	26	40	15	25	IC-M1-5/53	53	82,5	79,5	14	39	60	17	30
IC-M1-0/54	54	56	54	12	26	40	15	25	IC-M1-5/54	54	84,0	81,0	14	39	60	17	30
IC-M1-0/55	55	57	55	12	26	40	15	25	IC-M1-5/55	55	85,5	82,5	14	39	60	17	30
IC-M1-0/56	56	58	56	12	26	40	15	25	IC-M1-5/56	56	87,0	84,0	16	39	60	17	30
IC-M1-0/57	57	59	57	12	26	40	15	25	IC-M1-5/57	57	88,5	85,5	16	39	60	17	30
IC-M1-0/58	58	60	58	12	26	40	15	25	IC-M1-5/58	58	90,0	87,0	16	39	60	17	30
IC-M1-0/59	59	61	59	12	26	40	15	25	IC-M1-5/59	59	91,5	88,5	16	39	60	17	30
IC-M1-0/60	60	62	60	12	26	40	15	25	IC-M1-5/60	60	93,0	90,0	16	39	60	17	30
IC-M1-0/61	61	63	61	12	33	50	15	25	IC-M1-5/61	61	94,5	91,5	16	45	70	17	30
IC-M1-0/62	62	64	62	12	33	50	15	25	IC-M1-5/62	62	96,0	93,0	16	45	70	17	30
IC-M1-0/63	63	65	63	12	33	50	15	25	IC-M1-5/63	63	97,5	94,5	16	45	70	17	30
IC-M1-0/64	64	66	64	12	33	50	15	25	IC-M1-5/64	64	99,0	96,0	16	45	70	17	30
IC-M1-0/65	65	67	65	12	33	50	15	25	IC-M1-5/65	65	100,5	97,5	16	45	70	17	30
IC-M1-0/66	66	68	66	12	33	50	15	25	IC-M1-5/66	66	102,0	99,0	16	45	70	17	30
IC-M1-0/67	67	69	67	12	33	50	15	25	IC-M1-5/67	67	103,5	100,5	16	45	70	17	30
IC-M1-0/68	68	70	68	12	33	50	15	25	IC-M1-5/68	68	105,0	102,0	16	45	70	17	30
IC-M1-0/69	69	71	69	12	33	50	15	25	IC-M1-5/69	69	106,5	103,5	16	45	70	17	30
IC-M1-0/70	70	72	70	12	33	50	15	25	IC-M1-5/70	70	108,0	105,0	16	45	70	17	30
IC-M1-0/72	72	74	72	12	45	SC	15	25	IC-M1-5/72	72	111,0	108,0	16	68	SC	17	30
IC-M1-0/75	75	77	75	12	47	SC	15	25	IC-M1-5/75	75	115,5	112,5	16	70	SC	17	30
IC-M1-0/76	76	78	76	12	48	SC	15	25	IC-M1-5/76	76	117,0	114,0	16	72	SC	17	30
IC-M1-0/80	80	82	80	12	52	SC	15	25	IC-M1-5/80	80	123,0	120,0	16	76	SC	17	30
IC-M1-0/85	85	87	85	12	55	SC	15	25	IC-M1-5/85	85	130,5	127,5	16	80	SC	17	30
IC-M1-0/90	90	92	90	12	58	SC	15	25	IC-M1-5/90	90	138,0	135,0	16	85	SC	17	30
IC-M1-0/95	95	97	95	12	61	SC	15	25	IC-M1-5/95	95	145,5	142,5	16	92	SC	17	30
IC-M1-0/100	100	102	100	12	65	SC	15	25	IC-M1-5/100	100	153,0	150,0	16	97	SC	17	30
IC-M1-0/110	110	112	110	12	71	SC	15	25	IC-M1-5/110	110	168,0	165,0	16	107	SC	17	30
IC-M1-0/114	114	116	114	12	74	SC	15	25	IC-M1-5/114	114	174,0	171,0	16	110	SC	17	30
IC-M1-0/120	120	122	120	12	78	SC	15	25	IC-M1-5/120	120	183,0	180,0	16	117	SC	17	30
IC-M1-0/127	127	129	127	12	82	SC	15	25	IC-M1-5/127	127	193,5	190,5	16	120	SC	17	30

* FABRICAMOS TAMBEM ENGRENAGENS COM OUTRAS QUANTIDADES DE DENTES, MATERIAIS DIVERSOS OU COM ACABAMENTO DO FURO PARA EIXOS LISOS OU CHAVETADOS, ENCAIXE PARA ROLAMENTOS, BUCHAS OU ANÉIS, CONSULTE-NOS.

RODAS DENTADAS CILÍNDRICAS MÓDULO 2 E 2,5 SÉRIE M2-0 E M2-5

ÂNGULO DE PRESSÃO 20º

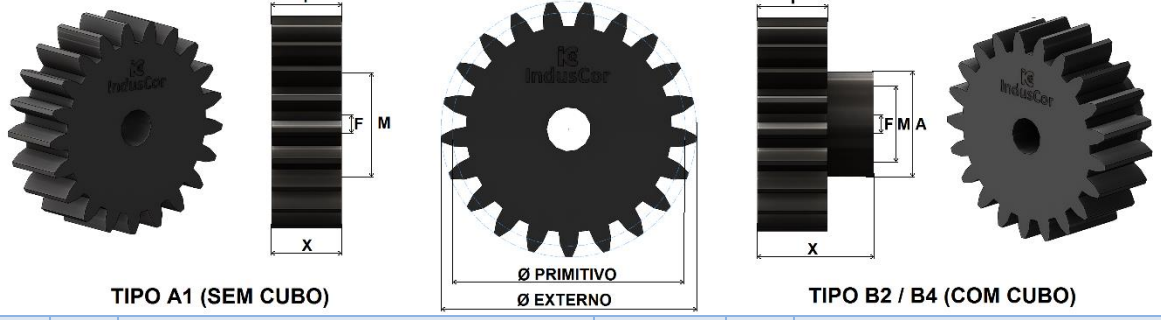

TIPO A1 (SEM CUBO)

TIPO B2 / B4 (COM CUBO)

REFERÊNCIA INDUSCOR	Z	MÓDULO - 2							REFERÊNCIA INDUSCOR	Z	MÓDULO – 2,5						
		ØE	ØP	ØF	ØM	ØA	T	X			ØE	ØP	ØF	ØM	ØA	T	X
		MM	MM	MM	MM	MM	MM	MM			MM	MM	MM	MM	MM	MM	MM
IC-M2-0/12	12	28	24	10	11	18	20	35	IC-M2-5/12	12	35,0	30,00	10	14	22	25	45
IC-M2-0/13	13	30	26	10	13	20	20	35	IC-M2-5/13	13	37,5	32,5	10	16	25	25	45
IC-M2-0/14	14	32	28	10	14	22	20	35	IC-M2-5/14	14	40,0	35,0	10	18	28	25	45
IC-M2-0/15	15	34	30	10	16	24	20	35	IC-M2-5/15	15	42,5	37,5	10	19	30	25	45
IC-M2-0/16	16	36	32	10	16	25	20	35	IC-M2-5/16	16	45,0	40,0	12	20	32	25	45
IC-M2-0/17	17	38	34	10	16	25	20	35	IC-M2-5/17	17	47,5	42,5	12	22	35	25	45
IC-M2-0/18	18	40	36	10	16	25	20	35	IC-M2-5/18	18	50,0	45,0	12	22	35	25	45
IC-M2-0/19	19	42	38	10	16	25	20	35	IC-M2-5/19	19	52,5	47,5	12	22	35	25	45
IC-M2-0/20	20	44	40	10	19	30	20	35	IC-M2-5/20	20	55,0	50,0	12	26	40	25	45
IC-M2-0/21	21	46	42	12	19	30	20	35	IC-M2-5/21	21	57,5	52,5	14	26	40	25	45
IC-M2-0/22	22	48	44	12	19	30	20	35	IC-M2-5/22	22	60,0	55,0	14	29	45	25	45
IC-M2-0/23	23	50	46	12	19	30	20	35	IC-M2-5/23	23	62,5	57,5	14	29	45	25	45
IC-M2-0/24	24	52	48	12	22	35	20	35	IC-M2-5/24	24	65,0	60,0	14	29	45	25	45
IC-M2-0/25	25	54	50	12	22	35	20	35	IC-M2-5/25	25	67,5	62,5	14	32	50	25	45
IC-M2-0/26	26	56	52	12	26	40	20	35	IC-M2-5/26	26	70,0	65,0	14	32	50	25	45
IC-M2-0/27	27	58	54	12	26	40	20	35	IC-M2-5/27	27	72,5	67,5	14	32	50	25	45
IC-M2-0/28	28	60	56	12	26	40	20	35	IC-M2-5/28	28	75,0	70,0	14	32	50	25	45
IC-M2-0/29	29	62	58	14	26	40	20	35	IC-M2-5/29	29	77,5	72,5	14	32	50	25	45
IC-M2-0/30	30	64	60	14	26	40	20	35	IC-M2-5/30	30	80,0	75,0	14	35	55	25	45
IC-M2-0/31	31	66	62	14	29	45	20	35	IC-M2-5/31	31	82,5	77,5	16	35	55	25	45
IC-M2-0/32	32	68	64	14	29	45	20	35	IC-M2-5/32	32	85,0	80,0	16	35	55	25	45
IC-M2-0/33	33	70	66	14	29	45	20	35	IC-M2-5/33	33	87,5	82,5	16	35	55	25	45
IC-M2-0/34	34	72	68	14	29	45	20	35	IC-M2-5/34	34	90,0	85,0	16	35	55	25	45
IC-M2-0/35	35	74	70	14	29	45	20	35	IC-M2-5/35	35	92,5	87,5	16	39	60	25	45
IC-M2-0/36	36	76	72	14	29	45	20	35	IC-M2-5/36	36	95,0	90,0	16	39	60	25	45
IC-M2-0/37	37	78	74	14	32	50	20	35	IC-M2-5/37	37	97,5	92,5	16	39	60	25	45
IC-M2-0/38	38	80	76	14	32	50	20	35	IC-M2-5/38	38	100,0	95,5	16	39	60	25	45
IC-M2-0/39	39	82	78	14	32	50	20	35	IC-M2-5/39	39	102,5	97,5	16	39	60	25	45
IC-M2-0/40	40	84	80	14	32	50	20	35	IC-M2-5/40	40	105,0	100,0	16	45	70	25	45
IC-M2-0/41	41	86	82	16	35	55	20	35	IC-M2-5/41	41	107,5	102,5	16	45	70	25	45
IC-M2-0/42	42	88	84	16	35	55	20	35	IC-M2-5/42	42	110,0	105,0	16	45	70	25	45
IC-M2-0/43	43	90	86	16	35	55	20	35	IC-M2-5/43	43	112,5	107,5	16	45	70	25	45
IC-M2-0/44	44	92	88	16	39	60	20	35	IC-M2-5/44	44	115,0	110,0	16	45	70	25	45
IC-M2-0/45	45	94	90	16	39	60	20	35	IC-M2-5/45	45	117,5	112,5	16	45	70	25	45
IC-M2-0/46	46	94	92	16	39	60	20	35	IC-M2-5/46	46	120,0	115,0	20	52	80	25	45
IC-M2-0/47	47	98	94	16	45	70	20	35	IC-M2-5/47	47	122,5	117,5	20	52	80	25	45
IC-M2-0/48	48	100	96	16	45	70	20	35	IC-M2-5/48	48	125,0	120,0	20	52	80	25	45
IC-M2-0/49	49	102	98	16	45	70	20	35	IC-M2-5/49	49	127,5	122,5	20	52	80	25	45
IC-M2-0/50	50	104	100	16	45	70	20	35	IC-M2-5/50	50	130,0	125,0	20	52	80	25	45
IC-M2-0/51	51	106	102	16	45	70	20	35	IC-M2-5/51	51	132,5	127,5	20	52	80	25	45
IC-M2-0/52	52	108	104	16	45	70	20	35	IC-M2-5/52	52	135,0	130,0	20	58	90	25	45
IC-M2-0/53	53	110	106	16	45	70	20	35	IC-M2-5/53	53	137,5	132,5	20	58	90	25	45
IC-M2-0/54	54	112	108	16	45	70	20	35	IC-M2-5/54	54	140,0	135,0	20	58	90	25	45
IC-M2-0/55	55	114	110	16	45	70	20	35	IC-M2-5/55	55	142,5	137,5	20	58	90	25	45
IC-M2-0/56	56	116	112	16	45	70	20	35	IC-M2-5/56	56	145,0	140,0	20	65	100	25	45
IC-M2-0/57	57	118	114	16	45	70	20	35	IC-M2-5/57	57	147,5	142,5	20	65	100	25	45
IC-M2-0/58	58	120	116	16	45	70	20	35	IC-M2-5/58	58	150,0	145,0	20	65	100	25	45
IC-M2-0/59	59	122	118	16	45	70	20	35	IC-M2-5/59	59	152,5	147,5	20	65	100	25	45
IC-M2-0/60	60	124	120	16	45	70	20	35	IC-M2-5/60	60	155,0	150,0	20	65	100	25	45
IC-M2-0/61	61	126	122	16	52	80	20	35	IC-M2-5/65	65	167,5	162,5	20	100	SC	25	45
IC-M2-0/62	62	128	124	16	52	80	20	35	IC-M2-5/70	70	180,0	175,0	20	110	SC	25	45
IC-M2-0/63	63	130	126	16	52	80	20	35	IC-M2-5/72	72	185,0	180,0	20	115	SC	25	45
IC-M2-0/64	64	132	128	16	52	80	20	35	IC-M2-5/75	75	192,5	187,5	20	120	SC	25	45
IC-M2-0/65	65	134	130	16	52	80	20	35	IC-M2-5/76	76	195,0	190,0	20	123	SC	25	45
IC-M2-0/66	66	136	132	16	52	80	20	35	IC-M2-5/80	80	205,0	200,0	25	130	SC	25	45
IC-M2-0/67	67	138	134	16	52	80	20	35	IC-M2-5/85	85	217,5	212,5	25	135	SC	25	45
IC-M2-0/68	68	140	136	16	52	80	20	35	IC-M2-5/90	90	230,0	225,0	25	140	SC	25	45
IC-M2-0/69	69	142	138	16	52	80	20	35	IC-M2-5/95	95	242,5	237,5	25	150	SC	25	45
IC-M2-0/70	70	144	140	16	52	80	20	35	IC-M2-5/100	100	255,0	250,0	25	160	SC	25	45
IC-M2-0/72	72	148	144	16	90	SC	20	35	IC-M2-5/110	110	280,0	275,0	25	170	SC	25	45
IC-M2-0/75	75	154	150	20	95	SC	20	35	IC-M2-5/114	114	290,0	285,0	25	180	SC	25	45
IC-M2-0/76	76	156	152	20	96	SC	20	35	IC-M2-5/120	120	305,0	300,0	25	130	SC	25	45
IC-M2-0/80	80	164	160	20	100	SC	20	35	IC-M2-5/127	127	322,5	317,5	25	200	SC	25	45
IC-M2-0/85	85	174	170	20	105	SC	20	35									
IC-M2-0/90	90	184	180	20	110	SC	20	35									
IC-M2-0/95	95	194	190	20	115	SC	20	35									
IC-M2-0/100	100	204	200	20	125	SC	20	35									
IC-M2-0/110	110	224	220	20	135	SC	20	35									
IC-M2-0/114	114	232	228	20	140	SC	20	35									
IC-M2-0/120	120	244	240	20	150	SC	20	35									
IC-M2-0/127	127	258	254	20	160	SC	20	35									



* FABRICAMOS TAMBEM ENGRENAGENS COM OUTRAS QUANTIDADES DE DENTES, MATERIAIS DIVERSOS OU COM ACABAMENTO DO FURO PARA EIXOS LISOS OU CHAVETADOS, ENCAIXE PARA ROLAMENTOS, BUCHAS OU ANÉIS, CONSULTE-NOS.

RODAS DENTADAS CILÍNDRICAS MÓDULO 3 E 4 SÉRIE M3-0 E M4-0

ÂNGULO DE PRESSÃO 20º



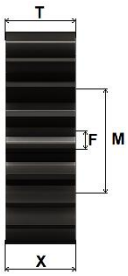

TIPO A1 (SEM CUBO)



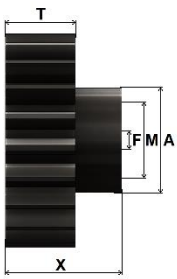



TIPO B2 / B4 (COM CUBO)

REFERÊNCIA INDUSCOR	Z	MÓDULO - 3							REFERÊNCIA INDUSCOR	Z	MÓDULO - 4						
		ØE	ØP	ØF	ØM	ØA	T	X			ØE	ØP	ØF	ØM	ØA	T	X
		MM	MM	MM	MM	MM	MM	MM			MM	MM	MM	MM	MM	MM	MM
IC-M3-0/12	12	42	36	12	18	27	30	50	IC-M4-0/12	12	56	48	14	22	35	40	60
IC-M3-0/13	13	45	39	12	20	30	30	50	IC-M4-0/13	13	60	52	14	26	40	40	60
IC-M3-0/14	14	48	42	12	21	33	30	50	IC-M4-0/14	14	64	56	14	29	45	40	60
IC-M3-0/15	15	51	45	12	23	35	30	50	IC-M4-0/15	15	68	60	14	29	45	40	60
IC-M3-0/16	16	54	48	14	24	38	30	50	IC-M4-0/16	16	72	64	16	32	50	40	60
IC-M3-0/17	17	57	51	14	27	42	30	50	IC-M4-0/17	17	76	68	16	32	50	40	60
IC-M3-0/18	18	60	54	14	29	45	30	50	IC-M4-0/18	18	80	72	16	32	50	40	60
IC-M3-0/19	19	63	57	14	29	45	30	50	IC-M4-0/19	19	84	76	16	39	60	40	60
IC-M3-0/20	20	66	60	14	29	45	30	50	IC-M4-0/20	20	88	80	16	39	60	40	60
IC-M3-0/21	21	69	63	16	29	45	30	50	IC-M4-0/21	21	92	84	16	45	70	40	60
IC-M3-0/22	22	72	66	16	32	50	30	50	IC-M4-0/22	22	96	88	16	45	70	40	60
IC-M3-0/23	23	75	69	16	32	50	30	50	IC-M4-0/23	23	100	92	20	48	75	40	60
IC-M3-0/24	24	78	72	16	32	50	30	50	IC-M4-0/24	24	104	96	20	48	75	40	60
IC-M3-0/25	25	81	75	16	39	60	30	50	IC-M4-0/25	25	108	100	20	48	75	40	60
IC-M3-0/26	26	84	78	16	39	60	30	50	IC-M4-0/26	26	112	104	20	48	75	40	60
IC-M3-0/27	27	87	81	16	39	60	30	50	IC-M4-0/27	27	116	108	20	48	75	40	60
IC-M3-0/28	28	90	84	16	39	60	30	50	IC-M4-0/28	28	120	112	20	48	75	40	60
IC-M3-0/29	29	93	87	16	39	60	30	50	IC-M4-0/29	29	124	116	20	48	75	40	60
IC-M3-0/30	30	96	90	16	39	60	30	50	IC-M4-0/30	30	128	120	20	48	75	40	60
IC-M3-0/31	31	99	93	16	39	60	30	50	IC-M4-0/31	31	132	124	20	52	80	40	60
IC-M3-0/32	32	102	96	16	45	70	30	50	IC-M4-0/32	32	136	128	20	52	80	40	60
IC-M3-0/33	33	105	99	16	45	70	30	50	IC-M4-0/33	33	140	132	20	52	80	40	60
IC-M3-0/34	34	108	102	16	45	70	30	50	IC-M4-0/34	34	144	136	20	52	80	40	60
IC-M3-0/35	35	111	105	16	45	70	30	50	IC-M4-0/35	35	148	140	20	52	80	40	60
IC-M3-0/36	36	114	108	20	45	70	30	50	IC-M4-0/36	36	152	144	25	52	80	40	60
IC-M3-0/37	37	117	111	20	45	70	30	50	IC-M4-0/38	38	160	152	25	95	SC	40	60
IC-M3-0/38	38	120	114	20	52	80	30	50	IC-M4-0/40	40	168	160	25	100	SC	40	60
IC-M3-0/39	39	123	117	20	52	80	30	50	IC-M4-0/45	45	188	180	25	110	SC	40	60
IC-M3-0/40	40	126	120	20	52	80	30	50	IC-M4-0/48	48	200	192	25	120	SC	40	60
IC-M3-0/41	41	129	123	20	52	80	30	50	IC-M4-0/50	50	208	200	25	125	SC	40	60
IC-M3-0/42	42	132	126	20	52	80	30	50	IC-M4-0/52	52	216	208	25	130	SC	40	60
IC-M3-0/43	43	135	129	20	52	80	30	50	IC-M4-0/55	55	228	220	25	140	SC	40	60
IC-M3-0/44	44	138	132	20	58	90	30	50	IC-M4-0/57	57	236	228	25	145	SC	40	60
IC-M3-0/45	45	141	135	20	58	90	30	50	IC-M4-0/60	60	248	240	25	150	SC	40	60
IC-M3-0/46	46	144	138	20	58	90	30	50	IC-M4-0/65	65	268	260	25	160	SC	40	60
IC-M3-0/47	47	147	141	20	65	100	30	50	IC-M4-0/70	70	288	280	25	175	SC	40	60
IC-M3-0/48	48	150	144	20	65	100	30	50	IC-M4-0/75	75	308	300	25	185	SC	40	60
IC-M3-0/50	50	156	150	20	92	SC	30	50	IC-M4-0/76	76	312	304	30	190	SC	40	60
IC-M3-0/52	52	162	156	20	95	SC	30	50	IC-M4-0/80	80	328	320	30	200	SC	40	60
IC-M3-0/55	55	171	165	20	100	SC	30	50	IC-M4-0/85	85	348	340	30	215	SC	40	60
IC-M3-0/57	57	177	171	20	105	SC	30	50	IC-M4-0/90	90	368	360	30	225	SC	40	60
IC-M3-0/60	60	186	180	20	110	SC	30	50	IC-M4-0/95	95	388	380	30	240	SC	40	60
IC-M3-0/65	65	201	195	20	120	SC	30	50	IC-M4-0/100	100	408	400	30	250	SC	40	60
IC-M3-0/70	70	216	210	25	130	SC	30	50	IC-M4-0/110	110	448	440	30	275	SC	40	60
IC-M3-0/72	72	222	216	25	140	SC	30	50	IC-M4-0/114	114	448	456	30	285	SC	40	60
IC-M3-0/75	75	231	225	25	142	SC	30	50									
IC-M3-0/76	76	234	228	25	144	SC	30	50									
IC-M3-0/80	80	246	240	25	150	SC	30	50									
IC-M3-0/85	85	261	255	25	160	SC	30	50									
IC-M3-0/90	90	276	270	25	170	SC	30	50									
IC-M3-0/95	95	291	285	25	180	SC	30	50									
IC-M3-0/100	100	306	300	25	190	SC	30	50									
IC-M3-0/110	110	336	320	25	200	SC	30	50									
IC-M3-0/114	114	348	342	30	215	SC	30	50									
IC-M3-0/120	120	366	360	30	230	SC	30	50									
IC-M3-0/127	127	387	381	30	240	SC	30	50									

* FABRICAMOS TAMBEM ENGRENAGENS COM OUTRAS QUANTIDADES DE DENTES, MATERIAIS DIVERSOS OU COM ACABAMENTO DO FURO PARA EIXOS LISOS OU CHAVETADOS, ENCAIXE PARA ROLAMENTOS, BUCHAS OU ANÉIS, CONSULTE-NOS.

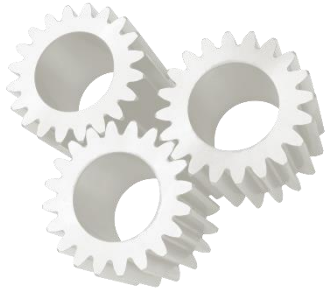







RODAS DENTADAS CILÍNDRICAS MÓDULO 5 E 6 SÉRIE M5-0 E M6-0

ÂNGULO DE PRESSÃO 20º

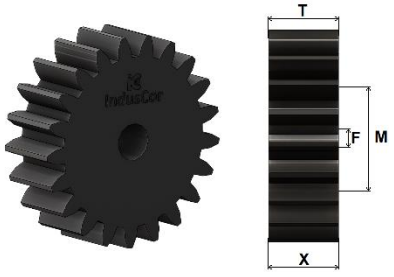

TIPO A1 (SEM CUBO)



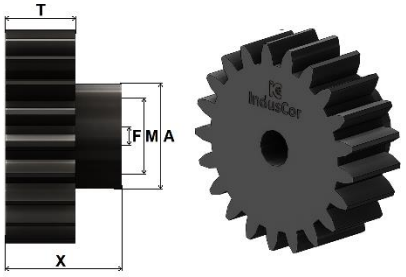

TIPO B2 / B4 (COM CUBO)

REFERÊNCIA INDUSCOR	Z	MÓDULO - 5							REFERÊNCIA INDUSCOR	Z	MÓDULO - 6						
		ØE	ØP	ØF	ØM	ØA	T	X			ØE	ØP	ØF	ØM	ØA	T	X
		MM	MM	MM	MM	MM	MM	MM			MM	MM	MM	MM	MM	MM	MM
IC-M5-0/12	12	70	60	20	29	45	50	75	IC-M6-0/12	12	84	72	20	35	54	60	80
IC-M5-0/13	13	75	65	20	32	50	50	75	IC-M6-0/13	13	90	78	20	39	60	60	80
IC-M5-0/14	14	80	70	20	35	55	50	75	IC-M6-0/15	15	102	90	20	45	70	60	80
IC-M5-0/15	15	85	75	20	39	60	50	75	IC-M6-0/16	16	108	95	20	48	75	60	80
IC-M5-0/16	16	90	80	20	42	65	50	75	IC-M6-0/18	18	120	108	20	52	80	60	80
IC-M5-0/17	17	95	85	20	45	70	50	75	IC-M6-0/20	20	132	120	20	58	90	60	80
IC-M5-0/18	18	100	90	20	45	70	50	75	IC-M6-0/24	24	156	144	25	71	110	60	80
IC-M5-0/19	19	105	95	20	45	70	50	75	IC-M6-0/25	25	162	150	25	71	110	60	80
IC-M5-0/20	20	110	100	20	52	80	50	75	IC-M6-0/28	28	180	168	25	100	SC	60	80
IC-M5-0/21	21	115	105	20	52	80	50	75	IC-M6-0/31	31	192	180	25	110	SC	60	80
IC-M5-0/22	22	120	110	20	52	80	50	75	IC-M6-0/32	32	204	192	25	115	SC	60	80
IC-M5-0/23	23	125	115	20	58	90	50	75	IC-M6-0/35	35	222	210	25	128	SC	60	80
IC-M5-0/24	24	130	120	20	58	90	50	75	IC-M6-0/38	38	240	228	25	140	SC	60	80
IC-M5-0/25	25	135	125	20	58	90	50	75	IC-M6-0/40	40	252	240	25	146	SC	60	80
IC-M5-0/26	26	140	130	20	65	100	50	75									
IC-M5-0/27	27	145	135	20	65	100	50	75									
IC-M5-0/28	28	150	140	25	65	100	50	75									
IC-M5-0/29	29	155	145	25	71	110	50	75									
IC-M5-0/30	30	160	150	25	90	SC	50	75									
IC-M5-0/32	32	170	160	25	95	SC	50	75									
IC-M5-0/35	35	185	175	25	105	SC	50	75									
IC-M5-0/38	38	200	190	25	115	SC	50	75									
IC-M5-0/40	40	210	200	25	120	SC	50	75									
IC-M5-0/45	45	235	225	25	135	SC	50	75									
IC-M5-0/48	48	250	240	25	145	SC	50	75									
IC-M5-0/50	50	260	250	30	155	SC	50	75									
IC-M5-0/52	52	270	260	30	160	SC	50	75									
IC-M5-0/55	55	285	275	30	170	SC	50	75									
IC-M5-0/57	57	295	285	30	175	SC	50	75									
IC-M5-0/60	60	310	300	30	185	SC	50	75									
IC-M5-0/65	65	335	325	30	200	SC	50	75									
IC-M5-0/70	70	360	350	30	220	SC	50	75									
IC-M5-0/75	75	385	375	30	235	SC	50	75									
IC-M5-0/76	76	390	380	30	240	SC	50	75									
IC-M5-0/80	80	410	400	30	250	SC	50	75									
IC-M5-0/85	85	435	425	30	270	SC	50	75									
IC-M5-0/90	90	460	450	30	285	SC	50	75									
IC-M5-0/95	95	485	475	30	300	SC	50	75									
IC-M5-0/100	100	510	500	30	315	SC	50	75									
IC-M5-0/110	110	560	550	30	345	SC	50	75									
IC-M5-0/114	114	580	570	30	360	SC	50	75									

CRIAÇÃO: PEREIRA
COLABORADORES: OLIVEIRA & ZENDRON
APOIO: NENHUM
DÚVIDAS, INFORMAÇÕES E CONTATOS: induscor@induscor.ind.br
DIREITOS RESERVADOS, SUJEITOS A PENAS PREVISTAS NA LEI VIGENTE.

* FABRICAMOS TAMBEM ENGRENAGENS COM OUTRAS QUANTIDADES DE DENTES, MATERIAIS DIVERSOS OU COM ACABAMENTO DO FURO PARA EIXOS LISOS OU CHAVETADOS, ENCAIXE PARA ROLAMENTOS, BUCHAS OU ANÉIS, CONSULTE-NOS.

