RUTHZIL TRATOR COMERCIAL DE PEÇAS LTDA 11 97083-6812 ROLANDO CITRANGULO

Volvo Construction Equipment
www.volvoce.com

VOLVO

MAIO 2017

Ref. No. 20021223-G
2017-05
Volvo, Eskilstuna

gb/es/br/fr

L110F

RUTHZIL TRATOR COMERCIAL DE PEÇAS LTDA 11 97083-6812 ROLANDO

Volvo Construction Equipment

VOLVO L110F

Parts catalog
Part 2 Group 6-9

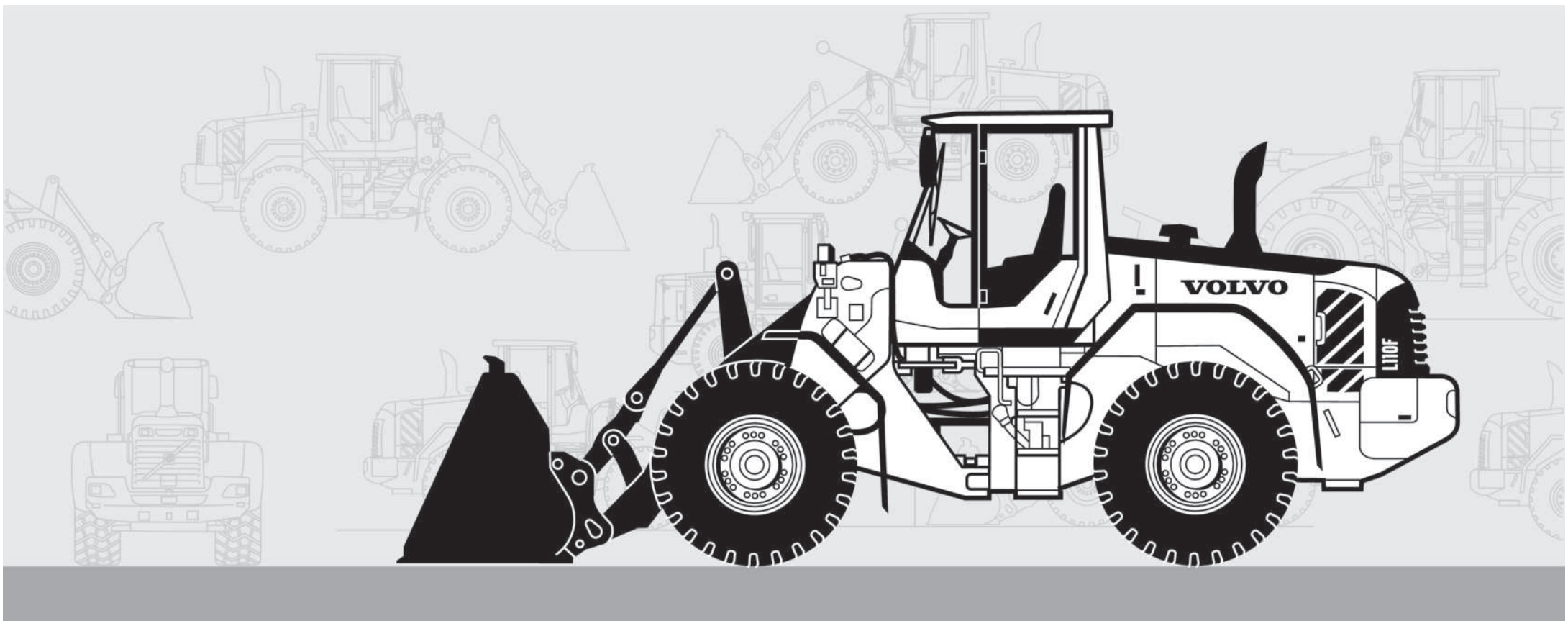

VOLVO

Volvo Construction Equipment
www.volvoce.com

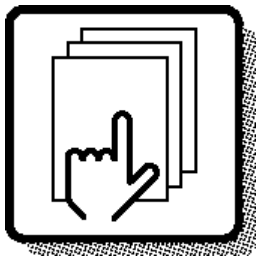

1

Preface and instructions
Prefacio e instrucciones
Prefácio e instruções
Préface et instructions

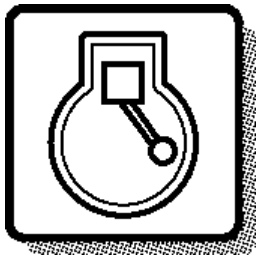

2

Engine
Motor
Motor
Moteur

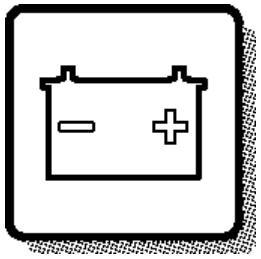

3

Electrical systems and instruments
Sistema eléctrico e instrumentos
Sistema elétrico e instrumentos
Système électrique et instruments

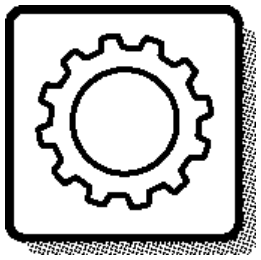

4

Power transmission
Transmisión de fuerza
Transmissão de força
Transmission de force

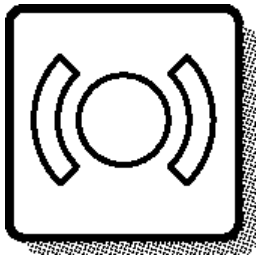

5

Brakes
Frenos
Freios
Freins

Steering system
Sistema de dirección
Sistema de direção
Systèm de direction

6

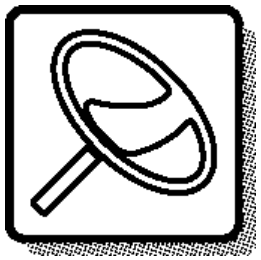

Frame and wheels
Bastidor y ruedas
Quadro e rodas
Bâti et roues

7

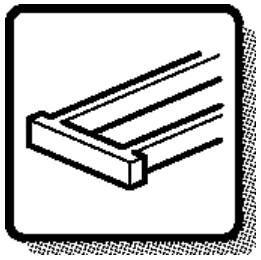

Body with associated parts
Carroceria con detalles
Carroceria com peças agregadas
Carrosserie avec détails

8

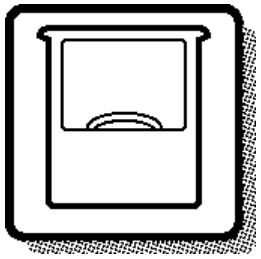

Miscellaneous equipment
Equipo diverso
Equipamentos diversos
Equipments divers

9

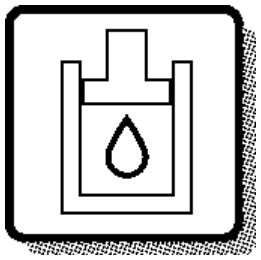

Numerical index
Indice numérico
Índice numérico
Répertoire numérique

10

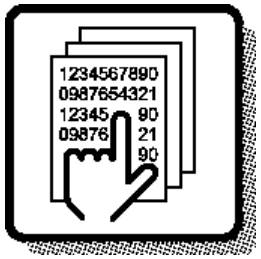

GBR

Only genuine parts are presented in this catalogue. These parts have been subjected to the necessary function and endurance tests, and they comply with the high quality and safety requirements that have been set for Volvo Construction Equipment. You should note that warranties do not cover damages that are caused or aggravated by the fact that a non-genuine part was fitted.

The illustrations shown in the catalogues should not be used as assembly or workshop instructions. Separate literature for the various specific subject areas is available for that purpose.

The owner of the machine or equipment should state the model designation, manufacturing number, part number, quantity, and the name, or description, of the part when ordering parts.

For location of the model and engine designation plates,
etc, see page 4-5.

Market-adapted equipment entered in catalogue, can be seen on page 26.

See page 13 for a "Catalogue Guide" on how to use the parts catalogue.

See page 22 for table of abbreviations.

This catalogue has been produced by Volvo Construction Equipment. If you have any point of views regarding the catalogue, or if you detect any errors in the catalogue, please send a mail to:
E-mail: vce.parts.catalog@volvo.com

GBR

WHEEL LOADER VOLVO L110F

BASIC MACHINE
PROD NO 33381, S/N 3503 -
PROD NO 33381, S/N 70601 -
PROD NO 33381, S/N 61501 - 61939

CAB
PROD NO 33383
PROD NO 33020 S/N 4392-, 61879-, 70661-

TRANSMISSION
PROD NO 22563, HTE204

DRIVING AXLE
PROD NO 23897, AWB 31, front, S/N - 4445
PROD NO 56005, AWB 31, front, S/N 4446 -
PROD NO 23955, AWB 30, rear, S/N - 4445
PROD NO 56006, AWB 30, rear, S/N 4446 -
PROD NO 23956, LSD, rear, S/N - 4445
PROD NO 56007, LSD, rear, S/N 4446 -

LOADING UNIT
PROD NO 33386

ENGINE
Part No 11410961, Type VOLVO D7ELBE3,
S/N - 4925 SWE, S/N - 70759 BRA
Part No 11410961, Type VOLVO D7ELBE3, 85467, 85468, 85469
S/N 4926 - SWE, S/N 70760 - BRA

En los catálogos de repuestos se presentan únicamente piezas originales que han sido sometidas a las necesarias pruebas de funcionamiento y duración y que cumplen las elevadas exigencias de seguridad y calidad de Volvo Construction Equipment. Recuerde que las garantías no cubren los daños ocasionados o agravados por no haber montado una pieza original.

Las ilustraciones del catálogo no deben utilizarse como base para el montaje ni como instrucciones de taller. Para ello recomendamos utilizar los manuales de taller editados a propósito.

Al hacer el pedido de repuestos, el propietario de la máquina debe indicar el modelo de la misma, su número de fabricación, la referencia de la pieza, la cantidad y la denominación.

La ubicación de letreros con las denominaciones de modelo y motor,
etc., puede verse en la página 4-5.

La lista de equipos de adaptación según mercado, introducidos en el catálogo, puede verse en la página 26.

Guía para el uso del catálogo, puede verse en la página 13.

La tabla de abreviaturas puede verse en la página 22.

Este catálogo ha sido producido por Volvo Construction Equipment. Si tiene algún comentario que hacer sobre el catálogo, o detecta algún error, le rogamos que haga una copia de la página en cuestión y nos la remita junto con sus comentarios a:
E-mail: vce.parts.catalog@volvo.com

ESP

CARGADORA DE RUEDAS VOLVO L110F

MÁQUINA BÁSICA
NO PROD 33381, Nº de fabr. 3503 -
NO PROD 33381, Nº de fabr. 70601 -
NO PROD 33381, Nº de fabr. 61501 - 61939

CABINA DEL CONDUCTOR
NO PROD 33383
NO PROD 33020 Nº de fabr. 4392-, 61879-, 70661-

TRANSMISIÓN
NO PROD 22563, HTE204

EJE PROPULSOR
NO PROD 23897, AWB 31, delantero, Nº de fabr. - 4445
NO PROD 56005, AWB 31, delantero, Nº de fabr. 4446 -
NO PROD 23955, AWB 30, trasero, Nº de fabr. - 4445
NO PROD 56006, AWB 30, trasero, Nº de fabr. 4446 -
NO PROD 23956, LSD, trasero, Nº de fabr. - 4445
NO PROD 56007, LSD, trasero, Nº de fabr. 4446 -

UNIDAD CARGA
NO PROD 33386

MOTOR
Número de artículo 11410961, Tipo VOLVO D7ELBE3,
S/N - 4925 SWE, S/N - 70759 BRA
Número de artículo 11410961, Tipo VOLVO D7ELBE3, 85467, 85468, 85469
S/N 4926 - SWE, S/N 70760 - BRA

BRA

Este catálogo mostra unicamente peças genuínas. Essas peças foram submetidas aos testes de funcionamento e de durabilidade necessários, e satisfazem os elevados requisitos de qualidade e segurança determinados pela Volvo Construction Equipment. Observe que as garantias não cobrem danos causados ou agravados pelo uso de peças não genuínas.

As ilustrações do catálogo não devem ser usadas como instruções de montagem ou de reparo. Está disponível literatura específica para cada área de aplicação.

O proprietário da máquina ou equipamento deve indicar a designação do modelo, número de série, número de peça, a quantidade e o nome ou descrição da peça quando encomendar peças.

Para conhecer a localização das placas de modelo e designação do motor, etc., veja na pág.4-5.

Equipamento adaptado a mercado inserido no catálogo, pode ser visto na página 26.

Veja na página 13 o "Guia do Catálogo" informando como usá-lo.

Uma tabela de abreviações encontra-se na página 22.

Este catálogo foi produzido pela Volvo Construction Equipment. Caso tenha algum comentário a fazer ou detecte erros no catálogo, favor enviar um e-mail para:
E-mail: vce.parts.catalog@volvo.com

BRA

CARREGADEIRA DE RODAS VOLVO L110F

MÁQUINA BÁSICA
Nº. DE PRODUTO 33381, Nº. DE SÉRIE 3503 -
Nº. DE PRODUTO 33381, Nº. DE SÉRIE 70601 -
Nº. DE PRODUTO 33381, Nº. DE SÉRIE 61501 - 61939

CABINE
Nº. DE PRODUTO 33383
Nº. DE PRODUTO 33020 Nº. DE SÉRIE 4392-, 61879-, 70661-

TRANSMISSÃO
Nº. DE PRODUTO 22563, HTE204

EIXO MOTRIZ
Nº. DE PRODUTO 23897, AWB 31, dianteiro, Nº. DE SÉRIE - 4445
Nº. DE PRODUTO 56005, AWB 31, dianteiro, Nº. DE SÉRIE 4446 -
Nº. DE PRODUTO 23955, AWB 30, traseiro, Nº. DE SÉRIE - 4445
Nº. DE PRODUTO 56006, AWB 30, traseiro, Nº. DE SÉRIE 4446 -
Nº. DE PRODUTO 23956, LSD, traseiro, Nº. DE SÉRIE - 4445
Nº. DE PRODUTO 56007, LSD, traseiro, Nº. DE SÉRIE 4446 -

UNIDADE DE CARGA
Nº. DE PRODUTO 33386

MOTOR
Nº. de peça 11410961, Modelo VOLVO D7ELBE3,
S/N - 4925 SWE, S/N - 70759 BRA
Nº. de peça 11410961, Modelo VOLVO D7ELBE3, 85467, 85468, 85469
S/N 4926 - SWE, S/N 70760 - BRA

Seules les pièces d'origine sont présentées dans les catalogues des pièces de rechange. Toutes ces pièces ont été soumises à des tests de fonctionnement et de longévité pour être conformes aux exigences sévères de qualité et de sécurité posées par Volvo Construction Equipment. Notez que les garanties ne couvrent pas les dégâts et les dommages causés par le montage de pièces autres que des pièces d'origine.

Les illustrations dans le catalogue ne doivent pas être utilisées comme notice de montage ni comme instructions d'atelier. Pour ceci, nous vous renvoyons à la documentation spécifiquement éditée dans ce but.

Pour toute commande de pièces de rechange, indiquez la désignation du modèle, le numéro de fabrication, le numéro de référence, la quantité ainsi que la désignation de la pièce.

Le placement des plaques de désignation de modèle et de moteur etc. ressort de la figure ci-contre 4-5.

Equipment adapté au marché et indiqué dans la catalogue, prière de voir la liste en page 26.

Guide pour l'utilisation de catalogues de pièces de rechange, voir page 13.
Pour la liste des abréviations employées, prière de

voir en page 22.

Ce catalogue est édité par Volvo Construction Equipment. Si vous avez des commentaires ou si vous découvrez des erreurs dans ce catalogue, nous vous serions reconnaissants de bien vouloir nous envoyer un courriel à :
E-mail: vce.parts.catalog@volvo.com

FRA

CHARGEUSE SUR PNEUS VOLVO L110F

MACHINE DE BASE
N° DE PROD 33381, S/N 3503 -
N° DE PROD 33381, S/N 70601 -
N° DE PROD 33381, S/N 61501 - 61939

CABINE
N° DE PROD 33383
N° DE PROD 33020 S/N 4392-, 61879-, 70661-

TRANSMISSION
N° DE PROD 22563, HTE204

ESSIEU MOTEUR
N° DE PROD 23897, AWB 31, avant, S/N - 4445
N° DE PROD 56005, AWB 31, avant, S/N 4446 -
N° DE PROD 23955, AWB 30, arrière, S/N - 4445
N° DE PROD 56006, AWB 30, arrière, S/N 4446 -
N° DE PROD 23956, LSD, arrière, S/N - 4445
N° DE PROD 56007, LSD, arrière, S/N 4446 -

GROUPE CHARGEUR
N° DE PROD 33386

MOTEUR
N° de réf. 11410961, Type VOLVO D7ELBE3,
S/N - 4925 SWE, S/N - 70759 BRA
N° de réf. 11410961, Type VOLVO D7ELBE3, 85467, 85468, 85469
S/N 4926 - SWE, S/N 70760 - BRA

Fig.	Part No.	Quantity 1	2	3	PS	KIT	Description	Dénomination	Bezeichnung	품명	说明	Notes
	VOE 14570757	1					Bucket cylinder	Vérin godet	Löffelzylinder	버킷 실린더	铲斗汽缸	STD See group 924-600 page 723
1	**VOE 14530666**	1					•Washer	•Rondelle	•Scheibe	•워셔	•垫圈	
2	**VOE 14524063**	1					•Cushion	•Coussin	•Sitzkissen	•쿠션	•坐垫	
3	**VOE 14524049**	1					•Lock nut	•Contre-écrou	•Sicherungsmutter	•잠금장치 너트	•锁紧螺母	
4	**VOE 14641451**	1					•Head	•Tete	•Kopf	•헤드	•活塞盖	
5	**SA 9567-21100**	1				K	•Ring	•Anneau	•Ring	•링	•密封环	
6	**SA 1146-08140**	1				K	•Buffer Ring	•Butee	•Puffer Ring	•버퍼 링	•减震器环	
7		1			NS		•Tube	•Tube	•Rohr	•튜브	•缸筒	
8	**VOE 14560208**	2					••Seal	••Joint	••Dichtring	••시일	••密封	
9	**VOE 14517186**	1					••Bushing	••Bague	••Buchse	••부싱	••轴衬	
10	**VOE 14571039**	1					•Rod	•Monture	•Fühler	•로드	•棒	
11	**VOE 14560211**	2					••Seal	••Joint	••Dichtring	••시일	••密封	
12	**VOE 914167**	1					••Lubricating nipple	••Graisseur	••Schmiernippel	••윤활 니플	••润滑管嘴	
13	**VOE 14515349**	1					••Bushing	••Bague	••Buchse	••부싱	••轴衬	
14	**SA 9612-11050**	1					•Bushing	•Bague	•Buchse	•부싱	•轴衬	(VOE 14517946)
15	**VOE 14512072**	1				K	•Seal	•Joint	•Dichtring	•시일	•密封	
16	**VOE 14570905**	2				K	•Wear ring	•Bague d'usure	•Verschleißring	•마모 링	•磨损环	
17	**SA 9568-01650**	2				K	•Seal	•Joint	•Dichtring	•시일	•密封	
18		1			NS		•Piston	•Piston	•Kolben	•피스톤	•活塞	
19	**VOE 13947695**	13					•Screw	•Vis	•Schraube	•나사	•螺丝	
20	**VOE 14535763**	1					•Set Screw	•Vis Butee	•Anschlagschraub	•세트 스크류	•紧固螺钉	
21	**SA 1046-05730**	1				K	•O-ring	•Joint torique	•O-Ring	•O 링	•0型圈	
22	**VOE 990640**	1				K	•O-ring	•Joint torique	•O-Ring	•O 링	•0型圈	
	VOE 14589145	1					Sealing kit	Kit plombage	Plombiersatz	씰링 키트	密封套件	1)

7 **8** **9** **10** **11** **12** **13**

3 **1** **2** **6** **4** **5**

1) GB: Replacement version FR: Version piéce de rechange. DE: Ersatzteil-ausführung. KR: 대체 부품 CH: 更换版本

1	**8277540**	**Cylinder head** **Culasse** **Zylinderkopf** 실린더 헤드 气缸
2		
3		
4		
5		**8277540, S/N 13489-**

Catalogue id **56142**	Group **975**
Illustr. No **1009392**	Section **1000**
Issue **20027087-B**	Page **727**

VOLVO

GBR

In addition to part numbers, the Parts Catalogue also includes a vast amount of essential information which you, the operator, should be acquainted with.
With the "Catalogue Guide", we want to show clearly how the catalogues are arranged and what sort of information is presented therein.

Group 1 Preface and Instructions
Here you can find the following information:
- Title page and publication number
- Group index
- Product signs
- Preface
- List of items of equipment adapted to market requirements that have been introduced
- Catalogue Guide
- Table of abbreviations

Group 2 - 9 Text and illustration pages

- The table of contents shows the division of the main groups into sub-groups, with reference to page number and section.
- Illustration page. The position number of the illustration refers to the text page.
- Text page
  1. Heading.
  2. Additional text which limits the validity of the section. An example is information relating to manufacturing numbers and equipment adapted to market requirements.
  3. Designation for quantity columns.
  4. Illustrations.
  5. Group, section, page, which you should use when you search for information in the catalogue.
  6. Catalogue identification and issue designation.
  7. Position number of the part on the associated drawing.
  8. Part number
  9. Quantity. The column designation indicates the version which is shown in each column. The quantity stated refers to the quantity for each machine or, where appropriate, for each complete unit.
     "REQ" refers to the required amount. See also "Notes" column.
  10. PS (Parts Status) indicates the status code of the part.
      "NS" means that the part is not kept in stock.
      "OP" means that the part is no longer in stock.
      "SE" means that an alternative part shall be used.
      "SS" means that the part has been replaced.
      Refer to Group 10 Replaced parts for further information.
  11. KIT. Parts that are marked with a "K" are included in a kit. The number of the kit is often indicated after other part numbers.
  12. Description. The indentations indicate if one or more parts are included in the assembled unit described above. The parts are included when a complete unit is ordered.
  13. Notes. Other information relating to a particular part is given here.
      - Footnote number (963 for example) is given at the bottom of the page.
      - Replaced parts (955884, for example).
      - Product or manufacturing number.
      - Abbreviations and technical information.
      - Reference to page and group.

Group 10 Replaced parts / Number index

- Replaced parts. The part numbers of parts marked with "SS" (in the PS column) are indicated here, together with their replacement numbers.
  The replacement parts may in turn be also replaced, and so on.
- Number index. All parts included in the catalogue are indicated here, together with a reference to group, section and page.

Continued improvements and successes in design could result in modifications to your equipment which are not covered by this publication. Each publication is revised when required to include these modifications in later issues.

Any unauthorized reproduction of any part of this document would be in violation of Volvo Construction Equipment rights and will be prosecuted to the fullest extent allowed by law. We reserve the right to make changes without prior notice.

Fig.	Part No.	Quantity 1	2	3	PS	KIT	Description	Dénomination	Bezeichnung	품명	说明	Notes
	VOE 14570757	1					Bucket cylinder	Vérin godet	Löffelzylinder	버킷 실린더	铲斗汽缸	STD See group 924-600 page 723
1	**VOE 14530666**	1					•Washer	•Rondelle	•Scheibe	•워셔	•垫圈	
2	**VOE 14524063**	1					•Cushion	•Coussin	•Sitzkissen	•쿠션	•坐垫	
3	**VOE 14524049**	1					•Lock nut	•Contre-écrou	•Sicherungsmutter	•잠금장치 너트	•锁紧螺母	
4	**VOE 14641451**	1					•Head	•Tete	•Kopf	•헤드	•活塞盖	
5	**SA 9567-21100**	1				K	•Ring	•Anneau	•Ring	•링	•密封环	
6	**SA 1146-08140**	1				K	•Buffer Ring	•Butee	•Puffer Ring	•버퍼 링	•减震器环	
7		1			NS		•Tube	•Tube	•Rohr	•튜브	•缸筒	
8	**VOE 14560208**	2					••Seal	••Joint	••Dichtring	••시일	••密封	
9	**VOE 14517186**	1					••Bushing	••Bague	••Buchse	••부싱	••轴衬	
10	**VOE 14571039**	1					•Rod	•Monture	•Fühler	•로드	•棒	
11	**VOE 14560211**	2					••Seal	••Joint	••Dichtring	••시일	••密封	
12	**VOE 914167**	1					••Lubricating nipple	••Graisseur	••Schmiernippel	••윤활 니플	••润滑管嘴	
13	**VOE 14515349**	1					••Bushing	••Bague	••Buchse	••부싱	••轴衬	
14	**SA 9612-11050**	1					•Bushing	•Bague	•Buchse	•부싱	•轴衬	(VOE 14517946)
15	**VOE 14512072**	1				K	•Seal	•Joint	•Dichtring	•시일	•密封	
16	**VOE 14570905**	2				K	•Wear ring	•Bague d'usure	•Verschleißring	•마모 링	•磨损环	
17	**SA 9568-01650**	2				K	•Seal	•Joint	•Dichtring	•시일	•密封	
18		1			NS		•Piston	•Piston	•Kolben	•피스톤	•活塞	
19	**VOE 13947695**	13					•Screw	•Vis	•Schraube	•나사	•螺丝	
20	**VOE 14535763**	1					•Set Screw	•Vis Butee	•Anschlagschraub	•세트 스크류	•紧固螺钉	
21	**SA 1046-05730**	1				K	•O-ring	•Joint torique	•O-Ring	•O 링	•0型圈	
22	**VOE 990640**	1				K	•O-ring	•Joint torique	•O-Ring	•O 링	•0型圈	
	VOE 14589145	1					Sealing kit	Kit plombage	Plombiersatz	씰링 키트	密封套件	1)

7 **8** **9** **10** **11** **12** **13**

3 **1** **2** **6** **4** **5**

1) GB: Replacement version FR: Version piéce de rechange. DE: Ersatzteil-ausführung. KR: 대체 부품 CH: 更换版本

1	**8277540**	**Cylinder head** **Culasse** **Zylinderkopf** 실린더 헤드 气缸
2		
3		
4		
5		**8277540, S/N 13489-**

Catalogue id **56142**	Group **975**
Illustr. No **1009392**	Section **1000**
Issue **20027087-B**	Page **727**

VOLVO

ESP

En el catálogo de repuestos se incluye, además de los números de artículo, numerosa información muy útil.
El propósito de la guía es explicar la estructura de los catálogos y la información que se ofrece en los mismos.

Grupo 1 Prefacio e instrucciones
Se encontrará aquí:
- El título y el número de publicación
- El índice de grupos
- Los letreros de producto
- El prefacio
- Una lista sobre los equipos adaptados a los mercados
- La guía al catálogo
- Una tabla de abreviaturas

Grupo 2 - 9 páginas con texto e ilustraciones

- El índice muestra la clasificación de los grupos principales en subgrupos con remisiones a páginas y secciones.
- Página de ilustraciones. Los números de posición de las ilustraciones. Remisiones a páginas de texto.
- Páginas de texto
  1. Rúbrica
  2. Texto adicional que delimita la validez de la sección, por ejemplo, información sobre números de fabricación y equipos según mercado.
  3. Designación para columnas de cantidades.
  4. Número de ilustración.
  5. Grupo, sección, página. Se utilizan al manejar el catálogo
  6. Identificación e indicación de la edición del catálogo.
  7. Números de posición en la ilustración correspondiente.
  8. Números de artículo
  9. Cantidad. Se indica en esta columna la ejecución. El número indicado se refiere a la cantidad por máquina o, si procede, por unidad completa. "REQ" significa la cantidad necesaria, véase la columna de las notas.

  10. PS (Parts Status) indica el código de estado del artículo.
  -"NS" indica que el artículo no se tiene en stock.
"OP" significa que ya no se mantiene la pieza en stock.
"SE" significa que se puede usar una pieza alternativa.
-"SS" indica que el artículo ha sido sustituido.
Para más información, véase el grupo 10, artículos sustituidos.
  11. KIT. Los artículos marcados con una "K" forman parte de un juego. El número de juego suele indicarse detrás de los demás números de artículo.
  12. Denominación. El desplazamiento indica que en la unidad indicada se incluyen uno o varios artículos. Estos se incluyen en la unidad completa pedida.
  13. Notas. Aparecen aquí diversas informaciones relativas a los artículos:
  - Números de notas de pie de página; ej. 963) aparece al final de la página.
  - Artículos sustituidos. Ej. (955884)
  - Números de producto o fabricación.
  - Abreviaturas e información técnica.
  - Remisiones a páginas y grupos.

Grupo 10 Artículos sustituidos/Índice de números

- Artículos sustituidos. Se marcan aquí con "SS" (en la columna PS) los números de artículo con sus sustituciones. Los artículos sustituidos, a su vez, pueden haber sido sustituidos, etc.
- Índice de números. Aparecen aquí todos los artículos existentes en el catálogo con remisión a grupo, sección y página.

En su modelo de máquina pueden haberse introducido mejoras que no aparecen en esta publicación. Las publicaciones son revisadas para incluir las mejoras en ediciones posteriores.

Este documento está protegido por los derechos de autor y por lo tanto está prohibida su copia, impresión o cualquier otro tipo de reproducción indebida. La infracción de esta prohibición será penalizada. Reservado el derecho a introducir modificaciones.

Fig.	Part No.	Quantity 1	2	3	PS	KIT	Description	Dénomination	Bezeichnung	품명	说明	Notes
	VOE 14570757	1					Bucket cylinder	Vérin godet	Löffelzylinder	버킷 실린더	铲斗汽缸	STD See group 924-600 page 723
1	**VOE 14530666**	1					•Washer	•Rondelle	•Scheibe	•워셔	•垫圈	
2	**VOE 14524063**	1					•Cushion	•Coussin	•Sitzkissen	•쿠션	•坐垫	
3	**VOE 14524049**	1					•Lock nut	•Contre-écrou	•Sicherungsmutter	•잠금장치 너트	•锁紧螺母	
4	**VOE 14641451**	1					•Head	•Tete	•Kopf	•헤드	•活塞盖	
5	**SA 9567-21100**	1				K	•Ring	•Anneau	•Ring	•링	•密封环	
6	**SA 1146-08140**	1				K	•Buffer Ring	•Butee	•Puffer Ring	•버퍼 링	•减震器环	
7		1			NS		•Tube	•Tube	•Rohr	•튜브	•缸筒	
8	**VOE 14560208**	2					••Seal	••Joint	••Dichtring	••시일	••密封	
9	**VOE 14517186**	1					••Bushing	••Bague	••Buchse	••부싱	••轴衬	
10	**VOE 14571039**	1					•Rod	•Monture	•Fühler	•로드	•棒	
11	**VOE 14560211**	2					••Seal	••Joint	••Dichtring	••시일	••密封	
12	**VOE 914167**	1					••Lubricating nipple	••Graisseur	••Schmiernippel	••윤활 니플	••润滑管嘴	
13	**VOE 14515349**	1					••Bushing	••Bague	••Buchse	••부싱	••轴衬	
14	**SA 9612-11050**	1					•Bushing	•Bague	•Buchse	•부싱	•轴衬	(VOE 14517946)
15	**VOE 14512072**	1				K	•Seal	•Joint	•Dichtring	•시일	•密封	
16	**VOE 14570905**	2				K	•Wear ring	•Bague d'usure	•Verschleißring	•마모 링	•磨损环	
17	**SA 9568-01650**	2				K	•Seal	•Joint	•Dichtring	•시일	•密封	
18		1			NS		•Piston	•Piston	•Kolben	•피스톤	•活塞	
19	**VOE 13947695**	13					•Screw	•Vis	•Schraube	•나사	•螺丝	
20	**VOE 14535763**	1					•Set Screw	•Vis Butee	•Anschlagschraub	•세트 스크류	•紧固螺钉	
21	**SA 1046-05730**	1				K	•O-ring	•Joint torique	•O-Ring	•O 링	•0型圈	
22	**VOE 990640**	1				K	•O-ring	•Joint torique	•O-Ring	•O 링	•0型圈	
	VOE 14589145	1					Sealing kit	Kit plombage	Plombiersatz	씰링 키트	密封套件	1)

7 **8** **9** **10** **11** **12** **13**

3 **1** **2** **6** **4** **5**

1) GB: Replacement version FR: Version piéce de rechange. DE: Ersatzteil-ausführung. KR: 대체 부품 CH: 更换版本

1	**8277540**	**Cylinder head** **Culasse** **Zylinderkopf** 실린더 헤드 气缸
2		
3		
4		
5		**8277540, S/N 13489-**

Catalogue id **56142**	Group **975**
Illustr. No **1009392**	Section **1000**
Issue **20027087-B**	Page **727**

VOLVO

BRA

Além dos números de peça, o catálogo de peças contém muita informação essencial com que o operador deve estar familiarizado.
Com o "Guia do Catálogo" queremos expor claramente como o catálogo está estruturado e qual tipo de informação ele contém.

Grupo 1 Prefácio e instruções
Informação contida:
- Página do rubro e número de publicação
- Índice do grupo
- Sinais convencionais do produto
- Prefácio
- Lista de ítens de equipamento inseridos na adaptação ao mercados
- Guia do Catálogo
- Tabela de abreviações

Grupo 2 - 9 Páginas de texto e ilustrações

- O índice mostra a divisão dos grupos principais em sub-grupos, com indicação do número da página e da seção.
- Página de ilustração. O número de posição na ilustração refere-se à página de texto.
- Página de texto
  1. Título.
  2. Informação adicional sobre os limites de validade da seção. Como exemplo, temos a informação referente aos números de fabrico e equipamento adaptados aos requisitos de mercados específicos.
  3. Designação de colunas de quantidade.
  4. Ilustrações.
  5. Grupo, seção, página a usar nas buscas no catálogo.
  6. Identificação do catálogo e número de edição.
  7. Posição da peça no desenho associado.
  8. Número de peça
  9. Quantidade. A designação da coluna indica a versão contida em cada coluna. A quantidade indicada refere-se a uma máquina ou, eventualmente, a uma unidade completa.
     "REQ" indica a quantidade necessária. Ver também a coluna "Notas".
  10. PS (Parts Status) indica o código de status da peça.
      "NS" significa que a peça não é mantida em estoque .
      "OP" significa que a peça foi descontinuada.
      "SE" significa que deve ser usada uma peça em alternativa.
      "SS" significa que a peça foi substituída.
      Ver grupo 10 Peças substituídas para mais informação.
  11. KIT. Peças marcadas "K" são incluídas num kit. O número do kit é geralmente indicado após outros números de peça.
  12. Descrição. Os entalhes indicam se tem uma ou mais peças incluídas na unidade montada, descrita acima. As peças são incluídas se for pedida uma unidade completa.
  13. Notas. Contém outras informações sobre uma peça específica.
      - O número de nota de roda-pé (p. ex. 963) vem ao fundo da página.
      - Peças descontinuadas (p. ex. 955884).
      - Número de produto ou de série.
      - Abreviações e informação técnica.
      - Indicação de página e número.

Grupo 10 Peças descontinuadas / índice numérico

- Peças substituídas. O número de peça das peças assinaladas com "SS" (na coluna PS) são indicadas aqui, junto com os números das peças de substituição. As peças de substituição também podem ser descontinuadas, etc.
- Índice numérico. Todas as peças mencionadas no catálogo são incluídas, com indicação do grupo, seção e página.

As continuadas melhorias e progressos construtivos podem resultar em modificação de seu equipamento não consideradas nesta publicação. Cada publicação é revisada sempre que seja necessário para que as mencionadas alterações constem de edições posteriores.

Toda a reprodução não autorizada deste documento, total ou parcial, representa uma violação dos direitos da Volvo Construction Equipment, e será objeto de medidas judiciais, na medida do possível. Nos reservamos o direito de introduzir alterações sem aviso prévio.

Fig.	Part No.	Quantity 1	2	3	PS	KIT	Description	Dénomination	Bezeichnung	품명	说明	Notes
	VOE 14570757	1					Bucket cylinder	Vérin godet	Löffelzylinder	버킷 실린더	铲斗汽缸	STD See group 924-600 page 723
1	**VOE 14530666**	1					•Washer	•Rondelle	•Scheibe	•워셔	•垫圈	
2	**VOE 14524063**	1					•Cushion	•Coussin	•Sitzkissen	•쿠션	•坐垫	
3	**VOE 14524049**	1					•Lock nut	•Contre-écrou	•Sicherungsmutter	•잠금장치 너트	•锁紧螺母	
4	**VOE 14641451**	1					•Head	•Tete	•Kopf	•헤드	•活塞盖	
5	**SA 9567-21100**	1				K	•Ring	•Anneau	•Ring	•링	•密封环	
6	**SA 1146-08140**	1				K	•Buffer Ring	•Butee	•Puffer Ring	•버퍼 링	•减震器环	
7		1			NS		•Tube	•Tube	•Rohr	•튜브	•缸筒	
8	**VOE 14560208**	2					••Seal	••Joint	••Dichtring	••시일	••密封	
9	**VOE 14517186**	1					••Bushing	••Bague	••Buchse	••부싱	••轴衬	
10	**VOE 14571039**	1					•Rod	•Monture	•Fühler	•로드	•棒	
11	**VOE 14560211**	2					••Seal	••Joint	••Dichtring	••시일	••密封	
12	**VOE 914167**	1					••Lubricating nipple	••Graisseur	••Schmiernippel	••윤활 니플	••润滑管嘴	
13	**VOE 14515349**	1					••Bushing	••Bague	••Buchse	••부싱	••轴衬	
14	**SA 9612-11050**	1					•Bushing	•Bague	•Buchse	•부싱	•轴衬	(VOE 14517946)
15	**VOE 14512072**	1				K	•Seal	•Joint	•Dichtring	•시일	•密封	
16	**VOE 14570905**	2				K	•Wear ring	•Bague d'usure	•Verschleißring	•마모 링	•磨损环	
17	**SA 9568-01650**	2				K	•Seal	•Joint	•Dichtring	•시일	•密封	
18		1			NS		•Piston	•Piston	•Kolben	•피스톤	•活塞	
19	**VOE 13947695**	13					•Screw	•Vis	•Schraube	•나사	•螺丝	
20	**VOE 14535763**	1					•Set Screw	•Vis Butee	•Anschlagschraub	•세트 스크류	•紧固螺钉	
21	**SA 1046-05730**	1				K	•O-ring	•Joint torique	•O-Ring	•O 링	•0型圈	
22	**VOE 990640**	1				K	•O-ring	•Joint torique	•O-Ring	•O 링	•0型圈	
	VOE 14589145	1					Sealing kit	Kit plombage	Plombiersatz	씰링 키트	密封套件	1)

7 **8** **9** **10** **11** **12** **13**

3 **1** **2** **6** **4** **5**

1) GB: Replacement version FR: Version piéce de rechange. DE: Ersatzteil-ausführung. KR: 대체 부품 CH: 更换版本

1	**8277540**	**Cylinder head** **Culasse** **Zylinderkopf** 실린더 헤드 气缸
2		
3		
4		
5		**8277540, S/N 13489-**

Catalogue id **56142**	Group **975**
Illustr. No **1009392**	Section **1000**
Issue **20027087-B**	Page **727**

VOLVO

FRA

Le catalogue de pièces de rechange présente, non seulement les numéros de référence, mais également d'autres informations qu'un opérateur se doit de connaître. Ce guide de catalogue vous indique, d'une façon générale, comment sont conçus nos catalogues et quelles informations ils vous apportent.

Groupe 1 Avant-propos et instructions

Sous ce groupe, vous trouvez :
- La page de titre avec le numéro de publication
- Le registre des groupes
- Les plaques de produit
- Un avant-propos
- Une liste des équipements introduits suivant les pays
- Un guide de catalogue
- Un tableau des abréviations

Groupes 2 - 9 Pages de texte et d'illustration

- Le sommaire indique la division des groupes principaux en sous-groupes avec des renvois aux pages et aux sections.
- La page d'illustration. L'illustration donne les numéros de position qui renvoient à la page de texte.
- La page de texte

1. Rubrique
2. Texte supplémentaire qui limite la validité de la section, par exemple numéro de série et équipements adaptés aux pays
3. Désignation des modèles pour les différentes colonnes
4. Illustrations
5. Groupe, section, page utilisés pour la recherche dans le catalogue
6. Identification du catalogue et de l'édition
7. Numéro de position de la pièce sur l'illustration afférente
8. Numéro de référence
9. Quantité. La désignation des colonnes indique le modèle qui se réfère à chaque colonne. La quantité indiquée correspond à la quantité par engin ou, suivant les cas, par unité complète. "REQ" signifie quantité nécessaire, voir la colonne Notes
10. PS (Parts Status) indique le code d'état de la pièce.
    -"NS" signifie que la pièce n'existe pas en magasin.
    "OP" signifie que la pièce n¿est plus en magasin.
    "SE" signifie qu¿une autre pièce devrait être employée. .
    "SS" signifie que la pièce a été remplacée.
    Voir le groupe 10, pièces remplacées, pour de plus amples informations.
11. KIT. Les pièces marquées "K" font partie d'un kit. Le numéro du kit est le plus souvent indiqué après les autres numéros de référence.
12. Description. Le décalage indique si une ou plusieurs pièces font partie de l'unité complète indiquée au-dessus. Ces pièces sont envoyées pour une commande d'une unité complète.
13. Notes (Remarques). Diverses informations relatives à une pièce sont notées ici.
    - Un numéro de note de bas de page (par exemple 963) est donné au bas de la page.
    - Pièces remplacées (par exemple 955884).
    - Numéro de produit ou numéro de fabrication.
    - Abréviations et explications techniques.
    - Renvoi aux pages et aux groupes.

Groupe 10 Pièces remplacées/Registre des numéros

- Pièces remplacées. Les numéros de référence marquées "SS" (dans la colonne PS) sont repris ici avec leur numéro de remplacement. Ces pièces remplacées peuvent, à leur tour, être remplacées par d'autres, etc.
- Registre des numéros. Tous les numéros de référence du catalogue se retrouvent ici avec un renvoi au groupe, à la section et à la page.

Les perfectionnements continus et les progrès réalisés dans la conception peuvent entraîner, sur votre engin, des modifications qui ne sont pas prises en compte dans cette publication. Chaque publication est remise à jour suivant les besoins pour inclure toutes ces modifications dans les dernières éditions.

La reproduction non autorisée de toute partie de ce document constitue une violation des droits d'auteur de Volvo Construction Equipment, et entraînera des poursuites aux termes de la loi. Nous nous réservons le droit d'apporter des modifications sans préavis.

TABLE OF ABBREVIATION
PABLO DE ABREVIATIONS
TABELA DE ABREVIATURAS

POUR LA LISTE DES ABRÉVIATIONS EMPLOYÉES

ABBREVIATION	ENGLISH	ESPAÑOL	PORTUGUÊS BRASILEIRO	FRANÇAIS
A	ampere	amperio	ampère	Ampères
AC	Alternating Current	Corriente alterna	Corrente alternada	Courant alternatif
ALT	alternative	alternativa	Alternativa	alternative
AWD	All Wheel Drive	Tracción en las todas las ruedas	Tração em todas as rodas	Toutes roues motrices
AX - ####	up to and incl. axle No.	hasta el eje nro	Até ao eixo nº.	jusqu'au Nº d'essieu
AX ####-	as from axle No.	a partir del eje nro	A partir do eixo nº.	à partir du Nº d'essieu
BL	black	negro	Preto	noir
BLUE	blue	azul	Azul	bleu
BR	brown	marrón	Marrom	brun
BRA	Brazil	Brasil	Brasil	Brésil
CAB - ####	up to and incl. cab No.	hasta la cabina nro	Até a cabine nº.	jusqu'au Nº de cabine
CAB #### -	as from cab No.	a partir de la cabina	A partir da cabine nº.	à partir du Nº de cabine
CAN	Canada	Canadá	Canadá	Canada
CENT	centre	central	Central	au milieu
CHN	China	China	China	Chine
CIN	component identification number	Número de identificación del componente	Número de identificação de componente	Numéro de référence de sous-ensemble
CPL	complete	completo	Completo	complet
Cu Yd	Cubic Yard	Yarda cúbica	Jarda cúbica	Yard cube
DC	Direct Current	Corriente continua	Corrente contínua	Courant continu
DEG	numbers of degrees, C°	numero de grado de calor, C°	Número de graus, C°	nombres de degré de chaleur, C°
DELETED	deleted	Retirado	Descontinuada	supprimé
DEU	Germany	Alemania	Alemanha	Allemagne
DNK	Denmark	Dinamarca	Dinamarca	Danemark
E PROD	early production	producción anterior	Modelo anterior	production antérieure
EEC	European Economic Community (EEC)	el mercado común (EEC)	Mercado Comum Europeu (EEC)	pays du marche commun (EEC)
ENG	Engine	motor	motor	moteur
ENG - ####	up to and incl. engine No.	hasta el motor nro	Até ao motor nº.	jusqu'au Nº de moteur
ENG #### -	as from engine No.	a partir del motor nro	A partir do motor nº.	à partir du Nº de moteur
ESP	Spain	España	Espanha	Espagne
EU	European Union	Unión Europea	União Européia	Union Européenne
EXC - ###	up to and incl. excavator unit No.	hasta el agregado excavador nro	Até a unidade escavadeira nº.	jusqu'au Nº d'excavateur
EXC ### -	as from excavator unit No.	a partir de agregado excavador nro	A partir da unidade escavadeira nº.	à partir du Nº d'excavateur
EXCL	excluding	exclusivo	Exclusivo	exclus

ABBREVIATION	ENGLISH	ESPAÑOL	PORTUGUÊS BRASILEIRO	FRANÇAIS
FIN	Finland	Finlandia	Finlândia	Finlande
F-N-R	Forward-Neutral-Reverse	Adelante - Punto muerto - Atrás	Frente-Neutral-Ré	Marche avant-Point mort-Marche arrière
FOPS	Falling Object Protection System	Sistema de protección contra caída de objetos	Sistema de proteção contra objetos em queda	Système de protection contre la chute d'objets
FORW	forward	delante	Avante	avant
FRA	France	Francia	França	France
g (GRAM)	gram	gramo	Grama	gramme
GBR	Great Britain	Inglaterra	Inglaterra	Angleterre
GREEN	green	verde	Verde	vert
GREY	grey	gris	Cinza	gris
HD	Heavy Duty	Heavy Duty	Serviço pesado	Heavy Duty
HT - ####	up to and incl. hydraulic transmission No.	hasta el transmisión hidráulico nro	Até a transmissão hidráulica n°.	jusqu'au transmission hydraulique N°
HT #### -	as from hydraulic transmission No.	a partir de transmisión hidráulico nro	A partir da transmissão hidráulica n°.	à partir du transmission hydraulique N°
ID	diameter, inner	diámetro, interior	Diâmetro interno	diamètre, intérieur
IN	inch(es)	pulgada	Polegada	pouce
INCL	inclusive	inclusive	Inclusive	inclus
INCL IN	included in	forma parte de	Faz parte de	inclus dans
INLET	inlet	entrada	Admissão, entrada	entrée
INNER	inner	interior	Interior	intérieur
IRN	Iran	Iran	Irã	Iran
ITA	Italy	Italia	Itália	Italie
ITEM NO	see item No.	véase posición	Ver posição número	voir position
K	included in parts kits	forma parte del juego por juego	Incluído no kit	fait partie du jeu complet de réparation
KOR	Korea	Corea	Coréia	Corée
L	litre, length	litros, longitud	Litro, comprimento	litre, longueur
L PROD	late production	producción posterior	Modelo posterior	production postérieure
LH	left	izquierdo	Esquerdo	gauche
LOAD - ####	up to and incl. loading unit No.	hasta unidad carga nro	Até a unidade escavadeira n°.	jusqu'au N° de chargeur
LOAD #### -	as from loading unit No.	a partir du unibad carga nro	Até a unidade escavadeira n°.	à partir du N° de chargeur
LOW	lower	inferior	Inferior	dessous
m (M)	metric	métrico	metro	mètre
m3 (CU M)	cubic metre	metro cúbico	Metro cúbico	mètre cube
MARKED	marked	marcado	Marcado com	marque de

TABLE OF ABBREVIATION
PABLO DE ABREVIATIONS
TABELA DE ABREVIATURAS

POUR LA LISTE DES ABRÉVIATIONS EMPLOYÉES

ABBREVIATION	ENGLISH	ESPAÑOL	PORTUGUÊS BRASILEIRO	FRANÇAIS
MEX	Mexico	México	México	Mexique
ml (ML)	millilitre	mililitro	Mililitro	millilitre
mm (MM)	millimetre	milimetros	Milímetro	millimètre
mm2 (SQ MM)	square millimeters	milimetros cuadrados	Milímetros quadrados	millimètre carré
MODEL	model designation	Designación de modelo	Designação de modelo	Désignation de modèle
NLD	Netherlands	Holanda	Holanda	Pays-Bas
NO	number	número	Número	numéro
NOR	Norway	Noruega	Noruega	Norvège
NS	part not stocked as spare part	no disponible como repuesto pieza de repuesto	Peça não estocada como	n`est pas stocké comme pièce de rechange
O SZ	over size	sobredimensión	Superdimensionado	côte supérieur
OD	diameter, outer	diámetro, exterior	Diâmetro externo	diamètre extérieur
OP	The part is no longer in stock	El artículo no se mantiene ya en stock	A peça foi descontinuada no estoque	La pièce n'est plus en stock
OR	orange	naranja	Alaranjado	orange
ORDER	order	hacer un pedido	Encomendar	commander
OUTER	outer	exterior	Externo	extérieur
OUTLET	outlet	escape	Escapamento, saída	échappement
PAGE	see page	véase página	Ver a página	voir page
PAIR	pair	par	Par	paire
PCS	piece(s)	cada uno	Unidade	pièce
PIN	product identification number	Número de identificación del producto	Número de identificação de produto	Numéro d'identification de produit
PINK	pink	rosa	Cor-de-rosa	rose
POL	Poland	Polonia	Polônia	Pologne
PROD NO	product No.	nro de producto	Número de produto	N° de produit
PRT	Portugal	Portugal	Portugal	Portugal
Q	Quantity l/min	Cantidad l/min	Quantidade l/min	Quantité l/min
REAR	rear	detrás	Atrás	arrière
RED	red	rojo	Vermelho	rouge
REMAN	Remanufactured component	Componente remanufacturado	Componente recondicionado	Composant remis à neuf
REPL BY -	replaced by	substituido por	Substituído por	remplacé par
REQ	order as required	cantidad necesaria	Quantidade necessária	quantité nécessaire
RH	right	derecha	Direito	droite
ROPS	Roll-Over Protection System	Sistema de protección antivuelco	Sitema de proteção contra tombamento	Système de protection en cas de retournement
RPM	revolutions per minute	revoluciones por minuto	giros por minuto	tours par minute
S/N - ####	up to and incl. serial No.	hasta el fabricación nro.	Até ao n°. de série	jusqu'au N° de série
S/N #### -	as from serial No.	a partir de fabricación nro.	A partir do n°. de série	à partir du N° de série

ABBREVIATION	ENGLISH	ESPAÑOL	PORTUGUÊS BRASILEIRO	FRANÇAIS
SE	alternative spare part version exists	Existen otras versiones de las piezas de repuesto	Existe modelo alternativo de peça de reposição	une version pièce de rechange existe également
SEE GROUP	see group	véase grupo	Ver o grupo	voir groupe
SEE SB	see Service Bulletin	ver boletin de servicio	Ver o boletim de serviço	voir bulletin de service
SER NO - #	up to and incl.serial No.	hasta el fabric. nro	Até ao n°. de série	jusqu'au N° de fabrication
SER NO # -	as from serial No.	a partir de fabric. nro	A partir do n°. de série	à partir du N° de fabrication
SMV	slow-moving vehicle	Vehículo lento	veículo lento	véhicule lent
SPECIAL	special model	modelo especial	Modelo especial	construction spéciale
SS	superseded part	pieza substituida	Peça substituída	pièce remplacée
STD	standard version	versión standard	Modelo padrão	version standard
STD SZ	standard size	dimensión standard	Dimensão padrão	dimension standard
SUPPL	supplementary details, no spare part	parte completar	Dado complementar	indication compléter
SWE	Sweden	Suecia	Suécia	Suède
THICK	thickness	espesor	Espessura	épaisseur
TM NO - #	up to and incl. transmission No.	hasta el de transmisión nro	Até a transmissão n°.	jusqu'au N° de transmission
TM NO # -	as from transmission No.	a partir de transmisión nro	A partir da transmissão n°.	à partir du N° de transmission
U SZ	under size	subdimensión	Subdimensionado	côte interieur
UPPER	upper	superior	Superior	supérieur
USA	United States of America	Estados Unidos	Estados Unidos	États-Unis
V	volt	voltio	Volt	volt
VIOL	violet	violeta	Violeta	violet
VPM	vibrations per minute	Vibraciones por minuto	vibrações por minuto	vibrations par minute
W	Watt	watio	Watt	watt
WHITE	white	blanco	Branco	blanc
WID	width	ancho	Largura	largeur
YELL	yellow	amarillo	Amarelo	jaune
ZAF	South Africa	Sudáfrica	África do Sul	Afrique du Sud

PRODUCT AND EQUIPMENT VARIANTS
VARIANTES DE PRODUCTOS Y EQUIPAMIENTOS
VARIEDADE DE PRODUTOS E EQUIPAMENTOS

VARIANTES DE PRODUITS ET D'EQUIPMENTS

Equipment	Kit No	Description
99183		Tool kit
		Juego de herramientas
		Kit de ferramentas
		Outillage
94925	VOE 11104125	Seat Belt Retractable
		Cinturon cadera
		Cinto de segurança retrátil
		Ceinture abdominate
94916		Arm rest
		Reposabrazos
		Apoio do braço
		Accoudoir
94811	VOE 11701771	Automatic greasing system for Att. bracket
		Lubricación central, fijacion herramientas
		Sistema de lubrificação automática com graxa para suporte de implemento
		Graissage central, fixation outil
		MÅSTE KOMBINERAS MED 80442(L90D)ELLER
93988		Refill pump for grease for automatic lube system
		Llenado de bomba con grasa para el sistema de lubricación central
		Bomba de enchimento de graxa para sistema de lubrificação automática
		Pompe de remplissage, système de graissage centralisé
92903		Tire
		Neumatico
		Pneu
		Pneu
92492		Three piece rims for 23.5 tires
		Llante para neumatico 23.5
		Jante pour pneu 23.5
92491		Rims
		llanta
		Aros de roda
		Jante
92014		Tire
		Neumatico
		Pneu
		Pneu
91511		Tire
		Neumatico
		Pneu
		Pneu
91504		Tire
		Neumatico
		Pneu
		Pneu
91472		Strainer, fuel fill
		Calador y combustible
		Tela de filtragem, enchimento de combustível
		Crépine (remplissage carburant)
90007		Wheel nut wrench
		Juego de llaves
		Chave de porcas de roda
		Kit clefs douille
86649		
86631		
86602		Steering Wheel Knob
		Botón del volante
		Botão do volante
		Boule pour volant
86578		
86565		Radio without Cd-player
		Radio sin reproductor de CD
		Rádio sem CD-player
		Radio sans lecteur de CD
86532		Alternator
		Alternador
		Alternador
		Alternateur

Equipment	Kit No	Description
86531		Alternator Alternador Alternador Alternateur
86488		Telematics Telemática Sistema telemático Télématique
86487		Telematics Telemática Sistema telemático Télématique
86363		Fuel tank Depósito de combustible Tanque de combustível Réservoir de carburant
86263		Wheels Ruedas Rodas Roues *25-22.00/3.0*
86242		Operator seat, heated, airsuspended Asiento conductor, termico, suspension neumati Assento do operador, com calefação, com suspensão pneumática Siege conducteur, chaffé, suspension pneumat
86151		Operator seat, heated, airsuspended Asiento conductor, termico, suspension neumati Assento do operador, com calefação, com suspensão pneumática Siege conducteur, chaffé, suspension pneumat
86145		Air conditioning Acondicionador de aire Ar condicionado Climatisation
86144		Air Conditioning with corrosion prot. condenser Acondicionador de aire con condensador protegido contra la corrosión Ar condicionado com condensador protegido contra corrosão Climatisation, avec condenseur protégé de la corrosion
85724		Control panel Panel de control Tableau de bord
85656		Cab Roof Techo de cabina Teto da cabine Toit de cabine
85643		Back-up alarm Avisador reroceso Aviso de ré Avertisseur recul
85554	VOE 17244817	Forward camera Cámara de visión delantera Câmera dianteira Caméra avant
85547	VOE 17202463	Rear view camera, colour, Lcd monitor Cámara trasera, color, pantalla LCD Câmera retrovisora, a cores, monitor LCD Caméra de vision arrière, écran LCD couleur
85531		Caretrack CareTrack Caretrack Caretrack
85530		Caretrack CareTrack Caretrack Caretrack
85529		Telematics with satelite modem Telemática con módem para satélite Telemática com modem satélite Système télématique avec modem satellite

PRODUCT AND EQUIPMENT VARIANTS
VARIANTES DE PRODUCTOS Y EQUIPAMIENTOS
VARIEDADE DE PRODUTOS E EQUIPAMENTOS

VARIANTES DE PRODUITS ET D'EQUIPMENTS

Equipment	Kit No	Description
85528		Telematics without satelite modem
		Telemática sin módem para satélite
		Telemática sem modem satélite
		Système télématique sans modem satellite
85524		Boom suspension
		Suspensión del brazo de carga
		Suspensão da lança
		Suspension des bras de levage
85376		Extra air cleaner with cyclon cleaning for cab
		Filtro de aire adicional con ciclón para cabina
		Purificador de ar extra com filtro ciclônica para a cabine
		Filtre à air supplémentaire avec filtrage cyclone pour cabine
85346		Hydraulic attachment bracket
		Montaje de implementos hidráulicos
		Suporte de implemento hidráulico
		Attache d'outil à commande hydraulique
85278		Automatic greasing system for Att. bracket
		Lubricación central, fijacion herramientas
		Sistema de lubrificação automática com graxa para suporte de implemento
		Graissage central, fixation outil
85249	VOE 15183697	Forward camera
		Cámara de visión delantera
		Câmera dianteira
		Caméra avant
85204		Accumulators -40 Degrees
		Acumuladores -40 grados
		Acumuladores -40 graus
		Accumulateurs - 40 degrés
85134	VOE 15158793	Forward Mirror
		Retrovisor delantero
		Espelho frontal
		Rétroviseur avant

Equipment	Kit No	Description
85073		Radio with Cd-player
		Radio con reproductor de CD
		Rádio com leitor de CD
		Radio et lecteur de CD
85030		Back-up warning light
		Luz de advertencia de marcha atrás
		Luz de aviso de ré
		Feu de recul
84980	VOE 15170617	Comfort Drive Control, CDC
		Conducción de confort, CDC
		CDC, Direção por alavanca
		Comfort Drive Control, CDC
		ELECTR.L110F S/N 4559-SWE, 61927-USA, 70675-BRA
84978	VOE 15170619	Comfort Drive Control, CDC
		Conducción de confort, CDC
		CDC, Direção por alavanca
		Comfort Drive Control, CDC
84973		Decals
		Pegatinas
		Etiquetas adesivas
		Autocollants
84920		Singel acting lift system
		Acción de izar de simple efecto
		Sistema de elevação de simples ação
		Fonction lavage simple effet
84908		Reversible fan
		Ventilador reversible
		Ventilador reversível
		Ventilateur réversible
84893		Fire suppression system
		Sistema de extinción de incendios
		Sistema de supressão de incêndio
		Système d'extinction incendie
84879		Oilcooler Front and Rear Axles
		Enfriador de aceite eje delantero,eje trasero
		Radiateur à huile.essieu av, essieu ar

Equipment	Kit No	Description
84878		Hose kit
		Kit de manguera
		Kit de mangueira
		Kit flexibles
84877		Fire Extinguisher Bracket
		Soporte del extintor
		Suporte do extintor de incêndio
		Support d'extincteur
84876		Fire Extinguisher
		Extintor
		Extincteur incendie
84867	VOE 15145248	Fuel filter
		Filtro de combustible
		Filtro de combustível
		Filtre à carburant
84807		Boom kick out
		Automatismo de elevación
		Automatique levage
84669		Air Conditioning with corrosion prot. condenser
		Acondicionador de aire con condensador protegido contra la corrosión
		Ar condicionado com condensador protegido contra corrosão
		Climatisation, avec condenseur protégé de la corrosion
84667	VOE 15131578	Air conditioning
		Acondicionador de aire
		Ar condicionado
		Climatisation
84580		Strainer, fuel fill
		Calador y combustible
		Tela de filtragem, enchimento de combustível
		Crépine (remplissage carburant)
84496		El servo/work hydraulics, 2 levers, long boom
		Srvsist. elctrhidr. trabajo, 2 pal., pluma lrg.
		ServoElétrico/sist hidrául 2 alavancas lança longa
		Comm servoélec/comm hydr d'out, 2 lev, fl longue

Equipment	Kit No	Description
84495		Long boom
		Pluma larga
		Lança longa
		Fleche longue
84494		Hydraulic system, 3rd/4th function, electric servo
		Sistema hidráulico, 3a/4a función, servosistema eléctrico
		Sistema hidráulico, 3ª/4ª função, servo elétrico
		Système hydraulique, 3ème/4ème fonctions, commande servo électrique
84493		Electric servo/working hydraulics, 2 levers
		Servosistema eléctrico/hidráulica de trabajo, 2 palancas
		Servo elétrico/sistema hidráulico de operação, 2 alavancas
		Commande servo électrique/commande hydraulique d'outil, 2 leviers
84492		Hydraulic system, 3rd function, electric servo
		Sistema hidráulico, 3a función, servosistema eléctrico
		Sistema hidráulico, 3ª função, servo elétrico
		Système hydraulique, 3ème fonction hydraulique, commande servo électrique
84491		Hydraulic system, 3rd/4th function, electric servo, long boom
		Sistema hidráulico, 3ª/4ª función, servosistema eléctrico, pluma larga
		Sist hidrául, 3ª/4ª função, servo elétrico, lança longa
		Système hydraulique, 3e/4e fonction, commande servoélectrique, flèche longue
84490		Hydr system, 3rd function, el servo, long boom
		Sist. hidr., 3ª func., srvsis. elctr., pluma lrg.
		Sist hidrául, 3ª função ServoElétrico, lança longa
		Syst hydr 3e fonct hydr, comm servoélec fl longue
84480		Biodegradable hydraulic fluid
		Biodegradable hidráulico liquido
		Fluido hidráulico biodegradável
		Biodégradable hydraulique fluide
84475		Decals
		Pegatinas
		Etiquetas adesivas
		Autocollants

PRODUCT AND EQUIPMENT VARIANTS
VARIANTES DE PRODUCTOS Y EQUIPAMIENTOS
VARIEDADE DE PRODUTOS E EQUIPAMENTOS

VARIANTES DE PRODUITS ET D'EQUIPMENTS

Equipment	Kit No	Description
84473	VOE 17202041	Windshield guard
		Rejilla proteccion, Frontscheibe
		Proteção do pára-brisa
		Grille protection, par-brise
84471		Window guards, side and rear windows
		Rejilla proteccion, ventana lateral et luneta post
		Proteções, janelas laterais e traseira
		Grille protection, vitre laterale y lunrtte AR
84449		Front and rear wheels
		Ruedas
		Rodas dianteiras e traseiras
		Roues
84419		Anchorage, Operator's manual
		Anclaje manual
		Ancoragem, manual de instruções do operador
		Fixation pour manuel d'opérateur
84416		Boom suspension
		Suspensión del brazo de carga
		Suspensão da lança
		Suspension des bras de levage
84389		Flexible Step
		Escalón flexible
		Degrau flexível
		Marchepied flexible
84376		Five-piece rims for 65-profile tires
		Llantas de cinco piezas para neumáticos de perfil 65
		Aros de cinco peças para pneus perfil 65
		Jantes à 5 sections pour pneus à profil 65
84343		Cable harness ceiling
		Haz de cables del techo
		Chicote de cabos do teto
		Faisceau de câbles plafond
84329		Windshield
		Parabrisas
		Pára-brisa
		Pare-brise
84222		El servo/work hydraulics, 2 levers, long boom
		Srvsist. elctrhidr. trabajo, 2 pal., pluma lrg.
		ServoElétrico/sist hidrául 2 alavancas lança longa
		Comm servoélec/comm hydr d'out, 2 lev, fl longue
84153	VOE 15033864	Extra air cleaner with cyclon cleaning for cab
		Filtro de aire adicional con ciclón para cabina
		Purificador de ar extra com filtro ciclônica para a cabine
		Filtre à air supplémentaire avec filtrage cyclone pour cabine
84152		23,5r25 Rl-5k
		23,5r25 Rl-5k
		23,5r25 Rl-5k
		23,5r25 Rl-5k
84118		German version
		Versión alemana
		Versão alemã
		Version Allemagne
83964		
83961		Tire
		Neumatico
		Pneu
		Pneu
83959		Air Intake Prot
		Protección de toma de aire
		Proteção da tomada de ar
		Entrée d'air
83942		Hose kit
		Kit de manguera
		Kit de mangueira
		Kit flexibles
83938		Drivers seat
		Asiento del conductor
		Assento do operador
		Siège de conducteur

Equipment	Kit No	Description
83937	VOE 15080417	Cirkulation pump for cab heating
		Bomba de circulación
		Bomba de circulação da calefação da cabine
		Pompe circulation
83929		Decals, US
		Calcomanías, US
		Etiquetas adesivas, EUA
		Décalcomanies, US
83928		Decals, US, Waste Management
		Pegatinas, EE UU, Gestión de desechos
		Etiquetas adesivas, EUA, Processamento de lixo
		Étiquettes, US, Gestion des déchets
83926		Telematics with satelite modem
		Telemática con módem para satélite
		Telemática com modem satélite
		Système télématique avec modem satellite
83925		Telematics without satelite modem
		Telemática sin módem para satélite
		Telemática sem modem satélite
		Système télématique sans modem satellite
83922		Fan air intake protection
		Protección de toma de aire del ventilador
		Proteção da tomada de ar do ventilador
		Protection de l'admission d'air
83920		Carbon filter
		Filtro de carbono
		Filtro de carbono
		Filtre à charbon
83917		German version
		Versión alemana
		Versão alemã
		Version Allemagne
83914		Decals, Brazil
		Letreros, Brasil
		Etiquetas adesivas, Brasil
		Autocollants, Brésil

Equipment	Kit No	Description
83866		Decals, US, Waste Management
		Pegatinas, EE UU, Gestión de desechos
		Etiquetas adesivas, EUA, Processamento de lixo
		Étiquettes, US, Gestion des déchets
83863		Decals
		Pegatinas
		Etiquetas adesivas
		Autocollants
83860		Back-up warning light
		Luz de advertencia de marcha atrás
		Luz de aviso de ré
		Feu de recul
83833		Parking Brake Alarm
		Alarma de freno estacionamiento
		Alarme frein à main
83832	VOE 17429610	Sun blinds, side windows
		Cortina Parasol
		Venezianas, janelas laterais
		Jalousie
83831		Sun blinds, rear window
		Persianas de protección solar, ventana trasera
		Venezianas, janela traseira
		Rideaux pare-soleil, lunette AR
83827		Hydraulic Function 3rd for long boom
		Sist.hidr.,3a función para brazo elevacion largo
		3ª função hidráulica para lança longa
		Syst. hydr., 3ème fonction pour flèche longue
83803		Oilcooler Front and Rear Axles
		Enfriador de aceite eje delantero,eje trasero
		Radiateur à huile.essieu av, essieu ar
83792		Ctl Lub Long Bo
		Control de lubricación de pluma larga
		Lubrificação central lança longa
		Commande lubrification flèche longue

PRODUCT AND EQUIPMENT VARIANTS
VARIANTES DE PRODUCTOS Y EQUIPAMIENTOS
VARIEDADE DE PRODUTOS E EQUIPAMENTOS

VARIANTES DE PRODUITS ET D'EQUIPMENTS

Equipment	Kit No	Description
83791		Ctl Lub Auto
		Control de lubricación automática
		Lubrificação central automática
		Commande lubrification automatique
83784		German version
		Versión alemana
		Versão alemã
		Version Allemagne
83760		Electric battery disconnecting switch in cab
		Electric battery disconnecting switch in cab
		Chave de desconexão da bateria na cabine
		Coupe-batteries avec blocage de sécurité dans la cabine
83758		Decals
		Pegatinas
		Etiquetas adesivas
		Autocollants
83757		Operator's seat, heated, high backrest
		Asiento de conductor, calent.el., de respaldo alto
		Assento do operador, com calefação, encosto alto
		Siège de conducteur, chauffag. el., dossier haut
83722		Anti-theft
		Antirrobo
		Anti-furto
		Protection antivol
83708		Operator seat, heated, airsuspended
		Asiento conductor, termico, suspension neumati
		Assento do operador, com calefação, com suspensão pneumática
		Siege conducteur, chaffé, suspension pneumat
83692	VOE 15149871	Radiator, guard
		Rejilla proteccion, radiador
		Radiador, proteção
		Grille protection, radiateur
83690		Secondary steering
		Dirección de reserva
		Direção secundária
		Direction de secours
83678		Counterweight
		Contrapeso
		Contrapeso
		Contrepoids
83648		Long boom
		Pluma larga
		Lança longa
		Fleche longue
83596		Ctl Lub Long Bo
		Control de lubricación de pluma larga
		Lubrificação central lança longa
		Commande lubrification flèche longue
83595		Separate attachment locking, long boom
		Cierre de implemento, largo pluma
		Travamento separado do implemento, lança longa
		Verrouillage des accessoire, long fleche
83588		Operator seat, heated, airsuspended
		Asiento conductor, termico, suspension neumati
		Assento do operador, com calefação, com suspensão pneumática
		Siege conducteur, chaffé, suspension pneumat
83585		Long boom
		Pluma larga
		Lança longa
		Fleche longue
83574		Cover plates rear frame, right and left side
		Chapas de protección bastidor trasero, lado derecho y lado izquierdo
		Placas der cobertura do quadro traseiro, lados direito e esquerdo
		Tôles de protection, châssis AR, côtés gauche et droit
83572		Protective plate under cab
		Placas de protección debajo de la cabina
		Placa de proteção sob a cabine
		Plaques de protection sous la cabine
83569		Footsteps
		Estribos
		Degraus
		Marchepied

Equipment	Kit No	Description
83560		Fire suppression system Sistema de extinción de incendios Sistema de supressão de incêndio Système d'extinction incendie
83540	VOE 15015769	Engine block heater Calentador del motor Aquecedor do bloco do motor Chauffe-moteur
83539		Protect Plate Chapa protectora Placa de proteção Plaque de protection
83534		Hydraulic system, 3rd/4th function, electric servo, long boom Sistema hidráulico, 3ª/4ª función, servosistema eléctrico, pluma larga Sist hidrául, 3ª/4ª função, servo elétrico, lança longa Système hydraulique, 3e/4e fonction, commande servoélectrique, flèche longue
83533		Hydr system, 3rd function, el servo, long boom Sist. hidr., 3ª func., srvsis. elctr., pluma lrg. Sist hidrául, 3ª função ServoElétrico, lança longa Syst hydr 3e fonct hydr, comm servoélec fl longue
83532		Hydraulic function, 3rd and 4th for Long Boom Función hidráulica, 3ª y 4ª para pluma larga Função hidráulica, 3ª e 4ª para lança longa 3ème et 4ème fonctions hydrauliques pour flèche prolongée
83531		Hydraulic Function 3rd for long boom Sist.hidr.,3a función para brazo elevacion largo 3ª função hidráulica para lança longa Syst. hydr., 3ème fonction pour flèche longue
83525	VOE 15137911	Rear view camera, colour, Lcd monitor Cámara trasera, color, pantalla LCD Câmera retrovisora, a cores, monitor LCD Caméra de vision arrière, écran LCD couleur

Equipment	Kit No	Description
83521	VOE 11716837	Electrically heated rear-view mirrors Espejo retrovisor con calefacción electia Espelhos retrovisores aquecidos Retroviseur deajyrant
83514	VOE 15016215	Engine block heater Calentador del motor Aquecedor do bloco do motor Chauffe-moteur
83513		Radio installation kit incl. loudspeakers etc. Juego montaje para radio y altavoz Kit de instalação do rádio, inclusive alto-falantes, etc. Kit montage pour panneau radio et haut - parleur
83505		Operator seat, suspended Asiento conductor, suspension Assento do operador, com suspensão Siege conduteur, suspension
83495		Handrail Barandilla Corrimão Main courante
83493	VOE 11716826	Work lights cab, rear Alumbrado de trabajo trasero, equipo opcional Luzes de trabalho, cabine, traseiras Eclairage de travail AR, option
83492	VOE 11716825	Work lights cab, rear Alumbrado de trabajo trasero, equipo opcional Luzes de trabalho, cabine, traseiras Eclairage de travail AR, option
83480		Counterweight Contrapeso Contrapeso Contrepoids
83463	VOE 11716827	Works light front, extra Alumbrado de baja, delantero Luzes de trabalho dianteiras, opcional Eclairage de travail,av

PRODUCT AND EQUIPMENT VARIANTS
VARIANTES DE PRODUITS ET D'EQUIPMENTS
VARIANTES DE PRODUCTOS Y EQUIPAMIENTOS
VARIEDADE DE PRODUTOS E EQUIPAMENTOS

Catalogue id	Group
20106	1
Issue	Page
20021223-G	28

Equipment	Kit No	Description
83460		Front fender, Rear fender Guardabarros delantero, Guardabarros trasero Pára-lama dianteiro, Pára-lama traseiro Aile avant, Aile arrière
83458	VOE 11716849	Radio installation kit incl. loudspeakers etc. Juego montaje para radio y altavoz Kit de instalação do rádio, inclusive alto-falantes, etc. Kit montage pour panneau radio et haut - parleur
83456	VOE 15016428	Comfort Drive Control, CDC Conducción de confort, CDC CDC, Direção por alavanca Comfort Drive Control, CDC
83454		Biodegradable hydraulic fluid Biodegradable hidráulico liquido Fluido hidráulico biodegradável Biodégradable hydraulique fluide
83438	VOE 11716822	Hand throttle lockable Mando manual acelerador Acelerador manual, com trava Accelerateur a main
83437		Lunch box holder Fijacion, caja Suporte de marmita Fixation, caisse
83436		Lock kit Juego seguridad Kit de trava Kit serrure
83435		Control panel, ACC Farenheit Panel de mando, ACC Fahrenheit Painel de comando, ACC Farenheit Tableau de commande, ACC, Fahrenheit
83433		Window guards, side and rear windows Rejilla proteccion, ventana lateral et luneta post Proteções, janelas laterais e traseira Grille protection, vitre laterale y lunrtte AR
83432		Windshield guard Rejilla proteccion, Frontscheibe Proteção do pára-brisa Grille protection, par-brise
83430		Asbestos dust protection filter Filtro, contra asbesto Filtro de proteção contra amianto Filtre, contre asbeste
83407		Covering mudguards rear for standard tires Guardabarros traseros para neumáticos tipo estándar Pára-lamas traseiros inteiriços para pneus padrão Garde-boue enveloppants AR, pour pneus standard
83395	VOE 17429609	Sliding window Vitre coulissante Janela corrediça Ventana despla
83389		Light Registration Plate Alumbrado places matricula Lâmpada da placa de registro Eclairage de plaque
83388		Light Registration Plate Alumbrado places matricula Lâmpada da placa de registro Eclairage de plaque
83376		Armrest Reposabrazos Apoio do braço Accoudoir
83357		Pre-cleaner Prefiltro Pré-filtro Préfiltre
83355	VOE 11716928	Rotating beacon with col-lapsible mounting Farol de señal con luz revolvadora Sinalizador rotativo com suporte de dobrar Avertisseur lumineux a' feu tournant

Equipment	Kit No	Description
83354	VOE 15173609	Hydraulic system, 3rd/4th function, electric servo
		Sistema hidráulico, 3a/4a función, servosistema eléctrico
		Sistema hidráulico, 3ª/4ª função, servo elétrico
		Système hydraulique, 3ème/4ème fonctions, commande servo électrique
83353		Electric servo/working hydraulics, 2 levers
		Servosistema eléctrico/hidráulica de trabajo, 2 palancas
		Servo elétrico/sistema hidráulico de operação, 2 alavancas
		Commande servo électrique/commande hydraulique d'outil, 2 leviers
83352	VOE 15165896	Hydraulic system, 3rd function, electric servo
		Sistema hidráulico, 3a función, servosistema eléctrico
		Sistema hidráulico, 3ª função, servo elétrico
		Système hydraulique, 3ème fonction hydraulique, commande servo électrique
83351	VOE 15016799	Hydraulic function, 3rd
		Sistema hidráulico, 3a función
		Função hidráulica, 3ª.
		Système hydraulique, 3ème fonction
83347	VOE 15017137	Single lever hydraulic control, three functions
		Reglaje de palanca sencilla.
		Comando por alavanca hidráulica única, três funções
		Commande levier simple.
83344	VOE 15017131	Single lever hydraulic control, two functions
		Reglaje de palanca sencilla.
		Comando por alavanca hidráulica única, duas funções
		Commande levier simple.
83322		Extra oil-bath air cleaner
		Filtro de aire complementario de baño en aceite
		Purificador de ar extra em banho de óleo
		Filtre à air supplémentaire du type à bain d'huile
83314		Tire
		Neumatico
		Pneu
		Pneu

Equipment	Kit No	Description
83310		Hydraulic fluid
		Aceite hidraulico
		Fluido hidráulico
		Fluide hydraulique
83285	VOE 11716846	Hydraulic function, 3rd
		Sistema hidráulico, 3a función
		Função hidráulica, 3ª.
		Système hydraulique, 3ème fonction
83230		Radio with Cd-player
		Radio con reproductor de CD
		Rádio com leitor de CD
		Radio et lecteur de CD
83229		Radio with tape recorder
		Radiocassette
		Rádio com toca-fita
		Radio avec magnétophone
83225		Hold function, 3rd function with emergency stop
		Función de retención, 3ª función con parada de emergencia
		Função retenção, 3ª função com parada de emergência
		Fonction de maintien, 3ème fonction hydraulique avec arrêt d'urgence
83213		Water separator with heater
		Separador de agua con calefactor
		Separador de água com calefação
		Séparat. eau avec chauffage
83212		Reversible fan
		Ventilador reversible
		Ventilador reversível
		Ventilateur réversible
83211		Reversible fan
		Ventilador reversible
		Ventilador reversível
		Ventilateur réversible
83210		Secondary steering
		Dirección de reserva
		Direção secundária
		Direction de secours

PRODUCT AND EQUIPMENT VARIANTS
VARIANTES DE PRODUITS ET D'EQUIPMENTS
VARIANTES DE PRODUCTOS Y EQUIPAMIENTOS
VARIEDADE DE PRODUTOS E EQUIPAMENTOS

Equipment	Kit No	Description
83198	VOE 15016822	Hydraulic function 3rd/4th Sistema hidráulico, 3a y 4a función 3ª/4ª função hidráulica Système hydraulique, 3ème et 4ème fonction
83197	VOE 15016938	Boom suspension Suspensión del brazo de carga Suspensão da lança Suspension des bras de levage
83195	VOE 15016951	Separate attachment locking Std Boom Cierre de implemento independiente pluma estándar Travamento separado do implemento, lança padrão Verrouillage porte-outil, flèche standard
83185		Tire Neumatico Pneu Pneu
83175		Hydraulic fluid Aceite hidraulico Fluido hidráulico Fluide hydraulique
83160	VOE 15016409	Comfort Drive Control, CDC Conducción de confort, CDC CDC, Direção por alavanca Comfort Drive Control, CDC
83159	VOE 15016913	Hydraulic system, 3rd/4th function, electric servo Sistema hidráulico, 3a/4a función, servosistema eléctrico Sistema hidráulico, 3ª/4ª função, servo elétrico Système hydraulique, 3ème/4ème fonctions, commande servo électrique
83158		Hydraulic system, 3rd function, electric servo Sistema hidráulico, 3a función, servosistema eléctrico Sistema hidráulico, 3ª função, servo elétrico Système hydraulique, 3ème fonction hydraulique, commande servo électrique
83157		Electric servo/working hydraulics, 2 levers Servosistema eléctrico/hidráulica de trabajo, 2 palancas Servo elétrico/sistema hidráulico de operação, 2 alavancas Commande servo électrique/commande hydraulique d'outil, 2 leviers
83138		Tire Neumatico Pneu Pneu
83137	VOE 11716849	Radio installation kit incl. loudspeakers etc. Juego montaje para radio y altavoz Kit de instalação do rádio, inclusive alto-falantes, etc. Kit montage pour panneau radio et haut - parleur
83108		Ctl Lub Auto Control de lubricación automática Lubrificação central automática Commande lubrification automatique
83100	VOE 15016793	Air conditioning Acondicionador de aire Ar condicionado Climatisation
83099		Air Conditioning with corrosion prot. condenser Acondicionador de aire con condensador protegido contra la corrosión Ar condicionado com condensador protegido contra corrosão Climatisation, avec condenseur protégé de la corrosion
83088	VOE 11716856	Attachment lights Iluminacion herramientas Luzes do implemento Eclairage outil
83074	VOE 11716833	Rotating beacon with col-lapsible mounting Farol de señal con luz revolvadora Sinalizador rotativo com suporte de dobrar Avertisseur lumineux a' feu tournant

Equipment	Kit No	Description
83061		Radiator, corrosion protected
		Radiador, protección anticorrosiva
		Radiador, protegido contra corrosão
		Radiateur, refr. d'huile traités antic.
83050		Alternator
		Alternador
		Alternador
		Alternateur
83041		Planetary axle rear, Limited slip.
		Eje planeta, trasero, "limited slip".
		Eixo planetário traseiro, Deslizamento limitado
		Axe satelite, Ar, "limited slip".
83033		Cab Roof
		Techo de cabina
		Teto da cabine
		Toit de cabine
82932		Automatic greasing systemfor, attachment bracket
82908		Tire
		Neumatico
		Pneu
		Pneu
82856		Work lights front, cab extra
		Faro de trabajo
		Luzes de trabalho dianteiras, opcional da cabine
		Phare travail
82723		Tools for oil test
		Herramientas para muestras de aceite
		Ferramentas para teste de óleo
		Outillage pour le contrôle de l'huile
82593		Fire suppression system
		Sistema de extinción de incendios
		Sistema de supressão de incêndio
		Système d'extinction incendie

Equipment	Kit No	Description
82561		Battery
		Batterie
		Bateria
		Bateria
82556		Hydraulic attachment bracket
		Montaje de implementos hidráulicos
		Suporte de implemento hidráulico
		Attache d'outil à commande hydraulique
82445		Rims
		llanta
		Aros de roda
		Jante
82355		Autom. lubrication system for grease, NLG1 No. 2
		Lubrication automático para grasa NLG1 No 2
		Lubrification automatique pour graisse NLG1 No 2
82342	VOE 11988279	Work lights front, extra
		Alumbrado de trabajo, extra
		Luzes de trabalho dianteiras, extra
		Eclairage de travail suppl`mentaire
82318		Tire
		Neumatico
		Pneu
		Pneu
82317		Tire
		Neumatico
		Pneu
		Pneu
82290		Pre-cleaner
		Prefiltro
		Préfiltre
82283		protective plate
		Chapa protectora
		placa de proteção
		Tôle de protection

PRODUCT AND EQUIPMENT VARIANTS
VARIANTES DE PRODUCTOS Y EQUIPAMIENTOS
VARIEDADE DE PRODUTOS E EQUIPAMENTOS

VARIANTES DE PRODUITS ET D'EQUIPMENTS

Equipment	Kit No	Description
82267		Valve cover, front frame Placa tapa, marco delantero Tampa de válvulas, quadro dianteiro Tole recouvrement, chassis AV
82255		Guards for pipes and lift cylinder hoses Protecciones de tubos y mangueras del cilindro de la pluma Proteção de tubos e mangueiras do cilindro de elevação Protections pour les conduits et flexibles des vérins de levage
82233		Relocated headlights Faros trasladados Faróis relocalizados Phares déplacés
82228		Protection Guards for Tail Lights Rejilla de protección Proteção das luzes traseiras Grille de protection, AR eclairage
82227		battery box Caja de baterías caixa de baterias Logement de batteries
82217		Guards for pipes and lift cylinder hoses Protecciones de tubos y mangueras del cilindro de la pluma Proteção de tubos e mangueiras do cilindro de elevação Protections pour les conduits et flexibles des vérins de levage
82213		Brake shields Protección de frenos Blindagens de freio Carters de protection de freins
82202		Cover plate, heavy-duty, front frame Chapa de recubrimiento, de gran resistencia, bastidor delantero Chapa de cobertura, serviço pesado, quadro dianteiro Plaque de protection à haute résistance, châssis AV
82189		Biodegradable hydraulic fluid Biodegradable hidráulico liquido Fluido hidráulico biodegradável Biodégradable hydraulique fluide
82177	VOE 11709552	Protection Guards for Tail Lights Rejilla de protección Proteção das luzes traseiras Grille de protection, AR eclairage
82176	VOE 11988663	Protective grating headlights front Rejilla de protección para faros delanteros Grade de proteção dos faróis dianteiros Grilles de protection des phares
82175		Asymmetrical headlights left hand drive Alumbrado asimétrico izquierdo Faróis assimétricos, direção à esquerda Projecteur, gauche assymétrique
82174		Side marker lamps Lampara enmarcacion Luzes de demarcação lateral Feu gabarit lateral
82172		Noise reduction kit Equipo insonorizante Kit de redução de ruído Equipement insonorisant
82161		Mud guard front and rear Parafangos delanteros y traseros Pára-lama, dianteiro e traseiro Bavettes pare-boue AV et AR
82160	VOE 11712154	Mud guard front and rear Parafangos delanteros y traseros Pára-lama, dianteiro e traseiro Bavettes pare-boue AV et AR
82149		Battery Batterie Bateria Bateria
82079		Biodegradable hydraulic fluid Biodegradable hidráulico liquido Fluido hidráulico biodegradável Biodégradable hydraulique fluide

Equipment	Kit No	Description
82078		Biodegradable hydraulic fluid
		Biodegradable hidráulico liquido
		Fluido hidráulico biodegradável
		Biodégradable hydraulique fluide
82067		Arctic kit; attachment locking hoses
		Kit ártico, mangueras de cierre de implemento
		Kit ártico; mangueiras de fixação do implemento
		Kit arctique; flexibles verrouillage outil
82034		Air filter for alternator protection
		Filtro de aire para el alternador
		Filtro de ar para proteção do alternador
		Filtre à air pour alternateur
82006		Belly guard, rear
		Defensa, trasero
		Proteção do fundo, traseira
		Tôle capotage, AR
82005		Belly guard, front
		Defensa, delantero
		Proteção do fundo, dianteira
		Tôle capotage, AV
81428		Fire suppression system
		Sistema de extinción de incendios
		Sistema de supressão de incêndio
		Système d'extinction incendie
81195		Head restraint
		Respaldo para nuca
		Encosto da cabeça
		Appui-tete
80996		Tire
		Neumatico
		Pneu
		Pneu
80962		Tire
		Neumatico
		Pneu
		Pneu

Equipment	Kit No	Description
80944		Counterweight, logging
		Contrapeso, tareas forestales
		Contrapeso, trabalho com toras
		Contrepoids
80891		Sign
		Letrero
		Sinal
		Plaque
80890		Smm - sign
		Placa velocidad limitada
		Placa veículo lento (Smm)
		Enseigne, Lgf
80826		Five-piece rims for 65-profile tires
		Llantas de cinco piezas para neumáticos de perfil 65
		Aros de cinco peças para pneus perfil 65
		Jantes à 5 sections pour pneus à profil 65
80802		Pre cleaner type Turbo
		Predepurador tipo Turbo
		Pré-filtro tipo turbo
		Pre-filtre type Turbo
80505		Operator's seat, heated, high backrest
		Asiento de conductor, calent.el., de respaldo alto
		Assento do operador, com calefação, encosto alto
		Siège de conducteur, chauffag. el., dossier haut
80503		Drivers seat
		Asiento del conductor
		Assento do operador
		Siège de conducteur
80317		Alternator
		Alternador
		Alternador
		Alternateur
80309		Steering knob
		Volante Bola
		Botão de direção
		Volant Bille

PRODUCT AND EQUIPMENT VARIANTS
VARIANTES DE PRODUCTOS Y EQUIPAMIENTOS
VARIEDADE DE PRODUTOS E EQUIPAMENTOS

VARIANTES DE PRODUITS ET D'EQUIPMENTS

Equipment	Kit No	Description
80170		Tire
		Neumatico
		Pneu
		Pneu
56007		Planetary axle rear, Limited slip.
		Eje planeta, trasero, "limited slip".
		Eixo planetário traseiro, Deslizamento limitado
		Axe satelite, Ar, "limited slip".
56006		Rear axle
		Eje trasero
		Eixo traseiro
		Essieu Ar
56005		Planetary axle, front
		Eje planeta, delantero
		Eixo planetário, dianteiro
		Axe satelite, AV
33392		Loading unit
		Unidad carga
		Unidade de carga
		Groupe chargeur
33389		Loading unit
		Unidad carga
		Unidade de carga
		Groupe chargeur
33386		Loading unit
		Unidad carga
		Unidade de carga
		Groupe chargeur
33383		Cab
		Cabina
		Cabine
		Cabine
33381		Wheel Loader
		Caragadora sobre rueda
		Carregadeira de rodas
		Chargeuse sur pneus
33038		Loading unit
		Unidad carga
		Unidade de carga
		Groupe chargeur
33028		Loading unit
		Unidad carga
		Unidade de carga
		Groupe chargeur
33020		Cab
		Cabina
		Cabine
		Cabine
23956		Planetary axle rear, Limited slip.
		Eje planeta, trasero, "limited slip".
		Eixo planetário traseiro, Deslizamento limitado
		Axe satelite, Ar, "limited slip".
23955		Planetary axle, rear
		Eje planeta, trasero
		Eixo planetário, traseiro
		Axe satelite, AR
23897		Planetary axle, front
		Eje planeta, delantero
		Eixo planetário, dianteiro
		Axe satelite, AV
22724		Hytraulic transmission
		Transmision hidraulica
		Transmissão hidráulica
		Transmission hydraulique
22576		Hydraulic transmission
		Transmision hidraulica
		Transmission hydraulique
22564		Hytraulic transmission
		Transmision hidraulica
		Transmissão hidráulica
		Transmission hydraulique

Equipment	Kit No	Description
22563		Hytraulic transmission
		Transmision hidraulica
		Transmissão hidráulica
		Transmission hydraulique
11410961		Engine
		Motor
		Motor
		Moteur
11298502		Mirror
		Retrovisor
		Espelho
		Retroviseur
11298499		Monitor
		Monitor
		Monitor
		Moniteur
11298495		Lock kit
		Juego seguridad
		Kit de trava
		Kit serrure
11298448		Window guards, side and rear windows
		Rejilla proteccion, ventana lateral et luneta post
		Proteções, janelas laterais e traseira
		Grille protection, vitre laterale y lunrtte AR
11298389	VOE 17206879	Extra air cleaner with cyclon cleaning for cab
		Filtro de aire adicional con ciclón para cabina
		Purificador de ar extra com filtro ciclônica para a cabine
		Filtre à air supplémentaire avec filtrage cyclone pour cabine
11298380		Carbon filter
		Filtro de carbono
		Filtro de carbono
		Filtre à charbon
11298379		Asbestos dust protection filter
		Filtro, contra asbesto
		Filtro de proteção contra amianto
		Filtre, contre asbeste

Equipment	Kit No	Description

VOLVO

Volvo Construction Equipment
www.volvoce.com

GROUP		Section	Page
210	Repair kits for engine	50	43
210	Engine	100	45
211	Cylinder head	100	47
212	Cylinder block	100	51
212	Crankcase ventilation	150	53
212	Crankcase ventilation	200	55
213	Cylinder liner and piston	100	57
214	Valve mechanism	100	59
215	Timing gear casing	100	61
216	Crankshaft and related parts	100	63
216	Flywheel housing	150	67
217	Oil sump	100	69
217	Draining of oil sump	150	71
218	Engine mounting	100	73
218	Engine mounting	150	75
221	Lubricating oil system	100	77
222	Oil filter	100	79
223	Oil cooler	100	81
233	Fuel pump	100	83
233	Fuel filter	150	85
233	Water separator 33381, 83213, 84867	200	87
233	Filter with fitting parts 84867	300	89
233	Filter 84867	350	91
234	Fuel tank with fitting parts	100	93
234	Fuel tank with fitting parts 86363	110	97
234	Fuel tank	150	101
235	Fuel pipes	100	103
235	Fuel pipes 83213	150	107
235	Fuel pipes, fuel pump	200	109
237	Injector	100	111
251	Inlet manifold and exhaust manifold	100	113
252	Exhaust system, silencer S/N - 5641, S/N - 71024	100	115
252	Exhaust system, silencer S/N 5642 -, S/N 71025 -	110	117
252	Heat Shield Installation	200	119
255	Turbocharger with fitting parts	100	121
256	Air filter with fitting parts	100	123
256	Air filter	150	125
256	Oil bath air cleaner 83322	200	127
256	Air filter. 83322	250	129
256	Pre-cleaner 83357	300	131
258	Intercooler	100	135
261	Radiator with fitting parts	100	139
261	Radiator 33381, 83061	150	141
261	Expansion tank with fitting parts	200	143
261	Cooling system	250	145
261	Coolant drainage	300	149
262	Water pump and thermostat housing	100	151
263	Reversible fan	100	153
263	Reversible fan 83211	150	157
263	Reversible fan	175	161
263	Fan	200	165
263	Fan shroud	250	167
263	Hydraulic motor	300	169
263	Valve 83211, 83212, 84908	350	171
263	Belt transmission	400	173
263	Pump drive power take-off	450	175
269	Engine heater. 83540	100	177
269	Engine heater. 83514	150	179
271	Accelerator pedal	100	181
272	Hand throttle control 83438	100	183

INDEX OF CONTENTS

INDICE

Catalogue id 20106 | Group 2
Issue 20021223-G | Page 38

GRUPO		Sección	Página
210	Juegos para el motor	50	43
210	Motor	100	45
211	Culata	100	47
212	Bloque de cilindros	100	51
212	Ventilación del cárter	150	53
212	Ventilación del cárter	200	55
213	Camisa y piston	100	57
214	Mecanismo de vávulas	100	59
215	Tapa del engranaje de distribución	100	61
216	Cigüeñal	100	63
216	Carcasa del volante	150	67
217	Cárter	100	69
217	Vaciado del cárter de aceite	150	71
218	Suspensión del motor	100	73
218	Suspensión del motor	150	75
221	Sistema de lubricación	100	77
222	Filtro de aceite	100	79
223	Enfriador de aceite	100	81
233	Bomba de combustible	100	83
233	Filtro de combustible	150	85
233	Separador de agua 33381, 83213, 84867	200	87
233	Filtro con piezas de montaje 84867	300	89
233	Filtro 84867	350	91
234	Depósito de combustible con accesorios de montaje	100	93
234	Depósito de combustible con accesorios de montaje 86363	110	97
234	Depósito de combustible	150	101
235	Tubos de combustible	100	103
235	Tubos de combustible 83213	150	107
235	Tuberias de combustible, bomba de combustible	200	109
237	Inyector	100	111
251	Tubo admisión y múltiple escape	100	113
252	Sistema de escape, silenciador S/N - 5641, S/N - 71024	100	115
252	Sistema de escape, silenciador S/N 5642 -, S/N 71025 -	110	117
252	Instalación de pantalla térmica	200	119
255	Turboalimentador con accesorios de montaje	100	121
256	Filtro de aire con accesoris de montaje	100	123
256	Filtro de aire	150	125
256	Filt ban aceit 83322	200	127
256	Depurador de aire. 83322	250	129
256	Prefiltro 83357	300	131
258	Intercooler	100	135
261	Radiador con accesorios de montaje	100	139
261	Radiador 33381, 83061	150	141
261	Depósito de expansion con accesorios de montaje	200	143
261	Sistema de refrigeración	250	145
261	Vaciado de refrigerante	300	149
262	Bomba de agua y caja de termostato	100	151
263	Ventilador reversible	100	153
263	Ventilador reversible 83211	150	157
263	Ventilador reversible	175	161
263	Ventilador	200	165
263	Cubierta del ventilador	250	167
263	Motor hidráulico	300	169
263	Válvula 83211, 83212, 84908	350	171
263	Correa distribución	400	173
263	Toma de fuerza para accionamiento de bomba	450	175
269	Calentador del motor. 83540	100	177
269	Calentador del motor. 83514	150	179
271	Pedal acelerador	100	181
272	Mando manual acelerador 83438	100	183

GRUPO	Seção	Página
210 Kit de reparação para o motor	50	43
210 Motor	100	45
211 Cabeçote	100	47
212 Bloco de cilindros	100	51
212 Respiro do cárter	150	53
212 Respiro do cárter	200	55
213 Camisa de cilindro e pistão	100	57
214 Mecanismo de válvula	100	59
215 Caixa da engrenagem de distribuição	100	61
216 Eixo de manivela e peças relacionadas	100	63
216 Carcaça do volante	150	67
217 Cárter de óleo	100	69
217 Drenagem do cárter de óleo	150	71
218 Suspensão do motor	100	73
218 Suspensão do motor	150	75
221 Sistema de lubrificação	100	77
222 Filtro de óleo	100	79
223 Refrigerador de óleo	100	81
233 Bomba de combustível	100	83
233 Filtro de combustível	150	85
233 Separador de água 33381, 83213, 84867	200	87
233 Filtro com peças acessórias 84867	300	89
233 Filtro 84867	350	91
234 Tanque de combustível com peças de montagem	100	93
234 Tanque de combustível com peças de montagem 86363	110	97
234 Tanque de combustível	150	101
235 Tubos de combustível	100	103
235 Tubos de combustível 83213	150	107
235 Tubulação de combustível, bomba de combustível	200	109
237 Injetor	100	111
251 Coletor de admissão e coletor de escape	100	113
252 Sistema de escape, silencioso S/N - 5641, S/N - 71024	100	115
252 Sistema de escape, silencioso S/N 5642 -, S/N 71025 -	110	117
252 Protetor de calor, instalação	200	119
255 Turbocompressor com peças de montagem	100	121
256 Filtro de ar com peças acessórias	100	123
256 Filtro de ar	150	125
256 Purificador de ar em banho de óleo 83322	200	127
256 Filtro de ar. 83322	250	129
256 Pré-filtro 83357	300	131
258 Intercooler	100	135
261 Radiador com peças acessórias	100	139
261 Radiador 33381, 83061	150	141
261 Tanque de expansão com peças acessórias	200	143
261 Sistema de refrigeração	250	145
261 Refrigerante, drenagem	300	149
262 Bomba de água e carcaça do termostato	100	151
263 Ventilador reversível	100	153
263 Ventilador reversível 83211	150	157
263 Ventilador reversível	175	161
263 Ventilador	200	165
263 Defletor do ventilador	250	167
263 Motor hidráulico	300	169
263 Válvula 83211, 83212, 84908	350	171
263 Correia, transmissão	400	173
263 Tomada de força do acionador da bomba	450	175
269 Aquecedor do motor. 83540	100	177
269 Aquecedor do motor. 83514	150	179
271 Pedal do acelerador	100	181
272 Comando do acelerador manual. 83438	100	183

TABLE DES MATIÈRES

Catalogue id 20106 | Group 2
Issue 20021223-G | Page 40

GROUPE		Section	Page
210	Jeu pour moteur	50	43
210	Moteur	100	45
211	Culasse	100	47
212	Bloc-cylindres	100	51
212	Ventilation de carter	150	53
212	Ventilation de carter	200	55
213	Chemise cylindre et piston	100	57
214	Commande des soupapes	100	59
215	Carter de la distribution	100	61
216	Axe à vilebreguintas	100	63
216	Carter de volant	150	67
217	Carter d'huile	100	69
217	Vidange du carter d'huile	150	71
218	Suspension du moteur	100	73
218	Suspension du moteur	150	75
221	Système de graissage	100	77
222	Filtre à huile	100	79
223	Radiateur d 'huile	100	81
233	Pompe carburant	100	83
233	Filtre à carburant	150	85
233	Separateur d'eau 33381, 83213, 84867	200	87
233	Filtre avec pièces de montage 84867	300	89
233	Filtre 84867	350	91
234	Réservoir de carburant avec pièces de montage	100	93
234	Réservoir de carburant avec pièces de montage 86363	110	97
234	Réservoir de carburant	150	101
235	Conduits d'alimentation en carburant	100	103
235	Conduits d'alimentation en carburant 83213	150	107
235	Canalisations à combus, pompe carburant	200	109
237	Injecteur complet	100	111
251	Tubulure admission et tubulure echappement	100	113
252	Système d'áspiration, silencieux S/N - 5641, S/N - 71024	100	115
252	Système d'áspiration, silencieux S/N 5642 -, S/N 71025 -	110	117
252	Installation du bouclier thermique	200	119
255	Turbocompresseur avec pièces de montage	100	121
256	Filtre à air avec pièces de montage	100	123
256	Purificateur d'air	150	125
256	Filtre air bain huile 83322	200	127
256	Purificateur d'air. 83322	250	129
256	Prefiltre 83357	300	131
258	Refroidisseur intermédiaire	100	135
261	Radiateur avec pièces de montage	100	139
261	Radiateur 33381, 83061	150	141
261	Recipient d'expansion avec pièces de montage	200	143
261	Système de refroidissement	250	145
261	Vidange du liquide de refroidissement	300	149
262	Pompe à eau et boitier thermostat	100	151
263	Ventilateur réversible	100	153
263	Ventilateur réversible 83211	150	157
263	Ventilateur réversible	175	161
263	Ventilateur	200	165
263	Carter de ventilateur	250	167
263	Moteur hydraulique	300	169
263	Valve 83211, 83212, 84908	350	171
263	Transmission courrouie	400	173
263	Prise de force pour l'entraînement de la pompe	450	175
269	Chaufferette de moteur. 83540	100	177
269	Chaufferette de moteur. 83514	150	179
271	Pedale accelerateur	100	181
272	Accélérateur à main 83438	100	183

VOLVO

Volvo Construction Equipment
www.volvoce.com

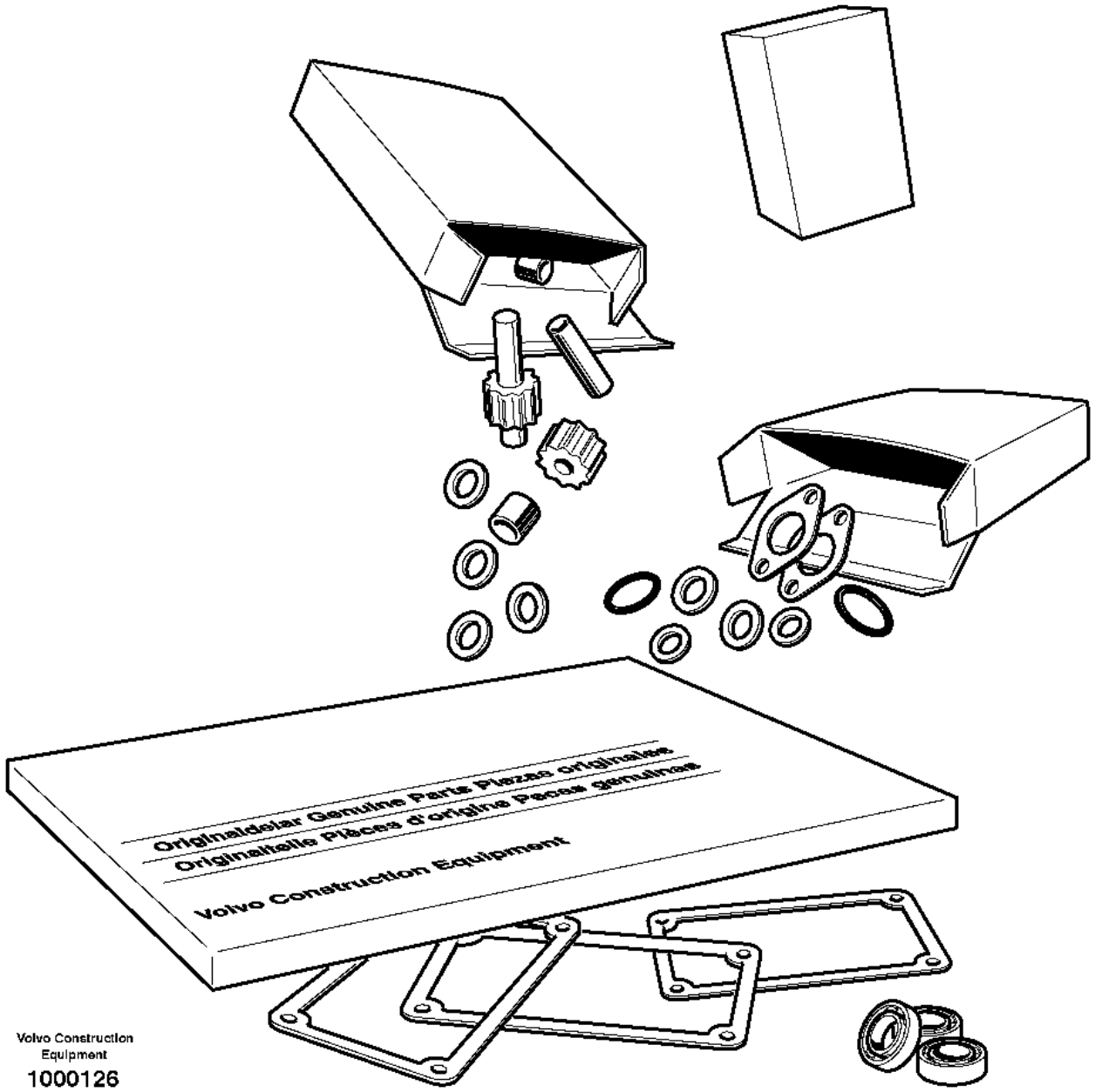

Volvo Construction Equipment

1000126

Fig.	Part No.	Quantity 1	2	3	PS	KIT	Description	Denominación	Denominação	Dénomination	Notes
	VOE 15011490	1					Overhaul kit	Juego de reacondicionamiento	Jogo de recondicionamento	Kit rénovation	
	VOE 15011483	1					•Cylinder head kit	•Juego de culata	•Jogo cabeçote	•Jeu de culasse	
	VOE 20865990	6					•Cyl Liner Kit	•Jg Camisa Cil	•Kit camisa de cilindro	•Jeu Chemises	
	VOE 20933203	4					•Gasket	•Junta	•Junta	•Joint	

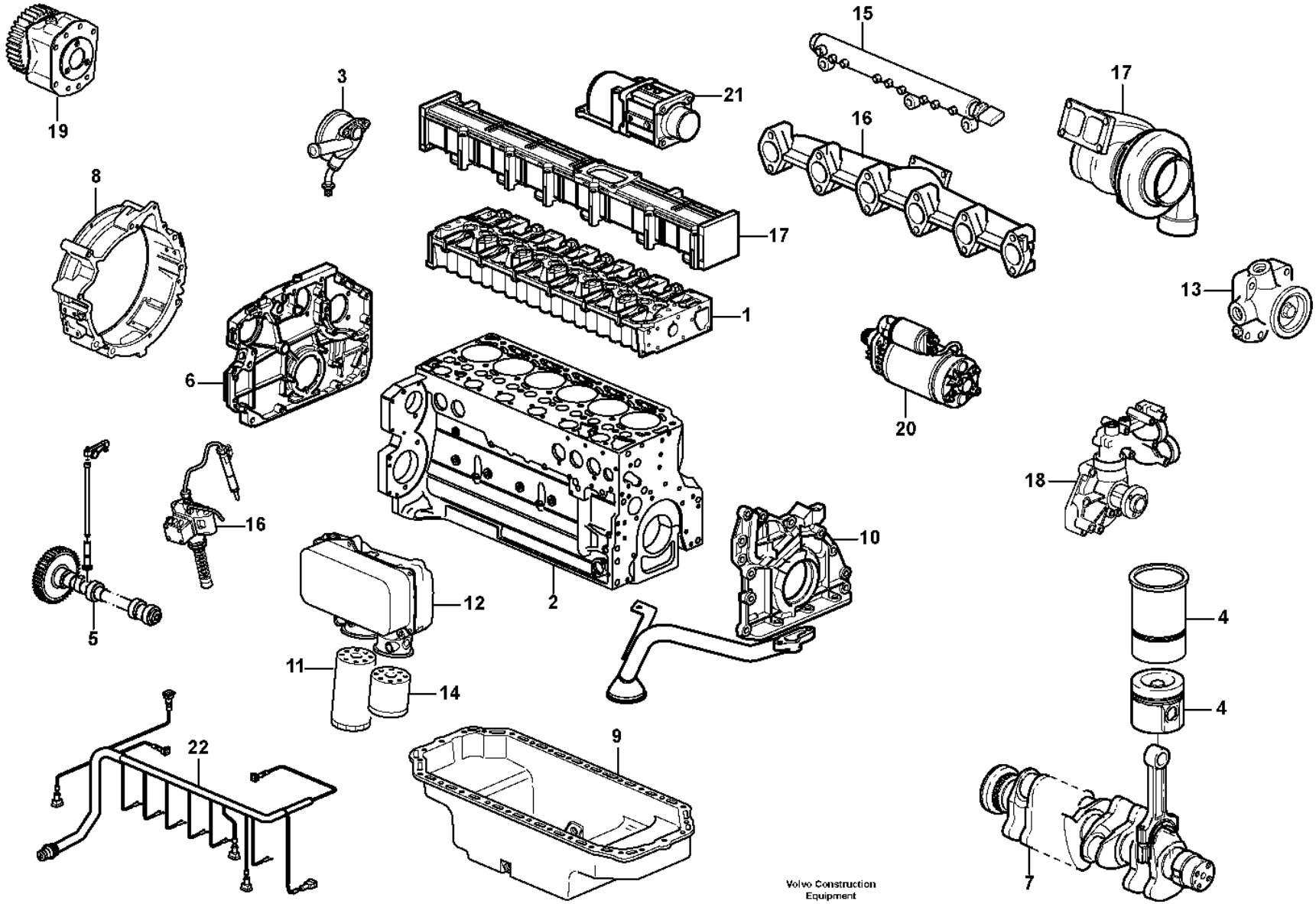
19
3
21
15
17
16
8
17
1
13
6
20
18
16
10
12
2
4
5
11
14
4
22
9
7
Volvo Construction Equipment
1019897

Fig.	Part No.	Quantity 1	2	3	PS	KIT	Description	Denominación	Denominação	Dénomination	Notes
	VOE 11410961	1					Engine	Motor	Motor	Moteur	D7ELBE3 S/N - 4925 SWE S/N - 70759 BRA
	VOE 11410961	1					Engine	Motor	Motor	Moteur	D7ELBE3 85467, 85468, 85469 S/N 4926 - SWE S/N 70760 - BRA
1		1					•Cylinder head	•Culata	•Cabeçote	•Culasse	See group 211-100 page 47
2		1					•Cylinder block	•Bloque cilindro	•Bloco de cilindros	•Bloc-cylindres	See group 212-100 page 51
3		1					•Crankcase Venti	•Ventilación del cárter	•Ventilação do cárter	•Ventilation carter de vilebrequin	See group 212-150 page 53
4		1					•Cylinder Liner	•Camisa	•Camisa de cilindro	•Chemise Cylind.	See group 213-100 page 57
5		1					•Camshaft	•Eje de levas	•Eixo de came	•Arbre a cames	See group 214-100 page 59
6		1					•Timing gear casing	•Cubierta distribucion	•Caixa da engrenagem de distribuição	•Carter distribution	See group 215-100 page 61
7		1					•Crankshaft	•Ciguenal	•Eixo de manivela	•Vilebrequin	See group 216-100 page 63
8		1					•Flywheel Hsg	•Cubiert Volante	•Carcaça do volante	•Carter Volant	See group 216-150 page 67
9		1					•Oil Pan	•Carter de aceite	•Cárter de óleo	•Carter d'huile	See group 217-100 page 69
10		1					•Lubricating system	•Sist.lubrificante	•Sistema de lubrificação	•Syst.de graissage	See group 221-100 page 77
11		1					•Oil Filter	•Filtro Aceite	•Filtro de óleo	•Filtre Huile	See group 222-100 page 79
12		1					•Oil Cooler	•Enfriadores aceite	•Refrigerador de óleo	•Refroidisseur huile	See group 223-100 page 81
13		1					•Fuel pump	•Bomba Combustib	•Bomba de combustível	•Pompe Carburant	See group 233-100 page 83
14		1					•Fuel Filter	•Filtro Combust	•Filtro de combust.	•Filtre carburant	See group 233-150 page 85
15		1					•Rail	•Rail	•Trilho	•Rail	See group 237-100 page 111
16		1					•Exhaust Pipe	•Tubo de escape	•Tubo de escape	•Tuyau d'échappement	See group 251-100 page 113
17		1					•Turbocharger	•Turbocompresor	•Turbocompressor	•Turbocompresse.	See group 255-100 page 121
18		1					•Coolant Pump	•Bomba Ag.refr.	•Bomba refrigerante	•Pompe a eau	See group 262-100 page 151
19		1					•Pump drive	•Accionamiento bomba	•Acionamento de bomba	•Commande de la pompe	See group 263-450 page 175
20		1					•Starter motor	•Motor arranque	•Motor de arranque	•Demarreur	See group 331-100 page 209
21		1					•Starter Element	•Calentador Arr.	•Elemento de partida	•Eleme.demarrage	See group 333-100 page 211
22		1					•Cable harness	•Manojo cables	•Chicote	•Faisceau cables	See group 371-150 page 261

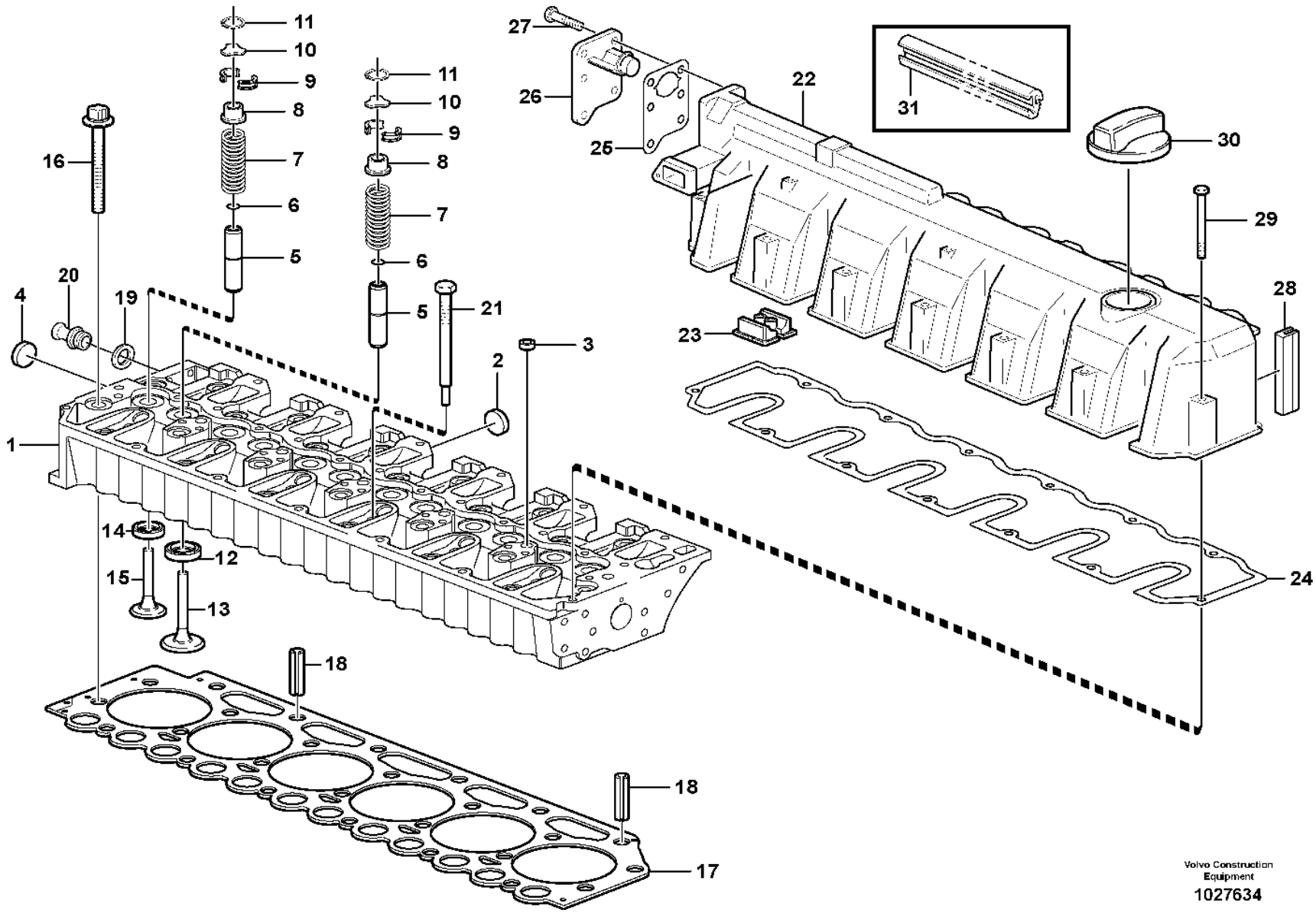

Volvo Construction Equipment

1027634

Fig.	Part No.	Quantity 1	2	3	PS	KIT	Description	Denominación	Denominação	Dénomination	Notes
1	VOE 20799762	1					Cylinder head	Culata	Cabeçote	Culasse	
2	VOE 20799722	5					•Plug	•Tapon	•Bujão	•Bouchon	
3	VOE 20412733	5					•Core plug	•Tapón	•Bujão	•Rondelle fermeture	
4	VOE 20914266	2					•Core Plug	•Tapon	•Bujão	•Ronde.fermeture	
5	VOE 20405897	12					•Valve guide	•Guía de válvula	•Guia da válvula	•Guide soupape	
6	VOE 11700348	12					•O-ring	•Anillo tórico	•Anel-o	•Joint torique	
7	VOE 11700347	12					•Valve spring	•Resorte de válvula	•Mola da válvula	•Ressort soupape	
8	VOE 20847155	12					•Retainer	•Soporte	•Retentor	•Retenue	
9	VOE 11700345	24					•Valve sleeve	•	•	•Douille soupape	
10	VOE 20840807	12					•Thrust washer	•Arandela de presión	•Arruela de encosto	•Rondelle butée	
11	VOE 20840772	12					•Lock ring	•Anillo de seguridad	•Anel trava	•Anneau verrouillage	
12	VOE 20459962	6					•Valve seat	•Asiento de válvula	•Assento da válvula	•Siège de soupape	
13	VOE 20758481	6					•Inlet valve	•Válvula de admisión	•Válvula admissão	•Soupape admission	
14	VOE 20845144	6					•Valve seat	•Asiento de válvula	•Assento da válvula	•Siège de soupape	
15	VOE 21739130	6					•Exhaust valve	•Válvua de escape	•Válvula de escape	•Soupape d'échappement	(VOE 20755883)
16	VOE 11700334	26					Screw	Tornillo	Parafuso	Vis	
17	VOE 20943385	1					Cylinder head gasket	Junta de culata	Junta cabeçote	Joint de culasse	THICK=1,4MM, 1 HOLE
	VOE 20949868	1					Cylinder head gasket	Junta de culata	Junta cabeçote	Joint de culasse	THICK=1,5MM, 2 HOLE
	VOE 20943389	1					Cylinder head gasket	Junta de culata	Junta cabeçote	Joint de culasse	THICK=1,6MM, 3 HOLE
18	VOE 20405521	2					Guide pin	Eje de guía	Pino guia	Colonnette guide	
19	VOE 993358	1					Gasket	Junta	Junta	Joint	
20	VOE 20483764	1					Nipple	Niple	Niple	Raccord	
21	VOE 20405895	6					Plug	Tapón	Bujão	Tampon	
22	VOE 21455720	1					Valve cover	Cubierta válvula	Tampa da válvula	Couvre culasse	(VOE 21036771)
23	VOE 20412600	1					•Cap	•Capuchón	•Tampa	•Capot	
24	VOE 20792871	1					•Gasket	•Junta	•Junta	•Joint	
25	VOE 20840801	1					•Gasket	•Junta	•Junta	•Joint	
26	VOE 20933359	1					•Oil Separator	•Separad Aceite	•	•Deshuileur	
27	VOE 20797542	6					•Hexagon screw	•Tornillo hexagonal	•Parafuso sextavado	•Vis à tête hexagonale	
28	VOE 20847667	1					•Sealing	•Junta	•Junta	•Joint d'étanchéité	
29	VOE 20412601	13					Screw	Tornillo	Parafuso	Vis	(VOE 21145471)

1	
2	
3	
4	
5	

Cylinder head
Culata
Cabeçote
Culasse

Catalogue id	Group
20106	**211**
Illustr. No	Section
1027634	**100**
Issue	Page
20021223-G	**47**

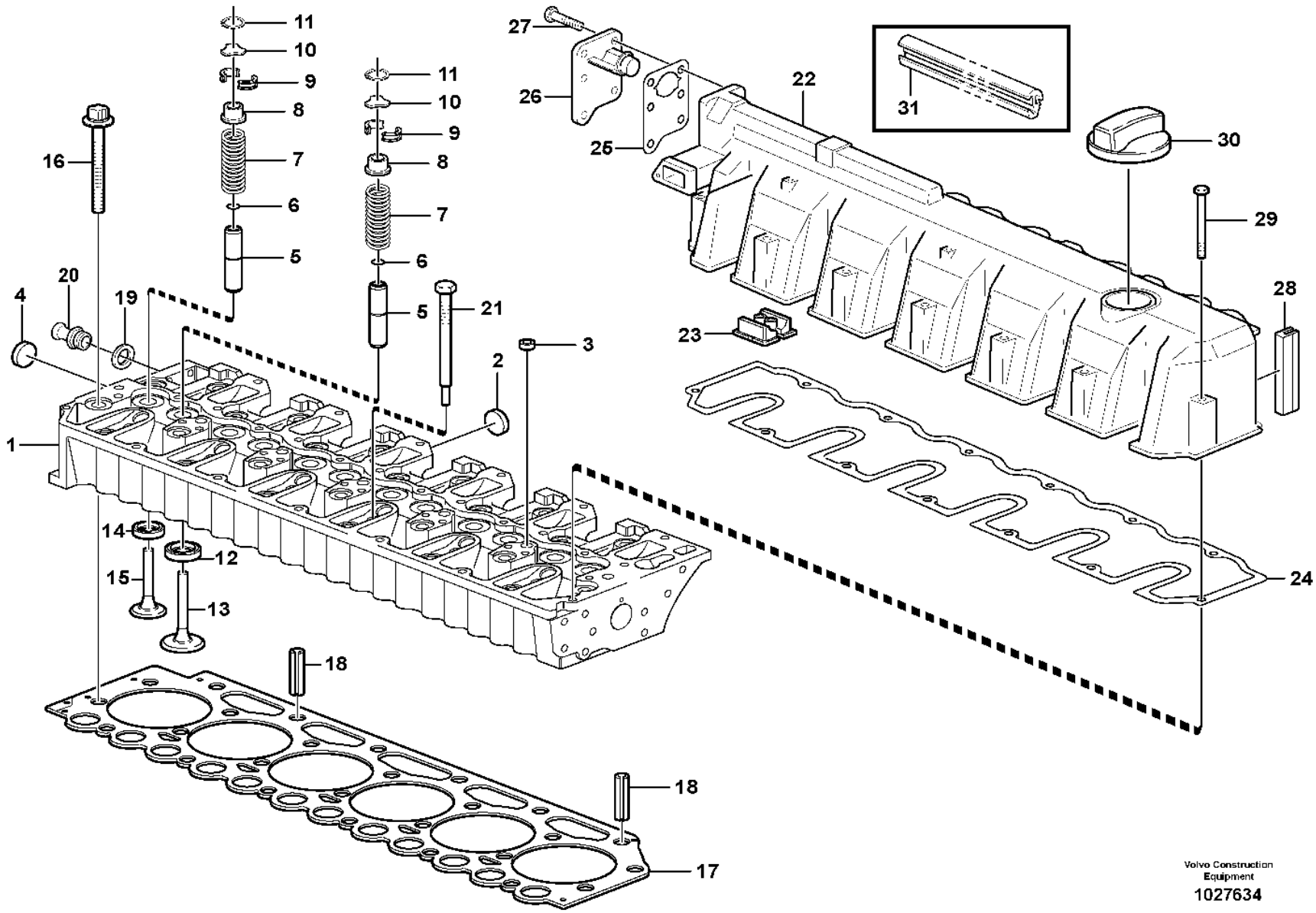

Volvo Construction Equipment

1027634

Fig.	Part No.	Quantity 1	2	3	PS	KIT	Description	Denominación	Denominação	Dénomination	Notes
30	**VOE 20412589**	1					Filler cap	Tapa de llenado	Tampa de enchimento	Bouchon remplissage	
31	**VOE 20996748**	1					Sealing strip	Moldura retén	Friso de vedação	Bande d'étanchéité	

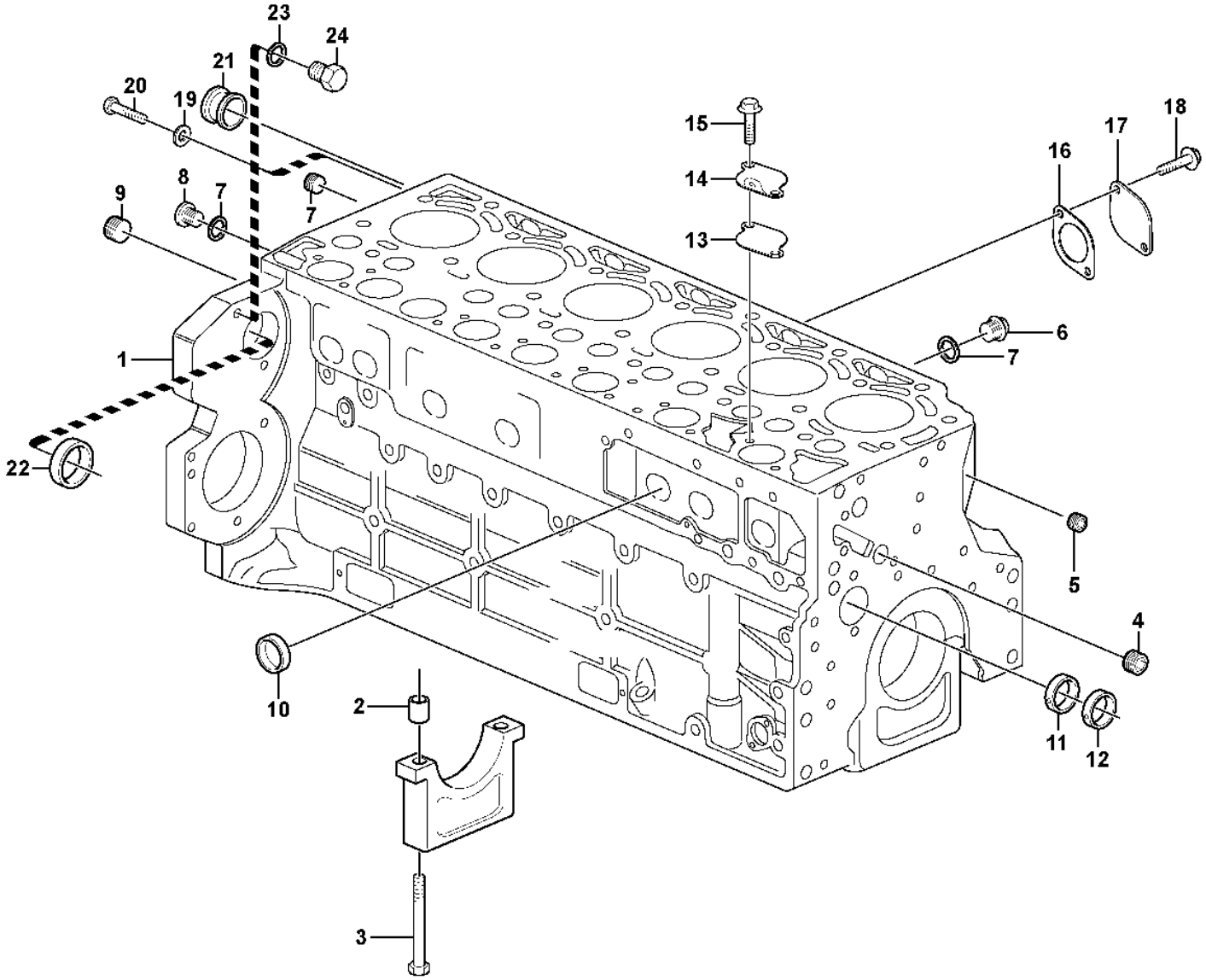

Volvo Construction Equipment
1056314

Fig.	Part No.	Quantity 1	2	3	PS	KIT	Description	Denominación	Denominação	Dénomination	Notes
1	VOE 20851922	1					Crankcase	Cárter cigüeñal	Cárter	Carter moteur	
2	VOE 11700278	14					•Bushing	•Casquillo	•Bucha	•Bague	
3	VOE 20405583	14					•Bolt	•Perno	•Parafuso	•Boulon	
4	VOE 20405719	1					•Plug	•Tapón	•Bujão	•Tampon	
5	VOE 20508600	2					•Plug	•Tapón	•Tampão	•Bouchon	
6	VOE 20405716	2					•Plug	•Tapón	•Bujão	•Tampon	
7	VOE 13969011	3					•Gasket	•Junta	•Junta	•Joint	
8	VOE 945065	1					•Plug	•Tapón	•Bujão	•Tampon	
9	VOE 20785813	1					•Plug	•Tapon	•Bujão	•Bouchon	(VOE 20508605)
10	VOE 20405721	10					•Core plug	•Tapón	•Bujão	•Rondelle fermeture	
11	VOE 11700285	1					•Bearing bushing	•Casquillo de cojinete	•Bucha do mancal	•Bague de palier	
12	VOE 11700284	6					•Bearing bushing	•Casquillo de cojinete	•Bucha do mancal	•Bague de palier	
13	VOE 20933203	4					Gasket	Junta	Junta	Joint	
14	VOE 20840812	1					Cover	Cubierta	Tampa	Capot	
15	VOE 20405792	2					Screw	Tornillo	Parafuso	Vis	
16	VOE 20412341	1					Gasket	Junta	Junta	Joint	
17	VOE 21180405	1					Flange	Brida	Flange	Bride	
18	VOE 20405885	2					Screw	Tornillo	Parafuso	Vis	
19	VOE 20460087	1					Washer	Arandela	Arruela	Rondelle	
20	VOE 20460101	1					Screw	Tornillo	Parafuso	Vis	
21	VOE 20794126	1					Bushing	Casquillo	Casquilho	Bague	
22	VOE 20450778	1					Core plug	Tapón	Bujão	Rondelle fermeture	
23	VOE 13947281	2					Gasket	Junta	Junta	Joint	
24	VOE 20441859	2					Plug	Tapón	Bujão	Tampon	

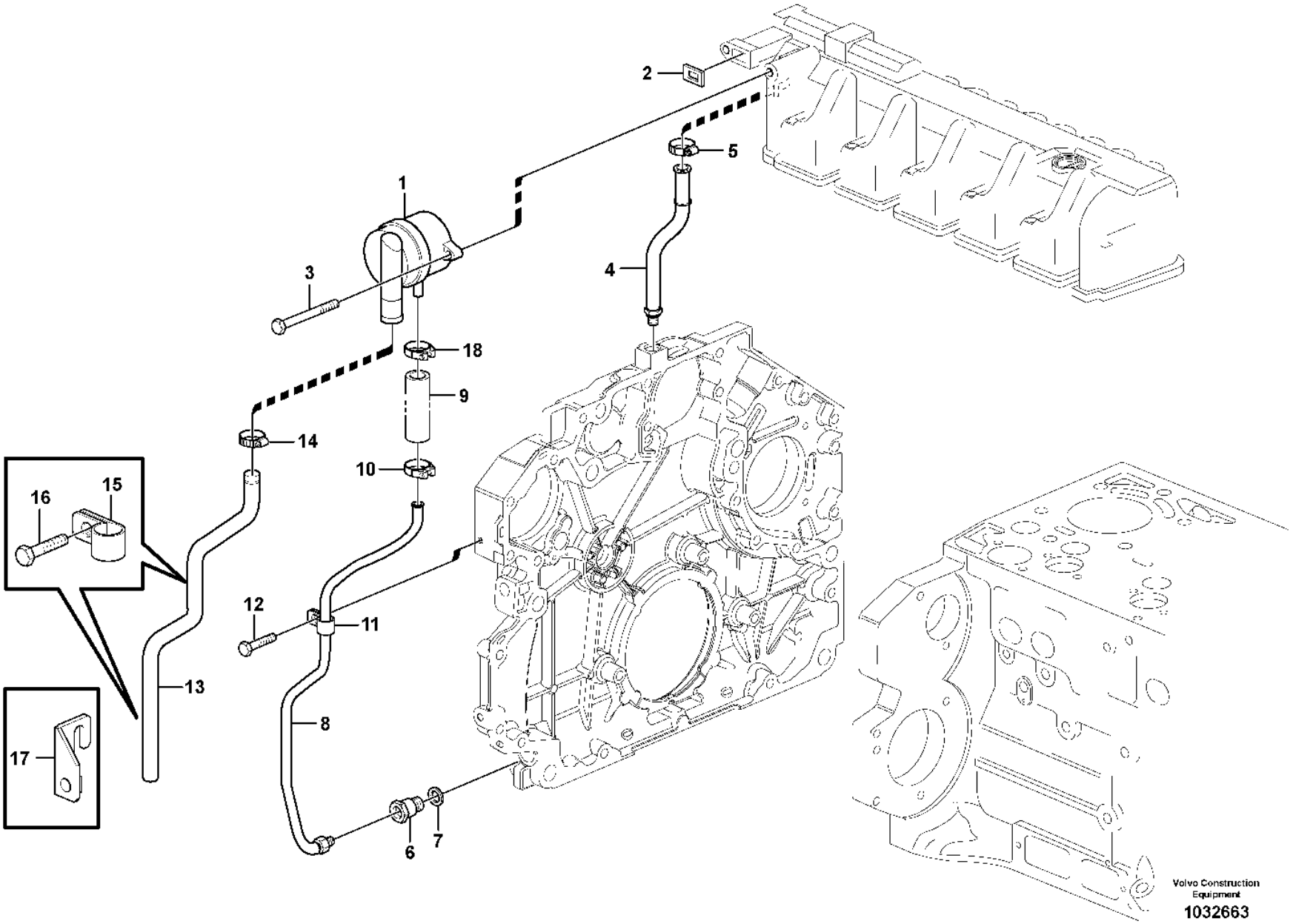
1
2
3
4
5
6
7
8
9
10
11
12
13
14
15
16
17
18
Volvo Construction Equipment
1032663

Fig.	Part No.	Quantity 1	2	3	PS	KIT	Description	Denominación	Denominação	Dénomination	Notes
1	**VOE 22244657**	1					Breather pipe	Conducto de ventilación	Tubo de ventilação	Reniflard	S/N 1079481 -
1	**VOE 20930510**	1					Oil separator	Separador de aceite	Separador de óleo	Déflecteur d'huile	S/N - 1079480
2	**VOE 21038626**	1					•Gasket	•Junta	•Junta	•Joint	
3	**VOE 20405504**	2					Screw	Tornillo	Parafuso	Vis	
4	**VOE 20820967**	1					Oil Line	Tubo Aceite	Tubulação de óleo	Conduit Huile	
5	**VOE 20799673**	1					Hose clamp	Abrazadera de manguera	Braçadeira da mangueira	Collier durite	
6	**VOE 21496705**	1					Drain valve	Válvula de vaciado	Válvula de drenagem	Vanne de vidange	(VOE 20841133)
7	**VOE 20460026**	1					Sealing ring	Anillo retén	Anel de vedação	Bague étanchéité	
8	**VOE 20904725**	1			SS		Oil Line	Tubo Aceite	Tubulação de óleo	Conduit Huile	
9	**VOE 20849878**	1					•Hose	•Manguera	•Mangueira	•Flexible	
10	**VOE 20971607**	1					•Hose clamp	•Abrazadera de manguera	•Braçadeira da mangueira	•Collier durite	
11	**VOE 20798831**	1					•Attaching clamp	•Abrazadera de fijación	•Grampo de fixação	•Collier de fixation	
12	**VOE 20405729**	1					Screw	Tornillo	Parafuso	Vis	
13	**VOE 20799590**	1					Tube	Tubo	Tubo	Tube	
14	**VOE 20405755**	1					Clamping band	Banda de apriete	Cinta de fixação	Ruban serrage	
15	**VOE 20798837**	2					Clamp	Abrazadera	Grampo	Pince Serrage	
16	**VOE 20405885**	2					Screw	Tornillo	Parafuso	Vis	
17		1			NS		Retaining Plate	Placa Soporte	Placa de suporte	Plaque Retenue	
18	**VOE 20971607**	1					Hose clamp	Abrazadera de manguera	Braçadeira da mangueira	Collier durite	

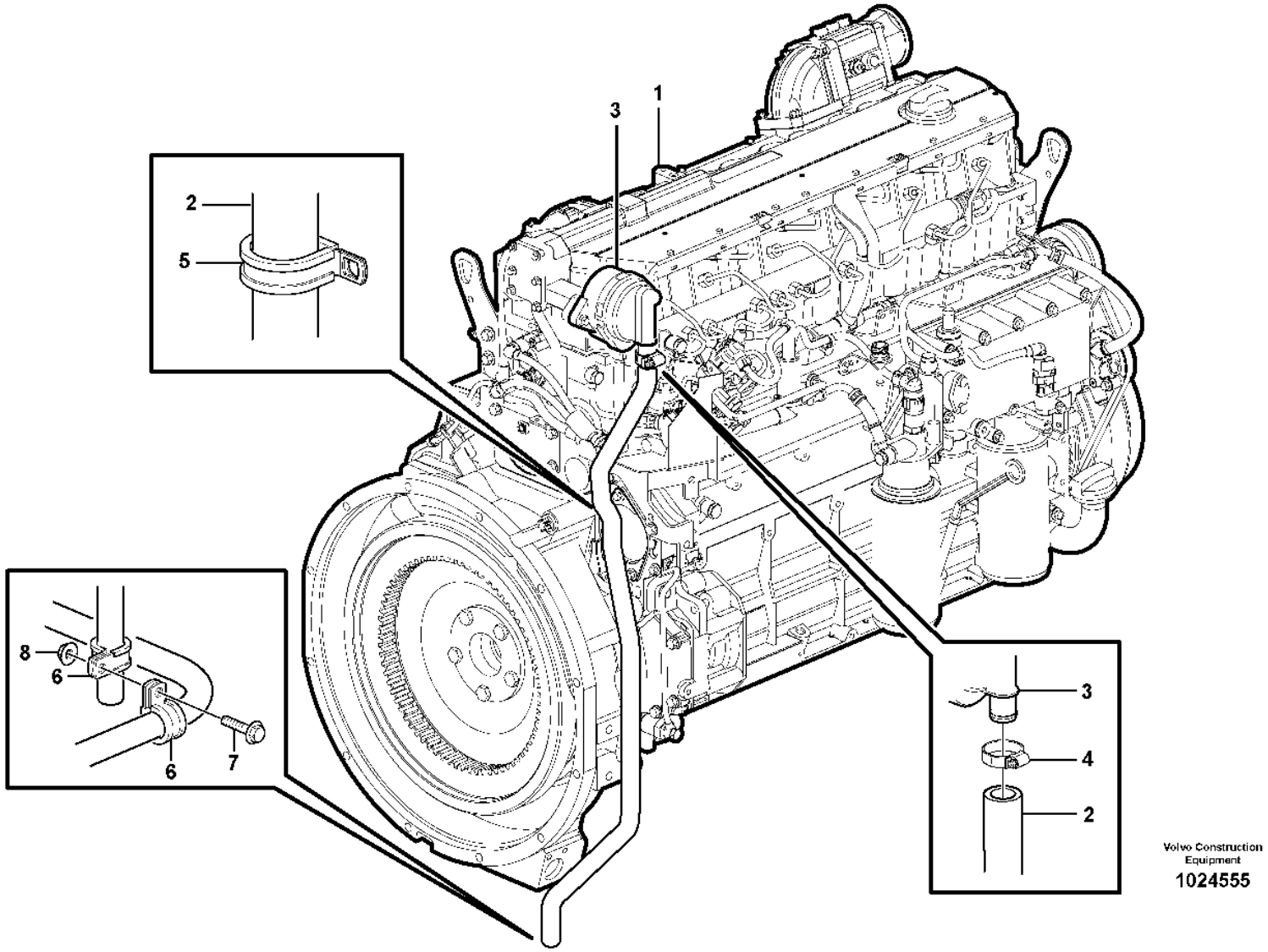

Volvo Construction Equipment

1024555

Fig.	Part No.	Quantity 1	2	3	PS	KIT	Description	Denominación	Denominação	Dénomination	Notes
1		1					Motor	Motor	Motor	Moteur	See group 210-100 page 45
2	VOE 11445236	1					Hose	Manguera	Mangueira	Flexible	
3		1					Pressure Regulator	Regulador de presión	Regulador de pressão	Régulateur de pression	See group 212-150 page 53
4	VOE 13943474	1					Hose clamp	Abrazadera de manguera	Braçadeira da mangueira	Collier durite	
5	VOE 13949997	1					Clamp	Abrazadera	Braçadeira	Collier serrage	
6	VOE 13949997	2					Clamp	Abrazadera	Braçadeira	Collier serrage	
7	VOE 13946173	1					Screw	Tornillo	Parafuso	Vis	
8	VOE 13945408	1					Nut	Tuerca	Porca	Écrou	

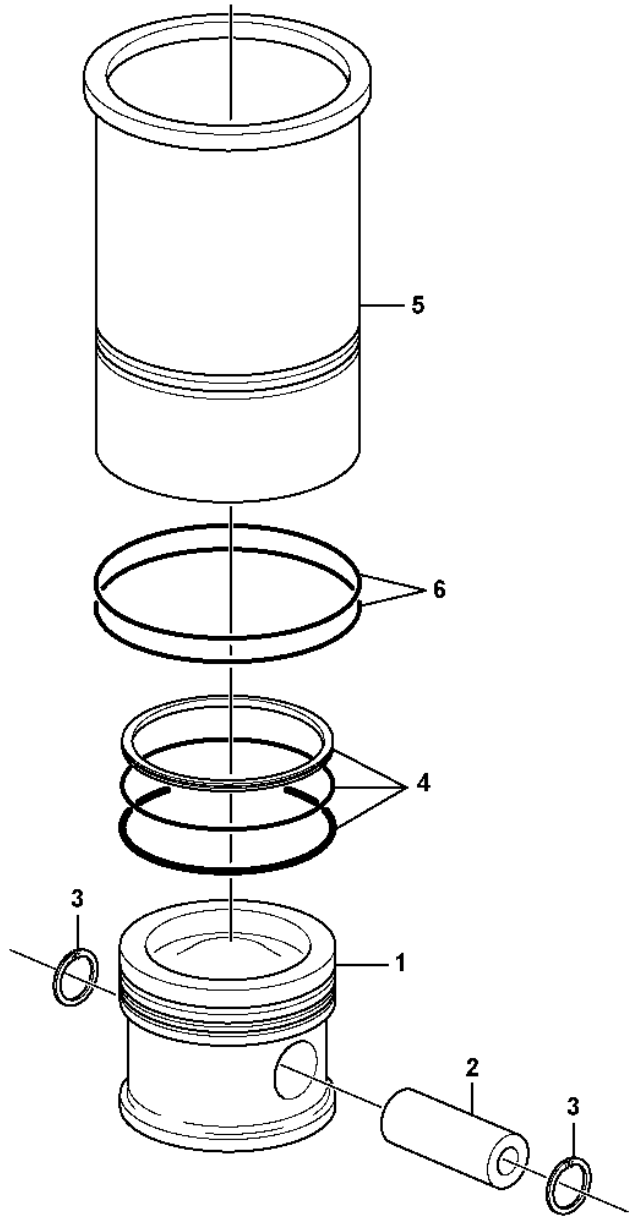

Volvo Construction Equipment

1019005

Fig.	Part No.	Quantity 1	2	3	PS	KIT	Description	Denominación	Denominação	Dénomination	Notes
	VOE 20865990	6					Cyl Liner Kit	Jg Camisa Cil	Kit camisa de cilindro	Jeu Chemises	
1		6			NS		•Piston	•Piston	•Pistão	•Piston	
2	**VOE 20405577**	6					••Gudgeon pin	••Bulón	••Pino do pistão	••Axe piston	
3	**VOE 20405576**	12					••Snap ring	••Circlip	••Anel trava	••Circlip	
4	**VOE 21299547**	6					••Piston ring kit	••Juego aro de pistón	••Jogo aneis pistão	••Jeu segments piston	(VOE 20450775)
5		6			NS		•Cylinder Liner	•Camisa	•Camisa de cilindro	•Chemise Cylind.	
6	**VOE 20412762**	12					••O-ring	••Anillo tórico	••Anel-o	••Joint torique	

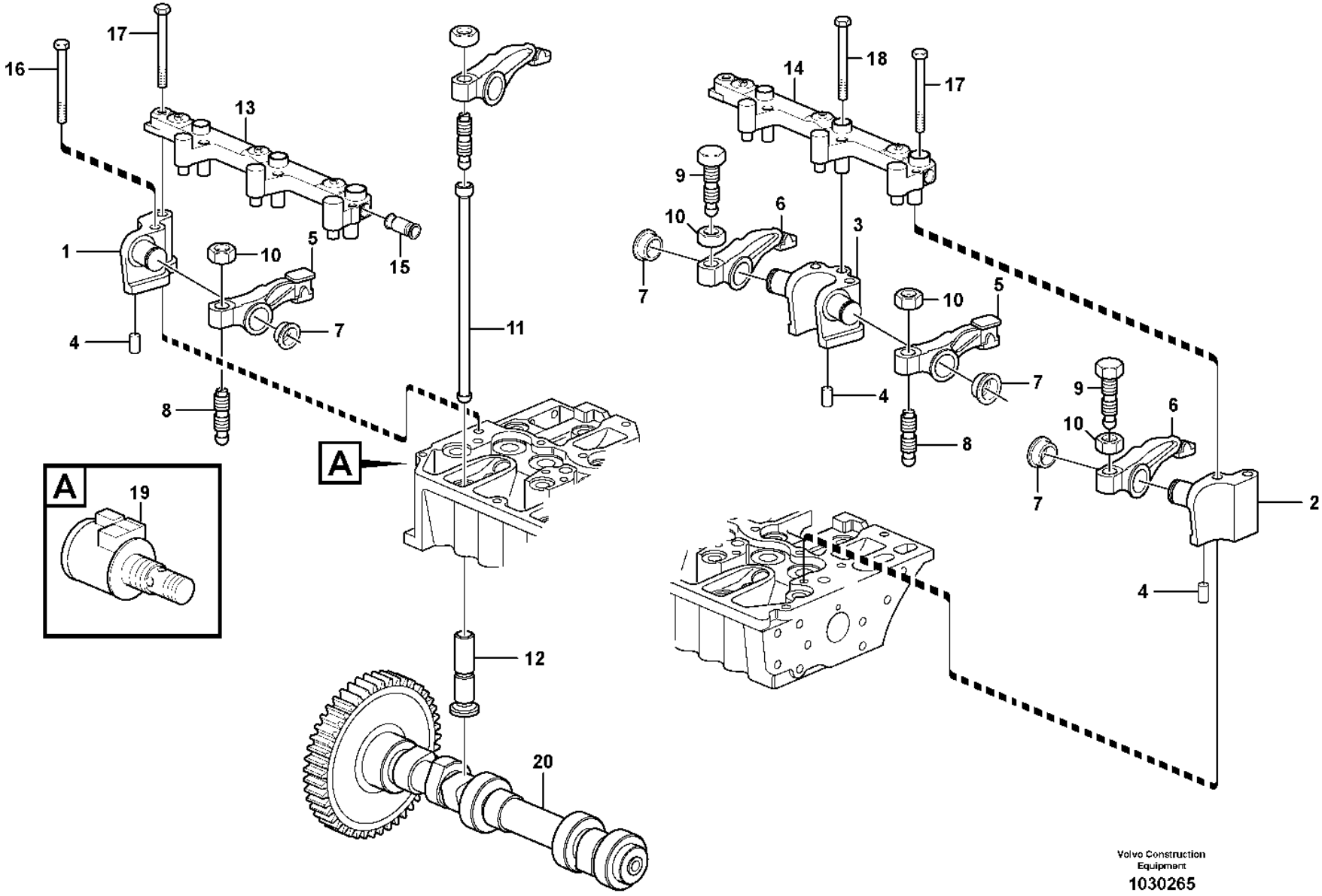

Volvo Construction Equipment

1030265

Fig.	Part No.	Quantity 1	2	3	PS	KIT	Description	Denominación	Denominação	Dénomination	Notes
1	VOE 20794124	1					Bracket	Ménsula	Suporte	Console	(VOE 21066484)
2	VOE 20826696	1					Bracket	Ménsula	Suporte	Console	(VOE 21066474)
3	VOE 20793045	5					Bracket	Ménsula	Suporte	Console	(VOE 21066482)
4	VOE 20790837	7					Pin	Pasador	Pino	Goupille	
5	VOE 21448082	6					Rocker arm	Balancín	Balancim	Culbuteur	(VOE 20792878)
6	VOE 21448926	6					Rocker arm	Balancín	Balancim	Culbuteur	(VOE 20792876)
7	VOE 20794115	12					Retaining ring	Anillo de apoyo	Anel retentor	Bague retenue	
8	VOE 20913851	6					Adjusting Screw	Tornillo Ajuste	Parafuso de afinação	Vis De Reglage	
9	VOE 20816389	6					Adjusting screw	Tornillo ajuste	Parafuso de ajuste	Vis réglage	
10	VOE 11700373	12					Nut	Tuerca	Porca	Écrou	
11	VOE 20405534	12					Push rod	Barra de apoyo	Haste de comando	Tige-poussoir	
12	VOE 20792475	12					Tappet	Balancin	Tucho	Poussoir Pompe	
13	VOE 20802124	1					Actuator	Organos Mando	Atuador	Dispositif Mano	
14	VOE 20802121	1					Actuator	Organos Mando	Atuador	Dispositif Mano	
15	VOE 20798864	1					Plug	Tapón	Bujão	Tampon	
16	VOE 20405723	7					Screw	Tornillo	Parafuso	Vis	
17	VOE 60110410	7					Flange screw	Tornillo embridado	Parafuso flangeado	Vis à embase	(VOE 20799653)
18	VOE 20450802	3					Flange screw	Tornillo embridado	Parafuso flangeado	Vis à embase	
19	VOE 20795296	1					Solenoid valve	Electrovalvula	Válvula solenóide	Vanne electrom.	MA2504
20	VOE 22216525	1					Camshaft	Árbol de levas	Arv comando válvulas	Arbre cames	(VOE 21012455)

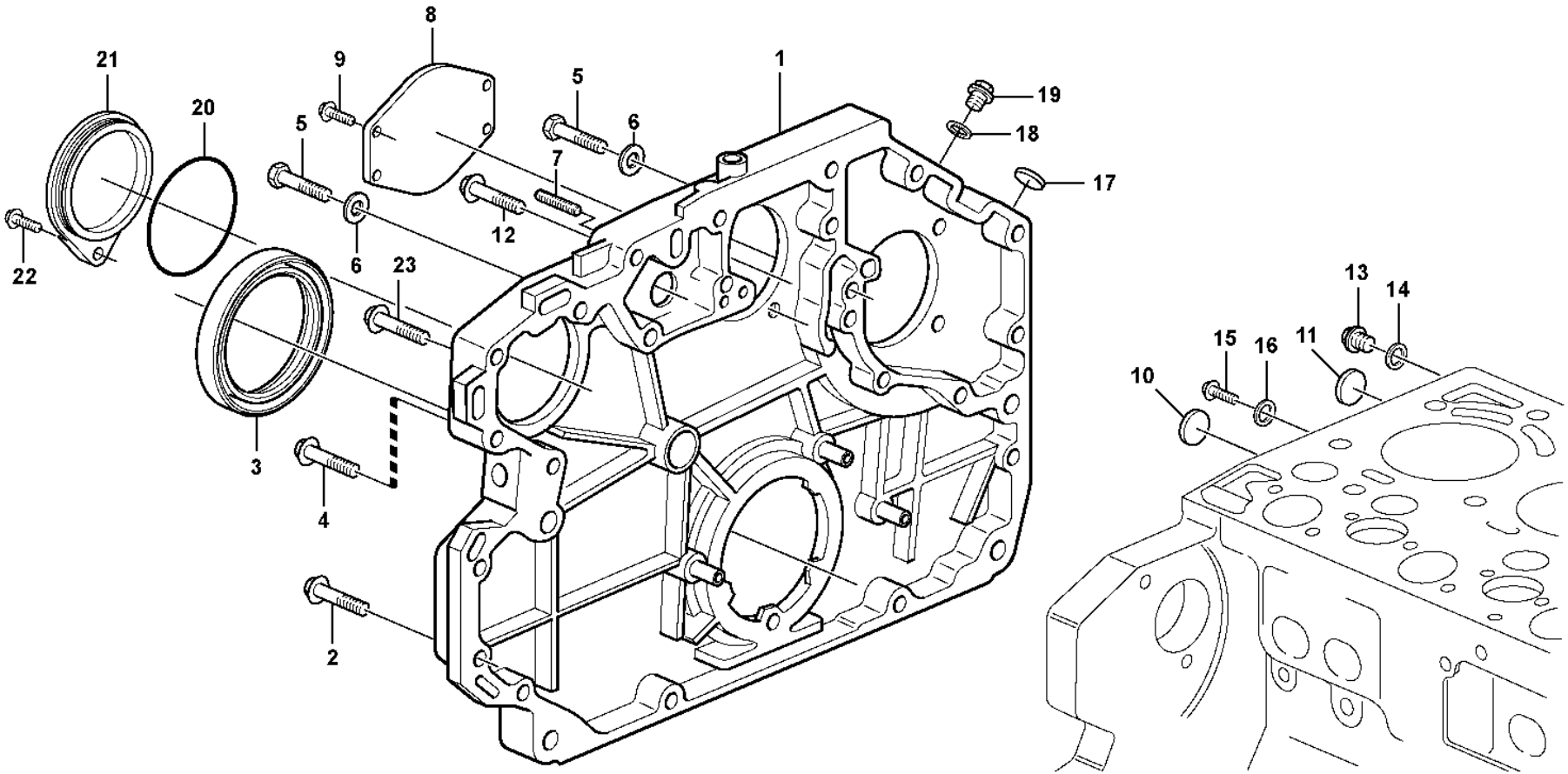

Volvo Construction Equipment

1019841

Fig.	Part No.	Quantity 1	2	3	PS	KIT	Description	Denominación	Denominação	Dénomination	Notes
1	VOE 22039480	1					Timing gear casing	Cubierta distribución	Cárter da distribuição	Carter de distribution	(VOE 20972356)
2	VOE 20412324	12					Screw	Tornillo	Parafuso	Vis	
3	VOE 21486084	1					Lip seal	Sello	Retentor	Joint à lèvre	(VOE 20412286)
4	VOE 20405709	4					Screw	Tornillo	Parafuso	Vis	
5	VOE 20534597	2					Screw	Tornillo	Parafuso	Vis	
6	VOE 13955900	2					Washer	Arandela	Arruela	Rondelle	
7	VOE 20450795	1					Set screw	Tornillo tope	Parafuso batente	Vis butée	
8	VOE 20450799	1					Cover	Capó	Capô	Capot	
9	VOE 20405709	4					Screw	Tornillo	Parafuso	Vis	
10	VOE 20412745	1					Core plug	Tapón	Bujão	Rondelle fermeture	
11	VOE 20490808	1					Cover	Capó	Capô	Capot	
12	VOE 20450801	1					Screw	Tornillo	Parafuso	Vis	
13	VOE 20451012	1					Screw	Tornillo	Parafuso	Vis	
14	VOE 13947621	1					Plane gasket	Junta plana	Junta plana	Joint plan	
15	VOE 20405898	1					Screw	Tornillo	Parafuso	Vis	
16	VOE 20460087	1					Washer	Arandela	Arruela	Rondelle	
17	VOE 20405605	1					Cover	Capó	Capô	Capot	
18	VOE 13947621	1					Plane gasket	Junta plana	Junta plana	Joint plan	
19	VOE 20451012	1					Screw	Tornillo	Parafuso	Vis	
20	VOE 20405652	1					Sealing ring	Anillo retén	Anel de vedação	Bague étanchéité	
21	VOE 20950063	1					Cover	Cubierta	Tampa	Capot	
22	VOE 20450802	1					Flange screw	Tornillo embridado	Parafuso flangeado	Vis à embase	
23	VOE 20405709	1					Screw	Tornillo	Parafuso	Vis	

1	
2	
3	
4	
5	

Timing gear casing
Tapa del engranaje de distribución
Caixa da engrenagem de distribuição
Carter de la distribution

Catalogue id	Group
20106	**215**
Illustr. No	Section
1019841	**100**
Issue	Page
20021223-G	**61**

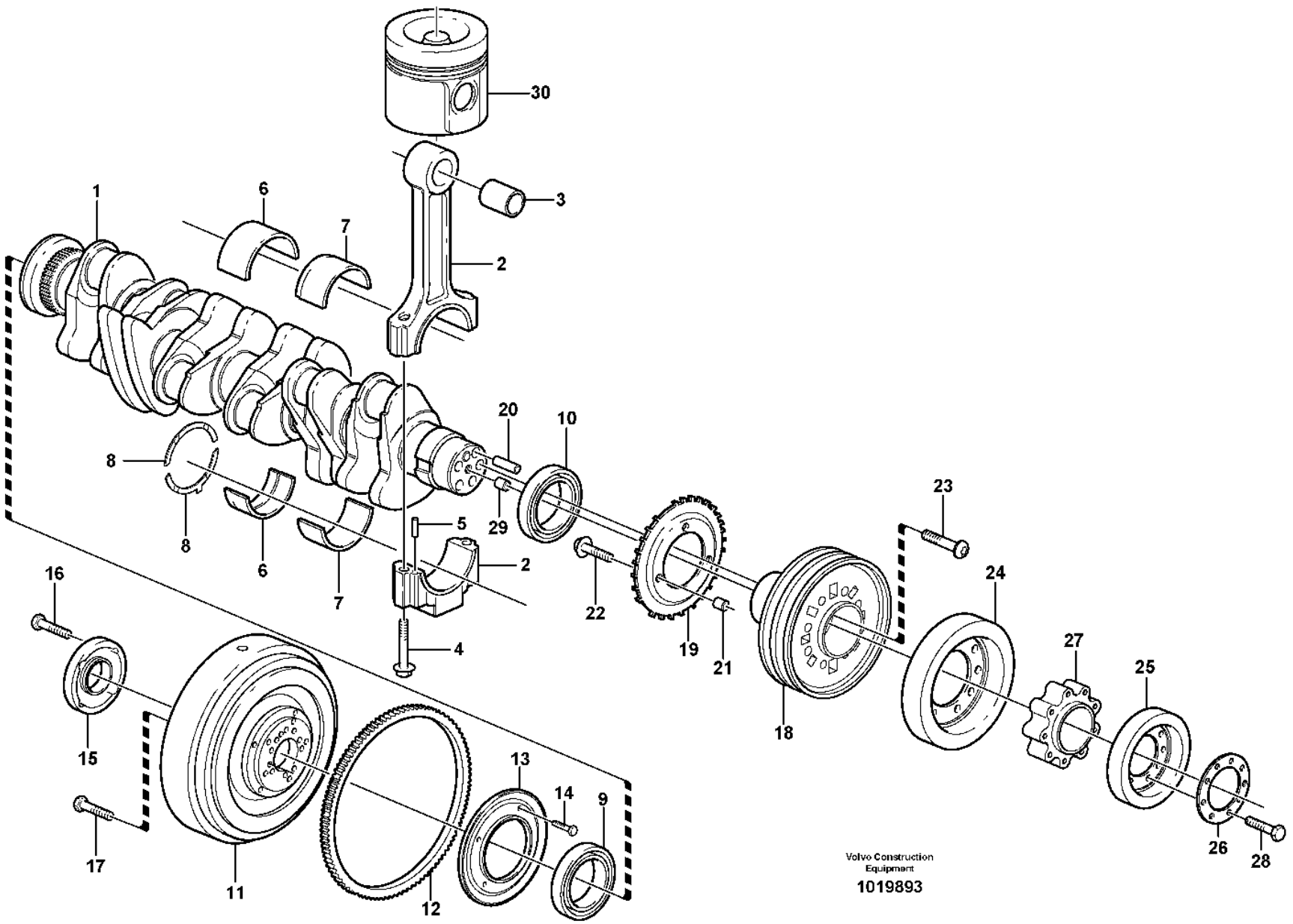
30
1
6
7
3
2
20
10
8
29
5
2
8
6
7
22
19
21
23
24
16
4
18
27
25
15
13
14
9
26
28
17
11
12
Volvo Construction Equipment
1019893

Fig.	Part No.	Quantity 1	2	3	PS	KIT	Description	Denominación	Denominação	Dénomination	Notes
1	VOE 21245957	1					Crankshaft	Cigüeñal	Eixo de manivelas	Vilebrequin	(VOE 20875042)
2	VOE 20585982	6					Connecting rod	Biela	Biela	Bielle	
3	VOE 11700325	6					•Bushing	•Casquillo	•Bucha	•Bague	
4	VOE 11700326	12					•Bolt	•Perno	•Parafuso	•Boulon	
5	VOE 20459134	12					•Pin	•Pasador	•Coupilha	•Clavette	
6	VOE 21141948	7					Main bearing	Cojinete de bancada	Mancal principal	Palier de vilebrequin	(VOE 20405516) STD = 85,00 MM
	VOE 21234191	REQ					Main bearing	Cojinete de bancada	Mancal principal	Palier de vilebrequin	(VOE 20405529) U SZ = 84,75 MM
	VOE 20405541	REQ					Main bearing	Cojinete de bancada	Mancal principal	Palier de vilebrequin	U SZ = 84,50 MM
7	VOE 20766790	6					Big-end Bearing	Cojinete de cabeza de biela		Coussinet de tête de bielle	STD = 68,00 MM
	VOE 20790423	REQ					Big-end Bearing	Cojinete de cabeza de biela		Coussinet de tête de bielle	U SZ = 67,75 MM
	VOE 20790428	REQ					Big-end Bearing	Cojinete de cabeza de biela		Coussinet de tête de bielle	U SZ = 67,50 MM
8	VOE 20405899	1			SS		Thrust Washer	Arandela Presio	Arruela de pressão	Rondelle Butee	STD = 2,9 MM
	VOE 21141963	REQ					Thrust washer	Arandela axial	Arruela trava	Disque de butée	(VOE 11700315) O SZ = 3,1 MM
9		1					Sealing ring	Anillo reten	Anel de vedação	Bague d'étanchéité	See group 215-100 page 61
10		1					Sealing ring	Anillo reten	Anel de vedação	Bague d'étanchéité	See group 221-100 page 77
11	VOE 20917910	1					Flywheel	Volante	Volante	Volant	
12	VOE 20450830	1					•Gear	•Engranaje	•Engrenagem	•Pignon	
13	VOE 20918003	1					•Ring	•Anillo	•Anel	•Anneau	
14	VOE 20933839	4					•Screw	•Tornillo	•Parafuso	•Vis	
15	VOE 20460793	1					Flange	Brida	Flange	Bride	
16	VOE 21000755	5					Hexagon screw	Tornillo hexagonal	Parafuso sextavado	Vis à tête hexagonale	
17	VOE 20450835	10					Screw	Tornillo	Parafuso	Vis	
18	VOE 20483448	1					Pulley	Polea correa dentada	Polia correia dent	Poulie	
19	VOE 20792423	1					Lock Washer	Arandel Segurid		Rondel.verroui.	
20	VOE 20450838	1					Pin	Pasador	Coupilha	Clavette	
21	VOE 20450628	1					Pin	Pasador	Coupilha	Clavette	
22	VOE 975108	3					Flange screw	Tornillo embridado	Parafuso flangeado	Vis à embase	(VOE 888289)
23	VOE 20405724	4					Screw	Tornillo	Parafuso	Vis	
24	VOE 20585446	1					Vibration damper	Amortiguador de vibraciones	Amortecedor de vibração	Amortisseur Vib	

1		**Crankshaft and related parts** **Cigüeñal** **Eixo de manivela e peças relacionadas** **Axe à vilebreguintas**	Catalogue id **20106**	Group **216**
2				
3			Illustr. No **1019893**	Section **100**
4				
5			Issue **20021223-G**	Page **63**

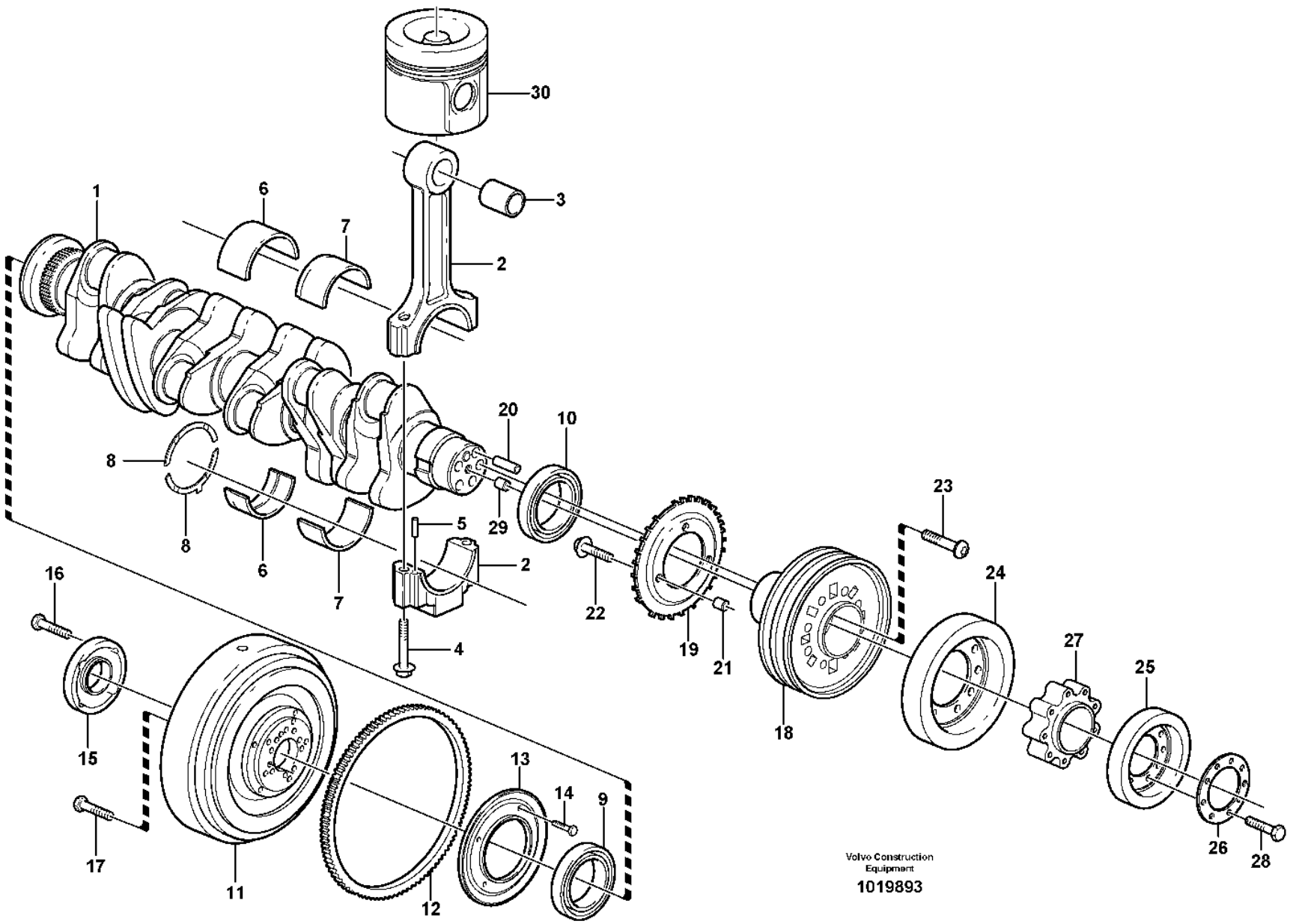
30
1
6
7
3
2
20
10
8
29
5
2
8
6
7
22
19
21
23
24
16
4
18
27
25
15
13
14
9
26
28
17
11
12
Volvo Construction Equipment
1019893

Fig.	Part No.	Quantity 1	2	3	PS	KIT	Description	Denominación	Denominação	Dénomination	Notes
25	VOE 21083252	1					Vibration damper	Amortiguador vibraciones	Amortecedor de vibrações	Amortisseur de vibrations	(VOE 20460794)
26	VOE 20460800	1					Washer	Arandela	Arruela	Rondelle	
27	VOE 20460799	1					Spacer	Distanciador	Espaçador	Entretoise	
28	VOE 20460205	9					Screw	Tornillo	Parafuso	Vis	
29	VOE 20405634	1					Spring pin	Pasador tubular	Pino tubular	Goupille tubulaire	
30		1					Piston	Piston	Pistão	Piston	See group 213-100 page 57

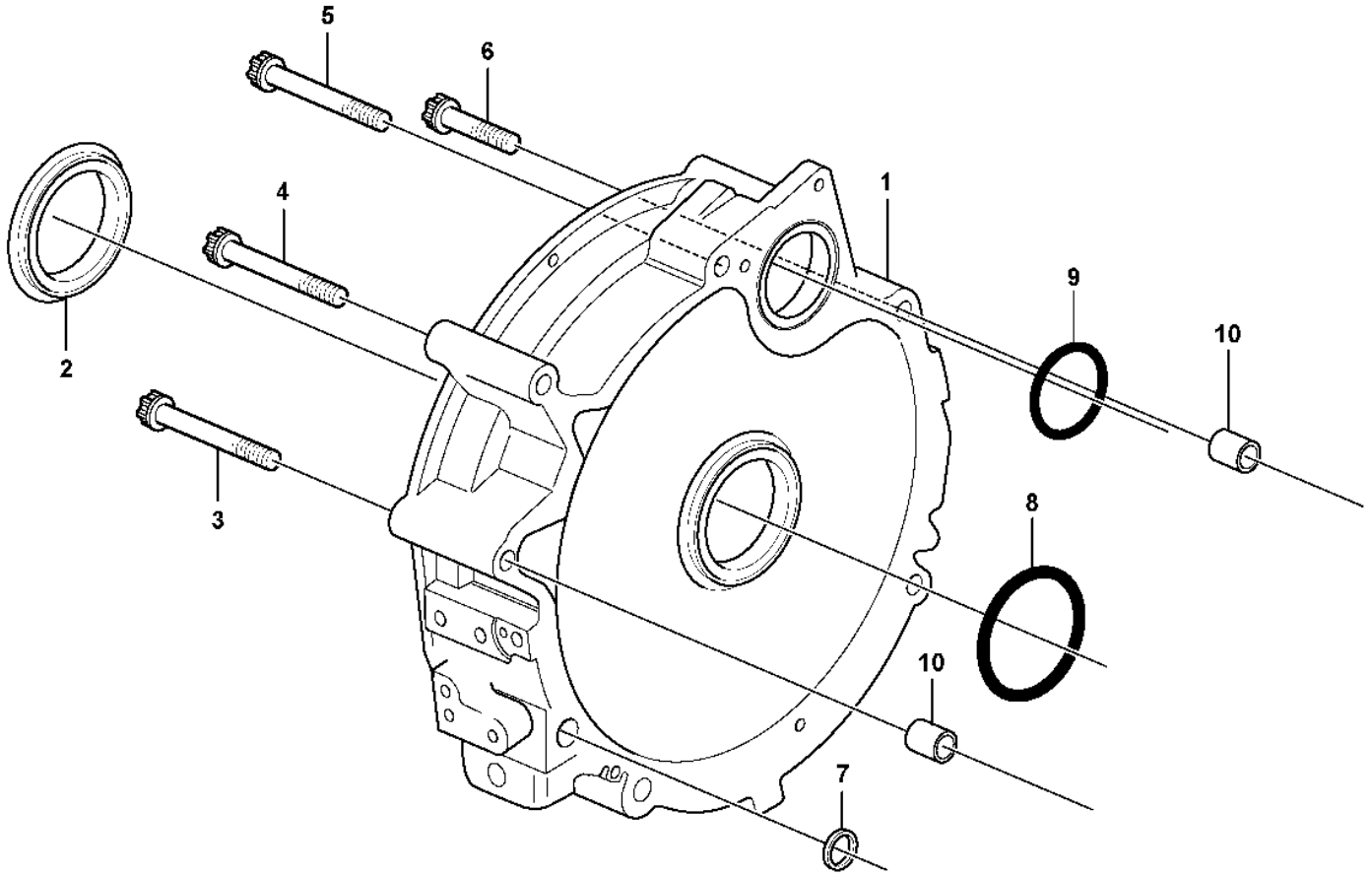

Volvo Construction Equipment
1033647

Fig.	Part No.	Quantity 1	2	3	PS	KIT	Description	Denominación	Denominação	Dénomination	Notes
1	VOE 20459988	1					Flywheel housing	Cubierta de volante	Carcaça do volante	Carter de volant	
2	VOE 20450784	1					•Labyrinth ring	•Anillo laberinto	•Anel labirinto	•Joint labyrinthe	
3	VOE 20460792	1					Screw	Tornillo	Parafuso	Vis	
4	VOE 20405715	1					Screw	Tornillo	Parafuso	Vis	
5	VOE 20405710	3					Screw	Tornillo	Parafuso	Vis	
6	VOE 20460792	1					Screw	Tornillo	Parafuso	Vis	
7	VOE 20459993	4					O-ring	Anillo tórico	Anel-o	Joint torique	
8	VOE 20450786	1					Sealing ring	Anillo retén	Anel de vedação	Bague étanchéité	
9	VOE 20459994	1					Sealing ring	Anillo retén	Anel de vedação	Bague étanchéité	
10	VOE 20585971	2					Bushing	Casquillo	Bucha	Bague	

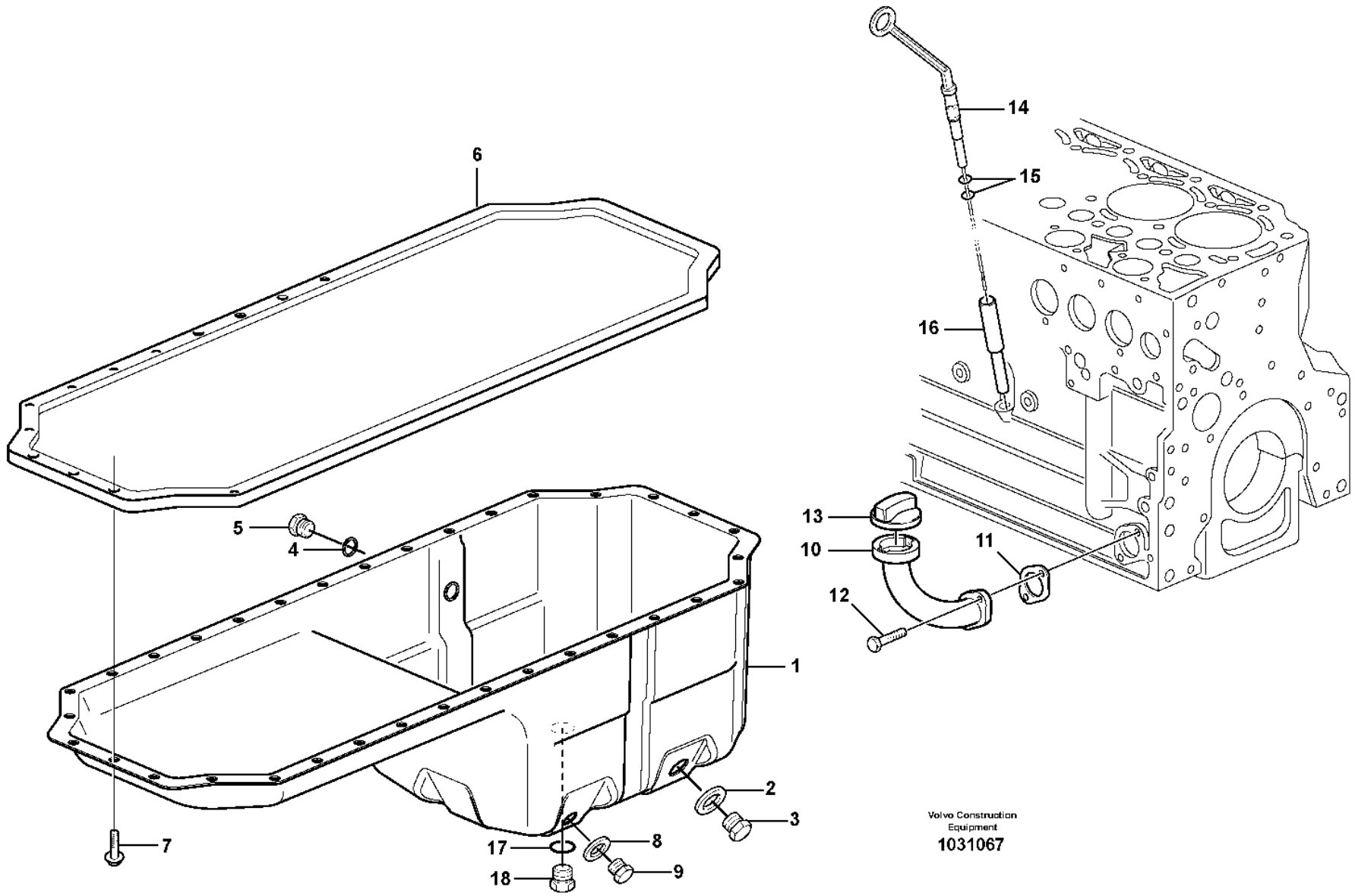

Volvo Construction Equipment

1031067

Fig.	Part No.	Quantity 1	2	3	PS	KIT	Description	Denominación	Denominação	Dénomination	Notes
1	**VOE 20814391**	1					Oil Pan	Carter de aceite	Cárter de óleo	Carter d'huile	(VOE 21099578)
2	**VOE 20496256**	1					•Gasket	•Junta	•Junta	•Joint	
3	**VOE 20496257**	1					•Plug	•Tapón	•Bujão	•Tampon	
4	**VOE 20460026**	1					•Sealing ring	•Anillo retén	•Anel de vedação	•Bague étanchéité	
5	**VOE 20460024**	1					•Plug	•Tapón	•Bujão	•Tampon	
6	**VOE 20405915**	1					Gasket	Junta	Junta	Joint	
7	**VOE 20405792**	34					Screw	Tornillo	Parafuso	Vis	
8	**VOE 13947624**	1					Plane gasket	Junta plana	Junta plana	Joint plan	
9	**VOE 20405506**	1					Plug	Tapón	Bujão	Tampon	
10	**VOE 20412347**	1					Filler neck	Cuello de llenado	Gargalo enchimento	Tuyau de remplissage	
11	**VOE 20405825**	1					Gasket	Junta	Junta	Joint	
12	**VOE 20405885**	2					Screw	Tornillo	Parafuso	Vis	
13	**VOE 20412589**	1					Filler cap	Tapa de llenado	Tampa de enchimento	Bouchon remplissage	(VOE 20405835)
14	**VOE 20912376**	1					Dipstick	Varill Medic	Vareta de nível	Jauge	
15	**VOE 20412343**	2					•Sealing ring	•Anillo retén	•Anel de vedação	•Bague étanchéité	
16	**VOE 20405644**	1					Guide tube	Tubo de guía	Tubo guia	Tube guide	
17	**VOE 20515173**	1					Gasket	Junta	Junta	Joint	
18	**VOE 20515171**	1					Plug	Tapón	Tampão	Bouchon	

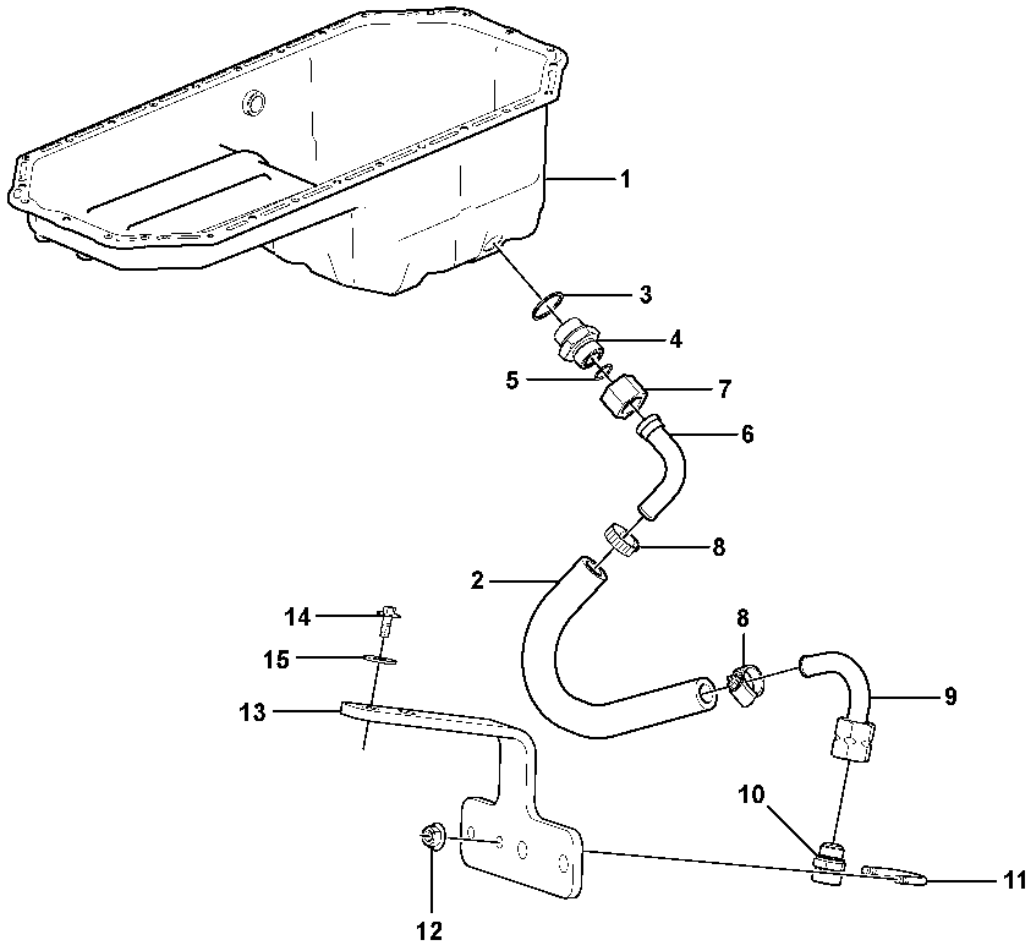
1
3
4
5
7
6
8
2
14
15
13
8
9
10
11
12

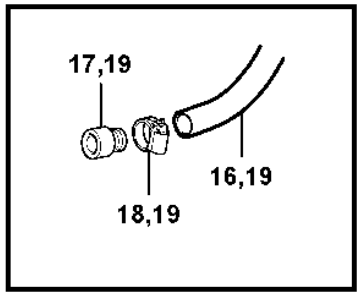
17,19
16,19
18,19

Fig.	Part No.	Quantity 1	2	3	P S	K I T	Description	Denominación	Denominação	Dénomination	Notes
1		1					Oil Pan	Carter de aceite	Cárter de óleo	Carter d'huile	See group 217-100 page 69
2	**VOE 192358**	REQ					Rubber hose	Manguera	Mangueira de borracha	Durit caoutchouc	L = 430 MM S/N - 5657, - 71026
2	**VOE 992109**	REQ					Hose	Manguera	Mangueira	Flexible	L = 430 MM S/N 5658 -, 71027 -
3	**VOE 993600**	1					Gasket	Junta	Junta	Joint	
4	**VOE 11163064**	1					Nipple	Niple	Niple	Raccord	
5	**VOE 990740**	1					O-ring	Anillo tórico	Anel-o	Joint torique	
6	**VOE 11410190**	1					Drain tube	Tubo de drenaje	Tubo de drenagem	Tuyau de vidange	
7	**VOE 13933877**	1					Nut	Tuerca	Porca	Écrou	
8	**VOE 13943474**	2					Hose clamp	Abrazadera de manguera	Braçadeira da mangueira	Collier durite	
9	**VOE 11173508**	1					Drain tube	Tubo de drenaje	Tubo de drenagem	Tuyau de vidange	
10	**VOE 11054692**	1					Valve	Válvula	Válvula	Valve	
11	**VOE 11130269**	1					Clamp	Abrazadera	Braçadeira	Collier serrage	
12	**VOE 948645**	2					Flange lock nut	Contratuerca embridada	Contra porca flange	Contre-écrou à embase	
13	**VOE 11445058**	1					Anchorage	Fijación	Ancoragem	Fixation	
14	**VOE 13946173**	2					Screw	Tornillo	Parafuso	Vis	
15	**VOE 11117464**	2					Plain washer	Arandela plana	Arruela simples	Rondelle plane	
16	**VOE 11154125**	1					Hose	Manguera	Mangueira	Flexible	S/N -4391 L = 1400 MM
16	**VOE 11027418**	1					Hose	Manguera	Mangueira	Flexible	SER NO 4392- L = 500MM S/N -71008
17	**VOE 16027695**	1					Nipple	Niple	Niple	Raccord	(VOE 11054659) L = 1400MM , S/N -71008
18	**VOE 13943474**	1					Hose clamp	Abrazadera de manguera	Braçadeira da mangueira	Collier durite	S/N -71008
19	**VOE 16891310**	1					Drain valve	Válvula de vaciado	Válvula de drenagem	Vanne de vidange	S/N 71009-

1		**Draining of oil sump** **Vaciado del cárter de aceite** **Drenagem do cárter de óleo** **Vidange du carter d'huile**	Catalogue id **20106**	Group **217**
2				
3			Illustr. No **1083469**	Section **150**
4				
5			Issue **20021223-G**	Page **71**

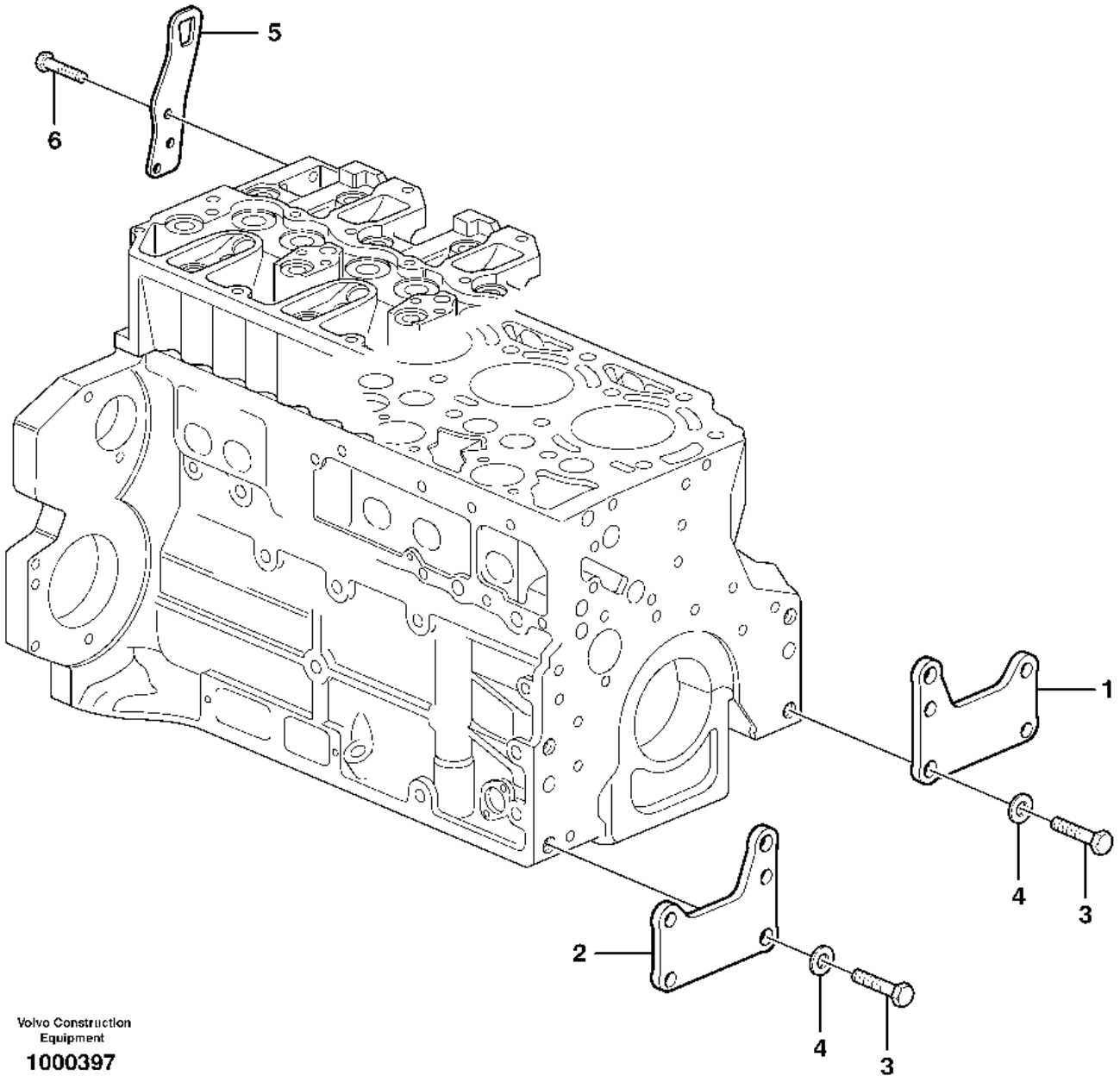

Volvo Construction Equipment

1000397

Fig.	Part No.	Quantity 1	2	3	PS	KIT	Description	Denominación	Denominação	Dénomination	Notes
1	VOE 20723978	1					Bracket	Consola	Suporte	Console	2280)
2	VOE 20723984	1					Bracket	Consola	Suporte	Console	2280)
3	VOE 20535027	4					Screw	Tornillo	Parafuso	Vis	
4	VOE 20405606	4					Washer	Arandela	Arruela	Rondelle	
5	VOE 20450854	2					Lifting eye	Argolla de elevación	Argola elevação	Oeillet levage	
6	VOE 20450756	6					Screw	Tornillo	Parafuso	Vis	

2280) **GB**: To be used as transport bracket **ES**: Para utilizarse como argolla de transporte **BR**: Para uso como suporte de transporte **FR**: A utiliser comme point de fixation en cours de transport

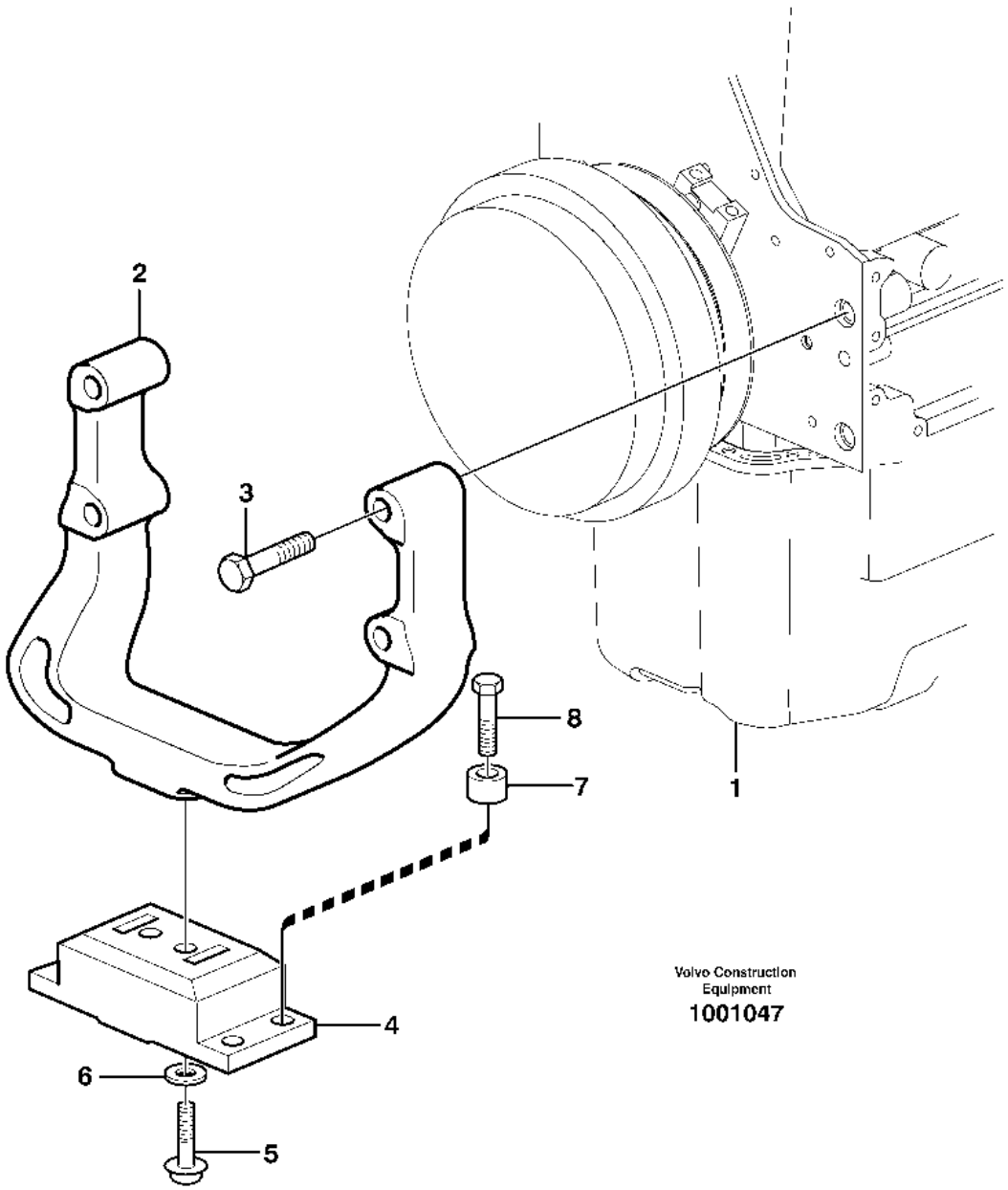

Volvo Construction Equipment
1001047

Fig.	Part No.	Quantity 1	2	3	PS	KIT	Description	Denominación	Denominação	Dénomination	Notes
1		1					Engine	Motor		Moteur	See group 210-100 page 45
2	**VOE 11411335**	1					Engine anchorage	Fijación de motor	Ancoragem do motor	Silent-bloc moteur	
3	**VOE 963320**	4					Hexagon screw	Tornillo hexagonal	Parafuso sextavado	Vis à tête hexagonale	
4	**VOE 20503551**	1					Rubber cushion	Cojín de goma	Coxim de borracha	Coussin caoutchouc	
5	**VOE 966362**	2					Flange screw	Tornillo embridado	Parafuso flangeado	Vis à embase	
6	**VOE 930844**	2					Plain washer	Arandela plana	Arruela simples	Rondelle plane	
7	**VOE 11025923**	4					Spacer	Distanciador	Espaçador	Entretoise	
8	**VOE 13965193**	4					Screw	Tornillo	Parafuso	Vis	

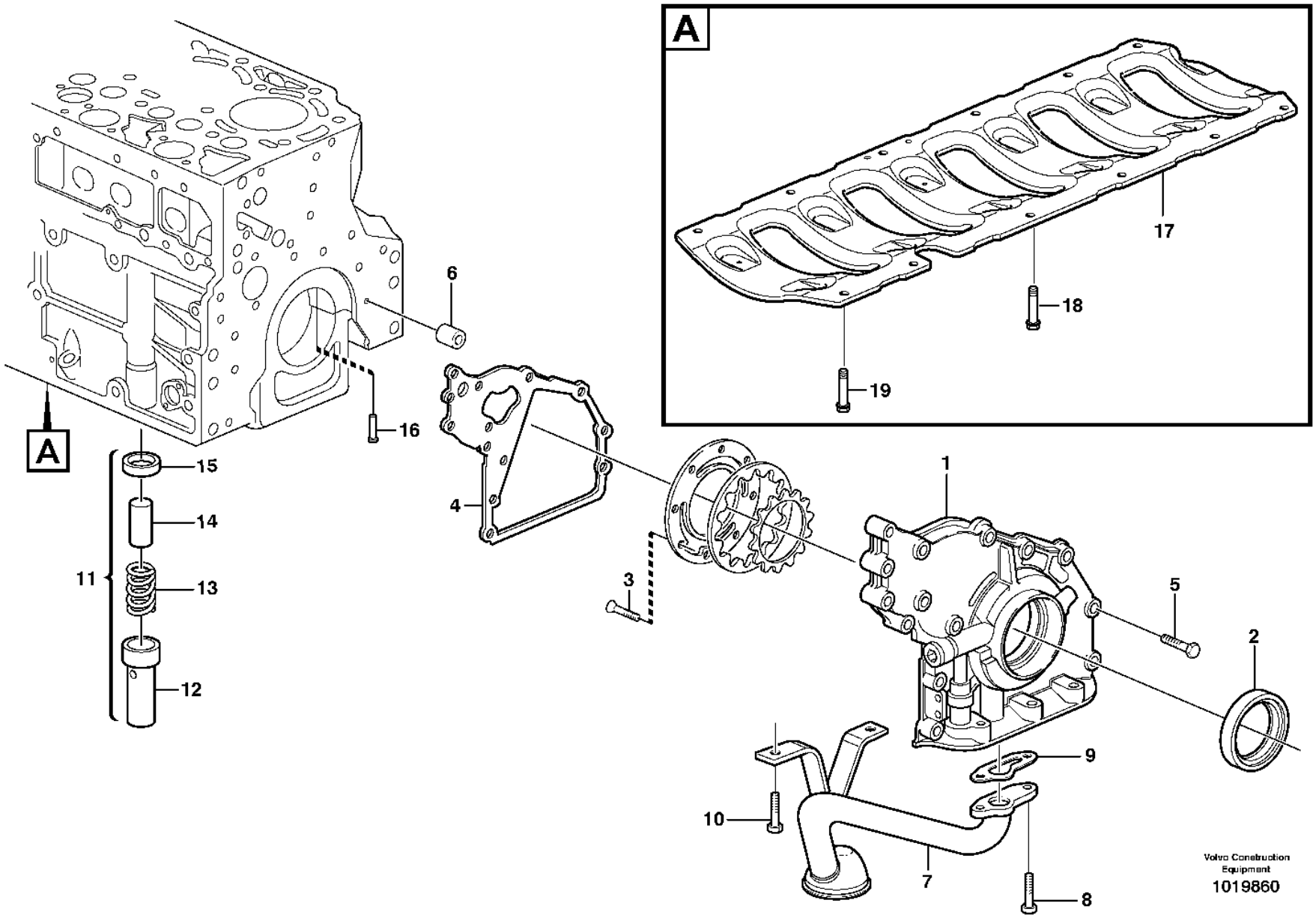
A
17
18
19
6
16
A
15
14
11
13
12
4
3
1
5
2
9
10
7
8
Volvo Construction Equipment
1019860

Fig.	Part No.	Quantity 1	2	3	PS	KIT	Description	Denominación	Denominação	Dénomination	Notes
1	VOE 21600207	1					Oil pump housing	Caja de bomba de aceite	Carcaça bomba de óleo	Carter pompe huile	(VOE 20875082)
2	VOE 21486081	1					•Lip seal	•Sello	•Retentor	•Joint à lèvre	(VOE 20412568)
3	VOE 20451738	1					•Screw	•Tornillo	•Parafuso	•Vis	
4	VOE 21679835	1					Gasket	Junta	Junta	Joint	(VOE 20742661)
5	VOE 20412324	14					Screw	Tornillo	Parafuso	Vis	
6	VOE 20405603	1					Spring pin	Pasador tubular	Pino tubular	Goupille tubulaire	
7	VOE 20570070	1					Suction pipe	Tubo aspiracion	Tubo de admissão	Tuyau aspiration	
8	VOE 13949578	2					Screw	Tornillo	Parafuso	Vis	
9	VOE 20405888	1					Gasket	Junta	Junta	Joint	
10	VOE 13949578	2					Screw	Tornillo	Parafuso	Vis	
11	VOE 11700271	1					Delivery valve	Válvula de presión	Válvula de pressão	Soupape de refoulement	
12	VOE 20405937	1					•Sleeve	•Manguito	•Luva	•Douille	
13	VOE 20405896	1					•Compression spring	•Resorte de presión	•Mola de compressão	•Ressort pression	
14	VOE 20405936	1			OP		•Valve	•Válvula	•Válvula	•Valve	
15	VOE 20405904	1					•Ring	•Anillo	•Anel	•Bague	
16	VOE 20405561	6					Piston	Pistón	Pistão	Piston	
17		1			NS		Plate	Chapa	Chapa	Tôle	
18	VOE 20405885	8					Screw	Tornillo	Parafuso	Vis	
19	VOE 20570025	4					Screw	Tornillo	Parafuso	Vis	

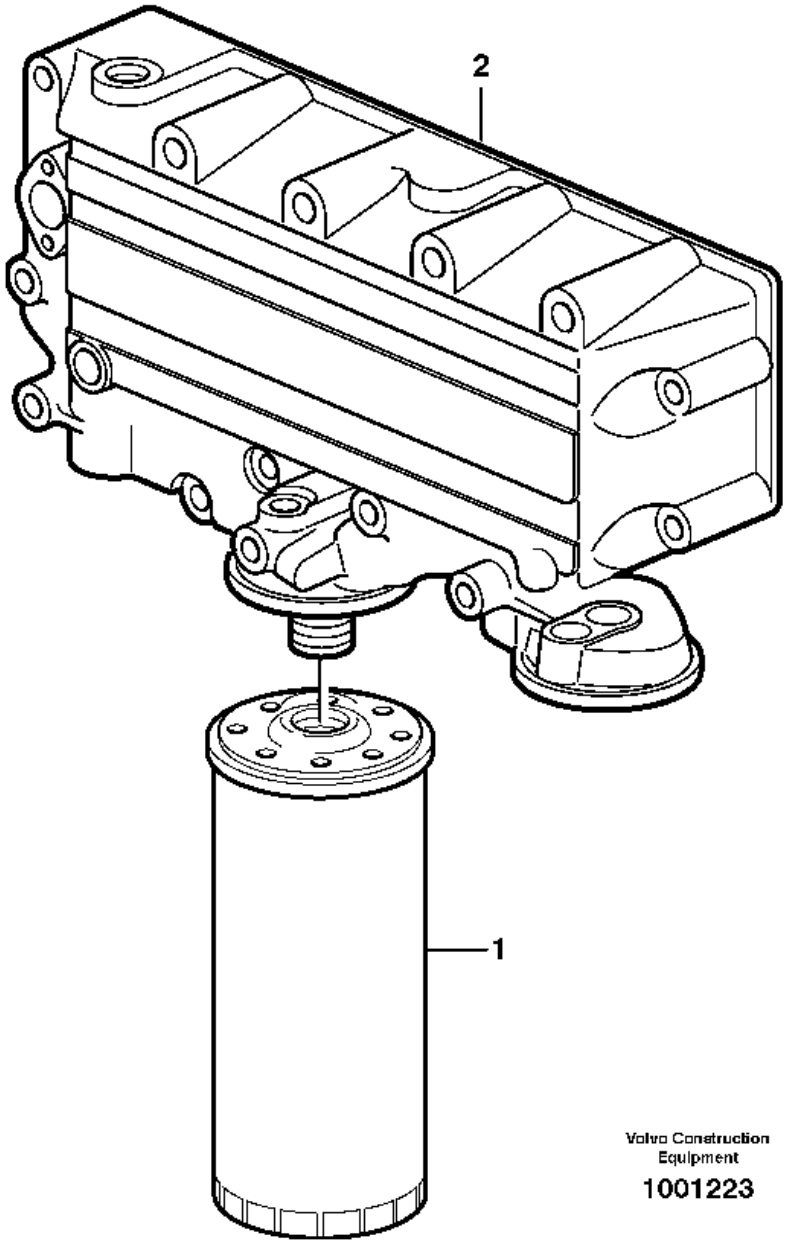
2
1
Volvo Construction Equipment
1001223

Fig.	Part No.	Quantity 1	2	3	PS	KIT	Description	Denominación	Denominação	Dénomination	Notes
1	VOE 17457469	1					Oil filter	Filtro de aceite	Filtro de óleo	Filtre à huile	
2		1					Housing	Carter	Carcaça	Carter	See group 223-100 page 81

1		**Oil filter** **Filtro de aceite** **Filtro de óleo** **Filtre à huile**	Catalogue id **20106**	Group **222**
2				
3			Illustr. No **1001223**	Section **100**
4				
5			Issue **20021223-G**	Page **79**

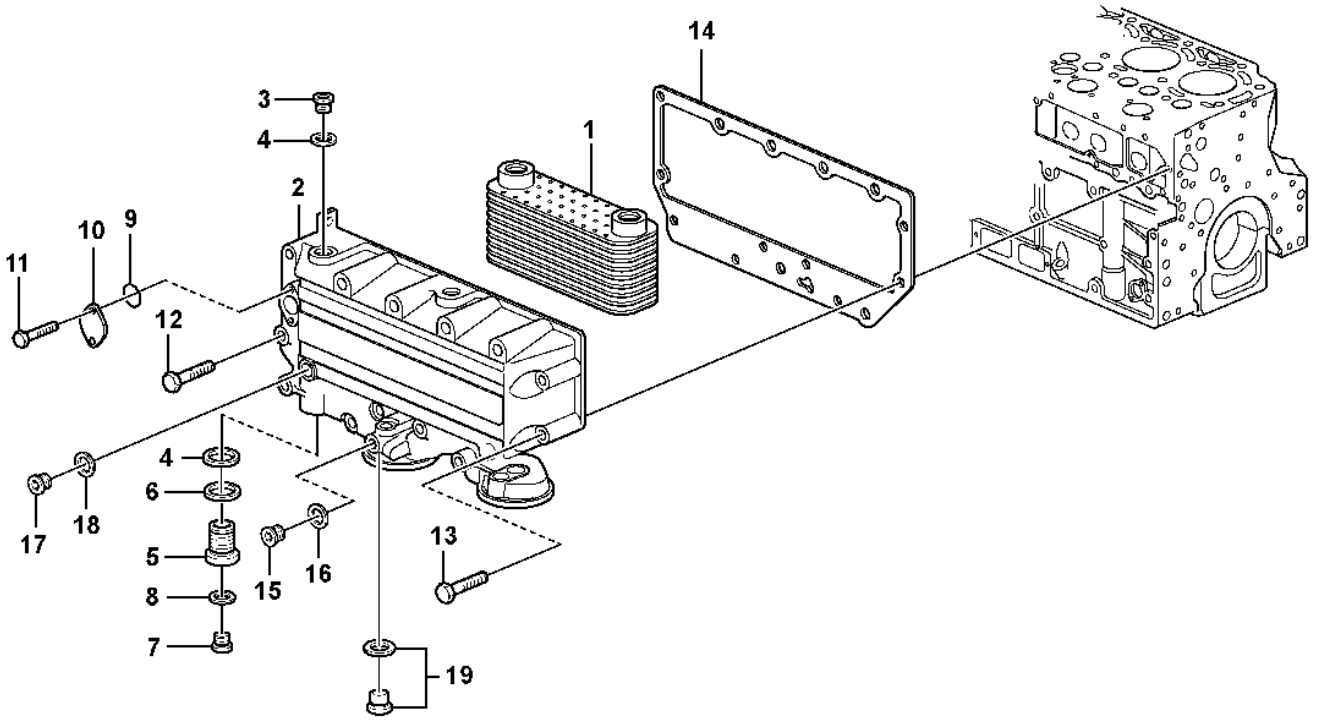

Volvo Construction Equipment

1075930

Fig.	Part No.	Quantity 1	2	3	PS	KIT	Description	Denominación	Denominação	Dénomination	Notes
1	VOE 20715681	1					Oil Cooler	Enfriadores aceite	Refrigerador de óleo	Refroidisseur huile	
2	VOE 21590865	1					Oil cooler	Enfriador de aceite	Resfriador de óleo	Radiateur huile	(VOE 20819716)
3	VOE 20459195	1					Plug	Tapón	Bujão	Tampon	
4	VOE 13947628	3					Plane gasket	Junta plana	Junta plana	Joint plan	
5	VOE 20405752	2					Screw	Tornillo	Parafuso	Vis	
6	VOE 20405569	2					•Seal	•Junta	•Vedação	•Étanchéité	
7	VOE 20549897	2					Plug	Tapón	Tampão	Bouchon	
8	VOE 20405578	2					Sealing ring	Anillo retén	Anel de vedação	Bague étanchéité	
9	VOE 20405599	1					Sealing ring	Anillo retén	Anel de vedação	Bague étanchéité	
10	VOE 21072778	1					Flange	Brida	Flange	Bride	
11	VOE 20405885	2					Screw	Tornillo	Parafuso	Vis	
12	VOE 20405917	10					Screw	Tornillo	Parafuso	Vis	
13	VOE 20405672	3					Screw	Tornillo	Parafuso	Vis	
14	VOE 20405747	1					Gasket	Junta	Junta	Joint	
15	VOE 20450895	1					Plug	Tapón	Bujão	Tampon	E PROD
15	VOE 21011809	1					Plug	Tapón	Tampão	Bouchon	L PROD
16	VOE 13947281	1					Gasket	Junta	Junta	Joint	E PROD
17	VOE 888474	1					Screw	Tornillo	Parafuso	Vis	
18	VOE 20450890	1					Sealing ring	Anillo retén	Anel de vedação	Bague étanchéité	
19	VOE 21011809	1					Plug	Tapón	Tampão	Bouchon	

1		**Oil cooler** **Enfriador de aceite** **Refrigerador de óleo** **Radiateur d 'huile**	Catalogue id **20106**	Group **223**
2				
3			Illustr. No **1075930**	Section **100**
4				
5			Issue **20021223-G**	Page **81**

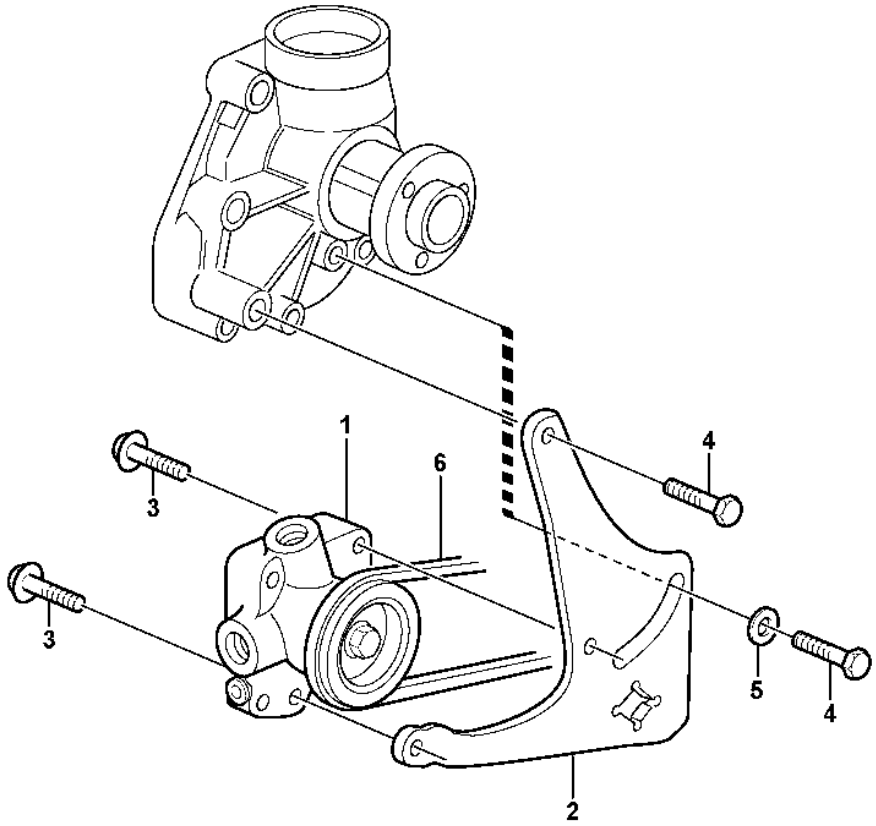

Volvo Construction Equipment

1019562

Fig.	Part No.	Quantity 1	2	3	PS	KIT	Description	Denominación	Denominação	Dénomination	Notes
1	**VOE 22802475**	1					Fuel pump	Bomba de combustible	Bomba combustível	Pompe à carburant	ENG - 10438708
	VOE 21801399	1					•Pulley	•Polea correa dentada	•Polia correia dent	•Poulie	
1	**VOE 22803123**	1					Fuel pump	Bomba de combustible	Bomba combustível	Pompe à carburant	ENG 10438709 -
	VOE 22806116	1					•Pulley	•Polea correa dentada	•Polia correia dent	•Poulie	
2	**VOE 20405708**	1					Bracket	Consola	Suporte	Console	
3	**VOE 13949578**	2					Screw	Tornillo	Parafuso	Vis	
4	**VOE 20412357**	2					Screw	Tornillo	Parafuso	Vis	(VOE 20441860)
5	**VOE 20405734**	1					Washer	Arandela	Arruela	Rondelle	
6		1					V-belt	Correa Trapez	Correia em V	Courroie Trape.	See group 263-400 page 173

1		**Fuel pump** **Bomba de combustible** **Bomba de combustível** **Pompe carburant**	Catalogue id **20106**	Group **233**
2				
3			Illustr. No **1019562**	Section **100**
4				
5			Issue **20021223-G**	Page **83**

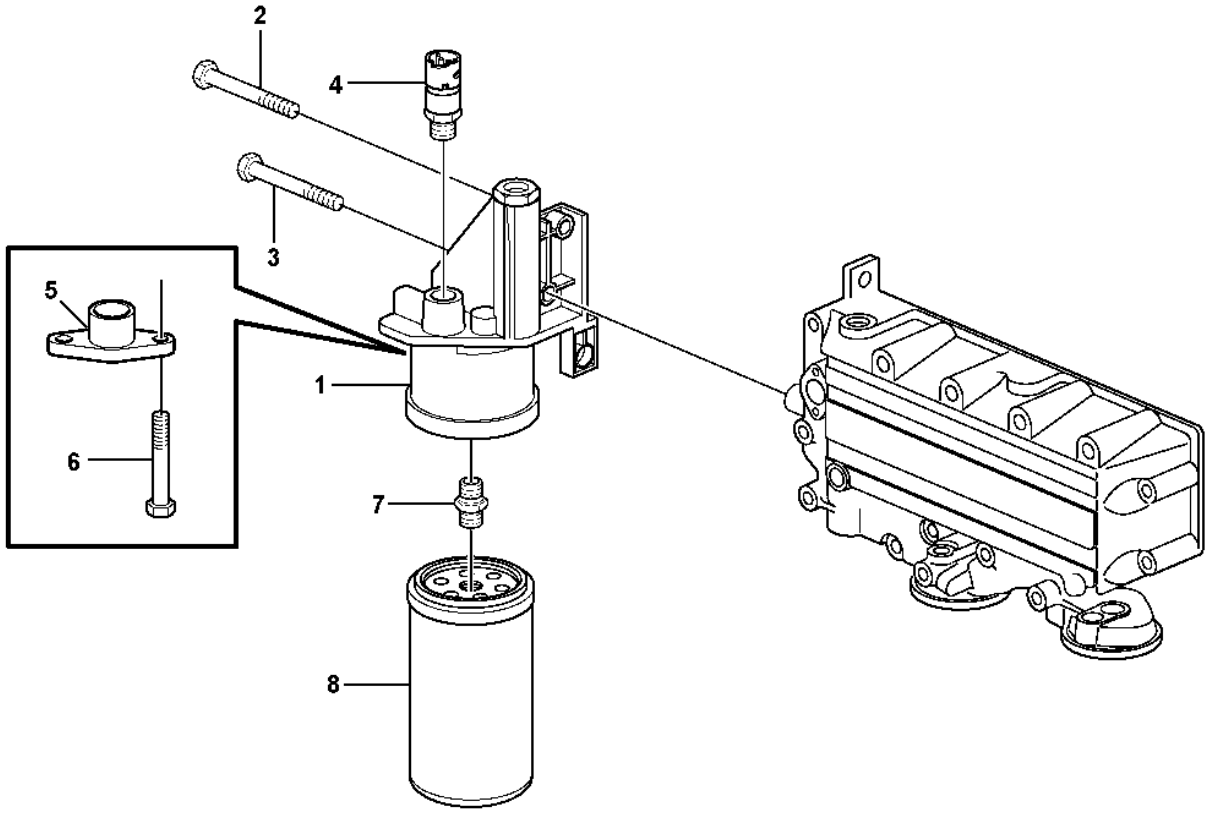

Volvo Construction Equipment

1019504

Fig.	Part No.	Quantity 1	2	3	PS	KIT	Description	Denominación	Denominação	Dénomination	Notes
1	VOE 20816379	1					Fuel filter housing	Cuerpo de filtro de combustible	Aloj. filtro combustível	Boîtier de filtre	N.B. Pos 5
2	VOE 20450801	2					Screw	Tornillo	Parafuso	Vis	
3	VOE 11700269	1					Screw	Tornillo	Parafuso	Vis	
4		1					Sensor	Captador	Sensor	Capteur	See group 371-150 page 261
5	VOE 20798139	1					Cover	Cubierta	Tampa	Capot	
6	VOE 20799087	2					Six point screw	Tornillo de seis dientes	Paraf atarr. sext	Vis à six lobes	
7	VOE 20818370	1					Bushing	Casquillo	Bucha	Bague	
8	VOE 20805349	1					Fuel filter	Filtro de combustible	Filtro combustível	Filtre a combustible	

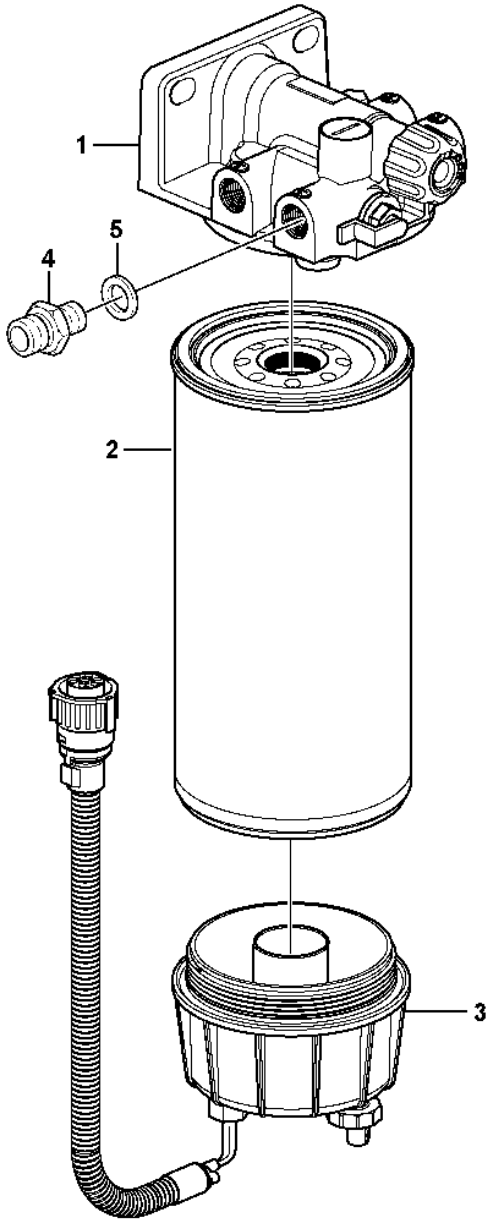

Volvo Construction Equipment
1053002

Fig.	Part No.	Quantity 1	2	3	PS	KIT	Description	Denominación	Denominação	Dénomination	Notes
	VOE 11110709	1					Water separator	Separador de agua	Separador de água	Séparateur d'eau	
	VOE 11110791		1				Water separator	Separador de agua	Separador de água	Séparateur d'eau	
1	VOE 11110708	1					•Filter retainer	•Soporte filtro	•Porta-filtro	•Porte-filtre	
1	VOE 11110702		1				•Filter housing	•Caja del filtro	•Carcaça filtro	•Cloche de filtre	
2	VOE 11110683	1	1				•Primary filter	•Prefiltro	•Filtro primário	•Préfiltre	
3	VOE 11110737	1					•Bowl	•Taza	•Tampa	•Bol	SE2302
	VOE 15195930	1					••Kit	••Juego	••Jogo	••Lot	2624)
	VOE 15195958	1					••Gasket kit	••Juego de juntas	••Kit de juntas	••Kit joints	2624)
3	VOE 11110738		1				•Bowl	•Taza	•Tampa	•Bol	SE2302
	VOE 15195930		1				••Kit	••Juego	••Jogo	••Lot	2624)
	VOE 15195958		1				••Gasket kit	••Juego de juntas	••Kit de juntas	••Kit joints	2624)
4	VOE 16885445			1			Nipple	Niple	Niple	Raccord	
5				1	NS		•Sealing ring	•Anillo reten	•Anel de vedação	•Bague d'étanchéité	

2624) **GB**: Not Shown **ES**: No ilustrado **BR**: Não mostrado **FR**: Non représenté

1	33381
2	83213
3	84867
4	
5	

Water separator
Separador de agua
Separador de água
Separateur d'eau

33381, 83213, 84867

Catalogue id	Group
20106	**233**
Illustr. No	Section
1053002	**200**
Issue	Page
20021223-G	**87**

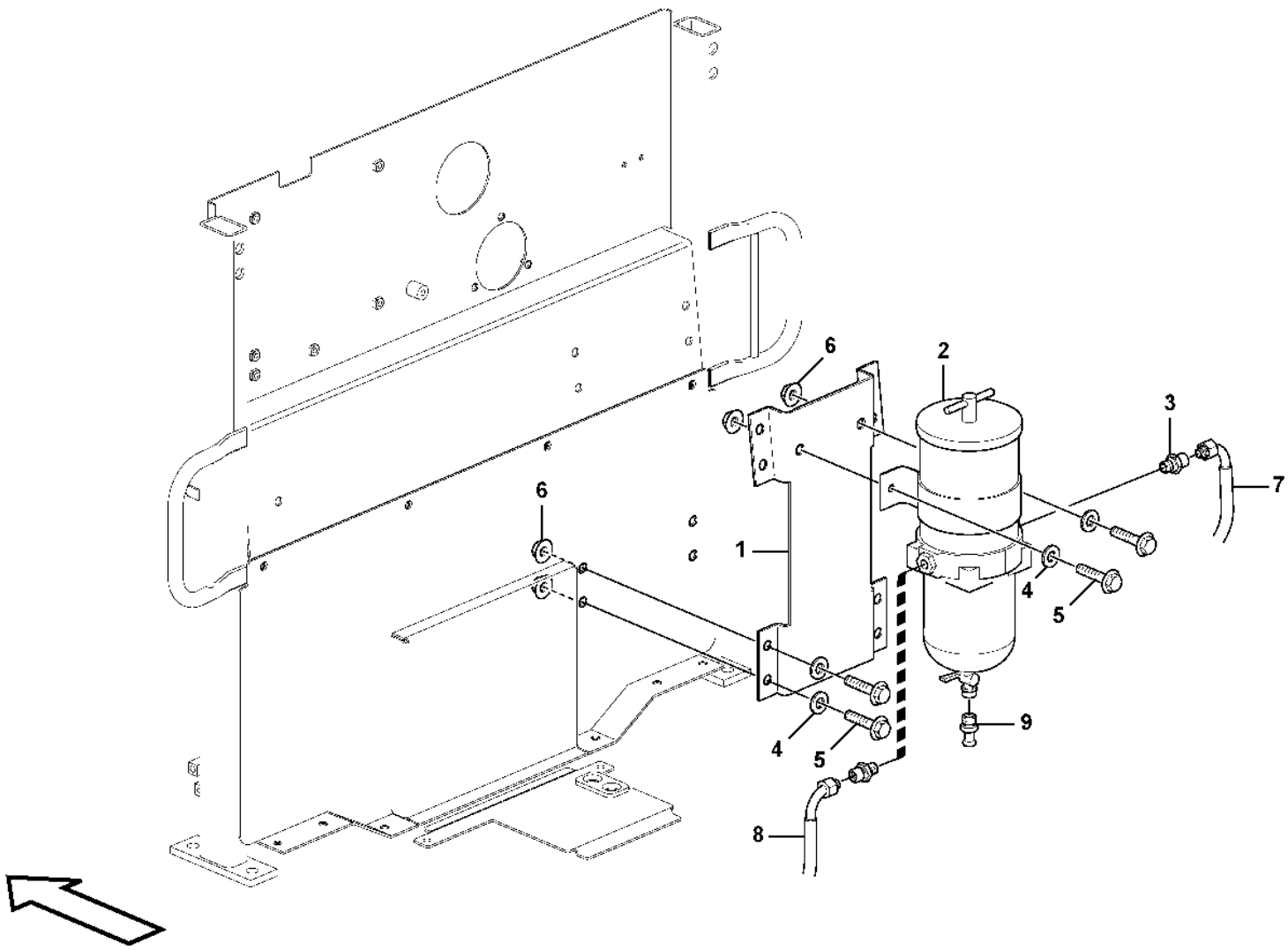

Volvo Construction Equipment
1052569

Fig.	Part No.	Quantity 1	2	3	PS	KIT	Description	Denominación	Denominação	Dénomination	Notes
1	VOE 15100749	1					Bracket	Consola	Suporte	Console	
2		1					Fuel Filter	Filtro Combust	Filtro de combust.	Filtre carburant	See group 233-350 page 91
3	VOE 943299	2					Nipple	Niple	Niple	Raccord	
4	VOE 976945	10					Washer	Arandela	Arruela	Rondelle	
5	VOE 946441	10					Flange screw	Tornillo embridado	Parafuso flangeado	Vis à embase	
6	VOE 13971098	6					Flange nut	Tuerca embridada	Porca flangeada	Écrou à embase	
7	VOE 11410365	1					Fuel pipe	Tubo de combustible	Tubo combustível	Tuyau de carburant	
8	VOE 11410636	1					Fuel pipe	Tubo de combustible	Tubo combustível	Tuyau de carburant	
9	VOE 947043	1					Nipple	Niple	Niple	Raccord	

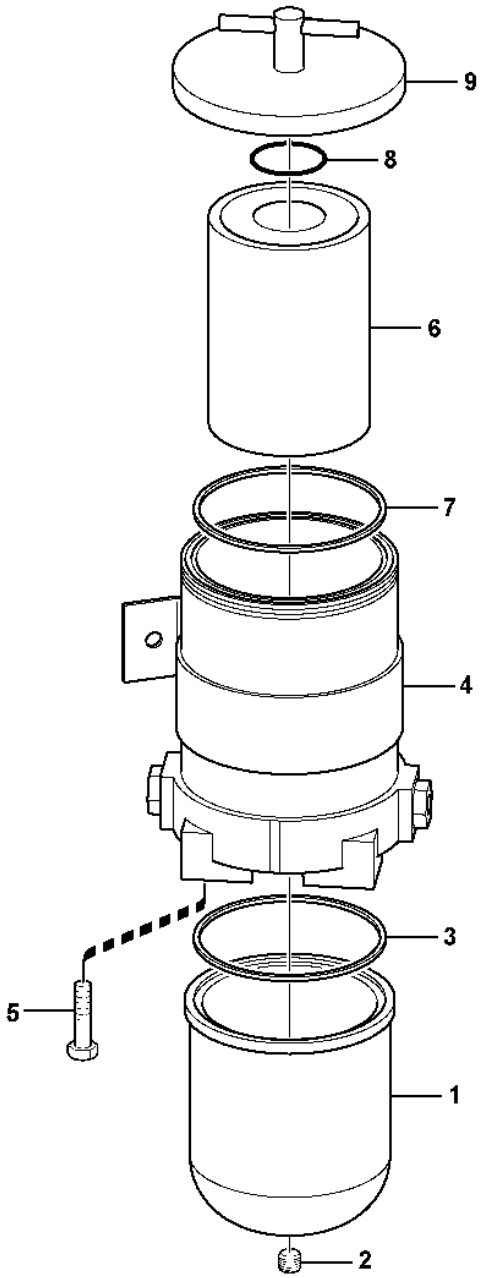

Volvo Construction Equipment

1052213

Fig.	Part No.	Quantity 1	2	3	PS	KIT	Description	Denominación	Denominação	Dénomination	Notes
	VOE 877768	1					Water separator	Separador de agua	Separador de água	Séparateur d'eau	
1		1			NS		•Bowl	•Taza	•Copo	•Coussinet	
2	**VOE 952075**	1					•Plug	•Tapón	•Bujão	•Tampon	
3	**VOE 846719**	1					•Gasket	•Junta	•Junta	•Joint	
4		1			NS		•Housing	•Carter	•Carcaça	•Carter	
5	**VOE 940094**	4					•Hexagon screw	•Tornillo hexagonal	•Parafuso sextavado	•Vis à tête hexagonale	
6	**VOE 3838852**	1					•Fuel filter insert	•Cartucho de filtro de combustible	•Elemento filtro combustível	•Cartouche de filtre à carburant	
7	**VOE 846719**	1					•Gasket	•Junta	•Junta	•Joint	
8	**VOE 838506**	1					•O-ring	•Anillo tórico	•Anel-o	•Joint torique	
9		1			NS		•Cap	•Caperuza	•Tampa	•Chapeau	

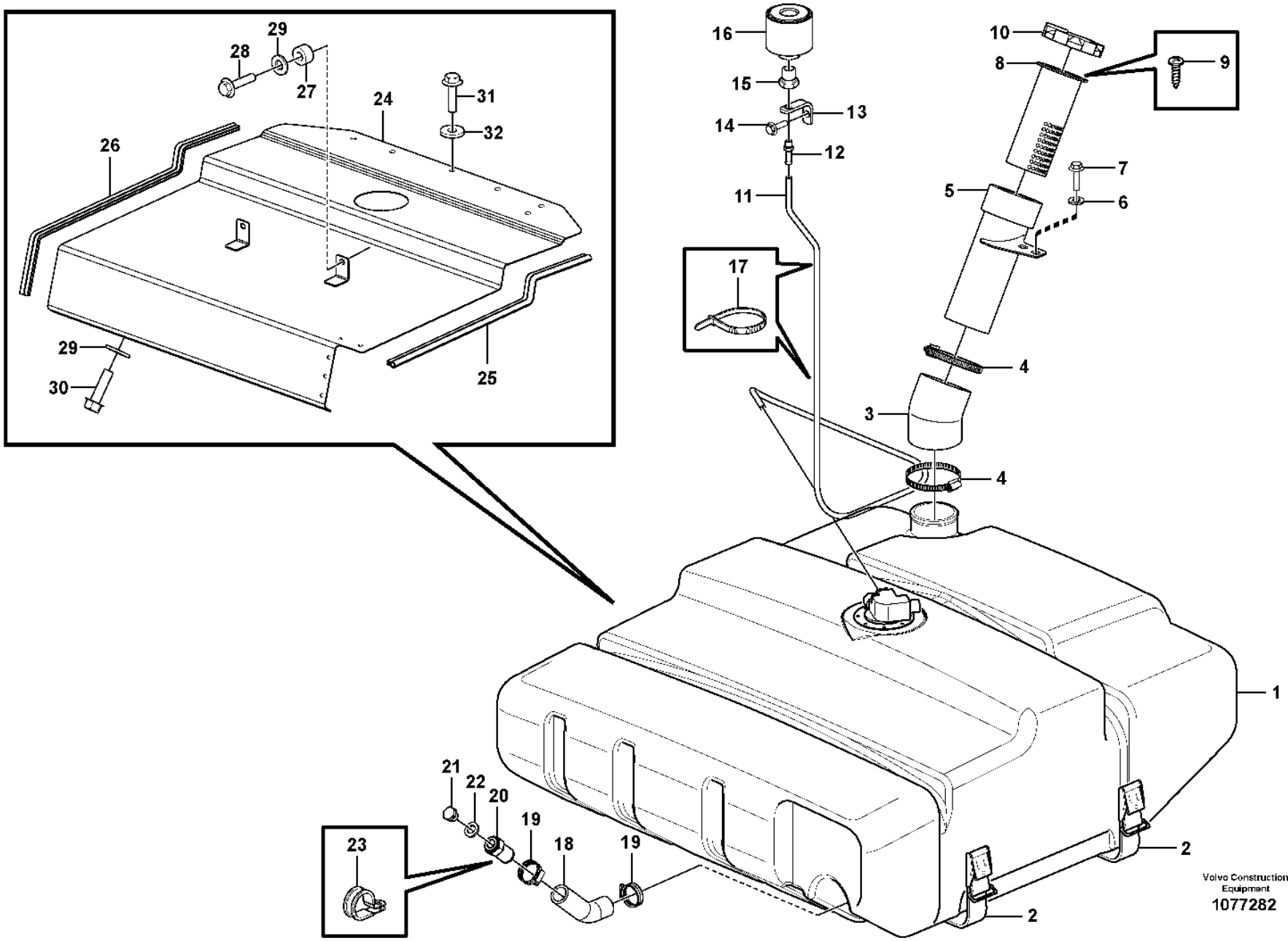
29
28
27
24
31
32
26
29
30
25
16
15
14
13
12
11
17
10
8
9
7
6
5
4
3
4
1
21
22
20
19
18
19
23
2
2
Volvo Construction Equipment
1077282

Fig.	Part No.	Quantity 1	2	3	PS	KIT	Description	Denominación	Denominação	Dénomination	Notes
1		1					Fuel tank	Deposit combust	Tanque combustível	Réservoir carburant	See group 234-150 page 101
2	**VOE 11132499**	2					Retaining strap	Correa tensora	Correia tensora	Courroie de serrage	L = 3200 MM S/N - 5549 S/N - 70989
3	**VOE 11411043**	1					Hose	Manguera	Mangueira	Flexible	S/N - 5549 S/N - 70989
4	**VOE 943483**	2					Hose clamp	Abrazadera de manguera	Braçadeira da mangueira	Collier durite	S/N - 5549 S/N - 70989
5	**VOE 15410358**	1					Filler pipe	Tubo de llenado	Gargalo de enchimento	Tube de remplissage	S/N - 5549 S/N - 70989
6	**VOE 13948871**	2					Spacer washer	Arandela distanciadora	Arruela espaçadora	Rondelle entretoise	S/N - 5549 S/N - 70989
7	**VOE 13945444**	2					Screw	Tornillo	Parafuso	Vis	S/N - 5549 S/N - 70989
8	**VOE 11173801**		1				Strainer	Colador	Peneira	Crépine	
8	**VOE 15048799**			1			Strainer	Colador	Peneira	Crépine	
9	**VOE 955127**		2				Cross recessed screw	Tornillo cruz	Parafuso phillips	Vis empreinte cruciforme	
9	**VOE 972264**			3			Six point socket screw	Racor de seis dientes	Paraf soquete sext	Vis à 6 pans creux	
10	**VOE 20392751**	1					Filler cap	Tapa de llenado	Tampa de enchimento	Bouchon remplissage	ARV S/N - 4298 ASH S/N - 61799 PED S/N - 70655
10	**VOE 11118857**	1					Filler cap	Tapa de llenado	Tampa de enchimento	Bouchon remplissage	ARV S/N 4299 - ASH S/N 61800 - PED S/N 70656 - S/N - 5549, S/N - 70989
11	**VOE 11024720**	REQ					Plastic hose	Manguera plástico	Mangueira plástica	Tube plastique	L = 1700 MM
12	**VOE 949221**	1					Hose nipple	Niple de manguera	Niple de mangueira	Raccord flexible	E Prod
12	**VOE 949221**						Hose nipple	Niple de manguera	Niple de mangueira	Raccord flexible	L Prod
13		1			NS		Anchorage	Fijacion	Fixação	Fixation	
14	**VOE 13946173**	1					Screw	Tornillo	Parafuso	Vis	E Prod
14	**VOE 13946173**						Screw	Tornillo	Parafuso	Vis	L Prod
15	**VOE 4854955**	1					Nipple	Niple	Niple	Raccord	E Prod
15	**VOE 4854955**						Nipple	Niple	Niple	Raccord	L Prod
16	**VOE 11172907**	1					Air filter	Filtro de aire	Filtro de ar	Filtre à air	
17	**VOE 14016673**	2					Strip clamp	Abrazadera de cinta	Cinta braçadeira	Serrage de ruban	

1	**33381**
2	**91472**
3	**84580**
4	
5	

Fuel tank with fitting parts
Depósito de combustible con accesorios de montaje
Tanque de combustível com peças de montagem
Réservoir de carburant avec pièces de montage

Catalogue id **20106**	Group **234**
Illustr. No **1077282**	Section **100**
Issue **20021223-G**	Page **93**

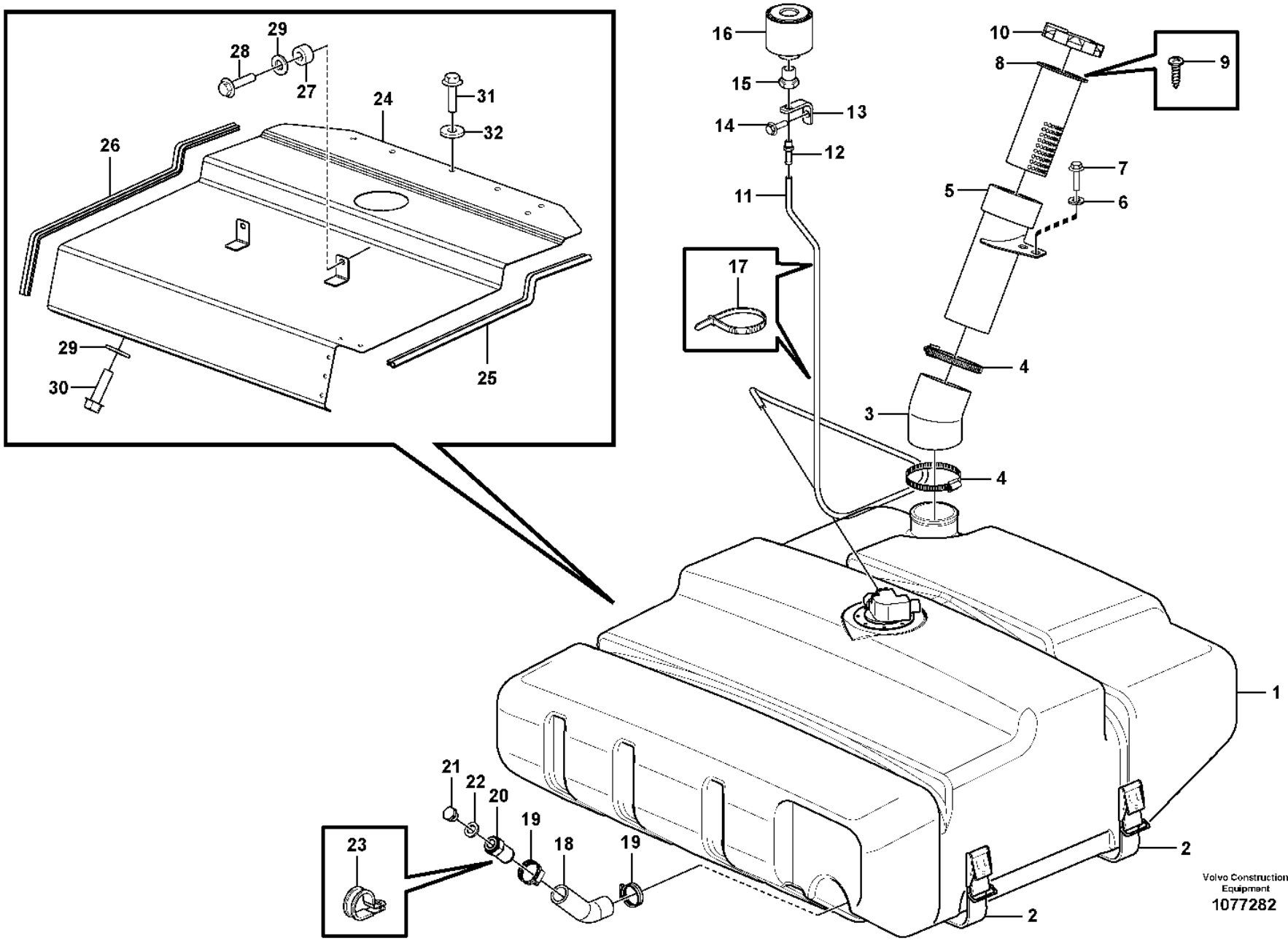
29
28
27
24
31
32
26
29
30
25
16
15
14
13
12
11
17
10
8
9
7
6
5
4
3
4
1
21
22
20
19
18
19
23
2
2
Volvo Construction Equipment
1077282

Fig.	Part No.	Quantity 1	2	3	PS	KIT	Description	Denominación	Denominação	Dénomination	Notes
18	**VOE 11411073**	1					Hose	Manguera	Mangueira	Flexible	L = 150 MM S/N - 5549 S/N - 70989
19	**VOE 11059294**	2					Hose clamp	Abrazadera de manguera	Braçadeira da mangueira	Collier durite	S/N - 5549 S/N - 70989
20	**VOE 11411219**	1					Nipple	Niple	Niple	Raccord	S/N - 5549 S/N - 70989
21	**VOE 13960632**	1					Plug	Tapón	Bujão	Tampon	S/N - 5549 S/N - 70989
22	**VOE 948884**	1					Gasket	Junta	Junta	Joint	S/N - 5549 S/N - 70989
23	**VOE 973944**	1					Clamp	Abrazadera	Braçadeira	Collier serrage	S/N - 5549 S/N - 70989
24	**VOE 15060428**	1					Cover plate	Placa recurbrición	Tampa cobertura	Plaque de recouvrement	S/N - 5549 S/N - 70989
25	**VOE 4881656**	REQ					•Framework moulding	•Moldura armadura	•Molde estrutura	•Baguette claire-voie	L = 710 MM
26	**VOE 4881656**	REQ					•Framework moulding	•Moldura armadura	•Molde estrutura	•Baguette claire-voie	L = 870 MM
27	**VOE 13948871**	2					Spacer washer	Arandela distanciadora	Arruela espaçadora	Rondelle entretoise	
28	**VOE 946671**	2					Flange screw	Tornillo embridado	Parafuso flangeado	Vis à embase	S/N - 5549 S/N - 70989
29	**VOE 11117464**	6					Plain washer	Arandela plana	Arruela simples	Rondelle plane	(VOE 13960141) S/N - 5549 S/N - 70989
30	**VOE 946671**	4					Flange screw	Tornillo embridado	Parafuso flangeado	Vis à embase	S/N - 5549 S/N - 70989
31	**VOE 13946173**	3					Screw	Tornillo	Parafuso	Vis	S/N - 5549 S/N - 70989
32	**VOE 11117464**	3					Plain washer	Arandela plana	Arruela simples	Rondelle plane	S/N - 5549 S/N - 70989

1	**33381**	**Fuel tank with fitting parts** **Depósito de combustible con accesorios de montaje** **Tanque de combustível com peças de montagem** **Réservoir de carburant avec pièces de montage**	Catalogue id **20106**	Group **234**
2	**91472**		Illustr. No **1077282**	Section **100**
3	**84580**		Issue **20021223-G**	Page **95**
4				
5				

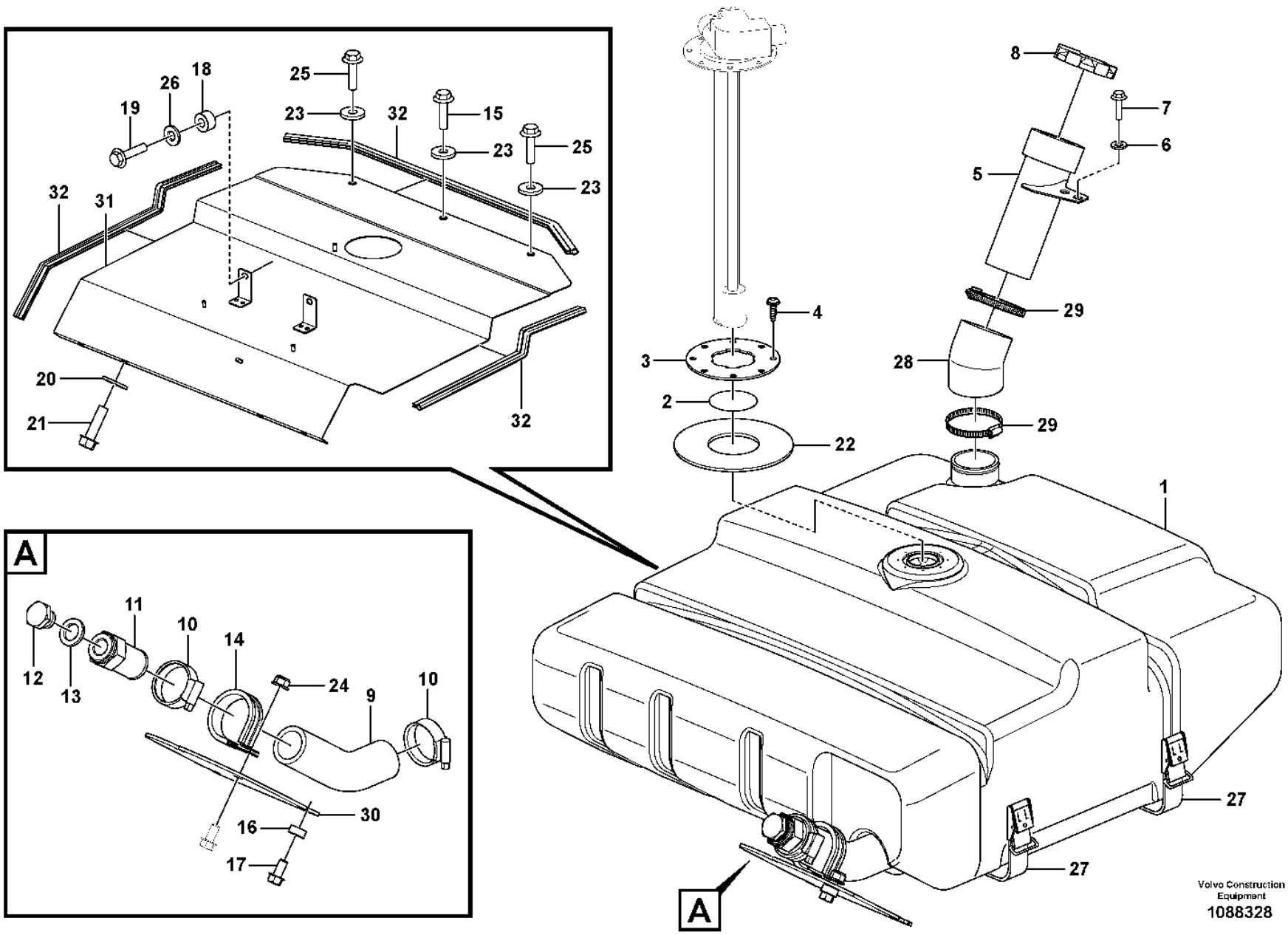
A
A
1
2
3
4
5
6
7
8
9
10
11
12
13
14
15
16
17
18
19
20
21
22
23
24
25
26
27
28
29
30
31
32
Volvo Construction Equipment
1088328

Fig.	Part No.	Quantity 1	2	3	PS	KIT	Description	Denominación	Denominação	Dénomination	Notes
	VOE 16813698	1					Fuel tank	Depósito de combustible	Tanque combustível	Réservoir de carburant	
1	16813697	1					•Fuel tank	•Deposit combust	•Tanque combustível	•Réservoir carburant	
2	VOE 925075	1					•O-ring	•Anillo tórico	•Anel-o	•Joint torique	
3	VOE 9518442	1					•Plate	•Chapa	•Chapa	•Tôle	
4	VOE 975378	8					•Six point socket screw	•Racor de seis dientes	•Paraf soquete sext	•Vis à 6 pans creux	
5	VOE 15410358	1					Filler pipe	Tubo de llenado	Gargalo de enchimento	Tube de remplissage	
6	VOE 13948871	2					Spacer washer	Arandela distanciadora	Arruela espaçadora	Rondelle entretoise	
7	VOE 945444	2					Flange screw	Tornillo embridado	Parafuso flangeado	Vis à embase	
8	VOE 11118857	1					Filler cap	Tapa de llenado	Tampa de enchimento	Bouchon remplissage	
9	VOE 11411073	1					Hose	Manguera	Mangueira	Flexible	L = 150 MM
10	VOE 11059294	2					Hose clamp	Abrazadera de manguera	Braçadeira da mangueira	Collier durite	
11	VOE 11411219	1					Nipple	Niple	Niple	Raccord	
12	VOE 960632	1					Plug	Tapón	Bujão	Tampon	
13	VOE 948884	1					Gasket	Junta	Junta	Joint	
14	VOE 973944	1					Clamp	Abrazadera	Braçadeira	Collier serrage	
15	VOE 13945444	1					Screw	Tornillo	Parafuso	Vis	
16	VOE 13949873	3					Spacer washer	Arandela distanciadora	Arruela espaçadora	Rondelle entretoise	
17	VOE 946440	4					Flange screw	Tornillo embridado	Parafuso flangeado	Vis à embase	
18	VOE 13948871	2					Spacer washer	Arandela distanciadora	Arruela espaçadora	Rondelle entretoise	
19	VOE 946671	2					Flange screw	Tornillo embridado	Parafuso flangeado	Vis à embase	
20	VOE 11117464	4					Plain washer	Arandela plana	Arruela simples	Rondelle plane	
21	VOE 946671	4					Flange screw	Tornillo embridado	Parafuso flangeado	Vis à embase	
22	VOE 15066986	1					Insulation	Aislamiento	Isolamento	Isolation	
23	VOE 11117464	3					Plain washer	Arandela plana	Arruela simples	Rondelle plane	
24	VOE 948645	1					Flange lock nut	Contratuerca embridada	Contra porca flange	Contre-écrou à embase	
25	VOE 946671	2					Flange screw	Tornillo embridado	Parafuso flangeado	Vis à embase	
26	VOE 11117464	2					Plain washer	Arandela plana	Arruela simples	Rondelle plane	
27	VOE 11132499	2					Retaining strap	Correa tensora	Correia tensora	Courroie de serrage	
28	VOE 11411043	1					Hose	Manguera	Mangueira	Flexible	
29	VOE 943483	2					Hose clamp	Abrazadera de manguera	Braçadeira da mangueira	Collier durite	
30	VOE 11411077	1					Shield	Defensa	Protetor	Bouclier	

1		**Fuel tank with fitting parts** **Depósito de combustible con accesorios de montaje** **Tanque de combustível com peças de montagem** **Réservoir de carburant avec pièces de montage**	Catalogue id **20106**	Group **234**
2				
3			Illustr. No **1088328**	Section **110**
4				
5		**86363**	Issue **20021223-G**	Page **97**

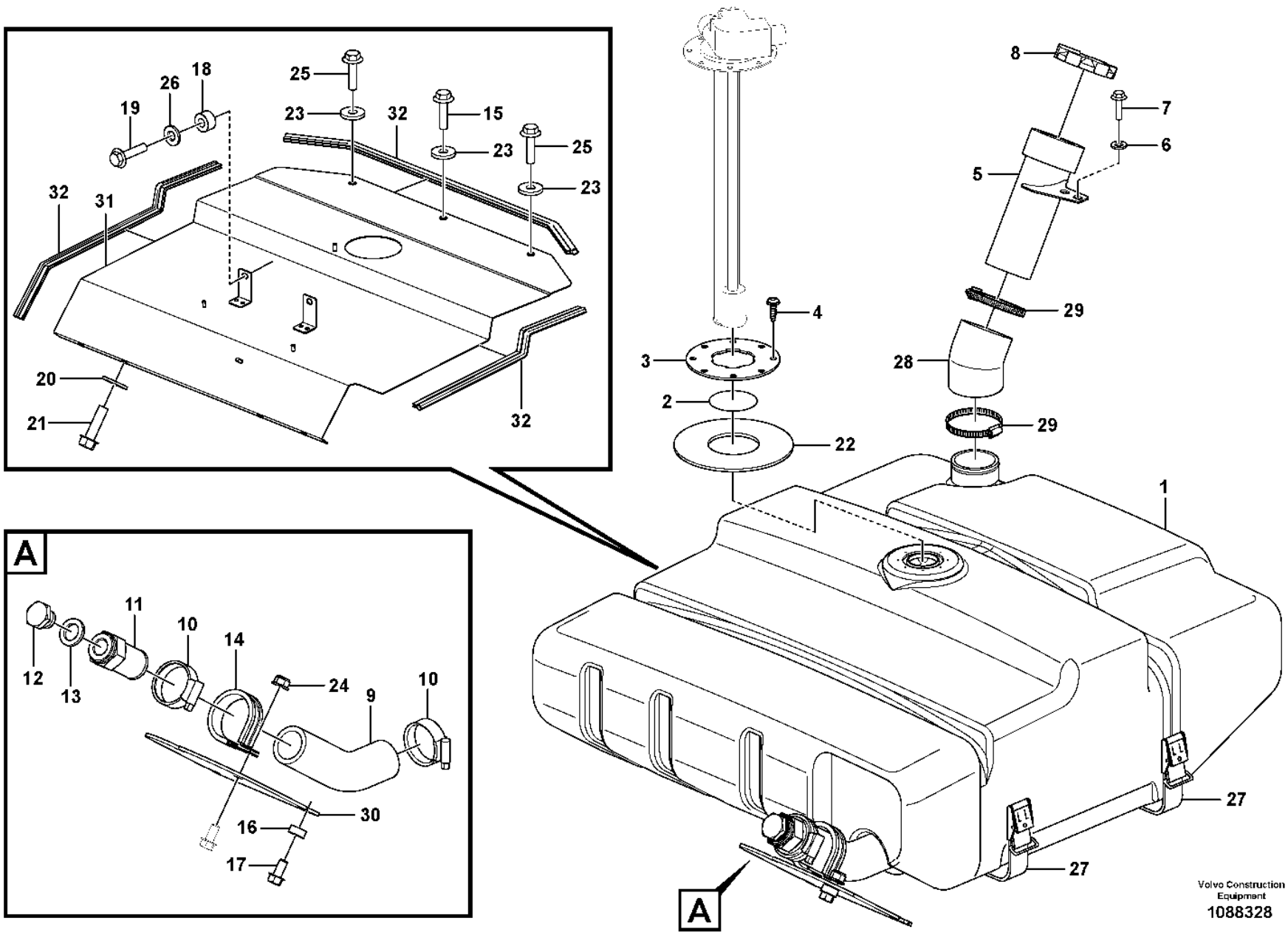
A
A
1
2
3
4
5
6
7
8
9
10
11
12
13
14
15
16
17
18
19
20
21
22
23
24
25
26
27
28
29
30
31
32
Volvo Construction Equipment
1088328

Fig.	Part No.	Quantity 1	2	3	PS	KIT	Description	Denominación	Denominação	Dénomination	Notes
31	VOE 16880355	1					Cover plate	Cubierta	Placa tampa	Plaque de recouvrement	
32	VOE 4881656	3					•Framework moulding	•Moldura armadura	•Molde estrutura	•Baguette claire-voie	

1		**Fuel tank with fitting parts** **Depósito de combustible con accesorios de montaje** **Tanque de combustível com peças de montagem** **Réservoir de carburant avec pièces de montage**	Catalogue id **20106**	Group **234**
2				
3			Illustr. No **1088328**	Section **110**
4				
5		**86363**	Issue **20021223-G**	Page **99**

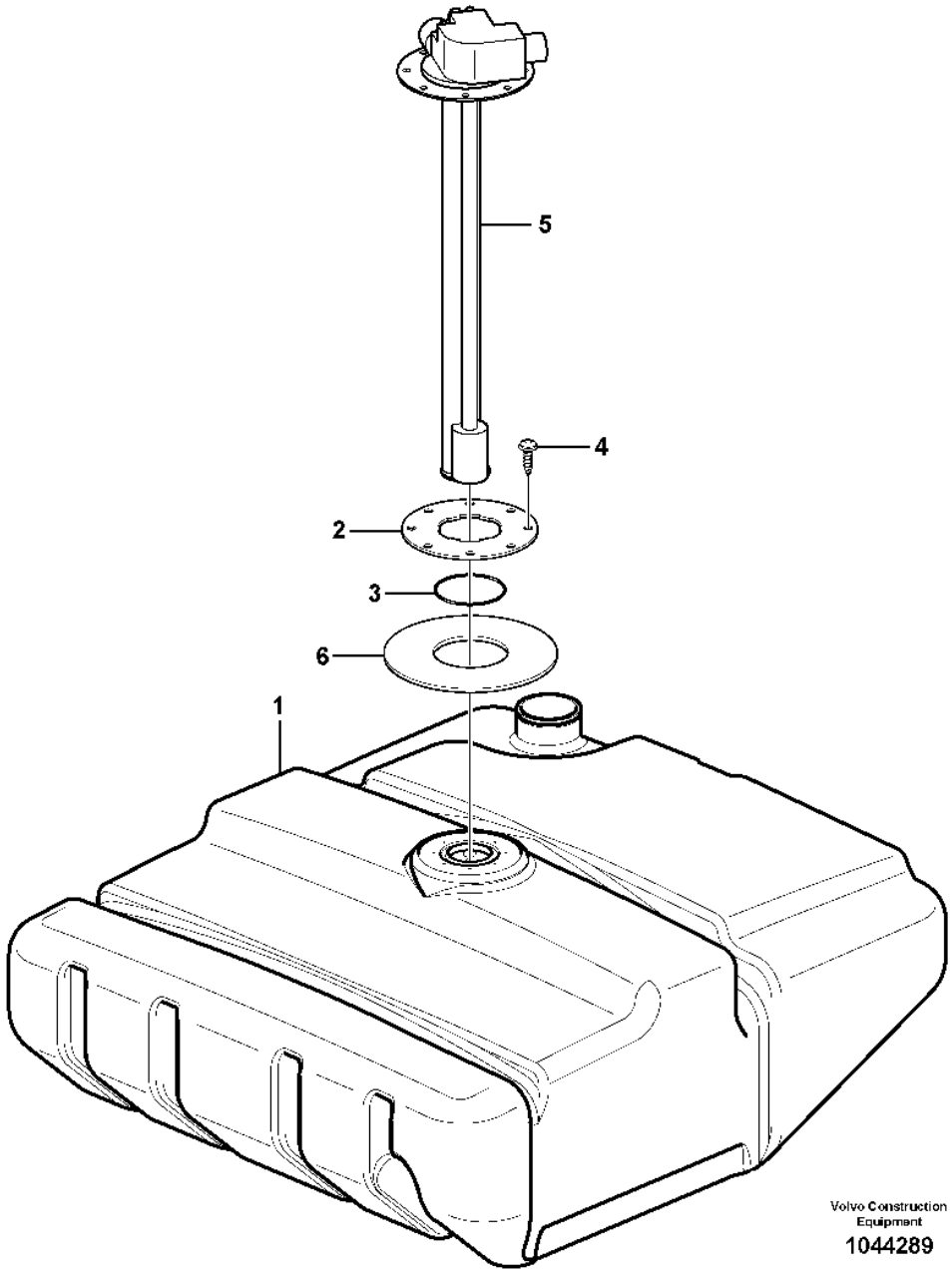
5
4
2
3
6
1
Volvo Construction Equipment
1044289

Fig.	Part No.	Quantity 1	2	3	PS	KIT	Description	Denominación	Denominação	Dénomination	Notes
	VOE 15045551	1			SS		Fuel tank	Depósito de combustible	Tanque combustível	Réservoir de carburant	S/N -5316 SWE S/N -70807 BRA
	VOE 16813698	1					Fuel tank	Depósito de combustible	Tanque combustível	Réservoir de carburant	S/N 5317- SWE S/N 70808- BRA S/N - 5549 S/N - 70989
1		1			NS		•Fuel tank	•Deposit combust	•Tanque combustível	•Réservoir carburant	S/N -5316 SWE S/N -70807 BRA
1		1			NS		•Fuel tank	•Deposit combust	•Tanque combustível	•Réservoir carburant	S/N 5317- SWE S/N 70808- BRA
2	**VOE 9518442**	1					•Plate	•Chapa	•Chapa	•Tôle	
3	**VOE 925075**	1					•O-ring	•Anillo tórico	•Anel-o	•Joint torique	
4	**VOE 975378**	8					•Six point socket screw	•Racor de seis dientes	•Paraf soquete sext	•Vis à 6 pans creux	
5	**VOE 15010278**	1					Tank unit	Unidad de depósito	Unidade do tanque	Ensemble réservoir	SE2303
6	**VOE 15066986**	1					Insulation	Aislamiento	Isolamento	Isolation	S/N - 5549 S/N - 70989

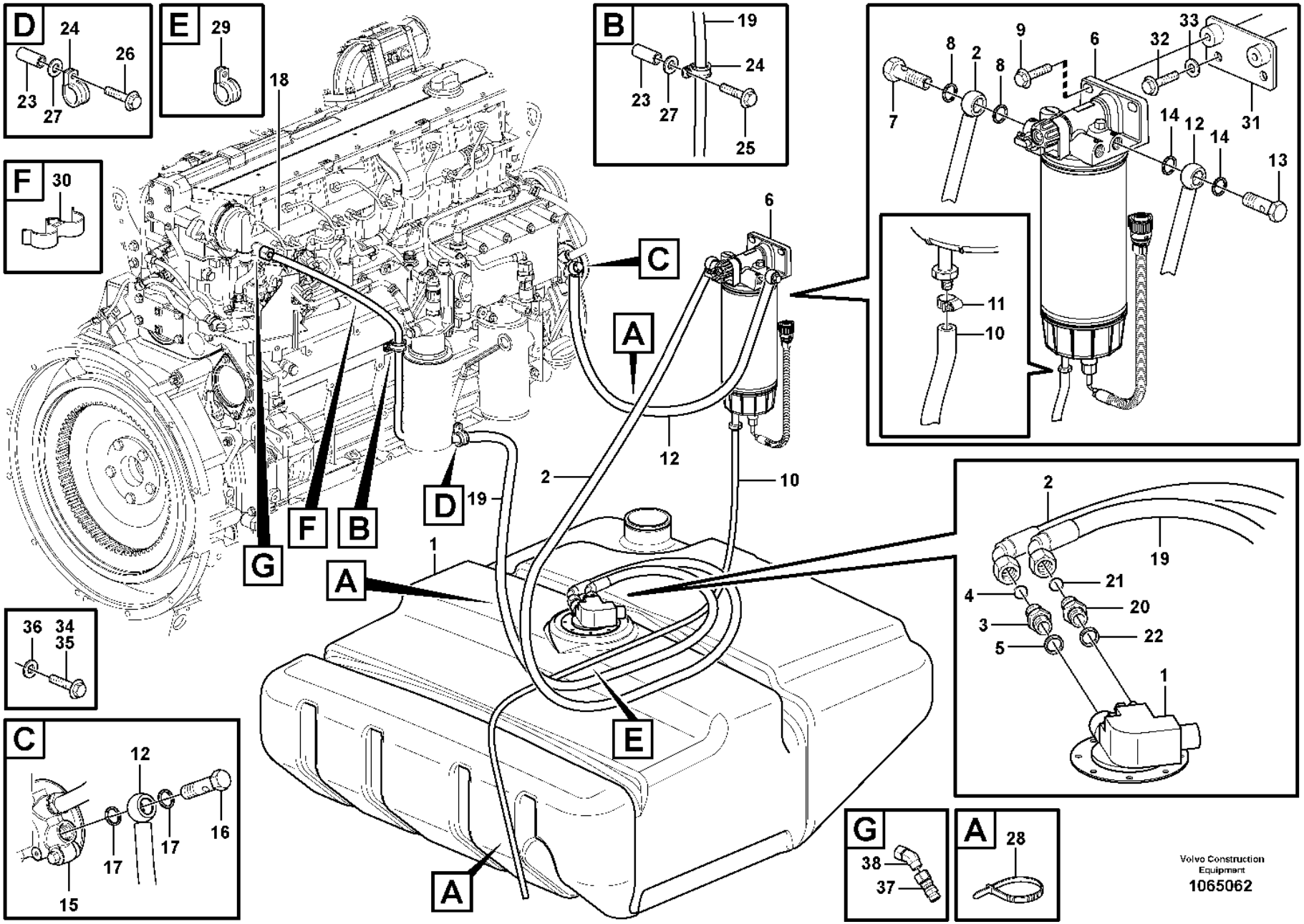
D
24
26
23
27
E
29
F
30
B
19
24
23
27
25
18
6
C
A
12
2
10
D
19
F
B
G
1
A
E
A
36
34
35
C
12
17
17
16
15
7
8
2
8
9
6
32
33
31
14
12
14
13
11
10
2
19
21
4
20
3
22
5
1
G
38
37
A
28
Volvo Construction Equipment
1065062

Fig.	Part No.	Quantity 1	2	3	PS	KIT	Description	Denominación	Denominação	Dénomination	Notes
1		1	1				Fuel tank	Deposit combust	Tanque combustível	Réservoir carburant	See group 234-100 page 93
2	VOE 11411897	1					Fuel pipe	Tubo de combustible	Tubo combustível	Tuyau de carburant	L = 1280 MM
3	VOE 16885445		1				Nipple	Niple	Niple	Raccord	
3	VOE 14213266	1					Fitting	Racor	Niple	Écrou raccord	
4	VOE 14213676	1					•Sealing ring	•Anillo retén	•Anel de vedação	•Bague étanchéité	
5	VOE 20852765	1					Sealing ring	Anillo retén	Anel de vedação	Bague étanchéité	
6		1	1				Water Separator	Separador Agua	Separador de água	Separateur Eau	See group 233-200 page 87
7	VOE 991046	1					Hollow screw	Tornillo perforado	Parafuso união	Vis creuse	
8	VOE 20852765	2	2				Sealing ring	Anillo retén	Anel de vedação	Bague étanchéité	
9	VOE 946472	2	2				Flange screw	Tornillo embridado	Parafuso flangeado	Vis à embase	
10	VOE 949908	REQ	REQ				Hose	Manguera	Mangueira	Flexible	L = 730 MM (E Prod) L = 850 MM (L Prod)
11	VOE 13975269	1	1				Clamp	Abrazadera	Braçadeira	Collier serrage	
12	VOE 11411898	1					Fuel pipe	Tubo de combustible	Tubo combustível	Tuyau de carburant	
13	VOE 991046	1					Hollow screw	Tornillo perforado	Parafuso união	Vis creuse	
14	VOE 20852765	2	1				Sealing ring	Anillo retén	Anel de vedação	Bague étanchéité	
15		1	1				Fuel pump	Bomba Combustib	Bomba de combustível	Pompe Carburant	See group 233-100 page 83
16	VOE 991046	1					Hollow screw	Tornillo perforado	Parafuso união	Vis creuse	
17	VOE 17454258	2					Sealing washer	Arandela de retén	Arruela de vedação	Rondelle étanchéité	
17	VOE 20852765		1				Sealing ring	Anillo retén	Anel de vedação	Bague étanchéité	
18		1	1				Rail	Rail	Trilho	Rail	See group 237-100 page 111
19	VOE 15021122	1	1				Fuel pipe	Tubo de combustible	Tubo combustível	Tuyau de carburant	L = 2180 MM
20	VOE 16885445		1				Nipple	Niple	Niple	Raccord	
20	VOE 14213266	1					Fitting	Racor	Niple	Écrou raccord	
21	VOE 14213676	1					•Sealing ring	•Anillo retén	•Anel de vedação	•Bague étanchéité	
22	VOE 20852765	1					Sealing ring	Anillo retén	Anel de vedação	Bague étanchéité	
23	VOE 930438	2	2				Spacer ring	Anillo distanciador	Anel espaçador	Bague entretoise	
24	VOE 13949747	2	1				Clamp	Abrazadera	Braçadeira	Collier serrage	
25	VOE 13947760	1	1				Screw	Tornillo	Parafuso	Vis	L = 40 MM
26	VOE 13948217	1	1				Screw	Tornillo	Parafuso	Vis	L = 45 MM
27	VOE 960139	1	1				Plain washer	Arandela plana	Arruela simples	Rondelle plane	

1	**E PROD**
2	**L PROD**
3	
4	
5	

Fuel pipes
Tubos de combustible
Tubos de combustível
Conduits d'alimentation en carburant

Catalogue id	Group
20106	**235**
Illustr. No	Section
1065062	**100**
Issue	Page
20021223-G	**103**

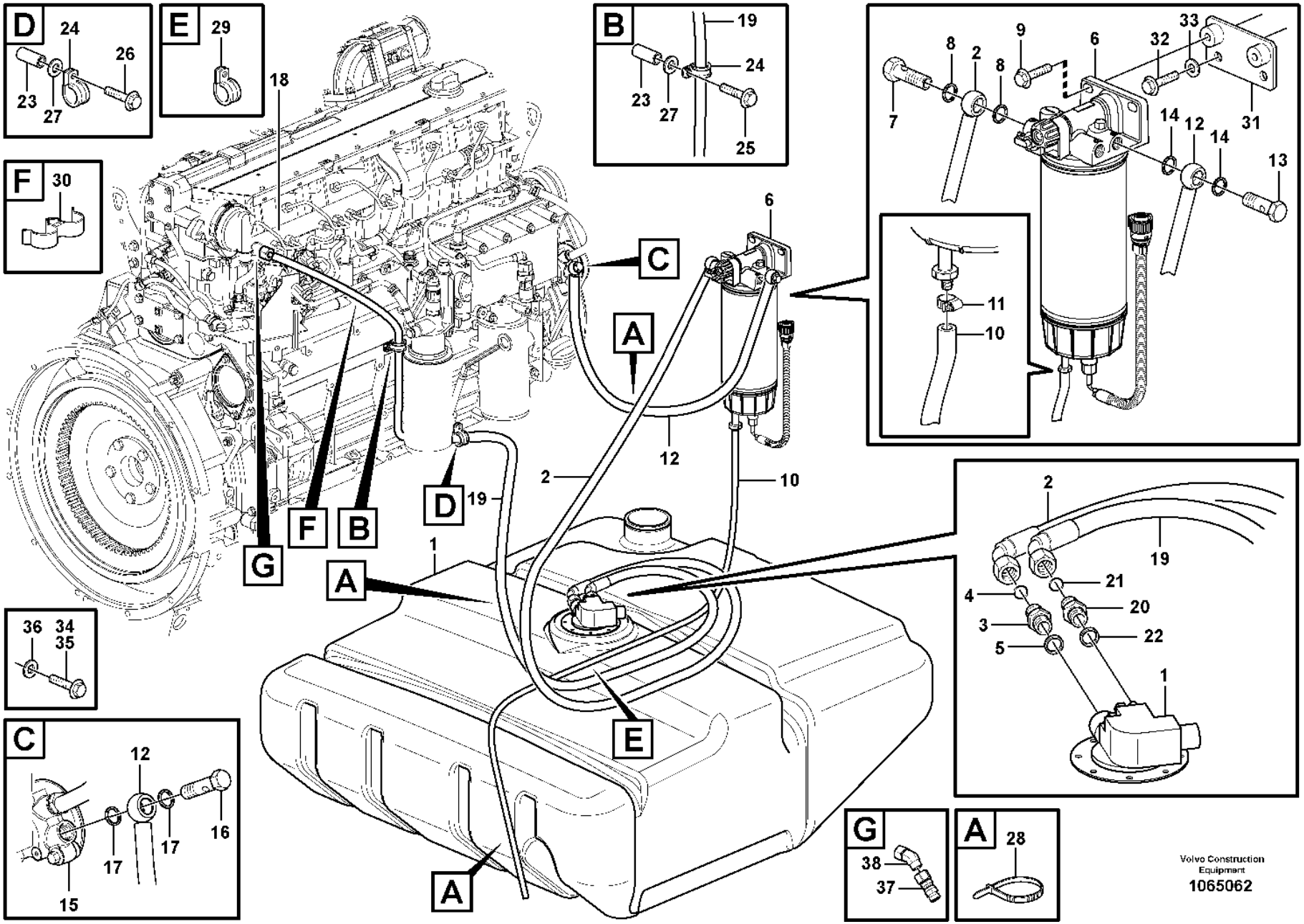
D
24
26
23
27
E
29
F
30
B
19
24
23
27
25
18
6
C
A
12
2
10
D
19
F
B
G
1
A
E
A
36
34
35
C
12
17
17
16
15
7
8
2
8
9
6
32
33
31
14
12
14
13
11
10
2
19
21
4
20
3
22
5
1
G
38
37
A
28
Volvo Construction Equipment
1065062

Fig.	Part No.	Quantity 1	2	3	PS	KIT	Description	Denominación	Denominação	Dénomination	Notes
28	VOE 4881440	4	4				Cable tie	Abrazadera de cinta	Braçadeira	Serre-câble	
29	VOE 980614	1					Clamp	Abrazadera	Braçadeira	Collier serrage	
	VOE 13949386		1				Clamp	Abrazadera	Braçadeira	Collier serrage	
30	VOE 1271494	1	1				Retainer	Soporte	Retentor	Retenue	
31	VOE 15168088	1	1				Bracket	Consola	Suporte	Console	
32	VOE 946441	2	2				Flange screw	Tornillo embridado	Parafuso flangeado	Vis à embase	
33	VOE 960143	2	2				Plain washer	Arandela plana	Arruela simples	Rondelle plane	
34	VOE 13946173		2				Screw	Tornillo	Parafuso	Vis	
35	VOE 946329		2				Flange screw	Tornillo embridado	Parafuso flangeado	Vis à embase	
36	VOE 960141		2		SS		Plain washer	Arandela plana	Arruela simples	Rondelle plane	
37	VOE 17203903		1				Non-return valve	Válvula antirretorno	Válvula de retenção	Clapet antiretour	S/N 5293 - SWE S/N 70799 - BRA
38	VOE 16820122		1				Tube fitting	Acoplamiento de tubo	Conexão de tubo	Raccord tuyau	S/N 5293 - SWE S/N 70799 - BRA

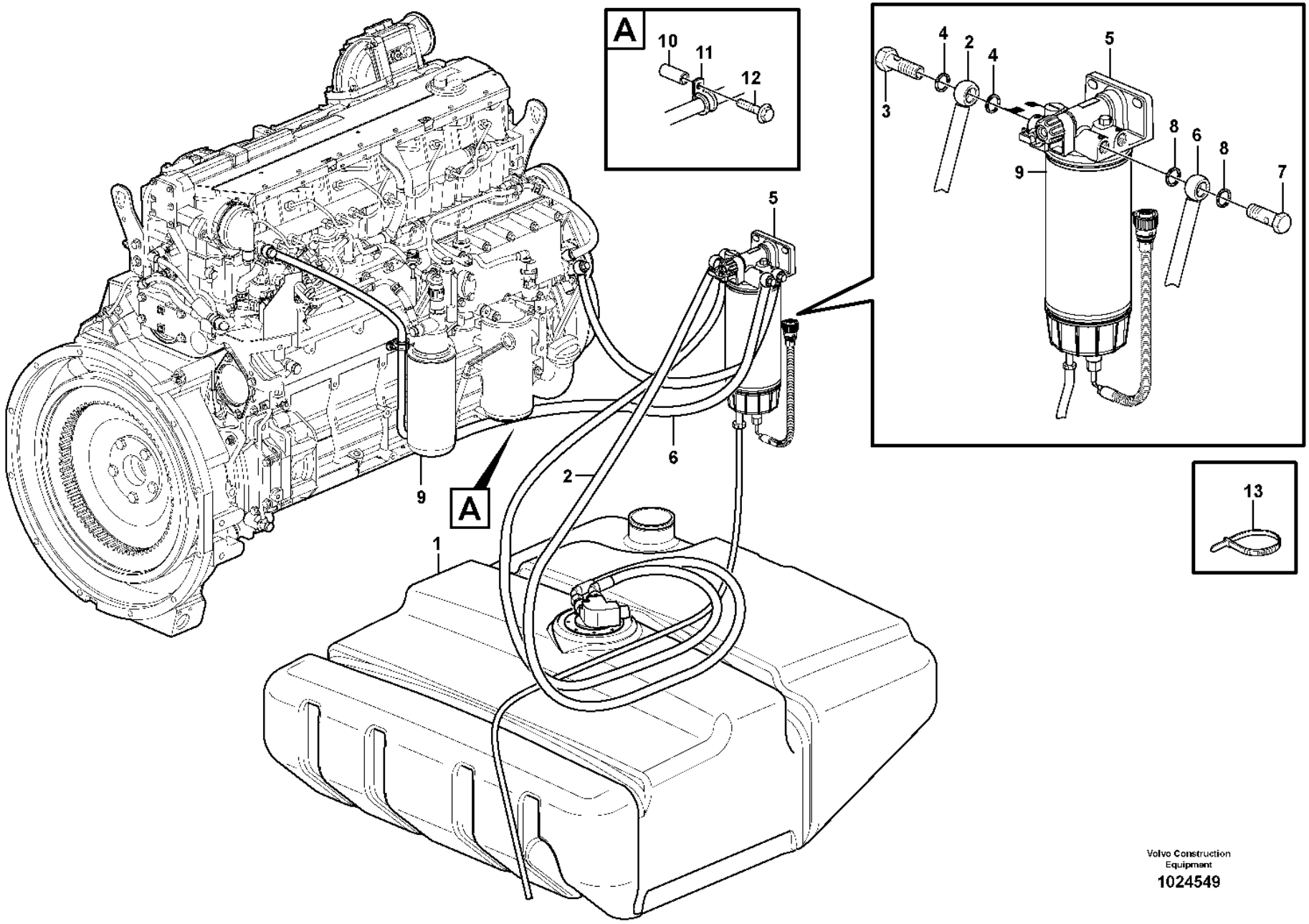

Volvo Construction Equipment

1024549

Fig.	Part No.	Quantity 1	2	3	PS	KIT	Description	Denominación	Denominação	Dénomination	Notes
1		1	1				Fuel tank	Deposit combust	Tanque combustível	Réservoir carburant	See group 234-100 page 93
2	VOE 11411897	1					Fuel pipe	Tubo de combustible	Tubo combustível	Tuyau de carburant	
3	VOE 991046	1					Hollow screw	Tornillo perforado	Parafuso união	Vis creuse	
4	VOE 20852765	2	1				Sealing ring	Anillo retén	Anel de vedação	Bague étanchéité	
5		1	1				Water Separator	Separador Agua	Separador de água	Separateur Eau	See group 233-200 page 87
6	VOE 15057708	1					Fuel pipe	Tubo de combustible	Tubo combustível	Tuyau de carburant	
7	VOE 991046	1					Hollow screw	Tornillo perforado	Parafuso união	Vis creuse	
8	VOE 20852765	2	1				Sealing ring	Anillo retén	Anel de vedação	Bague étanchéité	
9		1	1				Fuel filter	Filtro combustible	Filtro de combust.	Filtre carburant	See group 235-200 page 109
10	VOE 930438	1	1				Spacer ring	Anillo distanciador	Anel espaçador	Bague entretoise	
11	VOE 13949747	1	1				Clamp	Abrazadera	Braçadeira	Collier serrage	
12	VOE 13947760	1	1				Screw	Tornillo	Parafuso	Vis	
13	VOE 4881440	1	1				Cable tie	Abrazadera de cinta	Braçadeira	Serre-câble	

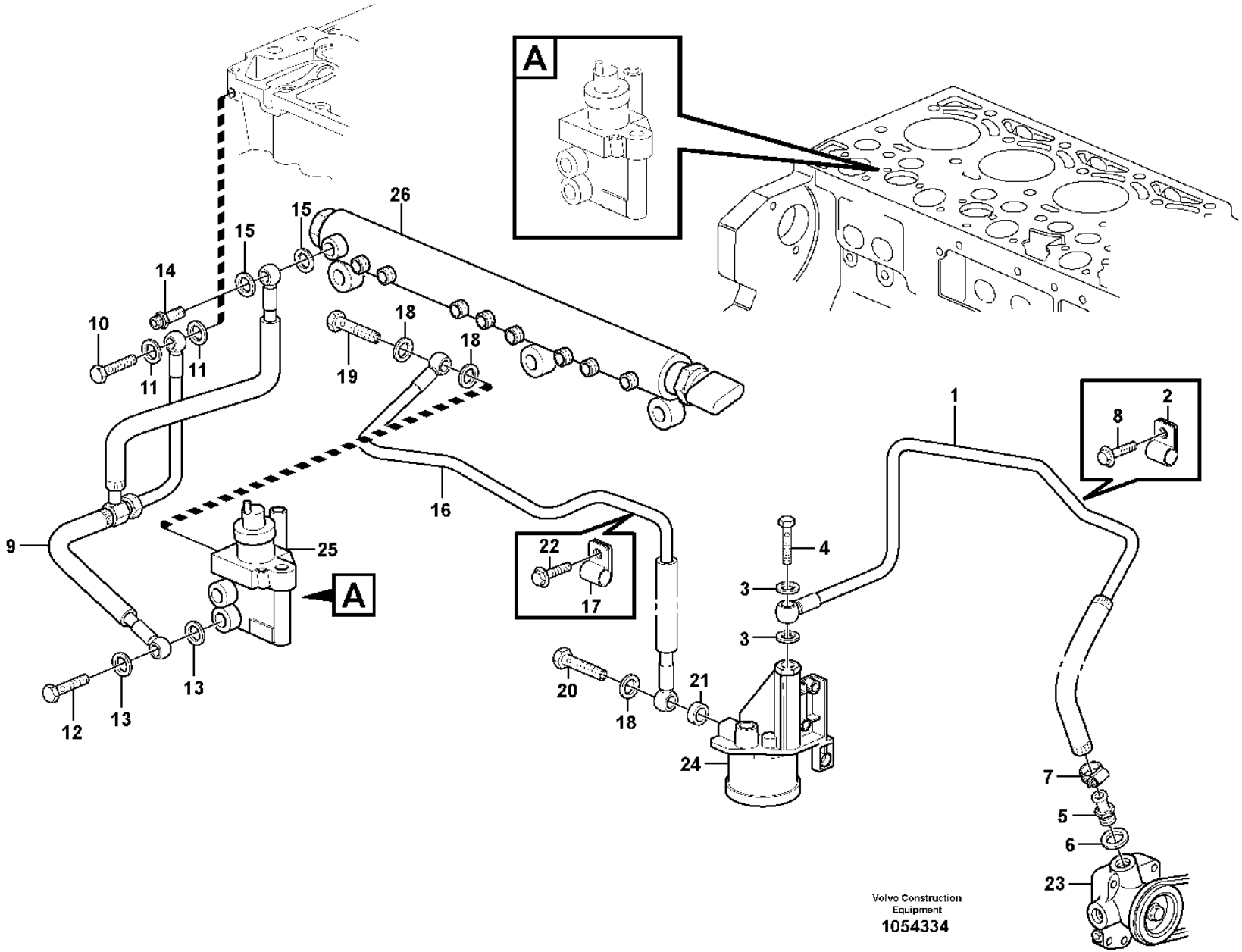
A
26
15
15
14
10
11
11
18
19
18
1
2
8
9
25
A
16
22
17
4
3
3
20
18
21
24
12
13
13
7
5
6
23
Volvo Construction Equipment
1054334

Fig.	Part No.	Quantity 1	2	3	PS	KIT	Description	Denominación	Denominação	Dénomination	Notes
1	VOE 20829077	1					Fuel pipe	Tubo combustib	Tubo de combustível	Conduit carbura	
2	VOE 20460045	1					•Clamp	•Abrazadera	•Braçadeira	•Collier serrage	
3	VOE 13969011	2					•Gasket	•Junta	•Junta	•Joint	
4	VOE 7025167	1					•Hollow screw	•Tornillo perforado	•Parafuso união	•Vis creuse	(VOE 20460231)
5	VOE 20405767	1					Hose nipple	Niple de manguera	Niple de mangueira	Raccord flexible	
6	VOE 13969011	1					Gasket	Junta	Junta	Joint	
7	VOE 20405568	1					Clip	Clip	Clipe	Clip	
8	VOE 20460055	1					Screw	Tornillo	Parafuso	Vis	
9	VOE 20972320	1					Return line	Conducto de retorno	Linha de retorno	Conduit de retour	
10	VOE 20781218	1					•Hollow screw	•Tornillo perforado	•Parafuso união	•Vis creuse	
11	VOE 21022796	2					•Sealing ring	•Anillo retén	•Anel de vedação	•Bague étanchéité	
12	VOE 20460400	1					•Hollow screw	•Tornillo perforado	•Parafuso união	•Vis creuse	
13	VOE 21022842	2					•Sealing ring	•Anillo retén	•Anel de vedação	•Bague étanchéité	
14	VOE 21023622	1					•Hollow screw	•Tornillo perforado	•Parafuso união	•Vis creuse	
15	VOE 21022795	2					•Sealing ring	•Anillo retén	•Anel de vedação	•Bague étanchéité	
16	VOE 20797400	1					Fuel line	Manguera combustible		Flexible carburant	ENG - 10/2007 W REGULATOR 20993071
16	VOE 21137527	1					Pipe	Tubo	Tubo	Tuyau	ENG 11/2007 -
17	VOE 20450987	1					•Clamp	•Abrazadera	•Braçadeira	•Collier serrage	
18	VOE 21108673	3					•Sealing ring	•Anillo retén	•Anel de vedação	•Bague étanchéité	
19	VOE 7025167	1					•Hollow screw	•Tornillo perforado	•Parafuso união	•Vis creuse	(VOE 20460231)
20	VOE 20405562	1					•Hollow screw	•Tornillo perforado	•Parafuso união	•Vis creuse	
21	VOE 20405769	1					•Sealing ring	•Anillo retén	•Anel de vedação	•Bague étanchéité	
22	VOE 20405792	1					Screw	Tornillo	Parafuso	Vis	
23		1					Fuel pump	Bomba Combustib	Bomba de combustível	Pompe Carburant	See group 233-100 page 83
24		1					Fuel Filter Housing	Caja de filtro de combustible	Caixa do filtro de combustível	Boîtier de filtre à carburant	See group 233-150 page 85
25		1					Regulator	Regulador	Regulador	Regulateur	See group 237-100 page 111
26		1					Rail	Rail	Trilho	Rail	See group 237-100 page 111

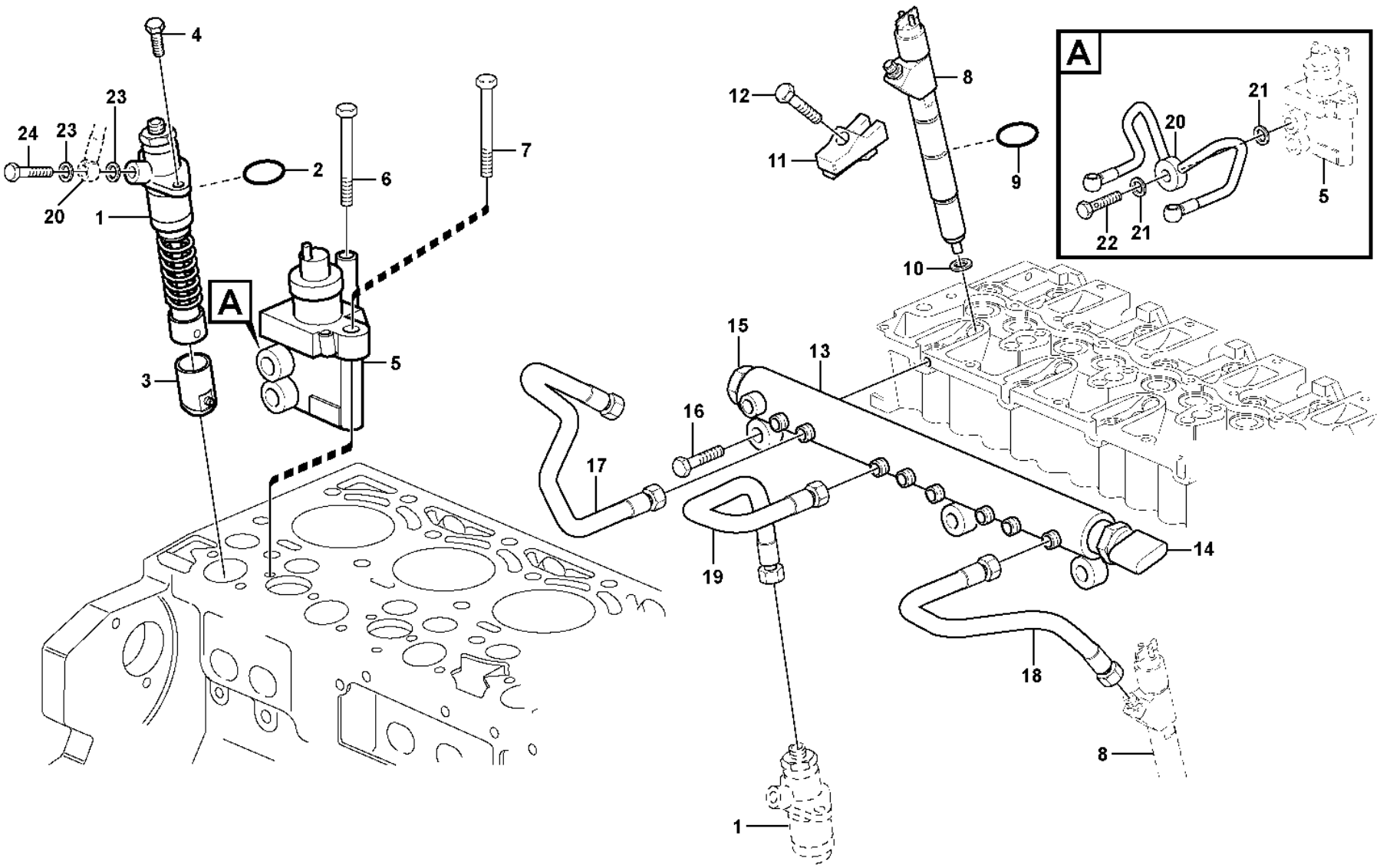

Volvo Construction Equipment

1026102

Fig.	Part No.	Quantity 1	2	3	PS	KIT	Description	Denominación	Denominação	Dénomination	Notes
1	VOE 21147445	2					High-pressure pump	Bomba de alta presión	Bomba de alta pressão	Pompe haute pression	(VOE 20795413)
2	VOE 20792162	2					•O-ring	•Junta torica	•Anel de vedação-O	•Joint Torique	
3	VOE 21558299	2					Tappet	Empujador válvula	Tucho da válvula	Poussoir	(VOE 20795661)
4	VOE 20793558	4					Screw	Tornillo	Parafuso	Vis	
5	VOE 21638691	1					Fuel regulator	Regulador de combustible	Regulador combustível	Régulateur de carburant	(VOE 21060258) PWM2303
6	VOE 20405723	1					Screw	Tornillo	Parafuso	Vis	
7	VOE 20792140	1					Hexagon screw	Tornillo hexago	Parafuso sextavado	Vis tête hexagonale	S/N - 11038330
7	VOE 20405723	1					Screw	Tornillo	Parafuso	Vis	S/N 11038330 -
8	VOE 20798114	6					Injector	Inyector	Injetor	Injecteur	MA2301 - MA2306
9	VOE 20798827	6					•O-ring	•Anillo tórico	•Anel-o	•Joint torique	
10	VOE 20799064	6					•Sealing ring	•Anillo retén	•Anel de vedação	•Bague étanchéité	
11	VOE 20827892	6					Claw	Garra	Garra	Griffe	
12	VOE 20799719	6					Bolt	Perno	Parafuso	Boulon	
13	VOE 20795719	1			SS		Rail	Rail	Trilho	Rail	
	VOE 20973777	1					•Service kit	•Juego de servicio	•Kit de serviço	•Kit de service	
14		1			NS		••Pressure Sensor	••Sensor Presion	••Sensor de pressão	••Detect.pression	SE2309
15		1			NS		••Valve	••Valvula	••Válvula	••Soupape	
16	VOE 20405504	3					Screw	Tornillo	Parafuso	Vis	
17	VOE 21364297	3					Pressure pipe	Tubo de presión	Tubo de pressão	Conduit pression	(VOE 20795392)
18	VOE 21364330	3					Pressure pipe	Tubo de presión	Tubo de pressão	Conduit pression	(VOE 20795405)
19	VOE 21364335	2					Pressure pipe	Tubo de presión	Tubo de pressão	Conduit pression	(VOE 21022833)
20	VOE 21147486	1					Fuel pipe	Tubo de combustible	Tubo combustível	Tuyau de carburant	
21	VOE 13947621	2					•Plane gasket	•Junta plana	•Junta plana	•Joint plan	
22	VOE 20405562	1					•Hollow screw	•Tornillo perforado	•Parafuso união	•Vis creuse	
23	VOE 20460061	4					•Sealing ring	•Anillo retén	•Anel de vedação	•Bague étanchéité	
24	VOE 20460936	2					•Hollow screw	•Tornillo perforado	•Parafuso união	•Vis creuse	

1		**Injector** **Inyector** **Injetor** **Injecteur complet**	Catalogue id **20106**	Group **237**
2				
3			Illustr. No **1026102**	Section **100**
4				
5			Issue **20021223-G**	Page **111**

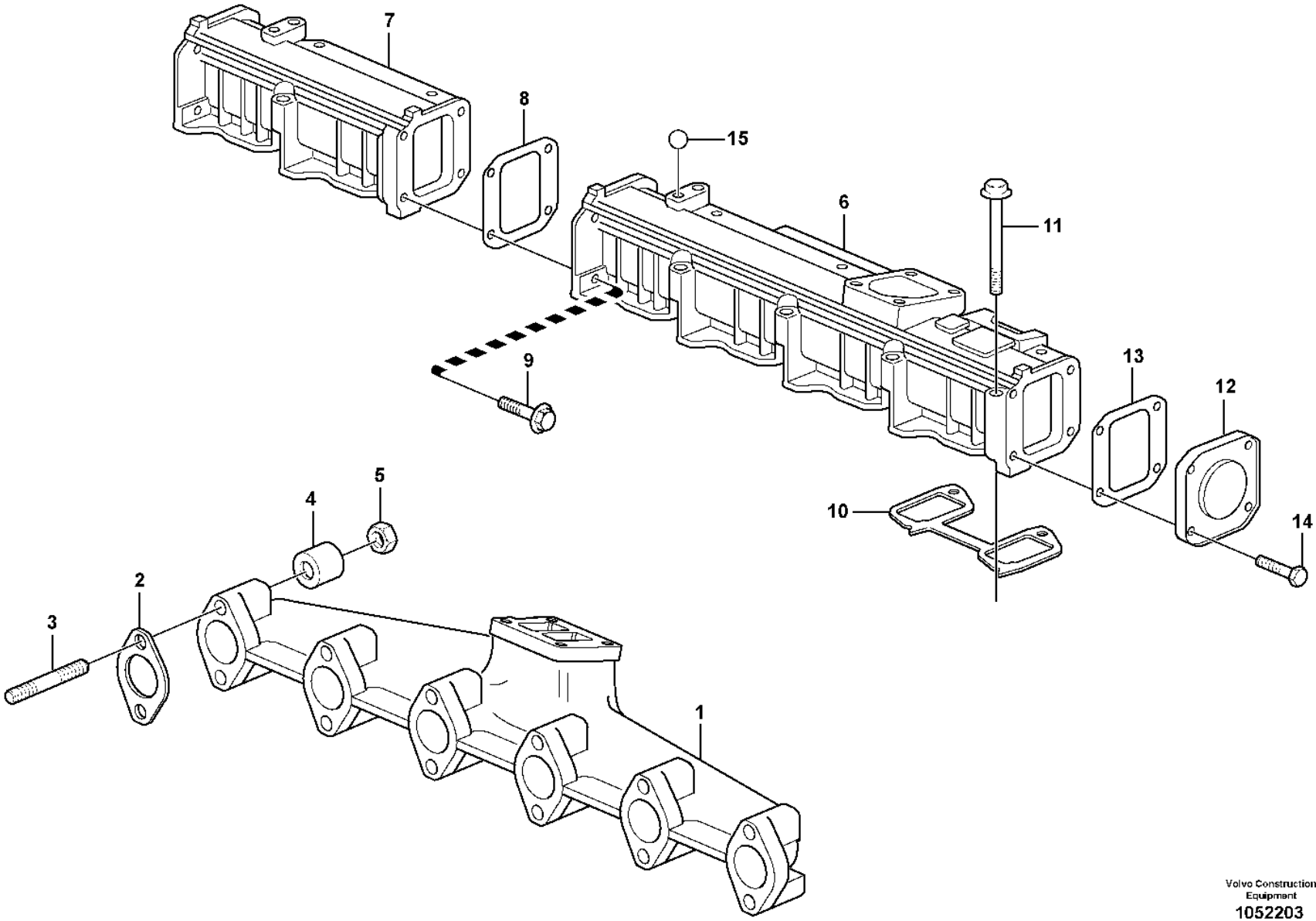

Volvo Construction Equipment
1052203

Fig.	Part No.	Quantity 1	2	3	PS	KIT	Description	Denominación	Denominação	Dénomination	Notes
1	VOE 22857671	1					Exhaust Pipe	Tubo de escape	Tubo de escape	Tuyau d'échappement	(VOE 20580033)
2	VOE 20933261	6					Gasket	Junta	Junta	Joint	
3	VOE 21456567	12					Stud	Espárrago	Prisioneiro	Goujon	(VOE 20575919)
4	VOE 20847865	12					Spacer Sleeve	Manguito Dist	Luva espaçadora	Doui.entretoise	
5	VOE 20505959	12					Hexagon nut	Tuerca hexagonal	Porca sextavada	Écrou hexagonal	
6	VOE 21011717	1					Charge air pipe	Tubo admisión aire	Tubo resfriador da ar	Tuyau suralimentation	
7	VOE 20792899	1					Charge Air Pipe	Tubo Admis Aire	Tubo de admissão de ar	Tuyau Suralimen	
8	VOE 21333188	1					Gasket	Junta	Junta	Joint	(VOE 20999790)
9	VOE 20459228	4					Bolt	Perno	Parafuso	Boulon	
10	VOE 20591706	3					Gasket	Junta	Junta	Joint	
11	VOE 20412601	12					Screw	Tornillo	Parafuso	Vis	
12	VOE 20405614	1					Cover	Capó	Capô	Capot	
13	VOE 20405613	1					Gasket	Junta	Junta	Joint	
14	VOE 20405792	4					Screw	Tornillo	Parafuso	Vis	
15	VOE 20793483	1					Ball	Bola	Esfera	Bille	

THE ILLUSTRATION IS UNDER PRODUCTION
DIE ILLUSTRATION IST UNTER HERSTELLUNG
ESTAMOS PRODUCIENDO LA ILUSTRACION
L'ILLUSTRATION EST EN COURS DE FABRICATION
BILDEN ÄR UNDER PRODUKTION
이 그림은 완료되지 않은 상태입니다
图片正 在 制 作 中
A IMAGEM ESTÁ SENDO PRODUZIDA

Fig.	Part No.	Quantity 1	2	3	4	5	PS	KIT	Description	Denominación	Denominação	Dénomination	Notes
1		1							Turbocharger	Turbocompresor	Turbocompressor	Turbocompresse.	See group 255-100 page 121
2	VOE 11172243	1							Exhaust pipe	Tubo de escape	Tubo de escape	Tube d'échappement	
3	VOE 11110350	1							Exhaust hose	Manguera de escape	Mangueira tubo escape	Flexible d'échappement	L = 306 MM
4	VOE 11110355	2							Clamp	Abrazadera	Braçadeira	Collier serrage	
5	VOE 11172244	1							Exhaust pipe	Tubo de escape	Tubo de escape	Tube d'échappement	
6	VOE 1624613	1							Clamp	Abrazadera	Braçadeira	Collier serrage	
7	VOE 13965179	1							Screw	Tornillo	Parafuso	Vis	
8	VOE 13945408	1							Nut	Tuerca	Porca	Écrou	
9	VOE 11110269	1							Silencer	Silenciador	Silencioso	Silencieux	
9A	VOE 4932563	1							Rubber bushing	Buje de goma	Bucha de borracha	Bague caoutchouc	S/N 3503 -
9B	VOE 943476	1							Hose clamp	Abrazadera de manguera	Braçadeira da mangueira	Collier durite	S/N 3503 -
10	VOE 11174246	2							Attaching plate	Chapa de fijación	Chapa fixação	Tôle de fixation	
11	VOE 11110276	4							Rubber cushion	Cojín de goma	Coxim de borracha	Coussin caoutchouc	
12	VOE 13960145	4							Washer	Arandela	Arruela	Rondelle	
13	VOE 971096	8							Flange nut	Tuerca embridada	Porca flangeada	Écrou à embase	
14	VOE 13946752	4							Screw	Tornillo	Parafuso	Vis	
15	VOE 11110273	1							Exhaust pipe	Tubo de escape	Tubo de escape	Tube d'échappement	
16	VOE 4773684	1							Gasket	Junta	Junta	Joint	
17	VOE 13971019	4							Screw	Tornillo	Parafuso	Vis	
18	VOE 11148403	1							Ejector pipe	Tubo eyector	Tubo do ejetor	Tube éjecteur	
19	VOE 946472	4							Flange screw	Tornillo embridado	Parafuso flangeado	Vis à embase	
20	VOE 13960143	4							Washer	Arandela	Arruela	Rondelle	
21	VOE 4932563		1	1	1				Rubber bushing	Buje de goma	Bucha de borracha	Bague caoutchouc	S/N - 3502

1	33381
2	80802
3	82290
4	83322
5	

Exhaust system, silencer
Sistema de escape, silenciador
Sistema de escape, silencioso
Système d'áspiration, silencieux

S/N - 5641, S/N - 71024

Catalogue id	Group
20106	**252**
Illustr. No	Section
1027874	**100**
Issue	Page
20021223-G	**115**

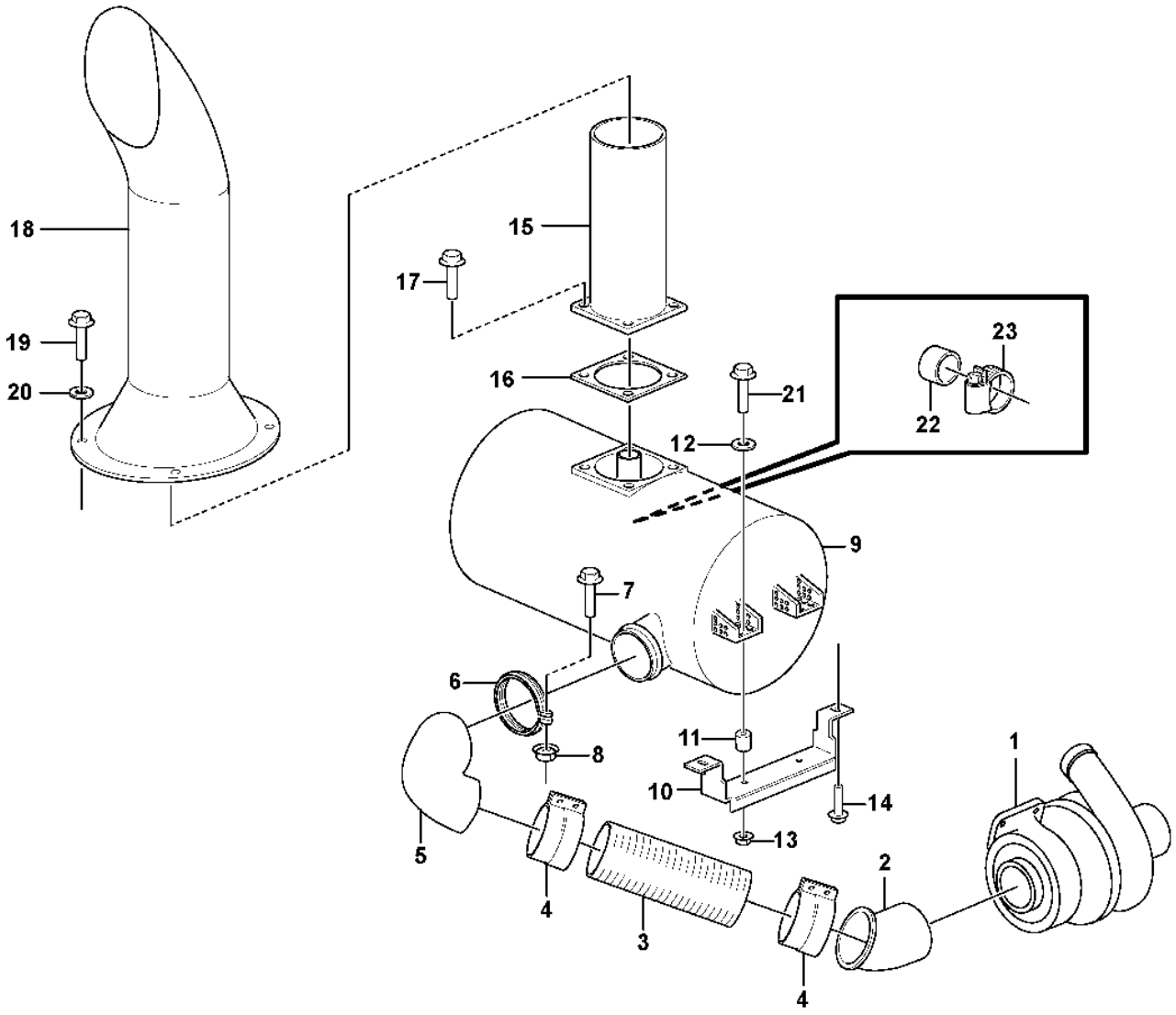

Volvo Construction Equipment
1085572

Fig.	Part No.	Quantity 1	2	3	4	5	PS	KIT	Description	Denominación	Denominação	Dénomination	Notes
1		1							Turbocharger	Turbocompresor	Turbocompressor	Turbocompresse.	See group 255-100 page 121
2	VOE 11172243	1							Exhaust pipe	Tubo de escape	Tubo de escape	Tube d'échappement	
3	VOE 11110350	1							Exhaust hose	Manguera de escape	Mangueira tubo escape	Flexible d'échappement	L = 306 MM
4	VOE 11110355	2							Clamp	Abrazadera	Braçadeira	Collier serrage	
5	VOE 11172244	1							Exhaust pipe	Tubo de escape	Tubo de escape	Tube d'échappement	
6	VOE 1624613	1							Clamp	Abrazadera	Braçadeira	Collier serrage	
7	VOE 13965179	1							Screw	Tornillo	Parafuso	Vis	
8	VOE 13945408	1							Nut	Tuerca	Porca	Écrou	
9	VOE 11110269	1							Silencer	Silenciador	Silencioso	Silencieux	
10	VOE 16894635	2							Bracket	Consola	Suporte	Console	
11	VOE 11075797	4							Spacer	Distanciador	Espaçador	Entretoise	
12	VOE 13960145	4							Washer	Arandela	Arruela	Rondelle	
13	VOE 971099	4							Flange lock nut	Contratuerca embridada	Contra porca flange	Contre-écrou à embase	
14	VOE 13946752	4							Screw	Tornillo	Parafuso	Vis	
15	VOE 11110273	1							Exhaust pipe	Tubo de escape	Tubo de escape	Tube d'échappement	
16	VOE 4773684	1							Gasket	Junta	Junta	Joint	
17	VOE 13971019	4							Screw	Tornillo	Parafuso	Vis	
18	VOE 11148403	1							Ejector pipe	Tubo eyector	Tubo do ejetor	Tube éjecteur	
19	VOE 946472	4							Flange screw	Tornillo embridado	Parafuso flangeado	Vis à embase	
20	VOE 13960143	4							Washer	Arandela	Arruela	Rondelle	
21	VOE 965195	4							Flange screw	Tornillo embridado	Parafuso flangeado	Vis à embase	
22	VOE 4932563	1							Rubber bushing	Buje de goma	Bucha de borracha	Bague caoutchouc	S/N 3503 -
23	VOE 943476	1							Hose clamp	Abrazadera de manguera	Braçadeira da mangueira	Collier durite	S/N 3503 -

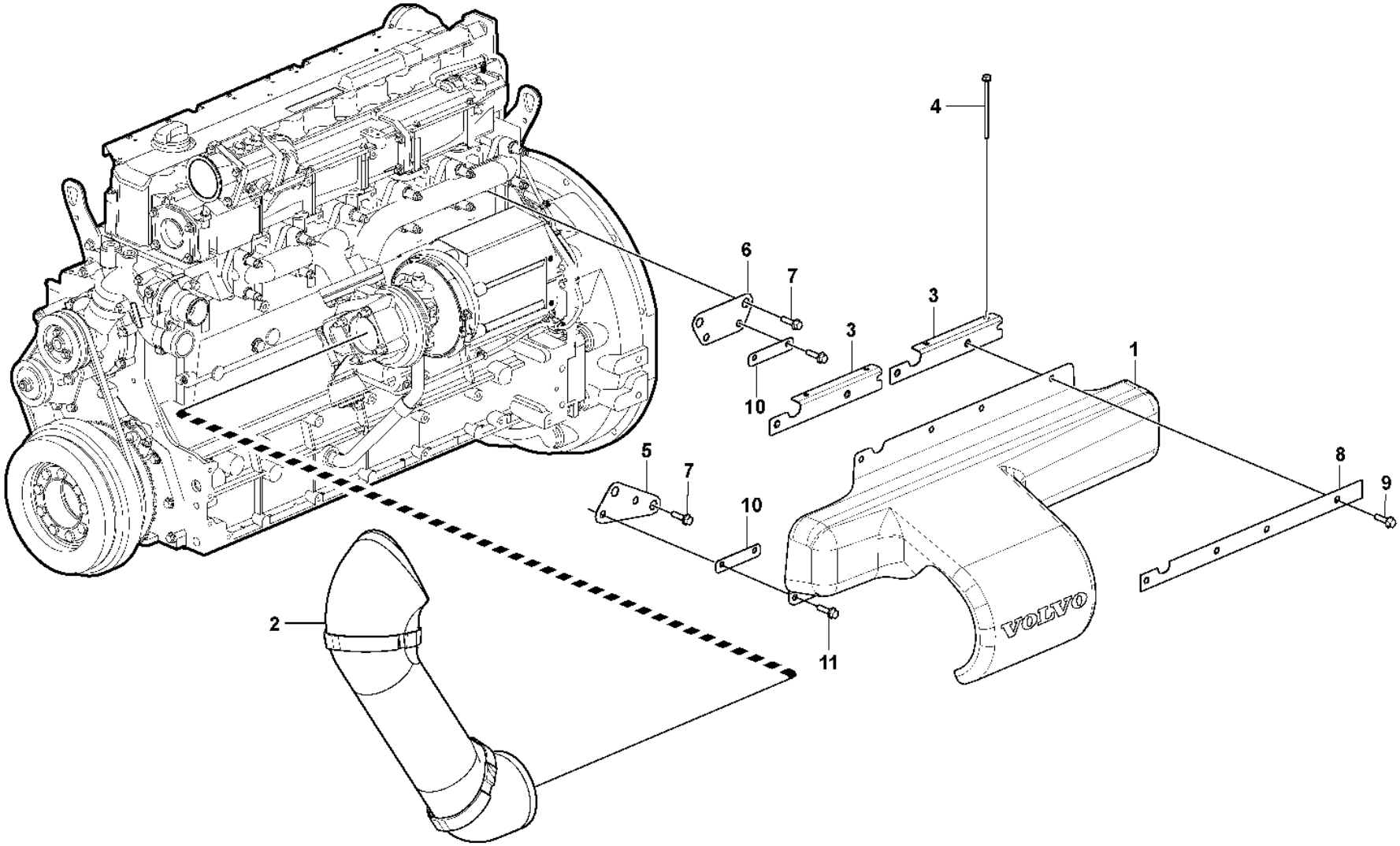
4
6
7
3
3
10
1
5
7
10
8
9
2
11
VOLVO

Fig.	Part No.	Quantity 1	2	3	PS	KIT	Description	Denominación	Denominação	Dénomination	Notes
1	VOE 15131108	1					Insulating cover	Tapa aislante	Tampa de isolamento	Capot d'isolation	
2	VOE 15131114	1					Insulating cover	Tapa aislante	Tampa de isolamento	Capot d'isolation	
3	VOE 15128146	2					Bracket	Consola	Suporte	Console	
4	VOE 969983	4					Flange screw	Tornillo embridado	Parafuso flangeado	Vis à embase	
5	VOE 15128023	1					Bracket	Consola	Suporte	Console	
6	VOE 15127929	1					Bracket	Consola	Suporte	Console	
7	VOE 946671	4					Flange screw	Tornillo embridado	Parafuso flangeado	Vis à embase	
8	VOE 15128155	1					Plate	Chapa	Chapa	Tôle	
9	VOE 946440	4					Flange screw	Tornillo embridado	Parafuso flangeado	Vis à embase	
10	VOE 15112896	2					Plate	Chapa	Chapa	Tôle	
11	VOE 946440	4					Flange screw	Tornillo embridado	Parafuso flangeado	Vis à embase	

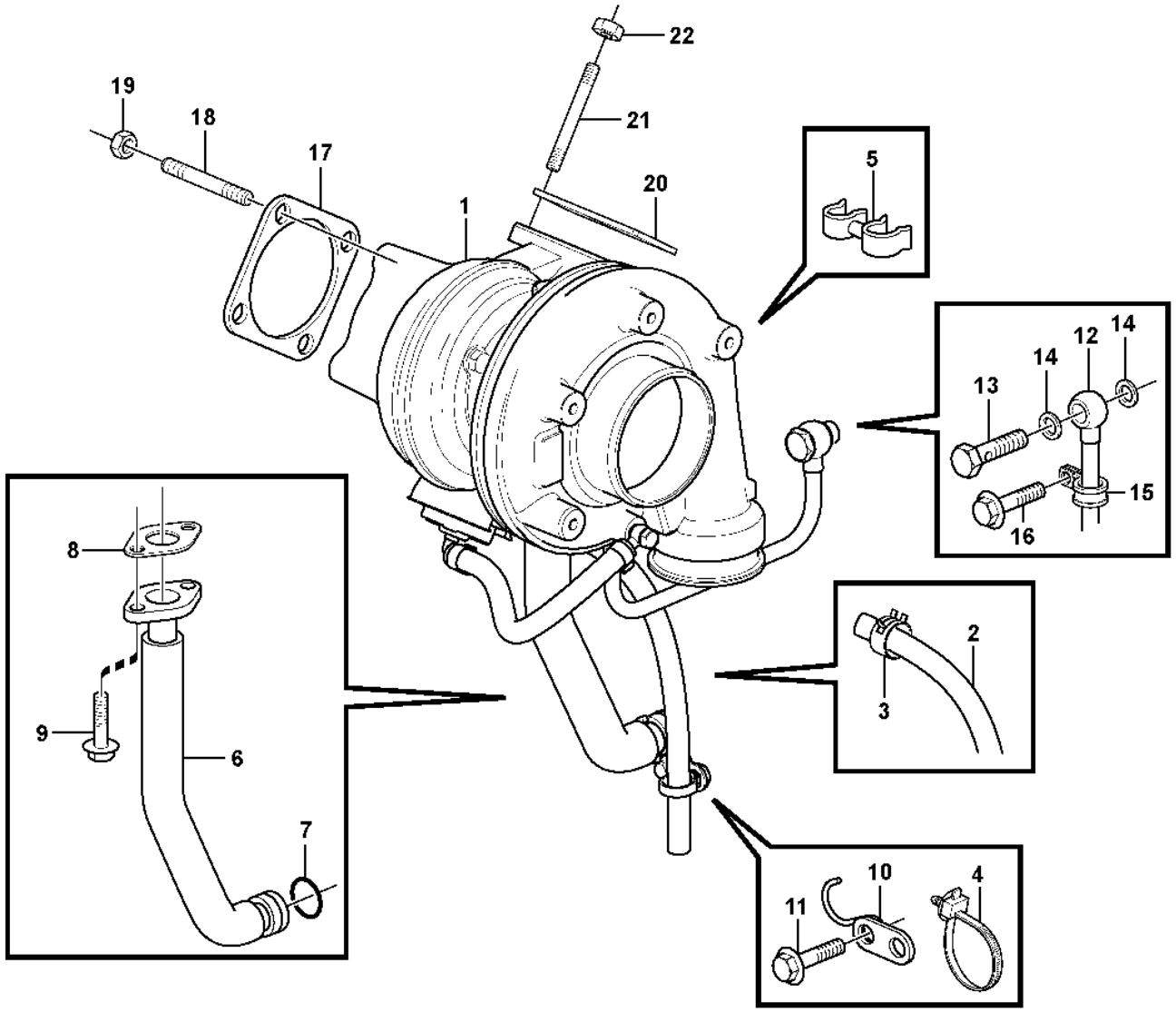

Volvo Construction Equipment
1055830

Fig.	Part No.	Quantity 1	2	3	PS	KIT	Description	Denominación	Denominação	Dénomination	Notes
1	**VOE 21496615**	1			SS		Turbocharger	Turbocompresor	Turbocompressor	Turbocompresseur	
1	**VOE 22283480**		1				Turbocharger	Turbocompresor	Turbocompressor	Turbocompresseur	
2	**VOE 21511627**		1				•Breather pipe	•Conducto de ventilación	•Tubo de ventilação	•Reniflard	
3	**VOE 20405568**		1				•Clip	•Clip	•Clipe	•Clip	
4	**VOE 20834570**		1				Retainer	Soporte	Retentor	Retenue	
5	**VOE 21619223**		1				Hose retainer	Retén de manguera	Retentor de mangueira	Porte-flexible	
6	**VOE 21593670**	1	1				Return line	Conducto de retorno	Linha de retorno	Conduit de retour	(VOE 21077414)
7	**VOE 20405822**	1	1				Sealing ring	Anillo retén	Anel de vedação	Bague étanchéité	
8	**VOE 21242584**	1	1				Gasket	Junta	Junta	Joint	(VOE 20405790)
9	**VOE 20405885**	2	2				Screw	Tornillo	Parafuso	Vis	
10	**VOE 21524802**	1					Hook	Gancho	Gancho	Crochet	(VOE 20405789)
10	**VOE 21511617**		1				Bracket	Consola	Suporte	Console	
11	**VOE 20405792**	1	1				Screw	Tornillo	Parafuso	Vis	
12	**VOE 21552542**	1					Oil line	Tubo de aceite	Linha de óleo	Canalisation d'huile	(VOE 21077419)
12	**VOE 21553115**		1				Oil line	Tubo de aceite	Linha de óleo	Canalisation d'huile	(VOE 21088621)
13	**VOE 7025167**	2	2				Hollow screw	Tornillo perforado	Parafuso união	Vis creuse	
14	**VOE 13947621**	4	4				Plane gasket	Junta plana	Junta plana	Joint plan	
15	**VOE 20450987**		1				Clamp	Abrazadera	Braçadeira	Collier serrage	
16	**VOE 20405792**		1				Screw	Tornillo	Parafuso	Vis	
17	**VOE 20792408**	1	1				Gasket	Junta	Junta	Joint	
18	**VOE 20412314**	4	4				Stud	Espárrago	Prisioneiro	Goujon	
19	**VOE 20412308**	4	4				Hexagon nut	Tuerca hexagonal	Porca sextavada	Écrou hexagonal	
20	**VOE 20559835**	1	1				Gasket	Junta	Junta	Joint	
21	**VOE 20412314**	4	4				Stud	Espárrago	Prisioneiro	Goujon	(VOE 20799733)
22	**VOE 20412308**	4	4				Hexagon nut	Tuerca hexagonal	Porca sextavada	Écrou hexagonal	

1	**ENG - 11538473**	**Turbocharger with fitting parts** **Turboalimentador con accesorios de montaje** **Turbocompressor com peças de montagem** **Turbocompresseur avec pièces de montage**	Catalogue id **20106**	Group **255**
2	**ENG 11538474 -**		Illustr. No **1055830**	Section **100**
3			Issue **20021223-G**	Page **121**
4				
5				

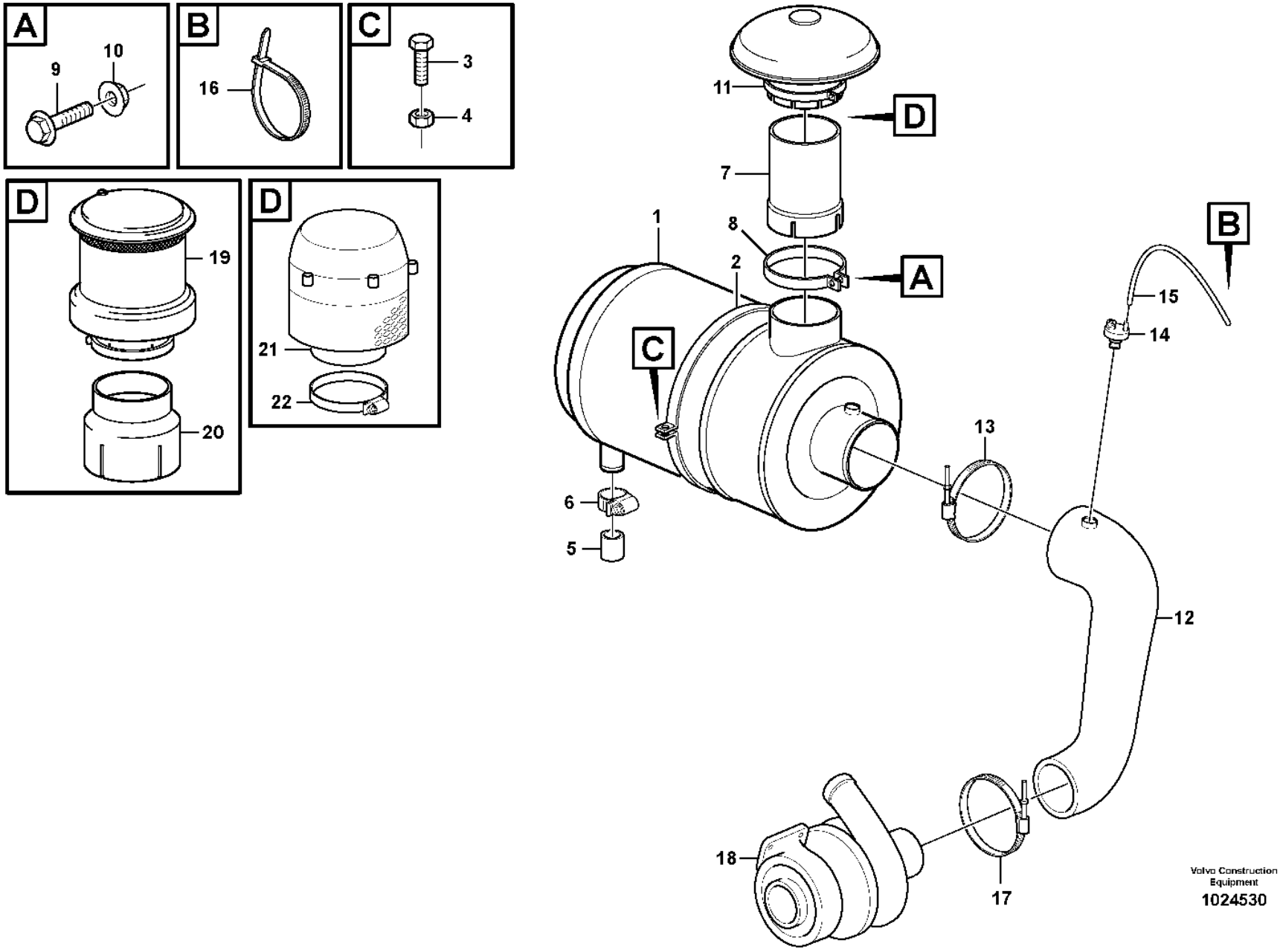
A
9
10
B
16
C
3
4
D
19
20
D
21
22
11
D
7
1
8
2
A
B
15
14
C
13
6
5
12
18
17
Volvo Construction Equipment
1024530

Fig.	Part No.	Quantity 1	2	3	4	5	PS	KIT	Description	Denominación	Denominação	Dénomination	Notes
1		1							Air Cleaner	Filtro Aire	Purificador de ar	Filtre Air	See group 256-150 page 125
2	VOE 14340767	2							Clamp	Abrazadera	Braçadeira	Collier serrage	
3	VOE 946671	2							Flange screw	Tornillo embridado	Parafuso flangeado	Vis à embase	
4	VOE 13945408	2							Nut	Tuerca	Porca	Écrou	
5	VOE 14342769	1							Rubber sleeve	Casquillo de goma	Casquilho borracha	Douille caoutchouc	
6	VOE 943480	1							Hose clamp	Abrazadera de manguera	Braçadeira da mangueira	Collier durite	
7	VOE 11172245	1							Tube	Tubo	Tubo	Tube	
8	VOE 11133717	1							Clamp	Abrazadera	Braçadeira	Collier serrage	
9	VOE 946671	1							Flange screw	Tornillo embridado	Parafuso flangeado	Vis à embase	
10	VOE 13945408	1							Nut	Tuerca	Porca	Écrou	
11	VOE 11110260	1							Cover	Capó	Capô	Capot	
12	VOE 11411950	1							Inlet hose	Manguera de admisión	Mang.admissão	Flexible admission	
13	VOE 16831828	1							Hose clamp	Abrazadera de manguera	Braçadeira da mangueira	Collier durite	
14	VOE 20560843	1							Vacuum switch	Contacto de vacío	Interruptor de vácuo	Contact à dépression	SE2501, SE2502
	VOE 20565673		1	1					Vacuum switch	Contacto de vacío	Interruptor de vácuo	Contact à dépression	SE2501, SE2502
15	VOE 969021	1							Hose	Manguera	Mangueira	Flexible	
16	VOE 4881440	1							Cable tie	Abrazadera de cinta	Braçadeira	Serre-câble	
17	VOE 16826591	1							Hose clamp	Abrazadera de manguera	Braçadeira da mangueira	Collier durite	
18		1							Turbocharger	Turbocompresor	Turbocompressor	Turbocompresse.	See group 255-100 page 121
19	VOE 11043074		1						Pre-cleaner	Prefiltro	Pré-filtro	Préfiltre	
20	VOE 11410199		1						Adapter	Adaptador	Adaptador	Adaptateur	
21	VOE 11180658			1					Pre-cleaner	Prefiltro	Pré-filtro	Préfiltre	
22	VOE 1544736			1					•Hose clamp	•Abrazadera de manguera	•Braçadeira da mangueira	•Collier durite	

1	33381	**Air filter with fitting parts** **Filtro de aire con accesoris de montaje** **Filtro de ar com peças acessórias** **Filtre à air avec pièces de montage**
2	80802	
3	82290	
4	83322	
5		

Catalogue id	Group
20106	**256**
Illustr. No	Section
1024530	**100**
Issue	Page
20021223-G	**123**

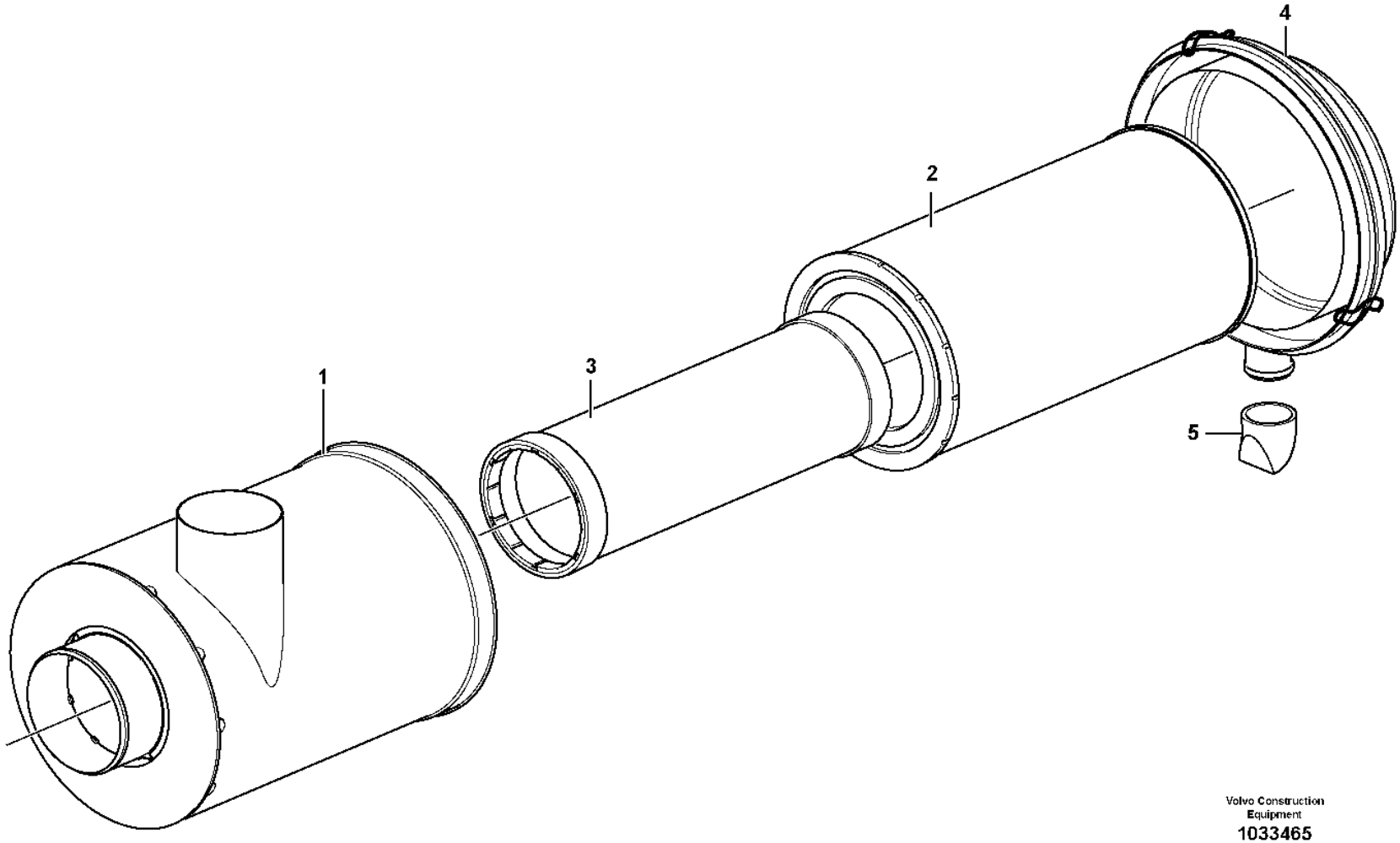

Volvo Construction Equipment
1033465

Fig.	Part No.	Quantity 1	2	3	PS	KIT	Description	Denominación	Denominação	Dénomination	Notes
	VOE 11110604		1				Air cleaner	Filtro de aire	Filtro de ar	Filtre air	
1		1			NS		•Housing	•Carter	•Carcaça	•Carter	
2	**VOE 11110022**	1					•Air filter	•Filtro de aire	•Filtro de ar	•Filtre à air	
3	**VOE 11110023**	1					•Safety filter	•	•	•Filtre de sécurité	
4	**VOE 14513672**	1					•Cover	•Tapa	•Tampa	•Couvercle	(VOE 11709011)
5	**VOE 11701952**	1					•Valve	•Válvula	•Válvula	•Valve	

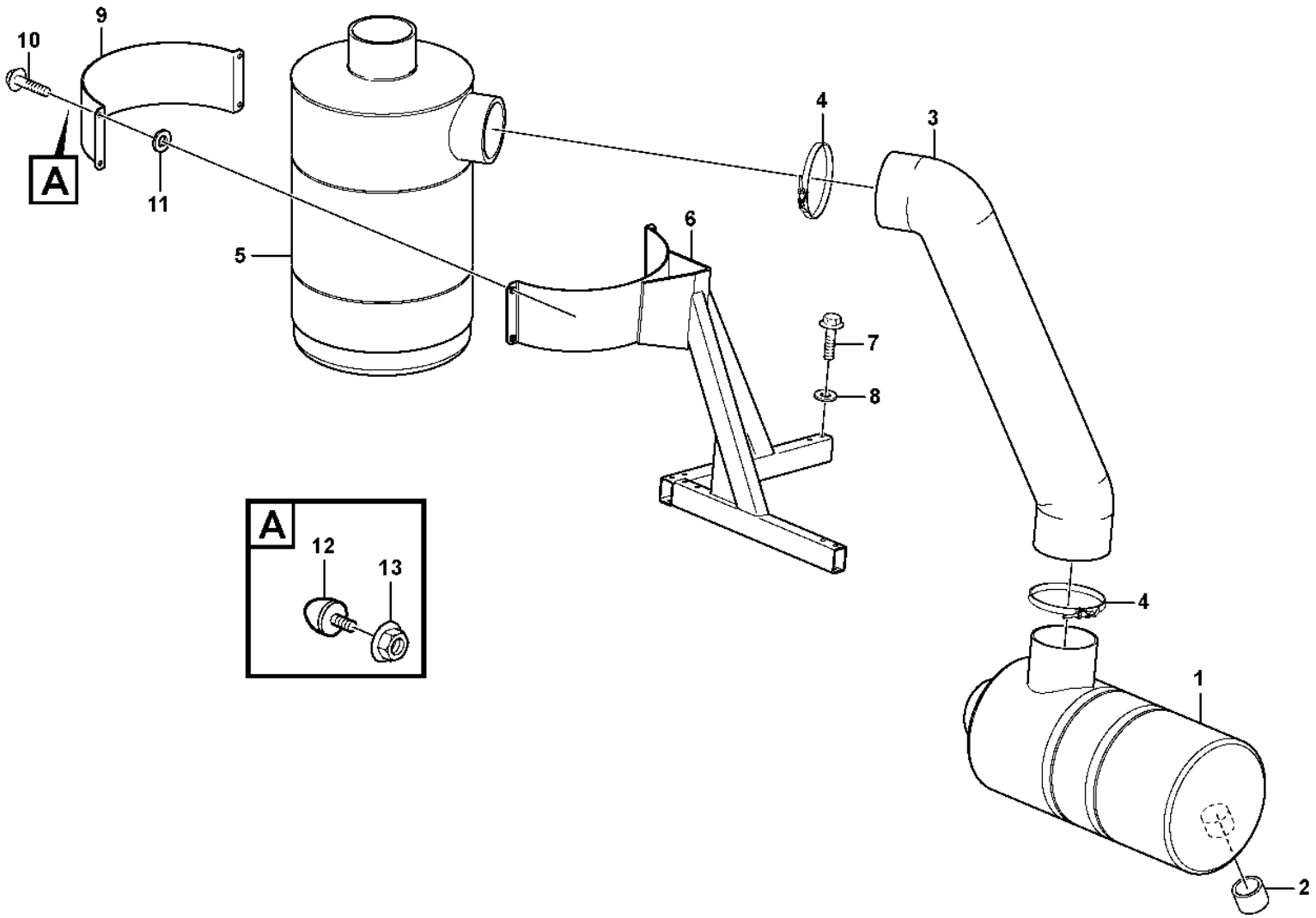

Volvo Construction Equipment

1024531

Fig.	Part No.	Quantity 1	2	3	PS	KIT	Description	Denominación	Denominação	Dénomination	Notes
1		1					Air Cleaner	Filtro Aire	Purificador de ar	Filtre Air	See group 256-100 page 123
2	**VOE 14342769**	1					Rubber sleeve	Casquillo de goma	Casquilho borracha	Douille caoutchouc	E PROD
3	**VOE 11411376**	1					Hose	Manguera	Mangueira	Flexible	
4	**VOE 968941**	2					Hose clamp	Abrazadera de manguera	Braçadeira da mangueira	Collier durite	
5		1					Oil Bath Air Cl	Filt Ban Aceit		Filt.bain Huile	See group 256-250 page 129
6	**VOE 11445039**	1					Anchorage	Fijación	Ancoragem	Fixation	
7	**VOE 13965182**	6					Screw	Tornillo	Parafuso	Vis	
8	**VOE 13955894**	6					Washer	Arandela	Arruela	Rondelle	
9	**VOE 11445215**	1					Brace	Brida	Braçadeira	Étrier	
10	**VOE 13965179**	4					Screw	Tornillo	Parafuso	Vis	
11	**VOE 11117464**	4					Plain washer	Arandela plana	Arruela simples	Rondelle plane	(VOE 13960141)
12	**VOE 4881758**	1					Rubber stop	Tope de goma	Limitador de borracha	Butée caoutchouc	
13	**VOE 13945408**	1					Nut	Tuerca	Porca	Écrou	

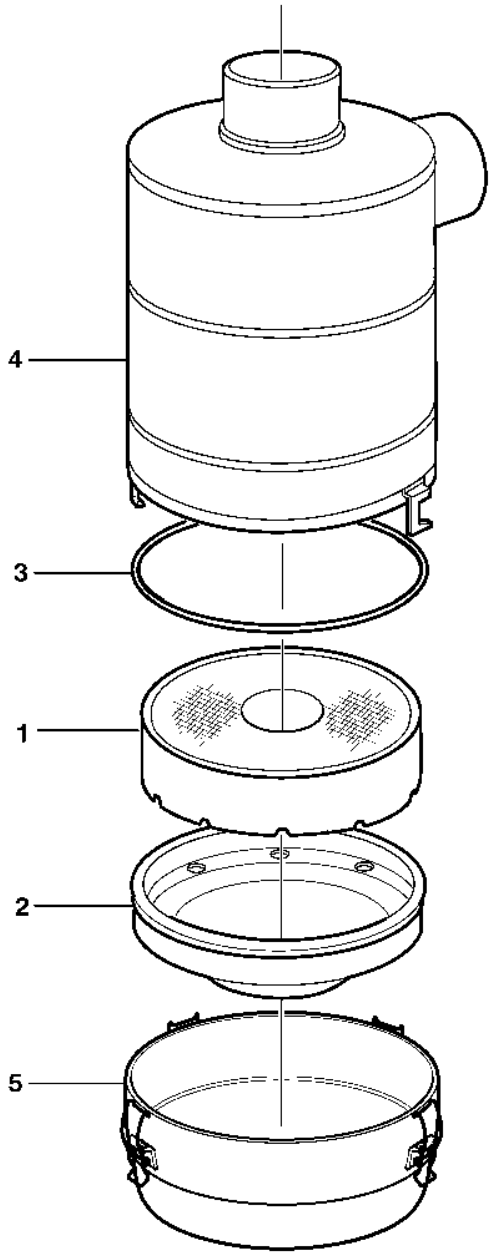

Volvo Construction Equipment

1010193

Fig.	Part No.	Quantity 1	2	3	PS	KIT	Description	Denominación	Denominação	Dénomination	Notes
	VOE 11033550	1			SS		Oil bath air cleaner	Filtro de aire en baño de aceite	Filtro ar, banho de óleo	Filtre à air bain d'huile	
1	**VOE 11712792**	1					•Filter insert	•Cartucho filtrante	•Elemento do filtro	•Cartouche de filtre	
2	**VOE 11999931**	1					•Reservoir	•Depósito	•Reservatório	•Réservoir	
3	**VOE 11712791**	1					•O-ring	•Anillo tórico	•Anel-o	•Joint torique	
4	**VOE 11712790**	1					•Reservoir	•Depósito	•Reservatório	•Réservoir	
5	**VOE 11712793**	1					•Reservoir	•Depósito	•Reservatório	•Réservoir	

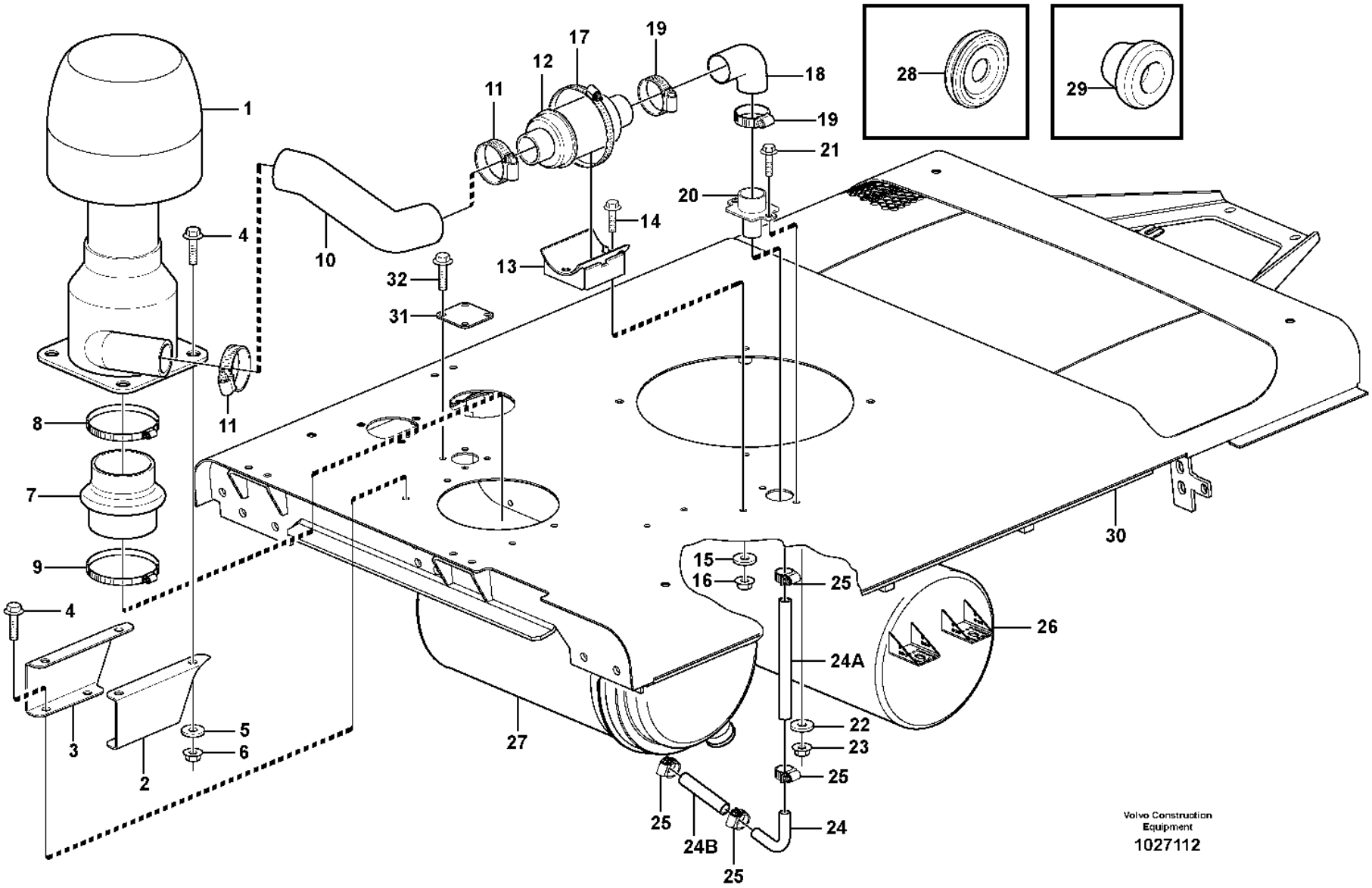
1
2
3
4
5
6
7
8
9
10
11
12
13
14
15
16
17
18
19
20
21
22
23
24
24A
24B
25
26
27
28
29
30
31
32
Volvo Construction Equipment
1027112

Fig.	Part No.	Quantity 1	2	3	PS	KIT	Description	Denominación	Denominação	Dénomination	Notes
1	VOE 11417477	1					Primary filter	Prefiltro	Filtro primário	Préfiltre	
	VOE 11715353	1					•Air cleaner	•Filtro de aire	•Filtro de ar	•Filtre air	
2	VOE 15190563	1					Bracket	Consola	Suporte	Console	LH
3	VOE 15190546	1					Bracket	Consola	Suporte	Console	RH
4	VOE 13945444	8					Screw	Tornillo	Parafuso	Vis	
5	VOE 13955894	8					Washer	Arandela	Arruela	Rondelle	
6	VOE 948645	8					Flange lock nut	Contratuerca embridada	Contra porca flange	Contre-écrou à embase	
7	VOE 11417480	1					Adapter	Adaptador	Adaptador	Adaptateur	
8	VOE 943485	1					Hose clamp	Abrazadera de manguera	Braçadeira da mangueira	Collier durite	
9	VOE 943485	1					Hose clamp	Abrazadera de manguera	Braçadeira da mangueira	Collier durite	
10	VOE 11417478	1					Hose	Manguera	Mangueira	Flexible	
11	VOE 993974	2					Hose clamp	Abrazadera de manguera	Braçadeira da mangueira	Collier durite	
12	VOE 11417482	1					Non-return valve	Válvula antirretorno	Válvula de retenção	Clapet antiretour	
13	VOE 11417493	1					Bracket	Consola	Suporte	Console	
14	VOE 13945444	2					Screw	Tornillo	Parafuso	Vis	
15	VOE 13955894	2					Washer	Arandela	Arruela	Rondelle	
16	VOE 948645	2					Flange lock nut	Contratuerca embridada	Contra porca flange	Contre-écrou à embase	
17	VOE 943483	1					Hose clamp	Abrazadera de manguera	Braçadeira da mangueira	Collier durite	
18	VOE 11417478	1					Hose	Manguera	Mangueira	Flexible	
19	VOE 993974	2					Hose clamp	Abrazadera de manguera	Braçadeira da mangueira	Collier durite	
20	VOE 11417489	1					Adapter	Adaptador	Adaptador	Adaptateur	
21	VOE 13945444	2					Screw	Tornillo	Parafuso	Vis	
22	VOE 13955894	2					Washer	Arandela	Arruela	Rondelle	
23	VOE 948645	2					Flange lock nut	Contratuerca embridada	Contra porca flange	Contre-écrou à embase	
24	VOE 11417497	1					Pipe	Tubo	Tubo	Tuyau	
24A	VOE 952972	REQ					Hose	Manguera	Mangueira	Flexible	L = 300 MM
24B	VOE 952972	REQ					Hose	Manguera	Mangueira	Flexible	L = 150 MM
25	VOE 943475	4					Hose clamp	Abrazadera de manguera	Braçadeira da mangueira	Collier durite	
26		1					Muffler	Silencioso	Silencioso	Silencieux	See group 252-100 page 115
27		1					Air Cleaner	Filtro Aire	Purificador de ar	Filtre Air	See group 256-100 page 123
28	VOE 14342769	1					Rubber sleeve	Casquillo de goma	Casquilho borracha	Douille caoutchouc	

1		**Pre-cleaner** **Prefiltro** **Pré-filtro** **Prefiltre**	Catalogue id **20106**	Group **256**
2				
3			Illustr. No **1027112**	Section **300**
4				
5		**83357**	Issue **20021223-G**	Page **131**

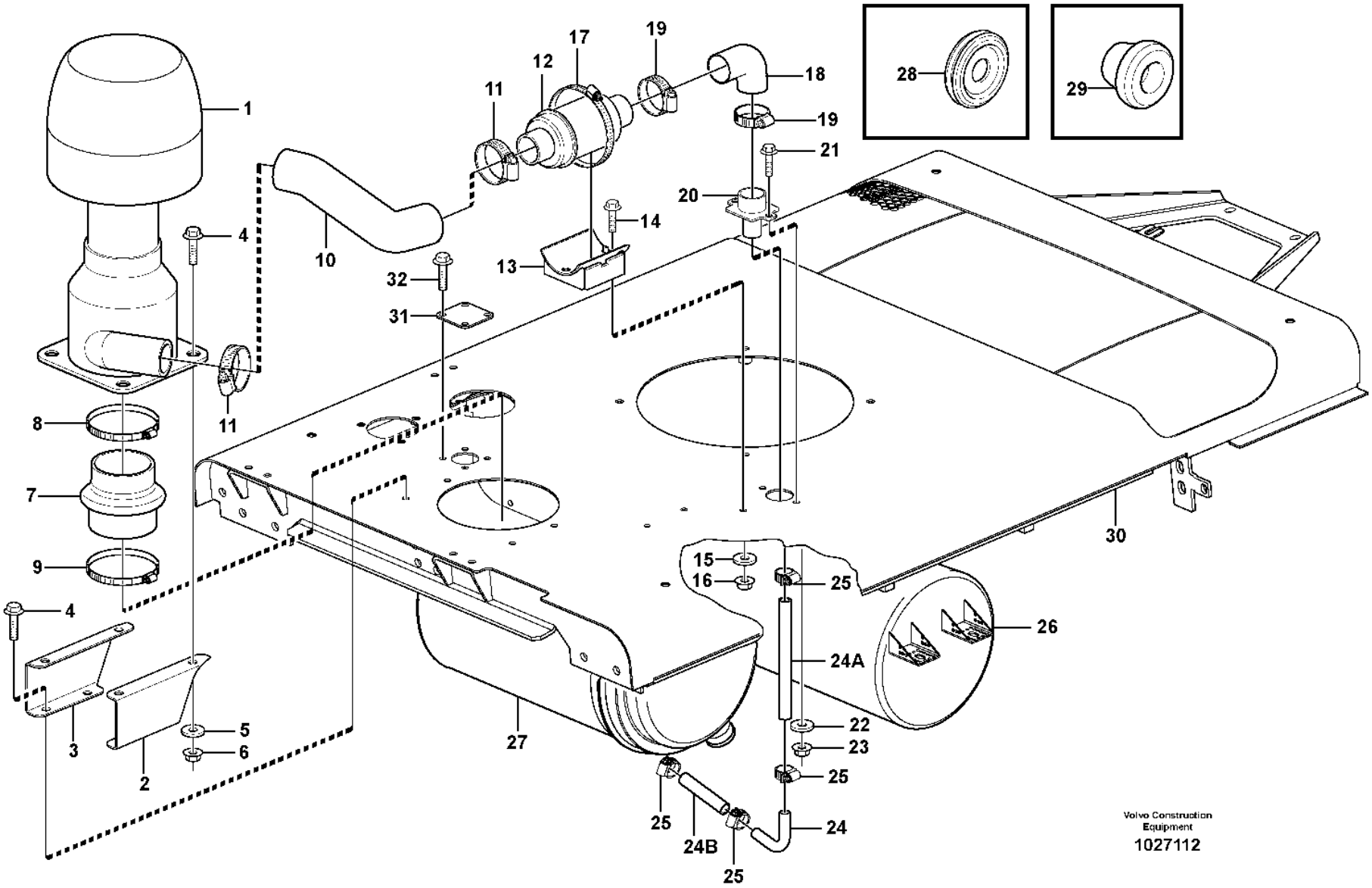
1
2
3
4
5
6
7
8
9
10
11
12
13
14
15
16
17
18
19
20
21
22
23
24
24A
24B
25
26
27
28
29
30
31
32
Volvo Construction Equipment
1027112

Fig.	Part No.	Quantity 1	2	3	PS	KIT	Description	Denominación	Denominação	Dénomination	Notes
29	VOE 13974682	6					Plug	Tapón	Bujão	Tampon	OD = 10 MM SER NO - 20461
	VOE 13974682	2					Plug	Tapón	Bujão	Tampon	OD = 10 MM SER NO 20462 -
	VOE 941268	1					Plug	Tapón	Bujão	Tampon	OD = 20 MM
	VOE 943920	1					Plug	Tapón	Bujão	Tampon	OD = 40 MM SER NO - 20461
30	VOE 11435438	1					Top plate	Placa superior	Placa superior	Tôle supérieure	SER NO - 20461
	VOE 15032695	1					Top plate	Placa superior	Placa superior	Tôle supérieure	(VOE 11436080) SER NO 20462 -
31	VOE 11436086	1					Cover plate	Placa recurbrición	Tampa cobertura	Plaque de recouvrement	SER NO 20462 -
32	VOE 13945444	4					Screw	Tornillo	Parafuso	Vis	SER NO 20462 -

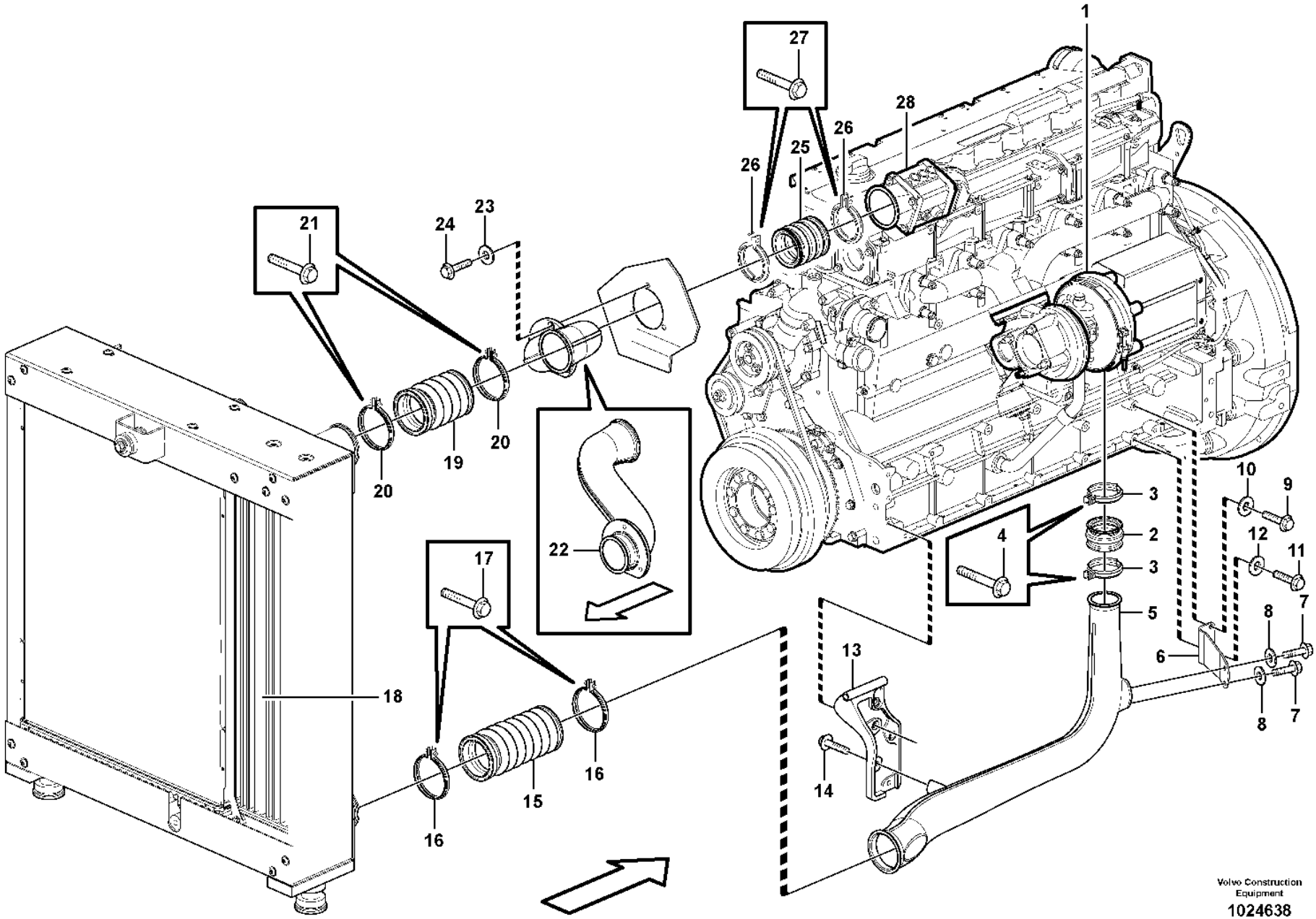
1
27
28
26
25
26
21
24
23
20
19
20
22
17
18
16
15
16
3
2
3
4
5
10
9
12
11
8
7
6
13
14
8
7
Volvo Construction Equipment
1024638

Fig.	Part No.	Quantity 1	2	3	PS	KIT	Description	Denominación	Denominação	Dénomination	Notes
1		1					Turbocharger	Turbocompresor	Turbocompressor	Turbocompresse.	See group 255-100 page 121
2	VOE 3183620	1					Charge air hose	Manguera carga aire	Mangueira de ar	Flexible suralimentation	
3	VOE 20592787	2					Hose clamp	Abrazadera de manguera	Braçadeira da mangueira	Collier durite	
4	VOE 13965176	2					Screw	Tornillo	Parafuso	Vis	
5	VOE 17299995	1					Charge air pipe	Tubo admisión aire	Tubo resfriador da ar	Tuyau suralimentation	(VOE 11411266) S/N - 5515
5	VOE 17299995	1					Charge air pipe	Tubo admisión aire	Tubo resfriador da ar	Tuyau suralimentation	S/N 5516 -
6	VOE 11411625	1					Bracket	Consola	Suporte	Console	S/N - 5515
7	VOE 13945444	2					Screw	Tornillo	Parafuso	Vis	S/N - 5515
8	VOE 930840	2					Plain washer	Arandela plana	Arruela simples	Rondelle plane	
9	VOE 983242	1					Hexagon screw	Tornillo hexagonal	Parafuso sextavado	Vis à tête hexagonale	S/N - 5515
9	VOE 13965180	1					Screw	Tornillo	Parafuso	Vis	S/N 5516 -
10	VOE 13955894	1					Washer	Arandela	Arruela	Rondelle	S/N - 5515
11	VOE 983242	1					Hexagon screw	Tornillo hexagonal	Parafuso sextavado	Vis à tête hexagonale	S/N - 5515
11	VOE 13965180	1					Screw	Tornillo	Parafuso	Vis	S/N 5516 -
12	VOE 930840	1					Plain washer	Arandela plana	Arruela simples	Rondelle plane	S/N - 5515
13	VOE 11411160	1					Alternator anchorage	Fijación de alternador	Fixação alternador	Fixation alternateur	
	VOE 13947760	2					Screw	Tornillo	Parafuso	Vis	
	VOE 13965181	1					Screw	Tornillo	Parafuso	Vis	
14	VOE 946470	2					Flange screw	Tornillo embridado	Parafuso flangeado	Vis à embase	
15	VOE 15084140	1					Charge air hose	Manguera carga aire	Mangueira de ar	Flexible suralimentation	S/N - 5496
15	VOE 17247561	1					Charge air hose	Manguera carga aire	Mangueira de ar	Flexible suralimentation	S/N 5497 -
16	VOE 20787709	2					V-clamp	Abrazadera v	Abraçadeira-v	Collier en v	S/N - 5496
16	VOE 20592783	2					V-clamp	Abrazadera v	Abraçadeira-v	Collier en v	S/N 5497 -
17	VOE 13948356	2					Flange screw	Tornillo embridado	Parafuso flangeado	Vis à embase	S/N - 5496
18		1					Radiator	Radiador	Radiador	Radiateur	See group 261-100 page 139
19	VOE 11110594	1			SS		Charge air hose	Manguera carga aire	Mangueira de ar	Flexible suralimentation	
20	VOE 20787709	2					V-clamp	Abrazadera v	Abraçadeira-v	Collier en v	S/N - 5496
20	VOE 20592783	2					V-clamp	Abrazadera v	Abraçadeira-v	Collier en v	S/N 5497 -
21	VOE 13948356	2					Flange screw	Tornillo embridado	Parafuso flangeado	Vis à embase	S/N - 5496
22	VOE 11411638	1					Charge air pipe	Tubo admisión aire	Tubo resfriador da ar	Tuyau suralimentation	

1	
2	
3	
4	
5	

Intercooler
Intercooler
Intercooler
Refroidisseur intermédiaire

Catalogue id **20106**	Group **258**
Illustr. No **1024638**	Section **100**
Issue **20021223-G**	Page **135**

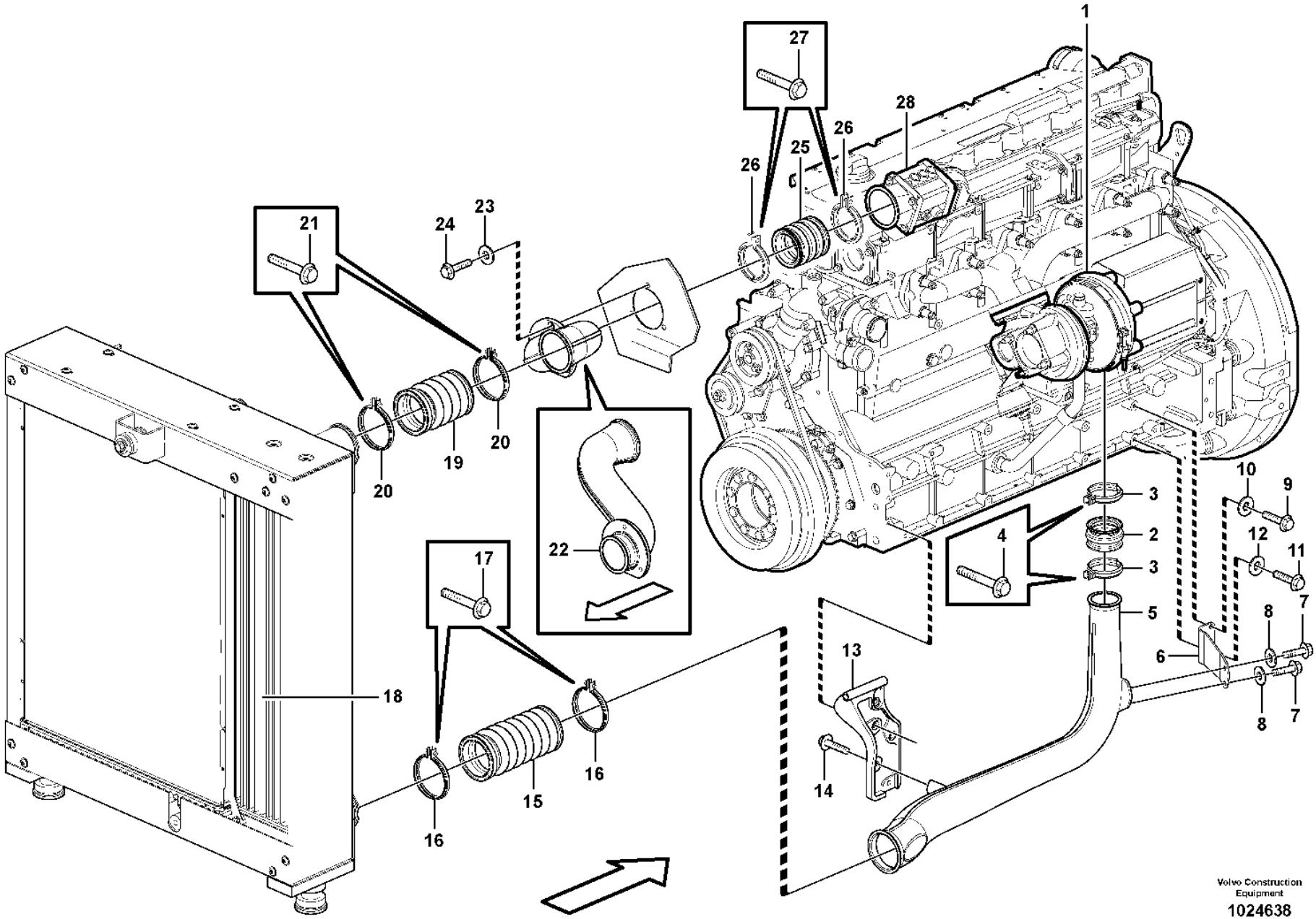
1
27
28
26
25
26
21
24
23
20
19
20
22
17
18
16
15
16
3
2
3
4
5
10
9
12
11
8
7
6
13
14
8
7
Volvo Construction Equipment
1024638

Fig.	Part No.	Quantity 1	2	3	PS	KIT	Description	Denominación	Denominação	Dénomination	Notes
23	VOE 13949873	3					Spacer washer	Arandela distanciadora	Arruela espaçadora	Rondelle entretoise	
24	VOE 946671	3					Flange screw	Tornillo embridado	Parafuso flangeado	Vis à embase	
25	VOE 11110598	1					Charge air hose	Manguera carga aire	Mangueira de ar	Flexible suralimentation	
26	VOE 8149651	2					V-clamp	Abrazadera v	Abraçadeira-v	Collier en v	
27	VOE 13948356	2					Flange screw	Tornillo embridado	Parafuso flangeado	Vis à embase	S/N - 5496
28		1					Starter element	Calentador arr.	Elemento de partida	Eleme.demarrage	See group 333-100 page 211

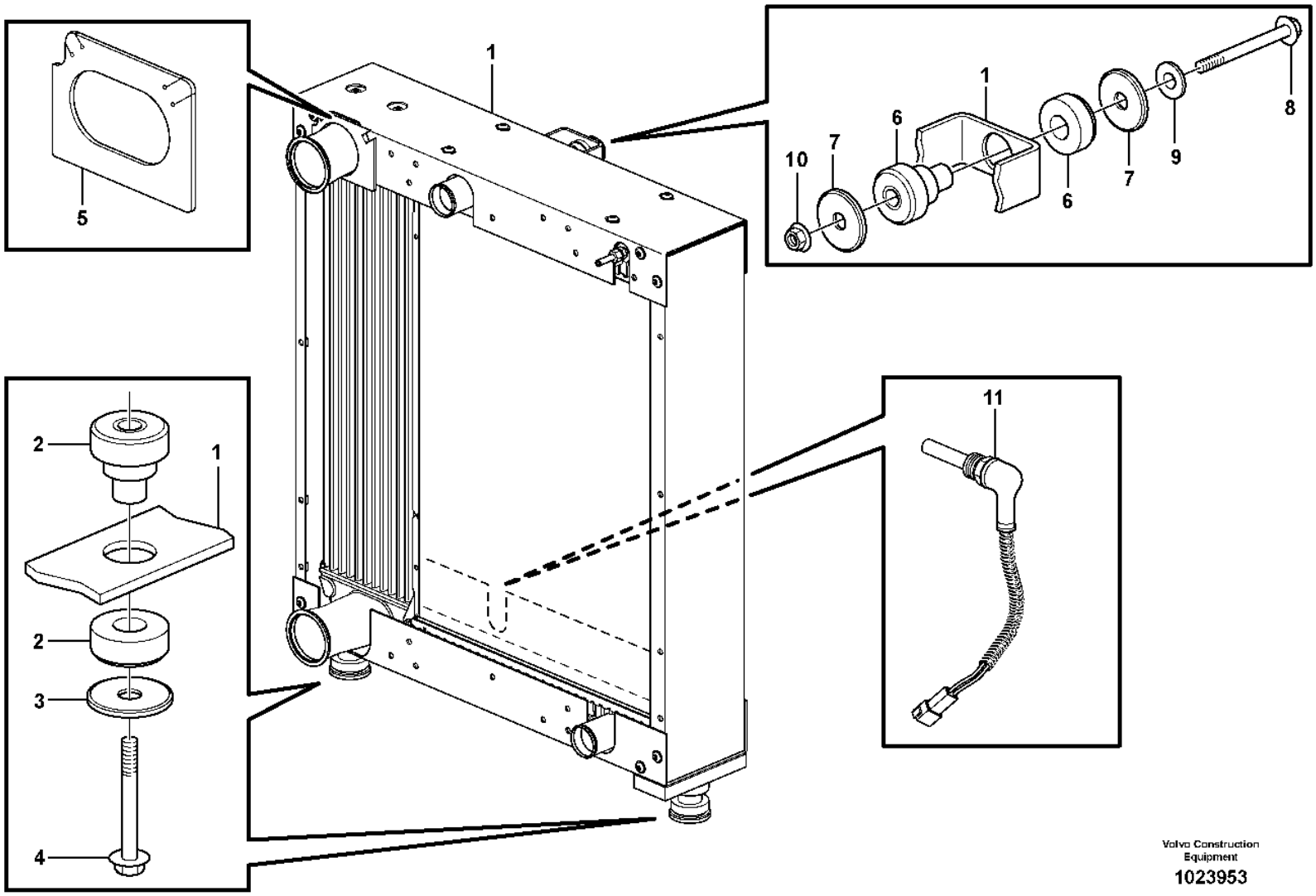

Volvo Construction Equipment

1023953

Fig.	Part No.	Quantity 1	2	3	PS	KIT	Description	Denominación	Denominação	Dénomination	Notes
1		1					Radiator	Radiador	Radiador	Radiateur	See group 261-150 page 141
2	**VOE 14264045**	2					Rubber damper	Amortiguador de goma	Batente de borracha	Amortisseur caoutchouc	
3	**VOE 968298**	2					Flange screw	Tornillo embridado	Parafuso flangeado	Vis à embase	
4	**VOE 11173828**	2					Washer	Arandela	Arruela	Rondelle	
5	**VOE 11445140**	1					Rubber cloth	Tela de goma	Revestimento de borracha	Toile caoutchouc	
6	**VOE 14264044**	1					Rubber damper	Amortiguador de goma	Batente de borracha	Amortisseur caoutchouc	
7	**VOE 11173827**	1					Washer	Arandela	Arruela	Rondelle	
8	**VOE 13965196**	1					Screw	Tornillo	Parafuso	Vis	
9	**VOE 13960145**	1					Washer	Arandela	Arruela	Rondelle	
10	**VOE 971099**	1					Flange lock nut	Contratuerca embridada	Contra porca flange	Contre-écrou à embase	
11	**VOE 15153124**	1					Temperature sensor	Sensor de temperatura	Sensor de temperatura	Sonde de température	(VOE 11145324) SE2602

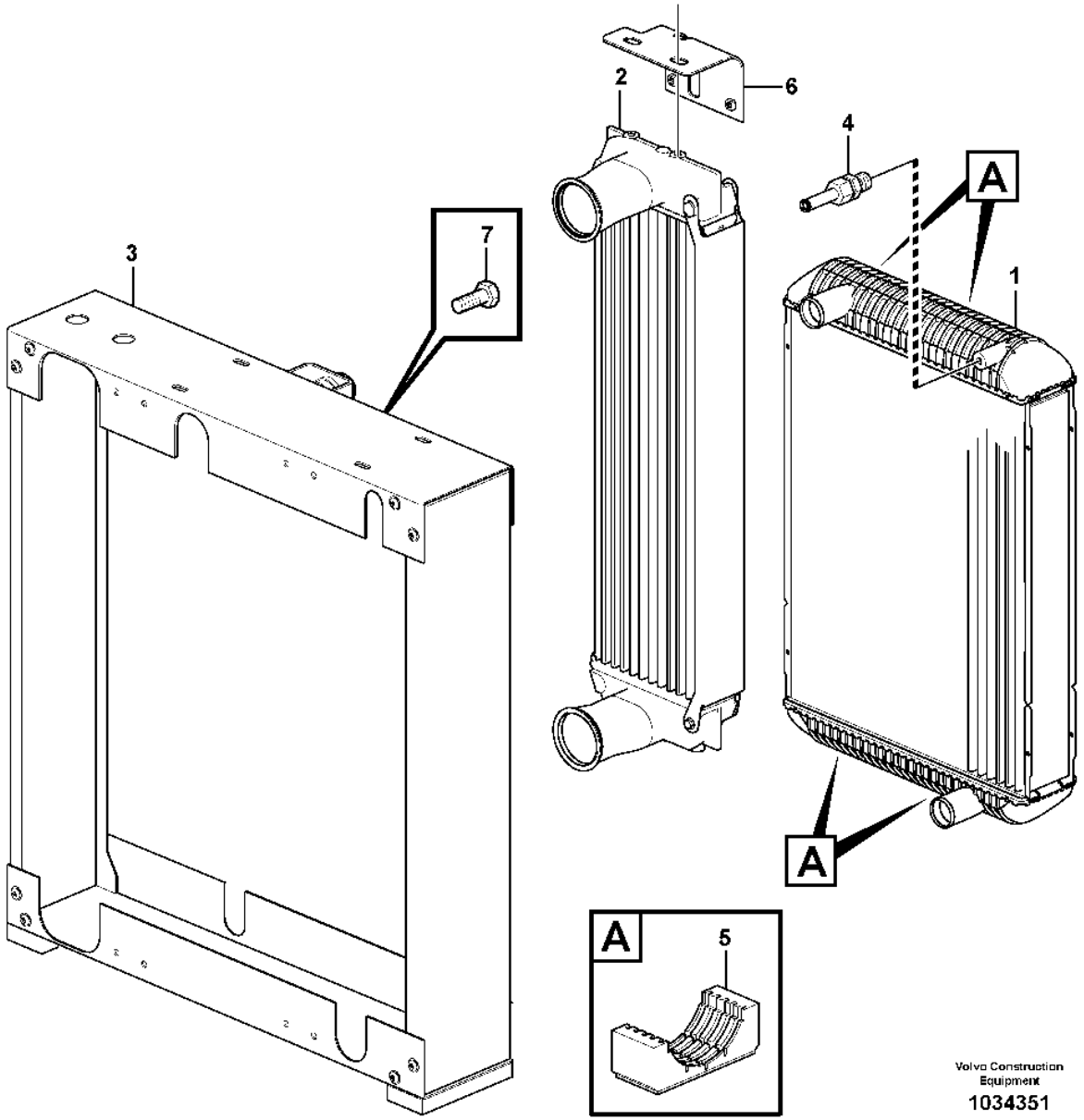
1
2
3
4
5
6
7
A
A
A
Volvo Construction Equipment
1034351

Fig.	Part No.	Quantity 1	2	3	PS	KIT	Description	Denominación	Denominação	Dénomination	Notes
1	VOE 11110705	1					Radiator	Radiador	Radiador	Radiateur	
	VOE 11110725		1				Radiator	Radiador	Radiador	Radiateur	
2	VOE 11110775	1					Charge air cooler	Enfriador aire carga	Resfriador de ar	Refroidissement d'air de suralimentaion	
	VOE 11110776		1				Charge air cooler	Enfriador aire carga	Resfriador de ar	Refroidissement d'air de suralimentaion	
3	VOE 11110751	1	1				Frame	Bastidor	Quadro	Cadre châssis	
4	VOE 11110624	1	1				Bleeder nipple	Niple de purga	Sangrador	Purgeur	
5	VOE 11110646	4	4				Rubber damper	Amortiguador de goma	Batente de borracha	Amortisseur caoutchouc	
6	VOE 14549791	1	1				Plate	Chapa	Chapa	Tole	
7	VOE 946441	16	16				Flange screw	Tornillo embridado	Parafuso flangeado	Vis à embase	

1	33381	**Radiator** **Radiador** **Radiador** **Radiateur**	Catalogue id **20106**	Group **261**
2	83061		Illustr. No **1034351**	Section **150**
3				
4			Issue **20021223-G**	Page **141**
5		**33381, 83061**		

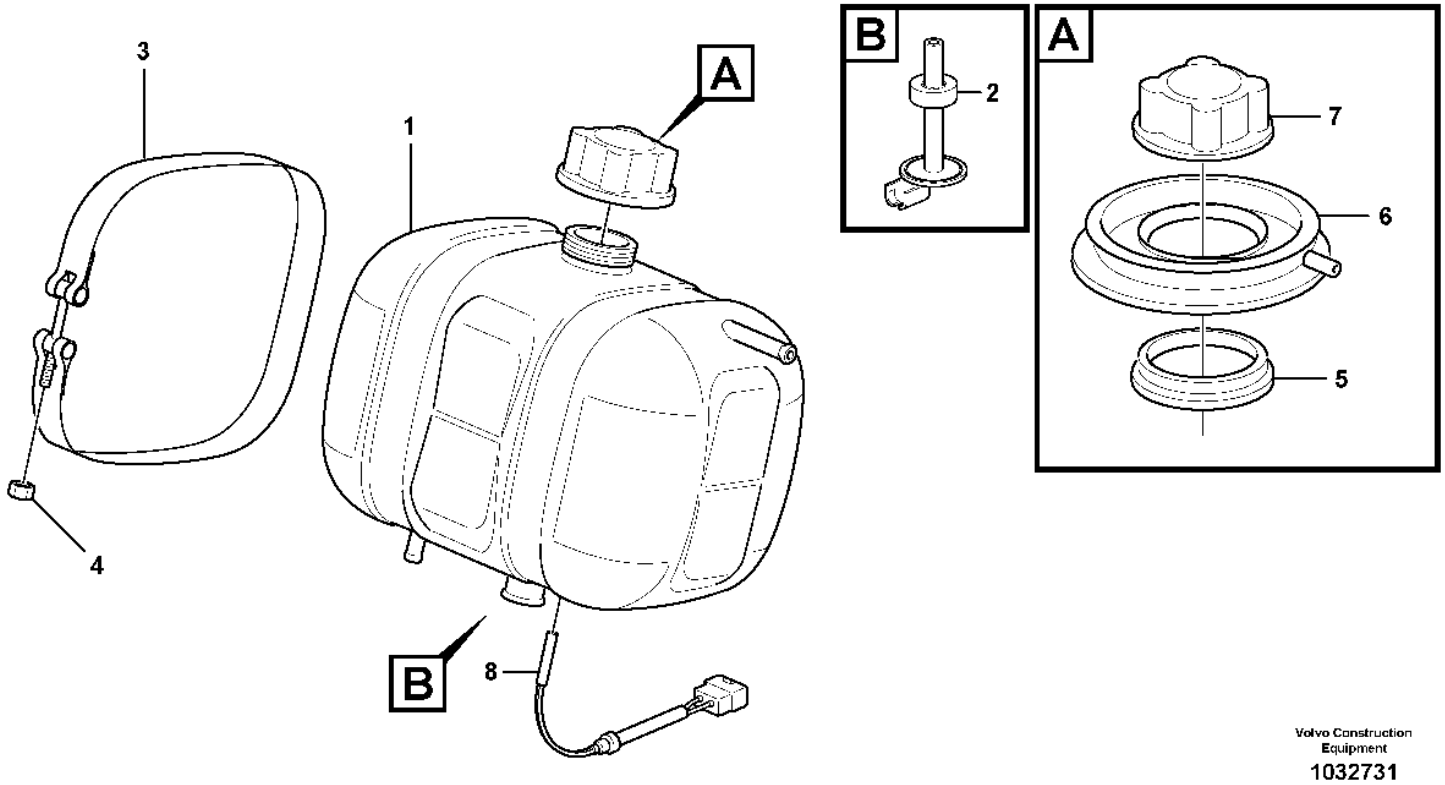

Volvo Construction Equipment

1032731

Fig.	Part No.	Quantity 1	2	3	PS	KIT	Description	Denominación	Denominação	Dénomination	Notes
1	VOE 17214674	1					Expansion tank	Vaso de expansión	Tanque de expansão	Vase d'expansion	
2	VOE 11110409	1					•Anchorage	•Fijación	•Ancoragem	•Fixation	
3	VOE 4804563	2					Tensioning band	Cinta tensora	Cinta tensora	Ruban de serrage	
4	VOE 949874	2					Flange lock nut	Contratuerca embridada	Contra porca flange	Contre-écrou à embase	(VOE 13949874)
5	VOE 4804410	1					Sealing ring	Anillo retén	Anel de vedação	Bague étanchéité	
6	VOE 11431708	1					Collar	Collar	Colar	Collerette	(VOE 4804414)
7	VOE 20879322	1					Pressure cap	Tapa de presión	Tampão de pressão	Bouchon pression	
8	VOE 11170064	1					Level guard	Avisador nivel	Indicador nível	Témoin niveau	SE2603

1		**Expansion tank with fitting parts** **Depósito de expansion con accesorios de montaje** **Tanque de expansão com peças acessórias** **Recipient d'expansion avec pièces de montage**	Catalogue id **20106**	Group **261**
2				
3			Illustr. No **1032731**	Section **200**
4				
5			Issue **20021223-G**	Page **143**

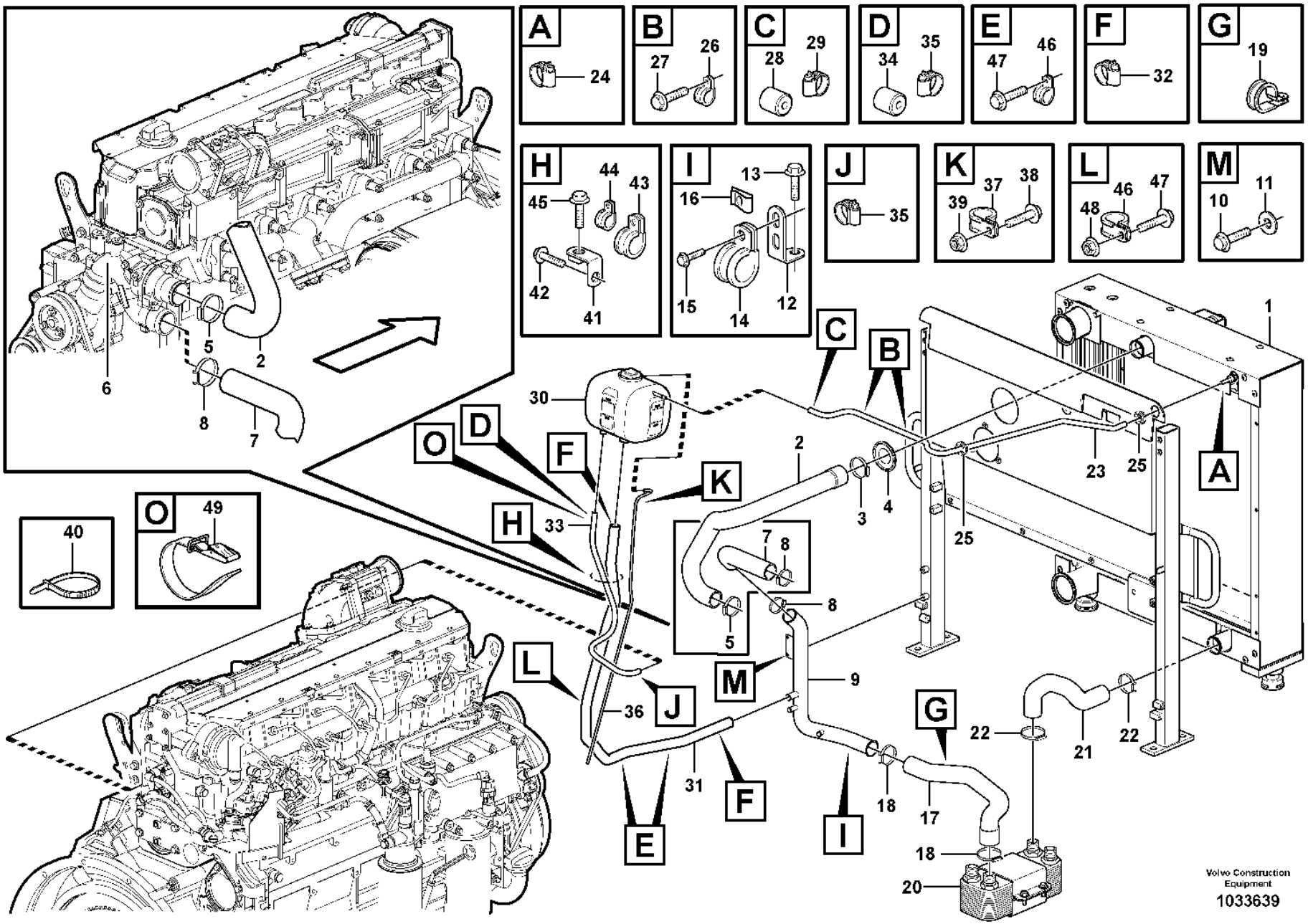
A
24
B
27
26
C
28
29
D
34
35
E
47
46
F
32
G
19
H
45
44
43
42
41
I
16
13
15
14
12
J
35
K
39
37
38
L
48
46
47
M
10
11
40
O
49
1
2
3
4
5
6
7
8
9
10
11
12
13
14
15
16
17
18
19
20
21
22
23
25
30
31
33
36
Volvo Construction Equipment
1033639

Fig.	Part No.	Quantity 1	2	3	PS	KIT	Description	Denominación	Denominação	Dénomination	Notes
1		1					Radiator	Radiador	Radiador	Radiateur	See group 261-100 page 139
2	**VOE 11411993**	1					Radiator hose	Manguera radiador	Mangueira radiador	Durit de radiateur	
3	**VOE 993974**	1					Hose clamp	Abrazadera de manguera	Braçadeira da mangueira	Collier durite	
4	**VOE 11094574**	1					Grommet	Pasaje	Passa muro	Passe fil	
5	**VOE 993974**	1					Hose clamp	Abrazadera de manguera	Braçadeira da mangueira	Collier durite	
6		1					Coolant Pump	Bomba Ag.refr.	Bomba refrigerante	Pompe a eau	See group 262-100 page 151
7	**VOE 15098233**	1					Radiator hose	Manguera radiador	Mangueira radiador	Durit de radiateur	
8	**VOE 993974**	2					Hose clamp	Abrazadera de manguera	Braçadeira da mangueira	Collier durite	
9	**VOE 11410998**	1					Tube	Tubo	Tubo	Tube	
10	**VOE 946440**	2					Flange screw	Tornillo embridado	Parafuso flangeado	Vis à embase	
11	**VOE 11117464**	2					Plain washer	Arandela plana	Arruela simples	Rondelle plane	
12	**VOE 13965558**	1					Bracket	Consola	Suporte	Console	
13	**VOE 946440**	1					Flange screw	Tornillo embridado	Parafuso flangeado	Vis à embase	
14	**VOE 13945734**	1					Clamp	Abrazadera	Braçadeira	Collier serrage	
15	**VOE 13946934**	1					Screw	Tornillo	Parafuso	Vis	
16	**VOE 949921**	1					Spring nut	Tuerca resorte	Porca de pressão	Écrou de ressort	
17	**VOE 11410994**	1					Radiator hose	Manguera radiador	Mangueira radiador	Durit de radiateur	
18	**VOE 993974**	2					Hose clamp	Abrazadera de manguera	Braçadeira da mangueira	Collier durite	
19	**VOE 13980476**	1					Clamp	Abrazadera	Braçadeira	Collier serrage	
20		1					Oil Cooler	Enfriadores aceite	Refrigerador de óleo	Refroidisseur huile	See group 491-100 page 637
21	**VOE 11410996**	1					Radiator hose	Manguera radiador	Mangueira radiador	Durit de radiateur	
22	**VOE 993974**	2					Hose clamp	Abrazadera de manguera	Braçadeira da mangueira	Collier durite	
23	**VOE 943367**	REQ					Hose	Manguera	Mangueira	Flexible	L = 1700 MM
24	**VOE 943470**	1					Hose clamp	Abrazadera de manguera	Braçadeira da mangueira	Collier durite	
25	**VOE 961960**	2					Grommet	Pasaje	Passa muro	Passe fil	
26	**VOE 977742**	2					Clamp	Abrazadera	Braçadeira	Collier serrage	
27	**VOE 946440**	2					Flange screw	Tornillo embridado	Parafuso flangeado	Vis à embase	
28	**VOE 11033572**	1					Restrictor	Estrangulacion		Etrangleur	
29	**VOE 943470**	1					Hose clamp	Abrazadera de manguera	Braçadeira da mangueira	Collier durite	
30		1					Expansion Tank	Tanque Expansio	Tanque de expansão	Vase Expansion	See group 261-200 page 143
31	**VOE 4856263**	REQ					Radiator hose	Manguera radiador	Mangueira radiador	Durit de radiateur	L = 1875 MM

1		**Cooling system** **Sistema de refrigeración** **Sistema de refrigeração** **Système de refroidissement**	Catalogue id **20106**	Group **261**
2			Illustr. No **1033639**	Section **250**
3			Issue **20021223-G**	Page **145**
4				
5				

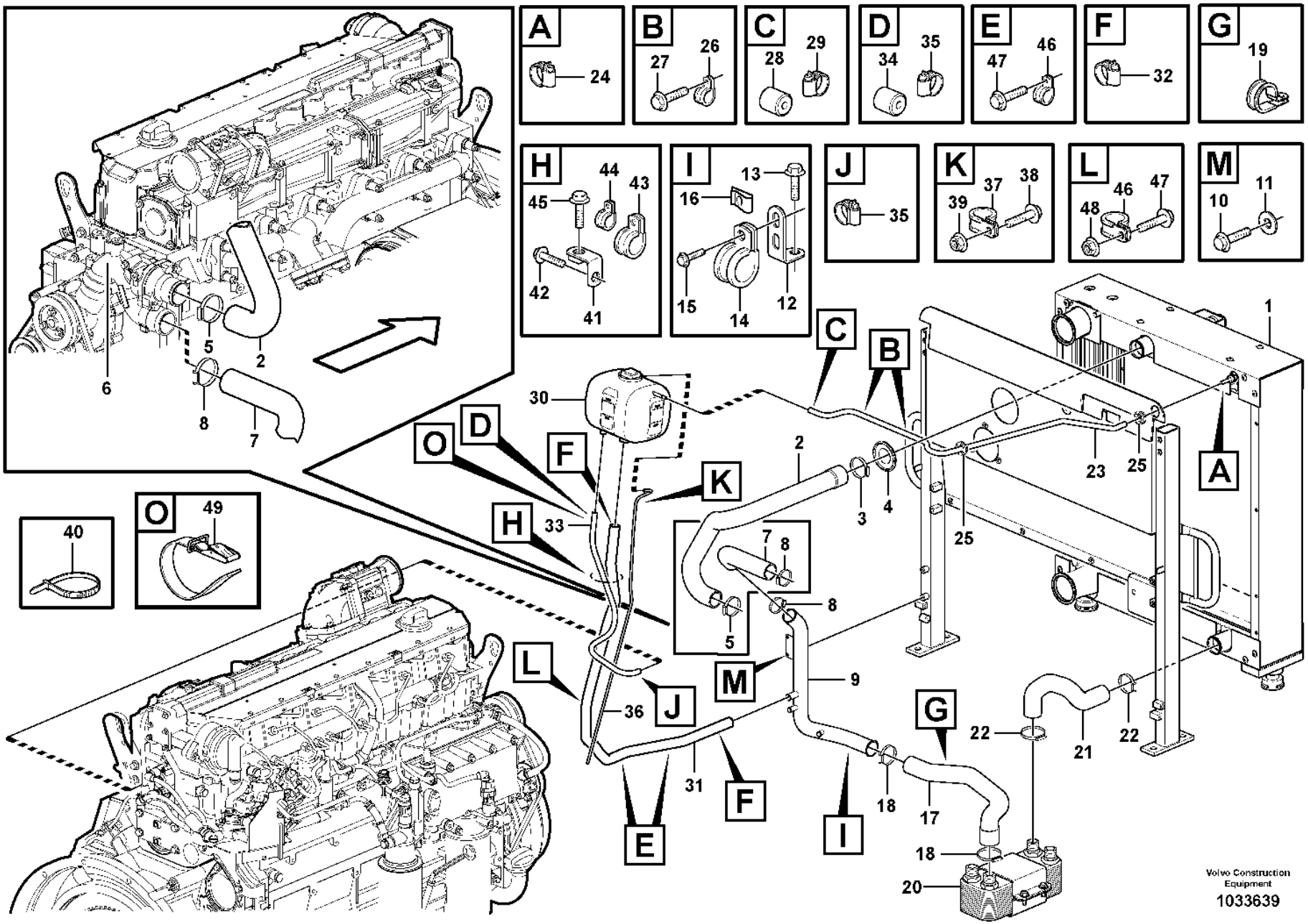
A
24
B
27
26
C
28
29
D
34
35
E
47
46
F
32
G
19
H
45
44
43
42
41
I
16
13
15
14
12
J
35
K
39
37
38
L
48
46
47
M
10
11
40
O
49
1
2
3
4
5
6
7
8
9
10
11
12
13
14
15
16
17
18
19
20
21
22
23
25
30
31
33
36
Volvo Construction Equipment
1033639

Fig.	Part No.	Quantity 1	2	3	PS	KIT	Description	Denominación	Denominação	Dénomination	Notes
32	VOE 943475	2					Hose clamp	Abrazadera de manguera	Braçadeira da mangueira	Collier durite	
33	VOE 952967	REQ					Hose	Manguera	Mangueira	Flexible	L = 850 MM
34	VOE 11033572	1					Restrictor	Estrangulacion		Etrangleur	
35	VOE 943470	2					Hose clamp	Abrazadera de manguera	Braçadeira da mangueira	Collier durite	
36	VOE 941363	1					Hose	Manguera	Mangueira	Flexible	L = 1500 MM
37	VOE 942400	1					Clamp	Abrazadera	Braçadeira	Collier serrage	
38	VOE 13946173	1					Screw	Tornillo	Parafuso	Vis	
39	VOE 13945408	1					Nut	Tuerca	Porca	Écrou	
40	VOE 4881440	4					Cable tie	Abrazadera de cinta	Braçadeira	Serre-câble	
41	VOE 11024650	1					Angle plate	Placa angular	Placa angular	Tôle angulaire	
42	VOE 946440	1					Flange screw	Tornillo embridado	Parafuso flangeado	Vis à embase	
43	VOE 949850	1					Clamp	Abrazadera	Braçadeira	Collier serrage	
44	VOE 942810	1					Clamp	Abrazadera	Braçadeira	Collier serrage	
45	VOE 13946173	1					Screw	Tornillo	Parafuso	Vis	
46	VOE 949850	3					Clamp	Abrazadera	Braçadeira	Collier serrage	
47	VOE 13946173	2					Screw	Tornillo	Parafuso	Vis	L = 20 MM
	VOE 946470	1					Flange screw	Tornillo embridado	Parafuso flangeado	Vis à embase	L = 35 MM
48	VOE 13945408	1					Nut	Tuerca	Porca	Écrou	
49	VOE 11104606	1					Retaining strap	Correa tensora	Correia tensora	Courroie de serrage	

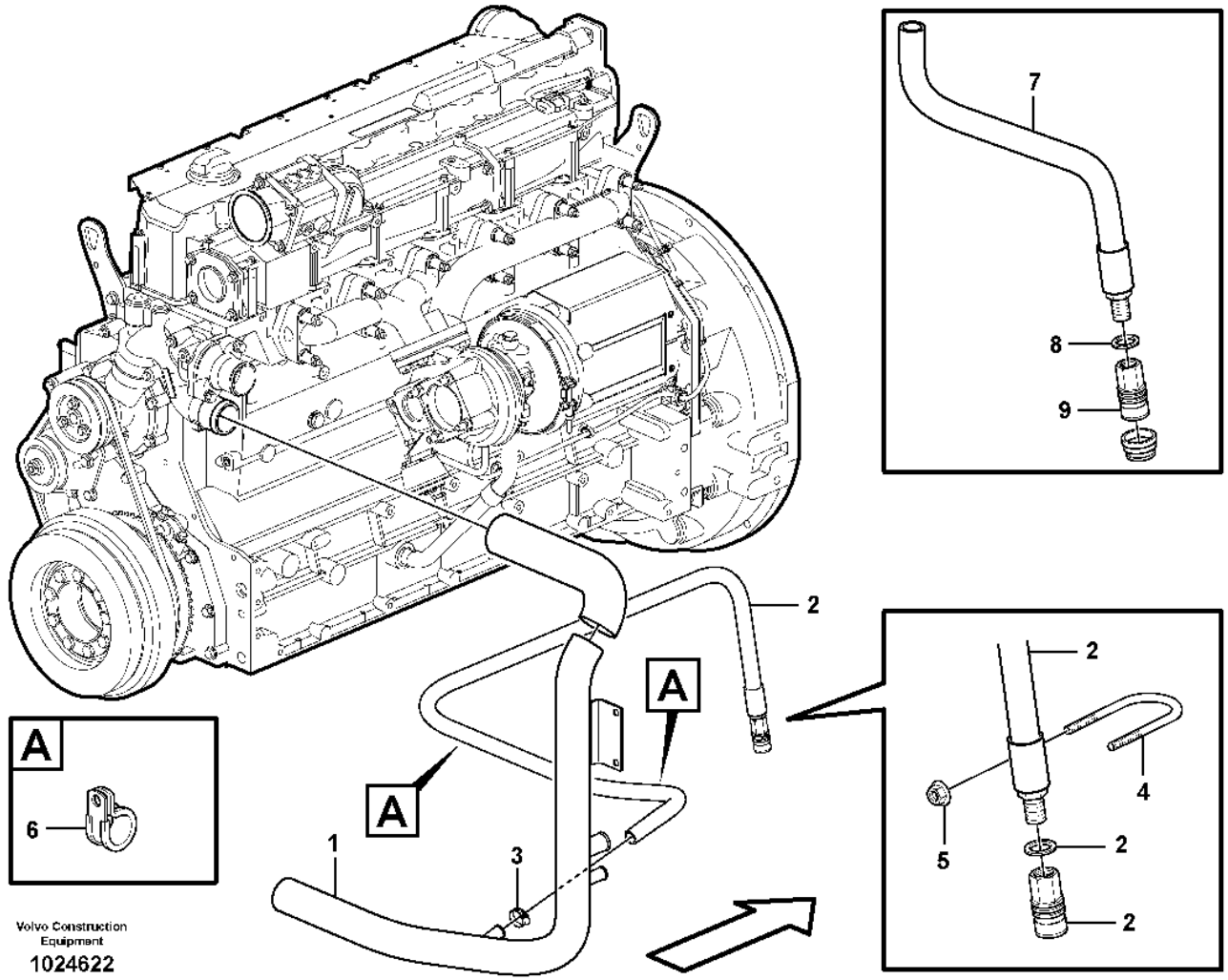

Volvo Construction Equipment

1024622

Fig.	Part No.	Quantity 1	2	3	PS	KIT	Description	Denominación	Denominação	Dénomination	Notes
1		1					Pipe	Tubo	Tubo	Tuyau	See group 261-250 page 145
2	**VOE 11445063**	1					Drain hose	Manguera de vaciado	Mangueira de dreno	Flexible de vidange	
3	**VOE 13943472**	1					Hose clamp	Abrazadera de manguera	Braçadeira da mangueira	Collier durite	
4	**VOE 11130271**	1					Clamp	Abrazadera	Braçadeira	Collier serrage	
5	**VOE 13949278**	2					Flange lock nut	Contratuerca embridada	Contra porca flange	Contre-écrou à embase	
6	**VOE 977599**	2					Clamp	Abrazadera	Braçadeira	Collier serrage	
7	**VOE 11410428**	1					Drain hose	Manguera de vaciado	Mangueira de dreno	Flexible de vidange	L = 450 MM
8	**VOE 14042936**	1					Sealing washer	Arandela de retén	Arruela de vedação	Rondelle étanchéité	
9	**VOE 4880194**	1					Snap-on coupling	Acoplamiento rápido	Dispositivo de acoplamento	Accouplement rapide	

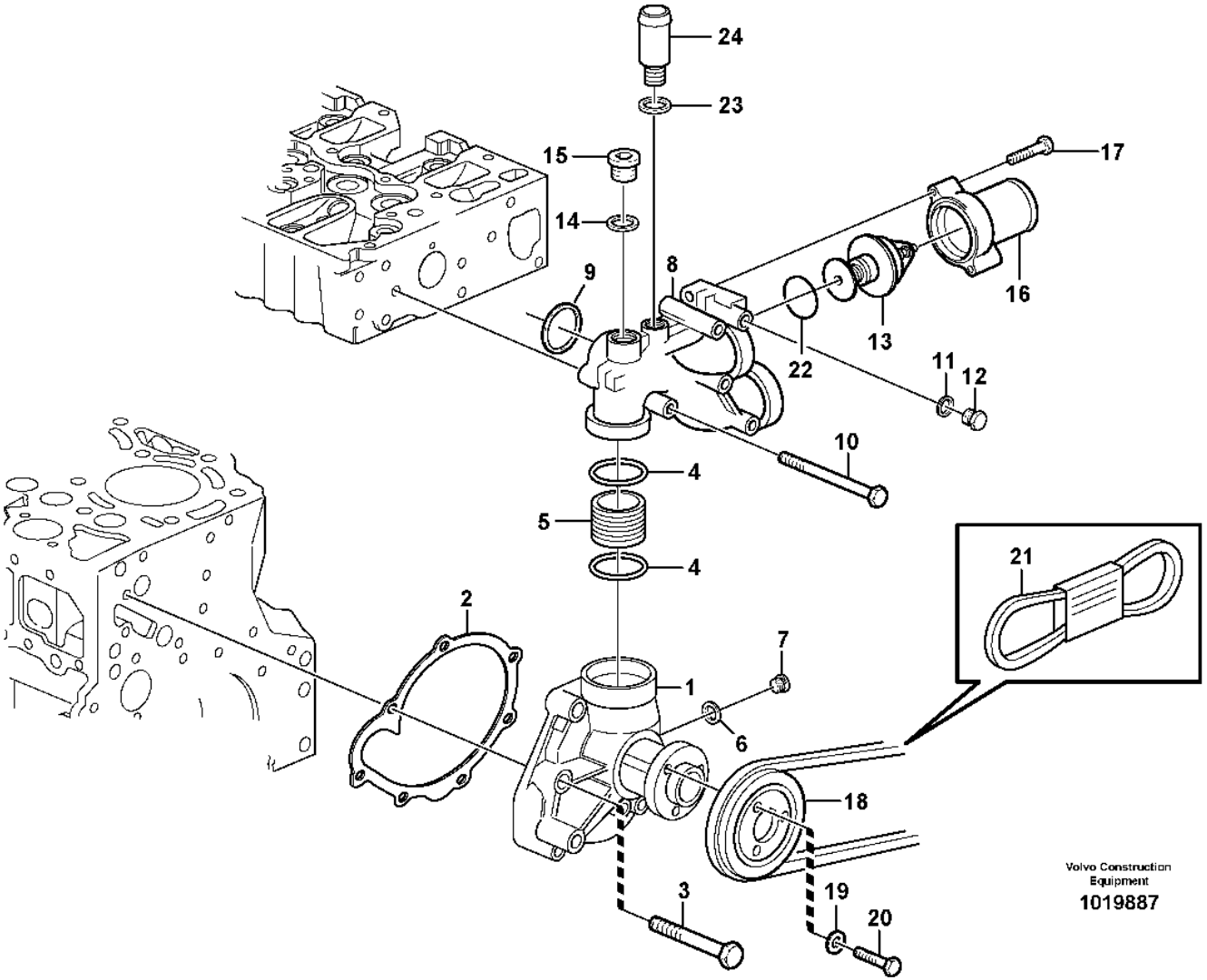
24
23
15
14
17
9
8
16
13
22
11
12
10
4
5
4
21
2
7
1
6
18
3
19
20
Volvo Construction Equipment
1019887

Fig.	Part No.	Quantity 1	2	3	PS	KIT	Description	Denominación	Denominação	Dénomination	Notes
1	VOE 20726083	1			SS	K	Coolant Pump	Bomba Ag.refr.	Bomba refrigerante	Pompe a eau	
2	VOE 20405691	1				K	Gasket	Junta	Junta	Joint	
3	VOE 20412324	8					Screw	Tornillo	Parafuso	Vis	
4	VOE 20412325	2				K	Sealing ring	Anillo retén	Anel de vedação	Bague étanchéité	
5	VOE 20405693	1				K	Plug	Tapón	Bujão	Tampon	
6	VOE 13947622	1				K	Plane gasket	Junta plana	Junta plana	Joint plan	
7	VOE 20502245	1				K	Plug	Tapón	Tampão	Bouchon	
8	VOE 21260062	1					Thermostat housing	Caja de termóstato	Carcaça do termostato	Boîtier thermostat	
9	VOE 20798076	1					O-ring	Anillo tórico	Anel-o	Joint torique	
10	VOE 20792140	3					Hexagon screw	Tornillo hexago	Parafuso sextavado	Vis tête hexagonale	
11	VOE 13947281	1					Gasket	Junta	Junta	Joint	
12	VOE 20459941	1					Plug	Tapón	Bujão	Tampon	
13	VOE 20450736	1					Thermostat	Termóstato	Termostato	Thermostat	
14	VOE 13947628	1					Plane gasket	Junta plana	Junta plana	Joint plan	
15	VOE 20459195	1					Plug	Tapón	Bujão	Tampon	
16	VOE 20817900	1					Connection pipe	Tubo de conexión	Tubo de conexão	Tube de connexion	
17	VOE 20412324	2					Screw	Tornillo	Parafuso	Vis	
18	VOE 20483478	1					Pulley	Polea correa dentada	Polia correia dent	Poulie	
19	VOE 20450745	3					Washer	Arandela	Arruela	Rondelle	
20	VOE 20405792	3					Screw	Tornillo	Parafuso	Vis	
21		1					V-belt	Correa Trapez	Correia em V	Courroie Trape.	See group 263-400 page 173
22	VOE 20459961	1					Sealing ring	Anillo retén	Anel de vedação	Bague étanchéité	
23	VOE 13947622	1					Plane gasket	Junta plana	Junta plana	Joint plan	
24	VOE 20412313	1					Hose connection	Conexión de manguera	Conexão mangueira	Raccord flexible	
	VOE 21727935	1					Water Pump Kit	Jg Bomba Agua		Kit Pompe Eau	(VOE 21404504)

1		**Water pump and thermostat housing** **Bomba de agua y caja de termostato** **Bomba de água e carcaça do termostato** **Pompe à eau et boitier thermostat**	Catalogue id **20106**	Group **262**
2				
3			Illustr. No **1019887**	Section **100**
4				
5			Issue **20021223-G**	Page **151**

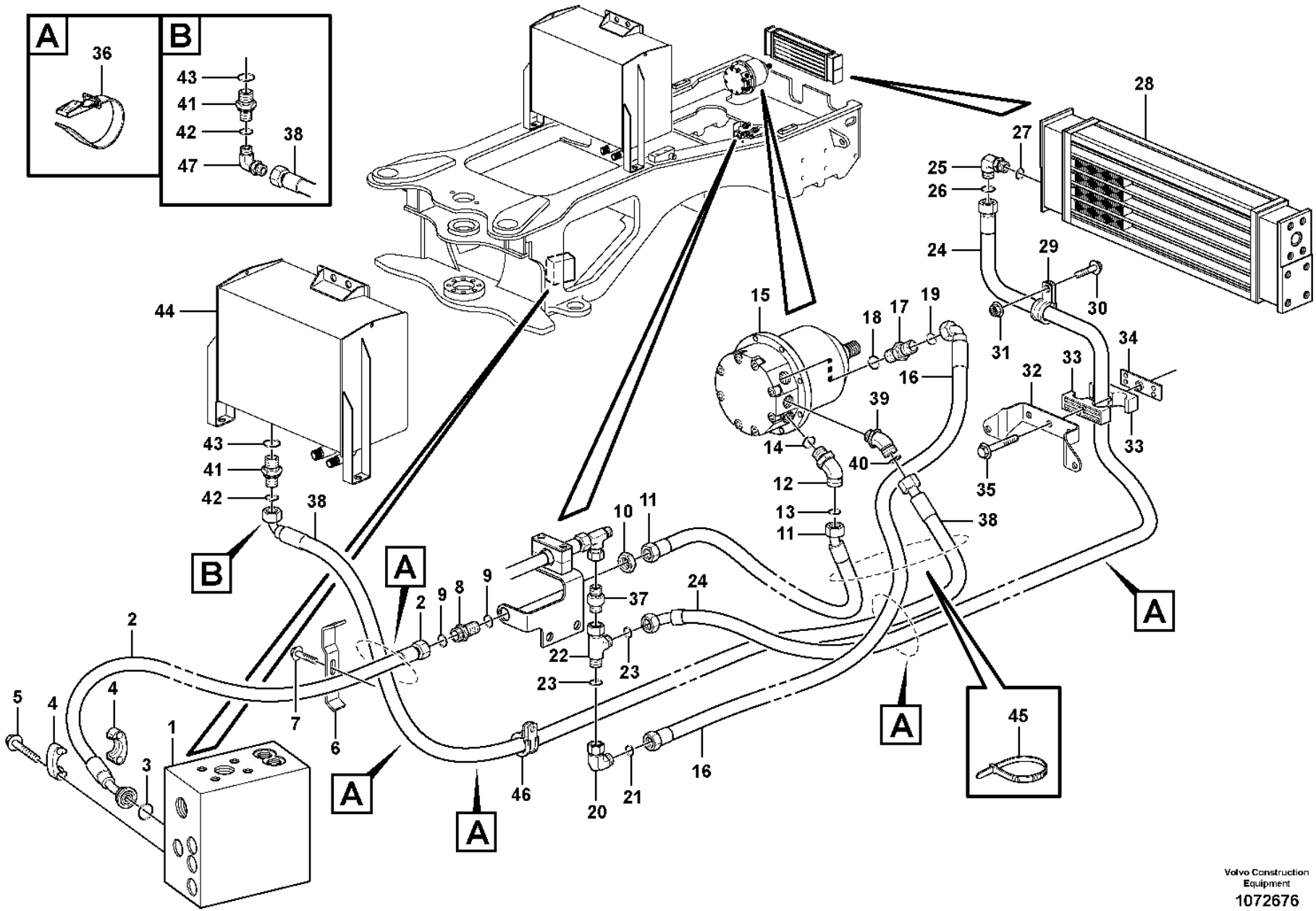

Volvo Construction Equipment

1072676

Fig.	Part No.	Quantity 1	2	3	PS	KIT	Description	Denominación	Denominação	Dénomination	Notes
1		1					Valve Body	Cuerpo Valvula	Corpo da válvula	Corps Valve	See group 912-300 page 1229
2	VOE 11411142	1					Hose assembly	Conducto	Mangueira completa	Conduit flexible	L = 1750 MM
3	VOE 990742	1					O-ring	Anillo tórico	Anel-o	Joint torique	
4	VOE 11015454	2					Flange half	Mitad brida	Meia flange	Demi-bride	
5	VOE 946472	4					Flange screw	Tornillo embridado	Parafuso flangeado	Vis à embase	
6	VOE 4974285	1					Clamp	Abrazadera	Braçadeira	Collier serrage	
7	VOE 13946173	1					Screw	Tornillo	Parafuso	Vis	
8	VOE 13933922	1					Nipple	Niple	Niple	Raccord	
9	VOE 990738	2					•O-ring	•Anillo tórico	•Anel-o	•Joint torique	
10	VOE 13933867	1					Lock nut	Contratuerca	Porca trava	Contre-écrou	
11	VOE 11147945	1					Hose assembly	Conducto	Mangueira completa	Conduit flexible	S/N-5363 S/N-70836
11	VOE 15800226	1					Hose assembly	Conducto	Mangueira completa	Conduit flexible	S/N5364- S/N70837-
12	VOE 13933853	1					Nipple	Niple	Niple	Raccord	S/N5364- S/N70837-
	VOE 990738	1					•O-ring	•Anillo tórico	•Anel-o	•Joint torique	S/N5364- S/N70837-
	VOE 14211863	1					•Sealing ring	•Anillo retén	•Anel de vedação	•Bague étanchéité	S/N5364- S/N70837-
12	VOE 13933903	1					Elbow nipple	Niple angular	Cotovelo	Raccord coudé	S/N-5363 S/N-70836
13	VOE 990738	1					•O-ring	•Anillo tórico	•Anel-o	•Joint torique	S/N-5363 S/N-70836
14	VOE 967750	1					•O-ring	•Anillo tórico	•Anel-o	•Joint torique	S/N-5363 S/N-70836
15		1					Hydraulic motor	Motor hidraulic	Motor hidráulico	Moteur hydraulique	See group 263-300 page 169
16	VOE 11172856	1					Hose assembly	Conducto	Mangueira completa	Conduit flexible	L = 1500 MM
16	VOE 11173213	1					Hose assembly	Conducto	Mangueira completa	Conduit flexible	83803, 84879
17	VOE 13933853	1					Nipple	Niple	Niple	Raccord	
18	VOE 14211863	1					•Sealing ring	•Anillo retén	•Anel de vedação	•Bague étanchéité	
19	VOE 990738	1					•O-ring	•Anillo tórico	•Anel-o	•Joint torique	
20	VOE 13933872	1					Elbow nipple	Niple angular	Cotovelo	Raccord coudé	
21	VOE 990738	1					•O-ring	•Anillo tórico	•Anel-o	•Joint torique	
22	VOE 13933878	1					T-nipple	Niple t	Niple-t	Raccord-t	
23	VOE 990738	2					•O-ring	•Anillo tórico	•Anel-o	•Joint torique	
24	VOE 11411735	1					Hose assembly	Conducto	Mangueira completa	Conduit flexible	L = 2200 MM
25	VOE 935710	1					Elbow nipple	Niple angular	Cotovelo	Raccord coudé	
26	VOE 990738	1					•O-ring	•Anillo tórico	•Anel-o	•Joint torique	

1	
2	
3	
4	
5	

Reversible fan
Ventilador reversible
Ventilador reversível
Ventilateur réversible

Catalogue id	Group
20106	**263**
Illustr. No	Section
1072676	**100**
Issue	Page
20021223-G	**153**

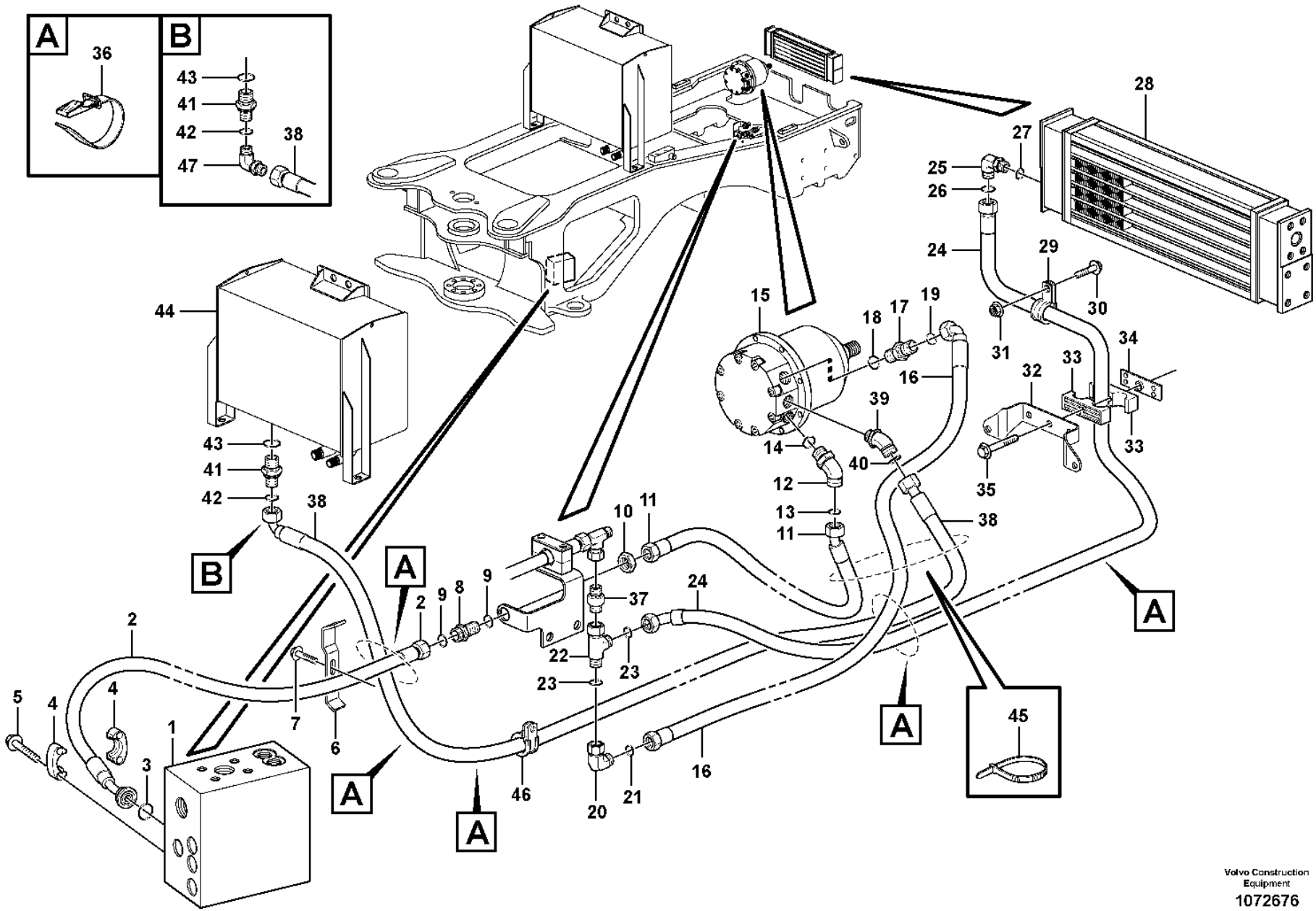

Volvo Construction Equipment

1072676

Fig.	Part No.	Quantity 1	2	3	PS	KIT	Description	Denominación	Denominação	Dénomination	Notes
27	VOE 13960164	1					•O-ring	•Anillo tórico	•Anel-o	•Joint torique	
28		1					Oil Cooler	Enfriadores aceite	Refrigerador de óleo	Refroidisseur huile	See group 911-600 page 1205
29	VOE 13977600	2					Clamp	Abrazadera	Braçadeira	Collier serrage	
30	VOE 13946173	1					Screw	Tornillo	Parafuso	Vis	
31	VOE 948645	1					Flange lock nut	Contratuerca embridada	Contra porca flange	Contre-écrou à embase	
32		1			NS		Bracket	Ménsula	Suporte	Console	
33	VOE 11411413	1					Clamp	Abrazadera	Braçadeira	Collier serrage	
34	VOE 11445139	1			OP		Attaching plate	Chapa de fijación	Chapa fixação	Tôle de fixation	
35	VOE 13948217	1					Screw	Tornillo	Parafuso	Vis	
36	VOE 11104606	5					Retaining strap	Correa tensora	Correia tensora	Courroie de serrage	
37	VOE 11172946	1					Non-return valve	Válvula antirretorno	Válvula de retenção	Clapet antiretour	
38	VOE 11173662	1					Hose assembly	Conducto	Mangueira completa	Conduit flexible	S/N-5363 S/N-70836
38	VOE 938068	1					Hose assembly	Conducto	Mangueira completa	Conduit flexible	S/N5364- S/N70837-
39	VOE 14345423	1					Nipple	Niple	Niple	Raccord	S/N5364- S/N70837-
	VOE 990737	1					•O-ring	•Anillo tórico	•Anel-o	•Joint torique	S/N5364- S/N70837-
	VOE 14211856	1					•Sealing ring	•Anillo retén	•Anel de vedação	•Bague étanchéité	S/N5364- S/N70837-
39	VOE 936352	1					Nipple	Niple	Niple	Raccord	S/N-5363 S/N-70836
40	VOE 990737	1					•O-ring	•Anillo tórico	•Anel-o	•Joint torique	S/N-5363 S/N-70836
41	VOE 13933855	1					Nipple	Niple	Niple	Raccord	
42	VOE 990737	1					•O-ring	•Anillo tórico	•Anel-o	•Joint torique	
43	VOE 14213676	1					•Sealing ring	•Anillo retén	•Anel de vedação	•Bague étanchéité	
44		1					Hydr fluid tank	Dep Aceit Hidr	Tanque de óleo hidráulico	Reservoir fluid.hydr.	See group 911-100 page 1171
45	VOE 4881440	2					Cable tie	Abrazadera de cinta	Braçadeira	Serre-câble	
46	VOE 977599	1					Clamp	Abrazadera	Braçadeira	Collier serrage	
47	VOE 13933900	1					Elbow nipple	Niple angular	Cotovelo	Raccord coudé	S/N5364- S/N70837-
	VOE 990737	1					•O-ring	•Anillo tórico	•Anel-o	•Joint torique	S/N5364- S/N70837-

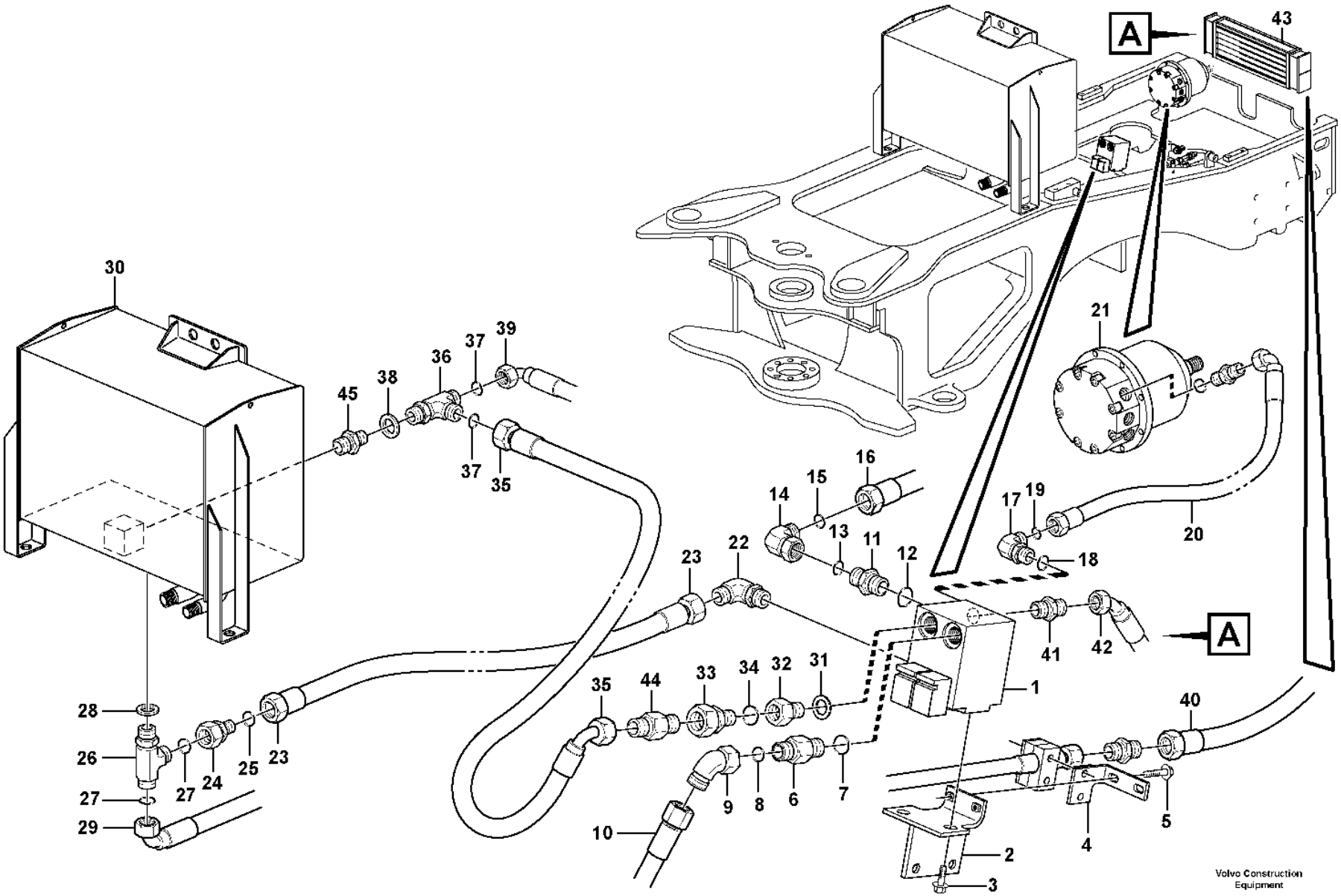
A
43
30
21
45
38
36
37
39
37
35
16
15
14
13
11
12
17
19
18
20
23
22
41
42
A
1
35
44
33
34
32
31
40
28
26
27
24
25
23
27
29
9
8
6
7
10
2
3
4
5
Volvo Construction Equipment
1072688

Fig.	Part No.	Quantity 1	2	3	PS	KIT	Description	Denominación	Denominação	Dénomination	Notes
1		1					Valve	Valvula	Válvula	Soupape	See group 263-350 page 171
2	VOE 11445148	1					Anchorage	Fijación	Ancoragem	Fixation	
3	VOE 946441	2					Flange screw	Tornillo embridado	Parafuso flangeado	Vis à embase	
4	VOE 11411580	1					Attachment	Fijacion	Fixação	Fixation	
5	VOE 13946173	2					Screw	Tornillo	Parafuso	Vis	
6	VOE 13933853	1					Nipple	Niple	Niple	Raccord	P
7	VOE 14211863	1					•Sealing ring	•Anillo retén	•Anel de vedação	•Bague étanchéité	
8	VOE 990738	1					•O-ring	•Anillo tórico	•Anel-o	•Joint torique	
9	VOE 936081	1					Elbow nipple	Niple angular	Cotovelo	Raccord coudé	
10		1					Hose assembly	Conducto	Mangueira completa	Conduit flexible	PFF See group 912-300 page 1229
11	VOE 13933853	1					Nipple	Niple	Niple	Raccord	A
12	VOE 14211863	1					•Sealing ring	•Anillo retén	•Anel de vedação	•Bague étanchéité	
13	VOE 990738	1					•O-ring	•Anillo tórico	•Anel-o	•Joint torique	
14	VOE 13933872	1					Elbow nipple	Niple angular	Cotovelo	Raccord coudé	
15	VOE 990738	1					•O-ring	•Anillo tórico	•Anel-o	•Joint torique	
16		1					Hose assembly	Conducto	Mangueira completa	Conduit flexible	A See group 263-100 page 153
17	VOE 15186016	1					Elbow nipple	Niple angular	Cotovelo	Raccord coudé	B
18	VOE 967750	1					•O-ring	•Anillo tórico	•Anel-o	•Joint torique	
19	VOE 990738	1					•O-ring	•Anillo tórico	•Anel-o	•Joint torique	
20	VOE 11173213	1					Hose assembly	Conducto	Mangueira completa	Conduit flexible	B L = 1600 MM
21		1					Hydraulic motor	Motor hidraulic	Motor hidráulico	Moteur hydraulique	See group 263-300 page 169
22	VOE 935066	1					Elbow nipple	Niple angular	Cotovelo	Raccord coudé	
23	VOE 11445150	1					Hose assembly	Conducto	Mangueira completa	Conduit flexible	L = 1400 MM
24	VOE 935282	1					Reduction nipple	Niple reductor	Niple de redução	Raccord réducteur	
25	VOE 990736	1					•O-ring	•Anillo tórico	•Anel-o	•Joint torique	
26	VOE 935041	1					T-nipple	Niple t	Niple-t	Raccord-t	
27	VOE 990737	2					•O-ring	•Anillo tórico	•Anel-o	•Joint torique	
28	VOE 948883	1					•Gasket	•Junta	•Junta	•Joint	
29		1					Hose assembly	Conducto	Mangueira completa	Conduit flexible	See group 263-100 page 153

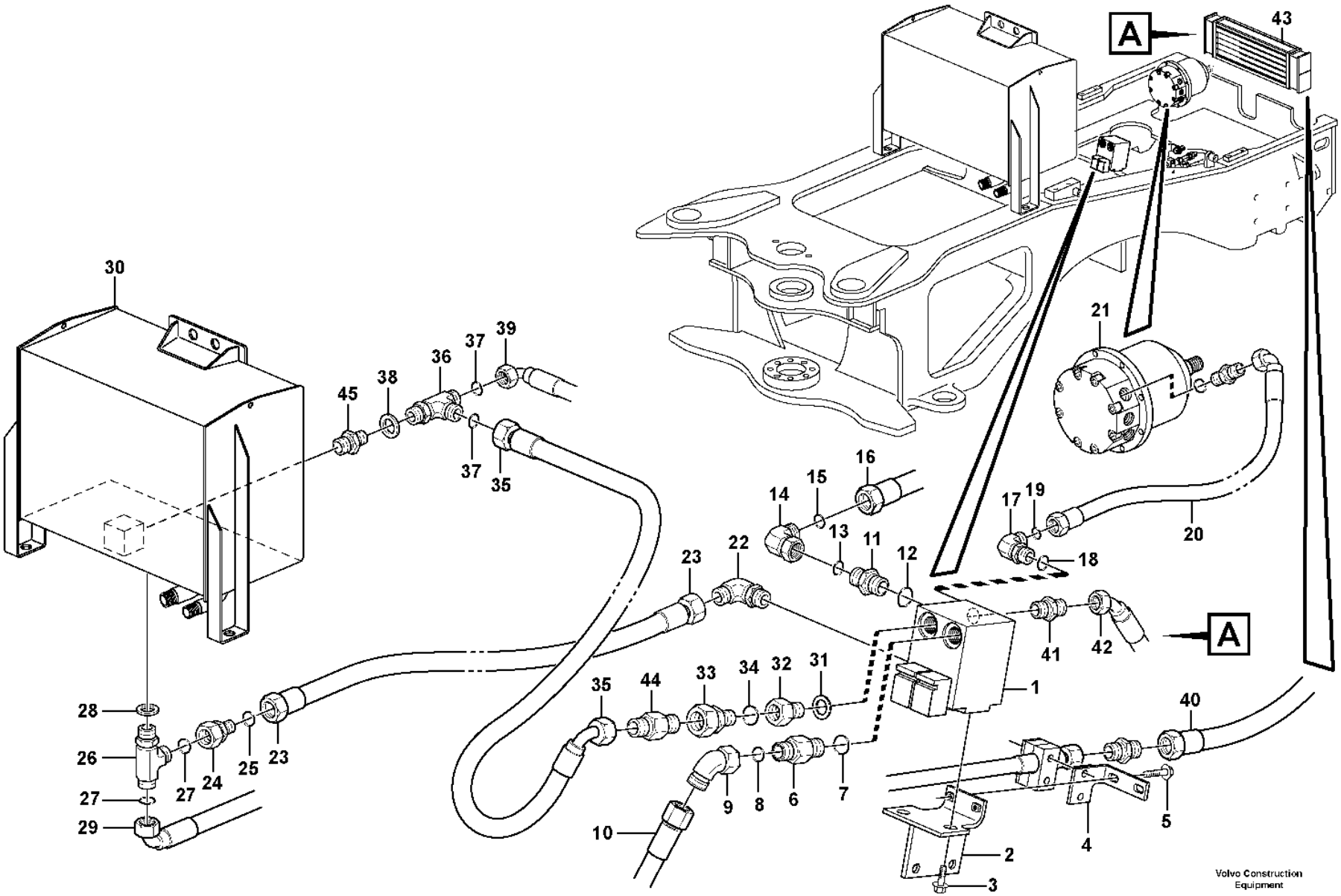
A
43
30
21
45
38
36
37
39
37
35
16
15
14
13
11
12
17
19
18
20
23
22
41
42
A
1
35
44
33
34
32
31
40
28
26
27
24
25
23
27
29
9
8
6
7
10
2
3
4
5
Volvo Construction Equipment
1072688

Fig.	Part No.	Quantity 1	2	3	PS	KIT	Description	Denominación	Denominação	Dénomination	Notes
30		1					Hydraulic fluid tank	Deposito aceite hidraulic	Tanque de fluido hidráulico	Reservoir fluide hydraul.	See group 911-100 page 1171
31	VOE 948884	1					Gasket	Junta	Junta	Joint	
32	VOE 11410059	1					Nipple	Niple	Niple	Raccord	Pd
33	VOE 935452	1					Adapter	Adaptador	Adaptador	Adaptateur	
34	VOE 14213676	1					•Sealing ring	•Anillo retén	•Anel de vedação	•Bague étanchéité	
35	VOE 11411630	1					Hose assembly	Conducto	Mangueira completa	Conduit flexible	L = 1400 MM
36	VOE 936984	1					T-nipple	Niple t	Niple-t	Raccord-t	
37	VOE 990737	2					•O-ring	•Anillo tórico	•Anel-o	•Joint torique	
38	VOE 948883	1					•Gasket	•Junta	•Junta	•Joint	
39		1					Hose assembly	Conducto	Mangueira completa	Conduit flexible	See group 263-100 page 153
40		1					Hose assembly	Conducto	Mangueira completa	Conduit flexible	See group 911-600 page 1205
41	VOE 935664	1					Nipple	Niple	Niple	Raccord	
42		1					Hose assembly	Conducto	Mangueira completa	Conduit flexible	See group 911-600 page 1205
43		1					Oil Cooler	Enfriadores aceite	Refrigerador de óleo	Refroidisseur huile	See group 911-600 page 1205
44	VOE 11172946	1					Non-return valve	Válvula antirretorno	Válvula de retenção	Clapet antiretour	
45	VOE 13933900	1					Elbow nipple	Niple angular	Cotovelo	Raccord coudé	
	VOE 990737	1					•O-ring	•Anillo tórico	•Anel-o	•Joint torique	
46	VOE 17424681	1					Wiring harness	Manojo cables	Chicote cabos	Faisceau de câbles	SWE S/N 5550- BRA S/N 70954-
47	VOE 4881440	10					Cable tie	Abrazadera de cinta	Braçadeira	Serre-câble	SWE S/N 5550- BRA S/N 70954-

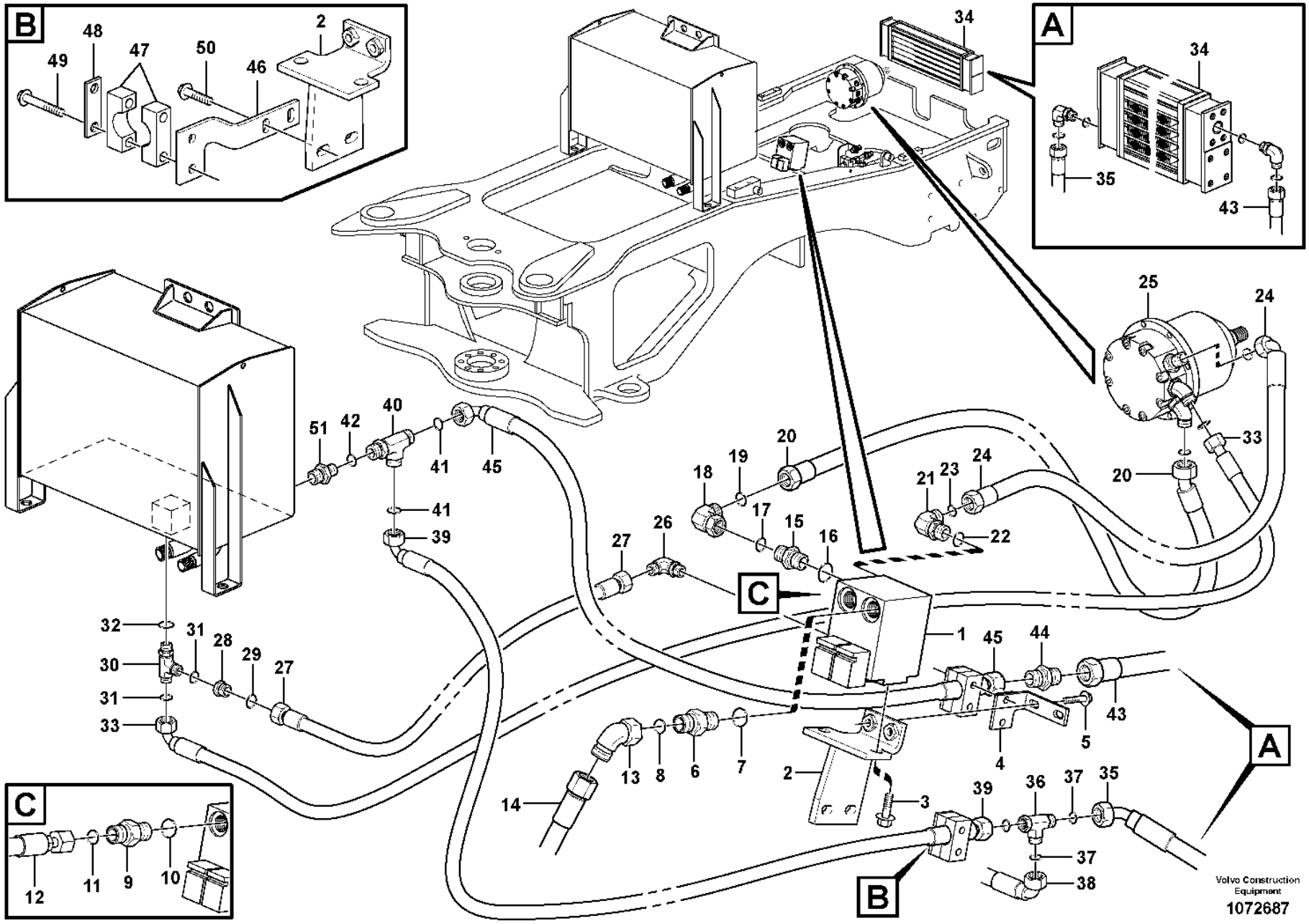
B
A
C
Volvo Construction Equipment
1072687

Fig.	Part No.	Quantity 1	2	3	PS	KIT	Description	Denominación	Denominação	Dénomination	Notes
1	VOE 11411727	1	1				Hydraulic valve	Válvula hidráulica	Válvula hidráulica	Valve hydraulique	See group 263-350 page 171
2	VOE 11445148	1	1				Anchorage	Fijación	Ancoragem	Fixation	
3	VOE 946441	2	2				Flange screw	Tornillo embridado	Parafuso flangeado	Vis à embase	
4	VOE 11411580	1	1				Attachment	Fijacion	Fixação	Fixation	
5	VOE 13946173	2	2				Screw	Tornillo	Parafuso	Vis	
6	VOE 13933853	1	1				Nipple	Niple	Niple	Raccord	P
7	VOE 14211863	1	1				•Sealing ring	•Anillo retén	•Anel de vedação	•Bague étanchéité	
8	VOE 990738	1	1				•O-ring	•Anillo tórico	•Anel-o	•Joint torique	
9	VOE 13933853		1				Nipple	Niple	Niple	Raccord	
10	VOE 14211863		1				Sealing ring	Anillo retén	Anel de vedação	Bague étanchéité	
11	VOE 990738		1				O-ring	Anillo tórico	Anel-o	Joint torique	
12	VOE 11445174		1				Hose assembly	Conducto	Mangueira completa	Conduit flexible	See group 523-100 page 671
13	VOE 936081	1	1				Elbow nipple	Niple angular	Cotovelo	Raccord coudé	
14		1	1				Hose assembly	Conducto	Mangueira completa	Conduit flexible	PFF See group 912-300 page 1229
15	VOE 13933853	1	1				Nipple	Niple	Niple	Raccord	A
16	VOE 14211863	1	1				•Sealing ring	•Anillo retén	•Anel de vedação	•Bague étanchéité	
17	VOE 990738	1	1				•O-ring	•Anillo tórico	•Anel-o	•Joint torique	
18	VOE 13933872	1	1				Elbow nipple	Niple angular	Cotovelo	Raccord coudé	
19	VOE 990738	1	1				•O-ring	•Anillo tórico	•Anel-o	•Joint torique	
20		1					Hose assembly	Conducto	Mangueira completa	Conduit flexible	See group 263-100 page 153
21	VOE 15186016		1				Elbow nipple	Niple angular	Cotovelo	Raccord coudé	
21	VOE 13933869	1					Elbow nipple	Niple angular	Cotovelo	Raccord coudé	B
22	VOE 967750	1					•O-ring	•Anillo tórico	•Anel-o	•Joint torique	
23	VOE 990738	1					•O-ring	•Anillo tórico	•Anel-o	•Joint torique	
24	VOE 11173213	1	1				Hose assembly	Conducto	Mangueira completa	Conduit flexible	L = 1600 MM
25		1					Hydraulic motor	Motor hidraulic	Motor hidráulico	Moteur hydraulique	See group 263-300 page 169
26	VOE 935536		1				Elbow nipple	Niple angular	Cotovelo	Raccord coudé	
	VOE 990736		1				•O-ring	•Anillo tórico	•Anel-o	•Joint torique	
26	VOE 935066	1					Elbow nipple	Niple angular	Cotovelo	Raccord coudé	
27	VOE 11445150	1	1				Hose assembly	Conducto	Mangueira completa	Conduit flexible	L = 1400 MM

1	83212
2	84908
3	
4	
5	

Reversible fan
Ventilador reversible
Ventilador reversível
Ventilateur réversible

Catalogue id **20106**	Group **263**
Illustr. No **1072687**	Section **175**
Issue **20021223-G**	Page **161**

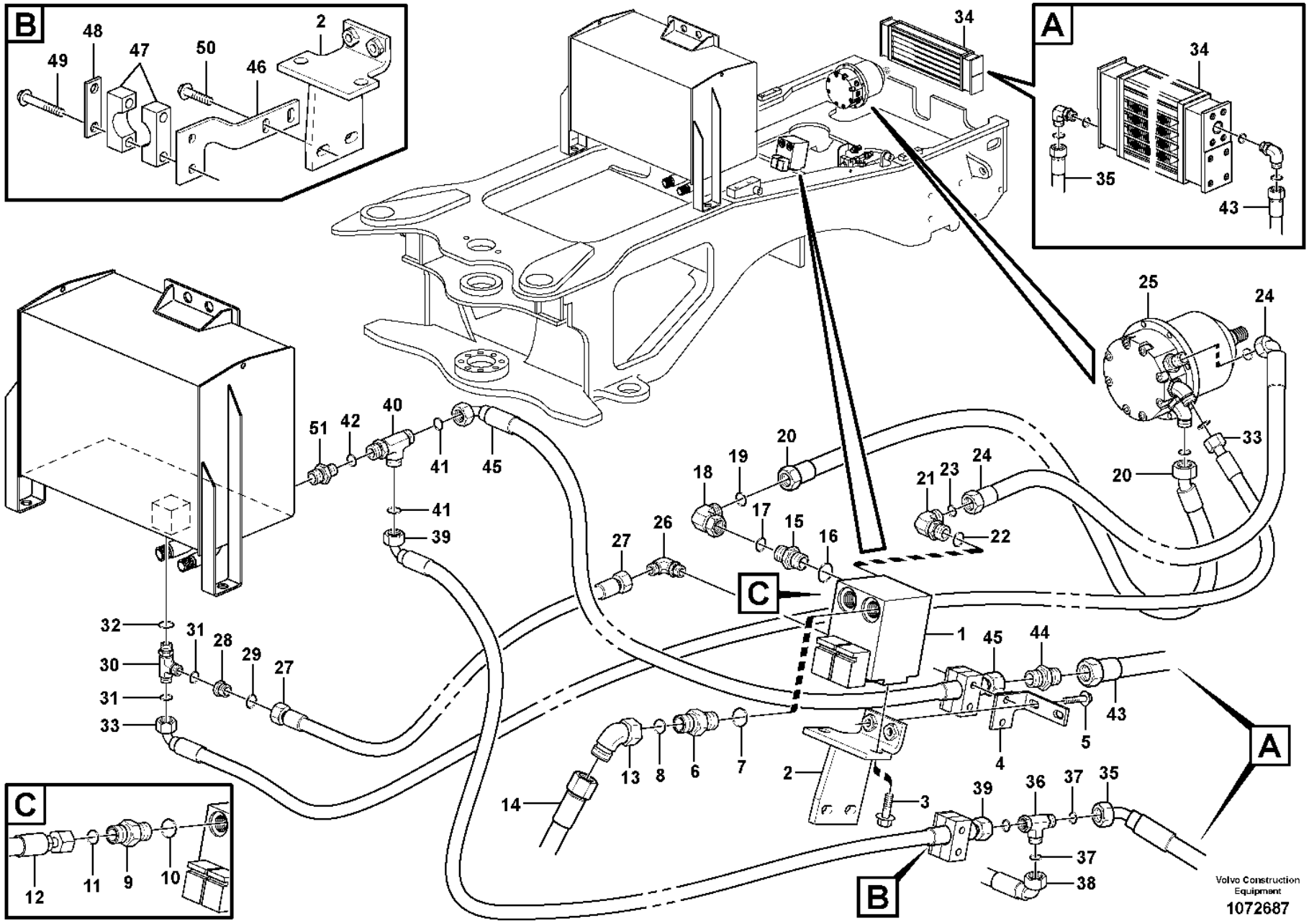
B
A
C
Volvo Construction Equipment
1072687

Fig.	Part No.	Quantity 1	2	3	PS	KIT	Description	Denominación	Denominação	Dénomination	Notes
28	VOE 935282	1	1				Reduction nipple	Niple reductor	Niple de redução	Raccord réducteur	
29	VOE 990736	1	1				•O-ring	•Anillo tórico	•Anel-o	•Joint torique	
30	VOE 935041	1	1				T-nipple	Niple t	Niple-t	Raccord-t	
31	VOE 990737	2	2				•O-ring	•Anillo tórico	•Anel-o	•Joint torique	
32	VOE 948883	1	1				•Gasket	•Junta	•Junta	•Joint	
33		1	1				Hose assembly	Conducto	Mangueira completa	Conduit flexible	See group 263-100 page 153
34		1	1				Hydraulic Oil C	Enfriador Aceit		Radiateur Fluid	See group 911-600 page 1205
35		1	1				Hose assembly	Conducto	Mangueira completa	Conduit flexible	See group 911-600 page 1205
36	VOE 13933878	1	1				T-nipple	Niple t	Niple-t	Raccord-t	
37	VOE 990738	2	2				•O-ring	•Anillo tórico	•Anel-o	•Joint torique	
38		1	1				Hose assembly	Conducto	Mangueira completa	Conduit flexible	See group 523-100 page 671
39	VOE 11148988	1	1				Hose assembly	Conducto	Mangueira completa	Conduit flexible	L = 1435 MM
40	VOE 13933878		1				T-nipple	Niple t	Niple-t	Raccord-t	
41	VOE 990738		2				•O-ring	•Anillo tórico	•Anel-o	•Joint torique	
40	VOE 936984	1					T-nipple	Niple t	Niple-t	Raccord-t	
41	VOE 990737	2					•O-ring	•Anillo tórico	•Anel-o	•Joint torique	
42	VOE 948883	1					•Gasket	•Junta	•Junta	•Joint	
43	VOE 11411736	1	1				Hose assembly	Conducto	Mangueira completa	Conduit flexible	See group 911-600 page 1205
44	VOE 935664	1	1				Nipple	Niple	Niple	Raccord	
45		1	1				Hose assembly	Conducto	Mangueira completa	Conduit flexible	See group 263-100 page 153
46	VOE 11411756		1				Attachment	Fijacion	Fixação	Fixation	
47	VOE 11411343		1				Clamp	Abrazadera	Braçadeira	Collier serrage	
48	VOE 11003048		1				Cover plate	Placa recurbrición	Tampa cobertura	Plaque de recouvrement	
49	VOE 13965176		2				Screw	Tornillo	Parafuso	Vis	
50	VOE 13945444		2				Screw	Tornillo	Parafuso	Vis	
51	VOE 13933900		1				Elbow nipple	Niple angular	Cotovelo	Raccord coudé	
	VOE 990737		1				•O-ring	•Anillo tórico	•Anel-o	•Joint torique	

1	83212
2	84908
3	
4	
5	

Reversible fan
Ventilador reversible
Ventilador reversível
Ventilateur réversible

Catalogue id	Group
20106	**263**
Illustr. No	Section
1072687	**175**
Issue	Page
20021223-G	**163**

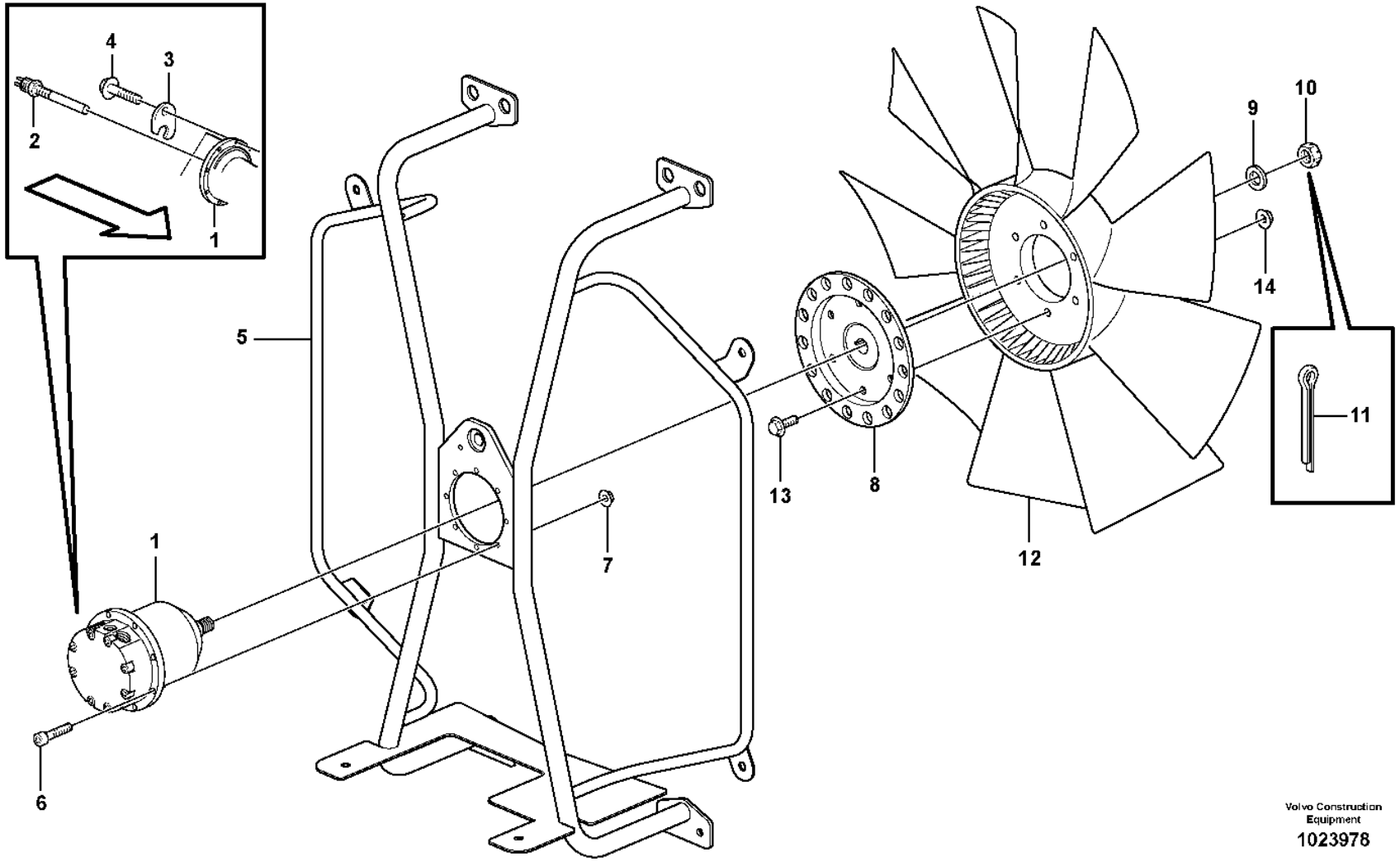

Volvo Construction Equipment

1023978

Fig.	Part No.	Quantity 1	2	3	PS	KIT	Description	Denominación	Denominação	Dénomination	Notes
1		1					Hydraulic motor	Motor hidraulic	Motor hidráulico	Moteur hydraulique	See group 263-300 page 169
2	VOE 11039557	1					Induction sensor	Sensor de induccion	Sensor de indução	Émetteur induction	SE2601
3	VOE 11108557	1					Lock plate	Placa de seguridad	Placa trava	Plaque verrouillage	
4	VOE 13946173	1					Screw	Tornillo	Parafuso	Vis	
5		1					Pipe Cross	Tubo Cruzado	Tubo cruzado	Croix Tubulaire	See group 263-250 page 167
6	VOE 959207	8					Hex. socket screw	Tornillo de hexágono embutido	Parafuso soquete sext	Vis à six pans creux	
7	VOE 13949278	8					Flange lock nut	Contratuerca embridada	Contra porca flange	Contre-écrou à embase	
8	VOE 11175764	1					Fan hub	Cubo ventilador	Cubo ventilador	Moyeu de ventilateur	
9	VOE 13955900	1					Washer	Arandela	Arruela	Rondelle	
10	VOE 11174158	1					Castle nut	Tuerca almenada	Porca castelo	Écrou crénelé	
11	VOE 13907851	1					Cotter Pin	Pasador Hendido	Cupilha	Goupille Fendue	
12	VOE 3827491	1					Fan	Ventilador	Ventilador	Ventilateur	
13	VOE 946329	6					Flange screw	Tornillo embridado	Parafuso flangeado	Vis à embase	
14	VOE 13971098	6					Flange nut	Tuerca embridada	Porca flangeada	Écrou à embase	

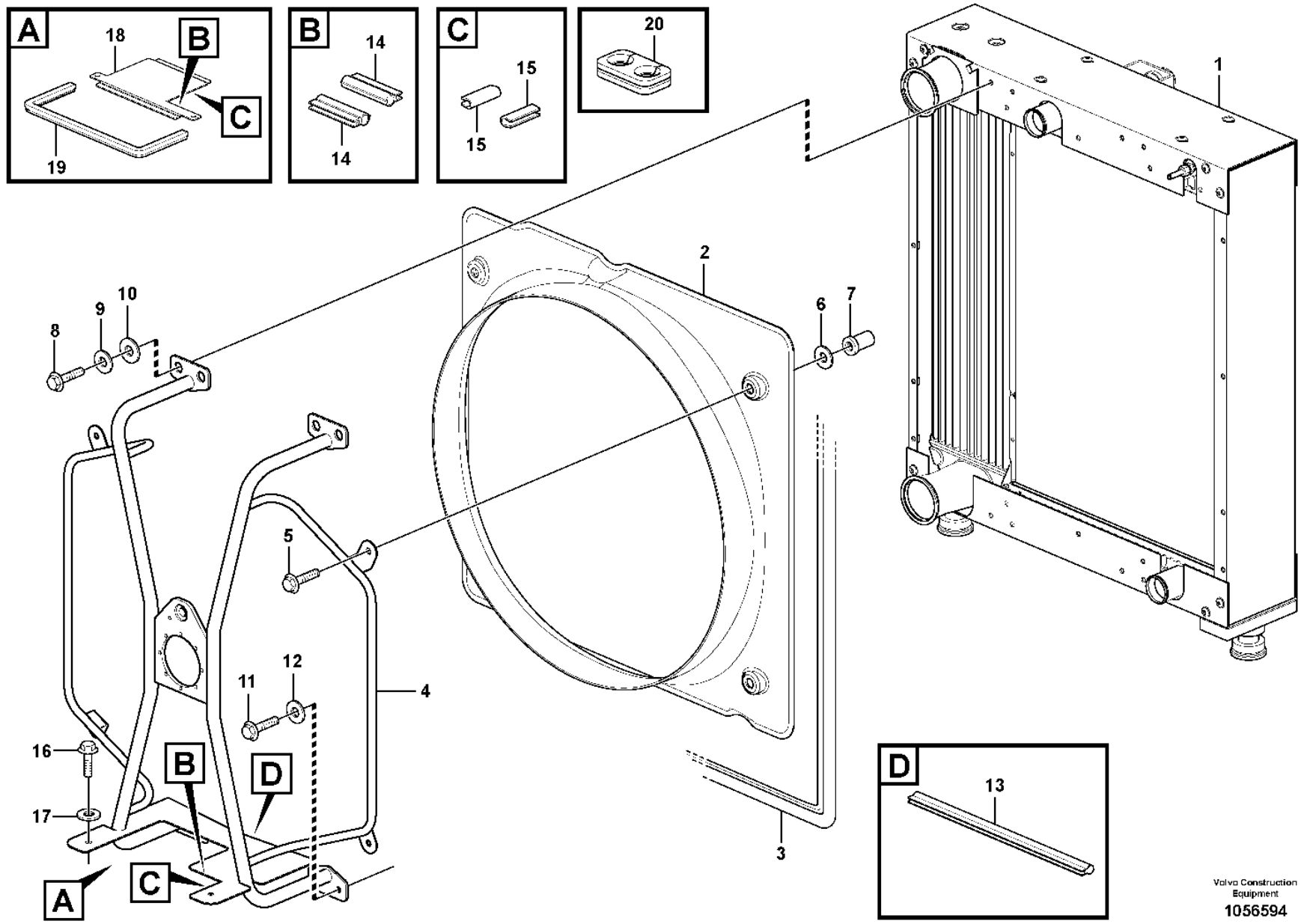

Volvo Construction Equipment
1056594

Fig.	Part No.	Quantity 1	2	3	PS	KIT	Description	Denominación	Denominação	Dénomination	Notes
1		1					Radiator	Radiador	Radiador	Radiateur	See group 261-100 page 139
2	**VOE 11435592**	1					Fan shroud	Cubierta ventilador	Defletor do ventilador	Buse de ventilateur	
3	**VOE 11400637**	REQ					Sealing strip	Moldura retén	Friso de vedação	Lisse étanchéité	L = 3340 MM
4	**VOE 11435593**	1					Pipe cross	Tubo cruzado	Tubo cruzado	Croix tubulaire	
5	**VOE 13947760**	4					Screw	Tornillo	Parafuso	Vis	
6	**VOE 11117464**	4					Plain washer	Arandela plana	Arruela simples	Rondelle plane	(VOE 13960141)
7	**VOE 982235**	4					Expanding nut	Tuerca expansora	Porca de expansão	Écrou expenseur	
8	**VOE 13945444**	4					Screw	Tornillo	Parafuso	Vis	
9	**VOE 11117464**	4					Plain washer	Arandela plana	Arruela simples	Rondelle plane	(VOE 13960141)
10	**VOE 13960145**	4					Washer	Arandela	Arruela	Rondelle	
11	**VOE 13946173**	4					Screw	Tornillo	Parafuso	Vis	
12	**VOE 11117464**	4					Plain washer	Arandela plana	Arruela simples	Rondelle plane	(VOE 13960141)
13	**VOE 4881656**	REQ					Framework moulding	Moldura armadura	Molde estrutura	Baguette claire-voie	L = 364 MM
14	**VOE 4881656**	REQ					Framework moulding	Moldura armadura	Molde estrutura	Baguette claire-voie	L = 2 x 76 MM
15	**VOE 4786031**	REQ					Framework moulding	Moldura armadura	Molde estrutura	Baguette claire-voie	L = 2 x 40 MM
16	**VOE 13946173**	2					Screw	Tornillo	Parafuso	Vis	
17	**VOE 11117464**	2					Plain washer	Arandela plana	Arruela simples	Rondelle plane	(VOE 13960141)
18	**VOE 11435600**	1					Hatch	Tapa	Escotilha	Trappe	S/N -4491 S/N -61919 S/N -70667
18	**VOE 15127343**	1					Hatch	Tapa	Escotilha	Trappe	S/N 4492- S/N 61920- S/N 70668-
19	**VOE 11400637**	REQ					Sealing strip	Moldura retén	Friso de vedação	Lisse étanchéité	L = 935 MM
20	**VOE 11414592**	1					Grommet	Pasaje	Passa muro	Passe fil	S/N 4492- S/N 61920- S/N 70668-

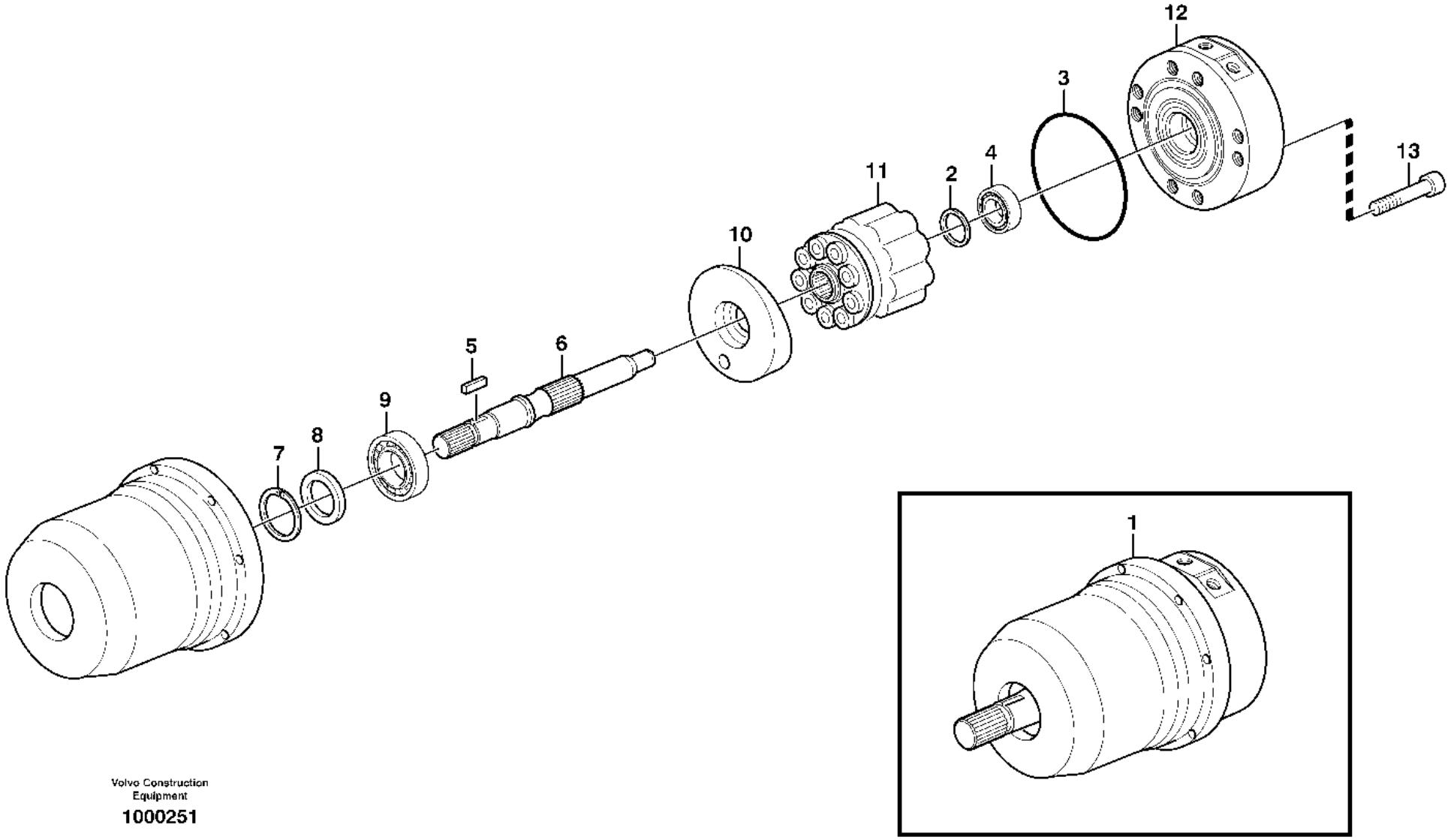

Volvo Construction Equipment

1000251

Fig.	Part No.	Quantity 1	2	3	PS	KIT	Description	Denominación	Denominação	Dénomination	Notes
1	VOE 11147935	1					Hydraulic motor	Motor hidráulico	Motor hidráulico	Moteur hydraulique	
2	VOE 11707893	1					•Shim	•Laminilla de ajuste	•Calço de ajuste	•Cale de réglage	
3	VOE 11707896	1					•O-ring	•Anillo tórico	•Anel-o	•Joint torique	
4	VOE 11707578	1					•Roller bearing	•Cojínete rodillo	•Rolamento de rolos	•Roulement à rouleaux	
5	VOE 11707892	1					•Key	•Llave	•Chave	•Clé	
6	VOE 11707891	1					•Shaft	•Eje	•Eixo	•Arbre	
7	VOE 11708755	1					•Lock ring	•Anillo de seguridad	•Anel trava	•Anneau verrouillage	(VOE 11707897)
8	VOE 11707895	1					•Sealing ring	•Anillo retén	•Anel de vedação	•Bague étanchéité	
9	VOE 11992817	1					•Roller bearing	•Cojínete rodillo	•Rolamento de rolos	•Roulement à rouleaux	
10	VOE 11707890	1					•Control plate	•Placa de control	•Placa de controle	•Plaque de commande	
11	VOE 11707888	1			OP		•Pump element	•Elemento de bomba	•Elemento da bomba	•Élément de pompe	
12	VOE 11707889	1					•End plate	•Placa final	•Chapa de acabamento	•Tôle extrémité	
13	VOE 974081	8					•Hex. socket screw	•Tornillo de hexágono embutido	•Parafuso soquete sext	•Vis à six pans creux	

1		**Hydraulic motor** **Motor hidráulico** **Motor hidráulico** **Moteur hydraulique**	Catalogue id **20106**	Group **263**
2			Illustr. No **1000251**	Section **300**
3			Issue **20021223-G**	Page **169**
4				
5				

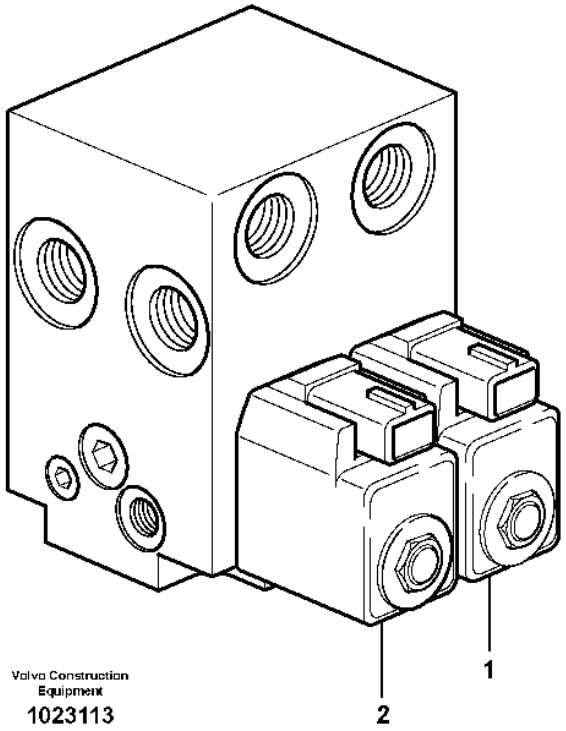

Volvo Construction Equipment

1023113

Fig.	Part No.	Quantity 1	2	3	PS	KIT	Description	Denominación	Denominação	Dénomination	Notes
	VOE 11411727	1					Hydraulic valve	Válvula hidráulica	Válvula hidráulica	Valve hydraulique	
1	**VOE 11709804**	1					•Solenoid valve	•Electroválvula	•Válvula solenóide	•Électrovanne	MA2601
	VOE 11709807	1					••Sealing kit	••Kit de precinto	••Jogo de vedação	••Kit plombage	
2	**VOE 11709805**	1					•Solenoid valve	•Electroválvula	•Válvula solenóide	•Électrovanne	MA2602
	VOE 11709808	1					••Sealing kit	••Kit de precinto	••Jogo de vedação	••Kit plombage	
	VOE 11709806	2					•Coil	•Bobina	•Bobina	•Bobine	
	VOE 11714323	1					•Sealing kit	•Kit de precinto	•Jogo de vedação	•Kit plombage	
	VOE 17428521	1					•Sealing plug	•Tapón obturacion	•Bujão de vedação	•Tampon étanchéité	
	VOE 17428535	1					•Sealing plug	•Tapón obturacion	•Bujão de vedação	•Tampon étanchéité	
	VOE 17428537	1					•Sealing plug	•Tapón obturacion	•Bujão de vedação	•Tampon étanchéité	

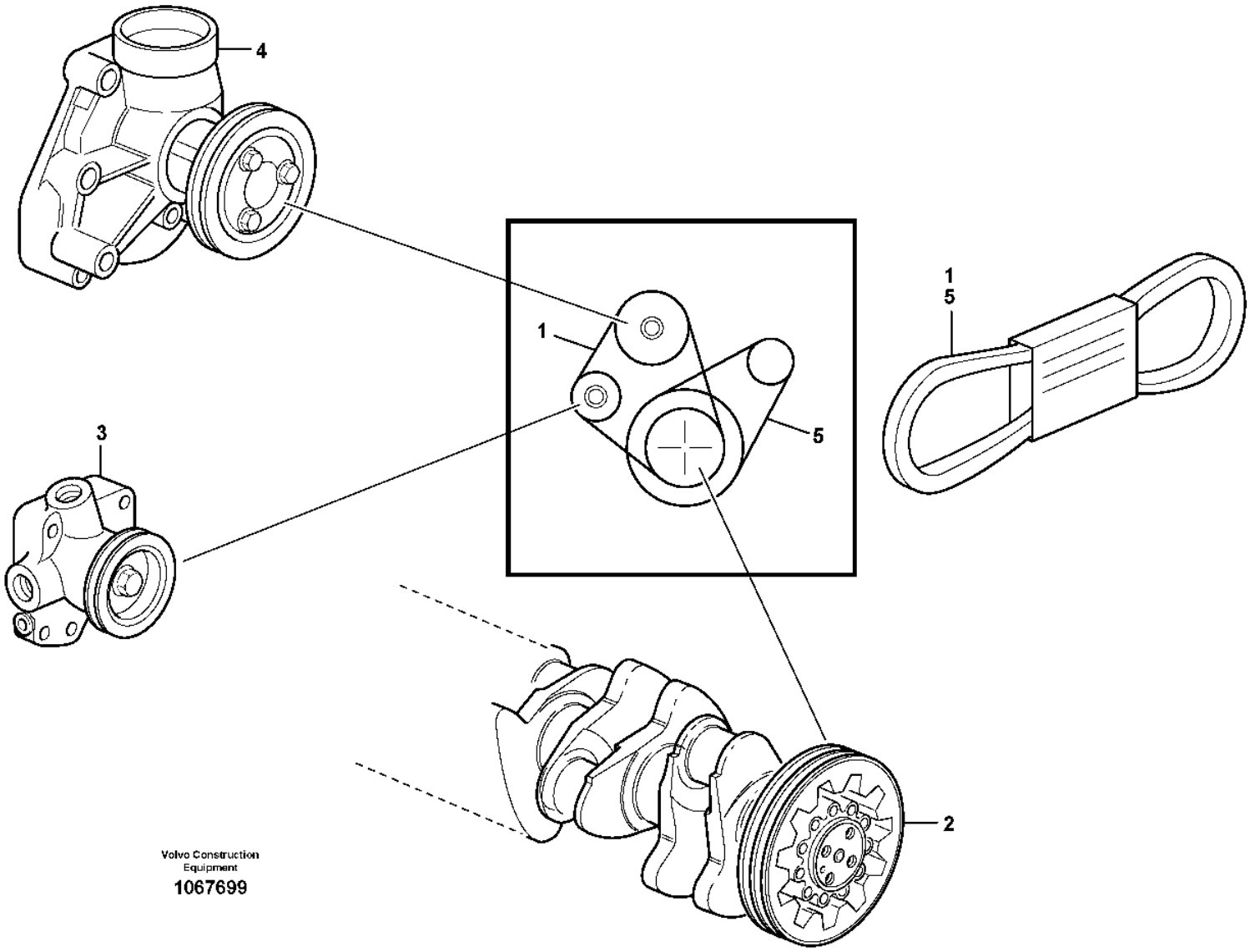
4
1
5
3
1
5
2
Volvo Construction
Equipment
1067699

Fig.	Part No.	Quantity 1	2	3	PS	KIT	Description	Denominación	Denominação	Dénomination	Notes
1	VOE 15078709	1			SS		Belt	Correa	Correia	Ceinture	
2		1					Crankshaft	Ciguenal	Eixo de manivela	Vilebrequin	See group 216-100 page 63
3		1					Fuel pump	Bomba Combustib	Bomba de combustível	Pompe Carburant	See group 233-100 page 83
4		1					Coolant Pump	Bomba Ag.refr.	Bomba refrigerante	Pompe a eau	See group 262-100 page 151
5		1					Belt	Correa	Correia	Courroie	See group 874-150 page 1083

1		**Belt transmission** **Correa distribución** **Correia, transmissão** **Transmission courrouie**	Catalogue id **20106**	Group **263**
2				
3			Illustr. No **1067699**	Section **400**
4				
5			Issue **20021223-G**	Page **173**

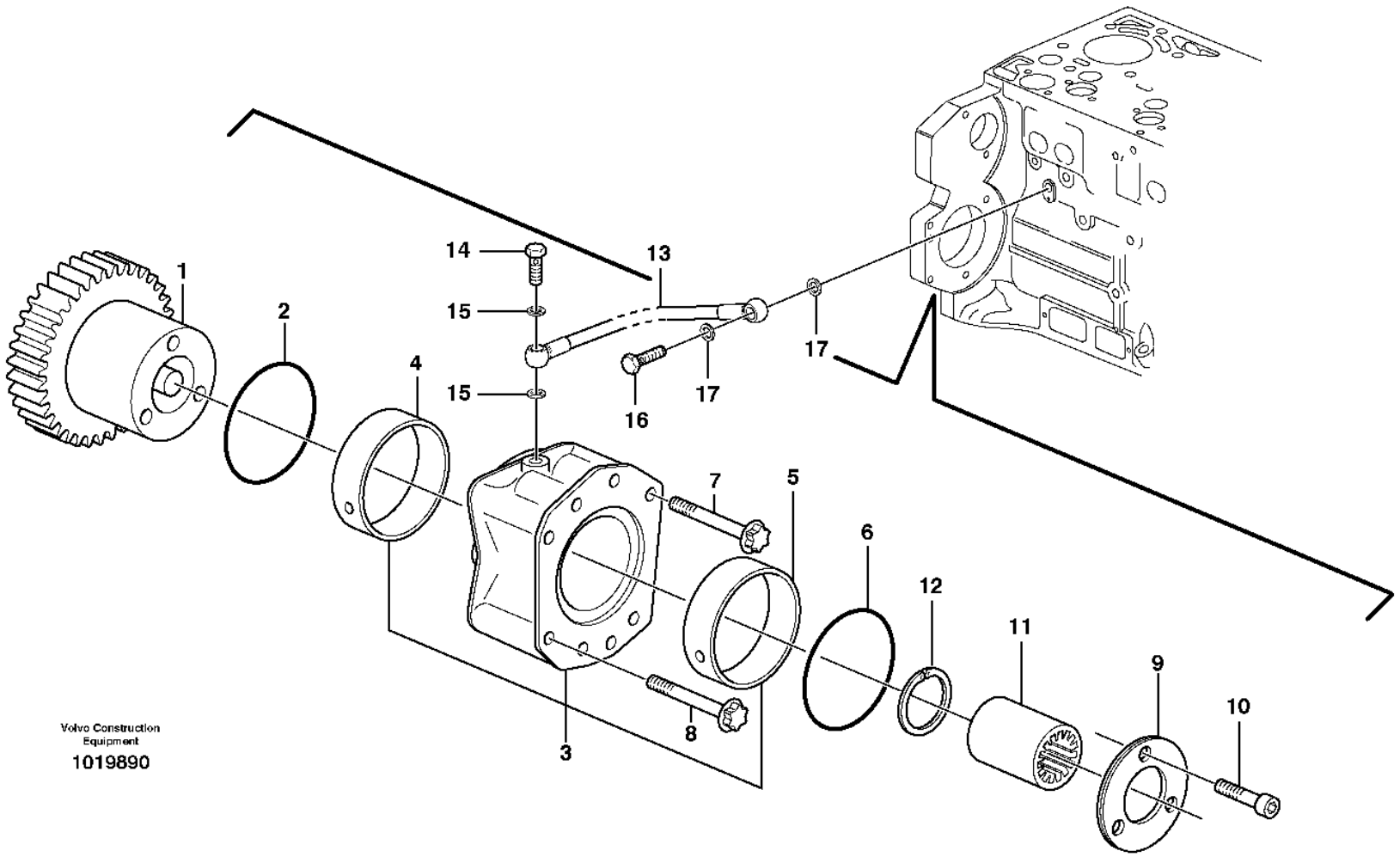
1
2
4
14
15
15
13
16
17
17
7
5
6
12
11
9
10
8
3
Volvo Construction Equipment
1019890

Fig.	Part No.	Quantity 1	2	3	PS	KIT	Description	Denominación	Denominação	Dénomination	Notes
1	VOE 20900806	1					Gear	Engranaje	Engrenagem	Pignon	(VOE 20512957)
2	VOE 20450818	1					O-ring	Anillo tórico	Anel-o	Joint torique	
3	VOE 20450805	1					Bearing flange	Brida de cojinete	Flange mancal	Bride palier	
4	VOE 20450807	1					•Bushing	•Casquillo	•Bucha	•Bague	
5	VOE 20450809	1					•Bushing	•Casquillo	•Bucha	•Bague	
6	VOE 20450819	1					O-ring	Anillo tórico	Anel-o	Joint torique	
7	VOE 22316512	2					Six point screw	Tornillo de seis dientes	Paraf atarr. sext	Vis à six lobes	(VOE 20450821)
8	VOE 20450820	2					Screw	Tornillo	Parafuso	Vis	E PROD ENG - 2007/02
8	VOE 21077470	2					Hex. socket screw	Tornillo de hexágono embutido	Parafuso soquete sext	Vis à six pans creux	L PROD ENG 2007/03 -
9	VOE 20450811	1					Thrust washer	Arandela axial	Arruela trava	Disque de butée	
10	VOE 20450822	3					Screw	Tornillo	Parafuso	Vis	
11	VOE 20459123	1					Sleeve	Manguito	Luva	Douille	
12	VOE 20450815	1					•Snap ring	•Circlip	•Anel trava	•Circlip	
13	VOE 20450980	1					Oil line	Tubo de aceite	Linha de óleo	Canalisation d'huile	
14	VOE 7025167	1					Hollow screw	Tornillo perforado	Parafuso união	Vis creuse	(VOE 20460231)
15	VOE 13947281	2					Gasket	Junta	Junta	Joint	
16	VOE 980973	1					Hollow screw	Tornillo perforado	Parafuso união	Vis creuse	(VOE 20460289)
17	VOE 13947621	2					Plane gasket	Junta plana	Junta plana	Joint plan	

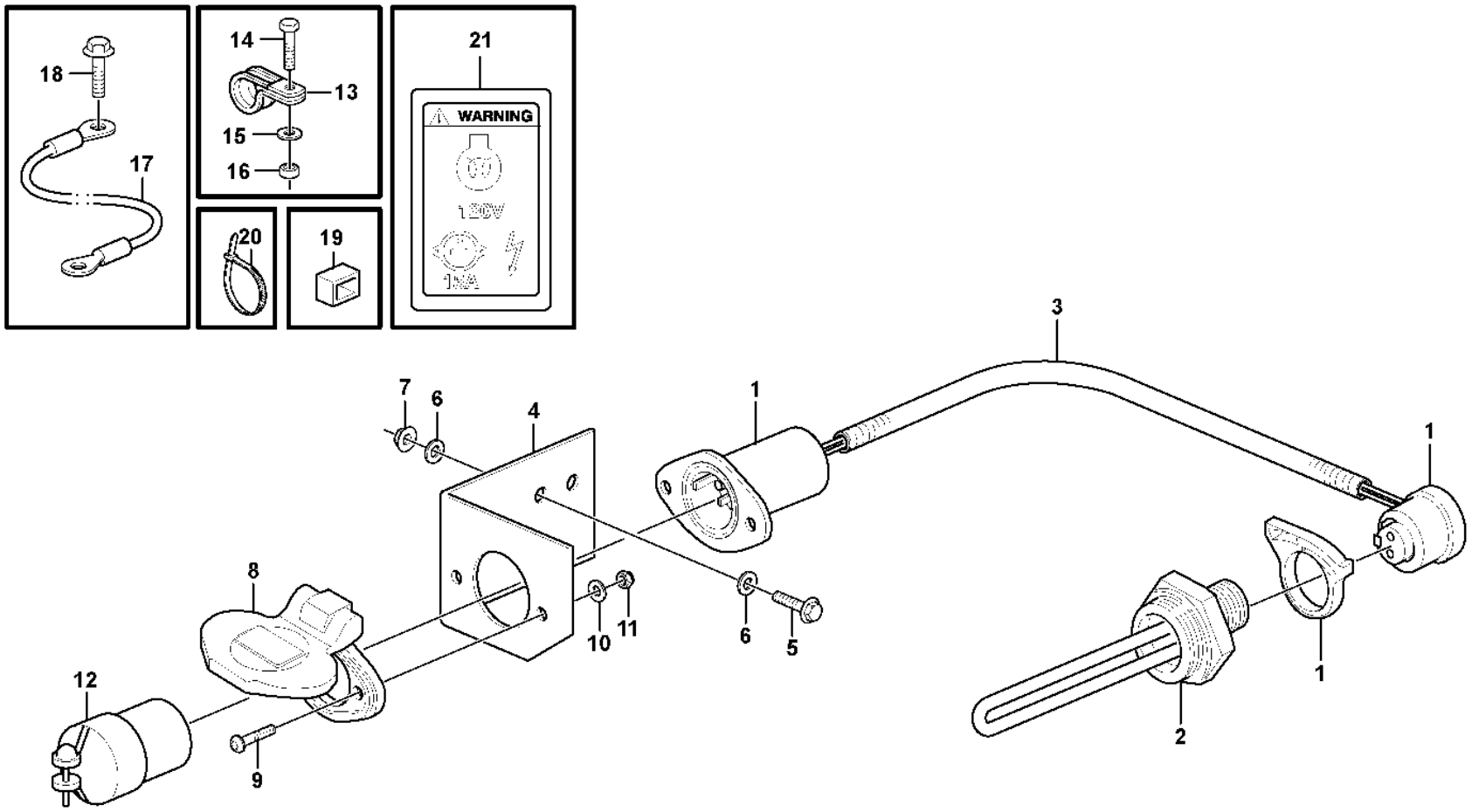

Volvo Construction Equipment

1024562

Fig.	Part No.	Quantity 1	2	3	PS	KIT	Description	Denominación	Denominação	Dénomination	Notes
1	VOE 11301428	1					Cable	Cable	Cabo	Câble	L = 3500 MM
2	VOE 11170745	1					Heater	Calefactor	Aquecedor	Réchauffeur	120V
3	VOE 979236	REQ					Hose	Manguera	Mangueira	Flexible	
4	VOE 11170310	1					Bracket	Consola	Suporte	Console	
5	VOE 13946173	2					Screw	Tornillo	Parafuso	Vis	
6	VOE 11117464	4					Plain washer	Arandela plana	Arruela simples	Rondelle plane	(VOE 13960141)
7	VOE 948645	2					Flange lock nut	Contratuerca embridada	Contra porca flange	Contre-écrou à embase	
8	VOE 11109685	1					Cover	Capó	Capô	Capot	
9	VOE 969408	2					Six point socket screw	Racor de seis dientes	Paraf soquete sext	Vis à 6 pans creux	
10	VOE 13940090	2					Washer	Arandela	Arruela	Rondelle	
11	VOE 949874	2					Flange lock nut	Contratuerca embridada	Contra porca flange	Contre-écrou à embase	
12	VOE 11046803	1					Receptacle housing	Aislador manguito	Caixa de conector	Douille isolante	
13	VOE 980614	3					Clamp	Abrazadera	Braçadeira	Collier serrage	
14	VOE 13946173	3					Screw	Tornillo	Parafuso	Vis	
15	VOE 11117464	1					Plain washer	Arandela plana	Arruela simples	Rondelle plane	(VOE 13960141)
16	VOE 948645	1					Flange lock nut	Contratuerca embridada	Contra porca flange	Contre-écrou à embase	
17	VOE 11171512	1					Cable	Cable	Cabo	Câble	
18	VOE 946440	1					Flange screw	Tornillo embridado	Parafuso flangeado	Vis à embase	
19	VOE 11003221	1					Mounting ring	Anillo de montaje	Anel de montagem	Bague montage	
20	VOE 4881440	REQ					Cable tie	Abrazadera de cinta	Braçadeira	Serre-câble	
21	VOE 11302220	1			SS		Decal	Calcomanía	Decalque	Autocollant	

1		**Engine heater.** **Calentador del motor.** **Aquecedor do motor.** **Chaufferette de moteur.**	Catalogue id **20106**	Group **269**
2				
3			Illustr. No **1024562**	Section **100**
4				
5		**83540**	Issue **20021223-G**	Page **177**

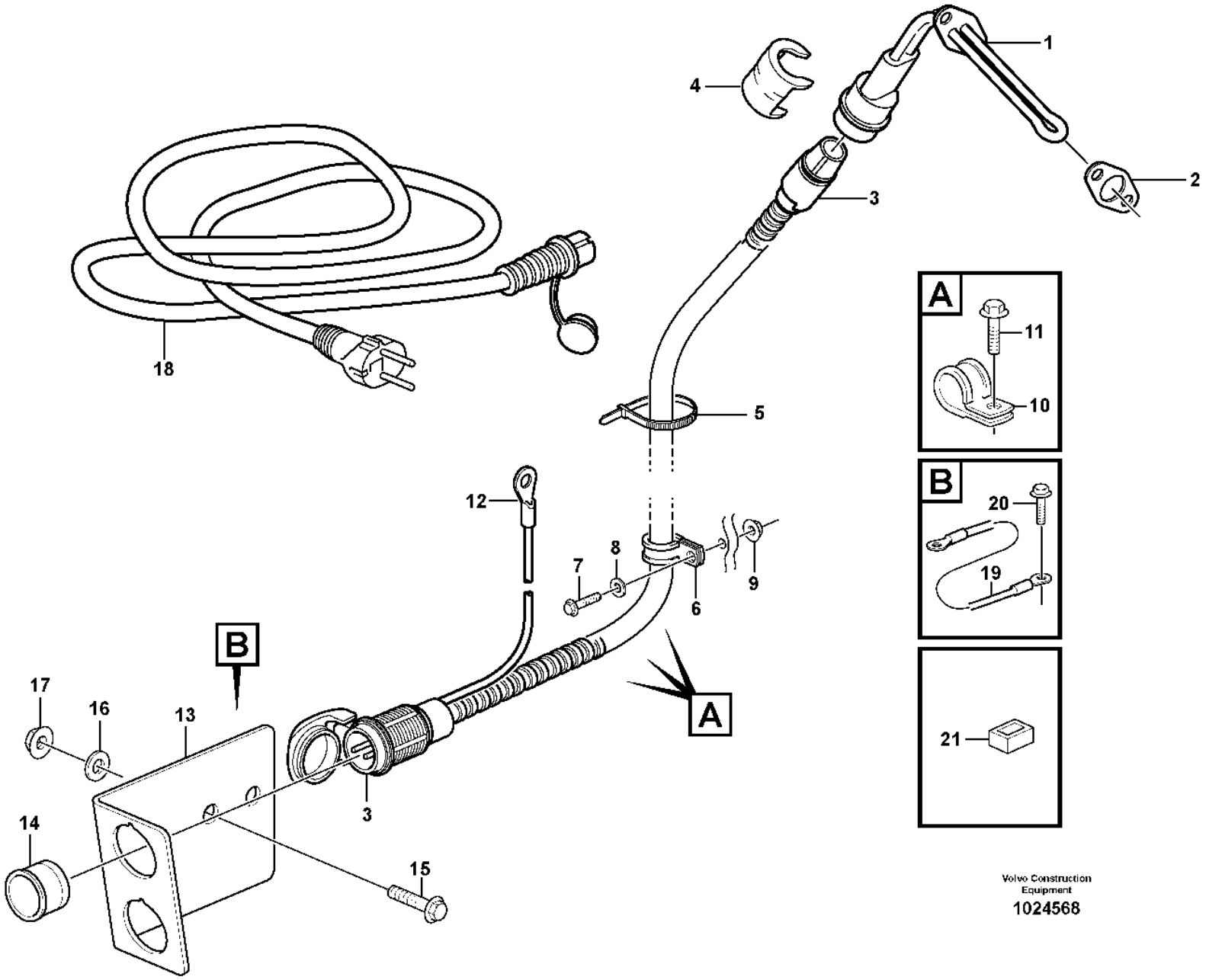

Volvo Construction Equipment

1024568

Fig.	Part No.	Quantity 1	2	3	PS	KIT	Description	Denominación	Denominação	Dénomination	Notes
1	**VOE 11171534**	1					Heater	Calefactor	Aquecedor	Réchauffeur	230V
2	**VOE 11099238**	1					Gasket	Junta	Junta	Joint	
3	**VOE 11152168**	1					Cable	Cable	Cabo	Câble	L = 2500 MM
4	**VOE 11004943**	1					Locking device	Dispositivo cierre	Dispositivo de fechamento	Dispositif de verrouillage	
5	**VOE 4881440**	REQ					Cable tie	Abrazadera de cinta	Braçadeira	Serre-câble	
6	**VOE 980614**	1					Clamp	Abrazadera	Braçadeira	Collier serrage	
7	**VOE 13946173**	1					Screw	Tornillo	Parafuso	Vis	
8	**VOE 11117464**	1					Plain washer	Arandela plana	Arruela simples	Rondelle plane	(VOE 13960141)
9	**VOE 948645**	1					Flange lock nut	Contratuerca embridada	Contra porca flange	Contre-écrou à embase	
10	**VOE 980614**	3					Clamp	Abrazadera	Braçadeira	Collier serrage	
11	**VOE 13946173**	3					Screw	Tornillo	Parafuso	Vis	
12	**VOE 970791**	1					Cable terminal	Terminal de cable	Terminal cabos	Cosse câble	
13	**VOE 11170266**	1					Bracket	Consola	Suporte	Console	
14	**VOE 11115555**	1					Sleeve	Manguito	Luva	Manchon	
15	**VOE 13946173**	2					Screw	Tornillo	Parafuso	Vis	
16	**VOE 11117464**	2					Plain washer	Arandela plana	Arruela simples	Rondelle plane	(VOE 13960141)
17	**VOE 948645**	2					Flange lock nut	Contratuerca embridada	Contra porca flange	Contre-écrou à embase	
18	**VOE 3986351**	1					Cable	Cable	Cabo	Câble	L = 5000 MM
19	**VOE 11171512**	1					Cable	Cable	Cabo	Câble	L = 1250 MM
20	**VOE 13949888**	1					Screw	Tornillo	Parafuso	Vis	
21	**VOE 11003221**	1					Mounting ring	Anillo de montaje	Anel de montagem	Bague montage	

1		**Engine heater.** **Calentador del motor.** **Aquecedor do motor.** **Chaufferette de moteur.**	Catalogue id **20106**	Group **269**
2				
3			Illustr. No **1024568**	Section **150**
4				
5		**83514**	Issue **20021223-G**	Page **179**

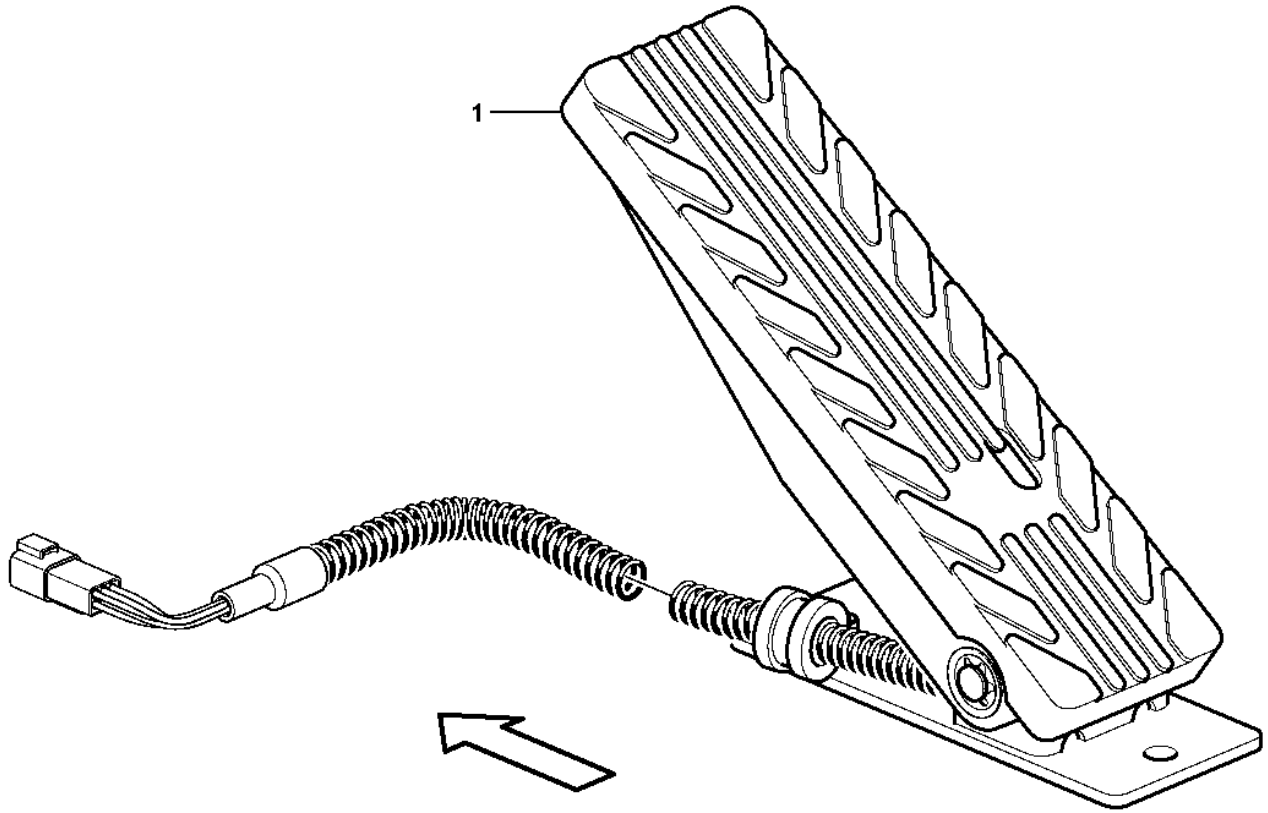

Volvo Construction Equipment

1024587

Fig.	Part No.	Quantity 1	2	3	PS	KIT	Description	Denominación	Denominação	Dénomination	Notes
1	**VOE 15190098**	1					Accelerator pedal	Pedal acelerador	Pedal do acelerador	Pédale accélérateur	(VOE 11170155) SE2702
1	**VOE 15190098**		1				Accelerator pedal	Pedal acelerador	Pedal do acelerador	Pédale accélérateur	(VOE 11170155) SE2702, CAB - 4950 SWE, S/N - 70750 BRA
1	**VOE 15190098**		1				Accelerator pedal	Pedal acelerador	Pedal do acelerador	Pédale accélérateur	SE2702, CAB 4951 - SWE, S/N 70751 - BRA

1	**33383**	**Accelerator pedal** **Pedal acelerador** **Pedal do acelerador** **Pedale accelerateur**	Catalogue id **20106**	Group **271**
2	**33020**		Illustr. No **1024587**	Section **100**
3			Issue **20021223-G**	Page **181**
4				
5				

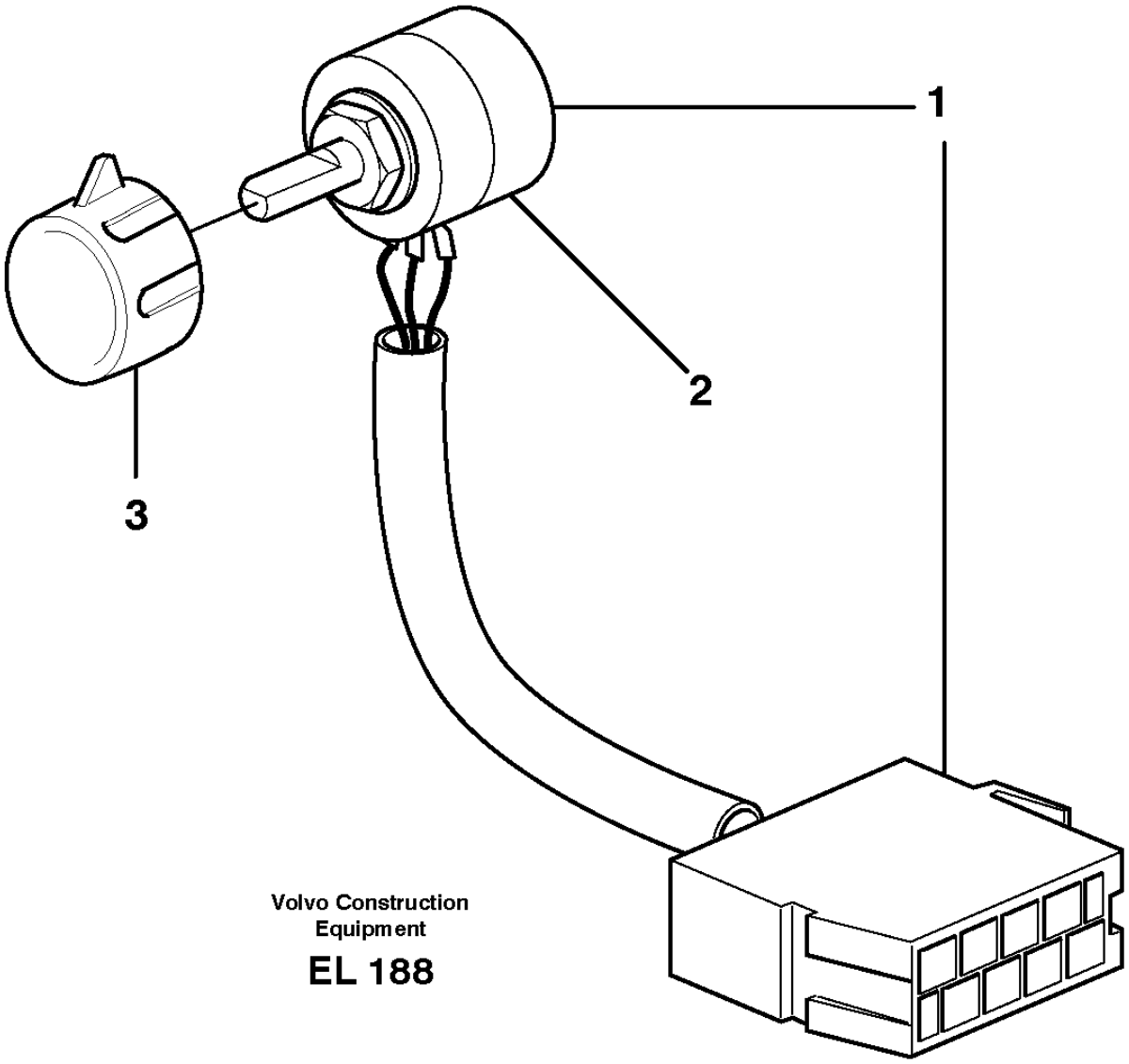

Volvo Construction Equipment

EL 188

Fig.	Part No.	Quantity 1	2	3	PS	KIT	Description	Denominación	Denominação	Dénomination	Notes
1	VOE 11039727	1					Hand Throt Cont	Mando Man Acel	Mando manual acelerador	Accelerat Main	
2	VOE 11709506	1					•Throttle control kit	•Juego de reglaje acelerador	•Jogo comando acelerador	•Kit commande accélérateur	
3	VOE 11039800	1					Knob	Volante	Botão	Bouton	

1		**Hand throttle control** **Mando manual acelerador** **Comando do acelerador manual.** **Accélérateur à main**	Catalogue id **20106**	Group **272**
2				
3			Illustr. No **EL188**	Section **100**
4				
5		**83438**	Issue **20021223-G**	Page **183**

VOLVO

Volvo Construction Equipment
www.volvoce.com

GROUP	Section	Page
313 Battery box with fitting parts 33381, 82149, 82561	100	199
313 Battery box with fitting parts 82227	150	201
321 Alternator with assembling details	100	203
321 Alternator with assembling details	150	205
321 Alternator, 80A. 80317, 83050	200	207
331 Starter motor with assembling details	100	209
333 Pre-heater	100	211
333 Pre-heater with fitting parts	150	213
334 Ignition Starter Switch	100	215
334 Ignition Starter Switch S/N 5348 -, S/N 70807 -,BRA	150	217
352 Lighting, front	100	219
352 Work lights, front. 82342, 83088	150	221
352 Lighting, cab	250	223
352 Work lights, front.	300	225
353 Lighting, rear	100	227
353 Work lights, rear. 83492, 83493	150	229
353 License plate lamp	200	231
362 Back-up warning unit 85643	100	233
362 Rotating beacon. 83074	150	235
362 Rotating beacon. 83355	200	237
362 Rotating beacon. 83074	250	239
362 Back-up warning light, strobe light	300	241
363 Windshield wiper, front	100	243
363 Windshield wiper, rear	150	245
363 Windshield washer	200	247
366 Electronic unit V1-ECU	100	249
366 Electronic unit 3848), V2-ECU,83160,83352-54,83533-34,84222,84490-94,-96,-978	150	251
366 Wireless electronic unit, W-ecu3 86488	200	253
366 Wireless electronic unit, W-ecu3 86487	300	255
371 Battery cable and main switch	100	257
371 Cable harness, engine	150	261
371 Cable harness, alternator	250	265
371 Cable harness, alternator 83050	280	267
371 Cable harness, electricaldistrib. unit - engine E-ECU	300	269
371 Cable harness, electrical distrib. unit - engine	350	273
371 Cable harness, rear	400	277
371 Rear cable harness with assembly parts	450	281
371 Cable harness, radiator	500	283
371 Cable harness for transmission	550	285
371 Cable harness, under cab	600	289
371 Cable harness, front	650	293
371 Cable harness, front	700	297
371 Cable harnesses, cab	800	301
371 Cable harness, electrical distribution unit	850	303
371 Cable harness, ceiling	950	309
371 Cable harness, windshield washer	975	313
371 Cable harness, climate unit	1000	315
371 Cable harness, compressor 83099, 83100, 84665, 84666, 86144, 86145	1050	317
371 Cable harnesses, servo valve.	1100	319
371 Cable harnesses, servo valve. 83351, 83531	1150	321
371 Cable harnesses, servo valve. 83198, 83532	1200	323
371 Cable harness, secondary steering system. 83210	1250	327
371 Cable harness, ceiling with radio 83137, 83458, 83513, 84343	1300	329
371 Cable harness for operator seat with heating 83757	1325	333
371 Cable harness for operator seat with heating 83708	1330	335
371 Cable harness, 20A voltage converter 83513	1350	337
371 Cable harness for central lubrication.	1400	339
371 Cable harness, CDC steering 83160, 83456, 84978, 84980	1450	341
371 Cable harness for CDC-steering in cab 83160, 83456	1500	343
371 Cable harness for CDC-steering in cab 84978, 84980	1525	347

INDEX OF CONTENTS

GROUP		Section	Page
371	Cable harness, heating fuel filter 83213	1550	351
371	Cable harness for optional placement of work lights 83322	1600	353
371	Wire harness, single-acting lift function 84920, S/N - 5376, S/N - 70887	1650	355
371	Wire harness, single-acting lift function 84920, S/N 5377 -, S/N 70888 -	1660	357
371	Cable harness, boom suspension system. 83197, 84416, 85524	1700	359
371	Cable harness reversible fan 84908	1750	361
371	Electrical system, parking brake alarm 83833	1800	363
371	Cable harness, strobe light	1850	365
371	Cable harness, circulation pump 83937	1900	367
371	Cable harness, fire extinguishing system, cab 83560	1950	369
371	Cable harness, fire extinguishing system, cab 81428	1975	373
371	Cable harness, fire extinguishing system, cab 81428, 83560	2000	377
371	Battery cable and main switch 83760	2025	379
371	Cable harness battery disconnector in cab 83760	2050	381
371	Cable harnesses, single lever control. 83344	2100	383
371	Cable harnesses, single lever control. 83347	2150	387
371	Cable harness, detent, 3rd hydraulic function 83225	2200	391
371	Cable harness, el.hydraulic servo 83352, 83353, 83354, 83533, 83534, 84222	2250	395
371	Cable harness, el.hydraulic servo 3784), 84490, 84491, 84492, 84493, 84494, 84496	2255	397
371	Cable harness, el.hydraulic servo 3785), 84490, 84491, 84492, 84493, 84494, 84496	2260	399
371	Cable harness, two-lever el.hydraulic servo 83353, 84222	2300	401
371	Cable harness, three-lever el.hydraulic servo 83352, 83533	2350	403
371	Cable harness, four-lever el.hydraulic servo 83354, 83534	2375	407
371	Cable harness, front 83352, 83353, 83354, 83533, 83534, 84222	2400	411
371	Cable harness, front 83352, 83353, 83354, 83533, 83534, 84222	2450	415
371	Cable harnesses, telematics 83925, 83926, 85528, 85529, 86487, 86488	2500	417
371	Cable harness air cleaner, cab 84153, 11298389	2550	419
371	Cable harness air cleaner, cab 85376	2575	423
371	Cable harness, fire suppression system 84893	2600	427
371	Cable Harness, return to dig CAB	2650	431
371	Cable Harness, return to dig	2700	433
371	Cable harness, air-suspension seat 86578	2800	437
372	Electrical distribution box 3965), 33020	100	439
372	Electrical distribution box 3966), 33020	120	441
372	Circuit board	150	443
380	Instrument panel	100	449
380	Rocker switch panel 33020, 33383	155	453
380	Rocker switch panel 83352, 83353, 83354, 83533, 83534, 84222	200	457
380	Air cond. control panel	250	459
380	Air cond. control panel 85724	300	461
386	Relays, sensors and solenoid valves, reference list	100	463
386	Sensors, reference list	150	471
390	Camera inclusive monitor. 83525	100	481
390	Monitor 11298499	110	483
390	Forward camera 85249	150	485
390	Forward camera 85554	175	489
390	Camera inclusive monitor. 85547	200	491
393	Voltage converter and cable harness for radio. 83137, 83458	100	493
393	Voltage converter and cable harness for radio. 83513	150	495
393	Voltage converter and cable harness for radio. 86649	160	497
393	Radio kit	200	499
393	Radio kit 86565	210	501
398	System for wireless electronic controlled communication (telematics)	100	503

GROUP		Section	Page
398	System for wireless electronic controlled communication (telematics)	200	505

INDICE

Catalogue id 20106 | Group 3
Issue 20021223-G | Page 188

GRUPO		Sección	Página
313	Caja de batería con accesorios de montaje 33381, 82149, 82561	100	199
313	Caja de batería con accesorios de montaje 82227	150	201
321	Alternador con assesorios de montage	100	203
321	Alternador con assesorios de montage	150	205
321	Alternador, 80A. 80317, 83050	200	207
331	Motor de arranque con assesorios de montaje	100	209
333	Precalentador	100	211
333	Precalentador con accesorios de montaje	150	213
334	Interruptor de motor de arranque	100	215
334	Interruptor de motor de arranque S/N 5348 -, S/N 70807 -,BRA	150	217
352	Alumbrado, delantero	100	219
352	Alumbrado de trabajo, delantero. 82342, 83088	150	221
352	Alumbrado, cabina	250	223
352	Alumbrado de trabajo, delantero.	300	225
353	Alumbrado, trasero	100	227
353	Alumbrado de trabajo, trasero. 83492, 83493	150	229
353	Alumbrado de matrícula	200	231
362	Señal acústica de marcha atrás 85643	100	233
362	Faro de advertencia giratorio. 83074	150	235
362	Faro de advertencia giratorio. 83355	200	237
362	Faro de advertencia giratorio. 83074	250	239
362	Luz de advertencia de marcha atrás, lámpara estroboscópica	300	241
363	Limpiaparabrisas, delantero	100	243
363	Limpiaparabrisas, trasero	150	245
363	Lavaparabrisas	200	247
366	Unidad electrónica V1-ECU	100	249
366	Unidad electrónica 3848), V2-ECU,83160,83352-54,83533-34,84222,84490-94,-96,-978	150	251
366	Unidad electrónica inalámbrica, W-ECU3 86488	200	253
366	Unidad electrónica inalámbrica, W-ECU3 86487	300	255
371	Cable de bateria y desconectador bateria	100	257
371	Haz de cables, motor	150	261
371	Manojo de cables, alternador	250	265
371	Manojo de cables, alternador 83050	280	267
371	Manojo cables, centralilla eleéctrica - motor E-ECU	300	269
371	Mazo de cables, central eléctrica - motor y piezas de motor	350	273
371	Manojo de cable, trasero	400	277
371	Manojo de cable trasero con accesorios de montaje	450	281
371	Manojo de cable, radiador	500	283
371	Manojo de cable para transmision	550	285
371	Haz de cables, cabina	600	289
371	Manojo de cables, delantero	650	293
371	Manojo de cables, delantero	700	297
371	Manojos de cables, cabina	800	301
371	Manojos de cables, central eléctrica	850	303
371	Haz de cables, techo de la cabina	950	309
371	Haz de cables, lavaparabrisas	975	313
371	Haz de cables, unidad climatizadora	1000	315
371	Haz de cables, compresor 83099, 83100, 84665, 84666, 86144, 86145	1050	317
371	Haces de cables, servoválvula.	1100	319
371	Haces de cables, servoválvula. 83351, 83531	1150	321
371	Haces de cables, servoválvula. 83198, 83532	1200	323
371	Manojo de cables, equipo de dirección de reserva. 83210	1250	327
371	Haz de cables, techo de cabina con radio 83137, 83458, 83513, 84343	1300	329
371	Haz de cables para asiento del conductor con calefacción 83757	1325	333
371	Haz de cables para asiento del conductor con calefacción 83708	1330	335
371	Haz de cables, transformador de 20 A 83513	1350	337
371	Manojo cables para lubricacion central.	1400	339
371	Manojo de cables, CDC-dirección 83160, 83456, 84978, 84980	1450	341
371	Haz de cables para dirección CDC en cabina 83160, 83456	1500	343

GRUPO		Sección	Página
371	Haz de cables para dirección CDC en cabina 84978, 84980	1525	347
371	Haz de cables, calefacción de filtro de combustible 83213	1550	351
371	Haz de cables para ubicación alternativa del alumbrado de trabajo 83322	1600	353
371	Mazo de cables, sistema de elevación de efecto simple 84920, S/N - 5376, S/N - 70887	1650	355
371	Mazo de cables, sistema de elevación de efecto simple 84920, S/N 5377 -, S/N 70888 -	1660	357
371	Manojos de cables, suspensión del brazo de carga. 83197, 84416, 85524	1700	359
371	Cable harness reversible fan 84908	1750	361
371	Manojo de cables, alarma de freno de estacionamiento 83833	1800	363
371	Haz de cables, lámpara estroboscópica	1850	365
371	Haz de cables, bomba de ciculación 83937	1900	367
371	Mazo de cables, sistema de extinción de incendios, cabina 83560	1950	369
371	Mazo de cables, sistema de extinción de incendios, cabina 81428	1975	373
371	Mazo de cables, sistema de extinción de incendios 81428, 83560	2000	377
371	Cable de bateria y desconectador bateria 83760	2025	379
371	Cable harness battery disconnector in cab 83760	2050	381
371	Manojo de cables para reglaje de palanca sencilla. 83344	2100	383
371	Manojo de cables para reglaje de palanca sencilla. 83347	2150	387
371	Manojo cables, bloque de la palanca de mando, 3a. función hidráulica 83225	2200	391
371	Haz de cables para servo electrohidráulico 83352, 83353, 83354, 83533, 83534, 84222	2250	395
371	Haz de cables para servo electrohidráulico 3784), 84490, 84491, 84492, 84493, 84494, 84496	2255	397
371	Haz de cables para servo electrohidráulico 3785), 84490, 84491, 84492, 84493, 84494, 84496	2260	399
371	Haz de cables para servo electrohidráulico de dos palancas 83353, 84222	2300	401
371	Haz de cables para servo electrohidráulico de tres palancas 83352, 83533	2350	403
371	Haz de cables, servo electrohiráulico de cuatro palancas 83354, 83534	2375	407
371	Manojo de cables, delantero 83352, 83353, 83354, 83533, 83534, 84222	2400	411
371	Manojo de cables, delantero 83352, 83353, 83354, 83533, 83534, 84222	2450	415
371	Haces de cables (telemática) 83925, 83926, 85528, 85529, 86487, 86488	2500	417
371	Manojo de cable, filtro de aire, cab 84153, 11298389	2550	419
371	Manojo de cable, filtro de aire, cab 85376	2575	423
371	Haz de cables, sistema de extinción de incendio 84893	2600	427
371	Haz de cables, "return to dig" CAB	2650	431
371	Haz de cables, "return to dig"	2700	433
371	Manojo de cables, asiento del conductor de suspensión neumática 86578	2800	437
372	Unidad de distribución eléctrica 3965), 33020	100	439
372	Unidad de distribución eléctrica 3966), 33020	120	441
372	Placa de circuito	150	443
380	Panel de instrumentos	100	449
380	Panel de interruptores basculantes 33020, 33383	155	453
380	Panel de interruptores basculantes 83352, 83353, 83354, 83533, 83534, 84222	200	457
380	Panel de control de aire acondicionado	250	459
380	Panel de control de aire acondicionado 85724	300	461
386	Relé, sensores y electroválvula	100	463
386	Sensores, table de referencia	150	471
390	Cámara incluso pantalla. 83525	100	481
390	Monitor 11298499	110	483
390	Cámara de visión delantera 85249	150	485
390	Cámara de visión delantera 85554	175	489
390	Cámara incluso pantalla. 85547	200	491
393	Transformador y manojos de cables para radio. 83137, 83458	100	493

INDICE

GRUPO		Sección	Página
393	Transformador y manojos de cables para radio. 83513	150	495
393	Transformador y manojos de cables para radio. 86649	160	497
393	Kit de radio	200	499
393	Kit de radio 86565	210	501
398	Sistema de comunicación electrónica inalámbrica (telemática)	100	503
398	Sistema de comunicación electrónica inalámbrica (telemática)	200	505

GRUPO		Seção	Página
313	Caixa de bateria com peças acessórias 33381, 82149, 82561	100	199
313	Caixa de bateria com peças acessórias 82227	150	201
321	Alternador com peças de montagem	100	203
321	Alternador com peças de montagem	150	205
321	Alternador, 80A. 80317, 83050	200	207
331	Motor de arranque com peças de montagem	100	209
333	Preaquecedor	100	211
333	Preaquecimento com peças acessórias	150	213
334	Interruptor de ignição do motor de arranque	100	215
334	Interruptor de ignição do motor de arranque S/N 5348 -, S/N 70807 -,BRA	150	217
352	Iluminação, dianteira	100	219
352	Lâmpadas de trabalho, dianteiras 82342, 83088	150	221
352	Iluminação, cabine	250	223
352	Lâmpadas de trabalho, dianteiras	300	225
353	Iluminação, traseira	100	227
353	Lâmpadas de trabalho, traseiras. 83492, 83493	150	229
353	Lâmpada, placa de licença	200	231
362	Unidade de alarme de marcha à ré 85643	100	233
362	Sinalizador rotativo. 83074	150	235
362	Sinalizador rotativo. 83355	200	237
362	Sinalizador rotativo. 83074	250	239
362	Lâmpada de advertência reserva, lâmpada estroboscópica	300	241
363	Limpador de pára-brisa, dianteiro	100	243
363	Limpador de pára-brisa, traseiro	150	245
363	Lavador de pára-brisa	200	247
366	Unidade eletrônica V1-ECU	100	249
366	Unidade eletrônica 3848), V2-ECU,83160,83352-54,83533-34,84222,84490-94,-96,-978	150	251
366	Unidade eletrônica sem fio, W-ECU3 86488	200	253
366	Unidade eletrônica sem fio, W-ECU3 86487	300	255
371	Cabo da bateria e interruptor principal	100	257
371	Chicote, motor	150	261
371	Chicotes de cabos, alternador	250	265
371	Chicotes de cabos, alternador 83050	280	267
371	Chicote de cabos, unidade de distribuição elétrica - E-ECU motor	300	269
371	Chicote de cabos, unidade de distribuição elétrica - motor	350	273
371	Chicote de cabos, traseiro	400	277
371	Chicote de cabos traseiro com peças de montagem	450	281
371	Chicote de cabos, radiador	500	283
371	Chicote de cabos, transmissão	550	285
371	Chicote de cabos, cabine inferior	600	289
371	Chicote de cabos, dianteiro	650	293
371	Chicote de cabos, dianteiro	700	297
371	Chicotes de cabos, cabine	800	301
371	Chicote de cabos, unidade de distribuição elétrica	850	303
371	Chicote de cabos, teto	950	309
371	Chicote de cabos, lavador de pára-brisa	975	313
371	Chicote cabos, unidade de climatização	1000	315
371	Chicote de cabos, compressor 83099, 83100, 84665, 84666, 86144, 86145	1050	317
371	Chicotes de cabos, válvula servo.	1100	319
371	Chicotes de cabos, válvula servo. 83351, 83531	1150	321
371	Chicotes de cabos, válvula servo. 83198, 83532	1200	323
371	Chicote de cabos, sistema de direção secundária. 83210	1250	327
371	Chicote de cabos, teto com rádio 83137, 83458, 83513, 84343	1300	329
371	Chicote de cabos para aquecimento do assento do operador 83757	1325	333
371	Chicote de cabos para aquecimento do assento do operador 83708	1330	335
371	Chicote de cabos, conversor de voltagem 20A 83513	1350	337
371	Chicotes de cabos da lubrificação central.	1400	339

ÍNDICE

Catalogue id 20106 | Group 3
Issue 20021223-G | Page 192

GRUPO		Seção	Página
371	Chicote de cabos, direção CDC 83160, 83456, 84978, 84980	1450	341
371	Chicote de cabos para direção CDC na cabine 83160, 83456	1500	343
371	Chicote de cabos para direção CDC na cabine 84978, 84980	1525	347
371	Chicote de cabos, filtro de aquecimento de combustível 83213	1550	351
371	Chicote de cabos para localização opcional das lâmpadas de trabalho 83322	1600	353
371	Chicote de cabos, função de elevação de simples ação 84920, S/N - 5376, S/N - 70887	1650	355
371	Chicote de cabos, função de elevação de simples ação 84920, S/N 5377 -, S/N 70888 -	1660	357
371	Chicote de cabos, sistema de suspensão da lança. 83197, 84416, 85524	1700	359
371	Chicotes de cabos, ventilador reversível 84908	1750	361
371	Sistema elétrico, alarme do freio de estacionamento 83833	1800	363
371	Chicote de cabos, lâmpada estroboscópica	1850	365
371	Chicote de cabos, bomba de circulação 83937	1900	367
371	Chicote de cabos, sistema de extinção de incêndio, cabine 83560	1950	369
371	Chicote de cabos, sistema de extinção de incêndio, cabine 81428	1975	373
371	Chicote de cabos, sistema de extinção de incêndio, cabine 81428, 83560	2000	377
371	Cabo da bateria e interruptor principal 83760	2025	379
371	Chicote de cabos da chave geral das baterias na cabine 83760	2050	381
371	Chicotes de cabos, comando com alavanca única. 83344	2100	383
371	Chicotes de cabos, comando com alavanca única. 83347	2150	387
371	Chicote de cabos, detentor, 3a. função hidráulica 83225	2200	391
371	Chicote de cabos, servo eletrohidráulico 83352, 83353, 83354, 83533, 83534, 84222	2250	395
371	Chicote de cabos, servo eletrohidráulico 3784), 84490, 84491, 84492, 84493, 84494, 84496	2255	397
371	Chicote de cabos, servo eletrohidráulico 3785), 84490, 84491, 84492, 84493, 84494, 84496	2260	399
371	Chicote de cabos, servo eletrohidráulico de duas alavancas 83353, 84222	2300	401
371	Chicote de cabos, servo eletrohidráulico de três alavancas 83352, 83533	2350	403
371	Chicote de cabos, servo eletrohidráulico de quatro alavancas 83354, 83534	2375	407
371	Chicote de cabos, dianteiro 83352, 83353, 83354, 83533, 83534, 84222	2400	411
371	Chicote de cabos, dianteiro 83352, 83353, 83354, 83533, 83534, 84222	2450	415
371	Chicote de cabos, telemática 83925, 83926, 85528, 85529, 86487, 86488	2500	417
371	Chicote de cabos do purificador de ar, cabine 84153, 11298389	2550	419
371	Chicote de cabos do purificador de ar, cabine 85376	2575	423
371	Chicote de cabos, sistema de extinção de incêndio 84893	2600	427
371	Chicote de cabos, retorno à escavação CAB	2650	431
371	Chicote de cabos, retorno à escavação	2700	433
371	Chicote de cabos, assento com suspensão a ar 86578	2800	437
372	Caixa de distribuição elétrica 3965), 33020	100	439
372	Caixa de distribuição elétrica 3966), 33020	120	441
372	Placa de circuitos	150	443
380	Painel de instrumentos	100	449
380	Painel de interruptores oscilantes 33020, 33383	155	453
380	Painel de interruptores oscilantes 83352, 83353, 83354, 83533, 83534, 84222	200	457
380	Painel de comando do ar condicionado	250	459
380	Painel de comando do ar condicionado 85724	300	461
386	Relés, sensores e válvulas solenóides, lista de referência	100	463
386	Sensores, lista de referência	150	471
390	Câmera inclusive monitor. 83525	100	481
390	Monitor 11298499	110	483
390	Câmera dianteira 85249	150	485
390	Câmera dianteira 85554	175	489
390	Câmera inclusive monitor. 85547	200	491

GRUPO		Seção	Página
393	Conversor de voltagem e chicote de cabos do rádio. 83137, 83458	100	493
393	Conversor de voltagem e chicote de cabos do rádio. 83513	150	495
393	Conversor de voltagem e chicote de cabos do rádio. 86649	160	497
393	Kit de rádio	200	499
393	Kit de rádio 86565	210	501
398	Sistema de comunicação comandada eletronicamente sem fio (telemático)	100	503
398	Sistema de comunicação comandada eletronicamente sem fio (telemático)	200	505

TABLE DES MATIÈRES

Catalogue id 20106 | Group 3
Issue 20021223-G | Page 194

GROUPE		Section	Page
313	Cage batterie avec pièces de montage 33381, 82149, 82561	100	199
313	Cage batterie avec pièces de montage 82227	150	201
321	Alternateur avec pieces de montage	100	203
321	Alternateur avec pieces de montage	150	205
321	Dynamo, 80A. 80317, 83050	200	207
331	Démarreur avec pieces de montage	100	209
333	Préchauffeur	100	211
333	Préchauffeur avec pièces de montage	150	213
334	Interrupteur de démarreur allumage	100	215
334	Interrupteur de démarreur allumage S/N 5348 -, S/N 70807 -,BRA	150	217
352	Eclairage, anterieur	100	219
352	Phare de travail. 82342, 83088	150	221
352	Eclairage, cabine	250	223
352	Phare de travail.	300	225
353	Eclairage, arriére	100	227
353	Phare de travail, AR. 83492, 83493	150	229
353	Eclairage de plaque	200	231
362	Avertisseur sonore de marche arrière 85643	100	233
362	Avertisseur lumineux à feu tournant. 83074	150	235
362	Avertisseur lumineux à feu tournant. 83355	200	237
362	Avertisseur lumineux à feu tournant. 83074	250	239
362	Feu de recul, éclairage stroboscopique	300	241
363	Essuie-vitre, avant	100	243
363	Essuie-vitre, arrière	150	245
363	Lave - glace	200	247
366	Unité électronique V1-ECU	100	249
366	Unité électronique 3848), V2-ECU,83160,83352-54,83533-34,84222,84490-94,-96,-978	150	251
366	Unité électronique sans fil, W-ECU3 86488	200	253
366	Unité électronique sans fil, W-ECU3 86487	300	255
371	Cable batterie et robinet batterie	100	257
371	Faisceau de câbles, moteur	150	261
371	Faisceau câbles, dynamo	250	265
371	Faisceau câbles, dynamo 83050	280	267
371	Faisceau câbles, centrle electrique - moteur E-ECU	300	269
371	Faisceau de câbles, centrale électrique - moteur et accessoires de fixation	350	273
371	Faisceau de câble, arrière	400	277
371	Faisceau de câble arrière avec pièces de montage	450	281
371	Faisceau de câbles, radiateur	500	283
371	Faisceau de câbles pourtransmission	550	285
371	Faisceau de câbles, cabine	600	289
371	Faisceau de câbles, antérieur	650	293
371	Faisceau de câbles, antérieur	700	297
371	Cables ruban, cabine	800	301
371	Faisceau de câbles, centrale electrique	850	303
371	Faisceau de câbles, pavillon toit	950	309
371	Faisceau de câbles, lave-glace pare-brise	975	313
371	Faisceau de câblage, climatiseur	1000	315
371	Faisceau de câbles, compresseur 83099, 83100, 84665, 84666, 86144, 86145	1050	317
371	Faisceau de câbles, servo-distributeur.	1100	319
371	Faisceau de câbles, servo-distributeur. 83351, 83531	1150	321
371	Faisceau de câbles, servo-distributeur. 83198, 83532	1200	323
371	Faisceau de câbles, direction de secours. 83210	1250	327
371	Faisceau de câbles, pavillon, autoradio inclus 83137, 83458, 83513, 84343	1300	329
371	Faisceau de câbles pour siège conducteur avec chauffage 83757	1325	333
371	Faisceau de câbles pour siège conducteur avec chauffage 83708	1330	335
371	Faisceau de câbles, transformateur 20 A 83513	1350	337
371	Faisceau cables pour graissage central.	1400	339
371	Faisceau de câbles, CDC-direction 83160, 83456, 84978, 84980	1450	341

GROUPE		Section	Page
371	Faisceau de câbles pour commande CDC dans la cabine 83160, 83456	1500	343
371	Faisceau de câbles pour commande CDC dans la cabine 84978, 84980	1525	347
371	Faisceau de câbles, chauffage du filtre à carburant 83213	1550	351
371	Faisceau de câbles pour emplacement optionnel de l'éclairage de travail 83322	1600	353
371	Faisceau de câbles, fonction levage à simple effet 84920, S/N - 5376, S/N - 70887	1650	355
371	Faisceau de câbles, fonction levage à simple effet 84920, S/N 5377 -, S/N 70888 -	1660	357
371	Faisceau de câbles, suspension des bras de levage. 83197, 84416, 85524	1700	359
371	Faisceau de câbles, ventilateur réversible 84908	1750	361
371	Faisceau câbles, signal sonore frein de parking 83833	1800	363
371	Faisceau de câbles, éclairage stroboscopique	1850	365
371	Faisceau de câbles, pompe de circulation 83937	1900	367
371	Faisceau de câbles, système d'extinction incendie, cabine 83560	1950	369
371	Faisceau de câbles, système d'extinction incendie, cabine 81428	1975	373
371	Faisceau de câbles, système d'extinction incendie 81428, 83560	2000	377
371	Cable batterie et robinet batterie 83760	2025	379
371	Faisceau de câbles, coupe-batteries dans la cabine 83760	2050	381
371	Faisceau de câbles pour commande levier simple. 83344	2100	383
371	Faisceau de câbles pour commande levier simple. 83347	2150	387
371	Ruban conducteur, bloque - levier, 3ème fonction hydraulique 83225	2200	391
371	Faisceau de câblage, système d'assistance électrohydraulique 83352, 83353, 83354, 83533, 83534, 84222	2250	395
371	Faisceau de câblage, système d'assistance électrohydraulique 3784), 84490, 84491, 84492, 84493, 84494, 84496	2255	397
371	Faisceau de câblage, système d'assistance électrohydraulique 3785), 84490, 84491, 84492, 84493, 84494, 84496	2260	399
371	Faisceau de câblage, système d'assistance électrohydraulique à deux leviers 83353, 84222	2300	401
371	Faisceau de câblage, système d'assistance électrohydraulique de levier triple 83352, 83533	2350	403
371	Faisceau du câbles, système d'assistance électrohydraulique à quatre leviers 83354, 83534	2375	407
371	Faisceau de câbles, antérieur 83352, 83353, 83354, 83533, 83534, 84222	2400	411
371	Faisceau de câbles, antérieur 83352, 83353, 83354, 83533, 83534, 84222	2450	415
371	Faisceau de câbles, système télématique 83925, 83926, 85528, 85529, 86487, 86488	2500	417
371	Faisceau de câbles, filtre à air, cabine 84153, 11298389	2550	419
371	Faisceau de câbles, filtre à air, cabine 85376	2575	423
371	Faisceau de câblage, système anti-incendie 84893	2600	427
371	Faisceaux de câbles, "retour creusement" CAB	2650	431
371	Faisceaux de câbles, "retour creusement"	2700	433
371	Faisceau de câbles, siège de conducteur suspension pneumatique 86578	2800	437
372	Unité de distribution électrique 3965), 33020	100	439
372	Unité de distribution électrique 3966), 33020	120	441
372	Carte circuit	150	443
380	Tableau de bord	100	449
380	Interrupteur bascule panneau 33020, 33383	155	453
380	Interrupteur bascule panneau 83352, 83353, 83354, 83533, 83534, 84222	200	457
380	Tableau de commande chauffage/ventilation	250	459
380	Tableau de commande chauffage/ventilation 85724	300	461
386	Relais, détecteurs et vanne électromagnetique	100	463
386	Détecteurs, tableau de références	150	471
390	Appareil inlus moniteur. 83525	100	481
390	Moniteur 11298499	110	483
390	Caméra avant 85249	150	485
390	Caméra avant 85554	175	489

TABLE DES MATIÈRES

TABLE DES MATIÈRES

GROUPE		Section	Page
390	Appareil inlus moniteur. 85547	200	491
393	Transformateur et faisceau de câbles pour radio. 83137, 83458	100	493
393	Transformateur et faisceau de câbles pour radio. 83513	150	495
393	Transformateur et faisceau de câbles pour radio. 86649	160	497
393	Kit autoradio	200	499
393	Kit autoradio 86565	210	501
398	Système de communication électronique sans fil (télématique)	100	503
398	Système de communication électronique sans fil (télématique)	200	505

VOLVO

Volvo Construction Equipment
www.volvoce.com

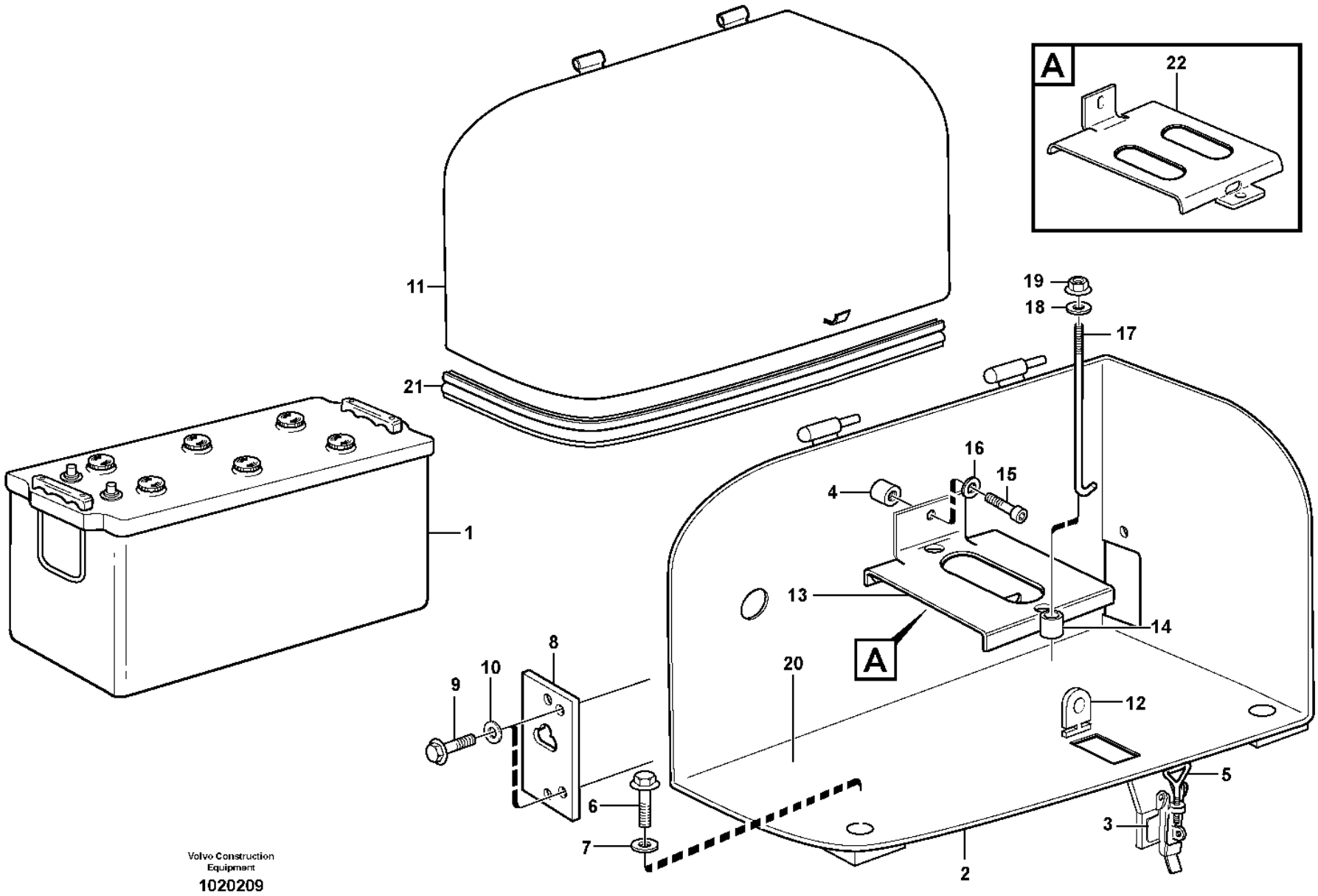

Volvo Construction Equipment

1020209

Fig.	Part No.	Quantity 1	2	3	4	5	PS	KIT	Description	Denominación	Denominação	Dénomination	Notes
1	VOE 8158062	1	1						Battery	Batería	Bateria	Batterie	
1	VOE 15402411			2					Battery	Batería	Bateria	Batterie	
1	VOE 11170097				2				Battery	Batería	Bateria	Batterie	
2	VOE 11413744	1							Battery box	Caja de batería	Caixa da bateria	Coffre à batterie	
2	VOE 11413745		1						Battery box	Caja de batería	Caixa da bateria	Coffre à batterie	
3	VOE 11015641	1	1						•Eccentric lock	•Cerradura excéntrica	•Trava excêntrica	•Verrou excentrique	
4	VOE 4753600	1	1						•Set ring	•Anillo montaje	•Anel montagem	•Butée	
5	VOE 11015640	1	1						Eye bolt	Ojo tornillo	Parafuso olhal	Vis oeillet	
6	VOE 13965193	4	4						Screw	Tornillo	Parafuso	Vis	
7	VOE 13945544	4	4						Washer	Arandela	Arruela	Rondelle	
8	VOE 11400916	2	2						Rubber cloth	Tela de goma	Revestimento de borracha	Toile caoutchouc	
9	VOE 13946173	2	2						Screw	Tornillo	Parafuso	Vis	
10	VOE 11117464	2	2						Plain washer	Arandela plana	Arruela simples	Rondelle plane	(VOE 13960141)
11	VOE 11413172	1							Battery cover	Cubierta de batería	Tampa da bateria	Boîte de batterie	
11	VOE 11413173		1						Battery cover	Cubierta de batería	Tampa da bateria	Boîte de batterie	
12	VOE 11413159	1	1						Anchorage	Fijación	Ancoragem	Fixation	
13	VOE 11400647	1	1						Battery retainer	Portabatería	Retentor bateria	Porte-batterie	
14	VOE 930093	1	1						•Spacer ring	•Anillo distanciador	•Anel espaçador	•Bague entretoise	
15	VOE 13946173	1	1						Screw	Tornillo	Parafuso	Vis	
16	VOE 11117464	1	1						Plain washer	Arandela plana	Arruela simples	Rondelle plane	(VOE 13960141)
17	VOE 11024826	1	1						Bolt	Perno	Parafuso	Boulon	
18	VOE 11117464	1	1						Plain washer	Arandela plana	Arruela simples	Rondelle plane	(VOE 13960141)
19	VOE 948645	1	1						Flange lock nut	Contratuerca embridada	Contra porca flange	Contre-écrou à embase	
20	VOE 11413161	1	1				OP		Base	Base	Fundo	Embase	
21	VOE 14211217	REQ	REQ				SS		Clamping strip	Listón de sujeción	Tira fixação	Lisse serrage	L = 4290 MM
22	VOE 11301425			2					Battery retainer	Portabatería	Retentor bateria	Porte-batterie	

1	33381 RH	**Battery box with fitting parts** **Caja de batería con accesorios de montaje** **Caixa de bateria com peças acessórias** **Cage batterie avec pièces de montage**	Catalogue id **20106**	Group **313**
2	33381 LH			
3	82149		Illustr. No **1020209**	Section **100**
4	82561			
5		**33381, 82149, 82561**	Issue **20021223-G**	Page **199**

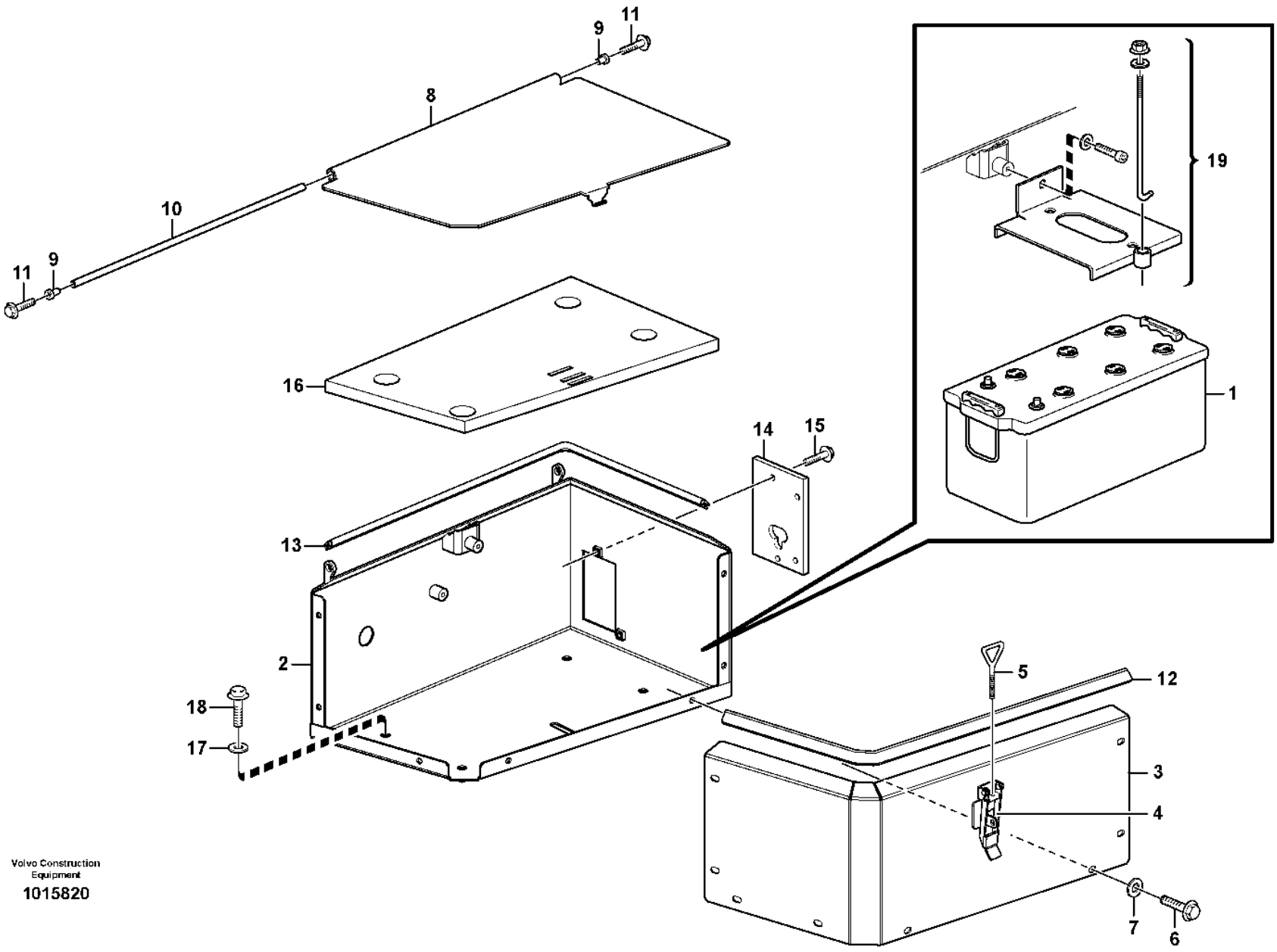

Volvo Construction Equipment

1015820

Fig.	Part No.	Quantity 1	2	3	PS	KIT	Description	Denominación	Denominação	Dénomination	Notes
1		1	1				Battery	Bateria	Bateria	Batterie	See group 313-100 page 199
	VOE 11400960	1					Battery box	Caja de batería	Caixa da bateria	Coffre à batterie	
	VOE 11400959		1				Battery box	Caja de batería	Caixa da bateria	Coffre à batterie	
2	VOE 11400900	1			OP		•Battery box	•Caja de batería	•Caixa da bateria	•Coffre à batterie	(VOE 11400936)
	VOE 11400899		1				•Battery box	•Caja de batería	•Caixa da bateria	•Coffre à batterie	(VOE 11400937)
3	VOE 11400904	1			OP		•Front plate	•Placa frontal	•Placa frontal	•Tôle frontale	
	VOE 11400903		1				•Front plate	•Placa frontal	•Placa frontal	•Tôle frontale	
4	VOE 11015641	1	1				••Eccentric lock	••Cerradura excéntrica	••Trava excêntrica	••Verrou excentrique	
5	VOE 11015640	1	1				•Eye bolt	•Ojo tornillo	•Parafuso olhal	•Vis oeillet	
6	VOE 13946173	8	8				•Screw	•Tornillo	•Parafuso	•Vis	
7	VOE 11117464	8	8				•Plain washer	•Arandela plana	•Arruela simples	•Rondelle plane	(VOE 13960141)
8	VOE 11400908	1					•Battery cover	•Cubierta de batería	•Tampa da bateria	•Boîte de batterie	
	VOE 11400907		1				•Battery cover	•Cubierta de batería	•Tampa da bateria	•Boîte de batterie	
9	VOE 1588548	2	2				••Bushing	••Casquillo	••Bucha	••Bague	
10	VOE 11400443	1	1				•Shaft	•Eje	•Eixo	•Arbre	
11	VOE 946440	2	2				•Flange screw	•Tornillo embridado	•Parafuso flangeado	•Vis à embase	
12	VOE 4786044	REQ	REQ				•Sealing strip	•Moldura retén	•Friso de vedação	•Bande d'étanchéité	L = 760 MM
13	VOE 4786044	REQ	REQ				•Sealing strip	•Moldura retén	•Friso de vedação	•Bande d'étanchéité	L = 830 MM
14	VOE 11400916	1	1				•Rubber cloth	•Tela de goma	•Revestimento de borracha	•Toile caoutchouc	
15	VOE 13946173	2	2				•Screw	•Tornillo	•Parafuso	•Vis	
16	VOE 11400912	1	1				Rubber cloth	Tela de goma	Revestimento de borracha	Toile caoutchouc	
17	VOE 13960145	4	4				Washer	Arandela	Arruela	Rondelle	
18	VOE 13965193	4	4				Screw	Tornillo	Parafuso	Vis	
19		1	1				Btry Retainer	Portabateria	Retentor bateria	Porte-batterie	See group 313-100 page 199

1	RH
2	LH
3	
4	
5	

Battery box with fitting parts
Caja de batería con accesorios de montaje
Caixa de bateria com peças acessórias
Cage batterie avec pièces de montage

82227

Catalogue id	Group
20106	**313**
Illustr. No	Section
1015820	**150**
Issue	Page
20021223-G	**201**

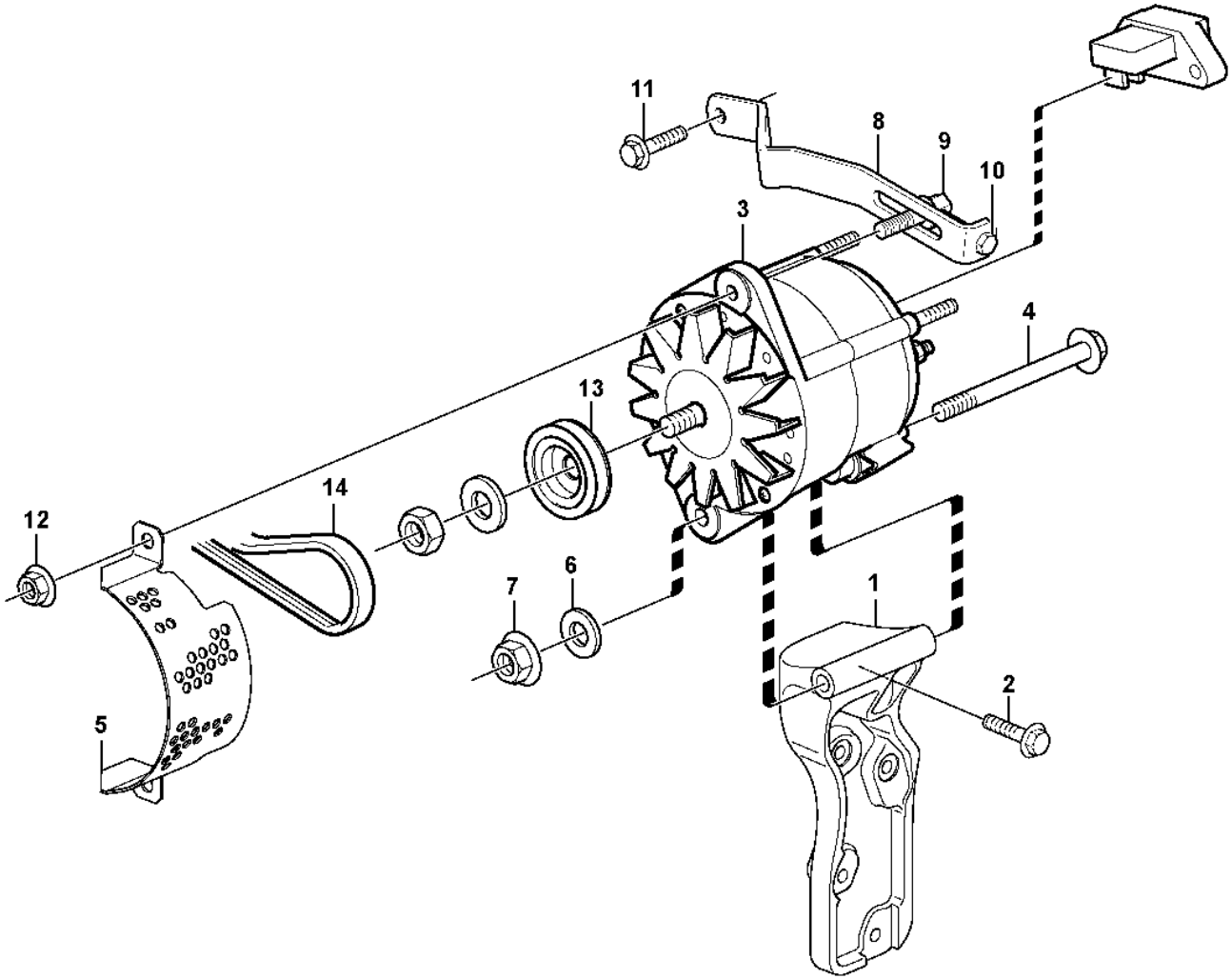

Volvo Construction Equipment

1023888

Fig.	Part No.	Quantity 1	2	3	PS	KIT	Description	Denominación	Denominação	Dénomination	Notes
1		1					Bracket	Ménsula	Suporte	Console	See group 258-100 page 135
2		REQ					Flange screw	Torn embridado	Parafuso de flange	Vis à bride	
3	VOE 11170321	1			SS		Alternator	Alternador	Alternador	Alternateur	80A S/N - 4867 SWE S/N - 70781 BRA
	VOE 20523391	1					•Charge regulator	•Regulador carga	•Regulador carga	•Régulateur charge	
3	VOE 15063541	1			SS		Alternator	Alternador	Alternador	Alternateur	80A S/N 4868 - 5242 SWE S/N 70782 - 70798 BRA
3	VOE 17204355	1					Alternator	Alternador	Alternador	Alternateur	86531, 86532 80A S/N 5243 - SWE S/N 70799 - BRA
4	VOE 970988	1					Hexagon screw	Tornillo hexagonal	Parafuso sextavado	Vis à tête hexagonale	
5	VOE 11170091	1					Belt protector	Protección de correa	Protetor da correia	Garde-courroie	
6	VOE 13960145	1					Washer	Arandela	Arruela	Rondelle	
7	VOE 971099	1					Flange lock nut	Contratuerca embridada	Contra porca flange	Contre-écrou à embase	(VOE 13971099)
8	VOE 11411235	1					Tensioner	Barra de tensión	Barra tensora	Bride de serrage	
9	VOE 1675830	1					•Flange screw	•Tornillo embridado	•Parafuso flangeado	•Vis à embase	
10	VOE 977820	1					•Hexagon screw	•Tornillo hexagonal	•Parafuso sextavado	•Vis à tête hexagonale	
11	VOE 13946173	1					Screw	Tornillo	Parafuso	Vis	S/N - 5515
11	VOE 946440	1					Flange screw	Tornillo embridado	Parafuso flangeado	Vis à embase	S/N 5516 -
12	VOE 13971098	1					Flange nut	Tuerca embridada	Porca flangeada	Écrou à embase	
13	VOE 11170105	1					Pulley	Polea correa dentada	Polia correia dent	Poulie	86531, 86532
14	VOE 978710	1					V-belt	Correa trapezoidal	Correia trapezoidal	Courroie trapézoïdale	

1		**Alternator with assembling details** **Alternador con assesorios de montage** **Alternador com peças de montagem** **Alternateur avec pieces de montage**	Catalogue id **20106**	Group **321**
2			Illustr. No **1023888**	Section **100**
3			Issue **20021223-G**	Page **203**
4				
5				

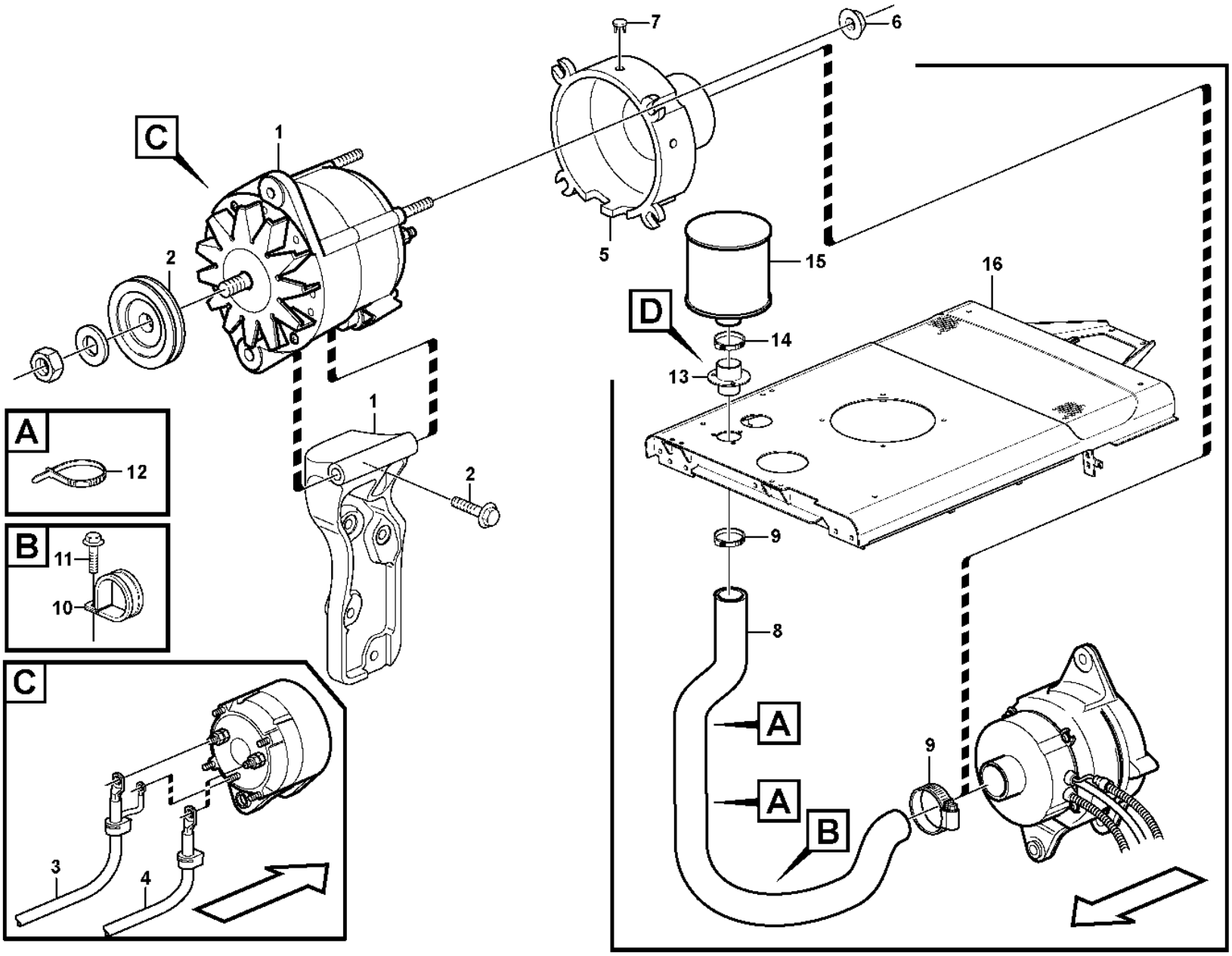

Volvo Construction Equipment

1072620

Fig.	Part No.	Quantity 1	2	3	PS	KIT	Description	Denominación	Denominação	Dénomination	Notes
1		1					Alternator	Alternador	Alternador	Alternateur	80A See group 321-200 page 207
2	VOE 11170026	1					Pulley	Polea correa dentada	Polia correia dent	Poulie	
3		1					Cable harness	Manojo cables	Chicote	Faisceau cables	See group 371-280 page 267
4		1					Wire	Cable		Câble	See group 371-280 page 267
5	VOE 9957941	1					Cover	Capó	Capô	Capot	
6	VOE 13965483	4					Nut	Tuerca	Porca	Écrou	
7	VOE 948665	3					Plug	Tapón	Bujão	Tampon	
8	VOE 9518555	REQ					Hose	Manguera	Mangueira	Flexible	L = 1750 MM S/N - 99998
8	VOE 16856346	1					Hose	Manguera	Mangueira	Flexible	S/N 99999 -
9	VOE 943480	2					Hose clamp	Abrazadera de manguera	Braçadeira da mangueira	Collier durite	
10	VOE 11170546	2					Clamp	Abrazadera	Braçadeira	Collier serrage	
11	VOE 13946173	2					Screw	Tornillo	Parafuso	Vis	S/N - 99998
11	VOE 946470	2					Flange screw	Tornillo embridado	Parafuso flangeado	Vis à embase	S/N 99999 -
	VOE 930434	2					Spacer ring	Anillo distanciador	Anel espaçador	Bague entretoise	S/N 99999 -
12	VOE 949902	2					Cable tie	Abrazadera de cinta	Braçadeira	Serre-câble	
13	VOE 11414560	1					Hose connection	Conexión de manguera	Conexão mangueira	Raccord flexible	
14	VOE 14346256	1					Hose clamp	Abrazadera de manguera	Braçadeira da mangueira	Collier durite	
15	VOE 11033214	1					Air filter	Filtro de aire	Filtro de ar	Filtre à air	82034
16							Top Plate	Placa Superior		Tole Superieure	See group 821-100 page 901

1	83050	**Alternator with assembling details** **Alternador con assesorios de montage** **Alternador com peças de montagem** **Alternateur avec pieces de montage**	Catalogue id **20106**	Group **321**
2	83322		Illustr. No **1072620**	Section **150**
3			Issue **20021223-G**	Page **205**
4				
5				

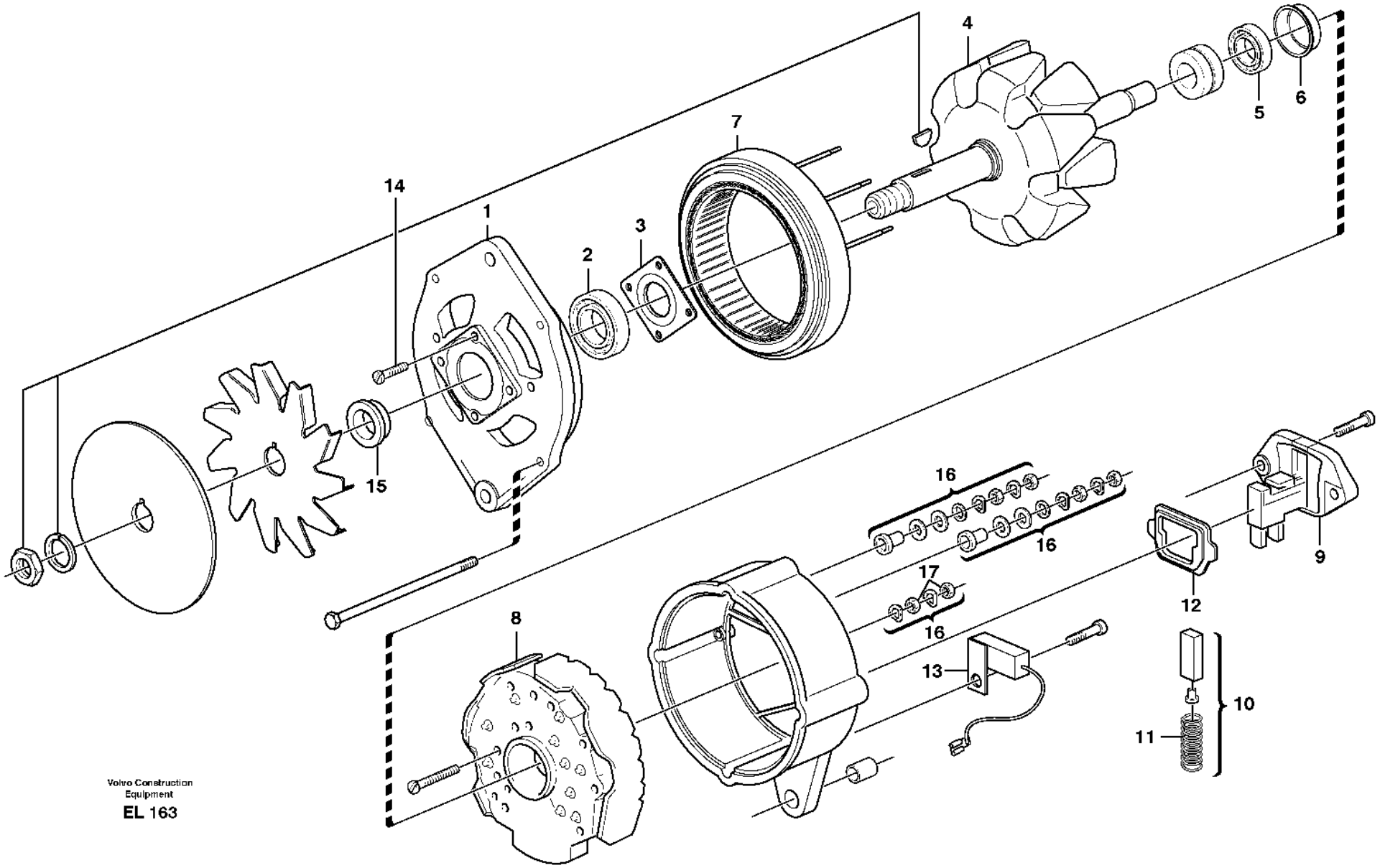
14
1
2
3
7
4
5
6
15
16
16
17
16
9
12
8
13
10
11

Fig.	Part No.	Quantity 1	2	3	PS	KIT	Description	Denominación	Denominação	Dénomination	Notes
	VOE 15067533	1					Alternator	Alternador	Alternador	Alternateur	(VOE 9521761)
1		1			NS		•Bearing shield	•Defensa cojinete	•Proteção de mancal	•Flasque	
2	**VOE 3091567**	1					•Ball bearing	•Cojinete de bolas	•Rolamento de esferas	•Roulement billes	
3	**VOE 3091568**	1					•Retainer	•Soporte	•Retentor	•Retenue	
4	**VOE 3091569**	1					•Rotor	•Rotor	•Rotor	•Rotor	
5	**VOE 85100098**	1					•Ball Bearing	•Cojinete Bolas	•Rolamento de esferas	•Roulemen.billes	
6	**VOE 1698183**	1					•Bushing	•Casquillo	•Bucha	•Bague	
7	**VOE 3090432**	1					•Stator	•Estator	•Estator	•Stator	
8	**VOE 3090431**	1					•Rectifier	•Rectificador	•Retificador	•Redresseur	
9	**VOE 1625880**	1					•Regulator	•Regulador	•Regulador	•Regulateur	
10	**VOE 1362710**	1					••Carbon Brush Set	••Jueg Escobillas	••Jogo de escovas de carbono	••Jeu Balais	
11	**VOE 1323485**	2					••Spring	••Resorte	••Mola	••Ressort	
12	**VOE 3090261**	1					••Gasket	••Junta	••Junta	••Joint	
13	**VOE 244347**	1					•Capacitor	•Condensador	•Condensador	•Condensateur	
14		1			NS		•Small parts kit	•Jueg piez pequ	•Kit peças pequenas	•Kit petit.piece	
15	**VOE 3090426**	1					•Bushing	•Casquillo	•Bucha	•Bague	
16	**VOE 244611**	1					•Small parts kit	•Juego pieza pequeña	•Jogo peças pequenas	•Kit petites pièces	
17	**VOE 940197**	2					••Hexagon nut	••Tuerca hexagonal	••Porca sextavada	••Écrou hexagonal	

1		**Alternator, 80A.** **Alternador, 80A.** **Alternador, 80A.** **Dynamo, 80A.**	Catalogue id **20106**	Group **321**
2				
3			Illustr. No **EL 163**	Section **200**
4				
5		**80317, 83050**	Issue **20021223-G**	Page **207**

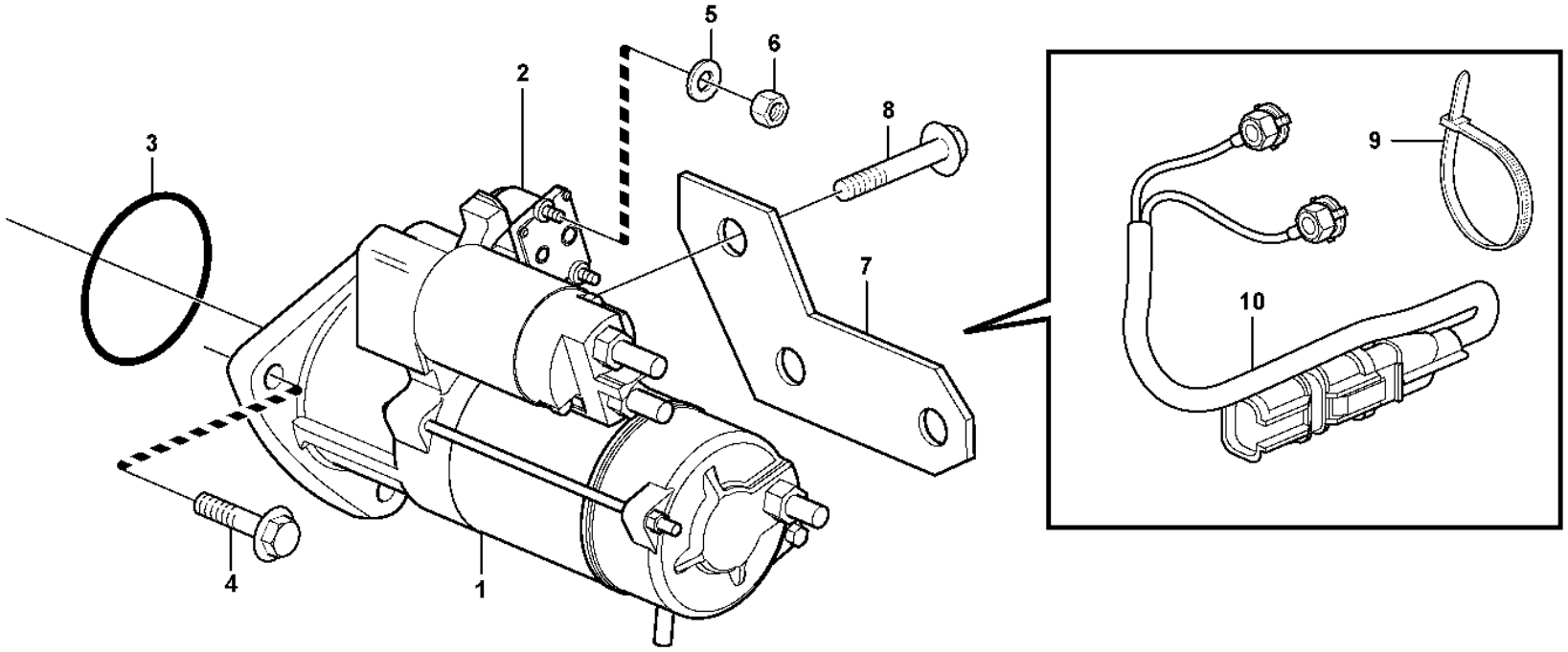
1
2
3
4
5
6
7
8
9
10

Fig.	Part No.	Quantity 1	2	3	PS	KIT	Description	Denominación	Denominação	Dénomination	Notes
1	**VOE 21314102**	1					Starter motor	Motor de arranque	Motor de partida	Démarreur	(VOE 20900793)
2	**VOE 20796066**	1					•Relay	•Relé	•Relé	•Relais	
3	**VOE 20981752**	1					•O-ring	•Anillo tórico	•Anel-o	•Joint torique	
4	**VOE 20593357**	3					Flange screw	Tornillo embridado	Parafuso flangeado	Vis à embase	
5	**VOE 13940090**	2					Washer	Arandela	Arruela	Rondelle	
6	**VOE 20459037**	2					Nut	Tuerca	Porca	Écrou	
7		1			NS		Retaining plate	Placa de sujeción	Placa de fixação	Plaque retenue	
8	**VOE 20460055**	1					Screw	Tornillo	Parafuso	Vis	
9	**VOE 4881440**	2					Cable tie	Abrazadera de cinta	Braçadeira	Serre-câble	
10	**VOE 21312943**	1					Cable	Cable	Cabo	Câble	

1		**Starter motor with assembling details** **Motor de arranque con assesorios de montaje** **Motor de arranque com peças de montagem** **Démarreur avec pieces de montage**	Catalogue id **20106**	Group **331**
2			Illustr. No **1055583**	Section **100**
3			Issue **20021223-G**	Page **209**
4				
5				

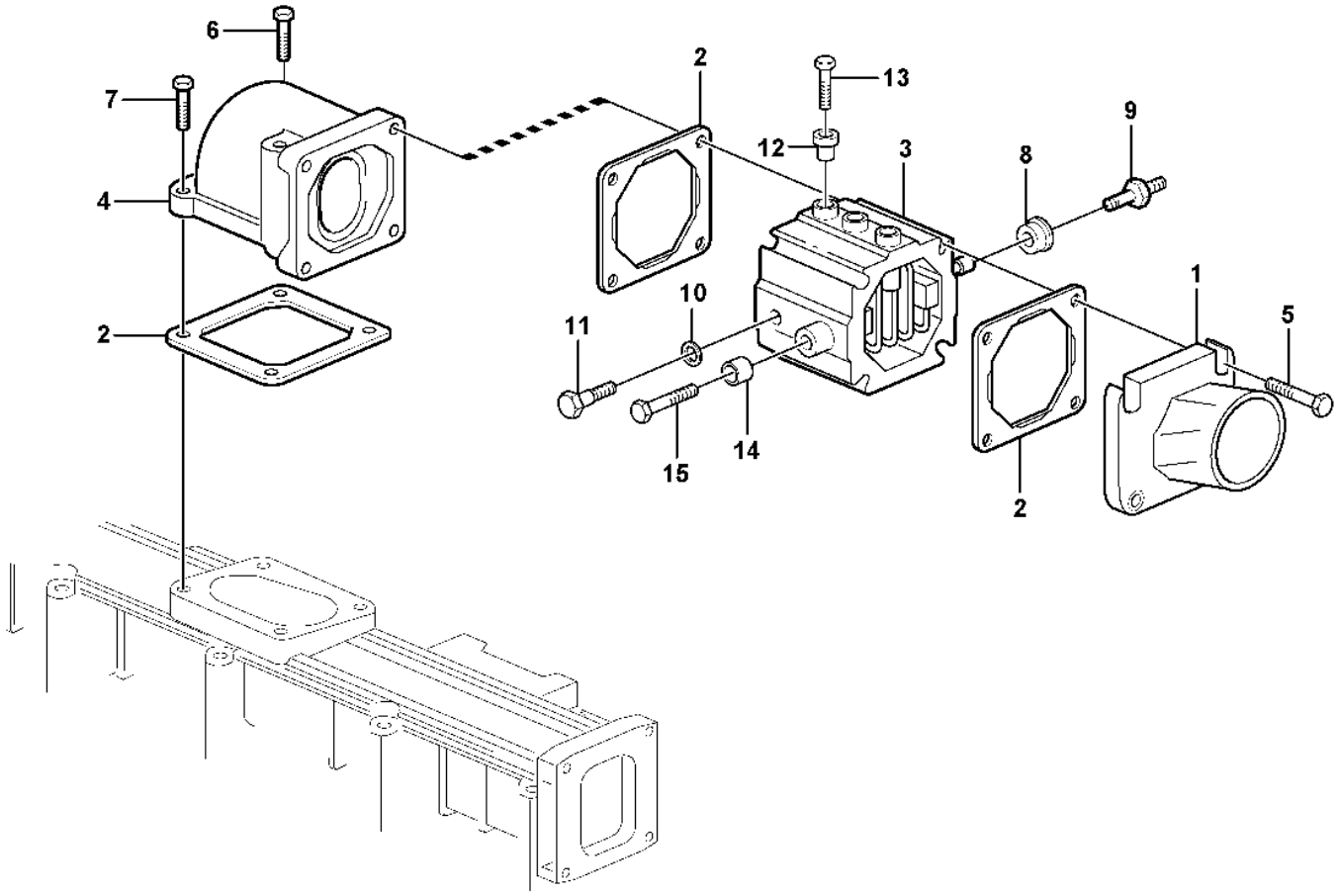

Volvo Construction Equipment

1019508

Fig.	Part No.	Quantity 1	2	3	PS	KIT	Description	Denominación	Denominação	Dénomination	Notes
1	**VOE 21511601**	1					Hose Nipple	Niple Manguera	União de mangueira	Raccor.flexible	(VOE 20498528)
2	**VOE 20531832**	3					Gasket	Junta	Junta	Joint	
3	**VOE 20758403**	1					Heater	Calefactor	Aquecedor	Réchauffeur	
4	**VOE 20459938**	1					Elbow	Ángulo	Cotovelo	Coude	
5	**VOE 20460123**	4					Screw	Tornillo	Parafuso	Vis	
6	**VOE 20460124**	2					Screw	Tornillo	Parafuso	Vis	
7	**VOE 20405504**	2					Screw	Tornillo	Parafuso	Vis	
8	**VOE 20521558**	3					Insulator	Aislador	Isolante	Isolateur	
9	**VOE 20726089**	1					Connector	Union	Conector	Raccord	
10	**VOE 20498524**	1					Sealing ring	Anillo retén	Anel de vedação	Bague étanchéité	
11	**VOE 20498498**	1					Connector	Pieza de conexión	Conexão	Pièce connexion	
12	**VOE 20550336**	3					Insulator	Aislador	Isolador	Isolateur	
13	**VOE 20550356**	3					Bolt	Perno	Parafuso	Boulon	
14	**VOE 20758437**	2					Insulator	Aislador	Isolador	Isolateur	
15	**VOE 13949578**	2					Screw	Tornillo	Parafuso	Vis	

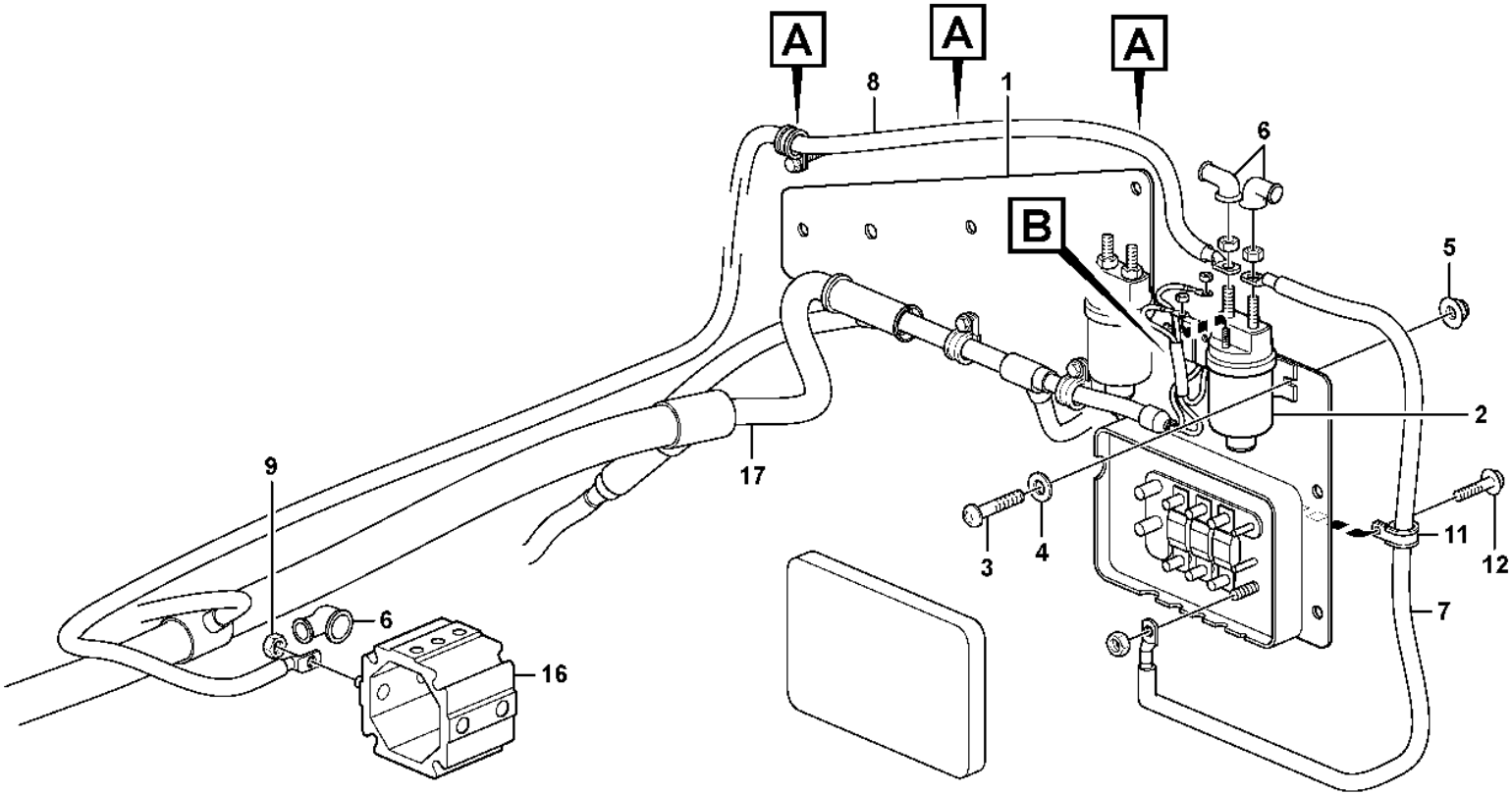

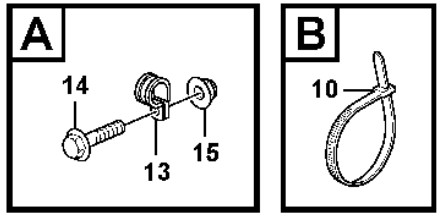

Volvo Construction Equipment

1024766

Fig.	Part No.	Quantity 1	2	3	PS	KIT	Description	Denominación	Denominação	Dénomination	Notes
1	VOE 11171451	1					Plate	Chapa	Chapa	Tôle	
2	VOE 20367490	1					Relay	Relé	Relé	Relais	RE2501
3	VOE 969407	2					Six point socket screw	Racor de seis dientes	Paraf soquete sext	Vis à 6 pans creux	
4	VOE 13960138	2					Washer	Arandela	Arruela	Rondelle	
5	VOE 949874	2					Flange lock nut	Contratuerca embridada	Contra porca flange	Contre-écrou à embase	(VOE 13949874)
6	VOE 241308	3					Protecting cap	Cabezal protección	Capa proteção	Capot de protection	
7	VOE 11171707	1					Cable	Cable	Cabo	Câble	
8	VOE 11171721	1					Cable	Cable	Cabo	Câble	
9	VOE 7017624	1					Hexagon nut	Tuerca hexagonal	Porca sextavada	Écrou hexagonal	
10	VOE 4881440	1					Cable tie	Abrazadera de cinta	Braçadeira	Serre-câble	
11	VOE 942542	1					Clamp	Abrazadera	Braçadeira	Collier serrage	
12	VOE 13946173	1					Screw	Tornillo	Parafuso	Vis	
13	VOE 942542	3					Clamp	Abrazadera	Braçadeira	Collier serrage	
14	VOE 13946173	3					Screw	Tornillo	Parafuso	Vis	
15	VOE 948645	3					Flange lock nut	Contratuerca embridada	Contra porca flange	Contre-écrou à embase	
16		1					Heater	Calefaccion	Aquecedor	Elément de chauffage	See group 333-100 page 211
17		1					Cable harness	Manojo cables	Chicote	Faisceau cables	See group 371-150 page 261

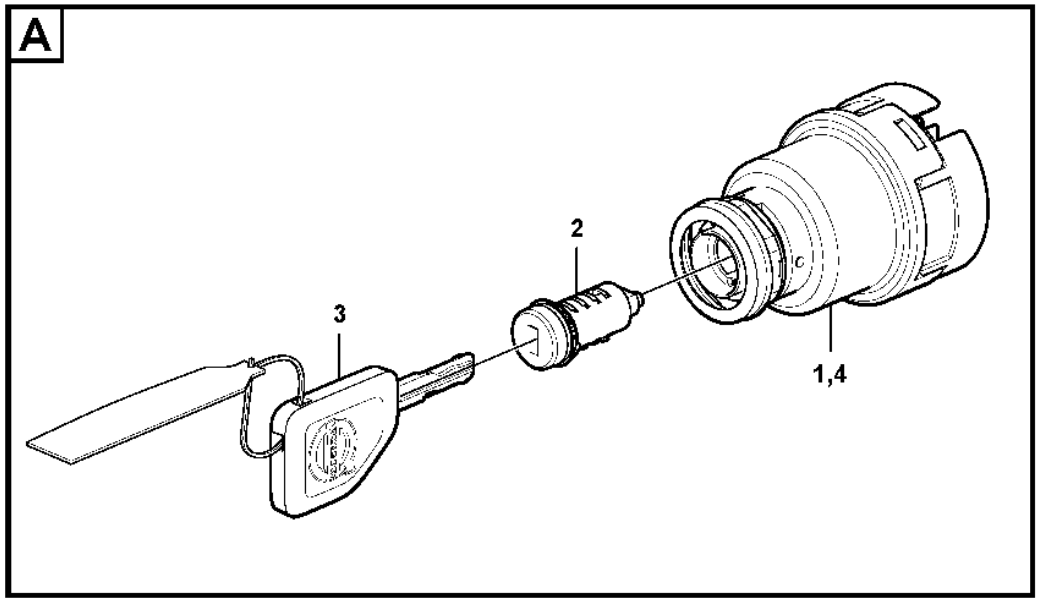
A
2
3
1,4

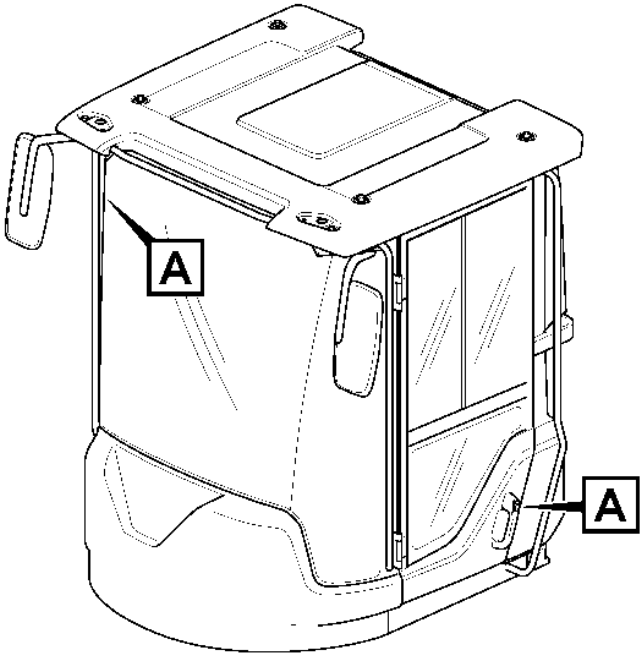
A
A

Fig.	Part No.	Quantity 1	2	3	4	5	PS	KIT	Description	Denominación	Denominação	Dénomination	Notes
	VOE 11444212	1							Lock cylinder set	Kit de cilindro de cerradura	Jogo cilindro fechadura	Lot cylindre serrure	
	VOE 15199485		1						Lock kit	Juego de seguridad	Jogo travas	Collection verrou	401, 3937) CAB - 5496, (S/N -5347)
	VOE 11444213			1					Lock cylinder set	Kit de cilindro de cerradura	Jogo cilindro fechadura	Lot cylindre serrure	
	VOE 15199486				1				Lock kit	Juego de seguridad	Jogo travas	Collection verrou	401, 3938)
1	VOE 11444200	1					SS		•Starter switch	•Cerradura de arranque	•Chave de partida	•Verrouillage de démarrage	
1	VOE 11444201			1					•Starter switch	•Cerradura de arranque	•Chave de partida	•Verrouillage de démarrage	
2		2	2	2			NS		•Lock Cylinder	•Cilindro Cierre	•Cilindro da fechadura	•Barille.serrure	
2	VOE 15164333				2				•Lock cylinder	•Cilindro de cierre	•Cilindro da fechadura	•Barillet de serrure	
3	VOE 11444207	2							•Key	•Llave	•Chave	•Clé	
3	VOE 11444208			2					•Key	•Llave	•Chave	•Clé	
3	VOE 17230740		2						Key	Llave	Chave	Clé	3) VOLVO
3	VOE 17225331				2				Key	Llave	Chave	Clé	3938) (VOE 17230763) VOLVO
4	VOE 15144740		1		1				Starter switch	Cerradura de arranque	Chave de partida	Verrouillage de démarrage	

401) **GB**: The kit consists of two locks with the same key code. **ES**: El juego esta compuesto por dos cerraduras con llave codificada. **BR**: O kit consiste de duas travas com o mesmo código de chave. **FR**: Le lot se compose de deux serrures comportant le meme code cle.
3937) **GB**: Key code: several combinations exist **ES**: Código de llave: existen varias combinaciones **BR**: Código de chave: existem várias combinações **FR**: Code de clé: plusieurs combinaisons existent
3938) **GB**: Key code: only one combination **ES**: Código de llave: una sola combinación **BR**: Código de chave: apenas uma combinação **FR**: Code de clé: une seule combinaison
3) **GB**: When ordering, the key No. should be stated. **ES**: Al pedir debe indicarse el número de la llave. **BR**: No pedido deve ser indicado o número da chave. **FR**: Lors d'une commande, il faut indiquer le numéro de la clé.

1	33383 S/N-5226,-70790
2	33020 S/N5227-,70791-
3	83436, EPROD
4	83436, LPROD
5	

Ignition Starter Switch
Interruptor de motor de arranque
Interruptor de ignição do motor de arranque
Interrupteur de démarreur allumage

Catalogue id	Group
20106	334
Illustr. No	Section
1063779	100
Issue	Page
20021223-G	215

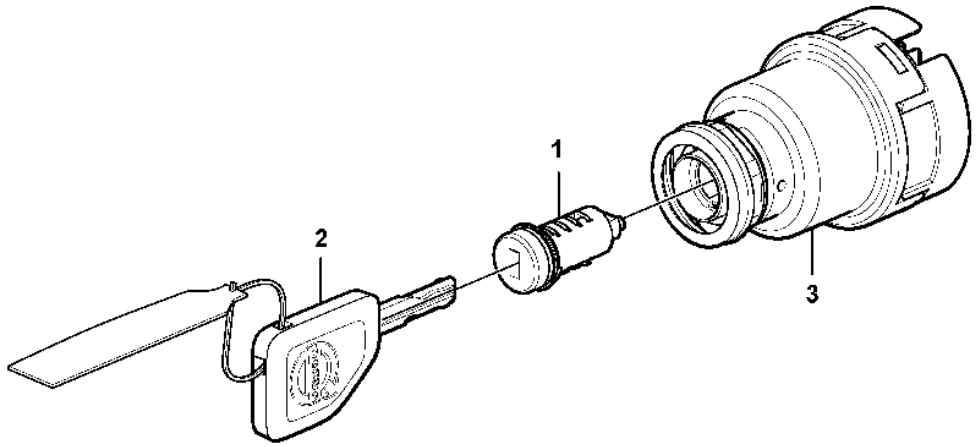
1
2
3

Fig.	Part No.	Quantity 1	2	3	PS	KIT	Description	Denominación	Denominação	Dénomination	Notes
	VOE 15199485	1					Lock kit	Juego de seguridad	Jogo travas	Collection verrou	401, 3935) 11298495 CAB 5497 -,(S/N 5348-) S/N 70807 -,BRA
	VOE 15199486		1				Lock kit	Juego de seguridad	Jogo travas	Collection verrou	401, 3935)
1	VOE 14646439	2					•Switch	•Interruptor	•Interruptor	•Rupteur	
1	VOE 15164333		2				•Lock cylinder	•Cilindro de cierre	•Cilindro da fechadura	•Barillet de serrure	
2	VOE 17230740	2					•Key	•Llave	•Chave	•Clé	
2	VOE 17225331		2				•Key	•Llave	•Chave	•Clé	(VOE 17230763)
3	VOE 15144740	1	1				Starter switch	Cerradura de arranque	Chave de partida	Verrouillage de démarrage	
	VOE 17230740	2					Key	Llave	Chave	Clé	3) SEE FIG. 2
							•	•	•	•	
	VOE 17225331		2				Key	Llave	Chave	Clé	3938) (VOE 17230763) SEE FIG. 2

401) **GB**: The kit consists of two locks with the same key code. **ES**: El juego esta compuesto por dos cerraduras con llave codificada. **BR**: O kit consiste de duas travas com o mesmo código de chave. **FR**: Le lot se compose de deux serrures comportant le meme code cle.
3935) **GB**: With ignition key and doorkey **ES**: Con llave de encendido y llave de la puerta **BR**: Com chave de ignição e chave de porta **FR**: Avec clé de contact et clé pour les serrures de portes
3) **GB**: When ordering, the key No. should be stated. **ES**: Al pedir debe indicarse el número de la llave. **BR**: No pedido deve ser indicado o número da chave. **FR**: Lors d'une commande, il faut indiquer le numéro de la clé.
3938) **GB**: Key code: only one combination **ES**: Código de llave: una sola combinación **BR**: Código de chave: apenas uma combinação **FR**: Code de clé: une seule combinaison

1		**Ignition Starter Switch** **Interruptor de motor de arranque** **Interruptor de ignição do motor de arranque** **Interrupteur de démarreur allumage**	Catalogue id **20106**	Group **334**
2			Illustr. No **1063914**	Section **150**
3			Issue **20021223-G**	Page **217**
4				
5		**S/N 5348 -, S/N 70807 -,BRA**		

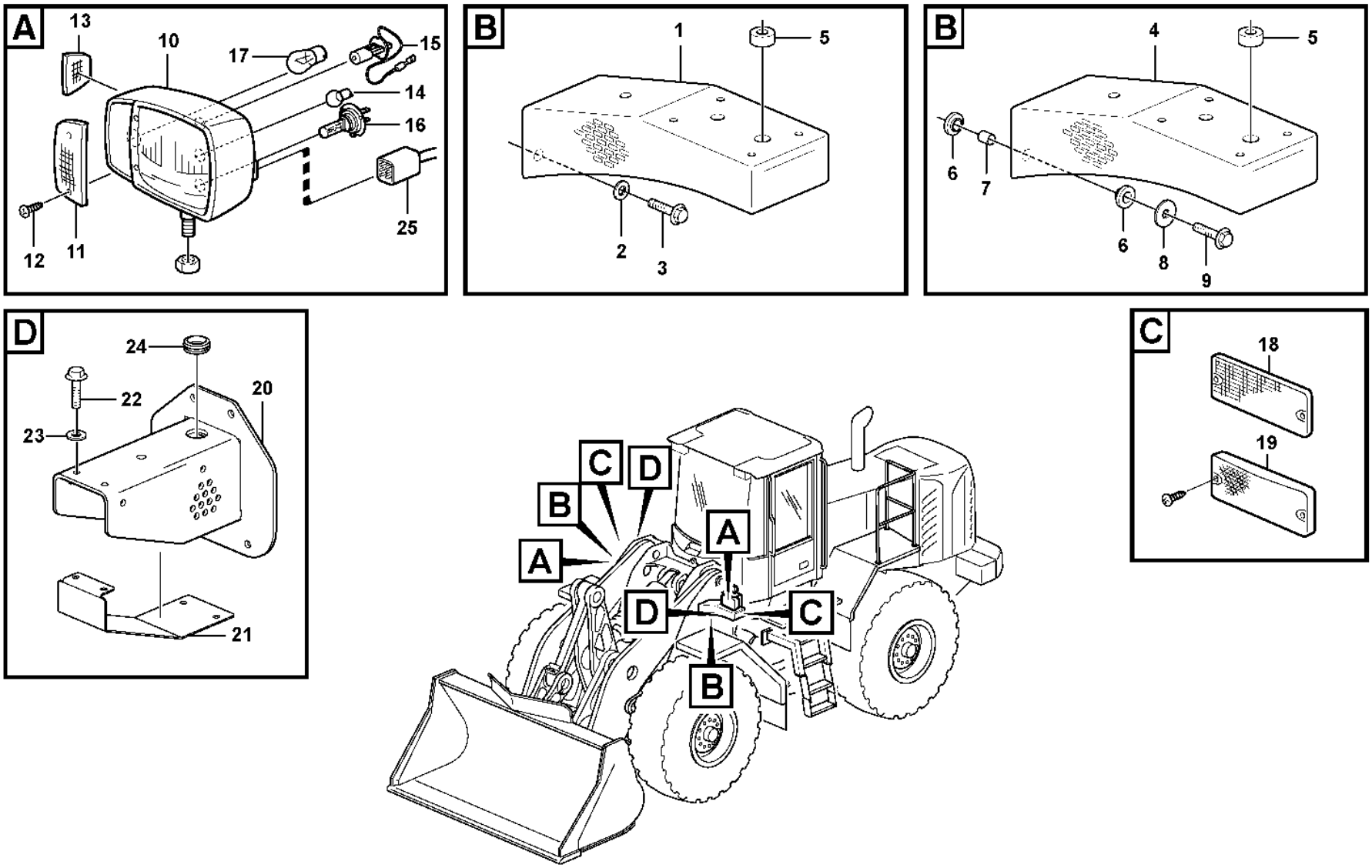

Volvo Construction Equipment

1065014

Fig.	Part No.	Quantity 1	2	3	4	5	PS	KIT	Description	Denominación	Denominação	Dénomination	Notes
1	VOE 16825865	2					SS		Lantern bracket	Soporte lámpara	Suporte lanterna	Support de feux	S/N - 5376, S/N - 70847 REPL BY ITEM NO 4, 6-9
2	VOE 946329	8							Flange screw	Tornillo embridado	Parafuso flangeado	Vis à embase	S/N - 5376, S/N - 70847
3	VOE 13960143	8							Washer	Arandela	Arruela	Rondelle	S/N - 5376, S/N - 70847
4	VOE 16836464	2							Lantern bracket	Soporte lámpara	Suporte lanterna	Support de feux	S/N 5377 -, S/N 70848 -
5	VOE 941269	2							Plug	Tapón	Bujão	Tampon	OD = 25 MM
6	VOE 16835582	16							Rubber damper	Amortiguador de goma	Batente de borracha	Amortisseur caoutchouc	
7	VOE 16835953	8							Tube	Tubo	Tubo	Tube	
8	VOE 925743	8							Washer	Arandela	Arruela	Rondelle	
9	VOE 13965185	8							Screw	Tornillo	Parafuso	Vis	
10	VOE 11170059	1							Headlamp	Faro	Farol	Projecteur	LH
	VOE 11170060	1							Headlamp	Faro	Farol	Projecteur	RH
	VOE 11170062		1						Headlamp	Faro	Farol	Projecteur	LH
	VOE 11170063		1						Headlamp	Faro	Farol	Projecteur	RH
11	VOE 11988200	2	2						•Lens	•Cristal	•Lente	•Verre lampe	
12	VOE 11988201	4	4						•Screw	•Tornillo	•Parafuso	•Vis	
13	VOE 11988202	2	2						•Lens	•Cristal	•Lente	•Verre lampe	
14	VOE 992518	2	2						•Bulb	•Bombilla	•Lâmpada	•Ampoule	(VOE 967711) 4 W
15	VOE 992517	2	2						•Bulb	•Bombilla	•Lâmpada	•Ampoule	(VOE 943903) 70 W
16	VOE 990037	2	2						•Bulb	•Bombilla	•Lâmpada	•Ampoule	(VOE 982559) 70 W
17	VOE 992521	2	2						•Bulb	•Bombilla	•Lâmpada	•Ampoule	(VOE 967708) 21 W
18	VOE 1578835	6							Reflector	Reflector	Refletor	Catadioptre	
19	VOE 11170068			2					Side marking lamp	Luz de posición lateral	Lanterna posição lateral	Feu gabarit latéral	
20	VOE 11180649				2				Bracket	Consola	Suporte	Console	
21	VOE 11180665				2				Protection	Protección	Proteção	Protection	
22	VOE 13946173				4				Screw	Tornillo	Parafuso	Vis	
23	VOE 11117464				4				Plain washer	Arandela plana	Arruela simples	Rondelle plane	(VOE 13960141)
24	VOE 961971				2				Plug	Tapón	Bujão	Tampon	
25		1							Cable harness	Manojo cables	Chicote	Faisceau cables	See group 371-650 page 293

1	33381
2	82175
3	82174
4	82233
5	

Lighting, front
Alumbrado, delantero
Iluminação, dianteira
Eclairage, anterieur

Catalogue id	Group
20106	352
Illustr. No	Section
1065014	100
Issue	Page
20021223-G	219

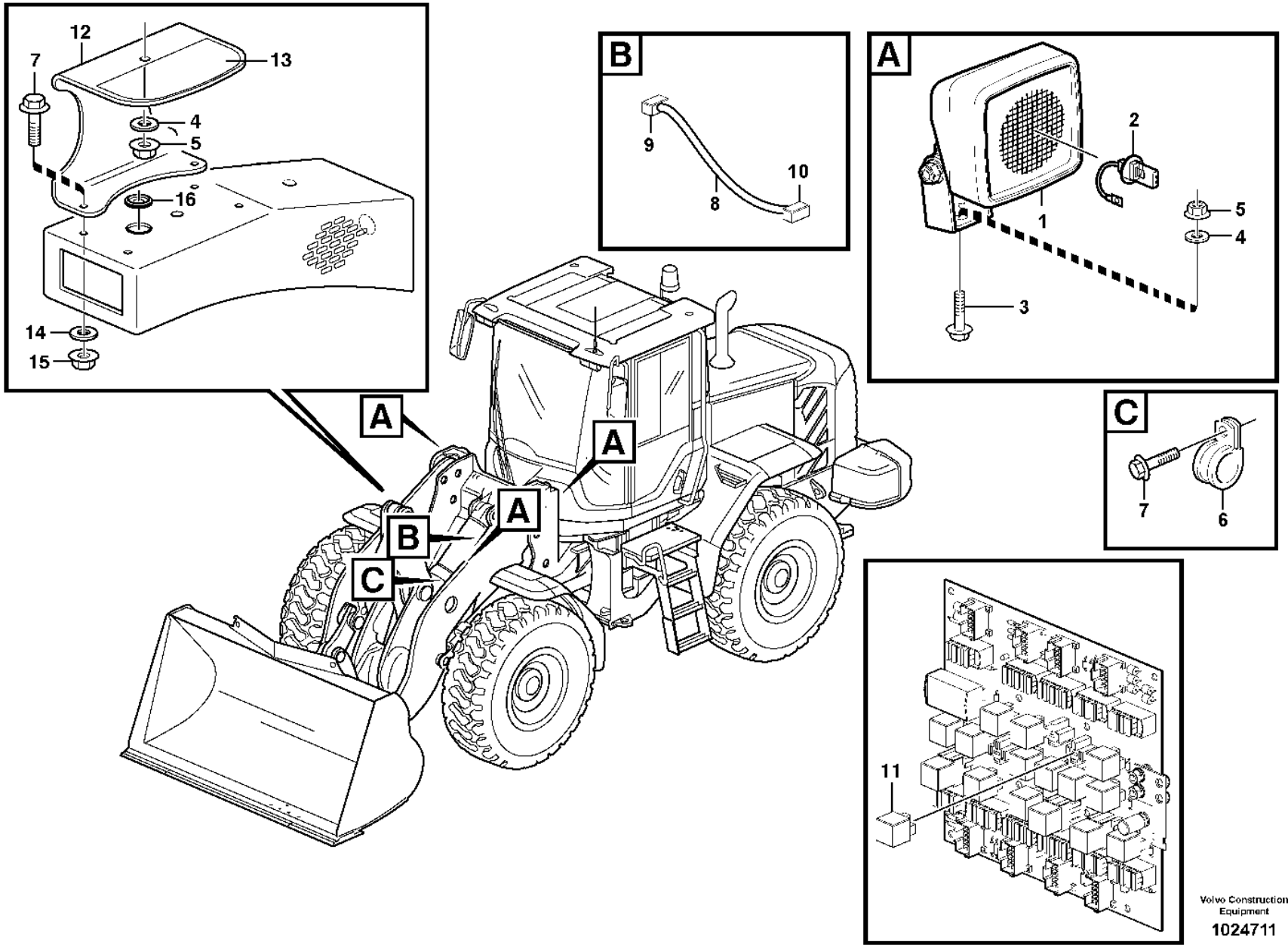

Volvo Construction Equipment

1024711

Fig.	Part No.	Quantity 1	2	3	PS	KIT	Description	Denominación	Denominação	Dénomination	Notes
1	**VOE 11170009**	1	2				Work lamp	Faro de trabajo	Farolete	Projecteur de travail	
2	**VOE 992517**	1	2				•Bulb	•Bombilla	•Lâmpada	•Ampoule	(VOE 943903) 24V/70W
3	**VOE 946472**	1					Flange screw	Tornillo embridado	Parafuso flangeado	Vis à embase	
3	**VOE 946329**		2				Flange screw	Tornillo embridado	Parafuso flangeado	Vis à embase	
4	**VOE 13960143**	1	2				Washer	Arandela	Arruela	Rondelle	
5	**VOE 13971095**	1	2				Flange nut	Tuerca embridada	Porca flangeada	Écrou à embase	
6	**VOE 13949746**	1					Clamp	Abrazadera	Braçadeira	Collier serrage	
7	**VOE 13946173**	1	4				Screw	Tornillo	Parafuso	Vis	
8	**VOE 11171254**	1					Cable harness	Manojo cables	Chicote cabos	Faisceau câbles	
9	**VOE 8143240**	1					•Housing	•Cuerpo	•Carcaça	•Carter	
10	**VOE 14370760**	1					Socket	Toma de corriente	Conector	Socle	
11	**VOE 20374662**	1	2				Relay	Relé	Relé	Relais	RE03
12	**VOE 11400768**		2		SS		Protecting plate	Placa de protección	Placa proteção	Tôle protection	
13	**VOE 11414308**		2				Decal	Calcomanía	Decalque	Autocollant	
14	**VOE 11117464**		4				Plain washer	Arandela plana	Arruela simples	Rondelle plane	(VOE 13960141)
15	**VOE 13945408**		4				Nut	Tuerca	Porca	Écrou	
16	**VOE 941269**		2				Plug	Tapón	Bujão	Tampon	

1	**83088**	**Work lights, front.** **Alumbrado de trabajo, delantero.** **Lâmpadas de trabalho, dianteiras** **Phare de travail.**	Catalogue id **20106**	Group **352**
2	**82342**		Illustr. No **1024711**	Section **150**
3			Issue **20021223-G**	Page **221**
4				
5		**82342, 83088**		

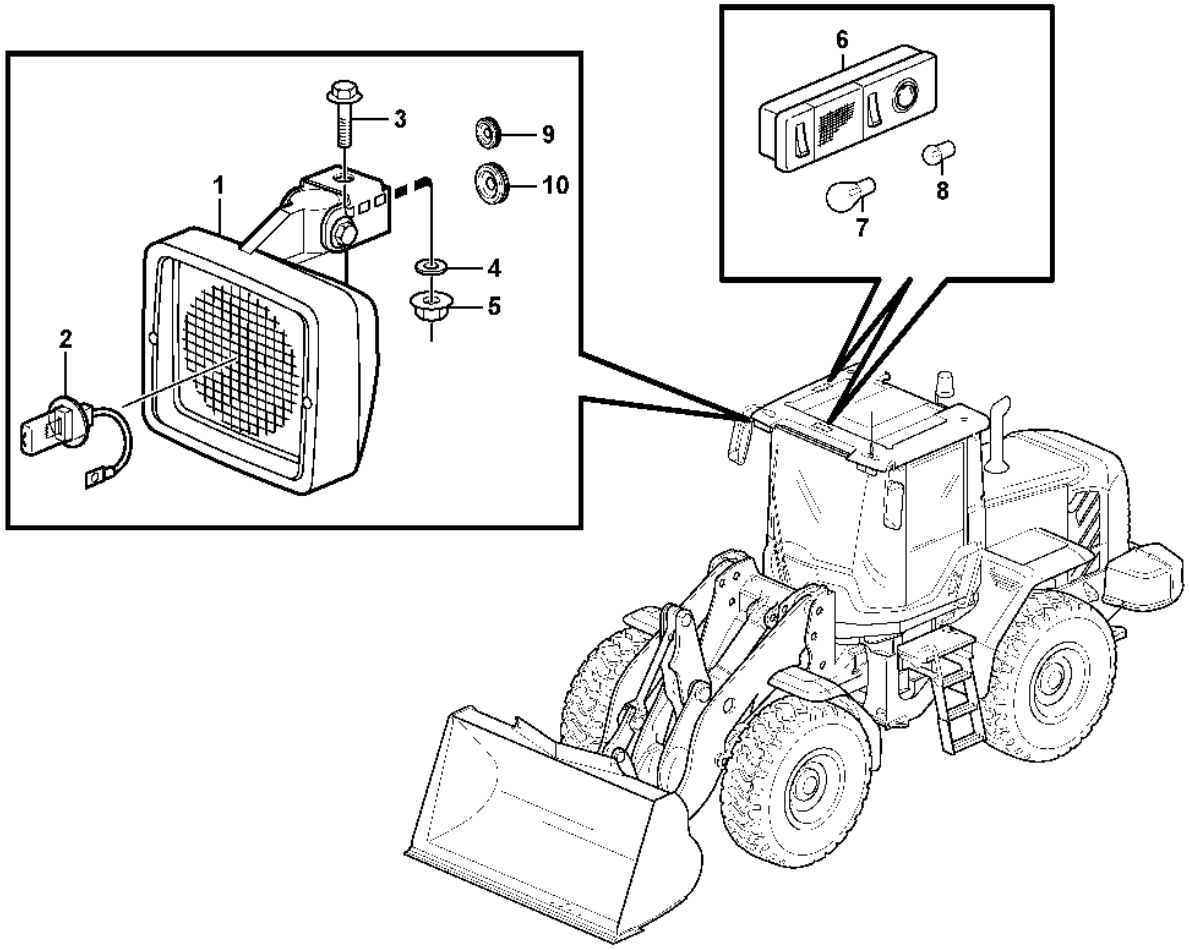
1
2
3
4
5
6
7
8
9
10

Fig.	Part No.	Quantity 1	2	3	PS	KIT	Description	Denominación	Denominação	Dénomination	Notes
1	VOE 11170010	2	2				Work lamp	Faro de trabajo	Farolete	Projecteur de travail	
2	VOE 992517	2	1				•Bulb	•Bombilla	•Lâmpada	•Ampoule	(VOE 943903) 24V/70W
3	VOE 946329	2	2				Flange screw	Tornillo embridado	Parafuso flangeado	Vis à embase	
4	VOE 13960143	2	2				Washer	Arandela	Arruela	Rondelle	
5	VOE 13971095	2	2				Flange nut	Tuerca embridada	Porca flangeada	Écrou à embase	
6	VOE 20438083	2	1				Interior Lamp	Lamp Interior	Luz interior	Lampe Inter.	
7	VOE 992521	1	1				•Bulb	•Bombilla	•Lâmpada	•Ampoule	(VOE 967708) 24V/21W
8	VOE 992520	1	1				•Bulb	•Bombilla	•Lâmpada	•Ampoule	(VOE 967710) 24V/10W
9	VOE 941267	2	2				Plug	Tapón	Bujão	Tampon	
10	VOE 961970	1	1				Plug	Tapón	Bujão	Tampon	

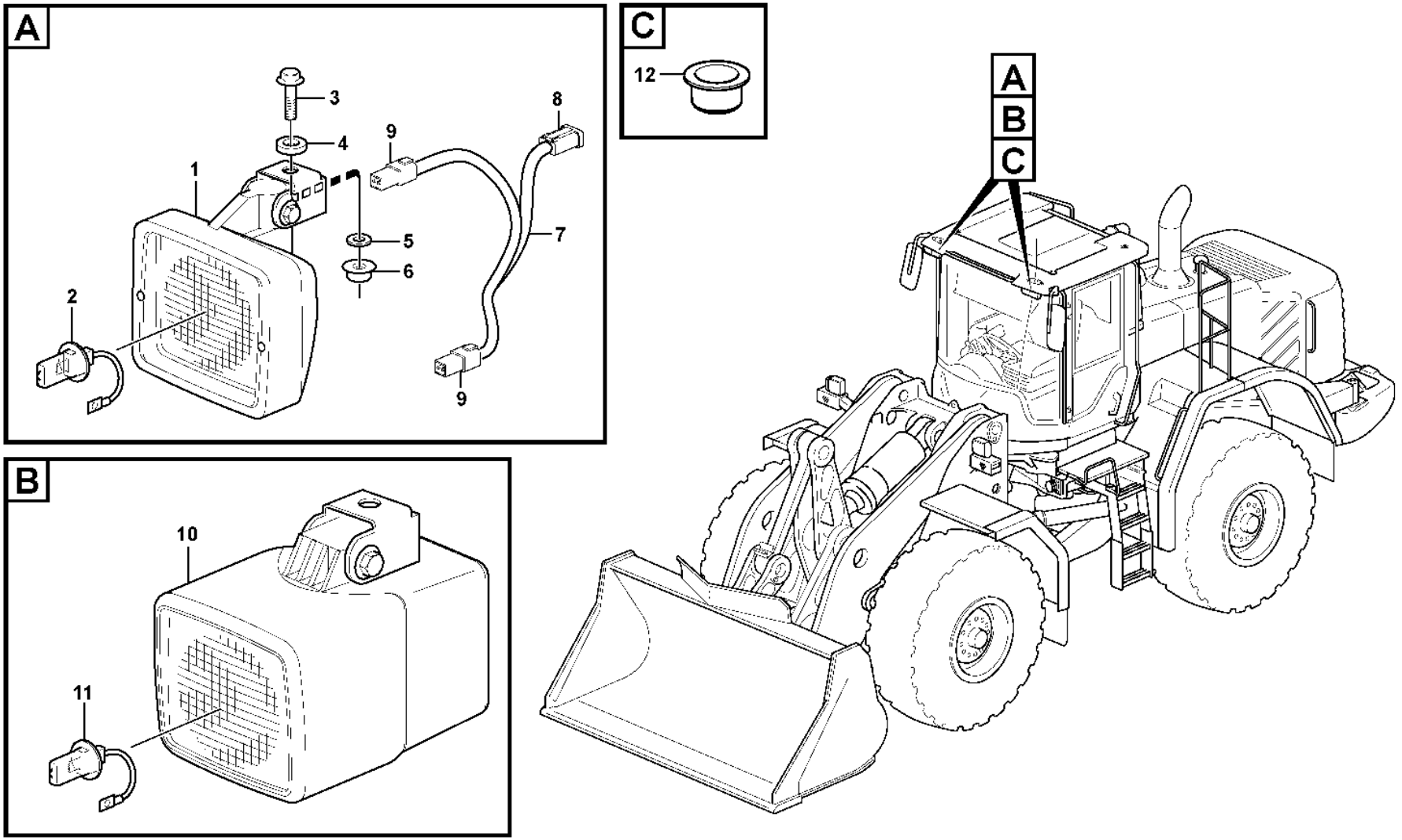

Volvo Construction Equipment

1048588

Fig.	Part No.	Quantity 1	2	3	4	5	PS	KIT	Description	Denominación	Denominação	Dénomination	Notes
1	VOE 11170010	4		2	2				Work lamp	Faro de trabajo	Farolete	Projecteur de travail	
2	VOE 992517	4		2	1				•Bulb	•Bombilla	•Lâmpada	•Ampoule	(VOE 943903) 24V/70W
3	VOE 946329	2		2	2				Flange screw	Tornillo embridado	Parafuso flangeado	Vis à embase	
4	VOE 15021902			2	2				Spacer	Distanciador	Espaçador	Entretoise	
5	VOE 13960143	2		2	2				Washer	Arandela	Arruela	Rondelle	
6	VOE 13971095	2		2	2				Flange nut	Tuerca embridada	Porca flangeada	Écrou à embase	
7	VOE 11171733	2							Cable harness	Manojo cables	Chicote cabos	Faisceau câbles	
8	VOE 14370761	2							Connector	Pieza de conexión	Conexão	Pièce connexion	
9	VOE 874955	4							Housing	Cuerpo	Carcaça	Carter	
10	VOE 11170348		2						Work lamp	Faro de trabajo	Farolete	Projecteur de travail	
11	VOE 11716829		2						•Bulb	•Bombilla	•Lâmpada	•Ampoule	XENON 24V/35W
12	VOE 15073580			2	2				Plug	Tapón	Bujão	Tampon	

1	83463	**Work lights, front.** **Alumbrado de trabajo, delantero.** **Lâmpadas de trabalho, dianteiras** **Phare de travail.**	Catalogue id **20106**	Group **352**
2	82856		Illustr. No **1048588**	Section **300**
3	33383			
4	33020		Issue **20021223-G**	Page **225**
5				

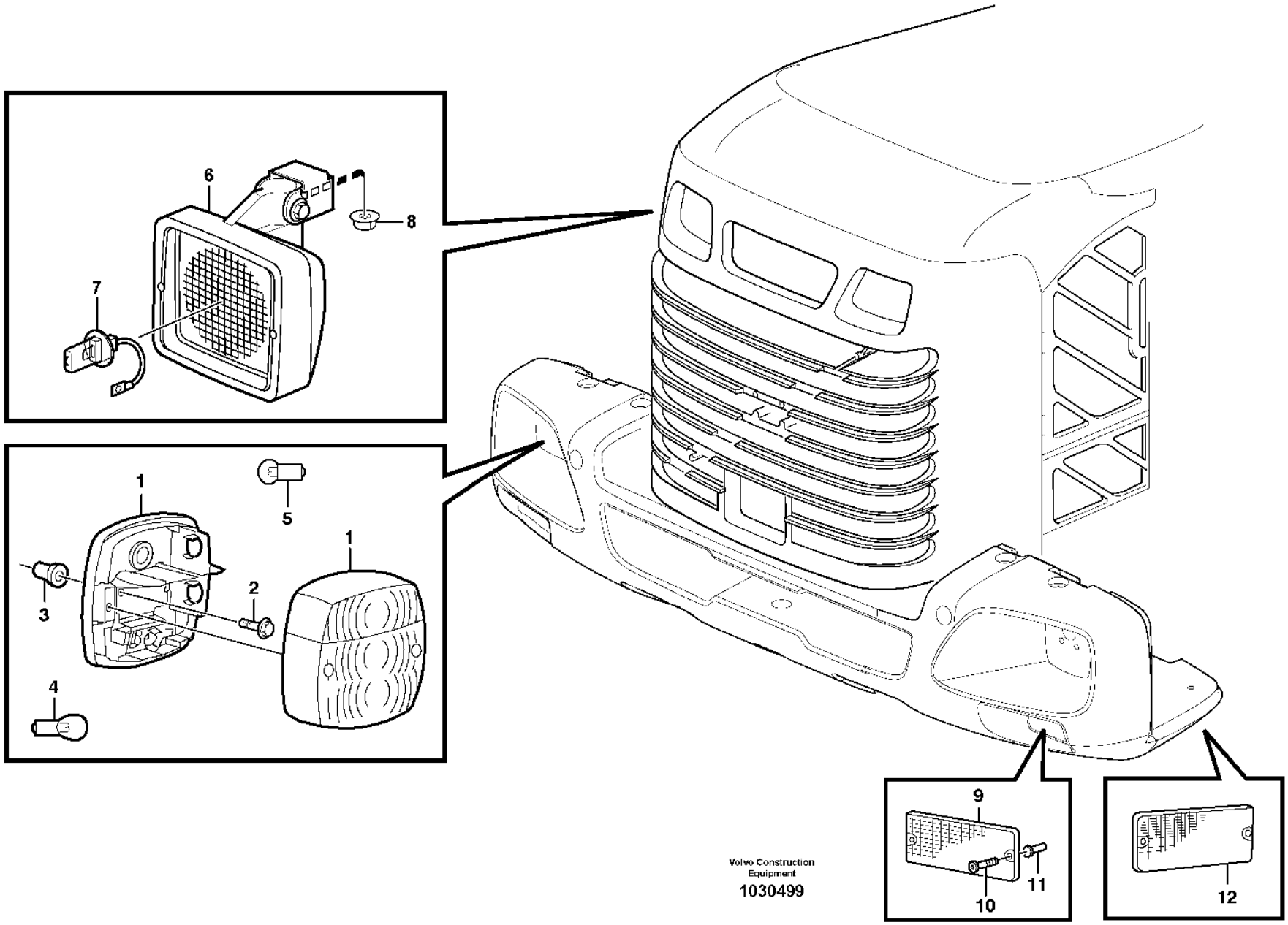

Volvo Construction Equipment
1030499

Fig.	Part No.	Quantity 1	2	3	PS	KIT	Description	Denominación	Denominação	Dénomination	Notes
1	VOE 11039553	2					Tail lamp	Piloto trasero	Lanterna traseira	Feu ar	
2	VOE 969587	4					Six point socket screw	Racor de seis dientes	Paraf soquete sext	Vis à 6 pans creux	
3	VOE 930761	4					Expanding nut	Tuerca expansora	Porca de expansão	Écrou expenseur	
4	VOE 992521	4					Bulb	Bombilla	Lâmpada	Ampoule	(VOE 967708) 21W
5	VOE 992520	2					Bulb	Bombilla	Lâmpada	Ampoule	(VOE 967710) 10W
6	VOE 11039846	2					Work lamp	Faro de trabajo	Farolete	Projecteur de travail	
7	VOE 992517	2					•Bulb	•Bombilla	•Lâmpada	•Ampoule	(VOE 943903) 70W
8	VOE 948645	2					Flange lock nut	Contratuerca embridada	Contra porca flange	Contre-écrou à embase	
9	VOE 11039276	4					Reflector	Reflector	Refletor	Catadioptre	RED
10	VOE 13969516	4					Six point socket screw	Racor de seis dientes	Paraf soquete sext	Vis à 6 pans creux	
11	VOE 930757	4					Expanding nut	Tuerca expansora	Porca de expansão	Écrou expenseur	
12	VOE 1578835	2					Reflector	Reflector	Refletor	Catadioptre	YELL

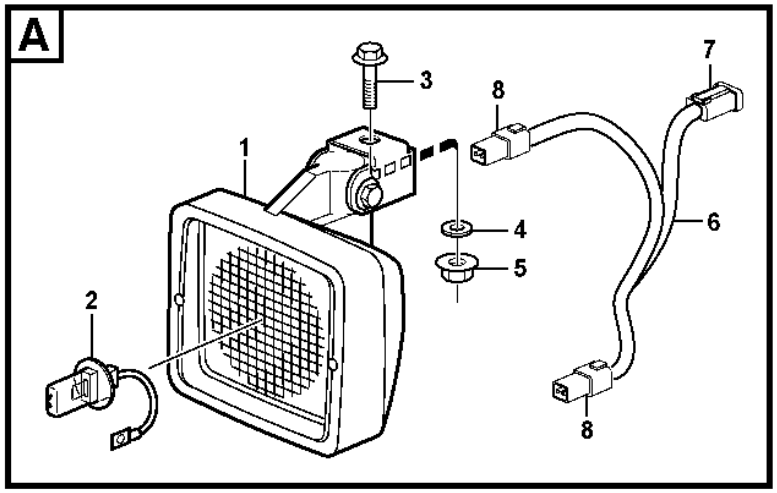

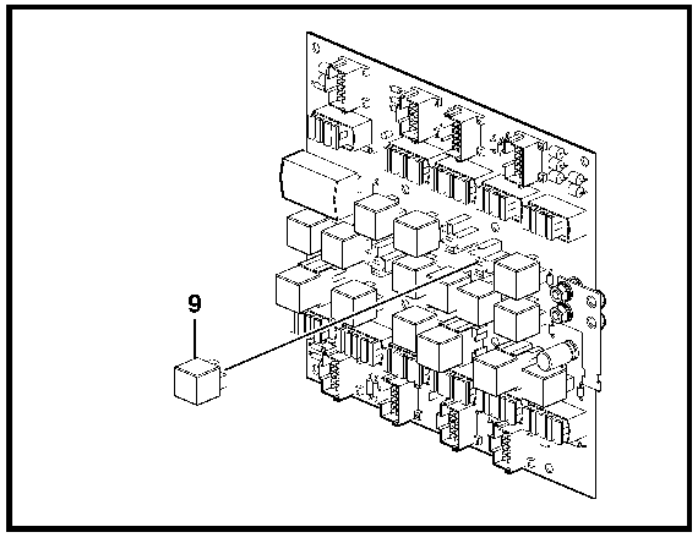

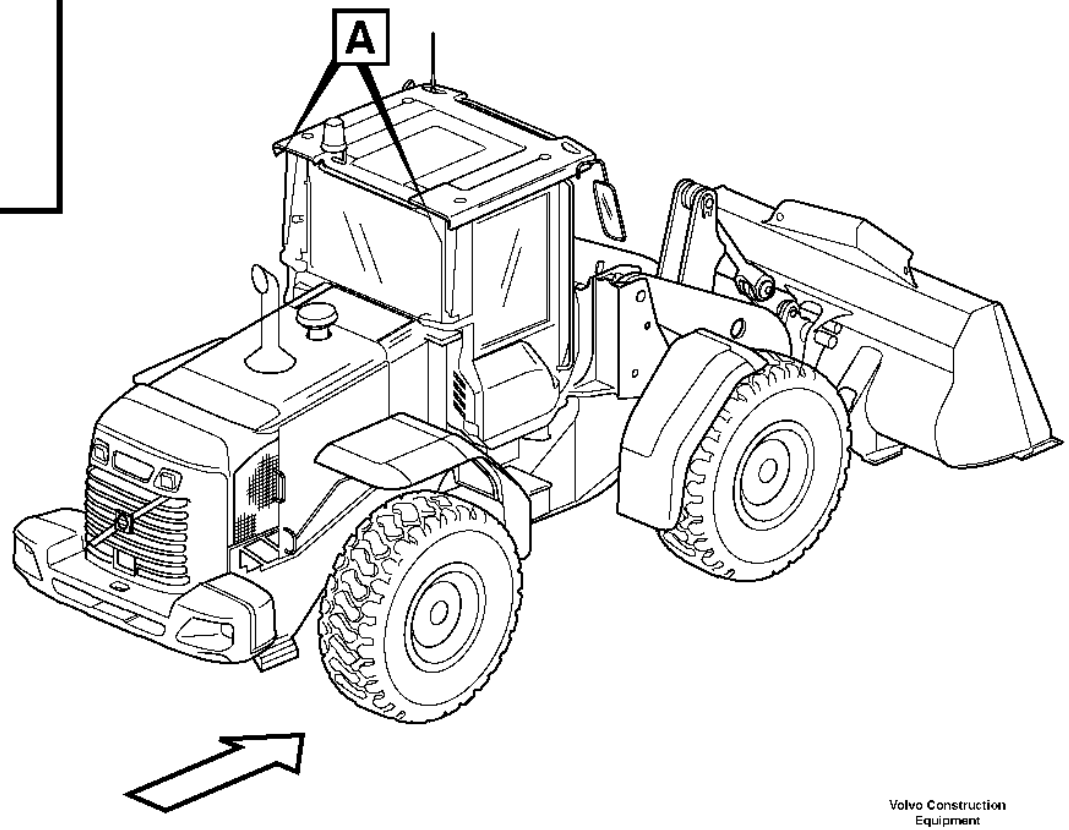

Volvo Construction Equipment

1024631

Fig.	Part No.	Quantity 1	2	3	PS	KIT	Description	Denominación	Denominação	Dénomination	Notes
1	VOE 11170010	4	2				Work lamp	Faro de trabajo	Farolete	Projecteur de travail	
2	VOE 992517	4	2				•Bulb	•Bombilla	•Lâmpada	•Ampoule	(VOE 943903) 24V/70W
3	VOE 946329	4	2				Flange screw	Tornillo embridado	Parafuso flangeado	Vis à embase	
4	VOE 13960143	4	2				Washer	Arandela	Arruela	Rondelle	
5	VOE 13971095	4	2				Flange nut	Tuerca embridada	Porca flangeada	Écrou à embase	
6	VOE 11171733	2					Cable harness	Manojo cables	Chicote cabos	Faisceau câbles	
7	VOE 14370761	2					•Connector	•Pieza de conexión	•Conexão	•Pièce connexion	
8	VOE 874955	4					•Housing	•Cuerpo	•Carcaça	•Carter	
9	VOE 20374662	1	1				Relay	Relé	Relé	Relais	RE04

1	83493	**Work lights, rear.** **Alumbrado de trabajo, trasero.** **Lâmpadas de trabalho, traseiras.** **Phare de travail, AR.**	Catalogue id **20106**	Group **353**
2	83492		Illustr. No **1024631**	Section **150**
3				
4			Issue **20021223-G**	Page **229**
5		**83492, 83493**		

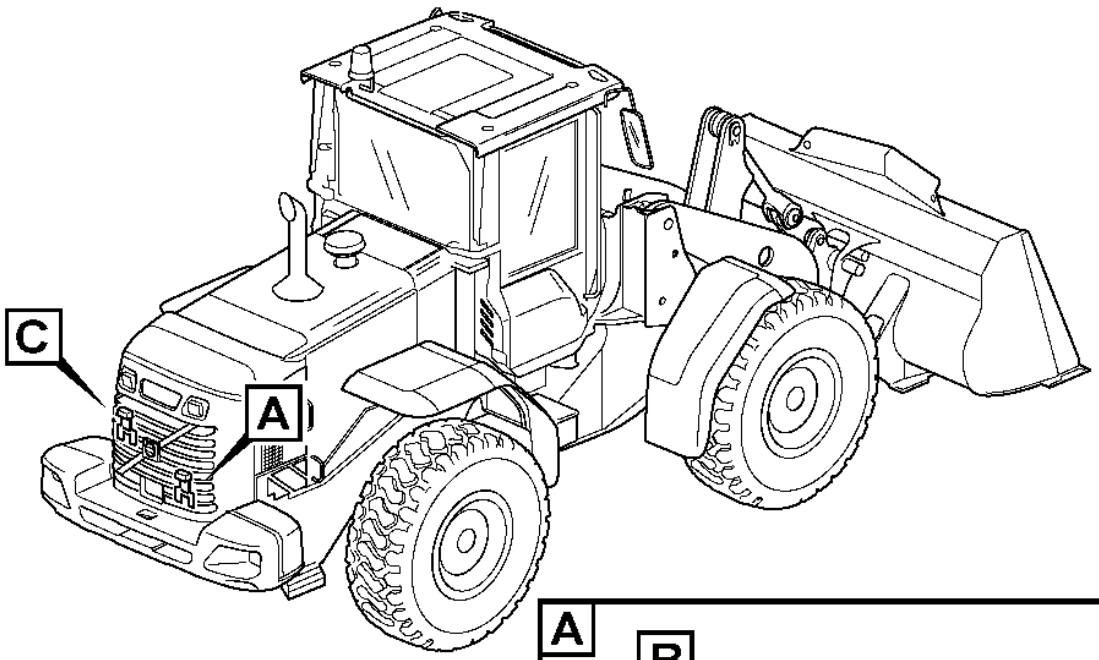
C
A

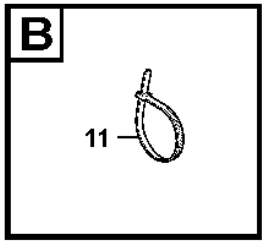
B
11

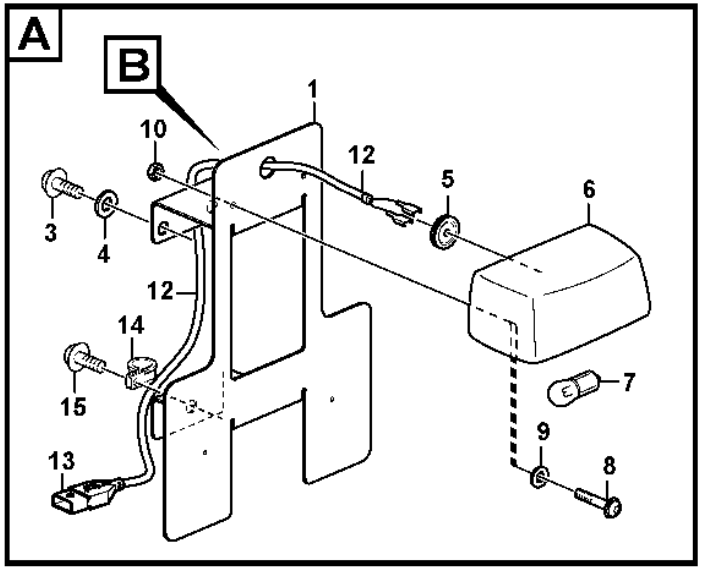
A
B
1
10
12
5
6
3
4
12
14
15
7
9
13
8

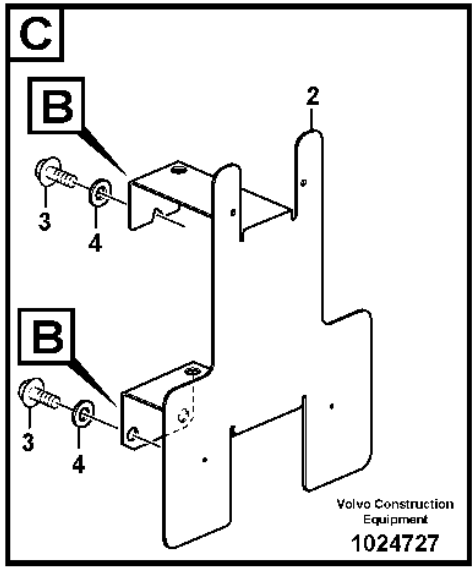
C
B
2
3
4
B
3
4
Volvo Construction Equipment
1024727

Fig.	Part No.	Quantity 1	2	3	PS	KIT	Description	Denominación	Denominação	Dénomination	Notes
1	VOE 11400621	1					Number plate retainer	Soporte de matrícula	Suporte placa licença	Porte-plaque d'immatriculation	
2	VOE 11436173		1				Number plate retainer	Soporte de matrícula	Suporte placa licença	Porte-plaque d'immatriculation	
3	VOE 947107	3	3				Flange screw	Tornillo embridado	Parafuso flangeado	Vis à embase	
4	VOE 11117464	3	3				Plain washer	Arandela plana	Arruela simples	Rondelle plane	(VOE 13960141)
5	VOE 941267	1					Plug	Tapón	Bujão	Tampon	
6	VOE 11147756	1	1				Sign lamp	Lámpara letrero	Lâmpada letreiro	Éclairage de plaque	
7	VOE 992520	1	1				•Bulb	•Bombilla	•Lâmpada	•Ampoule	(VOE 967710)
8	VOE 13969516	2	2				Six point socket screw	Racor de seis dientes	Paraf soquete sext	Vis à 6 pans creux	
9	VOE 960137	2	2				Washer	Arandela	Arruela	Rondelle	
10	VOE 13963103	2					Lock nut	Contratuerca	Porca trava	Contre-écrou	
11	VOE 13963103		2				Lock nut	Contratuerca	Porca trava	Contre-écrou	
12	VOE 11170698	1	1				Cable harness	Manojo cables	Chicote cabos	Faisceau câbles	
							•CONNECTED TO:	•CONECTADO A:	•CONECTADO EM:	•CONNECTÉ A:	
							••Cable harness	••Manojo cables	••Chicote	••Faisceau cables	RE
							••Sign Lamp	••Lampara Letrero	••Lâmpada letreiro	••Eclairag.plaque	LA307
13	VOE 8143240	1	1				•Housing	•Cuerpo	•Carcaça	•Carter	
14	VOE 980614	2					Clamp	Abrazadera	Braçadeira	Collier serrage	
15	VOE 13946173	1					Screw	Tornillo	Parafuso	Vis	

1	83388
2	83389
3	
4	
5	

License plate lamp
Alumbrado de matrícula
Lâmpada, placa de licença
Eclairage de plaque

Catalogue id	Group
20106	353
Illustr. No	Section
1024727	200
Issue	Page
20021223-G	231

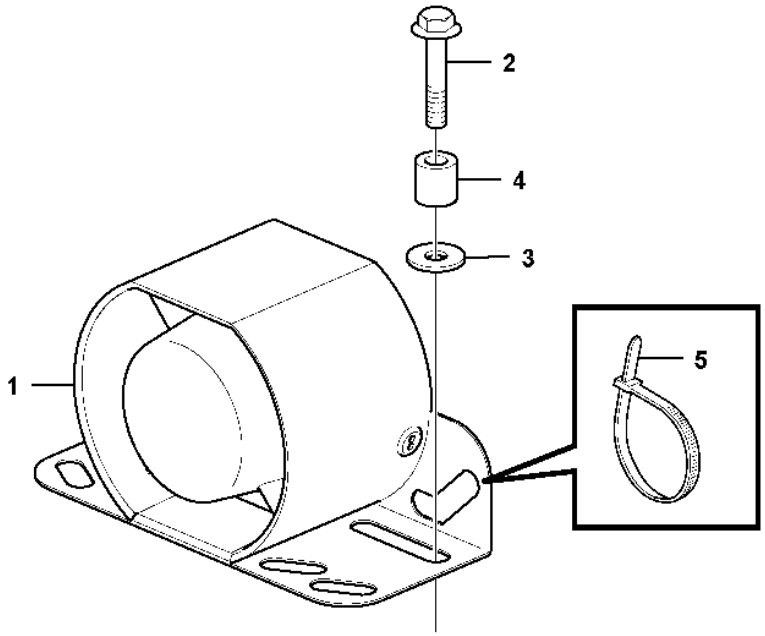
2
4
3
1
5

Fig.	Part No.	Quantity 1	2	3	PS	KIT	Description	Denominación	Denominação	Dénomination	Notes
1	VOE 17222610	1					Reversing warning unit	Avisador de retroceso	Aviso marcha-ré	Avertisseur de recul	
2	VOE 13947760	2					Screw	Tornillo	Parafuso	Vis	
3	VOE 11117464	2					Plain washer	Arandela plana	Arruela simples	Rondelle plane	
4	VOE 4973473	2					Spacer sleeve	Manguito distanciador	Luva espaçadora	Douille entretoise	
5	VOE 4881440	2					Cable tie	Abrazadera de cinta	Braçadeira	Serre-câble	
	VOE 17223397	1					Wiring harness	Manojo cables	Chicote cabos	Faisceau de câbles	2624)

2624) **GB**: Not Shown **ES**: No ilustrado **BR**: Não mostrado **FR**: Non représenté

1		**Back-up warning unit** **Señal acústica de marcha atrás** **Unidade de alarme de marcha à ré** **Avertisseur sonore de marche arrière**	Catalogue id **20106**	Group **362**
2				
3			Illustr. No **1070048**	Section **100**
4				
5		**85643**	Issue **20021223-G**	Page **233**

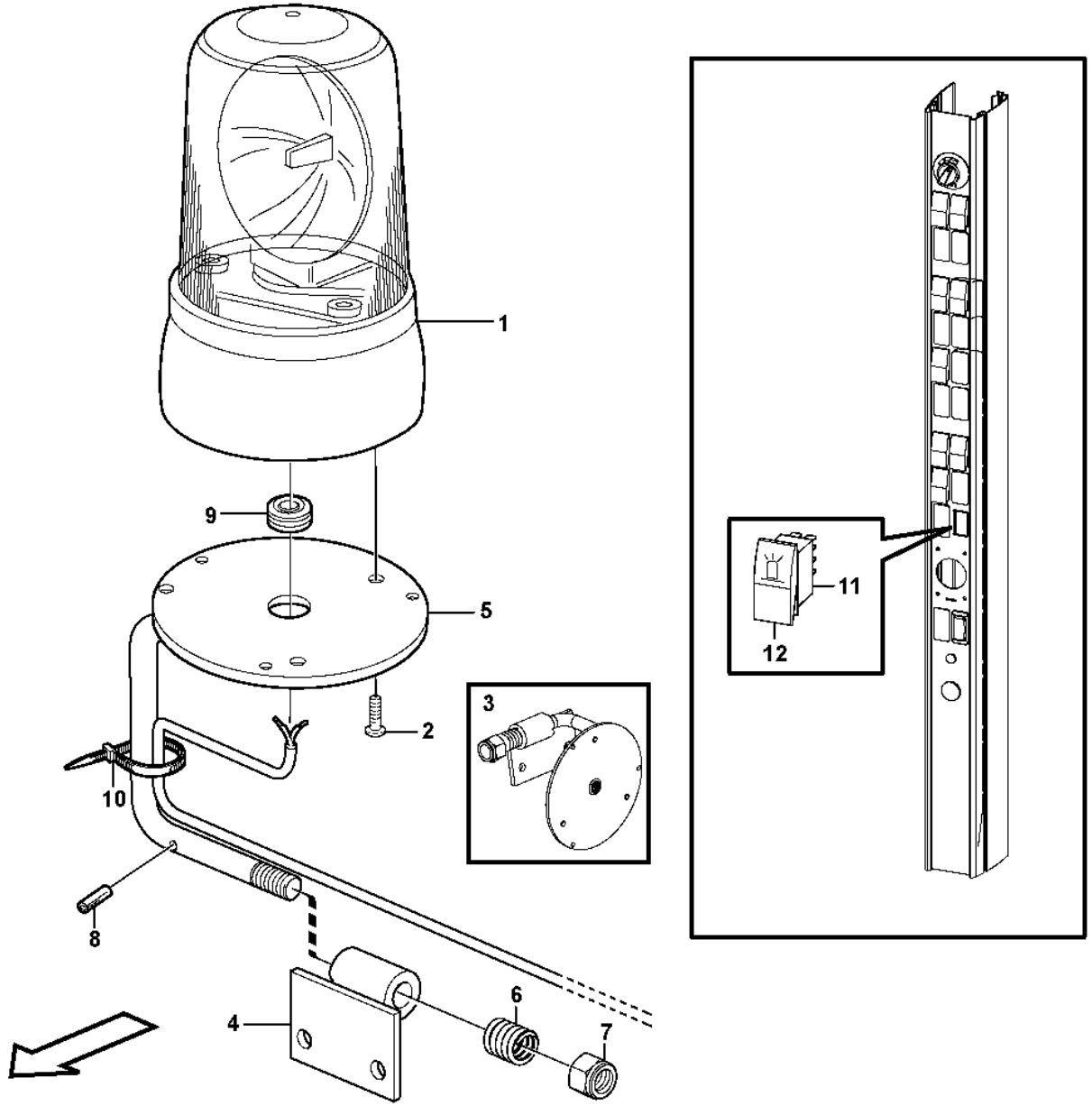

Volvo Construction Equipment
1023966

Fig.	Part No.	Quantity 1	2	3	PS	KIT	Description	Denominación	Denominação	Dénomination	Notes
1		1					Lamp	Lampara	Lâmpada	Lampe	See group 362-250 page 239
2	**VOE 976155**	3					Six point socket screw	Racor de seis dientes	Paraf soquete sext	Vis à 6 pans creux	
3	**VOE 11412552**	1					Release mechanism	Mecanismo liberador	Mecanismo liberador	Dispositif d'inclinaison	
4	**VOE 11412553**	1					•Attachment bracket	•Soporte de implementos	•	•Porte-outil	
5	**VOE 11412556**	1					•Attachment bracket	•Soporte de implementos	•	•Porte-outil	
6	**VOE 4935756**	1					•Spring	•Resorte	•Mola	•Ressort	
7	**VOE 13967934**	1					•Flange lock nut	•Contratuerca embridada	•Contra porca flange	•Contre-écrou à embase	
8	**VOE 13961647**	1					•Pin	•Pasador	•Coupilha	•Clavette	
9	**VOE 941267**	2					•Plug	•Tapón	•Bujão	•Tampon	
10	**VOE 4881440**	2					Cable tie	Abrazadera de cinta	Braçadeira	Serre-câble	
11	**VOE 70377101**	1					Switch	Interruptor	Interruptor	Contacteur	
12	**VOE 11428013**	1					Rocker arm	Balancín	Balancim	Culbuteur	

1		**Rotating beacon.** **Faro de advertencia giratorio.** **Sinalizador rotativo.** **Avertisseur lumineux à feu tournant.**	Catalogue id **20106**	Group **362**
2				
3			Illustr. No **1023966**	Section **150**
4				
5		**83074**	Issue **20021223-G**	Page **235**

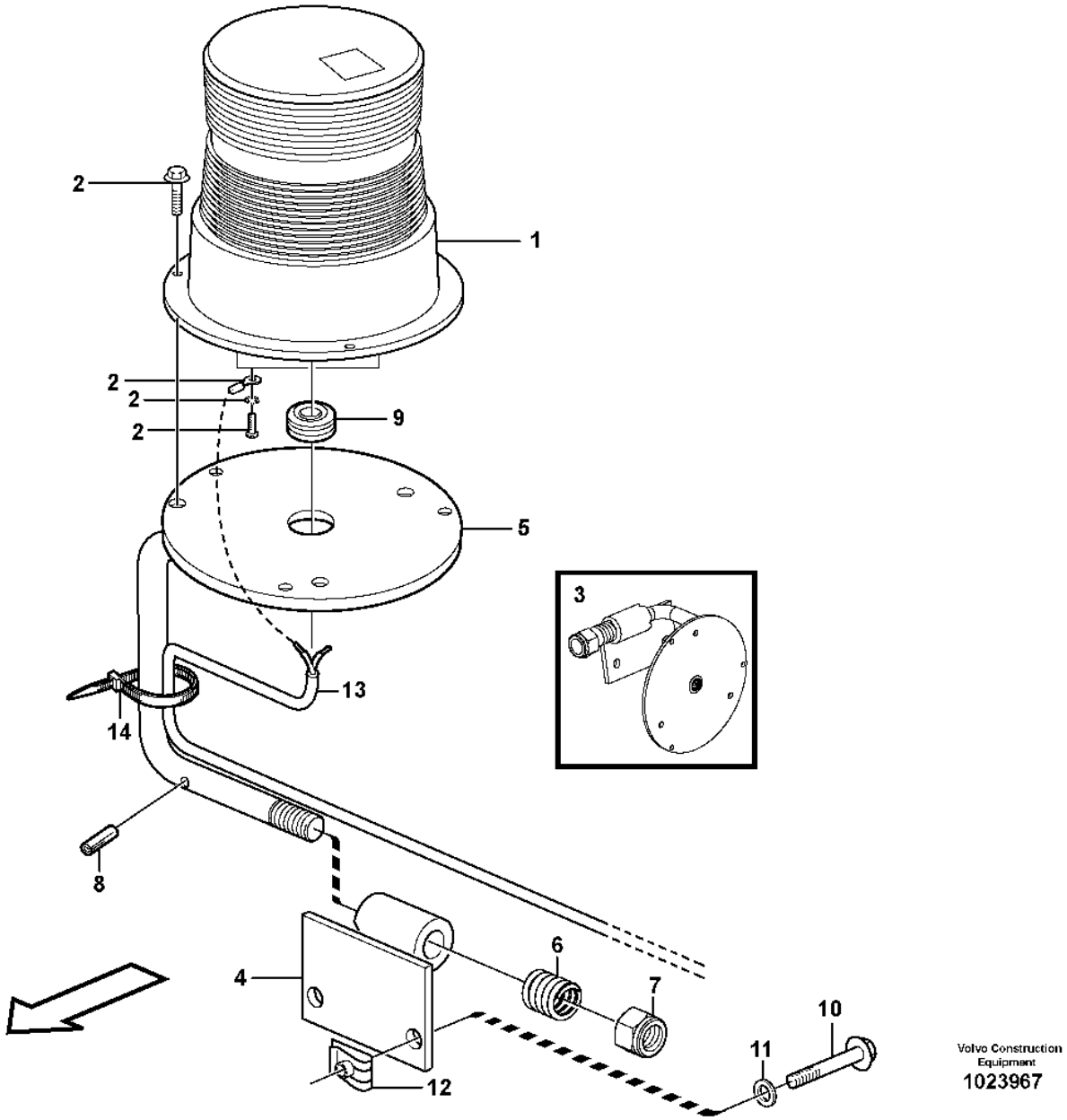

Volvo Construction Equipment
1023967

Fig.	Part No.	Quantity 1	2	3	PS	KIT	Description	Denominación	Denominação	Dénomination	Notes
1	VOE 11170087	1					Rotating beacon	Alumbrado rotativo	Farol rotativo	Gyrophare	
2		REQ			NS		•Mounting Kit	•Juego Montaje	•Kit de instalação	•Kit Montage	
3	VOE 11412552	1					Release mechanism	Mecanismo liberador	Mecanismo liberador	Dispositif d'inclinaison	
4	VOE 11412553	1					•Attachment bracket	•Soporte de implementos	•	•Porte-outil	
5	VOE 11412556	1					•Attachment bracket	•Soporte de implementos	•	•Porte-outil	
6	VOE 4935756	1					•Spring	•Resorte	•Mola	•Ressort	
7	VOE 13967934	1					•Flange lock nut	•Contratuerca embridada	•Contra porca flange	•Contre-écrou à embase	
8	VOE 13961647	1					•Pin	•Pasador	•Coupilha	•Clavette	
9	VOE 941267	2					•Plug	•Tapón	•Bujão	•Tampon	
10	VOE 13945444	2					Screw	Tornillo	Parafuso	Vis	
11	VOE 11117464	2					Plain washer	Arandela plana	Arruela simples	Rondelle plane	(VOE 13960141)
12	VOE 13949867	2					Spring nut	Tuerca resorte	Porca de pressão	Écrou de ressort	
13	VOE 11170891	1					Cable harness	Manojo cables	Chicote cabos	Faisceau câbles	
14	VOE 4881440	5					Cable tie	Abrazadera de cinta	Braçadeira	Serre-câble	

1		**Rotating beacon.** **Faro de advertencia giratorio.** **Sinalizador rotativo.** **Avertisseur lumineux à feu tournant.**	Catalogue id **20106**	Group **362**
2				
3			Illustr. No **1023967**	Section **200**
4				
5		**83355**	Issue **20021223-G**	Page **237**

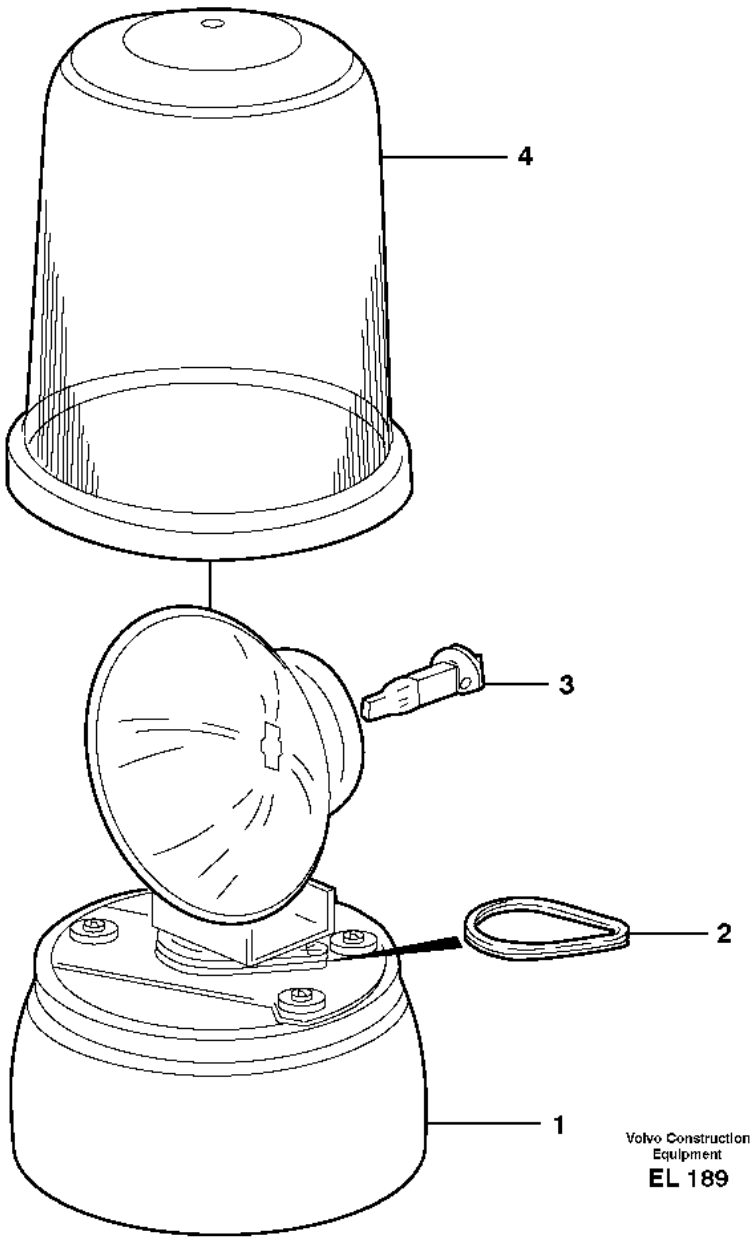

Volvo Construction Equipment

EL 189

Fig.	Part No.	Quantity 1	2	3	PS	KIT	Description	Denominación	Denominação	Dénomination	Notes
	VOE 11170098	1					Rotating beacon	Alumbrado rotativo	Farol rotativo	Gyrophare	
1		1			NS		•Housing	•Carter	•Carcaça	•Carter	
2	**VOE 11994484**	1					•Drive belt	•Correa motriz	•Correia motriz	•Courroie de transmission	2 PCS
3	**VOE 992516**	1					•Bulb	•Bombilla	•Lâmpada	•Ampoule	(VOE 943904) 24V/70W
4	**VOE 11713980**	1					•Lens	•Cristal	•Lente	•Verre lampe	(VOE 11713095)

1		**Rotating beacon.** **Faro de advertencia giratorio.** **Sinalizador rotativo.** **Avertisseur lumineux à feu tournant.**	Catalogue id **20106**	Group **362**
2				
3			Illustr. No **EL 189**	Section **250**
4				
5		**83074**	Issue **20021223-G**	Page **239**

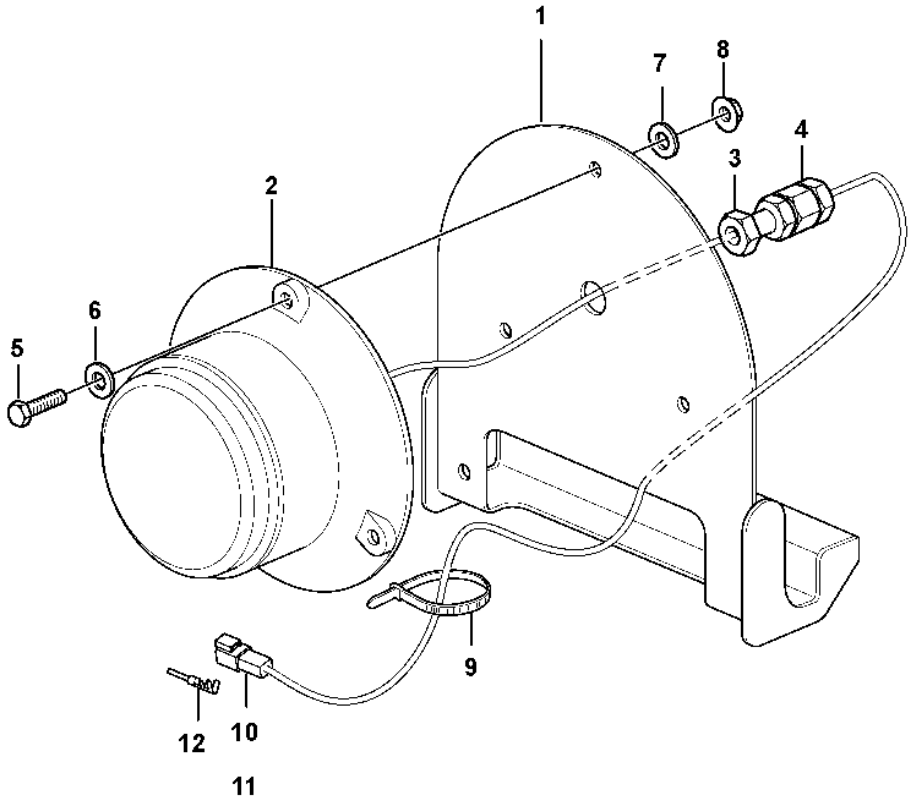
1
7
8
4
3
2
6
5
9
12
10
11

Fig.	Part No.	Quantity 1	2	3	PS	KIT	Description	Denominación	Denominação	Dénomination	Notes
	VOE 15066413	1					Lamp	Lámpara	Lanterna	Lampe	(VOE 11170330)
	VOE 15066413		1				Lamp	Lámpara	Lanterna	Lampe	
1		1	1		NS		•Retainer	•Soporte	•Retentor	•Retenue	
2		1			NS		•Lamp	•Lampara	•Lâmpada	•Lampe	LA342
3		1			NS		•Nut	•Tuerca	•Porca	•Ecrou	
4		1			NS		•Grommet	•Aislador pasapanel	•Ilhós	•Passe fil	
5	VOE 13955272	3	3				•Screw	•Tornillo	•Parafuso	•Vis	
6		3			NS		•Sealing washer	•Arandela reten	•	•Rond.etancheite	
7	VOE 960139	3	3				•Plain washer	•Arandela plana	•Arruela simples	•Rondelle plane	
8	VOE 13949278	3	3				•Flange lock nut	•Contratuerca embridada	•Contra porca flange	•Contre-écrou à embase	
9	VOE 4881440	1	1				•Cable tie	•Abrazadera de cinta	•Braçadeira	•Serre-câble	
10	VOE 14370761	1	1				•Connector	•Pieza de conexión	•Conexão	•Pièce connexion	
11	VOE 14370881	1	1				•Spacer	•Distanciador	•Espaçador	•Entretoise	
12	VOE 874033	2					•Cable terminal	•Terminal de cable	•Terminal cabos	•Cosse câble	

1	83860	**Back-up warning light, strobe light** **Luz de advertencia de marcha atrás, lámpara estroboscópica** **Lâmpada de advertência reserva, lâmpada estroboscópica** **Feu de recul, éclairage stroboscopique**	Catalogue id **20106**	Group **362**
2	85030		Illustr. No **1024959**	Section **300**
3				
4			Issue **20021223-G**	Page **241**
5				

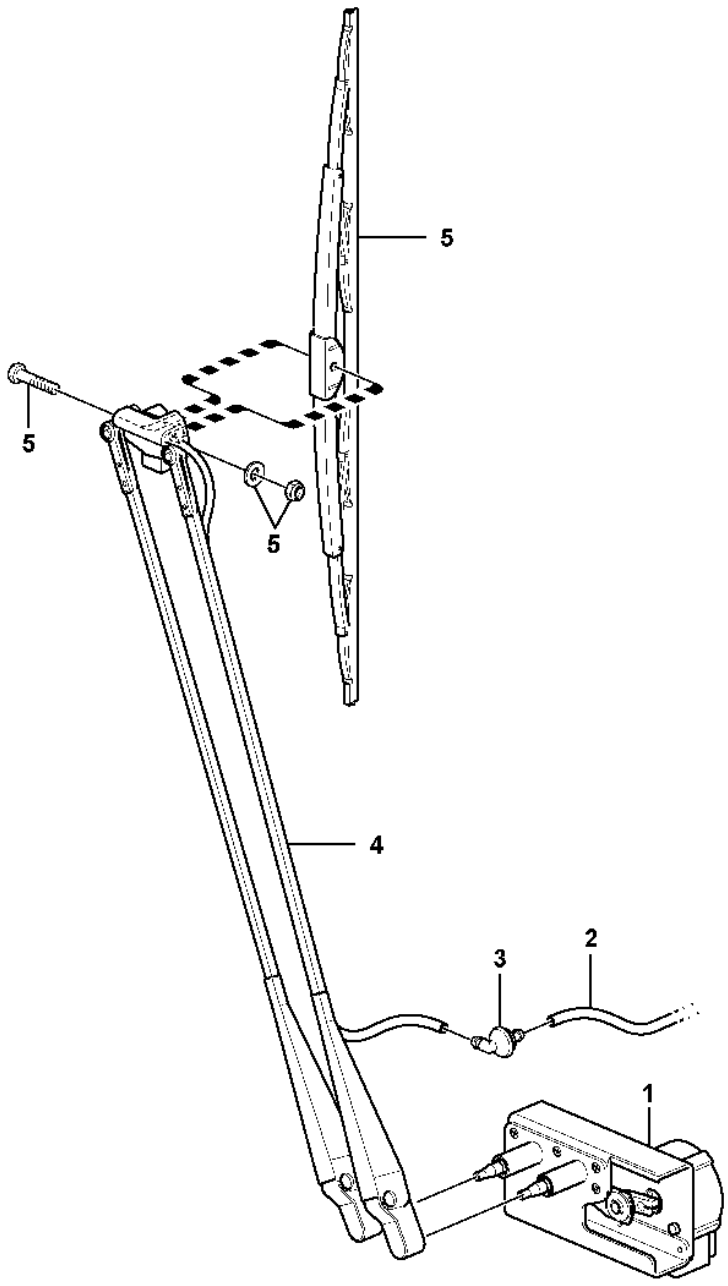

Volvo Construction Equipment
1024508

Fig.	Part No.	Quantity 1	2	3	PS	KIT	Description	Denominación	Denominação	Dénomination	Notes
1	**VOE 17200853**	1					Wiper motor	Motor limpiaparabrisas	Motor do limpador para-brisa	Moteur essuie-glace	(VOE 11444264)
1	**VOE 17200853**		1				Wiper motor	Motor limpiaparabrisas	Motor do limpador para-brisa	Moteur essuie-glace	(VOE 11444264) CAB - 4692, S/N - 61926 (USA), S/N - 70674 (BRA)
1	**VOE 15411755**		1		SS		Wiper motor	Motor limpiaparabrisas	Motor do limpador para-brisa	Moteur essuie-glace	CAB 4693 - 5140 S/N 61927 - (USA), S/N 70675 - 70774
1	**VOE 15190412**		1				Wiper motor	Motor limpiaparabrisas	Motor do limpador para-brisa	Moteur essuie-glace	S/N 5140- S/N 70774-
2	**VOE 1304841**	REQ	REQ				Hose	Manguera	Mangueira	Flexible	L = 2300 MM
3	**VOE 14508639**	1	1				Elbow	Ángulo	Cotovelo	Coude	
4	**VOE 15190478**	1	1				Wiper arm	Brazo limpiaparabrisas	Braço limpador para-brisa	Bras d'essuie-glace	
	VOE 15175456	1	1				•Nozzle	•Difusor	•Bico	•Gicleur	
5	**VOE 14508629**	1	1				Wiper blade	Hoja limpiafaros	Palheta do limpador	Balai d'essuie-glace	

1	**33383**	**Windshield wiper, front** **Limpiaparabrisas, delantero** **Limpador de pára-brisa, dianteiro** **Essuie-vitre, avant**	Catalogue id **20106**	Group **363**
2	**33020**		Illustr. No **1024508**	Section **100**
3			Issue **20021223-G**	Page **243**
4				
5				

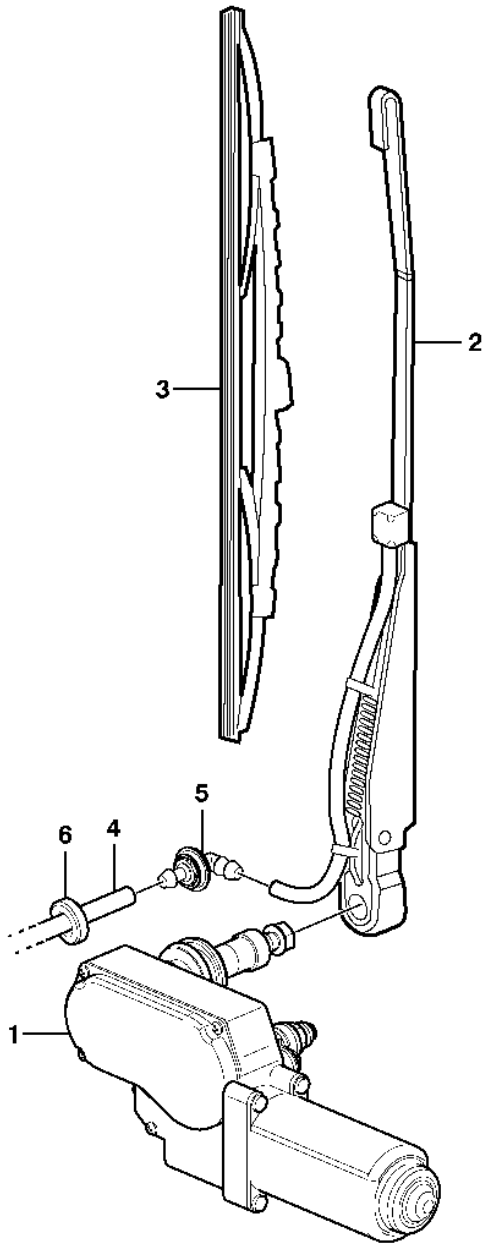

Volvo Construction Equipment
1032689

Fig.	Part No.	Quantity 1	2	3	PS	KIT	Description	Denominación	Denominação	Dénomination	Notes
1	**VOE 15010653**	1	1				Wiper motor	Motor limpiaparabrisas	Motor do limpador para-brisa	Moteur essuie-glace	(VOE 11170169)
2	**VOE 11170170**	1	1				Wiper arm	Brazo limpiaparabrisas	Braço limpador para-brisa	Bras d'essuie-glace	
3	**VOE 11170171**	1	1				Wiper blade	Hoja limpiafaros	Palheta do limpador	Balai d'essuie-glace	
4	**VOE 1304841**	REQ					Hose	Manguera	Mangueira	Flexible	L = 2800 MM
	VOE 1304841		REQ				Hose	Manguera	Mangueira	Flexible	L = 1800 MM
5	**VOE 14508639**	1	1				Elbow	Ángulo	Cotovelo	Coude	
6	**VOE 941262**	2	2				Grommet	Pasaje	Passa muro	Passe fil	

1	**33383**	**Windshield wiper, rear** **Limpiaparabrisas, trasero** **Limpador de pára-brisa, traseiro** **Essuie-vitre, arrière**	Catalogue id **20106**	Group **363**
2	**33020**		Illustr. No **1032689**	Section **150**
3			Issue **20021223-G**	Page **245**
4				
5				

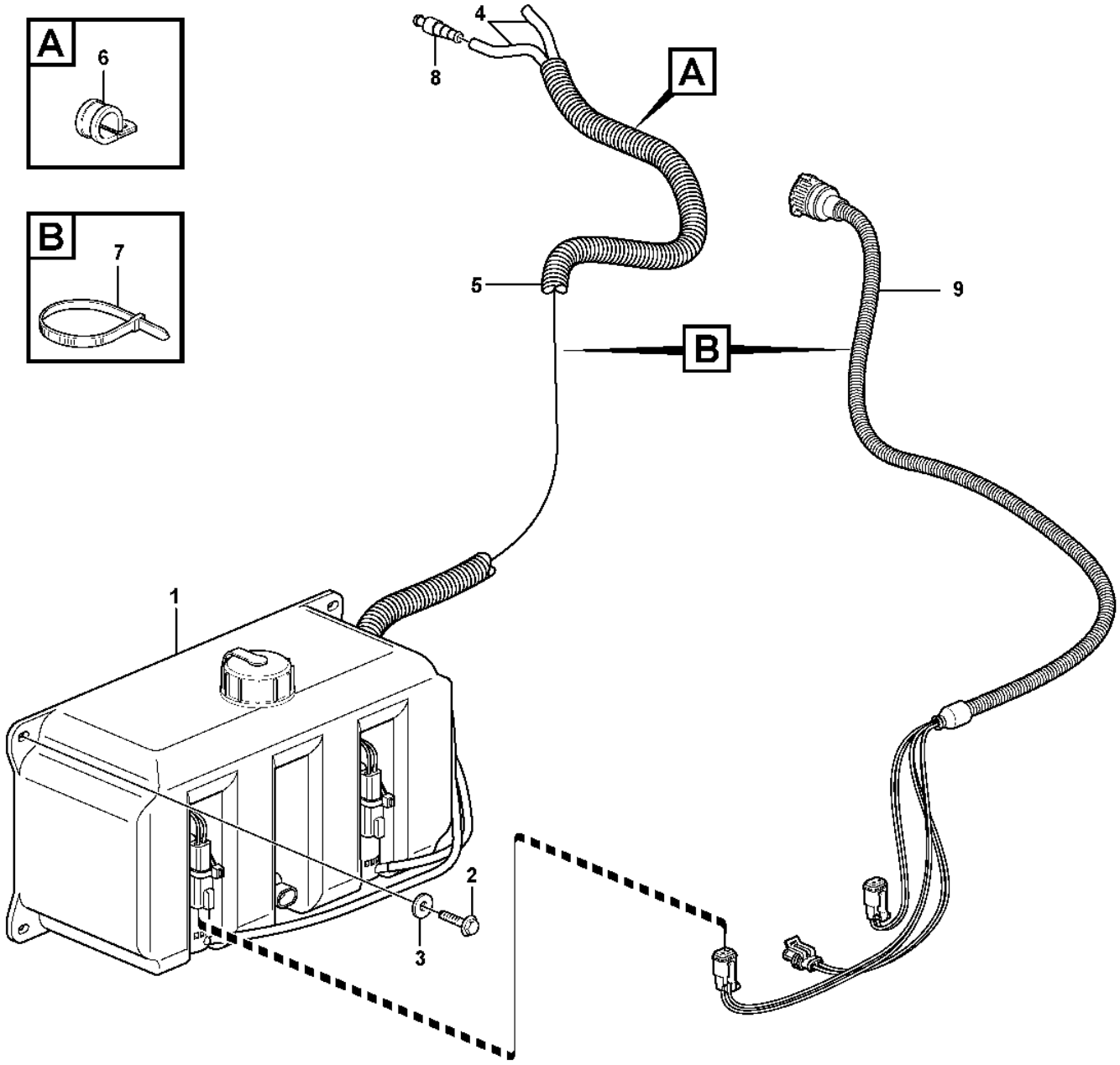

Volvo Construction Equipment
1024516

Fig.	Part No.	Quantity 1	2	3	PS	KIT	Description	Denominación	Denominação	Dénomination	Notes
1	**VOE 11170287**	1					Reservoir	Depósito	Reservatório	Réservoir	
	VOE 15041562	1					•Cap	•Capuchón	•Tampa	•Capot	
	VOE 11716534	2					•Pump	•Bomba	•Bomba	•Pompe	
		1			NS		•Level sensor	•Emisor nivel	•Sensor de nível	•Detecteur niveau	SE3601
2	**VOE 13946934**	2					Screw	Tornillo	Parafuso	Vis	
3	**VOE 960139**	2					Plain washer	Arandela plana	Arruela simples	Rondelle plane	
4	**VOE 1304841**	REQ					Hose	Manguera	Mangueira	Flexible	
5	**VOE 4803751**	REQ					Hose	Manguera	Mangueira	Flexible	L = 790 MM
6	**VOE 977599**	1					Clamp	Abrazadera	Braçadeira	Collier serrage	
7	**VOE 4881440**	4					Cable tie	Abrazadera de cinta	Braçadeira	Serre-câble	
8	**VOE 667352**	1	1				Non-return valve	Válvula antirretorno	Válvula de retenção	Clapet antiretour	
9		1					Cable harness	Manojo cables	Chicote	Faisceau cables	See group 371-975 page 313

1	**33383**	**Windshield washer** **Lavaparabrisas** **Lavador de pára-brisa** **Lave - glace**	Catalogue id **20106**	Group **363**
2	**33020**		Illustr. No **1024516**	Section **200**
3				
4			Issue **20021223-G**	Page **247**
5				

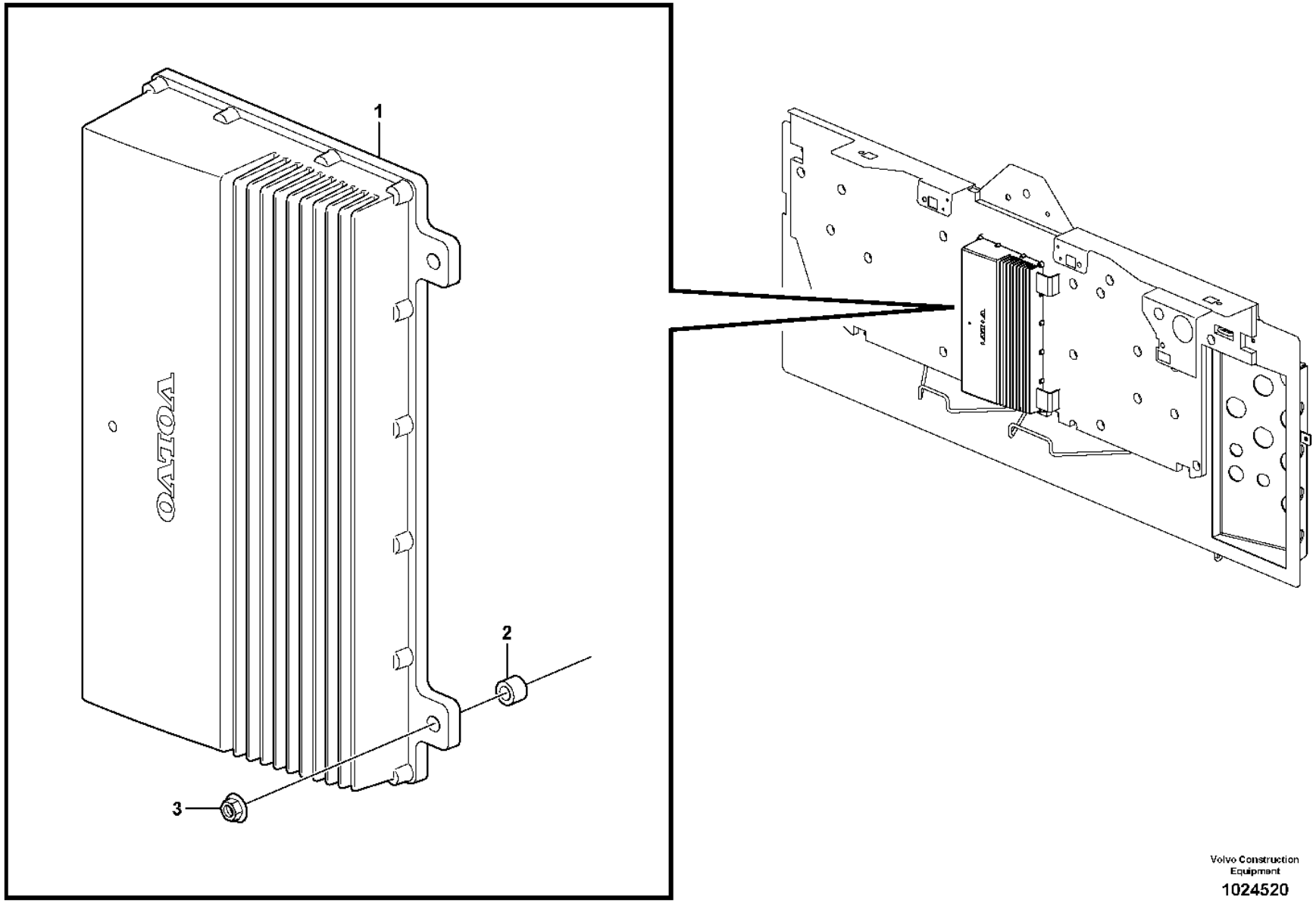

Volvo Construction Equipment

1024520

Fig.	Part No.	Quantity 1	2	3	PS	KIT	Description	Denominación	Denominação	Dénomination	Notes
1	**VOE 11443500**	1			SS		Electronic unit	Unidad electrónica	Unidade eletrônica	Unité électronique	3611) V1-ECU, S/N - 4353 SWE, S/N - 61847 USA, S/N - 70657 BRA
1	**VOE 11380375**	1			SS		Electronic unit	Unidad electrónica	Unidade eletrônica	Unité électronique	V1-ECU, S/N 4354-4691, S/N 61848 - USA, S/N 70658 -70698 BRA
1	**VOE 11381995**	1			SS		Electronic unit	Unidad electrónica	Unidade eletrônica	Unité électronique	V1-ECU, S/N -5417 SWE S/N -70865 BRA
1	**VOE 11383875**	1					Electronic unit	Unidad electrónica	Unidade eletrônica	Unité électronique	V1-ECU, S/N 5418- SWE S/N 70866- BRA
1	**VOE 11380375**		1		SS		Electronic unit	Unidad electrónica	Unidade eletrônica	Unité électronique	V1-ECU, CAB - 4826 SWE, CAB - 70698 BRA
1	**VOE 11381475**		1		SS		Electronic unit	Unidad electrónica	Unidade eletrônica	Unité électronique	V1-ECU, CAB 4827 - 5459 SWE, CAB 70699 - 70804 BRA
1	**VOE 11381995**		1		SS		Electronic unit	Unidad electrónica	Unidade eletrônica	Unité électronique	V1-ECU, CAB 5460 - SWE, CAB 70805 - 70865 BRA
1	**VOE 11383875**		1				Electronic unit	Unidad electrónica	Unidade eletrônica	Unité électronique	V1-ECU, CAB 70866 - BRA
2	**VOE 930418**	3	3				Spacer ring	Anillo distanciador	Anel espaçador	Bague entretoise	
3	**VOE 13949278**	3	3				Flange lock nut	Contratuerca embridada	Contra porca flange	Contre-écrou à embase	

3611) **GB**: This ECU only to be used up to this Serial No **ES**: Esta ECU sólo debe usarse hasta este nº de fabr. inclusive **BR**: Esta ECU apenas deve ser usada até este Nº. de série **FR**: Cet ECU ne peut être utilisé que jusqu'à ce nº de série

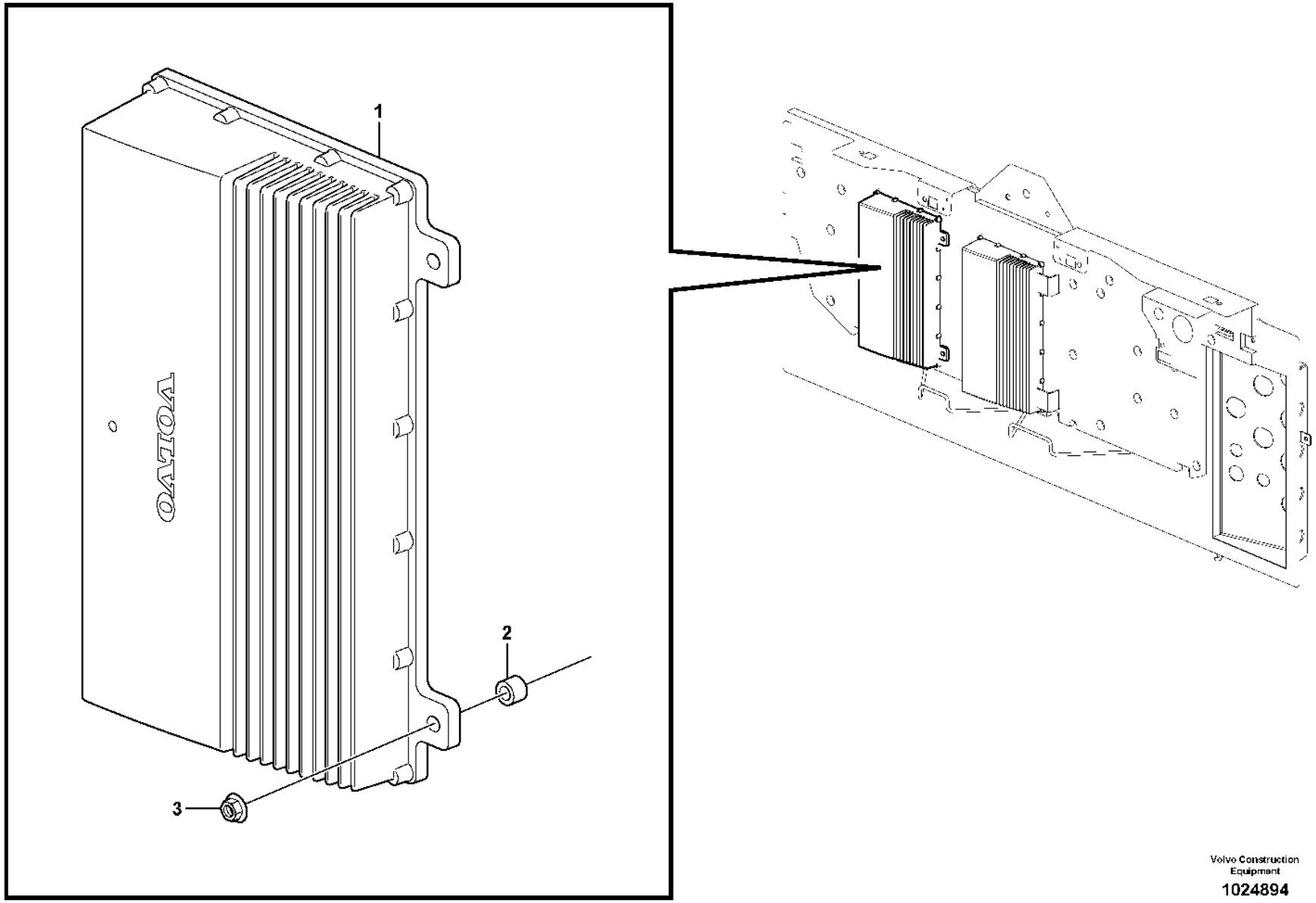

Volvo Construction Equipment

1024894

Fig.	Part No.	Quantity 1	2	3	PS	KIT	Description	Denominación	Denominação	Dénomination	Notes
1	VOE 11443700	1			SS		Electronic unit	Unidad electrónica	Unidade eletrônica	Unité électronique	3611) V2-ECU, S/N - 4353 SWE, S/N - 61847 USA, S/N - 70657 BRA
1	VOE 11380380	1			SS		Electronic unit	Unidad electrónica	Unidade eletrônica	Unité électronique	V2-ECU, S/N 4354 - 4691 SWE, S/N 61848 - USA, S/N 70658 -70698 BRA
1	VOE 11381480	1			SS		Electronic unit	Unidad electrónica	Unidade eletrônica	Unité électronique	V2-ECU, S/N 4692 - 5317 SWE, S/N 70699 - 70804 BRA
1	VOE 11381990	1			SS		Electronic unit	Unidad electrónica	Unidade eletrônica	Unité électronique	V2-ECU, S/N 5318 - SWE, S/N 70805 - BRA
2	VOE 930418	3					Spacer ring	Anillo distanciador	Anel espaçador	Bague entretoise	
3	VOE 13949278	3					Flange lock nut	Contratuerca embridada	Contra porca flange	Contre-écrou à embase	

3848) **GB**: Important! See info Service tip (All WLO) concerning the software conversion kits and its relation to the machine serial number, for each corresponding CDC aftermarket option kit. **ES**: ¡Importante! Vea el consejo de servicio de la información (todo WLO) referente a los juegos de conversión de software y su relación con el número de serie de la máquina para cada juego de opción del mercado de accesorios CDC correspondiente. **BR**: Importante! Veja dicas de informações de serviço (Todos WLO) sobre os kits de conversão de software e sua relação com o número de série da máquina, para cada kit CDC opcional correspondente de pós venda. **FR**: Important ! Voir l'information (tous modèles de chargeuses sur pneus) concernant les kits de conversion des logiciels en fonction du numéro de série de la machine convenant pour chaque kit optionnel CDC après-vente.

3611) **GB**: This ECU only to be used up to this Serial No **ES**: Esta ECU sólo debe usarse hasta este n° de fabr. inclusive **BR**: Esta ECU apenas deve ser usada até este N°. de série **FR**: Cet ECU ne peut être utilisé que jusqu'à ce n° de série

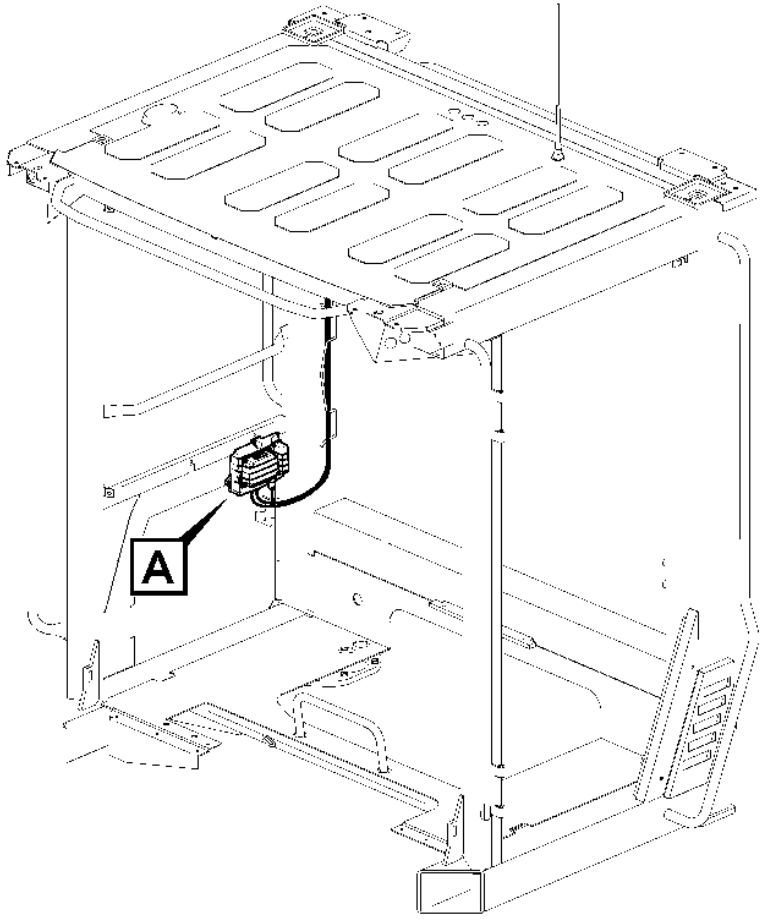

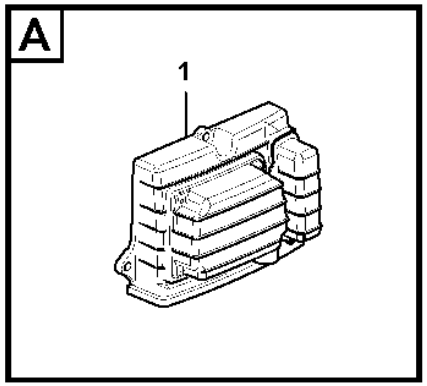

Volvo Construction Equipment
1071990

Fig.	Part No.	Quantity 1	2	3	PS	KIT	Description	Denominación	Denominação	Dénomination	Notes
1	VOE 11384310	1					Electronic unit	Unidad electrónica	Unidade eletrônica	Unité électronique	

1		**Wireless electronic unit, W-ecu3** **Unidad electrónica inalámbrica, W-ECU3** **Unidade eletrônica sem fio, W-ECU3** **Unité électronique sans fil, W-ECU3**	Catalogue id **20106**	Group **366**
2				
3			Illustr. No **1071990**	Section **200**
4				
5		**86488**	Issue **20021223-G**	Page **253**

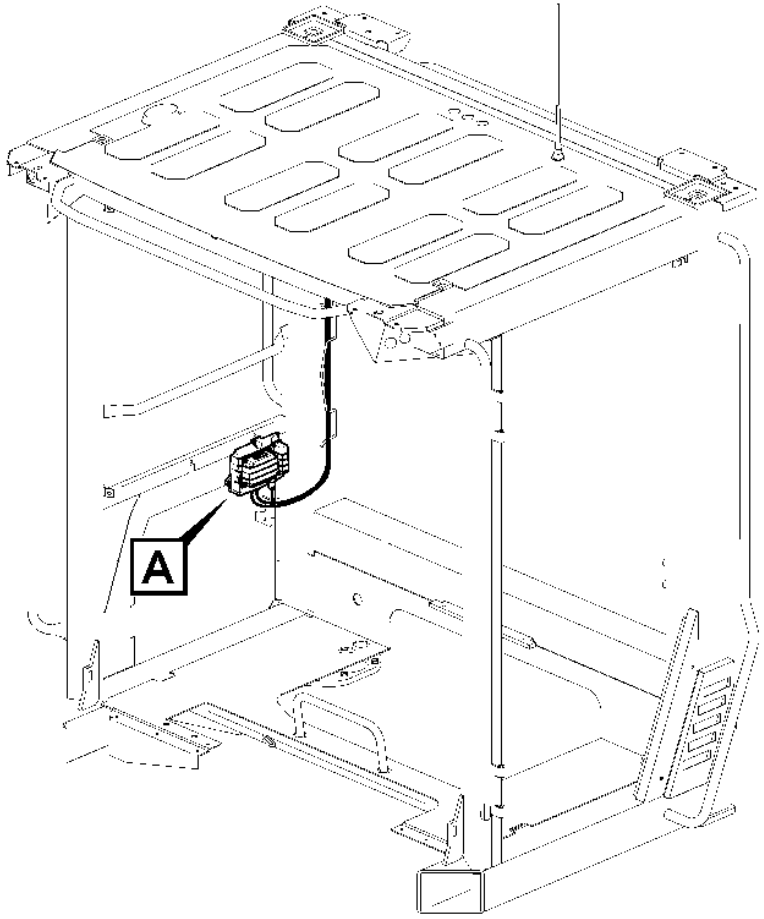

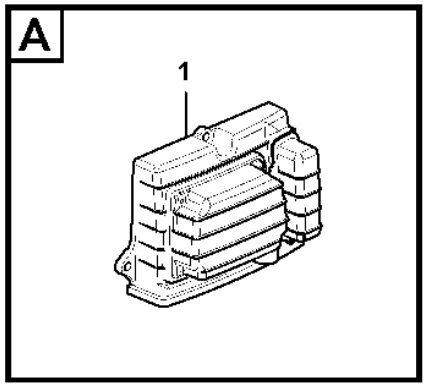

Volvo Construction Equipment
1071990

Fig.	Part No.	Quantity 1	2	3	PS	KIT	Description	Denominación	Denominação	Dénomination	Notes
1	VOE 11443992	1					Control unit	Unidad de mando	Unidade de comando	Calculateur	(VOE 11384320)

1		**Wireless electronic unit, W-ecu3** **Unidad electrónica inalámbrica, W-ECU3** **Unidade eletrônica sem fio, W-ECU3** **Unité électronique sans fil, W-ECU3**	Catalogue id **20106**	Group **366**
2				
3			Illustr. No **1071990**	Section **300**
4				
5		**86487**	Issue **20021223-G**	Page **255**

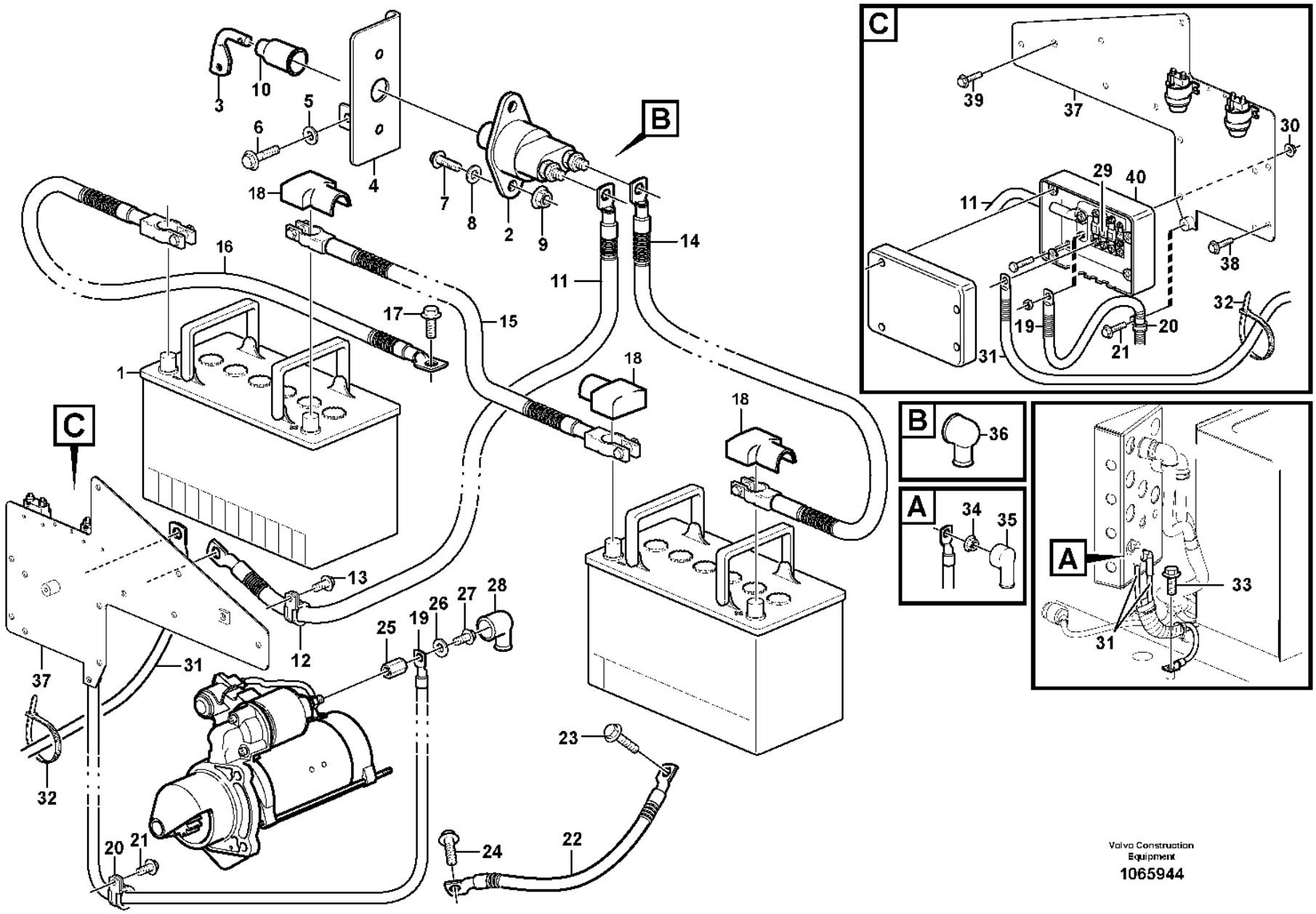

Volvo Construction Equipment

1065944

Fig.	Part No.	Quantity 1	2	3	PS	KIT	Description	Denominación	Denominação	Dénomination	Notes
1		2					Battery	Bateria	Bateria	Batterie	12V, 110Ah See group 313-100 page 199
							•Dry battery	•Batería descargada	•Bateria	•Batterie vide	
2	**VOE 3987034**	1					Main switch	Interruptor maestro	Interruptor principal	Coupe-circuit principal	
3	**VOE 8157766**	1					•Knob	•Volante	•Botão	•Bouton	
4	**VOE 11414562**	1					Bracket	Consola	Suporte	Console	
5	**VOE 11117464**	2					Plain washer	Arandela plana	Arruela simples	Rondelle plane	
6	**VOE 13946173**	2					Screw	Tornillo	Parafuso	Vis	
7	**VOE 13946934**	2					Screw	Tornillo	Parafuso	Vis	
8	**VOE 960139**	2					Plain washer	Arandela plana	Arruela simples	Rondelle plane	
9	**VOE 13949278**	2					Flange lock nut	Contratuerca embridada	Contra porca flange	Contre-écrou à embase	
10	**VOE 1582293**	1					Protecting moulding	Moldura de protección	Moldura protetora	Lisse de protection	
11	**VOE 11171298**	1					Battery cable	Cable de batería	Cabo da bateria	Câble de batterie	
12	**VOE 977599**	1					Clamp	Abrazadera	Braçadeira	Collier serrage	
13	**VOE 13946173**	1					Screw	Tornillo	Parafuso	Vis	
14	**VOE 11171747**	1					Battery cable	Cable de batería	Cabo da bateria	Câble de batterie	
15	**VOE 11171748**	1					Battery cable	Cable de batería	Cabo da bateria	Câble de batterie	
16	**VOE 11171746**	1					Battery cable	Cable de batería	Cabo da bateria	Câble de batterie	
17	**VOE 13949888**	1					Screw	Tornillo	Parafuso	Vis	
18	**VOE 1259727**	3					Cover	Capó	Capô	Capot	
19	**VOE 11171745**	1					Battery cable	Cable de batería	Cabo da bateria	Câble de batterie	
20	**VOE 977599**	4					Clamp	Abrazadera	Braçadeira	Collier serrage	
21	**VOE 946440**	4					Flange screw	Tornillo embridado	Parafuso flangeado	Vis à embase	
22	**VOE 11024707**	1					Battery cable	Cable de batería	Cabo da bateria	Câble de batterie	
23	**VOE 13949888**	1					Screw	Tornillo	Parafuso	Vis	
24	**VOE 13949888**	1					Screw	Tornillo	Parafuso	Vis	
25	**VOE 11171091**	1					Nut	Tuerca	Porca	Écrou	
26	**VOE 11170338**	1					Washer	Arandela	Arruela	Rondelle	
27	**VOE 11170368**	1					Flange screw	Tornillo embridado	Parafuso flangeado	Vis à embase	
28	**VOE 855798**	1					Protecting sleeve	Manguito de protección	Luva proteção	Manchon protection	
29	**VOE 982617**	3					Fuse	Fusible	Fusível	Fusible	32V x 125A

1		**Battery cable and main switch** **Cable de bateria y desconectador bateria** **Cabo da bateria e interruptor principal** **Cable batterie et robinet batterie**	Catalogue id **20106**	Group **371**
2				
3			Illustr. No **1065944**	Section **100**
4				
5			Issue **20021223-G**	Page **257**

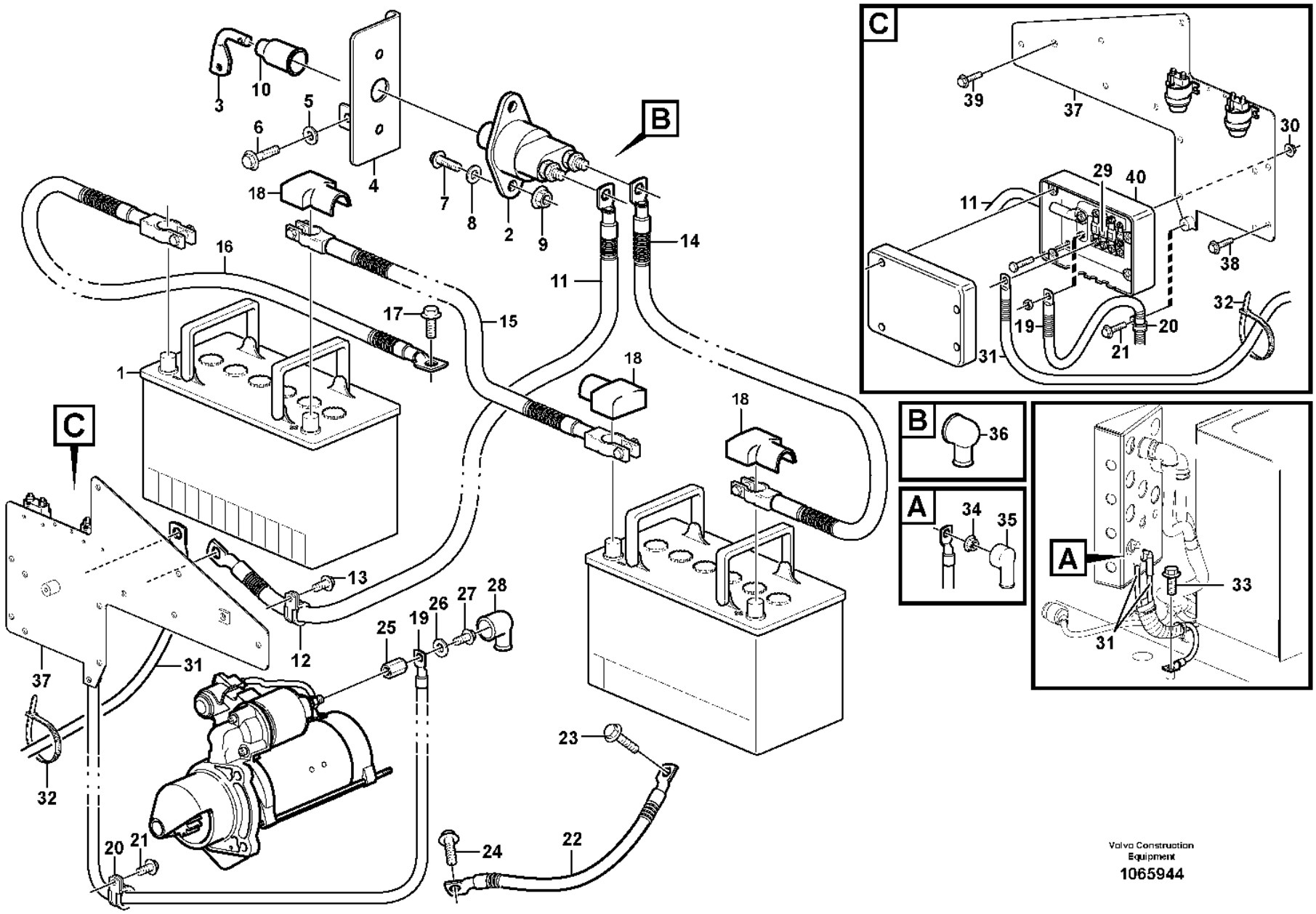

Volvo Construction Equipment

1065944

Fig.	Part No.	Quantity 1	2	3	PS	KIT	Description	Denominación	Denominação	Dénomination	Notes
30	VOE 948645	4					Flange lock nut	Contratuerca embridada	Contra porca flange	Contre-écrou à embase	
31	VOE 11171705	1			SS		Cable harness	Manojo cables	Chicote cabos	Faisceau câbles	S/N - 4899 SWE S/N - 70756 BRA
31	VOE 15186892	1					Wiring harness	Manojo cables	Chicote cabos	Faisceau de câbles	S/N 4900 - SWE S/N 70757 - BRA
32	VOE 4881440	6					Cable tie	Abrazadera de cinta	Braçadeira	Serre-câble	
33	VOE 13949888	1					Screw	Tornillo	Parafuso	Vis	
34	VOE 13945408	2					Nut	Tuerca	Porca	Écrou	
35		2			NS		Protection	Proteccion	Proteção	Protection	
36	VOE 7025971	2					Protection	Protección	Proteção	Protection	
37	VOE 11171451	1					Plate	Chapa	Chapa	Tôle	
38	VOE 13946173	2					Screw	Tornillo	Parafuso	Vis	
39	VOE 13945444	1					Screw	Tornillo	Parafuso	Vis	
40	VOE 11170016	1					Fuse box	Caja de fusibles	Caixa de fusíveis	Boîtier fusible	

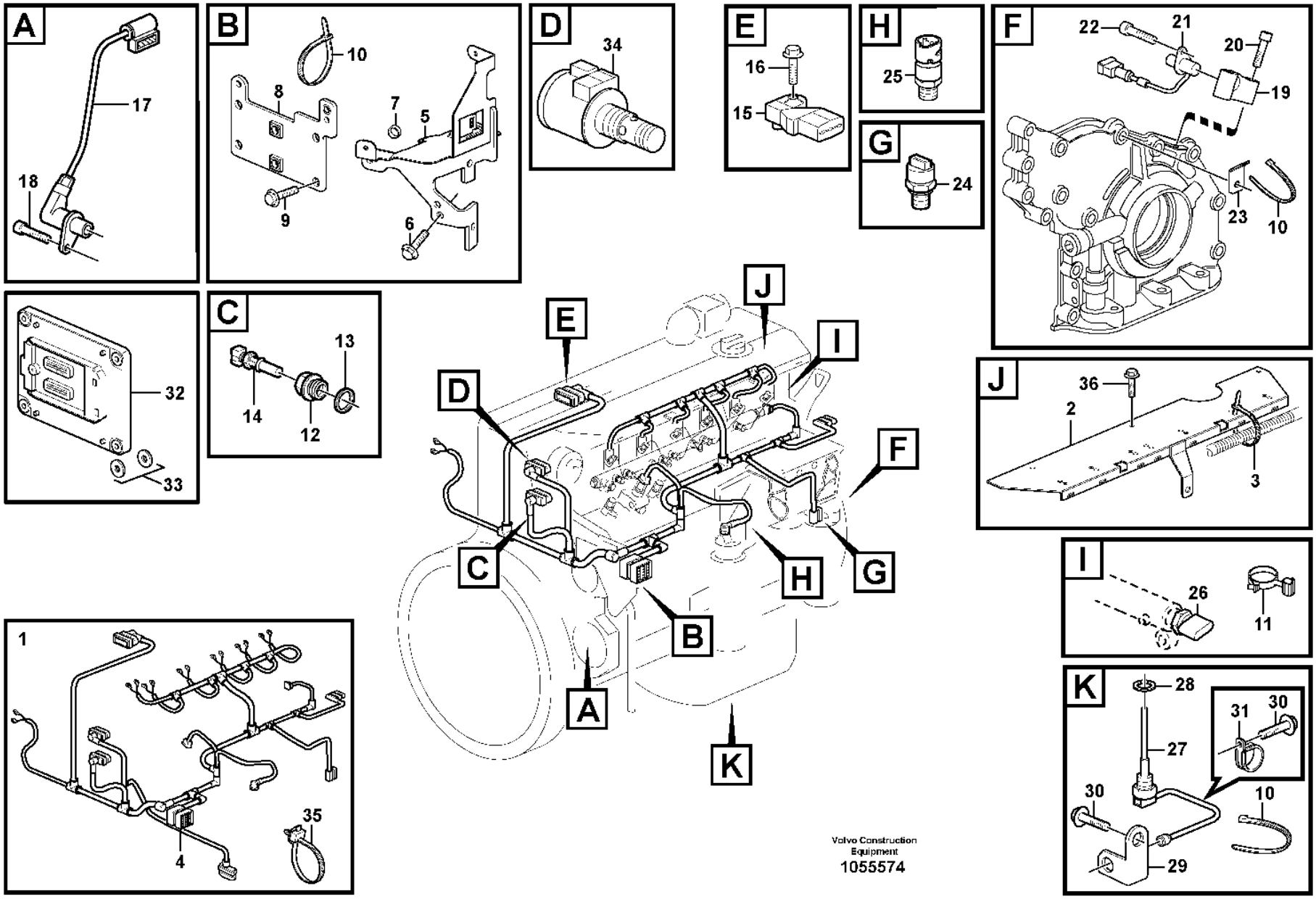
A
17
18
B
10
8
7
5
9
6
D
34
E
16
15
H
25
G
24
F
22
21
20
19
23
10
J
36
2
3
I
26
11
K
28
31
30
27
30
10
29
C
13
14
12
32
33
1
35
4
A
B
C
D
E
F
G
H
I
J
K
Volvo Construction Equipment
1055574

Fig.	Part No.	Quantity 1	2	3	PS	KIT	Description	Denominación	Denominação	Dénomination	Notes
1	**VOE 20893636**	1					Main Cable Harness	Haz de cables principal		Faisceau de câbles principal	ENG - 10785521
1	**VOE 21814758**	1					Wiring harness	Manojo cables	Chicote cabos	Faisceau de câbles	(VOE 21319785) ENG 10785522 -
							•CONNECTED TO:	•CONECTADO A:	•CONECTADO EM:	•CONNECTÉ A:	
							••Connector	••Union	••Conector	••Raccord	ED
							••Engine speed,camshaft	••Sensor tacom. arbol l	••Velocidade de rotação, árvore de comando	••Com. tachym. arbre ca	SE2703
							••Solenoid valve	••Electrovalvula	••Válvula solenóide	••Vanne electrom.	
							••Coolant temperature	••Anticongelente temp.	••Temperatura do refrigerante	••Liquide refroi.temp.	SE2606
							••Charge-air temperature	••Temperatura del aire de alimentación	••Temperatura do ar de admissão	••Température d'air de suralimentation	SE2507, SE2508
							••Fuel Regulator	••Regul Combustib	••	••Regul.carburant	
							••Fuel Nozzle	••Atomizador	••Bico de injetor	••Injecteur carburant	MA2301 - MA2306
							••Fuel pressure	••Presión de combustible	••Pressão do combustível	••Pression de carburant	SE2301
							••Oil pressure sensor	••Emisor presion Aceite	••Sensor de pressão de óleo	••Manocontact huile	SE2203
							••Engine speed	••Régimen del motor	••Velocidade do motor	••Régime du moteur	SE2701
							••Pressure Sensor	••Sensor Presion	••Sensor de pressão	••Detect.pression	SE2309
							••Level Sensor	••Sensor Nivel	••Sensor de nível	••Detecteu.niveau	SE2202, SE2205
							••Starter Motor	••Motor de arranque	••Motor de arranque	••Demarreur	
2	**VOE 20864600**	1					•Bracket	•Consola	•Suporte	•Console	
3	**VOE 20460347**	7					•Clamping band	•Banda de apriete	•Cinta de fixação	•Ruban serrage	
4	**VOE 23002666**	1					•Connector	•Unión	•Conexão	•Connexion	
5	**VOE 21377120**	1					Bracket	Consola	Suporte	Console	
6	**VOE 20450802**	2					Flange screw	Tornillo embridado	Parafuso flangeado	Vis à embase	
7	**VOE 20450730**	1					Bushing	Casquillo	Bucha	Bague	
8	**VOE 21896711**	1					Retaining plate	Placa de sujeción	Placa de fixação	Plaque retenue	(VOE 20890175)
9	**VOE 20405672**	4					Screw	Tornillo	Parafuso	Vis	
10	**VOE 4881440**	REQ					Cable tie	Abrazadera de cinta	Braçadeira	Serre-câble	
11	**VOE 21063356**	2					Retainer	Soporte	Retentor	Retenue	
12	**VOE 20450683**	1					Adapter	Adaptador	Adaptador	Adaptateur	
13	**VOE 13947628**	1					Plane gasket	Junta plana	Junta plana	Joint plan	

1		**Cable harness, engine** **Haz de cables, motor** **Chicote, motor** **Faisceau de câbles, moteur**	Catalogue id **20106**	Group **371**
2			Illustr. No **1055574**	Section **150**
3			Issue **20021223-G**	Page **261**
4				
5				

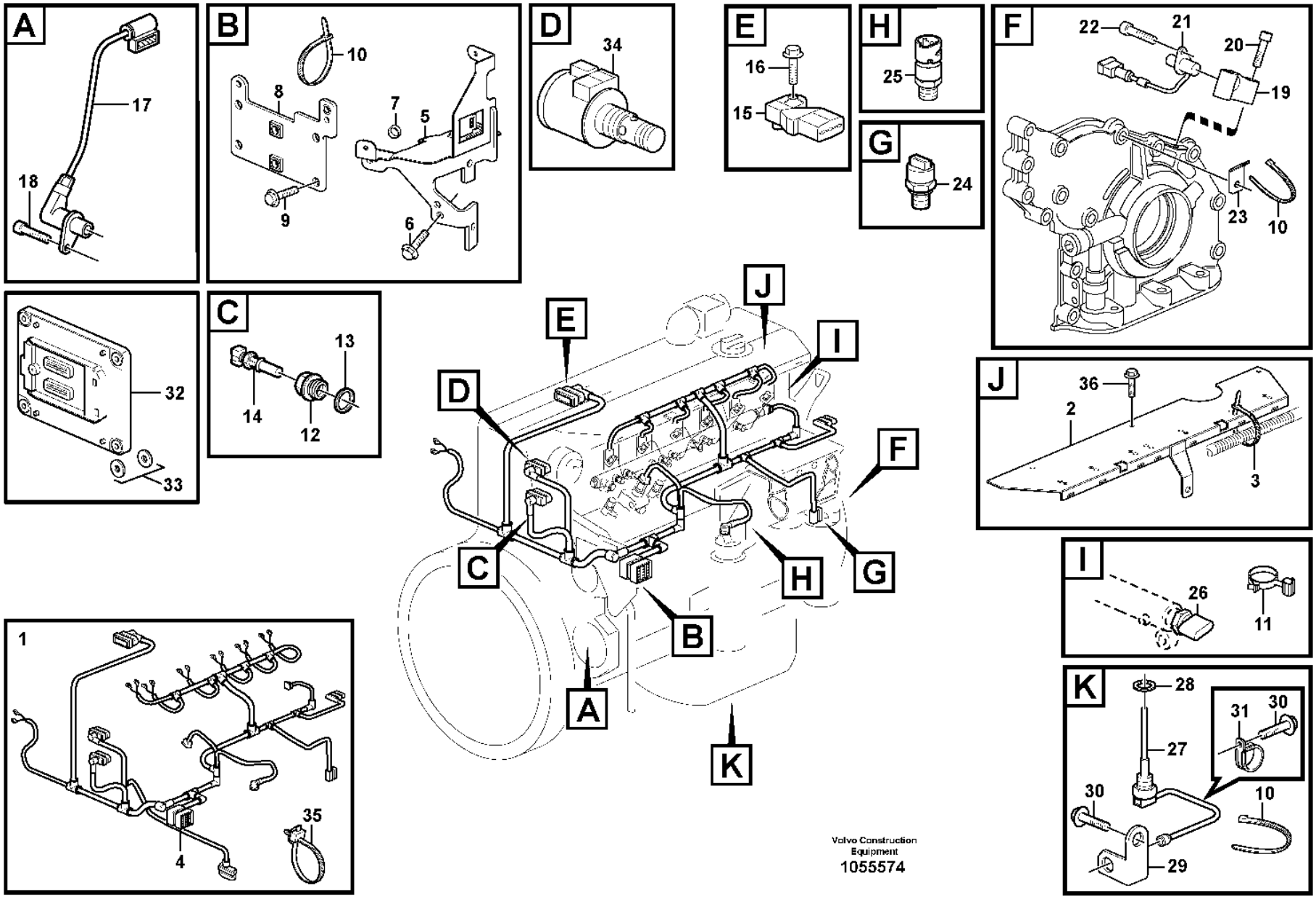
A
17
18
B
10
8
7
5
9
6
D
34
E
16
15
H
25
G
24
F
22
21
20
19
23
10
J
36
2
3
I
26
11
K
28
31
30
27
30
10
29
C
13
14
12
32
33
1
35
4
A
B
C
D
E
F
G
H
I
J
K
Volvo Construction Equipment
1055574

Fig.	Part No.	Quantity 1	2	3	PS	KIT	Description	Denominación	Denominação	Dénomination	Notes
14	**VOE 21531072**	1					Temperature sensor	Sensor de temperatura	Sensor de temperatura	Sonde de température	(VOE 20513340) SE2606
15	**VOE 20524936**	1					Pressure sensor	Sensor de presión	Sensor de pressão	Capteur de pression	(VOE 20556500) SE2507, SE2508
16	**VOE 20450728**	1					Bolt	Perno	Parafuso	Boulon	
17	**VOE 22435058**	1					Sensor	Sensor	Sensor	Capteur	(VOE 20820494) SE2703
18	**VOE 20450694**	1					Screw	Tornillo	Parafuso	Vis	
19	**VOE 20700252**	1					Bracket	Consola	Suporte	Console	
20	**VOE 20799862**	2					Bolt	Perno	Parafuso	Boulon	
21	**VOE 20450707**	1					Tachometer	Cuentarrevoluciones	Tacômetro	Compte-tours	SE2701
22	**VOE 20450694**	1					Screw	Tornillo	Parafuso	Vis	
23	**VOE 20450997**	2					Bracket	Consola	Suporte	Console	
24	**VOE 21291011**	1					Pressure sensor	Sensor de presión	Sensor de pressão	Capteur de pression	SE2203
25	**VOE 21634021**	1					Pressure sensor	Sensor de presión	Sensor de pressão	Capteur de pression	(VOE 21302639) SE2301
26		1					Pressure Sensor	Sensor Presion	Sensor de pressão	Detect.pression	SE2309 See group 237-100 page 111
27	**VOE 22383368**	1					Level sensor	Emisor de nivel	Sensor de nível	Capteur de niveau	(VOE 20829076) SE2202, SE2205
28	**VOE 20828295**	1					Sealing ring	Anillo reten	Anel de vedação	Bague d'étanchéité	
29	**VOE 20852241**	1					Bracket	Consola	Suporte	Console	
30	**VOE 20405792**	3					Screw	Tornillo	Parafuso	Vis	
31	**VOE 20450867**	2					Clamp	Abrazadera	Braçadeira	Collier serrage	
32	**VOE 60100000**	1					Electronic unit	Unidad electrónica	Unidade eletrônica	Unité électronique	E-ECU
33	**VOE 21071773**	4					Rubber element	Taco de goma	Elemento de borracha	Élément caoutchouc	
34		1					Solenoid valve	Electrovalvula	Válvula solenóide	Vanne electrom.	See group 214-100 page 59
35	**VOE 20834570**	8					Retainer	Soporte	Retentor	Retenue	
35	**VOE 20792329**	1					Clamping Band	Banda Apriete	Braçadeira	Ruban Serrage	
36	**VOE 20460055**	3					Screw	Tornillo	Parafuso	Vis	

1		**Cable harness, engine** **Haz de cables, motor** **Chicote, motor** **Faisceau de câbles, moteur**	Catalogue id **20106**	Group **371**
2			Illustr. No **1055574**	Section **150**
3			Issue **20021223-G**	Page **263**
4				
5				

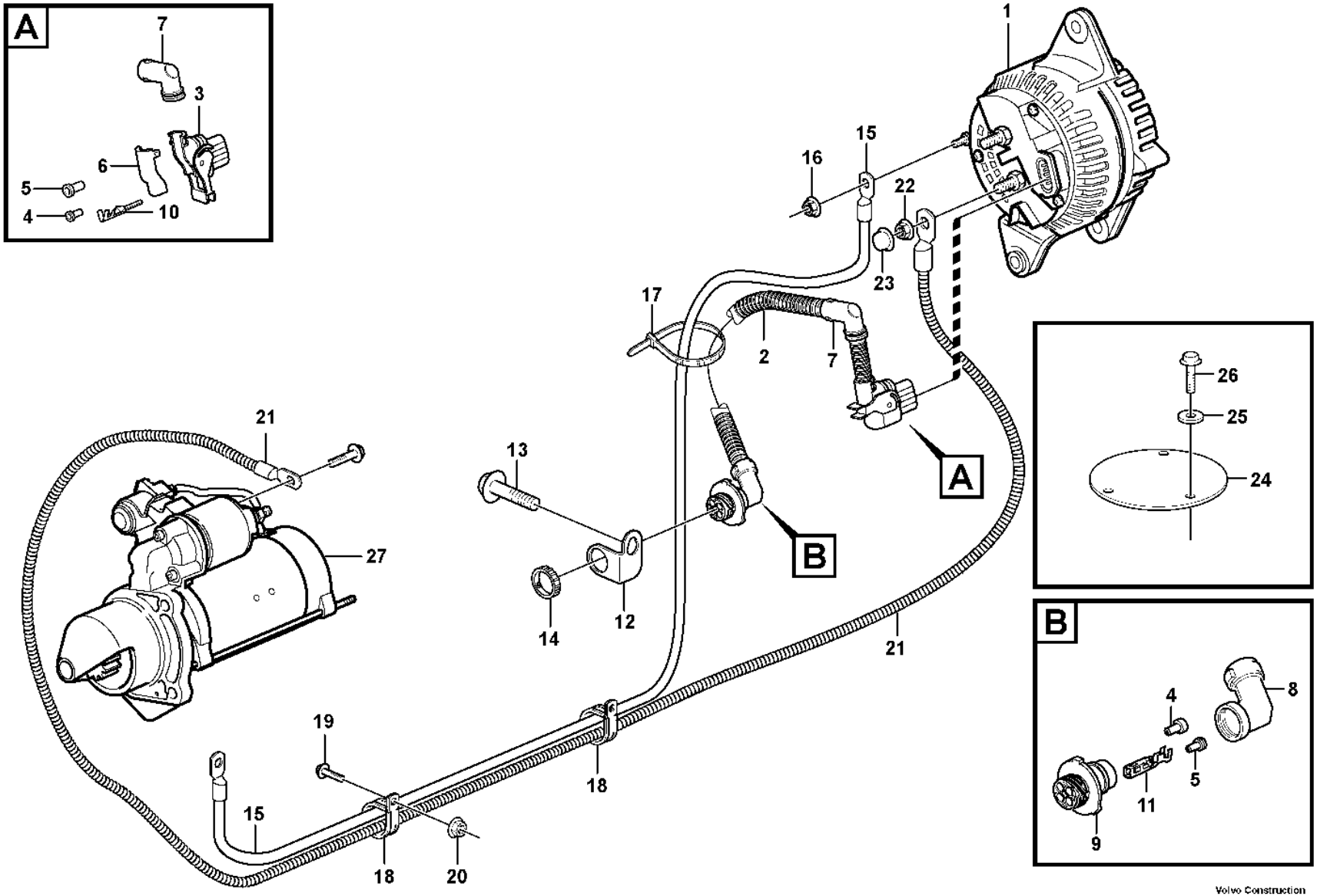

Volvo Construction Equipment

1030330

Fig.	Part No.	Quantity 1	2	3	PS	KIT	Description	Denominación	Denominação	Dénomination	Notes
1		1					Alternator	Alternador	Alternador	Alternateur	See group 321-100 page 203
2	**VOE 11171193**	1					Cable harness	Manojo cables	Chicote cabos	Faisceau câbles	B+
3	**VOE 1078478**	1					•Housing	•Cuerpo	•Carcaça	•Carter	
4	**VOE 970771**	3					•Cable seal	•Sellador de cable	•Passamuro	•Joint sur fil	
5	**VOE 970773**	7					•Cable seal	•Sellador de cable	•Passamuro	•Joint sur fil	
6	**VOE 1078479**	1					•Insulator cover	•Funda aislador	•Tampa isolante	•Enveloppe d'isolateur	
7	**VOE 11170084**	1					•Elbow	•Ángulo	•Cotovelo	•Coude	
8	**VOE 3985598**	1					•Adapter	•Adaptador	•Adaptador	•Adaptateur	
9	**VOE 3944972**	1					•Housing	•Cuerpo	•Carcaça	•Carter	
10	**VOE 3963047**	3					•Cable terminal	•Terminal de cable	•Terminal cabos	•Cosse câble	
11	**VOE 3986767**	3					•Cable terminal	•Terminal de cable	•Terminal cabos	•Cosse câble	
12	**VOE 3988328**	1					Bracket	Consola	Suporte	Console	
13	**VOE 946440**	1					Flange screw	Tornillo embridado	Parafuso flangeado	Vis à embase	
14	**VOE 3963413**	1					Ring	Anillo	Anel	Bague	
15	**VOE 11171811**	1					Wire	Cable		Câble	31, B-
16	**VOE 983714**	1					Hexagon nut	Tuerca hexagonal	Porca sextavada	Écrou hexagonal	M6x6
17	**VOE 4881440**	1					Cable tie	Abrazadera de cinta	Braçadeira	Serre-câble	
18	**VOE 13949747**	2					Clamp	Abrazadera	Braçadeira	Collier serrage	
19	**VOE 13946173**	1					Screw	Tornillo	Parafuso	Vis	
20	**VOE 948645**	1					Flange lock nut	Contratuerca embridada	Contra porca flange	Contre-écrou à embase	
21	**VOE 11171812**	1					Wire	Alambre	Arame	Fil	30, B2+
22	**VOE 983715**	2					Sems nut	Tuerca sems	Porca flangeada	Écrou à tête bombée	S/N - 5242 SWE S/N - 70798 BRA
22	**VOE 983715**	3					Sems nut	Tuerca sems	Porca flangeada	Écrou à tête bombée	S/N 5243 - SWE S/N 70799 - BRA
23	**VOE 20576874**	2					Nut cap	Tapa tuerca	Capa porca	Capot écrou	
24	**VOE 11414559**	1					Plate	Chapa	Chapa	Tôle	
25	**VOE 11117464**	3					Plain washer	Arandela plana	Arruela simples	Rondelle plane	(VOE 13960141)
26	**VOE 946440**	3					Flange screw	Tornillo embridado	Parafuso flangeado	Vis à embase	
27		1					Starter motor	Motor arranque	Motor de arranque	Demarreur	See group 331-100 page 209

1		**Cable harness, alternator** **Manojo de cables, alternador** **Chicotes de cabos, alternador** **Faisceau câbles, dynamo**	Catalogue id **20106**	Group **371**
2				
3			Illustr. No **1030330**	Section **250**
4				
5			Issue **20021223-G**	Page **265**

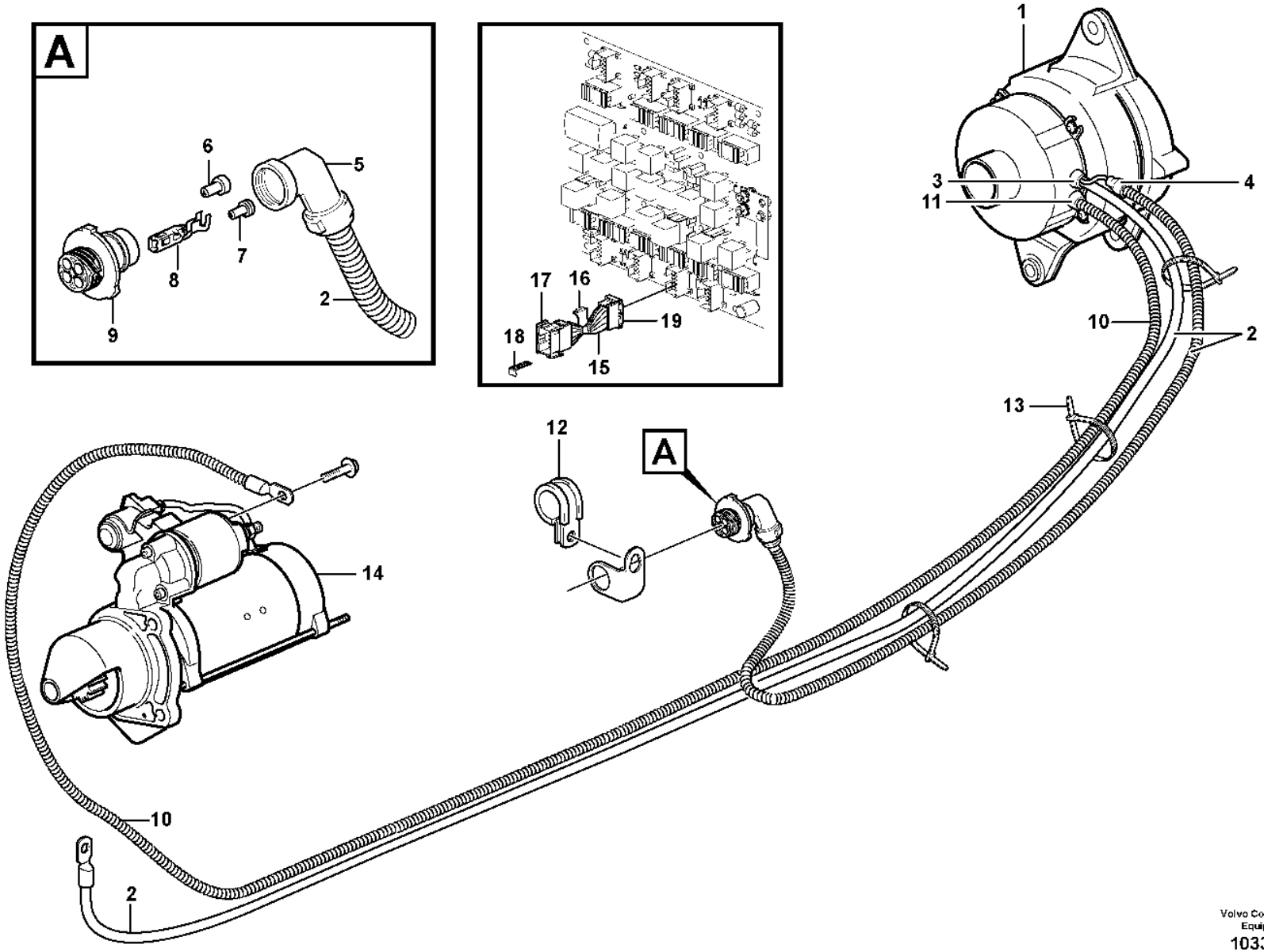

Volvo Construction Equipment
1033385

Fig.	Part No.	Quantity 1	2	3	PS	KIT	Description	Denominación	Denominação	Dénomination	Notes
1		1					Alternator	Alternador	Alternador	Alternateur	
2	VOE 11171859	1					Cable harness	Manojo cables	Chicote cabos	Faisceau câbles	B-, D+
3	VOE 11039154	1					•Grommet	•Pasaje	•Passa muro	•Passe fil	
4	VOE 11039397	1					•End sleeve	•Manguito final	•Luva final	•Douille d'extrémité	
5	VOE 3985598	1					•Adapter	•Adaptador	•Adaptador	•Adaptateur	
6	VOE 970771	3					•Cable seal	•Sellador de cable	•Passamuro	•Joint sur fil	
7	VOE 970773	1					•Cable seal	•Sellador de cable	•Passamuro	•Joint sur fil	
8	VOE 3963047	1					•Cable terminal	•Terminal de cable	•Terminal cabos	•Cosse câble	
9	VOE 3944972	1					•Housing	•Cuerpo	•Carcaça	•Carter	
10	VOE 11171858	1					Wire	Alambre	Arame	Fil	B+
11	VOE 11039154	1					•Grommet	•Pasaje	•Passa muro	•Passe fil	
12	VOE 13949747	1					Clamp	Abrazadera	Braçadeira	Collier serrage	
13	VOE 4881440	1					Cable tie	Abrazadera de cinta	Braçadeira	Serre-câble	
14		1					Starter motor	Motor arranque	Motor de arranque	Demarreur	
15	VOE 15032730	1					Wiring harness	Manojo cables	Chicote cabos	Faisceau de câbles	DG, CAB - 4836 SWE CAB - 61638 USA CAB - 70767 BRA
16		1			NS		•Resistor	•Resistencia	•Resistor	•Resistance	
17	VOE 3987482	1					•Housing	•Cuerpo	•Carcaça	•Carter	
18	VOE 1078189	1					•Lock plate	•Placa de seguridad	•Placa trava	•Plaque verrouillage	
19	VOE 20367826	1					•Housing	•Cuerpo	•Carcaça	•Carter	

1		**Cable harness, alternator** **Manojo de cables, alternador** **Chicotes de cabos, alternador** **Faisceau câbles, dynamo**	Catalogue id **20106**	Group **371**
2				
3			Illustr. No **1033385**	Section **280**
4				
5		**83050**	Issue **20021223-G**	Page **267**

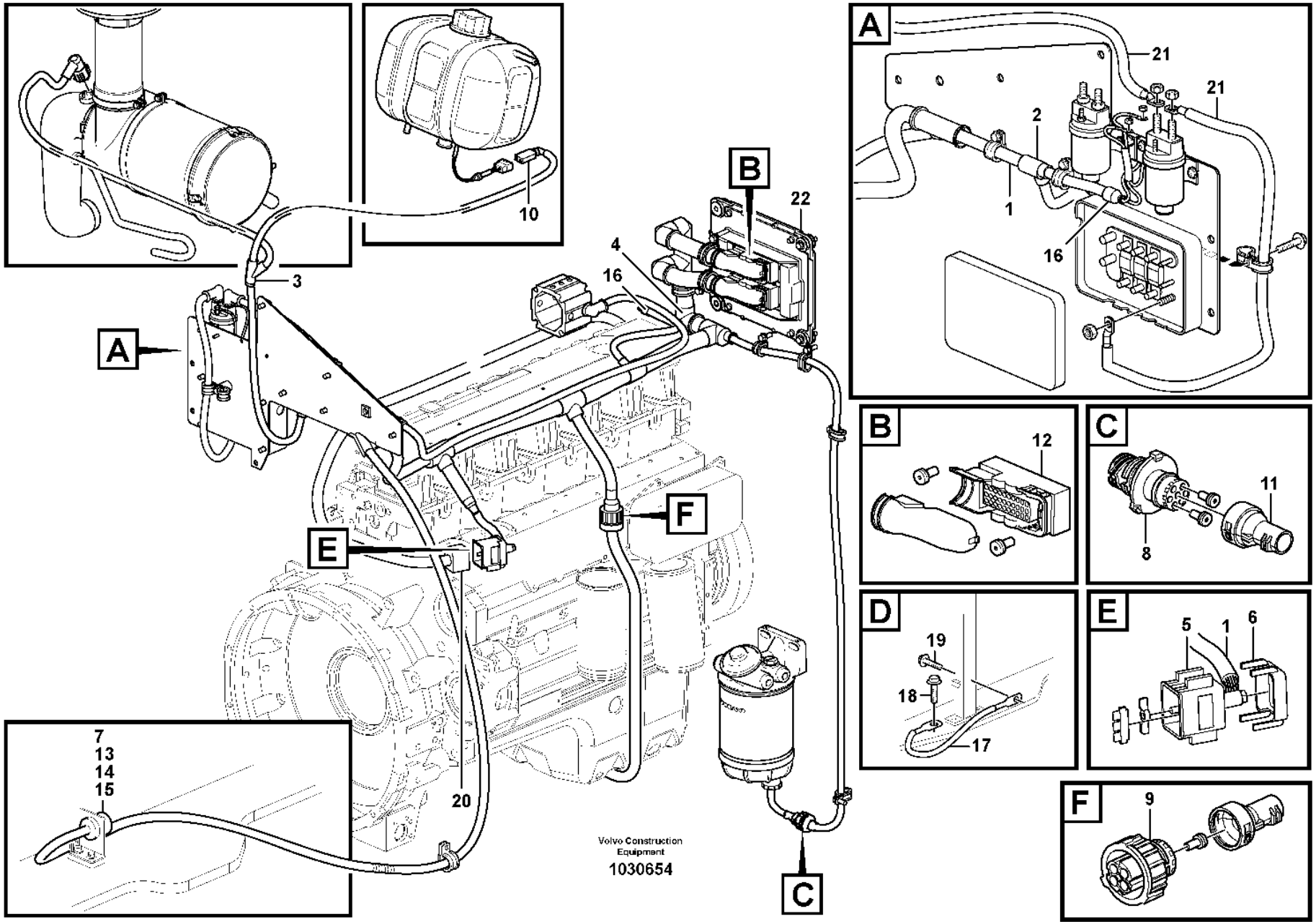
A
21
21
2
1
16
B
12
C
11
8
D
19
18
17
E
5
1
6
F
9
B
22
4
16
3
10
A
E
F
7
13
14
15
20
C
Volvo Construction Equipment
1030654

Fig.	Part No.	Quantity 1	2	3	PS	KIT	Description	Denominación	Denominação	Dénomination	Notes
1	VOE 15031727	1					Wiring harness	Manojo cables	Chicote cabos	Faisceau de câbles	(VOE 11171436)
							•CONNECTED TO:	•CONECTADO A:	•CONECTADO EM:	•CONNECTÉ A:	
							••Cable harness	••Manojo cables	••Chicote	••Faisceau cables	RM
							••Cable harness	••Manojo cables	••Chicote	••Faisceau cables	ED
							••Pre-heater	••Precalentador	••Preaquecedor	••Prechauffeur	HE2301
							••Control Unit	••Unidad Mando	••Unidade Comando	••Unite Commande	EECU. EA, EB
							••Relay	••Rele	••Relé	••Relais	RE2501
							••Air filter	••Filtro de aire	••Filtro de ar	••Filtre à air	SE2501, SE2502
							••Level sensor	••Emisor nivel	••Sensor de nível	••Detecteur niveau	SE2603
							••Oil Lvl Sensor	••Sensor Niv Acei	••Sensor de nível de óleo	••Capteur Niv Hui	SE2202
							••Oil temperature	••Temperatura de aceite	••Temperatura do óleo	••Température d'huile	SE2205
							••Water Separator	••Separador Agua	••Separador de água	••Separateur Eau	SE2302
2	VOE 14346331	1					•Manifold	•Bifurcación	•Coletor	•Tubulure	
3	VOE 11039665	1					•Manifold	•Bifurcación	•Coletor	•Tubulure	
4	VOE 11039849	4					•Adapter	•Adaptador	•Adaptador	•Adaptateur	
5	VOE 11170298	1					•Housing	•Cuerpo	•Carcaça	•Carter	
6	VOE 11170299	1					•Cover	•Capó	•Capô	•Capot	
7	VOE 3944541	1					•Housing	•Cuerpo	•Carcaça	•Carter	
8	VOE 984944	1					•Housing	•Cuerpo	•Carcaça	•Carter	
9	VOE 8159013	2					•Housing	•Cuerpo	•Carcaça	•Carter	
10	VOE 1624477	1					•Receptacle housing	•Aislador manguito	•Caixa de conector	•Douille isolante	
11	VOE 3985597	1					•Adapter	•Adaptador	•Adaptador	•Adaptateur	
12	VOE 970773	14					•Cable seal	•Sellador de cable	•Passamuro	•Joint sur fil	
13	VOE 14346322	2					•Cable seal	•Sellador de cable	•Passamuro	•Joint sur fil	
14	VOE 11113439	7					•Plug	•Tapón	•Bujão	•Tampon	
15	VOE 4803714	1					•End sleeve	•Manguito final	•Luva final	•Douille d'extrémité	
16	VOE 11039397	2					•End sleeve	•Manguito final	•Luva final	•Douille d'extrémité	
17	VOE 11171596	1					•Battery cable	•Cable de batería	•Cabo da bateria	•Câble de batterie	
18	VOE 13949888	1					•Screw	•Tornillo	•Parafuso	•Vis	
19	VOE 13949888	1					•Screw	•Tornillo	•Parafuso	•Vis	
20		1					Cable harness	Manojo cables	Chicote	Faisceau cables	See group 371-150 page 261

1	
2	
3	
4	
5	

Cable harness, electricaldistrib. unit - engine E-ECU
Manojo cables, centralilla eleéctrica - motor E-ECU
Chicote de cabos, unidade de distribuição elétrica - E-ECU motor
Faisceau câbles, centrle electrique - moteur E-ECU

Catalogue id	Group
20106	**371**
Illustr. No	Section
1030654	**300**
Issue	Page
20021223-G	**269**

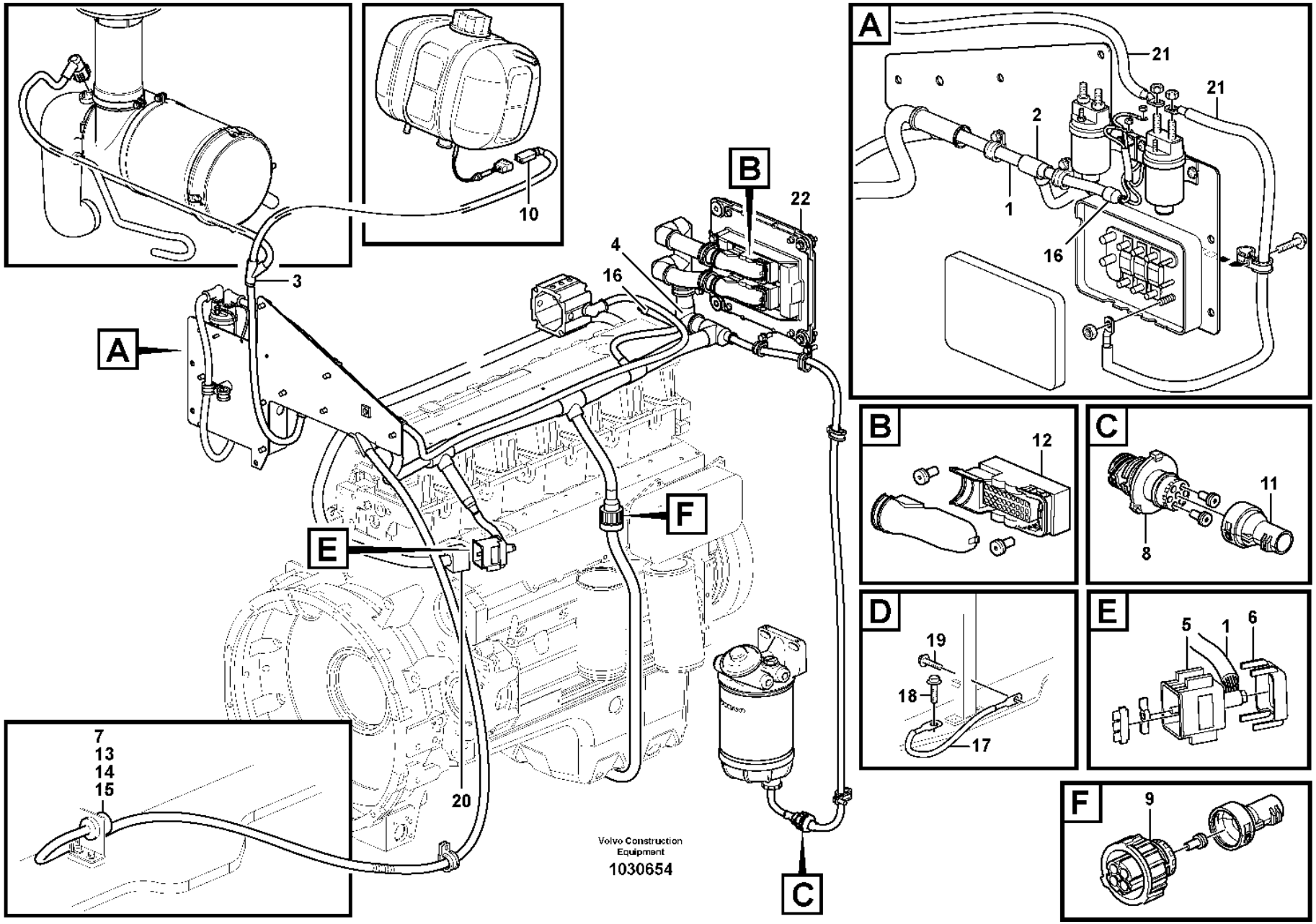
A
21
21
2
1
16
B
12
C
11
8
D
19
18
17
E
5
1
6
F
9
B
22
4
16
3
10
A
E
F
7
13
14
15
20
C
Volvo Construction Equipment
1030654

Fig.	Part No.	Quantity 1	2	3	PS	KIT	Description	Denominación	Denominação	Dénomination	Notes
21		1					Cable harness	Manojo cables	Chicote	Faisceau cables	See group 371-100 page 257
22		1					ECU	ECU	ECU	ECU	See group 371-150 page 261

1		**Cable harness, electricaldistrib. unit - engine E-ECU** **Manojo cables, centralilla eleéctrica - motor E-ECU** **Chicote de cabos, unidade de distribuição elétrica - E-ECU motor** **Faisceau câbles, centrle electrique - moteur E-ECU**	Catalogue id **20106**	Group **371**
2			Illustr. No **1030654**	Section **300**
3			Issue **20021223-G**	Page **271**
4				
5				

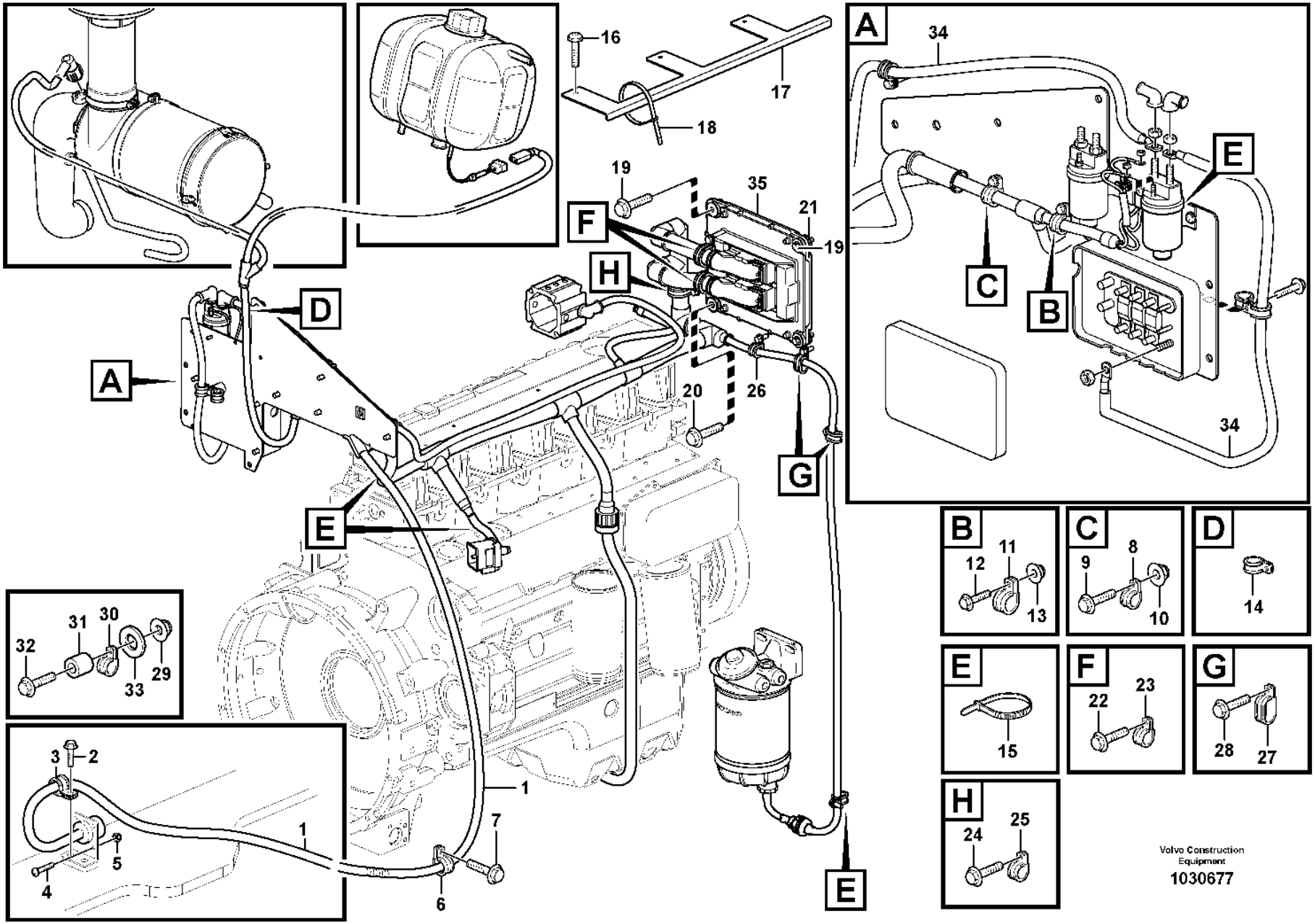
A
B
C
D
E
F
G
H
1
2
3
4
5
6
7
10
11
12
13
14
15
16
17
18
19
20
21
22
23
24
25
26
27
28
29
30
31
32
33
34
35
Volvo Construction Equipment
1030677

Fig.	Part No.	Quantity 1	2	3	PS	KIT	Description	Denominación	Denominação	Dénomination	Notes
1							Wire harness	Manojo cables	Chicote	Faisceau cables	See group 371-300 page 269
2	VOE 946440	2					Flange screw	Tornillo embridado	Parafuso flangeado	Vis à embase	
3	VOE 949747	6					Clamp	Abrazadera	Braçadeira	Collier serrage	
4	VOE 969407	4					Six point socket screw	Racor de seis dientes	Paraf soquete sext	Vis à 6 pans creux	
5	VOE 949874	4					Flange lock nut	Contratuerca embridada	Contra porca flange	Contre-écrou à embase	
6	VOE 13949747	1					Clamp	Abrazadera	Braçadeira	Collier serrage	
7	VOE 13946173	1					Screw	Tornillo	Parafuso	Vis	
8	VOE 13949747	1					Clamp	Abrazadera	Braçadeira	Collier serrage	
9	VOE 13946173	2					Screw	Tornillo	Parafuso	Vis	
10	VOE 948645	2					Flange lock nut	Contratuerca embridada	Contra porca flange	Contre-écrou à embase	
11	VOE 13949746	1					Clamp	Abrazadera	Braçadeira	Collier serrage	
12	VOE 946173	2					Flange screw	Tornillo embridado	Parafuso flangeado	Vis à embase	
13	VOE 948645	4					Flange lock nut	Contratuerca embridada	Contra porca flange	Contre-écrou à embase	
14	VOE 13949746	4					Clamp	Abrazadera	Braçadeira	Collier serrage	
15	VOE 4881440	2					Cable tie	Abrazadera de cinta	Braçadeira	Serre-câble	
16	VOE 946934	2					Flange screw	Tornillo embridado	Parafuso flangeado	Vis à embase	
17	VOE 11171279	1					Bracket	Consola	Suporte	Console	
18	VOE 4881440	6					Cable tie	Abrazadera de cinta	Braçadeira	Serre-câble	
19	VOE 13947760	3					Screw	Tornillo	Parafuso	Vis	
20	VOE 967730	1					Flange screw	Tornillo embridado	Parafuso flangeado	Vis à embase	
21	VOE 13949997	2					Clamp	Abrazadera	Braçadeira	Collier serrage	
22	VOE 946173	2					Flange screw	Tornillo embridado	Parafuso flangeado	Vis à embase	
23	VOE 13949997	1					Clamp	Abrazadera	Braçadeira	Collier serrage	
24	VOE 946173	1					Flange screw	Tornillo embridado	Parafuso flangeado	Vis à embase	
25	VOE 13949746	1					Clamp	Abrazadera	Braçadeira	Collier serrage	
26	VOE 946173	3					Flange screw	Tornillo embridado	Parafuso flangeado	Vis à embase	
27	VOE 11132105	2					Clamp	Abrazadera	Braçadeira	Collier serrage	
28	VOE 946173	2					Flange screw	Tornillo embridado	Parafuso flangeado	Vis à embase	
29	VOE 948645	1					Flange lock nut	Contratuerca embridada	Contra porca flange	Contre-écrou à embase	
30	VOE 942810	1					Clamp	Abrazadera	Braçadeira	Collier serrage	
31	VOE 13948871	1					Spacer washer	Arandela distanciadora	Arruela espaçadora	Rondelle entretoise	

1		**Cable harness, electrical distrib. unit - engine** **Mazo de cables, central eléctrica - motor y piezas de motor** **Chicote de cabos, unidade de distribuição elétrica - motor** **Faisceau de câbles, centrale électrique - moteur et accessoires de fixation**	Catalogue id **20106**	Group **371**
2			Illustr. No **1030677**	Section **350**
3				
4			Issue **20021223-G**	Page **273**
5				

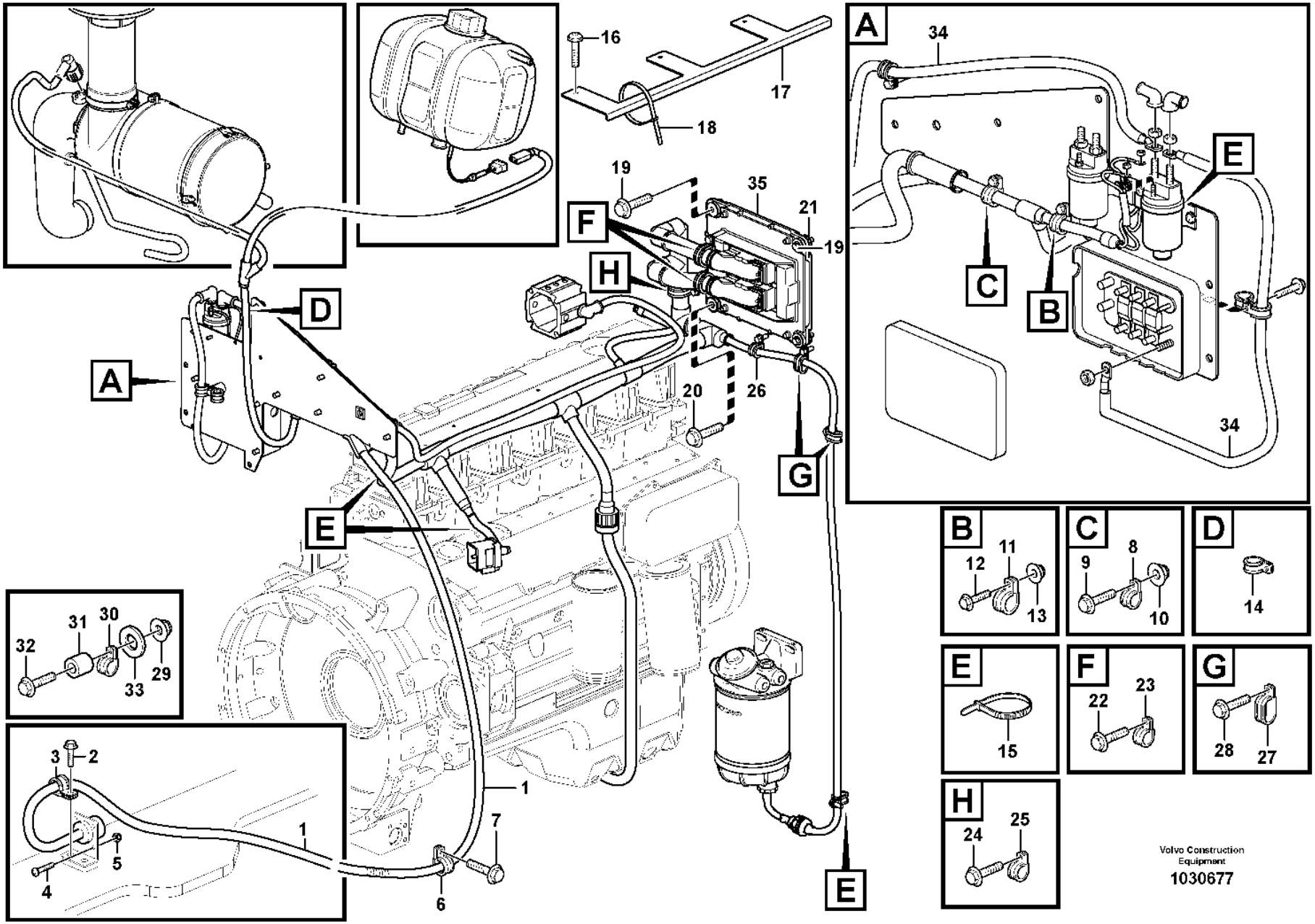
A
B
C
D
E
F
G
H
1
2
3
4
5
6
7
10
11
12
13
14
15
16
17
18
19
20
21
22
23
24
25
26
27
28
29
30
31
32
33
34
35
Volvo Construction Equipment
1030677

Fig.	Part No.	Quantity 1	2	3	PS	KIT	Description	Denominación	Denominação	Dénomination	Notes
32	VOE 946671	1					Flange screw	Tornillo embridado	Parafuso flangeado	Vis à embase	
33	VOE 11117464	1					Plain washer	Arandela plana	Arruela simples	Rondelle plane	
34							Cable harness	Manojo cables	Chicote	Faisceau cables	See group 333-150 page 213
35							ECU	ECU	ECU	ECU	See group 371-150 page 261

1		**Cable harness, electrical distrib. unit - engine** **Mazo de cables, central eléctrica - motor y piezas de motor** **Chicote de cabos, unidade de distribuição elétrica - motor** **Faisceau de câbles, centrale électrique - moteur et accessoires de fixation**	Catalogue id **20106**	Group **371**
2				
3			Illustr. No **1030677**	Section **350**
4				
5			Issue **20021223-G**	Page **275**

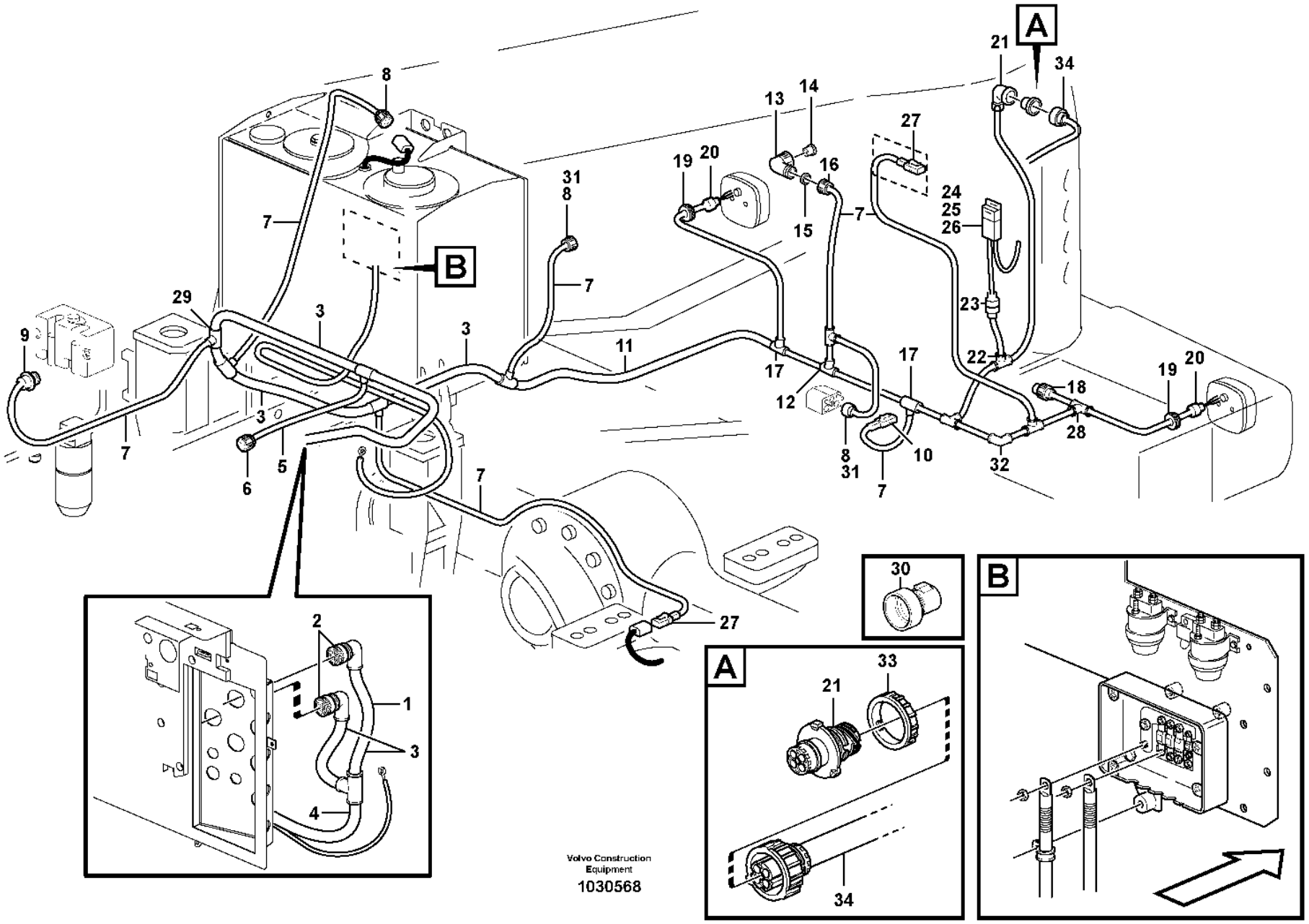
A
B
1
2
3
4
5
6
7
8
9
10
11
12
13
14
15
16
17
18
19
20
21
22
23
24
25
26
27
28
29
30
31
32
33
34
Volvo Construction Equipment
1030568

Fig.	Part No.	Quantity 1	2	3	PS	KIT	Description	Denominación	Denominação	Dénomination	Notes
1	**VOE 11171823**	1					Wiring harness	Manojo cables	Chicote cabos	Faisceau de câbles	
							••CONNECTED TO:	••CONECTADO A:	••CONECTADO EM:	••CONNECTÉ A:	
							••El Distr Unit	••Central Electr	••Central elétrica	••Centrale Elect	RA, RB
							••Level sensor,hyd flui	••Emisor nivel,aceite h	••Sensor de nível, fluido hidráulico	••Detec,nivau,fluide hy	SE9101
							••Engine	••Motor	••Motor	••Moteur	RM
							••Windshield washer	••Lavaparabrisas	••Lavador de pára-brisa	••Lave-glace	RW
							••Temp. sensor, shaft	••Sensor temperat, eje	••Sensor de temperatura, eixo	••Detecteur temp, arbre	SE5202
							••Alternator	••Alternador	••Alternador	••Alternateur	RD
							••Fan speed sensor	••Sensor de régimen del ventilador	••Sensor de velocidade do ventilador	••Détecteur de régime du ventilateur	SE2601
							••Level sensor, fuel	••Emisor nivel,combusti	••Sensor de nível, combustível	••Detect.niveau,carbura	SE2303
							••Compressor	••Compresor	••Compressor	••Compresseur	MA8701
							••Fan	••Ventilador	••Ventilador	••Ventilateur	RP
							••Temp Sensor	••Sensor de temperatura	••Sensor de temperatura	••Capteur de temp.	SE2602
							••Tail light, RH	••Piloto trasero, RH	••Luz traseira, direita	••Feu AR, RH	LA3508, LA3605, LA5202
							••Radiator casing	••Cubierta radiador	••Carcaça do radiador	••Boitier radiateur	RZ
							••Fuse	••Fusible	••Fusível	••Fusible	FU74
							••Tail lamp, LH	••Piloto trasero, LH	••Farolim traseiro, lado esquerdo	••Feu AR, LH	LA3507, LA3604, LA5201
							••Btry Sw Relay	••Rele Camb Bat	••Relé comutador bateria	••Relais Batterie	RE3101
							••Main switch	••Desconectador bateria	••Chave geral	••Robinet batterie	SW3101
2	**VOE 11170150**	2					•Housing	•Cuerpo	•Carcaça	•Carter	RA, RB
3	**VOE 4803752**	REQ					•Hose	•Manguera	•Mangueira	•Flexible	
4	**VOE 4803754**	REQ					•Hose	•Manguera	•Mangueira	•Flexible	
5	**VOE 4803748**	REQ					•Hose	•Manguera	•Mangueira	•Flexible	
6	**VOE 3944540**	1					•Housing	•Cuerpo	•Carcaça	•Carter	RM
7	**VOE 4803746**	REQ					•Hose	•Manguera	•Mangueira	•Flexible	
8	**VOE 8159013**	3					•Housing	•Cuerpo	•Carcaça	•Carter	SE9101, RD, SE2303
9	**VOE 984944**	1					•Housing	•Cuerpo	•Carcaça	•Carter	RW,(SE3601,MO3601,MO3603)
10	**VOE 874955**	1					•Housing	•Cuerpo	•Carcaça	•Carter	SE2602
11	**VOE 4803751**	REQ					•Hose	•Manguera	•Mangueira	•Flexible	

1		**Cable harness, rear** **Manojo de cable, trasero** **Chicote de cabos, traseiro** **Faisceau de câble, arrière**
2		
3		
4		
5		

Catalogue id **20106**	Group **371**
Illustr. No **1030568**	Section **400**
Issue **20021223-G**	Page **277**

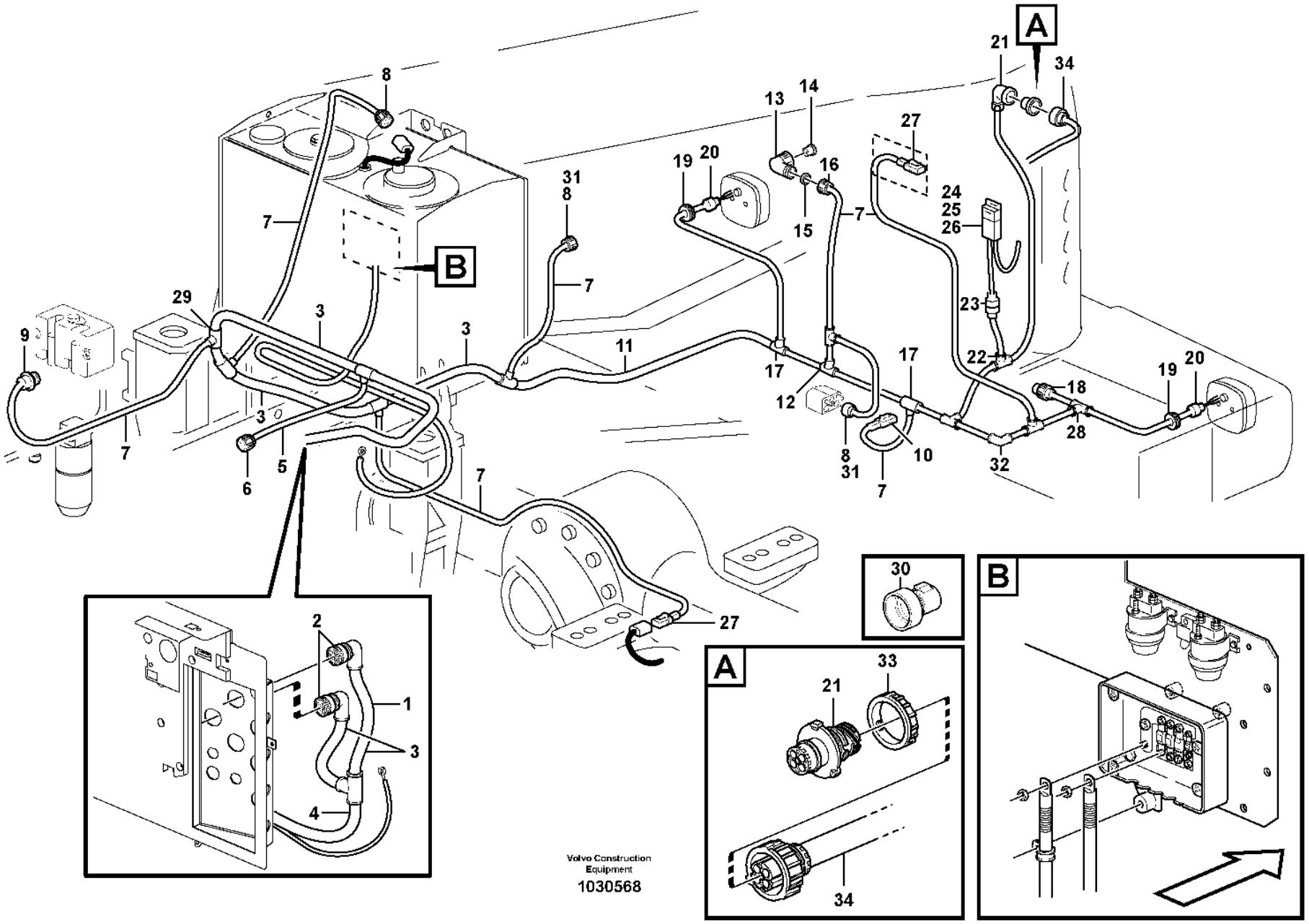
A
B
1
2
3
4
5
6
7
8
9
10
11
12
13
14
15
16
17
18
19
20
21
22
23
24
25
26
27
28
29
30
31
32
33
34
Volvo Construction Equipment
1030568

Fig.	Part No.	Quantity 1	2	3	PS	KIT	Description	Denominación	Denominação	Dénomination	Notes
12	VOE 11039710	1					•Manifold	•Bifurcación	•Coletor	•Tubulure	
13	VOE 4803791	1					•Elbow union	•Unión angular	•União angular	•Coude raccord	
14	VOE 4803790	1					•Rubber plug	•Tapón de goma	•Bujão de borracha	•Bouchon caoutchouc	
15	VOE 11039262	1					•Sealing ring	•Anillo retén	•Anel de vedação	•Bague étanchéité	
16	VOE 4803794	1					•Nut	•Tuerca	•Porca	•Écrou	
17	VOE 11039665	2					•Manifold	•Bifurcación	•Coletor	•Tubulure	
18	VOE 1079282	1					•Housing	•Cuerpo	•Carcaça	•Carter	RP
19	VOE 961970	2					•Plug	•Tapón	•Bujão	•Tampon	
20	VOE 4803711	2					•End sleeve	•Manguito final	•Luva final	•Douille d'extrémité	
21	VOE 3944972	1					•Housing	•Cuerpo	•Carcaça	•Carter	RZ
22	VOE 14267351	1					•Manifold	•Bifurcación	•Coletor	•Tubulure	
23	VOE 11039397	1					•End sleeve	•Manguito final	•Luva final	•Douille d'extrémité	
24	VOE 11039713	1					•Bracket	•Consola	•Suporte	•Console	
25	VOE 11039714	1					•Fuse holder	•Portafusibles	•Porta fusíveis	•Porte-fusible	
26	VOE 969161	1					•Fuse	•Fusible	•Fusível	•Fusible	FU74, 10A
27	VOE 874955	1					•Housing	•Cuerpo	•Carcaça	•Carter	SE5202
28	VOE 14340330	1					•Manifold	•Bifurcación	•Coletor	•Tubulure	
29	VOE 990472	1					•Manifold	•Bifurcación	•Coletor	•Tubulure	
30	VOE 3985597	1					•Adapter	•Adaptador	•Adaptador	•Adaptateur	
31	VOE 8155899	3					•Sealing plug	•Tapón obturacion	•Bujão de vedação	•Tampon étanchéité	
32	VOE 11039843	1					•Elbow	•Ángulo	•Cotovelo	•Coude	
33	VOE 3963413	1					Ring	Anillo	Anel	Bague	
34		1					Cable harness	Manojo cables	Chicote	Faisceau cables	See group 371-500 page 283
	VOE 13976739	REQ					Hose	Manguera	Mangueira	Flexible	L = 180 MM MA8701
	VOE 4881440	1					Cable tie	Abrazadera de cinta	Braçadeira	Serre-câble	

1		**Cable harness, rear** **Manojo de cable, trasero** **Chicote de cabos, traseiro** **Faisceau de câble, arrière**	Catalogue id **20106**	Group **371**
2			Illustr. No **1030568**	Section **400**
3			Issue **20021223-G**	Page **279**
4				
5				

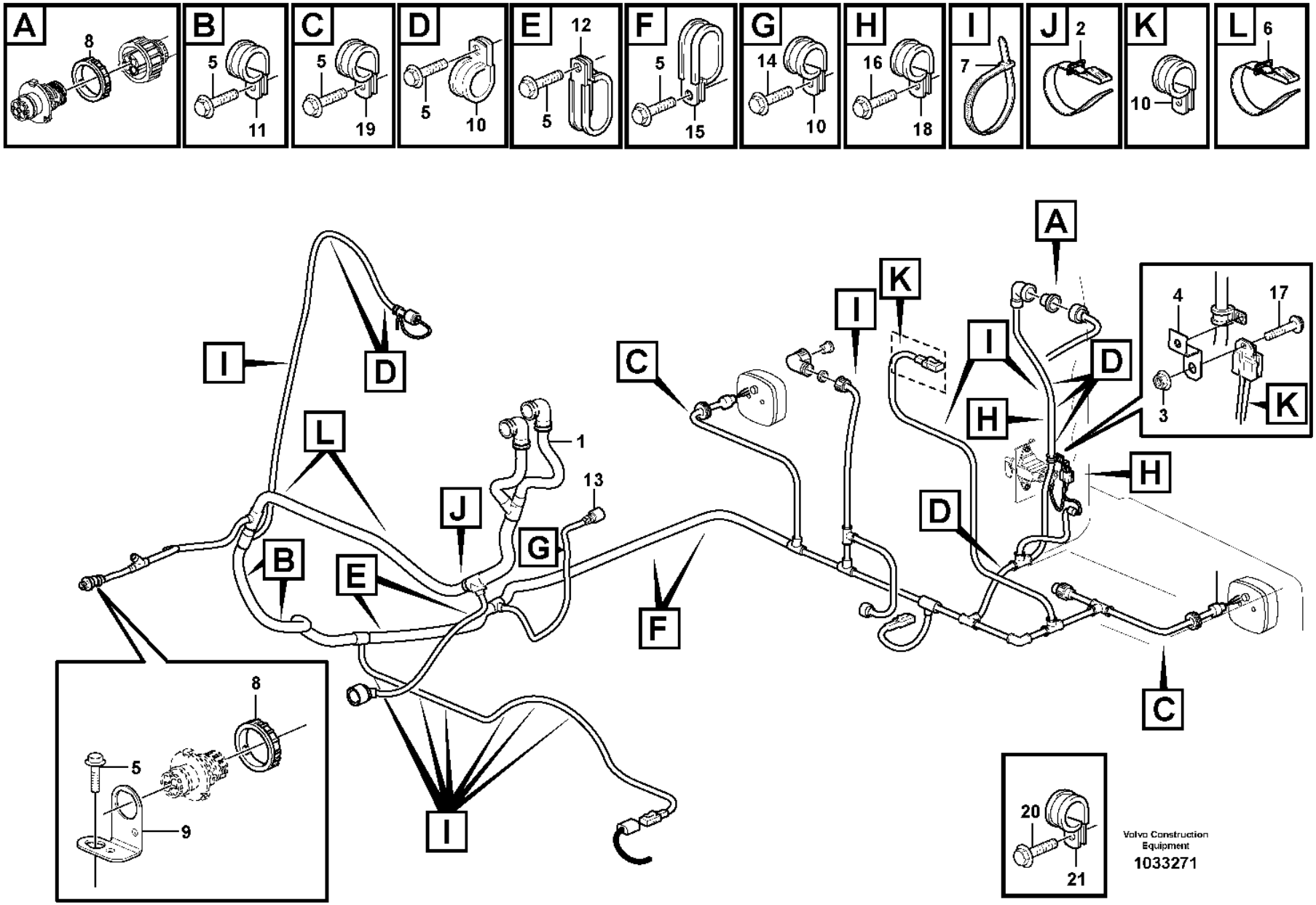
A
8
B
5
11
C
5
19
D
5
10
E
12
5
F
5
15
G
14
10
H
16
18
I
7
J
2
K
10
L
6
A
I
K
I
D
C
H
D
4
17
3
K
H
I
L
D
1
13
J
G
B
E
F
C
8
5
9
I
20
21
Volvo Construction Equipment
1033271

Fig.	Part No.	Quantity 1	2	3	PS	KIT	Description	Denominación	Denominação	Dénomination	Notes
1		1					Wire harness	Manojo cables	Chicote	Faisceau cables	See group 371-400 page 277
2	**VOE 4861704**	1			SS		Retaining strap	Correa tensora	Correia tensora	Courroie de serrage	
3	**VOE 949874**	1					Flange lock nut	Contratuerca embridada	Contra porca flange	Contre-écrou à embase	(VOE 13949874)
4	**VOE 11006104**	1					Anchorage	Fijación	Ancoragem	Fixation	
5	**VOE 13946173**	17					Screw	Tornillo	Parafuso	Vis	
6	**VOE 4861701**	1					Retaining strap	Correa tensora	Correia tensora	Courroie de serrage	
7	**VOE 4881440**	9					Cable tie	Abrazadera de cinta	Braçadeira	Serre-câble	
8	**VOE 3963413**	2					Ring	Anillo	Anel	Bague	
9	**VOE 3988328**	1					Bracket	Consola	Suporte	Console	
10	**VOE 13949746**	6					Clamp	Abrazadera	Braçadeira	Collier serrage	
11	**VOE 13977600**	1					Clamp	Abrazadera	Braçadeira	Collier serrage	
12	**VOE 11019169**	2					Clamp	Abrazadera	Braçadeira	Collier serrage	
13	**VOE 930434**	1					Spacer ring	Anillo distanciador	Anel espaçador	Bague entretoise	
14	**VOE 946470**	1					Flange screw	Tornillo embridado	Parafuso flangeado	Vis à embase	
15	**VOE 11025709**	5					Clamp	Abrazadera	Braçadeira	Collier serrage	
16	**VOE 946440**	2					Flange screw	Tornillo embridado	Parafuso flangeado	Vis à embase	
17	**VOE 969407**	1					Six point socket screw	Racor de seis dientes	Paraf soquete sext	Vis à 6 pans creux	
18	**VOE 968136**	2					Clamp	Abrazadera	Braçadeira	Collier serrage	
19	**VOE 13949747**	2					Clamp	Abrazadera	Braçadeira	Collier serrage	
20	**VOE 4870448**	1					Screw	Tornillo	Parafuso	Vis	
21	**VOE 13949746**	1					Clamp	Abrazadera	Braçadeira	Collier serrage	

1		**Rear cable harness with assembly parts** **Manojo de cable trasero con accesorios de montaje** **Chicote de cabos traseiro com peças de montagem** **Faisceau de câble arrière avec pièces de montage**	Catalogue id **20106**	Group **371**
2			Illustr. No **1033271**	Section **450**
3				
4			Issue **20021223-G**	Page **281**
5				

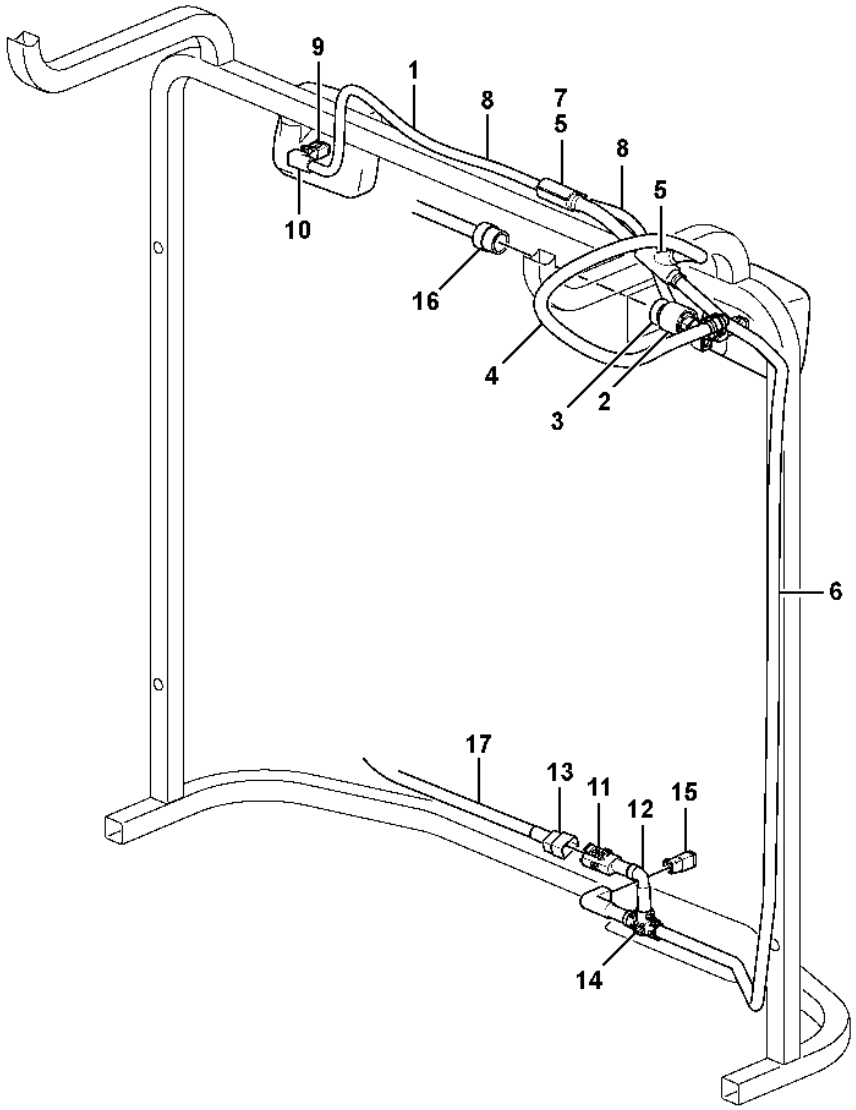

Volvo Construction Equipment
1070034

Fig.	Part No.	Quantity 1	2	3	PS	KIT	Description	Denominación	Denominação	Dénomination	Notes
		1					Radiator grille	Rejilla radiad		Calandre radia.	See group 823-200 page 915
1	**VOE 17222542**	1					•Wiring harness	•Manojo cables	•Chicote cabos	•Faisceau de câbles	
2	**VOE 8159013**	1					••Housing	••Cuerpo	••Carcaça	••Carter	
3	**VOE 3987767**	1					••Adapter	••Adaptador	••Adaptador	••Adaptateur	
4	**VOE 11039491**	REQ					••Hose	••Manguera	••Mangueira	••Flexible	
5	**VOE 11039665**	2					••Manifold	••Bifurcación	••Coletor	••Tubulure	
6	**VOE 4803746**	REQ					••Hose	••Manguera	••Mangueira	••Flexible	
7		2			NS		••Reduction	••Reduccion	••Redução	••Reduction	
8	**VOE 11170006**	REQ					••Hose	••Manguera	••Mangueira	••Flexible	
9	**VOE 14370760**	2					••Socket	••Toma de corriente	••Conector	••Socle	
10	**VOE 11170005**	2					••Adapter	••Adaptador	••Adaptador	••Adaptateur	
11	**VOE 1624477**	1					••Receptacle housing	••Aislador manguito	••Caixa de conector	••Douille isolante	
12	**VOE 1095059**	1					••Joint nipple	••Niple de unión	••Niple união	••Raccord de jonction	
13	**VOE 1307049**	1					••Tab housing	••Aislador de clavija	••Conector	••Fiche isolante	
14	**VOE 11039709**	1					••Manifold	••Bifurcación	••Coletor	••Tubulure	
15	**VOE 874955**	1					••Housing	••Cuerpo	••Carcaça	••Carter	
16		1					Cable harness	Manojo cables	Chicote	Faisceau cables	See group 371-400 page 277
17		1					Cable harness	Manojo cables	Chicote	Faisceau cables	See group 353-200 page 231

1		**Cable harness, radiator** **Manojo de cable, radiador** **Chicote de cabos, radiador** **Faisceau de câbles, radiateur**	Catalogue id **20106**	Group **371**
2				
3			Illustr. No **1070034**	Section **500**
4				
5			Issue **20021223-G**	Page **283**

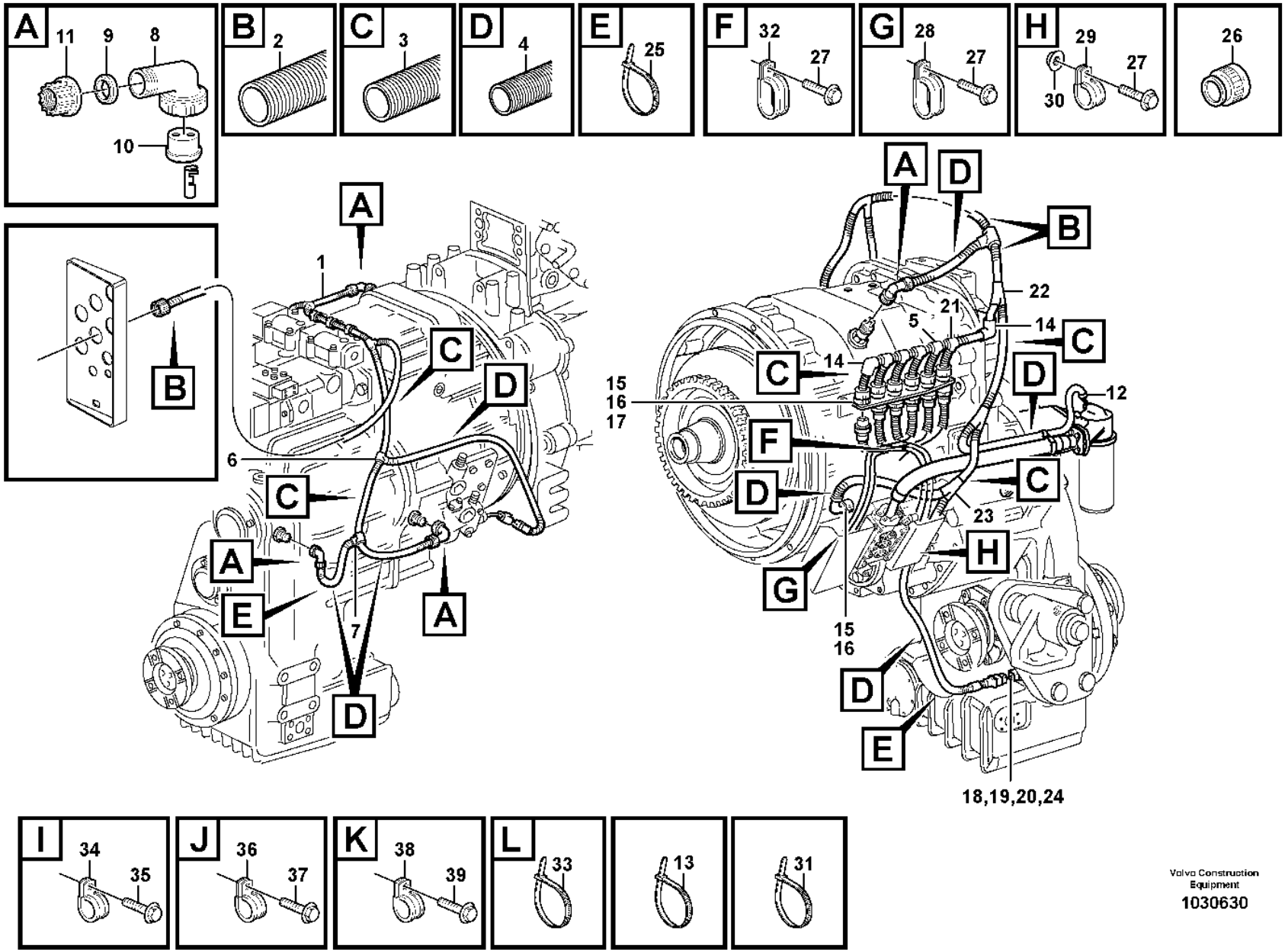

Volvo Construction Equipment

1030630

Fig.	Part No.	Quantity 1	2	3	PS	KIT	Description	Denominación	Denominação	Dénomination	Notes
1	VOE 15013708	1					Cable harness	Manojo cables	Chicote cabos	Faisceau câbles	(VOE 11145177)
							•Connected to:	•Conectado:	•Conectado em:	•Connecté a:	
							••Circuit Board	••Placa Circuito	••Cartão de circuitos	••Carte Circuit	TA
							••Speed sensor	••Sensor tacometro	••Sensor velocidade veículo	••Commande tachymetre	SE2704
							••Gear selector valve	••valvula select.veloci	••Válvula de seletor mudança	••Valve selectr.vitesse	SA, SC, SE, SR, SD, SB
							••Temp.sensor	••Sensor temperature	••Sensor de temperatura	••Detecteur temperature	SE4901
							••Pressure sensor	••Sensor presion	••Sensor de pressão	••Detecteur pression	SE4902
							••Speed sensor	••Sensor velocimetro	••Sensor de velocidade	••Indicat.viteseedetec	SE4307
							••Oil lvl sensor	••Sensor niv acei	••Sensor de nível de óleo	••Capteur niv hui	SE4904
2	VOE 4803751	REQ					•Hose	•Manguera	•Mangueira	•Flexible	
3	VOE 4803748	REQ					•Hose	•Manguera	•Mangueira	•Flexible	
4	VOE 4803746	REQ					•Hose	•Manguera	•Mangueira	•Flexible	
5	VOE 14267351	4					•Manifold	•Bifurcación	•Coletor	•Tubulure	
6	VOE 14346331	1					•Manifold	•Bifurcación	•Coletor	•Tubulure	
7	VOE 11039709	1					•Manifold	•Bifurcación	•Coletor	•Tubulure	
8	VOE 4803791	3					•Elbow union	•Unión angular	•União angular	•Coude raccord	
9	VOE 11039262	3					•Sealing ring	•Anillo retén	•Anel de vedação	•Bague étanchéité	
10	VOE 4803790	3					•Rubber plug	•Tapón de goma	•Bujão de borracha	•Bouchon caoutchouc	
11	VOE 4803794	3					•Nut	•Tuerca	•Porca	•Écrou	
12	VOE 11039397	1					•End sleeve	•Manguito final	•Luva final	•Douille d'extrémité	
13	VOE 4821292	REQ					•Cable tie	•Abrazadera de cinta	•Braçadeira	•Serre-câble	
14	VOE 11039843	2					•Elbow	•Ángulo	•Cotovelo	•Coude	
15	VOE 8159012	15					•Seal	•Junta	•Vedação	•Étanchéité	
16	VOE 8155899	13					•Sealing plug	•Tapón obturacion	•Bujão de vedação	•Tampon étanchéité	
17	VOE 3987767	6					•Adapter	•Adaptador	•Adaptador	•Adaptateur	
18	VOE 11144097	1					•Spacer	•Distanciador	•Espaçador	•Entretoise	
19	VOE 14371536	1					•Socket	•Toma de corriente	•Conector	•Socle	
20	VOE 1620582	1					•Bellows	•Fuelle	•Fole	•Soufflet	
21	VOE 14340330	1					•Manifold	•Bifurcación	•Coletor	•Tubulure	
22	VOE 11039747	1					•Manifold	•Bifurcación	•Coletor	•Tubulure	
23	VOE 11039723	1					•Manifold	•Bifurcación	•Coletor	•Tubulure	

1		**Cable harness for transmission** **Manojo de cable para transmision** **Chicote de cabos, transmissão** **Faisceau de câbles pourtransmission**	Catalogue id **20106**	Group **371**
2					
3			Illustr. No **1030630**	Section **550**
4					
5			Issue **20021223-G**	Page **285**

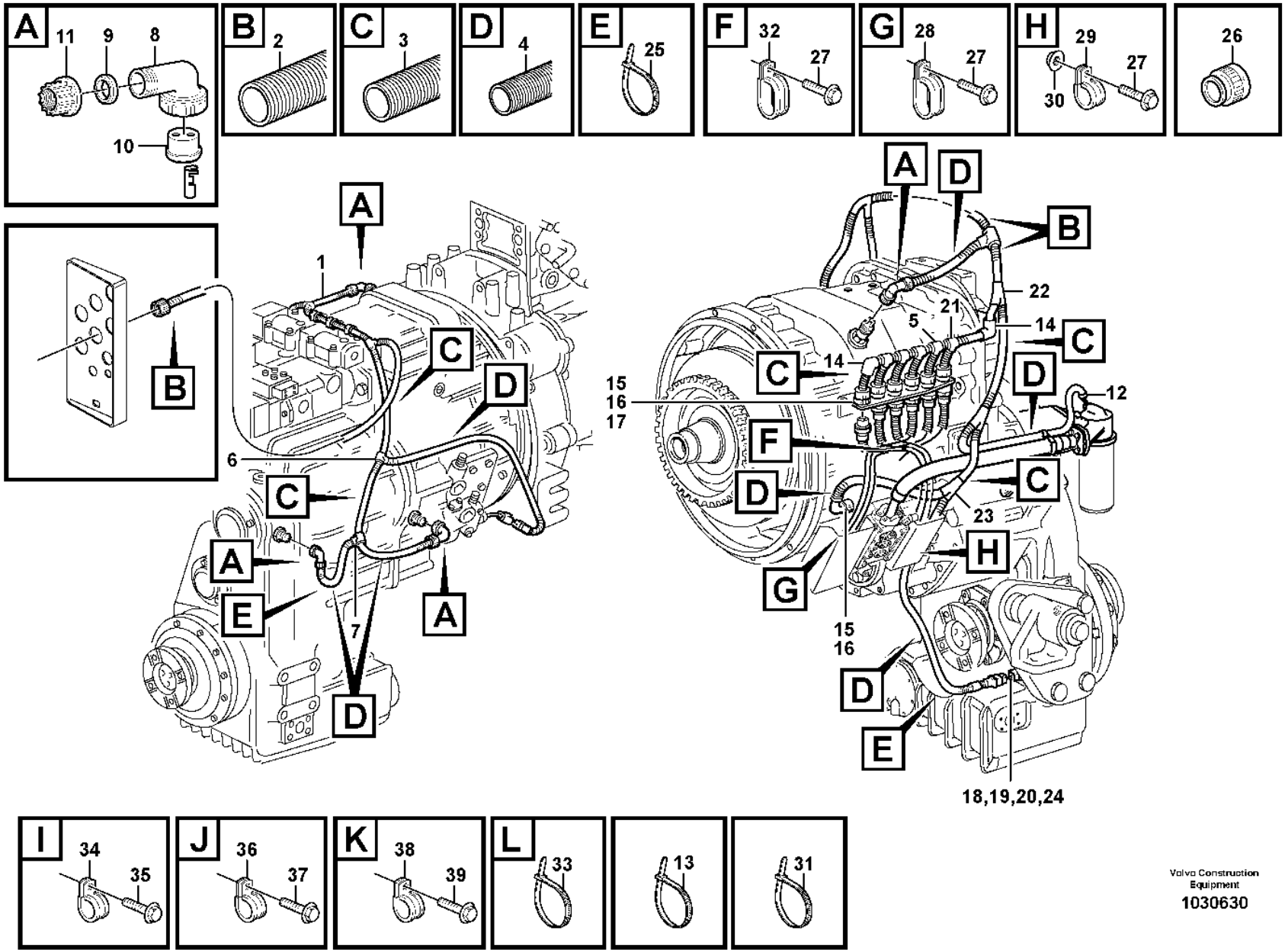

Volvo Construction Equipment

1030630

Fig.	Part No.	Quantity 1	2	3	PS	KIT	Description	Denominación	Denominação	Dénomination	Notes
24	VOE 2514894	1					•Sealing plug	•Tapón obturacion	•Bujão de vedação	•Tampon étanchéité	
25	VOE 4881440	2					•Cable tie	•Abrazadera de cinta	•Braçadeira	•Serre-câble	
26	VOE 11170150	1					•Housing	•Cuerpo	•Carcaça	•Carter	
27	VOE 946440	3					Flange screw	Tornillo embridado	Parafuso flangeado	Vis à embase	
28	VOE 11145346	1					Clamp	Abrazadera	Braçadeira	Collier serrage	
29	VOE 13949746	1					Clamp	Abrazadera	Braçadeira	Collier serrage	s/n -12516
29	VOE 13949997	1					Clamp	Abrazadera	Braçadeira	Collier serrage	s/n 12715-
30	VOE 13945408	1					Nut	Tuerca	Porca	Écrou	
31	VOE 4881440	4					Cable tie	Abrazadera de cinta	Braçadeira	Serre-câble	
32	VOE 11019169	1					Clamp	Abrazadera	Braçadeira	Collier serrage	
33	VOE 4881440	1					Cable tie	Abrazadera de cinta	Braçadeira	Serre-câble	
34	VOE 13949746	1					Clamp	Abrazadera	Braçadeira	Collier serrage	
35	VOE 13965175	1					Screw	Tornillo	Parafuso	Vis	
36	VOE 13949746	5					Clamp	Abrazadera	Braçadeira	Collier serrage	
37	VOE 946440	5					Flange screw	Tornillo embridado	Parafuso flangeado	Vis à embase	
38	VOE 977599	2					Clamp	Abrazadera	Braçadeira	Collier serrage	
39	VOE 946440	2					Flange screw	Tornillo embridado	Parafuso flangeado	Vis à embase	

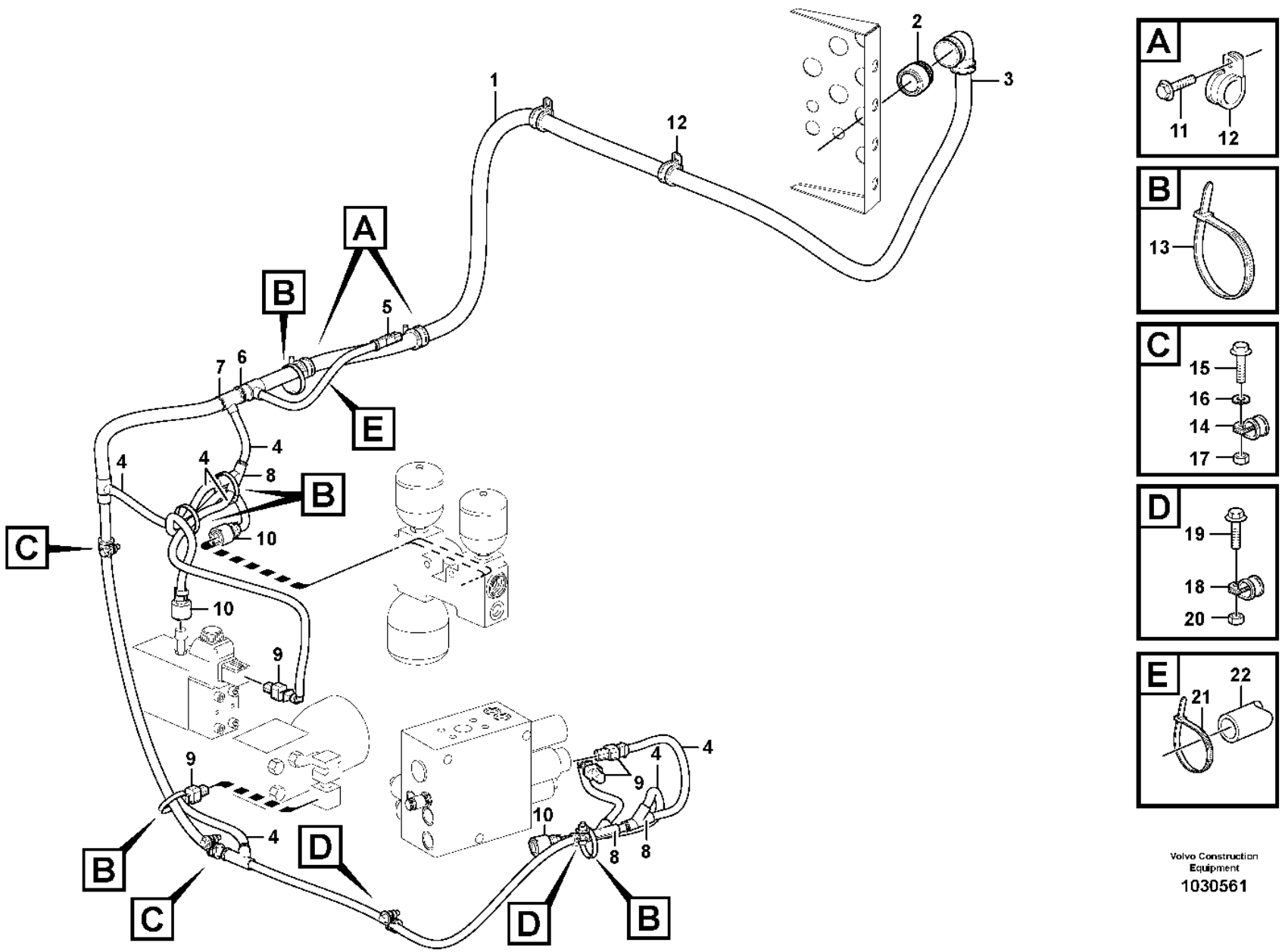

Volvo Construction Equipment

1030561

Fig.	Part No.	Quantity 1	2	3	PS	KIT	Description	Denominación	Denominação	Dénomination	Notes
1	**VOE 11171576**	1					Cable harness	Manojo cables	Chicote cabos	Faisceau câbles	S/N SWE -5545 S/N BRA -70951
							•CONNECTED TO:	•CONECTADO A:	•CONECTADO EM:	•CONNECTÉ A:	
							••Control unit, V-ECU	••Unidad mando, V-ECU	••Unidade de comando, V-ECU	••Unite commande, V-ECU	UA
							••Hydraulic Pump	••Bomba Hidraulica	••Bomba hidráulica	••Pompe Hydraulique	PWM9133
							••Brake Press Charge	••Carga Pres. Frenos	••Carga de pressão de freio	••Charg.press.frein	SE5218
							••Parking brake block	••Bloque freno estacio.	••Bloco do freio de estacionamento	••Bloc frein parking	SE5503, MA5501
							••Load-sensing pressure	••Presión sensible a la carga	••Pressão sensível à carga	••Pression de détection de charge (LS)	SE9107
							••Brake Press Charge	••Carga Pres. Frenos	••Carga de pressão de freio	••Charg.press.frein	MA5502
							••Engine fan regulating	••Reg. ventilador motor	••Regulagem do ventilador do motor	••Comman,simple levier	PWM2601
							••4th Function	••4a Función	••4ª função	••4:e Fonction	MA9112
1	**VOE 17415251**	1					Wiring harness	Manojo cables	Chicote cabos	Faisceau de câbles	S/N SWE 5546- S/N BRA 70952-
2	**VOE 11170150**	1					•Housing	•Cuerpo	•Carcaça	•Carter	
3	**VOE 4803752**	REQ					•Hose	•Manguera	•Mangueira	•Flexible	
4	**VOE 4803746**	REQ					•Hose	•Manguera	•Mangueira	•Flexible	
5	**VOE 874955**	1					•Housing	•Cuerpo	•Carcaça	•Carter	
6	**VOE 4803751**	REQ					•Hose	•Manguera	•Mangueira	•Flexible	
7	**VOE 11039710**	1					•Manifold	•Bifurcación	•Coletor	•Tubulure	
8	**VOE 11039665**	3					•Manifold	•Bifurcación	•Coletor	•Tubulure	
9	**VOE 976256**	4					•Housing	•Cuerpo	•Carcaça	•Carter	
10	**VOE 8159013**	3					•Housing	•Cuerpo	•Carcaça	•Carter	
11	**VOE 13946173**	2					Screw	Tornillo	Parafuso	Vis	
12	**VOE 13977600**	3					Clamp	Abrazadera	Braçadeira	Collier serrage	
13	**VOE 4881440**	5					Cable tie	Abrazadera de cinta	Braçadeira	Serre-câble	
14	**VOE 13949747**	2					Clamp	Abrazadera	Braçadeira	Collier serrage	
15	**VOE 946671**	2					Flange screw	Tornillo embridado	Parafuso flangeado	Vis à embase	
16	**VOE 11117464**	2					Plain washer	Arandela plana	Arruela simples	Rondelle plane	(VOE 13960141)
17	**VOE 13945408**	2					Nut	Tuerca	Porca	Écrou	

1		**Cable harness, under cab** **Haz de cables, cabina** **Chicote de cabos, cabine inferior** **Faisceau de câbles, cabine**
2		
3		
4		
5		

Catalogue id **20106**	Group **371**
Illustr. No **1030561**	Section **600**
Issue **20021223-G**	Page **289**

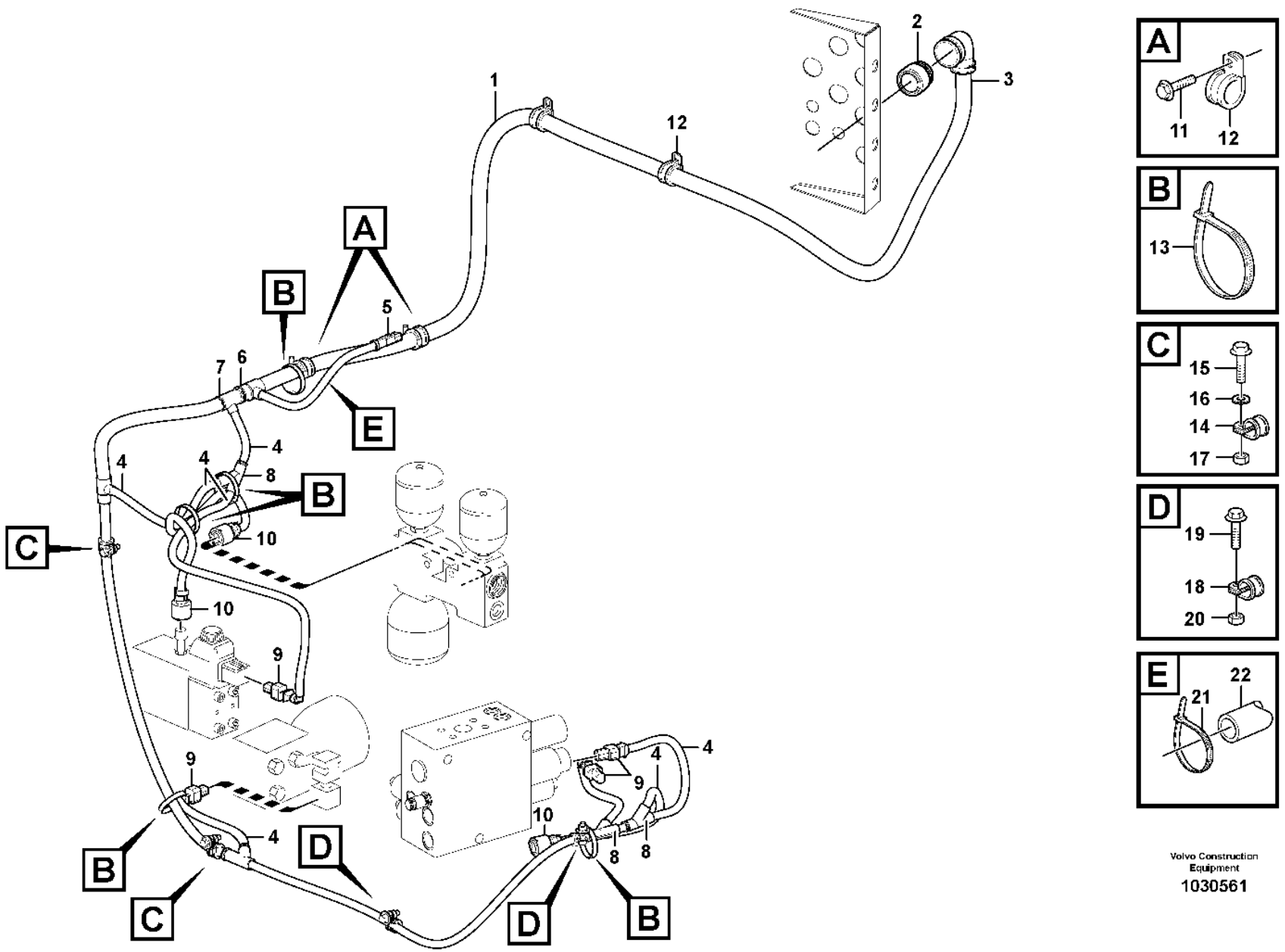

Volvo Construction Equipment

1030561

Fig.	Part No.	Quantity 1	2	3	PS	KIT	Description	Denominación	Denominação	Dénomination	Notes
18	VOE 13949746	2					Clamp	Abrazadera	Braçadeira	Collier serrage	
19	VOE 946671	2					Flange screw	Tornillo embridado	Parafuso flangeado	Vis à embase	
20	VOE 13945408	2					Nut	Tuerca	Porca	Écrou	
21	VOE 4881440	1					Cable tie	Abrazadera de cinta	Braçadeira	Serre-câble	
22	VOE 13976739	REQ					Hose	Manguera	Mangueira	Flexible	L = 180 MM

1		**Cable harness, under cab** **Haz de cables, cabina** **Chicote de cabos, cabine inferior** **Faisceau de câbles, cabine**	Catalogue id **20106**	Group **371**
2			Illustr. No **1030561**	Section **600**
3			Issue **20021223-G**	Page **291**
4				
5				

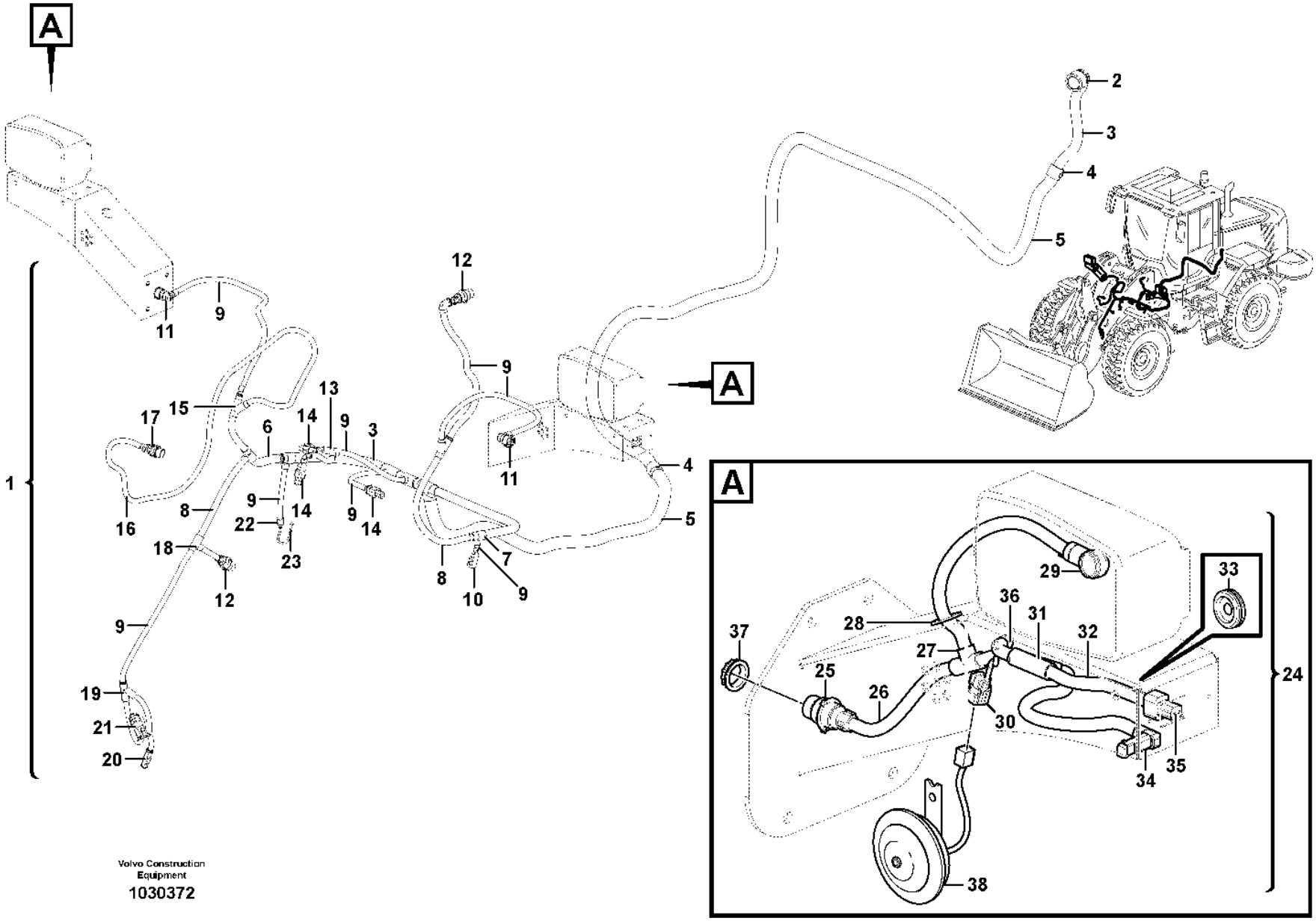

Volvo Construction Equipment

1030372

Fig.	Part No.	Quantity 1	2	3	PS	KIT	Description	Denominación	Denominação	Dénomination	Notes
1	VOE 11171288	1					Wiring harness	Manojo cables	Chicote cabos	Faisceau de câbles	
							•CONNECTED TO:	•CONECTADO A:	•CONECTADO EM:	•CONNECTÉ A:	
							••El Distr Unit	••Central Electr	••Central elétrica	••Centrale Elect	FA
							••Earth	••Tierra	••Terra	••Terre	31F1
							••Atch Lock	••Cierre Implemen	••Trava do implemento	••Verrouill Acces	MA9101, MA9106
							••Differential lock	••Bloqueo diferencial	••Trava de diferencial	••Blocage differentiel	MA4603
							••Boom suspension syst.	••Suspension des bras de levage	••Sistema de suspensão da lança (BSS)	••Suspension des bras de levage	FD
							••Axle temp	••Eje tempratura	••Temperatura do eixo	••Arbre temperature	SE5201
							••Diff lock	••Bloqueo Dif	••Trava de diferencial	••Blocage Differ.	SE4608
							••Tilt automatic	••Automatismo volquete	••Inclinação automática	••Automatique redressem	SE9141
							••Attachment light	••Iluminac.herramientas	••Luz do implemento	••Eclairage outil	FF
							••Boom kickout	••Elevador automatico	••Estender lança	••Automatique levage	SE9142
							••Cable harness	••Manojo cables	••Chicote	••Faisceau cables	FE, FM
2	VOE 11170150	1					•Housing	•Cuerpo	•Carcaça	•Carter	
3	VOE 4803752	REQ					•Hose	•Manguera	•Mangueira	•Flexible	
4		2			NS		•Manifold	•Bifurcación	•Coletor	•Tubulure	
5	VOE 11170267	REQ					•Hose	•Manguera	•Mangueira	•Flexible	
6	VOE 4803751	REQ					•Hose	•Manguera	•Mangueira	•Flexible	
7	VOE 14267351	1					•Manifold	•Bifurcación	•Coletor	•Tubulure	
8	VOE 4803748	REQ					•Hose	•Manguera	•Mangueira	•Flexible	
9	VOE 4803746	REQ					•Hose	•Manguera	•Mangueira	•Flexible	
10	VOE 1624477	1					•Receptacle housing	•Aislador manguito	•Caixa de conector	•Douille isolante	
11	VOE 3963412	2					•Housing	•Cuerpo	•Carcaça	•Carter	
12	VOE 3944972	2					•Housing	•Cuerpo	•Carcaça	•Carter	
13	VOE 11039709	2					•Manifold	•Bifurcación	•Coletor	•Tubulure	
14	VOE 976256	3					•Housing	•Cuerpo	•Carcaça	•Carter	
15	VOE 11039723	1					•Manifold	•Bifurcación	•Coletor	•Tubulure	
16	VOE 11039491	REQ					•Hose	•Manguera	•Mangueira	•Flexible	
17	VOE 1079282	1					•Housing	•Cuerpo	•Carcaça	•Carter	
18	VOE 14346331	1					•Manifold	•Bifurcación	•Coletor	•Tubulure	

1		**Cable harness, front** **Manojo de cables, delantero** **Chicote de cabos, dianteiro** **Faisceau de câbles, antérieur**	Catalogue id **20106**	Group **371**
2				
3			Illustr. No **1030372**	Section **650**
4				
5			Issue **20021223-G**	Page **293**

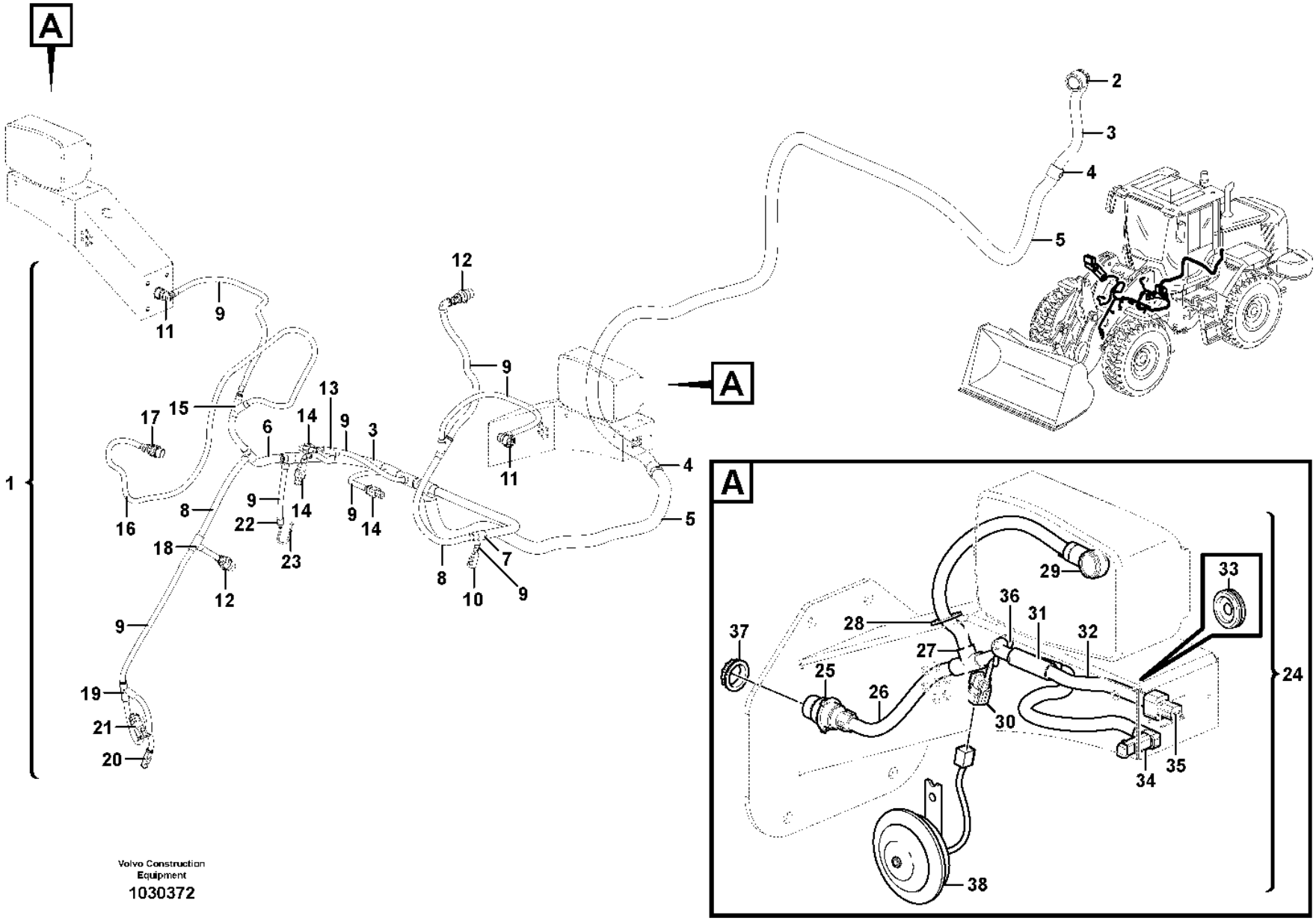

Volvo Construction Equipment

1030372

Fig.	Part No.	Quantity 1	2	3	PS	KIT	Description	Denominación	Denominação	Dénomination	Notes
19	**VOE 11039665**	1					•Manifold	•Bifurcación	•Coletor	•Tubulure	
20	**VOE 874955**	1					•Housing	•Cuerpo	•Carcaça	•Carter	
21	**VOE 1307048**	1					•Housing	•Cuerpo	•Carcaça	•Carter	
22	**VOE 11039397**	1					•End sleeve	•Manguito final	•Luva final	•Douille d'extrémité	
23							Ground Conn	Conexion Tierra	Conexão terra	Liaison Masse	31F
24	**VOE 11171197**	2			SS		Cable harness	Manojo cables	Chicote cabos	Faisceau câbles	
							•CONNECTED TO:	•CONECTADO A:	•CONECTADO EM:	•CONNECTÉ A:	
							••Cable harness	••Manojo cables	••Chicote	••Faisceau cables	FE, FM
							••Headlamp	••Faro	••Farol	••Phare	LA3501, LA3502, LA3503, LA3504, LA3521, LA3522, LA3602, LA3603
							••Horn	••Avisador sonoro	••Buzina	••Avertisseur sonore	SA3601, SA3602
							••Working light	••Farol de trabajo	••... Luz de trabalho	••Phare travail	LA3509, LA3610
							••Side marking lamp	••lampara enmarcacion	••Luz de demarcação lateral	••Feu gabarit lateral	LA3505, LA3506
25	**VOE 984944**	2					•Housing	•Cuerpo	•Carcaça	•Carter	
26	**VOE 4803746**	REQ					•Hose	•Manguera	•Mangueira	•Flexible	
27	**VOE 11039709**	2					•Manifold	•Bifurcación	•Coletor	•Tubulure	
28	**VOE 961970**	2					•Plug	•Tapón	•Bujão	•Tampon	
29	**VOE 11170199**	2					•Housing	•Cuerpo	•Carcaça	•Carter	
30	**VOE 11170066**	2					•Housing	•Cuerpo	•Carcaça	•Carter	
31	**VOE 11039665**	2					•Manifold	•Bifurcación	•Coletor	•Tubulure	
32	**VOE 11170006**	REQ					•Hose	•Manguera	•Mangueira	•Flexible	
33	**VOE 941269**	2					•Plug	•Tapón	•Bujão	•Tampon	
34	**VOE 14370760**	2					•Socket	•Toma de corriente	•Conector	•Socle	
35	**VOE 976256**	3					•Housing	•Cuerpo	•Carcaça	•Carter	
36		2			NS		•Manifold	•Bifurcacion	•Tubo de distribuição	•Tubulure	
37	**VOE 3963413**	2					Ring	Anillo	Anel	Bague	
38	**VOE 11170070**	2					Horn	Bocina	Buzina	Avertisseur	(VOE 14514356)

1		**Cable harness, front** **Manojo de cables, delantero** **Chicote de cabos, dianteiro** **Faisceau de câbles, antérieur**
2		
3		
4		
5		

Catalogue id **20106**	Group **371**
Illustr. No **1030372**	Section **650**
Issue **20021223-G**	Page **295**

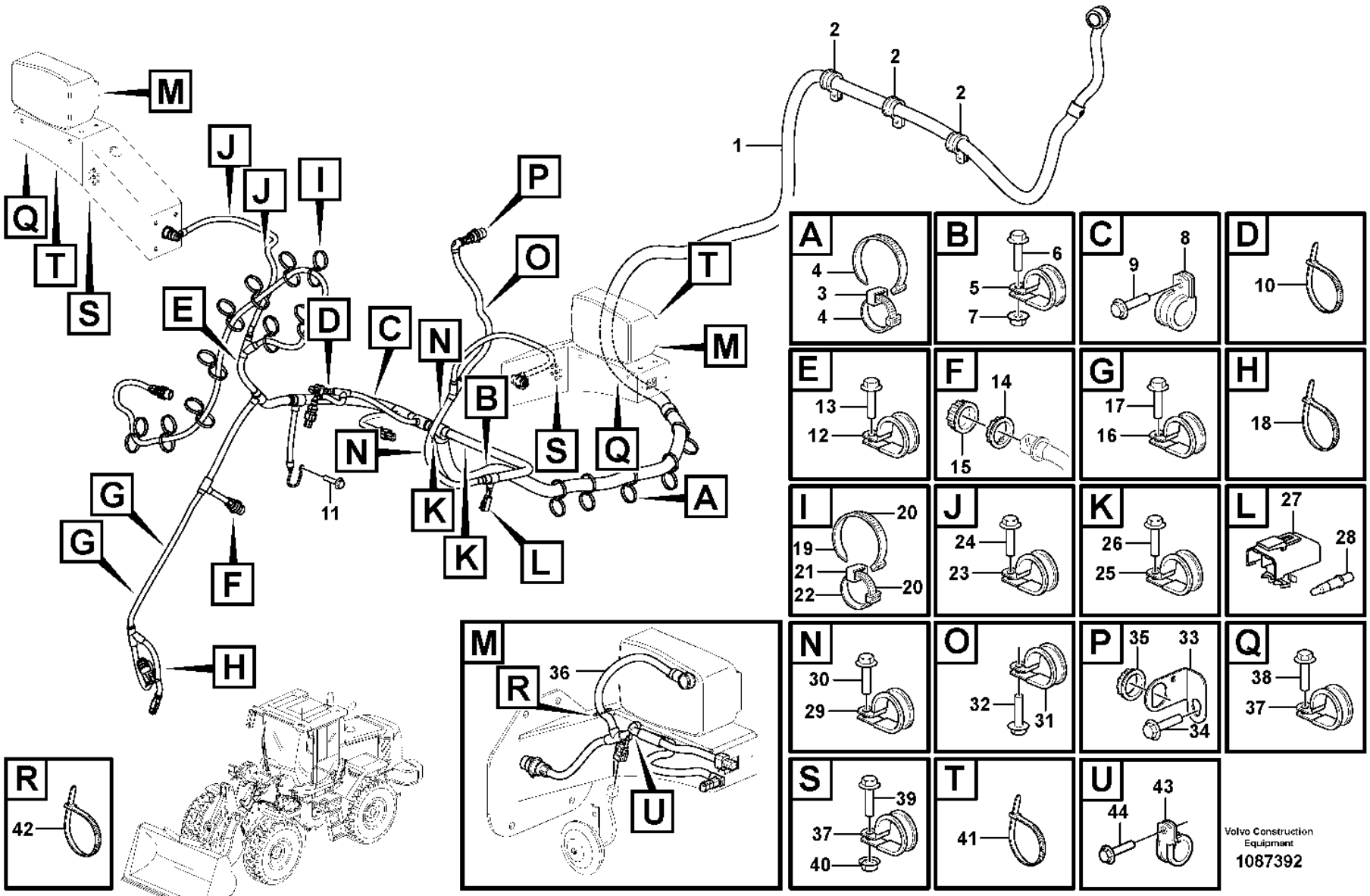
M
J
J
I
Q
T
S
E
D
C
N
P
O
T
M
B
N
S
Q
A
G
G
F
K
K
L
11
H
1
2
2
2
A
4
3
4
B
6
5
7
C
9
8
D
10
E
13
12
F
14
15
G
17
16
H
18
I
20
19
21
22
20
J
24
23
K
26
25
L
27
28
M
R
36
U
N
30
29
O
32
31
P
35
33
34
Q
38
37
R
42
S
39
37
40
T
41
U
44
43
Volvo Construction Equipment
1087392

Fig.	Part No.	Quantity 1	2	3	PS	KIT	Description	Denominación	Denominação	Dénomination	Notes
1		1					Cable harness	Manojo cables	Chicote	Faisceau cables	See group 371-650 page 293
2	VOE 13949997	3					Clamp	Abrazadera	Braçadeira	Collier serrage	
3	VOE 11003221	5					Mounting ring	Anillo de montaje	Anel de montagem	Bague montage	
4	VOE 4881440	10					Cable tie	Abrazadera de cinta	Braçadeira	Serre-câble	
5	VOE 13949997	1					Clamp	Abrazadera	Braçadeira	Collier serrage	
6	VOE 13945444	1					Screw	Tornillo	Parafuso	Vis	
7	VOE 948645	1					Flange lock nut	Contratuerca embridada	Contra porca flange	Contre-écrou à embase	
8	VOE 13977600	1					Clamp	Abrazadera	Braçadeira	Collier serrage	
9	VOE 13946173	1					Screw	Tornillo	Parafuso	Vis	
10	VOE 4881440	1					Cable tie	Abrazadera de cinta	Braçadeira	Serre-câble	
11	VOE 13966807	1					Flange screw	Tornillo embridado	Parafuso flangeado	Vis à embase	31F1
12	VOE 977599	1					Clamp	Abrazadera	Braçadeira	Collier serrage	(VOE 13977599)
13	VOE 13946173	1					Screw	Tornillo	Parafuso	Vis	
14	VOE 3963413	1					Ring	Anillo	Anel	Bague	
15	VOE 20374157	1					Cap	Caperuza	Tampa	Chapeau	
16	VOE 13949746	2					Clamp	Abrazadera	Braçadeira	Collier serrage	12,7MM
17	VOE 13946173	2					Screw	Tornillo	Parafuso	Vis	
18	VOE 4881440	1					Cable tie	Abrazadera de cinta	Braçadeira	Serre-câble	
19	VOE 4881440	2					Cable tie	Abrazadera de cinta	Braçadeira	Serre-câble	
20	VOE 4881440	10					Cable tie	Abrazadera de cinta	Braçadeira	Serre-câble	
21	VOE 11003221	1					Mounting ring	Anillo de montaje	Anel de montagem	Bague montage	
22	VOE 4881440	2					Cable tie	Abrazadera de cinta	Braçadeira	Serre-câble	
23	VOE 13949746	2					Clamp	Abrazadera	Braçadeira	Collier serrage	12,7MM
24	VOE 13946173	2					Screw	Tornillo	Parafuso	Vis	
25	VOE 977599	2					Clamp	Abrazadera	Braçadeira	Collier serrage	22,2MM
26	VOE 13946173	2					Screw	Tornillo	Parafuso	Vis	
27	VOE 1307049	1					Tab housing	Aislador de clavija	Conector	Fiche isolante	
28		2			NS		Sealing plug	Tapón obturacion	Bujão de vedação	Tampon étanchéité	
29	VOE 13949747	3					Clamp	Abrazadera	Braçadeira	Collier serrage	15,9MM
30	VOE 13946173	3					Screw	Tornillo	Parafuso	Vis	
31	VOE 13949746	1					Clamp	Abrazadera	Braçadeira	Collier serrage	12,7MM

1	
2	
3	
4	
5	

Cable harness, front
Manojo de cables, delantero
Chicote de cabos, dianteiro
Faisceau de câbles, antérieur

Catalogue id	Group
20106	**371**
Illustr. No	Section
1087392	**700**
Issue	Page
20021223-G	**297**

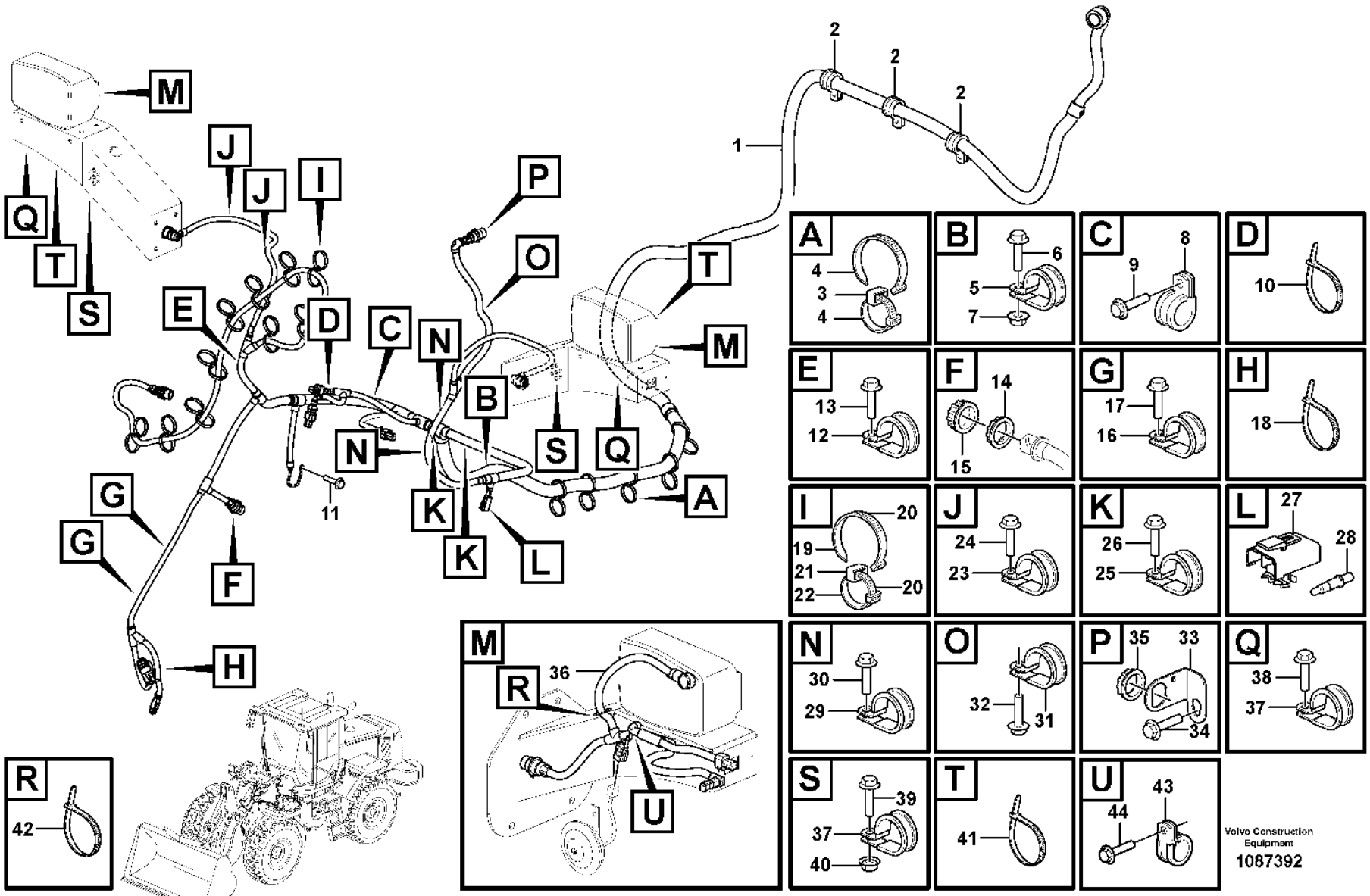
M
J
J
I
Q
T
S
E
D
C
N
P
O
T
M
B
N
S
Q
A
G
G
F
K
K
L
11
H
1
2
2
2
A
4
3
4
B
6
5
7
C
9
8
D
10
E
13
12
F
14
15
G
17
16
H
18
I
20
19
21
22
20
J
24
23
K
26
25
L
27
28
M
R
36
U
N
30
29
O
32
31
P
35
33
34
Q
38
37
R
42
S
39
37
40
T
41
U
44
43
Volvo Construction Equipment
1087392

Fig.	Part No.	Quantity 1	2	3	PS	KIT	Description	Denominación	Denominação	Dénomination	Notes
32	VOE 13946173	1					Screw	Tornillo	Parafuso	Vis	
33	VOE 3988328	1					Bracket	Consola	Suporte	Console	
34	VOE 13946173	1					Screw	Tornillo	Parafuso	Vis	
35	VOE 3963413	1					Ring	Anillo	Anel	Bague	
36		2					Cable harness	Manojo cables	Chicote	Faisceau cables	See group 371-650 page 293
37	VOE 13949746	4					Clamp	Abrazadera	Braçadeira	Collier serrage	12,7MM
38	VOE 13946173	2					Screw	Tornillo	Parafuso	Vis	
39	VOE 13945444	2					Screw	Tornillo	Parafuso	Vis	
40	VOE 13945408	2					Nut	Tuerca	Porca	Écrou	
41	VOE 4881440	2					Cable tie	Abrazadera de cinta	Braçadeira	Serre-câble	
42	VOE 980881	2					Cable tie	Abrazadera de cinta	Braçadeira	Serre-câble	S/N 5604 -, 72550 -
43	VOE 13949746	2					Clamp	Abrazadera	Braçadeira	Collier serrage	S/N 5604 -, 72550 -
44	VOE 13946173	2					Screw	Tornillo	Parafuso	Vis	S/N 5604 -, 72550 -

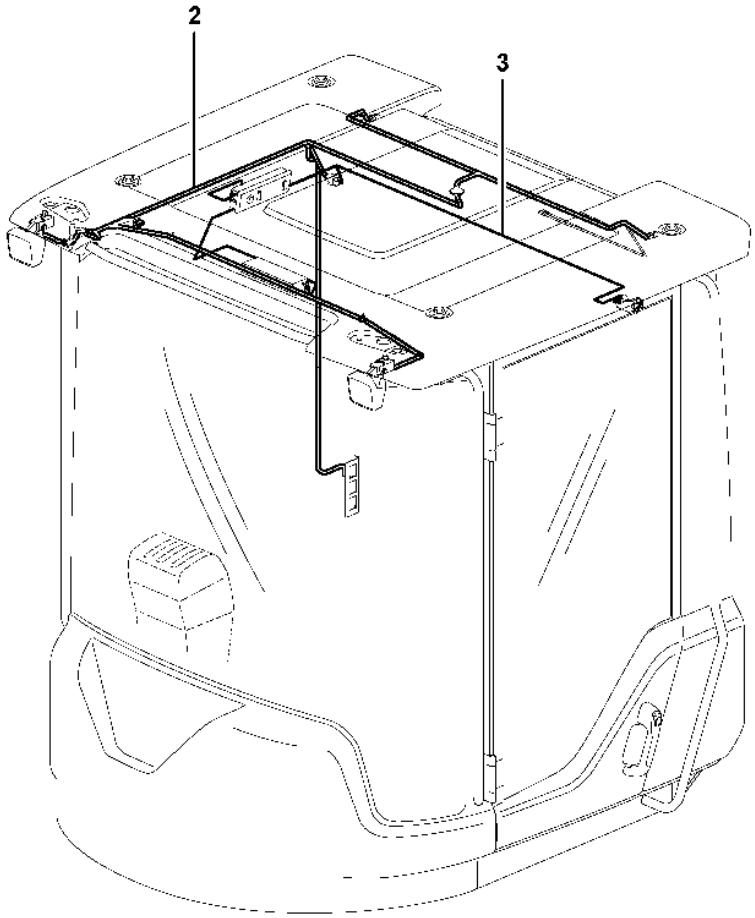

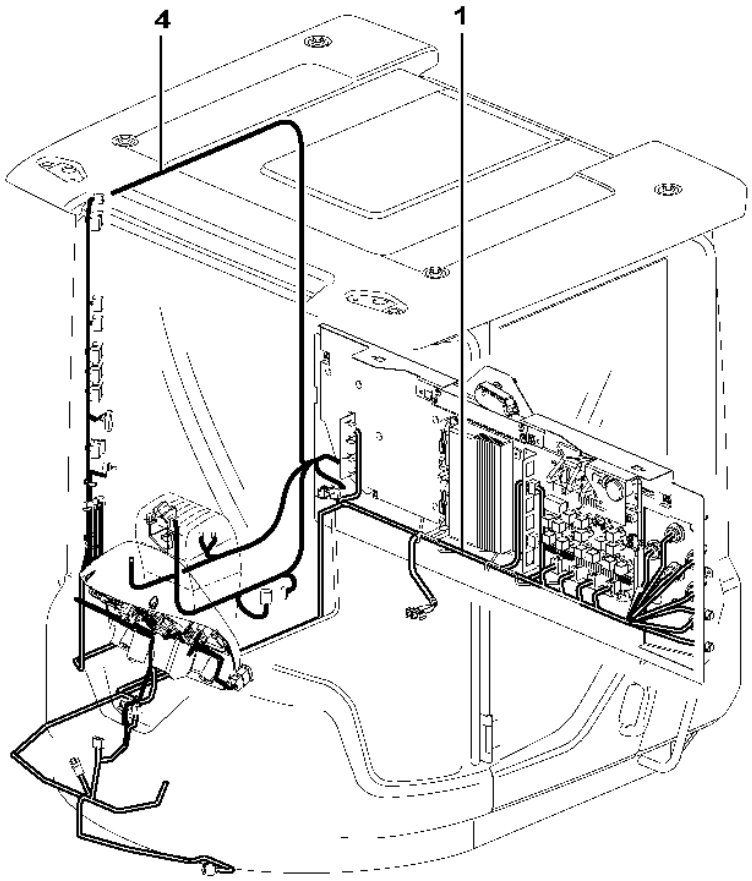

Volvo Construction Equipment

1024608

Fig.	Part No.	Quantity 1	2	3	PS	KIT	Description	Denominación	Denominação	Dénomination	Notes
1	**VOE 11171761**	1			SS		Wiring harness	Manojo cables	Chicote cabos	Faisceau de câbles	RA, RB, FA, TA, UA, PA, PB, MC, SS See group 371-850 page 303
2	**VOE 15019079**	1	1		SS		Wiring harness	Manojo cables	Chicote cabos	Faisceau de câbles	(VOE 11171717) CK See group 371-950 page 309
3	**VOE 11171712**	1					Cable harness	Manojo cables	Chicote cabos	Faisceau câbles	CA See group 371-950 page 309
3	**VOE 15019080**		1		SS		Wiring harness	Manojo cables	Chicote cabos	Faisceau de câbles	CA See group 371-950 page 309
4		1			NS		Cable harness	Manojo cables	Chicote	Faisceau cables	BA See group 371-1000 page 315

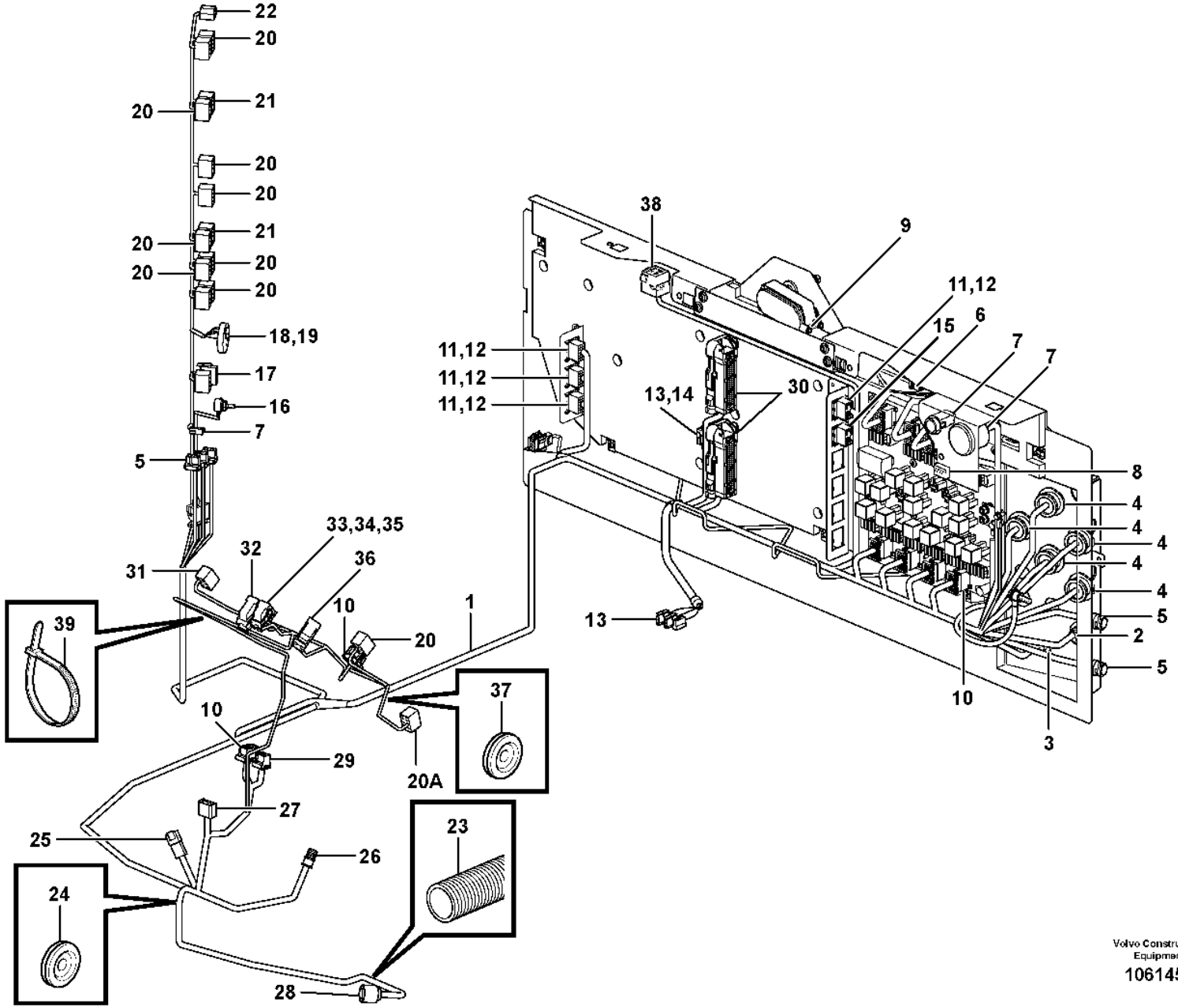

Volvo Construction Equipment

1061454

Fig.	Part No.	Quantity 1	2	3	PS	KIT	Description	Denominación	Denominação	Dénomination	Notes
1	**VOE 15018703**	1					Wiring harness	Manojo cables	Chicote cabos	Faisceau de câbles	
1	**VOE 15190104**		1				Wiring harness	Manojo cables	Chicote cabos	Faisceau de câbles	(VOE 15093268) CAB - 4950 SWE, S/N - 70750 BRA
1	**VOE 15180596**		1				Wiring harness	Manojo cables	Chicote cabos	Faisceau de câbles	S/N 4951 - 5355,SWE S/N 70751 - 70790,BRA
1	**VOE 17206205**		1				Wiring harness	Manojo cables	Chicote cabos	Faisceau de câbles	S/N -70874
1	**VOE 17237714**		1				Wiring harness	Manojo cables	Chicote cabos	Faisceau de câbles	S/N 70875-
							•CONNECTED TO:	•CONECTADO A:	•CONECTADO EM:	•CONNECTÉ A:	
							••Cable connection	••Conexión de cable	••Conexão de cabo	••Connexion de câble	RA, RB, FA, TA, UA, PA, PB, MC, SS
							••Ptd Circuit Bd	••Placa Circuito	••Placa de circuitos	••Carte Circuit	30C, DA, DB, DC, DD, DE, DF, DG, DH
							••Earth	••Tierra	••Terra	••Terre	GND
							••Rear window viper	••Limpiaparabrisas post	••Limpador da janela traseira	••Essuie-glace Ar	MO3604
							••Wire harness	••Manojo cables	••Chicote	••Faisceau cables	LF, CA, LB, BA, MK
							••Operator's Seat	••Asiento Del Conductor	••Assento do operador	••Siège Du Conducteur	AA, OCA
							••Electronic unit	••Unidad electrón	••Unidade eletrônica	••Unité électronique	VECU, VA, VB
							••Reading instrument	••Instrumento de lectura	••Instrumento de leitura	••Instrument indicateur	VCADS-PRO, VP
							••Hour counter	••Contador madera	••Conta-horas	••Copteur heures	IM201
							••Power Outlet	••Corriente	••Tomada de força	••Prise Courant	24VDC, PO3901
							••Hand Throt Cont	••Mando Man Acel	••Mando manual acelerador	••Accelerat Main	R2701
							••Insulator	••Aislador	••Isolador	••Isolateur	ME, MF, MG
							••Power Outlet	••Corriente	••Tomada de força	••Prise Courant	12VDC, PO3902
							••Dimmer	••Regulador de intensidad luminosa	••Regulador de luz	••Atténuateur d'éclairage	R3502
							••Starter switch	••Cerradur arranq.	••Interrup. arranque	••Interru. ocontact	SW3301
							••Rear window viper	••Limpiaparabrisas post	••Limpador da janela traseira	••Essuie-glace Ar	SW3612
							••Headlights	••Faros	••Faróis	••Projecteurs	SW3501
							••Rotating Beacon	••Luz Rotativa Emergencia	••Sinalizador rotativo	••Gyrophare	SW3624
							••Work lights	••Alumbrado de trabajo	••Luzes de trabalho	••Eclairage de travail	SW3504, SW3505
							••Lift single act./ Bss	••Elevacion / Bss	••Elevação ação simples BSS	••Fonction levage / Bss	SW9149, SW9148
							••Tilt Automatic	••Autom Volquete	••Inclinação automática	••Automat.redres.	SW9141

1	33383	**Cable harness, electrical distribution unit** **Manojos de cables, central eléctrica** **Chicote de cabos, unidade de distribuição elétrica** **Faisceau de câbles, centrale electrique**
2	33020	
3		
4		
5		

Catalogue id **20106**	Group **371**
Illustr. No **1061454**	Section **850**
Issue **20021223-G**	Page **303**

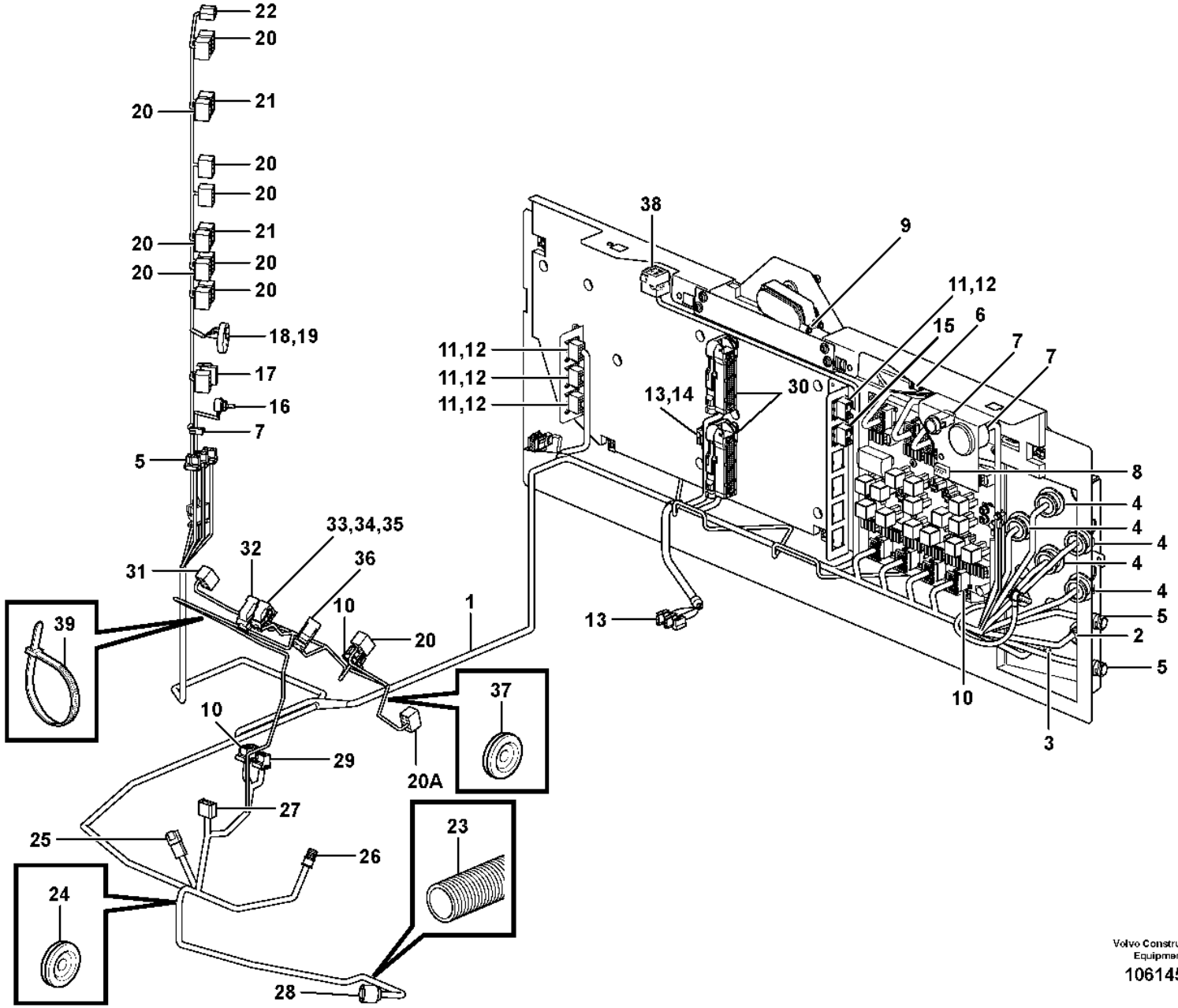

Volvo Construction Equipment

1061454

Fig.	Part No.	Quantity 1	2	3	PS	KIT	Description	Denominación	Denominação	Dénomination	Notes
							••Lift.function	••Elevacion	••Função elevação	••Fonction Levage	SW9142
							••Mode selector	••Selector de programa	••Seletor de modo	••Selecteur de mode	FAPS, APS3, SW4211-4212
							••Throttle control	••Mando acelerado	••Comando do acelerador	••Comm. accelerateur	SE2702
							••Diff. lock	••Bloqueo diferencial	••Trava de diferencial	••Blocage differentiel	SW4602
							••Windshield Wiper	••Limpiaparabfisas	••Limpador pára-brisa	••Lave glace	MO3602
							••Brake pressure switch	••Avisador pres.freno	••Interruptor de pressão do freio	••Capteur pres.frein	SE5205
							••Flasher	••Intermitentes	••Luz intermitente	••Clignotant	WA
							••Gear selector	••Selector velocidad	••Seletor de marcha	••Selecteur vitesse	GA
							••Parking brake	••Freio estacion	••Freio de estacionamento	••Frein parking	SW5501
							••Hazard	••Luz interm. advertenc	••Perigo	••Feu detresse avertis.	SW3606
							••Comb Instrument	••Instrum Combin	••Instrumento combinado	••Combine Instru.	IECU, IA, IB, IC
							••Keybord	••Teclado	••Teclado	••Clavier	SW3801
							••Attachment locking	••Cierre de implemento	••Travamento do implemento	••Verrouillage des acce	SW9143
							••Float Position	••Posicion flotan	••Posição de flutuação	••Pos. Flottante	SW9144
2	VOE 3173314	1					•By-pass unit	•Puente	•Derivação	•Transition	
2	VOE 15411524		1				•By-pass unit	•Puente	•Derivação	•Transition	RED
3	VOE 15411541	1					•By-pass unit	•Puente	•Derivação	•Transition	(VOE 11170340)
3	VOE 15411541		1				•By-pass unit	•Puente	•Derivação	•Transition	BL
4	VOE 11170149	5	5				•Housing	•Cuerpo	•Carcaça	•Carter	
5	VOE 984944	2	3				•Housing	•Cuerpo	•Carcaça	•Carter	
6	VOE 20367822	5	5				•Housing	•Cuerpo	•Carcaça	•Carter	
7	VOE 13958210	4	4				•Receptacle housing	•Aislador manguito	•Caixa de conector	•Douille isolante	
8	VOE 1096614	1	1				•Housing	•Cuerpo	•Carcaça	•Carter	
9	VOE 958213	1	1				•Housing	•Cuerpo	•Carcaça	•Carter	
10	VOE 20367826	10	10				•Housing	•Cuerpo	•Carcaça	•Carter	
11	VOE 3987482	5	5				•Housing	•Cuerpo	•Carcaça	•Carter	
12	VOE 1078189	5	5				•Lock plate	•Placa de seguridad	•Placa trava	•Plaque verrouillage	
13	VOE 13948996	3	3				•Insulator	•Aislador	•Isolante	•Isolateur	
14	VOE 11041349	1	1				•Resistor Unit	•Unidad Resist	•Unidade do radiador	•Unit.resistance	
15	VOE 20367827	1	1				•Housing	•Cuerpo	•Carcaça	•Carter	

1	33383	**Cable harness, electrical distribution unit** **Manojos de cables, central eléctrica** **Chicote de cabos, unidade de distribuição elétrica** **Faisceau de câbles, centrale electrique**	Catalogue id **20106**	Group **371**
2	33020		Illustr. No **1061454**	Section **850**
3			Issue **20021223-G**	Page **305**
4				
5				

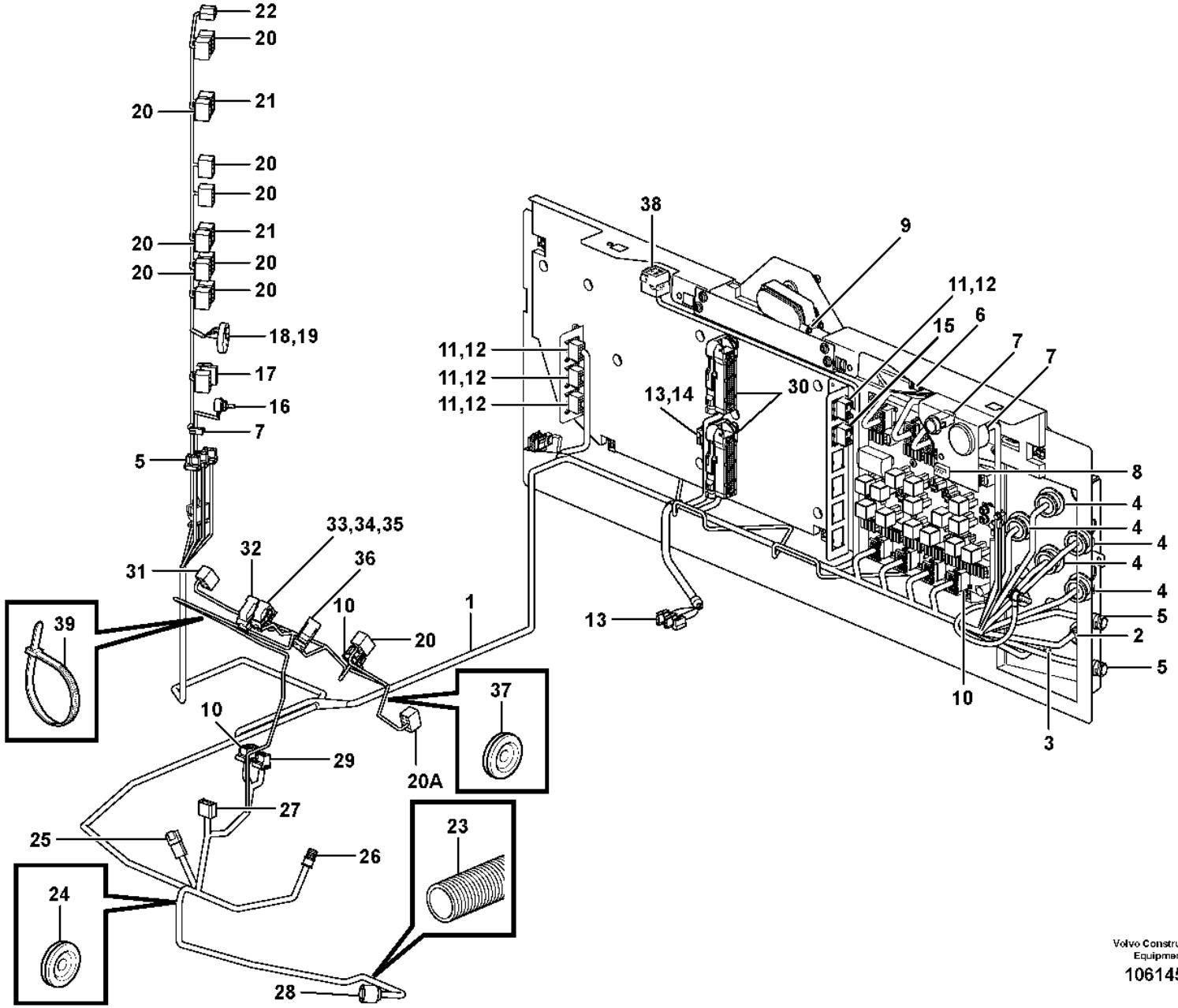

Volvo Construction Equipment

1061454

Fig.	Part No.	Quantity 1	2	3	PS	KIT	Description	Denominación	Denominação	Dénomination	Notes
16	VOE 1096618	1	1				•Housing	•Cuerpo	•Carcaça	•Carter	
17	VOE 15019446	1	1				•Housing	•Cuerpo	•Carcaça	•Carter	
18	VOE 11171653	1	1				•Housing	•Cuerpo	•Carcaça	•Carter	
19	VOE 11171654	1	1				•Housing	•Cuerpo	•Carcaça	•Carter	
20	VOE 70369714	11	12				•Housing	•Cuerpo	•Carcaça	•Carter	S/N - 5355 SWE,
20	VOE 70369714		11				•Housing	•Cuerpo	•Carcaça	•Carter	S/N 5356 - SWE,
20A	VOE 17202097		1				•Housing	•Cuerpo	•Carcaça	•Carter	S/N 5356 - SWE,
21	VOE 70377146	2	2				•Connector	•Pieza de conexión	•Conexão	•Pièce connexion	
22	VOE 1307600	1	1				•Housing	•Cuerpo	•Carcaça	•Carter	
23	VOE 4803746	REQ	REQ				•Hose	•Manguera	•Mangueira	•Flexible	
24	VOE 961970	1					•Plug	•Tapón	•Bujão	•Tampon	
25	VOE 874960	1	1				•Housing	•Cuerpo	•Carcaça	•Carter	
26	VOE 949005	1	1				•Receptacle housing	•Aislador manguito	•Caixa de conector	•Douille isolante	
27	VOE 964198	1					•Housing	•Cuerpo	•Carcaça	•Carter	
28	VOE 8159013	1	1				•Housing	•Cuerpo	•Carcaça	•Carter	
29	VOE 20367823	1					•Housing	•Cuerpo	•Carcaça	•Carter	
29	VOE 20367824		1				•Housing	•Cuerpo	•Carcaça	•Carter	
30	VOE 11170248	2	2				•Housing	•Cuerpo	•Carcaça	•Carter	
31	VOE 70377147	1	1				•Connector	•Pieza de conexión	•Conexão	•Pièce connexion	
32	VOE 11170260	1					•Housing	•Cuerpo	•Carcaça	•Carter	
33	VOE 11170261	1					•Housing	•Cuerpo	•Carcaça	•Carter	
34		1			NS		•Housing	•Carter	•Carcaça	•Carter	
35		1			NS		•Housing	•Carter	•Carcaça	•Carter	
36	VOE 11170264	1					•Housing	•Cuerpo	•Carcaça	•Carter	
37	VOE 943920	1	1				•Plug	•Tapón	•Bujão	•Tampon	
38	VOE 8141996		1				•Housing	•Cuerpo	•Carcaça	•Carter	
39	VOE 4881440	REQ	REQ				Cable tie	Abrazadera de cinta	Braçadeira	Serre-câble	

1	33383	**Cable harness, electrical distribution unit** **Manojos de cables, central eléctrica** **Chicote de cabos, unidade de distribuição elétrica** **Faisceau de câbles, centrale electrique**	Catalogue id **20106**	Group **371**
2	33020		Illustr. No **1061454**	Section **850**
3				
4			Issue **20021223-G**	Page **307**
5				

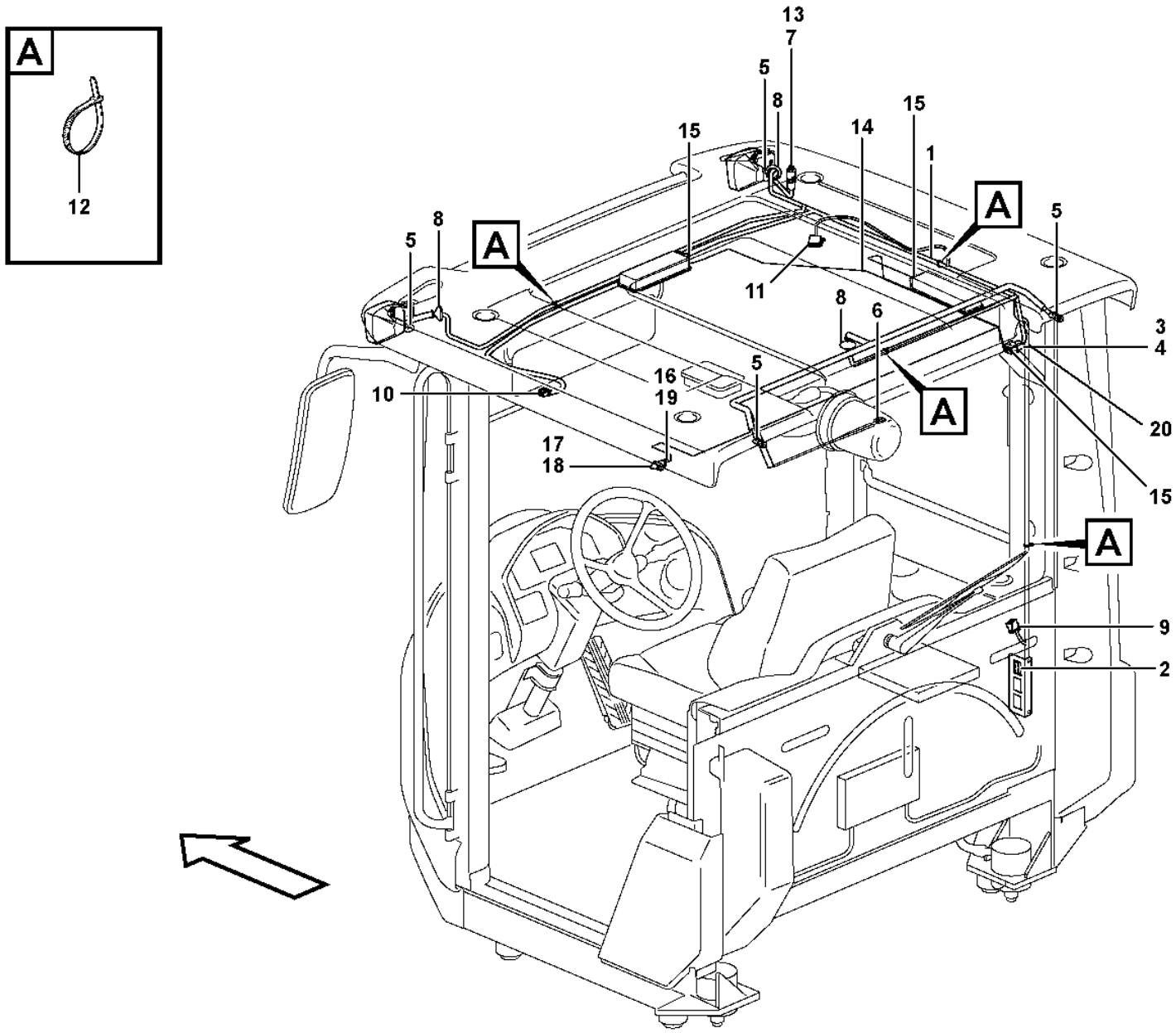

Volvo Construction Equipment
1074718

Fig.	Part No.	Quantity 1	2	3	PS	KIT	Description	Denominación	Denominação	Dénomination	Notes
1	VOE 15019079	1			SS		Wiring harness	Manojo cables	Chicote cabos	Faisceau de câbles	(VOE 11171717)
1	VOE 15019079		1		SS		Wiring harness	Manojo cables	Chicote cabos	Faisceau de câbles	S/N -5487, -70917
1	VOE 17240999		1				Wiring harness	Manojo cables	Chicote cabos	Faisceau de câbles	S/N 5488-, 70918-
							•	•	•	•	
							••	••	••	••	CA
							••	••	••	••	LA3515, LA3517
							••	••	••	••	SE8503
							••	••	••	••	LA3519, LA3520
							••	••	••	••	LA3624
2	VOE 20367826	1	1				•Housing	•Cuerpo	•Carcaça	•Carter	CA
3	VOE 3987479	1	1				•Housing	•Cuerpo	•Carcaça	•Carter	CK
4	VOE 1078186	1	1				•Lock plate	•Placa de seguridad	•Placa trava	•Plaque verrouillage	
5	VOE 874955	4	4				•Housing	•Cuerpo	•Carcaça	•Carter	
6	VOE 13949597	2	2				•Protecting sleeve	•Manguito de protección	•Luva proteção	•Manchon protection	
7	VOE 1624477	1	1				•Receptacle housing	•Aislador manguito	•Caixa de conector	•Douille isolante	
8	VOE 1259854	3	3				•Grommet	•Pasaje	•Passa muro	•Passe fil	
9	VOE 8159086		1				•Housing	•Cuerpo	•Carcaça	•Carter	S/N 5488-, 70918-
10	VOE 20367822		1				•Housing	•Cuerpo	•Carcaça	•Carter	S/N 5488-, 70918-
11	VOE 20429800		1				•Housing	•Cuerpo	•Carcaça	•Carter	S/N 5488-, 70918-
12	VOE 14016673	14	14				Strip clamp	Abrazadera de cinta	Cinta braçadeira	Serrage de ruban	(VOE 11031191)
13	VOE 1347010	1	1				Temperature sensor	Sensor de temperatura	Sensor de temperatura	Sonde de température	SE8503
14	VOE 11171712	1					Cable harness	Manojo cables	Chicote cabos	Faisceau câbles	CAB - 3689 SWE, CAB - 70605 BRA
14	VOE 15019080	1	1		SS		Wiring harness	Manojo cables	Chicote cabos	Faisceau de câbles	CAB 3690 - SWE, CAB 70606 - BRA
							•	•	•	•	
							••	••	••	••	CK
							••	••	••	••	LA3523, LA3524 LA3525, LA3528
							••	••	••	••	SE8301
15	VOE 20367823	3	3				•Housing	•Cuerpo	•Carcaça	•Carter	
16	VOE 13949597	2	2				•Protecting sleeve	•Manguito de protección	•Luva proteção	•Manchon protection	

1		**Cable harness, ceiling** **Haz de cables, techo de la cabina** **Chicote de cabos, teto** **Faisceau de câbles, pavillon toit**
2		
3		
4		
5		

Catalogue id **20106**	Group **371**
Illustr. No **1074718**	Section **950**
Issue **20021223-G**	Page **309**

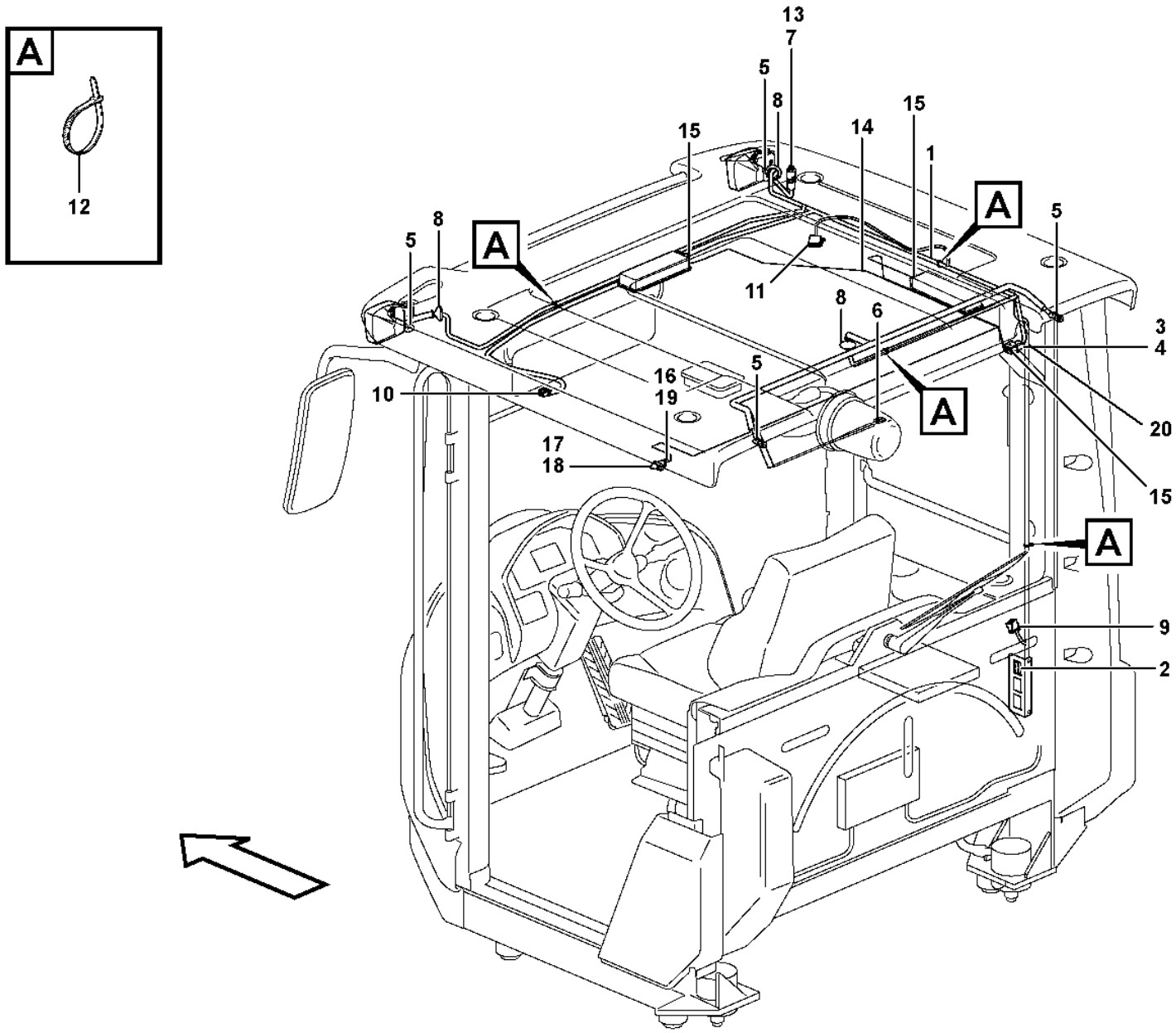

Volvo Construction Equipment
1074718

Fig.	Part No.	Quantity 1	2	3	PS	KIT	Description	Denominación	Denominação	Dénomination	Notes
17	VOE 941269	2	2				Plug	Tapón	Bujão	Tampon	
18	VOE 15007855	1	1				Door switch	Contacto de puerta	Contato da porta	Contact sur porte	SE8301
19	VOE 942866		1				Spring nut	Tuerca resorte	Porca de pressão	Écrou de ressort	

1		**Cable harness, ceiling** **Haz de cables, techo de la cabina** **Chicote de cabos, teto** **Faisceau de câbles, pavillon toit**	Catalogue id **20106**	Group **371**
2				
3			Illustr. No **1074718**	Section **950**
4				
5			Issue **20021223-G**	Page **311**

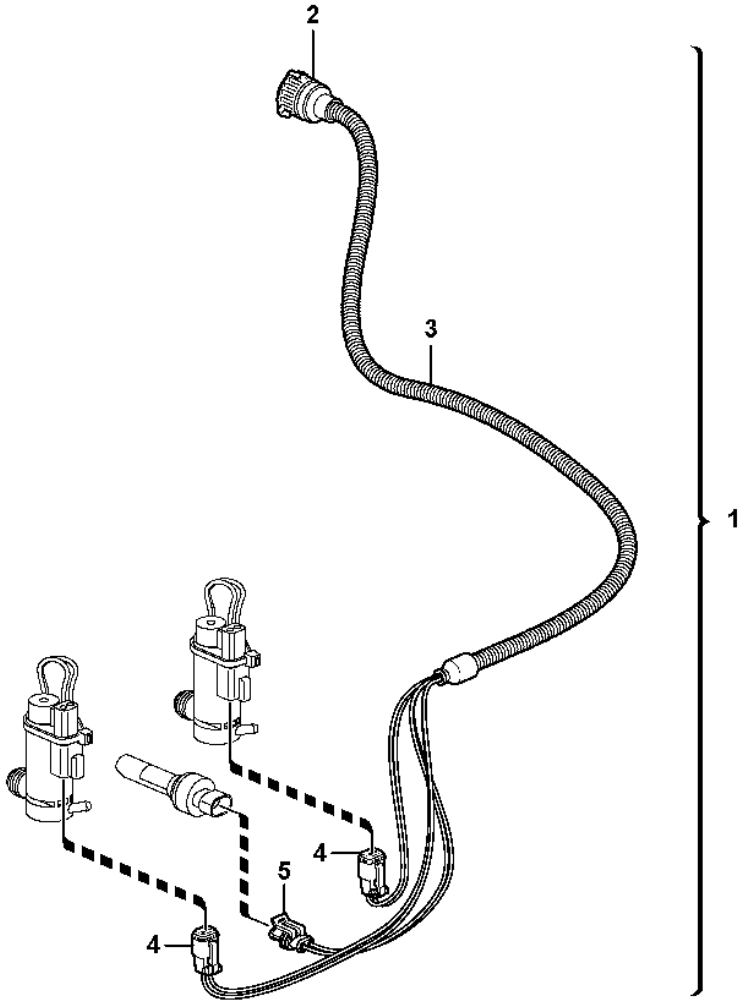
2
3
1
4
5
4

Fig.	Part No.	Quantity 1	2	3	PS	KIT	Description	Denominación	Denominação	Dénomination	Notes
1	**VOE 11171584**						Cable harness	Manojo cables	Chicote cabos	Faisceau câbles	
							•CONNECTED TO:	•CONECTADO A:	•CONECTADO EM:	•CONNECTÉ A:	
							••Wire harness	••Manojo cables	••Chicote	••Faisceau cables	RW
							••Washer Motor	••Motor Rociador	••Motor da lavador	••Mote.lave-glace	MO3601, MO3603
							••Level Gauge	••Medidor Nivel	••Medidor de nível	••Jauge Niveau	SE3601
2	**VOE 3963412**	1					•Housing	•Cuerpo	•Carcaça	•Carter	
3	**VOE 4803746**	REQ					•Hose	•Manguera	•Mangueira	•Flexible	
4	**VOE 874955**	2					•Housing	•Cuerpo	•Carcaça	•Carter	
5	**VOE 11170257**	1					•Housing	•Cuerpo	•Carcaça	•Carter	

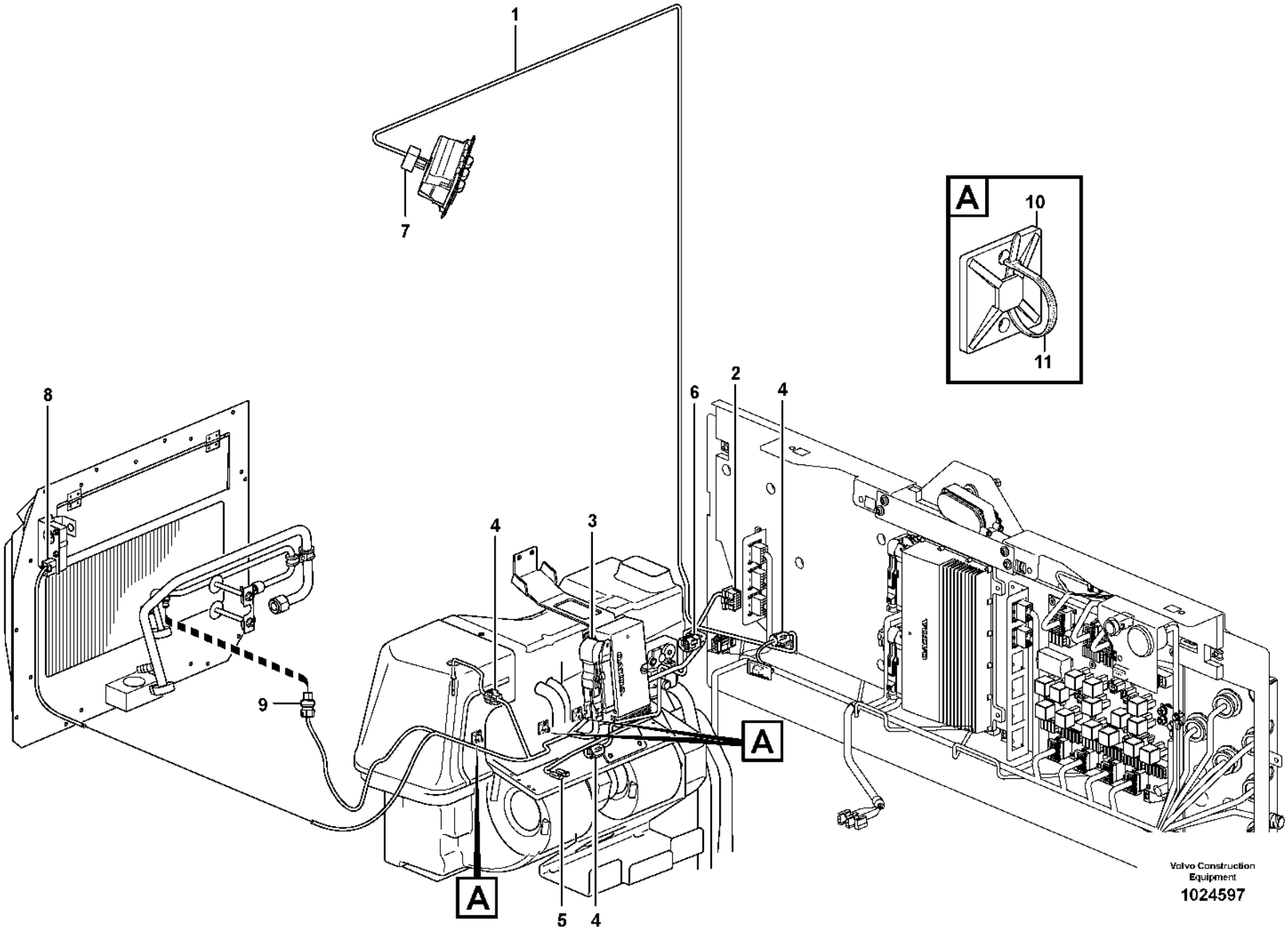
1
7
A
10
11
8
6
2
4
4
3
9
A
A
5
4
Volvo Construction Equipment
1024597

Fig.	Part No.	Quantity 1	2	3	4	5	PS	KIT	Description	Denominación	Denominação	Dénomination	Notes
1	**VOE 11171731**	1							Cable harness	Manojo cables	Chicote cabos	Faisceau câbles	CAB - 4387 CAB - 61799 CAB - 70652
	VOE 11171731				1				Cable harness	Manojo cables	Chicote cabos	Faisceau câbles	83099, 83100
	VOE 15080063		1				SS		Wiring harness	Manojo cables	Chicote cabos	Faisceau de câbles	CAB 4388 - CAB 61800 - CAB 70653 -
	VOE 15080063			1		1	SS		Wiring harness	Manojo cables	Chicote cabos	Faisceau de câbles	33020, 84667, 84669
									•CONNECTED TO:	•CONECTADO A:	•CONECTADO EM:	•CONNECTÉ A:	
									••Cable connection	••Conexión de cable	••Conexão de cabo	••Connexion de câble	BA
									••Electronic unit	••Unidad electrón	••Unidade eletrônica	••Unité électronique	BB
									••Blower	••Ventilador	••Ventilador	••Ventilateur	MO8701
									••Actuator	••Organos Mando	••Atuador	••Dispositif Mano	MO8703, MO8707
									••Control Panel	••Panel Mando	••Painel de controle	••Panneau commande	SW8701
									••Temp Sensor	••Sensor Temperat	••Sensor de temperatura	••Detecteur Temp.	SE8702, SE8706, SE8708
									••Pressure Sensor	••Sensor Presion	••Sensor de pressão	••Detect.pression	SE8709
2	**VOE 20367826**	1	1	1	1	1			•Housing	•Cuerpo	•Carcaça	•Carter	BA
3	**VOE 11170248**	1	1	1	1	1			•Housing	•Cuerpo	•Carcaça	•Carter	MO8707
4	**VOE 11428051**	3	3	3	3	3			•Housing	•Cuerpo	•Carcaça	•Carter	SE8702, SE8706, SE8708
5	**VOE 13949597**	2			2				•Protecting sleeve	•Manguito de protección	•Luva proteção	•Manchon protection	MO8701
	VOE 20367823		1	1		1			•Housing	•Cuerpo	•Carcaça	•Carter	
6	**VOE 11428063**	1	1	1	1	1			•Housing	•Cuerpo	•Carcaça	•Carter	MO8707
7	**VOE 11039730**	1	1	1	1	1			•Housing	•Cuerpo	•Carcaça	•Carter	SW8701
8	**VOE 11170246**	1	1	1	1	1			•Housing	•Cuerpo	•Carcaça	•Carter	MO8703
9		1	1	1	1	1	NS		•Housing	•Carter	•Carcaça	•Carter	SE8709
10	**VOE 6641090**	3			3				Plate	Chapa	Chapa	Tôle	
	VOE 14213026		3	3		3			Tie plate	Placa unión	Chapa de ancoragem	Tôle jointure	
11	**VOE 4821292**	3			3				Cable tie	Abrazadera de cinta	Braçadeira	Serre-câble	
	VOE 14016673		3	3		3			Strip clamp	Abrazadera de cinta	Cinta braçadeira	Serrage de ruban	

1	**33383, CAB - 4387**
2	**33383, CAB 4388 -**
3	**33020**
4	**83099, 83100**
5	**84667, 84669**

Cable harness, climate unit
Haz de cables, unidad climatizadora
Chicote cabos, unidade de climatização
Faisceau de câblage, climatiseur

Catalogue id **20106**	Group **371**
Illustr. No **1024597**	Section **1000**
Issue **20021223-G**	Page **315**

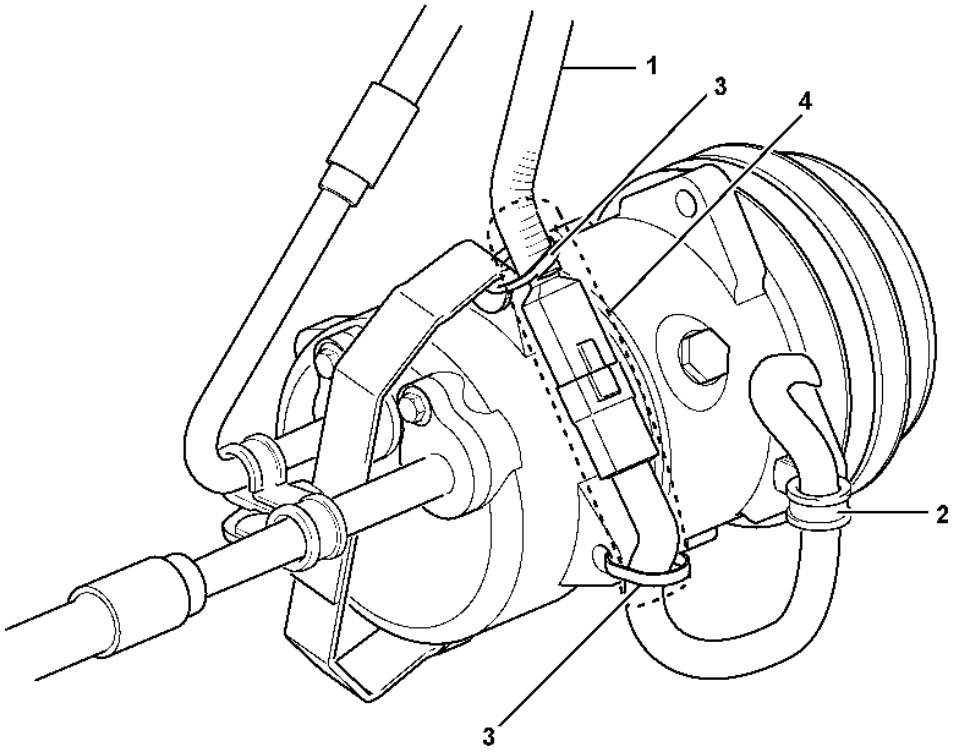

Volvo Construction Equipment

1074386

Fig.	Part No.	Quantity 1	2	3	PS	KIT	Description	Denominación	Denominação	Dénomination	Notes
1							Cable harness	Manojo cables	Chicote	Faisceau cables	See group 371-400 page 277
							•CONNECTED TO:	•CONECTADO A:	•CONECTADO EM:	•CONNECTÉ A:	
							••Compressor	••Compresor	••Compressor	••Compresseur	MA8701
2	VOE 942400	1					Clamp	Abrazadera	Braçadeira	Collier serrage	
3	VOE 4881440	2					Cable tie	Abrazadera de cinta	Braçadeira	Serre-câble	
4	VOE 13976739	REQ					Hose	Manguera	Mangueira	Flexible	L = 180MM

1		**Cable harness, compressor** **Haz de cables, compresor** **Chicote de cabos, compressor** **Faisceau de câbles, compresseur**	Catalogue id **20106**	Group **371**
2				
3			Illustr. No **1074386**	Section **1050**
4				
5		**83099, 83100, 84665, 84666, 86144, 86145**	Issue **20021223-G**	Page **317**

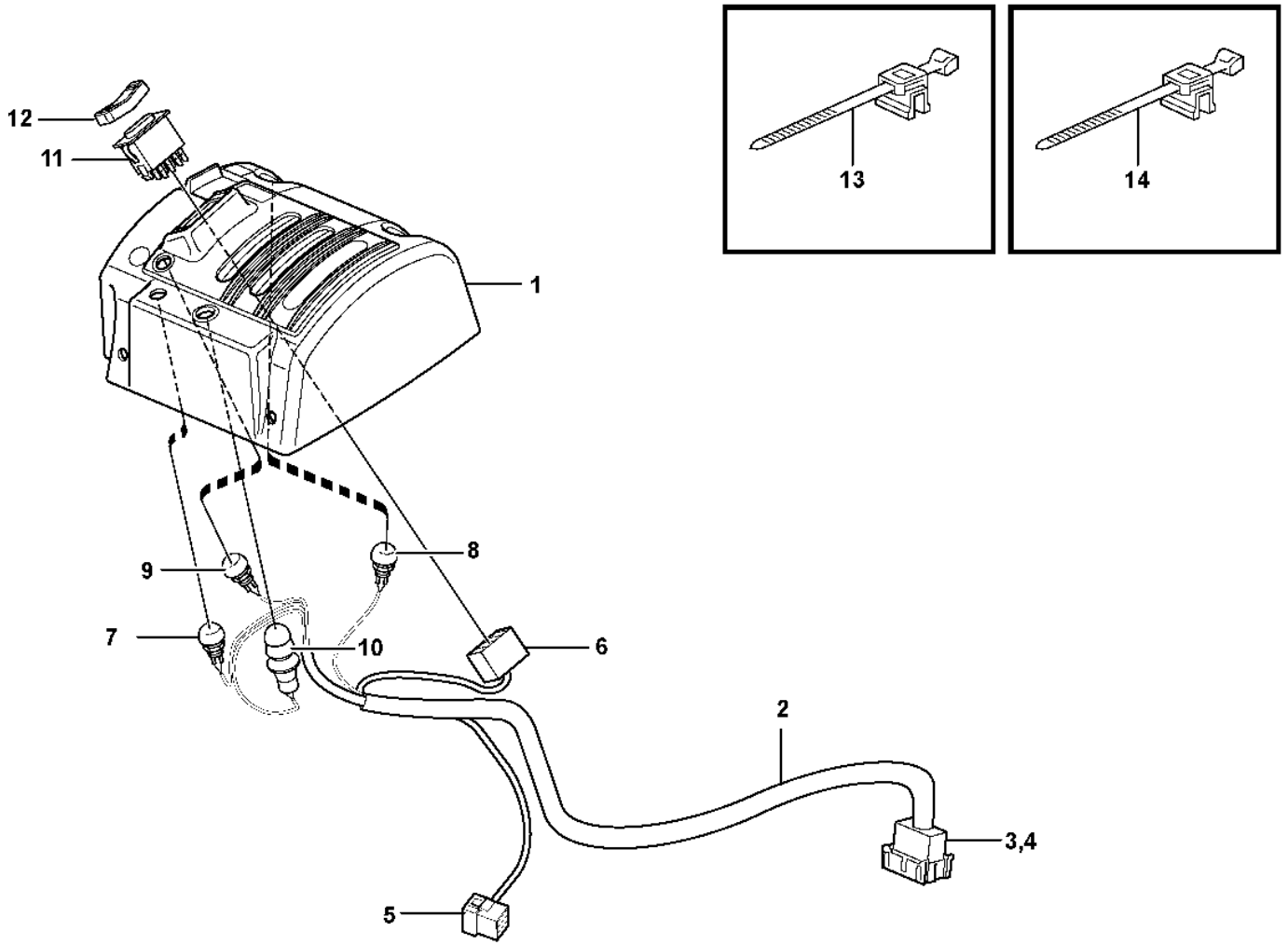

Volvo Construction Equipment

1024701

Fig.	Part No.	Quantity 1	2	3	PS	KIT	Description	Denominación	Denominação	Dénomination	Notes
	VOE 11171799	1					Cover	Capó	Capô	Capot	
1	VOE 11412872	1					•Cover	•Capó	•Capô	•Capot	
2	VOE 11171770	1					•Cable harness	•Manojo cables	•Chicote cabos	•Faisceau câbles	
2	VOE 15018705		1				Wiring harness	Manojo cables	Chicote cabos	Faisceau de câbles	
							••CONNECTED TO:	••CONECTADO A:	••CONECTADO EM:	••CONNECTÉ A:	
							•••Cable harness	•••Manojo cables	•••Chicote	•••Faisceau cables	LF
							•••Magnet	•••Iman	•••Magneto	•••Aimant	LE
							•••Switch	•••Contactor	•••Interruptor	•••Commutateur	SW4208
3	VOE 3987483	1	1				••Housing	••Cuerpo	••Carcaça	••Carter	
4		1			NS		••Lock	••Cierre	••Trava	••Serrure	
5	VOE 948295	1	1				••Insulator	••Aislador	••Isolante	••Isolateur	
6	VOE 70369714	1	1				••Housing	••Cuerpo	••Carcaça	••Carter	
7	VOE 11170372	1	1				••Switch	••Interruptor	••Interruptor	••Contacteur	SW3615
7	VOE 11039681	1	1				•••Switch	•••Interruptor	•••Interruptor	•••Contacteur	
7	VOE 11170040	1	1				•••Protecting cap	•••Cabezal protección	•••Capa proteção	•••Capot de protection	
8	VOE 11170373	1	1				••Switch	••Interruptor	••Interruptor	••Contacteur	SW4207
8	VOE 11039681	1	1				•••Switch	•••Interruptor	•••Interruptor	•••Contacteur	
8	VOE 11170040	1	1				•••Protecting cap	•••Cabezal protección	•••Capa proteção	•••Capot de protection	
9	VOE 11170374	1	1				••Switch	••Interruptor	••Interruptor	••Contacteur	SW4210
9	VOE 11039681	1	1				•••Switch	•••Interruptor	•••Interruptor	•••Contacteur	
9	VOE 11170040	1	1				•••Protecting cap	•••Cabezal protección	•••Capa proteção	•••Capot de protection	
10	VOE 11170375	1	1				••Switch	••Commutador	••Comutador	••Commutateur	SW4209
10	VOE 11039681	1	1				•••Switch	•••Interruptor	•••Interruptor	•••Contacteur	
10	VOE 11170040	1	1				•••Protecting cap	•••Cabezal protección	•••Capa proteção	•••Capot de protection	
10	VOE 11104727	1	1				•••Anchorage	•••Fijación	•••Ancoragem	•••Fixation	
11	VOE 70369708	1	1				•Switch	•Interruptor	•Interruptor	•Contacteur	SW4208
12	VOE 11170288	1	1				•Rocker arm	•Balancín	•Balancim	•Culbuteur	
13	VOE 983021	1					Cable tie	Abrazadera de cinta	Braçadeira	Serre-câble	
14		2			NS		Cable Tie	Abrazadera	Braçadeira	Serre-cable	

1	33383	**Cable harnesses, servo valve.** **Haces de cables, servoválvula.** **Chicotes de cabos, válvula servo.** **Faisceau de câbles, servo-distributeur.**
2	33020	
3		
4		
5		

Catalogue id **20106**	Group **371**
Illustr. No **1024701**	Section **1100**
Issue **20021223-G**	Page **319**

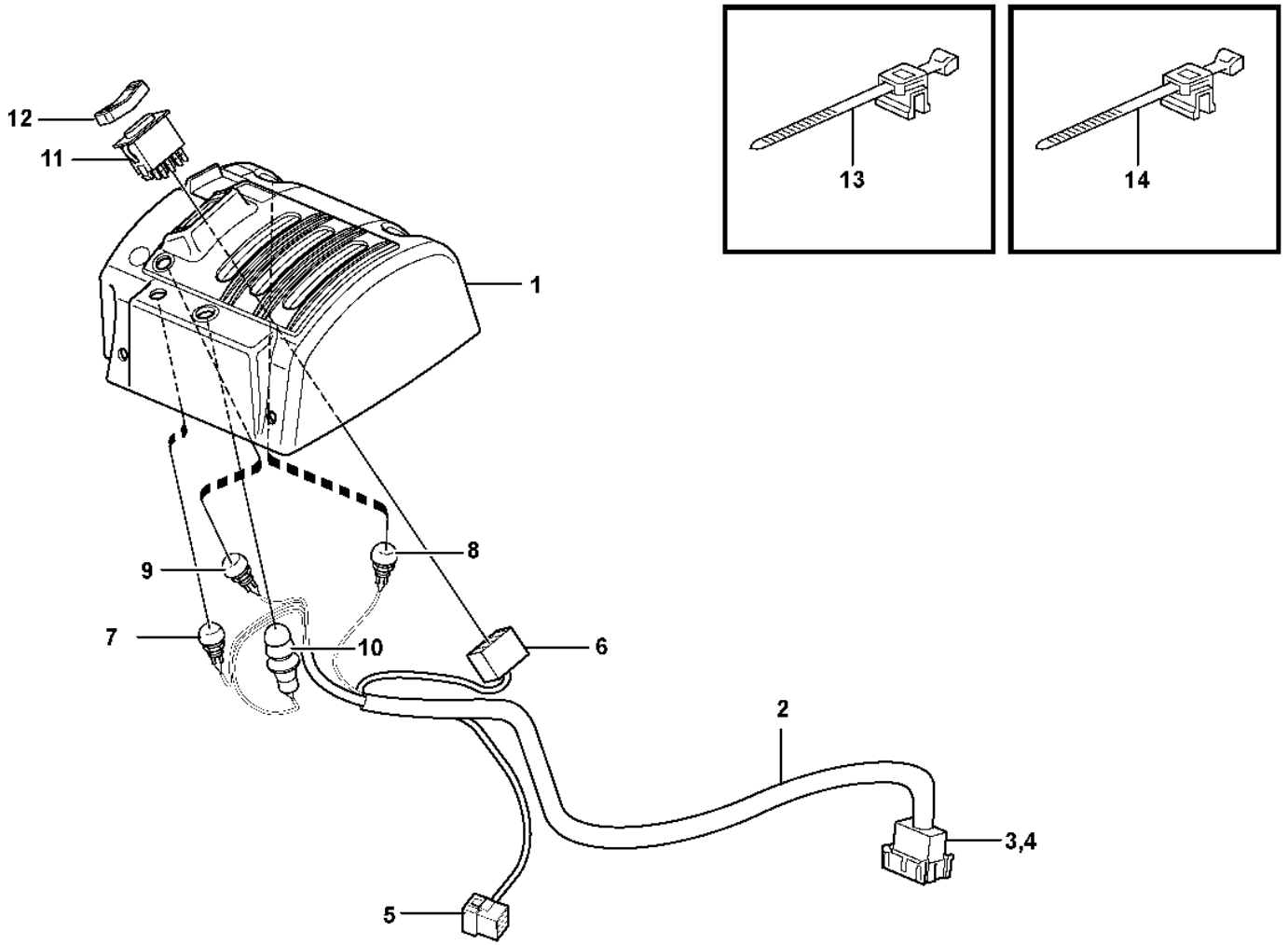

Volvo Construction Equipment
1024703

Fig.	Part No.	Quantity 1	2	3	PS	KIT	Description	Denominación	Denominação	Dénomination	Notes
	VOE 11171803	1					Cover	Capó	Capô	Capot	
1	VOE 11412873	1			OP		•Cover	•Capó	•Capô	•Capot	
2	VOE 11171770	1					•Cable harness	•Manojo cables	•Chicote cabos	•Faisceau câbles	
							••CONNECTED TO:	••CONECTADO A:	••CONECTADO EM:	••CONNECTÉ A:	
							•••Cable harness	•••Manojo cables	•••Chicote	•••Faisceau cables	LF
							•••Magnet	•••Iman	•••Magneto	•••Aimant	LE
							•••Switch	•••Contactor	•••Interruptor	•••Commutateur	SW4208
3	VOE 3987483	1					••Housing	••Cuerpo	••Carcaça	••Carter	
4		1			NS		••Lock	••Cierre	••Trava	••Serrure	
5	VOE 948295	1					••Insulator	••Aislador	••Isolante	••Isolateur	
6	VOE 70369714	1					••Housing	••Cuerpo	••Carcaça	••Carter	
7	VOE 11170372	1					••Switch	••Interruptor	••Interruptor	••Contacteur	SW3615
7	VOE 11039681	1					•••Switch	•••Interruptor	•••Interruptor	•••Contacteur	
7	VOE 11170040	1					•••Protecting cap	•••Cabezal protección	•••Capa proteção	•••Capot de protection	
8	VOE 11170373	1					••Switch	••Interruptor	••Interruptor	••Contacteur	SW4207
8	VOE 11039681	1					•••Switch	•••Interruptor	•••Interruptor	•••Contacteur	
8	VOE 11170040	1					•••Protecting cap	•••Cabezal protección	•••Capa proteção	•••Capot de protection	
9	VOE 11170374	1					••Switch	••Interruptor	••Interruptor	••Contacteur	SW4210
9	VOE 11039681	1					•••Switch	•••Interruptor	•••Interruptor	•••Contacteur	
9	VOE 11170040	1					•••Protecting cap	•••Cabezal protección	•••Capa proteção	•••Capot de protection	
10	VOE 11170375	1					••Switch	••Commutador	••Comutador	••Commutateur	SW4209
10	VOE 11039681	1					•••Switch	•••Interruptor	•••Interruptor	•••Contacteur	
10	VOE 11170040	1					•••Protecting cap	•••Cabezal protección	•••Capa proteção	•••Capot de protection	
10	VOE 11104727	1					•••Anchorage	•••Fijación	•••Ancoragem	•••Fixation	
11	VOE 70369708	1					••Switch	••Interruptor	••Interruptor	••Contacteur	SW4208
12	VOE 11170288	1					••Rocker arm	••Balancín	••Balancim	••Culbuteur	
13	VOE 983021	1					••Cable tie	••Abrazadera de cinta	••Braçadeira	••Serre-câble	
14		2			NS		••Cable Tie	••Abrazadera	••Braçadeira	••Serre-cable	

1		**Cable harnesses, servo valve.** **Haces de cables, servoválvula.** **Chicotes de cabos, válvula servo.** **Faisceau de câbles, servo-distributeur.**	Catalogue id **20106**	Group **371**
2				
3			Illustr. No **1024703**	Section **1150**
4				
5		**83351, 83531**	Issue **20021223-G**	Page **321**

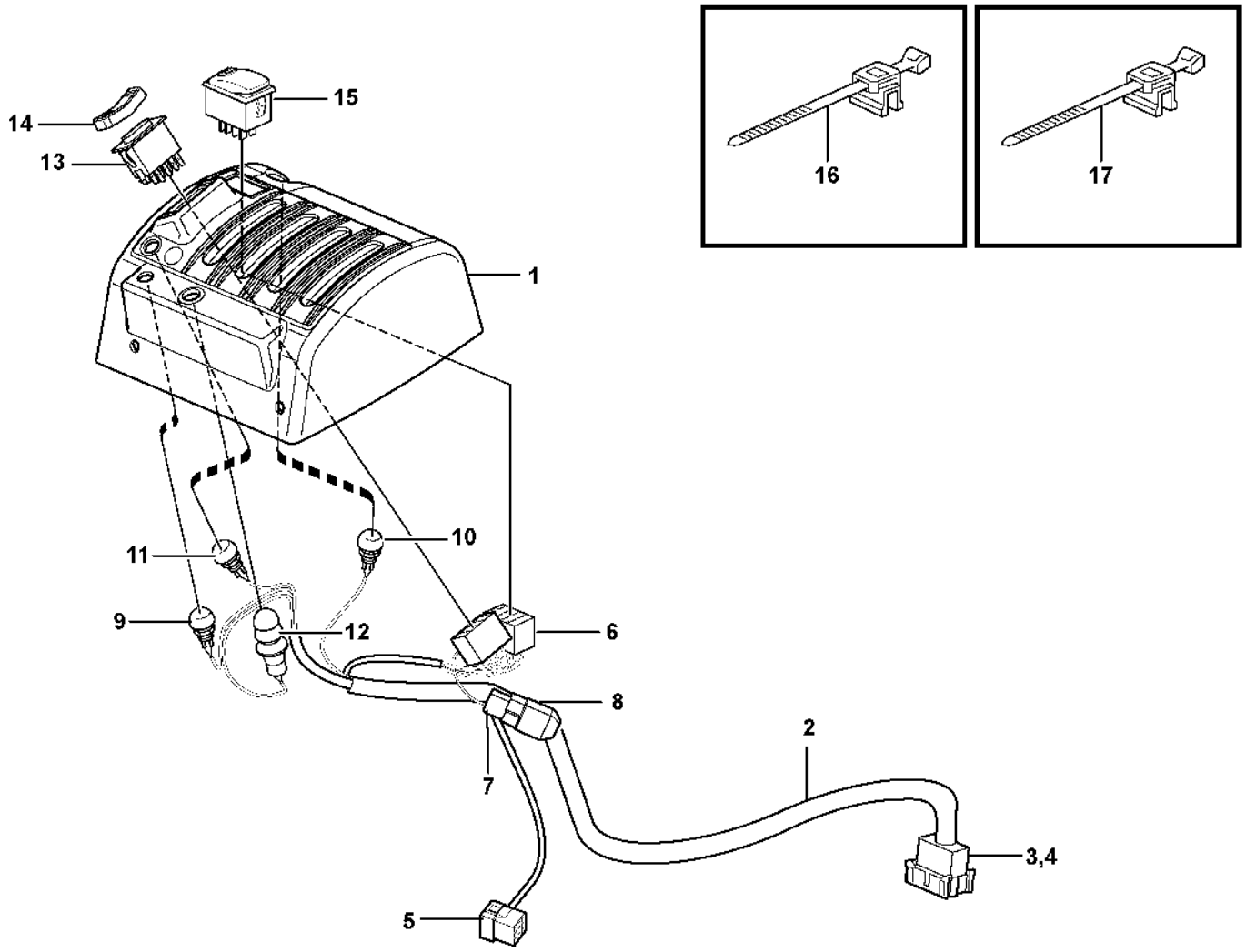
16
17
15
14
13
1
10
11
9
12
6
8
2
7
3,4
5

Fig.	Part No.	Quantity 1	2	3	4	5	PS	KIT	Description	Denominación	Denominação	Dénomination	Notes
	VOE 11171804	1							Cover	Capó	Capô	Capot	
1	**VOE 15018433**	1							•Cover	•Capo	•Tampa	•Capot	(VOE 11412874)
2	**VOE 11171805**	1							•Cable harness	•Manojo cables	•Chicote cabos	•Faisceau câbles	
									••CONNECTED TO:	••CONECTADO A:	••CONECTADO EM:	••CONNECTÉ A:	
									•••Cable harness	•••Manojo cables	•••Chicote	•••Faisceau cables	LF
									•••Magnet	•••Iman	•••Magneto	•••Aimant	LD
									•••Switch	•••Contactor	•••Interruptor	•••Commutateur	SW4208
									•••Diode Unit	•••Unidad De Diodo	•••Unidade de diodo	•••Ensemble Diode	DI9103
									•••Lever Lock	•••Bloqueo Palanca	•••Trava da alavanca	•••Bloque-levier	SW9145
3	**VOE 3987483**	1							••Housing	••Cuerpo	••Carcaça	••Carter	
4		1					NS		••Lock	••Cierre	••Trava	••Serrure	
5	**VOE 948295**	1							••Insulator	••Aislador	••Isolante	••Isolateur	
6	**VOE 70369714**	2							••Housing	••Cuerpo	••Carcaça	••Carter	
7	**VOE 13958210**	1							••Receptacle housing	••Aislador manguito	••Caixa de conector	••Douille isolante	
8	**VOE 4940327**	1							••Diode	••Diodo	••Diodo	••Diode	
9	**VOE 11170372**	1							••Switch	••Interruptor	••Interruptor	••Contacteur	SW3615
9	**VOE 11039681**	1							•••Switch	•••Interruptor	•••Interruptor	•••Contacteur	
9	**VOE 11170040**	1							•••Protecting cap	•••Cabezal protección	•••Capa proteção	•••Capot de protection	
10	**VOE 11170373**	1							••Switch	••Interruptor	••Interruptor	••Contacteur	SW4207
10	**VOE 11039681**	1							•••Switch	•••Interruptor	•••Interruptor	•••Contacteur	
10	**VOE 11170040**	1							•••Protecting cap	•••Cabezal protección	•••Capa proteção	•••Capot de protection	
11	**VOE 11170374**	1							••Switch	••Interruptor	••Interruptor	••Contacteur	SW4210
11	**VOE 11039681**	1							•••Switch	•••Interruptor	•••Interruptor	•••Contacteur	
11	**VOE 11170040**	1							•••Protecting cap	•••Cabezal protección	•••Capa proteção	•••Capot de protection	
12	**VOE 11170375**	1							••Switch	••Commutador	••Comutador	••Commutateur	SW4209
12	**VOE 11039681**	1							•••Switch	•••Interruptor	•••Interruptor	•••Contacteur	
12	**VOE 11170040**	1							•••Protecting cap	•••Cabezal protección	•••Capa proteção	•••Capot de protection	
12	**VOE 11104727**	1							•••Anchorage	•••Fijación	•••Ancoragem	•••Fixation	
13	**VOE 70369708**	1							••Switch	••Interruptor	••Interruptor	••Contacteur	SW4208
14	**VOE 11170288**	1							••Rocker arm	••Balancín	••Balancim	••Culbuteur	

1		**Cable harnesses, servo valve.** **Haces de cables, servoválvula.** **Chicotes de cabos, válvula servo.** **Faisceau de câbles, servo-distributeur.**	Catalogue id **20106**	Group **371**
2				
3			Illustr. No **1024704**	Section **1200**
4				
5		**83198, 83532**	Issue **20021223-G**	Page **323**

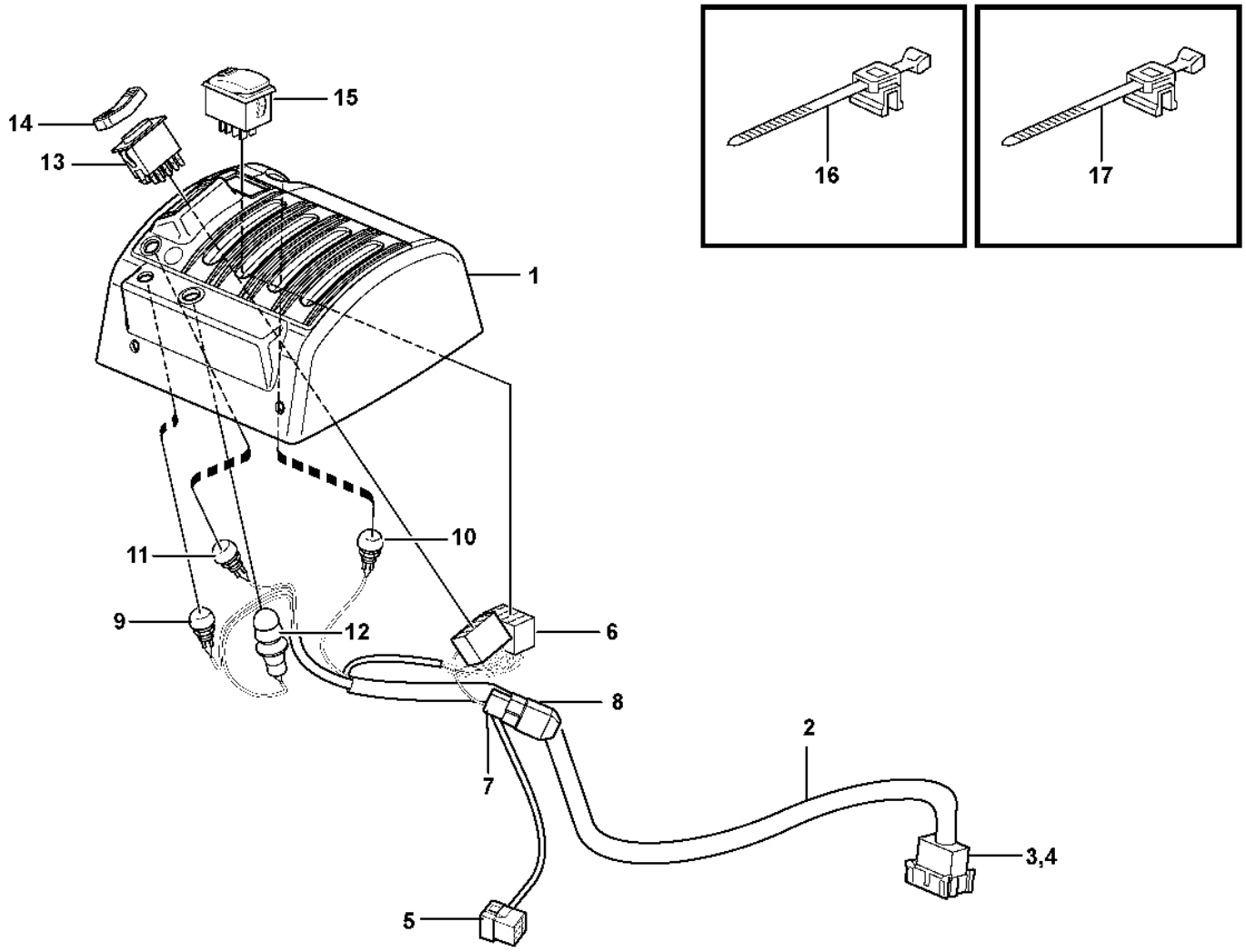
16
17
15
14
13
1
10
11
9
12
6
8
2
7
3,4
5

Fig.	Part No.	Quantity 1	2	3	4	5	PS	KIT	Description	Denominación	Denominação	Dénomination	Notes
15	VOE 15021452	1							••Contact button	••Botón de contacto	••Botão contato	••Bouton contact	(VOE 70377164) SW9145
16	VOE 983021	1							••Cable tie	••Abrazadera de cinta	••Braçadeira	••Serre-câble	
17		2					NS		••Cable Tie	••Abrazadera	••Braçadeira	••Serre-cable	

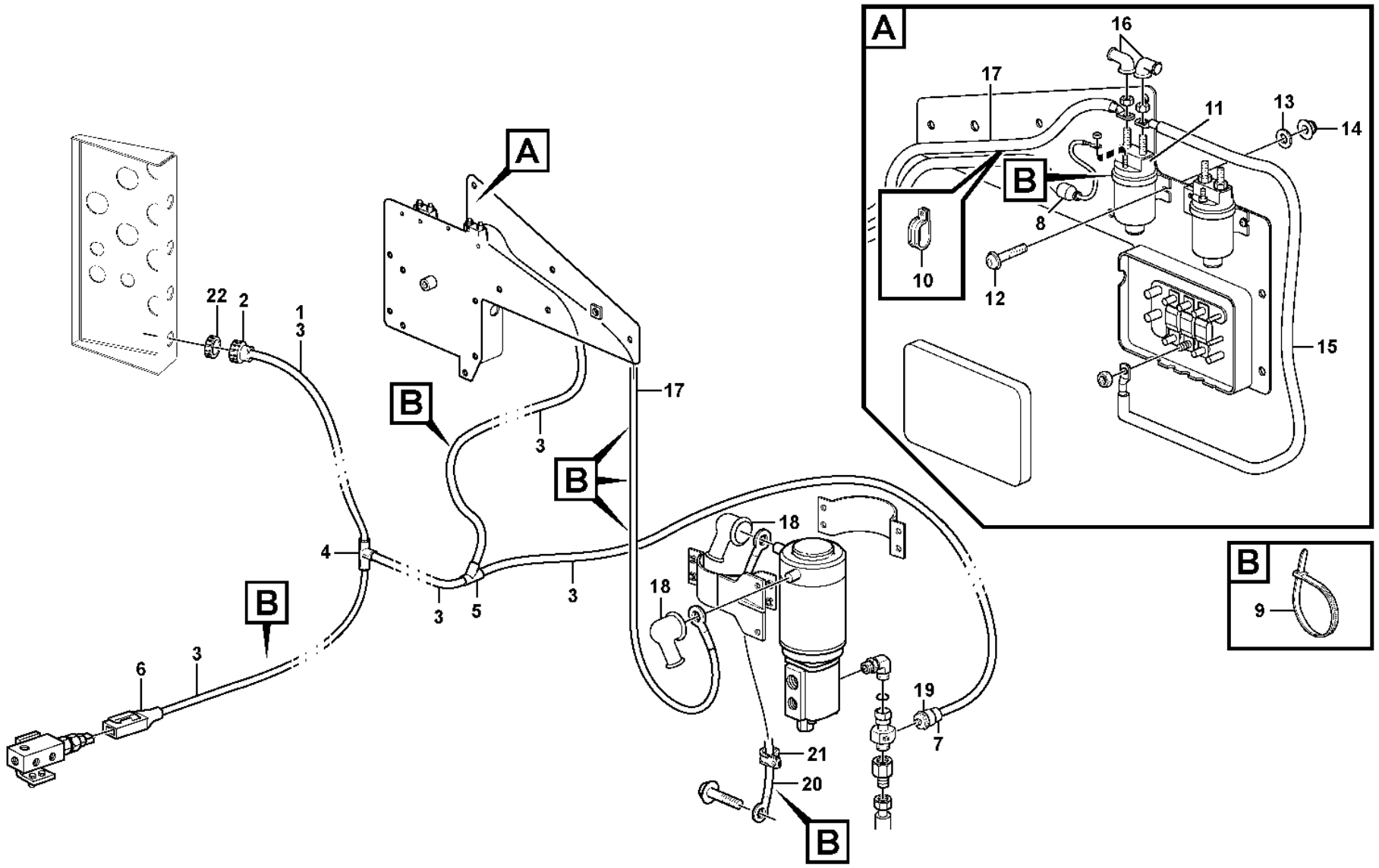

Volvo Construction Equipment

1030338

Fig.	Part No.	Quantity 1	2	3	PS	KIT	Description	Denominación	Denominação	Dénomination	Notes
1	VOE 15008597	1					Wiring harness	Manojo cables	Chicote cabos	Faisceau de câbles	
							•CONNECTED TO:	•CONECTADO A:	•CONECTADO EM:	•CONNECTÉ A:	
							••El Distr Unit	••Central Electr	••Central elétrica	••Centrale Elect	SS
							••Press monitor	••Avisador pres	••Monitor de pressão	••Capteu.pression	SE6403
							••Pressure Sensor	••Sensor Presion	••Sensor de pressão	••Detect.pression	SE6407
							••Relay	••Rele	••Relé	••Relais	RE6401
2	VOE 3963412	1					•Housing	•Cuerpo	•Carcaça	•Carter	
3	VOE 4803746	REQ					•Hose	•Manguera	•Mangueira	•Flexible	
4	VOE 11039709	1					•Manifold	•Bifurcación	•Coletor	•Tubulure	
5	VOE 11039665	1					•Manifold	•Bifurcación	•Coletor	•Tubulure	
6	VOE 1624477	1					•Receptacle housing	•Aislador manguito	•Caixa de conector	•Douille isolante	
7	VOE 8159013	1					•Housing	•Cuerpo	•Carcaça	•Carter	
8	VOE 11039397	1					•End sleeve	•Manguito final	•Luva final	•Douille d'extrémité	
9	VOE 4881440	REQ					Cable tie	Abrazadera de cinta	Braçadeira	Serre-câble	
10	VOE 11132105	2					Clamp	Abrazadera	Braçadeira	Collier serrage	
11	VOE 20367490	1					Relay	Relé	Relé	Relais	RE6401
12	VOE 969407	2					Six point socket screw	Racor de seis dientes	Paraf soquete sext	Vis à 6 pans creux	
13	VOE 13960138	2					Washer	Arandela	Arruela	Rondelle	
14	VOE 949874	2					Flange lock nut	Contratuerca embridada	Contra porca flange	Contre-écrou à embase	(VOE 13949874)
15	VOE 11171707	1					Cable	Cable	Cabo	Câble	FU71 - RE6401
16	VOE 241308	2					Protecting cap	Cabezal protección	Capa proteção	Capot de protection	
17	VOE 11171709	1					Cable	Cable	Cabo	Câble	
18	VOE 241308	2					Protecting cap	Cabezal protección	Capa proteção	Capot de protection	
19	VOE 11170259	1					Pressure sensor	Sensor de presión	Sensor de pressão	Capteur de pression	SE6407
20	VOE 11171711	1					Cable	Cable	Cabo	Câble	31
21	VOE 942810	1					Clamp	Abrazadera	Braçadeira	Collier serrage	
22	VOE 3963413	1					Ring	Anillo	Anel	Bague	

1		**Cable harness, secondary steering system.** **Manojo de cables, equipo de dirección de reserva.** **Chicote de cabos, sistema de direção secundária.** **Faisceau de câbles, direction de secours.**	Catalogue id **20106**	Group **371**
2			Illustr. No **1030338**	Section **1250**
3				
4			Issue **20021223-G**	Page **327**
5		**83210**		

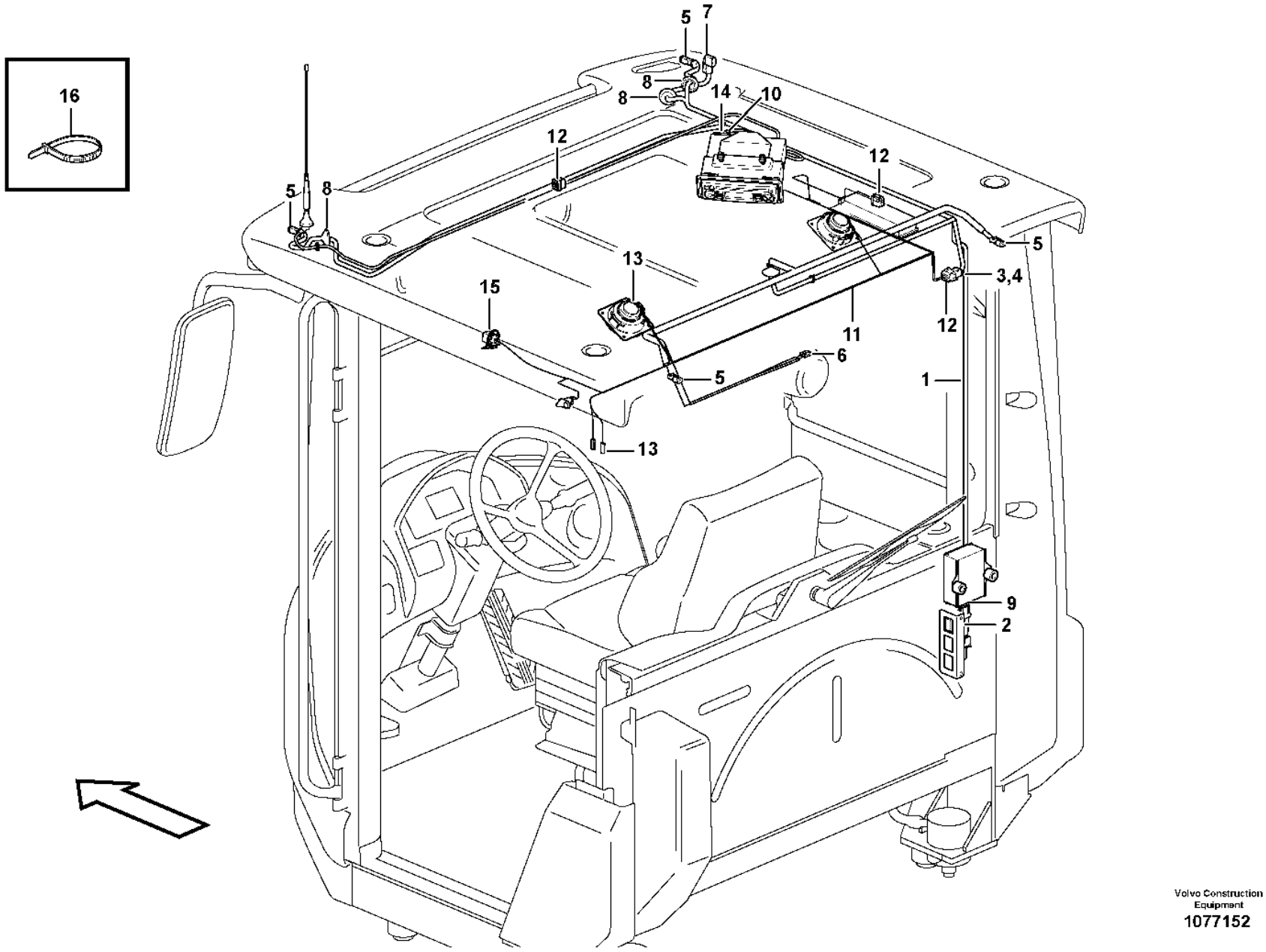

Volvo Construction Equipment
1077152

Fig.	Part No.	Quantity 1	2	3	PS	KIT	Description	Denominación	Denominação	Dénomination	Notes
1	**VOE 11171718**	1			SS		Cable harness	Manojo cables	Chicote cabos	Faisceau câbles	CAB - 3689 SWE, CAB - 70605 BRA
1	**VOE 15019079**	1			SS		Wiring harness	Manojo cables	Chicote cabos	Faisceau de câbles	CAB 3690 - SWE, CAB 70606 - BRA
							•CONNECTED TO:	•CONECTADO A:	•CONECTADO EM:	•CONNECTÉ A:	
							••Wire harness	••Manojo cables	••Chicote	••Faisceau cables	CK
							••Work light, front	••Lampara de mesa,delan	••Luz de trabalho, dianteira	••Lampe travail, anteri	LA3515, LA3517
							••Temp sensor	••Sensor temperat	••Sensor de temperatura	••Detecteur temp	SE8503
							••Work light, rear	••Lampara de mesa, tr.	••Luz de trabalho, traseira	••Lampe travail, arr.	LA3519, LA3520
							••Rotating Beacon	••Luz Rotativa Emergencia	••Sinalizador rotativo	••Gyrophare	LA3624
							••Converter	••Convertidor	••Conversor	••Convertisseur	SO3901
							••Radio	••Radio	••Rádio	••Auto-radio	A
2	**VOE 20367826**	1					•Housing	•Cuerpo	•Carcaça	•Carter	CA
3	**VOE 3987479**	1					•Housing	•Cuerpo	•Carcaça	•Carter	CK
4	**VOE 1078186**	1					•Lock plate	•Placa de seguridad	•Placa trava	•Plaque verrouillage	
5	**VOE 874955**	4					•Housing	•Cuerpo	•Carcaça	•Carter	
6	**VOE 13949597**	2					•Protecting sleeve	•Manguito de protección	•Luva proteção	•Manchon protection	
7	**VOE 1624477**	1					•Receptacle housing	•Aislador manguito	•Caixa de conector	•Douille isolante	
8	**VOE 1259854**	3					•Grommet	•Pasaje	•Passa muro	•Passe fil	
9	**VOE 8159086**	1					•Housing	•Cuerpo	•Carcaça	•Carter	SO3901
10	**VOE 20429800**	1					•Housing	•Cuerpo	•Carcaça	•Carter	A
11	**VOE 11171713**	1			SS		Cable harness	Manojo cables	Chicote cabos	Faisceau câbles	CAB - 3689 SWE, CAB - 70605 BRA
11	**VOE 15019082**	1					Wiring harness	Manojo cables	Chicote cabos	Faisceau de câbles	CAB 3690-5681 SWE, CAB 70606-70945 BRA
11	**VOE 17390316**	1					Wiring harness	Manojo cables	Chicote cabos	Faisceau de câbles	CAB 5682- SWE, CAB 70946- BRA
							•CONNECTED TO:	•CONECTADO A:	•CONECTADO EM:	•CONNECTÉ A:	
							••Wire harness	••Manojo cables	••Chicote	••Faisceau cables	CK
							••Interior light	••Lampara interior	••Luz interior	••Lampe interieure	LA3523, LA3524, LA3525, LA3528
							••Radio	••Radio	••Rádio	••Auto-radio	B
							••Speaker	••Altavoz	••Alto-falante	••Haut-parleur	SA3901, SA3902

1		**Cable harness, ceiling with radio** **Haz de cables, techo de cabina con radio** **Chicote de cabos, teto com rádio** **Faisceau de câbles, pavillon, autoradio inclus**	Catalogue id **20106**	Group **371**
2				
3			Illustr. No **1077152**	Section **1300**
4				
5		**83137, 83458, 83513, 84343**	Issue **20021223-G**	Page **329**

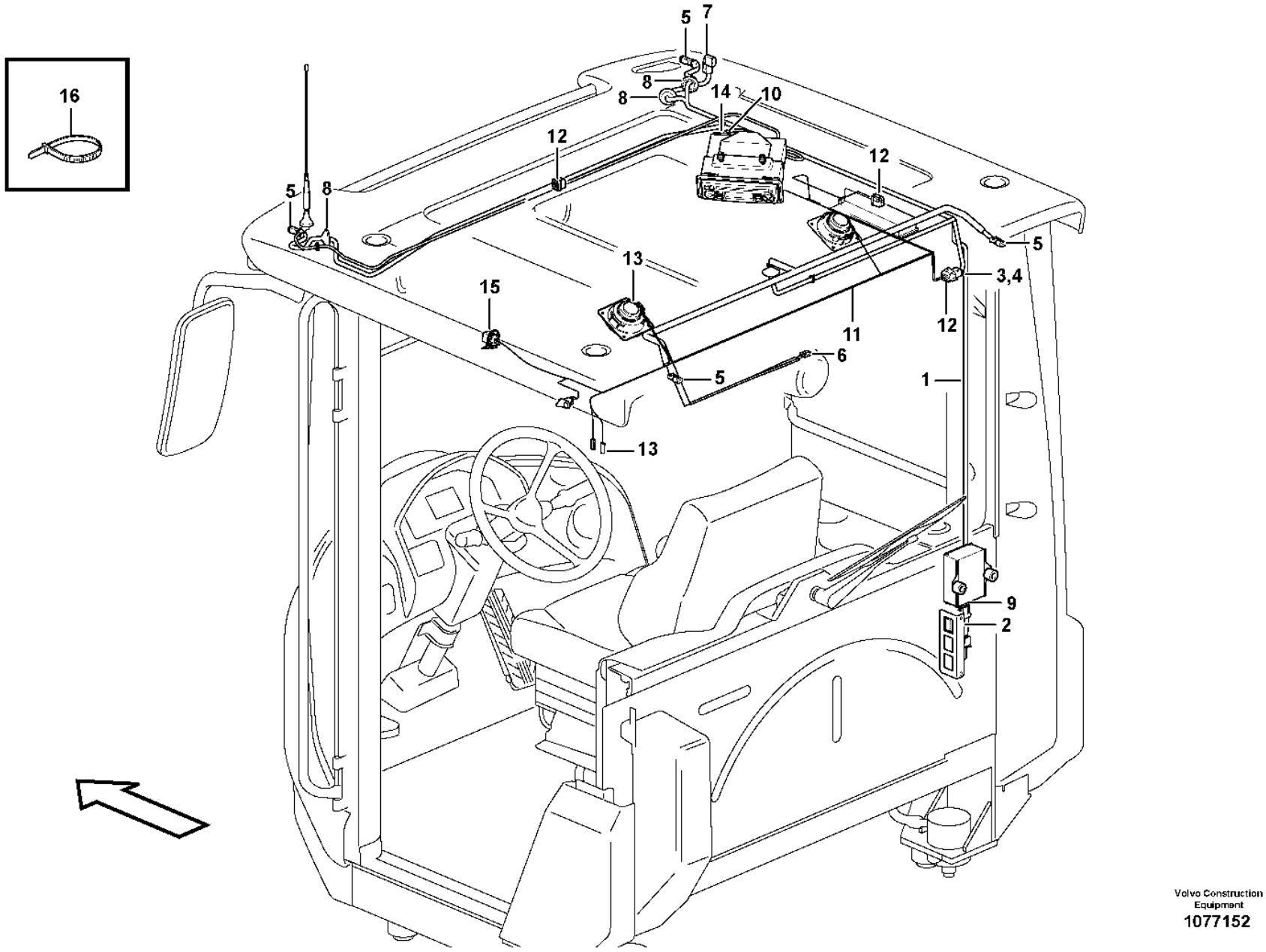

Volvo Construction Equipment
1077152

Fig.	Part No.	Quantity 1	2	3	PS	KIT	Description	Denominación	Denominação	Dénomination	Notes
							••Switch	••Interruptor	••Interruptor	••Interrupteur	SE8301
		2					••Relay	••Rele	••Relé	••Relais	RE3504
12	**VOE 20367823**	3					•Housing	•Cuerpo	•Carcaça	•Carter	
13	**VOE 13949597**	2					•Protecting sleeve	•Manguito de protección	•Luva proteção	•Manchon protection	
14	**VOE 20429801**	1					•Housing	•Cuerpo	•Carcaça	•Carter	B
15	**VOE 21244697**	1					•Relay	•Relé	•Relé	•Relais	RE3504
16	**VOE 4881440**	REQ					Cable tie	Abrazadera de cinta	Braçadeira	Serre-câble	

1		**Cable harness, ceiling with radio** **Haz de cables, techo de cabina con radio** **Chicote de cabos, teto com rádio** **Faisceau de câbles, pavillon, autoradio inclus**	Catalogue id **20106**	Group **371**
2			Illustr. No **1077152**	Section **1300**
3			Issue **20021223-G**	Page **331**
4				
5		**83137, 83458, 83513, 84343**		

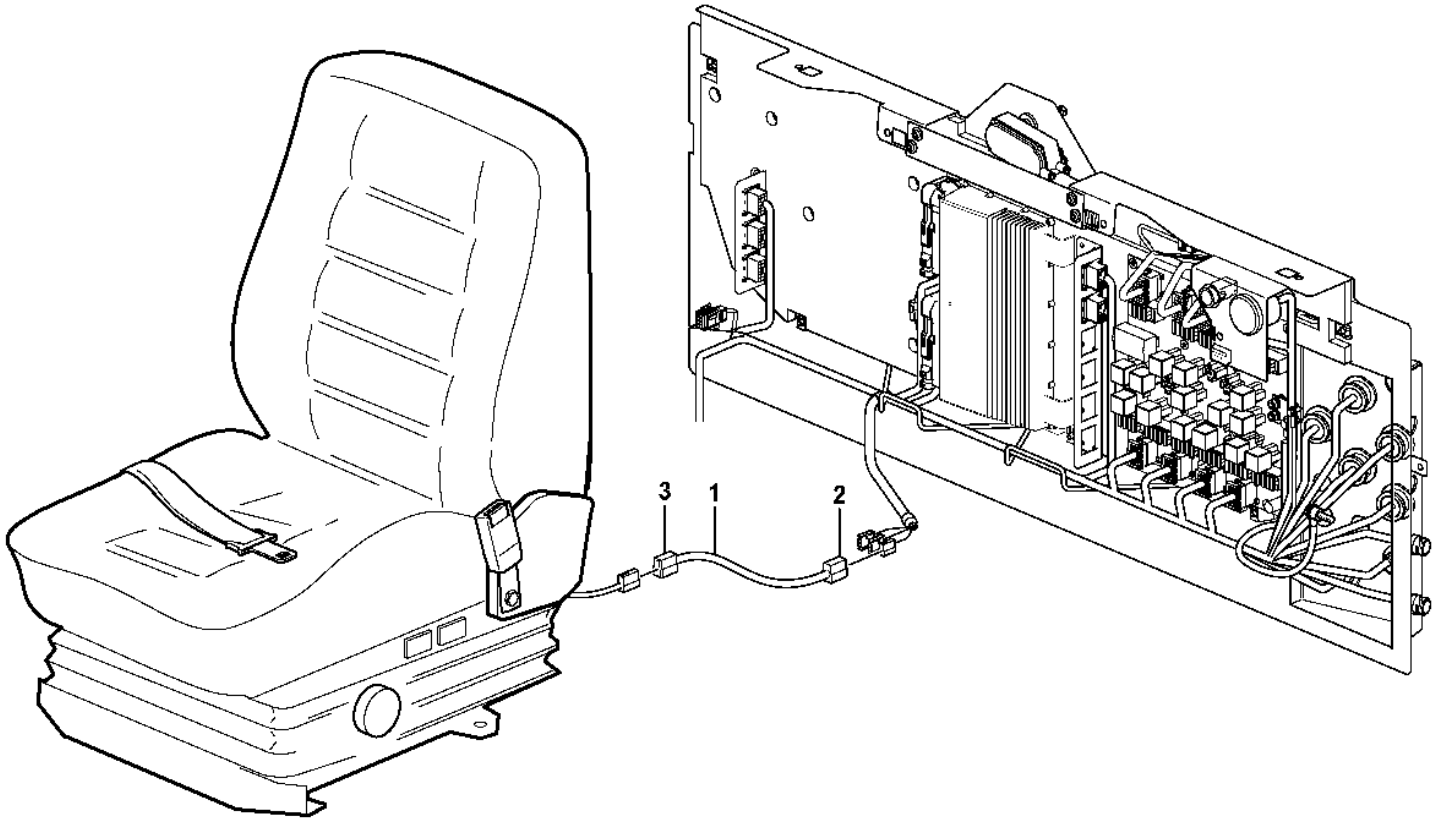

Volvo Construction Equipment
1026283

Fig.	Part No.	Quantity 1	2	3	PS	KIT	Description	Denominación	Denominação	Dénomination	Notes
1	VOE 15014417	1					Wiring harness	Manojo cables	Chicote cabos	Faisceau de câbles	
							•CONNECTED TO:	•CONECTADO A:	•CONECTADO EM:	•CONNECTÉ A:	
							••Wire harness	••Manojo cables	••Chicote	••Faisceau cables	AA
							••Heater	••Calefaccion	••Aquecedor	••Elément de chauffage	HE3
2	VOE 13948995	1					•Pin housing	•Aislador de clavija	•Alojamento do pino	•Fiche isolante	
3	VOE 13958210	1					•Receptacle housing	•Aislador manguito	•Caixa de conector	•Douille isolante	

1		**Cable harness for operator seat with heating** **Haz de cables para asiento del conductor con calefacción** **Chicote de cabos para aquecimento do assento do operador** **Faisceau de câbles pour siège conducteur avec chauffage**	Catalogue id **20106**	Group **371**
2				
3			Illustr. No **1026283**	Section **1325**
4				
5		**83757**	Issue **20021223-G**	Page **333**

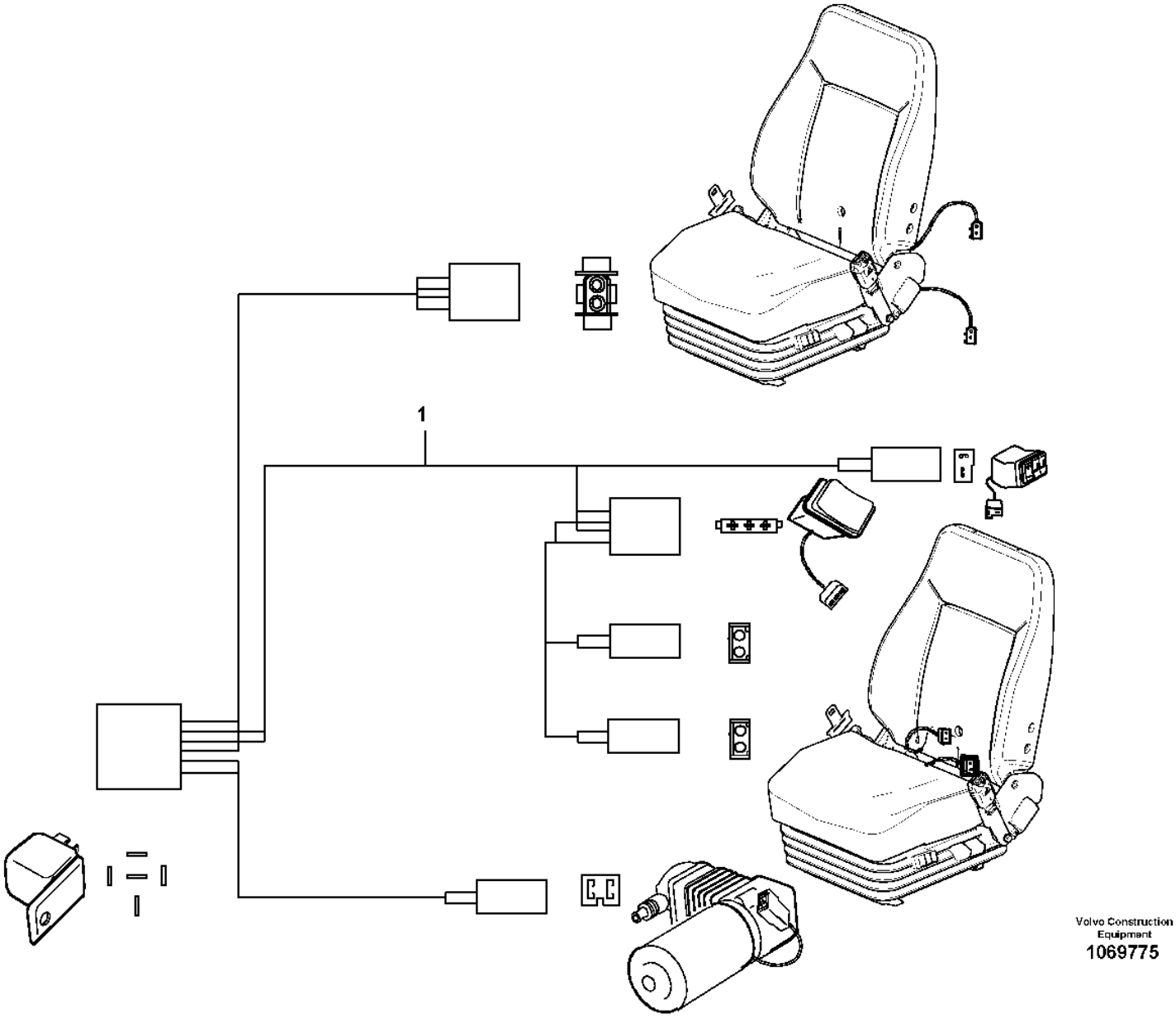
1
Volvo Construction Equipment
1069775

Fig.	Part No.	Quantity 1	2	3	PS	KIT	Description	Denominación	Denominação	Dénomination	Notes
1	VOE 17249524	1					Wiring harness	Manojo cables	Chicote cabos	Faisceau de câbles	

1		**Cable harness for operator seat with heating** **Haz de cables para asiento del conductor con calefacción** **Chicote de cabos para aquecimento do assento do operador** **Faisceau de câbles pour siège conducteur avec chauffage**	Catalogue id **20106**	Group **371**
2				
3			Illustr. No **1069775**	Section **1330**
4				
5		**83708**	Issue **20021223-G**	Page **335**

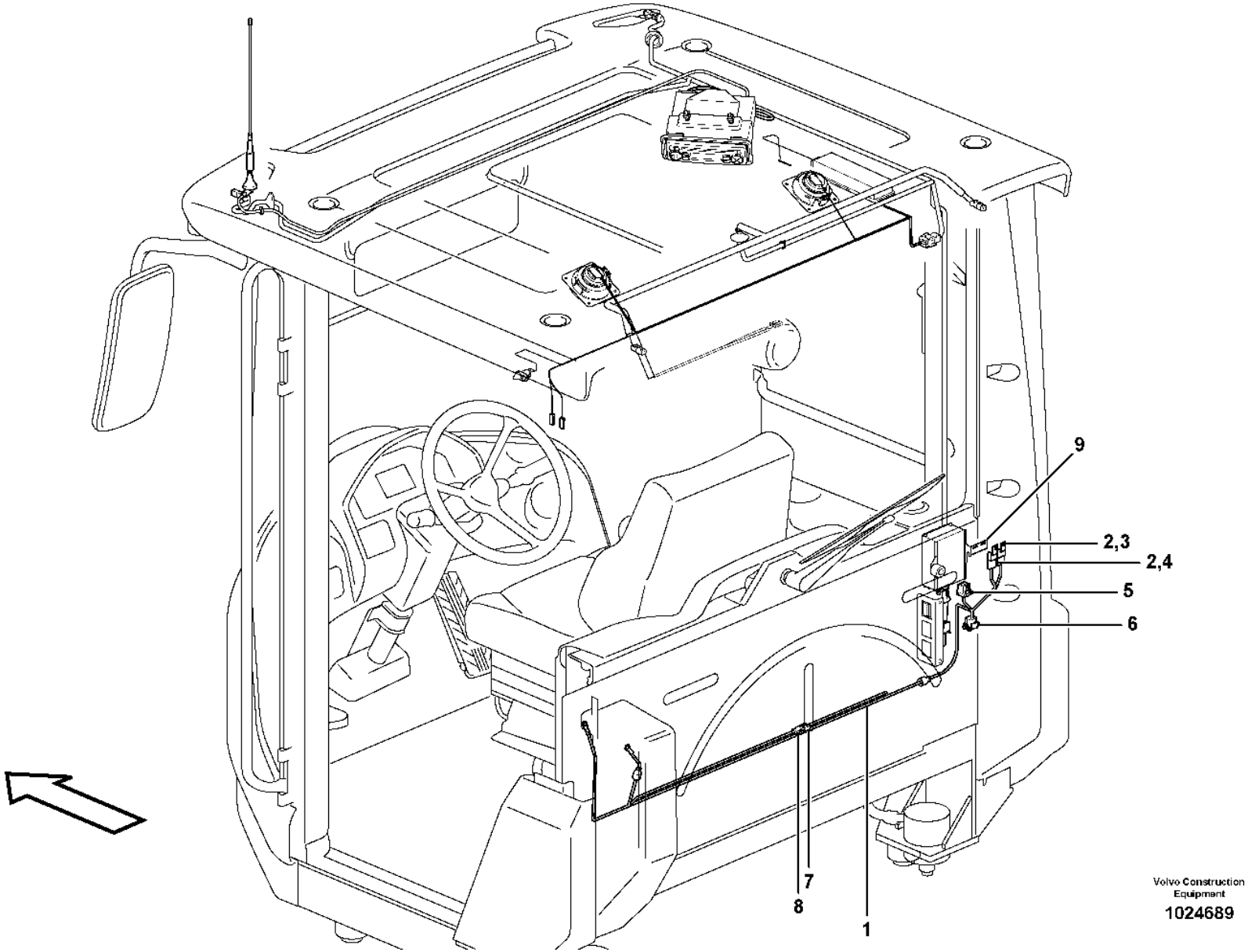

Volvo Construction Equipment

1024689

Fig.	Part No.	Quantity 1	2	3	PS	KIT	Description	Denominación	Denominação	Dénomination	Notes
1	**VOE 11171544**	1					Cable harness	Manojo cables	Chicote cabos	Faisceau câbles	
							•CONNECTED TO:	•CONECTADO A:	•CONECTADO EM:	•CONNECTÉ A:	
							••Wire harness	••Manojo cables	••Chicote	••Faisceau cables	SO3901
							••Power Outlet	••Corriente	••Tomada de força	••Prise Courant	12VDC, CDR
							••Voltage converter	••Transformador	••Conversor de voltagem	••Transformateur	SO3901, SO3902
2	**VOE 11039490**	2					•Fuse holder	•Portafusibles	•Porta fusíveis	•Porte-fusible	
3	**VOE 969161**	1					•Fuse	•Fusible	•Fusível	•Fusible	10A, FU66
4	**VOE 13969162**	1					•Fuse	•Fusible	•Fusível	•Fusible	15A, FU67
5	**VOE 11193753**	1					•Housing	•Cuerpo	•Carcaça	•Carter	
6	**VOE 20367824**	1					•Housing	•Cuerpo	•Carcaça	•Carter	
7	**VOE 968381**	1					•Housing	•Cuerpo	•Carcaça	•Carter	
8	**VOE 968380**	1					•Housing	•Cuerpo	•Carcaça	•Carter	
9		1			NS		Bracket	Consola	Suporte	Console	

1		**Cable harness, 20A voltage converter** **Haz de cables, transformador de 20 A** **Chicote de cabos, conversor de voltagem 20A** **Faisceau de câbles, transformateur 20 A**	Catalogue id **20106**	Group **371**
2			Illustr. No **1024689**	Section **1350**
3				
4			Issue **20021223-G**	Page **337**
5		**83513**		

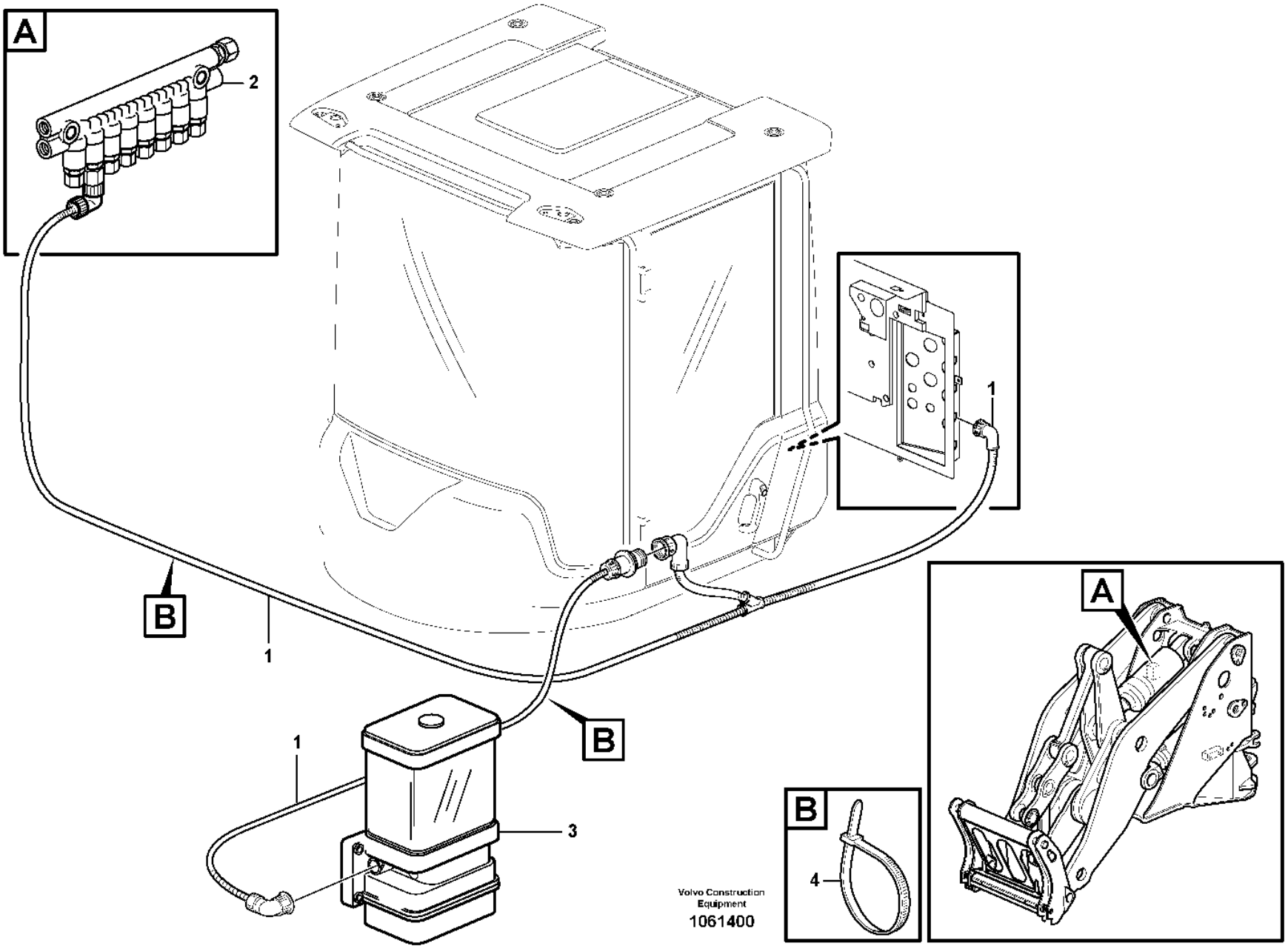
A
2
1
B
1
B
1
3
B
4
A
Volvo Construction Equipment
1061400

Fig.	Part No.	Quantity 1	2	3	PS	KIT	Description	Denominación	Denominação	Dénomination	Notes
1	**VOE 11432294**	1					Cable	Cable	Cabo	Câble	
1	**VOE 15158982**		1				Cable	Cable	Cabo	Câble	
							•CONNECTED TO:	•CONECTADO A:	•CONECTADO EM:	•CONNECTÉ A:	
							••Cab	••Cabina	••Cabine	••Cabine	
							••Wire harness	••Manojo cables	••Chicote	••Faisceau cables	
							••Pressure Switch	••Manocontacto	••Interruptor de pressão	••Mano contact	
							••Pump	••Bomba	••Bomba	••Pompe	
2		1	1				Distr block	Bloque distrib	Bloco de distribuição	Boitier deriv	
3		1	1				Pump	Bomba	Bomba	Pompe	
4	**VOE 4881440**	REQ	REQ				Cable tie	Abrazadera de cinta	Braçadeira	Serre-câble	

3850) **GB**: Automatic greasing system Twin-2 **ES**: Sistema de engrase automático Twin-2 **BR**: Sistema de lubrificação automática Twin-2 **FR**: Système de graissage automatique Twin-2
3851) **GB**: Automatic greasing system Twin-3 **ES**: Sistema de engrase automático Twin-3 **BR**: Sistema de lubrificação automática Twin-3 **FR**: Système de graissage automatique Twin-3

1	**3850) 83108, 83596**	**Cable harness for central lubrication.** **Manojo cables para lubricacion central.** **Chicotes de cabos da lubrificação central.** **Faisceau cables pour graissage central.**	Catalogue id **20106**	Group **371**
2	**3851) 83108, 83596**		Illustr. No **1061400**	Section **1400**
3				
4			Issue **20021223-G**	Page **339**
5				

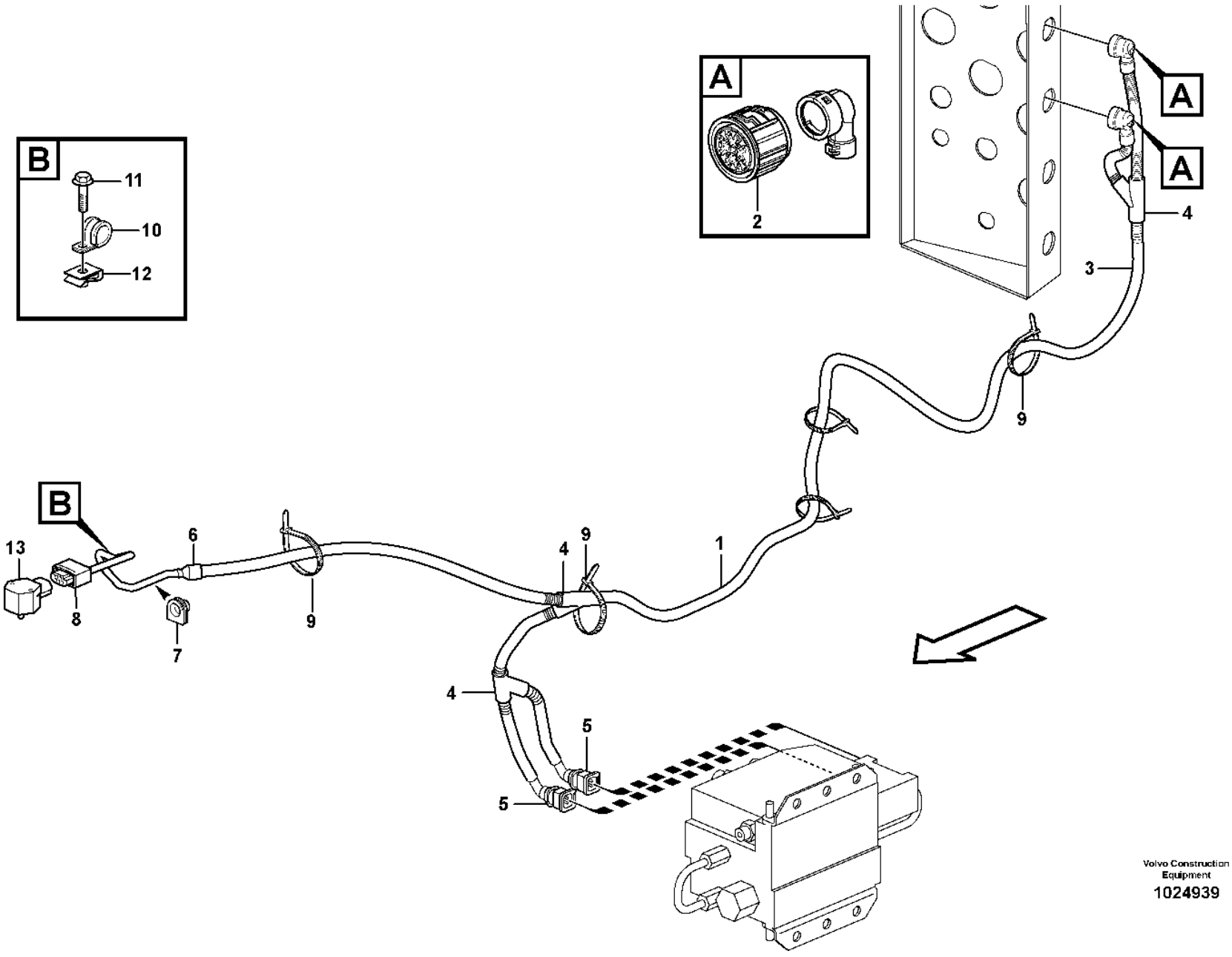

Volvo Construction Equipment

1024939

Fig.	Part No.	Quantity 1	2	3	PS	KIT	Description	Denominación	Denominação	Dénomination	Notes
1	**VOE 11171435**	1					Cable harness	Manojo cables	Chicote cabos	Faisceau câbles	83160, 83456
1	**VOE 15150387**	1					Wiring harness	Manojo cables	Chicote cabos	Faisceau de câbles	3846) 83160, 83456, 84978, 84980
							•CONNECTED TO:	•CONECTADO A:	•CONECTADO EM:	•CONNECTÉ A:	
							••Cable connection	••Conexión de cable	••Conexão de cabo	••Connexion de câble	UB, SV
							••Valve	••Valvula	••Válvula	••Soupape	PWM6601 A, PWM6602 B
							••Angle sensor	••Sensor de ángulo	••Sensor de ângulo	••Indicateur d'angle	SE6401
2	**VOE 3963412**	2					•Housing	•Cuerpo	•Carcaça	•Carter	
3	**VOE 11039491**	REQ					•Hose	•Manguera	•Mangueira	•Flexible	
4	**VOE 11039665**	3					•Manifold	•Bifurcación	•Coletor	•Tubulure	
5	**VOE 976256**	2					•Housing	•Cuerpo	•Carcaça	•Carter	
6	**VOE 11039397**	1					•End sleeve	•Manguito final	•Luva final	•Douille d'extrémité	
7	**VOE 355877**	1					•Bushing	•Casquillo	•Bucha	•Bague	
8	**VOE 11170130**	1					•Housing	•Cuerpo	•Carcaça	•Carter	
9	**VOE 4881440**	REQ					Cable tie	Abrazadera de cinta	Braçadeira	Serre-câble	
10	**VOE 952624**	1					Clamp	Abrazadera	Braçadeira	Collier serrage	
11	**VOE 13965175**	1					Screw	Tornillo	Parafuso	Vis	
12	**VOE 949921**	1					Spring nut	Tuerca resorte	Porca de pressão	Écrou de ressort	
13	**VOE 11170282**	1					Angle sensor	Sensor de angulo	Sensor de ângulo	Indicateur d'angle	SE6401

3846) **GB**: With gold-plating terminals **ES**: Con terminales chapados de oro **BR**: Com terminais folheados a ouro **FR**: Avec bornes plaquées or

1		**Cable harness, CDC steering** **Manojo de cables, CDC-dirección** **Chicote de cabos, direção CDC** **Faisceau de câbles, CDC-direction**	Catalogue id **20106**	Group **371**
2				
3			Illustr. No **1024939**	Section **1450**
4				
5		**83160, 83456, 84978, 84980**	Issue **20021223-G**	Page **341**

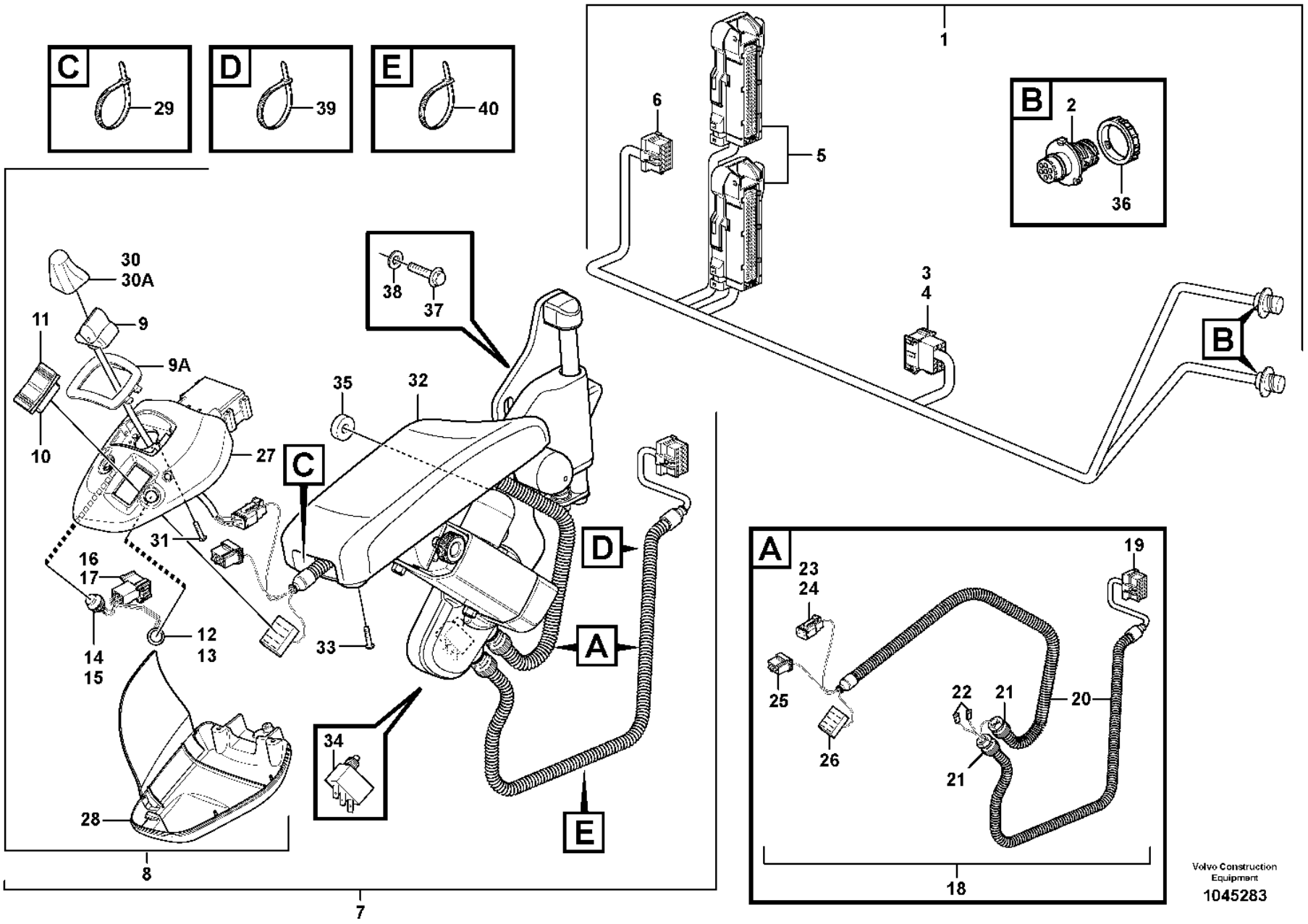
C
29
D
39
E
40
1
6
5
B
2
36
3
4
B
30
30A
11
9
9A
10
27
C
38
37
35
32
31
16
17
14
15
12
13
33
34
D
A
E
28
8
7
A
23
24
25
26
22
21
21
20
19
18
Volvo Construction Equipment
1045283

Fig.	Part No.	Quantity 1	2	3	PS	KIT	Description	Denominación	Denominação	Dénomination	Notes
1	VOE 11171637	1					Cable harness	Manojo cables	Chicote cabos	Faisceau câbles	E PROD
1	VOE 15116285	1					Wiring harness	Manojo cables	Chicote cabos	Faisceau de câbles	L PROD
							•CONNECTED TO:	•CONECTADO A:	•CONECTADO EM:	•CONNECTÉ A:	
							••Cable connection	••Conexión de cable	••Conexão de cabo	••Connexion de câble	UB, SV
							••Pin Housing	••Aislad Clavija	••Alojamento do pino	••Fiche Isolante	ST
							••Electronic unit	••Unidad electrón	••Unidade eletrônica	••Unité électronique	V2A, V2B
							••Rcpt Housing	••Aislador Mangui	••Manga isolante	••Douille Isolan.	LB
2	VOE 984944	2					•Housing	•Cuerpo	•Carcaça	•Carter	
3	VOE 3987482	1					•Housing	•Cuerpo	•Carcaça	•Carter	
4	VOE 1078189	1					•Lock plate	•Placa de seguridad	•Placa trava	•Plaque verrouillage	
5	VOE 11170248	2					•Housing	•Cuerpo	•Carcaça	•Carter	
6	VOE 20367826	1					•Housing	•Cuerpo	•Carcaça	•Carter	
7		1	1		NS		Lever Steering	Direcci Palanca	Direção por alavanca	Dir Par Levier	S/N - 3517, CAB - 3575 See group 882-400 page 1111
7	VOE 15087778	1	1				Lever steering	Direccion de palanca		Direction par levier	S/N 3518 -, CAB 3576 - See group 882-400 page 1111
8	VOE 15021127	1	1				•Control lever	•Palanca de control	•	•Levier de commande	
9	VOE 15092744	1	1				••Lever steering	••Direccion de palanca	••	••Direction par levier	SE6601
9A	VOE 15029609	1	1				••Frame	••Bastidor	••Quadro	••Cadre châssis	
10	VOE 21866297	1	1				••Switch	••Interruptor	••Interruptor	••Contacteur	
11	VOE 11170288	1	1				••Rocker arm	••Balancín	••Balancim	••Culbuteur	
12		1	1		NS		••Switch	••Interruptor	••Interruptor	••Contacteur	SW4220
13	VOE 11039681	1	1				•••Switch	•••Interruptor	•••Interruptor	•••Contacteur	
14		1	1		NS		••Switch	••Interruptor	••Interruptor	••Contacteur	SW4216
15	VOE 11039681	1	1				•••Switch	•••Interruptor	•••Interruptor	•••Contacteur	
16	VOE 3987478	1	1				••Housing	••Cuerpo	••Carcaça	••Carter	
17	VOE 1078184	1	1				••Lock plate	••Placa de seguridad	••Placa trava	••Plaque verrouillage	
18	VOE 15019077	1	1				••Wiring harness	••Manojo cables	••Chicote cabos	••Faisceau de câbles	
							•••CONNECTED TO:	•••CONECTADO A:	•••CONECTADO EM:	•••CONNECTÉ A:	
							••••Cable connection	••••Conexión de cable	••••Conexão de cabo	••••Connexion de câble	SR,ST
							••••Microswitch	••••Microinterrupt	••••Micro interruptor	••••Microinterrupt.	SE4218

1	83160
2	83456
3	
4	
5	

Cable harness for CDC-steering in cab
Haz de cables para dirección CDC en cabina
Chicote de cabos para direção CDC na cabine
Faisceau de câbles pour commande CDC dans la cabine

83160, 83456

Catalogue id	Group
20106	**371**
Illustr. No	Section
1045283	**1500**
Issue	Page
20021223-G	**343**

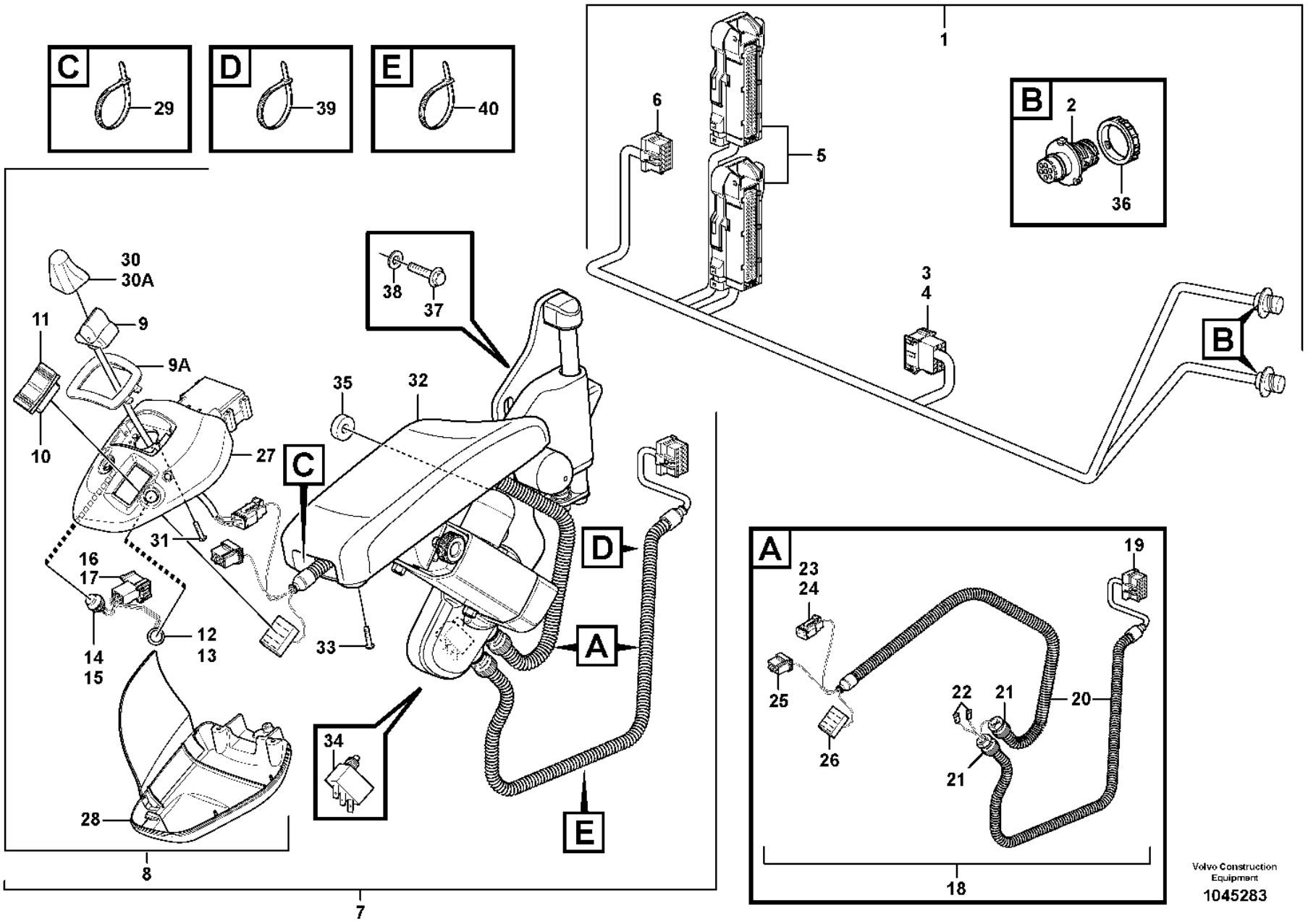
C
29
D
39
E
40
1
6
5
B
2
36
3
4
B
30
30A
11
9
9A
10
27
C
38
37
35
32
31
16
17
14
15
12
13
33
34
D
A
E
28
8
7
A
23
24
25
26
22
21
21
20
19
18
Volvo Construction Equipment
1045283

Fig.	Part No.	Quantity 1	2	3	PS	KIT	Description	Denominación	Denominação	Dénomination	Notes
							••••Joy stick	••••Manipulador	••••Alavanca Joystick	••••Manipulateur	SE6601
							••••Activation	••••Activación	••••Ativação	••••Activation	SU
							••••Fwd/bwd control	••••Control Del/atr	••••Controle diant/tras	••••Commande marche Av/ar	SW4217
19	**VOE 20367826**	1	1				•••Housing	•••Cuerpo	•••Carcaça	•••Carter	
20	**VOE 11039491**	REQ	REQ				•••Hose	•••Manguera	•••Mangueira	•••Flexible	
21	**VOE 4803765**	2	2				•••Hose coupling	•••Acoplamiento de manguera	•••Conexão de mangueira	•••Raccord flexible	
22	**VOE 13949597**	2	2				•••Protecting sleeve	•••Manguito de protección	•••Luva proteção	•••Manchon protection	
23	**VOE 874957**	1	1				•••Housing	•••Cuerpo	•••Carcaça	•••Carter	
24	**VOE 874958**	1	1				•••Wedge	•••Chaveta	•••Calço	•••Cale	
25	**VOE 70369714**	1	1				•••Housing	•••Cuerpo	•••Carcaça	•••Carter	
26	**VOE 20367822**	1	1				•••Housing	•••Cuerpo	•••Carcaça	•••Carter	
27	**VOE 15013674**	1	1				••Cover	••Cubierta	••Tampa	••Capot	
28	**VOE 11444380**	1	1				••Cover	••Cubierta	••Tampa	••Capot	
29	**VOE 4821292**	1	1				••Cable tie	••Abrazadera de cinta	••Braçadeira	••Serre-câble	
30	**VOE 15188306**	1	1				••Hand lever	••Palanca	••Alavanca	••Levier main	
30A	**VOE 15188306**	1	1				••Hand lever	••Palanca	••Alavanca	••Levier main	
31	**VOE 975367**	4	4				••Six point socket screw	••Racor de seis dientes	••Paraf soquete sext	••Vis à 6 pans creux	
32		1	1		NS		•Arm Rest	•Reposabrazos	•Apoio de braço	•Accoudoir	
33	**VOE 975367**	4	4				•Six point socket screw	•Racor de seis dientes	•Paraf soquete sext	•Vis à 6 pans creux	
34	**VOE 4787427**	1	1				•Microswitch	•Microinterruptor	•Micro interruptor	•Microinterrupteur	SE4218
35	**VOE 11444330**	2	2				•Spacer	•Distanciador	•Espaçador	•Entretoise	
36	**VOE 3963413**	2					Ring	Anillo	Anel	Bague	
37	**VOE 13965186**	2					Screw	Tornillo	Parafuso	Vis	
38	**VOE 13960143**	2					Washer	Arandela	Arruela	Rondelle	
39	**VOE 14016673**	1					Strip clamp	Abrazadera de cinta	Cinta braçadeira	Serrage de ruban	
40	**VOE 4821292**	1					Cable tie	Abrazadera de cinta	Braçadeira	Serre-câble	

1	**83160**	**Cable harness for CDC-steering in cab** **Haz de cables para dirección CDC en cabina** **Chicote de cabos para direção CDC na cabine** **Faisceau de câbles pour commande CDC dans la cabine**	Catalogue id **20106**	Group **371**
2	**83456**			
3			Illustr. No **1045283**	Section **1500**
4				
5		**83160, 83456**	Issue **20021223-G**	Page **345**

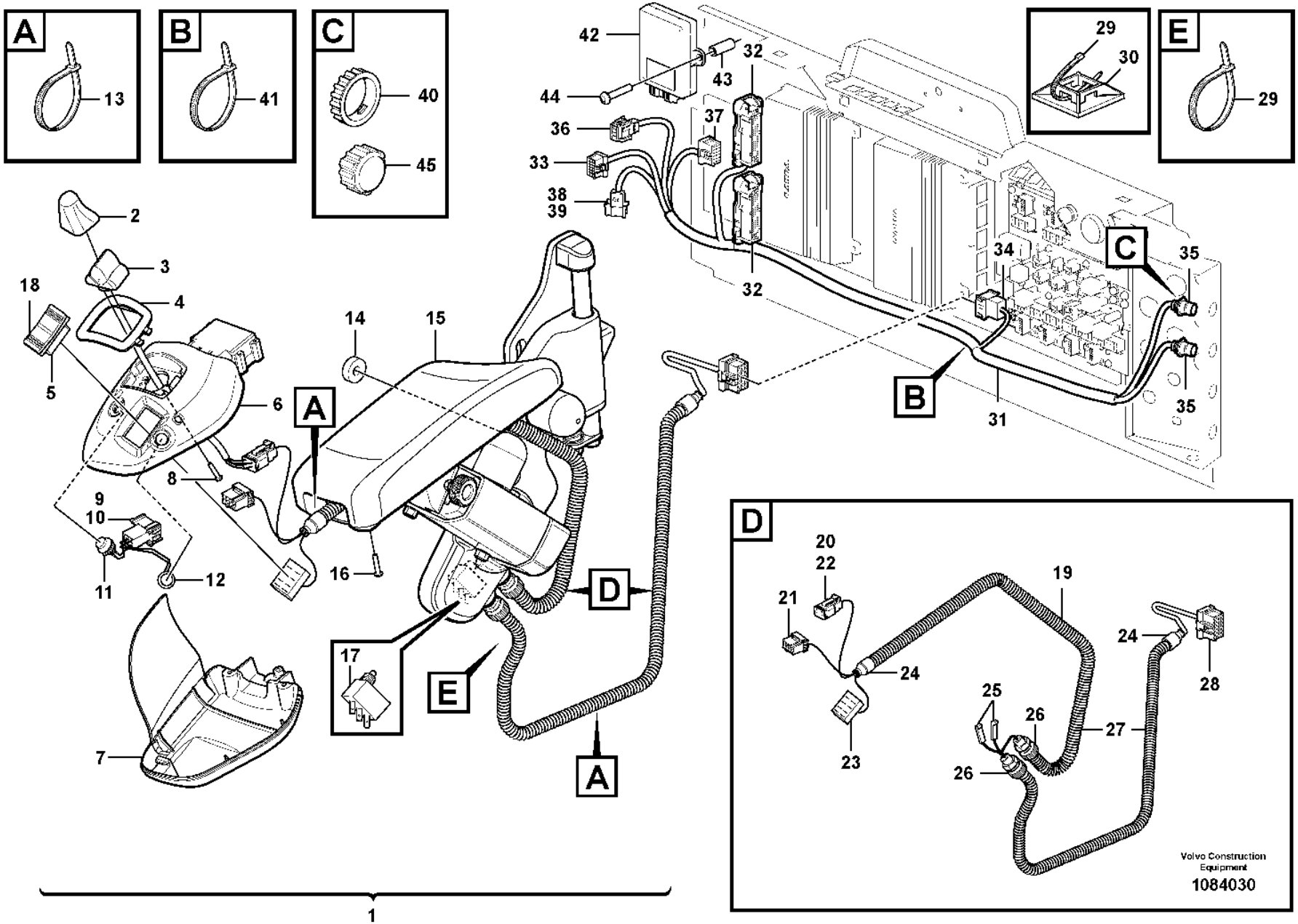
A
13
B
41
C
40
45
42
44
43
32
36
37
33
38
39
32
29
30
E
29
2
3
4
18
5
6
14
15
A
8
9
10
11
12
16
17
E
D
A
7
C
34
35
35
B
31
D
20
22
21
19
24
24
25
26
27
26
23
24
28
Volvo Construction Equipment
1084030
1

Fig.	Part No.	Quantity 1	2	3	P S	K I T	Description	Denominación	Denominação	Dénomination	Notes
1	VOE 17238623	1	1				Lever steering	Direccion de palanca		Direction par levier	See group 882-400 page 1111
2	VOE 15188306	1	1				•Hand lever	•Palanca	•Alavanca	•Levier main	
3	VOE 15092744	1	1				•Lever steering	•Direccion de palanca	•	•Direction par levier	SE6601
4	VOE 15029609	1	1				•Frame	•Bastidor	•Quadro	•Cadre châssis	
5	VOE 70369708	1	1				•Switch	•Interruptor	•Interruptor	•Contacteur	
6	VOE 15013674	1	1				•Cover	•Cubierta	•Tampa	•Capot	
7	VOE 11444380	1	1				•Cover	•Cubierta	•Tampa	•Capot	
8	VOE 975367	4	4				•Six point socket screw	•Racor de seis dientes	•Paraf soquete sext	•Vis à 6 pans creux	
9	VOE 1078184	1	1				•Lock plate	•Placa de seguridad	•Placa trava	•Plaque verrouillage	
10	VOE 3987478	1	1				•Housing	•Cuerpo	•Carcaça	•Carter	
11	VOE 11039681	1	1				•Switch	•Interruptor	•Interruptor	•Contacteur	
12	VOE 11039681	1	1				•Switch	•Interruptor	•Interruptor	•Contacteur	
13	VOE 4821292	REQ	REQ				•Cable tie	•Abrazadera de cinta	•Braçadeira	•Serre-câble	
14	VOE 11444330	2	2				•Spacer	•Distanciador	•Espaçador	•Entretoise	
15	VOE 11164943	1	1				•Arm rest	•Reposabrazos	•Descansa-braço	•Accoudoir	
16	VOE 975367	4	4				•Six point socket screw	•Racor de seis dientes	•Paraf soquete sext	•Vis à 6 pans creux	
17	VOE 4787427	1	1				•Microswitch	•Microinterruptor	•Micro interruptor	•Microinterrupteur	SE4227
18	VOE 11170288	1	1				•Rocker arm	•Balancín	•Balancim	•Culbuteur	
19	VOE 17235086	1	1				•Wiring harness	•Manojo cables	•Chicote cabos	•Faisceau de câbles	
20	VOE 20367822	1	1				••Housing	••Cuerpo	••Carcaça	••Carter	(SU)
21	VOE 874960	1	1				••Housing	••Cuerpo	••Carcaça	••Carter	(SE6601)
22	VOE 11305821	1	1				••Wedge	••Chaveta	••Calço	••Cale	
23	VOE 70369714	1	1				••Housing	••Cuerpo	••Carcaça	••Carter	(SW4217)
24	VOE 11039397	2	2				••End sleeve	••Manguito final	••Luva final	••Douille d'extrémité	
25	VOE 13949597	2	2				••Protecting sleeve	••Manguito de protección	••Luva proteção	••Manchon protection	
26	VOE 4803765	2	2				••Hose coupling	••Acoplamiento de manguera	••Conexão de mangueira	••Raccord flexible	
27	VOE 11039491	REQ	REQ				••Hose	••Manguera	••Mangueira	••Flexible	
28	VOE 20367825	1	1				••Housing	••Cuerpo	••Carcaça	••Carter	(ST)
29	VOE 4881440	2	2				•Cable tie	•Abrazadera de cinta	•Braçadeira	•Serre-câble	
30	VOE 14213026	1	1				•Tie plate	•Placa unión	•Chapa de ancoragem	•Tôle jointure	
31	VOE 15411520	1					Wiring harness	Manojo cables	Chicote cabos	Faisceau de câbles	S/N - 5395

1	84978
2	84980
3	
4	
5	

Cable harness for CDC-steering in cab
Haz de cables para dirección CDC en cabina
Chicote de cabos para direção CDC na cabine
Faisceau de câbles pour commande CDC dans la cabine

84978, 84980

Catalogue id **20106**	Group **371**
Illustr. No **1084030**	Section **1525**
Issue **20021223-G**	Page **347**

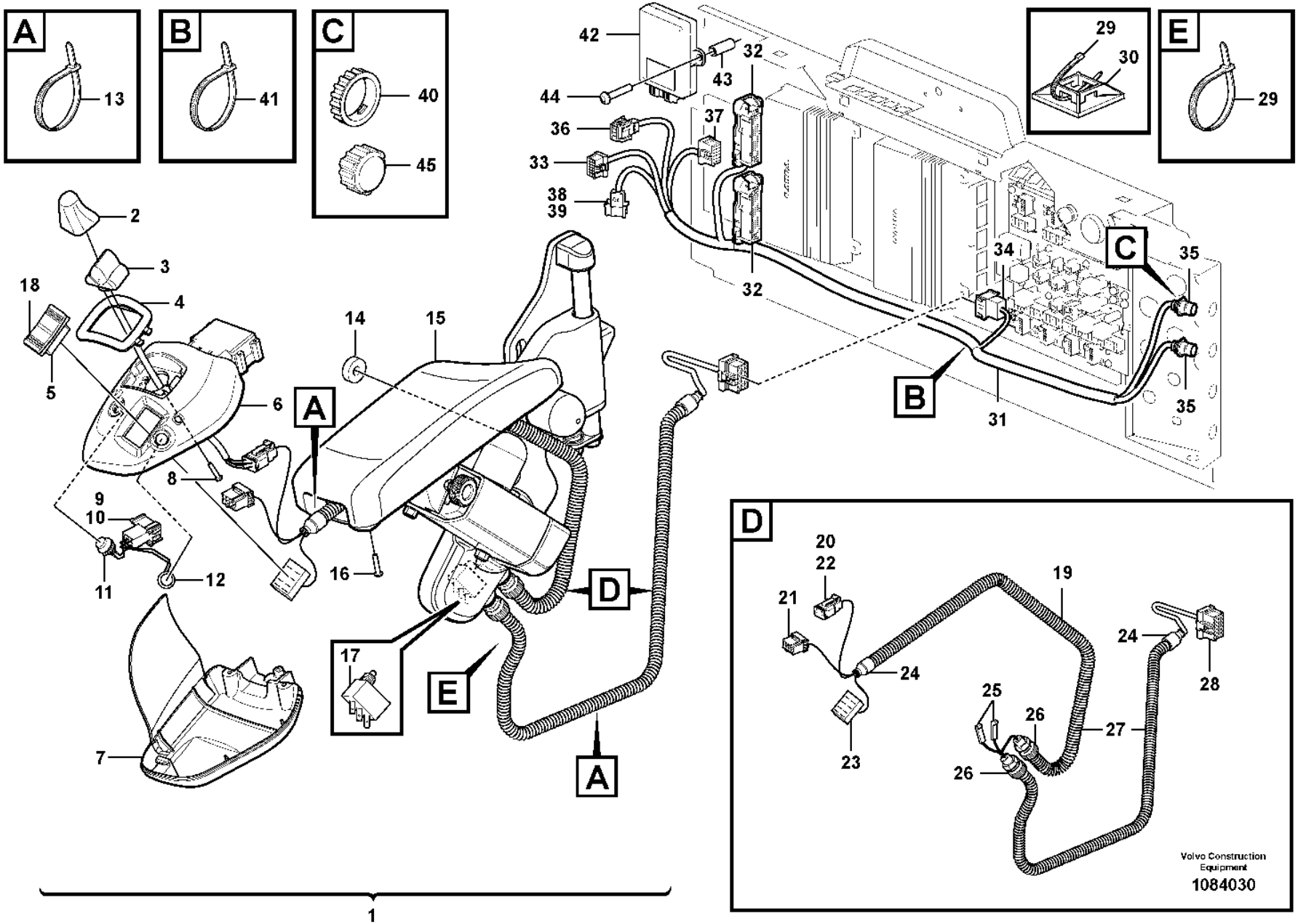
A
13
B
41
C
40
45
42
44
43
32
36
37
33
38
39
32
29
30
E
29
2
3
4
18
5
6
14
15
A
8
9
10
11
12
16
17
E
D
A
7
C
34
35
35
B
31
D
20
22
21
19
24
24
25
26
27
26
23
24
28
Volvo Construction Equipment
1084030
1

Fig.	Part No.	Quantity 1	2	3	PS	KIT	Description	Denominación	Denominação	Dénomination	Notes
31	VOE 17235093	1					Wiring harness	Manojo cables	Chicote cabos	Faisceau de câbles	S/N 5396 -
32	VOE 11170248	2					•Housing	•Cuerpo	•Carcaça	•Carter	(V2-ECU.V2A, V2-ECU.V2B)
33	VOE 20367826	3					•Housing	•Cuerpo	•Carcaça	•Carter	(LB, CU6601)
34	VOE 3987481	1					•Housing	•Cuerpo	•Carcaça	•Carter	(ST)
35	VOE 984944	2					•Housing	•Cuerpo	•Carcaça	•Carter	(UB, SV)
36	VOE 25370978	1					•Housing	•Cuerpo	•Carcaça	•Carter	(CU6601.SF)
37	VOE 20367824	1					•Housing	•Cuerpo	•Carcaça	•Carter	(CU6601.SG)
38	VOE 1078184	1					•Lock plate	•Placa de seguridad	•Placa trava	•Plaque verrouillage	
39	VOE 3987478	1					•Housing	•Cuerpo	•Carcaça	•Carter	(LL)
40	VOE 3963413	2					Ring	Anillo	Anel	Bague	
41	VOE 14016673	1					Strip clamp	Abrazadera de cinta	Cinta braçadeira	Serrage de ruban	
42	VOE 15121169	1	1				Control unit	Unidad automática	Unidade de controle	Unité de commande	CU6601
43	VOE 11100247	2	2				Spacer	Distanciador	Espaçador	Entretoise	
44	VOE 969419	2	2				Six point socket screw	Racor de seis dientes	Paraf soquete sext	Vis à 6 pans creux	
45	VOE 20374157	2					Cap	Caperuza	Tampa	Chapeau	

1	84978	**Cable harness for CDC-steering in cab** **Haz de cables para dirección CDC en cabina** **Chicote de cabos para direção CDC na cabine** **Faisceau de câbles pour commande CDC dans la cabine**	Catalogue id **20106**	Group **371**
2	84980			
3			Illustr. No **1084030**	Section **1525**
4				
5		**84978, 84980**	Issue **20021223-G**	Page **349**

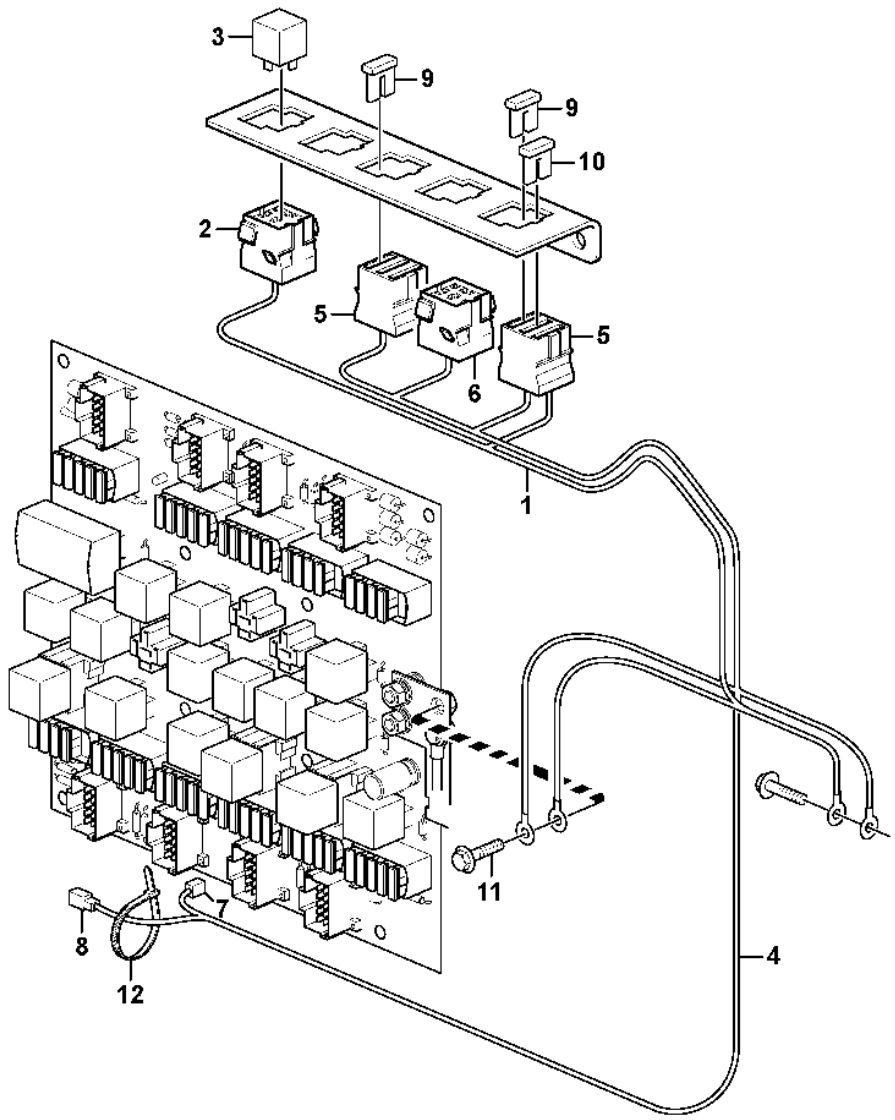

Volvo Construction Equipment

1030307

Fig.	Part No.	Quantity 1	2	3	PS	KIT	Description	Denominación	Denominação	Dénomination	Notes
1	VOE 15003234	1					Wiring harness	Manojo cables	Chicote cabos	Faisceau de câbles	
							•CONNECTED TO:	•CONECTADO A:	•CONECTADO EM:	•CONNECTÉ A:	
							••Relay	••Rele	••Relé	••Relais	RE2301
							••Fuse	••Fusible	••Fusível	••Fusible	(FU61/P1)
							••Ground Conn	••Conexion Tierra	••Conexão terra	••Liaison Masse	31C
2	VOE 8141996	1					•Housing	•Cuerpo	•Carcaça	•Carter	
3	VOE 20374662	1					Relay	Relé	Relé	Relais	RE2301
4	VOE 11171857	1					Wiring harness	Manojo cables	Chicote cabos	Faisceau de câbles	
							•CONNECTED TO:	•CONECTADO A:	•CONECTADO EM:	•CONNECTÉ A:	
							••Feeding	••Alimentacion	••Alimentação	••Alimentation	30A
							••Ground Conn	••Conexion Tierra	••Conexão terra	••Liaison Masse	31C
							••Fuse Holder	••Porta-fusible	••Porta fusíveis	••Porte fusible	(FU61, FU62)
							••Rcpt Housing	••Aislador Mangui	••Manga isolante	••Douille Isolan.	
							••Fuse Holder	••Porta-fusible	••Porta fusíveis	••Porte fusible	(FU85)
5	VOE 3986188	2					•Fuse holder	•Portafusibles	•Porta fusíveis	•Porte-fusible	(31C)
6	VOE 8141996	1					•Housing	•Cuerpo	•Carcaça	•Carter	
7	VOE 13949597	1					•Protecting sleeve	•Manguito de protección	•Luva proteção	•Manchon protection	
8	VOE 958207	1					•Housing	•Cuerpo	•Carcaça	•Carter	
9	VOE 13969162	2					•Fuse	•Fusible	•Fusível	•Fusible	15A, FU61, FU85
10	VOE 13969160	1					•Fuse	•Fusible	•Fusível	•Fusible	5A, FU62
11	VOE 946440	1					Flange screw	Tornillo embridado	Parafuso flangeado	Vis à embase	
12	VOE 14016673	1					Strip clamp	Abrazadera de cinta	Cinta braçadeira	Serrage de ruban	

1		**Cable harness, heating fuel filter** **Haz de cables, calefacción de filtro de combustible** **Chicote de cabos, filtro de aquecimento de combustível** **Faisceau de câbles, chauffage du filtre à carburant**	Catalogue id **20106**	Group **371**
2			Illustr. No **1030307**	Section **1550**
3				
4			Issue **20021223-G**	Page **351**
5		**83213**		

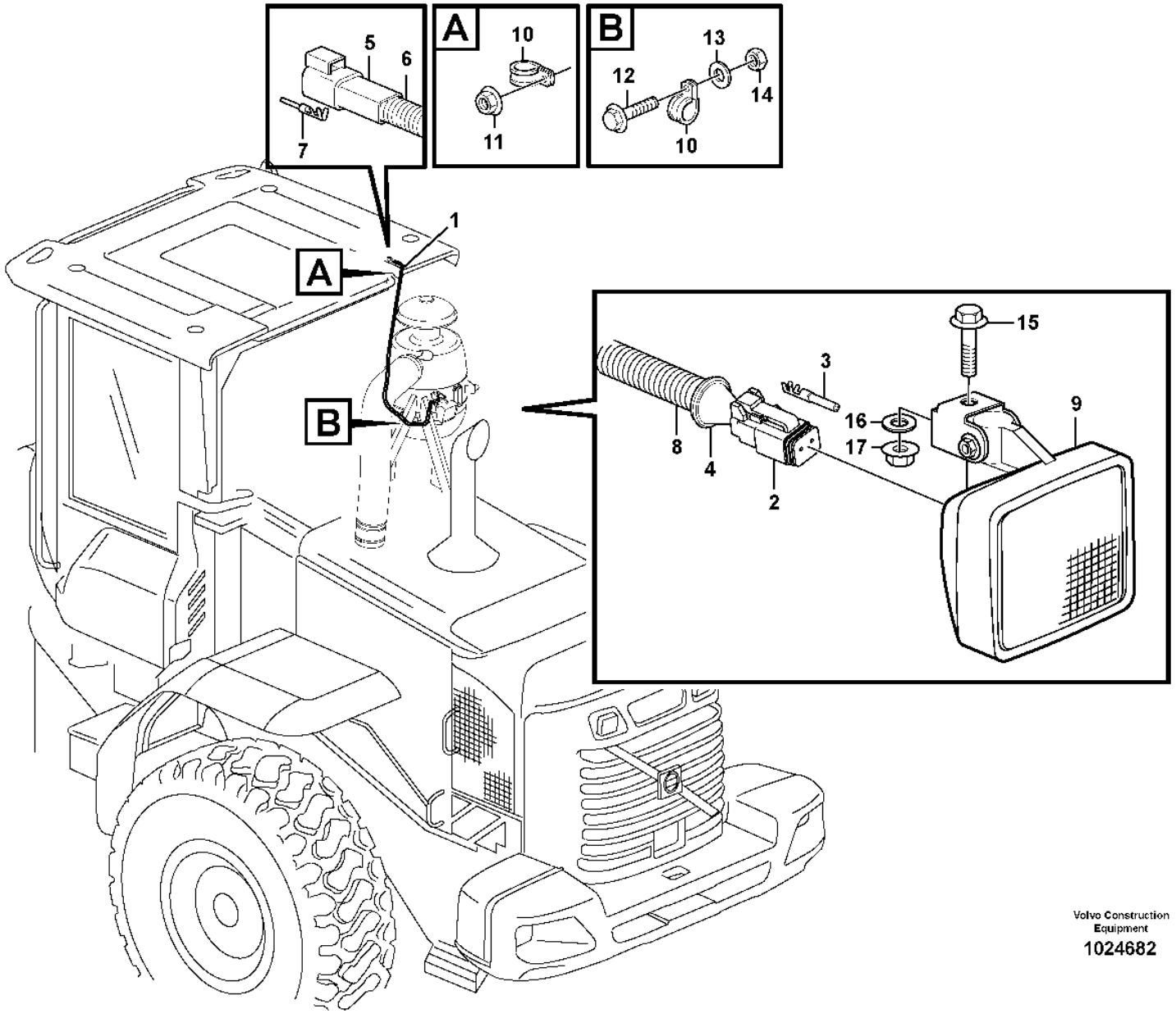

Volvo Construction Equipment

1024682

Fig.	Part No.	Quantity 1	2	3	PS	KIT	Description	Denominación	Denominação	Dénomination	Notes
1	VOE 11171474	1					Cable harness	Manojo cables	Chicote cabos	Faisceau câbles	
							•CONNECTED TO:	•CONECTADO A:	•CONECTADO EM:	•CONNECTÉ A:	
							••Cab	••Cabina	••Cabine	••Cabine	LA3520
							••Air Cleaner	••Filtro Aire	••Purificador de ar	••Filtre Air	LA3520
2	VOE 14370760	1					•Socket	•Toma de corriente	•Conector	•Socle	
3	VOE 874849	2					•Cable terminal	•Terminal de cable	•Terminal cabos	•Cosse câble	
4		1			NS		•Housing Cover	•Funda Aislador	•Tampa isolante	•Gaine Isolante	
5	VOE 14370761	1					•Connector	•Pieza de conexión	•Conexão	•Pièce connexion	
6	VOE 14370881	1					•Spacer	•Distanciador	•Espaçador	•Entretoise	
7	VOE 874033	2					•Cable terminal	•Terminal de cable	•Terminal cabos	•Cosse câble	
8	VOE 11170006	REQ					•Hose	•Manguera	•Mangueira	•Flexible	
9		1					Work Lamp	Lampara Trabajo	Lâmpada de trabalho	Lampe Travail	EXCL See group 353-150 page 229
10	VOE 13946834	2					Clamp	Abrazadera	Braçadeira	Collier serrage	
11	VOE 13945408	1					Nut	Tuerca	Porca	Écrou	
12	VOE 13946173	1					Screw	Tornillo	Parafuso	Vis	
13	VOE 11117464	1					Plain washer	Arandela plana	Arruela simples	Rondelle plane	(VOE 13960141)
14	VOE 13945408	1					Nut	Tuerca	Porca	Écrou	
15	VOE 946329	1					Flange screw	Tornillo embridado	Parafuso flangeado	Vis à embase	
16	VOE 13960143	1					Washer	Arandela	Arruela	Rondelle	
17	VOE 13971095	1					Flange nut	Tuerca embridada	Porca flangeada	Écrou à embase	

1		**Cable harness for optional placement of work lights** **Haz de cables para ubicación alternativa del alumbrado de trabajo** **Chicote de cabos para localização opcional das lâmpadas de trabalho** **Faisceau de câbles pour emplacement optionnel de l'éclairage de travail**	Catalogue id **20106**	Group **371**
2			Illustr. No **1024682**	Section **1600**
3				
4			Issue **20021223-G**	Page **353**
5		**83322**		

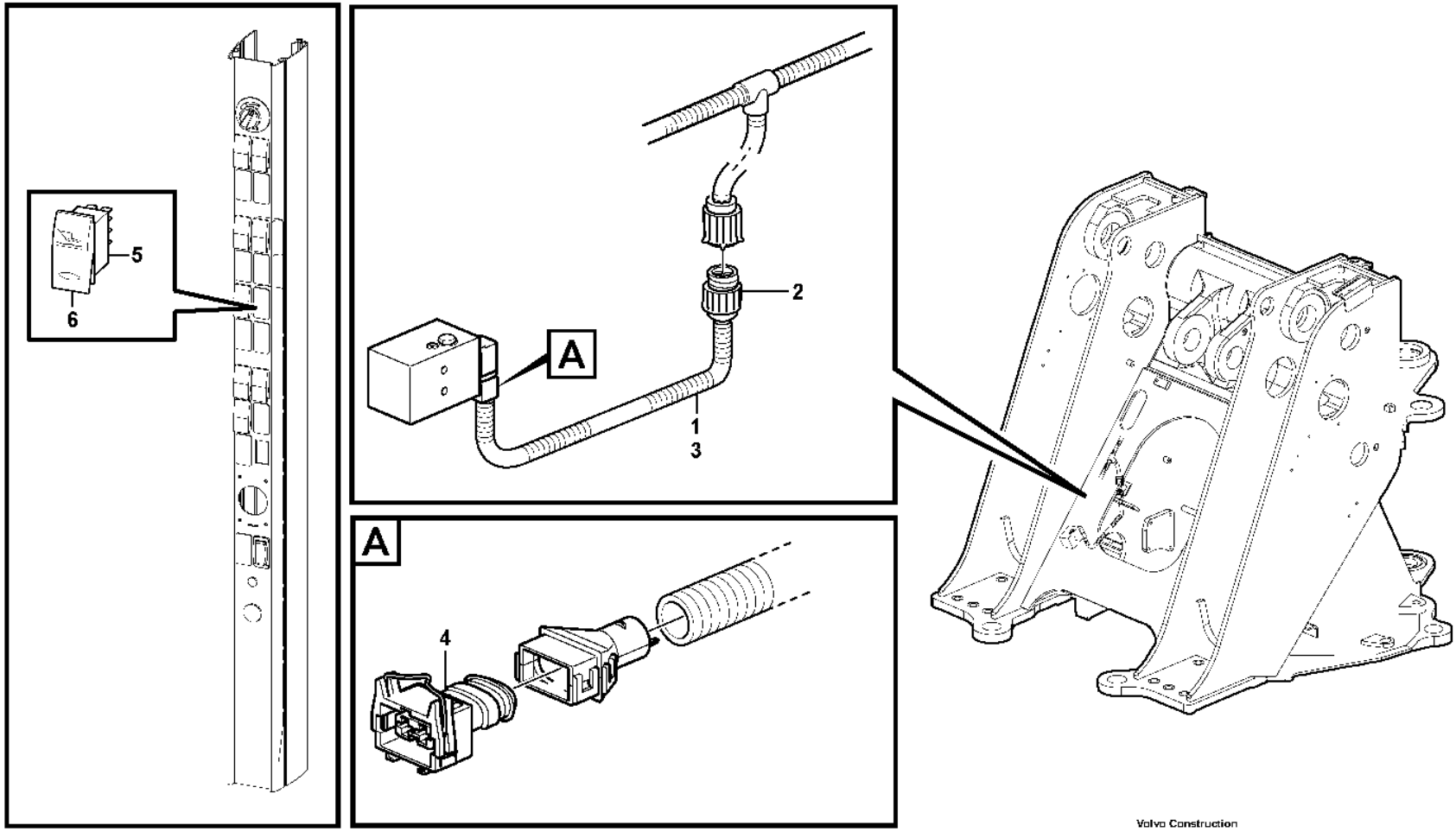

Volvo Construction Equipment

1030569

Fig.	Part No.	Quantity 1	2	3	PS	KIT	Description	Denominación	Denominação	Dénomination	Notes
1	VOE 11171263	1					Cable harness	Manojo cables	Chicote cabos	Faisceau câbles	
							•CONNECTED TO:	•CONECTADO A:	•CONECTADO EM:	•CONNECTÉ A:	
							••Wire harness	••Manojo cables	••Chicote	••Faisceau cables	FD
							••Solenoid valve	••Electrovalvula	••Válvula solenóide	••Vanne electrom.	MA9104
2	VOE 8159013	1					•Housing	•Cuerpo	•Carcaça	•Carter	FD
3	VOE 4803746	REQ					•Hose	•Manguera	•Mangueira	•Flexible	
4	VOE 976256	1					•Housing	•Cuerpo	•Carcaça	•Carter	MA9104
5	VOE 70377101	1					Switch	Interruptor	Interruptor	Contacteur	SW9149
6	VOE 11428027	1					Rocker arm	Balancín	Balancim	Culbuteur	

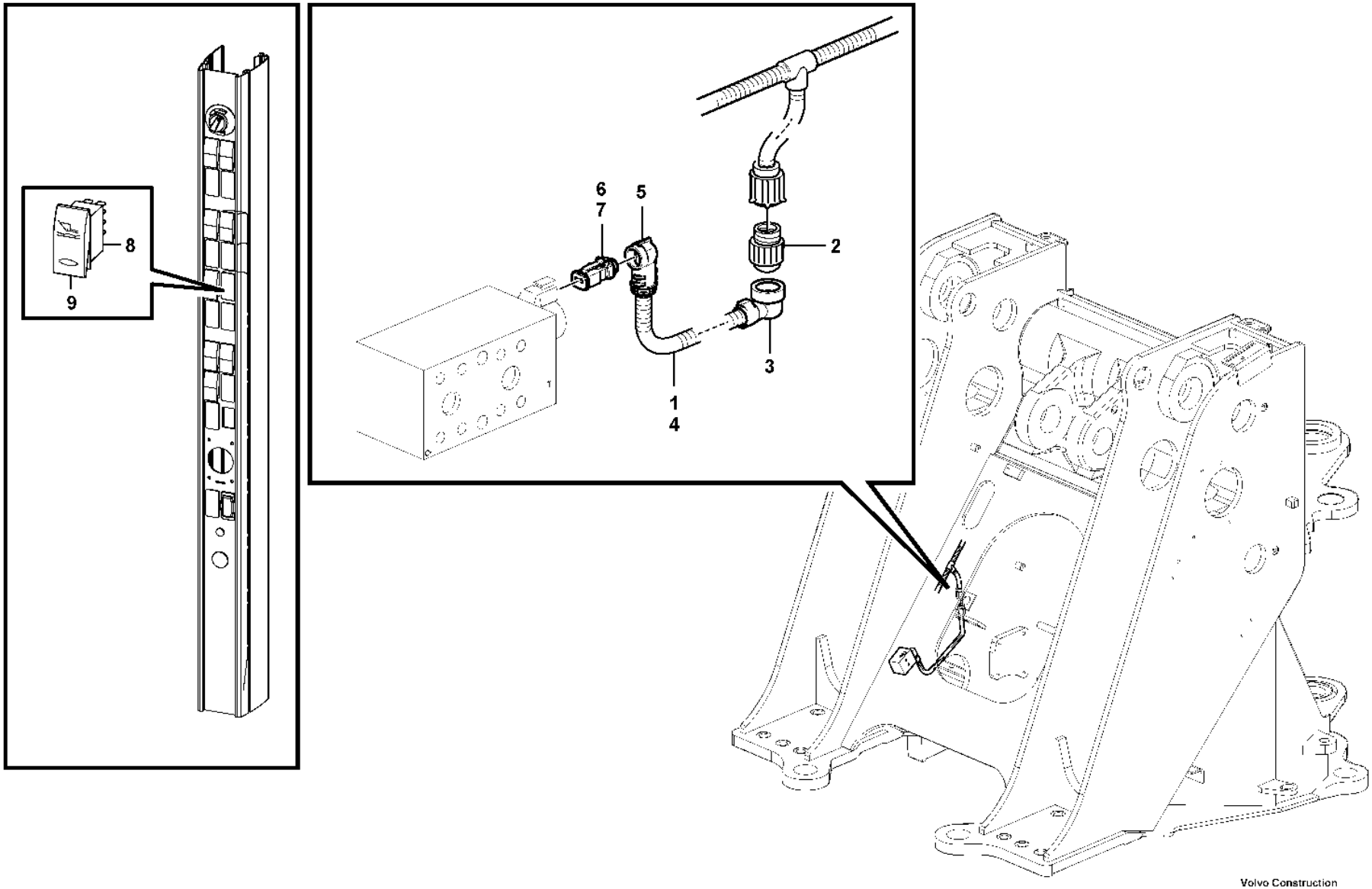

Volvo Construction Equipment

1074416

Fig.	Part No.	Quantity 1	2	3	PS	KIT	Description	Denominación	Denominação	Dénomination	Notes
1	VOE 17244189	1					Wiring harness	Manojo cables	Chicote cabos	Faisceau de câbles	
							•CONNECTED TO:	•CONECTADO A:	•CONECTADO EM:	•CONNECTÉ A:	
							••Wire harness	••Manojo cables	••Chicote	••Faisceau cables	FD
							••Solenoid valve	••Electrovalvula	••Válvula solenóide	••Vanne electrom.	MA9104
2	VOE 984849	1					•Housing	•Cuerpo	•Carcaça	•Carter	FD
3	VOE 3985598	1					•Adapter	•Adaptador	•Adaptador	•Adaptateur	
4	VOE 4803746	REQ					•Hose	•Manguera	•Mangueira	•Flexible	
5	VOE 993831	1					•Tooth adapter	•Adaptador	•Adaptador	•Raccord reducteur	
6	VOE 993828	1					•Housing	•Cuerpo	•Carcaça	•Carter	MA9104
7	VOE 11806306	1					•Stop	•Parada	•Batente	•Arrêt	
8	VOE 70377101	1					Switch	Interruptor	Interruptor	Contacteur	SW9149
9	VOE 11428027	1					Rocker arm	Balancín	Balancim	Culbuteur	

1		**Wire harness, single-acting lift function** **Mazo de cables, sistema de elevación de efecto simple** **Chicote de cabos, função de elevação de simples ação** **Faisceau de câbles, fonction levage à simple effet**	Catalogue id **20106**	Group **371**
2				
3			Illustr. No **1074416**	Section **1660**
4				
5		**84920, S/N 5377 -, S/N 70888 -**	Issue **20021223-G**	Page **357**

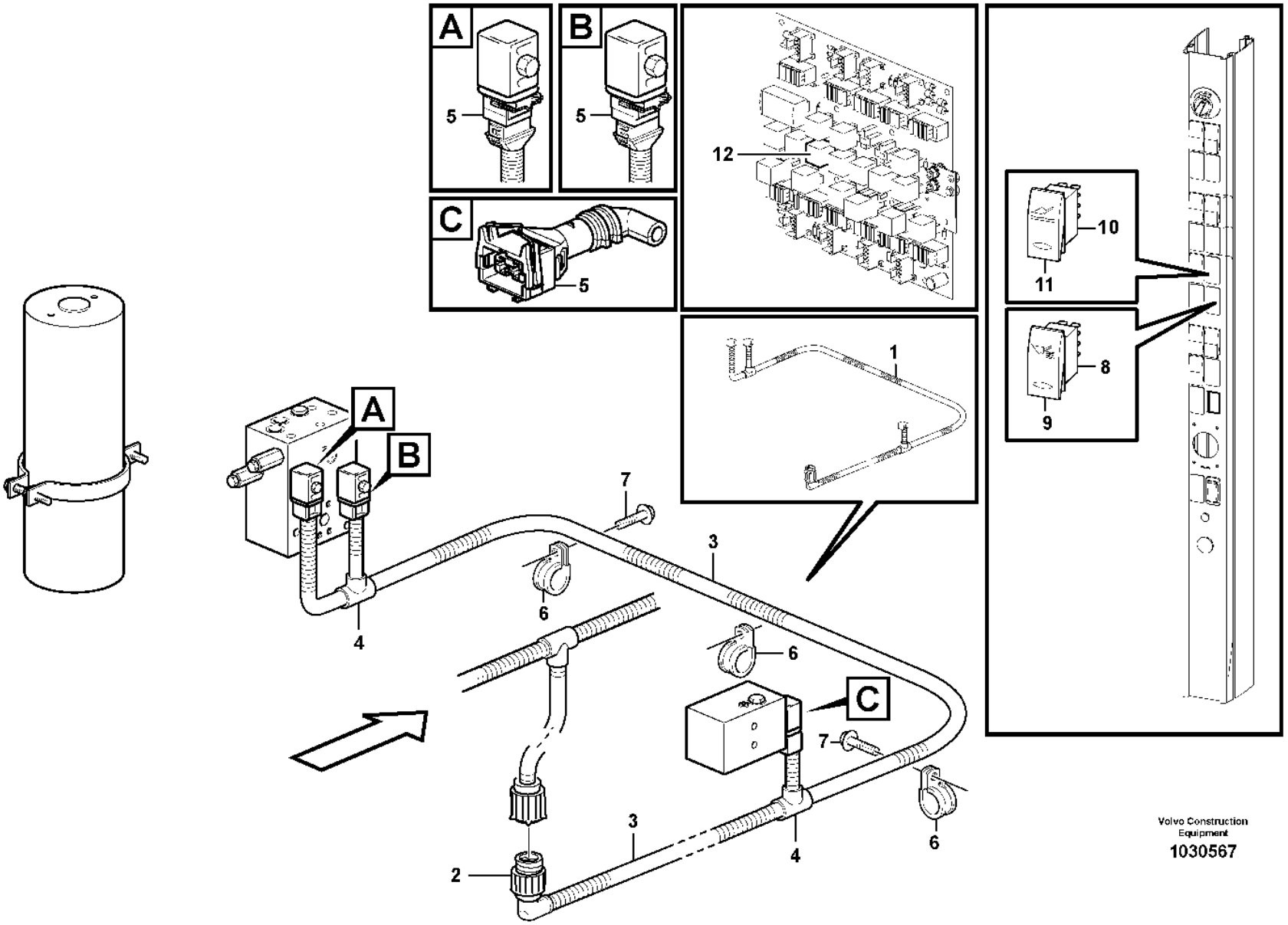

Volvo Construction Equipment

1030567

Fig.	Part No.	Quantity 1	2	3	PS	KIT	Description	Denominación	Denominação	Dénomination	Notes
1	**VOE 11171296**	1					Cable harness	Manojo cables	Chicote cabos	Faisceau câbles	
							•CONNECTED TO:	•CONECTADO A:	•CONECTADO EM:	•CONNECTÉ A:	
							••Wire harness	••Manojo cables	••Chicote	••Faisceau cables	FD
							••Solenoid valve	••Electrovalvula	••Válvula solenóide	••Vanne electrom.	MA9104
							••Solenoid valve	••Válvula solenoid	••Solenoid valve	••Valve solenoide	MA9102 MA9103
2	**VOE 8159013**	1					•Housing	•Cuerpo	•Carcaça	•Carter	FD
3	**VOE 4803746**	REQ					•Hose	•Manguera	•Mangueira	•Flexible	
4	**VOE 11039709**	2					•Manifold	•Bifurcación	•Coletor	•Tubulure	
5	**VOE 976256**	3					•Housing	•Cuerpo	•Carcaça	•Carter	MA9102, MA9103, MA9104
6	**VOE 13949746**	3					Clamp	Abrazadera	Braçadeira	Collier serrage	
7	**VOE 13946173**	3					Screw	Tornillo	Parafuso	Vis	
8	**VOE 70369702**	1					Switch	Interruptor	Interruptor	Contacteur	SW9148
9	**VOE 11428173**	1					Rocker arm	Balancín	Balancim	Culbuteur	
10	**VOE 70377101**	1					Switch	Interruptor	Interruptor	Contacteur	SW9149
11	**VOE 11428027**	1					Rocker arm	Balancín	Balancim	Culbuteur	
12	**VOE 20374662**	1					Relay	Relé	Relé	Relais	RE08

1		**Cable harness, boom suspension system.** **Manojos de cables, suspensión del brazo de carga.** **Chicote de cabos, sistema de suspensão da lança.** **Faisceau de câbles, suspension des bras de levage.**	Catalogue id **20106**	Group **371**
2				
3			Illustr. No **1030567**	Section **1700**
4				
5		**83197, 84416, 85524**	Issue **20021223-G**	Page **359**

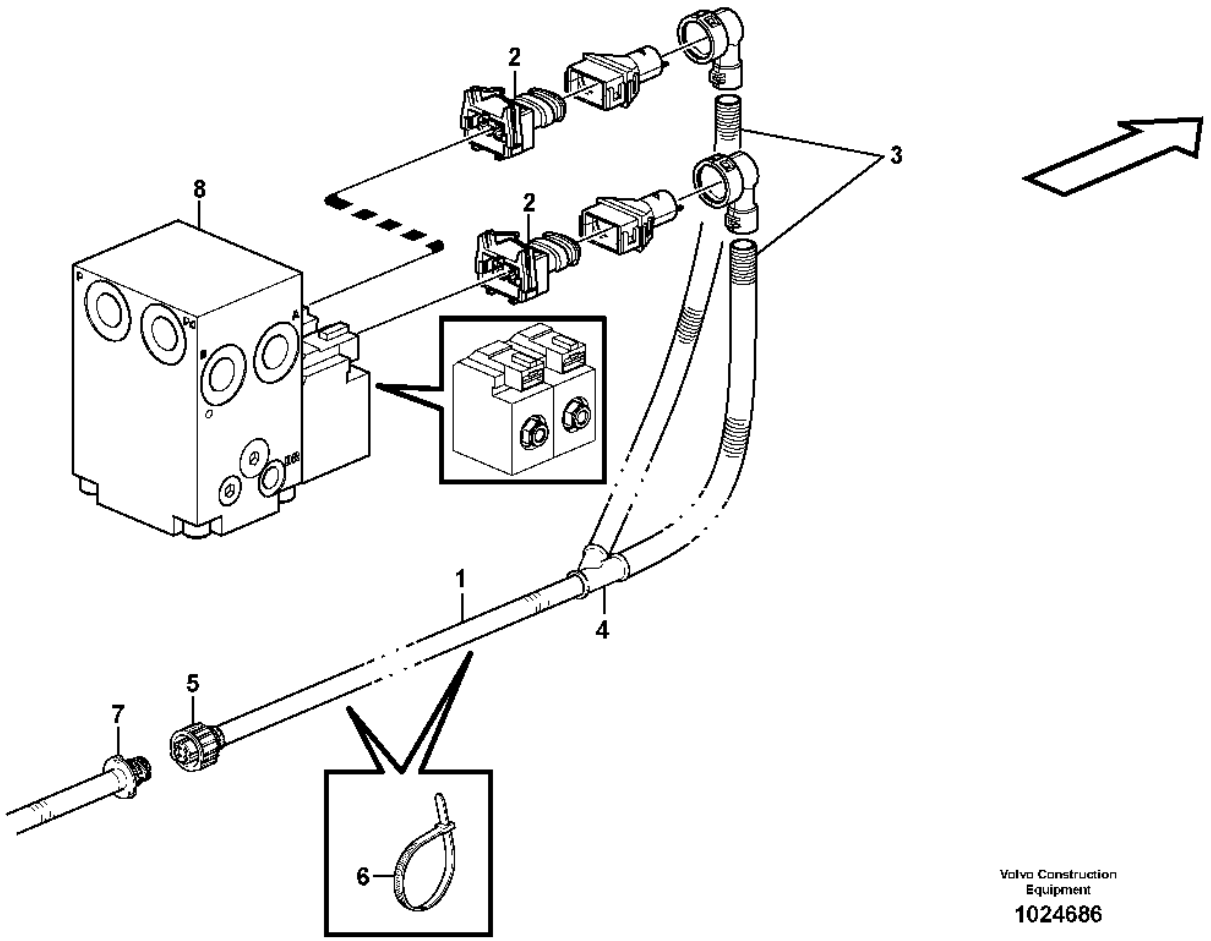

Volvo Construction Equipment

1024686

Fig.	Part No.	Quantity 1	2	3	PS	KIT	Description	Denominación	Denominação	Dénomination	Notes
1	VOE 11171256	1					Cable harness	Manojo cables	Chicote cabos	Faisceau câbles	See group 371-400 page 277
2	VOE 976256	2					•Housing	•Cuerpo	•Carcaça	•Carter	
3	VOE 11039491	REQ					•Hose	•Manguera	•Mangueira	•Flexible	
4	VOE 11039665	1					•Manifold	•Bifurcación	•Coletor	•Tubulure	
5	VOE 8159013	1					•Housing	•Cuerpo	•Carcaça	•Carter	
6	VOE 4881440	10					Cable tie	Abrazadera de cinta	Braçadeira	Serre-câble	
7		1					Cable harness	Manojo cables	Chicote	Faisceau cables	RP
8		1					Valve	Valvula	Válvula	Soupape	See group 263-350 page 171
9	VOE 17424681	1					Wiring harness	Manojo cables	Chicote cabos	Faisceau de câbles	SWE S/N 5550-

1		**Cable harness reversible fan** **Cable harness reversible fan** **Chicotes de cabos, ventilador reversível** **Faisceau de câbles, ventilateur réversible**	Catalogue id **20106**	Group **371**
2				
3			Illustr. No **1024686**	Section **1750**
4				
5		**84908**	Issue **20021223-G**	Page **361**

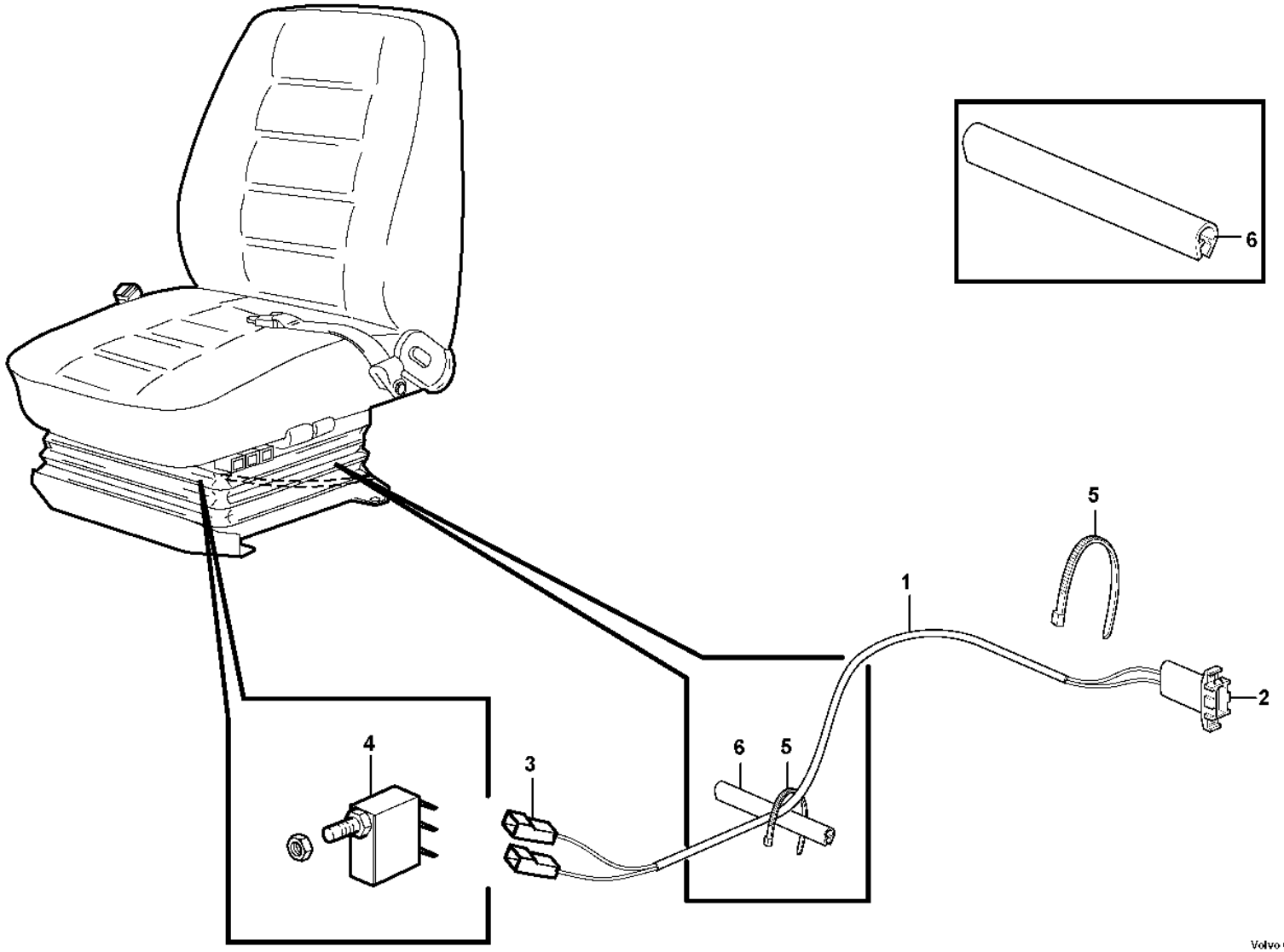

Volvo Construction Equipment

1024630

Fig.	Part No.	Quantity 1	2	3	PS	KIT	Description	Denominación	Denominação	Dénomination	Notes
1	**VOE 11171755**	1					Cable harness	Manojo cables	Chicote cabos	Faisceau câbles	
							•	•	•	•	
							••	••	••	••	OCA
							••	••	••	••	2NC, COM1
2	**VOE 13948995**	1					•Pin housing	•Aislador de clavija	•Alojamento do pino	•Fiche isolante	
3	**VOE 13949597**	2					•Protecting sleeve	•Manguito de protección	•Luva proteção	•Manchon protection	
4	**VOE 4787427**	1					Microswitch	Microinterruptor	Micro interruptor	Microinterrupteur	SE8502
5	**VOE 4881438**	2					Cable tie	Abrazadera de cinta	Braçadeira	Serre-câble	
6	**VOE 4786031**	REQ					Framework moulding	Moldura armadura	Molde estrutura	Baguette claire-voie	L = 100mm

1		**Electrical system, parking brake alarm** **Manojo de cables, alarma de freno de estacionamiento** **Sistema elétrico, alarme do freio de estacionamento** **Faisceau câbles, signal sonore frein de parking**	Catalogue id **20106**	Group **371**
2				
3			Illustr. No **1024630**	Section **1800**
4				
5		**83833**	Issue **20021223-G**	Page **363**

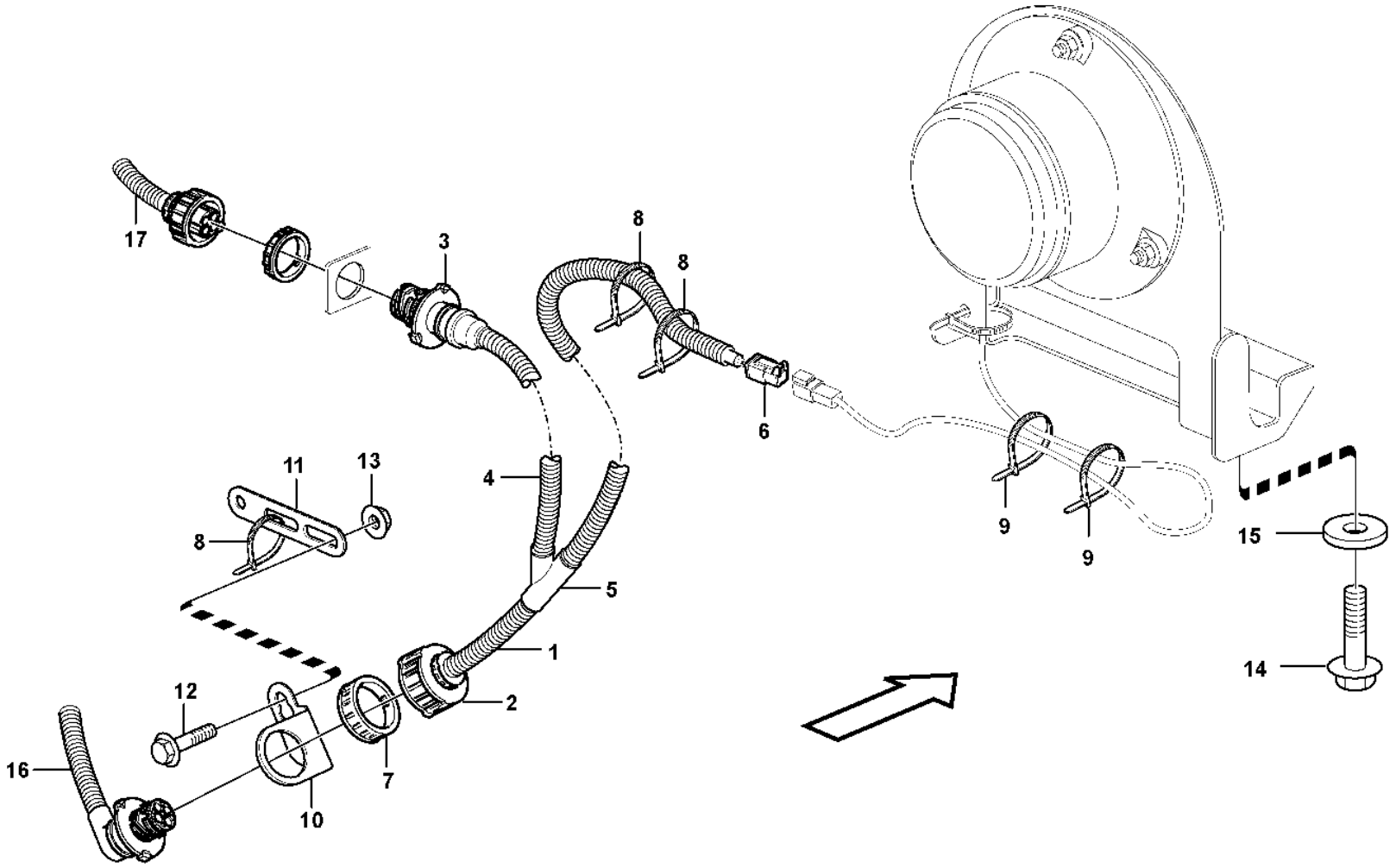

Volvo Construction Equipment

1026018

Fig.	Part No.	Quantity 1	2	3	PS	KIT	Description	Denominación	Denominação	Dénomination	Notes
1	**VOE 11171617**	1	1				Cable harness	Manojo cables	Chicote cabos	Faisceau câbles	
							•CONNECTED TO:	•CONECTADO A:	•CONECTADO EM:	•CONNECTÉ A:	
							••Cable harness	••Manojo cables	••Chicote	••Faisceau cables	RZ
							••Cable harness	••Manojo cables	••Chicote	••Faisceau cables	REAR, RZ
							••Light	••Luz	••Luz	••Lampe	LA3627
2	**VOE 8159013**	1	1				•Housing	•Cuerpo	•Carcaça	•Carter	
3	**VOE 3944972**	1	1				•Housing	•Cuerpo	•Carcaça	•Carter	
4	**VOE 11039491**	REQ	REQ				•Hose	•Manguera	•Mangueira	•Flexible	
5	**VOE 11039665**	1	1				•Manifold	•Bifurcación	•Coletor	•Tubulure	
6	**VOE 874955**	1	1				•Housing	•Cuerpo	•Carcaça	•Carter	
7	**VOE 3963413**	1	1				Ring	Anillo	Anel	Bague	
8	**VOE 4881440**	8	8				Cable tie	Abrazadera de cinta	Braçadeira	Serre-câble	
9	**VOE 4821292**	2	2				Cable tie	Abrazadera de cinta	Braçadeira	Serre-câble	
10	**VOE 3988328**	1	1				Bracket	Consola	Suporte	Console	
11	**VOE 13965540**	1	1				Bracket	Consola	Suporte	Console	
12	**VOE 946440**	1	1				Flange screw	Tornillo embridado	Parafuso flangeado	Vis à embase	
13	**VOE 948645**	1	1				Flange lock nut	Contratuerca embridada	Contra porca flange	Contre-écrou à embase	
14	**VOE 13945444**	2					Screw	Tornillo	Parafuso	Vis	
14	**VOE 13947760**		2				Screw	Tornillo	Parafuso	Vis	
15	**VOE 11117464**	2	2				Plain washer	Arandela plana	Arruela simples	Rondelle plane	(VOE 13960141)
15	**VOE 4973473**		2				Spacer sleeve	Manguito distanciador	Luva espaçadora	Douille entretoise	
16							Cable harness	Manojo cables	Chicote	Faisceau cables	See group 371-400 page 277
17							Cable harness	Manojo cables	Chicote	Faisceau cables	See group 371-500 page 283

1	**83860**
2	**85030**
3	
4	
5	

Cable harness, strobe light
Haz de cables, lámpara estroboscópica
Chicote de cabos, lâmpada estroboscópica
Faisceau de câbles, éclairage stroboscopique

Catalogue id **20106**	Group **371**
Illustr. No **1026018**	Section **1850**
Issue **20021223-G**	Page **365**

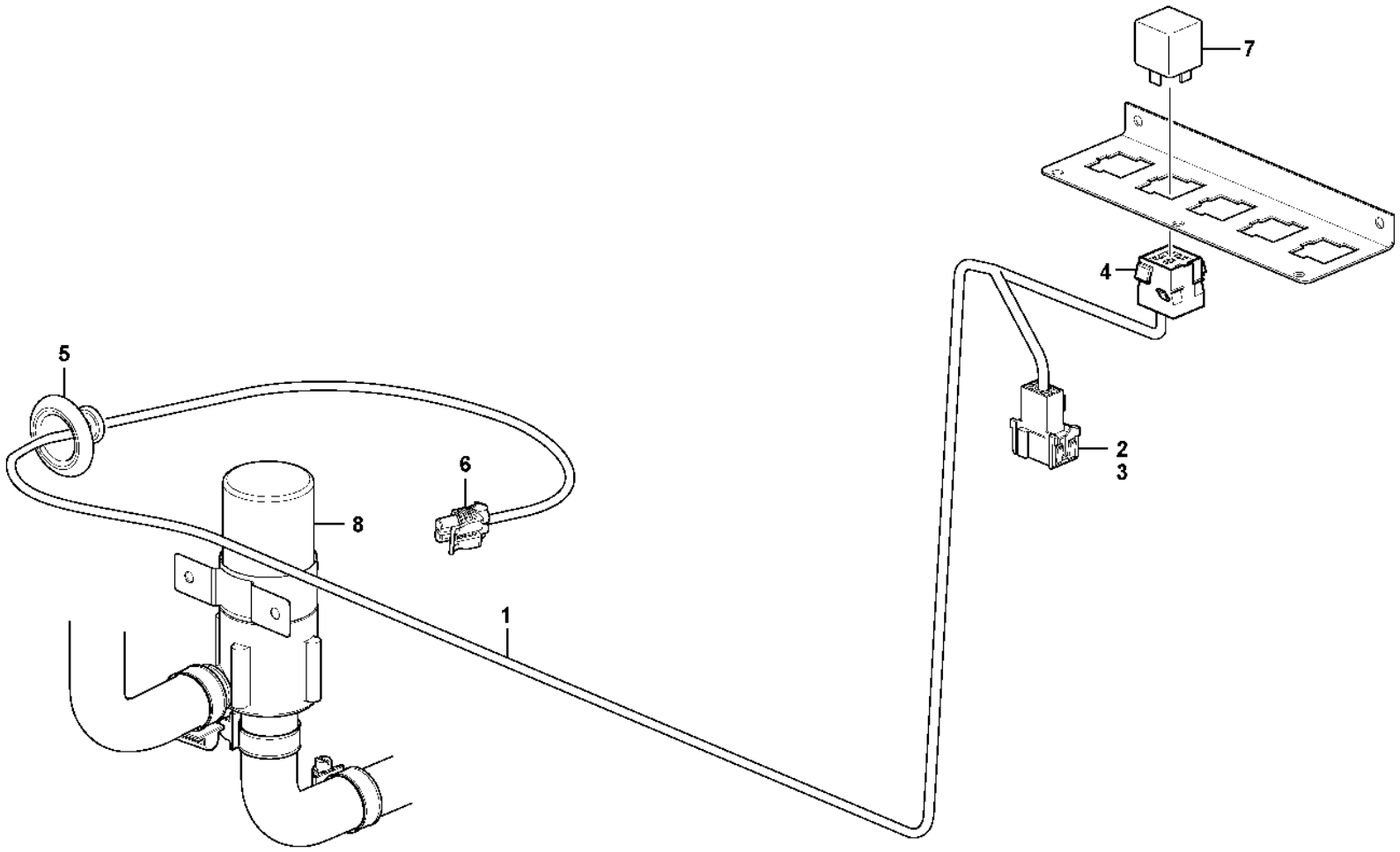

Volvo Construction Equipment

1024623

Fig.	Part No.	Quantity 1	2	3	PS	KIT	Description	Denominación	Denominação	Dénomination	Notes
1	**VOE 11171553**	1					Wiring harness	Manojo cables	Chicote cabos	Faisceau de câbles	
							•CONNECTED TO:	•CONECTADO A:	•CONECTADO EM:	•CONNECTÉ A:	
							••Cable connection	••Conexión de cable	••Conexão de cabo	••Connexion de câble	BC
							••Relay	••Rele	••Relé	••Relais	RE8701
							••Circulation pump	••Bomba circulación	••Bomba de circulação	••Pompe circulation	MO8711
2	**VOE 3987478**	1					•Housing	•Cuerpo	•Carcaça	•Carter	
3	**VOE 1078184**	1					•Lock plate	•Placa de seguridad	•Placa trava	•Plaque verrouillage	
4	**VOE 8141996**	1					•Housing	•Cuerpo	•Carcaça	•Carter	
5	**VOE 1259854**	1					•Grommet	•Pasaje	•Passa muro	•Passe fil	
6	**VOE 11850242**	1					•Connector	•Pieza de conexión	•Conexão	•Pièce connexion	
7	**VOE 20374662**	1					Relay	Relé	Relé	Relais	RE8701
8							Circulation pump	Bomba circulación	Bomba de circulação	Pompe circulation	See group 875-100 page ####

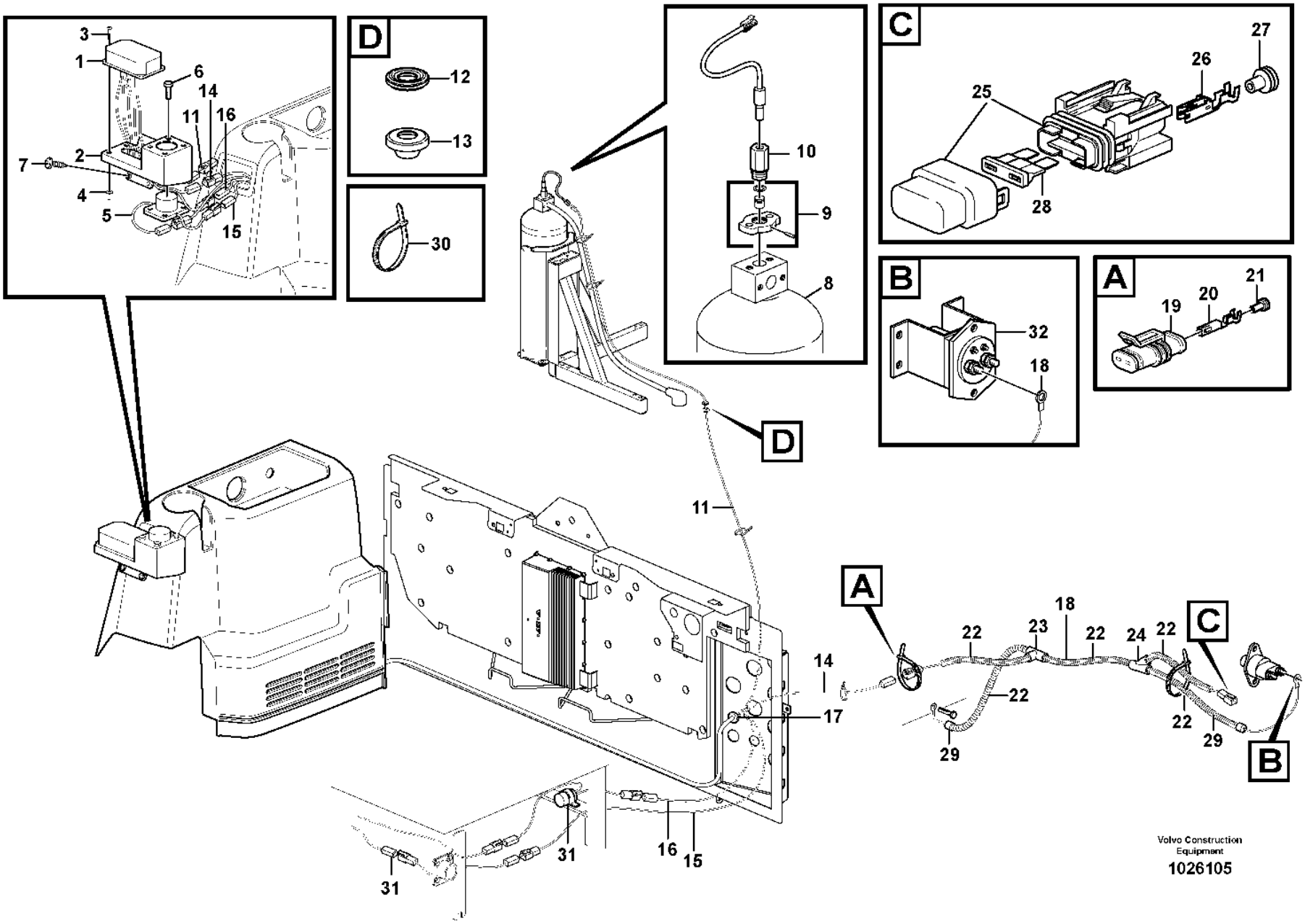

Volvo Construction Equipment

1026105

Fig.	Part No.	Quantity 1	2	3	PS	KIT	Description	Denominación	Denominação	Dénomination	Notes
1	VOE 11301796	1					Control panel	Panel de mandos	Painel de comando	Pupitre de commande	
2		1			NS		Attaching Plate	Plato Fijacion	Prato de fixação	Fer Fixation	s/n -61508
		1			NS		Bracket	Ménsula	Suporte	Console	s/n 61509-
3	VOE 13969516	4					Six point socket screw	Racor de seis dientes	Paraf soquete sext	Vis à 6 pans creux	
4	VOE 930757	4					Expanding nut	Tuerca expansora	Porca de expansão	Écrou expenseur	
5	VOE 11301793	1					Switch	Interruptor	Interruptor	Contacteur	
6	VOE 955513	4					Hexagon screw	Tornillo hexagonal	Parafuso sextavado	Vis à tête hexagonale	
7	VOE 975378	2					Six point socket screw	Racor de seis dientes	Paraf soquete sext	Vis à 6 pans creux	
8		1					Tank	Depósito	Tanque	Resérvoir	See group 992-125 page 1363
9	VOE 11301768	1					Contact	Contacto	Contato	Contact	
10	VOE 11301770	1					Actuator	Actuador	Atuador	Actionneur	
11	VOE 11301791	1					Cable harness	Manojo cables	Chicote cabos	Faisceau câbles	2357) YEL, 20'
12		1					Plug	Tapon	Bujão	Bouchon	SEE ITEM NO 13
13	VOE 13974682	1					Plug	Tapón	Bujão	Tampon	OD 10MM
14	VOE 11301792	1					Cable harness	Manojo cables	Chicote cabos	Faisceau câbles	2358) RED, 20'
15	VOE 11301842	1					Cable harness	Manojo cables	Chicote cabos	Faisceau câbles	2359) GREEN, 20'
16	VOE 11301790	1					Cable harness	Manojo cables	Chicote cabos	Faisceau câbles	2359) GREEN, 15'
17	VOE 13961962	1					Protecting bushing	Buje de protección	Bucha proteção	Bague protection	OD 40 MM
18	VOE 11171797	1					Wiring harness	Manojo cables	Chicote cabos	Faisceau de câbles	2360)
							•CONNECTED TO:	•CONECTADO A:	•CONECTADO EM:	•CONNECTÉ A:	
							••Main switch	••Desconectador bateria	••Chave geral	••Robinet batterie	POS
							••Ground Conn	••Conexion Tierra	••Conexão terra	••Liaison Masse	NEG
							••Coupling Piece	••Pieza Conexion	••Peça conexão	••Accouplement	RED
19		1			NS		•Insulator	•Aislador	•Isolador	•Isolateur	
20	VOE 14592319	2					•Terminal	•Espiga terminal	•Pino do terminal	•Contact électrique	

2357) **GB**: Activation wire **ES**: Cable de activación **BR**: Cabo de ativação **FR**: Câble de commande
2358) **GB**: Power lead **ES**: Cable de corriente **BR**: Linha de força **FR**: Câble d'alimentation
2359) **GB**: Sensor cable **ES**: Cable de sensor **BR**: Cabo de sensor **FR**: Câble pour détecteur
2360) **GB**: Fire suppression **ES**: Extintor **BR**: Supressão de incêndio **FR**: Extincteur

1		**Cable harness, fire extinguishing system, cab** **Mazo de cables, sistema de extinción de incendios, cabina** **Chicote de cabos, sistema de extinção de incêndio, cabine** **Faisceau de câbles, système d'extinction incendie, cabine**	Catalogue id **20106**	Group **371**
2				
3			Illustr. No **1026105**	Section **1950**
4				
5		**83560**	Issue **20021223-G**	Page **369**

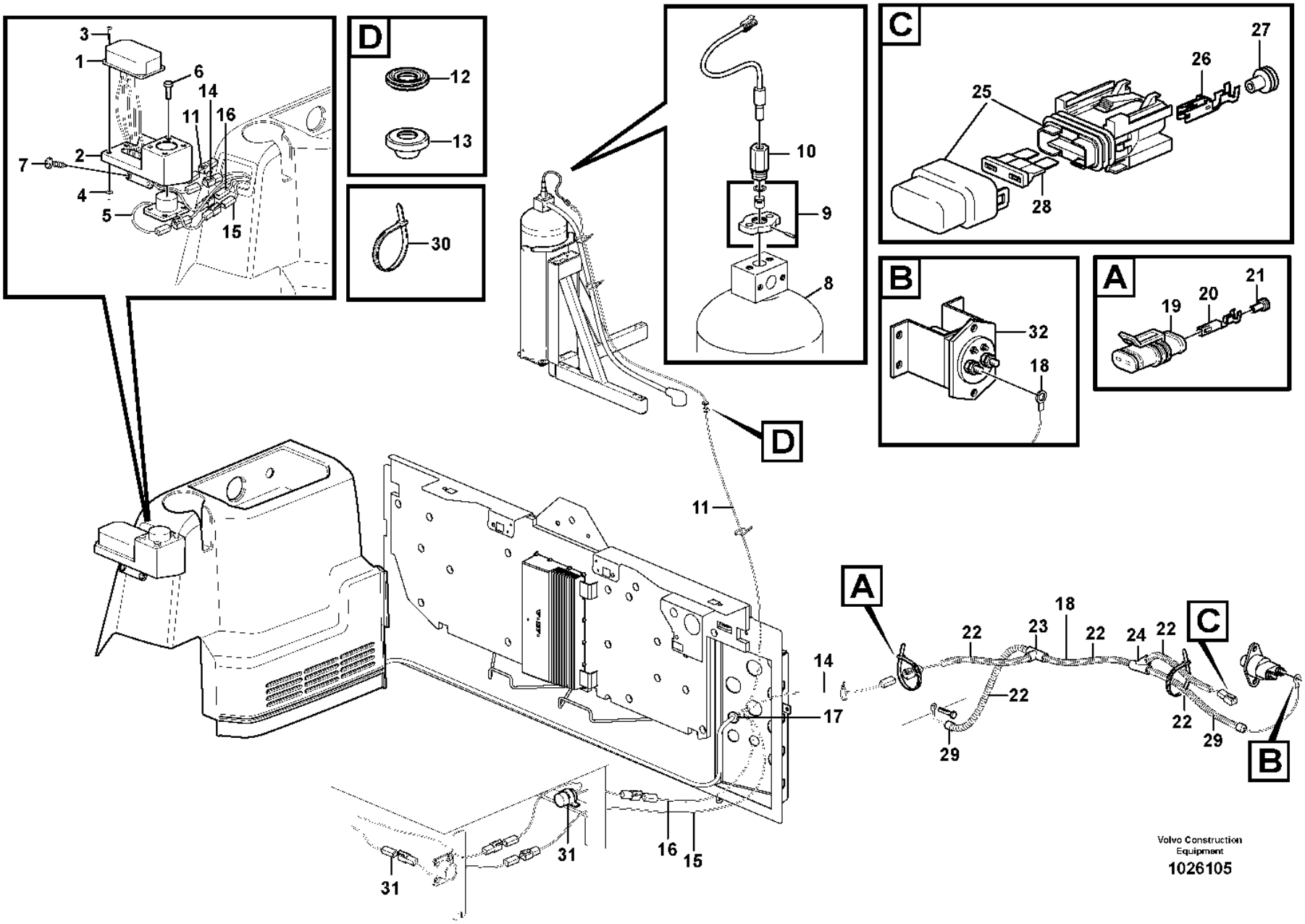
D
C
B
A
3
1
6
14
11
16
2
7
4
5
15
12
13
30
10
9
8
27
26
25
28
32
18
21
19
20
11
14
17
22
23
18
22
24
22
22
29
22
29
A
C
B
31
31
16
15
Volvo Construction Equipment
1026105

Fig.	Part No.	Quantity 1	2	3	PS	KIT	Description	Denominación	Denominação	Dénomination	Notes
21		2			NS		•Plug	•Tapon	•Bujão	•Bouchon	
22	VOE 4803746	REQ					•Hose	•Manguera	•Mangueira	•Flexible	
23	VOE 11039709	1					•Manifold	•Bifurcación	•Coletor	•Tubulure	
24	VOE 11039665	1					•Manifold	•Bifurcación	•Coletor	•Tubulure	
25	VOE 11039714	1					•Fuse holder	•Portafusibles	•Porta fusíveis	•Porte-fusible	
26	VOE 11039715	2					•Cable terminal	•Terminal de cable	•Terminal cabos	•Cosse câble	
27	VOE 873854	2					•Sealing sleeve	•Manguito retén	•Luva de vedação	•Douille étanchéité	
28	VOE 969161	1					•Fuse	•Fusible	•Fusível	•Fusible	10A
29	VOE 11039397	3					•End sleeve	•Manguito final	•Luva final	•Douille d'extrémité	
30	VOE 4881440	REQ					Cable tie	Abrazadera de cinta	Braçadeira	Serre-câble	
31							El Cable	Cable Electrico	Cabo elétrico	Fil Electrique	See group 371-2000 page 377
32							Main switch	Desconectador bateria	Chave geral	Robinet batterie	2361)

2361) **GB**: Alt. placement, when switch for battery disconnector is mounted in cab. **ES**: Ubicación alternativa cuando el interruptor de batería va montado en la cabina. **BR**: Localização alternativa, com interruptor da chave geral da bateria instalada na cabine **FR**: Emplacement optionnel lorsque le coupe-batteries est à l'intérieur de la cabine.

1		**Cable harness, fire extinguishing system, cab** **Mazo de cables, sistema de extinción de incendios, cabina** **Chicote de cabos, sistema de extinção de incêndio, cabine** **Faisceau de câbles, système d'extinction incendie, cabine**	Catalogue id **20106**	Group **371**
2				
3			Illustr. No **1026105**	Section **1950**
4				
5		**83560**	Issue **20021223-G**	Page **371**

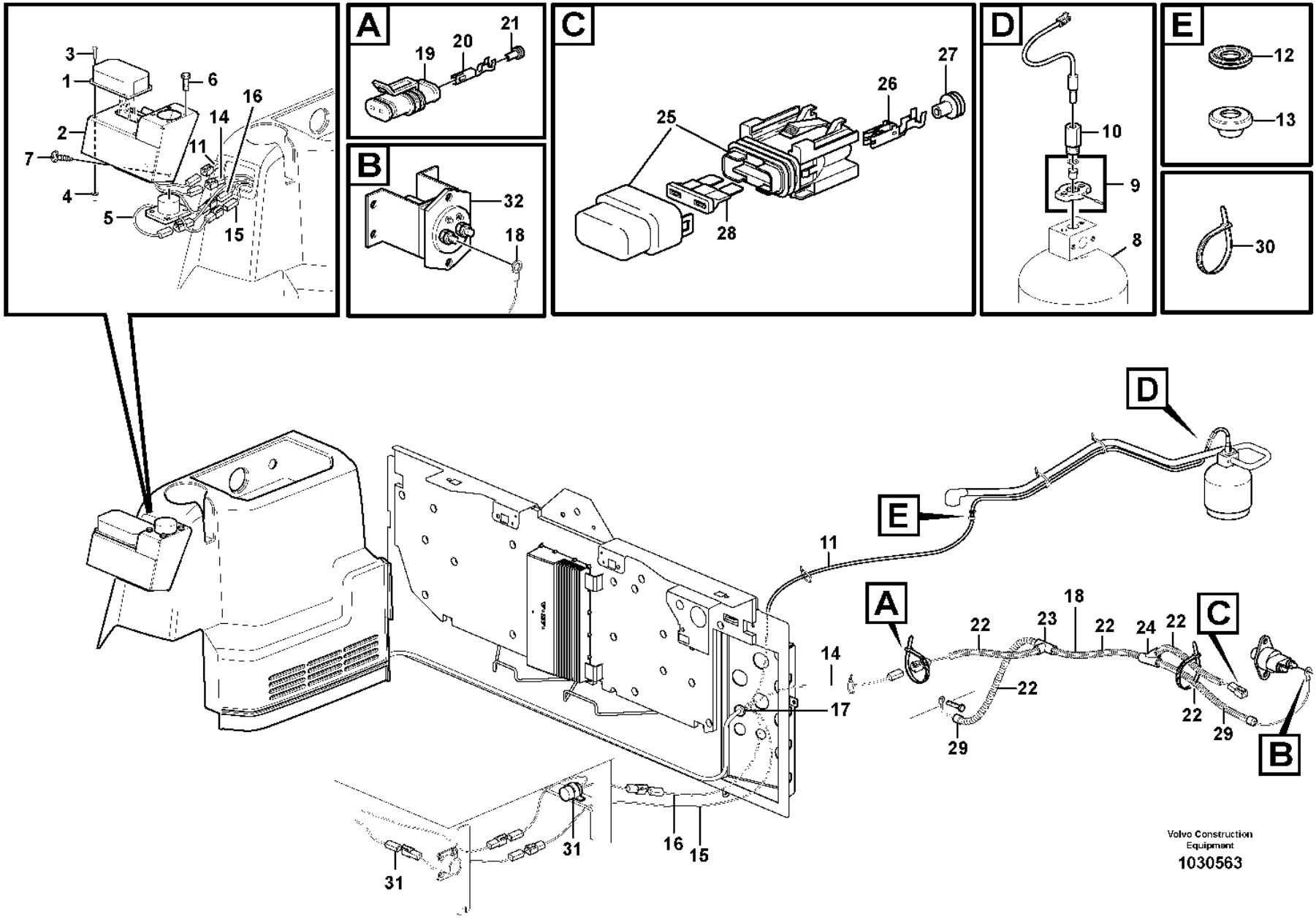
A
B
C
D
E
1
2
3
4
5
6
7
11
14
15
16
18
19
20
21
22
23
24
25
26
27
28
29
30
31
32
Volvo Construction Equipment
1030563

Fig.	Part No.	Quantity 1	2	3	PS	KIT	Description	Denominación	Denominação	Dénomination	Notes
1	VOE 11301796	1					Control panel	Panel de mandos	Painel de comando	Pupitre de commande	
2		1			NS		Bracket	Ménsula	Suporte	Console	
3	VOE 13969516	4					Six point socket screw	Racor de seis dientes	Paraf soquete sext	Vis à 6 pans creux	
4	VOE 930757	4					Expanding nut	Tuerca expansora	Porca de expansão	Écrou expenseur	
5	VOE 11301793	1					Switch	Interruptor	Interruptor	Contacteur	
6	VOE 955513	4					Hexagon screw	Tornillo hexagonal	Parafuso sextavado	Vis à tête hexagonale	
7	VOE 975378	2					Six point socket screw	Racor de seis dientes	Paraf soquete sext	Vis à 6 pans creux	
8		1					Tank	Depósito	Tanque	Resérvoir	
9	VOE 11301768	1					Contact	Contacto	Contato	Contact	
10	VOE 11301770	1					Actuator	Actuador	Atuador	Actionneur	
11	VOE 11301791	1					Cable harness	Manojo cables	Chicote cabos	Faisceau câbles	2357) YEL, 20'
12		1					Plug	Tapon	Bujão	Bouchon	SEE ITEM NO 13
13	VOE 13974682	1					Plug	Tapón	Bujão	Tampon	OD 10MM
14	VOE 11301792	1					Cable harness	Manojo cables	Chicote cabos	Faisceau câbles	2358) RED, 20'
15	VOE 11301842	1					Cable harness	Manojo cables	Chicote cabos	Faisceau câbles	2359) GREEN, 20'
16	VOE 11301790	1					Cable harness	Manojo cables	Chicote cabos	Faisceau câbles	2359) GREEN, 15'
17	VOE 13961962	1					Protecting bushing	Buje de protección	Bucha proteção	Bague protection	OD 40 MM
18	VOE 11171797	1					Wiring harness	Manojo cables	Chicote cabos	Faisceau de câbles	2360)
							•CONNECTED TO:	•CONECTADO A:	•CONECTADO EM:	•CONNECTÉ A:	
							••Main switch	••Desconectador bateria	••Chave geral	••Robinet batterie	POS
							••Ground Conn	••Conexion Tierra	••Conexão terra	••Liaison Masse	NEG
							••Coupling Piece	••Pieza Conexion	••Peça conexão	••Accouplement	RED
19		1			NS		•Insulator	•Aislador	•Isolador	•Isolateur	
20	VOE 14592319	2					•Terminal	•Espiga terminal	•Pino do terminal	•Contact électrique	
21		2			NS		•Plug	•Tapon	•Bujão	•Bouchon	

2357) **GB**: Activation wire **ES**: Cable de activación **BR**: Cabo de ativação **FR**: Câble de commande
2358) **GB**: Power lead **ES**: Cable de corriente **BR**: Linha de força **FR**: Câble d'alimentation
2359) **GB**: Sensor cable **ES**: Cable de sensor **BR**: Cabo de sensor **FR**: Câble pour détecteur
2360) **GB**: Fire suppression **ES**: Extintor **BR**: Supressão de incêndio **FR**: Extincteur

1		**Cable harness, fire extinguishing system, cab** **Mazo de cables, sistema de extinción de incendios, cabina** **Chicote de cabos, sistema de extinção de incêndio, cabine** **Faisceau de câbles, système d'extinction incendie, cabine**	Catalogue id **20106**	Group **371**
2			Illustr. No **1030563**	Section **1975**
3				
4			Issue **20021223-G**	Page **373**
5		**81428**		

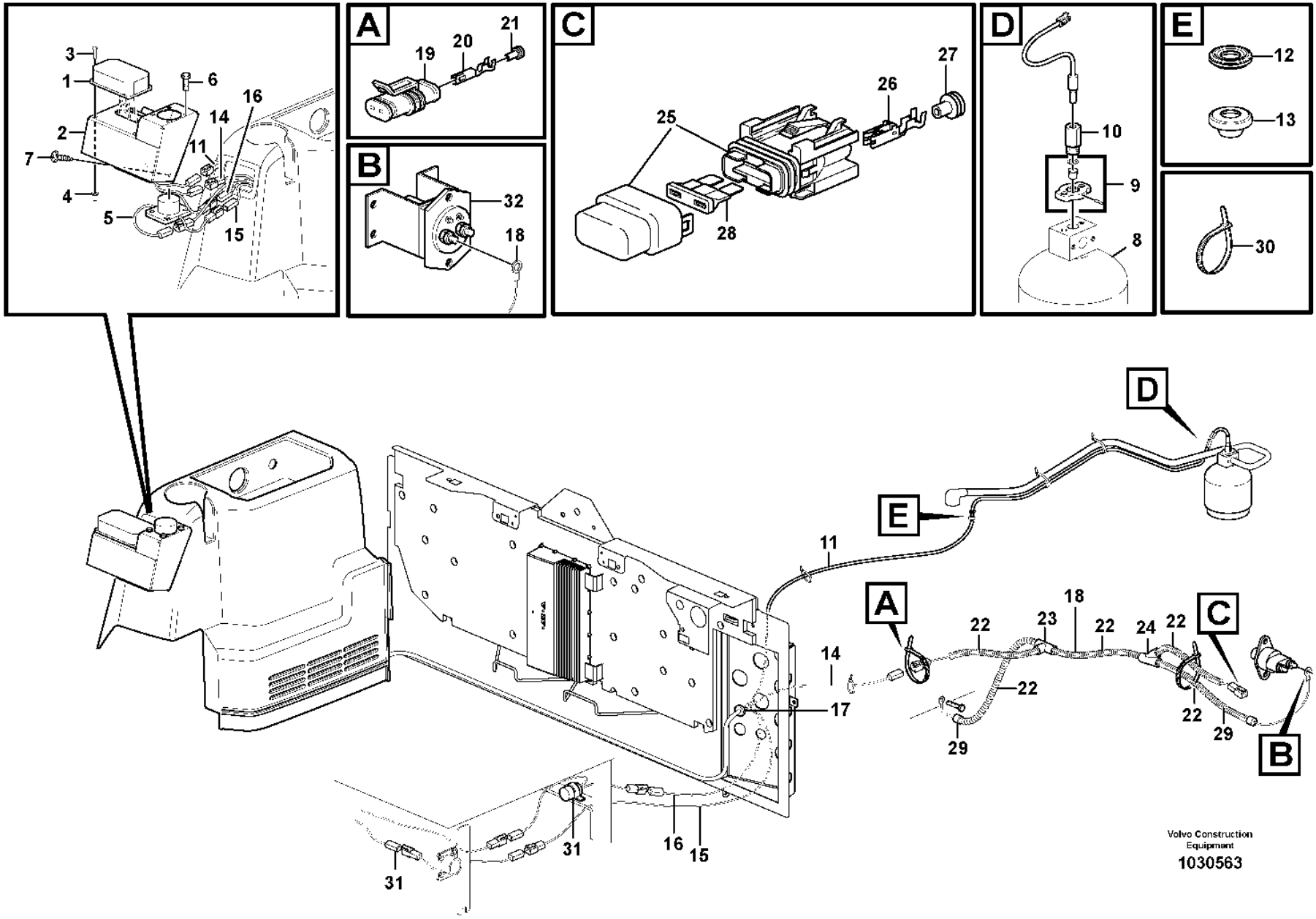
A
B
C
D
E
1
2
3
4
5
6
7
11
14
15
16
18
19
20
21
22
23
24
25
26
27
28
29
30
31
32
Volvo Construction Equipment
1030563

Fig.	Part No.	Quantity 1	2	3	PS	KIT	Description	Denominación	Denominação	Dénomination	Notes
22	**VOE 4803746**	REQ					•Hose	•Manguera	•Mangueira	•Flexible	
23	**VOE 11039709**	1					•Manifold	•Bifurcación	•Coletor	•Tubulure	
24	**VOE 11039665**	1					•Manifold	•Bifurcación	•Coletor	•Tubulure	
25	**VOE 11039714**	1					•Fuse holder	•Portafusibles	•Porta fusíveis	•Porte-fusible	
26	**VOE 11039715**	2					•Cable terminal	•Terminal de cable	•Terminal cabos	•Cosse câble	
27	**VOE 873854**	2					•Sealing sleeve	•Manguito retén	•Luva de vedação	•Douille étanchéité	
28	**VOE 969161**	1					•Fuse	•Fusible	•Fusível	•Fusible	10A
29	**VOE 11039397**	3					•End sleeve	•Manguito final	•Luva final	•Douille d'extrémité	
30	**VOE 4881440**	REQ					Cable tie	Abrazadera de cinta	Braçadeira	Serre-câble	
31		1					El Cable	Cable Electrico	Cabo elétrico	Fil Electrique	See group 371-2000 page 377
32		1					Main switch	Desconectador bateria	Chave geral	Robinet batterie	2361)

2361) **GB**: Alt. placement, when switch for battery disconnector is mounted in cab. **ES**: Ubicación alternativa cuando el interruptor de batería va montado en la cabina. **BR**: Localização alternativa, com interruptor da chave geral da bateria instalada na cabine **FR**: Emplacement optionnel lorsque le coupe-batteries est à l'intérieur de la cabine.

1		**Cable harness, fire extinguishing system, cab** **Mazo de cables, sistema de extinción de incendios, cabina** **Chicote de cabos, sistema de extinção de incêndio, cabine** **Faisceau de câbles, système d'extinction incendie, cabine**	Catalogue id **20106**	Group **371**
2				
3			Illustr. No **1030563**	Section **1975**
4				
5		**81428**	Issue **20021223-G**	Page **375**

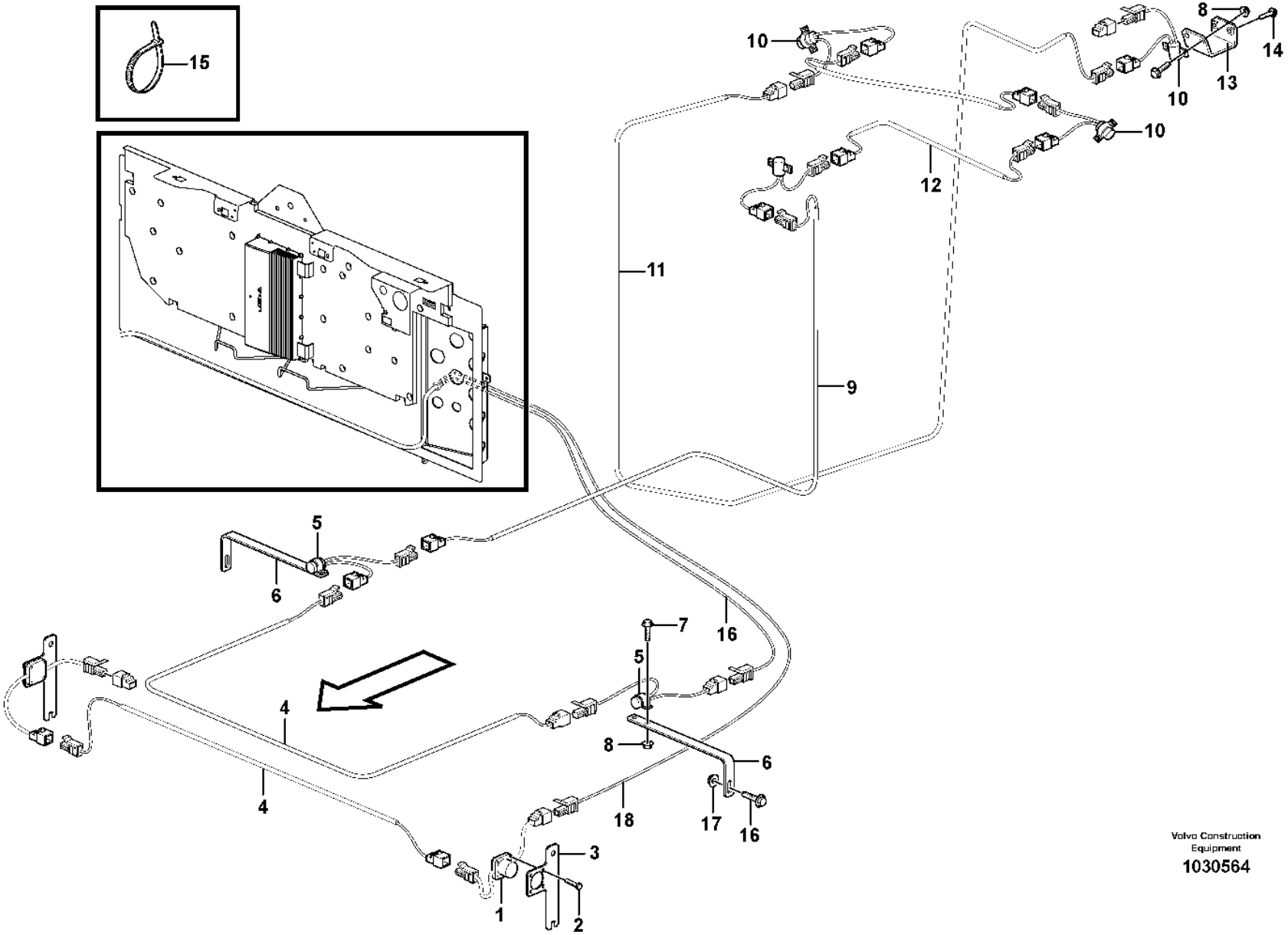

Volvo Construction Equipment

1030564

Fig.	Part No.	Quantity 1	2	3	PS	KIT	Description	Denominación	Denominação	Dénomination	Notes
1	VOE 11301793	2					Switch	Interruptor	Interruptor	Contacteur	
2	VOE 955513	8					Hexagon screw	Tornillo hexagonal	Parafuso sextavado	Vis à tête hexagonale	
3		2			NS		Attaching Plate	Plato Fijacion	Prato de fixação	Fer Fixation	
4	VOE 11301788	2					Cable harness	Manojo cables	Chicote cabos	Faisceau câbles	
5	VOE 11301795	2					Sensor	Sensor	Sensor	Capteur	280F DEG
6		2			NS		Bracket	Ménsula	Suporte	Console	
7	VOE 13947542	12					Screw	Tornillo	Parafuso	Vis	
8	VOE 930760	12					Expanding nut	Tuerca expansora	Porca de expansão	Écrou expenseur	
9	VOE 11301787	1					Cable harness	Manojo cables	Chicote cabos	Faisceau câbles	
10	VOE 11301794	4					Sensor	Sensor	Sensor	Capteur	350F DEG
11	VOE 11301789	2					Cable harness	Manojo cables	Chicote cabos	Faisceau câbles	
12	VOE 11301790	1					Cable harness	Manojo cables	Chicote cabos	Faisceau câbles	
13		1			NS		Attaching Plate	Plato Fijacion	Prato de fixação	Fer Fixation	See group 371-1975 page 373
14	VOE 13946544	2					Screw	Tornillo	Parafuso	Vis	
15	VOE 4821292	24					Cable tie	Abrazadera de cinta	Braçadeira	Serre-câble	
16	VOE 13946173	2					Screw	Tornillo	Parafuso	Vis	
17	VOE 948645	2					Flange lock nut	Contratuerca embridada	Contra porca flange	Contre-écrou à embase	
18		REQ					El Cable	Cable Electrico	Cabo elétrico	Fil Electrique	83560 See group 371-1950 page 369
18		REQ					El Cable	Cable Electrico	Cabo elétrico	Fil Electrique	81428 See group 371-1975 page 373

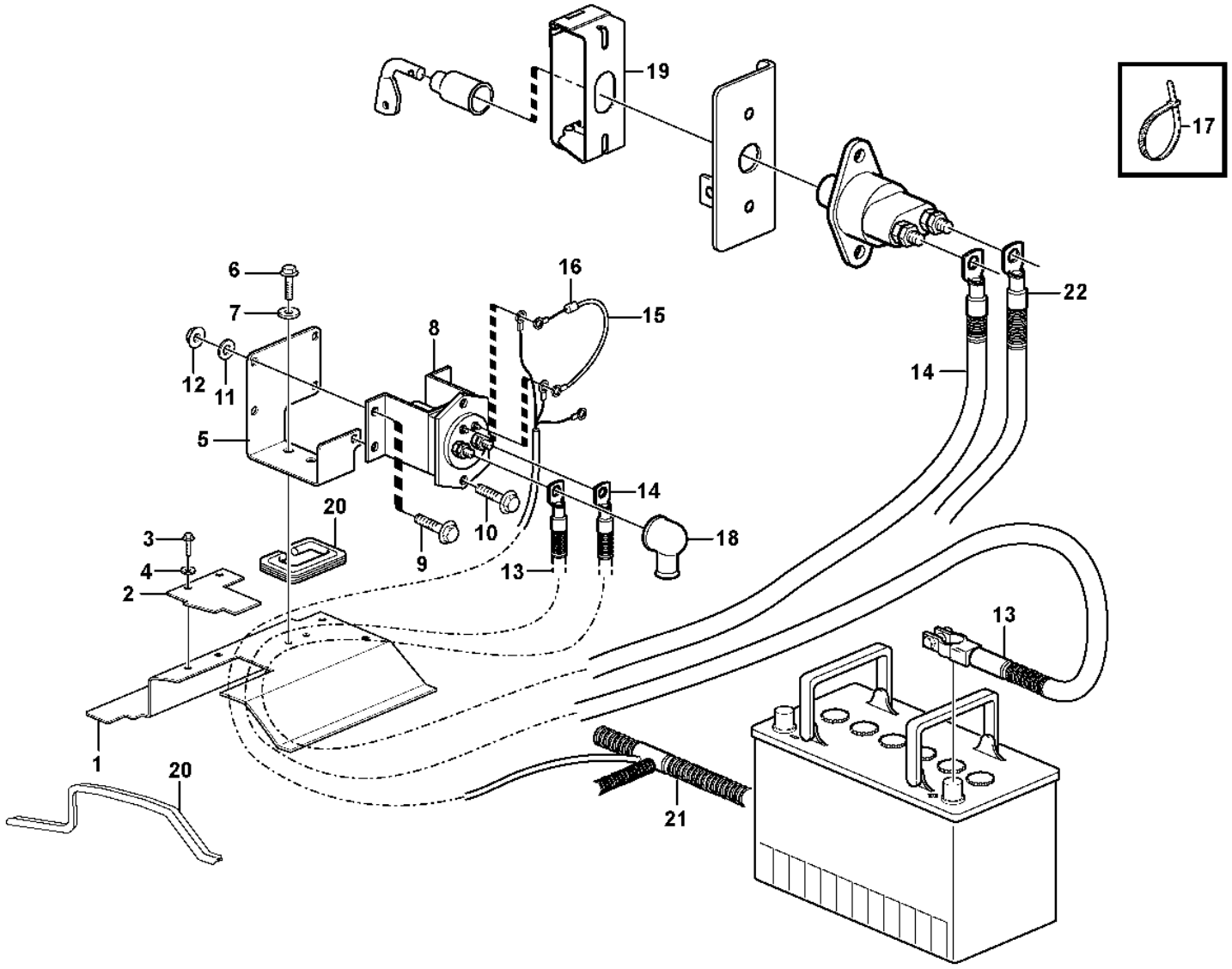

Volvo Construction Equipment
1026153

Fig.	Part No.	Quantity 1	2	3	PS	KIT	Description	Denominación	Denominação	Dénomination	Notes
1	VOE 15043634	1					Plate	Chapa	Chapa	Tôle	
2	VOE 11170329	1					Plate	Chapa	Chapa	Tôle	
3	VOE 13946173	2					Screw	Tornillo	Parafuso	Vis	
4	VOE 11117464	2					Plain washer	Arandela plana	Arruela simples	Rondelle plane	(VOE 13960141)
5	VOE 11170244	1					Bracket	Consola	Suporte	Console	
6	VOE 13946173	2					Screw	Tornillo	Parafuso	Vis	
7	VOE 11117464	2					Plain washer	Arandela plana	Arruela simples	Rondelle plane	(VOE 13960141)
8	VOE 70305651	1					Relay	Relé	Relé	Relais	RE3101
9	VOE 13946173	4					Screw	Tornillo	Parafuso	Vis	
10	VOE 13945444	1					Screw	Tornillo	Parafuso	Vis	
11	VOE 11117464	5					Plain washer	Arandela plana	Arruela simples	Rondelle plane	(VOE 13960141)
12	VOE 948645	5					Flange lock nut	Contratuerca embridada	Contra porca flange	Contre-écrou à embase	
13	VOE 11171651	1					Battery cable	Cable de batería	Cabo da bateria	Câble de batterie	
14	VOE 11171650	1					Battery cable	Cable de batería	Cabo da bateria	Câble de batterie	
15	VOE 11171655	1					Diode unit	Unidad de diodo	Unidade de diodo	Unité de diode	
16	VOE 4803274	1					•Diode	•Diodo	•Diodo	•Diode	
17	VOE 4881440	2					Cable tie	Abrazadera de cinta	Braçadeira	Serre-câble	
18	VOE 7025971	2					Protection	Protección	Proteção	Protection	
19	VOE 11180465	1					Lock	Cierre	Trava	Serrure	
20	VOE 4881656	REQ					Framework moulding	Moldura armadura	Molde estrutura	Baguette claire-voie	
21							Cable harness	Manojo cables	Chicote	Faisceau cables	See group 371-400 page 277
22							Battery Cable	Cable Bateria	Cabos da bateria	Câble batterie	See group 371-100 page 257

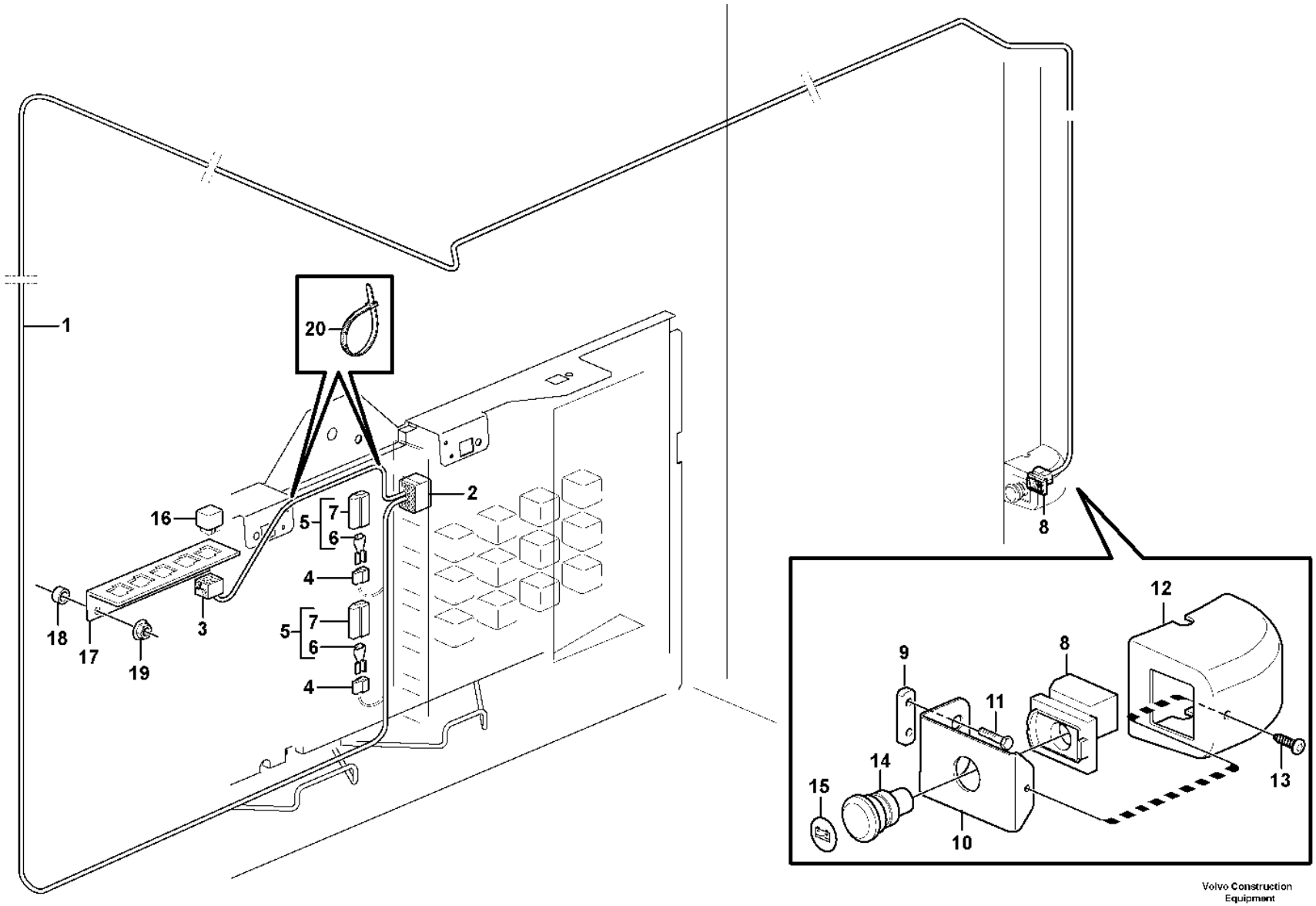

Volvo Construction Equipment

1030324

Fig.	Part No.	Quantity 1	2	3	PS	KIT	Description	Denominación	Denominação	Dénomination	Notes
1	VOE 11171791						Wiring harness	Manojo cables	Chicote cabos	Faisceau de câbles	
							•CONNECTED TO:	•CONECTADO A:	•CONECTADO EM:	•CONNECTÉ A:	
							••Cable connection	••Conexión de cable	••Conexão de cabo	••Connexion de câble	MK
							••Relay	••Rele	••Relé	••Relais	RE3102
							••Diode Unit	••Unidad De Diodo	••Unidade de diodo	••Ensemble Diode	DI1301, DI1302, DI1303
							••Switch	••Contactor	••Interruptor	••Commutateur	SW3102
2	VOE 20367826	1					•Housing	•Cuerpo	•Carcaça	•Carter	
3	VOE 8141996	1					•Housing	•Cuerpo	•Carcaça	•Carter	
4	VOE 13958210	3					•Receptacle housing	•Aislador manguito	•Caixa de conector	•Douille isolante	
5	VOE 11170377	3					•Diode unit	•Unidad de diodo	•Unidade de diodo	•Unité de diode	
6		3			NS		••Diode	••Diodo	••Díodo	••Diode	
7	VOE 958209	3					••Housing	••Cuerpo	••Carcaça	••Carter	
8	VOE 11118971	1					•Contact block	•Bloque de contacto	•Bloco contato	•Bloc contact	
9	VOE 11412709	1					Nut plate	Placa de tuerca	Porca placa	Plaque filetée	
10	VOE 15010248	1					Attaching plate	Placa de fijación	Placa fixação	Plaque de fixation	S/N - 5603
10	VOE 17426597	1					Attaching Plate	Plato Fijacion	Prato de fixação	Fer Fixation	S/N 5604 -
11	VOE 13965175	2					Screw	Tornillo	Parafuso	Vis	
12	VOE 11429260	1					Cover	Capó	Capô	Capot	S/N - 5603
12	VOE 17428298	1					Cover	Capó	Capô	Capot	S/N 5604 -
13	VOE 972079	1					Six point socket screw	Racor de seis dientes	Paraf soquete sext	Vis à 6 pans creux	
14	VOE 11118970	1					Sponge	Esponja	Esponja	Éponge	
15	VOE 11444288	1					Decal	Calcomanía	Decalque	Autocollant	
16	VOE 20374662	1					Relay	Relé	Relé	Relais	RE3102
17	VOE 11444231	1					Plate	Chapa	Chapa	Tôle	
18	VOE 930418	2					Spacer ring	Anillo distanciador	Anel espaçador	Bague entretoise	
19	VOE 13949278	2					Flange lock nut	Contratuerca embridada	Contra porca flange	Contre-écrou à embase	
20	VOE 4881440	2					Cable tie	Abrazadera de cinta	Braçadeira	Serre-câble	

1		**Cable harness battery disconnector in cab** **Cable harness battery disconnector in cab** **Chicote de cabos da chave geral das baterias na cabine** **Faisceau de câbles, coupe-batteries dans la cabine**	Catalogue id **20106**	Group **371**
2				
3			Illustr. No **1030324**	Section **2050**
4				
5		**83760**	Issue **20021223-G**	Page **381**

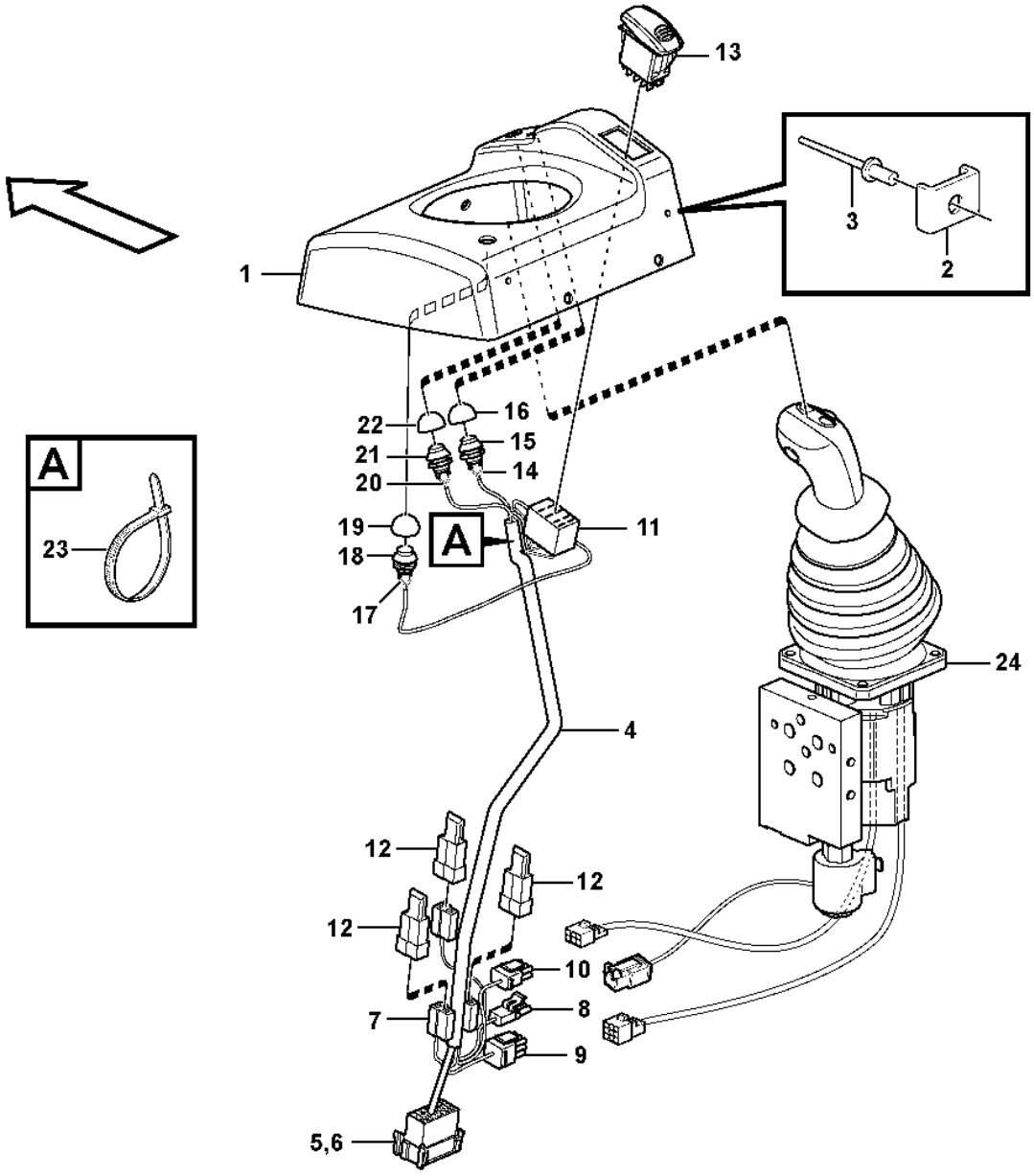
13
1
3
2
A
23
22
16
21
15
20
14
19
A
11
18
17
24
4
12
12
12
10
8
7
9
5,6

Fig.	Part No.	Quantity 1	2	3	PS	KIT	Description	Denominación	Denominação	Dénomination	Notes
	VOE 15018796	1					Cover	Capó	Capô	Capot	
1	VOE 11444302	1					•Cover	•Capó	•Capô	•Capot	
2	VOE 11007051	3					••Retainer	••Soporte	••Retentor	••Retenue	
3	VOE 13965593	3					••Blind rivet	••Remache ciego	••Rebite cego	••Rivet borgne	
4	VOE 15018707	1					•Wiring harness	•Manojo cables	•Chicote cabos	•Faisceau de câbles	
							••CONNECTED TO:	••CONECTADO A:	••CONECTADO EM:	••CONNECTÉ A:	
							•••Wire harness	•••Manojo cables	•••Chicote	•••Faisceau cables	LF
							•••Solenoid valve	•••Válvula solenoid	•••Solenoid valve	•••Valve solenoide	MA9113
							•••Single Lever Control	•••Monomando	•••Comando com uma alavanca	•••Command un lev.	LJ, LK
							•••Switch	•••Interruptor bas.	•••Interruptor	•••Interrupteur bas.	SW9140, SW3615, SW4207, SW4210
5	VOE 3987483	1					••Housing	••Cuerpo	••Carcaça	••Carter	
6		1			NS		••Lock	••Cierre	••Trava	••Serrure	
7	VOE 13958210	3					••Receptacle housing	••Aislador manguito	••Caixa de conector	••Douille isolante	
8	VOE 11039696	1			OP		••Housing	••Cuerpo	••Carcaça	••Carter	(MA9113)
9		1			NS		••Housing	••Carter	••Carcaça	••Carter	LK
10		1			NS		••Housing	••Carter	••Carcaça	••Carter	LJ
11	VOE 70369714	1					••Housing	••Cuerpo	••Carcaça	••Carter	
12	VOE 4940327	3					••Diode	••Diodo	••Diodo	••Diode	DI9102, DI9103
13	VOE 15021452	1					•Contact button	•Botón de contacto	•Botão contato	•Bouton contact	(VOE 70377164) SW9140
14	VOE 11170372	1					•Switch	•Interruptor	•Interruptor	•Contacteur	SW3615
							••CONNECTED TO:	••CONECTADO A:	••CONECTADO EM:	••CONNECTÉ A:	
							•••Housing	•••Carter	•••Carcaça	•••Carter	LF
15	VOE 11039681	1					••Switch	••Interruptor	••Interruptor	••Contacteur	
16	VOE 11170040	1					••Protecting cap	••Cabezal protección	••Capa proteção	••Capot de protection	
17	VOE 11171821	1					•Switch	•Interruptor	•Interruptor	•Contacteur	SW4207
							••CONNECTED TO:	••CONECTADO A:	••CONECTADO EM:	••CONNECTÉ A:	
							•••Housing	•••Carter	•••Carcaça	•••Carter	LF
18	VOE 11039681	1					••Switch	••Interruptor	••Interruptor	••Contacteur	
19	VOE 11170040	1					••Protecting cap	••Cabezal protección	••Capa proteção	••Capot de protection	

1		**Cable harnesses, single lever control.** **Manojo de cables para reglaje de palanca sencilla.** **Chicotes de cabos, comando com alavanca única.** **Faisceau de câbles pour commande levier simple.**	Catalogue id **20106**	Group **371**
2			Illustr. No **1030314**	Section **2100**
3				
4			Issue **20021223-G**	Page **383**
5		**83344**		

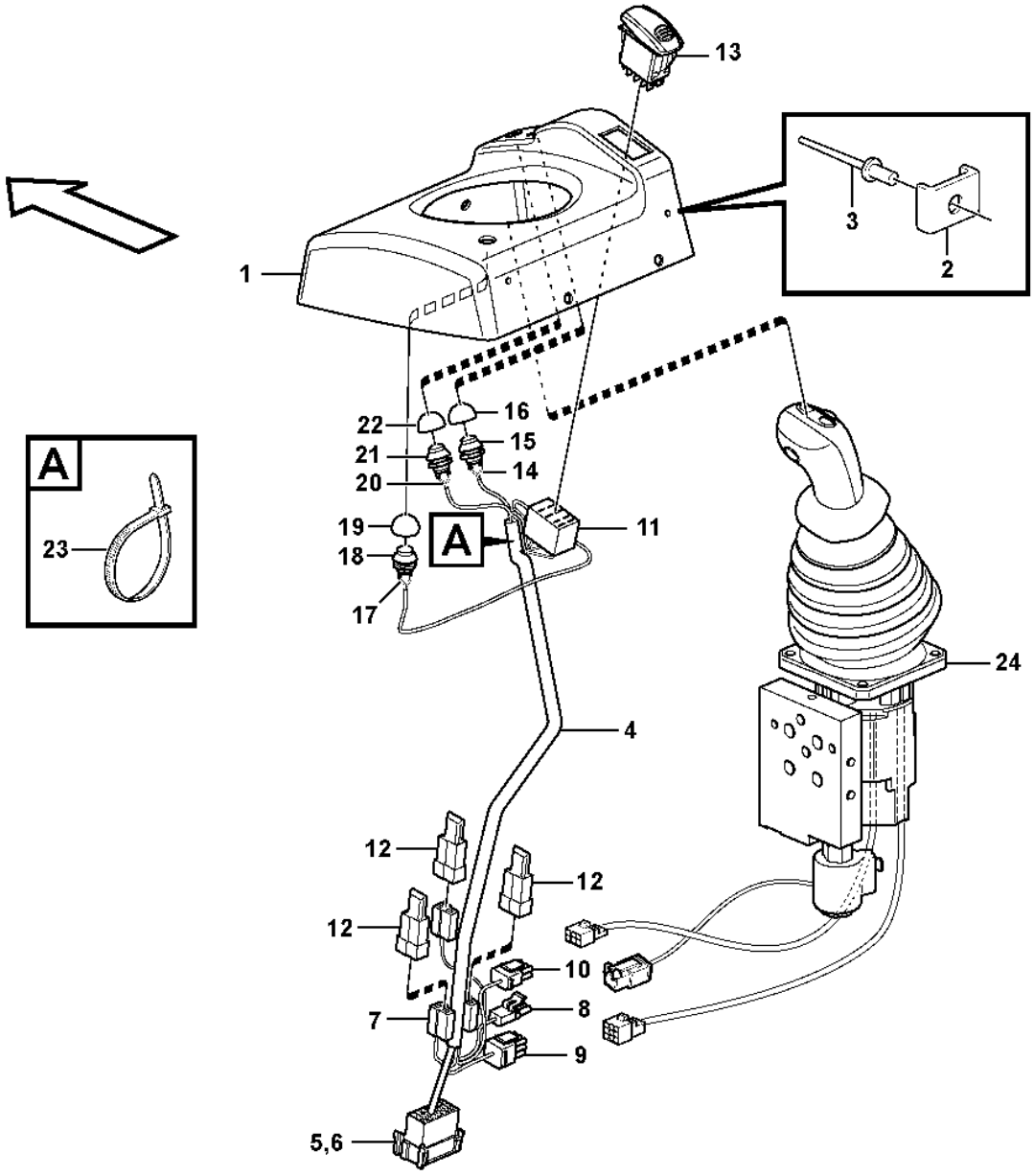
13
1
3
2
A
23
22
16
21
15
20
14
19
A
11
18
17
24
4
12
12
12
10
8
7
9
5,6

Fig.	Part No.	Quantity 1	2	3	PS	KIT	Description	Denominación	Denominação	Dénomination	Notes
20	VOE 11170374	1					•Switch	•Interruptor	•Interruptor	•Contacteur	SW4210
							••CONNECTED TO:	••CONECTADO A:	••CONECTADO EM:	••CONNECTÉ A:	
							•••Housing	•••Carter	•••Carcaça	•••Carter	LF
21	VOE 11039681	1					••Switch	••Interruptor	••Interruptor	••Contacteur	
22	VOE 11170040	1					••Protecting cap	••Cabezal protección	••Capa proteção	••Capot de protection	
23	VOE 4881440	5					•Cable tie	•Abrazadera de cinta	•Braçadeira	•Serre-câble	
24							Single Lever Control	Monomando	Comando com uma alavanca	Command un lev.	See group 914-425 page 1261

1		**Cable harnesses, single lever control.** **Manojo de cables para reglaje de palanca sencilla.** **Chicotes de cabos, comando com alavanca única.** **Faisceau de câbles pour commande levier simple.**	Catalogue id **20106**	Group **371**
2				
3			Illustr. No **1030314**	Section **2100**
4				
5		**83344**	Issue **20021223-G**	Page **385**

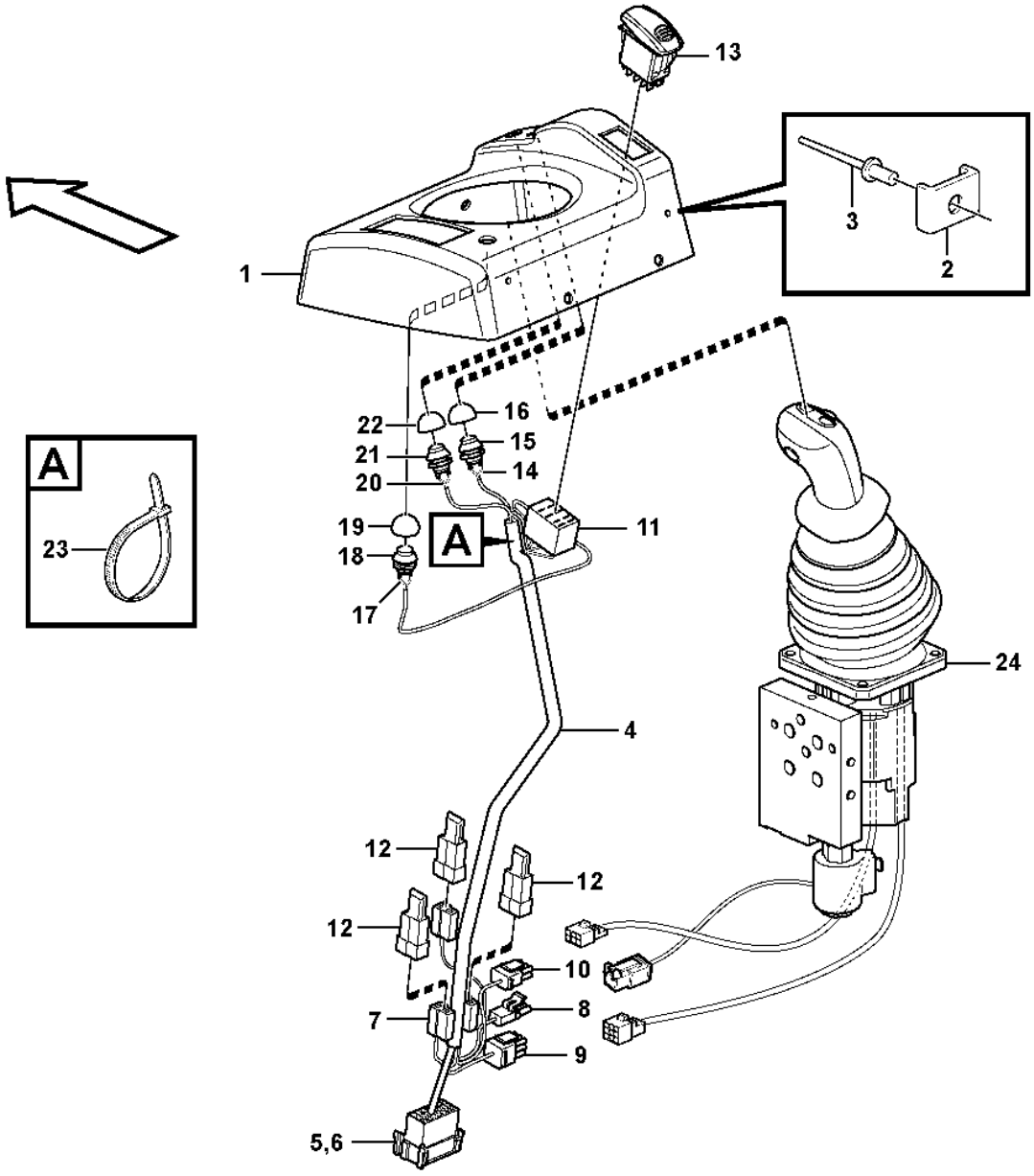
13
1
3
2
A
23
22
16
21
15
20
14
19
A
11
18
17
24
4
12
12
12
10
8
7
9
5,6

Fig.	Part No.	Quantity 1	2	3	PS	KIT	Description	Denominación	Denominação	Dénomination	Notes
	VOE 15019770	1					Cover	Capó	Capô	Capot	
1	VOE 11444249	1					•Cover	•Capó	•Capô	•Capot	
2	VOE 11007051	3					••Retainer	••Soporte	••Retentor	••Retenue	
3	VOE 13965593	3					••Blind rivet	••Remache ciego	••Rebite cego	••Rivet borgne	
4	VOE 15018707	1					•Wiring harness	•Manojo cables	•Chicote cabos	•Faisceau de câbles	
							••CONNECTED TO:	••CONECTADO A:	••CONECTADO EM:	••CONNECTÉ A:	
							•••Wire harness	•••Manojo cables	•••Chicote	•••Faisceau cables	LF
							•••Solenoid valve	•••Válvula solenoid	•••Solenoid valve	•••Valve solenoide	MA9113
							•••Single Lever Control	•••Monomando	•••Comando com uma alavanca	•••Command un lev.	LJ, LK
							•••Switch	•••Interruptor bas.	•••Interruptor	•••Interrupteur bas.	SW9140, SW3615, SW4207, SW4210
5	VOE 3987483	1					••Housing	••Cuerpo	••Carcaça	••Carter	
6		1			NS		••Lock	••Cierre	••Trava	••Serrure	
7	VOE 13958210	3					••Receptacle housing	••Aislador manguito	••Caixa de conector	••Douille isolante	
8	VOE 11039696	1			OP		••Housing	••Cuerpo	••Carcaça	••Carter	(MA9113)
9		1			NS		••Housing	••Carter	••Carcaça	••Carter	LK
10		1			NS		••Housing	••Carter	••Carcaça	••Carter	LJ
11	VOE 70369714	1					••Housing	••Cuerpo	••Carcaça	••Carter	
12	VOE 4940327	3					••Diode	••Diodo	••Diodo	••Diode	DI9102, DI9103
13	VOE 15021452	1					•Contact button	•Botón de contacto	•Botão contato	•Bouton contact	(VOE 70377164) SW9140
14	VOE 11170372	1					•Switch	•Interruptor	•Interruptor	•Contacteur	SW3615
							••CONNECTED TO:	••CONECTADO A:	••CONECTADO EM:	••CONNECTÉ A:	
							•••Housing	•••Carter	•••Carcaça	•••Carter	LF
15	VOE 11039681	1					••Switch	••Interruptor	••Interruptor	••Contacteur	
16	VOE 11170040	1					••Protecting cap	••Cabezal protección	••Capa proteção	••Capot de protection	
17	VOE 11171821	1					•Switch	•Interruptor	•Interruptor	•Contacteur	SW4207
							••CONNECTED TO:	••CONECTADO A:	••CONECTADO EM:	••CONNECTÉ A:	
							•••Housing	•••Carter	•••Carcaça	•••Carter	LF
18	VOE 11039681	1					••Switch	••Interruptor	••Interruptor	••Contacteur	
19	VOE 11170040	1					••Protecting cap	••Cabezal protección	••Capa proteção	••Capot de protection	

1		**Cable harnesses, single lever control.** **Manojo de cables para reglaje de palanca sencilla.** **Chicotes de cabos, comando com alavanca única.** **Faisceau de câbles pour commande levier simple.**	Catalogue id **20106**	Group **371**
2			Illustr. No **1030317**	Section **2150**
3				
4			Issue **20021223-G**	Page **387**
5		**83347**		

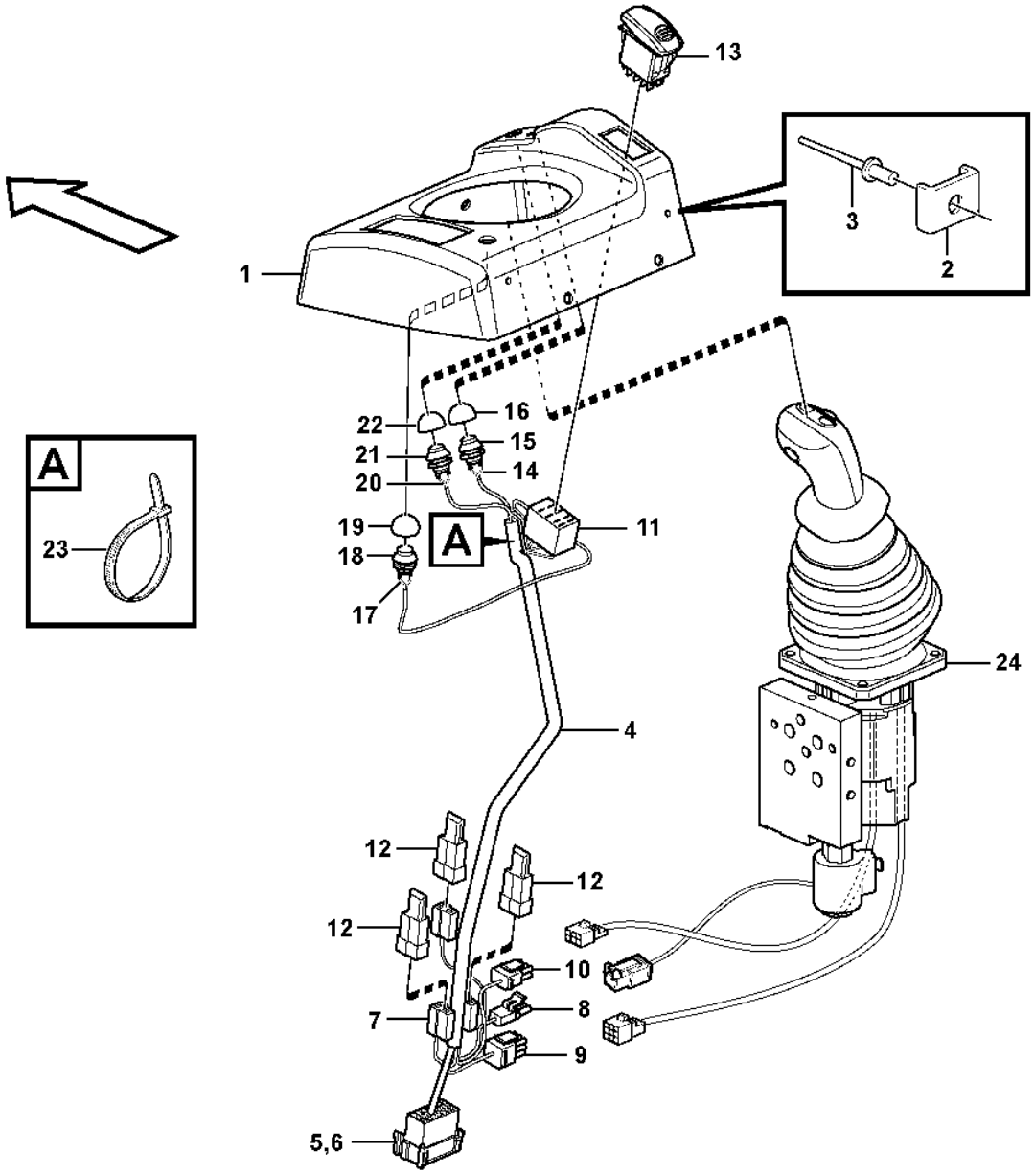
13
1
3
2
A
23
22
16
21
15
20
14
19
A
11
18
17
24
4
12
12
12
10
8
7
9
5,6

Fig.	Part No.	Quantity 1	2	3	PS	KIT	Description	Denominación	Denominação	Dénomination	Notes
20	VOE 11170374	1					•Switch	•Interruptor	•Interruptor	•Contacteur	SW4210
							••CONNECTED TO:	••CONECTADO A:	••CONECTADO EM:	••CONNECTÉ A:	
							•••Housing	•••Carter	•••Carcaça	•••Carter	LF
21	VOE 11039681	1					••Switch	••Interruptor	••Interruptor	••Contacteur	
22	VOE 11170040	1					••Protecting cap	••Cabezal protección	••Capa proteção	••Capot de protection	
23	VOE 4881440	5					•Cable tie	•Abrazadera de cinta	•Braçadeira	•Serre-câble	
24							Single Lever Control	Monomando	Comando com uma alavanca	Command un lev.	See group 914-425 page 1261

1		**Cable harnesses, single lever control.** **Manojo de cables para reglaje de palanca sencilla.** **Chicotes de cabos, comando com alavanca única.** **Faisceau de câbles pour commande levier simple.**	Catalogue id **20106**	Group **371**
2				
3			Illustr. No **1030317**	Section **2150**
4				
5		**83347**	Issue **20021223-G**	Page **389**

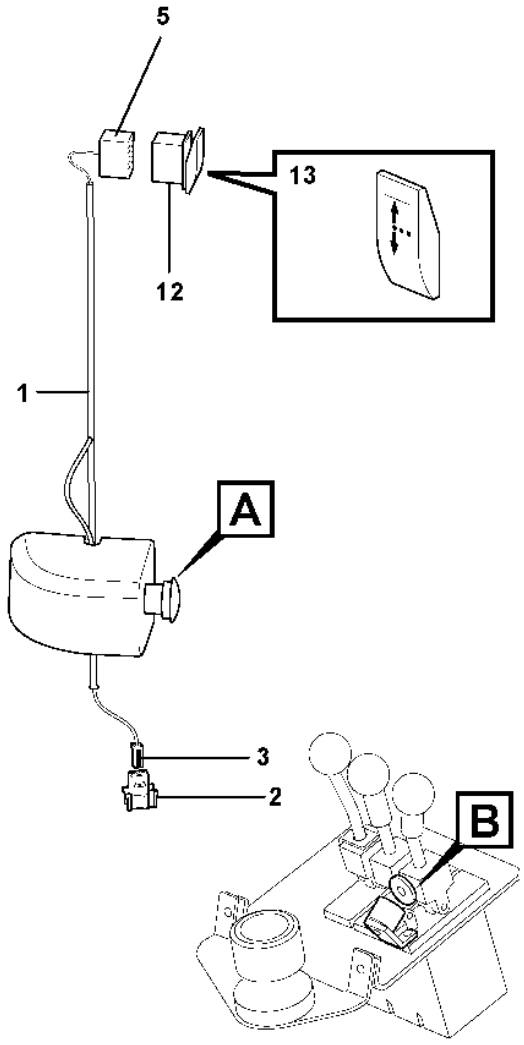

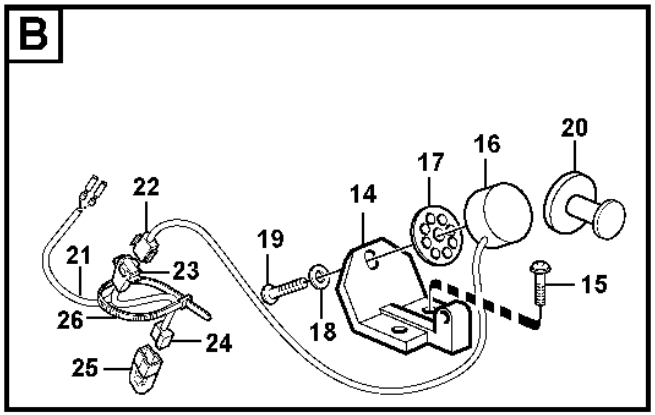

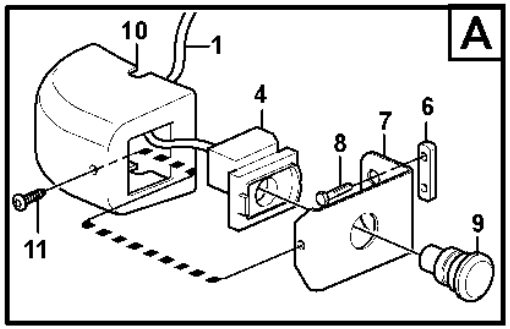

Volvo Construction Equipment

1026210

Fig.	Part No.	Quantity 1	2	3	PS	KIT	Description	Denominación	Denominação	Dénomination	Notes
1	VOE 11171842	1					Cable harness	Manojo cables	Chicote cabos	Faisceau câbles	
							•CONNECTED TO:	•CONECTADO A:	•CONECTADO EM:	•CONNECTÉ A:	
							••Emergency switch	••Interruptor de emerg.	••Parada de emergência	••Arrêt dØurgence	SW9146
							••Switch	••Interruptor bas.	••Interruptor	••Interrupteur bas.	SW9147
							••Coupling Piece	••Pieza Conexion	••Peça conexão	••Accouplement	MG
2	VOE 3987478	1					•Housing	•Cuerpo	•Carcaça	•Carter	
3	VOE 1078184	1					•Lock plate	•Placa de seguridad	•Placa trava	•Plaque verrouillage	
4	VOE 11118971	1					•Contact block	•Bloque de contacto	•Bloco contato	•Bloc contact	
5	VOE 70369714	1					•Housing	•Cuerpo	•Carcaça	•Carter	
6	VOE 11412709	1					Nut plate	Placa de tuerca	Porca placa	Plaque filetée	
7	VOE 11412708	1					Bracket	Consola	Suporte	Console	
8	VOE 13965175	2					Screw	Tornillo	Parafuso	Vis	
9	VOE 11118970	1					Sponge	Esponja	Esponja	Éponge	
10	VOE 11429260	1					Cover	Capó	Capô	Capot	
11	VOE 972079	1					Six point socket screw	Racor de seis dientes	Paraf soquete sext	Vis à 6 pans creux	
12	VOE 70377101	1					Switch	Interruptor	Interruptor	Contacteur	SW9147
13	VOE 11428174	1					Rocker arm	Balancín	Balancim	Culbuteur	
14	VOE 11003531	1					Bracket	Consola	Suporte	Console	
15	VOE 969556	2					Six point socket screw	Racor de seis dientes	Paraf soquete sext	Vis à 6 pans creux	
16	VOE 15100027	1					Magnet	Imán	Magneto	Aimant	(VOE 11003153) MA9144
17	VOE 11003158	1					Spacer ring	Anillo distanciador	Anel espaçador	Bague entretoise	
18	VOE 960137	1					Washer	Arandela	Arruela	Rondelle	
19	VOE 969513	1					Six point socket screw	Racor de seis dientes	Paraf soquete sext	Vis à 6 pans creux	
20	VOE 11003417	1					Anchor plate	Placa de anclaje	Chapa de fixação	Plateau d'ancrage	
21	VOE 15180040	1					Wiring harness	Manojo cables	Chicote cabos	Faisceau de câbles	
							•CONNECTED TO:	•CONECTADO A:	•CONECTADO EM:	•CONNECTÉ A:	
		1					••Magnet	••Iman	••Magneto	••Aimant	MA9144
		1					••Diode	••Diodo	••Díodo	••Diode	DI9101
		1					••Diode	••Diodo	••Díodo	••Diode	DI9108
		1					••Receptacle housing	••Aislador manguito	••Alojamento do recipiente	••Douille isolante	LE/LD

1		**Cable harness, detent, 3rd hydraulic function** **Manojo cables, bloque de la palanca de mando, 3a. función hidráulica** **Chicote de cabos, detentor, 3a. função hidráulica** **Ruban conducteur, bloque - levier, 3ème fonction hydraulique**	Catalogue id **20106**	Group **371**
2				
3			Illustr. No **1026210**	Section **2200**
4				
5		**83225**	Issue **20021223-G**	Page **391**

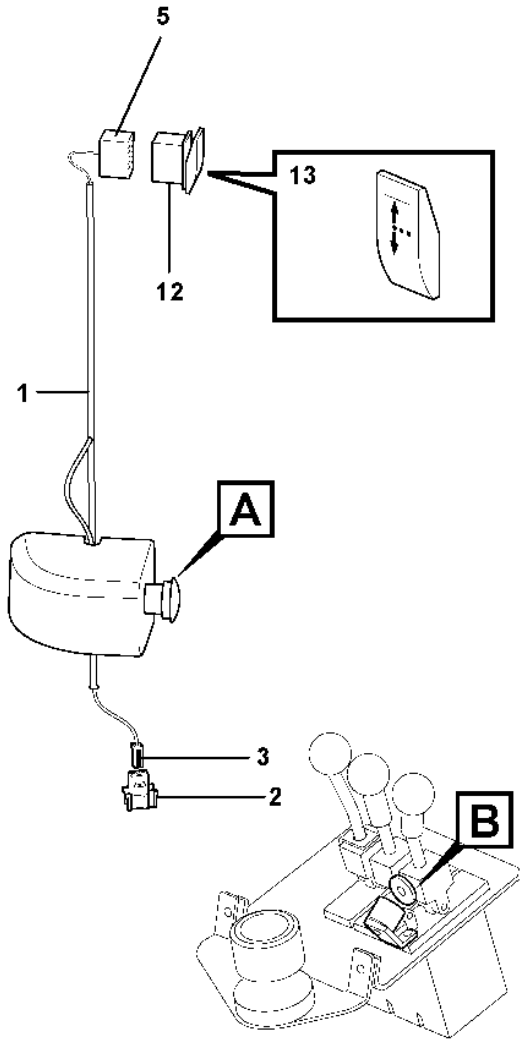

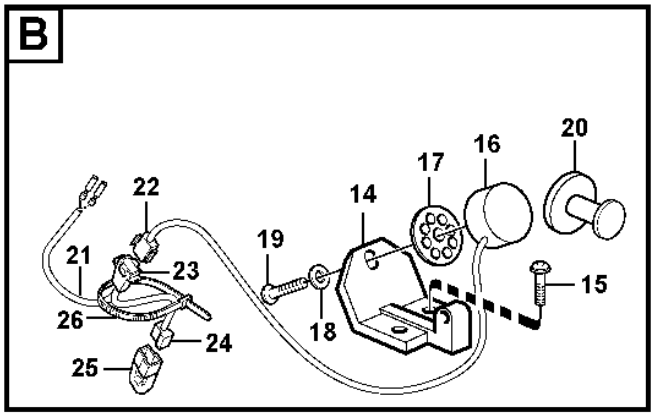

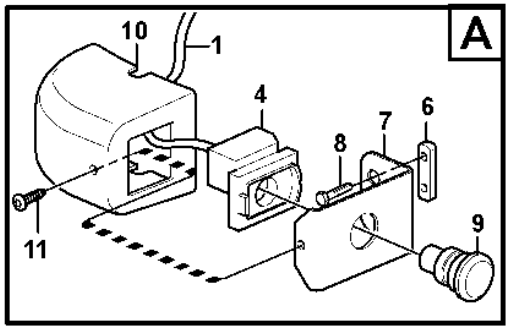

Volvo Construction Equipment

1026210

Fig.	Part No.	Quantity 1	2	3	PS	KIT	Description	Denominación	Denominação	Dénomination	Notes
22	VOE 13948996	1					•Insulator	•Aislador	•Isolante	•Isolateur	
23	VOE 13948995	1					•Pin housing	•Aislador de clavija	•Alojamento do pino	•Fiche isolante	
24	VOE 13958210	1					•Receptacle housing	•Aislador manguito	•Caixa de conector	•Douille isolante	
25	VOE 4940327	1					•Diode	•Diodo	•Diodo	•Diode	DI9101
	VOE 4940327	1					•Diode	•Diodo	•Diodo	•Diode	DI9108
25	VOE 4803274	2					••Diode	••Diodo	••Diodo	••Diode	
26	VOE 4881440	1					Cable tie	Abrazadera de cinta	Braçadeira	Serre-câble	

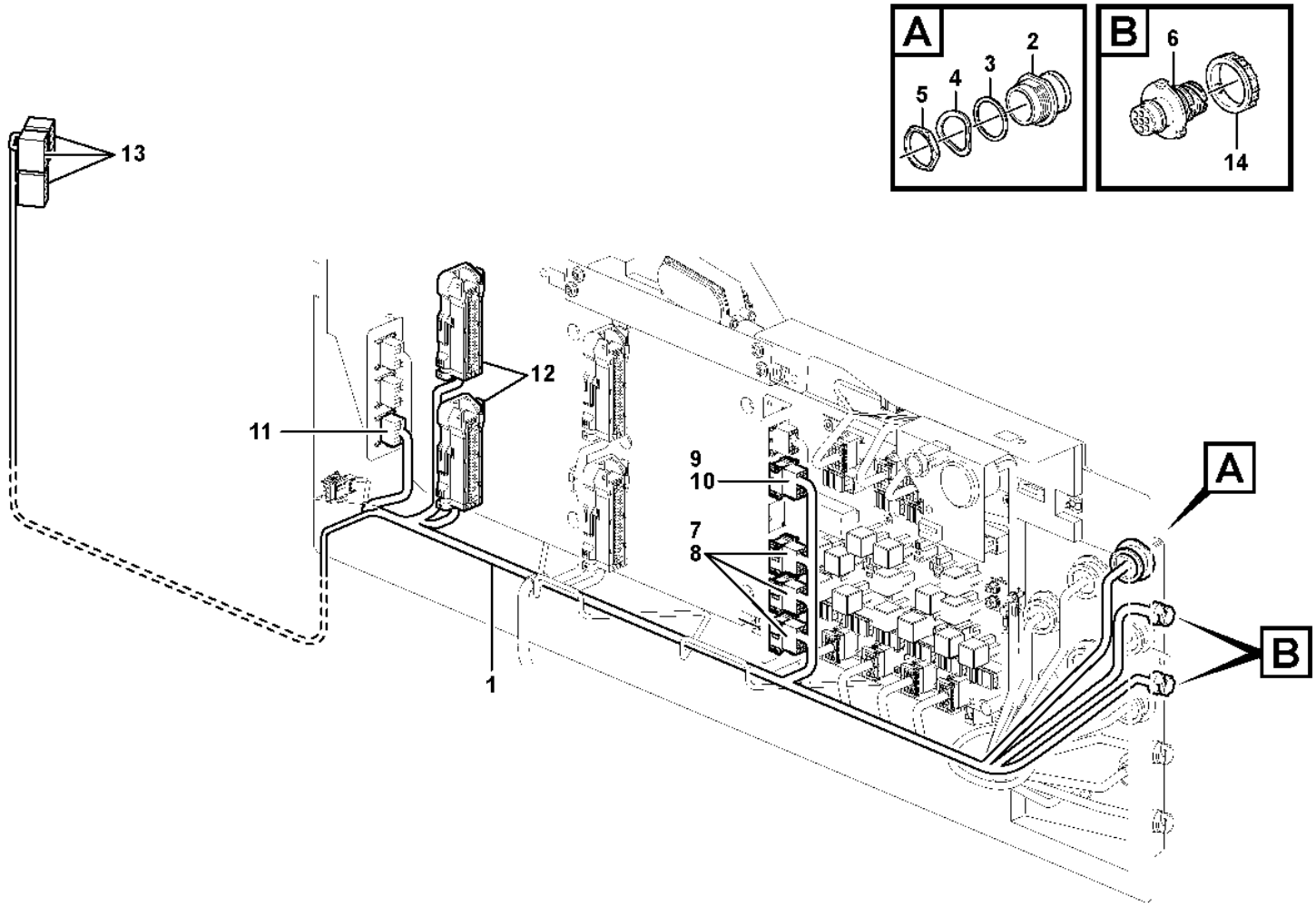
A
2
3
4
5
B
6
14
13
12
11
9
10
7
8
1
A
B

Fig.	Part No.	Quantity 1	2	3	PS	KIT	Description	Denominación	Denominação	Dénomination	Notes
1	**VOE 15019897**	1					Wiring harness	Manojo cables	Chicote cabos	Faisceau de câbles	E PROD
1	**VOE 15116279**	1					Wiring harness	Manojo cables	Chicote cabos	Faisceau de câbles	L PROD
							•CONNECTED TO:	•CONECTADO A:	•CONECTADO EM:	•CONNECTÉ A:	
							••Wiring Harness	••Cableado	••Chicote de cabos	••Faisceau de câbles	FB
							••Cable connection	••Conexión de cable	••Conexão de cabo	••Connexion de câble	UB, SV
							••Pin Housing	••Aislad Clavija	••Alojamento do pino	••Fiche Isolante	ST, LG, LM, LF
							••Electronic unit	••Unidad electrón	••Unidade eletrônica	••Unité électronique	V2A, V2B
							••Rcpt Housing	••Aislador Mangui	••Manga isolante	••Douille Isolan.	LB
							••Switch	••Contactor	••Interruptor	••Commutateur	SW9170, 9171, 9172
2	**VOE 11170149**	1					•Housing	•Cuerpo	•Carcaça	•Carter	FB
3	**VOE 11190381**	1					•Seal	•Junta	•Vedação	•Étanchéité	
4		1			NS		•Washer	•Arandela	•Arruela	•Rondelle	
5	**VOE 11119547**	1					•Nut	•Tuerca	•Porca	•Écrou	
6	**VOE 984944**	2					•Housing	•Cuerpo	•Carcaça	•Carter	UB, SV
7	**VOE 3987482**	3					•Housing	•Cuerpo	•Carcaça	•Carter	ST, LG, LM
8	**VOE 1078189**	3					•Lock plate	•Placa de seguridad	•Placa trava	•Plaque verrouillage	
9	**VOE 3987483**	1					•Housing	•Cuerpo	•Carcaça	•Carter	LF
10		1			NS		•Lock	•Cierre	•Trava	•Serrure	
11	**VOE 20367826**	1					•Housing	•Cuerpo	•Carcaça	•Carter	LB
12	**VOE 11170248**	2					•Housing	•Cuerpo	•Carcaça	•Carter	V2A, V2B
13	**VOE 70369714**	3					•Housing	•Cuerpo	•Carcaça	•Carter	(SW9170, 9171, 9172)
14	**VOE 3963413**	2					Ring	Anillo	Anel	Bague	

1		**Cable harness, el.hydraulic servo** **Haz de cables para servo electrohidráulico** **Chicote de cabos, servo eletrohidráulico** **Faisceau de câblage, système d'assistance électrohydraulique**	Catalogue id **20106**	Group **371**
2				
3			Illustr. No **1030348**	Section **2250**
4				
5		**83352, 83353, 83354, 83533, 83534, 84222**	Issue **20021223-G**	Page **395**

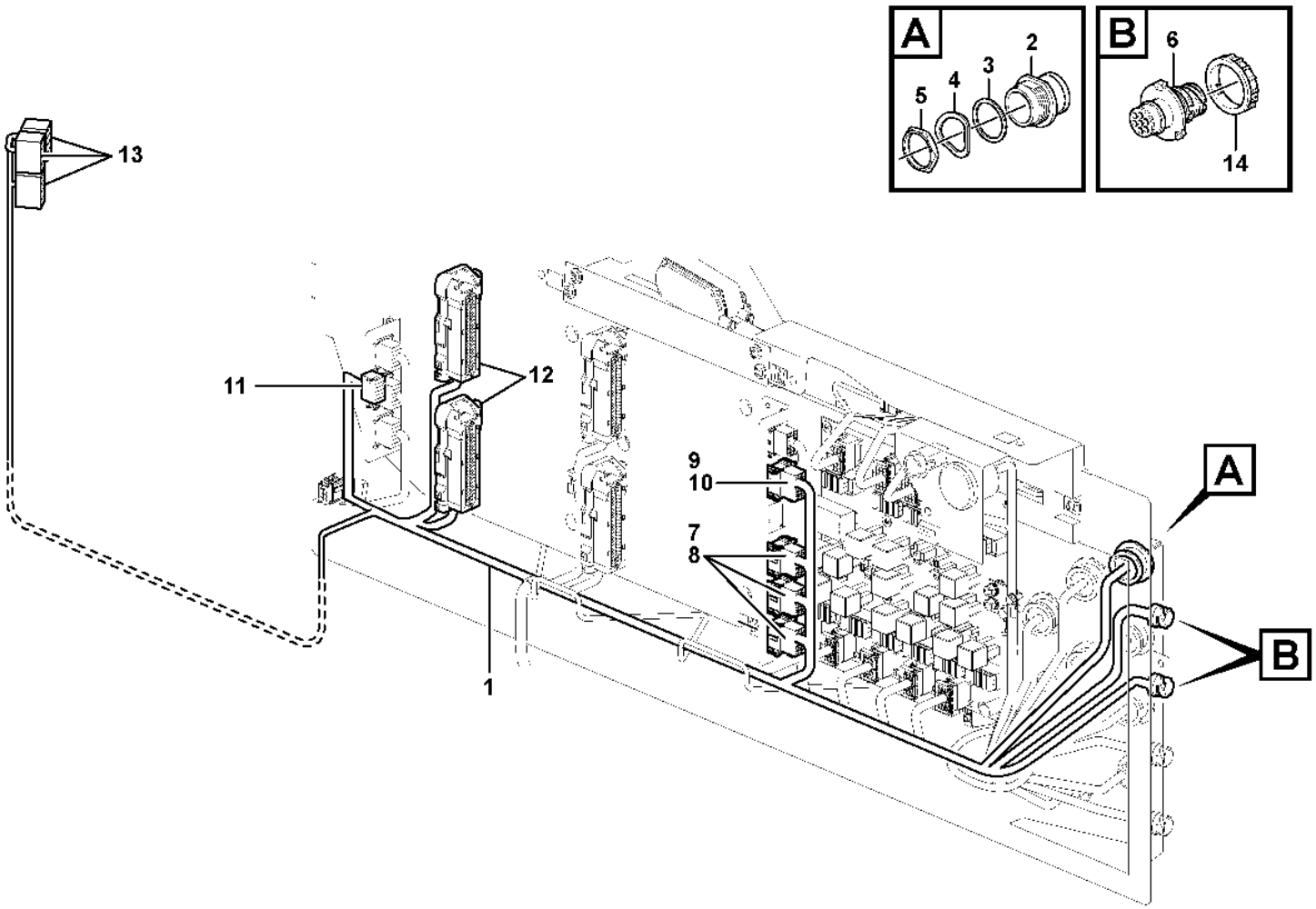

Volvo Construction Equipment

1054148

Fig.	Part No.	Quantity 1	2	3	PS	KIT	Description	Denominación	Denominação	Dénomination	Notes
1	**VOE 15116279**	1					Wiring harness	Manojo cables	Chicote cabos	Faisceau de câbles	
							•CONNECTED TO:	•CONECTADO A:	•CONECTADO EM:	•CONNECTÉ A:	
							••Wiring Harness	••Cableado	••Chicote de cabos	••Faisceau de câbles	FB
							••Cable connection	••Conexión de cable	••Conexão de cabo	••Connexion de câble	UB, SV
							••Pin Housing	••Aislad Clavija	••Alojamento do pino	••Fiche Isolante	ST, LG, LM, LF
							••Electronic unit	••Unidad electrón	••Unidade eletrônica	••Unité électronique	V2A, V2B
							••Rcpt Housing	••Aislador Mangui	••Manga isolante	••Douille Isolan.	LB
							••Switch	••Contactor	••Interruptor	••Commutateur	SW9170, 9171, 9172
2	**VOE 11170149**	1					•Housing	•Cuerpo	•Carcaça	•Carter	FB
3	**VOE 11190381**	1					•Seal	•Junta	•Vedação	•Étanchéité	
4		1			NS		•Washer	•Arandela	•Arruela	•Rondelle	
5	**VOE 11119547**	1					•Nut	•Tuerca	•Porca	•Écrou	
6	**VOE 984944**	2					•Housing	•Cuerpo	•Carcaça	•Carter	UB, SV
7	**VOE 3987482**	3					•Housing	•Cuerpo	•Carcaça	•Carter	ST, LG, LM
8	**VOE 1078189**	3					•Lock plate	•Placa de seguridad	•Placa trava	•Plaque verrouillage	
9	**VOE 3987483**	1					•Housing	•Cuerpo	•Carcaça	•Carter	LF
10		1			NS		•Lock	•Cierre	•Trava	•Serrure	
11	**VOE 20367826**	1					•Housing	•Cuerpo	•Carcaça	•Carter	LB
12	**VOE 11170248**	2					•Housing	•Cuerpo	•Carcaça	•Carter	V2A, V2B
13	**VOE 70369714**	3					•Housing	•Cuerpo	•Carcaça	•Carter	(SW9170, 9171, 9172)
14	**VOE 3963413**	2					Ring	Anillo	Anel	Bague	

3784) CAB - 4692 SWE, CAB - 61926 USA, S/N - 70674 BRA

1		**Cable harness, el.hydraulic servo** **Haz de cables para servo electrohidráulico** **Chicote de cabos, servo eletrohidráulico** **Faisceau de câblage, système d'assistance électrohydraulique**	Catalogue id **20106**	Group **371**
2				
3			Illustr. No **1054148**	Section **2255**
4				
5		**3784), 84490, 84491, 84492, 84493, 84494, 84496**	Issue **20021223-G**	Page **397**

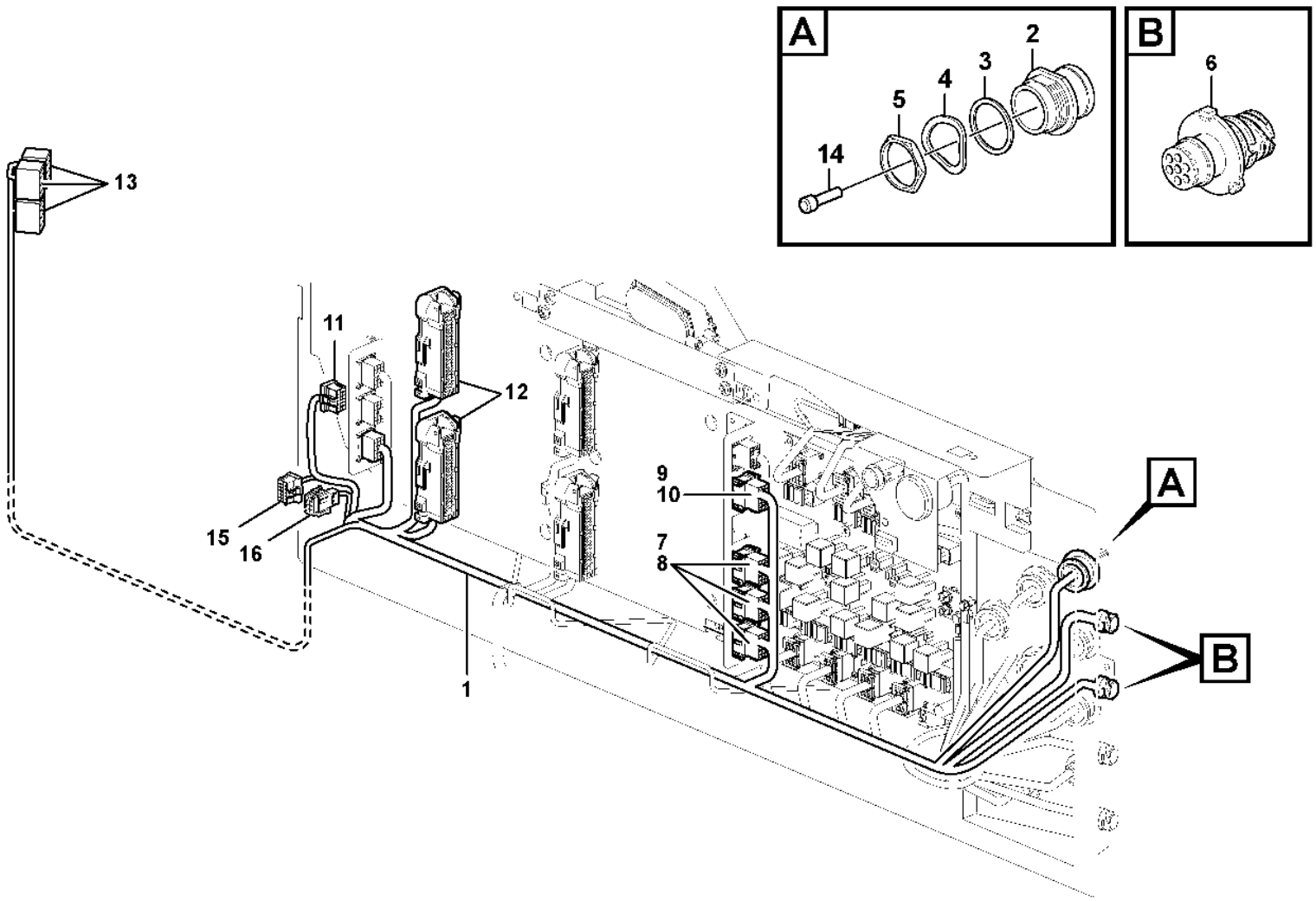

Volvo Construction Equipment

1058551

Fig.	Part No.	Quantity 1	2	3	PS	KIT	Description	Denominación	Denominação	Dénomination	Notes
1	VOE 15411521	1					Wiring harness	Manojo cables	Chicote cabos	Faisceau de câbles	
							•CONNECTED TO:	•CONECTADO A:	•CONECTADO EM:	•CONNECTÉ A:	
							••Wiring Harness	••Cableado	••Chicote de cabos	••Faisceau de câbles	FB
							••Cable connection	••Conexión de cable	••Conexão de cabo	••Connexion de câble	UB, SV
							••Pin Housing	••Aislad Clavija	••Alojamento do pino	••Fiche Isolante	ST, LG, LH, LF
							••Electronic unit	••Unidad electrón	••Unidade eletrônica	••Unité électronique	V2A, V2B
							••Rcpt Housing	••Aislador Mangui	••Manga isolante	••Douille Isolan.	LB
							••Switch	••Contactor	••Interruptor	••Commutateur	(SW9170, 9171, 9172)
2	VOE 11170149	1					•Housing	•Cuerpo	•Carcaça	•Carter	FB
3	VOE 11190381	1					•Seal	•Junta	•Vedação	•Étanchéité	
4		1			NS		•Washer	•Arandela	•Arruela	•Rondelle	
5	VOE 11119547	1					•Nut	•Tuerca	•Porca	•Écrou	
6	VOE 984944	2					•Housing	•Cuerpo	•Carcaça	•Carter	UB, SV
7	VOE 3987482	3					•Housing	•Cuerpo	•Carcaça	•Carter	ST, LG, LH
8	VOE 1078189	3					•Lock plate	•Placa de seguridad	•Placa trava	•Plaque verrouillage	
9	VOE 3987483	1					•Housing	•Cuerpo	•Carcaça	•Carter	LF
10		1			NS		•Lock	•Cierre	•Trava	•Serrure	
11	VOE 20367826	1					•Housing	•Cuerpo	•Carcaça	•Carter	LB
12	VOE 11170248	2					•Housing	•Cuerpo	•Carcaça	•Carter	V2A, V2B
13	VOE 70369714	3					•Housing	•Cuerpo	•Carcaça	•Carter	(SW9170, 9171, 9172)
14	VOE 14346322	3					•Cable seal	•Sellador de cable	•Passamuro	•Joint sur fil	
15	VOE 20367824	1					•Housing	•Cuerpo	•Carcaça	•Carter	SG
16	VOE 25370978	1					•Housing	•Cuerpo	•Carcaça	•Carter	SF
	VOE 3963413	2					Ring	Anillo	Anel	Bague	
	VOE 20374157	2					Cap	Caperuza	Tampa	Chapeau	84493, 84496, 84978

3785) CAB 4693 - SWE, CAB 61927 - USA, S/N 70675 - BRA

1
2
3
4
5

Cable harness, el.hydraulic servo
Haz de cables para servo electrohidráulico
Chicote de cabos, servo eletrohidráulico
Faisceau de câblage, système d'assistance électrohydraulique

3785), 84490, 84491, 84492, 84493, 84494, 84496

Catalogue id	Group
20106	**371**
Illustr. No	Section
1058551	**2260**
Issue	Page
20021223-G	**399**

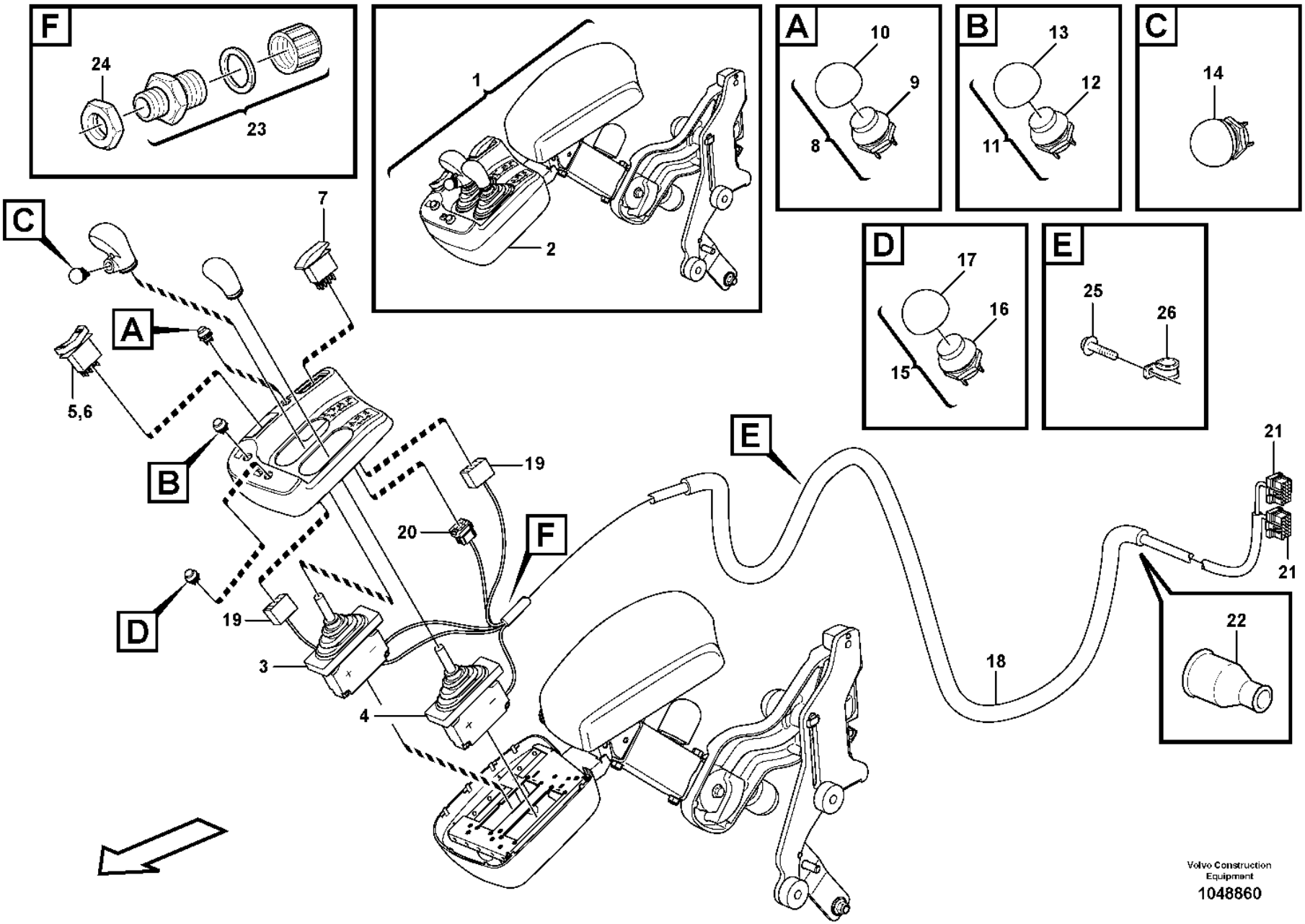

Volvo Construction Equipment
1048860

Fig.	Part No.	Quantity 1	2	3	PS	KIT	Description	Denominación	Denominação	Dénomination	Notes
1		1			NS		Arm Rest	Reposabrazos	Apoio de braço	Accoudoir	
2		1			NS		•Gear Lever	•Palanca Marcha	•Alavanca de mudanças	•Levier Vitesse	See group 882-550 page 1117
3	VOE 17416942	1					••Control lever	••Palanca mando	••Alavanca de comando	••Levier de commande	(VOE 17352345) SE9145
4	VOE 17416942	1					••Control lever	••Palanca mando	••Alavanca de comando	••Levier de commande	(VOE 17352345) SE9146
5	VOE 21866297	1					••Switch	••Interruptor	••Interruptor	••Contacteur	
6	VOE 11170288	1					••Rocker arm	••Balancín	••Balancim	••Culbuteur	
7	VOE 15021452	1					••Contact button	••Botón de contacto	••Botão contato	••Bouton contact	(VOE 15000519)
8	VOE 11170231	1					••Switch	••Interruptor	••Interruptor	••Contacteur	
9	VOE 11039681	1					•••Switch	•••Interruptor	•••Interruptor	•••Contacteur	
10	VOE 11170040	1					•••Protecting cap	•••Cabezal protección	•••Capa proteção	•••Capot de protection	
11	VOE 11170232	1					••Switch	••Interruptor	••Interruptor	••Contacteur	
12	VOE 11039681	1					•••Switch	•••Interruptor	•••Interruptor	•••Contacteur	
13	VOE 11170040	1					•••Protecting cap	•••Cabezal protección	•••Capa proteção	•••Capot de protection	
14	VOE 11039681	1					•••Switch	•••Interruptor	•••Interruptor	•••Contacteur	
15	VOE 11170380	1					••Switch	••Interruptor	••Interruptor	••Contacteur	
16	VOE 11039681	1					•••Switch	•••Interruptor	•••Interruptor	•••Contacteur	
17	VOE 11170040	1					•••Protecting cap	•••Cabezal protección	•••Capa proteção	•••Capot de protection	
18	VOE 11171792	1					••Cable harness	••Manojo cables	••Chicote cabos	••Faisceau câbles	
							••CONNECTED TO:	••CONECTADO A:	••CONECTADO EM:	••CONNECTÉ A:	
							••Cable connection	••Conexión de cable	••Conexão de cabo	••Connexion de câble	LG, LH
							••Solenoid valve	••Electrovalvula	••Válvula solenóide	••Vanne electrom.	MA9141, MA9142
							••Sensor	••Captador	••Sensor	••Capteur	SW4208, SW9145
19	VOE 70369714	2					•••Housing	•••Cuerpo	•••Carcaça	•••Carter	
20	VOE 3987479	1					•••Housing	•••Cuerpo	•••Carcaça	•••Carter	
22	VOE 4803713	REQ					••End sleeve	••Manguito final	••Luva final	••Douille d'extrémité	
23	VOE 4803768	1					••Hose coupling	••Acoplamiento de manguera	••Conexão de mangueira	••Raccord flexible	
24	VOE 4803796	1					••Plastic nut	••Tuerca plástica	••Porca plástica	••Écrou plastique	
25	VOE 13946544	1					•Screw	•Tornillo	•Parafuso	•Vis	
26	VOE 977599	1					•Clamp	•Abrazadera	•Braçadeira	•Collier serrage	

1		**Cable harness, two-lever el.hydraulic servo** **Haz de cables para servo electrohidráulico de dos palancas** **Chicote de cabos, servo eletrohidráulico de duas alavancas** **Faisceau de câblage, système d'assistance électrohydraulique à deux leviers**	Catalogue id **20106**	Group **371**
2				
3			Illustr. No **1048860**	Section **2300**
4				
5		**83353, 84222**	Issue **20021223-G**	Page **401**

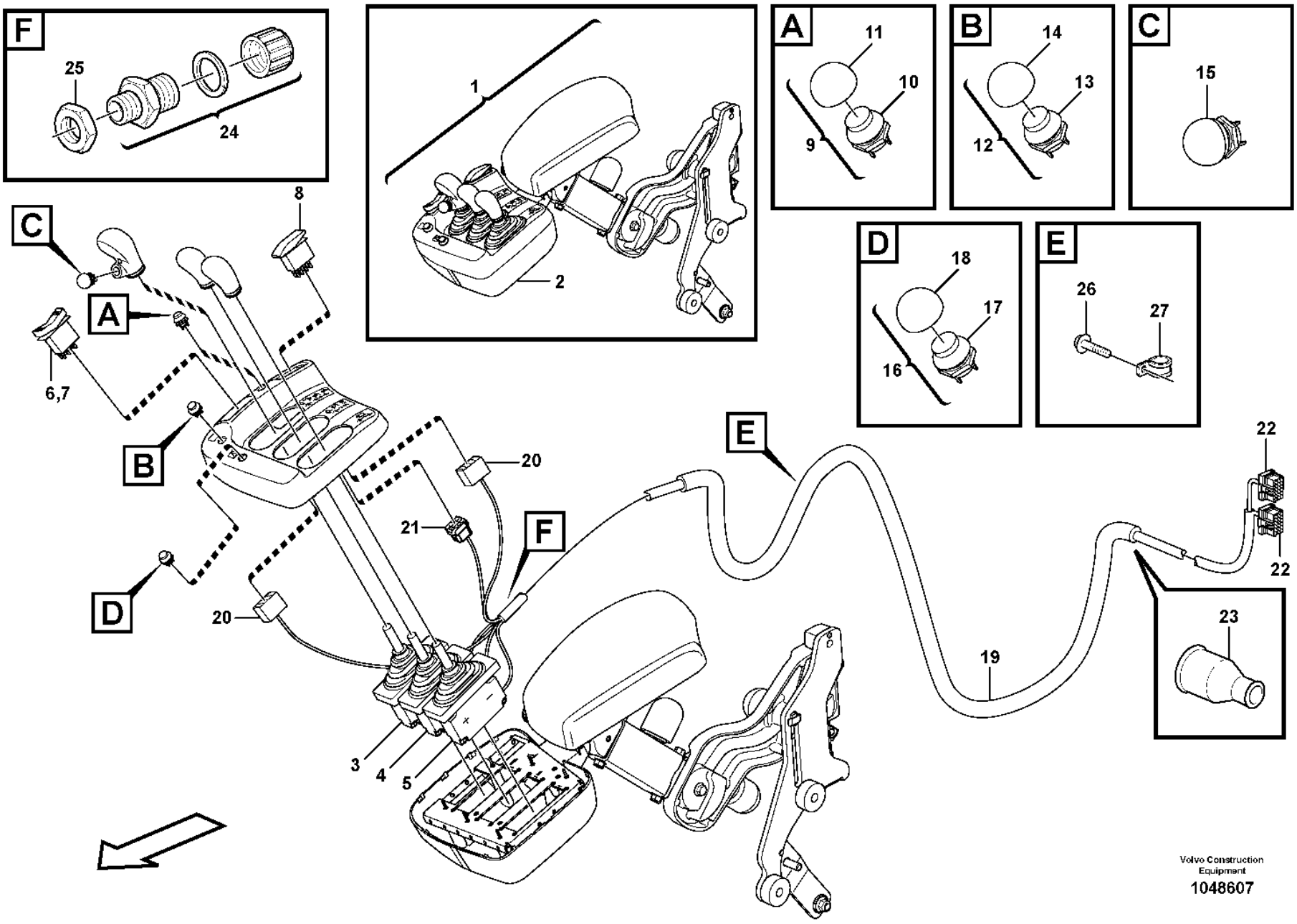
F
25
24
1
2
A
11
10
9
B
14
13
12
C
15
D
18
17
16
E
26
27
C
A
B
D
8
6,7
20
21
20
F
E
22
22
23
19
3
4
5
Volvo Construction Equipment
1048607

Fig.	Part No.	Quantity 1	2	3	PS	KIT	Description	Denominación	Denominação	Dénomination	Notes
1		1					Arm Rest	Reposabrazos	Apoio de braço	Accoudoir	
2		1			NS		•Gear Lever	•Palanca Marcha	•Alavanca de mudanças	•Levier Vitesse	See group 882-600 page 1123
3	VOE 17416942	1					••Control lever	••Palanca mando	••Alavanca de comando	••Levier de commande	(VOE 17352345) SE9145
4	VOE 17416942	1					••Control lever	••Palanca mando	••Alavanca de comando	••Levier de commande	(VOE 17352345) SE9146
5	VOE 15038826	1					••Control lever	••Palanca conmutación	••Alavanca de controle	••Levier commande	SE9147
6	VOE 21866297	1					••Switch	••Interruptor	••Interruptor	••Contacteur	
7	VOE 11170288	1					••Rocker arm	••Balancín	••Balancim	••Culbuteur	
8	VOE 15021452	1					••Contact button	••Botón de contacto	••Botão contato	••Bouton contact	(VOE 15000519)
9	VOE 11170231	1					••Switch	••Interruptor	••Interruptor	••Contacteur	
10	VOE 11039681	1					•••Switch	•••Interruptor	•••Interruptor	•••Contacteur	
11	VOE 11170040	1					•••Protecting cap	•••Cabezal protección	•••Capa proteção	•••Capot de protection	
12	VOE 11170232	1					••Switch	••Interruptor	••Interruptor	••Contacteur	
13	VOE 11039681	1					•••Switch	•••Interruptor	•••Interruptor	•••Contacteur	
14	VOE 11170040	1					•••Protecting cap	•••Cabezal protección	•••Capa proteção	•••Capot de protection	
15	VOE 11170293	1					•••Switch	•••Interruptor	•••Interruptor	•••Contacteur	
16	VOE 11170380	1					••Switch	••Interruptor	••Interruptor	••Contacteur	
17	VOE 11039681	1					•••Switch	•••Interruptor	•••Interruptor	•••Contacteur	
18	VOE 11170040	1					•••Protecting cap	•••Cabezal protección	•••Capa proteção	•••Capot de protection	
19	VOE 11171792	1					••Cable harness	••Manojo cables	••Chicote cabos	••Faisceau câbles	
							••CONNECTED TO:	••CONECTADO A:	••CONECTADO EM:	••CONNECTÉ A:	
							••Cable connection	••Conexión de cable	••Conexão de cabo	••Connexion de câble	LG, LH
							••Solenoid valve	••Electrovalvula	••Válvula solenóide	••Vanne electrom.	MA9141, MA9142
							••Sensor	••Captador	••Sensor	••Capteur	SW4208, SW9145
20	VOE 70369714	2					•••Housing	•••Cuerpo	•••Carcaça	•••Carter	
21	VOE 3987479	1					•••Housing	•••Cuerpo	•••Carcaça	•••Carter	
	VOE 874957	2					•••Housing	•••Cuerpo	•••Carcaça	•••Carter	
	VOE 874960	2					•••Housing	•••Cuerpo	•••Carcaça	•••Carter	
22	VOE 20367826	2					•••Housing	•••Cuerpo	•••Carcaça	•••Carter	
23	VOE 4803713	1					•••End sleeve	•••Manguito final	•••Luva final	•••Douille d'extrémité	
24	VOE 4803768	1					•••Hose coupling	•••Acoplamiento de manguera	•••Conexão de mangueira	•••Raccord flexible	

1		**Cable harness, three-lever el.hydraulic servo** **Haz de cables para servo electrohidráulico de tres palancas** **Chicote de cabos, servo eletrohidráulico de três alavancas** **Faisceau de câblage, système d'assistance électrohydraulique de levier triple**	Catalogue id **20106**	Group **371**
2				
3			Illustr. No **1048607**	Section **2350**
4				
5		**83352, 83533**	Issue **20021223-G**	Page **403**

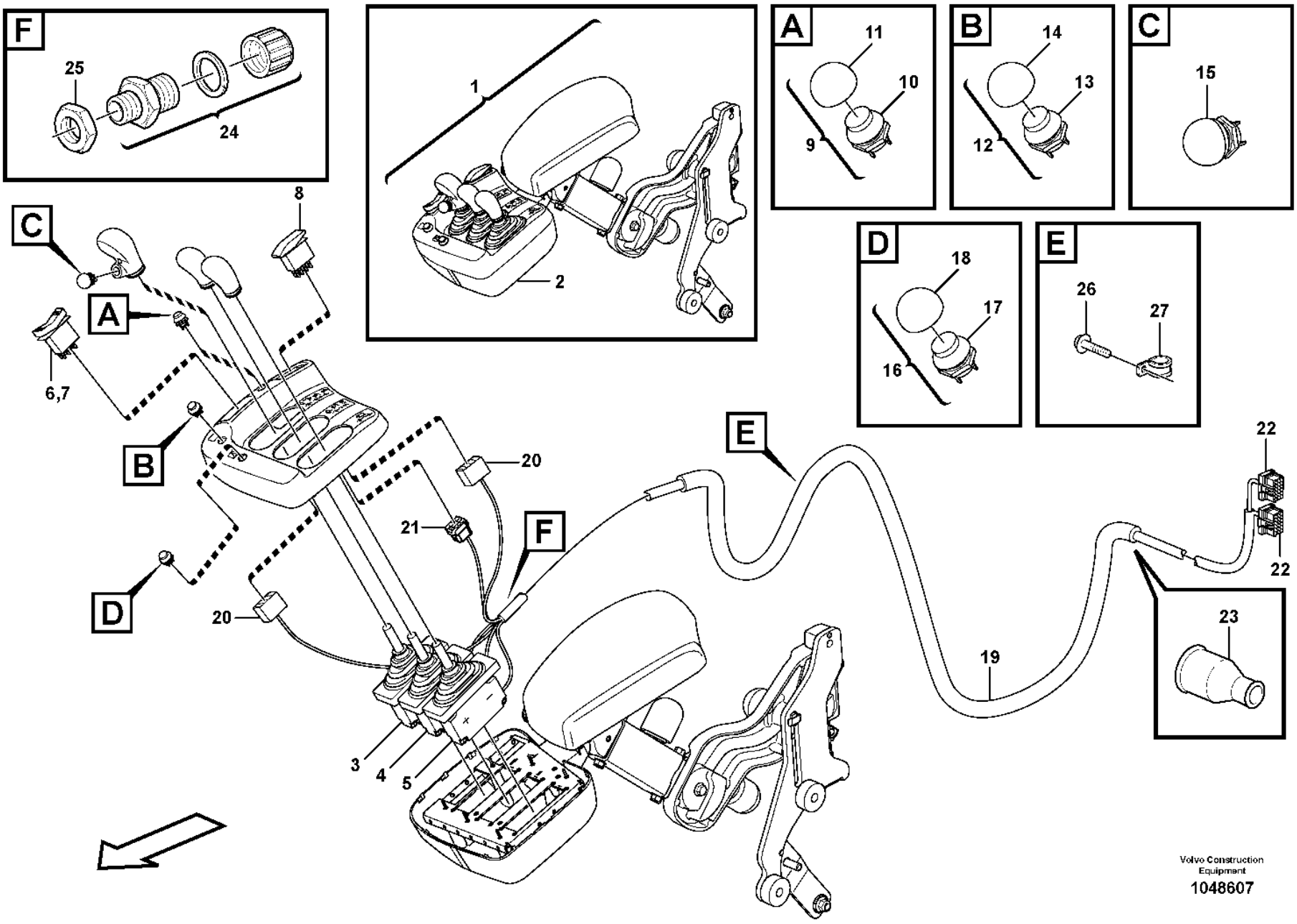
F
25
24
1
2
A
11
10
9
B
14
13
12
C
15
D
18
17
16
E
26
27
C
A
B
D
8
6,7
20
21
20
F
E
22
22
23
19
3
4
5
Volvo Construction Equipment
1048607

Fig.	Part No.	Quantity 1	2	3	PS	KIT	Description	Denominación	Denominação	Dénomination	Notes
25	VOE 4803796	1					•••Plastic nut	•••Tuerca plástica	•••Porca plástica	•••Écrou plastique	
26	VOE 13946544	1					•Screw	•Tornillo	•Parafuso	•Vis	
27	VOE 977599	1					•Clamp	•Abrazadera	•Braçadeira	•Collier serrage	

1		**Cable harness, three-lever el.hydraulic servo** **Haz de cables para servo electrohidráulico de tres palancas** **Chicote de cabos, servo eletrohidráulico de três alavancas** **Faisceau de câblage, système d'assistance électrohydraulique de levier triple**	Catalogue id **20106**	Group **371**
2				
3			Illustr. No **1048607**	Section **2350**
4				
5		**83352, 83533**	Issue **20021223-G**	Page **405**

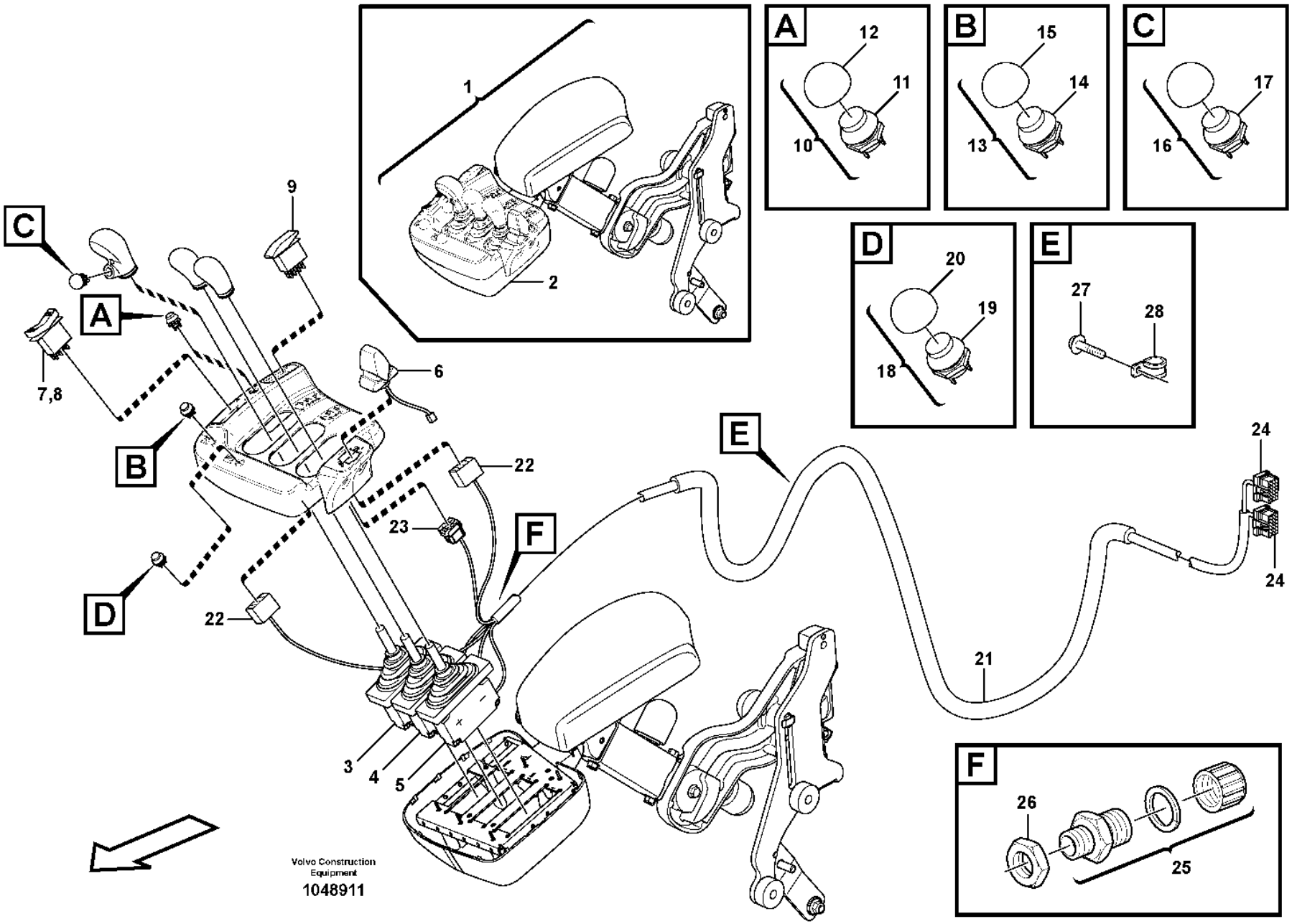
A
B
C
D
E
F
1
2
9
6
7,8
22
23
3
4
5
10
11
12
13
14
15
16
17
18
19
20
27
28
24
21
26
25
Volvo Construction Equipment
1048911

Fig.	Part No.	Quantity 1	2	3	PS	KIT	Description	Denominación	Denominação	Dénomination	Notes
1		1			NS		Arm Rest	Reposabrazos	Apoio de braço	Accoudoir	
2		1			NS		•Gear Lever	•Palanca Marcha	•Alavanca de mudanças	•Levier Vitesse	See group 882-650 page 1127
3	VOE 17416942	1					••Control lever	••Palanca mando	••Alavanca de comando	••Levier de commande	(VOE 17352345) SE9145
4	VOE 17416942	1					••Control lever	••Palanca mando	••Alavanca de comando	••Levier de commande	(VOE 17352345) SE9146
5	VOE 15038826	1					••Control lever	••Palanca conmutación	••Alavanca de controle	••Levier commande	SE9147
6	VOE 11170158	1					••Hand lever	••Palanca	••Alavanca	••Levier	SE9148
7	VOE 21866297	1					••Switch	••Interruptor	••Interruptor	••Contacteur	SW4208
8	VOE 11170288	1					••Rocker arm	••Balancín	••Balancim	••Culbuteur	
9	VOE 15021452	1					••Contact button	••Botón de contacto	••Botão contato	••Bouton contact	(VOE 15000519) SW9145
10	VOE 11170231	1					••Switch	••Interruptor	••Interruptor	••Contacteur	SW4207
11	VOE 11039681	1					•••Switch	•••Interruptor	•••Interruptor	•••Contacteur	
12	VOE 11170040	1					•••Protecting cap	•••Cabezal protección	•••Capa proteção	•••Capot de protection	
13	VOE 11170232	1					••Switch	••Interruptor	••Interruptor	••Contacteur	SW4210
14	VOE 11039681	1					•••Switch	•••Interruptor	•••Interruptor	•••Contacteur	
15	VOE 11170040	1					•••Protecting cap	•••Cabezal protección	•••Capa proteção	•••Capot de protection	
16	VOE 11170293	1					••Switch	••Interruptor	••Interruptor	••Contacteur	SW4209
17	VOE 11039681	1					•••Switch	•••Interruptor	•••Interruptor	•••Contacteur	
18	VOE 11170380	1					••Switch	••Interruptor	••Interruptor	••Contacteur	
19	VOE 11039681	1					•••Switch	•••Interruptor	•••Interruptor	•••Contacteur	
20	VOE 11170040	1					•••Protecting cap	•••Cabezal protección	•••Capa proteção	•••Capot de protection	
21	VOE 11171792	1					••Cable harness	••Manojo cables	••Chicote cabos	••Faisceau câbles	
							••CONNECTED TO:	••CONECTADO A:	••CONECTADO EM:	••CONNECTÉ A:	
							••Cable connection	••Conexión de cable	••Conexão de cabo	••Connexion de câble	LG, LH
							••Solenoid valve	••Electrovalvula	••Válvula solenóide	••Vanne electrom.	MA9141, MA9142
							••Sensor	••Captador	••Sensor	••Capteur	SW4208, SW9145
22	VOE 70369714	2					•••Housing	•••Cuerpo	•••Carcaça	•••Carter	
23	VOE 3987479	1					•••Housing	•••Cuerpo	•••Carcaça	•••Carter	
24	VOE 20367826	2					•••Housing	•••Cuerpo	•••Carcaça	•••Carter	
25	VOE 4803768	1					••Hose coupling	••Acoplamiento de manguera	••Conexão de mangueira	••Raccord flexible	

1		**Cable harness, four-lever el.hydraulic servo** **Haz de cables, servo electrohiráulico de cuatro palancas** **Chicote de cabos, servo eletrohidráulico de quatro alavancas** **Faisceau du câbles, système d'assistance électrohydraulique à quatre leviers**	Catalogue id **20106**	Group **371**
2				
3			Illustr. No **1048911**	Section **2375**
4				
5		**83354, 83534**	Issue **20021223-G**	Page **407**

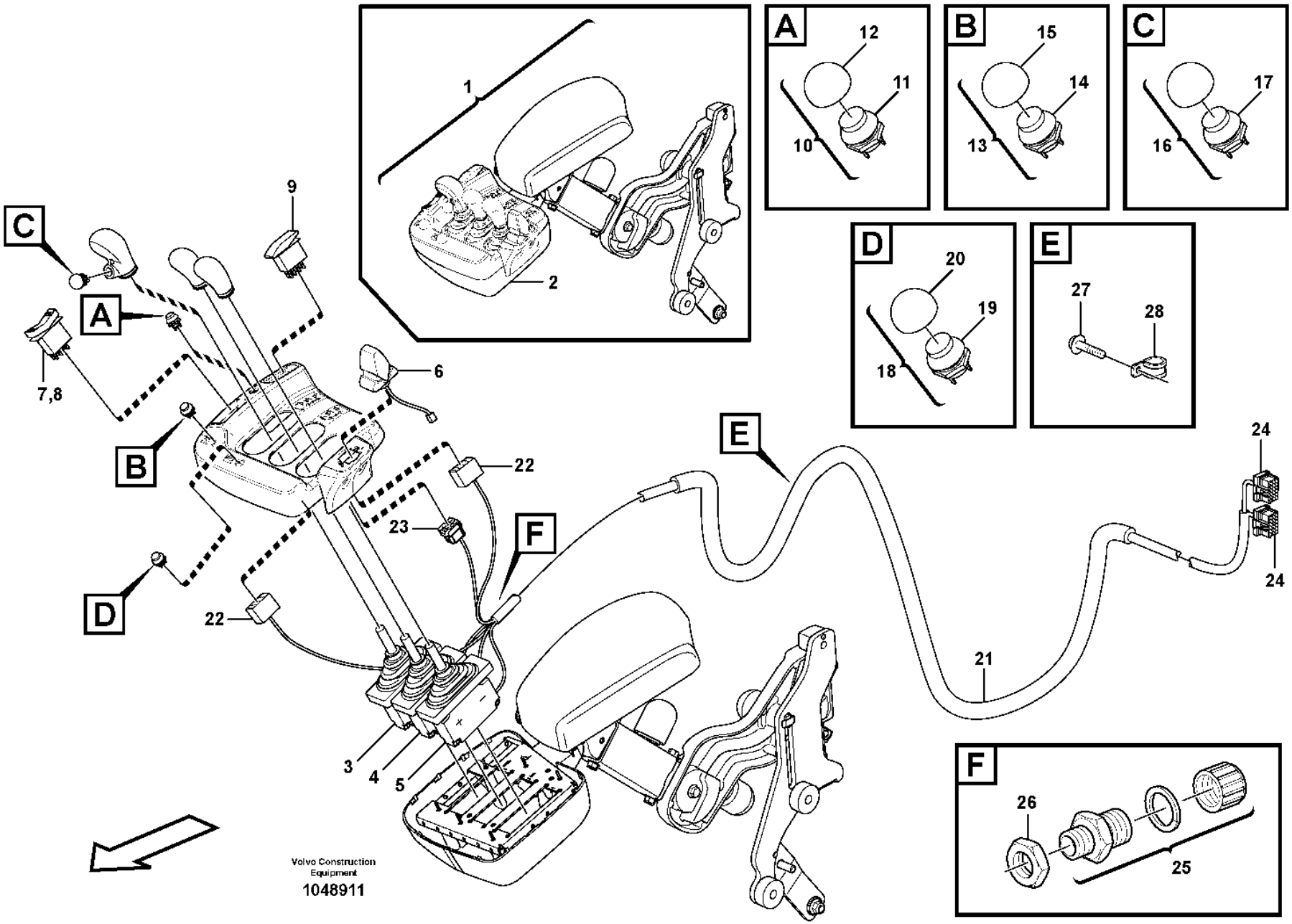
A
B
C
D
E
F
1
2
9
6
7,8
22
23
3
4
5
10
11
12
13
14
15
16
17
18
19
20
27
28
24
21
26
25
Volvo Construction Equipment
1048911

Fig.	Part No.	Quantity 1	2	3	PS	KIT	Description	Denominación	Denominação	Dénomination	Notes
26	VOE 4803796	1					••Plastic nut	••Tuerca plástica	••Porca plástica	••Écrou plastique	
27	VOE 13946544	1					•Screw	•Tornillo	•Parafuso	•Vis	

1		**Cable harness, four-lever el.hydraulic servo** **Haz de cables, servo electrohiráulico de cuatro palancas** **Chicote de cabos, servo eletrohidráulico de quatro alavancas** **Faisceau du câbles, système d'assistance électrohydraulique à quatre leviers**	Catalogue id **20106**	Group **371**
2				
3			Illustr. No **1048911**	Section **2375**
4				
5		**83354, 83534**	Issue **20021223-G**	Page **409**

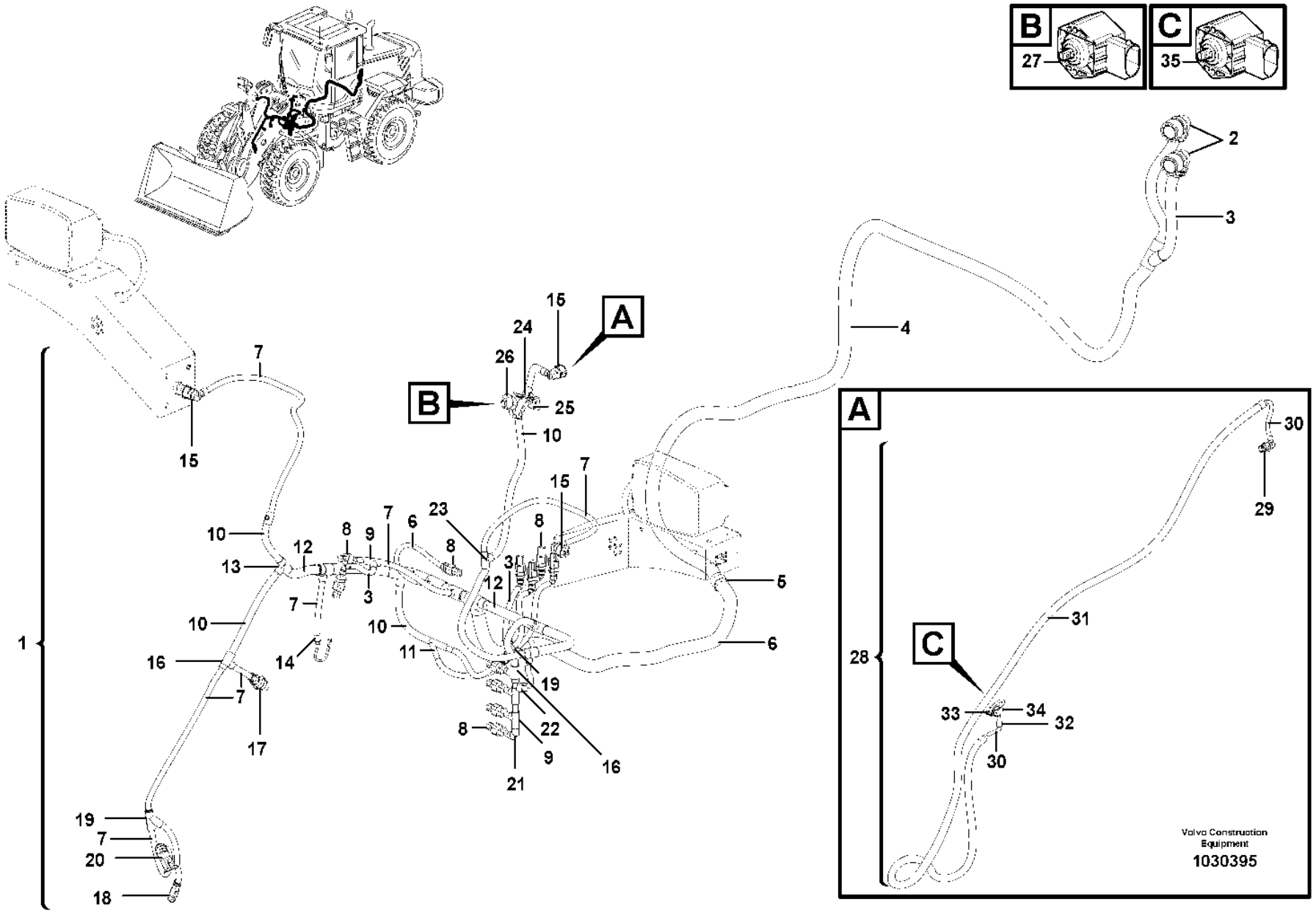
B
27
C
35
2
3
4
A
15
24
26
B
25
10
15
7
15
7
23
8
10
12
8
9
7
6
8
3
13
12
5
7
3
10
10
6
1
16
14
11
19
7
17
8
22
9
16
21
19
7
20
18
A
30
29
31
28
C
33
34
32
30
Volvo Construction Equipment
1030395

Fig.	Part No.	Quantity 1	2	3	PS	KIT	Description	Denominación	Denominação	Dénomination	Notes
1	**VOE 11171840**	1	1	1			Wiring harness	Manojo cables	Chicote cabos	Faisceau de câbles	
							•CONNECTED TO:	•CONECTADO A:	•CONECTADO EM:	•CONNECTÉ A:	
							••El Distr Unit	••Central Electr	••Central elétrica	••Centrale Elect	FA, FB
							••Earth	••Tierra	••Terra	••Terre	31F1
							••Atch Lock	••Cierre Implemen	••Trava do implemento	••Verrouill Acces	MA9101, MA9106
							••Differential lock	••Bloqueo diferencial	••Trava de diferencial	••Blocage differentiel	MA4603
							••Boom suspension syst.	••Suspension des bras de levage	••Sistema de suspensão da lança (BSS)	••Suspension des bras de levage	FD
							••Axle temp	••Eje tempratura	••Temperatura do eixo	••Arbre temperature	SE5201
							••Diff lock	••Bloqueo Dif	••Trava de diferencial	••Blocage Differ.	SE4608
							••Angle sensor	••Sensor de ángulo	••Sensor de ângulo	••Indicateur d'angle	FM, BM, (SE9104, SE9105)
							••Attachment light	••Iluminac.herramientas	••Luz do implemento	••Eclairage outil	FF
							••Solenoid valve	••Electrovalvula	••Válvula solenóide	••Vanne electrom.	PWM9105, PWM9106, PWM9107, PWM9108
							••Solenoid valve	••Electrovalvula	••Válvula solenóide	••Vanne electrom.	PWM9101, PWM9102, PWM9103, PWM9104
							••Cable harness	••Manojo cables	••Chicote	••Faisceau cables	FE, FM
2	**VOE 11170150**	2	2	2			•Housing	•Cuerpo	•Carcaça	•Carter	
3	**VOE 4803752**	REQ	REQ	REQ			•Hose	•Manguera	•Mangueira	•Flexible	
4	**VOE 4803754**	REQ	REQ	REQ			•Hose	•Manguera	•Mangueira	•Flexible	
5		1	1	1	NS		•Manifold	•Bifurcación	•Coletor	•Tubulure	
6	**VOE 11170267**	REQ	REQ	REQ			•Hose	•Manguera	•Mangueira	•Flexible	
7	**VOE 4803746**	REQ	REQ	REQ			•Hose	•Manguera	•Mangueira	•Flexible	
8	**VOE 976256**	11	11	11			•Housing	•Cuerpo	•Carcaça	•Carter	
9	**VOE 11039709**	3	3	3			•Manifold	•Bifurcación	•Coletor	•Tubulure	
10	**VOE 4803748**	REQ	REQ	REQ			•Hose	•Manguera	•Mangueira	•Flexible	
11	**VOE 11039723**	1	1	1			•Manifold	•Bifurcación	•Coletor	•Tubulure	
12	**VOE 4803751**	REQ	REQ	REQ			•Hose	•Manguera	•Mangueira	•Flexible	
13	**VOE 11039747**	1	1	1			•Manifold	•Bifurcación	•Coletor	•Tubulure	
14	**VOE 11039397**	1	1	1			•End sleeve	•Manguito final	•Luva final	•Douille d'extrémité	
15	**VOE 3963412**	3	3	3			•Housing	•Cuerpo	•Carcaça	•Carter	
16	**VOE 14346331**	2	2	2			•Manifold	•Bifurcación	•Coletor	•Tubulure	

1	**83353, 83352, 83354**
2	**83533, 83534**
3	**84222**
4	
5	

Cable harness, front
Manojo de cables, delantero
Chicote de cabos, dianteiro
Faisceau de câbles, antérieur

83352, 83353, 83354, 83533, 83534, 84222

Catalogue id	Group
20106	**371**
Illustr. No	Section
1030395	**2400**
Issue	Page
20021223-G	**411**

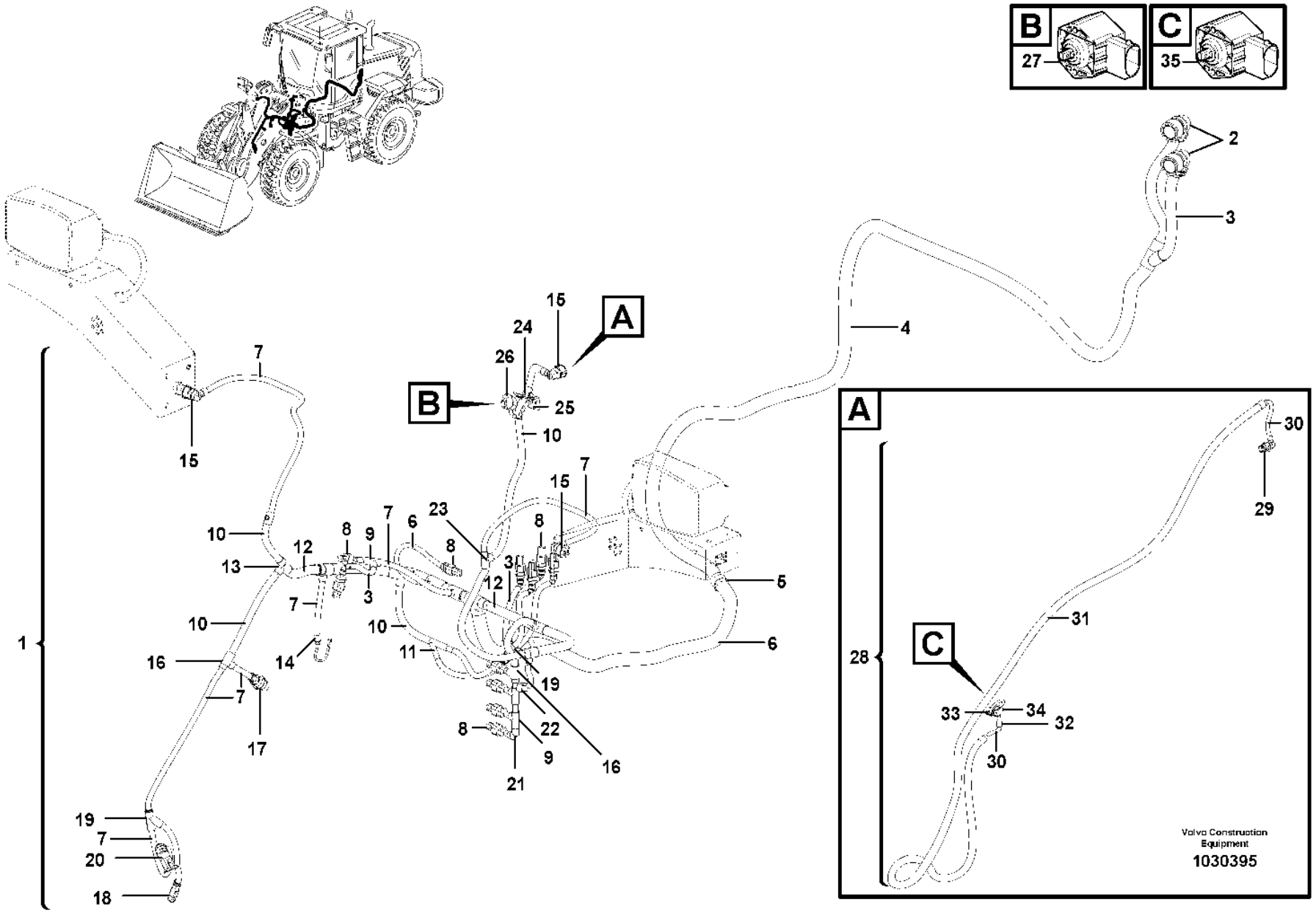
B
27
C
35
2
3
4
A
15
24
26
B
25
10
15
7
15
7
23
8
10
12
8
9
7
6
8
3
13
12
5
7
3
10
10
6
1
16
14
11
19
7
17
8
22
9
16
21
19
7
20
18
A
30
29
31
28
C
33
34
32
30
Volvo Construction Equipment
1030395

Fig.	Part No.	Quantity 1	2	3	PS	KIT	Description	Denominación	Denominação	Dénomination	Notes
17	VOE 3944972	1	1	1			•Housing	•Cuerpo	•Carcaça	•Carter	
18	VOE 874955	1	1	1			•Housing	•Cuerpo	•Carcaça	•Carter	
19	VOE 11039665	3	3	3			•Manifold	•Bifurcación	•Coletor	•Tubulure	
20	VOE 1307048	1	1	1			•Housing	•Cuerpo	•Carcaça	•Carter	
21	VOE 11170084	1	1	1			•Elbow	•Ángulo	•Cotovelo	•Coude	
22	VOE 1624477	1	1	1			•Receptacle housing	•Aislador manguito	•Caixa de conector	•Douille isolante	
23	VOE 14340330	1	1	1			•Manifold	•Bifurcación	•Coletor	•Tubulure	
24	VOE 11039667	1	1	1			•Manifold	•Bifurcación	•Coletor	•Tubulure	
25	VOE 355877	1	1	1			•Bushing	•Casquillo	•Bucha	•Bague	
26	VOE 11170130	1	1	1			•Housing	•Cuerpo	•Carcaça	•Carter	BM
27	VOE 11170282	1	1	1			Angle sensor	Sensor de angulo	Sensor de ângulo	Indicateur d'angle	SE9104
28	VOE 15150399	1					Wiring harness	Manojo cables	Chicote cabos	Faisceau de câbles	(VOE 11171807)
28	VOE 15151320		1	1			Wiring harness	Manojo cables	Chicote cabos	Faisceau de câbles	(VOE 11171801)
							•CONNECTED TO:	•CONECTADO A:	•CONECTADO EM:	•CONNECTÉ A:	
							••Cable harness	••Manojo cables	••Chicote	••Faisceau cables	FN
							••Angle sensor	••Sensor de ángulo	••Sensor de ângulo	••Indicateur d'angle	(SE9105)
29	VOE 984944	1	1	1			•Housing	•Cuerpo	•Carcaça	•Carter	
30	VOE 11039491	REQ	REQ	REQ			•Hose	•Manguera	•Mangueira	•Flexible	
31	VOE 982551	REQ	REQ	REQ			•Hose	•Manguera	•Mangueira	•Flexible	
32	VOE 11039397	1	1	1			•End sleeve	•Manguito final	•Luva final	•Douille d'extrémité	
33	VOE 355877	1	1	1			•Bushing	•Casquillo	•Bucha	•Bague	
34	VOE 11170130	1	1	1			•Housing	•Cuerpo	•Carcaça	•Carter	
35	VOE 17261177	1					Sensor kit	Kit sensor	Kit sensor	Kit détecteur	SE9105, INCL ITEM NO 28
35	VOE 17261185		1	1			Sensor kit	Kit sensor	Kit sensor	Kit détecteur	SE9105, INCL ITEM NO 28
	VOE 13976739	REQ	REQ	REQ			Hose	Manguera	Mangueira	Flexible	L = 180 MM PWM9105 - 9108
	VOE 4881440	4	4	4			Cable tie	Abrazadera de cinta	Braçadeira	Serre-câble	

1	83353, 83352, 83354	**Cable harness, front** **Manojo de cables, delantero** **Chicote de cabos, dianteiro** **Faisceau de câbles, antérieur**	Catalogue id **20106**	Group **371**
2	83533, 83534		Illustr. No **1030395**	Section **2400**
3	84222			
4			Issue **20021223-G**	Page **413**
5		**83352, 83353, 83354, 83533, 83534, 84222**		

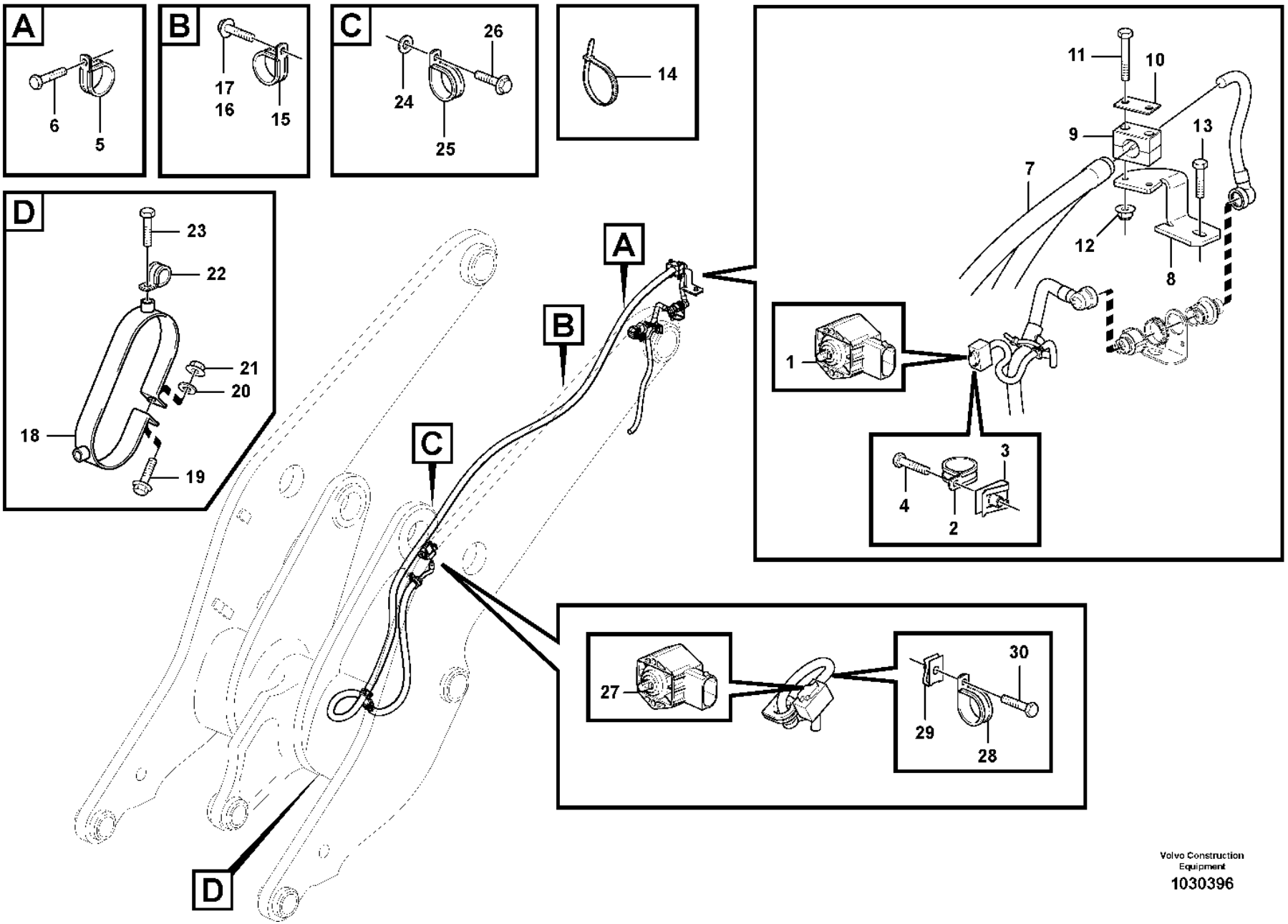

Volvo Construction Equipment

1030396

Fig.	Part No.	Quantity 1	2	3	PS	KIT	Description	Denominación	Denominação	Dénomination	Notes
1		1					Sensor	Captador	Sensor	Capteur	(SE9104) See group 371-2400 page 411
2	**VOE 952624**	1					Clamp	Abrazadera	Braçadeira	Collier serrage	
3	**VOE 949921**	1					Spring nut	Tuerca resorte	Porca de pressão	Écrou de ressort	
4	**VOE 13965175**	1					Screw	Tornillo	Parafuso	Vis	
5	**VOE 13949746**	1					Clamp	Abrazadera	Braçadeira	Collier serrage	
6	**VOE 946173**	1					Flange screw	Tornillo embridado	Parafuso flangeado	Vis à embase	
7		1					Cable harness	Manojo cables	Chicote	Faisceau cables	See group 371-2400 page 411
8	**VOE 11171612**	1					Bracket	Consola	Suporte	Console	
9	**VOE 11410603**	1					Clamp	Abrazadera	Braçadeira	Collier serrage	
10	**VOE 11003048**	1					Cover plate	Placa recurbrición	Tampa cobertura	Plaque de recouvrement	
11	**VOE 13965178**	2					Screw	Tornillo	Parafuso	Vis	
12	**VOE 13949278**	2					Flange lock nut	Contratuerca embridada	Contra porca flange	Contre-écrou à embase	
13	**VOE 946173**	1					Flange screw	Tornillo embridado	Parafuso flangeado	Vis à embase	
14	**VOE 4881440**	2					Cable tie	Abrazadera de cinta	Braçadeira	Serre-câble	
15	**VOE 13977600**	3					Clamp	Abrazadera	Braçadeira	Collier serrage	
16	**VOE 946471**	2					Flange screw	Tornillo embridado	Parafuso flangeado	Vis à embase	
17	**VOE 947107**	1					Flange screw	Tornillo embridado	Parafuso flangeado	Vis à embase	
18	**VOE 11708302**	1					Clamp	Abrazadera	Braçadeira	Collier serrage	
19	**VOE 946470**	1					Flange screw	Tornillo embridado	Parafuso flangeado	Vis à embase	
20	**VOE 11117464**	1					Plain washer	Arandela plana	Arruela simples	Rondelle plane	
21	**VOE 948645**	1					Flange lock nut	Contratuerca embridada	Contra porca flange	Contre-écrou à embase	
22	**VOE 13803052**	1					Clamp	Abrazadera	Braçadeira	Collier serrage	
23	**VOE 13965175**	1					Screw	Tornillo	Parafuso	Vis	
24	**VOE 960139**	2					Plain washer	Arandela plana	Arruela simples	Rondelle plane	
25	**VOE 13977600**	1					Clamp	Abrazadera	Braçadeira	Collier serrage	
26	**VOE 946440**	1					Flange screw	Tornillo embridado	Parafuso flangeado	Vis à embase	
27		1					Sensor	Captador	Sensor	Capteur	(SE9105) See group 371-2400 page 411
28	**VOE 952624**	1					Clamp	Abrazadera	Braçadeira	Collier serrage	
29	**VOE 949921**	1					Spring nut	Tuerca resorte	Porca de pressão	Écrou de ressort	
30	**VOE 13965175**	1					Screw	Tornillo	Parafuso	Vis	

1		**Cable harness, front** **Manojo de cables, delantero** **Chicote de cabos, dianteiro** **Faisceau de câbles, antérieur**	Catalogue id **20106**	Group **371**
2				
3			Illustr. No **1030396**	Section **2450**
4				
5		**83352, 83353, 83354, 83533, 83534, 84222**	Issue **20021223-G**	Page **415**

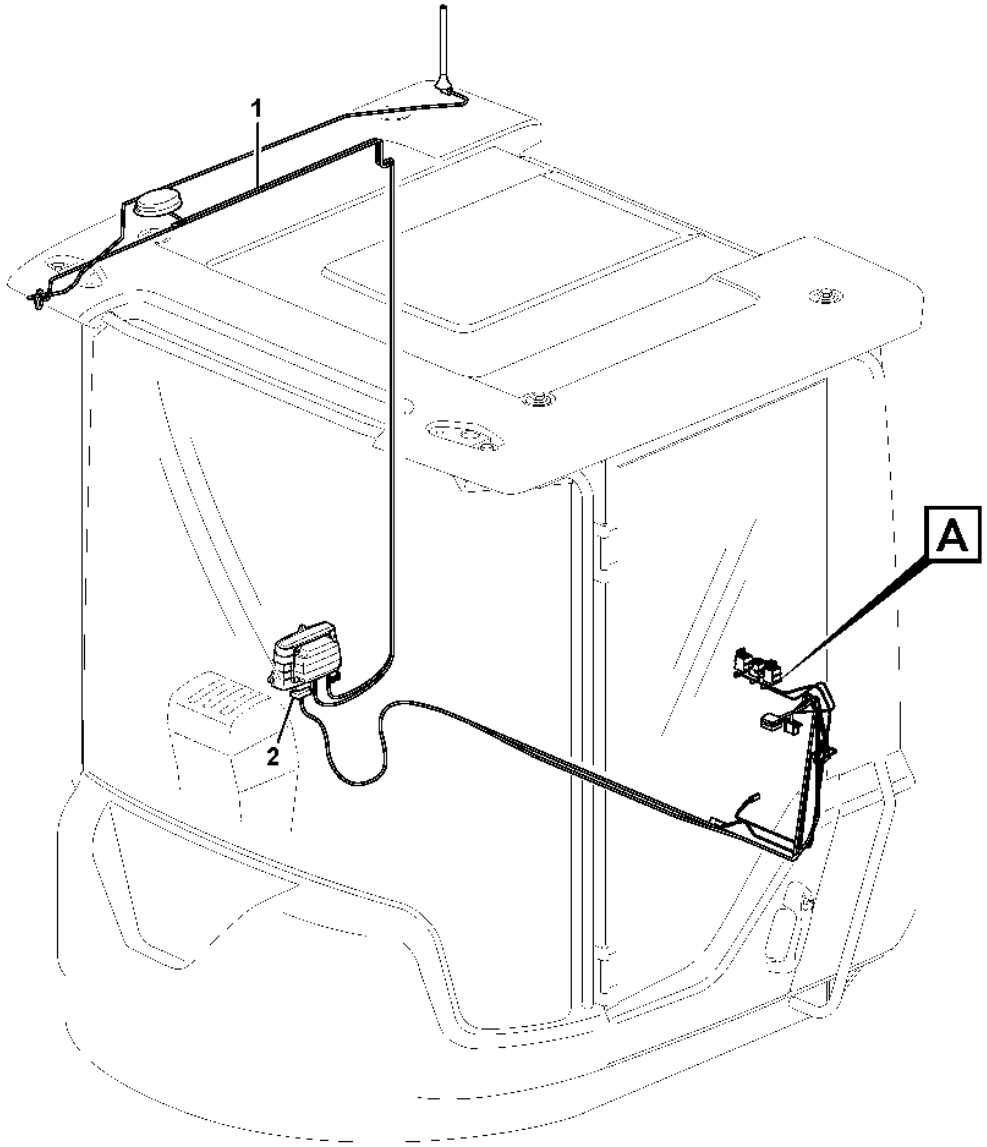
1
2
A

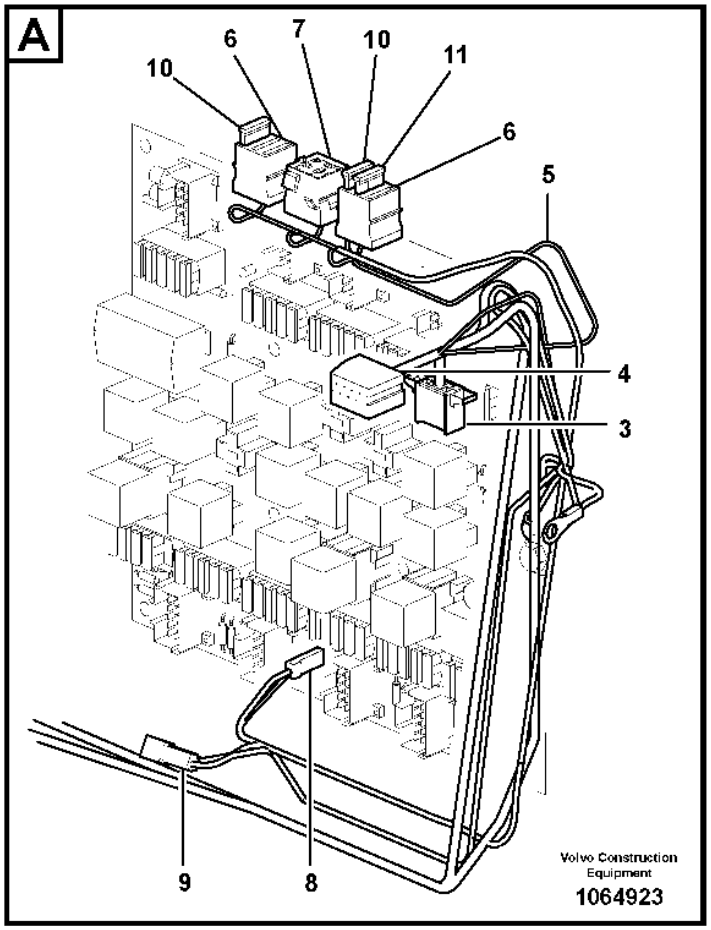
A
10
6
7
10
11
6
5
4
3
9
8
Volvo Construction Equipment
1064923

Fig.	Part No.	Quantity 1	2	3	PS	KIT	Description	Denominación	Denominação	Dénomination	Notes
1	**VOE 11171793**	1					Wiring harness	Manojo cables	Chicote cabos	Faisceau de câbles	
							•CONNECTED TO:	•CONECTADO A:	•CONECTADO EM:	•CONNECTÉ A:	
							••Electronic unit	••Unidad electrón	••Unidade eletrônica	••Unité électronique	WECU
							••Socket	••Conexion Electr	••Soquete	••Connexion Elect	VP
							••Fuse Board	••Cuadro Fusibles	••Porta fusíveis	••Socle Fusible	FU64/P2
2	**VOE 11170366**	1					•Contact	•Contacto	•Contato	•Contact	WECU
3	**VOE 1096618**	1					•Housing	•Cuerpo	•Carcaça	•Carter	VP
4	**VOE 1096614**	1					•Housing	•Cuerpo	•Carcaça	•Carter	VP
5	**VOE 11171857**	1					Wiring harness	Manojo cables	Chicote cabos	Faisceau de câbles	
							•CONNECTED TO:	•CONECTADO A:	•CONECTADO EM:	•CONNECTÉ A:	
							••Feeding	••Alimentacion	••Alimentação	••Alimentation	30A
							••Ground Conn	••Conexion Tierra	••Conexão terra	••Liaison Masse	31C
							••Fuse Holder	••Porta-fusible	••Porta fusíveis	••Porte fusible	FU61, FU62, FU85
							••Relay Retainer	••Portarreles	••Porta relé	••Porte-relais	RE3601
							••Housing Cover	••Funda Aislador	••Tampa isolante	••Gaine Isolante	P1/2, P1 (L350F)
6	**VOE 3986188**	2					•Fuse holder	•Portafusibles	•Porta fusíveis	•Porte-fusible	
7	**VOE 8141996**	1					•Housing	•Cuerpo	•Carcaça	•Carter	
8	**VOE 13949597**	1					•Protecting sleeve	•Manguito de protección	•Luva proteção	•Manchon protection	
9	**VOE 958207**	1					•Housing	•Cuerpo	•Carcaça	•Carter	
10	**VOE 13969162**	2					•Fuse	•Fusible	•Fusível	•Fusible	15A, FU61, FU85
11	**VOE 13969160**	1					•Fuse	•Fusible	•Fusível	•Fusible	5A, FU62

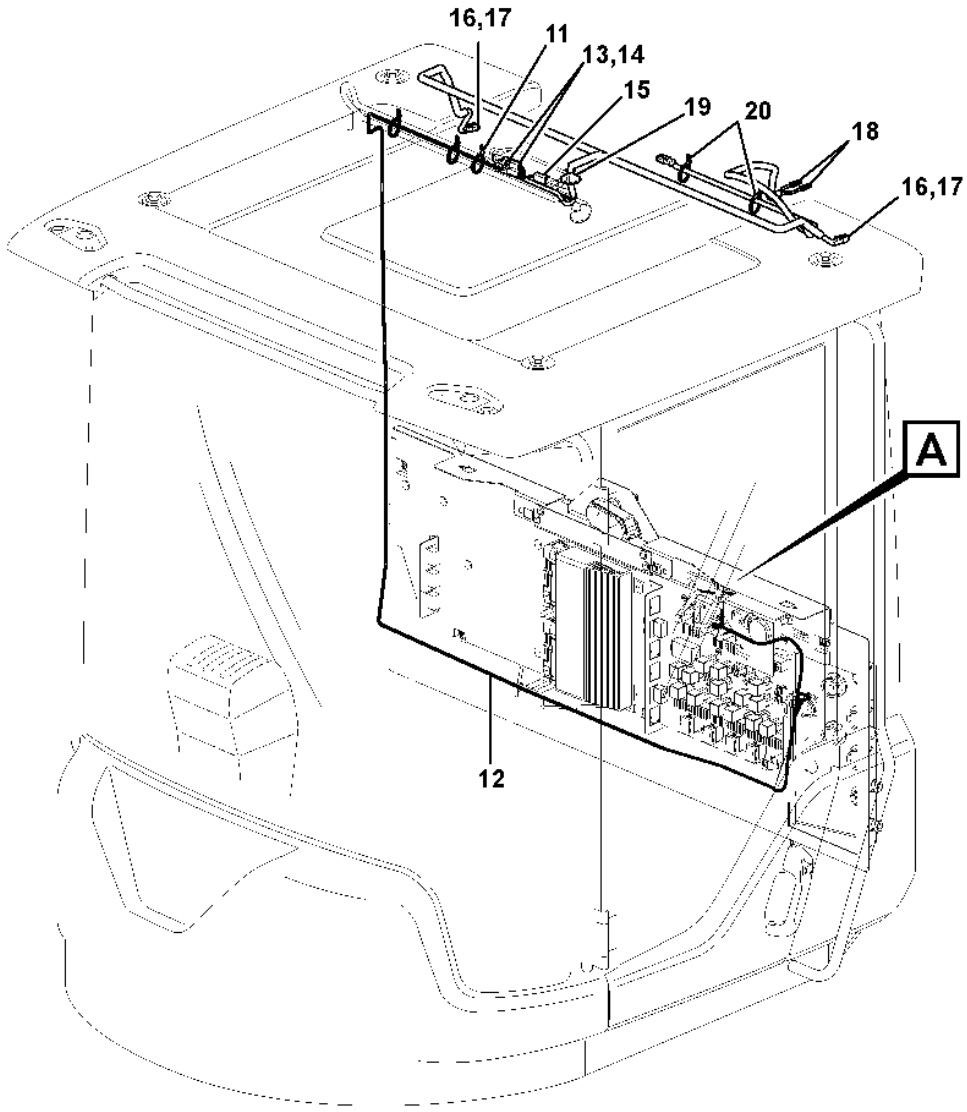
16,17
11
13,14
15
19
20
18
16,17
A
12

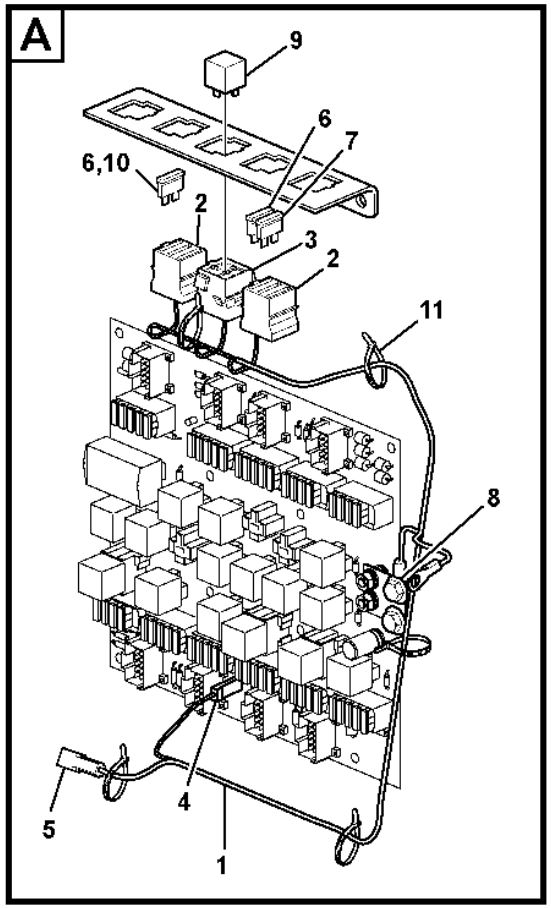
A
9
6
7
6,10
2
3
2
11
8
5
4
1

Fig.	Part No.	Quantity 1	2	3	PS	KIT	Description	Denominación	Denominação	Dénomination	Notes
1	VOE 11171857	1					Wiring harness	Manojo cables	Chicote cabos	Faisceau de câbles	3844)
							•CONNECTED TO:	•CONECTADO A:	•CONECTADO EM:	•CONNECTÉ A:	
							••Feeding	••Alimentacion	••Alimentação	••Alimentation	30A
							••Ground Conn	••Conexion Tierra	••Conexão terra	••Liaison Masse	31C
							••Fuse Holder	••Porta-fusible	••Porta fusíveis	••Porte fusible	FU61, FU62, FU85
							••Relay Retainer	••Portarreles	••Porta relé	••Porte-relais	RE3601
							••Housing Cover	••Funda Aislador	••Tampa isolante	••Gaine Isolante	P1/2, P1 (L350F)
2	VOE 3986188	1					•Fuse holder	•Portafusibles	•Porta fusíveis	•Porte-fusible	
3	VOE 8141996	1					•Housing	•Cuerpo	•Carcaça	•Carter	
4	VOE 13949597	1					•Protecting sleeve	•Manguito de protección	•Luva proteção	•Manchon protection	
5	VOE 958207	1					•Housing	•Cuerpo	•Carcaça	•Carter	
6	VOE 13969162	2					•Fuse	•Fusible	•Fusível	•Fusible	15A, FU61, FU85
7	VOE 13969160	1					•Fuse	•Fusible	•Fusível	•Fusible	5A, FU62
8	VOE 946440	1					Flange screw	Tornillo embridado	Parafuso flangeado	Vis à embase	30A, M8 x 16mm
9	VOE 20374662	1					Relay	Relé	Relé	Relais	RE3601
10	VOE 13969162	1					Fuse	Fusible	Fusível	Fusible	15A, FU85
11	VOE 14016673	REQ					Strip clamp	Abrazadera de cinta	Cinta braçadeira	Serrage de ruban	
12	VOE 11171843	1					Wiring harness	Manojo cables	Chicote cabos	Faisceau de câbles	
							•CONNECTED TO:	•CONECTADO A:	•CONECTADO EM:	•CONNECTÉ A:	
							••Fuse Holder	••Porta-fusible	••Porta fusíveis	••Porte fusible	FU85
							••Ground Conn	••Conexion Tierra	••Conexão terra	••Liaison Masse	31C
							••Cable harness	••Manojo cables	••Chicote	••Faisceau cables	(LA3519, LA3520, LA3624)
							••Work lights	••Alumbrado de trabajo	••Luzes de trabalho	••Eclairage de travail	LA3519, LA3520
							••Rotating Beacon	••Luz Rotativa Emergencia	••Sinalizador rotativo	••Gyrophare	LA3624
							••Cyclone Cleaner	••Filtro Ciclon	••Filtro ciclone	••Filtre Cyclone	MO8702
13	VOE 874954	2					•Housing	•Cuerpo	•Carcaça	•Carter	
14	VOE 11803693	2					•Lock	•Cierre	•Trava	•Serrure	
15		1			NS		•Tab Housing	•Aislad Clavija	•Alojamento pinos	•Fiche Isolante	
16	VOE 874955	3					•Housing	•Cuerpo	•Carcaça	•Carter	
17	VOE 11806306	3					•Stop	•Parada	•Batente	•Arrêt	

3844) **GB**: Up to date: 10th of November 2010 **ES**: Actualizado: 10 de noviembre de 2010 **BR**: Até à data: 10 de novembro de 2010 **FR**: Jusqu'au 10 novembre 2010

1		**Cable harness air cleaner, cab** **Manojo de cable, filtro de aire, cab** **Chicote de cabos do purificador de ar, cabine** **Faisceau de câbles, filtre à air, cabine**	Catalogue id **20106**	Group **371**
2				
3			Illustr. No **1030409**	Section **2550**
4				
5		**84153, 11298389**	Issue **20021223-G**	Page **419**

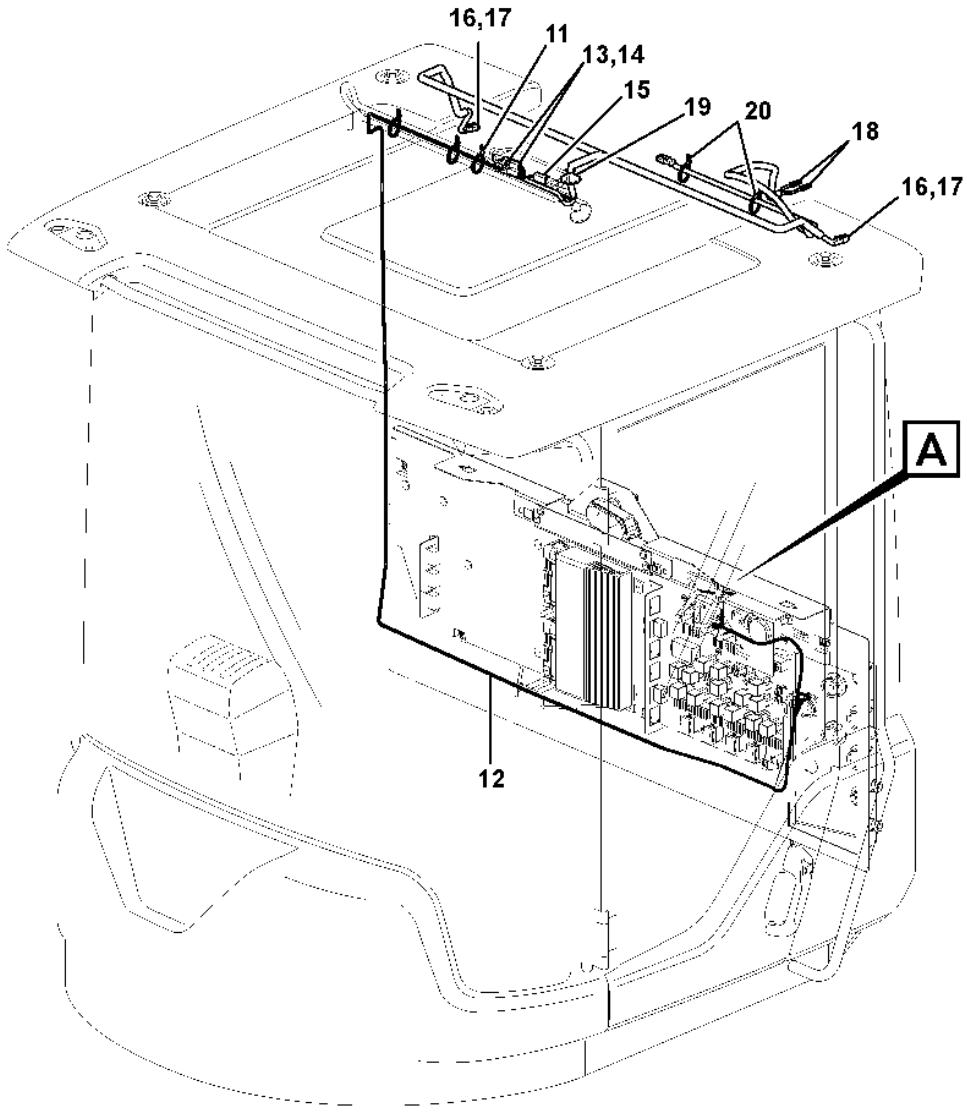
16,17
11
13,14
15
19
20
18
16,17
A
12

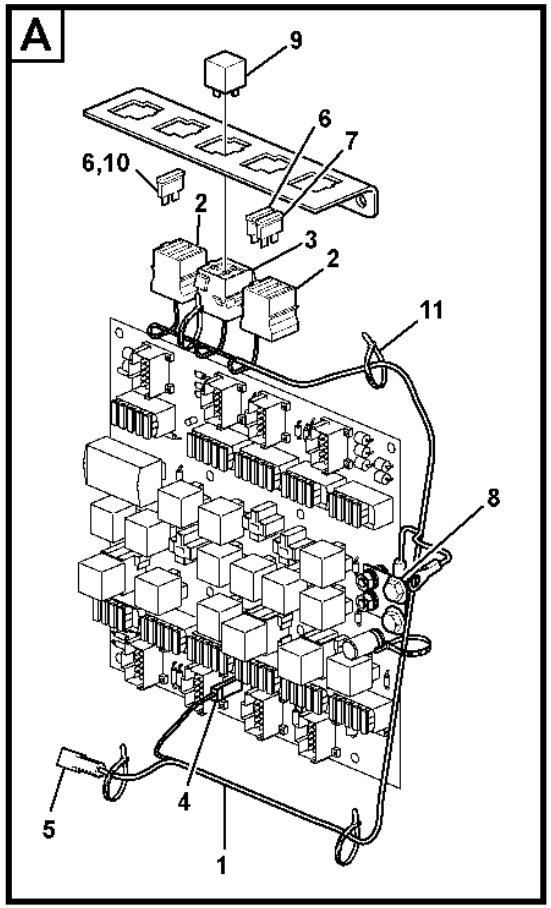
A
9
6
7
6,10
2
3
2
11
8
5
4
1

Fig.	Part No.	Quantity 1	2	3	PS	KIT	Description	Denominación	Denominação	Dénomination	Notes
18	VOE 13949597	2					•Protecting sleeve	•Manguito de protección	•Luva proteção	•Manchon protection	
19	VOE 1259854	1					•Grommet	•Pasaje	•Passa muro	•Passe fil	
20	VOE 4881440	2					Cable tie	Abrazadera de cinta	Braçadeira	Serre-câble	

1		**Cable harness air cleaner, cab** **Manojo de cable, filtro de aire, cab** **Chicote de cabos do purificador de ar, cabine** **Faisceau de câbles, filtre à air, cabine**	Catalogue id **20106**	Group **371**
2				
3			Illustr. No **1030409**	Section **2550**
4				
5		**84153, 11298389**	Issue **20021223-G**	Page **421**

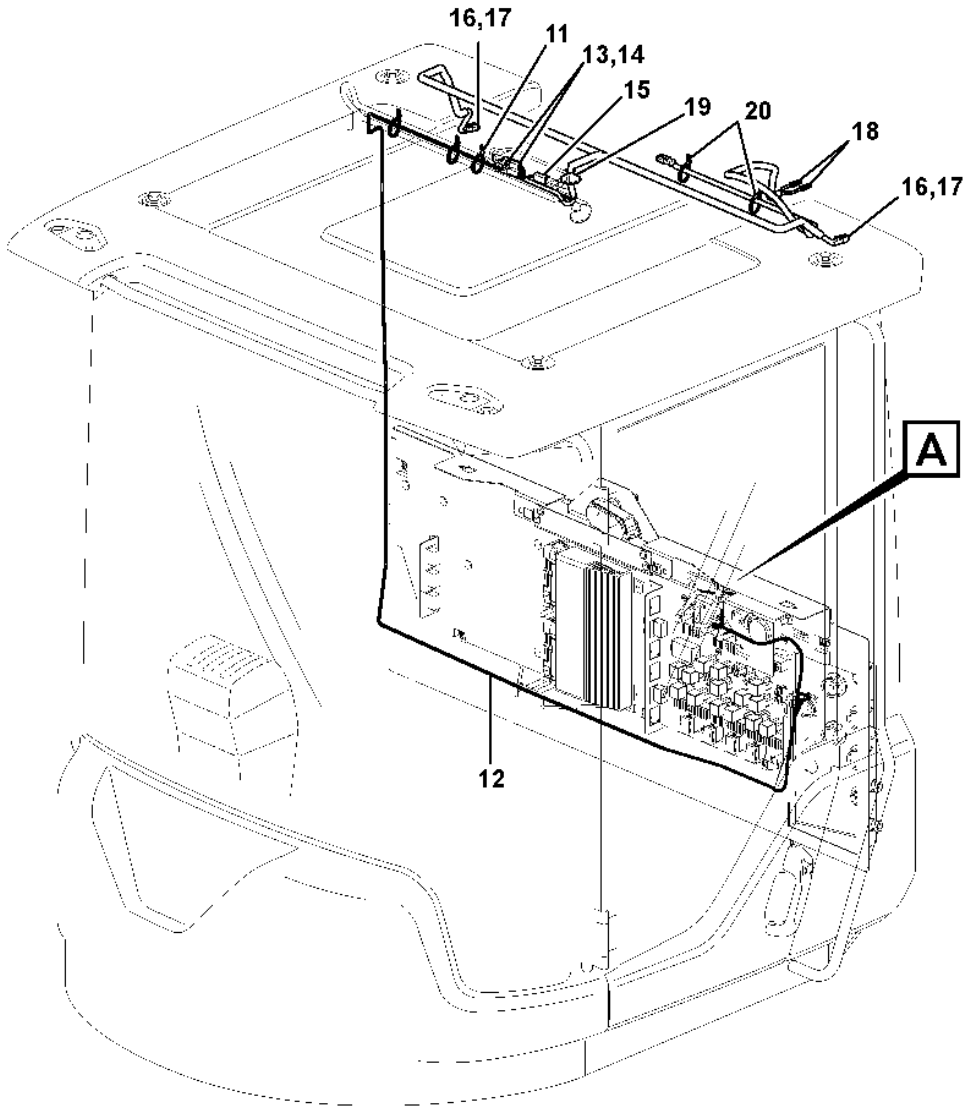
16,17
11
13,14
15
19
20
18
16,17
A
12

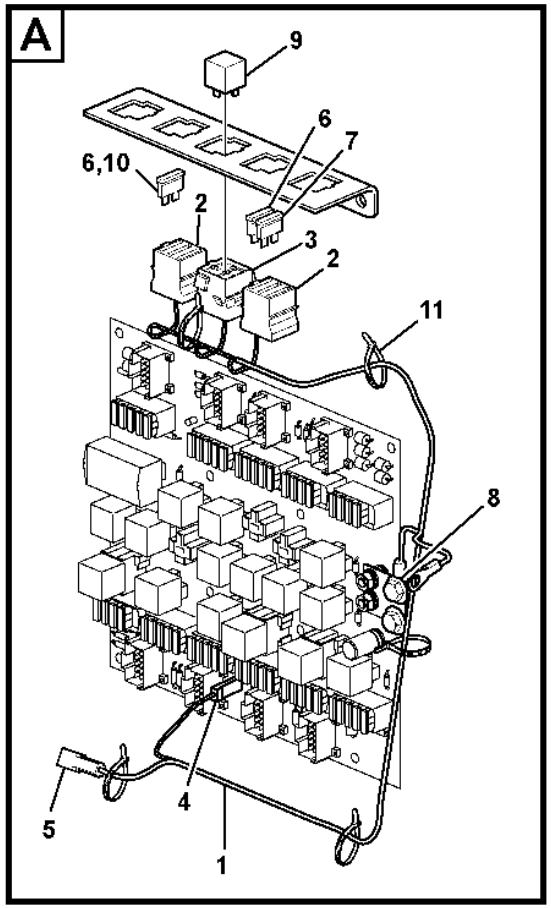
A
9
6
7
6,10
2
3
2
11
8
5
4
1

Fig.	Part No.	Quantity 1	2	3	PS	KIT	Description	Denominación	Denominação	Dénomination	Notes
1	VOE 11171857	1					Wiring harness	Manojo cables	Chicote cabos	Faisceau de câbles	
							•CONNECTED TO:	•CONECTADO A:	•CONECTADO EM:	•CONNECTÉ A:	
							••Feeding	••Alimentacion	••Alimentação	••Alimentation	30A
							••Ground Conn	••Conexion Tierra	••Conexão terra	••Liaison Masse	31C
							••Fuse Holder	••Porta-fusible	••Porta fusíveis	••Porte fusible	FU61, FU62, FU85
							••Relay Retainer	••Portarreles	••Porta relé	••Porte-relais	RE3601
							••Housing Cover	••Funda Aislador	••Tampa isolante	••Gaine Isolante	P1/2, P1 (L350F)
2	VOE 3986188	1					•Fuse holder	•Portafusibles	•Porta fusíveis	•Porte-fusible	
3	VOE 8141996	1					•Housing	•Cuerpo	•Carcaça	•Carter	
4	VOE 13949597	1					•Protecting sleeve	•Manguito de protección	•Luva proteção	•Manchon protection	
5	VOE 958207	1					•Housing	•Cuerpo	•Carcaça	•Carter	
6	VOE 13969162	2					•Fuse	•Fusible	•Fusível	•Fusible	15A, FU61, FU85
7	VOE 13969160	1					•Fuse	•Fusible	•Fusível	•Fusible	5A, FU62
8	VOE 946440	1					Flange screw	Tornillo embridado	Parafuso flangeado	Vis à embase	30A, M8 x 16mm
9	VOE 20374662	1					Relay	Relé	Relé	Relais	RE3601
10	VOE 13969162	1					Fuse	Fusible	Fusível	Fusible	15A, FU85
11	VOE 14016673	REQ					Strip clamp	Abrazadera de cinta	Cinta braçadeira	Serrage de ruban	
12	VOE 11171843	1					Wiring harness	Manojo cables	Chicote cabos	Faisceau de câbles	
							•CONNECTED TO:	•CONECTADO A:	•CONECTADO EM:	•CONNECTÉ A:	
							••Fuse Holder	••Porta-fusible	••Porta fusíveis	••Porte fusible	FU85
							••Ground Conn	••Conexion Tierra	••Conexão terra	••Liaison Masse	31C
							••Cable harness	••Manojo cables	••Chicote	••Faisceau cables	(LA3519, LA3520, LA3624)
							••Work lights	••Alumbrado de trabajo	••Luzes de trabalho	••Eclairage de travail	LA3519, LA3520
							••Rotating Beacon	••Luz Rotativa Emergencia	••Sinalizador rotativo	••Gyrophare	LA3624
							••Cyclone Cleaner	••Filtro Ciclon	••Filtro ciclone	••Filtre Cyclone	MO8702
13	VOE 874954	2					•Housing	•Cuerpo	•Carcaça	•Carter	
14	VOE 11803693	2					•Lock	•Cierre	•Trava	•Serrure	
15		1			NS		•Tab Housing	•Aislad Clavija	•Alojamento pinos	•Fiche Isolante	
16	VOE 874955	3					•Housing	•Cuerpo	•Carcaça	•Carter	
17	VOE 11806306	3					•Stop	•Parada	•Batente	•Arrêt	
18	VOE 13949597	2					•Protecting sleeve	•Manguito de protección	•Luva proteção	•Manchon protection	

1		**Cable harness air cleaner, cab** **Manojo de cable, filtro de aire, cab** **Chicote de cabos do purificador de ar, cabine** **Faisceau de câbles, filtre à air, cabine**	Catalogue id **20106**	Group **371**
2				
3			Illustr. No **1030409**	Section **2575**
4				
5		**85376**	Issue **20021223-G**	Page **423**

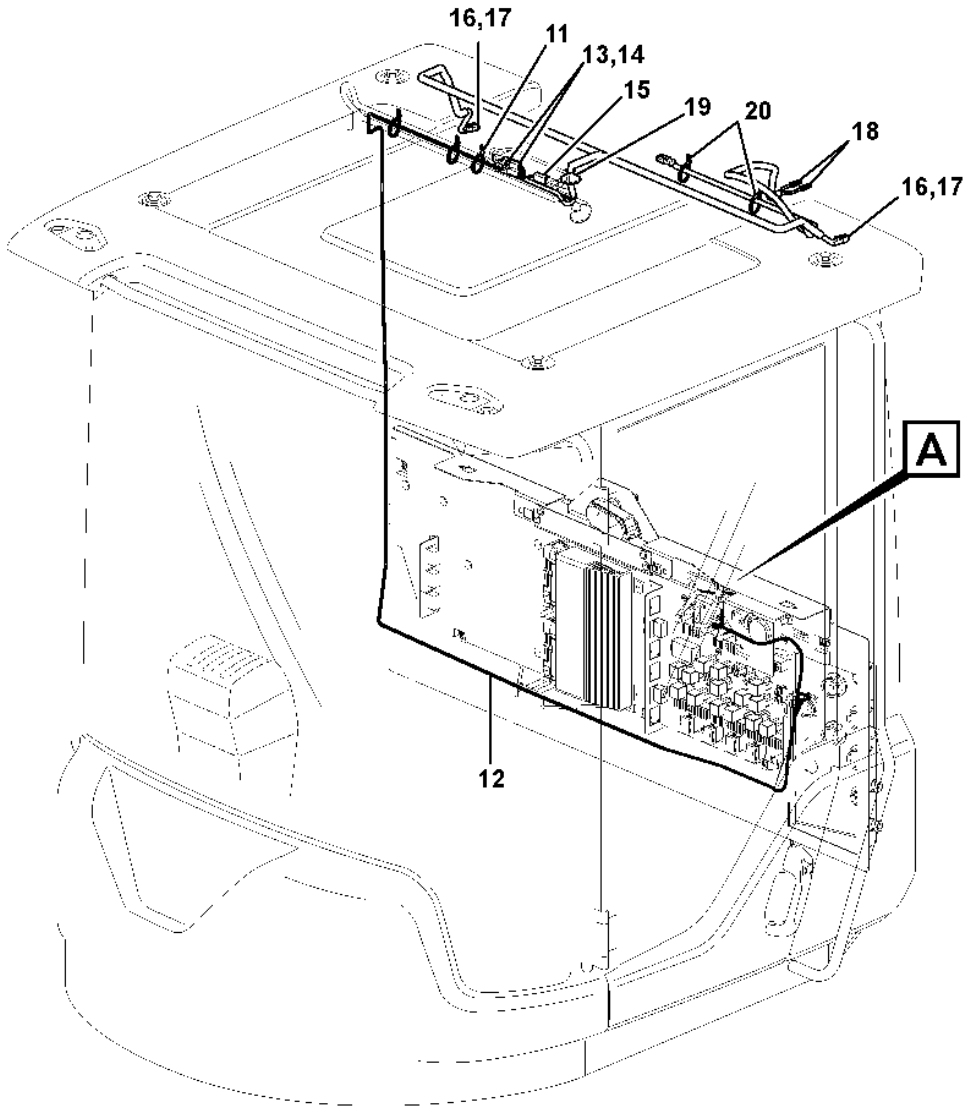
16,17
11
13,14
15
19
20
18
16,17
A
12

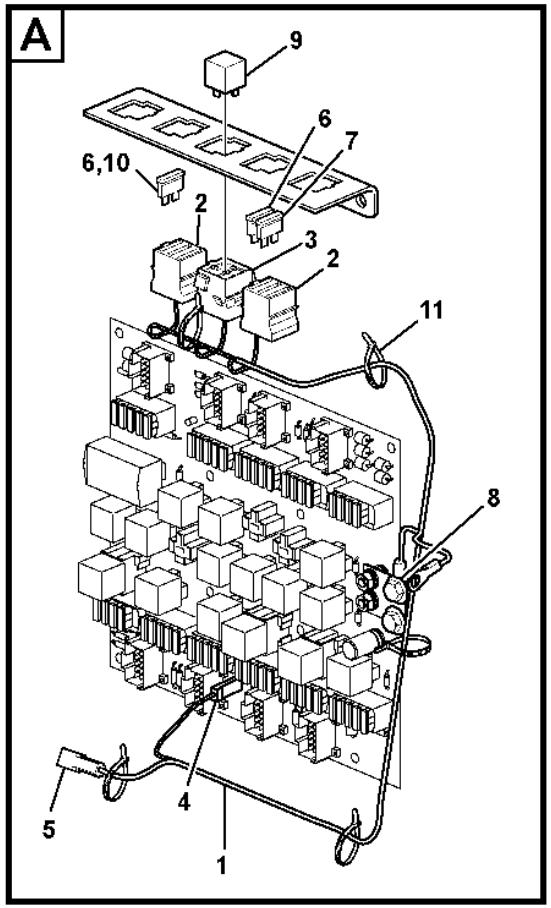
A
9
6
7
6,10
2
3
2
11
8
5
4
1

Fig.	Part No.	Quantity 1	2	3	PS	KIT	Description	Denominación	Denominação	Dénomination	Notes
19	**VOE 1259854**	1					•Grommet	•Pasaje	•Passa muro	•Passe fil	
20	**VOE 4881440**	2					Cable tie	Abrazadera de cinta	Braçadeira	Serre-câble	

1		**Cable harness air cleaner, cab** **Manojo de cable, filtro de aire, cab** **Chicote de cabos do purificador de ar, cabine** **Faisceau de câbles, filtre à air, cabine**	Catalogue id **20106**	Group **371**
2				
3			Illustr. No **1030409**	Section **2575**
4				
5		**85376**	Issue **20021223-G**	Page **425**

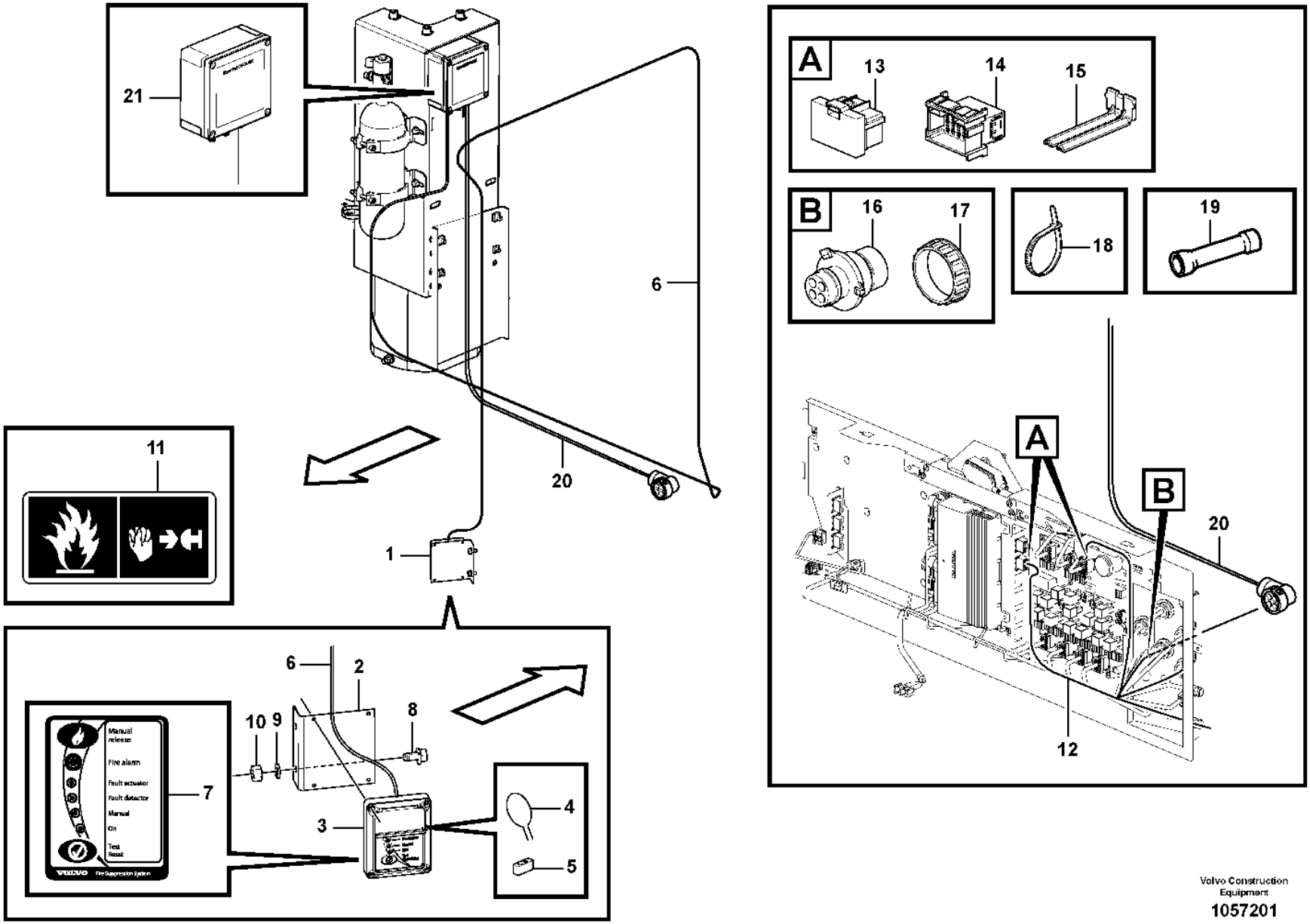

Volvo Construction Equipment

1057201

Fig.	Part No.	Quantity 1	2	3	PS	KIT	Description	Denominación	Denominação	Dénomination	Notes
1		1			NS		Display panel	Panel indicador	Painel explicativo	Panneau afficheur	CU9903 S/N -70989, -5593, -27289
1	VOE 16883312	1					Display panel	Panel indicador	Painel explicativo	Panneau afficheur	S/N 70990-, 5594-, 27290-
2	VOE 15145730	1			OP		•Bracket	•Consola	•Suporte	•Console	S/N -70989, -5593, -27289
3	VOE 15146389	1					•Panel	•Panel	•Painel	•Panneau	S/N -70989, -5593, -27289
4	VOE 15160275	1					••Sealing wire	••Alambre de precinto	••Arame de vedação	••Fil plombage	S/N -70989, -5593, -27289
5	VOE 15160273	1					••Anti-tamper sealing	••Precinto	••Selo	••Plomb	S/N -70989, -5593, -27289
	VOE 17253793	1					••Cover	••Funda exterior	••Cobertura externa	••Gaine extérieure	S/N -70989, -5593, -27289
6	VOE 15146681	1					•Control cable	•Cable de mando	•Cabo de comando	•Câble commande	S/N -70989, -5593, -27289
7	VOE 15152684	1					•Decal set	•Kit de calcomanía	•Jogo decalques	•Lot d'autocollants	S/N -70989, -5593, -27289
8	VOE 13965175	2					Screw	Tornillo	Parafuso	Vis	
9	VOE 955892	2					Plain washer	Arandela plana	Arruela simples	Rondelle plane	
10	VOE 13955781	2					Nut	Tuerca	Porca	Écrou	
11	VOE 15126372	1					Decal	Calcomanía	Decalque	Autocollant	
12	VOE 15148478	1					Wiring harness	Manojo cables	Chicote cabos	Faisceau de câbles	
							•CONNECTED TO:	•CONECTADO A:	•CONECTADO EM:	•CONNECTÉ A:	
							••Cable connection	••Conexión de cable	••Conexão de cabo	••Connexion de câble	MK, DC, KG, UA20
							••Earth	••Tierra	••Terra	••Terre	31C
13	VOE 20367826	2					•Housing	•Cuerpo	•Carcaça	•Carter	
14	VOE 3987482	2					•Housing	•Cuerpo	•Carcaça	•Carter	
15	VOE 1078189	2					•Lock plate	•Placa de seguridad	•Placa trava	•Plaque verrouillage	
16	VOE 3944972	1					•Housing	•Cuerpo	•Carcaça	•Carter	(KG)
17	VOE 3963413	1					Ring	Anillo	Anel	Bague	
	VOE 20374157	1					Cap	Caperuza	Tampa	Chapeau	L PROD
18	VOE 4821292	13					Cable tie	Abrazadera de cinta	Braçadeira	Serre-câble	
19	VOE 956958	1					Splice	Manguito unión	Junção	Douille raccord	
20	VOE 15166071	1					Wiring harness	Manojo cables	Chicote cabos	Faisceau de câbles	
							•CONNECTED TO:	•CONECTADO A:	•CONECTADO EM:	•CONNECTÉ A:	
							••Cable connection	••Conexión de cable	••Conexão de cabo	••Connexion de câble	KG
							••Control Unit	••Unidad de mando	••Unidade d/controle	••Unité de commande	(CU9902)
	VOE 970771	1					•Cable seal	•Sellador de cable	•Passamuro	•Joint sur fil	

1		**Cable harness, fire suppression system** **Haz de cables, sistema de extinción de incendio** **Chicote de cabos, sistema de extinção de incêndio** **Faisceau de câblage, système anti-incendie**	Catalogue id **20106**	Group **371**
2				
3			Illustr. No **1057201**	Section **2600**
4				
5		**84893**	Issue **20021223-G**	Page **427**

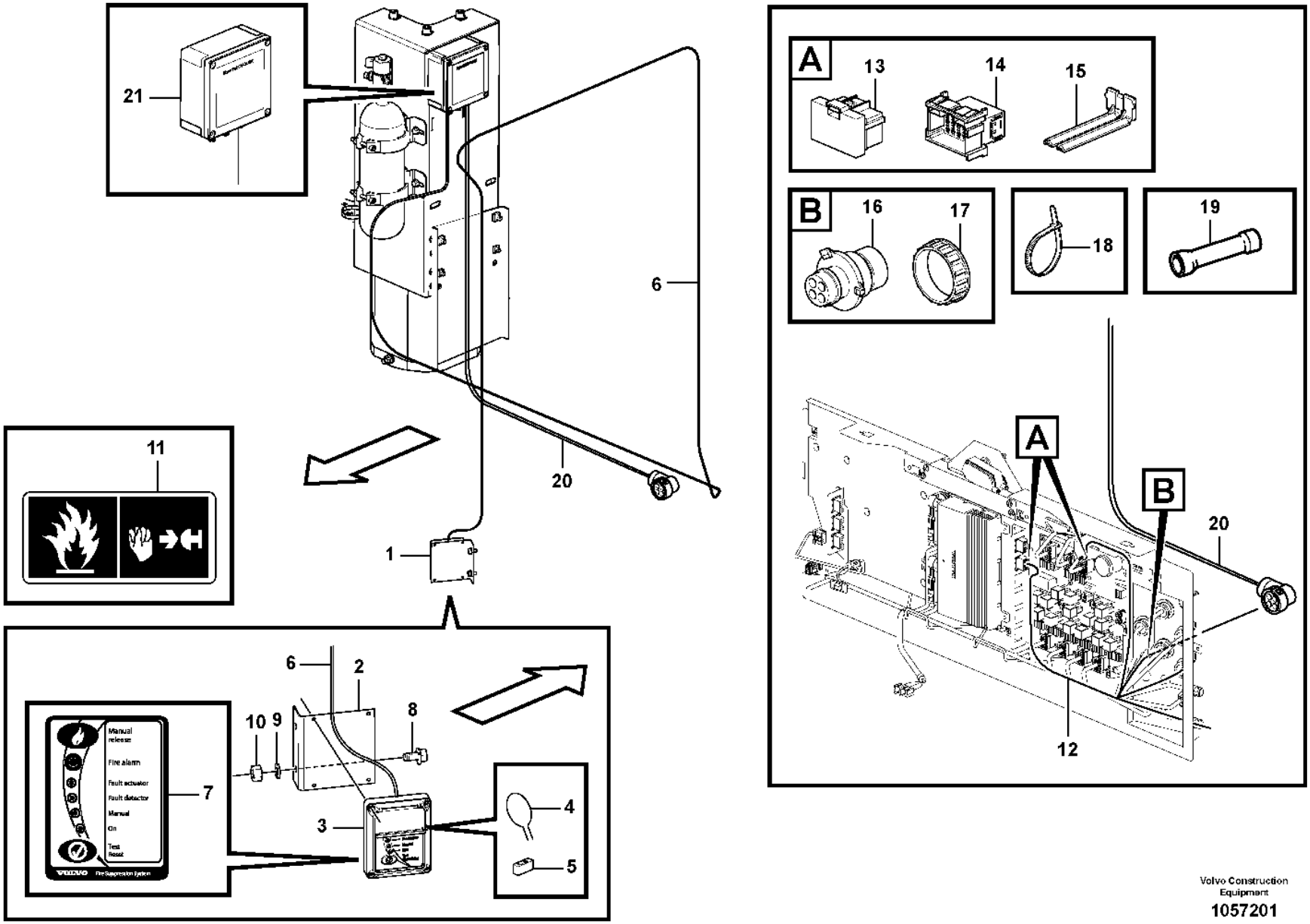

Volvo Construction Equipment

1057201

Fig.	Part No.	Quantity 1	2	3	PS	KIT	Description	Denominación	Denominação	Dénomination	Notes
	VOE 970772	3					•Cable seal	•Sellador de cable	•Passamuro	•Joint sur fil	
21		1					Control Unit	Unidad de mando	Unidade d/controle	Unité de commande	See group 992-300 page 1373

1		**Cable harness, fire suppression system** **Haz de cables, sistema de extinción de incendio** **Chicote de cabos, sistema de extinção de incêndio** **Faisceau de câblage, système anti-incendie**	Catalogue id **20106**	Group **371**
2				
3			Illustr. No **1057201**	Section **2600**
4				
5		**84893**	Issue **20021223-G**	Page **429**

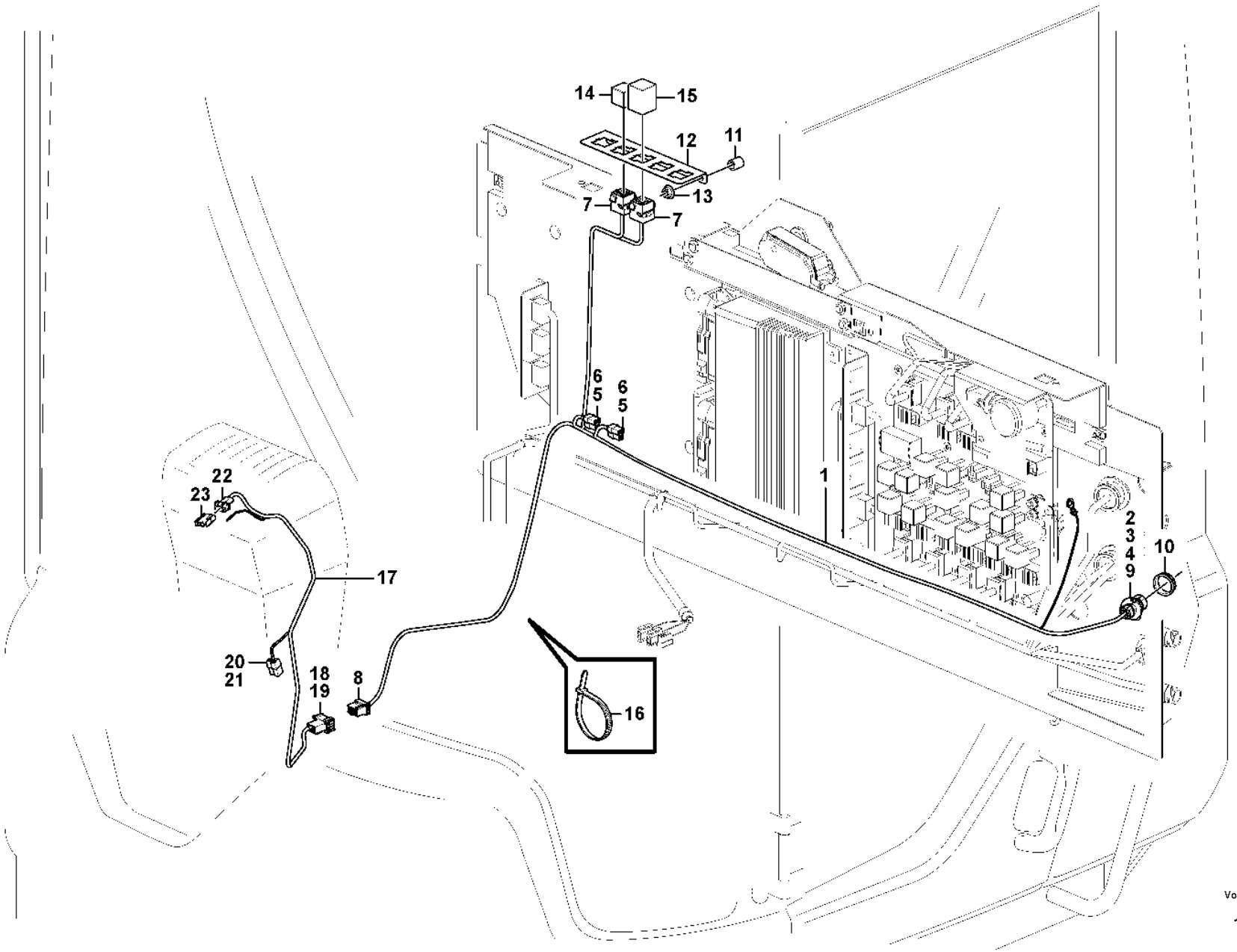

Volvo Construction Equipment
1052512

Fig.	Part No.	Quantity 1	2	3	PS	KIT	Description	Denominación	Denominação	Dénomination	Notes
1	VOE 15411363	1					Wiring harness	Manojo cables	Chicote cabos	Faisceau de câbles	
							•CONNECTED TO:	•CONECTADO A:	•CONECTADO EM:	•CONNECTÉ A:	
							••Cable harness	••Manojo cables	••Chicote	••Faisceau cables	MH, LL
							••Diode	••Diodo	••Díodo	••Diode	(DI9108, DI9109)
							••Relay	••Rele	••Relé	••Relais	(RE9120,RT9113)
2	VOE 3944972	1					•Housing	•Cuerpo	•Carcaça	•Carter	MH
3	VOE 3986691	3					•Cable seal	•Sellador de cable	•Passamuro	•Joint sur fil	
4	VOE 970771	1					•Cable seal	•Sellador de cable	•Passamuro	•Joint sur fil	
5	VOE 13958210	2					•Receptacle housing	•Aislador manguito	•Caixa de conector	•Douille isolante	
6	VOE 4940327	2					•Diode	•Diodo	•Diodo	•Diode	DI9108, DI9109
7	VOE 8141996	2					•Housing	•Cuerpo	•Carcaça	•Carter	(RE9120, RT9113)
8	VOE 20367822	1					•Housing	•Cuerpo	•Carcaça	•Carter	LL
9	VOE 3963047	3					•Cable terminal	•Terminal de cable	•Terminal cabos	•Cosse câble	
10	VOE 3963413	1					Ring	Anillo	Anel	Bague	
11	VOE 930418	2					Spacer ring	Anillo distanciador	Anel espaçador	Bague entretoise	
12	VOE 11444231	1					Plate	Chapa	Chapa	Tôle	
13	VOE 13949278	2					Flange lock nut	Contratuerca embridada	Contra porca flange	Contre-écrou à embase	
14	VOE 20374662	1					Relay	Relé	Relé	Relais	RE9120
15	VOE 15411368	1					Timer relay	Relé de tiempo	Relé de tempo	Relais differé	RT9113
16	VOE 4881440	20					Cable tie	Abrazadera de cinta	Braçadeira	Serre-câble	
17	VOE 15411365	1					Wiring harness	Manojo cables	Chicote cabos	Faisceau de câbles	
							•CONNECTED TO:	•CONECTADO A:	•CONECTADO EM:	•CONNECTÉ A:	
							••Servo Valve	••Valvula Servo	••Válvula servo	••Servovalve	(MA9143), LE
							••Diode	••Diodo	••Díodo	••Diode	(DI9107)
							••Cable harness	••Manojo cables	••Chicote	••Faisceau cables	LL
18	VOE 3987478	1					•Housing	•Cuerpo	•Carcaça	•Carter	LL
19	VOE 1078184	1					•Lock plate	•Placa de seguridad	•Placa trava	•Plaque verrouillage	
20	VOE 13958210	1					•Receptacle housing	•Aislador manguito	•Caixa de conector	•Douille isolante	
21	VOE 4940327	1					•Diode	•Diodo	•Diodo	•Diode	DI9107
22	VOE 13948995	1					•Pin housing	•Aislador de clavija	•Alojamento do pino	•Fiche isolante	(MA9143)
23	VOE 13948996	1					•Insulator	•Aislador	•Isolante	•Isolateur	

1	84807	**Cable Harness, return to dig** **Haz de cables, "return to dig"** **Chicote de cabos, retorno à escavação** **Faisceaux de câbles, "retour creusement"**	Catalogue id **20106**	Group **371**
2			Illustr. No **1052512**	Section **2650**
3				
4			Issue **20021223-G**	Page **431**
5		**CAB**		

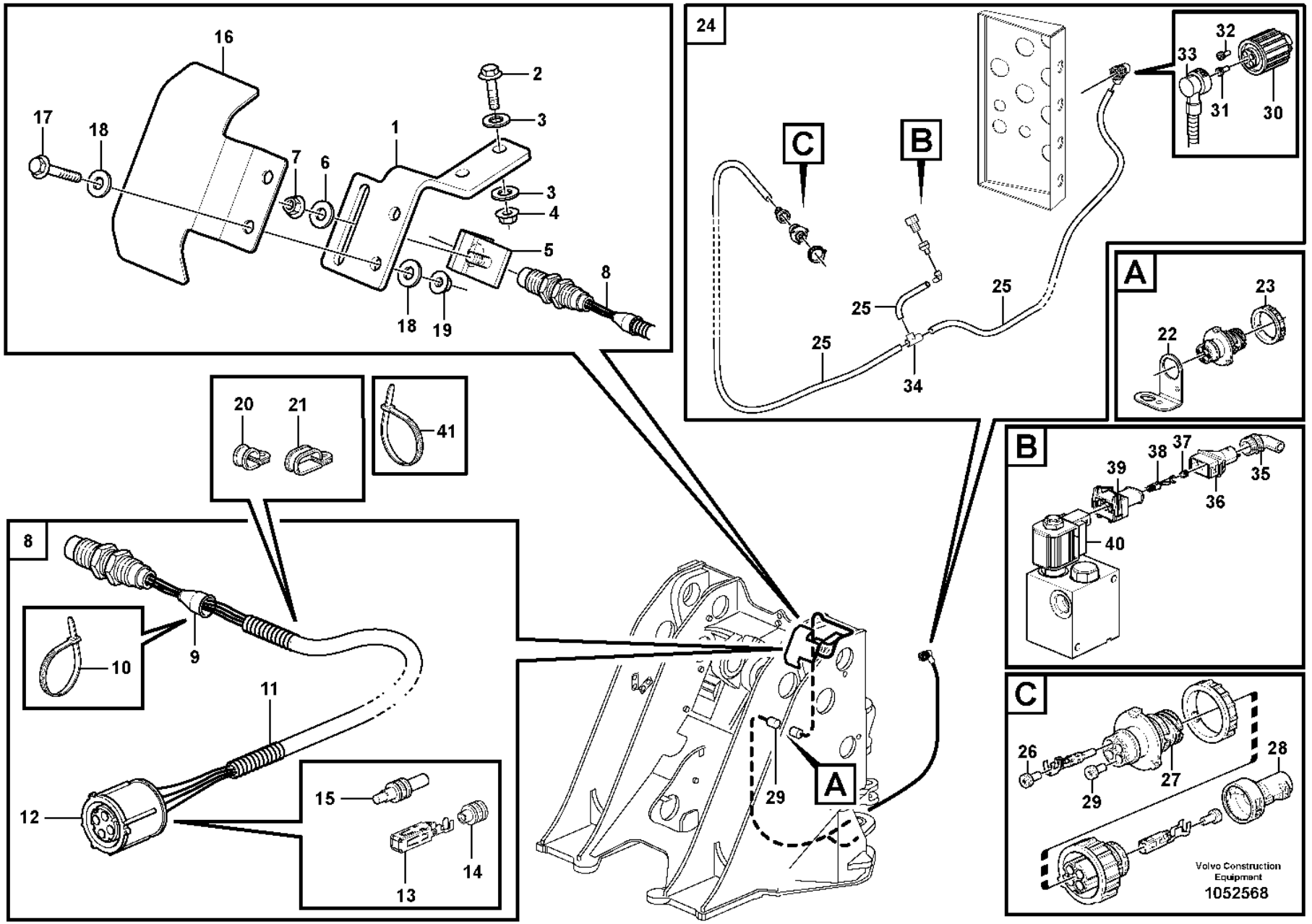
16
17
18
7
6
1
2
3
3
4
5
8
18
19
24
C
B
32
33
31
30
25
25
25
34
A
23
22
20
21
41
B
39
38
37
35
36
40
8
10
9
11
12
15
14
13
29
A
C
26
29
27
28
Volvo Construction Equipment
1052568

Fig.	Part No.	Quantity 1	2	3	PS	KIT	Description	Denominación	Denominação	Dénomination	Notes
1	VOE 11410880	1					Attachment	Fijacion	Fixação	Fixation	
2	VOE 13945444	2					Screw	Tornillo	Parafuso	Vis	
3	VOE 11117464	4					Plain washer	Arandela plana	Arruela simples	Rondelle plane	(VOE 13960141)
4	VOE 948645	2					Flange lock nut	Contratuerca embridada	Contra porca flange	Contre-écrou à embase	
5	VOE 11024585	1					Retainer	Soporte	Retentor	Retenue	
6	VOE 11117464	1					Plain washer	Arandela plana	Arruela simples	Rondelle plane	(VOE 13960141)
7	VOE 948645	1					Flange lock nut	Contratuerca embridada	Contra porca flange	Contre-écrou à embase	
8	VOE 16812875	1					Induction sensor	Sensor de induccion	Sensor de indução	Émetteur induction	(VOE 11170241) SE9143
9	VOE 11039397	1					•End sleeve	•Manguito final	•Luva final	•Douille d'extrémité	
10	VOE 4821292	1					•Cable tie	•Abrazadera de cinta	•Braçadeira	•Serre-câble	
11	VOE 4803746	REQ					•Hose	•Manguera	•Mangueira	•Flexible	
12	VOE 8159013	1					•Housing	•Cuerpo	•Carcaça	•Carter	
13	VOE 8155901	3					•Cable terminal	•Terminal de cable	•Terminal cabos	•Cosse câble	
14	VOE 8159012	3					•Seal	•Junta	•Vedação	•Étanchéité	
15	VOE 8155899	1					•Sealing plug	•Tapón obturacion	•Bujão de vedação	•Tampon étanchéité	
16	VOE 11410867	1					Cover	Capó	Capô	Capot	
17	VOE 13945444	2					Screw	Tornillo	Parafuso	Vis	
18	VOE 11117464	4					Plain washer	Arandela plana	Arruela simples	Rondelle plane	(VOE 13960141)
19	VOE 948645	2					Flange lock nut	Contratuerca embridada	Contra porca flange	Contre-écrou à embase	
20	VOE 13949746	3					Clamp	Abrazadera	Braçadeira	Collier serrage	
21	VOE 11132105	1					Clamp	Abrazadera	Braçadeira	Collier serrage	
22	VOE 3988328	1					Bracket	Consola	Suporte	Console	
23	VOE 3963413	1					Ring	Anillo	Anel	Bague	
24	VOE 15161370	1					Wiring harness	Manojo cables	Chicote cabos	Faisceau de câbles	
25	VOE 4803746	REQ					•Hose	•Manguera	•Mangueira	•Flexible	
26	VOE 3986691	3					•Cable seal	•Sellador de cable	•Passamuro	•Joint sur fil	
27	VOE 3944972	1					•Housing	•Cuerpo	•Carcaça	•Carter	(SE9143)
28	VOE 3985597	1					•Adapter	•Adaptador	•Adaptador	•Adaptateur	
29	VOE 970771	1					•Cable seal	•Sellador de cable	•Passamuro	•Joint sur fil	
30	VOE 8159013	1					•Housing	•Cuerpo	•Carcaça	•Carter	MH

1	84807	**Cable Harness, return to dig** **Haz de cables, "return to dig"** **Chicote de cabos, retorno à escavação** **Faisceaux de câbles, "retour creusement"**	Catalogue id **20106**	Group **371**
2			Illustr. No **1052568**	Section **2700**
3			Issue **20021223-G**	Page **433**
4				
5				

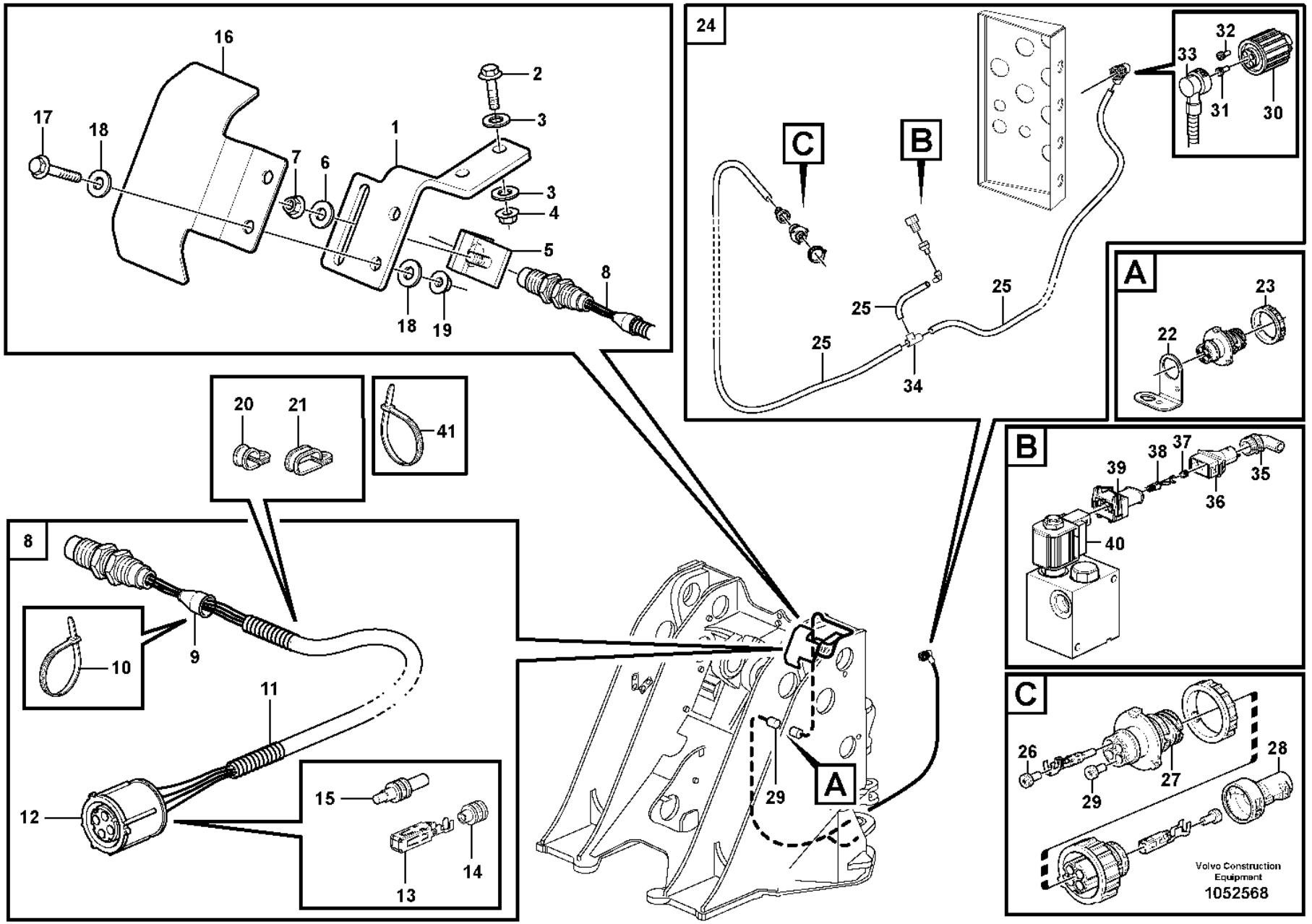
16
17
18
7
6
1
2
3
3
4
5
8
18
19
24
C
B
32
33
31
30
25
25
25
34
A
23
22
20
21
41
B
39
38
37
35
36
40
8
10
9
11
12
15
14
13
29
A
C
26
29
27
28
Volvo Construction Equipment
1052568

Fig.	Part No.	Quantity 1	2	3	PS	KIT	Description	Denominación	Denominação	Dénomination	Notes
31	VOE 8159012	3					•Seal	•Junta	•Vedação	•Étanchéité	
32	VOE 8155899	1					•Sealing plug	•Tapón obturacion	•Bujão de vedação	•Tampon étanchéité	
33	VOE 3987768	1					•Adapter	•Adaptador	•Adaptador	•Adaptateur	
34	VOE 11039709	1					•Manifold	•Bifurcación	•Coletor	•Tubulure	
35	VOE 1095059	1					•Joint nipple	•Niple de unión	•Niple união	•Raccord de jonction	
36	VOE 8142100	1					•Adapter	•Adaptador	•Adaptador	•Adaptateur	
37	VOE 970773	2					•Cable seal	•Sellador de cable	•Passamuro	•Joint sur fil	
38	VOE 970779	3					•Cable terminal	•Terminal de cable	•Terminal cabos	•Cosse câble	
39	VOE 976256	1					•Housing	•Cuerpo	•Carcaça	•Carter	(MA9173)
40	VOE 15411384	1					Valve	Válvula	Válvula	Valve	
41	VOE 4881440	15					Cable tie	Abrazadera de cinta	Braçadeira	Serre-câble	

1	84807	**Cable Harness, return to dig** **Haz de cables, "return to dig"** **Chicote de cabos, retorno à escavação** **Faisceaux de câbles, "retour creusement"**	Catalogue id **20106**	Group **371**
2			Illustr. No **1052568**	Section **2700**
3			Issue **20021223-G**	Page **435**
4				
5				

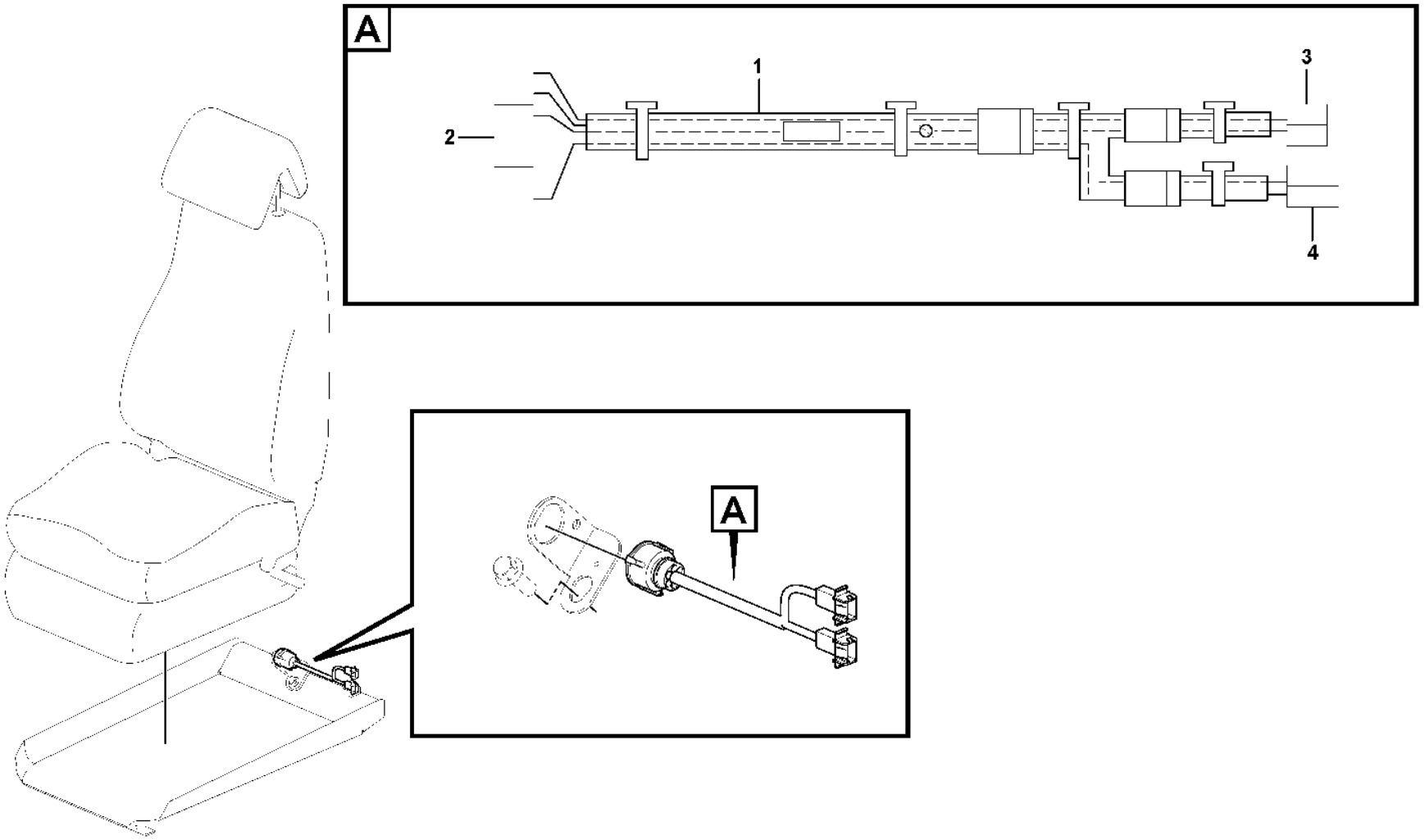
A
1
2
3
4
A

Fig.	Part No.	Quantity 1	2	3	PS	KIT	Description	Denominación	Denominação	Dénomination	Notes
1	**VOE 17463847**	1					Wiring harness	Manojo cables	Chicote cabos	Faisceau de câbles	
2	**VOE 3963412**	1					•Housing	•Cuerpo	•Carcaça	•Carter	AA
2	**VOE 970772**	REQ					•Cable seal	•Sellador de cable	•Passamuro	•Joint sur fil	
2	**VOE 3963409**	REQ					•Cable terminal	•Terminal de cable	•Terminal cabos	•Cosse câble	
2	**VOE 970771**	REQ					•Cable seal	•Sellador de cable	•Passamuro	•Joint sur fil	
3	**VOE 13948995**	2					•Pin housing	•Aislador de clavija	•Alojamento do pino	•Fiche isolante	AA, OCA
3	**VOE 969830**	REQ					•Cable terminal	•Terminal de cable	•Terminal cabos	•Cosse câble	

1		**Cable harness, air-suspension seat** **Manojo de cables, asiento del conductor de suspensión neumática** **Chicote de cabos, assento com suspensão a ar** **Faisceau de câbles, siège de conducteur suspension pneumatique**	Catalogue id **20106**	Group **371**
2				
3			Illustr. No **1090030**	Section **2800**
4				
5		**86578**	Issue **20021223-G**	Page **437**

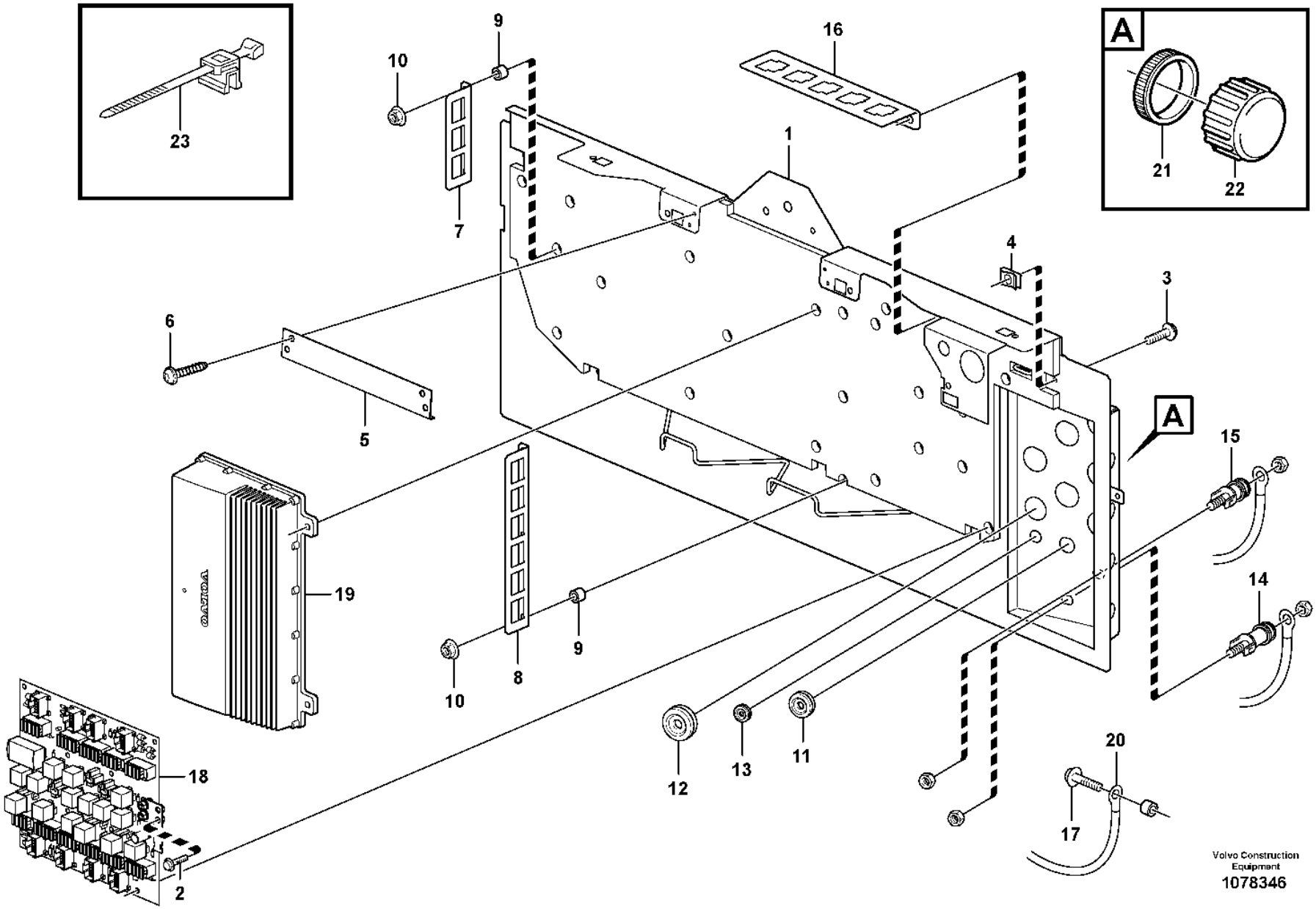
A
A
23
21
22
1
2
3
4
5
6
7
8
9
10
11
12
13
14
15
16
17
18
19
20
Volvo Construction Equipment
1078346

Fig.	Part No.	Quantity 1	2	3	PS	KIT	Description	Denominación	Denominação	Dénomination	Notes
1	VOE 15150010	1					Rear panel	Chapa posterior	Painel traseiro	Tôle ar	
2	VOE 946440	1					Flange screw	Tornillo embridado	Parafuso flangeado	Vis à embase	
3	VOE 971321	5					Six point socket screw	Racor de seis dientes	Paraf soquete sext	Vis à 6 pans creux	
4	VOE 949921	5					Spring nut	Tuerca resorte	Porca de pressão	Écrou de ressort	
5		1			NS		Reinforcement	Refuerzo	Reforço	Renfort	
6	VOE 971322	5					Six point socket screw	Racor de seis dientes	Paraf soquete sext	Vis à 6 pans creux	
7		1			NS		Plate	Placa	Placa	Plaque	
8	VOE 17236616	1					Attaching plate	Placa de fijación	Placa fixação	Plaque de fixation	
9	VOE 930418	9					Spacer ring	Anillo distanciador	Anel espaçador	Bague entretoise	
10	VOE 13949278	9					Flange lock nut	Contratuerca embridada	Contra porca flange	Contre-écrou à embase	
11	VOE 941269	5					Plug	Tapón	Bujão	Tampon	SWE E PROD BRA CAB - 70772
11	VOE 941269	3					Plug	Tapón	Bujão	Tampon	SWE L PROD BRA CAB 70773 -
12	VOE 943920	2					Plug	Tapón	Bujão	Tampon	
13	VOE 941268	1					Plug	Tapón	Bujão	Tampon	
14		1					By-pass Unit	Unid By-pass	Unidade by-pass	Branchement	(-) See group 371-850 page 303
15		1					By-pass Unit	Unid By-pass	Unidade by-pass	Branchement	(B+) See group 371-850 page 303
16	VOE 11444231	2					Plate	Chapa	Chapa	Tôle	
17	VOE 13966807	1					Flange screw	Tornillo embridado	Parafuso flangeado	Vis à embase	
18		1			NS		Circuit Board	Placa Circuito	Cartão de circuitos	Carte Circuit	See group 372-150 page 443
19		1					Electronic unit	Unidad electrón	Unidade eletrônica	Unité électronique	VECU See group 366-100 page 249
20		1					Cable harness	Manojo cables	Chicote	Faisceau cables	See group 371-850 page 303
21	VOE 3963413	2					Ring	Anillo	Anel	Bague	SWE L PROD BRA CAB 70773 -
22	VOE 20374157	2					Cap	Caperuza	Tampa	Chapeau	SWE L PROD BRA CAB 70773 -
23	VOE 983021	REQ					Cable tie	Abrazadera de cinta	Braçadeira	Serre-câble	

3965) Bra Cab - 70790, Swe Cab - 5391, 5394

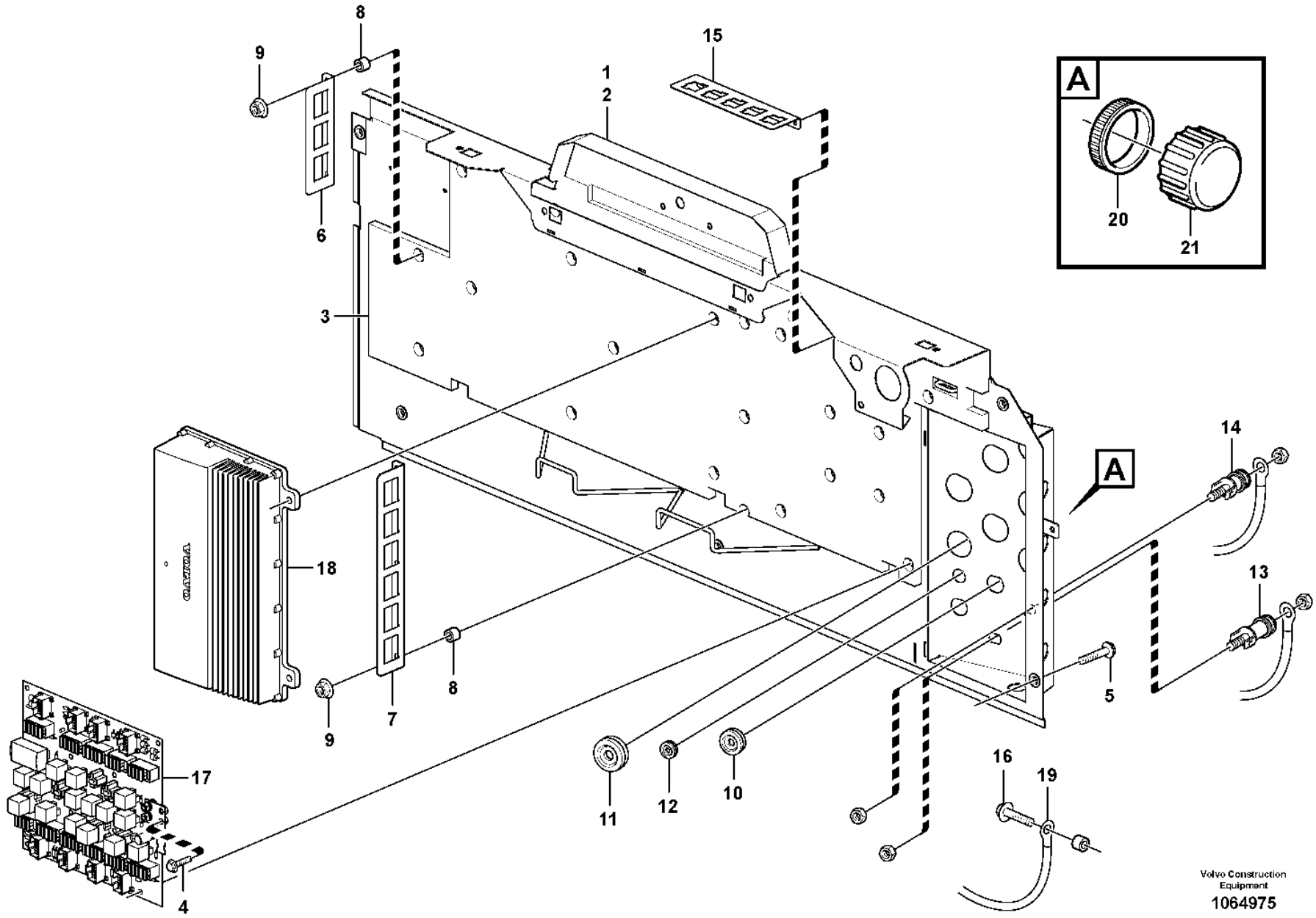

Volvo Construction Equipment
1064975

Fig.	Part No.	Quantity 1	2	3	PS	KIT	Description	Denominación	Denominação	Dénomination	Notes
1		1			NS		Rear panel	Chapa posterior	Painel traseiro	Tôle ar	
2	VOE 17200940	1					•Rear wall panel	•Panel respaldo	•Painel traseiro encosto	•Panneau dossier	
3	VOE 15143798	1					•Insulating material	•Material de aislamiento	•Material isolante	•Matériau isolant	
4	VOE 946440	1					Flange screw	Tornillo embridado	Parafuso flangeado	Vis à embase	
5	VOE 949894	5					Flange screw	Tornillo embridado	Parafuso flangeado	Vis à embase	S/N -70895
5	VOE 13966807	5					Flange screw	Tornillo embridado	Parafuso flangeado	Vis à embase	S/N 70896-
6		1			NS		Plate	Placa	Placa	Plaque	
7	VOE 17236616	1					Attaching plate	Placa de fijación	Placa fixação	Plaque de fixation	
8	VOE 930418	9					Spacer ring	Anillo distanciador	Anel espaçador	Bague entretoise	
9	VOE 13949278	9					Flange lock nut	Contratuerca embridada	Contra porca flange	Contre-écrou à embase	
10	VOE 941269	4					Plug	Tapón	Bujão	Tampon	
11	VOE 943920	2					Plug	Tapón	Bujão	Tampon	
12	VOE 941268	1					Plug	Tapón	Bujão	Tampon	
13	VOE 15411541	1					By-pass unit	Puente	Derivação	Transition	(-) See group 371-850 page 303
14	VOE 15411524	1					By-pass unit	Puente	Derivação	Transition	(B+) See group 371-850 page 303
15	VOE 11444231	2					Plate	Chapa	Chapa	Tôle	
16	VOE 13966807	1					Flange screw	Tornillo embridado	Parafuso flangeado	Vis à embase	
17	VOE 15193725	1					Circuit board	Placa circuito	Circuito impresso	Carte circuit	See group 372-150 page 443
18	VOE 11381475	1			SS		Electronic unit	Unidad electrónica	Unidade eletrônica	Unité électronique	VECU See group 366-100 page 249
19	VOE 17206205	1					Wiring harness	Manojo cables	Chicote cabos	Faisceau de câbles	S/N -70874 See group 371-850 page 303
19	VOE 17237714	1					Wiring harness	Manojo cables	Chicote cabos	Faisceau de câbles	S/N 70875- See group 371-850 page 303
20	VOE 3963413	REQ					Ring	Anillo	Anel	Bague	
21	VOE 20374157	2					Cap	Caperuza	Tampa	Chapeau	
	VOE 13955900	2					Washer	Arandela	Arruela	Rondelle	2624)
	VOE 11117464	1					Plain washer	Arandela plana	Arruela simples	Rondelle plane	2624)
	VOE 983021	REQ					Cable tie	Abrazadera de cinta	Braçadeira	Serre-câble	2624)

3966) Bra Cab 70791 - , Swe Cab 5392 - 5393, 5395 -
2624) **GB**: Not Shown **ES**: No ilustrado **BR**: Não mostrado **FR**: Non représenté

1		**Electrical distribution box** **Unidad de distribución eléctrica** **Caixa de distribuição elétrica** **Unité de distribution électrique**	Catalogue id **20106**	Group **372**
2				
3			Illustr. No **1064975**	Section **120**
4				
5		**3966), 33020**	Issue **20021223-G**	Page **441**

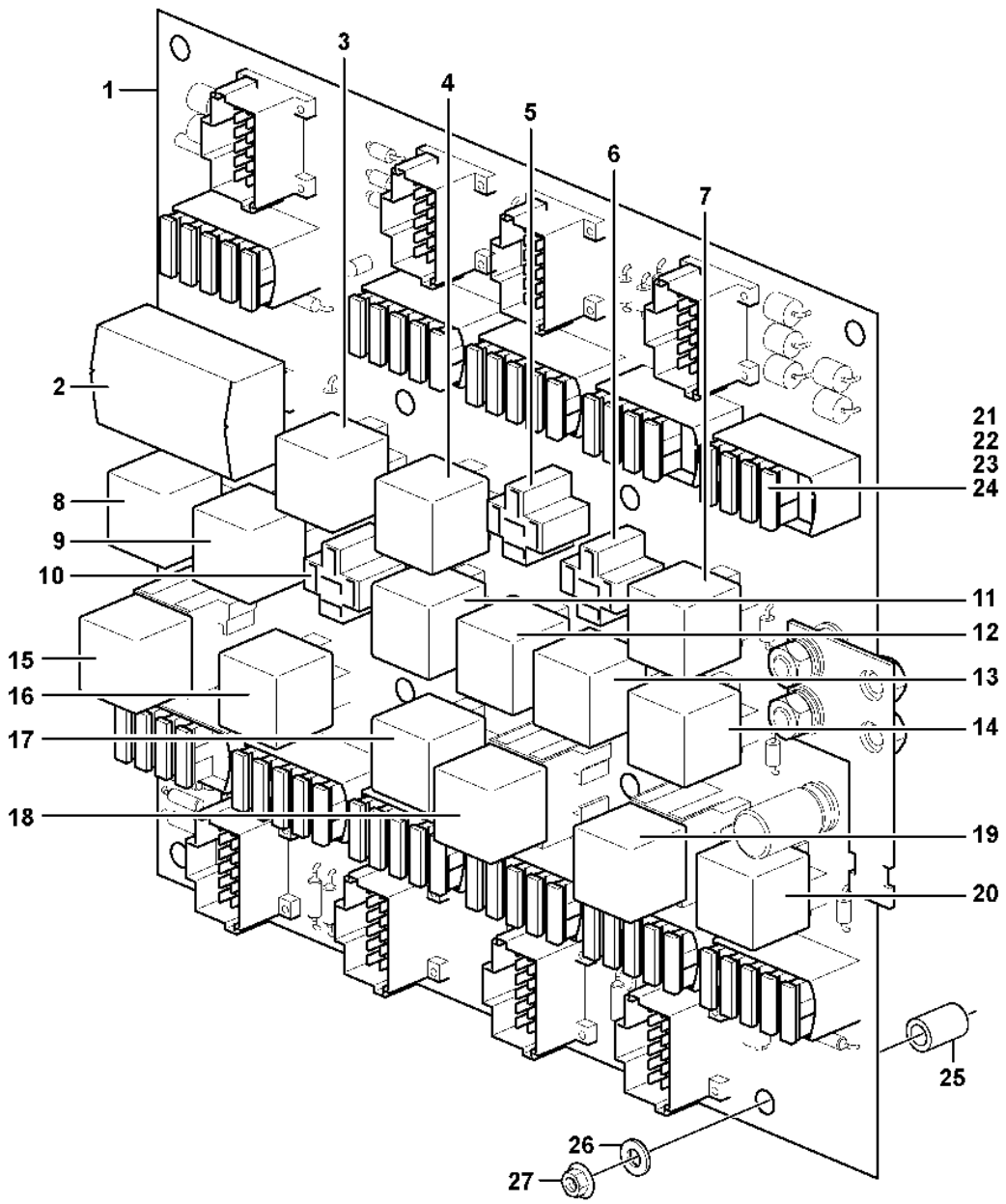

Volvo Construction Equipment

1024521

Fig.	Part No.	Quantity 1	2	3	4	5	PS	KIT	Description	Denominación	Denominação	Dénomination	Notes
	VOE 15080974	1					SS		Circuit board	Placa circuito	Circuito impresso	Carte circuit	(VOE 15013292)
	VOE 15080974			1			SS		Circuit board	Placa circuito	Circuito impresso	Carte circuit	
	VOE 15193725				1				Circuit board	Placa circuito	Circuito impresso	Carte circuit	
1		1					NS		•Printed circuit board	•Placa de circuito impreso	•Placa de circuitos	•Carte de circuit imprimé	
1	VOE 15081188		1	1					•Circuit board	•Placa circuito	•Circuito impresso	•Carte circuit	
									•Relay:	**•Rele:**	**•Relé:**	**•Relais:**	
2	VOE 15048941	1							Flasher unit	Relé intermitentes	Relé pisca-pisca	Centrale clignotante	(VOE 11170048) RF1
2	VOE 15048941		1	1	1				Flasher unit	Relé intermitentes	Relé pisca-pisca	Centrale clignotante	
3	VOE 20374662	1	1	1					•Relay	•Relé	•Relé	•Relais	RE01
3	VOE 21244697				1				•Relay	•Relé	•Relé	•Relais	
									••Tilt automatic	••Automatismo volquete	••Inclinação automática	••Automatique redressem	
4	VOE 20374662	1	1	1					•Relay	•Relé	•Relé	•Relais	RE02
4	VOE 21244697				1				•Relay	•Relé	•Relé	•Relais	
									••Back-up warning	••Aviso de marcha atrás	••Aviso marcha-ré	••Alarme de marche arrière	
5	VOE 20374662	1	1	1					•Relay	•Relé	•Relé	•Relais	RE03
5	VOE 21244697				1				•Relay	•Relé	•Relé	•Relais	
									••Work Lamp, Front	••Lampara,trabajo, De	••Luz de trabalho, dianteira	••Lampe Travail, Av	
6	VOE 20374662	1	1	1					•Relay	•Relé	•Relé	•Relais	RE04
6	VOE 21244697				1				•Relay	•Relé	•Relé	•Relais	
									••Lighting, cab, rear	••Alumbrado, cabina, detrás	••Iluminação, cabine, traseira	••Eclairage, cabine, AR	
7	VOE 20374662	1	1	1					•Relay	•Relé	•Relé	•Relais	RE05
7	VOE 21244697				1				•Relay	•Relé	•Relé	•Relais	
									••Boom kickout	••Elevador automatico	••Estender lança	••Automatique levage	
8	VOE 20374662	1	1	1					•Relay	•Relé	•Relé	•Relais	RE06

3969) Cab -4521, -61867, -70658
3971) Cab -5441 Swe, Cab -70793 Bra
3970) Cab 4522-, 61868-, 70659-
3972) Cab 5442- Swe, Cab 70794- Bra

1	**3969) 33383**
2	**3971) 33020**
3	**3970) 33383**
4	**3972) 33020**
5	

Circuit board
Placa de circuito
Placa de circuitos
Carte circuit

Catalogue id **20106**	Group **372**
Illustr. No **1024521**	Section **150**
Issue **20021223-G**	Page **443**

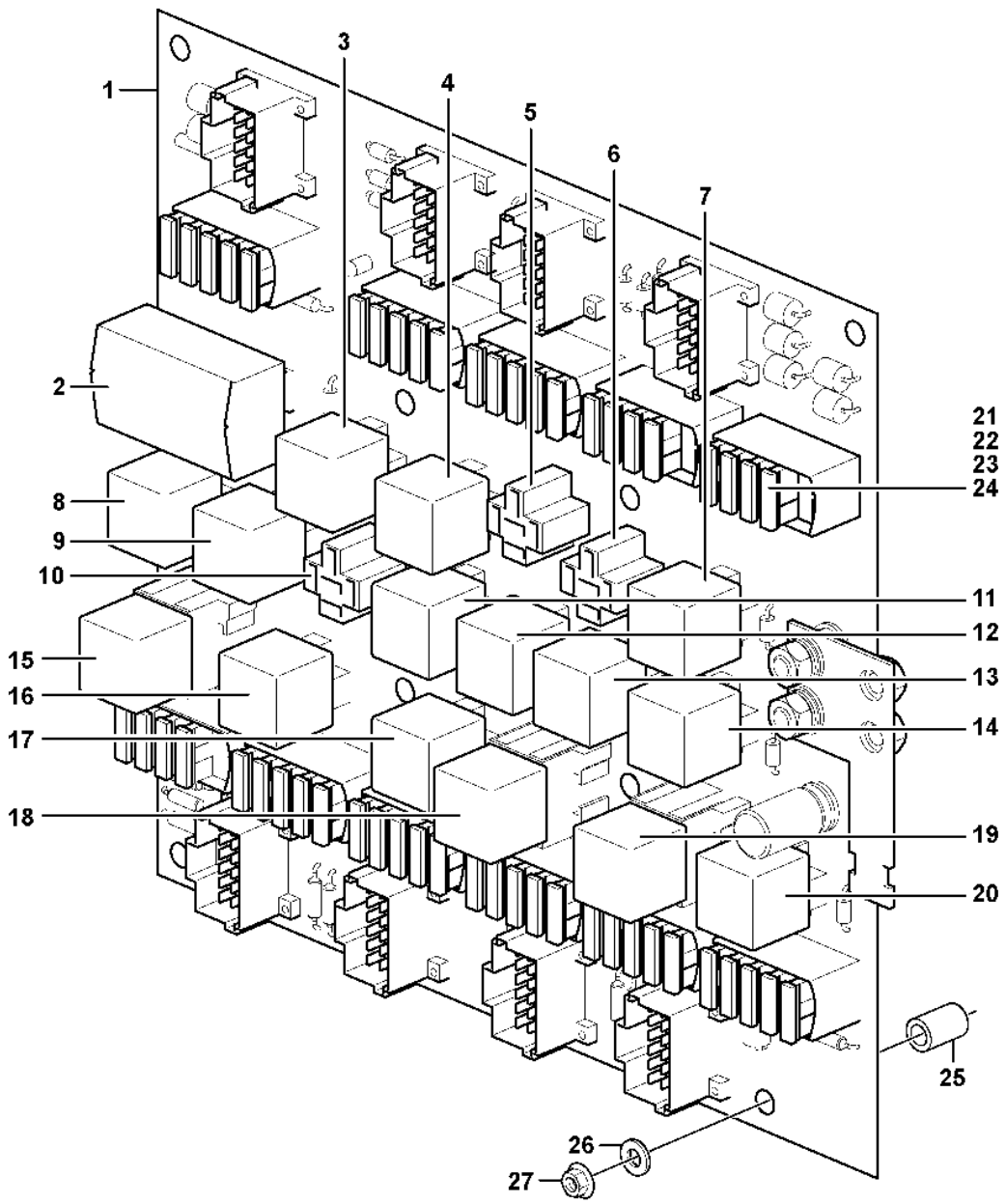

Volvo Construction Equipment

1024521

Fig.	Part No.	Quantity 1	2	3	4	5	PS	KIT	Description	Denominación	Denominação	Dénomination	Notes
8	**VOE 21244697**				1				•Relay	•Relé	•Relé	•Relais	
									••Starter Motor	••Motor de arranque	••Motor de arranque	••Demarreur	
9	**VOE 20374662**	1	1	1					•Relay	•Relé	•Relé	•Relais	RE07
9	**VOE 21244697**				1				•Relay	•Relé	•Relé	•Relais	
									••Lighting, cab, front	••Alumbrado, cabina, delante	••Iluminação, cabine, dianteira	••Eclairage, cabine, AV	
10	**VOE 20374662**	1	1	1					•Relay	•Relé	•Relé	•Relais	RE08
10	**VOE 21244697**				1				•Relay	•Relé	•Relé	•Relais	
									••Boom suspension	••Suspensión del brazo de carga	••Suspensão da lança	••Suspension des bras de levage	
11	**VOE 20374662**	1	1	1					•Relay	•Relé	•Relé	•Relais	RE09
11	**VOE 21244697**				1				•Relay	•Relé	•Relé	•Relais	
									••Interval wiper, rear	••Limpiaparabrisas intermitente, trasero	••Limpador intermitente, traseiro	••Essuie-glace à intermittence, AR	
12	**VOE 20374662**	1	1	1					•Relay	•Relé	•Relé	•Relais	RE10
12	**VOE 21244697**				1				•Relay	•Relé	•Relé	•Relais	
									••Brake lamp	••Luz freno	••Luz do freio	••Feu frein	
13	**VOE 20374662**	1	1	1					•Relay	•Relé	•Relé	•Relais	RE11
13	**VOE 21244697**				1				•Relay	•Relé	•Relé	•Relais	
									••Radiator Casing	••Cubiert Radiado	••Carcaça radiador	••Boiti.radiateur	
14	**VOE 20374662**	1	1	1					•Relay	•Relé	•Relé	•Relais	RE12
14	**VOE 21244697**				1				•Relay	•Relé	•Relé	•Relais	
									••30-feed	••Alimentación 30	••Alimentação 30	••Alimentation 30	I-ECU
15	**VOE 20390648**	1					SS		•Relay	•Relé	•Relé	•Relais	RE13
15	**VOE 21255974**		1	1					•Relay	•Relé	•Relé	•Relais	
15	**VOE 21244698**				1				•Relay	•Relé	•Relé	•Relais	
									••Feeding Ecu	••Alimentador Ecu	••Alimentação, ECU	••Alimentation Ecu	
16	**VOE 20374662**	1	1	1					•Relay	•Relé	•Relé	•Relais	RE14
16	**VOE 21244697**				1				•Relay	•Relé	•Relé	•Relais	

3969) Cab -4521, -61867, -70658
3971) Cab -5441 Swe, Cab -70793 Bra
3970) Cab 4522-, 61868-, 70659-
3972) Cab 5442- Swe, Cab 70794- Bra

1	**3969) 33383**
2	**3971) 33020**
3	**3970) 33383**
4	**3972) 33020**
5	

Circuit board
Placa de circuito
Placa de circuitos
Carte circuit

Catalogue id	Group
20106	**372**
Illustr. No	Section
1024521	**150**
Issue	Page
20021223-G	**445**

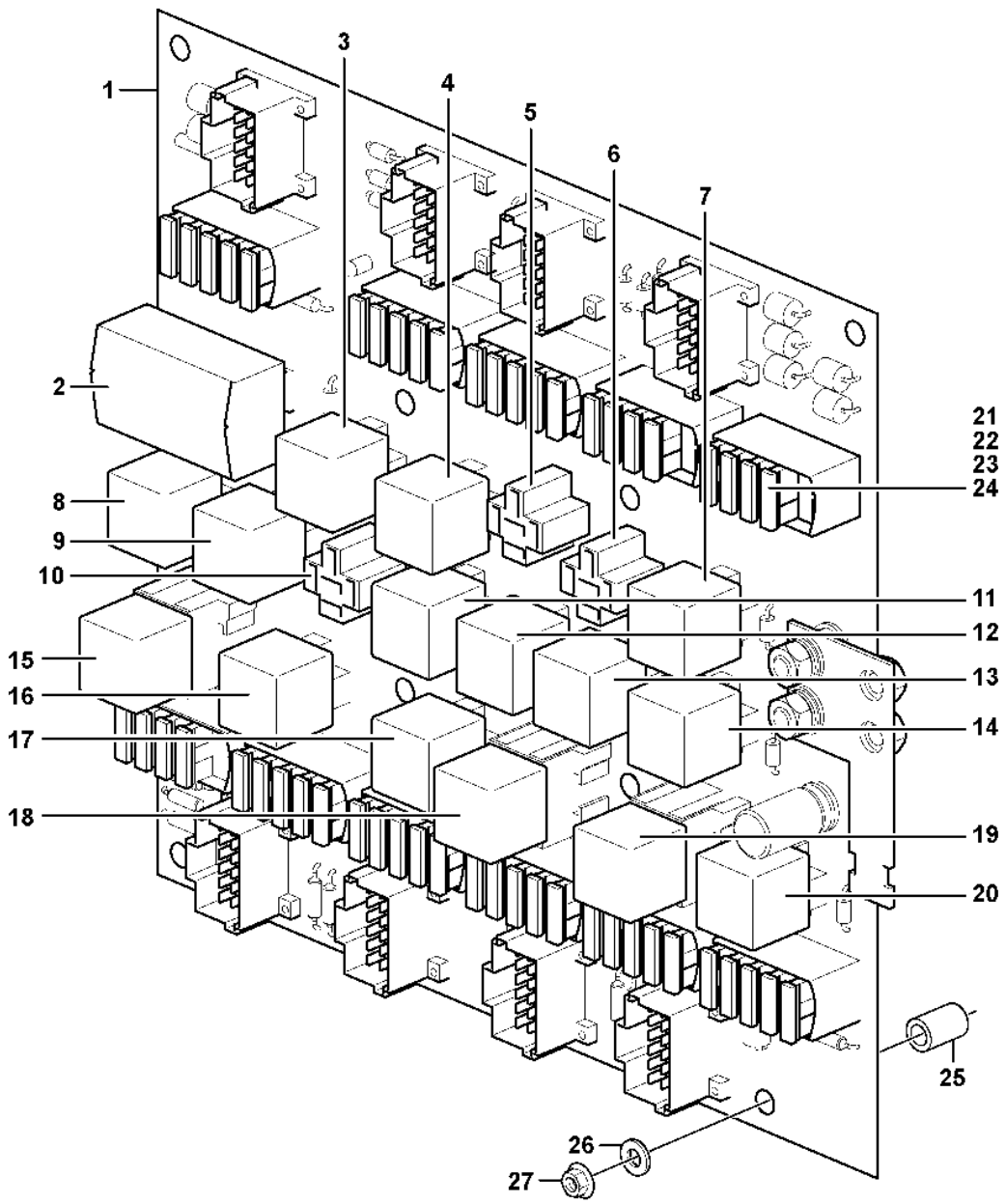

Volvo Construction Equipment

1024521

Fig.	Part No.	Quantity 1	2	3	4	5	PS	KIT	Description	Denominación	Denominação	Dénomination	Notes
									••Air-conditioning	••Acondicion aire	••Ar condicionado	••Climatisation	
17	**VOE 20374662**	1	1	1					•Relay	•Relé	•Relé	•Relais	RE15
17	**VOE 21244697**				1				•Relay	•Relé	•Relé	•Relais	
									••Interm.wiper,front	••Limp.bris inter, de	••Limpador intermitente, dianteiro	••Es.glace inter Av	
18	**VOE 20390648**	1					SS		•Relay	•Relé	•Relé	•Relais	RE16
18	**VOE 21255974**		1	1					•Relay	•Relé	•Relé	•Relais	
18	**VOE 21244698**				1				•Relay	•Relé	•Relé	•Relais	
									••15A-feed	••Alimentación 15A	••Alimentação 15A	••Alimentation 15A	
19	**VOE 20390648**	1					SS		•Relay	•Relé	•Relé	•Relais	RE17
19	**VOE 21255974**		1	1					•Relay	•Relé	•Relé	•Relais	
19	**VOE 21244698**				1				•Relay	•Relé	•Relé	•Relais	
									••15B-feed	••Alimentación 15B	••Alimentação 15B	••Alimentation 15B	
20	**VOE 20374662**	1	1	1					•Relay	•Relé	•Relé	•Relais	RE18
20	**VOE 21244697**				1				•Relay	•Relé	•Relé	•Relais	
									••15EA-feed	••Alimentación 15EA	••Alimentação 15EA	••Alimentation 15EA	
									•Fuse	**•Fusible**	**•Fusível**	**•Fusible**	
21	**VOE 13969160**	26	26	26	24				•Fuse	•Fusible	•Fusível	•Fusible	5A (BR)
22	**VOE 969161**	16	16	16	18				•Fuse	•Fusible	•Fusível	•Fusible	10A (RED)
23	**VOE 13969162**	8	8	8	8				•Fuse	•Fusible	•Fusível	•Fusible	15A (BLUE)
24	**VOE 978999**	1	1	1	1				•Fuse	•Fusible	•Fusível	•Fusible	20A (YELL)
25	**VOE 11006880**	8	8	8	8				Spacer sleeve	Manguito distanciador	Luva espaçadora	Douille entretoise	
26	**VOE 962656**	8	8	8	8				Washer	Arandela	Arruela	Rondelle	
27	**VOE 13949278**	8	8	8	8				Flange lock nut	Contratuerca embridada	Contra porca flange	Contre-écrou à embase	

3969) Cab -4521, -61867, -70658
3971) Cab -5441 Swe, Cab -70793 Bra
3970) Cab 4522-, 61868-, 70659-
3972) Cab 5442- Swe, Cab 70794- Bra

1	**3969) 33383**
2	**3971) 33020**
3	**3970) 33383**
4	**3972) 33020**
5	

Circuit board
Placa de circuito
Placa de circuitos
Carte circuit

Catalogue id **20106**	Group **372**
Illustr. No **1024521**	Section **150**
Issue **20021223-G**	Page **447**

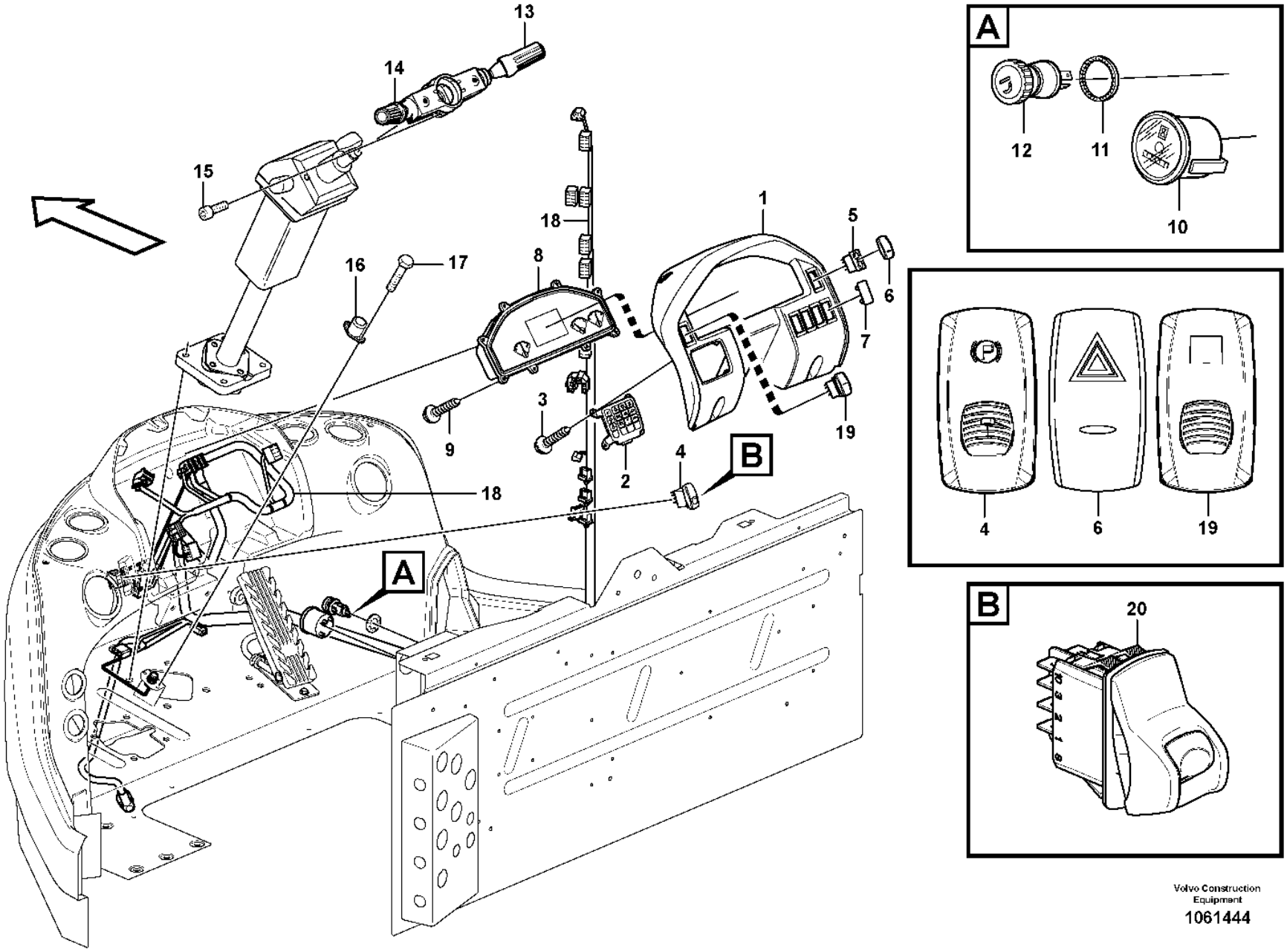

Volvo Construction Equipment

1061444

Fig.	Part No.	Quantity 1	2	3	PS	KIT	Description	Denominación	Denominação	Dénomination	Notes
1		1	1				Instr panel	Panel instrum	Painel de instrumentos	Planche bord	See group 881-100 page 1093
2	VOE 15119187	1	1				Keyboard	Teclado	Teclado	Clavier	SW3801
3	VOE 976162	4	4				Six point socket screw	Racor de seis dientes	Paraf soquete sext	Vis à 6 pans creux	
4	VOE 15021450	1					Contact button	Botón de contacto	Botão contato	Bouton contact	CAB - 4524 SW5501
4	VOE 15090317		1				Contact button	Botón de contacto	Botão contato	Bouton contact	SW5501, S/N - 5355,SWE S/N - 70790,BRA
							•Parking Brake	•Freno Estacion	•Freio de estacionamento	•Frein Parking	
	VOE 20374662	1	1				Relay	Relé	Relé	Relais	
5	VOE 70377112	1	1				Switch	Interruptor	Interruptor	Contacteur	SW3606
							•Hazard	•Luz interm. advertenc	•Perigo	•Feu detresse avertis.	
6	VOE 15052460	1	1				Rocker arm	Balancín	Balancim	Culbuteur	
7	VOE 70369713	5	5				Cover	Capó	Capô	Capot	
8	VOE 11380400	1			SS		Instrument cluster	Instrumento combinado	Instrumentos combinados	Afficheur multifonction	
8	VOE 11380400		1		SS		Instrument cluster	Instrumento combinado	Instrumentos combinados	Afficheur multifonction	S/N -4855 (CAB -4991) S/N -70753, BRA
8	VOE 11381500		1		SS		Instrument cluster	Instrumento combinado	Instrumentos combinados	Afficheur multifonction	S/N 4856- (CAB 4992-) S/N 70754-, BRA
9	VOE 975380	8	8				Six point socket screw	Racor de seis dientes	Paraf soquete sext	Vis à 6 pans creux	
10	VOE 15047153	1	1				Hour recorder	Contador de madera	Horímetro	Compteur horaire	
11	VOE 13946222	1	1				Retainer	Soporte	Retentor	Retenue	
12	VOE 1586917	1	1				Cigarette lighter	Encendedor	Acendedor de cigarros	Allume-cigares	PO3901
	VOE 11170339	1					Switch	Interruptor	Interruptor	Contacteur	
	VOE 17416824		1		SS		Contact kit	Juego de contacto	Jogo contatos	Jeu de contacts	See group 641-150 page 783
13	VOE 15095844	1					•Contact kit	•Juego de contacto	•Jogo contatos	•Jeu de contacts	SW3502, SW3602, SW3605, SW3608
13	VOE 15095844		1				•Contact kit	•Juego de contacto	•Jogo contatos	•Jeu de contacts	SW3502, SW3602, SW3605, SW3608
14	VOE 15146534	1					•Switch	•Commutador	•Comutador	•Commutateur	SW3604, SW4205, SW4206
14	VOE 17416725		1				•Contact kit	•Juego de contacto	•Jogo contatos	•Jeu de contacts	SW3604, SW4205, SW4206
15	VOE 959187	2					•Hex. socket screw	•Tornillo de hexágono embutido	•Parafuso soquete sext	•Vis à six pans creux	M5 x 12
16	VOE 1589502	1	1				Foot operated switch	Contacto freno	Chave contato pé	Contacteur au pied	SW4602

1	33383
2	33020
3	
4	
5	

Instrument panel
Panel de instrumentos
Painel de instrumentos
Tableau de bord

Catalogue id	Group
20106	380
Illustr. No	Section
1061444	100
Issue	Page
20021223-G	449

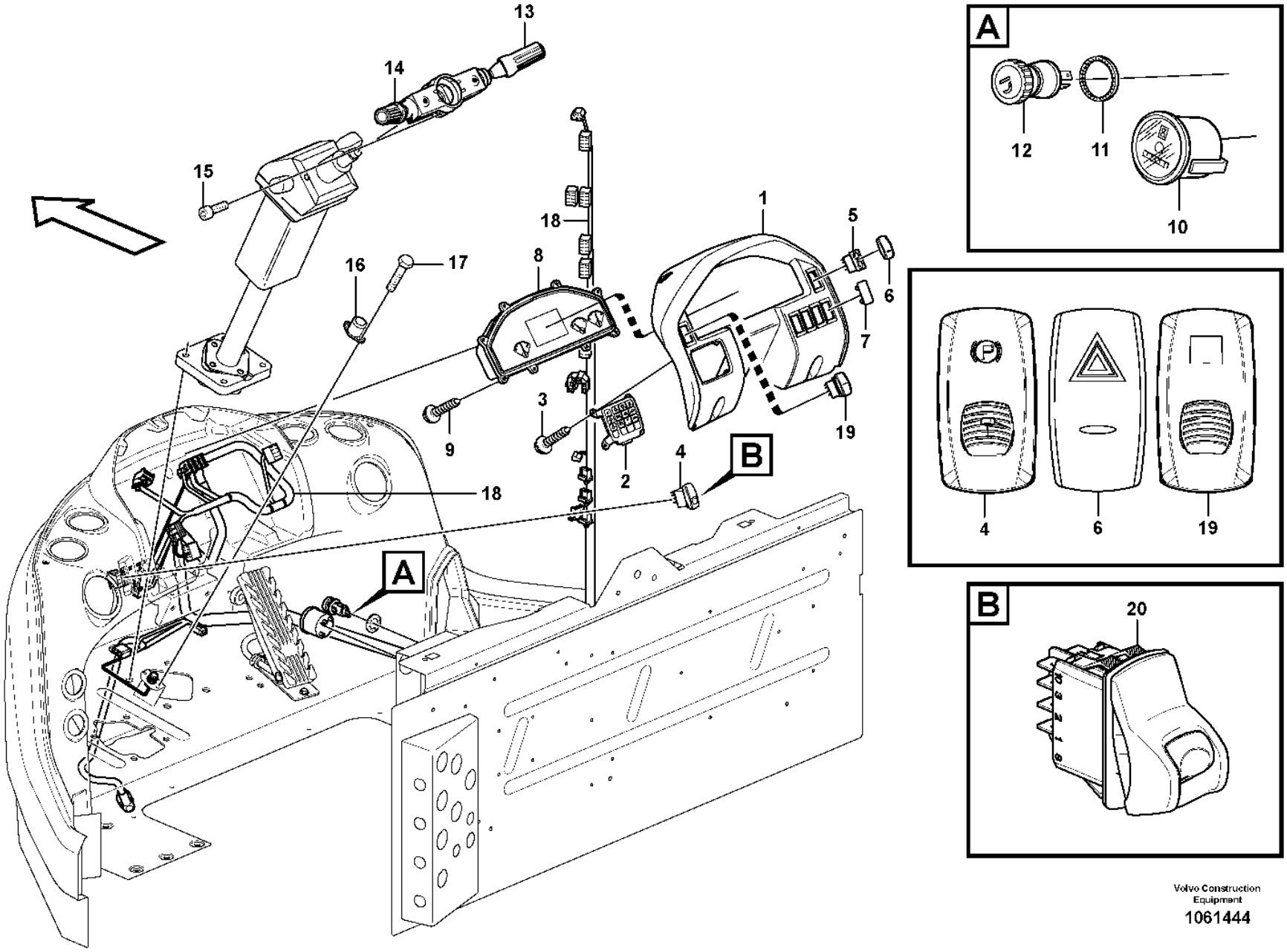

Volvo Construction Equipment

1061444

Fig.	Part No.	Quantity 1	2	3	PS	KIT	Description	Denominación	Denominação	Dénomination	Notes
17	VOE 969278	2	2				Six point socket screw	Racor de seis dientes	Paraf soquete sext	Vis à 6 pans creux	
18		1	1				Wire harness	Manojo cables	Chicote	Faisceau cables	See group 371-850 page 303
19	VOE 15021451	1	1				Contact button	Botón de contacto	Botão contato	Bouton contact	(VOE 70377163) 83195, 83595 SW9143, CAB - 5601 SWE, S/N - 70874 BRA
19	VOE 17232649		1				Rocker switch	Commutador cuna		Commutateur à bascule	83195, 83595 SW9143, CAB 5602 - SWE, S/N 70875 - BRA
							•Atch Lock	•Cierre Implemen	•Trava do implemento	•Verrouill Acces	
20	VOE 17201798		1				Switch	Interruptor	Interruptor	Rupteur	SW5501, S/N 5356 -,SWE S/N 70791 -,BRA
							•Parking Brake	•Freno Estacion	•Freio de estacionamento	•Frein Parking	

1	33383
2	33020
3	
4	
5	

Instrument panel
Panel de instrumentos
Painel de instrumentos
Tableau de bord

Catalogue id **20106**	Group **380**
Illustr. No **1061444**	Section **100**
Issue **20021223-G**	Page **451**

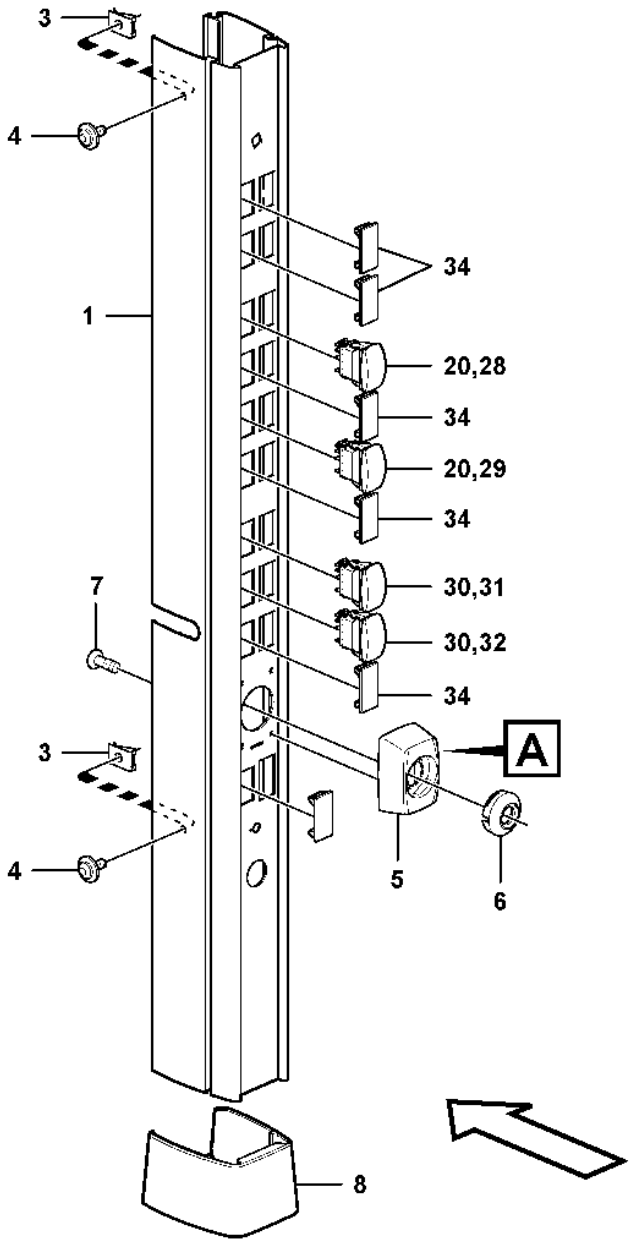

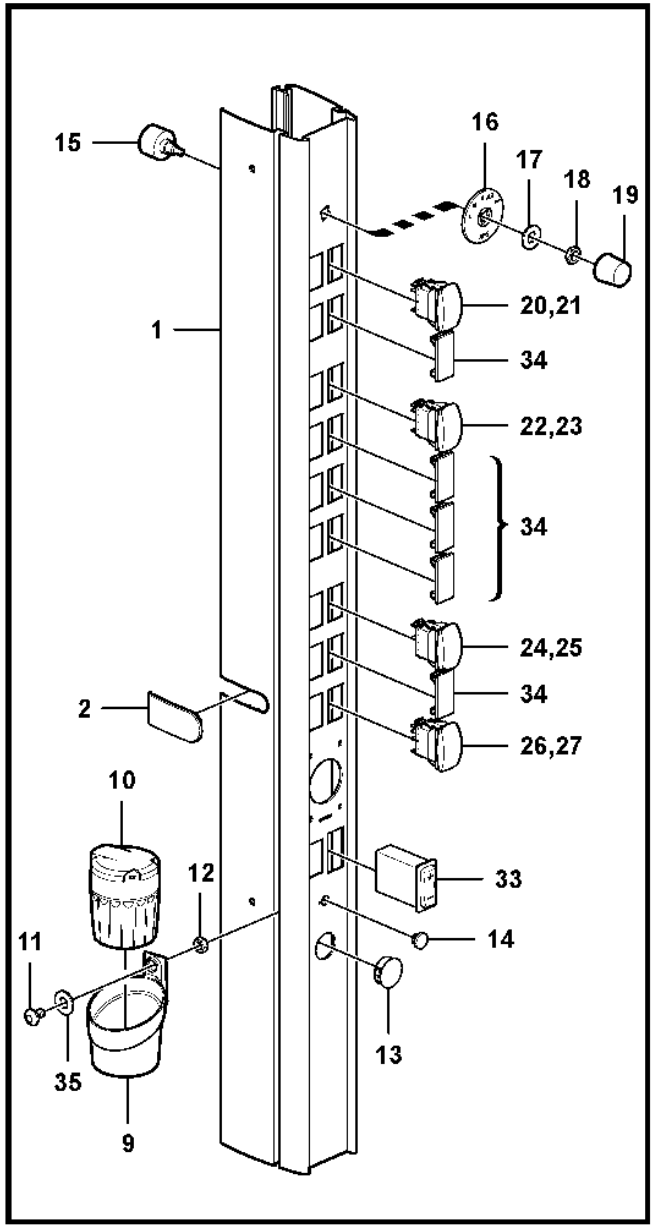

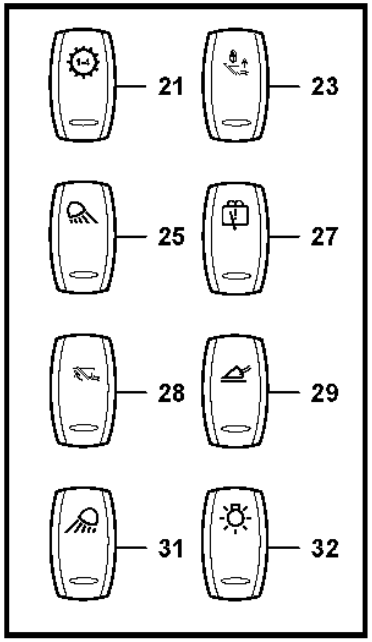

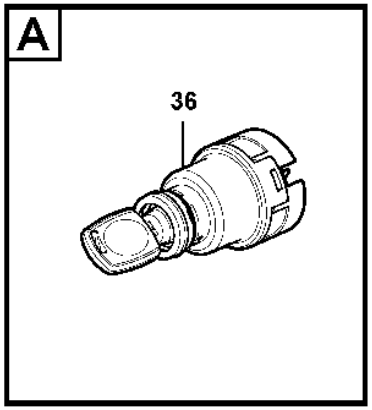

Volvo Construction Equipment
1063450

Fig.	Part No.	Quantity 1	2	3	PS	KIT	Description	Denominación	Denominação	Dénomination	Notes
1	VOE 11444304	1					Panel plate	Placa panel	Placa painel	Tôle panneau	
2	VOE 15015301	1					Cap	Capuchón	Tampa	Capot	
3	VOE 949921	2					Spring nut	Tuerca resorte	Porca de pressão	Écrou de ressort	
4	VOE 971321	2					Six point socket screw	Racor de seis dientes	Paraf soquete sext	Vis à 6 pans creux	
5	VOE 11412864	1					Cover	Capó	Capô	Capot	
6	VOE 11412865	1					Cover ring	Anillo de tapa	Anel da tampa	Bague recouvrement	
7	VOE 975366	4					Six point socket screw	Racor de seis dientes	Paraf soquete sext	Vis à 6 pans creux	
8	VOE 11444237	1					Retainer	Soporte	Retentor	Retenue	
9	VOE 11444300	1					Retainer	Soporte	Retentor	Retenue	
10	VOE 14542410	1					Ashtray	Cenicero	Cinzeiro	Cendrier	
11	VOE 969419	1					Six point socket screw	Racor de seis dientes	Paraf soquete sext	Vis à 6 pans creux	
12	VOE 13955781	1					Nut	Tuerca	Porca	Écrou	
13	VOE 15014411	1					Plug	Tapón	Bujão	Tampon	
14	VOE 944436	1					Plug	Tapón	Bujão	Tampon	
15	VOE 11039224	1					Fan switch	Conmutador ventilador	Interruptor ventilador	Commutateur ventilateur	SW4212
16	VOE 11444280	1					Symbol washer	Placa de símbolos	Arruela símbolo	Plaquette symbole	
17	VOE 976945	1					Washer	Arandela	Arruela	Rondelle	
18	VOE 1212859	1					Nut	Tuerca	Porca	Écrou	
19	VOE 11039535	1					Knob	Volante	Botão	Bouton	
20	VOE 70377101	3					Switch	Interruptor	Interruptor	Contacteur	
21	VOE 11428004	1					Rocker arm	Balancín	Balancim	Culbuteur	SW4211
22	VOE 70377129	1					Switch	Interruptor	Interruptor	Contacteur	
23	VOE 11428022	1					Rocker arm	Balancín	Balancim	Culbuteur	SW9142 S/N -70913
23	VOE 11428023	1					Rocker arm	Balancín	Balancim	Culbuteur	S/N 70914-
24	VOE 70377122	1					Switch	Interruptor	Interruptor	Contacteur	
25	VOE 11428011	1					Rocker arm	Balancín	Balancim	Culbuteur	SW3505
26	VOE 70369704	1					Switch	Interruptor	Interruptor	Contacteur	
27	VOE 11428017	1					Rocker arm	Balancín	Balancim	Culbuteur	SW3612
28	VOE 11428021	1					Rocker arm	Balancín	Balancim	Culbuteur	SW9141 S/N -70913
28	VOE 11428008	1					Rocker arm	Balancín	Balancim	Culbuteur	S/N 70914-
29	VOE 11428025	1					Rocker arm	Balancín	Balancim	Culbuteur	SW9144

1		**Rocker switch panel** **Panel de interruptores basculantes** **Painel de interruptores oscilantes** **Interrupteur bascule panneau**	Catalogue id **20106**	Group **380**
2				
3			Illustr. No **1063450**	Section **155**
4				
5		**33020, 33383**	Issue **20021223-G**	Page **453**

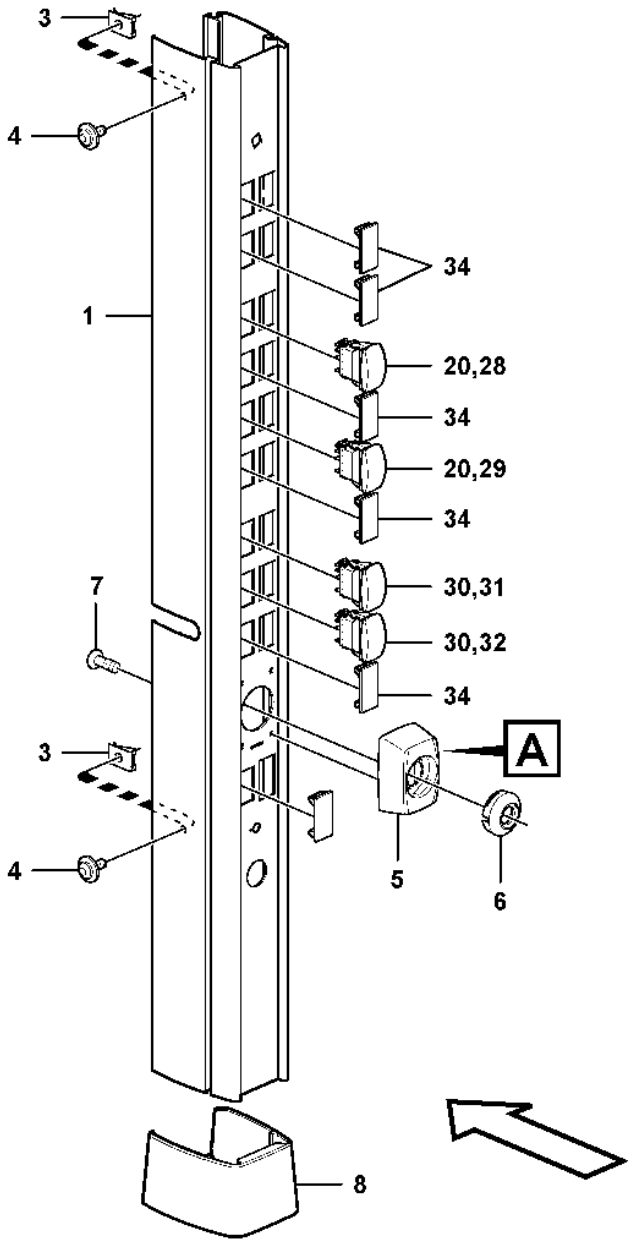

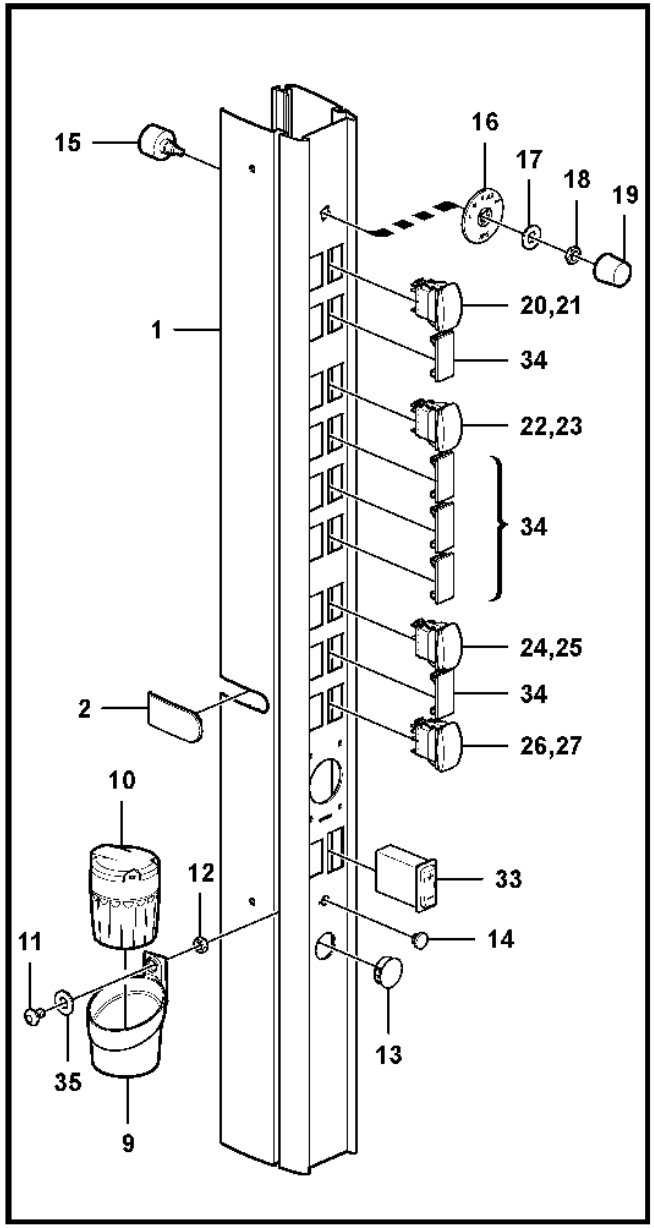

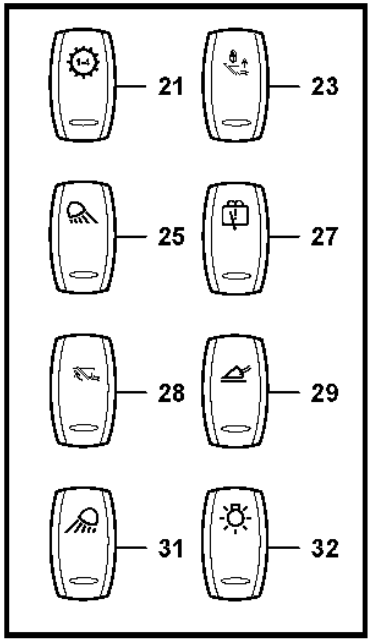

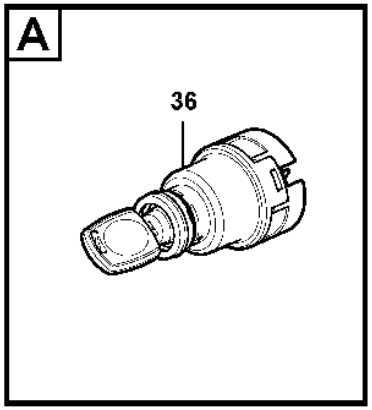

Volvo Construction Equipment
1063450

Fig.	Part No.	Quantity 1	2	3	PS	KIT	Description	Denominación	Denominação	Dénomination	Notes
29	VOE 11428026	1					Rocker arm	Balancín	Balancim	Culbuteur	84807
30	VOE 70369702	1					Switch	Interruptor	Interruptor	Contacteur	
31	VOE 11428010	1					Rocker arm	Balancín	Balancim	Culbuteur	SW3504
32	VOE 11428009	1					Rocker arm	Balancín	Balancim	Culbuteur	SW3501
33	VOE 11170176	1					Rheostat	Reostato	Reostato	Rhéostat	
34	VOE 14587612	13					Cover	Tapa	Tampa	Couvercle	
35	VOE 955892	1					Plain washer	Arandela plana	Arruela simples	Rondelle plane	
36		1					Lock Cyl Set	Kit Cil Cerrad		Lot Cyl Serrure	SW3301 See group 334-100 page 215

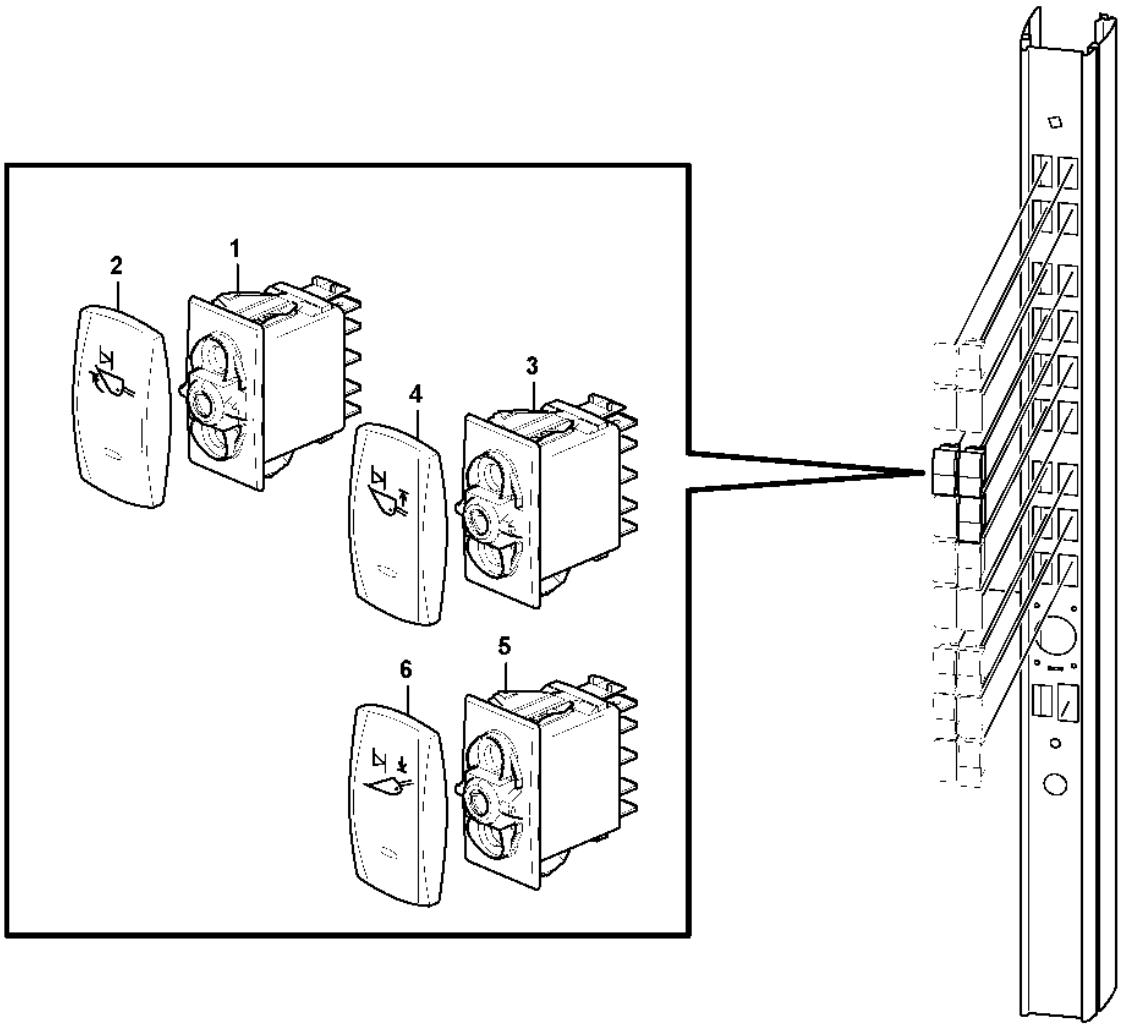
2
1
4
3
6
5

Fig.	Part No.	Quantity 1	2	3	PS	KIT	Description	Denominación	Denominação	Dénomination	Notes
1	VOE 70369704	1					Switch	Interruptor	Interruptor	Contacteur	SW9170
2	VOE 11428008	1					Rocker arm	Balancín	Balancim	Culbuteur	
3	VOE 70369704	1					Switch	Interruptor	Interruptor	Contacteur	SW9171
4	VOE 11428023	1					Rocker arm	Balancín	Balancim	Culbuteur	
5	VOE 70369704	1					Switch	Interruptor	Interruptor	Contacteur	SW9172
6	VOE 11428024	1					Rocker arm	Balancín	Balancim	Culbuteur	

1		**Rocker switch panel** **Panel de interruptores basculantes** **Painel de interruptores oscilantes** **Interrupteur bascule panneau**	Catalogue id **20106**	Group **380**
2				
3			Illustr. No **1030359**	Section **200**
4				
5		**83352, 83353, 83354, 83533, 83534, 84222**	Issue **20021223-G**	Page **457**

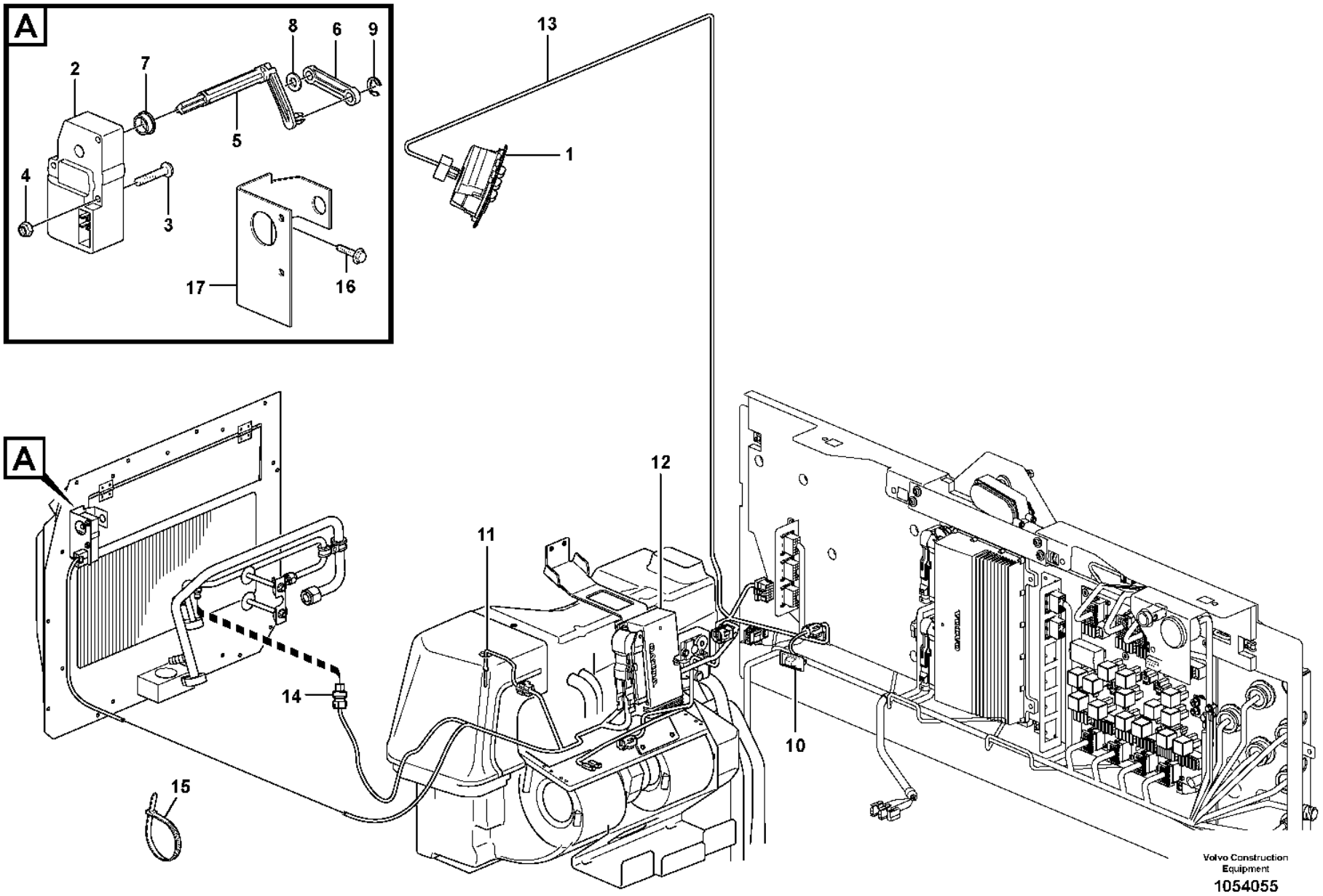
A
8
6
9
2
7
5
4
3
17
16
13
1
A
12
11
14
15
10
Volvo Construction Equipment
1054055

Fig.	Part No.	Quantity 1	2	3	PS	KIT	Description	Denominación	Denominação	Dénomination	Notes
1	**VOE 15155940**	1		1	SS		Control panel	Panel de mandos	Painel de comando	Pupitre de commande	(VOE 11412405) SW8701
1	**VOE 15155956**	1			SS		Control panel	Panel de mandos	Painel de comando	Pupitre de commande	2364) (VOE 11412641) 83435 SW8701
2	**VOE 11412544**	1	1	1			Actuator	Actuador	Atuador	Actionneur	MO8703
3	**VOE 969558**	2	2	2			Six point socket screw	Racor de seis dientes	Paraf soquete sext	Vis à 6 pans creux	
4	**VOE 975237**	2	2	2			Lock nut	Contratuerca	Porca trava	Contre-écrou	
5	**VOE 11412370**	1	1	1			Joint	Junta	Junta	Cardan	
6	**VOE 11412371**	1	1	1			Joint	Junta	Junta	Cardan	
7	**VOE 1070440**	1	1	1			Bushing	Casquillo	Bucha	Bague	
8	**VOE 955892**	1	1	1			Plain washer	Arandela plana	Arruela simples	Rondelle plane	
9	**VOE 951668**	1	1	1			Retaining ring	Anillo retén	Anel de fixação	Bague retenue	
10	**VOE 14514330**	1		1			Sensor	Sensor	Sensor	Capteur	SE8706
11	**VOE 16688307**	1		1			Sensor	Sensor	Sensor	Capteur	(VOE 14509344) SE8708
12		1					Electronic unit	Unidad electrón	Unidade eletrônica	Unité électronique	ECC See group 872-125 page 1023
13							Cable harness	Manojo cables	Chicote	Faisceau cables	See group 371-1000 page 315
14							Sensor	Captador	Sensor	Capteur	SE8702, SE8709 See group 874-250 page 1087
15	**VOE 4881440**			1			Cable tie	Abrazadera de cinta	Braçadeira	Serre-câble	
16	**VOE 971304**			2			Six point socket screw	Racor de seis dientes	Paraf soquete sext	Vis à 6 pans creux	
17	**VOE 11412372**			1			Plate	Chapa	Chapa	Tôle	

2364) **GB**: With a scale in Fahrenheit **ES**: Con graduación Farenheit **BR**: Com escala em Fahrenheit **FR**: Avec graduation en degrés Farenheit

1	**33383**
2	**11298379, 11298380**
3	**33020**
4	
5	

Air cond. control panel
Panel de control de aire acondicionado
Painel de comando do ar condicionado
Tableau de commande chauffage/ventilation

Catalogue id	Group
20106	**380**
Illustr. No	Section
1054055	**250**
Issue	Page
20021223-G	**459**

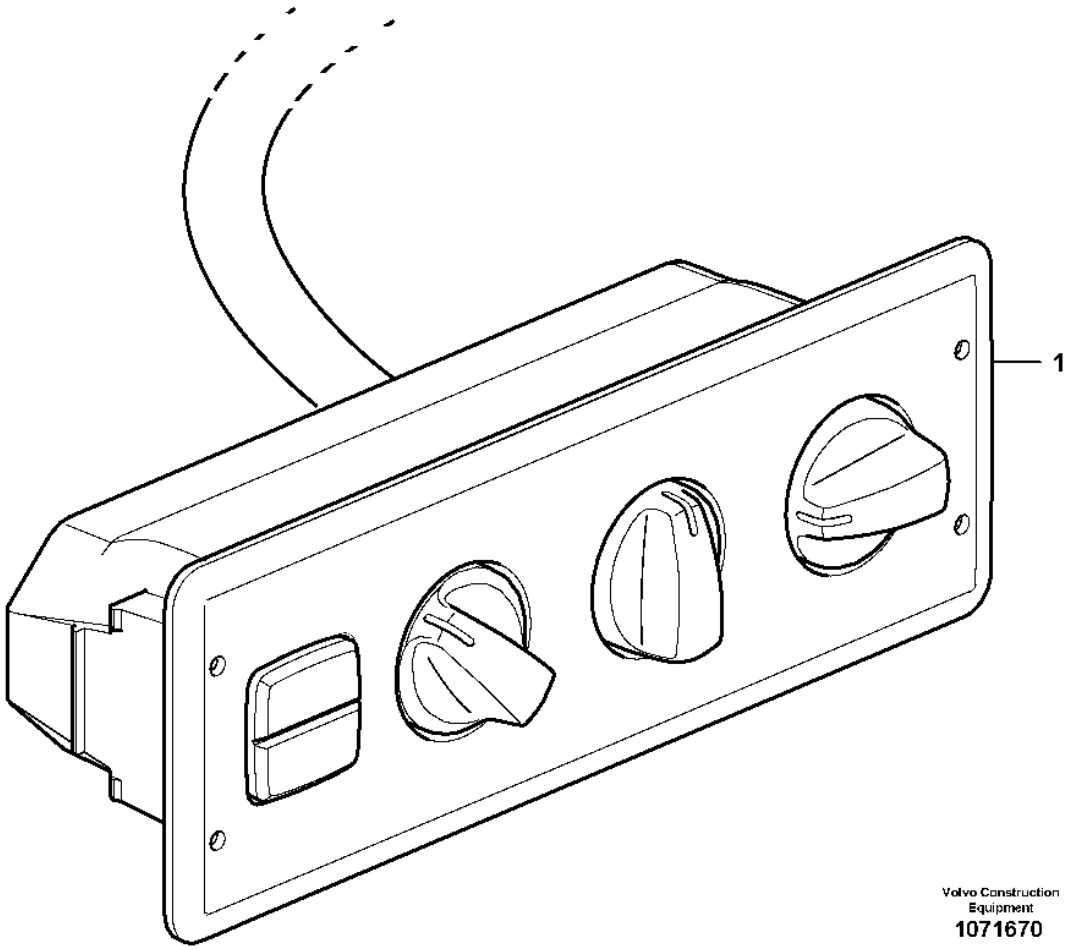
1
Volvo Construction
Equipment
1071670

Fig.	Part No.	Quantity 1	2	3	PS	KIT	Description	Denominación	Denominação	Dénomination	Notes
1	VOE 15155940	1			SS		Control panel	Panel de mandos	Painel de comando	Pupitre de commande	

1		**Air cond. control panel** **Panel de control de aire acondicionado** **Painel de comando do ar condicionado** **Tableau de commande chauffage/ventilation**	Catalogue id **20106**	Group **380**
2			Illustr. No **1071670**	Section **300**
3			Issue **20021223-G**	Page **461**
4				
5		**85724**		

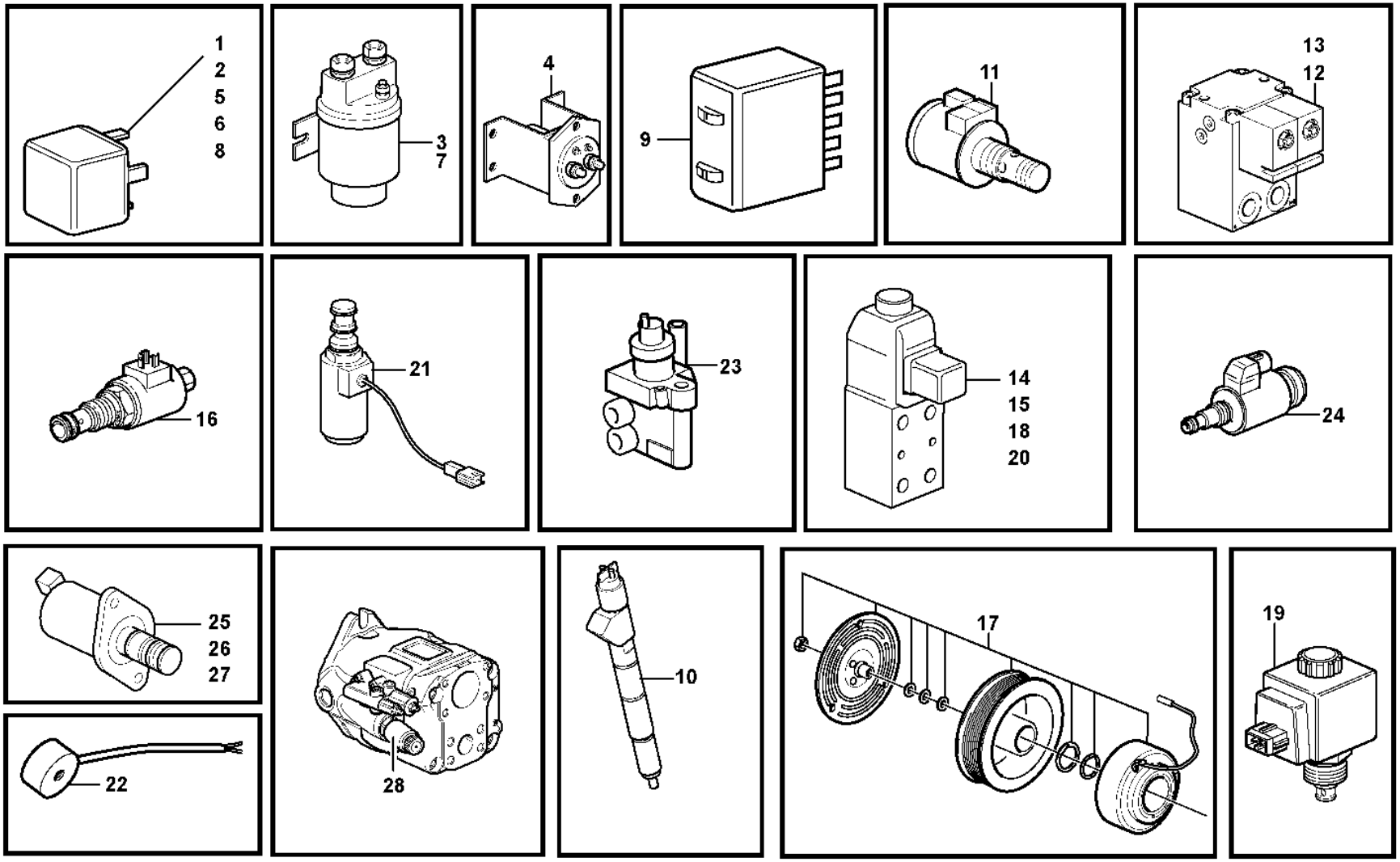
1
2
5
6
8
3
7
4
9
11
13
12
16
21
23
14
15
18
20
24
25
26
27
22
28
10
17
19

Fig.	Part No.	Quantity 1	2	3	PS	KIT	Description	Denominación	Denominação	Dénomination	Notes
1	**VOE 20374662**	12					Relay	Relé	Relé	Relais	3969, 3970, 3971) RE01, RE02, RE05-RE07, RE09-RE12, RE14,RE15, RE18
1	**VOE 21244697**	12					Relay	Relé	Relé	Relais	3972) RE01, RE02, RE05-RE07, RE09-RE12, RE14,RE15, RE18
1	**VOE 20390648**	3			SS		Relay	Relé	Relé	Relais	3969) RE13, RE16, RE17
1	**VOE 21255974**	3					Relay	Relé	Relé	Relais	3970, 3971) RE13, RE16, RE17
1	**VOE 21244698**	3					Relay	Relé	Relé	Relais	3972) RE13, RE16, RE17
							•Circuit Board	•Placa Circuito	•Cartão de circuitos	•Carte Circuit	See group 372-150 page 443
2	**VOE 20374662**	1					Relay	Relé	Relé	Relais	RE2301
							•Fuel Filter	•Filtro Combust	•Filtro de combust.	•Filtre carburant	See group 371-150 page 261
3	**VOE 20367490**	1					Relay	Relé	Relé	Relais	RE2501
							•Pre heater	•Precalentador	•Pré-aquecedor	•Prechauffeur	See group 333-150 page 213
4	**VOE 70305651**	1					Relay	Relé	Relé	Relais	RE3101
							•Main switch	•Desconectador bateria	•Chave geral	•Robinet batterie	See group 371-2025 page 379
5	**VOE 20374662**	1					Relay	Relé	Relé	Relais	RE3102
							•Function relay	•Felé de función	•Relé de função	•Relais de fonctionnement	See group 371-2050 page 381
6	**VOE 20374662**	1					Relay	Relé	Relé	Relais	RE3601
							•Fan	•Ventilador	•Ventilador	•Ventilateur	See group 371-2550 page 419
7	**VOE 20367490**	1					Relay	Relé	Relé	Relais	RE6401
							•Auxiliary steering	•Direccion reserva	•Direção auxiliar	•Direction de secours	See group 371-1250 page 327
8	**VOE 20374662**	1					Relay	Relé	Relé	Relais	RE8701
							•Sht Stop Heater	•Calefact Parada	•	•Chauffa Recuper	See group 371-1900 page 367
9	**VOE 15048941**	1					Flasher unit	Relé intermitentes	Relé pisca-pisca	Centrale clignotante	(VOE 11170048) RF1

3969) Cab -4521, -61867, -70658
3970) Cab 4522-, 61868-, 70659-
3971) Cab -5441 Swe, Cab -70793 Bra
3972) Cab 5442- Swe, Cab 70794- Bra

1	
2	
3	
4	
5	

Relays, sensors and solenoid valves, reference list
Relé, sensores y electroválvula
Relés, sensores e válvulas solenóides, lista de referência
Relais, détecteurs et vanne électromagnetique

Catalogue id	Group
20106	**386**
Illustr. No	Section
1031202	**100**
Issue	Page
20021223-G	**463**

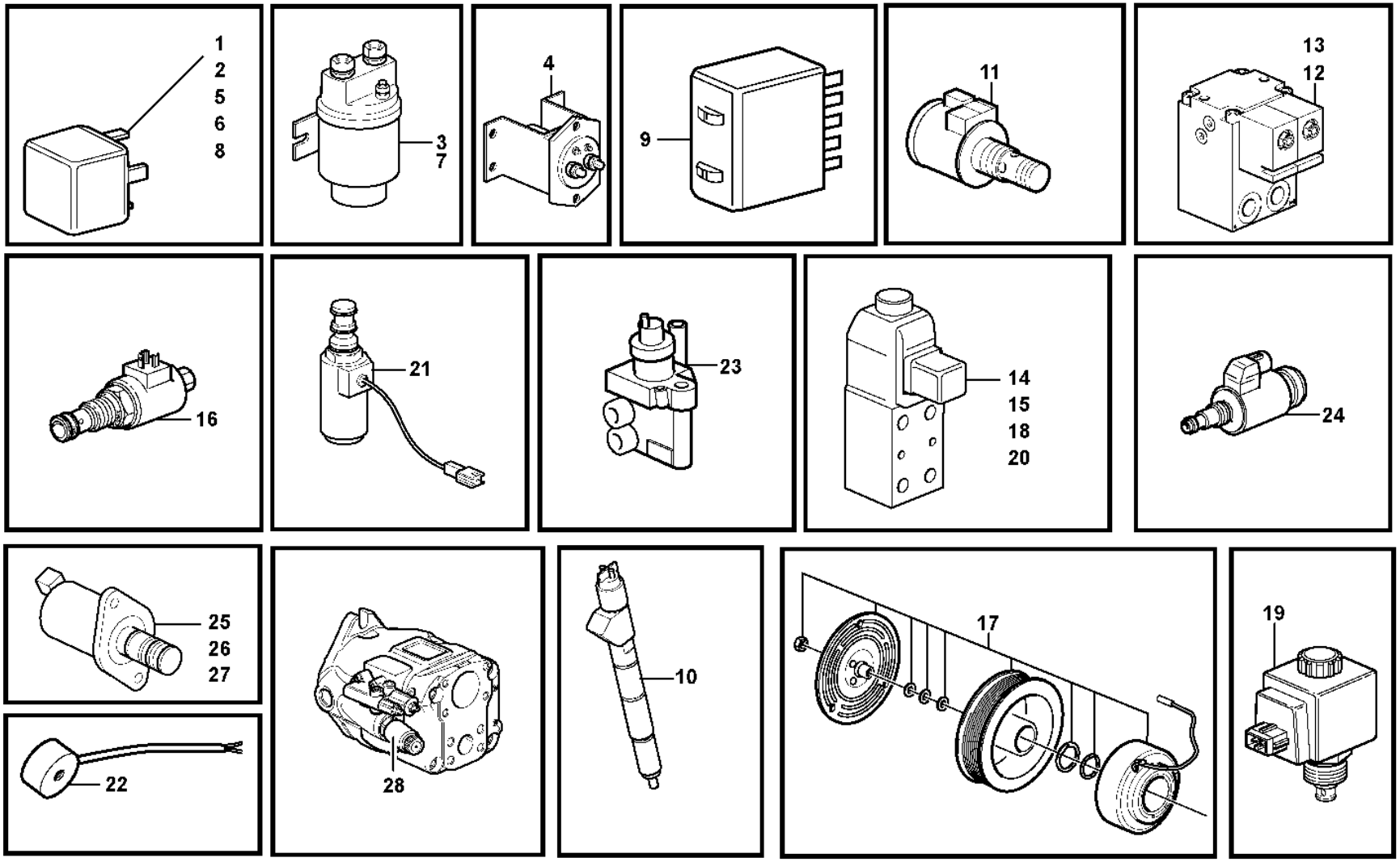
1
2
5
6
8
3
7
4
9
11
13
12
16
21
23
14
15
18
20
24
25
26
27
22
28
10
17
19

Fig.	Part No.	Quantity 1	2	3	PS	KIT	Description	Denominación	Denominação	Dénomination	Notes
							•Flasher relay	•Rele intermitente	•	•Relais clignotant	See group 372-150 page 443
10	**VOE 20798114**	6					Injector	Inyector	Injetor	Injecteur	MA2301, MA2302, MA2303, MA2304, MA2305, MA2306 See group 237-100 page 111
11	**VOE 20795296**	1					Solenoid valve	Electrovalvula	Válvula solenóide	Vanne electrom.	MA2504, EGR
							•Valve mechanism	•Mecanismo de valvulas	•Mecanismo da válvula	•Commande des soupapes	See group 214-100 page 59
12	**VOE 11709804**	1					Solenoid valve	Electroválvula	Válvula solenóide	Électrovanne	MA2601
							•Reversible fan	•Ventilador reversible	•Ventilador reversível	•Ventilateur réversible	See group 263-350 page 171
13	**VOE 11709805**	1					Solenoid valve	Electroválvula	Válvula solenóide	Électrovanne	MA2602
							•Reversible fan	•Ventilador reversible	•Ventilador reversível	•Ventilateur réversible	See group 263-350 page 171
14	**VOE 11173166**	1					Solenoid valve	Electroválvula	Válvula solenóide	Électrovanne	MA4603
							•Diff. lock	•Bloqueo diferencial	•Trava de diferencial	•Blocage differentiel	See group 468-150 page 633
15	**VOE 11173169**	1			SS		Solenoid valve	Electroválvula	Válvula solenóide	Électrovanne	MA5501
							•Parking Brake	•Freno Estacion	•Freio de estacionamento	•Frein Parking	See group 551-100 page 693
16	**VOE 11709633**	1			SS		Solenoid valve	Electroválvula	Válvula solenóide	Électrovanne	MA5502
							•Central block	•Bloque central	•Bloco central	•Bloc central	See group 912-300 page 1229
17		1			NS		Solenoid Clutch	Acoplam Iman		Accoupl.magnet.	MA8701
							•Compressor, AC	•Compresor, AC	•Compressor, AC	•Compresseur, AC	See group 874-150 page 1083
18	**VOE 11173166**	1					Solenoid valve	Electroválvula	Válvula solenóide	Électrovanne	MA9101
							•Attachment locking	•Cierre de implemento	•Travamento do implemento	•Verrouillage des acce	See group 916-550 page 1303
19	**VOE 11705917**	1					Solenoid valve kit	Juego de electroválvula	Kit válvula solenóide	Jeu électrovannes	MA9102
							•Boom suspension	•Suspensión del brazo de carga	•Suspensão da lança	•Suspension des bras de levage	See group 916-150 page 1281
19	**VOE 11705918**	1					Solenoid valve kit	Juego de electroválvula	Kit válvula solenóide	Jeu électrovannes	MA9103
							•Boom suspension	•Suspensión del brazo de carga	•Suspensão da lança	•Suspension des bras de levage	See group 916-150 page 1281
19	**VOE 11705917**	1					Solenoid valve kit	Juego de electroválvula	Kit válvula solenóide	Jeu électrovannes	MA9104
							•Lift single act./ Bss	•Elevacion / Bss	•Elevação ação simples BSS	•Fonction levage / Bss	See group 916-200 page 1283
20	**VOE 11716831**	1					Solenoid valve	Electroválvula	Válvula solenóide	Électrovanne	MA9106
							•Attachment locking	•Cierre de implemento	•Travamento do implemento	•Verrouillage des acce	See group 916-550 page 1303
21	**VOE 11988146**	1					Solenoid valve	Electroválvula	Válvula solenóide	Électrovanne	MA9113
							•Sgl Lvr Cont	•Mando monopalanca	•Comando de uma alavanca	•Commande à levier unique	See group 914-425 page 1261

1		**Relays, sensors and solenoid valves, reference list** **Relé, sensores y electroválvula** **Relés, sensores e válvulas solenóides, lista de referência** **Relais, détecteurs et vanne électromagnetique**	Catalogue id **20106**	Group **386**
2			Illustr. No **1031202**	Section **100**
3			Issue **20021223-G**	Page **465**
4				
5				

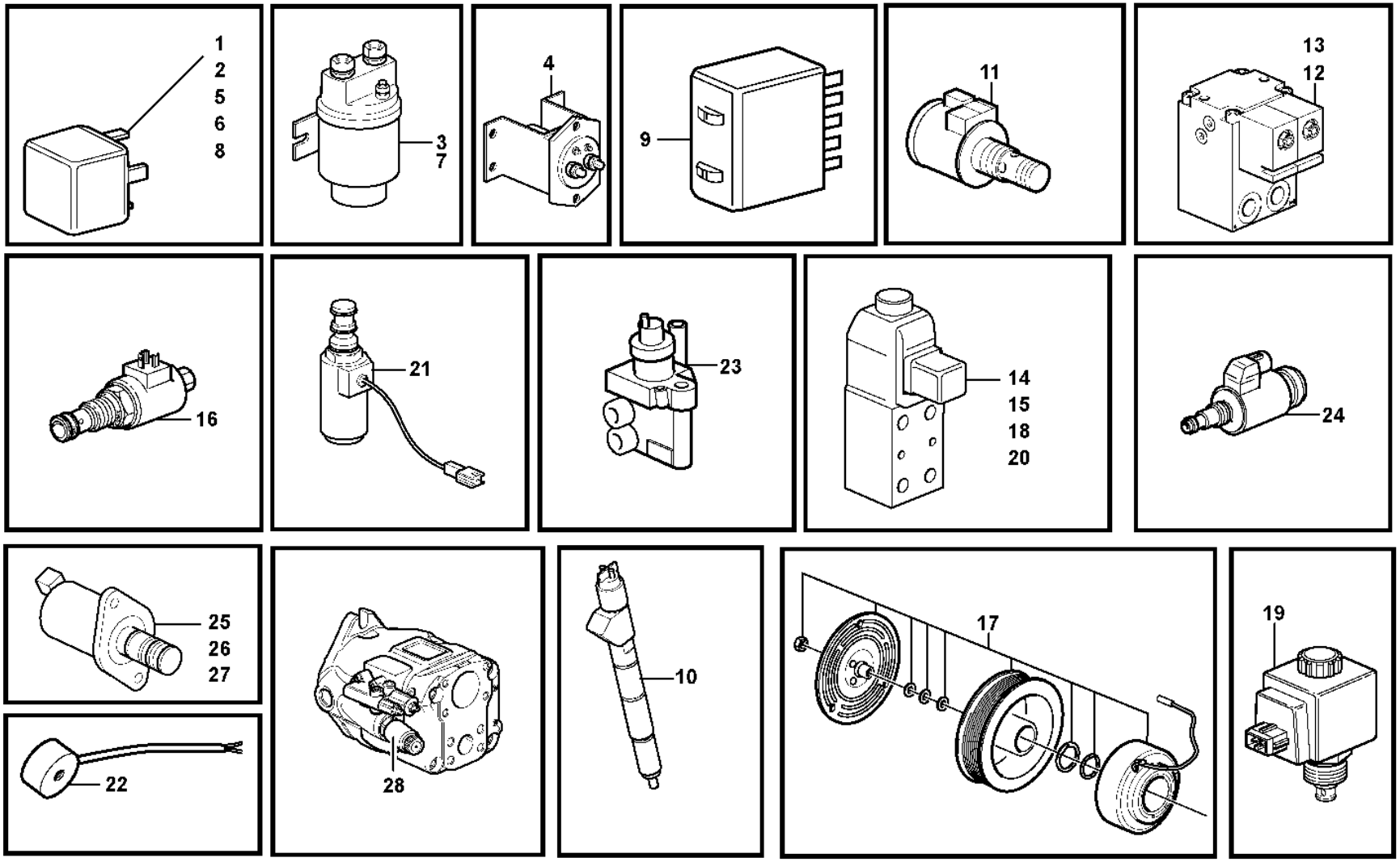
1
2
5
6
8
3
7
4
9
11
13
12
16
21
23
14
15
18
20
24
25
26
27
22
28
10
17
19

Fig.	Part No.	Quantity 1	2	3	PS	KIT	Description	Denominación	Denominação	Dénomination	Notes
22	VOE 15100027	1					Magnet	Imán	Magneto	Aimant	(VOE 11003153) MA9141
							•Tilt automatic	•Automatismo volquete	•Inclinação automática	•Automatique redressem	See group 914-250 page 1255
22	VOE 15100027	1					Magnet	Imán	Magneto	Aimant	(VOE 11003153) MA9142
							•Boom kickout	•Elevador automatico	•Estender lança	•Automatique levage	See group 914-250 page 1255
22	VOE 15100027	1					Magnet	Imán	Magneto	Aimant	(VOE 11003153) MA9143
							•Float position	•Posicion flotante	•Posição de flutuação	•Position flottante	See group 914-250 page 1255
22	VOE 15100027	1					Magnet	Imán	Magneto	Aimant	(VOE 11003153) MA9144
							•Holding Func. 3rd	•Func.retención 3a	•	•Fonc. Retenue 3:e	See group 371-2200 page 391
23	VOE 21638691						Fuel regulator	Regulador de combustible	Regulador combustível	Régulateur de carburant	(VOE 21060258) PWM2303
							•Fuel pressure	•Presión de combustible	•Pressão do combustível	•Pression de carburant	See group 237-100 page 111
24	VOE 11709879	1					Pressure regulator	Regulador de presión	Regulador de pressão	Régulateur de pression	PWM2601
							•Pump control	•Regulación bombas	•	•Régulat.des pompes	(P3) See group 912-300 page 1229
25		1			NS		Solenoid valve	Electrovalvula	Válvula solenóide	Vanne electrom.	PWM6601
							•Lever Steering	•Direcci Palanca	•Direção por alavanca	•Dir Par Levier	LH See group 660-100 page 833
25		1					Solenoid valve	Electrovalvula	Válvula solenóide	Vanne electrom.	PWM6602
					NS		•Lever Steering	•Direcci Palanca	•Direção por alavanca	•Dir Par Levier	RH See group 660-100 page 833
26	VOE 11711048	1					Solenoid valve	Electroválvula	Válvula solenóide	Électrovanne	PWM9101
							•Lift.function	•Elevacion	•Função elevação	•Fonction Levage	See group 912-200 page 1219
26	VOE 11711048	1					Solenoid valve	Electroválvula	Válvula solenóide	Électrovanne	PWM9102
							•Boom Lowering	•Descenso Carga	•	•Abaissem Fleche	See group 912-200 page 1219
26	VOE 11711048	1					Solenoid valve	Electroválvula	Válvula solenóide	Électrovanne	PWM9103
							•tilting	•basculante	•inclinação	•basculement	IN See group 912-200 page 1219
26	VOE 11711048	1					Solenoid valve	Electroválvula	Válvula solenóide	Électrovanne	PWM9104
							•tilting	•basculante	•inclinação	•basculement	OUT See group 912-200 page 1219

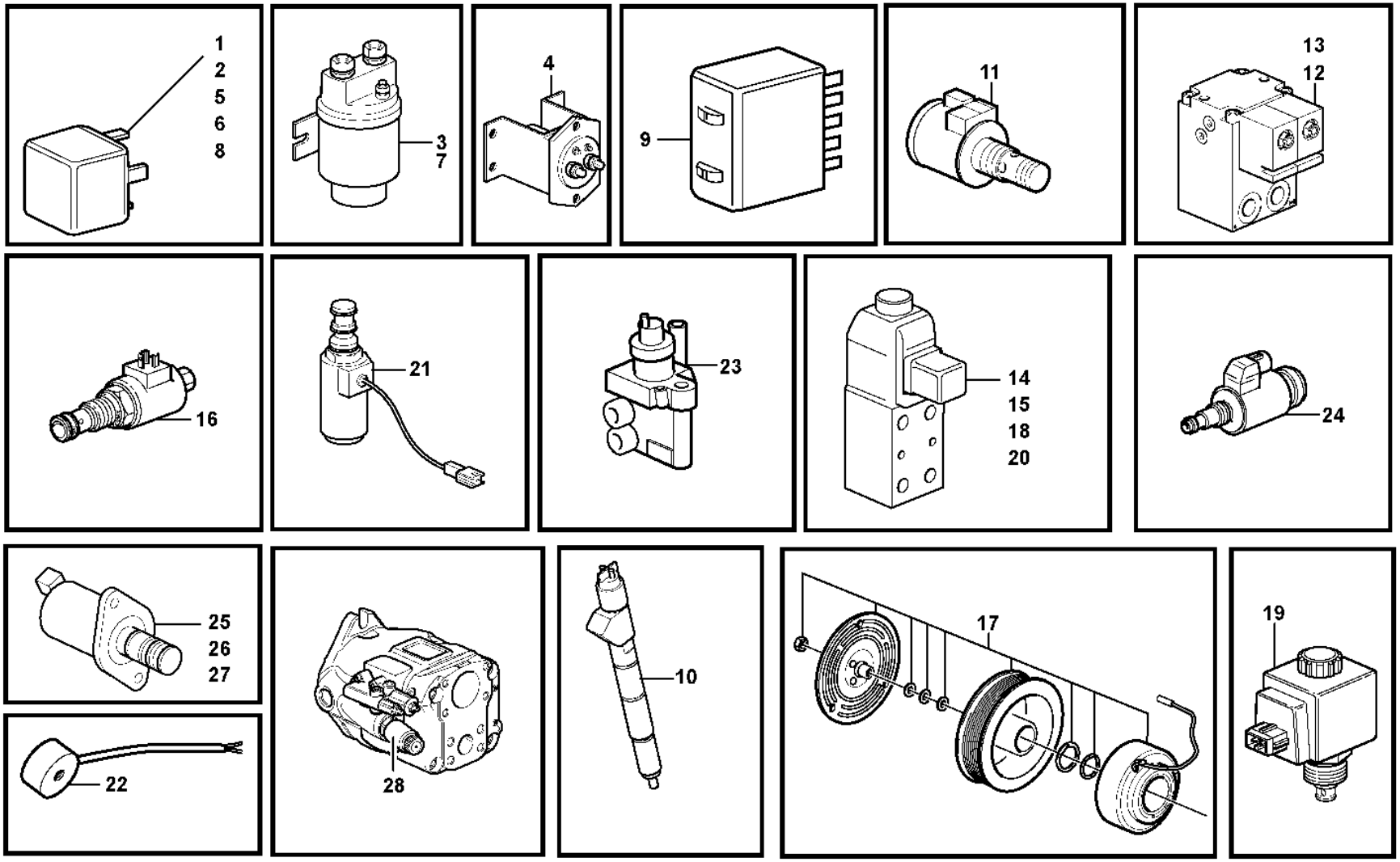
1
2
5
6
8
3
7
4
9
11
13
12
16
21
23
14
15
18
20
24
25
26
27
22
28
10
17
19

Fig.	Part No.	Quantity 1	2	3	PS	KIT	Description	Denominación	Denominação	Dénomination	Notes
27		1			NS		Solenoid valve	Electrovalvula	Válvula solenóide	Vanne electrom.	PWM9105
							•3:rd function	•3a funcion	•	•3eme fonction	POS. See group 916-300 page 1287
27		1			NS		Solenoid valve	Electrovalvula	Válvula solenóide	Vanne electrom.	PWM9106
							•3:rd function	•3a funcion	•	•3eme fonction	NEG. See group 916-300 page 1287
27		1			NS		Solenoid valve	Electrovalvula	Válvula solenóide	Vanne electrom.	PWM9107
							•4th Function	•4a Función	•4ª função	•4:e Fonction	POS. See group 916-300 page 1287
27		1			NS		Solenoid valve	Electrovalvula	Válvula solenóide	Vanne electrom.	PWM9108
							•4th Function	•4a Función	•4ª função	•4:e Fonction	NEG. See group 916-300 page 1287
28		1			NS		Solenoid valve	Electrovalvula	Válvula solenóide	Vanne electrom.	PWM9133, (P2)
							•Power control	•Regulación de potencia	•Comando da força	•Regulat. de force	See group 913-150 page 1237

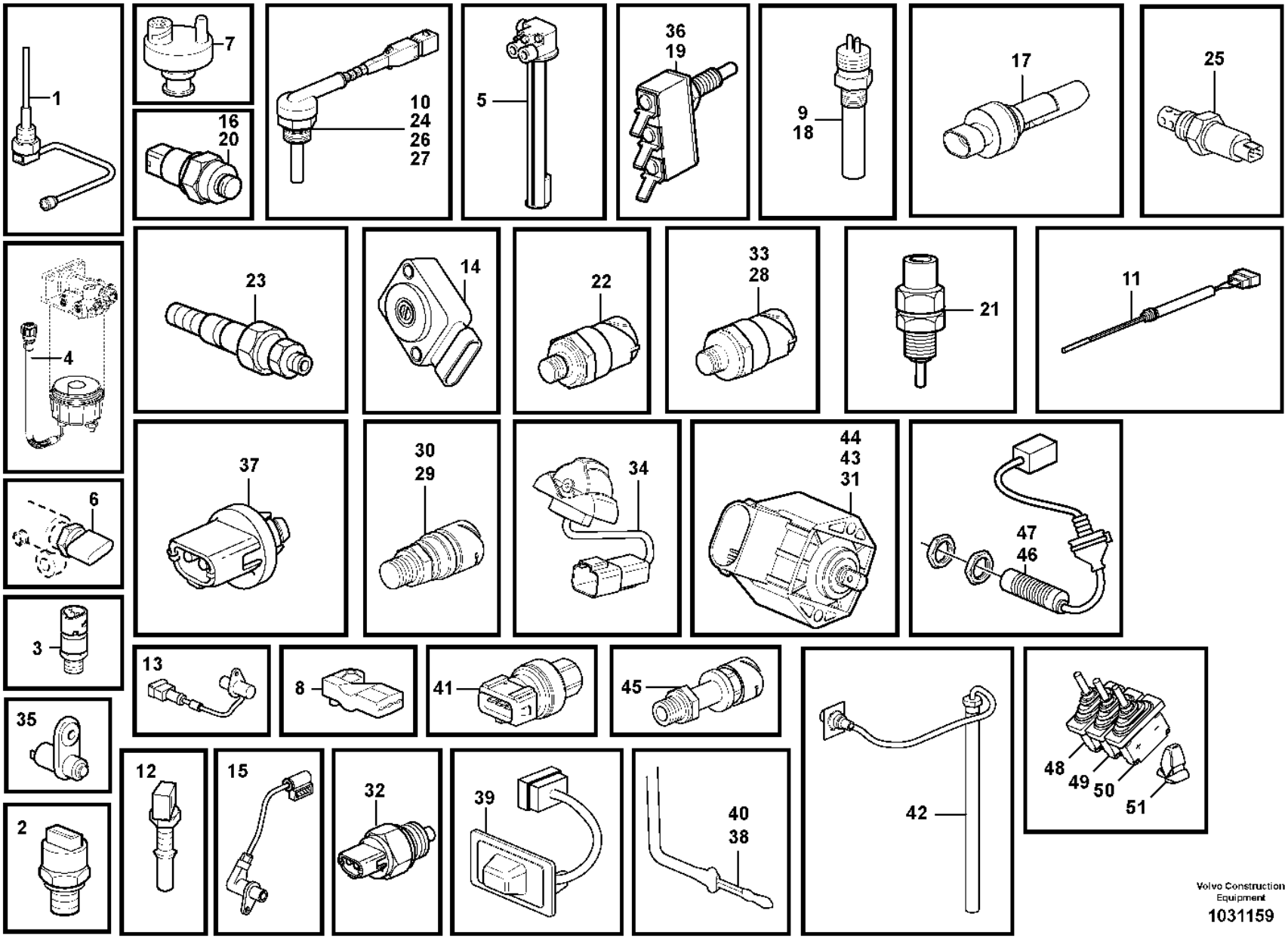

Volvo Construction Equipment

1031159

Fig.	Part No.	Quantity 1	2	3	PS	KIT	Description	Denominación	Denominação	Dénomination	Notes
1	**VOE 22383368**	1					Level sensor	Emisor de nivel	Sensor de nível	Capteur de niveau	(VOE 20829076) SE2202, SE2205
							•Temp Sensor	•Sensor Temperat	•Sensor de temperatura	•Detecteur Temp.	See group 371-150 page 261
2	**VOE 21291011**	1					Pressure sensor	Sensor de presión	Sensor de pressão	Capteur de pression	(VOE 20585158) SE2203
							•Engine oil pressure	•Presion aceite, motor	•Pressão do óleo do motor	•Contact huile, moteur	See group 371-150 page 261
3	**VOE 20886108**	1					Sensor	Sensor	Sensor	Capteur	(VOE 20484678) SE2301
							•Low pressure ind.	•Ind.caida de pres.	•Indicador de baixa pressão	•Ind.chute de pres.	See group 371-150 page 261
4		1			NS		Sensor	Captador	Sensor	Capteur	SE2302
							•Water Separator	•Separador Agua	•Separador de água	•Separateur Eau	See group 233-200 page 87
5	**VOE 15010278**	1					Tank unit	Unidad de depósito	Unidade do tanque	Ensemble réservoir	(VOE 11170365) SE2303
							•Fuel level	•Nivel de combust.	•Nível de combustível	•Niveau carburant	See group 234-150 page 101
6		1			NS		Sensor	Captador	Sensor	Capteur	SE2309
							•Fuel pressure	•Presión de combustible	•Pressão do combustível	•Pression de carburant	See group 237-100 page 111
7	**VOE 20560843**	1					Vacuum switch	Contacto de vacío	Interruptor de vácuo	Contact à dépression	SE2501, SE2502
							•Temperature gauge	•Termometro anticongel	•	•Indicateur de temp.	
							•Pressure monitor	•Avisador presion	•Monitor de pressão	•Capteur pression	See group 256-100 page 123
7	**VOE 20565673**	1					Vacuum switch	Contacto de vacío	Interruptor de vácuo	Contact à dépression	83322 SE2501, SE2502
							•Temperature gauge	•Termometro anticongel	•	•Indicateur de temp.	
							•Pressure monitor	•Avisador presion	•Monitor de pressão	•Capteur pression	See group 256-100 page 123
8	**VOE 20524936**	1					Pressure sensor	Sensor de presión	Sensor de pressão	Capteur de pression	(VOE 20556500) SE2507, SE2508
							•Boost pressure	•Presión del aire de alimentación	•Pressão servo	•Pression d'air de refroidissement	
							•Charge-air temperature	•Temperatura del aire de alimentación	•Temperatura do ar de admissão	•Température d'air de suralimentation	See group 371-150 page 261
9	**VOE 11039557**	1					Induction sensor	Sensor de induccion	Sensor de indução	Émetteur induction	SE2601
							•Fan	•Ventilador	•Ventilador	•Ventilateur	See group 263-200 page 165
10	**VOE 15153124**	1					Temperature sensor	Sensor de temperatura	Sensor de temperatura	Sonde de température	(VOE 11145324) SE2602
							•Coolant temperature	•Anticongelente temp.	•Temperatura do refrigerante	•Liquide refroi.temp.	See group 261-100 page 139

1		**Sensors, reference list** **Sensores, table de referencia** **Sensores, lista de referência** **Détecteurs, tableau de références**	Catalogue id **20106**	Group **386**
2			Illustr. No **1031159**	Section **150**
3			Issue **20021223-G**	Page **471**
4				
5				

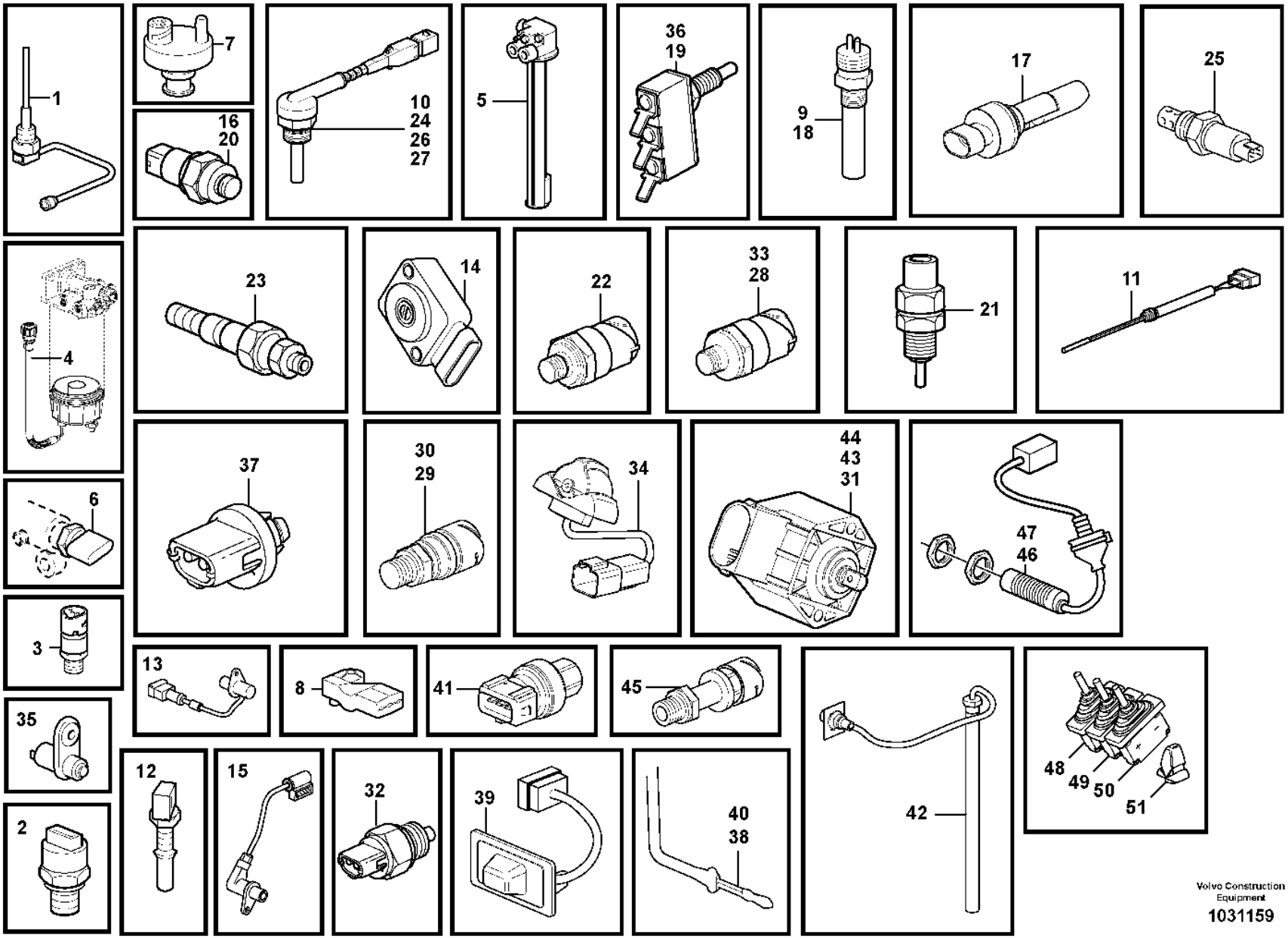

Volvo Construction Equipment

1031159

Fig.	Part No.	Quantity 1	2	3	PS	KIT	Description	Denominación	Denominação	Dénomination	Notes
11	**VOE 11170064**	1					Level guard	Avisador nivel	Indicador nível	Témoin niveau	SE2603
							•Coolant level	•Anticongel. nivel	•Nível de refrigerante	•Liquid.refroid.niveau	See group 261-200 page 143
12	**VOE 21531072**	1					Temperature sensor	Sensor de temperatura	Sensor de temperatura	Sonde de température	(VOE 20513340) SE2606
							•Temperature sensor	•Sensor temperatura	•Sensor de temperatura	•Detecteur temperatu	See group 371-150 page 261
13	**VOE 20450707**	1					Tachometer	Cuentarrevoluciones	Tacômetro	Compte-tours	SE2701
							•Engine speed	•Régimen del motor	•Velocidade do motor	•Régime du moteur	See group 371-150 page 261
14		1			NS		Sensor	Captador	Sensor	Capteur	SE2702
							•Accel pedal	•Pedal acelerad	•Pedal do acelerador	•Pedale acceler.	See group 271-100 page 181
15	**VOE 22435058**	1					Sensor	Sensor	Sensor	Capteur	(VOE 20820494) SE2703
							•Camshaft speed	•Régimen de árbol de levas	•Velocidade do eixo de comando	•Régime de l'arbre à cames	See group 371-150 page 261
16	**VOE 4780941**	1					Induction sensor	Sensor de induccion	Sensor de indução	Émetteur induction	SE2704
							•Tachometer sensor	•Sensor tacometro	•Sensor tacômetro	•Commande tachymetre	See group 421-100 page 533
17		1			NS		Sensor	Captador	Sensor	Capteur	SE3601
							•Level sensor	•Emisor nivel	•Sensor de nível	•Detecteur niveau	See group 363-200 page 247
18	**VOE 11039557**	1					Induction sensor	Sensor de induccion	Sensor de indução	Émetteur induction	SE4213
							•Turbine speed	•Número rev. turbina	•Velocidade da turbina	•Nombre rot. turbine	See group 421-100 page 533
19	**VOE 4787427**	1					Microswitch	Microinterruptor	Micro interruptor	Microinterrupteur	SE4218
							•Arm Rest	•Reposabrazos	•Apoio de braço	•Accoudoir	See group 371-1500 page 343
20	**VOE 4780941**	1					Induction sensor	Sensor de induccion	Sensor de indução	Émetteur induction	SE4307
							•Tachometer sensor	•Sensor tacometro	•Sensor tacômetro	•Commande tachymetre	See group 434-200 page 581
21	**VOE 11039219**	1					Switch	Interruptor	Interruptor	Contacteur	SE4608
							•Differential lock	•Bloqueo diferencial	•Trava de diferencial	•Blocage differentiel	See group 468-100 page 631
22	**VOE 11038813**	1					Pressure sensor	Sensor de presión	Sensor de pressão	Capteur de pression	(VOE 11419573) SE4901
							•Oil pressure sensor	•Emisor presion Aceite	•Sensor de pressão de óleo	•Manocontact huile	See group 421-500 page 567
23	**VOE 11705881**	1					Sensor	Sensor	Sensor	Capteur	SE4902
							•Filter indicator	•Filtro indicador	•Indicador de filtro	•Filtre indicateur	See group 421-150 page 539
24	**VOE 15153124**	1					Temperature sensor	Sensor de temperatura	Sensor de temperatura	Sonde de température	(VOE 11145324) SE4903

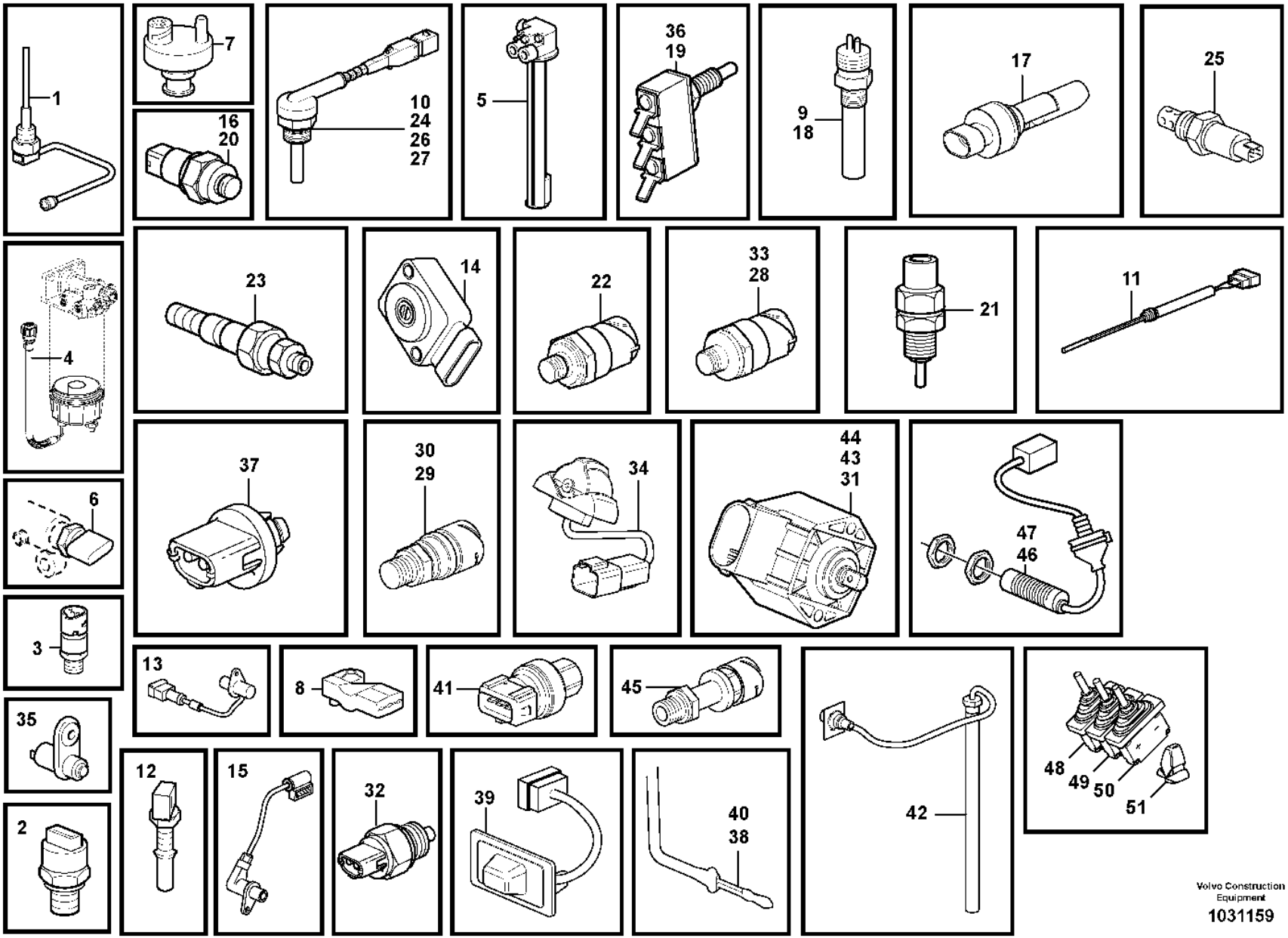

Volvo Construction Equipment

1031159

Fig.	Part No.	Quantity 1	2	3	PS	KIT	Description	Denominación	Denominação	Dénomination	Notes
							•Temp.gauge, transmiss	•Termometro, transmiss	•Indicador de temperatura, transmissão	•Indicat.temp. transmi	See group 421-450 page 565
25	**VOE 15048183**	1					Oil level sensor	Sensor nivel aceite	Sensor nível de óleo	Capteur de niveau d'huile	(VOE 11144494) SE4904
							•Oil lvl sensor	•Sensor niv acei	•Sensor de nível de óleo	•Capteur niv hui	See group 434-200 page 581
26	**VOE 15153124**	1					Temperature sensor	Sensor de temperatura	Sensor de temperatura	Sonde de température	(VOE 11145324) SE5201
							•Front axle, temp.	•Eje delantero, temp.	•Eixo dianteiro, temperatura	•Essieu AV, temp.	See group 461-100 page 609
27	**VOE 15153124**	1					Temperature sensor	Sensor de temperatura	Sensor de temperatura	Sonde de température	(VOE 11145324) SE5202
							•Rear axle	•Eje trasero	•	•Essieu AR	See group 463-100 page 619
28	**VOE 11170259**	1					Pressure sensor	Sensor de presión	Sensor de pressão	Capteur de pression	SE5205
							•Brake light	•Luz de freno	•Lâmpada do freio	•Feu de stop	See group 522-150 page 659
29	**VOE 17271141**	1					Pressure sensor	Sensor de presión	Sensor de pressão	Capteur de pression	SE5218
							•Brake pressure	•Presión frenos	•Pressão do freio	•Pression freinage	See group 527-100 page 689
30	**VOE 17215536**	1					Pressure sensor	Sensor de presión	Sensor de pressão	Capteur de pression	SE5503
							•Parking brake	•Freio estacion	•Freio de estacionamento	•Frein parking	See group 551-100 page 693
31	**VOE 11170282**	1					Angle sensor	Sensor de angulo	Sensor de ângulo	Indicateur d'angle	SE6401
							•Angle sensor	•Sensor de ángulo	•Sensor de ângulo	•Indicateur d'angle	See group 371-1450 page 341
32	**VOE 1594043**	1					Switch	Interruptor	Interruptor	Contacteur	SE6403
							•Aux Steering	•Dir Reserva	•Direção auxiliar	•Direct Secours	See group 647-200 page 831
33	**VOE 11170259**	1					Pressure sensor	Sensor de presión	Sensor de pressão	Capteur de pression	SE6407
							•Aux Steering	•Dir Reserva	•Direção auxiliar	•Direct Secours	See group 371-1250 page 327
34	**VOE 11170159**	1					Hand lever	Palanca	Alavanca	Levier	SE6601
							•CDC-steering	•CDC-dirección	•Direção CDC	•CDC-direction	See group 371-1500 page 343
35	**VOE 15007855**	1					Door switch	Contacto de puerta	Contato da porta	Contact sur porte	SE8301
							•Interior light	•Lampara interior	•Luz interior	•Lampe interieure	See group 371-950 page 309
36	**VOE 4787427**						Microswitch	Microinterruptor	Micro interruptor	Microinterrupteur	SE8502
							•Operator's Seat	•Asiento Del Conductor	•Assento do operador	•Siège Du Conducteur	See group 371-1800 page 363
37	**VOE 1347010**	1					Temperature sensor	Sensor de temperatura	Sensor de temperatura	Sonde de température	SE8503
							•outside temperature	•Temperatura exterior	•temperatura ambiente	•température extérieure	See group 371-950 page 309
38	**VOE 16688307**	1					Sensor	Sensor	Sensor	Capteur	(VOE 14509344) SE8702

1	
2	
3	
4	
5	

Sensors, reference list
Sensores, table de referencia
Sensores, lista de referência
Détecteurs, tableau de références

Catalogue id	Group
20106	**386**
Illustr. No	Section
1031159	**150**
Issue	Page
20021223-G	**475**

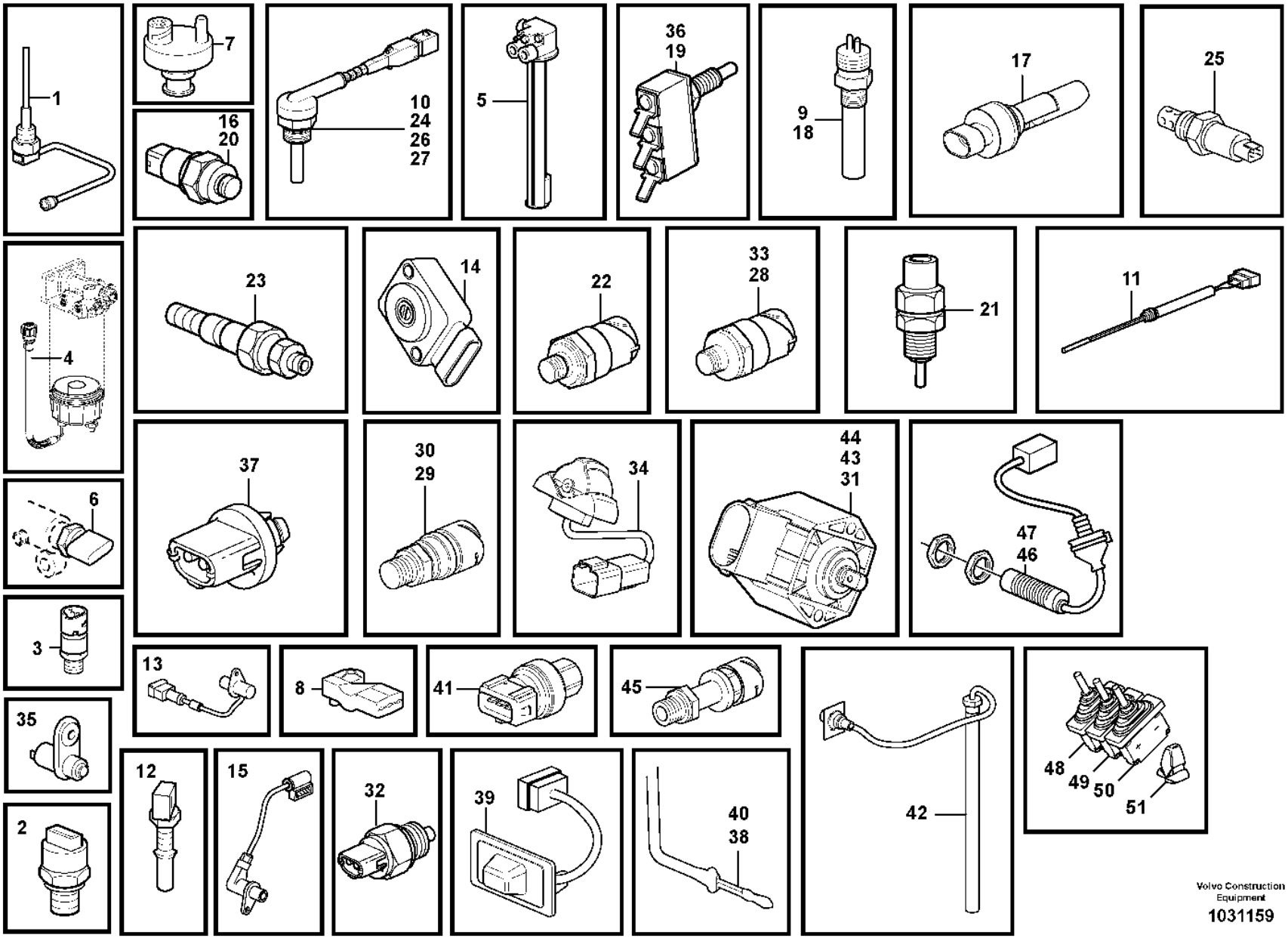

Volvo Construction Equipment

1031159

Fig.	Part No.	Quantity 1	2	3	PS	KIT	Description	Denominación	Denominação	Dénomination	Notes
							•Air conditioning	•Acondicion de aire	•Ar condicionado	•Climatisation	See group 874-250 page 1087
39	**VOE 14514330**	1					Sensor	Sensor	Sensor	Capteur	SE8706
							•Cab	•Cabina	•Cabine	•Cabine	See group 380-250 page 459
40	**VOE 16688307**	1					Sensor	Sensor	Sensor	Capteur	(VOE 14509344) SE8708
							•Air duct, cab	•Conductos aire cabina	•Duto de ar, cabine	•Cana.air cabine condu	See group 380-250 page 459
41	**VOE 15103658**	1					Pressure sensor	Sensor de presión	Sensor de pressão	Capteur de pression	(VOE 11444373) SE8709
							•Air conditioning	•Acondicion de aire	•Ar condicionado	•Climatisation	See group 874-250 page 1087
42	**VOE 17202021**	1					Level sensor	Emisor de nivel	Sensor de nível	Capteur de niveau	SE9101, SE9102
							•Temp Sensor	•Sensor Temperat	•Sensor de temperatura	•Detecteur Temp.	See group 911-150 page 1173
43	**VOE 11170282**	1					Angle sensor	Sensor de angulo	Sensor de ângulo	Indicateur d'angle	SE9104
							•Lift.function	•Elevacion	•Função elevação	•Fonction Levage	See group 371-2400 page 411
44	**VOE 17261177**	1					Sensor kit	Kit sensor	Kit sensor	Kit détecteur	84492, 84493, 84494 SE9105
							•tilting	•basculante	•inclinação	•basculement	See group 371-2400 page 411
44	**VOE 17261185**	1					Sensor kit	Kit sensor	Kit sensor	Kit détecteur	84490, 84491, 84496 SE9105, Long boom
							•tilting	•basculante	•inclinação	•basculement	See group 371-2400 page 411
45	**VOE 11170250**	1					Pressure sensor	Sensor de presión	Sensor de pressão	Capteur de pression	SE9107
							•Ls - Pressure sensor	•Sensor de presión - Ls	•Sensor de pressão sensível à carga (LS)	•Capteur de pression LS	See group 911-650 page 1207
46	**VOE 16812875**	1					Induction sensor	Sensor de induccion	Sensor de indução	Émetteur induction	(VOE 11170241) SE9141
							•Tilt automatic	•Automatismo volquete	•Inclinação automática	•Automatique redressem	See group 945-400 page 1333
47	**VOE 16812875**	1					Induction sensor	Sensor de induccion	Sensor de indução	Émetteur induction	(VOE 11170241) SE9142
							•Boom kickout	•Elevador automatico	•Estender lança	•Automatique levage	See group 945-400 page 1333
48	**VOE 17416942**	1					Control lever	Palanca mando	Alavanca de comando	Levier de commande	(VOE 17352345) SE9145
							•Lift.function	•Elevacion	•Função elevação	•Fonction Levage	See group 371-2300 page 401
							•Lift.function	•Elevacion	•Função elevação	•Fonction Levage	See group 371-2350 page 403
							•Lift.function	•Elevacion	•Função elevação	•Fonction Levage	See group 371-2375 page 407

1		**Sensors, reference list** **Sensores, table de referencia** **Sensores, lista de referência** **Détecteurs, tableau de références**	Catalogue id **20106**	Group **386**
2			Illustr. No **1031159**	Section **150**
3			Issue **20021223-G**	Page **477**
4				
5				

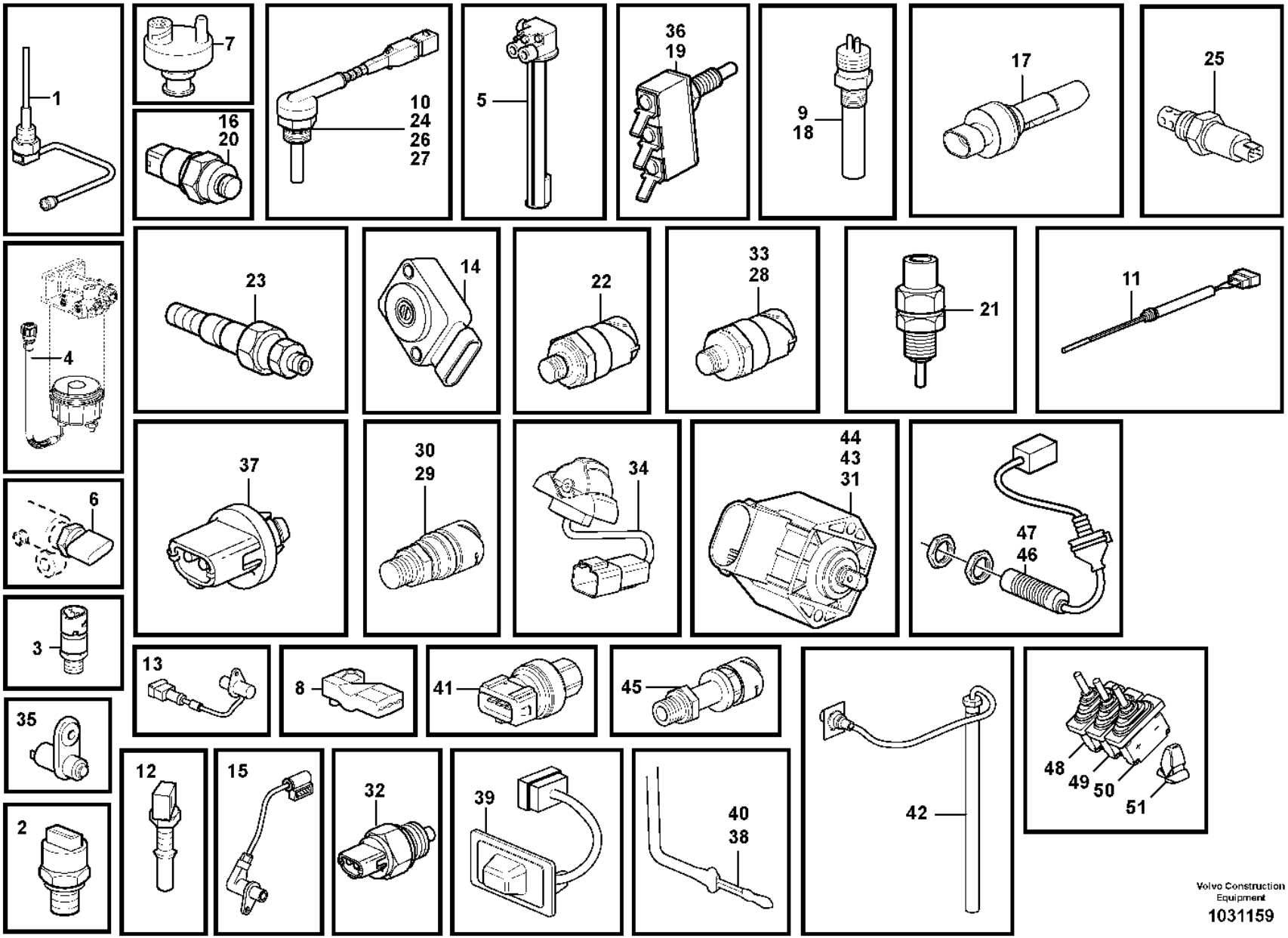

Volvo Construction Equipment

1031159

Fig.	Part No.	Quantity 1	2	3	PS	KIT	Description	Denominación	Denominação	Dénomination	Notes
49	**VOE 17416942**	1					Control lever	Palanca mando	Alavanca de comando	Levier de commande	(VOE 17352345) SE9146
							•tilting	•basculante	•inclinação	•basculement	See group 371-2300 page 401
							•tilting	•basculante	•inclinação	•basculement	See group 371-2350 page 403
							•tilting	•basculante	•inclinação	•basculement	See group 371-2375 page 407
50	**VOE 15038826**	1					Control lever	Palanca conmutación	Alavanca de controle	Levier commande	SE9147
							•3rd hydr-cont	•3a func-hidr	•3a. função hidráulica-cont.	•3 ème func-hydr	See group 371-2350 page 403
							•3rd hydr-cont	•3a func-hidr	•3a. função hidráulica-cont.	•3 ème func-hydr	See group 371-2375 page 407
51	**VOE 11170158**	1					Hand lever	Palanca	Alavanca	Levier	SE9148
							•4th hydraulic functio	•4a funcion hidraulica	•4a. função hidráulica	•4eme fonction hydrau	See group 371-2375 page 407

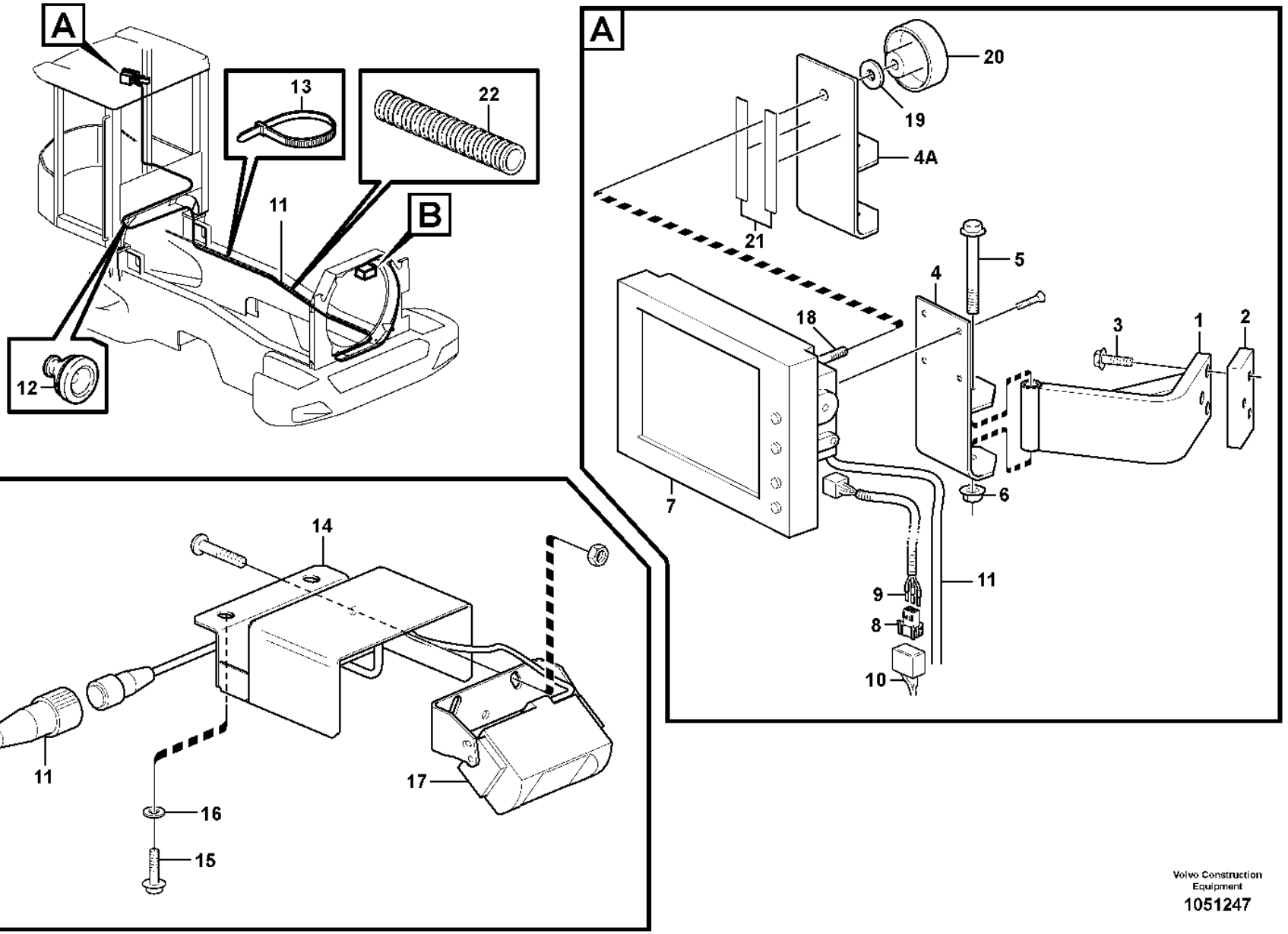

Volvo Construction Equipment

1051247

Fig.	Part No.	Quantity 1	2	3	PS	KIT	Description	Denominación	Denominação	Dénomination	Notes
1	VOE 11412652	1	1				Anchorage	Fijación	Ancoragem	Fixation	
2	VOE 11171564	1	1				Nut	Tuerca	Porca	Écrou	
3	VOE 13945444	3	3				Screw	Tornillo	Parafuso	Vis	
4	VOE 11171040	1					Bracket	Consola	Suporte	Console	
4A	VOE 15122255		1				Bracket	Consola	Suporte	Console	
5	VOE 13965181	1	1				Screw	Tornillo	Parafuso	Vis	
6	VOE 948645	1	1				Flange lock nut	Contratuerca embridada	Contra porca flange	Contre-écrou à embase	
7	VOE 11195905	1			SS		Monitor	Monitor	Monitor	Moniteur video	
7	VOE 16010721		1				Monitor	Monitor	Monitor	Moniteur video	
	VOE 17448134		1				•Cable	•Cable	•Cabo	•Câble	(VOE 17427224)
8	VOE 3987478	1	1				Housing	Cuerpo	Carcaça	Carter	
	VOE 1078184	1	1				Lock plate	Placa de seguridad	Placa trava	Plaque verrouillage	
9	VOE 978295	3	1				Cable terminal	Terminal de cable	Terminal cabos	Cosse câble	
9	VOE 978296		2				Cable terminal	Terminal de cable	Terminal cabos	Cosse câble	
10		1	1				Wire harness	Manojo cables	Chicote	Faisceau cables	MF See group 371-850 page 303
11	VOE 11170023	1	1				Cable	Cable	Cabo	Câble	
12	VOE 1259854	1	1				Grommet	Pasaje	Passa muro	Passe fil	OD = 32 MM
13	VOE 4881440	REQ	REQ				Cable tie	Abrazadera de cinta	Braçadeira	Serre-câble	
14	VOE 11171038	1	1				Anchorage	Fijación	Ancoragem	Fixation	
15	VOE 13945444	2	2				Screw	Tornillo	Parafuso	Vis	
16	VOE 11117464	2	2				Plain washer	Arandela plana	Arruela simples	Rondelle plane	(VOE 13960141)
17	VOE 11190734	1	1				Camera	Cámara	Câmera	Caméra	
18	VOE 15123237		1				Pin	Pasador	Pino	Goupille	
19	VOE 11117464		1				Plain washer	Arandela plana	Arruela simples	Rondelle plane	(VOE 13960141)
20	VOE 15123293		1				Knob	Volante	Botão	Bouton	
21	VOE 762681		REQ				Rubber moulding	Listón de goma	Moldura de borracha	Joint caoutchouc	L = 2 x 80MM
22	VOE 4803753		REQ				Hose	Manguera	Mangueira	Flexible	L = 2100MM

1	S/N - 4496
2	S/N 4497 -
3	
4	
5	

Camera inclusive monitor.
Cámara incluso pantalla.
Câmera inclusive monitor.
Appareil inlus moniteur.

83525

Catalogue id	Group
20106	**390**
Illustr. No	Section
1051247	**100**
Issue	Page
20021223-G	**481**

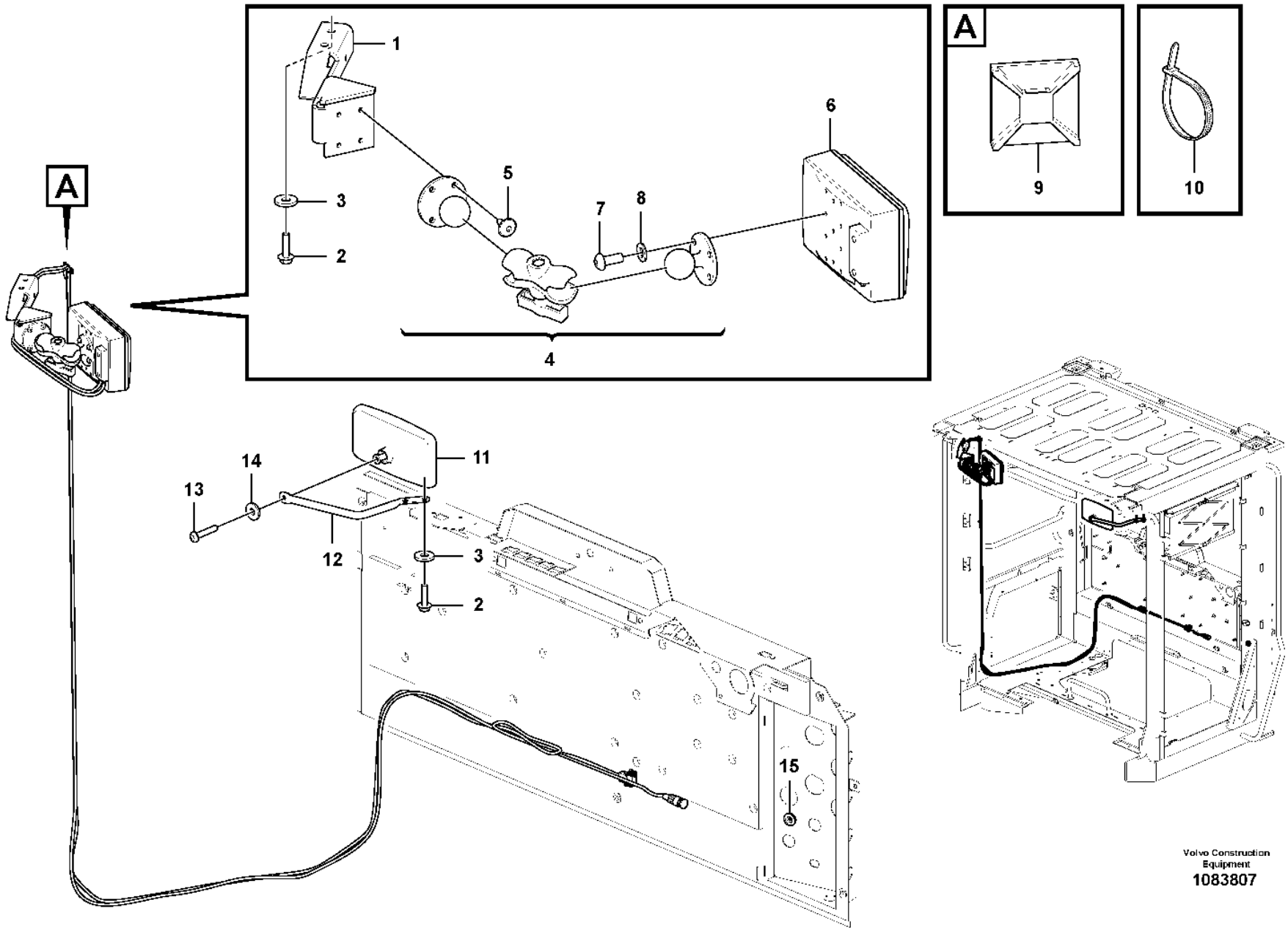

Volvo Construction Equipment
1083807

Fig.	Part No.	Quantity 1	2	3	PS	KIT	Description	Denominación	Denominação	Dénomination	Notes
1	**VOE 16265422**	1					Bracket	Consola	Suporte	Console	
2	**VOE 949894**	4					Flange screw	Tornillo embridado	Parafuso flangeado	Vis à embase	
3	**VOE 11117464**	4					Plain washer	Arandela plana	Arruela simples	Rondelle plane	
4	**VOE 17232837**	1					Clamp	Abrazadera	Braçadeira	Collier serrage	
5	**VOE 971321**	4					Six point socket screw	Racor de seis dientes	Paraf soquete sext	Vis à 6 pans creux	
6	**VOE 17444242**	1					Monitor	Monitor	Monitor	Moniteur video	(VOE 17240343)
7	**VOE 969405**	4					Six point socket screw	Racor de seis dientes	Paraf soquete sext	Vis à 6 pans creux	
8	**VOE 13940090**	4					Washer	Arandela	Arruela	Rondelle	
9	**VOE 14213026**	1					Tie plate	Placa unión	Chapa de ancoragem	Tôle jointure	
10	**VOE 14016673**	18					Strip clamp	Abrazadera de cinta	Cinta braçadeira	Serrage de ruban	
11	**VOE 11164488**	1					Rear view mirror	Retrovisor	Retrovisor	Rétroviseur	
12	**VOE 11412532**	1					Mirror arm	Marco espejo	Braço do espelho	Bras miroir	
13	**VOE 969587**	1					Six point socket screw	Racor de seis dientes	Paraf soquete sext	Vis à 6 pans creux	
14	**VOE 960139**	1					Plain washer	Arandela plana	Arruela simples	Rondelle plane	
15	**VOE 941264**	1					Grommet	Pasaje	Passa muro	Passe fil	

1		**Monitor** **Monitor** **Monitor** **Moniteur**	Catalogue id **20106**	Group **390**
2				
3			Illustr. No **1083807**	Section **110**
4				
5		**11298499**	Issue **20021223-G**	Page **483**

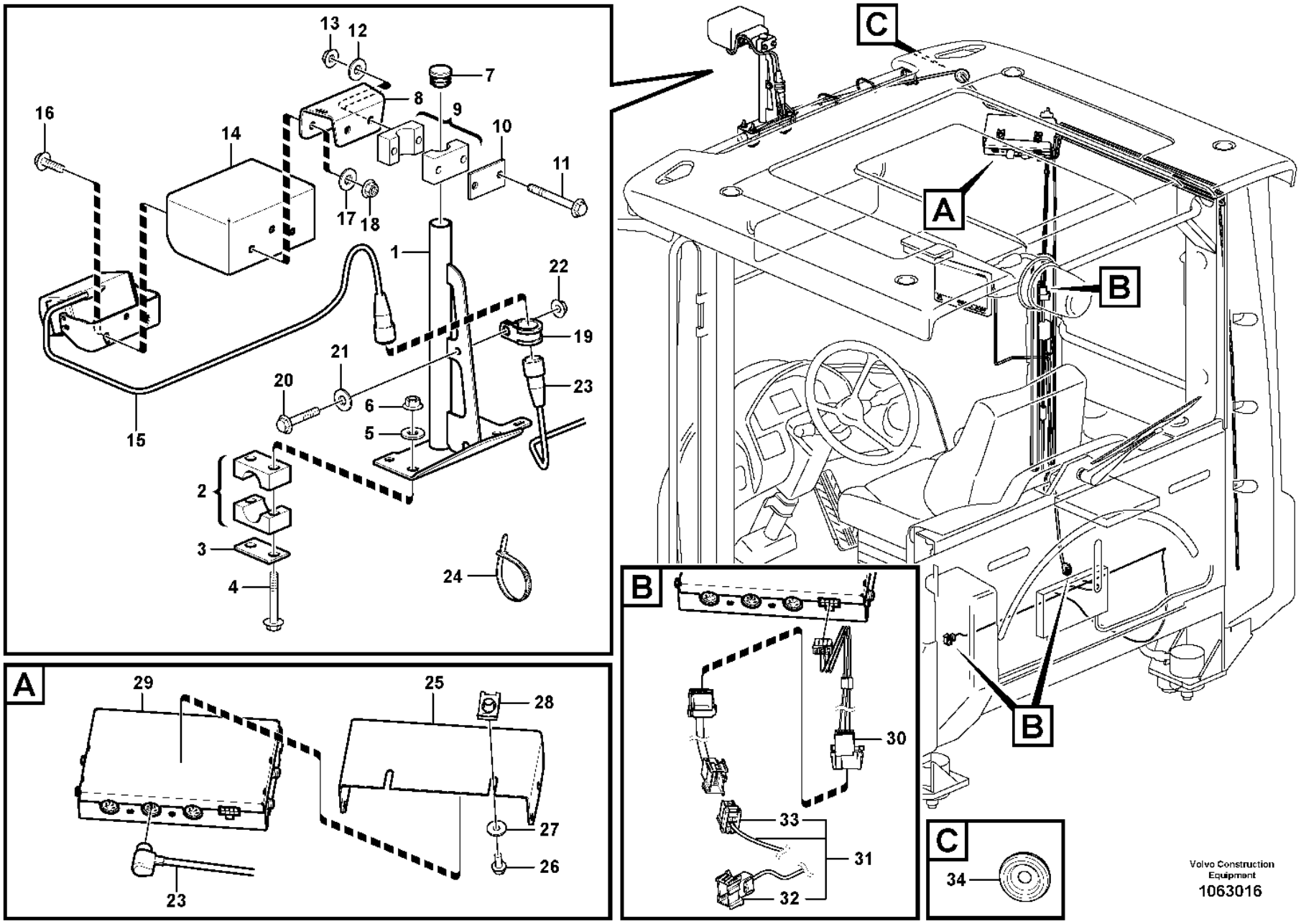

Volvo Construction Equipment
1063016

Fig.	Part No.	Quantity 1	2	3	PS	KIT	Description	Denominación	Denominação	Dénomination	Notes
1	VOE 15155712	1					Bracket	Consola	Suporte	Console	
2	VOE 4785462	2					Clamp	Abrazadera	Braçadeira	Collier serrage	
3	VOE 11003048	2					Cover plate	Placa recurbrición	Tampa cobertura	Plaque de recouvrement	
4	VOE 13965178	4					Screw	Tornillo	Parafuso	Vis	
5	VOE 960139	4					Plain washer	Arandela plana	Arruela simples	Rondelle plane	
6	VOE 13949278	4					Flange lock nut	Contratuerca embridada	Contra porca flange	Contre-écrou à embase	
7	VOE 11006457	1					Plug	Tapón	Bujão	Tampon	
8	VOE 15155979	1					Attaching plate	Placa de fijación	Placa fixação	Plaque de fixation	
9	VOE 11411399	1					Clamp	Abrazadera	Braçadeira	Collier serrage	
10	VOE 11003048	1					Cover plate	Placa recurbrición	Tampa cobertura	Plaque de recouvrement	
11	VOE 13965178	2					Screw	Tornillo	Parafuso	Vis	
12	VOE 960139	2					Plain washer	Arandela plana	Arruela simples	Rondelle plane	
13	VOE 13949278	2					Flange lock nut	Contratuerca embridada	Contra porca flange	Contre-écrou à embase	
14	VOE 15142071	1					Protecting plate	Placa de protección	Placa proteção	Tôle protection	
15	VOE 11190734	1					Camera	Cámara	Câmera	Caméra	
16	VOE 13946934	2					Screw	Tornillo	Parafuso	Vis	
17	VOE 960139	2					Plain washer	Arandela plana	Arruela simples	Rondelle plane	
18	VOE 13949278	2					Flange lock nut	Contratuerca embridada	Contra porca flange	Contre-écrou à embase	
19	VOE 952630	1					Clamp	Abrazadera	Braçadeira	Collier serrage	
20	VOE 13946544	1					Screw	Tornillo	Parafuso	Vis	
21	VOE 960139	1					Plain washer	Arandela plana	Arruela simples	Rondelle plane	
22	VOE 13949278	1					Flange lock nut	Contratuerca embridada	Contra porca flange	Contre-écrou à embase	
23	VOE 16013994	1					Cable	Cable	Cabo	Câble	L = 8 M
24	VOE 4881440	REQ					Cable tie	Abrazadera de cinta	Braçadeira	Serre-câble	
25	VOE 15164283	1					Bracket	Consola	Suporte	Console	
26	VOE 13946544	2					Screw	Tornillo	Parafuso	Vis	
27	VOE 960139	2					Plain washer	Arandela plana	Arruela simples	Rondelle plane	
28	VOE 949921	2					Spring nut	Tuerca resorte	Porca de pressão	Écrou de ressort	
29	VOE 15152961	1					Control box	Caja de control	Caixa de manobra	Boîtier de contrôle	
30	VOE 978925	3					Cable terminal	Terminal de cable	Terminal cabos	Cosse câble	
31	VOE 17207299	1					Wiring harness	Manojo cables	Chicote cabos	Faisceau de câbles	

1	
2	
3	
4	
5	

Forward camera
Cámara de visión delantera
Câmera dianteira
Caméra avant

85249

Catalogue id	Group
20106	**390**
Illustr. No	Section
1063016	**150**
Issue	Page
20021223-G	**485**

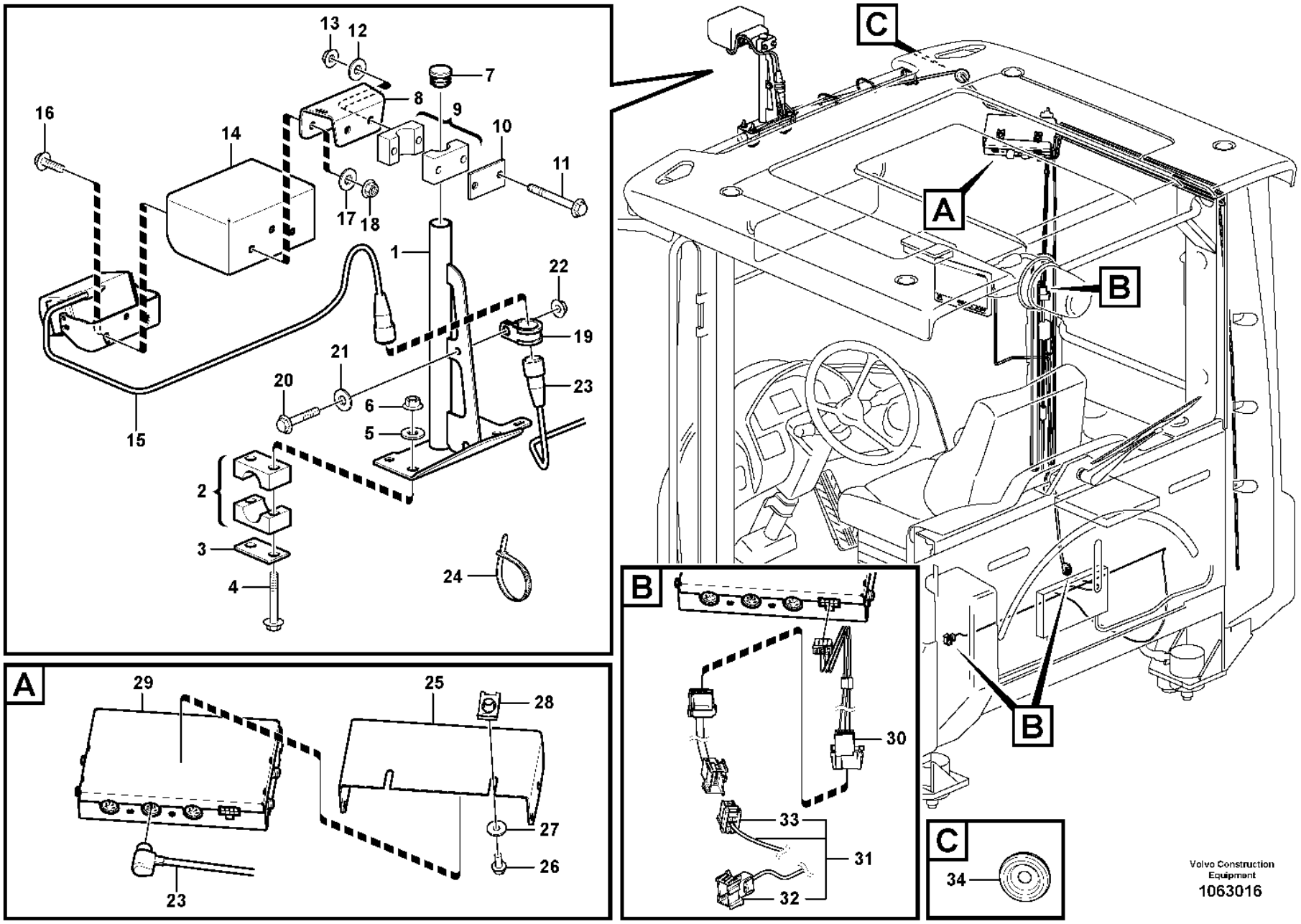

Volvo Construction Equipment
1063016

Fig.	Part No.	Quantity 1	2	3	PS	KIT	Description	Denominación	Denominação	Dénomination	Notes
32	**VOE 3987478**	1					•Housing	•Cuerpo	•Carcaça	•Carter	
33	**VOE 20367822**	1					•Housing	•Cuerpo	•Carcaça	•Carter	
34	**VOE 961970**	1					Plug	Tapón	Bujão	Tampon	

1		**Forward camera** **Cámara de visión delantera** **Câmera dianteira** **Caméra avant**	Catalogue id **20106**	Group **390**
2				
3			Illustr. No **1063016**	Section **150**
4				
5		**85249**	Issue **20021223-G**	Page **487**

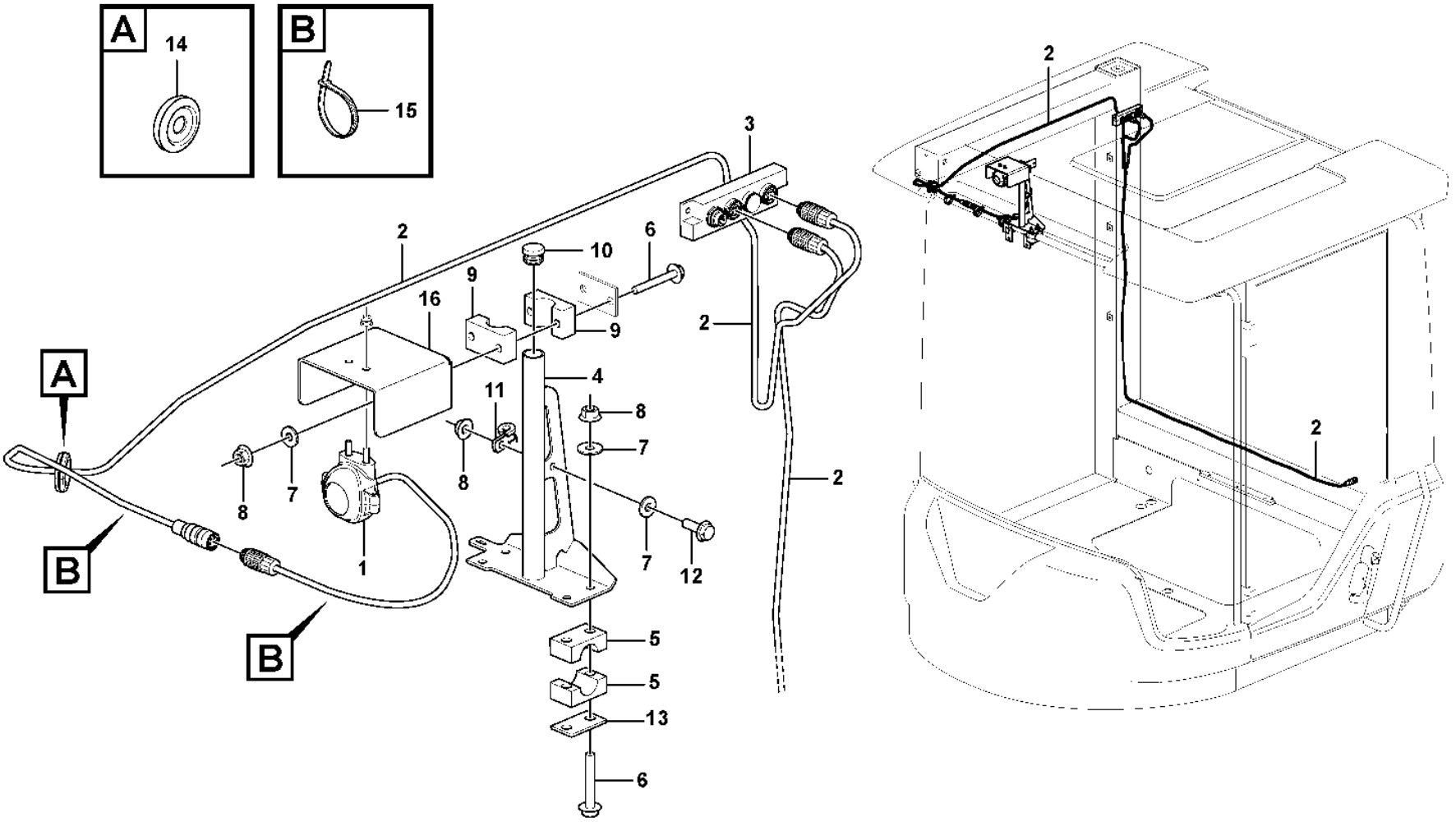
A
14
B
15
A
B
B
1
2
2
2
2
3
4
5
5
6
6
7
7
7
8
8
8
9
9
10
11
12
13
16

Fig.	Part No.	Quantity 1	2	3	PS	KIT	Description	Denominación	Denominação	Dénomination	Notes
1	**VOE 17444241**	1					Camera	Cámara	Câmera	Caméra	
2	**VOE 17234368**	2					Cable	Cable	Cabo	Câble	
3	**VOE 17216337**	1					Switch box	Caja de conexiones	Caixa interruptores	Boîtier connexion	
4	**VOE 15155712**	1					Bracket	Consola	Suporte	Console	
5	**VOE 4785462**	2					Clamp	Abrazadera	Braçadeira	Collier serrage	
6	**VOE 965178**	6					Flange screw	Tornillo embridado	Parafuso flangeado	Vis à embase	
7	**VOE 960139**	7					Plain washer	Arandela plana	Arruela simples	Rondelle plane	
8	**VOE 13949278**	7					Flange lock nut	Contratuerca embridada	Contra porca flange	Contre-écrou à embase	
9	**VOE 4786737**	1					Clamp	Abrazadera	Braçadeira	Collier serrage	
10	**VOE 11006457**	1					Plug	Tapón	Bujão	Tampon	
11	**VOE 952624**	1					Clamp	Abrazadera	Braçadeira	Collier serrage	
12	**VOE 946544**	1					Flange screw	Tornillo embridado	Parafuso flangeado	Vis à embase	
13	**VOE 11003048**	3					Cover plate	Placa recurbrición	Tampa cobertura	Plaque de recouvrement	
14	**VOE 961970**	1					Plug	Tapón	Bujão	Tampon	
15	**VOE 4881440**	REQ					Cable tie	Abrazadera de cinta	Braçadeira	Serre-câble	
16	**VOE 17220088**	1					Bracket	Consola	Suporte	Console	

1		**Forward camera** **Cámara de visión delantera** **Câmera dianteira** **Caméra avant**	Catalogue id **20106**	Group **390**
2				
3			Illustr. No **1090045**	Section **175**
4				
5		**85554**	Issue **20021223-G**	Page **489**

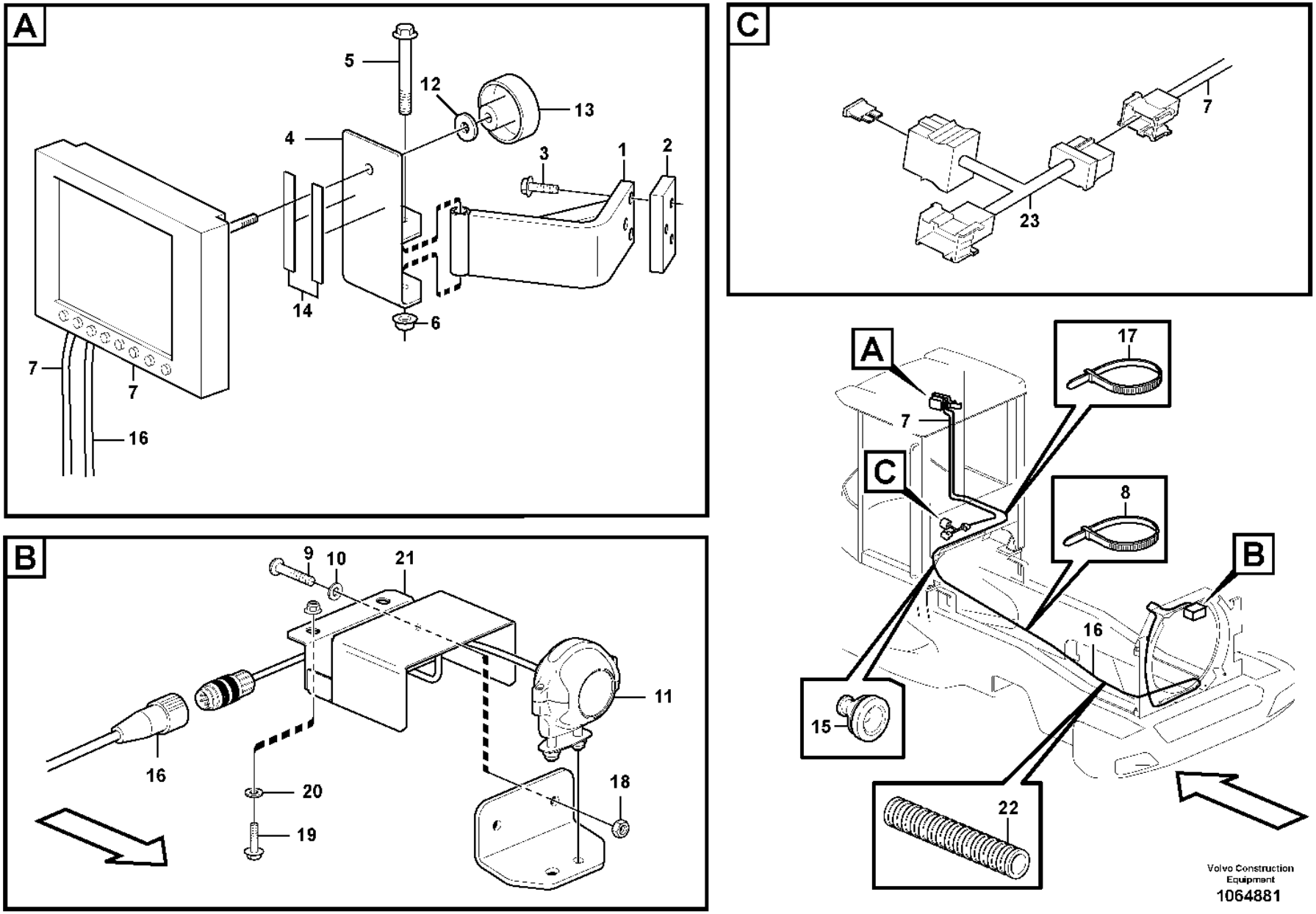
A
5
12
13
4
3
1
2
14
6
7
7
16
B
9
10
21
11
16
20
19
18
C
7
23
A
17
7
C
8
B
16
15
22
Volvo Construction Equipment
1064881

Fig.	Part No.	Quantity 1	2	3	PS	KIT	Description	Denominación	Denominação	Dénomination	Notes
1	VOE 11412652	1					Anchorage	Fijación	Ancoragem	Fixation	
2	VOE 11171564	1					Nut	Tuerca	Porca	Écrou	
3	VOE 13945444	3					Screw	Tornillo	Parafuso	Vis	
4	VOE 15122255	1					Bracket	Consola	Suporte	Console	
5	VOE 13965181	1					Screw	Tornillo	Parafuso	Vis	
6	VOE 948645	1					Flange lock nut	Contratuerca embridada	Contra porca flange	Contre-écrou à embase	
7	VOE 17209469	1					Monitor	Monitor	Monitor	Moniteur video	
8	VOE 4881440	REQ					Cable tie	Abrazadera de cinta	Braçadeira	Serre-câble	
9	VOE 13946934	2					Screw	Tornillo	Parafuso	Vis	
10	VOE 960139	2					Plain washer	Arandela plana	Arruela simples	Rondelle plane	
11	VOE 17444241	1					Camera	Cámara	Câmera	Caméra	(VOE 16817194)
12	VOE 11117464	1					Plain washer	Arandela plana	Arruela simples	Rondelle plane	
13	VOE 15123293	1					Knob	Volante	Botão	Bouton	
14	VOE 762681	REQ					Rubber moulding	Listón de goma	Moldura de borracha	Joint caoutchouc	
15	VOE 941264	1					Grommet	Pasaje	Passa muro	Passe fil	
16	VOE 17208454	1					Cable	Cable	Cabo	Câble	
17	VOE 14016673	REQ					Strip clamp	Abrazadera de cinta	Cinta braçadeira	Serrage de ruban	
18	VOE 13949278	2					Flange lock nut	Contratuerca embridada	Contra porca flange	Contre-écrou à embase	
19	VOE 13945444	2					Screw	Tornillo	Parafuso	Vis	
20	VOE 11117464	2					Plain washer	Arandela plana	Arruela simples	Rondelle plane	
21	VOE 11171038	1					Anchorage	Fijación	Ancoragem	Fixation	
22	VOE 4803753	REQ					Hose	Manguera	Mangueira	Flexible	
23	VOE 17212272	1					Wiring harness	Manojo cables	Chicote cabos	Faisceau de câbles	
	VOE 3986188	1					•Fuse holder	•Portafusibles	•Porta fusíveis	•Porte-fusible	
	VOE 3987478	1					•Housing	•Cuerpo	•Carcaça	•Carter	
	VOE 20367822	1					•Housing	•Cuerpo	•Carcaça	•Carter	
	VOE 13969160	2					•Fuse	•Fusible	•Fusível	•Fusible	

1		**Camera inclusive monitor.** **Cámara incluso pantalla.** **Câmera inclusive monitor.** **Appareil inlus moniteur.**	Catalogue id **20106**	Group **390**
2				
3			Illustr. No **1064881**	Section **200**
4				
5		**85547**	Issue **20021223-G**	Page **491**

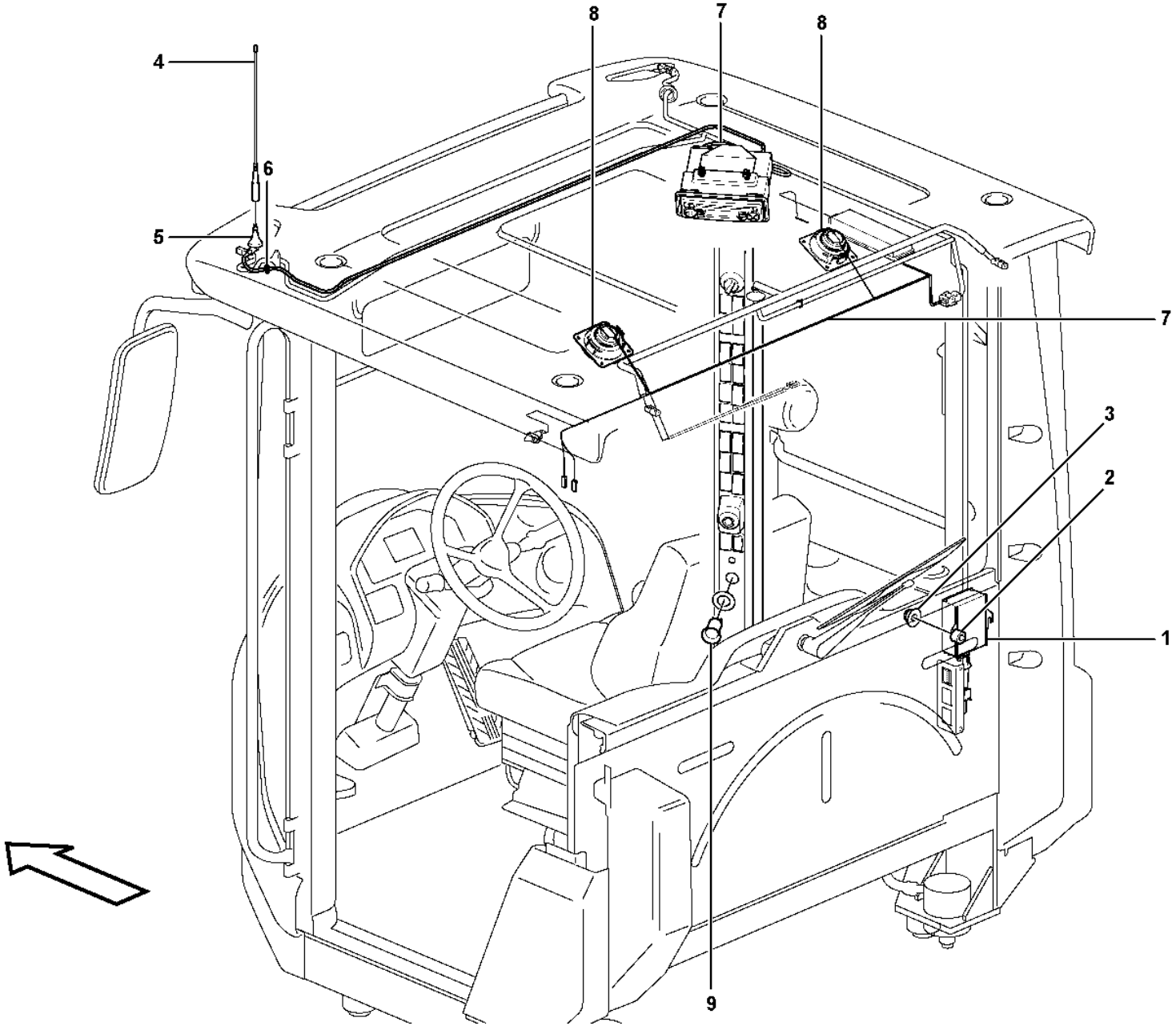

Volvo Construction Equipment

1024661

Fig.	Part No.	Quantity 1	2	3	PS	KIT	Description	Denominación	Denominação	Dénomination	Notes
1	VOE 20724977	1					Converter	Convertidor		Convertisseur	24V/14V 11A
2	VOE 930418	2					Spacer ring	Anillo distanciador	Anel espaçador	Bague entretoise	
3	VOE 13949278	2					Flange lock nut	Contratuerca embridada	Contra porca flange	Contre-écrou à embase	
4	VOE 1083597	1					Antenna	Antena	Antena	Antenne	
5	VOE 20565961	1					Antenna base	Fijación de antena	Fixação da antena	Fixation d'antenne	
		1					•Antenna Cable	•Cable Antena	•	•Câble antenne	
6	VOE 941262	1					Grommet	Pasaje	Passa muro	Passe fil	
7		1					Cable harness	Manojo cables	Chicote	Faisceau cables	CA, CK See group 371-1300 page 329
8		2					Speaker	Altavoz	Alto-falante	Haut-parleur	See group 881-200 page 1097
9		1					Power outlet	Toma electrica	Tomada de força	Prise electrique	12V, CRD See group 881-200 page 1097

1		**Voltage converter and cable harness for radio.** **Transformador y manojos de cables para radio.** **Conversor de voltagem e chicote de cabos do rádio.** **Transformateur et faisceau de câbles pour radio.**	Catalogue id **20106**	Group **393**
2			Illustr. No **1024661**	Section **100**
3			Issue **20021223-G**	Page **493**
4				
5		**83137, 83458**		

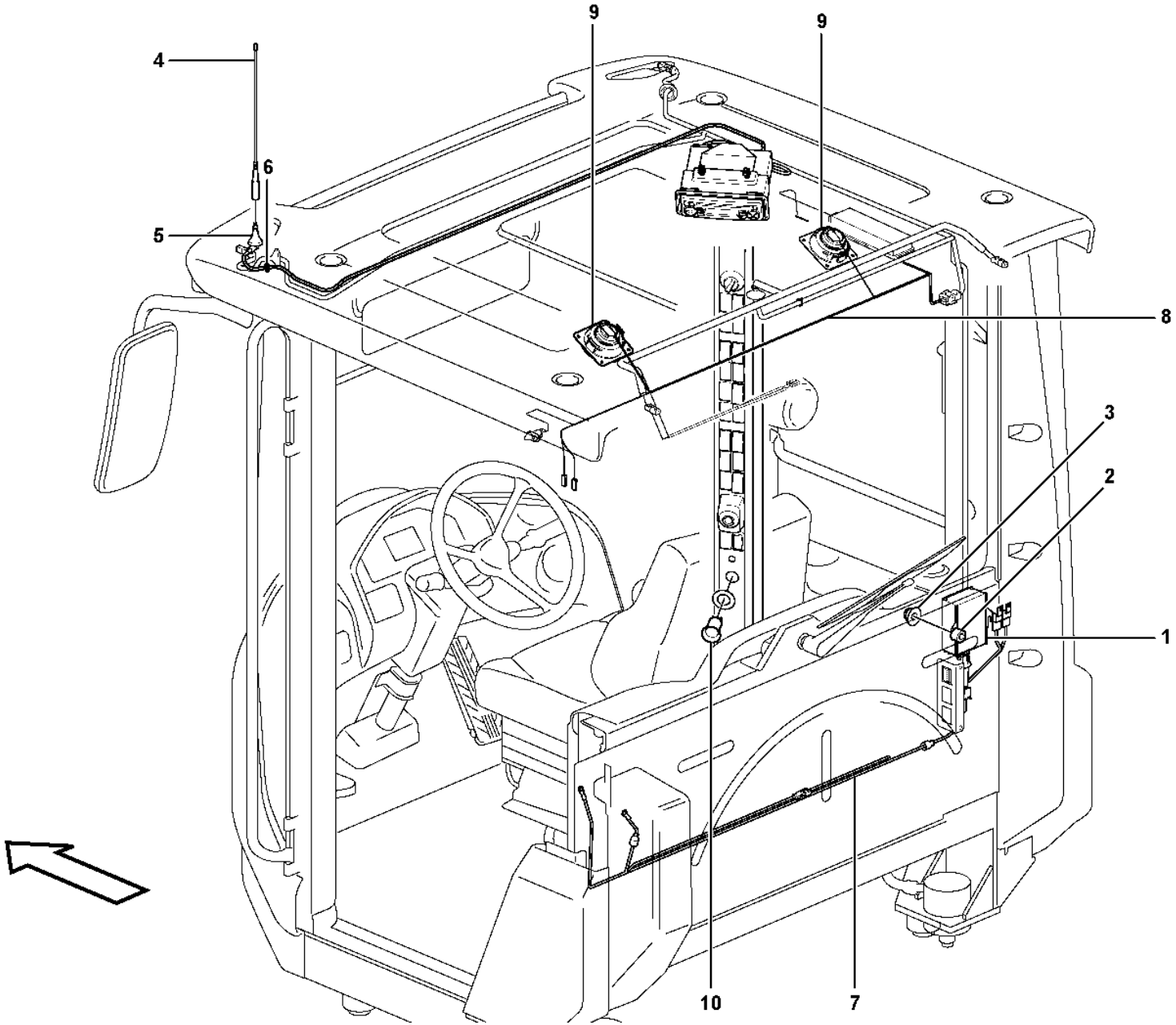

Volvo Construction Equipment

1024690

Fig.	Part No.	Quantity 1	2	3	PS	KIT	Description	Denominación	Denominação	Dénomination	Notes
1	VOE 20724975	1					Voltage converter	Rectificador de tensión	Transformador voltagem	Transformateur	24V/14V 20A
2	VOE 930418	2					Spacer ring	Anillo distanciador	Anel espaçador	Bague entretoise	
3	VOE 13949278	2					Flange lock nut	Contratuerca embridada	Contra porca flange	Contre-écrou à embase	
4	VOE 1083597	1					Antenna	Antena	Antena	Antenne	
5	VOE 20565961	1					Antenna base	Fijación de antena	Fixação da antena	Fixation d'antenne	
		1					•Antenna Cable	•Cable Antena	•	•Câble antenne	
6	VOE 941262	1					Grommet	Pasaje	Passa muro	Passe fil	
7		1					Cable harness	Manojo cables	Chicote	Faisceau cables	SO3901 See group 371-1350 page 337
8		1					Cable harness	Manojo cables	Chicote	Faisceau cables	CA, CK See group 371-1300 page 329
9		2					Speaker	Altavoz	Alto-falante	Haut-parleur	See group 881-200 page 1097
10		1					Power Outlet	Corriente	Tomada de força	Prise Courant	12VDC, CDR See group 881-200 page 1097

1		**Voltage converter and cable harness for radio.** **Transformador y manojos de cables para radio.** **Conversor de voltagem e chicote de cabos do rádio.** **Transformateur et faisceau de câbles pour radio.**	Catalogue id **20106**	Group **393**
2			Illustr. No **1024690**	Section **150**
3				
4			Issue **20021223-G**	Page **495**
5		**83513**		

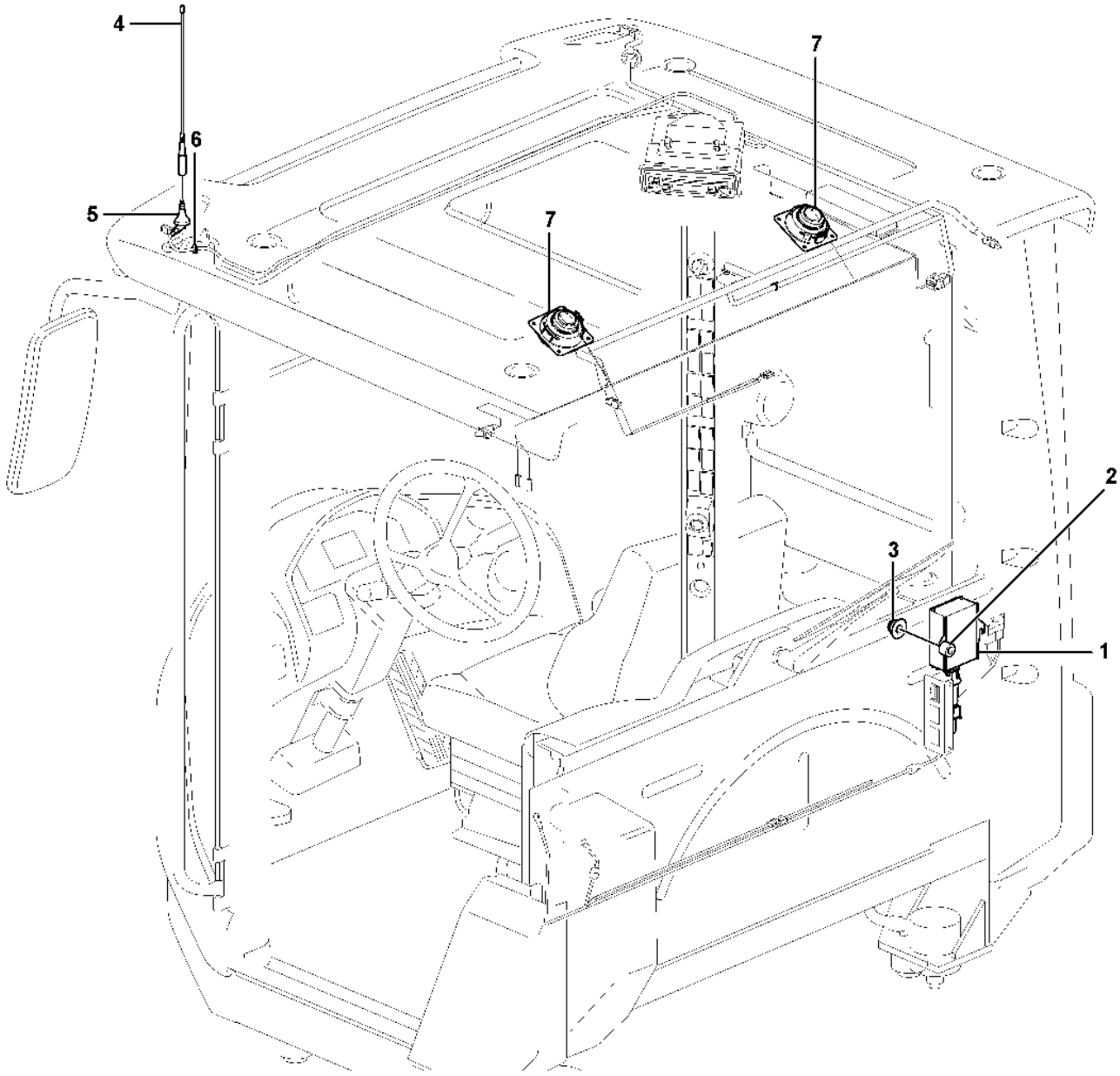

Volvo Construction Equipment
1088417

Fig.	Part No.	Quantity 1	2	3	PS	KIT	Description	Denominación	Denominação	Dénomination	Notes
1	VOE 20724975	1					Voltage converter	Rectificador de tensión	Transformador voltagem	Transformateur	24V/14V 20A
2	VOE 930418	2					Spacer ring	Anillo distanciador	Anel espaçador	Bague entretoise	
3	VOE 13949278	2					Flange lock nut	Contratuerca embridada	Contra porca flange	Contre-écrou à embase	
4	VOE 1083597	1					Antenna	Antena	Antena	Antenne	
5	VOE 20565961	1					Antenna base	Fijación de antena	Fixação da antena	Fixation d'antenne	
6	VOE 941267	1					Plug	Tapón	Bujão	Tampon	
7		2					Speaker	Altavoz	Alto-falante	Haut-parleur	See group 881-200 page 1097

1		**Voltage converter and cable harness for radio.** **Transformador y manojos de cables para radio.** **Conversor de voltagem e chicote de cabos do rádio.** **Transformateur et faisceau de câbles pour radio.**	Catalogue id **20106**	Group **393**
2				
3			Illustr. No **1088417**	Section **160**
4				
5		**86649**	Issue **20021223-G**	Page **497**

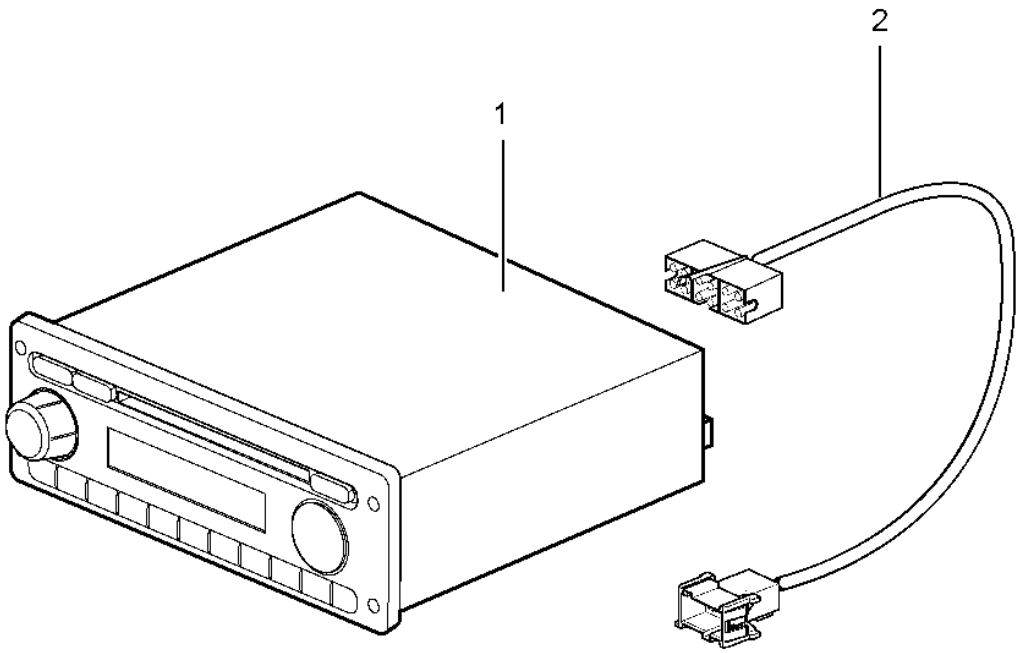
1
2

Fig.	Part No.	Quantity 1	2	3	PS	KIT	Description	Denominación	Denominação	Dénomination	Notes
1	**VOE 15139155**	1					Radio	Radio	Rádio	Radio	
2	**VOE 15142659**	1					Wiring harness	Manojo cables	Chicote cabos	Faisceau de câbles	

1	**85073**	**Radio kit** **Kit de radio** **Kit de rádio** **Kit autoradio**	Catalogue id **20106**	Group **393**
2			Illustr. No **1053857**	Section **200**
3				
4			Issue **20021223-G**	Page **499**
5				

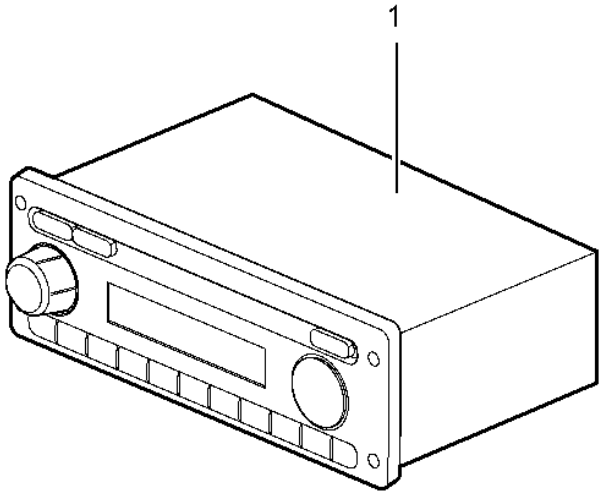
1

Fig.	Part No.	Quantity 1	2	3	PS	KIT	Description	Denominación	Denominação	Dénomination	Notes
1	**VOE 17431224**	1					Radio	Radio	Rádio	Radio	

1		**Radio kit** **Kit de radio** **Kit de rádio** **Kit autoradio**	Catalogue id **20106**	Group **393**
2				
3			Illustr. No **1079239**	Section **210**
4				
5		**86565**	Issue **20021223-G**	Page **501**

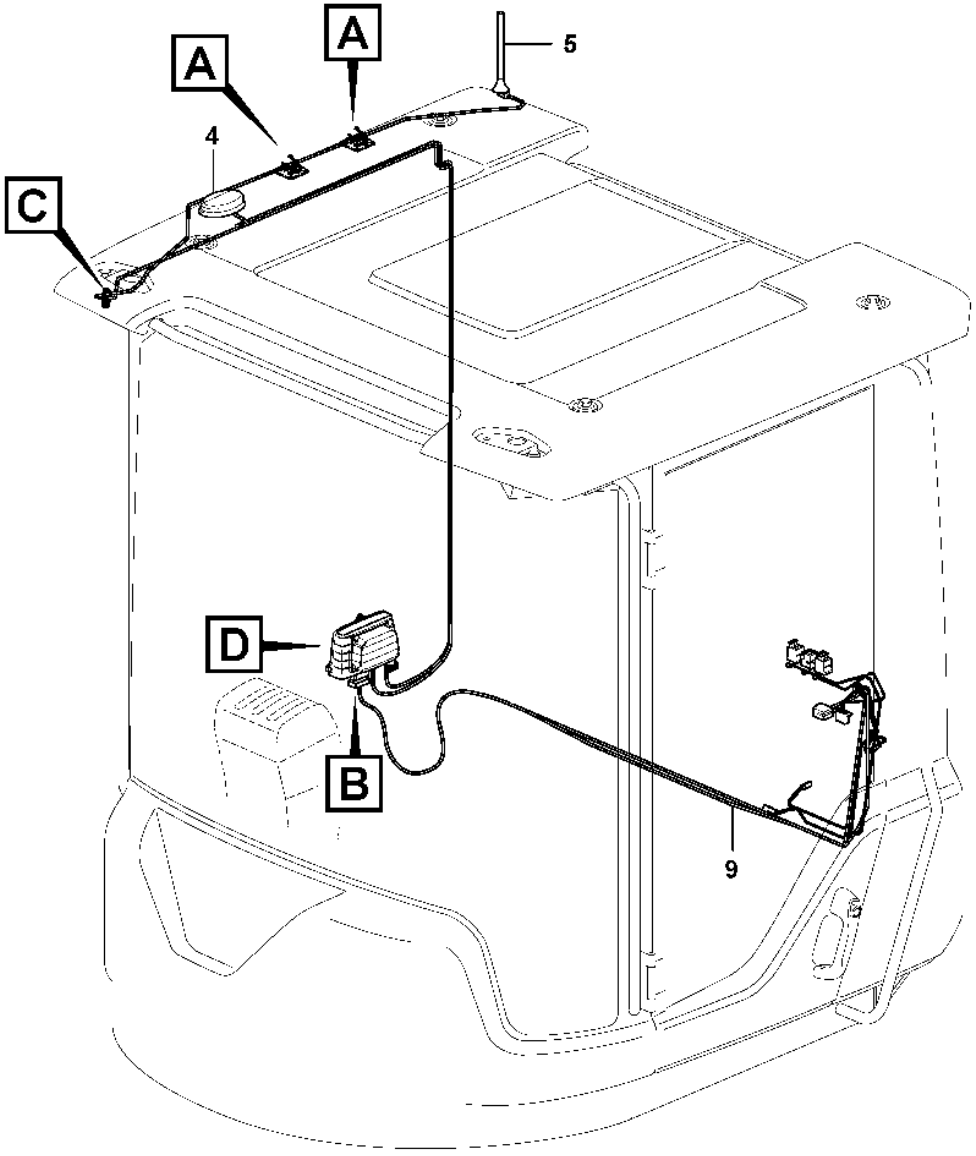

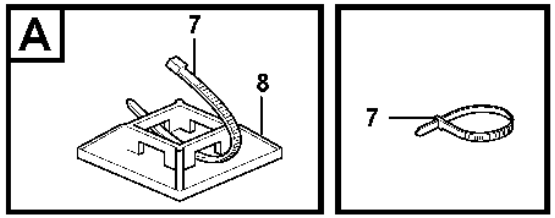

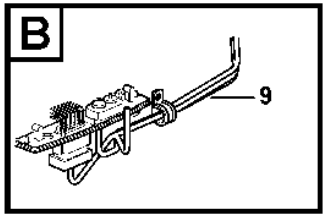

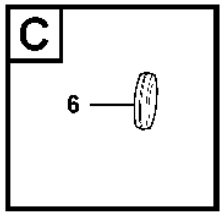

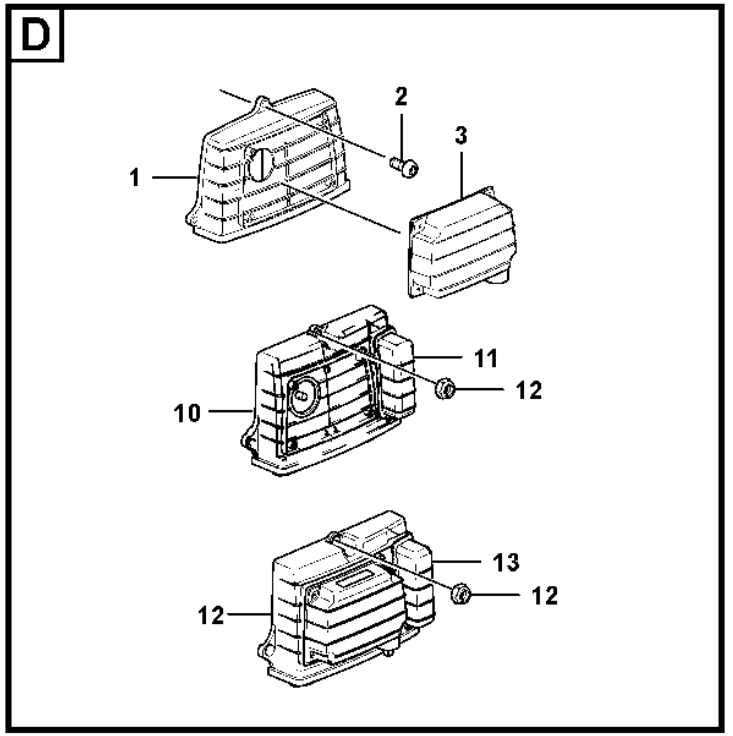

Volvo Construction Equipment

1068010

Fig.	Part No.	Quantity 1	2	3	4	5	PS	KIT	Description	Denominación	Denominação	Dénomination	Notes
1	**VOE 11443975**	1	1				OP		Electronic unit	Unidad electrón	Unidade eletrônica	Unité électronique	2407) WECU
2	**VOE 969407**	3	3						Six point socket screw	Racor de seis dientes	Paraf soquete sext	Vis à 6 pans creux	
3	**VOE 11198367**		1						Electronic unit	Unidad electrónica	Unidade eletrônica	Unité électronique	2383)
4	**VOE 11170362**	1	1	1	1				Antenna	Antena	Antena	Antenne	
5	**VOE 14634545**		1		1				Antenna	Antena	Antena	Antenne	
6	**VOE 961970**	1	1						Plug	Tapón	Bujão	Tampon	
7	**VOE 4881440**	REQ	REQ	REQ	REQ				Cable tie	Abrazadera de cinta	Braçadeira	Serre-câble	
8	**VOE 14213026**		2						Tie plate	Placa unión	Chapa de ancoragem	Tôle jointure	
9		1	1	1	1				Wiring Harness	Cableado	Chicote de cabos	Faisceau de câbles	See group 371-2500 page 417
10	**VOE 11381209**			1					Electronic unit	Unidad electrónica	Unidade eletrônica	Unité électronique	
11	**VOE 15180716**			1					•Battery	•Batería	•Bateria	•Batterie	
12	**VOE 949874**			3	3				Flange lock nut	Contratuerca embridada	Contra porca flange	Contre-écrou à embase	
13	**VOE 11381207**				1				Electronic unit	Unidad electrónica	Unidade eletrônica	Unité électronique	
14	**VOE 15180716**				1				•Battery	•Batería	•Bateria	•Batterie	

2407) **GB**: Warning! Part no. 11443975 is not compatible with old Sw (earlier Sw than V2007.3.0) **ES**: ¡ADVERTENCIA! El nº de art. 11443975 no es compatible con el software antiguo (software anterior a V2007.3.0) **BR**: Aviso! Nº. de peça 11443975 incompatível com Sw velho (Sw anterior a V2007.3.0) **FR**: Attention ! Le nº de réf. 11443975 n'est pas compatible avec l'ancien logiciel (logiciel antérieur à V2007.3.0)

2383) **GB**: Satelite modem **ES**: Módem para satélite **BR**: Modem satélite **FR**: Modem satellite

1	**83925**
2	**83926**
3	**85528**
4	**85529**
5	

System for wireless electronic controlled communication (telematics)
Sistema de comunicación electrónica inalámbrica (telemática)
Sistema de comunicação comandada eletronicamente sem fio (telemático)
Système de communication électronique sans fil (télématique)

Catalogue id **20106**	Group **398**
Illustr. No **1068010**	Section **100**
Issue **20021223-G**	Page **503**

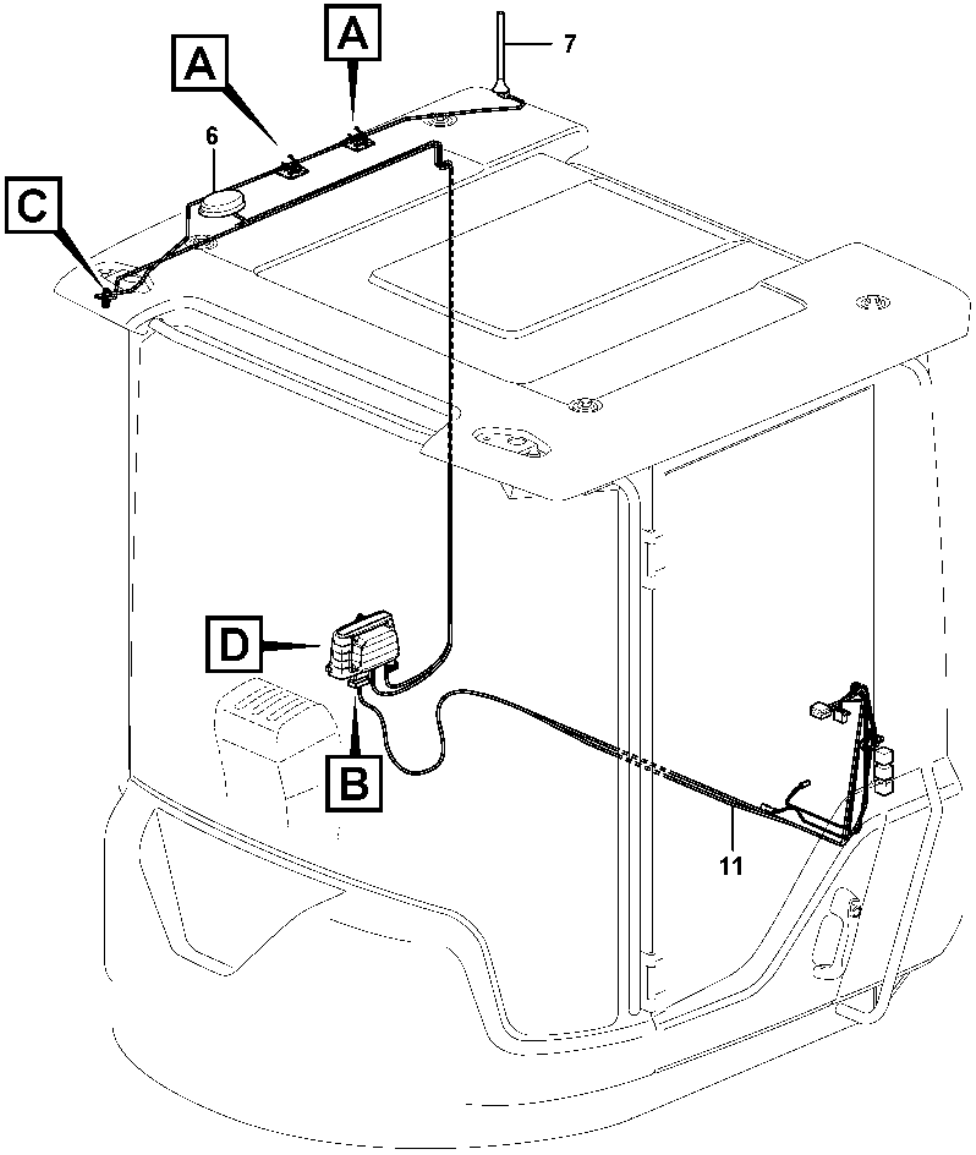

Volvo Construction Equipment

1068662

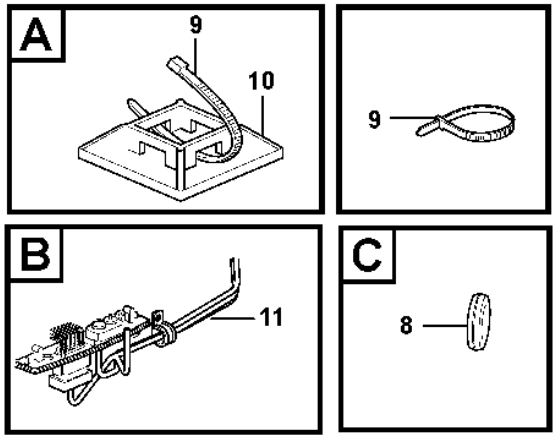

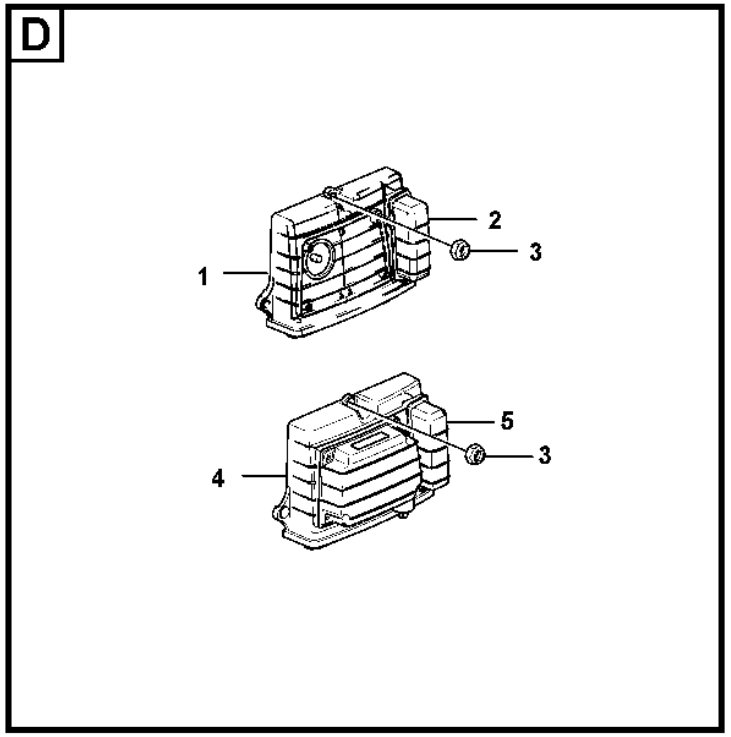

Fig.	Part No.	Quantity 1	2	3	PS	KIT	Description	Denominación	Denominação	Dénomination	Notes
1	VOE 11381465	1					Electronic unit	Unidad electrónica	Unidade eletrônica	Unité électronique	
2	VOE 15180716	1					•Battery	•Batería	•Bateria	•Batterie	
3	VOE 949874	3	3				Flange lock nut	Contratuerca embridada	Contra porca flange	Contre-écrou à embase	
4	VOE 11381460		1				Electronic unit	Unidad electrónica	Unidade eletrônica	Unité électronique	
5	VOE 15180716		1				•Battery	•Batería	•Bateria	•Batterie	
6	VOE 11170362	1	1				Antenna	Antena	Antena	Antenne	
7	VOE 14634545		1				Antenna	Antena	Antena	Antenne	
8	VOE 961970	1	1				Plug	Tapón	Bujão	Tampon	
9	VOE 4881440	REQ	REQ				Cable tie	Abrazadera de cinta	Braçadeira	Serre-câble	
10	VOE 14213026		2				Tie plate	Placa unión	Chapa de ancoragem	Tôle jointure	
11		1	1				Wiring Harness	Cableado	Chicote de cabos	Faisceau de câbles	See group 371-2500 page 417

1	85530	**System for wireless electronic controlled communication (telematics)** **Sistema de comunicación electrónica inalámbrica (telemática)** **Sistema de comunicação comandada eletronicamente sem fio (telemático)** **Système de communication électronique sans fil (télématique)**	Catalogue id **20106**	Group **398**
2	85531		Illustr. No **1068662**	Section **200**
3				
4			Issue **20021223-G**	Page **505**
5				

VOLVO

Volvo Construction Equipment
www.volvoce.com

GROUP		Section	Page
414	Torque converter 22563, 22564, 22724	100	513
420	Repair kit for transmission 22563, 22564, 22724	50	515
420	Hydraulic transmission with fitting parts	100	521
420	Oilfiller	150	525
420	Testing block 33381	200	529
420	Ventilation for transmission 33381	300	531
421	Converter housing, gears and shafts	100	533
421	Converter housing, gears and shafts 22564, 22724	110	537
421	Oil filter 22563, 22564, 22724	150	539
421	Oil distributor and tube	200	541
421	Hydraulic clutch, forward / 1 st speed 22563	250	545
421	Hydraulic clutch, forward / 1 st speed 22564, 22724	260	549
421	Hydraulic clutch, reverse / 2nd speed 22563	300	551
421	Hydraulic clutch, reverse / 2nd speed 22564, 22724	310	553
421	Hydraulic clutch, 3rd / 4th speed 22563	350	555
421	Hydraulic clutch, 3rd / 4th speed 22564	360	559
421	Hydraulic clutch, 3rd / 4th speed 22724	370	561
421	Lubricating oil valve with fitting parts 22563, 22564,22724	400	563
421	Lubricating oil valve 22563, 22564, 22724	450	565
421	Range selector valve with fitting parts 22563, 22564, 22724	500	567
421	Range selector valve 22563, 22564, 22724	550	571
434	Transfer case, gears and shafts	100	573
434	Transfer case, gears and shafts 22564, 22724	110	575
434	Parking brake	150	577
434	Parking brake 22564	160	579
434	Transfer case, housing and covers	200	581
434	Transfer case, housing and covers 22564	210	585
434	Transfer case, housing and covers 22724	220	589
436	Gear box housing with fitting parts 33381	100	593
451	Propeller shafts with fitting parts	100	595
451	Propeller shaft 33381	150	597
451	Propeller shaft 33381	200	599
451	Propeller shaft 33381	250	601
460	Planet axles with fitting parts	100	603
460	Venting, planetary gear 33381	150	607
461	Planetary axle, front 23897, 56005	100	609
461	Final drive 23897, 56005	150	615
463	Planetary axle, rear	100	619
463	Final drive	150	625
468	Differential lock 23897, 56005	100	631
468	Differential lock, hydraulic line 33381	150	633
491	Oil cooler	100	637

INDICE

Catalogue id 20106 | Group 4
Issue 20021223-G | Page 508

GRUPO		Sección	Página
414	Convertidor de par 22563, 22564, 22724	100	513
420	Juego de reparación para transmisión 22563, 22564, 22724	50	515
420	Transmisión con accesorios de montaje	100	521
420	Relleno de aceite	150	525
420	Bloque de medición 33381	200	529
420	Ventilación de transmisión 33381	300	531
421	Caja del convertidor, engranajes y ejes	100	533
421	Caja del convertidor, engranajes y ejes 22564, 22724	110	537
421	Filtro de aceite 22563, 22564, 22724	150	539
421	Distribuidor de aceite, tubos	200	541
421	Embrague hidráulic, adelante / 1a velocidad 22563	250	545
421	Embrague hidráulic, adelante / 1a velocidad 22564, 22724	260	549
421	Embrague hidráulic, atrás / 2a velocidad 22563	300	551
421	Embrague hidráulic, atrás / 2a velocidad 22564, 22724	310	553
421	Embrague hidráulic, 3a / 4a velocidades 22563	350	555
421	Embrague hidráulic, 3a / 4a velocidades 22564	360	559
421	Embrague hidráulic, 3a / 4a velocidades 22724	370	561
421	Válvula de lubricación con accesorios de montaje 22563, 22564,22724	400	563
421	Válvula de lubricación 22563, 22564, 22724	450	565
421	Válvula selectora de gama con accesorios de montaje 22563, 22564, 22724	500	567
421	Válvula selectora de gama 22563, 22564, 22724	550	571
434	Caja de reenvío, engranajes y ejes	100	573
434	Caja de reenvío, engranajes y ejes 22564, 22724	110	575
434	Freno estacionamiento	150	577
434	Freno estacionamiento 22564	160	579
434	Caja de reenvío, caja y tapa	200	581
434	Caja de reenvío, caja y tapa 22564	210	585
434	Caja de reenvío, caja y tapa 22724	220	589
436	Suspensión de la caja de cambios 33381	100	593
451	Ejes cardán con accerorios de montaje	100	595
451	Ejes cardán 33381	150	597
451	Ejes cardán 33381	200	599
451	Ejes cardán 33381	250	601
460	Ejes planetarios con accesorios de montaje	100	603
460	Ventilación, ejes planetarios 33381	150	607
461	Eje planeta, delantera 23897, 56005	100	609
461	Grupo conico 23897, 56005	150	615
463	Eje planeta, trasero	100	619
463	Grupo conico	150	625
468	Bloqueo del diferencial 23897, 56005	100	631
468	Bloqueo del diferencial, conducto hidráulico 33381	150	633
491	Enfriador de aceite	100	637

GRUPO		Seção	Página
414	Conversor de torque 22563, 22564, 22724	100	513
420	Kit de reparo da transmissão 22563, 22564, 22724	50	515
420	Transmissão hidráulica com peças acessórias	100	521
420	Abastecedor de óleo	150	525
420	Bloco de teste 33381	200	529
420	Ventilação da transmissão 33381	300	531
421	Caixa do conversor, engrenagens e eixos	100	533
421	Caixa do conversor, engrenagens e eixos 22564, 22724	110	537
421	Filtro de óleo 22563, 22564, 22724	150	539
421	Distribuidor de óleo e tubo	200	541
421	Embreagem hidráulica, à frente / 1a. marcha 22563	250	545
421	Embreagem hidráulica, à frente / 1a. marcha 22564, 22724	260	549
421	Embreagem hidráulica, à ré / 2a. marcha 22563	300	551
421	Embreagem hidráulica, à ré / 2a. marcha 22564, 22724	310	553
421	Embreagem hidráulica, 3a. / 4a. marchas 22563	350	555
421	Embreagem hidráulica, 3a. / 4a. marchas 22564	360	559
421	Embreagem hidráulica, 3a. / 4a. marchas 22724	370	561
421	Válvula de óleo lubrificante com peças acessórias 22563, 22564,22724	400	563
421	Válvula de óleo lubrificante 22563, 22564, 22724	450	565
421	Válvula seletora de faixa com peças acessórias 22563, 22564, 22724	500	567
421	Válvula seletora de faixa 22563, 22564, 22724	550	571
434	Caixa de transferência, engrenagens e eixos	100	573
434	Caixa de transferência, engrenagens e eixos 22564, 22724	110	575
434	Freio de estacionamento	150	577
434	Freio de estacionamento 22564	160	579
434	Caixa de transferência, carcaça e tampas	200	581
434	Caixa de transferência, carcaça e tampas 22564	210	585
434	Caixa de transferência, carcaça e tampas 22724	220	589
436	Alojamento da caixa de mudança com peças acessórias 33381	100	593
451	Árvores de transmissão com peças acessórias	100	595
451	Árvore de transmissão 33381	150	597
451	Árvore de transmissão 33381	200	599
451	Árvore de transmissão 33381	250	601
460	Eixos planetários com peças acessórias	100	603
460	Sangramento, engrenagem planetária 33381	150	607
461	Eixo planetário, dianteiro 23897, 56005	100	609
461	Comando final 23897, 56005	150	615
463	Eixo planetário, traseiro	100	619
463	Comando final	150	625
468	Bloqueio do diferencial 23897, 56005	100	631
468	Bloqueio do diferencial, linha hidráulica 33381	150	633
491	Refrigerador de óleo	100	637

TABLE DES MATIÈRES

Catalogue id 20106 | Group 4
Issue 20021223-G | Page 510

GROUPE		Section	Page
414	Convertisseur de couple 22563, 22564, 22724	100	513
420	Jeu pour transmission 22563, 22564, 22724	50	515
420	Transmission avec pièces de montage	100	521
420	Remplissage d'huile	150	525
420	Bloc de contrôle 33381	200	529
420	Aération de transmission 33381	300	531
421	Boîtier convertisseur, engrenages et arbres	100	533
421	Boîtier convertisseur, engrenages et arbres 22564, 22724	110	537
421	Filtre à huile 22563, 22564, 22724	150	539
421	Distributeur d'huile, tuyaux	200	541
421	Accouplement hydraulique, avant / 1er 22563	250	545
421	Accouplement hydraulique, avant / 1er 22564, 22724	260	549
421	Accouplement hydraulique, arrière / 2ème 22563	300	551
421	Accouplement hydraulique, arrière / 2ème 22564, 22724	310	553
421	Accouplement hydraulique, 3ème / 4ème 22563	350	555
421	Accouplement hydraulique, 3ème / 4ème 22564	360	559
421	Accouplement hydraulique, 3ème / 4ème 22724	370	561
421	Soupape d'huile de graissage avec pièces de montage 22563, 22564,22724	400	563
421	Soupape d'huile de graissage 22563, 22564, 22724	450	565
421	Valve sélectrice vitesse avec pièces de montage 22563, 22564, 22724	500	567
421	Soupape sélectrice vitesse 22563, 22564, 22724	550	571
434	Boîte de transfert, pignon et arbres	100	573
434	Boîte de transfert, pignon et arbres 22564, 22724	110	575
434	Frein parking	150	577
434	Frein parking 22564	160	579
434	Boîte de transfert, boîtier et couvercle	200	581
434	Boîte de transfert, boîtier et couvercle 22564	210	585
434	Boîte de transfert, boîtier et couvercle 22724	220	589
436	Suspension boîte vitesses 33381	100	593
451	Arbres de transmission avec pieces de montage	100	595
451	Arbre à cardans 33381	150	597
451	Arbre à cardans 33381	200	599
451	Arbre à cardans 33381	250	601
460	Train planétaire avec pièces de montage	100	603
460	Aération, train planétaire 33381	150	607
461	Axe satellite, AV 23897, 56005	100	609
461	Reducteur central 23897, 56005	150	615
463	Axe satellite, AR	100	619
463	Reducteur central	150	625
468	Blocage différentiel 23897, 56005	100	631
468	Blocage de différentieltuyau, hydraulique 33381	150	633
491	Radiateur d 'huile	100	637

VOLVO

Volvo Construction Equipment
www.volvoce.com

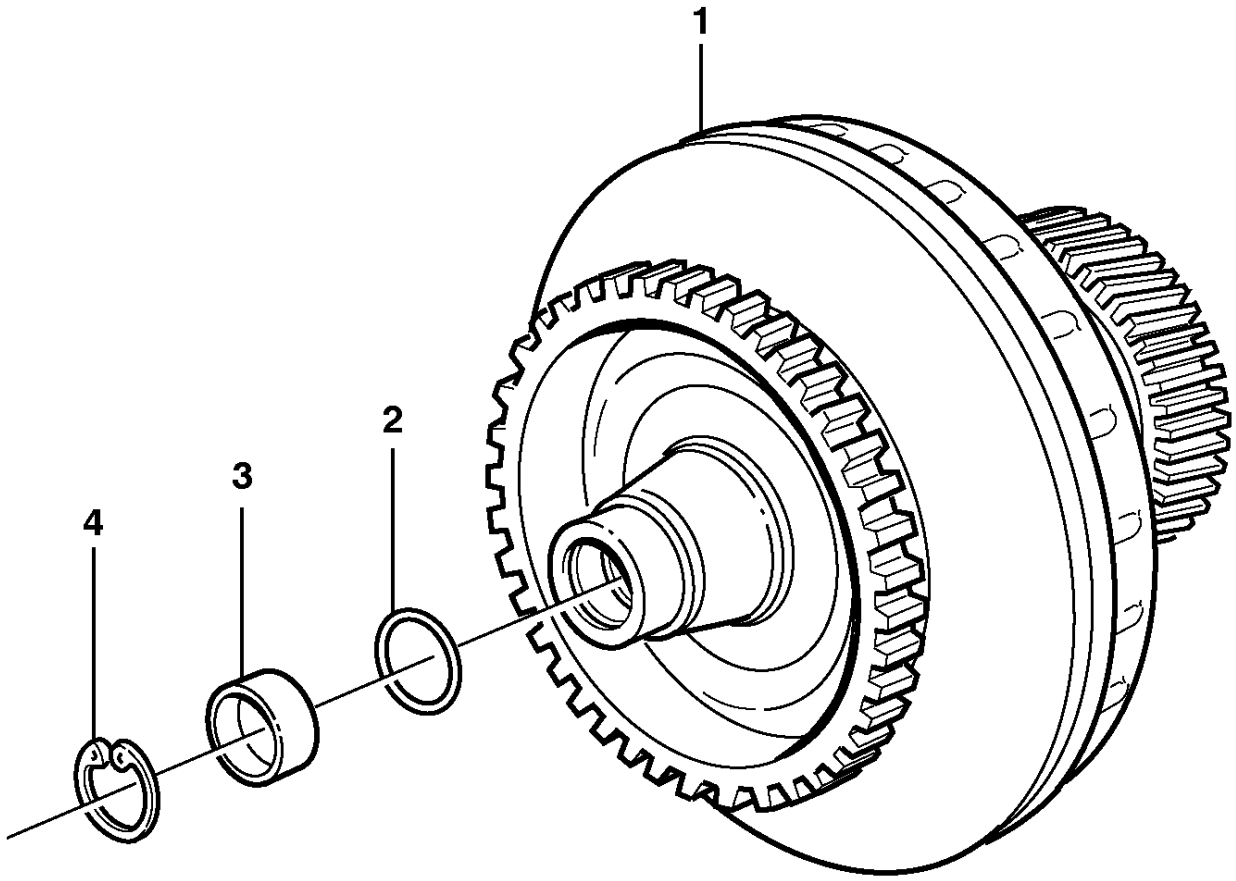

Volvo Construction
Equipment Group
EM 107

Fig.	Part No.	Quantity 1	2	3	PS	KIT	Description	Denominación	Denominação	Dénomination	Notes
1	**VOE 11038460**	1					Torque converter	Convertidor de par	Conversor de torque	Convertisseur de couple	(VOE 11038459)
1	**VOE 11038460**	1					Torque converter	Convertidor de par	Conversor de torque	Convertisseur de couple	
2	**VOE 11997187**	1					•O-ring	•Anillo tórico	•Anel-o	•Joint torique	
3	**VOE 11997186**	1					•Cap	•Capuchón	•Tampa	•Capot	
4	**VOE 914529**	1					•Retaining ring	•Anillo retén	•Anel de fixação	•Bague retenue	

1		**Torque converter** **Convertidor de par** **Conversor de torque** **Convertisseur de couple**	Catalogue id **20106**	Group **414**
2				
3			Illustr. No **EM107**	Section **100**
4				
5		**22563, 22564, 22724**	Issue **20021223-G**	Page **513**

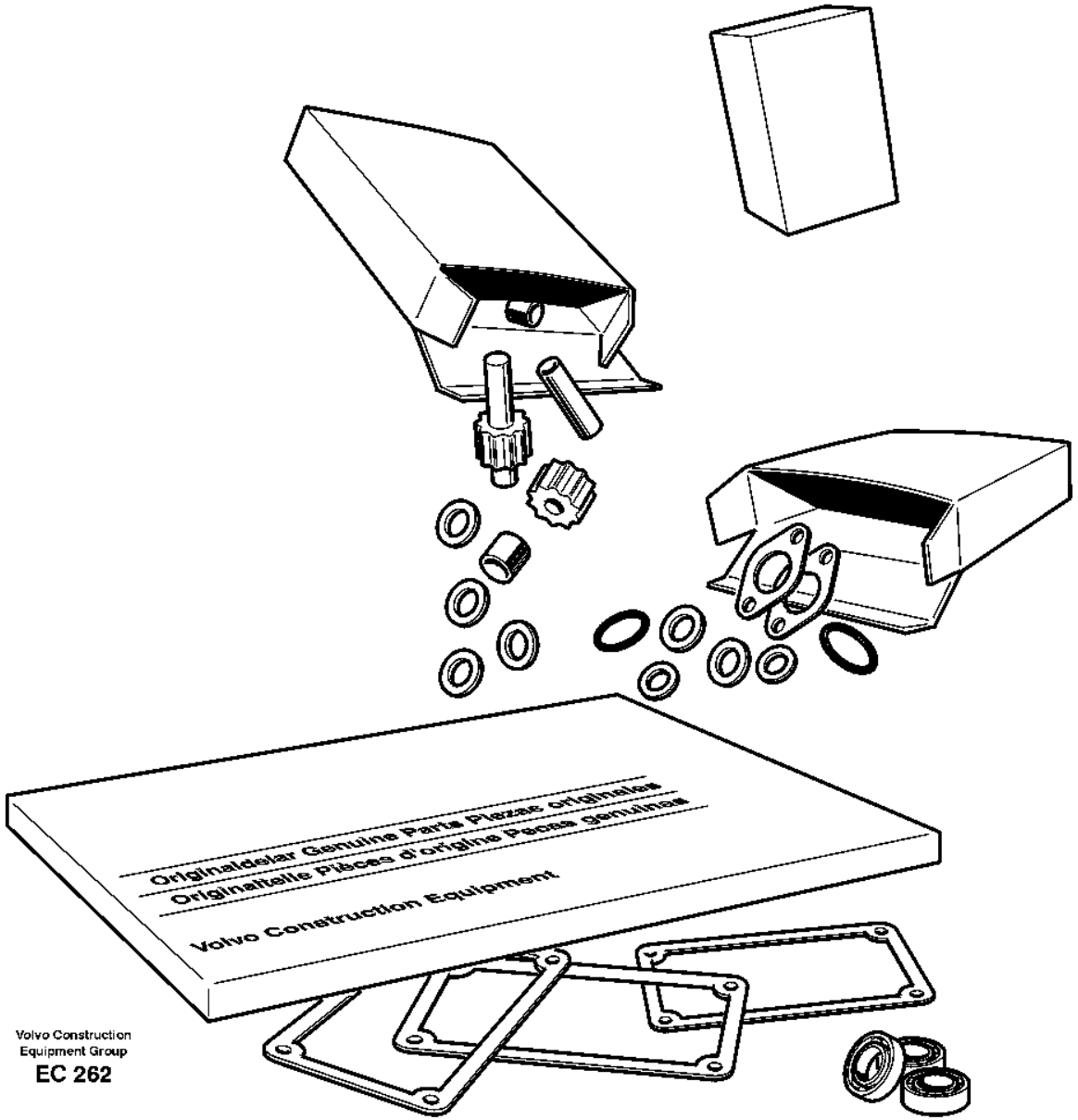

Volvo Construction
Equipment Group
EC 262

Fig.	Part No.	Quantity 1	2	3	PS	KIT	Description	Denominación	Denominação	Dénomination	Notes
	VOE 11708284	1					Gasket kit	Juego de juntas	Kit de juntas	Kit joints	
	VOE 13949574	25					•O-ring	•Anillo tórico	•Anel-o	•Joint torique	
	VOE 421158	1					•Sealing ring	•Anillo retén	•Anel de vedação	•Bague étanchéité	
	VOE 990756	4					•Sealing ring	•Anillo retén	•Anel de vedação	•Bague étanchéité	
	VOE 990737	1					•O-ring	•Anillo tórico	•Anel-o	•Joint torique	
	VOE 968203	1					•O-ring	•Anillo tórico	•Anel-o	•Joint torique	
	VOE 976930	2					•Gasket	•Junta	•Junta	•Joint	
	VOE 13968561	2					•O-ring	•Anillo tórico	•Anel-o	•Joint torique	
	VOE 11706833	1					•O-ring	•Anillo tórico	•Anel-o	•Joint torique	
	VOE 11145410	1					•Gasket	•Junta	•Junta	•Joint	
	VOE 13947627	1					•Plane gasket	•Junta plana	•Junta plana	•Joint plan	
	VOE 4720798	1					•Piston ring	•Aro de pistón	•Anel pistão	•Segment piston	
	VOE 11997187	1					•O-ring	•Anillo tórico	•Anel-o	•Joint torique	
	VOE 11037019	1					•Piston ring	•Aro de pistón	•Anel pistão	•Segment piston	
	VOE 958228	1					•O-ring	•Anillo tórico	•Anel-o	•Joint torique	
	VOE 13976109	1					•O-ring	•Anillo tórico	•Anel-o	•Joint torique	
	VOE 944126	2					•O-ring	•Anillo tórico	•Anel-o	•Joint torique	
	VOE 13949656	2					•O-ring	•Anillo tórico	•Anel-o	•Joint torique	
	VOE 11130091	2					•O-ring	•Anillo tórico	•Anel-o	•Joint torique	
	VOE 4881255	2					•Plane gasket	•Junta plana	•Junta plana	•Joint plan	
	VOE 968007	11					•O-ring	•Anillo tórico	•Anel-o	•Joint torique	
	VOE 13949574	3					•O-ring	•Anillo tórico	•Anel-o	•Joint torique	
	VOE 11144070	1					•Gasket	•Junta	•Junta	•Joint	
	VOE 11037012	1					•Gasket	•Junta	•Junta	•Joint	
	VOE 4881251	4					•Plane gasket	•Junta plana	•Junta plana	•Joint plan	
	VOE 958226	4					•O-ring	•Anillo tórico	•Anel-o	•Joint torique	
	VOE 944458	1					•O-ring	•Anillo tórico	•Anel-o	•Joint torique	
	VOE 17429156	1					•Gasket	•Junta	•Junta	•Joint	(VOE 11144620)
	VOE 4881255	1					•Plane gasket	•Junta plana	•Junta plana	•Joint plan	
	VOE 13947281	3					•Gasket	•Junta	•Junta	•Joint	
	VOE 944126	2					•O-ring	•Anillo tórico	•Anel-o	•Joint torique	

1		**Repair kit for transmission** **Juego de reparación para transmisión** **Kit de reparo da transmissão** **Jeu pour transmission**	Catalogue id **20106**	Group **420**
2				
3			Illustr. No **EC 262**	Section **50**
4				
5		**22563, 22564, 22724**	Issue **20021223-G**	Page **515**

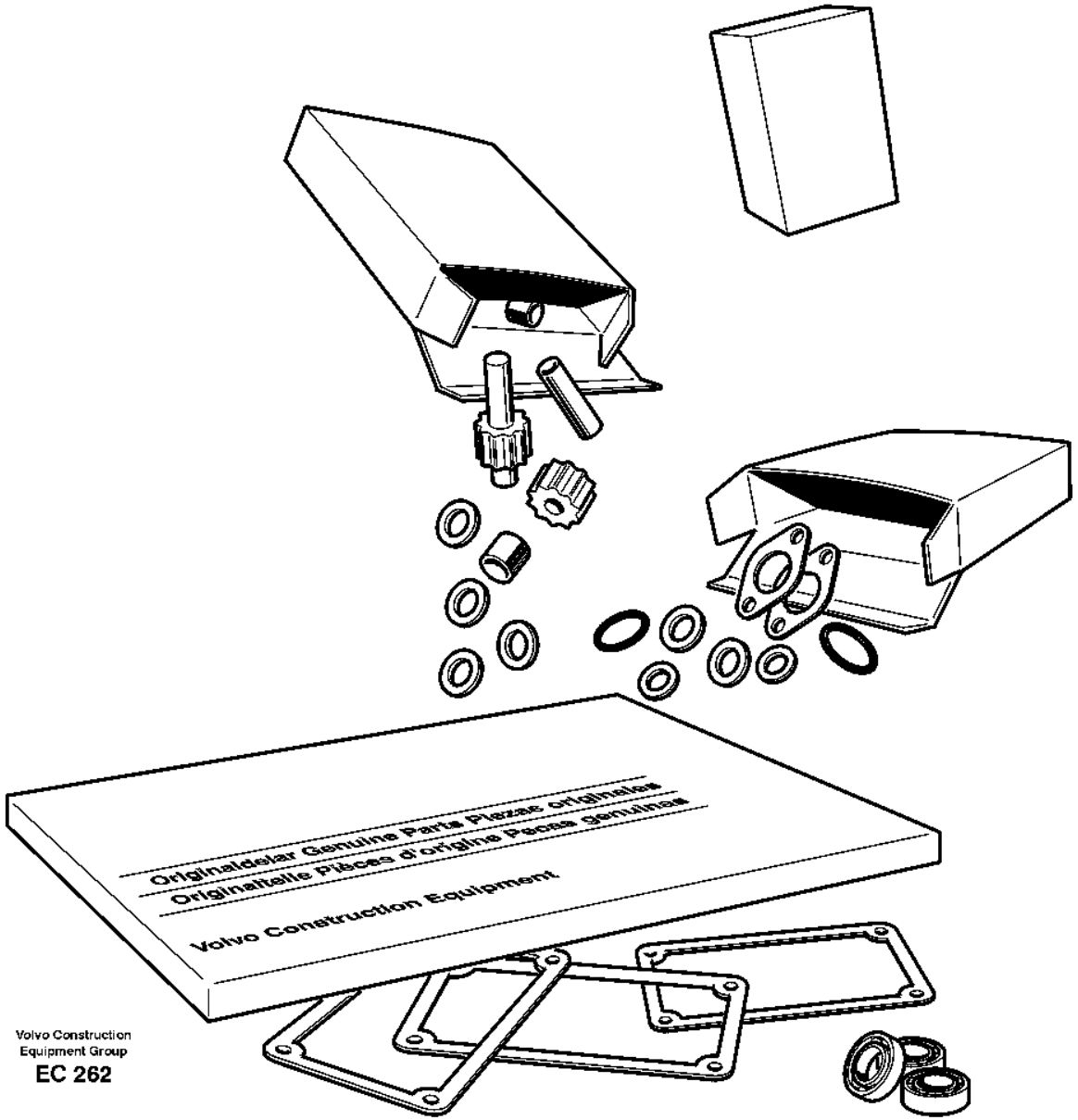

Volvo Construction
Equipment Group
EC 262

Fig.	Part No.	Quantity 1	2	3	PS	KIT	Description	Denominación	Denominação	Dénomination	Notes
	VOE 13949410	1					•O-ring	•Anillo tórico	•Anel-o	•Joint torique	
	VOE 976041	2					•O-ring	•Anillo tórico	•Anel-o	•Joint torique	
	VOE 11708246	1					•O-ring	•Anillo tórico	•Anel-o	•Joint torique	
	VOE 942978	1					•O-ring	•Anillo tórico	•Anel-o	•Joint torique	
	VOE 11037814	9					•Piston ring	•Aro de pistón	•Anel pistão	•Segment piston	
	VOE 4871223	2					•Piston ring	•Aro de pistón	•Anel pistão	•Segment piston	
	VOE 4720865	2					•Piston ring	•Aro de pistón	•Anel pistão	•Segment piston	
	VOE 4720864	4					•Piston ring	•Aro de pistón	•Anel pistão	•Segment piston	
	VOE 4871428	2					•Piston ring	•Aro de pistón	•Anel pistão	•Segment piston	
	VOE 4871048	2					•Piston ring	•Aro de pistón	•Anel pistão	•Segment piston	
	VOE 4720869	2					•Piston ring	•Aro de pistón	•Anel pistão	•Segment piston	
	VOE 925263	1					•O-ring	•Anillo tórico	•Anel-o	•Joint torique	
	VOE 964117	1					•O-ring	•Anillo tórico	•Anel-o	•Joint torique	
	VOE 11145170	1					•Gasket	•Junta	•Junta	•Joint	
	VOE 13947282	1					•Gasket	•Junta	•Junta	•Joint	
	VOE 13949574	7					•O-ring	•Anillo tórico	•Anel-o	•Joint torique	
	VOE 931209	2					•O-ring	•Anillo tórico	•Anel-o	•Joint torique	
	VOE 931216	2					•Back-up ring	•Anillo de apoyo	•Anel de apoio	•Bague support	
	VOE 925261	1					•O-ring	•Anillo tórico	•Anel-o	•Joint torique	
	VOE 925257	1					•O-ring	•Anillo tórico	•Anel-o	•Joint torique	
	VOE 13976109	1					•O-ring	•Anillo tórico	•Anel-o	•Joint torique	
	VOE 925096	1					•O-ring	•Anillo tórico	•Anel-o	•Joint torique	
	VOE 11103132	2					•Seal	•Junta	•Vedação	•Étanchéité	
	VOE 925265	1					•O-ring	•Anillo tórico	•Anel-o	•Joint torique	
	VOE 926254	2					•O-ring	•Anillo tórico	•Anel-o	•Joint torique	
	VOE 11038746	1					•Piston seal	•Retén de pistón	•Retentor do pistão	•Étanchéité piston	
	VOE 11038747	1					•Piston seal	•Retén de pistón	•Retentor do pistão	•Étanchéité piston	
	VOE 968207	1					•O-ring	•Anillo tórico	•Anel-o	•Joint torique	
	VOE 990737	1					•O-ring	•Anillo tórico	•Anel-o	•Joint torique	
	VOE 925071	2					•O-ring	•Anillo tórico	•Anel-o	•Joint torique	
	VOE 977016	1					•O-ring	•Anillo tórico	•Anel-o	•Joint torique	(VOE 925254)

1		**Repair kit for transmission** **Juego de reparación para transmisión** **Kit de reparo da transmissão** **Jeu pour transmission**	Catalogue id **20106**	Group **420**
2				
3			Illustr. No **EC 262**	Section **50**
4				
5		**22563, 22564, 22724**	Issue **20021223-G**	Page **517**

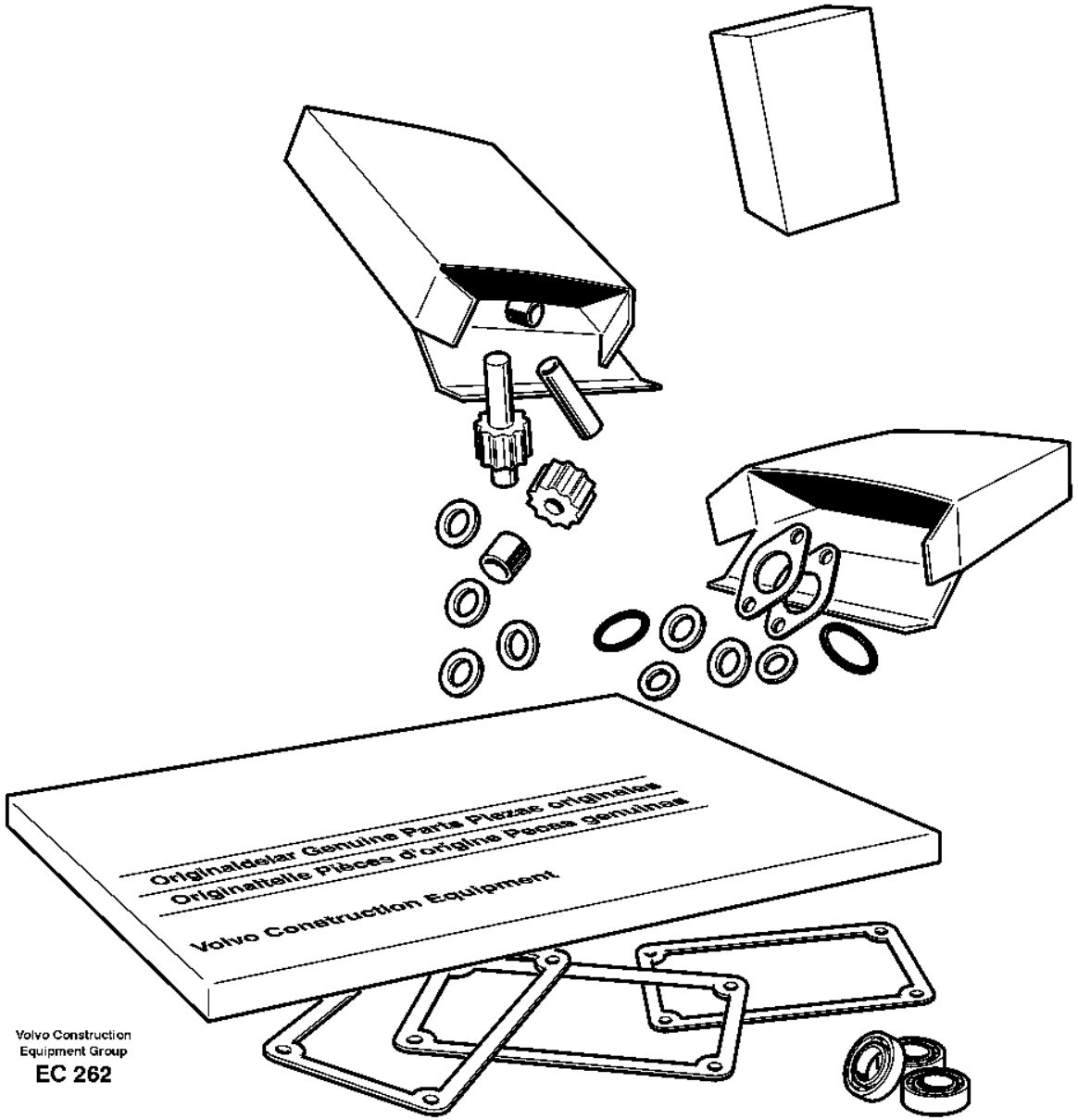

Volvo Construction
Equipment Group
EC 262

Fig.	Part No.	Quantity 1	2	3	PS	KIT	Description	Denominación	Denominação	Dénomination	Notes
	VOE 11038369	1					•Gasket	•Junta	•Junta	•Joint	
	VOE 958228	1					•O-ring	•Anillo tórico	•Anel-o	•Joint torique	
	VOE 925256	1					•O-ring	•Anillo tórico	•Anel-o	•Joint torique	
	VOE 949659	2					•O-ring	•Anillo tórico	•Anel-o	•Joint torique	
	VOE 3537521	4					•O-ring	•Anillo tórico	•Anel-o	•Joint torique	
	VOE 11036049	2					•Gasket	•Junta	•Junta	•Joint	
	VOE 11704525	6					•O-ring	•Anillo tórico	•Anel-o	•Joint torique	
	VOE 11038835	9					•Piston ring	•Aro de pistón	•Anel pistão	•Segment piston	
	VOE 931211	1					•O-ring	•Anillo tórico	•Anel-o	•Joint torique	
	VOE 931218	1					•Back-up ring	•Anillo de apoyo	•Anel de apoio	•Bague support	
	VOE 990736	2					•O-ring	•Anillo tórico	•Anel-o	•Joint torique	
	VOE 983502	8					•O-ring	•Anillo tórico	•Anel-o	•Joint torique	
	VOE 7011998	1					•Gasket	•Junta	•Junta	•Joint	
	VOE 15172281	1					•O-ring	•Anillo tórico	•Anel-o	•Joint torique	
	VOE 15172281	1					•O-ring	•Anillo tórico	•Anel-o	•Joint torique	

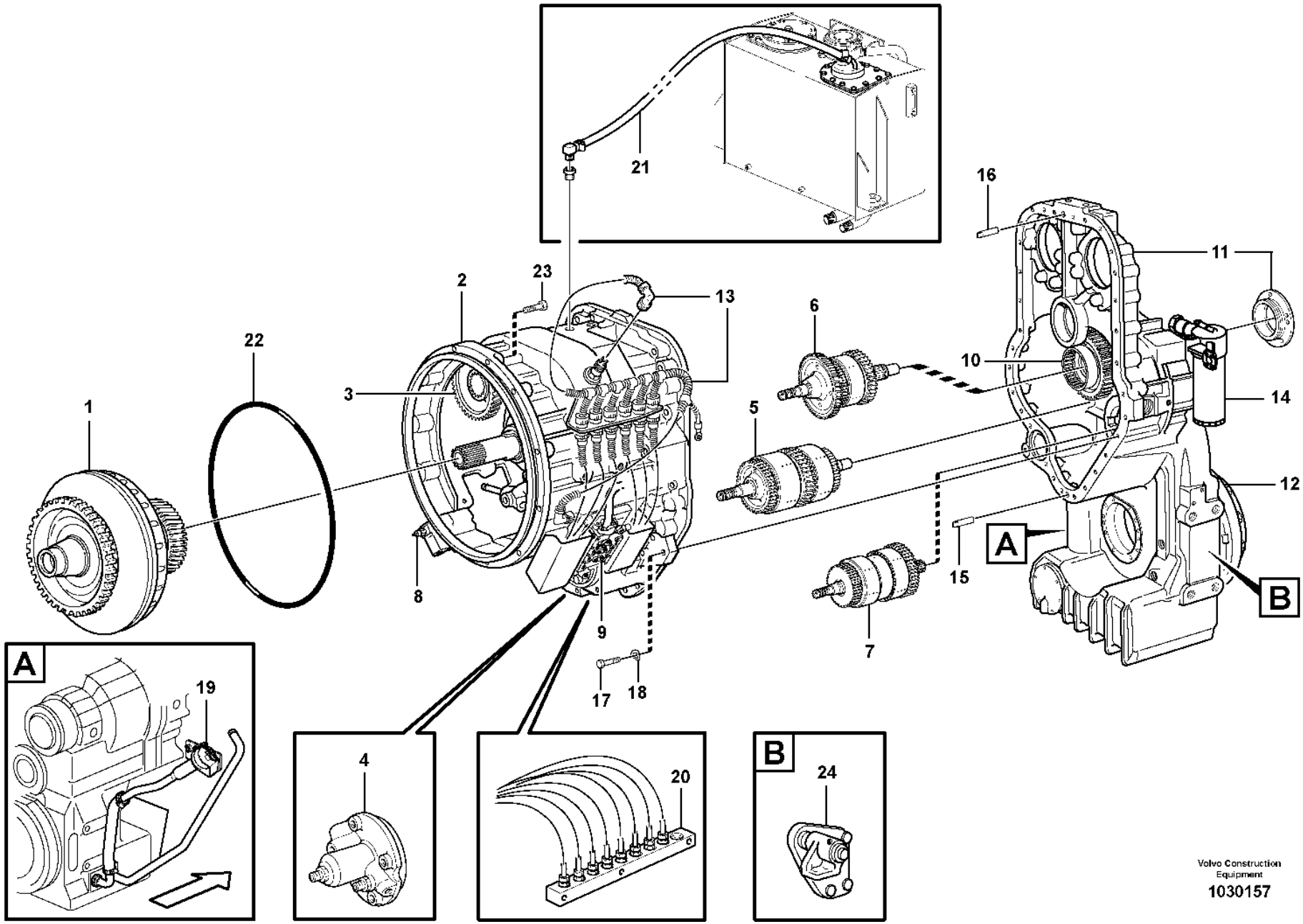

Volvo Construction Equipment

1030157

Fig.	Part No.	Quantity 1	2	3	PS	KIT	Description	Denominación	Denominação	Dénomination	Notes
	VOE 22563	1					Hydraulic transmission	Transmisión hidráulica	Transmissão hidráulica	Transmission hydraulique	HTE 204
	VOE 22564	1					Hydraulic transmission	Transmisión hidráulica	Transmissão hidráulica	Transmission hydraulique	
	VOE 22724	1					Hydraulic transmission	Transmisión hidráulica	Transmissão hidráulica	Transmission hydraulique	
1							•Torque converter	•Convertidor momento	•Conversor de torque	•Convertisseur couple	See group 414-100 page 513
2							•Conv. hous, gears	•Caja conv. engranajes	•Carcaça do conversor, engrenagens	•Boitier conv. pignons	22563 See group 421-100 page 533
2							•Conv. hous, gears	•Caja conv. engranajes	•Carcaça do conversor, engrenagens	•Boitier conv. pignons	22564 See group 421-110 page 537
3							•Pump drive	•Accionamiento bomba	•Acionamento de bomba	•Commande de la pompe	22563 See group 421-100 page 533
3							•Pump drive	•Accionamiento bomba	•Acionamento de bomba	•Commande de la pompe	22564 See group 421-110 page 537
4							•Oildistributor, tubes	•Distribuidor, tubos	•Distribuidor de óleo, tubos	•Distributeur, Tuyau	See group 421-200 page 541
5							•Clutch, forward,1:st	•Embragues, adel.1a ve	•Embreagem, marcha avante, 1ª	•Embrayages, Av, 1 er	22563 See group 421-250 page 545
5							•Clutch, forward,1:st	•Embragues, adel.1a ve	•Embreagem, marcha avante, 1ª	•Embrayages, Av, 1 er	22564 See group 421-260 page 549
6							•Clutch, reverse, 2nd	•Embrague, atrás, 2ª marcha	•Embreagem, ré, 2ª	•Embrayage, marche arrière, 2e	22563 See group 421-300 page 551
6							•Clutch, reverse, 2nd	•Embrague, atrás, 2ª marcha	•Embreagem, ré, 2ª	•Embrayage, marche arrière, 2e	22564 See group 421-310 page 553
7							•Clutch, 3rd and 4th	•Embragues, 3-4 veloci	•Embreagem, 3ª e 4ª	•Embrayages, 3-4 vites	22563 See group 421-350 page 555
7							•Clutch, 3rd and 4th	•Embragues, 3-4 veloci	•Embreagem, 3ª e 4ª	•Embrayages, 3-4 vites	22564 See group 421-360 page 559
8							•Lubricating oil valve	•Valvula de lubricacio	•Válvula de óleo lubrificante	•Soupape d'huile	See group 421-450 page 565
9							•Gear selector valve	•valvula select.veloci	•Válvula de seletor mudança	•Valve selectr.vitesse	See group 421-550 page 571
10							•Transfer case, gears	•Caja de reenvío, piñones	•Caixa de transferência, engrenagens	•Boîte de transfert, pignons	22563 See group 434-100 page 573
10							•Transfer case, gears	•Caja de reenvío, piñones	•Caixa de transferência, engrenagens	•Boîte de transfert, pignons	22564, 22724 See group 434-110 page 575
11							•Transfer case, housin	•Caja reenvio, caja y	•Caixa de transferência, carcaça	•Boite transf. boitier	22563 See group 434-200 page 581
11							•Transfer case, housin	•Caja reenvio, caja y	•Caixa de transferência, carcaça	•Boite transf. boitier	22564 See group 434-210 page 585

1	**22563, 22564, 22724**
2	**33381**
3	**22576**
4	
5	

Hydraulic transmission with fitting parts
Transmisión con accesorios de montaje
Transmissão hidráulica com peças acessórias
Transmission avec pièces de montage

Catalogue id **20106**	Group **420**
Illustr. No **1030157**	Section **100**
Issue **20021223-G**	Page **521**

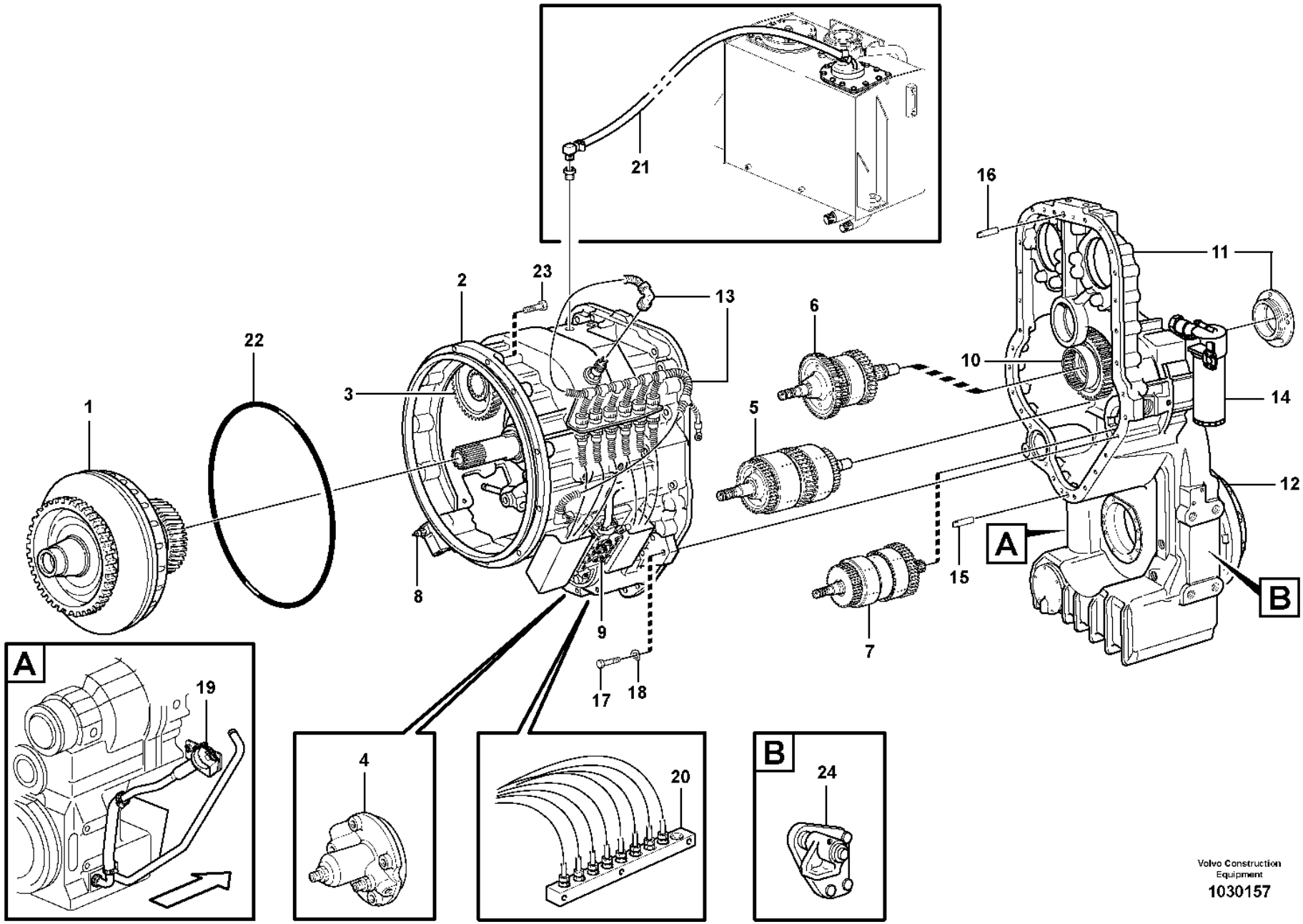

Volvo Construction Equipment

1030157

Fig.	Part No.	Quantity 1	2	3	PS	KIT	Description	Denominación	Denominação	Dénomination	Notes
11							•Transfer case, housin	•Caja reenvio, caja y	•Caixa de transferência, carcaça	•Boite transf. boitier	22724 See group 434-220 page 589
12							•Parking brake	•Freio estacion	•Freio de estacionamento	•Frein parking	See group 434-150 page 577
12							•Parking brake	•Freio estacion	•Freio de estacionamento	•Frein parking	22564 See group 434-160 page 579
12							•Parking brake	•Freio estacion	•Freio de estacionamento	•Frein parking	22724 See group 551-200 page 697
13							•Wire harness	•Manojo cables	•Chicote	•Faisceau cables	See group 371-550 page 285
14							•Filter Retainer	•Soporte Filtro	•Suporte de filtro	•Porte-filtre	See group 421-150 page 539
15	VOE 950711	1					•Pin	•Pasador	•Coupilha	•Clavette	
16	VOE 4718167	1					•Pin	•Pasador	•Coupilha	•Clavette	
17	VOE 970978	23		23			•Hexagon screw	•Tornillo hexagonal	•Parafuso sextavado	•Vis à tête hexagonale	L = 70 MM
	VOE 970988	5		23			•Hexagon screw	•Tornillo hexagonal	•Parafuso sextavado	•Vis à tête hexagonale	(VOE 13970988) L = 160 MM
	VOE 13970989	3		3			•Hexagon screw	•Tornillo hexagonal	•Parafuso sextavado	•Vis à tête hexagonale	L = 180 MM
18	VOE 13949608	31		31			•Washer	•Arandela	•Arruela	•Rondelle	
19			1				Oil filler	Relleno de aceite y	Enchimento de óleo	Remplissage d'huile	See group 420-150 page 525
20			1				Measuring block	Bloque de medición	Bloco de medição	Bloc de contrôle	See group 420-200 page 529
21			1				Ventilation for hydr.	Ventilación del tra	Ventilação do sistema hidráulico	Aération de transm.	See group 420-300 page 531
22	VOE 968203		1				O-ring	Anillo tórico	Anel-o	Joint torique	
23	VOE 13965193		12				Screw	Tornillo	Parafuso	Vis	
24			1				Gearbox mounting	Suspension de la caja	Montagem da caixa de marchas	Suspension de boite	See group 436-100 page 593

1	22563, 22564, 22724
2	33381
3	22576
4	
5	

Hydraulic transmission with fitting parts
Transmisión con accesorios de montaje
Transmissão hidráulica com peças acessórias
Transmission avec pièces de montage

Catalogue id **20106**	Group **420**
Illustr. No **1030157**	Section **100**
Issue **20021223-G**	Page **523**

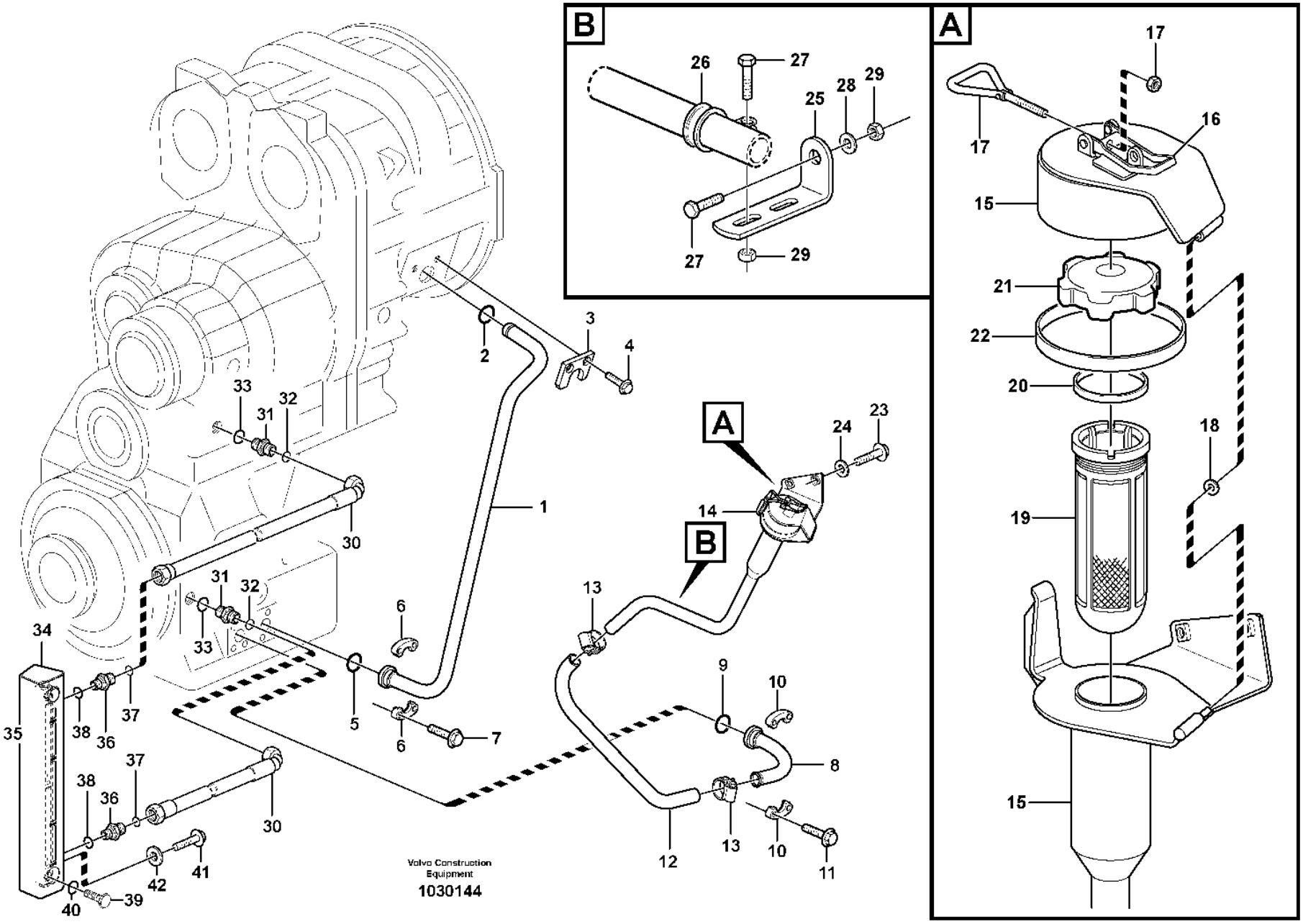
B
26
27
25
28
29
27
29
A
17
17
16
15
21
22
20
18
19
15
A
24
23
14
B
13
12
13
10
11
9
10
8
2
3
4
1
33
31
32
30
31
32
33
6
6
5
7
34
35
38
36
37
37
38
36
30
42
41
40
39
Volvo Construction Equipment
1030144

Fig.	Part No.	Quantity 1	Quantity 2	Quantity 3	PS	KIT	Description	Denominación	Denominação	Dénomination	Notes
1	VOE 11410041	1					Return pipe	Tubo de retorno	Tubo de retorno	Conduit de retour	
2	VOE 421158	1					Sealing ring	Anillo retén	Anel de vedação	Bague étanchéité	
3	VOE 11031769	1					Lock washer	Arandela seguridad	Arruela trava	Rondelle verrouillage	
4	VOE 946440	2					Flange screw	Tornillo embridado	Parafuso flangeado	Vis à embase	
5	VOE 990756	1					Sealing ring	Anillo retén	Anel de vedação	Bague étanchéité	
6	VOE 11015455	2					Flange half	Mitad brida	Meia flange	Demi-bride	
7	VOE 984080	4					Hex. socket screw	Tornillo de hexágono embutido	Parafuso soquete sext	Vis à six pans creux	
8	VOE 11173586	1					Connecting pipe	Tubo de conexión	Tubo de conexão	Tuyau de connexion	
9	VOE 990756	1					Sealing ring	Anillo retén	Anel de vedação	Bague étanchéité	
10	VOE 11015455	2					Flange half	Mitad brida	Meia flange	Demi-bride	
11	VOE 984080	4					Hex. socket screw	Tornillo de hexágono embutido	Parafuso soquete sext	Vis à six pans creux	
12	VOE 941799	1					Hose	Manguera	Mangueira	Flexible	L = 650 MM
12	VOE 941799		1				Hose	Manguera	Mangueira	Flexible	L = 815 MM
13	VOE 943476	2					Hose clamp	Abrazadera de manguera	Braçadeira da mangueira	Collier durite	
14		1			NS		Filler cap	Tapa Llenado	Tampa de abastecimento	Bouchon Remplissage	
	VOE 11438029		1				Filler cap	Tapa de llenado	Tampa de enchimento	Bouchon remplissage	
15	VOE 11173376	1					•Cap retainer	•Portatapa	•Retentor tampa	•Retenue capot	
			1		NS		•Cap Retainer	•Porta-tapa	•	•Retenue Capot	
16	VOE 11015639	1	1				••Eccentric lock	••Cerradura excéntrica	••Trava excêntrica	••Verrou excentrique	
17	VOE 11015638	1	1				•Eye bolt	•Ojo tornillo	•Parafuso olhal	•Vis oeillet	
18	VOE 4936343	1	1				•Washer	•Arandela	•Arruela	•Rondelle	
19	VOE 11018236	1	1				•Strainer	•Colador	•Peneira	•Crépine	
20	VOE 1275379	1	1				•Gasket	•Junta	•Junta	•Joint	
21	VOE 421753	1	1				•Filler cap	•Tapa de llenado	•Tampa de enchimento	•Bouchon remplissage	
22	VOE 4786044	REQ	REQ				•Sealing strip	•Moldura retén	•Friso de vedação	•Bande d'étanchéité	L = 320 MM
23	VOE 946329	2					Flange screw	Tornillo embridado	Parafuso flangeado	Vis à embase	
23	VOE 13947760		2				Screw	Tornillo	Parafuso	Vis	
24	VOE 976945	2					Washer	Arandela	Arruela	Rondelle	
25	VOE 13965558	1					Bracket	Consola	Suporte	Console	
26	VOE 943717	1					Clamp	Abrazadera	Braçadeira	Collier serrage	

1	33381
2	83574
3	
4	
5	

Oilfiller
Relleno de aceite
Abastecedor de óleo
Remplissage d'huile

Catalogue id **20106**	Group **420**
Illustr. No **1030144**	Section **150**
Issue **20021223-G**	Page **525**

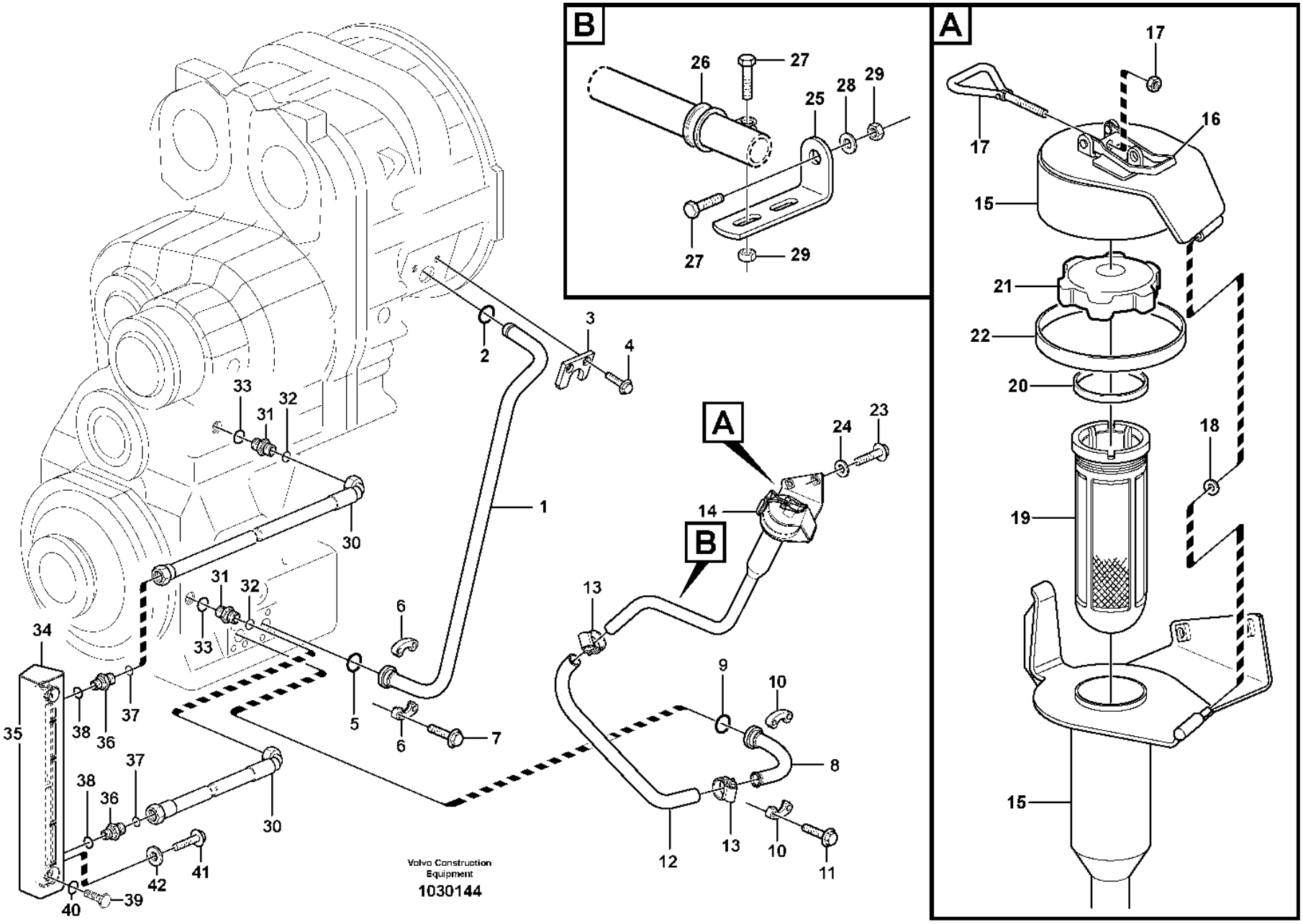
B
26
27
25
28
29
27
29
A
17
17
16
15
21
22
20
18
19
15
A
24
23
14
B
13
12
13
10
11
9
10
8
2
3
4
1
33
31
32
30
31
32
33
6
6
5
7
34
35
38
36
37
37
38
36
30
42
41
40
39
Volvo Construction Equipment
1030144

Fig.	Part No.	Quantity 1	2	3	PS	KIT	Description	Denominación	Denominação	Dénomination	Notes
27	VOE 13946173	2					Screw	Tornillo	Parafuso	Vis	
28	VOE 11117464	1					Plain washer	Arandela plana	Arruela simples	Rondelle plane	(VOE 13960141)
29	VOE 13945408	2					Nut	Tuerca	Porca	Écrou	
30	VOE 11148957	2					Hose assembly	Conducto	Mangueira completa	Conduit flexible	L = 450 MM
31	VOE 13933855	2					Nipple	Niple	Niple	Raccord	
32	VOE 990737	2					•O-ring	•Anillo tórico	•Anel-o	•Joint torique	(VOE 4880492)
33	VOE 14213676	2					•Sealing ring	•Anillo retén	•Anel de vedação	•Bague étanchéité	
34	VOE 11173956	1					Level indicator	Indicador de nivel	Indicador de nível	Indicateur de niveau	
	VOE 11173957	1			OP		•Bracket	•Consola	•Suporte	•Console	
35	VOE 11145327	1					•Level sight glass	•Ventana de nivel	•Vidro inspeção nível	•Indicateur de niveau	
36	VOE 14345423	2					•Nipple	•Niple	•Niple	•Raccord	
37	VOE 990737	2					••O-ring	••Anillo tórico	••Anel-o	••Joint torique	
38	VOE 14211856	2					••Sealing ring	••Anillo retén	••Anel de vedação	••Bague étanchéité	
39	VOE 11145321	2					•Hollow screw	•Tornillo perforado	•Parafuso união	•Vis creuse	
40	VOE 3537521	4					•O-ring	•Anillo tórico	•Anel-o	•Joint torique	
41	VOE 946329	2					Flange screw	Tornillo embridado	Parafuso flangeado	Vis à embase	
42	VOE 976945	2					Washer	Arandela	Arruela	Rondelle	

1	33381
2	83574
3	
4	
5	

Oilfiller
Relleno de aceite
Abastecedor de óleo
Remplissage d'huile

Catalogue id **20106**	Group **420**
Illustr. No **1030144**	Section **150**
Issue **20021223-G**	Page **527**

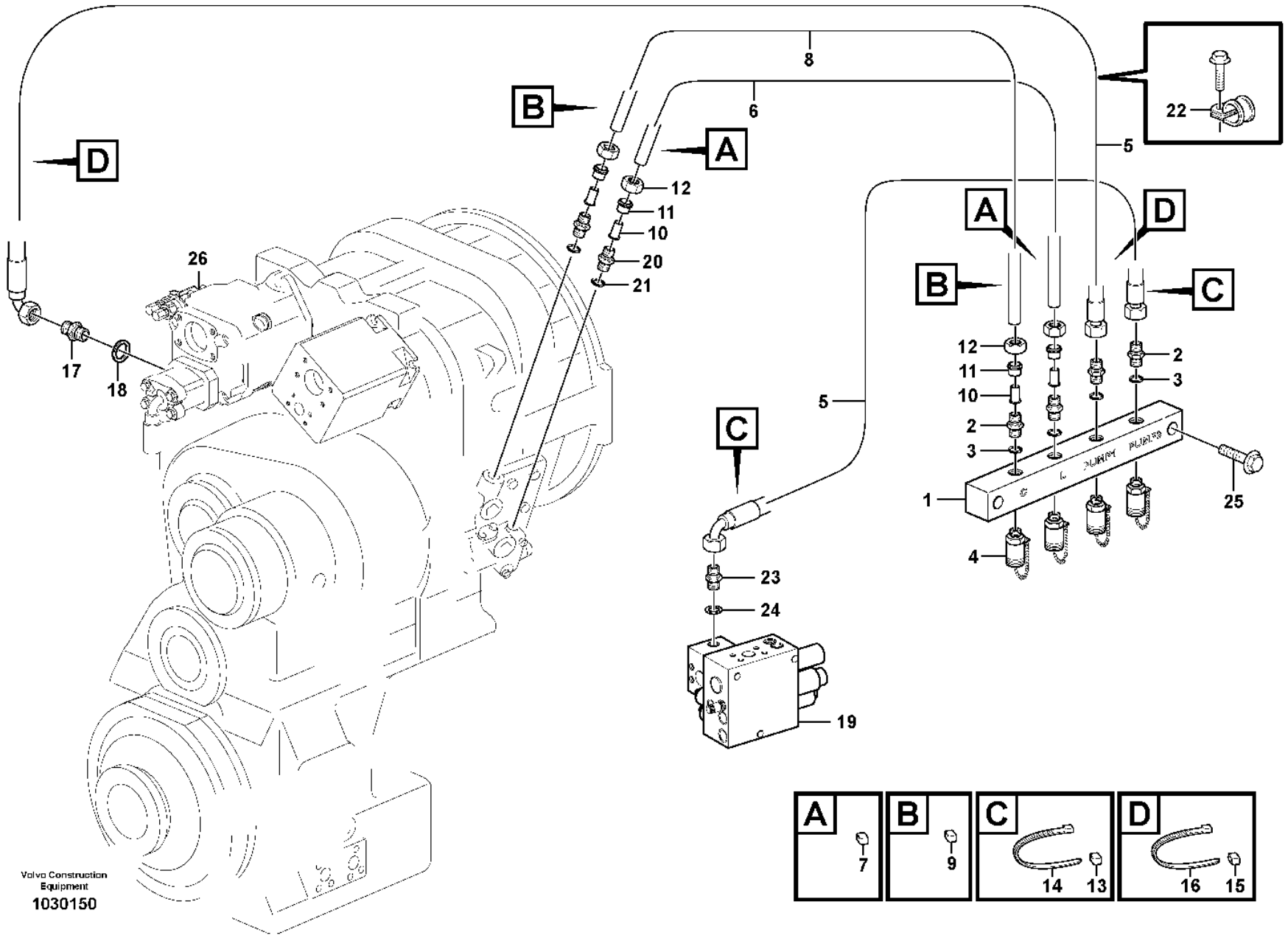
A
B
C
D
1
2
3
4
5
6
7
8
9
10
11
12
13
14
15
16
17
18
19
20
21
22
23
24
25
26
Volvo Construction Equipment
1030150

Fig.	Part No.	Quantity 1	2	3	PS	KIT	Description	Denominación	Denominação	Dénomination	Notes
	VOE 11445175	1					Testing block	Bloque medición	Bloco de medição	Bloc contrôle	
1		1			NS		•Testing Block	•Bloque Medicion	•	•Bloc Controle	
2	**VOE 11410833**	4					•Nipple	•Niple	•Niple	•Raccord	
3	**VOE 993320**	4					••O-ring	••Anillo tórico	••Anel-o	••Joint torique	(VOE 932039)
4	**VOE 936446**	4					•Testing nipple	•Niple de medición	•Niple de teste	•Raccord contrôle	
5	**VOE 11173463**	2					•Hose assembly	•Conducto	•Mangueira completa	•Conduit flexible	L = 2 x 1200 MM
6	**VOE 944963**	1					•Plastic pipe	•Tubo plástico	•Tubo plástico	•Tube plastique	L, L = 1350 MM
7	**VOE 4881452**	2					•Marking sleeve	•Manguito de marcaje	•Luva indicadora	•Douille marquage	WHITE
8	**VOE 944963**	1					•Plastic pipe	•Tubo plástico	•Tubo plástico	•Tube plastique	C, L = 1250 MM
9	**VOE 4881453**	2					•Marking sleeve	•Manguito de marcaje	•Luva indicadora	•Douille marquage	VIOL
10	**VOE 13949361**	4					•Sleeve	•Manguito	•Luva	•Manchon	
11	**VOE 13956967**	4					•Ferrule	•Anillo de acoplamiento	•Cone	•Bague de sûreté	
12	**VOE 941521**	4					•Fitting nut	•Tuerca de acoplamiento	•Porca de conexão	•Écrou accouplement	
13	**VOE 4881457**	2					Marking sleeve	Manguito de marcaje	Luva indicadora	Douille marquage	GREEN
14	**VOE 4881440**	2					Cable tie	Abrazadera de cinta	Braçadeira	Serre-câble	
15	**VOE 4881455**	2					Marking sleeve	Manguito de marcaje	Luva indicadora	Douille marquage	RED
16	**VOE 4881440**	2					Cable tie	Abrazadera de cinta	Braçadeira	Serre-câble	
17	**VOE 11410833**	1					Nipple	Niple	Niple	Raccord	
18	**VOE 993320**	1					O-ring	Anillo tórico	Anel-o	Joint torique	(VOE 932039)
19		1					Connection block	Bloque Conector	Bloco de acoplamento	Bloc Raccord	
20	**VOE 13945355**	2					Nipple	Niple	Niple	Raccord	(VOE 13963968)
21	**VOE 13949574**	2					O-ring	Anillo tórico	Anel-o	Joint torique	
22	**VOE 13949747**	1					Clamp	Abrazadera	Braçadeira	Collier serrage	
23	**VOE 11173290**	1					Nipple	Niple	Niple	Raccord	
24	**VOE 13945653**	1					Plane gasket	Junta plana	Junta plana	Joint plan	
25	**VOE 13965187**	2					Screw	Tornillo	Parafuso	Vis	
26		1					Hydraulic Pump	Bomba Hidraulica	Bomba hidráulica	Pompe Hydraulique	

1		**Testing block** **Bloque de medición** **Bloco de teste** **Bloc de contrôle**	Catalogue id **20106**	Group **420**
2				
3			Illustr. No **1030150**	Section **200**
4				
5		**33381**	Issue **20021223-G**	Page **529**

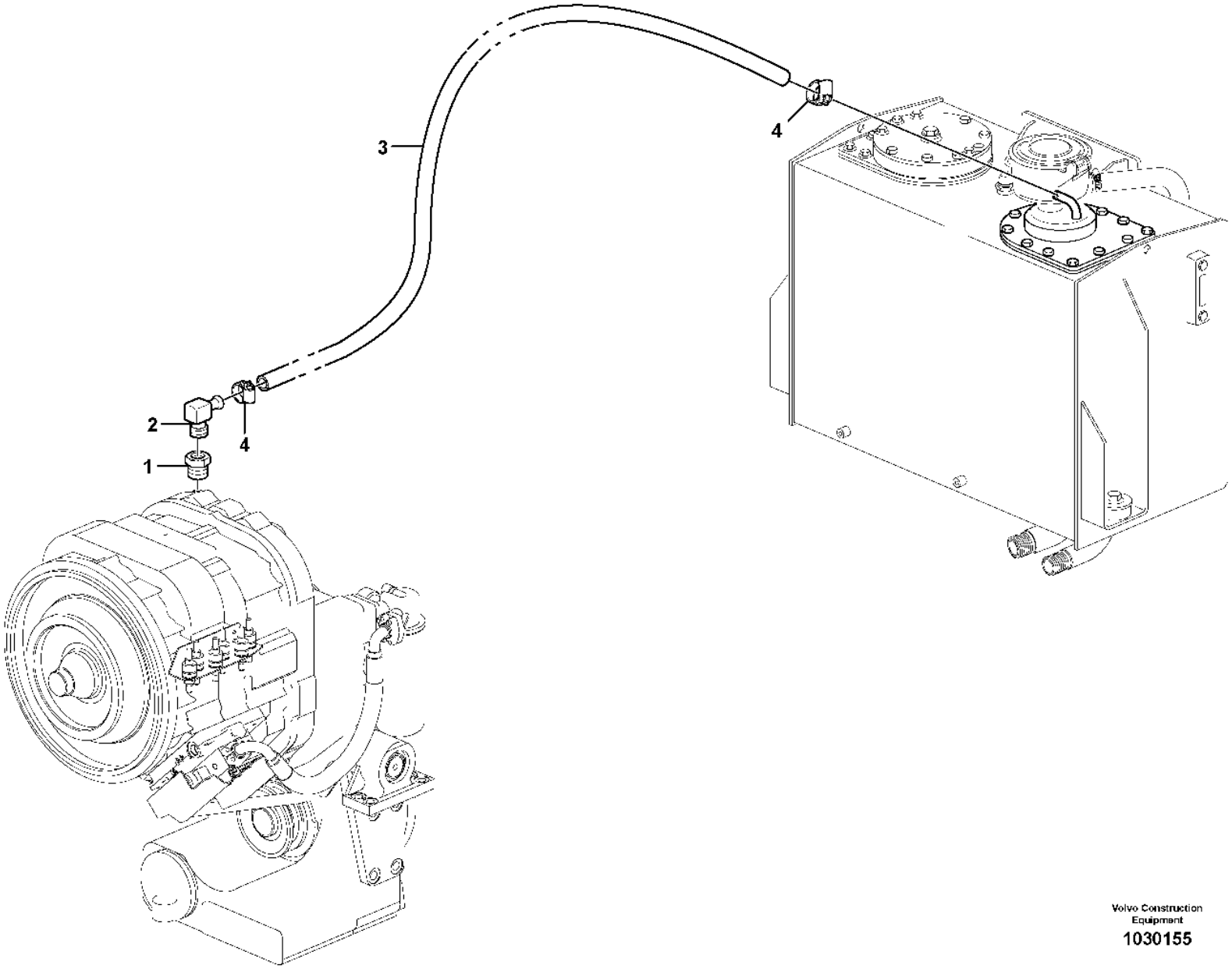

Volvo Construction Equipment

1030155

Fig.	Part No.	Quantity 1	2	3	PS	KIT	Description	Denominación	Denominação	Dénomination	Notes
1	VOE 479954	1					Nipple	Niple	Niple	Raccord	
2	VOE 942758	1					Nipple	Niple	Niple	Raccord	
3	VOE 13944075	REQ					Rubber hose	Manguera	Mangueira de borracha	Durit caoutchouc	
4	VOE 943470	2					Hose clamp	Abrazadera de manguera	Braçadeira da mangueira	Collier durite	

1		**Ventilation for transmission** **Ventilación de transmisión** **Ventilação da transmissão** **Aération de transmission**	Catalogue id **20106**	Group **420**
2				
3			Illustr. No **1030155**	Section **300**
4				
5		**33381**	Issue **20021223-G**	Page **531**

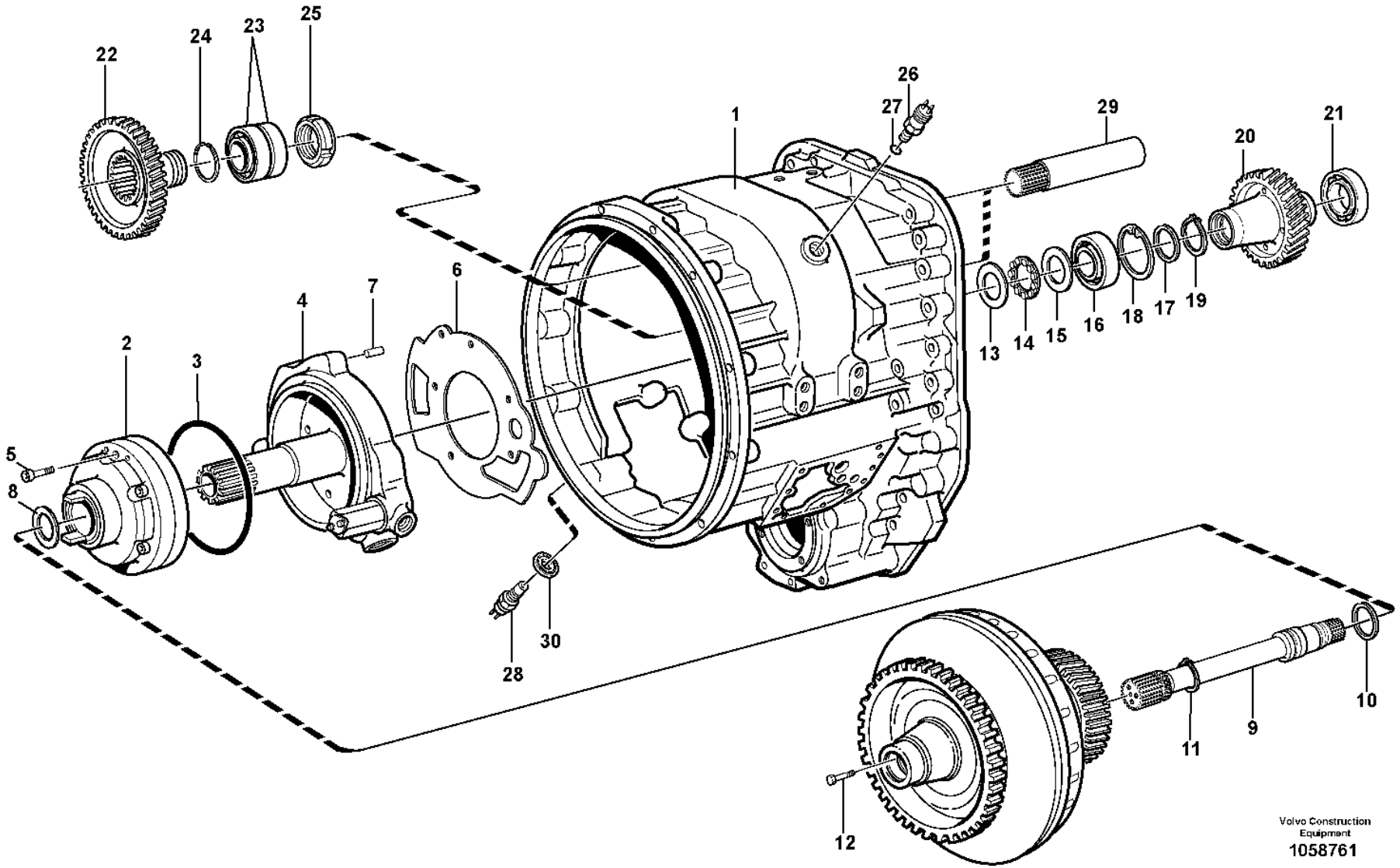
1
2
3
4
5
6
7
8
9
10
11
12
13
14
15
16
17
18
19
20
21
22
23
24
25
26
27
28
29
30
Volvo Construction Equipment
1058761

Fig.	Part No.	Quantity 1	2	3	PS	KIT	Description	Denominación	Denominação	Dénomination	Notes
1	**VOE 15112296**	1	1				Converter housing	Cubierta del convertidor	Carcaça do conversor	Carter convertisseur	(VOE 15059901)
2		1			NS		Pump	Bomba	Bomba	Pompe	HT - 11844
2	**VOE 15093008**	1					•Pump	•Bomba	•Bomba	•Pompe	(VOE 11038720)
2		1	1		NS		Pump	Bomba	Bomba	Pompe	HT 11845 -
2	**VOE 15093008**	1	1				•Pump	•Bomba	•Bomba	•Pompe	
3	**VOE 11706833**	1	1				••O-ring	••Anillo tórico	••Anel-o	••Joint torique	
4	**VOE 11038738**	1	1				•Converter base	•Base convertidor	•Base do conversor	•Base de convertisseur	
5	**VOE 959250**	6	6				Hex. socket screw	Tornillo de hexágono embutido	Parafuso soquete sext	Vis à six pans creux	
6	**VOE 11145410**	1	1				Gasket	Junta	Junta	Joint	
7	**VOE 11036468**	1	1				Locating pin	Pasador de guía	Pino guia	Axe de fixation	
8	**VOE 11419318**	1	1				Piston ring	Aro de pistón	Anel pistão	Segment piston	
9	**VOE 11037660**	1					Shaft	Eje	Eixo	Arbre	
10	**VOE 11037019**	1					Piston ring	Aro de pistón	Anel pistão	Segment piston	
11	**VOE 13947902**	1					Lock ring	Anillo de seguridad	Anel trava	Anneau verrouillage	
12	**VOE 996329**	3	3				Hex. socket screw	Tornillo de hexágono embutido	Parafuso soquete sext	Vis à six pans creux	
13	**VOE 184230**	1					Housing washer	Arandela	Arruela carcaça	Rondelle carter	
14	**VOE 184336**	1					Roller and cage assembly	Conjunto aro	Conjunto cone e capa	Bague à rouleaux	
15	**VOE 184212**	1					Shaft washer	Arandela de eje	Arruela do eixo	Rondelle d'arbre	
16	**VOE 183124**	1					Roller bearing	Cojínete rodillo	Rolamento de rolos	Roulement à rouleaux	
17	**VOE 11037682**	1					Washer	Arandela	Arruela	Rondelle	
18	**VOE 13949905**	1					Snap ring	Circlip	Anel trava	Circlip	
19	**VOE 11038728**	1					Snap ring	Circlip	Anel trava	Circlip	(VOE 11037180)
20	**VOE 11144940**	1					Gear	Engranaje	Engrenagem	Pignon	
21	**VOE 184853**	1					Roller bearing	Cojínete rodillo	Rolamento de rolos	Roulement à rouleaux	
22	**VOE 11037273**	2			SS		Gear	Engranaje	Engrenagem	Pignon	
22	**VOE 15034972**	2	2				Gear	Engranaje	Engrenagem	Pignon	2418)
23	**VOE 11037809**	2	2				Roller bearing	Cojínete rodillo	Rolamento de rolos	Roulement à rouleaux	
24	**VOE 11037479**	2	2				Snap ring	Circlip	Anel trava	Circlip	
25	**VOE 11037807**	2	2				Lock nut	Contratuerca	Porca trava	Contre-écrou	

2418) Vid montering av kugghjul 15034972 ska alltid axel pos 29 bytas till långa varianten (11038380).

1	**22563**
2	**22576**
3	
4	
5	

Converter housing, gears and shafts
Caja del convertidor, engranajes y ejes
Caixa do conversor, engrenagens e eixos
Boîtier convertisseur, engrenages et arbres

Catalogue id **20106**	Group **421**
Illustr. No **1058761**	Section **100**
Issue **20021223-G**	Page **533**

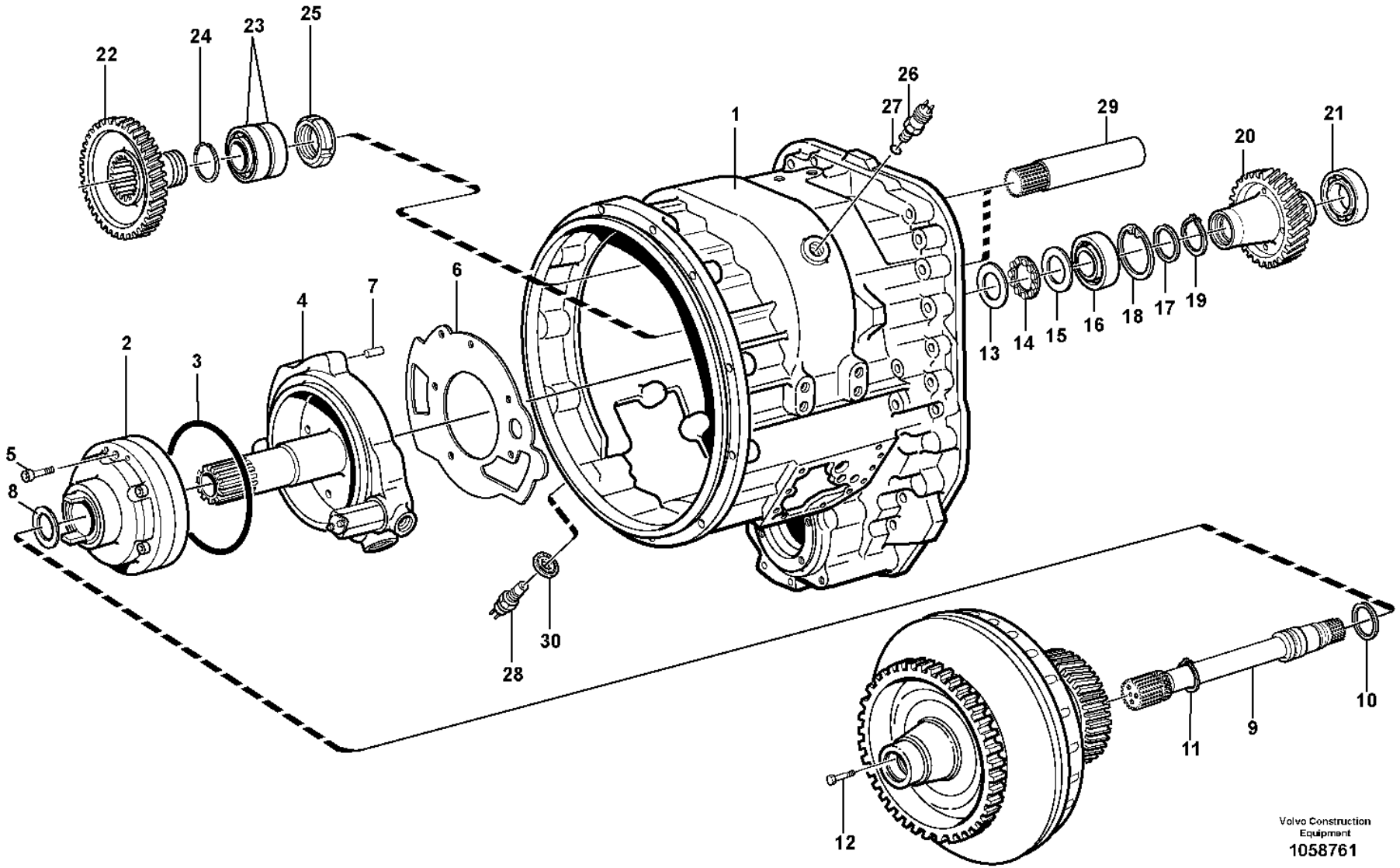
1
2
3
4
5
6
7
8
9
10
11
12
13
14
15
16
17
18
19
20
21
22
23
24
25
26
27
28
29
30
Volvo Construction Equipment
1058761

Fig.	Part No.	Quantity 1	2	3	PS	KIT	Description	Denominación	Denominação	Dénomination	Notes
26	VOE 4780941	1					Induction sensor	Sensor de induccion	Sensor de indução	Émetteur induction	SE2704
26	VOE 15090257		1				Induction sensor	Sensor de induccion	Sensor de indução	Émetteur induction	
27	VOE 13976109	1	1				O-ring	Anillo tórico	Anel-o	Joint torique	
28	VOE 11039557	1					Induction sensor	Sensor de induccion	Sensor de indução	Émetteur induction	SE4213
28	VOE 15090261		1				Induction sensor	Sensor de induccion	Sensor de indução	Émetteur induction	
29		1					Shaft	Arbol	Eixo	Arbre	See group 913-100 page 1235
30	VOE 11038735		1				Spacer washer	Arandela distanciadora	Arruela espaçadora	Rondelle entretoise	

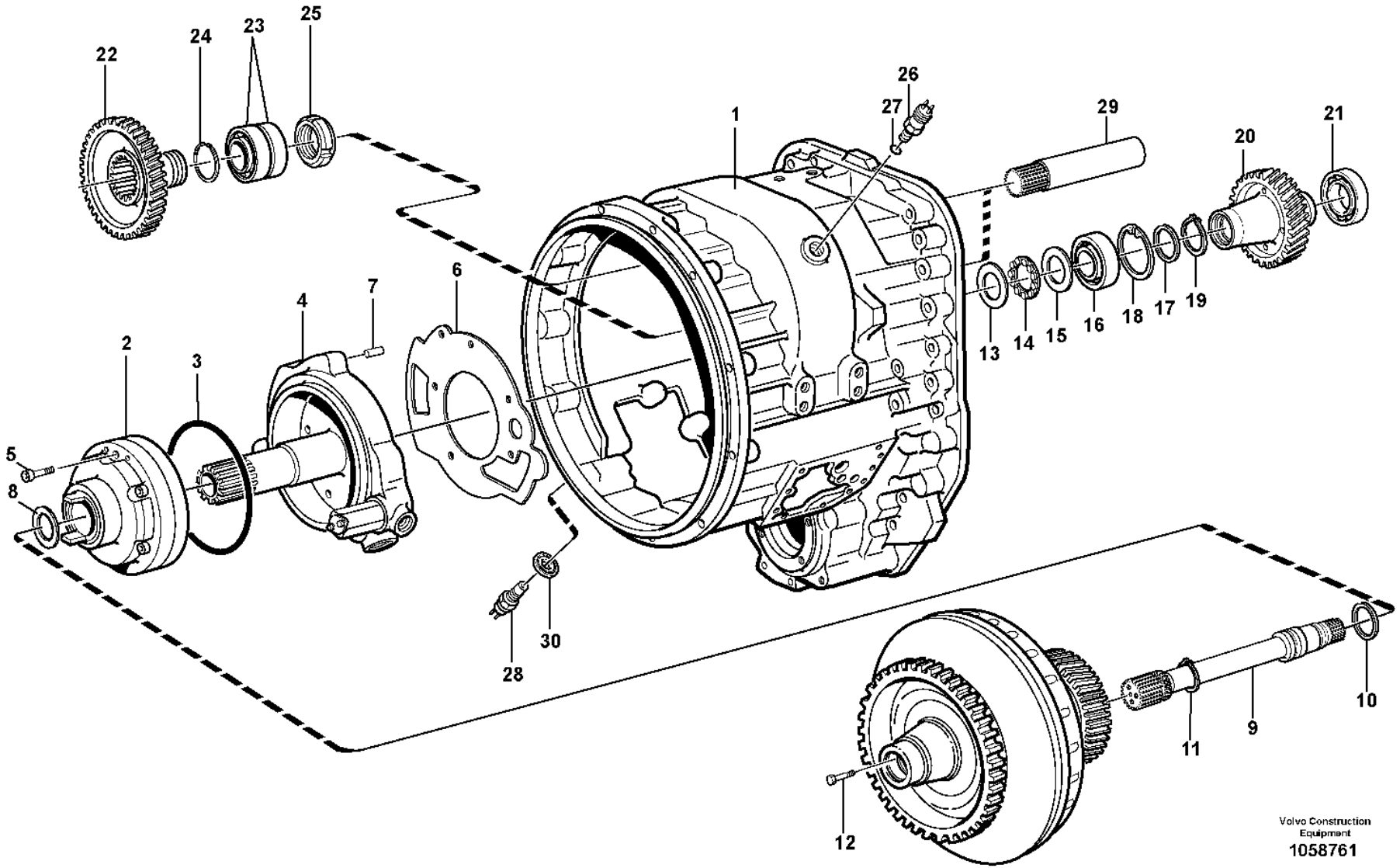
1
2
3
4
5
6
7
8
9
10
11
12
13
14
15
16
17
18
19
20
21
22
23
24
25
26
27
28
29
30
Volvo Construction Equipment
1058761

Fig.	Part No.	Quantity 1	2	3	PS	KIT	Description	Denominación	Denominação	Dénomination	Notes
1	VOE 15112296	1					Converter housing	Cubierta del convertidor	Carcaça do conversor	Carter convertisseur	(VOE 15059901)
2	VOE 15093008	1					Pump	Bomba	Bomba	Pompe	
3	VOE 11706833	1					•O-ring	•Anillo tórico	•Anel-o	•Joint torique	
4	VOE 11038738	1					Converter base	Base convertidor	Base do conversor	Base de convertisseur	
5	VOE 959250	6					Hex. socket screw	Tornillo de hexágono embutido	Parafuso soquete sext	Vis à six pans creux	
6	VOE 11145410	1					Gasket	Junta	Junta	Joint	
7	VOE 11036468	1					Locating pin	Pasador de guía	Pino guia	Axe de fixation	
8	VOE 11419318	1					Piston ring	Aro de pistón	Anel pistão	Segment piston	
9	VOE 11037660	1					Shaft	Eje	Eixo	Arbre	
10	VOE 11037019	1					Piston ring	Aro de pistón	Anel pistão	Segment piston	
11	VOE 13947902	1					Lock ring	Anillo de seguridad	Anel trava	Anneau verrouillage	
12	VOE 996329	3					Hex. socket screw	Tornillo de hexágono embutido	Parafuso soquete sext	Vis à six pans creux	
13	VOE 184230	1					Housing washer	Arandela	Arruela carcaça	Rondelle carter	
14	VOE 184336	1					Roller and cage assembly	Conjunto aro	Conjunto cone e capa	Bague à rouleaux	
15	VOE 184212	1					Shaft washer	Arandela de eje	Arruela do eixo	Rondelle d'arbre	
16	VOE 183124	1					Roller bearing	Cojínete rodillo	Rolamento de rolos	Roulement à rouleaux	
17	VOE 11037682	1					Washer	Arandela	Arruela	Rondelle	
18	VOE 13949905	1					Snap ring	Circlip	Anel trava	Circlip	
19	VOE 11038728	1					Snap ring	Circlip	Anel trava	Circlip	(VOE 11037180)
20	VOE 17206148	1					Gear	Engranaje	Engrenagem	Pignon	
21	VOE 184853	1					Roller bearing	Cojínete rodillo	Rolamento de rolos	Roulement à rouleaux	
22	VOE 15034972	2					Gear	Engranaje	Engrenagem	Pignon	
23	VOE 11037809	2					Roller bearing	Cojínete rodillo	Rolamento de rolos	Roulement à rouleaux	
24	VOE 11037479	2					Snap ring	Circlip	Anel trava	Circlip	
25	VOE 11037807	2					Lock nut	Contratuerca	Porca trava	Contre-écrou	
26	VOE 4780941	1					Induction sensor	Sensor de induccion	Sensor de indução	Émetteur induction	SE2704
27	VOE 13976109	1					O-ring	Anillo tórico	Anel-o	Joint torique	
28	VOE 11039557	1					Induction sensor	Sensor de induccion	Sensor de indução	Émetteur induction	SE4213
29		1					Shaft	Arbol	Eixo	Arbre	
30	VOE 11038735	1					Spacer washer	Arandela distanciadora	Arruela espaçadora	Rondelle entretoise	

1		**Converter housing, gears and shafts** **Caja del convertidor, engranajes y ejes** **Caixa do conversor, engrenagens e eixos** **Boîtier convertisseur, engrenages et arbres**	Catalogue id **20106**	Group **421**
2				
3			Illustr. No **1058761**	Section **110**
4				
5		**22564, 22724**	Issue **20021223-G**	Page **537**

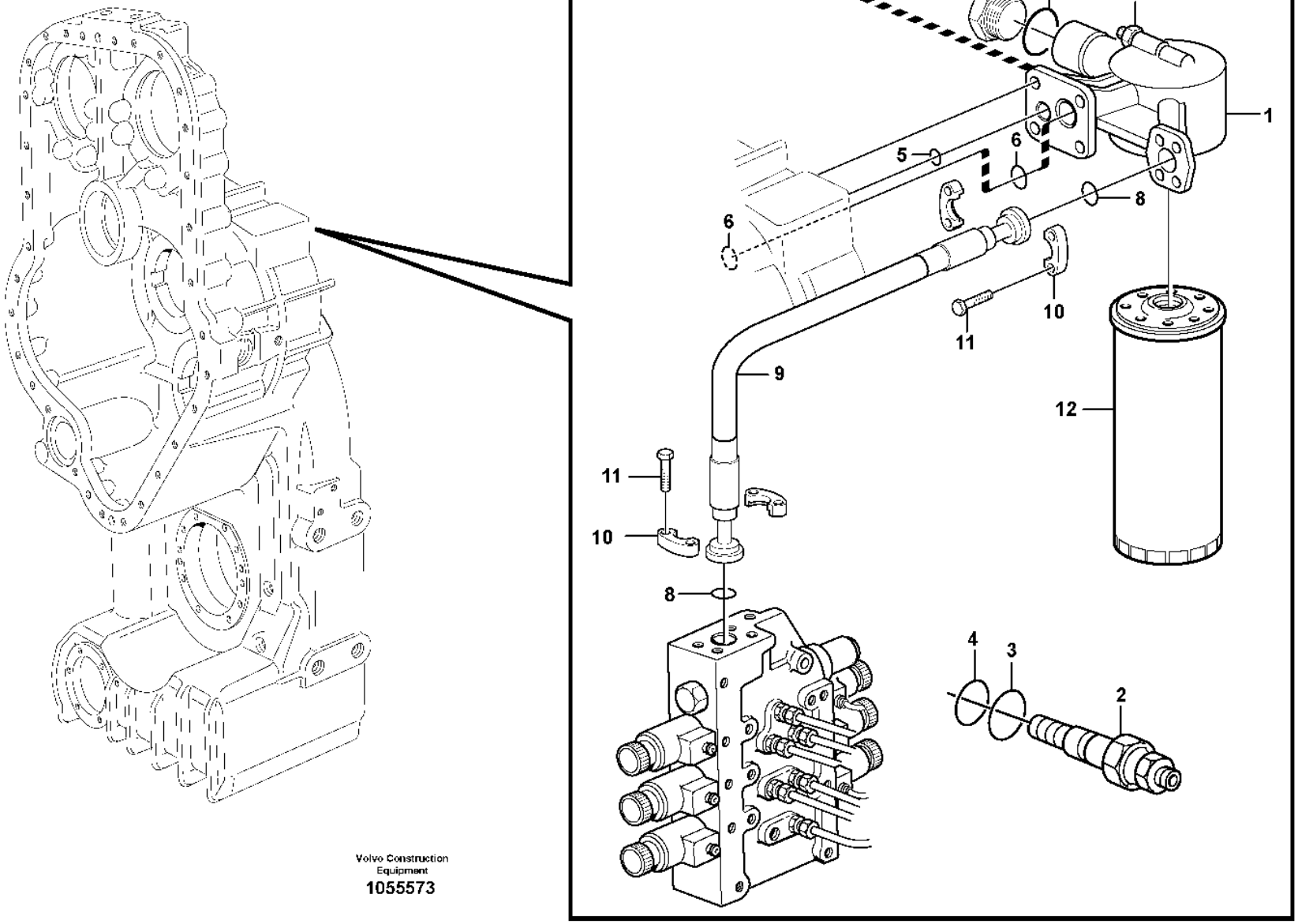

Volvo Construction Equipment
1055573

Fig.	Part No.	Quantity 1	2	3	PS	KIT	Description	Denominación	Denominação	Dénomination	Notes
1	**VOE 11038833**	1					Filter retainer	Soporte filtro	Porta-filtro	Porte-filtre	
1A	**VOE 15172281**	1					•O-ring	•Anillo tórico	•Anel-o	•Joint torique	
2	**VOE 11705881**	1					•Sensor	•Sensor	•Sensor	•Capteur	SE4902
3	**VOE 11708246**	1					•O-ring	•Anillo tórico	•Anel-o	•Joint torique	
4	**VOE 942978**	1					•O-ring	•Anillo tórico	•Anel-o	•Joint torique	
5	**VOE 13949410**	1					O-ring	Anillo tórico	Anel-o	Joint torique	
6	**VOE 976041**	2					O-ring	Anillo tórico	Anel-o	Joint torique	
7	**VOE 946472**	4					Flange screw	Tornillo embridado	Parafuso flangeado	Vis à embase	
8	**VOE 990756**	2					Sealing ring	Anillo retén	Anel de vedação	Bague étanchéité	
9	**VOE 11145192**	1					Hose assembly	Conducto	Mangueira completa	Conduit flexible	L = 710 MM
10	**VOE 11015455**	4					Flange half	Mitad brida	Meia flange	Demi-bride	
11	**VOE 13946752**	8					Screw	Tornillo	Parafuso	Vis	
12	**VOE 11037868**	1					Filter cartridge	Patrón filtrante	Elemento filtrante	Cartouche filtrante	

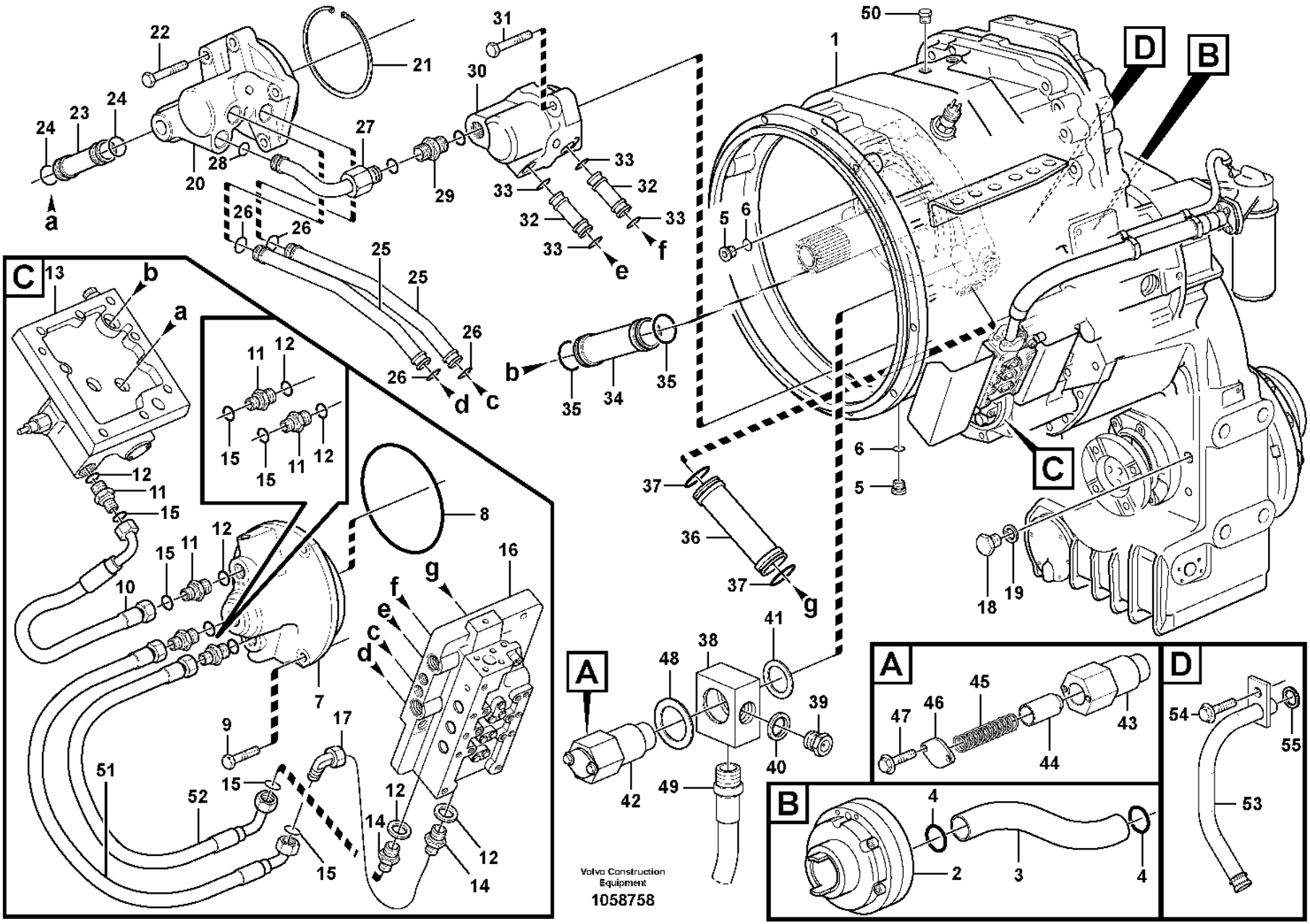
Volvo Construction Equipment
1058758

Fig.	Part No.	Quantity 1	2	3	PS	KIT	Description	Denominación	Denominação	Dénomination	Notes
1		1					Housing	Carter	Carcaça	Carter	See group 421-100 page 533
2		1					Pump	Bomba	Bomba	Pompe	See group 421-100 page 533
3	VOE 11144497	1	1				Tube	Tubo	Tubo	Tube	
4	VOE 976041	2	2				O-ring	Anillo tórico	Anel-o	Joint torique	
5	VOE 13968614	2	2				Plug	Tapón	Bujão	Tampon	
6	VOE 13968561	2	2				O-ring	Anillo tórico	Anel-o	Joint torique	
7	VOE 15147262	1					Oil distributor	Distribuidor aceite	Distribuidor de óleo	Distributeur huile	(VOE 11418278)
8	VOE 925263	1					O-ring	Anillo tórico	Anel-o	Joint torique	
9	VOE 13947760	4					Screw	Tornillo	Parafuso	Vis	
10	VOE 11418052	1					Hose assembly	Conducto	Mangueira completa	Conduit flexible	L = 300 MM
11	VOE 957031	4					Nipple	Niple	Niple	Raccord	
12	VOE 958226	6					O-ring	Anillo tórico	Anel-o	Joint torique	
13		1					Lub oil valve	Valv lubricac	Válvula de óleo lubrificante	Soup.huil.grai.	See group 421-400 page 563
14	VOE 981018	2					Nipple	Niple	Niple	Raccord	
15	VOE 4881251	7					Plane gasket	Junta plana	Junta plana	Joint plan	
16		1					Gear sel valve	Valv sel veloc	válvula de seletor mudança	Valv.selectrice	See group 421-500 page 567
17	VOE 13964016	1					Nipple	Niple	Niple	Raccord	
18	VOE 914392	1					Plug	Tapón	Bujão	Tampon	
18	VOE 13960632		1				Plug	Tapón	Bujão	Tampon	
19	VOE 4881251	1					Plane gasket	Junta plana	Junta plana	Joint plan	
	VOE 13947624		1				Plane gasket	Junta plana	Junta plana	Joint plan	
20	VOE 15142570	1					Oil distributor	Distribuidor aceite	Distribuidor de óleo	Distributeur huile	
21	VOE 11037186	1	1				Snap ring	Circlip	Anel trava	Circlip	
22	VOE 13947760	4					Screw	Tornillo	Parafuso	Vis	
23	VOE 11144081	1					Tube	Tubo	Tubo	Tube	
24	VOE 13949656	2					O-ring	Anillo tórico	Anel-o	Joint torique	
25	VOE 11144407	2					Pipe	Tubo	Tubo	Tuyau	
26	VOE 968007	4					O-ring	Anillo tórico	Anel-o	Joint torique	
27	VOE 11144406	1					Pipe	Tubo	Tubo	Tuyau	
28	VOE 968007	1	1				O-ring	Anillo tórico	Anel-o	Joint torique	
29	VOE 931227	1					Nipple	Niple	Niple	Raccord	

1	22563, 22564, 22724
2	22576
3	
4	
5	

Oil distributor and tube
Distribuidor de aceite, tubos
Distribuidor de óleo e tubo
Distributeur d'huile, tuyaux

Catalogue id **20106**	Group **421**
Illustr. No **1058758**	Section **200**
Issue **20021223-G**	Page **541**

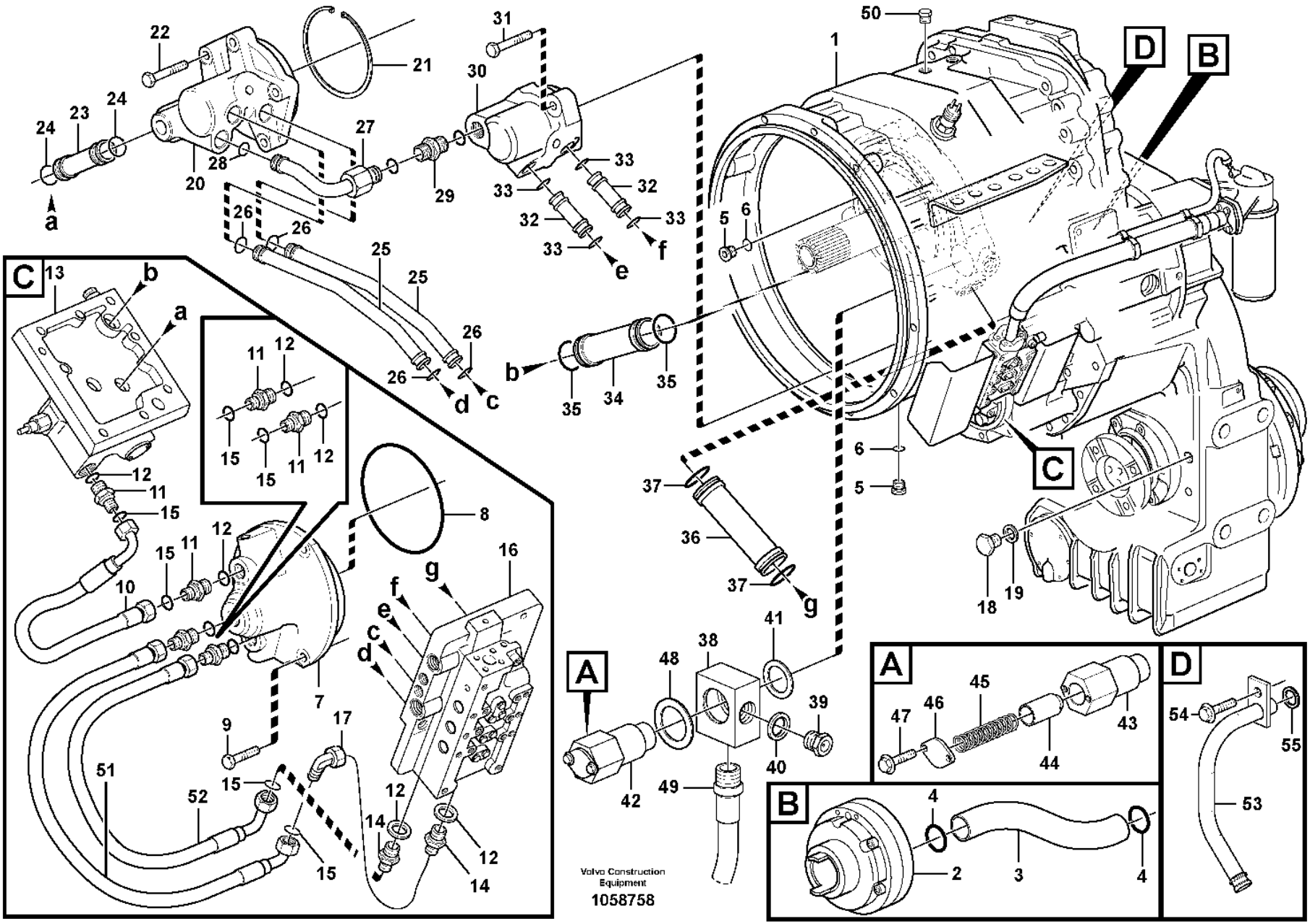
Volvo Construction Equipment
1058758

Fig.	Part No.	Quantity 1	2	3	PS	KIT	Description	Denominación	Denominação	Dénomination	Notes
	VOE 931211	1					•O-ring	•Anillo tórico	•Anel-o	•Joint torique	
	VOE 931218	1					•Back-up ring	•Anillo de apoyo	•Anel de apoio	•Bague support	
30	VOE 15151026	1					Oil distributor	Distribuidor aceite	Distribuidor de óleo	Distributeur huile	
31	VOE 13947760	2					Screw	Tornillo	Parafuso	Vis	
32	VOE 11144077	2					Tube	Tubo	Tubo	Tube	
33	VOE 968007	4					O-ring	Anillo tórico	Anel-o	Joint torique	
34	VOE 11144086	1					Tube	Tubo	Tubo	Tube	
35	VOE 944126	2					O-ring	Anillo tórico	Anel-o	Joint torique	
36	VOE 11144087	1					Tube	Tubo	Tubo	Tube	
37	VOE 944126	2					O-ring	Anillo tórico	Anel-o	Joint torique	
38	VOE 11144858	1	1				Block	Bloque	Bloco	Bloc	
39	VOE 11144859	1	1				Plug	Tapón	Bujão	Tampon	
40	VOE 13947627	1	1				Plane gasket	Junta plana	Junta plana	Joint plan	
41	VOE 13960150	1	1				Washer	Arandela	Arruela	Rondelle	
42	VOE 11144910	1	1				Safety valve	Válvula de seguridad	Válvula de segurança	Soupape sûreté	
43		1	1		NS		•Valve housing	•Cuerpo de válvula	•Corpo da válvula	•Carter soupape	
44	VOE 11036776	1	1				•Piston	•Pistón	•Pistão	•Piston	
45	VOE 11036777	1	1				•Spring	•Resorte	•Mola	•Ressort	
46	VOE 4718062	1	1				•Cover	•Capó	•Capô	•Capot	
47	VOE 13946544	2	2				•Screw	•Tornillo	•Parafuso	•Vis	
48	VOE 120291	1	1				Washer	Arandela	Arruela	Rondelle	
49	VOE 11144952	1	1				Hose assembly	Conducto	Mangueira completa	Conduit flexible	
50	VOE 479956	1	1				Plug	Tapón	Bujão	Tampon	
51	VOE 11145413	1					Hose assembly	Conducto	Mangueira completa	Conduit flexible	L = 350 MM
52	VOE 11418052	2					Hose assembly	Conducto	Mangueira completa	Conduit flexible	L = 300 MM
53	VOE 11418456		1				Pipe	Tubo	Tubo	Tuyau	
54	VOE 946440		1				Flange screw	Tornillo embridado	Parafuso flangeado	Vis à embase	
55	VOE 968007		1				O-ring	Anillo tórico	Anel-o	Joint torique	

1	22563, 22564, 22724
2	22576
3	
4	
5	

Oil distributor and tube
Distribuidor de aceite, tubos
Distribuidor de óleo e tubo
Distributeur d'huile, tuyaux

Catalogue id **20106**	Group **421**
Illustr. No **1058758**	Section **200**
Issue **20021223-G**	Page **543**

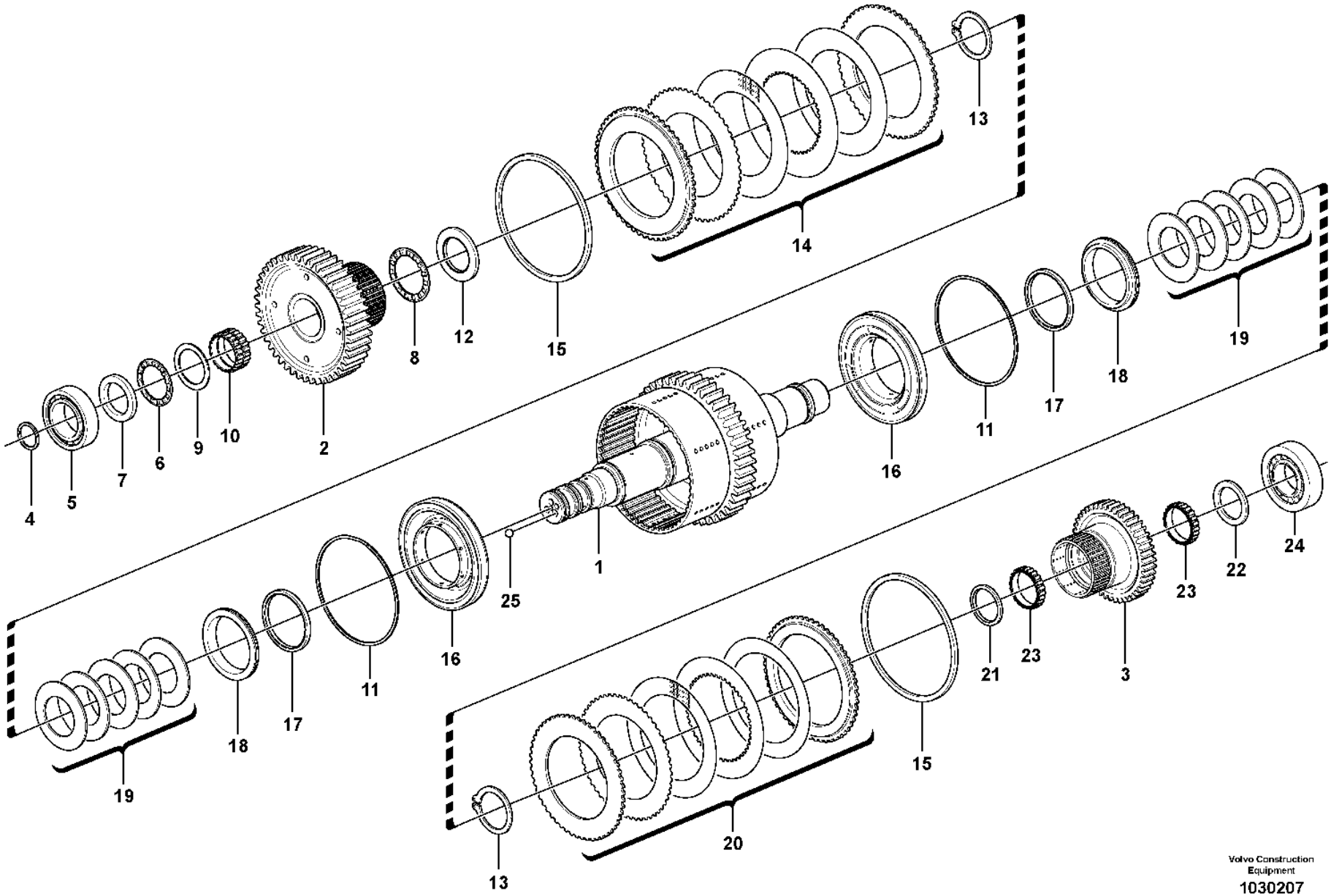

Volvo Construction Equipment
1030207

Fig.	Part No.	Quantity 1	2	3	PS	KIT	Description	Denominación	Denominação	Dénomination	Notes
	VOE 11418202	1			SS		Hydraulic clutch	Acoplamiento hidráulico	Acoplamento hidráulico	Accouplement hydraulique	
	VOE 15078048		1				Hydraulic clutch	Acoplamiento hidráulico	Acoplamento hidráulico	Accouplement hydraulique	
	VOE 15150285			1			Hydraulic clutch	Acoplamiento hidráulico	Acoplamento hidráulico	Accouplement hydraulique	
1	VOE 11418541	1			SS		•Clutch shaft	•Eje de acoplamiento	•Eixo embreagem	•Arbre embrayage	
1	VOE 15078037		1		SS		•Clutch shaft	•Eje de acoplamiento	•Eixo embreagem	•Arbre embrayage	
1	VOE 15146422			1			•Clutch shaft	•Eje de acoplamiento	•Eixo embreagem	•Arbre embrayage	
2	VOE 11418204	1	1	1			•Gear	•Engranaje	•Engrenagem	•Pignon	
3	VOE 11145775	1	1	1			•Gear	•Engranaje	•Engrenagem	•Pignon	
4	VOE 11038835	3	3	3			•Piston ring	•Aro de pistón	•Anel pistão	•Segment piston	
5	VOE 181006	1	1	1			•Roller bearing	•Cojinete rodillo	•Rolamento de rolos	•Roulement à rouleaux	
6	VOE 4785772	1	1	1			•Needle bearing	•Cojinete de agujas	•Rolamento de agulhas	•Roulement à aiguilles	
7	VOE 4871208	1	1	1			•Washer	•Arandela	•Arruela	•Rondelle	
8	VOE 184347	1	1	1			•Thrust needle roller assy	•Corona agujas axiales	•Rolamento axial agulhas	•Butée à aiguilles	
9	VOE 4871338	1	1	1			•Thrust washer	•Arandela axial	•Arruela trava	•Disque de butée	
10	VOE 11145265	1	1	1			•Needle bearing	•Cojinete de agujas	•Rolamento de agulhas	•Roulement à aiguilles	
11	VOE 11418484	2					•Lock ring	•Anillo de seguridad	•Anel trava	•Anneau verrouillage	
11	VOE 15069332		2	2			•Lock ring	•Anillo de seguridad	•Anel trava	•Anneau verrouillage	
12	VOE 11145781	1	1	1			•Washer	•Arandela	•Arruela	•Rondelle	
13	VOE 11037183	2	2	2			•Snap ring	•Circlip	•Anel trava	•Circlip	
14	VOE 15017373	1	1	1			•Disc kit	•Juego de frenos	•Jogo disco	•Jeu disques	(VOE 15000093)
15	VOE 11145533	2	2	2			•Sealing ring	•Anillo retén	•Anel de vedação	•Bague étanchéité	
16	VOE 11418304	2	2	2			•Piston	•Pistón	•Pistão	•Piston	
17	VOE 11145529	2	2	2			•Sealing ring	•Anillo retén	•Anel de vedação	•Bague étanchéité	
18	VOE 11418305	2	2	2			•Thrust ring	•Anillo de presión	•Anel de pressão	•Bague butée	
19	VOE 15182085	10	10	10			•Disc spring	•Resorte de disco	•Mola do disco	•Ressort diaphragme	(VOE 11145456)
20	VOE 15017386	1	1	1			•Disc kit	•Juego de frenos	•Jogo disco	•Jeu disques	(VOE 15000108)
21	VOE 15186685	1	1	1			•Wear ring	•Anillo de desgaste	•Anel de encosto	•Bague d'usure	
21	VOE 15139489	1	1				•Wear ring	•Anillo de desgaste	•Anel de encosto	•Bague d'usure	(VOE 11038834)
22	VOE 15186685			1			•Wear ring	•Anillo de desgaste	•Anel de encosto	•Bague d'usure	
22	VOE 11145404	2	2				•Roller cage	•Retén rodillo	•Porta-rolos	•Cage à rouleaux	
23	VOE 15191854			2			•Roller kit	•Juego rodillos	•Jogo de rolos	•Kit rouleaux	

1	HT - 10991
2	HT 10992 - 12115
3	HT 12116 -
4	
5	

Hydraulic clutch, forward / 1 st speed
Embrague hidráulic, adelante / 1a velocidad
Embreagem hidráulica, à frente / 1a. marcha
Accouplement hydraulique, avant / 1er

22563

Catalogue id	Group
20106	**421**
Illustr. No	Section
1030207	**250**
Issue	Page
20021223-G	**545**

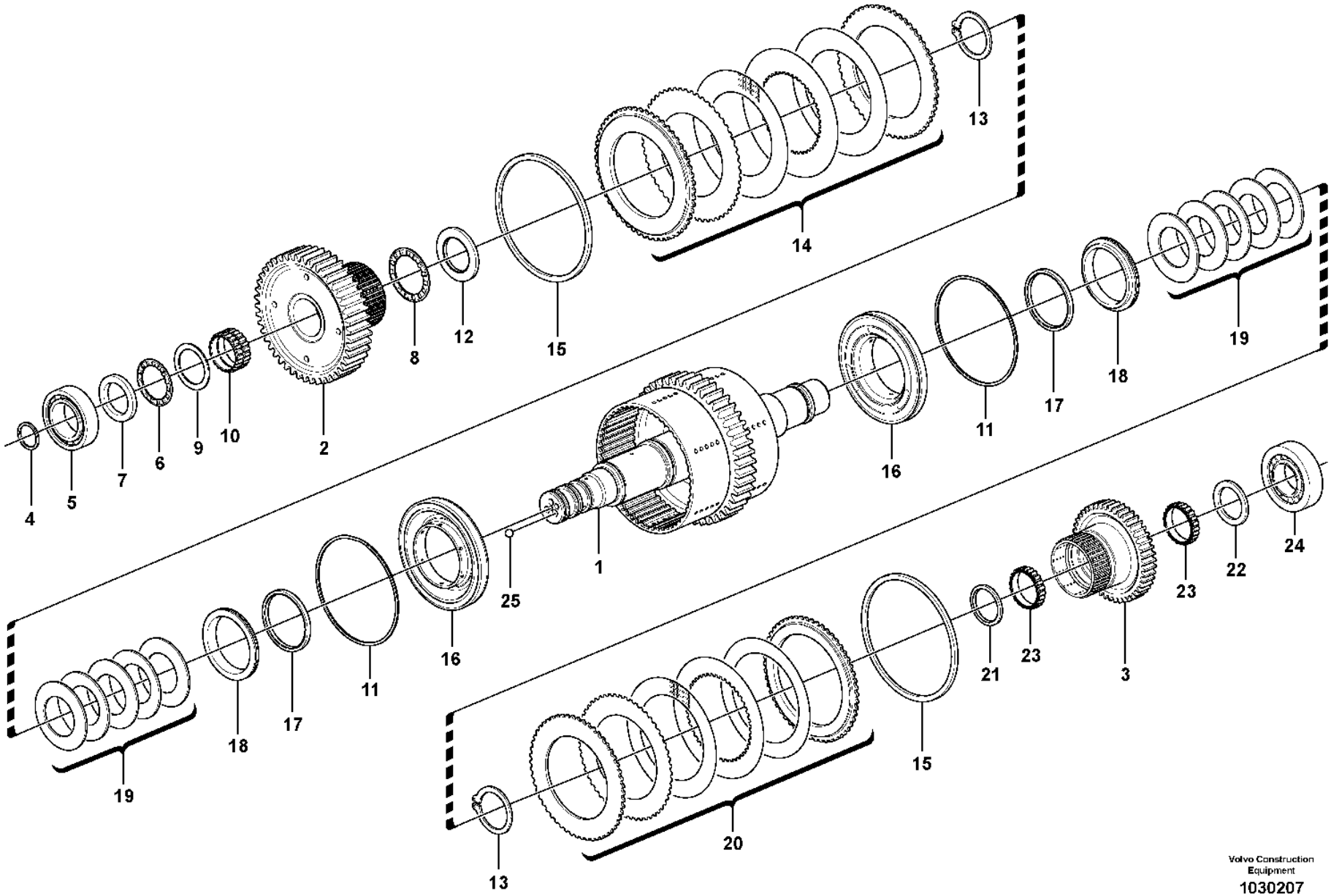

Volvo Construction Equipment
1030207

Fig.	Part No.	Quantity 1	2	3	P S	K I T	Description	Denominación	Denominação	Dénomination	Notes
24	VOE 11145390	1	1	1			•Bearing	•Cojinete	•Mancal	•Roulement	
25	VOE 11037637	2	2	2			•Ball	•Bola	•Esfera	•Bille	

1	HT - 10991	**Hydraulic clutch, forward / 1 st speed** **Embrague hidráulic, adelante / 1a velocidad** **Embreagem hidráulica, à frente / 1a. marcha** **Accouplement hydraulique, avant / 1er**	Catalogue id **20106**	Group **421**
2	HT 10992 - 12115		Illustr. No **1030207**	Section **250**
3	HT 12116 -			
4			Issue **20021223-G**	Page **547**
5		**22563**		

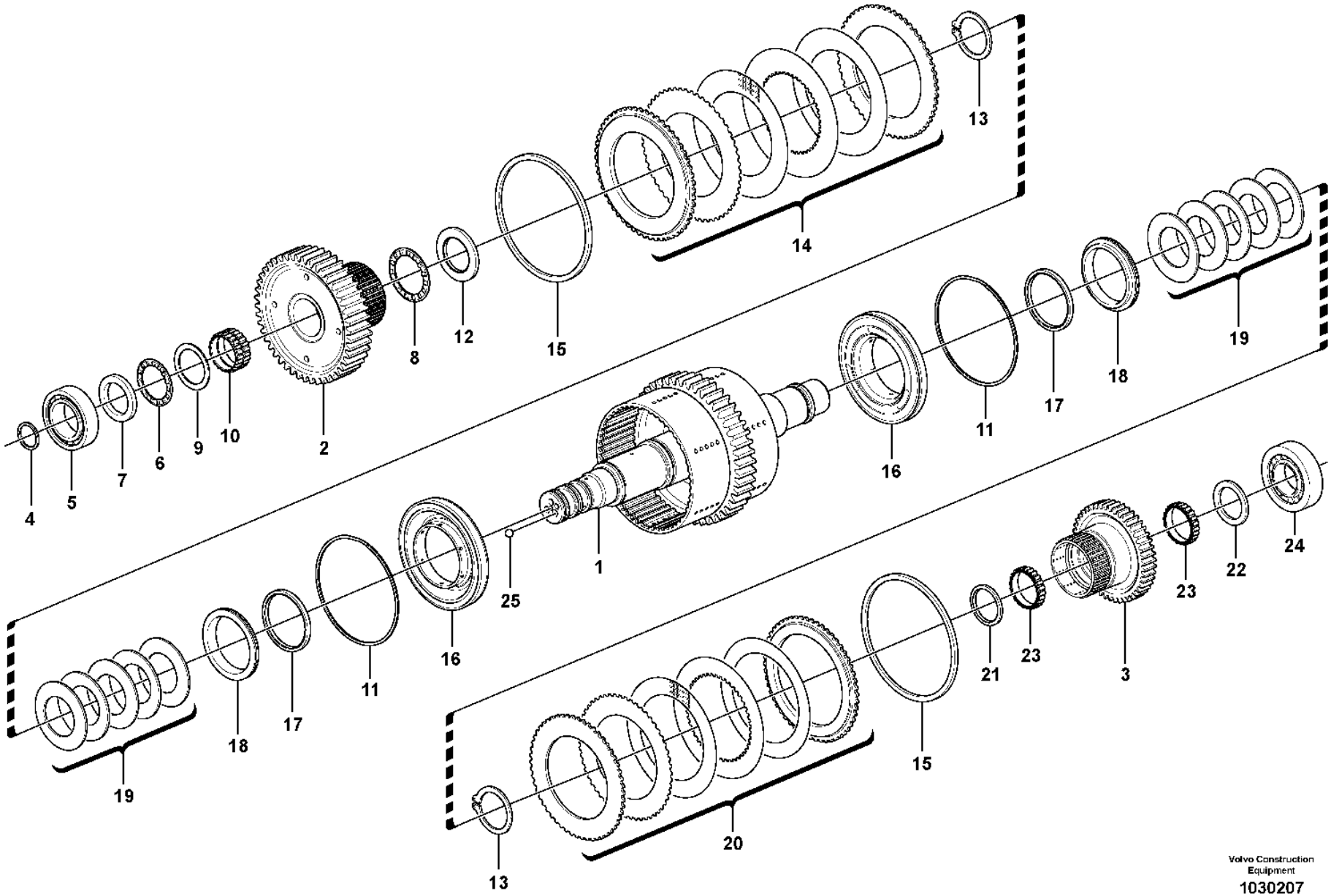

Volvo Construction Equipment
1030207

Fig.	Part No.	Quantity 1	2	3	PS	KIT	Description	Denominación	Denominação	Dénomination	Notes
	VOE 15150285	1					Hydraulic clutch	Acoplamiento hidráulico	Acoplamento hidráulico	Accouplement hydraulique	
1	**VOE 15146422**	1					•Clutch shaft	•Eje de acoplamiento	•Eixo embreagem	•Arbre embrayage	
2	**VOE 11418204**	1					•Gear	•Engranaje	•Engrenagem	•Pignon	
3	**VOE 11145775**	1					•Gear	•Engranaje	•Engrenagem	•Pignon	
4	**VOE 11038835**	3					•Piston ring	•Aro de pistón	•Anel pistão	•Segment piston	
5	**VOE 181006**	1					•Roller bearing	•Cojinete rodillo	•Rolamento de rolos	•Roulement à rouleaux	
6	**VOE 4785772**	1					•Needle bearing	•Cojinete de agujas	•Rolamento de agulhas	•Roulement à aiguilles	
7	**VOE 4871208**	1					•Washer	•Arandela	•Arruela	•Rondelle	
8	**VOE 184347**	1					•Thrust needle roller assy	•Corona agujas axiales	•Rolamento axial agulhas	•Butée à aiguilles	
9	**VOE 4871338**	1					•Thrust washer	•Arandela axial	•Arruela trava	•Disque de butée	
10	**VOE 11145265**	1					•Needle bearing	•Cojinete de agujas	•Rolamento de agulhas	•Roulement à aiguilles	
11	**VOE 15069332**	1					•Lock ring	•Anillo de seguridad	•Anel trava	•Anneau verrouillage	
12	**VOE 11145781**	1					•Washer	•Arandela	•Arruela	•Rondelle	
13	**VOE 11037183**	2					•Snap ring	•Circlip	•Anel trava	•Circlip	
14	**VOE 15017373**	1					•Disc kit	•Juego de frenos	•Jogo disco	•Jeu disques	(VOE 15000093)
15	**VOE 11145533**	2					•Sealing ring	•Anillo retén	•Anel de vedação	•Bague étanchéité	
16	**VOE 11418304**	2					•Piston	•Pistón	•Pistão	•Piston	
17	**VOE 11145529**	2					•Sealing ring	•Anillo retén	•Anel de vedação	•Bague étanchéité	
18	**VOE 11418305**	2					•Thrust ring	•Anillo de presión	•Anel de pressão	•Bague butée	
19	**VOE 15182085**	10					•Disc spring	•Resorte de disco	•Mola do disco	•Ressort diaphragme	(VOE 11145456)
20	**VOE 15017386**	1					•Disc kit	•Juego de frenos	•Jogo disco	•Jeu disques	(VOE 15000108)
21	**VOE 15186685**	1					•Wear ring	•Anillo de desgaste	•Anel de encosto	•Bague d'usure	
22	**VOE 15186685**	1					•Wear ring	•Anillo de desgaste	•Anel de encosto	•Bague d'usure	
23	**VOE 15191854**	1					•Roller kit	•Juego rodillos	•Jogo de rolos	•Kit rouleaux	
24	**VOE 11145390**	1					•Bearing	•Cojinete	•Mancal	•Roulement	
25	**VOE 11037637**	2					•Ball	•Bola	•Esfera	•Bille	

1		**Hydraulic clutch, forward / 1 st speed** **Embrague hidráulic, adelante / 1a velocidad** **Embreagem hidráulica, à frente / 1a. marcha** **Accouplement hydraulique, avant / 1er**	Catalogue id **20106**	Group **421**
2				
3			Illustr. No **1030207**	Section **260**
4				
5		**22564, 22724**	Issue **20021223-G**	Page **549**

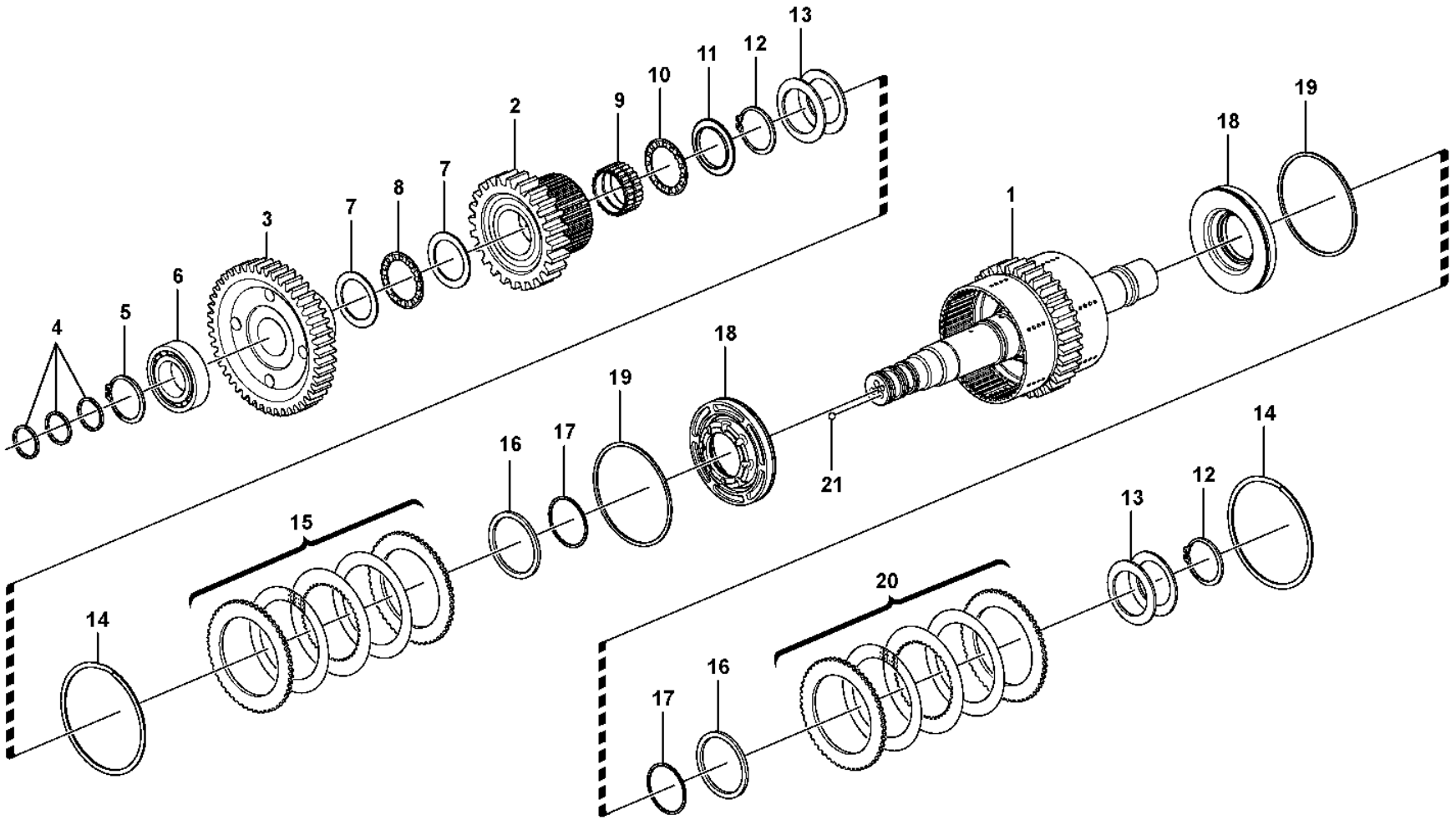

Volvo Construction Equipment

1030412

Fig.	Part No.	Quantity 1	2	3	PS	KIT	Description	Denominación	Denominação	Dénomination	Notes
	VOE 11418203	1					Hydraulic clutch	Acoplamiento hidráulico	Acoplamento hidráulico	Accouplement hydraulique	
	VOE 15078065		1				Hydraulic clutch	Acoplamiento hidráulico	Acoplamento hidráulico	Accouplement hydraulique	
1	**VOE 11418542**	1			SS		•Clutch shaft	•Eje de acoplamiento	•Eixo embreagem	•Arbre embrayage	
1	**VOE 15078043**		1		SS		•Clutch shaft	•Eje de acoplamiento	•Eixo embreagem	•Arbre embrayage	
2	**VOE 11418204**	1	1				•Gear	•Engranaje	•Engrenagem	•Pignon	
3	**VOE 11037272**	1	1				•Gear	•Engranaje	•Engrenagem	•Pignon	
4	**VOE 11038835**	3	3				•Piston ring	•Aro de pistón	•Anel pistão	•Segment piston	
5	**VOE 11037179**	1	1				•Snap ring	•Circlip	•Anel trava	•Circlip	
6	**VOE 11144999**	1	1				•Roller bearing	•Cojinete rodillo	•Rolamento de rolos	•Roulement à rouleaux	
7	**VOE 4871338**	2	2				•Thrust washer	•Arandela axial	•Arruela trava	•Disque de butée	
8	**VOE 4785772**	1	1				•Needle bearing	•Cojinete de agujas	•Rolamento de agulhas	•Roulement à aiguilles	
9	**VOE 11145265**	1	1				•Needle bearing	•Cojinete de agujas	•Rolamento de agulhas	•Roulement à aiguilles	
10	**VOE 184347**	1	1				•Thrust needle roller assy	•Corona agujas axiales	•Rolamento axial agulhas	•Butée à aiguilles	
11	**VOE 11145781**	1	1				•Washer	•Arandela	•Arruela	•Rondelle	
12	**VOE 11037183**	2	2				•Snap ring	•Circlip	•Anel trava	•Circlip	
13	**VOE 15182085**	10	10				•Disc spring	•Resorte de disco	•Mola do disco	•Ressort diaphragme	(VOE 11145456)
14	**VOE 11418484**	2					•Lock ring	•Anillo de seguridad	•Anel trava	•Anneau verrouillage	
14	**VOE 15069332**		2				•Lock ring	•Anillo de seguridad	•Anel trava	•Anneau verrouillage	
15	**VOE 15017373**	1	1				•Disc kit	•Juego de frenos	•Jogo disco	•Jeu disques	(VOE 15000093)
16	**VOE 11418305**	2	2				•Thrust ring	•Anillo de presión	•Anel de pressão	•Bague butée	
17	**VOE 11145529**	2	2				•Sealing ring	•Anillo retén	•Anel de vedação	•Bague étanchéité	
18	**VOE 11418304**	2	2				•Piston	•Pistón	•Pistão	•Piston	
19	**VOE 11145533**	2	2				•Sealing ring	•Anillo retén	•Anel de vedação	•Bague étanchéité	
20	**VOE 15017386**	1	1				•Disc kit	•Juego de frenos	•Jogo disco	•Jeu disques	(VOE 15000108)
21	**VOE 11037637**	2	2				•Ball	•Bola	•Esfera	•Bille	

1	**HT - 10991**	**Hydraulic clutch, reverse / 2nd speed** **Embrague hidráulic, atrás / 2a velocidad** **Embreagem hidráulica, à ré / 2a. marcha** **Accouplement hydraulique, arrière / 2ème**	Catalogue id **20106**	Group **421**
2	**HT 10992 -**		Illustr. No **1030412**	Section **300**
3				
4			Issue **20021223-G**	Page **551**
5		**22563**		

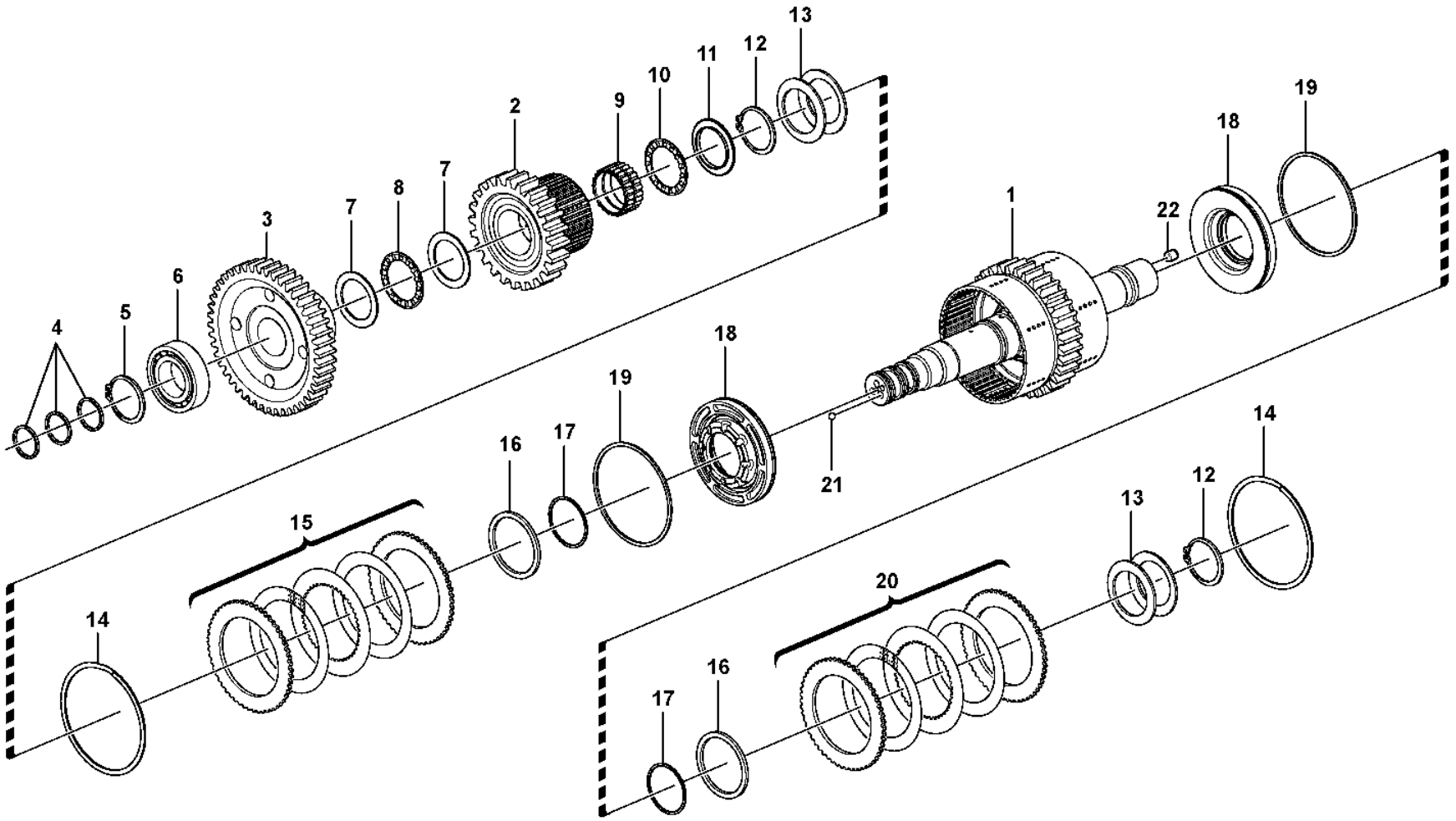

Volvo Construction Equipment

1057822

Fig.	Part No.	Quantity 1	2	3	PS	KIT	Description	Denominación	Denominação	Dénomination	Notes
	VOE 17243091	1					Hydraulic clutch	Acoplamiento hidráulico	Acoplamento hidráulico	Accouplement hydraulique	
1	**VOE 17241421**	1					•Clutch shaft	•Eje de acoplamiento	•Eixo embreagem	•Arbre embrayage	
2	**VOE 11418204**	1					•Gear	•Engranaje	•Engrenagem	•Pignon	
3	**VOE 11037272**	1					•Gear	•Engranaje	•Engrenagem	•Pignon	
4	**VOE 11038835**	3					•Piston ring	•Aro de pistón	•Anel pistão	•Segment piston	
5	**VOE 11037179**	1					•Snap ring	•Circlip	•Anel trava	•Circlip	
6	**VOE 11144999**	1					•Roller bearing	•Cojinete rodillo	•Rolamento de rolos	•Roulement à rouleaux	
7	**VOE 4871338**	2					•Thrust washer	•Arandela axial	•Arruela trava	•Disque de butée	
8	**VOE 4785772**	1					•Needle bearing	•Cojinete de agujas	•Rolamento de agulhas	•Roulement à aiguilles	
9	**VOE 11145265**	1					•Needle bearing	•Cojinete de agujas	•Rolamento de agulhas	•Roulement à aiguilles	
10	**VOE 184347**	1					•Thrust needle roller assy	•Corona agujas axiales	•Rolamento axial agulhas	•Butée à aiguilles	
11	**VOE 11145781**	1					•Washer	•Arandela	•Arruela	•Rondelle	
12	**VOE 11037183**	2					•Snap ring	•Circlip	•Anel trava	•Circlip	
13	**VOE 15182085**	10					•Disc spring	•Resorte de disco	•Mola do disco	•Ressort diaphragme	(VOE 11145456)
14	**VOE 15069332**	2					•Lock ring	•Anillo de seguridad	•Anel trava	•Anneau verrouillage	
15	**VOE 15017373**	1					•Disc kit	•Juego de frenos	•Jogo disco	•Jeu disques	(VOE 15000093)
16	**VOE 11418305**	2					•Thrust ring	•Anillo de presión	•Anel de pressão	•Bague butée	
17	**VOE 11145529**	2					•Sealing ring	•Anillo retén	•Anel de vedação	•Bague étanchéité	
18	**VOE 11418304**	2					•Piston	•Pistón	•Pistão	•Piston	
19	**VOE 11145533**	2					•Sealing ring	•Anillo retén	•Anel de vedação	•Bague étanchéité	
20	**VOE 15017386**	1					•Disc kit	•Juego de frenos	•Jogo disco	•Jeu disques	(VOE 15000108)
21	**VOE 11037637**	2					•Ball	•Bola	•Esfera	•Bille	
22	**VOE 7061177**	1					•Ball	•Bola	•Esfera	•Bille	

1		**Hydraulic clutch, reverse / 2nd speed** **Embrague hidráulic, atrás / 2a velocidad** **Embreagem hidráulica, à ré / 2a. marcha** **Accouplement hydraulique, arrière / 2ème**	Catalogue id **20106**	Group **421**
2				
3			Illustr. No **1057822**	Section **310**
4				
5		**22564, 22724**	Issue **20021223-G**	Page **553**

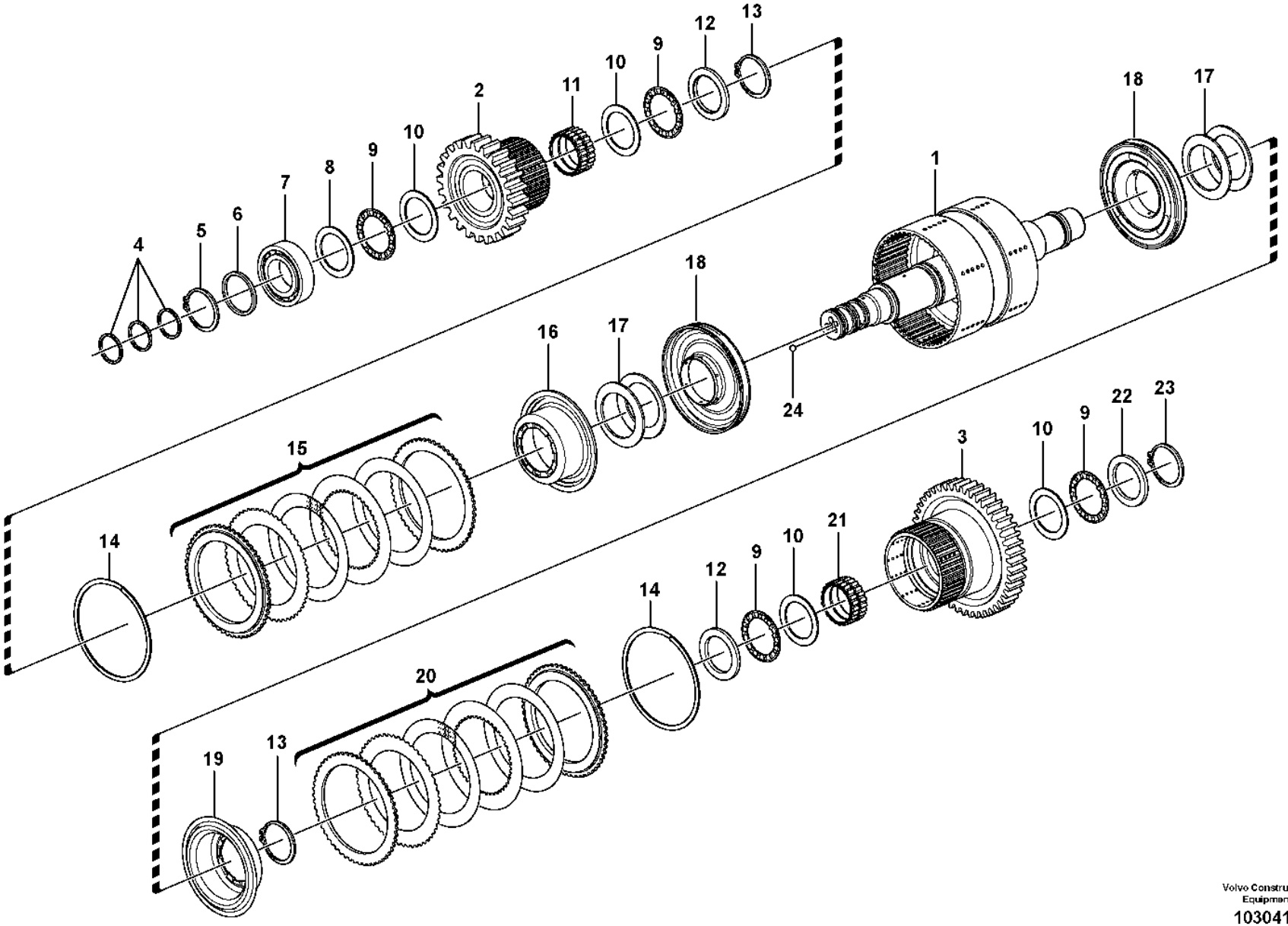

Volvo Construction Equipment
1030418

Fig.	Part No.	Quantity 1	2	3	PS	KIT	Description	Denominación	Denominação	Dénomination	Notes
	VOE 11418391	1			SS		Hydraulic clutch	Acoplamiento hidráulico	Acoplamento hidráulico	Accouplement hydraulique	
	VOE 15074202		1		SS		Hydraulic clutch	Acoplamiento hidráulico	Acoplamento hidráulico	Accouplement hydraulique	
	VOE 15192646			1			Hydraulic clutch	Acoplamiento hidráulico	Acoplamento hidráulico	Accouplement hydraulique	
1	VOE 11418403	1			SS		•Clutch shaft	•Eje de acoplamiento	•Eixo embreagem	•Arbre embrayage	
1	VOE 15156906		1				•Clutch shaft	•Eje de acoplamiento	•Eixo embreagem	•Arbre embrayage	(VOE 15074195)
1	VOE 15156906			1			•Clutch shaft	•Eje de acoplamiento	•Eixo embreagem	•Arbre embrayage	
2	VOE 11418028	1	1	1			•Gear	•Engranaje	•Engrenagem	•Pignon	
3	VOE 11418029	1	1	1			•Gear	•Engranaje	•Engrenagem	•Pignon	
4	VOE 11038835	3	3	3			•Piston ring	•Aro de pistón	•Anel pistão	•Segment piston	
5	VOE 11037179	1	1	1			•Snap ring	•Circlip	•Anel trava	•Circlip	
6	VOE 13949851	1	1	1			•Washer	•Arandela	•Arruela	•Rondelle	
7	VOE 183592	1	1				•Ball bearing	•Cojinete de bolas	•Rolamento de esferas	•Roulement billes	
7	SA 7241-00421			1			•Bearing	•Cojinete	•Rolamento	•Palier	
8	VOE 4718008	1	1	1			•Washer	•Arandela	•Arruela	•Rondelle	
9	VOE 4785772	4	4	2			•Needle bearing	•Cojinete de agujas	•Rolamento de agulhas	•Roulement à aiguilles	
10	VOE 4871338	4	4	2			•Thrust washer	•Arandela axial	•Arruela trava	•Disque de butée	
11	VOE 11144006	1	1	1			•Needle bearing	•Cojinete de agujas	•Rolamento de agulhas	•Roulement à aiguilles	
12	VOE 11418206	2	2	2			•Thrust washer	•Arandela axial	•Arruela trava	•Disque de butée	
13	VOE 11037594	2	2	2			•Lock ring	•Anillo de seguridad	•Anel trava	•Anneau verrouillage	
14	VOE 11418309	2					•Lock ring	•Anillo de seguridad	•Anel trava	•Anneau verrouillage	
14	VOE 15069329		2	2			•Lock ring	•Anillo de seguridad	•Anel trava	•Anneau verrouillage	
15	VOE 15017294	1	1				•Disc kit	•Juego de frenos	•Jogo disco	•Jeu disques	(VOE 11418677)
15	VOE 15017294			1			•Disc kit	•Juego de frenos	•Jogo disco	•Jeu disques	
16	VOE 11418263	1	1	1			•Piston	•Pistón	•Pistão	•Piston	
17	VOE 11418390	14	14	14			•Disc spring	•Resorte de disco	•Mola do disco	•Ressort diaphragme	
18	VOE 11418407	2	2	2			•Piston	•Pistón	•Pistão	•Piston	
19	VOE 11418262	1	1	1			•Piston	•Pistón	•Pistão	•Piston	
20	VOE 15017192	1	1				•Disc kit	•Juego de frenos	•Jogo disco	•Jeu disques	(VOE 11418676)
20	VOE 15017192			1			•Disc kit	•Juego de frenos	•Jogo disco	•Jeu disques	
21	VOE 11145380	1	1	1			•Needle holder	•Portaagujas	•Porta-agulhas	•Porte-aiguille	
22	VOE 15175558	1	1	1			•Thrust washer	•Arandela axial	•Arruela trava	•Disque de butée	(VOE 4718930)

1	HT - 10969
2	HT 10970 - 12115
3	HT 12116 -
4	
5	

Hydraulic clutch, 3rd / 4th speed
Embrague hidráulic, 3a / 4a velocidades
Embreagem hidráulica, 3a. / 4a. marchas
Accouplement hydraulique, 3ème / 4ème

22563

Catalogue id	Group
20106	**421**
Illustr. No	Section
1030418	**350**
Issue	Page
20021223-G	**555**

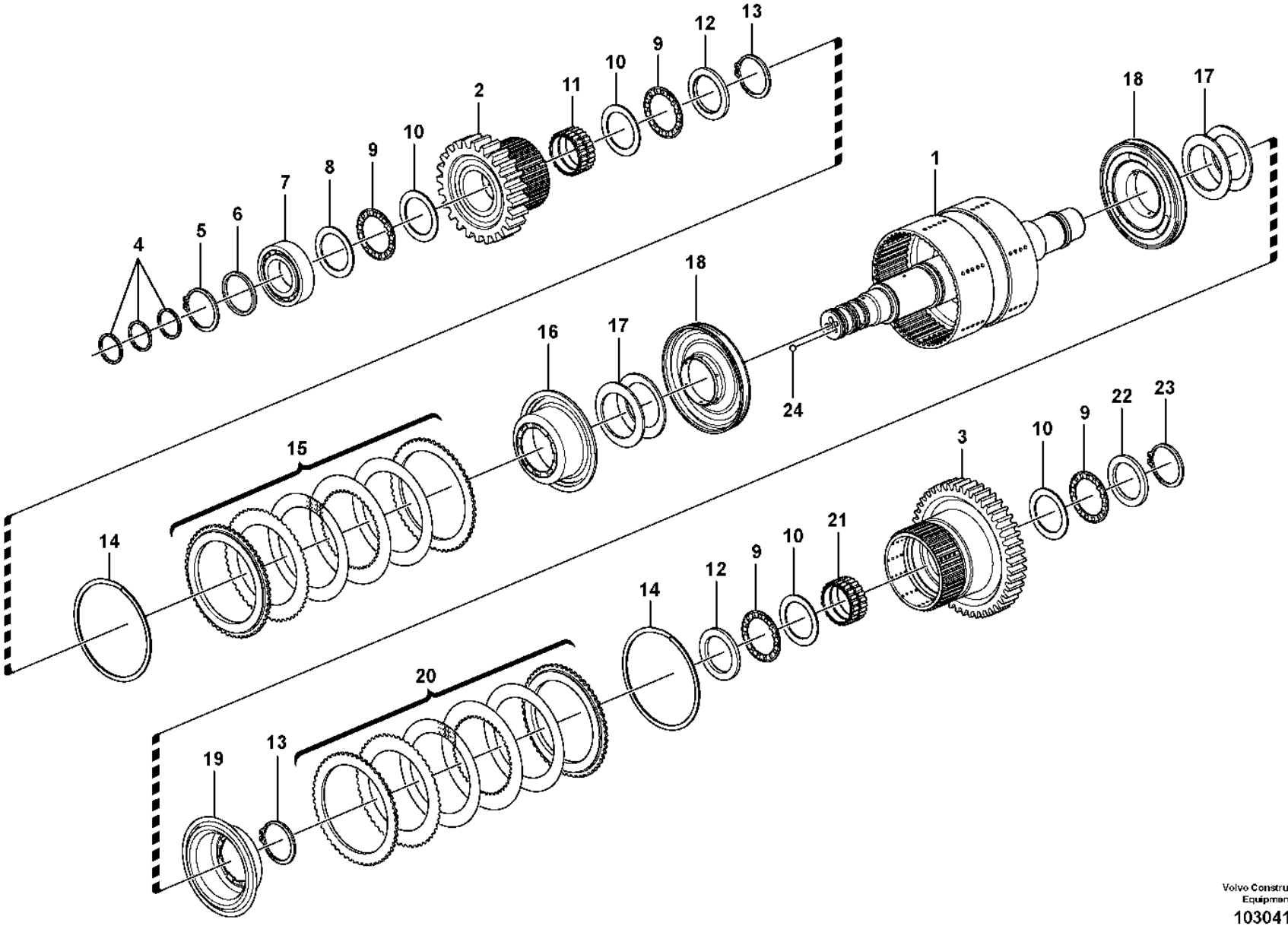

Volvo Construction Equipment
1030418

Fig.	Part No.	Quantity 1	2	3	P S	K I T	Description	Denominación	Denominação	Dénomination	Notes
23	VOE 11037181	1	1	1			•Snap ring	•Circlip	•Anel trava	•Circlip	
24	VOE 11037637	2	2	2			•Ball	•Bola	•Esfera	•Bille	

1	HT - 10969	**Hydraulic clutch, 3rd / 4th speed** **Embrague hidráulic, 3a / 4a velocidades** **Embreagem hidráulica, 3a. / 4a. marchas** **Accouplement hydraulique, 3ème / 4ème**	Catalogue id **20106**	Group **421**
2	HT 10970 - 12115		Illustr. No **1030418**	Section **350**
3	HT 12116 -		Issue **20021223-G**	Page **557**
4				
5		**22563**		

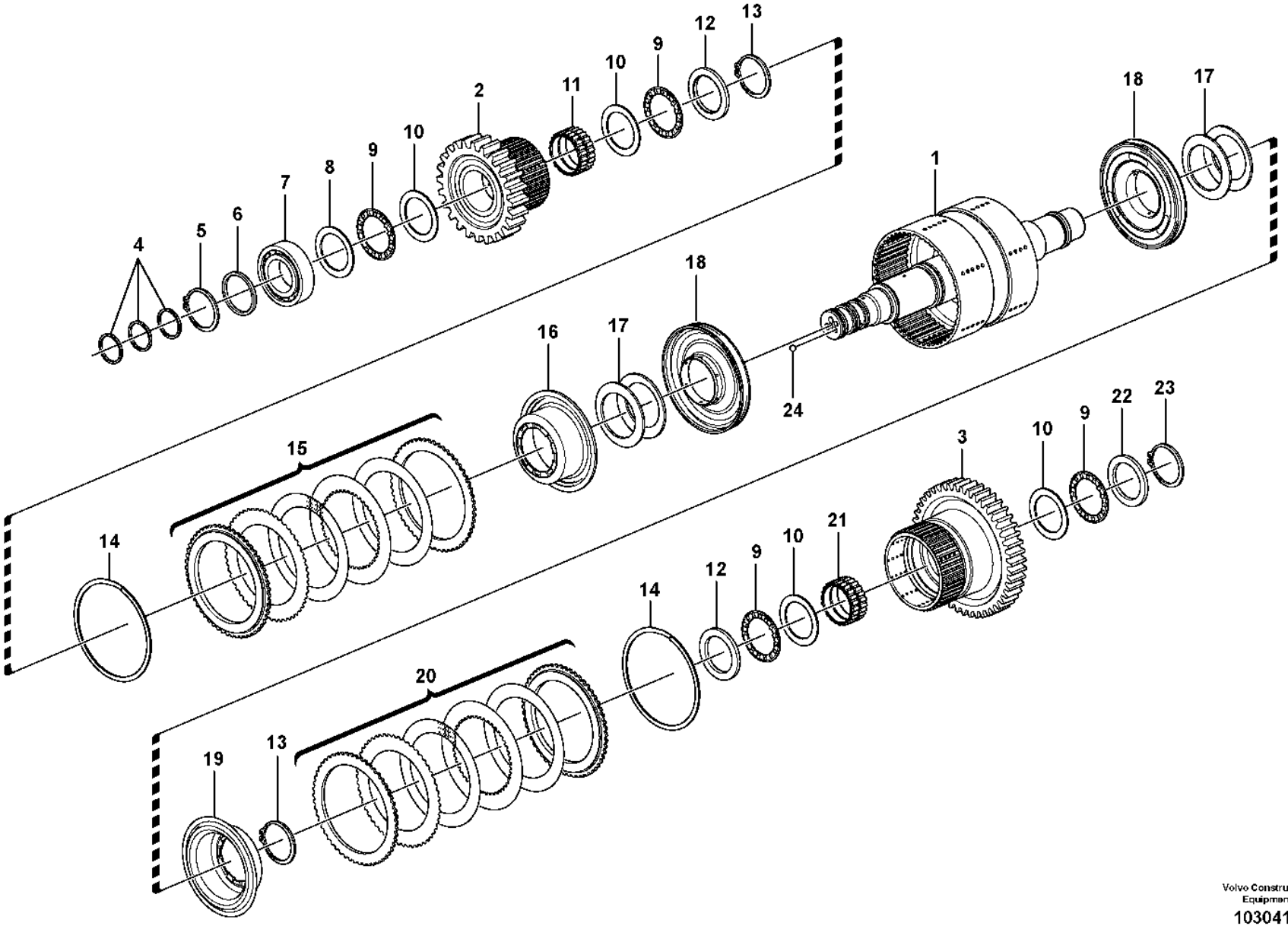

Volvo Construction Equipment
1030418

Fig.	Part No.	Quantity 1	2	3	PS	KIT	Description	Denominación	Denominação	Dénomination	Notes
	VOE 15192646	1					Hydraulic clutch	Acoplamiento hidráulico	Acoplamento hidráulico	Accouplement hydraulique	
1	VOE 15156906	1					•Clutch shaft	•Eje de acoplamiento	•Eixo embreagem	•Arbre embrayage	
2	VOE 11418028	1					•Gear	•Engranaje	•Engrenagem	•Pignon	
3	VOE 11418029	1					•Gear	•Engranaje	•Engrenagem	•Pignon	
4	VOE 11038835	3					•Piston ring	•Aro de pistón	•Anel pistão	•Segment piston	
5	VOE 11037179	1					•Snap ring	•Circlip	•Anel trava	•Circlip	
6	VOE 13949851	1					•Washer	•Arandela	•Arruela	•Rondelle	
7	SA 7241-00421	1					•Bearing	•Cojinete	•Rolamento	•Palier	
8	VOE 15175531	1					•Thrust washer	•Arandela axial	•Arruela trava	•Disque de butée	
9	VOE 4785772	4					•Needle bearing	•Cojinete de agujas	•Rolamento de agulhas	•Roulement à aiguilles	
10	VOE 4871338	4					•Thrust washer	•Arandela axial	•Arruela trava	•Disque de butée	
11	VOE 11144006	1					•Needle bearing	•Cojinete de agujas	•Rolamento de agulhas	•Roulement à aiguilles	
12	VOE 11418206	2					•Thrust washer	•Arandela axial	•Arruela trava	•Disque de butée	
13	VOE 11037594	2					•Lock ring	•Anillo de seguridad	•Anel trava	•Anneau verrouillage	
14	VOE 15069329	2					•Lock ring	•Anillo de seguridad	•Anel trava	•Anneau verrouillage	
15	VOE 15017294	1					•Disc kit	•Juego de frenos	•Jogo disco	•Jeu disques	
16	VOE 11418263	1					•Piston	•Pistón	•Pistão	•Piston	
17	VOE 11418390	14					•Disc spring	•Resorte de disco	•Mola do disco	•Ressort diaphragme	TM NO - 16751
17	VOE 15169605	14					•Disc spring	•Resorte disco	•	•Ressort diaphragme	TM NO 16752 -
18	VOE 11418407	2					•Piston	•Pistón	•Pistão	•Piston	
19	VOE 11418262	1					•Piston	•Pistón	•Pistão	•Piston	
20	VOE 15017192	1					•Disc kit	•Juego de frenos	•Jogo disco	•Jeu disques	
21	VOE 11145380	1					•Needle holder	•Portaagujas	•Porta-agulhas	•Porte-aiguille	
22	VOE 15175558	1					•Thrust washer	•Arandela axial	•Arruela trava	•Disque de butée	
23	VOE 11037181	1					•Snap ring	•Circlip	•Anel trava	•Circlip	
24	VOE 11037637	2					•Ball	•Bola	•Esfera	•Bille	

1		**Hydraulic clutch, 3rd / 4th speed** **Embrague hidráulic, 3a / 4a velocidades** **Embreagem hidráulica, 3a. / 4a. marchas** **Accouplement hydraulique, 3ème / 4ème**	Catalogue id **20106**	Group **421**
2				
3			Illustr. No **1030418**	Section **360**
4				
5		**22564**	Issue **20021223-G**	Page **559**

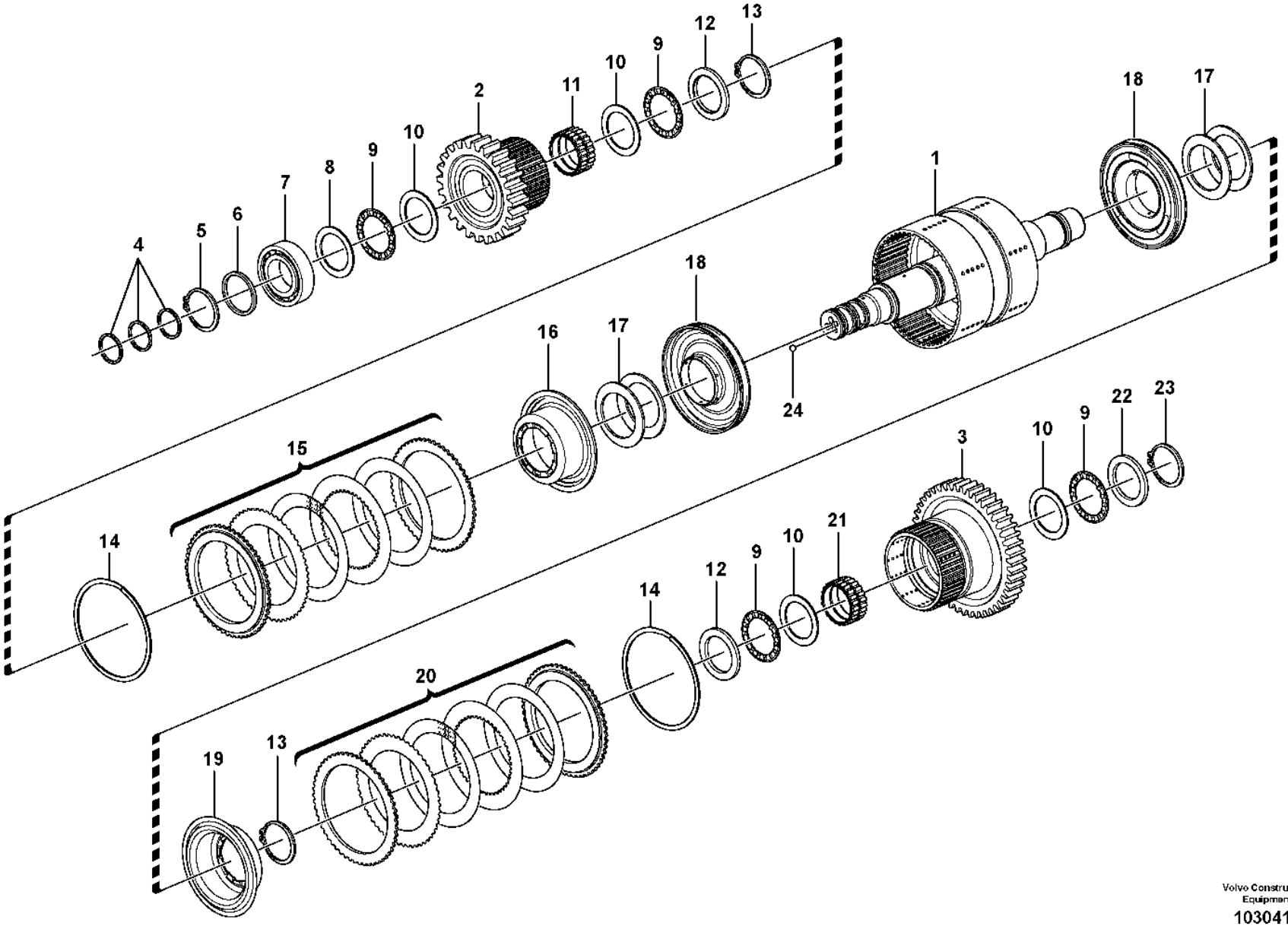

Volvo Construction Equipment
1030418

Fig.	Part No.	Quantity 1	2	3	PS	KIT	Description	Denominación	Denominação	Dénomination	Notes
	VOE 15192646	1					Hydraulic clutch	Acoplamiento hidráulico	Acoplamento hidráulico	Accouplement hydraulique	
1	VOE 15156906	1					•Clutch shaft	•Eje de acoplamiento	•Eixo embreagem	•Arbre embrayage	
2	VOE 11418028	1					•Gear	•Engranaje	•Engrenagem	•Pignon	
3	VOE 11418029	1					•Gear	•Engranaje	•Engrenagem	•Pignon	
4	VOE 11038835	3					•Piston ring	•Aro de pistón	•Anel pistão	•Segment piston	
5	VOE 11037179	1					•Snap ring	•Circlip	•Anel trava	•Circlip	
6	VOE 13949851	1					•Washer	•Arandela	•Arruela	•Rondelle	
7	SA 7241-00421	1					•Bearing	•Cojinete	•Rolamento	•Palier	
8	VOE 15175531	1					•Thrust washer	•Arandela axial	•Arruela trava	•Disque de butée	
9	VOE 4785772	4					•Needle bearing	•Cojinete de agujas	•Rolamento de agulhas	•Roulement à aiguilles	
10	VOE 4871338	4					•Thrust washer	•Arandela axial	•Arruela trava	•Disque de butée	
11	VOE 11144006	1					•Needle bearing	•Cojinete de agujas	•Rolamento de agulhas	•Roulement à aiguilles	
12	VOE 11418206	2					•Thrust washer	•Arandela axial	•Arruela trava	•Disque de butée	
13	VOE 11037594	2					•Lock ring	•Anillo de seguridad	•Anel trava	•Anneau verrouillage	
14	VOE 15069329	2					•Lock ring	•Anillo de seguridad	•Anel trava	•Anneau verrouillage	
15	VOE 15017294	1					•Disc kit	•Juego de frenos	•Jogo disco	•Jeu disques	
16	VOE 11418263	1					•Piston	•Pistón	•Pistão	•Piston	
17	VOE 15169605	14					•Disc spring	•Resorte disco	•	•Ressort diaphragme	
18	VOE 11418407	2					•Piston	•Pistón	•Pistão	•Piston	
19	VOE 11418262	1					•Piston	•Pistón	•Pistão	•Piston	
20	VOE 15017192	1					•Disc kit	•Juego de frenos	•Jogo disco	•Jeu disques	
21	VOE 11145380	1					•Needle holder	•Portaagujas	•Porta-agulhas	•Porte-aiguille	
22	VOE 15175558	1					•Thrust washer	•Arandela axial	•Arruela trava	•Disque de butée	
23	VOE 11037181	1					•Snap ring	•Circlip	•Anel trava	•Circlip	
24	VOE 11037637	2					•Ball	•Bola	•Esfera	•Bille	

1		**Hydraulic clutch, 3rd / 4th speed** **Embrague hidráulic, 3a / 4a velocidades** **Embreagem hidráulica, 3a. / 4a. marchas** **Accouplement hydraulique, 3ème / 4ème**	Catalogue id **20106**	Group **421**
2				
3			Illustr. No **1030418**	Section **370**
4				
5		**22724**	Issue **20021223-G**	Page **561**

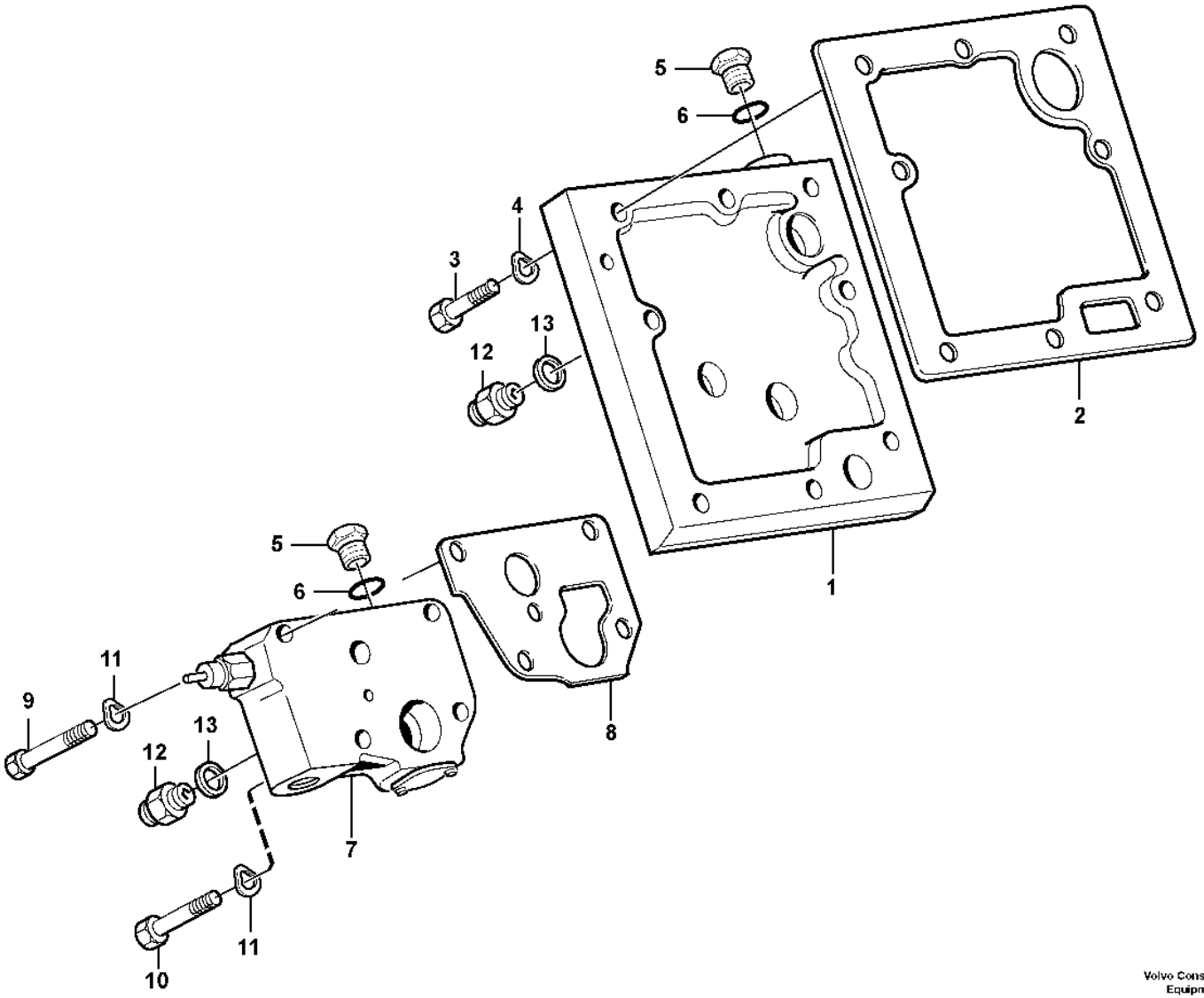

Volvo Construction Equipment

1030419

Fig.	Part No.	Quantity 1	2	3	PS	KIT	Description	Denominación	Denominação	Dénomination	Notes
1	VOE 11144069	1					Connection plate	Disco de conexión	Placa de conexão	Plaque de connexion	
2	VOE 11144070	1					Gasket	Junta	Junta	Joint	
3	VOE 13947760	6					Screw	Tornillo	Parafuso	Vis	
4	VOE 13941907	6					Washer	Arandela	Arruela	Rondelle	
5	VOE 926370	2					Plug	Tapón	Bujão	Tampon	
6	VOE 13949574	2					O-ring	Anillo tórico	Anel-o	Joint torique	
7		1					Lub oil valve	Valv lubricac	Válvula de óleo lubrificante	Soup.huil.grai.	See group 421-450 page 565
8	VOE 11037012	1					Gasket	Junta	Junta	Joint	
9	VOE 13965181	2					Screw	Tornillo	Parafuso	Vis	
10	VOE 13965184	2					Flange screw	Tornillo embridado	Parafuso flangeado	Vis à embase	
11	VOE 13941907	4					Washer	Arandela	Arruela	Rondelle	
12	VOE 11034156	2					Plug	Tapón	Bujão	Tampon	
13	VOE 4881255	2					Plane gasket	Junta plana	Junta plana	Joint plan	

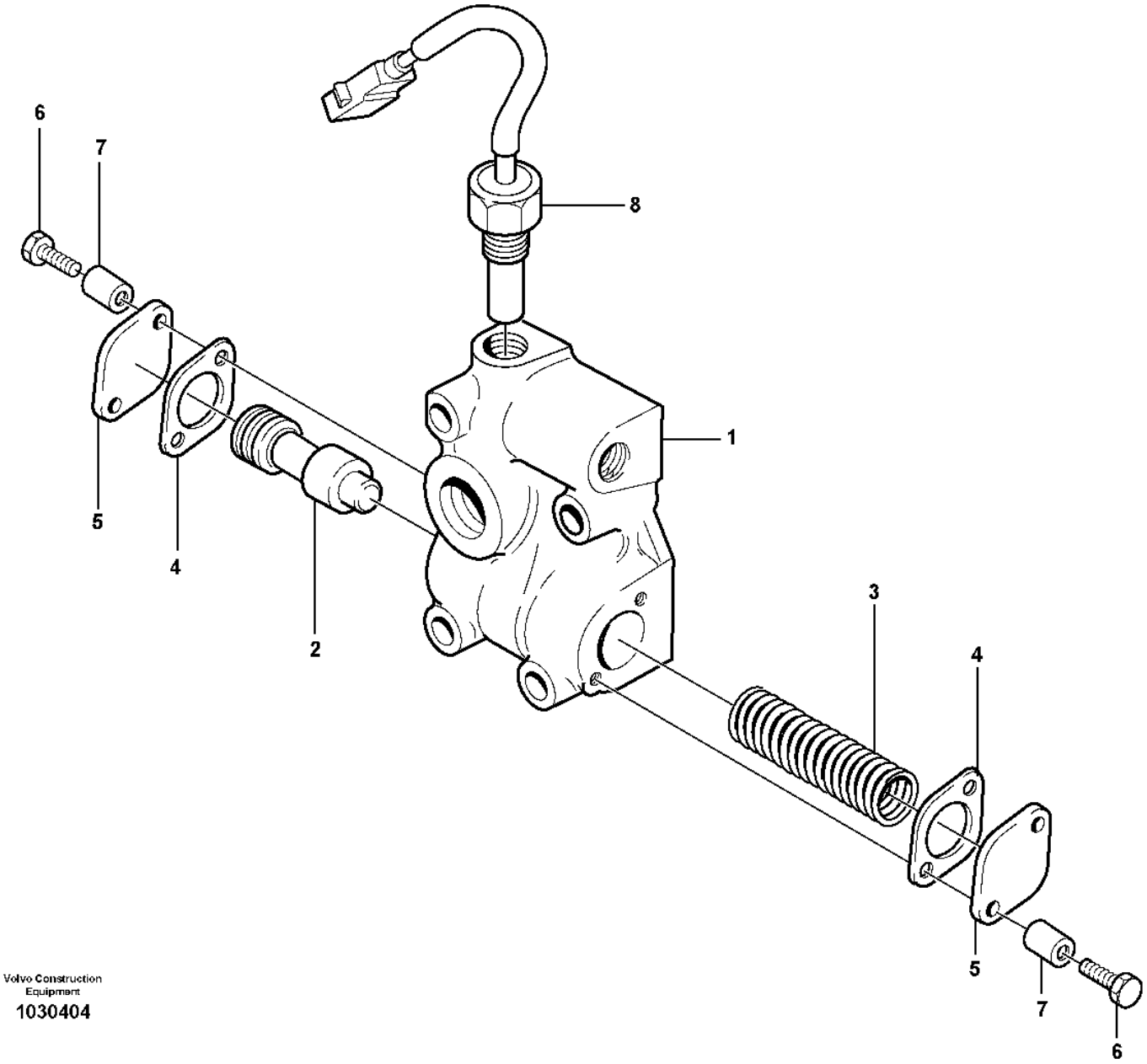

Volvo Construction Equipment
1030404

Fig.	Part No.	Quantity 1	2	3	PS	KIT	Description	Denominación	Denominação	Dénomination	Notes
	VOE 11037252	1					Lub Oil Valve	Valv Lubricac	Válvula de óleo lubrificante	Soup.huil.grai.	
1		1			NS		•Valve housing	•Cuerpo valvula	•Carcaça de válvula	•Carter soupape	
2	**VOE 4720787**	1					•Control plunger	•Pasador de accionamiento	•Êmbolo	•Piston de contrôle	
3	**VOE 11038807**	1					•Compression spring	•Resorte de presión	•Mola de compressão	•Ressort pression	(VOE 11037251)
4	**VOE 11036049**	2					•Gasket	•Junta	•Junta	•Joint	
5	**VOE 4718062**	2					•Cover	•Capó	•Capô	•Capot	
6	**VOE 13947542**	4					•Screw	•Tornillo	•Parafuso	•Vis	
7	**VOE 984306**	4					•Spacer sleeve	•Manguito distanciador	•Luva espaçadora	•Douille entretoise	
8	**VOE 15153124**	1					Temperature sensor	Sensor de temperatura	Sensor de temperatura	Sonde de température	SE4903

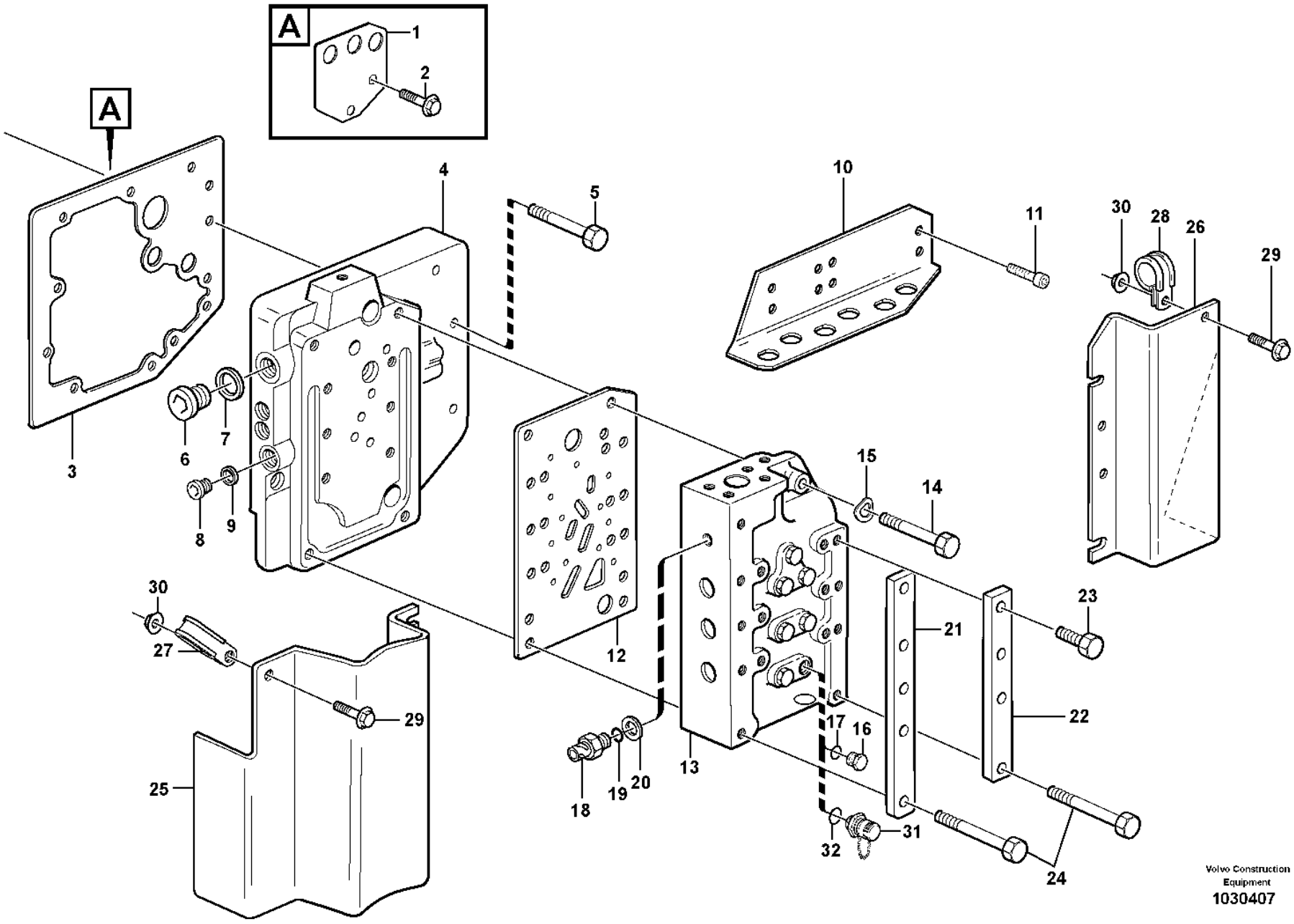
A
1
2
A
3
4
5
6
7
8
9
10
11
12
13
14
15
16
17
18
19
20
21
22
23
24
25
26
27
28
29
30
31
32
Volvo Construction Equipment
1030407

Fig.	Part No.	Quantity 1	2	3	PS	KIT	Description	Denominación	Denominação	Dénomination	Notes
1	VOE 11037689	1					Plate	Chapa	Chapa	Tôle	
2	VOE 946440	2					Flange screw	Tornillo embridado	Parafuso flangeado	Vis à embase	
3	VOE 17429156	1					Gasket	Junta	Junta	Joint	(VOE 11144620)
4	VOE 11418453	1					Connection plate	Disco de conexión	Placa de conexão	Plaque de connexion	
5	VOE 13965179	9					Screw	Tornillo	Parafuso	Vis	
6	VOE 11034156	1					Plug	Tapón	Bujão	Tampon	
7	VOE 958228	1					O-ring	Anillo tórico	Anel-o	Joint torique	
8	VOE 13963925	2					Plug	Tapón	Bujão	Tampon	
9	VOE 11038702	2					Gasket	Junta	Junta	Joint	
10	VOE 15012292	1					Attaching bracket	Fijación angular	Cantoneira de fixação	Équerre de fixation	
11	VOE 959223	4					Hex. socket screw	Tornillo de hexágono embutido	Parafuso soquete sext	Vis à six pans creux	
12	VOE 11145170	1					Gasket	Junta	Junta	Joint	
13		1					Gear sel valve	Valv sel veloc	válvula de seletor mudança	Valv.selectrice	See group 421-550 page 571
14	VOE 955304	7					Hexagon screw	Tornillo hexagonal	Parafuso sextavado	Vis à tête hexagonale	
15	VOE 13941907	7					Washer	Arandela	Arruela	Rondelle	
16	VOE 926370	1					Plug	Tapón	Bujão	Tampon	
17	VOE 13949574	1					O-ring	Anillo tórico	Anel-o	Joint torique	
18	VOE 11038813	1					Pressure sensor	Sensor de presión	Sensor de pressão	Capteur de pression	(VOE 11419573) SE4901
19	VOE 931209	1					O-ring	Anillo tórico	Anel-o	Joint torique	
20	VOE 931216	1					Back-up ring	Anillo de apoyo	Anel de apoio	Bague support	
21	VOE 11037677	1					Plate	Chapa	Chapa	Tôle	
22	VOE 11037678	1					Plate	Chapa	Chapa	Tôle	
23	VOE 13945444	6					Screw	Tornillo	Parafuso	Vis	
24	VOE 13965182	3					Screw	Tornillo	Parafuso	Vis	
25	VOE 11145345	1					Protecting plate	Placa de protección	Placa proteção	Tôle protection	
26	VOE 11144965	1					Protecting plate	Placa de protección	Placa proteção	Tôle protection	
27	VOE 11145346	1					Clamp	Abrazadera	Braçadeira	Collier serrage	
28	VOE 13949746	1					Clamp	Abrazadera	Braçadeira	Collier serrage	
29	VOE 946440	2					Flange screw	Tornillo embridado	Parafuso flangeado	Vis à embase	
30	VOE 13945408	2					Nut	Tuerca	Porca	Écrou	

1		**Range selector valve with fitting parts** **Válvula selectora de gama con accesorios de montaje** **Válvula seletora de faixa com peças acessórias** **Valve sélectrice vitesse avec pièces de montage**	Catalogue id **20106**	Group **421**
2				
3			Illustr. No **1030407**	Section **500**
4				
5		**22563, 22564, 22724**	Issue **20021223-G**	Page **567**

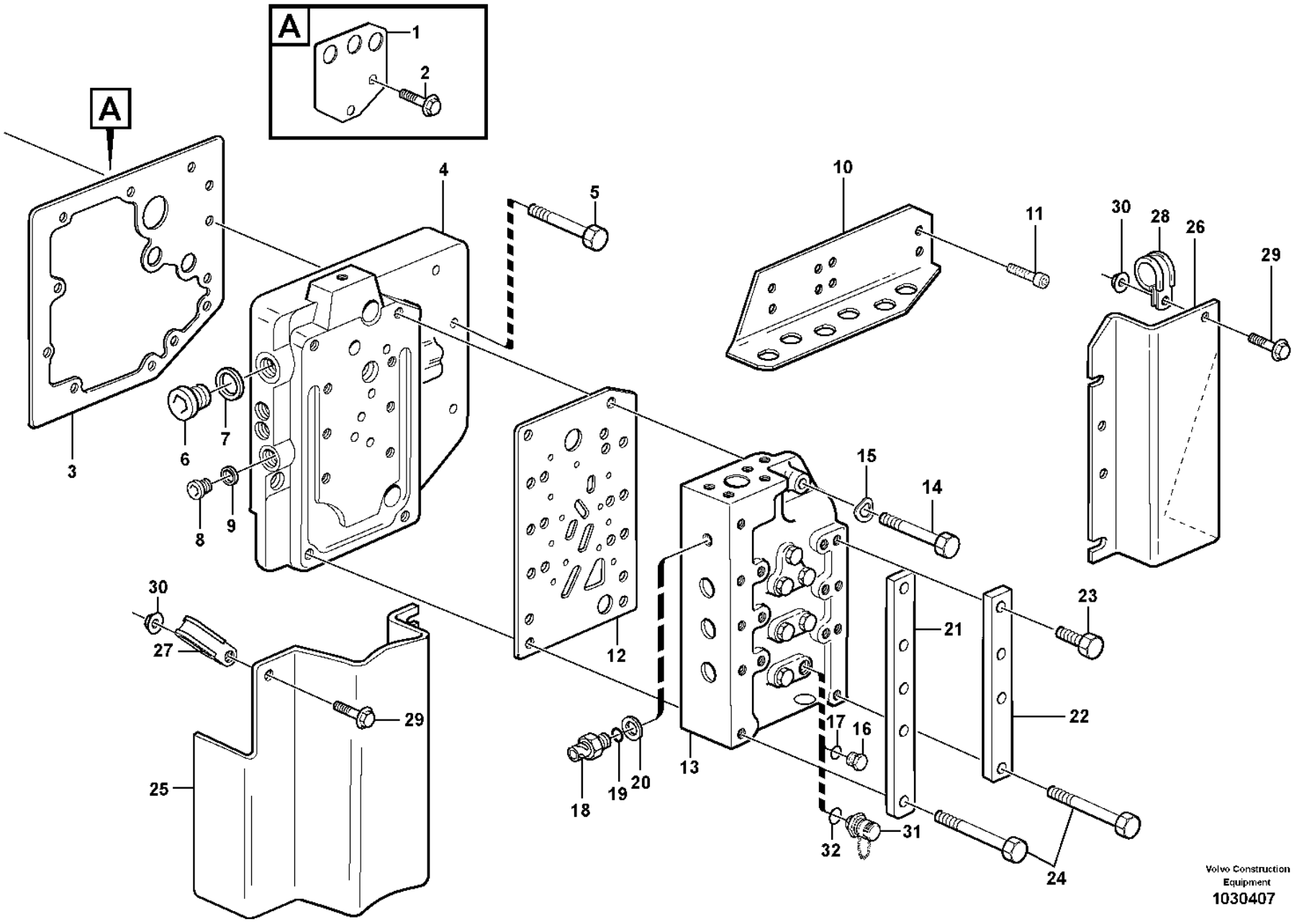
A
1
2
A
3
4
5
6
7
8
9
10
11
12
13
14
15
16
17
18
19
20
21
22
23
24
25
26
27
28
29
30
31
32
Volvo Construction Equipment
1030407

Fig.	Part No.	Quantity 1	2	3	PS	KIT	Description	Denominación	Denominação	Dénomination	Notes
31	VOE 936441	7					Testing nipple	Niple de medición	Niple de teste	Raccord contrôle	See group 421-550 page 571
32	VOE 983502	7					•O-ring	•Anillo tórico	•Anel-o	•Joint torique	

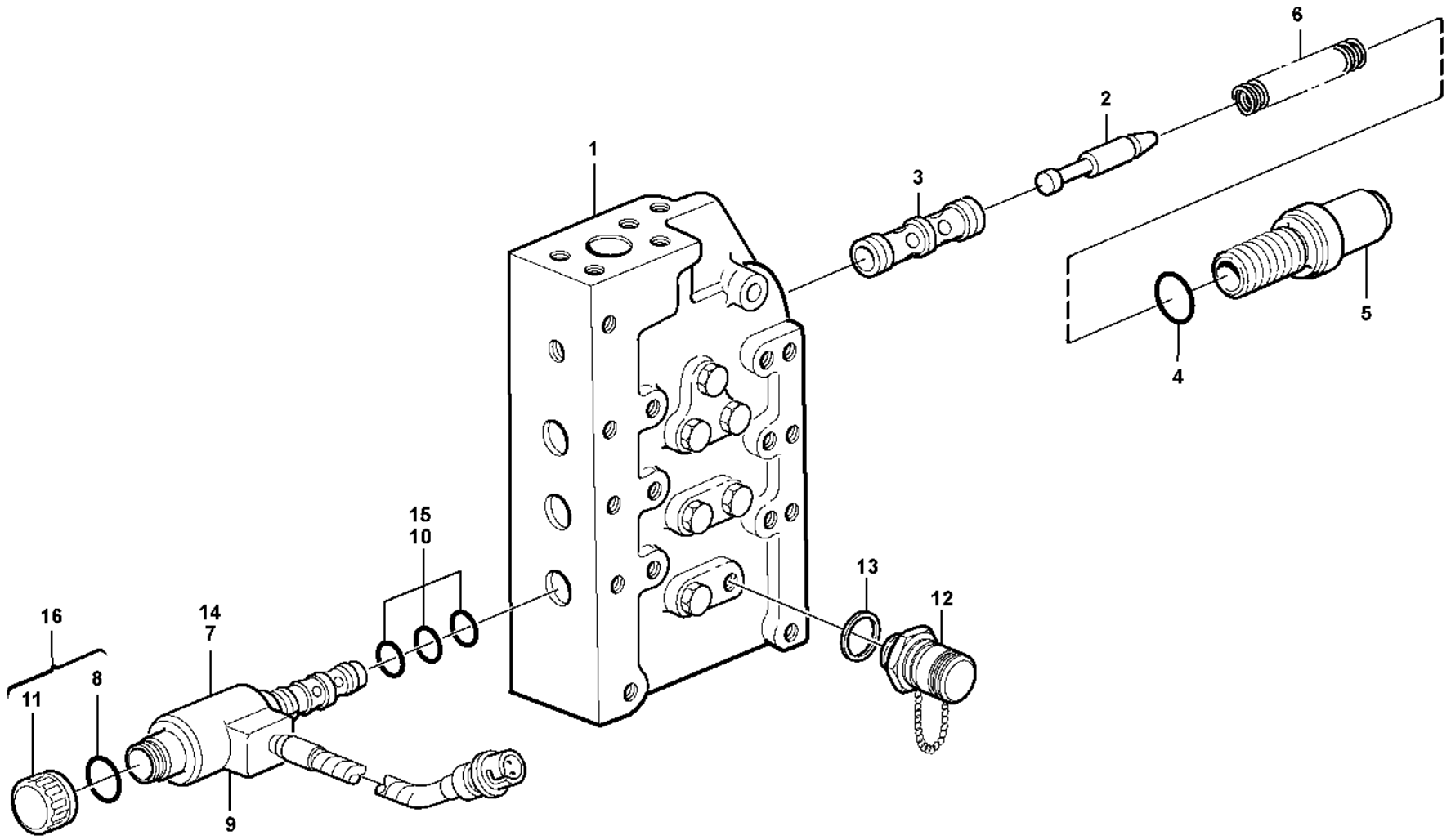

Volvo Construction Equipment
1053842

Fig.	Part No.	Quantity 1	2	3	PS	KIT	Description	Denominación	Denominação	Dénomination	Notes
	VOE 11144058	1					Gear selector valve	Válvula selectora de velocidad	Válvula de seletor mudança	Valve sélectrice de vitesse	
1		1					•Valve Housing	•Cuerpo Valvula	•Carcaça de válvula	•Carter Soupape	
2	**VOE 11144020**	1					•Control plunger	•Pasador de accionamiento	•Êmbolo	•Piston de contrôle	
3	**VOE 11037894**	1					•Sleeve	•Manguito	•Luva	•Manchon	
4	**VOE 964117**	1					•O-ring	•Anillo tórico	•Anel-o	•Joint torique	
5	**VOE 11037443**	1					•Spring housing	•Caja de resorte	•Carcaça da mola	•Boîtier de ressort	
6	**VOE 11036947**	1					•Spring	•Resorte	•Mola	•Ressort	
7	**VOE 15066984**	6					•Solenoid valve	•Electroválvula	•Válvula solenóide	•Électrovanne	(VOE 11144019)
8	**VOE 11704525**	6					••O-ring	••Anillo tórico	••Anel-o	••Joint torique	
9	**VOE 15066984**	6					••Solenoid valve	••Electroválvula	••Válvula solenóide	••Électrovanne	(VOE 11705493)
10	**VOE 11707049**	6					••Sealing kit	••Kit de precinto	••Jogo de vedação	••Kit plombage	
11	**VOE 11708162**	6					••Plastic nut	••Tuerca plástica	••Porca plástica	••Écrou plastique	
12	**VOE 936441**	7					•Testing nipple	•Niple de medición	•Niple de teste	•Raccord contrôle	
13	**VOE 983502**	7					••O-ring	••Anillo tórico	••Anel-o	••Joint torique	
14	**VOE 15066984**	6					•Solenoid valve	•Electroválvula	•Válvula solenóide	•Électrovanne	
15	**VOE 15159873**	6					••O-ring kit	••Juego de anillo tórico	••Jogo de anéis-o	••Jeu joint toriques	
16	**VOE 15159904**	6					••Plastic nut	••Tuerca plástica	••Porca plástica	••Écrou plastique	

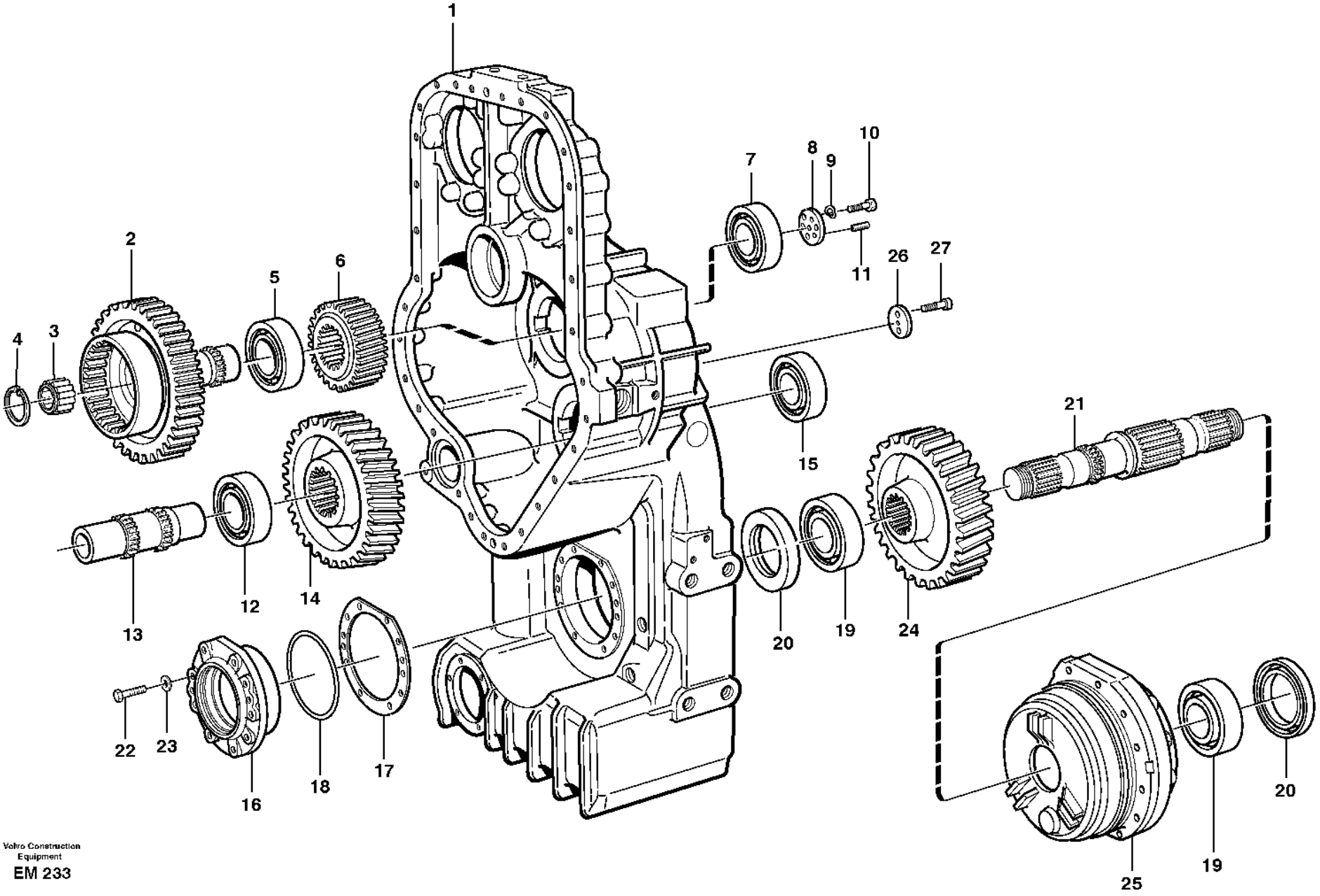

Volvo Construction Equipment

EM 233

Fig.	Part No.	Quantity 1	2	3	PS	KIT	Description	Denominación	Denominação	Dénomination	Notes
1		1					Housing	Carter	Carcaça	Carter	See group 434-200 page 581
2	VOE 11145777	1					Gear	Engranaje	Engrenagem	Pignon	
3	VOE 4787288	1					Needle bearing	Cojinete de agujas	Rolamento de agulhas	Roulement à aiguilles	
4	VOE 914528	1					Retaining ring	Anillo retén	Anel de fixação	Bague retenue	
5	VOE 184698	1					Roller bearing	Cojínete rodillo	Rolamento de rolos	Roulement à rouleaux	
6	VOE 4720881	1					Gear	Engranaje	Engrenagem	Pignon	
7	VOE 184697	1					Roller bearing	Cojínete rodillo	Rolamento de rolos	Roulement à rouleaux	
8	VOE 4720947	1					Washer	Arandela	Arruela	Rondelle	
9	VOE 13949608	3					Washer	Arandela	Arruela	Rondelle	
10	VOE 970976	3					Hexagon screw	Tornillo hexagonal	Parafuso sextavado	Vis à tête hexagonale	
11	VOE 13963077	3					Set screw	Tornillo tope	Parafuso batente	Vis butée	
12	VOE 184810	1					Roller bearing	Cojínete rodillo	Rolamento de rolos	Roulement à rouleaux	
13	VOE 11037038	1					Shaft	Eje	Eixo	Arbre	
14	VOE 4720882	1					Gear	Engranaje	Engrenagem	Pignon	
15	VOE 183665	1					Roller bearing	Cojínete rodillo	Rolamento de rolos	Roulement à rouleaux	
16	VOE 4720913	1					Bearing housing	Caja de cojinete	Caixa de mancais	Ensemble tournant	
17	VOE 4720915	REQ					Shim	Laminilla de ajuste	Calço de ajuste	Cale de réglage	THICK = 0,10 MM
	VOE 4720916	REQ					Shim	Laminilla de ajuste	Calço de ajuste	Cale de réglage	THICK = 0,35 MM
	VOE 4720917	REQ					Shim	Laminilla de ajuste	Calço de ajuste	Cale de réglage	THICK = 1,0 MM
18	VOE 925265	1					O-ring	Anillo tórico	Anel-o	Joint torique	
19	VOE 7011076	2					Roller bearing	Cojínete rodillo	Rolamento de rolos	Roulement à rouleaux	
20	VOE 973936	2					Sealing ring	Anillo retén	Anel de vedação	Bague étanchéité	HT - 10524
20	VOE 11103132	2					Seal	Junta	Vedação	Étanchéité	HT 10525 -
21	VOE 11037022	1					Shaft	Eje	Eixo	Arbre	
22	VOE 13970948	6					Hexagon screw	Tornillo hexagonal	Parafuso sextavado	Vis à tête hexagonale	
23	VOE 941908	6					Spring washer	Arandela elástica	Arruela de pressão	Rondelle élastique	
24	VOE 4720883	1					Gear	Engranaje	Engrenagem	Pignon	
25		1					Parking brake	Freio estacion	Freio de estacionamento	Frein parking	See group 434-150 page 577
26	VOE 11037606	1					Washer	Arandela	Arruela	Rondelle	
27	VOE 959261	2					Hex. socket screw	Tornillo de hexágono embutido	Parafuso soquete sext	Vis à six pans creux	

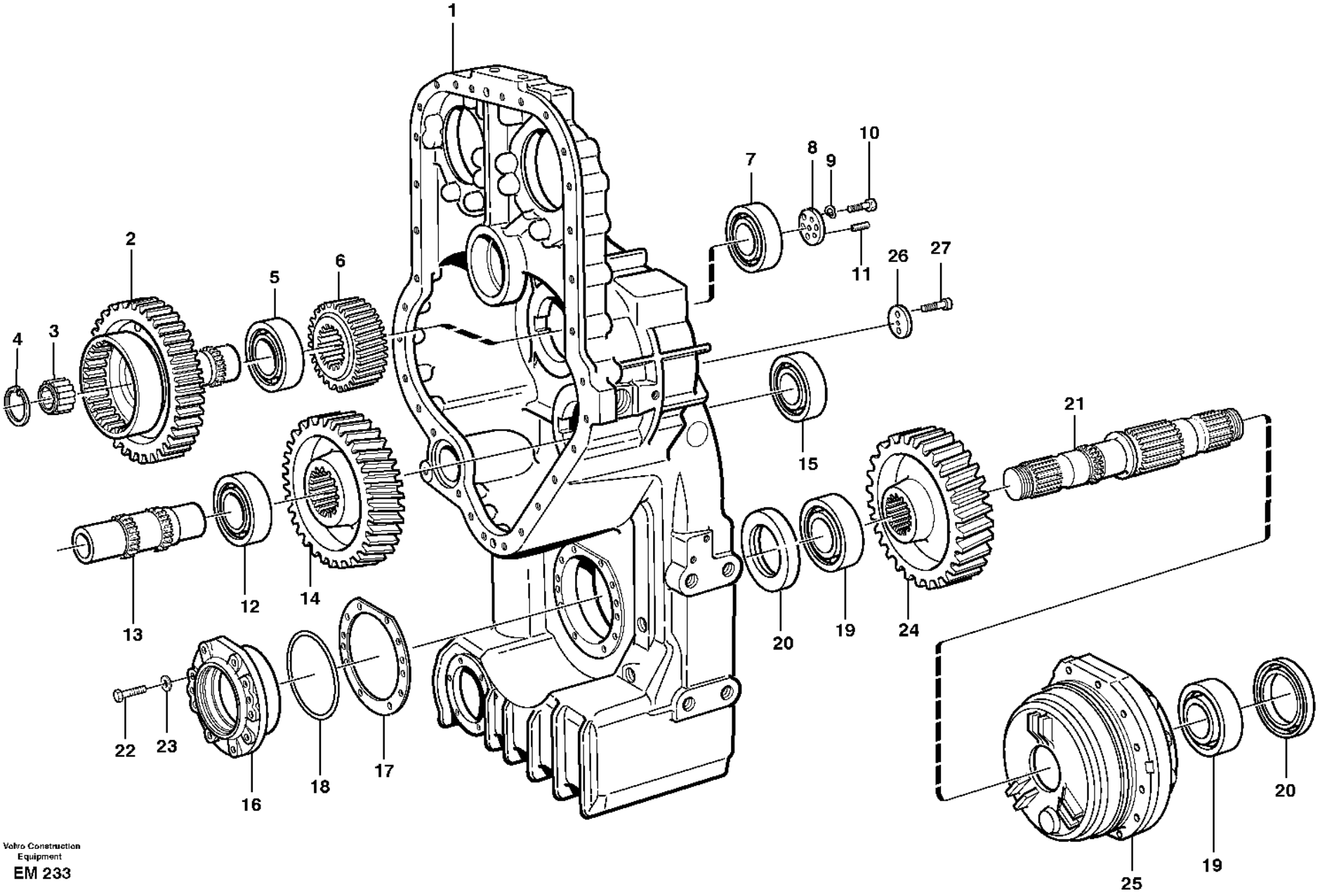

Volvo Construction Equipment

EM 233

Fig.	Part No.	Quantity 1	2	3	PS	KIT	Description	Denominación	Denominação	Dénomination	Notes
1		1					Housing	Carter	Carcaça	Carter	
2	VOE 11145777	1					Gear	Engranaje	Engrenagem	Pignon	
3	VOE 4787288	1					Needle bearing	Cojinete de agujas	Rolamento de agulhas	Roulement à aiguilles	
4	VOE 914528	1					Retaining ring	Anillo retén	Anel de fixação	Bague retenue	
5	VOE 184698	1					Roller bearing	Cojínete rodillo	Rolamento de rolos	Roulement à rouleaux	
6	VOE 4720881	1					Gear	Engranaje	Engrenagem	Pignon	
7	VOE 184697	1					Roller bearing	Cojínete rodillo	Rolamento de rolos	Roulement à rouleaux	
8	VOE 4720947	1					Washer	Arandela	Arruela	Rondelle	
9	VOE 13949608	3					Washer	Arandela	Arruela	Rondelle	
10	VOE 970976	3					Hexagon screw	Tornillo hexagonal	Parafuso sextavado	Vis à tête hexagonale	
11	VOE 13963077	3					Set screw	Tornillo tope	Parafuso batente	Vis butée	
12	VOE 184810	1					Roller bearing	Cojínete rodillo	Rolamento de rolos	Roulement à rouleaux	
13	VOE 11037038	1					Shaft	Eje	Eixo	Arbre	
14	VOE 4720882	1					Gear	Engranaje	Engrenagem	Pignon	
15	VOE 183665	1					Roller bearing	Cojínete rodillo	Rolamento de rolos	Roulement à rouleaux	
16	VOE 4720913	1					Bearing housing	Caja de cojinete	Caixa de mancais	Ensemble tournant	
17	VOE 4720915	REQ					Shim	Laminilla de ajuste	Calço de ajuste	Cale de réglage	THICK = 0,10 MM
	VOE 4720916	REQ					Shim	Laminilla de ajuste	Calço de ajuste	Cale de réglage	THICK = 0,35 MM
	VOE 4720917	REQ					Shim	Laminilla de ajuste	Calço de ajuste	Cale de réglage	THICK = 1,0 MM
18	VOE 925265	1					O-ring	Anillo tórico	Anel-o	Joint torique	
19	VOE 7011076	2					Roller bearing	Cojínete rodillo	Rolamento de rolos	Roulement à rouleaux	
20	VOE 11103132	2					Seal	Junta	Vedação	Étanchéité	HT 10525 -
21	VOE 11037022	1					Shaft	Eje	Eixo	Arbre	
22	VOE 13970948	6					Hexagon screw	Tornillo hexagonal	Parafuso sextavado	Vis à tête hexagonale	
23	VOE 941908	6					Spring washer	Arandela elástica	Arruela de pressão	Rondelle élastique	
24	VOE 4720883	1					Gear	Engranaje	Engrenagem	Pignon	
25		1					Parking brake	Freio estacion	Freio de estacionamento	Frein parking	See group 434-160 page 579
26	VOE 11037606	1					Washer	Arandela	Arruela	Rondelle	
27	VOE 959261	2					Hex. socket screw	Tornillo de hexágono embutido	Parafuso soquete sext	Vis à six pans creux	

1		**Transfer case, gears and shafts** **Caja de reenvío, engranajes y ejes** **Caixa de transferência, engrenagens e eixos** **Boîte de transfert, pignon et arbres**	Catalogue id **20106**	Group **434**
2				
3			Illustr. No **EM 233**	Section **110**
4				
5		**22564, 22724**	Issue **20021223-G**	Page **575**

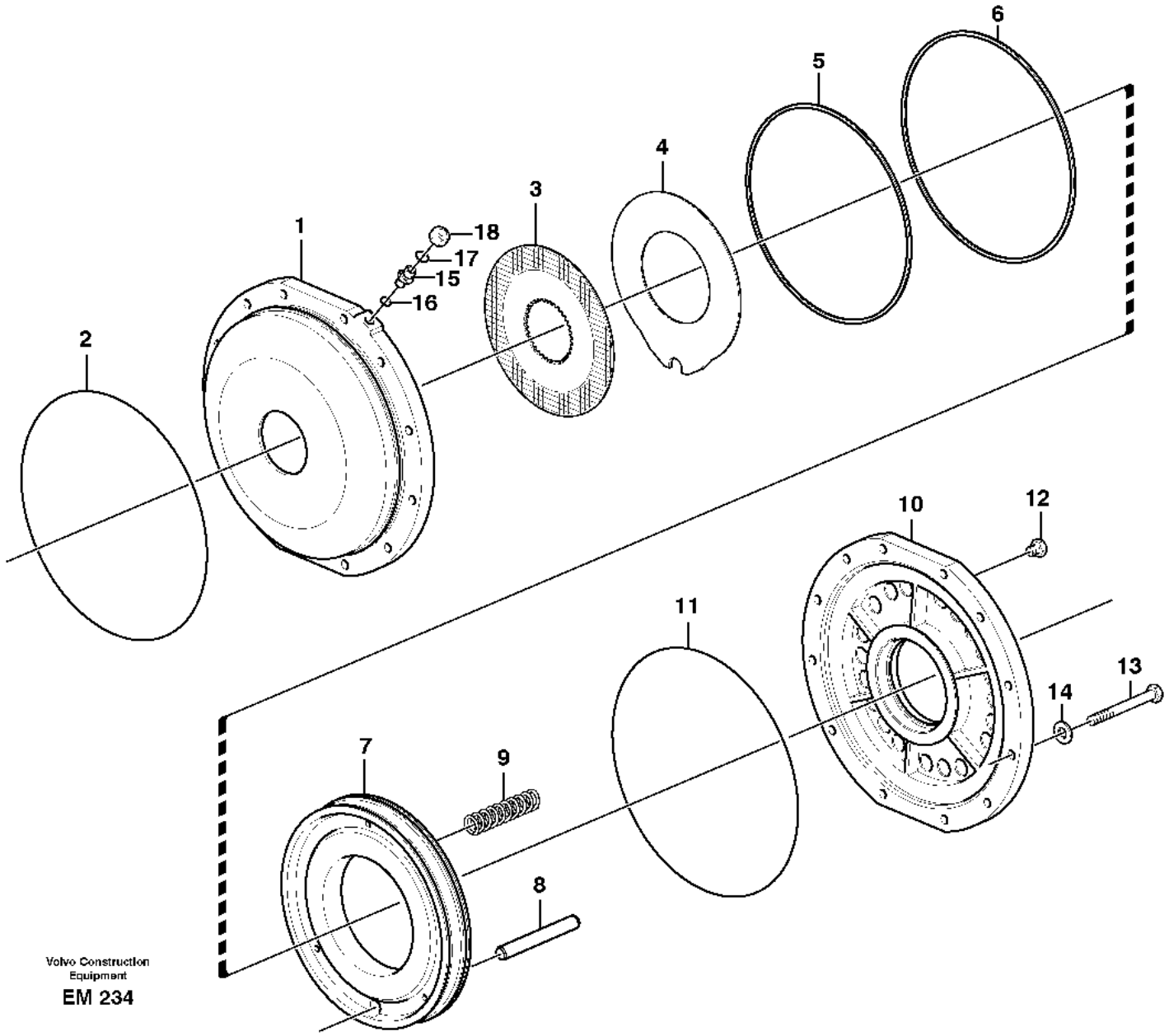

Volvo Construction Equipment

EM 234

Fig.	Part No.	Quantity 1	2	3	PS	KIT	Description	Denominación	Denominação	Dénomination	Notes
1	VOE 11038785	1					Brake housing	Cuerpo de freno	Alojamento do freio	Boîtier de frein	
2	VOE 926254	1					O-ring	Anillo tórico	Anel-o	Joint torique	
3	VOE 11037030	7					Friction disc	Disco de fricción	Disco fricção	Disque de frottement	
4	VOE 11037031	6					Steel disc	Disco de acero	Disco de aço	Disque en acier	
5	VOE 17458353	1					Piston seal	Retén de pistón	Retentor do pistão	Étanchéité piston	
6	VOE 17458350	1					Piston seal	Retén de pistón	Retentor do pistão	Étanchéité piston	
7	VOE 11144812	1					Piston	Pistón	Pistão	Piston	
8	VOE 11037581	1					Shaft	Eje	Eixo	Arbre	
9	VOE 4720905	22					Spring	Resorte	Mola	Ressort	
10	VOE 11037862	1					Cover	Capó	Capô	Capot	
11	VOE 926254	1					O-ring	Anillo tórico	Anel-o	Joint torique	
12	VOE 479955	3					Plug	Tapon	Bujão	Bouchon	
13	VOE 13970957	12					Hexagon screw	Tornillo hexagonal	Parafuso sextavado	Vis à tête hexagonale	
14	VOE 941908	12					Spring washer	Arandela elástica	Arruela de pressão	Rondelle élastique	
15	VOE 11108728	1					Nipple	Niple	Niple	Raccord	
16	VOE 968207	1					O-ring	Anillo tórico	Anel-o	Joint torique	
17	VOE 990737	1					O-ring	Anillo tórico	Anel-o	Joint torique	
18	VOE 935100	1					Plug	Tapón	Bujão	Tampon	

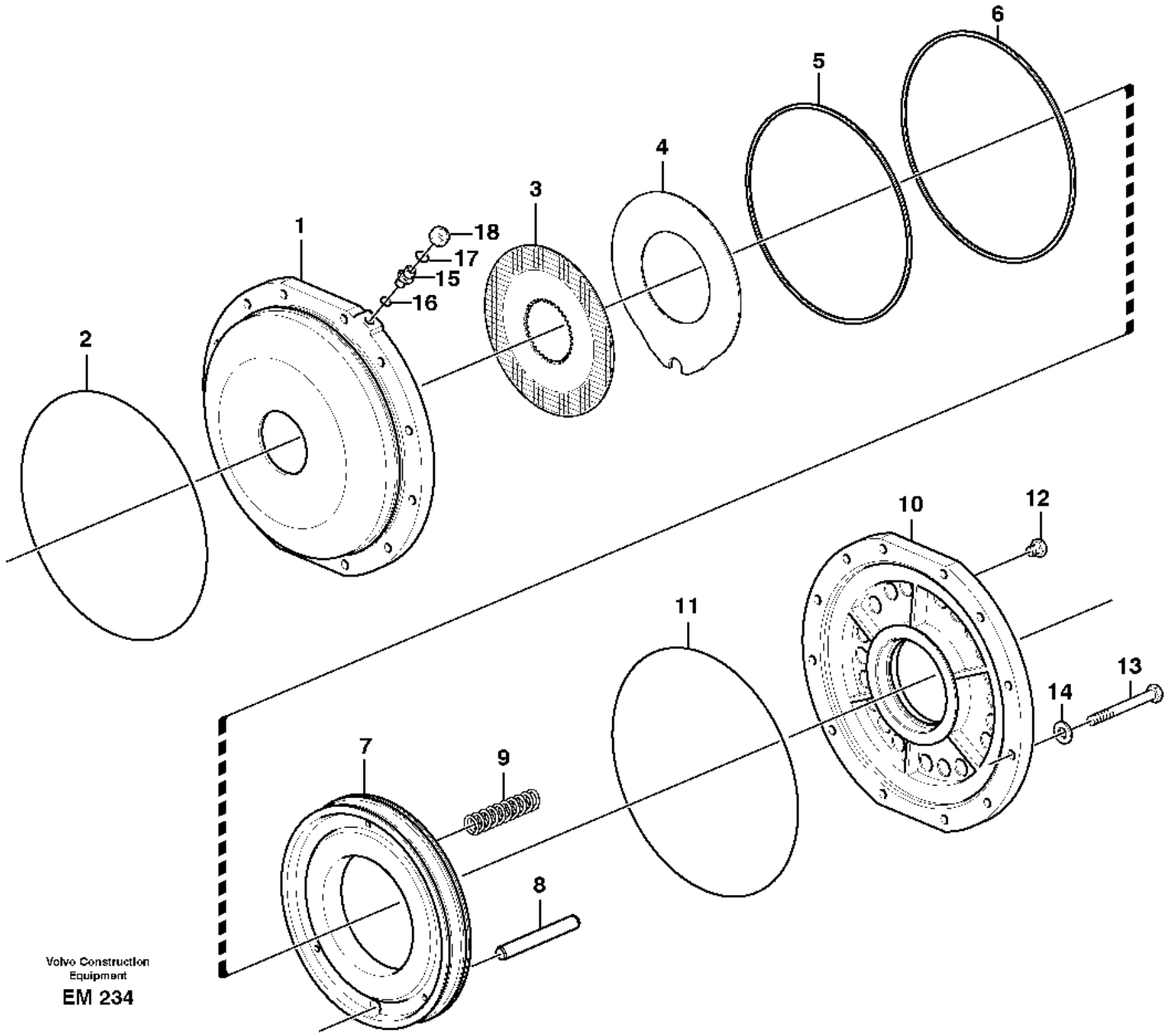

Volvo Construction Equipment

EM 234

Fig.	Part No.	Quantity 1	2	3	PS	KIT	Description	Denominación	Denominação	Dénomination	Notes
1	VOE 11038785	1					Brake housing	Cuerpo de freno	Alojamento do freio	Boîtier de frein	
2	VOE 926254	1					O-ring	Anillo tórico	Anel-o	Joint torique	
3	VOE 11037030	7					Friction disc	Disco de fricción	Disco fricção	Disque de frottement	
4	VOE 11037031	6					Steel disc	Disco de acero	Disco de aço	Disque en acier	
5	VOE 17458353	1					Piston seal	Retén de pistón	Retentor do pistão	Étanchéité piston	
6	VOE 17458350	1					Piston seal	Retén de pistón	Retentor do pistão	Étanchéité piston	
7	VOE 11144812	1					Piston	Pistón	Pistão	Piston	
8	VOE 11037581	1					Shaft	Eje	Eixo	Arbre	
9	VOE 4720905	22					Spring	Resorte	Mola	Ressort	
10	VOE 11037862	1					Cover	Capó	Capô	Capot	
11	VOE 926254	1					O-ring	Anillo tórico	Anel-o	Joint torique	
12	VOE 995696	3					Plug	Tapón	Bujão	Tampon	
13	VOE 13970957	12					Hexagon screw	Tornillo hexagonal	Parafuso sextavado	Vis à tête hexagonale	
14	VOE 941908	12					Spring washer	Arandela elástica	Arruela de pressão	Rondelle élastique	
15	VOE 11108728	1					Nipple	Niple	Niple	Raccord	
16	VOE 968207	1					O-ring	Anillo tórico	Anel-o	Joint torique	
17	VOE 990737	1					O-ring	Anillo tórico	Anel-o	Joint torique	
18	VOE 935100	1					Plug	Tapón	Bujão	Tampon	

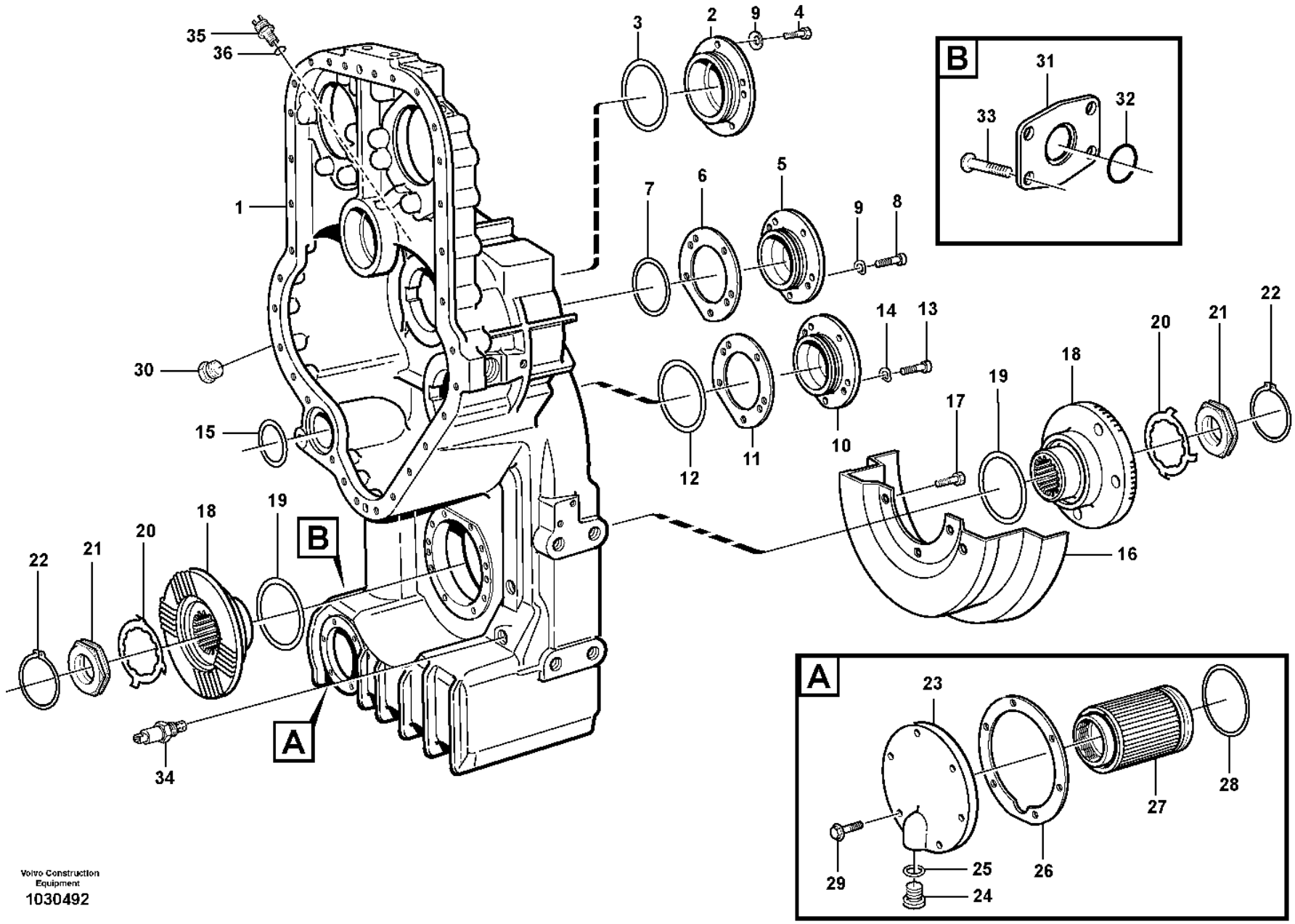
35
36
3
2
9
4
B
31
32
33
1
7
6
5
9
8
30
14
13
20
21
22
15
19
18
17
12
11
10
16
22
21
20
18
19
B
A
34
A
23
27
28
29
25
26
24

Fig.	Part No.	Quantity 1	2	3	PS	KIT	Description	Denominación	Denominação	Dénomination	Notes
1	VOE 15104354	1					Drop box housing	Cuerpo caja	Corpo da caixa	Carter boîte de transfert	(VOE 15025031)
2	VOE 11037586	1					Cover	Capó	Capô	Capot	
3	VOE 976047	1					O-ring	Anillo tórico	Anel-o	Joint torique	
4	VOE 13970948	5					Hexagon screw	Tornillo hexagonal	Parafuso sextavado	Vis à tête hexagonale	L = 30 MM
5	VOE 11144424	1					Cover	Capó	Capô	Capot	
6	VOE 11144470	REQ					Shim	Laminilla de ajuste	Calço de ajuste	Cale de réglage	THICK = 0,10 MM
	VOE 11144469	REQ					Shim	Laminilla de ajuste	Calço de ajuste	Cale de réglage	THICK = 0,35 MM
	VOE 11144468	REQ					Shim	Laminilla de ajuste	Calço de ajuste	Cale de réglage	THICK = 1,0 MM
7	VOE 925258	1					O-ring	Anillo tórico	Anel-o	Joint torique	
8	VOE 13970948	5					Hexagon screw	Tornillo hexagonal	Parafuso sextavado	Vis à tête hexagonale	
9	VOE 941908	10					Spring washer	Arandela elástica	Arruela de pressão	Rondelle élastique	
10	VOE 11145366	1					Bearing housing	Caja de cojinete	Caixa de mancais	Ensemble tournant	
11	VOE 11037246	REQ					Shim	Laminilla de ajuste	Calço de ajuste	Cale de réglage	THICK = 0,10 MM
	VOE 11037244	REQ					Shim	Laminilla de ajuste	Calço de ajuste	Cale de réglage	THICK = 0,35 MM
	VOE 11037243	REQ					Shim	Laminilla de ajuste	Calço de ajuste	Cale de réglage	THICK = 1,0 MM
12	VOE 925096	1					O-ring	Anillo tórico	Anel-o	Joint torique	
13	VOE 13970948	5					Hexagon screw	Tornillo hexagonal	Parafuso sextavado	Vis à tête hexagonale	
14	VOE 941908	5					Spring washer	Arandela elástica	Arruela de pressão	Rondelle élastique	
15	VOE 925256	1					O-ring	Anillo tórico	Anel-o	Joint torique	
16	VOE 4837016	1					Oil plate	Chapa de aceite	Defletor de óleo	Plaque huile	
17	VOE 946441	3					Flange screw	Tornillo embridado	Parafuso flangeado	Vis à embase	
18	VOE 11144491	2			SS		Companion flange	Brida	Flange de acoplamento	Flasque entraînement	HT - 10524
18	VOE 11038809	2					Companion flange	Brida	Flange de acoplamento	Flasque entraînement	HT 10525 -
19	VOE 925071	2					O-ring	Anillo tórico	Anel-o	Joint torique	
20	VOE 382779	REQ					Lock washer	Arandela seguridad	Arruela trava	Rondelle verrouillage	0 DEG
	VOE 383992	REQ					Lock washer	Arandela seguridad	Arruela trava	Rondelle verrouillage	7,5 DEG
21	VOE 4716226	2					Nut	Tuerca	Porca	Écrou	
22	VOE 914480	2					Snap ring	Circlip	Anel trava	Circlip	
23	VOE 11038368	1					Cover	Capó	Capô	Capot	
24	VOE 11102187	1					Magnetic plug	Tapón magnético	Bujão magnético	Bouchon magnétique	
25	VOE 958228	1					O-ring	Anillo tórico	Anel-o	Joint torique	

1		**Transfer case, housing and covers** **Caja de reenvío, caja y tapa** **Caixa de transferência, carcaça e tampas** **Boîte de transfert, boîtier et couvercle**	Catalogue id **20106**	Group **434**
2				
3			Illustr. No **1030492**	Section **200**
4				
5			Issue **20021223-G**	Page **581**

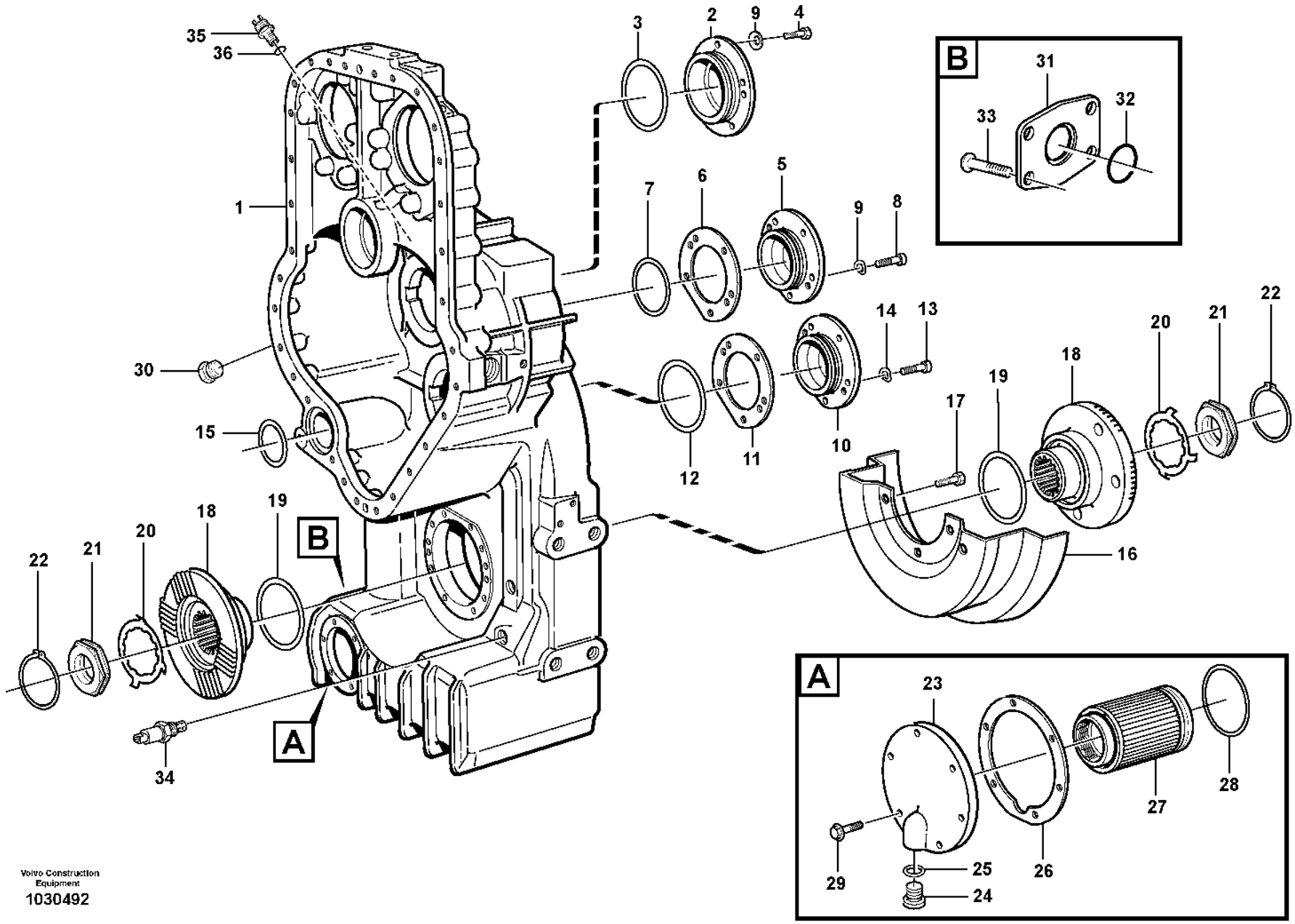
35
36
3
2
9
4
B
31
32
33
1
7
6
5
9
8
30
14
13
20
21
22
15
19
18
17
12
11
10
16
22
21
20
18
19
B
A
34
A
23
27
28
29
25
26
24

Fig.	Part No.	Quantity 1	2	3	PS	KIT	Description	Denominación	Denominação	Dénomination	Notes
26	VOE 11038369	1					Gasket	Junta	Junta	Joint	
27	VOE 11144432	1					Strainer	Colador	Peneira	Crépine	
28	VOE 977016	1					O-ring	Anillo tórico	Anel-o	Joint torique	(VOE 925254)
29	VOE 946671	6					Flange screw	Tornillo embridado	Parafuso flangeado	Vis à embase	
30	VOE 13966143	2					Plug	Tapón	Bujão	Tampon	
31	VOE 11037816	2					Cover	Capó	Capô	Capot	
32	VOE 949659	2					O-ring	Anillo tórico	Anel-o	Joint torique	
33	VOE 946441	8					Flange screw	Tornillo embridado	Parafuso flangeado	Vis à embase	
34	VOE 15048183	1					Oil level sensor	Sensor nivel aceite	Sensor nível de óleo	Capteur de niveau d'huile	(VOE 11144494) SE4904
35	VOE 4780941	1					Induction sensor	Sensor de induccion	Sensor de indução	Émetteur induction	SE4307
36	VOE 13976109	1					O-ring	Anillo tórico	Anel-o	Joint torique	

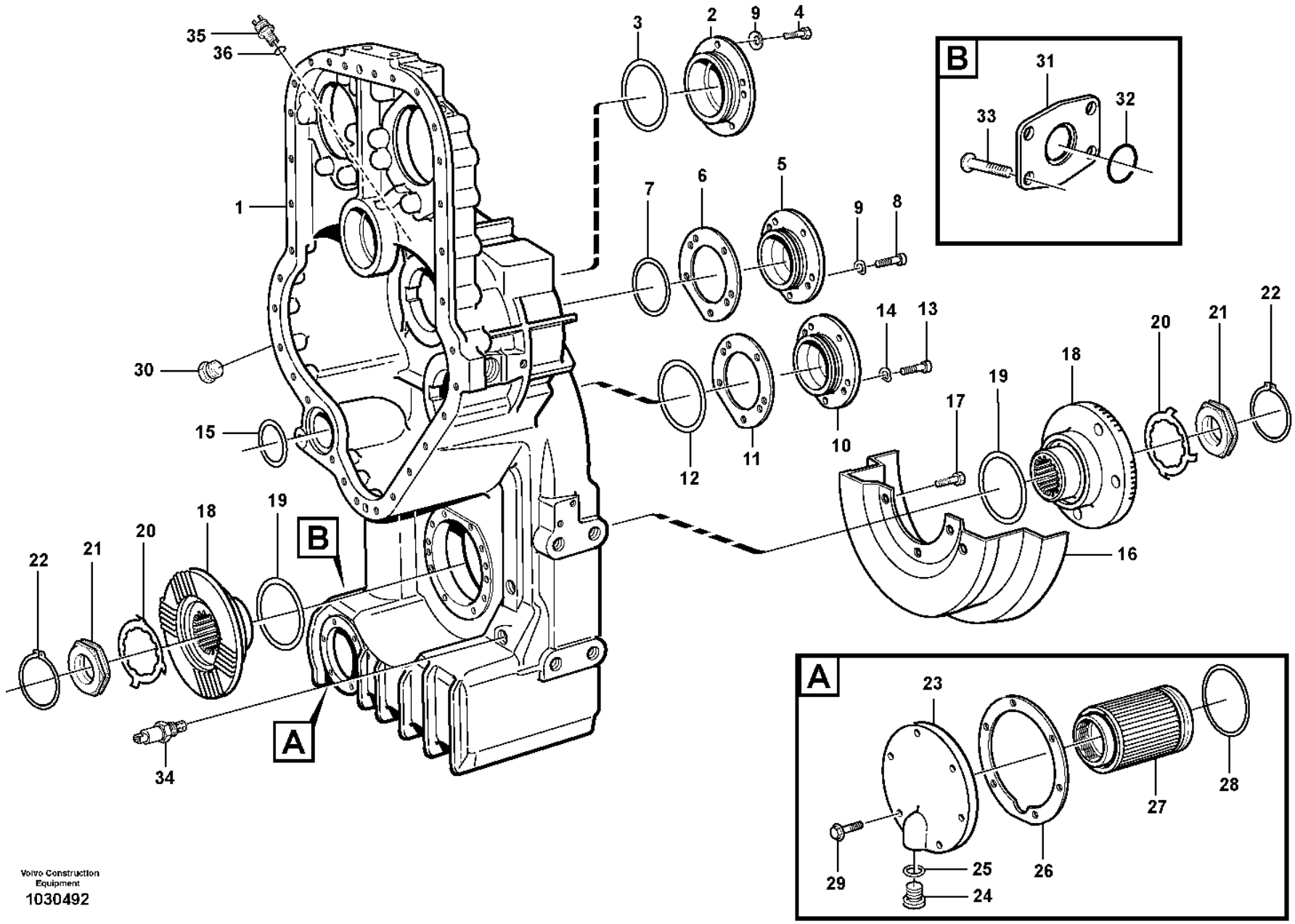
35
36
3
2
9
4
B
31
32
33
1
7
6
5
9
8
30
14
13
20
21
22
15
19
18
17
12
11
10
16
22
21
20
18
19
B
A
34
A
23
27
28
29
25
26
24

Fig.	Part No.	Quantity 1	2	3	PS	KIT	Description	Denominación	Denominação	Dénomination	Notes
1	VOE 17203131	1					Drop box housing	Cuerpo caja	Corpo da caixa	Carter boîte de transfert	(VOE 15025031)
2	VOE 11037586	1					Cover	Capó	Capô	Capot	
3	VOE 976047	1					O-ring	Anillo tórico	Anel-o	Joint torique	
4	VOE 13970948	5					Hexagon screw	Tornillo hexagonal	Parafuso sextavado	Vis à tête hexagonale	L = 30 MM
5	VOE 11144424	1					Cover	Capó	Capô	Capot	
6	VOE 11144470	REQ					Shim	Laminilla de ajuste	Calço de ajuste	Cale de réglage	THICK = 0,10 MM
	VOE 11144469	REQ					Shim	Laminilla de ajuste	Calço de ajuste	Cale de réglage	THICK = 0,35 MM
	VOE 11144468	REQ					Shim	Laminilla de ajuste	Calço de ajuste	Cale de réglage	THICK = 1,0 MM
7	VOE 925258	1					O-ring	Anillo tórico	Anel-o	Joint torique	
8	VOE 13970948	5					Hexagon screw	Tornillo hexagonal	Parafuso sextavado	Vis à tête hexagonale	
9	VOE 941908	10					Spring washer	Arandela elástica	Arruela de pressão	Rondelle élastique	
10	VOE 11145366	1					Bearing housing	Caja de cojinete	Caixa de mancais	Ensemble tournant	
11	VOE 11037246	REQ					Shim	Laminilla de ajuste	Calço de ajuste	Cale de réglage	THICK = 0,10 MM
	VOE 11037244	REQ					Shim	Laminilla de ajuste	Calço de ajuste	Cale de réglage	THICK = 0,35 MM
	VOE 11037243	REQ					Shim	Laminilla de ajuste	Calço de ajuste	Cale de réglage	THICK = 1,0 MM
12	VOE 925096	1					O-ring	Anillo tórico	Anel-o	Joint torique	
13	VOE 13970948	5					Hexagon screw	Tornillo hexagonal	Parafuso sextavado	Vis à tête hexagonale	
14	VOE 941908	5					Spring washer	Arandela elástica	Arruela de pressão	Rondelle élastique	
15	VOE 925256	1					O-ring	Anillo tórico	Anel-o	Joint torique	
16	VOE 4837016	1					Oil plate	Chapa de aceite	Defletor de óleo	Plaque huile	
17	VOE 946441	3					Flange screw	Tornillo embridado	Parafuso flangeado	Vis à embase	
18	VOE 11038809	2					Companion flange	Brida	Flange de acoplamento	Flasque entraînement	HT 10525 -
19	VOE 925071	2					O-ring	Anillo tórico	Anel-o	Joint torique	
20	VOE 382779	REQ					Lock washer	Arandela seguridad	Arruela trava	Rondelle verrouillage	0 DEG
	VOE 383992	REQ					Lock washer	Arandela seguridad	Arruela trava	Rondelle verrouillage	7,5 DEG
21	VOE 4716226	2					Nut	Tuerca	Porca	Écrou	
22	VOE 914480	2					Snap ring	Circlip	Anel trava	Circlip	
23	VOE 11038368	1					Cover	Capó	Capô	Capot	
24	VOE 11102187	1					Magnetic plug	Tapón magnético	Bujão magnético	Bouchon magnétique	
25	VOE 958228	1					O-ring	Anillo tórico	Anel-o	Joint torique	
26	VOE 11038369	1					Gasket	Junta	Junta	Joint	

1		**Transfer case, housing and covers** **Caja de reenvío, caja y tapa** **Caixa de transferência, carcaça e tampas** **Boîte de transfert, boîtier et couvercle**	Catalogue id **20106**	Group **434**
2				
3			Illustr. No **1030492**	Section **210**
4				
5		**22564**	Issue **20021223-G**	Page **585**

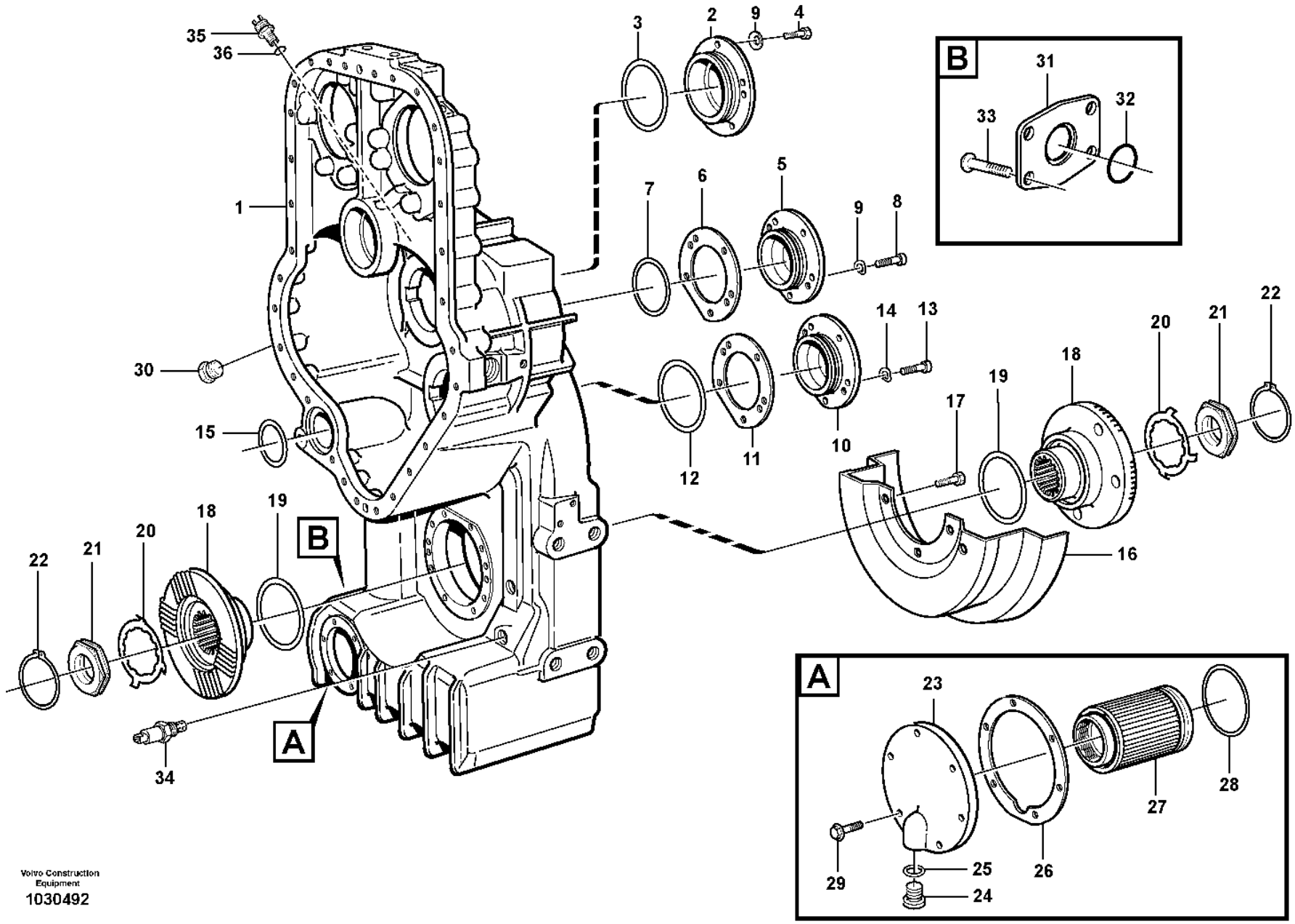
35
36
3
2
9
4
B
31
32
33
1
7
6
5
9
8
30
14
13
20
21
22
15
19
18
17
12
11
10
16
22
21
20
18
19
B
A
34
A
23
27
28
29
25
26
24

Fig.	Part No.	Quantity 1	2	3	PS	KIT	Description	Denominación	Denominação	Dénomination	Notes
27	VOE 11144432	1					Strainer	Colador	Peneira	Crépine	
28	VOE 977016	1					O-ring	Anillo tórico	Anel-o	Joint torique	(VOE 925254)
29	VOE 946671	6					Flange screw	Tornillo embridado	Parafuso flangeado	Vis à embase	
30	VOE 13966143	2					Plug	Tapón	Bujão	Tampon	
31	VOE 11037816	2					Cover	Capó	Capô	Capot	
32	VOE 949659	2					O-ring	Anillo tórico	Anel-o	Joint torique	
33	VOE 946441	8					Flange screw	Tornillo embridado	Parafuso flangeado	Vis à embase	
34	VOE 15048183	1					Oil level sensor	Sensor nivel aceite	Sensor nível de óleo	Capteur de niveau d'huile	(VOE 11144494) SE4904
35	VOE 4780941	1					Induction sensor	Sensor de induccion	Sensor de indução	Émetteur induction	SE4307
36	VOE 13976109	1					O-ring	Anillo tórico	Anel-o	Joint torique	

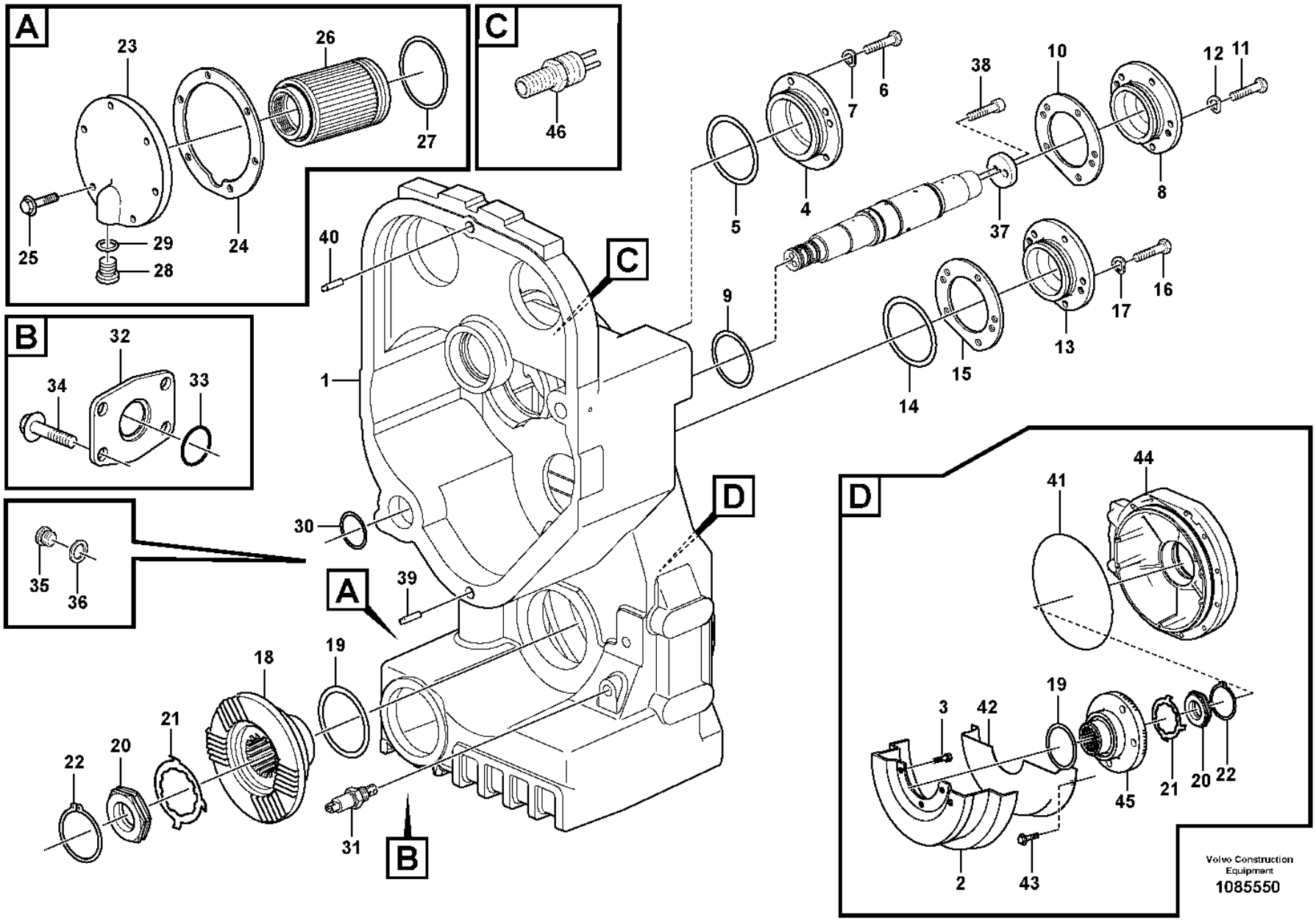
A
23
26
27
25
29
24
28
C
46
B
32
34
33
35
36
40
1
30
39
A
18
19
21
22
20
31
B
C
5
4
7
6
38
10
12
11
8
37
9
14
15
13
17
16
D
41
44
3
42
19
45
21
20
22
2
43
Volvo Construction Equipment
1085550

Fig.	Part No.	Quantity 1	2	3	PS	KIT	Description	Denominación	Denominação	Dénomination	Notes
1	VOE 17203131	1					Drop box housing	Cuerpo caja	Corpo da caixa	Carter boîte de transfert	
2	VOE 4837016	1					Oil plate	Chapa de aceite	Defletor de óleo	Plaque huile	
3	VOE 946441	3					Flange screw	Tornillo embridado	Parafuso flangeado	Vis à embase	
4	VOE 11037586	1					Cover	Capó	Capô	Capot	
5	VOE 976047	1					O-ring	Anillo tórico	Anel-o	Joint torique	
6	VOE 13970948	5					Hexagon screw	Tornillo hexagonal	Parafuso sextavado	Vis à tête hexagonale	
7	VOE 941908	5					Spring washer	Arandela elástica	Arruela de pressão	Rondelle élastique	
8	VOE 11144424	1					Cover	Capó	Capô	Capot	
9	VOE 925258	1					O-ring	Anillo tórico	Anel-o	Joint torique	
10	VOE 11144470	REQ					Shim	Laminilla de ajuste	Calço de ajuste	Cale de réglage	THICK = 0,10 mm
10	VOE 11144469	REQ					Shim	Laminilla de ajuste	Calço de ajuste	Cale de réglage	THICK = 0,35 mm
10	VOE 11144468	REQ					Shim	Laminilla de ajuste	Calço de ajuste	Cale de réglage	THICK = 1,0 mm
11	VOE 13970948	5					Hexagon screw	Tornillo hexagonal	Parafuso sextavado	Vis à tête hexagonale	
12	VOE 941908	5					Spring washer	Arandela elástica	Arruela de pressão	Rondelle élastique	
13	VOE 11145366	1					Bearing housing	Caja de cojinete	Caixa de mancais	Ensemble tournant	
14	VOE 925096	1					O-ring	Anillo tórico	Anel-o	Joint torique	
15	VOE 11037246	REQ					Shim	Laminilla de ajuste	Calço de ajuste	Cale de réglage	THICK = 0,10 mm
15	VOE 11037244	REQ					Shim	Laminilla de ajuste	Calço de ajuste	Cale de réglage	THICK = 0,35 mm
15	VOE 11037243	REQ					Shim	Laminilla de ajuste	Calço de ajuste	Cale de réglage	THICK = 1,0 mm
16	VOE 13970948	5					Hexagon screw	Tornillo hexagonal	Parafuso sextavado	Vis à tête hexagonale	
17	VOE 941908	5					Spring washer	Arandela elástica	Arruela de pressão	Rondelle élastique	
18	VOE 11038809	1					Companion flange	Brida	Flange de acoplamento	Flasque entraînement	
	VOE 11103129	1					•Dust cover	•Protección de polvo	•Tampa proteção	•Pare-poussière	
19	VOE 925071	2					O-ring	Anillo tórico	Anel-o	Joint torique	
20	VOE 4716226	2					Nut	Tuerca	Porca	Écrou	
21	VOE 382779	REQ					Lock washer	Arandela seguridad	Arruela trava	Rondelle verrouillage	0 deg
21	VOE 383992	REQ					Lock washer	Arandela seguridad	Arruela trava	Rondelle verrouillage	7,5 deg
22	VOE 914480	2					Snap ring	Circlip	Anel trava	Circlip	
23	VOE 11038368	1					Cover	Capó	Capô	Capot	
24	VOE 11038369	1					Gasket	Junta	Junta	Joint	
25	VOE 946671	6					Flange screw	Tornillo embridado	Parafuso flangeado	Vis à embase	

1		**Transfer case, housing and covers** **Caja de reenvío, caja y tapa** **Caixa de transferência, carcaça e tampas** **Boîte de transfert, boîtier et couvercle**	Catalogue id **20106**	Group **434**
2				
3			Illustr. No **1085550**	Section **220**
4				
5		**22724**	Issue **20021223-G**	Page **589**

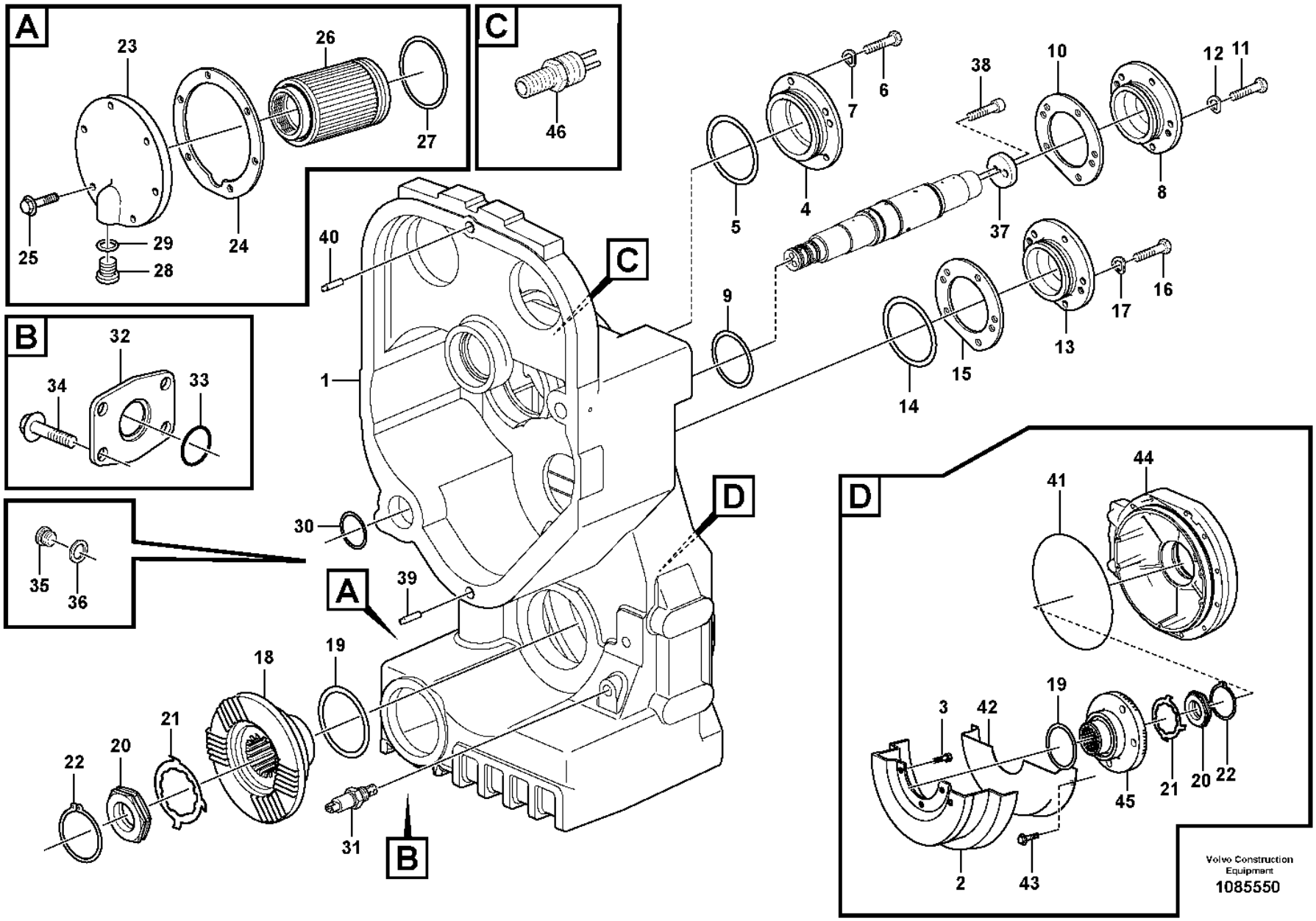
A
23
26
27
25
29
24
28
C
46
B
32
34
33
35
36
40
1
30
39
A
18
19
21
22
20
31
B
C
5
4
7
6
38
10
12
11
8
37
9
14
15
13
17
16
D
41
44
3
42
19
45
21
20
22
2
43
Volvo Construction Equipment
1085550

Fig.	Part No.	Quantity 1	2	3	PS	KIT	Description	Denominación	Denominação	Dénomination	Notes
26	VOE 11144432	1					Strainer	Colador	Peneira	Crépine	
27	VOE 977016	1					O-ring	Anillo tórico	Anel-o	Joint torique	
28	VOE 11102187	1					Magnetic plug	Tapón magnético	Bujão magnético	Bouchon magnétique	
29	VOE 958228	1					O-ring	Anillo tórico	Anel-o	Joint torique	
30	VOE 925256	1					O-ring	Anillo tórico	Anel-o	Joint torique	
31	VOE 15048183	1					Oil level sensor	Sensor nivel aceite	Sensor nível de óleo	Capteur de niveau d'huile	SE4203
32	VOE 11037816	2					Cover	Capó	Capô	Capot	
33	VOE 949659	2					O-ring	Anillo tórico	Anel-o	Joint torique	
34	VOE 946441	8					Flange screw	Tornillo embridado	Parafuso flangeado	Vis à embase	
35	VOE 13966143	2					Plug	Tapón	Bujão	Tampon	
36	VOE 976930	2					Gasket	Junta	Junta	Joint	
37	VOE 11037606	1					Washer	Arandela	Arruela	Rondelle	
38	VOE 959261	2					Hex. socket screw	Tornillo de hexágono embutido	Parafuso soquete sext	Vis à six pans creux	
39	VOE 950711	1					Pin	Pasador	Coupilha	Clavette	
40	VOE 4718167	1					Pin	Pasador	Coupilha	Clavette	
41	VOE 926254	1					O-ring	Anillo tórico	Anel-o	Joint torique	
42	VOE 15192853	1					Oil plate	Chapa de aceite	Defletor de óleo	Plaque huile	
43	VOE 946440	3					Flange screw	Tornillo embridado	Parafuso flangeado	Vis à embase	
44	VOE 17258041	1					Cover	Capó	Capô	Capot	
45	VOE 17232788	1					Companion flange	Brida	Flange de acoplamento	Flasque entraînement	
	VOE 11103129	1					•Dust cover	•Protección de polvo	•Tampa proteção	•Pare-poussière	
46	VOE 4780941	1					Induction sensor	Sensor de induccion	Sensor de indução	Émetteur induction	

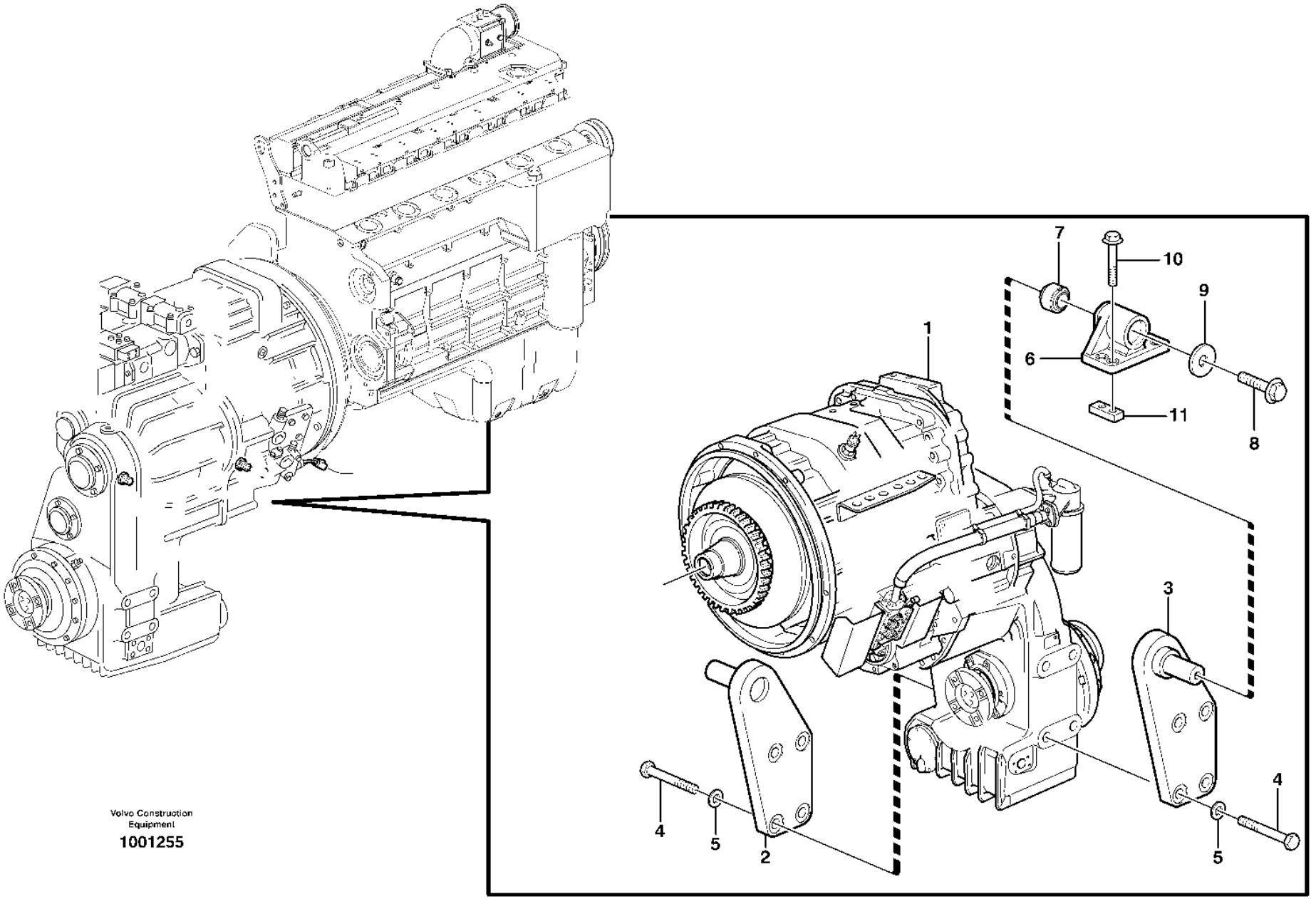

Volvo Construction Equipment

1001255

Fig.	Part No.	Quantity 1	2	3	PS	KIT	Description	Denominación	Denominação	Dénomination	Notes
1		1					Hydr xmsn	Transm hidraul	xmsn Hidráulico	Trans.hydrauli.	See group 420-100 page 521
2	**VOE 11173148**	1					Attachment	Fijacion	Fixação	Fixation	LH
3	**VOE 11173147**	1					Attachment	Fijacion	Fixação	Fixation	RH
4	**VOE 978950**	8					Hexagon screw	Tornillo hexagonal	Parafuso sextavado	Vis à tête hexagonale	
5	**VOE 11055609**	8					Plain washer	Arandela plana	Arruela simples	Rondelle plane	(VOE 930850)
6	**VOE 11154068**	2					Attachment	Fijacion	Fixação	Fixation	
7	**VOE 11130778**	2					•Rubber element	•Taco de goma	•Elemento de borracha	•Élément caoutchouc	
8	**VOE 968435**	2					Flange screw	Tornillo embridado	Parafuso flangeado	Vis à embase	
9	**VOE 11024597**	2					Washer	Arandela	Arruela	Rondelle	
10	**VOE 13968302**	8					Flange screw	Tornillo embridado	Parafuso flangeado	Vis à embase	
11	**VOE 4898544**	4					Nut plate	Placa de tuerca	Porca placa	Plaque filetée	

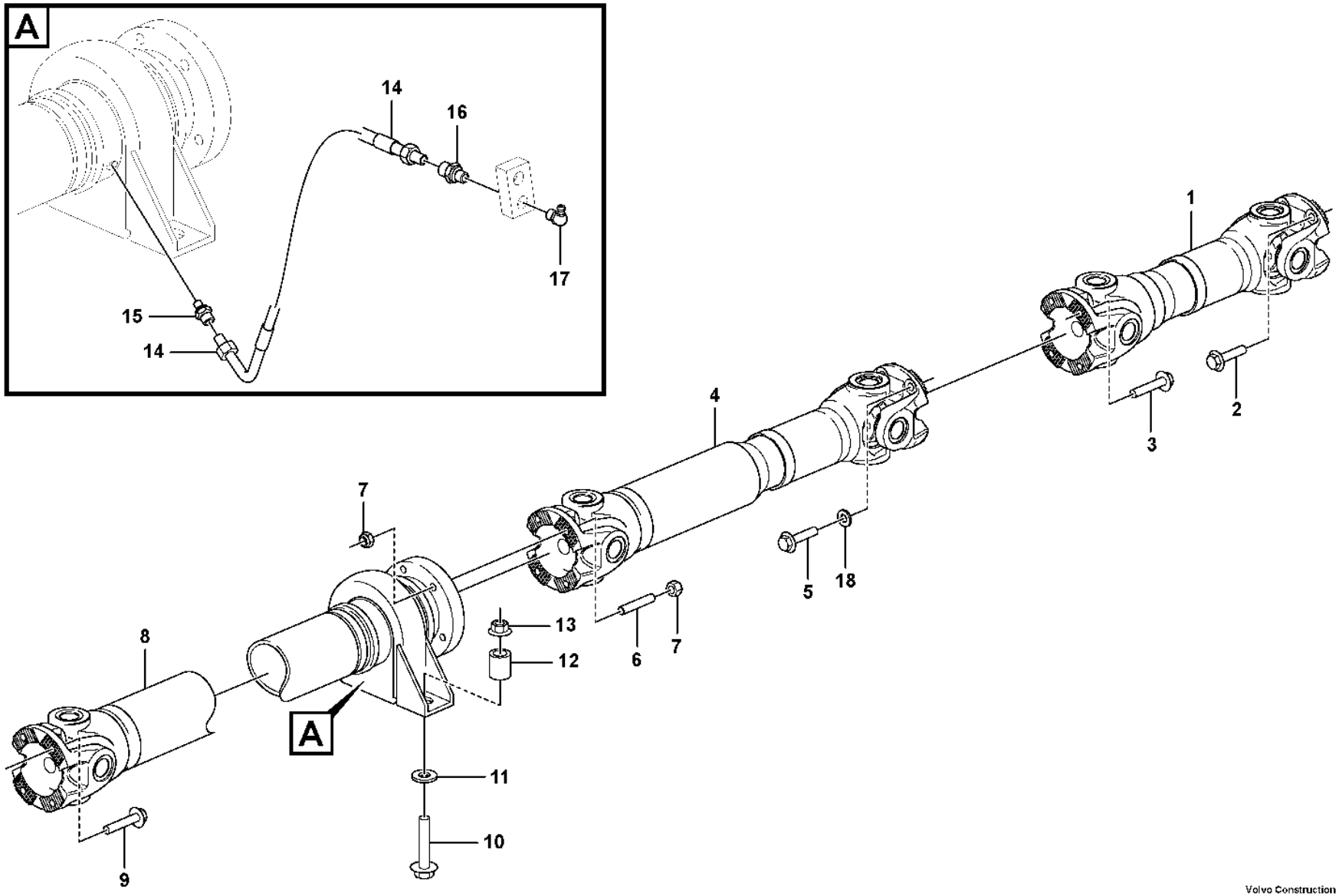

Volvo Construction Equipment
1090131

Fig.	Part No.	Quantity 1	2	3	PS	KIT	Description	Denominación	Denominação	Dénomination	Notes
1	VOE 11410847	1			SS		Propeller shaft	Árbol de transmisión	Árvore de transmissão	Arbre cardan	See group 451-150 page 597
2	VOE 984816	4					Flange screw	Tornillo embridado	Parafuso flangeado	Vis à embase	
3	VOE 984850	4					Flange screw	Tornillo embridado	Parafuso flangeado	Vis à embase	
4	VOE 11172545	1			SS		Propeller shaft	Árbol de transmisión	Árvore de transmissão	Arbre cardan	See group 451-200 page 599
5	VOE 984850	4					Flange screw	Tornillo embridado	Parafuso flangeado	Vis à embase	
6	VOE 17442805	4					Ball pin	Perno bola	Pivô esfera	Rotule	
7	VOE 981315	8					Lock nut	Contratuerca	Porca trava	Contre-écrou	
8	VOE 15085419	1					Propeller shaft	Árbol de transmisión	Árvore de transmissão	Arbre cardan	See group 451-250 page 601
9	VOE 984850	4					Flange screw	Tornillo embridado	Parafuso flangeado	Vis à embase	
10	VOE 13966366	2					Flange screw	Tornillo embridado	Parafuso flangeado	Vis à embase	
11	VOE 930844	2					Plain washer	Arandela plana	Arruela simples	Rondelle plane	
12	VOE 4854494	2					Spacer	Distanciador	Espaçador	Entretoise	
13	VOE 971100	2					Flange lock nut	Contratuerca embridada	Contra porca flange	Contre-écrou à embase	
14	VOE 15054683	2					Hose	Manguera	Mangueira	Flexible	
15	VOE 11027540	2					Nipple	Niple	Niple	Raccord	
16	VOE 946089	2					Nipple	Niple	Niple	Raccord	
17	VOE 914169	2					Lubricating nipple	Niple lubricador	Engraxadeira	Graisseur	
18	VOE 930872	4					Plain washer	Arandela plana	Arruela simples	Rondelle plane	

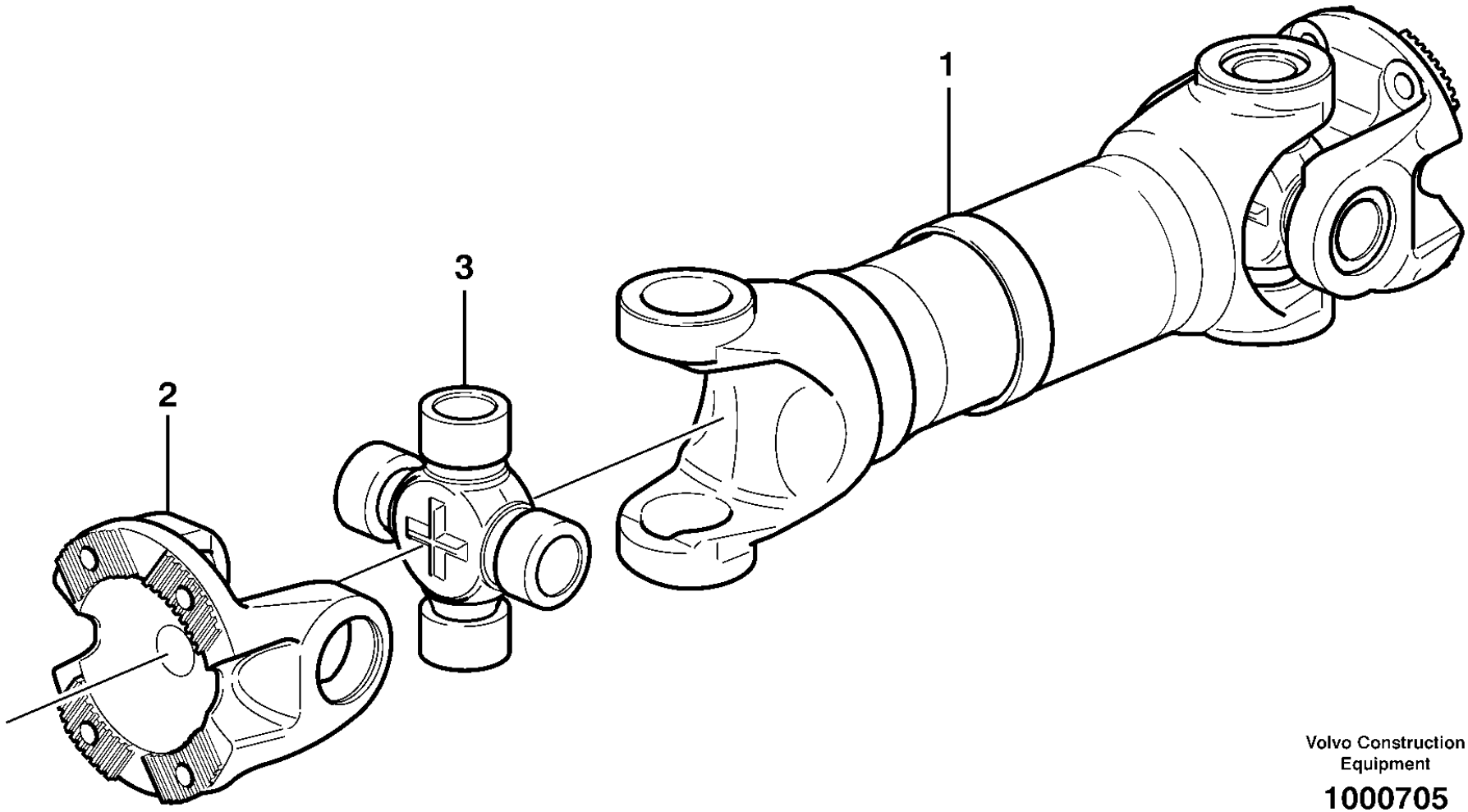

Volvo Construction Equipment

1000705

Fig.	Part No.	Quantity 1	2	3	PS	KIT	Description	Denominación	Denominação	Dénomination	Notes
1	VOE 15085423	1					Propeller shaft	Árbol de transmisión	Árvore de transmissão	Arbre cardan	BAKRE/REAR
2	VOE 1069507	2					•Flange yoke	•Horquilla embridada	•Garfo flange	•Chape bridée	
3	VOE 11708996	2					•Spider kit	•Juego de cruceta	•Jogo da cruzeta	•Kit de croissillon	
	VOE 11712222	2					••Lubricating nipple	••Niple lubricador	••Engraxadeira	••Graisseur	

1		**Propeller shaft** **Ejes cardán** **Árvore de transmissão** **Arbre à cardans**	Catalogue id **20106**	Group **451**
2				
3			Illustr. No **1000705**	Section **150**
4				
5		**33381**	Issue **20021223-G**	Page **597**

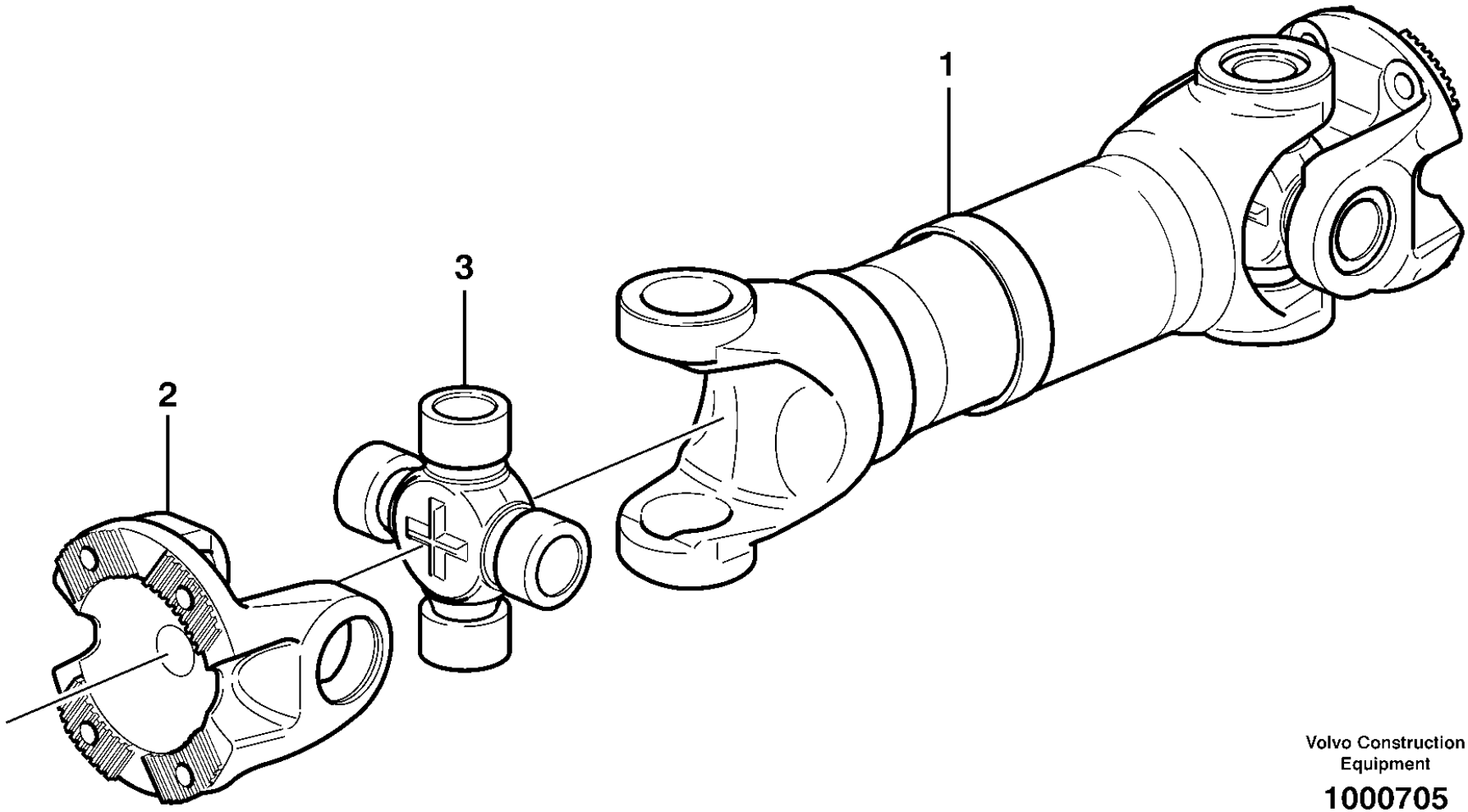

Volvo Construction Equipment

1000705

Fig.	Part No.	Quantity 1	2	3	PS	KIT	Description	Denominación	Denominação	Dénomination	Notes
1	VOE 15085421	1					Propeller shaft	Árbol de transmisión	Árvore de transmissão	Arbre cardan	MITTRE/MIDDLE
2	VOE 1069507	2					•Flange yoke	•Horquilla embridada	•Garfo flange	•Chape bridée	
3	VOE 11708996	2					•Spider kit	•Juego de cruceta	•Jogo da cruzeta	•Kit de croissillon	
	VOE 11712222	2					••Lubricating nipple	••Niple lubricador	••Engraxadeira	••Graisseur	

1		**Propeller shaft** **Ejes cardán** **Árvore de transmissão** **Arbre à cardans**	Catalogue id **20106**	Group **451**
2				
3			Illustr. No **1000705**	Section **200**
4				
5		**33381**	Issue **20021223-G**	Page **599**

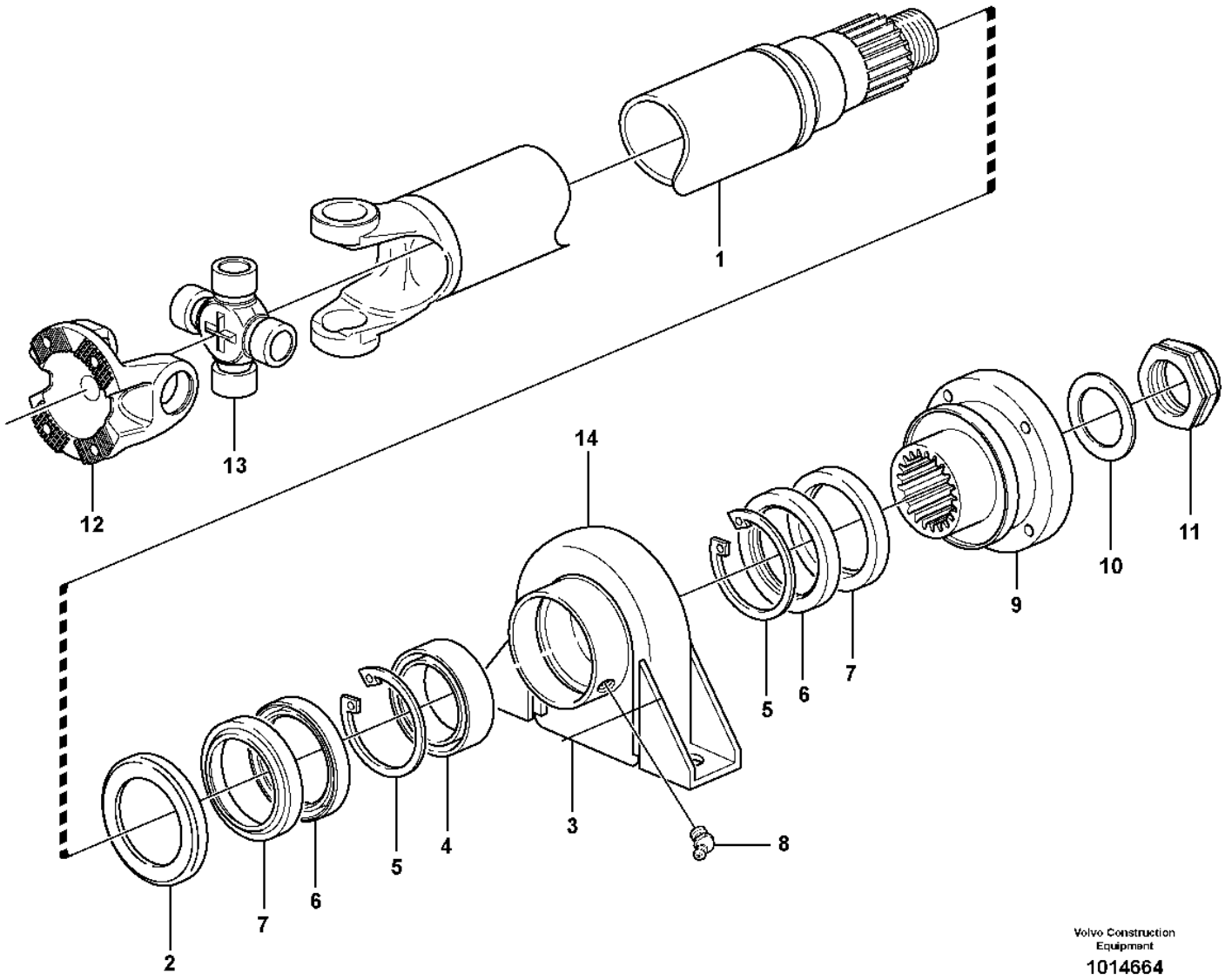

Volvo Construction Equipment

1014664

Fig.	Part No.	Quantity 1	2	3	PS	KIT	Description	Denominación	Denominação	Dénomination	Notes
	VOE 15085419	1					Propeller shaft	Árbol de transmisión	Árvore de transmissão	Arbre cardan	FRÄMRE/FRONT
1		1			NS		•Propeller shaft	•Arbol transm	•Árvore de transmissão	•Arbre cardan	
2	**VOE 263012**	1					•Dust cover	•Protección de polvo	•Tampa proteção	•Pare-poussière	
3	**VOE 6212888**	1					•Support bearing	•Cojinete de apoyo	•Mancal	•Palier de butée	
4		1			NS		••Ball Bearing	••Cojinete Bolas	••Rolamento de esferas	••Roulemen.billes	
5	**VOE 914548**	2					••Retaining ring	••Anillo retén	••Anel de fixação	••Bague retenue	
6	**VOE 959042**	2					••Sealing ring	••Anillo retén	••Anel de vedação	••Bague étanchéité	
7	**VOE 263005**	2					••Protecting ring	••Anillo protector	••Anel proteção	••Bague protection	
8	**VOE 13951740**	2					••Nipple	••Niple	••Niple	••Raccord	
9	**VOE 11709012**	1					•Connection flange	•Brida de conexión	•Flange da conexão	•Bride de connexion	
10	**VOE 13948269**	1					•Washer	•Arandela	•Arruela	•Rondelle	
11	**VOE 13948320**	1					•Nut	•Tuerca	•Porca	•Écrou	
12	**VOE 1069507**	1					•Flange yoke	•Horquilla embridada	•Garfo flange	•Chape bridée	
13	**VOE 11708996**	1					•Spider kit	•Juego de cruceta	•Jogo da cruzeta	•Kit de croissillon	
	VOE 11712222	2					••Lubricating nipple	••Niple lubricador	••Engraxadeira	••Graisseur	
14	**VOE 263006**	1					•Clamp	•Abrazadera	•Braçadeira	•Collier serrage	

1		**Propeller shaft** **Ejes cardán** **Árvore de transmissão** **Arbre à cardans**	Catalogue id **20106**	Group **451**
2				
3			Illustr. No **1014664**	Section **250**
4				
5		**33381**	Issue **20021223-G**	Page **601**

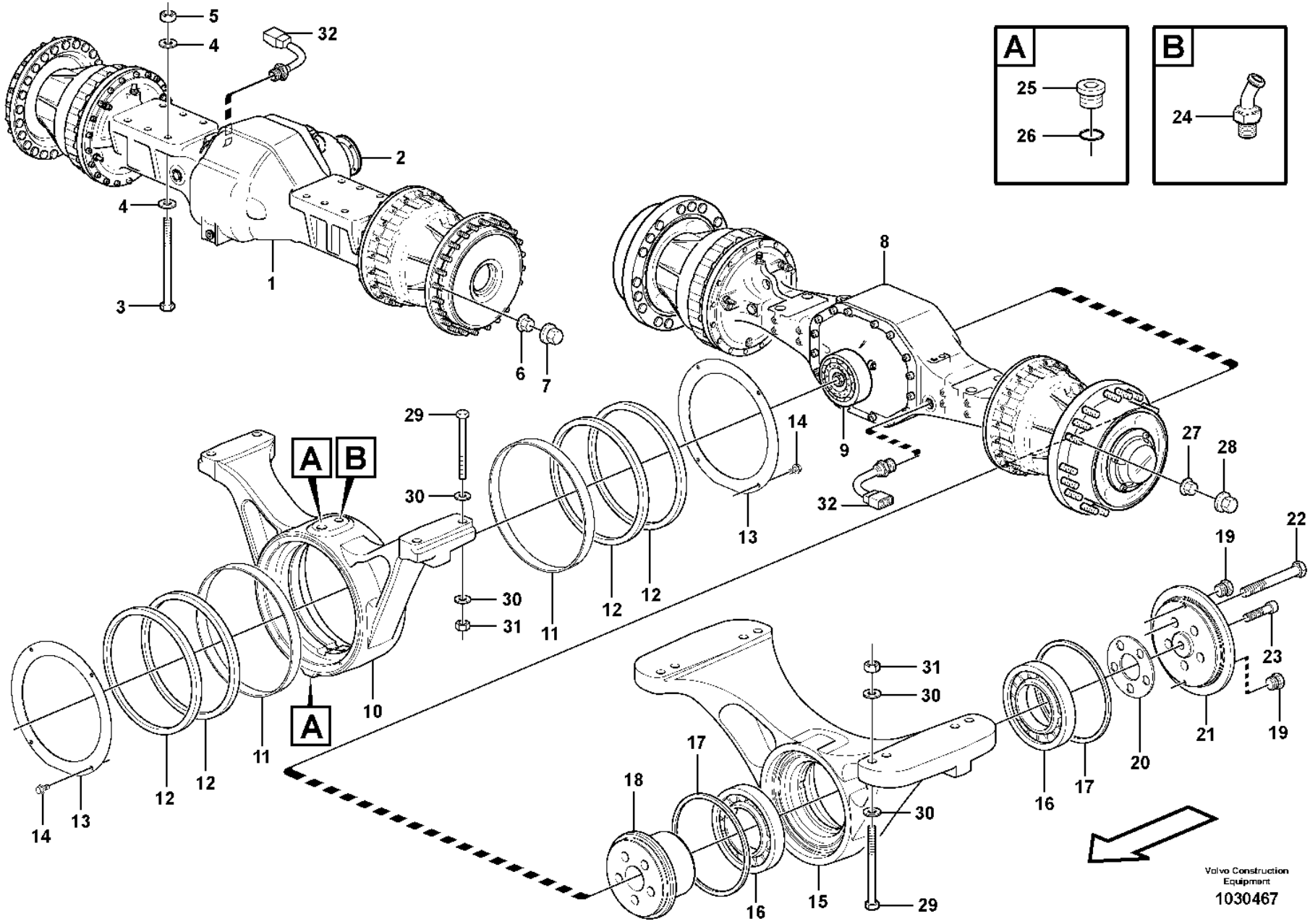

Volvo Construction Equipment

1030467

Fig.	Part No.	Quantity 1	2	3	PS	KIT	Description	Denominación	Denominação	Dénomination	Notes
1		1					Planetary Axle	Eje Planetario	Eixo planetário	Axe Planetaire	AWB 31 See group 461-100 page 609
2		1					•Diff Carrier	•Grupo Conico	•Carcaça dif	•Reducteur Cent.	See group 461-150 page 615
3	**VOE 13980100**	12					Hexagon screw	Tornillo hexagonal	Parafuso sextavado	Vis à tête hexagonale	
4	**VOE 930853**	24					Plain washer	Arandela plana	Arruela simples	Rondelle plane	
5	**VOE 961997**	12					Hexagon nut	Tuerca hexagonal	Porca sextavada	Écrou hexagonal	
6	**VOE 947972**	36					Wheel nut	Tuerca de rueda	Porca de roda	Écrou de roue	
7	**VOE 11100354**	36					Nut cap	Tapa tuerca	Capa porca	Capot écrou	
8			1				Planet Shaft	Eje Planeta	Eixo planetário	Axe Satellite	AWB 30 See group 463-100 page 619
8				1			Planet Shaft	Eje Planeta	Eixo planetário	Axe Satellite	AWB 30 See group 463-100 page 619
9			1	1			•Diff Carrier	•Grupo Conico	•Carcaça dif	•Reducteur Cent.	See group 463-150 page 625
10	**VOE 11103453**		1	1			•Rear axle bridge	•Puente de eje trasero	•Ponte eixo traseiro	•Pont d'essieu ar	
11	**VOE 11103241**		2	2			•Slide ring	•Anillo deslizante	•Anel deslizamento	•Bague guidage	
12	**VOE 11103240**		4	4			•Sealing ring	•Anillo retén	•Anel de vedação	•Bague étanchéité	
13	**VOE 11103455**		2	2			•Plate	•Chapa	•Chapa	•Tôle	
14	**VOE 946440**		8	8			•Flange screw	•Tornillo embridado	•Parafuso flangeado	•Vis à embase	
15	**VOE 11103277**		1	1			•Rear axle bridge	•Puente de eje trasero	•Ponte eixo traseiro	•Pont d'essieu ar	
16	**VOE 184838**		2	2			••Roller bearing	••Cojínete rodillo	••Rolamento de rolos	••Roulement à rouleaux	
17	**VOE 11103242**		2	2			••Sealing ring	••Anillo retén	••Anel de vedação	••Bague étanchéité	
18	**VOE 11103239**		1	1			•Pivot pin	•Perno articulación	•Pino de articulação	•Boulon articulation	
19	**VOE 479979**		2	2			•Plug	•Tapon	•Bujão	•Bouchon	
20	**VOE 11103251**		REQ	REQ			•Spacer	•Distanciador	•Espaçador	•Entretoise	THICK = 0,35 MM
20	**VOE 11103252**		REQ	REQ			•Spacer	•Distanciador	•Espaçador	•Entretoise	THICK = 0,75 MM
20	**VOE 11103253**		REQ	REQ			•Spacer	•Distanciador	•Espaçador	•Entretoise	
21	**VOE 11103238**		1	1			•Cover	•Capó	•Capô	•Capot	
22	**VOE 978956**		5	5			•Hexagon screw	•Tornillo hexagonal	•Parafuso sextavado	•Vis à tête hexagonale	
23	**VOE 949544**		1	1			•Hex. socket screw	•Tornillo de hexágono embutido	•Parafuso soquete sext	•Vis à six pans creux	
24	**VOE 942337**		1	1			•Nipple	•Niple	•Niple	•Raccord	
25	**VOE 13968610**		2	2			•Plug	•Tapón	•Bujão	•Tampon	

3624) **GB**: Planetary axle rear, Limited slip. **ES**: Eje planeta, trasero, "limited slip". **BR**: Eixo planetário traseiro, Deslizamento limitado **FR**: Axe satelite, Ar, "limited slip".

1	**23897, 56005**
2	**23955, 56006 STD**
3	**3624) 23956, 56007 (83041)**
4	
5	

Planet axles with fitting parts
Ejes planetarios con accesorios de montaje
Eixos planetários com peças acessórias
Train planétaire avec pièces de montage

Catalogue id	Group
20106	**460**
Illustr. No	Section
1030467	**100**
Issue	Page
20021223-G	**603**

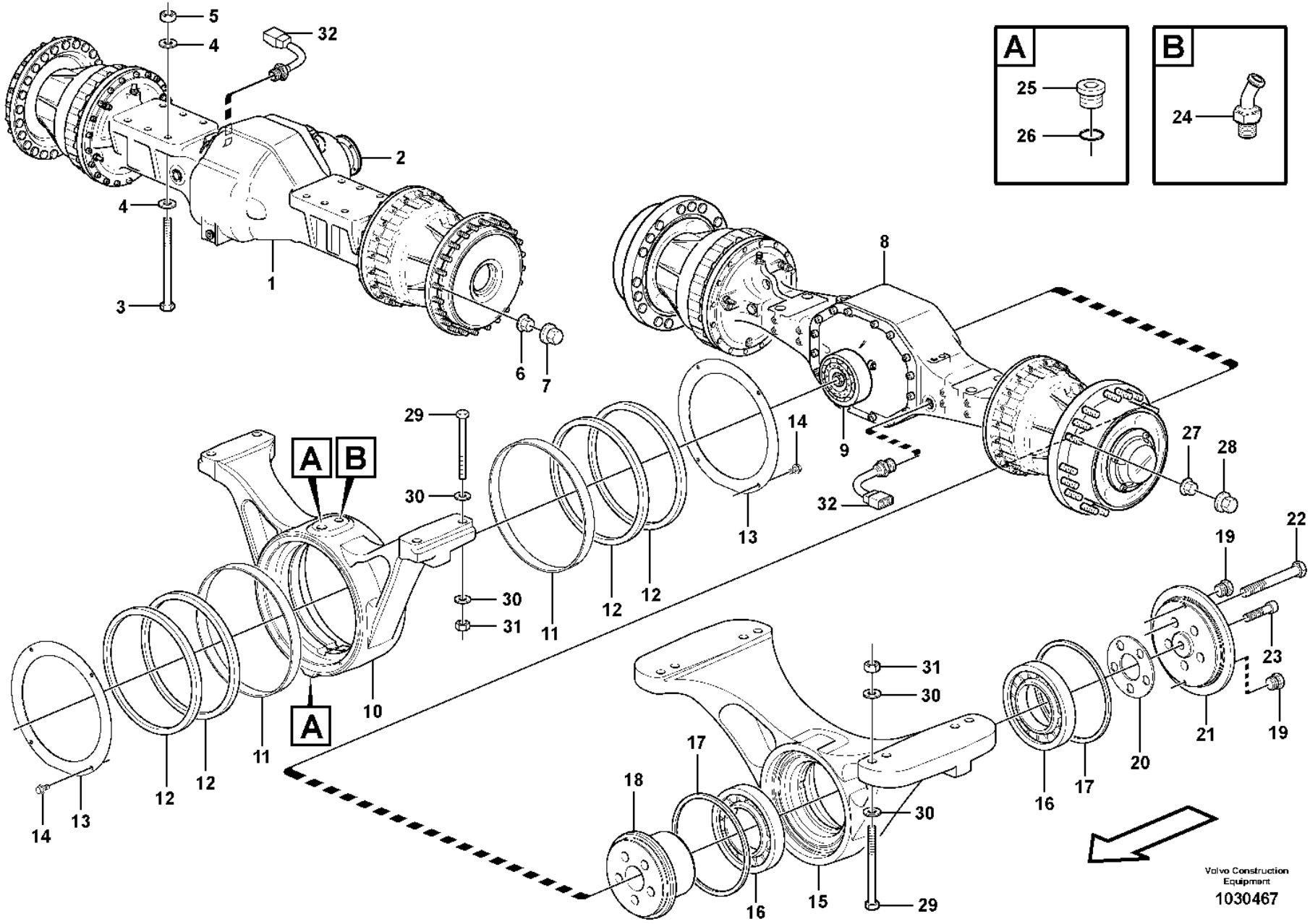

Volvo Construction Equipment

1030467

Fig.	Part No.	Quantity 1	2	3	PS	KIT	Description	Denominación	Denominação	Dénomination	Notes
26	VOE 13976109		2	2			•O-ring	•Anillo tórico	•Anel-o	•Joint torique	
27	VOE 947972		36	36			Wheel nut	Tuerca de rueda	Porca de roda	Écrou de roue	
28	VOE 11100354		36	36			Nut cap	Tapa tuerca	Capa porca	Capot écrou	
29	VOE 963342		12	12			Hexagon screw	Tornillo hexagonal	Parafuso sextavado	Vis à tête hexagonale	
30	VOE 13946304		24	24			Washer	Arandela	Arruela	Rondelle	
31	VOE 13961996		12	12			Nut	Tuerca	Porca	Écrou	
32	VOE 15153124	2	2	2			Temperature sensor	Sensor de temperatura	Sensor de temperatura	Sonde de température	(VOE 11145324) SE410

3624) **GB**: Planetary axle rear, Limited slip. **ES**: Eje planeta, trasero, "limited slip". **BR**: Eixo planetário traseiro, Deslizamento limitado **FR**: Axe satelite, Ar, "limited slip".

1	23897, 56005
2	23955, 56006 STD
3	3624) 23956, 56007 (83041)
4	
5	

Planet axles with fitting parts
Ejes planetarios con accesorios de montaje
Eixos planetários com peças acessórias
Train planétaire avec pièces de montage

Catalogue id	Group
20106	460
Illustr. No	Section
1030467	100
Issue	Page
20021223-G	605

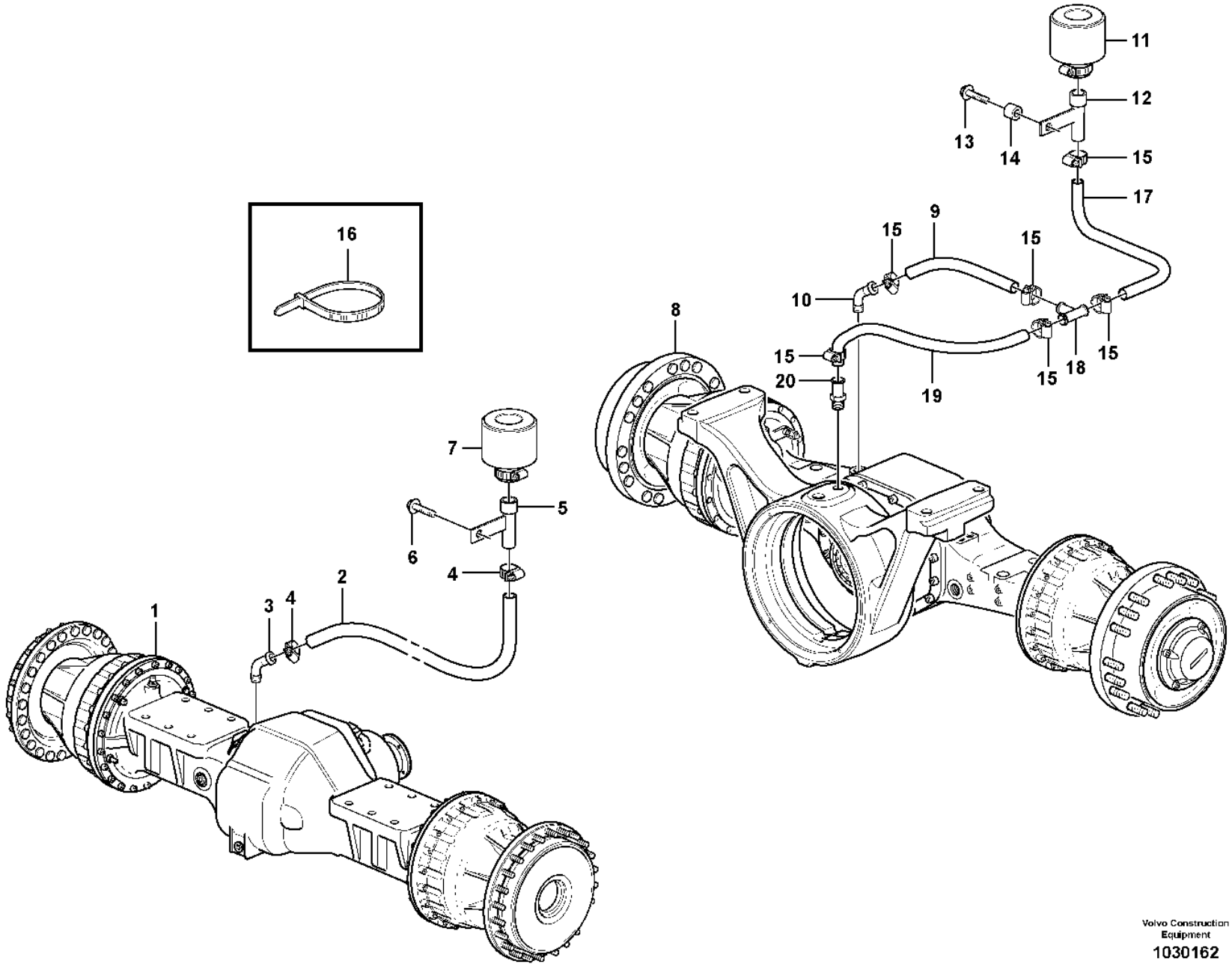

Volvo Construction Equipment
1030162

Fig.	Part No.	Quantity 1	2	3	PS	KIT	Description	Denominación	Denominação	Dénomination	Notes
1		1					Planetary axle	Eje planetario	Eixo planetário	Axe planetaire	See group 461-100 page 609
2	**VOE 982551**	REQ					Hose	Manguera	Mangueira	Flexible	L = 1000 MM
3		1					Nipple	Niple	Niple	Raccord	See group 460-100 page 603
4	**VOE 13943472**	2					Hose clamp	Abrazadera de manguera	Braçadeira da mangueira	Collier durite	
5	**VOE 11132263**	1					Attachment bracket	Soporte de implementos		Porte-outil	
6	**VOE 946329**	1					Flange screw	Tornillo embridado	Parafuso flangeado	Vis à embase	
7	**VOE 11172907**	1					Air filter	Filtro de aire	Filtro de ar	Filtre à air	
8		1					Planetary axle	Eje planetario	Eixo planetário	Axe planetaire	See group 463-100 page 619
9	**VOE 992219**	REQ					Hose	Manguera	Mangueira	Flexible	L = 190 MM
10		1					Nipple	Niple	Niple	Raccord	See group 463-100 page 619
11	**VOE 11172907**	1					Air filter	Filtro de aire	Filtro de ar	Filtre à air	
12	**VOE 11132263**	1					Attachment bracket	Soporte de implementos		Porte-outil	
13	**VOE 13965193**	1					Screw	Tornillo	Parafuso	Vis	
14	**VOE 11026256**	1					Spacer ring	Anillo distanciador	Anel espaçador	Bague entretoise	
15	**VOE 13943472**	6					Hose clamp	Abrazadera de manguera	Braçadeira da mangueira	Collier durite	
16	**VOE 4881440**	REQ					Cable tie	Abrazadera de cinta	Braçadeira	Serre-câble	
17	**VOE 992219**	REQ					Hose	Manguera	Mangueira	Flexible	L = 520 MM
18	**VOE 11411342**	1					T-pipe	Tubo-t	Tubo t	Tuyau-t	
19	**VOE 992219**	1					Hose	Manguera	Mangueira	Flexible	L = 280 MM
20		1					Nipple	Niple	Niple	Raccord	See group 460-100 page 603

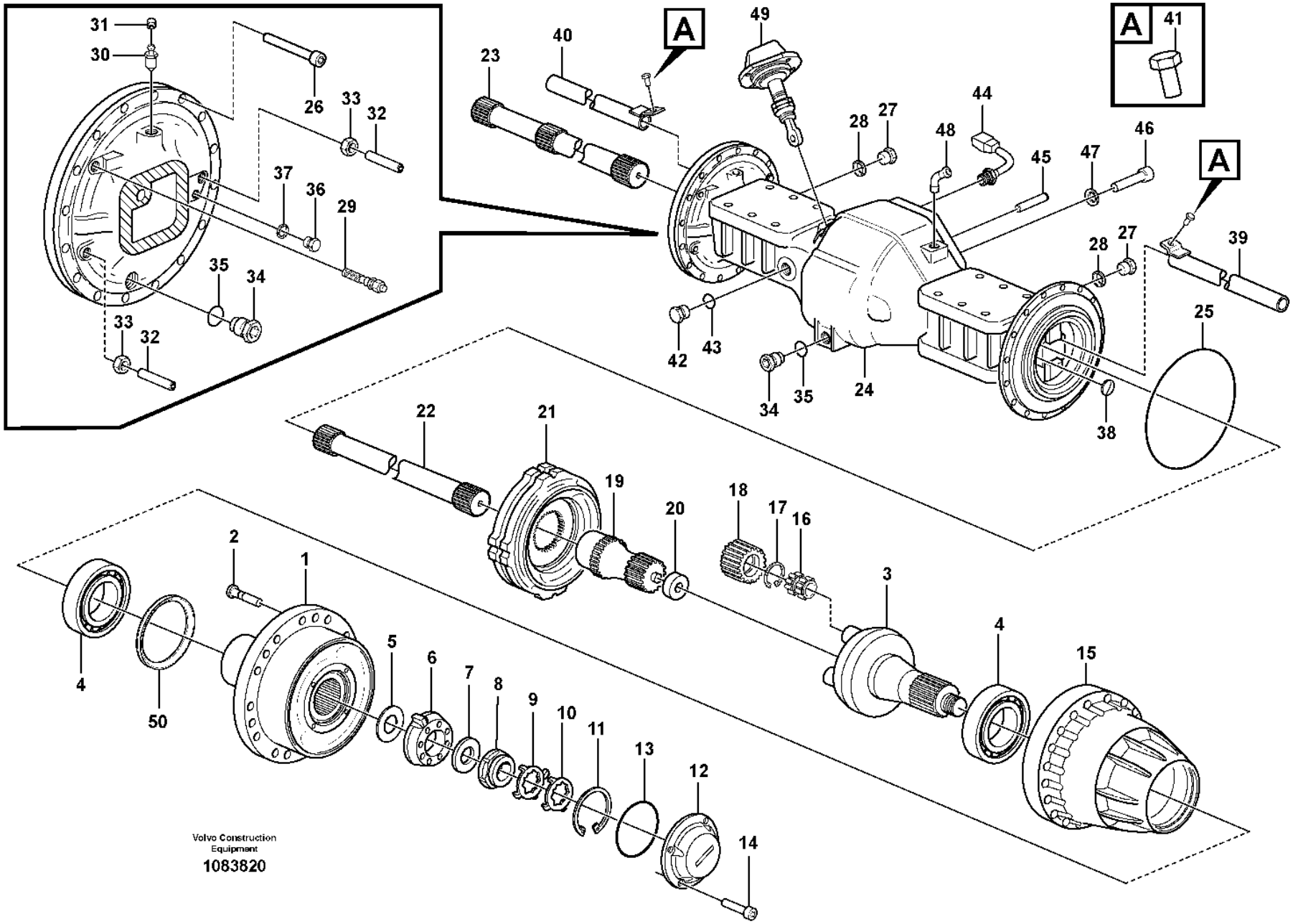
A
A
A
Volvo Construction Equipment
1083820

Fig.	Part No.	Quantity 1	2	3	PS	KIT	Description	Denominación	Denominação	Dénomination	Notes
	VOE 56005	1					Planet shaft	Eje planeta	Eixo planetário	Axe satellite	(VOE 23897) AWB 31
	VOE 56005		1				Planet shaft	Eje planeta	Eixo planetário	Axe satellite	AWB 31
1	**VOE 15122323**	2	2				•Hub	•Cubo	•Cubo	•Moyeu	
2	**VOE 15107881**	36	36				••Wheel stud	••Perno de rueda	••Prisioneiro de roda	••Goujon de roue	(VOE 11102585)
3	**VOE 17421171**	2	2				•Planet carrier	•Portasatélites	•Porta satélites	•Porte-satellite	(VOE 11102912)
4	**VOE 184836**	4	4				•Roller bearing	•Cojinete rodillo	•Rolamento de rolos	•Roulement à rouleaux	
5	**VOE 11034514**	REQ	REQ				•Shim	•Laminilla de ajuste	•Calço de ajuste	•Cale de réglage	THICK = 0,20 MM
	VOE 11034513	REQ	REQ				•Shim	•Laminilla de ajuste	•Calço de ajuste	•Cale de réglage	THICK = 0,25 MM
	VOE 11034512	REQ	REQ				•Shim	•Laminilla de ajuste	•Calço de ajuste	•Cale de réglage	THICK = 0,35 MM
	VOE 11102823	REQ	REQ				•Shim	•Laminilla de ajuste	•Calço de ajuste	•Cale de réglage	THICK = 1,00 MM
6	**VOE 11034507**	2	2				•Washer	•Arandela	•Arruela	•Rondelle	
7	**VOE 1523317**	2	2				•Washer	•Arandela	•Arruela	•Rondelle	
8	**VOE 1522293**	2	2				•Nut	•Tuerca	•Porca	•Écrou	
9	**VOE 1523318**	REQ	REQ				•Lock washer	•Arandela seguridad	•Arruela trava	•Rondelle verrouillage	0 DEG
10	**VOE 1523319**	REQ	REQ				•Lock washer	•Arandela seguridad	•Arruela trava	•Rondelle verrouillage	7,5 DEG
11	**VOE 914484**	2	2				•Snap ring	•Circlip	•Anel trava	•Circlip	
12	**VOE 11102336**	2	2				•Cover	•Capó	•Capô	•Capot	
13	**VOE 13946442**	2	2				•O-ring	•Anillo tórico	•Anel-o	•Joint torique	
14	**VOE 967634**	8	8				•Hex. socket screw	•Tornillo de hexágono embutido	•Parafuso soquete sext	•Vis à six pans creux	
15	**VOE 11168129**	2	2				•Hub retainer	•Retén de cubo	•Retentor do cubo	•Porte-moyeu	
	VOE 976936	1	1				••Retaining ring	••Anillo retén	••Anel de fixação	••Bague retenue	
16	**VOE 11035001**	8	8				•Bearing	•Cojinete	•Mancal	•Roulement	
17	**VOE 914474**	8	8				•Snap ring	•Circlip	•Anel trava	•Circlip	
18	**VOE 11035819**	8	8				•Planet gear	•Satélite	•Engr. planetária	•Satellite	
19	**VOE 11168079**	2	2				•Sun gear	•Planeta	•Engrenagem solar	•Planétaire	
20	**VOE 11035554**	2	2				•Washer	•Arandela	•Arruela	•Rondelle	
21		2					•Brake plate	•Placa de freno	•Placa de freio	•Plaque frein	See group 516-100 page 645
21			2				•Brake plate	•Placa de freno	•Placa de freio	•Plaque frein	See group 516-150 page 647

3627) S/N - 4445 SWE, S/N - 70674 BRA, S/N - 61914 USA
3628) S/N 4446 - SWE

1	**3627) 23897**
2	**3628) 56005**
3	
4	
5	

Planetary axle, front
Eje planeta, delantera
Eixo planetário, dianteiro
Axe satellite, AV

23897, 56005

Catalogue id	Group
20106	**461**
Illustr. No	Section
1083820	**100**
Issue	Page
20021223-G	**609**

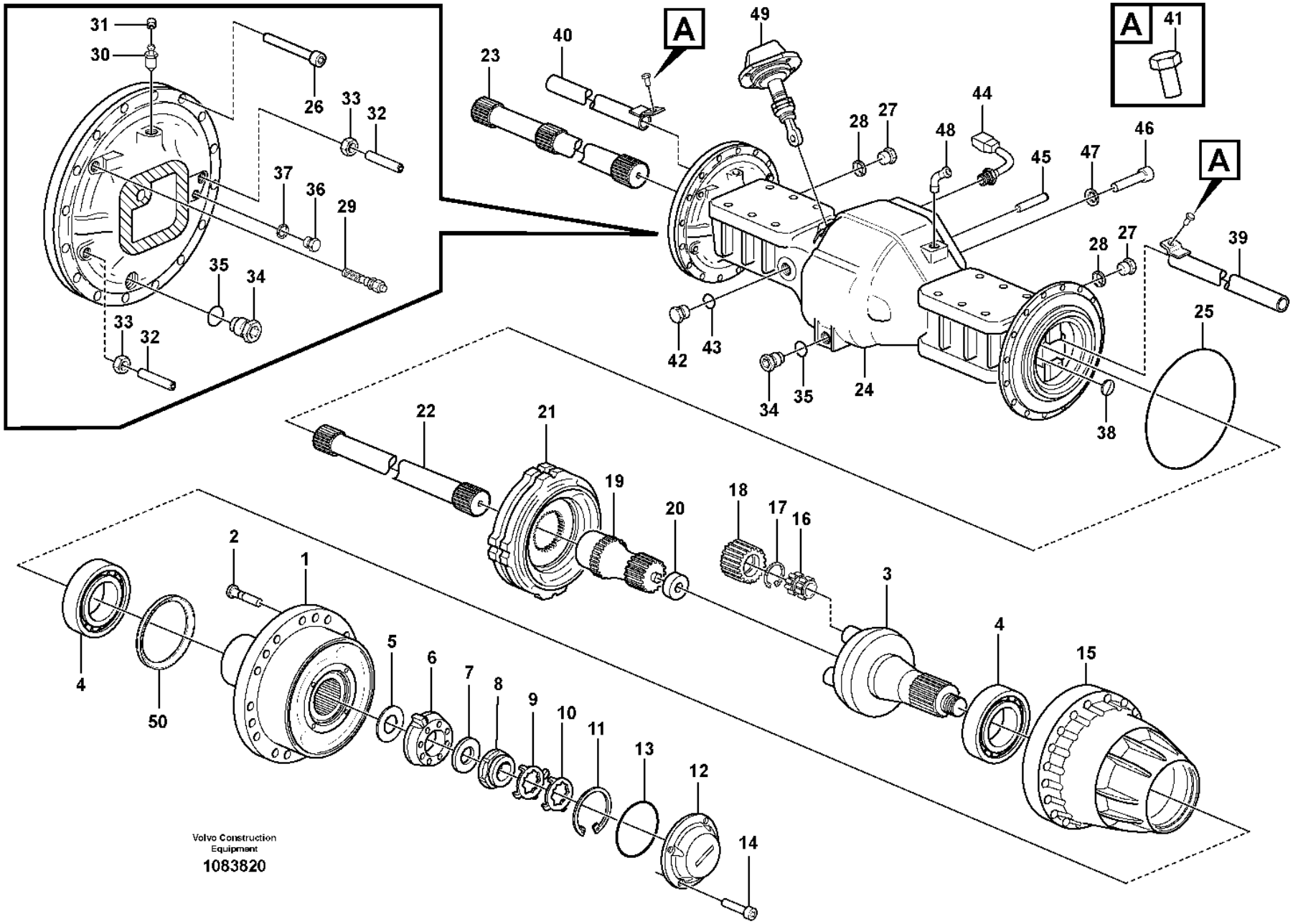
A
A
A
Volvo Construction Equipment
1083820

Fig.	Part No.	Quantity 1	2	3	PS	KIT	Description	Denominación	Denominação	Dénomination	Notes
22	VOE 11102806	1	1				•Drive shaft	•Eje propulsor	•Semi-eixo	•Arbre d'entrainement	LH
23	VOE 11102622	1	1				•Drive shaft	•Eje propulsor	•Semi-eixo	•Arbre d'entrainement	RH
24	VOE 11102777	1					•Axle casing	•Cubierta de eje	•Carcaça do eixo	•Carter d'essieu	
24	VOE 15193786		1				•Axle casing	•Cubierta de eje	•Carcaça do eixo	•Carter d'essieu	(VOE 15049119)
25	VOE 11103303	2	2				•O-ring	•Anillo tórico	•Anel-o	•Joint torique	
26	VOE 949544	32	32				•Hex. socket screw	•Tornillo de hexágono embutido	•Parafuso soquete sext	•Vis à six pans creux	
27	VOE 13960632	2	2				•Plug	•Tapón	•Bujão	•Tampon	
28	VOE 13947624	2	2				•Plane gasket	•Junta plana	•Junta plana	•Joint plan	
29	VOE 11102446	2	2				•Wear Indicator	•Indicador Desga	•Indicador de desgaste	•Indicat.d'usure	
30	VOE 4871469	2	2				•Air vent valve	•Válvula de aireación	•Válvula do suspiro	•Robinet de purge	
31	VOE 11034256	2	2				••Protecting cap	••Cabezal protección	••Capa proteção	••Capot de protection	
32	VOE 11035450	4					•Screw	•Tornillo	•Parafuso	•Vis	
33	VOE 955793	4					•Hexagon nut	•Tuerca hexagonal	•Porca sextavada	•Écrou hexagonal	
34	VOE 11102187	3	3				•Magnetic plug	•Tapón magnético	•Bujão magnético	•Bouchon magnétique	
35	VOE 958228	3	3				•O-ring	•Anillo tórico	•Anel-o	•Joint torique	
36	VOE 960630	2	2				•Plug	•Tapón	•Bujão	•Tampon	
37	VOE 13969011	2	2				•Gasket	•Junta	•Junta	•Joint	
38	VOE 955102	2	2				•Expansion plug	•Tapón expansor	•Bujão de expansão	•Tampon d'expansion	56005 SWE AX - 13707 BRA AX - 82643
38	VOE 946440		2				•Flange screw	•Tornillo embridado	•Parafuso flangeado	•Vis à embase	SWE AX 13708 - BRA AX 82644 -
39	VOE 11035404	1	1				•Pipe	•Tubo	•Tubo	•Tuyau	LH 56005 SWE AX - 13707 BRA AX - 82643
39	VOE 11102370		1				•Pipe	•Tubo	•Tubo	•Tuyau	SWE AX 13708 - BRA AX 82644 -
40	VOE 11035407	1	1				•Pipe	•Tubo	•Tubo	•Tuyau	RH 56005 SWE AX - 13707 BRA AX - 82643

3627) S/N - 4445 SWE, S/N - 70674 BRA, S/N - 61914 USA
3628) S/N 4446 - SWE

1	3627) 23897
2	3628) 56005
3	
4	
5	

Planetary axle, front
Eje planeta, delantera
Eixo planetário, dianteiro
Axe satellite, AV

23897, 56005

Catalogue id	Group
20106	**461**
Illustr. No	Section
1083820	**100**
Issue	Page
20021223-G	**611**

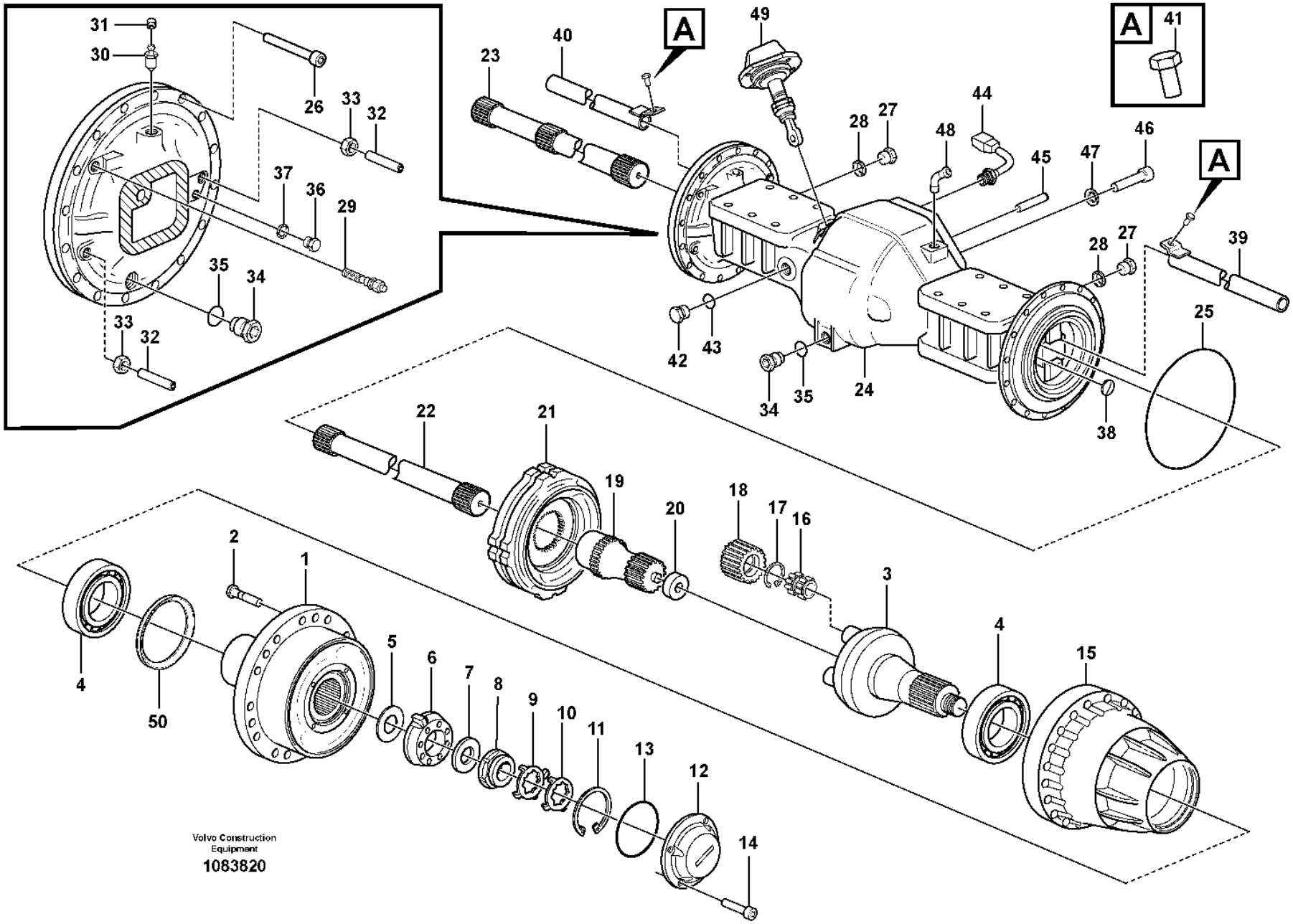
A
A
A
Volvo Construction Equipment
1083820

Fig.	Part No.	Quantity 1	2	3	PS	KIT	Description	Denominación	Denominação	Dénomination	Notes
40	VOE 11102370		1				•Pipe	•Tubo	•Tubo	•Tuyau	SWE AX 13708 - BRA AX 82644 -
41	VOE 946440	2					•Flange screw	•Tornillo embridado	•Parafuso flangeado	•Vis à embase	
41	VOE 996328		4				•Flange screw	•Tornillo embridado	•Parafuso flangeado	•Vis à embase	
42	VOE 11034156	1	1				•Plug	•Tapón	•Bujão	•Tampon	
43	VOE 958228	1	1				•O-ring	•Anillo tórico	•Anel-o	•Joint torique	
44	VOE 15153124	1	1				•Temperature sensor	•Sensor de temperatura	•Sensor de temperatura	•Sonde de température	(VOE 11145324) SE5201
45	VOE 950711	1	1				•Pin	•Pasador	•Coupilha	•Clavette	
46	VOE 4782860	18	18				•Hex. socket screw	•Tornillo de hexágono embutido	•Parafuso soquete sext	•Vis à six pans creux	
47	VOE 941912	18	18				•Spring washer	•Arandela elástica	•Arruela de pressão	•Rondelle élastique	
48	VOE 942337	1	1				•Nipple	•Niple	•Niple	•Raccord	
49		1	1				•Differential lock	•Bloqueo diferencial	•Trava de diferencial	•Blocage differentiel	See group 468-100 page 631
50	VOE 11168122	2	2				•Sealing ring	•Anillo retén	•Anel de vedação	•Bague étanchéité	

3627) S/N - 4445 SWE, S/N - 70674 BRA, S/N - 61914 USA
3628) S/N 4446 - SWE

1	3627) 23897	**Planetary axle, front** **Eje planeta, delantera** **Eixo planetário, dianteiro** **Axe satellite, AV**	Catalogue id **20106**	Group **461**
2	3628) 56005		Illustr. No **1083820**	Section **100**
3				
4			Issue **20021223-G**	Page **613**
5		**23897, 56005**		

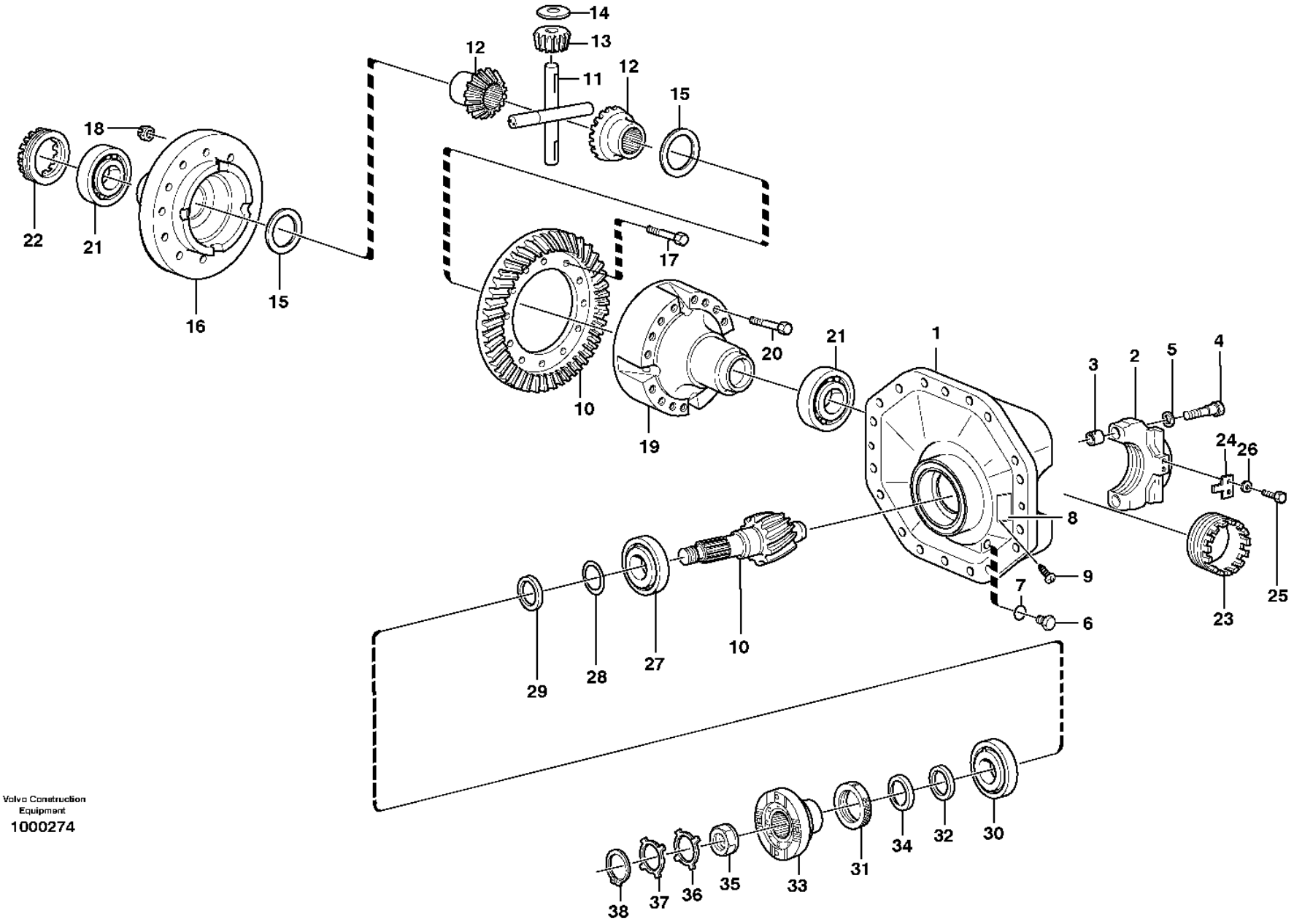

Volvo Construction Equipment
1000274

Fig.	Part No.	Quantity 1	2	3	PS	KIT	Description	Denominación	Denominação	Dénomination	Notes
	VOE 11168089	1					Differential carrier	Grupo cónico	Carcaça dif	Tete de pont	
1	VOE 11102785	1			SS		•Centre housing	•Cubierta central	•Carcaça central	•Carter central	
2	VOE 1523562	2			OP		••Cap	••Capuchón	••Tampa	••Capot	
3	VOE 310719	4					••Bushing	••Casquillo	••Bucha	••Bague	
4	VOE 1524242	4					••Screw	••Tornillo	••Parafuso	••Vis	
5	VOE 13946304	4					••Washer	••Arandela	••Arruela	••Rondelle	
6	VOE 11034156	1					•Plug	•Tapón	•Bujão	•Tampon	
7	VOE 958228	1					•O-ring	•Anillo tórico	•Anel-o	•Joint torique	
8		1			NS		•Sign	•Letrero	•Letreiro	•Enseigne	
9	VOE 950891	2					•Drive screw	•Tornillo motriz	•Parafuso	•Vis de commande	
10	VOE 15194310	1					•Drive gear set	•Juego piñón	•Jogo do pinhão	•Kit de pignon	(VOE 11035999)
		1			NS		••Crown wheel	••Corona dentada	••Coroa	••Roue couronne	
		1			NS		••Drive pinion	••Pinon	••Pinhão	••Pignon	
11	VOE 11102623	1					•Spider	•Cruceta	•Cruzeta	•Croisillon	
12	VOE 1069849	2					•Differential side gear	•Engranaje diferencial	•Engr lateral do difer	•Pignon différentiel	
13	VOE 1524587	4					•Differential side gear	•Engranaje diferencial	•Engr lateral do difer	•Pignon différentiel	
14	VOE 11102049	4					•Thrust washer	•Arandela axial	•Arruela trava	•Disque de butée	
15	VOE 11102146	2					•Thrust washer	•Arandela axial	•Arruela trava	•Disque de butée	
16	VOE 11102046	1					•Differential housing	•Cárter diferencial	•Carcaça do diferencial	•Boîtier différentiel	
17	VOE 11102062	14					•Hexagon screw	•Tornillo hexagonal	•Parafuso sextavado	•Vis à tête hexagonale	
18	VOE 13946008	14					•Lock nut	•Contratuerca	•Porca trava	•Contre-écrou	
19	VOE 11102145	1					•Differential housing	•Cárter diferencial	•Carcaça do diferencial	•Boîtier différentiel	
20	VOE 13979275	16					•Hexagon screw	•Tornillo hexagonal	•Parafuso sextavado	•Vis à tête hexagonale	
21	VOE 183704	2					•Roller bearing	•Cojinete rodillo	•Rolamento de rolos	•Roulement à rouleaux	
22	VOE 1522136	1					•Setting nut	•Tuerca ajuste	•Porca seletiva	•Écrou réglage	
23	VOE 1522136	1					•Setting nut	•Tuerca ajuste	•Porca seletiva	•Écrou réglage	
24	VOE 1522426	2					•Lock washer	•Arandela seguridad	•Arruela trava	•Rondelle verrouillage	
25	VOE 996328	4					•Flange screw	•Tornillo embridado	•Parafuso flangeado	•Vis à embase	
26	VOE 13941907	4					•Washer	•Arandela	•Arruela	•Rondelle	
27	VOE 11035994	1					•Roller bearing	•Cojinete rodillo	•Rolamento de rolos	•Roulement à rouleaux	
28	VOE 11034695	REQ					•Shim	•Laminilla de ajuste	•Calço de ajuste	•Cale de réglage	THICK = 1,0 MM

1		**Final drive** **Grupo conico** **Comando final** **Reducteur central**	Catalogue id **20106**	Group **461**
2				
3			Illustr. No **1000274**	Section **150**
4				
5		**23897, 56005**	Issue **20021223-G**	Page **615**

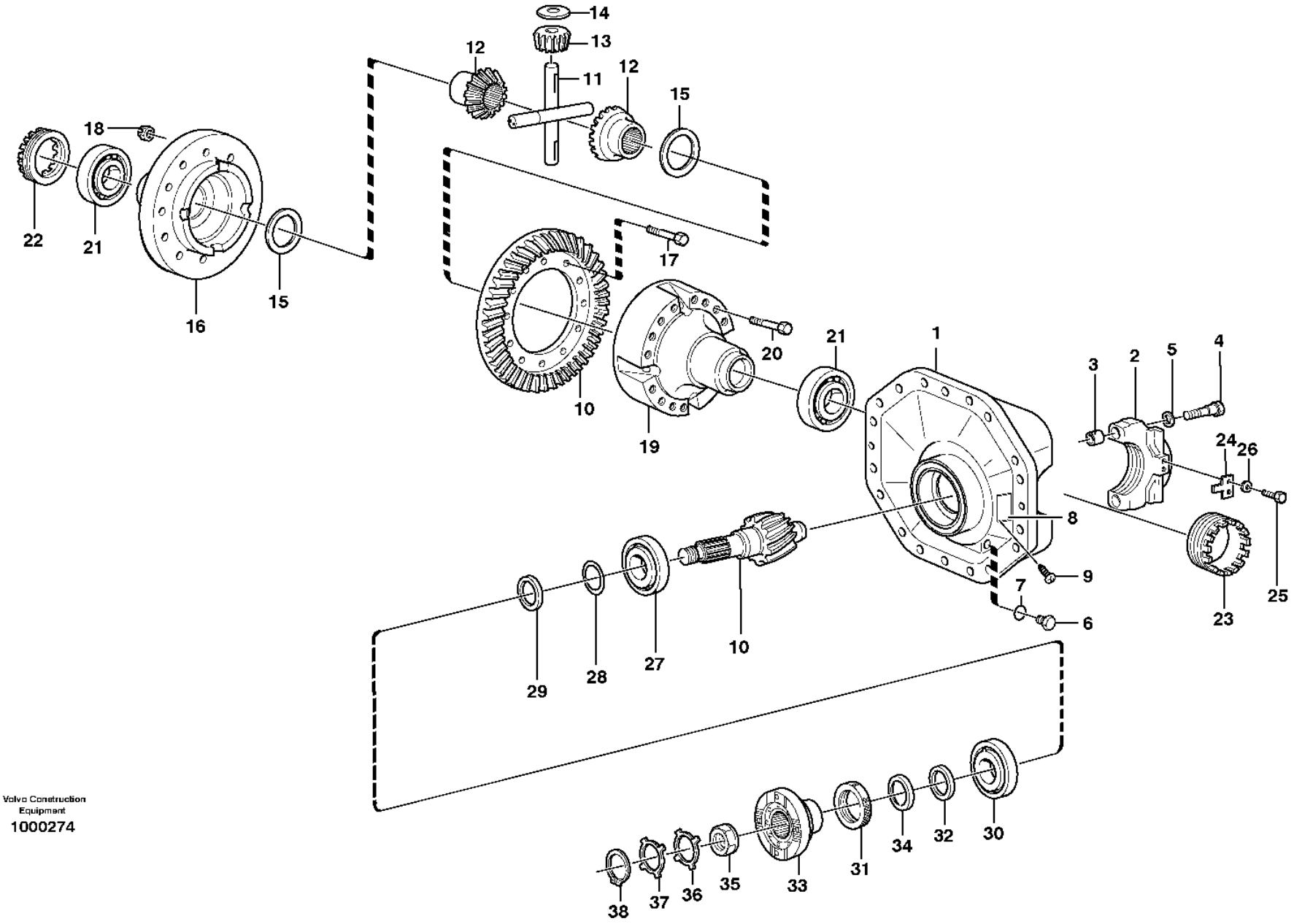

Volvo Construction Equipment
1000274

Fig.	Part No.	Quantity 1	2	3	PS	KIT	Description	Denominación	Denominação	Dénomination	Notes
	VOE 11034696	REQ					•Shim	•Laminilla de ajuste	•Calço de ajuste	•Cale de réglage	THICK = 0,35 MM
	VOE 11034697	REQ					•Shim	•Laminilla de ajuste	•Calço de ajuste	•Cale de réglage	THICK = 0,10 MM
29	**VOE 11034828**	REQ					•Spacer ring	•Anillo distanciador	•Anel espaçador	•Bague entretoise	THICK = 2,82 MM
	VOE 11034829	REQ					•Spacer ring	•Anillo distanciador	•Anel espaçador	•Bague entretoise	THICK = 2,85 MM
	VOE 11034830	REQ					•Spacer ring	•Anillo distanciador	•Anel espaçador	•Bague entretoise	THICK = 2,91 MM
	VOE 11034831	REQ					•Spacer ring	•Anillo distanciador	•Anel espaçador	•Bague entretoise	THICK = 3,06 MM
	VOE 4870248	REQ					•Spacer ring	•Anillo distanciador	•Anel espaçador	•Bague entretoise	THICK = 3,36 MM
	VOE 4870249	REQ					•Spacer ring	•Anillo distanciador	•Anel espaçador	•Bague entretoise	THICK = 3,39 MM
	VOE 4870250	REQ					•Spacer ring	•Anillo distanciador	•Anel espaçador	•Bague entretoise	THICK = 3,42 MM
30	**VOE 17221241**	1					•Roller bearing	•Cojinete rodillo	•Rolamento de rolos	•Roulement à rouleaux	(VOE 184660)
31	**VOE 4717576**	1					•Sealing ring	•Anillo retén	•Anel de vedação	•Bague étanchéité	
32	**VOE 943142**	1					•Sealing ring	•Anillo retén	•Anel de vedação	•Bague étanchéité	
33	**VOE 11168056**	1					•Companion flange	•Brida	•Flange de acoplamento	•Flasque entraînement	
34	**VOE 11168081**	1					••Dust cover	••Protección de polvo	••Tampa proteção	••Pare-poussière	
35	**VOE 4717504**	1					•Nut	•Tuerca	•Porca	•Écrou	
36	**VOE 382779**	REQ					•Lock washer	•Arandela seguridad	•Arruela trava	•Rondelle verrouillage	0 DEG
37	**VOE 383992**	REQ					•Lock washer	•Arandela seguridad	•Arruela trava	•Rondelle verrouillage	7,5 DEG
38	**VOE 914480**	1					•Snap ring	•Circlip	•Anel trava	•Circlip	

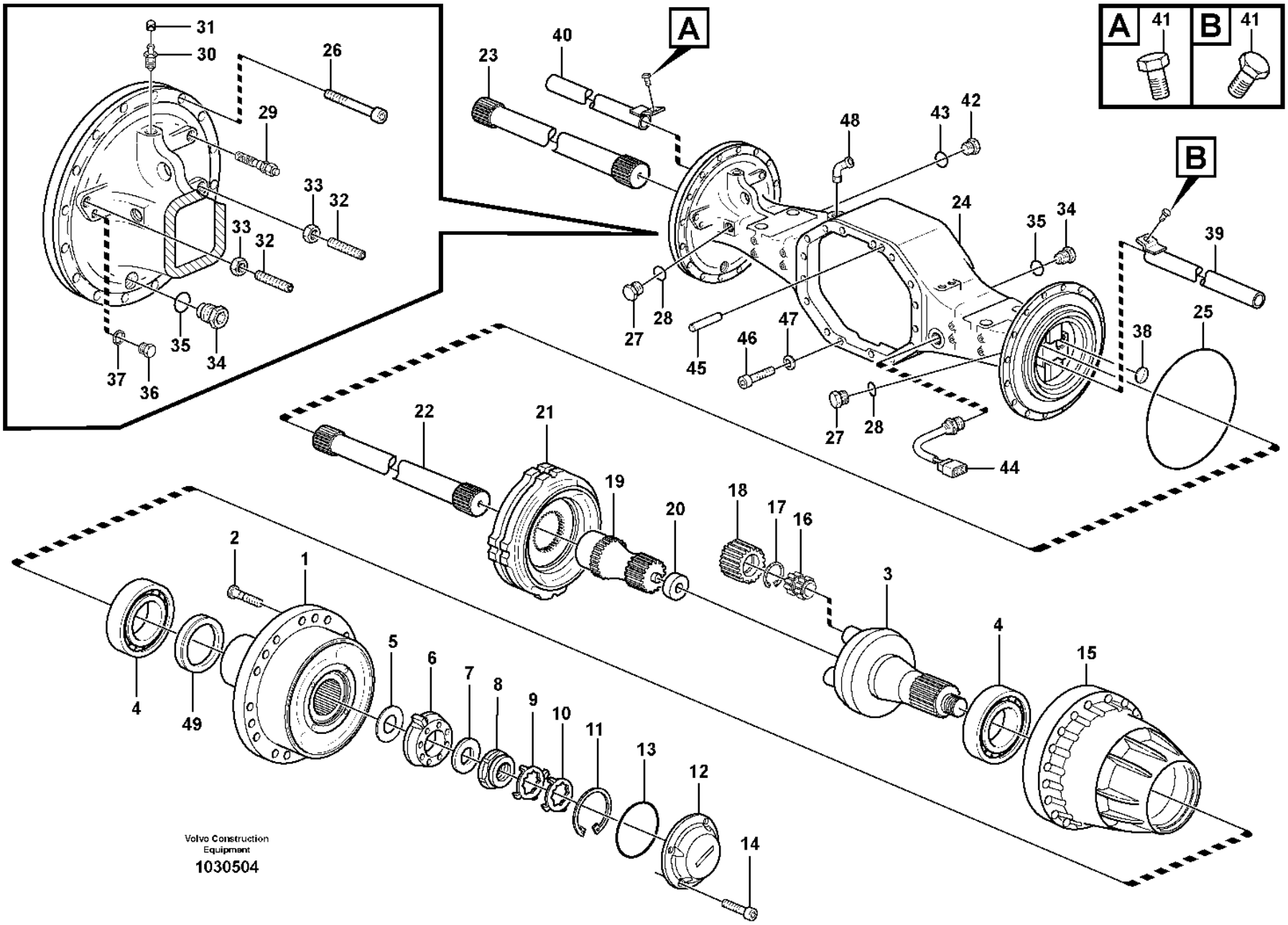
A
41
B
41
31
30
26
29
33
32
33
32
35
34
37
36
23
40
A
48
43
42
24
35
34
B
39
27
28
45
46
47
38
25
27
28
44
22
21
19
20
18
17
16
3
4
15
2
1
4
49
5
6
7
8
9
10
11
13
12
14
Volvo Construction Equipment
1030504

Fig.	Part No.	Quantity 1	2	3	4	5	PS	KIT	Description	Denominación	Denominação	Dénomination	Notes
	VOE 56006	1							Planet shaft	Eje planeta	Eixo planetário	Axe satellite	(VOE 23955) AWB 30
	VOE 23956		1				SS		Planet shaft	Eje planeta	Eixo planetário	Axe satellite	3624) (VOE 23956) AWB 30
	VOE 56006			1					Planet shaft	Eje planeta	Eixo planetário	Axe satellite	AWB 30
	VOE 56007				1				Planet shaft	Eje planeta	Eixo planetário	Axe satellite	3624) AWB 30
1	**VOE 15122305**	2		2					•Hub	•Cubo	•Cubo	•Moyeu	
1	**VOE 15122323**		2		2				•Hub	•Cubo	•Cubo	•Moyeu	
2	**VOE 15107881**	36	36	36	36				••Wheel stud	••Perno de rueda	••Prisioneiro de roda	••Goujon de roue	(VOE 11102585)
3	**VOE 11168007**	2		2					•Planet carrier	•Portasatélites	•Porta satélites	•Porte-satellite	
3	**VOE 17421171**		2		2				•Planet carrier	•Portasatélites	•Porta satélites	•Porte-satellite	(VOE 11102912)
4	**VOE 184838**	4		4					•Roller bearing	•Cojínete rodillo	•Rolamento de rolos	•Roulement à rouleaux	
4	**VOE 184836**		4		4				•Roller bearing	•Cojínete rodillo	•Rolamento de rolos	•Roulement à rouleaux	
5	**VOE 11034514**	REQ	REQ	REQ	REQ				•Shim	•Laminilla de ajuste	•Calço de ajuste	•Cale de réglage	THICK = 0,20 MM
	VOE 11034513	REQ	REQ	REQ	REQ				•Shim	•Laminilla de ajuste	•Calço de ajuste	•Cale de réglage	THICK = 0,25 MM
	VOE 11034512	REQ	REQ	REQ	REQ				•Shim	•Laminilla de ajuste	•Calço de ajuste	•Cale de réglage	THICK = 0,35 MM
	VOE 11102823	REQ	REQ	REQ	REQ				•Shim	•Laminilla de ajuste	•Calço de ajuste	•Cale de réglage	THICK = 1,00 MM
6	**VOE 11034507**	2	2	2	2				•Washer	•Arandela	•Arruela	•Rondelle	
7	**VOE 1523317**	2	2	2	2				•Washer	•Arandela	•Arruela	•Rondelle	
8	**VOE 1522293**	2	2	2	2				•Nut	•Tuerca	•Porca	•Écrou	
9	**VOE 1523318**	REQ	REQ	REQ	REQ				•Lock washer	•Arandela seguridad	•Arruela trava	•Rondelle verrouillage	0 DEG
10	**VOE 1523319**	REQ	REQ	REQ	REQ				•Lock washer	•Arandela seguridad	•Arruela trava	•Rondelle verrouillage	7,5 DEG
11	**VOE 914484**	2	2	2	2				•Snap ring	•Circlip	•Anel trava	•Circlip	
12	**VOE 11102336**	2	2	2	2				•Cover	•Capó	•Capô	•Capot	
13	**VOE 13946442**	2	2	2	2				•O-ring	•Anillo tórico	•Anel-o	•Joint torique	
14	**VOE 967634**	8	8	8	8				•Hex. socket screw	•Tornillo de hexágono embutido	•Parafuso soquete sext	•Vis à six pans creux	
15	**VOE 11168041**	2		2					•Hub retainer	•Retén de cubo	•Retentor do cubo	•Porte-moyeu	

3627) S/N - 4445 SWE, S/N - 70674 BRA, S/N - 61914 USA
3628) S/N 4446 - SWE
3624) **GB**: Planetary axle rear, Limited slip. **ES**: Eje planeta, trasero, "limited slip". **BR**: Eixo planetário traseiro, Deslizamento limitado **FR**: Axe satelite, Ar, "limited slip".

1	**3627) 23955**
2	**3627) 23956**
3	**3628) 56006**
4	**3628) 56007, (83041)**
5	

Planetary axle, rear
Eje planeta, trasero
Eixo planetário, traseiro
Axe satellite, AR

Catalogue id	Group
20106	**463**
Illustr. No	Section
1030504	**100**
Issue	Page
20021223-G	**619**

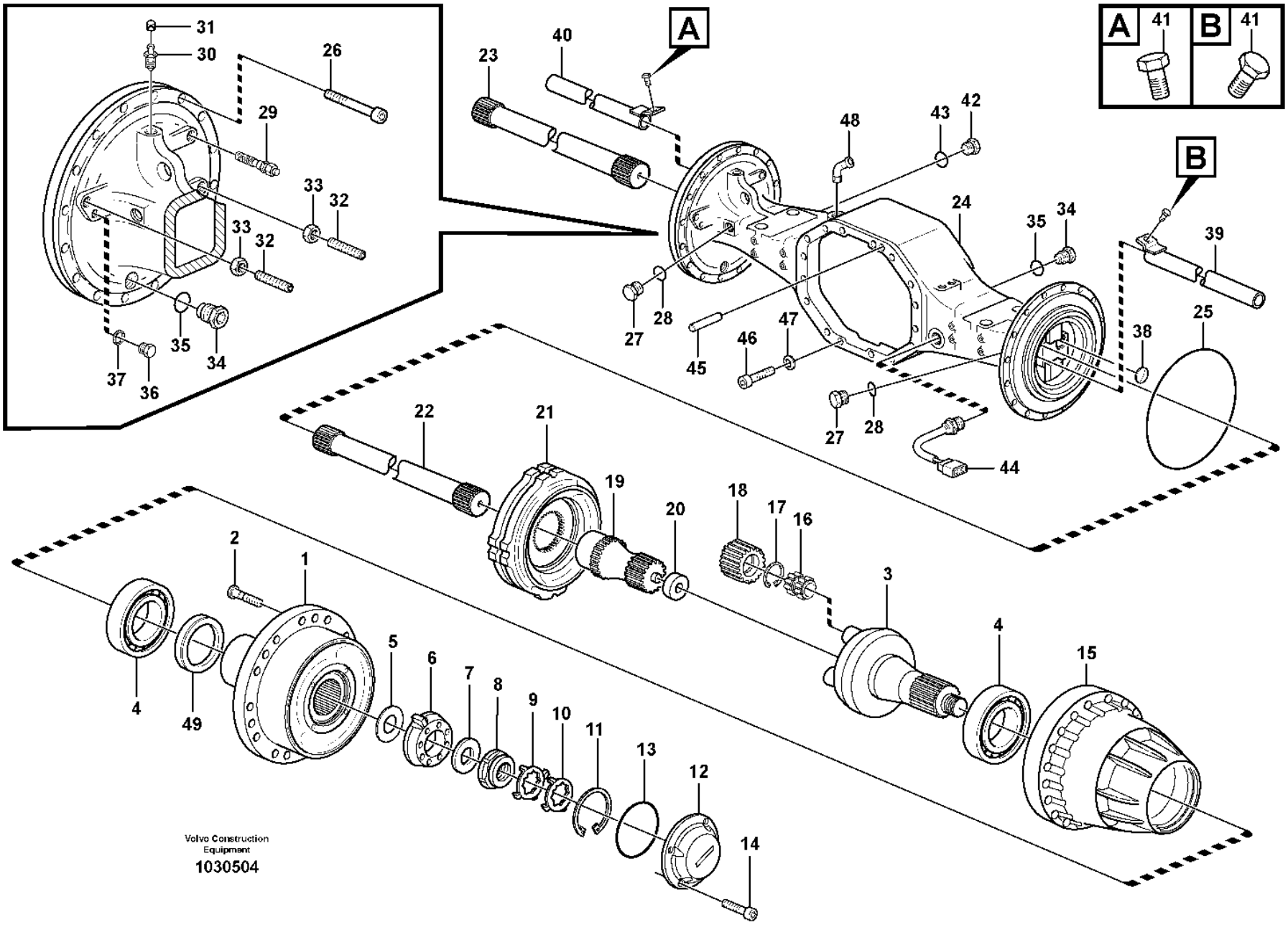
A
41
B
41
31
30
26
29
33
32
33
32
35
34
37
36
23
40
A
48
43
42
24
35
34
B
39
27
28
45
46
47
38
25
27
28
44
22
21
19
20
18
17
16
3
4
15
2
1
4
49
5
6
7
8
9
10
11
13
12
14
Volvo Construction Equipment
1030504

Fig.	Part No.	Quantity 1	2	3	4	5	PS	KIT	Description	Denominación	Denominação	Dénomination	Notes
15	VOE 11168129		2		2				•Hub retainer	•Retén de cubo	•Retentor do cubo	•Porte-moyeu	
	VOE 976936	2	2	2	2				••Retaining ring	••Anillo retén	••Anel de fixação	••Bague retenue	
16	VOE 11035001	6	8	6	8				•Bearing	•Cojinete	•Mancal	•Roulement	
17	VOE 914474	6	8	6	8				•Snap ring	•Circlip	•Anel trava	•Circlip	
18	VOE 11035819	6	8	6	8				•Planet gear	•Satélite	•Engr. planetária	•Satellite	
19	VOE 11168079	2	2	2	2				•Sun gear	•Planeta	•Engrenagem solar	•Planétaire	
20	VOE 11035554	2	2	2	2				•Washer	•Arandela	•Arruela	•Rondelle	
21		2	2						•Brake plate	•Placa de freno	•Placa de freio	•Plaque frein	See group 517-100 page 649
21				2	2				•Brake plate	•Placa de freno	•Placa de freio	•Plaque frein	See group 517-150 page 651
22	VOE 11102807	1	1	1	1				•Drive shaft	•Eje propulsor	•Semi-eixo	•Arbre d'entrainement	LH
23	VOE 11102806	1	1	1	1				•Drive shaft	•Eje propulsor	•Semi-eixo	•Arbre d'entrainement	RH
24	VOE 11103275	1	1				SS		•Axle casing	•Cubierta de eje	•Carcaça do eixo	•Carter d'essieu	
24	VOE 17200499			1	1				•Axle casing	•Cubierta de eje	•Carcaça do eixo	•Carter d'essieu	(VOE 15048038)
25	VOE 11103303	2	2	2	2				•O-ring	•Anillo tórico	•Anel-o	•Joint torique	
26	VOE 949544	32	32	32	32				•Hex. socket screw	•Tornillo de hexágono embutido	•Parafuso soquete sext	•Vis à six pans creux	
27	VOE 13960632	2	2	2	2				•Plug	•Tapón	•Bujão	•Tampon	
28	VOE 13947624	2	2	2	2				•Plane gasket	•Junta plana	•Junta plana	•Joint plan	
29	VOE 11102446	2	2	2	2				•Wear Indicator	•Indicador Desga	•Indicador de desgaste	•Indicat.d'usure	
	VOE 976970	2	2	2	2				••O-ring	••Anillo tórico	••Anel-o	••Joint torique	
30	VOE 4871469	2	2	2	2				•Air vent valve	•Válvula de aireación	•Válvula do suspiro	•Robinet de purge	
31	VOE 11034256	2	2	2	2				••Protecting cap	••Cabezal protección	••Capa proteção	••Capot de protection	
32	VOE 11035450	4	4	4	4				•Screw	•Tornillo	•Parafuso	•Vis	
33	VOE 955793	4	4	4	4				•Hexagon nut	•Tuerca hexagonal	•Porca sextavada	•Écrou hexagonal	
34	VOE 11102187	3	3	3	3				•Magnetic plug	•Tapón magnético	•Bujão magnético	•Bouchon magnétique	
35	VOE 958228	3	3	3	3				•O-ring	•Anillo tórico	•Anel-o	•Joint torique	
36	VOE 960630	2	2	2	2				•Plug	•Tapón	•Bujão	•Tampon	
37	VOE 13969011	2	2	2	2				•Gasket	•Junta	•Junta	•Joint	
38	VOE 955102	2	2	2	2				•Expansion plug	•Tapón expansor	•Bujão de expansão	•Tampon d'expansion	56006 SWE S/N - 13803 BRA S/N - 82649 56007 SWE S/N - 10147

3627) S/N - 4445 SWE, S/N - 70674 BRA, S/N - 61914 USA
3628) S/N 4446 - SWE

1	3627) 23955
2	3627) 23956
3	3628) 56006
4	3628) 56007, (83041)
5	

Planetary axle, rear
Eje planeta, trasero
Eixo planetário, traseiro
Axe satellite, AR

Catalogue id	Group
20106	463
Illustr. No	Section
1030504	100
Issue	Page
20021223-G	621

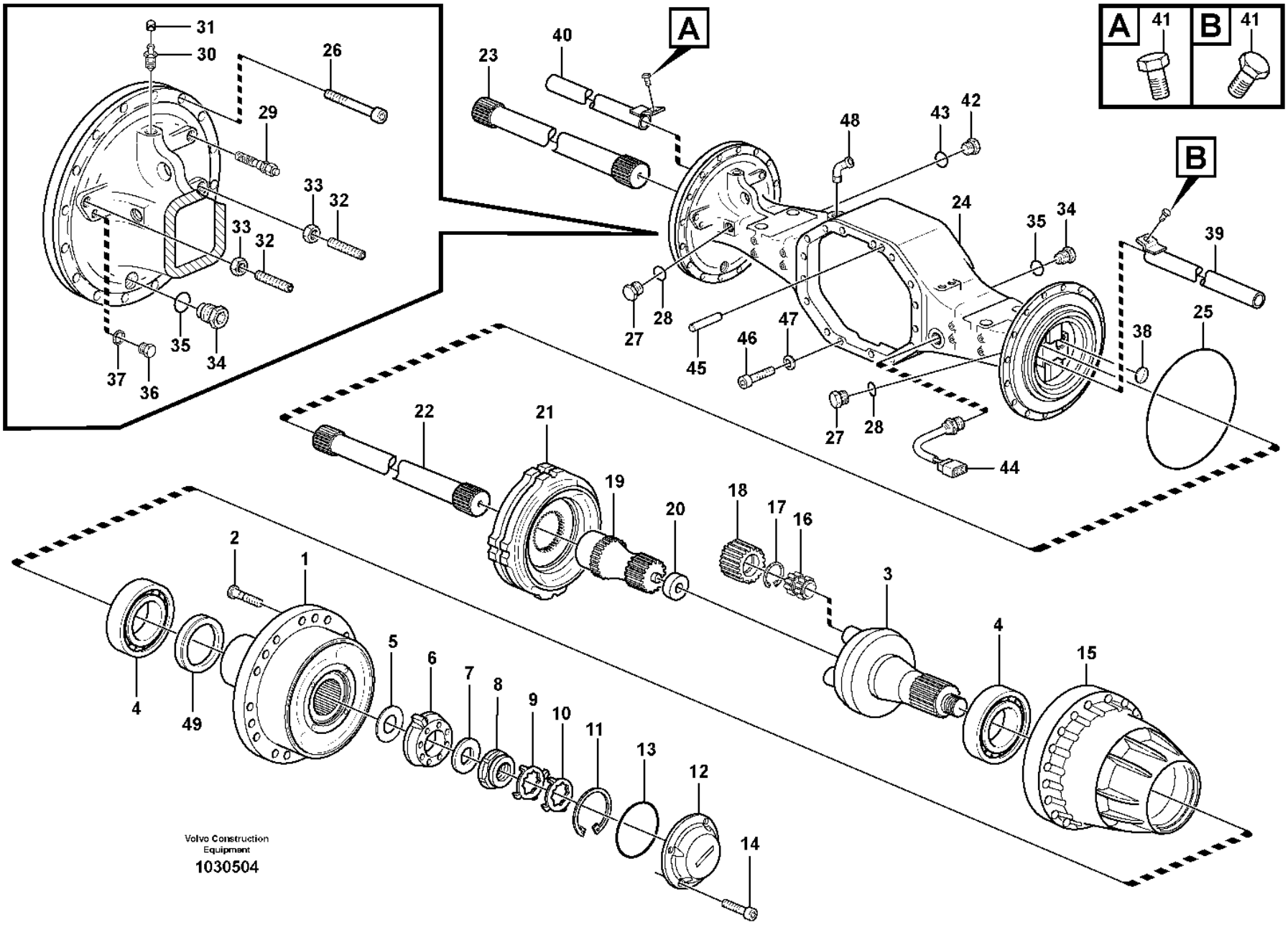
A
41
B
41
31
30
26
29
33
32
33
32
35
34
37
36
23
40
A
48
43
42
24
35
34
B
39
27
28
45
46
47
38
25
27
28
44
22
21
19
20
18
17
16
3
4
15
2
1
4
49
5
6
7
8
9
10
11
13
12
14
Volvo Construction Equipment
1030504

Fig.	Part No.	Quantity 1	2	3	4	5	PS	KIT	Description	Denominación	Denominação	Dénomination	Notes
39	**VOE 11035404**	1	1						•Pipe	•Tubo	•Tubo	•Tuyau	LH
39	**VOE 11102370**			1	1				•Pipe	•Tubo	•Tubo	•Tuyau	
40	**VOE 11035407**	1	1						•Pipe	•Tubo	•Tubo	•Tuyau	RH
40	**VOE 11102370**			1	1				•Pipe	•Tubo	•Tubo	•Tuyau	
41	**VOE 946440**	2	2						•Flange screw	•Tornillo embridado	•Parafuso flangeado	•Vis à embase	
41	**VOE 996328**			4	4				•Flange screw	•Tornillo embridado	•Parafuso flangeado	•Vis à embase	
42	**VOE 11034156**	1	1	1	1				•Plug	•Tapón	•Bujão	•Tampon	
43	**VOE 958228**	1	1	1	1				•O-ring	•Anillo tórico	•Anel-o	•Joint torique	
44	**VOE 15153124**	1	1	1	1				•Temperature sensor	•Sensor de temperatura	•Sensor de temperatura	•Sonde de température	(VOE 11145324) SE5202
45	**VOE 950711**	1	1	1	1				•Pin	•Pasador	•Coupilha	•Clavette	
46	**VOE 4782860**	16	16	16	16				•Hex. socket screw	•Tornillo de hexágono embutido	•Parafuso soquete sext	•Vis à six pans creux	
47	**VOE 941912**	16	16	16	16				•Spring washer	•Arandela elástica	•Arruela de pressão	•Rondelle élastique	
48	**VOE 942337**	1	1	1	1				•Nipple	•Niple	•Niple	•Raccord	
49	**VOE 11102861**	2		2					•Sealing ring	•Anillo retén	•Anel de vedação	•Bague étanchéité	
49	**VOE 11168122**		2		2				•Sealing ring	•Anillo retén	•Anel de vedação	•Bague étanchéité	

3627) S/N - 4445 SWE, S/N - 70674 BRA, S/N - 61914 USA
3628) S/N 4446 - SWE

1	**3627) 23955**
2	**3627) 23956**
3	**3628) 56006**
4	**3628) 56007, (83041)**
5	

Planetary axle, rear
Eje planeta, trasero
Eixo planetário, traseiro
Axe satellite, AR

Catalogue id	Group
20106	**463**
Illustr. No	Section
1030504	**100**
Issue	Page
20021223-G	**623**

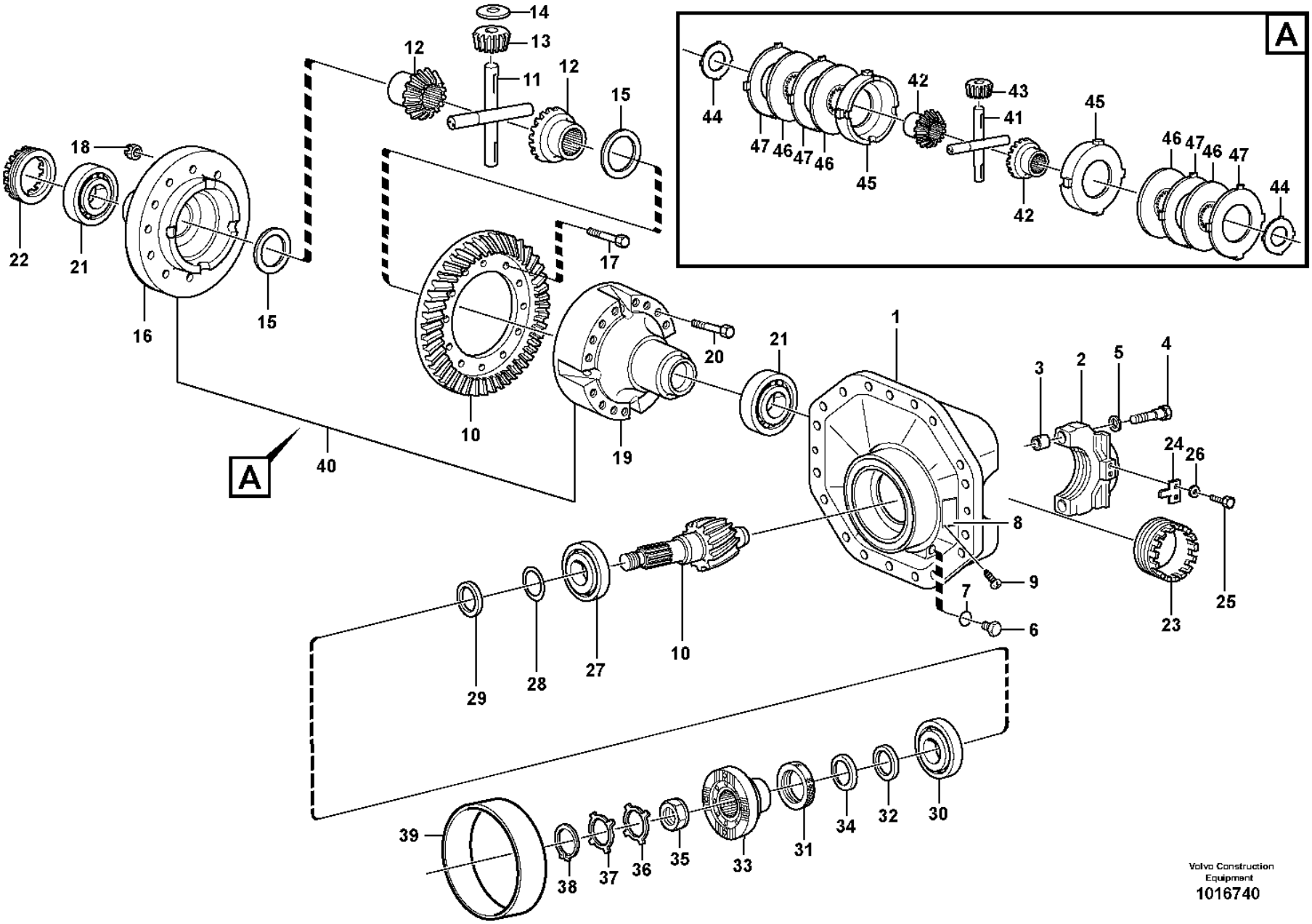

Volvo Construction Equipment
1016740

Fig.	Part No.	Quantity 1	2	3	PS	KIT	Description	Denominación	Denominação	Dénomination	Notes
	VOE 11103282	1					Differential carrier	Grupo cónico	Carcaça dif	Tete de pont	
	VOE 11103288		1				Differential carrier	Grupo cónico	Carcaça dif	Tete de pont	
1	**VOE 11102783**	1			SS		•Centre housing	•Cubierta central	•Carcaça central	•Carter central	SWE S/N - 12010 BRA S/N - 82385
1	**VOE 11102783**		1		SS		•Centre housing	•Cubierta central	•Carcaça central	•Carter central	SWE S/N - 10061
1	**VOE 15172021**	1					•Centre housing	•Cubierta central	•Carcaça central	•Carter central	SWE S/N 12011 - BRA S/N 82386 -
1	**VOE 15172021**		1				•Centre housing	•Cubierta central	•Carcaça central	•Carter central	SWE S/N 10062 -
2		2	2		NS		••Cap	••Sombrerete	••Capa	••Cavalier	
3	**VOE 310719**	4	4				••Bushing	••Casquillo	••Bucha	••Bague	
4	**VOE 1524242**	4	4				••Screw	••Tornillo	••Parafuso	••Vis	
5	**VOE 13946304**	4	4				••Washer	••Arandela	••Arruela	••Rondelle	
6	**VOE 11034156**	1	1				•Plug	•Tapón	•Bujão	•Tampon	
7	**VOE 958228**	1	1				•O-ring	•Anillo tórico	•Anel-o	•Joint torique	
8		1	1		NS		•Sign	•Letrero	•Letreiro	•Enseigne	
9	**VOE 950891**	2	2				•Drive screw	•Tornillo motriz	•Parafuso	•Vis de commande	
10	**VOE 11035832**	1	1		SS		•Drive gear set	•Juego piñón	•Jogo do pinhão	•Kit de pignon	
11	**VOE 11102623**	1					•Spider	•Cruceta	•Cruzeta	•Croisillon	
12	**VOE 1069849**	2					•Differential side gear	•Engranaje diferencial	•Engr lateral do difer	•Pignon différentiel	
13	**VOE 1524587**	4					•Differential side gear	•Engranaje diferencial	•Engr lateral do difer	•Pignon différentiel	
14	**VOE 11102049**	4					•Thrust washer	•Arandela axial	•Arruela trava	•Disque de butée	
15	**VOE 11102146**	2					•Thrust washer	•Arandela axial	•Arruela trava	•Disque de butée	
16	**VOE 11102045**	1					•Differential housing	•Cárter diferencial	•Carcaça do diferencial	•Boîtier différentiel	
17	**VOE 11102062**	14	14				•Hexagon screw	•Tornillo hexagonal	•Parafuso sextavado	•Vis à tête hexagonale	
18	**VOE 13946008**	14	14				•Lock nut	•Contratuerca	•Porca trava	•Contre-écrou	
19	**VOE 11102145**	1					•Differential housing	•Cárter diferencial	•Carcaça do diferencial	•Boîtier différentiel	
20	**VOE 13979275**	16					•Hexagon screw	•Tornillo hexagonal	•Parafuso sextavado	•Vis à tête hexagonale	
21	**VOE 183704**	2	2				•Roller bearing	•Cojinete rodillo	•Rolamento de rolos	•Roulement à rouleaux	
22	**VOE 1522136**	1	1				•Setting nut	•Tuerca ajuste	•Porca seletiva	•Écrou réglage	
23	**VOE 1522136**	1	1				•Setting nut	•Tuerca ajuste	•Porca seletiva	•Écrou réglage	
24	**VOE 1522426**	2	2				•Lock washer	•Arandela seguridad	•Arruela trava	•Rondelle verrouillage	
25	**VOE 996328**	4	4				•Flange screw	•Tornillo embridado	•Parafuso flangeado	•Vis à embase	

1	**23955, 56006**
2	**23956, 56007 (83041)**
3	
4	
5	

Final drive
Grupo conico
Comando final
Reducteur central

Catalogue id **20106**	Group **463**
Illustr. No **1016740**	Section **150**
Issue **20021223-G**	Page **625**

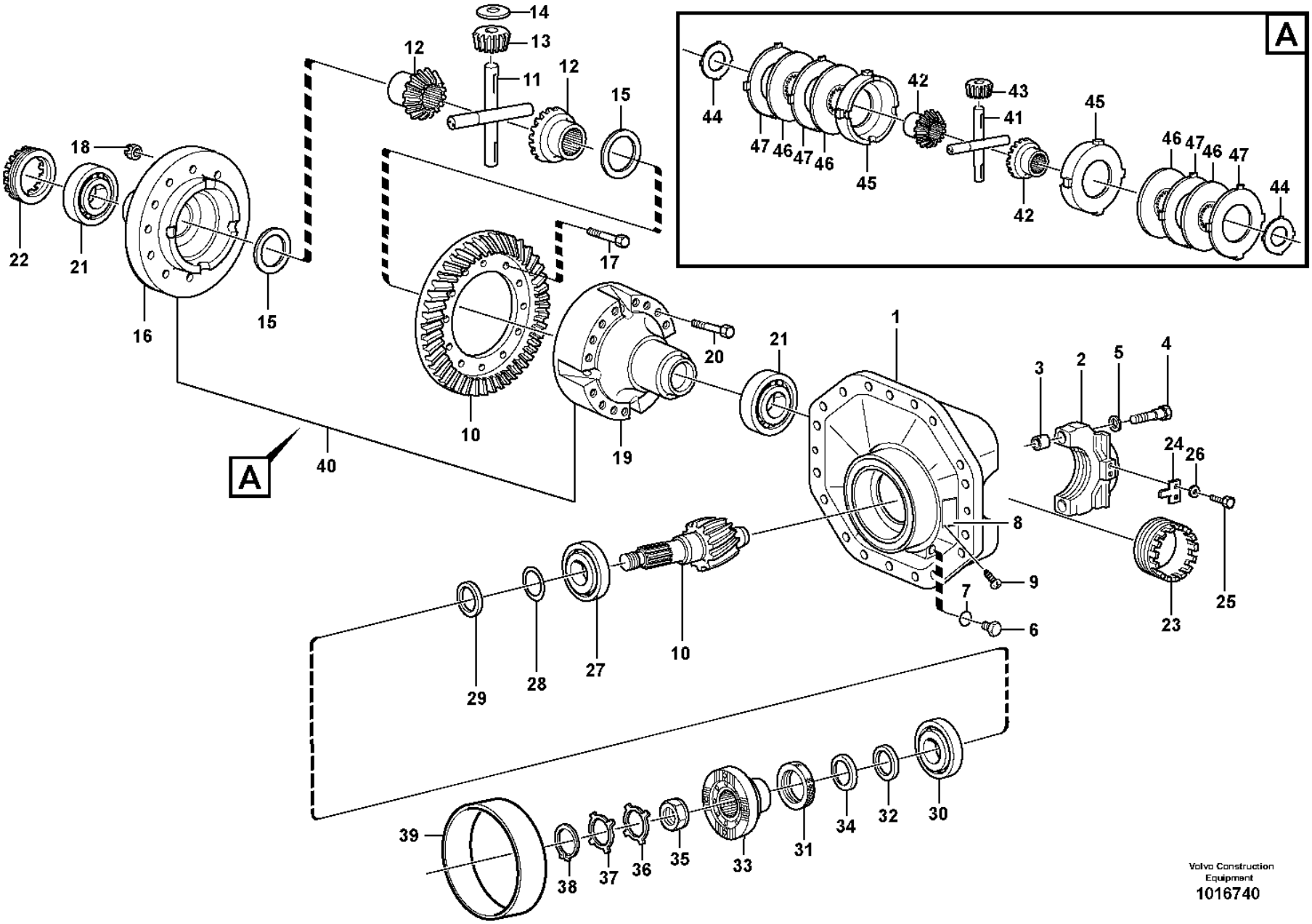

Volvo Construction Equipment
1016740

Fig.	Part No.	Quantity 1	2	3	PS	KIT	Description	Denominación	Denominação	Dénomination	Notes
26	VOE 13941907	4	4				•Washer	•Arandela	•Arruela	•Rondelle	
27	VOE 11102019	1	1				•Roller bearing	•Cojinete rodillo	•Rolamento de rolos	•Roulement à rouleaux	
28	VOE 11034695	REQ	REQ				•Shim	•Laminilla de ajuste	•Calço de ajuste	•Cale de réglage	THICK = 1,0 MM
28	VOE 11034696	REQ	REQ				•Shim	•Laminilla de ajuste	•Calço de ajuste	•Cale de réglage	THICK = 0,35 MM
28	VOE 11034697	REQ	REQ				•Shim	•Laminilla de ajuste	•Calço de ajuste	•Cale de réglage	THICK = 0,10 MM
29	VOE 11034828	REQ	REQ				•Spacer ring	•Anillo distanciador	•Anel espaçador	•Bague entretoise	THICK = 2,82 MM
29	VOE 11034829	REQ	REQ				•Spacer ring	•Anillo distanciador	•Anel espaçador	•Bague entretoise	THICK = 2,85 MM
29	VOE 11034830	REQ	REQ				•Spacer ring	•Anillo distanciador	•Anel espaçador	•Bague entretoise	THICK = 2,91 MM
29	VOE 11034831	REQ	REQ				•Spacer ring	•Anillo distanciador	•Anel espaçador	•Bague entretoise	THICK = 3,06 MM
29	VOE 4870247	REQ	REQ				•Spacer ring	•Anillo distanciador	•Anel espaçador	•Bague entretoise	THICK = 3,21 MM
29	VOE 4870248	REQ	REQ				•Spacer ring	•Anillo distanciador	•Anel espaçador	•Bague entretoise	THICK = 3,36 MM
29	VOE 4870249	REQ	REQ				•Spacer ring	•Anillo distanciador	•Anel espaçador	•Bague entretoise	THICK = 3,39 MM
29	VOE 4870250	REQ	REQ				•Spacer ring	•Anillo distanciador	•Anel espaçador	•Bague entretoise	THICK = 3,42 MM
30	VOE 17221241	1	1		SS		•Roller bearing	•Cojinete rodillo	•Rolamento de rolos	•Roulement à rouleaux	
31	VOE 4717576	1	1				•Sealing ring	•Anillo retén	•Anel de vedação	•Bague étanchéité	
32	VOE 943142	1	1				•Sealing ring	•Anillo retén	•Anel de vedação	•Bague étanchéité	
33	VOE 11168030	1	1				•Companion flange	•Brida	•Flange de acoplamento	•Flasque entraînement	
34	VOE 11168081	1	1				••Dust cover	••Protección de polvo	••Tampa proteção	••Pare-poussière	
35	VOE 4717504	1	1				•Nut	•Tuerca	•Porca	•Écrou	
36	VOE 382779	REQ	REQ				•Lock washer	•Arandela seguridad	•Arruela trava	•Rondelle verrouillage	0 DEG
37	VOE 383992	REQ	REQ				•Lock washer	•Arandela seguridad	•Arruela trava	•Rondelle verrouillage	7,5 DEG
38	VOE 914480	1	1				•Snap ring	•Circlip	•Anel trava	•Circlip	
39	VOE 11103279	1	1				•Bushing	•Casquillo	•Bucha	•Bague	
40	VOE 11035989		1				•Limited slip differential	•Bloqueo diferencial	•Diferencial autoblocante	•Différentiel autobloquant	
41	VOE 11701918		1				••Spider	••Cruceta	••Cruzeta	••Croisillon	
42	VOE 11701920		2				••Differential side gear	••Engranaje diferencial	••Engr lateral do difer	••Pignon différentiel	
43	VOE 11701919		4				••Differential side gear	••Engranaje diferencial	••Engr lateral do difer	••Pignon différentiel	
44	VOE 11701921		2				••Thrust washer	••Arandela axial	••Arruela trava	••Disque de butée	
45	VOE 11703536		2				••Pressure Plate	••Placa Presion	••	••Platea.pression	
46	VOE 11701922		4				••Friction disc	••Disco de fricción	••Disco fricção	••Disque de frottement	THICK = 3,22 - 3,29 MM
47	VOE 11701923		REQ				••Friction plate	••Plato de fricción	••Platô fricção	••Plaque de friction	THICK = 2,97 - 3,02 MM

1	23955, 56006
2	23956, 56007 (83041)
3	
4	
5	

Final drive
Grupo conico
Comando final
Reducteur central

Catalogue id **20106**	Group **463**
Illustr. No **1016740**	Section **150**
Issue **20021223-G**	Page **627**

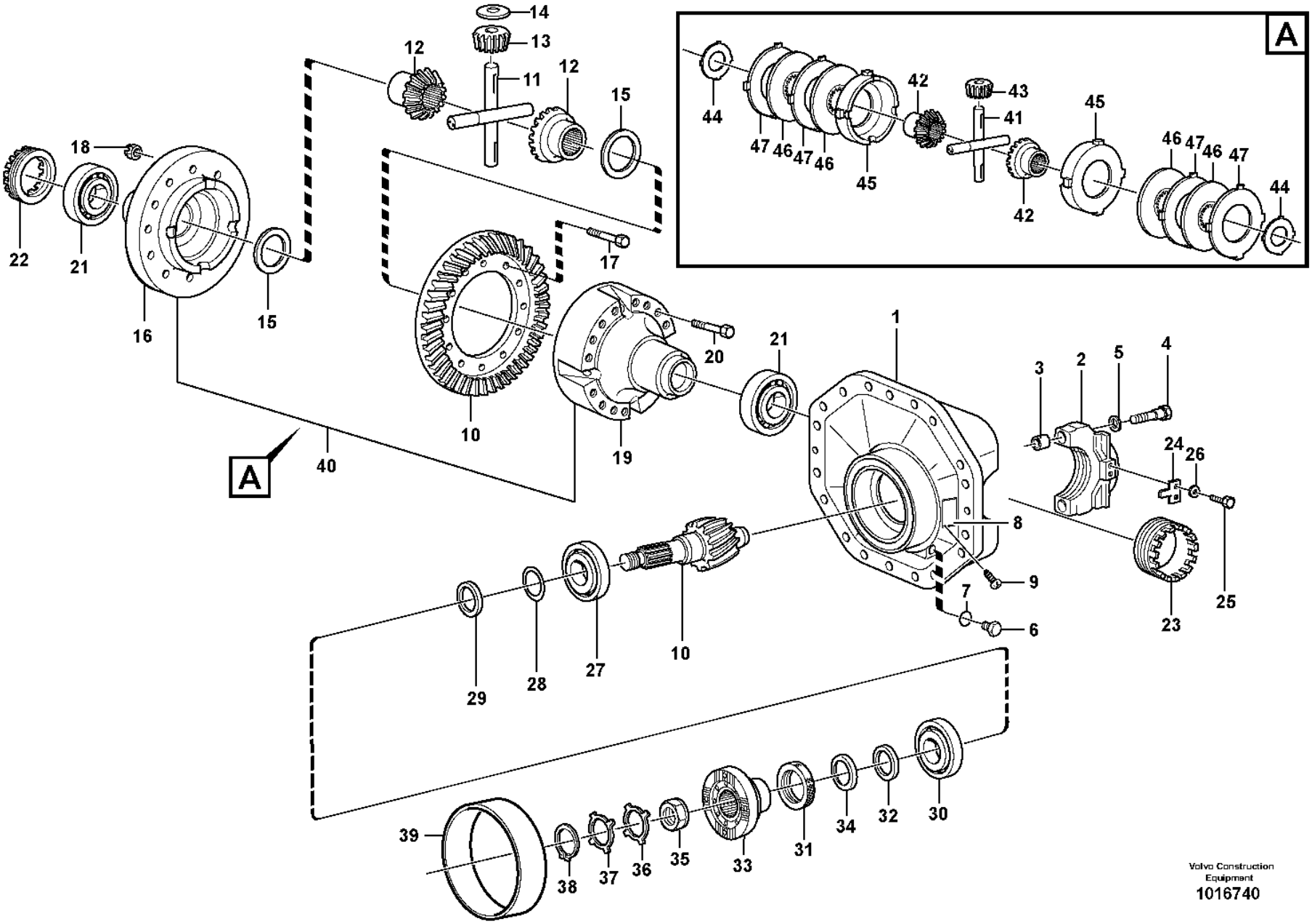

Volvo Construction Equipment
1016740

Fig.	Part No.	Quantity 1	2	3	P S	K I T	Description	Denominación	Denominação	Dénomination	Notes
47	**VOE 11701924**		REQ				••Friction plate	••Plato de fricción	••Platô fricção	••Plaque de friction	THICK = 3,05 - 3,10 MM
47	**VOE 11701925**		REQ				••Friction plate	••Plato de fricción	••Platô fricção	••Plaque de friction	THICK = 3,12 - 3,17 MM

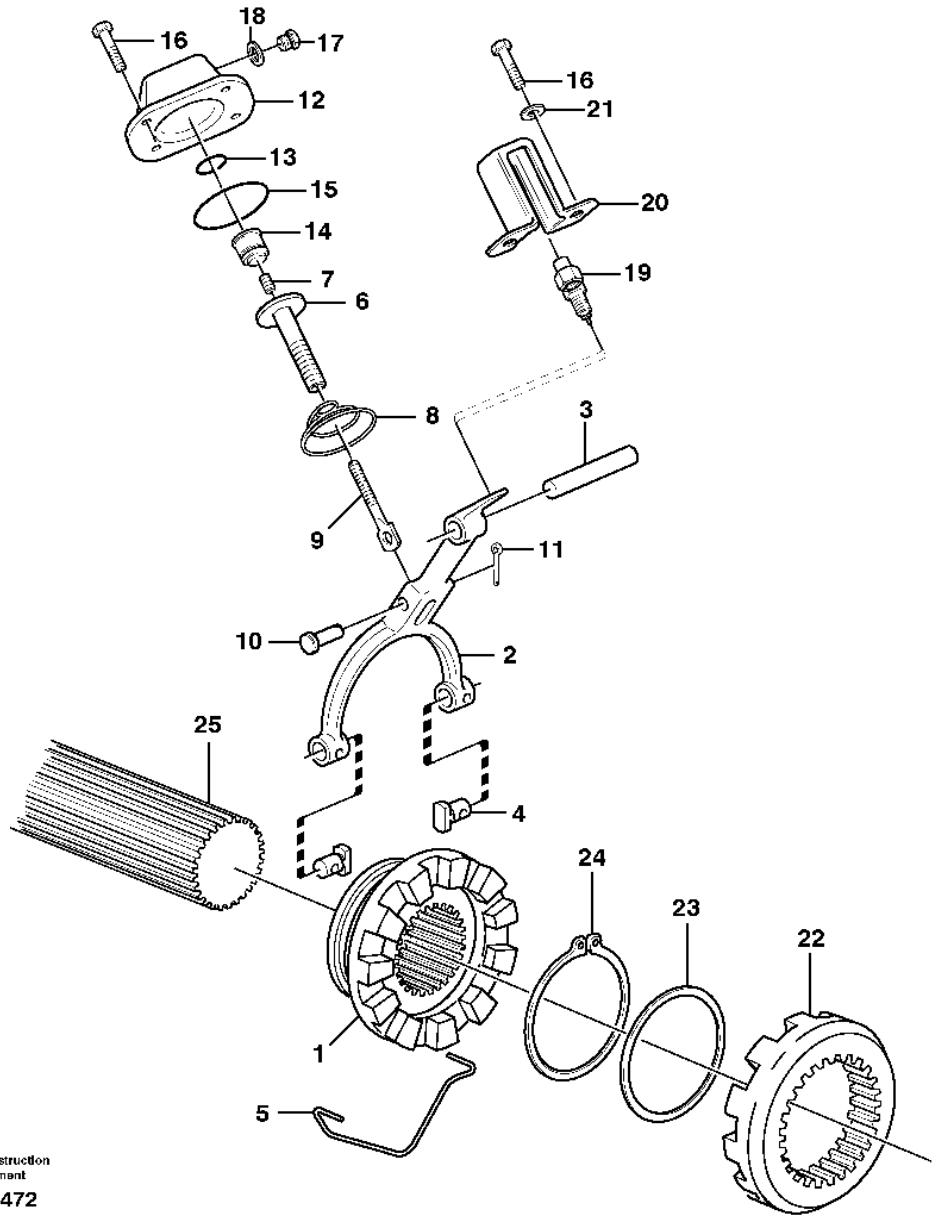

Volvo Construction Equipment

1004472

Fig.	Part No.	Quantity 1	2	3	4	5	PS	KIT	Description	Denominación	Denominação	Dénomination	Notes
1	VOE 1522135	1							Companion flange	Brida	Flange de acoplamento	Flasque entraînement	
2	VOE 1523080	1							Selector fork	Horquilla de cambio	Garfo seletor	Fourchette	
3	VOE 11035561	1							Selector rail	Eje de cambio	Eixo seletor	Coulisseau	
4	VOE 1523087	2							Pin	Pasador	Coupilha	Clavette	
5	VOE 1523084	1							Lock brace	Brazo de seguridad	Braço de travamento	Étrier verrouillage	
6	VOE 383971	1							Diaphragm sleeve	Manguito diafragma	Luva diafragma	Douille membrane	
7	VOE 13962985	1							Set screw	Tornillo tope	Parafuso batente	Vis butée	
8	VOE 1523094	1							Return spring	Resorte antagonista	Mola de retorno	Ressort de rappel	
9	VOE 11102880	1							Selector bar	Varilla de cambio	Barra seletora	Tige changement de vitesse	
10	VOE 13964845	1							Clevis pin	Perno pasador hendido	Pino do garfo	Boulon à trou goupille	
11	VOE 907822	1							Split pin	Pasador hendido	Chaveta fendida	Goupille fendue	
12	VOE 11102798	1							Cover	Capó	Capô	Capot	
13	VOE 925059	1							O-ring	Anillo tórico	Anel-o	Joint torique	
14	VOE 11102799	1							Piston	Pistón	Pistão	Piston	
15	VOE 925074	1							O-ring	Anillo tórico	Anel-o	Joint torique	
16	VOE 946440	6							Flange screw	Tornillo embridado	Parafuso flangeado	Vis à embase	
17	VOE 960630	1							Plug	Tapón	Bujão	Tampon	
18	VOE 976929	1							Gasket	Junta	Junta	Joint	
19	VOE 11039219	1							Switch	Interruptor	Interruptor	Contacteur	SE4608
20	VOE 1522445	1							Protecting casing	Cubierta de protección	Tampa protetora	Capot protection	
21	VOE 13941907	2							Washer	Arandela	Arruela	Rondelle	
22	VOE 1522134	1							Companion flange	Brida	Flange de acoplamento	Flasque entraînement	
23	VOE 1522102	1							Washer	Arandela	Arruela	Rondelle	
24	VOE 945506	1							Snap ring	Circlip	Anel trava	Circlip	
25		1							Shaft	Arbol	Eixo	Arbre	See group 461-100 page 609

1		**Differential lock** **Bloqueo del diferencial** **Bloqueio do diferencial** **Blocage différentiel**	Catalogue id **20106**	Group **468**
2				
3			Illustr. No **1004472**	Section **100**
4				
5		**23897, 56005**	Issue **20021223-G**	Page **631**

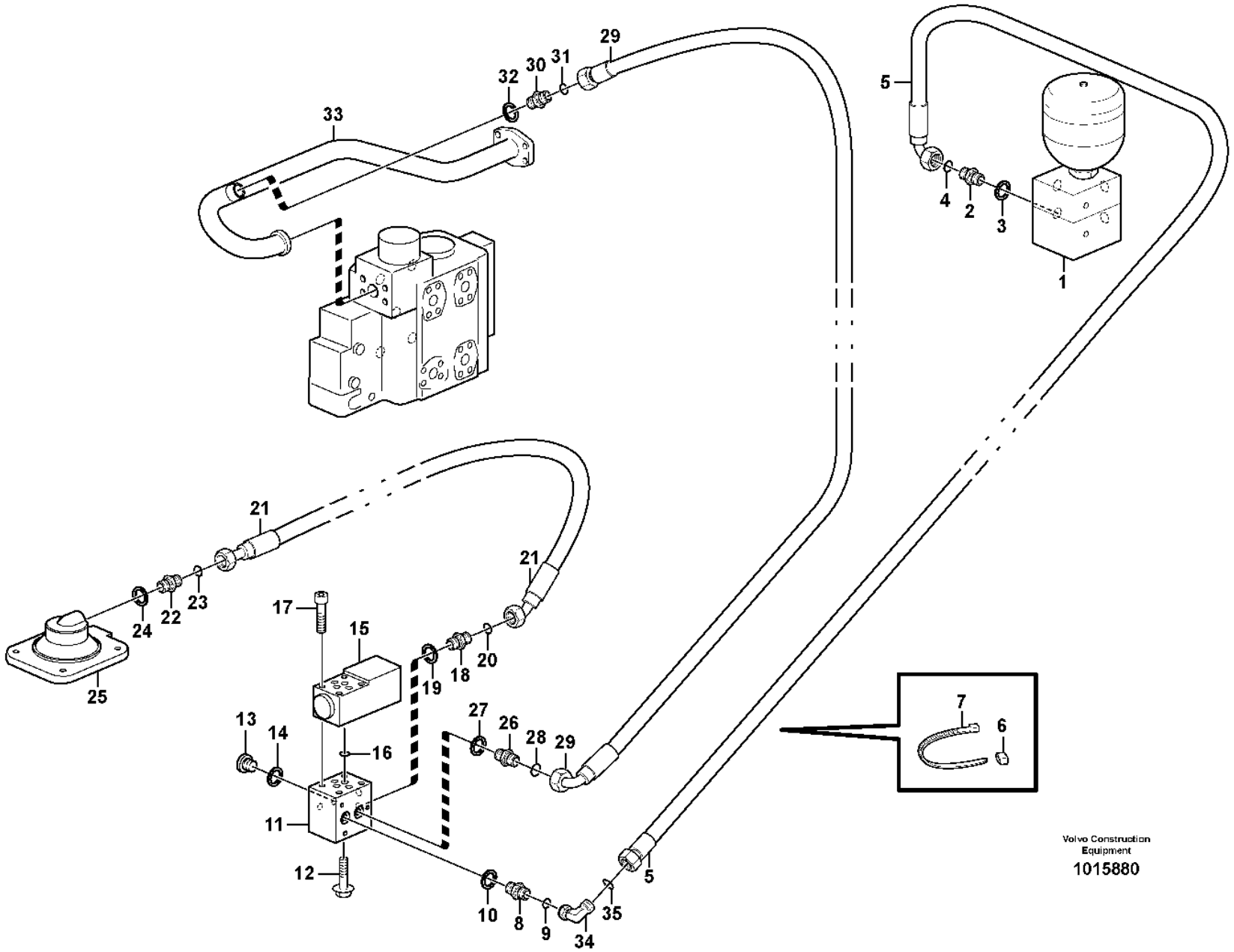

Volvo Construction Equipment

1015880

Fig.	Part No.	Quantity 1	2	3	PS	KIT	Description	Denominación	Denominação	Dénomination	Notes
1		1					Connection block	Bloque Conector	Bloco de acoplamento	Bloc Raccord	See group 914-100 page 1245
2	VOE 14345423	1					Nipple	Niple	Niple	Raccord	S/N -5545, -70978
3	VOE 14211856	1					•Sealing ring	•Anillo retén	•Anel de vedação	•Bague étanchéité	
4	VOE 990737	1					•O-ring	•Anillo tórico	•Anel-o	•Joint torique	(VOE 4880492)
2	VOE 935085	1					Nipple	Niple	Niple	Raccord	S/N 5546-, 70979-
3	VOE 993320	1					•O-ring	•Anillo tórico	•Anel-o	•Joint torique	
4	VOE 990737	1					•O-ring	•Anillo tórico	•Anel-o	•Joint torique	
5	VOE 936655	1					Hose assembly	Conducto	Mangueira completa	Conduit flexible	L = 1800 MM
6	VOE 4881457	2					Marking sleeve	Manguito de marcaje	Luva indicadora	Douille marquage	
7	VOE 14016673	2					Strip clamp	Abrazadera de cinta	Cinta braçadeira	Serrage de ruban	
8	VOE 13933897	1					Nipple	Niple	Niple	Raccord	P
9	VOE 990737	1					•O-ring	•Anillo tórico	•Anel-o	•Joint torique	(VOE 4880492)
10	VOE 14211856	1					•Sealing ring	•Anillo retén	•Anel de vedação	•Bague étanchéité	
11	VOE 4974291	1					Connection block	Bloque de conexión	Bloco de acoplamento	Bloc connexion	
12	VOE 13946173	1					Screw	Tornillo	Parafuso	Vis	
13	VOE 914390	3					Plug	Tapón	Bujão	Tampon	
14	VOE 14013067	3					Sealing washer	Arandela de retén	Arruela de vedação	Rondelle étanchéité	
15	VOE 11173166	1					Solenoid valve	Electroválvula	Válvula solenóide	Électrovanne	MA4603
	VOE 11708930	1					•Magnet	•Imán	•Magneto	•Aimant	
16	VOE 11993637	1					•Sealing kit	•Kit de precinto	•Jogo de vedação	•Kit plombage	
17	VOE 959193	4					Hex. socket screw	Tornillo de hexágono embutido	Parafuso soquete sext	Vis à six pans creux	
18	VOE 13933897	1					Nipple	Niple	Niple	Raccord	A
19	VOE 14211856	1					•Sealing ring	•Anillo retén	•Anel de vedação	•Bague étanchéité	
20	VOE 990737	1					•O-ring	•Anillo tórico	•Anel-o	•Joint torique	(VOE 4880492)
21	VOE 11163103	1					Hose assembly	Conducto	Mangueira completa	Conduit flexible	L = 1050 MM
21	VOE 11172988	1					Hose assembly	Conducto	Mangueira completa	Conduit flexible	84878
22	VOE 14345423	1					Nipple	Niple	Niple	Raccord	
23	VOE 990737	1					•O-ring	•Anillo tórico	•Anel-o	•Joint torique	(VOE 4880492)
24	VOE 14211856	1					•Sealing ring	•Anillo retén	•Anel de vedação	•Bague étanchéité	
25		1					Cap	Caperuza	Tampa	Chapeau	See group 468-100 page 631

1		**Differential lock, hydraulic line** **Bloqueo del diferencial, conducto hidráulico** **Bloqueio do diferencial, linha hidráulica** **Blocage de différentieltuyau, hydraulique**	Catalogue id **20106**	Group **468**
2				
3			Illustr. No **1015880**	Section **150**
4				
5		**33381**	Issue **20021223-G**	Page **633**

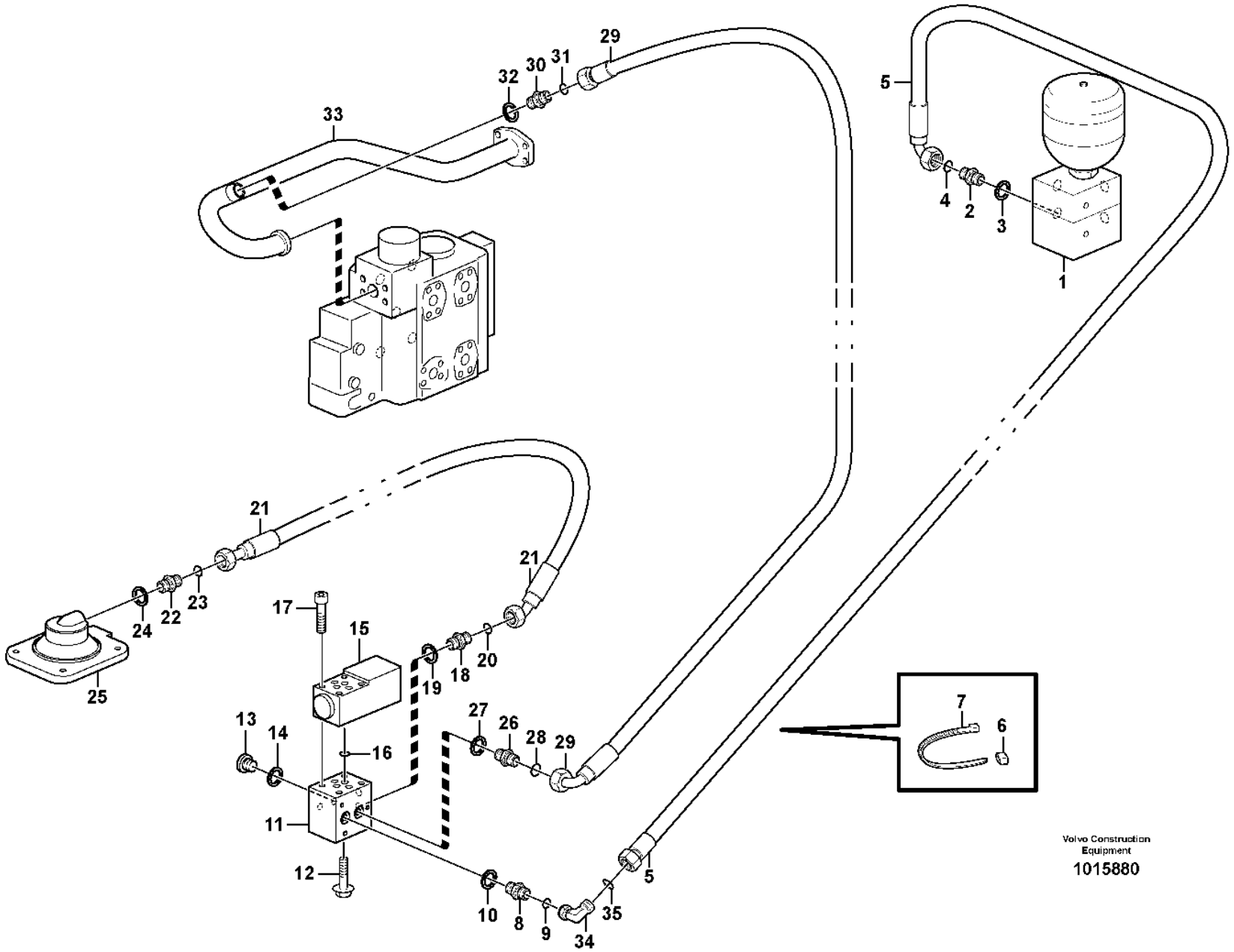

Volvo Construction Equipment

1015880

Fig.	Part No.	Quantity 1	2	3	PS	KIT	Description	Denominación	Denominação	Dénomination	Notes
26	VOE 13933897	1					Nipple	Niple	Niple	Raccord	T
27	VOE 14211856	1					•Sealing ring	•Anillo retén	•Anel de vedação	•Bague étanchéité	
28	VOE 990737	1					•O-ring	•Anillo tórico	•Anel-o	•Joint torique	(VOE 4880492)
29	VOE 936701	1					Hose assembly	Conducto	Mangueira completa	Conduit flexible	L = 500 MM
29	VOE 11173986	1					Hose assembly	Conducto	Mangueira completa	Conduit flexible	84878
30	VOE 13933855	1					Nipple	Niple	Niple	Raccord	
31	VOE 990737	1					•O-ring	•Anillo tórico	•Anel-o	•Joint torique	(VOE 4880492)
32	VOE 14213676	1					•Sealing ring	•Anillo retén	•Anel de vedação	•Bague étanchéité	
33		1					Return Line	Conduct Retorn	Linha de retorno	Conduit Retour	
34	VOE 13933900	1					Elbow nipple	Niple angular	Cotovelo	Raccord coudé	
35	VOE 990737	1					•O-ring	•Anillo tórico	•Anel-o	•Joint torique	(VOE 4880492)

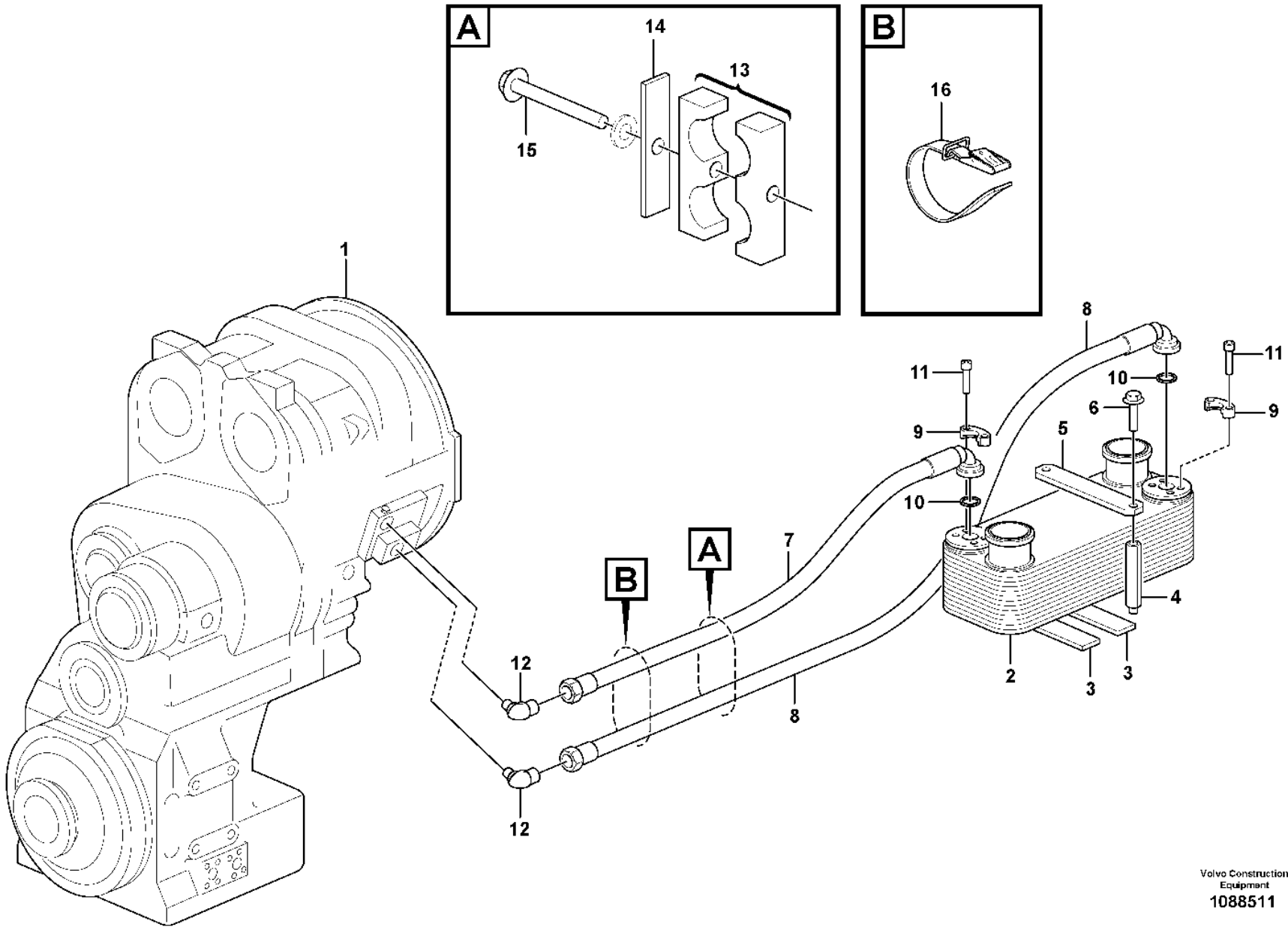

Volvo Construction Equipment
1088511

Fig.	Part No.	Quantity 1	2	3	PS	KIT	Description	Denominación	Denominação	Dénomination	Notes
1		1					Housing	Carter	Carcaça	Carter	See group 421-100 page 533
2	**VOE 11110049**	1					Oil cooler	Enfriador de aceite	Resfriador de óleo	Radiateur huile	
3	**VOE 11130496**	2					Rubber mat	Alfombra de goma	Tapete de borracha	Tapis caoutchouc	
4		4			NS		Spacer	Espaciador	Espaçador	Partie Intermédiaire	
5	**VOE 11410637**	2					Tensioning plate	Placa tensora	Placa tensora	Plaque serrage	
	VOE 11130496	2					•Rubber mat	•Alfombra de goma	•Tapete de borracha	•Tapis caoutchouc	
6	**VOE 13945444**	4					Screw	Tornillo	Parafuso	Vis	S/N - 5475 S/N - 70891
6	**VOE 968842**	4					Flange screw	Tornillo embridado	Parafuso flangeado	Vis à embase	S/N 5476 - S/N 70892 -
7	**VOE 11410991**	1					Hose	Manguera	Mangueira	Flexible	L = 1265 mm
8	**VOE 11410990**	1					Hose	Manguera	Mangueira	Flexible	L = 1550 mm
9	**VOE 11015455**	4					Flange half	Mitad brida	Meia flange	Demi-bride	
10	**VOE 990756**	2					Sealing ring	Anillo retén	Anel de vedação	Bague étanchéité	
11	**VOE 959239**	8					Hex. socket screw	Tornillo de hexágono embutido	Parafuso soquete sext	Vis à six pans creux	
12	**VOE 11172168**	2					Nipple	Niple	Niple	Raccord	
	VOE 968565	2					•O-ring	•Anillo tórico	•Anel-o	•Joint torique	
	VOE 982963	2					•O-ring	•Anillo tórico	•Anel-o	•Joint torique	
13	**VOE 11411424**	1					Clamp	Abrazadera	Braçadeira	Collier serrage	
14	**VOE 4880586**	1					Cover plate	Placa recurbrición	Tampa cobertura	Plaque de recouvrement	
15	**VOE 13965180**	1					Screw	Tornillo	Parafuso	Vis	
16	**VOE 11104606**	1					Retaining strap	Correa tensora	Correia tensora	Courroie de serrage	

VOLVO

Volvo Construction Equipment
www.volvoce.com

GROUP		Section	Page
516	Multi-disc brake, front 3627)	100	645
516	Multi-disc brake, front 3628), 56005	150	647
517	Multi-disc brake, rear 3627)	100	649
517	Multi-disc brake, rear 3628), 56006, 56007, (83041)	150	651
522	Brake line, valve body - accumulators - accumulator - footbrake valve	100	653
522	Brake lines, footbrake valve - axles	150	659
522	Brake pipes, front axle and rear axle S/N - 4445	200	663
522	Brake pipes, front axle and rear axle S/N 4446 -	225	667
522	German version 84118	250	669
523	Oil cooler, forword, motor circuit. 83212, 83803, 84908, 84879	100	671
523	Oil cooler, forword, pump circuit.	150	675
523	Oil cooler, rear, motor circuit.	200	679
523	Oil cooler, rear, pump circuit.	250	681
525	Dual brake pedals	100	685
525	Footbrake valve	150	687
527	Valve and accumulators 85204	100	689
527	Valve and accumulators	200	691
551	Parking brake system	100	693
551	Parking brake 22724	200	697
551	Parking brake 22724	300	699

INDICE

Catalogue id	Group
20106	5
Issue	Page
20021223-G	640

GRUPO	Sección	Página
516 Freno de disco, delantero 3627)	100	645
516 Freno de disco, delantero 3628), 56005	150	647
517 Freno de disco, trasero 3627)	100	649
517 Freno de disco, trasero 3628), 56006, 56007, (83041)	150	651
522 Conducto de freno, cuerpo valvula - acumulador - valvula freno pie	100	653
522 Conductos de freno, válvula de freno de pie - ejes	150	659
522 Tubos de freno, ejes delantero y trasero S/N - 4445	200	663
522 Tubos de freno, ejes delantero y trasero S/N 4446 -	225	667
522 Versao alemana 84118	250	669
523 Enfriador de aceite, delantero, ciclo de motor. 83212, 83803, 84908, 84879	100	671
523 Enfriador de aceite, delantero, ciclo de bomba.	150	675
523 Enfriador de aceite, trasero, ciclo de motor.	200	679
523 Enfriador de aceite, trasero, ciclo de bomba.	250	681
525 Pedales de freno, dobles	100	685
525 Válvula de freno de servicio	150	687
527 Válvula y acumulador 85204	100	689
527 Válvula y acumulador	200	691
551 Sistema de freno de estacionamiento	100	693
551 Freno estacionamiento 22724	200	697
551 Freno estacionamiento 22724	300	699

GRUPO		Seção	Página
516	Freio multidisco, dianteiro 3627)	100	645
516	Freio multidisco, dianteiro 3628), 56005	150	647
517	Freio multidisco, traseiro 3627)	100	649
517	Freio multidisco, traseiro 3628), 56006, 56007, (83041)	150	651
522	Linha de freio, corpo da válvula - acumuladores - acumulador - válvula do freio de pé	100	653
522	Linhas de freio, válvula do freio de pé - eixos	150	659
522	Tubos de freio, eixos dianteiro e traseiro S/N - 4445	200	663
522	Tubos de freio, eixos dianteiro e traseiro S/N 4446 -	225	667
522	Versão alemã 84118	250	669
523	Refrigerador de óleo, dianteiro, circuito do motor. 83212, 83803, 84908, 84879	100	671
523	Refrigerador de óleo, dianteiro, circuito da bomba.	150	675
523	Refrigerador de óleo, traseiro, circuito do motor.	200	679
523	Refrigerador de óleo, traseiro, circuito da bomba.	250	681
525	Pedais duplos de freio	100	685
525	Válvula do freio de pé	150	687
527	Válvula e acumuladores 85204	100	689
527	Válvula e acumuladores	200	691
551	Sistema de freio de estacionamento	100	693
551	Freio de estacionamento 22724	200	697
551	Freio de estacionamento 22724	300	699

TABLE DES MATIÈRES

Catalogue id 20106 | Group 5
Issue 20021223-G | Page 642

GROUPE		Section	Page
516	Frein à disques, AV 3627)	100	645
516	Frein à disques, AV 3628), 56005	150	647
517	Frein à disques, AR 3627)	100	649
517	Frein à disques, AR 3628), 56006, 56007, (83041)	150	651
522	Conduit frein, bloc soupapes - accu - robinet frein a pied	100	653
522	Conduits de frein, robinet frein à pied - essieux	150	659
522	Conduit de frein, essieu avant - essieu arrière S/N - 4445	200	663
522	Conduit de frein, essieu avant - essieu arrière S/N 4446 -	225	667
522	Version rfa 84118	250	669
523	Radiateur à huile, AV, circuit de moteur. 83212, 83803, 84908, 84879	100	671
523	Radiateur à huile, AV, circuit de pompe.	150	675
523	Radiateur à huile, AR, circuit de moteur.	200	679
523	Radiateur à huile, AR, circuit de pompe.	250	681
525	Pédales de frein couplées	100	685
525	Soupape de frein à pedal	150	687
527	Soupape et accu 85204	100	689
527	Soupape et accu	200	691
551	Système frein de stationnement	100	693
551	Frein parking 22724	200	697
551	Frein parking 22724	300	699

VOLVO

Volvo Construction Equipment
www.volvoce.com

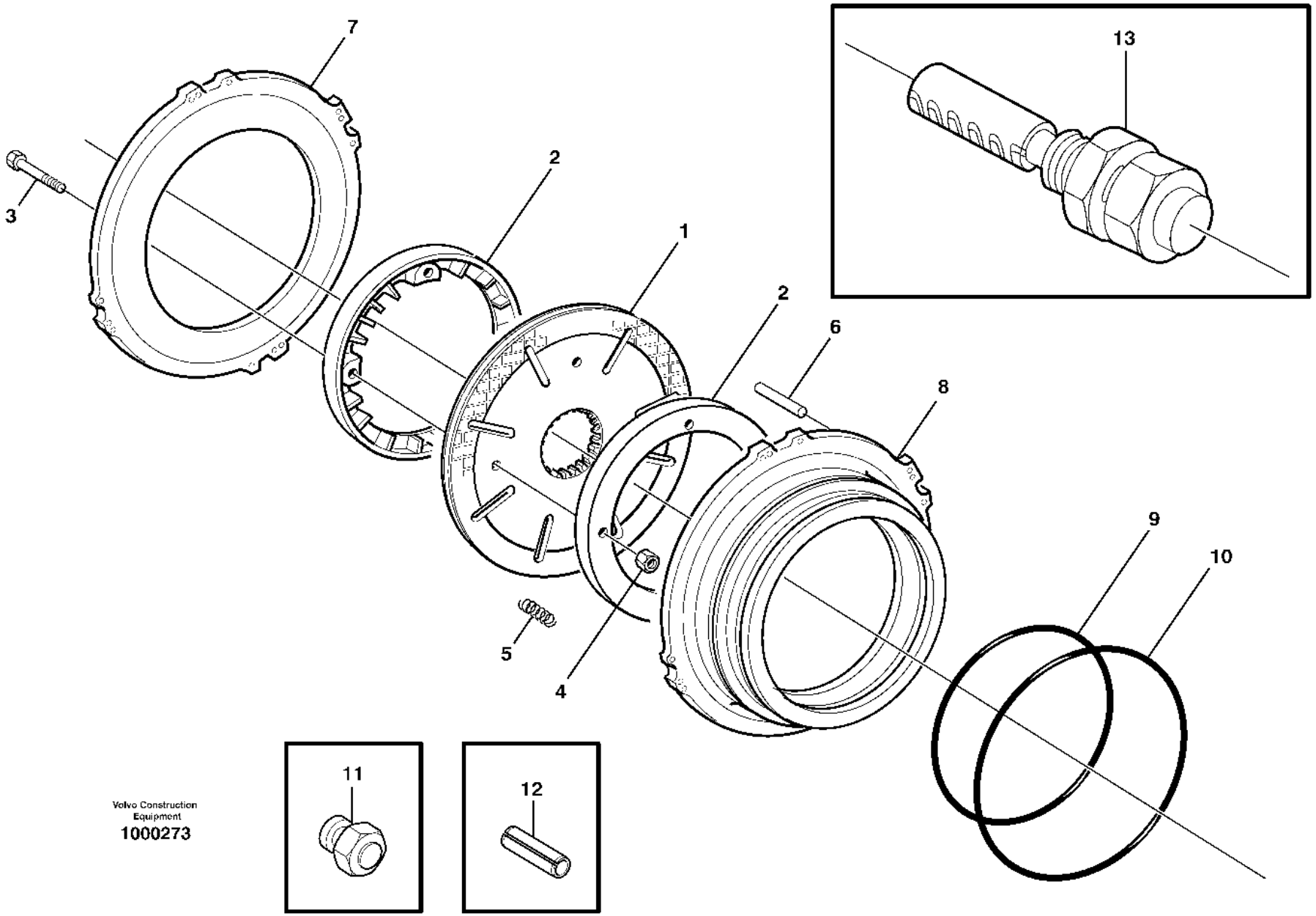

Volvo Construction Equipment
1000273

Fig.	Part No.	Quantity 1	2	3	PS	KIT	Description	Denominación	Denominação	Dénomination	Notes
		1					Planetary axle	Eje planetario	Eixo planetário	Axe planetaire	See group 461-100 page 609
	VOE 11703985		1			K	•Brake disc kit	•Juego de disco de freno	•Jogo disco de freio	•Jeu de disques de frein	KIT
	VOE 11703544			2		K	•Brake disc kit	•Juego de disco de freno	•Jogo disco de freio	•Jeu de disques de frein	
1	VOE 11103171	2	2	2		K	•Brake disc	•Disco de freno	•Disco de freio	•Disque de frein	
2	VOE 11103226	4					•Impeller	•Rodete	•Impulsor	•Impulseur	
3	VOE 13947542	8	8	8		K	•Screw	•Tornillo	•Parafuso	•Vis	
4	VOE 13949278	8	8	8		K	•Flange lock nut	•Contratuerca embridada	•Contra porca flange	•Contre-écrou à embase	
5	VOE 11103402	32					•Compression spring	•Resorte de presión	•Mola de compressão	•Ressort pression	
6	VOE 950629	8					•Pin	•Pasador	•Pino	•Goupille	
7	VOE 11103425	2					•Brake plate	•Placa de freno	•	•Plaque de frein	
8	VOE 11103422	2					•Brake piston	•Pistón de frenos	•Pistão freio	•Piston de frein	
9	VOE 11103371	2	2			K	•Piston seal	•Retén de pistón	•Retentor do pistão	•Étanchéité piston	
10	VOE 11103372	2	2			K	•Piston seal	•Retén de pistón	•Retentor do pistão	•Étanchéité piston	
11	VOE 9993875		1	1		K	•Gauge	•Galga	•Calibrador	•Calibre	1270)
12	VOE 11999976		4	4		K	•Spring pin	•Pasador tubular	•Pino tubular	•Goupille tubulaire	1270)
13			2			K	•Wear indicator	•Indicador desga	•Indicador de desgaste	•Indicat.d'usure	See group 461-100 page 609

3627) S/N - 4445 SWE, S/N - 70674 BRA, S/N - 61914 USA
1233) **GB**: With wear indicator. **ES**: Con indicador de desgaste. **BR**: Com indicador de desgaste. **FR**: Avec in dicateur d'usure
1232) **GB**: Without wear indicator. **ES**: **BR**: **FR**:
1270) **GB**: Assembly tool **ES**: Herramienta de montaje **BR**: Ferramenta de montagem **FR**: Outil d'assemblage

1	23897	**Multi-disc brake, front** **Freno de disco, delantero** **Freio multidisco, dianteiro** **Frein à disques, AV**	Catalogue id **20106**	Group **516**
2	1233) 11703985		Illustr. No **1000273**	Section **100**
3	1232) 11703544		Issue **20021223-G**	Page **645**
4				
5		3627)		

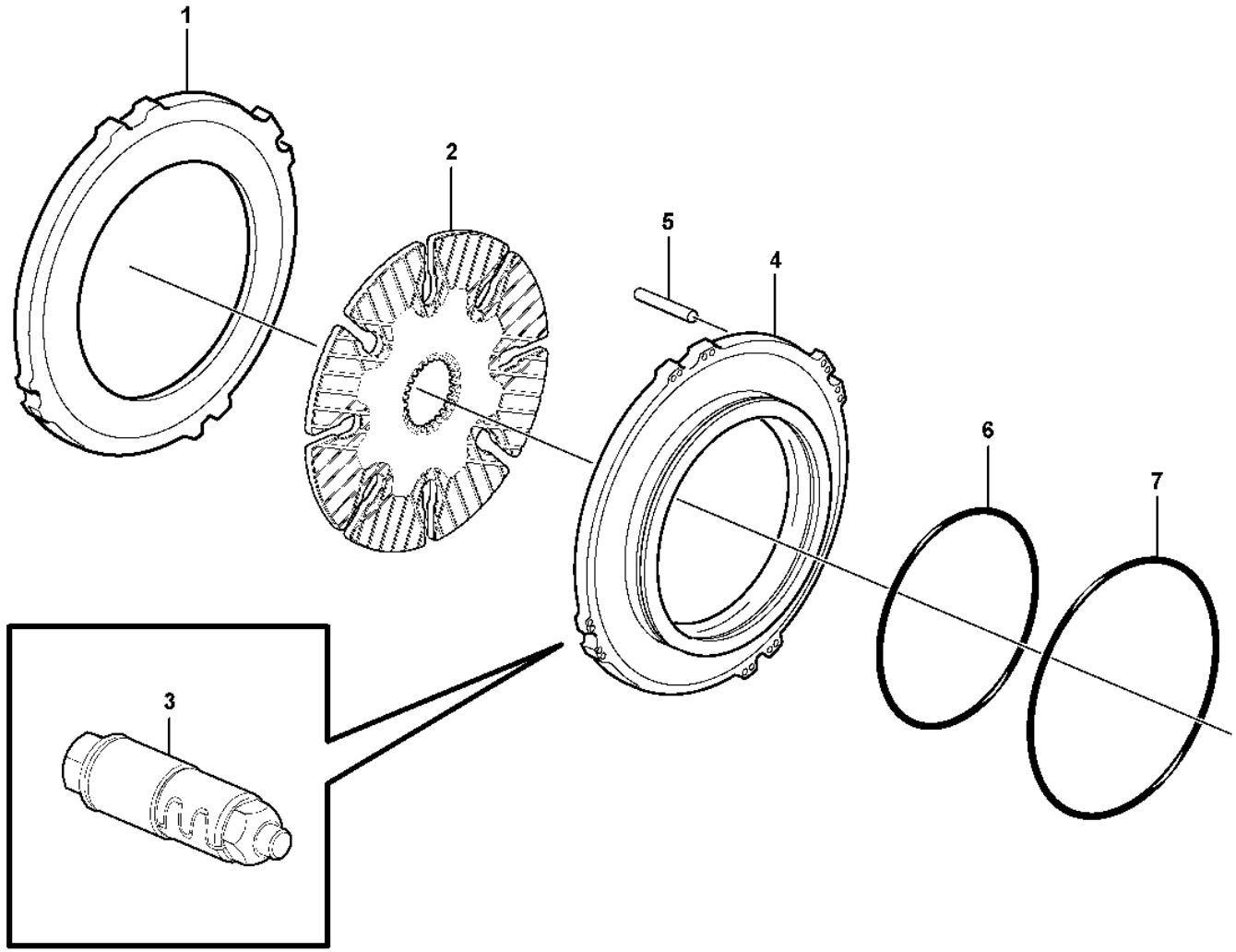

Volvo Construction Equipment
1072293

Fig.	Part No.	Quantity 1	2	3	PS	KIT	Description	Denominación	Denominação	Dénomination	Notes
		1					Planetary axle	Eje planetario	Eixo planetário	Axe planetaire	See group 461-100 page 609
1	VOE 15010225	2					•Brake plate	•Placa de freno	•	•Plaque de frein	
2	VOE 15011845	2					•Brake disc	•Disco de freno	•Disco de freio	•Disque de frein	
3	VOE 15010424	12					•Adjusting device	•Dispositivo de ajuste	•Dispositivo de ajuste	•Dispositif réglage	
4	VOE 11103470	2					•Brake piston	•Pistón de frenos	•Pistão freio	•Piston de frein	AX 10206 -
5	VOE 950629	8					•Pin	•Pasador	•Pino	•Goupille	AX - 10205
6	VOE 11103371	2					•Piston seal	•Retén de pistón	•Retentor do pistão	•Étanchéité piston	AX 13821 -
7	VOE 11103372	2					•Piston seal	•Retén de pistón	•Retentor do pistão	•Étanchéité piston	AX 13821 -

3628) S/N 4446 - SWE

1		**Multi-disc brake, front** **Freno de disco, delantero** **Freio multidisco, dianteiro** **Frein à disques, AV**	Catalogue id **20106**	Group **516**
2				
3			Illustr. No **1072293**	Section **150**
4				
5		**3628), 56005**	Issue **20021223-G**	Page **647**

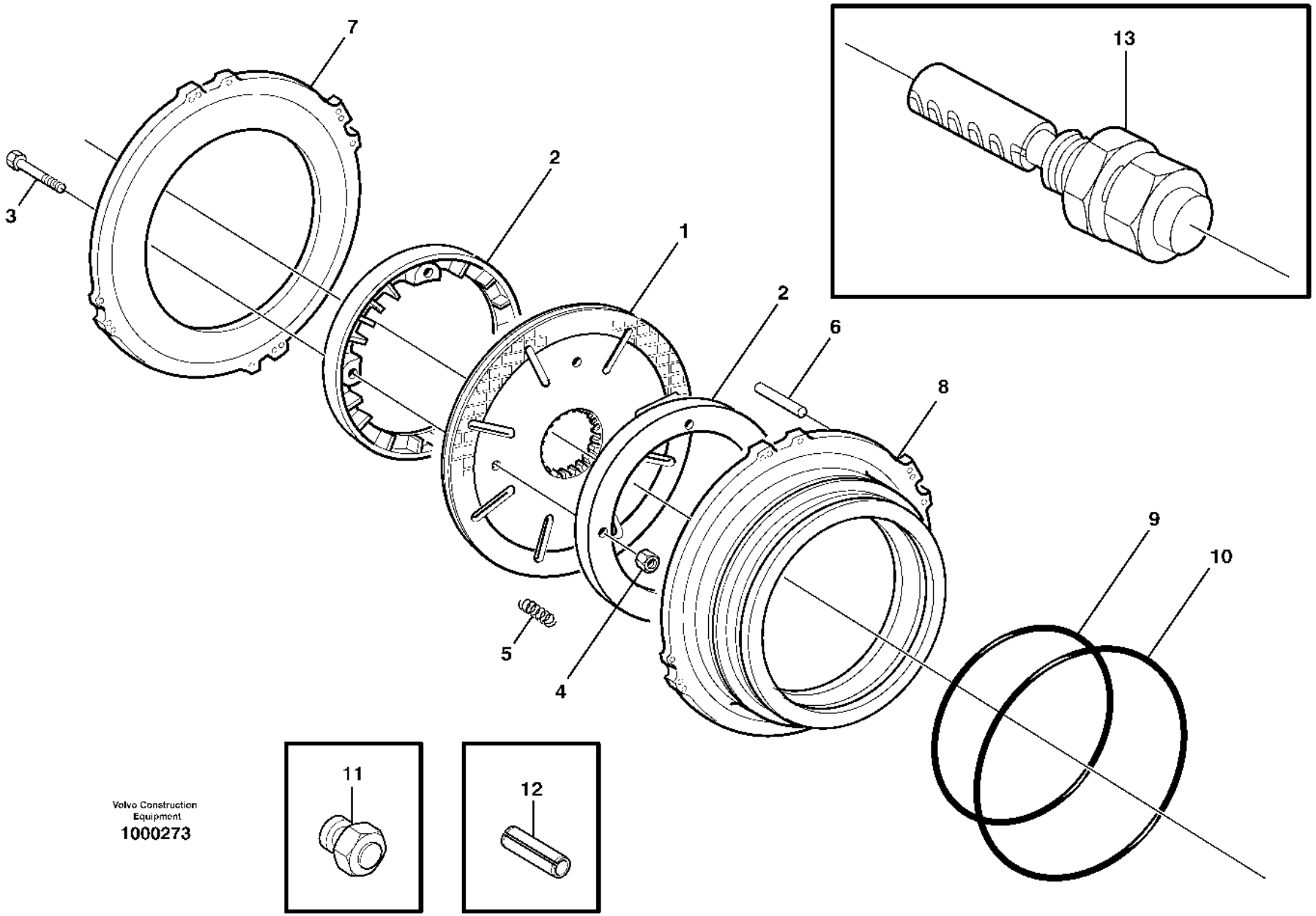

Volvo Construction Equipment
1000273

Fig.	Part No.	Quantity 1	2	3	PS	KIT	Description	Denominación	Denominação	Dénomination	Notes
		1					Planetary axle	Eje planetario	Eixo planetário	Axe planetaire	See group 463-100 page 619
	VOE 11703985		1			K	•Brake disc kit	•Juego de disco de freno	•Jogo disco de freio	•Jeu de disques de frein	KIT
	VOE 11703544			2		K	•Brake disc kit	•Juego de disco de freno	•Jogo disco de freio	•Jeu de disques de frein	
1	VOE 11103171	2	2	2		K	•Brake disc	•Disco de freno	•Disco de freio	•Disque de frein	
2	VOE 11103226	4					•Impeller	•Rodete	•Impulsor	•Impulseur	
3	VOE 13947542	8	8	8		K	•Screw	•Tornillo	•Parafuso	•Vis	
4	VOE 13949278	8	8	8		K	•Flange lock nut	•Contratuerca embridada	•Contra porca flange	•Contre-écrou à embase	
5	VOE 11103402	32					•Compression spring	•Resorte de presión	•Mola de compressão	•Ressort pression	
6	VOE 950629	8					•Pin	•Pasador	•Pino	•Goupille	
7	VOE 11103425	2					•Brake plate	•Placa de freno	•	•Plaque de frein	23897, 23955
	VOE 11103425	2					•Brake plate	•Placa de freno	•	•Plaque de frein	23956
8	VOE 11103422	2					•Brake piston	•Pistón de frenos	•Pistão freio	•Piston de frein	23956
	VOE 11103422	2					•Brake piston	•Pistón de frenos	•Pistão freio	•Piston de frein	23956
9	VOE 11103371	2	2			K	•Piston seal	•Retén de pistón	•Retentor do pistão	•Étanchéité piston	
10	VOE 11103372	2	2			K	•Piston seal	•Retén de pistón	•Retentor do pistão	•Étanchéité piston	
11	VOE 9993875		1	1		K	•Gauge	•Galga	•Calibrador	•Calibre	1270)
12	VOE 11999976		4	4		K	•Spring pin	•Pasador tubular	•Pino tubular	•Goupille tubulaire	1270)
13			2			K	•Wear indicator	•Indicador desga	•Indicador de desgaste	•Indicat.d'usure	See group 463-100 page 619

3627) S/N - 4445 SWE, S/N - 70674 BRA, S/N - 61914 USA
1233) **GB**: With wear indicator. **ES**: Con indicador de desgaste. **BR**: Com indicador de desgaste. **FR**: Avec in dicateur d'usure
1232) **GB**: Without wear indicator. **ES**: **BR**: **FR**:
1270) **GB**: Assembly tool **ES**: Herramienta de montaje **BR**: Ferramenta de montagem **FR**: Outil d'assemblage

1	23955, 23956, 23897	**Multi-disc brake, rear** **Freno de disco, trasero** **Freio multidisco, traseiro** **Frein à disques, AR**	Catalogue id **20106**	Group **517**
2	1233) 11703985		Illustr. No **1000273**	Section **100**
3	1232) 11703544		Issue **20021223-G**	Page **649**
4				
5		3627)		

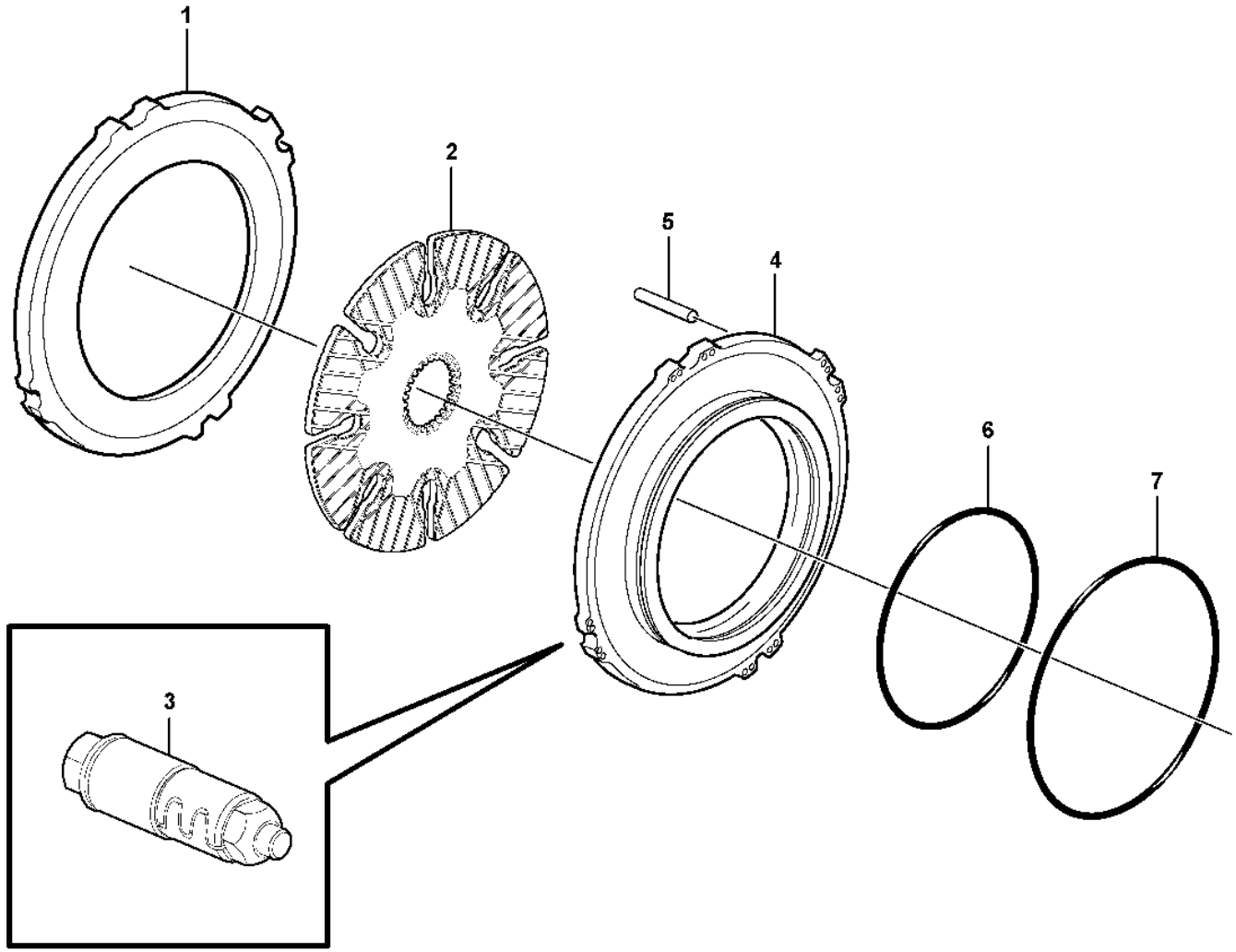

Volvo Construction Equipment
1072293

Fig.	Part No.	Quantity 1	2	3	PS	KIT	Description	Denominación	Denominação	Dénomination	Notes
		1					Planetary axle	Eje planetario	Eixo planetário	Axe planetaire	See group 463-100 page 619
1	VOE 15010225	2					•Brake plate	•Placa de freno	•	•Plaque de frein	
2	VOE 15011845	2					•Brake disc	•Disco de freno	•Disco de freio	•Disque de frein	
3	VOE 15010424	12					•Adjusting device	•Dispositivo de ajuste	•Dispositivo de ajuste	•Dispositif réglage	
4	VOE 11103470	2					•Brake piston	•Pistón de frenos	•Pistão freio	•Piston de frein	AX 10206 -
5	VOE 950629	8					•Pin	•Pasador	•Pino	•Goupille	AX - 10205
6	VOE 11103371	2					•Piston seal	•Retén de pistón	•Retentor do pistão	•Étanchéité piston	AX 13821 -
7	VOE 11103372	2					•Piston seal	•Retén de pistón	•Retentor do pistão	•Étanchéité piston	AX 13821 -

3628) S/N 4446 - SWE

1		**Multi-disc brake, rear** **Freno de disco, trasero** **Freio multidisco, traseiro** **Frein à disques, AR**	Catalogue id **20106**	Group **517**
2				
3			Illustr. No **1072293**	Section **150**
4				
5		**3628), 56006, 56007, (83041)**	Issue **20021223-G**	Page **651**

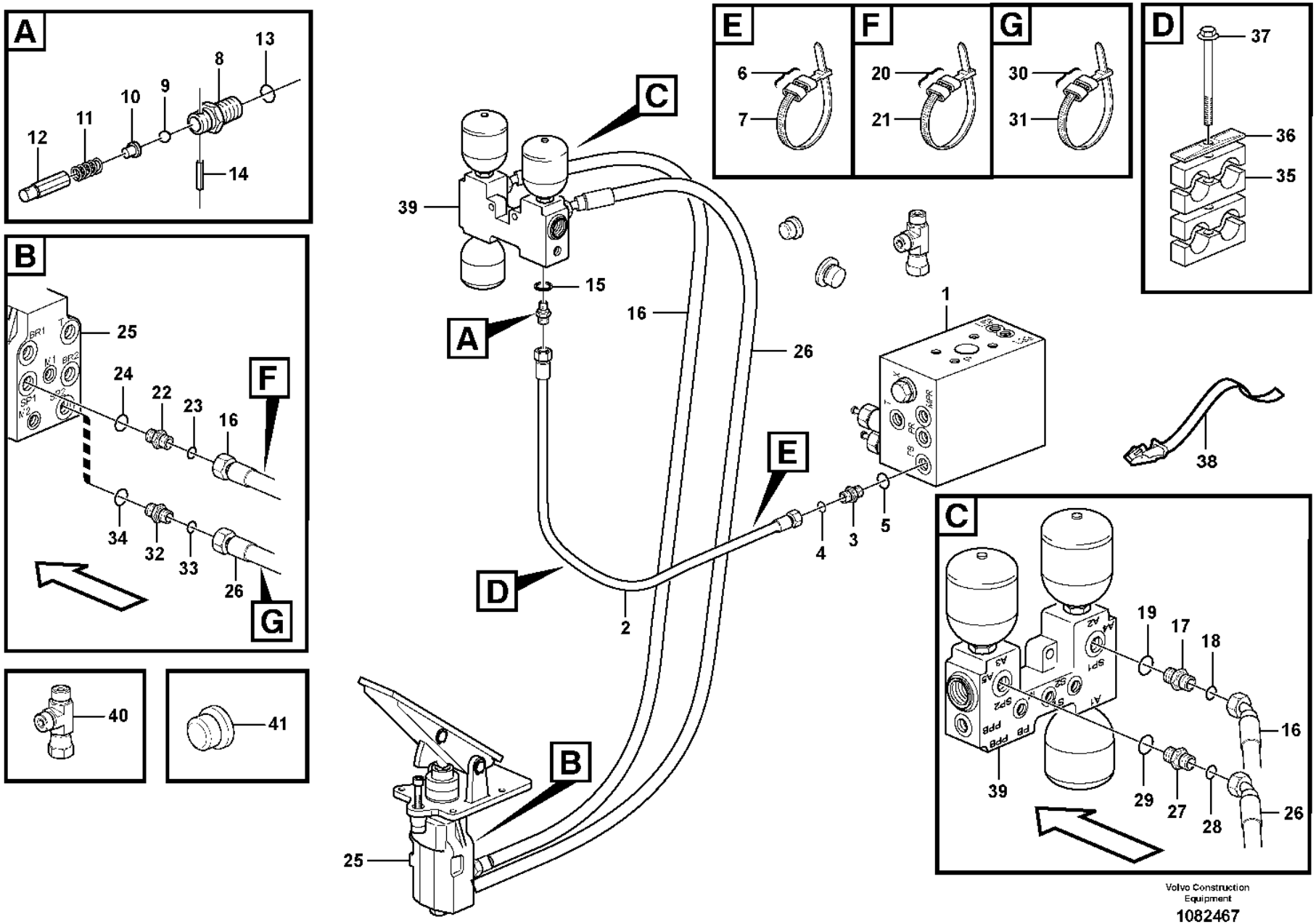

Volvo Construction Equipment

1082467

Fig.	Part No.	Quantity 1	2	3	PS	KIT	Description	Denominación	Denominação	Dénomination	Notes
1		1					Valve block	Bloque de valvula	Bloco de válvulas	Bloc-soupape	See group 912-300 page 1229
2	VOE 11147990	1					Hose assembly	Conducto	Mangueira completa	Conduit flexible	PB, S/N -5598, -71008
2	VOE 11147943	1					Hose assembly	Conducto	Mangueira completa	Conduit flexible	PB, S/N 5599 - 5685 S/N 71009 - 71026
2	VOE 936418	1					Hose assembly	Conducto	Mangueira completa	Conduit flexible	S/N 5686-, 71027-
2	VOE 11173814	1					Hose assembly	Conducto	Mangueira completa	Conduit flexible	83942, 84878
3	VOE 13933855	1					Nipple	Niple	Niple	Raccord	S/N - 5705, - 71037
3	VOE 935085	1					Nipple	Niple	Niple	Raccord	S/N 5706 -, 71038 -
4	VOE 990737	1					•O-ring	•Anillo tórico	•Anel-o	•Joint torique	
5	VOE 14213676	1					•Sealing ring	•Anillo retén	•Anel de vedação	•Bague étanchéité	S/N - 5705, - 71037
5	VOE 993320	1					•O-ring	•Anillo tórico	•Anel-o	•Joint torique	S/N 5706 -, 71038 -
6		2			NS		Marking Sleeve	Manguit Marcaje		Douill.marquage	PINK
		2			NS		Marking Sleeve	Manguit Marcaje		Douill.marquage	RED
7	VOE 4881438	2					Cable tie	Abrazadera de cinta	Braçadeira	Serre-câble	
8	VOE 17361807	1					Non-return valve	Válvula antirretorno	Válvula de retenção	Clapet antiretour	S/N 5546 -, 70592 -
8	VOE 11411982	1					Non-return valve	Válvula antirretorno	Válvula de retenção	Clapet antiretour	S/N - 5545, - 70951
8		1			NS		•Nipple	•Niple	•União	•Raccord	
9		1			NS		•Ball	•Bola	•Esfera	•Bille	
10		1			NS		•Peg	•Eslabon	•Cavilha	•Cheville	
11		1			NS		•Spring	•Muelle	•Mola	•Ressort	
12		1			NS		•Guide	•Guia	•Guia	•Rail	
13		1			NS		•O-ring	•Junta torica	•Anel de vedação-O	•Joint Torique	
14		1			NS		•Spring Pin	•Pasador Resorte	•Pino de mola	•Axe de ressort	
15	VOE 13945653	1					Plane gasket	Junta plana	Junta plana	Joint plan	S/N - 5545, - 70951
16	VOE 11147989	1					Hose assembly	Conducto	Mangueira completa	Conduit flexible	SP1 S/N - 5415, - 70865
16	VOE 11148988	1					Hose assembly	Conducto	Mangueira completa	Conduit flexible	SP1 S/N 5416 -, 70866 -
16	VOE 11173815	1					Hose assembly	Conducto	Mangueira completa	Conduit flexible	83942, 84878
17	VOE 13933853	1					Nipple	Niple	Niple	Raccord	S/N - 5545, - 70951
17	VOE 13933923	1					Nipple	Niple	Niple	Raccord	S/N 5546 -, 70952 -
18	VOE 990738	1					•O-ring	•Anillo tórico	•Anel-o	•Joint torique	
19	VOE 14211863	1					•Sealing ring	•Anillo retén	•Anel de vedação	•Bague étanchéité	S/N - 5545, 70951 -

1		**Brake line, valve body - accumulators - accumulator - footbrake valve** **Conducto de freno, cuerpo valvula - acumulador - valvula freno pie** **Linha de freio, corpo da válvula - acumuladores - acumulador - válvula do freio de pé** **Conduit frein, bloc soupapes - accu - robinet frein a pied**
2		
3		
4		
5		

Catalogue id	Group
20106	**522**
Illustr. No	Section
1082467	**100**
Issue	Page
20021223-G	**653**

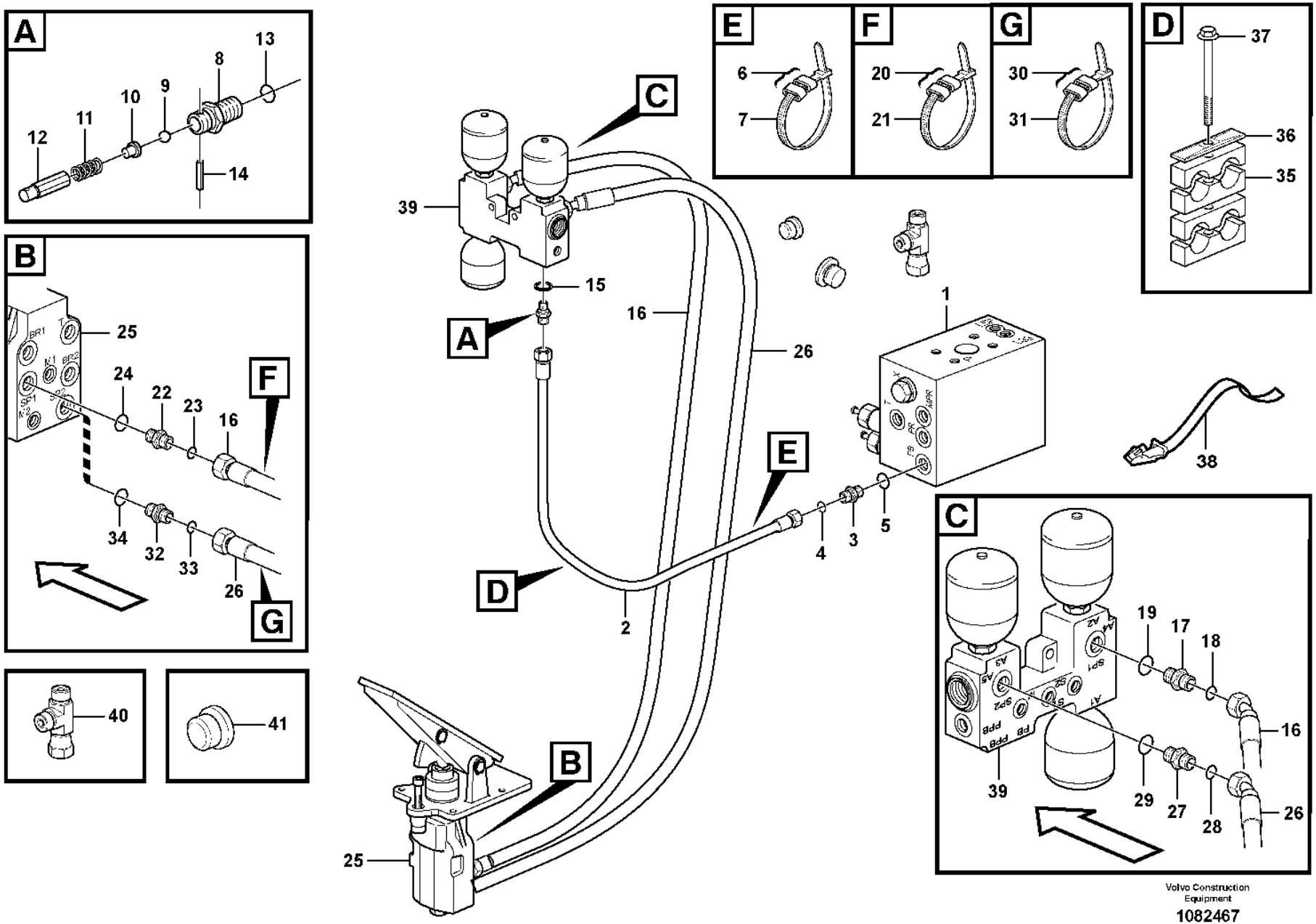

Volvo Construction Equipment

1082467

Fig.	Part No.	Quantity 1	2	3	PS	KIT	Description	Denominación	Denominação	Dénomination	Notes
19	VOE 993321	1					•O-ring	•Anillo tórico	•Anel-o	•Joint torique	S/N 5546 -, 70952 -
20		2			NS		Marking Sleeve	Manguit Marcaje		Douill.marquage	YELL
		2			NS		Marking Sleeve	Manguit Marcaje		Douill.marquage	PINK
21	VOE 4881438	2					Cable tie	Abrazadera de cinta	Braçadeira	Serre-câble	
22	VOE 11108730	1					Nipple	Niple	Niple	Raccord	SWE S/N - 5363 BRA S/N - 70836
22	VOE 17208060	1					Nipple	Niple	Niple	Raccord	SWE S/N 5364 - BRA S/N 70837 -
23	VOE 990738	1					O-ring	Anillo tórico	Anel-o	Joint torique	SWE S/N - 5363 BRA S/N - 70836
24	VOE 967749	1					O-ring	Anillo tórico	Anel-o	Joint torique	SWE S/N - 5363 BRA S/N - 70836
25		1					Footbrake Valve	Valvula Freno Pie	Válvula freio de pé	Robinet Frein A Pied	See group 525-150 page 687
26	VOE 11147945	1					Hose assembly	Conducto	Mangueira completa	Conduit flexible	SP2 S/N - 5415, - 70865
26	VOE 11173213	1					Hose assembly	Conducto	Mangueira completa	Conduit flexible	SP2 S/N 5416-, 70866-
26	VOE 11173816	1					Hose assembly	Conducto	Mangueira completa	Conduit flexible	83942, 84878
27	VOE 13933853	1					Nipple	Niple	Niple	Raccord	S/N - 5545, - 70951
27	VOE 13933923	1					Nipple	Niple	Niple	Raccord	S/N 5546 -, 70952 -
28	VOE 990738	1					•O-ring	•Anillo tórico	•Anel-o	•Joint torique	
29	VOE 14211863	1					•Sealing ring	•Anillo retén	•Anel de vedação	•Bague étanchéité	S/N - 5545, - 70951 S/N - 70951
29	VOE 993321	1					•O-ring	•Anillo tórico	•Anel-o	•Joint torique	S/N 5546 -, 70952 -
30		2			NS		Marking Sleeve	Manguit Marcaje		Douill.marquage	PINK
		2			NS		Marking Sleeve	Manguit Marcaje		Douill.marquage	BLUE
31	VOE 4881438	2					Cable tie	Abrazadera de cinta	Braçadeira	Serre-câble	
32	VOE 11108730	1					Nipple	Niple	Niple	Raccord	SWE S/N - 5363 BRA S/N - 70836
32	VOE 17208060	1					Nipple	Niple	Niple	Raccord	SWE S/N 5364 - BRA S/N 70837 -
33	VOE 990738	1					O-ring	Anillo tórico	Anel-o	Joint torique	SWE S/N - 5363 BRA S/N - 70836
34	VOE 967749	1					O-ring	Anillo tórico	Anel-o	Joint torique	SWE S/N - 5363 BRA S/N - 70836
35	VOE 11411417	4					Clamp	Abrazadera	Braçadeira	Collier serrage	S/N - 5685, - 71026

1		**Brake line, valve body - accumulators - accumulator - footbrake valve** **Conducto de freno, cuerpo valvula - acumulador - valvula freno pie** **Linha de freio, corpo da válvula - acumuladores - acumulador - válvula do freio de pé** **Conduit frein, bloc soupapes - accu - robinet frein a pied**	Catalogue id **20106**	Group **522**
2				
3			Illustr. No **1082467**	Section **100**
4				
5			Issue **20021223-G**	Page **655**

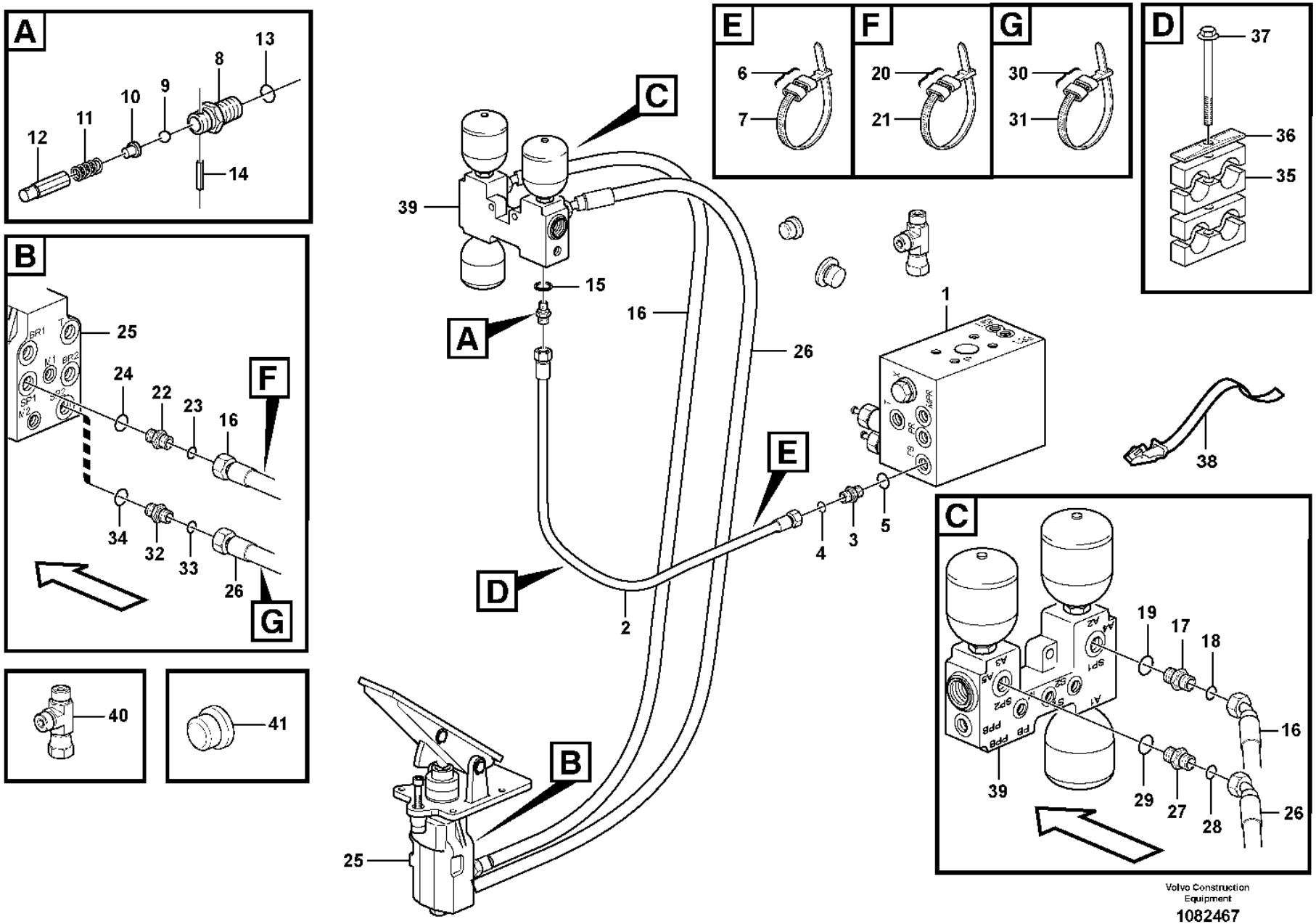

Volvo Construction Equipment

1082467

Fig.	Part No.	Quantity 1	2	3	PS	KIT	Description	Denominación	Denominação	Dénomination	Notes
	VOE 11411417	2					Clamp	Abrazadera	Braçadeira	Collier serrage	S/N 5686-, 71027-
36	**VOE 4880578**	2					Cover plate	Placa recurbrición	Tampa cobertura	Plaque de recouvrement	
37	**VOE 13965182**	2					Screw	Tornillo	Parafuso	Vis	S/N - 5685, - 71026
	VOE 13948217	2					Screw	Tornillo	Parafuso	Vis	S/N 5686-, 71027-
38	**VOE 11104606**	1					Retaining strap	Correa tensora	Correia tensora	Courroie de serrage	
39		1					Valve housing	Cuerpo valvula	Carcaça de válvula	Carter soupape	See group 527-100 page 689
40	**VOE 13933936**	1					T-nipple	Niple t	Niple-t	Raccord-t	S/N 5599-, 71009-
	VOE 990737	2					•O-ring	•Anillo tórico	•Anel-o	•Joint torique	
41	**VOE 935100**	1					Plug	Tapón	Bujão	Tampon	S/N 5599-, S/N 71009-

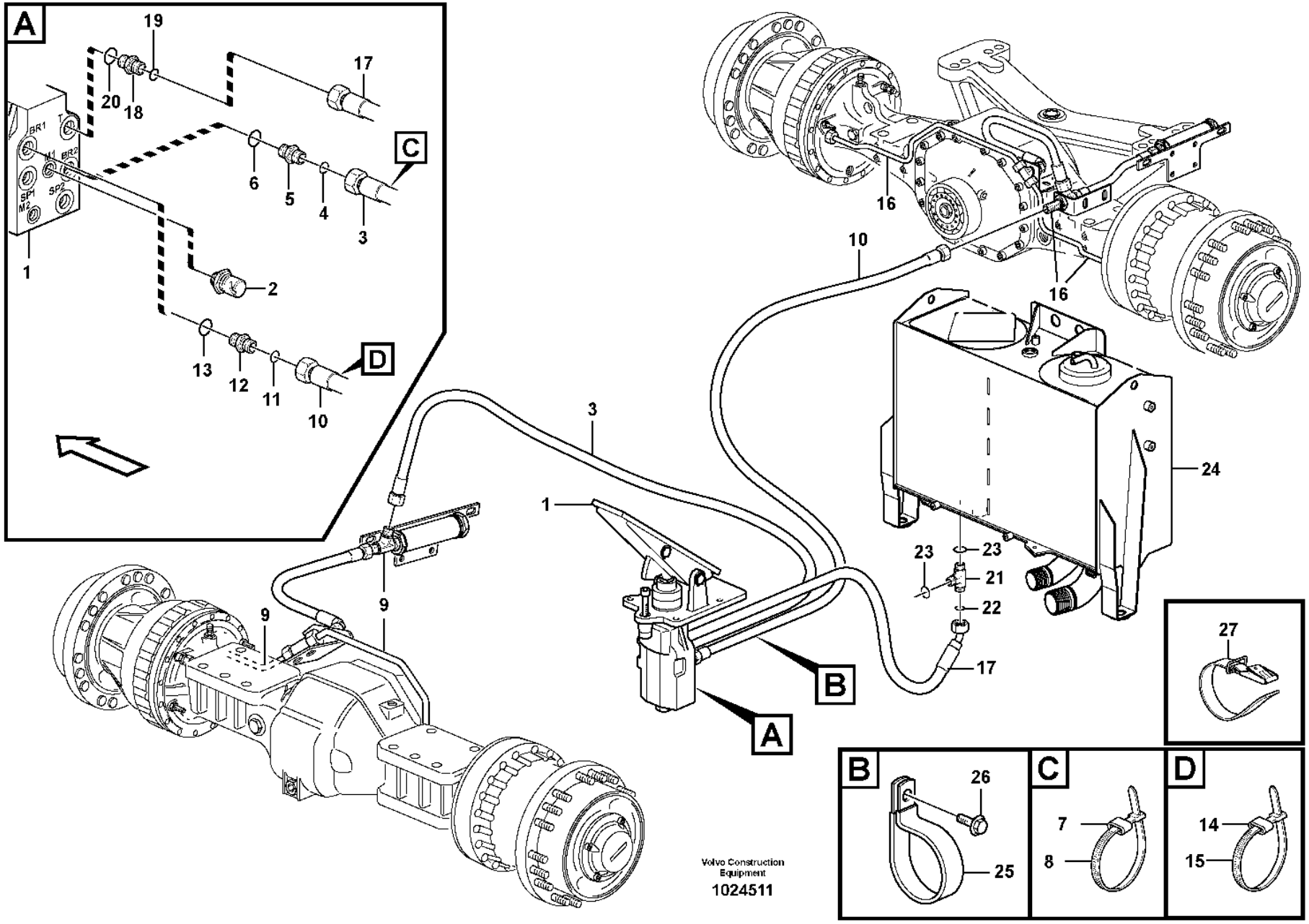
A
19
20
18
17
C
6
5
4
3
1
2
13
12
11
10
D
BR1
BR2
M1
M2
SP1
SP2
T
16
16
10
3
1
24
23
23
21
22
17
9
9
B
A
27
B
26
25
C
7
8
D
14
15
Volvo Construction Equipment
1024511

Fig.	Part No.	Quantity 1	2	3	PS	KIT	Description	Denominación	Denominação	Dénomination	Notes
1		1					Footbrake Valve	Valvula Freno Pie	Válvula freio de pé	Robinet Frein A Pied	See group 525-100 page 685
2	VOE 11170259	1					Pressure sensor	Sensor de presión	Sensor de pressão	Capteur de pression	SE5205
3	VOE 15115084	1					Hose assembly	Conducto	Mangueira completa	Conduit flexible	BR2
	VOE 11173817	1					Hose assembly	Conducto	Mangueira completa	Conduit flexible	83942
	VOE 15134613	1					Hose assembly	Conducto	Mangueira completa	Conduit flexible	84878
4	VOE 990737	1					O-ring	Anillo tórico	Anel-o	Joint torique	SWE S/N - 5363 BRA S/N - 70836
5	VOE 11172920	1					Restrictor	Estrangulacion	Estrangulador	Etrangleur	
6	VOE 967749	1					O-ring	Anillo tórico	Anel-o	Joint torique	SWE S/N - 5363 BRA S/N - 70836
7	VOE 4881454	2					Marking sleeve	Manguito de marcaje	Luva indicadora	Douille marquage	PINK
	VOE 4881452	2					Marking sleeve	Manguito de marcaje	Luva indicadora	Douille marquage	WHITE
8	VOE 14016673	2					Strip clamp	Abrazadera de cinta	Cinta braçadeira	Serrage de ruban	
9		2					Brake pipe	Tubo freno	Tubo de freio	Conduit frein	See group 522-200 page 663
10	VOE 11182000	1					Hose assembly	Conducto	Mangueira completa	Conduit flexible	BR1
	VOE 11172996	1					Hose assembly	Conducto	Mangueira completa	Conduit flexible	83942, 84878
11	VOE 990737	1					O-ring	Anillo tórico	Anel-o	Joint torique	SWE S/N - 5363 BRA S/N - 70836
12	VOE 11172920	1					Restrictor	Estrangulacion	Estrangulador	Etrangleur	
13	VOE 967749	1					O-ring	Anillo tórico	Anel-o	Joint torique	SWE S/N - 5363 BRA S/N - 70836
14	VOE 4881454	2					Marking sleeve	Manguito de marcaje	Luva indicadora	Douille marquage	PINK
	VOE 4881457	2					Marking sleeve	Manguito de marcaje	Luva indicadora	Douille marquage	GREEN
15	VOE 14016673	2					Strip clamp	Abrazadera de cinta	Cinta braçadeira	Serrage de ruban	
16		2					Brake pipe	Tubo freno	Tubo de freio	Conduit frein	See group 522-200 page 663
17	VOE 936706	1					Hose assembly	Conducto	Mangueira completa	Conduit flexible	T
18	VOE 13933856	1					Nipple	Niple	Niple	Raccord	
19	VOE 990737	1					•O-ring	•Anillo tórico	•Anel-o	•Joint torique	
20	VOE 967749	1					•O-ring	•Anillo tórico	•Anel-o	•Joint torique	
21	VOE 935041	1					T-nipple	Niple t	Niple-t	Raccord-t	
22	VOE 948883	1					•Gasket	•Junta	•Junta	•Joint	
23	VOE 990737	2					•O-ring	•Anillo tórico	•Anel-o	•Joint torique	

1		**Brake lines, footbrake valve - axles** **Conductos de freno, válvula de freno de pie - ejes** **Linhas de freio, válvula do freio de pé - eixos** **Conduits de frein, robinet frein à pied - essieux**	Catalogue id **20106**	Group **522**
2				
3			Illustr. No **1024511**	Section **150**
4				
5			Issue **20021223-G**	Page **659**

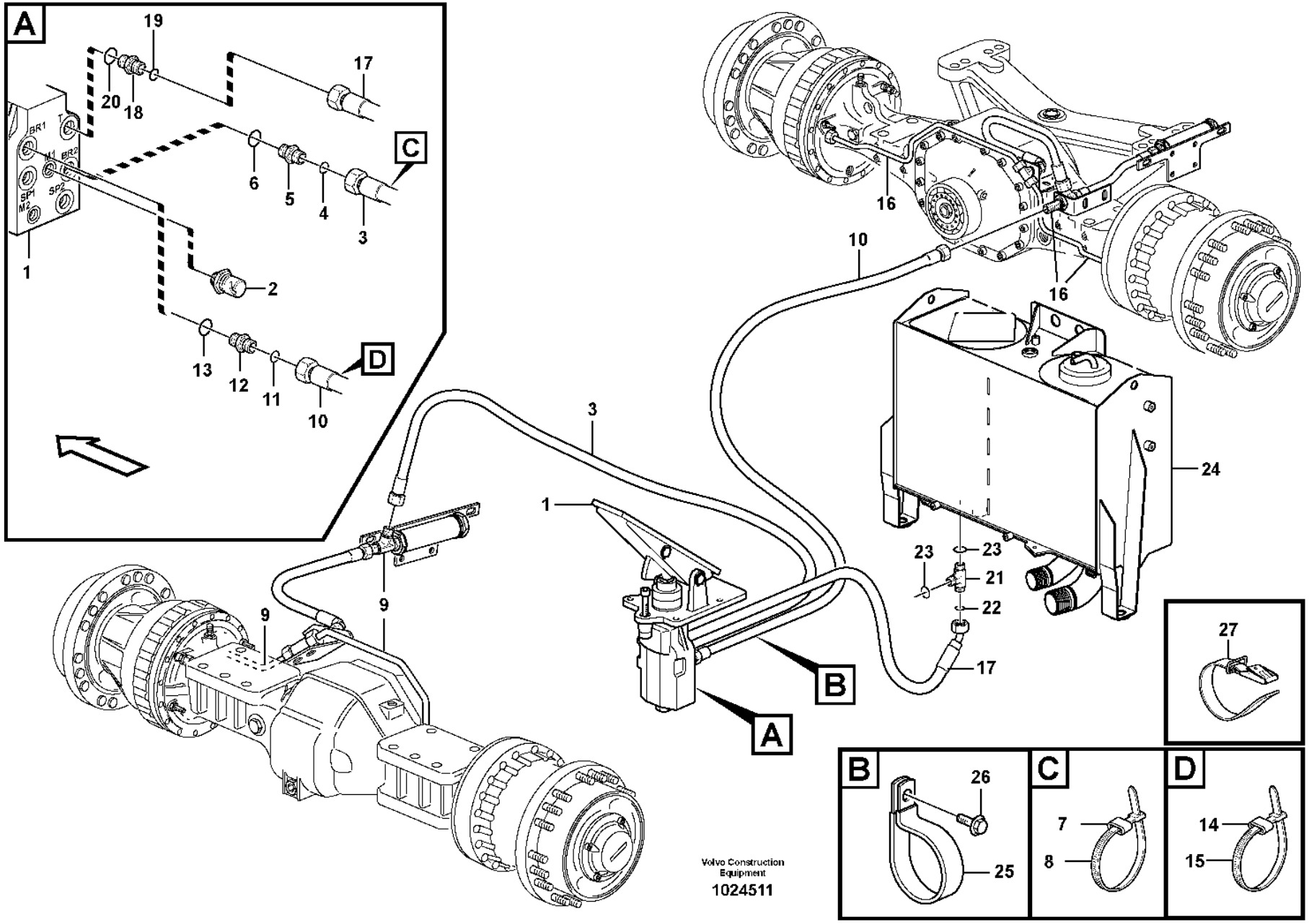
A
19
20
18
17
C
6
5
4
3
1
2
13
12
11
10
D
BR1
BR2
M1
M2
SP1
SP2
T
16
16
10
3
1
24
23
23
21
22
17
9
9
B
A
27
B
26
25
C
7
8
D
14
15
Volvo Construction Equipment
1024511

Fig.	Part No.	Quantity 1	2	3	PS	KIT	Description	Denominación	Denominação	Dénomination	Notes
24		1					Hydr fluid tank	Dep aceit hidr	Reservatório de óleo hidráulico	Reser.fluid.hy.	See group 911-100 page 1171
25	VOE 13980476	1					Clamp	Abrazadera	Braçadeira	Collier serrage	
26	VOE 13946173	1					Screw	Tornillo	Parafuso	Vis	
27	VOE 11104606	1					Retaining strap	Correa tensora	Correia tensora	Courroie de serrage	

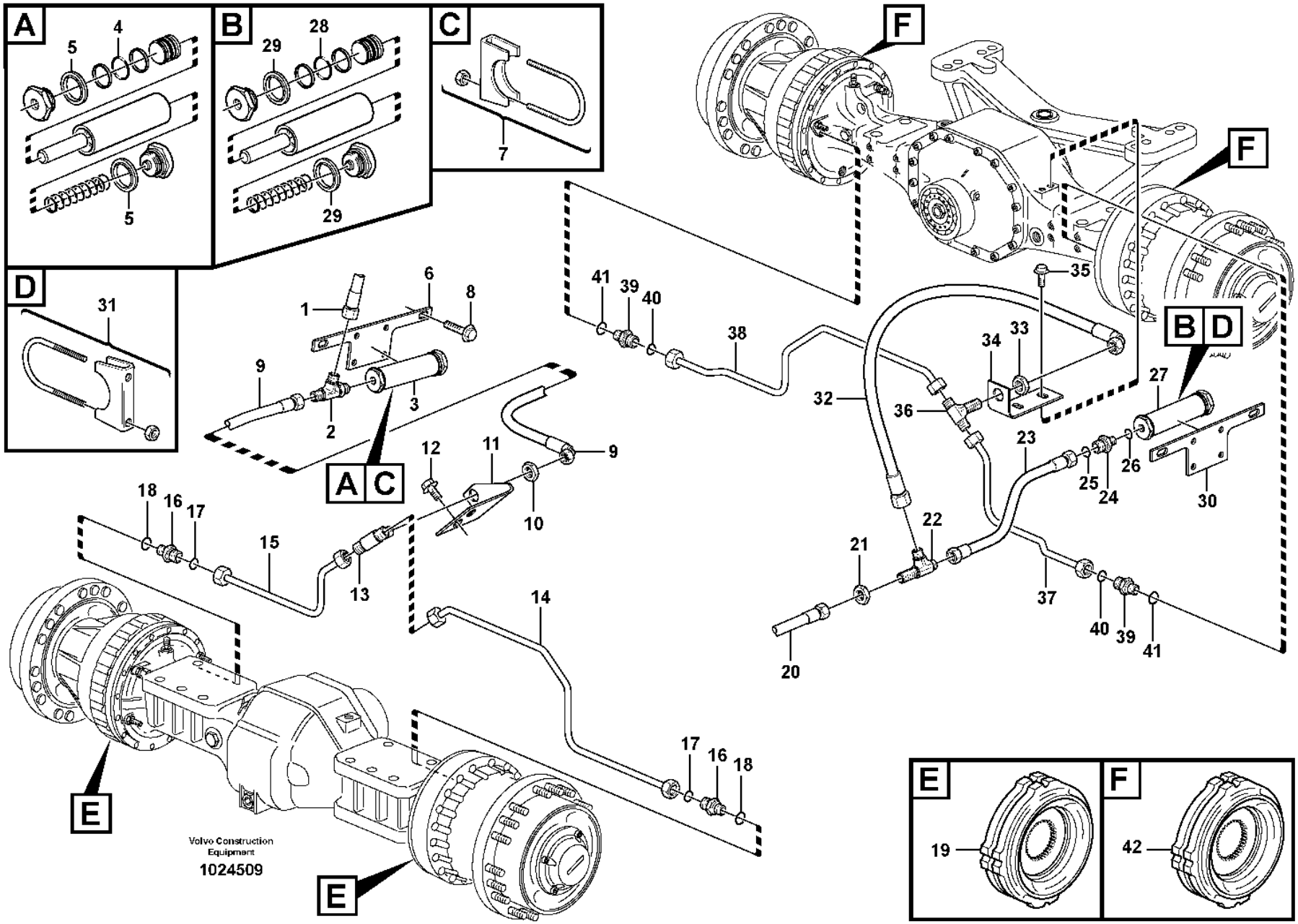
A
5
4
5
B
29
28
29
C
7
D
31
F
F
41
39
40
38
35
1
6
8
9
3
2
A C
34
33
B D
27
32
36
23
25
24
26
30
12
11
9
10
18
16
17
15
13
14
22
21
37
40
39
41
20
17
16
18
E
E
Volvo Construction Equipment
1024509
E
19
F
42

Fig.	Part No.	Quantity 1	2	3	PS	KIT	Description	Denominación	Denominação	Dénomination	Notes
1		1					Hose assembly	Conducto	Tubulação	Condui.flexible	See group 522-150 page 659
2	VOE 935029	1					T-nipple	Niple t	Niple-t	Raccord-t	
3	VOE 11027342	1					Accumulator	Acumulador	Acumulador	Accumulateur	
4	VOE 925064	1					•O-ring	•Anillo tórico	•Anel-o	•Joint torique	
5	VOE 14013072	2					•Sealing washer	•Arandela de retén	•Arruela de vedação	•Rondelle étanchéité	
6	VOE 11020932	1					Attaching plate	Chapa de fijación	Chapa fixação	Tôle de fixation	
7	VOE 944026	2					Clamp	Abrazadera	Braçadeira	Collier serrage	
8	VOE 13945444	2					Screw	Tornillo	Parafuso	Vis	
9	VOE 11172457	1					Hose assembly	Conducto	Mangueira completa	Conduit flexible	
10	VOE 935429	1					Lock nut	Contratuerca	Porca trava	Contre-écrou	
11	VOE 11172474	1					Attachment	Fijacion	Fixação	Fixation	82213
12	VOE 946440	2					Flange screw	Tornillo embridado	Parafuso flangeado	Vis à embase	82213
13	VOE 935604	1					T-nipple	Niple t	Niple-t	Raccord-t	82213
14	VOE 11172482	1					Brake pipe	Tubo de freno	Tubo de freio	Conduite de frein	LH
	VOE 11417848	1					Brake pipe	Tubo de freno	Tubo de freio	Conduite de frein	82213
15	VOE 11172480	1					Brake pipe	Tubo de freno	Tubo de freio	Conduite de frein	RH
	VOE 11417847	1					Brake pipe	Tubo de freno	Tubo de freio	Conduite de frein	82213
16	VOE 14345423	2					Nipple	Niple	Niple	Raccord	
17	VOE 990737	2					•O-ring	•Anillo tórico	•Anel-o	•Joint torique	
18	VOE 14211856	2					•Sealing ring	•Anillo retén	•Anel de vedação	•Bague étanchéité	
19		2					Multidisc brake	Disco frenos	Freio multi-disco	Frein multidisq	See group 516-100 page 645
20		1					Hose assembly	Conducto	Tubulação	Condui.flexible	See group 522-150 page 659
21	VOE 935429	1					Lock nut	Contratuerca	Porca trava	Contre-écrou	82213
22	VOE 935939	1					T-nipple	Niple t	Niple-t	Raccord-t	
23	VOE 11172477	1					Hose assembly	Conducto	Mangueira completa	Conduit flexible	
24	VOE 13933915	1					Nipple	Niple	Niple	Raccord	
25	VOE 990737	1					•O-ring	•Anillo tórico	•Anel-o	•Joint torique	
26	VOE 14211857	1					•Sealing ring	•Anillo retén	•Anel de vedação	•Bague étanchéité	
27	VOE 11027342	1					Accumulator	Acumulador	Acumulador	Accumulateur	
28	VOE 925064	1					•O-ring	•Anillo tórico	•Anel-o	•Joint torique	
29	VOE 14013072	2					•Sealing washer	•Arandela de retén	•Arruela de vedação	•Rondelle étanchéité	

1		**Brake pipes, front axle and rear axle** **Tubos de freno, ejes delantero y trasero** **Tubos de freio, eixos dianteiro e traseiro** **Conduit de frein, essieu avant - essieu arrière**	Catalogue id **20106**	Group **522**
2				
3			Illustr. No **1024509**	Section **200**
4				
5		**S/N - 4445**	Issue **20021223-G**	Page **663**

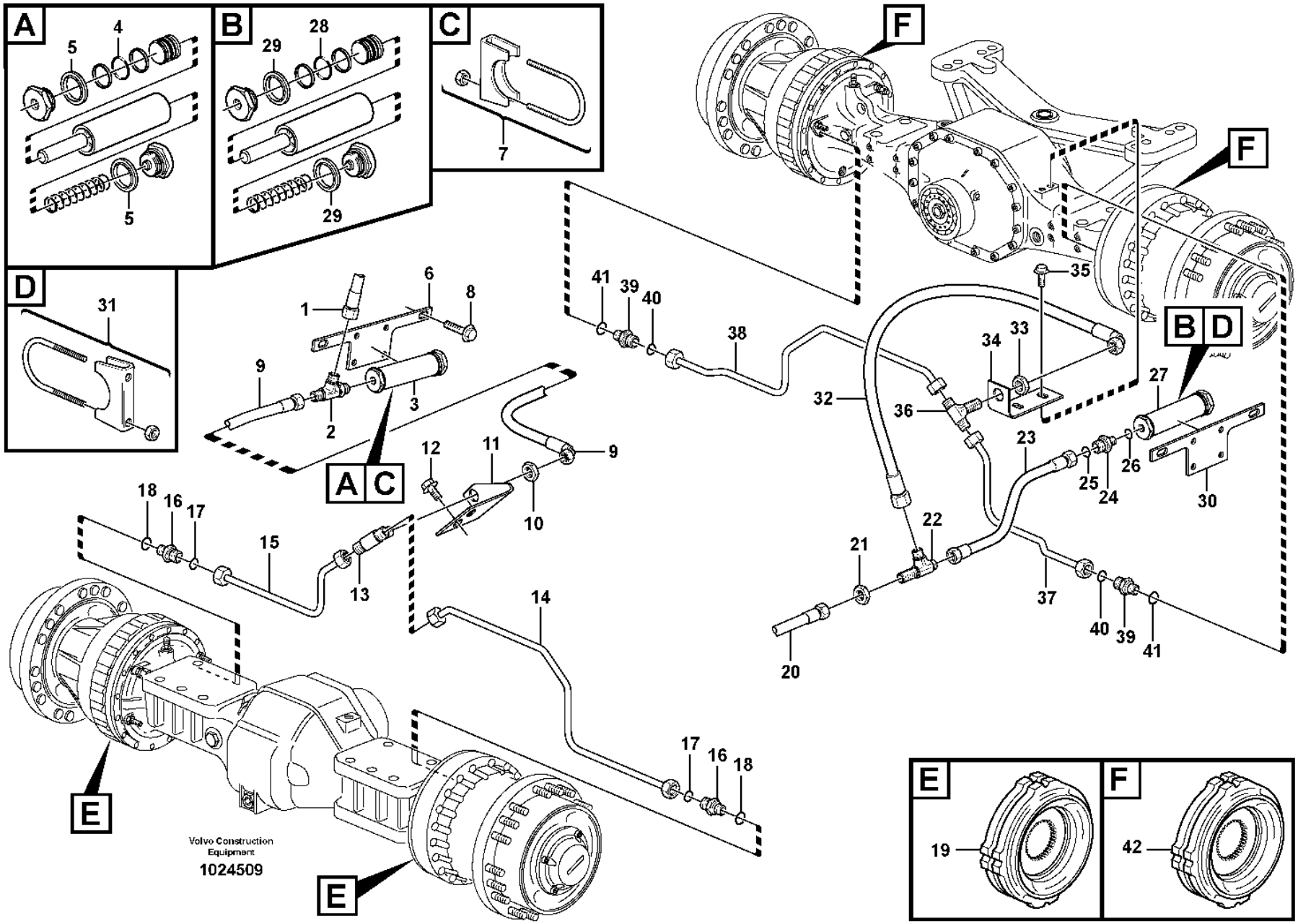
A
5
4
5
B
29
28
29
C
7
D
31
F
F
41
39
40
38
35
1
6
8
9
3
2
A C
34
33
B D
27
32
36
23
25
24
26
30
12
11
9
10
18
16
17
15
13
14
22
21
37
40
39
41
20
17
16
18
E
E
Volvo Construction Equipment
1024509
E
19
F
42

Fig.	Part No.	Quantity 1	2	3	PS	KIT	Description	Denominación	Denominação	Dénomination	Notes
30	VOE 11020932	1					Attaching plate	Chapa de fijación	Chapa fixação	Tôle de fixation	
31	VOE 944026	2					Clamp	Abrazadera	Braçadeira	Collier serrage	
32	VOE 936702	1					Hose assembly	Conducto	Mangueira completa	Conduit flexible	
	VOE 11173818	1					Hose assembly	Conducto	Mangueira completa	Conduit flexible	83942
33	VOE 935429	1					Lock nut	Contratuerca	Porca trava	Contre-écrou	
34	VOE 11172475	1					Attachment	Fijacion	Fixação	Fixation	
35	VOE 946440	2					Flange screw	Tornillo embridado	Parafuso flangeado	Vis à embase	
36	VOE 935604	1					T-nipple	Niple t	Niple-t	Raccord-t	
37	VOE 11172470	1					Brake pipe	Tubo de freno	Tubo de freio	Conduite de frein	LH
	VOE 11417849	1					Brake pipe	Tubo de freno	Tubo de freio	Conduite de frein	82213
38	VOE 11172471	1					Brake pipe	Tubo de freno	Tubo de freio	Conduite de frein	RH
	VOE 11417851	1					Brake pipe	Tubo de freno	Tubo de freio	Conduite de frein	82213
39	VOE 14345423	2					Nipple	Niple	Niple	Raccord	
40	VOE 990737	2					•O-ring	•Anillo tórico	•Anel-o	•Joint torique	
41	VOE 14211856	2					•Sealing ring	•Anillo retén	•Anel de vedação	•Bague étanchéité	
42		2					Multidisc brake	Disco frenos	Freio multi-disco	Frein multidisq	See group 517-100 page 649

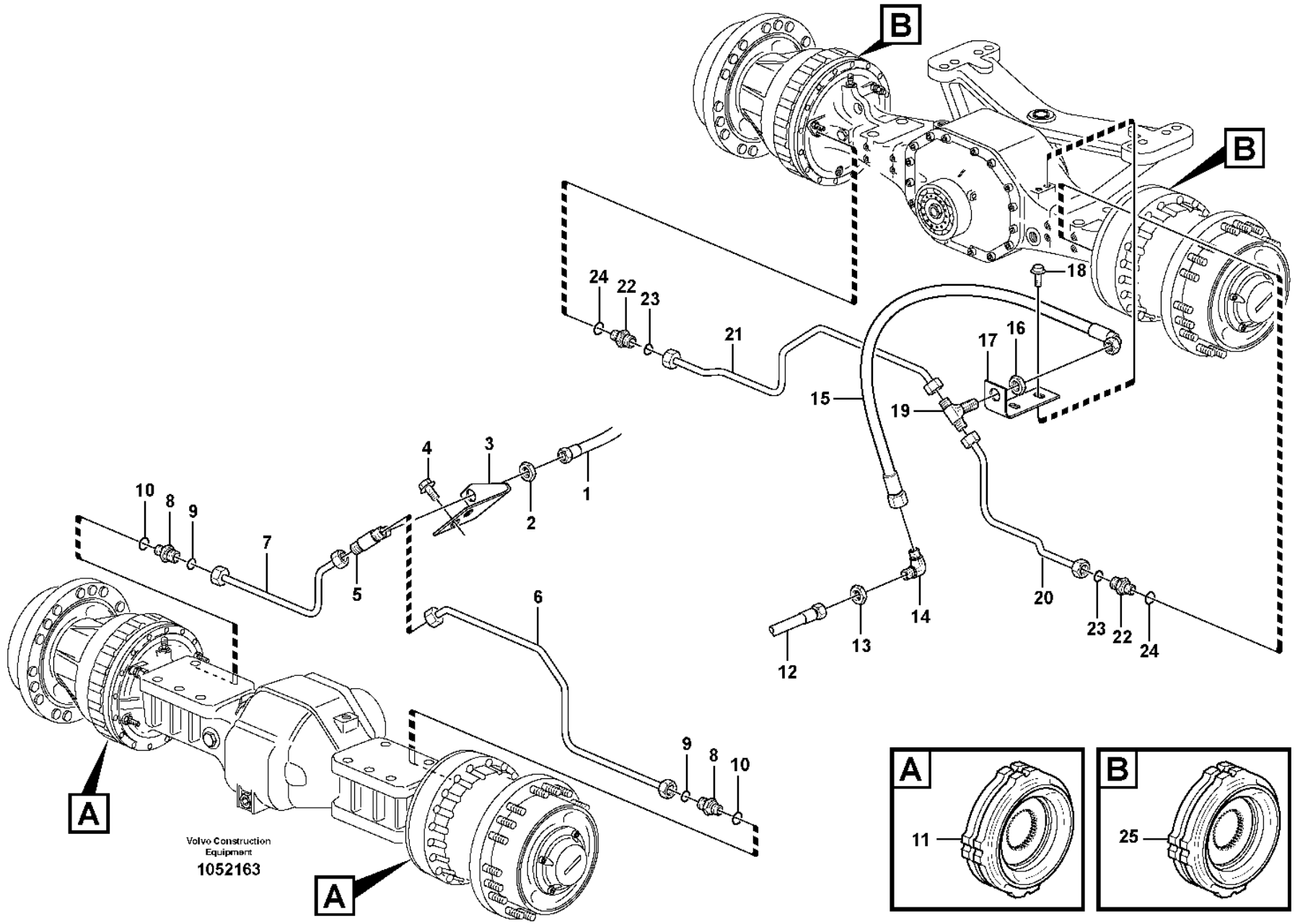
B
B
A
A
Volvo Construction Equipment
1052163
A
11
B
25

Fig.	Part No.	Quantity 1	2	3	PS	KIT	Description	Denominación	Denominação	Dénomination	Notes
1		1					Hose assembly	Conducto	Tubulação	Condui.flexible	See group 522-150 page 659
2	VOE 935429	1					Lock nut	Contratuerca	Porca trava	Contre-écrou	82213
3	VOE 11172474	1					Attachment	Fijacion	Fixação	Fixation	82213
4	VOE 946440	2					Flange screw	Tornillo embridado	Parafuso flangeado	Vis à embase	82213
5	VOE 935604	1					T-nipple	Niple t	Niple-t	Raccord-t	82213
6	VOE 11172482	1					Brake pipe	Tubo de freno	Tubo de freio	Conduite de frein	LH
6	VOE 11417848	1					Brake pipe	Tubo de freno	Tubo de freio	Conduite de frein	82213
7	VOE 11172480	1					Brake pipe	Tubo de freno	Tubo de freio	Conduite de frein	RH
7	VOE 11417847	1					Brake pipe	Tubo de freno	Tubo de freio	Conduite de frein	82213
8	VOE 14345423	2					Nipple	Niple	Niple	Raccord	
9	VOE 990737	2					•O-ring	•Anillo tórico	•Anel-o	•Joint torique	
10	VOE 14211856	2					•Sealing ring	•Anillo retén	•Anel de vedação	•Bague étanchéité	
11		2					Multidisc brake	Disco frenos	Freio multi-disco	Frein multidisq	See group 516-100 page 645
12		1					Hose assembly	Conducto	Tubulação	Condui.flexible	See group 522-150 page 659
13	VOE 935429	1					Lock nut	Contratuerca	Porca trava	Contre-écrou	
14	VOE 935427	1					Elbow nipple	Niple angular	Cotovelo	Raccord coudé	
15	VOE 936702	1					Hose assembly	Conducto	Mangueira completa	Conduit flexible	
15	VOE 11173818	1					Hose assembly	Conducto	Mangueira completa	Conduit flexible	83942, 84878
16	VOE 935429	1					Lock nut	Contratuerca	Porca trava	Contre-écrou	
17	VOE 11172475	1					Attachment	Fijacion	Fixação	Fixation	
18	VOE 946440	2					Flange screw	Tornillo embridado	Parafuso flangeado	Vis à embase	
19	VOE 935604	1					T-nipple	Niple t	Niple-t	Raccord-t	
20	VOE 11172470	1					Brake pipe	Tubo de freno	Tubo de freio	Conduite de frein	LH
20	VOE 11417849	1					Brake pipe	Tubo de freno	Tubo de freio	Conduite de frein	82213
21	VOE 11172471	1					Brake pipe	Tubo de freno	Tubo de freio	Conduite de frein	RH
21	VOE 11417851	1					Brake pipe	Tubo de freno	Tubo de freio	Conduite de frein	82213
22	VOE 14345423	2					Nipple	Niple	Niple	Raccord	
23	VOE 990737	2					•O-ring	•Anillo tórico	•Anel-o	•Joint torique	
24	VOE 14211856	2					•Sealing ring	•Anillo retén	•Anel de vedação	•Bague étanchéité	
25		2					Multidisc brake	Disco frenos	Freio multi-disco	Frein multidisq	See group 517-150 page 651

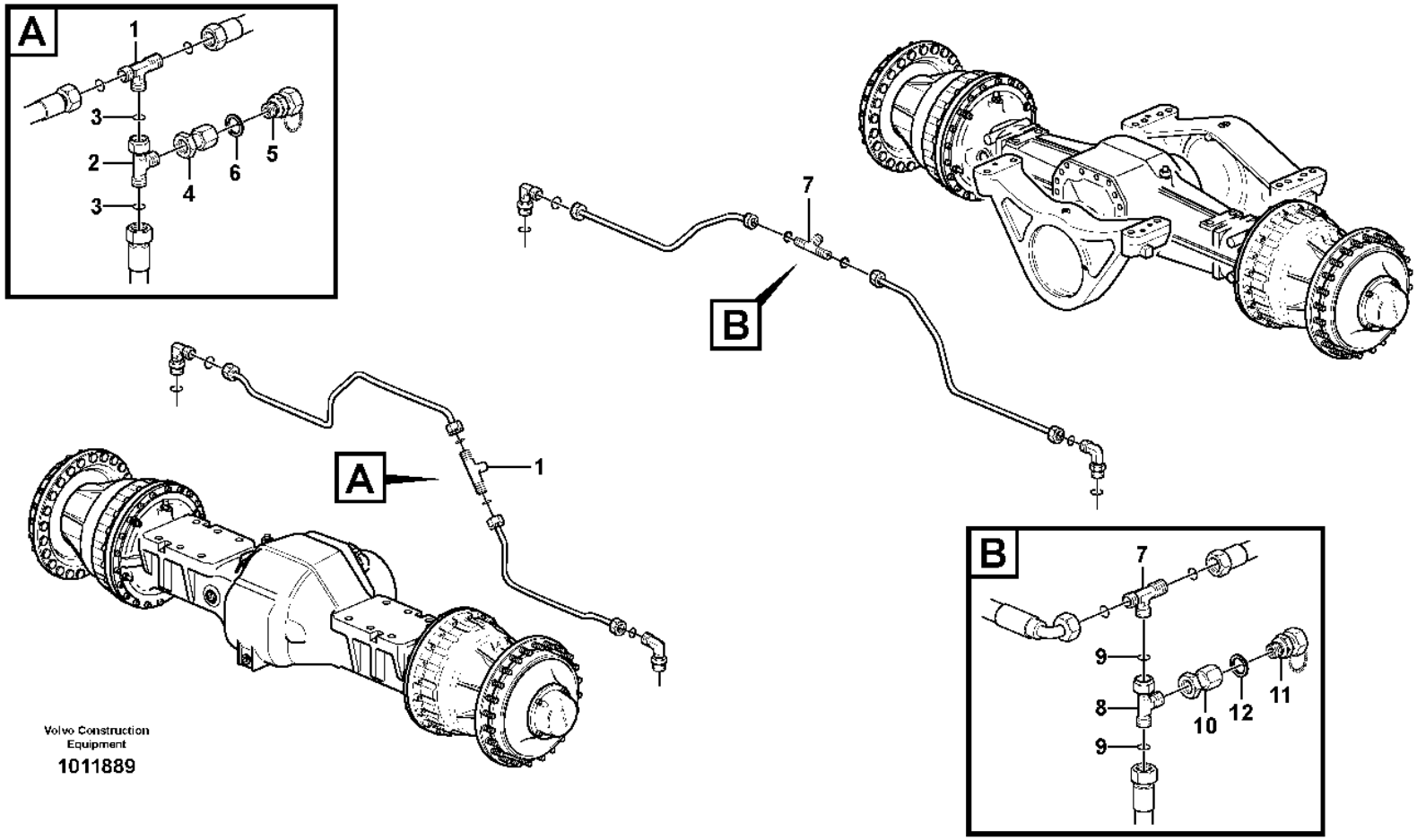

Volvo Construction Equipment

1011889

Fig.	Part No.	Quantity 1	2	3	PS	KIT	Description	Denominación	Denominação	Dénomination	Notes
1		1					T-nipple	Niple T	União T	Raccord-t	See group 522-200 page 663
2	**VOE 13933936**	1					T-nipple	Niple t	Niple-t	Raccord-t	
3	**VOE 990737**	2					•O-ring	•Anillo tórico	•Anel-o	•Joint torique	
4	**VOE 935040**	1					Nipple	Niple	Niple	Raccord	
5	**VOE 4928801**	1					Testing nipple	Niple de medición	Niple de teste	Raccord contrôle	
6	**VOE 947083**	1					Gasket	Junta	Junta	Joint	
7		1					T-nipple	Niple T	União T	Raccord-t	See group 522-200 page 663
8	**VOE 13933936**	1					T-nipple	Niple t	Niple-t	Raccord-t	
9	**VOE 990737**	2					•O-ring	•Anillo tórico	•Anel-o	•Joint torique	
10	**VOE 935040**	1					Nipple	Niple	Niple	Raccord	
11	**VOE 4928801**	1					Testing nipple	Niple de medición	Niple de teste	Raccord contrôle	
12	**VOE 947083**	1					Gasket	Junta	Junta	Joint	

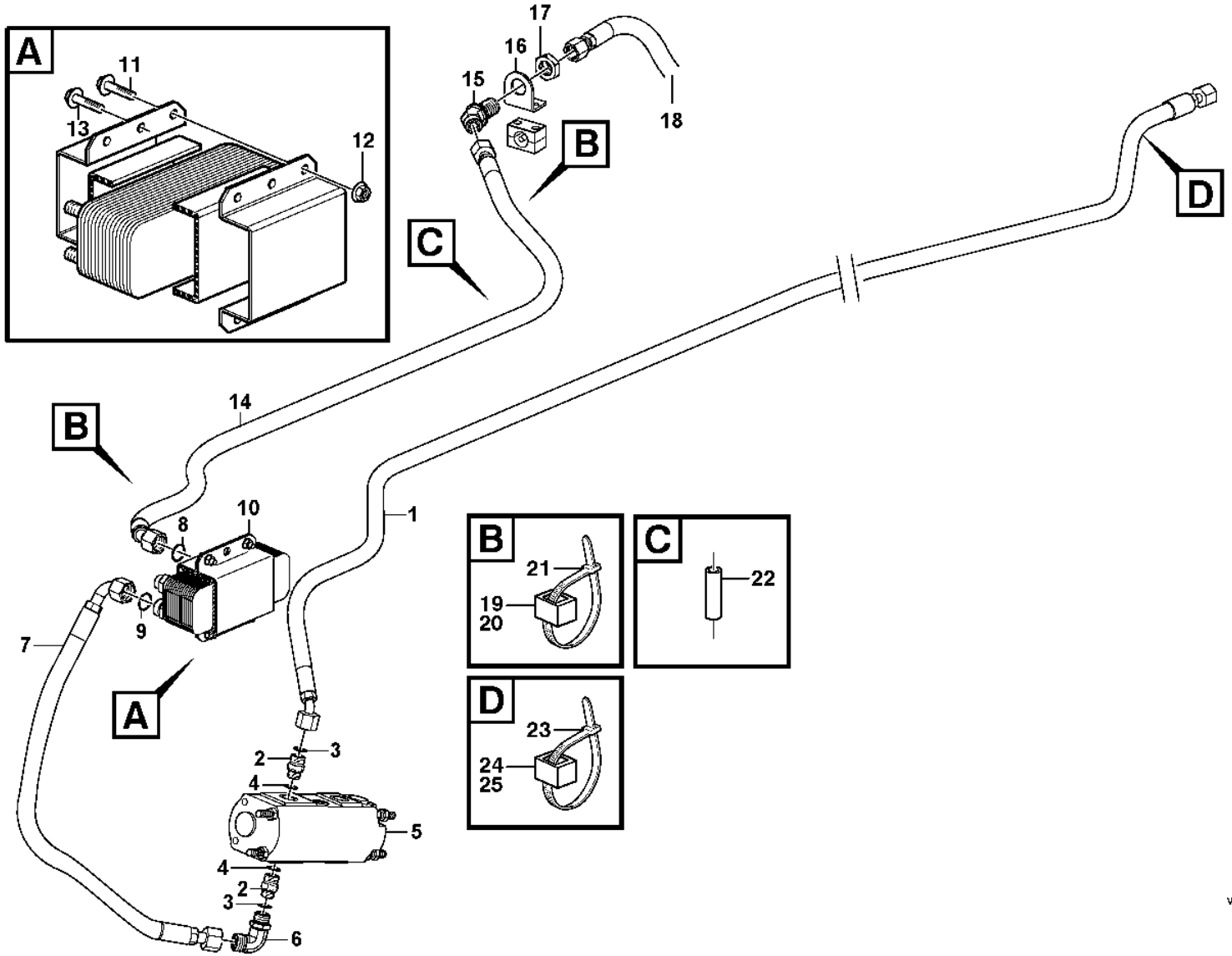

Volvo Construction Equipment

1027139

Fig.	Part No.	Quantity 1	2	3	PS	KIT	Description	Denominación	Denominação	Dénomination	Notes
1	VOE 11445174	1	1				Hose assembly	Conducto	Mangueira completa	Conduit flexible	
2	VOE 11108729	1					Nipple	Niple	Niple	Raccord	
2	VOE 935092		1				Nipple	Niple	Niple	Raccord	
3	VOE 990738	1					O-ring	Anillo tórico	Anel-o	Joint torique	
3	VOE 990738		1				•O-ring	•Anillo tórico	•Anel-o	•Joint torique	
4	VOE 948885	1					Plane gasket	Junta plana	Junta plana	Joint plan	
4	VOE 993322		1				•O-ring	•Anillo tórico	•Anel-o	•Joint torique	(VOE 932041)
5	VOE 11148530	1			SS		Oil pump	Bomba de aceite	Bomba de óleo	Pompe à huile	
5	VOE 17262775		1				Pump unit	Unidad bomba	Unidade da bomba	Unité de pompe	
5	VOE 11706856	1					•Sealing kit	•Kit de precinto	•Jogo de vedação	•Kit plombage	
5	VOE 17413250		1				•Sealing kit	•Kit de precinto	•Jogo de vedação	•Kit plombage	
6	VOE 935038	1					Elbow nipple	Niple angular	Cotovelo	Raccord coudé	
6	VOE 935077		1				Elbow nipple	Niple angular	Cotovelo	Raccord coudé	
6	VOE 990739		1				•O-ring	•Anillo tórico	•Anel-o	•Joint torique	
6	VOE 993322		1				•O-ring	•Anillo tórico	•Anel-o	•Joint torique	(VOE 932041)
7	VOE 11163024	1	1				Hose assembly	Conducto	Mangueira completa	Conduit flexible	
8	VOE 990738	2	2				O-ring	Anillo tórico	Anel-o	Joint torique	
9	VOE 990739	2	2				O-ring	Anillo tórico	Anel-o	Joint torique	
10	VOE 11110903	1	1				Heat exchanger	Cambiador de calor	Trocador de calor	Echangeur temperature	
11	VOE 13946173	4	4				•Screw	•Tornillo	•Parafuso	•Vis	
12	VOE 13945408	4	4				•Nut	•Tuerca	•Porca	•Écrou	
13	VOE 946329	2	2				Flange screw	Tornillo embridado	Parafuso flangeado	Vis à embase	
14	VOE 11445171	1	1				Hose assembly	Conducto	Mangueira completa	Conduit flexible	
15	VOE 937539	1	1				Elbow nipple	Niple angular	Cotovelo	Raccord coudé	
16	VOE 11411937	1	1				Plate	Chapa	Chapa	Tôle	
17	VOE 13933962	1	1				Lock nut	Contratuerca	Porca trava	Contre-écrou	
18	VOE 11411939	1	1				Hose assembly	Conducto	Mangueira completa	Conduit flexible	See group 523-200 page 679
19	VOE 4881455	2	2				Marking sleeve	Manguito de marcaje	Luva indicadora	Douille marquage	
20	VOE 4881457	2	2				Marking sleeve	Manguito de marcaje	Luva indicadora	Douille marquage	
21	VOE 4881440	2	2				Cable tie	Abrazadera de cinta	Braçadeira	Serre-câble	
22	VOE 11173924	4	4				Spacer sleeve	Manguito distanciador	Luva espaçadora	Douille entretoise	

1	83212, 83803
2	84879, 84908
3	
4	
5	

Oil cooler, forword, motor circuit.
Enfriador de aceite, delantero, ciclo de motor.
Refrigerador de óleo, dianteiro, circuito do motor.
Radiateur à huile, AV, circuit de moteur.

83212, 83803, 84908, 84879

Catalogue id	Group
20106	523
Illustr. No	Section
1027139	100
Issue	Page
20021223-G	671

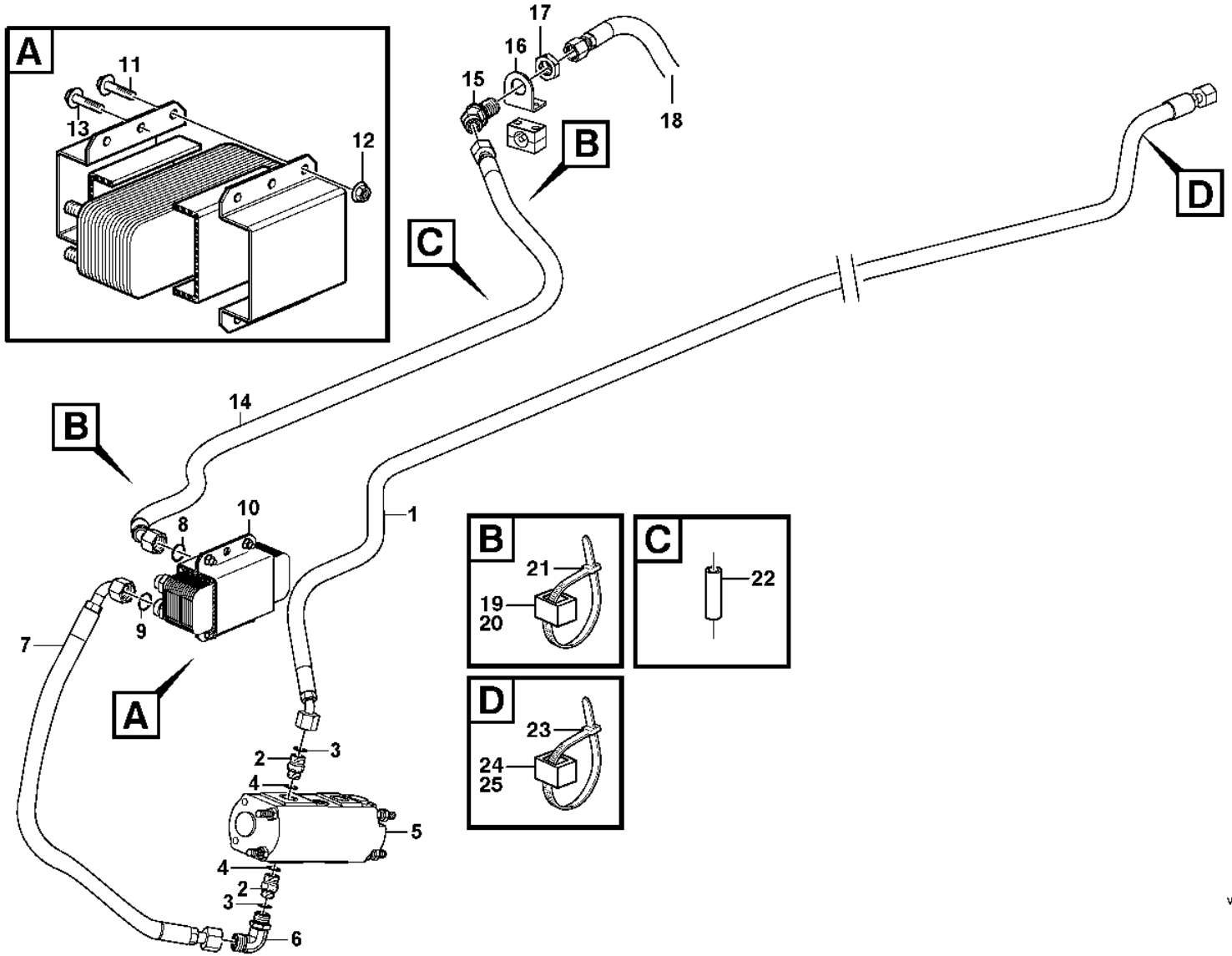

Volvo Construction Equipment

1027139

Fig.	Part No.	Quantity 1	2	3	PS	KIT	Description	Denominación	Denominação	Dénomination	Notes
23	VOE 14016673	2	2				Strip clamp	Abrazadera de cinta	Cinta braçadeira	Serrage de ruban	
24	VOE 4881455	2	2				Marking sleeve	Manguito de marcaje	Luva indicadora	Douille marquage	RED
25	VOE 4881451	2	2				Marking sleeve	Manguito de marcaje	Luva indicadora	Douille marquage	YELL

1	83212, 83803	**Oil cooler, forword, motor circuit.** **Enfriador de aceite, delantero, ciclo de motor.** **Refrigerador de óleo, dianteiro, circuito do motor.** **Radiateur à huile, AV, circuit de moteur.**	Catalogue id **20106**	Group **523**
2	84879, 84908			
3			Illustr. No **1027139**	Section **100**
4				
5		**83212, 83803, 84908, 84879**	Issue **20021223-G**	Page **673**

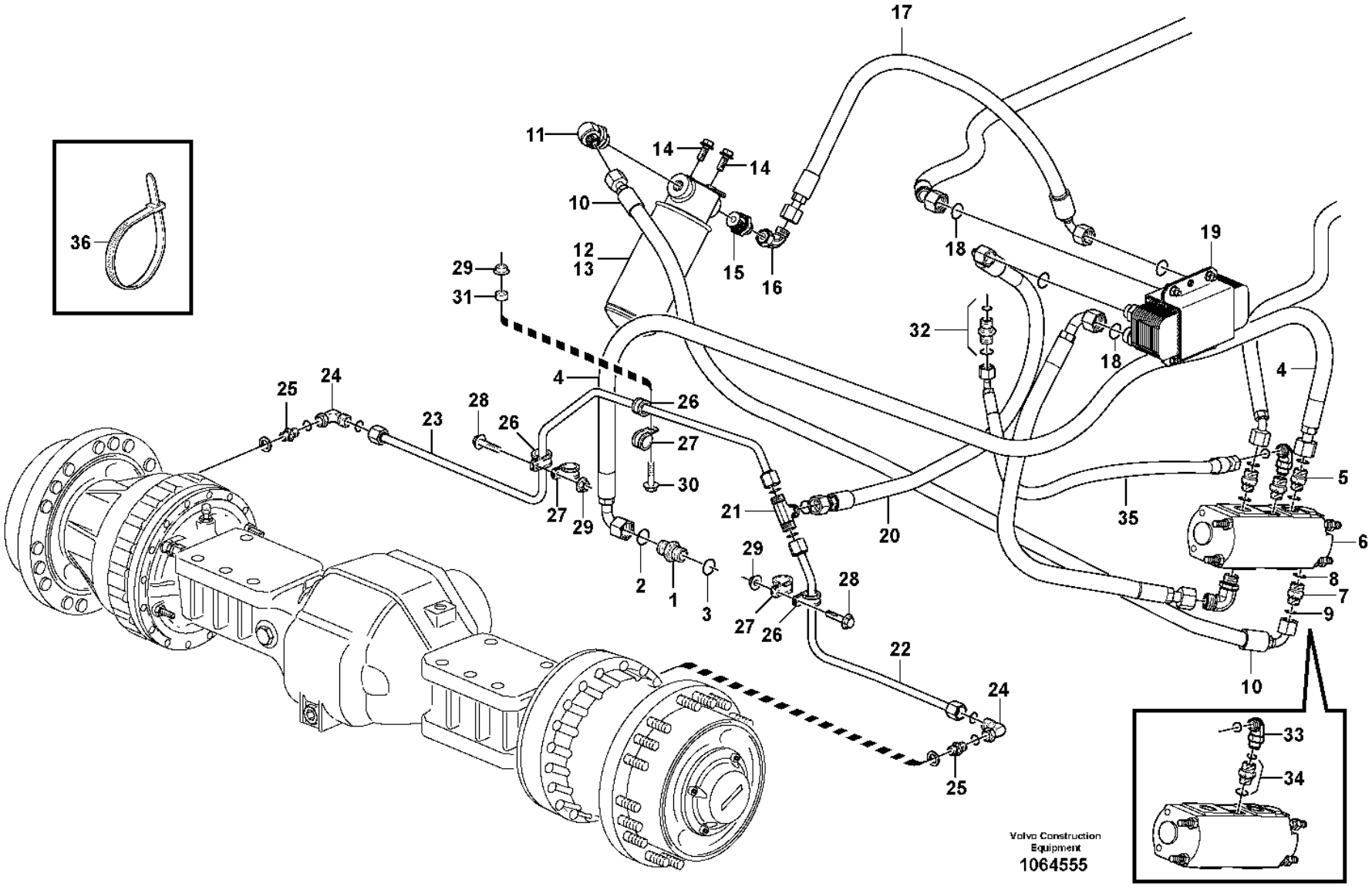
36
17
11
14
14
10
12
13
15
16
18
19
29
31
32
18
4
25
24
23
28
26
26
27
30
4
5
21
20
35
6
8
7
9
10
27
29
2
1
3
29
28
27
26
22
24
25
33
34
Volvo Construction Equipment
1064555

Fig.	Part No.	Quantity 1	2	3	PS	KIT	Description	Denominación	Denominação	Dénomination	Notes
1	VOE 11410534	1	1	1			Nipple	Niple	Niple	Raccord	
2	VOE 990739	1	1	1			O-ring	Anillo tórico	Anel-o	Joint torique	
3	VOE 958228	1	1	1			O-ring	Anillo tórico	Anel-o	Joint torique	
4	VOE 11410776	1	1	1			Hose assembly	Conducto	Mangueira completa	Conduit flexible	
5	VOE 935037	1	1				Nipple	Niple	Niple	Raccord	
5	VOE 990739	1	1				•O-ring	•Anillo tórico	•Anel-o	•Joint torique	
5	VOE 14211864	1	1				•Sealing ring	•Anillo retén	•Anel de vedação	•Bague étanchéité	
5	VOE 935032			1			Nipple	Niple	Niple	Raccord	
5	VOE 990739			1			•O-ring	•Anillo tórico	•Anel-o	•Joint torique	
5	VOE 993323			1			•O-ring	•Anillo tórico	•Anel-o	•Joint torique	
6	VOE 11148530	1	1	1	SS		Oil pump	Bomba de aceite	Bomba de óleo	Pompe à huile	See group 523-100 page 671
7	VOE 11108729	1	1				Nipple	Niple	Niple	Raccord	
7	VOE 935092			1			•Nipple	•Niple	•Niple	•Raccord	
8	VOE 990738	1	1				O-ring	Anillo tórico	Anel-o	Joint torique	
8	VOE 990738			1			•O-ring	•Anillo tórico	•Anel-o	•Joint torique	
9	VOE 948885	1	1				Plane gasket	Junta plana	Junta plana	Joint plan	
9	VOE 993322			1			•O-ring	•Anillo tórico	•Anel-o	•Joint torique	(VOE 932041)
10	VOE 11163004	1	1	1			Hose assembly	Conducto	Mangueira completa	Conduit flexible	
11	VOE 13933901	1	1	1			Elbow nipple	Niple angular	Cotovelo	Raccord coudé	
	VOE 990738	1	1	1			•O-ring	•Anillo tórico	•Anel-o	•Joint torique	
12	VOE 11061436	1	1	1			Return filter	Filtro retorno	Filtro de retorno	Filtre de retour	
13	VOE 17457469	1	1	1			•Oil filter	•Filtro de aceite	•Filtro de óleo	•Filtre à huile	
14	VOE 946329	2	2	2			Flange screw	Tornillo embridado	Parafuso flangeado	Vis à embase	
15	VOE 13933917	1	1	1			Nipple	Niple	Niple	Raccord	
	VOE 990738	1	1	1			•O-ring	•Anillo tórico	•Anel-o	•Joint torique	
	VOE 14211859	1	1	1			•Sealing ring	•Anillo retén	•Anel de vedação	•Bague étanchéité	
16	VOE 13933872	1	1	1			Elbow nipple	Niple angular	Cotovelo	Raccord coudé	
	VOE 990738	1	1	1			•O-ring	•Anillo tórico	•Anel-o	•Joint torique	
17	VOE 11163004	1	1	1			Hose assembly	Conducto	Mangueira completa	Conduit flexible	
18	VOE 990739	2	2	2			O-ring	Anillo tórico	Anel-o	Joint torique	
19	VOE 11110903	1	1	1			Heat exchanger	Cambiador de calor	Trocador de calor	Echangeur temperature	See group 523-100 page 671

1	83803
2	83212
3	84908
4	84879
5	

Oil cooler, forword, pump circuit.
Enfriador de aceite, delantero, ciclo de bomba.
Refrigerador de óleo, dianteiro, circuito da bomba.
Radiateur à huile, AV, circuit de pompe.

Catalogue id **20106**	Group **523**
Illustr. No **1064555**	Section **150**
Issue **20021223-G**	Page **675**

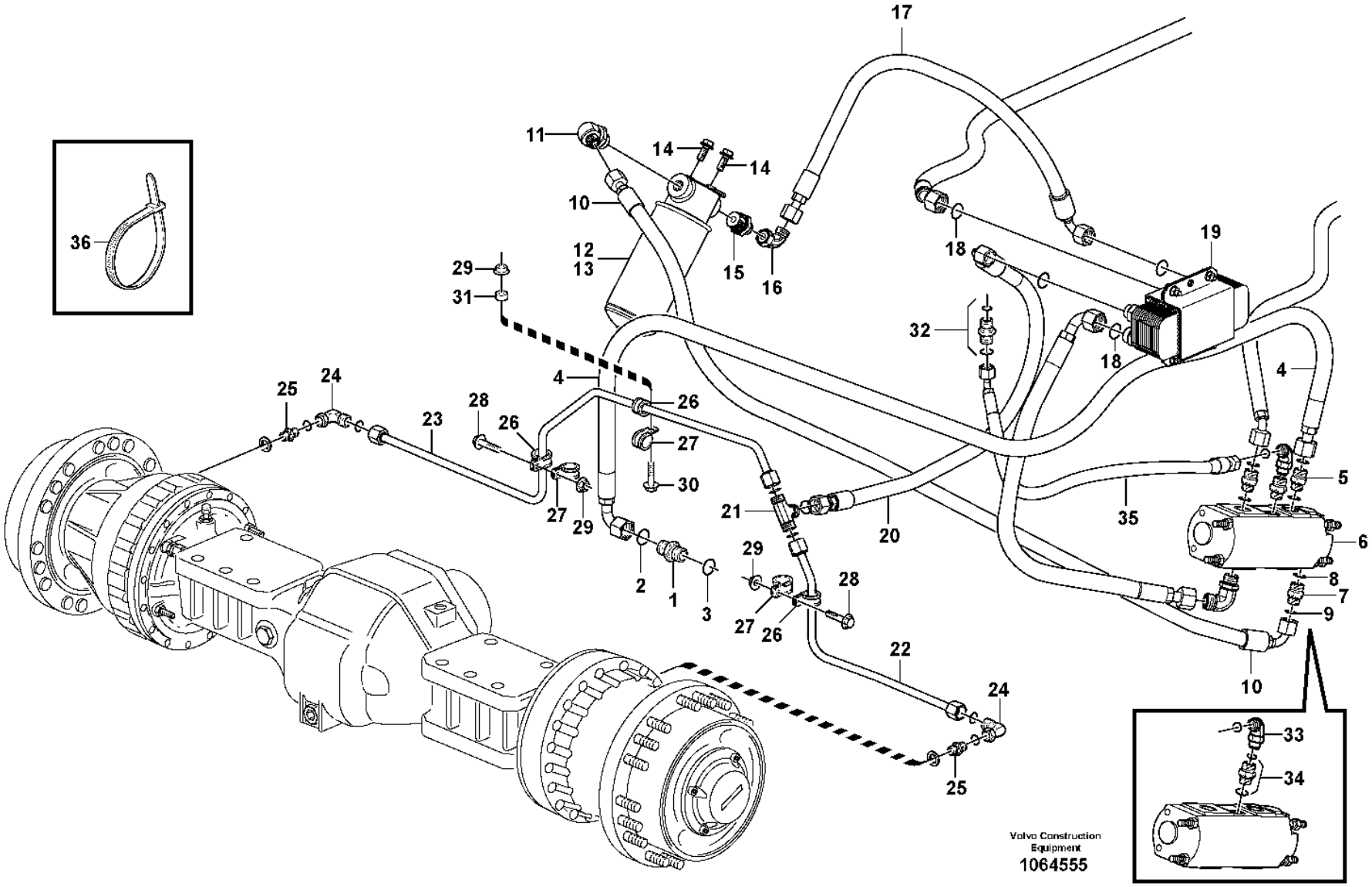
36
17
11
14
14
10
12
13
15
16
18
19
29
31
32
18
4
25
24
23
28
26
26
27
30
4
5
21
20
35
6
8
7
9
10
27
29
2
1
3
29
28
27
26
22
24
25
33
34
Volvo Construction Equipment
1064555

Fig.	Part No.	Quantity 1	2	3	PS	KIT	Description	Denominación	Denominação	Dénomination	Notes
20	VOE 11163004	1	1	1			Hose assembly	Conducto	Mangueira completa	Conduit flexible	
21	VOE 935453	1	1	1			T-nipple	Niple t	Niple-t	Raccord-t	
	VOE 990738	1	1	1			•O-ring	•Anillo tórico	•Anel-o	•Joint torique	
22	VOE 11410538	1	1	1			Oil pipe	Tubo de aceite	Tubo de óleo	Conduit d'huile	
23	VOE 11410540	1	1	1			Oil pipe	Tubo de aceite	Tubo de óleo	Conduit d'huile	
24	VOE 13933872	2	2	2			Elbow nipple	Niple angular	Cotovelo	Raccord coudé	
	VOE 990738	2	2	2			•O-ring	•Anillo tórico	•Anel-o	•Joint torique	
25	VOE 13933853	2	2	2			Nipple	Niple	Niple	Raccord	
	VOE 990738	2	2	2			•O-ring	•Anillo tórico	•Anel-o	•Joint torique	
	VOE 14211863	2	2	2			•Sealing ring	•Anillo retén	•Anel de vedação	•Bague étanchéité	
26	VOE 13949746	3	3	3			Clamp	Abrazadera	Braçadeira	Collier serrage	
27	VOE 990732	3	3	3			Clamp	Abrazadera	Braçadeira	Collier serrage	
28	VOE 13946173	2	2	2			Screw	Tornillo	Parafuso	Vis	
29	VOE 948645	3	3	3			Flange lock nut	Contratuerca embridada	Contra porca flange	Contre-écrou à embase	
30	VOE 946671	1	1	1			Flange screw	Tornillo embridado	Parafuso flangeado	Vis à embase	
31	VOE 13948871	1	1	1			Spacer washer	Arandela distanciadora	Arruela espaçadora	Rondelle entretoise	
32	VOE 14345423	2	2				Nipple	Niple	Niple	Raccord	
	VOE 990737	2	2				•O-ring	•Anillo tórico	•Anel-o	•Joint torique	
	VOE 14211856	2	2				•Sealing ring	•Anillo retén	•Anel de vedação	•Bague étanchéité	
33	VOE 13933900	1	1	1			Elbow nipple	Niple angular	Cotovelo	Raccord coudé	
33	VOE 990737	1	1	1			•O-ring	•Anillo tórico	•Anel-o	•Joint torique	
34	VOE 14345423	1	1				Nipple	Niple	Niple	Raccord	
34	VOE 990737	1	1				•O-ring	•Anillo tórico	•Anel-o	•Joint torique	
34	VOE 14211856	1	1				•Sealing ring	•Anillo retén	•Anel de vedação	•Bague étanchéité	
34	VOE 935085			1			Nipple	Niple	Niple	Raccord	
34	VOE 990737			1			•O-ring	•Anillo tórico	•Anel-o	•Joint torique	
34	VOE 993320			1			•O-ring	•Anillo tórico	•Anel-o	•Joint torique	
35	VOE 11163065	1	1				Hose assembly	Conducto	Mangueira completa	Conduit flexible	
35	VOE 11148952			1			Hose assembly	Conducto	Mangueira completa	Conduit flexible	
36	VOE 4881440	REQ	REQ	REQ			Cable tie	Abrazadera de cinta	Braçadeira	Serre-câble	

1	83803
2	83212
3	84908
4	84879
5	

Oil cooler, forword, pump circuit.
Enfriador de aceite, delantero, ciclo de bomba.
Refrigerador de óleo, dianteiro, circuito da bomba.
Radiateur à huile, AV, circuit de pompe.

Catalogue id	Group
20106	523
Illustr. No	Section
1064555	150
Issue	Page
20021223-G	677

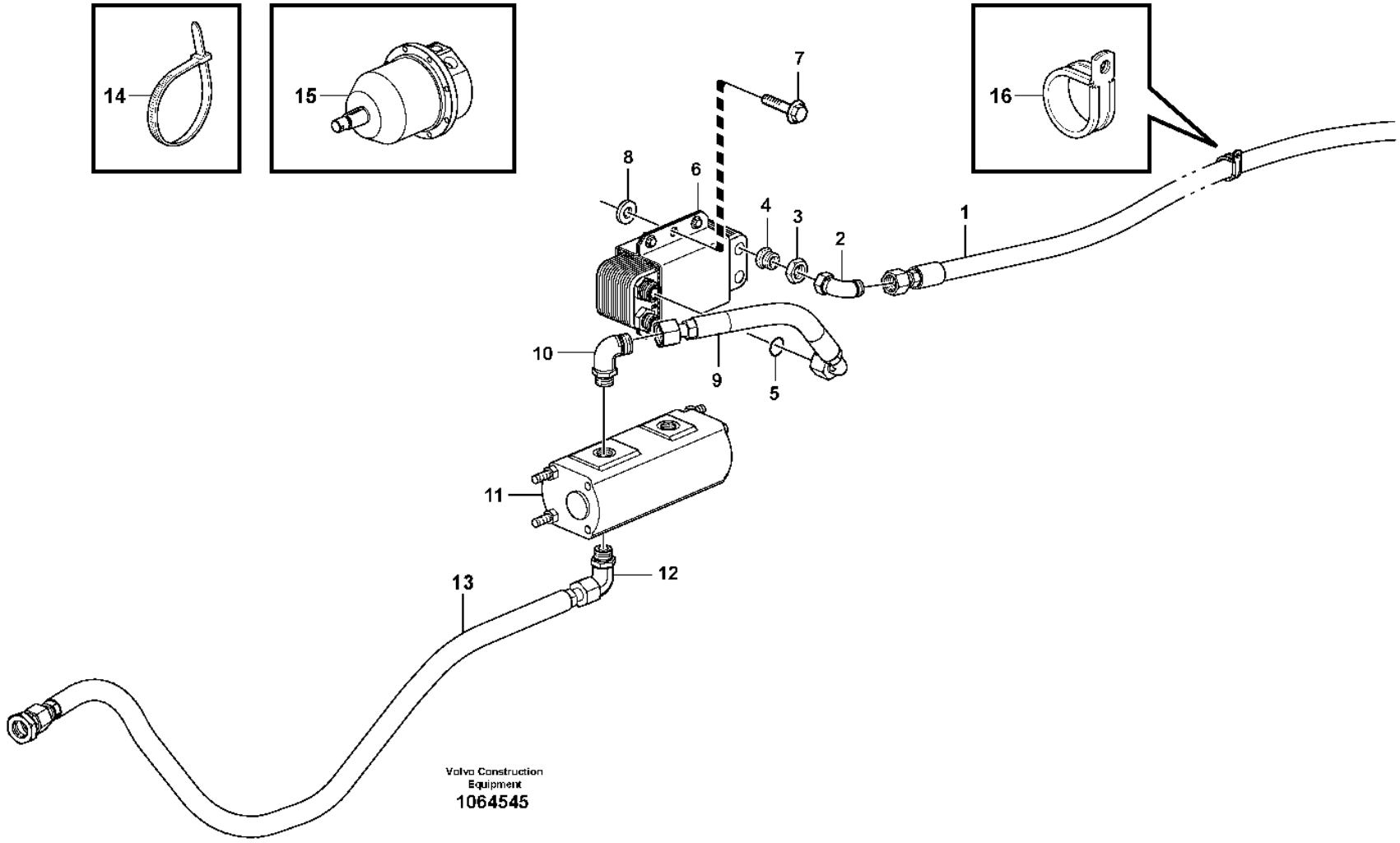
14
15
16
7
8
6
4
3
2
1
10
9
5
11
12
13
Volvo Construction
Equipment
1064545

Fig.	Part No.	Quantity 1	2	3	PS	KIT	Description	Denominación	Denominação	Dénomination	Notes
1	VOE 11147944	1	1	1			Hose assembly	Conducto	Mangueira completa	Conduit flexible	
2	VOE 13933872	1	1	1			Elbow nipple	Niple angular	Cotovelo	Raccord coudé	
	VOE 990738	1	1	1			•O-ring	•Anillo tórico	•Anel-o	•Joint torique	
3	VOE 935332	1	1	1			Nut	Tuerca	Porca	Écrou	
4	VOE 935422	1	1	1			Reduction nipple	Niple reductor	Niple de redução	Raccord réducteur	
	VOE 990738	1	1	1			•O-ring	•Anillo tórico	•Anel-o	•Joint torique	
5	VOE 990739	2	2	2			O-ring	Anillo tórico	Anel-o	Joint torique	
6	VOE 11110903	1	1	1			Heat exchanger	Cambiador de calor	Trocador de calor	Echangeur temperature	See group 523-250 page 681
7	VOE 946329	2	2	2			Flange screw	Tornillo embridado	Parafuso flangeado	Vis à embase	
8	VOE 930842	1	1	1			Plain washer	Arandela plana	Arruela simples	Rondelle plane	
9	VOE 11173209	1	1	1			Hose assembly	Conducto	Mangueira completa	Conduit flexible	
10	VOE 935038	1	1				Elbow nipple	Niple angular	Cotovelo	Raccord coudé	
10	VOE 935077			1			Elbow nipple	Niple angular	Cotovelo	Raccord coudé	
10	VOE 990739			1			•O-ring	•Anillo tórico	•Anel-o	•Joint torique	
10	VOE 993322			1			•O-ring	•Anillo tórico	•Anel-o	•Joint torique	(VOE 932041)
11	VOE 11148530	1	1		SS		Oil pump	Bomba de aceite	Bomba de óleo	Pompe à huile	
11	VOE 17262775			1			Pump unit	Unidad bomba	Unidade da bomba	Unité de pompe	
11	VOE 11706856	1	1				•Sealing kit	•Kit de precinto	•Jogo de vedação	•Kit plombage	
11	VOE 17413250			1			•Sealing kit	•Kit de precinto	•Jogo de vedação	•Kit plombage	
12	VOE 935038	1	1				Elbow nipple	Niple angular	Cotovelo	Raccord coudé	
12	VOE 935077			1			Elbow nipple	Niple angular	Cotovelo	Raccord coudé	
12	VOE 990739			1			•O-ring	•Anillo tórico	•Anel-o	•Joint torique	
12	VOE 993322			1			•O-ring	•Anillo tórico	•Anel-o	•Joint torique	(VOE 932041)
13	VOE 11411939	1	1	1			Hose assembly	Conducto	Mangueira completa	Conduit flexible	
14	VOE 4881440	REQ	REQ	REQ			Cable tie	Abrazadera de cinta	Braçadeira	Serre-câble	
15		1	1	1			Hydraulic motor	Motor hidraulic	Motor hidráulico	Moteur hydraulique	See group 263-300 page 169
16	VOE 977599			2			Clamp	Abrazadera	Braçadeira	Collier serrage	

1	83803	**Oil cooler, rear, motor circuit.** **Enfriador de aceite, trasero, ciclo de motor.** **Refrigerador de óleo, traseiro, circuito do motor.** **Radiateur à huile, AR, circuit de moteur.**
2	83212	
3	84908	
4	84879	
5		

Catalogue id **20106**	Group **523**
Illustr. No **1064545**	Section **200**
Issue **20021223-G**	Page **679**

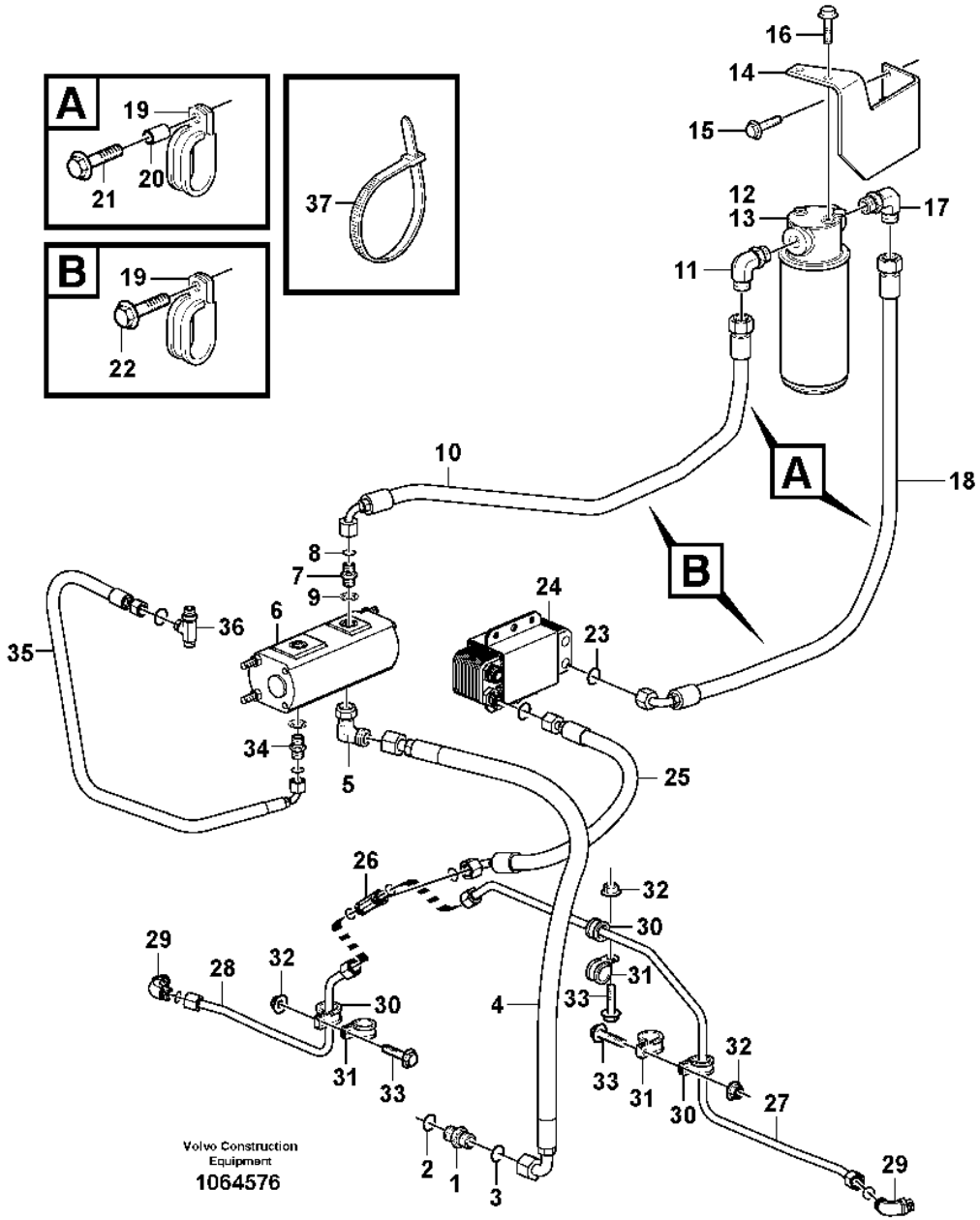
A
19
21
20
B
19
22
37
16
14
15
12
13
17
11
A
B
18
10
8
7
9
24
6
36
23
35
34
5
25
26
32
30
29
28
32
31
4
33
30
31
33
32
33
31
30
32
27
29
2
1
3
Volvo Construction Equipment
1064576

Fig.	Part No.	Quantity 1	2	3	4	5	PS	KIT	Description	Denominación	Denominação	Dénomination	Notes
1	VOE 11410534	1	1	1	1				Nipple	Niple	Niple	Raccord	
2	VOE 990739	1	1	1	1				O-ring	Anillo tórico	Anel-o	Joint torique	
3	VOE 958228	1	1	1	1				O-ring	Anillo tórico	Anel-o	Joint torique	
4	VOE 11163025	1	1	1	1				Hose assembly	Conducto	Mangueira completa	Conduit flexible	
5	VOE 935038	1	1						Elbow nipple	Niple angular	Cotovelo	Raccord coudé	
5	VOE 935033			1	1				Elbow nipple	Niple angular	Cotovelo	Raccord coudé	
5	VOE 990739			1	1				•O-ring	•Anillo tórico	•Anel-o	•Joint torique	
5	VOE 993323			1	1				•O-ring	•Anillo tórico	•Anel-o	•Joint torique	
6	VOE 11148530	1	1	1	1		SS		Oil pump	Bomba de aceite	Bomba de óleo	Pompe à huile	See group 523-200 page 679
7	VOE 11108729	1	1						Nipple	Niple	Niple	Raccord	
7	VOE 935092			1	1				Nipple	Niple	Niple	Raccord	
8	VOE 990738	1	1						O-ring	Anillo tórico	Anel-o	Joint torique	
8	VOE 990738			1	1				•O-ring	•Anillo tórico	•Anel-o	•Joint torique	
9	VOE 948885	1	1						Plane gasket	Junta plana	Junta plana	Joint plan	
9	VOE 993322			1	1				•O-ring	•Anillo tórico	•Anel-o	•Joint torique	(VOE 932041)
10	VOE 11163004	1	1	1	1				Hose assembly	Conducto	Mangueira completa	Conduit flexible	
11	VOE 13933901	1	1	1	1				Elbow nipple	Niple angular	Cotovelo	Raccord coudé	
	VOE 990738	1	1	1	1				•O-ring	•Anillo tórico	•Anel-o	•Joint torique	
12	VOE 11061436	1	1	1	1				Return filter	Filtro retorno	Filtro de retorno	Filtre de retour	
13	VOE 17457469	1	1	1	1				•Oil filter	•Filtro de aceite	•Filtro de óleo	•Filtre à huile	
14	VOE 11411911	1	1	1	1				Anchorage	Fijacion	Fixação	Fixation	
15	VOE 13946173	2	2	2	2				Screw	Tornillo	Parafuso	Vis	
16	VOE 946329	2	2	2	2				Flange screw	Tornillo embridado	Parafuso flangeado	Vis à embase	
17	VOE 13933901	1	1	1	1				Elbow nipple	Niple angular	Cotovelo	Raccord coudé	
	VOE 990738	1	1	1	1				•O-ring	•Anillo tórico	•Anel-o	•Joint torique	
18	VOE 11163005	1	1						Hose assembly	Conducto	Mangueira completa	Conduit flexible	
18	VOE 15056798			1	1				Hose assembly	Conducto	Mangueira completa	Conduit flexible	
19	VOE 11025709	2	2		2				Clamp	Abrazadera	Braçadeira	Collier serrage	
20	VOE 930438	1	1		1				Spacer ring	Anillo distanciador	Anel espaçador	Bague entretoise	
21	VOE 13965179	1	1		1				Screw	Tornillo	Parafuso	Vis	
22	VOE 13946173	1	1		1				Screw	Tornillo	Parafuso	Vis	

1	83803	**Oil cooler, rear, pump circuit.** **Enfriador de aceite, trasero, ciclo de bomba.** **Refrigerador de óleo, traseiro, circuito da bomba.** **Radiateur à huile, AR, circuit de pompe.**
2	83212	
3	84908	
4	84879	
5		

Catalogue id **20106**	Group **523**
Illustr. No **1064576**	Section **250**
Issue **20021223-G**	Page **681**

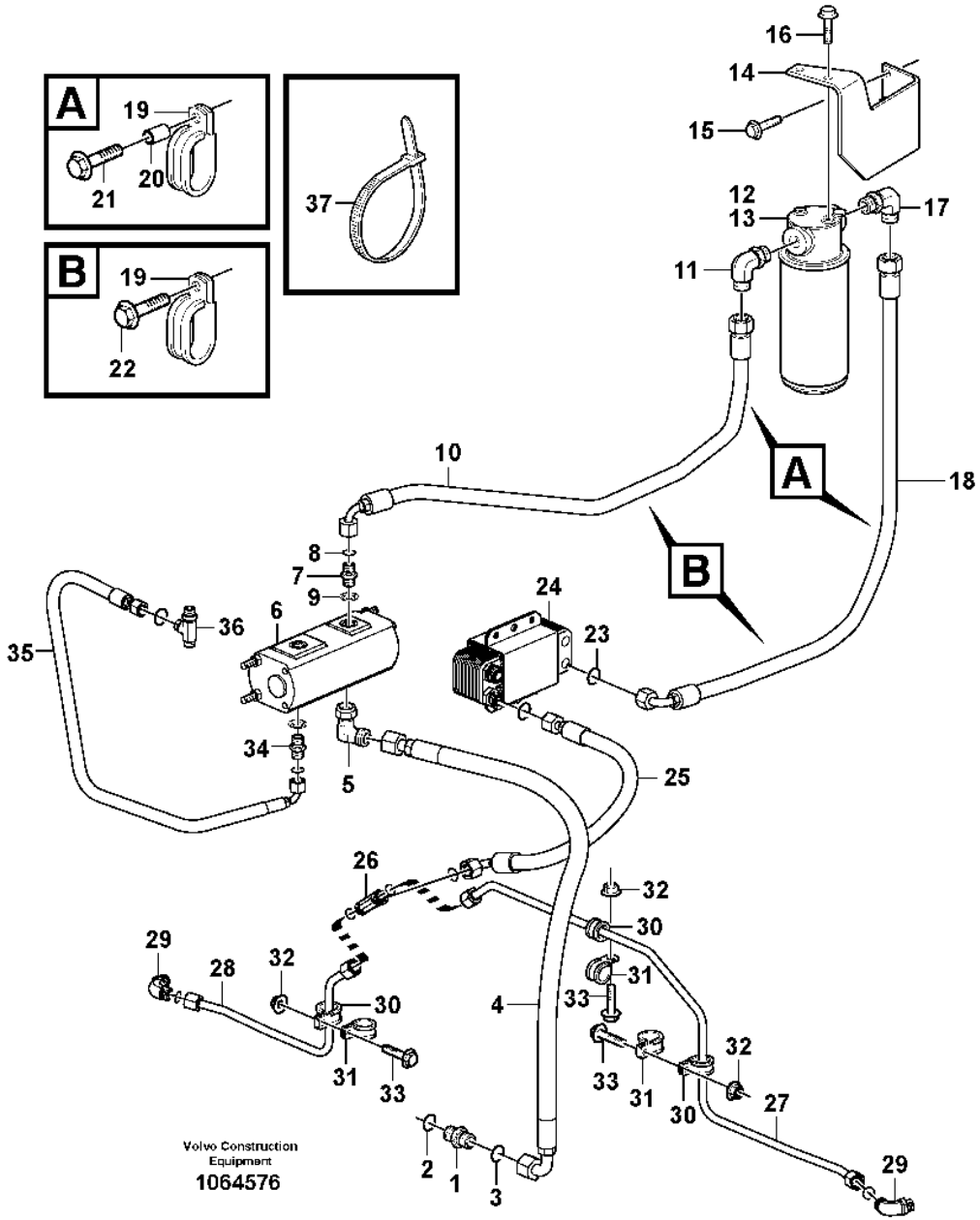
A
19
21
20
B
19
22
37
16
14
15
12
13
17
11
A
B
18
10
8
7
9
24
6
36
23
35
34
5
25
26
32
30
29
28
32
31
4
33
30
31
33
32
33
31
30
32
27
29
2
1
3
Volvo Construction Equipment
1064576

Fig.	Part No.	Quantity 1	2	3	4	5	PS	KIT	Description	Denominación	Denominação	Dénomination	Notes
23	VOE 990738	2	2	2	2				O-ring	Anillo tórico	Anel-o	Joint torique	
24	VOE 11110903	1	1	1	1				Heat exchanger	Cambiador de calor	Trocador de calor	Echangeur temperature	See group 523-100 page 671
25	VOE 11148983	1	1						Hose assembly	Conducto	Mangueira completa	Conduit flexible	
25	VOE 15031890			1	1				Hose assembly	Conducto	Mangueira completa	Conduit flexible	
26	VOE 935453	1	1	1	1				T-nipple	Niple t	Niple-t	Raccord-t	
	VOE 990738	3	3	3	3				•O-ring	•Anillo tórico	•Anel-o	•Joint torique	
27	VOE 11410542	1	1	1	1				Oil pipe	Tubo de aceite	Tubo de óleo	Conduit d'huile	
28	VOE 11410544	1	1	1	1				Oil pipe	Tubo de aceite	Tubo de óleo	Conduit d'huile	
29	VOE 13933869	2	2		2				Elbow nipple	Niple angular	Cotovelo	Raccord coudé	
	VOE 990738	2	2		2				•O-ring	•Anillo tórico	•Anel-o	•Joint torique	
	VOE 967750	2	2		2				•O-ring	•Anillo tórico	•Anel-o	•Joint torique	
30	VOE 13949746	3	3		3				Clamp	Abrazadera	Braçadeira	Collier serrage	
31	VOE 990732	3	3		3				Clamp	Abrazadera	Braçadeira	Collier serrage	
32	VOE 948645	3	3		3				Flange lock nut	Contratuerca embridada	Contra porca flange	Contre-écrou à embase	
33	VOE 13946173	3	3		3				Screw	Tornillo	Parafuso	Vis	
34	VOE 14345423	1	1						Nipple	Niple	Niple	Raccord	
34	VOE 935085			1	1				Nipple	Niple	Niple	Raccord	
34	VOE 990737	1	1	1	1				•O-ring	•Anillo tórico	•Anel-o	•Joint torique	
34	VOE 14211856	1	1						•Sealing ring	•Anillo retén	•Anel de vedação	•Bague étanchéité	
34	VOE 993320			1	1				•O-ring	•Anillo tórico	•Anel-o	•Joint torique	
35	VOE 11148973	1	1	1	1				Hose assembly	Conducto	Mangueira completa	Conduit flexible	
36	VOE 13933912	1	1	1	1				T-nipple	Niple t	Niple-t	Raccord-t	
36	VOE 990737	2	2	2	2				•O-ring	•Anillo tórico	•Anel-o	•Joint torique	
37	VOE 4881440	REQ	REQ		REQ				Cable tie	Abrazadera de cinta	Braçadeira	Serre-câble	

1	83803	**Oil cooler, rear, pump circuit.** **Enfriador de aceite, trasero, ciclo de bomba.** **Refrigerador de óleo, traseiro, circuito da bomba.** **Radiateur à huile, AR, circuit de pompe.**	Catalogue id **20106**	Group **523**
2	83212			
3	84908		Illustr. No **1064576**	Section **250**
4	84879			
5			Issue **20021223-G**	Page **683**

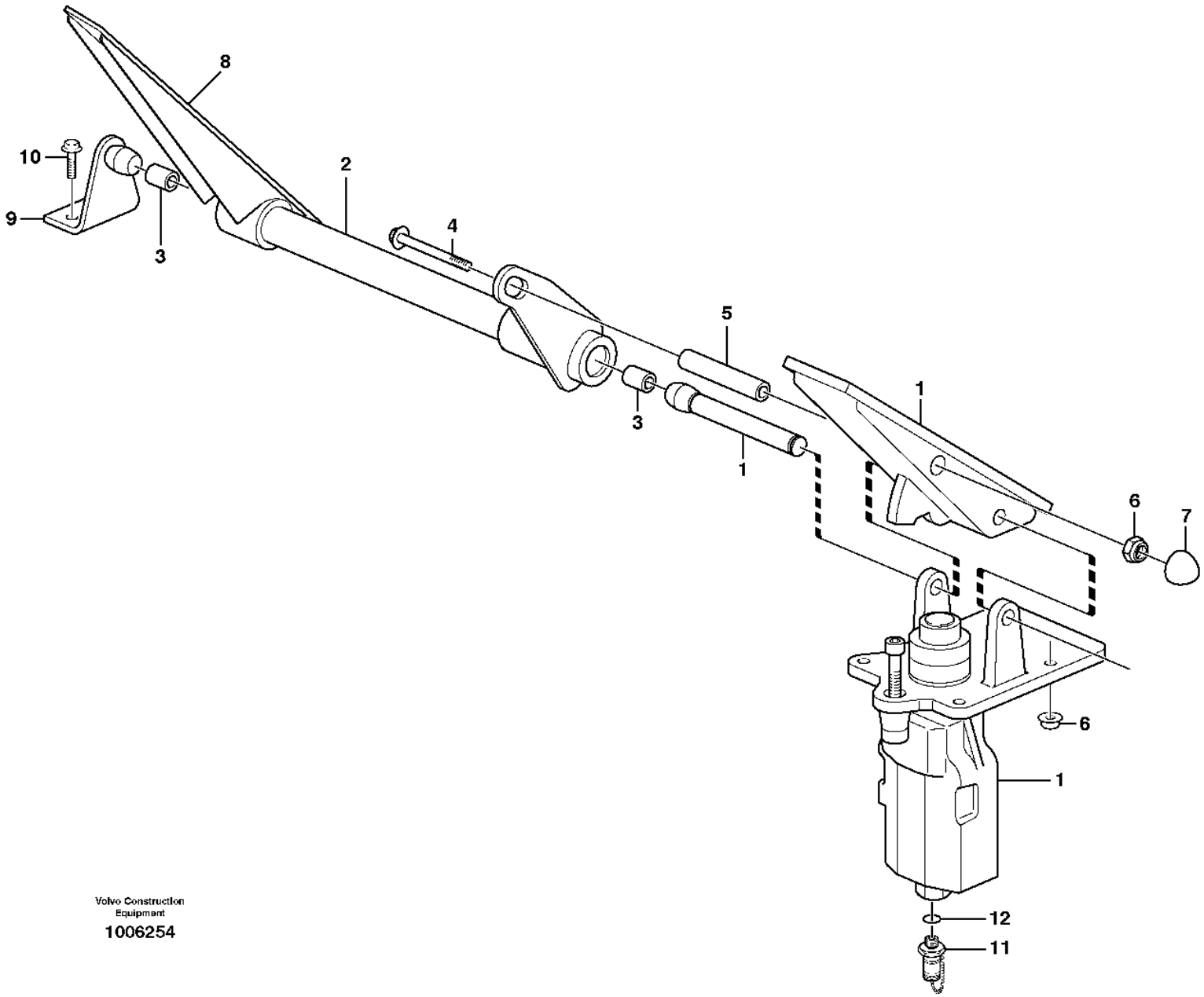

Volvo Construction Equipment

1006254

Fig.	Part No.	Quantity 1	2	3	PS	KIT	Description	Denominación	Denominação	Dénomination	Notes
1		1					Footbrake Valve	Valvula Freno Pie	Válvula freio de pé	Robinet Frein A Pied	See group 525-150 page 687
2	**VOE 11005990**	1					Pedal	Pedal	Pedal	Pédale	
3	**VOE 958668**	2					•Bearing bushing	•Casquillo de cojinete	•Bucha do mancal	•Bague de palier	
4	**VOE 13965184**	1					Flange screw	Tornillo embridado	Parafuso flangeado	Vis à embase	
5	**VOE 11006430**	1					Spacer	Distanciador	Espaçador	Entretoise	
6	**VOE 948645**	5					Flange lock nut	Contratuerca embridada	Contra porca flange	Contre-écrou à embase	
7	**VOE 11006824**	1					Protecting cap	Cabezal protección	Capa proteção	Capot de protection	
8	**VOE 11998442**	1					Rubber plate	Placa de goma	Placa de borracha	Plaque caoutchouc	
9	**VOE 11006248**	1					Anchorage	Fijación	Ancoragem	Fixation	
10	**VOE 13945444**	2					Screw	Tornillo	Parafuso	Vis	
11	**VOE 936443**	1					Testing nipple	Niple de medición	Niple de teste	Raccord contrôle	
12	**VOE 13960211**	1					•O-ring	•Anillo tórico	•Anel-o	•Joint torique	

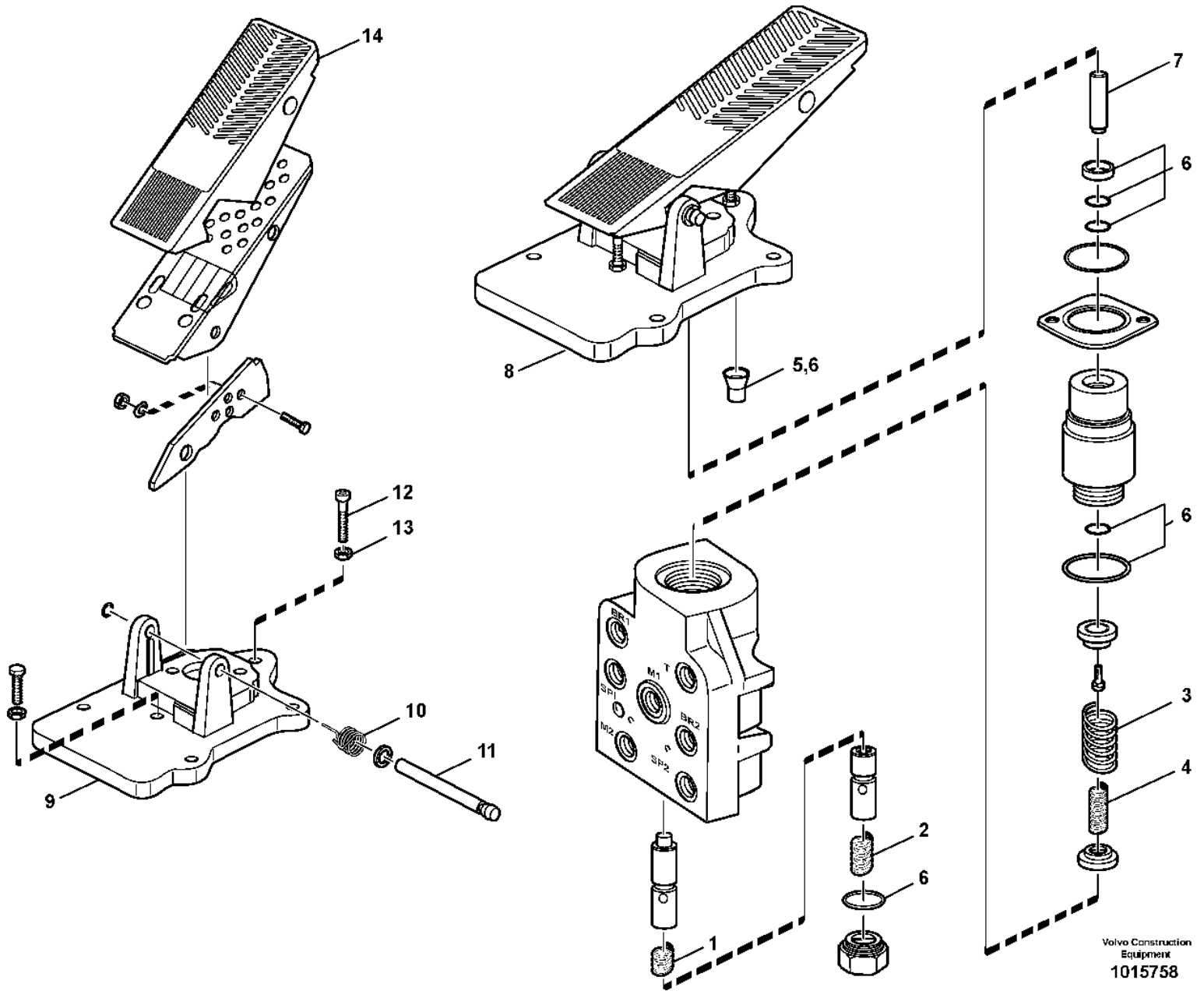
14
12
13
10
11
9
8
5,6
7
6
6
3
4
2
6
1
Volvo Construction Equipment
1015758

Fig.	Part No.	Quantity 1	2	3	PS	KIT	Description	Denominación	Denominação	Dénomination	Notes
	VOE 11148344	1			SS		Footbrake valve	Válvula freno pie	Válvula freio de pé	Robinet frein à pied	
	VOE 15045690		1				Footbrake valve	Válvula freno pie	Válvula freio de pé	Robinet frein à pied	
1	VOE 11703355	1					•Compression spring	•Resorte de presión	•Mola de compressão	•Ressort pression	
2	VOE 11703356	1			OP		•Compression spring	•Resorte de presión	•Mola de compressão	•Ressort pression	
3	VOE 11997342	1			OP		•Spring	•Resorte	•Mola	•Ressort	
4	VOE 11997343	1					•Spring	•Resorte	•Mola	•Ressort	
5	VOE 11996380	1					•Seal	•Junta	•Vedação	•Étanchéité	
6	VOE 11707055	1					•Sealing kit	•Kit de precinto	•Jogo de vedação	•Kit plombage	
7	VOE 15140184	1			OP		•Pin	•Pasador	•Pino	•Goupille	(VOE 11715841)
8	VOE 11707078	1					•Pedal arrangement	•Alojamiento pedal	•Alojamento pedal	•Pédalier	
9		1			NS		••Attaching plate	••Placa fijacion	••Placa de fixação	••Plaque fixation	
10	VOE 11994522	1					••Torsion spring	••Resorte torsión	••Mola de torção	••Ressort torsion	
11	VOE 11708511	1					••Pin	••Pasador	••Coupilha	••Clavette	
12	VOE 11704319	1					••Adjusting screw	••Tornillo ajuste	••Parafuso de ajuste	••Vis réglage	
13	VOE 955782	1					••Hexagon nut	••Tuerca hexagonal	••Porca sextavada	••Écrou hexagonal	
14	VOE 11998442	1					••Rubber plate	••Placa de goma	••Placa de borracha	••Plaque caoutchouc	

2461) SWE S/N - 3811, USA S/N - 61690, BRA S/N - 70614
2462) SWE S/N 3812 -, USA S/N 61691 -, BRA S/N 70615 -

1	2461) .	**Footbrake valve** **Válvula de freno de servicio** **Válvula do freio de pé** **Soupape de frein à pedal**	Catalogue id **20106**	Group **525**
2	2462) .		Illustr. No **1015758**	Section **150**
3			Issue **20021223-G**	Page **687**
4				
5				

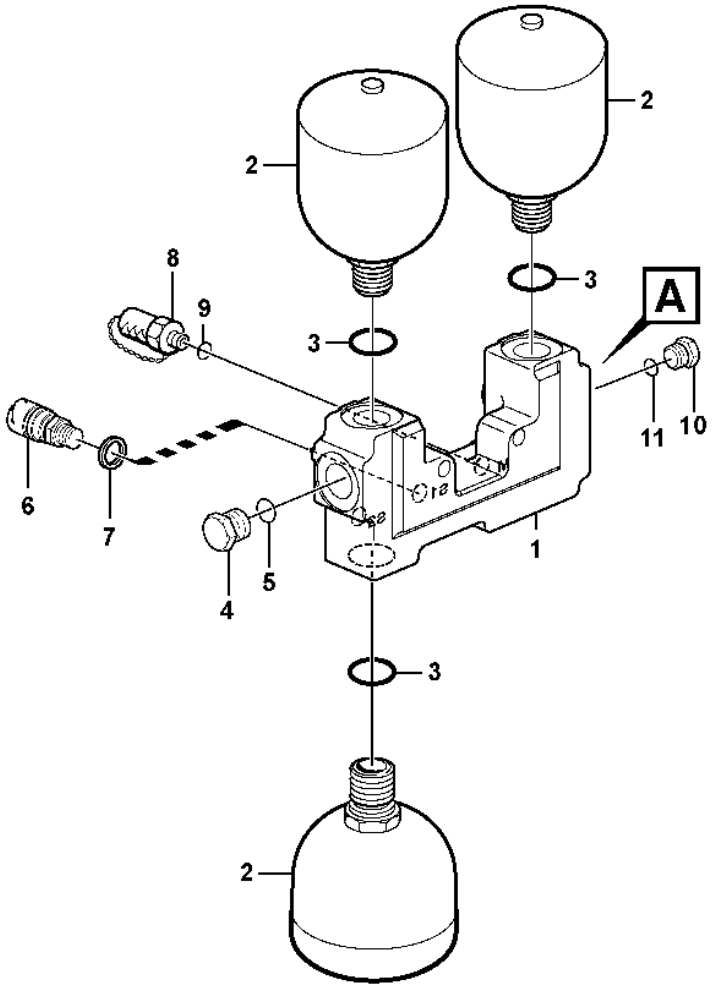

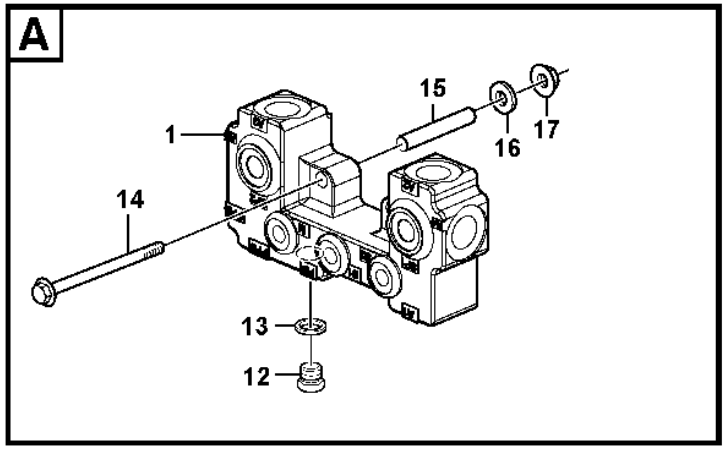

Volvo Construction Equipment
1023894

Fig.	Part No.	Quantity 1	2	3	PS	KIT	Description	Denominación	Denominação	Dénomination	Notes
1	VOE 11148622	1					Valve housing	Cuerpo de válvula	Corpo da válvula	Carter soupape	
2	VOE 11173693	3			SS		Accumulator	Acumulador	Acumulador	Accumulateur	33381
2	VOE 15160600	3			SS		Accumulator	Acumulador	Acumulador	Accumulateur	33381, 83942, 84878
3	VOE 13967752	3					O-ring	Anillo tórico	Anel-o	Joint torique	
4	VOE 968612	1					Plug	Tapón	Bujão	Tampon	
5	VOE 13967752	1					O-ring	Anillo tórico	Anel-o	Joint torique	
6	VOE 17216328	1					Pressure sensor	Sensor de presión	Sensor de pressão	Capteur de pression	33381 S/N -5545, -70951
6	VOE 17271141	1					Pressure sensor	Sensor de presión	Sensor de pressão	Capteur de pression	33381 SE5218. S/N 5546-, 70952-
7	VOE 13945653	1					Plane gasket	Junta plana	Junta plana	Joint plan	
8	VOE 936444	1					Testing nipple	Niple de medición	Niple de teste	Raccord contrôle	
9	VOE 14211856	1					Sealing ring	Anillo retén	Anel de vedação	Bague étanchéité	
10	VOE 968612	1					Plug	Tapón	Bujão	Tampon	
11	VOE 13967752	1					O-ring	Anillo tórico	Anel-o	Joint torique	
12	VOE 960630	1					Plug	Tapón	Bujão	Tampon	
13	VOE 13945653	1					Plane gasket	Junta plana	Junta plana	Joint plan	
14	VOE 968237	2					Flange screw	Tornillo embridado	Parafuso flangeado	Vis à embase	
15	VOE 11172458	2					Spacer	Distanciador	Espaçador	Entretoise	
16	VOE 13960143	2					Washer	Arandela	Arruela	Rondelle	
17	VOE 13971098	2					Flange nut	Tuerca embridada	Porca flangeada	Écrou à embase	

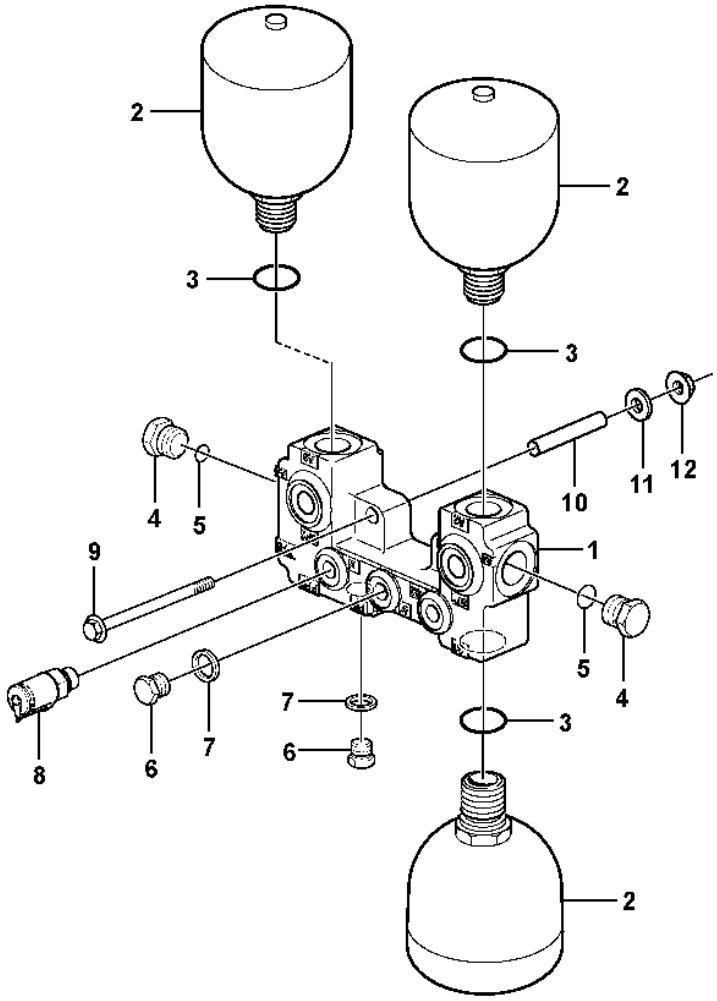

Volvo Construction Equipment

1073207

Fig.	Part No.	Quantity 1	2	3	PS	KIT	Description	Denominación	Denominação	Dénomination	Notes
1	VOE 17270707	1					Accumulator block	Bloque de acumulador	Caixa do acumulador	Bloc accus	
2	VOE 17258321	3					Accumulator	Acumulador	Acumulador	Accumulateur	
3	VOE 993323	3					O-ring	Anillo tórico	Anel-o	Joint torique	
4	VOE 984657	2					Plug	Tapón	Bujão	Tampon	
5	VOE 983025	2					•O-ring	•Anillo tórico	•Anel-o	•Joint torique	
6	VOE 984646	2					Plug	Tapón	Bujão	Tampon	
7	VOE 984473	2					•O-ring	•Anillo tórico	•Anel-o	•Joint torique	
8	VOE 936446	1					Testing nipple	Niple de medición	Niple de teste	Raccord contrôle	
9	VOE 968237	2					Flange screw	Tornillo embridado	Parafuso flangeado	Vis à embase	
10	VOE 11172458	2					Spacer	Distanciador	Espaçador	Entretoise	
11	VOE 13960143	2					Washer	Arandela	Arruela	Rondelle	
12	VOE 13971098	2					Flange nut	Tuerca embridada	Porca flangeada	Écrou à embase	

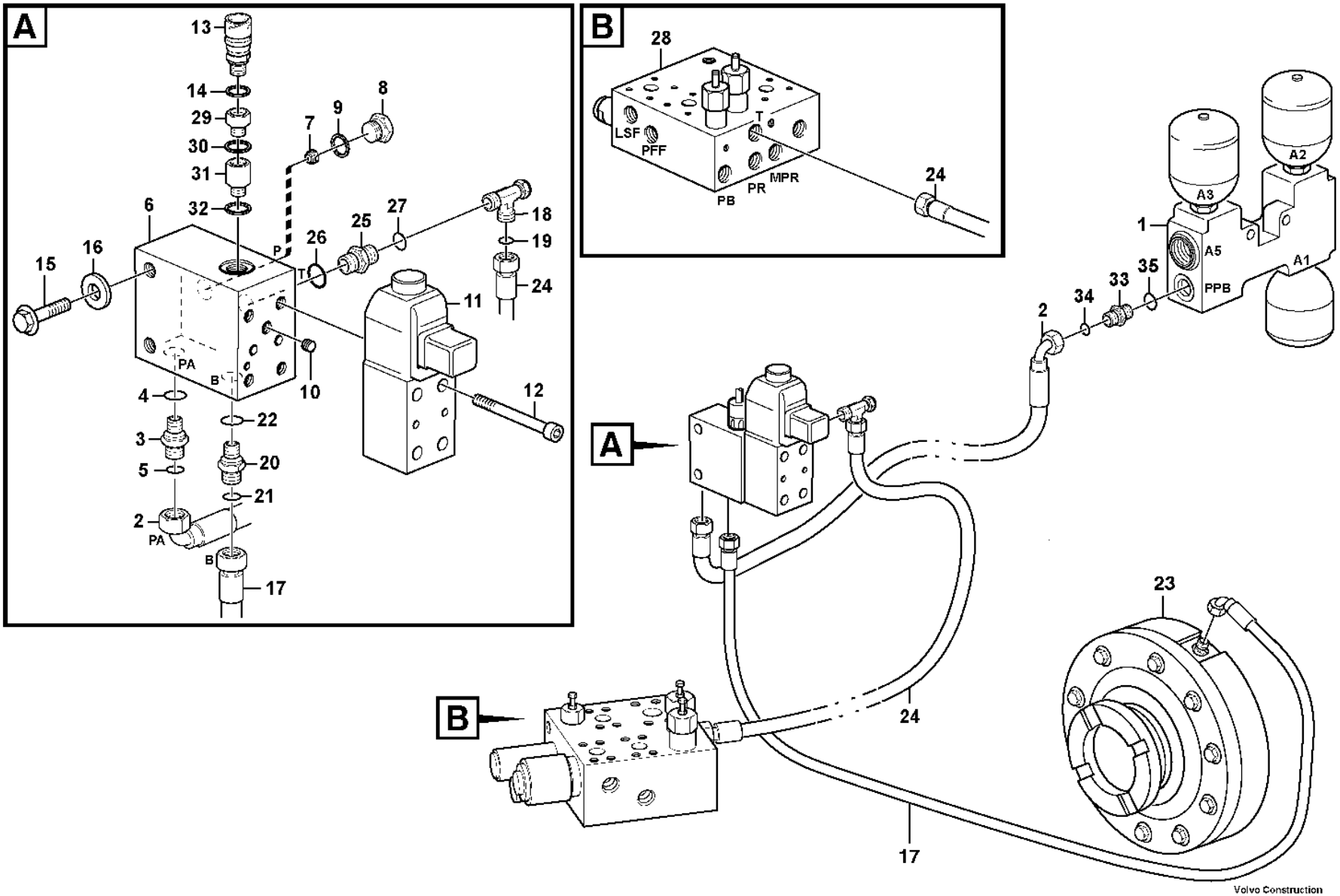
A
13
14
29
30
31
32
6
15
16
P
T
26
25
27
18
19
24
11
12
PA
B
10
4
22
3
20
5
21
2
PA
B
17
7
9
8
B
28
LSF
PFF
T
PB
PR
MPR
24
A
1
A3
A2
A5
A1
PPB
35
33
34
2
24
17
23
Volvo Construction Equipment
1078044

Fig.	Part No.	Quantity 1	2	3	PS	KIT	Description	Denominación	Denominação	Dénomination	Notes
1		1					Valve housing	Cuerpo valvula	Carcaça de válvula	Carter soupape	See group 527-100 page 689
2	VOE 936702	1					Hose assembly	Conducto	Mangueira completa	Conduit flexible	PPB - PA
3	VOE 14345423	1					Nipple	Niple	Niple	Raccord	
4	VOE 990737	1					•O-ring	•Anillo tórico	•Anel-o	•Joint torique	
5	VOE 14211856	1					•Sealing ring	•Anillo retén	•Anel de vedação	•Bague étanchéité	
6	VOE 11173805	1					Connection block	Bloque de conexión	Bloco de acoplamento	Bloc connexion	
7	VOE 11130749	1					•Non-return valve	•Válvula antirretorno	•Válvula de retenção	•Clapet antiretour	
8	VOE 960630	1					Plug	Tapón	Bujão	Tampon	
9	VOE 13945653	1					Plane gasket	Junta plana	Junta plana	Joint plan	
10	VOE 11994275	1					Restrictor	Estrangulacion	Estrangulador	Etrangleur	
11	VOE 17202132	1					Hydraulic valve	Válvula hidráulica	Válvula hidráulica	Valve hydraulique	MA5501
	VOE 11704729	1					•Sealing kit	•Kit de precinto	•Jogo de vedação	•Kit plombage	
12	VOE 994015	4					Hex. socket screw	Tornillo de hexágono embutido	Parafuso soquete sext	Vis à six pans creux	
13	VOE 17215536	1					Pressure sensor	Sensor de presión	Sensor de pressão	Capteur de pression	SE5503
14	VOE 13945653	1					Plane gasket	Junta plana	Junta plana	Joint plan	
	VOE 13947084	1			SS		Plane gasket	Junta plana	Junta plana	Joint plan	SE 5503 SWE 3506 -
15	VOE 13945444	2					Screw	Tornillo	Parafuso	Vis	
16	VOE 11117464	2					Plain washer	Arandela plana	Arruela simples	Rondelle plane	(VOE 13960141)
17	VOE 11148963	1					Hose assembly	Conducto	Mangueira completa	Conduit flexible	S/N - 5685, - 71026
	VOE 936502	1					Hose assembly	Conducto	Mangueira completa	Conduit flexible	S/N 5686-, 71027-
	VOE 935084	1					Nipple	Niple	Niple	Raccord	S/N 5686-, 71027-
18	VOE 13933936	1					T-nipple	Niple t	Niple-t	Raccord-t	
	VOE 13933900	1					Elbow nipple	Niple angular	Cotovelo	Raccord coudé	83352, 83353, 83354, 83533, 83534, 84222
19	VOE 990737	1					•O-ring	•Anillo tórico	•Anel-o	•Joint torique	
	VOE 990737	1					•O-ring	•Anillo tórico	•Anel-o	•Joint torique	(VOE 4880492) 83352, 83353, 83354, 83533, 83534, 84222
20	VOE 14345423	1					Nipple	Niple	Niple	Raccord	
21	VOE 990737	1					•O-ring	•Anillo tórico	•Anel-o	•Joint torique	
22	VOE 14211856	1					•Sealing ring	•Anillo retén	•Anel de vedação	•Bague étanchéité	

1		**Parking brake system** **Sistema de freno de estacionamiento** **Sistema de freio de estacionamento** **Système frein de stationnement**	Catalogue id **20106**	Group **551**
2					
3			Illustr. No **1078044**	Section **100**
4					
5			Issue **20021223-G**	Page **693**

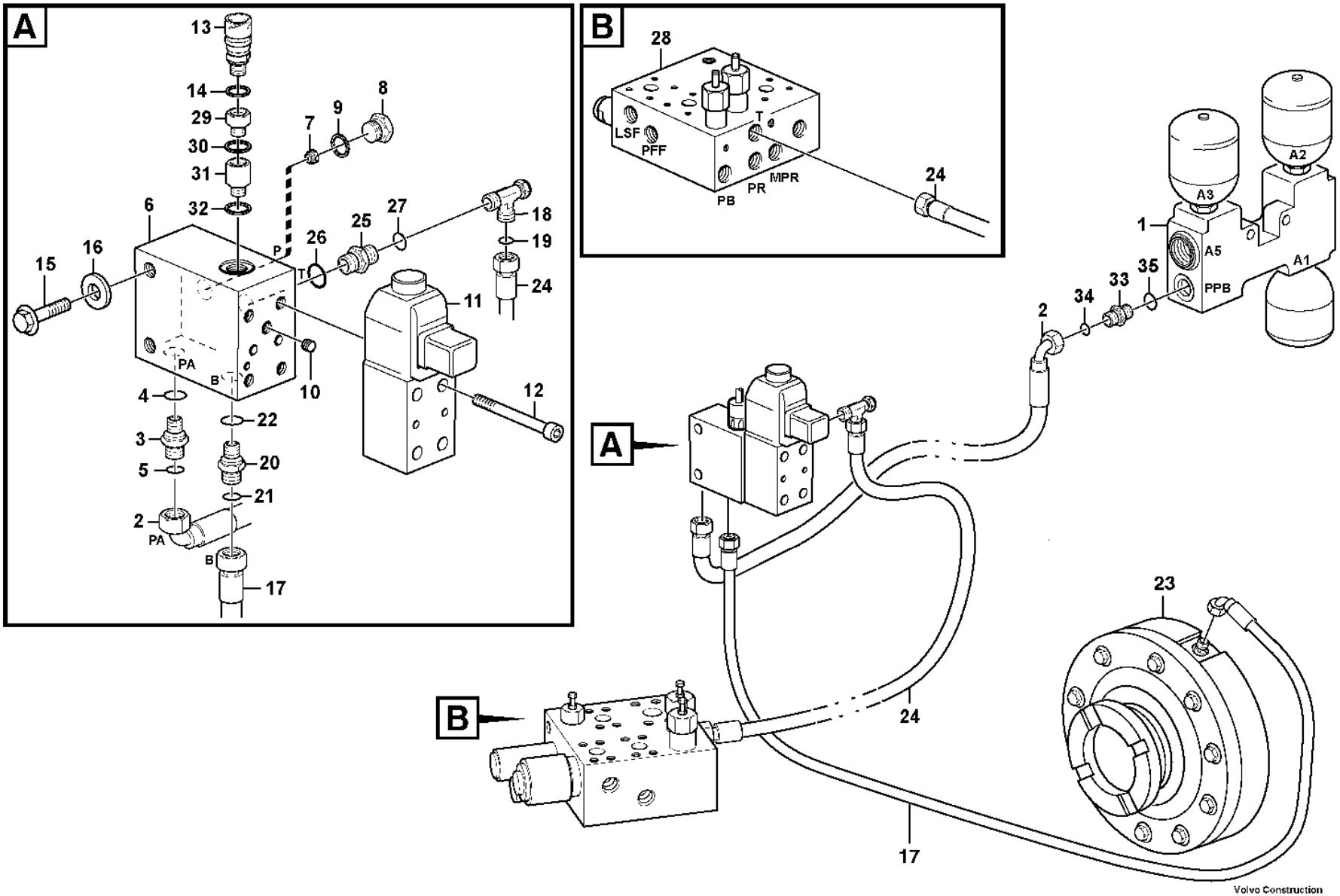
A
13
14
29
30
31
32
6
15
16
P
T
26
25
27
18
19
24
11
12
PA
B
10
4
22
3
20
5
21
2
PA
B
17
7
9
8
B
28
LSF
PFF
T
PB
PR
MPR
24
A
1
A3
A2
A5
A1
PPB
35
33
34
2
24
17
23
Volvo Construction Equipment
1078044

Fig.	Part No.	Quantity 1	2	3	PS	KIT	Description	Denominación	Denominação	Dénomination	Notes
23		1					Parking brake	Freio estacion	Freio de estacionamento	Frein parking	See group 434-150 page 577
24	VOE 11173211	1					Hose assembly	Conducto	Mangueira completa	Conduit flexible	S/N - 5685, 71026
	VOE 936517	1					Hose assembly	Conducto	Mangueira completa	Conduit flexible	S/N 5686-, 71027-
25	VOE 14345423	1					Nipple	Niple	Niple	Raccord	
26	VOE 990737	1					•O-ring	•Anillo tórico	•Anel-o	•Joint torique	
27	VOE 14211856	1					•Sealing ring	•Anillo retén	•Anel de vedação	•Bague étanchéité	
28		1					Valve block	Bloque de valvula	Bloco de válvulas	Bloc-soupape	See group 912-300 page 1229
29	VOE 13949191	1					Nipple	Niple	Niple	Raccord	
30	VOE 976928	1					Gasket	Junta	Junta	Joint	
31	VOE 11039658	1					Reduction nipple	Niple reductor	Niple de redução	Raccord réducteur	S/N - 4757 S/N - 70713
32	VOE 947083	1					Gasket	Junta	Junta	Joint	S/N - 4757 S/N - 70713
33	VOE 935085	1					Nipple	Niple	Niple	Raccord	
34	VOE 990737	1					•O-ring	•Anillo tórico	•Anel-o	•Joint torique	
35	VOE 993320	1					•O-ring	•Anillo tórico	•Anel-o	•Joint torique	

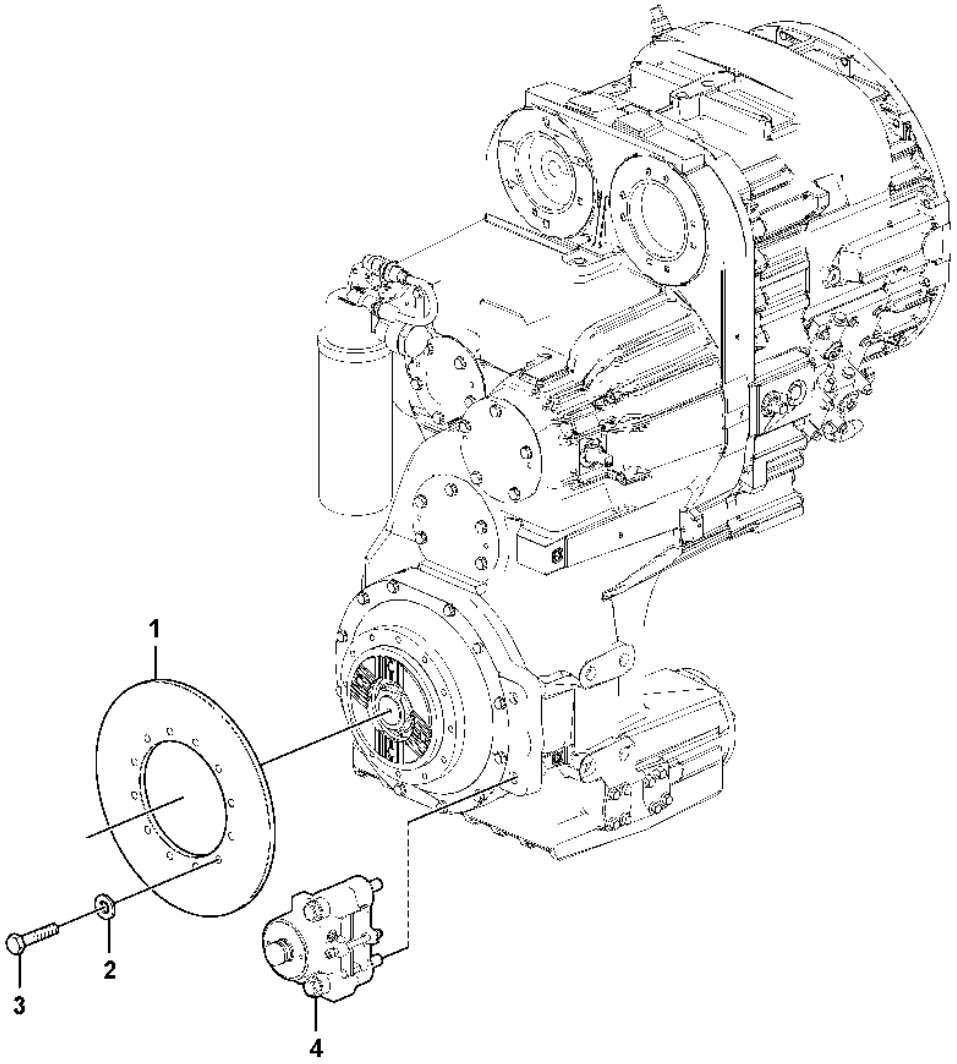

Volvo Construction Equipment
1066650

Fig.	Part No.	Quantity 1	2	3	PS	KIT	Description	Denominación	Denominação	Dénomination	Notes
1	VOE 17409273	1					Brake disc	Disco de freno	Disco de freio	Disque de frein	
2	VOE 930872	12					Plain washer	Arandela plana	Arruela simples	Rondelle plane	
3	VOE 978933	12					Hexagon screw	Tornillo hexagonal	Parafuso sextavado	Vis à tête hexagonale	
4	VOE 15063767	1					Handbrake	Freno de mano	Freio de estacionamento	Frein à main	See group 551-300 page 699

1		**Parking brake** **Freno estacionamiento** **Freio de estacionamento** **Frein parking**	Catalogue id **20106**	Group **551**
2				
3			Illustr. No **1066650**	Section **200**
4				
5		**22724**	Issue **20021223-G**	Page **697**

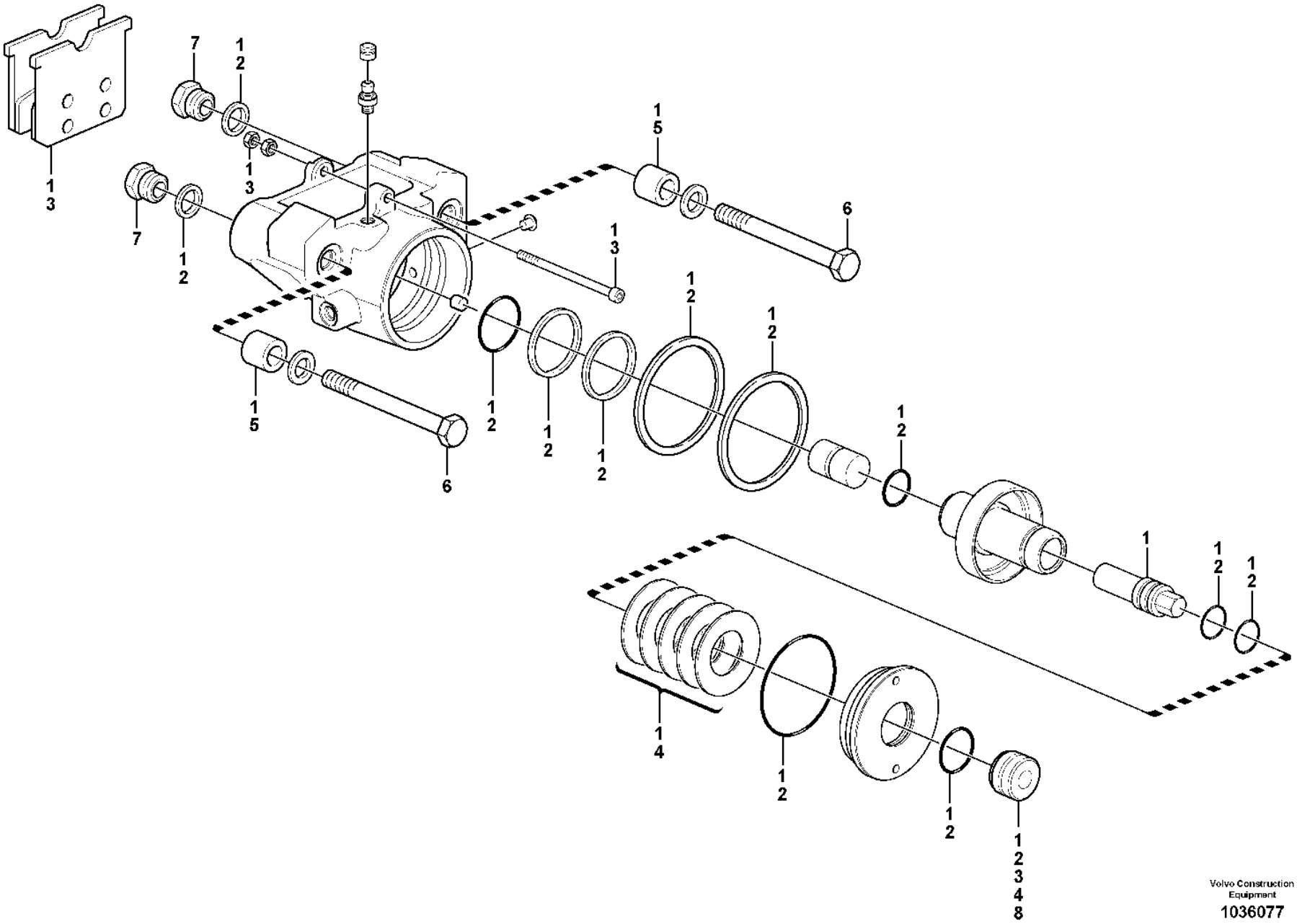

Volvo Construction Equipment
1036077

Fig.	Part No.	Quantity 1	2	3	PS	KIT	Description	Denominación	Denominação	Dénomination	Notes
	VOE 15063767	1					Handbrake	Freno de mano	Freio de estacionamento	Frein à main	
1	**VOE 15088062**	1					•Overhaul kit	•Juego de reacondicionamiento	•Jogo de recondicionamento	•Kit rénovation	
2	**VOE 15088077**	1					•Sealing kit	•Kit de precinto	•Jogo de vedação	•Kit plombage	
3	**VOE 15088068**	1					•Brake kit	•Juego de frenos	•Jogo freio	•Kit de freins	
4	**VOE 15088073**	1					•Spring kit	•Juego de resortes	•Jogo de molas	•Jeu de ressorts	
5	**VOE 11708881**	1					•Spring kit	•Juego de resortes	•Jogo de molas	•Jeu de ressorts	
6	**VOE 11713849**	2					•Screw	•Tornillo	•Parafuso	•Vis	
7	**VOE 11714734**	2					•Nut	•Tuerca	•Porca	•Ecrou	
8		1			NS		•Cover	•Tapa	•Tampa	•Couvercle	

REPLACED PARTS

PIEZAS SUBSTITUDAS

PEÇAS SUBSTITUÍDAS

PIÉCES PÉRIMÉES ET REMPLACÉES

Catalogue id	Group
20106	10
Issue	Page
20021223-G	700

Part No	Replaced By	Quantity
VOE 11006435	*** USE	
	VOE 15053410	1.00
	VOE 6848760	2.00
VOE 11015245	*** USE	
	VOE 15096514	1.00
VOE 11020094	*** USE	
	VOE 16828285	1.00
VOE 11020637	*** USE	
	VOE 4789993	1.00
VOE 11024922	*** USE	
	VOE 15170348	1.00
VOE 11026615	*** USE	
	VOE 16862645	1.00
VOE 11027552	*** USE	
	VOE 15072231	1.00
	VOE 11090541	1.00
	VOE 13945653	1.00
	VOE 13933880	1.00
	VOE 4821880	1.00
	VOE 13933872	1.00
VOE 11033550	*** USE	
	VOE 11110614	1.00
VOE 11035832	*** USE	
	VOE 17210912	1.00
VOE 11037273	*** USE	
	VOE 15034972	1.00
	VOE 11038380	1.00
VOE 11102783	*** USE	
	VOE 15172021	1.00
VOE 11102785	*** USE	
	VOE 15169028	1.00
VOE 11103275	*** USE	
	VOE 17200499	1.00
	VOE 15010225	2.00
	VOE 15011845	2.00
	VOE 15010424	8.00
VOE 11104254	*** USE	
	VOE 15186651	1.00
VOE 11107855	*** USE	
	VOE 15107943	1.00
VOE 11110594	*** USE	
	HOT SIDE	
	VOE 17247681	1.00
	COLD SIDE	
	VOE 17247682	1.00
VOE 11144491	*** USE	
	VOE 11038809	1.00
VOE 11148344	*** USE	
	VOE 15045690	1.00
VOE 11148530	*** USE	
	FRONT NIPPLE KI	
	L110-L120/L150-L220	
	VOE 17465023	1.00
	VOE 17262775	1.00
	FRONT NIPPLE KI	
	L250	
	VOE 17465029	1.00
	VOE 17262775	1.00
	REAR NIPPLE KIT	
	L110-L120	
	VOE 17465030	1.00
	VOE 17262775	1.00
	REAR NIPPLE KIT	
	L150-L180	
	L220-L250	
	VOE 17465031	1.00
	VOE 17262775	1.00
VOE 11164324	*** USE	
	VOE 15053413	1.00
	VOE 6848760	2.00
VOE 11164962	*** USE	
	VOE 15088226	1.00
	VOE 15084764	1.00
	VOE 13947760	1.00
VOE 11170321	*** USE	
	VOE 17204355	1.00
VOE 11171197	*** USE	
	VOE 17249764	1.00
VOE 11171705	*** USE	
	VOE 15186892	1.00
VOE 11171713	*** USE	
	VOE 15019082	1.00
VOE 11171718	*** USE	
	VOE 15019079	SS
VOE 11171761	*** USE	
	VOE 15018703	1.00
VOE 11172545	*** USE	
	VOE 15085421	1.00
VOE 11173169	*** USE	
	VOE 17202132	1.00
VOE 11173693	*** USE	
	VOE 17262261	1.00
VOE 11173709	*** USE	
	VOE 16822185	1.00
VOE 11177409	*** USE	
	VOE 15153090	2.00
	VOE 15153088	1.00
	VOE 15153091	2.00
VOE 11180368	*** USE	
	VOE 16834089	1.00
VOE 11180369	*** USE	
	VOE 16834090	1.00
VOE 11180817	*** USE	
	VOE 15186068	SS
VOE 11195905	*** USE	
	ART SB NEW REAR MIRROR GR 390 N	
	VOE 16010721	1.00
	VOE 15122731	1.00
	VOE 15121663	1.00
	VOE 15121745	1.00
	VOE 960139	3.00
	VOE 11204688	3.00
	VOE 15123237	1.00
	VOE 11117464	1.00
	VOE 15123293	1.00
	VOE 762681	1.00
	VOE 971321	4.00
	VOE 13949278	4.00
	VOE 3987478	1.00
	VOE 1078184	1.00
	VOE 978296	2.00
	VOE 978295	1.00
	WLO MODEL D, E SERVICE TIPS ST-WLO-390-1	
	VOE 16010721	1.00
	VOE 15122255	1.00
	VOE 15123237	1.00
	VOE 15123293	1.00
	VOE 11117464	1.00
	VOE 13946173	1.00
	VOE 948645	1.00
	GRD (LPC) INSTALL INSTRUC DRW 16010199	
	VOE 16012562	1.00
	VOE 16008516	1.00
	VOE 946470	2.00
	VOE 16006756	1.00
	VOE 13945444	1.00
	VOE 13965182	1.00
	VOE 948645	1.00
	VOE 16010721	1.00
	VOE 16013993	1.00
	VOE 13971068	2.00
	VOE 16012568	1.00
	VOE 983335	1.00
	VOE 16012571	1.00
	VOE 16012565	1.00
	VOE 16013994	1.00
	GRD (HPC) INSTAL INSTRUCT DRW 16010199	
	VOE 16012562	1.00
	VOE 16008526	SS
	VOE 946470	2.00
	VOE 16006756	1.00

Part No	Replaced By	Quantity
	VOE 13945444	1.00
	VOE 13965182	1.00
	VOE 948645	1.00
	VOE 16010721	1.00
	VOE 16013993	1.00
	VOE 13971068	2.00
	VOE 16012568	1.00
	VOE 983335	1.00
	VOE 16012571	1.00
	VOE 16012565	1.00
	VOE 16013994	1.00
VOE 11204589	* * * USE	
	VOE 11205061	1.00
VOE 11205057	* * * USE	
	VOE 11205061	1.00
VOE 11302220	* * * USE	
	VOE 14616006	1.00
VOE 11380375	* * * USE	
	VOE 11381475	SS
	VOE 11720293	1.00
VOE 11380380	* * * USE	
	VOE 11381480	SS
	VOE 11720294	1.00
VOE 11380400	* * * USE	
	VOE 11381500	SS
	VOE 11720624	1.00
VOE 11381475	* * * USE	
	VOE 11381995	SS
	VOE 11720482	1.00
VOE 11381480	* * * USE	
	VOE 11381990	SS
	VOE 11720483	1.00
VOE 11381500	* * * USE	
	VOE 11383500	1.00
	VOE 11720623	1.00
VOE 11381990	* * * USE	
	VOE 11383880	1.00
	VOE 11720592	1.00
VOE 11381995	* * * USE	
	VOE 11380875	1.00
	VOE 11720591	1.00
VOE 11400768	* * * USE	
	VOE 16872525	1.00
VOE 11410847	* * * USE	
	VOE 15085423	1.00
VOE 11412053	* * * USE	
	VOE 15053915	1.00
VOE 11412128	* * * USE	
	VOE 15162422	1.00
VOE 11412290	* * * USE	
	VOE 15059394	SS
VOE 11412638	* * * USE	
	VOE 15022310	SS
VOE 11412767	* * * USE	
	VOE 15144052	1.00
VOE 11412798	* * * USE	
	VOE 15144048	1.00
VOE 11414150	* * * USE	
	VOE 16860000	1.00
VOE 11414163	* * * USE	
	VOE 15013381	1.00
VOE 11414271	* * * USE	
	VOE 16826314	1.00
VOE 11414272	* * * USE	
	VOE 16826320	1.00
VOE 11418202	* * * USE	
	VOE 15078048	1.00
VOE 11418391	* * * USE	
	VOE 15074202	SS
VOE 11418403	* * * USE	
	VOE 15074195	SS
	VOE 15069329	1.00
VOE 11418541	* * * USE	
	VOE 15078037	SS
	VOE 15069332	1.00
VOE 11418542	* * * USE	
	VOE 15078043	SS
	VOE 15069332	1.00
VOE 11432039	* * * USE	
	VOE 15011079	1.00
VOE 11436214	* * * USE	
	VOE 15169937	1.00
VOE 11439127	* * * USE	
	VOE 15111561	1.00
VOE 11443500	* * * USE	
	VOE 11380375	1.00
	VOE 11720212	1.00
VOE 11443700	* * * USE	
	VOE 11380380	1.00
	VOE 11720213	1.00
VOE 11444006	* * * USE	
	VOE 15146850	SS
VOE 11444200	* * * USE	
	VOE 11444212	1.00
VOE 11444209	* * * USE	
	VOE 17270873	SS
VOE 11444210	* * * USE	
	VOE 17270866	SS
VOE 11444254	* * * USE	
	VOE 11444125	1.00
VOE 11444346	* * * USE	
	VOE 15061644	1.00
VOE 11444395	* * * USE	
	VOE 15157519	1.00
VOE 11445025	* * * USE	
	NON-BRAZILIAN M	
	VOE 17438619	1.00
	FOR BRAZILIAN M	
	VOE 17476046	1.00
VOE 11704536	* * * USE	
	VOE 15044526	OP
VOE 11707344	* * * USE	
	VOE 17208799	1.00
VOE 11707360	* * * USE	
	VOE 17225914	1.00
VOE 11707439	* * * USE	
	VOE 15159042	1.00
	VOE 17213655	1.00
VOE 11708760	* * * USE	
	VOE 11709919	1.00
VOE 11709633	* * * USE	
	VOE 15092695	SS
	VOE 15092682	1.00
VOE 11709961	* * * USE	
	VOE 11198337	1.00
VOE 11710604	* * * USE	
	VOE 955276	1.00
VOE 11714579	* * * USE	
	VOE 17208795	1.00
VOE 11714962	* * * USE	
	VOE 17417761	1.00
VOE 11715645	* * * USE	
	ZM 2901376	1.00
VOE 11803635	* * * USE	
	VOE 15139155	1.00
	VOE 15142659	1.00
VOE 11988545	* * * USE	
	VOE 11706009	1.00
VOE 11993070	* * * USE	
	VOE 15186103	1.00
VOE 11998561	* * * USE	
	VOE 17208804	1.00
VOE 11998831	* * * USE	
	VOE 17208802	1.00
VOE 13947084	* * * USE	
	VOE 14023728	SS
VOE 13964826	OLD.THAN 3 YEAR	
VOE 13977632	* * * USE	
	VOE 977632	1.00
VOE 14211217	* * * USE	
	VOE 16819458	1.00
VOE 14526798	* * * USE	
	VOE 14615987	1.00
VOE 15000461	* * * USE	
	VOE 15148433	1.00
VOE 15015740	* * * USE	
	VOE 16900834	1.00
VOE 15019079	* * * USE	
	VOE 17240999	1.00
VOE 15019080	* * * USE	
	VOE 15019082	1.00
VOE 15020924	* * * USE	
	VOE 17395207	1.00
VOE 15021479	* * * USE	
	VOE 17464462	1.00
	VOE 13933858	4.00
	VOE 935085	3.00
	VOE 936446	1.00
VOE 15037808	* * * USE	
	VOE 15161395	SS
VOE 15045551	* * * USE	
	VOE 16813698	1.00
VOE 15054424	* * * USE	
	VOE 14680828	1.00
VOE 15059394	* * * USE	
	VOE 15132172	1.00
VOE 15063541	* * * USE	
	VOE 17204355	1.00
VOE 15072231	* * * USE	
	VOE 15170348	1.00
	VOE 13933923	6.00
	VOE 936445	1.00
VOE 15074202	* * * USE	
	VOE 15192646	1.00
VOE 15078037	* * * USE	
	VOE 15146422	1.00
	VOE 11037622	SS
VOE 15078043	* * * USE	
	VOE 17241421	1.00
	VOE 7061177	1.00
VOE 15078709	* * * USE	
	VOE 978722	1.00
VOE 15079526	* * * USE	
	VOE 17219863	1.00
VOE 15080063	* * * USE	
	VOE 17213148	1.00
VOE 15080974	* * * USE	
	VOE 15193725	1.00
VOE 15089068	* * * USE	
	VOE 17210562	1.00
VOE 15113967	* * * USE	
	VOE 17218693	1.00
VOE 15114016	* * * USE	
	VOE 17218693	1.00
VOE 15146319	* * * USE	
	VOE 16870660	1.00
VOE 15146850	* * * USE	
	VOE 15189718	1.00
	VOE 15140510	2.00
	VOE 15144938	2.00

REPLACED PARTS

PIEZAS SUBSTITUDAS

PEÇAS SUBSTITUÍDAS

PIÉCES PÉRIMÉES ET REMPLACÉES

Catalogue id	Group
20106	**10**
Issue	Page
20021223-G	**701**

VOLVO

L110F

REPLACED PARTS
PIEZAS SUBSTITUDAS
PEÇAS SUBSTITUÍDAS

PIÉCES PÉRIMÉES ET REMPLACÉES

Catalogue id	Group
20106	10
Issue	Page
20021223-G	702

Part No	Replaced By	Quantity
VOE 15155940	* * * USE	
	VOE 17444646	1.00
VOE 15155956	* * * USE	
	VOE 17444648	1.00
VOE 15159985	* * * USE	
	VOE 15197318	1.00
VOE 15160600	* * * USE	
	VOE 17262261	1.00
VOE 15162305	* * * USE	
	VOE 11432407	1.00
VOE 15165436	* * * USE	
	VOE 17233493	1.00
VOE 15176437	* * * USE	
	VOE 17238089	1.00
VOE 15180125	* * * USE	
	VOE 17213495	SS
	VOE 965225	2.00
VOE 15186068	* * * USE	
	VOE 17395200	1.00
VOE 15186579	* * * USE	
	VOE 17203588	SS
VOE 15186581	* * * USE	
	VOE 17203589	SS
VOE 15411755	* * * USE	
	VOE 15190412	1.00
VOE 16812090	* * * USE	
	VOE 16906674	1.00
VOE 16825865	* * * USE	
	VOE 16836464	1.00
	VOE 16835582	8.00
	VOE 16835953	4.00
	VOE 13965185	4.00
	VOE 925743	4.00
VOE 16826237	* * * USE	
	VOE 16872656	1.00
	VOE 16872657	1.00
	VOE 16860000	2.00
	VOE 13945444	8.00
	VOE 11117464	16.00
	VOE 948645	8.00
VOE 16853376	* * * USE	
	VOE 16890925	1.00
VOE 17203588	* * * USE	
	VOE 17259922	SS
VOE 17203589	* * * USE	
	VOE 17259922	1.00
VOE 17221241	* * * USE	
	VOE 15164989	1.00
VOE 17246952	* * * USE	
	VOE 17248734	1.00
VOE 17259922	* * * USE	
	VOE 17421664	SS
VOE 17416824	* * * USE	
	VOE 15095844	1.00
	VOE 17416725	1.00
VOE 17421664	* * * USE	
	VOE 17430523	1.00
	VOE 17446538	1.00
VOE 184062	* * * USE	
	VOE 17222699	1.00
VOE 20390648	* * * USE	
	EXC	
	VOE 14591812	1.00
	OTHERS	
	VOE 21255974	1.00
VOE 20405899	* * * USE	
	VOE 21141955	2.00
VOE 20726083	* * * USE	
	VOE 21404504	SS
VOE 20795719	* * * USE	
	VOE 20405504	3.00
	VOE 20819221	1.00
VOE 20904725	* * * USE	
	VOE 22253977	1.00
VOE 21496615	* * * USE	
	VOE 22067460	1.00
VOE 23956	* * * USE	
	VOE 56007	1.00
VOE 4861704	* * * USE	
	VOE 11104606	SS
VOE 4898495	* * * USE	
	VOE 11004094	SS
VOE 4952167	* * * USE	
	VOE 11004094	1.00
VOE 4952173	* * * USE	
	VOE 11003865	SS
VOE 6213010	* * * USE	
	VOE 17226398	1.00
VOE 949278	* * * USE	
	FOR VOLVO BM	
	VOE 13949278	1.00
	FOR MICHIGAN	
	VOE 12000679	1.00
VOE 960141	* * * USE	
	FOR VOLVO BM	
	VOE 11117464	1.00
	FOR MICHIGAN	
	VOE 12000870	1.00
VOE 965175	* * * USE	
	FOR VOLVO BM	
	VOE 13965175	1.00
	FOR MICHIGAN	
	MI 12001248	OP

Part No	Group	Sect	Page
16813697	234	110	97
SA 7241-00421	421	350	555
SA 7241-00421	421	360	559
SA 7241-00421	421	370	561
VOE 1069507	451	150	597
VOE 1069507	451	200	599
VOE 1069507	451	250	601
VOE 1069849	461	150	615
VOE 1069849	463	150	625
VOE 1070440	380	250	459
VOE 1078184	371	1500	343
VOE 1078184	371	1525	349
VOE 1078184	371	1525	347
VOE 1078184	371	1900	367
VOE 1078184	371	2200	391
VOE 1078184	371	2650	431
VOE 1078184	390	100	481
VOE 1078184	841	250	967
VOE 1078186	371	1300	329
VOE 1078186	371	950	309
VOE 1078189	371	1500	343
VOE 1078189	371	2250	395
VOE 1078189	371	2255	397
VOE 1078189	371	2260	399
VOE 1078189	371	2600	427
VOE 1078189	371	280	267
VOE 1078189	371	850	305
VOE 1078478	371	250	265
VOE 1078479	371	250	265
VOE 1079282	371	400	279
VOE 1079282	371	650	293
VOE 1083597	393	100	493
VOE 1083597	393	150	495
VOE 1083597	393	160	497
VOE 1095059	371	2700	435
VOE 1095059	371	500	283
VOE 1096614	371	2500	417
VOE 1096614	371	850	305
VOE 1096618	371	2500	417
VOE 1096618	371	850	307
VOE 11000054	771	100	873
VOE 11000054	771	200	877
VOE 11003048	263	175	163
VOE 11003048	371	2450	415
VOE 11003048	390	150	485
VOE 11003048	390	150	485
VOE 11003048	390	175	489
VOE 11003048	645	100	791
VOE 11003048	841	300	971
VOE 11003048	872	300	1039
VOE 11003048	872	450	1065
VOE 11003048	872	450	1065
VOE 11003048	911	600	1205
VOE 11003050	992	100	1359
VOE 11003158	371	2200	391
VOE 11003221	269	100	177
VOE 11003221	269	150	179
VOE 11003221	371	700	297
VOE 11003221	371	700	297
VOE 11003291	872	125	1023
VOE 11003417	371	2200	391
VOE 11003417	914	250	1257
VOE 11003417	914	250	1255
VOE 11003531	371	2200	391
VOE 11003865	897	100	1143
VOE 11003865	897	300	1153
VOE 11003865	916	100	1271
VOE 11004094	897	100	1143
VOE 11004094	897	300	1153
VOE 11004396	945	125	1311
VOE 11004396	945	150	1317
VOE 11004396	945	150	1315
VOE 11004639	660	200	835
VOE 11004639	660	250	837
VOE 11004639	945	450	1339
VOE 11004943	269	150	179
VOE 11005014	945	100	1309
VOE 11005014	945	125	1311
VOE 11005014	945	150	1317
VOE 11005014	945	150	1315
VOE 11005014	945	325	1331
VOE 11005015	945	150	1315
VOE 11005015	945	325	1331
VOE 11005017	945	100	1309
VOE 11005017	945	275	1327
VOE 11005017	945	500	1345
VOE 11005019	945	125	1313
VOE 11005019	945	200	1319
VOE 11005059	945	500	1345
VOE 11005099	945	100	1309
VOE 11005099	945	125	1313
VOE 11005099	945	125	1313
VOE 11005099	945	200	1321
VOE 11005099	945	200	1319
VOE 11005099	945	550	1349
VOE 11005099	945	550	1349
VOE 11005990	525	100	685
VOE 11006043	914	450	1263
VOE 11006044	852	100	983
VOE 11006044	852	120	989
VOE 11006044	852	130	991
VOE 11006061	641	100	777
VOE 11006061	641	110	779
VOE 11006103	872	125	1025
VOE 11006104	371	450	281
VOE 11006248	525	100	685
VOE 11006249	874	250	1089
VOE 11006430	525	100	685
VOE 11006435	874	200	1085
VOE 11006457	390	150	485
VOE 11006457	390	175	489
VOE 11006457	841	100	965
VOE 11006457	841	100	965
VOE 11006457	841	300	971
VOE 11006464	872	150	1029
VOE 11006464	872	175	1031
VOE 11006465	872	150	1029
VOE 11006467	872	150	1029
VOE 11006467	872	175	1031
VOE 11006474	872	150	1029
VOE 11006631	872	125	1023
VOE 11006631	872	350	1041
VOE 11006631	872	355	1045
VOE 11006631	872	360	1049
VOE 11006631	872	370	1053
VOE 11006631	872	375	1055
VOE 11006631	872	400	1059
VOE 11006631	872	410	1061
VOE 11006632	872	125	1023
VOE 11006632	872	350	1043
VOE 11006632	872	355	1045
VOE 11006632	872	360	1049
VOE 11006632	872	370	1053
VOE 11006632	872	375	1055
VOE 11006632	872	400	1059
VOE 11006632	872	410	1061
VOE 11006635	872	125	1023
VOE 11006638	872	125	1023
VOE 11006711	881	100	1093
VOE 11006712	881	100	1093
VOE 11006824	525	100	685
VOE 11006880	372	150	447
VOE 11006924	872	125	1023
VOE 11006925	872	125	1025
VOE 11006983	872	125	1025
VOE 11007005	874	250	1087
VOE 11007026	872	125	1025
VOE 11007026	872	175	1031
VOE 11007051	371	2100	383
VOE 11007051	371	2150	387
VOE 11007057	874	250	1087
VOE 11007137	874	250	1087
VOE 11007246	851	150	981
VOE 11007675	874	250	1087
VOE 11014127	916	300	1287
VOE 11014127	916	300	1287
VOE 11014127	916	300	1287
VOE 11014127	916	300	1287
VOE 11014257	821	100	901
VOE 11015065	945	125	1313
VOE 11015065	945	200	1319
VOE 11015245	993	450	1399
VOE 11015258	945	250	1323
VOE 11015258	945	600	1351
VOE 11015258	945	600	1351
VOE 11015258	945	600	1351
VOE 11015258	945	600	1351
VOE 11015258	945	625	1355
VOE 11015454	263	100	153
VOE 11015454	645	100	789
VOE 11015454	911	250	1181
VOE 11015454	916	100	1271
VOE 11015454	916	125	1275
VOE 11015454	916	135	1277
VOE 11015455	420	150	525
VOE 11015455	420	150	525
VOE 11015455	421	150	539
VOE 11015455	491	100	637
VOE 11015455	911	250	1181
VOE 11015459	716	100	869

NUMERICAL INDEX
INDICE DE NÚMERO
ÍNDICE NUMÉRICO

RÉPERTOIRE DE NUMÉROS

NUMERICAL INDEX
INDICE DE NÚMERO
ÍNDICE NUMÉRICO

RÉPERTOIRE DE NUMÉROS

Part No	Group	Sect	Page
VOE 11015550	715	500	865
VOE 11015551	715	500	865
VOE 11015582	897	150	1147
VOE 11015582	897	350	1157
VOE 11015609	945	100	1309
VOE 11015609	945	325	1331
VOE 11015610	945	150	1315
VOE 11015610	945	325	1331
VOE 11015618	993	600	1407
VOE 11015638	420	150	525
VOE 11015638	896	100	1133
VOE 11015639	420	150	525
VOE 11015639	896	100	1133
VOE 11015640	313	100	199
VOE 11015640	313	150	201
VOE 11015641	313	100	199
VOE 11015641	313	150	201
VOE 11015674	945	125	1311
VOE 11015674	945	150	1315
VOE 11015674	945	150	1317
VOE 11015720	874	100	1073
VOE 11015720	874	110	1077
VOE 11015720	874	120	1081
VOE 11015759	945	300	1329
VOE 11016019	945	200	1319
VOE 11016067	896	250	1137
VOE 11016068	896	250	1137
VOE 11016069	896	250	1137
VOE 11016070	896	250	1137
VOE 11016071	896	250	1137
VOE 11016072	896	250	1137
VOE 11016075	896	250	1137
VOE 11016121	945	300	1329
VOE 11018236	420	150	525
VOE 11018588	715	400	861
VOE 11018588	992	100	1359
VOE 11019169	371	450	281
VOE 11019169	371	550	287
VOE 11019682	711	100	845
VOE 11020094	645	250	809
VOE 11020098	645	250	809
VOE 11020203	740	100	871
VOE 11020209	945	600	1351
VOE 11020211	945	600	1353
VOE 11020212	945	600	1351
VOE 11020376	715	500	865
VOE 11020378	715	500	865
VOE 11020382	945	600	1351
VOE 11020384	945	600	1351
VOE 11020384	945	625	1355
VOE 11020419	945	250	1325
VOE 11020422	945	250	1325
VOE 11020526	896	350	1141
VOE 11020635	771	100	873
VOE 11020636	771	100	873
VOE 11020637	771	100	873
VOE 11020663	945	100	1309
VOE 11020741	945	125	1311
VOE 11020741	945	150	1315
VOE 11020801	945	250	1323
VOE 11020802	945	100	1309
VOE 11020802	945	125	1313
VOE 11020802	945	125	1313
VOE 11020802	945	200	1321
VOE 11020802	945	200	1319
VOE 11020802	945	550	1349
VOE 11020803	945	100	1309
VOE 11020803	945	275	1327
VOE 11020803	945	500	1345
VOE 11020804	945	125	1311
VOE 11020804	945	200	1319
VOE 11020805	945	550	1349
VOE 11020807	945	250	1323
VOE 11020809	945	125	1313
VOE 11020809	945	150	1315
VOE 11020813	945	250	1323
VOE 11020817	945	125	1311
VOE 11020817	945	200	1319
VOE 11020924	945	125	1313
VOE 11020924	945	200	1319
VOE 11020925	945	125	1313
VOE 11020925	945	200	1319
VOE 11020932	522	200	663
VOE 11020932	522	200	665
VOE 11020990	945	250	1325
VOE 11024585	371	2700	433
VOE 11024585	945	400	1333
VOE 11024585	945	405	1335
VOE 11024597	436	100	593
VOE 11024650	261	250	147
VOE 11024650	916	500	1299
VOE 11024707	371	100	257
VOE 11024720	234	100	93
VOE 11024753	911	600	1205
VOE 11024826	313	100	199
VOE 11024922	645	500	817
VOE 11025648	645	500	817
VOE 11025709	371	450	281
VOE 11025709	523	250	681
VOE 11025816	945	100	1309
VOE 11025816	945	125	1311
VOE 11025816	945	150	1315
VOE 11025816	945	150	1317
VOE 11025816	945	150	1315
VOE 11025816	945	200	1319
VOE 11025816	945	250	1323
VOE 11025816	945	250	1323
VOE 11025816	945	300	1329
VOE 11025816	945	300	1329
VOE 11025923	218	150	75
VOE 11025923	912	100	1211
VOE 11025923	945	100	1309
VOE 11025923	945	125	1311
VOE 11025923	945	150	1315
VOE 11025923	945	150	1315
VOE 11025923	945	150	1317
VOE 11025923	945	200	1319
VOE 11025923	945	250	1323
VOE 11025923	945	250	1325
VOE 11025923	945	250	1323
VOE 11025923	945	300	1329
VOE 11025954	914	200	1251
VOE 11025954	914	200	1251
VOE 11026072	897	100	1143
VOE 11026072	897	300	1155
VOE 11026256	460	150	607
VOE 11026256	911	100	1171
VOE 11026287	896	200	1135
VOE 11026547	715	400	861
VOE 11026547	992	100	1359
VOE 11026615	911	100	1171
VOE 11026729	897	100	1143
VOE 11026729	897	300	1153
VOE 11026730	897	100	1143
VOE 11026730	897	300	1153
VOE 11026989	711	100	845
VOE 11027212	945	400	1333
VOE 11027212	945	405	1335
VOE 11027342	522	200	663
VOE 11027342	522	200	663
VOE 11027417	896	350	1141
VOE 11027418	217	150	71
VOE 11027540	451	100	595
VOE 11027552	645	500	817
VOE 11027566	897	100	1143
VOE 11027566	897	300	1153
VOE 11027568	897	150	1147
VOE 11027568	897	350	1157
VOE 11031769	420	150	525
VOE 11033214	321	150	205
VOE 11033550	256	250	129
VOE 11033572	261	250	147
VOE 11033572	261	250	145
VOE 11034156	421	400	563
VOE 11034156	421	500	567
VOE 11034156	461	100	613
VOE 11034156	461	150	615
VOE 11034156	463	100	623
VOE 11034156	463	150	625
VOE 11034256	461	100	611
VOE 11034256	463	100	621
VOE 11034507	461	100	609
VOE 11034507	463	100	619
VOE 11034512	461	100	609
VOE 11034512	463	100	619
VOE 11034513	461	100	609
VOE 11034513	463	100	619
VOE 11034514	461	100	609
VOE 11034514	463	100	619
VOE 11034695	461	150	615
VOE 11034695	463	150	627
VOE 11034696	461	150	617
VOE 11034696	463	150	627
VOE 11034697	461	150	617
VOE 11034697	463	150	627
VOE 11034828	461	150	617
VOE 11034828	463	150	627
VOE 11034829	461	150	617
VOE 11034829	463	150	627

Part No	Group	Sect	Page	Part No	Group	Sect	Page	Part No	Group	Sect	Page	Part No	Group	Sect	Page	Part No	Group	Sect	Page
VOE 11034830	461	150	617	VOE 11037031	434	150	577	VOE 11037586	434	210	585	VOE 11038368	434	220	589	VOE 11039154	371	280	267
VOE 11034830	463	150	627	VOE 11037031	434	160	579	VOE 11037586	434	220	589	VOE 11038369	420	50	519	VOE 11039219	386	150	473
VOE 11034831	461	150	617	VOE 11037038	434	100	573	VOE 11037594	421	350	555	VOE 11038369	434	200	583	VOE 11039219	468	100	631
VOE 11034831	463	150	627	VOE 11037038	434	110	575	VOE 11037594	421	360	559	VOE 11038369	434	210	585	VOE 11039224	380	155	453
VOE 11035001	461	100	609	VOE 11037179	421	300	551	VOE 11037594	421	370	561	VOE 11038369	434	220	589	VOE 11039262	371	400	279
VOE 11035001	463	100	621	VOE 11037179	421	310	553	VOE 11037606	434	100	573	VOE 11038380	913	100	1235	VOE 11039262	371	550	285
VOE 11035404	461	100	611	VOE 11037179	421	350	555	VOE 11037606	434	110	575	VOE 11038380	913	100	1235	VOE 11039276	353	100	227
VOE 11035404	463	100	623	VOE 11037179	421	360	559	VOE 11037606	434	220	591	VOE 11038460	414	100	513	VOE 11039397	371	1250	327
VOE 11035407	461	100	611	VOE 11037179	421	370	561	VOE 11037637	421	250	547	VOE 11038460	414	100	513	VOE 11039397	371	1450	341
VOE 11035407	463	100	623	VOE 11037181	421	350	557	VOE 11037637	421	260	549	VOE 11038702	421	500	567	VOE 11039397	371	1525	347
VOE 11035450	461	100	611	VOE 11037181	421	360	559	VOE 11037637	421	300	551	VOE 11038728	421	100	533	VOE 11039397	371	1950	371
VOE 11035450	463	100	621	VOE 11037181	421	370	561	VOE 11037637	421	310	553	VOE 11038728	421	110	537	VOE 11039397	371	1975	375
VOE 11035554	461	100	609	VOE 11037183	421	250	545	VOE 11037637	421	350	557	VOE 11038735	421	100	535	VOE 11039397	371	2400	411
VOE 11035554	463	100	621	VOE 11037183	421	260	549	VOE 11037637	421	360	559	VOE 11038735	421	110	537	VOE 11039397	371	2400	413
VOE 11035561	468	100	631	VOE 11037183	421	300	551	VOE 11037637	421	370	561	VOE 11038738	421	100	533	VOE 11039397	371	2700	433
VOE 11035819	461	100	609	VOE 11037183	421	310	553	VOE 11037660	421	100	533	VOE 11038738	421	110	537	VOE 11039397	371	280	267
VOE 11035819	463	100	621	VOE 11037186	421	200	541	VOE 11037660	421	110	537	VOE 11038746	420	50	517	VOE 11039397	371	300	269
VOE 11035832	463	150	625	VOE 11037243	434	200	581	VOE 11037677	421	500	567	VOE 11038747	420	50	517	VOE 11039397	371	400	279
VOE 11035989	463	150	627	VOE 11037243	434	210	585	VOE 11037678	421	500	567	VOE 11038785	434	150	577	VOE 11039397	371	550	285
VOE 11035994	461	150	615	VOE 11037243	434	220	589	VOE 11037682	421	100	533	VOE 11038785	434	160	579	VOE 11039397	371	650	295
VOE 11036049	420	50	519	VOE 11037244	434	200	581	VOE 11037682	421	110	537	VOE 11038807	421	450	565	VOE 11039490	371	1350	337
VOE 11036049	421	450	565	VOE 11037244	434	210	585	VOE 11037689	421	500	567	VOE 11038809	434	200	581	VOE 11039491	371	1450	341
VOE 11036468	421	100	533	VOE 11037244	434	220	589	VOE 11037807	421	100	533	VOE 11038809	434	210	585	VOE 11039491	371	1500	345
VOE 11036468	421	110	537	VOE 11037246	434	200	581	VOE 11037807	421	110	537	VOE 11038809	434	220	589	VOE 11039491	371	1525	347
VOE 11036776	421	200	543	VOE 11037246	434	210	585	VOE 11037809	421	100	533	VOE 11038813	386	150	473	VOE 11039491	371	1750	361
VOE 11036777	421	200	543	VOE 11037246	434	220	589	VOE 11037809	421	110	537	VOE 11038813	421	500	567	VOE 11039491	371	1850	365
VOE 11036947	421	550	571	VOE 11037252	421	450	565	VOE 11037814	420	50	517	VOE 11038833	421	150	539	VOE 11039491	371	2400	413
VOE 11037012	420	50	515	VOE 11037272	421	300	551	VOE 11037816	434	200	583	VOE 11038835	420	50	519	VOE 11039491	371	500	283
VOE 11037012	421	400	563	VOE 11037272	421	310	553	VOE 11037816	434	210	587	VOE 11038835	421	250	545	VOE 11039491	371	650	293
VOE 11037019	420	50	515	VOE 11037273	421	100	533	VOE 11037816	434	220	591	VOE 11038835	421	260	549	VOE 11039491	874	250	1089
VOE 11037019	421	100	533	VOE 11037443	421	550	571	VOE 11037862	434	150	577	VOE 11038835	421	300	551	VOE 11039535	380	155	453
VOE 11037019	421	110	537	VOE 11037479	421	100	533	VOE 11037862	434	160	579	VOE 11038835	421	310	553	VOE 11039553	353	100	227
VOE 11037022	434	100	573	VOE 11037479	421	110	537	VOE 11037868	421	150	539	VOE 11038835	421	350	555	VOE 11039557	263	200	165
VOE 11037022	434	110	575	VOE 11037581	434	150	577	VOE 11037894	421	550	571	VOE 11038835	421	360	559	VOE 11039557	386	150	473
VOE 11037030	434	150	577	VOE 11037581	434	160	579	VOE 11038368	434	200	581	VOE 11038835	421	370	561	VOE 11039557	386	150	471
VOE 11037030	434	160	579	VOE 11037586	434	200	581	VOE 11038368	434	210	585	VOE 11039154	371	280	267	VOE 11039557	421	100	535

NUMERICAL INDEX
INDICE DE NÚMERO
ÍNDICE NUMÉRICO

RÉPERTOIRE DE NUMÉROS

Catalogue id **20106** | Group **10**
Issue **20021223-G** | Page **706**

Part No	Group	Sect	Page
VOE 11039557	421	110	537
VOE 11039658	551	100	695
VOE 11039665	371	1250	327
VOE 11039665	371	1450	341
VOE 11039665	371	1750	361
VOE 11039665	371	1850	365
VOE 11039665	371	1950	371
VOE 11039665	371	1975	375
VOE 11039665	371	2400	413
VOE 11039665	371	300	269
VOE 11039665	371	400	279
VOE 11039665	371	500	283
VOE 11039665	371	600	289
VOE 11039665	371	650	295
VOE 11039665	371	650	295
VOE 11039667	371	2400	413
VOE 11039681	371	1100	319
VOE 11039681	371	1100	319
VOE 11039681	371	1100	319
VOE 11039681	371	1100	319
VOE 11039681	371	1150	321
VOE 11039681	371	1150	321
VOE 11039681	371	1150	321
VOE 11039681	371	1150	321
VOE 11039681	371	1200	323
VOE 11039681	371	1200	323
VOE 11039681	371	1200	323
VOE 11039681	371	1200	323
VOE 11039681	371	1500	343
VOE 11039681	371	1500	343
VOE 11039681	371	1525	347
VOE 11039681	371	1525	347
VOE 11039681	371	2100	383
VOE 11039681	371	2100	383
VOE 11039681	371	2100	385
VOE 11039681	371	2150	389
VOE 11039681	371	2150	387
VOE 11039681	371	2150	387
VOE 11039681	371	2300	401
VOE 11039681	371	2300	401
VOE 11039681	371	2300	401
VOE 11039681	371	2300	401
VOE 11039681	371	2350	403
VOE 11039681	371	2350	403
VOE 11039681	371	2350	403
VOE 11039681	371	2375	407
VOE 11039681	371	2375	407
VOE 11039681	371	2375	407
VOE 11039681	371	2375	407
VOE 11039696	371	2100	383
VOE 11039696	371	2150	387
VOE 11039709	371	1250	327
VOE 11039709	371	1700	359
VOE 11039709	371	1950	371
VOE 11039709	371	1975	375
VOE 11039709	371	2400	411
VOE 11039709	371	2700	435
VOE 11039709	371	500	283
VOE 11039709	371	550	285
VOE 11039709	371	650	293
VOE 11039709	371	650	295
VOE 11039710	371	400	279
VOE 11039710	371	600	289
VOE 11039713	371	400	279
VOE 11039714	371	1950	371
VOE 11039714	371	1975	375
VOE 11039714	371	400	279
VOE 11039715	371	1950	371
VOE 11039715	371	1975	375
VOE 11039723	371	2400	411
VOE 11039723	371	550	285
VOE 11039723	371	650	293
VOE 11039727	272	100	183
VOE 11039730	371	1000	315
VOE 11039747	371	2400	411
VOE 11039747	371	550	285
VOE 11039800	272	100	183
VOE 11039843	371	400	279
VOE 11039843	371	550	285
VOE 11039846	353	100	227
VOE 11039846	823	250	917
VOE 11039849	371	300	269
VOE 11041349	371	850	305
VOE 11043022	916	350	1293
VOE 11043022	916	400	1297
VOE 11043074	256	100	123
VOE 11045750	924	100	1305
VOE 11045750	924	150	1307
VOE 11046803	269	100	177
VOE 11048019	945	125	1311
VOE 11048019	945	150	1315
VOE 11048019	945	150	1317
VOE 11048019	945	300	1329
VOE 11048020	945	250	1323
VOE 11048020	945	300	1329
VOE 11048063	647	200	831
VOE 11048081	945	100	1309
VOE 11048081	945	125	1313
VOE 11048081	945	200	1319
VOE 11048081	945	200	1321
VOE 11048081	945	200	1319
VOE 11048081	945	250	1323
VOE 11050490	897	200	1149
VOE 11054692	217	150	71
VOE 11054692	911	150	1175
VOE 11055608	913	100	1235
VOE 11055608	945	450	1339
VOE 11055609	436	100	593
VOE 11055614	945	450	1339
VOE 11058193	872	150	1029
VOE 11058193	872	175	1031
VOE 11059294	234	100	95
VOE 11059294	234	110	97
VOE 11061436	523	150	675
VOE 11061436	523	250	681
VOE 11075797	252	110	117
VOE 11075797	827	150	939
VOE 11075841	911	550	1201
VOE 11078015	882	100	1099
VOE 11079497	860	150	1011
VOE 11079497	860	150	1011
VOE 11079497	860	150	1011
VOE 11079497	860	150	1011
VOE 11088052	645	300	811
VOE 11088150	945	500	1345
VOE 11088173	945	500	1345
VOE 11088174	945	500	1345
VOE 11088321	945	550	1349
VOE 11088322	945	550	1349
VOE 11088324	945	550	1349
VOE 11088601	945	500	1345
VOE 11088602	945	550	1349
VOE 11091312	945	300	1329
VOE 11091337	945	250	1323
VOE 11093429	711	100	845
VOE 11093429	716	100	869
VOE 11094574	261	250	145
VOE 11099238	269	150	179
VOE 11100247	371	1525	349
VOE 11100354	460	100	605
VOE 11100354	460	100	603
VOE 11101827	916	125	1273
VOE 11101827	916	200	1283
VOE 11101827	916	200	1283
VOE 11102019	463	150	627
VOE 11102045	463	150	625
VOE 11102046	461	150	615
VOE 11102049	461	150	615
VOE 11102049	463	150	625
VOE 11102062	461	150	615
VOE 11102062	463	150	625
VOE 11102145	461	150	615
VOE 11102145	463	150	625
VOE 11102146	461	150	615
VOE 11102146	463	150	625
VOE 11102187	434	200	581
VOE 11102187	434	210	585
VOE 11102187	434	220	591
VOE 11102187	461	100	611
VOE 11102187	463	100	621
VOE 11102336	461	100	609
VOE 11102336	463	100	619
VOE 11102370	461	100	611
VOE 11102370	461	100	613
VOE 11102370	463	100	623
VOE 11102370	463	100	623
VOE 11102446	461	100	611
VOE 11102446	463	100	621
VOE 11102622	461	100	611
VOE 11102623	461	150	615
VOE 11102623	463	150	625
VOE 11102777	461	100	611
VOE 11102783	463	150	625
VOE 11102783	463	150	625
VOE 11102785	461	150	615
VOE 11102798	468	100	631
VOE 11102799	468	100	631
VOE 11102806	461	100	611
VOE 11102806	463	100	621

Part No	Group	Sect	Page
VOE 11102807	463	100	621
VOE 11102823	461	100	609
VOE 11102823	463	100	619
VOE 11102861	463	100	623
VOE 11102880	468	100	631
VOE 11103129	434	220	591
VOE 11103129	434	220	589
VOE 11103132	420	50	517
VOE 11103132	434	100	573
VOE 11103132	434	110	575
VOE 11103171	516	100	645
VOE 11103171	517	100	649
VOE 11103226	516	100	645
VOE 11103226	517	100	649
VOE 11103238	460	100	603
VOE 11103239	460	100	603
VOE 11103240	460	100	603
VOE 11103241	460	100	603
VOE 11103242	460	100	603
VOE 11103251	460	100	603
VOE 11103252	460	100	603
VOE 11103253	460	100	603
VOE 11103275	463	100	621
VOE 11103277	460	100	603
VOE 11103279	463	150	627
VOE 11103282	463	150	625
VOE 11103288	463	150	625
VOE 11103303	461	100	611
VOE 11103303	463	100	621
VOE 11103371	516	100	645
VOE 11103371	516	150	647
VOE 11103371	517	100	649
VOE 11103371	517	150	651
VOE 11103372	516	100	645
VOE 11103372	516	150	647
VOE 11103372	517	100	649
VOE 11103372	517	150	651
VOE 11103402	516	100	645
VOE 11103402	517	100	649
VOE 11103422	516	100	645
VOE 11103422	517	100	649
VOE 11103422	517	100	649
VOE 11103425	516	100	645
VOE 11103425	517	100	649
VOE 11103425	517	100	649
VOE 11103453	460	100	603
VOE 11103455	460	100	603
VOE 11103470	516	150	647
VOE 11103470	517	150	651
VOE 11104014	852	100	983
VOE 11104014	852	120	989
VOE 11104092	852	100	983
VOE 11104092	852	120	989
VOE 11104092	852	130	991
VOE 11104093	852	100	983
VOE 11104093	852	120	989
VOE 11104093	852	130	991
VOE 11104125	852	100	983
VOE 11104125	852	110	987
VOE 11104125	852	120	989
VOE 11104125	852	410	1009
VOE 11104133	897	300	1155
VOE 11104254	852	150	993
VOE 11104415	872	150	1029
VOE 11104457	810	150	891
VOE 11104469	837	250	961
VOE 11104469	872	450	1067
VOE 11104606	261	250	147
VOE 11104606	263	100	155
VOE 11104606	491	100	637
VOE 11104606	522	100	657
VOE 11104606	522	150	661
VOE 11104606	645	150	795
VOE 11104606	645	175	801
VOE 11104606	645	225	807
VOE 11104606	660	100	833
VOE 11104606	823	150	913
VOE 11104606	874	100	1073
VOE 11104606	882	700	1131
VOE 11104606	896	350	1141
VOE 11104606	911	250	1181
VOE 11104606	911	300	1183
VOE 11104606	914	200	1251
VOE 11104606	916	135	1277
VOE 11104606	992	200	1367
VOE 11104606	992	250	1371
VOE 11104695	882	200	1103
VOE 11104727	371	1100	319
VOE 11104727	371	1150	321
VOE 11104727	371	1200	323
VOE 11104728	831	150	949
VOE 11104728	843	100	973
VOE 11104728	843	100	973
VOE 11104742	914	400	1259
VOE 11104749	831	100	947
VOE 11104788	874	250	1089
VOE 11104898	641	100	777
VOE 11104947	810	150	891
VOE 11104947	872	300	1039
VOE 11104986	914	250	1255
VOE 11105303	897	250	1151
VOE 11105303	897	250	1151
VOE 11105304	896	350	1141
VOE 11105304	897	250	1151
VOE 11105305	897	350	1159
VOE 11107158	945	550	1349
VOE 11107246	945	550	1349
VOE 11107247	945	550	1349
VOE 11107253	945	550	1349
VOE 11107254	945	550	1349
VOE 11107255	945	550	1349
VOE 11107282	945	500	1345
VOE 11107285	945	500	1345
VOE 11107286	945	500	1345
VOE 11107289	945	500	1345
VOE 11107348	645	300	811
VOE 11107360	645	300	811
VOE 11107717	945	500	1345
VOE 11107810	945	500	1345
VOE 11107817	945	550	1349
VOE 11107832	645	300	811
VOE 11107855	945	500	1345
VOE 11107873	945	550	1349
VOE 11107874	945	550	1349
VOE 11108557	263	200	165
VOE 11108607	945	200	1319
VOE 11108672	827	100	937
VOE 11108672	827	350	945
VOE 11108672	945	125	1313
VOE 11108705	912	100	1211
VOE 11108728	434	150	577
VOE 11108728	434	160	579
VOE 11108729	523	100	671
VOE 11108729	523	150	675
VOE 11108729	523	250	681
VOE 11108730	522	100	655
VOE 11108730	522	100	655
VOE 11108798	912	100	1211
VOE 11108917	645	200	803
VOE 11108917	645	225	807
VOE 11108917	911	650	1207
VOE 11109254	715	250	855
VOE 11109685	269	100	177
VOE 11110022	256	150	125
VOE 11110023	256	150	125
VOE 11110049	491	100	637
VOE 11110260	256	100	123
VOE 11110269	252	100	115
VOE 11110269	252	110	117
VOE 11110273	252	100	115
VOE 11110273	252	110	117
VOE 11110276	252	100	115
VOE 11110350	252	100	115
VOE 11110350	252	110	117
VOE 11110355	252	100	115
VOE 11110355	252	110	117
VOE 11110409	261	200	143
VOE 11110594	258	100	135
VOE 11110598	258	100	137
VOE 11110604	256	150	125
VOE 11110624	261	150	141
VOE 11110646	261	150	141
VOE 11110683	233	200	87
VOE 11110702	233	200	87
VOE 11110705	261	150	141
VOE 11110708	233	200	87
VOE 11110709	233	200	87
VOE 11110725	261	150	141
VOE 11110737	233	200	87
VOE 11110738	233	200	87
VOE 11110751	261	150	141
VOE 11110775	261	150	141
VOE 11110776	261	150	141
VOE 11110791	233	200	87
VOE 11110903	523	100	671
VOE 11110903	523	150	675
VOE 11110903	523	200	679
VOE 11110903	523	250	683
VOE 11113439	371	300	269
VOE 11113885	882	100	1099

NUMERICAL INDEX
INDICE DE NÚMERO
ÍNDICE NUMÉRICO

RÉPERTOIRE DE NUMÉROS

NUMERICAL INDEX
INDICE DE NÚMERO
ÍNDICE NUMÉRICO

RÉPERTOIRE DE NUMÉROS

Part No	Group	Sect	Page
VOE 11115555	269	150	179
VOE 11116814	897	100	1145
VOE 11116814	897	100	1143
VOE 11116814	897	300	1153
VOE 11117464	217	150	71
VOE 11117464	234	100	95
VOE 11117464	234	100	95
VOE 11117464	234	110	97
VOE 11117464	234	110	97
VOE 11117464	234	110	97
VOE 11117464	256	200	127
VOE 11117464	261	250	145
VOE 11117464	263	250	167
VOE 11117464	263	250	167
VOE 11117464	263	250	167
VOE 11117464	263	250	167
VOE 11117464	269	100	177
VOE 11117464	269	100	177
VOE 11117464	269	150	179
VOE 11117464	269	150	179
VOE 11117464	313	100	199
VOE 11117464	313	100	199
VOE 11117464	313	100	199
VOE 11117464	313	150	201
VOE 11117464	352	100	219
VOE 11117464	352	150	221
VOE 11117464	353	200	231
VOE 11117464	362	100	233
VOE 11117464	362	200	237
VOE 11117464	371	100	257
VOE 11117464	371	1600	353
VOE 11117464	371	1850	365
VOE 11117464	371	2025	379
VOE 11117464	371	2025	379
VOE 11117464	371	2025	379
VOE 11117464	371	2450	415
VOE 11117464	371	250	265
VOE 11117464	371	2700	433
VOE 11117464	371	2700	433
VOE 11117464	371	2700	433
VOE 11117464	371	350	275
VOE 11117464	371	600	289
VOE 11117464	372	120	441
VOE 11117464	390	100	481
VOE 11117464	390	100	481
VOE 11117464	390	110	483
VOE 11117464	390	200	491
VOE 11117464	390	200	491
VOE 11117464	420	150	527
VOE 11117464	551	100	693
VOE 11117464	645	150	795
VOE 11117464	645	175	801
VOE 11117464	645	200	803
VOE 11117464	645	225	807
VOE 11117464	645	250	809
VOE 11117464	715	350	859
VOE 11117464	715	350	859
VOE 11117464	715	400	861
VOE 11117464	715	450	863
VOE 11117464	715	500	865
VOE 11117464	715	500	865
VOE 11117464	715	700	867
VOE 11117464	821	100	903
VOE 11117464	821	100	903
VOE 11117464	821	100	903
VOE 11117464	821	150	905
VOE 11117464	823	100	911
VOE 11117464	823	100	911
VOE 11117464	823	100	911
VOE 11117464	823	100	911
VOE 11117464	823	150	913
VOE 11117464	823	250	917
VOE 11117464	823	250	917
VOE 11117464	823	350	921
VOE 11117464	826	100	929
VOE 11117464	827	100	937
VOE 11117464	827	250	943
VOE 11117464	837	100	955
VOE 11117464	837	100	955
VOE 11117464	837	150	957
VOE 11117464	837	200	959
VOE 11117464	837	200	959
VOE 11117464	851	100	977
VOE 11117464	851	120	979
VOE 11117464	852	100	983
VOE 11117464	852	120	989
VOE 11117464	852	130	991
VOE 11117464	852	130	991
VOE 11117464	852	410	1009
VOE 11117464	860	350	1019
VOE 11117464	874	100	1073
VOE 11117464	874	110	1077
VOE 11117464	874	120	1081
VOE 11117464	911	600	1205
VOE 11117464	911	650	1207
VOE 11117464	914	100	1245
VOE 11117464	916	300	1289
VOE 11117464	945	400	1333
VOE 11117464	945	400	1333
VOE 11117464	945	405	1335
VOE 11117464	945	600	1351
VOE 11117464	992	125	1363
VOE 11117464	992	150	1365
VOE 11117464	992	300	1373
VOE 11117464	992	400	1377
VOE 11117464	993	100	1379
VOE 11117464	993	100	1379
VOE 11117464	993	150	1383
VOE 11117464	993	350	1391
VOE 11117464	993	350	1391
VOE 11117464	993	350	1393
VOE 11117464	993	450	1399
VOE 11117464	993	450	1399
VOE 11117464	993	450	1401
VOE 11118857	234	100	93
VOE 11118857	234	110	97
VOE 11118970	371	2050	381
VOE 11118970	371	2200	391
VOE 11118971	371	2050	381
VOE 11118971	371	2200	391
VOE 11119547	371	2250	395
VOE 11119547	371	2255	397
VOE 11119547	371	2260	399
VOE 11121152	841	100	965
VOE 11121366	841	300	971
VOE 11121366	841	300	971
VOE 11130091	420	50	515
VOE 11130269	217	150	71
VOE 11130271	261	300	149
VOE 11130393	715	150	851
VOE 11130496	491	100	637
VOE 11130496	491	100	637
VOE 11130600	715	450	863
VOE 11130641	823	250	917
VOE 11130673	715	450	863
VOE 11130749	551	100	693
VOE 11130770	873	100	1069
VOE 11130778	436	100	593
VOE 11130843	916	100	1269
VOE 11130843	916	125	1273
VOE 11130843	916	135	1277
VOE 11130942	897	100	1143
VOE 11130942	897	300	1153
VOE 11130964	771	100	873
VOE 11130964	771	200	877
VOE 11130978	916	350	1291
VOE 11130978	916	400	1295
VOE 11132105	371	1250	327
VOE 11132105	371	2700	433
VOE 11132105	371	350	273
VOE 11132105	993	100	1381
VOE 11132263	460	150	607
VOE 11132263	460	150	607
VOE 11132499	234	100	93
VOE 11132499	234	110	97
VOE 11133717	256	100	123
VOE 11141982	897	350	1159
VOE 11142687	924	100	1305
VOE 11142687	924	150	1307
VOE 11144006	421	350	555
VOE 11144006	421	360	559
VOE 11144006	421	370	561
VOE 11144020	421	550	571
VOE 11144058	421	550	571
VOE 11144069	421	400	563
VOE 11144070	420	50	515
VOE 11144070	421	400	563
VOE 11144077	421	200	543
VOE 11144081	421	200	541
VOE 11144086	421	200	543
VOE 11144087	421	200	543
VOE 11144097	371	550	285
VOE 11144406	421	200	541
VOE 11144407	421	200	541
VOE 11144424	434	200	581
VOE 11144424	434	210	585
VOE 11144424	434	220	589
VOE 11144432	434	200	583
VOE 11144432	434	210	587
VOE 11144432	434	220	591

Part No	Group	Sect	Page	Part No	Group	Sect	Page	Part No	Group	Sect	Page	Part No	Group	Sect	Page	Part No	Group	Sect	Page
VOE 11144468	434	200	581	VOE 11145380	421	350	555	VOE 11147952	645	150	793	VOE 11148939	911	650	1207	VOE 11163005	523	250	681
VOE 11144468	434	210	585	VOE 11145380	421	360	559	VOE 11147952	645	175	797	VOE 11148952	523	150	677	VOE 11163024	523	100	671
VOE 11144468	434	220	589	VOE 11145380	421	370	561	VOE 11147953	645	150	793	VOE 11148953	914	100	1245	VOE 11163025	523	250	681
VOE 11144469	434	200	581	VOE 11145390	421	250	547	VOE 11147953	645	175	797	VOE 11148957	420	150	527	VOE 11163030	660	100	833
VOE 11144469	434	210	585	VOE 11145390	421	260	549	VOE 11147958	916	100	1271	VOE 11148959	647	100	823	VOE 11163049	916	125	1275
VOE 11144469	434	220	589	VOE 11145404	421	250	545	VOE 11147958	916	125	1275	VOE 11148959	647	125	827	VOE 11163049	916	300	1289
VOE 11144470	434	200	581	VOE 11145410	420	50	515	VOE 11147960	911	200	1177	VOE 11148959	916	100	1271	VOE 11163064	217	150	71
VOE 11144470	434	210	585	VOE 11145410	421	100	533	VOE 11147962	911	400	1193	VOE 11148962	645	225	807	VOE 11163065	523	150	677
VOE 11144470	434	220	589	VOE 11145410	421	110	537	VOE 11147972	916	100	1271	VOE 11148962	645	225	807	VOE 11163073	911	650	1207
VOE 11144491	434	200	581	VOE 11145413	421	200	543	VOE 11147972	916	125	1275	VOE 11148963	551	100	693	VOE 11163074	645	200	805
VOE 11144497	421	200	541	VOE 11145529	421	250	545	VOE 11147972	916	135	1277	VOE 11148973	523	250	683	VOE 11163086	645	200	803
VOE 11144812	434	150	577	VOE 11145529	421	260	549	VOE 11147978	916	100	1271	VOE 11148973	914	600	1267	VOE 11163086	911	300	1183
VOE 11144812	434	160	579	VOE 11145529	421	300	551	VOE 11147978	916	125	1275	VOE 11148983	523	250	683	VOE 11163103	468	150	633
VOE 11144858	421	200	543	VOE 11145529	421	310	553	VOE 11147978	916	135	1279	VOE 11148985	647	100	821	VOE 11163103	660	100	833
VOE 11144859	421	200	543	VOE 11145533	421	250	545	VOE 11147981	916	500	1299	VOE 11148985	647	125	825	VOE 11163113	911	300	1185
VOE 11144910	421	200	543	VOE 11145533	421	260	549	VOE 11147987	647	100	821	VOE 11148988	263	175	163	VOE 11163179	716	100	869
VOE 11144940	421	100	533	VOE 11145533	421	300	551	VOE 11147987	647	125	827	VOE 11148988	522	100	653	VOE 11164324	874	200	1085
VOE 11144952	421	200	543	VOE 11145533	421	310	553	VOE 11147989	522	100	653	VOE 11152168	269	150	179	VOE 11164457	874	100	1073
VOE 11144965	421	500	567	VOE 11145775	421	250	545	VOE 11147990	522	100	653	VOE 11152229	896	350	1141	VOE 11164457	874	110	1077
VOE 11144999	421	300	551	VOE 11145775	421	260	549	VOE 11148344	525	150	687	VOE 11152229	897	250	1151	VOE 11164457	874	120	1081
VOE 11144999	421	310	553	VOE 11145777	434	100	573	VOE 11148403	252	100	115	VOE 11152230	897	250	1151	VOE 11164488	390	110	483
VOE 11145170	420	50	517	VOE 11145777	434	110	575	VOE 11148403	252	110	117	VOE 11153057	897	200	1149	VOE 11164488	851	100	977
VOE 11145170	421	500	567	VOE 11145781	421	250	545	VOE 11148530	523	100	671	VOE 11154068	436	100	593	VOE 11164488	851	120	979
VOE 11145192	421	150	539	VOE 11145781	421	260	549	VOE 11148530	523	150	675	VOE 11154125	217	150	71	VOE 11164554	881	200	1097
VOE 11145265	421	250	545	VOE 11145781	421	300	551	VOE 11148530	523	200	679	VOE 11156389	897	300	1155	VOE 11164639	897	100	1145
VOE 11145265	421	260	549	VOE 11145781	421	310	553	VOE 11148530	523	250	681	VOE 11156757	924	100	1305	VOE 11164642	852	100	983
VOE 11145265	421	300	551	VOE 11147586	916	350	1293	VOE 11148531	911	500	1197	VOE 11156757	924	150	1307	VOE 11164642	852	120	989
VOE 11145265	421	310	553	VOE 11147586	916	400	1297	VOE 11148622	527	100	689	VOE 11157191	924	100	1305	VOE 11164642	852	130	991
VOE 11145321	420	150	527	VOE 11147595	827	100	937	VOE 11148665	911	250	1181	VOE 11157191	924	150	1307	VOE 11164644	881	200	1097
VOE 11145327	420	150	527	VOE 11147756	353	200	231	VOE 11148718	827	100	937	VOE 11157678	924	100	1305	VOE 11164742	882	550	1117
VOE 11145345	421	500	567	VOE 11147935	263	300	169	VOE 11148801	911	150	1173	VOE 11157678	924	150	1307	VOE 11164742	882	650	1127
VOE 11145346	371	550	287	VOE 11147943	522	100	653	VOE 11148924	715	200	853	VOE 11163004	523	150	675	VOE 11164759	882	650	1129
VOE 11145346	421	500	567	VOE 11147944	523	200	679	VOE 11148936	645	200	805	VOE 11163004	523	150	675	VOE 11164763	882	450	1113
VOE 11145366	434	200	581	VOE 11147945	263	100	153	VOE 11148936	911	300	1183	VOE 11163004	523	150	677	VOE 11164763	882	550	1119
VOE 11145366	434	210	585	VOE 11147945	522	100	655	VOE 11148936	916	300	1289	VOE 11163004	523	250	681	VOE 11164765	882	450	1113
VOE 11145366	434	220	589	VOE 11147951	645	100	791	VOE 11148939	911	300	1185	VOE 11163004	647	100	821	VOE 11164767	882	450	1113

NUMERICAL INDEX
INDICE DE NÚMERO
ÍNDICE NUMÉRICO

RÉPERTOIRE DE NUMÉROS

Catalogue id **20106** | Group **10**
Issue **20021223-G** | Page **710**

Part No	Group	Sect	Page
VOE 11164767	882	550	1119
VOE 11164769	882	500	1115
VOE 11164771	882	450	1113
VOE 11164775	882	500	1115
VOE 11164775	882	550	1119
VOE 11164780	882	450	1113
VOE 11164780	882	500	1115
VOE 11164780	882	550	1119
VOE 11164780	882	550	1119
VOE 11164789	882	500	1115
VOE 11164790	882	600	1125
VOE 11164790	882	650	1129
VOE 11164796	882	450	1113
VOE 11164797	882	500	1115
VOE 11164799	882	450	1113
VOE 11164931	882	450	1113
VOE 11164935	882	550	1119
VOE 11164936	882	550	1119
VOE 11164937	882	550	1119
VOE 11164937	882	600	1125
VOE 11164937	882	650	1129
VOE 11164941	882	400	1111
VOE 11164943	371	1525	347
VOE 11164943	882	400	1111
VOE 11164950	882	550	1117
VOE 11164950	882	600	1123
VOE 11164950	882	650	1127
VOE 11164951	882	550	1117
VOE 11164951	882	600	1123
VOE 11164951	882	650	1127
VOE 11164957	882	400	1111
VOE 11164957	882	450	1113
VOE 11164958	882	550	1119
VOE 11164958	882	600	1123
VOE 11164958	882	650	1129
VOE 11164962	882	550	1117
VOE 11164962	882	600	1123
VOE 11164962	882	650	1127
VOE 11164989	882	500	1115
VOE 11164989	882	550	1119
VOE 11168007	463	100	619
VOE 11168030	463	150	627
VOE 11168041	463	100	619
VOE 11168056	461	150	617
VOE 11168079	461	100	609
VOE 11168079	463	100	621
VOE 11168081	461	150	617
VOE 11168081	463	150	627
VOE 11168089	461	150	615
VOE 11168122	461	100	613
VOE 11168122	463	100	623
VOE 11168129	461	100	609
VOE 11168129	463	100	621
VOE 11170005	371	500	283
VOE 11170006	371	1600	353
VOE 11170006	371	500	283
VOE 11170006	371	650	295
VOE 11170009	352	150	221
VOE 11170010	352	250	223
VOE 11170010	352	300	225
VOE 11170010	353	150	229
VOE 11170016	371	100	259
VOE 11170023	390	100	481
VOE 11170026	321	150	205
VOE 11170040	371	1100	319
VOE 11170040	371	1100	319
VOE 11170040	371	1100	319
VOE 11170040	371	1100	319
VOE 11170040	371	1150	321
VOE 11170040	371	1150	321
VOE 11170040	371	1150	321
VOE 11170040	371	1150	321
VOE 11170040	371	1200	323
VOE 11170040	371	1200	323
VOE 11170040	371	1200	323
VOE 11170040	371	1200	323
VOE 11170040	371	2100	383
VOE 11170040	371	2100	383
VOE 11170040	371	2100	385
VOE 11170040	371	2150	387
VOE 11170040	371	2150	389
VOE 11170040	371	2150	387
VOE 11170040	371	2300	401
VOE 11170040	371	2300	401
VOE 11170040	371	2300	401
VOE 11170040	371	2350	403
VOE 11170040	371	2350	403
VOE 11170040	371	2350	403
VOE 11170040	371	2375	407
VOE 11170040	371	2375	407
VOE 11170040	371	2375	407
VOE 11170059	352	100	219
VOE 11170060	352	100	219
VOE 11170062	352	100	219
VOE 11170063	352	100	219
VOE 11170064	261	200	143
VOE 11170064	386	150	473
VOE 11170066	371	650	295
VOE 11170068	352	100	219
VOE 11170070	371	650	295
VOE 11170084	371	2400	413
VOE 11170084	371	250	265
VOE 11170087	362	200	237
VOE 11170091	321	100	203
VOE 11170097	313	100	199
VOE 11170098	362	250	239
VOE 11170105	321	100	203
VOE 11170130	371	1450	341
VOE 11170130	371	2400	413
VOE 11170130	371	2400	413
VOE 11170149	371	2250	395
VOE 11170149	371	2255	397
VOE 11170149	371	2260	399
VOE 11170149	371	850	305
VOE 11170150	371	2400	411
VOE 11170150	371	400	277
VOE 11170150	371	550	287
VOE 11170150	371	600	289
VOE 11170150	371	650	293
VOE 11170158	371	2375	407
VOE 11170158	386	150	479
VOE 11170159	386	150	475
VOE 11170170	363	150	245
VOE 11170171	363	150	245
VOE 11170176	380	155	455
VOE 11170199	371	650	295
VOE 11170231	371	2300	401
VOE 11170231	371	2350	403
VOE 11170231	371	2375	407
VOE 11170232	371	2300	401
VOE 11170232	371	2350	403
VOE 11170232	371	2375	407
VOE 11170244	371	2025	379
VOE 11170246	371	1000	315
VOE 11170248	371	1000	315
VOE 11170248	371	1500	343
VOE 11170248	371	1525	349
VOE 11170248	371	2250	395
VOE 11170248	371	2255	397
VOE 11170248	371	2260	399
VOE 11170248	371	850	307
VOE 11170250	386	150	477
VOE 11170250	911	650	1207
VOE 11170257	371	975	313
VOE 11170259	371	1250	327
VOE 11170259	386	150	475
VOE 11170259	386	150	475
VOE 11170259	522	150	659
VOE 11170260	371	850	307
VOE 11170261	371	850	307
VOE 11170264	371	850	307
VOE 11170266	269	150	179
VOE 11170267	371	2400	411
VOE 11170267	371	650	293
VOE 11170282	371	1450	341
VOE 11170282	371	2400	413
VOE 11170282	386	150	475
VOE 11170282	386	150	477
VOE 11170282	660	200	835
VOE 11170282	660	250	837
VOE 11170282	945	475	1341
VOE 11170287	363	200	247
VOE 11170288	371	1100	319
VOE 11170288	371	1150	321
VOE 11170288	371	1200	323
VOE 11170288	371	1500	343
VOE 11170288	371	1525	347
VOE 11170288	371	2300	401
VOE 11170288	371	2350	403
VOE 11170288	371	2375	407
VOE 11170293	371	2350	403
VOE 11170293	371	2375	407
VOE 11170298	371	300	269
VOE 11170299	371	300	269
VOE 11170310	269	100	177
VOE 11170321	321	100	203
VOE 11170329	371	2025	379
VOE 11170338	371	100	257
VOE 11170339	380	100	449
VOE 11170348	352	300	225

Part No	Group	Sect	Page	Part No	Group	Sect	Page	Part No	Group	Sect	Page	Part No	Group	Sect	Page	Part No	Group	Sect	Page
VOE 11170362	398	100	503	VOE 11171091	371	100	257	VOE 11171707	333	150	213	VOE 11171821	371	2100	383	VOE 11172474	522	225	667
VOE 11170362	398	200	505	VOE 11171193	371	250	265	VOE 11171707	371	1250	327	VOE 11171821	371	2150	387	VOE 11172475	522	200	665
VOE 11170366	371	2500	417	VOE 11171197	371	650	295	VOE 11171709	371	1250	327	VOE 11171823	371	400	277	VOE 11172475	522	225	667
VOE 11170368	371	100	257	VOE 11171254	352	150	221	VOE 11171711	371	1250	327	VOE 11171840	371	2400	411	VOE 11172477	522	200	663
VOE 11170371	881	200	1097	VOE 11171256	371	1750	361	VOE 11171712	371	800	301	VOE 11171842	371	2200	391	VOE 11172480	522	200	663
VOE 11170372	371	1100	319	VOE 11171263	371	1650	355	VOE 11171712	371	950	309	VOE 11171843	371	2550	419	VOE 11172480	522	225	667
VOE 11170372	371	1150	321	VOE 11171279	371	350	273	VOE 11171713	371	1300	329	VOE 11171843	371	2575	423	VOE 11172482	522	200	663
VOE 11170372	371	1200	323	VOE 11171288	371	650	293	VOE 11171718	371	1300	329	VOE 11171843	872	450	1067	VOE 11172482	522	225	667
VOE 11170372	371	2100	383	VOE 11171296	371	1700	359	VOE 11171721	333	150	213	VOE 11171857	371	1550	351	VOE 11172500	911	550	1201
VOE 11170372	371	2150	387	VOE 11171298	371	100	257	VOE 11171731	371	1000	315	VOE 11171857	371	2500	417	VOE 11172506	911	400	1193
VOE 11170373	371	1100	319	VOE 11171435	371	1450	341	VOE 11171731	371	1000	315	VOE 11171857	371	2550	419	VOE 11172509	911	350	1189
VOE 11170373	371	1150	321	VOE 11171451	333	150	213	VOE 11171733	352	300	225	VOE 11171857	371	2575	423	VOE 11172545	451	100	595
VOE 11170373	371	1200	323	VOE 11171451	371	100	259	VOE 11171733	353	150	229	VOE 11171857	872	450	1067	VOE 11172549	912	100	1211
VOE 11170374	371	1100	319	VOE 11171474	371	1600	353	VOE 11171745	371	100	257	VOE 11171858	371	280	267	VOE 11172552	916	100	1269
VOE 11170374	371	1150	321	VOE 11171512	269	100	177	VOE 11171746	371	100	257	VOE 11171859	371	280	267	VOE 11172555	916	100	1269
VOE 11170374	371	1200	323	VOE 11171512	269	150	179	VOE 11171747	371	100	257	VOE 11172046	916	350	1291	VOE 11172580	916	350	1291
VOE 11170374	371	2100	385	VOE 11171521	882	600	1123	VOE 11171748	371	100	257	VOE 11172046	916	400	1295	VOE 11172580	916	400	1295
VOE 11170374	371	2150	389	VOE 11171534	269	150	179	VOE 11171755	371	1800	363	VOE 11172059	645	150	795	VOE 11172595	914	250	1255
VOE 11170375	371	1100	319	VOE 11171544	371	1350	337	VOE 11171761	371	800	301	VOE 11172059	645	175	801	VOE 11172599	914	250	1255
VOE 11170375	371	1150	321	VOE 11171553	371	1900	367	VOE 11171770	371	1100	319	VOE 11172168	491	100	637	VOE 11172800	645	100	791
VOE 11170375	371	1200	323	VOE 11171553	876	100	1091	VOE 11171770	371	1150	321	VOE 11172208	911	400	1193	VOE 11172856	263	100	153
VOE 11170377	371	2050	381	VOE 11171564	390	100	481	VOE 11171773	841	250	967	VOE 11172243	252	100	115	VOE 11172900	647	100	821
VOE 11170380	371	2300	401	VOE 11171564	390	200	491	VOE 11171791	371	2050	381	VOE 11172243	252	110	117	VOE 11172900	647	125	825
VOE 11170380	371	2350	403	VOE 11171576	371	600	289	VOE 11171792	371	2300	401	VOE 11172244	252	100	115	VOE 11172903	645	100	789
VOE 11170380	371	2375	407	VOE 11171584	371	975	313	VOE 11171792	371	2350	403	VOE 11172244	252	110	117	VOE 11172907	234	100	93
VOE 11170383	841	250	967	VOE 11171596	371	300	269	VOE 11171792	371	2375	407	VOE 11172245	256	100	123	VOE 11172907	460	150	607
VOE 11170383	841	250	967	VOE 11171604	841	250	969	VOE 11171793	371	2500	417	VOE 11172358	913	250	1243	VOE 11172907	460	150	607
VOE 11170546	321	150	205	VOE 11171612	371	2450	415	VOE 11171797	371	1950	369	VOE 11172411	711	100	845	VOE 11172920	522	150	659
VOE 11170546	660	100	833	VOE 11171617	371	1850	365	VOE 11171797	371	1975	373	VOE 11172457	522	200	663	VOE 11172920	522	150	659
VOE 11170698	353	200	231	VOE 11171637	371	1500	343	VOE 11171799	371	1100	319	VOE 11172458	527	100	689	VOE 11172946	263	100	155
VOE 11170745	269	100	177	VOE 11171650	371	2025	379	VOE 11171799	882	250	1105	VOE 11172458	527	200	691	VOE 11172946	263	150	159
VOE 11170891	362	200	237	VOE 11171651	371	2025	379	VOE 11171803	371	1150	321	VOE 11172470	522	200	665	VOE 11172946	911	600	1205
VOE 11171038	390	100	481	VOE 11171653	371	850	307	VOE 11171804	371	1200	323	VOE 11172470	522	225	667	VOE 11172988	468	150	633
VOE 11171038	390	200	491	VOE 11171654	371	850	307	VOE 11171805	371	1200	323	VOE 11172471	522	200	665	VOE 11172996	522	150	659
VOE 11171040	390	100	481	VOE 11171655	371	2025	379	VOE 11171811	371	250	265	VOE 11172471	522	225	667	VOE 11173051	911	200	1177
VOE 11171055	715	400	861	VOE 11171705	371	100	259	VOE 11171812	371	250	265	VOE 11172474	522	200	663	VOE 11173082	911	200	1177

NUMERICAL INDEX
INDICE DE NÚMERO
ÍNDICE NUMÉRICO

RÉPERTOIRE DE NUMÉROS

Part No	Group	Sect	Page	Part No	Group	Sect	Page	Part No	Group	Sect	Page	Part No	Group	Sect	Page	Part No	Group	Sect	Page
VOE 11173083	911	200	1177	VOE 11173355	916	300	1287	VOE 11173827	261	100	139	VOE 11174767	826	100	927	VOE 11176674	715	200	853
VOE 11173087	911	250	1179	VOE 11173376	420	150	525	VOE 11173828	261	100	139	VOE 11174768	825	100	923	VOE 11176764	945	125	1311
VOE 11173091	913	200	1241	VOE 11173386	647	100	823	VOE 11173829	911	550	1201	VOE 11174768	826	100	927	VOE 11176764	945	200	1319
VOE 11173106	911	200	1177	VOE 11173386	647	125	827	VOE 11173830	911	550	1201	VOE 11174769	825	100	923	VOE 11176778	716	100	869
VOE 11173107	911	200	1177	VOE 11173423	647	150	829	VOE 11173831	914	200	1251	VOE 11174770	825	100	923	VOE 11176801	945	300	1329
VOE 11173147	436	100	593	VOE 11173462	911	700	1209	VOE 11173845	916	500	1299	VOE 11174771	826	250	935	VOE 11176804	715	450	863
VOE 11173148	436	100	593	VOE 11173463	420	200	529	VOE 11173848	924	100	1305	VOE 11174772	826	250	935	VOE 11176841	945	400	1333
VOE 11173166	386	100	465	VOE 11173463	911	700	1209	VOE 11173860	911	250	1181	VOE 11174773	826	100	927	VOE 11176847	993	1200	1413
VOE 11173166	386	100	465	VOE 11173508	217	150	71	VOE 11173867	647	100	821	VOE 11174773	826	150	931	VOE 11176847	993	550	1405
VOE 11173166	468	150	633	VOE 11173522	914	200	1253	VOE 11173867	647	125	825	VOE 11174774	826	100	927	VOE 11176854	993	100	1379
VOE 11173166	916	550	1303	VOE 11173525	911	250	1179	VOE 11173878	911	300	1185	VOE 11174774	826	100	927	VOE 11176855	993	100	1379
VOE 11173169	386	100	465	VOE 11173526	911	250	1181	VOE 11173915	914	425	1261	VOE 11174774	826	150	931	VOE 11176856	993	400	1397
VOE 11173176	916	350	1291	VOE 11173526	911	250	1181	VOE 11173924	523	100	671	VOE 11174775	826	100	927	VOE 11176857	993	100	1379
VOE 11173176	916	400	1295	VOE 11173526	911	250	1179	VOE 11173930	916	300	1289	VOE 11174776	826	100	927	VOE 11176857	993	400	1397
VOE 11173209	523	200	679	VOE 11173569	916	300	1289	VOE 11173952	913	100	1235	VOE 11174777	826	150	931	VOE 11176859	993	350	1393
VOE 11173211	551	100	695	VOE 11173586	420	150	525	VOE 11173953	913	200	1241	VOE 11174778	826	150	931	VOE 11176859	993	450	1399
VOE 11173212	660	100	833	VOE 11173651	660	100	833	VOE 11173956	420	150	527	VOE 11174791	896	350	1141	VOE 11176935	715	250	855
VOE 11173212	911	600	1205	VOE 11173662	263	100	155	VOE 11173957	420	150	527	VOE 11175207	823	250	917	VOE 11176956	993	350	1393
VOE 11173213	263	100	153	VOE 11173668	916	500	1299	VOE 11173983	647	100	821	VOE 11175472	821	150	905	VOE 11176956	993	450	1399
VOE 11173213	263	150	157	VOE 11173669	916	500	1299	VOE 11173983	647	125	825	VOE 11175764	263	200	165	VOE 11176959	993	350	1393
VOE 11173213	263	175	161	VOE 11173672	660	100	833	VOE 11173986	468	150	635	VOE 11175803	827	100	937	VOE 11176959	993	450	1399
VOE 11173213	522	100	655	VOE 11173690	914	100	1245	VOE 11174158	263	200	165	VOE 11175819	826	100	929	VOE 11176961	993	350	1393
VOE 11173249	647	100	821	VOE 11173693	527	100	689	VOE 11174177	897	100	1143	VOE 11175819	826	150	931	VOE 11176961	993	450	1399
VOE 11173262	916	350	1291	VOE 11173709	911	400	1193	VOE 11174177	897	300	1153	VOE 11175885	821	170	909	VOE 11176963	993	350	1393
VOE 11173262	916	400	1295	VOE 11173752	916	500	1299	VOE 11174246	252	100	115	VOE 11175886	821	170	909	VOE 11176963	993	450	1399
VOE 11173290	420	200	529	VOE 11173778	911	550	1201	VOE 11174317	821	150	905	VOE 11175891	821	100	903	VOE 11177006	993	350	1393
VOE 11173290	911	700	1209	VOE 11173801	234	100	93	VOE 11174479	821	100	903	VOE 11175891	823	250	917	VOE 11177006	993	450	1399
VOE 11173308	645	225	807	VOE 11173805	551	100	693	VOE 11174479	823	250	919	VOE 11175892	821	100	903	VOE 11177023	993	350	1391
VOE 11173316	912	350	1231	VOE 11173806	914	100	1245	VOE 11174619	837	150	957	VOE 11175892	837	200	959	VOE 11177025	945	400	1333
VOE 11173316	916	300	1287	VOE 11173814	522	100	653	VOE 11174763	825	100	923	VOE 11175898	823	250	917	VOE 11177038	711	100	845
VOE 11173318	912	350	1231	VOE 11173815	522	100	653	VOE 11174763	826	250	935	VOE 11176215	716	100	869	VOE 11177038	711	100	845
VOE 11173318	916	300	1287	VOE 11173816	522	100	655	VOE 11174764	825	100	923	VOE 11176282	945	250	1323	VOE 11177045	945	125	1311
VOE 11173325	911	100	1171	VOE 11173817	522	150	659	VOE 11174764	826	250	935	VOE 11176539	645	250	809	VOE 11177045	945	150	1315
VOE 11173340	911	250	1179	VOE 11173818	522	200	665	VOE 11174765	825	100	923	VOE 11176641	993	350	1391	VOE 11177045	945	150	1315
VOE 11173341	911	250	1181	VOE 11173818	522	225	667	VOE 11174766	825	100	923	VOE 11176642	993	450	1401	VOE 11177095	945	125	1311
VOE 11173345	911	500	1197	VOE 11173819	914	100	1245	VOE 11174767	825	100	923	VOE 11176669	715	150	851	VOE 11177095	945	150	1315

Part No	Group	Sect	Page
VOE 11177103	993	350	1391
VOE 11177105	993	350	1391
VOE 11177110	993	150	1383
VOE 11177110	993	350	1391
VOE 11177111	993	350	1391
VOE 11177112	993	350	1391
VOE 11177114	993	400	1395
VOE 11177116	993	400	1397
VOE 11177137	993	100	1379
VOE 11177311	993	500	1403
VOE 11177409	660	200	835
VOE 11177409	945	450	1339
VOE 11177412	660	200	835
VOE 11177412	945	450	1339
VOE 11177415	660	200	835
VOE 11177415	660	250	837
VOE 11177415	945	450	1339
VOE 11177421	660	200	835
VOE 11177421	660	250	837
VOE 11177422	660	200	835
VOE 11177422	660	250	837
VOE 11177422	945	450	1339
VOE 11177429	660	200	835
VOE 11177429	660	250	837
VOE 11177429	945	450	1339
VOE 11177488	993	350	1391
VOE 11177593	945	450	1339
VOE 11177645	945	400	1333
VOE 11177698	993	750	1411
VOE 11177711	945	100	1309
VOE 11177711	945	125	1311
VOE 11177711	945	125	1311
VOE 11177711	945	125	1313
VOE 11177711	945	150	1317
VOE 11177711	945	150	1315
VOE 11177711	945	150	1315
VOE 11177750	945	400	1333
VOE 11177794	716	100	869
VOE 11177797	660	200	835
VOE 11177797	660	250	837
VOE 11177902	660	200	835
VOE 11177902	660	250	837
VOE 11177902	945	450	1339
VOE 11177935	660	200	835
VOE 11177935	660	250	837
VOE 11177936	660	200	835
VOE 11177937	945	450	1339
VOE 11177939	945	450	1339
VOE 11177965	945	450	1339
VOE 11177967	945	125	1313
VOE 11177967	945	200	1319
VOE 11177985	945	450	1339
VOE 11180032	771	100	873
VOE 11180049	896	200	1135
VOE 11180050	896	200	1135
VOE 11180257	771	100	873
VOE 11180326	827	200	941
VOE 11180359	945	700	1357
VOE 11180368	945	700	1357
VOE 11180369	945	700	1357
VOE 11180384	771	100	873
VOE 11180385	771	100	873
VOE 11180392	945	700	1357
VOE 11180416	715	300	857
VOE 11180429	945	700	1357
VOE 11180454	827	150	939
VOE 11180465	371	2025	379
VOE 11180472	897	150	1147
VOE 11180472	897	350	1157
VOE 11180489	860	300	1017
VOE 11180649	352	100	219
VOE 11180658	256	100	123
VOE 11180665	352	100	219
VOE 11180715	945	700	1357
VOE 11180716	945	700	1357
VOE 11180717	945	700	1357
VOE 11180800	945	410	1337
VOE 11180807	945	410	1337
VOE 11180808	945	410	1337
VOE 11180817	771	100	873
VOE 11180934	916	500	1299
VOE 11180991	916	500	1299
VOE 11181021	897	150	1147
VOE 11181021	897	350	1157
VOE 11181022	897	150	1147
VOE 11181022	897	350	1157
VOE 11182000	522	150	659
VOE 11182000	911	350	1189
VOE 11190381	371	2250	395
VOE 11190381	371	2255	397
VOE 11190381	371	2260	399
VOE 11190734	390	100	481
VOE 11190734	390	150	485
VOE 11193389	827	350	945
VOE 11193390	827	350	945
VOE 11193448	872	250	1035
VOE 11193449	872	250	1035
VOE 11193753	371	1350	337
VOE 11195190	771	100	873
VOE 11195905	390	100	481
VOE 11198022	897	300	1155
VOE 11198227	715	400	861
VOE 11198228	715	400	861
VOE 11198367	398	100	503
VOE 11198386	827	150	939
VOE 11198387	827	150	939
VOE 11198422	823	250	917
VOE 11198489	823	250	917
VOE 11200818	872	150	1029
VOE 11200818	872	175	1031
VOE 11201898	881	200	1097
VOE 11201899	851	100	977
VOE 11204217	851	100	977
VOE 11204217	882	100	1099
VOE 11204556	823	200	915
VOE 11204589	823	200	915
VOE 11204866	810	200	895
VOE 11205057	823	200	915
VOE 11205061	823	200	915
VOE 11205676	831	100	947
VOE 11205912	860	350	1019
VOE 11298379	380	250	459
VOE 11298379	872	125	1023
VOE 11298379	872	175	1031
VOE 11298380	380	250	459
VOE 11298380	872	125	1023
VOE 11298380	872	175	1031
VOE 11298389	371	2550	419
VOE 11298389	872	150	1029
VOE 11298389	872	300	1039
VOE 11298448	860	350	1019
VOE 11298499	390	110	483
VOE 11298502	851	100	977
VOE 11298502	851	120	979
VOE 11301361	911	200	1177
VOE 11301425	313	100	199
VOE 11301428	269	100	177
VOE 11301765	992	125	1363
VOE 11301767	992	125	1363
VOE 11301768	371	1950	369
VOE 11301768	371	1975	373
VOE 11301769	992	150	1365
VOE 11301769	992	200	1367
VOE 11301770	371	1950	369
VOE 11301770	371	1975	373
VOE 11301771	992	100	1359
VOE 11301771	992	125	1363
VOE 11301772	992	100	1359
VOE 11301772	992	125	1363
VOE 11301774	992	100	1359
VOE 11301775	992	100	1359
VOE 11301775	992	125	1363
VOE 11301783	992	150	1365
VOE 11301783	992	200	1367
VOE 11301784	992	150	1365
VOE 11301787	371	2000	377
VOE 11301788	371	2000	377
VOE 11301789	371	2000	377
VOE 11301790	371	1950	369
VOE 11301790	371	1975	373
VOE 11301790	371	2000	377
VOE 11301791	371	1950	369
VOE 11301791	371	1975	373
VOE 11301792	371	1950	369
VOE 11301792	371	1975	373
VOE 11301793	371	1950	369
VOE 11301793	371	1975	373
VOE 11301793	371	2000	377
VOE 11301794	371	2000	377
VOE 11301795	371	2000	377
VOE 11301796	371	1950	369
VOE 11301796	371	1975	373
VOE 11301799	992	150	1365
VOE 11301799	992	200	1367
VOE 11301801	992	150	1365
VOE 11301801	992	200	1367
VOE 11301813	992	150	1365
VOE 11301815	992	150	1365
VOE 11301842	371	1950	369
VOE 11301842	371	1975	373

NUMERICAL INDEX
INDICE DE NÚMERO
ÍNDICE NUMÉRICO

RÉPERTOIRE DE NUMÉROS

Part No	Group	Sect	Page
VOE 11301898	992	150	1365
VOE 11301900	992	200	1367
VOE 11301976	992	200	1367
VOE 11301977	992	200	1367
VOE 11302220	269	100	177
VOE 11305821	371	1525	347
VOE 11370672	914	425	1261
VOE 11380375	366	100	249
VOE 11380375	366	100	249
VOE 11380380	366	150	251
VOE 11380400	380	100	449
VOE 11380400	380	100	449
VOE 11381207	398	100	503
VOE 11381209	398	100	503
VOE 11381460	398	200	505
VOE 11381465	398	200	505
VOE 11381475	366	100	249
VOE 11381475	372	120	441
VOE 11381480	366	150	251
VOE 11381500	380	100	449
VOE 11381990	366	150	251
VOE 11381995	366	100	249
VOE 11381995	366	100	249
VOE 11383875	366	100	249
VOE 11383875	366	100	249
VOE 11384310	366	200	253
VOE 11400033	897	200	1149
VOE 11400281	874	200	1085
VOE 11400398	821	150	905
VOE 11400399	821	150	905
VOE 11400443	313	150	201
VOE 11400495	826	200	933
VOE 11400496	825	150	925
VOE 11400496	826	200	933
VOE 11400498	825	150	925
VOE 11400502	825	150	925
VOE 11400502	826	200	933
VOE 11400503	825	150	925
VOE 11400503	826	200	933
VOE 11400504	825	150	925
VOE 11400504	826	200	933
VOE 11400520	823	150	913
VOE 11400521	823	150	913
VOE 11400568	715	400	861
VOE 11400605	826	100	927
VOE 11400605	826	150	931
VOE 11400605	826	250	935
VOE 11400610	873	100	1069
VOE 11400621	353	200	231
VOE 11400637	263	250	167
VOE 11400637	263	250	167
VOE 11400637	823	100	911
VOE 11400637	823	350	921
VOE 11400647	313	100	199
VOE 11400717	821	150	905
VOE 11400768	352	150	221
VOE 11400788	896	350	1141
VOE 11400838	825	100	923
VOE 11400839	825	100	923
VOE 11400842	826	150	931
VOE 11400843	826	150	931
VOE 11400844	825	100	923
VOE 11400845	825	100	923
VOE 11400848	826	100	927
VOE 11400849	826	100	927
VOE 11400850	826	150	931
VOE 11400851	826	150	931
VOE 11400852	826	100	927
VOE 11400853	826	100	927
VOE 11400890	715	400	861
VOE 11400890	715	400	861
VOE 11400899	313	150	201
VOE 11400900	313	150	201
VOE 11400903	313	150	201
VOE 11400904	313	150	201
VOE 11400907	313	150	201
VOE 11400908	313	150	201
VOE 11400912	313	150	201
VOE 11400916	313	100	199
VOE 11400916	313	150	201
VOE 11400920	897	100	1143
VOE 11400920	897	100	1145
VOE 11400920	897	300	1153
VOE 11400957	715	450	863
VOE 11400959	313	150	201
VOE 11400960	313	150	201
VOE 11410041	420	150	525
VOE 11410059	263	150	159
VOE 11410190	217	150	71
VOE 11410199	256	100	123
VOE 11410255	911	200	1177
VOE 11410315	647	200	831
VOE 11410316	647	200	831
VOE 11410365	233	300	89
VOE 11410428	261	300	149
VOE 11410465	874	150	1083
VOE 11410469	911	150	1173
VOE 11410470	911	150	1173
VOE 11410471	911	150	1173
VOE 11410472	911	150	1173
VOE 11410534	523	150	675
VOE 11410534	523	250	681
VOE 11410538	523	150	677
VOE 11410540	523	150	677
VOE 11410542	523	250	683
VOE 11410544	523	250	683
VOE 11410603	371	2450	415
VOE 11410603	645	100	791
VOE 11410603	872	300	1039
VOE 11410636	233	300	89
VOE 11410637	491	100	637
VOE 11410639	916	125	1273
VOE 11410639	916	150	1281
VOE 11410672	914	500	1265
VOE 11410776	523	150	675
VOE 11410833	420	200	529
VOE 11410833	420	200	529
VOE 11410833	911	700	1209
VOE 11410847	451	100	595
VOE 11410859	715	150	851
VOE 11410867	371	2700	433
VOE 11410875	911	500	1197
VOE 11410880	371	2700	433
VOE 11410961	210	100	45
VOE 11410961	210	100	45
VOE 11410961	210	100	45
VOE 11410961	211	100	47
VOE 11410961	212	100	51
VOE 11410961	212	150	53
VOE 11410961	213	100	57
VOE 11410961	214	100	59
VOE 11410961	215	100	61
VOE 11410961	216	100	63
VOE 11410961	216	150	67
VOE 11410961	217	100	69
VOE 11410961	218	100	73
VOE 11410961	221	100	77
VOE 11410961	222	100	79
VOE 11410961	223	100	81
VOE 11410961	233	100	83
VOE 11410961	233	150	85
VOE 11410961	235	200	109
VOE 11410961	237	100	111
VOE 11410961	251	100	113
VOE 11410961	255	100	121
VOE 11410961	262	100	151
VOE 11410961	263	400	173
VOE 11410961	263	450	175
VOE 11410961	331	100	209
VOE 11410961	333	100	211
VOE 11410961	371	150	261
VOE 11410990	491	100	637
VOE 11410991	491	100	637
VOE 11410994	261	250	145
VOE 11410996	261	250	145
VOE 11410998	261	250	145
VOE 11411003	896	300	1139
VOE 11411043	234	100	93
VOE 11411043	234	110	97
VOE 11411073	234	100	95
VOE 11411073	234	110	97
VOE 11411077	234	110	97
VOE 11411127	660	100	833
VOE 11411139	911	350	1189
VOE 11411139	911	350	1189
VOE 11411142	263	100	153
VOE 11411143	911	300	1183
VOE 11411160	258	100	135
VOE 11411219	234	100	95
VOE 11411219	234	110	97
VOE 11411235	321	100	203
VOE 11411335	218	150	75
VOE 11411342	460	150	607
VOE 11411343	263	175	163
VOE 11411343	911	600	1205
VOE 11411376	256	200	127
VOE 11411399	390	150	485
VOE 11411400	992	100	1359
VOE 11411408	916	300	1289
VOE 11411413	263	100	155

Part No	Group	Sect	Page
VOE 11411417	522	100	655
VOE 11411417	522	100	657
VOE 11411424	491	100	637
VOE 11411427	916	350	1291
VOE 11411427	916	400	1295
VOE 11411428	916	350	1291
VOE 11411428	916	400	1295
VOE 11411534	660	100	833
VOE 11411572	916	100	1269
VOE 11411573	911	250	1179
VOE 11411573	916	100	1271
VOE 11411580	263	150	157
VOE 11411580	263	175	161
VOE 11411596	916	100	1271
VOE 11411596	916	125	1273
VOE 11411625	258	100	135
VOE 11411630	263	150	159
VOE 11411632	647	125	825
VOE 11411638	258	100	135
VOE 11411683	912	150	1215
VOE 11411697	912	150	1215
VOE 11411727	263	175	161
VOE 11411727	263	350	171
VOE 11411728	645	100	789
VOE 11411729	645	100	791
VOE 11411735	263	100	153
VOE 11411736	263	175	163
VOE 11411736	911	600	1205
VOE 11411756	263	175	163
VOE 11411762	914	425	1261
VOE 11411868	911	150	1173
VOE 11411892	821	100	903
VOE 11411897	235	100	103
VOE 11411897	235	150	107
VOE 11411898	235	100	103
VOE 11411911	523	250	681
VOE 11411917	897	150	1147
VOE 11411917	897	350	1157
VOE 11411924	897	150	1147
VOE 11411924	897	350	1157
VOE 11411937	523	100	671
VOE 11411939	523	100	671
VOE 11411939	523	200	679
VOE 11411950	256	100	123
VOE 11411966	911	300	1183
VOE 11411982	522	100	653
VOE 11411982	645	225	807
VOE 11411982	645	225	807
VOE 11411988	647	100	823
VOE 11411988	647	125	827
VOE 11411993	261	250	145
VOE 11411998	916	550	1303
VOE 11412053	843	100	973
VOE 11412054	831	150	949
VOE 11412071	872	200	1033
VOE 11412071	882	100	1099
VOE 11412128	851	150	981
VOE 11412209	843	100	973
VOE 11412272	810	150	891
VOE 11412273	810	150	891
VOE 11412282	872	125	1023
VOE 11412290	831	150	949
VOE 11412292	831	150	949
VOE 11412307	810	150	891
VOE 11412307	810	210	897
VOE 11412314	843	100	973
VOE 11412315	882	200	1103
VOE 11412331	882	200	1103
VOE 11412346	882	200	1103
VOE 11412347	882	200	1103
VOE 11412355	872	125	1023
VOE 11412370	380	250	459
VOE 11412371	380	250	459
VOE 11412372	380	250	459
VOE 11412372	872	125	1025
VOE 11412407	872	125	1023
VOE 11412408	851	100	977
VOE 11412450	818	100	899
VOE 11412451	818	100	899
VOE 11412452	818	100	899
VOE 11412523	837	200	959
VOE 11412526	837	200	959
VOE 11412527	837	200	959
VOE 11412531	851	100	977
VOE 11412532	390	110	483
VOE 11412532	851	100	977
VOE 11412532	851	120	979
VOE 11412535	810	150	891
VOE 11412535	810	210	897
VOE 11412544	380	250	459
VOE 11412552	362	150	235
VOE 11412552	362	200	237
VOE 11412553	362	150	235
VOE 11412553	362	200	237
VOE 11412556	362	150	235
VOE 11412556	362	200	237
VOE 11412561	837	200	959
VOE 11412563	831	150	949
VOE 11412564	831	150	949
VOE 11412565	831	150	949
VOE 11412566	831	150	949
VOE 11412604	874	250	1087
VOE 11412605	874	250	1087
VOE 11412606	874	250	1087
VOE 11412622	882	200	1103
VOE 11412625	882	200	1103
VOE 11412634	872	150	1029
VOE 11412635	882	250	1105
VOE 11412636	882	200	1103
VOE 11412638	852	350	1003
VOE 11412647	882	100	1099
VOE 11412652	390	100	481
VOE 11412652	390	200	491
VOE 11412655	882	100	1099
VOE 11412688	882	100	1099
VOE 11412689	882	100	1099
VOE 11412703	837	250	961
VOE 11412708	371	2200	391
VOE 11412709	371	2050	381
VOE 11412709	371	2200	391
VOE 11412709	841	250	969
VOE 11412713	872	150	1029
VOE 11412713	874	100	1071
VOE 11412713	874	110	1075
VOE 11412713	874	120	1079
VOE 11412735	872	150	1029
VOE 11412735	872	175	1031
VOE 11412738	837	250	961
VOE 11412739	837	250	961
VOE 11412739	872	300	1039
VOE 11412741	837	250	961
VOE 11412743	837	250	961
VOE 11412744	831	150	949
VOE 11412753	872	250	1035
VOE 11412754	872	250	1035
VOE 11412765	831	150	951
VOE 11412765	831	250	953
VOE 11412767	831	150	951
VOE 11412767	831	250	953
VOE 11412782	872	150	1029
VOE 11412782	872	175	1031
VOE 11412784	872	200	1033
VOE 11412785	872	200	1033
VOE 11412798	843	100	973
VOE 11412798	843	100	973
VOE 11412802	881	100	1093
VOE 11412803	881	100	1095
VOE 11412841	882	450	1113
VOE 11412841	882	550	1119
VOE 11412841	882	600	1125
VOE 11412841	882	650	1129
VOE 11412842	882	450	1113
VOE 11412844	882	450	1113
VOE 11412846	882	500	1115
VOE 11412849	882	550	1119
VOE 11412864	380	155	453
VOE 11412865	380	155	453
VOE 11412872	371	1100	319
VOE 11412873	371	1150	321
VOE 11412927	837	200	959
VOE 11412937	872	250	1035
VOE 11412947	810	150	891
VOE 11412965	641	100	777
VOE 11412965	641	150	783
VOE 11412965	641	200	787
VOE 11412965	881	100	1093
VOE 11412983	882	100	1099
VOE 11412995	872	250	1035
VOE 11413014	826	100	927
VOE 11413015	826	100	927
VOE 11413018	826	250	935
VOE 11413019	826	250	935
VOE 11413022	826	100	927
VOE 11413023	826	100	927
VOE 11413052	823	250	917
VOE 11413136	825	150	925
VOE 11413137	825	150	925
VOE 11413139	825	150	925
VOE 11413140	825	150	925
VOE 11413159	313	100	199

NUMERICAL INDEX
INDICE DE NÚMERO
ÍNDICE NUMÉRICO

RÉPERTOIRE DE NUMÉROS

NUMERICAL INDEX
INDICE DE NÚMERO
ÍNDICE NUMÉRICO

RÉPERTOIRE DE NUMÉROS

Part No	Group	Sect	Page
VOE 11413161	313	100	199
VOE 11413172	313	100	199
VOE 11413173	313	100	199
VOE 11413175	821	150	907
VOE 11413228	826	100	927
VOE 11413229	826	100	927
VOE 11413230	826	250	935
VOE 11413231	826	250	935
VOE 11413247	821	150	907
VOE 11413269	821	170	909
VOE 11413290	897	150	1147
VOE 11413290	897	350	1157
VOE 11413338	823	250	917
VOE 11413359	827	150	939
VOE 11413454	821	150	905
VOE 11413455	821	150	905
VOE 11413640	897	150	1147
VOE 11413640	897	350	1157
VOE 11413642	897	150	1147
VOE 11413642	897	350	1157
VOE 11413653	823	250	919
VOE 11413677	715	400	861
VOE 11413699	715	400	861
VOE 11413700	715	400	861
VOE 11413744	313	100	199
VOE 11413745	313	100	199
VOE 11413775	826	100	927
VOE 11413775	826	250	935
VOE 11413776	826	100	927
VOE 11413776	826	250	935
VOE 11413842	715	400	861
VOE 11413863	821	150	905
VOE 11413864	821	150	905
VOE 11413865	821	150	905
VOE 11413866	821	150	905
VOE 11413925	823	250	917
VOE 11413926	823	250	917
VOE 11414065	823	250	917
VOE 11414150	827	100	937
VOE 11414150	827	200	941
VOE 11414163	823	100	911
VOE 11414177	823	250	919
VOE 11414185	827	100	937
VOE 11414185	896	100	1133
VOE 11414217	823	250	917
VOE 11414271	827	100	937
VOE 11414272	827	100	937
VOE 11414308	352	150	221
VOE 11414387	715	450	863
VOE 11414391	897	150	1147
VOE 11414391	897	350	1157
VOE 11414538	823	150	913
VOE 11414559	371	250	265
VOE 11414559	821	100	903
VOE 11414560	321	150	205
VOE 11414562	371	100	257
VOE 11414575	837	150	957
VOE 11414592	263	250	167
VOE 11414592	821	100	901
VOE 11414592	823	100	911
VOE 11414624	837	150	957
VOE 11414625	837	150	957
VOE 11414713	826	100	929
VOE 11414714	826	100	929
VOE 11414735	826	100	929
VOE 11414739	826	100	927
VOE 11417477	256	300	131
VOE 11417478	256	300	131
VOE 11417478	256	300	131
VOE 11417480	256	300	131
VOE 11417482	256	300	131
VOE 11417489	256	300	131
VOE 11417493	256	300	131
VOE 11417497	256	300	131
VOE 11417498	872	300	1039
VOE 11417593	872	300	1039
VOE 11417593	872	450	1065
VOE 11417847	522	200	663
VOE 11417847	522	225	667
VOE 11417848	522	200	663
VOE 11417848	522	225	667
VOE 11417849	522	200	665
VOE 11417849	522	225	667
VOE 11417851	522	200	665
VOE 11417851	522	225	667
VOE 11418028	421	350	555
VOE 11418028	421	360	559
VOE 11418028	421	370	561
VOE 11418029	421	350	555
VOE 11418029	421	360	559
VOE 11418029	421	370	561
VOE 11418052	421	200	541
VOE 11418052	421	200	543
VOE 11418202	421	250	545
VOE 11418203	421	300	551
VOE 11418204	421	250	545
VOE 11418204	421	260	549
VOE 11418204	421	300	551
VOE 11418204	421	310	553
VOE 11418206	421	350	555
VOE 11418206	421	360	559
VOE 11418206	421	370	561
VOE 11418262	421	350	555
VOE 11418262	421	360	559
VOE 11418262	421	370	561
VOE 11418263	421	350	555
VOE 11418263	421	360	559
VOE 11418263	421	370	561
VOE 11418304	421	250	545
VOE 11418304	421	260	549
VOE 11418304	421	300	551
VOE 11418304	421	310	553
VOE 11418305	421	250	545
VOE 11418305	421	260	549
VOE 11418305	421	300	551
VOE 11418305	421	310	553
VOE 11418309	421	350	555
VOE 11418390	421	350	555
VOE 11418390	421	360	559
VOE 11418391	421	350	555
VOE 11418403	421	350	555
VOE 11418407	421	350	555
VOE 11418407	421	360	559
VOE 11418407	421	370	561
VOE 11418453	421	500	567
VOE 11418456	421	200	543
VOE 11418484	421	250	545
VOE 11418484	421	300	551
VOE 11418541	421	250	545
VOE 11418542	421	300	551
VOE 11419318	421	100	533
VOE 11419318	421	110	537
VOE 11428004	380	155	453
VOE 11428008	380	155	453
VOE 11428008	380	200	457
VOE 11428009	380	155	455
VOE 11428010	380	155	455
VOE 11428011	380	155	453
VOE 11428013	362	150	235
VOE 11428017	380	155	453
VOE 11428021	380	155	453
VOE 11428022	380	155	453
VOE 11428023	380	155	453
VOE 11428023	380	200	457
VOE 11428024	380	200	457
VOE 11428025	380	155	453
VOE 11428026	380	155	455
VOE 11428027	371	1650	355
VOE 11428027	371	1660	357
VOE 11428027	371	1700	359
VOE 11428051	371	1000	315
VOE 11428063	371	1000	315
VOE 11428173	371	1700	359
VOE 11428174	371	2200	391
VOE 11429080	882	550	1117
VOE 11429080	882	600	1123
VOE 11429080	882	650	1127
VOE 11429082	882	550	1117
VOE 11429082	882	600	1123
VOE 11429082	882	650	1127
VOE 11429087	882	400	1111
VOE 11429087	882	550	1117
VOE 11429087	882	600	1123
VOE 11429087	882	650	1127
VOE 11429089	882	450	1113
VOE 11429090	882	400	1111
VOE 11429090	882	550	1117
VOE 11429090	882	600	1123
VOE 11429090	882	650	1127
VOE 11429092	882	550	1117
VOE 11429092	882	600	1123
VOE 11429092	882	650	1127
VOE 11429093	882	400	1111
VOE 11429093	882	550	1117
VOE 11429093	882	600	1123
VOE 11429093	882	600	1123
VOE 11429093	882	650	1127
VOE 11429093	882	650	1127
VOE 11429099	882	550	1119
VOE 11429099	882	600	1125

Part No	Group	Sect	Page	Part No	Group	Sect	Page	Part No	Group	Sect	Page	Part No	Group	Sect	Page	Part No	Group	Sect	Page
VOE 11429099	882	650	1129	VOE 11432493	645	250	809	VOE 11436031	715	300	857	VOE 11439034	924	100	1305	VOE 11444164	851	100	977
VOE 11429137	852	100	983	VOE 11432515	715	100	847	VOE 11436054	823	100	911	VOE 11439034	924	150	1307	VOE 11444170	852	100	983
VOE 11429137	852	120	989	VOE 11432515	715	110	849	VOE 11436055	823	100	911	VOE 11439085	823	350	921	VOE 11444170	852	120	989
VOE 11429195	860	200	1013	VOE 11432639	945	450	1339	VOE 11436065	992	100	1359	VOE 11439088	823	350	921	VOE 11444170	852	130	991
VOE 11429247	882	150	1101	VOE 11432642	945	450	1339	VOE 11436065	992	125	1363	VOE 11439108	872	300	1039	VOE 11444170	852	410	1009
VOE 11429252	882	150	1101	VOE 11435176	874	100	1071	VOE 11436086	256	300	133	VOE 11439110	872	300	1039	VOE 11444172	831	150	949
VOE 11429254	841	250	967	VOE 11435180	823	250	917	VOE 11436104	715	350	859	VOE 11439126	872	300	1039	VOE 11444172	837	250	961
VOE 11429260	371	2050	381	VOE 11435185	821	100	901	VOE 11436106	715	350	859	VOE 11439126	872	450	1067	VOE 11444172	881	100	1095
VOE 11429260	371	2200	391	VOE 11435242	874	100	1071	VOE 11436141	874	100	1071	VOE 11439127	872	300	1039	VOE 11444172	882	100	1099
VOE 11429260	841	250	969	VOE 11435242	874	110	1075	VOE 11436151	897	100	1143	VOE 11439130	872	300	1039	VOE 11444175	872	125	1023
VOE 11429270	882	450	1113	VOE 11435242	874	120	1079	VOE 11436151	897	300	1153	VOE 11439130	872	450	1065	VOE 11444176	872	125	1023
VOE 11431196	896	200	1135	VOE 11435375	823	100	911	VOE 11436166	715	350	859	VOE 11439184	810	200	895	VOE 11444178	831	150	949
VOE 11431708	261	200	143	VOE 11435438	256	300	133	VOE 11436167	715	350	859	VOE 11443400	872	125	1025	VOE 11444182	831	150	949
VOE 11431745	715	400	861	VOE 11435472	823	100	911	VOE 11436173	353	200	231	VOE 11443500	366	100	249	VOE 11444189	641	100	777
VOE 11431745	716	100	869	VOE 11435473	823	100	911	VOE 11436197	897	150	1147	VOE 11443700	366	150	251	VOE 11444190	641	100	777
VOE 11432001	945	100	1309	VOE 11435520	992	100	1359	VOE 11436197	897	350	1157	VOE 11443975	398	100	503	VOE 11444199	831	150	949
VOE 11432016	993	1200	1413	VOE 11435520	992	125	1363	VOE 11436214	821	100	901	VOE 11443992	366	300	255	VOE 11444200	334	100	215
VOE 11432039	945	200	1319	VOE 11435535	823	100	911	VOE 11436255	897	150	1147	VOE 11444006	831	100	947	VOE 11444200	831	150	951
VOE 11432222	945	150	1315	VOE 11435548	821	150	905	VOE 11436255	897	350	1157	VOE 11444114	872	200	1033	VOE 11444201	334	100	215
VOE 11432282	945	400	1333	VOE 11435550	821	150	905	VOE 11436256	897	150	1147	VOE 11444114	872	250	1035	VOE 11444201	831	150	951
VOE 11432282	945	405	1335	VOE 11435554	823	200	915	VOE 11436256	897	350	1157	VOE 11444114	881	100	1093	VOE 11444203	881	100	1095
VOE 11432288	993	100	1379	VOE 11435555	826	250	935	VOE 11436259	823	200	915	VOE 11444123	881	100	1093	VOE 11444205	872	250	1035
VOE 11432294	371	1400	339	VOE 11435592	263	250	167	VOE 11436261	827	100	937	VOE 11444124	881	100	1093	VOE 11444206	872	250	1035
VOE 11432294	993	100	1379	VOE 11435593	263	250	167	VOE 11436262	827	100	937	VOE 11444132	881	100	1095	VOE 11444206	872	275	1037
VOE 11432295	993	150	1383	VOE 11435600	263	250	167	VOE 11436265	823	200	915	VOE 11444134	914	250	1257	VOE 11444206	872	275	1037
VOE 11432295	993	200	1385	VOE 11435602	837	100	955	VOE 11438022	827	200	941	VOE 11444147	841	250	967	VOE 11444207	334	100	215
VOE 11432298	993	100	1379	VOE 11435615	827	250	943	VOE 11438029	420	150	525	VOE 11444156	872	125	1023	VOE 11444207	831	150	951
VOE 11432303	716	100	869	VOE 11435624	827	250	943	VOE 11438718	715	450	863	VOE 11444156	872	125	1023	VOE 11444208	334	100	215
VOE 11432338	993	350	1391	VOE 11435629	874	100	1071	VOE 11438719	715	450	863	VOE 11444156	872	150	1029	VOE 11444208	831	150	951
VOE 11432338	993	400	1397	VOE 11435645	827	250	943	VOE 11438758	827	350	945	VOE 11444156	872	175	1031	VOE 11444209	831	150	951
VOE 11432386	993	400	1395	VOE 11435899	823	100	911	VOE 11438759	827	350	945	VOE 11444156	872	250	1035	VOE 11444210	831	150	951
VOE 11432407	945	125	1311	VOE 11435900	823	100	911	VOE 11438769	827	350	945	VOE 11444156	872	275	1037	VOE 11444212	334	100	215
VOE 11432425	837	300	963	VOE 11435917	821	170	909	VOE 11439004	823	350	921	VOE 11444158	831	150	949	VOE 11444212	831	150	951
VOE 11432429	837	300	963	VOE 11435918	821	170	909	VOE 11439006	823	350	921	VOE 11444159	843	100	973	VOE 11444213	334	100	215
VOE 11432446	837	300	963	VOE 11435922	715	350	859	VOE 11439007	823	350	921	VOE 11444160	881	100	1095	VOE 11444213	831	150	951
VOE 11432447	837	300	963	VOE 11436030	715	300	857	VOE 11439010	823	350	921	VOE 11444164	851	100	977	VOE 11444214	881	100	1093

NUMERICAL INDEX
INDICE DE NÚMERO
ÍNDICE NUMÉRICO

RÉPERTOIRE DE NUMÉROS

Part No	Group	Sect	Page	Part No	Group	Sect	Page	Part No	Group	Sect	Page	Part No	Group	Sect	Page	Part No	Group	Sect	Page
VOE 11444217	837	200	959	VOE 11444296	872	125	1025	VOE 11444425	860	250	1015	VOE 11445277	882	400	1111	VOE 11700373	214	100	59
VOE 11444219	872	125	1023	VOE 11444298	851	100	977	VOE 11444429	872	125	1023	VOE 11445277	897	100	1145	VOE 11701075	993	700	1409
VOE 11444224	872	125	1023	VOE 11444300	380	155	453	VOE 11444433	882	100	1099	VOE 11445277	897	350	1159	VOE 11701270	645	400	815
VOE 11444227	831	150	949	VOE 11444302	371	2100	383	VOE 11445024	911	150	1173	VOE 11445291	914	100	1247	VOE 11701272	645	400	813
VOE 11444229	831	150	949	VOE 11444304	380	155	453	VOE 11445025	911	150	1173	VOE 11445291	914	200	1251	VOE 11701273	645	400	813
VOE 11444230	831	150	949	VOE 11444310	852	110	987	VOE 11445039	256	200	127	VOE 11445291	916	300	1287	VOE 11701421	912	200	1221
VOE 11444231	371	2050	381	VOE 11444329	872	250	1035	VOE 11445054	897	100	1143	VOE 11445291	916	300	1287	VOE 11701428	912	400	1233
VOE 11444231	371	2650	431	VOE 11444330	371	1500	345	VOE 11445055	897	150	1147	VOE 11445293	914	100	1247	VOE 11701430	912	200	1221
VOE 11444231	372	100	439	VOE 11444330	371	1525	347	VOE 11445055	897	350	1157	VOE 11445296	914	100	1247	VOE 11701430	912	250	1227
VOE 11444231	372	120	441	VOE 11444330	882	550	1117	VOE 11445056	897	100	1143	VOE 11445298	916	300	1287	VOE 11701430	912	400	1233
VOE 11444237	380	155	453	VOE 11444330	882	600	1123	VOE 11445056	897	300	1153	VOE 11445298	916	300	1289	VOE 11701439	912	400	1233
VOE 11444239	831	150	949	VOE 11444330	882	650	1127	VOE 11445058	217	150	71	VOE 11445300	914	200	1251	VOE 11701529	874	250	1087
VOE 11444240	882	100	1099	VOE 11444346	872	125	1023	VOE 11445059	647	200	831	VOE 11445301	914	200	1251	VOE 11701530	874	250	1087
VOE 11444245	882	550	1121	VOE 11444348	852	110	987	VOE 11445061	647	125	825	VOE 11445301	914	600	1267	VOE 11701827	945	325	1331
VOE 11444249	371	2150	387	VOE 11444348	882	550	1119	VOE 11445063	261	300	149	VOE 11445329	660	100	833	VOE 11701827	945	325	1331
VOE 11444252	872	250	1035	VOE 11444348	882	600	1125	VOE 11445064	911	400	1193	VOE 11445329	912	400	1233	VOE 11701827	993	1200	1413
VOE 11444254	872	400	1057	VOE 11444348	882	650	1129	VOE 11445077	897	150	1147	VOE 11445347	912	250	1227	VOE 11701827	993	550	1405
VOE 11444254	874	250	1089	VOE 11444358	852	100	983	VOE 11445077	897	350	1157	VOE 11445349	912	250	1227	VOE 11701827	993	600	1407
VOE 11444254	874	250	1089	VOE 11444358	852	120	989	VOE 11445113	911	550	1201	VOE 11445420	914	200	1251	VOE 11701833	993	200	1385
VOE 11444258	872	150	1029	VOE 11444374	882	700	1131	VOE 11445114	911	550	1201	VOE 11445422	914	100	1247	VOE 11701833	993	200	1385
VOE 11444259	872	150	1029	VOE 11444377	872	125	1025	VOE 11445120	911	250	1179	VOE 11445425	914	100	1247	VOE 11701833	993	600	1407
VOE 11444259	872	175	1031	VOE 11444380	371	1500	345	VOE 11445139	263	100	155	VOE 11445427	916	300	1287	VOE 11701834	993	200	1385
VOE 11444260	897	150	1147	VOE 11444380	371	1525	347	VOE 11445140	261	100	139	VOE 11445429	914	200	1251	VOE 11701834	993	300	1387
VOE 11444260	897	350	1157	VOE 11444393	860	150	1011	VOE 11445148	263	150	157	VOE 11445430	914	200	1251	VOE 11701834	993	300	1389
VOE 11444261	897	150	1147	VOE 11444394	860	150	1011	VOE 11445148	263	175	161	VOE 11445435	897	300	1153	VOE 11701835	993	300	1387
VOE 11444261	897	350	1157	VOE 11444395	860	150	1011	VOE 11445150	263	150	157	VOE 11700269	233	150	85	VOE 11701837	993	150	1383
VOE 11444262	897	150	1147	VOE 11444400	860	150	1011	VOE 11445150	263	175	161	VOE 11700271	221	100	77	VOE 11701837	993	350	1391
VOE 11444262	897	350	1157	VOE 11444400	860	150	1011	VOE 11445171	523	100	671	VOE 11700278	212	100	51	VOE 11701837	993	450	1399
VOE 11444263	897	150	1147	VOE 11444400	860	350	1019	VOE 11445173	818	100	899	VOE 11700284	212	100	51	VOE 11701837	993	600	1407
VOE 11444263	897	350	1157	VOE 11444403	860	150	1011	VOE 11445174	263	175	161	VOE 11700285	212	100	51	VOE 11701838	993	1200	1413
VOE 11444265	882	200	1103	VOE 11444407	860	150	1011	VOE 11445174	523	100	671	VOE 11700325	216	100	63	VOE 11701838	993	450	1401
VOE 11444280	380	155	453	VOE 11444414	860	200	1013	VOE 11445175	420	200	529	VOE 11700326	216	100	63	VOE 11701838	993	550	1405
VOE 11444283	882	100	1099	VOE 11444421	860	200	1013	VOE 11445196	897	100	1145	VOE 11700334	211	100	47	VOE 11701842	993	350	1391
VOE 11444287	897	300	1155	VOE 11444421	860	250	1015	VOE 11445196	897	300	1153	VOE 11700345	211	100	47	VOE 11701842	993	450	1399
VOE 11444288	371	2050	381	VOE 11444421	860	350	1019	VOE 11445215	256	200	127	VOE 11700347	211	100	47	VOE 11701843	993	1200	1413
VOE 11444294	874	250	1089	VOE 11444425	860	200	1013	VOE 11445236	212	200	55	VOE 11700348	211	100	47	VOE 11701843	993	150	1383

Part No	Group	Sect	Page
VOE 11701843	993	450	1399
VOE 11701843	993	450	1399
VOE 11701843	993	550	1405
VOE 11701843	993	600	1407
VOE 11701845	993	150	1383
VOE 11701845	993	450	1399
VOE 11701845	993	550	1405
VOE 11701845	993	600	1407
VOE 11701850	993	150	1383
VOE 11701854	993	100	1379
VOE 11701854	993	1200	1413
VOE 11701854	993	350	1391
VOE 11701854	993	450	1401
VOE 11701854	993	450	1401
VOE 11701854	993	550	1405
VOE 11701854	993	600	1407
VOE 11701918	463	150	627
VOE 11701919	463	150	627
VOE 11701920	463	150	627
VOE 11701921	463	150	627
VOE 11701922	463	150	627
VOE 11701923	463	150	627
VOE 11701924	463	150	629
VOE 11701925	463	150	629
VOE 11701952	256	150	125
VOE 11702124	945	410	1337
VOE 11702150	993	400	1395
VOE 11702151	993	300	1387
VOE 11702151	993	500	1403
VOE 11702152	993	200	1385
VOE 11702152	993	300	1387
VOE 11702152	993	500	1403
VOE 11702153	993	200	1385
VOE 11702153	993	400	1395
VOE 11702154	993	300	1387
VOE 11702154	993	400	1395
VOE 11702155	993	1200	1413
VOE 11702155	993	400	1395
VOE 11702155	993	500	1403
VOE 11702155	993	550	1405
VOE 11702155	993	600	1407
VOE 11702156	993	300	1389
VOE 11702177	993	400	1395
VOE 11702178	993	500	1403
VOE 11702185	993	700	1409
VOE 11702187	993	700	1409
VOE 11702188	993	700	1409
VOE 11702370	993	300	1387
VOE 11702370	993	400	1395
VOE 11702371	993	300	1387
VOE 11702476	993	400	1395
VOE 11702538	916	100	1269
VOE 11702806	993	600	1407
VOE 11703355	525	150	687
VOE 11703356	525	150	687
VOE 11703536	463	150	627
VOE 11703544	516	100	645
VOE 11703544	517	100	649
VOE 11703833	913	250	1243
VOE 11703980	872	150	1029
VOE 11703980	872	175	1031
VOE 11703985	516	100	645
VOE 11703985	517	100	649
VOE 11704319	525	150	687
VOE 11704359	831	150	949
VOE 11704359	843	100	973
VOE 11704359	843	100	973
VOE 11704359	881	100	1095
VOE 11704359	882	100	1099
VOE 11704363	993	700	1409
VOE 11704511	896	250	1137
VOE 11704525	420	50	519
VOE 11704525	421	550	571
VOE 11704530	912	300	1229
VOE 11704535	913	250	1243
VOE 11704536	913	200	1241
VOE 11704538	913	250	1243
VOE 11704541	913	250	1243
VOE 11704542	913	200	1241
VOE 11704545	913	200	1241
VOE 11704546	913	250	1243
VOE 11704547	913	250	1243
VOE 11704548	913	200	1241
VOE 11704549	913	250	1243
VOE 11704551	913	250	1243
VOE 11704553	913	250	1243
VOE 11704557	913	250	1243
VOE 11704559	913	250	1243
VOE 11704711	993	1200	1413
VOE 11704711	993	200	1385
VOE 11704711	993	200	1385
VOE 11704711	993	300	1389
VOE 11704711	993	300	1389
VOE 11704711	993	300	1387
VOE 11704711	993	300	1387
VOE 11704711	993	300	1387
VOE 11704711	993	400	1395
VOE 11704711	993	400	1395
VOE 11704711	993	400	1395
VOE 11704711	993	400	1395
VOE 11704711	993	400	1395
VOE 11704711	993	500	1403
VOE 11704711	993	500	1403
VOE 11704711	993	500	1403
VOE 11704711	993	550	1405
VOE 11704711	993	600	1407
VOE 11704712	993	1200	1413
VOE 11704712	993	200	1385
VOE 11704712	993	200	1385
VOE 11704712	993	300	1387
VOE 11704712	993	300	1387
VOE 11704712	993	300	1389
VOE 11704712	993	300	1389
VOE 11704712	993	300	1387
VOE 11704712	993	300	1387
VOE 11704712	993	400	1395
VOE 11704712	993	400	1395
VOE 11704712	993	400	1395
VOE 11704712	993	400	1397
VOE 11704712	993	400	1395
VOE 11704712	993	500	1403
VOE 11704712	993	500	1403
VOE 11704712	993	500	1403
VOE 11704712	993	550	1405
VOE 11704712	993	600	1407
VOE 11704729	551	100	693
VOE 11704815	913	200	1241
VOE 11705078	914	250	1257
VOE 11705078	914	250	1255
VOE 11705079	914	250	1255
VOE 11705080	914	250	1255
VOE 11705091	912	125	1213
VOE 11705091	912	150	1215
VOE 11705091	912	175	1217
VOE 11705091	912	200	1219
VOE 11705091	912	225	1223
VOE 11705092	912	125	1213
VOE 11705092	912	150	1215
VOE 11705092	912	175	1217
VOE 11705092	912	200	1219
VOE 11705092	912	225	1223
VOE 11705093	912	150	1215
VOE 11705093	912	150	1215
VOE 11705093	912	200	1219
VOE 11705093	912	200	1219
VOE 11705094	912	150	1215
VOE 11705094	912	150	1215
VOE 11705094	912	175	1217
VOE 11705094	912	200	1219
VOE 11705094	912	200	1219
VOE 11705094	912	225	1223
VOE 11705097	912	125	1213
VOE 11705097	912	150	1215
VOE 11705097	912	175	1217
VOE 11705097	912	200	1219
VOE 11705097	912	225	1223
VOE 11705100	912	150	1215
VOE 11705100	912	150	1215
VOE 11705100	912	200	1219
VOE 11705100	912	200	1219
VOE 11705101	912	150	1215
VOE 11705101	912	200	1219
VOE 11705102	912	150	1215
VOE 11705105	912	150	1215
VOE 11705105	912	200	1219
VOE 11705106	912	150	1215
VOE 11705106	912	200	1219
VOE 11705107	912	150	1215
VOE 11705107	912	200	1219
VOE 11705108	912	150	1215
VOE 11705108	912	200	1219
VOE 11705109	912	150	1215
VOE 11705109	912	200	1219
VOE 11705432	993	1200	1413
VOE 11705432	993	200	1385
VOE 11705432	993	200	1385
VOE 11705432	993	300	1389
VOE 11705432	993	300	1387
VOE 11705432	993	300	1387

NUMERICAL INDEX
INDICE DE NÚMERO
ÍNDICE NUMÉRICO

RÉPERTOIRE DE NUMÉROS

NUMERICAL INDEX
INDICE DE NÚMERO
ÍNDICE NUMÉRICO

RÉPERTOIRE DE NUMÉROS

Catalogue id **20106** | Group **10**
Issue **20021223-G** | Page **720**

Part No	Group	Sect	Page	Part No	Group	Sect	Page	Part No	Group	Sect	Page	Part No	Group	Sect	Page	Part No	Group	Sect	Page
VOE 11705432	993	300	1387	VOE 11705961	912	300	1229	VOE 11706833	421	110	537	VOE 11707354	852	150	993	VOE 11707827	993	700	1409
VOE 11705432	993	300	1387	VOE 11706035	993	450	1399	VOE 11706856	523	100	671	VOE 11707354	852	200	995	VOE 11707827	993	700	1409
VOE 11705432	993	300	1387	VOE 11706035	993	500	1403	VOE 11706856	523	200	679	VOE 11707355	852	150	993	VOE 11707861	993	300	1389
VOE 11705432	993	400	1395	VOE 11706062	916	150	1281	VOE 11706972	914	425	1261	VOE 11707355	852	200	995	VOE 11707888	263	300	169
VOE 11705432	993	400	1395	VOE 11706062	916	200	1283	VOE 11706973	914	425	1261	VOE 11707355	852	225	997	VOE 11707889	263	300	169
VOE 11705432	993	400	1395	VOE 11706064	916	150	1281	VOE 11706974	914	425	1261	VOE 11707356	852	225	997	VOE 11707890	263	300	169
VOE 11705432	993	400	1395	VOE 11706064	916	150	1281	VOE 11706975	914	425	1261	VOE 11707358	852	150	993	VOE 11707891	263	300	169
VOE 11705432	993	400	1395	VOE 11706064	916	200	1283	VOE 11706976	914	425	1261	VOE 11707360	852	150	993	VOE 11707892	263	300	169
VOE 11705432	993	500	1403	VOE 11706065	916	150	1281	VOE 11706978	914	425	1261	VOE 11707361	852	150	993	VOE 11707893	263	300	169
VOE 11705432	993	500	1403	VOE 11706067	916	150	1281	VOE 11706985	914	425	1261	VOE 11707361	852	200	995	VOE 11707895	263	300	169
VOE 11705432	993	500	1403	VOE 11706068	916	150	1281	VOE 11706989	914	450	1263	VOE 11707375	993	1200	1413	VOE 11707896	263	300	169
VOE 11705432	993	550	1405	VOE 11706069	916	150	1281	VOE 11706990	914	450	1263	VOE 11707375	993	550	1405	VOE 11708033	993	350	1393
VOE 11705450	912	150	1215	VOE 11706070	916	150	1281	VOE 11706994	914	450	1263	VOE 11707381	993	100	1379	VOE 11708033	993	400	1397
VOE 11705450	912	200	1219	VOE 11706071	916	150	1281	VOE 11706995	914	450	1263	VOE 11707381	993	1200	1413	VOE 11708035	993	500	1403
VOE 11705451	912	150	1215	VOE 11706074	916	200	1283	VOE 11706997	914	450	1263	VOE 11707381	993	350	1391	VOE 11708082	913	250	1243
VOE 11705451	912	200	1219	VOE 11706075	916	200	1283	VOE 11707049	421	550	571	VOE 11707381	993	450	1401	VOE 11708083	913	200	1241
VOE 11705482	912	150	1215	VOE 11706173	647	150	829	VOE 11707055	525	150	687	VOE 11707381	993	450	1401	VOE 11708084	913	250	1243
VOE 11705482	912	200	1219	VOE 11706174	914	250	1257	VOE 11707077	911	100	1171	VOE 11707381	993	550	1405	VOE 11708087	913	200	1241
VOE 11705485	872	150	1029	VOE 11706175	914	250	1257	VOE 11707078	525	150	687	VOE 11707382	993	450	1399	VOE 11708087	913	250	1243
VOE 11705485	872	175	1031	VOE 11706176	914	250	1257	VOE 11707344	852	200	995	VOE 11707383	993	100	1379	VOE 11708101	913	200	1241
VOE 11705779	912	250	1227	VOE 11706177	914	250	1257	VOE 11707344	852	350	1003	VOE 11707383	993	450	1399	VOE 11708110	913	200	1241
VOE 11705779	912	350	1231	VOE 11706184	914	450	1263	VOE 11707346	852	150	993	VOE 11707384	993	100	1379	VOE 11708113	913	200	1241
VOE 11705785	912	350	1231	VOE 11706185	914	450	1263	VOE 11707346	852	200	995	VOE 11707386	993	350	1391	VOE 11708116	913	200	1241
VOE 11705789	912	250	1227	VOE 11706189	913	250	1243	VOE 11707346	852	350	1003	VOE 11707389	993	450	1401	VOE 11708130	993	700	1409
VOE 11705789	912	350	1231	VOE 11706318	852	150	993	VOE 11707346	852	375	1005	VOE 11707428	993	350	1393	VOE 11708162	421	550	571
VOE 11705792	912	250	1227	VOE 11706318	852	200	995	VOE 11707347	852	350	1003	VOE 11707428	993	400	1397	VOE 11708191	993	300	1387
VOE 11705792	912	350	1231	VOE 11706318	852	350	1003	VOE 11707347	852	375	1005	VOE 11707439	993	700	1409	VOE 11708231	913	150	1237
VOE 11705881	386	150	473	VOE 11706318	852	375	1005	VOE 11707348	852	150	993	VOE 11707564	912	300	1229	VOE 11708231	913	200	1241
VOE 11705881	421	150	539	VOE 11706320	852	150	993	VOE 11707348	852	200	995	VOE 11707567	993	700	1409	VOE 11708231	913	250	1243
VOE 11705917	386	100	465	VOE 11706320	852	200	995	VOE 11707348	852	350	1003	VOE 11707569	993	700	1409	VOE 11708233	913	200	1241
VOE 11705917	386	100	465	VOE 11706320	852	350	1003	VOE 11707348	852	375	1005	VOE 11707572	913	200	1241	VOE 11708246	420	50	517
VOE 11705917	916	150	1281	VOE 11706320	852	375	1005	VOE 11707350	852	350	1003	VOE 11707578	263	300	169	VOE 11708246	421	150	539
VOE 11705917	916	200	1283	VOE 11706595	876	100	1091	VOE 11707350	852	375	1005	VOE 11707607	993	700	1409	VOE 11708248	993	700	1409
VOE 11705918	386	100	465	VOE 11706789	916	200	1283	VOE 11707351	852	225	997	VOE 11707766	874	100	1071	VOE 11708249	993	700	1409
VOE 11705918	916	150	1281	VOE 11706833	420	50	515	VOE 11707351	852	350	1003	VOE 11707766	874	110	1075	VOE 11708256	913	200	1241
VOE 11705921	914	250	1255	VOE 11706833	421	100	533	VOE 11707351	852	375	1005	VOE 11707766	874	120	1079	VOE 11708257	913	150	1237

Part No	Group	Sect	Page
VOE 11708257	913	200	1241
VOE 11708257	913	250	1243
VOE 11708258	913	150	1237
VOE 11708284	420	50	515
VOE 11708302	371	2450	415
VOE 11708302	993	350	1391
VOE 11708308	914	250	1255
VOE 11708308	914	250	1255
VOE 11708326	912	125	1213
VOE 11708326	912	150	1215
VOE 11708326	912	200	1219
VOE 11708326	912	225	1223
VOE 11708511	525	150	687
VOE 11708540	993	100	1379
VOE 11708673	993	700	1409
VOE 11708735	913	150	1237
VOE 11708743	913	150	1237
VOE 11708744	913	150	1237
VOE 11708748	913	150	1237
VOE 11708753	913	250	1243
VOE 11708754	913	250	1243
VOE 11708755	263	300	169
VOE 11708755	913	250	1243
VOE 11708756	913	200	1241
VOE 11708757	913	200	1241
VOE 11708758	913	200	1241
VOE 11708759	913	200	1241
VOE 11708760	913	200	1241
VOE 11708825	945	500	1347
VOE 11708827	914	250	1255
VOE 11708881	551	300	699
VOE 11708930	468	150	633
VOE 11708930	916	550	1303
VOE 11708930	916	550	1303
VOE 11708944	841	100	965
VOE 11708945	841	100	965
VOE 11708996	451	150	597
VOE 11708996	451	200	599
VOE 11708996	451	250	601
VOE 11709012	451	250	601
VOE 11709387	852	200	995
VOE 11709390	852	200	995
VOE 11709391	852	375	1005
VOE 11709392	852	375	1005
VOE 11709423	852	350	1003
VOE 11709423	852	375	1005
VOE 11709506	272	100	183
VOE 11709582	993	700	1409
VOE 11709633	386	100	465
VOE 11709637	647	150	829
VOE 11709718	914	100	1245
VOE 11709804	263	350	171
VOE 11709804	386	100	465
VOE 11709805	263	350	171
VOE 11709805	386	100	465
VOE 11709806	263	350	171
VOE 11709807	263	350	171
VOE 11709808	263	350	171
VOE 11709811	852	375	1005
VOE 11709817	645	300	811
VOE 11709837	916	300	1289
VOE 11709838	916	300	1289
VOE 11709839	916	300	1289
VOE 11709861	912	300	1229
VOE 11709861	912	300	1229
VOE 11709879	386	100	467
VOE 11709879	912	300	1229
VOE 11709880	912	300	1229
VOE 11709881	912	300	1229
VOE 11709882	912	300	1229
VOE 11709883	912	300	1229
VOE 11709883	912	300	1229
VOE 11709884	912	300	1229
VOE 11709961	993	550	1405
VOE 11709993	993	200	1385
VOE 11709994	993	500	1403
VOE 11710604	841	300	971
VOE 11710875	993	700	1409
VOE 11711048	386	100	467
VOE 11711048	386	100	467
VOE 11711048	386	100	467
VOE 11711048	386	100	467
VOE 11711048	912	200	1221
VOE 11711048	912	250	1227
VOE 11711048	912	400	1233
VOE 11712222	451	150	597
VOE 11712222	451	200	599
VOE 11712222	451	250	601
VOE 11712331	912	350	1231
VOE 11712364	912	400	1233
VOE 11712629	912	150	1215
VOE 11712629	912	175	1217
VOE 11712629	912	225	1223
VOE 11712704	912	125	1213
VOE 11712704	912	175	1217
VOE 11712704	912	225	1223
VOE 11712713	993	700	1409
VOE 11712790	256	250	129
VOE 11712791	256	250	129
VOE 11712792	256	250	129
VOE 11712793	256	250	129
VOE 11712832	852	300	999
VOE 11712832	852	325	1001
VOE 11712832	852	400	1007
VOE 11712834	852	300	999
VOE 11712834	852	325	1001
VOE 11712842	852	300	999
VOE 11712925	993	700	1409
VOE 11712926	993	700	1409
VOE 11713081	993	200	1385
VOE 11713081	993	400	1395
VOE 11713081	993	400	1395
VOE 11713082	993	200	1385
VOE 11713082	993	300	1389
VOE 11713082	993	400	1395
VOE 11713533	914	450	1263
VOE 11713567	641	200	787
VOE 11713574	641	200	787
VOE 11713580	641	200	787
VOE 11713849	551	300	699
VOE 11713980	362	250	239
VOE 11714080	916	150	1281
VOE 11714081	916	150	1281
VOE 11714081	916	150	1281
VOE 11714081	916	200	1283
VOE 11714082	916	150	1281
VOE 11714083	916	150	1281
VOE 11714219	993	350	1391
VOE 11714219	993	400	1397
VOE 11714224	993	350	1391
VOE 11714224	993	400	1397
VOE 11714225	993	350	1391
VOE 11714225	993	400	1397
VOE 11714226	993	450	1399
VOE 11714226	993	500	1403
VOE 11714227	993	450	1399
VOE 11714227	993	500	1403
VOE 11714323	263	350	171
VOE 11714579	852	350	1003
VOE 11714580	852	200	995
VOE 11714627	872	300	1039
VOE 11714734	551	300	699
VOE 11714930	913	150	1237
VOE 11714962	852	300	999
VOE 11714962	852	325	1001
VOE 11714963	852	300	999
VOE 11714963	852	325	1001
VOE 11714964	852	300	999
VOE 11714964	852	325	1001
VOE 11714964	852	400	1007
VOE 11714965	852	300	999
VOE 11714965	852	325	1001
VOE 11714966	852	300	999
VOE 11714967	852	300	999
VOE 11714968	852	300	999
VOE 11714968	852	325	1001
VOE 11714969	852	300	999
VOE 11714969	852	325	1001
VOE 11714970	852	300	999
VOE 11714971	852	300	999
VOE 11714971	852	325	1001
VOE 11714972	852	300	999
VOE 11714973	852	300	999
VOE 11714973	852	325	1001
VOE 11715063	852	400	1007
VOE 11715065	852	400	1007
VOE 11715074	852	400	1007
VOE 11715078	852	400	1007
VOE 11715266	913	150	1237
VOE 11715266	913	170	1239
VOE 11715353	256	300	131
VOE 11715387	852	300	999
VOE 11715430	852	350	1003
VOE 11715430	852	375	1005
VOE 11715645	913	200	1241
VOE 11715658	912	250	1227
VOE 11715658	912	350	1231
VOE 11715719	913	250	1243
VOE 11715818	852	150	993
VOE 11715818	852	200	995

NUMERICAL INDEX
INDICE DE NÚMERO
ÍNDICE NUMÉRICO

RÉPERTOIRE DE NUMÉROS

Catalogue id	Group
20106	**10**
Issue	Page
20021223-G	**721**

VOLVO

L110F

NUMERICAL INDEX
INDICE DE NÚMERO
ÍNDICE NUMÉRICO

RÉPERTOIRE DE NUMÉROS

Part No	Group	Sect	Page	Part No	Group	Sect	Page	Part No	Group	Sect	Page	Part No	Group	Sect	Page	Part No	Group	Sect	Page
VOE 11715818	852	350	1003	VOE 11988145	914	425	1261	VOE 11994484	362	250	239	VOE 11999976	517	100	649	VOE 13930435	882	600	1125
VOE 11715818	852	375	1005	VOE 11988146	386	100	465	VOE 11994522	525	150	687	VOE 120001	715	500	865	VOE 13931675	716	100	869
VOE 11715918	993	700	1409	VOE 11988146	914	425	1261	VOE 11996163	852	150	993	VOE 120001	715	500	865	VOE 13933853	263	100	153
VOE 11715945	897	200	1149	VOE 11988200	352	100	219	VOE 11996163	852	200	995	VOE 120291	421	200	543	VOE 13933853	263	100	153
VOE 11715947	911	150	1173	VOE 11988201	352	100	219	VOE 11996362	645	400	813	VOE 120618	825	150	925	VOE 13933853	263	150	157
VOE 11715961	914	250	1255	VOE 11988202	352	100	219	VOE 11996374	645	400	813	VOE 120618	826	200	933	VOE 13933853	263	150	157
VOE 11716339	993	700	1409	VOE 11988207	645	400	813	VOE 11996380	525	150	687	VOE 1212859	380	155	453	VOE 13933853	263	175	161
VOE 11716342	993	300	1389	VOE 11988441	993	700	1409	VOE 11997155	913	150	1237	VOE 1259727	371	100	257	VOE 13933853	263	175	161
VOE 11716481	913	200	1241	VOE 11988545	914	425	1261	VOE 11997157	913	150	1237	VOE 1259854	371	1300	329	VOE 13933853	263	175	161
VOE 11716507	993	750	1411	VOE 11991047	914	250	1255	VOE 11997186	414	100	513	VOE 1259854	371	1900	367	VOE 13933853	522	100	655
VOE 11716514	993	450	1399	VOE 11991047	914	250	1257	VOE 11997187	414	100	513	VOE 1259854	371	2550	421	VOE 13933853	522	100	653
VOE 11716525	993	750	1411	VOE 11991048	914	250	1257	VOE 11997187	420	50	515	VOE 1259854	371	2575	425	VOE 13933853	523	150	677
VOE 11716526	993	750	1411	VOE 11991048	914	250	1255	VOE 11997265	852	350	1003	VOE 1259854	371	950	309	VOE 13933853	647	100	821
VOE 11716534	363	200	247	VOE 11991049	914	250	1255	VOE 11997265	852	375	1005	VOE 1259854	390	100	481	VOE 13933853	647	100	821
VOE 11716762	645	400	813	VOE 11991049	914	250	1257	VOE 11997271	945	410	1337	VOE 1271494	235	100	105	VOE 13933853	911	350	1191
VOE 11716763	645	100	789	VOE 11991316	914	250	1255	VOE 11997342	525	150	687	VOE 1271494	874	100	1073	VOE 13933853	911	600	1205
VOE 11716829	352	300	225	VOE 11991316	914	250	1257	VOE 11997343	525	150	687	VOE 1271494	874	110	1075	VOE 13933855	263	100	155
VOE 11716831	386	100	465	VOE 11991319	914	250	1255	VOE 11998151	914	250	1257	VOE 1271494	874	120	1079	VOE 13933855	420	150	527
VOE 11716831	916	550	1303	VOE 11991321	914	250	1257	VOE 11998442	525	100	685	VOE 1275379	420	150	525	VOE 13933855	468	150	635
VOE 11716832	916	550	1303	VOE 11991323	914	250	1255	VOE 11998442	525	150	687	VOE 1304841	363	100	243	VOE 13933855	522	100	653
VOE 11716860	916	100	1269	VOE 11991323	914	250	1257	VOE 11998550	852	150	993	VOE 1304841	363	150	245	VOE 13933855	647	100	823
VOE 11716860	916	125	1273	VOE 11992817	263	300	169	VOE 11998550	852	200	995	VOE 1304841	363	150	245	VOE 13933855	647	125	827
VOE 11716860	916	125	1273	VOE 11992833	913	250	1243	VOE 11998561	852	350	1003	VOE 1304841	363	200	247	VOE 13933855	911	350	1189
VOE 11716860	916	135	1277	VOE 11993070	911	150	1173	VOE 11998654	852	300	999	VOE 1304841	881	100	1093	VOE 13933855	914	100	1245
VOE 11716861	916	100	1269	VOE 11993178	852	350	1003	VOE 11998654	852	325	1001	VOE 1307048	371	2400	413	VOE 13933855	916	100	1271
VOE 11716862	916	100	1269	VOE 11993178	852	375	1005	VOE 11998677	852	300	999	VOE 1307048	371	650	295	VOE 13933855	916	125	1275
VOE 11803635	881	200	1097	VOE 11993451	645	400	813	VOE 11998677	852	325	1001	VOE 1307049	371	500	283	VOE 13933855	916	135	1277
VOE 11803693	371	2550	419	VOE 11993452	645	400	813	VOE 11998811	852	150	993	VOE 1307049	371	700	297	VOE 13933856	522	150	659
VOE 11803693	371	2575	423	VOE 11993637	468	150	633	VOE 11998811	852	200	995	VOE 1307600	371	850	307	VOE 13933858	645	200	803
VOE 11806306	371	1660	357	VOE 11993637	916	550	1303	VOE 11998811	852	350	1003	VOE 1323485	321	200	207	VOE 13933858	645	200	805
VOE 11806306	371	2550	419	VOE 11993637	916	550	1303	VOE 11998831	852	350	1003	VOE 1347010	371	950	309	VOE 13933858	647	125	825
VOE 11806306	371	2575	423	VOE 11994043	911	150	1173	VOE 11998842	852	350	1003	VOE 1347010	386	150	475	VOE 13933858	647	125	825
VOE 11850242	371	1900	367	VOE 11994275	551	100	693	VOE 11998863	913	250	1243	VOE 1362710	321	200	207	VOE 13933858	911	300	1185
VOE 11886866	881	200	1097	VOE 11994393	914	250	1255	VOE 11999242	645	400	813	VOE 13803052	371	2450	415	VOE 13933858	911	300	1185
VOE 11988141	914	425	1261	VOE 11994393	914	250	1257	VOE 11999931	256	250	129	VOE 13907851	263	200	165	VOE 13933858	911	300	1185
VOE 11988142	914	425	1261	VOE 11994428	645	100	789	VOE 11999976	516	100	645	VOE 13914468	645	250	809	VOE 13933858	911	300	1183

Part No	Group	Sect	Page
VOE 13933858	911	650	1207
VOE 13933858	911	700	1209
VOE 13933858	911	700	1209
VOE 13933859	911	300	1185
VOE 13933859	911	650	1207
VOE 13933862	916	100	1269
VOE 13933862	916	125	1273
VOE 13933862	916	135	1277
VOE 13933867	263	100	153
VOE 13933868	645	150	795
VOE 13933869	263	175	161
VOE 13933869	523	250	683
VOE 13933871	645	150	793
VOE 13933871	645	150	793
VOE 13933871	645	150	795
VOE 13933872	263	100	153
VOE 13933872	263	150	157
VOE 13933872	263	175	161
VOE 13933872	523	150	675
VOE 13933872	523	150	677
VOE 13933872	523	200	679
VOE 13933872	645	100	789
VOE 13933872	645	150	795
VOE 13933872	645	150	793
VOE 13933872	645	150	793
VOE 13933872	645	175	797
VOE 13933872	660	100	833
VOE 13933875	645	100	789
VOE 13933877	217	150	71
VOE 13933878	263	100	153
VOE 13933878	263	175	163
VOE 13933878	263	175	163
VOE 13933878	645	150	793
VOE 13933878	645	150	793
VOE 13933878	645	175	799
VOE 13933878	645	175	797
VOE 13933878	660	100	833
VOE 13933881	645	100	789
VOE 13933897	468	150	633
VOE 13933897	468	150	633
VOE 13933897	468	150	635
VOE 13933897	647	100	821
VOE 13933897	647	125	827
VOE 13933897	916	300	1289
VOE 13933900	263	100	155
VOE 13933900	263	150	159
VOE 13933900	263	175	163
VOE 13933900	468	150	635
VOE 13933900	523	150	677
VOE 13933900	551	100	693
VOE 13933900	645	225	807
VOE 13933900	911	450	1195
VOE 13933900	914	500	1265
VOE 13933901	523	150	675
VOE 13933901	523	250	681
VOE 13933901	523	250	681
VOE 13933903	263	100	153
VOE 13933905	645	200	803
VOE 13933905	660	100	833
VOE 13933905	911	300	1183
VOE 13933905	911	300	1183
VOE 13933905	911	650	1207
VOE 13933906	916	100	1271
VOE 13933906	916	125	1275
VOE 13933906	916	135	1277
VOE 13933910	916	100	1269
VOE 13933912	523	250	683
VOE 13933912	660	100	833
VOE 13933914	647	100	821
VOE 13933914	647	125	825
VOE 13933915	522	200	663
VOE 13933917	523	150	675
VOE 13933917	645	100	789
VOE 13933922	263	100	153
VOE 13933923	522	100	653
VOE 13933923	522	100	655
VOE 13933923	645	100	791
VOE 13933923	645	150	793
VOE 13933923	645	150	795
VOE 13933923	645	150	793
VOE 13933923	645	150	793
VOE 13933923	645	175	797
VOE 13933923	645	175	799
VOE 13933923	645	175	799
VOE 13933923	645	175	797
VOE 13933923	645	175	799
VOE 13933923	645	175	797
VOE 13933923	645	175	797
VOE 13933923	645	175	799
VOE 13933923	647	125	825
VOE 13933923	660	100	833
VOE 13933923	911	350	1189
VOE 13933927	647	100	823
VOE 13933927	647	125	827
VOE 13933935	911	600	1205
VOE 13933936	522	100	657
VOE 13933936	522	250	669
VOE 13933936	522	250	669
VOE 13933936	551	100	693
VOE 13933936	911	350	1189
VOE 13933936	914	500	1265
VOE 13933936	914	600	1267
VOE 13933936	916	100	1271
VOE 13933936	916	125	1275
VOE 13933936	916	135	1279
VOE 13933936	916	500	1299
VOE 13933962	523	100	671
VOE 13935000	897	100	1143
VOE 13935000	897	300	1153
VOE 13935001	897	100	1143
VOE 13935001	897	100	1145
VOE 13935001	897	300	1153
VOE 13935003	874	100	1073
VOE 13935003	897	100	1143
VOE 13935003	897	300	1155
VOE 13935004	897	100	1145
VOE 13935004	897	100	1143
VOE 13935004	897	300	1155
VOE 13940090	269	100	177
VOE 13940090	331	100	209
VOE 13940090	390	110	483
VOE 13940090	872	150	1029
VOE 13940090	872	175	1031
VOE 13940090	945	100	1309
VOE 13940090	945	125	1311
VOE 13940090	945	125	1313
VOE 13940090	945	150	1315
VOE 13940090	945	200	1319
VOE 13940090	945	200	1319
VOE 13940090	945	250	1325
VOE 13940090	945	250	1323
VOE 13940090	945	250	1323
VOE 13940090	945	300	1329
VOE 13940090	945	300	1329
VOE 13940097	831	100	947
VOE 13940141	882	200	1103
VOE 13941451	993	600	1407
VOE 13941747	914	450	1263
VOE 13941793	645	250	809
VOE 13941907	421	400	563
VOE 13941907	421	400	563
VOE 13941907	421	500	567
VOE 13941907	461	150	615
VOE 13941907	463	150	627
VOE 13941907	468	100	631
VOE 13942668	882	100	1099
VOE 13943472	261	300	149
VOE 13943472	460	150	607
VOE 13943472	460	150	607
VOE 13943472	872	125	1025
VOE 13943472	872	125	1025
VOE 13943472	872	125	1025
VOE 13943472	872	350	1041
VOE 13943472	872	350	1041
VOE 13943472	872	350	1041
VOE 13943472	872	355	1045
VOE 13943472	872	355	1045
VOE 13943472	872	355	1045
VOE 13943472	872	355	1045
VOE 13943472	872	360	1049
VOE 13943472	872	360	1049
VOE 13943472	872	360	1049
VOE 13943472	872	360	1049
VOE 13943472	872	370	1053
VOE 13943472	872	370	1053
VOE 13943472	872	375	1055
VOE 13943472	872	375	1055
VOE 13943472	872	400	1057
VOE 13943472	872	400	1059
VOE 13943472	872	410	1061
VOE 13943472	872	410	1061
VOE 13943472	873	100	1069
VOE 13943472	876	100	1091
VOE 13943474	212	200	55
VOE 13943474	217	150	71
VOE 13943474	217	150	71
VOE 13943474	872	125	1025
VOE 13943474	872	350	1041
VOE 13943474	872	360	1049
VOE 13943474	873	100	1069

NUMERICAL INDEX
INDICE DE NÚMERO
ÍNDICE NUMÉRICO

RÉPERTOIRE DE NUMÉROS

NUMERICAL INDEX
INDICE DE NÚMERO
ÍNDICE NUMÉRICO

RÉPERTOIRE DE NUMÉROS

Part No	Group	Sect	Page
VOE 13944075	420	300	531
VOE 13944184	860	150	1011
VOE 13944184	860	350	1019
VOE 13945355	420	200	529
VOE 13945407	874	250	1087
VOE 13945407	874	250	1087
VOE 13945408	212	200	55
VOE 13945408	252	100	115
VOE 13945408	252	110	117
VOE 13945408	256	100	123
VOE 13945408	256	100	123
VOE 13945408	256	200	127
VOE 13945408	261	250	147
VOE 13945408	261	250	147
VOE 13945408	352	150	221
VOE 13945408	371	100	259
VOE 13945408	371	1600	353
VOE 13945408	371	1600	353
VOE 13945408	371	550	287
VOE 13945408	371	600	291
VOE 13945408	371	600	289
VOE 13945408	371	700	299
VOE 13945408	420	150	527
VOE 13945408	421	500	567
VOE 13945408	523	100	671
VOE 13945408	715	450	863
VOE 13945408	823	100	911
VOE 13945408	852	100	983
VOE 13945408	852	120	989
VOE 13945408	852	130	991
VOE 13945408	874	100	1073
VOE 13945408	874	110	1077
VOE 13945408	874	120	1081
VOE 13945408	916	500	1299
VOE 13945408	945	475	1341
VOE 13945408	945	485	1343
VOE 13945408	945	600	1353
VOE 13945408	992	300	1375
VOE 13945444	234	100	93
VOE 13945444	234	110	97
VOE 13945444	256	300	131
VOE 13945444	256	300	131
VOE 13945444	256	300	131
VOE 13945444	256	300	133
VOE 13945444	258	100	135
VOE 13945444	263	175	163
VOE 13945444	263	250	167
VOE 13945444	362	200	237
VOE 13945444	371	100	259
VOE 13945444	371	1850	365
VOE 13945444	371	2025	379
VOE 13945444	371	2700	433
VOE 13945444	371	2700	433
VOE 13945444	371	700	297
VOE 13945444	371	700	299
VOE 13945444	390	100	481
VOE 13945444	390	100	481
VOE 13945444	390	200	491
VOE 13945444	390	200	491
VOE 13945444	421	500	567
VOE 13945444	491	100	637
VOE 13945444	522	200	663
VOE 13945444	525	100	685
VOE 13945444	551	100	693
VOE 13945444	645	250	809
VOE 13945444	660	200	835
VOE 13945444	821	100	903
VOE 13945444	827	100	937
VOE 13945444	827	350	945
VOE 13945444	872	450	1065
VOE 13945444	874	100	1071
VOE 13945444	874	110	1075
VOE 13945444	874	120	1079
VOE 13945444	874	150	1083
VOE 13945444	881	100	1095
VOE 13945444	911	150	1173
VOE 13945444	945	450	1339
VOE 13945444	993	150	1383
VOE 13945461	874	250	1087
VOE 13945544	313	100	199
VOE 13945653	420	200	529
VOE 13945653	522	100	653
VOE 13945653	527	100	689
VOE 13945653	527	100	689
VOE 13945653	551	100	693
VOE 13945653	551	100	693
VOE 13945653	645	200	803
VOE 13945653	645	225	807
VOE 13945653	645	225	807
VOE 13945653	911	300	1185
VOE 13945653	911	700	1209
VOE 13945653	912	250	1227
VOE 13945653	912	350	1231
VOE 13945653	914	100	1245
VOE 13945653	914	100	1245
VOE 13945653	914	250	1255
VOE 13945653	914	250	1257
VOE 13945653	914	425	1261
VOE 13945653	945	500	1345
VOE 13945734	261	250	145
VOE 13946008	461	150	615
VOE 13946008	463	150	625
VOE 13946173	212	200	55
VOE 13946173	217	150	71
VOE 13946173	234	100	95
VOE 13946173	234	100	93
VOE 13946173	234	100	93
VOE 13946173	235	100	105
VOE 13946173	261	250	147
VOE 13946173	261	250	147
VOE 13946173	261	250	147
VOE 13946173	263	100	155
VOE 13946173	263	100	153
VOE 13946173	263	150	157
VOE 13946173	263	175	161
VOE 13946173	263	200	165
VOE 13946173	263	250	167
VOE 13946173	263	250	167
VOE 13946173	269	100	177
VOE 13946173	269	100	177
VOE 13946173	269	150	179
VOE 13946173	269	150	179
VOE 13946173	269	150	179
VOE 13946173	313	100	199
VOE 13946173	313	100	199
VOE 13946173	313	150	201
VOE 13946173	313	150	201
VOE 13946173	321	100	203
VOE 13946173	321	150	205
VOE 13946173	333	150	213
VOE 13946173	333	150	213
VOE 13946173	352	100	219
VOE 13946173	352	150	221
VOE 13946173	353	200	231
VOE 13946173	371	100	259
VOE 13946173	371	100	257
VOE 13946173	371	100	257
VOE 13946173	371	1600	353
VOE 13946173	371	1700	359
VOE 13946173	371	2000	377
VOE 13946173	371	2025	379
VOE 13946173	371	2025	379
VOE 13946173	371	2025	379
VOE 13946173	371	250	265
VOE 13946173	371	350	273
VOE 13946173	371	350	273
VOE 13946173	371	450	281
VOE 13946173	371	600	289
VOE 13946173	371	700	297
VOE 13946173	371	700	299
VOE 13946173	371	700	297
VOE 13946173	371	700	299
VOE 13946173	371	700	297
VOE 13946173	371	700	297
VOE 13946173	371	700	299
VOE 13946173	371	700	297
VOE 13946173	420	150	527
VOE 13946173	468	150	633
VOE 13946173	522	150	661
VOE 13946173	523	100	671
VOE 13946173	523	150	677
VOE 13946173	523	250	681
VOE 13946173	523	250	683
VOE 13946173	523	250	681
VOE 13946173	660	100	833
VOE 13946173	715	350	859
VOE 13946173	715	400	861
VOE 13946173	715	450	863
VOE 13946173	715	450	863
VOE 13946173	715	450	863
VOE 13946173	715	700	867
VOE 13946173	810	150	891
VOE 13946173	810	210	897
VOE 13946173	821	100	903
VOE 13946173	823	100	911
VOE 13946173	823	100	911
VOE 13946173	823	350	921
VOE 13946173	837	100	955

Part No	Group	Sect	Page
VOE 13946173	837	150	957
VOE 13946173	872	300	1039
VOE 13946173	872	450	1065
VOE 13946173	873	100	1069
VOE 13946173	874	100	1071
VOE 13946173	874	110	1075
VOE 13946173	874	120	1079
VOE 13946173	882	450	1113
VOE 13946173	882	550	1121
VOE 13946173	896	350	1141
VOE 13946173	911	600	1205
VOE 13946173	916	500	1299
VOE 13946173	945	400	1333
VOE 13946173	945	405	1335
VOE 13946173	945	405	1335
VOE 13946173	945	410	1337
VOE 13946173	945	450	1339
VOE 13946173	992	150	1365
VOE 13946173	992	300	1375
VOE 13946222	380	100	449
VOE 13946304	460	100	605
VOE 13946304	461	150	615
VOE 13946304	463	150	625
VOE 13946442	461	100	609
VOE 13946442	463	100	619
VOE 13946474	715	400	861
VOE 13946474	740	100	871
VOE 13946474	821	150	905
VOE 13946474	911	100	1171
VOE 13946474	911	250	1179
VOE 13946474	911	400	1193
VOE 13946501	993	450	1399
VOE 13946501	993	600	1407
VOE 13946544	371	2000	377
VOE 13946544	371	2300	401
VOE 13946544	371	2350	405
VOE 13946544	371	2375	409
VOE 13946544	390	150	485
VOE 13946544	390	150	485
VOE 13946544	421	200	543
VOE 13946544	660	200	835
VOE 13946544	715	400	861
VOE 13946544	823	350	921
VOE 13946544	881	200	1097
VOE 13946544	882	450	1113
VOE 13946544	897	250	1151
VOE 13946544	945	450	1339
VOE 13946652	872	350	1043
VOE 13946652	872	370	1053
VOE 13946652	872	375	1055
VOE 13946652	872	400	1059
VOE 13946652	872	410	1063
VOE 13946752	252	100	115
VOE 13946752	252	110	117
VOE 13946752	421	150	539
VOE 13946752	911	300	1183
VOE 13946752	916	100	1269
VOE 13946752	916	125	1273
VOE 13946752	916	125	1275
VOE 13946752	916	135	1277
VOE 13946817	715	100	847
VOE 13946817	715	110	849
VOE 13946817	911	550	1201
VOE 13946817	945	400	1333
VOE 13946817	945	405	1335
VOE 13946834	371	1600	353
VOE 13946834	945	485	1343
VOE 13946934	261	250	145
VOE 13946934	363	200	247
VOE 13946934	371	100	257
VOE 13946934	390	150	485
VOE 13946934	390	200	491
VOE 13946934	837	200	959
VOE 13946934	872	300	1039
VOE 13946934	872	450	1065
VOE 13946934	872	450	1067
VOE 13946934	992	150	1365
VOE 13946934	992	200	1367
VOE 13946934	992	250	1369
VOE 13947084	551	100	693
VOE 13947281	212	100	51
VOE 13947281	223	100	81
VOE 13947281	262	100	151
VOE 13947281	263	450	175
VOE 13947281	420	50	515
VOE 13947281	896	200	1135
VOE 13947282	420	50	517
VOE 13947355	945	100	1309
VOE 13947355	945	125	1311
VOE 13947355	945	150	1315
VOE 13947355	945	250	1323
VOE 13947355	945	250	1323
VOE 13947355	945	250	1325
VOE 13947355	945	300	1329
VOE 13947355	945	300	1329
VOE 13947355	992	100	1359
VOE 13947373	913	100	1235
VOE 13947542	371	2000	377
VOE 13947542	421	450	565
VOE 13947542	516	100	645
VOE 13947542	517	100	649
VOE 13947542	872	300	1039
VOE 13947542	872	450	1065
VOE 13947542	992	250	1369
VOE 13947621	215	100	61
VOE 13947621	215	100	61
VOE 13947621	237	100	111
VOE 13947621	255	100	121
VOE 13947621	263	450	175
VOE 13947622	262	100	151
VOE 13947622	262	100	151
VOE 13947624	217	100	69
VOE 13947624	421	200	541
VOE 13947624	461	100	611
VOE 13947624	463	100	621
VOE 13947627	420	50	515
VOE 13947627	421	200	543
VOE 13947628	223	100	81
VOE 13947628	262	100	151
VOE 13947628	371	150	261
VOE 13947760	235	100	103
VOE 13947760	235	150	107
VOE 13947760	258	100	135
VOE 13947760	263	250	167
VOE 13947760	362	100	233
VOE 13947760	371	1850	365
VOE 13947760	371	350	273
VOE 13947760	420	150	525
VOE 13947760	421	200	541
VOE 13947760	421	200	543
VOE 13947760	421	200	541
VOE 13947760	421	400	563
VOE 13947760	821	100	903
VOE 13947760	821	150	905
VOE 13947760	823	150	913
VOE 13947760	826	100	929
VOE 13947760	827	100	937
VOE 13947760	827	200	941
VOE 13947760	827	250	943
VOE 13947760	837	200	959
VOE 13947760	882	400	1111
VOE 13947760	882	500	1115
VOE 13947760	882	550	1117
VOE 13947760	882	550	1117
VOE 13947760	882	600	1123
VOE 13947760	882	650	1127
VOE 13947760	916	300	1289
VOE 13947760	916	300	1289
VOE 13947760	992	100	1361
VOE 13947760	993	350	1391
VOE 13947790	912	100	1211
VOE 13947790	916	100	1271
VOE 13947790	916	125	1275
VOE 13947902	421	100	533
VOE 13947902	421	110	537
VOE 13948217	235	100	103
VOE 13948217	263	100	155
VOE 13948217	522	100	657
VOE 13948269	451	250	601
VOE 13948320	451	250	601
VOE 13948356	258	100	135
VOE 13948356	258	100	135
VOE 13948356	258	100	137
VOE 13948356	831	150	949
VOE 13948356	992	100	1359
VOE 13948695	872	125	1023
VOE 13948699	914	100	1245
VOE 13948871	234	100	93
VOE 13948871	234	100	95
VOE 13948871	234	110	97
VOE 13948871	234	110	97
VOE 13948871	371	350	273
VOE 13948871	523	150	677
VOE 13948995	371	1325	333
VOE 13948995	371	1800	363
VOE 13948995	371	2200	393
VOE 13948995	371	2650	431
VOE 13948995	371	2800	437
VOE 13948996	371	2200	393
VOE 13948996	371	2650	431

NUMERICAL INDEX
INDICE DE NÚMERO
ÍNDICE NUMÉRICO

RÉPERTOIRE DE NUMÉROS

NUMERICAL INDEX
INDICE DE NÚMERO
ÍNDICE NUMÉRICO

RÉPERTOIRE DE NUMÉROS

Part No	Group	Sect	Page
VOE 13948996	371	850	305
VOE 13949191	551	100	695
VOE 13949262	911	500	1197
VOE 13949262	911	550	1201
VOE 13949278	261	300	149
VOE 13949278	263	200	165
VOE 13949278	362	300	241
VOE 13949278	366	100	249
VOE 13949278	366	150	251
VOE 13949278	371	100	257
VOE 13949278	371	2050	381
VOE 13949278	371	2450	415
VOE 13949278	371	2650	431
VOE 13949278	372	100	439
VOE 13949278	372	120	441
VOE 13949278	372	150	447
VOE 13949278	390	150	485
VOE 13949278	390	150	485
VOE 13949278	390	150	485
VOE 13949278	390	150	485
VOE 13949278	390	175	489
VOE 13949278	390	200	491
VOE 13949278	393	100	493
VOE 13949278	393	150	495
VOE 13949278	393	160	497
VOE 13949278	516	100	645
VOE 13949278	517	100	649
VOE 13949278	810	150	891
VOE 13949278	821	100	903
VOE 13949278	823	250	919
VOE 13949278	823	250	917
VOE 13949278	837	200	959
VOE 13949278	837	200	959
VOE 13949278	837	200	959
VOE 13949278	872	125	1023
VOE 13949278	872	300	1039
VOE 13949278	872	450	1065
VOE 13949278	872	450	1065
VOE 13949278	872	450	1065
VOE 13949278	872	450	1065
VOE 13949278	874	250	1087
VOE 13949278	876	100	1091
VOE 13949278	897	200	1149
VOE 13949278	897	200	1149
VOE 13949278	914	400	1259
VOE 13949278	916	300	1289
VOE 13949278	992	100	1359
VOE 13949278	992	150	1365
VOE 13949278	992	200	1367
VOE 13949361	420	200	529
VOE 13949386	235	100	105
VOE 13949410	420	50	517
VOE 13949410	421	150	539
VOE 13949574	420	200	529
VOE 13949574	420	50	517
VOE 13949574	420	50	515
VOE 13949574	420	50	515
VOE 13949574	421	400	563
VOE 13949574	421	500	567
VOE 13949578	221	100	77
VOE 13949578	221	100	77
VOE 13949578	233	100	83
VOE 13949578	333	100	211
VOE 13949597	371	1000	315
VOE 13949597	371	1300	329
VOE 13949597	371	1300	331
VOE 13949597	371	1500	345
VOE 13949597	371	1525	347
VOE 13949597	371	1550	351
VOE 13949597	371	1800	363
VOE 13949597	371	2500	417
VOE 13949597	371	2550	421
VOE 13949597	371	2550	419
VOE 13949597	371	2575	423
VOE 13949597	371	2575	423
VOE 13949597	371	950	309
VOE 13949597	371	950	309
VOE 13949608	420	100	523
VOE 13949608	434	100	573
VOE 13949608	434	110	575
VOE 13949656	420	50	515
VOE 13949656	421	200	541
VOE 13949746	352	150	221
VOE 13949746	371	1700	359
VOE 13949746	371	2450	415
VOE 13949746	371	2700	433
VOE 13949746	371	350	273
VOE 13949746	371	350	273
VOE 13949746	371	350	273
VOE 13949746	371	450	281
VOE 13949746	371	450	281
VOE 13949746	371	550	287
VOE 13949746	371	550	287
VOE 13949746	371	550	287
VOE 13949746	371	600	291
VOE 13949746	371	700	297
VOE 13949746	371	700	299
VOE 13949746	371	700	297
VOE 13949746	371	700	297
VOE 13949746	371	700	299
VOE 13949746	421	500	567
VOE 13949746	523	150	677
VOE 13949746	523	250	683
VOE 13949746	823	200	915
VOE 13949746	874	100	1071
VOE 13949746	874	110	1075
VOE 13949746	874	120	1079
VOE 13949746	945	400	1333
VOE 13949746	945	405	1335
VOE 13949746	992	150	1365
VOE 13949746	992	250	1369
VOE 13949747	235	100	103
VOE 13949747	235	150	107
VOE 13949747	371	250	265
VOE 13949747	371	280	267
VOE 13949747	371	350	273
VOE 13949747	371	350	273
VOE 13949747	371	450	281
VOE 13949747	371	600	289
VOE 13949747	371	700	297
VOE 13949747	420	200	529
VOE 13949747	874	100	1071
VOE 13949747	874	110	1075
VOE 13949747	874	120	1079
VOE 13949817	821	170	909
VOE 13949851	421	350	555
VOE 13949851	421	360	559
VOE 13949851	421	370	561
VOE 13949867	362	200	237
VOE 13949867	810	150	891
VOE 13949867	810	210	897
VOE 13949867	851	100	977
VOE 13949867	873	100	1069
VOE 13949867	914	150	1249
VOE 13949873	234	110	97
VOE 13949873	258	100	137
VOE 13949888	269	150	179
VOE 13949888	371	100	257
VOE 13949888	371	100	259
VOE 13949888	371	100	257
VOE 13949888	371	100	257
VOE 13949888	371	300	269
VOE 13949888	371	300	269
VOE 13949888	882	200	1103
VOE 13949905	421	100	533
VOE 13949905	421	110	537
VOE 13949997	212	200	55
VOE 13949997	212	200	55
VOE 13949997	371	350	273
VOE 13949997	371	350	273
VOE 13949997	371	550	287
VOE 13949997	371	700	297
VOE 13949997	371	700	297
VOE 13951740	451	250	601
VOE 13951977	660	200	835
VOE 13951977	660	250	837
VOE 13951977	945	125	1313
VOE 13951977	945	450	1339
VOE 13951977	945	475	1341
VOE 13951977	945	485	1343
VOE 13955272	362	300	241
VOE 13955294	992	300	1373
VOE 13955781	371	2600	427
VOE 13955781	380	155	453
VOE 13955894	256	200	127
VOE 13955894	256	300	131
VOE 13955894	256	300	131
VOE 13955894	256	300	131
VOE 13955894	258	100	135
VOE 13955894	852	100	983
VOE 13955894	852	120	989
VOE 13955894	896	350	1141
VOE 13955894	945	410	1337
VOE 13955894	992	300	1373
VOE 13955894	992	300	1375
VOE 13955897	821	100	901
VOE 13955897	821	100	901
VOE 13955897	821	150	905
VOE 13955897	821	150	905
VOE 13955897	821	150	905

Part No	Group	Sect	Page
VOE 13955897	896	100	1133
VOE 13955900	215	100	61
VOE 13955900	263	200	165
VOE 13955900	372	120	441
VOE 13955900	740	100	871
VOE 13955900	740	100	871
VOE 13955900	810	200	895
VOE 13955900	860	300	1017
VOE 13955900	924	100	1305
VOE 13955900	924	150	1307
VOE 13955985	914	425	1261
VOE 13956967	420	200	529
VOE 13956967	945	600	1351
VOE 13956967	945	600	1351
VOE 13956967	945	600	1351
VOE 13956967	945	600	1353
VOE 13956967	945	600	1351
VOE 13956967	945	600	1353
VOE 13956967	945	600	1351
VOE 13956967	945	600	1351
VOE 13956967	945	625	1355
VOE 13958210	371	1200	323
VOE 13958210	371	1325	333
VOE 13958210	371	2050	381
VOE 13958210	371	2100	383
VOE 13958210	371	2150	387
VOE 13958210	371	2200	393
VOE 13958210	371	2650	431
VOE 13958210	371	2650	431
VOE 13958210	371	850	305
VOE 13959209	993	100	1379
VOE 13959209	993	450	1401
VOE 13959258	911	550	1201
VOE 13959258	911	550	1201
VOE 13960138	333	150	213
VOE 13960138	371	1250	327
VOE 13960143	252	100	115
VOE 13960143	252	110	117
VOE 13960143	352	100	219
VOE 13960143	352	150	221
VOE 13960143	352	250	223
VOE 13960143	352	300	225
VOE 13960143	353	150	229
VOE 13960143	371	1500	345
VOE 13960143	371	1600	353
VOE 13960143	527	100	689
VOE 13960143	527	200	691
VOE 13960143	645	100	789
VOE 13960143	645	200	803
VOE 13960143	715	100	847
VOE 13960143	715	250	855
VOE 13960143	715	300	857
VOE 13960143	810	150	891
VOE 13960143	810	210	897
VOE 13960143	821	150	907
VOE 13960143	826	100	927
VOE 13960143	826	100	929
VOE 13960143	826	150	931
VOE 13960143	826	250	935
VOE 13960143	827	100	937
VOE 13960143	827	100	937
VOE 13960143	827	250	943
VOE 13960143	837	300	963
VOE 13960143	841	100	965
VOE 13960143	896	350	1141
VOE 13960143	911	250	1181
VOE 13960143	911	400	1193
VOE 13960143	911	500	1197
VOE 13960143	911	550	1201
VOE 13960143	916	350	1291
VOE 13960143	916	400	1295
VOE 13960143	945	405	1335
VOE 13960143	945	405	1335
VOE 13960143	992	300	1373
VOE 13960143	993	100	1381
VOE 13960143	993	350	1391
VOE 13960143	993	350	1391
VOE 13960143	993	450	1399
VOE 13960145	252	100	115
VOE 13960145	252	110	117
VOE 13960145	261	100	139
VOE 13960145	263	250	167
VOE 13960145	313	150	201
VOE 13960145	321	100	203
VOE 13960145	660	200	835
VOE 13960145	660	200	835
VOE 13960145	715	100	847
VOE 13960145	715	100	847
VOE 13960145	715	110	849
VOE 13960145	715	110	849
VOE 13960145	715	150	851
VOE 13960145	715	200	853
VOE 13960145	715	400	861
VOE 13960145	821	100	901
VOE 13960145	821	100	901
VOE 13960145	821	100	901
VOE 13960145	821	100	901
VOE 13960145	821	150	907
VOE 13960145	821	150	905
VOE 13960145	821	150	905
VOE 13960145	823	150	913
VOE 13960145	825	100	923
VOE 13960145	825	100	923
VOE 13960145	826	100	927
VOE 13960145	826	100	927
VOE 13960145	826	100	927
VOE 13960145	826	100	929
VOE 13960145	826	150	931
VOE 13960145	945	405	1335
VOE 13960145	945	405	1335
VOE 13960145	945	405	1335
VOE 13960145	945	405	1335
VOE 13960145	945	450	1339
VOE 13960145	945	475	1341
VOE 13960145	945	485	1343
VOE 13960145	945	700	1357
VOE 13960146	914	250	1255
VOE 13960150	421	200	543
VOE 13960164	263	100	155
VOE 13960164	911	600	1205
VOE 13960211	525	100	685
VOE 13960213	911	300	1187
VOE 13960213	911	300	1183
VOE 13960632	234	100	95
VOE 13960632	421	200	541
VOE 13960632	461	100	611
VOE 13960632	463	100	621
VOE 13960632	645	500	817
VOE 13961191	872	125	1025
VOE 13961191	882	100	1099
VOE 13961613	823	350	921
VOE 13961613	872	125	1023
VOE 13961647	362	150	235
VOE 13961647	362	200	237
VOE 13961962	371	1950	369
VOE 13961962	371	1975	373
VOE 13961962	872	125	1025
VOE 13961962	872	125	1027
VOE 13961962	872	350	1041
VOE 13961962	872	355	1045
VOE 13961962	872	360	1049
VOE 13961996	460	100	605
VOE 13962033	896	200	1135
VOE 13962075	896	200	1135
VOE 13962213	896	200	1135
VOE 13962298	896	200	1135
VOE 13962985	468	100	631
VOE 13963077	434	100	573
VOE 13963077	434	110	575
VOE 13963103	353	200	231
VOE 13963103	353	200	231
VOE 13963104	945	100	1309
VOE 13963104	945	125	1313
VOE 13963104	945	125	1311
VOE 13963104	945	150	1315
VOE 13963104	945	200	1319
VOE 13963104	945	200	1319
VOE 13963104	945	250	1323
VOE 13963104	945	250	1325
VOE 13963104	945	250	1323
VOE 13963104	945	300	1329
VOE 13963104	945	300	1329
VOE 13963105	841	300	971
VOE 13963925	421	500	567
VOE 13964016	421	200	541
VOE 13964110	911	400	1193
VOE 13964826	882	500	1115
VOE 13964826	882	550	1119
VOE 13964826	882	650	1127
VOE 13964844	896	100	1133
VOE 13964845	468	100	631
VOE 13965175	371	1450	341
VOE 13965175	371	2050	381

NUMERICAL INDEX
INDICE DE NÚMERO
ÍNDICE NUMÉRICO

RÉPERTOIRE DE NUMÉROS

Catalogue id **20106** | Group **10**
Issue **20021223-G** | Page **728**

Part No	Group	Sect	Page
VOE 13965175	371	2200	391
VOE 13965175	371	2450	415
VOE 13965175	371	2450	415
VOE 13965175	371	2450	415
VOE 13965175	371	2600	427
VOE 13965175	371	550	287
VOE 13965175	841	250	969
VOE 13965175	896	350	1141
VOE 13965176	258	100	135
VOE 13965176	263	175	163
VOE 13965176	645	100	791
VOE 13965176	821	100	903
VOE 13965176	882	500	1115
VOE 13965176	882	550	1119
VOE 13965176	882	550	1119
VOE 13965176	882	600	1123
VOE 13965176	882	650	1127
VOE 13965176	911	600	1205
VOE 13965177	872	300	1039
VOE 13965177	872	450	1065
VOE 13965177	916	300	1289
VOE 13965178	371	2450	415
VOE 13965178	390	150	485
VOE 13965178	390	150	485
VOE 13965178	872	300	1039
VOE 13965178	872	450	1065
VOE 13965179	252	100	115
VOE 13965179	252	110	117
VOE 13965179	256	200	127
VOE 13965179	421	500	567
VOE 13965179	523	250	681
VOE 13965179	827	100	937
VOE 13965179	852	100	983
VOE 13965179	852	120	989
VOE 13965179	852	130	991
VOE 13965179	852	410	1009
VOE 13965179	874	100	1071
VOE 13965179	874	110	1075
VOE 13965179	874	120	1079
VOE 13965179	916	500	1299
VOE 13965179	992	400	1377
VOE 13965179	993	100	1379
VOE 13965180	258	100	135
VOE 13965180	258	100	135
VOE 13965180	491	100	637
VOE 13965180	645	200	803
VOE 13965180	647	100	821
VOE 13965180	647	125	825
VOE 13965180	715	350	859
VOE 13965180	715	500	865
VOE 13965180	715	500	865
VOE 13965180	715	500	865
VOE 13965180	823	250	917
VOE 13965180	874	100	1071
VOE 13965180	874	110	1075
VOE 13965180	874	120	1079
VOE 13965180	874	200	1085
VOE 13965180	916	300	1289
VOE 13965180	916	350	1291
VOE 13965180	916	400	1295
VOE 13965180	992	150	1365
VOE 13965181	258	100	135
VOE 13965181	390	100	481
VOE 13965181	390	200	491
VOE 13965181	421	400	563
VOE 13965181	715	450	863
VOE 13965181	882	500	1115
VOE 13965182	256	200	127
VOE 13965182	421	500	567
VOE 13965182	522	100	657
VOE 13965182	874	100	1071
VOE 13965182	874	110	1075
VOE 13965182	874	120	1079
VOE 13965182	916	350	1291
VOE 13965182	916	400	1295
VOE 13965182	992	125	1363
VOE 13965183	945	410	1337
VOE 13965183	945	600	1351
VOE 13965183	945	625	1355
VOE 13965184	421	400	563
VOE 13965184	525	100	685
VOE 13965185	352	100	219
VOE 13965185	711	100	845
VOE 13965185	810	200	895
VOE 13965185	818	100	899
VOE 13965185	825	150	925
VOE 13965185	837	300	963
VOE 13965185	860	200	1013
VOE 13965185	860	250	1015
VOE 13965185	874	150	1083
VOE 13965185	881	100	1093
VOE 13965185	881	100	1093
VOE 13965185	882	550	1119
VOE 13965185	914	200	1251
VOE 13965186	371	1500	345
VOE 13965186	916	100	1271
VOE 13965186	916	125	1273
VOE 13965186	916	135	1277
VOE 13965186	916	350	1291
VOE 13965186	916	400	1295
VOE 13965186	993	350	1391
VOE 13965186	993	450	1399
VOE 13965187	420	200	529
VOE 13965187	827	250	943
VOE 13965187	992	300	1373
VOE 13965189	914	200	1251
VOE 13965189	916	100	1269
VOE 13965189	916	125	1273
VOE 13965189	916	135	1277
VOE 13965190	827	100	937
VOE 13965190	911	250	1181
VOE 13965190	912	100	1211
VOE 13965190	912	100	1211
VOE 13965190	914	200	1251
VOE 13965191	715	150	851
VOE 13965191	715	200	853
VOE 13965191	826	100	929
VOE 13965191	911	200	1177
VOE 13965191	916	300	1287
VOE 13965191	945	700	1357
VOE 13965192	715	100	847
VOE 13965192	715	110	849
VOE 13965192	715	200	853
VOE 13965192	827	250	943
VOE 13965192	911	400	1193
VOE 13965192	911	400	1193
VOE 13965192	913	100	1235
VOE 13965192	945	100	1309
VOE 13965192	945	125	1311
VOE 13965192	945	150	1317
VOE 13965192	945	150	1315
VOE 13965192	945	150	1315
VOE 13965192	945	200	1319
VOE 13965192	945	250	1325
VOE 13965192	945	250	1323
VOE 13965192	945	250	1325
VOE 13965192	945	250	1323
VOE 13965192	945	300	1329
VOE 13965192	945	700	1357
VOE 13965192	992	125	1363
VOE 13965193	218	150	75
VOE 13965193	313	100	199
VOE 13965193	313	150	201
VOE 13965193	420	100	523
VOE 13965193	460	150	607
VOE 13965193	660	200	835
VOE 13965193	660	250	837
VOE 13965193	821	100	901
VOE 13965193	821	150	907
VOE 13965193	825	100	923
VOE 13965193	826	100	927
VOE 13965193	912	100	1211
VOE 13965193	914	600	1267
VOE 13965193	945	300	1329
VOE 13965193	945	300	1329
VOE 13965193	992	100	1359
VOE 13965194	821	100	901
VOE 13965194	821	100	901
VOE 13965194	821	100	901
VOE 13965194	821	100	901
VOE 13965194	911	100	1171
VOE 13965194	916	300	1287
VOE 13965196	261	100	139
VOE 13965196	827	150	939
VOE 13965196	924	100	1305
VOE 13965196	924	150	1307
VOE 13965216	645	225	807
VOE 13965220	881	100	1093
VOE 13965220	993	350	1391
VOE 13965226	911	250	1181
VOE 13965226	911	250	1179
VOE 13965483	321	150	205
VOE 13965483	823	250	919
VOE 13965540	371	1850	365
VOE 13965556	874	110	1077
VOE 13965556	874	120	1081
VOE 13965558	261	250	145
VOE 13965558	420	150	525
VOE 13965593	371	2100	383
VOE 13965593	371	2150	387

Part No	Group	Sect	Page
VOE 13965664	860	250	1015
VOE 13965768	914	250	1255
VOE 13965768	914	250	1257
VOE 13965768	945	475	1341
VOE 13965768	945	485	1343
VOE 13966143	434	200	583
VOE 13966143	434	210	587
VOE 13966143	434	220	591
VOE 13966145	911	100	1171
VOE 13966146	911	400	1193
VOE 13966357	992	100	1359
VOE 13966360	911	250	1179
VOE 13966360	911	250	1179
VOE 13966364	916	100	1271
VOE 13966366	451	100	595
VOE 13966369	911	250	1179
VOE 13966807	371	700	297
VOE 13966807	372	100	439
VOE 13966807	372	120	441
VOE 13966807	372	120	441
VOE 13966851	945	550	1349
VOE 13967752	527	100	689
VOE 13967752	527	100	689
VOE 13967752	527	100	689
VOE 13967752	914	100	1247
VOE 13967752	916	100	1269
VOE 13967752	916	100	1271
VOE 13967934	362	150	235
VOE 13967934	362	200	237
VOE 13968302	436	100	593
VOE 13968436	818	100	899
VOE 13968436	945	125	1313
VOE 13968436	945	150	1317
VOE 13968436	945	200	1319
VOE 13968561	420	50	515
VOE 13968561	421	200	541
VOE 13968610	460	100	603
VOE 13968614	421	200	541
VOE 13968904	810	200	895
VOE 13969011	212	100	51
VOE 13969011	235	200	109
VOE 13969011	235	200	109
VOE 13969011	461	100	611
VOE 13969011	463	100	621
VOE 13969160	371	1550	351
VOE 13969160	371	2500	417
VOE 13969160	371	2550	419
VOE 13969160	371	2575	423
VOE 13969160	372	150	447
VOE 13969160	390	200	491
VOE 13969162	371	1350	337
VOE 13969162	371	1550	351
VOE 13969162	371	2500	417
VOE 13969162	371	2550	419
VOE 13969162	371	2550	419
VOE 13969162	371	2575	423
VOE 13969162	371	2575	423
VOE 13969162	372	150	447
VOE 13969516	353	100	227
VOE 13969516	353	200	231
VOE 13969516	371	1950	369
VOE 13969516	371	1975	373
VOE 13969516	660	200	835
VOE 13969516	660	250	837
VOE 13969516	945	450	1339
VOE 13969516	945	475	1341
VOE 13969516	945	485	1343
VOE 13970948	434	100	573
VOE 13970948	434	110	575
VOE 13970948	434	200	581
VOE 13970948	434	200	581
VOE 13970948	434	200	581
VOE 13970948	434	210	585
VOE 13970948	434	210	585
VOE 13970948	434	210	585
VOE 13970948	434	220	589
VOE 13970948	434	220	589
VOE 13970948	434	220	589
VOE 13970957	434	150	577
VOE 13970957	434	160	579
VOE 13970959	896	200	1135
VOE 13970970	924	100	1305
VOE 13970970	924	150	1307
VOE 13970989	420	100	523
VOE 13971019	252	100	115
VOE 13971019	252	110	117
VOE 13971080	914	250	1255
VOE 13971080	914	250	1255
VOE 13971080	914	250	1257
VOE 13971095	352	150	221
VOE 13971095	352	250	223
VOE 13971095	352	300	225
VOE 13971095	353	150	229
VOE 13971095	371	1600	353
VOE 13971095	810	150	891
VOE 13971095	810	210	897
VOE 13971095	837	300	963
VOE 13971095	914	200	1251
VOE 13971095	916	350	1291
VOE 13971095	916	400	1295
VOE 13971096	740	100	871
VOE 13971097	992	100	1359
VOE 13971098	233	300	89
VOE 13971098	263	200	165
VOE 13971098	321	100	203
VOE 13971098	527	100	689
VOE 13971098	527	200	691
VOE 13971098	660	100	833
VOE 13971098	711	100	845
VOE 13971098	821	150	905
VOE 13971098	827	100	937
VOE 13971098	827	250	943
VOE 13971098	852	110	987
VOE 13971098	852	110	987
VOE 13971098	852	110	987
VOE 13971098	860	200	1013
VOE 13971098	860	250	1015
VOE 13971098	860	250	1015
VOE 13971098	872	300	1039
VOE 13971098	872	450	1065
VOE 13971098	874	150	1083
VOE 13971098	881	100	1093
VOE 13971098	882	550	1121
VOE 13971098	911	250	1181
VOE 13971098	911	500	1197
VOE 13971098	945	400	1333
VOE 13971098	945	405	1335
VOE 13971098	993	350	1391
VOE 13971098	993	450	1399
VOE 13974079	913	150	1237
VOE 13974079	913	200	1241
VOE 13974079	913	250	1243
VOE 13974682	256	300	133
VOE 13974682	256	300	133
VOE 13974682	371	1950	369
VOE 13974682	371	1975	373
VOE 13974682	715	350	859
VOE 13974682	826	150	931
VOE 13974682	992	100	1359
VOE 13975269	235	100	103
VOE 13975980	914	400	1259
VOE 13976109	420	50	517
VOE 13976109	420	50	515
VOE 13976109	421	100	535
VOE 13976109	421	110	537
VOE 13976109	434	200	583
VOE 13976109	434	210	587
VOE 13976109	460	100	605
VOE 13976479	882	250	1105
VOE 13976479	914	150	1249
VOE 13976739	371	1050	317
VOE 13976739	371	2400	413
VOE 13976739	371	400	279
VOE 13976739	371	600	291
VOE 13977600	263	100	155
VOE 13977600	371	2450	415
VOE 13977600	371	2450	415
VOE 13977600	371	450	281
VOE 13977600	371	600	289
VOE 13977600	371	700	297
VOE 13977600	873	100	1069
VOE 13977600	911	600	1205
VOE 13977628	882	400	1111
VOE 13977628	882	550	1117
VOE 13977628	882	600	1123
VOE 13977632	825	150	925
VOE 13977632	826	200	933
VOE 13979275	461	150	615
VOE 13979275	463	150	625
VOE 13980100	460	100	603
VOE 13980476	261	250	145
VOE 13980476	522	150	661
VOE 14013067	468	150	633
VOE 14013070	916	350	1293
VOE 14013070	916	400	1297
VOE 14013072	522	200	663
VOE 14013072	522	200	663
VOE 14016673	234	100	93
VOE 14016673	371	1000	315
VOE 14016673	371	1500	345

NUMERICAL INDEX
INDICE DE NÚMERO
ÍNDICE NUMÉRICO

RÉPERTOIRE DE NUMÉROS

NUMERICAL INDEX
INDICE DE NÚMERO
ÍNDICE NUMÉRICO

RÉPERTOIRE DE NUMÉROS

Catalogue id 20106 | Group 10
Issue 20021223-G | Page 730

Part No	Group	Sect	Page
VOE 14016673	371	1525	349
VOE 14016673	371	1550	351
VOE 14016673	371	2550	419
VOE 14016673	371	2575	423
VOE 14016673	371	950	309
VOE 14016673	390	110	483
VOE 14016673	390	200	491
VOE 14016673	468	150	633
VOE 14016673	522	150	659
VOE 14016673	522	150	659
VOE 14016673	523	100	673
VOE 14016673	872	350	1043
VOE 14016673	911	300	1183
VOE 14016673	911	450	1195
VOE 14016673	916	300	1287
VOE 14016673	916	500	1301
VOE 14025152	896	300	1139
VOE 14025792	837	200	959
VOE 14042936	261	300	149
VOE 14048189	911	250	1179
VOE 14048189	911	250	1181
VOE 14048189	911	250	1179
VOE 14048189	911	500	1197
VOE 14048189	911	550	1201
VOE 14211217	313	100	199
VOE 14211856	263	100	155
VOE 14211856	420	150	527
VOE 14211856	468	150	635
VOE 14211856	468	150	633
VOE 14211856	468	150	633
VOE 14211856	468	150	633
VOE 14211856	468	150	633
VOE 14211856	522	200	663
VOE 14211856	522	200	665
VOE 14211856	522	225	667
VOE 14211856	522	225	667
VOE 14211856	523	150	677
VOE 14211856	523	150	677
VOE 14211856	523	250	683
VOE 14211856	527	100	689
VOE 14211856	551	100	693
VOE 14211856	551	100	695
VOE 14211856	551	100	693
VOE 14211856	645	200	805
VOE 14211856	645	200	805
VOE 14211856	645	200	803
VOE 14211856	647	100	821
VOE 14211856	647	100	823
VOE 14211856	647	125	827
VOE 14211856	911	300	1183
VOE 14211856	911	300	1185
VOE 14211856	911	300	1185
VOE 14211856	911	300	1185
VOE 14211856	914	100	1247
VOE 14211856	914	100	1245
VOE 14211856	914	100	1247
VOE 14211856	914	100	1247
VOE 14211856	914	200	1251
VOE 14211856	914	200	1251
VOE 14211856	916	300	1287
VOE 14211856	916	300	1289
VOE 14211857	522	200	663
VOE 14211858	645	150	793
VOE 14211858	645	150	793
VOE 14211858	645	150	795
VOE 14211858	647	100	821
VOE 14211858	647	125	825
VOE 14211859	523	150	675
VOE 14211859	645	100	789
VOE 14211859	645	100	791
VOE 14211859	645	100	789
VOE 14211859	645	100	789
VOE 14211859	916	100	1271
VOE 14211859	916	125	1275
VOE 14211859	916	135	1277
VOE 14211863	263	100	153
VOE 14211863	263	100	153
VOE 14211863	263	150	157
VOE 14211863	263	150	157
VOE 14211863	263	175	161
VOE 14211863	263	175	161
VOE 14211863	263	175	161
VOE 14211863	522	100	653
VOE 14211863	522	100	655
VOE 14211863	523	150	677
VOE 14211863	647	100	821
VOE 14211863	647	100	821
VOE 14211863	911	350	1191
VOE 14211863	911	600	1205
VOE 14211864	523	150	675
VOE 14211864	645	100	791
VOE 14211864	647	100	821
VOE 14211864	647	125	825
VOE 14211864	911	350	1189
VOE 14213026	371	1000	315
VOE 14213026	371	1525	347
VOE 14213026	390	110	483
VOE 14213026	398	100	503
VOE 14213026	398	200	505
VOE 14213026	872	350	1043
VOE 14213266	235	100	103
VOE 14213266	235	100	103
VOE 14213676	235	100	103
VOE 14213676	235	100	103
VOE 14213676	263	100	155
VOE 14213676	263	150	159
VOE 14213676	420	150	527
VOE 14213676	468	150	635
VOE 14213676	522	100	653
VOE 14213676	647	100	823
VOE 14213676	647	125	827
VOE 14213676	911	350	1189
VOE 14213676	911	350	1189
VOE 14213676	914	100	1245
VOE 14213676	916	100	1271
VOE 14213676	916	125	1275
VOE 14213676	916	135	1279
VOE 14236931	911	250	1179
VOE 14236931	911	250	1179
VOE 14236931	911	500	1197
VOE 14236931	911	550	1201
VOE 14264044	261	100	139
VOE 14264045	261	100	139
VOE 14267351	371	400	279
VOE 14267351	371	550	285
VOE 14267351	371	650	293
VOE 14340330	371	2400	413
VOE 14340330	371	400	279
VOE 14340330	371	550	285
VOE 14340767	256	100	123
VOE 14342769	256	100	123
VOE 14342769	256	200	127
VOE 14342769	256	300	131
VOE 14345423	263	100	155
VOE 14345423	420	150	527
VOE 14345423	468	150	633
VOE 14345423	468	150	633
VOE 14345423	522	200	665
VOE 14345423	522	200	663
VOE 14345423	522	225	667
VOE 14345423	522	225	667
VOE 14345423	523	150	677
VOE 14345423	523	150	677
VOE 14345423	523	250	683
VOE 14345423	551	100	695
VOE 14345423	551	100	693
VOE 14345423	551	100	693
VOE 14345423	645	225	807
VOE 14345423	911	350	1189
VOE 14345423	914	100	1247
VOE 14345423	914	100	1245
VOE 14345423	914	100	1247
VOE 14345423	914	100	1247
VOE 14345423	914	200	1251
VOE 14345423	914	200	1251
VOE 14345423	916	300	1287
VOE 14346256	321	150	205
VOE 14346322	371	2260	399
VOE 14346322	371	300	269
VOE 14346331	371	2400	411
VOE 14346331	371	300	269
VOE 14346331	371	550	285
VOE 14346331	371	650	293
VOE 14370760	352	150	221
VOE 14370760	371	1600	353
VOE 14370760	371	500	283
VOE 14370760	371	650	295
VOE 14370761	352	300	225
VOE 14370761	353	150	229
VOE 14370761	362	300	241
VOE 14370761	371	1600	353
VOE 14370881	362	300	241
VOE 14370881	371	1600	353
VOE 14371536	371	550	285
VOE 14508629	363	100	243
VOE 14508639	363	100	243
VOE 14508639	363	150	245
VOE 14508639	881	100	1093
VOE 14513672	256	150	125

Part No	Group	Sect	Page	Part No	Group	Sect	Page	Part No	Group	Sect	Page	Part No	Group	Sect	Page	Part No	Group	Sect	Page
VOE 14514330	380	250	459	VOE 15007855	371	950	311	VOE 15014101	882	300	1107	VOE 15017294	421	370	561	VOE 15020726	912	150	1215
VOE 14514330	386	150	477	VOE 15007855	386	150	475	VOE 15014411	380	155	453	VOE 15017330	992	100	1359	VOE 15020726	912	175	1217
VOE 14514330	882	100	1099	VOE 15008405	882	550	1119	VOE 15014417	371	1325	333	VOE 15017373	421	250	545	VOE 15020726	912	200	1219
VOE 14526798	897	100	1143	VOE 15008405	882	600	1125	VOE 15014658	882	150	1101	VOE 15017373	421	260	549	VOE 15020876	837	250	961
VOE 14526798	897	300	1153	VOE 15008405	882	600	1125	VOE 15015297	882	100	1099	VOE 15017373	421	300	551	VOE 15020876	860	350	1019
VOE 14531179	897	100	1145	VOE 15008405	882	650	1129	VOE 15015301	380	155	453	VOE 15017373	421	310	553	VOE 15020877	837	250	961
VOE 14531179	897	300	1153	VOE 15008405	882	650	1129	VOE 15015381	912	150	1215	VOE 15017386	421	250	545	VOE 15020877	860	350	1019
VOE 14531179	897	350	1157	VOE 15008597	371	1250	327	VOE 15015381	912	200	1219	VOE 15017386	421	260	549	VOE 15020924	771	100	873
VOE 14542410	380	155	453	VOE 15009205	874	100	1071	VOE 15015411	912	150	1215	VOE 15017386	421	300	551	VOE 15021122	235	100	103
VOE 14549791	261	150	141	VOE 15009220	874	110	1077	VOE 15015430	912	200	1219	VOE 15017386	421	310	553	VOE 15021127	371	1500	343
VOE 14587612	380	155	455	VOE 15009220	874	120	1081	VOE 15015434	912	200	1219	VOE 15017482	992	100	1359	VOE 15021127	882	400	1111
VOE 14592319	371	1950	369	VOE 15009616	911	400	1193	VOE 15015542	912	150	1215	VOE 15017498	992	100	1359	VOE 15021166	771	100	873
VOE 14592319	371	1975	373	VOE 15010225	516	150	647	VOE 15015542	912	200	1219	VOE 15017996	992	100	1359	VOE 15021166	771	200	877
VOE 14616298	897	100	1145	VOE 15010225	517	150	651	VOE 15015551	912	150	1215	VOE 15018433	371	1200	323	VOE 15021338	771	100	873
VOE 14616298	897	300	1155	VOE 15010248	371	2050	381	VOE 15015551	912	200	1219	VOE 15018703	371	850	303	VOE 15021450	380	100	449
VOE 14620497	872	450	1065	VOE 15010278	234	150	101	VOE 15015567	841	250	969	VOE 15018705	371	1100	319	VOE 15021451	380	100	451
VOE 14620498	872	450	1065	VOE 15010278	386	150	471	VOE 15015692	851	100	977	VOE 15018707	371	2100	383	VOE 15021452	371	1200	325
VOE 14620500	872	450	1065	VOE 15010283	837	100	955	VOE 15015740	911	100	1171	VOE 15018707	371	2150	387	VOE 15021452	371	2100	383
VOE 14626782	874	150	1083	VOE 15010424	516	150	647	VOE 15015740	911	150	1173	VOE 15018796	371	2100	383	VOE 15021452	371	2150	387
VOE 14634545	398	100	503	VOE 15010424	517	150	651	VOE 15015899	912	100	1211	VOE 15019077	371	1500	343	VOE 15021452	371	2300	401
VOE 14634545	398	200	505	VOE 15010599	831	150	949	VOE 15015899	912	175	1217	VOE 15019079	371	1300	329	VOE 15021452	371	2350	403
VOE 14646439	334	150	217	VOE 15010599	831	150	949	VOE 15015900	912	125	1213	VOE 15019079	371	800	301	VOE 15021452	371	2375	407
VOE 15000461	831	100	947	VOE 15010653	363	150	245	VOE 15015923	912	225	1223	VOE 15019079	371	950	309	VOE 15021479	912	300	1229
VOE 15001681	874	250	1087	VOE 15011079	945	125	1311	VOE 15015924	912	225	1223	VOE 15019079	371	950	309	VOE 15021902	352	300	225
VOE 15001691	872	125	1023	VOE 15011483	210	50	43	VOE 15016595	992	100	1359	VOE 15019080	371	800	301	VOE 15021902	810	150	891
VOE 15001907	945	125	1311	VOE 15011490	210	50	43	VOE 15016962	912	125	1213	VOE 15019080	371	950	309	VOE 15021902	810	210	897
VOE 15001907	945	200	1319	VOE 15011528	913	150	1237	VOE 15016962	912	150	1215	VOE 15019082	371	1300	329	VOE 15021927	823	350	921
VOE 15001955	837	250	961	VOE 15011845	516	150	647	VOE 15016962	912	200	1219	VOE 15019446	371	850	307	VOE 15021956	823	350	921
VOE 15002113	872	125	1023	VOE 15011845	517	150	651	VOE 15016962	912	225	1223	VOE 15019453	912	200	1219	VOE 15024190	860	150	1011
VOE 15002231	872	125	1023	VOE 15011966	897	300	1155	VOE 15017192	421	350	555	VOE 15019456	912	200	1219	VOE 15025353	911	700	1209
VOE 15003234	371	1550	351	VOE 15012075	882	100	1099	VOE 15017192	421	350	555	VOE 15019656	945	100	1309	VOE 15029402	837	300	963
VOE 15006868	897	150	1147	VOE 15012075	882	100	1099	VOE 15017192	421	360	559	VOE 15019770	371	2150	387	VOE 15029609	371	1500	343
VOE 15006868	897	350	1159	VOE 15012292	421	500	567	VOE 15017192	421	370	561	VOE 15019897	371	2250	395	VOE 15029609	371	1525	347
VOE 15007593	882	600	1123	VOE 15013674	371	1500	345	VOE 15017294	421	350	555	VOE 15019993	882	250	1105	VOE 15031727	371	300	269
VOE 15007593	882	650	1127	VOE 15013674	371	1525	347	VOE 15017294	421	350	555	VOE 15020249	882	550	1117	VOE 15031730	874	100	1071
VOE 15007747	837	250	961	VOE 15013708	371	550	285	VOE 15017294	421	360	559	VOE 15020388	882	550	1121	VOE 15031890	523	250	683

NUMERICAL INDEX
INDICE DE NÚMERO
ÍNDICE NUMÉRICO

RÉPERTOIRE DE NUMÉROS

Part No	Group	Sect	Page
VOE 15032411	876	100	1091
VOE 15032695	256	300	133
VOE 15032728	821	100	901
VOE 15032730	371	280	267
VOE 15034109	823	350	921
VOE 15034479	852	300	999
VOE 15034479	852	325	1001
VOE 15034479	852	400	1007
VOE 15034972	421	100	533
VOE 15034972	421	110	537
VOE 15036352	945	700	1357
VOE 15036855	911	500	1199
VOE 15037222	911	500	1199
VOE 15037233	911	500	1197
VOE 15037296	911	500	1199
VOE 15037312	911	500	1197
VOE 15037326	911	500	1197
VOE 15037338	911	500	1197
VOE 15037345	911	500	1197
VOE 15037361	911	550	1201
VOE 15037405	916	100	1269
VOE 15037808	851	100	977
VOE 15037910	911	550	1201
VOE 15037915	916	100	1269
VOE 15037921	911	500	1197
VOE 15037952	911	550	1201
VOE 15038213	831	150	949
VOE 15038826	371	2350	403
VOE 15038826	371	2375	407
VOE 15038826	386	150	479
VOE 15041562	363	200	247
VOE 15041830	897	150	1147
VOE 15041830	897	350	1157
VOE 15041831	897	150	1147
VOE 15041831	897	350	1157
VOE 15041833	897	150	1147
VOE 15041833	897	350	1157
VOE 15041834	897	150	1147
VOE 15041834	897	350	1157
VOE 15042557	874	250	1087
VOE 15043488	715	700	867
VOE 15043488	715	700	867
VOE 15043493	715	700	867
VOE 15043493	715	700	867
VOE 15043634	371	2025	379
VOE 15043714	837	200	959
VOE 15043714	837	200	959
VOE 15044524	913	150	1237
VOE 15045511	916	100	1269
VOE 15045511	916	125	1273
VOE 15045511	916	135	1277
VOE 15045551	234	150	101
VOE 15045690	525	150	687
VOE 15045911	916	100	1269
VOE 15045911	916	125	1273
VOE 15045911	916	135	1277
VOE 15046972	882	300	1107
VOE 15046972	882	350	1109
VOE 15047153	380	100	449
VOE 15047792	993	300	1387
VOE 15048183	386	150	475
VOE 15048183	434	200	583
VOE 15048183	434	210	587
VOE 15048183	434	220	591
VOE 15048315	897	100	1145
VOE 15048695	897	100	1143
VOE 15048695	897	300	1153
VOE 15048799	234	100	93
VOE 15048941	372	150	443
VOE 15048941	372	150	443
VOE 15048941	386	100	463
VOE 15052460	380	100	449
VOE 15052786	872	150	1029
VOE 15052786	872	175	1031
VOE 15053410	874	200	1085
VOE 15053831	843	100	973
VOE 15053831	843	100	973
VOE 15053915	843	100	973
VOE 15054424	872	350	1041
VOE 15054452	872	300	1039
VOE 15054452	872	300	1039
VOE 15054452	872	450	1065
VOE 15054683	451	100	595
VOE 15054849	852	350	1003
VOE 15054849	852	375	1005
VOE 15056319	831	150	951
VOE 15056319	831	250	953
VOE 15056319	843	100	973
VOE 15056797	645	150	793
VOE 15056797	645	175	797
VOE 15056798	523	250	681
VOE 15056798	645	150	793
VOE 15056798	645	175	799
VOE 15056798	645	175	799
VOE 15056799	645	150	795
VOE 15056800	645	150	793
VOE 15056800	645	150	795
VOE 15056800	645	175	801
VOE 15057390	916	150	1281
VOE 15057393	916	150	1281
VOE 15057708	235	150	107
VOE 15058102	874	250	1087
VOE 15058542	852	110	987
VOE 15059394	831	100	947
VOE 15059394	831	150	949
VOE 15059743	860	250	1015
VOE 15059798	860	250	1015
VOE 15059809	860	350	1019
VOE 15059815	860	350	1019
VOE 15060083	860	350	1019
VOE 15060343	831	250	953
VOE 15060345	843	150	975
VOE 15060428	234	100	95
VOE 15061172	914	200	1251
VOE 15061173	914	200	1251
VOE 15061260	872	275	1037
VOE 15061623	872	125	1025
VOE 15061644	872	125	1023
VOE 15063273	852	110	987
VOE 15063273	852	410	1009
VOE 15063541	321	100	203
VOE 15063767	551	200	697
VOE 15063767	551	300	699
VOE 15065557	852	300	999
VOE 15065557	852	325	1001
VOE 15066413	362	300	241
VOE 15066413	362	300	241
VOE 15066984	421	550	571
VOE 15066984	421	550	571
VOE 15066984	421	550	571
VOE 15066986	234	110	97
VOE 15066986	234	150	101
VOE 15067533	321	200	207
VOE 15068556	823	250	917
VOE 15068573	823	250	919
VOE 15068575	823	150	913
VOE 15069329	421	350	555
VOE 15069329	421	360	559
VOE 15069329	421	370	561
VOE 15069332	421	250	545
VOE 15069332	421	260	549
VOE 15069332	421	300	551
VOE 15069332	421	310	553
VOE 15072231	645	500	817
VOE 15073116	872	350	1041
VOE 15073133	872	350	1041
VOE 15073278	872	355	1047
VOE 15073278	872	360	1051
VOE 15073310	872	350	1041
VOE 15073313	872	350	1041
VOE 15073580	352	300	225
VOE 15073801	872	350	1041
VOE 15073815	872	350	1041
VOE 15073817	872	350	1041
VOE 15073819	872	350	1041
VOE 15073820	872	350	1041
VOE 15073822	872	350	1041
VOE 15074202	421	350	555
VOE 15074372	872	150	1029
VOE 15074710	881	100	1093
VOE 15075801	872	350	1041
VOE 15075803	872	350	1041
VOE 15075807	872	350	1041
VOE 15076813	872	350	1041
VOE 15078037	421	250	545
VOE 15078043	421	300	551
VOE 15078048	421	250	545
VOE 15078065	421	300	551
VOE 15078709	263	400	173
VOE 15079052	874	100	1071
VOE 15079052	874	110	1075
VOE 15079052	874	120	1079
VOE 15079149	881	100	1095
VOE 15079149	881	100	1095
VOE 15079526	913	150	1237
VOE 15079714	843	100	973
VOE 15079714	843	100	973
VOE 15079714	843	100	973
VOE 15080063	371	1000	315
VOE 15080063	371	1000	315

Part No	Group	Sect	Page	Part No	Group	Sect	Page	Part No	Group	Sect	Page	Part No	Group	Sect	Page	Part No	Group	Sect	Page
VOE 15080063	872	355	1047	VOE 15088062	551	300	699	VOE 15099884	660	100	833	VOE 15111485	872	355	1045	VOE 15126327	992	400	1377
VOE 15080063	872	360	1051	VOE 15088068	551	300	699	VOE 15100027	371	2200	391	VOE 15111485	872	360	1049	VOE 15126372	371	2600	427
VOE 15080401	882	150	1101	VOE 15088073	551	300	699	VOE 15100027	386	100	467	VOE 15111485	872	370	1053	VOE 15126559	992	300	1373
VOE 15080974	372	150	443	VOE 15088077	551	300	699	VOE 15100027	386	100	467	VOE 15111485	872	375	1055	VOE 15127343	263	250	167
VOE 15080974	372	150	443	VOE 15088143	841	250	967	VOE 15100027	386	100	467	VOE 15111485	872	400	1059	VOE 15127929	252	200	119
VOE 15081188	372	150	443	VOE 15088487	872	350	1041	VOE 15100027	386	100	467	VOE 15111485	872	410	1061	VOE 15128023	252	200	119
VOE 15081227	882	150	1101	VOE 15088487	872	355	1045	VOE 15100027	914	250	1255	VOE 15111561	872	450	1067	VOE 15128146	252	200	119
VOE 15081857	882	150	1101	VOE 15088487	872	360	1049	VOE 15100424	645	175	797	VOE 15112161	872	275	1037	VOE 15128155	252	200	119
VOE 15082000	992	250	1369	VOE 15088668	914	200	1251	VOE 15100424	645	175	797	VOE 15112296	421	100	533	VOE 15128278	645	200	803
VOE 15082000	992	250	1369	VOE 15089068	882	550	1117	VOE 15100641	821	100	901	VOE 15112296	421	110	537	VOE 15128278	911	650	1207
VOE 15082000	992	250	1369	VOE 15089273	913	150	1237	VOE 15100749	233	300	89	VOE 15112357	911	700	1209	VOE 15131108	252	200	119
VOE 15082000	992	250	1369	VOE 15089288	874	100	1071	VOE 15102502	823	350	921	VOE 15112360	911	700	1209	VOE 15131114	252	200	119
VOE 15082000	992	250	1369	VOE 15089288	874	110	1075	VOE 15103658	386	150	477	VOE 15112460	913	150	1237	VOE 15133693	992	250	1369
VOE 15082000	992	250	1369	VOE 15089288	874	120	1079	VOE 15103658	874	110	1077	VOE 15112896	252	200	119	VOE 15133710	992	250	1369
VOE 15082068	872	175	1031	VOE 15090257	421	100	535	VOE 15103658	874	120	1081	VOE 15113689	645	175	797	VOE 15133715	992	250	1369
VOE 15082543	810	150	891	VOE 15090261	421	100	535	VOE 15103658	874	250	1087	VOE 15113967	645	500	817	VOE 15133725	992	250	1369
VOE 15082742	874	110	1075	VOE 15090317	380	100	449	VOE 15104274	810	150	893	VOE 15114016	645	500	817	VOE 15133730	992	250	1369
VOE 15082742	874	120	1079	VOE 15092682	912	300	1229	VOE 15104285	810	150	893	VOE 15115084	522	150	659	VOE 15133912	992	250	1369
VOE 15082742	874	150	1083	VOE 15092744	371	1500	343	VOE 15104291	810	150	891	VOE 15115866	810	150	891	VOE 15134478	872	175	1031
VOE 15083398	912	200	1219	VOE 15092744	371	1525	347	VOE 15104297	810	150	891	VOE 15116279	371	2250	395	VOE 15134613	522	150	659
VOE 15083409	912	150	1215	VOE 15093008	421	100	533	VOE 15104354	434	200	581	VOE 15116279	371	2255	397	VOE 15134834	992	300	1373
VOE 15083409	912	200	1219	VOE 15093008	421	100	533	VOE 15105368	660	200	835	VOE 15116285	371	1500	343	VOE 15134840	992	300	1373
VOE 15084140	258	100	135	VOE 15093008	421	110	537	VOE 15105368	660	250	837	VOE 15119187	380	100	449	VOE 15135160	645	400	813
VOE 15084764	882	400	1111	VOE 15093095	872	300	1039	VOE 15105368	945	450	1339	VOE 15119389	831	150	949	VOE 15135275	992	250	1369
VOE 15084764	882	550	1117	VOE 15093095	872	300	1039	VOE 15106044	660	200	835	VOE 15121169	371	1525	349	VOE 15135278	992	250	1369
VOE 15085419	451	100	595	VOE 15093095	872	450	1065	VOE 15106044	660	250	837	VOE 15122255	390	100	481	VOE 15139155	393	200	499
VOE 15085419	451	250	601	VOE 15093981	916	150	1281	VOE 15106044	945	450	1339	VOE 15122255	390	200	491	VOE 15139489	421	250	545
VOE 15085421	451	200	599	VOE 15095844	380	100	449	VOE 15107357	913	170	1239	VOE 15122305	463	100	619	VOE 15140184	525	150	687
VOE 15085423	451	150	597	VOE 15095844	380	100	449	VOE 15107881	461	100	609	VOE 15122323	461	100	609	VOE 15140510	837	150	957
VOE 15085559	882	350	1109	VOE 15095844	641	160	785	VOE 15107881	463	100	619	VOE 15122323	463	100	619	VOE 15140510	860	350	1019
VOE 15087248	837	200	959	VOE 15096514	945	600	1351	VOE 15108324	992	250	1369	VOE 15123237	390	100	481	VOE 15141560	916	125	1273
VOE 15087248	837	200	959	VOE 15096514	945	625	1355	VOE 15108324	992	250	1369	VOE 15123293	390	100	481	VOE 15141560	916	135	1277
VOE 15087778	371	1500	343	VOE 15098233	261	250	145	VOE 15108324	992	250	1369	VOE 15123293	390	200	491	VOE 15142071	390	150	485
VOE 15087778	882	400	1111	VOE 15099386	645	100	791	VOE 15108324	992	250	1371	VOE 15123520	872	175	1031	VOE 15142570	421	200	541
VOE 15087956	882	400	1111	VOE 15099884	645	175	799	VOE 15108324	992	250	1369	VOE 15124198	841	300	971	VOE 15142659	393	200	499
VOE 15087956	882	500	1115	VOE 15099884	660	100	833	VOE 15111485	872	350	1043	VOE 15124244	945	500	1345	VOE 15143692	711	100	845

NUMERICAL INDEX
INDICE DE NÚMERO
ÍNDICE NUMÉRICO

RÉPERTOIRE DE NUMÉROS

Part No	Group	Sect	Page
VOE 15143692	711	100	845
VOE 15143798	372	120	441
VOE 15144048	843	150	975
VOE 15144052	831	150	951
VOE 15144052	831	250	953
VOE 15144740	334	100	215
VOE 15144740	334	150	217
VOE 15144938	860	350	1019
VOE 15145434	914	600	1267
VOE 15145461	914	600	1267
VOE 15145730	371	2600	427
VOE 15146002	992	300	1373
VOE 15146225	913	200	1241
VOE 15146319	992	300	1373
VOE 15146389	371	2600	427
VOE 15146422	421	250	545
VOE 15146422	421	260	549
VOE 15146534	380	100	449
VOE 15146681	371	2600	427
VOE 15146783	916	135	1277
VOE 15146850	831	100	947
VOE 15146970	641	200	787
VOE 15146975	992	300	1373
VOE 15146994	992	300	1373
VOE 15147262	421	200	541
VOE 15147822	992	300	1375
VOE 15147877	916	350	1293
VOE 15147877	916	350	1293
VOE 15147877	916	500	1299
VOE 15147877	916	500	1299
VOE 15148433	860	350	1019
VOE 15148478	371	2600	427
VOE 15149017	851	100	977
VOE 15149324	992	300	1373
VOE 15149327	992	300	1373
VOE 15150010	372	100	439
VOE 15150285	421	250	545
VOE 15150285	421	260	549
VOE 15150387	371	1450	341
VOE 15150399	371	2400	413
VOE 15151026	421	200	543
VOE 15151320	371	2400	413
VOE 15151511	992	300	1375
VOE 15151617	992	300	1375
VOE 15152684	371	2600	427
VOE 15152961	390	150	485
VOE 15153088	660	250	837
VOE 15153090	660	250	837
VOE 15153091	660	250	837
VOE 15153124	261	100	139
VOE 15153124	386	150	475
VOE 15153124	386	150	475
VOE 15153124	386	150	473
VOE 15153124	386	150	471
VOE 15153124	421	450	565
VOE 15153124	460	100	605
VOE 15153124	461	100	613
VOE 15153124	463	100	623
VOE 15153432	992	300	1375
VOE 15154642	916	125	1273
VOE 15154642	916	135	1277
VOE 15154642	916	250	1285
VOE 15155712	390	150	485
VOE 15155712	390	175	489
VOE 15155940	380	250	459
VOE 15155940	380	300	461
VOE 15155956	380	250	459
VOE 15155979	390	150	485
VOE 15156906	421	350	555
VOE 15156906	421	350	555
VOE 15156906	421	360	559
VOE 15156906	421	370	561
VOE 15157017	872	300	1039
VOE 15157017	872	450	1065
VOE 15157412	912	125	1213
VOE 15157412	912	175	1217
VOE 15157412	912	225	1223
VOE 15157519	860	350	1019
VOE 15158982	371	1400	339
VOE 15158982	993	100	1379
VOE 15159042	993	700	1409
VOE 15159873	421	550	571
VOE 15159904	421	550	571
VOE 15159985	843	100	973
VOE 15160124	992	300	1373
VOE 15160131	992	300	1373
VOE 15160137	992	300	1373
VOE 15160143	992	300	1373
VOE 15160147	992	300	1373
VOE 15160273	371	2600	427
VOE 15160273	992	300	1375
VOE 15160275	371	2600	427
VOE 15160275	992	300	1375
VOE 15160600	527	100	689
VOE 15160602	911	250	1179
VOE 15160976	897	100	1145
VOE 15160976	897	300	1155
VOE 15161059	916	100	1271
VOE 15161059	916	125	1273
VOE 15161059	916	135	1277
VOE 15161174	912	250	1227
VOE 15161174	912	350	1231
VOE 15161370	371	2700	433
VOE 15161524	912	250	1227
VOE 15161524	912	350	1231
VOE 15161710	916	400	1297
VOE 15161710	916	400	1297
VOE 15161710	916	500	1299
VOE 15161710	916	500	1299
VOE 15162060	912	250	1227
VOE 15162060	912	350	1231
VOE 15162064	912	250	1227
VOE 15162085	912	250	1227
VOE 15162086	912	250	1227
VOE 15162305	945	150	1315
VOE 15162886	831	150	949
VOE 15163004	992	300	1373
VOE 15163640	945	500	1345
VOE 15164240	945	475	1341
VOE 15164240	945	485	1343
VOE 15164283	390	150	485
VOE 15164333	334	100	215
VOE 15164333	334	150	217
VOE 15164642	881	100	1093
VOE 15165152	992	250	1369
VOE 15165205	912	125	1213
VOE 15165205	912	175	1217
VOE 15165205	912	225	1223
VOE 15165282	912	125	1213
VOE 15165282	912	175	1217
VOE 15165282	912	225	1223
VOE 15165285	912	125	1213
VOE 15165285	912	175	1217
VOE 15165285	912	225	1223
VOE 15165300	912	125	1213
VOE 15165300	912	175	1217
VOE 15165300	912	225	1223
VOE 15165340	912	125	1213
VOE 15165340	912	175	1217
VOE 15165341	912	125	1213
VOE 15165341	912	175	1217
VOE 15165341	912	225	1223
VOE 15165342	912	125	1213
VOE 15165342	912	175	1217
VOE 15165342	912	225	1223
VOE 15165401	912	125	1213
VOE 15165401	912	175	1217
VOE 15165401	912	225	1223
VOE 15165436	912	225	1223
VOE 15165464	912	125	1213
VOE 15165464	912	175	1217
VOE 15165602	912	225	1223
VOE 15165605	912	225	1223
VOE 15165610	912	225	1223
VOE 15165664	912	225	1223
VOE 15165977	912	400	1233
VOE 15165981	912	400	1233
VOE 15165988	912	400	1233
VOE 15166025	992	300	1373
VOE 15166036	912	400	1233
VOE 15166039	912	400	1233
VOE 15166040	912	400	1233
VOE 15166042	912	400	1233
VOE 15166071	371	2600	427
VOE 15166104	992	300	1375
VOE 15166131	827	100	937
VOE 15166266	992	300	1373
VOE 15166373	826	100	927
VOE 15166400	826	250	935
VOE 15166696	912	400	1233
VOE 15166830	851	100	977
VOE 15166887	821	100	901
VOE 15166935	837	100	955
VOE 15167206	945	475	1341
VOE 15167216	945	125	1313
VOE 15167216	945	485	1343
VOE 15167265	945	475	1341
VOE 15167333	945	485	1343
VOE 15167335	945	485	1343
VOE 15167737	992	250	1369

Part No	Group	Sect	Page	Part No	Group	Sect	Page	Part No	Group	Sect	Page	Part No	Group	Sect	Page	Part No	Group	Sect	Page
VOE 15167739	992	250	1369	VOE 15175531	421	370	561	VOE 15185043	872	450	1067	VOE 15190098	271	100	181	VOE 15195958	233	200	87
VOE 15167787	945	125	1313	VOE 15175558	421	350	555	VOE 15185210	912	175	1217	VOE 15190098	271	100	181	VOE 15196981	897	100	1145
VOE 15167787	945	475	1341	VOE 15175558	421	360	559	VOE 15185210	912	225	1223	VOE 15190098	881	100	1093	VOE 15196981	897	300	1155
VOE 15167787	945	485	1343	VOE 15175558	421	370	561	VOE 15185489	872	350	1041	VOE 15190104	371	850	303	VOE 15197318	843	150	975
VOE 15167865	992	250	1369	VOE 15175716	645	175	799	VOE 15185489	872	355	1045	VOE 15190412	363	100	243	VOE 15197331	831	250	953
VOE 15167866	992	250	1369	VOE 15175716	645	175	799	VOE 15185489	872	360	1049	VOE 15190478	363	100	243	VOE 15197595	843	150	975
VOE 15167919	992	300	1375	VOE 15175837	911	600	1205	VOE 15185511	992	300	1373	VOE 15190546	256	300	131	VOE 15197617	843	150	975
VOE 15168088	235	100	105	VOE 15176437	924	100	1305	VOE 15186016	263	150	157	VOE 15190563	256	300	131	VOE 15197629	843	150	975
VOE 15168370	874	150	1083	VOE 15176437	924	150	1307	VOE 15186016	263	175	161	VOE 15191648	912	250	1227	VOE 15197657	831	250	953
VOE 15168521	874	150	1083	VOE 15177227	872	450	1065	VOE 15186068	771	100	873	VOE 15191648	912	350	1231	VOE 15197681	831	250	953
VOE 15168540	660	100	833	VOE 15177438	945	475	1341	VOE 15186567	852	200	995	VOE 15191649	916	135	1277	VOE 15197701	831	250	953
VOE 15168543	660	100	833	VOE 15177438	945	485	1343	VOE 15186571	852	375	1005	VOE 15191854	421	250	545	VOE 15197707	831	250	953
VOE 15169605	421	360	559	VOE 15177897	911	600	1205	VOE 15186579	852	300	999	VOE 15191854	421	260	549	VOE 15199485	334	100	215
VOE 15169605	421	370	561	VOE 15178407	711	100	845	VOE 15186581	852	300	999	VOE 15192582	860	350	1019	VOE 15199485	334	150	217
VOE 15169859	912	175	1217	VOE 15178828	992	300	1375	VOE 15186685	421	250	545	VOE 15192583	860	350	1019	VOE 15199486	334	100	215
VOE 15169859	912	225	1223	VOE 15178829	992	300	1373	VOE 15186685	421	250	545	VOE 15192584	860	350	1019	VOE 15199486	334	150	217
VOE 15169937	821	100	901	VOE 15179678	645	225	807	VOE 15186685	421	260	549	VOE 15192646	421	350	555	VOE 1522102	468	100	631
VOE 15170190	645	175	799	VOE 15179678	645	225	807	VOE 15186685	421	260	549	VOE 15192646	421	360	559	VOE 1522134	468	100	631
VOE 15170269	852	300	999	VOE 15180039	945	550	1349	VOE 15186892	371	100	259	VOE 15192646	421	370	561	VOE 1522135	468	100	631
VOE 15170269	852	325	1001	VOE 15180040	371	2200	391	VOE 15186994	852	150	993	VOE 15192853	434	220	591	VOE 1522136	461	150	615
VOE 15170286	645	175	799	VOE 15180125	945	500	1345	VOE 15186994	852	200	995	VOE 15193569	851	150	981	VOE 1522136	461	150	615
VOE 15170286	645	175	799	VOE 15180596	371	850	303	VOE 15186994	852	350	1003	VOE 15193570	851	150	981	VOE 1522136	463	150	625
VOE 15170348	645	175	797	VOE 15180716	398	100	503	VOE 15186994	852	375	1005	VOE 15193640	851	150	981	VOE 1522136	463	150	625
VOE 15170348	645	525	819	VOE 15180716	398	100	503	VOE 15186995	852	350	1003	VOE 15193725	372	120	441	VOE 1522293	461	100	609
VOE 15170853	837	200	959	VOE 15180716	398	200	505	VOE 15186995	852	375	1005	VOE 15193725	372	150	443	VOE 1522293	463	100	619
VOE 15171405	645	225	807	VOE 15180716	398	200	505	VOE 15186996	852	350	1003	VOE 15193786	461	100	611	VOE 1522426	461	150	615
VOE 15172021	463	150	625	VOE 15182085	421	250	545	VOE 15186996	852	375	1005	VOE 15194104	916	135	1277	VOE 1522426	463	150	625
VOE 15172021	463	150	625	VOE 15182085	421	260	549	VOE 1518748	852	150	993	VOE 15194310	461	150	615	VOE 1522445	468	100	631
VOE 15172281	420	50	519	VOE 15182085	421	300	551	VOE 1518748	852	200	995	VOE 15195265	916	150	1281	VOE 1523080	468	100	631
VOE 15172281	420	50	519	VOE 15182085	421	310	553	VOE 1518748	852	350	1003	VOE 15195518	992	300	1375	VOE 1523084	468	100	631
VOE 15172281	421	150	539	VOE 15182111	872	450	1065	VOE 1518748	852	375	1005	VOE 15195518	992	300	1375	VOE 1523087	468	100	631
VOE 15173796	821	100	903	VOE 15183461	912	400	1233	VOE 15187779	771	100	873	VOE 15195723	992	400	1377	VOE 1523094	468	100	631
VOE 15173857	911	600	1205	VOE 15183468	912	400	1233	VOE 15188306	371	1500	345	VOE 15195727	992	400	1377	VOE 1523317	461	100	609
VOE 15175456	363	100	243	VOE 15183969	912	400	1233	VOE 15188306	371	1500	345	VOE 15195930	233	200	87	VOE 1523317	463	100	619
VOE 15175525	872	450	1065	VOE 15183971	912	400	1233	VOE 15188306	371	1525	347	VOE 15195930	233	200	87	VOE 1523318	461	100	609
VOE 15175531	421	360	559	VOE 15184815	872	450	1067	VOE 15190098	271	100	181	VOE 15195958	233	200	87	VOE 1523318	463	100	619

NUMERICAL INDEX
INDICE DE NÚMERO
ÍNDICE NUMÉRICO

RÉPERTOIRE DE NUMÉROS

Part No	Group	Sect	Page
VOE 1523319	461	100	609
VOE 1523319	463	100	619
VOE 1523562	461	150	615
VOE 1524242	461	150	615
VOE 1524242	463	150	625
VOE 1524587	461	150	615
VOE 1524587	463	150	625
VOE 15402411	313	100	199
VOE 15407705	992	100	1359
VOE 15407711	992	100	1361
VOE 15410358	234	100	93
VOE 15410358	234	110	97
VOE 15411363	371	2650	431
VOE 15411365	371	2650	431
VOE 15411368	371	2650	431
VOE 15411370	914	600	1267
VOE 15411384	371	2700	435
VOE 15411384	914	600	1267
VOE 15411520	371	1525	347
VOE 15411521	371	2260	399
VOE 15411524	371	850	305
VOE 15411524	372	120	441
VOE 15411541	371	850	305
VOE 15411541	371	850	305
VOE 15411541	372	120	441
VOE 15411755	363	100	243
VOE 15411759	882	400	1111
VOE 1544736	256	100	123
VOE 1560463	945	125	1313
VOE 15655719	916	135	1277
VOE 15655719	916	200	1283
VOE 1578835	352	100	219
VOE 1578835	353	100	227
VOE 15800226	263	100	153
VOE 1582293	371	100	257
VOE 1586917	380	100	449
VOE 1588548	313	150	201
VOE 1588548	821	150	905
VOE 1588548	823	250	919
VOE 1588548	896	100	1133
VOE 1589502	380	100	449
VOE 1589502	881	100	1093
VOE 1594043	386	150	475
VOE 1594043	647	200	831
VOE 16010721	390	100	481
VOE 16013994	390	150	485
VOE 16027695	217	150	71
VOE 1613068	882	100	1099
VOE 1620582	371	550	285
VOE 16207444	897	150	1147
VOE 16207444	897	350	1159
VOE 16229325	872	350	1041
VOE 16232085	874	120	1081
VOE 16235278	874	110	1077
VOE 1624477	371	1250	327
VOE 1624477	371	1300	329
VOE 1624477	371	2400	413
VOE 1624477	371	300	269
VOE 1624477	371	500	283
VOE 1624477	371	650	293
VOE 1624477	371	950	309
VOE 1624613	252	100	115
VOE 1624613	252	110	117
VOE 1625880	321	200	207
VOE 16262073	872	400	1057
VOE 16262073	872	410	1061
VOE 16262089	872	400	1057
VOE 16262089	872	410	1061
VOE 16262119	872	400	1057
VOE 16262119	872	410	1061
VOE 16262136	872	400	1057
VOE 16262136	872	410	1061
VOE 16262162	872	355	1045
VOE 16262162	872	360	1049
VOE 16262162	872	370	1053
VOE 16262162	872	375	1055
VOE 16262162	872	400	1057
VOE 16262162	872	410	1061
VOE 16263276	872	355	1045
VOE 16263276	872	360	1049
VOE 16263276	872	370	1053
VOE 16263276	872	375	1055
VOE 16263286	872	355	1045
VOE 16263286	872	360	1049
VOE 16263286	872	370	1053
VOE 16263286	872	375	1055
VOE 16263307	872	355	1045
VOE 16263307	872	360	1049
VOE 16263307	872	370	1053
VOE 16263307	872	375	1055
VOE 16265422	390	110	483
VOE 16267063	882	450	1113
VOE 16268474	852	410	1009
VOE 16268478	852	100	983
VOE 16268478	852	130	991
VOE 16269274	872	400	1057
VOE 16269274	872	410	1061
VOE 16269277	872	355	1045
VOE 16269277	872	360	1049
VOE 16269277	872	370	1053
VOE 16269277	872	375	1055
VOE 16269655	860	350	1019
VOE 16271018	872	350	1041
VOE 16271018	872	355	1045
VOE 16271018	872	360	1049
VOE 16271018	872	370	1053
VOE 16271018	872	375	1055
VOE 16271018	872	400	1057
VOE 16271018	872	410	1061
VOE 16271772	872	400	1057
VOE 16271772	872	410	1061
VOE 1660609	945	475	1341
VOE 1660609	945	485	1343
VOE 16616601	660	250	837
VOE 16623298	945	410	1337
VOE 16623298	945	410	1337
VOE 16649180	872	275	1037
VOE 16652336	841	100	965
VOE 16652336	841	250	967
VOE 16654307	841	100	965
VOE 16654307	841	250	967
VOE 16668537	876	100	1091
VOE 16673941	874	110	1075
VOE 16673941	874	120	1079
VOE 16681638	874	110	1075
VOE 16681638	874	120	1079
VOE 16681896	823	200	915
VOE 16681896	823	200	915
VOE 16685267	641	110	779
VOE 16685676	641	120	781
VOE 16688136	872	400	1057
VOE 16688136	872	410	1061
VOE 16688256	872	400	1057
VOE 16688256	872	410	1061
VOE 16688265	872	355	1045
VOE 16688265	872	360	1049
VOE 16688265	872	370	1053
VOE 16688265	872	375	1055
VOE 16688265	872	400	1057
VOE 16688265	872	410	1061
VOE 16688268	872	355	1045
VOE 16688268	872	360	1049
VOE 16688268	872	370	1053
VOE 16688268	872	375	1055
VOE 16688268	872	400	1057
VOE 16688268	872	410	1061
VOE 16688288	872	355	1045
VOE 16688288	872	360	1049
VOE 16688288	872	370	1053
VOE 16688288	872	375	1055
VOE 16688288	872	400	1057
VOE 16688288	872	410	1061
VOE 16688293	872	355	1045
VOE 16688293	872	360	1049
VOE 16688293	872	370	1053
VOE 16688293	872	375	1055
VOE 16688293	872	400	1057
VOE 16688293	872	410	1061
VOE 16688296	872	355	1045
VOE 16688296	872	360	1049
VOE 16688296	872	370	1053
VOE 16688296	872	375	1055
VOE 16688296	872	400	1057
VOE 16688296	872	410	1061
VOE 16688298	872	355	1045
VOE 16688298	872	360	1049
VOE 16688298	872	370	1053
VOE 16688298	872	375	1055
VOE 16688298	872	400	1057
VOE 16688298	872	410	1061
VOE 16688303	872	400	1057
VOE 16688303	872	410	1061
VOE 16688307	380	250	459
VOE 16688307	386	150	475
VOE 16688307	386	150	477
VOE 16688307	872	275	1037
VOE 16688307	872	400	1057
VOE 16688307	872	410	1061
VOE 16688307	874	250	1087
VOE 16688881	641	110	779

Part No	Group	Sect	Page	Part No	Group	Sect	Page	Part No	Group	Sect	Page	Part No	Group	Sect	Page	Part No	Group	Sect	Page
VOE 1675830	321	100	203	VOE 16840132	826	100	929	VOE 17202132	551	100	693	VOE 17215536	551	100	693	VOE 17229755	852	325	1001
VOE 16801645	945	475	1341	VOE 16847062	818	100	899	VOE 17203131	434	210	585	VOE 17216328	527	100	689	VOE 17229756	852	325	1001
VOE 16804667	711	100	845	VOE 16849868	945	485	1343	VOE 17203131	434	220	589	VOE 17216337	390	175	489	VOE 17229759	852	325	1001
VOE 16804667	711	100	845	VOE 16853376	945	485	1343	VOE 17203588	852	325	1001	VOE 17217763	645	500	817	VOE 17230560	945	500	1345
VOE 16810021	837	300	963	VOE 16855635	911	100	1171	VOE 17203589	852	325	1001	VOE 17218693	645	525	819	VOE 17230561	945	550	1349
VOE 16810083	945	475	1341	VOE 16856346	321	150	205	VOE 17203903	235	100	105	VOE 17218694	645	525	819	VOE 17230562	945	550	1349
VOE 16810083	945	485	1343	VOE 16875631	740	100	871	VOE 17204355	321	100	203	VOE 17218695	645	525	819	VOE 17230740	334	100	215
VOE 16810095	945	475	1341	VOE 16875632	740	100	871	VOE 17205110	924	100	1305	VOE 17219863	913	100	1235	VOE 17230740	334	150	217
VOE 16812090	945	100	1309	VOE 16880355	234	110	99	VOE 17205110	924	150	1307	VOE 17219863	913	170	1239	VOE 17230740	334	150	217
VOE 16812090	945	125	1311	VOE 16881340	911	100	1171	VOE 17206148	421	110	537	VOE 17220088	390	175	489	VOE 17231493	882	550	1119
VOE 16812428	993	300	1387	VOE 16882138	993	1200	1413	VOE 17206205	371	850	303	VOE 17220388	852	325	1001	VOE 17231567	872	350	1043
VOE 16812875	371	2700	433	VOE 16883312	371	2600	427	VOE 17206205	372	120	441	VOE 17221241	461	150	617	VOE 17231567	872	355	1047
VOE 16812875	386	150	477	VOE 16885445	233	200	87	VOE 17207299	390	150	485	VOE 17221241	463	150	627	VOE 17231567	872	360	1051
VOE 16812875	386	150	477	VOE 16885445	235	100	103	VOE 17207617	916	135	1277	VOE 17221847	913	170	1239	VOE 17231567	872	400	1059
VOE 16812875	945	400	1333	VOE 16885445	235	100	103	VOE 17208060	522	100	655	VOE 17222542	371	500	283	VOE 17232309	916	200	1283
VOE 16812875	945	405	1335	VOE 16888239	827	200	941	VOE 17208060	522	100	655	VOE 17222542	823	200	915	VOE 17232309	916	250	1285
VOE 16813698	234	110	97	VOE 16891310	217	150	71	VOE 17208454	390	200	491	VOE 17222610	362	100	233	VOE 17232334	916	250	1285
VOE 16813698	234	150	101	VOE 16894635	252	110	117	VOE 17208795	852	375	1005	VOE 17222775	913	170	1239	VOE 17232342	916	250	1285
VOE 16814673	740	100	871	VOE 16900834	911	100	1171	VOE 17208799	852	375	1005	VOE 17223397	362	100	233	VOE 17232355	916	250	1285
VOE 16815790	945	405	1335	VOE 16900834	911	150	1173	VOE 17208802	852	375	1005	VOE 17224866	912	300	1229	VOE 17232362	916	250	1285
VOE 16817051	945	405	1335	VOE 16903667	874	110	1075	VOE 17208804	852	375	1005	VOE 17225202	645	175	801	VOE 17232367	916	250	1285
VOE 16817150	945	405	1335	VOE 16903667	874	120	1079	VOE 17208815	852	350	1003	VOE 17225202	645	175	799	VOE 17232368	916	250	1285
VOE 16817230	945	405	1335	VOE 1696529	852	150	993	VOE 17208815	852	375	1005	VOE 17225202	645	300	811	VOE 17232649	380	100	451
VOE 16819293	992	250	1369	VOE 1696529	852	200	995	VOE 17208816	852	350	1003	VOE 17225331	334	100	215	VOE 17232788	434	220	591
VOE 16820122	235	100	105	VOE 1696529	852	350	1003	VOE 17208816	852	375	1005	VOE 17225331	334	150	217	VOE 17232837	390	110	483
VOE 16824539	826	100	929	VOE 1696529	852	375	1005	VOE 17209469	390	200	491	VOE 17225331	334	150	217	VOE 17234368	390	175	489
VOE 16825865	352	100	219	VOE 1698183	321	200	207	VOE 17212272	390	200	491	VOE 17225345	911	250	1179	VOE 17234411	872	175	1031
VOE 16826237	827	100	937	VOE 17200499	463	100	621	VOE 17213148	872	370	1053	VOE 17226400	912	250	1227	VOE 17234796	810	150	893
VOE 16826253	827	100	937	VOE 17200853	363	100	243	VOE 17213148	872	375	1055	VOE 17226400	912	350	1231	VOE 17235086	371	1525	347
VOE 16826591	256	100	123	VOE 17200853	363	100	243	VOE 17213148	872	410	1061	VOE 17228562	872	350	1041	VOE 17235093	371	1525	349
VOE 16828285	645	250	809	VOE 17200940	372	120	441	VOE 17214200	924	100	1305	VOE 17228594	852	100	983	VOE 17236616	372	100	439
VOE 16831828	256	100	123	VOE 17201273	912	225	1225	VOE 17214200	924	150	1307	VOE 17228594	852	120	989	VOE 17236616	372	120	441
VOE 16835582	352	100	219	VOE 17201798	380	100	451	VOE 17214210	912	125	1213	VOE 17228594	852	410	1009	VOE 17237714	371	850	303
VOE 16835953	352	100	219	VOE 17202021	386	150	477	VOE 17214635	916	135	1277	VOE 17229415	924	100	1305	VOE 17237714	372	120	441
VOE 16836464	352	100	219	VOE 17202021	911	150	1175	VOE 17214674	261	200	143	VOE 17229415	924	150	1307	VOE 17238339	911	500	1197
VOE 16840105	715	450	863	VOE 17202097	371	850	307	VOE 17215536	386	150	475	VOE 17229752	852	325	1001	VOE 17238623	371	1525	347

NUMERICAL INDEX
INDICE DE NÚMERO
ÍNDICE NUMÉRICO

RÉPERTOIRE DE NUMÉROS

Part No	Group	Sect	Page
VOE 17238623	882	400	1111
VOE 17239344	841	250	967
VOE 17239346	841	250	967
VOE 17240991	852	225	997
VOE 17240991	852	375	1005
VOE 17240994	852	225	997
VOE 17240994	852	375	1005
VOE 17240999	371	950	309
VOE 17241421	421	310	553
VOE 17242311	810	210	897
VOE 17243091	421	310	553
VOE 17243329	851	100	977
VOE 17244189	371	1660	357
VOE 17246952	645	400	813
VOE 17247561	258	100	135
VOE 17248497	882	600	1125
VOE 17248497	882	650	1129
VOE 17248712	645	400	813
VOE 17248723	645	400	813
VOE 17248729	645	400	813
VOE 17248734	645	400	813
VOE 17249524	371	1330	335
VOE 17253413	945	500	1347
VOE 17253793	371	2600	427
VOE 17253817	945	550	1349
VOE 17258041	434	220	591
VOE 17258318	914	100	1245
VOE 17258321	527	200	691
VOE 17259808	882	100	1099
VOE 17259922	852	400	1007
VOE 17261177	371	2400	413
VOE 17261177	386	150	477
VOE 17261177	945	485	1343
VOE 17261185	371	2400	413
VOE 17261185	386	150	477
VOE 17261185	945	485	1343
VOE 17262199	911	500	1197
VOE 17262258	914	100	1247
VOE 17262258	914	100	1247
VOE 17262775	523	100	671
VOE 17262775	523	200	679
VOE 17270364	914	100	1245
VOE 17270707	527	200	691
VOE 17271141	386	150	475
VOE 17271141	527	100	689
VOE 17299995	258	100	135
VOE 17299995	258	100	135
VOE 17318286	645	300	811
VOE 17318294	945	500	1345
VOE 17323373	916	200	1283
VOE 17323373	916	200	1283
VOE 17323373	916	250	1285
VOE 17323373	916	250	1285
VOE 17334405	843	150	975
VOE 17361807	522	100	653
VOE 17390316	371	1300	329
VOE 17395207	771	200	877
VOE 17398593	843	150	975
VOE 17398596	831	250	953
VOE 17401294	852	300	999
VOE 17408468	852	410	1009
VOE 17409273	551	200	697
VOE 17410281	911	150	1173
VOE 17410282	911	150	1173
VOE 17410366	872	350	1041
VOE 17410366	872	355	1045
VOE 17410366	872	360	1049
VOE 17410366	872	370	1053
VOE 17410366	872	375	1055
VOE 17410366	872	400	1059
VOE 17410366	872	410	1061
VOE 17410388	872	350	1043
VOE 17410388	872	355	1045
VOE 17410388	872	360	1049
VOE 17410388	872	370	1053
VOE 17410388	872	375	1055
VOE 17410388	872	400	1059
VOE 17410388	872	410	1061
VOE 17413250	523	100	671
VOE 17413250	523	200	679
VOE 17414915	872	350	1043
VOE 17414915	872	355	1047
VOE 17414915	872	360	1051
VOE 17414915	872	370	1053
VOE 17414915	872	375	1055
VOE 17414915	872	400	1057
VOE 17414915	872	410	1061
VOE 17415251	371	600	289
VOE 17416725	380	100	449
VOE 17416725	641	160	785
VOE 17416824	380	100	449
VOE 17416942	371	2300	401
VOE 17416942	371	2300	401
VOE 17416942	371	2350	403
VOE 17416942	371	2350	403
VOE 17416942	371	2375	407
VOE 17416942	371	2375	407
VOE 17416942	386	150	479
VOE 17416942	386	150	477
VOE 17417756	852	400	1007
VOE 17417761	852	400	1007
VOE 17417767	852	400	1007
VOE 17417769	852	400	1007
VOE 17417772	852	400	1007
VOE 17417774	852	400	1007
VOE 17417778	852	400	1007
VOE 17417779	852	400	1007
VOE 17417781	852	400	1007
VOE 17417782	852	400	1007
VOE 17417783	852	400	1007
VOE 17417784	852	400	1007
VOE 17420366	916	200	1283
VOE 17420366	916	250	1285
VOE 17421171	461	100	609
VOE 17421171	463	100	619
VOE 17421664	852	410	1009
VOE 17422364	911	250	1179
VOE 17423385	911	250	1179
VOE 17424681	263	150	159
VOE 17424681	371	1750	361
VOE 17424980	641	110	779
VOE 17426597	371	2050	381
VOE 17428298	371	2050	381
VOE 17428521	263	350	171
VOE 17428535	263	350	171
VOE 17428537	263	350	171
VOE 17428948	872	355	1045
VOE 17428948	872	360	1049
VOE 17428948	872	370	1053
VOE 17428948	872	375	1055
VOE 17428948	872	400	1057
VOE 17428948	872	410	1061
VOE 17429005	641	110	779
VOE 17429005	641	160	785
VOE 17429006	641	160	785
VOE 17429156	420	50	515
VOE 17429156	421	500	567
VOE 17429864	916	250	1285
VOE 17431016	881	200	1097
VOE 17431224	393	210	501
VOE 17433036	831	250	953
VOE 17433036	843	150	975
VOE 17435122	916	250	1285
VOE 17442805	451	100	595
VOE 17444241	390	175	489
VOE 17444241	390	200	491
VOE 17444242	390	110	483
VOE 17448134	390	100	481
VOE 17454258	235	100	103
VOE 17455745	641	110	779
VOE 17457469	222	100	79
VOE 17457469	523	150	675
VOE 17457469	523	250	681
VOE 17457872	645	300	811
VOE 17458350	434	150	577
VOE 17458350	434	160	579
VOE 17458353	434	150	577
VOE 17458353	434	160	579
VOE 17458850	916	250	1285
VOE 17463847	371	2800	437
VOE 17464462	912	300	1229
VOE 17465253	872	450	1065
VOE 17466350	912	300	1229
VOE 17474496	911	150	1173
VOE 17474498	911	150	1173
VOE 17483054	843	150	975
VOE 180759	945	125	1311
VOE 180759	945	150	1315
VOE 181006	421	250	545
VOE 181006	421	260	549
VOE 183124	421	100	533
VOE 183124	421	110	537
VOE 183592	421	350	555
VOE 183665	434	100	573
VOE 183665	434	110	575
VOE 183704	461	150	615
VOE 183704	463	150	625
VOE 184062	645	300	811
VOE 184212	421	100	533
VOE 184212	421	110	537

Part No	Group	Sect	Page	Part No	Group	Sect	Page	Part No	Group	Sect	Page	Part No	Group	Sect	Page	Part No	Group	Sect	Page
VOE 184230	421	100	533	VOE 20367822	371	950	309	VOE 20374662	371	1550	351	VOE 20405506	217	100	69	VOE 20405723	214	100	59
VOE 184230	421	110	537	VOE 20367822	390	150	487	VOE 20374662	371	1700	359	VOE 20405521	211	100	47	VOE 20405723	237	100	111
VOE 184336	421	100	533	VOE 20367822	390	200	491	VOE 20374662	371	1900	367	VOE 20405534	214	100	59	VOE 20405723	237	100	111
VOE 184336	421	110	537	VOE 20367823	371	1000	315	VOE 20374662	371	2050	381	VOE 20405541	216	100	63	VOE 20405724	216	100	63
VOE 184347	421	250	545	VOE 20367823	371	1300	331	VOE 20374662	371	2550	419	VOE 20405561	221	100	77	VOE 20405729	212	150	53
VOE 184347	421	260	549	VOE 20367823	371	850	307	VOE 20374662	371	2575	423	VOE 20405562	235	200	109	VOE 20405734	233	100	83
VOE 184347	421	300	551	VOE 20367823	371	950	309	VOE 20374662	371	2650	431	VOE 20405562	237	100	111	VOE 20405747	223	100	81
VOE 184347	421	310	553	VOE 20367824	371	1350	337	VOE 20374662	372	150	445	VOE 20405568	235	200	109	VOE 20405752	223	100	81
VOE 184428	645	250	809	VOE 20367824	371	1525	349	VOE 20374662	372	150	447	VOE 20405568	255	100	121	VOE 20405755	212	150	53
VOE 184645	645	400	813	VOE 20367824	371	2260	399	VOE 20374662	372	150	443	VOE 20405569	223	100	81	VOE 20405767	235	200	109
VOE 184697	434	100	573	VOE 20367824	371	850	307	VOE 20374662	372	150	445	VOE 20405576	213	100	57	VOE 20405769	235	200	109
VOE 184697	434	110	575	VOE 20367825	371	1525	347	VOE 20374662	372	150	445	VOE 20405577	213	100	57	VOE 20405792	212	100	51
VOE 184698	434	100	573	VOE 20367826	371	1000	315	VOE 20374662	372	150	445	VOE 20405578	223	100	81	VOE 20405792	217	100	69
VOE 184698	434	110	575	VOE 20367826	371	1300	329	VOE 20374662	372	150	443	VOE 20405583	212	100	51	VOE 20405792	235	200	109
VOE 184707	740	100	871	VOE 20367826	371	1500	345	VOE 20374662	372	150	443	VOE 20405599	223	100	81	VOE 20405792	251	100	113
VOE 184810	434	100	573	VOE 20367826	371	1500	343	VOE 20374662	372	150	445	VOE 20405603	221	100	77	VOE 20405792	255	100	121
VOE 184810	434	110	575	VOE 20367826	371	1525	349	VOE 20374662	372	150	443	VOE 20405605	215	100	61	VOE 20405792	255	100	121
VOE 184836	461	100	609	VOE 20367826	371	2050	381	VOE 20374662	372	150	445	VOE 20405606	218	100	73	VOE 20405792	262	100	151
VOE 184836	463	100	619	VOE 20367826	371	2250	395	VOE 20374662	372	150	443	VOE 20405613	251	100	113	VOE 20405792	371	150	263
VOE 184838	460	100	603	VOE 20367826	371	2255	397	VOE 20374662	372	150	447	VOE 20405614	251	100	113	VOE 20405822	255	100	121
VOE 184838	463	100	619	VOE 20367826	371	2260	399	VOE 20374662	372	150	445	VOE 20405634	216	100	65	VOE 20405825	217	100	69
VOE 184853	421	100	533	VOE 20367826	371	2350	403	VOE 20374662	372	150	443	VOE 20405644	217	100	69	VOE 20405885	212	100	51
VOE 184853	421	110	537	VOE 20367826	371	2375	407	VOE 20374662	380	100	449	VOE 20405652	215	100	61	VOE 20405885	212	150	53
VOE 190708	896	200	1135	VOE 20367826	371	2600	427	VOE 20374662	386	100	463	VOE 20405672	223	100	81	VOE 20405885	217	100	69
VOE 190993	715	400	861	VOE 20367826	371	280	267	VOE 20374662	386	100	463	VOE 20405672	371	150	261	VOE 20405885	221	100	77
VOE 190993	911	100	1171	VOE 20367826	371	850	305	VOE 20374662	386	100	463	VOE 20405691	262	100	151	VOE 20405885	223	100	81
VOE 191940	716	100	869	VOE 20367826	371	950	309	VOE 20374662	386	100	463	VOE 20405693	262	100	151	VOE 20405885	255	100	121
VOE 192358	217	150	71	VOE 20367827	371	850	305	VOE 20374662	386	100	463	VOE 20405708	233	100	83	VOE 20405888	221	100	77
VOE 20367490	333	150	213	VOE 20374157	371	1525	349	VOE 20390648	372	150	447	VOE 20405709	215	100	61	VOE 20405895	211	100	47
VOE 20367490	371	1250	327	VOE 20374157	371	2260	399	VOE 20390648	372	150	447	VOE 20405709	215	100	61	VOE 20405896	221	100	77
VOE 20367490	386	100	463	VOE 20374157	371	2600	427	VOE 20390648	372	150	445	VOE 20405709	215	100	61	VOE 20405897	211	100	47
VOE 20367490	386	100	463	VOE 20374157	371	700	297	VOE 20390648	386	100	463	VOE 20405710	216	150	67	VOE 20405898	215	100	61
VOE 20367822	371	1500	345	VOE 20374157	372	100	439	VOE 20392751	234	100	93	VOE 20405715	216	150	67	VOE 20405899	216	100	63
VOE 20367822	371	1525	347	VOE 20374157	372	120	441	VOE 20405504	212	150	53	VOE 20405716	212	100	51	VOE 20405904	221	100	77
VOE 20367822	371	2650	431	VOE 20374662	352	150	221	VOE 20405504	237	100	111	VOE 20405719	212	100	51	VOE 20405915	217	100	69
VOE 20367822	371	850	305	VOE 20374662	353	150	229	VOE 20405504	333	100	211	VOE 20405721	212	100	51	VOE 20405917	223	100	81

NUMERICAL INDEX
INDICE DE NÚMERO
ÍNDICE NUMÉRICO

RÉPERTOIRE DE NUMÉROS

Part No	Group	Sect	Page	Part No	Group	Sect	Page	Part No	Group	Sect	Page	Part No	Group	Sect	Page	Part No	Group	Sect	Page
VOE 20405936	221	100	77	VOE 20450730	371	150	261	VOE 20451012	215	100	61	VOE 20460800	216	100	65	VOE 20576874	371	250	265
VOE 20405937	221	100	77	VOE 20450736	262	100	151	VOE 20451738	221	100	77	VOE 20460936	237	100	111	VOE 20585446	216	100	63
VOE 20412308	255	100	121	VOE 20450745	262	100	151	VOE 20459037	331	100	209	VOE 20483448	216	100	63	VOE 20585971	216	150	67
VOE 20412308	255	100	121	VOE 20450756	218	100	73	VOE 20459123	263	450	175	VOE 20483478	262	100	151	VOE 20585982	216	100	63
VOE 20412313	262	100	151	VOE 20450778	212	100	51	VOE 20459123	913	100	1235	VOE 20483764	211	100	47	VOE 20591706	251	100	113
VOE 20412314	255	100	121	VOE 20450784	216	150	67	VOE 20459134	216	100	63	VOE 20490808	215	100	61	VOE 20592783	258	100	135
VOE 20412314	255	100	121	VOE 20450786	216	150	67	VOE 20459195	223	100	81	VOE 20496256	217	100	69	VOE 20592783	258	100	135
VOE 20412324	215	100	61	VOE 20450795	215	100	61	VOE 20459195	262	100	151	VOE 20496257	217	100	69	VOE 20592787	258	100	135
VOE 20412324	221	100	77	VOE 20450799	215	100	61	VOE 20459228	251	100	113	VOE 20498498	333	100	211	VOE 20593357	331	100	209
VOE 20412324	262	100	151	VOE 20450801	215	100	61	VOE 20459938	333	100	211	VOE 20498524	333	100	211	VOE 20700252	371	150	263
VOE 20412324	262	100	151	VOE 20450801	233	150	85	VOE 20459941	262	100	151	VOE 20502245	262	100	151	VOE 20715681	223	100	81
VOE 20412325	262	100	151	VOE 20450802	214	100	59	VOE 20459961	262	100	151	VOE 20503551	218	150	75	VOE 20723978	218	100	73
VOE 20412341	212	100	51	VOE 20450802	215	100	61	VOE 20459962	211	100	47	VOE 20505959	251	100	113	VOE 20723984	218	100	73
VOE 20412343	217	100	69	VOE 20450802	371	150	261	VOE 20459988	216	150	67	VOE 20508600	212	100	51	VOE 20724975	393	150	495
VOE 20412347	217	100	69	VOE 20450805	263	450	175	VOE 20459993	216	150	67	VOE 20515171	217	100	69	VOE 20724975	393	160	497
VOE 20412357	233	100	83	VOE 20450807	263	450	175	VOE 20459994	216	150	67	VOE 20515173	217	100	69	VOE 20724977	393	100	493
VOE 20412589	211	100	49	VOE 20450809	263	450	175	VOE 20460024	217	100	69	VOE 20521558	333	100	211	VOE 20726083	262	100	151
VOE 20412589	217	100	69	VOE 20450811	263	450	175	VOE 20460026	212	150	53	VOE 20523391	321	100	203	VOE 20726089	333	100	211
VOE 20412600	211	100	47	VOE 20450815	263	450	175	VOE 20460026	217	100	69	VOE 20524936	371	150	263	VOE 20758403	333	100	211
VOE 20412601	211	100	47	VOE 20450818	263	450	175	VOE 20460045	235	200	109	VOE 20524936	386	150	471	VOE 20758437	333	100	211
VOE 20412601	251	100	113	VOE 20450819	263	450	175	VOE 20460055	235	200	109	VOE 20531832	333	100	211	VOE 20758481	211	100	47
VOE 20412733	211	100	47	VOE 20450819	913	100	1235	VOE 20460055	331	100	209	VOE 20534597	215	100	61	VOE 20766790	216	100	63
VOE 20412745	215	100	61	VOE 20450820	263	450	175	VOE 20460055	371	150	263	VOE 20535027	218	100	73	VOE 20781218	235	200	109
VOE 20412762	213	100	57	VOE 20450822	263	450	175	VOE 20460061	237	100	111	VOE 20549897	223	100	81	VOE 20785813	212	100	51
VOE 20429800	371	1300	329	VOE 20450830	216	100	63	VOE 20460087	212	100	51	VOE 20550336	333	100	211	VOE 20787709	258	100	135
VOE 20429800	371	950	309	VOE 20450835	216	100	63	VOE 20460087	215	100	61	VOE 20550356	333	100	211	VOE 20787709	258	100	135
VOE 20429801	371	1300	331	VOE 20450838	216	100	63	VOE 20460101	212	100	51	VOE 20559835	255	100	121	VOE 20790423	216	100	63
VOE 20438083	352	250	223	VOE 20450854	218	100	73	VOE 20460123	333	100	211	VOE 20560843	256	100	123	VOE 20790428	216	100	63
VOE 20441859	212	100	51	VOE 20450867	371	150	263	VOE 20460124	333	100	211	VOE 20560843	386	150	471	VOE 20790837	214	100	59
VOE 20450628	216	100	63	VOE 20450890	223	100	81	VOE 20460205	216	100	65	VOE 20565673	256	100	123	VOE 20792140	237	100	111
VOE 20450683	371	150	261	VOE 20450895	223	100	81	VOE 20460347	371	150	261	VOE 20565673	386	150	471	VOE 20792140	262	100	151
VOE 20450694	371	150	263	VOE 20450980	263	450	175	VOE 20460400	235	200	109	VOE 20565961	393	100	493	VOE 20792162	237	100	111
VOE 20450694	371	150	263	VOE 20450987	235	200	109	VOE 20460792	216	150	67	VOE 20565961	393	150	495	VOE 20792329	371	150	263
VOE 20450707	371	150	263	VOE 20450987	255	100	121	VOE 20460792	216	150	67	VOE 20565961	393	160	497	VOE 20792408	255	100	121
VOE 20450707	386	150	473	VOE 20450997	371	150	263	VOE 20460793	216	100	63	VOE 20570025	221	100	77	VOE 20792423	216	100	63
VOE 20450728	371	150	263	VOE 20451012	215	100	61	VOE 20460799	216	100	65	VOE 20570070	221	100	77	VOE 20792475	214	100	59

Part No	Group	Sect	Page	Part No	Group	Sect	Page	Part No	Group	Sect	Page	Part No	Group	Sect	Page	Part No	Group	Sect	Page
VOE 20792871	211	100	47	VOE 20817900	262	100	151	VOE 20913851	214	100	59	VOE 21141948	216	100	63	VOE 21299547	213	100	57
VOE 20792899	251	100	113	VOE 20818370	233	150	85	VOE 20914266	211	100	47	VOE 21141963	216	100	63	VOE 21312943	331	100	209
VOE 20793045	214	100	59	VOE 20820967	212	150	53	VOE 20917910	216	100	63	VOE 21147445	237	100	111	VOE 21314102	331	100	209
VOE 20793483	251	100	113	VOE 20826696	214	100	59	VOE 20918003	216	100	63	VOE 21147486	237	100	111	VOE 21333188	251	100	113
VOE 20793558	237	100	111	VOE 20827892	237	100	111	VOE 20930510	212	150	53	VOE 21180405	212	100	51	VOE 21364297	237	100	111
VOE 20794115	214	100	59	VOE 20828295	371	150	263	VOE 20933203	210	50	43	VOE 21234191	216	100	63	VOE 21364330	237	100	111
VOE 20794124	214	100	59	VOE 20829077	235	200	109	VOE 20933203	212	100	51	VOE 21242584	255	100	121	VOE 21364335	237	100	111
VOE 20794126	212	100	51	VOE 20834570	255	100	121	VOE 20933261	251	100	113	VOE 21244697	371	1300	331	VOE 21377120	371	150	261
VOE 20795296	214	100	59	VOE 20834570	371	150	263	VOE 20933359	211	100	47	VOE 21244697	372	150	443	VOE 21448082	214	100	59
VOE 20795296	386	100	465	VOE 20840772	211	100	47	VOE 20933839	216	100	63	VOE 21244697	372	150	445	VOE 21448926	214	100	59
VOE 20795719	237	100	111	VOE 20840801	211	100	47	VOE 20943385	211	100	47	VOE 21244697	372	150	445	VOE 21455720	211	100	47
VOE 20796066	331	100	209	VOE 20840807	211	100	47	VOE 20943389	211	100	47	VOE 21244697	372	150	443	VOE 21456567	251	100	113
VOE 20797400	235	200	109	VOE 20840812	212	100	51	VOE 20949868	211	100	47	VOE 21244697	372	150	445	VOE 21486081	221	100	77
VOE 20797542	211	100	47	VOE 20845144	211	100	47	VOE 20950063	215	100	61	VOE 21244697	372	150	443	VOE 21486084	215	100	61
VOE 20798076	262	100	151	VOE 20847155	211	100	47	VOE 20971607	212	150	53	VOE 21244697	372	150	445	VOE 21496615	255	100	121
VOE 20798114	237	100	111	VOE 20847667	211	100	47	VOE 20971607	212	150	53	VOE 21244697	372	150	445	VOE 21496705	212	150	53
VOE 20798114	386	100	465	VOE 20847865	251	100	113	VOE 20972320	235	200	109	VOE 21244697	372	150	445	VOE 21511601	333	100	211
VOE 20798139	233	150	85	VOE 20849878	212	150	53	VOE 20973777	237	100	111	VOE 21244697	372	150	443	VOE 21511617	255	100	121
VOE 20798827	237	100	111	VOE 20851922	212	100	51	VOE 20981752	331	100	209	VOE 21244697	372	150	447	VOE 21511627	255	100	121
VOE 20798831	212	150	53	VOE 20852241	371	150	263	VOE 20996748	211	100	49	VOE 21244697	372	150	445	VOE 21524802	255	100	121
VOE 20798837	212	150	53	VOE 20852765	235	100	103	VOE 21000755	216	100	63	VOE 21244697	372	150	443	VOE 21531072	371	150	263
VOE 20798864	214	100	59	VOE 20852765	235	100	103	VOE 21011717	251	100	113	VOE 21244697	372	150	447	VOE 21531072	386	150	473
VOE 20799064	237	100	111	VOE 20852765	235	100	103	VOE 21011809	223	100	81	VOE 21244697	372	150	445	VOE 21552542	255	100	121
VOE 20799087	233	150	85	VOE 20852765	235	100	103	VOE 21011809	223	100	81	VOE 21244697	386	100	463	VOE 21553115	255	100	121
VOE 20799590	212	150	53	VOE 20852765	235	100	103	VOE 21022795	235	200	109	VOE 21244698	372	150	447	VOE 21558299	237	100	111
VOE 20799673	212	150	53	VOE 20852765	235	150	107	VOE 21022796	235	200	109	VOE 21244698	372	150	445	VOE 21590865	223	100	81
VOE 20799719	237	100	111	VOE 20852765	235	150	107	VOE 21022842	235	200	109	VOE 21244698	372	150	447	VOE 21593670	255	100	121
VOE 20799722	211	100	47	VOE 20864600	371	150	261	VOE 21023622	235	200	109	VOE 21244698	386	100	463	VOE 21600207	221	100	77
VOE 20799762	211	100	47	VOE 20865990	210	50	43	VOE 21038626	212	150	53	VOE 21245957	216	100	63	VOE 21619223	255	100	121
VOE 20799862	371	150	263	VOE 20865990	213	100	57	VOE 21063356	371	150	261	VOE 21255974	372	150	447	VOE 21634021	371	150	263
VOE 20802121	214	100	59	VOE 20879322	261	200	143	VOE 21071773	371	150	263	VOE 21255974	372	150	445	VOE 21638691	237	100	111
VOE 20802124	214	100	59	VOE 20886108	386	150	471	VOE 21072778	223	100	81	VOE 21255974	372	150	447	VOE 21638691	386	100	467
VOE 20805349	233	150	85	VOE 20893636	371	150	261	VOE 21077470	263	450	175	VOE 21255974	386	100	463	VOE 21679835	221	100	77
VOE 20814391	217	100	69	VOE 20900806	263	450	175	VOE 21083252	216	100	65	VOE 21260062	262	100	151	VOE 21727935	262	100	151
VOE 20816379	233	150	85	VOE 20904725	212	150	53	VOE 21108673	235	200	109	VOE 21291011	371	150	263	VOE 21739130	211	100	47
VOE 20816389	214	100	59	VOE 20912376	217	100	69	VOE 21137527	235	200	109	VOE 21291011	386	150	471	VOE 21801399	233	100	83

NUMERICAL INDEX
INDICE DE NÚMERO
ÍNDICE NUMÉRICO

RÉPERTOIRE DE NUMÉROS

Part No	Group	Sect	Page
VOE 21814758	371	150	261
VOE 21866297	371	1500	343
VOE 21866297	371	2300	401
VOE 21866297	371	2350	403
VOE 21866297	371	2375	407
VOE 21896711	371	150	261
VOE 22039480	215	100	61
VOE 22216525	214	100	59
VOE 22244657	212	150	53
VOE 22283480	255	100	121
VOE 22316512	263	450	175
VOE 22383368	371	150	263
VOE 22383368	386	150	471
VOE 22435058	371	150	263
VOE 22435058	386	150	473
VOE 22563	414	100	513
VOE 22563	420	100	521
VOE 22563	420	100	521
VOE 22563	420	50	515
VOE 22563	421	100	533
VOE 22563	421	150	539
VOE 22563	421	200	541
VOE 22563	421	250	545
VOE 22563	421	300	551
VOE 22563	421	350	555
VOE 22563	421	400	563
VOE 22563	421	450	565
VOE 22563	421	500	567
VOE 22563	421	550	571
VOE 22563	434	100	573
VOE 22563	434	150	577
VOE 22563	434	200	581
VOE 22564	414	100	513
VOE 22564	420	100	521
VOE 22564	420	100	521
VOE 22564	420	50	515
VOE 22564	421	110	537
VOE 22564	421	150	539
VOE 22564	421	200	541
VOE 22564	421	260	549
VOE 22564	421	310	553
VOE 22564	421	360	559
VOE 22564	421	400	563
VOE 22564	421	450	565
VOE 22564	421	500	567
VOE 22564	421	550	571
VOE 22564	434	110	575
VOE 22564	434	160	579
VOE 22564	434	210	585
VOE 22576	420	100	521
VOE 22576	421	100	533
VOE 22576	421	200	541
VOE 22724	414	100	513
VOE 22724	420	100	521
VOE 22724	420	100	521
VOE 22724	420	50	515
VOE 22724	421	110	537
VOE 22724	421	150	539
VOE 22724	421	200	541
VOE 22724	421	260	549
VOE 22724	421	310	553
VOE 22724	421	370	561
VOE 22724	421	400	563
VOE 22724	421	450	565
VOE 22724	421	500	567
VOE 22724	421	550	571
VOE 22724	434	110	575
VOE 22724	434	220	589
VOE 22724	551	200	697
VOE 22724	551	300	699
VOE 22802475	233	100	83
VOE 22803123	233	100	83
VOE 22806116	233	100	83
VOE 22857671	251	100	113
VOE 23002666	371	150	261
VOE 23897	460	100	603
VOE 23897	461	100	609
VOE 23897	461	150	615
VOE 23897	468	100	631
VOE 23897	516	100	645
VOE 23897	517	100	649
VOE 23955	460	100	603
VOE 23955	463	100	619
VOE 23955	463	150	625
VOE 23955	517	100	649
VOE 23956	460	100	603
VOE 23956	463	100	619
VOE 23956	463	100	619
VOE 23956	463	150	625
VOE 23956	517	100	649
VOE 241308	333	150	213
VOE 241308	371	1250	327
VOE 241308	371	1250	327
VOE 244347	321	200	207
VOE 244611	321	200	207
VOE 2514894	371	550	287
VOE 25370978	371	1525	349
VOE 25370978	371	2260	399
VOE 263005	451	250	601
VOE 263006	451	250	601
VOE 263012	451	250	601
VOE 3090261	321	200	207
VOE 3090426	321	200	207
VOE 3090431	321	200	207
VOE 3090432	321	200	207
VOE 3090569	852	225	997
VOE 3091567	321	200	207
VOE 3091568	321	200	207
VOE 3091569	321	200	207
VOE 3091629	852	350	1003
VOE 310719	461	150	615
VOE 310719	463	150	625
VOE 3173314	371	850	305
VOE 3183620	258	100	135
VOE 33020	271	100	181
VOE 33020	334	100	215
VOE 33020	352	250	223
VOE 33020	352	300	225
VOE 33020	363	100	243
VOE 33020	363	150	245
VOE 33020	363	200	247
VOE 33020	366	100	249
VOE 33020	371	1000	315
VOE 33020	371	1100	319
VOE 33020	371	800	301
VOE 33020	371	850	303
VOE 33020	372	100	439
VOE 33020	372	120	441
VOE 33020	372	150	443
VOE 33020	380	100	449
VOE 33020	380	155	453
VOE 33020	380	250	459
VOE 33020	641	150	783
VOE 33020	641	160	785
VOE 33020	641	200	787
VOE 33020	810	150	891
VOE 33020	831	100	947
VOE 33020	831	150	949
VOE 33020	837	200	959
VOE 33020	841	100	965
VOE 33020	843	100	973
VOE 33020	843	150	975
VOE 33020	851	100	977
VOE 33020	872	125	1023
VOE 33020	872	150	1029
VOE 33020	872	175	1031
VOE 33020	872	200	1033
VOE 33020	872	250	1035
VOE 33020	872	275	1037
VOE 33020	872	355	1045
VOE 33020	872	360	1049
VOE 33020	881	100	1093
VOE 33020	882	100	1099
VOE 33020	882	200	1103
VOE 33020	882	250	1105
VOE 33020	897	100	1143
VOE 33020	897	300	1153
VOE 33020	914	100	1245
VOE 33020	914	150	1249
VOE 33020	914	200	1251
VOE 33020	914	250	1255
VOE 33028	945	125	1311
VOE 33028	945	275	1327
VOE 33028	945	325	1331
VOE 33028	945	625	1355
VOE 33038	945	125	1311
VOE 33038	945	275	1327
VOE 33038	945	325	1331
VOE 33038	945	625	1355
VOE 33381	212	200	55
VOE 33381	217	150	71
VOE 33381	218	150	75
VOE 33381	233	200	87
VOE 33381	234	100	93
VOE 33381	234	150	101
VOE 33381	235	100	103
VOE 33381	252	100	115
VOE 33381	252	110	117
VOE 33381	252	200	119
VOE 33381	256	100	123

Part No	Group	Sect	Page
VOE 33381	256	150	125
VOE 33381	258	100	135
VOE 33381	261	100	139
VOE 33381	261	150	141
VOE 33381	261	200	143
VOE 33381	261	250	145
VOE 33381	261	300	149
VOE 33381	263	100	153
VOE 33381	263	200	165
VOE 33381	263	250	167
VOE 33381	263	300	169
VOE 33381	313	100	199
VOE 33381	321	100	203
VOE 33381	352	100	219
VOE 33381	366	100	249
VOE 33381	371	100	257
VOE 33381	371	250	265
VOE 33381	420	100	521
VOE 33381	420	150	525
VOE 33381	420	200	529
VOE 33381	420	300	531
VOE 33381	436	100	593
VOE 33381	451	100	595
VOE 33381	451	150	597
VOE 33381	451	200	599
VOE 33381	451	250	601
VOE 33381	460	100	603
VOE 33381	460	150	607
VOE 33381	468	150	633
VOE 33381	491	100	637
VOE 33381	522	100	653
VOE 33381	641	100	777
VOE 33381	641	110	779
VOE 33381	711	100	845
VOE 33381	715	150	851
VOE 33381	715	700	867
VOE 33381	821	150	905
VOE 33381	823	250	917
VOE 33381	825	100	923
VOE 33381	831	100	947
VOE 33381	851	150	981
VOE 33381	872	375	1055
VOE 33381	911	300	1183
VOE 33381	911	350	1189
VOE 33381	912	150	1215
VOE 33381	912	175	1217
VOE 33381	912	300	1229
VOE 33381	913	100	1235
VOE 33381	913	200	1241
VOE 33381	914	100	1245
VOE 33381	914	200	1251
VOE 33381	945	100	1309
VOE 33381	945	400	1333
VOE 33381	945	500	1345
VOE 33381	945	550	1349
VOE 33381	945	600	1351
VOE 33383	271	100	181
VOE 33383	334	100	215
VOE 33383	352	250	223
VOE 33383	352	300	225
VOE 33383	363	100	243
VOE 33383	363	150	245
VOE 33383	363	200	247
VOE 33383	371	1000	315
VOE 33383	371	1100	319
VOE 33383	371	800	301
VOE 33383	371	850	303
VOE 33383	372	150	443
VOE 33383	380	100	449
VOE 33383	380	155	453
VOE 33383	380	250	459
VOE 33383	641	150	783
VOE 33383	810	100	889
VOE 33383	810	150	891
VOE 33383	837	200	959
VOE 33383	841	100	965
VOE 33383	843	100	973
VOE 33383	851	100	977
VOE 33383	872	125	1023
VOE 33383	872	150	1029
VOE 33383	872	200	1033
VOE 33383	872	250	1035
VOE 33383	872	275	1037
VOE 33383	872	350	1041
VOE 33383	881	100	1093
VOE 33383	882	100	1099
VOE 33383	882	200	1103
VOE 33383	882	250	1105
VOE 33383	897	100	1143
VOE 33383	914	100	1245
VOE 33383	914	150	1249
VOE 33383	914	200	1251
VOE 33386	945	150	1315
VOE 33386	945	200	1319
VOE 33389	945	100	1309
VOE 33389	945	600	1351
VOE 33392	945	100	1309
VOE 33392	945	150	1315
VOE 33392	945	200	1319
VOE 33946652	872	355	1047
VOE 33946652	872	360	1051
VOE 3537499	874	110	1077
VOE 3537499	874	120	1081
VOE 3537499	874	250	1087
VOE 3537503	874	250	1087
VOE 3537507	874	100	1071
VOE 3537507	874	110	1075
VOE 3537507	874	120	1079
VOE 3537507	874	250	1087
VOE 3537521	420	150	527
VOE 3537521	420	50	519
VOE 3537521	874	100	1071
VOE 3537521	874	110	1075
VOE 3537521	874	120	1079
VOE 355877	371	1450	341
VOE 355877	371	2400	413
VOE 355877	371	2400	413
VOE 3827491	263	200	165
VOE 382779	434	200	581
VOE 382779	434	210	585
VOE 382779	434	220	589
VOE 382779	461	150	617
VOE 382779	463	150	627
VOE 3838852	233	350	91
VOE 383971	468	100	631
VOE 383992	434	200	581
VOE 383992	434	210	585
VOE 383992	434	220	589
VOE 383992	461	150	617
VOE 383992	463	150	627
VOE 3944540	371	400	277
VOE 3944541	371	300	269
VOE 3944972	371	1850	365
VOE 3944972	371	2400	413
VOE 3944972	371	250	265
VOE 3944972	371	2600	427
VOE 3944972	371	2650	431
VOE 3944972	371	2700	433
VOE 3944972	371	280	267
VOE 3944972	371	400	279
VOE 3944972	371	650	293
VOE 3963047	371	250	265
VOE 3963047	371	2650	431
VOE 3963047	371	280	267
VOE 3963409	371	2800	437
VOE 3963412	371	1250	327
VOE 3963412	371	1450	341
VOE 3963412	371	2400	411
VOE 3963412	371	2800	437
VOE 3963412	371	650	293
VOE 3963412	371	975	313
VOE 3963412	841	250	967
VOE 3963412	841	250	967
VOE 3963413	371	1250	327
VOE 3963413	371	1500	345
VOE 3963413	371	1525	349
VOE 3963413	371	1850	365
VOE 3963413	371	2250	395
VOE 3963413	371	2255	397
VOE 3963413	371	2260	399
VOE 3963413	371	250	265
VOE 3963413	371	2600	427
VOE 3963413	371	2650	431
VOE 3963413	371	2700	433
VOE 3963413	371	400	279
VOE 3963413	371	450	281
VOE 3963413	371	650	295
VOE 3963413	371	700	297
VOE 3963413	371	700	299
VOE 3963413	372	100	439
VOE 3963413	372	120	441
VOE 3963413	841	250	967
VOE 3985597	371	2700	433
VOE 3985597	371	300	269
VOE 3985597	371	400	279
VOE 3985598	371	1660	357
VOE 3985598	371	250	265
VOE 3985598	371	280	267
VOE 3986188	371	1550	351
VOE 3986188	371	2500	417

NUMERICAL INDEX
INDICE DE NÚMERO
ÍNDICE NUMÉRICO

RÉPERTOIRE DE NUMÉROS

NUMERICAL INDEX
INDICE DE NÚMERO
ÍNDICE NUMÉRICO

RÉPERTOIRE DE NUMÉROS

Part No	Group	Sect	Page
VOE 3986188	371	2550	419
VOE 3986188	371	2575	423
VOE 3986188	390	200	491
VOE 3986351	269	150	179
VOE 3986691	371	2650	431
VOE 3986691	371	2700	433
VOE 3986767	371	250	265
VOE 3987034	371	100	257
VOE 3987478	371	1500	343
VOE 3987478	371	1525	349
VOE 3987478	371	1525	347
VOE 3987478	371	1900	367
VOE 3987478	371	2200	391
VOE 3987478	371	2650	431
VOE 3987478	390	100	481
VOE 3987478	390	150	487
VOE 3987478	390	200	491
VOE 3987478	841	250	967
VOE 3987479	371	1300	329
VOE 3987479	371	2300	401
VOE 3987479	371	2350	403
VOE 3987479	371	2375	407
VOE 3987479	371	950	309
VOE 3987481	371	1525	349
VOE 3987482	371	1500	343
VOE 3987482	371	2250	395
VOE 3987482	371	2255	397
VOE 3987482	371	2260	399
VOE 3987482	371	2600	427
VOE 3987482	371	280	267
VOE 3987482	371	850	305
VOE 3987483	371	1100	319
VOE 3987483	371	1150	321
VOE 3987483	371	1200	323
VOE 3987483	371	2100	383
VOE 3987483	371	2150	387
VOE 3987483	371	2250	395
VOE 3987483	371	2255	397
VOE 3987483	371	2260	399
VOE 3987767	371	500	283
VOE 3987767	371	550	285
VOE 3987768	371	2700	435
VOE 3988328	371	1850	365
VOE 3988328	371	250	265
VOE 3988328	371	2700	433
VOE 3988328	371	450	281
VOE 3988328	371	700	299
VOE 421158	420	150	525
VOE 421158	420	50	515
VOE 421753	420	150	525
VOE 4714601	641	100	777
VOE 4714697	641	100	777
VOE 4716226	434	200	581
VOE 4716226	434	210	585
VOE 4716226	434	220	589
VOE 4717504	461	150	617
VOE 4717504	463	150	627
VOE 4717576	461	150	617
VOE 4717576	463	150	627
VOE 4718008	421	350	555
VOE 4718062	421	200	543
VOE 4718062	421	450	565
VOE 4718167	420	100	523
VOE 4718167	434	220	591
VOE 4720787	421	450	565
VOE 4720798	420	50	515
VOE 4720864	420	50	517
VOE 4720865	420	50	517
VOE 4720869	420	50	517
VOE 4720881	434	100	573
VOE 4720881	434	110	575
VOE 4720882	434	100	573
VOE 4720882	434	110	575
VOE 4720883	434	100	573
VOE 4720883	434	110	575
VOE 4720905	434	150	577
VOE 4720905	434	160	579
VOE 4720913	434	100	573
VOE 4720913	434	110	575
VOE 4720915	434	100	573
VOE 4720915	434	110	575
VOE 4720916	434	100	573
VOE 4720916	434	110	575
VOE 4720917	434	100	573
VOE 4720917	434	110	575
VOE 4720947	434	100	573
VOE 4720947	434	110	575
VOE 4742010	821	150	905
VOE 4746300	911	100	1171
VOE 4753600	313	100	199
VOE 4763685	945	100	1309
VOE 4763685	945	125	1311
VOE 4766526	821	100	903
VOE 4766526	821	100	901
VOE 4766526	821	100	901
VOE 4766526	821	100	903
VOE 4766526	821	150	907
VOE 4766526	821	150	905
VOE 4766526	821	150	907
VOE 4766526	821	150	907
VOE 4766526	823	350	921
VOE 4766526	837	150	957
VOE 4766526	837	150	957
VOE 4773684	252	100	115
VOE 4773684	252	110	117
VOE 4775189	916	500	1299
VOE 4780941	386	150	473
VOE 4780941	386	150	473
VOE 4780941	421	100	535
VOE 4780941	421	110	537
VOE 4780941	434	200	583
VOE 4780941	434	210	587
VOE 4780941	434	220	591
VOE 4782406	645	300	811
VOE 4782479	645	250	809
VOE 4782718	645	300	811
VOE 4782860	461	100	613
VOE 4782860	463	100	623
VOE 4784045	645	300	811
VOE 4785436	823	350	921
VOE 4785462	390	150	485
VOE 4785462	390	175	489
VOE 4785462	841	300	971
VOE 4785462	872	450	1065
VOE 4785462	872	450	1065
VOE 4785465	945	100	1309
VOE 4785465	945	125	1311
VOE 4785480	992	100	1359
VOE 4785681	916	500	1299
VOE 4785772	421	250	545
VOE 4785772	421	260	549
VOE 4785772	421	300	551
VOE 4785772	421	310	553
VOE 4785772	421	350	555
VOE 4785772	421	360	559
VOE 4785772	421	370	561
VOE 4786031	263	250	167
VOE 4786031	371	1800	363
VOE 4786031	823	350	921
VOE 4786031	837	150	957
VOE 4786031	837	300	963
VOE 4786031	882	350	1109
VOE 4786044	313	150	201
VOE 4786044	313	150	201
VOE 4786044	420	150	525
VOE 4786044	837	150	957
VOE 4786044	896	100	1133
VOE 4786737	390	175	489
VOE 4787062	645	300	811
VOE 4787288	434	100	573
VOE 4787288	434	110	575
VOE 4787427	371	1500	345
VOE 4787427	371	1525	347
VOE 4787427	371	1800	363
VOE 4787427	386	150	475
VOE 4787427	386	150	473
VOE 4789760	771	100	873
VOE 4789826	771	100	873
VOE 4789826	771	200	877
VOE 4789869	771	100	873
VOE 4789869	771	200	877
VOE 4789993	771	100	873
VOE 4789993	771	200	877
VOE 4789996	771	100	873
VOE 4789996	771	100	873
VOE 4789996	771	200	877
VOE 4789997	771	100	873
VOE 479954	420	300	531
VOE 479955	434	150	577
VOE 479956	421	200	543
VOE 479956	992	150	1365
VOE 479979	460	100	603
VOE 4803274	371	2025	379
VOE 4803274	371	2200	393
VOE 4803711	371	400	279
VOE 4803713	371	2300	401
VOE 4803713	371	2350	403
VOE 4803714	371	300	269
VOE 4803746	371	1250	327
VOE 4803746	371	1650	355

Part No	Group	Sect	Page	Part No	Group	Sect	Page	Part No	Group	Sect	Page	Part No	Group	Sect	Page	Part No	Group	Sect	Page
VOE 4803746	371	1660	357	VOE 4803768	371	2350	403	VOE 4824485	945	250	1323	VOE 4861701	874	120	1079	VOE 4880586	916	400	1295
VOE 4803746	371	1700	359	VOE 4803768	371	2375	407	VOE 4824485	945	250	1325	VOE 4861704	371	450	281	VOE 4880855	945	500	1345
VOE 4803746	371	1950	371	VOE 4803790	371	400	279	VOE 4832120	897	200	1149	VOE 4870247	463	150	627	VOE 4881251	420	50	515
VOE 4803746	371	1975	375	VOE 4803790	371	550	285	VOE 4833023	645	300	811	VOE 4870248	461	150	617	VOE 4881251	421	200	541
VOE 4803746	371	2400	411	VOE 4803791	371	400	279	VOE 4837016	434	200	581	VOE 4870248	463	150	627	VOE 4881251	421	200	541
VOE 4803746	371	2700	433	VOE 4803791	371	550	285	VOE 4837016	434	210	585	VOE 4870249	461	150	617	VOE 4881255	420	50	515
VOE 4803746	371	2700	433	VOE 4803794	371	400	279	VOE 4837016	434	220	589	VOE 4870249	463	150	627	VOE 4881255	420	50	515
VOE 4803746	371	400	277	VOE 4803794	371	550	285	VOE 4850208	740	100	871	VOE 4870250	461	150	617	VOE 4881255	421	400	563
VOE 4803746	371	500	283	VOE 4803796	371	2300	401	VOE 4850222	740	100	871	VOE 4870250	463	150	627	VOE 4881438	371	1800	363
VOE 4803746	371	550	285	VOE 4803796	371	2350	405	VOE 4850223	740	100	871	VOE 4870448	371	450	281	VOE 4881438	522	100	655
VOE 4803746	371	600	289	VOE 4803796	371	2375	409	VOE 4850224	740	100	871	VOE 4870448	852	100	983	VOE 4881438	522	100	653
VOE 4803746	371	650	295	VOE 4804410	261	200	143	VOE 4850225	740	100	871	VOE 4870448	852	120	989	VOE 4881438	522	100	655
VOE 4803746	371	650	293	VOE 4804563	261	200	143	VOE 4854049	896	350	1141	VOE 4870448	852	130	991	VOE 4881438	645	200	803
VOE 4803746	371	850	307	VOE 4821292	371	1000	315	VOE 4854049	897	250	1151	VOE 4870448	852	410	1009	VOE 4881438	914	100	1247
VOE 4803746	371	975	313	VOE 4821292	371	1500	345	VOE 4854494	451	100	595	VOE 4871048	420	50	517	VOE 4881438	914	100	1247
VOE 4803748	371	2400	411	VOE 4821292	371	1500	345	VOE 4854513	896	200	1135	VOE 4871208	421	250	545	VOE 4881438	914	200	1251
VOE 4803748	371	400	277	VOE 4821292	371	1525	347	VOE 4854855	911	150	1173	VOE 4871208	421	260	549	VOE 4881438	914	600	1267
VOE 4803748	371	550	285	VOE 4821292	371	1850	365	VOE 4854856	911	150	1173	VOE 4871223	420	50	517	VOE 4881438	914	600	1267
VOE 4803748	371	650	293	VOE 4821292	371	2000	377	VOE 4854955	234	100	93	VOE 4871338	421	250	545	VOE 4881438	916	350	1291
VOE 4803751	363	200	247	VOE 4821292	371	2600	427	VOE 4854955	234	100	93	VOE 4871338	421	260	549	VOE 4881438	916	400	1295
VOE 4803751	371	2400	411	VOE 4821292	371	2700	433	VOE 4856263	261	250	145	VOE 4871338	421	300	551	VOE 4881440	235	100	105
VOE 4803751	371	400	277	VOE 4821292	371	550	285	VOE 4856768	740	100	871	VOE 4871338	421	310	553	VOE 4881440	235	150	107
VOE 4803751	371	550	285	VOE 4821292	872	125	1025	VOE 4856769	740	100	871	VOE 4871338	421	350	555	VOE 4881440	256	100	123
VOE 4803751	371	600	289	VOE 4821292	874	250	1087	VOE 4856770	740	100	871	VOE 4871338	421	360	559	VOE 4881440	261	250	147
VOE 4803751	371	650	293	VOE 4821292	992	300	1375	VOE 4856771	740	100	871	VOE 4871338	421	370	561	VOE 4881440	263	100	155
VOE 4803752	371	2400	411	VOE 4824275	837	250	961	VOE 4856772	740	100	871	VOE 4871428	420	50	517	VOE 4881440	263	150	159
VOE 4803752	371	400	277	VOE 4824275	872	450	1067	VOE 4856773	740	100	871	VOE 4871469	461	100	611	VOE 4881440	269	100	177
VOE 4803752	371	600	289	VOE 4824483	945	125	1311	VOE 4859489	826	100	929	VOE 4871469	463	100	621	VOE 4881440	269	150	179
VOE 4803752	371	650	293	VOE 4824483	945	150	1315	VOE 4859489	827	250	943	VOE 4880194	261	300	149	VOE 4881440	331	100	209
VOE 4803753	390	100	481	VOE 4824483	945	300	1329	VOE 4861316	821	100	901	VOE 4880578	522	100	657	VOE 4881440	333	150	213
VOE 4803753	390	200	491	VOE 4824484	945	250	1323	VOE 4861316	821	100	901	VOE 4880578	874	100	1071	VOE 4881440	362	100	233
VOE 4803754	371	2400	411	VOE 4824484	945	300	1329	VOE 4861316	821	100	901	VOE 4880578	874	110	1075	VOE 4881440	362	150	235
VOE 4803754	371	400	277	VOE 4824485	945	100	1309	VOE 4861316	821	100	901	VOE 4880578	874	120	1079	VOE 4881440	362	200	237
VOE 4803765	371	1500	345	VOE 4824485	945	125	1313	VOE 4861316	825	100	923	VOE 4880579	916	300	1289	VOE 4881440	362	300	241
VOE 4803765	371	1525	347	VOE 4824485	945	200	1319	VOE 4861701	371	450	281	VOE 4880586	491	100	637	VOE 4881440	363	200	247
VOE 4803768	371	2300	401	VOE 4824485	945	200	1319	VOE 4861701	874	110	1075	VOE 4880586	916	350	1291	VOE 4881440	371	100	259

NUMERICAL INDEX
INDICE DE NÚMERO
ÍNDICE NUMÉRICO

RÉPERTOIRE DE NUMÉROS

Catalogue id **20106** | Group **10**
Issue **20021223-G** | Page **746**

Part No	Group	Sect	Page
VOE 4881440	371	1050	317
VOE 4881440	371	1250	327
VOE 4881440	371	1300	331
VOE 4881440	371	1400	339
VOE 4881440	371	1450	341
VOE 4881440	371	150	261
VOE 4881440	371	1525	347
VOE 4881440	371	1750	361
VOE 4881440	371	1850	365
VOE 4881440	371	1950	371
VOE 4881440	371	1975	375
VOE 4881440	371	2025	379
VOE 4881440	371	2050	381
VOE 4881440	371	2100	385
VOE 4881440	371	2150	389
VOE 4881440	371	2200	393
VOE 4881440	371	2400	413
VOE 4881440	371	2450	415
VOE 4881440	371	250	265
VOE 4881440	371	2550	421
VOE 4881440	371	2575	425
VOE 4881440	371	2650	431
VOE 4881440	371	2700	435
VOE 4881440	371	280	267
VOE 4881440	371	350	273
VOE 4881440	371	350	273
VOE 4881440	371	400	279
VOE 4881440	371	450	281
VOE 4881440	371	550	287
VOE 4881440	371	550	287
VOE 4881440	371	550	287
VOE 4881440	371	600	289
VOE 4881440	371	600	291
VOE 4881440	371	700	297
VOE 4881440	371	700	297
VOE 4881440	371	700	297
VOE 4881440	371	700	297
VOE 4881440	371	700	297
VOE 4881440	371	700	299
VOE 4881440	371	700	297
VOE 4881440	371	850	307
VOE 4881440	380	250	459
VOE 4881440	390	100	481
VOE 4881440	390	150	485
VOE 4881440	390	175	489
VOE 4881440	390	200	491
VOE 4881440	398	100	503
VOE 4881440	398	200	505
VOE 4881440	420	200	529
VOE 4881440	420	200	529
VOE 4881440	460	150	607
VOE 4881440	523	100	671
VOE 4881440	523	150	677
VOE 4881440	523	200	679
VOE 4881440	523	250	683
VOE 4881440	645	150	795
VOE 4881440	645	175	801
VOE 4881440	647	125	827
VOE 4881440	823	200	915
VOE 4881440	873	100	1069
VOE 4881440	874	250	1089
VOE 4881440	876	100	1091
VOE 4881440	882	350	1109
VOE 4881440	911	300	1183
VOE 4881440	914	500	1265
VOE 4881440	916	500	1299
VOE 4881440	945	400	1333
VOE 4881440	945	405	1335
VOE 4881440	993	100	1381
VOE 4881440	993	1200	1413
VOE 4881440	993	150	1383
VOE 4881440	993	450	1401
VOE 4881440	993	600	1407
VOE 4881440	993	750	1411
VOE 4881451	523	100	673
VOE 4881451	911	450	1195
VOE 4881451	914	600	1267
VOE 4881452	420	200	529
VOE 4881452	522	150	659
VOE 4881452	914	200	1251
VOE 4881453	420	200	529
VOE 4881453	645	200	803
VOE 4881453	916	300	1287
VOE 4881453	916	300	1287
VOE 4881453	916	300	1287
VOE 4881453	916	300	1287
VOE 4881454	522	150	659
VOE 4881454	522	150	659
VOE 4881454	916	300	1289
VOE 4881454	916	300	1289
VOE 4881454	916	500	1301
VOE 4881455	420	200	529
VOE 4881455	523	100	671
VOE 4881455	523	100	673
VOE 4881455	914	600	1267
VOE 4881456	645	200	803
VOE 4881457	420	200	529
VOE 4881457	468	150	633
VOE 4881457	522	150	659
VOE 4881457	523	100	671
VOE 4881457	916	300	1289
VOE 4881457	916	300	1289
VOE 4881458	916	300	1289
VOE 4881459	911	450	1195
VOE 4881459	914	200	1251
VOE 4881470	882	100	1099
VOE 4881656	234	100	95
VOE 4881656	234	100	95
VOE 4881656	234	110	99
VOE 4881656	263	250	167
VOE 4881656	263	250	167
VOE 4881656	371	2025	379
VOE 4881656	715	700	867
VOE 4881656	823	100	911
VOE 4881656	823	100	911
VOE 4881656	837	100	955
VOE 4881656	837	150	957
VOE 4881656	837	200	959
VOE 4881656	872	125	1023
VOE 4881758	256	200	127
VOE 4881758	823	250	919
VOE 4881758	992	125	1363
VOE 4898495	897	100	1143
VOE 4898544	436	100	593
VOE 4928801	522	250	669
VOE 4928801	522	250	669
VOE 4930797	711	100	845
VOE 4930994	740	100	871
VOE 4932353	874	250	1087
VOE 4932353	874	250	1087
VOE 4932563	252	100	115
VOE 4932563	252	100	115
VOE 4932563	252	110	117
VOE 4935756	362	150	235
VOE 4935756	362	200	237
VOE 4936343	420	150	525
VOE 4936344	823	100	911
VOE 4937914	882	200	1103
VOE 4940327	371	1200	323
VOE 4940327	371	2100	383
VOE 4940327	371	2150	387
VOE 4940327	371	2200	393
VOE 4940327	371	2200	393
VOE 4940327	371	2650	431
VOE 4940327	371	2650	431
VOE 4940506	896	200	1135
VOE 4943026	914	200	1251
VOE 4951048	911	600	1205
VOE 4952167	897	100	1143
VOE 4952170	897	150	1147
VOE 4952170	897	350	1157
VOE 4952173	897	100	1143
VOE 4954460	914	200	1251
VOE 4955075	872	125	1023
VOE 4955075	872	275	1037
VOE 4973473	362	100	233
VOE 4973473	371	1850	365
VOE 4973473	823	100	911
VOE 4973473	823	150	913
VOE 4973473	916	300	1289
VOE 4974285	263	100	153
VOE 4974291	468	150	633
VOE 56005	460	100	603
VOE 56005	461	100	609
VOE 56005	461	100	609
VOE 56005	461	100	609
VOE 56005	461	150	615
VOE 56005	468	100	631
VOE 56005	516	150	647
VOE 56006	460	100	603
VOE 56006	463	100	619
VOE 56006	463	100	619
VOE 56006	463	100	619
VOE 56006	463	150	625
VOE 56006	517	150	651
VOE 56007	460	100	603
VOE 56007	463	100	619
VOE 56007	463	100	619
VOE 56007	463	150	625
VOE 56007	517	150	651

Part No	Group	Sect	Page
VOE 595377	645	400	813
VOE 595380	645	400	813
VOE 595381	645	400	813
VOE 595382	645	400	813
VOE 595383	645	400	813
VOE 60100000	371	150	263
VOE 60110236	874	110	1077
VOE 60110236	874	120	1081
VOE 60110410	214	100	59
VOE 60113081	810	210	897
VOE 6210360	911	150	1173
VOE 6211922	645	400	813
VOE 6212888	451	250	601
VOE 6213010	912	250	1227
VOE 6213010	912	350	1231
VOE 6213261	852	225	997
VOE 6213305	645	400	813
VOE 6611274	896	200	1135
VOE 6624649	740	100	871
VOE 6625755	645	400	813
VOE 6633616	771	100	873
VOE 6633616	771	200	877
VOE 6633616	896	200	1135
VOE 6635976	911	150	1173
VOE 6639845	645	400	813
VOE 6641090	371	1000	315
VOE 6641090	872	125	1027
VOE 667352	363	200	247
VOE 6848760	874	100	1071
VOE 6848760	874	110	1075
VOE 6848760	874	120	1079
VOE 6848760	874	200	1085
VOE 7011076	434	100	573
VOE 7011076	434	110	575
VOE 7011998	420	50	519
VOE 7017624	333	150	213
VOE 7025167	235	200	109
VOE 7025167	235	200	109
VOE 7025167	255	100	121
VOE 7025167	263	450	175
VOE 7025971	371	100	259
VOE 7025971	371	2025	379
VOE 70305651	371	2025	379
VOE 70305651	386	100	463
VOE 70369702	371	1700	359
VOE 70369702	380	155	455
VOE 70369704	380	155	453
VOE 70369704	380	200	457
VOE 70369704	380	200	457
VOE 70369704	380	200	457
VOE 70369708	371	1100	319
VOE 70369708	371	1150	321
VOE 70369708	371	1200	323
VOE 70369708	371	1525	347
VOE 70369713	380	100	449
VOE 70369714	371	1100	319
VOE 70369714	371	1150	321
VOE 70369714	371	1200	323
VOE 70369714	371	1500	345
VOE 70369714	371	1525	347
VOE 70369714	371	2100	383
VOE 70369714	371	2150	387
VOE 70369714	371	2200	391
VOE 70369714	371	2250	395
VOE 70369714	371	2255	397
VOE 70369714	371	2260	399
VOE 70369714	371	2300	401
VOE 70369714	371	2350	403
VOE 70369714	371	2375	407
VOE 70369714	371	850	307
VOE 70369714	371	850	307
VOE 70369714	841	250	967
VOE 70377101	362	150	235
VOE 70377101	371	1650	355
VOE 70377101	371	1660	357
VOE 70377101	371	1700	359
VOE 70377101	371	2200	391
VOE 70377101	380	155	453
VOE 70377101	841	250	967
VOE 70377112	380	100	449
VOE 70377122	380	155	453
VOE 70377129	380	155	453
VOE 70377146	371	850	307
VOE 70377147	371	850	307
VOE 7061177	421	310	553
VOE 7081803	810	150	891
VOE 7081803	882	100	1099
VOE 7190187	913	250	1243
VOE 729803	860	350	1019
VOE 753546	896	200	1135
VOE 762681	390	100	481
VOE 762681	390	200	491
VOE 762681	837	250	961
VOE 762681	872	125	1023
VOE 762681	872	125	1025
VOE 762681	872	150	1029
VOE 795074	896	200	1135
VOE 795581	837	150	957
VOE 80317	321	200	207
VOE 80503	852	150	993
VOE 80503	852	225	997
VOE 80505	852	200	995
VOE 80505	852	225	997
VOE 80802	252	100	115
VOE 80802	256	100	123
VOE 80826	771	100	873
VOE 80890	897	200	1149
VOE 80891	897	200	1149
VOE 81195	852	300	999
VOE 8141996	371	1550	351
VOE 8141996	371	1550	351
VOE 8141996	371	1900	367
VOE 8141996	371	2050	381
VOE 8141996	371	2500	417
VOE 8141996	371	2550	419
VOE 8141996	371	2575	423
VOE 8141996	371	2650	431
VOE 8141996	371	850	307
VOE 8142100	371	2700	435
VOE 81428	371	1975	373
VOE 81428	371	2000	377
VOE 81428	992	100	1359
VOE 81428	992	150	1365
VOE 81428	992	200	1367
VOE 8143240	352	150	221
VOE 8143240	353	200	231
VOE 8149651	258	100	137
VOE 8155899	371	2700	433
VOE 8155899	371	2700	435
VOE 8155899	371	400	279
VOE 8155899	371	550	285
VOE 8155901	371	2700	433
VOE 8157766	371	100	257
VOE 8158062	313	100	199
VOE 8159012	371	2700	435
VOE 8159012	371	2700	433
VOE 8159012	371	550	285
VOE 8159013	371	1250	327
VOE 8159013	371	1650	355
VOE 8159013	371	1700	359
VOE 8159013	371	1750	361
VOE 8159013	371	1850	365
VOE 8159013	371	2700	433
VOE 8159013	371	2700	433
VOE 8159013	371	300	269
VOE 8159013	371	400	277
VOE 8159013	371	500	283
VOE 8159013	371	600	289
VOE 8159013	371	850	307
VOE 8159013	945	405	1335
VOE 8159086	371	1300	329
VOE 8159086	371	950	309
VOE 82005	715	150	851
VOE 82006	715	200	853
VOE 82067	916	500	1299
VOE 82067	924	100	1305
VOE 82149	313	100	199
VOE 82160	825	150	925
VOE 82160	826	200	933
VOE 82161	825	150	925
VOE 82161	826	200	933
VOE 82172	821	170	909
VOE 82174	352	100	219
VOE 82175	352	100	219
VOE 82176	715	450	863
VOE 82177	715	450	863
VOE 82202	715	250	855
VOE 82217	945	700	1357
VOE 82227	313	150	201
VOE 82228	715	450	863
VOE 82233	352	100	219
VOE 82255	945	700	1357
VOE 82267	945	410	1337
VOE 82283	860	300	1017
VOE 82290	252	100	115
VOE 82290	256	100	123
VOE 82342	352	150	221
VOE 82355	993	550	1405
VOE 82445	771	100	873
VOE 82466757	897	200	1149

NUMERICAL INDEX
INDICE DE NÚMERO
ÍNDICE NUMÉRICO

RÉPERTOIRE DE NUMÉROS

Catalogue id **20106** | Group **10**
Issue **20021223-G** | Page **748**

Part No	Group	Sect	Page	Part No	Group	Sect	Page	Part No	Group	Sect	Page	Part No	Group	Sect	Page	Part No	Group	Sect	Page
VOE 82556	924	100	1305	VOE 83108	993	450	1399	VOE 83212	523	100	671	VOE 83352	380	200	457	VOE 83388	353	200	231
VOE 82561	313	100	199	VOE 83108	993	500	1403	VOE 83212	523	150	675	VOE 83352	851	150	981	VOE 83389	353	200	231
VOE 82723	896	300	1139	VOE 83108	993	700	1409	VOE 83212	523	200	679	VOE 83352	882	600	1123	VOE 83395	831	150	949
VOE 82856	352	300	225	VOE 83137	371	1300	329	VOE 83212	523	250	681	VOE 83352	912	200	1219	VOE 83395	831	250	953
VOE 82932	993	750	1411	VOE 83137	393	100	493	VOE 83213	233	200	87	VOE 83352	912	250	1227	VOE 83407	821	150	905
VOE 83033	810	200	895	VOE 83137	881	200	1097	VOE 83213	235	150	107	VOE 83352	914	500	1265	VOE 83407	826	150	931
VOE 83041	460	100	603	VOE 83157	912	200	1219	VOE 83213	371	1550	351	VOE 83352	916	300	1287	VOE 83430	872	150	1029
VOE 83041	463	100	619	VOE 83158	912	200	1219	VOE 83225	371	2200	391	VOE 83352	916	350	1291	VOE 83432	860	200	1013
VOE 83041	463	150	625	VOE 83159	912	200	1219	VOE 83225	897	300	1153	VOE 83352	945	450	1339	VOE 83433	831	100	947
VOE 83041	517	150	651	VOE 83160	366	150	251	VOE 83229	881	200	1097	VOE 83353	366	150	251	VOE 83433	860	150	1011
VOE 83050	321	150	205	VOE 83160	371	1450	341	VOE 83230	881	200	1097	VOE 83353	371	2250	395	VOE 83436	334	100	215
VOE 83050	321	200	207	VOE 83160	371	1500	343	VOE 83285	914	250	1255	VOE 83353	371	2300	401	VOE 83436	831	150	949
VOE 83050	371	280	267	VOE 83160	660	100	833	VOE 83322	252	100	115	VOE 83353	371	2400	411	VOE 83437	882	700	1131
VOE 83061	261	150	141	VOE 83160	660	200	835	VOE 83322	256	100	123	VOE 83353	371	2450	415	VOE 83438	272	100	183
VOE 83074	362	150	235	VOE 83160	882	400	1111	VOE 83322	256	200	127	VOE 83353	380	200	457	VOE 83456	371	1450	341
VOE 83074	362	250	239	VOE 83160	882	450	1113	VOE 83322	256	250	129	VOE 83353	851	150	981	VOE 83456	371	1500	343
VOE 83088	352	150	221	VOE 83160	882	500	1115	VOE 83322	321	150	205	VOE 83353	882	550	1117	VOE 83456	660	100	833
VOE 83099	371	1000	315	VOE 83160	912	400	1233	VOE 83322	371	1600	353	VOE 83353	912	200	1219	VOE 83456	660	200	835
VOE 83099	371	1050	317	VOE 83195	916	500	1299	VOE 83344	371	2100	383	VOE 83353	914	500	1265	VOE 83456	882	400	1111
VOE 83099	874	100	1071	VOE 83195	916	550	1303	VOE 83344	882	550	1117	VOE 83353	945	450	1339	VOE 83456	882	450	1113
VOE 83099	874	150	1083	VOE 83197	371	1700	359	VOE 83344	914	400	1259	VOE 83354	366	150	251	VOE 83456	882	500	1115
VOE 83099	874	200	1085	VOE 83197	916	100	1269	VOE 83344	914	425	1261	VOE 83354	371	2250	395	VOE 83456	897	350	1157
VOE 83099	874	250	1087	VOE 83197	916	150	1281	VOE 83347	371	2150	387	VOE 83354	371	2375	407	VOE 83456	912	400	1233
VOE 83100	371	1000	315	VOE 83197	916	200	1283	VOE 83347	882	550	1117	VOE 83354	371	2400	411	VOE 83458	371	1300	329
VOE 83100	371	1050	317	VOE 83198	371	1200	323	VOE 83347	914	400	1259	VOE 83354	371	2450	415	VOE 83458	393	100	493
VOE 83100	874	100	1071	VOE 83198	914	250	1255	VOE 83347	914	425	1261	VOE 83354	380	200	457	VOE 83458	881	200	1097
VOE 83100	874	150	1083	VOE 83198	916	300	1287	VOE 83347	914	450	1263	VOE 83354	851	150	981	VOE 83460	826	250	935
VOE 83100	874	200	1085	VOE 83198	916	350	1291	VOE 83351	371	1150	321	VOE 83354	882	650	1127	VOE 83463	352	300	225
VOE 83100	874	250	1087	VOE 83210	371	1250	327	VOE 83351	914	250	1255	VOE 83354	912	200	1219	VOE 83492	353	150	229
VOE 83108	371	1400	339	VOE 83210	647	100	821	VOE 83351	916	300	1287	VOE 83354	912	250	1227	VOE 83493	353	150	229
VOE 83108	993	100	1379	VOE 83210	647	150	829	VOE 83351	916	350	1291	VOE 83354	914	500	1265	VOE 83495	827	250	943
VOE 83108	993	150	1383	VOE 83210	647	200	831	VOE 83352	366	150	251	VOE 83354	916	300	1287	VOE 83505	852	100	983
VOE 83108	993	200	1385	VOE 83211	263	150	157	VOE 83352	371	2250	395	VOE 83354	916	350	1291	VOE 83505	852	120	989
VOE 83108	993	300	1387	VOE 83211	263	350	171	VOE 83352	371	2350	403	VOE 83354	945	450	1339	VOE 83505	852	300	999
VOE 83108	993	350	1391	VOE 83212	263	175	161	VOE 83352	371	2400	411	VOE 83355	362	200	237	VOE 83505	852	325	1001
VOE 83108	993	400	1395	VOE 83212	263	350	171	VOE 83352	371	2450	415	VOE 83357	256	300	131	VOE 83513	371	1300	329

Part No	Group	Sect	Page	Part No	Group	Sect	Page	Part No	Group	Sect	Page	Part No	Group	Sect	Page	Part No	Group	Sect	Page
VOE 83513	371	1350	337	VOE 83534	912	250	1227	VOE 83596	993	450	1399	VOE 83863	897	300	1153	VOE 84222	945	450	1339
VOE 83513	393	150	495	VOE 83534	914	500	1265	VOE 83596	993	500	1403	VOE 83866	897	100	1143	VOE 84329	843	100	973
VOE 83513	881	200	1097	VOE 83534	916	300	1287	VOE 83596	993	700	1409	VOE 83866	897	300	1153	VOE 84343	371	1300	329
VOE 83514	269	150	179	VOE 83534	916	400	1295	VOE 83648	913	200	1241	VOE 83917	897	200	1149	VOE 84376	771	100	873
VOE 83521	841	250	967	VOE 83534	945	450	1339	VOE 83648	945	100	1309	VOE 83920	872	150	1029	VOE 84389	827	350	945
VOE 83525	390	100	481	VOE 83539	837	300	963	VOE 83648	945	150	1315	VOE 83922	715	350	859	VOE 84416	371	1700	359
VOE 83531	371	1150	321	VOE 83540	269	100	177	VOE 83648	945	200	1319	VOE 83925	371	2500	417	VOE 84416	916	125	1273
VOE 83531	914	250	1255	VOE 83560	371	1950	369	VOE 83648	945	550	1349	VOE 83925	398	100	503	VOE 84416	916	150	1281
VOE 83531	916	300	1287	VOE 83560	371	2000	377	VOE 83690	647	125	825	VOE 83926	371	2500	417	VOE 84416	916	200	1283
VOE 83531	916	400	1295	VOE 83560	992	125	1363	VOE 83690	647	150	829	VOE 83926	398	100	503	VOE 84419	872	250	1035
VOE 83532	371	1200	323	VOE 83560	992	150	1365	VOE 83690	647	200	831	VOE 83928	897	100	1143	VOE 84449	771	100	873
VOE 83532	914	250	1255	VOE 83560	992	200	1367	VOE 83692	715	400	861	VOE 83928	897	300	1153	VOE 84471	860	350	1019
VOE 83532	916	300	1287	VOE 83569	827	200	941	VOE 83708	371	1330	335	VOE 83937	371	1900	367	VOE 84473	860	250	1015
VOE 83532	916	400	1295	VOE 83572	715	300	857	VOE 83708	852	100	983	VOE 83937	876	100	1091	VOE 84475	897	300	1153
VOE 83533	366	150	251	VOE 83574	420	150	525	VOE 83708	852	350	1003	VOE 83938	852	130	991	VOE 84490	366	150	251
VOE 83533	371	2250	395	VOE 83574	837	300	963	VOE 83708	852	375	1005	VOE 83938	852	150	993	VOE 84490	371	2255	397
VOE 83533	371	2350	403	VOE 83585	912	150	1215	VOE 83722	882	300	1107	VOE 83938	852	225	997	VOE 84490	371	2260	399
VOE 83533	371	2400	411	VOE 83585	913	200	1241	VOE 83722	882	350	1109	VOE 83959	823	350	921	VOE 84490	912	225	1223
VOE 83533	371	2450	415	VOE 83585	945	100	1309	VOE 83757	371	1325	333	VOE 83964	827	150	939	VOE 84490	912	250	1227
VOE 83533	380	200	457	VOE 83585	945	150	1315	VOE 83757	852	100	983	VOE 83964826	882	600	1123	VOE 84490	914	500	1265
VOE 83533	851	150	981	VOE 83585	945	200	1319	VOE 83757	852	200	995	VOE 84118	522	250	669	VOE 84490	916	300	1287
VOE 83533	882	600	1123	VOE 83585	945	400	1333	VOE 83757	852	225	997	VOE 84118	896	350	1141	VOE 84490	916	400	1295
VOE 83533	912	200	1219	VOE 83585	945	550	1349	VOE 83760	371	2025	379	VOE 84118	897	250	1151	VOE 84490	945	475	1341
VOE 83533	912	250	1227	VOE 83588	852	100	983	VOE 83760	371	2050	381	VOE 84152	771	100	873	VOE 84490	945	485	1343
VOE 83533	914	500	1265	VOE 83588	852	110	987	VOE 83791	945	250	1323	VOE 84153	371	2550	419	VOE 84491	366	150	251
VOE 83533	916	300	1287	VOE 83588	852	300	999	VOE 83792	945	250	1323	VOE 84153	872	300	1039	VOE 84491	371	2255	397
VOE 83533	916	400	1295	VOE 83588	852	325	1001	VOE 83803	523	100	671	VOE 84222	366	150	251	VOE 84491	371	2260	399
VOE 83533	945	450	1339	VOE 83595	916	500	1299	VOE 83803	523	150	675	VOE 84222	371	2250	395	VOE 84491	912	225	1223
VOE 83534	366	150	251	VOE 83595	916	550	1303	VOE 83803	523	200	679	VOE 84222	371	2300	401	VOE 84491	912	250	1227
VOE 83534	371	2250	395	VOE 83596	371	1400	339	VOE 83803	523	250	681	VOE 84222	371	2400	411	VOE 84491	914	500	1265
VOE 83534	371	2375	407	VOE 83596	993	100	1379	VOE 83827	914	250	1255	VOE 84222	371	2450	415	VOE 84491	916	300	1287
VOE 83534	371	2400	411	VOE 83596	993	150	1383	VOE 83831	882	150	1101	VOE 84222	380	200	457	VOE 84491	916	400	1295
VOE 83534	371	2450	415	VOE 83596	993	200	1385	VOE 83832	882	150	1101	VOE 84222	851	150	981	VOE 84491	945	475	1341
VOE 83534	380	200	457	VOE 83596	993	300	1387	VOE 838506	233	350	91	VOE 84222	882	550	1117	VOE 84491	945	485	1343
VOE 83534	882	650	1127	VOE 83596	993	350	1391	VOE 83860	362	300	241	VOE 84222	912	200	1219	VOE 84492	366	150	251
VOE 83534	912	200	1219	VOE 83596	993	400	1395	VOE 83860	371	1850	365	VOE 84222	914	500	1265	VOE 84492	371	2255	397

NUMERICAL INDEX
INDICE DE NÚMERO
ÍNDICE NUMÉRICO

RÉPERTOIRE DE NUMÉROS

Part No	Group	Sect	Page
VOE 84492	371	2260	399
VOE 84492	912	225	1223
VOE 84492	912	250	1227
VOE 84492	914	500	1265
VOE 84492	916	300	1287
VOE 84492	945	475	1341
VOE 84492	945	485	1343
VOE 84493	366	150	251
VOE 84493	371	2255	397
VOE 84493	371	2260	399
VOE 84493	882	550	1117
VOE 84493	912	225	1223
VOE 84493	945	475	1341
VOE 84493	945	485	1343
VOE 84494	366	150	251
VOE 84494	371	2255	397
VOE 84494	371	2260	399
VOE 84494	912	225	1223
VOE 84494	912	250	1227
VOE 84494	945	475	1341
VOE 84494	945	485	1343
VOE 84495	912	125	1213
VOE 84495	913	200	1241
VOE 84495	945	100	1309
VOE 84495	945	150	1315
VOE 84495	945	200	1319
VOE 84495	945	400	1333
VOE 84495	945	550	1349
VOE 84496	366	150	251
VOE 84496	371	2255	397
VOE 84496	371	2260	399
VOE 84496	914	500	1265
VOE 84496	945	475	1341
VOE 84496	945	485	1343
VOE 84580	234	100	93
VOE 84667	371	1000	315
VOE 84667	371	1050	317
VOE 84667	872	370	1053
VOE 84667	872	400	1057
VOE 84667	874	100	1071
VOE 84667	874	150	1083
VOE 84667	874	200	1085
VOE 84669	371	1000	315
VOE 84669	371	1050	317
VOE 84669	872	370	1053
VOE 84669	872	400	1057
VOE 84669	874	100	1071
VOE 84669	874	150	1083
VOE 84669	874	200	1085
VOE 846719	233	350	91
VOE 846719	233	350	91
VOE 847237	660	200	835
VOE 84807	371	2650	431
VOE 84807	371	2700	433
VOE 84807	914	600	1267
VOE 84867	233	200	87
VOE 84867	233	300	89
VOE 84867	233	350	91
VOE 84876	992	400	1377
VOE 84877	992	400	1377
VOE 84879	523	100	671
VOE 84879	523	150	675
VOE 84879	523	200	679
VOE 84879	523	250	681
VOE 84893	371	2600	427
VOE 84893	992	250	1369
VOE 84893	992	300	1373
VOE 84908	263	175	161
VOE 84908	263	350	171
VOE 84908	371	1750	361
VOE 84908	523	100	671
VOE 84908	523	150	675
VOE 84908	523	200	679
VOE 84908	523	250	681
VOE 84920	371	1650	355
VOE 84920	371	1660	357
VOE 84920	916	100	1269
VOE 84920	916	200	1283
VOE 84973	897	300	1153
VOE 84978	366	150	251
VOE 84978	371	1450	341
VOE 84978	371	1525	347
VOE 84978	660	100	833
VOE 84978	660	250	837
VOE 84978	882	400	1111
VOE 84978	882	450	1113
VOE 84978	882	500	1115
VOE 84978	897	100	1143
VOE 84978	897	350	1157
VOE 84978	912	400	1233
VOE 84980	371	1450	341
VOE 84980	371	1525	347
VOE 84980	660	100	833
VOE 84980	660	250	837
VOE 84980	882	400	1111
VOE 84980	882	450	1113
VOE 84980	882	500	1115
VOE 84980	897	100	1143
VOE 84980	897	350	1157
VOE 84980	912	400	1233
VOE 85030	362	300	241
VOE 85030	371	1850	365
VOE 85073	393	200	499
VOE 85100098	321	200	207
VOE 85104947	872	125	1023
VOE 85134	841	300	971
VOE 85249	390	150	485
VOE 85278	993	1200	1413
VOE 85346	924	150	1307
VOE 85376	371	2575	423
VOE 85376	872	450	1065
VOE 85524	371	1700	359
VOE 85524	916	135	1277
VOE 85524	916	150	1281
VOE 85524	916	200	1283
VOE 85528	371	2500	417
VOE 85528	398	100	503
VOE 85529	371	2500	417
VOE 85529	398	100	503
VOE 85530	398	200	505
VOE 85531	398	200	505
VOE 85547	390	200	491
VOE 85554	390	175	489
VOE 855798	371	100	257
VOE 85643	362	100	233
VOE 85656	810	210	897
VOE 85724	380	300	461
VOE 86144	371	1050	317
VOE 86144	872	360	1049
VOE 86144	872	370	1053
VOE 86144	872	410	1061
VOE 86144	874	110	1075
VOE 86144	874	150	1083
VOE 86145	371	1050	317
VOE 86145	872	360	1049
VOE 86145	872	370	1053
VOE 86145	872	410	1061
VOE 86145	874	120	1079
VOE 86145	874	150	1083
VOE 86151	852	400	1007
VOE 86242	852	400	1007
VOE 86263	771	200	877
VOE 86363	234	110	97
VOE 86363	715	110	849
VOE 86487	366	300	255
VOE 86487	371	2500	417
VOE 86488	366	200	253
VOE 86488	371	2500	417
VOE 86565	393	210	501
VOE 86578	371	2800	437
VOE 86602	641	120	781
VOE 866395	945	450	1339
VOE 866395	945	475	1341
VOE 86649	393	160	497
VOE 86649	881	200	1097
VOE 873854	371	1950	371
VOE 873854	371	1975	375
VOE 874033	362	300	241
VOE 874033	371	1600	353
VOE 874849	371	1600	353
VOE 874954	371	2550	419
VOE 874954	371	2575	423
VOE 874955	352	300	225
VOE 874955	353	150	229
VOE 874955	371	1300	329
VOE 874955	371	1850	365
VOE 874955	371	2400	413
VOE 874955	371	2550	419
VOE 874955	371	2575	423
VOE 874955	371	400	279
VOE 874955	371	400	277
VOE 874955	371	500	283
VOE 874955	371	600	289
VOE 874955	371	650	295
VOE 874955	371	950	309
VOE 874955	371	975	313
VOE 874957	371	1500	345
VOE 874957	371	2350	403
VOE 874958	371	1500	345
VOE 874960	371	1525	347

Part No	Group	Sect	Page	Part No	Group	Sect	Page	Part No	Group	Sect	Page	Part No	Group	Sect	Page	Part No	Group	Sect	Page
VOE 874960	371	2350	403	VOE 914480	434	220	589	VOE 925256	420	50	519	VOE 930418	372	100	439	VOE 930840	258	100	135
VOE 874960	371	850	307	VOE 914480	461	150	617	VOE 925256	434	200	581	VOE 930418	372	120	441	VOE 930840	258	100	135
VOE 877768	233	350	91	VOE 914480	463	150	627	VOE 925256	434	210	585	VOE 930418	393	100	493	VOE 930842	523	200	679
VOE 888474	223	100	81	VOE 914484	461	100	609	VOE 925256	434	220	591	VOE 930418	393	150	495	VOE 930842	715	450	863
VOE 90007	896	200	1135	VOE 914484	463	100	619	VOE 925256	945	500	1345	VOE 930418	393	160	497	VOE 930842	874	150	1083
VOE 907816	882	550	1119	VOE 914515	913	100	1235	VOE 925257	420	50	517	VOE 930426	881	100	1093	VOE 930844	218	150	75
VOE 907816	882	600	1125	VOE 914515	913	100	1235	VOE 925258	434	200	581	VOE 930428	874	100	1071	VOE 930844	451	100	595
VOE 907816	882	650	1127	VOE 914528	434	100	573	VOE 925258	434	210	585	VOE 930428	874	110	1075	VOE 930853	460	100	603
VOE 907822	468	100	631	VOE 914528	434	110	575	VOE 925258	434	220	589	VOE 930428	874	120	1079	VOE 930872	451	100	595
VOE 907822	896	100	1133	VOE 914529	414	100	513	VOE 925261	420	50	517	VOE 930428	881	100	1093	VOE 930872	551	200	697
VOE 907884	711	100	845	VOE 914538	645	300	811	VOE 925261	945	550	1349	VOE 930428	881	100	1093	VOE 930872	992	300	1373
VOE 907896	711	100	845	VOE 914548	451	250	601	VOE 925263	420	50	517	VOE 930428	911	650	1207	VOE 930932	911	150	1173
VOE 914003	896	200	1135	VOE 914552	740	100	871	VOE 925263	421	200	541	VOE 930429	852	110	987	VOE 931209	420	50	517
VOE 914167	645	250	809	VOE 91472	234	100	93	VOE 925265	420	50	517	VOE 930430	874	100	1071	VOE 931209	421	500	567
VOE 914167	711	100	845	VOE 92491	771	100	873	VOE 925265	434	100	573	VOE 930430	874	110	1075	VOE 931211	420	50	519
VOE 914167	924	100	1305	VOE 92492	771	100	873	VOE 925265	434	110	575	VOE 930430	874	120	1079	VOE 931211	421	200	543
VOE 914167	924	150	1307	VOE 925032	945	500	1345	VOE 925739	851	100	977	VOE 930431	874	100	1071	VOE 931216	420	50	517
VOE 914167	945	600	1351	VOE 925051	647	200	831	VOE 925739	874	200	1085	VOE 930431	874	110	1075	VOE 931216	421	500	567
VOE 914167	945	600	1351	VOE 925059	468	100	631	VOE 925739	911	600	1205	VOE 930431	874	120	1079	VOE 931218	420	50	519
VOE 914167	945	600	1353	VOE 925064	522	200	663	VOE 925743	352	100	219	VOE 930431	992	150	1365	VOE 931218	421	200	543
VOE 914167	945	625	1355	VOE 925064	522	200	663	VOE 925743	911	300	1183	VOE 930432	992	400	1377	VOE 931227	421	200	541
VOE 914169	451	100	595	VOE 925066	647	200	831	VOE 926138	896	200	1135	VOE 930434	321	150	205	VOE 935028	911	350	1189
VOE 914169	740	100	871	VOE 925071	420	50	517	VOE 926254	420	50	517	VOE 930434	371	450	281	VOE 935029	522	200	663
VOE 914169	945	410	1337	VOE 925071	434	200	581	VOE 926254	434	150	577	VOE 930438	235	100	103	VOE 935032	523	150	675
VOE 914170	740	100	871	VOE 925071	434	210	585	VOE 926254	434	150	577	VOE 930438	235	150	107	VOE 935032	911	350	1189
VOE 914170	827	150	939	VOE 925071	434	220	589	VOE 926254	434	160	579	VOE 930438	523	250	681	VOE 935033	523	250	681
VOE 914390	468	150	633	VOE 925072	911	150	1173	VOE 926254	434	160	579	VOE 930444	647	100	821	VOE 935037	523	150	675
VOE 914392	421	200	541	VOE 925074	468	100	631	VOE 926254	434	220	591	VOE 930444	647	125	825	VOE 935037	645	100	791
VOE 914449	945	475	1341	VOE 925075	234	110	97	VOE 926370	421	400	563	VOE 930445	924	100	1305	VOE 935037	647	100	821
VOE 914449	945	485	1343	VOE 925075	234	150	101	VOE 926370	421	500	567	VOE 930445	924	150	1307	VOE 935037	647	125	825
VOE 914450	924	100	1305	VOE 925094	645	300	811	VOE 930093	313	100	199	VOE 930474	945	450	1339	VOE 935037	911	350	1189
VOE 914450	924	150	1307	VOE 925096	420	50	517	VOE 930417	992	250	1369	VOE 930757	353	100	227	VOE 935038	523	100	671
VOE 914474	461	100	609	VOE 925096	434	200	581	VOE 930418	366	100	249	VOE 930757	371	1950	369	VOE 935038	523	200	679
VOE 914474	463	100	621	VOE 925096	434	210	585	VOE 930418	366	150	251	VOE 930757	371	1975	373	VOE 935038	523	200	679
VOE 914480	434	200	581	VOE 925096	434	220	589	VOE 930418	371	2050	381	VOE 930760	371	2000	377	VOE 935038	523	250	681
VOE 914480	434	210	585	VOE 925096	913	100	1235	VOE 930418	371	2650	431	VOE 930761	353	100	227	VOE 935040	522	250	669

NUMERICAL INDEX
INDICE DE NÚMERO
ÍNDICE NUMÉRICO

RÉPERTOIRE DE NUMÉROS

Part No	Group	Sect	Page
VOE 935040	522	250	669
VOE 935041	263	150	157
VOE 935041	263	175	163
VOE 935041	522	150	659
VOE 935066	263	150	157
VOE 935066	263	175	161
VOE 935070	914	600	1267
VOE 935076	645	175	799
VOE 935076	645	175	799
VOE 935077	523	100	671
VOE 935077	523	200	679
VOE 935077	523	200	679
VOE 935077	911	350	1189
VOE 935082	645	200	803
VOE 935082	911	300	1183
VOE 935082	911	300	1183
VOE 935082	911	300	1185
VOE 935084	551	100	693
VOE 935084	645	225	807
VOE 935085	468	150	633
VOE 935085	522	100	653
VOE 935085	523	150	677
VOE 935085	523	250	683
VOE 935085	551	100	695
VOE 935085	911	350	1189
VOE 935085	914	100	1245
VOE 935085	914	100	1245
VOE 935085	914	100	1247
VOE 935085	914	500	1265
VOE 935085	916	100	1271
VOE 935089	914	600	1267
VOE 935089	916	125	1275
VOE 935089	916	135	1279
VOE 935091	647	125	825
VOE 935092	523	100	671
VOE 935092	523	150	675
VOE 935092	523	250	681
VOE 935094	645	100	789
VOE 935100	434	150	577
VOE 935100	434	160	579
VOE 935100	522	100	657
VOE 935282	263	150	157
VOE 935282	263	175	163
VOE 935285	916	350	1291
VOE 935285	916	400	1295
VOE 935286	916	350	1291
VOE 935286	916	400	1295
VOE 935308	911	200	1177
VOE 935309	911	400	1193
VOE 935309	911	400	1193
VOE 935309	916	350	1291
VOE 935309	916	400	1295
VOE 935310	911	200	1177
VOE 935312	916	100	1269
VOE 935312	916	125	1273
VOE 935312	916	125	1275
VOE 935312	916	125	1273
VOE 935312	916	125	1273
VOE 935312	916	135	1277
VOE 935332	523	200	679
VOE 935422	523	200	679
VOE 935423	645	100	789
VOE 935425	916	500	1299
VOE 935427	522	225	667
VOE 935428	924	100	1305
VOE 935428	924	150	1307
VOE 935429	522	200	663
VOE 935429	522	200	665
VOE 935429	522	200	663
VOE 935429	522	225	667
VOE 935429	522	225	667
VOE 935429	522	225	667
VOE 935429	916	500	1299
VOE 935452	263	150	159
VOE 935453	523	150	677
VOE 935453	523	250	683
VOE 935536	263	175	161
VOE 935538	924	100	1305
VOE 935538	924	150	1307
VOE 935548	645	200	803
VOE 935548	645	200	805
VOE 935548	645	200	803
VOE 935548	647	100	821
VOE 935548	911	300	1185
VOE 935548	911	300	1185
VOE 935548	911	300	1185
VOE 935548	911	300	1185
VOE 935548	911	300	1183
VOE 935548	911	650	1207
VOE 935604	522	200	665
VOE 935604	522	200	663
VOE 935604	522	225	667
VOE 935604	522	225	667
VOE 935628	924	100	1305
VOE 935628	924	150	1307
VOE 935664	263	150	159
VOE 935664	263	175	163
VOE 935710	263	100	153
VOE 935710	911	600	1205
VOE 935877	660	100	833
VOE 935900	916	350	1291
VOE 935900	916	400	1295
VOE 935901	916	100	1269
VOE 935901	916	125	1273
VOE 935929	924	100	1305
VOE 935929	924	150	1307
VOE 935939	522	200	663
VOE 936075	916	350	1291
VOE 936075	916	400	1295
VOE 936076	916	350	1291
VOE 936076	916	400	1295
VOE 936080	916	350	1291
VOE 936081	263	150	157
VOE 936081	263	175	161
VOE 936081	647	100	821
VOE 936107	916	400	1295
VOE 936329	916	135	1279
VOE 936352	263	100	155
VOE 936418	522	100	653
VOE 936441	421	500	569
VOE 936441	421	550	571
VOE 936442	896	300	1139
VOE 936443	525	100	685
VOE 936444	527	100	689
VOE 936444	645	225	807
VOE 936444	911	250	1181
VOE 936444	911	300	1183
VOE 936444	911	300	1185
VOE 936444	911	500	1199
VOE 936444	911	550	1203
VOE 936444	914	100	1247
VOE 936444	916	100	1269
VOE 936444	916	125	1273
VOE 936444	916	135	1277
VOE 936445	645	200	803
VOE 936446	420	200	529
VOE 936446	527	200	691
VOE 936446	911	250	1181
VOE 936446	911	300	1187
VOE 936446	911	700	1209
VOE 936446	912	100	1211
VOE 936446	914	100	1247
VOE 936446	914	500	1265
VOE 936502	551	100	693
VOE 936517	551	100	695
VOE 936566	911	650	1207
VOE 936655	468	150	633
VOE 936655	914	500	1265
VOE 936701	468	150	635
VOE 936702	522	200	665
VOE 936702	522	225	667
VOE 936702	551	100	693
VOE 936702	914	500	1265
VOE 936706	522	150	659
VOE 936833	645	175	797
VOE 936875	914	500	1265
VOE 936929	645	225	807
VOE 936952	914	600	1267
VOE 936984	263	150	159
VOE 936984	263	175	163
VOE 937028	645	175	801
VOE 937081	911	650	1207
VOE 937346	911	450	1195
VOE 937539	523	100	671
VOE 937586	911	450	1195
VOE 938068	263	100	155
VOE 940094	233	350	91
VOE 940197	321	200	207
VOE 940326	993	600	1407
VOE 941262	363	150	245
VOE 941262	393	100	493
VOE 941262	393	150	495
VOE 941264	390	110	483
VOE 941264	390	200	491
VOE 941264	872	250	1035
VOE 941264	872	275	1037
VOE 941266	882	200	1103
VOE 941267	352	250	223
VOE 941267	353	200	231
VOE 941267	362	150	235

Part No	Group	Sect	Page
VOE 941267	362	200	237
VOE 941267	393	160	497
VOE 941268	256	300	133
VOE 941268	372	100	439
VOE 941268	372	120	441
VOE 941268	810	150	891
VOE 941269	352	100	219
VOE 941269	352	150	221
VOE 941269	371	650	295
VOE 941269	371	950	311
VOE 941269	372	100	439
VOE 941269	372	100	439
VOE 941269	372	120	441
VOE 941363	261	250	147
VOE 941363	896	300	1139
VOE 941373	645	500	817
VOE 941375	911	150	1173
VOE 941521	420	200	529
VOE 941522	660	200	835
VOE 941522	660	250	837
VOE 941522	945	450	1339
VOE 941671	945	125	1311
VOE 941799	420	150	525
VOE 941799	420	150	525
VOE 941908	434	100	573
VOE 941908	434	110	575
VOE 941908	434	150	577
VOE 941908	434	160	579
VOE 941908	434	200	581
VOE 941908	434	200	581
VOE 941908	434	210	585
VOE 941908	434	210	585
VOE 941908	434	220	589
VOE 941908	434	220	589
VOE 941908	434	220	589
VOE 941911	945	500	1345
VOE 941912	461	100	613
VOE 941912	463	100	623
VOE 941914	945	550	1349
VOE 941950	945	475	1341
VOE 942314	914	425	1261
VOE 942314	916	500	1299
VOE 942337	460	100	603
VOE 942337	461	100	613
VOE 942337	463	100	623
VOE 942352	645	500	817
VOE 942400	261	250	147
VOE 942400	371	1050	317
VOE 942542	333	150	213
VOE 942542	333	150	213
VOE 942669	823	350	921
VOE 942758	420	300	531
VOE 942810	261	250	147
VOE 942810	371	1250	327
VOE 942810	371	350	273
VOE 942866	371	950	311
VOE 942866	851	100	977
VOE 942866	881	200	1097
VOE 942866	882	100	1099
VOE 942978	420	50	517
VOE 942978	421	150	539
VOE 943058	945	550	1349
VOE 943142	461	150	617
VOE 943142	463	150	627
VOE 943299	233	300	89
VOE 943367	261	250	145
VOE 943368	873	100	1069
VOE 943369	873	100	1069
VOE 943369	914	150	1249
VOE 943470	261	250	145
VOE 943470	261	250	147
VOE 943470	261	250	145
VOE 943470	420	300	531
VOE 943475	256	300	131
VOE 943475	261	250	147
VOE 943476	252	100	115
VOE 943476	252	110	117
VOE 943476	420	150	525
VOE 943476	911	100	1171
VOE 943477	911	100	1171
VOE 943480	256	100	123
VOE 943480	321	150	205
VOE 943483	234	100	93
VOE 943483	234	110	97
VOE 943483	256	300	131
VOE 943483	872	300	1039
VOE 943483	872	450	1065
VOE 943485	256	300	131
VOE 943485	256	300	131
VOE 943717	420	150	525
VOE 943920	256	300	133
VOE 943920	371	850	307
VOE 943920	372	100	439
VOE 943920	372	120	441
VOE 943920	872	125	1025
VOE 943920	992	100	1359
VOE 944026	522	200	665
VOE 944026	522	200	663
VOE 944126	420	50	515
VOE 944126	420	50	515
VOE 944126	421	200	543
VOE 944126	421	200	543
VOE 944436	380	155	453
VOE 944458	420	50	515
VOE 944963	420	200	529
VOE 944963	420	200	529
VOE 945065	212	100	51
VOE 945065	912	250	1227
VOE 945065	912	350	1231
VOE 945065	914	250	1255
VOE 945065	914	250	1257
VOE 945444	234	110	97
VOE 945444	660	250	837
VOE 945444	945	600	1353
VOE 945506	468	100	631
VOE 945717	872	150	1029
VOE 945717	872	175	1031
VOE 945717	872	175	1031
VOE 946089	451	100	595
VOE 946089	711	100	845
VOE 946089	945	600	1351
VOE 946089	945	600	1351
VOE 946089	945	600	1351
VOE 946089	945	625	1355
VOE 946127	647	150	829
VOE 946173	371	2450	415
VOE 946173	371	2450	415
VOE 946173	371	350	273
VOE 946173	371	350	273
VOE 946173	371	350	273
VOE 946173	371	350	273
VOE 946173	371	350	273
VOE 946173	882	550	1119
VOE 946173	882	600	1125
VOE 946173	882	650	1129
VOE 946329	235	100	105
VOE 946329	263	200	165
VOE 946329	352	100	219
VOE 946329	352	150	221
VOE 946329	352	250	223
VOE 946329	352	300	225
VOE 946329	353	150	229
VOE 946329	371	1600	353
VOE 946329	420	150	527
VOE 946329	420	150	525
VOE 946329	460	150	607
VOE 946329	523	100	671
VOE 946329	523	150	675
VOE 946329	523	200	679
VOE 946329	523	250	681
VOE 946329	645	100	789
VOE 946329	660	100	833
VOE 946329	715	100	847
VOE 946329	715	250	855
VOE 946329	810	150	891
VOE 946329	810	210	897
VOE 946329	823	150	913
VOE 946329	825	100	923
VOE 946329	826	100	929
VOE 946329	826	150	931
VOE 946329	826	150	931
VOE 946329	837	300	963
VOE 946329	852	110	987
VOE 946329	872	300	1039
VOE 946329	872	450	1065
VOE 946329	882	200	1103
VOE 946418	872	125	1027
VOE 946440	234	110	97
VOE 946440	252	200	119
VOE 946440	252	200	119
VOE 946440	261	250	145
VOE 946440	261	250	145
VOE 946440	261	250	145
VOE 946440	261	250	147
VOE 946440	269	100	177
VOE 946440	313	150	201
VOE 946440	321	100	203
VOE 946440	371	100	257
VOE 946440	371	1550	351
VOE 946440	371	1850	365

NUMERICAL INDEX
INDICE DE NÚMERO
ÍNDICE NUMÉRICO

RÉPERTOIRE DE NUMÉROS

NUMERICAL INDEX
INDICE DE NÚMERO
ÍNDICE NUMÉRICO

RÉPERTOIRE DE NUMÉROS

Part No	Group	Sect	Page
VOE 946440	371	2450	415
VOE 946440	371	250	265
VOE 946440	371	250	265
VOE 946440	371	2550	419
VOE 946440	371	2575	423
VOE 946440	371	350	273
VOE 946440	371	450	281
VOE 946440	371	550	287
VOE 946440	371	550	287
VOE 946440	371	550	287
VOE 946440	372	100	439
VOE 946440	372	120	441
VOE 946440	420	150	525
VOE 946440	421	200	543
VOE 946440	421	500	567
VOE 946440	421	500	567
VOE 946440	434	220	591
VOE 946440	460	100	603
VOE 946440	461	100	613
VOE 946440	461	100	611
VOE 946440	463	100	623
VOE 946440	468	100	631
VOE 946440	522	200	665
VOE 946440	522	200	663
VOE 946440	522	225	667
VOE 946440	522	225	667
VOE 946440	660	200	835
VOE 946440	660	250	837
VOE 946440	715	500	865
VOE 946440	715	700	867
VOE 946440	821	100	903
VOE 946440	823	200	915
VOE 946440	823	250	917
VOE 946440	837	100	955
VOE 946440	852	110	987
VOE 946440	872	350	1043
VOE 946440	872	355	1045
VOE 946440	872	360	1051
VOE 946440	872	370	1053
VOE 946440	872	375	1055
VOE 946440	872	400	1059
VOE 946440	872	410	1061
VOE 946440	882	200	1103
VOE 946440	882	600	1125
VOE 946440	882	650	1129
VOE 946440	911	100	1171
VOE 946440	911	150	1173
VOE 946440	916	500	1299
VOE 946440	945	450	1339
VOE 946440	945	475	1341
VOE 946440	945	485	1343
VOE 946440	992	250	1369
VOE 946440	993	100	1379
VOE 946440	993	150	1383
VOE 946441	233	300	89
VOE 946441	235	100	105
VOE 946441	261	150	141
VOE 946441	263	150	157
VOE 946441	263	175	161
VOE 946441	434	200	581
VOE 946441	434	200	583
VOE 946441	434	210	585
VOE 946441	434	210	587
VOE 946441	434	220	591
VOE 946441	434	220	589
VOE 946441	715	300	857
VOE 946441	821	150	907
VOE 946441	896	350	1141
VOE 946441	911	550	1201
VOE 946441	916	100	1271
VOE 946441	916	125	1273
VOE 946441	916	135	1277
VOE 946441	916	500	1299
VOE 946441	993	100	1379
VOE 946470	258	100	135
VOE 946470	261	250	147
VOE 946470	321	150	205
VOE 946470	371	2450	415
VOE 946470	371	450	281
VOE 946470	823	250	917
VOE 946470	945	475	1341
VOE 946471	371	2450	415
VOE 946471	916	350	1291
VOE 946471	916	400	1295
VOE 946471	916	500	1299
VOE 946471	993	150	1383
VOE 946472	235	100	103
VOE 946472	252	100	115
VOE 946472	252	110	117
VOE 946472	263	100	153
VOE 946472	352	150	221
VOE 946472	421	150	539
VOE 946472	645	100	789
VOE 946472	647	100	821
VOE 946472	647	125	825
VOE 946472	740	100	871
VOE 946472	771	100	873
VOE 946472	771	200	877
VOE 946472	825	100	923
VOE 946472	826	100	927
VOE 946472	826	100	927
VOE 946472	826	150	931
VOE 946472	826	250	935
VOE 946472	826	250	935
VOE 946472	827	100	937
VOE 946472	852	110	987
VOE 946472	852	110	987
VOE 946472	881	100	1095
VOE 946472	882	550	1119
VOE 946472	911	200	1177
VOE 946472	911	250	1181
VOE 946472	911	250	1181
VOE 946472	916	100	1271
VOE 946472	916	125	1275
VOE 946472	916	135	1277
VOE 946473	821	100	903
VOE 946473	837	150	957
VOE 946473	916	100	1269
VOE 946544	390	175	489
VOE 946544	660	250	837
VOE 946544	992	150	1365
VOE 946671	234	100	95
VOE 946671	234	100	95
VOE 946671	234	110	97
VOE 946671	234	110	97
VOE 946671	234	110	97
VOE 946671	252	200	119
VOE 946671	256	100	123
VOE 946671	256	100	123
VOE 946671	258	100	137
VOE 946671	371	350	275
VOE 946671	371	600	291
VOE 946671	371	600	289
VOE 946671	434	200	583
VOE 946671	434	210	587
VOE 946671	434	220	589
VOE 946671	523	150	677
VOE 946671	645	150	795
VOE 946671	645	175	801
VOE 946671	647	100	821
VOE 946671	647	125	825
VOE 946671	823	100	911
VOE 946671	823	100	911
VOE 946671	823	250	917
VOE 946671	827	100	937
VOE 946671	837	150	957
VOE 946671	860	200	1013
VOE 946671	872	300	1039
VOE 946671	874	100	1071
VOE 946671	874	110	1075
VOE 946671	874	110	1077
VOE 946671	874	120	1079
VOE 946671	874	120	1081
VOE 946671	911	150	1173
VOE 946671	911	600	1205
VOE 946671	911	600	1205
VOE 946671	914	100	1245
VOE 946671	945	475	1341
VOE 946671	945	485	1343
VOE 946671	992	150	1365
VOE 946671	992	400	1377
VOE 946671	993	100	1379
VOE 946671	993	450	1401
VOE 946752	916	125	1273
VOE 946752	916	125	1273
VOE 946934	371	350	273
VOE 947043	233	300	89
VOE 947083	522	250	669
VOE 947083	522	250	669
VOE 947083	551	100	695
VOE 947083	914	250	1257
VOE 947083	914	250	1255
VOE 947083	945	475	1341
VOE 947083	945	485	1343
VOE 947107	353	200	231
VOE 947107	371	2450	415
VOE 947107	823	100	911
VOE 947107	823	250	917
VOE 947107	897	200	1149
VOE 947354	810	150	891

Part No	Group	Sect	Page
VOE 947354	810	210	897
VOE 947972	460	100	605
VOE 947972	460	100	603
VOE 94811	993	600	1407
VOE 948294	882	250	1105
VOE 948295	371	1100	319
VOE 948295	371	1150	321
VOE 948295	371	1200	323
VOE 948438	882	200	1103
VOE 948556	810	150	891
VOE 948556	810	210	897
VOE 948645	217	150	71
VOE 948645	234	110	97
VOE 948645	256	300	131
VOE 948645	256	300	131
VOE 948645	256	300	131
VOE 948645	263	100	155
VOE 948645	269	100	177
VOE 948645	269	100	177
VOE 948645	269	150	179
VOE 948645	269	150	179
VOE 948645	313	100	199
VOE 948645	333	150	213
VOE 948645	353	100	227
VOE 948645	371	100	259
VOE 948645	371	1850	365
VOE 948645	371	2000	377
VOE 948645	371	2025	379
VOE 948645	371	2450	415
VOE 948645	371	250	265
VOE 948645	371	2700	433
VOE 948645	371	2700	433
VOE 948645	371	2700	433
VOE 948645	371	350	273
VOE 948645	371	350	273
VOE 948645	371	350	273
VOE 948645	371	700	297
VOE 948645	390	100	481
VOE 948645	390	200	491
VOE 948645	523	150	677
VOE 948645	523	250	683
VOE 948645	525	100	685
VOE 948645	645	150	795
VOE 948645	645	175	801
VOE 948645	645	200	803
VOE 948645	645	225	807
VOE 948645	821	100	903
VOE 948645	823	150	913
VOE 948645	823	250	917
VOE 948645	827	100	937
VOE 948645	827	200	941
VOE 948645	827	350	945
VOE 948645	837	150	957
VOE 948645	837	200	959
VOE 948645	852	100	983
VOE 948645	852	100	983
VOE 948645	852	120	989
VOE 948645	852	120	989
VOE 948645	852	130	991
VOE 948645	852	130	991
VOE 948645	852	410	1009
VOE 948645	860	200	1013
VOE 948645	872	300	1039
VOE 948645	873	100	1069
VOE 948645	874	100	1071
VOE 948645	874	100	1071
VOE 948645	874	110	1075
VOE 948645	874	120	1079
VOE 948645	882	500	1115
VOE 948645	882	550	1117
VOE 948645	882	600	1123
VOE 948645	882	650	1127
VOE 948645	896	350	1141
VOE 948645	911	600	1205
VOE 948645	911	650	1207
VOE 948645	916	350	1291
VOE 948645	916	400	1295
VOE 948645	945	400	1333
VOE 948645	945	400	1333
VOE 948645	945	405	1335
VOE 948645	992	125	1363
VOE 948645	992	150	1365
VOE 948645	992	400	1377
VOE 948645	993	100	1379
VOE 948645	993	150	1383
VOE 948645	993	350	1391
VOE 948645	993	450	1401
VOE 948645	993	450	1399
VOE 948665	321	150	205
VOE 948883	263	150	159
VOE 948883	263	150	157
VOE 948883	263	175	163
VOE 948883	263	175	163
VOE 948883	522	150	659
VOE 948883	911	100	1171
VOE 948884	234	100	95
VOE 948884	234	110	97
VOE 948884	263	150	159
VOE 948884	647	200	831
VOE 948885	523	100	671
VOE 948885	523	150	675
VOE 948885	523	250	681
VOE 948885	911	100	1171
VOE 949005	371	850	307
VOE 949221	234	100	93
VOE 949221	234	100	93
VOE 949278	841	300	971
VOE 949278	914	600	1267
VOE 949278	992	250	1369
VOE 949544	460	100	603
VOE 949544	461	100	611
VOE 949544	463	100	621
VOE 949659	420	50	519
VOE 949659	434	200	583
VOE 949659	434	210	587
VOE 949659	434	220	591
VOE 949746	945	405	1335
VOE 949747	371	350	273
VOE 949850	261	250	147
VOE 949850	261	250	147
VOE 949874	261	200	143
VOE 949874	269	100	177
VOE 949874	333	150	213
VOE 949874	371	1250	327
VOE 949874	371	350	273
VOE 949874	371	450	281
VOE 949874	398	100	503
VOE 949874	398	200	505
VOE 949874	837	150	957
VOE 949874	872	150	1029
VOE 949874	872	175	1031
VOE 949894	372	120	441
VOE 949894	390	110	483
VOE 949894	851	120	979
VOE 949894	860	150	1011
VOE 949894	860	150	1011
VOE 949894	860	200	1013
VOE 949894	860	250	1015
VOE 949894	860	350	1019
VOE 949902	321	150	205
VOE 949908	235	100	103
VOE 949921	261	250	145
VOE 949921	371	1450	341
VOE 949921	371	2450	415
VOE 949921	371	2450	415
VOE 949921	372	100	439
VOE 949921	380	155	453
VOE 949921	390	150	485
VOE 949921	823	100	911
VOE 949921	851	100	977
VOE 949921	872	125	1025
VOE 949921	872	150	1029
VOE 949921	872	250	1035
VOE 949921	874	100	1073
VOE 949921	874	110	1075
VOE 949921	874	120	1079
VOE 949921	881	200	1097
VOE 949921	882	150	1101
VOE 949921	882	150	1101
VOE 949921	882	200	1103
VOE 949921	882	250	1105
VOE 950629	516	100	645
VOE 950629	516	150	647
VOE 950629	517	100	649
VOE 950629	517	150	651
VOE 950711	420	100	523
VOE 950711	434	220	591
VOE 950711	461	100	613
VOE 950711	463	100	623
VOE 950891	461	150	615
VOE 950891	463	150	625
VOE 951667	882	450	1113
VOE 951668	380	250	459
VOE 951671	831	100	947
VOE 9518442	234	110	97
VOE 9518442	234	150	101
VOE 9518555	321	150	205
VOE 951940	914	250	1255
VOE 951955	821	150	905
VOE 951955	992	100	1359

NUMERICAL INDEX
INDICE DE NÚMERO
ÍNDICE NUMÉRICO

RÉPERTOIRE DE NUMÉROS

NUMERICAL INDEX
INDICE DE NÚMERO
ÍNDICE NUMÉRICO

RÉPERTOIRE DE NUMÉROS

Part No	Group	Sect	Page
VOE 951985	715	400	861
VOE 952075	233	350	91
VOE 952623	945	600	1351
VOE 952624	371	1450	341
VOE 952624	371	2450	415
VOE 952624	371	2450	415
VOE 952624	390	175	489
VOE 952624	993	150	1383
VOE 952624	993	600	1407
VOE 952625	874	250	1087
VOE 952626	992	250	1369
VOE 952627	993	350	1391
VOE 952627	993	450	1399
VOE 952630	390	150	485
VOE 952630	874	250	1087
VOE 952637	715	400	861
VOE 952967	261	250	147
VOE 952972	256	300	131
VOE 952972	256	300	131
VOE 955102	461	100	611
VOE 955102	463	100	621
VOE 955127	234	100	93
VOE 955259	945	125	1311
VOE 955259	945	150	1315
VOE 955259	945	300	1329
VOE 955260	945	100	1309
VOE 955260	945	125	1313
VOE 955260	945	200	1319
VOE 955260	945	200	1319
VOE 955260	945	250	1323
VOE 955260	945	250	1323
VOE 955260	945	250	1325
VOE 955260	945	300	1329
VOE 955284	992	100	1359
VOE 955286	874	250	1087
VOE 955286	882	550	1117
VOE 955286	882	600	1123
VOE 955286	882	650	1127
VOE 955304	421	500	567
VOE 955396	716	100	869
VOE 955513	371	1950	369
VOE 955513	371	1975	373
VOE 955513	371	2000	377
VOE 955695	882	550	1121
VOE 955700	852	100	985
VOE 955700	852	110	987
VOE 955700	852	120	989
VOE 955700	852	410	1009
VOE 955700	882	600	1125
VOE 955700	882	650	1129
VOE 955782	525	150	687
VOE 955793	461	100	611
VOE 955793	463	100	621
VOE 955804	641	110	779
VOE 955822	641	100	777
VOE 955891	992	300	1373
VOE 955892	371	2600	427
VOE 955892	380	155	455
VOE 955892	380	250	459
VOE 955892	872	350	1041
VOE 955892	872	355	1045
VOE 955892	872	360	1049
VOE 955892	874	250	1087
VOE 955892	882	450	1113
VOE 955892	882	500	1115
VOE 955892	882	550	1117
VOE 955892	882	550	1117
VOE 955892	882	550	1119
VOE 955892	882	600	1123
VOE 955892	882	600	1123
VOE 955892	882	600	1125
VOE 955892	882	650	1127
VOE 955892	882	650	1129
VOE 955892	882	650	1127
VOE 955903	716	100	869
VOE 955990	911	250	1181
VOE 955991	914	450	1263
VOE 956063	992	300	1373
VOE 956958	371	2600	427
VOE 956981	945	600	1351
VOE 956981	945	600	1351
VOE 956981	945	600	1351
VOE 956981	945	600	1351
VOE 956981	945	600	1353
VOE 956981	945	600	1353
VOE 956981	945	600	1351
VOE 956981	945	600	1351
VOE 956981	945	625	1355
VOE 957031	421	200	541
VOE 958207	371	1550	351
VOE 958207	371	2500	417
VOE 958207	371	2550	419
VOE 958207	371	2575	423
VOE 958209	371	2050	381
VOE 958213	371	850	305
VOE 958226	420	50	515
VOE 958226	421	200	541
VOE 958228	420	50	519
VOE 958228	420	50	515
VOE 958228	421	500	567
VOE 958228	434	200	581
VOE 958228	434	210	585
VOE 958228	434	220	591
VOE 958228	461	100	611
VOE 958228	461	100	613
VOE 958228	461	150	615
VOE 958228	463	100	623
VOE 958228	463	100	621
VOE 958228	463	150	625
VOE 958228	523	150	675
VOE 958228	523	250	681
VOE 958228	911	150	1175
VOE 958229	647	200	831
VOE 958229	911	150	1173
VOE 958668	525	100	685
VOE 959042	451	250	601
VOE 959080	837	150	957
VOE 959090	837	150	957
VOE 959095	837	150	957
VOE 959174	914	250	1255
VOE 959187	380	100	449
VOE 959193	468	150	633
VOE 959193	916	550	1303
VOE 959207	263	200	165
VOE 959207	993	350	1393
VOE 959207	993	450	1399
VOE 959208	993	100	1379
VOE 959208	993	1200	1413
VOE 959208	993	350	1391
VOE 959208	993	450	1401
VOE 959208	993	550	1405
VOE 959211	841	300	971
VOE 959223	421	500	567
VOE 959223	914	400	1259
VOE 959226	914	450	1263
VOE 959227	914	100	1245
VOE 959229	912	125	1213
VOE 959229	912	175	1217
VOE 959229	912	225	1223
VOE 959236	715	450	863
VOE 959239	491	100	637
VOE 959250	421	100	533
VOE 959250	421	110	537
VOE 959254	945	250	1323
VOE 959256	911	200	1177
VOE 959256	911	400	1193
VOE 959261	434	100	573
VOE 959261	434	110	575
VOE 959261	434	220	591
VOE 959874	852	110	987
VOE 960137	353	200	231
VOE 960137	371	2200	391
VOE 960139	235	100	103
VOE 960139	362	300	241
VOE 960139	363	200	247
VOE 960139	371	100	257
VOE 960139	371	2450	415
VOE 960139	390	110	483
VOE 960139	390	150	485
VOE 960139	390	150	485
VOE 960139	390	150	485
VOE 960139	390	150	485
VOE 960139	390	175	489
VOE 960139	390	200	491
VOE 960139	715	400	861
VOE 960139	810	150	891
VOE 960139	821	150	905
VOE 960139	823	250	917
VOE 960139	823	250	917
VOE 960139	823	350	921
VOE 960139	837	150	957
VOE 960139	841	300	971
VOE 960139	851	100	977
VOE 960139	851	120	979
VOE 960139	872	125	1025
VOE 960139	872	300	1039
VOE 960139	872	450	1065
VOE 960139	872	450	1065
VOE 960139	872	450	1067

Part No	Group	Sect	Page
VOE 960139	881	200	1097
VOE 960139	882	150	1101
VOE 960139	882	150	1101
VOE 960139	882	550	1117
VOE 960139	882	600	1123
VOE 960139	882	650	1127
VOE 960139	897	250	1151
VOE 960139	914	600	1267
VOE 960139	916	300	1289
VOE 960139	992	100	1359
VOE 960141	235	100	105
VOE 960143	235	100	105
VOE 960145	660	250	837
VOE 960226	912	125	1213
VOE 960226	912	175	1217
VOE 960226	912	225	1223
VOE 960242	913	100	1235
VOE 960630	461	100	611
VOE 960630	463	100	621
VOE 960630	468	100	631
VOE 960630	527	100	689
VOE 960630	551	100	693
VOE 960630	645	200	803
VOE 960630	645	500	817
VOE 960630	911	650	1207
VOE 960630	914	100	1245
VOE 960630	914	100	1245
VOE 960630	945	500	1345
VOE 960631	911	100	1171
VOE 960632	234	110	97
VOE 961614	882	200	1103
VOE 961960	261	250	145
VOE 961970	352	250	223
VOE 961970	371	400	279
VOE 961970	371	650	295
VOE 961970	371	850	307
VOE 961970	390	150	487
VOE 961970	390	175	489
VOE 961970	398	100	503
VOE 961970	398	200	505
VOE 961970	810	150	891
VOE 961970	872	350	1041
VOE 961970	872	355	1045
VOE 961970	872	360	1049
VOE 961971	352	100	219
VOE 961997	460	100	603
VOE 962305	896	200	1135
VOE 962500	911	150	1173
VOE 962508	945	550	1349
VOE 962528	647	200	831
VOE 962656	372	150	447
VOE 963320	218	150	75
VOE 963342	460	100	605
VOE 964117	420	50	517
VOE 964117	421	550	571
VOE 964198	371	850	307
VOE 964841	882	550	1117
VOE 964841	882	550	1119
VOE 964841	882	600	1125
VOE 964841	882	650	1127
VOE 964946	882	500	1115
VOE 964946	882	550	1119
VOE 964946	882	600	1123
VOE 964946	882	650	1129
VOE 964955	660	200	835
VOE 964955	660	250	837
VOE 964955	945	450	1339
VOE 965175	945	600	1351
VOE 965178	390	175	489
VOE 965181	882	550	1117
VOE 965181	882	600	1123
VOE 965181	882	650	1127
VOE 965181	911	650	1207
VOE 965187	911	700	1209
VOE 965195	252	110	117
VOE 965195	715	150	851
VOE 965195	715	200	853
VOE 965212	823	250	917
VOE 965225	821	150	905
VOE 965225	913	100	1235
VOE 965225	916	350	1291
VOE 965225	916	400	1295
VOE 965576	873	100	1069
VOE 966358	992	100	1359
VOE 966362	218	150	75
VOE 966786	831	100	947
VOE 967308	882	550	1119
VOE 967308	882	600	1125
VOE 967308	882	600	1125
VOE 967308	882	600	1125
VOE 967308	882	650	1129
VOE 967308	882	650	1129
VOE 967308	882	650	1129
VOE 967631	992	300	1373
VOE 967633	916	500	1299
VOE 967634	461	100	609
VOE 967634	463	100	619
VOE 967730	371	350	273
VOE 967749	522	100	655
VOE 967749	522	100	655
VOE 967749	522	150	659
VOE 967749	522	150	659
VOE 967749	522	150	659
VOE 967750	263	100	153
VOE 967750	263	150	157
VOE 967750	263	175	161
VOE 967750	523	250	683
VOE 968007	420	50	515
VOE 968007	421	200	543
VOE 968007	421	200	543
VOE 968007	421	200	541
VOE 968007	421	200	541
VOE 968136	371	450	281
VOE 968203	420	100	523
VOE 968203	420	50	515
VOE 968207	420	50	517
VOE 968207	434	150	577
VOE 968207	434	160	579
VOE 968237	527	100	689
VOE 968237	527	200	691
VOE 968297	810	200	895
VOE 968297	827	100	937
VOE 968297	827	350	945
VOE 968298	261	100	139
VOE 968380	371	1350	337
VOE 968381	371	1350	337
VOE 968435	436	100	593
VOE 968435	945	125	1313
VOE 968435	945	125	1313
VOE 968435	945	125	1311
VOE 968435	945	150	1315
VOE 968435	945	200	1321
VOE 968435	945	200	1319
VOE 968437	715	400	861
VOE 968437	716	100	869
VOE 968565	491	100	637
VOE 968589	810	150	891
VOE 968589	810	200	895
VOE 968589	810	210	897
VOE 968591	715	400	861
VOE 968612	527	100	689
VOE 968612	527	100	689
VOE 968842	491	100	637
VOE 968941	256	200	127
VOE 969021	256	100	123
VOE 969161	371	1350	337
VOE 969161	371	1950	371
VOE 969161	371	1975	375
VOE 969161	371	400	279
VOE 969161	372	150	447
VOE 969278	380	100	451
VOE 969278	881	100	1093
VOE 969373	823	250	917
VOE 969404	872	125	1023
VOE 969405	390	110	483
VOE 969405	837	150	957
VOE 969407	333	150	213
VOE 969407	371	1250	327
VOE 969407	371	350	273
VOE 969407	371	450	281
VOE 969407	398	100	503
VOE 969408	269	100	177
VOE 969419	371	1525	349
VOE 969419	380	155	453
VOE 969420	882	500	1115
VOE 969423	641	100	777
VOE 969423	641	110	779
VOE 969423	872	150	1029
VOE 969423	874	100	1071
VOE 969423	874	110	1075
VOE 969423	874	120	1079
VOE 969436	852	100	983
VOE 969436	852	120	989
VOE 969464	882	400	1111
VOE 969464	882	550	1117
VOE 969464	882	600	1125
VOE 969464	882	650	1127
VOE 969467	882	550	1117
VOE 969467	882	600	1123
VOE 969467	882	650	1127

NUMERICAL INDEX
INDICE DE NÚMERO
ÍNDICE NUMÉRICO

RÉPERTOIRE DE NUMÉROS

NUMERICAL INDEX
INDICE DE NÚMERO
ÍNDICE NUMÉRICO

RÉPERTOIRE DE NUMÉROS

Catalogue id **20106** | Group **10**
Issue **20021223-G** | Page **758**

Part No	Group	Sect	Page
VOE 969478	851	100	977
VOE 969513	371	2200	391
VOE 969518	882	400	1111
VOE 969518	882	550	1117
VOE 969518	882	600	1123
VOE 969518	882	650	1127
VOE 969556	371	2200	391
VOE 969558	380	250	459
VOE 969558	660	200	835
VOE 969558	660	250	837
VOE 969558	945	450	1339
VOE 969558	945	475	1341
VOE 969558	945	485	1343
VOE 969587	353	100	227
VOE 969587	390	110	483
VOE 969587	851	100	977
VOE 969587	851	120	979
VOE 969587	872	125	1025
VOE 969587	872	125	1025
VOE 969587	872	350	1041
VOE 969587	872	355	1045
VOE 969587	872	360	1049
VOE 969587	882	150	1101
VOE 969587	882	150	1101
VOE 969600	881	100	1095
VOE 969600	881	100	1093
VOE 969738	823	100	911
VOE 969738	872	125	1025
VOE 969830	371	2800	437
VOE 969846	821	100	903
VOE 969846	831	150	949
VOE 969846	837	200	959
VOE 969846	852	100	983
VOE 969846	852	120	989
VOE 969981	914	600	1267
VOE 969983	252	200	119
VOE 970771	371	250	265
VOE 970771	371	2600	427
VOE 970771	371	2650	431
VOE 970771	371	2700	433
VOE 970771	371	280	267
VOE 970771	371	2800	437
VOE 970772	371	2600	429
VOE 970772	371	2800	437
VOE 970772	841	250	967
VOE 970772	841	250	967
VOE 970773	371	250	265
VOE 970773	371	2700	435
VOE 970773	371	280	267
VOE 970773	371	300	269
VOE 970779	371	2700	435
VOE 970791	269	150	179
VOE 970976	434	100	573
VOE 970976	434	110	575
VOE 970978	420	100	523
VOE 970988	321	100	203
VOE 970988	420	100	523
VOE 971096	252	100	115
VOE 971096	821	100	901
VOE 971096	821	150	905
VOE 971096	823	150	913
VOE 971096	992	100	1359
VOE 971099	252	110	117
VOE 971099	261	100	139
VOE 971099	321	100	203
VOE 971099	660	200	835
VOE 971099	660	250	837
VOE 971099	715	150	851
VOE 971099	715	200	853
VOE 971099	821	150	905
VOE 971099	826	100	929
VOE 971099	827	150	939
VOE 971099	896	100	1133
VOE 971099	911	100	1171
VOE 971099	916	300	1287
VOE 971099	945	300	1329
VOE 971099	945	450	1339
VOE 971099	945	475	1341
VOE 971100	451	100	595
VOE 971304	380	250	459
VOE 971304	872	125	1025
VOE 971304	882	450	1113
VOE 971304	882	500	1115
VOE 971319	821	100	903
VOE 971319	823	250	919
VOE 971321	372	100	439
VOE 971321	380	155	453
VOE 971321	390	110	483
VOE 971321	821	170	909
VOE 971321	872	275	1037
VOE 971321	876	100	1091
VOE 971321	897	200	1149
VOE 971322	372	100	439
VOE 971322	810	150	891
VOE 971322	837	200	959
VOE 971322	837	200	959
VOE 971322	851	100	977
VOE 971322	876	100	1091
VOE 971322	882	250	1105
VOE 971322	882	250	1105
VOE 971322	897	200	1149
VOE 971330	872	250	1035
VOE 971368	872	125	1023
VOE 971382	881	100	1095
VOE 971382	881	100	1095
VOE 971383	823	100	911
VOE 971383	851	100	977
VOE 971383	872	250	1035
VOE 971383	872	275	1037
VOE 972007	882	100	1099
VOE 972079	371	2050	381
VOE 972079	371	2200	391
VOE 972079	823	350	921
VOE 972079	841	250	969
VOE 972079	882	150	1101
VOE 972079	882	150	1101
VOE 972092	872	125	1025
VOE 972092	872	125	1025
VOE 972092	872	125	1025
VOE 972092	872	150	1029
VOE 972264	234	100	93
VOE 973936	434	100	573
VOE 973944	234	100	95
VOE 973944	234	110	97
VOE 974081	263	300	169
VOE 975108	216	100	63
VOE 975237	380	250	459
VOE 975237	831	150	949
VOE 975366	380	155	453
VOE 975367	371	1500	345
VOE 975367	371	1500	345
VOE 975367	371	1525	347
VOE 975367	371	1525	347
VOE 975367	872	250	1035
VOE 975367	882	450	1113
VOE 975367	882	550	1119
VOE 975367	882	600	1125
VOE 975367	882	650	1129
VOE 975370	882	450	1113
VOE 975370	882	550	1119
VOE 975370	882	550	1119
VOE 975370	882	600	1125
VOE 975370	882	650	1129
VOE 975370	882	650	1129
VOE 975372	882	400	1111
VOE 975372	882	550	1117
VOE 975372	882	600	1123
VOE 975372	882	650	1127
VOE 975378	234	110	97
VOE 975378	234	150	101
VOE 975378	371	1950	369
VOE 975378	371	1975	373
VOE 975380	380	100	449
VOE 975387	881	100	1095
VOE 975547	821	100	903
VOE 976041	420	50	517
VOE 976041	421	150	539
VOE 976041	421	200	541
VOE 976047	434	200	581
VOE 976047	434	210	585
VOE 976047	434	220	589
VOE 976155	362	150	235
VOE 976162	380	100	449
VOE 976170	831	150	949
VOE 976170	837	250	961
VOE 976170	837	250	961
VOE 976170	882	100	1099
VOE 976256	371	1450	341
VOE 976256	371	1650	355
VOE 976256	371	1700	359
VOE 976256	371	1750	361
VOE 976256	371	2400	411
VOE 976256	371	2700	435
VOE 976256	371	600	289
VOE 976256	371	650	295
VOE 976256	371	650	293
VOE 976928	551	100	695
VOE 976929	468	100	631
VOE 976929	645	500	817

Part No	Group	Sect	Page	Part No	Group	Sect	Page	Part No	Group	Sect	Page	Part No	Group	Sect	Page	Part No	Group	Sect	Page
VOE 976929	911	650	1207	VOE 978933	551	200	697	VOE 981256	881	100	1095	VOE 983253	874	150	1083	VOE 984758	852	110	987
VOE 976930	420	50	515	VOE 978938	740	100	871	VOE 981256	881	100	1095	VOE 983338	715	400	861	VOE 984758	911	500	1197
VOE 976930	434	220	591	VOE 978941	740	100	871	VOE 981315	451	100	595	VOE 983338	810	200	895	VOE 984816	451	100	595
VOE 976931	645	500	817	VOE 978950	436	100	593	VOE 981404	716	100	869	VOE 983489	914	100	1245	VOE 984849	371	1660	357
VOE 976936	461	100	609	VOE 978956	460	100	603	VOE 981447	821	150	905	VOE 983502	420	50	519	VOE 984850	451	100	595
VOE 976936	463	100	621	VOE 978999	372	150	447	VOE 981447	821	170	909	VOE 983502	421	500	569	VOE 984850	451	100	595
VOE 976945	233	300	89	VOE 979151	881	100	1093	VOE 981635	881	100	1095	VOE 983502	421	550	571	VOE 984850	451	100	595
VOE 976945	380	155	453	VOE 979236	269	100	177	VOE 981904	911	100	1171	VOE 983663	913	200	1241	VOE 984944	371	1500	343
VOE 976945	420	150	525	VOE 979819	911	500	1197	VOE 981904	992	100	1359	VOE 983714	371	250	265	VOE 984944	371	1525	349
VOE 976945	420	150	527	VOE 979819	911	550	1201	VOE 981945	874	150	1083	VOE 983715	371	250	265	VOE 984944	371	2250	395
VOE 976970	463	100	621	VOE 979935	827	150	939	VOE 982038	874	100	1071	VOE 983715	371	250	265	VOE 984944	371	2255	397
VOE 977016	420	50	517	VOE 979935	945	485	1343	VOE 982038	874	110	1075	VOE 984080	420	150	525	VOE 984944	371	2260	399
VOE 977016	434	200	583	VOE 980102	911	200	1177	VOE 982038	874	120	1079	VOE 984080	420	150	525	VOE 984944	371	2400	413
VOE 977016	434	210	587	VOE 980238	911	500	1197	VOE 982235	263	250	167	VOE 984080	911	200	1177	VOE 984944	371	300	269
VOE 977016	434	220	591	VOE 980238	911	550	1201	VOE 982416	645	500	817	VOE 984086	992	300	1373	VOE 984944	371	400	277
VOE 977525	874	150	1083	VOE 980238	945	500	1345	VOE 982551	371	2400	413	VOE 984090	911	500	1199	VOE 984944	371	650	295
VOE 977599	261	300	149	VOE 980614	235	100	105	VOE 982551	460	150	607	VOE 984160	874	150	1083	VOE 984944	371	850	305
VOE 977599	263	100	155	VOE 980614	269	100	177	VOE 982617	371	100	257	VOE 984306	421	450	565	VOE 984944	841	250	967
VOE 977599	363	200	247	VOE 980614	269	150	179	VOE 982962	911	600	1205	VOE 984473	527	200	691	VOE 990037	352	100	219
VOE 977599	371	100	257	VOE 980614	269	150	179	VOE 982963	491	100	637	VOE 984473	912	400	1233	VOE 990414	913	100	1235
VOE 977599	371	100	257	VOE 980614	353	200	231	VOE 983021	371	1100	319	VOE 984473	914	100	1245	VOE 990472	371	400	279
VOE 977599	371	2300	401	VOE 980841	841	100	965	VOE 983021	371	1150	321	VOE 984473	914	500	1265	VOE 990567	911	250	1179
VOE 977599	371	2350	405	VOE 980841	852	100	983	VOE 983021	371	1200	325	VOE 984529	810	150	891	VOE 990568	911	250	1179
VOE 977599	371	550	287	VOE 980841	852	130	991	VOE 983021	372	100	439	VOE 984529	911	150	1173	VOE 990732	523	150	677
VOE 977599	371	700	297	VOE 980841	852	410	1009	VOE 983021	372	120	441	VOE 984646	527	200	691	VOE 990732	523	250	683
VOE 977599	371	700	297	VOE 980881	371	700	299	VOE 983021	872	355	1045	VOE 984646	912	400	1233	VOE 990732	874	110	1075
VOE 977599	523	200	679	VOE 980973	263	450	175	VOE 983021	872	360	1049	VOE 984646	914	100	1245	VOE 990732	874	120	1079
VOE 977599	873	100	1069	VOE 981018	421	200	541	VOE 983021	872	370	1053	VOE 984646	914	500	1265	VOE 990736	263	150	157
VOE 977742	261	250	145	VOE 981056	810	150	891	VOE 983021	872	375	1055	VOE 984647	645	200	803	VOE 990736	263	175	163
VOE 977742	916	500	1299	VOE 981208	810	150	891	VOE 983021	872	400	1057	VOE 984653	913	100	1235	VOE 990736	263	175	161
VOE 977742	992	300	1375	VOE 981208	872	125	1025	VOE 983021	872	410	1061	VOE 984654	645	200	803	VOE 990736	420	50	519
VOE 977820	321	100	203	VOE 981208	872	350	1041	VOE 983025	527	200	691	VOE 984654	911	650	1207	VOE 990736	645	200	803
VOE 978295	390	100	481	VOE 981208	872	355	1045	VOE 983241	993	350	1393	VOE 984657	527	200	691	VOE 990736	645	200	805
VOE 978296	390	100	481	VOE 981208	872	360	1049	VOE 983241	993	450	1399	VOE 984758	645	200	803	VOE 990736	645	200	805
VOE 978710	321	100	203	VOE 981208	881	100	1095	VOE 983242	258	100	135	VOE 984758	647	100	821	VOE 990736	645	200	803
VOE 978925	390	150	485	VOE 981208	881	100	1093	VOE 983242	258	100	135	VOE 984758	852	110	987	VOE 990736	645	200	803

NUMERICAL INDEX
INDICE DE NÚMERO
ÍNDICE NUMÉRICO

RÉPERTOIRE DE NUMÉROS

Part No	Group	Sect	Page	Part No	Group	Sect	Page	Part No	Group	Sect	Page	Part No	Group	Sect	Page	Part No	Group	Sect	Page
VOE 990736	647	100	821	VOE 990737	434	160	579	VOE 990737	647	100	823	VOE 990738	263	100	153	VOE 990738	523	250	681
VOE 990736	647	125	825	VOE 990737	468	150	633	VOE 990737	647	125	827	VOE 990738	263	100	153	VOE 990738	523	250	683
VOE 990736	647	125	825	VOE 990737	468	150	635	VOE 990737	647	125	827	VOE 990738	263	100	153	VOE 990738	523	250	681
VOE 990736	660	100	833	VOE 990737	468	150	633	VOE 990737	660	100	833	VOE 990738	263	100	153	VOE 990738	523	250	681
VOE 990736	911	300	1183	VOE 990737	468	150	633	VOE 990737	911	350	1189	VOE 990738	263	100	153	VOE 990738	523	250	681
VOE 990736	911	300	1183	VOE 990737	468	150	635	VOE 990737	911	350	1189	VOE 990738	263	100	153	VOE 990738	523	250	683
VOE 990736	911	300	1185	VOE 990737	468	150	635	VOE 990737	911	350	1189	VOE 990738	263	100	153	VOE 990738	645	100	789
VOE 990736	911	300	1183	VOE 990737	468	150	633	VOE 990737	911	450	1195	VOE 990738	263	150	157	VOE 990738	645	100	789
VOE 990736	911	300	1185	VOE 990737	468	150	633	VOE 990737	914	100	1245	VOE 990738	263	150	157	VOE 990738	645	100	791
VOE 990736	911	300	1185	VOE 990737	522	100	657	VOE 990737	914	100	1245	VOE 990738	263	150	157	VOE 990738	645	150	795
VOE 990736	911	300	1185	VOE 990737	522	100	653	VOE 990737	914	100	1247	VOE 990738	263	150	157	VOE 990738	645	150	793
VOE 990736	911	300	1185	VOE 990737	522	150	659	VOE 990737	914	100	1247	VOE 990738	263	175	161	VOE 990738	645	150	793
VOE 990736	911	300	1185	VOE 990737	522	150	659	VOE 990737	914	100	1245	VOE 990738	263	175	161	VOE 990738	645	150	793
VOE 990736	911	300	1185	VOE 990737	522	150	659	VOE 990737	914	100	1247	VOE 990738	263	175	163	VOE 990738	645	150	793
VOE 990736	911	300	1183	VOE 990737	522	150	659	VOE 990737	914	100	1247	VOE 990738	263	175	161	VOE 990738	645	150	793
VOE 990736	911	300	1183	VOE 990737	522	200	663	VOE 990737	914	200	1251	VOE 990738	263	175	161	VOE 990738	645	150	793
VOE 990736	911	650	1207	VOE 990737	522	200	663	VOE 990737	914	200	1251	VOE 990738	263	175	161	VOE 990738	645	150	793
VOE 990736	911	700	1209	VOE 990737	522	200	665	VOE 990737	914	425	1261	VOE 990738	263	175	163	VOE 990738	645	150	793
VOE 990736	911	700	1209	VOE 990737	522	225	667	VOE 990737	914	500	1265	VOE 990738	522	100	653	VOE 990738	645	150	795
VOE 990736	924	100	1305	VOE 990737	522	225	667	VOE 990737	914	500	1265	VOE 990738	522	100	655	VOE 990738	645	150	793
VOE 990736	924	150	1307	VOE 990737	522	250	669	VOE 990737	914	500	1265	VOE 990738	522	100	655	VOE 990738	645	150	795
VOE 990737	263	100	155	VOE 990737	522	250	669	VOE 990737	914	600	1267	VOE 990738	522	100	655	VOE 990738	645	175	799
VOE 990737	263	100	155	VOE 990737	523	150	677	VOE 990737	914	600	1267	VOE 990738	523	100	671	VOE 990738	645	175	799
VOE 990737	263	100	155	VOE 990737	523	150	677	VOE 990737	916	100	1271	VOE 990738	523	100	671	VOE 990738	645	175	797
VOE 990737	263	100	155	VOE 990737	523	150	677	VOE 990737	916	100	1271	VOE 990738	523	100	671	VOE 990738	645	175	799
VOE 990737	263	150	159	VOE 990737	523	150	677	VOE 990737	916	100	1271	VOE 990738	523	150	675	VOE 990738	645	175	799
VOE 990737	263	150	157	VOE 990737	523	250	683	VOE 990737	916	125	1275	VOE 990738	523	150	677	VOE 990738	645	175	797
VOE 990737	263	150	159	VOE 990737	523	250	683	VOE 990737	916	125	1275	VOE 990738	523	150	675	VOE 990738	645	175	797
VOE 990737	263	175	163	VOE 990737	551	100	693	VOE 990737	916	125	1275	VOE 990738	523	150	675	VOE 990738	645	175	797
VOE 990737	263	175	163	VOE 990737	551	100	695	VOE 990737	916	135	1279	VOE 990738	523	150	675	VOE 990738	645	175	797
VOE 990737	263	175	163	VOE 990737	551	100	693	VOE 990737	916	135	1279	VOE 990738	523	150	677	VOE 990738	645	175	797
VOE 990737	420	150	527	VOE 990737	551	100	693	VOE 990737	916	135	1279	VOE 990738	523	150	677	VOE 990738	645	175	799
VOE 990737	420	150	527	VOE 990737	551	100	693	VOE 990737	916	300	1289	VOE 990738	523	150	675	VOE 990738	647	100	821
VOE 990737	420	50	517	VOE 990737	551	100	695	VOE 990737	916	300	1287	VOE 990738	523	200	679	VOE 990738	647	100	821
VOE 990737	420	50	515	VOE 990737	645	225	807	VOE 990737	916	500	1299	VOE 990738	523	200	679	VOE 990738	647	100	823
VOE 990737	434	150	577	VOE 990737	647	100	823	VOE 990737	916	500	1299	VOE 990738	523	250	683	VOE 990738	647	125	825

Part No	Group	Sect	Page
VOE 990738	647	125	825
VOE 990738	647	125	827
VOE 990738	660	100	833
VOE 990738	660	100	833
VOE 990738	660	100	833
VOE 990738	911	350	1191
VOE 990738	911	350	1189
VOE 990738	911	600	1205
VOE 990738	911	600	1205
VOE 990738	911	600	1205
VOE 990739	523	100	671
VOE 990739	523	100	671
VOE 990739	523	150	675
VOE 990739	523	150	675
VOE 990739	523	150	675
VOE 990739	523	150	675
VOE 990739	523	200	679
VOE 990739	523	200	679
VOE 990739	523	200	679
VOE 990739	523	250	681
VOE 990739	523	250	681
VOE 990739	645	100	791
VOE 990739	645	100	791
VOE 990739	645	100	789
VOE 990739	645	100	789
VOE 990739	645	100	789
VOE 990739	645	175	799
VOE 990739	645	175	799
VOE 990739	647	100	821
VOE 990739	647	100	821
VOE 990739	647	125	825
VOE 990739	647	125	825
VOE 990739	660	100	833
VOE 990739	911	350	1189
VOE 990739	911	350	1189
VOE 990739	911	350	1189
VOE 990739	911	350	1191
VOE 990739	911	600	1205
VOE 990739	911	600	1205
VOE 990740	217	150	71
VOE 990740	645	100	789
VOE 990740	911	250	1181
VOE 990740	916	100	1269
VOE 990740	916	100	1269
VOE 990740	916	100	1271
VOE 990740	916	125	1273
VOE 990740	916	125	1275
VOE 990740	916	135	1277
VOE 990740	916	135	1277
VOE 990740	916	135	1279
VOE 990740	916	350	1291
VOE 990740	916	350	1293
VOE 990740	916	400	1295
VOE 990740	916	400	1297
VOE 990740	993	200	1385
VOE 990740	993	200	1385
VOE 990740	993	300	1387
VOE 990740	993	300	1387
VOE 990740	993	300	1387
VOE 990740	993	300	1387
VOE 990740	993	300	1389
VOE 990740	993	400	1395
VOE 990740	993	400	1395
VOE 990740	993	400	1395
VOE 990740	993	400	1395
VOE 990740	993	500	1403
VOE 990740	993	500	1403
VOE 990740	993	500	1403
VOE 990740	993	550	1405
VOE 990742	263	100	153
VOE 990742	645	100	789
VOE 990742	911	250	1181
VOE 990742	916	100	1269
VOE 990742	916	125	1273
VOE 990742	916	125	1275
VOE 990742	916	125	1273
VOE 990742	916	125	1273
VOE 990742	916	125	1275
VOE 990742	916	125	1273
VOE 990742	916	135	1277
VOE 990742	916	350	1291
VOE 990742	916	400	1295
VOE 990743	911	400	1193
VOE 990743	911	400	1193
VOE 990743	911	400	1193
VOE 990743	916	350	1291
VOE 990743	916	400	1295
VOE 990756	420	150	525
VOE 990756	420	150	525
VOE 990756	420	50	515
VOE 990756	421	150	539
VOE 990756	491	100	637
VOE 990756	911	250	1179
VOE 990756	911	250	1179
VOE 990756	911	250	1179
VOE 990756	911	250	1181
VOE 990756	911	250	1181
VOE 990756	911	500	1199
VOE 990756	911	500	1197
VOE 990756	911	500	1197
VOE 990756	911	550	1201
VOE 990756	911	550	1201
VOE 990756	911	550	1201
VOE 990756	912	100	1211
VOE 990756	916	100	1269
VOE 990756	916	125	1273
VOE 990757	911	200	1177
VOE 990757	911	250	1179
VOE 990757	911	250	1179
VOE 990757	911	500	1197
VOE 990757	911	550	1201
VOE 990757	912	100	1211
VOE 990757	916	100	1271
VOE 990757	916	350	1291
VOE 990757	916	400	1295
VOE 991046	235	100	103
VOE 991046	235	100	103
VOE 991046	235	100	103
VOE 991046	235	150	107
VOE 991046	235	150	107
VOE 99183	896	200	1135
VOE 992082	872	350	1043
VOE 992082	872	355	1047
VOE 992082	872	360	1051
VOE 992082	872	370	1053
VOE 992082	872	375	1055
VOE 992082	872	400	1059
VOE 992082	872	410	1061
VOE 992109	217	150	71
VOE 992219	460	150	607
VOE 992219	460	150	607
VOE 992219	460	150	607
VOE 992516	362	250	239
VOE 992517	352	100	219
VOE 992517	352	150	221
VOE 992517	352	250	223
VOE 992517	352	300	225
VOE 992517	353	100	227
VOE 992517	353	150	229
VOE 992517	823	250	917
VOE 992518	352	100	219
VOE 992520	352	250	223
VOE 992520	353	100	227
VOE 992520	353	200	231
VOE 992521	352	100	219
VOE 992521	352	250	223
VOE 992521	353	100	227
VOE 993319	645	200	803
VOE 993319	911	300	1183
VOE 993319	911	300	1183
VOE 993319	911	300	1185
VOE 993320	420	200	529
VOE 993320	420	200	529
VOE 993320	468	150	633
VOE 993320	522	100	653
VOE 993320	523	150	677
VOE 993320	523	250	683
VOE 993320	551	100	695
VOE 993320	645	200	805
VOE 993320	645	200	803
VOE 993320	647	125	825
VOE 993320	647	125	825
VOE 993320	647	125	825
VOE 993320	911	300	1185
VOE 993320	911	300	1185
VOE 993320	911	300	1185
VOE 993320	911	300	1183
VOE 993320	911	350	1189
VOE 993320	911	650	1207
VOE 993320	911	700	1209
VOE 993320	911	700	1209
VOE 993320	911	700	1209
VOE 993320	914	100	1245
VOE 993320	914	100	1245
VOE 993320	914	100	1247
VOE 993320	914	500	1265
VOE 993320	914	500	1265
VOE 993320	916	100	1271
VOE 993321	522	100	655

NUMERICAL INDEX
INDICE DE NÚMERO
ÍNDICE NUMÉRICO

RÉPERTOIRE DE NUMÉROS

NUMERICAL INDEX
INDICE DE NÚMERO
ÍNDICE NUMÉRICO

RÉPERTOIRE DE NUMÉROS

Part No	Group	Sect	Page
VOE 993321	522	100	655
VOE 993321	645	100	791
VOE 993321	645	100	789
VOE 993321	645	150	793
VOE 993321	645	150	793
VOE 993321	645	150	793
VOE 993321	645	150	795
VOE 993321	645	175	797
VOE 993321	645	175	799
VOE 993321	645	175	797
VOE 993321	645	175	799
VOE 993321	645	175	799
VOE 993321	645	175	799
VOE 993321	645	175	799
VOE 993321	645	175	799
VOE 993321	645	175	799
VOE 993321	645	175	797
VOE 993321	647	125	825
VOE 993321	660	100	833
VOE 993321	911	350	1191
VOE 993321	914	600	1267
VOE 993321	916	125	1275
VOE 993321	916	135	1279
VOE 993322	523	100	671
VOE 993322	523	100	671
VOE 993322	523	150	675
VOE 993322	523	200	679
VOE 993322	523	200	679
VOE 993322	523	250	681
VOE 993322	911	350	1189
VOE 993323	523	150	675
VOE 993323	523	250	681
VOE 993323	527	200	691
VOE 993323	911	350	1189
VOE 993323	914	100	1247
VOE 993323	916	100	1269
VOE 993323	916	125	1273
VOE 993323	916	135	1277
VOE 993327	911	200	1177
VOE 993358	211	100	47
VOE 993600	217	150	71
VOE 993828	371	1660	357
VOE 993831	371	1660	357
VOE 993974	256	300	131
VOE 993974	256	300	131
VOE 993974	261	250	145
VOE 993974	261	250	145
VOE 993974	261	250	145
VOE 993974	261	250	145
VOE 993974	261	250	145
VOE 994015	551	100	693
VOE 9946329	852	120	989
VOE 995696	434	160	579
VOE 9957941	321	150	205
VOE 996328	461	100	613
VOE 996328	461	150	615
VOE 996328	463	100	623
VOE 996328	463	150	625
VOE 996329	421	100	533
VOE 996329	421	110	537
VOE 9993875	516	100	645
VOE 9993875	517	100	649
ZM 2910033	913	200	1241

VOLVO L110F

Parts catalog
Part 2 Group 6-9

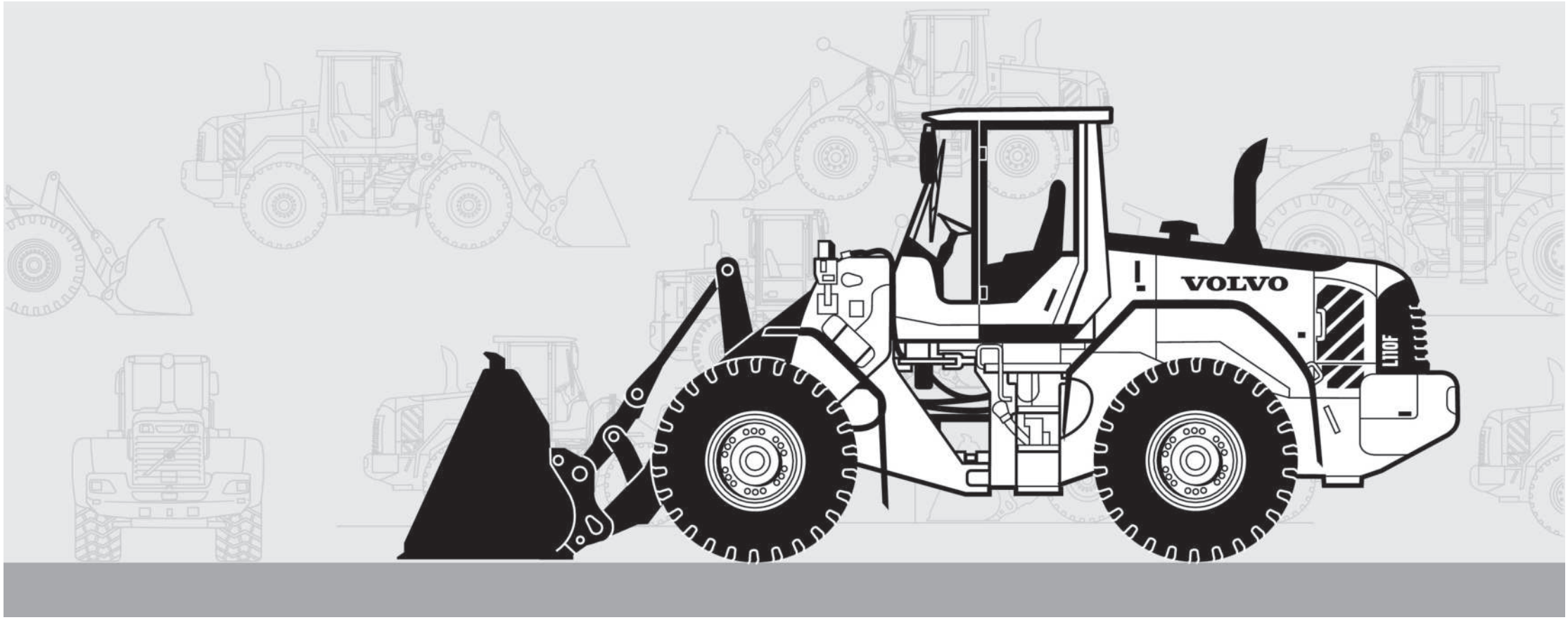

Publ. No. 20021223-G

VOLVO

Volvo Construction Equipment
www.volvoce.com

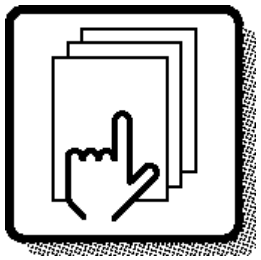

1

Preface and instructions
Prefacio e instrucciones
Prefácio e instruções
Préface et instructions

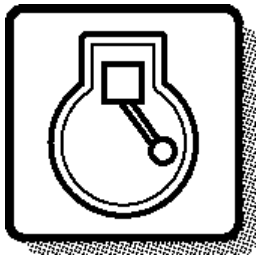

2

Engine
Motor
Motor
Moteur

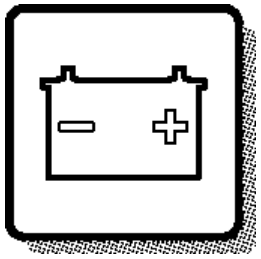

3

Electrical systems and instruments
Sistema eléctrico e instrumentos
Sistema elétrico e instrumentos
Système électrique et instruments

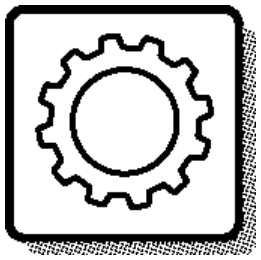

4

Power transmission
Transmisión de fuerza
Transmissão de força
Transmission de force

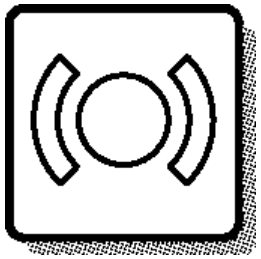

5

Brakes
Frenos
Freios
Freins

Steering system
Sistema de dirección
Sistema de direção
Systèm de direction

6

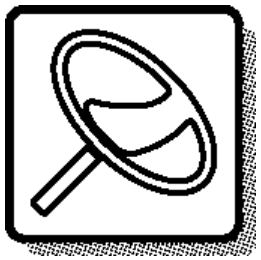

Frame and wheels
Bastidor y ruedas
Quadro e rodas
Bâti et roues

7

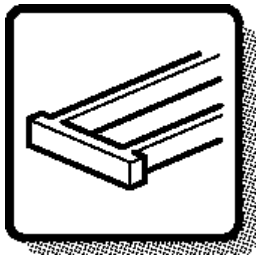

Body with associated parts
Carroceria con detalles
Carroceria com peças agregadas
Carrosserie avec détails

8

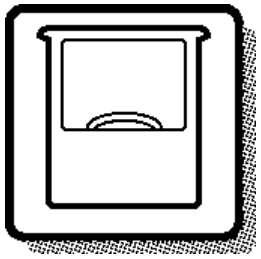

Miscellaneous equipment
Equipo diverso
Equipamentos diversos
Equipments divers

9

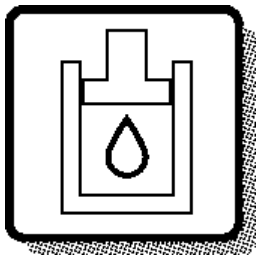

Numerical index
Indice numérico
Índice numérico
Répertoire numérique

10

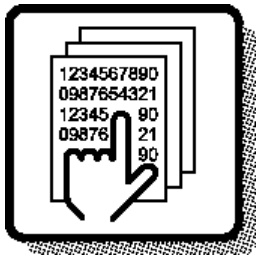

TABLE OF ABBREVIATION
PABLO DE ABREVIATIONS
TABELA DE ABREVIATURAS

POUR LA LISTE DES ABRÉVIATIONS EMPLOYÉES

ABBREVIATION	ENGLISH	ESPAÑOL	PORTUGUÊS BRASILEIRO	FRANÇAIS
A	ampere	amperio	ampère	Ampères
AC	Alternating Current	Corriente alterna	Corrente alternada	Courant alternatif
ALT	alternative	alternativa	Alternativa	alternative
AWD	All Wheel Drive	Tracción en las todas las ruedas	Tração em todas as rodas	Toutes roues motrices
AX - ####	up to and incl. axle No.	hasta el eje nro	Até ao eixo nº.	jusqu'au Nº d'essieu
AX ####-	as from axle No.	a partir del eje nro	A partir do eixo nº.	à partir du Nº d'essieu
BL	black	negro	Preto	noir
BLUE	blue	azul	Azul	bleu
BR	brown	marrón	Marrom	brun
BRA	Brazil	Brasil	Brasil	Brésil
CAB - ####	up to and incl. cab No.	hasta la cabina nro	Até a cabine nº.	jusqu'au Nº de cabine
CAB #### -	as from cab No.	a partir de la cabina	A partir da cabine nº.	à partir du Nº de cabine
CAN	Canada	Canadá	Canadá	Canada
CENT	centre	central	Central	au milieu
CHN	China	China	China	Chine
CIN	component identification number	Número de identificación del componente	Número de identificação de componente	Numéro de référence de sous-ensemble
CPL	complete	completo	Completo	complet
Cu Yd	Cubic Yard	Yarda cúbica	Jarda cúbica	Yard cube
DC	Direct Current	Corriente continua	Corrente contínua	Courant continu
DEG	numbers of degrees, C°	numero de grado de calor, C°	Número de graus, C°	nombres de degré de chaleur, C°
DELETED	deleted	Retirado	Descontinuada	supprimé
DEU	Germany	Alemania	Alemanha	Allemagne
DNK	Denmark	Dinamarca	Dinamarca	Danemark
E PROD	early production	producción anterior	Modelo anterior	production antérieure
EEC	European Economic Community (EEC)	el mercado común (EEC)	Mercado Comum Europeu (EEC)	pays du marche commun (EEC)
ENG	Engine	motor	motor	moteur
ENG - ####	up to and incl. engine No.	hasta el motor nro	Até ao motor nº.	jusqu'au Nº de moteur
ENG #### -	as from engine No.	a partir del motor nro	A partir do motor nº.	à partir du Nº de moteur
ESP	Spain	España	Espanha	Espagne
EU	European Union	Unión Europea	União Européia	Union Européenne
EXC - ###	up to and incl. excavator unit No.	hasta el agregado excavador nro	Até a unidade escavadeira nº.	jusqu'au Nº d'excavateur
EXC ### -	as from excavator unit No.	a partir de agregado excavador nro	A partir da unidade escavadeira nº.	à partir du Nº d'excavateur
EXCL	excluding	exclusivo	Exclusivo	exclus

ABBREVIATION	ENGLISH	ESPAÑOL	PORTUGUÊS BRASILEIRO	FRANÇAIS
FIN	Finland	Finlandia	Finlândia	Finlande
F-N-R	Forward-Neutral-Reverse	Adelante - Punto muerto - Atrás	Frente-Neutral-Ré	Marche avant-Point mort-Marche arrière
FOPS	Falling Object Protection System	Sistema de protección contra caída de objetos	Sistema de proteção contra objetos em queda	Système de protection contre la chute d'objets
FORW	forward	delante	Avante	avant
FRA	France	Francia	França	France
g (GRAM)	gram	gramo	Grama	gramme
GBR	Great Britain	Inglaterra	Inglaterra	Angleterre
GREEN	green	verde	Verde	vert
GREY	grey	gris	Cinza	gris
HD	Heavy Duty	Heavy Duty	Serviço pesado	Heavy Duty
HT - ####	up to and incl. hydraulic transmission No.	hasta el transmisión hidráulico nro	Até a transmissão hidráulica n°.	jusqu'au transmission hydraulique N°
HT #### -	as from hydraulic transmission No.	a partir de transmisión hidráulico nro	A partir da transmissão hidráulica n°.	à partir du transmission hydraulique N°
ID	diameter, inner	diámetro, interior	Diâmetro interno	diamètre, intérieur
IN	inch(es)	pulgada	Polegada	pouce
INCL	inclusive	inclusive	Inclusive	inclus
INCL IN	included in	forma parte de	Faz parte de	inclus dans
INLET	inlet	entrada	Admissão, entrada	entrée
INNER	inner	interior	Interior	intérieur
IRN	Iran	Iran	Irã	Iran
ITA	Italy	Italia	Itália	Italie
ITEM NO	see item No.	véase posición	Ver posição número	voir position
K	included in parts kits	forma parte del juego por juego	Incluído no kit	fait partie du jeu complet de réparation
KOR	Korea	Corea	Coréia	Corée
L	litre, length	litros, longitud	Litro, comprimento	litre, longueur
L PROD	late production	producción posterior	Modelo posterior	production postérieure
LH	left	izquierdo	Esquerdo	gauche
LOAD - ####	up to and incl. loading unit No.	hasta unidad carga nro	Até a unidade escavadeira n°.	jusqu'au N° de chargeur
LOAD #### -	as from loading unit No.	a partir du unibad carga nro	Até a unidade escavadeira n°.	à partir du N° de chargeur
LOW	lower	inferior	Inferior	dessous
m (M)	metric	métrico	metro	mètre
m3 (CU M)	cubic metre	metro cúbico	Metro cúbico	mètre cube
MARKED	marked	marcado	Marcado com	marque de

TABLE OF ABBREVIATION
PABLO DE ABREVIATIONS
TABELA DE ABREVIATURAS

POUR LA LISTE DES ABRÉVIATIONS EMPLOYÉES

ABBREVIATION	ENGLISH	ESPAÑOL	PORTUGUÊS BRASILEIRO	FRANÇAIS
MEX	Mexico	México	México	Mexique
ml (ML)	millilitre	mililitro	Mililitro	millilitre
mm (MM)	millimetre	milimetros	Milímetro	millimètre
mm2 (SQ MM)	square millimeters	milimetros cuadrados	Milímetros quadrados	millimètre carré
MODEL	model designation	Designación de modelo	Designação de modelo	Désignation de modèle
NLD	Netherlands	Holanda	Holanda	Pays-Bas
NO	number	número	Número	numéro
NOR	Norway	Noruega	Noruega	Norvège
NS	part not stocked as spare part	no disponible como repuesto pieza de repuesto	Peça não estocada como	n`est pas stocké comme pièce de rechange
O SZ	over size	sobredimensión	Superdimensionado	côte supérieur
OD	diameter, outer	diámetro, exterior	Diâmetro externo	diamètre extérieur
OP	The part is no longer in stock	El artículo no se mantiene ya en stock	A peça foi descontinuada no estoque	La pièce n'est plus en stock
OR	orange	naranja	Alaranjado	orange
ORDER	order	hacer un pedido	Encomendar	commander
OUTER	outer	exterior	Externo	extérieur
OUTLET	outlet	escape	Escapamento, saída	échappement
PAGE	see page	véase página	Ver a página	voir page
PAIR	pair	par	Par	paire
PCS	piece(s)	cada uno	Unidade	pièce
PIN	product identification number	Número de identificación del producto	Número de identificação de produto	Numéro d'identification de produit
PINK	pink	rosa	Cor-de-rosa	rose
POL	Poland	Polonia	Polônia	Pologne
PROD NO	product No.	nro de producto	Número de produto	N° de produit
PRT	Portugal	Portugal	Portugal	Portugal
Q	Quantity l/min	Cantidad l/min	Quantidade l/min	Quantité l/min
REAR	rear	detrás	Atrás	arrière
RED	red	rojo	Vermelho	rouge
REMAN	Remanufactured component	Componente remanufacturado	Componente recondicionado	Composant remis à neuf
REPL BY -	replaced by	substituido por	Substituído por	remplacé par
REQ	order as required	cantidad necesaria	Quantidade necessária	quantité nécessaire
RH	right	derecha	Direito	droite
ROPS	Roll-Over Protection System	Sistema de protección antivuelco	Sitema de proteção contra tombamento	Système de protection en cas de retournement
RPM	revolutions per minute	revoluciones por minuto	giros por minuto	tours par minute
S/N - ####	up to and incl. serial No.	hasta el fabricación nro.	Até ao n°. de série	jusqu'au N° de série
S/N #### -	as from serial No.	a partir de fabricación nro.	A partir do n°. de série	à partir du N° de série

ABBREVIATION	ENGLISH	ESPAÑOL	PORTUGUÊS BRASILEIRO	FRANÇAIS
SE	alternative spare part version exists	Existen otras versiones de las piezas de repuesto	Existe modelo alternativo de peça de reposição	une version pièce de rechange existe également
SEE GROUP	see group	véase grupo	Ver o grupo	voir groupe
SEE SB	see Service Bulletin	ver boletin de servicio	Ver o boletim de serviço	voir bulletin de service
SER NO - #	up to and incl.serial No.	hasta el fabric. nro	Até ao n°. de série	jusqu'au N° de fabrication
SER NO # -	as from serial No.	a partir de fabric. nro	A partir do n°. de série	à partir du N° de fabrication
SMV	slow-moving vehicle	Vehículo lento	veículo lento	véhicule lent
SPECIAL	special model	modelo especial	Modelo especial	construction spéciale
SS	superseded part	pieza substituida	Peça substituída	pièce remplacée
STD	standard version	versión standard	Modelo padrão	version standard
STD SZ	standard size	dimensión standard	Dimensão padrão	dimension standard
SUPPL	supplementary details, no spare part	parte completar	Dado complementar	indication compléter
SWE	Sweden	Suecia	Suécia	Suède
THICK	thickness	espesor	Espessura	épaisseur
TM NO - #	up to and incl. transmission No.	hasta el de transmisión nro	Até a transmissão n°.	jusqu'au N° de transmission
TM NO # -	as from transmission No.	a partir de transmisión nro	A partir da transmissão n°.	à partir du N° de transmission
U SZ	under size	subdimensión	Subdimensionado	côte interieur
UPPER	upper	superior	Superior	supérieur
USA	United States of America	Estados Unidos	Estados Unidos	États-Unis
V	volt	voltio	Volt	volt
VIOL	violet	violeta	Violeta	violet
VPM	vibrations per minute	Vibraciones por minuto	vibrações por minuto	vibrations par minute
W	Watt	watio	Watt	watt
WHITE	white	blanco	Branco	blanc
WID	width	ancho	Largura	largeur
YELL	yellow	amarillo	Amarelo	jaune
ZAF	South Africa	Sudáfrica	África do Sul	Afrique du Sud

VOLVO

Volvo Construction Equipment
www.volvoce.com

GROUP		Section	Page
641	Steering wheel and column S/N - 5596, S/N - 71006	100	777
641	Steering wheel and column S/N 5597 -, S/N 71007 -	110	779
641	Steering Knob Installation 86602	120	781
641	Steering column with fitting parts S/N - 5596, S/N - 71006	150	783
641	Steering column with fitting parts S/N 5597 -, S/N 71007 -	160	785
641	Steering column S/N - 5596, S/N - 71006	200	787
645	Steering system, pressure and return lines	100	789
645	Steering system S/N - 4801, S/N - 70735	150	793
645	Steering system S/N 4802 -, S/N 70736 -	175	797
645	Steering system	200	803
645	Steering system S/N 4802 - 5364 SWE, S/N 70710 - 70837 BRA	225	807
645	Hydraulic cylinder with fitting parts	250	809
645	Hydraulic cylinder	300	811
645	Steering unit	400	813
645	Shift valve	500	817
645	Shift valve	525	819
647	Secondary steering system. 83210	100	821
647	Secondary steering system. 83690	125	825
647	Pump unit. 83210, 83690	150	829
647	Pressure monitor.	200	831
660	CDC - steering	100	833
660	Angle sensor, steering 83160, 83456	200	835
660	Angle sensor, steering 84978, 84980	250	837

INDICE

Catalogue id 20106 | Group 6
Issue 20021223-G | Page 772

GRUPO		Sección	Página
641	Volante y columna de dirección S/N - 5596, S/N - 71006	100	777
641	Volante y columna de dirección S/N 5597 -, S/N 71007 -	110	779
641	Instalación de pomo de dirección 86602	120	781
641	Columna de dirección con accesorios de montaje S/N - 5596, S/N - 71006	150	783
641	Columna de dirección con accesorios de montaje S/N 5597 -, S/N 71007 -	160	785
641	Columna de dirección S/N - 5596, S/N - 71006	200	787
645	Sistema de dirección, conductos de presión y retorno	100	789
645	Sistema de direccion S/N - 4801, S/N - 70735	150	793
645	Sistema de direccion S/N 4802 -, S/N 70736 -	175	797
645	Sistema de dirección, conducto LS	200	803
645	Sistema de direccion S/N 4802 - 5364 SWE, S/N 70710 - 70837 BRA	225	807
645	Cilindros hidráulicos con accesorios de montaje	250	809
645	Cilindros hidráulicos	300	811
645	Válvula de dirección	400	813
645	Válvula de cambio	500	817
645	Válvula de cambio	525	819
647	Dirección de emergencia. 83210	100	821
647	Dirección de emergencia. 83690	125	825
647	Unid de bomba. 83210, 83690	150	829
647	Monitor presión.	200	831
660	CDC - dirección	100	833
660	Sensor de ángulo, dirección 83160, 83456	200	835
660	Sensor de ángulo, dirección 84978, 84980	250	837

GRUPO	Sección	Página

GRUPO		Seção	Página
641	Volante e coluna de direção S/N - 5596, S/N - 71006	100	777
641	Volante e coluna de direção S/N 5597 -, S/N 71007 -	110	779
641	Instalação do botão de direção 86602	120	781
641	Coluna de direção com peças acessórias S/N - 5596, S/N - 71006	150	783
641	Coluna de direção com peças acessórias S/N 5597 -, S/N 71007 -	160	785
641	S/N - 5596, S/N - 71006	200	787
645	Sistema de direção, linhas de pressão e de retorno	100	789
645	Sistema de direção S/N - 4801, S/N - 70735	150	793
645	Sistema de direção S/N 4802 -, S/N 70736 -	175	797
645	Sistema de direção	200	803
645	Sistema de direção S/N 4802 - 5364 SWE, S/N 70710 - 70837 BRA	225	807
645	Cilindro hidráulico com peças acessórias	250	809
645	Cilindro hidráulico	300	811
645	Unidade de direção	400	813
645	Válvula de mudança	500	817
645	Válvula de mudança	525	819
647	Sistema de direção secundária 83210	100	821
647	Sistema de direção secundária 83690	125	825
647	Unidade de bomba. 83210, 83690	150	829
647	Monitor de pressão.	200	831
660	Direção CDC	100	833
660	Sensor de ângulo, direção 83160, 83456	200	835
660	Sensor de ângulo, direção 84978, 84980	250	837

TABLE DES MATIÈRES

GROUPE		Section	Page
641	Volant et colonne de volant S/N - 5596, S/N - 71006	100	777
641	Volant et colonne de volant S/N 5597 -, S/N 71007 -	110	779
641	Installation du bouton de direction 86602	120	781
641	Colonne de direction avec pièces de montage S/N - 5596, S/N - 71006	150	783
641	Colonne de direction avec pièces de montage S/N 5597 -, S/N 71007 -	160	785
641	Colonne de direction S/N - 5596, S/N - 71006	200	787
645	Système de direction, conduits de refoulement et de retour	100	789
645	Systeme de direction S/N - 4801, S/N - 70735	150	793
645	Systeme de direction S/N 4802 -, S/N 70736 -	175	797
645	Système de direction, circuit de détection de charge	200	803
645	Systeme de direction S/N 4802 - 5364 SWE, S/N 70710 - 70837 BRA	225	807
645	Vérins hydrauliques avec pièces de montage	250	809
645	Vérins hydrauliques	300	811
645	Distributeur de direction	400	813
645	Valve de sélection	500	817
645	Valve de sélection	525	819
647	Direction de secours. 83210	100	821
647	Direction de secours. 83690	125	825
647	Groupe pompe-moteur. 83210, 83690	150	829
647	Capteur pression.	200	831
660	CDC - direction	100	833
660	Détecteur de position angulaire, direction 83160, 83456	200	835
660	Détecteur de position angulaire, direction 84978, 84980	250	837

VOLVO

Volvo Construction Equipment
www.volvoce.com

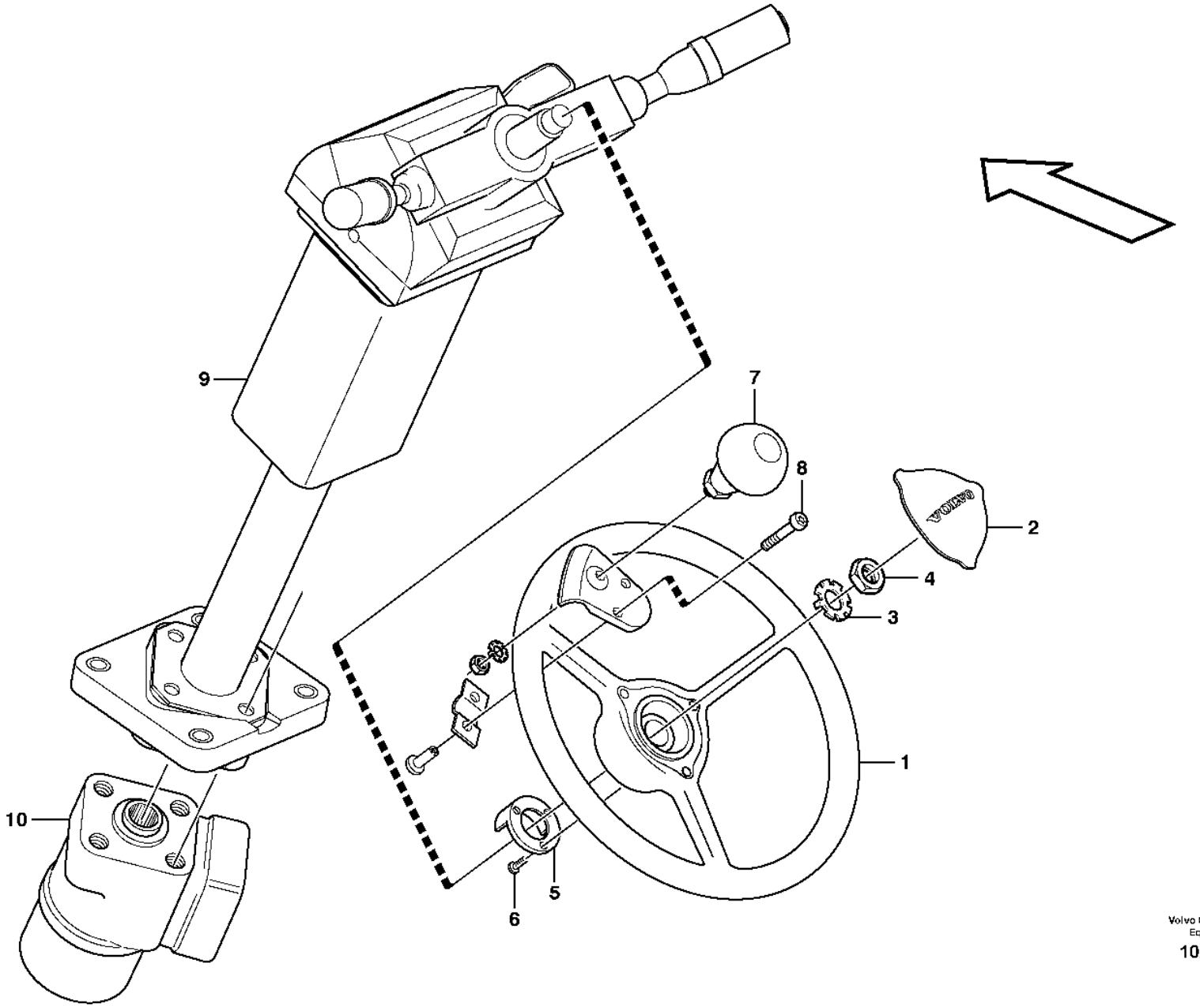

Volvo Construction Equipment
1021967

Fig.	Part No.	Quantity 1	2	3	PS	KIT	Description	Denominación	Denominação	Dénomination	Notes
1	VOE 11444189	1					Steering wheel	Volante	Volante direção	Volant de direction	
2	VOE 11444190	1					Cover plate	Placa recurbrición	Tampa cobertura	Plaque de recouvrement	
3	VOE 11104898	1					Lock washer	Arandela seguridad	Arruela trava	Rondelle verrouillage	
4	VOE 955822	1					Hexagon nut	Tuerca hexagonal	Porca sextavada	Écrou hexagonal	
5	VOE 4714601	1					Ring	Anillo	Anel	Bague	
6	VOE 4714697	1					Screw	Tornillo	Parafuso	Vis	
7	VOE 11006061	1					Knob	Volante	Botão	Bouton	80309
8	VOE 969423	2					Six point socket screw	Racor de seis dientes	Paraf soquete sext	Vis à 6 pans creux	80309
9	VOE 11412965	1					Steering column	Columna del volante	Coluna da direção	Colonne de direction	See group 641-150 page 783
10		1					Control valve	Válvula control	Válvula de controle	Valve controle	See group 645-400 page 813

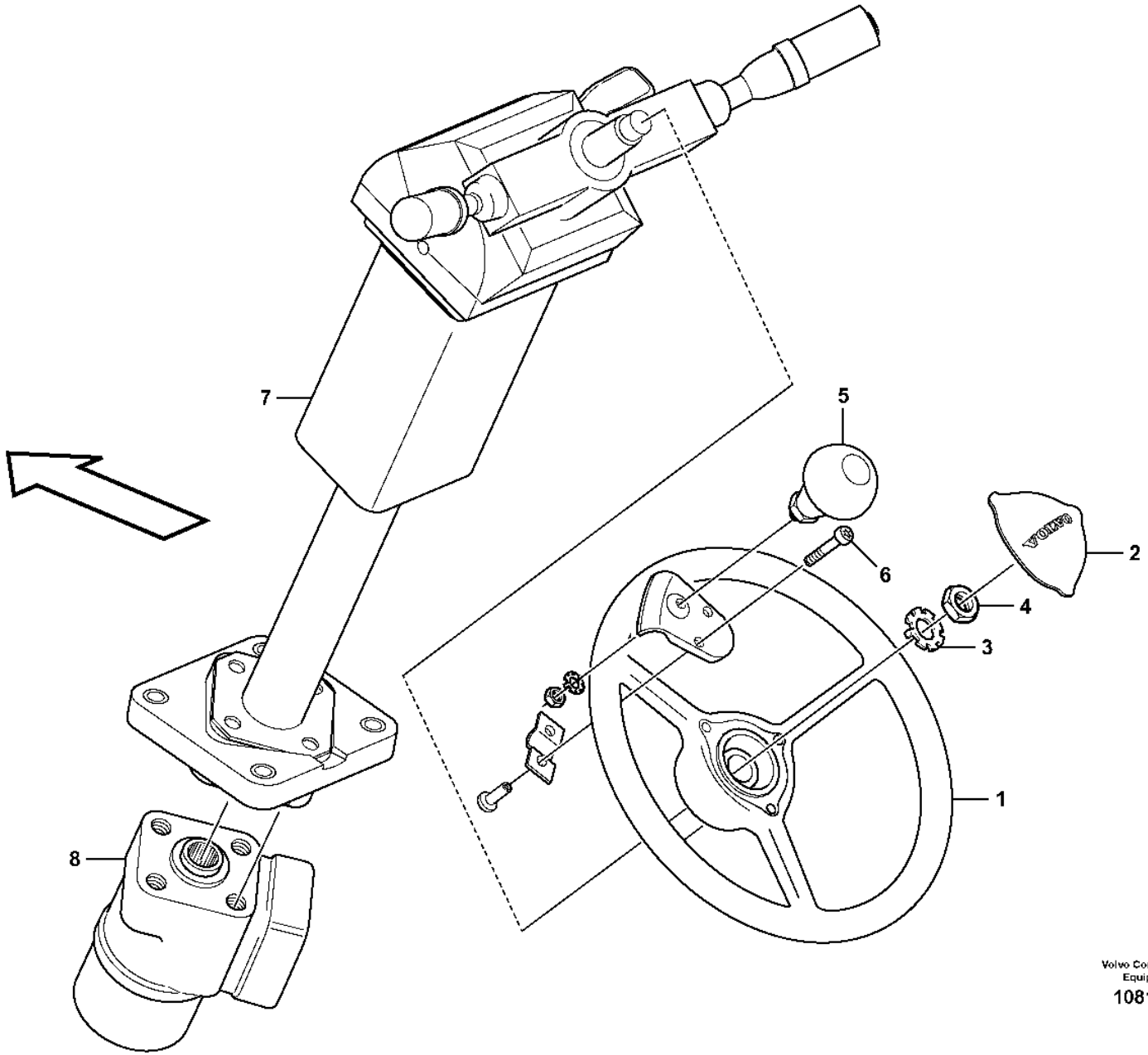

Volvo Construction Equipment
1081845

Fig.	Part No.	Quantity 1	2	3	PS	KIT	Description	Denominación	Denominação	Dénomination	Notes
1	VOE 16688881	1					Steering wheel	Volante	Volante direção	Volant de direction	
	VOE 17455745	3					•Cap	•Cápsula	•Cápsula	•Gaine	2624)
2	VOE 16685267	1					Cap	Caperuza	Tampa	Chapeau	
3	VOE 17424980	1					Lock Washer	Arandel Segurid		Rondel.verroui.	
4	VOE 955804	1					Hexagon nut	Tuerca hexagonal	Porca sextavada	Écrou hexagonal	
5	VOE 11006061	1					Knob	Volante	Botão	Bouton	80309
6	VOE 969423	2					Six point socket screw	Racor de seis dientes	Paraf soquete sext	Vis à 6 pans creux	80309
7	VOE 17429005	1					Steering column	Columna del volante	Coluna da direção	Colonne de direction	See group 641-160 page 785
8		1					Control valve	Válvula control	Válvula de controle	Valve controle	See group 645-400 page 813

2624) **GB**: Not Shown **ES**: No ilustrado **BR**: Não mostrado **FR**: Non représenté

1		**Steering wheel and column** **Volante y columna de dirección** **Volante e coluna de direção** **Volant et colonne de volant**	Catalogue id **20106**	Group **641**
2				
3			Illustr. No **1081845**	Section **110**
4				
5		**S/N 5597 -, S/N 71007 -**	Issue **20021223-G**	Page **779**

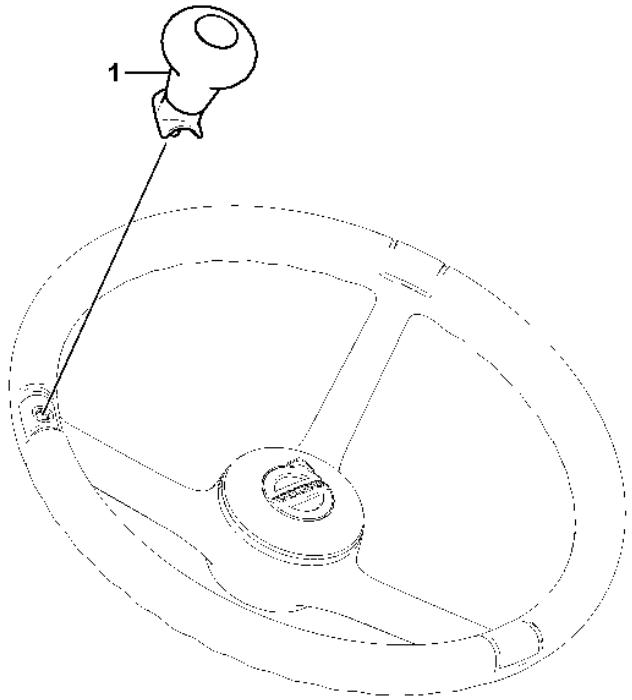
1

Fig.	Part No.	Quantity 1	2	3	PS	KIT	Description	Denominación	Denominação	Dénomination	Notes
1	VOE 16685676	1					Knob	Botón	Botão	Bouton	

1		**Steering Knob Installation** **Instalación de pomo de dirección** **Instalação do botão de direção** **Installation du bouton de direction**	Catalogue id **20106**	Group **641**
2					
3			Illustr. No **1088180**	Section **120**
4					
5		**86602**	Issue **20021223-G**	Page **781**

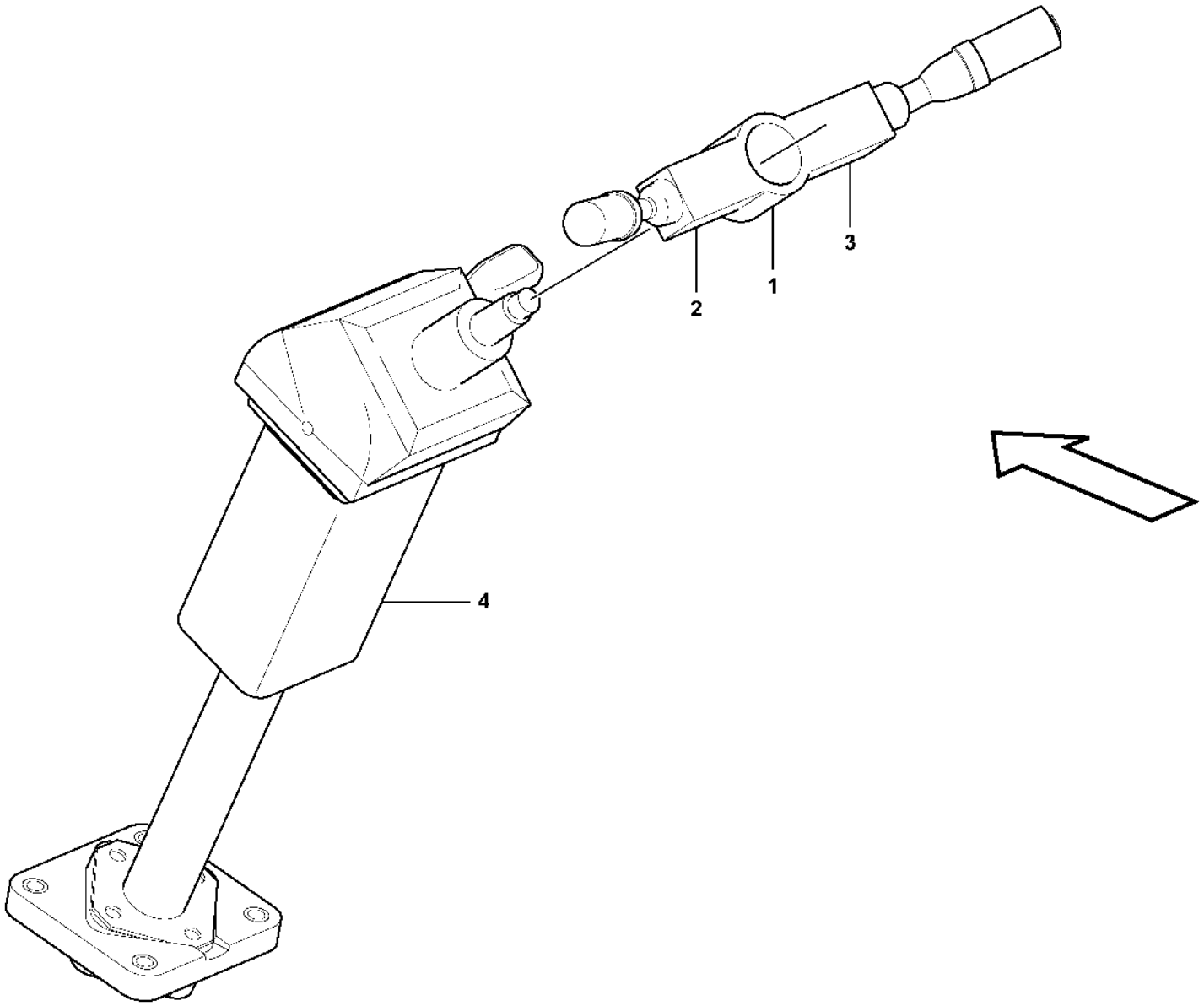

Volvo Construction Equipment
1054539

Fig.	Part No.	Quantity 1	2	3	PS	KIT	Description	Denominación	Denominação	Dénomination	Notes
1		1	1				Switch	Contactor	Interruptor	Commutateur	See group 380-100 page 449
2		1	1				•Contact kit	•Juego de contacto	•Jogo contatos	•Jeu de contacts	LH
3		1	1				•Contact kit	•Juego de contacto	•Jogo contatos	•Jeu de contacts	RH
4	VOE 11412965	1	1				Steering column	Columna del volante	Coluna da direção	Colonne de direction	See group 641-200 page 787

1	33383	**Steering column with fitting parts** **Columna de dirección con accesorios de montaje** **Coluna de direção com peças acessórias** **Colonne de direction avec pièces de montage**	Catalogue id **20106**	Group **641**
2	33020		Illustr. No **1054539**	Section **150**
3				
4			Issue **20021223-G**	Page **783**
5		**S/N - 5596, S/N - 71006**		

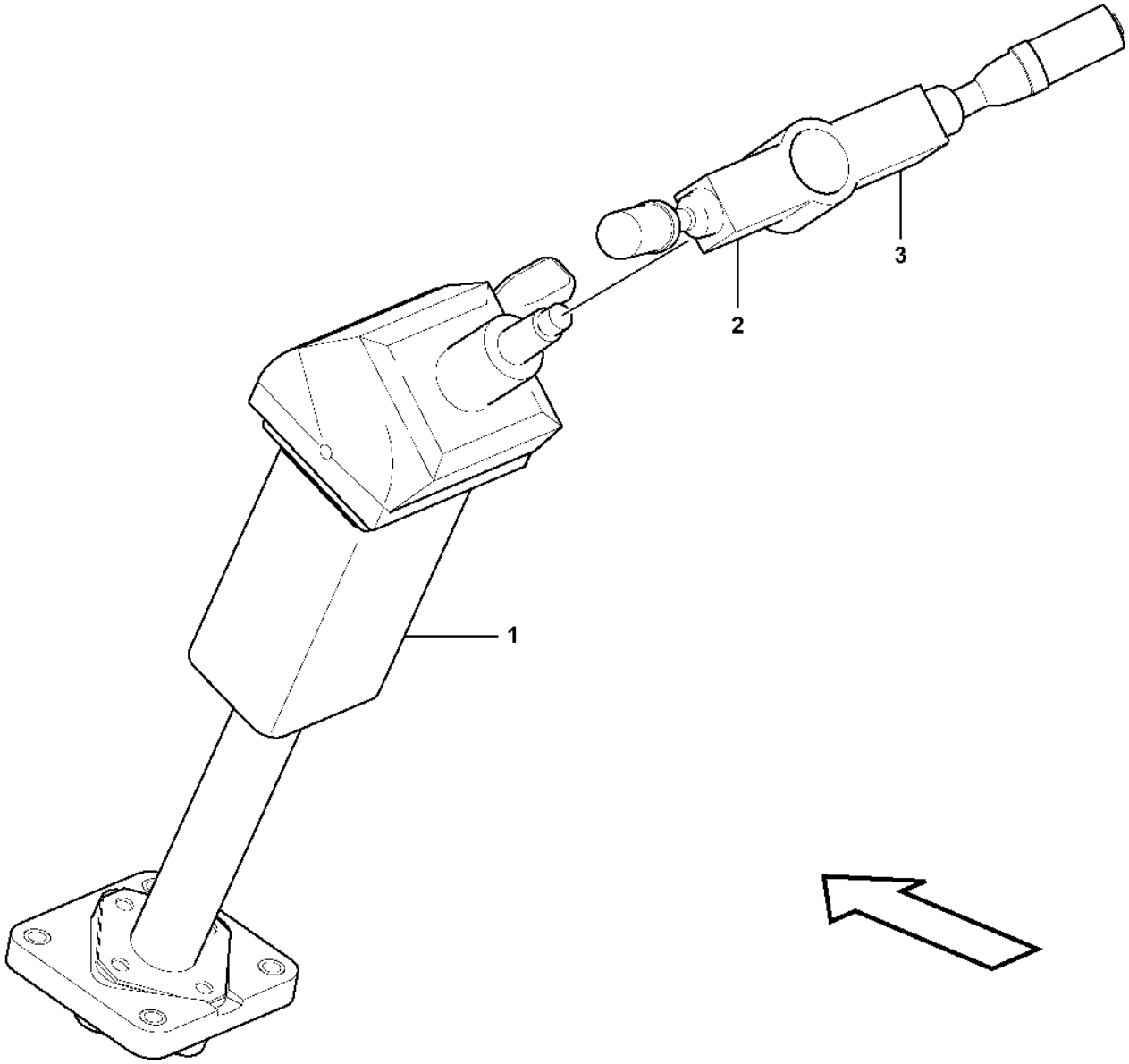

Volvo Construction Equipment
1057212

Fig.	Part No.	Quantity 1	2	3	PS	KIT	Description	Denominación	Denominação	Dénomination	Notes
	VOE 17429005	1					Steering column	Columna del volante	Coluna da direção	Colonne de direction	
1	VOE 17429006	1					•Steering column	•Columna del volante	•Coluna da direção	•Colonne de direction	
2	VOE 17416725	1					•Contact kit	•Juego de contacto	•Jogo contatos	•Jeu de contacts	(VOE 15095373) LH
3	VOE 15095844	1					•Contact kit	•Juego de contacto	•Jogo contatos	•Jeu de contacts	RH

1	33020	**Steering column with fitting parts** **Columna de dirección con accesorios de montaje** **Coluna de direção com peças acessórias** **Colonne de direction avec pièces de montage**	Catalogue id **20106**	Group **641**
2			Illustr. No **1057212**	Section **160**
3				
4			Issue **20021223-G**	Page **785**
5		**S/N 5597 -, S/N 71007 -**		

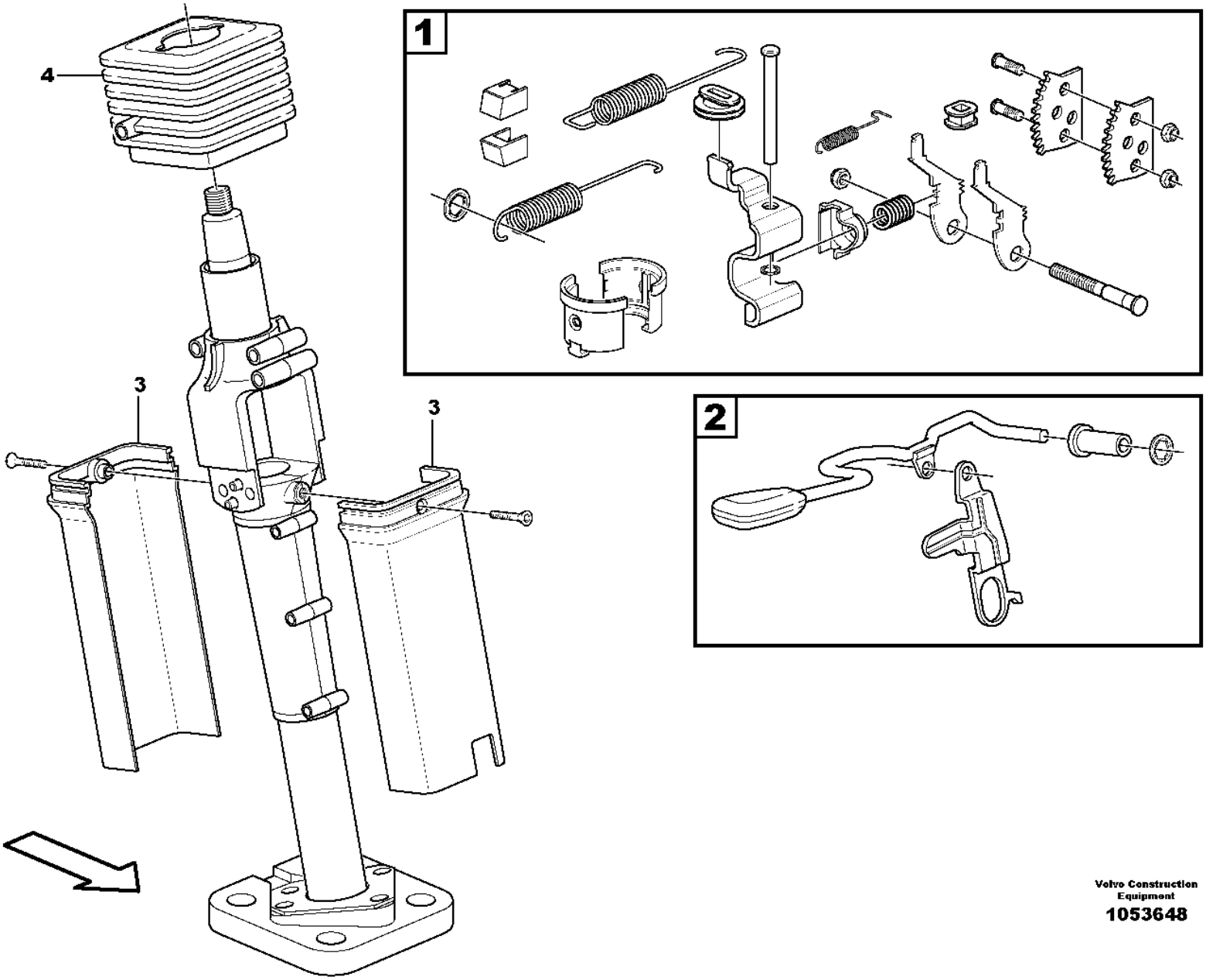

Volvo Construction Equipment

1053648

Fig.	Part No.	Quantity 1	2	3	PS	KIT	Description	Denominación	Denominação	Dénomination	Notes
	VOE 11412965	1					Steering column	Columna del volante	Coluna da direção	Colonne de direction	
1	**VOE 11713580**	1					•Overhaul kit	•Juego de reacondicionamiento	•Jogo de recondicionamento	•Kit rénovation	
2	**VOE 11713574**	1					•Lever kit	•Juego de palanca	•Jogo alavancas	•Kit leviers	
3	**VOE 15146970**	1					•Casing	•Cuerpo	•Manta	•Enveloppe	
4	**VOE 11713567**	1					•Bellows	•Fuelle	•Fole	•Soufflet	

1	**33020**	**Steering column** **Columna de dirección** **Colonne de direction**	Catalogue id **20106**	Group **641**
2			Illustr. No **1053648**	Section **200**
3			Issue **20021223-G**	Page **787**
4				
5		**S/N - 5596, S/N - 71006**		

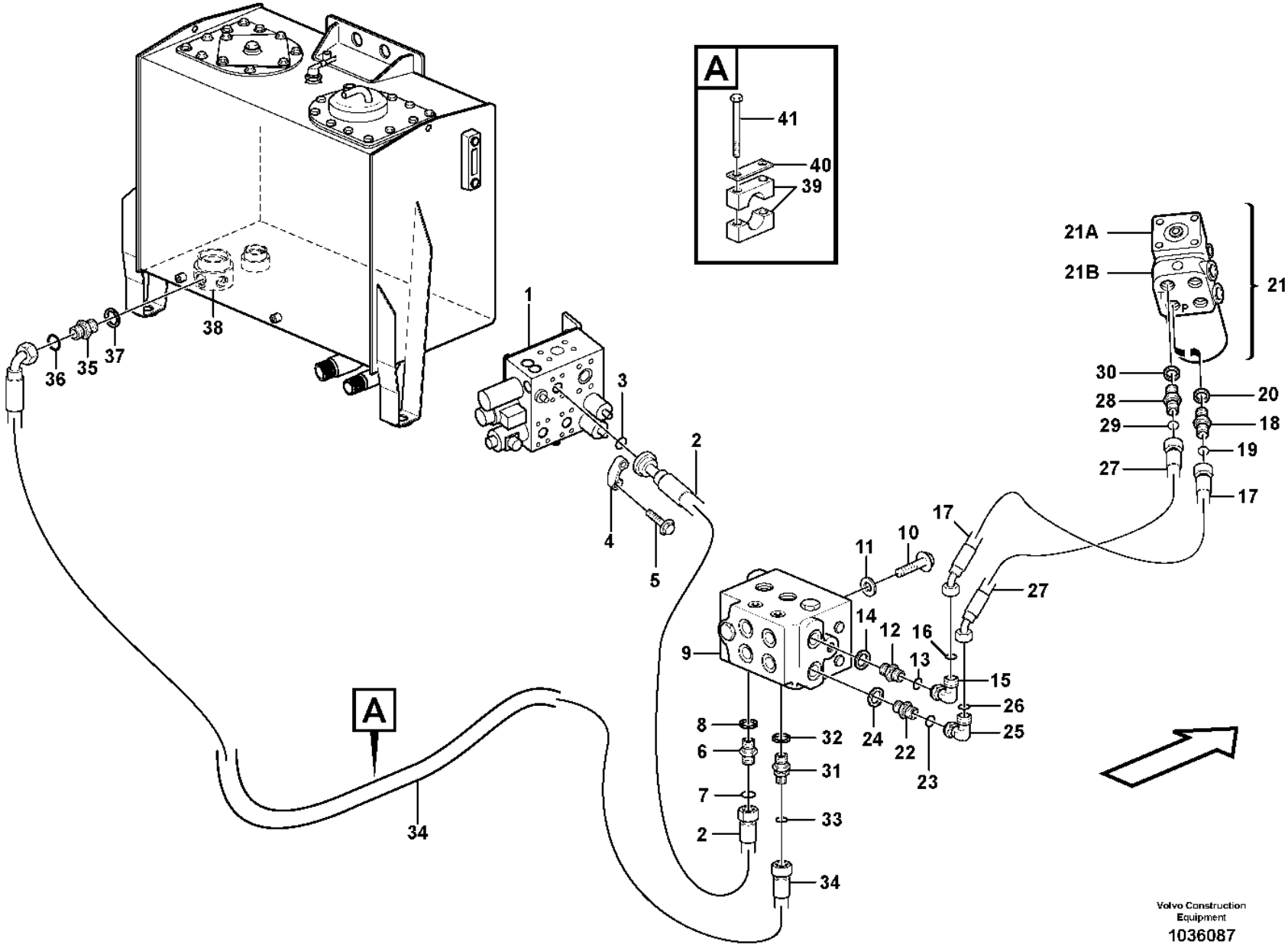
A
41
40
39
21A
21B
21
P
30
28
29
27
20
18
19
17
1
3
2
4
5
38
36
35
37
17
11
10
27
14
12
16
13
15
26
25
9
8
6
7
2
32
31
33
34
24
22
23
A
34
Volvo Construction Equipment
1036087

Fig.	Part No.	Quantity 1	2	3	PS	KIT	Description	Denominación	Denominação	Dénomination	Notes
1		1					Valve block	Bloque de valvula	Bloco de válvulas	Bloc-soupape	See group 912-300 page 1229
2	VOE 11172903	1					Hose assembly	Conducto	Mangueira completa	Conduit flexible	
3	VOE 990742	1					O-ring	Anillo tórico	Anel-o	Joint torique	
4	VOE 11015454	2					Flange half	Mitad brida	Meia flange	Demi-bride	PS
5	VOE 946472	4					Flange screw	Tornillo embridado	Parafuso flangeado	Vis à embase	
6	VOE 13933875	1					Nipple	Niple	Niple	Raccord	P
7	VOE 990740	1					•O-ring	•Anillo tórico	•Anel-o	•Joint torique	
8	VOE 14211859	1					•Sealing ring	•Anillo retén	•Anel de vedação	•Bague étanchéité	
9		1					Valve	Valvula	Válvula	Soupape	See group 645-500 page 817
10	VOE 946329	3					Flange screw	Tornillo embridado	Parafuso flangeado	Vis à embase	
11	VOE 13960143	3					Washer	Arandela	Arruela	Rondelle	
12	VOE 13933881	1					Nipple	Niple	Niple	Raccord	P
13	VOE 990739	1					•O-ring	•Anillo tórico	•Anel-o	•Joint torique	(VOE 4880663)
14	VOE 14211859	1					•Sealing ring	•Anillo retén	•Anel de vedação	•Bague étanchéité	
15	VOE 935423	1					Elbow nipple	Niple angular	Cotovelo	Raccord coudé	S/N-5508 S/N-70925
16	VOE 990739	1					•O-ring	•Anillo tórico	•Anel-o	•Joint torique	(VOE 4880663)
17	VOE 11411728	1					Hose assembly	Conducto	Mangueira completa	Conduit flexible	S/N-5508 S/N-70926
18	VOE 935094	1					Nipple	Niple	Niple	Raccord	P
19	VOE 990739	1					•O-ring	•Anillo tórico	•Anel-o	•Joint torique	(VOE 4880663)
20	VOE 993321	1					•O-ring	•Anillo tórico	•Anel-o	•Joint torique	(VOE 932040)
21		1			NS		Control valve	Válvula control	Válvula de controle	Valve controle	
21A		1					•Control valve	•Válvula control	•Válvula de controle	•Valve controle	See group 645-400 page 813
21B	VOE 11716763	1					•Valve body	•Bloque de válvula	•Corpo da válvula	•Corps de clapet	
	VOE 11994428	1					••O-ring kit	••Juego de anillo tórico	••Jogo de anéis-o	••Jeu joint toriques	
22	VOE 13933917	1					Nipple	Niple	Niple	Raccord	T
23	VOE 990738	1					•O-ring	•Anillo tórico	•Anel-o	•Joint torique	(VOE 4880493)
24	VOE 14211859	1					•Sealing ring	•Anillo retén	•Anel de vedação	•Bague étanchéité	
25	VOE 13933872	1					Elbow nipple	Niple angular	Cotovelo	Raccord coudé	S/N-5508 S/N-70926
26	VOE 990738	1					•O-ring	•Anillo tórico	•Anel-o	•Joint torique	(VOE 4880493)

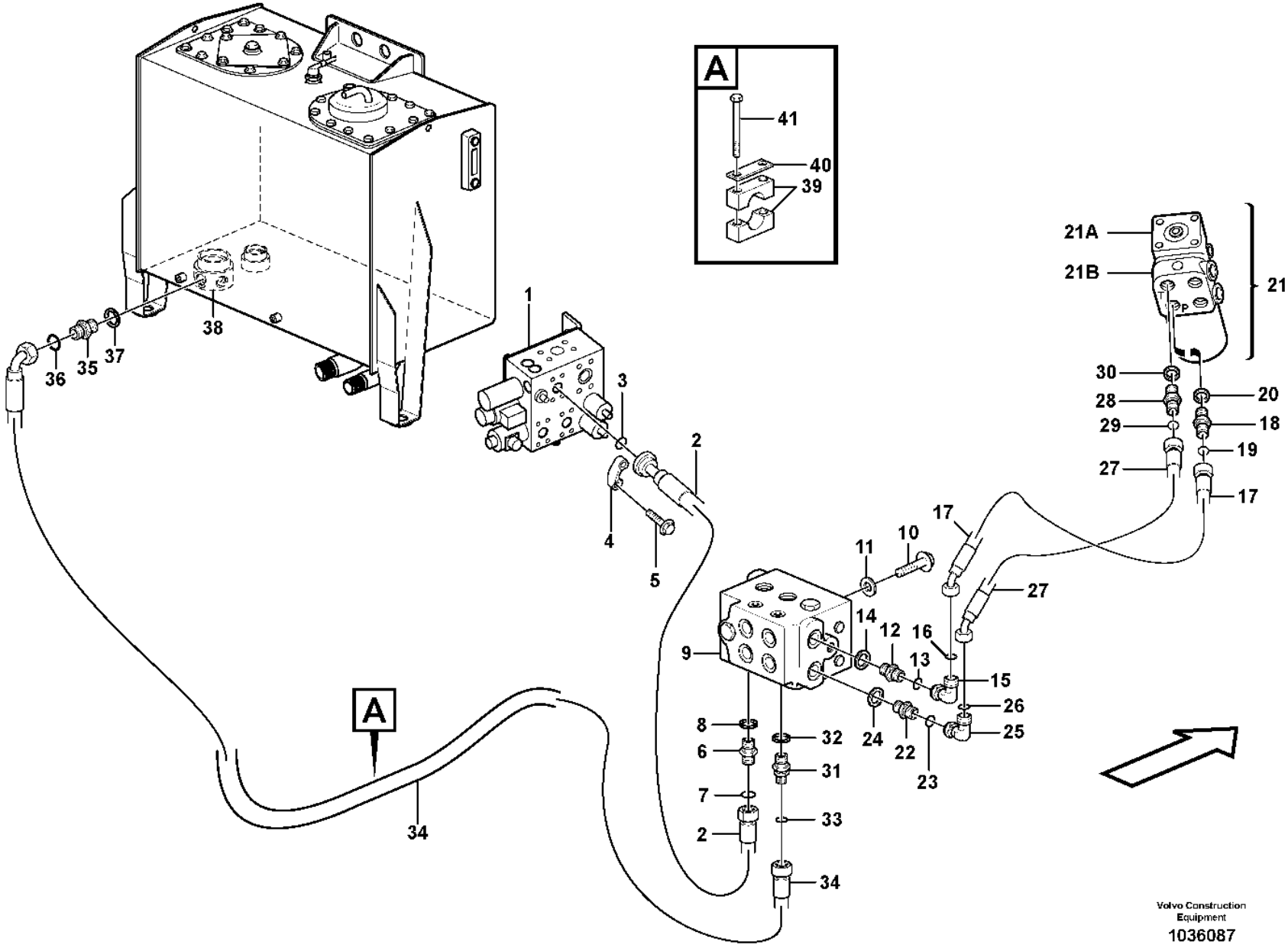
A
41
40
39
21A
21B
21
P
30
28
29
27
20
18
19
17
1
3
2
4
5
38
36
35
37
17
11
10
27
14
12
16
13
15
26
25
9
8
6
7
2
32
31
33
34
24
22
23
A
34
Volvo Construction Equipment
1036087

Fig.	Part No.	Quantity 1	2	3	PS	KIT	Description	Denominación	Denominação	Dénomination	Notes
27	VOE 11411729	1					Hose assembly	Conducto	Mangueira completa	Conduit flexible	S/N-5508 S/N-70925
27	VOE 15099386	1					Hose assembly	Conducto	Mangueira completa	Conduit flexible	S/N 5509- S/N 70926-
28	VOE 13933923	1					Nipple	Niple	Niple	Raccord	T
29	VOE 990738	1					•O-ring	•Anillo tórico	•Anel-o	•Joint torique	(VOE 4880493)
30	VOE 993321	1					•O-ring	•Anillo tórico	•Anel-o	•Joint torique	(VOE 932040)
31	VOE 11172800	1					Non-return valve	Válvula antirretorno	Válvula de retenção	Clapet antiretour	T
32	VOE 14211859	1					•Sealing ring	•Anillo retén	•Anel de vedação	•Bague étanchéité	
33	VOE 990739	1					•O-ring	•Anillo tórico	•Anel-o	•Joint torique	(VOE 4880663)
34	VOE 11147951	1					Hose assembly	Conducto	Mangueira completa	Conduit flexible	
35	VOE 935037	1					Nipple	Niple	Niple	Raccord	
36	VOE 990739	1					•O-ring	•Anillo tórico	•Anel-o	•Joint torique	(VOE 4880663)
37	VOE 14211864	1					•Sealing ring	•Anillo retén	•Anel de vedação	•Bague étanchéité	
38		1					Hydr fluid tank	Dep aceit hidr	Reservatório de óleo hidráulico	Reser.fluid.hy.	See group 911-100 page 1171
39	VOE 11410603	1					Clamp	Abrazadera	Braçadeira	Collier serrage	
40	VOE 11003048	1					Cover plate	Placa recurbrición	Tampa cobertura	Plaque de recouvrement	
41	VOE 13965176	2					Screw	Tornillo	Parafuso	Vis	

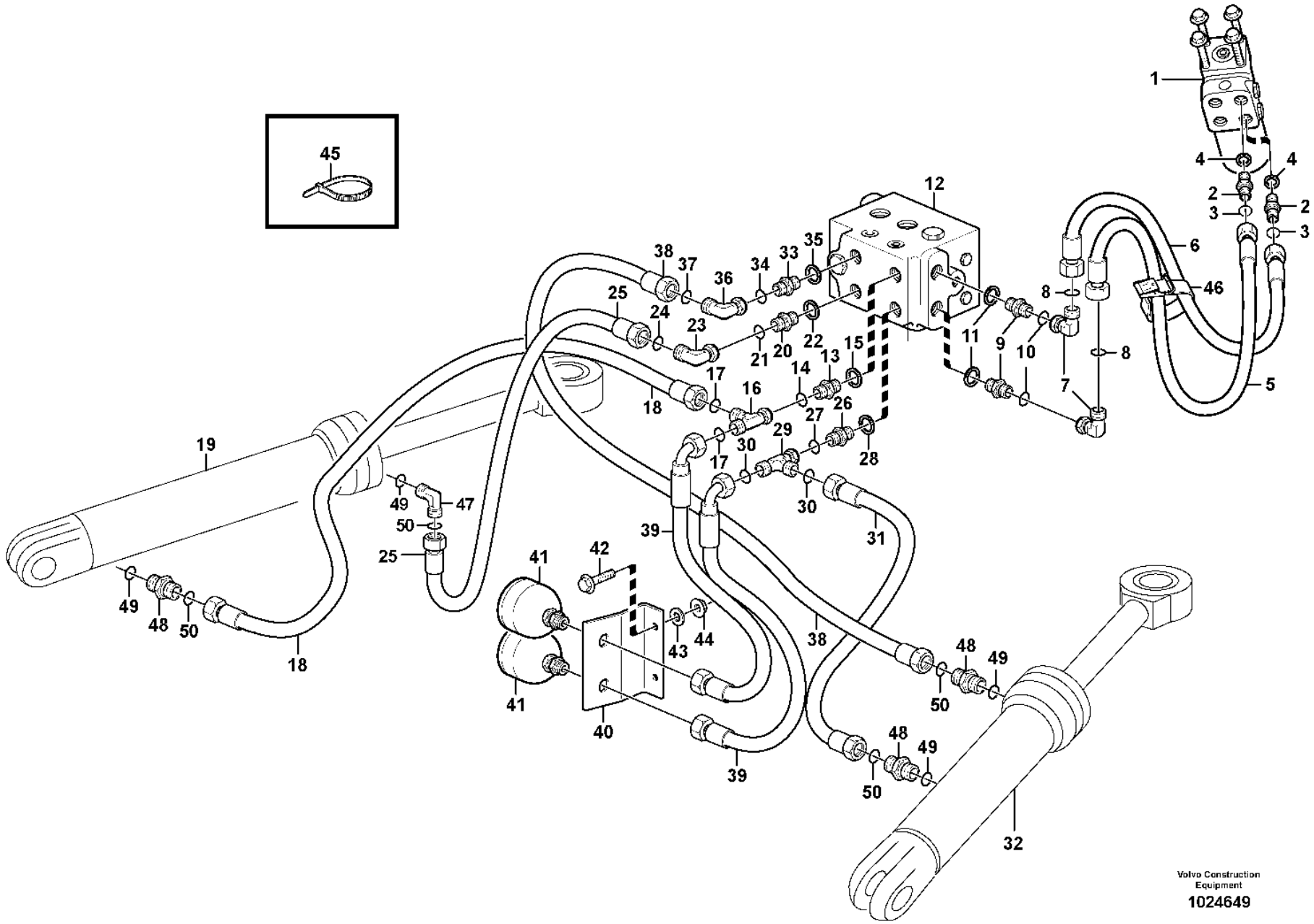

Volvo Construction Equipment

1024649

Fig.	Part No.	Quantity 1	2	3	PS	KIT	Description	Denominación	Denominação	Dénomination	Notes
1		1					Steering valve	Valvula mando	Válvula de direção	Distributeur direct.	See group 645-100 page 789
2	VOE 13933923	2					Nipple	Niple	Niple	Raccord	R, L
3	VOE 990738	4					•O-ring	•Anillo tórico	•Anel-o	•Joint torique	(VOE 4880493)
4	VOE 993321	4					•O-ring	•Anillo tórico	•Anel-o	•Joint torique	(VOE 932040)
5	VOE 11147953	1					Hose assembly	Conducto	Mangueira completa	Conduit flexible	
6	VOE 11147952	1					Hose assembly	Conducto	Mangueira completa	Conduit flexible	
7	VOE 13933872	2					Elbow nipple	Niple angular	Cotovelo	Raccord coudé	
8	VOE 990738	2					•O-ring	•Anillo tórico	•Anel-o	•Joint torique	(VOE 4880493)
9	VOE 13933923	2					Nipple	Niple	Niple	Raccord	R1, L1
10	VOE 990738	2					•O-ring	•Anillo tórico	•Anel-o	•Joint torique	(VOE 4880493)
11	VOE 993321	2					•O-ring	•Anillo tórico	•Anel-o	•Joint torique	(VOE 932040)
12		1					Valve	Valvula	Válvula	Soupape	See group 645-500 page 817
13	VOE 13933923	1					Nipple	Niple	Niple	Raccord	R2
14	VOE 990738	1					•O-ring	•Anillo tórico	•Anel-o	•Joint torique	(VOE 4880493)
15	VOE 993321	1					•O-ring	•Anillo tórico	•Anel-o	•Joint torique	(VOE 932040)
16	VOE 13933878	1					T-nipple	Niple t	Niple-t	Raccord-t	
17	VOE 990738	2					•O-ring	•Anillo tórico	•Anel-o	•Joint torique	(VOE 4880493)
18	VOE 15056797	1					Hose assembly	Conducto	Mangueira completa	Conduit flexible	
19		1					Hydraulic cylinder	Cilindro hidráulico	Cilindro hidráulico	Vérin hydraulique	See group 645-300 page 811
20	VOE 13933871	1					Nipple	Niple	Niple	Raccord	L3
21	VOE 990738	1					•O-ring	•Anillo tórico	•Anel-o	•Joint torique	(VOE 4880493)
22	VOE 14211858	1					•Sealing ring	•Anillo retén	•Anel de vedação	•Bague étanchéité	
23	VOE 13933872	1					Elbow nipple	Niple angular	Cotovelo	Raccord coudé	
24	VOE 990738	1					•O-ring	•Anillo tórico	•Anel-o	•Joint torique	(VOE 4880493)
25	VOE 15056800	1					Hose assembly	Conducto	Mangueira completa	Conduit flexible	(VOE 11172494)
26	VOE 13933871	1					Nipple	Niple	Niple	Raccord	L2
27	VOE 990738	1					•O-ring	•Anillo tórico	•Anel-o	•Joint torique	(VOE 4880493)
28	VOE 14211858	1					•Sealing ring	•Anillo retén	•Anel de vedação	•Bague étanchéité	
29	VOE 13933878	1					T-nipple	Niple t	Niple-t	Raccord-t	
30	VOE 990738	2					•O-ring	•Anillo tórico	•Anel-o	•Joint torique	(VOE 4880493)
31	VOE 15056798	1					Hose assembly	Conducto	Mangueira completa	Conduit flexible	(VOE 11410986)

1		**Steering system** **Sistema de direccion** **Sistema de direção** **Systeme de direction**	Catalogue id **20106**	Group **645**
2				
3			Illustr. No **1024649**	Section **150**
4				
5		**S/N - 4801, S/N - 70735**	Issue **20021223-G**	Page **793**

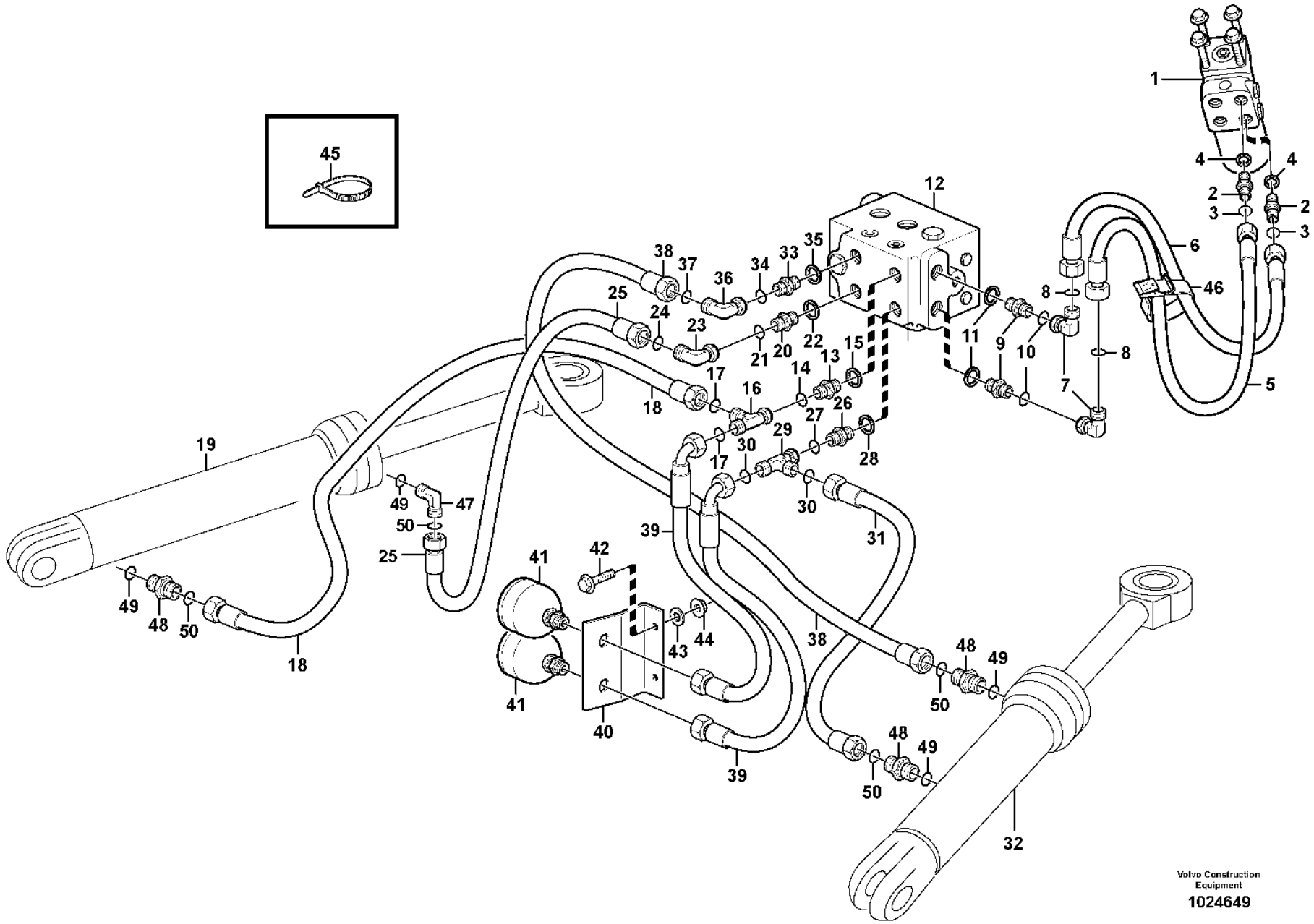

Volvo Construction Equipment

1024649

Fig.	Part No.	Quantity 1	2	3	PS	KIT	Description	Denominación	Denominação	Dénomination	Notes
32		1					Hydraulic cylinder	Cilindro hidráulico	Cilindro hidráulico	Vérin hydraulique	See group 645-300 page 811
33	VOE 13933871	1					Nipple	Niple	Niple	Raccord	R3
34	VOE 990738	1					•O-ring	•Anillo tórico	•Anel-o	•Joint torique	(VOE 4880493)
35	VOE 14211858	1					•Sealing ring	•Anillo retén	•Anel de vedação	•Bague étanchéité	
36	VOE 13933872	1					Elbow nipple	Niple angular	Cotovelo	Raccord coudé	
37	VOE 990738	1					•O-ring	•Anillo tórico	•Anel-o	•Joint torique	(VOE 4880493)
38	VOE 15056799	1					Hose assembly	Conducto	Mangueira completa	Conduit flexible	(VOE 11411566)
39	VOE 15056800	2					Hose assembly	Conducto	Mangueira completa	Conduit flexible	(VOE 11172494)
40		1			NS		Bracket	Ménsula	Suporte	Console	
41	VOE 11172059	2					Accumulator	Acumulador	Acumulador	Accumulateur	
42	VOE 946671	2					Flange screw	Tornillo embridado	Parafuso flangeado	Vis à embase	
43	VOE 11117464	2					Plain washer	Arandela plana	Arruela simples	Rondelle plane	(VOE 13960141)
44	VOE 948645	2					Flange lock nut	Contratuerca embridada	Contra porca flange	Contre-écrou à embase	
45	VOE 4881440	REQ					Cable tie	Abrazadera de cinta	Braçadeira	Serre-câble	
46	VOE 11104606	1					Retaining strap	Correa tensora	Correia tensora	Courroie de serrage	
47	VOE 13933868	1					Elbow nipple	Niple angular	Cotovelo	Raccord coudé	
48	VOE 13933923	3					Nipple	Niple	Niple	Raccord	
49	VOE 993321	REQ					O-ring	Anillo tórico	Anel-o	Joint torique	(VOE 932040)
50	VOE 990738	REQ					O-ring	Anillo tórico	Anel-o	Joint torique	(VOE 4880493)

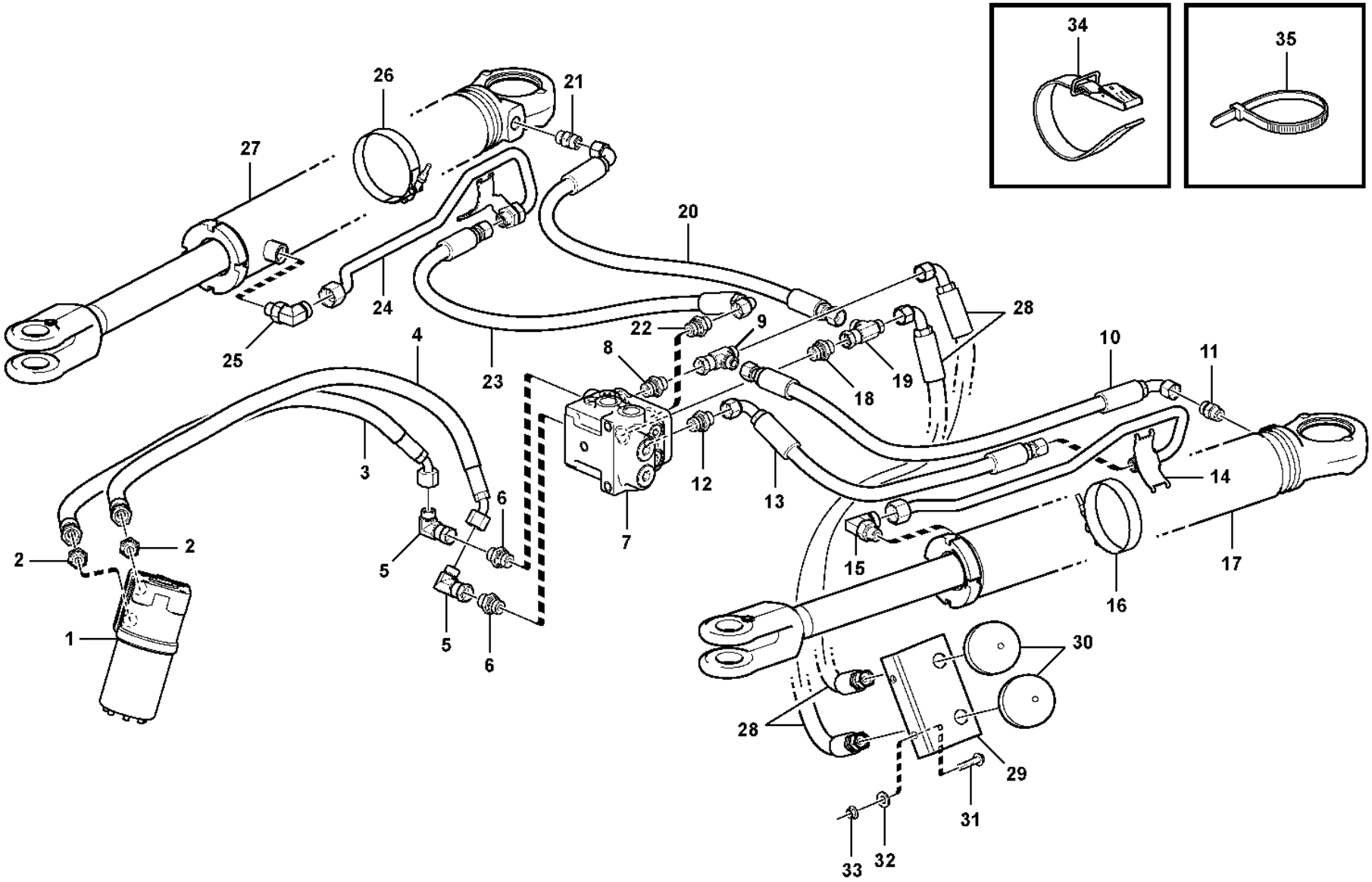

Volvo Construction Equipment

1060786

Fig.	Part No.	Quantity 1	2	3	PS	KIT	Description	Denominación	Denominação	Dénomination	Notes
1		1					Steering valve	Valvula mando	Válvula de direção	Distributeur direct.	See group 645-100 page 789
2	VOE 13933923	2					Nipple	Niple	Niple	Raccord	R, L
	VOE 990738	4					•O-ring	•Anillo tórico	•Anel-o	•Joint torique	(VOE 4880493)
	VOE 993321	4					•O-ring	•Anillo tórico	•Anel-o	•Joint torique	(VOE 932040)
3	VOE 11147952	1					Hose assembly	Conducto	Mangueira completa	Conduit flexible	S/N -70853
3	VOE 15113689	1					Hose assembly	Conducto	Mangueira completa	Conduit flexible	S/N 70854 - 70925 S/N-5508
3	VOE 15100424	1					Hose assembly	Conducto	Mangueira completa	Conduit flexible	S/N 5509- S/N 70926-
4	VOE 11147953	1					Hose assembly	Conducto	Mangueira completa	Conduit flexible	S/N - 70853
4	VOE 15100424	1					Hose assembly	Conducto	Mangueira completa	Conduit flexible	S/N 70854 - 70925 S/N-5508
4	VOE 936833	1					Hose assembly	Conducto	Mangueira completa	Conduit flexible	S/N 5509- S/N 70926-
5	VOE 13933872	2					Elbow nipple	Niple angular	Cotovelo	Raccord coudé	S/N-5508 S/N-70925
	VOE 990738	2					•O-ring	•Anillo tórico	•Anel-o	•Joint torique	(VOE 4880493)
6	VOE 13933923	2					Nipple	Niple	Niple	Raccord	R1, L1
	VOE 990738	4					•O-ring	•Anillo tórico	•Anel-o	•Joint torique	(VOE 4880493)
	VOE 993321	4					•O-ring	•Anillo tórico	•Anel-o	•Joint torique	(VOE 932040)
7		1					Valve	Valvula	Válvula	Soupape	S/N - 5363 SWE S/N - 70836 BRA See group 645-500 page 817
7	VOE 15170348	1					Hydraulic valve	Válvula hidráulica	Válvula hidráulica	Valve hydraulique	S/N 5364 - SWE S/N 70837 - BRA See group 645-525 page 819
8	VOE 13933923	1					Nipple	Niple	Niple	Raccord	R2
	VOE 990738	1					•O-ring	•Anillo tórico	•Anel-o	•Joint torique	(VOE 4880493)
	VOE 993321	1					•O-ring	•Anillo tórico	•Anel-o	•Joint torique	(VOE 932040)
9	VOE 13933878	1					T-nipple	Niple t	Niple-t	Raccord-t	
	VOE 990738	2					•O-ring	•Anillo tórico	•Anel-o	•Joint torique	(VOE 4880493)
10	VOE 15056797	1					Hose assembly	Conducto	Mangueira completa	Conduit flexible	
11	VOE 13933923						Nipple	Niple	Niple	Raccord	
	VOE 990738						•O-ring	•Anillo tórico	•Anel-o	•Joint torique	(VOE 4880493)

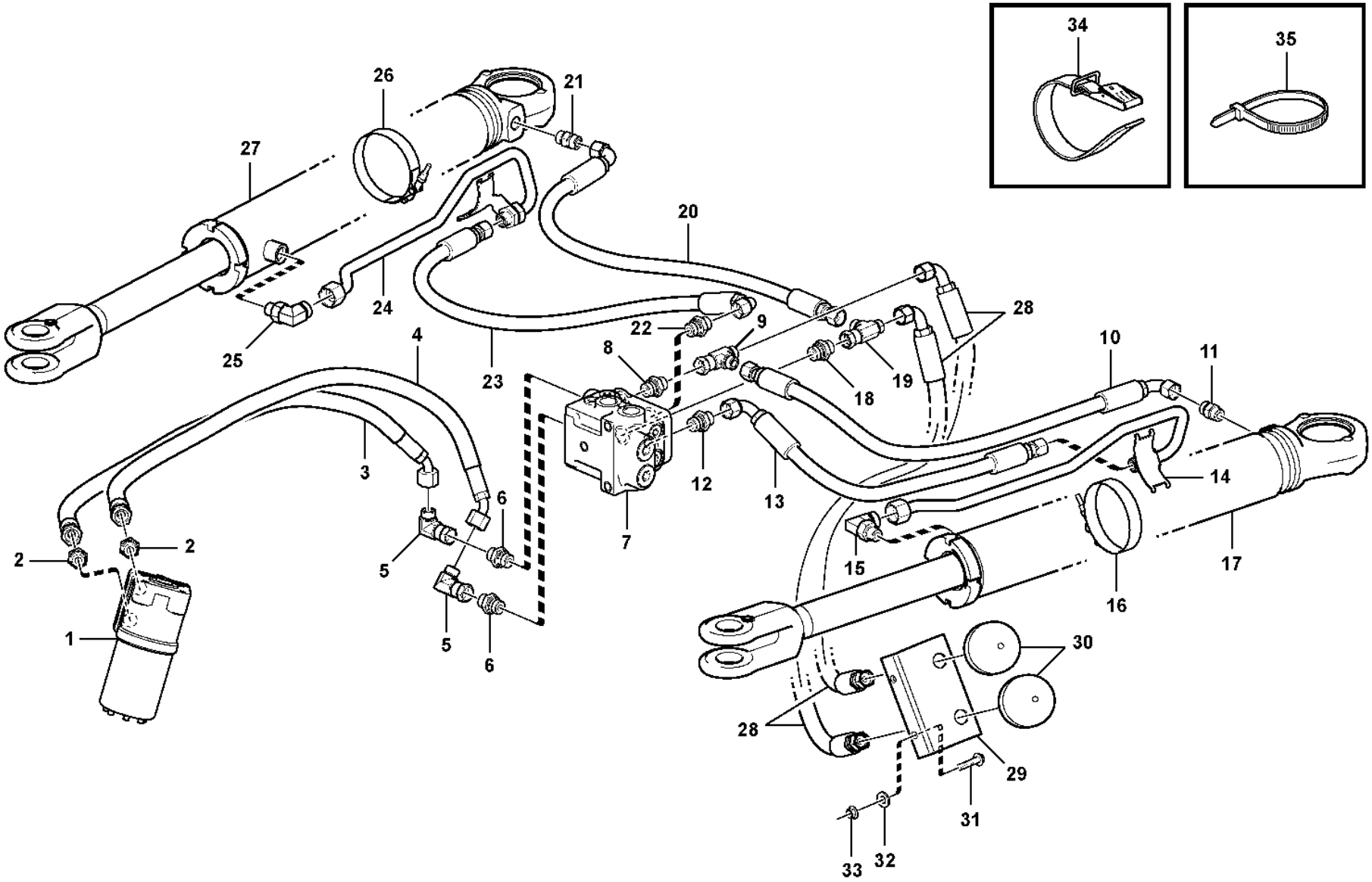

Volvo Construction Equipment

1060786

Fig.	Part No.	Quantity 1	2	3	PS	KIT	Description	Denominación	Denominação	Dénomination	Notes
	VOE 993321						•O-ring	•Anillo tórico	•Anel-o	•Joint torique	(VOE 932040)
12	**VOE 13933923**	1					Nipple	Niple	Niple	Raccord	L3
	VOE 990738	1					•O-ring	•Anillo tórico	•Anel-o	•Joint torique	(VOE 4880493)
	VOE 993321	1					•O-ring	•Anillo tórico	•Anel-o	•Joint torique	
13	**VOE 15099884**	1					Hose assembly	Conducto	Mangueira completa	Conduit flexible	
14	**VOE 15170190**	1					Feed line	Conducto alimentación	Condutor alimentação	Conduit d'alimentation	S/N-5508 S/N-70925
14	**VOE 15170286**	1					Feed line	Conducto alimentación	Condutor alimentação	Conduit d'alimentation	S/N 5509- S/N 70926-
15	**VOE 935076**	1					Elbow nipple	Niple angular	Cotovelo	Raccord coudé	
	VOE 990739	1					•O-ring	•Anillo tórico	•Anel-o	•Joint torique	
	VOE 993321	1					•O-ring	•Anillo tórico	•Anel-o	•Joint torique	(VOE 932040)
16	**VOE 15175716**	1					Hose clamp	Abrazadera de manguera	Braçadeira da mangueira	Collier durite	
17	**VOE 17225202**	1					Hydraulic cylinder	Cilindro hidráulico	Cilindro hidráulico	Vérin hydraulique	See group 645-300 page 811
18	**VOE 13933923**	1					Nipple	Niple	Niple	Raccord	L2
	VOE 990738	1					•O-ring	•Anillo tórico	•Anel-o	•Joint torique	(VOE 4880493)
	VOE 993321	1					•O-ring	•Anillo tórico	•Anel-o	•Joint torique	
19	**VOE 13933878**	1					T-nipple	Niple t	Niple-t	Raccord-t	
	VOE 990738	2					•O-ring	•Anillo tórico	•Anel-o	•Joint torique	(VOE 4880493)
20	**VOE 15056798**	1					Hose assembly	Conducto	Mangueira completa	Conduit flexible	(VOE 11410986)
21	**VOE 13933923**	1					Nipple	Niple	Niple	Raccord	
	VOE 990738	1					•O-ring	•Anillo tórico	•Anel-o	•Joint torique	(VOE 4880493)
	VOE 993321	1					O-ring	Anillo tórico	Anel-o	Joint torique	(VOE 932040)
22	**VOE 13933923**	1					Nipple	Niple	Niple	Raccord	R3
	VOE 990738	1					•O-ring	•Anillo tórico	•Anel-o	•Joint torique	(VOE 4880493)
	VOE 993321	1					•O-ring	•Anillo tórico	•Anel-o	•Joint torique	
23	**VOE 15056798**	1					Hose assembly	Conducto	Mangueira completa	Conduit flexible	
24	**VOE 15170286**	1					Feed line	Conducto alimentación	Condutor alimentação	Conduit d'alimentation	
25	**VOE 935076**	1					Elbow nipple	Niple angular	Cotovelo	Raccord coudé	
	VOE 990739	1					•O-ring	•Anillo tórico	•Anel-o	•Joint torique	
	VOE 993321	1					•O-ring	•Anillo tórico	•Anel-o	•Joint torique	(VOE 932040)
26	**VOE 15175716**	1					Hose clamp	Abrazadera de manguera	Braçadeira da mangueira	Collier durite	

1		**Steering system** **Sistema de direccion** **Sistema de direção** **Systeme de direction**	Catalogue id **20106**	Group **645**
2				
3			Illustr. No **1060786**	Section **175**
4				
5		**S/N 4802 -, S/N 70736 -**	Issue **20021223-G**	Page **799**

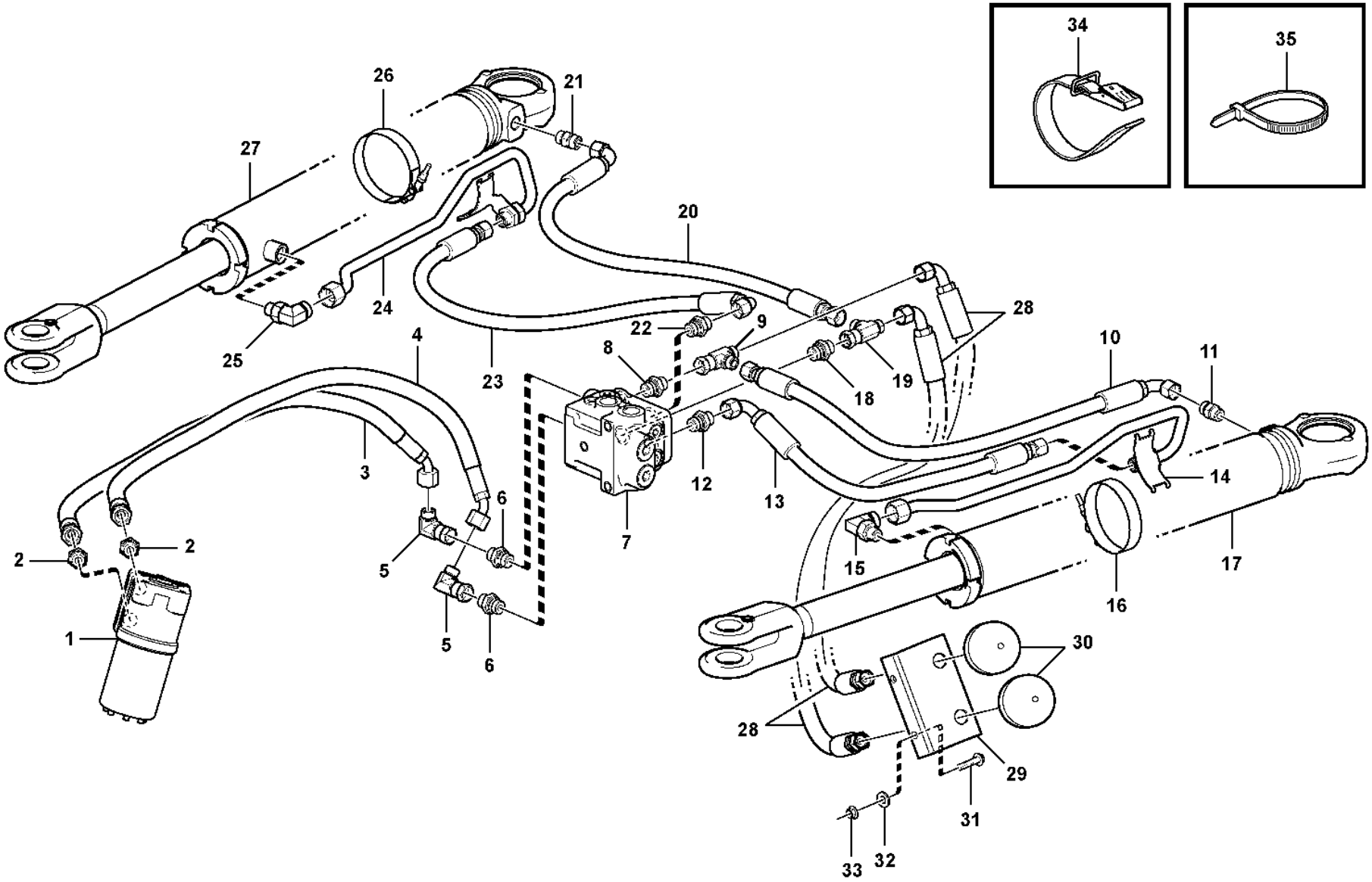

Volvo Construction Equipment

1060786

Fig.	Part No.	Quantity 1	2	3	PS	KIT	Description	Denominación	Denominação	Dénomination	Notes
27	**VOE 17225202**	1					Hydraulic cylinder	Cilindro hidráulico	Cilindro hidráulico	Vérin hydraulique	(VOE 11107790) See group 645-300 page 811
28	**VOE 15056800**	2					Hose assembly	Conducto	Mangueira completa	Conduit flexible	(VOE 11172494) S/N-5509 S/N-70926
28	**VOE 937028**	2					Hose assembly	Conducto	Mangueira completa	Conduit flexible	S/N 5509- S/N 70926-
29		1			NS		Bracket	Ménsula	Suporte	Console	
30	**VOE 11172059**	2					Accumulator	Acumulador	Acumulador	Accumulateur	
31	**VOE 946671**	2					Flange screw	Tornillo embridado	Parafuso flangeado	Vis à embase	
32	**VOE 11117464**	2					Plain washer	Arandela plana	Arruela simples	Rondelle plane	(VOE 13960141)
33	**VOE 948645**	2					Flange lock nut	Contratuerca embridada	Contra porca flange	Contre-écrou à embase	
34	**VOE 11104606**	REQ					Retaining strap	Correa tensora	Correia tensora	Courroie de serrage	
35	**VOE 4881440**	REQ					Cable tie	Abrazadera de cinta	Braçadeira	Serre-câble	

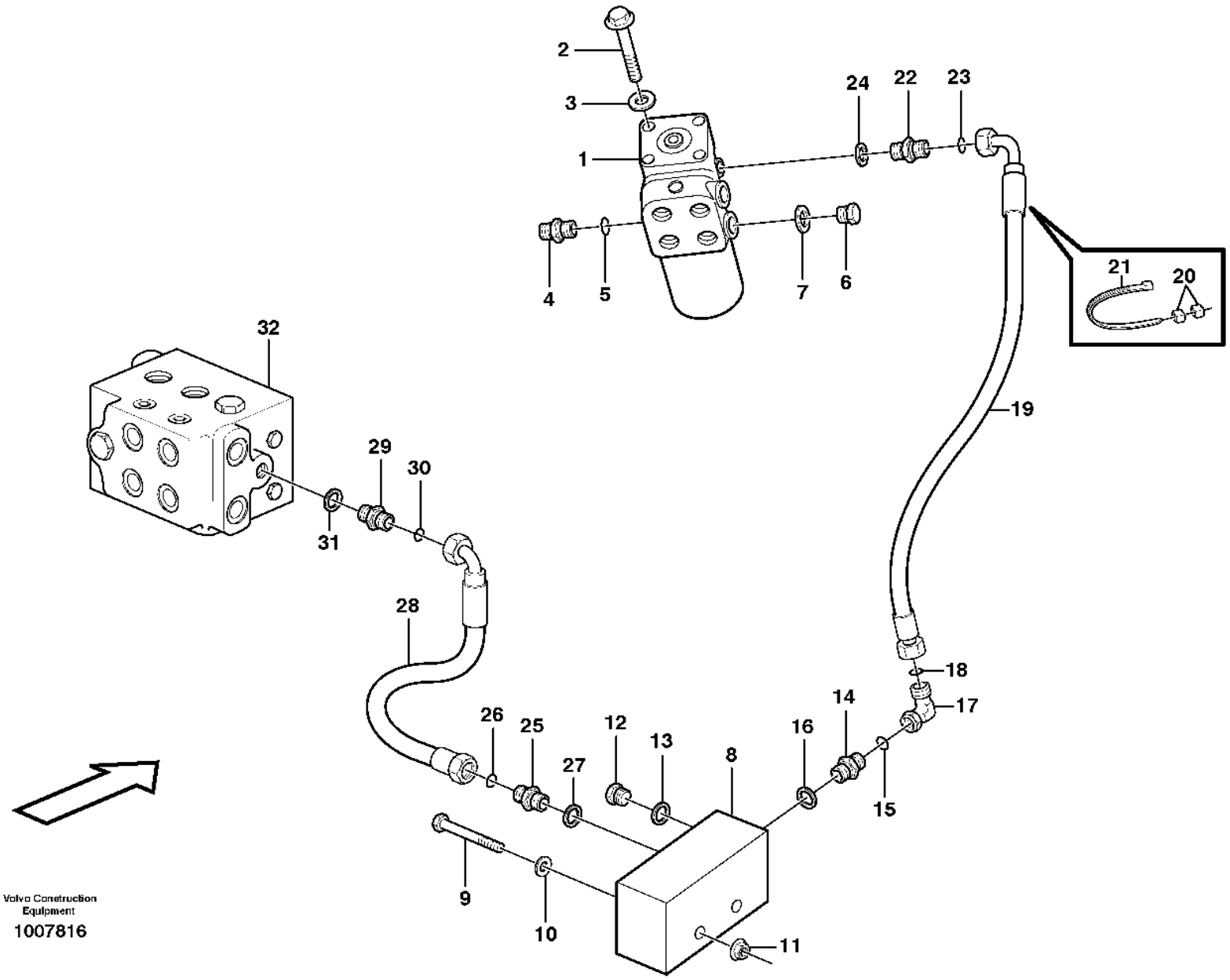

Volvo Construction Equipment

1007816

Fig.	Part No.	Quantity 1	2	3	PS	KIT	Description	Denominación	Denominação	Dénomination	Notes
1		1					Steering valve	Valvula mando	Válvula de direção	Distributeur direct.	See group 645-100 page 789
2	VOE 984758	4					Flange screw	Tornillo embridado	Parafuso flangeado	Vis à embase	(VOE 13965188)
3	VOE 13960143	4					Washer	Arandela	Arruela	Rondelle	
4	VOE 936445	1					Testing nipple	Niple de medición	Niple de teste	Raccord contrôle	
5		1			NS		•O-ring	•Junta torica	•Anel de vedação-O	•Joint Torique	
6	VOE 984647	2					Plug	Tapón	Bujão	Tampon	
7		2			NS		Gasket	Junta	Junta	Joint	
8	VOE 11108917	1					Connecting block	Bloque conector	Quadro de ligação	Bloc raccord	S/N - 70823
8	VOE 15128278	1					Connecting block	Bloque conector	Quadro de ligação	Bloc raccord	S/N 70824 -
9	VOE 13965180	2					Screw	Tornillo	Parafuso	Vis	
10	VOE 11117464	2					Plain washer	Arandela plana	Arruela simples	Rondelle plane	(VOE 13960141)
11	VOE 948645	2					Flange lock nut	Contratuerca embridada	Contra porca flange	Contre-écrou à embase	
12	VOE 960630	1					Plug	Tapón	Bujão	Tampon	S/N - 70823
12	VOE 984654	1					Plug	Tapón	Bujão	Tampon	S/N 70824 -
13	VOE 13945653	1					Plane gasket	Junta plana	Junta plana	Joint plan	S/N - 70823
14	VOE 935548	1					Nipple	Niple	Niple	Raccord	LS, S/N - 70823
14	VOE 13933858	1					Nipple	Niple	Niple	Raccord	S/N 70824 -
15	VOE 990736	1					•O-ring	•Anillo tórico	•Anel-o	•Joint torique	
16	VOE 14211856	1					•Sealing ring	•Anillo retén	•Anel de vedação	•Bague étanchéité	S/N - 70823
16	VOE 993320	1					•O-ring	•Anillo tórico	•Anel-o	•Joint torique	(VOE 932039) S/N 70824 -
17	VOE 13933905	1					Elbow nipple	Niple angular	Cotovelo	Raccord coudé	
18	VOE 990736	1					•O-ring	•Anillo tórico	•Anel-o	•Joint torique	
19	VOE 11163086	1					Hose assembly	Conducto	Mangueira completa	Conduit flexible	
20	VOE 4881453	2					Marking sleeve	Manguito de marcaje	Luva indicadora	Douille marquage	VIOL
	VOE 4881456	2					Marking sleeve	Manguito de marcaje	Luva indicadora	Douille marquage	OR
21	VOE 4881438	2					Cable tie	Abrazadera de cinta	Braçadeira	Serre-câble	
22	VOE 935082	1					Nipple	Niple	Niple	Raccord	LS
23	VOE 990736	1					•O-ring	•Anillo tórico	•Anel-o	•Joint torique	
24	VOE 993319	1					•O-ring	•Anillo tórico	•Anel-o	•Joint torique	(VOE 932037)
25	VOE 935548	1					Nipple	Niple	Niple	Raccord	LS, S/N - 70823

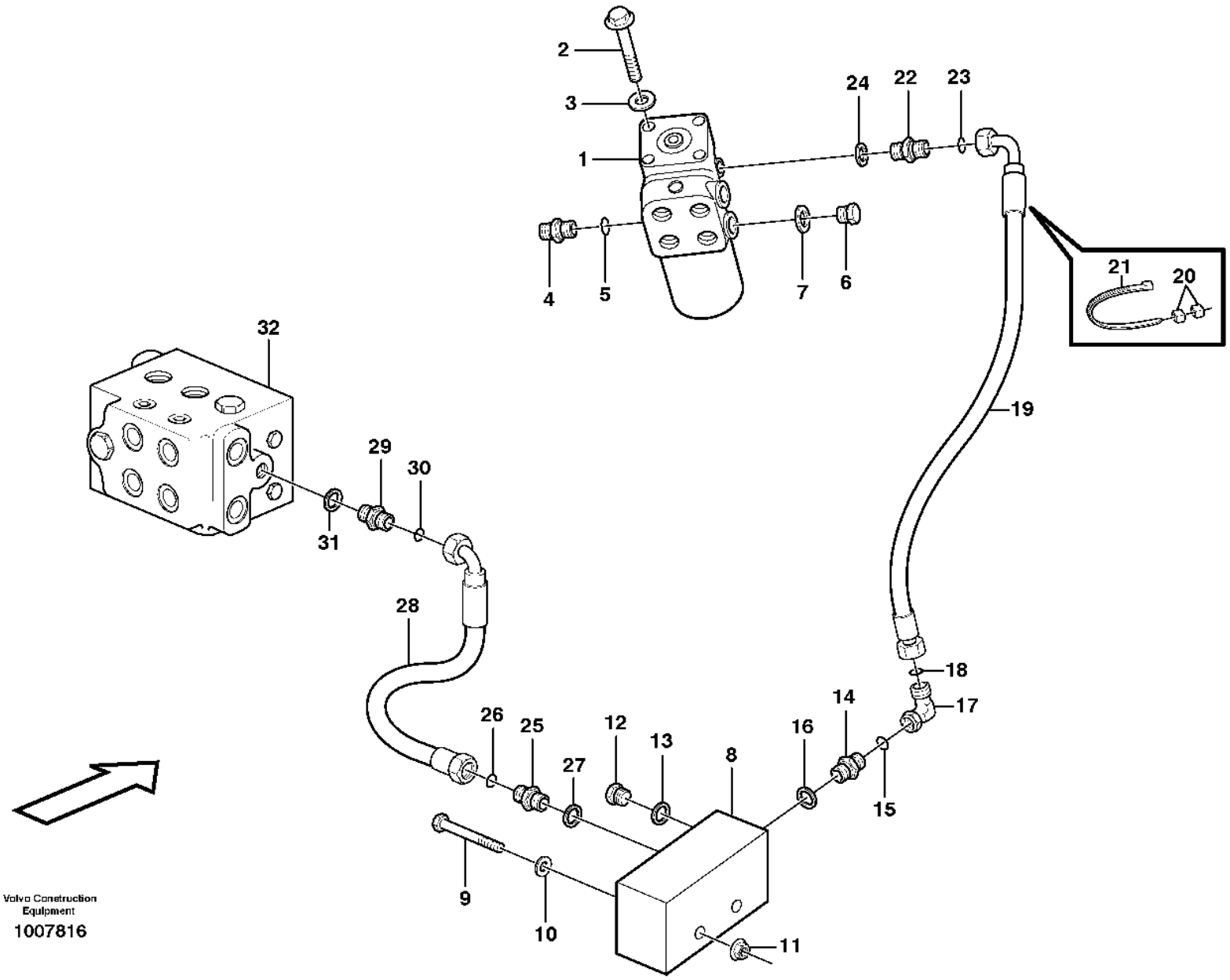

Volvo Construction Equipment

1007816

Fig.	Part No.	Quantity 1	2	3	PS	KIT	Description	Denominación	Denominação	Dénomination	Notes
25	VOE 13933858	1					Nipple	Niple	Niple	Raccord	S/N 70824 -
26	VOE 990736	1					•O-ring	•Anillo tórico	•Anel-o	•Joint torique	
27	VOE 14211856	1					•Sealing ring	•Anillo retén	•Anel de vedação	•Bague étanchéité	S/N - 70823
27	VOE 993320	1					•O-ring	•Anillo tórico	•Anel-o	•Joint torique	(VOE 932039) S/N 70824 -
28	VOE 11163074	1					Hose assembly	Conducto	Mangueira completa	Conduit flexible	S/N-5508 S/N-70925
28	VOE 11148936	1					Hose assembly	Conducto	Mangueira completa	Conduit flexible	S/N 5509- S/N 70926-
29	VOE 935548	1					Nipple	Niple	Niple	Raccord	
30	VOE 990736	1					•O-ring	•Anillo tórico	•Anel-o	•Joint torique	
31	VOE 14211856	1					•Sealing ring	•Anillo retén	•Anel de vedação	•Bague étanchéité	
32		1					Valve	Valvula	Válvula	Soupape	See group 645-500 page 817

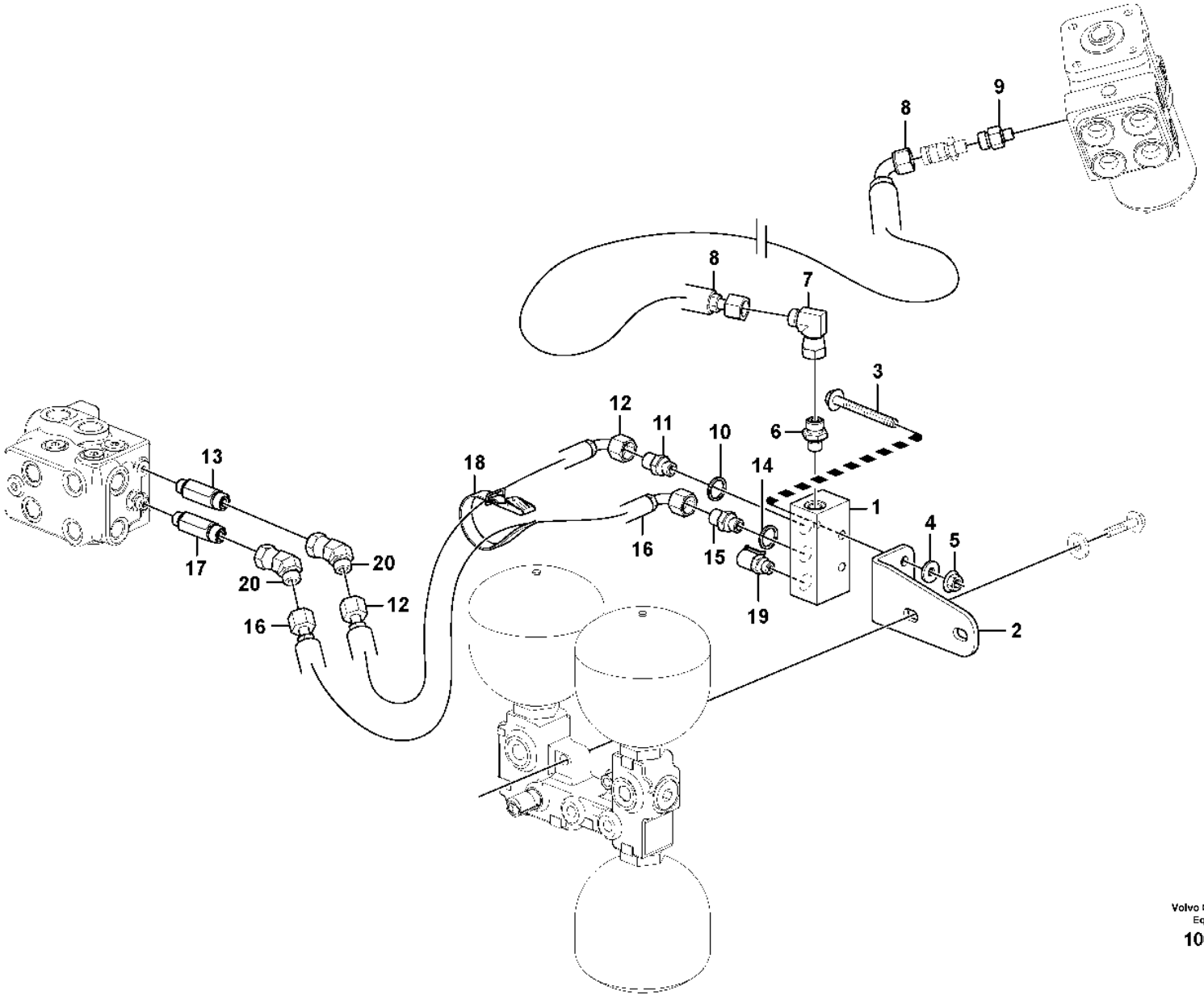

Volvo Construction Equipment

1062377

Fig.	Part No.	Quantity 1	2	3	PS	KIT	Description	Denominación	Denominação	Dénomination	Notes
1	VOE 11108917	1					Connecting block	Bloque conector	Quadro de ligação	Bloc raccord	
2	VOE 15171405	1					Plate	Chapa	Chapa	Tôle	
3	VOE 13965216	1					Screw	Tornillo	Parafuso	Vis	
4	VOE 11117464	1					Plain washer	Arandela plana	Arruela simples	Rondelle plane	
5	VOE 948645	1					Flange lock nut	Contratuerca embridada	Contra porca flange	Contre-écrou à embase	
6	VOE 14345423	1					Nipple	Niple	Niple	Raccord	
7	VOE 13933900	1					Elbow nipple	Niple angular	Cotovelo	Raccord coudé	
8	VOE 11173308	1					Hose assembly	Conducto	Mangueira completa	Conduit flexible	
9	VOE 935084	1					Nipple	Niple	Niple	Raccord	
10	VOE 13945653	1					Plane gasket	Junta plana	Junta plana	Joint plan	
11	VOE 11411982	1					Non-return valve	Válvula antirretorno	Válvula de retenção	Clapet antiretour	
12	VOE 11148962	1					Hose assembly	Conducto	Mangueira completa	Conduit flexible	
13	VOE 15179678	1					Nipple	Niple	Niple	Raccord	
14	VOE 13945653	1					Plane gasket	Junta plana	Junta plana	Joint plan	
15	VOE 11411982	1					Non-return valve	Válvula antirretorno	Válvula de retenção	Clapet antiretour	
16	VOE 11148962	1					Hose assembly	Conducto	Mangueira completa	Conduit flexible	
17	VOE 15179678	1					Nipple	Niple	Niple	Raccord	
18	VOE 11104606	1					Retaining strap	Correa tensora	Correia tensora	Courroie de serrage	
19	VOE 936444	1					Testing nipple	Niple de medición	Niple de teste	Raccord contrôle	
20	VOE 936929	2					Elbow nipple	Niple angular	Cotovelo	Raccord coudé	
	VOE 990737	2					•O-ring	•Anillo tórico	•Anel-o	•Joint torique	

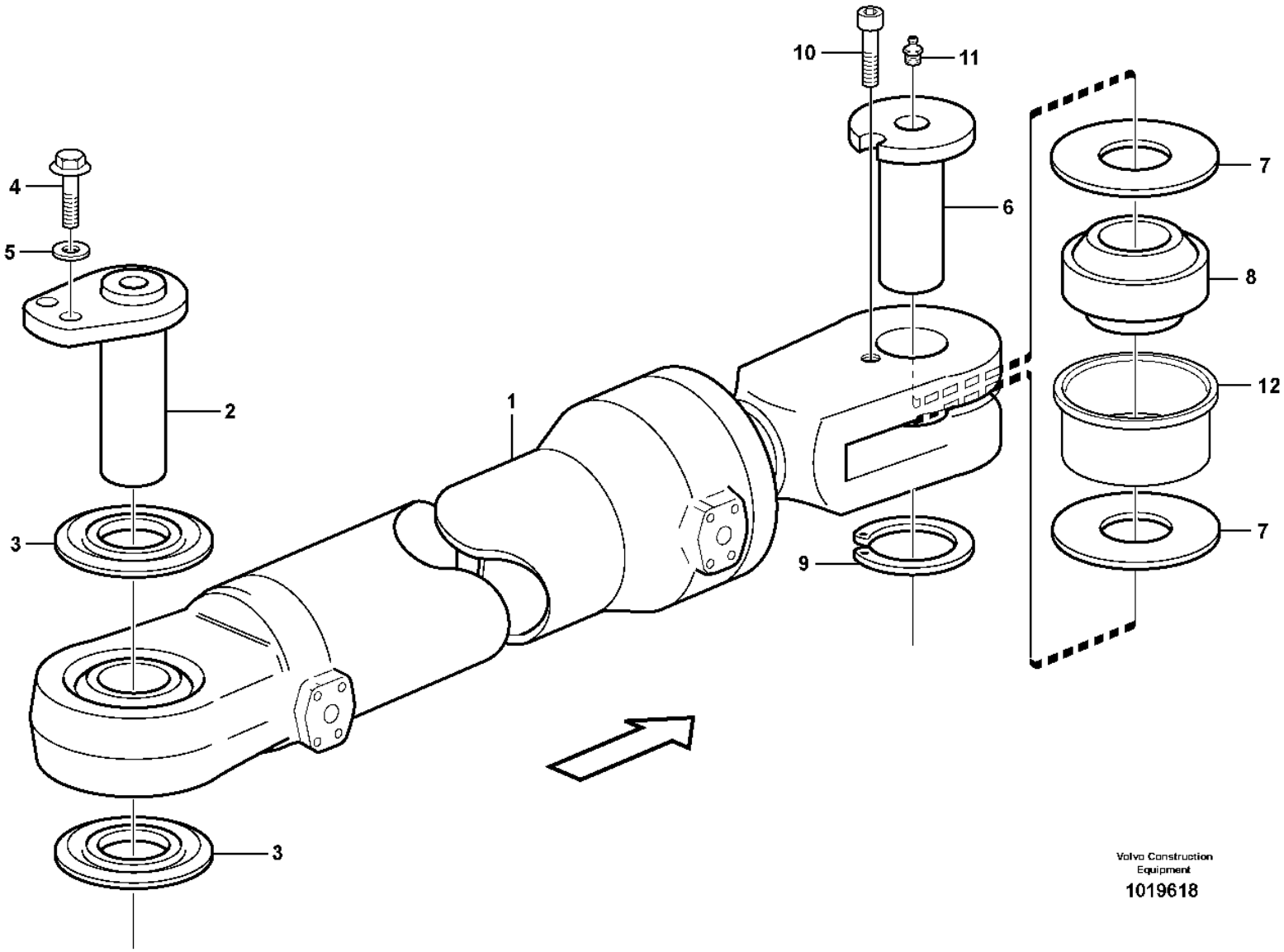
10
11
4
5
6
7
8
12
2
1
3
9
3
Volvo Construction Equipment
1019618

Fig.	Part No.	Quantity 1	2	3	PS	KIT	Description	Denominación	Denominação	Dénomination	Notes
1		2					Hydraulic cylinder	Cilindro hidraulico	Cilindro hidráulico	Verin hydraulique	See group 645-300 page 811
2	**VOE 11432493**	2					Pin	Pasador	Pino	Goupille	
3	**VOE 4782479**	4					Sealing ring	Anillo retén	Anel de vedação	Bague étanchéité	
4	**VOE 13945444**	4					Screw	Tornillo	Parafuso	Vis	
5	**VOE 11117464**	4					Plain washer	Arandela plana	Arruela simples	Rondelle plane	(VOE 13960141)
6	**VOE 11020094**	2			SS		Pin	Pasador	Pino	Goupille	S/N - 5376 S/N - 70849
6	**VOE 16828285**	2					Pivot pin	Eje de articulación	Pino pivô	Axe-guide	S/N 5377 - S/N 70850 -
7	**VOE 11020098**	4					Washer	Arandela	Arruela	Rondelle	
8	**VOE 184428**	2					Spherical plain bearing	Cojinete articulación	Rolam esférico	Palier articulé	
9	**VOE 13914468**	2					Snap ring	Circlip	Anel trava	Circlip	
10	**VOE 13941793**	2					Screw	Tornillo	Parafuso	Vis	
11	**VOE 914167**	2					Lubricating nipple	Niple lubricador	Engraxadeira	Graisseur	
12	**VOE 11176539**	2					Bushing	Casquillo	Bucha	Bague	

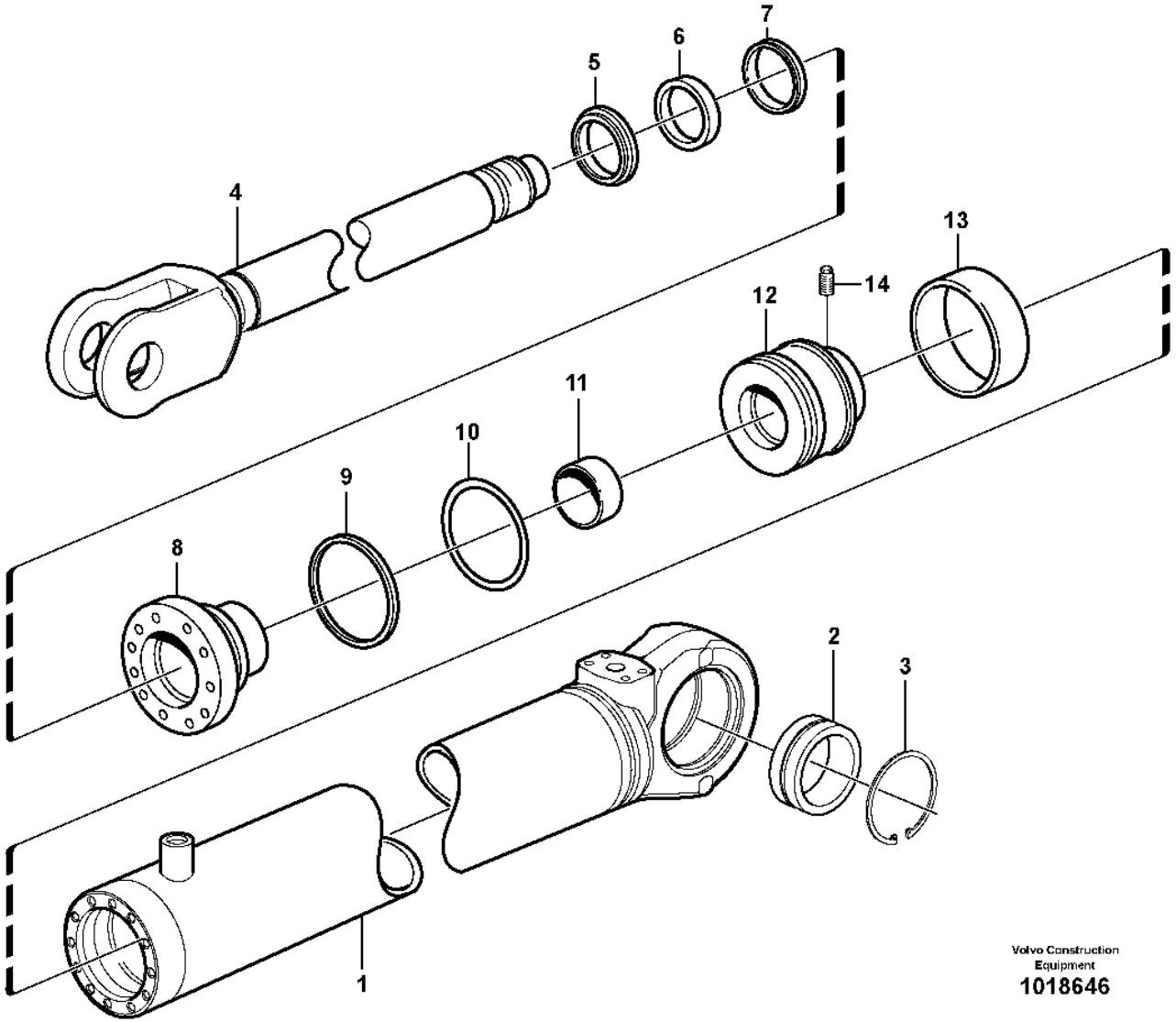

Volvo Construction Equipment

1018646

Fig.	Part No.	Quantity 1	2	3	PS	KIT	Description	Denominación	Denominação	Dénomination	Notes
	VOE 17225202	1					Hydraulic cylinder	Cilindro hidráulico	Cilindro hidráulico	Vérin hydraulique	
1	**VOE 11107832**	1			OP		•Cylinder tube	•Tubo cilindro	•Tubo cilindro	•Tube de cylindre	
2	**VOE 184062**	1			SS		•Spherical plain bearing	•Cojinete articulación	•Rolam esférico	•Palier articulé	
3	**VOE 914538**	2					•Retaining ring	•Anillo retén	•Anel de fixação	•Bague retenue	
4	**VOE 17318286**	1					•Piston rod	•Varilla de pistón	•Biela	•Tige piston	
5	**VOE 17457872**	1				K	•Scraper ring	•Anillo rascador	•Anel raspador	•Bague de racleur	
6	**VOE 4784045**	1				K	•Piston rod seal	•Retén varilla de pistón	•Retentor biela	•Joint de tige de piston	
7	**VOE 11107348**	1				K	•Piston rod seal	•Retén varilla de pistón	•Retentor biela	•Joint de tige de piston	
8	**VOE 11107360**	1					•Piston rod guide	•Guía varilla de pistón	•Guia biela	•Guide tige piston	
9	**VOE 4787062**	1				K	•Back-up ring	•Anillo de apoyo	•Anel de apoio	•Bague support	
10	**VOE 925094**	1				K	•O-ring	•Anillo tórico	•Anel-o	•Joint torique	
11	**VOE 11088052**	2					•Bushing	•Casquillo	•Bucha	•Bague	
12	**VOE 4782406**	1			OP		•Piston	•Pistón	•Pistão	•Piston	
13	**VOE 4833023**	1				K	•Seal	•Junta	•Vedação	•Étanchéité	
14	**VOE 4782718**	1					•Spring pin	•Pasador tubular	•Pino tubular	•Goupille tubulaire	
	VOE 11709817	1					Sealing kit	Kit de precinto	Jogo de vedação	Kit plombage	

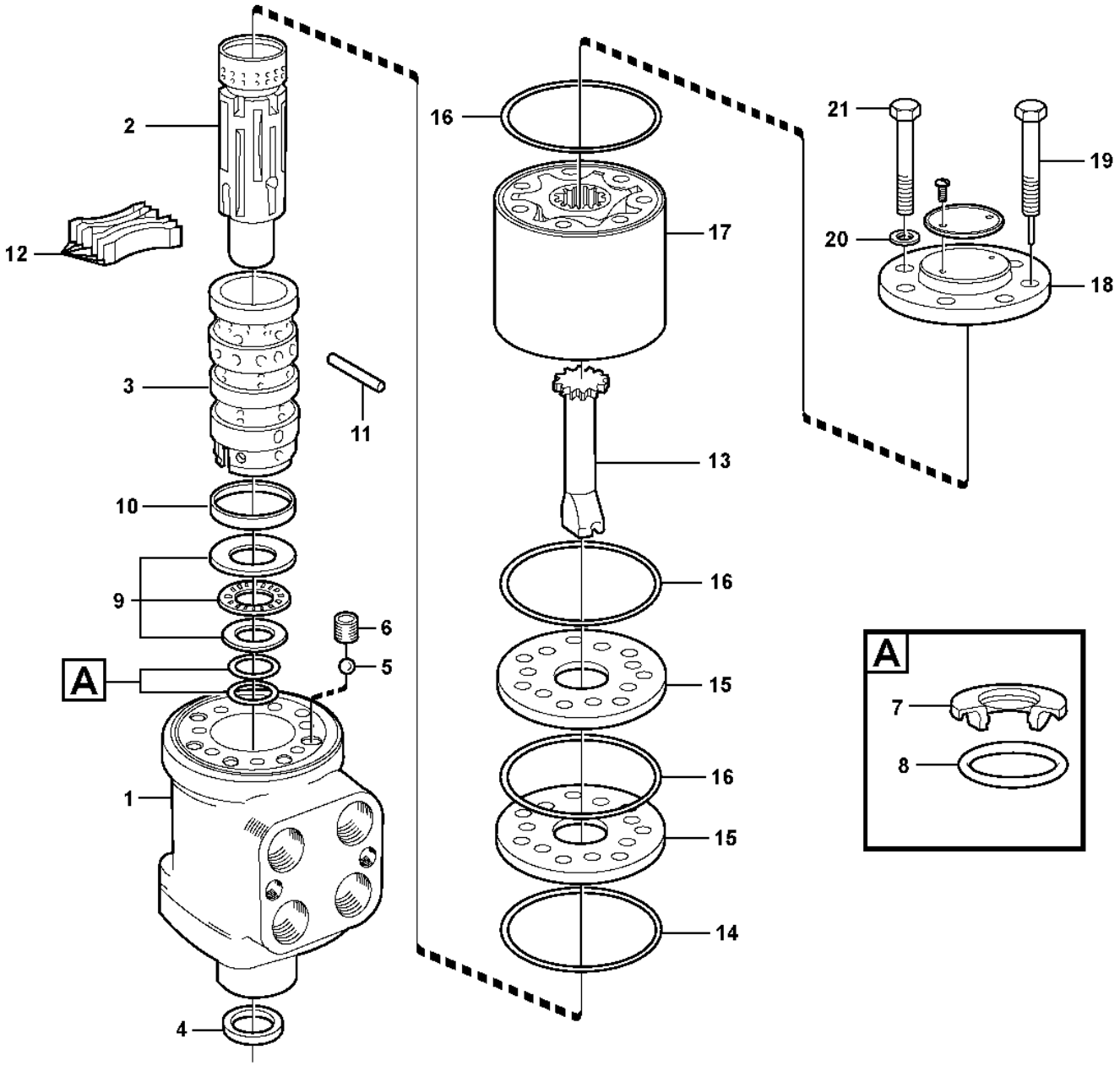

Volvo Construction Equipment

1026020

Fig.	Part No.	Quantity 1	2	3	PS	KIT	Description	Denominación	Denominação	Dénomination	Notes
	VOE 11716762	1					Control valve	Válvula control	Válvula de controle	Valve controle	S/N - 5296, S/N - 70878
	VOE 15135160		1				Hydraulic valve	Válvula hidráulica	Válvula hidráulica	Valve hydraulique	S/N 5297 -, S/N 70879 -
	VOE 17248712		1				•Control unit	•Unidad de mando	•Unidade de comando	•Calculateur	
	VOE 17248723		1				•Manifold	•Bifurcación	•Coletor	•Tubulure	
	VOE 17248729		1				•Non-return valve	•Válvula antirretorno	•Válvula de retenção	•Clapet antiretour	
	VOE 17246952		4		SS		•O-ring	•Anillo tórico	•Anel-o	•Joint torique	
	VOE 17248734		1				•Sealing kit	•Kit de precinto	•Jogo de vedação	•Kit plombage	
1		1			NS		•Housing	•Carter	•Carcaça	•Carter	
2		1			NS		•Slide	•Corredera	•Corrediça	•Tiroir	
3		1			NS		•Sleeve	•Manguito	•Luva	•Douille	
4	**VOE 6639845**	1				K	•Seal	•Junta	•Vedação	•Étanchéité	
5	**VOE 184645**	1					•Ball	•Bola	•Esfera	•Bille	
6	**VOE 595380**	1					•Bushing	•Casquillo	•Bucha	•Bague	
7	**VOE 11701273**	1				K	•Sealing ring	•Anillo retén	•Anel de vedação	•Bague étanchéité	
8	**VOE 11701272**	1				K	•O-ring	•Anillo tórico	•Anel-o	•Joint torique	
9	**VOE 6211922**	1					•Thrust bearing	•Cojinete de empuje	•Rolamento de encosto	•Palier butée	
10	**VOE 6213305**	1					•Ring	•Anillo	•Anel	•Bague	
11	**VOE 595377**	1					•Pin	•Pasador	•Coupilha	•Clavette	
12	**VOE 11996362**	1					•Spring kit	•Juego de resortes	•Jogo de molas	•Jeu de ressorts	
13	**VOE 11996374**	1					•Shaft	•Eje	•Eixo	•Arbre	
14	**VOE 595381**	1				K	•O-ring	•Anillo tórico	•Anel-o	•Joint torique	
15	**VOE 11988207**	1					•Plate	•Chapa	•Chapa	•Tôle	2355)
16	**VOE 595382**	3				K	•O-ring	•Anillo tórico	•Anel-o	•Joint torique	
17	**VOE 11999242**	1					•Rotor kit	•Juego rotor	•Kit do rotor	•Kit rotor	
18	**VOE 595383**	1					•Cover	•Capó	•Capô	•Capot	
19	**VOE 11993451**	1					•Screw	•Tornillo	•Parafuso	•Vis	
20	**VOE 6625755**	7				K	•Washer	•Arandela	•Arruela	•Rondelle	
21	**VOE 11993452**	6					•Screw	•Tornillo	•Parafuso	•Vis	

2355) **GB**: SE- Includes upper and lower distribution plate **ES**: Incluye placas de distribución superior e inferior **BR**: SE- Inclusive placa de distribuição superior e inferior **FR**: Avec platines de distribution supérieure et inférieure

1	**11716762**
2	**15135160**
3	
4	
5	

Steering unit
Válvula de dirección
Unidade de direção
Distributeur de direction

Catalogue id	Group
20106	**645**
Illustr. No	Section
1026020	**400**
Issue	Page
20021223-G	**813**

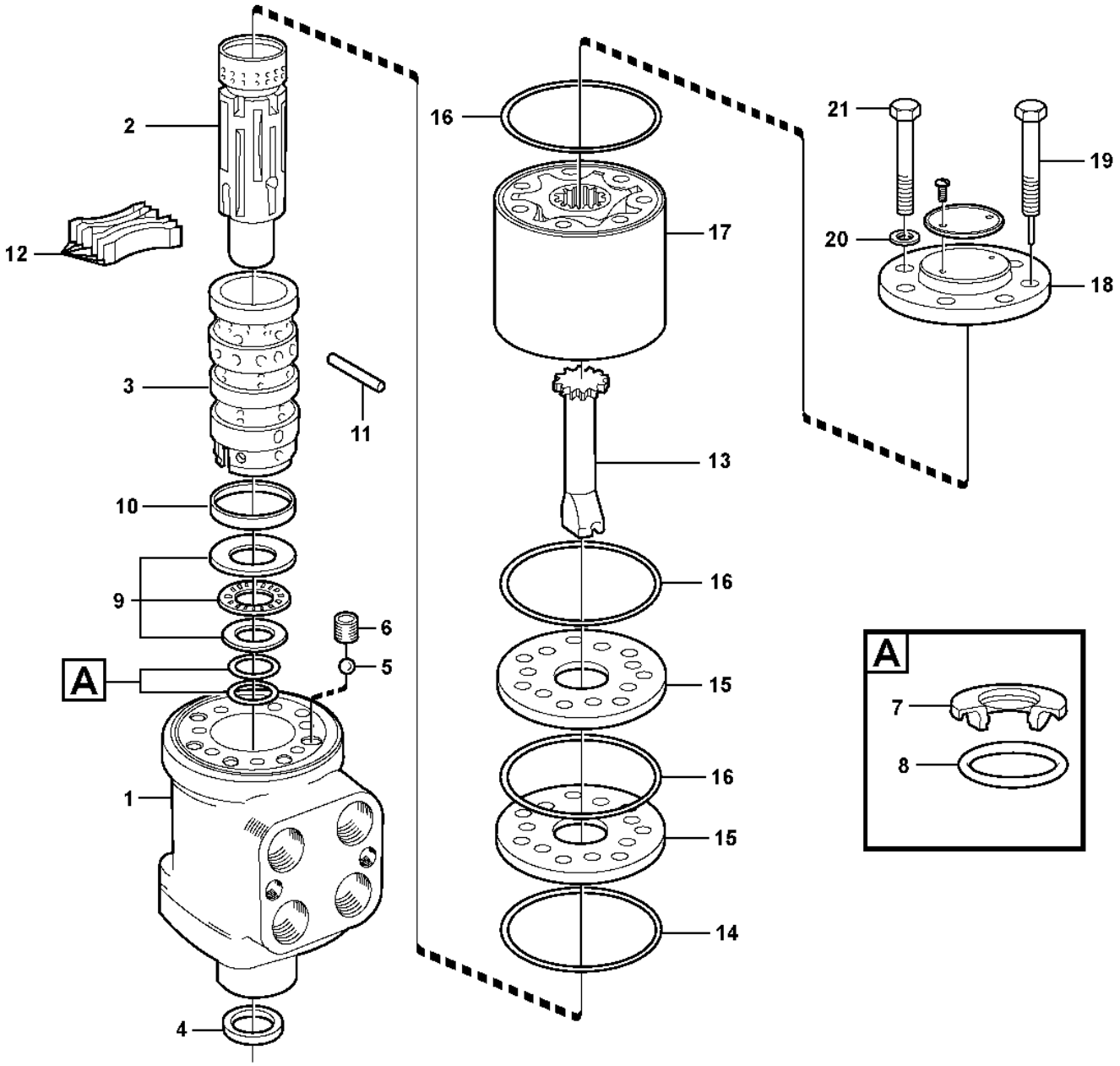

Volvo Construction Equipment

1026020

Fig.	Part No.	Quantity 1	2	3	PS	KIT	Description	Denominación	Denominação	Dénomination	Notes
	VOE 11701270	1					•Sealing kit	•Kit de precinto	•Jogo de vedação	•Kit plombage	

1	11716762	**Steering unit** **Válvula de dirección** **Unidade de direção** **Distributeur de direction**	Catalogue id **20106**	Group **645**
2	15135160		Illustr. No **1026020**	Section **400**
3				
4			Issue **20021223-G**	Page **815**
5				

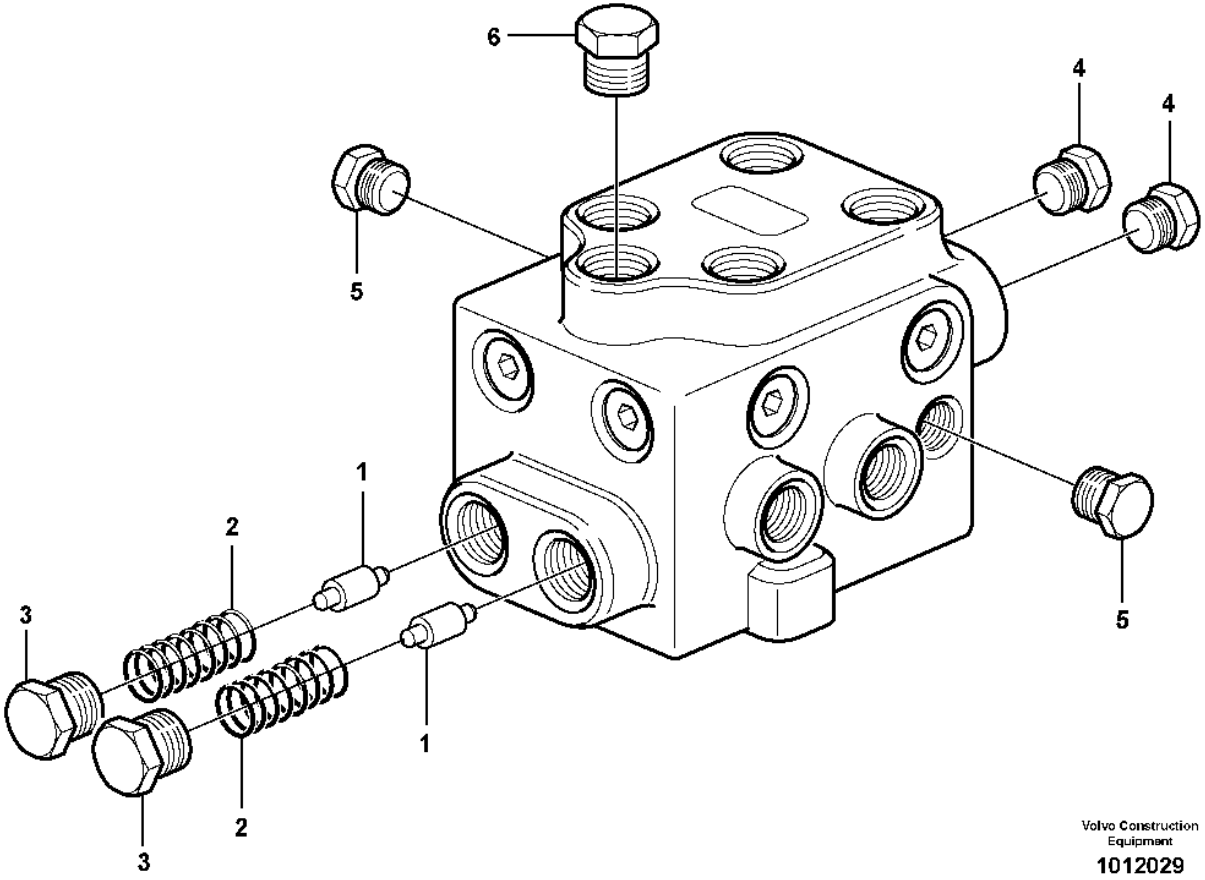

Volvo Construction Equipment

1012029

Fig.	Part No.	Quantity 1	2	3	PS	KIT	Description	Denominación	Denominação	Dénomination	Notes
	VOE 11027552	1			SS		Valve	Válvula	Válvula	Valve	S/N - 4491,- 61917, - 70667.
	VOE 15072231		1		SS		Valve	Válvula	Válvula	Valve	S/N 4492 -, 61918 -, 70668 -.
1	VOE 11024922	2			SS		•Slide	•Corredera	•Corrediça	•Coulisse	
2	VOE 11025648	2	2				•Compression spring	•Resorte de presión	•Mola de compressão	•Ressort pression	
3	VOE 960630	2					•Plug	•Tapón	•Bujão	•Tampon	S/N - 4491,- 61917, - 70667.
	VOE 976929	2					•Gasket	•Junta	•Junta	•Joint	S/N - 4491,- 61917, - 70667.
3	VOE 15114016		2		SS		•Plug	•Tapón	•Bujão	•Tampon	S/N 4492 -, 61918 -, 70668 -.
4	VOE 942352	2					•Plug	•Tapón	•Bujão	•Tampon	
5	VOE 13960632	2					•Plug	•Tapón	•Bujão	•Tampon	S/N - 4491,- 61917, - 70667.
	VOE 976931	2					•Gasket	•Junta	•Junta	•Joint	S/N - 4491,- 61917, - 70667.
5	VOE 15113967		2		SS		•Plug	•Tapón	•Bujão	•Tampon	S/N 4492 -, 61918 -, 70668 -.
6	VOE 941373	1					•Plug	•Tapón	•Bujão	•Tampon	
	VOE 982416	1					•Gasket	•Junta	•Junta	•Joint	
	VOE 17217763		1				•Plug	•Tapón	•Bujão	•Tampon	

1	11027552	**Shift valve** **Válvula de cambio** **Válvula de mudança** **Valve de sélection**	Catalogue id **20106**	Group **645**
2	15072231		Illustr. No **1012029**	Section **500**
3			Issue **20021223-G**	Page **817**
4				
5				

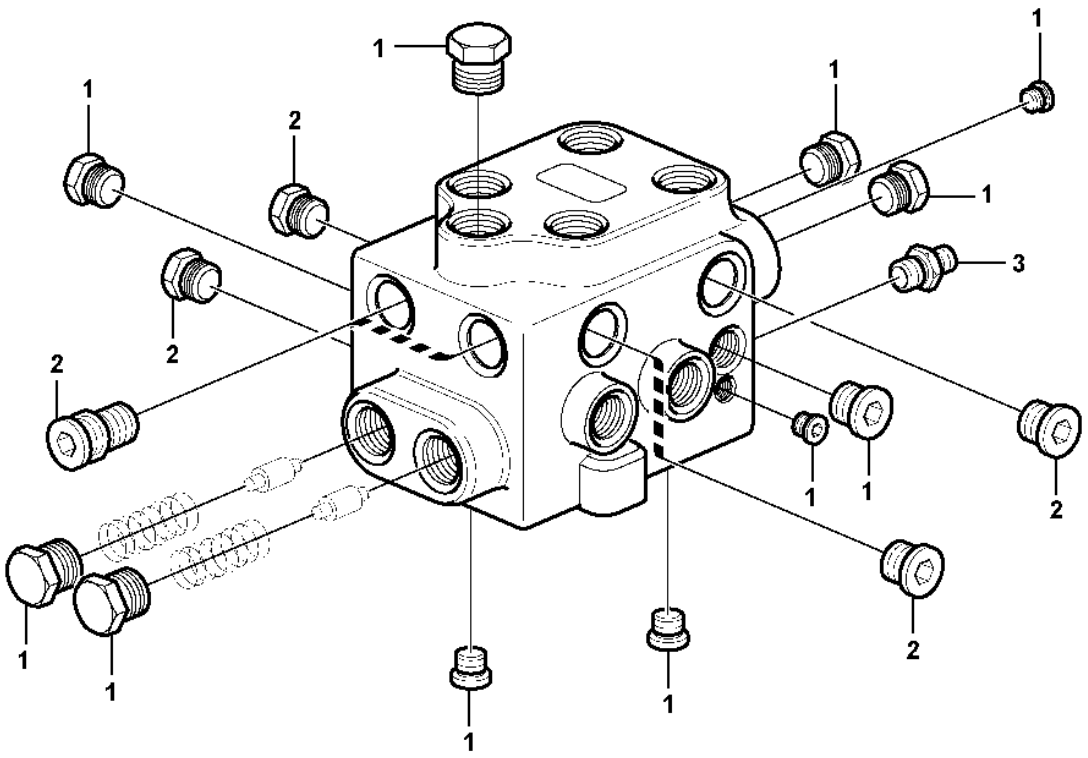
1
1
2
1
1
1
1
3
2
2
2
1
1
1
2
1
1
1
2

Fig.	Part No.	Quantity 1	2	3	PS	KIT	Description	Denominación	Denominação	Dénomination	Notes
	VOE 15170348	1					Hydraulic valve	Válvula hidráulica	Válvula hidráulica	Valve hydraulique	
1	**VOE 17218693**	1					•Plug kit	•Kit tapones	•Jogo bujão	•Kit tampon	
2	**VOE 17218694**	1					•Non-return valve kit	•Juego de válvula antirretorno	•Jogo válvula retenção	•Kit clapet antiretour	
3	**VOE 17218695**	1					•Non-return valve	•Válvula antirretorno	•Válvula de retenção	•Clapet antiretour	

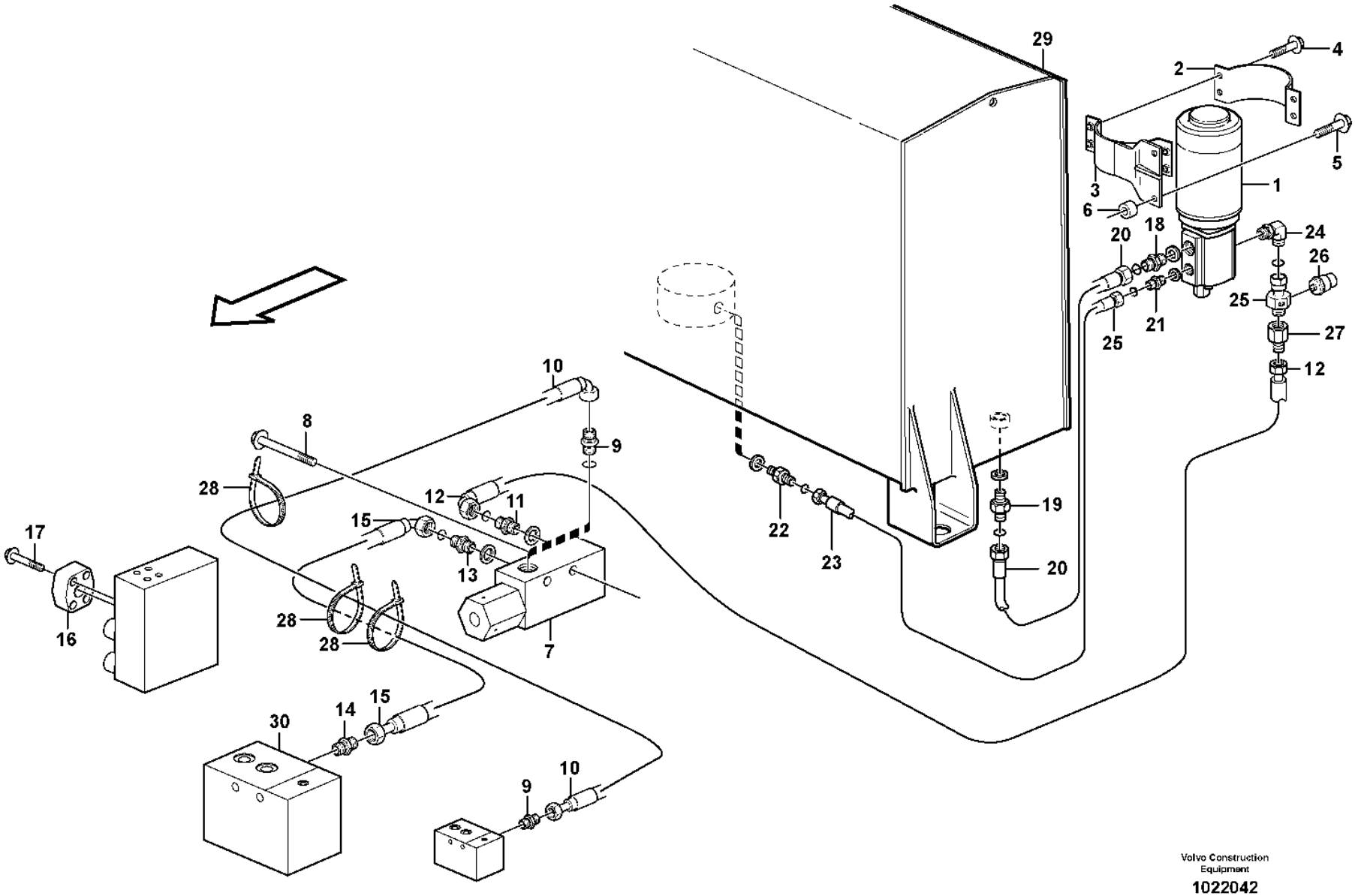

Volvo Construction Equipment

1022042

Fig.	Part No.	Quantity 1	2	3	PS	KIT	Description	Denominación	Denominação	Dénomination	Notes
1		1					Pump unit	Unid bomba	Unidade de bomba	Ensemble pompe	See group 647-150 page 829
2	VOE 11173983	1					Clamp	Abrazadera	Braçadeira	Collier serrage	
3	VOE 11173867	1					Attachment	Fijacion	Fixação	Fixation	
4	VOE 946671	4					Flange screw	Tornillo embridado	Parafuso flangeado	Vis à embase	
5	VOE 946472	2					Flange screw	Tornillo embridado	Parafuso flangeado	Vis à embase	
6	VOE 930444	2					Spacer ring	Anillo distanciador	Anel espaçador	Bague entretoise	
7		1					Press Monitor	Avisador Pres	Monitor de pressão	Capteu.pression	See group 647-200 page 831
8	VOE 13965180	2					Screw	Tornillo	Parafuso	Vis	
9	VOE 935548	2					Nipple	Niple	Niple	Raccord	
	VOE 990736	2					•O-ring	•Anillo tórico	•Anel-o	•Joint torique	
	VOE 14211856	2					•Sealing ring	•Anillo retén	•Anel de vedação	•Bague étanchéité	
10	VOE 11172900	1					Hose assembly	Conducto	Mangueira completa	Conduit flexible	
11	VOE 13933853	1					Nipple	Niple	Niple	Raccord	
	VOE 990738	1					•O-ring	•Anillo tórico	•Anel-o	•Joint torique	(VOE 4880493)
	VOE 14211863	1					•Sealing ring	•Anillo retén	•Anel de vedação	•Bague étanchéité	
12	VOE 11148985	1					Hose assembly	Conducto	Mangueira completa	Conduit flexible	
13	VOE 13933853	1					Nipple	Niple	Niple	Raccord	
	VOE 990738	1					•O-ring	•Anillo tórico	•Anel-o	•Joint torique	(VOE 4880493)
	VOE 14211863	1					•Sealing ring	•Anillo retén	•Anel de vedação	•Bague étanchéité	
14	VOE 936081	1					Elbow nipple	Niple angular	Cotovelo	Raccord coudé	
15	VOE 11163004	1					Hose assembly	Conducto	Mangueira completa	Conduit flexible	
16	VOE 11173249	1					Non-return valve	Válvula antirretorno	Válvula de retenção	Clapet antiretour	
17	VOE 984758	4					Flange screw	Tornillo embridado	Parafuso flangeado	Vis à embase	(VOE 13965188)
18	VOE 13933914	1					Nipple	Niple	Niple	Raccord	
	VOE 990739	1					•O-ring	•Anillo tórico	•Anel-o	•Joint torique	(VOE 4880663)
	VOE 14211858	1					•Sealing ring	•Anillo retén	•Anel de vedação	•Bague étanchéité	
19	VOE 935037	1					Nipple	Niple	Niple	Raccord	
	VOE 990739	1					•O-ring	•Anillo tórico	•Anel-o	•Joint torique	(VOE 4880663)
	VOE 14211864	1					•Sealing ring	•Anillo retén	•Anel de vedação	•Bague étanchéité	
20	VOE 11147987	1					Hose assembly	Conducto	Mangueira completa	Conduit flexible	
21	VOE 13933897	1					Nipple	Niple	Niple	Raccord	

1		**Secondary steering system.** **Dirección de emergencia.** **Sistema de direção secundária** **Direction de secours.**	Catalogue id **20106**	Group **647**
2				
3			Illustr. No **1022042**	Section **100**
4				
5		**83210**	Issue **20021223-G**	Page **821**

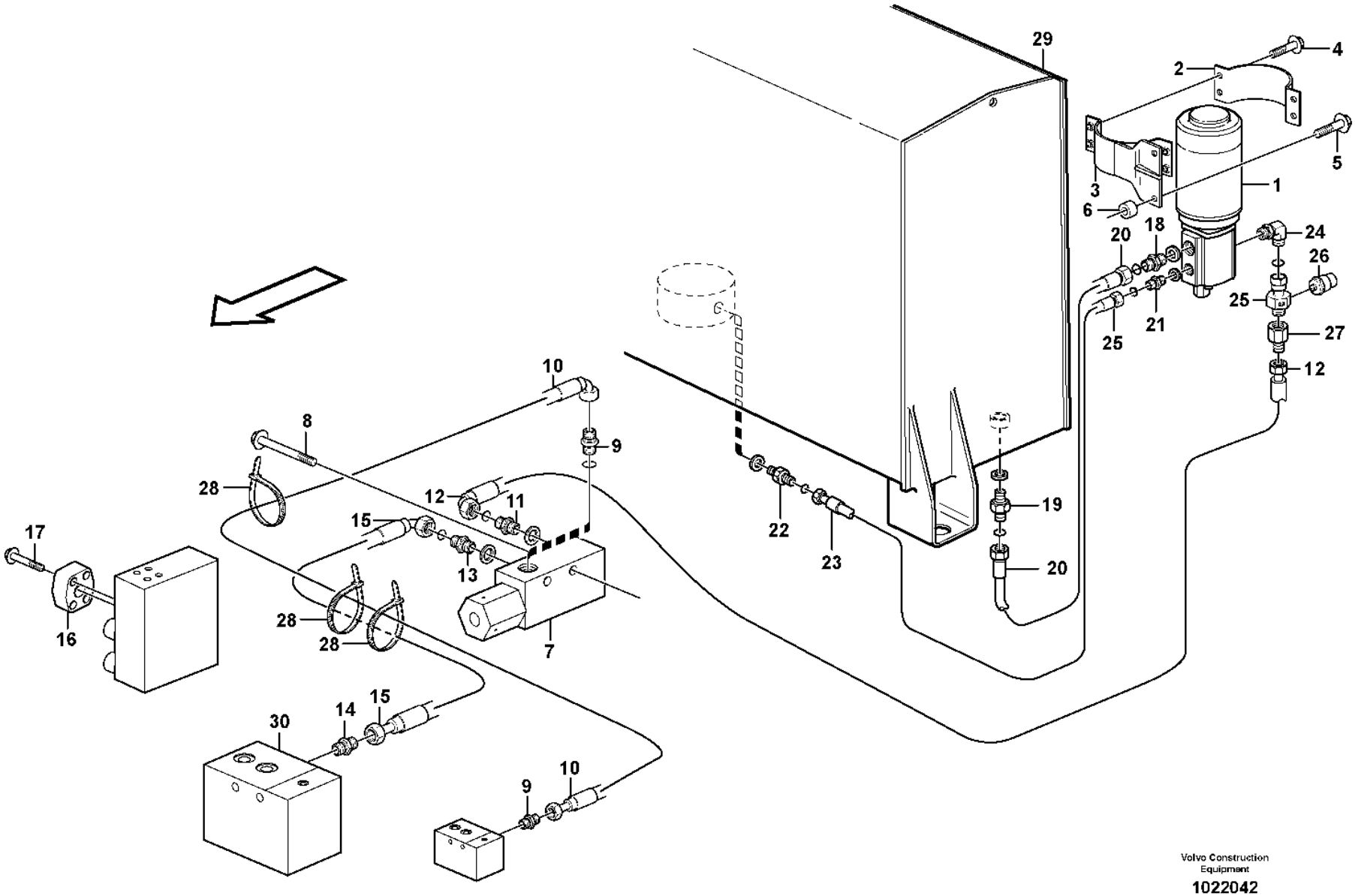

Volvo Construction Equipment

1022042

Fig.	Part No.	Quantity 1	2	3	PS	KIT	Description	Denominación	Denominação	Dénomination	Notes
	VOE 990737	1					•O-ring	•Anillo tórico	•Anel-o	•Joint torique	(VOE 4880492)
	VOE 14211856	1					•Sealing ring	•Anillo retén	•Anel de vedação	•Bague étanchéité	
22	**VOE 13933855**	1					Nipple	Niple	Niple	Raccord	
	VOE 990737	1					•O-ring	•Anillo tórico	•Anel-o	•Joint torique	(VOE 4880492)
	VOE 14213676	1					•Sealing ring	•Anillo retén	•Anel de vedação	•Bague étanchéité	
23	**VOE 11148959**	1					Hose assembly	Conducto	Mangueira completa	Conduit flexible	
24	**VOE 13933927**	1					Elbow nipple	Niple angular	Cotovelo	Raccord coudé	
	VOE 990738	1					•O-ring	•Anillo tórico	•Anel-o	•Joint torique	(VOE 4880493)
25	**VOE 11411988**	1					Union	Niple de conexion	Conector	Teton de connexion	
26		1					Pressure Sensor	Sensor Presion	Sensor de pressão	Detect.pression	(SE6407) See group 371-1250 page 327
27	**VOE 11173386**	1					Non-return valve	Válvula antirretorno	Válvula de retenção	Clapet antiretour	
28		REQ			NS		Strip Clamp	Abraz Cinta	Braçadeira de fita	Ruban Serrage	
29		1					Hydr fluid tank	Dep aceit hidr	Reservatório de óleo hidráulico	Reser.fluid.hy.	See group 911-100 page 1171
30		1					Valve block	Bloque de valvula	Bloco de válvulas	Bloc-soupape	See group 645-500 page 817

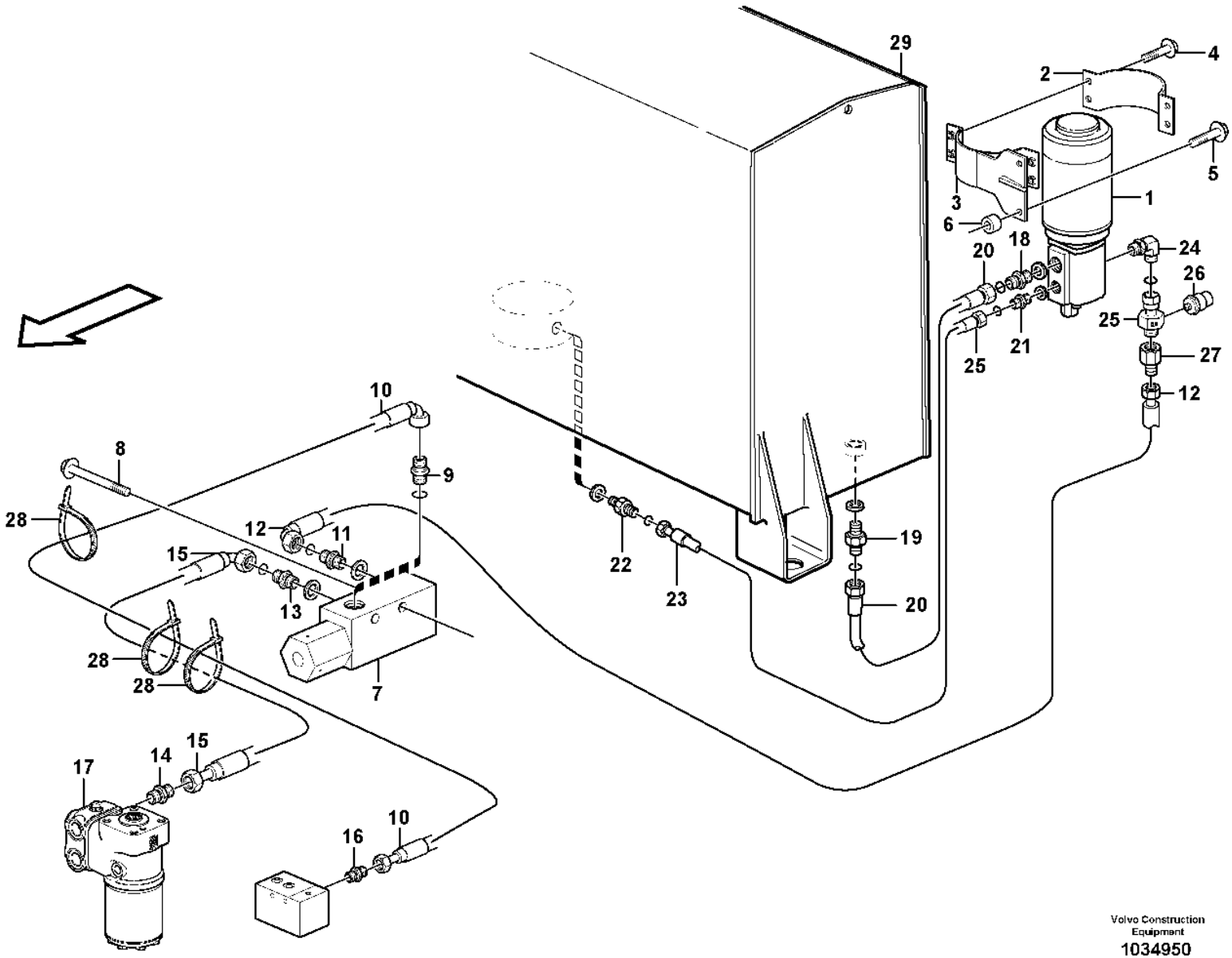

Volvo Construction Equipment
1034950

Fig.	Part No.	Quantity 1	2	3	PS	KIT	Description	Denominación	Denominação	Dénomination	Notes
1		1					Pump unit	Unid bomba	Unidade de bomba	Ensemble pompe	See group 647-150 page 829
2	VOE 11173983	1					Clamp	Abrazadera	Braçadeira	Collier serrage	
3	VOE 11173867	1					Attachment	Fijacion	Fixação	Fixation	
4	VOE 946671	4					Flange screw	Tornillo embridado	Parafuso flangeado	Vis à embase	
5	VOE 946472	2					Flange screw	Tornillo embridado	Parafuso flangeado	Vis à embase	
6	VOE 930444	2					Spacer ring	Anillo distanciador	Anel espaçador	Bague entretoise	
7		1					Press Monitor	Avisador Pres	Monitor de pressão	Capteu.pression	See group 647-200 page 831
8	VOE 13965180	2					Screw	Tornillo	Parafuso	Vis	
9	VOE 13933858	1					Nipple	Niple	Niple	Raccord	
	VOE 990736	1					•O-ring	•Anillo tórico	•Anel-o	•Joint torique	
	VOE 993320	1					•O-ring	•Anillo tórico	•Anel-o	•Joint torique	(VOE 932039)
10	VOE 11172900	1					Hose assembly	Conducto	Mangueira completa	Conduit flexible	
11	VOE 11445061	1					Non-return valve	Válvula antirretorno	Válvula de retenção	Clapet antiretour	
12	VOE 11148985	1					Hose assembly	Conducto	Mangueira completa	Conduit flexible	
13	VOE 13933923	1					Nipple	Niple	Niple	Raccord	
	VOE 990738	1					•O-ring	•Anillo tórico	•Anel-o	•Joint torique	(VOE 4880493)
	VOE 993321	1					•O-ring	•Anillo tórico	•Anel-o	•Joint torique	(VOE 932040)
14	VOE 935091	1					Nipple	Niple	Niple	Raccord	
	VOE 990738	1					•O-ring	•Anillo tórico	•Anel-o	•Joint torique	(VOE 4880493)
	VOE 993320	1					•O-ring	•Anillo tórico	•Anel-o	•Joint torique	(VOE 932039)
15	VOE 11411632	1					Hose assembly	Conducto	Mangueira completa	Conduit flexible	
16	VOE 13933858	1					Nipple	Niple	Niple	Raccord	
	VOE 990736	1					•O-ring	•Anillo tórico	•Anel-o	•Joint torique	
	VOE 993320	1					•O-ring	•Anillo tórico	•Anel-o	•Joint torique	(VOE 932039)
17		1					Control valve	Válvula control	Válvula de controle	Valve controle	See group 645-100 page 789
18	VOE 13933914	1					Nipple	Niple	Niple	Raccord	
	VOE 990739	1					•O-ring	•Anillo tórico	•Anel-o	•Joint torique	(VOE 4880663)
	VOE 14211858	1					•Sealing ring	•Anillo retén	•Anel de vedação	•Bague étanchéité	
19	VOE 935037	1					Nipple	Niple	Niple	Raccord	
	VOE 990739	1					•O-ring	•Anillo tórico	•Anel-o	•Joint torique	(VOE 4880663)
	VOE 14211864	1					•Sealing ring	•Anillo retén	•Anel de vedação	•Bague étanchéité	

1		**Secondary steering system.** **Dirección de emergencia.** **Sistema de direção secundária** **Direction de secours.**	Catalogue id **20106**	Group **647**
2				
3			Illustr. No **1034950**	Section **125**
4				
5		**83690**	Issue **20021223-G**	Page **825**

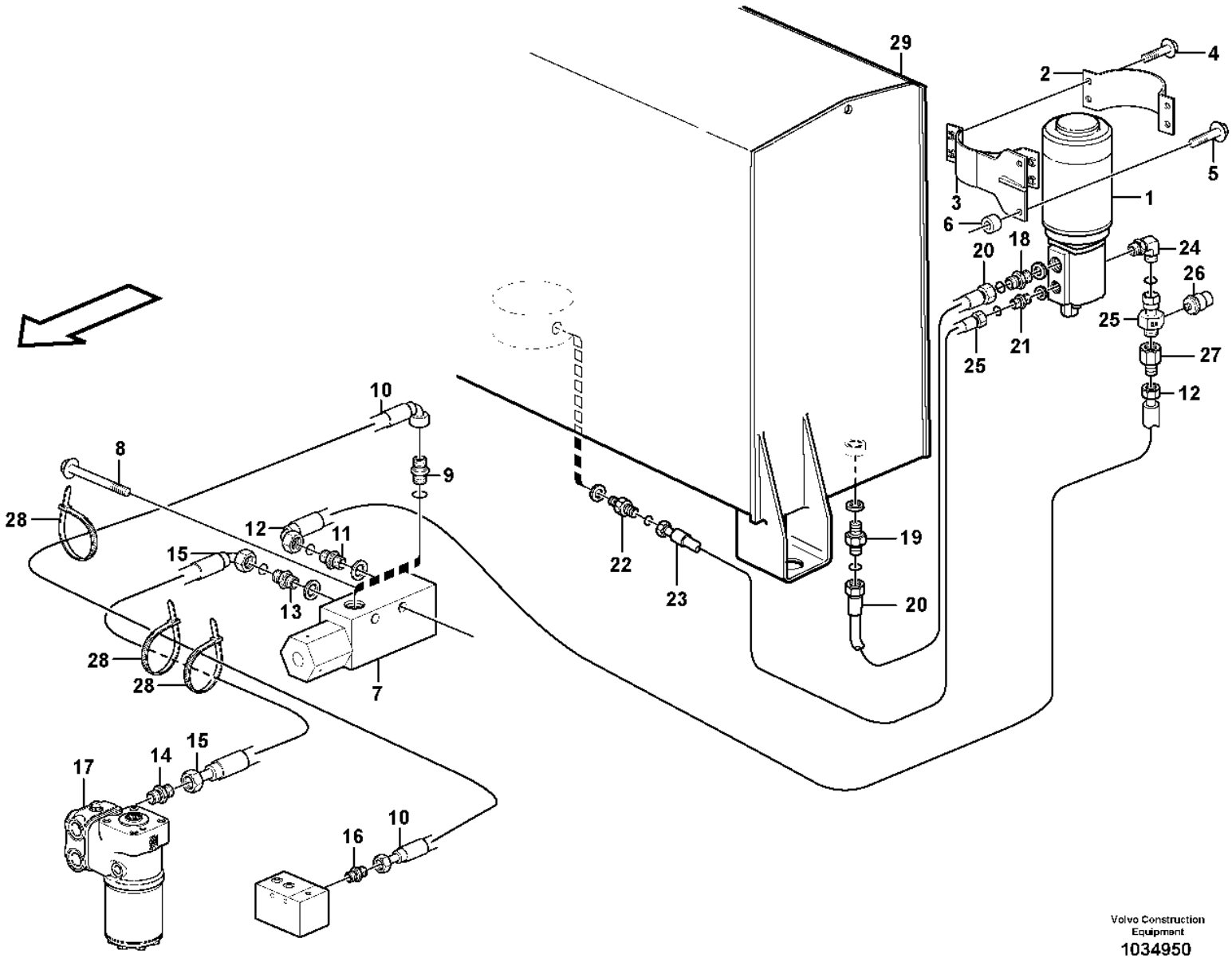

Volvo Construction Equipment
1034950

Fig.	Part No.	Quantity 1	2	3	PS	KIT	Description	Denominación	Denominação	Dénomination	Notes
20	VOE 11147987	1					Hose assembly	Conducto	Mangueira completa	Conduit flexible	
21	VOE 13933897	1					Nipple	Niple	Niple	Raccord	
	VOE 990737	1					•O-ring	•Anillo tórico	•Anel-o	•Joint torique	(VOE 4880492)
	VOE 14211856	1					•Sealing ring	•Anillo retén	•Anel de vedação	•Bague étanchéité	
22	VOE 13933855	1					Nipple	Niple	Niple	Raccord	
	VOE 990737	1					•O-ring	•Anillo tórico	•Anel-o	•Joint torique	(VOE 4880492)
	VOE 14213676	1					•Sealing ring	•Anillo retén	•Anel de vedação	•Bague étanchéité	
23	VOE 11148959	1					Hose assembly	Conducto	Mangueira completa	Conduit flexible	
24	VOE 13933927	1					Elbow nipple	Niple angular	Cotovelo	Raccord coudé	
	VOE 990738	1					•O-ring	•Anillo tórico	•Anel-o	•Joint torique	(VOE 4880493)
25	VOE 11411988	1					Union	Niple de conexion	Conector	Teton de connexion	
26		1					Pressure Sensor	Sensor Presion	Sensor de pressão	Detect.pression	SE6407 See group 371-1250 page 327
27	VOE 11173386	1					Non-return valve	Válvula antirretorno	Válvula de retenção	Clapet antiretour	
28	VOE 4881440	REQ					Cable tie	Abrazadera de cinta	Braçadeira	Serre-câble	
29		1					Hydr fluid tank	Dep aceit hidr	Reservatório de óleo hidráulico	Reser.fluid.hy.	See group 911-100 page 1171

1		**Secondary steering system.** **Dirección de emergencia.** **Sistema de direção secundária** **Direction de secours.**	Catalogue id **20106**	Group **647**
2				
3			Illustr. No **1034950**	Section **125**
4				
5		**83690**	Issue **20021223-G**	Page **827**

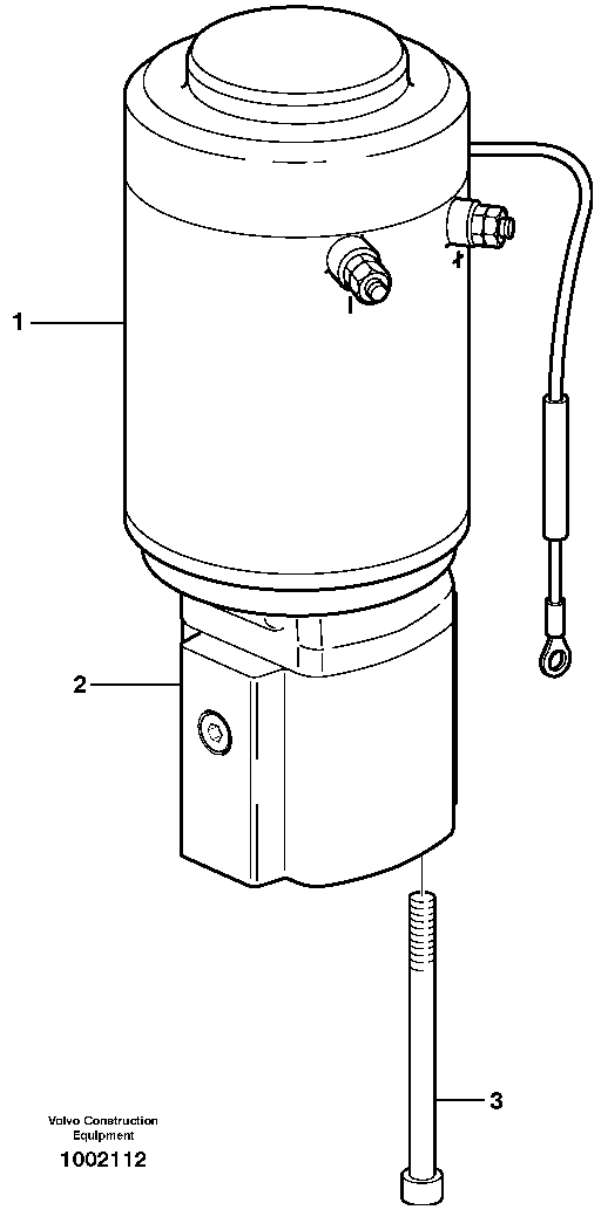
1
2
3
Volvo Construction
Equipment
1002112

Fig.	Part No.	Quantity 1	2	3	PS	KIT	Description	Denominación	Denominação	Dénomination	Notes
	VOE 11173423	1					Pump unit	Unidad bomba	Unidade da bomba	Unité de pompe	
1	**VOE 11709637**	1					•Electric motor	•Motor eléctrico	•Motor elétrico	•Moteur électrique	
2	**VOE 11706173**	1					•Pump	•Bomba	•Bomba	•Pompe	
3	**VOE 946127**	2					•Hex. socket screw	•Tornillo de hexágono embutido	•Parafuso soquete sext	•Vis à six pans creux	

1		**Pump unit.** **Unid de bomba.** **Unidade de bomba.** **Groupe pompe-moteur.**	Catalogue id **20106**	Group **647**
2				
3			Illustr. No **1002112**	Section **150**
4				
5		**83210, 83690**	Issue **20021223-G**	Page **829**

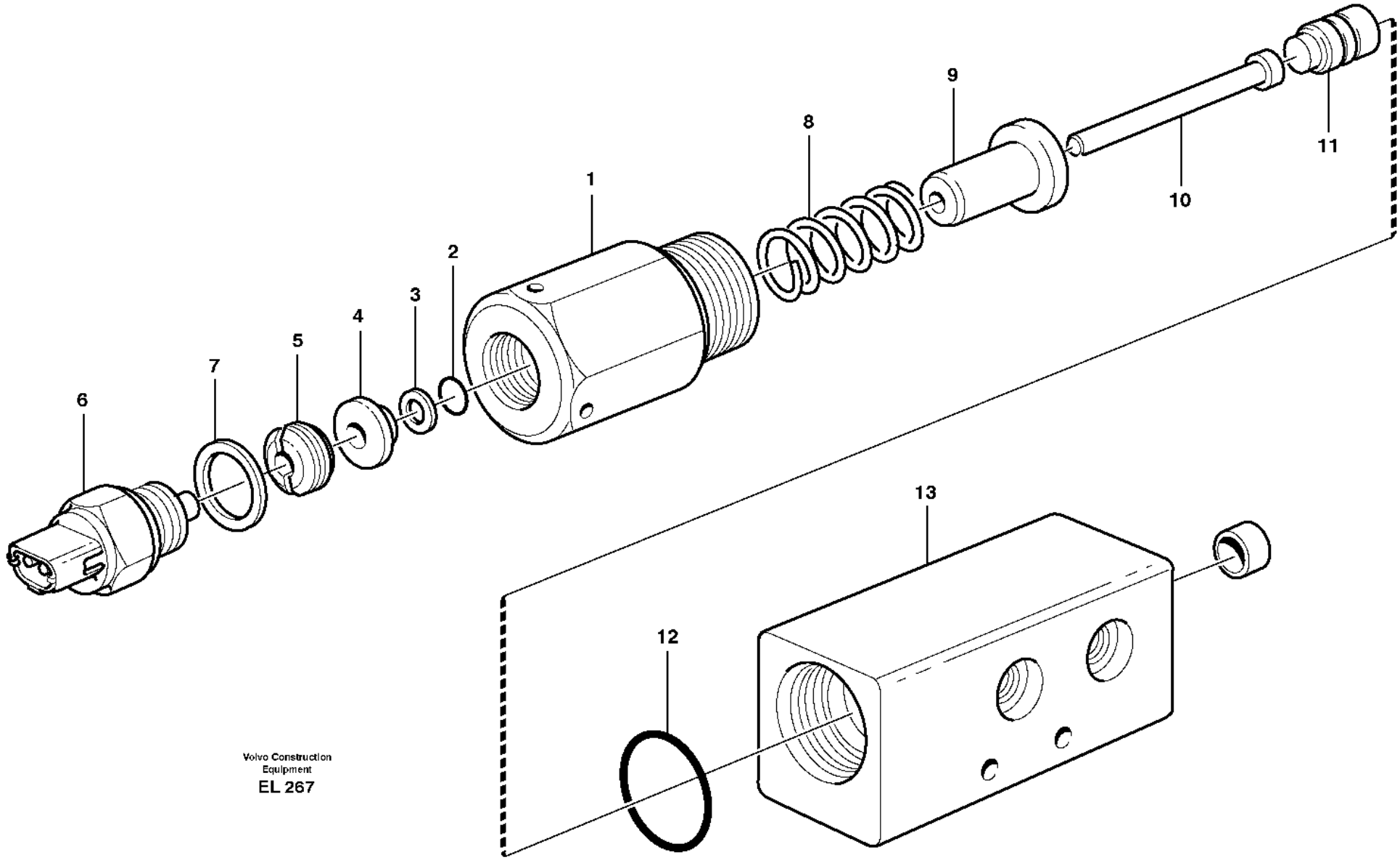

Volvo Construction
Equipment
EL 267

Fig.	Part No.	Quantity 1	2	3	PS	KIT	Description	Denominación	Denominação	Dénomination	Notes
	VOE 11410315	1					Pressure monitor	Avisador de presión	Monitor de pressão	Chien de garde de pression	
	VOE 11445059		1				Pressure monitor	Avisador de presión	Monitor de pressão	Chien de garde de pression	
1		1	1		NS		•Nipple	•Niple	•Niple	•Raccord	
	VOE 925066	1	1				•O-ring	•Anillo tórico	•Anel-o	•Joint torique	
2	**VOE 925051**	1	1				•O-ring	•Anillo tórico	•Anel-o	•Joint torique	
3	**VOE 962528**	1	1				•Back-up ring	•Anillo Apoyo	•Anel de apoio	•Rondelle anti-extrusion	
4		1	1		NS		•Washer	•Arandela	•Arruela	•Rondelle	
5		1	1		NS		•Nut	•Tuerca	•Porca	•Ecrou	
6	**VOE 1594043**	1	1				•Switch	•Interruptor	•Interruptor	•Contacteur	SE6403
7	**VOE 948884**	1	1				•Gasket	•Junta	•Junta	•Joint	
8	**VOE 11048063**	1	1				•Spring	•Resorte	•Mola	•Ressort	
9		1	1		NS		•Guide	•Guia	•Guia	•Rail	
10		1	1		NS		•Piston	•Piston	•Pistão	•Piston	
11		1	1		NS		•Peg	•Eslabon	•Estaca	•Cheville	
12	**VOE 958229**	1	1				•O-ring	•Anillo tórico	•Anel-o	•Joint torique	
13	**VOE 11410316**	1	1		OP		•Housing	•Cuerpo	•Carcaça	•Carter	

1	**83210**
2	**83690**
3	
4	
5	

Pressure monitor.
Monitor presión.
Monitor de pressão.
Capteur pression.

Catalogue id **20106**	Group **647**
Illustr. No **EL 267**	Section **200**
Issue **20021223-G**	Page **831**

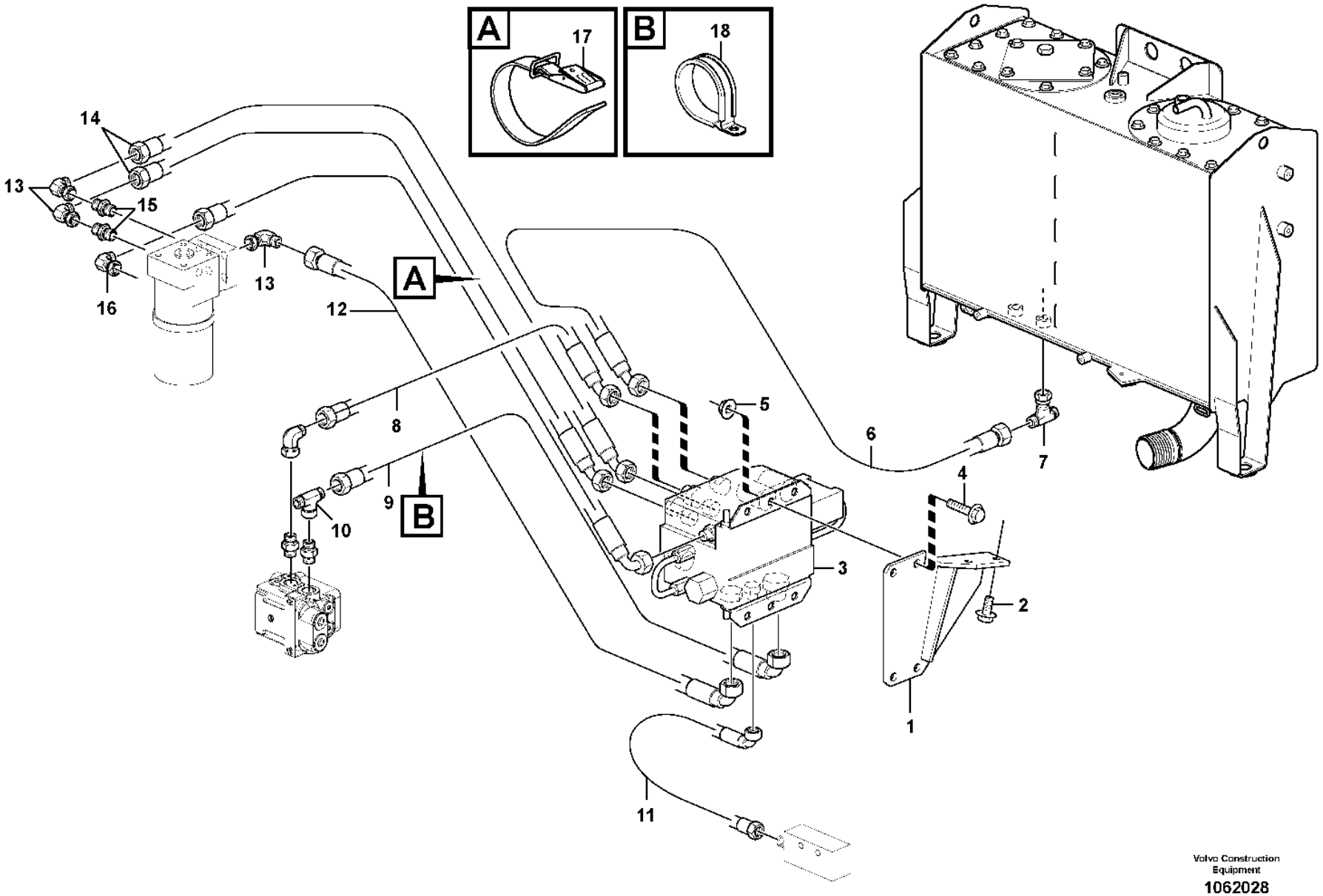

Volvo Construction Equipment

1062028

Fig.	Part No.	Quantity 1	2	3	PS	KIT	Description	Denominación	Denominação	Dénomination	Notes
1	**VOE 11411534**	1	1	1			Bracket	Consola	Suporte	Console	
2	**VOE 13946173**	2	2	1			Screw	Tornillo	Parafuso	Vis	
3	**VOE 11445329**	1	1	1			Hydraulic valve	Válvula hidráulica	Válvula hidráulica	Valve hydraulique	See group 912-400 page 1233
4	**VOE 946329**	4	4	4			Flange screw	Tornillo embridado	Parafuso flangeado	Vis à embase	
5	**VOE 13971098**	4	4	4			Flange nut	Tuerca embridada	Porca flangeada	Écrou à embase	
6	**VOE 11163103**	1	1	1			Hose assembly	Conducto	Mangueira completa	Conduit flexible	
7	**VOE 13933912**	1	1	1			T-nipple	Niple t	Niple-t	Raccord-t	
	VOE 990737	2	2	2			•O-ring	•Anillo tórico	•Anel-o	•Joint torique	(VOE 4880492)
8	**VOE 11411127**	1	1				Hose assembly	Conducto	Mangueira completa	Conduit flexible	
8	**VOE 15099884**			1			Hose assembly	Conducto	Mangueira completa	Conduit flexible	
9	**VOE 11163030**	1	1				Hose assembly	Conducto	Mangueira completa	Conduit flexible	
9	**VOE 15168540**			1			Hose assembly	Conducto	Mangueira completa	Conduit flexible	
10	**VOE 935877**	1	1				T-nipple	Niple t	Niple-t	Raccord-t	
	VOE 990739	2	2				•O-ring	•Anillo tórico	•Anel-o	•Joint torique	(VOE 4880663)
11	**VOE 11173651**	1	1	1			Hose assembly	Conducto	Mangueira completa	Conduit flexible	
12	**VOE 11173212**	1	1	1			Hose assembly	Conducto	Mangueira completa	Conduit flexible	
13	**VOE 13933872**	3	3				Elbow nipple	Niple angular	Cotovelo	Raccord coudé	
	VOE 990738	3	3				•O-ring	•Anillo tórico	•Anel-o	•Joint torique	(VOE 4880493)
14	**VOE 11173672**	2					Hose assembly	Conducto	Mangueira completa	Conduit flexible	
14	**VOE 15168543**		2				Hose assembly	Conducto	Mangueira completa	Conduit flexible	
14	**VOE 15099884**			1			Hose assembly	Conducto	Mangueira completa	Conduit flexible	
15	**VOE 13933923**	2	2				Nipple	Niple	Niple	Raccord	
	VOE 990738	2	2				•O-ring	•Anillo tórico	•Anel-o	•Joint torique	(VOE 4880493)
	VOE 993321	2	2				•O-ring	•Anillo tórico	•Anel-o	•Joint torique	(VOE 932040)
16	**VOE 13933905**	1	1	1			Elbow nipple	Niple angular	Cotovelo	Raccord coudé	
	VOE 990736	1	1	1			•O-ring	•Anillo tórico	•Anel-o	•Joint torique	
17	**VOE 11104606**	REQ	REQ	REQ			Retaining strap	Correa tensora	Correia tensora	Courroie de serrage	
18	**VOE 11170546**	1	1	1			Clamp	Abrazadera	Braçadeira	Collier serrage	
	VOE 13933878			2			T-nipple	Niple t	Niple-t	Raccord-t	2624)
	VOE 990738			2			•O-ring	•Anillo tórico	•Anel-o	•Joint torique	

2624) **GB**: Not Shown **ES**: No ilustrado **BR**: Não mostrado **FR**: Non représenté

1	**83160, 83456**
2	**84980**
3	**84978**
4	
5	

CDC - steering
CDC - dirección
Direção CDC
CDC - direction

Catalogue id **20106**	Group **660**
Illustr. No **1062028**	Section **100**
Issue **20021223-G**	Page **833**

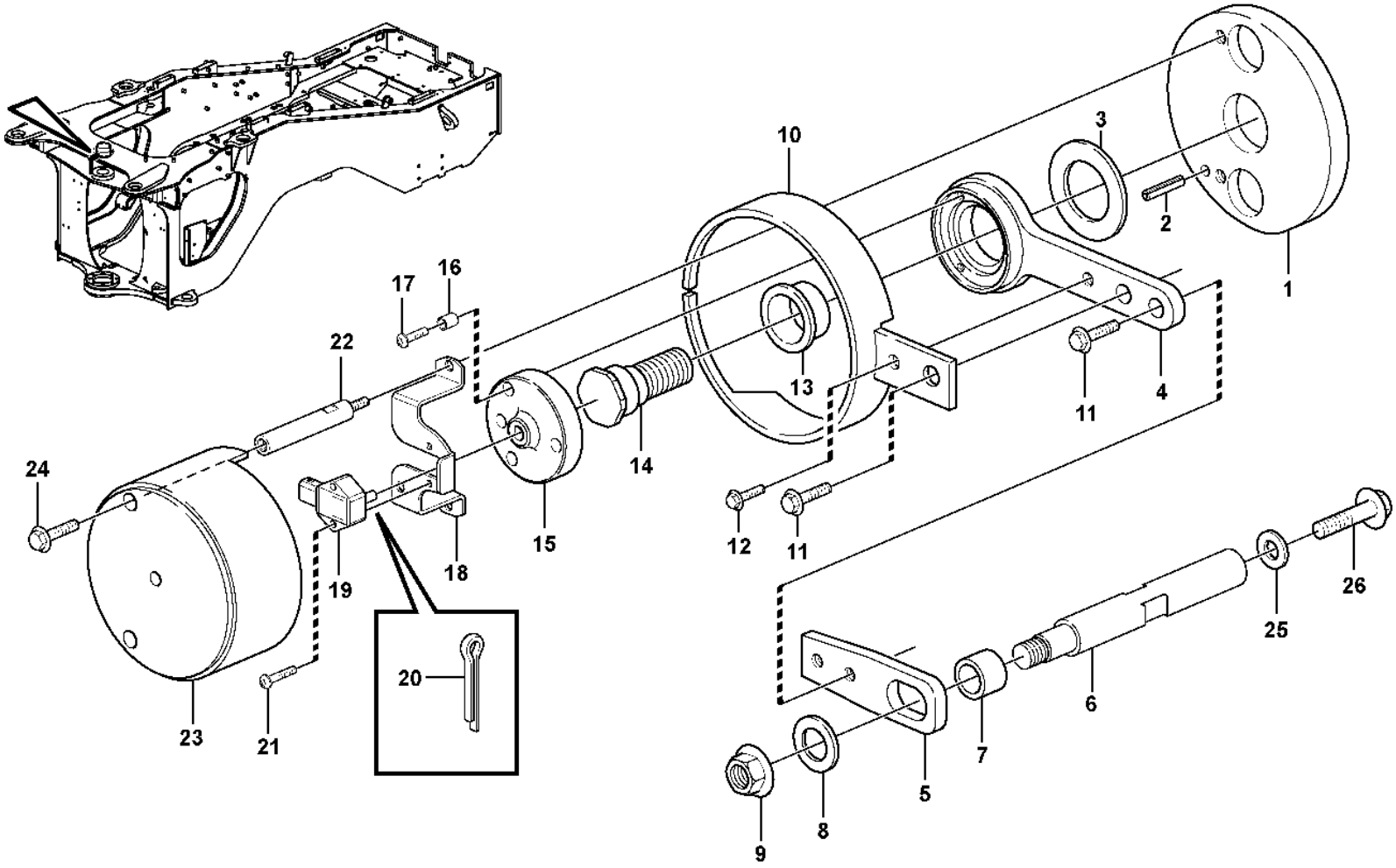

Volvo Construction Equipment

1028032

Fig.	Part No.	Quantity 1	2	3	PS	KIT	Description	Denominación	Denominação	Dénomination	Notes
1	VOE 11177936	1					Base plate	Placa de fondo	Chapa de apoio	Plate-forme	
2	VOE 13951977	1					Spring pin	Pasador tubular	Pino tubular	Goupille tubulaire	
3	VOE 11004639	1					Washer	Arandela	Arruela	Rondelle	
4	VOE 11177429	1					Arm	Brazo	Braço	Bras	
5	VOE 11177421	1					Extension arm	Brazo prolongador	Braço de extensão	Bras allonge	
6	VOE 11177935	1					Pin	Pasador	Pino	Goupille	
7	VOE 941522	1					Hose	Manguera	Mangueira	Flexible	L = 18MM
8	VOE 13960145	1					Washer	Arandela	Arruela	Rondelle	
9	VOE 971099	1					Flange lock nut	Contratuerca embridada	Contra porca flange	Contre-écrou à embase	
10	VOE 15106044	1					Protection	Protección	Proteção	Protection	(VOE 11181212)
11	VOE 13945444	2					Screw	Tornillo	Parafuso	Vis	
12	VOE 13946544	1					Screw	Tornillo	Parafuso	Vis	
13	VOE 11177415	1					Bushing	Casquillo	Bucha	Bague	
14	VOE 11177797	1					Shaft	Eje	Eixo	Arbre	
15	VOE 11177422	1					Companion flange	Brida	Flange de acoplamento	Flasque entraînement	
16	VOE 11177902	3					Spacer	Distanciador	Espaçador	Entretoise	
17	VOE 13969516	3					Six point socket screw	Racor de seis dientes	Paraf soquete sext	Vis à 6 pans creux	
18	VOE 11177409	1			SS		Anchorage	Fijación	Ancoragem	Fixation	
19	VOE 11170282	1					Angle sensor	Sensor de angulo	Sensor de ângulo	Indicateur d'angle	SE6401
20	VOE 964955	1					Split pin	Pasador hendido	Chaveta fendida	Goupille fendue	
21	VOE 969558	2					Six point socket screw	Racor de seis dientes	Paraf soquete sext	Vis à 6 pans creux	
22	VOE 11177412	2					Screw	Tornillo	Parafuso	Vis	
23	VOE 15105368	1					Protection	Protección	Proteção	Protection	(VOE 11432567)
24	VOE 946440	2					Flange screw	Tornillo embridado	Parafuso flangeado	Vis à embase	
25	VOE 13960145	1					Washer	Arandela	Arruela	Rondelle	
25	VOE 847237	2					Spacer sleeve	Manguito distanciador	Luva espaçadora	Douille entretoise	
26	VOE 13965193	1					Screw	Tornillo	Parafuso	Vis	

1		**Angle sensor, steering** **Sensor de ángulo, dirección** **Sensor de ângulo, direção** **Détecteur de position angulaire, direction**	Catalogue id **20106**	Group **660**
2				
3			Illustr. No **1028032**	Section **200**
4				
5		**83160, 83456**	Issue **20021223-G**	Page **835**

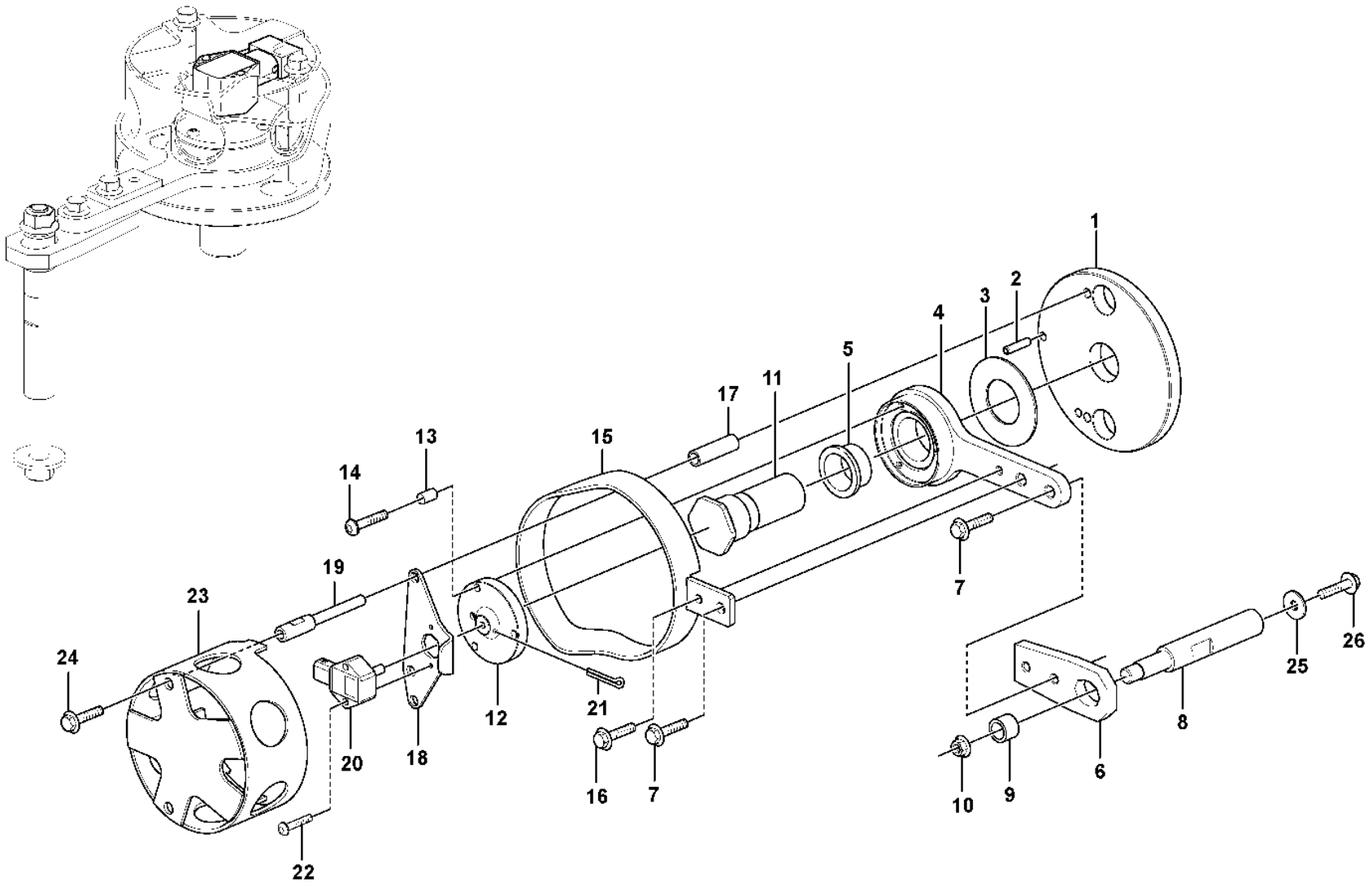

Volvo Construction Equipment

1070687

Fig.	Part No.	Quantity 1	2	3	PS	KIT	Description	Denominación	Denominação	Dénomination	Notes
1	VOE 16616601	1					Base plate	Placa de fondo	Chapa de apoio	Plate-forme	
2	VOE 13951977	1					Spring pin	Pasador tubular	Pino tubular	Goupille tubulaire	
3	VOE 11004639	1					Washer	Arandela	Arruela	Rondelle	
4	VOE 11177429	1					Arm	Brazo	Braço	Bras	
5	VOE 11177415	1					Bushing	Casquillo	Bucha	Bague	
6	VOE 11177421	1					Extension arm	Brazo prolongador	Braço de extensão	Bras allonge	
7	VOE 945444	2					Flange screw	Tornillo embridado	Parafuso flangeado	Vis à embase	
8	VOE 11177935	1					Pin	Pasador	Pino	Goupille	
9	VOE 941522	1					Hose	Manguera	Mangueira	Flexible	
10	VOE 971099	1					Flange lock nut	Contratuerca embridada	Contra porca flange	Contre-écrou à embase	
11	VOE 11177797	1					Shaft	Eje	Eixo	Arbre	
12	VOE 11177422	1					Companion flange	Brida	Flange de acoplamento	Flasque entraînement	
13	VOE 11177902	3					Spacer	Distanciador	Espaçador	Entretoise	
14	VOE 13969516	3					Six point socket screw	Racor de seis dientes	Paraf soquete sext	Vis à 6 pans creux	
15	VOE 15106044	1					Protection	Protección	Proteção	Protection	
16	VOE 946544	1					Flange screw	Tornillo embridado	Parafuso flangeado	Vis à embase	
17	VOE 15153091	2					Spacer	Distanciador	Espaçador	Entretoise	
18	VOE 15153088	1					Anchorage	Fijación	Ancoragem	Fixation	
19	VOE 15153090	2					Screw	Tornillo	Parafuso	Vis	
20	VOE 11170282	1					Angle sensor	Sensor de angulo	Sensor de ângulo	Indicateur d'angle	SE6401
21	VOE 964955	1					Split pin	Pasador hendido	Chaveta fendida	Goupille fendue	
22	VOE 969558	2					Six point socket screw	Racor de seis dientes	Paraf soquete sext	Vis à 6 pans creux	
23	VOE 15105368	1					Protection	Protección	Proteção	Protection	
24	VOE 946440	2					Flange screw	Tornillo embridado	Parafuso flangeado	Vis à embase	
25	VOE 960145	1					Plain washer	Arandela plana	Arruela simples	Rondelle plane	
26	VOE 13965193	1					Screw	Tornillo	Parafuso	Vis	

1		**Angle sensor, steering** **Sensor de ángulo, dirección** **Sensor de ângulo, direção** **Détecteur de position angulaire, direction**	Catalogue id **20106**	Group **660**
2				
3			Illustr. No **1070687**	Section **250**
4				
5		**84978, 84980**	Issue **20021223-G**	Page **837**

VOLVO

Volvo Construction Equipment
www.volvoce.com

GROUP	Section	Page
711 Frame	100	845
715 Bottom-guard plates	100	847
715 Bottom-guard plates 86363	110	849
715 Belly guard, front.	150	851
715 Belly guard, rear. 82006	200	853
715 Protecting plates 82202	250	855
715 Protecting plates 83572	300	857
715 Protecting plates 83922	350	859
715 Radiator, kylare. 83692	400	861
715 Protection for lighting	450	863
715 Protection, brake pipes	500	865
715 Protecting plates	700	867
716 Rear hitch and counterweight	100	869
740 Frame link	100	871
771 Wheel	100	873
771 Wheel 86263	200	877

GROUP	Section	Page

INDICE

Catalogue id 20106 | Group 7
Issue 20021223-G | Page 840

GRUPO		Sección	Página
711	Bastidor	100	845
715	Bottom-guard plates	100	847
715	Bottom-guard plates 86363	110	849
715	Defensa, delantera.	150	851
715	Defensa, trasera. 82006	200	853
715	Placas de proteccion 82202	250	855
715	Placas de proteccion 83572	300	857
715	Placas de proteccion 83922	350	859
715	Rejilla proteccion, radiador. 83692	400	861
715	Vigas de protección.	450	863
715	Protección, tubos de freno	500	865
715	Placas de proteccion	700	867
716	Barra de tracción y contrapeso	100	869
740	Articulación de bastidor	100	871
771	Rueda	100	873
771	Rueda 86263	200	877

GRUPO	Seção	Página
711 Chassi	100	845
715 Placas de proteção do fundo	100	847
715 Placas de proteção do fundo 86363	110	849
715 Proteção do bojo, dianteira.	150	851
715 Proteção do bojo, traseira. 82006	200	853
715 Placas de proteção 82202	250	855
715 Placas de proteção 83572	300	857
715 Placas de proteção 83922	350	859
715 Radiador. 83692	400	861
715 Proteção da iluminação.	450	863
715 Proteção, tubos do freio	500	865
715 Placas de proteção	700	867
716 Engate traseiro e contrapeso	100	869
740 Chassi, articulação	100	871
771 Roda	100	873
771 Roda 86263	200	877

GRUPO	Seção	Página

TABLE DES MATIÈRES

Catalogue id 20106 | Group 7
Issue 20021223-G | Page 842

GROUPE		Section	Page
711	Chassis	100	845
715	Bottom-guard plates	100	847
715	Bottom-guard plates 86363	110	849
715	Tôle capotage, antérieur.	150	851
715	Tôle capotage arrière. 82006	200	853
715	Tole protection 82202	250	855
715	Tole protection 83572	300	857
715	Tole protection 83922	350	859
715	Grille protection, radiateur. 83692	400	861
715	Poutre protection.	450	863
715	Protection, conduit frein	500	865
715	Tole protection	700	867
716	Barre attelage et contrepoids	100	869
740	Articulation chassis	100	871
771	Roue	100	873
771	Roue 86263	200	877

VOLVO

Volvo Construction Equipment
www.volvoce.com

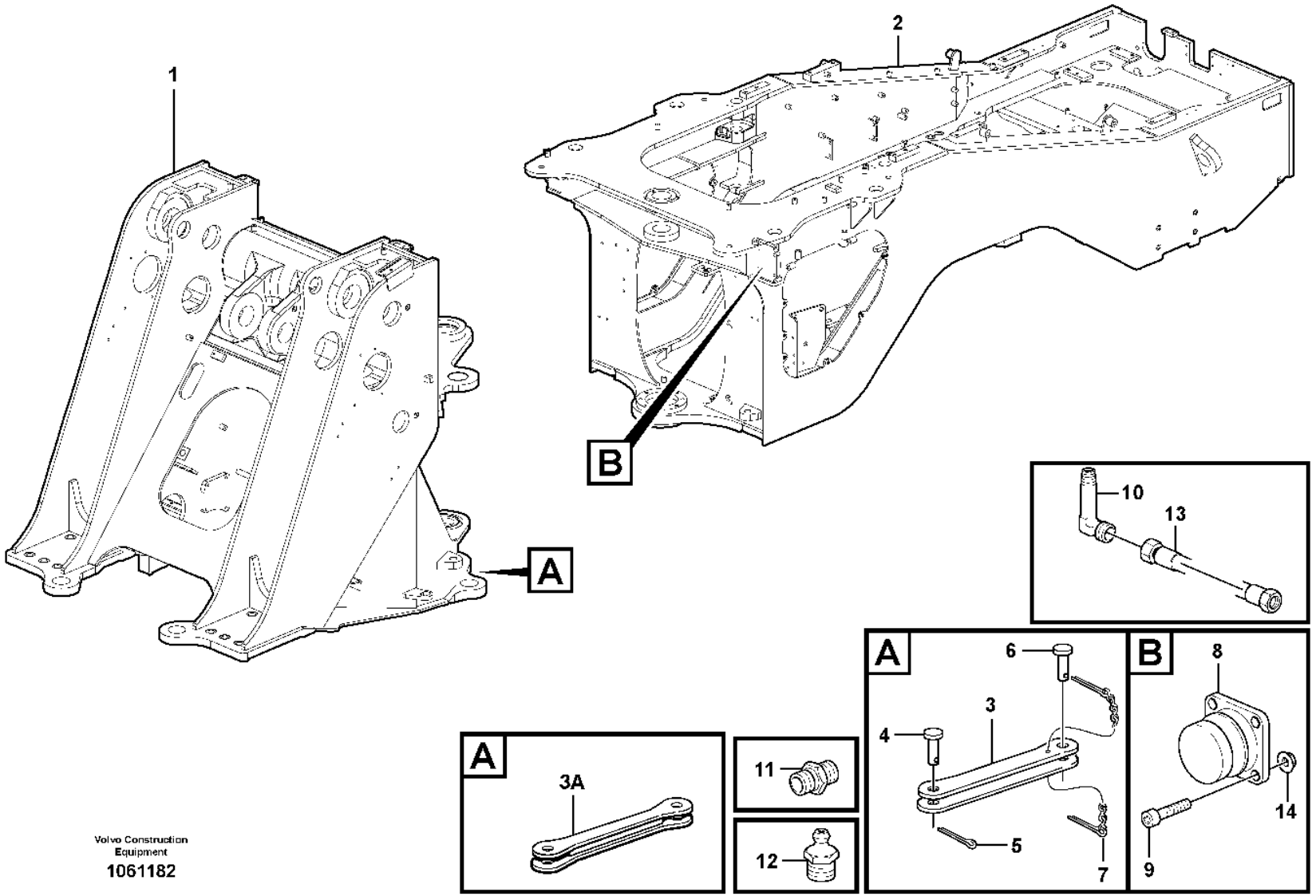

Volvo Construction Equipment

1061182

Fig.	Part No.	Quantity 1	2	3	PS	KIT	Description	Denominación	Denominação	Dénomination	Notes
1		1			NS		Front frame	Marco Delantero	Estrutura diant	Chassis avant	
2		1			NS		Rear frame	Bastidor post	Quadro traseiro	Chassis Ar	(VOE 11177550)
3	VOE 16804667	1					Transport lock	Cierre transporte	Fecho do transporte	Verrou transport	(VOE 11099101) S/N - 4879, S/N - 70753
3A	VOE 15178407	1					Transport lock	Cierre transporte	Fecho do transporte	Verrou transport	S/N 4880 - 5414 S/N 70754 - 70869
3	VOE 16804667	1					Transport lock	Cierre transporte	Fecho do transporte	Verrou transport	S/N 5415 -, S/N 70870 -
4	VOE 11177038	1					Pin	Pasador	Coupilha	Clavette	S/N - 4879, S/N - 70753
4	VOE 15143692	1					Pin	Clavija	Pino	Fiche	S/N 4880 -, S/N 70754 -
5	VOE 907884	1					Split pin	Pasador hendido	Chaveta fendida	Goupille fendue	S/N - 4879, S/N - 70753
5	VOE 907896	1					Split pin	Pasador hendido	Chaveta fendida	Goupille fendue	S/N 4880 -, S/N 70754 -
6	VOE 11177038	1					Pin	Pasador	Coupilha	Clavette	S/N - 4879, S/N - 70753
6	VOE 15143692	1					Pin	Clavija	Pino	Fiche	S/N 4880 -, S/N 70754 -
7	VOE 11019682	1					Lock Pin	Pasador Segurid	Pino de trava	Goupille Verro.	S/N - 4879, S/N - 70753
7	VOE 11093429	1					Lock Pin	Pasador Segurid	Pino de trava	Goupille Verro.	S/N 4880 -, S/N 70754 -
8	VOE 11026989	2					Steering damper	Amortiguador de dirección	Amortecedor da direção	Amortisseur direction	
9	VOE 13965185	8					Screw	Tornillo	Parafuso	Vis	
10	VOE 4930797	2					Nipple	Niple	Niple	Raccord	
11	VOE 946089	2					Nipple	Niple	Niple	Raccord	
12	VOE 914167	2					Lubricating nipple	Niple lubricador	Engraxadeira	Graisseur	
13	VOE 11172411	2					Lubricating hose	Manguera de lubricación	Mangueira de lubrificação	Durit graissage	
14	VOE 13971098	8					Flange nut	Tuerca embridada	Porca flangeada	Écrou à embase	

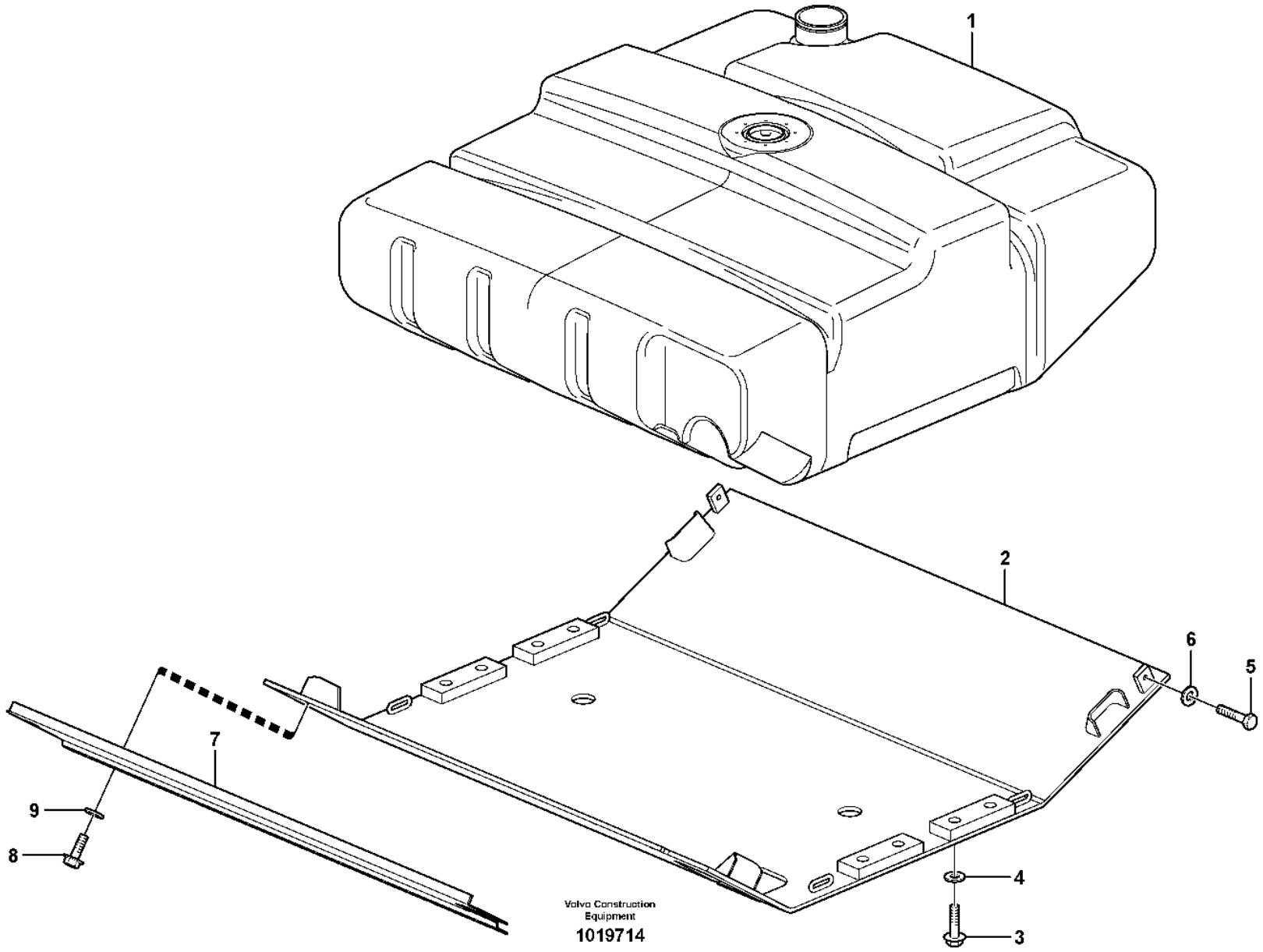
1
2
3
4
5
6
7
8
9
Volvo Construction Equipment
1019714

Fig.	Part No.	Quantity 1	2	3	PS	KIT	Description	Denominación	Denominação	Dénomination	Notes
1		1					Fuel tank	Deposit combust	Tanque combustível	Réservoir carburant	See group 234-150 page 101
2	**VOE 11432515**	1					Belly Guard	Defensa	Proteção inferior	Tole Capotage	(VOE 11177765) S/N - 5549 S/N - 70989
3	**VOE 13965192**	8					Screw	Tornillo	Parafuso	Vis	S/N - 5549 S/N - 70989
4	**VOE 13960145**	8					Washer	Arandela	Arruela	Rondelle	S/N - 5549 S/N - 70989
5	**VOE 13946817**	2					Screw	Tornillo	Parafuso	Vis	S/N - 5549 S/N - 70989
6	**VOE 13960145**	2					Washer	Arandela	Arruela	Rondelle	S/N - 5549 S/N - 70989
7		1			NS		Protecting plate	Placa Protecc		Plaque Protect	(VOE 11432284)
8	**VOE 946329**	2					Flange screw	Tornillo embridado	Parafuso flangeado	Vis à embase	
9	**VOE 13960143**	2					Washer	Arandela	Arruela	Rondelle	

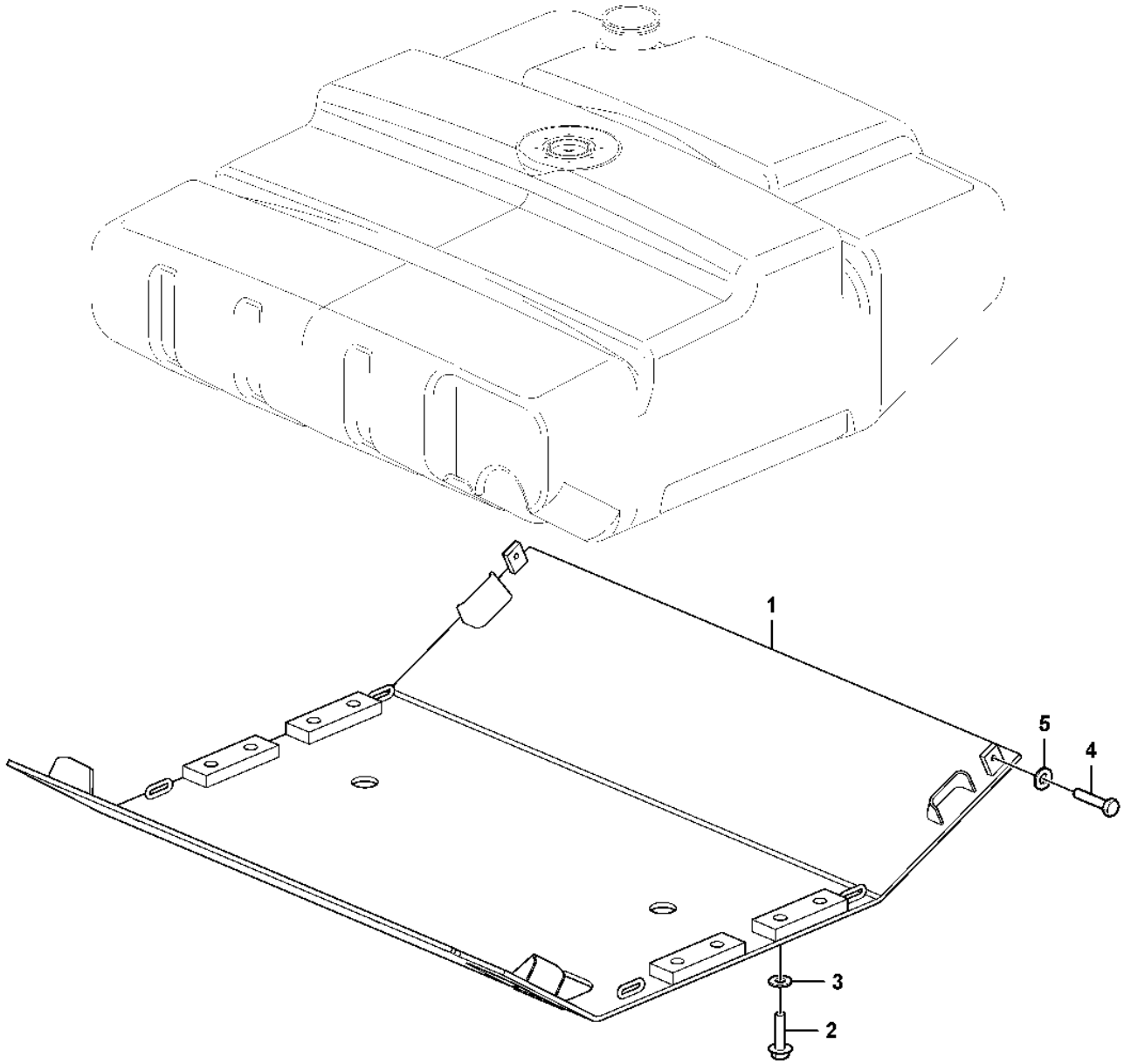

Volvo Construction Equipment
1085804

Fig.	Part No.	Quantity 1	2	3	PS	KIT	Description	Denominación	Denominação	Dénomination	Notes
1	**VOE 11432515**	1					Belly Guard	Defensa	Proteção inferior	Tole Capotage	(VOE 11177765) S/N - 5549 S/N - 70989
2	**VOE 13965192**	8					Screw	Tornillo	Parafuso	Vis	S/N - 5549 S/N - 70989
3	**VOE 13960145**	8					Washer	Arandela	Arruela	Rondelle	S/N - 5549 S/N - 70989
4	**VOE 13946817**	2					Screw	Tornillo	Parafuso	Vis	S/N - 5549 S/N - 70989
5	**VOE 13960145**	2					Washer	Arandela	Arruela	Rondelle	S/N - 5549 S/N - 70989

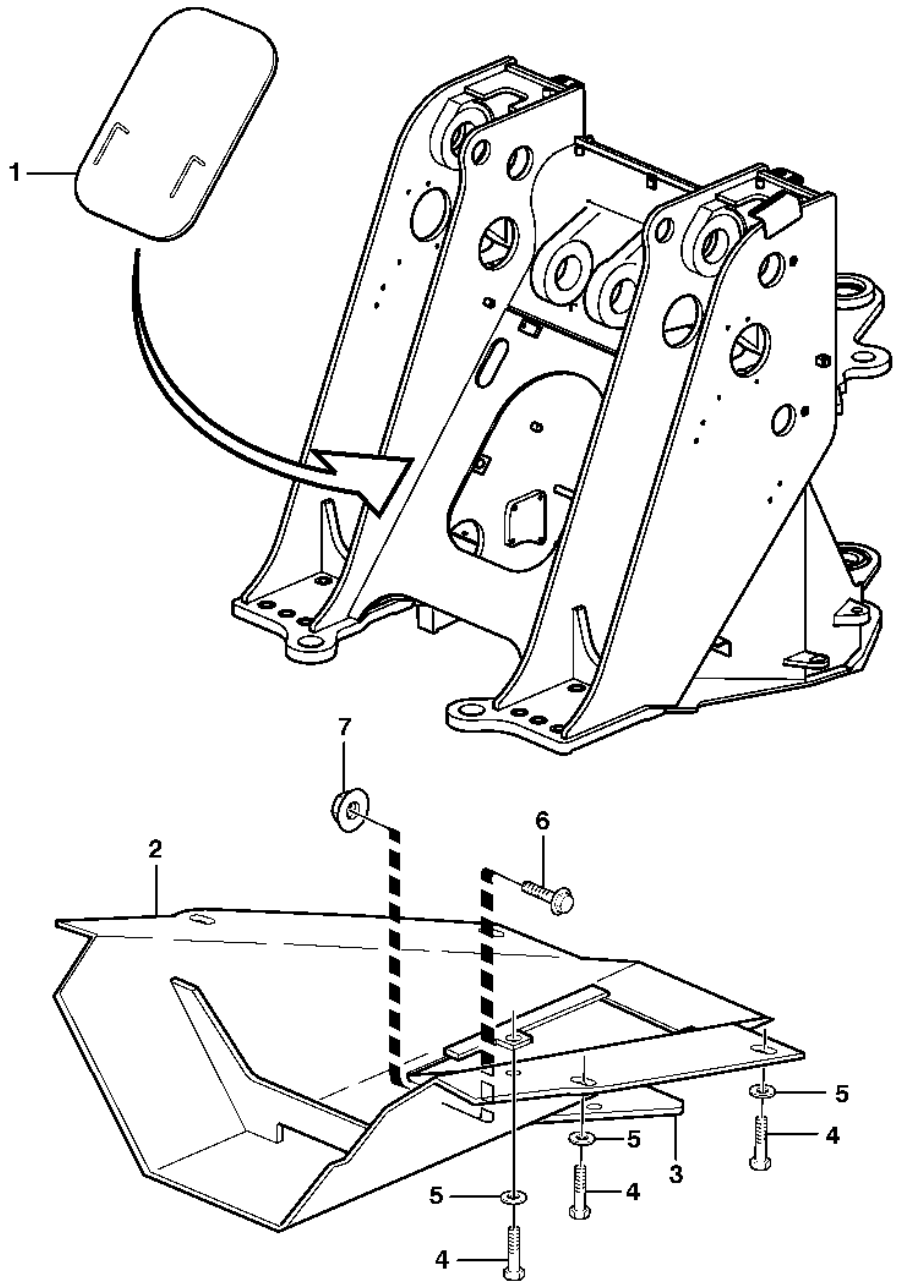

Volvo Construction Equipment

1023974

Fig.	Part No.	Quantity 1	2	3	4	5	PS	KIT	Description	Denominación	Denominação	Dénomination	Notes
1	VOE 11410859	1							Hatch	Tapa	Escotilha	Trappe	
2	VOE 11176669		1						Cover plate	Cubierta	Placa tampa	Plaque de recouvrement	
3	VOE 11130393		1						Hatch	Tapa	Escotilha	Trappe	
4	VOE 13965191		6						Screw	Tornillo	Parafuso	Vis	
5	VOE 13960145		6						Washer	Arandela	Arruela	Rondelle	
6	VOE 965195		1						Flange screw	Tornillo embridado	Parafuso flangeado	Vis à embase	
7	VOE 971099		1						Flange lock nut	Contratuerca embridada	Contra porca flange	Contre-écrou à embase	(VOE 13971099)

1	33381	**Belly guard, front.** **Defensa, delantera.** **Proteção do bojo, dianteira.** **Tôle capotage, antérieur.**	Catalogue id **20106**	Group **715**
2	82005		Illustr. No **1023974**	Section **150**
3			Issue **20021223-G**	Page **851**
4				
5				

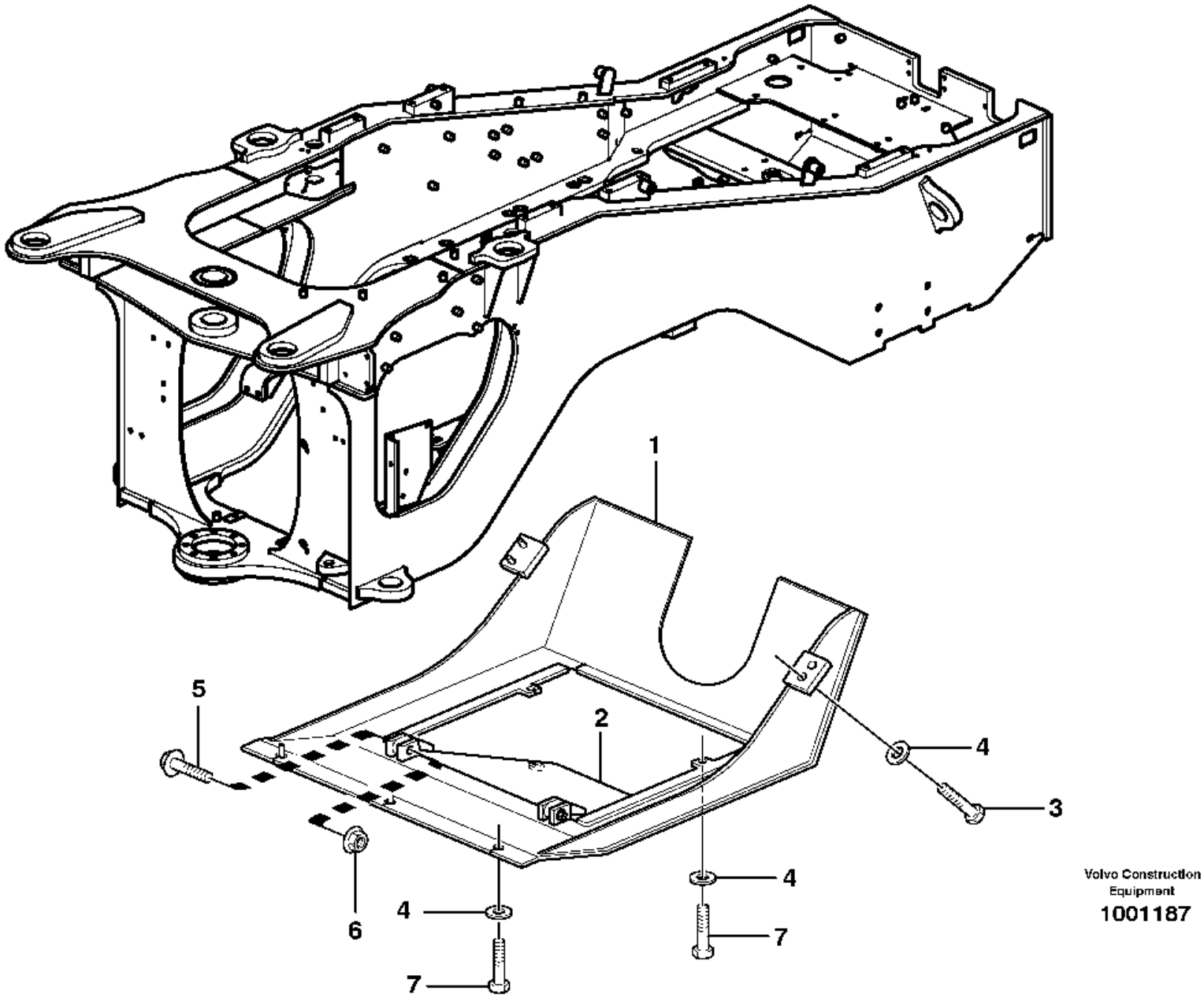

Volvo Construction Equipment

1001187

Fig.	Part No.	Quantity 1	2	3	PS	KIT	Description	Denominación	Denominação	Dénomination	Notes
1	VOE 11176674	1					Cover plate	Cubierta	Placa tampa	Plaque de recouvrement	
2	VOE 11148924	1					Hatch	Tapa	Escotilha	Trappe	
3	VOE 13965192	4					Screw	Tornillo	Parafuso	Vis	
4	VOE 13960145	9					Washer	Arandela	Arruela	Rondelle	
5	VOE 965195	2					Flange screw	Tornillo embridado	Parafuso flangeado	Vis à embase	
6	VOE 971099	2					Flange lock nut	Contratuerca embridada	Contra porca flange	Contre-écrou à embase	(VOE 13971099)
7	VOE 13965191	5					Screw	Tornillo	Parafuso	Vis	

1		**Belly guard, rear.** **Defensa, trasera.** **Proteção do bojo, traseira.** **Tôle capotage arrière.**	Catalogue id **20106**	Group **715**
2			Illustr. No **1001187**	Section **200**
3				
4			Issue **20021223-G**	Page **853**
5		**82006**		

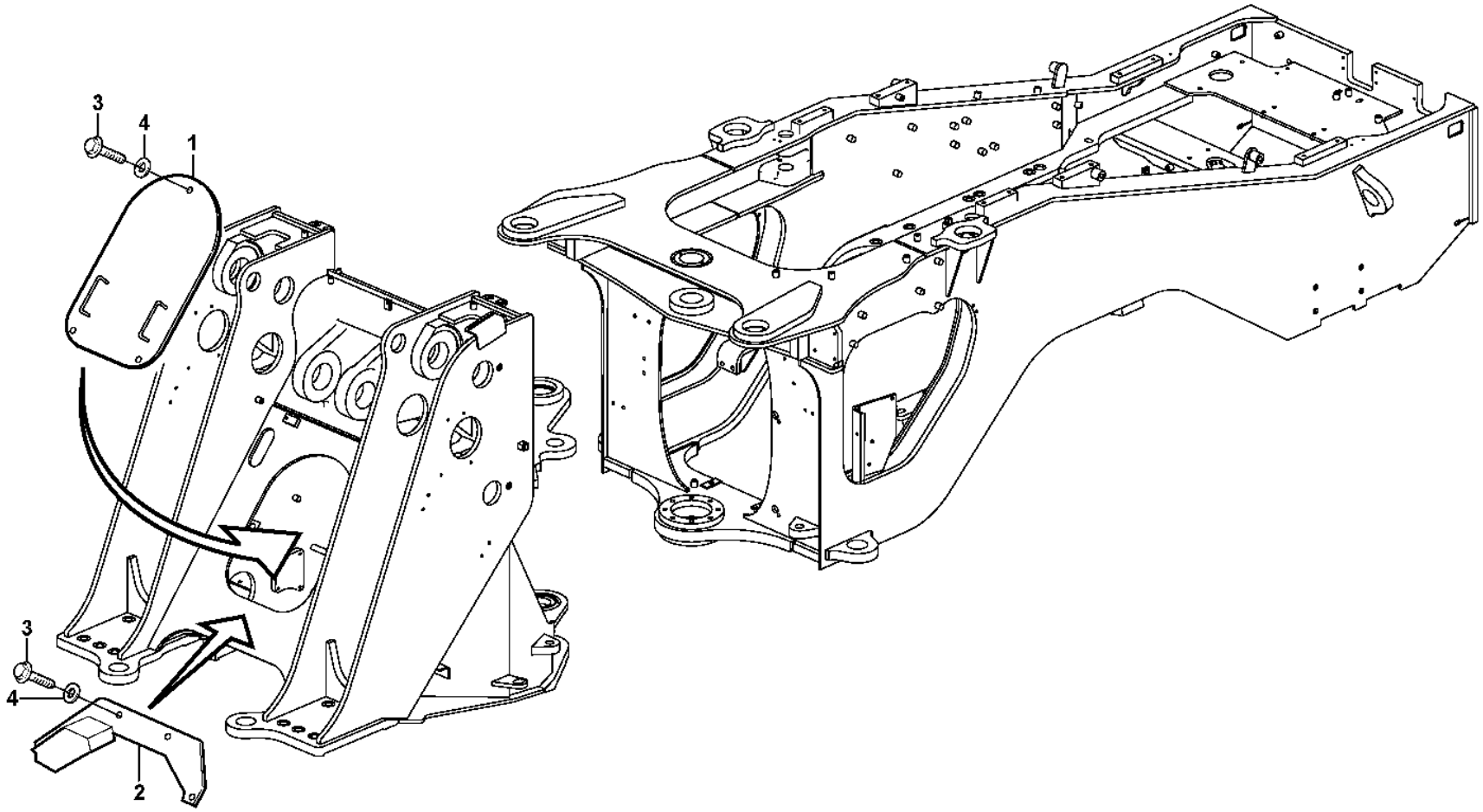

Volvo Construction Equipment

1020089

Fig.	Part No.	Quantity 1	2	3	PS	KIT	Description	Denominación	Denominação	Dénomination	Notes
1	VOE 11176935	1					Hatch	Tapa	Escotilha	Trappe	
2	VOE 11109254	1					Guard	Protección	Proteção	Protection	
3	VOE 946329	7					Flange screw	Tornillo embridado	Parafuso flangeado	Vis à embase	
4	VOE 13960143	7					Washer	Arandela	Arruela	Rondelle	

1		**Protecting plates** **Placas de proteccion** **Placas de proteção** **Tole protection**	Catalogue id **20106**	Group **715**
2				
3			Illustr. No **1020089**	Section **250**
4				
5		**82202**	Issue **20021223-G**	Page **855**

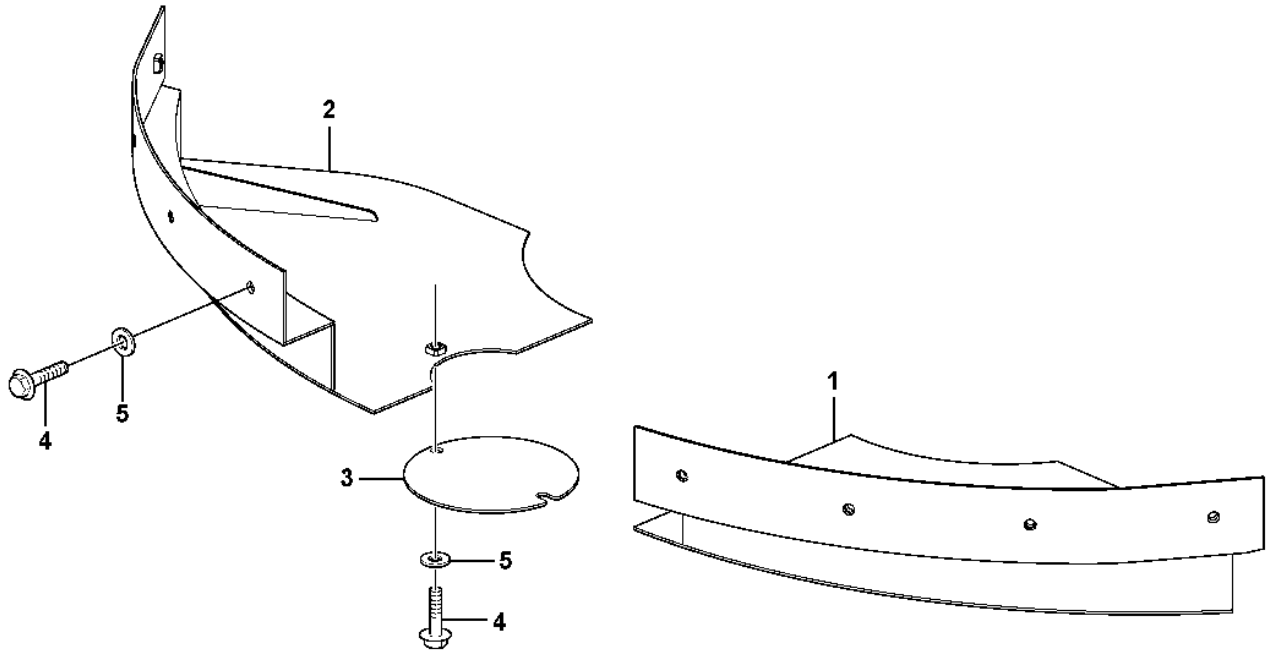
1
2
3
4
5
5
4

Fig.	Part No.	Quantity 1	2	3	PS	KIT	Description	Denominación	Denominação	Dénomination	Notes
1	VOE 11436030	1					Protecting plate	Placa de protección	Placa proteção	Tôle protection	
2	VOE 11436031	1					Protecting plate	Placa de protección	Placa proteção	Tôle protection	
3	VOE 11180416	1					Cover	Capó	Capô	Capot	
4	VOE 946441	10					Flange screw	Tornillo embridado	Parafuso flangeado	Vis à embase	
5	VOE 13960143	10					Washer	Arandela	Arruela	Rondelle	

1		**Protecting plates** **Placas de proteccion** **Placas de proteção** **Tole protection**	Catalogue id **20106**	Group **715**
2				
3			Illustr. No **1024468**	Section **300**
4				
5		**83572**	Issue **20021223-G**	Page **857**

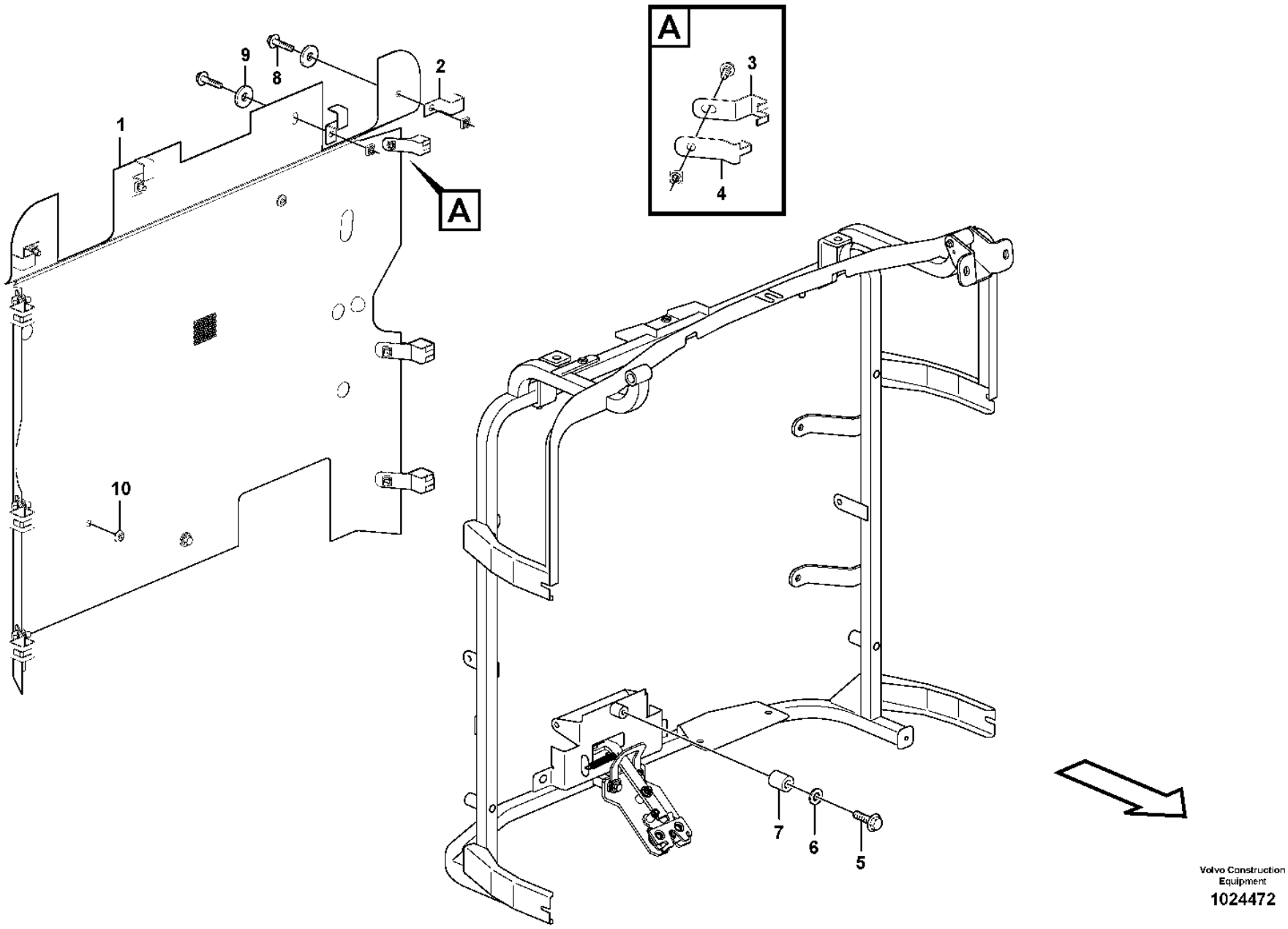

Volvo Construction Equipment

1024472

Fig.	Part No.	Quantity 1	2	3	PS	KIT	Description	Denominación	Denominação	Dénomination	Notes
1	VOE 11435922	1					Protecting grating	Rejilla de protección	Grade protetora	Grille protection	
2	VOE 11436167	4					Clamp	Abrazadera	Braçadeira	Collier serrage	
3	VOE 11436104	6					Clamp	Abrazadera	Braçadeira	Collier serrage	
4	VOE 11436166	6					Clamp	Abrazadera	Braçadeira	Collier serrage	
5	VOE 13965180	1					Screw	Tornillo	Parafuso	Vis	
6	VOE 11117464	1					Plain washer	Arandela plana	Arruela simples	Rondelle plane	(VOE 13960141)
7	VOE 11436106	1					Spacer	Distanciador	Espaçador	Entretoise	
8	VOE 13946173	10					Screw	Tornillo	Parafuso	Vis	
9	VOE 11117464	4					Plain washer	Arandela plana	Arruela simples	Rondelle plane	(VOE 13960141)
10	VOE 13974682	2					Plug	Tapón	Bujão	Tampon	

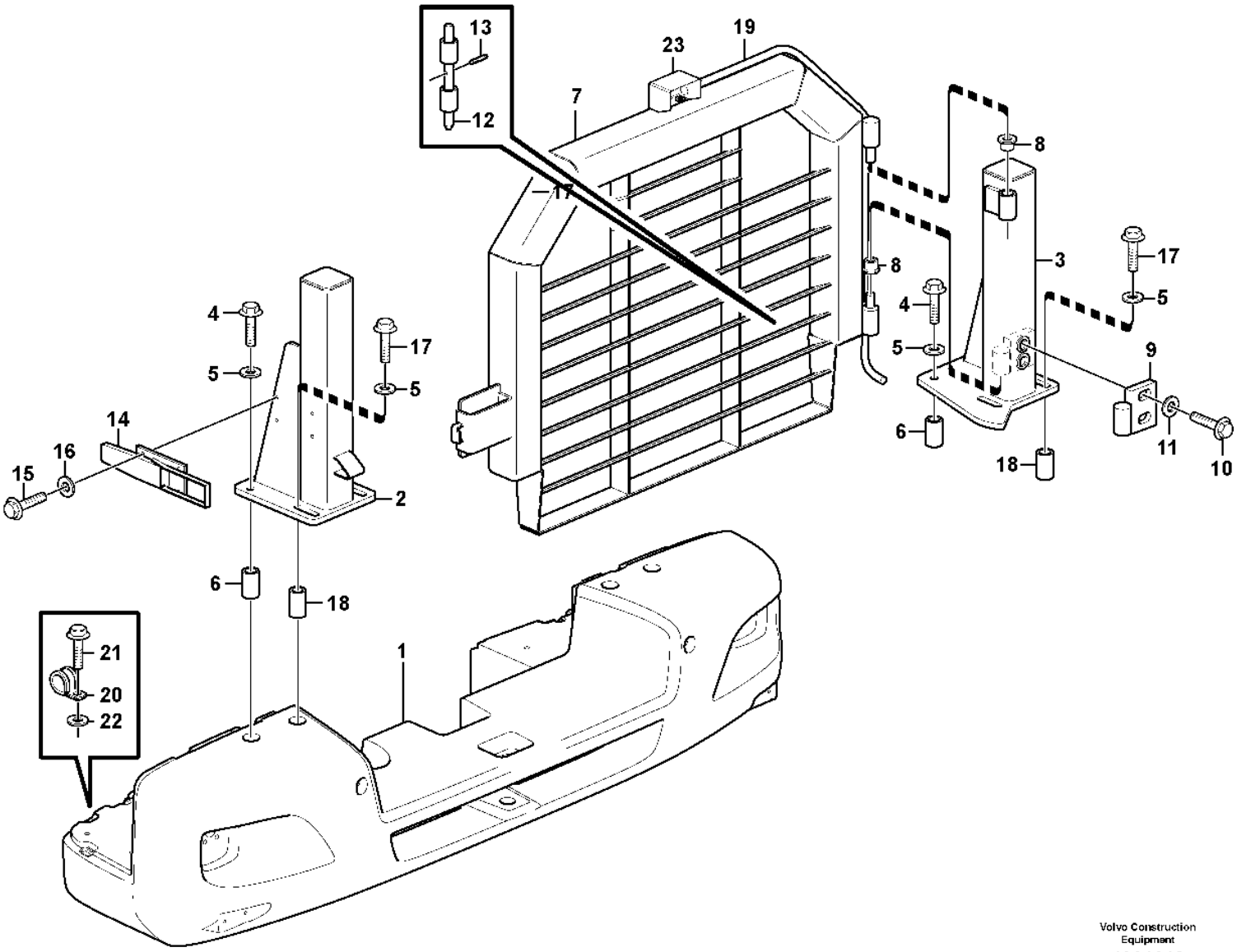

Volvo Construction Equipment

1031916

Fig.	Part No.	Quantity 1	2	3	PS	KIT	Description	Denominación	Denominação	Dénomination	Notes
1	VOE 11431745						Counterweight	Contrapeso	Contrapeso	Masse d'équilibrage	See group 716-100 page 869
2	VOE 11413677	1					Pillar	Montante	Coluna	Montant	
3	VOE 11198228	1					Pillar	Montante	Coluna	Montant	
	VOE 11413842	1					•Hub	•Cubo	•Cubo	•Moyeu	
	VOE 11413700	1					•Plate	•Chapa	•Chapa	•Tôle	
4	VOE 968437	4					Flange screw	Tornillo embridado	Parafuso flangeado	Vis à embase	
5	VOE 983338	8					Plain washer	Arandela plana	Arruela simples	Rondelle plane	
6	VOE 11400890	4					Spacer	Distanciador	Espaçador	Entretoise	
7	VOE 11198227	1					Protecting grating	Rejilla de protección	Grade protetora	Grille protection	
8	VOE 11026547	2					Slide bearing	Cojinete de fricción	Rolamento deslizamento	Palier lisse	
9	VOE 11413699	1					Hinge	Bisagra	Dobradiça	Charnière	
10	VOE 13946474	2					Flange screw	Tornillo embridado	Parafuso flangeado	Vis à embase	
11	VOE 13960145	2					Washer	Arandela	Arruela	Rondelle	
12	VOE 11400568	1					Pin	Pasador	Coupilha	Clavette	
13	VOE 951985	1					Spring pin	Pasador tubular	Pino tubular	Goupille tubulaire	
14	VOE 11018588	1					Platform catch	Seguro plataforma	Engate da plataforma	Verrou de plate-forme	
15	VOE 13946173	4					Screw	Tornillo	Parafuso	Vis	
16	VOE 11117464	4					Plain washer	Arandela plana	Arruela simples	Rondelle plane	(VOE 13960141)
17	VOE 968591	4					Flange screw	Tornillo embridado	Parafuso flangeado	Vis à embase	
18	VOE 11400890	4					Spacer	Distanciador	Espaçador	Entretoise	
19	VOE 190993	REQ					Hose	Manguera	Mangueira	Flexible	1780mm
20	VOE 952637	5					Clamp	Abrazadera	Braçadeira	Collier serrage	
21	VOE 13946544	7					Screw	Tornillo	Parafuso	Vis	
22	VOE 960139	2					Plain washer	Arandela plana	Arruela simples	Rondelle plane	
23	VOE 11171055	1					Protecting plate	Placa de protección	Placa proteção	Tôle protection	

1		**Radiator, kylare.** **Rejilla proteccion, radiador.** **Radiador.** **Grille protection, radiateur.**	Catalogue id **20106**	Group **715**
2				
3			Illustr. No **1031916**	Section **400**
4				
5		**83692**	Issue **20021223-G**	Page **861**

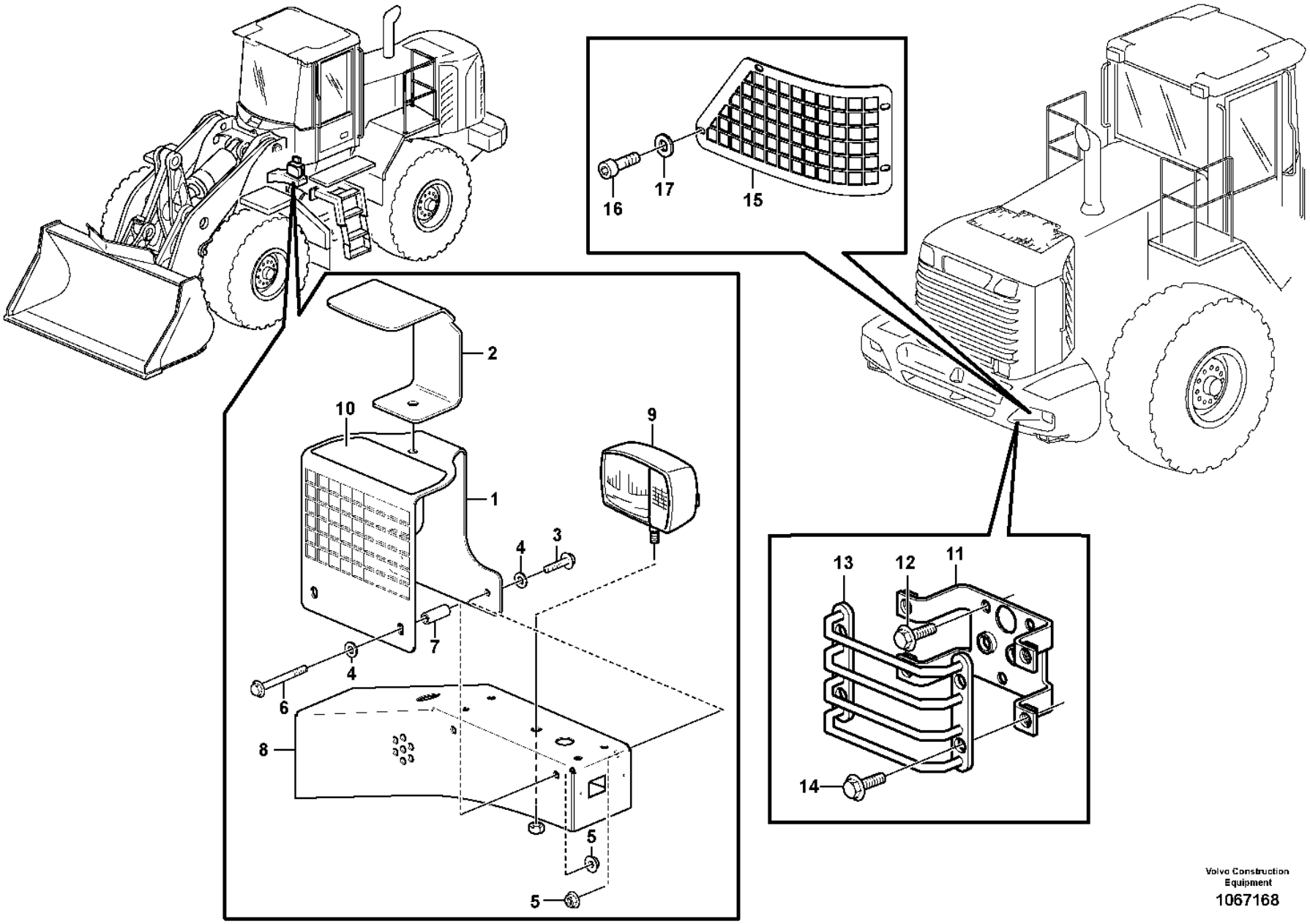

Volvo Construction Equipment

1067168

Fig.	Part No.	Quantity 1	2	3	PS	KIT	Description	Denominación	Denominação	Dénomination	Notes
1	VOE 11400957	2					Protecting grating	Rejilla de protección	Grade protetora	Grille protection	
2	VOE 16840105	2					Protecting plate	Placa de protección	Placa proteção	Tôle protection	
3	VOE 13946173	4					Screw	Tornillo	Parafuso	Vis	
4	VOE 11117464	8					Plain washer	Arandela plana	Arruela simples	Rondelle plane	(VOE 13960141)
5	VOE 13945408	8					Nut	Tuerca	Porca	Écrou	
6	VOE 13965181	4					Screw	Tornillo	Parafuso	Vis	
7	VOE 11130673	4					Spacer	Distanciador	Espaçador	Entretoise	
8		2					Bracket	Ménsula	Suporte	Console	See group 352-100 page 219
9		2					Headlamp	Faro	Farol	Phare	See group 352-100 page 219
10	VOE 11414387	2					Decal	Calcomanía	Decalque	Autocollant	
11	VOE 11176804		2				Bracket	Consola	Suporte	Console	
12	VOE 13946173		6				Screw	Tornillo	Parafuso	Vis	
13	VOE 11130600		2				Protecting grating	Rejilla de protección	Grade protetora	Grille protection	
14	VOE 13946173		8				Screw	Tornillo	Parafuso	Vis	
15	VOE 11438719			1			Protecting grating	Rejilla de protección	Grade protetora	Grille protection	LH
	VOE 11438718			1			Protecting grating	Rejilla de protección	Grade protetora	Grille protection	RH
16	VOE 959236			8			Hex. socket screw	Tornillo de hexágono embutido	Parafuso soquete sext	Vis à six pans creux	
17	VOE 930842			8			Plain washer	Arandela plana	Arruela simples	Rondelle plane	

1	82176
2	82177
3	82228
4	
5	

Protection for lighting
Vigas de protección.
Proteção da iluminação.
Poutre protection.

Catalogue id	Group
20106	715
Illustr. No	Section
1067168	450
Issue	Page
20021223-G	863

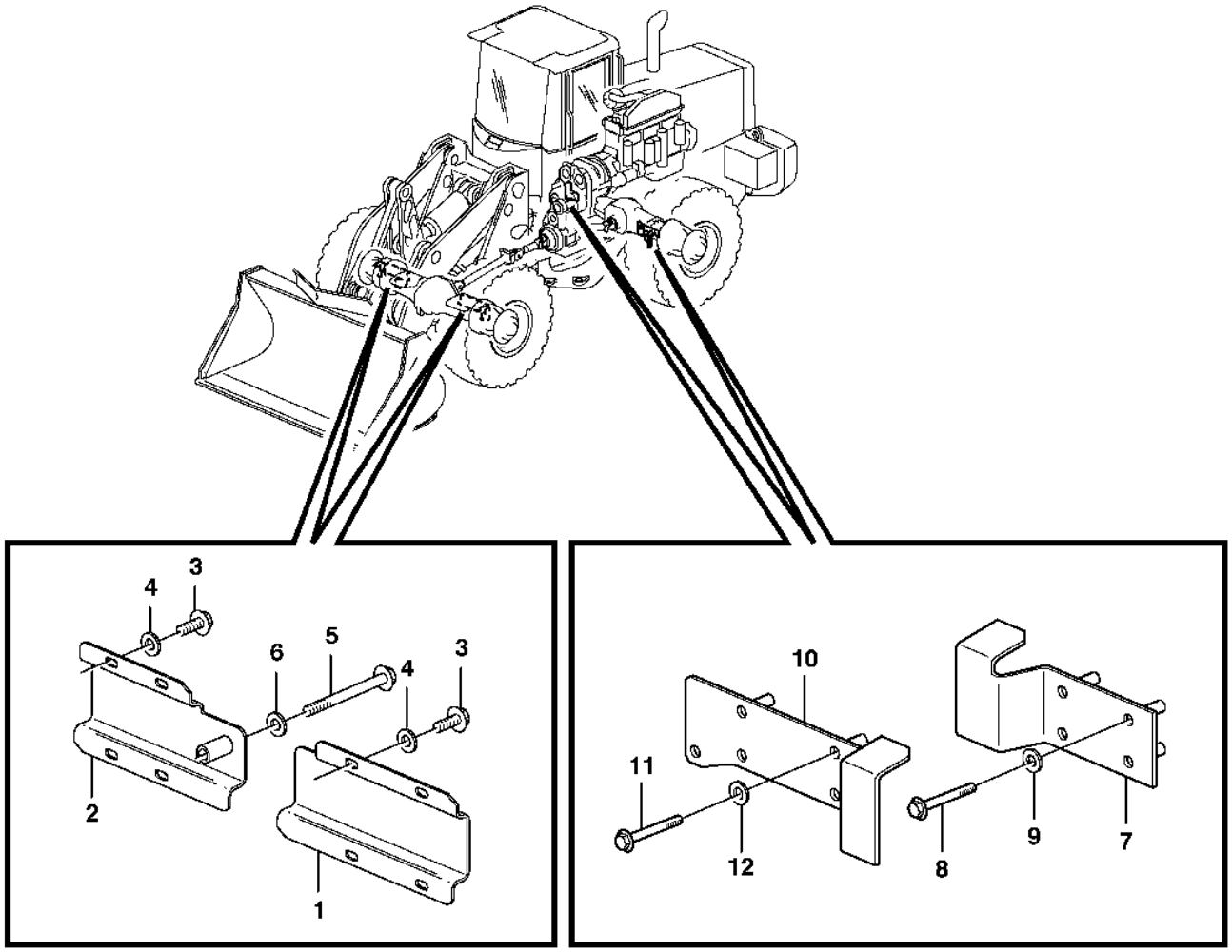
4
3
6
5
4
3
2
1
10
11
12
9
8
7

Fig.	Part No.	Quantity 1	2	3	PS	KIT	Description	Denominación	Denominação	Dénomination	Notes
1	VOE 11015550	1					Protecting plate	Placa de protección	Placa proteção	Tôle protection	LH
2	VOE 11015551	1					Protecting plate	Placa de protección	Placa proteção	Tôle protection	RH
3	VOE 946440	8					Flange screw	Tornillo embridado	Parafuso flangeado	Vis à embase	
4	VOE 11117464	8					Plain washer	Arandela plana	Arruela simples	Rondelle plane	(VOE 13960141)
5	VOE 13965180	1					Screw	Tornillo	Parafuso	Vis	
6	VOE 11117464	1					Plain washer	Arandela plana	Arruela simples	Rondelle plane	(VOE 13960141)
7	VOE 11020378	1					Protecting plate	Placa de protección	Placa proteção	Tôle protection	LH
8	VOE 13965180	4					Screw	Tornillo	Parafuso	Vis	
9	VOE 120001	4					Plain washer	Arandela plana	Arruela simples	Rondelle plane	
10	VOE 11020376	1					Protecting plate	Placa de protección	Placa proteção	Tôle protection	RH
11	VOE 13965180	4					Screw	Tornillo	Parafuso	Vis	
12	VOE 120001	4					Plain washer	Arandela plana	Arruela simples	Rondelle plane	

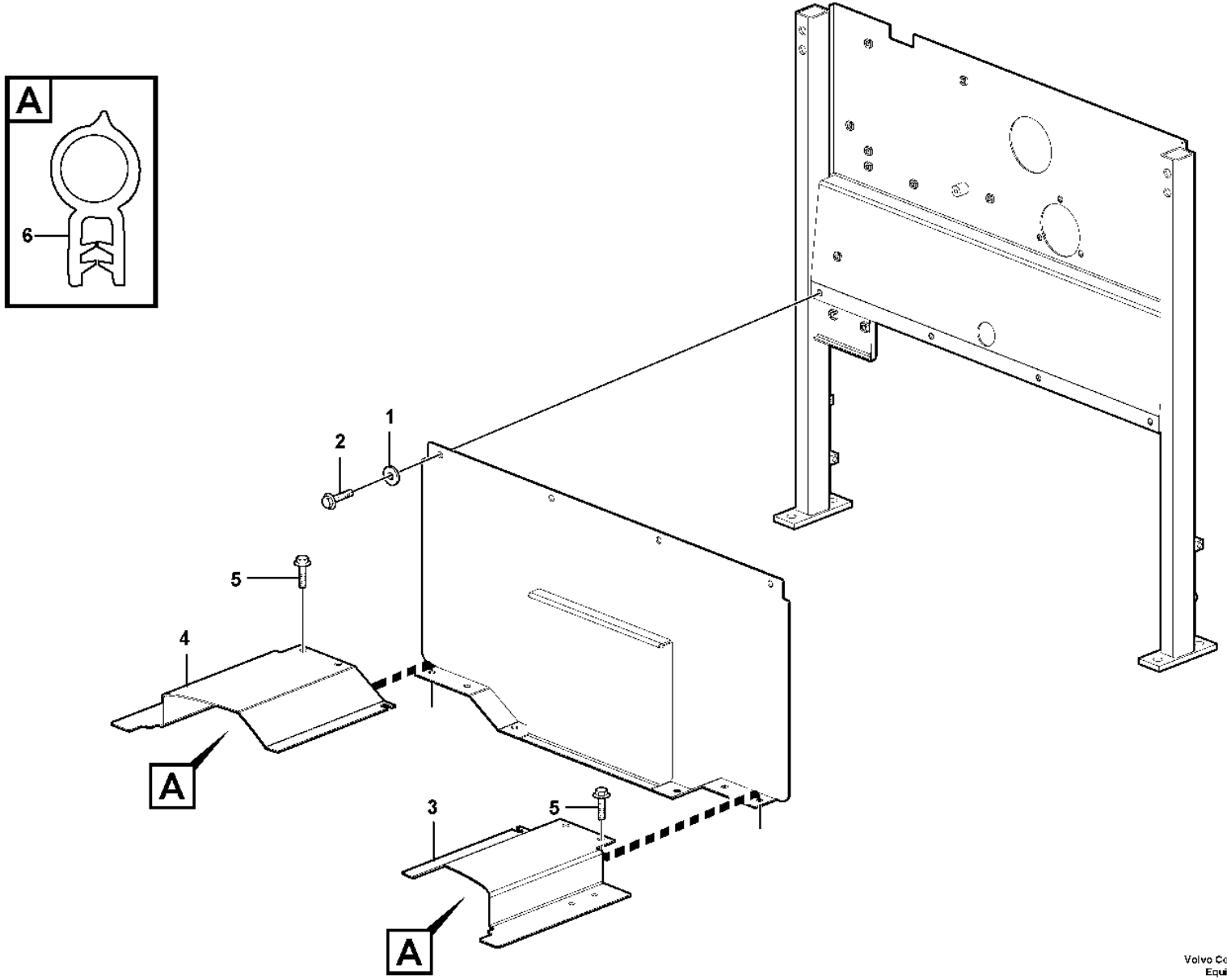

Volvo Construction Equipment
1034937

Fig.	Part No.	Quantity 1	2	3	PS	KIT	Description	Denominación	Denominação	Dénomination	Notes
1	**VOE 11117464**	14					Plain washer	Arandela plana	Arruela simples	Rondelle plane	(VOE 13960141)
2	**VOE 13946173**	13					Screw	Tornillo	Parafuso	Vis	
3	**VOE 15043488**	1					Plate	Chapa	Chapa	Tôle	S/N - 3935
3	**VOE 15043488**	1					Plate	Chapa	Chapa	Tôle	S/N 3936-
4	**VOE 15043493**	1					Plate	Chapa	Chapa	Tôle	S/N - 3935
4	**VOE 15043493**	1					Plate	Chapa	Chapa	Tôle	S/N 3936-
5	**VOE 946440**	1					Flange screw	Tornillo embridado	Parafuso flangeado	Vis à embase	
6	**VOE 4881656**	REQ					Framework moulding	Moldura armadura	Molde estrutura	Baguette claire-voie	L=315MM

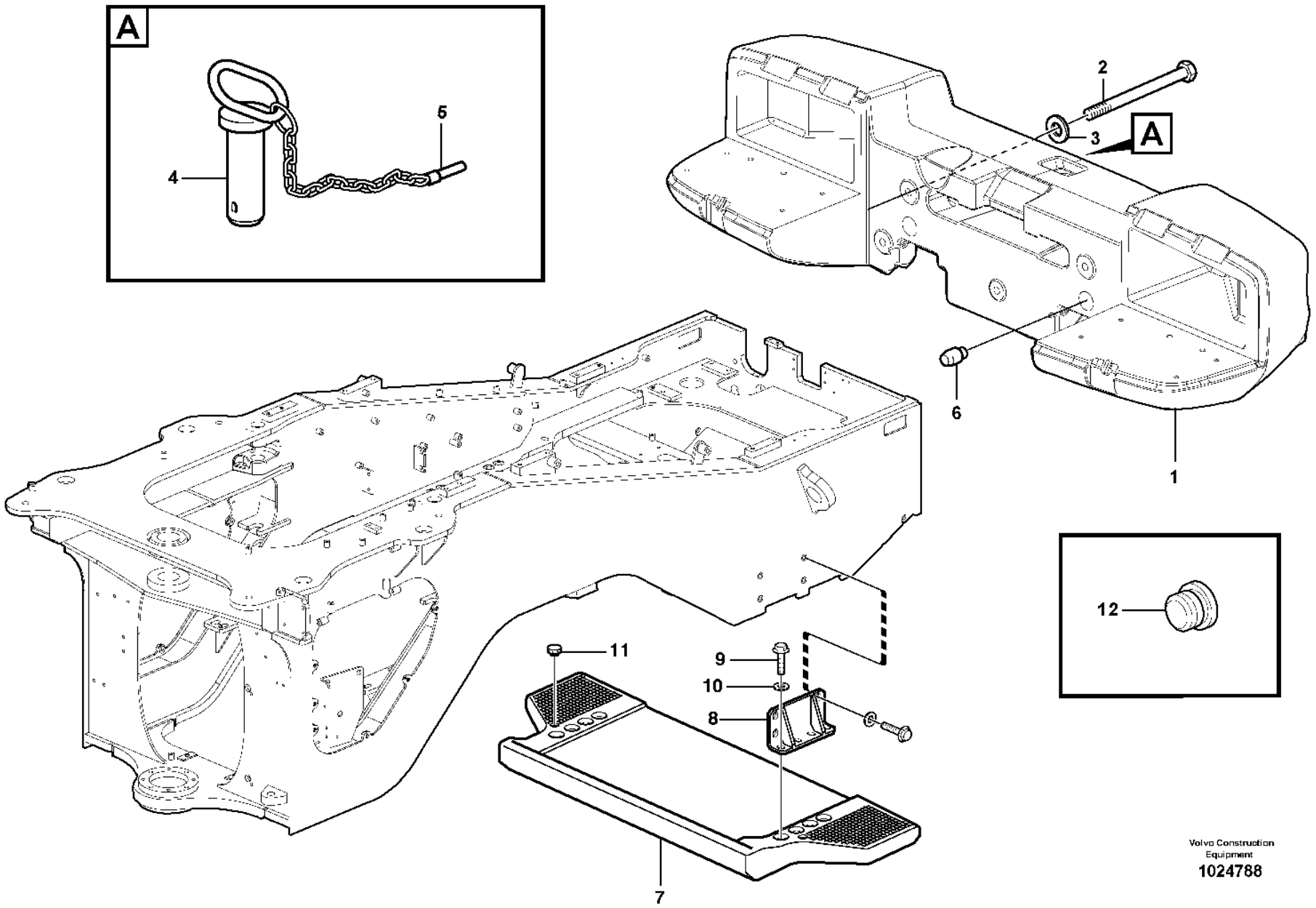

Volvo Construction Equipment
1024788

Fig.	Part No.	Quantity 1	2	3	4	5	PS	KIT	Description	Denominación	Denominação	Dénomination	Notes
1	**VOE 11177794**	1							Counterweight	Contrapeso	Contrapeso	Masse d'équilibrage	
1	**VOE 11431745**			1					Counterweight	Contrapeso	Contrapeso	Masse d'équilibrage	
1	**VOE 11432303**	1							Counterweight	Contrapeso	Contrapeso	Masse d'équilibrage	83480
2	**VOE 955396**	5							Hexagon screw	Tornillo hexagonal	Parafuso sextavado	Vis à tête hexagonale	
3	**VOE 955903**	5							Plain washer	Arandela plana	Arruela simples	Rondelle plane	
4	**VOE 11176778**	1							Towing pin	Perno de acoplamiento	Pino trava de reboque	Boulon remorquage	
5	**VOE 11093429**	1							•Lock Pin	•Pasador Segurid	•Pino de trava	•Goupille Verro.	
6	**VOE 11015459**	2							Pin	Pasador	Coupilha	Clavette	
7	**VOE 11176215**		1						Counterweight	Contrapeso	Contrapeso	Masse d'équilibrage	
8	**VOE 11163179**		2						Anchorage	Fijación	Ancoragem	Fixation	
9	**VOE 968437**		8						Flange screw	Tornillo embridado	Parafuso flangeado	Vis à embase	
10	**VOE 191940**		8						Washer	Arandela	Arruela	Rondelle	
11	**VOE 13931675**		2						Protecting plug	Tapón de protección	Bujão proteção	Tampon de protection	
12	**VOE 981404**			6					Plug	Tapón	Bujão	Tampon	

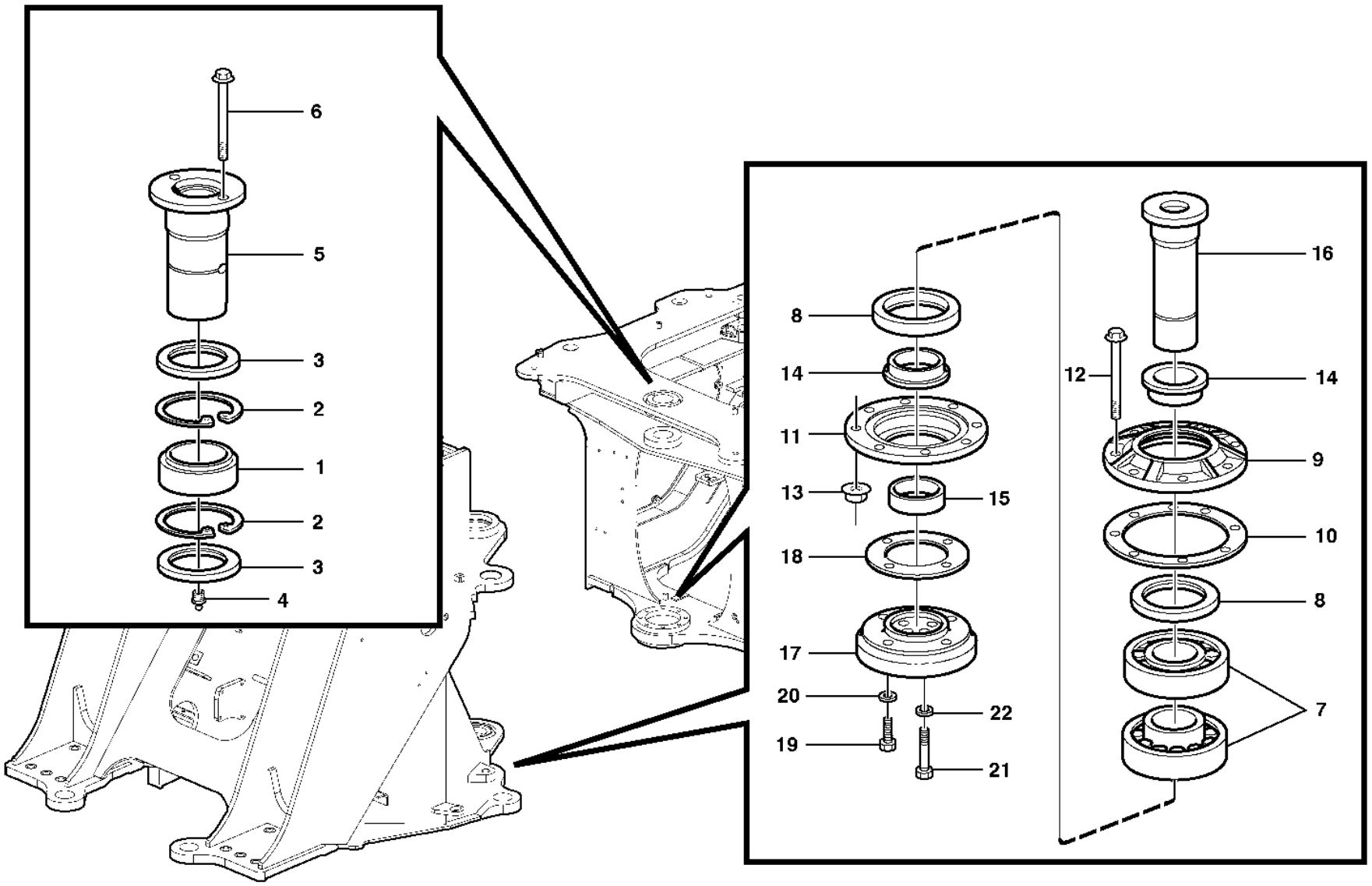

Volvo Construction Equipment

1024791

Fig.	Part No.	Quantity 1	2	3	PS	KIT	Description	Denominación	Denominação	Dénomination	Notes
1	VOE 6624649	1					Spherical plain bearing	Cojinete articulación	Rolam esférico	Palier articulé	
2	VOE 914552	2					Retaining ring	Anillo retén	Anel de fixação	Bague retenue	
3	VOE 16875632	2					Sealing ring	Anillo retén	Anel de vedação	Bague étanchéité	
4	VOE 914169	1					Lubricating nipple	Niple lubricador	Engraxadeira	Graisseur	
	VOE 914170	1					Lubricating nipple	Niple lubricador	Engraxadeira	Graisseur	
5	VOE 16814673	1					Pin	Pasador	Pino	Goupille	
6	VOE 946472	2					Flange screw	Tornillo embridado	Parafuso flangeado	Vis à embase	
7	VOE 184707	2					Roller bearing	Cojínete rodillo	Rolamento de rolos	Roulement à rouleaux	
8	VOE 16875631	2					Sealing ring	Anillo retén	Anel de vedação	Bague étanchéité	
9	VOE 4856770	1					Cover	Capó	Capô	Capot	
10	VOE 4856773	2					Shim	Laminilla de ajuste	Calço de ajuste	Cale de réglage	THICK = 0,10 MM
	VOE 4856772	2					Shim	Laminilla de ajuste	Calço de ajuste	Cale de réglage	THICK = 0,15 MM
	VOE 4856771	3					Shim	Laminilla de ajuste	Calço de ajuste	Cale de réglage	THICK = 0,50 MM
11	VOE 4856769	1					Cover	Capó	Capô	Capot	
12	VOE 13946474	8					Flange screw	Tornillo embridado	Parafuso flangeado	Vis à embase	
13	VOE 13971096	8					Flange nut	Tuerca embridada	Porca flangeada	Écrou à embase	
14	VOE 4856768	2					Spacer ring	Anillo distanciador	Anel espaçador	Bague entretoise	
15	VOE 4850208	1					Bushing	Casquillo	Bucha	Bague	
16	VOE 11020203	1					Pin	Pasador	Coupilha	Clavette	
17	VOE 4930994	1					Attaching washer	Arandela de fijación	Arruela ancoragem	Rondelle de fixation	
18	VOE 4850222	2					Shim	Laminilla de ajuste	Calço de ajuste	Cale de réglage	THICK = 0,1 MM
	VOE 4850223	2					Shim	Laminilla de ajuste	Calço de ajuste	Cale de réglage	THICK = 0,15 MM
	VOE 4850224	2					Shim	Laminilla de ajuste	Calço de ajuste	Cale de réglage	THICK = 0,50 MM
	VOE 4850225	2					Shim	Laminilla de ajuste	Calço de ajuste	Cale de réglage	THICK = 1,20 MM
19	VOE 978941	4					Hexagon screw	Tornillo hexagonal	Parafuso sextavado	Vis à tête hexagonale	
20	VOE 13955900	4					Washer	Arandela	Arruela	Rondelle	
21	VOE 978938	4					Hexagon screw	Tornillo hexagonal	Parafuso sextavado	Vis à tête hexagonale	
22	VOE 13955900	4					Washer	Arandela	Arruela	Rondelle	

1		**Frame link** **Articulación de bastidor** **Chassi, articulação** **Articulation chassis**	Catalogue id **20106**	Group **740**
2				
3			Illustr. No **1024791**	Section **100**
4				
5			Issue **20021223-G**	Page **871**

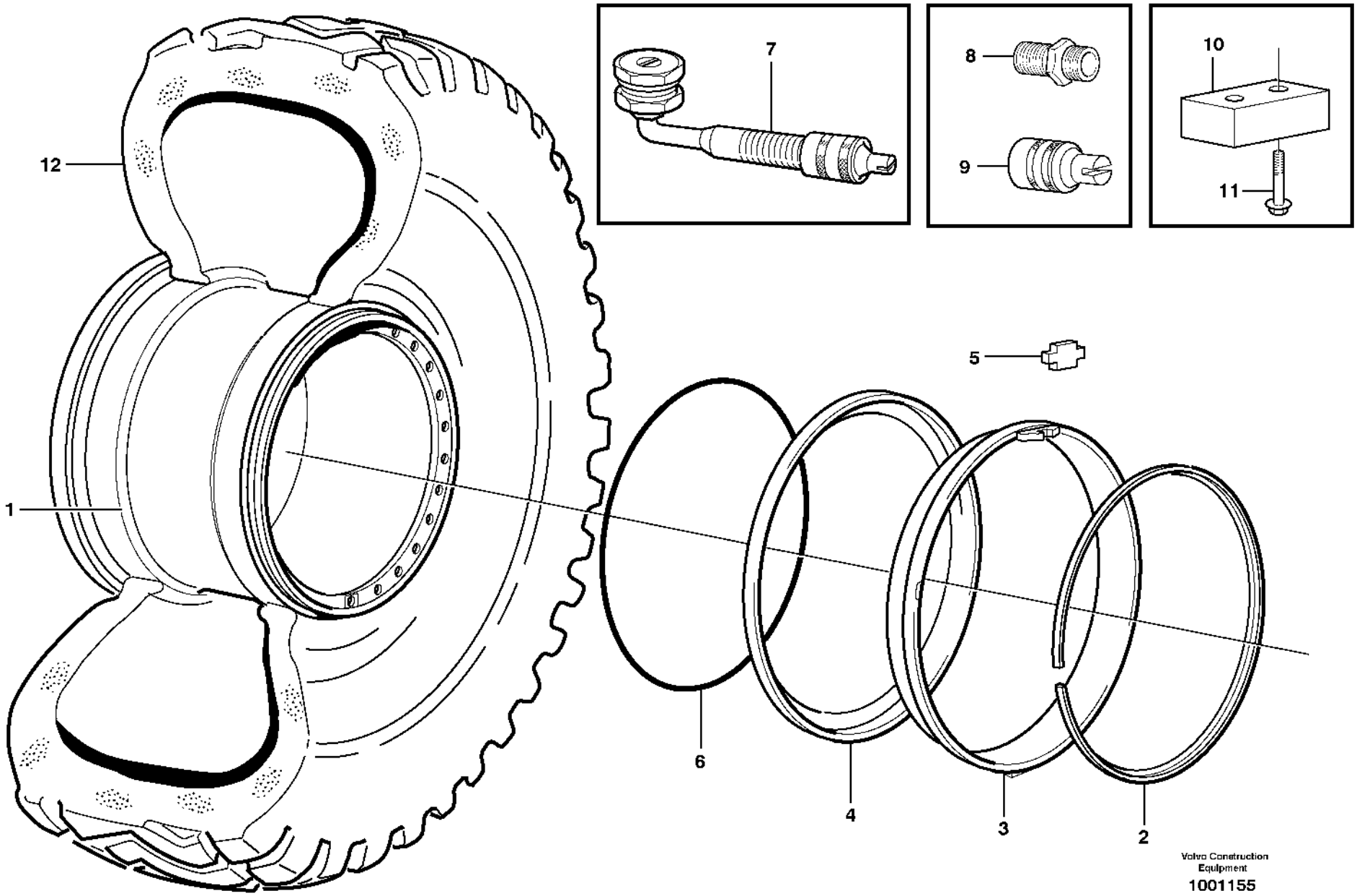
12
1
7
8
9
10
11
5
6
4
3
2
Volvo Construction Equipment
1001155

Fig.	Part No.	Quantity 1	2	3	4	5	PS	KIT	Description	Denominación	Denominação	Dénomination	Notes
1	**VOE 11180817**	4	4				SS		Wheel	Rueda	Roda	Roue	GKN
	VOE 15186068	4	4				SS		Wheel	Rueda	Roda	Roue	TITAN
	VOE 11180257			4					Wheel	Rueda	Roda	Roue	
	VOE 11180032				4				Wheel	Rueda	Roda	Roue	
	VOE 15020924					4	SS		Wheel	Rueda	Roda	Roue	
2	**VOE 11020636**	4	4				OP		•Lock ring	•Anillo de seguridad	•Anel trava	•Anneau verrouillage	for GKN
	VOE 4789996	4	4						•Lock ring	•Anillo de seguridad	•Anel trava	•Anneau verrouillage	for TITAN
	VOE 11180385			4			OP		•Lock ring	•Anillo de seguridad	•Anel trava	•Anneau verrouillage	
	VOE 4789996				4	1			•Lock ring	•Anillo de seguridad	•Anel trava	•Anneau verrouillage	
3	**VOE 4789997**				4				•Locating ring	•Anillo de posición	•Anel de localização	•Bague localisation	
4	**VOE 11020635**	4	4						•Rim flange	•Esquina de llanta	•Flange aro	•Flanc de jante	for GKN
	VOE 15187779	4	4						•Flange	•Brida	•Flange	•Bride	for TITAN
	VOE 11180384			4					•Rim flange	•Esquina de llanta	•Flange aro	•Flanc de jante	
	VOE 4789760				4				•Rim flange	•Esquina de llanta	•Flange aro	•Flanc de jante	
	VOE 15021338					1	OP		•Wheel rim	•Llanta	•Aro	•Jante	
5	**VOE 11020637**	4	4		4	1	SS		•Lock lug	•Talón de cierre	•Alça fechamento	•Talon verrouillage	for GKN
	VOE 4789993	4	4						•Lock lug	•Talón de cierre	•Alça fechamento	•Talon verrouillage	for TITAN
	VOE 11195190			4					•Lock lug	•Talón de cierre	•Alça fechamento	•Talon verrouillage	(VOE 11180386)
	VOE 15021166					1			•Flange	•Brida	•Flange	•Bride	
6	**VOE 4789826**	4		4	4	4			O-ring	Anillo tórico	Anel-o	Joint torique	
7	**VOE 11000054**	4	4	4	4	4			Valve	Válvula	Válvula	Valve	
8	**VOE 6633616**	4	4	4	4				•Nipple	•Niple	•Niple	•Raccord	
9	**VOE 4789869**	4	4	4	4				•Cap	•Capuchón	•Tampa	•Capot	
10	**VOE 11130964**				2	2			Stop lug	Talón tope	Ressalto batente	Talon butée	
11	**VOE 946472**				4	4			Flange screw	Tornillo embridado	Parafuso flangeado	Vis à embase	
12		4	4	4			NS		Tire	Neumatico	Pneu	Pneu	80170, 82317, 91504, 91511, 92014, 92903 23.5R25
		4	4	4			NS		Tire	Neumatico	Pneu	Pneu	82318, 82908, 83138, 83185, 83314, 83961 23.5R25
				4			NS		Tire	Neumatico	Pneu	Pneu	80962, 80996, 84152 750/65R25

1	**92491**
2	**92492**
3	**82445**
4	**80826**
5	**84376**

Wheel
Rueda
Roda
Roue

Catalogue id	Group
20106	**771**
Illustr. No	Section
1001155	**100**
Issue	Page
20021223-G	**873**

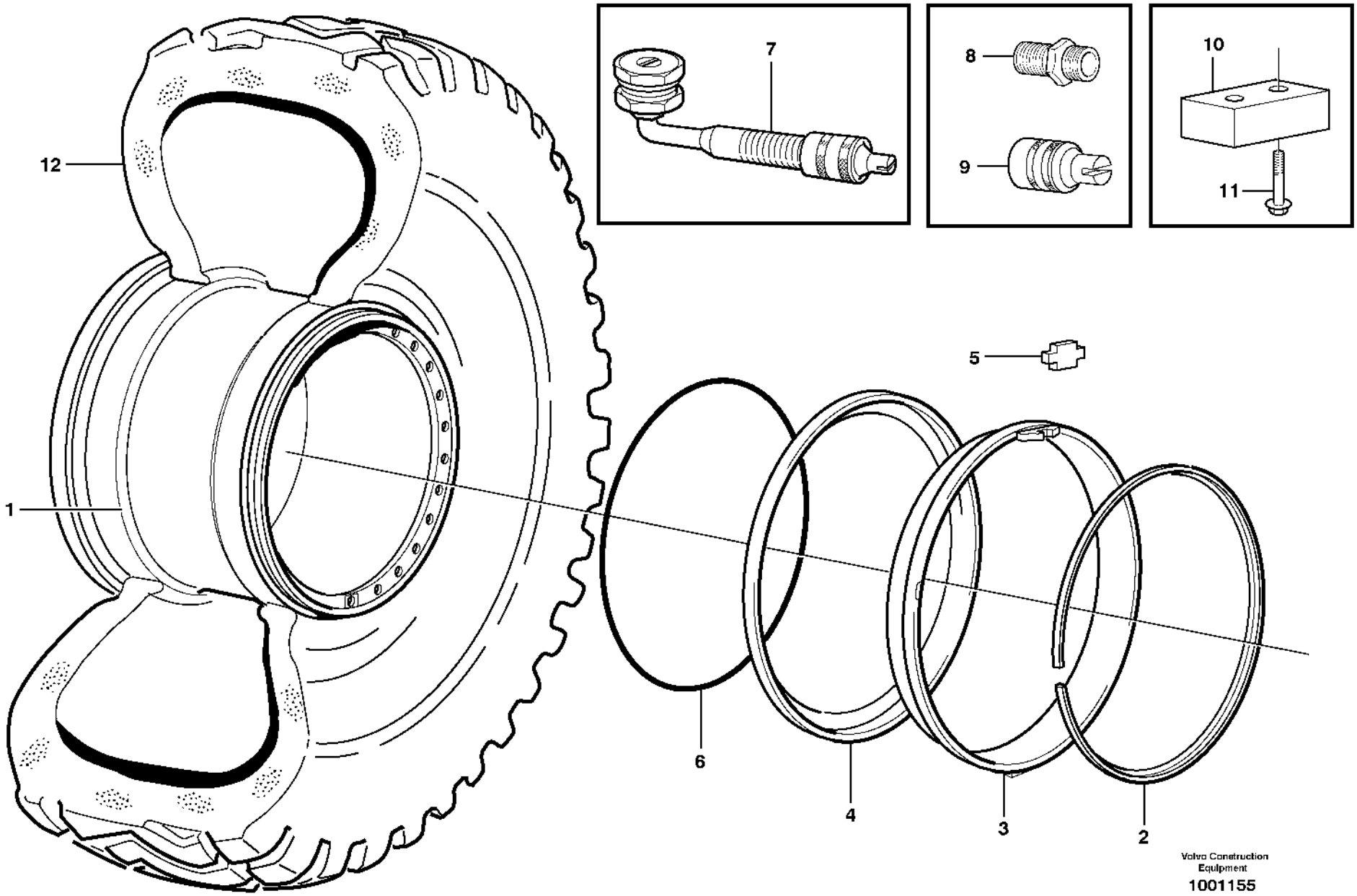
12
1
7
8
9
10
11
5
6
4
3
2
Volvo Construction Equipment
1001155

Fig.	Part No.	Quantity 1	2	3	4	5	PS	KIT	Description	Denominación	Denominação	Dénomination	Notes
						4	NS		Tire	Neumatico	Pneu	Pneu	

1	92491	**Wheel** **Rueda** **Roda** **Roue**	Catalogue id **20106**	Group **771**
2	92492			
3	82445		Illustr. No **1001155**	Section **100**
4	80826			
5	84376		Issue **20021223-G**	Page **875**

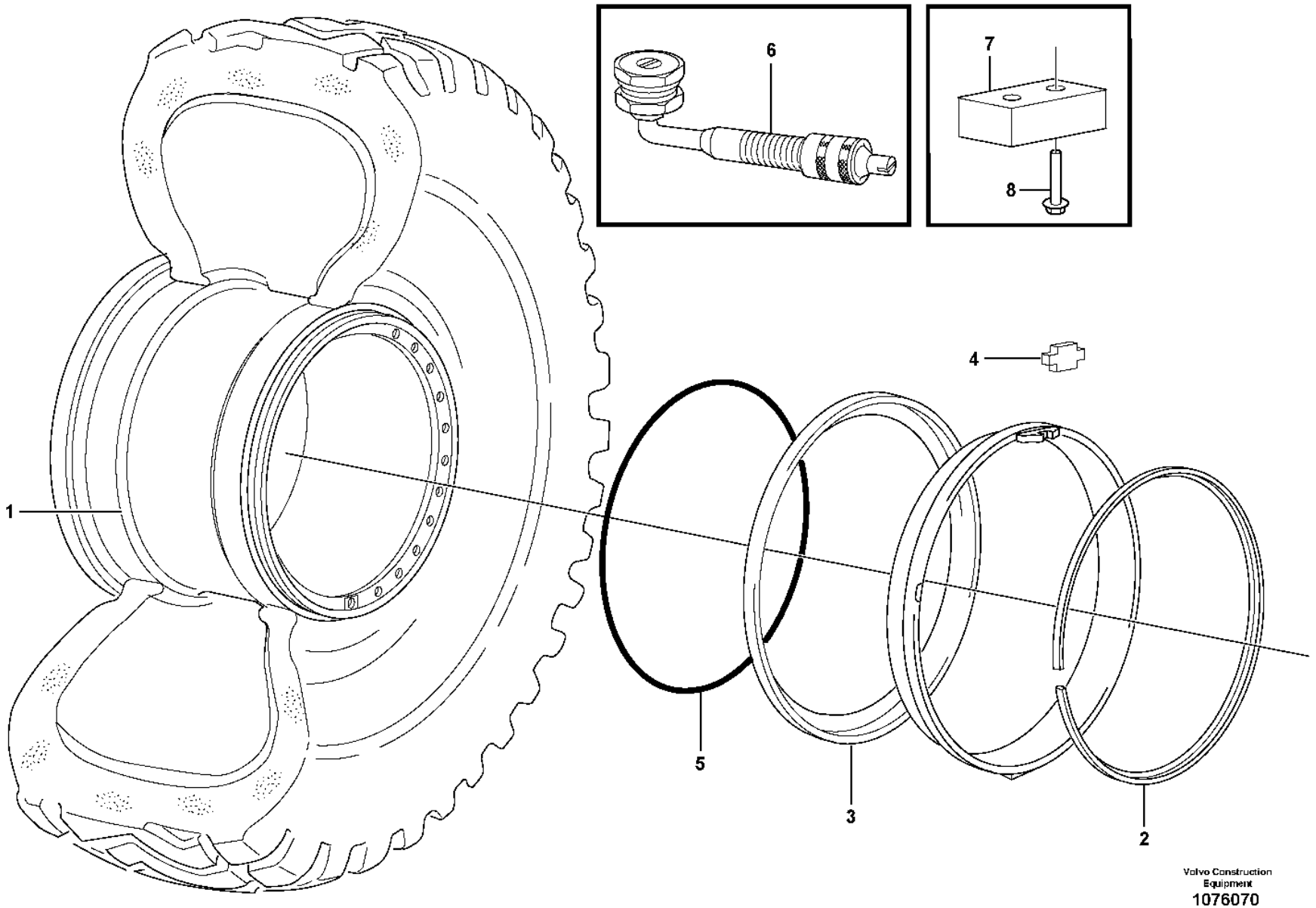

Volvo Construction Equipment
1076070

Fig.	Part No.	Quantity 1	2	3	PS	KIT	Description	Denominación	Denominação	Dénomination	Notes
1	VOE 17395207	4					Wheel	Rueda	Roda	Roue	
2	VOE 4789996	4					•Lock ring	•Anillo de seguridad	•Anel trava	•Anneau verrouillage	
3	VOE 15021166	4					•Flange	•Brida	•Flange	•Bride	
4	VOE 4789993	4					•Lock lug	•Talón de cierre	•Alça fechamento	•Talon verrouillage	
5	VOE 4789826	4					O-ring	Anillo tórico	Anel-o	Joint torique	
6	VOE 11000054	4					Valve	Válvula	Válvula	Valve	
	VOE 6633616	4					•Nipple	•Niple	•Niple	•Raccord	
	VOE 4789869	4					•Cap	•Capuchón	•Tampa	•Capot	
7	VOE 11130964	2					Stop lug	Talón tope	Ressalto batente	Talon butée	
8	VOE 946472	4					Flange screw	Tornillo embridado	Parafuso flangeado	Vis à embase	

VOLVO

Volvo Construction Equipment
www.volvoce.com

GROUP		Section	Page
810	Drivers cab	100	889
810	Cab body: roof and floor panel.	150	891
810	Roof 83033	200	895
810	Roof 85656	210	897
818	Cab mounting block	100	899
821	Engine cover	100	901
821	Top plate, side hatches, rear	150	905
821	Noise reduction. 82172	170	909
823	Radiator casing	100	911
823	Radiator grille	150	913
823	Radiator casing, grille.	200	915
823	Radiator casing, grille.	250	917
823	Protecting plates	350	921
825	Fender, front	100	923
825	Mudflap	150	925
826	Swing out rear mudguard	100	927
826	Fender, rear	150	931
826	Mudflap	200	933
826	Fender, rear	250	935
827	Foot step	100	937
827	Foot step	150	939
827	Foot step 83569	200	941
827	Handrail 83495	250	943
827	Foot step	350	945
831	Door with fitting parts	100	947
831	Door	150	949
831	Sliding window 83395	250	953
837	Coverplates	100	955
837	Side hatches, front	150	957
837	Filter cover	200	959
837	Coverplates	250	961
837	Coverplates	300	963
841	Rear view mirror	100	965
841	Rear-view mirrors, electric adjustable 83521	250	967
841	Rear view mirror 85134	300	971
843	Glass panes	100	973
843	Sliding window 33020	150	975
851	Cab : accessories 33020, 33383, 11298502 CAB -5631	100	977
851	Cab : accessories 11298502 CAB 5632-	120	979
851	Insulating matting	150	981
852	Operator seat with fitting parts	100	983
852	Operator seat with fitting parts 83588	110	987
852	Operator seat with fitting parts	120	989
852	Operator seat with fitting parts 83938	130	991
852	Operator's seat, ISRI. 80503, 83938	150	993
852	Operator's seat, ISRI. 83757, 80505	200	995
852	Operator's seat. 80503, 83938, 80505, 83757	225	997
852	Operator's seat, heated, air suspensioned.	300	999
852	Operator's seat, heated, air suspensioned.	325	1001
852	Operator's seat, heated, air suspensioned. 83708 S/N -3709	350	1003
852	Operator's seat 83708 S/N 3710-	375	1005
852	Operator's seat, heated, air suspensioned. 86242, 86151	400	1007
852	Operator's seat. 86242	410	1009
860	Window guards, side and rear windows. 83433	150	1011
860	Windshild guard for windshield. 83432	200	1013
860	Windshild guard for windshield. 84473	250	1015
860	Hub protection	300	1017
860	Window guards, side and rear windows 11298448, 84471	350	1019
872	Air distribution	100	1021
872	Fresh air inlet, air filter and fan housing.	125	1023

INDEX OF CONTENTS

INDEX OF CONTENTS

Catalogue id 20106 | Group 8
Issue 20021223-G | Page 880

GROUP		Section	Page
872	Air filter	150	1029
872	Air filter	175	1031
872	Air ducts	200	1033
872	Air ducts	250	1035
872	Air ducts 33383 S/N CAB 4388-	275	1037
872	Air filter	300	1039
872	Fresh air inlet, air filter and fan housing. 33383 S/N CAB 4388-	350	1041
872	Fresh air inlet, air filter and fan housing.	355	1045
872	Fresh air inlet, air filter and fan housing.	360	1049
872	Fresh air inlet, air filter and fan housing. 84667, 84669, 86144, 86145	370	1053
872	Fresh air inlet, air filter and fan housing.	375	1055
872	Fresh air inlet, air filter and fan housing. 84667, 84669	400	1057
872	Fresh air inlet, air filter and fan housing. 86144, 86145	410	1061
872	Air filter 85376	450	1065
873	Heating system	100	1069
874	Assembly of hose: evaparator, receiver drier and condenser.	100	1071
874	Assembly of hose: evaparator, receiver drier and condenser. 86144	110	1075
874	Assembly of hose: evaparator, receiver drier and condenser. 86145	120	1079
874	Compressor for cooling agent R134a with fitting parts. 83099, 83100, 84667, 84669, 86144, 86145	150	1083
874	Condenser for cooling agent R134a with fitting parts.	200	1085
874	Evaporator for cooling agent R134a with fitting parts. 83099, 83100	250	1087
876	Pause cab heater 83937	100	1091
881	Front section	100	1093
881	Radio bracket 83137, 83229, 83230, 83458, 83513, 86649	200	1097
882	Interior equipment, cab	100	1099
882	Interior components, sun blinds.	150	1101
882	Armrest 33383, 33020	200	1103
882	Cover for servo valves 33383, 33020	250	1105
882	Anti-theft 83722	300	1107
882	Anti-theft 83722	350	1109
882	CDC - steering, arm rest with fitting parts 83160, 83456, 84978, 84980	400	1111
882	CDC - steering, foldable arm rest 83160, 83456, 84978, 84980	450	1113
882	Release mechanism 83160, 83456, 84978, 84980	500	1115
882	Foldable armrest for two-lever el.hydraulic servo system	550	1117
882	Foldable armrest for three-lever el.hydraulic servo system 83352, 83533	600	1123
882	Foldable armrest for four-lever el.hydraulic servo system 83354, 83534	650	1127
882	Lunch box holder 83437	700	1131
896	Tool box	100	1133
896	Tools	200	1135
896	Pump 93988	250	1137
896	Tools oil test 82723	300	1139
896	German version 84118	350	1141
897	Sign plates and decals	100	1143
897	Sign plates and decals	150	1147
897	Slow moving vehicle sign.	200	1149
897	German version 84118	250	1151
897	Illustrations of sign plates and decals	300	1153
897	Sign plates and decals	350	1157

GRUPO	Sección	Página
810 Cabina	100	889
810 Cuerpo de cabina: techo yplancha de piso.	150	891
810 Techo 83033	200	895
810 Techo 85656	210	897
818 Suspensión de cabina	100	899
821 Tapa del motor	100	901
821 Placa superior, placa lateral, trasero	150	905
821 Equipo insonorizante. 82172	170	909
823 Cubierta del radiador	100	911
823 Parrilla del radiador	150	913
823 Cubierta del radiador, calandra.	200	915
823 Cubierta del radiador, calandra.	250	917
823 Placas de proteccion	350	921
825 Guardabarros, delantero	100	923
825 Parafango	150	925
826 Guardabarros posteriores extraíbles	100	927
826 Guardabarros, trasero	150	931
826 Parafango	200	933
826 Guardabarros, trasero	250	935
827 Escalón de acceso	100	937
827 Escalón de acceso	150	939
827 Escalón de acceso 83569	200	941
827 Barandilla 83495	250	943
827 Escalón de acceso	350	945
831 Puerta con accesorios de montaje	100	947
831 Puerta	150	949
831 Ventanilla deslizante 83395	250	953
837 Chapas de cubierta	100	955
837 Tapas laterales, delanteras	150	957
837 Tapa de filtro	200	959
837 Chapas de cubierta	250	961
837 Chapas de cubierta	300	963
841 Retrovisor	100	965
841 Retrovisores, con regulación eléctrica 83521	250	967
841 Retrovisor 85134	300	971
843 Ventanillas	100	973
843 Ventanilla deslizante 33020	150	975
851 Cabina: accesorios 33020, 33383, 11298502 CAB -5631	100	977
851 Cabina: accesorios 11298502 CAB 5632-	120	979
851 Alfombras aislantes	150	981
852 Asiento del conductor con piezas de montaje	100	983
852 Asiento del conductor con piezas de montaje 83588	110	987
852 Asiento del conductor con piezas de montaje	120	989
852 Asiento del conductor con piezas de montaje 83938	130	991
852 Asiento del conductor, ISRI. 80503, 83938	150	993
852 Asiento del conductor, ISRI. 83757, 80505	200	995
852 Asiento del conductor. 80503, 83938, 80505, 83757	225	997
852 Asiento del conductor de suspensión neumática, caldeo elektrocidad.	300	999
852 Asiento del conductor de suspensión neumática, caldeo elektrocidad.	325	1001
852 Asiento de conducción de suspensión neumática. 83708 S/N - 3709	350	1003
852 Asiento del conductor 83708 S/N 3710-	375	1005
852 Asiento del conductor de suspensión neumática, caldeo elektrocidad. 86242, 86151	400	1007
852 Asiento del conductor. 86242	410	1009
860 Rejilla proteccion, ventana lateral y luneta posterior. 83433	150	1011
860 Rejilla proteccion, cristal delantero. 83432	200	1013
860 Rejilla proteccion, cristal delantero. 84473	250	1015
860 Protección de cubo	300	1017

INDICE

Catalogue id 20106 | Group 8
Issue 20021223-G | Page 882

GRUPO		Sección	Página
860	Rejilla de protección, ventana lateral y luneta posterior 11298448, 84471	350	1019
872	Distribucion del aire	100	1021
872	Toma aire fresco, filtro de aire y caja ventilador	125	1023
872	Filtro de aire	150	1029
872	Filtro de aire	175	1031
872	Conductos de aire	200	1033
872	Conductos de aire	250	1035
872	Conductos de aire 33383 S/N CAB 4388-	275	1037
872	Filtro de aire	300	1039
872	Toma aire fresco, filtro de aire y caja ventilador 33383 S/N CAB 4388-	350	1041
872	Toma aire fresco, filtro de aire y caja ventilador	355	1045
872	Toma aire fresco, filtro de aire y caja ventilador	360	1049
872	Toma aire fresco, filtro de aire y caja ventilador 84667, 84669, 86144, 86145	370	1053
872	Toma aire fresco, filtro de aire y caja ventilador	375	1055
872	Toma aire fresco, filtro de aire y caja ventilador 84667, 84669	400	1057
872	Toma aire fresco, filtro de aire y caja ventilador 86144, 86145	410	1061
872	Filtro de aire 85376	450	1065
873	Sistema de calefacción	100	1069
874	Conjunto de mangueras: evaporador, secador y condensador.	100	1071
874	Conjunto de mangueras: evaporador, secador y condensador. 86144	110	1075
874	Conjunto de mangueras: evaporador, secador y condensador. 86145	120	1079
874	Compresor con accesorios de montaje. Frigorigena R134a. 83099, 83100, 84667, 84669, 86144, 86145	150	1083
874	Condensador con accesorios de montaje. Refrigerante R134a.	200	1085
874	Evaporador con accesorios de montaje. Refrigerante R134a. 83099, 83100	250	1087
876	Calefactor de cabina para pausas 83937	100	1091
881	Sección frontal	100	1093
881	Panel de radio 83137, 83229, 83230, 83458, 83513, 86649	200	1097
882	Equipo interior, cabina	100	1099
882	Componentes interiores, cortina parasol.	150	1101
882	Reposabrazos 33383, 33020	200	1103
882	Cubierta para servoválvula 33383, 33020	250	1105
882	Antirrobo 83722	300	1107
882	Antirrobo 83722	350	1109
882	CDC - dirección, reposabrazos con accesorios de montaje 83160, 83456, 84978, 84980	400	1111
882	CDC - dirección, reposabrazos plegable 83160, 83456, 84978, 84980	450	1113
882	Mecanismo de liberación 83160, 83456, 84978, 84980	500	1115
882	Apoyabrazos plegable para servo electrohidráulico de dos palancas	550	1117
882	Reposabrazos plegable para servo electrohidráulico de tres palancas 83352, 83533	600	1123
882	Apoyabrazos plegable para servo electrohidráulico de cuatro palancas 83354, 83534	650	1127
882	Fijacion, caja 83437	700	1131
896	Caja herramientas	100	1133
896	Herramientas	200	1135
896	Bomba 93988	250	1137
896	Herramientas, muestras de aceite 82723	300	1139
896	Versao alemana 84118	350	1141
897	Muestras y decalcomanias	100	1143
897	Muestras y decalcomanias	150	1147
897	Señal de vehículo que se mueve lento.	200	1149
897	Versao alemana 84118	250	1151
897	Ilustración muestras y calcomanías	300	1153
897	Muestras y decalcomanias	350	1157

GRUPO	Seção	Página
810 Cabine do operador	100	889
810 Corpo da cabine: painéis do teto e do fundo	150	891
810 83033	200	895
810 85656	210	897
818 Bloco de montagem da cabine	100	899
821 Tampa do motor	100	901
821 Placa superior, portinholas laterais, traseiras	150	905
821 Redução de ruído. 82172	170	909
823 Carcaça do radiador	100	911
823 Grade do radiador	150	913
823 Carcaça do radiador, grade	200	915
823 Carcaça do radiador, grade	250	917
823 Placas de proteção	350	921
825 Pára-lama, dianteiro	100	923
825 Pára-barro	150	925
826 Pára-lamas traseiros de desdobrar	100	927
826 Pára-lama, traseiro	150	931
826 Pára-barro	200	933
826 Pára-lama, traseiro	250	935
827 Degrau	100	937
827 Degrau	150	939
827 Degrau 83569	200	941
827 Corrimão 83495	250	943
827 Degrau	350	945
831 Porta com peças acessórias	100	947
831 Porta	150	949
831 Janela corrediça 83395	250	953
837 Placas de cobertura	100	955
837 Portinholas laterais, dianteira	150	957
837 Tampa do filtro	200	959
837 Placas de cobertura	250	961
837 Placas de cobertura	300	963
841 Espelho retrovisor	100	965
841 Espelhos retrovisores, ajustáveis de maneira elétrica 83521	250	967
841 Espelho retrovisor 85134	300	971
843 Vidros das janelas	100	973
843 Janela corrediça 33020	150	975
851 Cabine: acessórios 33020, 33383, 11298502 CAB -5631	100	977
851 Cabine: acessórios 11298502 CAB 5632-	120	979
851 Esteira de isolamento	150	981
852 Assento do operador com peças de montagem	100	983
852 Assento do operador com peças de montagem 83588	110	987
852 Assento do operador com peças de montagem	120	989
852 Assento do operador com peças de montagem 83938	130	991
852 Assento do operador, ISRI. 80503, 83938	150	993
852 Assento do operador, ISRI. 83757, 80505	200	995
852 Assento do operador. 80503, 83938, 80505, 83757	225	997
852 Assento do operador, com aquecimento e suspensão a ar.	300	999
852 Assento do operador, com aquecimento e suspensão a ar.	325	1001
852 Assento do operador, com aquecimento e suspensão a ar. 83708 S/N -3709	350	1003
852 Banco do motorista 83708 S/N 3710-	375	1005
852 Assento do operador, com aquecimento e suspensão a ar. 86242, 86151	400	1007
852 Assento do operador. 86242	410	1009
860 Proteções, janelas laterais e traseira. 83433	150	1011
860 Proteção de pára-brisa. 83432	200	1013
860 Proteção de pára-brisa. 84473	250	1015
860 Proteção de cubo	300	1017
860 11298448, 84471	350	1019
872 Distribuição de ar	100	1021

ÍNDICE

ÍNDICE

Catalogue id 20106 | Group 8
Issue 20021223-G | Page 884

GRUPO		Seção	Página
872	Tomada de ar fresco, filtro de ar e carcaça do ventilador	125	1023
872	Filtro de ar	150	1029
872	Filtro de ar	175	1031
872	Tubos de ar	200	1033
872	Tubos de ar	250	1035
872	Tubos de ar 33383 S/N CAB 4388-	275	1037
872	Filtro de ar	300	1039
872	Tomada de ar fresco, filtro de ar e carcaça do ventilador 33383 S/N CAB 4388-	350	1041
872	Tomada de ar fresco, filtro de ar e carcaça do ventilador	355	1045
872	Tomada de ar fresco, filtro de ar e carcaça do ventilador	360	1049
872	Tomada de ar fresco, filtro de ar e carcaça do ventilador 84667, 84669, 86144, 86145	370	1053
872	Tomada de ar fresco, filtro de ar e carcaça do ventilador	375	1055
872	Tomada de ar fresco, filtro de ar e carcaça do ventilador 84667, 84669	400	1057
872	Tomada de ar fresco, filtro de ar e carcaça do ventilador 86144, 86145	410	1061
872	Filtro de ar 85376	450	1065
873	Sistema de aquecimento	100	1069
874	Montagem de mangueiras: evaporador, secador receptor e condensador.	100	1071
874	Montagem de mangueiras: evaporador, secador receptor e condensador. 86144	110	1075
874	Montagem de mangueiras: evaporador, secador receptor e condensador. 86145	120	1079
874	Compressor do agente de refrigeração R134a com peças acessórias. 83099, 83100, 84667, 84669, 86144, 86145	150	1083
874	Condensador do agente de refrigeração R134a com peças acessórias.	200	1085
874	Evaporador do agente de refrigeração R134a com peças acessórias. 83099, 83100	250	1087
876	Aquecedor da cabine, interrupção 83937	100	1091
881	Seção dianteira	100	1093
881	Suporte do rádio 83137, 83229, 83230, 83458, 83513, 86649	200	1097
882	Equipamento interior, cabine	100	1099
882	Componentes internos, persianas solares.	150	1101
882	Apoio de braço 33383, 33020	200	1103
882	Tampa das válvulas servo 33383, 33020	250	1105
882	Anti-roubo 83722	300	1107
882	Anti-roubo 83722	350	1109
882	Direção CDC, apoio de braço com peças acessórias 83160, 83456, 84978, 84980	400	1111
882	Direção CDC, apoio de braço dobrável 83160, 83456, 84978, 84980	450	1113
882	Mecanismo de liberação 83160, 83456, 84978, 84980	500	1115
882	Apoio de braço dobrável para sistema servo eletrohidráulico de duas alavancas	550	1117
882	Apoio de braço dobrável para sistema servo eletrohidráulico de três alavancas 83352, 83533	600	1123
882	Apoio de braço dobrável para sistema servo eletrohidráulico de quatro alavancas 83354, 83534	650	1127
882	Suporte de marmita 83437	700	1131
896	Caixa de ferramenta	100	1133
896	Ferramentas	200	1135
896	Bomba 93988	250	1137
896	Ferramentas, teste de óleo 82723	300	1139
896	Versão alemã 84118	350	1141
897	Placas de sinalização e adesivos	100	1143
897	Placas de sinalização e adesivos	150	1147
897	Sinal de veículo lento.	200	1149
897	Versão alemã 84118	250	1151
897	Ilustrações das placas de sinalização e adesivos	300	1153
897	Placas de sinalização e adesivos	350	1157

GROUPE		Section	Page
810	Cabine	100	889
810	Corps de cabine: toit et tôle plancher.	150	891
810	Toit 83033	200	895
810	Toit 85656	210	897
818	Suspension de cabine	100	899
821	Porte visite moteur	100	901
821	Tole superieure, porte laterale, AR	150	905
821	Equipment insonorisant. 82172	170	909
823	Boitier radiateur	100	911
823	Calandre	150	913
823	Boîtier radiateur, grille.	200	915
823	Boîtier radiateur, grille.	250	917
823	Tole protection	350	921
825	Aile, AV	100	923
825	Anti-eclabousseures	150	925
826	Aile ar pivotant	100	927
826	Aile, AR	150	931
826	Anti-eclabousseures	200	933
826	Aile, AR	250	935
827	Marche-pied	100	937
827	Marche-pied	150	939
827	Marche-pied 83569	200	941
827	Main courante 83495	250	943
827	Marche-pied	350	945
831	Porte avec pièces de montage	100	947
831	Porte	150	949
831	Vitre coulissante 83395	250	953
837	Tôles de recouvrement	100	955
837	Porte latérale, AV	150	957
837	Couvercle de filtre	200	959
837	Tôles de recouvrement	250	961
837	Tôles de recouvrement	300	963
841	Retroviseur	100	965
841	Rétroviseurs à réglage électrique 83521	250	967
841	Retroviseur 85134	300	971
843	Vitres	100	973
843	Vitre coulissante 33020	150	975
851	Cabine : accessoires 33020, 33383, 11298502 CAB -5631	100	977
851	Cabine : accessoires 11298502 CAB 5632-	120	979
851	Tapis isolant	150	981
852	Siège conducteur avec pièces de montage	100	983
852	Siège conducteur avec pièces de montage 83588	110	987
852	Siège conducteur avec pièces de montage	120	989
852	Siège conducteur avec pièces de montage 83938	130	991
852	Siège du conducteur, ISRI. 80503, 83938	150	993
852	Siège du conducteur, ISRI. 83757, 80505	200	995
852	Siège du condecteur. 80503, 83938, 80505, 83757	225	997
852	Siège du conducteur, suspension pneumatique, chauffage élektrique.	300	999
852	Siège du conducteur, suspension pneumatique, chauffage élektrique.	325	1001
852	Siège du conducteur suspension pneumatique. 83708 S/N -3709	350	1003
852	Siège du conucteur 83708 S/N 3710-	375	1005
852	Siège du conducteur, suspension pneumatique, chauffage élektrique. 86242, 86151	400	1007
852	Siège du condecteur. 86242	410	1009
860	Grille protection, vitre laterale et lunette AR. 83433	150	1011
860	Grille protection, par-brise. 83432	200	1013
860	Grille protection, par-brise. 84473	250	1015
860	Protection de moyeu	300	1017
860	Grille protection, vitre latérale et lunette Ar 11298448, 84471	350	1019

TABLE DES MATIÈRES

TABLE DES MATIÈRES

Catalogue id 20106 | Group 8
Issue 20021223-G | Page 886

GROUPE		Section	Page
872	Distribution d'air	100	1021
872	Entrée air frais, filtre a air et boîtier ventilateur.	125	1023
872	Filtre à air	150	1029
872	Filtre à air	175	1031
872	Canalisation d'air	200	1033
872	Canalisation d'air	250	1035
872	Canalisation d'air 33383 S/N CAB 4388-	275	1037
872	Filtre à air	300	1039
872	Entrée air frais, filtre a air et boîtier ventilateur. 33383 S/N CAB 4388-	350	1041
872	Entrée air frais, filtre a air et boîtier ventilateur.	355	1045
872	Entrée air frais, filtre a air et boîtier ventilateur.	360	1049
872	Entrée air frais, filtre a air et boîtier ventilateur. 84667, 84669, 86144, 86145	370	1053
872	Entrée air frais, filtre a air et boîtier ventilateur.	375	1055
872	Entrée air frais, filtre a air et boîtier ventilateur. 84667, 84669	400	1057
872	Entrée air frais, filtre a air et boîtier ventilateur. 86144, 86145	410	1061
872	Filtre à air 85376	450	1065
873	Système du chauffage	100	1069
874	Montage flexibles: évaporateur, deshydrat.et condenseur.	100	1071
874	Montage flexibles: évaporateur, deshydrat.et condenseur. 86144	110	1075
874	Montage flexibles: évaporateur, deshydrat.et condenseur. 86145	120	1079
874	Compresseur avec pieces de montage. Refrigerant R134a. 83099, 83100, 84667, 84669, 86144, 86145	150	1083
874	Condenseur avec pieces de montage. Refrigerant R134a.	200	1085
874	Evaporateur aves pieces de montage. Refrigerant R134a. 83099, 83100	250	1087
876	Chauffage cabine par récupération 83937	100	1091
881	Section avant	100	1093
881	Console radio 83137, 83229, 83230, 83458, 83513, 86649	200	1097
882	Equipement interieur, cabine	100	1099
882	Pièces d'aménagement, jalousie.	150	1101
882	Accoudoir 33383, 33020	200	1103
882	Capot pour servovalve 33383, 33020	250	1105
882	Protection antivol 83722	300	1107
882	Protection antivol 83722	350	1109
882	CDC - direction, accoudoir avec pièces de montage 83160, 83456, 84978, 84980	400	1111
882	CDC - direction, accoudior rabattable 83160, 83456, 84978, 84980	450	1113
882	Mécanisme d'abaissement 83160, 83456, 84978, 84980	500	1115
882	Accoudoir rabattable pour système d'assistance électrohydraulique à deux leviers	550	1117
882	Accoudoir rabattable pour système d'assistance électrohydraulique à trois leviers 83352, 83533	600	1123
882	Accoudoir rabattable pour système d'assistance électrohydraulique à quatre leviers 83354, 83534	650	1127
882	Fixation, caisse 83437	700	1131
896	Caisse á outils	100	1133
896	Outillage	200	1135
896	Pompe 93988	250	1137
896	Outillage pour le contrôle de l'huile 82723	300	1139
896	Version rfa 84118	350	1141
897	Enseignes et décalcomanies	100	1143
897	Enseignes et décalcomanies	150	1147
897	Panneau avertisseur 'Véhicule lent'	200	1149
897	Version rfa 84118	250	1151
897	Illustration enseignes etdécalcomanies	300	1153
897	Enseignes et décalcomanies	350	1157

VOLVO

Volvo Construction Equipment
www.volvoce.com

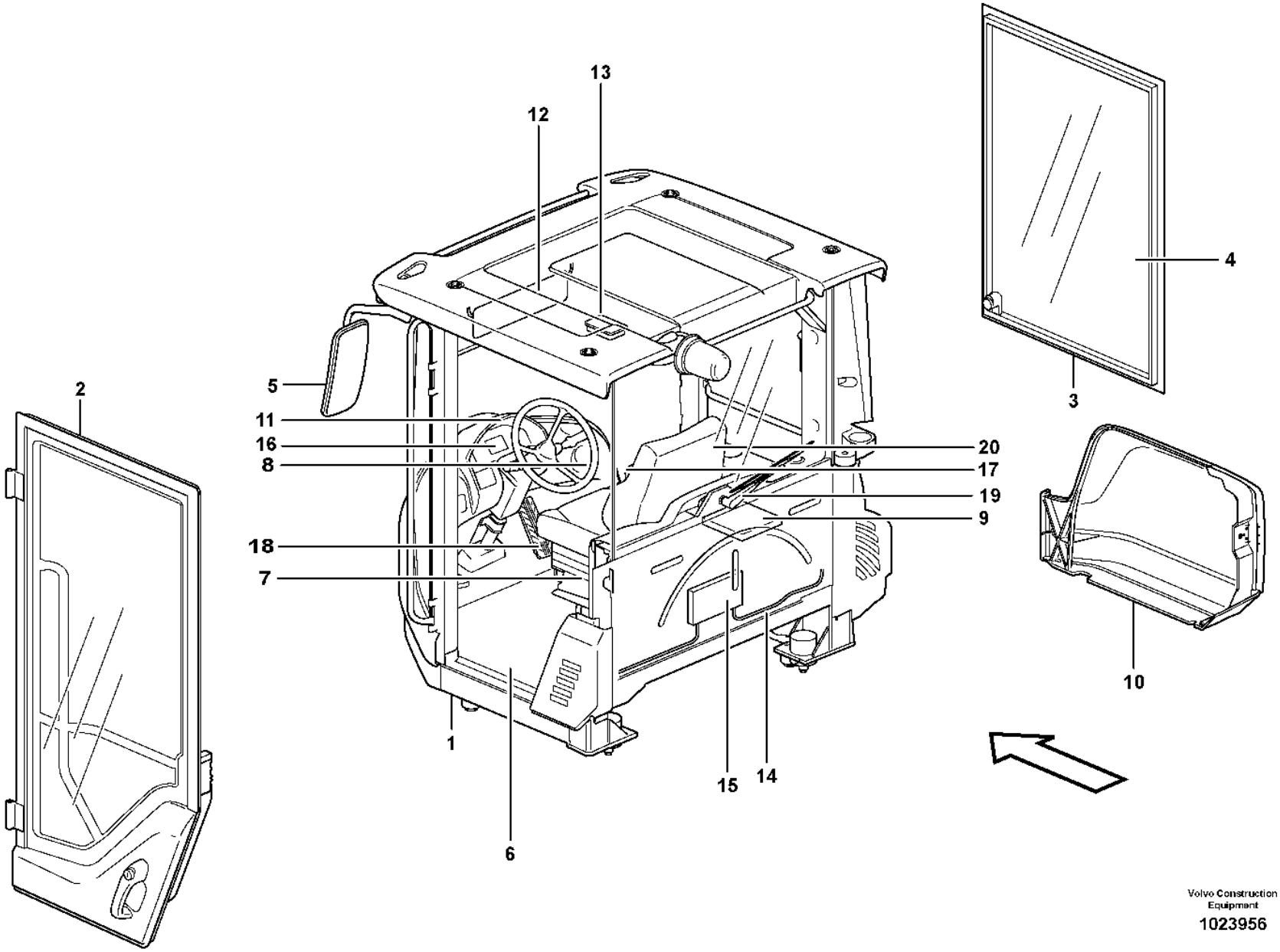

Volvo Construction Equipment

1023956

Fig.	Part No.	Quantity 1	2	3	PS	KIT	Description	Denominación	Denominação	Dénomination	Notes
							Cab	Cabina	Cabine	Cabine	
1		1			NS		•Cab Framework	•Armazon Cabine	•Estrutura da cabine	•Carcasse Cabine	See group 810-150 page 891
2		1					••Door	••Puerta	••Porta	••Porte	See group 831-100 page 947
3		1					••Window frame	••Marco ventana	••Moldura da janela	••Encadrement fenetre	See group 843-100 page 973
4		1					•Glass panes	•Ventanillas	•Painéis de vidro	•Vitres	See group 843-100 page 973
5		1					•Rear view mirror	•Retrovisor	•Espelho retrovisor	•Rétroviseur	See group 841-100 page 965
6		1					•Insulating mats	•Alfombrillas	•Tapetes isoladores	•Tapis isolants	See group 851-150 page 981
7		1					•Slide Rail	•Riel Deslizam	•Trilho deslizamento	•Rail Guidage	See group 852-100 page 983
8		1					•Air duct	•Canal aire	•Duto de ar	•Canal air	See group 872-250 page 1035
9		1					•Heating system	•Sistema de calefaccio	•Sistema de calefação	•Système du chauffag	See group 873-100 page 1069
10		1					•Filter cover	•Tapa de filtro	•Tampa do filtro	•Couvercle de filtre	See group 837-200 page 959
11		1					•Instr Panel	•Panel Instrum	•Painel de instrum.	•Planche de bord	See group 881-100 page 1093
12		1					•Interior components	•Detalles interiores	•Componentes internos	•Pièces d'amènag.	See group 851-100 page 977
13		1					•Lighting,cab	•Alumbrado,cabina	•Iluminação, cabine	•Eclairage,cabine	See group 352-250 page 223
14		1					•Cable harnesses, cab	•Haz, cabina	•Chicotes de cabos, cabine	•Câble ruban, cabine	See group 371-800 page 301
15		1					•El Distr Unit	•Central Electr	•Central elétrica	•Centrale Elect	See group 372-100 page 439
16		1					•Instruments	•Instrumentos	•Instrumentos	•Instruments	See group 380-100 page 449
17		1					•Arm rest	•Reposabrazos	•Apoio de braço	•Accoudoir	See group 882-200 page 1103
18		1					•Throttle control	•Mando acelerado	•Comando do acelerador	•Comm. accelerateur	See group 271-100 page 181
19		1					•Windshield Wiper	•Limpiaparabfisas	•Limpador pára-brisa	•Lave glace	See group 363-150 page 245
20		1					Operator's Seat	Asiento Del Conductor	Assento do operador	Siège Du Conducteur	See group 852-100 page 983

1		**Drivers cab** **Cabina** **Cabine do operador** **Cabine**	Catalogue id **20106**	Group **810**
2				
3			Illustr. No **1023956**	Section **100**
4				
5			Issue **20021223-G**	Page **889**

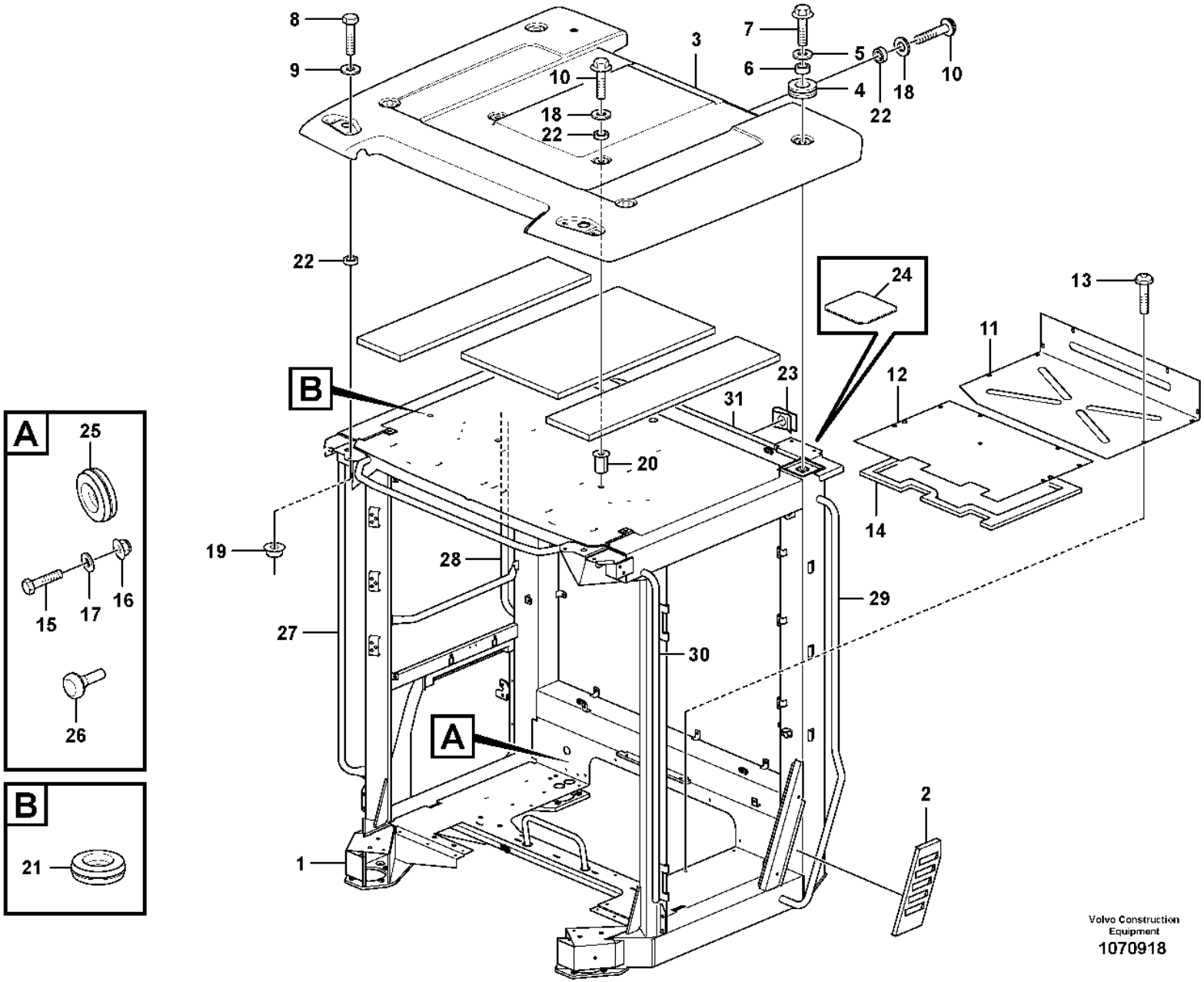

Volvo Construction Equipment
1070918

Fig.	Part No.	Quantity 1	2	3	PS	KIT	Description	Denominación	Denominação	Dénomination	Notes
1		1			NS		Cab framework	Armazon cabina	Armação da cabine	Carcasse cabine	
1	**VOE 15115866**		1				Cab framework	Armazón de cabina	Estrutura da cabine	Carcasse cabine	
2	**VOE 11412947**	1	1				•Casing	•Cuerpo	•Manta	•Enveloppe	
3	**VOE 15082543**	1	1				Roof	Techo	Teto	Pavillon	
4	**VOE 11412307**	4	4				•Grommet	•Pasaje	•Passa muro	•Passe fil	
5	**VOE 948556**	4					Plain washer	Arandela plana	Arruela simples	Rondelle plane	
6	**VOE 11412535**	4	4				Spacer ring	Anillo distanciador	Anel espaçador	Bague entretoise	
7	**VOE 968589**	4	4				Flange screw	Tornillo embridado	Parafuso flangeado	Vis à embase	
8	**VOE 946329**	2	2				Flange screw	Tornillo embridado	Parafuso flangeado	Vis à embase	
9	**VOE 13960143**	2	2				Washer	Arandela	Arruela	Rondelle	
10	**VOE 13946173**	6	6				Screw	Tornillo	Parafuso	Vis	
11	**VOE 11412272**	1					Floor Panel	Plancha Piso	Placa assoalho	Tole Plancher	
12	**VOE 11412273**	1					Plate	Chapa	Chapa	Tôle	
13	**VOE 981208**	19	19				Six point socket screw	Racor de seis dientes	Paraf soquete sext	Vis à 6 pans creux	
14	**VOE 11104947**	REQ	REQ				Sealing strip	Moldura retén	Friso de vedação	Lisse étanchéité	L = 4940 MM
15	**VOE 971322**	2					Six point socket screw	Racor de seis dientes	Paraf soquete sext	Vis à 6 pans creux	
16	**VOE 13949278**	2					Flange lock nut	Contratuerca embridada	Contra porca flange	Contre-écrou à embase	
17	**VOE 960139**	2					Plain washer	Arandela plana	Arruela simples	Rondelle plane	
18	**VOE 947354**	6	6				Washer	Arandela	Arruela	Rondelle	
19	**VOE 13971095**	2	2				Flange nut	Tuerca embridada	Porca flangeada	Écrou à embase	
20	**VOE 941268**	1	1				Plug	Tapón	Bujão	Tampon	
21	**VOE 984529**	2					Rivet nut	Tuerca de remache	Porca rebite	Écrou rivet	CAB - 4496
21	**VOE 981056**	2	2				Rivet nut	Tuerca de remache	Porca rebite	Écrou rivet	CAB 4497 -
22	**VOE 15021902**	8	8				Spacer	Distanciador	Espaçador	Entretoise	
23	**VOE 13949867**		4				Spring nut	Tuerca resorte	Porca de pressão	Écrou de ressort	
24	**VOE 11104457**		2				Insulating cover	Tapa aislante	Tampa de isolamento	Capot d'isolation	
25	**VOE 961970**	1					Plug	Tapón	Bujão	Tampon	
26	**VOE 7081803**		2				Rubber button	Botón de goma	Botão de borracha	Bouton caoutchouc	
27	**VOE 15104291**		1				Hand rail	Pasamanos	Corrimão	Tige articulée	
28	**VOE 15104297**		1				Hand rail	Pasamanos	Corrimão	Tige articulée	

3965) Bra Cab - 70790, Swe Cab - 5391, 5394

1	**33383**
2	**3965) 33020**
3	
4	
5	

Cab body: roof and floor panel.
Cuerpo de cabina: techo yplancha de piso.
Corpo da cabine: painéis do teto e do fundo
Corps de cabine: toit et tôle plancher.

Catalogue id	Group
20106	**810**
Illustr. No	Section
1070918	**150**
Issue	Page
20021223-G	**891**

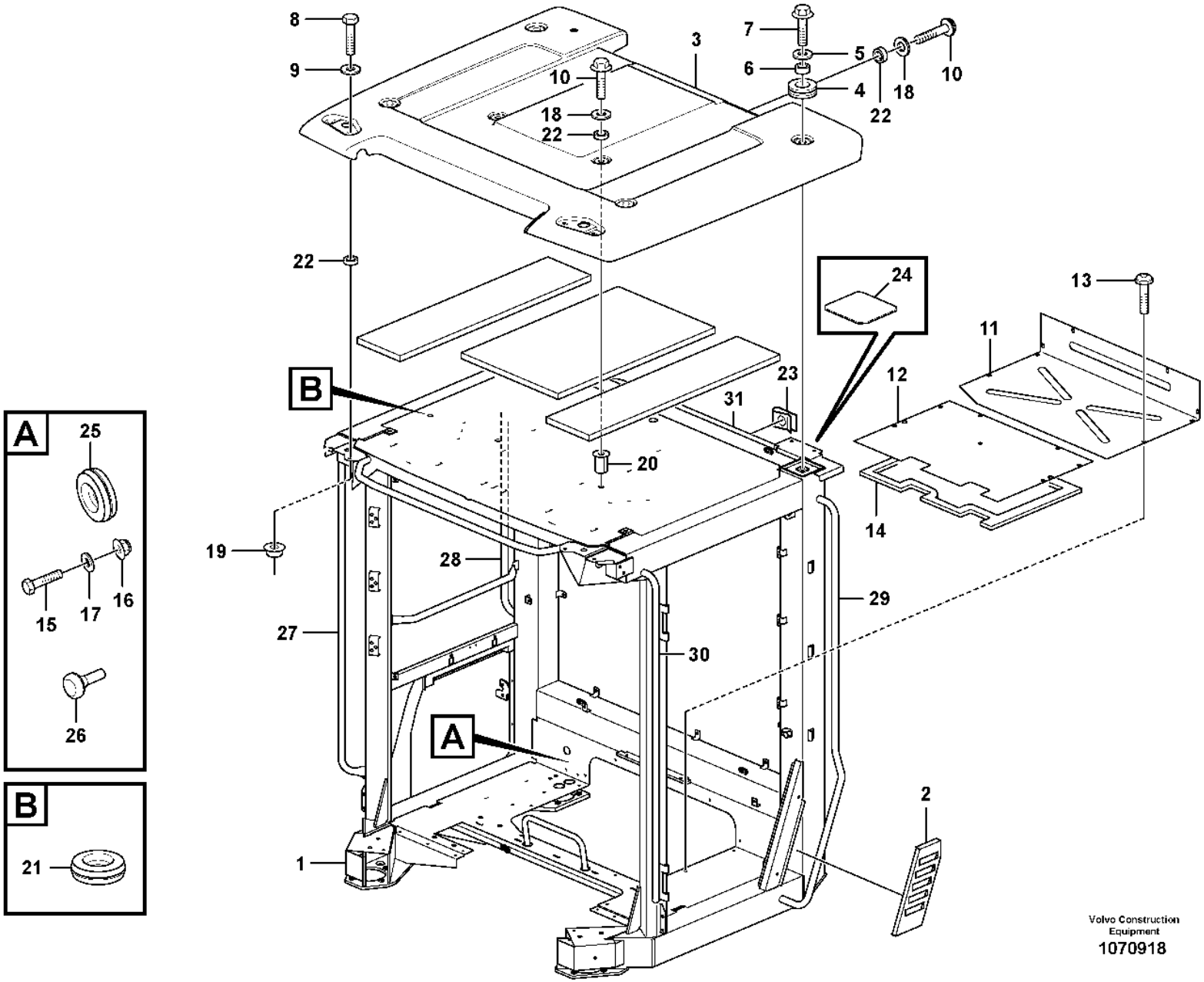

Volvo Construction Equipment
1070918

Fig.	Part No.	Quantity 1	2	3	PS	KIT	Description	Denominación	Denominação	Dénomination	Notes
29	**VOE 15104274**		1				Hand rail	Pasamanos	Corrimão	Tige articulée	
30	**VOE 15104285**		1				Hand rail	Pasamanos	Corrimão	Tige articulée	
31	**VOE 17234796**		1				Handle	Mango	Manopla	Poignée	

3965) Bra Cab - 70790, Swe Cab - 5391, 5394

1	**33383**	**Cab body: roof and floor panel.** **Cuerpo de cabina: techo yplancha de piso.** **Corpo da cabine: painéis do teto e do fundo** **Corps de cabine: toit et tôle plancher.**
2	**3965) 33020**	
3		
4		
5		

Catalogue id **20106**	Group **810**
Illustr. No **1070918**	Section **150**
Issue **20021223-G**	Page **893**

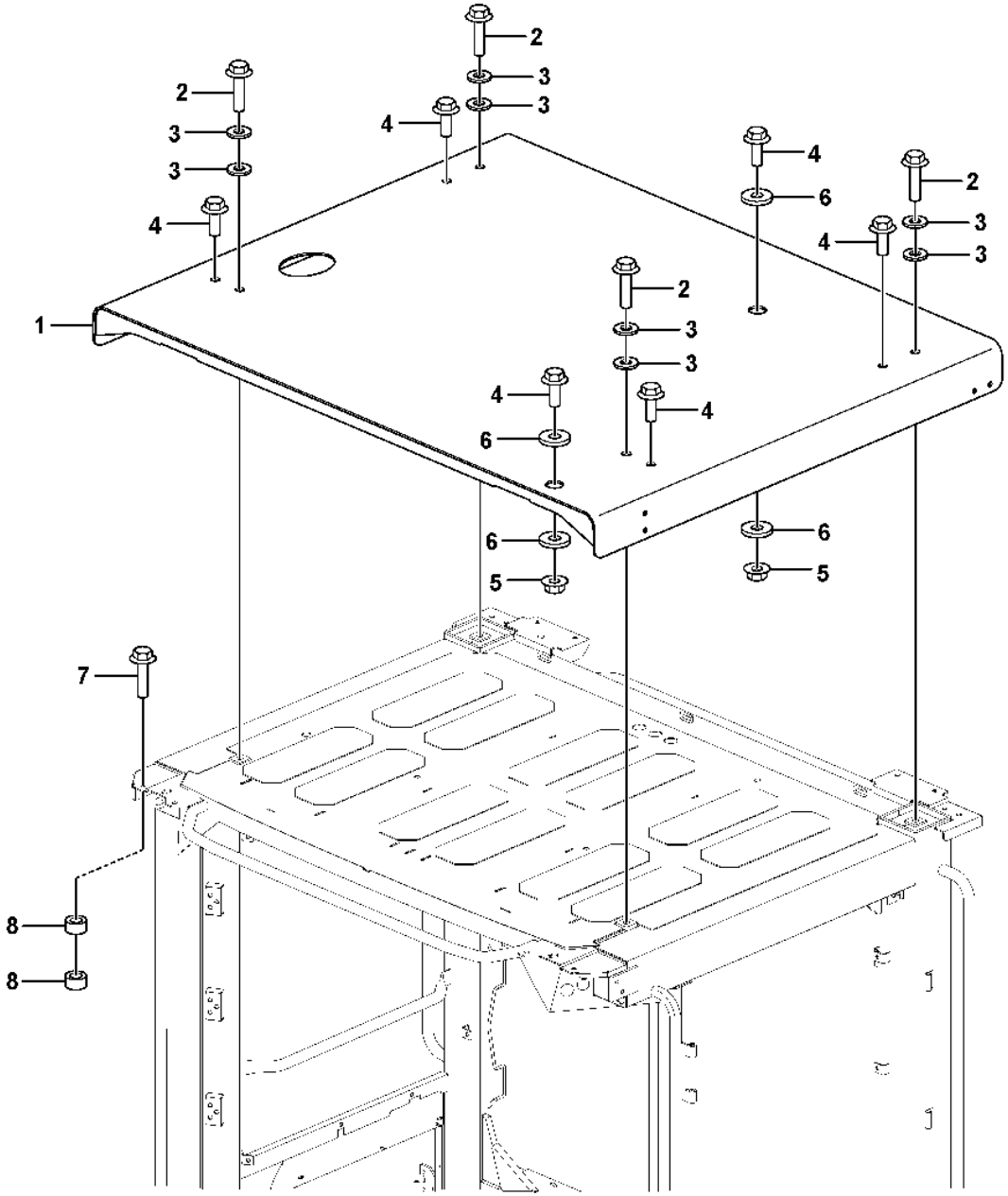

Volvo Construction Equipment
1088567

Fig.	Part No.	Quantity 1	2	3	PS	KIT	Description	Denominación	Denominação	Dénomination	Notes
1	**VOE 11439184**	1					Roof	Techo	Teto	Pavillon	
2	**VOE 968297**	4					Flange screw	Tornillo embridado	Parafuso flangeado	Vis à embase	
3	**VOE 13955900**	8					Washer	Arandela	Arruela	Rondelle	
4	**VOE 968589**	6					Flange screw	Tornillo embridado	Parafuso flangeado	Vis à embase	
5	**VOE 13968904**	2					Flange nut	Tuerca embridada	Porca flangeada	Écrou à embase	
6	**VOE 983338**	4					Plain washer	Arandela plana	Arruela simples	Rondelle plane	
7	**VOE 13965185**	8					Screw	Tornillo	Parafuso	Vis	
8	**VOE 11204866**	16					Spacer	Distanciador	Espaçador	Entretoise	

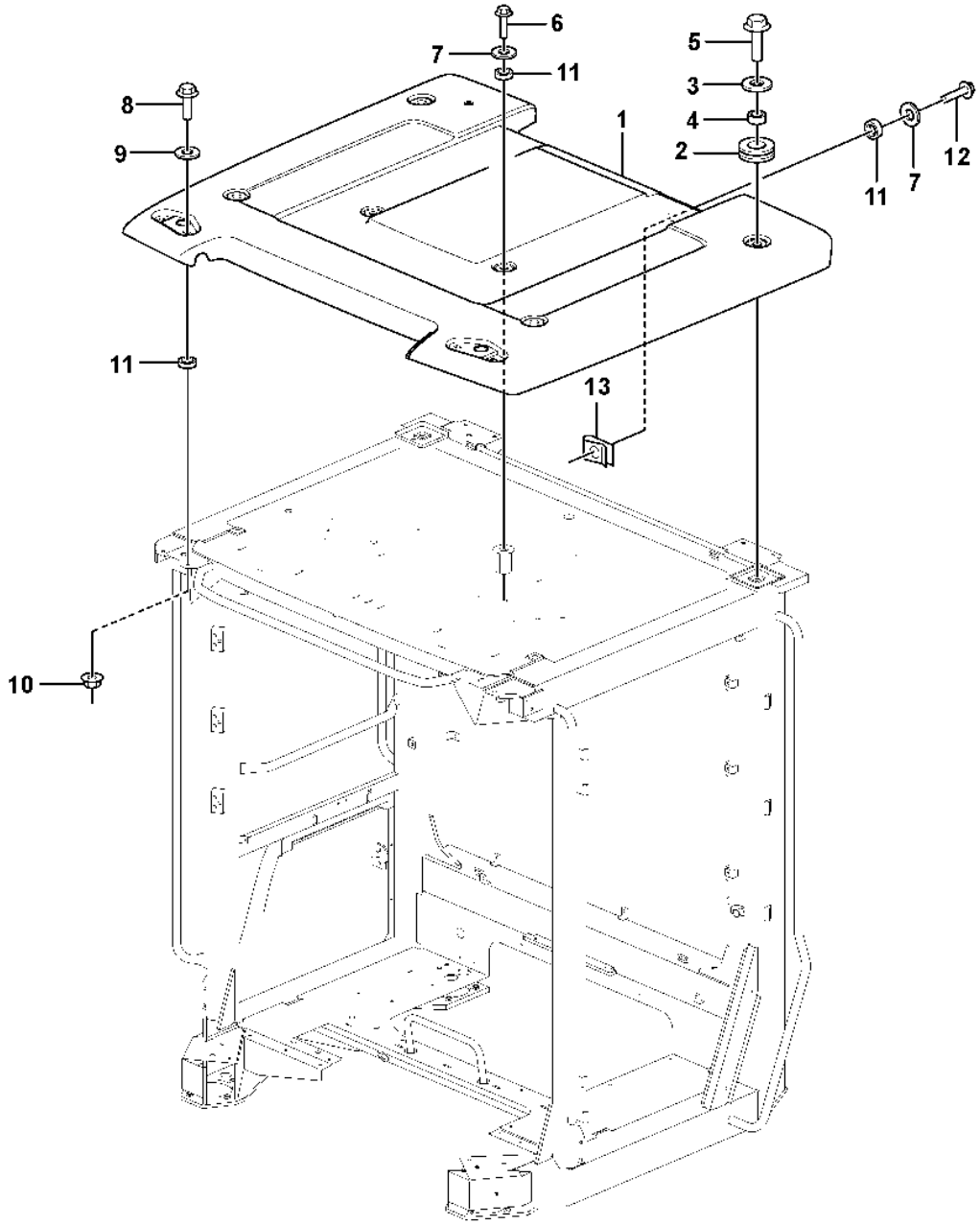

Volvo Construction Equipment
1089757

Fig.	Part No.	Quantity 1	2	3	PS	KIT	Description	Denominación	Denominação	Dénomination	Notes
1	VOE 17242311	1					Roof	Techo	Teto	Pavillon	
2	VOE 11412307	4					•Grommet	•Pasaje	•Passa muro	•Passe fil	
3	VOE 948556	4					Plain washer	Arandela plana	Arruela simples	Rondelle plane	
4	VOE 11412535	4					Spacer ring	Anillo distanciador	Anel espaçador	Bague entretoise	
5	VOE 968589	4					Flange screw	Tornillo embridado	Parafuso flangeado	Vis à embase	
6	VOE 13946173	2					Screw	Tornillo	Parafuso	Vis	
7	VOE 947354	6					Washer	Arandela	Arruela	Rondelle	
8	VOE 946329	2					Flange screw	Tornillo embridado	Parafuso flangeado	Vis à embase	
9	VOE 13960143	2					Washer	Arandela	Arruela	Rondelle	
10	VOE 13971095	2					Flange nut	Tuerca embridada	Porca flangeada	Écrou à embase	
11	VOE 15021902	8					Spacer	Distanciador	Espaçador	Entretoise	
12	VOE 60113081	4					Flange screw	Tornillo embridado	Parafuso flangeado	Vis à embase	
13	VOE 13949867	4					Spring nut	Tuerca resorte	Porca de pressão	Écrou de ressort	

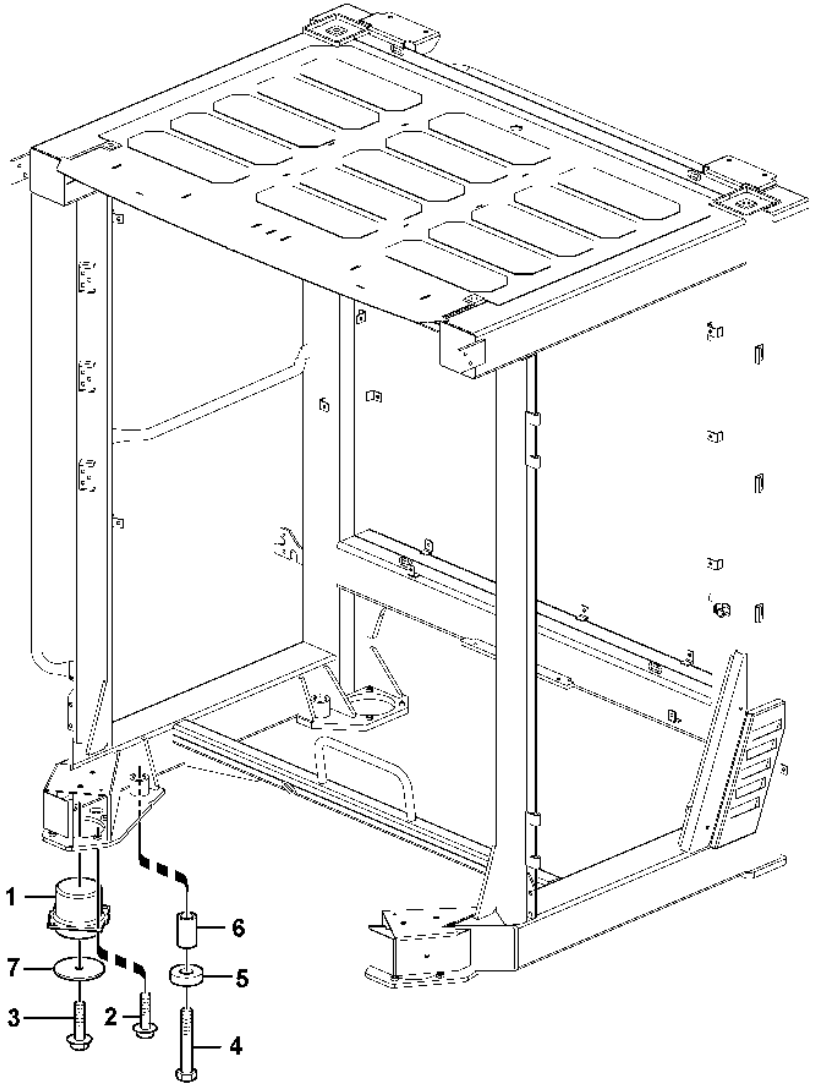

Volvo Construction Equipment
1066458

Fig.	Part No.	Quantity 1	2	3	PS	KIT	Description	Denominación	Denominação	Dénomination	Notes
1	VOE 11445173	4					Cab suspension	Suspensión de cabina	Suspensão da cabine	Suspension cabine	
2	VOE 13965185	16					Screw	Tornillo	Parafuso	Vis	
3	VOE 13968436	4					Screw	Tornillo	Parafuso	Vis	
4	VOE 11412450	4					Bolt	Perno	Parafuso	Boulon	
5	VOE 11412452	4					Washer	Arandela	Arruela	Rondelle	
6	VOE 11412451	4					Spacer	Distanciador	Espaçador	Entretoise	
7	VOE 16847062	4					Plain washer	Arandela plana	Arruela simples	Rondelle plane	

1	STD 33383	**Cab mounting block** **Suspensión de cabina** **Bloco de montagem da cabine** **Suspension de cabine**	Catalogue id **20106**	Group **818**
2			Illustr. No **1066458**	Section **100**
3				
4			Issue **20021223-G**	Page **899**
5				

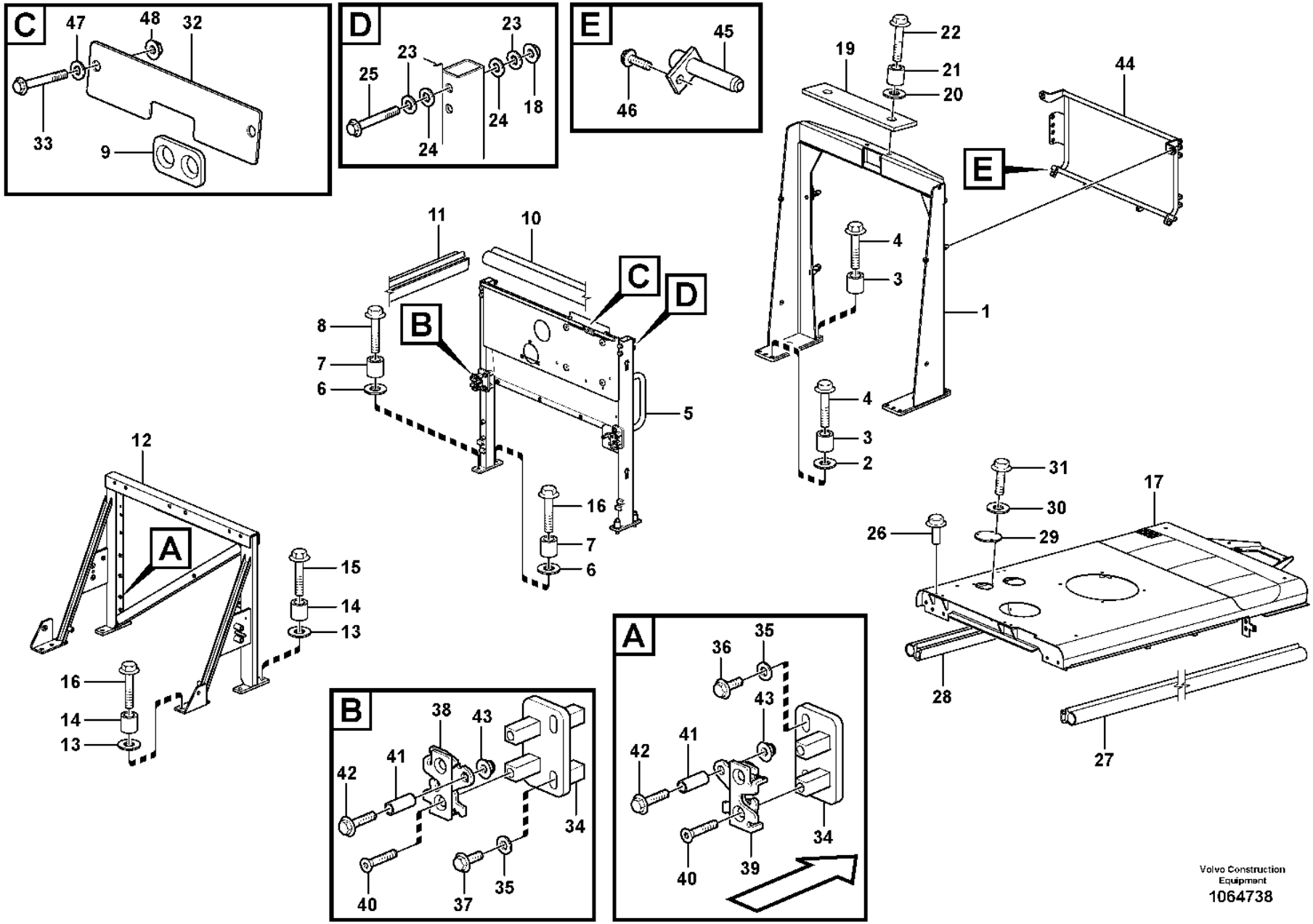

Volvo Construction Equipment
1064738

Fig.	Part No.	Quantity 1	2	3	PS	KIT	Description	Denominación	Denominação	Dénomination	Notes
1	**VOE 11435185**	1					Support	Apoyo	Suporte	Support	S/N -4401, -61906, -70657
1	**VOE 15100641**	1					Support	Apoyo	Suporte	Support	S/N 4402-, 61907-, 70658-
	VOE 11014257	2					•Lock	•Cierre	•Trava	•Serrure	
2	**VOE 13960145**	4					Washer	Arandela	Arruela	Rondelle	
3	**VOE 4861316**	8					Spacer ring	Anillo distanciador	Anel espaçador	Bague entretoise	
4	**VOE 13965194**	8					Screw	Tornillo	Parafuso	Vis	
5	**VOE 11436214**	1			SS		Partition wall	Pared intermedio	Parede defletora	Paroi intermédiaire	S/N - 3935 S/N - 61724 S/N - 70629
5	**VOE 15169937**	1					Partition wall	Pared intermedio	Parede defletora	Paroi intermédiaire	S/N 3936 - S/N 61725 - S/N 70630 -
6	**VOE 13960145**	4					Washer	Arandela	Arruela	Rondelle	
7	**VOE 4861316**	4					Spacer ring	Anillo distanciador	Anel espaçador	Bague entretoise	
8	**VOE 13965194**	4					Screw	Tornillo	Parafuso	Vis	
9	**VOE 11414592**	1					Grommet	Pasaje	Passa muro	Passe fil	
10	**VOE 4766526**	REQ					Sealing strip	Moldura retén	Friso de vedação	Lisse étanchéité	L = 651 MM
11	**VOE 4766526**	REQ					Sealing strip	Moldura retén	Friso de vedação	Lisse étanchéité	L = 123 MM
12	**VOE 15166887**	1					Support	Apoyo	Suporte	Support	
13	**VOE 13960145**	6					Washer	Arandela	Arruela	Rondelle	
14	**VOE 4861316**	6					Spacer ring	Anillo distanciador	Anel espaçador	Bague entretoise	
15	**VOE 13965194**	4					Screw	Tornillo	Parafuso	Vis	
16	**VOE 13965193**	2					Screw	Tornillo	Parafuso	Vis	
17	**VOE 15032728**	1					Top plate	Placa superior	Placa superior	Tôle supérieure	
18	**VOE 971096**	4					Flange nut	Tuerca embridada	Porca flangeada	Écrou à embase	
19		1			NS		Plate	Placa	Placa	Plaque	
20	**VOE 13960145**	2					Washer	Arandela	Arruela	Rondelle	
21	**VOE 4861316**	2					Spacer ring	Anillo distanciador	Anel espaçador	Bague entretoise	
22	**VOE 13965194**	2					Screw	Tornillo	Parafuso	Vis	
23	**VOE 13955897**	4					Washer	Arandela	Arruela	Rondelle	
24	**VOE 13955897**	4					Washer	Arandela	Arruela	Rondelle	

1		**Engine cover** **Tapa del motor** **Tampa do motor** **Porte visite moteur**		Catalogue id **20106**	Group **821**
2					
3				Illustr. No **1064738**	Section **100**
4					
5				Issue **20021223-G**	Page **901**

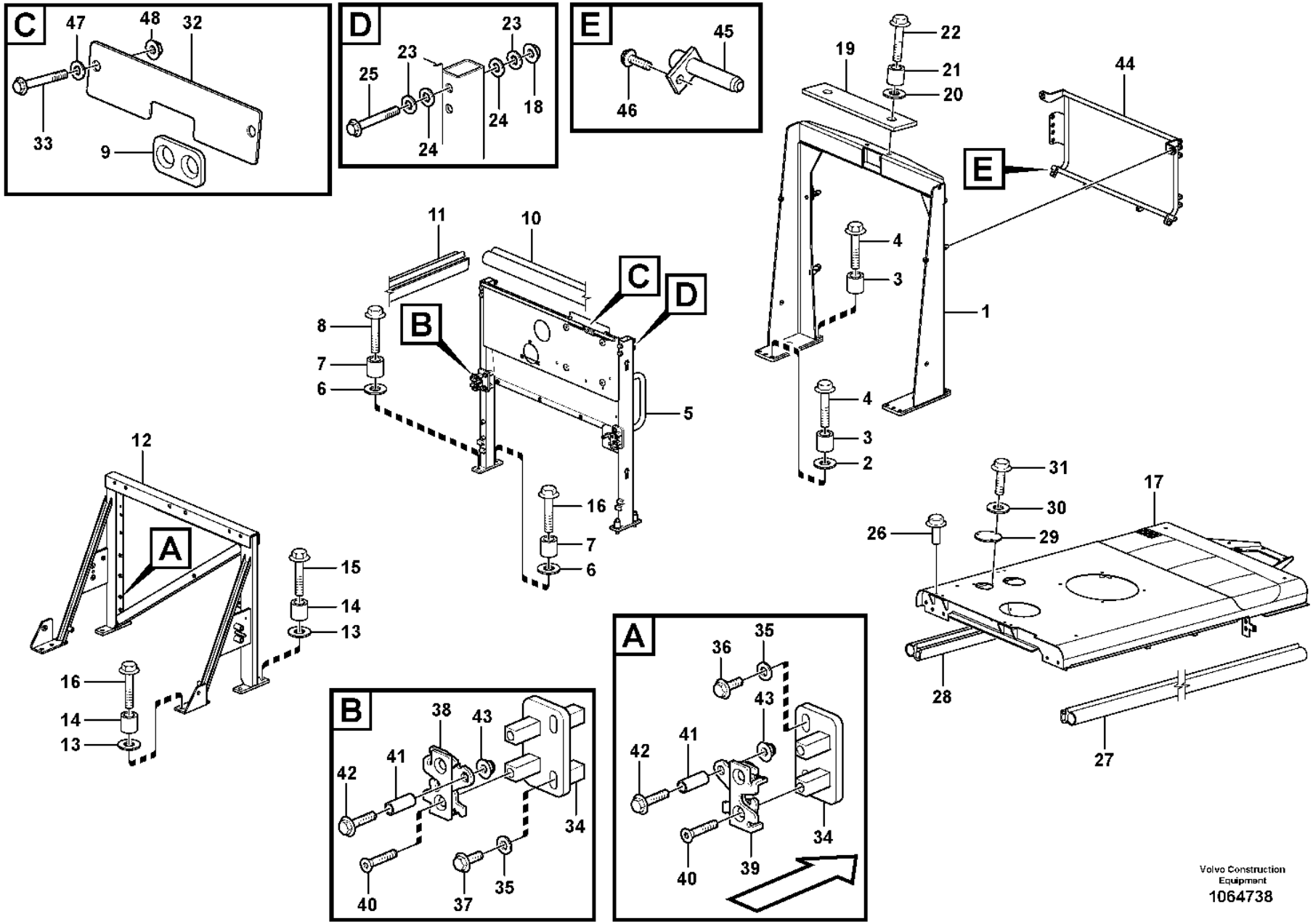

Volvo Construction Equipment
1064738

Fig.	Part No.	Quantity 1	2	3	PS	KIT	Description	Denominación	Denominação	Dénomination	Notes
25	VOE 946473	4					Flange screw	Tornillo embridado	Parafuso flangeado	Vis à embase	
26		4			NS		Plug	Tapon	Bujão	Bouchon	
27	VOE 4766526	REQ					Sealing strip	Moldura retén	Friso de vedação	Lisse étanchéité	L = 1090 MM
28	VOE 4766526	REQ					Sealing strip	Moldura retén	Friso de vedação	Lisse étanchéité	L = 1090 MM
29	VOE 11414559	1					Plate	Chapa	Chapa	Tôle	
30	VOE 11117464	3					Plain washer	Arandela plana	Arruela simples	Rondelle plane	(VOE 13960141)
31	VOE 946440	3					Flange screw	Tornillo embridado	Parafuso flangeado	Vis à embase	
32		1			NS		Plate	Placa	Placa	Plaque	
33	VOE 13946173	2					Screw	Tornillo	Parafuso	Vis	
34	VOE 11411892	4					Plate	Chapa	Chapa	Tôle	
35	VOE 11117464	8					Plain washer	Arandela plana	Arruela simples	Rondelle plane	(VOE 13960141)
36	VOE 13947760	4					Screw	Tornillo	Parafuso	Vis	
37	VOE 13945444	4					Screw	Tornillo	Parafuso	Vis	
38	VOE 11175891	2					Lock	Cierre	Trava	Serrure	
39	VOE 11175892	2					Lock	Cierre	Trava	Serrure	
40	VOE 969846	8					Six point socket screw	Racor de seis dientes	Paraf soquete sext	Vis à 6 pans creux	
41	VOE 975547	4					Spacer sleeve	Manguito distanciador	Luva espaçadora	Douille entretoise	
42	VOE 13965176	4					Screw	Tornillo	Parafuso	Vis	
43	VOE 13949278	4					Flange lock nut	Contratuerca embridada	Contra porca flange	Contre-écrou à embase	
44	VOE 15173796	1					Radiator frame			Bâti de radiateur	S/N 70754 -
45	VOE 11174479	2					Pin	Pasador	Coupilha	Clavette	
46	VOE 971319	2					Six point socket screw	Racor de seis dientes	Paraf soquete sext	Vis à 6 pans creux	
47	VOE 11117464	2					Plain washer	Arandela plana	Arruela simples	Rondelle plane	(VOE 13960141)
48	VOE 948645	2					Flange lock nut	Contratuerca embridada	Contra porca flange	Contre-écrou à embase	

1	
2	
3	
4	
5	

Engine cover
Tapa del motor
Tampa do motor
Porte visite moteur

Catalogue id **20106**	Group **821**
Illustr. No **1064738**	Section **100**
Issue **20021223-G**	Page **903**

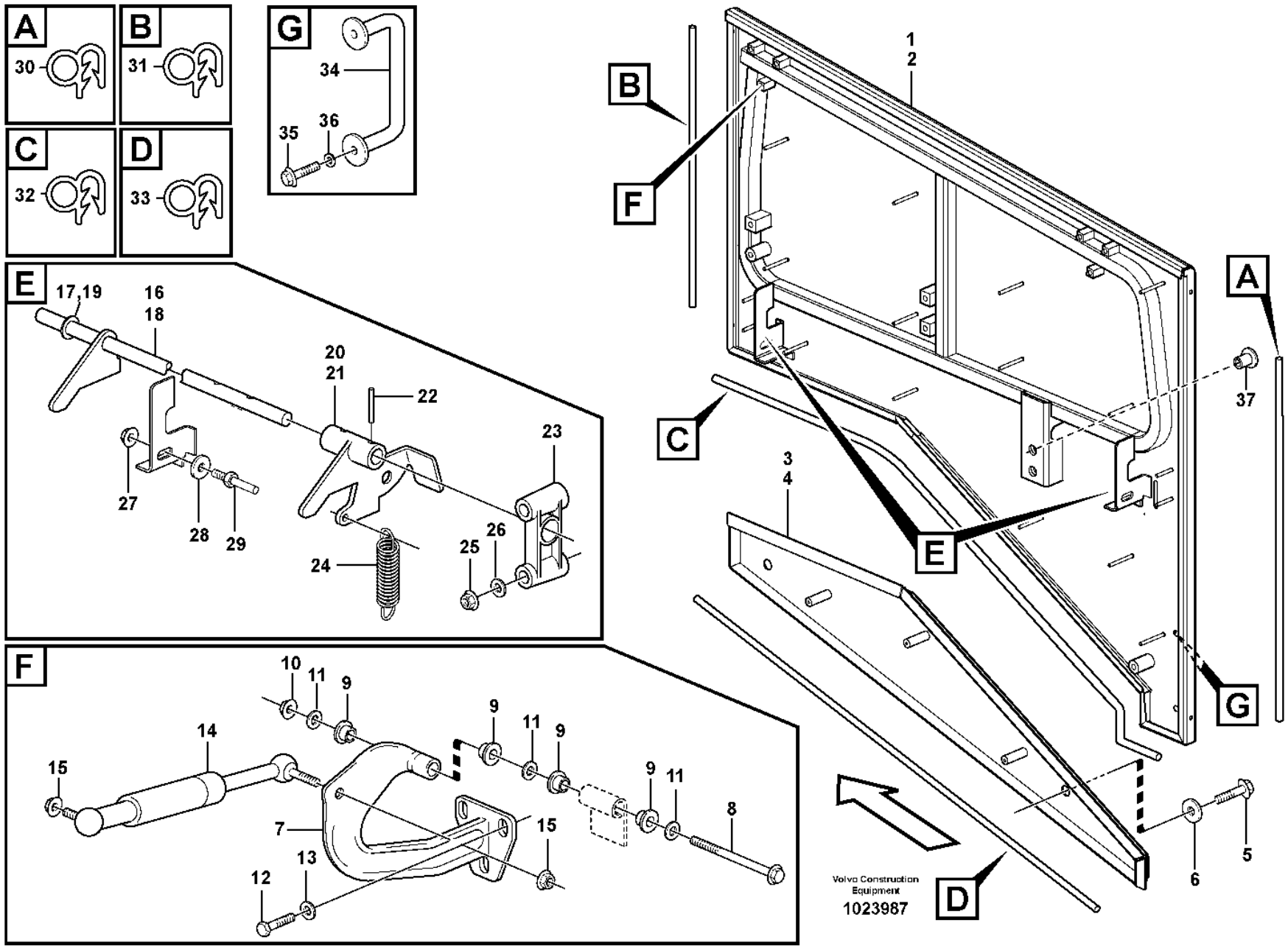
A
30
B
31
C
32
D
33
G
34
35
36
E
17,19
16
18
20
21
22
23
27
28
29
24
25
26
F
10
11
9
14
15
9
11
9
9
11
8
7
15
13
12
1
2
B
F
C
E
A
37
3
4
G
D
6
5
Volvo Construction Equipment
1023987

Fig.	Part No.	Quantity 1	2	3	PS	KIT	Description	Denominación	Denominação	Dénomination	Notes
1	VOE 11413454	1					Side hatch	Tapa lateral	Abertura lateral	Porte latérale	RH
2	VOE 11413455	1					Side hatch	Tapa lateral	Abertura lateral	Porte latérale	LH
3	VOE 11400398	1					Side plate	Placa lateral	Placa lateral	Tôle latérale	RH
4	VOE 11400399	1					Side plate	Placa lateral	Placa lateral	Tôle latérale	LH
5	VOE 965225	4					Flange screw	Tornillo embridado	Parafuso flangeado	Vis à embase	
6	VOE 13960145	4					Washer	Arandela	Arruela	Rondelle	
7	VOE 11400717	4					Hinge	Bisagra	Dobradiça	Charnière	
8	VOE 13946474	4					Flange screw	Tornillo embridado	Parafuso flangeado	Vis à embase	
9	VOE 1588548	16					Bushing	Casquillo	Bucha	Bague	
10	VOE 971099	4					Flange lock nut	Contratuerca embridada	Contra porca flange	Contre-écrou à embase	(VOE 13971099)
11	VOE 13955897	12					Washer	Arandela	Arruela	Rondelle	
12	VOE 13947760	12					Screw	Tornillo	Parafuso	Vis	
13	VOE 11117464	12					Plain washer	Arandela plana	Arruela simples	Rondelle plane	(VOE 13960141)
14	VOE 11435548	4					Gas spring	Resorte a gas	Mola a gás	Ressort gaz	(VOE 11174326)
14	VOE 11435550		4				Gas spring	Resorte a gas	Mola a gás	Ressort gaz	
15	VOE 13971098	6					Flange nut	Tuerca embridada	Porca flangeada	Écrou à embase	
16	VOE 11413865	1					Lock shaft	Eje bloqueo	Eixo bloqueio	Arbre de verrouillage	
17	VOE 13955897	1					•Washer	•Arandela	•Arruela	•Rondelle	
18	VOE 11413866	1					Lock shaft	Eje bloqueo	Eixo bloqueio	Arbre de verrouillage	
19	VOE 13955897	1					•Washer	•Arandela	•Arruela	•Rondelle	
20	VOE 11413863	1					Handle	Mango	Manopla	Poignée	RH
21	VOE 11413864	1					Handle	Mango	Manopla	Poignée	LH
22	VOE 951955	4					Spring pin	Pasador tubular	Pino tubular	Goupille tubulaire	
23	VOE 11174317	4					Bearing bracket	Soporte de cojinete	Suporte do mancal	Porte-palier	
24	VOE 4742010	2					Tension spring	Resorte tensión	Mola tensora	Ressort de traction	
25	VOE 981447	8					Flange lock nut	Contratuerca embridada	Contra porca flange	Contre-écrou à embase	
26	VOE 960139	8					Plain washer	Arandela plana	Arruela simples	Rondelle plane	
27	VOE 971096	8					Flange nut	Tuerca embridada	Porca flangeada	Écrou à embase	
28	VOE 13960145	8					Washer	Arandela	Arruela	Rondelle	
29	VOE 11175472	4					Pin	Pasador	Coupilha	Clavette	
30	VOE 4766526	REQ					Sealing strip	Moldura retén	Friso de vedação	Lisse étanchéité	L = 2 x 990 MM

1	33381
2	83407
3	
4	
5	

Top plate, side hatches, rear
Placa superior, placa lateral, trasero
Placa superior, portinholas laterais, traseiras
Tole superieure, porte laterale, AR

Catalogue id **20106**	Group **821**
Illustr. No **1023987**	Section **150**
Issue **20021223-G**	Page **905**

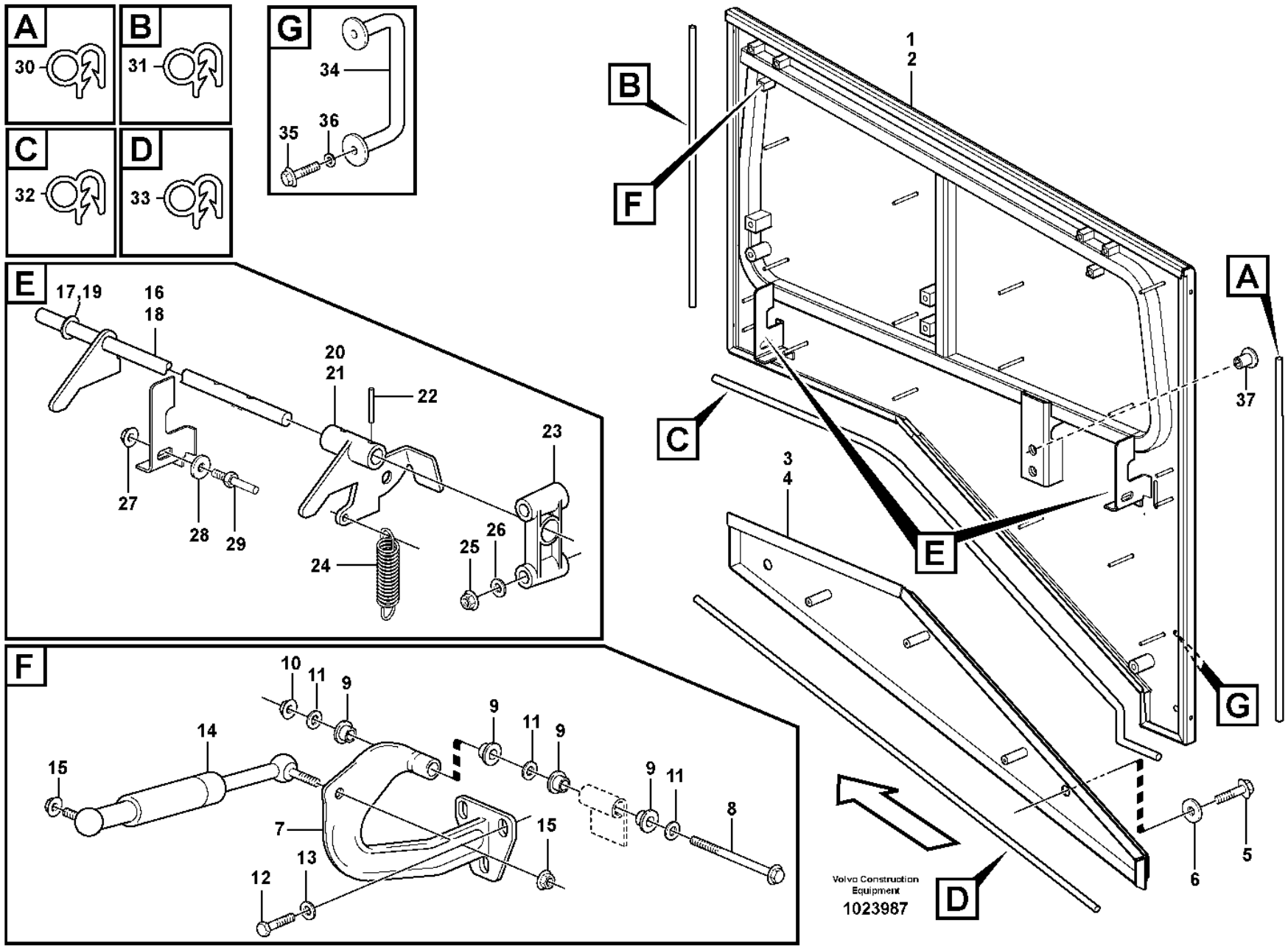
A
30
B
31
C
32
D
33
G
34
35
36
E
17,19
16
18
20
21
22
23
27
28
29
24
25
26
F
10
11
9
14
15
9
11
9
9
11
8
7
15
13
12
1
2
B
F
C
E
A
37
3
4
G
D
6
5
Volvo Construction Equipment
1023987

Fig.	Part No.	Quantity 1	2	3	PS	KIT	Description	Denominación	Denominação	Dénomination	Notes
31	**VOE 4766526**	REQ					Sealing strip	Moldura retén	Friso de vedação	Lisse étanchéité	L = 2 x 635 MM
32	**VOE 4766526**	REQ					Sealing strip	Moldura retén	Friso de vedação	Lisse étanchéité	L = 2 x 1200 MM
33	**VOE 4766526**	REQ					Sealing strip	Moldura retén	Friso de vedação	Lisse étanchéité	L = 2 x 1050 MM
34	**VOE 11413175**	2					Handle	Mango	Manopla	Poignée	
35	**VOE 946441**	4					Flange screw	Tornillo embridado	Parafuso flangeado	Vis à embase	
35	**VOE 13965193**		6				Screw	Tornillo	Parafuso	Vis	
36	**VOE 13960143**	4					Washer	Arandela	Arruela	Rondelle	
36	**VOE 13960145**		6				Washer	Arandela	Arruela	Rondelle	
37	**VOE 11413247**	6					Plug	Tapón	Bujão	Tampon	

1	**33381**	**Top plate, side hatches, rear** **Placa superior, placa lateral, trasero** **Placa superior, portinholas laterais, traseiras** **Tole superieure, porte laterale, AR**	Catalogue id **20106**	Group **821**
2	**83407**		Illustr. No **1023987**	Section **150**
3				
4			Issue **20021223-G**	Page **907**
5				

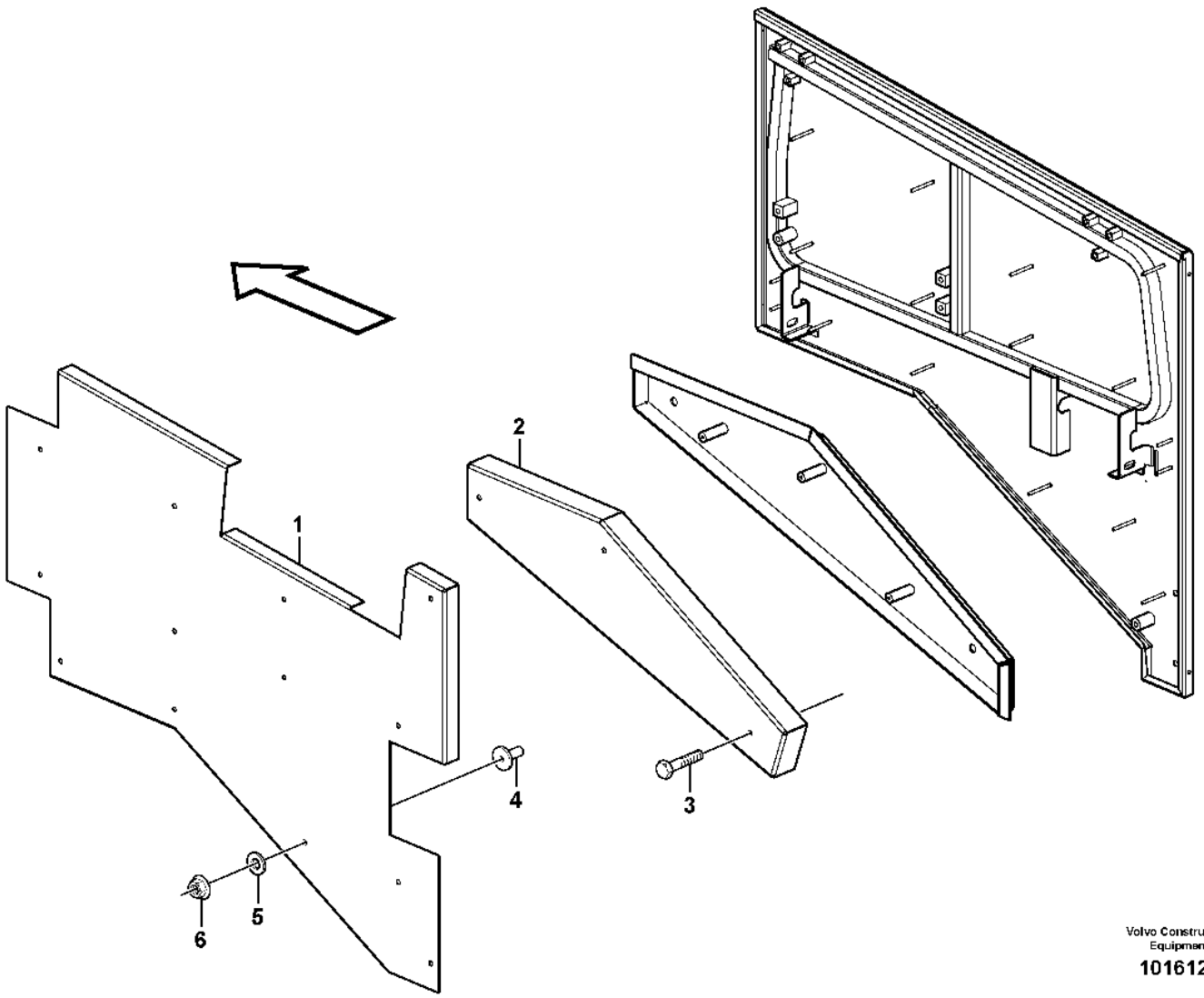

Volvo Construction Equipment

1016120

Fig.	Part No.	Quantity 1	2	3	PS	KIT	Description	Denominación	Denominação	Dénomination	Notes
1	VOE 11435917	1					Sound absorber	Insonorizante	Isolante acústico	Insonorisant	RH
	VOE 11435918	1	1				Sound absorber	Insonorizante	Isolante acústico	Insonorisant	LH
2	VOE 11175885	1	1				Sound absorber	Insonorizante	Isolante acústico	Insonorisant	RH
	VOE 11175886	1	1				Sound absorber	Insonorizante	Isolante acústico	Insonorisant	LH
3	VOE 971321	6	6				Six point socket screw	Racor de seis dientes	Paraf soquete sext	Vis à 6 pans creux	
4	VOE 11413269	26	26				Plastic plug	Tapón plástico	Bujão plástico	Tampon plastique	
5	VOE 13949817	26	26				Washer	Arandela	Arruela	Rondelle	
6	VOE 981447	26	26				Flange lock nut	Contratuerca embridada	Contra porca flange	Contre-écrou à embase	

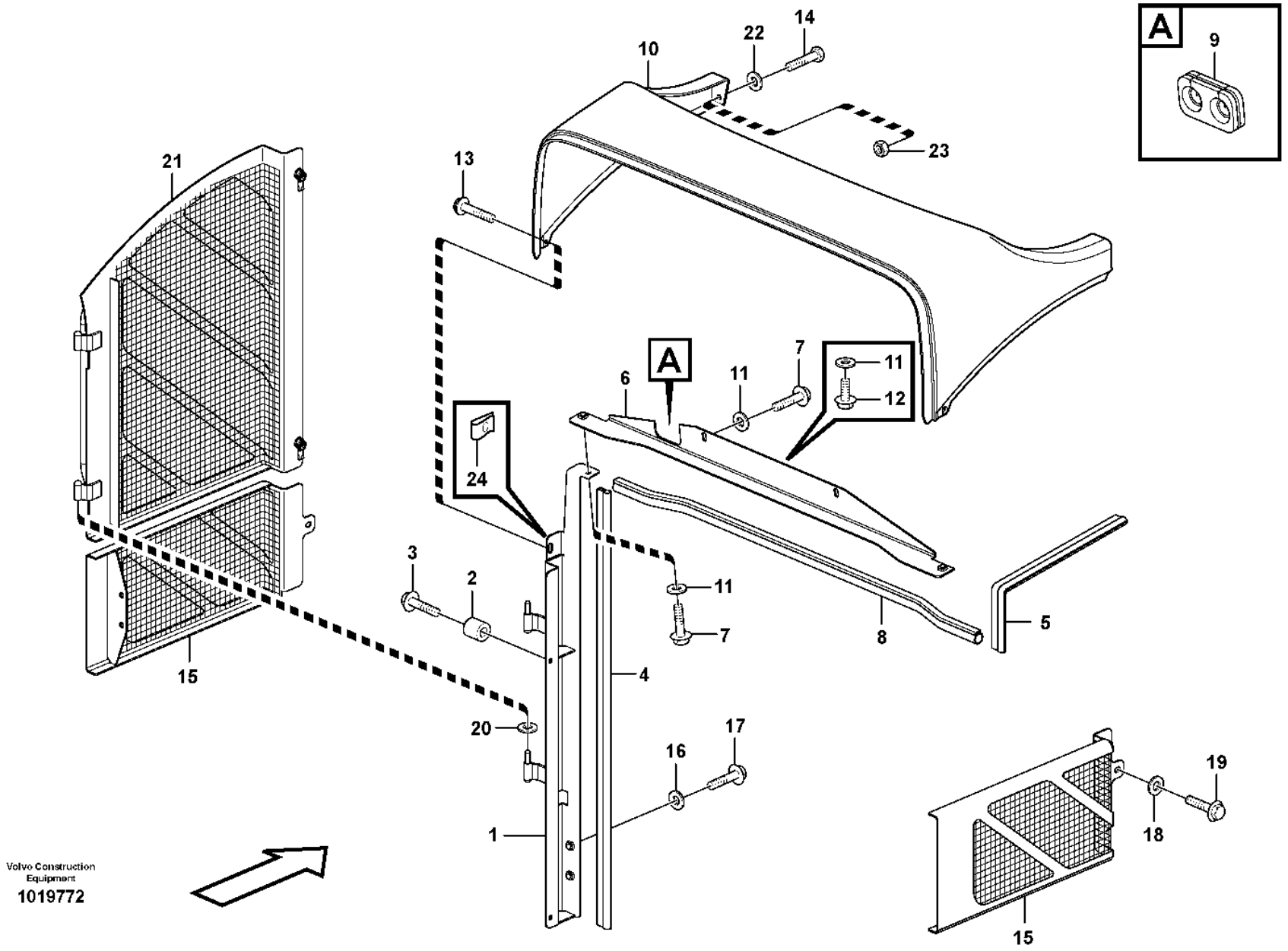

Volvo Construction Equipment

1019772

Fig.	Part No.	Quantity 1	2	3	PS	KIT	Description	Denominación	Denominação	Dénomination	Notes
1	VOE 11435899	1					Angle plate	Placa angular	Placa angular	Tôle angulaire	(VOE 11435481) RH
	VOE 11435900	1					Angle plate	Placa angular	Placa angular	Tôle angulaire	(VOE 11435482) LH
2	VOE 4973473	4					Spacer sleeve	Manguito distanciador	Luva espaçadora	Douille entretoise	
3	VOE 946671	4					Flange screw	Tornillo embridado	Parafuso flangeado	Vis à embase	
4	VOE 4881656	REQ					Framework moulding	Moldura armadura	Molde estrutura	Baguette claire-voie	2 x 875 MM
5	VOE 4881656	REQ					Framework moulding	Moldura armadura	Molde estrutura	Baguette claire-voie	2 x 455 MM
6	VOE 11435535	1					Angle plate	Placa angular	Placa angular	Tôle angulaire	
7	VOE 13946173	4					Screw	Tornillo	Parafuso	Vis	
8	VOE 11400637	REQ					Sealing strip	Moldura retén	Friso de vedação	Lisse étanchéité	L = 935 MM
9	VOE 11414592	1					Grommet	Pasaje	Passa muro	Passe fil	
10	VOE 11414163	1			SS		Upper section	Sección superior	Seção superior	Partie supérieure	
11	VOE 11117464	1					Plain washer	Arandela plana	Arruela simples	Rondelle plane	(VOE 13960141)
12	VOE 947107	1					Flange screw	Tornillo embridado	Parafuso flangeado	Vis à embase	
13	VOE 969738	2					Six point socket screw	Racor de seis dientes	Paraf soquete sext	Vis à 6 pans creux	
14	VOE 971383	2					Six point socket screw	Racor de seis dientes	Paraf soquete sext	Vis à 6 pans creux	
15	VOE 11435472	1					Hatch	Tapa	Escotilha	Trappe	RH
	VOE 11435473	1					Hatch	Tapa	Escotilha	Trappe	LH
16	VOE 11117464	4					Plain washer	Arandela plana	Arruela simples	Rondelle plane	(VOE 13960141)
17	VOE 13946173	4					Screw	Tornillo	Parafuso	Vis	
18	VOE 11117464	2					Plain washer	Arandela plana	Arruela simples	Rondelle plane	(VOE 13960141)
19	VOE 946671	2					Flange screw	Tornillo embridado	Parafuso flangeado	Vis à embase	
20	VOE 4936344	4					Washer	Arandela	Arruela	Rondelle	
21	VOE 11436054	1					Ventilation hatch	Tapa de ventilación	Tampa ventilação	Aérateur	RH
	VOE 11436055	1					Ventilation hatch	Tapa de ventilación	Tampa ventilação	Aérateur	LH
	VOE 11435375	2					•Lock	•Cierre	•Trava	•Serrure	
22	VOE 11117464	2					Plain washer	Arandela plana	Arruela simples	Rondelle plane	(VOE 13960141)
23	VOE 13945408	2					Nut	Tuerca	Porca	Écrou	
24	VOE 949921	2					Spring nut	Tuerca resorte	Porca de pressão	Écrou de ressort	

1		**Radiator casing** **Cubierta del radiador** **Carcaça do radiador** **Boitier radiateur**	Catalogue id **20106**	Group **823**
2				
3			Illustr. No **1019772**	Section **100**
4				
5			Issue **20021223-G**	Page **911**

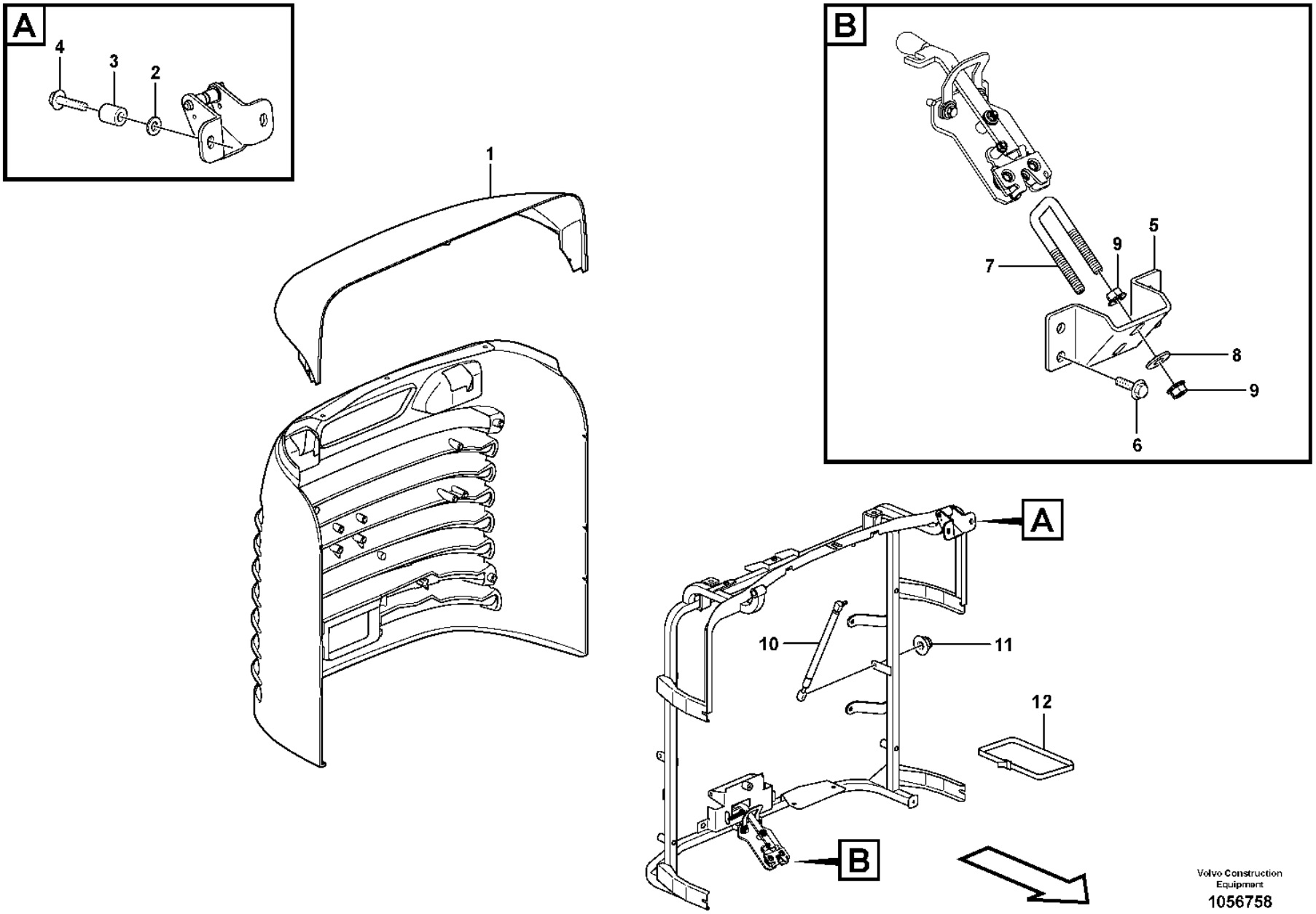

Volvo Construction Equipment

1056758

Fig.	Part No.	Quantity 1	2	3	PS	KIT	Description	Denominación	Denominação	Dénomination	Notes
1		1					Radiator grille	Rejilla radiad		Calandre radia.	See group 823-250 page 917
2	VOE 11117464	4					Plain washer	Arandela plana	Arruela simples	Rondelle plane	(VOE 13960141)
3	VOE 4973473	4					Spacer sleeve	Manguito distanciador	Luva espaçadora	Douille entretoise	
4	VOE 13947760	4					Screw	Tornillo	Parafuso	Vis	
5	VOE 11400520	1					Attachment	Fijacion	Fixação	Fixation	
6	VOE 946329	4					Flange screw	Tornillo embridado	Parafuso flangeado	Vis à embase	
7	VOE 11400521	1					Lock brace	Brazo de seguridad	Braço de travamento	Étrier verrouillage	
8	VOE 13960145	4					Washer	Arandela	Arruela	Rondelle	
9	VOE 971096	4					Flange nut	Tuerca embridada	Porca flangeada	Écrou à embase	
10	VOE 11414538	2					Gas spring	Resorte a gas	Mola a gás	Ressort gaz	S/N -4402, -61907, -70658
10	VOE 15068575	1					Gas spring	Resorte a gas	Mola a gás	Ressort gaz	S/N 4402-, 61907-, 70658-
11	VOE 948645	4					Flange lock nut	Contratuerca embridada	Contra porca flange	Contre-écrou à embase	
12	VOE 11104606	1					Retaining strap	Correa tensora	Correia tensora	Courroie de serrage	S/N 4402-, 61907-, 70658-

1		**Radiator grille** **Parrilla del radiador** **Grade do radiador** **Calandre**	Catalogue id **20106**	Group **823**
2			Illustr. No **1056758**	Section **150**
3				
4			Issue **20021223-G**	Page **913**
5				

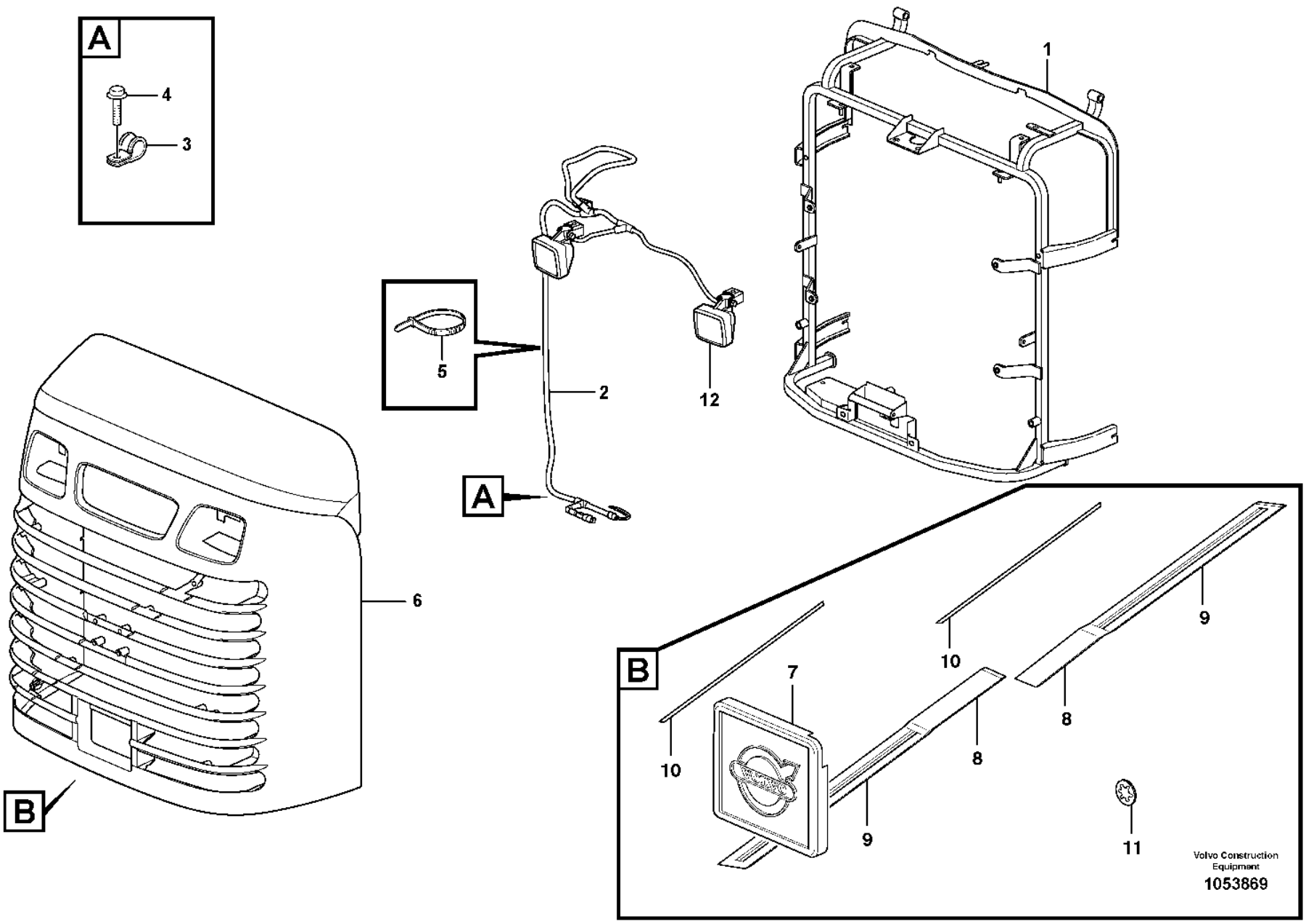
A
4
3
1
5
2
12
A
6
B
B
7
10
10
9
8
8
9
11
Volvo Construction Equipment
1053869

Fig.	Part No.	Quantity 1	2	3	P S	K I T	Description	Denominación	Denominação	Dénomination	Notes
1	**VOE 11435554**	1					Radiator grille	Calandra	Grade radiador	Calandre	S/N -4402, -61907, -70658
1	**VOE 16681896**		1				Radiator grille	Calandra	Grade radiador	Calandre	(VOE 17226075) S/N 4402-5513, 61907-, 70658-70930
1	**VOE 16681896**		1				Radiator grille	Calandra	Grade radiador	Calandre	S/N 5514-, 70931-
2	**VOE 17222542**	1	1				•Wiring harness	•Manojo cables	•Chicote cabos	•Faisceau de câbles	See group 371-500 page 283
3	**VOE 13949746**	2	2				•Clamp	•Abrazadera	•Braçadeira	•Collier serrage	
4	**VOE 946440**	2	2				•Flange screw	•Tornillo embridado	•Parafuso flangeado	•Vis à embase	
5	**VOE 4881440**	REQ	REQ				•Cable tie	•Abrazadera de cinta	•Braçadeira	•Serre-câble	
6		1	1				•Radiator grille	•Rejilla radiad	•	•Calandre radia.	See group 823-250 page 917
7	**VOE 11204556**	1	1				•Emblem	•Emblema	•Emblema	•Embleme	
8	**VOE 11205061**	2	2				•Emblem	•Emblema	•Emblema	•Embleme	
9	**VOE 11204589**	1	1		SS		••Emblem	••Emblema	••Emblema	••Embleme	
10	**VOE 11205057**	1	1		SS		••Plastic strip	••Cinta plástico	••Cinta plástica	••Ruban plastique	
11	**VOE 11436259**	8	8				•Retainer	•Soporte	•Retentor	•Retenue	
	VOE 11436265	8	8				•Rubber element	•Taco de goma	•Elemento de borracha	•Élément caoutchouc	
12		1	1				Work Lamp	Lampara Trabajo	Lâmpada de trabalho	Lampe Travail	See group 353-100 page 227

1	**33381**	**Radiator casing, grille.** **Cubierta del radiador, calandra.** **Carcaça do radiador, grade** **Boîtier radiateur, grille.**	Catalogue id **20106**	Group **823**
2	**33381**		Illustr. No **1053869**	Section **200**
3			Issue **20021223-G**	Page **915**
4				
5				

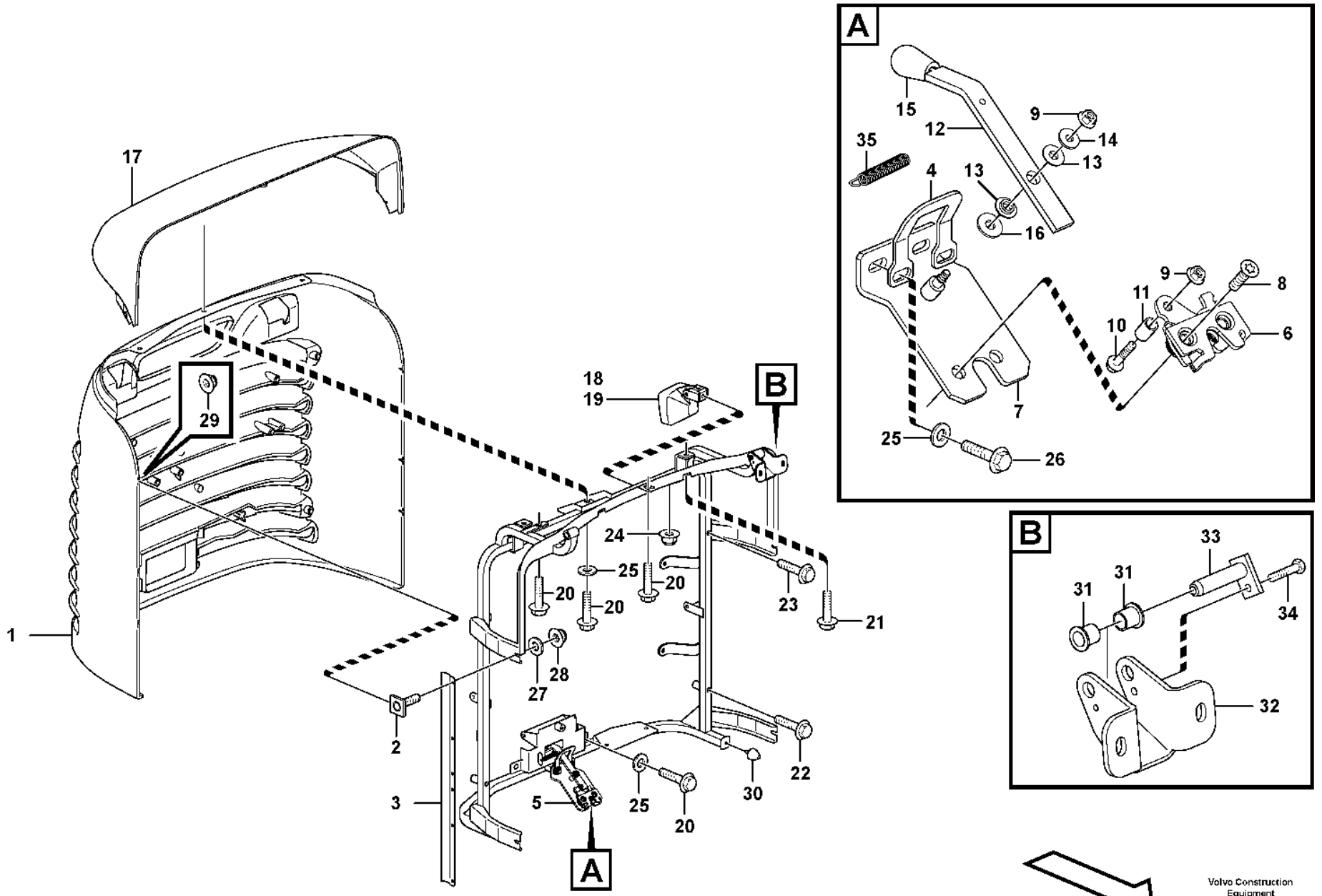

Volvo Construction Equipment
1059731

Fig.	Part No.	Quantity 1	2	3	PS	KIT	Description	Denominación	Denominação	Dénomination	Notes
	VOE 11198489	1					Radiator grille	Calandra	Grade radiador	Calandre	S/N -4402, -61907, -70658
	VOE 15068556		1		OP		Radiator grille	Calandra	Grade radiador	Calandre	S/N 4402-, 61907-, 70658-
1	**VOE 11198422**	1	1				•Grating	•Rejilla	•Grade	•Grille	
2	**VOE 11175207**	6	6				•Screw	•Tornillo	•Parafuso	•Vis	
3	**VOE 11414217**	2					•Support plate	•Placa de apoyo	•Placa de apoio	•Platine support	
3			2		NS		•Support Plate	•Placa Apoyo	•	•Plaque Support	
4	**VOE 11435180**	1	1				•Attachment	•Fijacion	•Fixação	•Fixation	
5	**VOE 11413926**	1	1				•Locking device	•Dispositivo cierre	•Dispositivo de fechamento	•Dispositif de verrouillage	
6	**VOE 11175891**	1	1				••Lock	••Cierre	••Trava	••Serrure	
7	**VOE 11413338**	1	1				••Attachment	••Fijacion	••Fixação	••Fixation	
8	**VOE 969373**	2	2				••Six point socket screw	••Racor de seis dientes	••Paraf soquete sext	••Vis à 6 pans creux	
9	**VOE 13949278**	2	2				••Flange lock nut	••Contratuerca embridada	••Contra porca flange	••Contre-écrou à embase	
10	**VOE 965212**	1	1				••Flange screw	••Tornillo embridado	••Parafuso flangeado	••Vis à embase	(VOE 13965212)
11	**VOE 11130641**	1	1				••Pipe	••Tubo	••Tubo	••Tuyau	
12	**VOE 11413925**	1	1		OP		••Rod	••Barra	••Barra	••Tige	
13	**VOE 11413052**	2	2				••Bushing	••Casquillo	••Bucha	••Bague	
14	**VOE 960139**	1	1				••Plain washer	••Arandela plana	••Arruela simples	••Rondelle plane	
15	**VOE 11175898**	1	1				••Handle	••Mango	••Manopla	••Poignée	
16	**VOE 11117464**	1	1				••Plain washer	••Arandela plana	••Arruela simples	••Rondelle plane	(VOE 13960141)
17	**VOE 11414065**	1	1				•Upper section	•Sección superior	•Seção superior	•Partie supérieure	
18	**VOE 11039846**	2	2				•Work lamp	•Faro de trabajo	•Farolete	•Projecteur de travail	See group 353-100 page 227
19	**VOE 992517**	1	1				••Bulb	••Bombilla	••Lâmpada	••Ampoule	(VOE 943903)
20	**VOE 947107**	4	4				•Flange screw	•Tornillo embridado	•Parafuso flangeado	•Vis à embase	
21	**VOE 946440**	2	2				•Flange screw	•Tornillo embridado	•Parafuso flangeado	•Vis à embase	
22	**VOE 13965180**	2	2				•Screw	•Tornillo	•Parafuso	•Vis	
23	**VOE 946671**	2	2				•Flange screw	•Tornillo embridado	•Parafuso flangeado	•Vis à embase	
24	**VOE 948645**	2	2				•Flange lock nut	•Contratuerca embridada	•Contra porca flange	•Contre-écrou à embase	
25	**VOE 11117464**	5	5				•Plain washer	•Arandela plana	•Arruela simples	•Rondelle plane	(VOE 13960141)
26	**VOE 946470**	2	2				•Flange screw	•Tornillo embridado	•Parafuso flangeado	•Vis à embase	
27	**VOE 960139**	4	4				•Plain washer	•Arandela plana	•Arruela simples	•Rondelle plane	

1	**33381**	**Radiator casing, grille.** **Cubierta del radiador, calandra.** **Carcaça do radiador, grade** **Boîtier radiateur, grille.**	Catalogue id **20106**	Group **823**
2	**33381**		Illustr. No **1059731**	Section **250**
3			Issue **20021223-G**	Page **917**
4				
5				

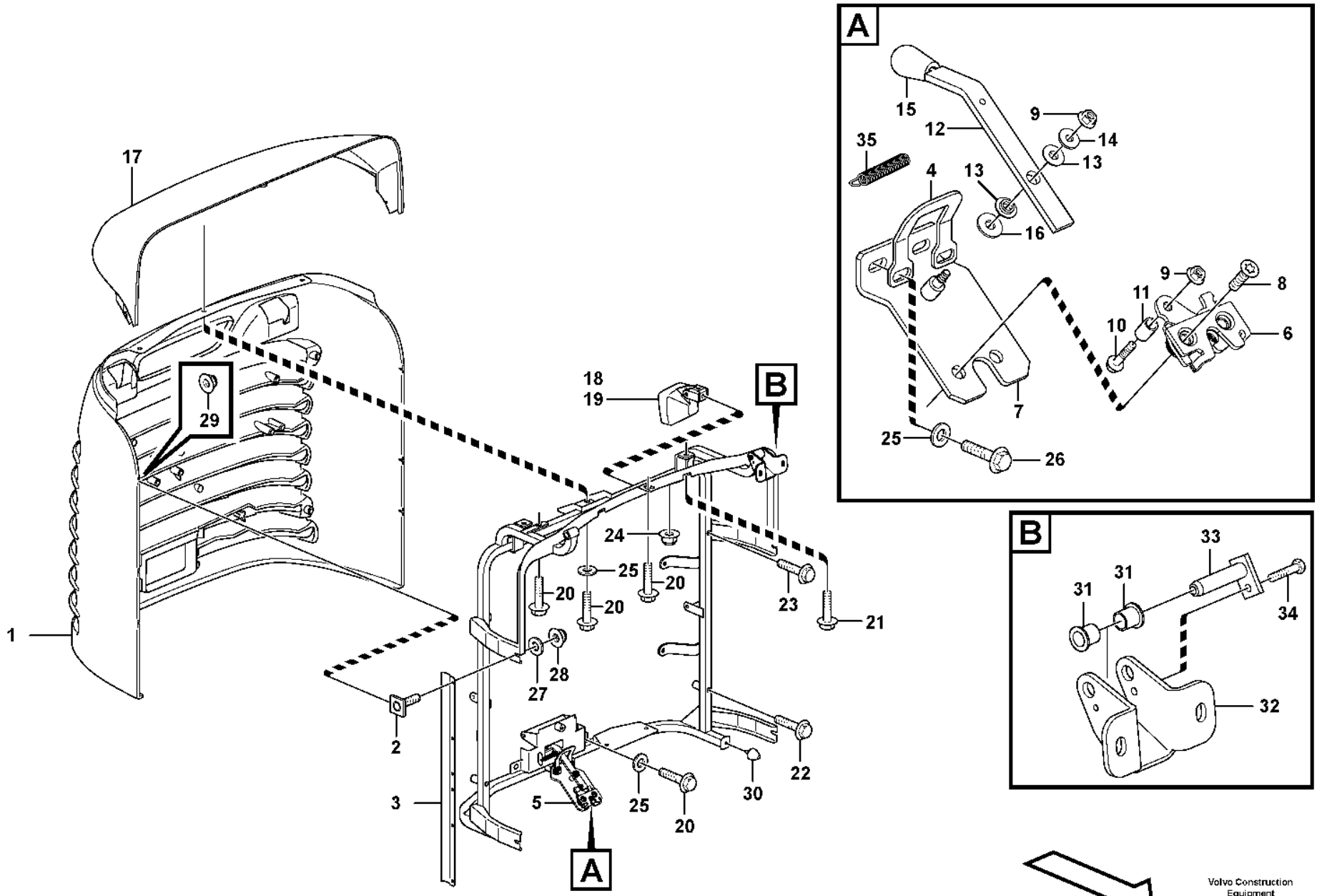

Volvo Construction Equipment
1059731

Fig.	Part No.	Quantity 1	2	3	PS	KIT	Description	Denominación	Denominação	Dénomination	Notes
28	**VOE 13949278**	4	4				•Flange lock nut	•Contratuerca embridada	•Contra porca flange	•Contre-écrou à embase	
29	**VOE 13965483**	6	6				•Nut	•Tuerca	•Porca	•Écrou	
30	**VOE 4881758**	2	2				•Rubber stop	•Tope de goma	•Limitador de borracha	•Butée caoutchouc	
31	**VOE 1588548**	4	4				•Bushing	•Casquillo	•Bucha	•Bague	
32	**VOE 11414177**	2					•Hinge	•Bisagra	•Dobradiça	•Charnière	
32	**VOE 15068573**		2				•Hinge	•Bisagra	•Dobradiça	•Charnière	
33	**VOE 11174479**	2	2				•Pin	•Pasador	•Coupilha	•Clavette	
34	**VOE 971319**	2	2				•Six point socket screw	•Racor de seis dientes	•Paraf soquete sext	•Vis à 6 pans creux	
35	**VOE 11413653**	1	1				•Tension spring	•Resorte tensión	•Mola tensora	•Ressort de traction	

1	**33381**	**Radiator casing, grille.** **Cubierta del radiador, calandra.** **Carcaça do radiador, grade** **Boîtier radiateur, grille.**	Catalogue id **20106**	Group **823**
2	**33381**			
3			Illustr. No **1059731**	Section **250**
4				
5			Issue **20021223-G**	Page **919**

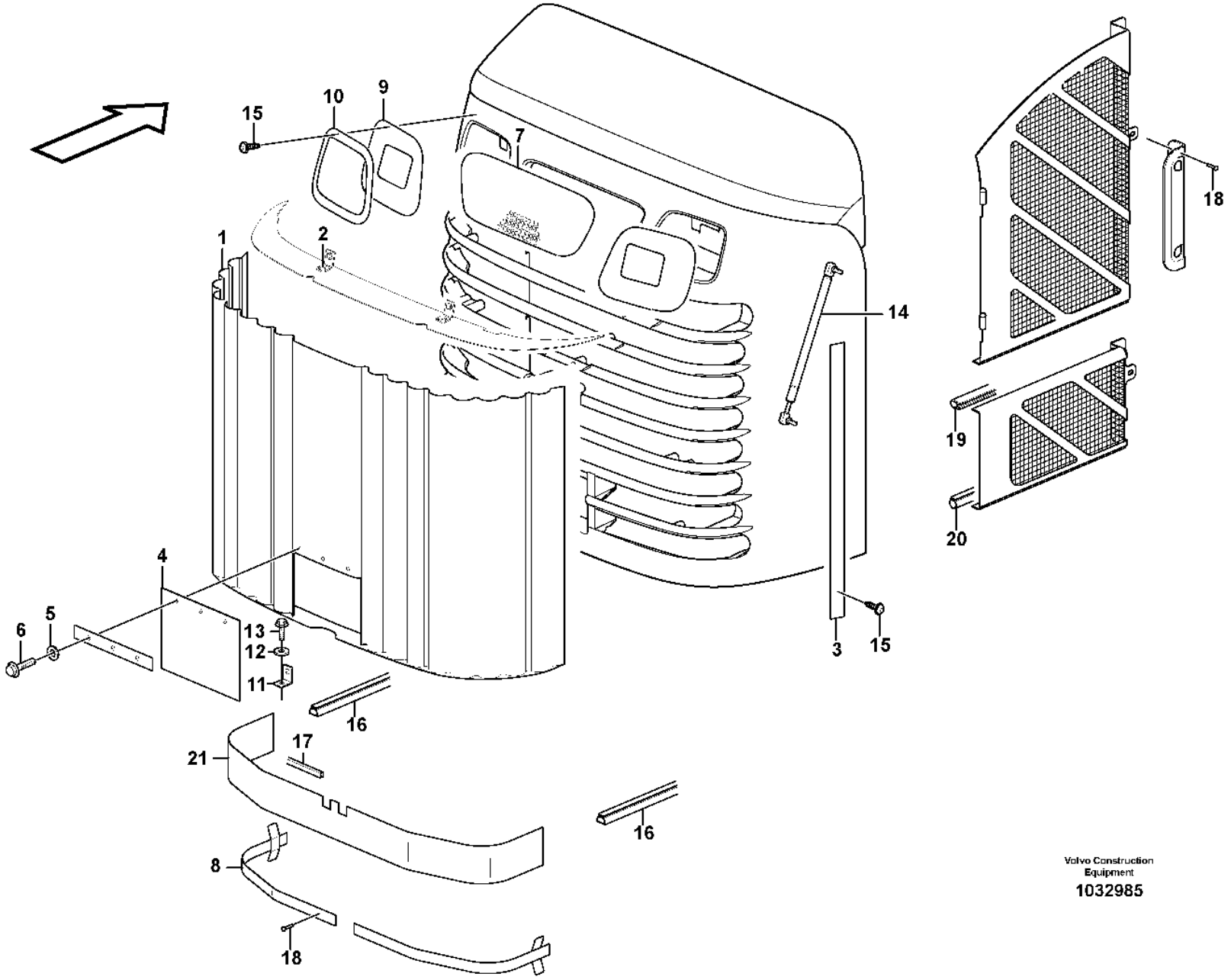

Volvo Construction Equipment

1032985

Fig.	Part No.	Quantity 1	2	3	PS	KIT	Description	Denominación	Denominação	Dénomination	Notes
1	VOE 15021956	1					Protecting plate	Placa de protección	Placa proteção	Tôle protection	RH
2	VOE 13961613	4					•Weld nut	•Tuerca soldada	•Porca de solda	•Ecrou à souder	
3	VOE 11439006	2					Moulding	Listón	Moldura plástica	Moulure	
4	VOE 15021927	1					Rubber cloth	Tela de goma	Revestimento de borracha	Toile caoutchouc	
5	VOE 11117464	3					Plain washer	Arandela plana	Arruela simples	Rondelle plane	(VOE 13960141)
6	VOE 13946173	3					Screw	Tornillo	Parafuso	Vis	
7	VOE 15034109	1					Hole plate	Placa de soporte	Placa furada	Plaque gabarit	(VOE 11439009)
8	VOE 11439088	2					Attaching plate	Chapa de fijación	Chapa fixação	Tôle de fixation	
9	VOE 11439010	2					Rubber cloth	Tela de goma	Revestimento de borracha	Toile caoutchouc	
10	VOE 11439007	2					Moulding	Listón	Moldura plástica	Moulure	
11	VOE 11439004	2					Angle plate	Placa angular	Placa angular	Tôle angulaire	
12	VOE 960139	4					Plain washer	Arandela plana	Arruela simples	Rondelle plane	
13	VOE 13946544	4					Screw	Tornillo	Parafuso	Vis	
14	VOE 15102502	2					Gas spring	Resorte a gas	Mola a gás	Ressort gaz	
15	VOE 972079	36					Six point socket screw	Racor de seis dientes	Paraf soquete sext	Vis à 6 pans creux	
16	VOE 11400637	REQ					Sealing strip	Moldura retén	Friso de vedação	Lisse étanchéité	L = 220 MM
17	VOE 4785436	REQ					Protecting moulding	Moldura de protección	Moldura protetora	Lisse de protection	L = 155 MM
18	VOE 942669	32					Blind rivet	Remache ciego	Rebite cego	Rivet borgne	
19	VOE 4786031	REQ					Framework moulding	Moldura armadura	Molde estrutura	Baguette claire-voie	L = 2700 MM
20	VOE 4766526	REQ					Sealing strip	Moldura retén	Friso de vedação	Lisse étanchéité	L = 900 MM
21	VOE 11439085	1					Rubber mat	Alfombra de goma	Tapete de borracha	Tapis caoutchouc	

1		**Protecting plates** **Placas de proteccion** **Placas de proteção** **Tole protection**	Catalogue id **20106**	Group **823**
2				
3			Illustr. No **1032985**	Section **350**
4				
5			Issue **20021223-G**	Page **921**

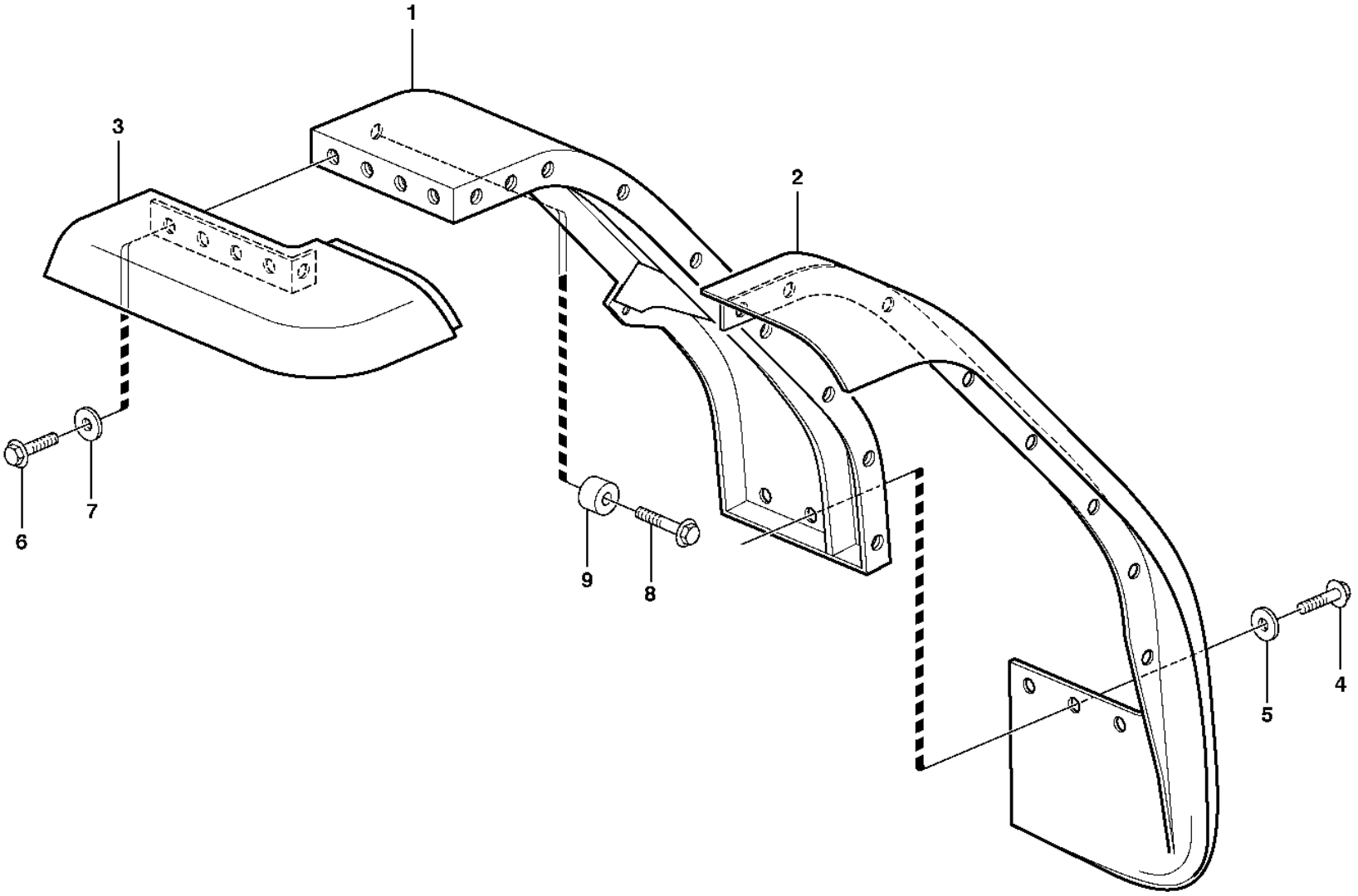

Volvo Construction Equipment

1024514

Fig.	Part No.	Quantity 1	2	3	4	5	PS	KIT	Description	Denominación	Denominação	Dénomination	Notes
1	VOE 11400838	1							Front mudguard	Guardabarros delantero	Para-barro diant	Aile av	RH
	VOE 11400839	1							Front mudguard	Guardabarros delantero	Para-barro diant	Aile av	LH
1	VOE 11400844		1		1				Front mudguard	Guardabarros delantero	Para-barro diant	Aile av	RH
	VOE 11400845			1	1				Front mudguard	Guardabarros delantero	Para-barro diant	Aile av	LH
2	VOE 11174769	1							•Mudguard widener	•Guardabarros reforzado	•Para-lama largo	•Élargisseur d'aile	RH
	VOE 11174765		1		1				•Mudguard widener	•Guardabarros reforzado	•Para-lama largo	•Élargisseur d'aile	RH
	VOE 11174770	1							•Mudguard widener	•Guardabarros reforzado	•Para-lama largo	•Élargisseur d'aile	LH
	VOE 11174766			1	1				•Mudguard widener	•Guardabarros reforzado	•Para-lama largo	•Élargisseur d'aile	LH
3	VOE 11174767	1							•Mudguard widener	•Guardabarros reforzado	•Para-lama largo	•Élargisseur d'aile	RH
	VOE 11174763		1		1				•Mudguard widener	•Guardabarros reforzado	•Para-lama largo	•Élargisseur d'aile	RH
	VOE 11174768	1							•Mudguard widener	•Guardabarros reforzado	•Para-lama largo	•Élargisseur d'aile	LH
	VOE 11174764			1	1				•Mudguard widener	•Guardabarros reforzado	•Para-lama largo	•Élargisseur d'aile	LH
4	VOE 946329	6	4	4	4				•Flange screw	•Tornillo embridado	•Parafuso flangeado	•Vis à embase	
5	VOE 13960145	6	4	4	4				•Washer	•Arandela	•Arruela	•Rondelle	
6	VOE 946472	26	14	14	14				•Flange screw	•Tornillo embridado	•Parafuso flangeado	•Vis à embase	
7	VOE 13960145	26	14	14	14				•Washer	•Arandela	•Arruela	•Rondelle	
8	VOE 13965193	8							Screw	Tornillo	Parafuso	Vis	
9	VOE 4861316	8							Spacer ring	Anillo distanciador	Anel espaçador	Bague entretoise	

1	33381
2	11400844 83457
3	11400845 83457
4	83460
5	

Fender, front
Guardabarros, delantero
Pára-lama, dianteiro
Aile, AV

Catalogue id **20106**	Group **825**
Illustr. No **1024514**	Section **100**
Issue **20021223-G**	Page **923**

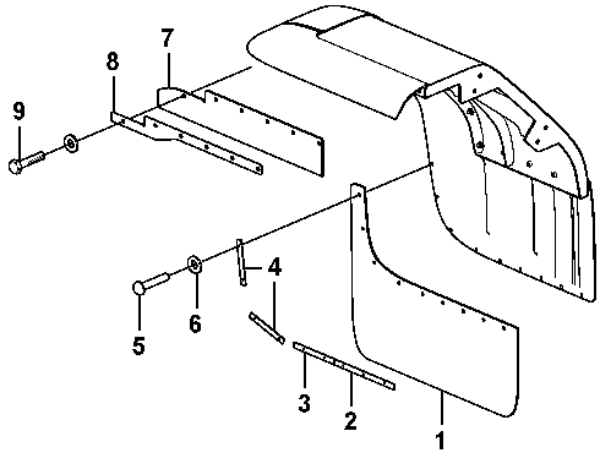
9
8
7
4
5
6
3
2
1

Fig.	Part No.	Quantity 1	2	3	4	5	PS	KIT	Description	Denominación	Denominação	Dénomination	Notes
1	VOE 11400496	2							Mudflap	Parafango	Protetor de lama	Pare-boue	
1	VOE 11400498		2						Mudflap	Parafango	Protetor de lama	Pare-boue	
2	VOE 11400503	2							Attaching rail	Riel de fijación	Trilho fixação	Barre de fixation	
3	VOE 11400502	2	4						Attaching rail	Riel de fijación	Trilho fixação	Barre de fixation	
4	VOE 11400504	4	4						Attaching rail	Riel de fijación	Trilho fixação	Barre de fixation	
5	VOE 13977632	20	18				SS		Blind rivet	Remache ciego	Rebite cego	Rivet borgne	
6	VOE 120618	20	18						Washer	Arandela	Arruela	Rondelle	
7	VOE 11413136	2							Mudflap	Parafango	Protetor de lama	Pare-boue	
	VOE 11413137		2						Mudflap	Parafango	Protetor de lama	Pare-boue	
8	VOE 11413139	2							Attaching plate	Chapa de fijación	Chapa fixação	Tôle de fixation	
	VOE 11413140		2						Attaching plate	Chapa de fijación	Chapa fixação	Tôle de fixation	
9	VOE 13965185	8	8						Screw	Tornillo	Parafuso	Vis	

1	82160
2	82161
3	
4	
5	

Mudflap
Parafango
Pára-barro
Anti-eclabousseures

Catalogue id **20106**	Group **825**
Illustr. No **1016619**	Section **150**
Issue **20021223-G**	Page **925**

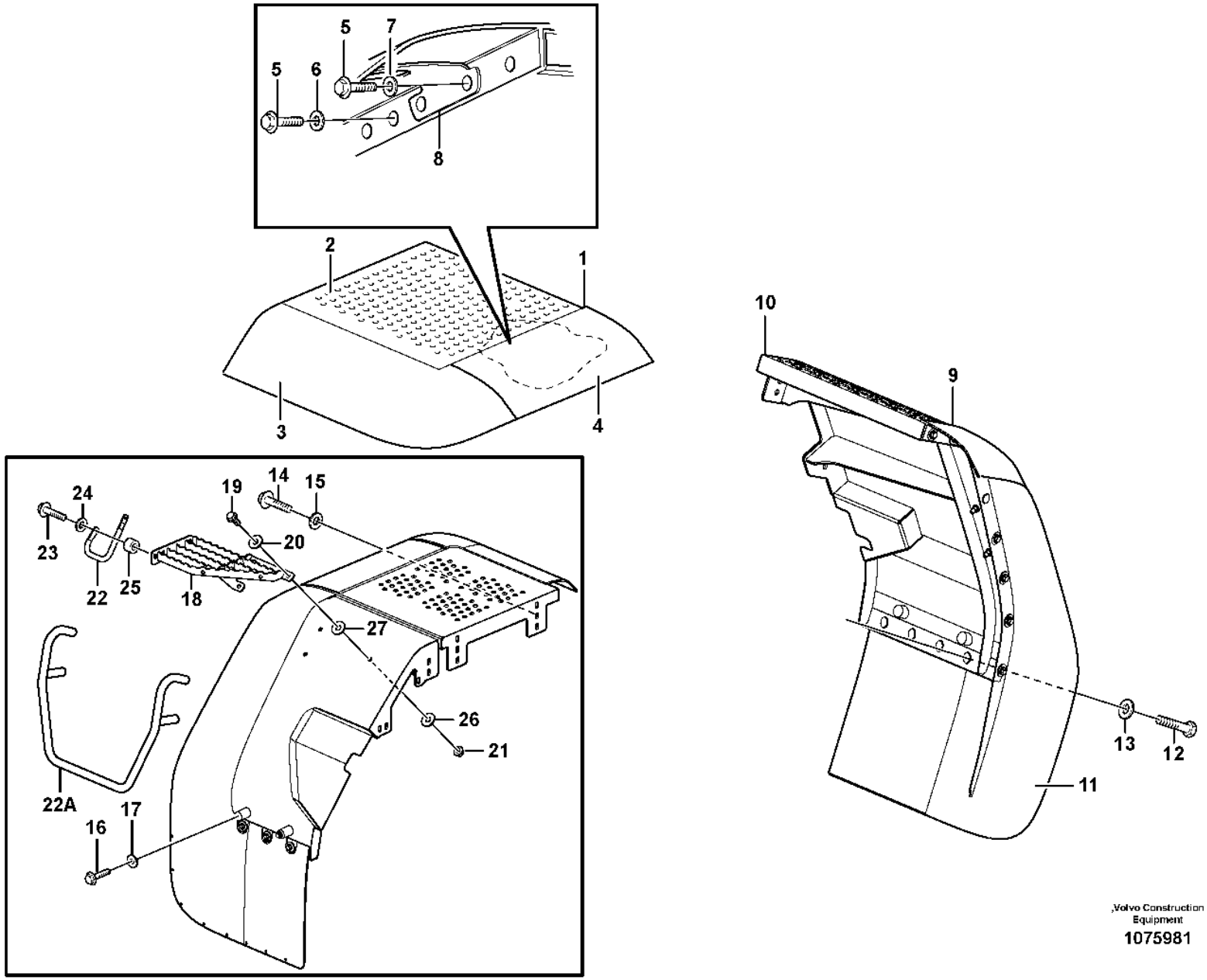

,Volvo Construction Equipment

1075981

Fig.	Part No.	Quantity 1	2	3	4	5	PS	KIT	Description	Denominación	Denominação	Dénomination	Notes
1	VOE 11413228	1							Rear fender	Guaroabarros posterior	Para-lama traseiro	Aile arrière	
1	VOE 11413229		1						Rear fender	Guaroabarros posterior	Para-lama traseiro	Aile arrière	
1	VOE 11400848			1					Rear fender	Guaroabarros posterior	Para-lama traseiro	Aile arrière	RH
1	VOE 11400849				1				Rear fender	Guaroabarros posterior	Para-lama traseiro	Aile arrière	
2	VOE 11413022	1							•Rear fender	•Guaroabarros posterior	•Para-lama traseiro	•Aile arrière	
2	VOE 11413023		1						•Rear fender	•Guaroabarros posterior	•Para-lama traseiro	•Aile arrière	
2	VOE 11400852			1			OP		•Rear fender	•Guaroabarros posterior	•Para-lama traseiro	•Aile arrière	
2	VOE 11400853				1		OP		•Rear fender	•Guaroabarros posterior	•Para-lama traseiro	•Aile arrière	
2	VOE 11413014					1			Rear fender	Guaroabarros posterior	Para-lama traseiro	Aile arrière	RH
2	VOE 11413015					1			Rear fender	Guaroabarros posterior	Para-lama traseiro	Aile arrière	LH
3	VOE 11174768	1							•Mudguard widener	•Guardabarros reforzado	•Para-lama largo	•Élargisseur d'aile	
3	VOE 11174767		1						•Mudguard widener	•Guardabarros reforzado	•Para-lama largo	•Élargisseur d'aile	
3	VOE 11174773			1					•Mudguard widener	•Guardabarros reforzado	•Para-lama largo	•Élargisseur d'aile	
3	VOE 11174774				1				•Mudguard widener	•Guardabarros reforzado	•Para-lama largo	•Élargisseur d'aile	
4	VOE 11413775	1							•Mudguard widener	•Guardabarros reforzado	•Para-lama largo	•Élargisseur d'aile	
4	VOE 11413776		1						•Mudguard widener	•Guardabarros reforzado	•Para-lama largo	•Élargisseur d'aile	
4	VOE 11174774				1				•Mudguard widener	•Guardabarros reforzado	•Para-lama largo	•Élargisseur d'aile	
5	VOE 946472	10	10						•Flange screw	•Tornillo embridado	•Parafuso flangeado	•Vis à embase	
6	VOE 13960145	8	8						•Washer	•Arandela	•Arruela	•Rondelle	
7	VOE 13960143	2	2						•Washer	•Arandela	•Arruela	•Rondelle	
8	VOE 11400605	1	1	1	1				•Support plate	•Placa de apoyo	•Placa de apoio	•Platine support	
9	VOE 15166373	1							Rear fender	Guaroabarros posterior	Para-lama traseiro	Aile arrière	(VOE 11414738)
9	VOE 11414739		1						Rear fender	Guaroabarros posterior	Para-lama traseiro	Aile arrière	
10		1					NS		•Rear fender	•Guaroabarros posterior	•Para-lama traseiro	•Aile arrière	
10			1				NS		•Rear fender	•Guaroabarros posterior	•Para-lama traseiro	•Aile arrière	
11	VOE 11174775	1							•Mudguard widener	•Guardabarros reforzado	•Para-lama largo	•Élargisseur d'aile	
11	VOE 11174776		1						•Mudguard widener	•Guardabarros reforzado	•Para-lama largo	•Élargisseur d'aile	
12	VOE 946472	12	12	11	11				•Flange screw	•Tornillo embridado	•Parafuso flangeado	•Vis à embase	
13	VOE 13960145	12	12	11	11				•Washer	•Arandela	•Arruela	•Rondelle	
14	VOE 13965193	7	7						Screw	Tornillo	Parafuso	Vis	
15	VOE 13960145	7	7	5	5				Washer	Arandela	Arruela	Rondelle	

1	RH
2	LH
3	83457 RH
4	83457 LH
5	84338

Swing out rear mudguard
Guardabarros posteriores extraíbles
Pára-lamas traseiros de desdobrar
Aile ar pivotant

Catalogue id	Group
20106	826
Illustr. No	Section
1075981	100
Issue	Page
20021223-G	927

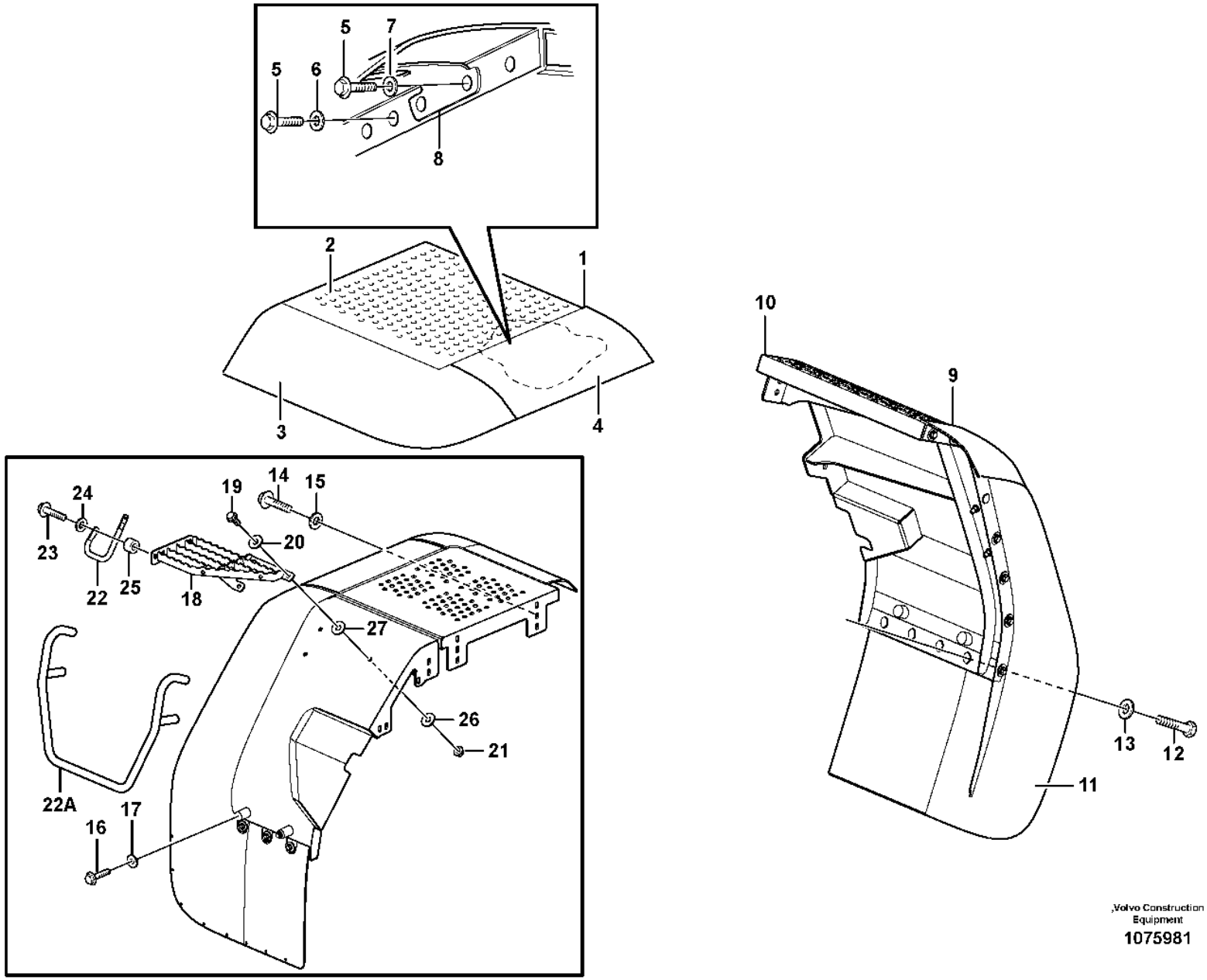

,Volvo Construction Equipment

1075981

Fig.	Part No.	Quantity 1	2	3	4	5	PS	KIT	Description	Denominación	Denominação	Dénomination	Notes
16	VOE 946329	2	2	5	5				Flange screw	Tornillo embridado	Parafuso flangeado	Vis à embase	
17	VOE 13960143	2	2						Washer	Arandela	Arruela	Rondelle	
18	VOE 11414713	1							Platform	Plataforma	Plataforma	Plate-forme	
18	VOE 11414714		1						Platform	Plataforma	Plataforma	Plate-forme	
19	VOE 13965191	3	3						Screw	Tornillo	Parafuso	Vis	
20	VOE 13960145	6	6						Washer	Arandela	Arruela	Rondelle	
21	VOE 971099	3	3						Flange lock nut	Contratuerca embridada	Contra porca flange	Contre-écrou à embase	
22	VOE 11414735		1						Handle	Mango	Manopla	Poignée	
22A	VOE 11175819			1	1				Handle	Mango	Manopla	Poignée	
23	VOE 13947760		2						Screw	Tornillo	Parafuso	Vis	
24	VOE 11117464		2						Plain washer	Arandela plana	Arruela simples	Rondelle plane	(VOE 13960141)
25	VOE 4859489		2						Spacer	Distanciador	Espaçador	Entretoise	
26	VOE 16824539	3	3						Washer	Arandela	Arruela	Rondelle	
27	VOE 16840132	3	3						Washer	Arandela	Arruela	Rondelle	

1	RH
2	LH
3	83457 RH
4	83457 LH
5	84338

Swing out rear mudguard
Guardabarros posteriores extraíbles
Pára-lamas traseiros de desdobrar
Aile ar pivotant

Catalogue id **20106**	Group **826**
Illustr. No **1075981**	Section **100**
Issue **20021223-G**	Page **929**

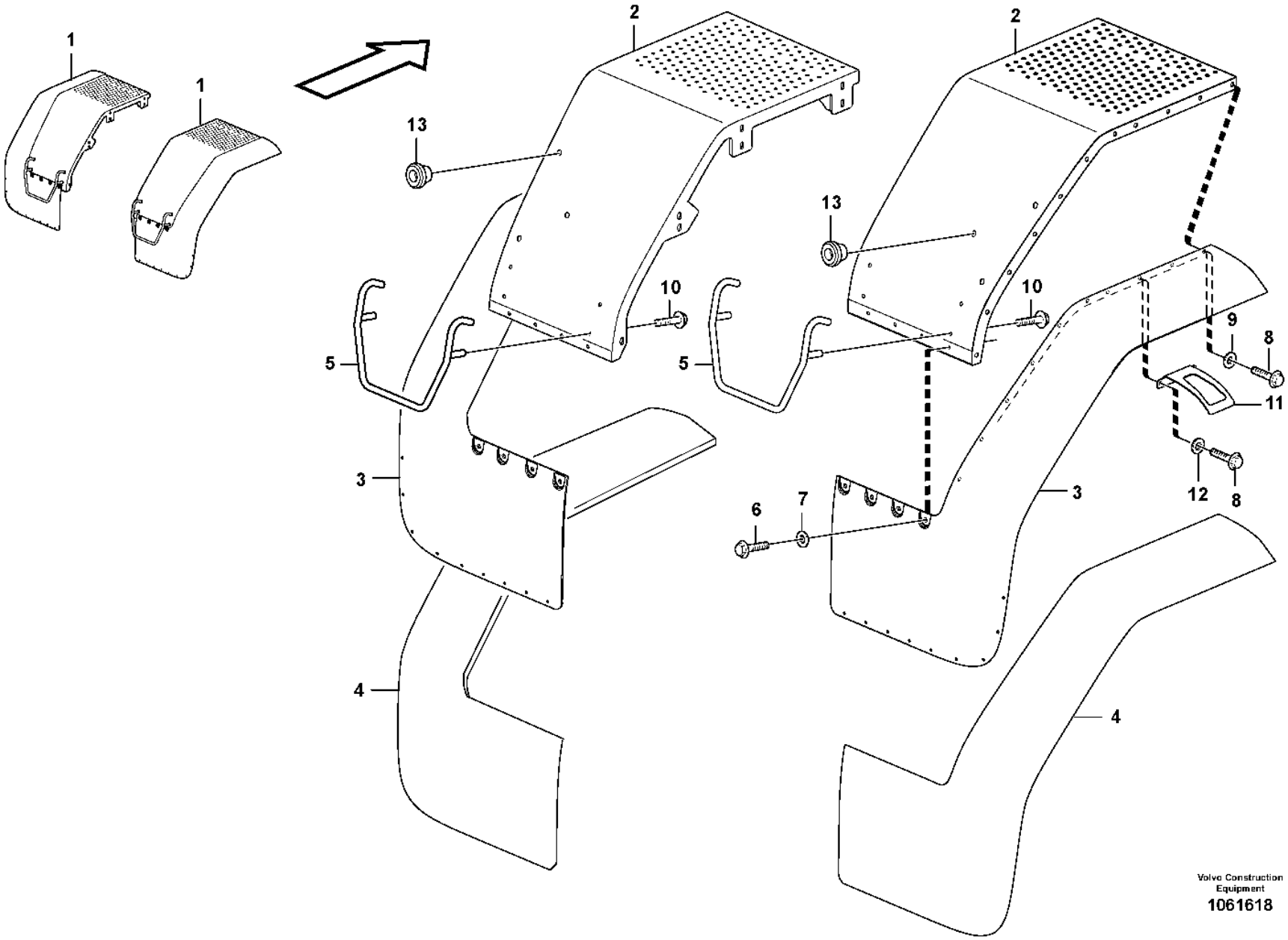
1
1
2
2
13
13
10
10
5
5
9
8
11
3
3
6
7
12
8
4
4
Volvo Construction Equipment
1061618

Fig.	Part No.	Quantity 1	2	3	4	5	PS	KIT	Description	Denominación	Denominação	Dénomination	Notes
1	VOE 11400842	1							Rear fender	Guaroabarros posterior	Para-lama traseiro	Aile arrière	
1	VOE 11400843		1						Rear fender	Guaroabarros posterior	Para-lama traseiro	Aile arrière	
2	VOE 11400850	1							•Rear fender	•Guaroabarros posterior	•Para-lama traseiro	•Aile arrière	
2	VOE 11400851		1						•Rear fender	•Guaroabarros posterior	•Para-lama traseiro	•Aile arrière	
3	VOE 11174777	1							•Mudguard widener	•Guardabarros reforzado	•Para-lama largo	•Élargisseur d'aile	
3	VOE 11174778		1						•Mudguard widener	•Guardabarros reforzado	•Para-lama largo	•Élargisseur d'aile	
4	VOE 11174773	1							••Mudguard widener	••Guardabarros reforzado	••Para-lama largo	••Élargisseur d'aile	
4	VOE 11174774		1						••Mudguard widener	••Guardabarros reforzado	••Para-lama largo	••Élargisseur d'aile	
5	VOE 11175819	1	1						•Handle	•Mango	•Manopla	•Poignée	
6	VOE 946329	4	4						•Flange screw	•Tornillo embridado	•Parafuso flangeado	•Vis à embase	
7	VOE 13960145	4	4						•Washer	•Arandela	•Arruela	•Rondelle	
8	VOE 946472	11	11						•Flange screw	•Tornillo embridado	•Parafuso flangeado	•Vis à embase	
9	VOE 13960145	9	9						•Washer	•Arandela	•Arruela	•Rondelle	
10	VOE 946329	4	4						•Flange screw	•Tornillo embridado	•Parafuso flangeado	•Vis à embase	
11	VOE 11400605	1	1						•Support plate	•Placa de apoyo	•Placa de apoio	•Platine support	
12	VOE 13960143	2	2						•Washer	•Arandela	•Arruela	•Rondelle	
13	VOE 13974682	3	3						•Plug	•Tapón	•Bujão	•Tampon	

1	RH
2	LH
3	
4	
5	

Fender, rear
Guardabarros, trasero
Pára-lama, traseiro
Aile, AR

Catalogue id	Group
20106	826
Illustr. No	Section
1061618	150
Issue	Page
20021223-G	931

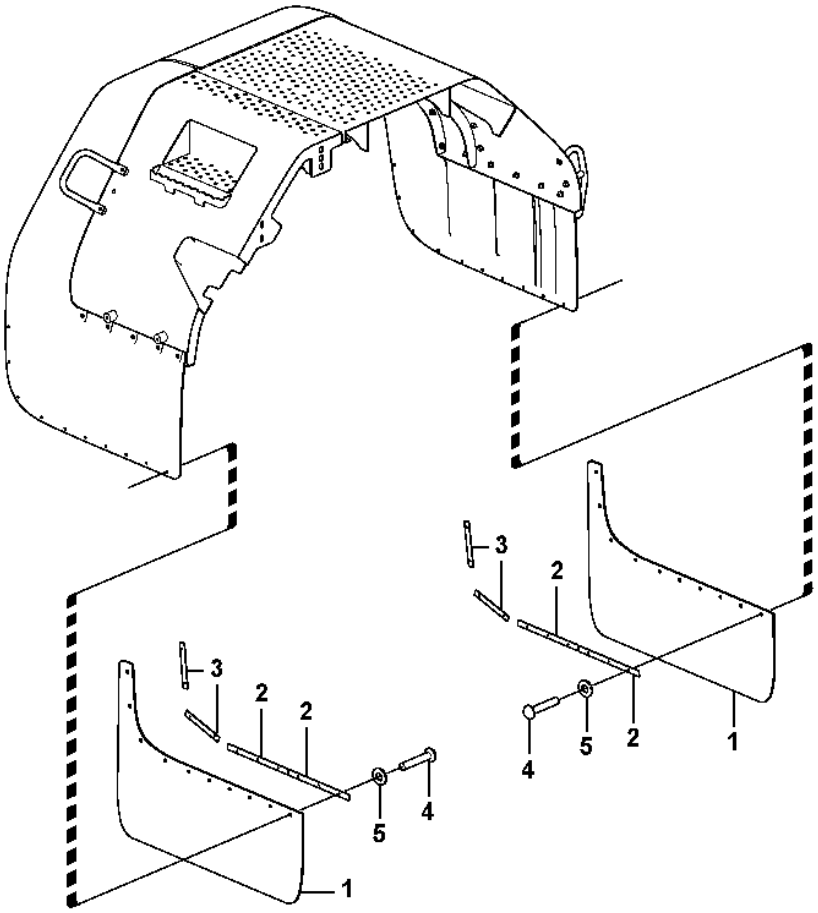
3
2
2
5
4
1
3
2
5
2
4
1

Fig.	Part No.	Quantity 1	2	3	4	5	PS	KIT	Description	Denominación	Denominação	Dénomination	Notes
1	VOE 11400495	4							Mudflap	Parafango	Protetor de lama	Pare-boue	
	VOE 11400496		4						Mudflap	Parafango	Protetor de lama	Pare-boue	
2	VOE 11400503	8	4						Attaching rail	Riel de fijación	Trilho fixação	Barre de fixation	
	VOE 11400502		4						Attaching rail	Riel de fijación	Trilho fixação	Barre de fixation	
3	VOE 11400504	8	8						Attaching rail	Riel de fijación	Trilho fixação	Barre de fixation	
4	VOE 13977632	40	36				SS		Blind rivet	Remache ciego	Rebite cego	Rivet borgne	
5	VOE 120618	40	36						Washer	Arandela	Arruela	Rondelle	

1	82160
2	82161
3	
4	
5	

Mudflap
Parafango
Pára-barro
Anti-eclabousseures

Catalogue id **20106**	Group **826**
Illustr. No **1016620**	Section **200**
Issue **20021223-G**	Page **933**

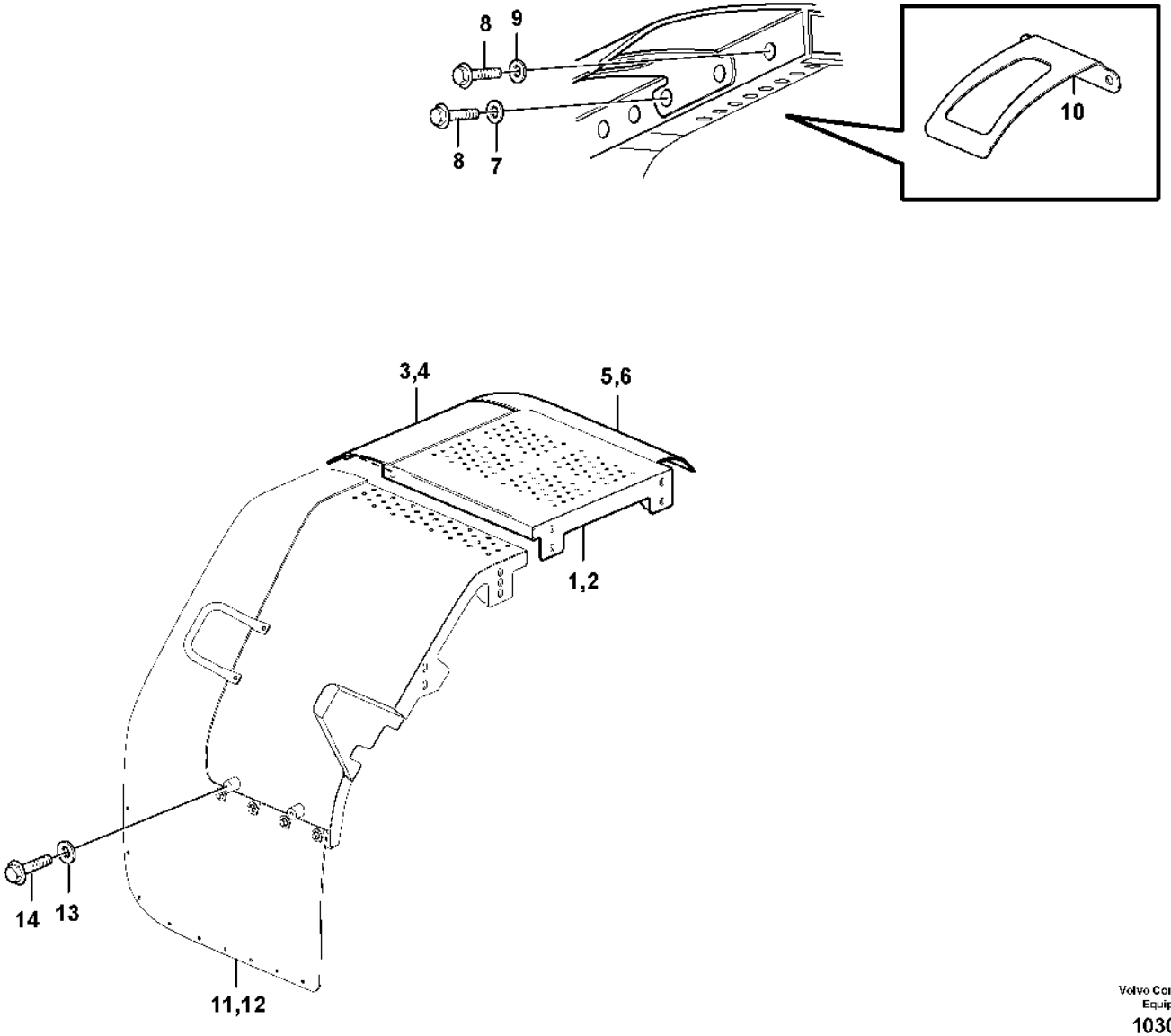

Volvo Construction Equipment

1030659

Fig.	Part No.	Quantity 1	2	3	4	5	PS	KIT	Description	Denominación	Denominação	Dénomination	Notes
	VOE 11413230	1							Rear fender	Guaroabarros posterior	Para-lama traseiro	Aile arrière	RH
	VOE 11413231		1						Rear fender	Guaroabarros posterior	Para-lama traseiro	Aile arrière	LH
1	VOE 11413018	1							•Rear fender	•Guaroabarros posterior	•Para-lama traseiro	•Aile arrière	
2	VOE 11413019		1						•Rear fender	•Guaroabarros posterior	•Para-lama traseiro	•Aile arrière	
3	VOE 11174764	1							•Mudguard widener	•Guardabarros reforzado	•Para-lama largo	•Élargisseur d'aile	
4	VOE 11174763		1						•Mudguard widener	•Guardabarros reforzado	•Para-lama largo	•Élargisseur d'aile	
5	VOE 11413775	1							•Mudguard widener	•Guardabarros reforzado	•Para-lama largo	•Élargisseur d'aile	
6	VOE 11413776		1						•Mudguard widener	•Guardabarros reforzado	•Para-lama largo	•Élargisseur d'aile	
7	VOE 13960145	8	8						•Washer	•Arandela	•Arruela	•Rondelle	
8	VOE 946472	10	10						•Flange screw	•Tornillo embridado	•Parafuso flangeado	•Vis à embase	
9	VOE 13960143	2	2						•Washer	•Arandela	•Arruela	•Rondelle	
10	VOE 11400605	1	1						•Support plate	•Placa de apoyo	•Placa de apoio	•Platine support	
	VOE 15166400	1							Rear fender	Guaroabarros posterior	Para-lama traseiro	Aile arrière	(VOE 11435556)
	VOE 11435555		1						Rear fender	Guaroabarros posterior	Para-lama traseiro	Aile arrière	
11	VOE 11174771	1							•Mudguard widener	•Guardabarros reforzado	•Para-lama largo	•Élargisseur d'aile	
12	VOE 11174772		1						•Mudguard widener	•Guardabarros reforzado	•Para-lama largo	•Élargisseur d'aile	
13	VOE 13960145	13	13						•Washer	•Arandela	•Arruela	•Rondelle	
14	VOE 946472	13	13						•Flange screw	•Tornillo embridado	•Parafuso flangeado	•Vis à embase	

1	83460 RH	**Fender, rear** **Guardabarros, trasero** **Pára-lama, traseiro** **Aile, AR**	Catalogue id **20106**	Group **826**
2	83460 LH		Illustr. No **1030659**	Section **250**
3			Issue **20021223-G**	Page **935**
4				
5				

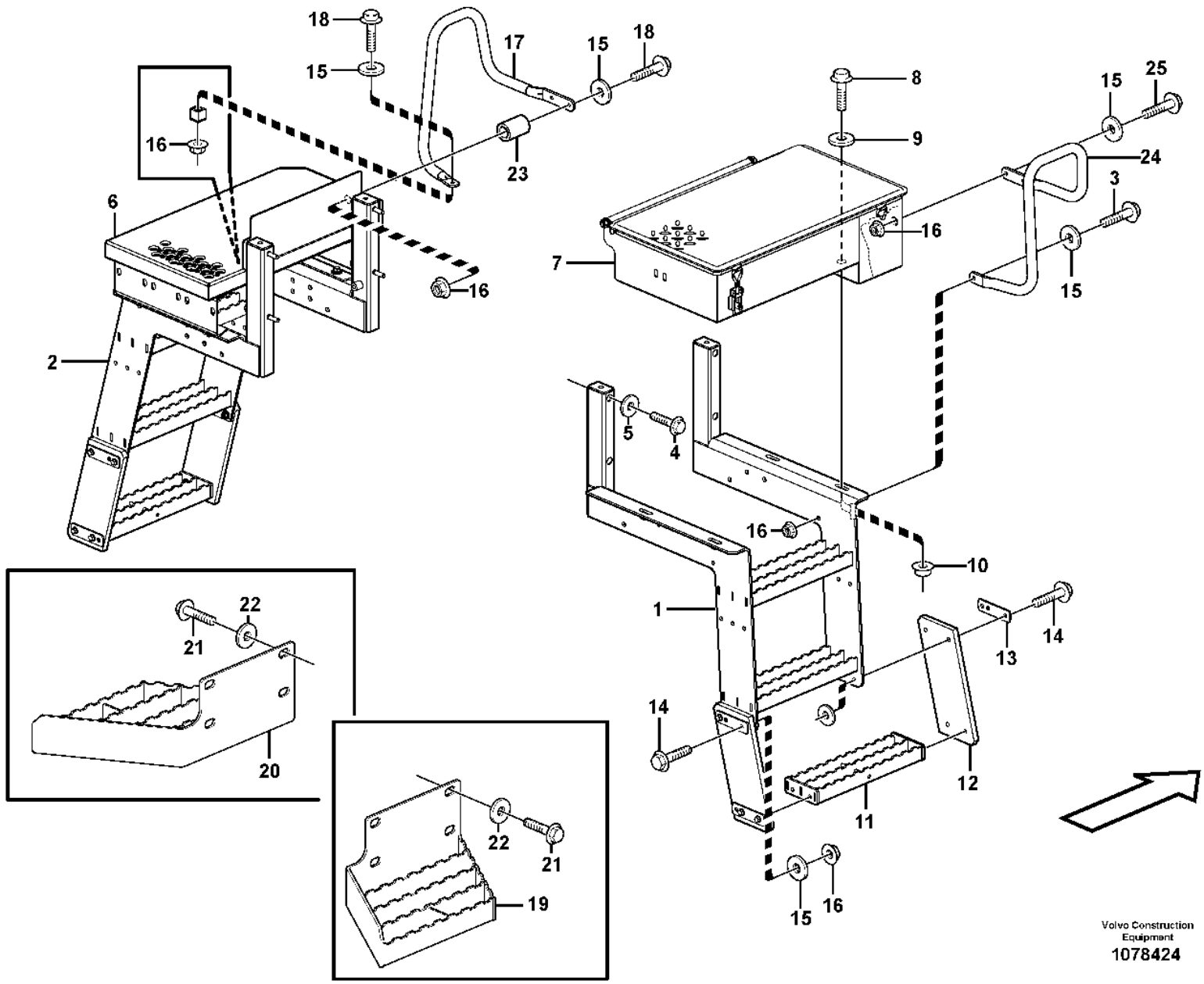

Volvo Construction Equipment
1078424

Fig.	Part No.	Quantity 1	2	3	PS	KIT	Description	Denominación	Denominação	Dénomination	Notes
1	VOE 16826237	1			SS		Stairs	Escalera	Escada	Escalier	RH
2	VOE 16826253	1					Stairs	Escalera	Escada	Escalier	LH
3	VOE 946671	1					Flange screw	Tornillo embridado	Parafuso flangeado	Vis à embase	
4	VOE 13965190	8					Screw	Tornillo	Parafuso	Vis	
5	VOE 13960143	8					Washer	Arandela	Arruela	Rondelle	
6	VOE 15166131	1					Platform	Plataforma	Plataforma	Plate-forme	(VOE 11175923)
7	VOE 11414185	1					Tool box	Caja herramientas	Caixa de ferramentas	Caisse à outils	See group 896-100 page 1133
8	VOE 946472	8					Flange screw	Tornillo embridado	Parafuso flangeado	Vis à embase	
9	VOE 13960143	16					Washer	Arandela	Arruela	Rondelle	
10	VOE 13971098	8					Flange nut	Tuerca embridada	Porca flangeada	Écrou à embase	
11	VOE 11414150	2			SS		Foot step	Estribo	Estribo	Marchepied	
12	VOE 11147595	4					End plate	Placa final	Chapa de acabamento	Tôle extrémité	
13	VOE 11148718	8					Plate	Chapa	Chapa	Tôle	
14	VOE 13947760	16					Screw	Tornillo	Parafuso	Vis	
15	VOE 11117464	28					Plain washer	Arandela plana	Arruela simples	Rondelle plane	(VOE 13960141)
16	VOE 948645	22					Flange lock nut	Contratuerca embridada	Contra porca flange	Contre-écrou à embase	
17	VOE 11436262	1					Handle	Mango	Manopla	Poignée	
18	VOE 13965179	3					Screw	Tornillo	Parafuso	Vis	
19	VOE 11414271	1			SS		Platform	Plataforma	Plataforma	Plate-forme	RH
20	VOE 11414272	1			SS		Platform	Plataforma	Plataforma	Plate-forme	LH
21	VOE 968297	8					Flange screw	Tornillo embridado	Parafuso flangeado	Vis à embase	
22	VOE 11108672	8					Spacer	Distanciador	Espaçador	Entretoise	
23	VOE 11175803	2					Spacer sleeve	Manguito distanciador	Luva espaçadora	Douille entretoise	
24	VOE 11436261	1					Handle	Mango	Manopla	Poignée	
25	VOE 13945444	2					Screw	Tornillo	Parafuso	Vis	

1		**Foot step** **Escalón de acceso** **Degrau** **Marche-pied**	Catalogue id **20106**	Group **827**
2				
3			Illustr. No **1078424**	Section **100**
4				
5			Issue **20021223-G**	Page **937**

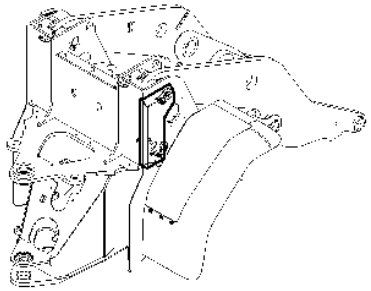

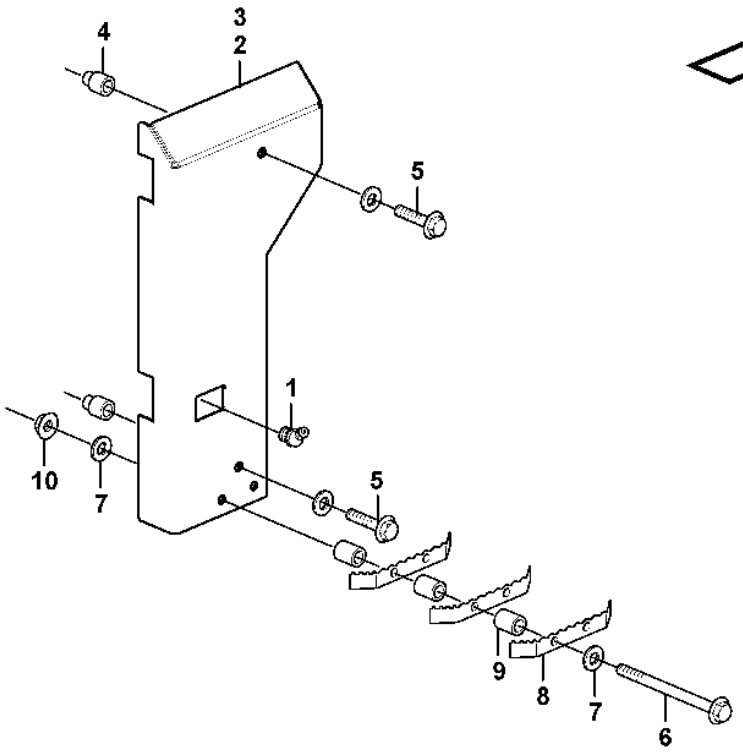
4
3
2
5
1
10
7
5
9
8
7
6

Fig.	Part No.	Quantity 1	2	3	PS	KIT	Description	Denominación	Denominação	Dénomination	Notes
1	VOE 914170	2					Lubricating nipple	Niple lubricador	Engraxadeira	Graisseur	
2	VOE 11198386	1					Protecting plate	Placa de protección	Placa proteção	Tôle protection	
3	VOE 11198387	1					Protecting plate	Placa de protección	Placa proteção	Tôle protection	
4	VOE 11180454	4					Spacer	Distanciador	Espaçador	Entretoise	
5	VOE 13965196	4					Screw	Tornillo	Parafuso	Vis	
6	VOE 979935	4					Flange screw	Tornillo embridado	Parafuso flangeado	Vis à embase	
7	VOE 13960145	8					Washer	Arandela	Arruela	Rondelle	
8	VOE 11413359	6					Foot rest	Apoyo de pie	Apoio de pé	Repose-pied	
9	VOE 11075797	12					Spacer	Distanciador	Espaçador	Entretoise	
10	VOE 971099	4					Flange lock nut	Contratuerca embridada	Contra porca flange	Contre-écrou à embase	

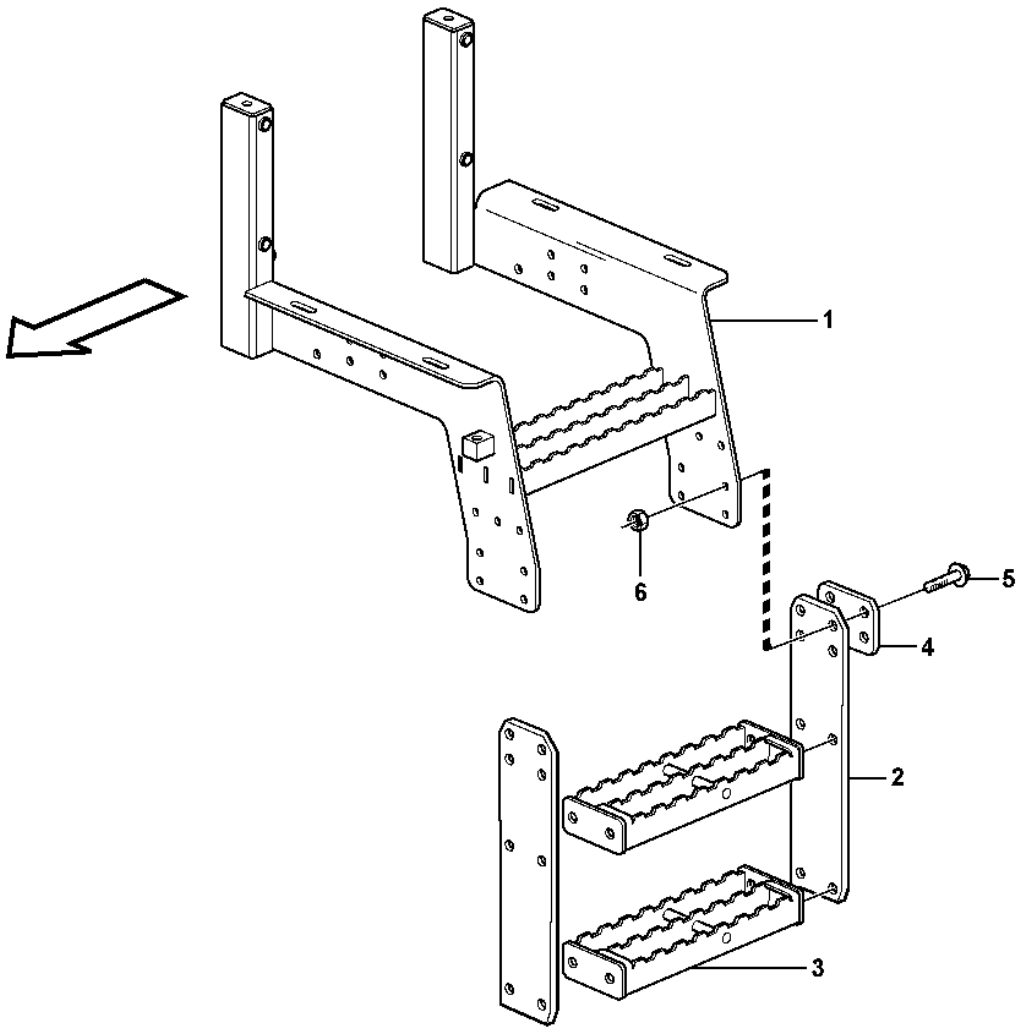

Volvo Construction Equipment

1026186

Fig.	Part No.	Quantity 1	2	3	PS	KIT	Description	Denominación	Denominação	Dénomination	Notes
1	**VOE 16888239**	1					Stairs	Escalera		Escalier	(VOE 11435675)
2	**VOE 11438022**	4					End plate	Placa final	Chapa de acabamento	Tôle extrémité	
3	**VOE 11414150**	1			SS		Foot step	Estribo	Estribo	Marchepied	
4	**VOE 11180326**	2					Plate	Chapa	Chapa	Tôle	
5	**VOE 13947760**	8					Screw	Tornillo	Parafuso	Vis	
6	**VOE 948645**	8					Flange lock nut	Contratuerca embridada	Contra porca flange	Contre-écrou à embase	

1		**Foot step** **Escalón de acceso** **Degrau** **Marche-pied**	Catalogue id **20106**	Group **827**
2				
3			Illustr. No **1026186**	Section **200**
4				
5		**83569**	Issue **20021223-G**	Page **941**

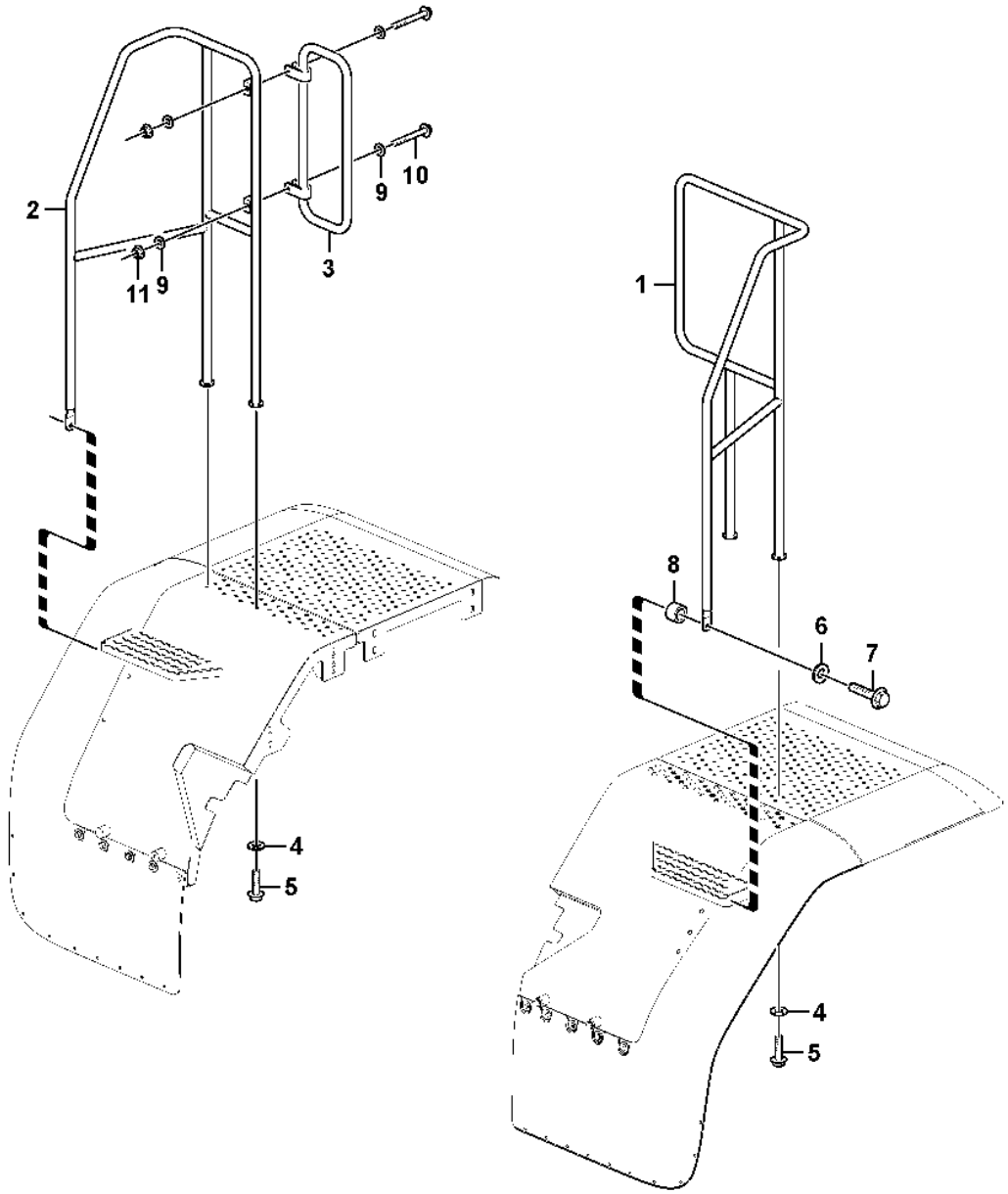

Volvo Construction Equipment

1030665

Fig.	Part No.	Quantity 1	2	3	PS	KIT	Description	Denominación	Denominação	Dénomination	Notes
1	**VOE 11435615**	1					Handrail	Barandilla	Corrimão	Main Courante	LH
2	**VOE 11435624**	1					Handrail	Barandilla	Corrimão	Main Courante	82593 RH
3	**VOE 11435645**	1					Handrail	Barandilla	Corrimão	Main Courante	RH
4	**VOE 13960145**	4					Washer	Arandela	Arruela	Rondelle	
5	**VOE 13965192**	4					Screw	Tornillo	Parafuso	Vis	
6	**VOE 11117464**	1					Plain washer	Arandela plana	Arruela simples	Rondelle plane	
7	**VOE 13947760**	1					Screw	Tornillo	Parafuso	Vis	
8	**VOE 4859489**	1					Spacer	Distanciador	Espaçador	Entretoise	
9	**VOE 13960143**	4					Washer	Arandela	Arruela	Rondelle	
10	**VOE 13965187**	2					Screw	Tornillo	Parafuso	Vis	
11	**VOE 13971098**	2					Flange nut	Tuerca embridada	Porca flangeada	Écrou à embase	

1		**Handrail** **Barandilla** **Corrimão** **Main courante**	Catalogue id **20106**	Group **827**
2			Illustr. No **1030665**	Section **250**
3				
4			Issue **20021223-G**	Page **943**
5		**83495**		

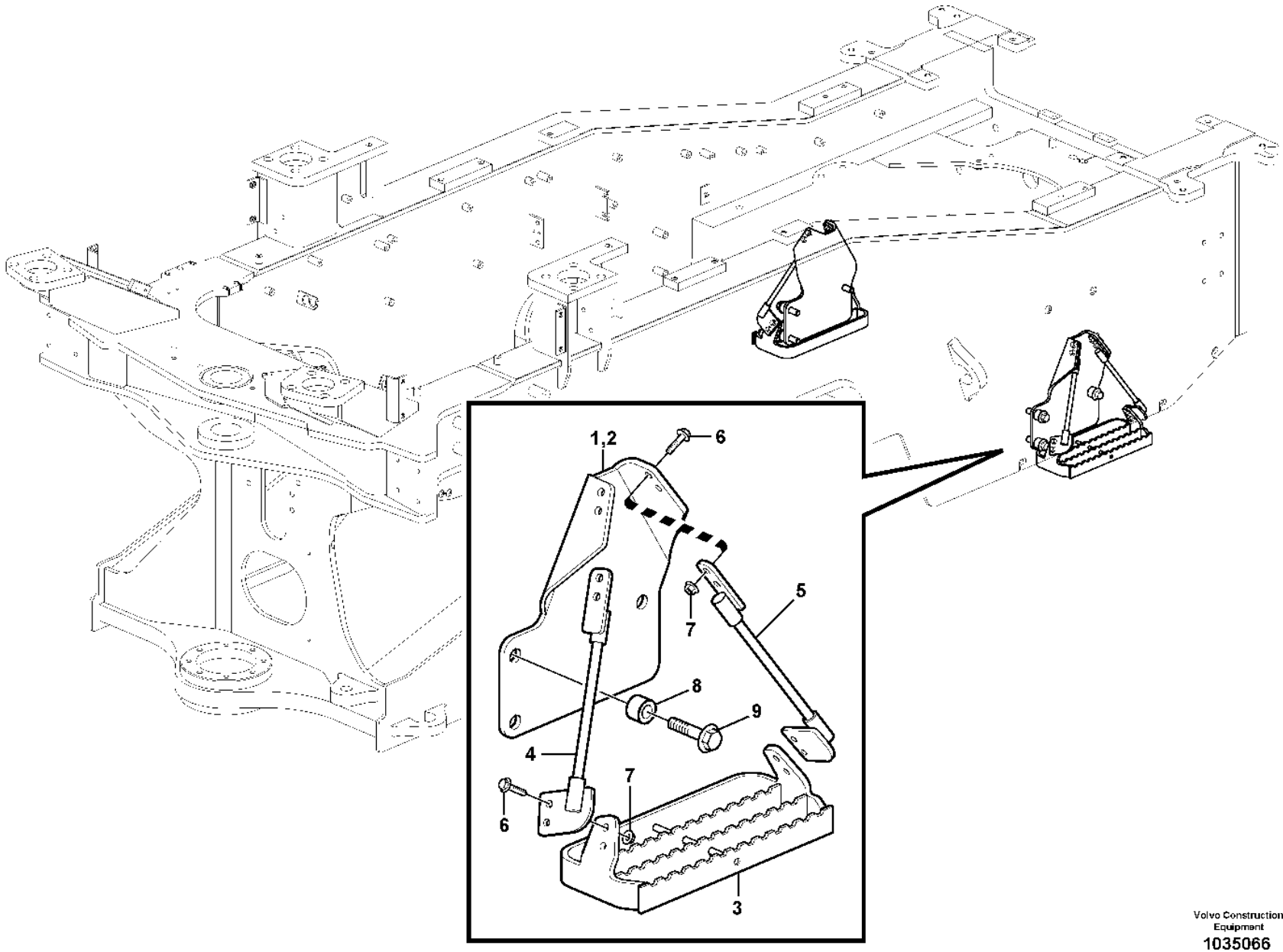

Volvo Construction Equipment
1035066

Fig.	Part No.	Quantity 1	2	3	PS	KIT	Description	Denominación	Denominação	Dénomination	Notes
1	VOE 11438759	1					Bracket	Consola	Suporte	Console	
2	VOE 11438769	1					Bracket	Consola	Suporte	Console	
3	VOE 11438758	2					Foot step	Estribo	Estribo	Marchepied	
4	VOE 11193390	2					Cable	Cable	Cabo	Câble	
5	VOE 11193389	2					Cable	Cable	Cabo	Câble	
6	VOE 13945444	16					Screw	Tornillo	Parafuso	Vis	
7	VOE 948645	16					Flange lock nut	Contratuerca embridada	Contra porca flange	Contre-écrou à embase	
8	VOE 11108672	6					Spacer	Distanciador	Espaçador	Entretoise	
9	VOE 968297	6					Flange screw	Tornillo embridado	Parafuso flangeado	Vis à embase	

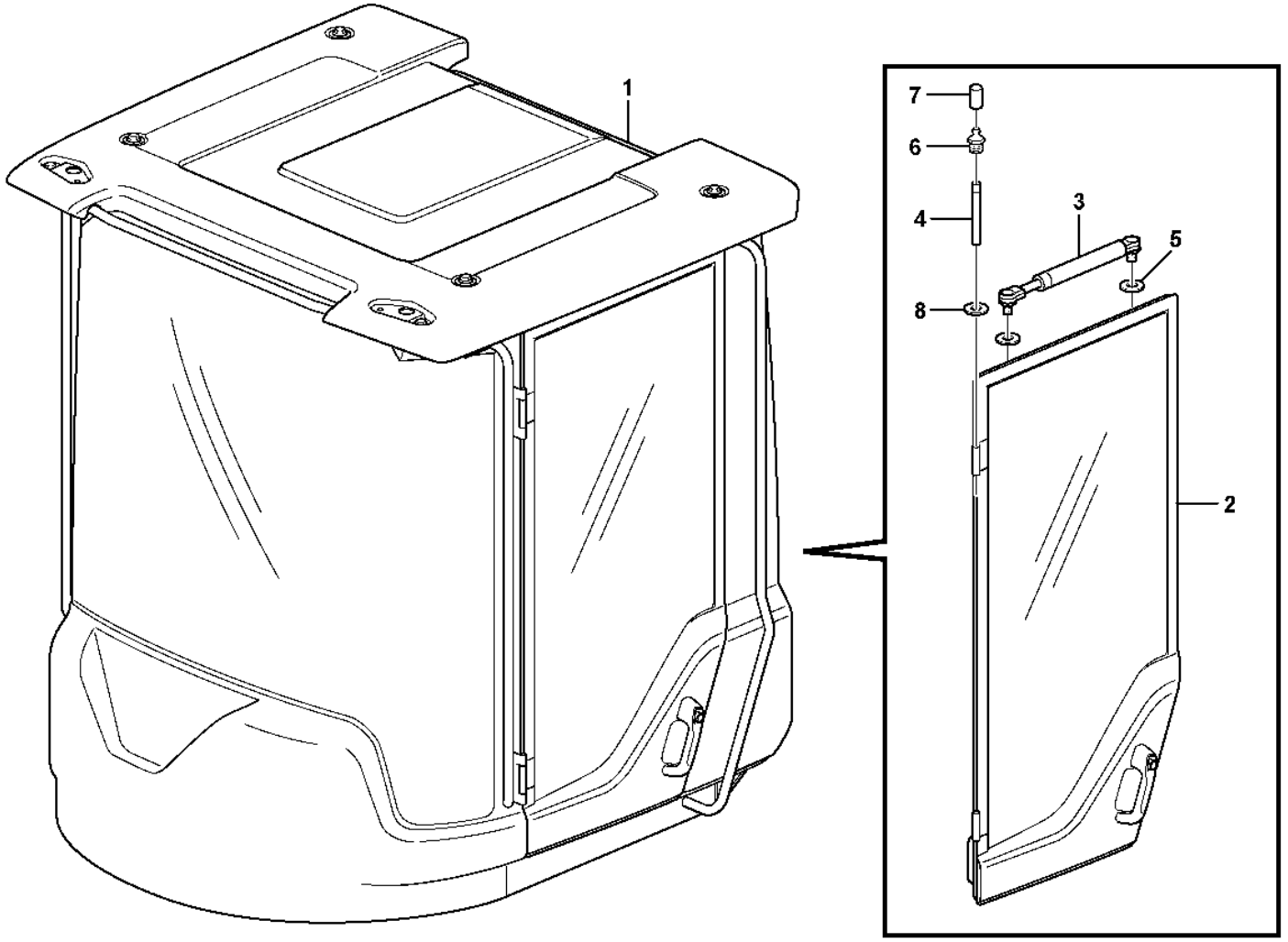

Volvo Construction Equipment

1031905

Fig.	Part No.	Quantity 1	2	3	PS	KIT	Description	Denominación	Denominação	Dénomination	Notes
1		1			NS		Cab framework	Armazon cabina	Armação da cabine	Carcasse cabine	
2		1					•Door	•Puerta	•Porta	•Porte	See group 831-150 page 949
2	VOE 15059394			1	SS		•Door	•Puerta	•Porta	•Porte	
3	VOE 11444006	1		1	SS		Gas spring	Resorte a gas	Mola a gás	Ressort gaz	
	VOE 15000461		1		SS		Gas spring	Resorte a gas	Mola a gás	Ressort gaz	
	VOE 15146850			1	SS		Gas spring	Resorte a gas	Mola a gás	Ressort gaz	
4	VOE 11205676	1		2			Hinge pin	Pasador bisagra	Pino da dobradiça	Axe charnière	(VOE 11204323)
5	VOE 13940097	1		1			Washer	Arandela	Arruela	Rondelle	
6	VOE 966786	2		2			Lubricating nipple	Niple lubricador	Engraxadeira	Graisseur	
7	VOE 11104749	2		2			Protecting cover	Tapa de protección	Cobertura de proteção	Couvercle protection	
8	VOE 951671	2		2			E-circlip	Cursor	Anel retentor	Jonc d'arrêt	

1	33381	**Door with fitting parts** **Puerta con accesorios de montaje** **Porta com peças acessórias** **Porte avec pièces de montage**	Catalogue id **20106**	Group **831**
2	83433		Illustr. No **1031905**	Section **100**
3	33020		Issue **20021223-G**	Page **947**
4				
5				

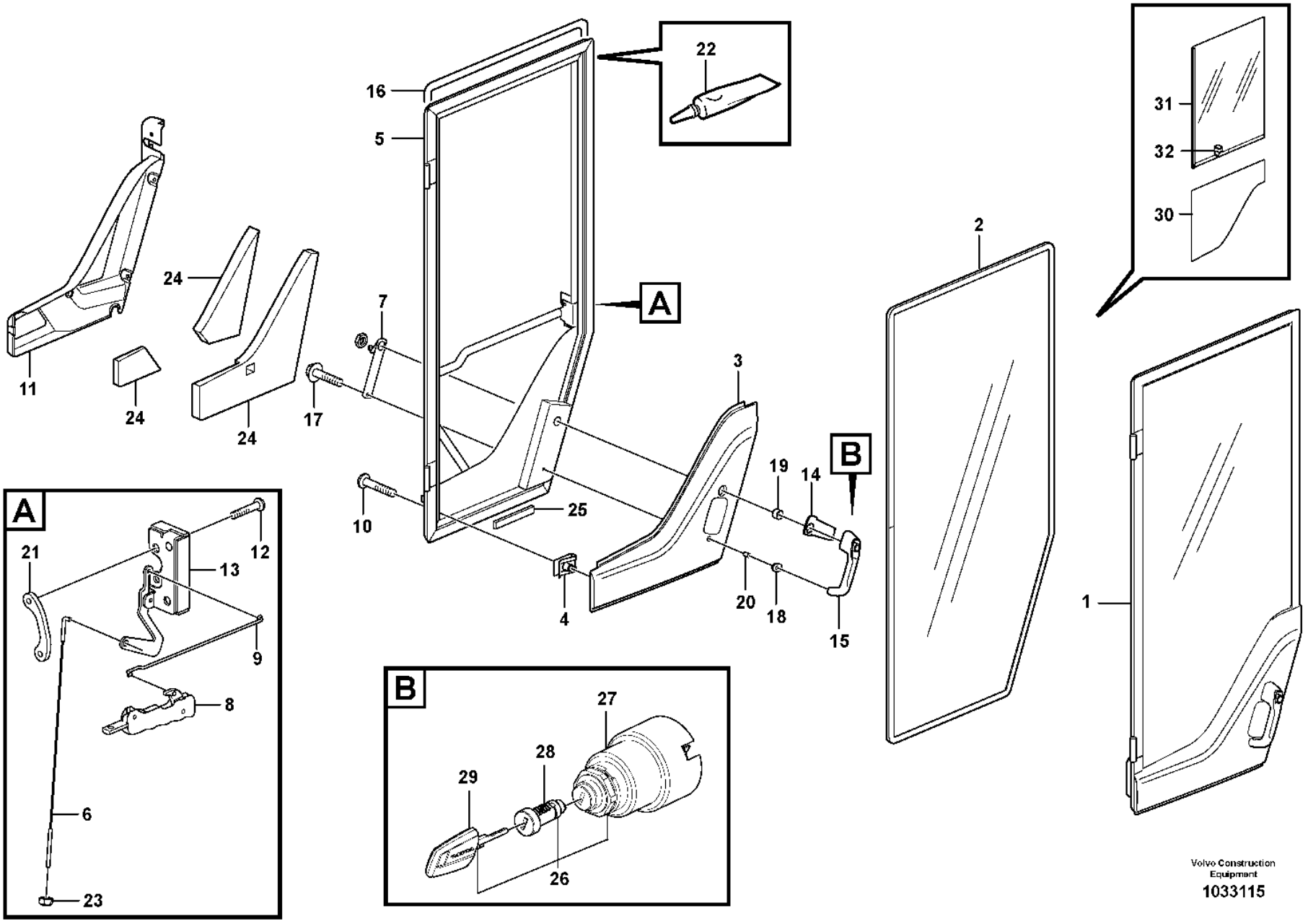

Volvo Construction Equipment

1033115

Fig.	Part No.	Quantity 1	2	3	4	5	PS	KIT	Description	Denominación	Denominação	Dénomination	Notes
1	VOE 11412290	1					SS		Door	Puerta	Porta	Porte	
1	VOE 15059394				1		SS		Door	Puerta	Porta	Porte	CAB - 4679, - 61914 - 70671
1	VOE 15162886				1				Door	Puerta	Porta	Porte	CAB 25425-, 66752-, 71941-, 54801-
2	VOE 11412054	1	1						•Door window	•Cristal puerta	•	•Cadre de porte	
3	VOE 11412744	1			1				•Cover	•Capó	•Capô	•Capot	
4	VOE 11444172	8			8				•Spring nut	•Tuerca resorte	•Porca de pressão	•Écrou de ressort	
5	VOE 11444178	1							•Door framework	•Armazón de puerta	•Quadro da porta	•Ossature de porte	
5	VOE 15119389				1				•Door framework	•Armazón de puerta	•Quadro da porta	•Ossature de porte	
6	VOE 11444230	1			1				•Link stay	•Barra articulación	•Barra articulação	•Tirant articulation	
7	VOE 11444229	1			1				•Link	•Articulacion	•Articulação	•Articulation	
8	VOE 15038213	1			1				•Handle	•Mango	•Manopla	•Poignée	
9	VOE 11412292	1			1				•Link stay	•Barra articulación	•Barra articulação	•Tirant articulation	
10	VOE 976170	8			8				•Six point socket screw	•Racor de seis dientes	•Paraf soquete sext	•Vis à 6 pans creux	
11	VOE 15010599	1							•Panel	•Panel	•Painel	•Panneau	(VOE 11444222)
11	VOE 15010599				1				•Panel	•Panel	•Painel	•Panneau	
12	VOE 969846	2			2				•Six point socket screw	•Racor de seis dientes	•Paraf soquete sext	•Vis à 6 pans creux	
13	VOE 11444227	1			1				•Lock	•Cierre	•Trava	•Serrure	
14	VOE 11412563	1			1				•Gasket	•Junta	•Junta	•Joint	
15	VOE 11444199	1			1				•Door handle	•Manilla puerta	•Puxador da porta	•Poignée de porte	
16	VOE 11444182	REQ			REQ				•Moulding	•Listón	•Moldura plástica	•Moulure	L = 4300 MM
17	VOE 13948356	1			1				•Flange screw	•Tornillo embridado	•Parafuso flangeado	•Vis à embase	
18	VOE 11412564	1			1				•Gasket	•Junta	•Junta	•Joint	
19	VOE 11412565	1			1				•Spacer ring	•Anillo distanciador	•Anel espaçador	•Bague entretoise	
20	VOE 11412566	1			1				•Spacer ring	•Anillo distanciador	•Anel espaçador	•Bague entretoise	
21	VOE 11444158	1			1				•Nut plate	•Placa de tuerca	•Porca placa	•Plaque filetée	
22	VOE 11704359	REQ			REQ				•Sealant	•Producto de estanqueidad	•Composto vedador	•Produit étanchéité	(VOE 11708567)
23	VOE 975237	1			1				•Lock nut	•Contratuerca	•Porca trava	•Contre-écrou	
24	VOE 11444239	1							•Insulation	•Aislante	•Isolamento	•Isolant	
25	VOE 11104728	REQ			REQ				•Spacer	•Distanciador	•Espaçador	•Entretoise	L = 60 MM

1	STD
2	83395
3	83436
4	33020
5	

Door
Puerta
Porta
Porte

Catalogue id **20106**	Group **831**
Illustr. No **1033115**	Section **150**
Issue **20021223-G**	Page **949**

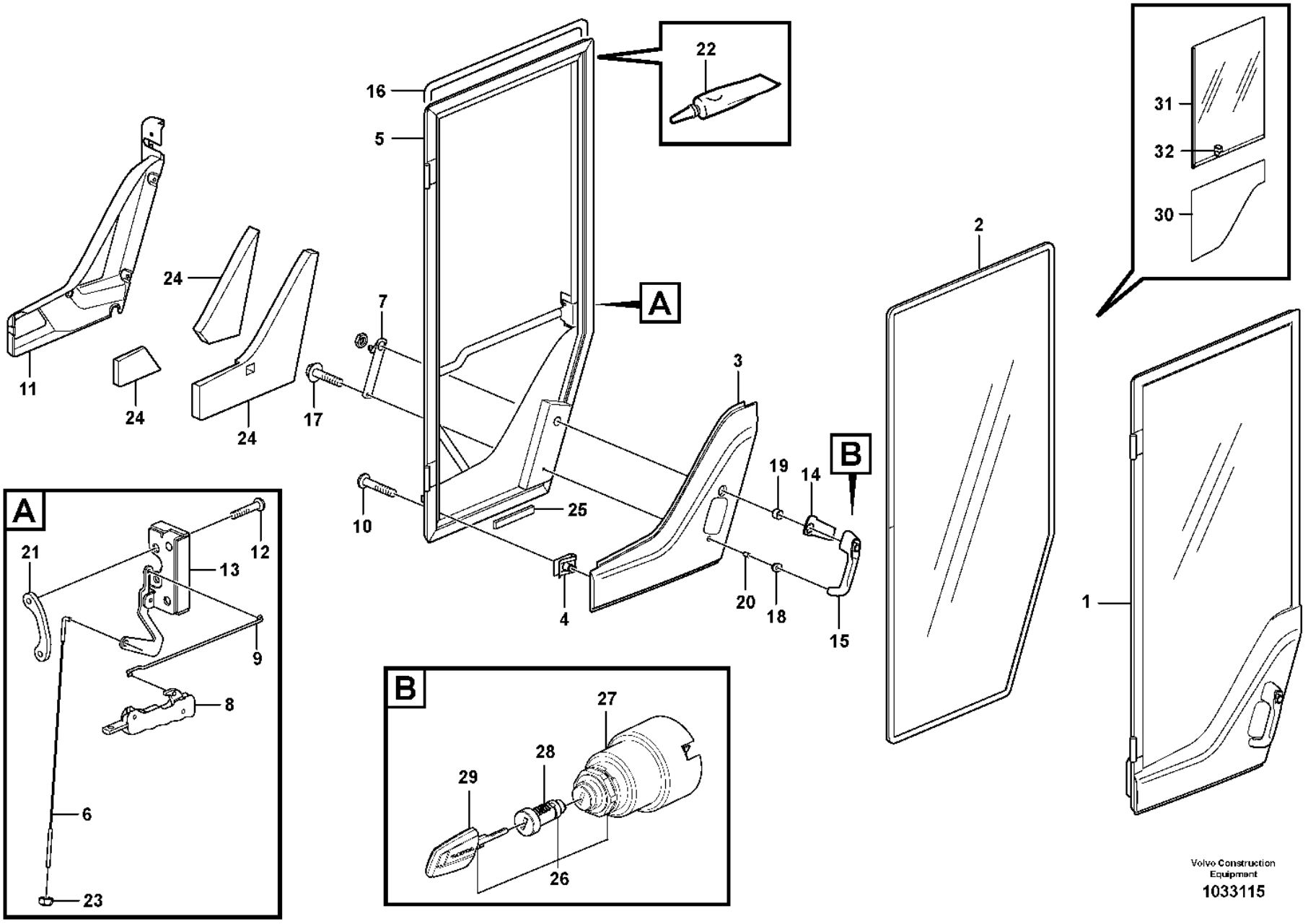

Volvo Construction Equipment

1033115

Fig.	Part No.	Quantity 1	2	3	4	5	PS	KIT	Description	Denominación	Denominação	Dénomination	Notes
26	**VOE 11444212**	1			1				Lock cylinder set	Kit de cilindro de cerradura	Jogo cilindro fechadura	Lot cylindre serrure	3937) S/N - 5226, - 70790 See group 334-100 page 215
26	**VOE 11444213**			1					Lock cylinder set	Kit de cilindro de cerradura	Jogo cilindro fechadura	Lot cylindre serrure	3938) EPROD See group 334-100 page 215
27	**VOE 11444200**	1					SS		•Starter switch	•Cerradura de arranque	•Chave de partida	•Verrouillage de démarrage	S/N - 5226
27	**VOE 11444201**			1					•Starter switch	•Cerradura de arranque	•Chave de partida	•Verrouillage de démarrage	83436
28	**VOE 11444209**	2					SS		•Lock cylinder	•Cilindro de cierre	•Cilindro da fechadura	•Barillet de serrure	S/N - 5226
28	**VOE 11444210**			2			SS		•Lock cylinder	•Cilindro de cierre	•Cilindro da fechadura	•Barillet de serrure	
29	**VOE 11444207**	2							•Key	•Llave	•Chave	•Clé	S/N - 5226
29	**VOE 11444208**			2					•Key	•Llave	•Chave	•Clé	
30	**VOE 11412765**		1						Door window	Cristal puerta		Cadre de porte	See group 831-250 page 953
31	**VOE 15144052**		1						Sliding window	Ventana deslizante	Janela corrediça	Vitre coulissante	See group 831-250 page 953
31	**VOE 11412767**		1				SS		Sliding window	Ventana deslizante	Janela corrediça	Vitre coulissante	See group 831-250 page 953
32	**VOE 15056319**		1						•Latch	•Pestillo	•Lingueta	•Loquet	See group 831-250 page 953

3937) **GB**: Key code: several combinations exist **ES**: Código de llave: existen varias combinaciones **BR**: Código de chave: existem várias combinações **FR**: Code de clé: plusieurs combinaisons existent
3938) **GB**: Key code: only one combination **ES**: Código de llave: una sola combinación **BR**: Código de chave: apenas uma combinação **FR**: Code de clé: une seule combinaison

1	**STD**
2	**83395**
3	**83436**
4	**33020**
5	

Door
Puerta
Porta
Porte

Catalogue id **20106**	Group **831**
Illustr. No **1033115**	Section **150**
Issue **20021223-G**	Page **951**

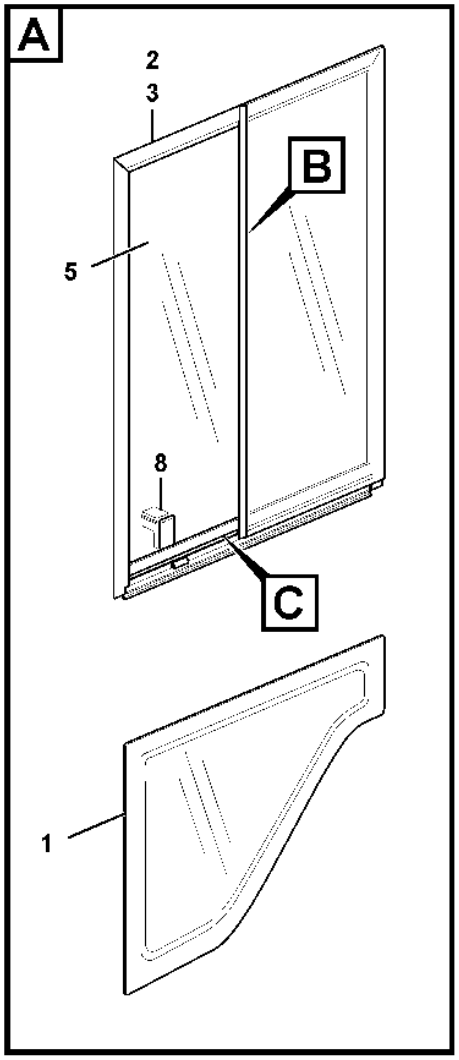
A
2
3
B
5
8
C
1

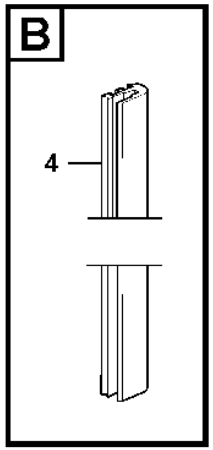
B
4

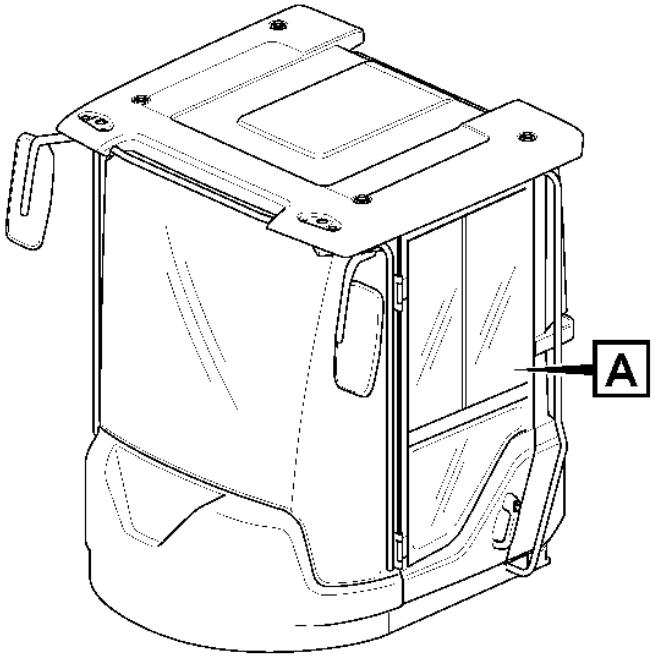
A

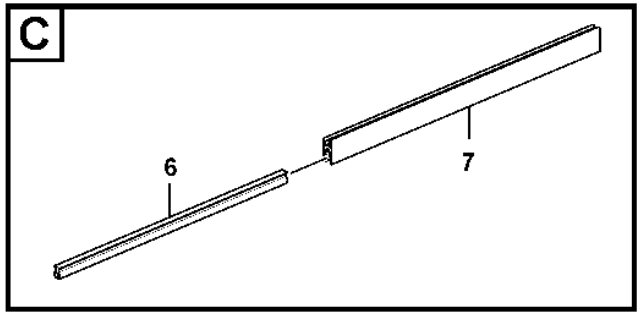
C
6
7

Fig.	Part No.	Quantity 1	2	3	4	5	PS	KIT	Description	Denominación	Denominação	Dénomination	Notes
1	**VOE 11412765**	1	1	1	1				Door window	Cristal puerta		Cadre de porte	
2	**VOE 11412767**	1	1				SS		Sliding window	Ventana deslizante	Janela corrediça	Vitre coulissante	
2	**VOE 15144052**			1	1				Sliding window	Ventana deslizante	Janela corrediça	Vitre coulissante	
3	**VOE 17398596**			1	1				•Sealing strip	•Moldura retén	•Friso de vedação	•Bande d'étanchéité	
3	**VOE 17433036**			2	2				•Lock screw	•Tornillo de seguridad	•Parafuso auto-blocante	•Vis verrouillage	
3	**VOE 15197331**			1	1				•Sliding window	•Ventana deslizante	•Janela corrediça	•Vitre coulissante	
4	**VOE 15197657**			1	1				••Seal	••Junta	••Vedação	••Étanchéité	
5	**VOE 15197681**			1	1				••Glass	••Cristal	••Vidro	••Vitre	
6	**VOE 15197701**			1	1				••Seal	••Junta	••Vedação	••Étanchéité	
7	**VOE 15197707**			1	1		OP		••Profile	••Perfil	••Perfil	••Profilé	
8	**VOE 15060343**			1	1				••Handle	••Mango	••Manopla	••Poignée	
8	**VOE 15056319**	1	1						•Latch	•Pestillo	•Lingueta	•Loquet	

1	**S/N - 4954 SWE**
2	**S/N - 70750 BRA**
3	**S/N 4955 - SWE**
4	**S/N 70751 - BRA**
5	

Sliding window
Ventanilla deslizante
Janela corrediça
Vitre coulissante

83395

Catalogue id **20106**	Group **831**
Illustr. No **1062552**	Section **250**
Issue **20021223-G**	Page **953**

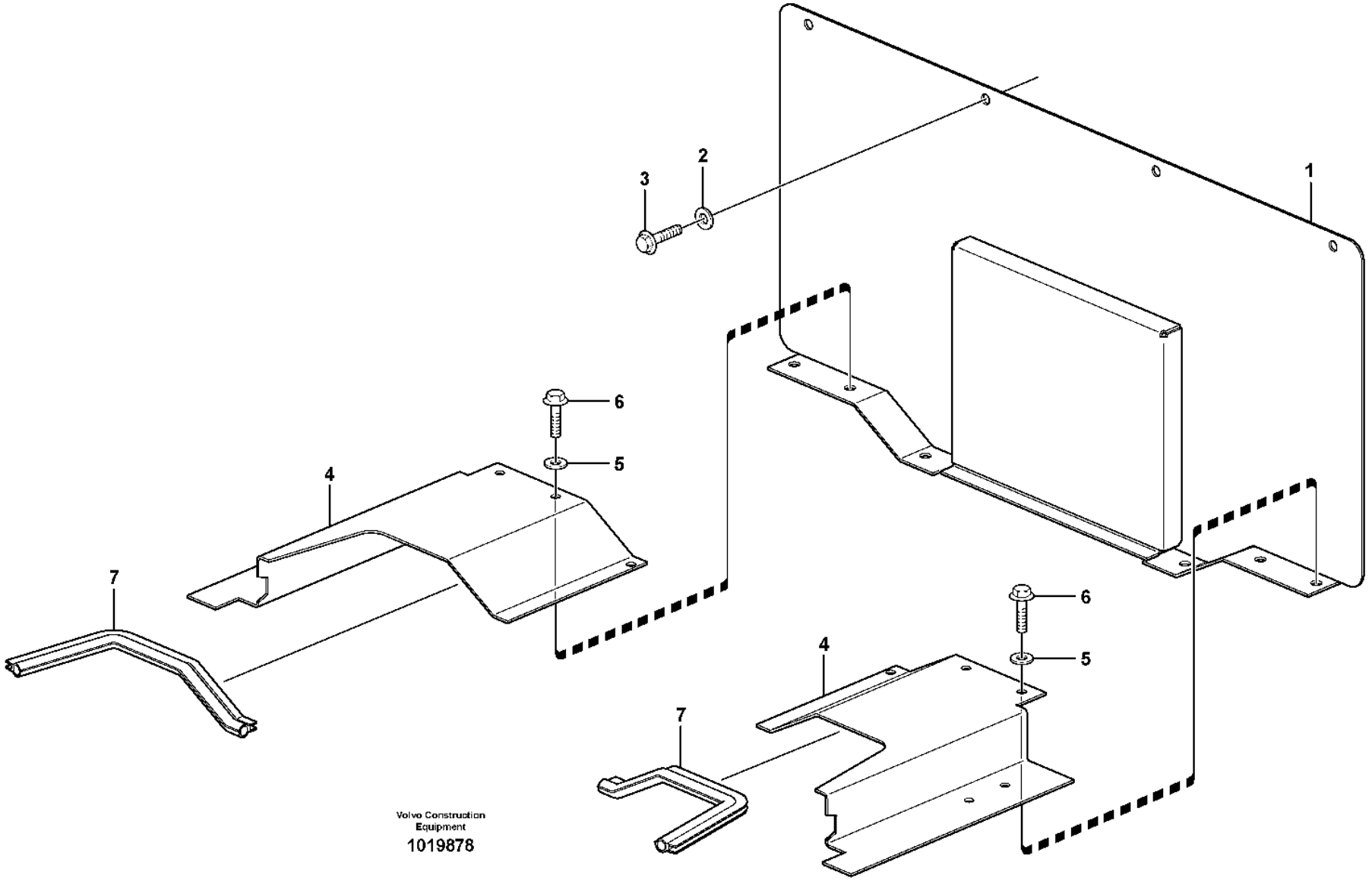
1
2
3
4
5
6
7
4
5
6
7
Volvo Construction Equipment
1019878

Fig.	Part No.	Quantity 1	2	3	PS	KIT	Description	Denominación	Denominação	Dénomination	Notes
1		1			NS		Hatch	Trampilla	Postigo	Trappe	S/N -4560, -61919, -70672
1	VOE 15166935	1					Hatch	Tapa	Escotilha	Trappe	(VOE 15127466) S/N 4561-, 61920-, 70673-
2	VOE 11117464	4					Plain washer	Arandela plana	Arruela simples	Rondelle plane	(VOE 13960141)
3	VOE 13946173	9					Screw	Tornillo	Parafuso	Vis	
4	VOE 15010283	1					Plate	Chapa	Chapa	Tôle	(VOE 11435601) RH
	VOE 11435602	1					Plate	Chapa	Chapa	Tôle	LH
5	VOE 11117464	10					Plain washer	Arandela plana	Arruela simples	Rondelle plane	(VOE 13960141)
6	VOE 946440	1					Flange screw	Tornillo embridado	Parafuso flangeado	Vis à embase	
7	VOE 4881656	REQ					Framework moulding	Moldura armadura	Molde estrutura	Baguette claire-voie	L = 2 x 315 MM

1		**Coverplates** **Chapas de cubierta** **Placas de cobertura** **Tôles de recouvrement**	Catalogue id **20106**	Group **837**
2			Illustr. No **1019878**	Section **100**
3			Issue **20021223-G**	Page **955**
4				
5				

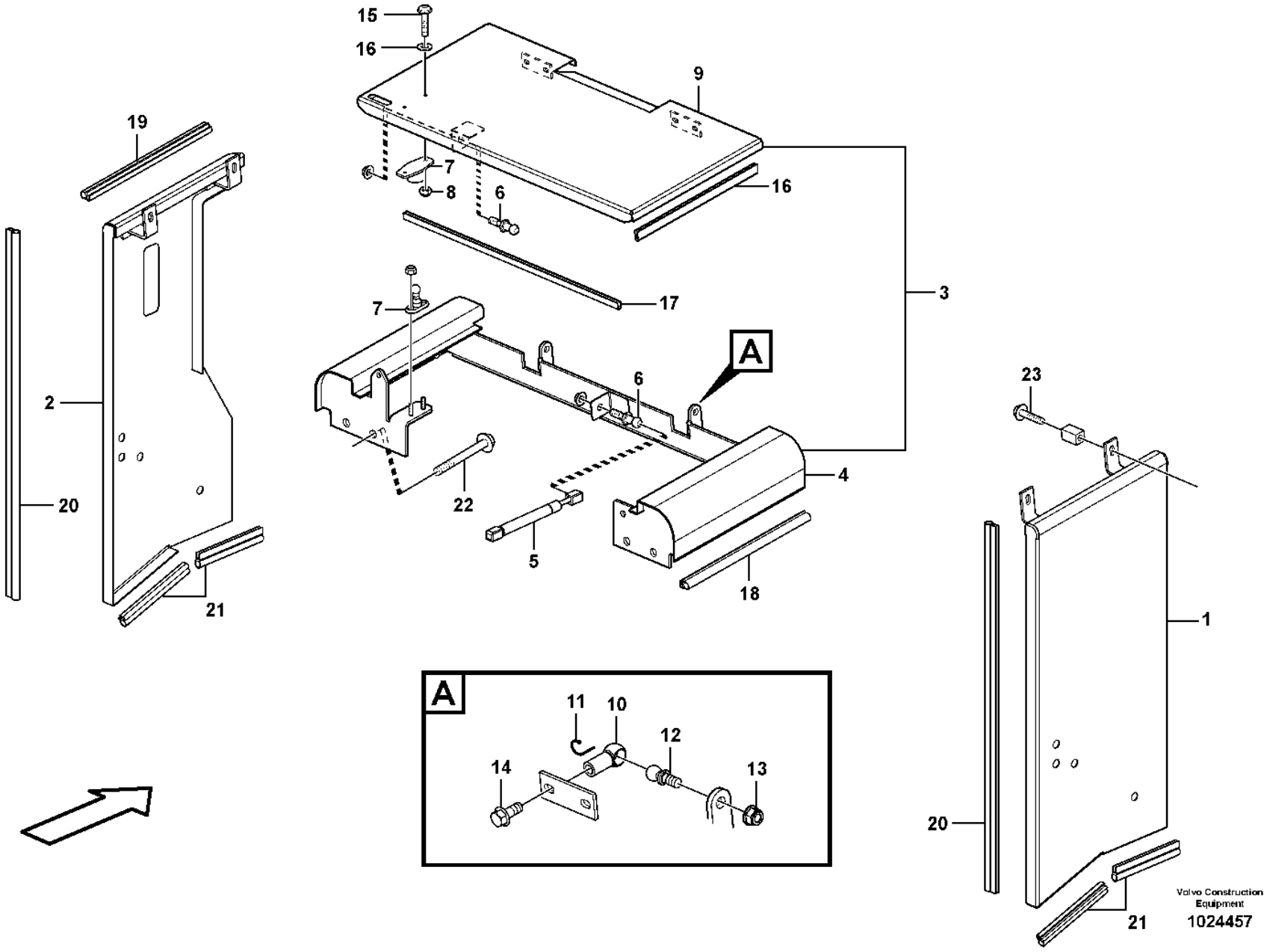

Volvo Construction Equipment

1024457

Fig.	Part No.	Quantity 1	2	3	PS	KIT	Description	Denominación	Denominação	Dénomination	Notes
1	VOE 11414624	1					Side plate	Placa lateral	Placa lateral	Tôle latérale	
2	VOE 11414625	1					Side plate	Placa lateral	Placa lateral	Tôle latérale	
3	VOE 11414575	1					Top plate	Placa superior	Placa superior	Tôle supérieure	
4		1			NS		•Top Plate	•Placa Superior	•	•Tole Superieure	
5	VOE 11174619	1					•Gas spring	•Resorte a gas	•Mola a gás	•Ressort gaz	
6	VOE 15140510	2					•Ball stud	•Perno bola	•Pino esférico	•Boulon articulation	(VOE 11174821)
7	VOE 795581	1					•Door stop	•Tope de puerta	•Limitador da porta	•Cale-porte	
8	VOE 949874	4					•Flange lock nut	•Contratuerca embridada	•Contra porca flange	•Contre-écrou à embase	
9		1			NS		•Hatch	•Trampilla	•Postigo	•Trappe	
10	VOE 959090	2					•Ball socket	•Asiento de bolas	•Soquete esférico	•Cuvette bille	
11	VOE 959095	2					•Safety brace	•Brida de seguridad	•Escora de segurança	•Étrier sécurité	
12	VOE 959080	2					•Angle ball joint	•Rótula angular	•Rótula angular	•Rotule angulaire	
13	VOE 948645	2					•Flange lock nut	•Contratuerca embridada	•Contra porca flange	•Contre-écrou à embase	
14	VOE 13946173	2					•Screw	•Tornillo	•Parafuso	•Vis	
	VOE 11117464	4					•Plain washer	•Arandela plana	•Arruela simples	•Rondelle plane	(VOE 13960141)
15	VOE 969405	2					•Six point socket screw	•Racor de seis dientes	•Paraf soquete sext	•Vis à 6 pans creux	
16	VOE 960139	2					•Plain washer	•Arandela plana	•Arruela simples	•Rondelle plane	
17	VOE 4786031	REQ					•Framework moulding	•Moldura armadura	•Molde estrutura	•Baguette claire-voie	L = 560 MM
18	VOE 4766526	REQ					•Sealing strip	•Moldura retén	•Friso de vedação	•Lisse étanchéité	L = 2 x 420 MM
19	VOE 4786044	REQ					•Sealing strip	•Moldura retén	•Friso de vedação	•Bande d'étanchéité	L = 2 x 420 MM
20	VOE 4881656	REQ					Framework moulding	Moldura armadura	Molde estrutura	Baguette claire-voie	L = 2 x 750 MM
21	VOE 4766526	REQ					Sealing strip	Moldura retén	Friso de vedação	Lisse étanchéité	L = 2 x 325 MM
22	VOE 946473	4					Flange screw	Tornillo embridado	Parafuso flangeado	Vis à embase	
23	VOE 946671	4					Flange screw	Tornillo embridado	Parafuso flangeado	Vis à embase	

1		**Side hatches, front** **Tapas laterales, delanteras** **Portinholas laterais, dianteira** **Porte latérale, AV**	Catalogue id **20106**	Group **837**
2				
3			Illustr. No **1024457**	Section **150**
4				
5			Issue **20021223-G**	Page **957**

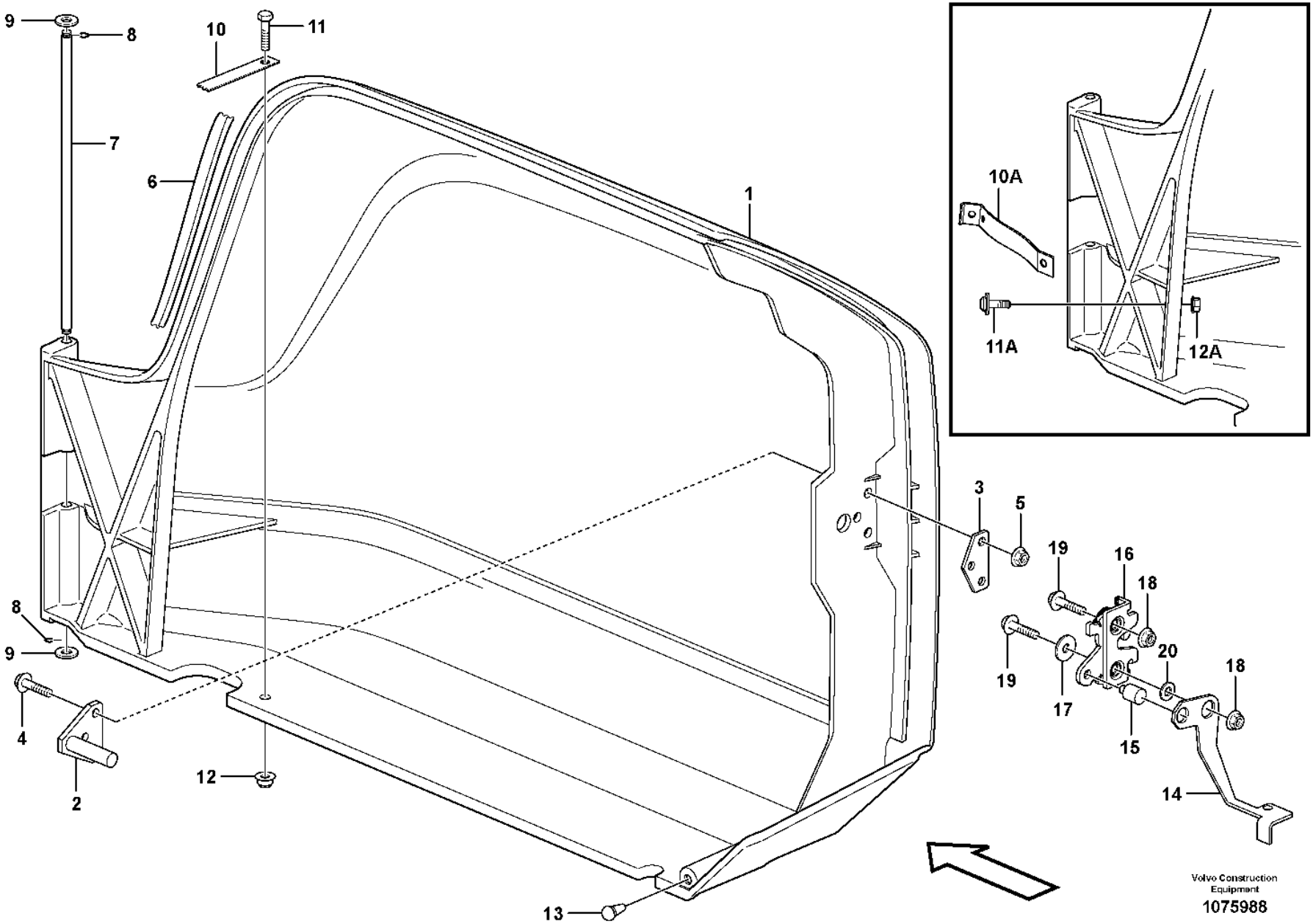
9
8
10
11
7
6
1
10A
11A
12A
3
5
19
16
18
20
17
15
14
4
2
12
13
Volvo Construction Equipment
1075988

Fig.	Part No.	Quantity 1	2	3	PS	KIT	Description	Denominación	Denominação	Dénomination	Notes
1	VOE 15087248	1					Hatch	Tapa	Escotilha	Trappe	(VOE 11412736)
1	VOE 15087248		1				Hatch	Tapa	Escotilha	Trappe	
2	VOE 11412523	1	1				•Striker plate	•Placa bloqueo	•Placa de bloqueio	•Gache	
3	VOE 11412526	1	1				•Plate	•Chapa	•Chapa	•Tôle	
4	VOE 13946934	3	3				•Screw	•Tornillo	•Parafuso	•Vis	
5	VOE 13949278	3	3				•Flange lock nut	•Contratuerca embridada	•Contra porca flange	•Contre-écrou à embase	
6	VOE 4881656	REQ	REQ				Framework moulding	Moldura armadura	Molde estrutura	Baguette claire-voie	L = 700 MM
7	VOE 11412561	1	1				Pin	Pasador	Coupilha	Clavette	
8	VOE 14025792	2	2				Retaining ring	Anillo retén	Anel de fixação	Bague retenue	
9	VOE 11117464	2	2				Plain washer	Arandela plana	Arruela simples	Rondelle plane	
10	VOE 11444217	1	1				Strap	Cable	Tira	Sangle	CAB S/N 70661 - 70869 CAB S/N 4392 - 5307
10A	VOE 15170853		1				Retaining strap	Correa tensora	Correia tensora	Courroie de serrage	CAB S/N 70870- CAB S/N 5308-
11	VOE 971322	1	1				Six point socket screw	Racor de seis dientes	Paraf soquete sext	Vis à 6 pans creux	CAB S/N 70661 - 70869 CAB S/N 4392 - 5307
11A	VOE 971322		1				Six point socket screw	Racor de seis dientes	Paraf soquete sext	Vis à 6 pans creux	CAB S/N 70870- CAB S/N 5308-
12	VOE 13949278	1	1				Flange lock nut	Contratuerca embridada	Contra porca flange	Contre-écrou à embase	CAB S/N 70661 - 70869 CAB S/N 4392 - 5307
12A	VOE 13949278		1				Flange lock nut	Contratuerca embridada	Contra porca flange	Contre-écrou à embase	CAB S/N 70870- CAB S/N 5308-
13	VOE 11412927	1	1				Rubber stop	Tope de goma	Limitador de borracha	Butée caoutchouc	
14	VOE 11412527	1	1				Arm	Brazo	Braço	Bras	
15	VOE 15043714	1					Bushing	Casquillo	Bucha	Bague	(VOE 11412530)
16	VOE 11175892	1	1				Lock	Cierre	Trava	Serrure	
17	VOE 11117464	1					Plain washer	Arandela plana	Arruela simples	Rondelle plane	
18	VOE 948645	2	2				Flange lock nut	Contratuerca embridada	Contra porca flange	Contre-écrou à embase	
19	VOE 13947760	2					Screw	Tornillo	Parafuso	Vis	
19	VOE 969846		2				Six point socket screw	Racor de seis dientes	Paraf soquete sext	Vis à 6 pans creux	
20	VOE 15043714		1				Bushing	Casquillo	Bucha	Bague	

1	33383	**Filter cover** **Tapa de filtro** **Tampa do filtro** **Couvercle de filtre**	Catalogue id **20106**	Group **837**
2	33020		Illustr. No **1075988**	Section **200**
3				
4			Issue **20021223-G**	Page **959**
5				

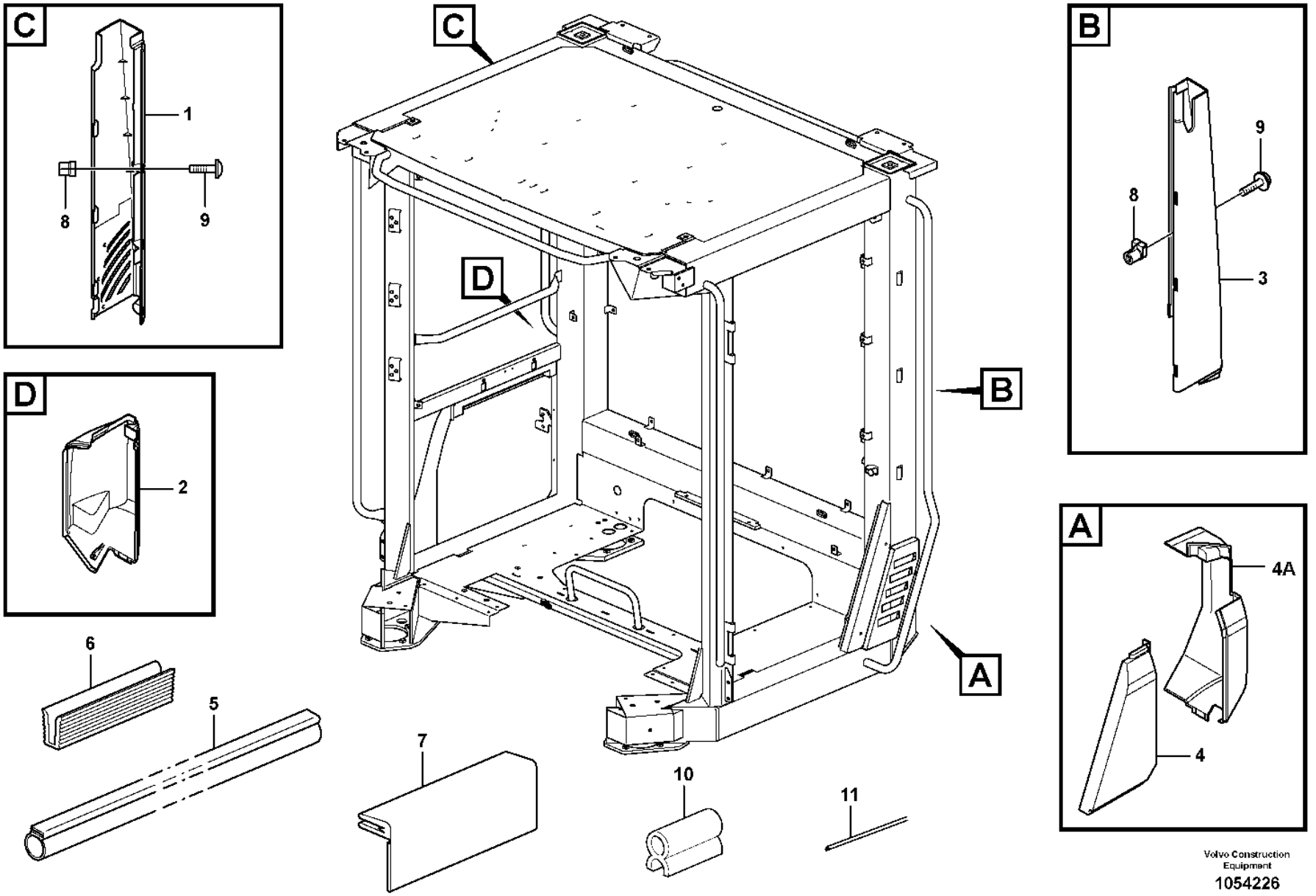

Volvo Construction Equipment

1054226

Fig.	Part No.	Quantity 1	2	3	PS	KIT	Description	Denominación	Denominação	Dénomination	Notes
		1			NS		Cab framework	Armazon cabina	Armação da cabine	Carcasse cabine	
1	VOE 11412738	1		1			Panel	Panel	Painel	Panneau	RH
	VOE 15020877		1				Panel	Panel	Painel	Panneau	
2	VOE 11412739	1		1			Cover	Capó	Capô	Capot	RH
3	VOE 11412743	1		1			Panel	Panel	Painel	Panneau	LH
	VOE 15020876		1				Panel	Panel	Painel	Panneau	
4	VOE 15001955	1		1			Cover	Cubierta	Tampa	Capot	LH
4A	VOE 11412741	1					Cover	Capó	Capô	Capot	
4A	VOE 976170	3					Six point socket screw	Racor de seis dientes	Paraf soquete sext	Vis à 6 pans creux	
5	VOE 4824275	REQ		REQ			Profile	Perfil	Perfil	Profilé	L = 400 MM
6	VOE 11412703	6		6			Moulding	Listón	Moldura plástica	Moulure	
7	VOE 15007747	5		5			Flap	Compuerta	Aleta	Volet	
8	VOE 11444172	12		12			Spring nut	Tuerca resorte	Porca de pressão	Écrou de ressort	
9	VOE 976170	10		10			Six point socket screw	Racor de seis dientes	Paraf soquete sext	Vis à 6 pans creux	
10	VOE 11104469	REQ		REQ			Sealing strip	Moldura retén	Friso de vedação	Bande d'étanchéité	L=390MM
11	VOE 762681	REQ		REQ			Rubber moulding	Listón de goma	Moldura de borracha	Joint caoutchouc	L = 660 MM

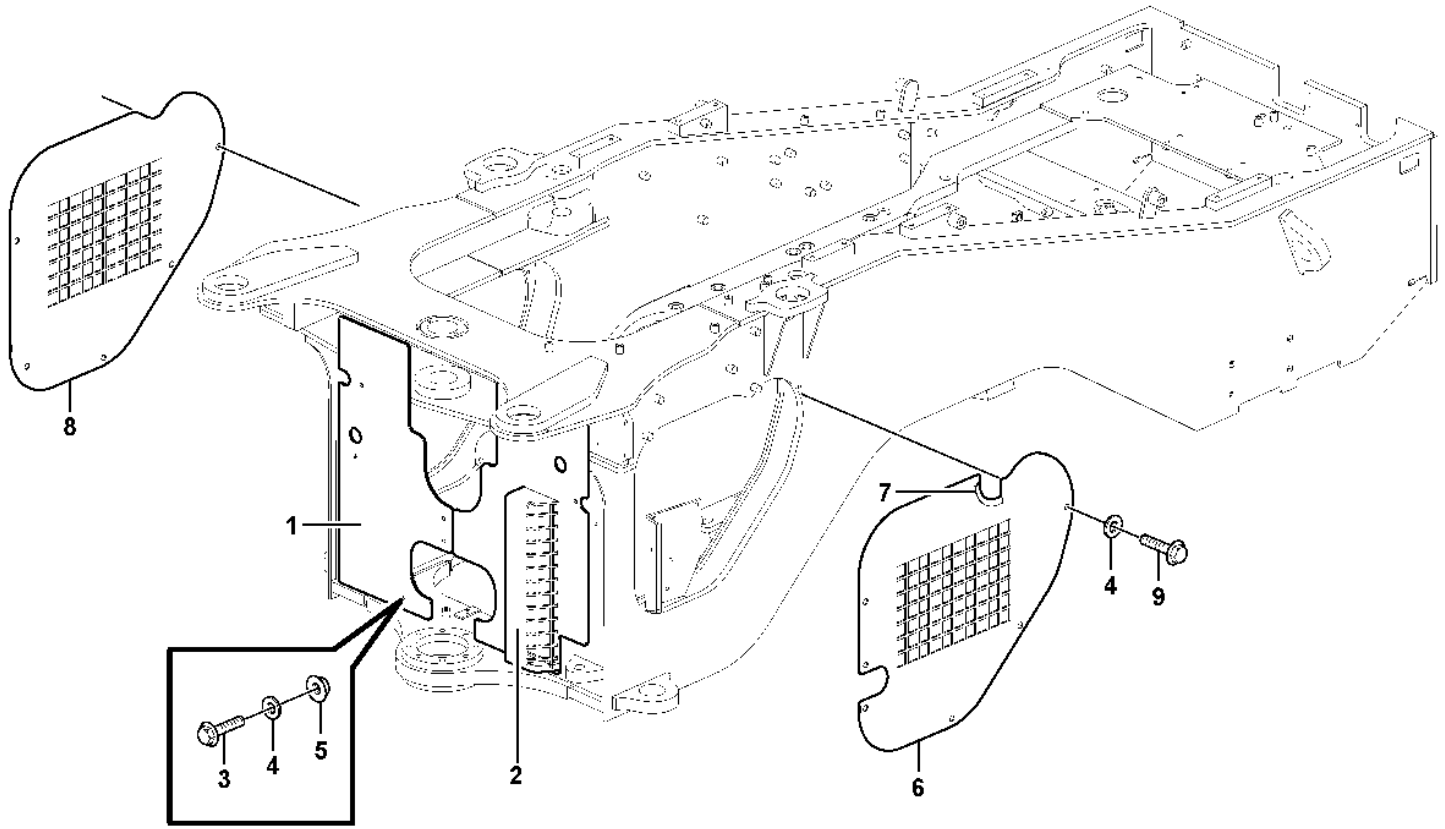

Volvo Construction Equipment
1030611

Fig.	Part No.	Quantity 1	2	3	PS	KIT	Description	Denominación	Denominação	Dénomination	Notes
1	VOE 15029402	1					Protecting plate	Placa de protección	Placa proteção	Tôle protection	
2	VOE 16810021	1					Protection	Protección	Proteção	Protection	
3	VOE 13965185	2					Screw	Tornillo	Parafuso	Vis	
4	VOE 13960143	15	11				Washer	Arandela	Arruela	Rondelle	
5	VOE 13971095	2					Flange nut	Tuerca embridada	Porca flangeada	Écrou à embase	
6	VOE 11432447	1					Protecting plate	Placa de protección	Placa proteção	Tôle protection	
	VOE 11432429		1				Protecting plate	Placa de protección	Placa proteção	Tôle protection	
7	VOE 4786031	REQ	REQ				Framework moulding	Moldura armadura	Molde estrutura	Baguette claire-voie	L = 99 MM
8	VOE 11432446	1					Protecting plate	Placa de protección	Placa proteção	Tôle protection	
	VOE 11432425		1				Protecting plate	Placa de protección	Placa proteção	Tôle protection	
9	VOE 946329	13	11				Flange screw	Tornillo embridado	Parafuso flangeado	Vis à embase	

1	83574
2	83539
3	
4	
5	

Coverplates
Chapas de cubierta
Placas de cobertura
Tôles de recouvrement

Catalogue id **20106**	Group **837**
Illustr. No **1030611**	Section **300**
Issue **20021223-G**	Page **963**

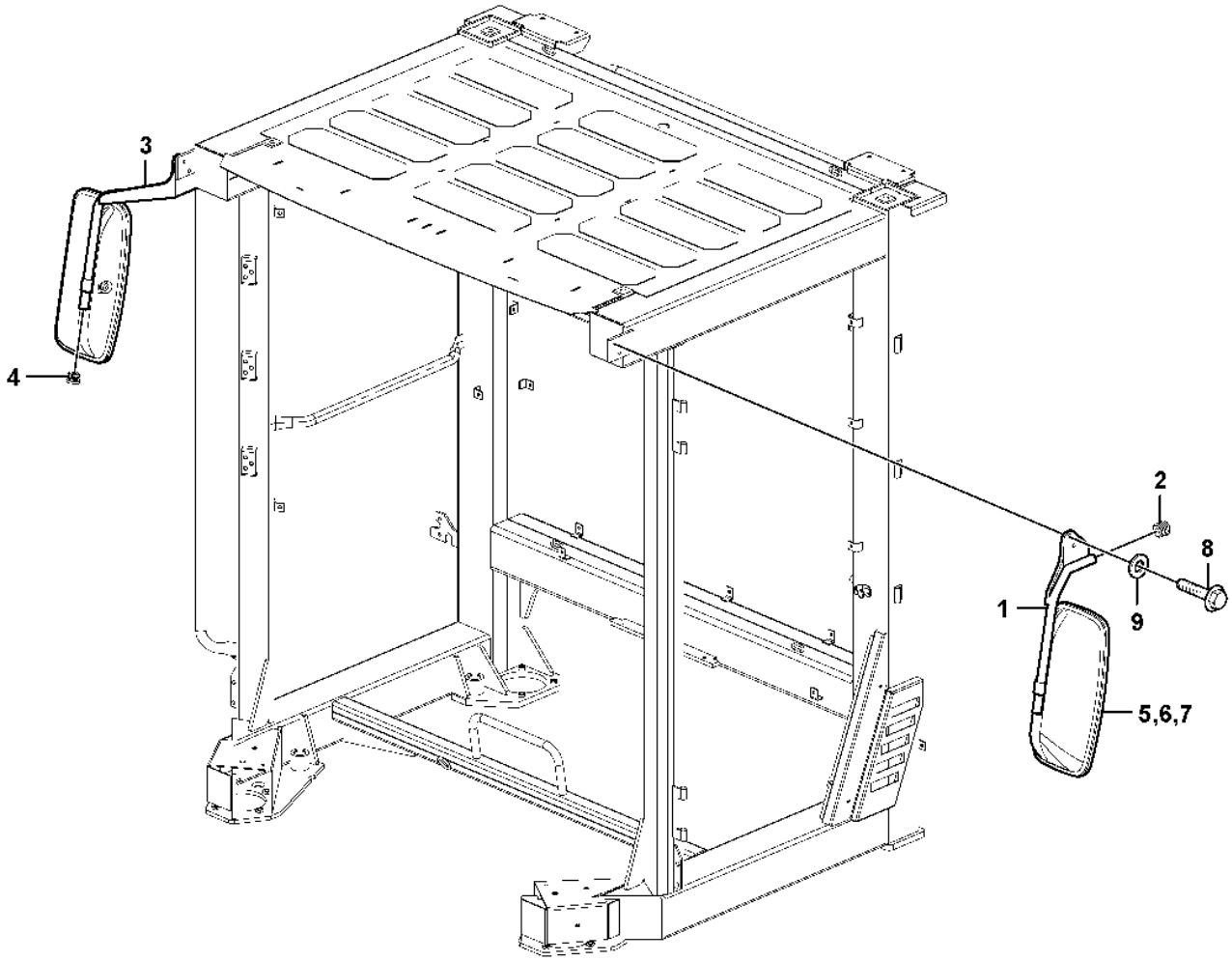

Volvo Construction Equipment

1031200

Fig.	Part No.	Quantity 1	2	3	4	5	PS	KIT	Description	Denominación	Denominação	Dénomination	Notes
1	VOE 16654307	1	1						Mirror arm	Marco espejo	Braço do espelho	Bras miroir	
2	VOE 11006457	2	2						•Plug	•Tapón	•Bujão	•Tampon	
3	VOE 16652336	1	1						Mirror arm	Marco espejo	Braço do espelho	Bras miroir	
4	VOE 11006457	1	2						•Plug	•Tapón	•Bujão	•Tampon	
5	VOE 11121152	2	2						Rear view mirror	Retrovisor	Retrovisor	Rétroviseur	
6	VOE 11708944	1	1						•Rim	•Marco	•Aro	•Cadre	
7	VOE 11708945	1	1						•Lens	•Cristal	•Lente	•Verre lampe	
8	VOE 980841	4	4						Flange screw	Tornillo embridado	Parafuso flangeado	Vis à embase	
9	VOE 13960143	4	4						Washer	Arandela	Arruela	Rondelle	

1	33383	**Rear view mirror** **Retrovisor** **Espelho retrovisor** **Retroviseur**	Catalogue id **20106**	Group **841**
2	33020		Illustr. No **1031200**	Section **100**
3				
4			Issue **20021223-G**	Page **965**
5				

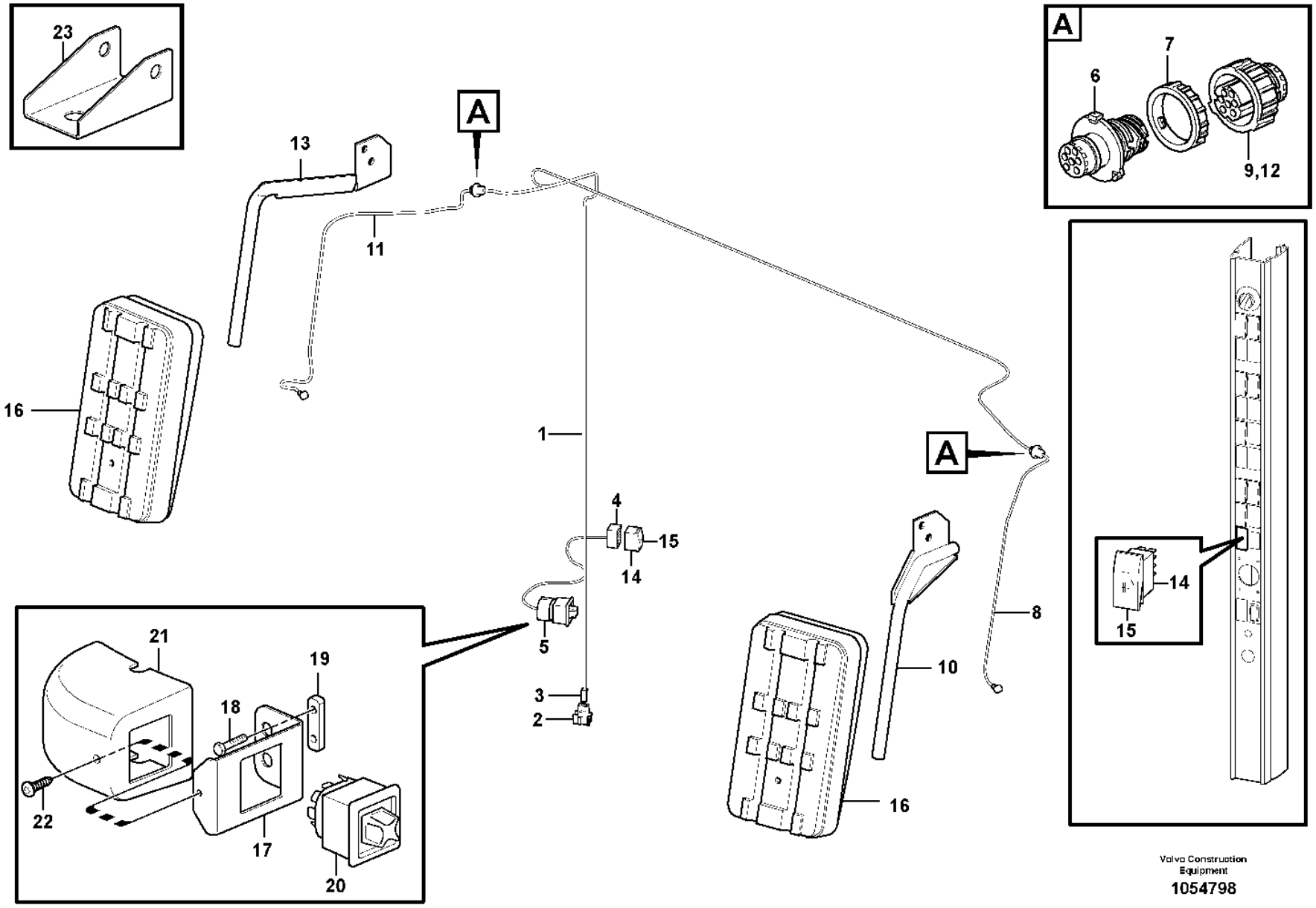

Volvo Construction Equipment

1054798

Fig.	Part No.	Quantity 1	2	3	PS	KIT	Description	Denominación	Denominação	Dénomination	Notes
1	VOE 11171773	1					Cable harness	Manojo cables	Chicote cabos	Faisceau câbles	
							•CONNECTED TO:	•CONECTADO A:	•CONECTADO EM:	•CONNECTÉ A:	
							••Cable connection	••Conexión de cable	••Conexão de cabo	••Connexion de câble	ME
							••Switch	••Contactor	••Interruptor	••Commutateur	SW3601, SW3614
							••Cable connection	••Conexión de cable	••Conexão de cabo	••Connexion de câble	CG, CF
2	VOE 3987478	1					•Housing	•Cuerpo	•Carcaça	•Carter	
3	VOE 1078184	1					•Lock plate	•Placa de seguridad	•Placa trava	•Plaque verrouillage	
4	VOE 70369714	1					•Housing	•Cuerpo	•Carcaça	•Carter	
5		1			NS		•Housing	•Carter	•Carcaça	•Carter	
6	VOE 984944	2					•Housing	•Cuerpo	•Carcaça	•Carter	(VOE 3963411)
7	VOE 3963413	2					Ring	Anillo	Anel	Bague	
8	VOE 17239344	1					Mirror arm	Marco espejo	Braço do espelho	Bras miroir	
							•CONNECTED TO:	•CONECTADO A:	•CONECTADO EM:	•CONNECTÉ A:	
							••R V Mirror	••Retrovisor	••Espelho retrovisor	••Retroviseur	LH
							••Cable connection	••Conexión de cable	••Conexão de cabo	••Connexion de câble	CG
8	VOE 11170383	1					•Cable	•Cable	•Cabo	•Câble	
9	VOE 3963412	1					•Housing	•Cuerpo	•Carcaça	•Carter	
10	VOE 16654307	1					•Mirror arm	•Marco espejo	•Braço do espelho	•Bras miroir	LH
	VOE 970772	6					•Cable seal	•Sellador de cable	•Passamuro	•Joint sur fil	
11	VOE 17239346	1					Mirror arm	Marco espejo	Braço do espelho	Bras miroir	
							•CONNECTED TO:	•CONECTADO A:	•CONECTADO EM:	•CONNECTÉ A:	
							••R V Mirror	••Retrovisor	••Espelho retrovisor	••Retroviseur	RH
							••Cable connection	••Conexión de cable	••Conexão de cabo	••Connexion de câble	CF
11	VOE 11170383	1					•Cable	•Cable	•Cabo	•Câble	
12	VOE 3963412	1					•Housing	•Cuerpo	•Carcaça	•Carter	
13	VOE 16652336	1					•Mirror arm	•Marco espejo	•Braço do espelho	•Bras miroir	RH
	VOE 970772	6					•Cable seal	•Sellador de cable	•Passamuro	•Joint sur fil	
14	VOE 70377101	1					Switch	Interruptor	Interruptor	Contacteur	
15	VOE 15088143	1					Rocker arm	Balancín	Balancim	Culbuteur	(VOE 11428018)
16	VOE 11444147	2					Rear view mirror	Retrovisor	Retrovisor	Rétroviseur	
17	VOE 11429254	1					Attaching plate	Placa de fijación	Placa fixação	Plaque de fixation	

1		**Rear-view mirrors, electric adjustable** **Retrovisores, con regulación eléctrica** **Espelhos retrovisores, ajustáveis de maneira elétrica** **Rétroviseurs à réglage électrique**	Catalogue id **20106**	Group **841**
2				
3			Illustr. No **1054798**	Section **250**
4				
5		**83521**	Issue **20021223-G**	Page **967**

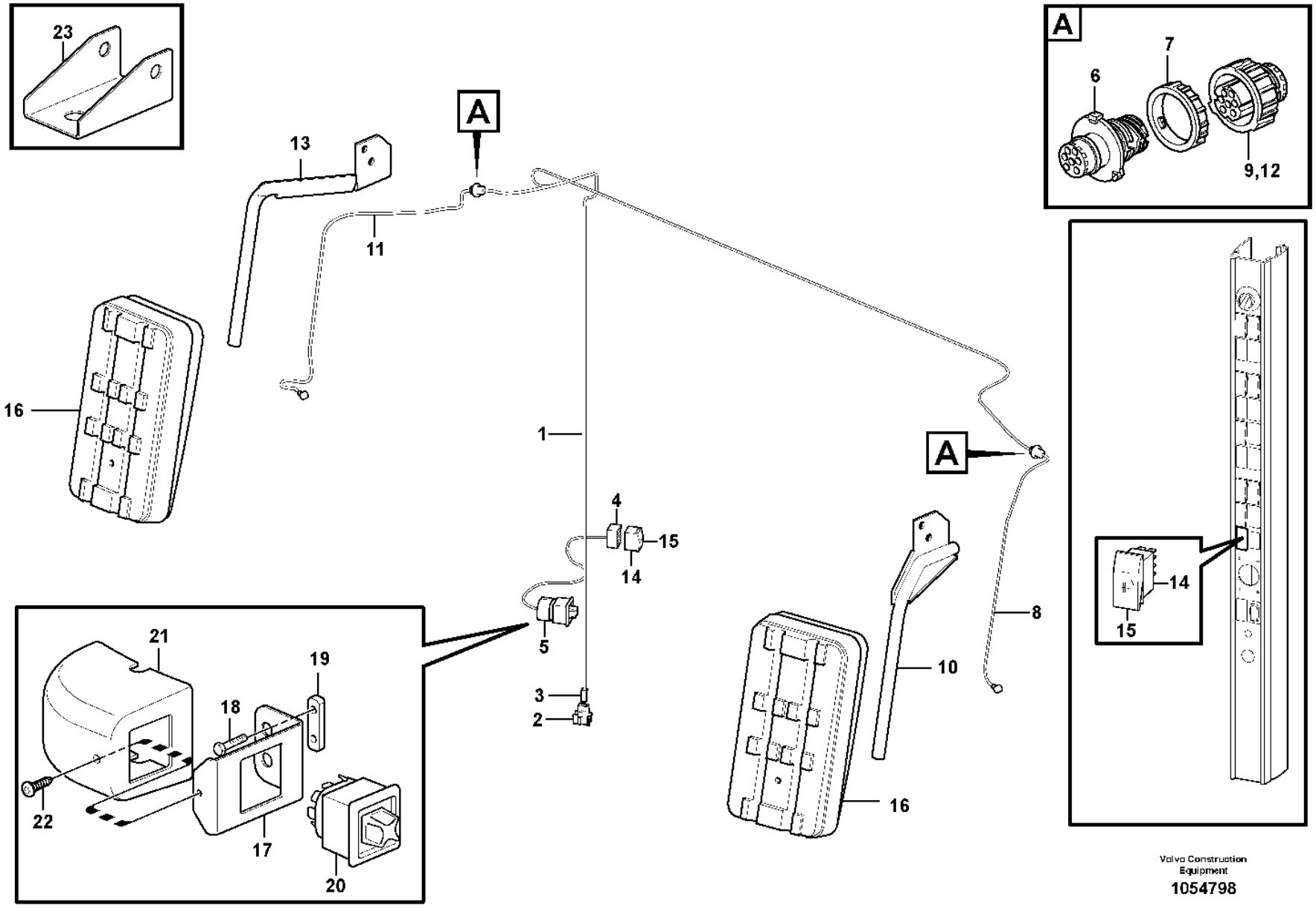

Volvo Construction Equipment

1054798

Fig.	Part No.	Quantity 1	2	3	PS	KIT	Description	Denominación	Denominação	Dénomination	Notes
18	VOE 13965175	2					Screw	Tornillo	Parafuso	Vis	
19	VOE 11412709	1					Nut plate	Placa de tuerca	Porca placa	Plaque filetée	
20	VOE 11171604	1					Switch	Interruptor	Interruptor	Contacteur	
21	VOE 11429260	1					Cover	Capó	Capô	Capot	
22	VOE 972079	1					Six point socket screw	Racor de seis dientes	Paraf soquete sext	Vis à 6 pans creux	
23	VOE 15015567	2					Attachment bracket	Soporte de implementos		Porte-outil	

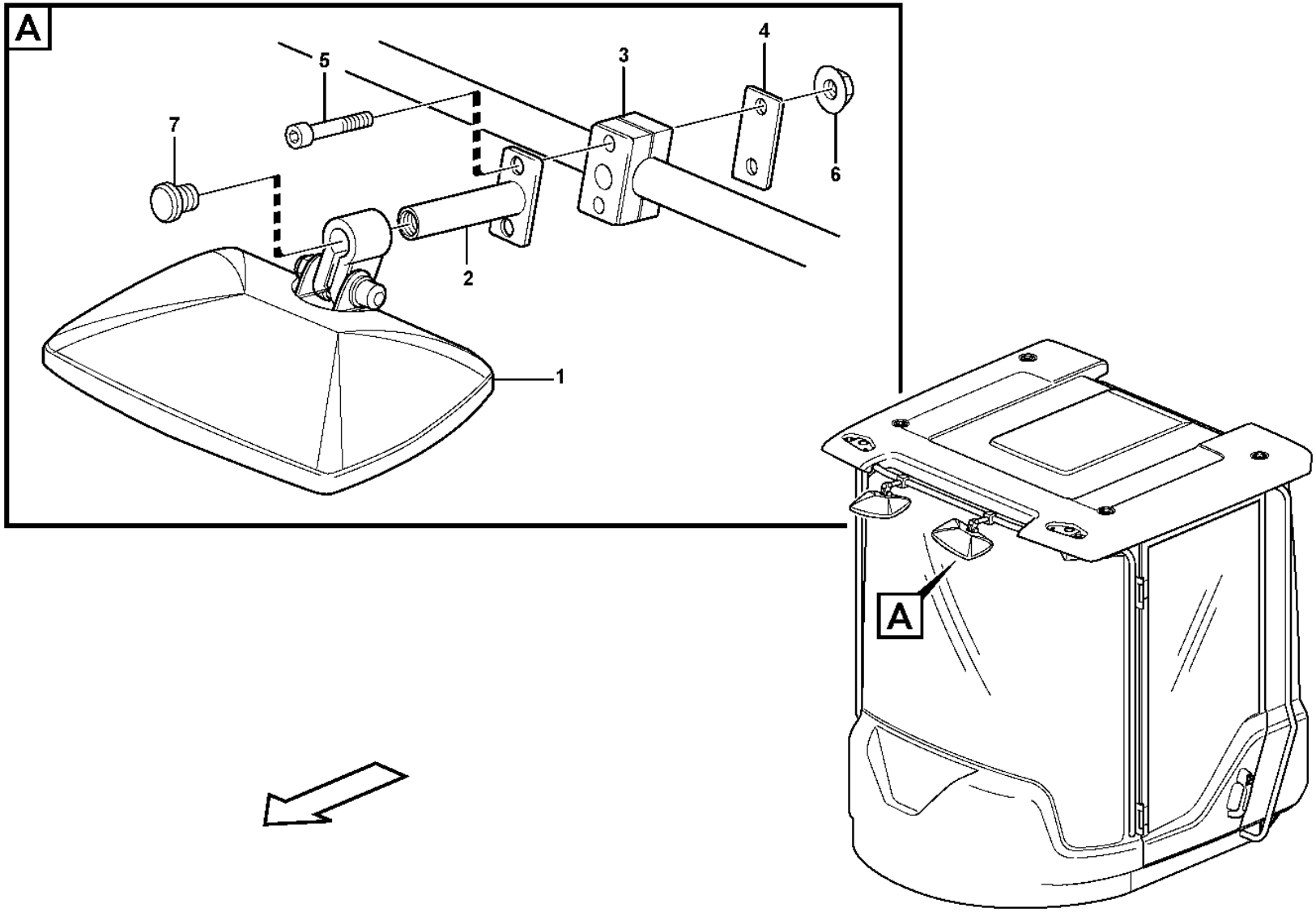

Volvo Construction Equipment
1054408

Fig.	Part No.	Quantity 1	2	3	PS	KIT	Description	Denominación	Denominação	Dénomination	Notes
1	**VOE 11121366**	2					Kerb observation mirror	Espejo de cercanías	Espelho retrovisor	Rétroviseur d'approche	
	VOE 11121366	1					•Kerb observation mirror	•Espejo de cercanías	•Espelho retrovisor	•Rétroviseur d'approche	(VOE 11988961)
	VOE 11710604	1			SS		•Screw	•Tornillo	•Parafuso	•Vis	
	VOE 960139	1					•Plain washer	•Arandela plana	•Arruela simples	•Rondelle plane	
	VOE 13963105	1					•Lock nut	•Contratuerca	•Porca trava	•Contre-écrou	
2	**VOE 15124198**	2					Anchorage	Fijación	Ancoragem	Fixation	
3	**VOE 4785462**	2					Clamp	Abrazadera	Braçadeira	Collier serrage	
4	**VOE 11003048**	2					Cover plate	Placa recurbrición	Tampa cobertura	Plaque de recouvrement	
5	**VOE 959211**	4					Allen Hd Screw	Torn Hex Embut	Parafuso Allen Hd	Vis A 6 Pans Cr	
6	**VOE 949278**	4			SS		Flange lock nut	Contratuerca embridada	Contra porca flange	Contre-écrou à embase	
7	**VOE 11006457**	2					Plug	Tapón	Bujão	Tampon	

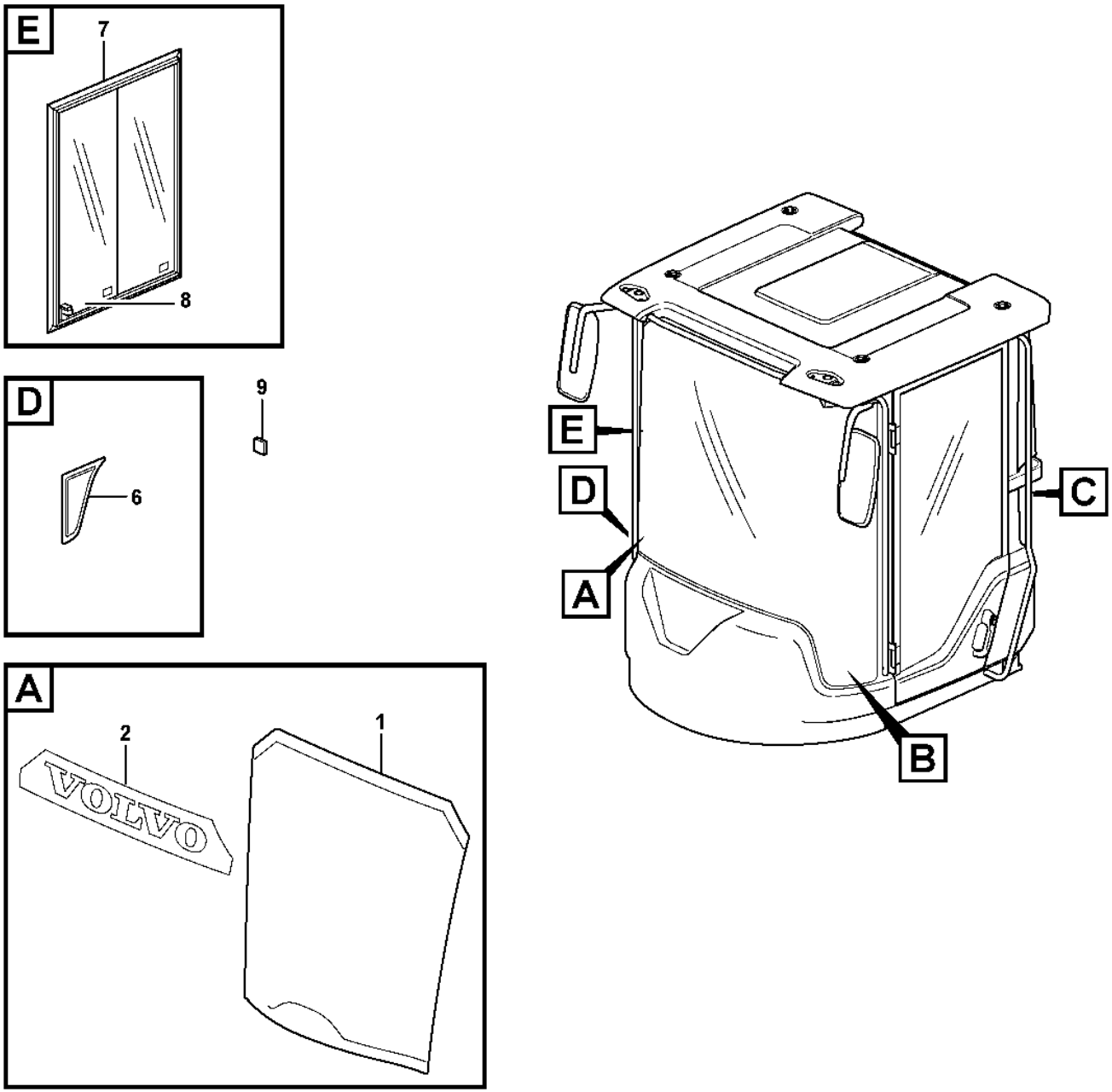

Volvo Construction Equipment

1053824

Fig.	Part No.	Quantity 1	2	3	PS	KIT	Description	Denominación	Denominação	Dénomination	Notes
1	VOE 15079714	1					Windscreen	Parabrisas	Para-brisa	Pare-brise	(VOE 11412055)
1	VOE 15079714		1				Windscreen	Parabrisas	Para-brisa	Pare-brise	(VOE 15015408)
1	VOE 15079714			1			Windscreen	Parabrisas	Para-brisa	Pare-brise	
2	VOE 11412209	1	1	1			•Decal	•Calcomanía	•Decalque	•Autocollant	VOLVO
3	VOE 11412053	1		1	SS		Side window	Ventana lateral	Janela lateral	Glace latérale	LH, 33383 S/N - 71971
3	VOE 15053915	1					Window	Ventana	Janela	Glace	LH, S/N 71972-
3	VOE 15053831	1		1			Window	Ventana	Janela	Glace	(VOE 11412052) RH, 33383 S/N - 71971 - 71971
3	VOE 15053831	1					Window	Ventana	Janela	Glace	RH, S/N 71972-
4	VOE 11444159	1		1			Rear window	Luneta posterior	Janela traseira	Lunette ar	
5	VOE 11104728	REQ		REQ			Spacer	Distanciador	Espaçador	Entretoise	
6	VOE 11412314	1		1			Side window	Ventana lateral	Janela lateral	Glace latérale	
7	VOE 11412798	1			SS		Sliding window	Ventana deslizante	Janela corrediça	Vitre coulissante	
7	VOE 11412798			1	SS		Sliding window	Ventana deslizante	Janela corrediça	Vitre coulissante	S/N - 4954 SWE S/N - 70750 BRA
7	VOE 15056319	1		1			•Latch	•Pestillo	•Lingueta	•Loquet	
8	VOE 15159985	1		1	SS		•Glass	•Cristal	•Vidro	•Vitre	
				1			Sliding Window	Ventana deslizante	Janela de correr	Baie coulissante	S/N 4955 - SWE S/N 70751 - BRA See group 843-150 page 975
9	VOE 11104728	REQ		REQ			Spacer	Distanciador	Espaçador	Entretoise	
	VOE 11704359			REQ			Sealant	Producto de estanqueidad	Composto vedador	Produit étanchéité	
	VOE 11704359			REQ			Sealant	Producto de estanqueidad	Composto vedador	Produit étanchéité	(VOE 11708567)

1	33383
2	84329
3	33020
4	
5	

Glass panes
Ventanillas
Vidros das janelas
Vitres

Catalogue id	Group
20106	843
Illustr. No	Section
1053824	100
Issue	Page
20021223-G	973

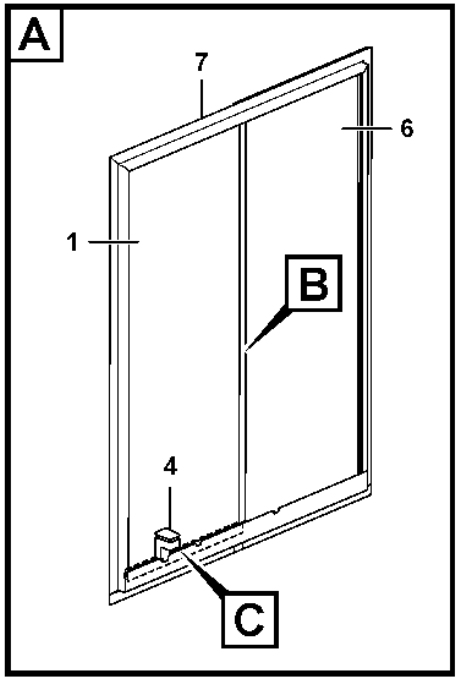

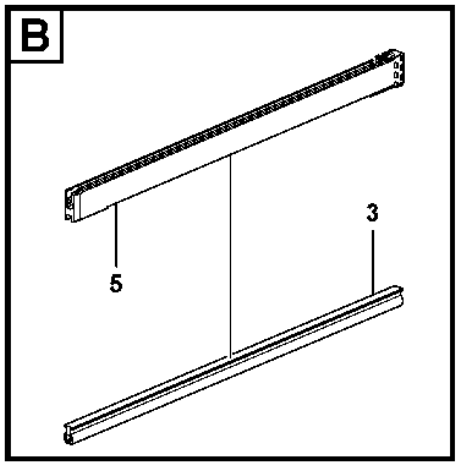

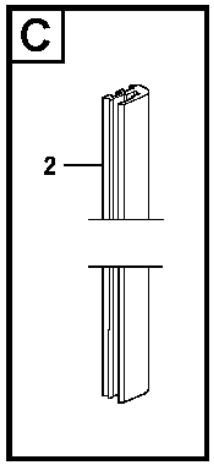

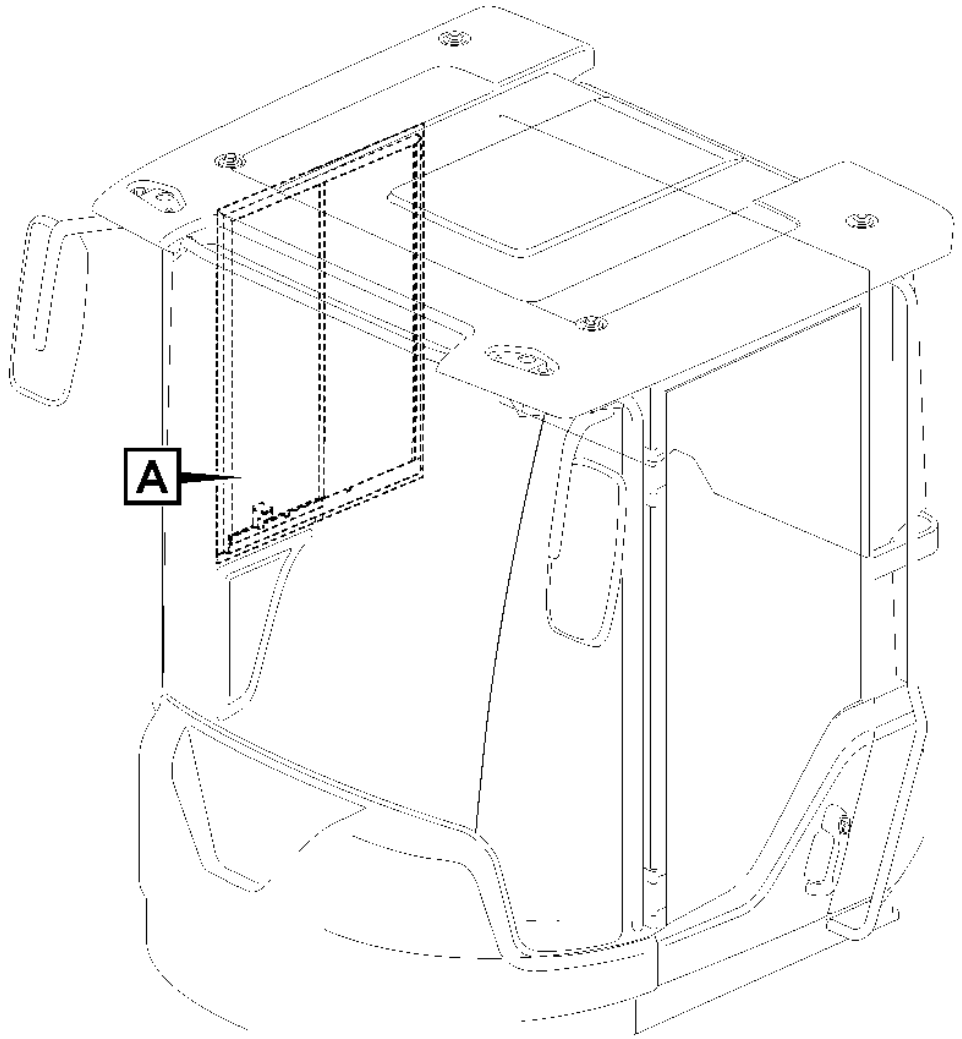

Volvo Construction Equipment
1089605

Fig.	Part No.	Quantity 1	2	3	PS	KIT	Description	Denominación	Denominação	Dénomination	Notes
	VOE 15144048	1					Sliding window	Ventana deslizante	Janela corrediça	Vitre coulissante	S/N 4955 - SWE S/N 70751 - BRA
	VOE 15197318	1					•Sliding window	•Ventana deslizante	•Janela corrediça	•Vitre coulissante	
1	**VOE 15197617**	1					••Glass	••Cristal	••Vidro	••Vitre	
2	**VOE 15197595**	1					••Seal	••Junta	••Vedação	••Étanchéité	
3	**VOE 15197629**	1					••Seal	••Junta	••Vedação	••Étanchéité	
4	**VOE 15060345**	1					••Handle	••Mango	••Manopla	••Poignée	
5	**VOE 17483054**	1					••Guide	••Guia	••Guia	••Guide	
6	**VOE 17334405**	1					•Glass	•Cristal	•Vidro	•Vitre	
7	**VOE 17398593**	1					•Sealing strip	•Moldura retén	•Friso de vedação	•Bande d'étanchéité	
7	**VOE 17433036**	2					•Lock screw	•Tornillo de seguridad	•Parafuso auto-blocante	•Vis verrouillage	

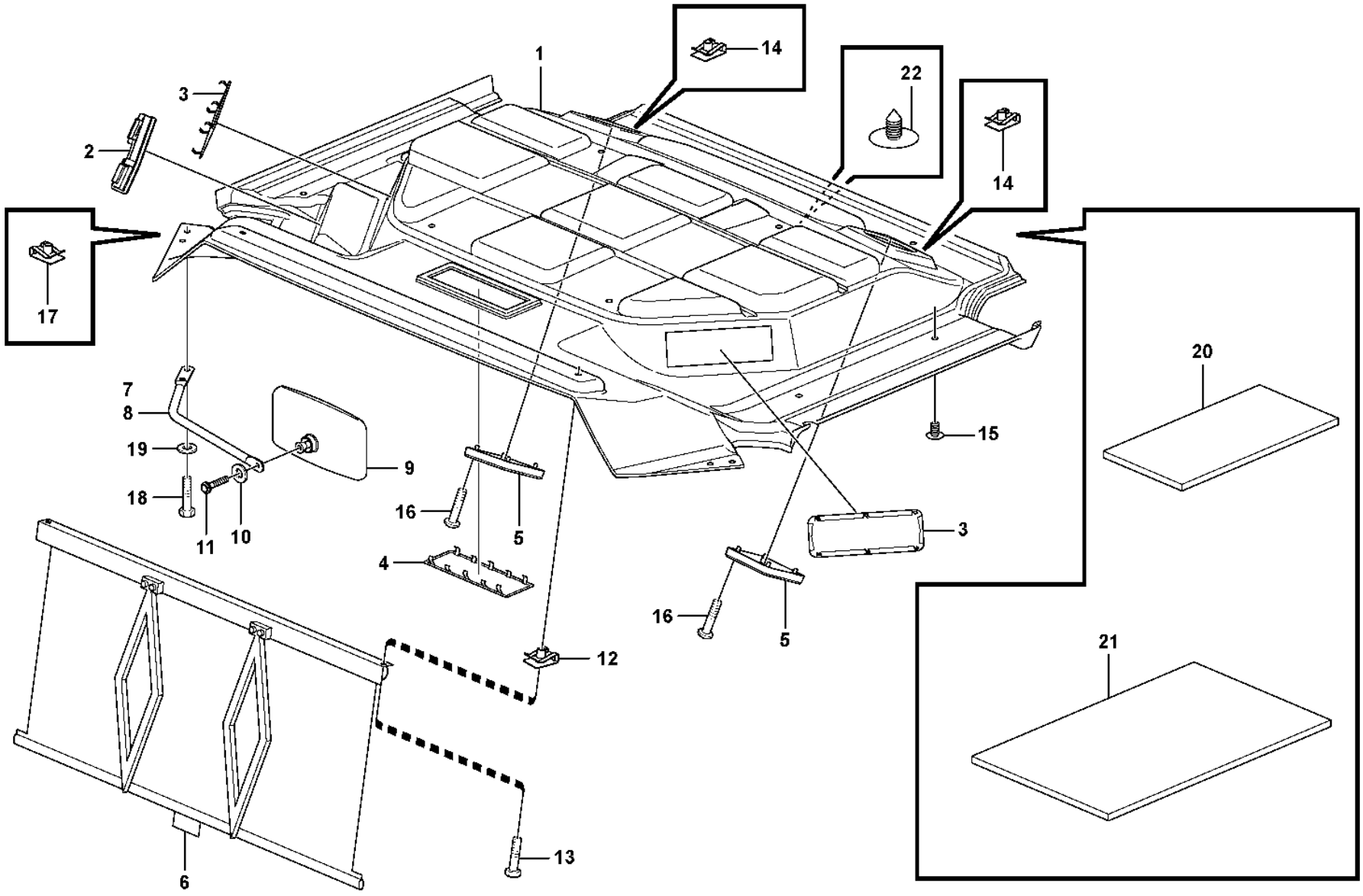
1
2
3
4
5
6
7
8
9
10
11
12
13
14
15
16
17
18
19
20
21
22
Volvo Construction Equipment
1064959

Fig.	Part No.	Quantity 1	2	3	PS	KIT	Description	Denominación	Denominação	Dénomination	Notes
1	VOE 15037808	1	1		SS		Headlining	Techo interior	Revestimento do teto	Garniture pavillon	(VOE 11412644)
1	VOE 17243329			1			Headlining	Techo interior	Revestimento do teto	Garniture pavillon	(VOE 15161395)
2	VOE 15149017	1	1	1			Bracket	Consola	Suporte	Console	(VOE 11412639)
3	VOE 11444164	2	2	2			Lid	Tapa	Tampa	Porte	
4	VOE 11444164	1					Lid	Tapa	Tampa	Porte	
5	VOE 11201899	2	2	2			Loudspeaker grille	Rejilla de altavoz	Grade altofalante	Grille haut-parleur	
6	VOE 11412408	1	1	1			Sun visor	Visera	Para-sol	Visiere	
7	VOE 11412531	1					Mirror arm	Marco espejo	Braço do espelho	Bras miroir	RH
8	VOE 11412532	1					Mirror arm	Marco espejo	Braço do espelho	Bras miroir	LH
9	VOE 11164488	2					Rear view mirror	Retrovisor	Retrovisor	Rétroviseur	
10	VOE 960139	2					Plain washer	Arandela plana	Arruela simples	Rondelle plane	
11	VOE 969587		2	2			Six point socket screw	Racor de seis dientes	Paraf soquete sext	Vis à 6 pans creux	
12	VOE 949921	2	2	2			Spring nut	Tuerca resorte	Porca de pressão	Écrou de ressort	
13	VOE 971322	2	2	2			Six point socket screw	Racor de seis dientes	Paraf soquete sext	Vis à 6 pans creux	
14	VOE 942866	8	8	8			Spring nut	Tuerca resorte	Porca de pressão	Écrou de ressort	
15	VOE 11204217	8	8	8			Plug	Tapón	Bujão	Tampon	
16	VOE 969478	8	8	8			Six point socket screw	Racor de seis dientes	Paraf soquete sext	Vis à 6 pans creux	
17	VOE 13949867	4					Spring nut	Tuerca resorte	Porca de pressão	Écrou de ressort	
18	VOE 971383	4					Six point socket screw	Racor de seis dientes	Paraf soquete sext	Vis à 6 pans creux	
19	VOE 925739	4					Washer	Arandela	Arruela	Rondelle	
19	VOE 11117464						Plain washer	Arandela plana	Arruela simples	Rondelle plane	
20	VOE 11444298	2					Insulating sheet	Disco de aislamiento	Disco isolante	Disque isolant	
21	VOE 15015692	1					Insulating sheet	Disco de aislamiento	Disco isolante	Disque isolant	
22	VOE 15166830			2			Plug	Tapón	Bujão	Tampon	

3965) Bra Cab - 70790, Swe Cab - 5391, 5394
3966) Bra Cab 70791 - , Swe Cab 5392 - 5393, 5395 -

1	33383
2	3965) 33020
3	3966) 33020
4	11298502
5	

Cab : accessories
Cabina: accesorios
Cabine: acessórios
Cabine : accessoires

33020, 33383, 11298502 CAB -5631

Catalogue id	Group
20106	851
Illustr. No	Section
1064959	100
Issue	Page
20021223-G	977

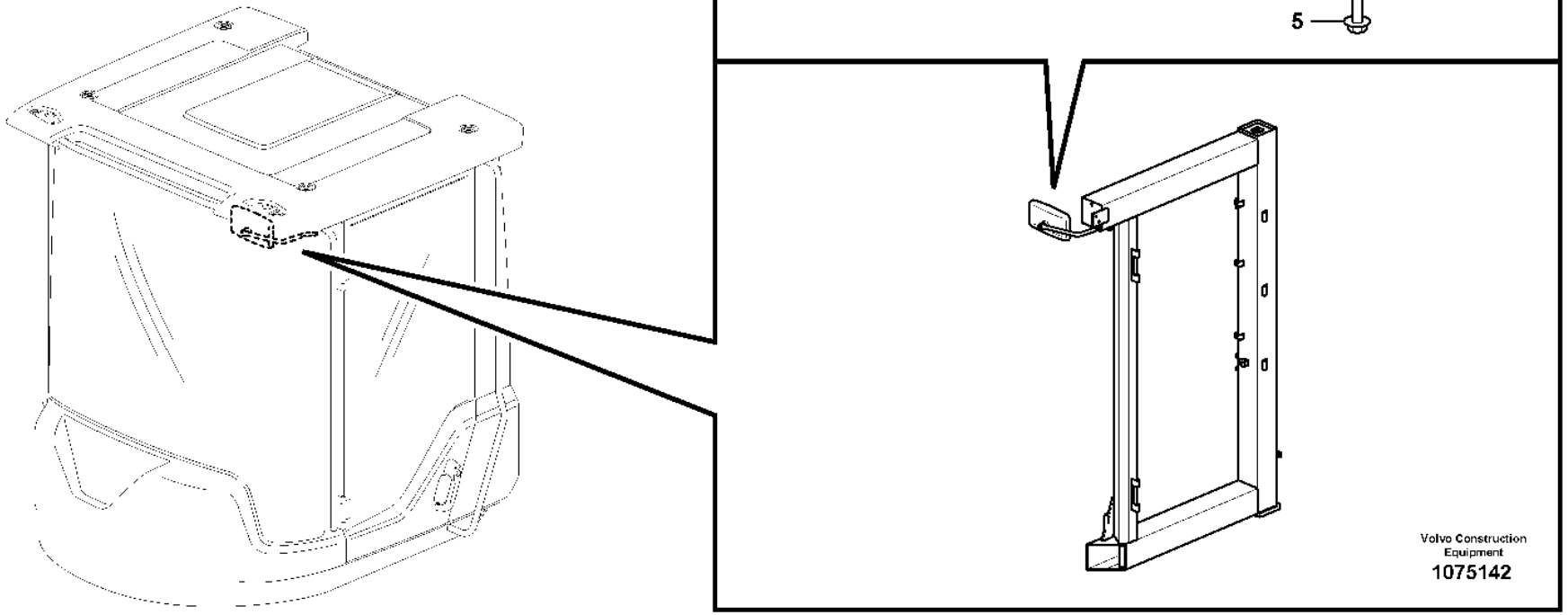
2
3
1
6
4
5
Volvo Construction Equipment
1075142

Fig.	Part No.	Quantity 1	2	3	PS	KIT	Description	Denominación	Denominação	Dénomination	Notes
1	VOE 11412532	1					Mirror arm	Marco espejo	Braço do espelho	Bras miroir	
2	VOE 11164488	1					Rear view mirror	Retrovisor	Retrovisor	Rétroviseur	
3	VOE 960139	1					Plain washer	Arandela plana	Arruela simples	Rondelle plane	
4	VOE 969587	1					Six point socket screw	Racor de seis dientes	Paraf soquete sext	Vis à 6 pans creux	
5	VOE 949894	2					Flange screw	Tornillo embridado	Parafuso flangeado	Vis à embase	
6	VOE 11117464	2					Plain washer	Arandela plana	Arruela simples	Rondelle plane	

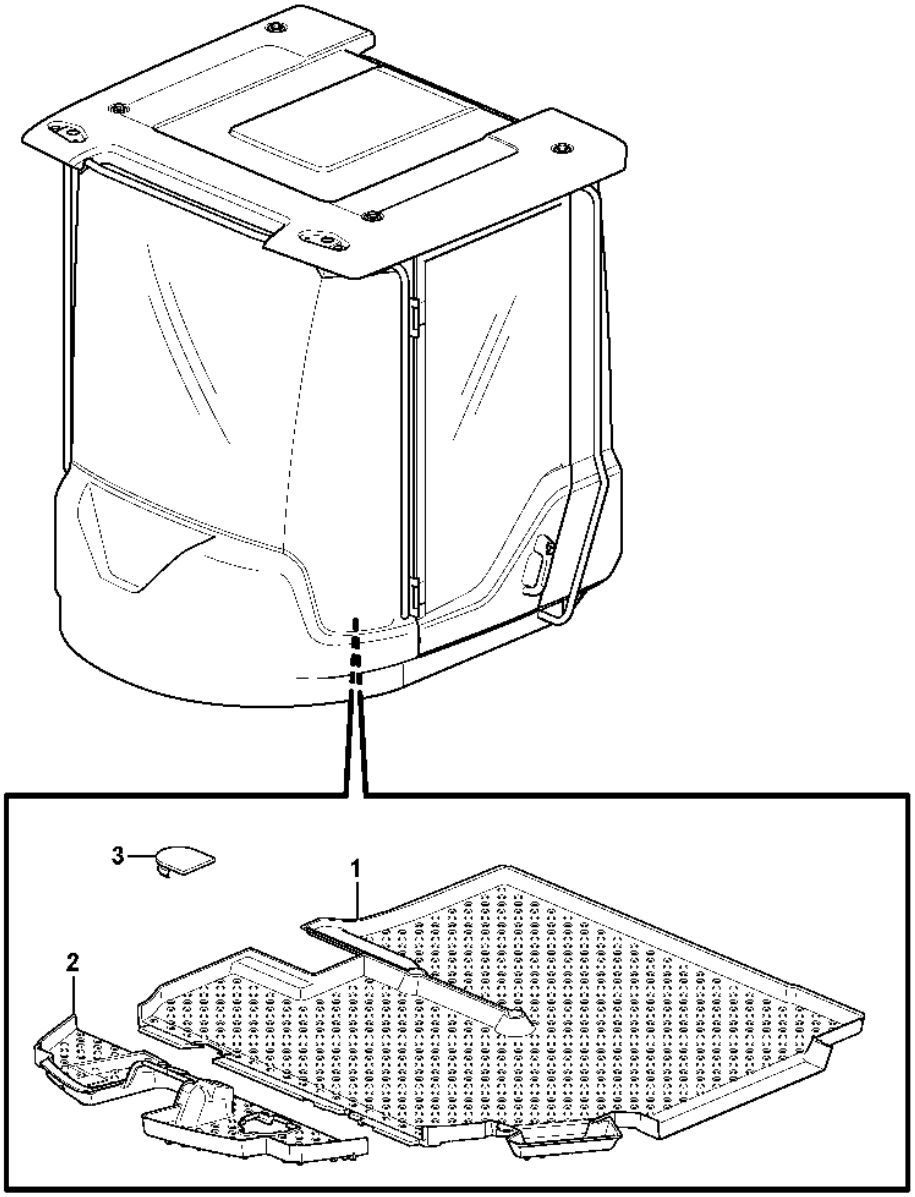

Volvo Construction Equipment

1032102

Fig.	Part No.	Quantity 1	2	3	PS	KIT	Description	Denominación	Denominação	Dénomination	Notes
1	**VOE 15193569**	1					Floor mat	Alfombra piso	Tapete assoalho	Tapis sol	
1	**VOE 15193570**	1					Floor mat	Alfombra piso	Tapete assoalho	Tapis sol	(VOE 11412838) 83352, 83353, 83354, 83533, 84222 33381 S/N - 110502, S/N - 70704
1	**VOE 15193640**	1					Floor mat	Alfombra piso	Tapete assoalho	Tapis sol	(VOE 15162422) 33381 S/N 100503-, S/N 70705-
2	**VOE 11412128**	1			SS		Floor mat	Alfombra piso	Tapete assoalho	Tapis sol	
3	**VOE 11007246**	1					Rubber plug	Tapón de goma	Bujão de borracha	Bouchon caoutchouc	

1	**33381**	**Insulating matting** **Alfombras aislantes** **Esteira de isolamento** **Tapis isolant**	Catalogue id **20106**	Group **851**
2			Illustr. No **1032102**	Section **150**
3				
4			Issue **20021223-G**	Page **981**
5				

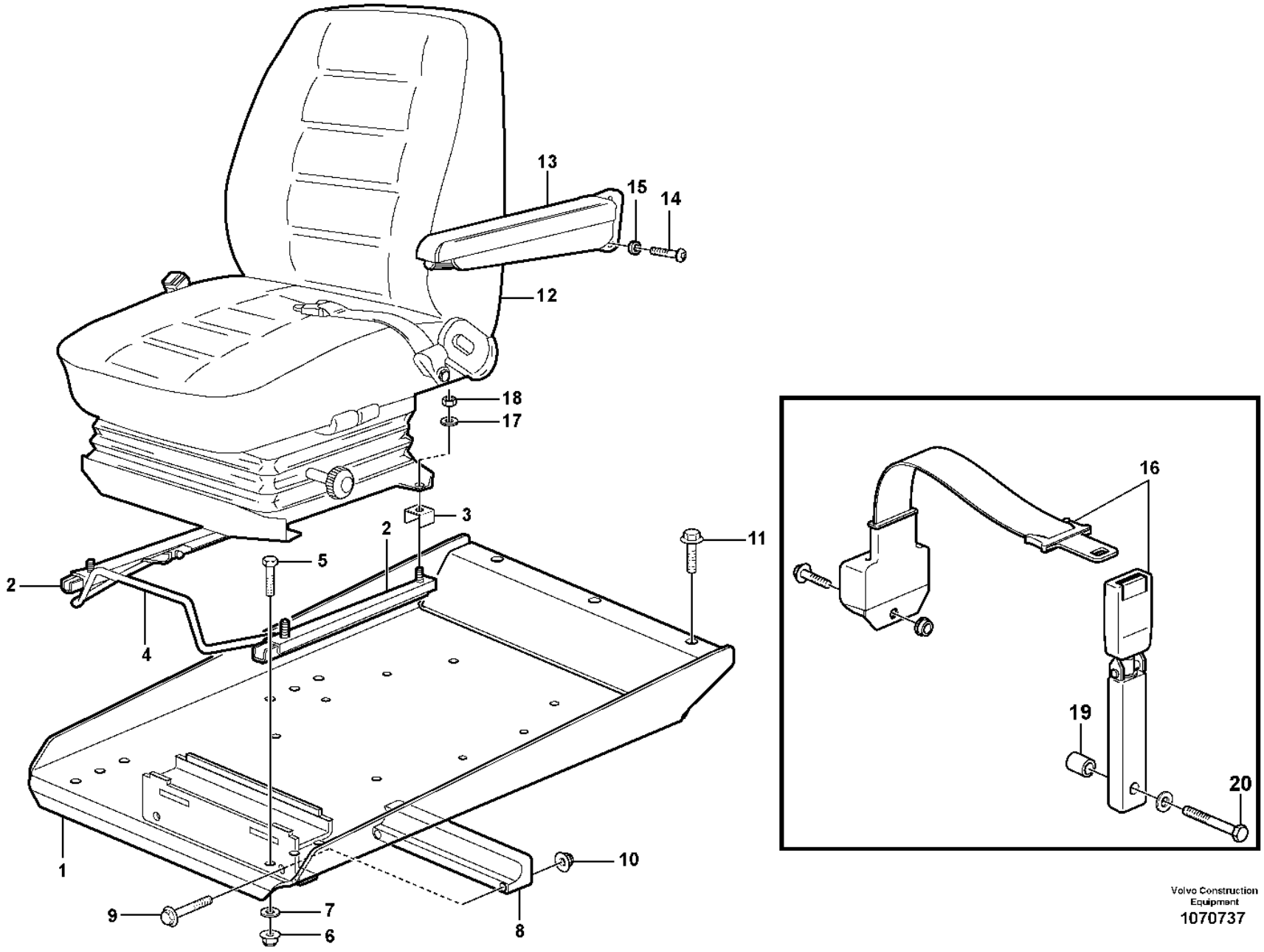

Volvo Construction Equipment
1070737

Fig.	Part No.	Quantity 1	2	3	4	5	PS	KIT	Description	Denominación	Denominação	Dénomination	Notes
1		1					NS		Seat Bracket	Consola Asiento	Ancoragem assento	Etrier De Siege	
1	VOE 16268478				1				Seat bracket	Consola de asiento	Suporte assento	Etrier de siege	(VOE 11444354)
1	VOE 11444358					1	OP		Seat Bracket	Consola Asiento	Ancoragem assento	Etrier De Siege	
2	VOE 11104093	1		1	1	1			Slide rail	Riel deslizamiento	Trilho deslizamento	Rail guidage	LH
2	VOE 11104092	1		1	1	1			Slide rail	Riel deslizamiento	Trilho deslizamento	Rail guidage	RH
3	VOE 11164642	4		4	4	4			Brace	Brida	Braçadeira	Étrier	
4	VOE 11006044	1		1	1	1			Handle	Mango	Manopla	Poignée	
5	VOE 4870448	4		4	4	4			Screw	Tornillo	Parafuso	Vis	
6	VOE 948645	4		4	4	4			Flange lock nut	Contratuerca embridada	Contra porca flange	Contre-écrou à embase	
7		4					NS		Washer	Arandela	Arruela	Rondelle	
8	VOE 11444170	1		1	1	1			Bearing	Cojinete	Mancal	Roulement	
9	VOE 13965179	2		2	2	2			Screw	Tornillo	Parafuso	Vis	
10	VOE 948645	2		2	2	2			Flange lock nut	Contratuerca embridada	Contra porca flange	Contre-écrou à embase	
11	VOE 980841	3		3	3	3			Flange screw	Tornillo embridado	Parafuso flangeado	Vis à embase	
12			1						Seat	Asiento	Assento	Siege	See group 852-110 page 987
			1						Operator seat	Asiento conductor	Assento do operador	Siege conducteur	83938 See group 852-150 page 993
			1						Operator seat	Asiento conductor	Assento do operador	Siege conducteur	83757 See group 852-200 page 995
			1						Operator seat	Asiento conductor	Assento do operador	Siege conducteur	83588 See group 852-300 page 999
			1						Operator seat	Asiento conductor	Assento do operador	Siege conducteur	83505 See group 852-300 page 999
13	VOE 11104014		1						Arm rest	Reposabrazos	Descansa-braço	Accoudoir	94916
13	VOE 11429137		1						Arm rest	Reposabrazos	Descansa-braço	Accoudoir	83376
14	VOE 969436		2						Six point socket screw	Racor de seis dientes	Paraf soquete sext	Vis à 6 pans creux	94916
14	VOE 969846		2						Six point socket screw	Racor de seis dientes	Paraf soquete sext	Vis à 6 pans creux	83376
15	VOE 13955894		2						Washer	Arandela	Arruela	Rondelle	94916
16	VOE 11104125		1	1					Seat belt	Cinturón de seguridad	Cinto de segurança	Ceinture de sécurité	94925
17	VOE 11117464	4				2			Plain washer	Arandela plana	Arruela simples	Rondelle plane	(VOE 13960141)
18	VOE 13945408	4		4	4	4			Nut	Tuerca	Porca	Écrou	
19	VOE 17228594		1						Spacer washer	Arandela distanciadora	Arruela espaçadora	Rondelle entretoise	94925

1294) **GB**: Not included when cab is ordered **ES**: No se incluye en el pedido **BR**: Não incluído no pedido de cabine **FR**: Non compris dans la commande de la cabine

1	83505
2	1294) .
3	83588
4	83757
5	83708

Operator seat with fitting parts
Asiento del conductor con piezas de montaje
Assento do operador com peças de montagem
Siège conducteur avec pièces de montage

Catalogue id	Group
20106	852
Illustr. No	Section
1070737	100
Issue	Page
20021223-G	983

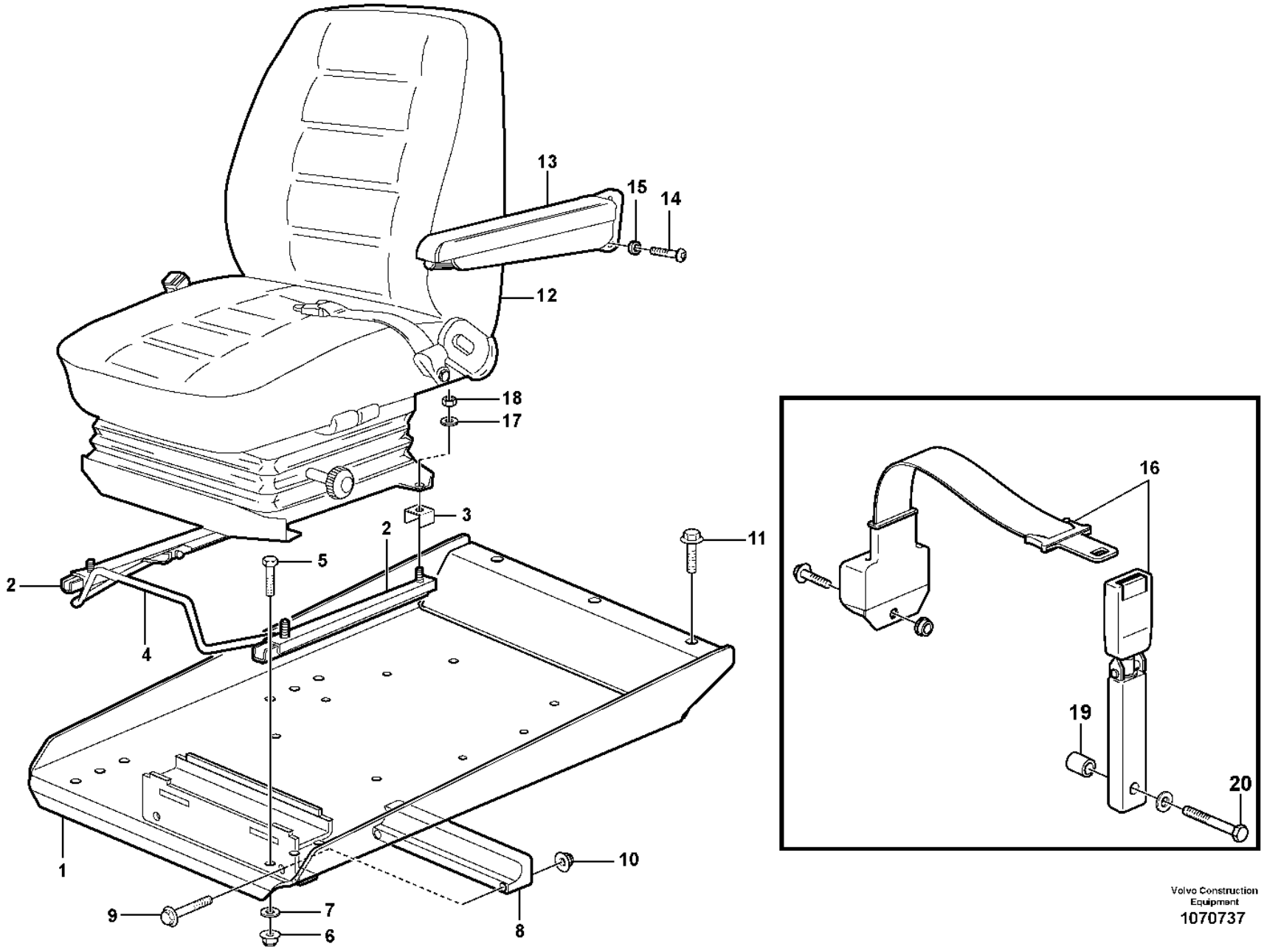

Volvo Construction Equipment
1070737

Fig.	Part No.	Quantity 1	2	3	4	5	PS	KIT	Description	Denominación	Denominação	Dénomination	Notes
20	**VOE 955700**		1						Hexagon screw	Tornillo hexagonal	Parafuso sextavado	Vis à tête hexagonale	94925

1294) **GB**: Not included when cab is ordered **ES**: No se incluye en el pedido **BR**: Não incluído no pedido de cabine **FR**: Non compris dans la commande de la cabine

1	**83505**	**Operator seat with fitting parts** **Asiento del conductor con piezas de montaje** **Assento do operador com peças de montagem** **Siège conducteur avec pièces de montage**	Catalogue id **20106**	Group **852**
2	**1294) .**			
3	**83588**		Illustr. No **1070737**	Section **100**
4	**83757**			
5	**83708**		Issue **20021223-G**	Page **985**

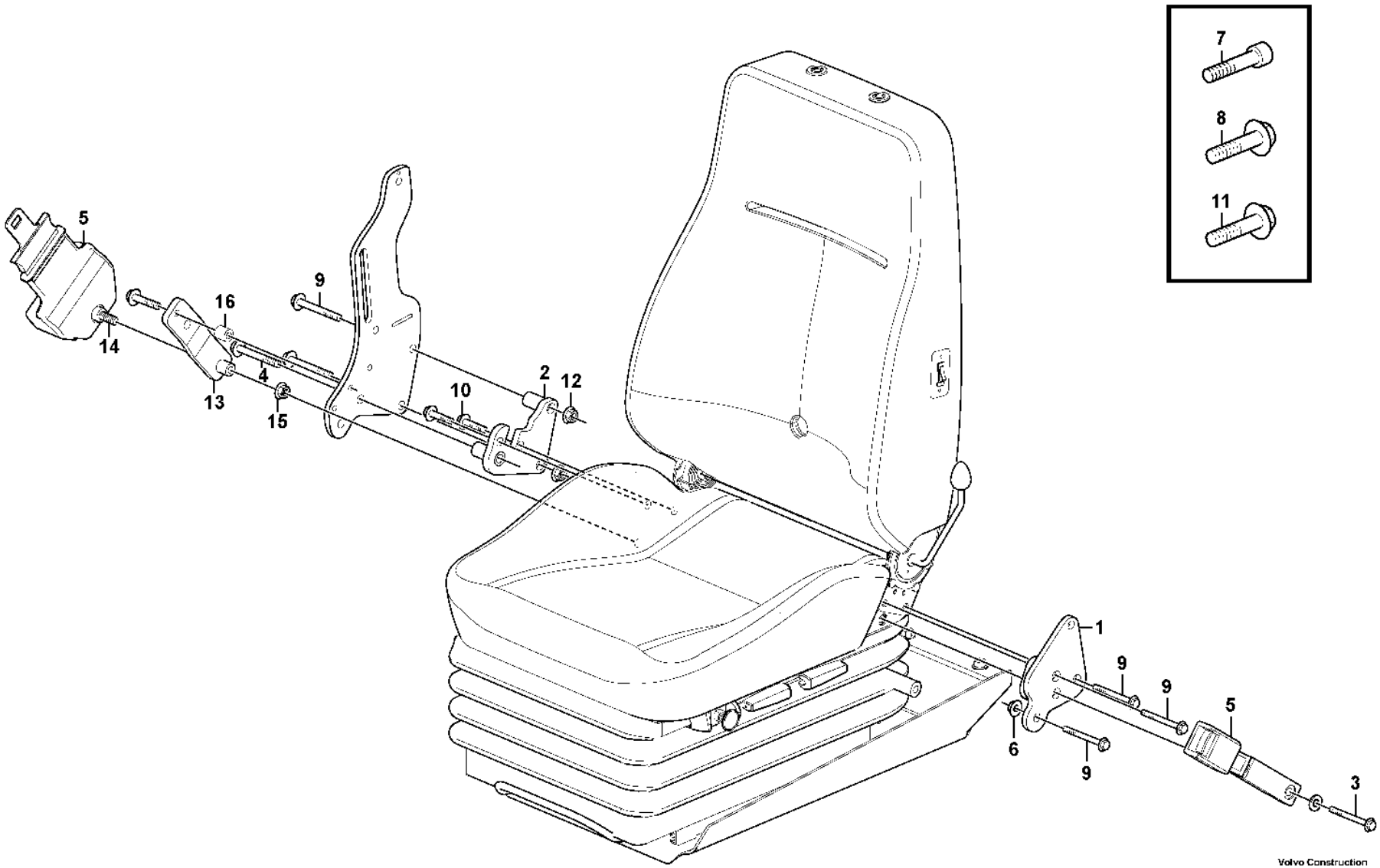

Volvo Construction Equipment

1056463

Fig.	Part No.	Quantity 1	2	3	PS	KIT	Description	Denominación	Denominação	Dénomination	Notes
1	VOE 11444310	1					Bracket	Consola	Suporte	Console	
2	VOE 15058542	1					Bracket	Consola	Suporte	Console	(VOE 11444127)
3	VOE 959874	1					Hexagon screw	Tornillo hexagonal	Parafuso sextavado	Vis à tête hexagonale	
4	VOE 955700	1					Hexagon screw	Tornillo hexagonal	Parafuso sextavado	Vis à tête hexagonale	
5	VOE 11104125	1					Seat belt	Cinturón de seguridad	Cinto de segurança	Ceinture de sécurité	
6	VOE 13971098	2					Flange nut	Tuerca embridada	Porca flangeada	Écrou à embase	
7	VOE 946472	2					Flange screw	Tornillo embridado	Parafuso flangeado	Vis à embase	
8	VOE 946440	1					Flange screw	Tornillo embridado	Parafuso flangeado	Vis à embase	
9	VOE 984758	2					Flange screw	Tornillo embridado	Parafuso flangeado	Vis à embase	(VOE 13965188)
	VOE 930429	1					Spacer ring	Anillo distanciador	Anel espaçador	Bague entretoise	
10	VOE 946329	2					Flange screw	Tornillo embridado	Parafuso flangeado	Vis à embase	
11	VOE 984758	2					Flange screw	Tornillo embridado	Parafuso flangeado	Vis à embase	(VOE 13965188)
12	VOE 13971098	2					Flange nut	Tuerca embridada	Porca flangeada	Écrou à embase	
13	VOE 11444348	1					Attaching plate	Chapa de fijación	Chapa fixação	Tôle de fixation	
14	VOE 946472	1					Flange screw	Tornillo embridado	Parafuso flangeado	Vis à embase	
15	VOE 13971098	1					Flange nut	Tuerca embridada	Porca flangeada	Écrou à embase	
16	VOE 15063273	1					Spacer	Distanciador	Espaçador	Entretoise	

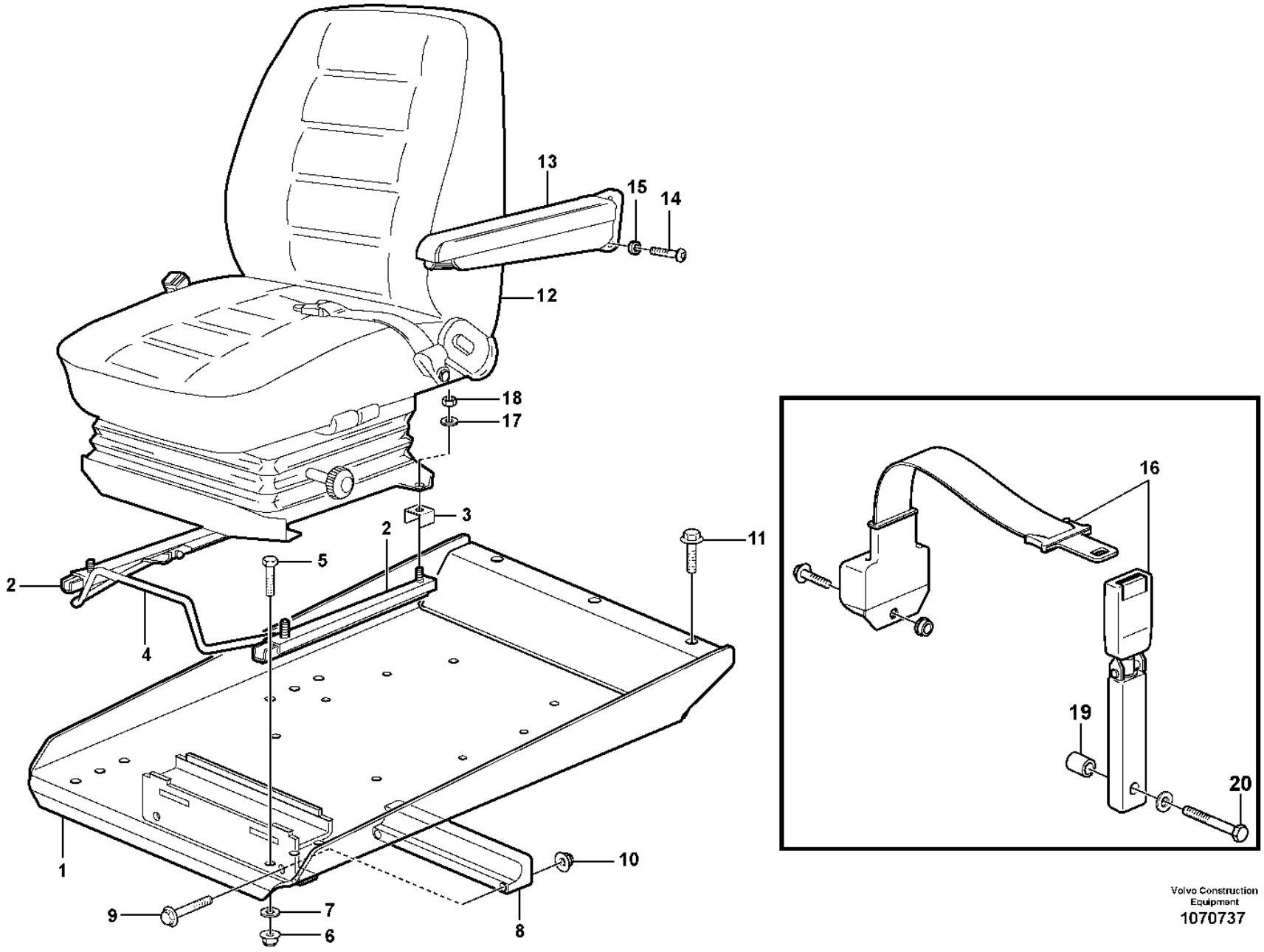

Volvo Construction Equipment
1070737

Fig.	Part No.	Quantity 1	2	3	PS	KIT	Description	Denominación	Denominação	Dénomination	Notes
1		1			NS		Seat Bracket	Consola Asiento	Ancoragem assento	Etrier De Siege	
1	VOE 11444358		1		OP		Seat Bracket	Consola Asiento	Ancoragem assento	Etrier De Siege	83708
2	VOE 11104093	1					Slide rail	Riel deslizamiento	Trilho deslizamento	Rail guidage	LH
2	VOE 11104092	1					Slide rail	Riel deslizamiento	Trilho deslizamento	Rail guidage	RH
3	VOE 11164642	4					Brace	Brida	Braçadeira	Étrier	
4	VOE 11006044	1					Handle	Mango	Manopla	Poignée	
5	VOE 4870448	4					Screw	Tornillo	Parafuso	Vis	
6	VOE 948645	4					Flange lock nut	Contratuerca embridada	Contra porca flange	Contre-écrou à embase	
7		4			NS		Washer	Arandela	Arruela	Rondelle	
	VOE 11117464		2				Plain washer	Arandela plana	Arruela simples	Rondelle plane	(VOE 13960141) 83708
8	VOE 11444170	1					Bearing	Cojinete	Mancal	Roulement	
9	VOE 13965179	2					Screw	Tornillo	Parafuso	Vis	
10	VOE 948645	2					Flange lock nut	Contratuerca embridada	Contra porca flange	Contre-écrou à embase	
11	VOE 9946329	3					Flange Lock Nut	Contratuer Embr	Porca flangeada	Contre écrou bride	
12			1				Seat	Asiento	Assento	Siege	80505
			1				Seat	Asiento	Assento	Siege	83588
			1				Operator seat	Asiento conductor	Assento do operador	Siege conducteur	83708
			1				Seat	Asiento	Assento	Siege	83757
			1				Seat Bracket	Consola Asiento	Ancoragem assento	Etrier De Siege	83505, 83588
			1				Seat	Asiento	Assento	Siege	
13	VOE 11104014		1				Arm rest	Reposabrazos	Descansa-braço	Accoudoir	94916
	VOE 11429137		1	1			Arm rest	Reposabrazos	Descansa-braço	Accoudoir	83376
14	VOE 969436		2				Six point socket screw	Racor de seis dientes	Paraf soquete sext	Vis à 6 pans creux	94916
	VOE 969846		2	2			Six point socket screw	Racor de seis dientes	Paraf soquete sext	Vis à 6 pans creux	83376
15	VOE 13955894		2				Washer	Arandela	Arruela	Rondelle	94916
16	VOE 11104125		1				Seat belt	Cinturón de seguridad	Cinto de segurança	Ceinture de sécurité	94925
17		4			NS		Washer	Arandela	Arruela	Rondelle	
18	VOE 13945408	4					Nut	Tuerca	Porca	Écrou	
19	VOE 17228594		1				Spacer washer	Arandela distanciadora	Arruela espaçadora	Rondelle entretoise	94925
20	VOE 955700		1				Hexagon screw	Tornillo hexagonal	Parafuso sextavado	Vis à tête hexagonale	94925

1294) **GB**: Not included when cab is ordered **ES**: No se incluye en el pedido **BR**: Não incluído no pedido de cabine **FR**: Non compris dans la commande de la cabine

1	83505	**Operator seat with fitting parts** **Asiento del conductor con piezas de montaje** **Assento do operador com peças de montagem** **Siège conducteur avec pièces de montage**
2	1294) .	
3	83376	
4		
5		

Catalogue id **20106**	Group **852**
Illustr. No **1070737**	Section **120**
Issue **20021223-G**	Page **989**

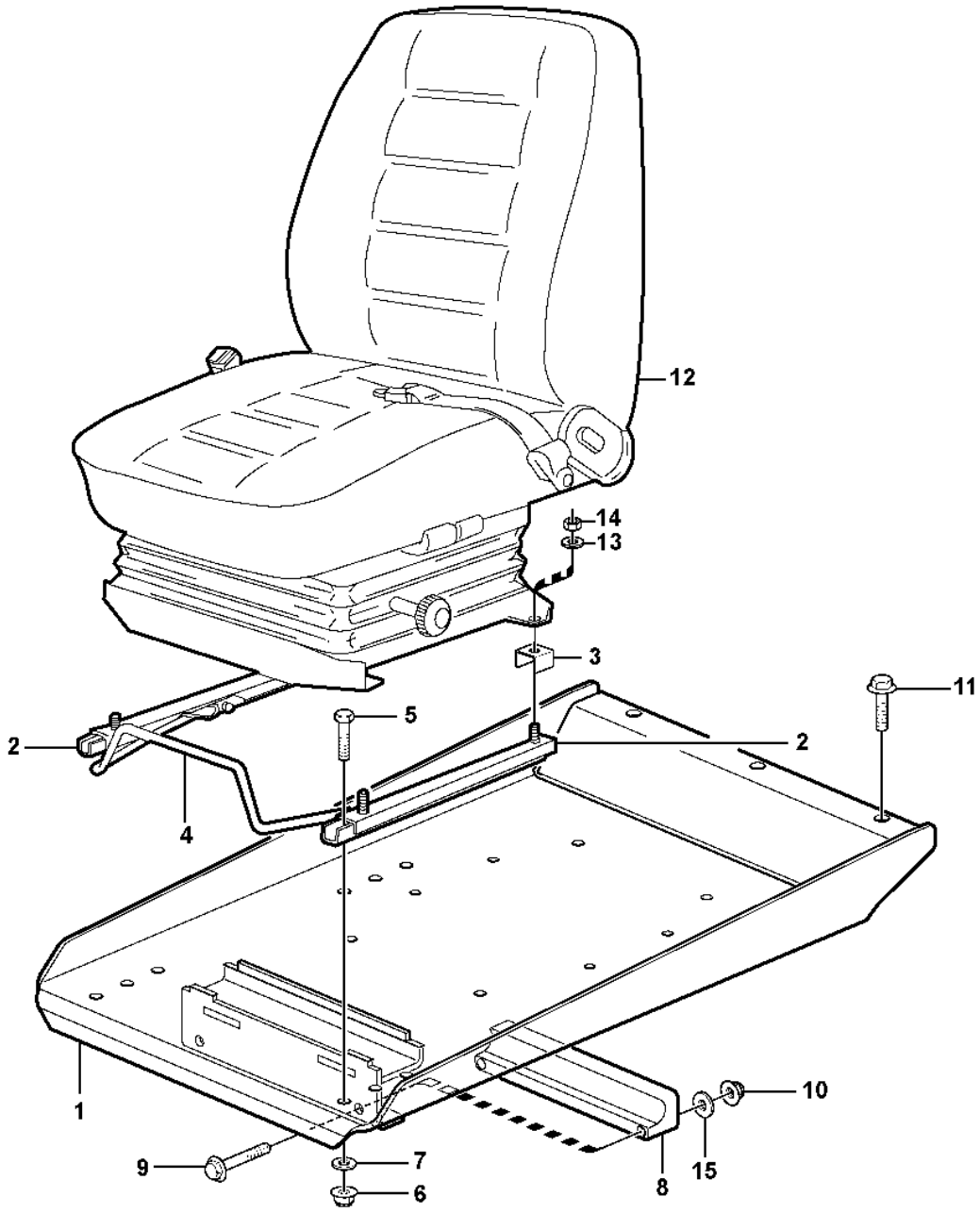

Volvo Construction Equipment
1055511

Fig.	Part No.	Quantity 1	2	3	4	5	PS	KIT	Description	Denominación	Denominação	Dénomination	Notes
1	VOE 16268478	1							Seat bracket	Consola de asiento	Suporte assento	Etrier de siege	(VOE 11444354)
2	VOE 11104093	1							Slide rail	Riel deslizamiento	Trilho deslizamento	Rail guidage	LH
2	VOE 11104092	1							Slide rail	Riel deslizamiento	Trilho deslizamento	Rail guidage	RH
3	VOE 11164642	4							Brace	Brida	Braçadeira	Étrier	
4	VOE 11006044	1							Handle	Mango	Manopla	Poignée	
5	VOE 4870448	4							Screw	Tornillo	Parafuso	Vis	
6	VOE 948645	4							Flange lock nut	Contratuerca embridada	Contra porca flange	Contre-écrou à embase	
7		4					NS		Washer	Arandela	Arruela	Rondelle	
8	VOE 11444170	1							Bearing	Cojinete	Mancal	Roulement	
9	VOE 13965179	2							Screw	Tornillo	Parafuso	Vis	
10	VOE 948645	2							Flange lock nut	Contratuerca embridada	Contra porca flange	Contre-écrou à embase	
11	VOE 980841	3							Flange screw	Tornillo embridado	Parafuso flangeado	Vis à embase	
12		1							Seat	Asiento	Assento	Siege	
13	VOE 11117464	2							Plain washer	Arandela plana	Arruela simples	Rondelle plane	(VOE 13960141)
14	VOE 13945408	4							Nut	Tuerca	Porca	Écrou	
15	VOE 11117464	2							Plain washer	Arandela plana	Arruela simples	Rondelle plane	

1	.	**Operator seat with fitting parts** **Asiento del conductor con piezas de montaje** **Assento do operador com peças de montagem** **Siège conducteur avec pièces de montage**	Catalogue id **20106**	Group **852**
2			Illustr. No **1055511**	Section **130**
3				
4			Issue **20021223-G**	Page **991**
5		**83938**		

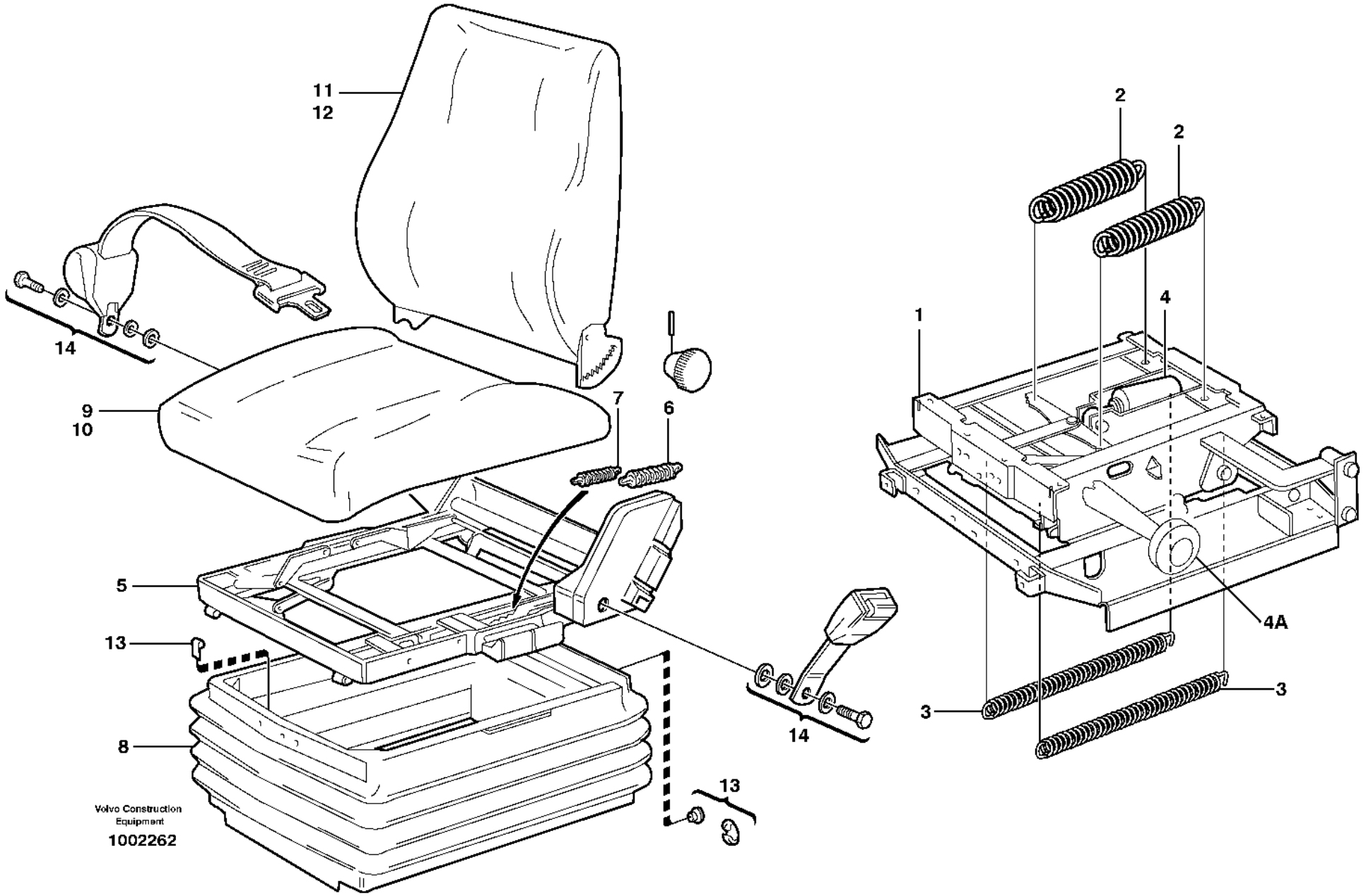
11
12
14
9
10
7
6
5
13
8
14
13
Volvo Construction Equipment
1002262
2
2
4
1
4A
3
3

Fig.	Part No.	Quantity 1	2	3	PS	KIT	Description	Denominación	Denominação	Dénomination	Notes
	VOE 11104254	1			SS		Seat	Asiento	Banco	Siège	
1	**VOE 11707355**	1					•Spring suspension unit	•Unidad suspensión	•Unidade elástica de suspenção	•Unité de suspension	See group 852-225 page 997
2		2					••Spring	••Muelle	••Mola	••Ressort	
3		2					••Spring	••Muelle	••Mola	••Ressort	
4		1					••Shock absorber	••Amortiguador	••	••Amortisseur	
4A		1					••Knob	••Boton	••Botão	••Bouton	
5	**VOE 11707354**	1					•Seat frame	•Marco asiento	•Estrutura banco	•Cadre siège	
	VOE 15186994	1					••Cover	••Capó	••Capô	••Capot	(VOE 11708188)
	VOE 11707346	1					••Switch	••Interruptor	••Interruptor	••Contacteur	
	VOE 11715818	1					••Backrest lock	••Cierre respaldo	••Trava do encosto	••Blocage support lombaire	
6	**VOE 1518748**	1					••Spring	••Resorte	••Mola	••Ressort	
7	**VOE 1696529**	2					••Spring	••Resorte	••Mola	••Ressort	
8	**VOE 11998550**	1					•Bellows	•Fuelle	•Fole	•Soufflet	
9	**VOE 11707361**	1					•Seat cushion	•Cojín asiento	•Assento do banco	•Coussin de siège	
	VOE 11706320	1					••Heater	••Calefactor	••Aquecedor	••Réchauffeur	
10	**VOE 11996163**	1					••Upholstery	••Tapizado	••Forro para estofamento	••Garniture habitacle	
11	**VOE 11707360**	1			SS		•Backrest	•Apoyo respaldo	•Apoio do encosto	•Support lombaire	
	VOE 11706318	1					••Heater	••Calefactor	••Aquecedor	••Réchauffeur	
12	**VOE 11707358**	1					••Upholstery	••Tapizado	••Forro para estofamento	••Garniture habitacle	
13	**VOE 11998811**	1					•Attachment kit	•Juego de acoplamiento	•Jogo acoplamento	•Kit de fixation	
14	**VOE 11707348**	1					•Hip Belt	•Cinturon Cadera	•Cinto de segurança	•Ceinture Hanche	

1		**Operator's seat, ISRI.** **Asiento del conductor, ISRI.** **Assento do operador, ISRI.** **Siège du conducteur, ISRI.**	Catalogue id **20106**	Group **852**
2				
3			Illustr. No **1002262**	Section **150**
4				
5		**80503, 83938**	Issue **20021223-G**	Page **993**

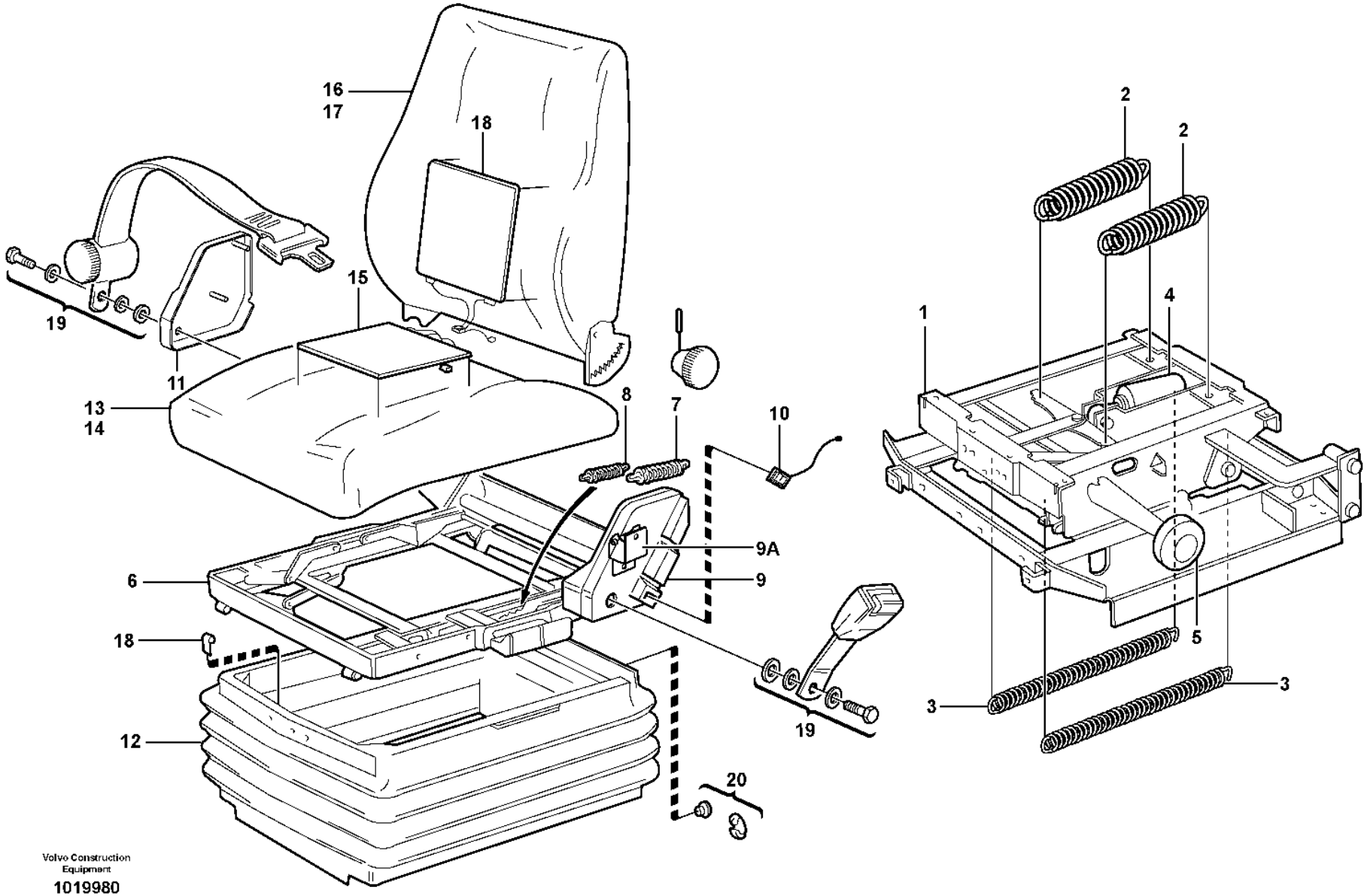

Volvo Construction Equipment

1019980

Fig.	Part No.	Quantity 1	2	3	PS	KIT	Description	Denominación	Denominação	Dénomination	Notes
	VOE 15186567	1					Seat	Asiento	Banco	Siège	(VOE 11104273)
1	**VOE 11707355**	1					•Spring suspension unit	•Unidad suspensión	•Unidade elástica de suspenção	•Unité de suspension	See group 852-225 page 997
2		2					••Spring	••Muelle	••Mola	••Ressort	
3		2					••Spring	••Muelle	••Mola	••Ressort	
4		1					••Shock absorber	••Amortiguador	••	••Amortisseur	
5		1					••Knob	••Boton	••Botão	••Bouton	
6	**VOE 11707354**	1					•Seat frame	•Marco asiento	•Estrutura banco	•Cadre siège	
7	**VOE 1518748**	1					••Spring	••Resorte	••Mola	••Ressort	
8	**VOE 1696529**	2					••Spring	••Resorte	••Mola	••Ressort	
9	**VOE 15186994**	1					••Cover	••Capó	••Capô	••Capot	(VOE 11708188)
9A	**VOE 11715818**	2					••Backrest lock	••Cierre respaldo	••Trava do encosto	••Blocage support lombaire	
10	**VOE 11707346**	1					••Switch	••Interruptor	••Interruptor	••Contacteur	
11	**VOE 11709390**	1					••Cover	••Capó	••Capô	••Capot	
12	**VOE 11998550**	1					•Bellows	•Fuelle	•Fole	•Soufflet	
13	**VOE 11707361**	1					•Seat cushion	•Cojín asiento	•Assento do banco	•Coussin de siège	
14	**VOE 11996163**	1					••Upholstery	••Tapizado	••Forro para estofamento	••Garniture habitacle	
15	**VOE 11706320**	1					••Heater	••Calefactor	••Aquecedor	••Réchauffeur	
16	**VOE 11714580**	1					•Backrest	•Apoyo respaldo	•Apoio do encosto	•Support lombaire	
	VOE 11709387	1					••Knob	••Volante	••Botão	••Bouton	
17	**VOE 11707344**	1			SS		••Upholstery	••Tapizado	••Forro para estofamento	••Garniture habitacle	
18	**VOE 11706318**	1					••Heater	••Calefactor	••Aquecedor	••Réchauffeur	
19	**VOE 11707348**	1					•Hip Belt	•Cinturon Cadera	•Cinto de segurança	•Ceinture Hanche	
20	**VOE 11998811**	1					•Attachment kit	•Juego de acoplamiento	•Jogo acoplamento	•Kit de fixation	

1		**Operator's seat, ISRI.** **Asiento del conductor, ISRI.** **Assento do operador, ISRI.** **Siège du conducteur, ISRI.**	Catalogue id **20106**	Group **852**
2				
3			Illustr. No **1019980**	Section **200**
4				
5		**83757, 80505**	Issue **20021223-G**	Page **995**

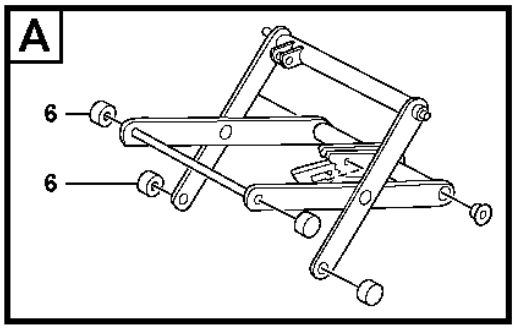
A
6
6

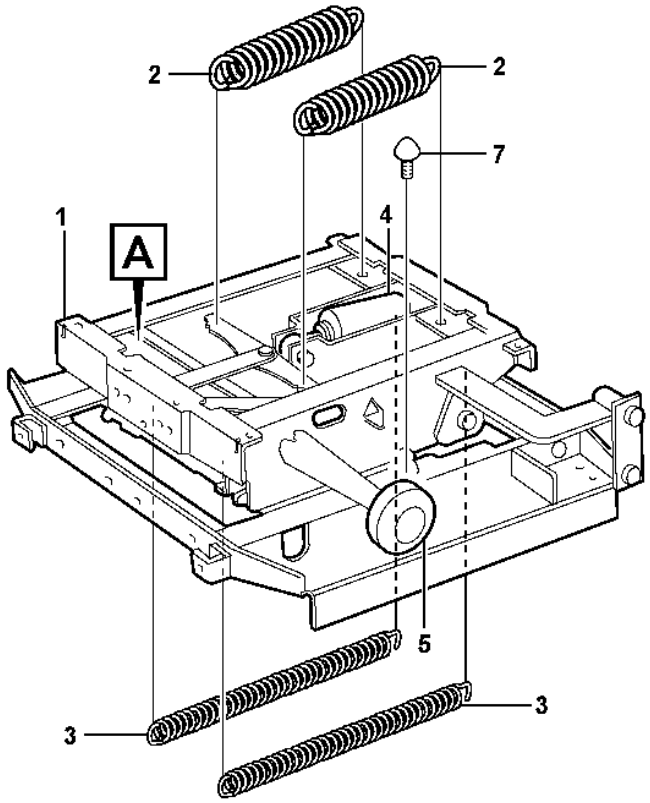
2
2
7
1
A
4
5
3
3

Fig.	Part No.	Quantity 1	2	3	PS	KIT	Description	Denominación	Denominação	Dénomination	Notes
1	**VOE 11707355**	1					Spring suspension unit	Unidad suspensión	Unidade elástica de suspenção	Unité de suspension	
2	**VOE 6213261**	2					•Spring	•Resorte	•Mola	•Ressort	
3	**VOE 11707356**	2					•Spring	•Resorte	•Mola	•Ressort	
4	**VOE 11707351**	1					•Shock absorber	•Amortiguador	•Amortecedor	•Amortisseur	
5	**VOE 3090569**	1					•Knob	•Volante	•Botão	•Bouton	
6	**VOE 17240991**	4					•Roller	•Rodillo	•Rolete	•Galet	
7	**VOE 17240994**	2					•Buffer	•Tope de goma	•Batente	•Butoir	

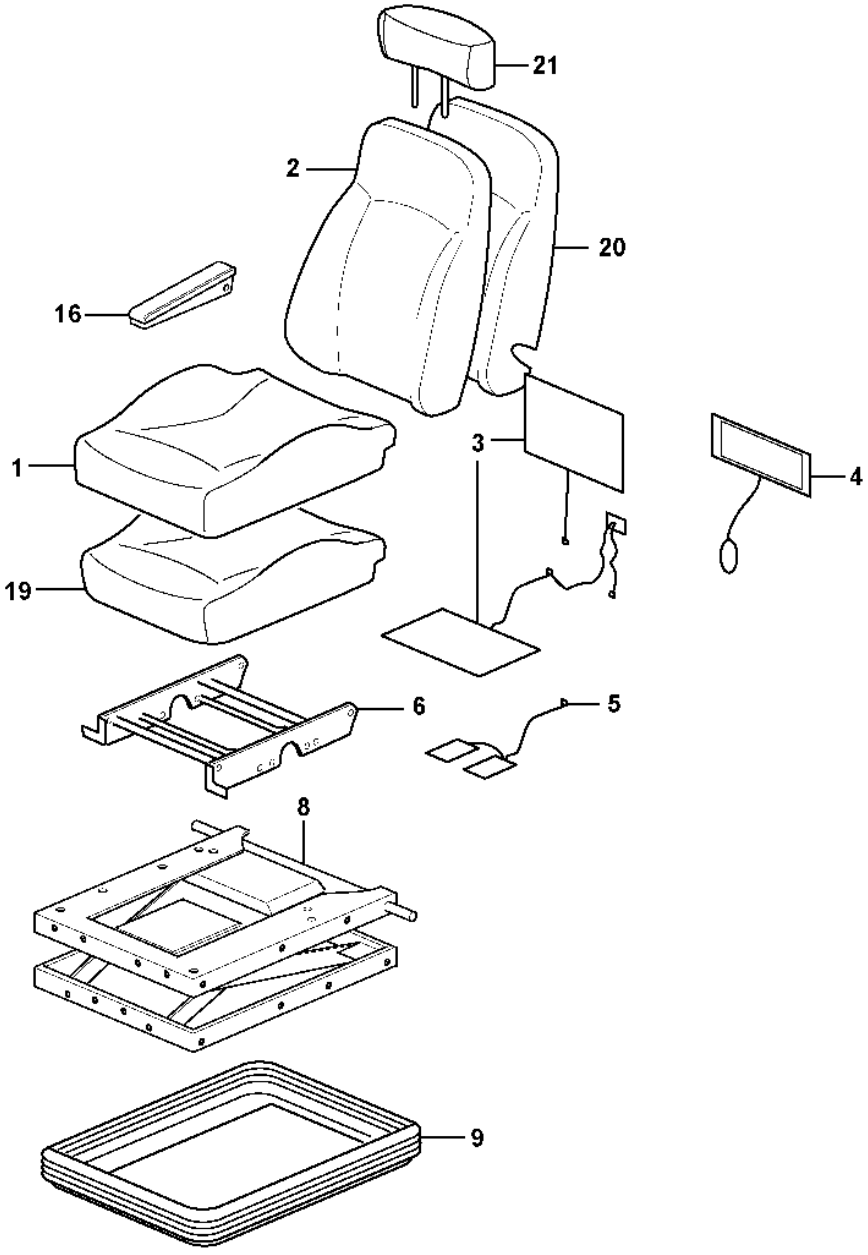

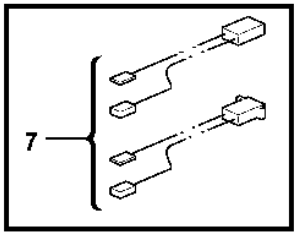

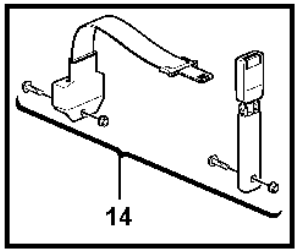

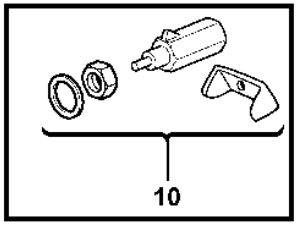

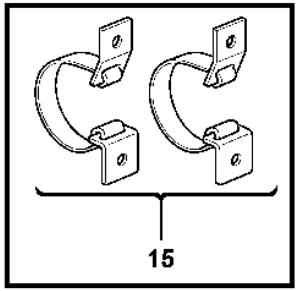

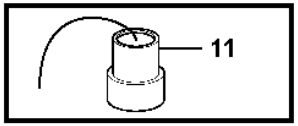

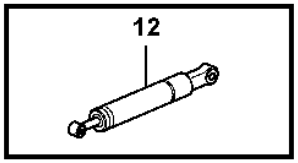

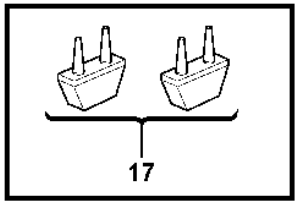

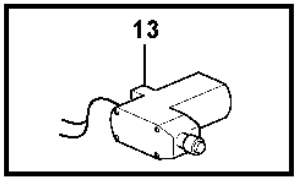

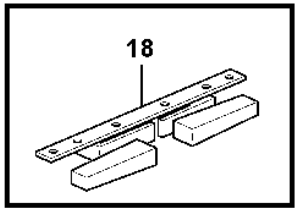

Volvo Construction Equipment

1054895

Fig.	Part No.	Quantity 1	2	3	4	5	PS	KIT	Description	Denominación	Denominação	Dénomination	Notes
	VOE 15186579	1					SS		Seat	Asiento	Banco	Siège	(VOE 11429033)
	VOE 15186581		1				SS		Seat	Asiento	Banco	Siège	(VOE 15036277)
1	VOE 11714962	1	1				SS		•Upholstery	•Tapizado	•Forro para estofamento	•Garniture habitacle	
2	VOE 11714963	1	1						•Upholstery	•Tapizado	•Forro para estofamento	•Garniture habitacle	
3	VOE 11714964	1	1						•Heater	•Calefactor	•Aquecedor	•Réchauffeur	
4	VOE 11712832	1	1						•Lumbar support	•Apoyo lumbar	•Apoio lombar	•Appui lombaire	
5	VOE 11714965	1	1						•Sensor	•Sensor	•Sensor	•Capteur	
6	VOE 11712834	1	1						•Height adjuster	•Ajuste de altura	•Ajuste altura	•Réglage hauteur	
7	VOE 11714966	1	1						•Wire	•Alambre	•Arame	•Fil	
8	VOE 11714967	1	1						•Support	•Apoyo	•Suporte	•Support	
9	VOE 11714968	1	1						•Protecting bellows	•Fuelle de protección	•Fole proteção	•Soufflet protection	
10	VOE 11714969	1	1						•Valve kit	•Juego válvula	•Jogo da válvula	•Kit soupapes	
11	VOE 11712842	1	1						•Spring suspension unit	•Unidad suspensión	•Unidade elástica de suspenção	•Unité de suspension	
	VOE 11715387	1	1						••Coupling piece	••Pieza de conexión	••Peça conexão	••Accouplement	
12	VOE 11998654	1	1						•Shock absorber	•Amortiguador	•Amortecedor	•Amortisseur	
13	VOE 11714970	1	1						•Compressor	•Compresor	•Compressor	•Compresseur	
14	VOE 11714971	1	1						•Seat belt kit	•Juego de cinturón de seguridad	•Jogo cintos segurança	•Kit de ceinture de sécurité	
15	VOE 11714972	1	1						•Strap	•Cable	•Tira	•Sangle	
16	VOE 11714973	1	1						•Arm rest	•Reposabrazos	•Descansa-braço	•Accoudoir	
17	VOE 11998677	1	1						•Absorber	•Amortiguador	•Batente	•Amortisseur	(VOE 11714974)
18	VOE 15065557	1							•Latch	•Pestillo	•Lingueta	•Loquet	
19	VOE 15034479	1							•Seat cushion	•Cojín asiento	•Assento do banco	•Coussin de siège	
20	VOE 15170269	1							•Backrest cushion	•Cojín respaldo	•Coxim de encosto	•Dossier	
21	VOE 17401294			1					Head restraint	Reposacabezas	Descansa cabeça	Appui-tête	(VOE 11191411)

1	83505, E PROD
2	83588, E PROD
3	81195
4	
5	

Operator's seat, heated, air suspensioned.
Asiento del conductor de suspensión neumática, caldeo elektrocidad.
Assento do operador, com aquecimento e suspensão a ar.
Siège du conducteur, suspension pneumatique, chauffage élektrique.

Catalogue id **20106**	Group **852**
Illustr. No **1054895**	Section **300**
Issue **20021223-G**	Page **999**

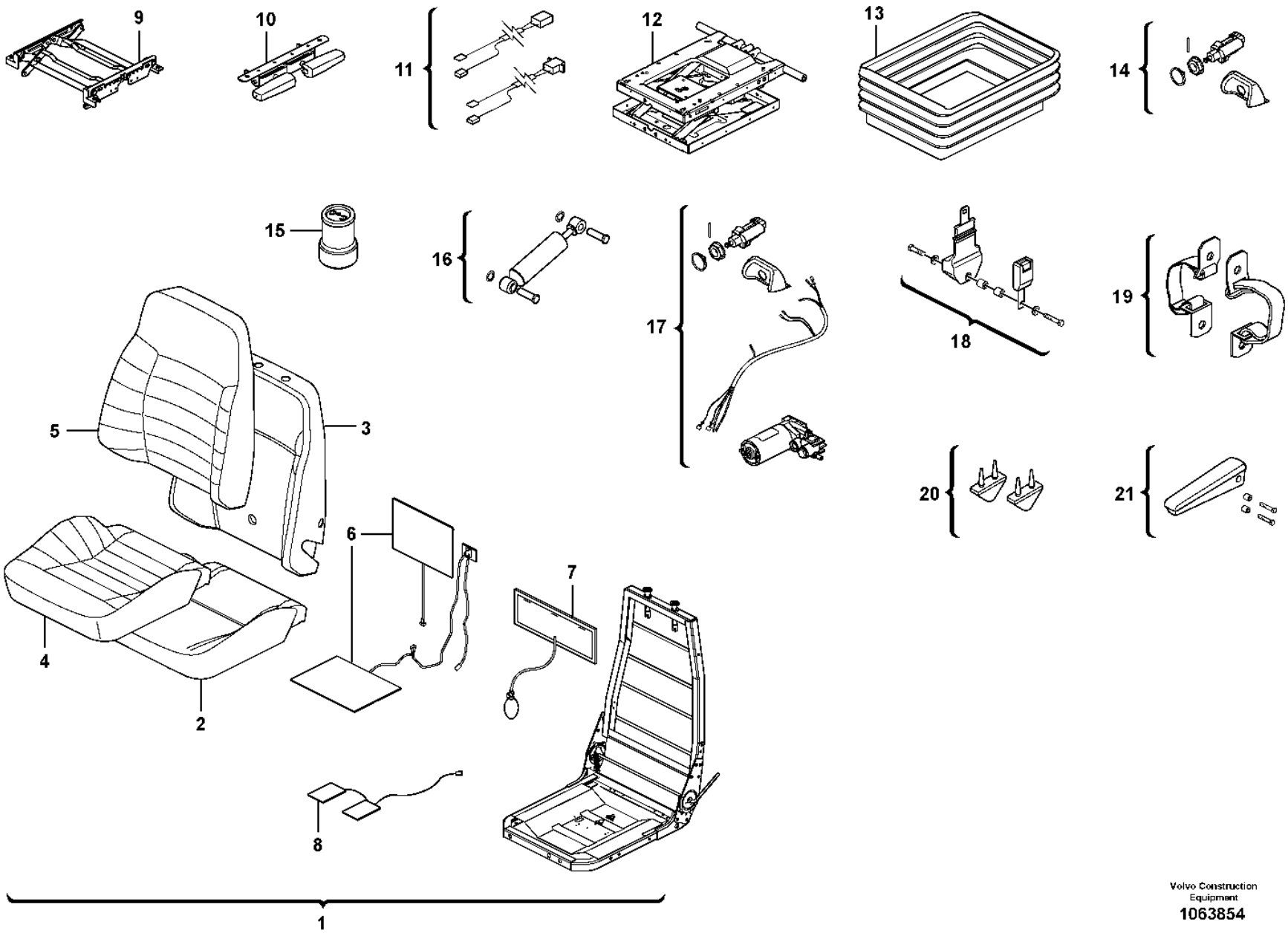

Volvo Construction Equipment
1063854

Fig.	Part No.	Quantity 1	2	3	PS	KIT	Description	Denominación	Denominação	Dénomination	Notes
1	VOE 17203588	1			SS		Seat	Asiento	Banco	Siège	
1	VOE 17203589		1		SS		Seat	Asiento	Banco	Siège	
2	VOE 15034479	1	1				•Seat cushion	•Cojín asiento	•Assento do banco	•Coussin de siège	
3	VOE 15170269	1	1				•Backrest cushion	•Cojín respaldo	•Coxim de encosto	•Dossier	
4	VOE 11714962	1	1		SS		•Upholstery	•Tapizado	•Forro para estofamento	•Garniture habitacle	
5	VOE 11714963	1	1				•Upholstery	•Tapizado	•Forro para estofamento	•Garniture habitacle	
6	VOE 11714964	1	1				•Heater	•Calefactor	•Aquecedor	•Réchauffeur	
7	VOE 11712832	1	1				•Lumbar support	•Apoyo lumbar	•Apoio lombar	•Appui lombaire	
8	VOE 11714965	1	1				•Sensor	•Sensor	•Sensor	•Capteur	
9	VOE 11712834	1	1				•Height adjuster	•Ajuste de altura	•Ajuste altura	•Réglage hauteur	
10	VOE 15065557	1	1				•Latch	•Pestillo	•Lingueta	•Loquet	
11	VOE 17229752	1	1				•Wire	•Alambre	•Arame	•Fil	
12	VOE 17229755	1	1				•Suspension kit	•Kit de suspensión	•Kit de suspensão	•Kit suspension	
13	VOE 11714968	1	1				•Protecting bellows	•Fuelle de protección	•Fole proteção	•Soufflet protection	
14	VOE 11714969	1	1				•Valve kit	•Juego válvula	•Jogo da válvula	•Kit soupapes	
15	VOE 17229756	1	1				•Air spring	•Resorte neumático	•Mola pneumática	•Ressort pneumatique	
16	VOE 11998654	1	1				•Shock absorber	•Amortiguador	•Amortecedor	•Amortisseur	
17	VOE 17229759	1	1				•Compressor kit	•Kit de compresores	•	•Kit de compresseur	
18	VOE 11714971	1	1				•Seat belt kit	•Juego de cinturón de seguridad	•Jogo cintos segurança	•Kit de ceinture de sécurité	
19	VOE 17220388	1	1				•Strap	•Cable	•Tira	•Sangle	
20	VOE 11998677	1	1				•Absorber	•Amortiguador	•Batente	•Amortisseur	
21	VOE 11714973	1	1				•Arm rest	•Reposabrazos	•Descansa-braço	•Accoudoir	

1	83505, L PROD	**Operator's seat, heated, air suspensioned.** **Asiento del conductor de suspensión neumática, caldeo elektrocidad.** **Assento do operador, com aquecimento e suspensão a ar.** **Siège du conducteur, suspension pneumatique, chauffage élektrique.**	Catalogue id **20106**	Group **852**
2	83588, L PROD		Illustr. No **1063854**	Section **325**
3			Issue **20021223-G**	Page **1001**
4				
5				

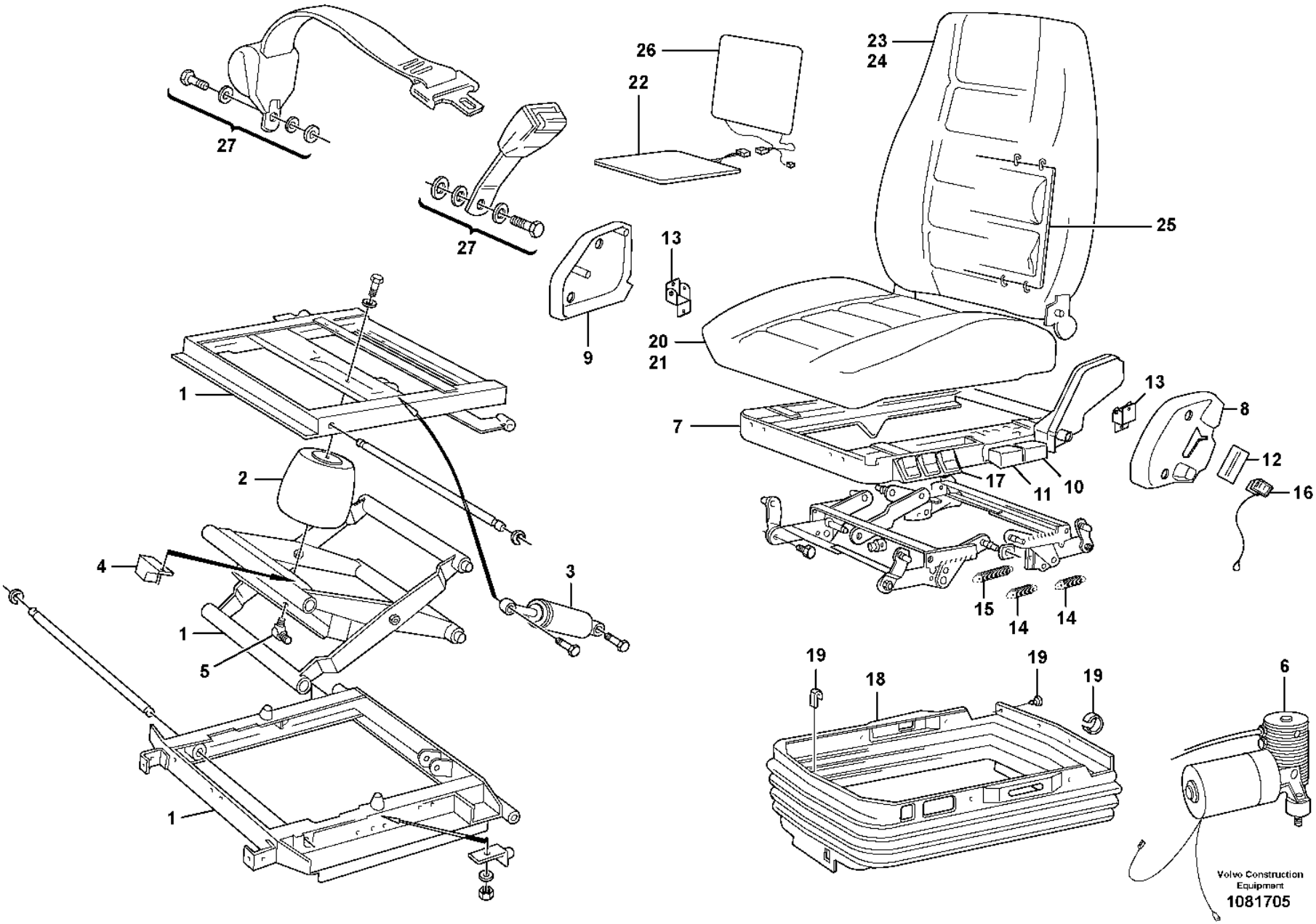
27
27
26
22
23
24
25
13
9
20
21
1
2
4
3
1
5
1
7
13
8
12
16
17
11
10
15
14
14
19
18
19
19
6
Volvo Construction Equipment
1081705

Fig.	Part No.	Quantity 1	2	3	PS	KIT	Description	Denominación	Denominação	Dénomination	Notes
	VOE 11412638	1			SS		Seat	Asiento	Banco	Siège	
1	**VOE 15054849**	1					•Spring suspension unit	•Unidad suspensión	•Unidade elástica de suspenção	•Unité de suspension	(VOE 11707349)
2	**VOE 11707350**	1					••Air bellows	••Fuelle de aire	••Fole de ar	••Coussin d'air	
3	**VOE 11707351**	1					••Shock absorber	••Amortiguador	••Amortecedor	••Amortisseur	
4	**VOE 11993178**	1					••Relay	••Relé	••Relé	••Relais	
5	**VOE 3091629**	1					••Elbow nipple	••Niple angular	••Cotovelo	••Raccord coudé	
6	**VOE 11709423**	1					••Compressor	••Compresor	••Compressor	••Compresseur	
7	**VOE 11715430**	1					•Seat frame	•Marco asiento	•Estrutura banco	•Cadre siège	
8	**VOE 15186994**	1					••Cover	••Capó	••Capô	••Capot	
9	**VOE 15186995**	1					••Cover	••Capó	••Capô	••Capot	
10	**VOE 17208815**	1					••Handle	••Mango	••Manopla	••Poignée	
11	**VOE 17208816**	1					••Handle	••Mango	••Manopla	••Poignée	
12	**VOE 15186996**	1					••Backrest lock control	••Control cierre respaldo	••Regulador do encosto	••Commande blocage dossier	
13	**VOE 11715818**	1					••Backrest lock	••Cierre respaldo	••Trava do encosto	••Blocage support lombaire	
14	**VOE 1696529**	2					••Spring	••Resorte	••Mola	••Ressort	
15	**VOE 1518748**	1					••Spring	••Resorte	••Mola	••Ressort	
16	**VOE 11707346**	1					••Switch	••Interruptor	••Interruptor	••Contacteur	
17	**VOE 11707347**	1					••Control	••Reglaje de mando	••Comando	••Commande	
18	**VOE 11998842**	1					•Bellows	•Fuelle	•Fole	•Soufflet	
19	**VOE 11998811**	1					•Attachment kit	•Juego de acoplamiento	•Jogo acoplamento	•Kit de fixation	
20	**VOE 11998831**	1			SS		•Seat cushion	•Cojín asiento	•Assento do banco	•Coussin de siège	
21	**VOE 11998561**	1			SS		••Upholstery	••Tapizado	••Forro para estofamento	••Garniture habitacle	
22	**VOE 11706320**	1					••Heater	••Calefactor	••Aquecedor	••Réchauffeur	
23	**VOE 11714579**	1			SS		•Backrest	•Apoyo respaldo	•Apoio do encosto	•Support lombaire	
24	**VOE 11707344**	1			SS		••Upholstery	••Tapizado	••Forro para estofamento	••Garniture habitacle	
25	**VOE 11997265**	1					••Lumbar support	••Apoyo lumbar	••Apoio lombar	••Appui lombaire	
26	**VOE 11706318**	1					••Heater	••Calefactor	••Aquecedor	••Réchauffeur	
27	**VOE 11707348**	1					•Hip Belt	•Cinturon Cadera	•Cinto de segurança	•Ceinture Hanche	

1		**Operator's seat, heated, air suspensioned.** **Asiento de conducción de suspensión neumática.** **Assento do operador, com aquecimento e suspensão a ar.** **Siège du conducteur suspension pneumatique.**	Catalogue id **20106**	Group **852**
2				
3			Illustr. No **1081705**	Section **350**
4				
5		**83708 S/N -3709**	Issue **20021223-G**	Page **1003**

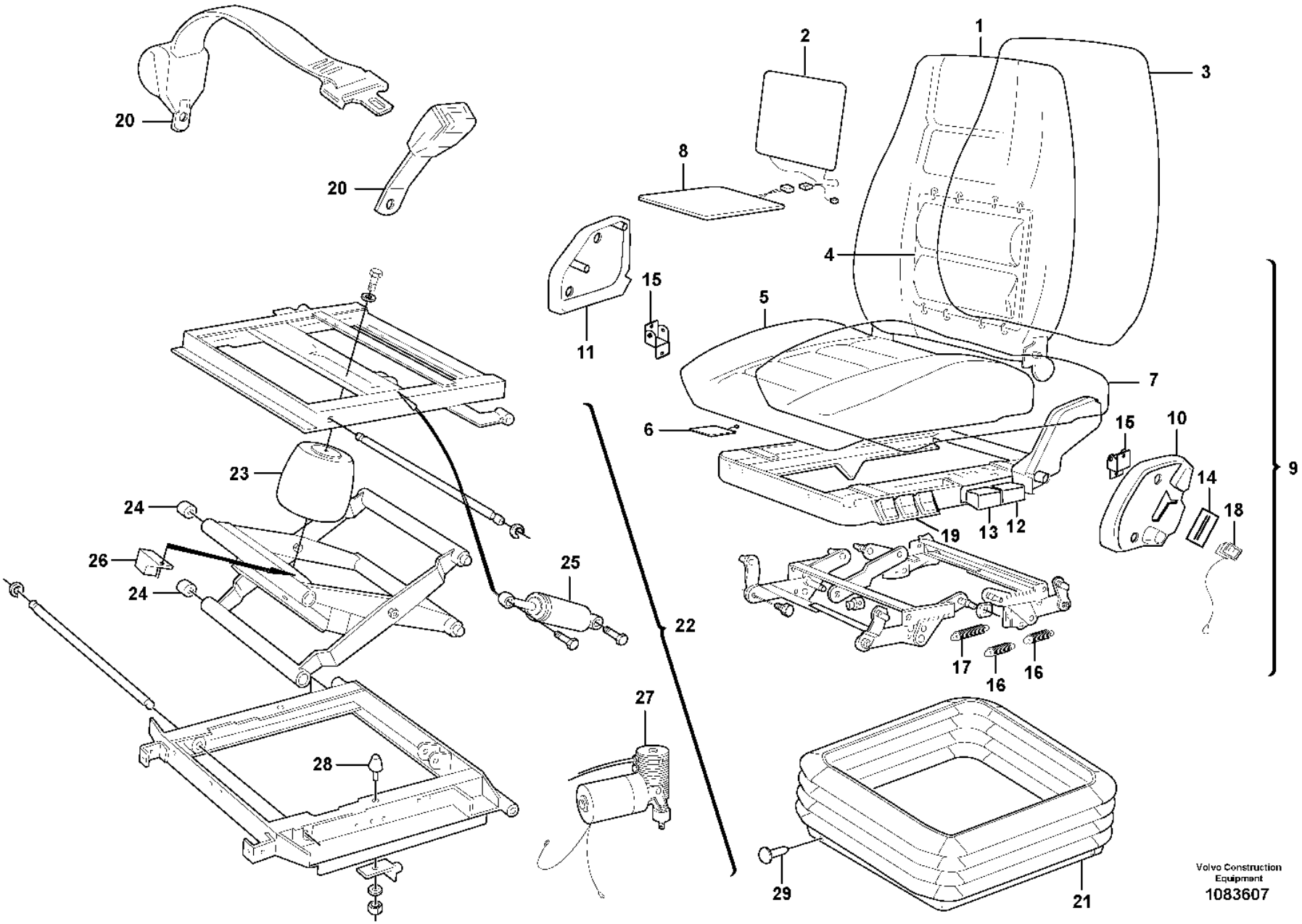
1
2
3
4
5
6
7
8
9
10
11
12
13
14
15
16
17
18
19
20
21
22
23
24
25
26
27
28
29
Volvo Construction Equipment
1083607

Fig.	Part No.	Quantity 1	2	3	PS	KIT	Description	Denominación	Denominação	Dénomination	Notes
	VOE 15186571						Seat	Asiento	Banco	Siège	
1	VOE 17208795	1					•Backrest	•Apoyo respaldo	•Apoio do encosto	•Support lombaire	
2	VOE 11706318	1					••Heater	••Calefactor	••Aquecedor	••Réchauffeur	
3	VOE 17208799	1					••Upholstery	••Tapizado	••Forro para estofamento	••Garniture habitacle	
4	VOE 11997265	1					••Lumbar support	••Apoyo lumbar	••Apoio lombar	••Appui lombaire	
5	VOE 17208802	1					•Seat cushion	•Cojín asiento	•Assento do banco	•Coussin de siège	
6	VOE 11709811	1					••Switch	••Interruptor	••Interruptor	••Contacteur	
7	VOE 17208804	1					••Upholstery	••Tapizado	••Forro para estofamento	••Garniture habitacle	
8	VOE 11706320	1					••Heater	••Calefactor	••Aquecedor	••Réchauffeur	
9	VOE 11715430	1					•Seat frame	•Marco asiento	•Estrutura banco	•Cadre siège	
10	VOE 15186994	1					••Cover	••Capó	••Capô	••Capot	
11	VOE 15186995	1					••Cover	••Capó	••Capô	••Capot	
12	VOE 17208815	1					••Handle	••Mango	••Manopla	••Poignée	
13	VOE 17208816	1					••Handle	••Mango	••Manopla	••Poignée	
14	VOE 15186996	1					••Backrest lock control	••Control cierre respaldo	••Regulador do encosto	••Commande blocage dossier	
15	VOE 11715818	1					••Backrest lock	••Cierre respaldo	••Trava do encosto	••Blocage support lombaire	
16	VOE 1696529	2					••Spring	••Resorte	••Mola	••Ressort	
17	VOE 1518748	1					••Spring	••Resorte	••Mola	••Ressort	
18	VOE 11707346	1					••Switch	••Interruptor	••Interruptor	••Contacteur	
19	VOE 11707347	1					••Control	••Reglaje de mando	••Comando	••Commande	
20	VOE 11707348	1					•Hip Belt	•Cinturon Cadera	•Cinto de segurança	•Ceinture Hanche	
21	VOE 11709391	1					•Bellows	•Fuelle	•Fole	•Soufflet	
22	VOE 15054849	1					•Spring suspension unit	•Unidad suspensión	•Unidade elástica de suspenção	•Unité de suspension	
23	VOE 11707350	1					••Air bellows	••Fuelle de aire	••Fole de ar	••Coussin d'air	
24	VOE 17240991	4					••Roller	••Rodillo	••Rolete	••Galet	
25	VOE 11707351	1					••Shock absorber	••Amortiguador	••Amortecedor	••Amortisseur	
26	VOE 11993178	1					••Relay	••Relé	••Relé	••Relais	
27	VOE 11709423	1					••Compressor	••Compresor	••Compressor	••Compresseur	
28	VOE 17240994	2					••Buffer	••Tope de goma	••Batente	••Butoir	
29	VOE 11709392	1					Attachment kit	Juego de acoplamiento	Jogo acoplamento	Kit de fixation	

1		**Operator's seat** **Asiento del conductor** **Banco do motorista** **Siège du conucteur**	Catalogue id **20106**	Group **852**
2				
3			Illustr. No **1083607**	Section **375**
4				
5		**83708 S/N 3710-**	Issue **20021223-G**	Page **1005**

VOLVO

L110F

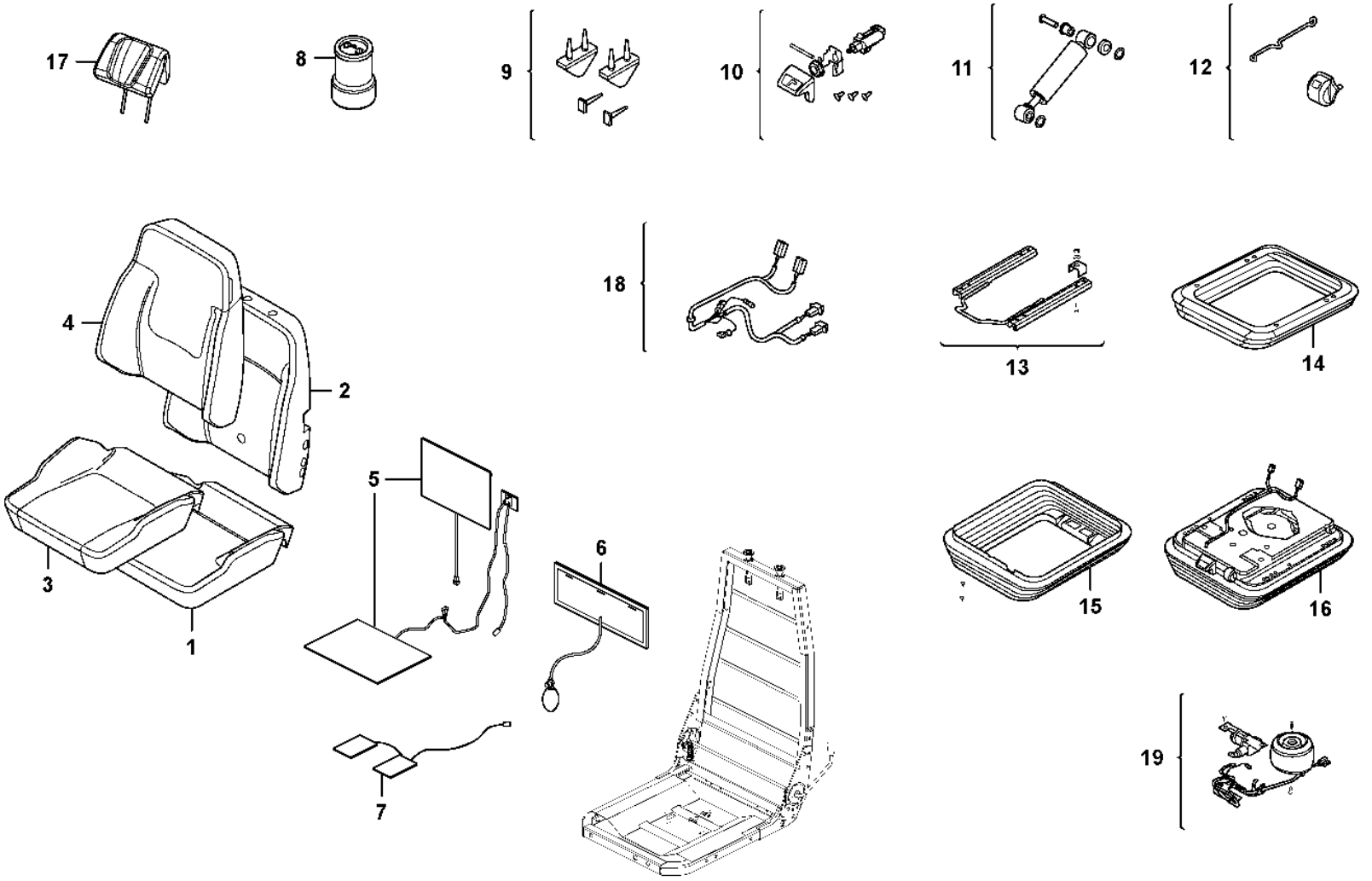
17
8
9
10
11
12
18
13
14
4
2
3
1
5
6
7
15
16
19

Fig.	Part No.	Quantity 1	2	3	PS	KIT	Description	Denominación	Denominação	Dénomination	Notes
	VOE 17259922	1			SS		Seat	Asiento	Banco	Siège	ORDER WITH 16675253
1	**VOE 15034479**	1					•Seat cushion	•Cojín asiento	•Assento do banco	•Coussin de siège	
2	**VOE 17417756**	1					•Backrest cushion	•Cojín respaldo	•Coxim de encosto	•Dossier	
3	**VOE 17417761**	1					•Seat cover	•Cubierta asiento	•Capa do banco	•Housse de siège	
4	**VOE 17417767**	1					•Upholstery	•Tapizado	•Forro para estofamento	•Garniture habitacle	
5	**VOE 11714964**	1					•Heater	•Calefactor	•Aquecedor	•Réchauffeur	
6	**VOE 11712832**	1					•Lumbar support	•Apoyo lumbar	•Apoio lombar	•Appui lombaire	
7	**VOE 17417769**	1					•Sensor	•Sensor	•Sensor	•Capteur	
8	**VOE 17417781**	1					•Air spring	•Resorte neumático	•Mola pneumática	•Ressort pneumatique	
9	**VOE 11715065**	1					•Bump stop	•Tope de pluma	•Batente	•Butée de suspension	
10	**VOE 11715078**	1					•Valve	•Válvula	•Válvula	•Valve	
11	**VOE 11715074**	1					•Shock absorber	•Amortiguador	•Amortecedor	•Amortisseur	
12	**VOE 11715063**	1					•Indicator	•Indicador	•Indicador	•Indicateur	
13	**VOE 17417779**	1					•Slide rail	•Riel deslizamiento	•Trilho deslizamento	•Rail guidage	
14	**VOE 17417774**	1					•Suspension kit	•Kit de suspensión	•Kit de suspensão	•Kit suspension	
15	**VOE 17417778**	1					•Protecting bellows	•Fuelle de protección	•Fole proteção	•Soufflet protection	
16	**VOE 17417772**	1					•Suspension kit	•Kit de suspensión	•Kit de suspensão	•Kit suspension	
17	**VOE 17417784**	1					•Backrest	•Apoyo respaldo	•Apoio do encosto	•Support lombaire	
18	**VOE 17417783**	1					•Wiring harness	•Manojo cables	•Chicote cabos	•Faisceau de câbles	
19	**VOE 17417782**	1					•Compressor kit	•Kit de compresores	•	•Kit de compresseur	

1		**Operator's seat, heated, air suspensioned.** **Asiento del conductor de suspensión neumática, caldeo elektrocidad.** **Assento do operador, com aquecimento e suspensão a ar.** **Siège du conducteur, suspension pneumatique, chauffage élektrique.**	Catalogue id **20106**	Group **852**
2				
3			Illustr. No **1074507**	Section **400**
4				
5		**86242, 86151**	Issue **20021223-G**	Page **1007**

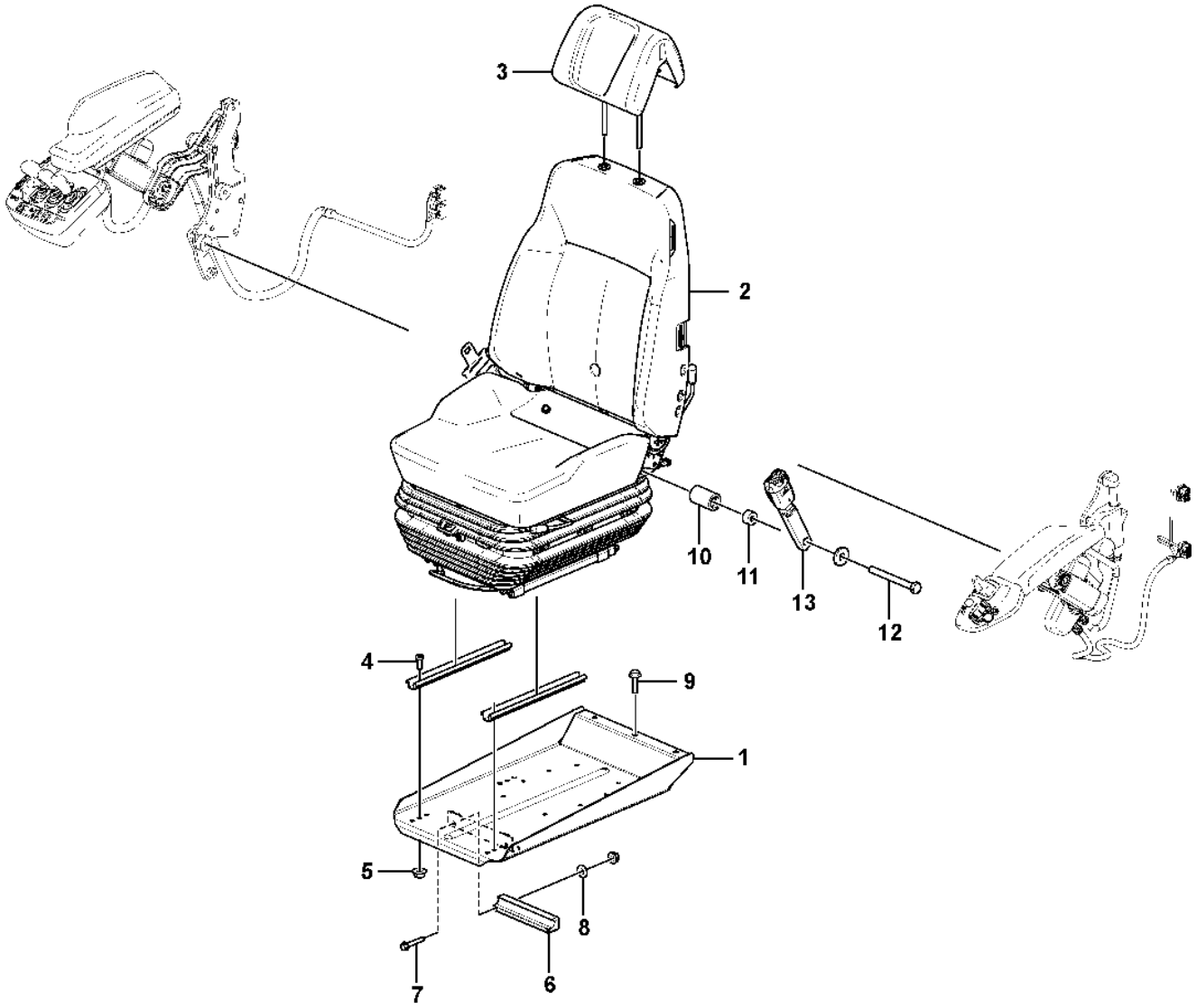

Volvo Construction Equipment
1077270

Fig.	Part No.	Quantity 1	2	3	PS	KIT	Description	Denominación	Denominação	Dénomination	Notes
1	VOE 16268474	1					Seat bracket	Consola de asiento	Suporte assento	Etrier de siege	(VOE 16675253)
2	VOE 17421664	1			SS		Seat	Asiento	Banco	Siège	
3	VOE 17408468	1					Head restraint	Reposacabezas	Descansa cabeça	Appui-tête	
4	VOE 4870448	4					Screw	Tornillo	Parafuso	Vis	
5	VOE 948645	6					Flange lock nut	Contratuerca embridada	Contra porca flange	Contre-écrou à embase	
6	VOE 11444170	1					Bearing	Cojinete	Mancal	Roulement	
7	VOE 13965179	2					Screw	Tornillo	Parafuso	Vis	
8	VOE 11117464	2					Plain washer	Arandela plana	Arruela simples	Rondelle plane	
9	VOE 980841	3					Flange screw	Tornillo embridado	Parafuso flangeado	Vis à embase	
10	VOE 15063273	1					Spacer	Distanciador	Espaçador	Entretoise	
11	VOE 17228594	1					Spacer washer	Arandela distanciadora	Arruela espaçadora	Rondelle entretoise	
12	VOE 955700	1					Hexagon screw	Tornillo hexagonal	Parafuso sextavado	Vis à tête hexagonale	
13	VOE 11104125	1					Seat belt	Cinturón de seguridad	Cinto de segurança	Ceinture de sécurité	

1		**Operator's seat.** **Asiento del conductor.** **Assento do operador.** **Siège du condecteur.**	Catalogue id **20106**	Group **852**
2				
3			Illustr. No **1077270**	Section **410**
4				
5		**86242**	Issue **20021223-G**	Page **1009**

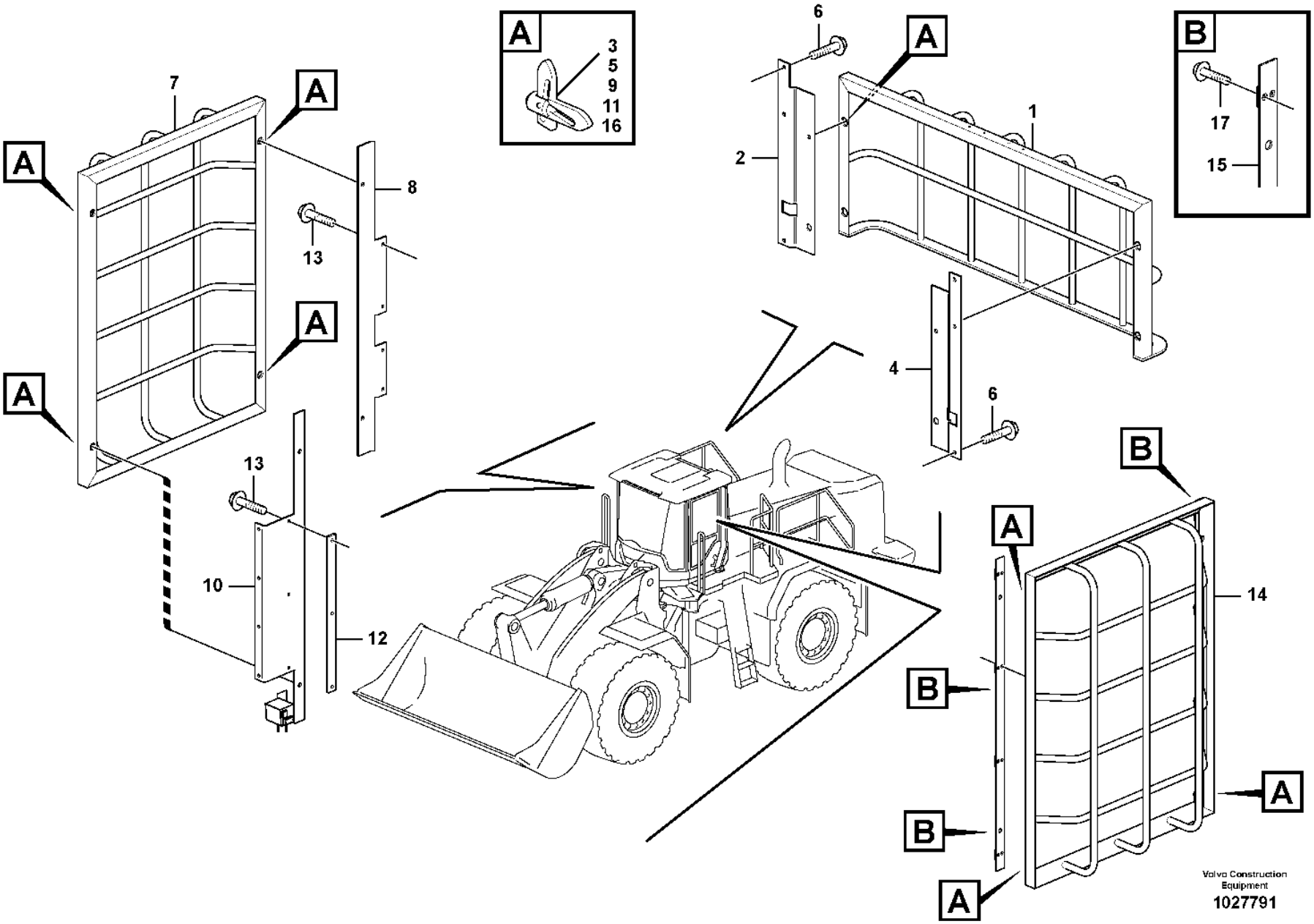
A
3
5
9
11
16
B
17
15
6
A
1
2
B
7
A
8
13
A
A
4
6
13
B
A
10
12
14
B
B
A
A
Volvo Construction Equipment
1027791

Fig.	Part No.	Quantity 1	2	3	PS	KIT	Description	Denominación	Denominação	Dénomination	Notes
1	VOE 11444395	1			SS		Protecting grating	Rejilla de protección	Grade protetora	Grille protection	REAR GUARD
2	VOE 11444394	1					Anchorage	Fijación	Ancoragem	Fixation	
3	VOE 11079497	1					•Lock	•Cierre	•Trava	•Serrure	
4	VOE 11444393	1					Anchorage	Fijación	Ancoragem	Fixation	
5	VOE 11079497	1					•Lock	•Cierre	•Trava	•Serrure	
6	VOE 949894	6					Flange screw	Tornillo embridado	Parafuso flangeado	Vis à embase	
7	VOE 11444400	1					Protecting grating	Rejilla de protección	Grade protetora	Grille protection	RIGHT GUARD
8	VOE 15024190	1					Anchorage	Fijación	Ancoragem	Fixation	
9	VOE 11079497	2					•Lock	•Cierre	•Trava	•Serrure	
10	VOE 11444407	1					Anchorage	Fijación	Ancoragem	Fixation	
11	VOE 11079497	2					•Lock	•Cierre	•Trava	•Serrure	
12		1			NS		Plate	Placa	Placa	Plaque	
13	VOE 949894	4					Flange screw	Tornillo embridado	Parafuso flangeado	Vis à embase	
14	VOE 11444400	1					Protecting grating	Rejilla de protección	Grade protetora	Grille protection	LEFT GUARD
15	VOE 11444403	2					Anchorage	Fijación	Ancoragem	Fixation	
16	VOE 11079497	2					•Lock	•Cierre	•Trava	•Serrure	
17	VOE 13944184	8					Blind rivet	Remache ciego	Rebite cego	Rivet borgne	

1		**Window guards, side and rear windows.** **Rejilla proteccion, ventana lateral y luneta posterior.** **Proteções, janelas laterais e traseira.** **Grille protection, vitre laterale et lunette AR.**	Catalogue id **20106**	Group **860**
2				
3			Illustr. No **1027791**	Section **150**
4				
5		**83433**	Issue **20021223-G**	Page **1011**

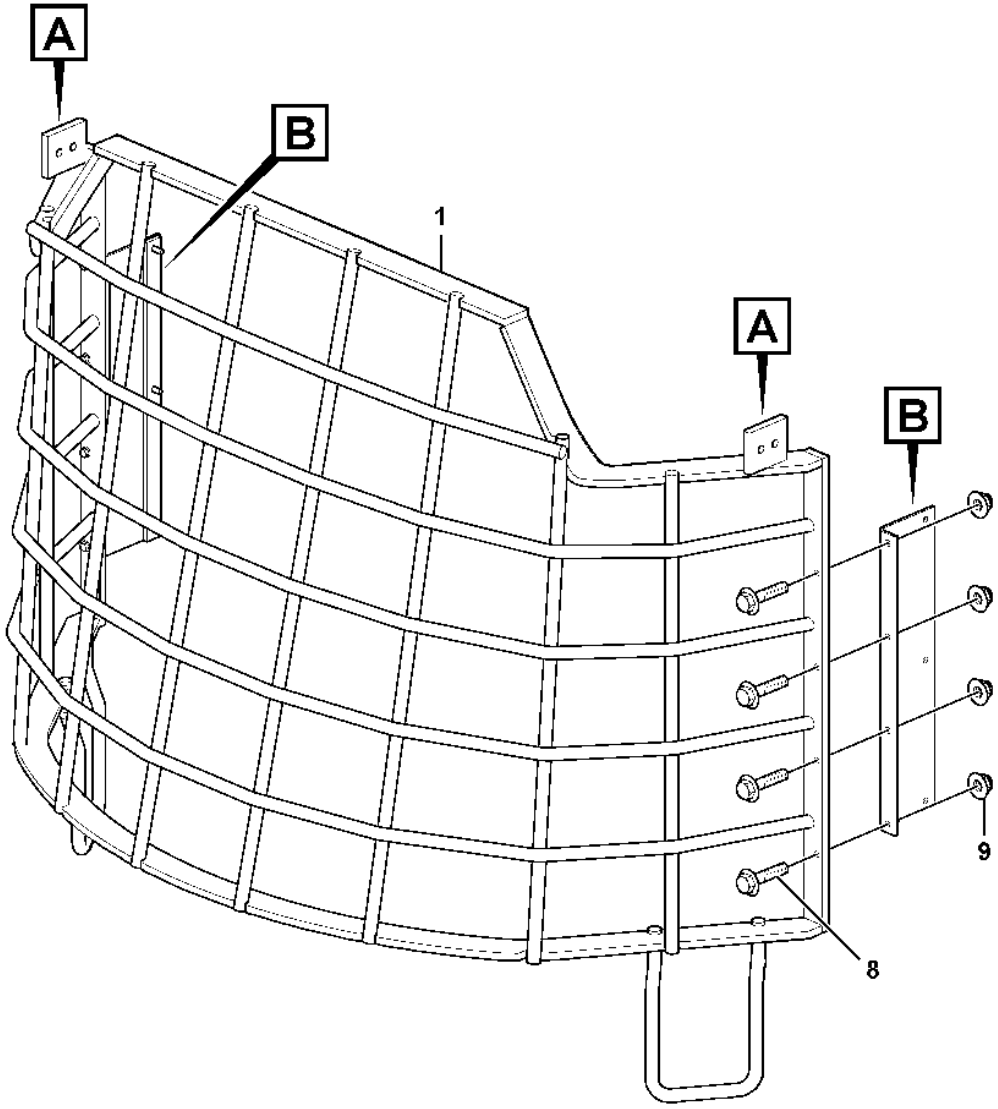

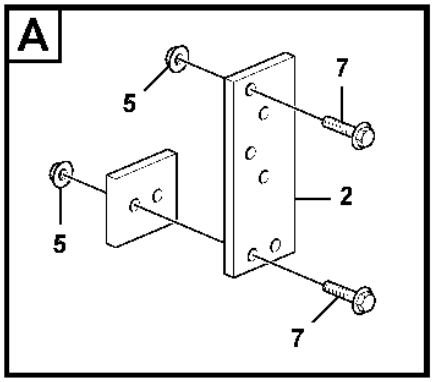

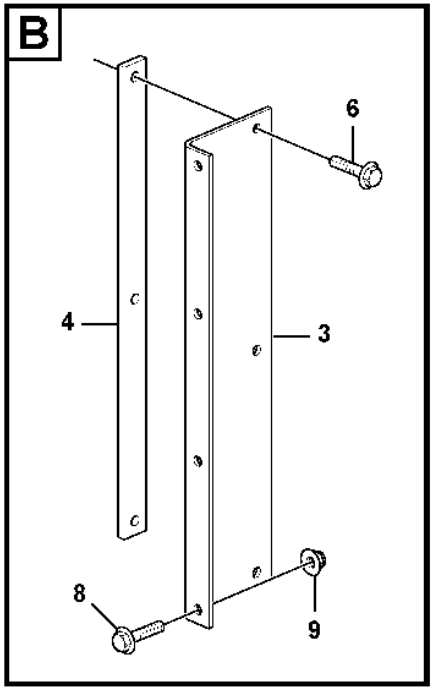

Volvo Construction Equipment

1027745

Fig.	Part No.	Quantity 1	2	3	PS	KIT	Description	Denominación	Denominação	Dénomination	Notes
1	VOE 11429195	1					Front grating	Rejilla frontal	Grade frontal	Grille frontale	
2	VOE 11444425	2					Anchorage	Fijación	Ancoragem	Fixation	
3	VOE 11444414	2					Plate	Chapa	Chapa	Tôle	
4	VOE 11444421	2					Plate	Chapa	Chapa	Tôle	
5	VOE 13971098	12					Flange nut	Tuerca embridada	Porca flangeada	Écrou à embase	
6	VOE 949894	6					Flange screw	Tornillo embridado	Parafuso flangeado	Vis à embase	
7	VOE 13965185	8					Screw	Tornillo	Parafuso	Vis	
8	VOE 946671	8					Flange screw	Tornillo embridado	Parafuso flangeado	Vis à embase	
9	VOE 948645	8					Flange lock nut	Contratuerca embridada	Contra porca flange	Contre-écrou à embase	

1		**Windshild guard for windshield.** **Rejilla proteccion, cristal delantero.** **Proteção de pára-brisa.** **Grille protection, par-brise.**	Catalogue id **20106**	Group **860**
2				
3			Illustr. No **1027745**	Section **200**
4				
5		**83432**	Issue **20021223-G**	Page **1013**

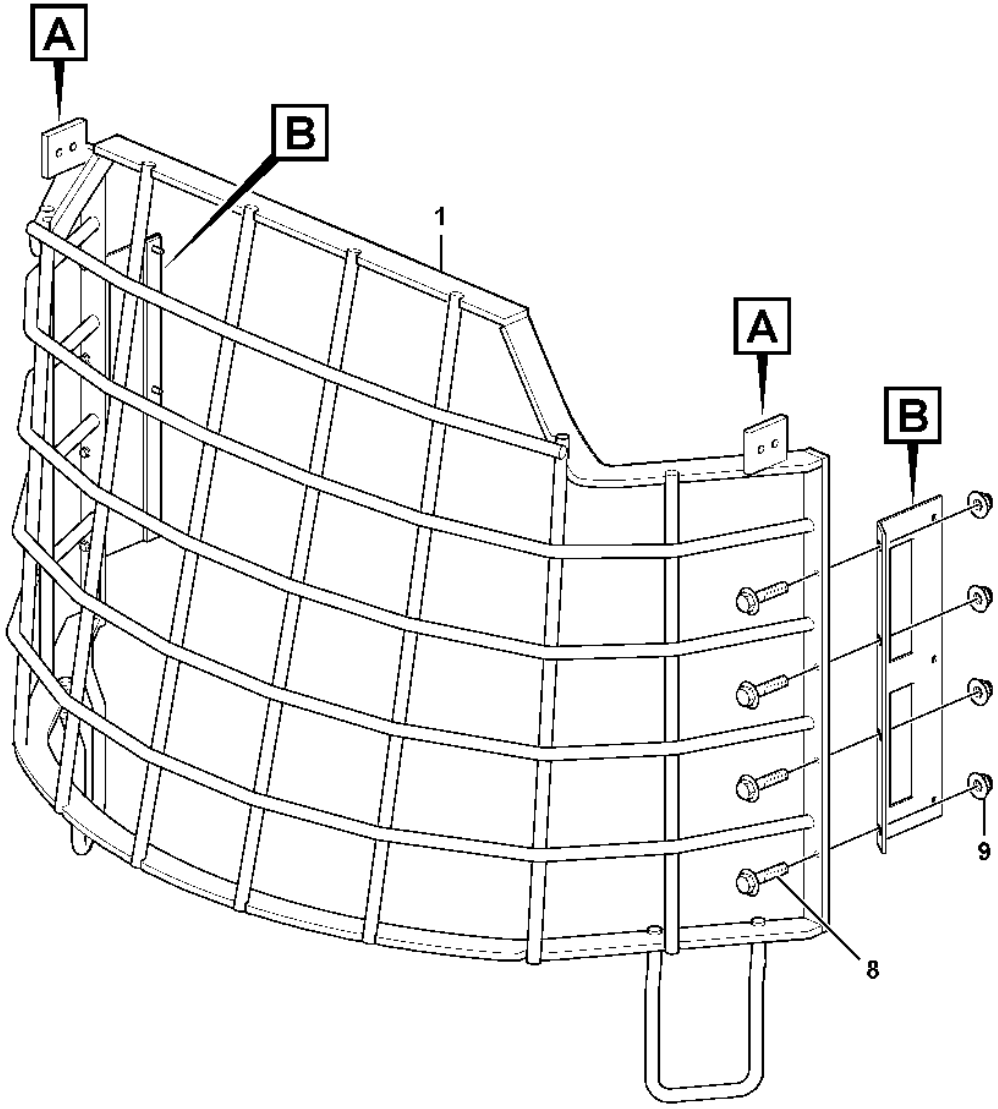

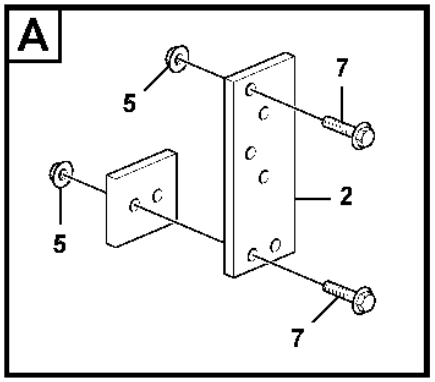

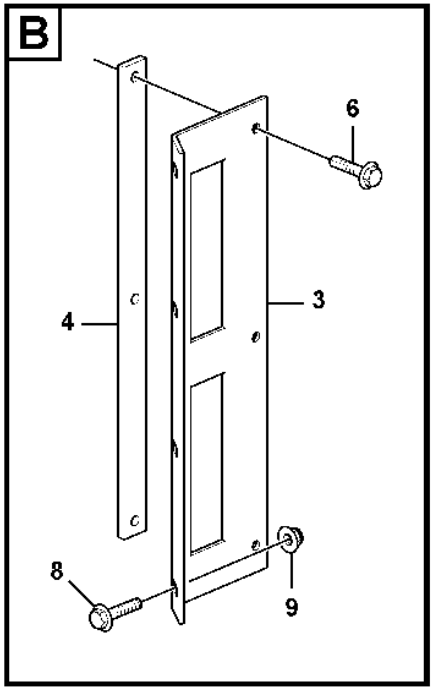

Volvo Construction Equipment

1053225

Fig.	Part No.	Quantity 1	2	3	PS	KIT	Description	Denominación	Denominação	Dénomination	Notes
1	VOE 15059743	1					Front grating	Rejilla frontal	Grade frontal	Grille frontale	
2	VOE 11444425	2					Anchorage	Fijación	Ancoragem	Fixation	
3	VOE 15059798	2					Plate	Chapa	Chapa	Tôle	
4	VOE 11444421	2					Plate	Chapa	Chapa	Tôle	
5	VOE 13971098	12					Flange nut	Tuerca embridada	Porca flangeada	Écrou à embase	
6	VOE 949894	6					Flange screw	Tornillo embridado	Parafuso flangeado	Vis à embase	
7	VOE 13965185	8					Screw	Tornillo	Parafuso	Vis	
8	VOE 13965664	8					Screw	Tornillo	Parafuso	Vis	
9	VOE 13971098	8					Flange nut	Tuerca embridada	Porca flangeada	Écrou à embase	

1		**Windshild guard for windshield.** **Rejilla proteccion, cristal delantero.** **Proteção de pára-brisa.** **Grille protection, par-brise.**	Catalogue id **20106**	Group **860**
2				
3			Illustr. No **1053225**	Section **250**
4				
5		**84473**	Issue **20021223-G**	Page **1015**

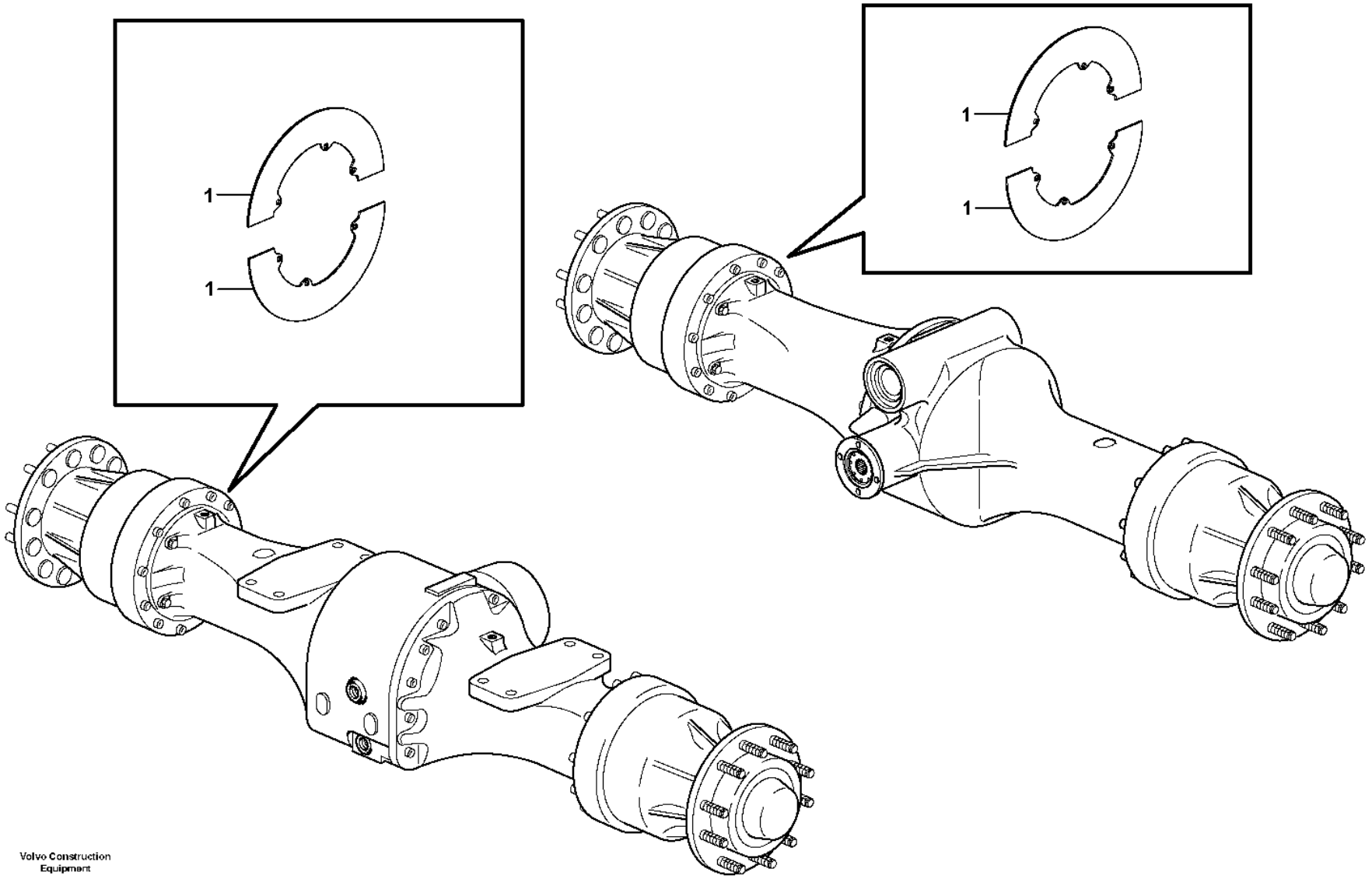

Volvo Construction Equipment

1018192

Fig.	Part No.	Quantity 1	2	3	PS	KIT	Description	Denominación	Denominação	Dénomination	Notes
1	VOE 11180489	8					Protection	Protección	Proteção	Protection	
	VOE 13955900	48					Washer	Arandela	Arruela	Rondelle	

1		**Hub protection** **Protección de cubo** **Proteção de cubo** **Protection de moyeu**	Catalogue id **20106**	Group **860**
2				
3			Illustr. No **1018192**	Section **300**
4				
5			Issue **20021223-G**	Page **1017**

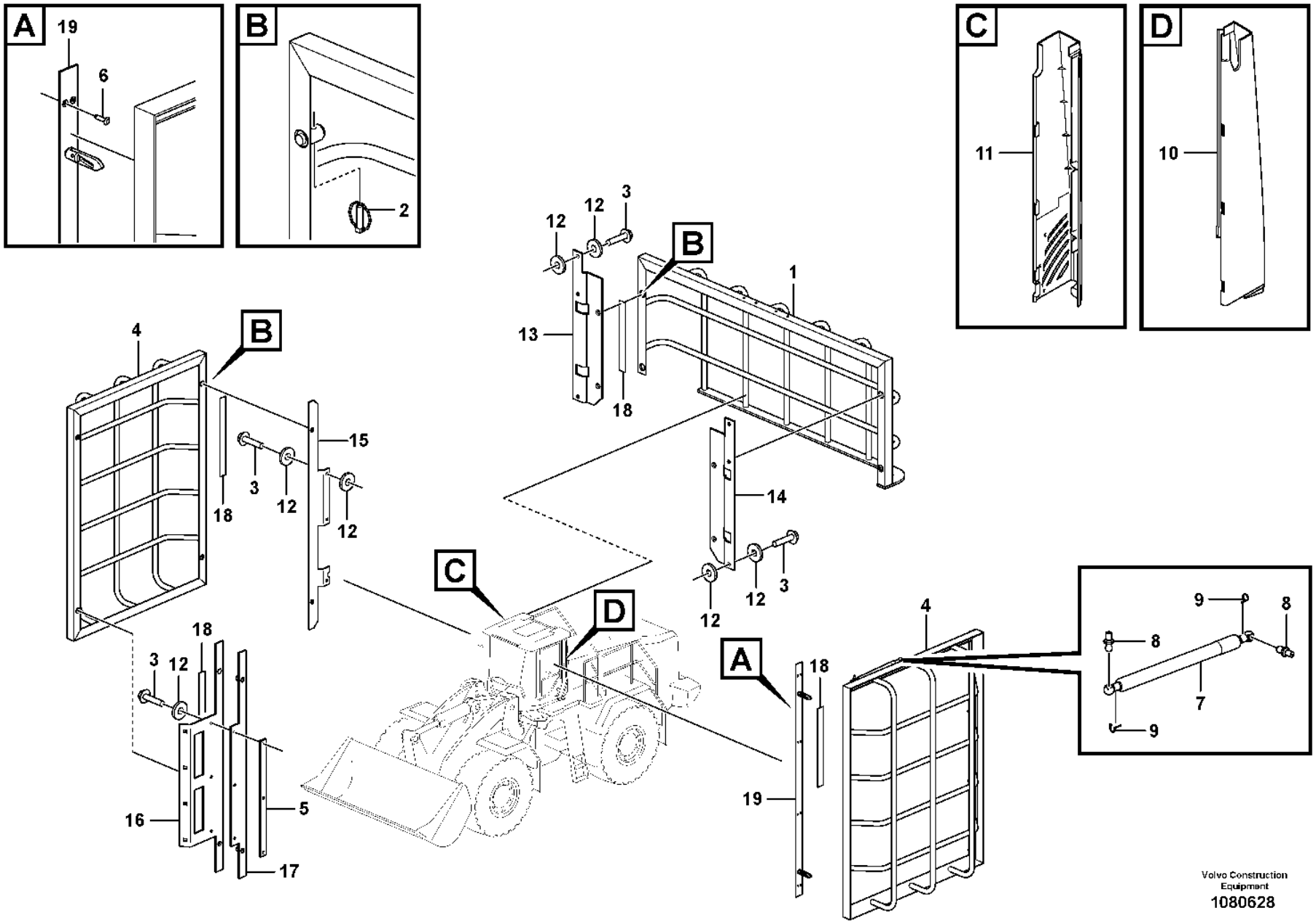

Volvo Construction Equipment
1080628

Fig.	Part No.	Quantity 1	2	3	PS	KIT	Description	Denominación	Denominação	Dénomination	Notes
1	VOE 16269655	1					Protecting grating	Rejilla de protección	Grade protetora	Grille protection	
1	VOE 15157519		1				Protecting grating	Rejilla de protección	Grade protetora	Grille protection	
2	VOE 729803	8	4				Pin	Pasador	Coupilha	Clavette	
3	VOE 949894	12	6				Flange screw	Tornillo embridado	Parafuso flangeado	Vis à embase	
4	VOE 11444400	2	2				Protecting grating	Rejilla de protección	Grade protetora	Grille protection	
5	VOE 11444421	1					Plate	Chapa	Chapa	Tôle	
6	VOE 13944184	8	8				Blind rivet	Remache ciego	Rebite cego	Rivet borgne	
7	VOE 15148433	1	1				Gas spring	Resorte a gas	Mola a gás	Ressort gaz	
8	VOE 15140510	2	2				•Ball stud	•Perno bola	•Pino esférico	•Boulon articulation	
9	VOE 15144938	2	2				•Locking device	•Dispositivo cierre	•Dispositivo de fechamento	•Dispositif de verrouillage	
10	VOE 15020877	1	1				Panel	Panel	Painel	Panneau	
11	VOE 15020876	1	1				Panel	Panel	Painel	Panneau	
12	VOE 11117464	21					Plain washer	Arandela plana	Arruela simples	Rondelle plane	
13	VOE 15059815	1					Anchorage	Fijación	Ancoragem	Fixation	
14	VOE 15059809	1					Anchorage	Fijación	Ancoragem	Fixation	
15	VOE 15192584	1					Anchorage	Fijación	Ancoragem	Fixation	
16	VOE 15192582	1					Anchorage	Fijación	Ancoragem	Fixation	If combination with windshield guard
17	VOE 15192583	1					Anchorage	Fijación	Ancoragem	Fixation	If side and rear guard only
18	VOE 11205912	10					Plate	Chapa	Chapa	Tôle	
19	VOE 15060083	2					Anchorage	Fijación	Ancoragem	Fixation	

1	11298448	**Window guards, side and rear windows** **Rejilla de protección, ventana lateral y luneta posterior** **Grille protection, vitre latérale et lunette Ar**	Catalogue id **20106**	Group **860**
2	84471		Illustr. No **1080628**	Section **350**
3			Issue **20021223-G**	Page **1019**
4				
5		**11298448, 84471**		

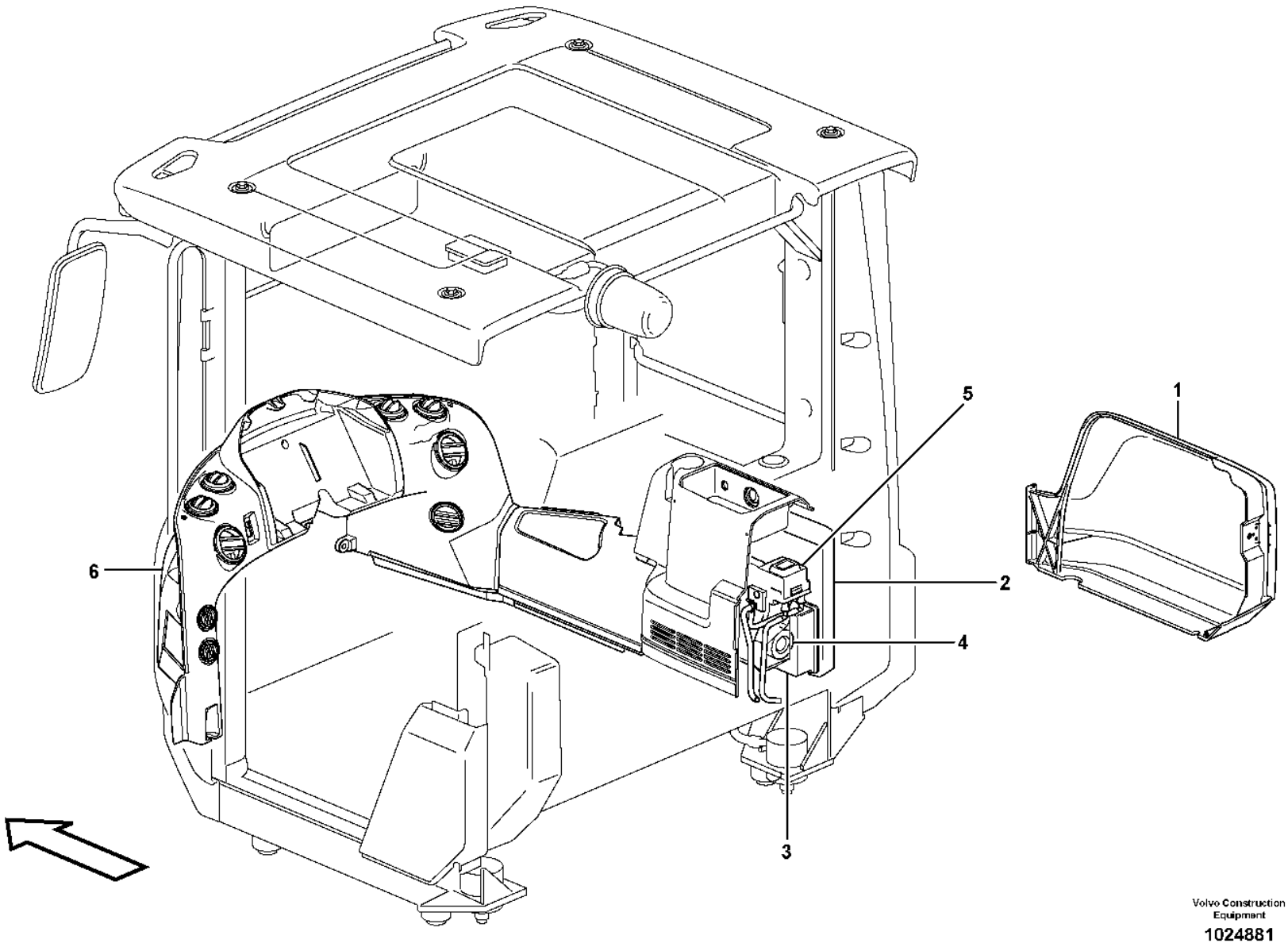

Volvo Construction Equipment

1024881

Fig.	Part No.	Quantity 1	2	3	PS	KIT	Description	Denominación	Denominação	Dénomination	Notes
1		1					Fresh air inlet	Toma aire fresco	Entrada de ar fresco	Entrée air frais	See group 872-125 page 1023
2		1					Filter cover	Tapa de filtro	Tampa do filtro	Couvercle de filtre	See group 837-200 page 959
3		1					Air filter	Filtro aire	Filtro de ar	Filtre air	
4		1					Fan housing	Caja ventil	Carcaça de ventilador	Boit.ventilate.	See group 872-150 page 1029
5		1					Fan	Ventilador	Ventilador	Ventilateur	See group 872-150 page 1029
6		1					Heat. unit a. control	Radiator y reglaje	Unidade de calefação, comando automático	Radiateur et reglage	See group 872-150 page 1029
7		1					Air ducts	Canales de aire	Dutos de ar	Canalisation d'air	See group 872-200 page 1033

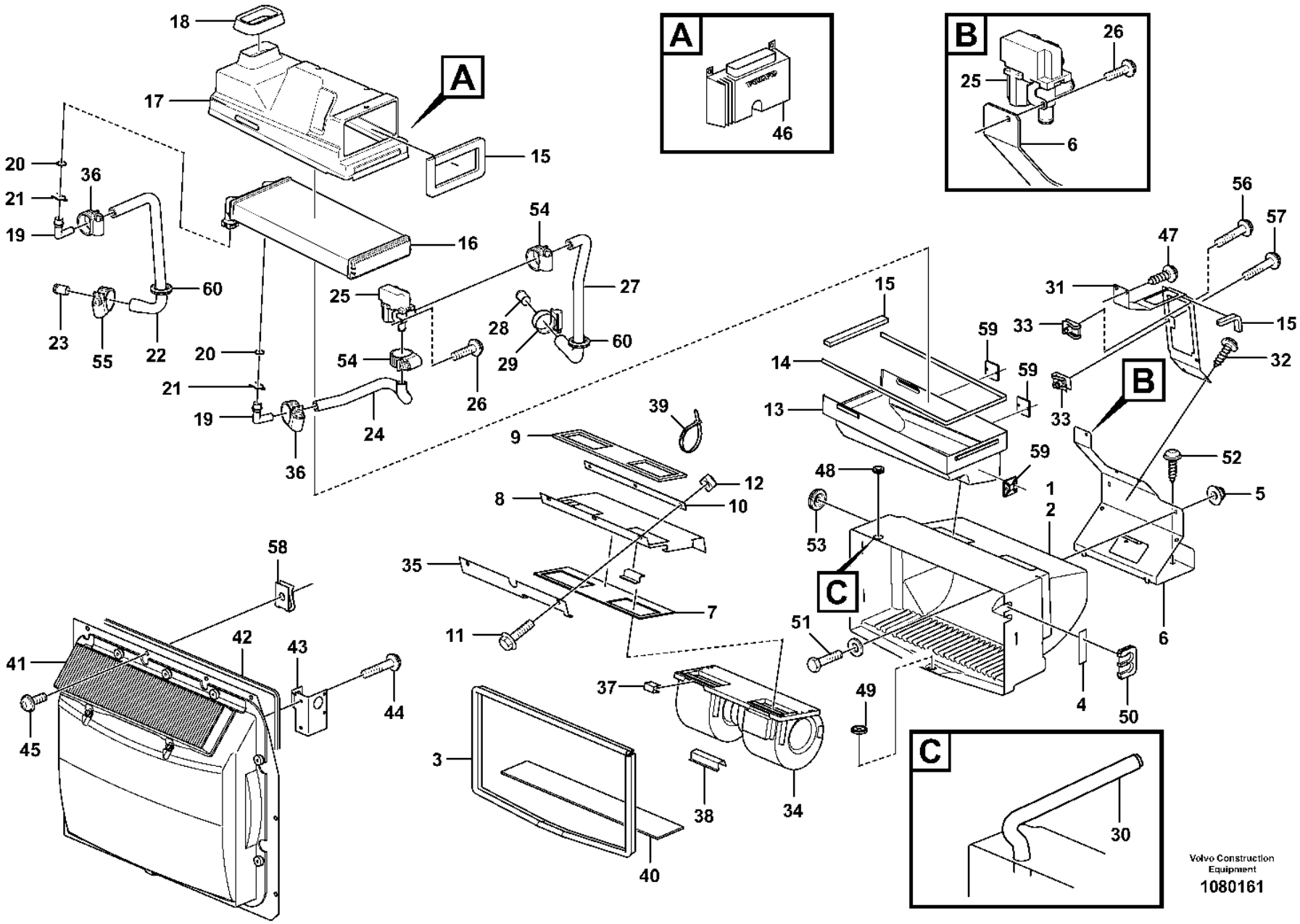
A
B
C
Volvo Construction Equipment
1080161

Fig.	Part No.	Quantity 1	2	3	4	5	PS	KIT	Description	Denominación	Denominação	Dénomination	Notes
1	**VOE 11444346**	1		1			SS		Climate unit	Unidad climatizadora	Unidade climatizadora	Climatiseur	CAB S/N -4218 CAB S/N -61755 CAB S/N -70643
1	**VOE 15061644**	1							Climate unit	Unidad climatizadora	Unidade climatizadora	Climatiseur	CAB S/N -4387
2	**VOE 11412355**	1		1					•Fan housing	•Caja ventilador	•Caixa do ventilador	•Boîtier de ventilateur	
3	**VOE 4881656**	REQ		REQ					•Framework moulding	•Moldura armadura	•Molde estrutura	•Baguette claire-voie	L = 1500 MM
3	**VOE 11444156**		REQ						Sealing strip	Moldura retén	Friso de vedação	Lisse étanchéité	
4	**VOE 11003291**	REQ							•Tape	•Cinta adhesiva	•Fita	•Ruban	
5	**VOE 13949278**	2		2					•Flange lock nut	•Contratuerca embridada	•Contra porca flange	•Contre-écrou à embase	
6	**VOE 15002113**	1		1					•Plate	•Chapa	•Chapa	•Tôle	
7	**VOE 11006924**	1		1					•Gasket	•Junta	•Junta	•Joint	
8	**VOE 15002231**	1		1					•Bracket	•Consola	•Suporte	•Console	
9	**VOE 11006638**	2		2					•Seal	•Junta	•Vedação	•Étanchéité	
10	**VOE 11006635**	1		1					•Anchorage	•Fijación	•Ancoragem	•Fixation	
11	**VOE 971368**	3		3					•Six point socket screw	•Racor de seis dientes	•Paraf soquete sext	•Vis à 6 pans creux	
12	**VOE 13961613**	3		3					•Weld nut	•Tuerca soldada	•Porca de solda	•Ecrou à souder	
13	**VOE 11444429**	1		1					•Housing	•Cuerpo	•Carcaça	•Carter	
14	**VOE 762681**	REQ		REQ					•Rubber moulding	•Listón de goma	•Moldura de borracha	•Joint caoutchouc	L = 700 MM
15	**VOE 11444156**	REQ		REQ					•Sealing strip	•Moldura retén	•Friso de vedação	•Lisse étanchéité	
16	**VOE 85104947**	1		1					•Radiator	•Radiador	•Radiador	•Radiateur	
17	**VOE 11444219**	1		1					•Distribution housing	•Cuerpo distribuidor	•Carcaça distribuidor	•Boîtier distributeur	
18	**VOE 4955075**	REQ		REQ					•Moulding	•Listón	•Moldura plástica	•Moulure	L = 250 MM
19	**VOE 15001691**	2		2					•Adapter	•Adaptador	•Adaptador	•Adaptateur	
20	**VOE 13948695**	2		2					•O-ring	•Anillo tórico	•Anel-o	•Joint torique	
21	**VOE 11412282**	2		2					•Lock brace	•Brazo de seguridad	•Braço de travamento	•Étrier verrouillage	
22	**VOE 11444175**	1		1					•Hose	•Manguera	•Mangueira	•Flexible	
23	**VOE 11006631**	1		1					•Tube	•Tubo	•Tubo	•Tube	
24	**VOE 11444224**	1		1					•Hose	•Manguera	•Mangueira	•Flexible	
25	**VOE 11412407**	1		1					•Valve	•Válvula	•Válvula	•Valve	
26	**VOE 969404**	1		1					•Six point socket screw	•Racor de seis dientes	•Paraf soquete sext	•Vis à 6 pans creux	
27	**VOE 11444176**	1		1					•Hose	•Manguera	•Mangueira	•Flexible	
28	**VOE 11006632**	1		1					•Tube	•Tubo	•Tubo	•Tube	

1	**33383**
2	**11298379, 11298380**
3	**83099, 83100**
4	**33020**
5	

Fresh air inlet, air filter and fan housing.
Toma aire fresco, filtro de aire y caja ventilador
Tomada de ar fresco, filtro de ar e carcaça do ventilador
Entrée air frais, filtre a air et boîtier ventilateur.

Catalogue id **20106**	Group **872**
Illustr. No **1080161**	Section **125**
Issue **20021223-G**	Page **1023**

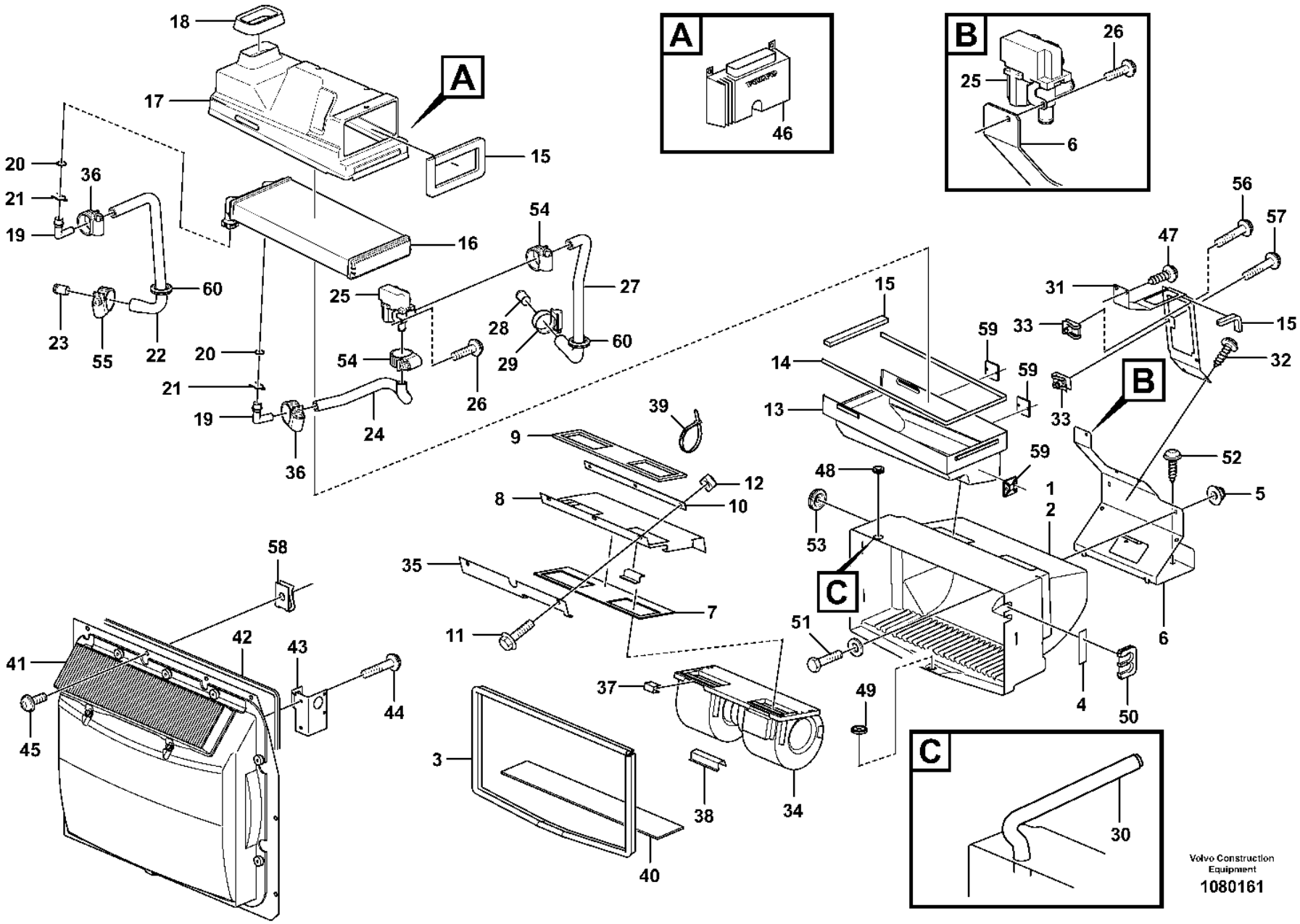
A
B
C
Volvo Construction Equipment
1080161

Fig.	Part No.	Quantity 1	2	3	4	5	PS	KIT	Description	Denominación	Denominação	Dénomination	Notes
29	VOE 13943472	1		1					•Hose clamp	•Abrazadera de manguera	•Braçadeira da mangueira	•Collier durite	
30	VOE 13961191	1							•Hydraulic hose	•Manguera hidráulica	•Mangueira hidráulica	•Flexible hydraulique	
31	VOE 11444377	1		1					•Attaching plate	•Chapa de fijación	•Chapa fixação	•Tôle de fixation	
32	VOE 972092	2		2					•Six point socket screw	•Racor de seis dientes	•Paraf soquete sext	•Vis à 6 pans creux	
33	VOE 949921	3		3					•Spring nut	•Tuerca resorte	•Porca de pressão	•Écrou de ressort	
34	VOE 15061623	1		1					•Fan	•Ventilador	•Ventilador	•Ventilateur	
35	VOE 11006925	1		1					•Rule	•Regla	•Régua	•Règle	
36	VOE 13943472	2		2					•Hose clamp	•Abrazadera de manguera	•Braçadeira da mangueira	•Collier durite	
37	VOE 11006983	4		4					•Clip	•Clip	•Clipe	•Clip	
38	VOE 11006103	1		1					•Protection	•Protección	•Proteção	•Protection	
39	VOE 4821292	2							Cable tie	Abrazadera de cinta	Braçadeira	Serre-câble	
40		1					NS		Seal	Reten	Retentor	Joint	
41		1							Filter	Filtro	Filtro	Filtre	See group 872-150 page 1029
41			1						Filter	Filtro	Filtro	Filtre	See group 872-175 page 1031
42	VOE 762681	REQ	REQ						Rubber moulding	Listón de goma	Moldura de borracha	Joint caoutchouc	L = 2500 MM
43	VOE 11412372	1	1						Plate	Chapa	Chapa	Tôle	
44	VOE 971304	2	2						Six point socket screw	Racor de seis dientes	Paraf soquete sext	Vis à 6 pans creux	
45	VOE 972092	11							Six point socket screw	Racor de seis dientes	Paraf soquete sext	Vis à 6 pans creux	
46	VOE 11443400	1			1				Electronic unit	Unidad electrónica	Unidade eletrônica	Unité électronique	
47	VOE 972092	2							Six point socket screw	Racor de seis dientes	Paraf soquete sext	Vis à 6 pans creux	
48	VOE 943920	1							Plug	Tapón	Bujão	Tampon	
49	VOE 11007026	1							Non-return valve	Válvula antirretorno	Válvula de retenção	Clapet antiretour	S/N -4387
50	VOE 11444296	1							Grommet	Pasaje	Passa muro	Passe fil	S/N -4387
51	VOE 969587	2							Six point socket screw	Racor de seis dientes	Paraf soquete sext	Vis à 6 pans creux	S/N -4387
	VOE 960139	2		2					Plain washer	Arandela plana	Arruela simples	Rondelle plane	S/N -4387
52	VOE 981208	2							Six point socket screw	Racor de seis dientes	Paraf soquete sext	Vis à 6 pans creux	S/N -4387
53	VOE 13961962	1							Protecting bushing	Buje de protección	Bucha proteção	Bague protection	S/N -4387
54	VOE 13943472	2							Hose clamp	Abrazadera de manguera	Braçadeira da mangueira	Collier durite	S/N -4387
55	VOE 13943474	1							Hose clamp	Abrazadera de manguera	Braçadeira da mangueira	Collier durite	S/N -4387
56	VOE 969738	2							Six point socket screw	Racor de seis dientes	Paraf soquete sext	Vis à 6 pans creux	S/N -4387
57	VOE 969587	2							Six point socket screw	Racor de seis dientes	Paraf soquete sext	Vis à 6 pans creux	

1	33383
2	11298379, 11298380
3	83099, 83100
4	33020
5	

Fresh air inlet, air filter and fan housing.
Toma aire fresco, filtro de aire y caja ventilador
Tomada de ar fresco, filtro de ar e carcaça do ventilador
Entrée air frais, filtre a air et boîtier ventilateur.

Catalogue id **20106**	Group **872**
Illustr. No **1080161**	Section **125**
Issue **20021223-G**	Page **1025**

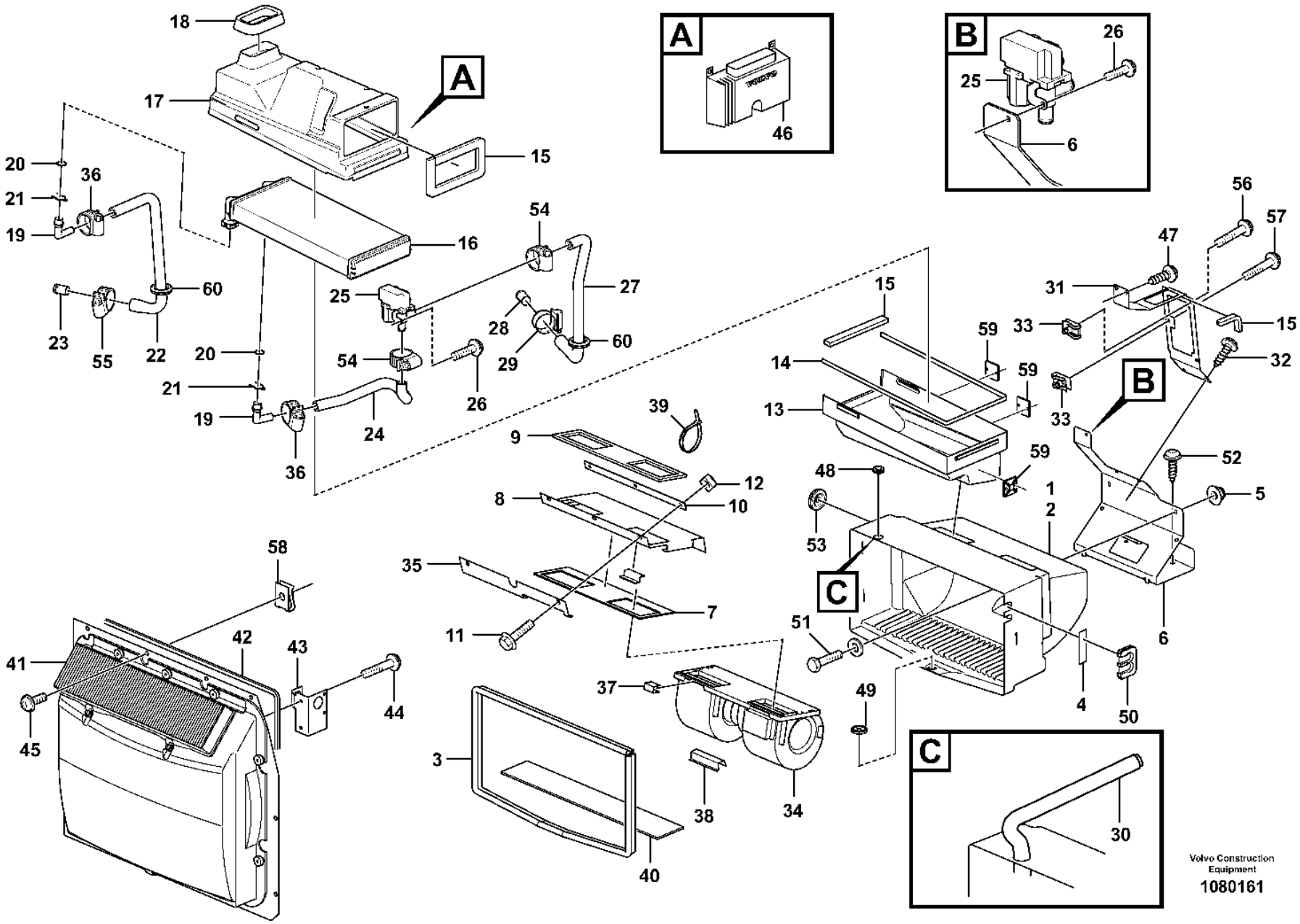
A
B
C
Volvo Construction Equipment
1080161

Fig.	Part No.	Quantity 1	2	3	4	5	PS	KIT	Description	Denominación	Denominação	Dénomination	Notes
58	VOE 946418	3							Spring nut	Tuerca resorte	Porca de pressão	Écrou de ressort	
59	VOE 6641090	3							Plate	Chapa	Chapa	Tôle	
60	VOE 13961962	2	2						Protecting bushing	Buje de protección	Bucha proteção	Bague protection	

1	33383
2	11298379, 11298380
3	83099, 83100
4	33020
5	

Fresh air inlet, air filter and fan housing.
Toma aire fresco, filtro de aire y caja ventilador
Tomada de ar fresco, filtro de ar e carcaça do ventilador
Entrée air frais, filtre a air et boîtier ventilateur.

Catalogue id **20106**	Group **872**
Illustr. No **1080161**	Section **125**
Issue **20021223-G**	Page **1027**

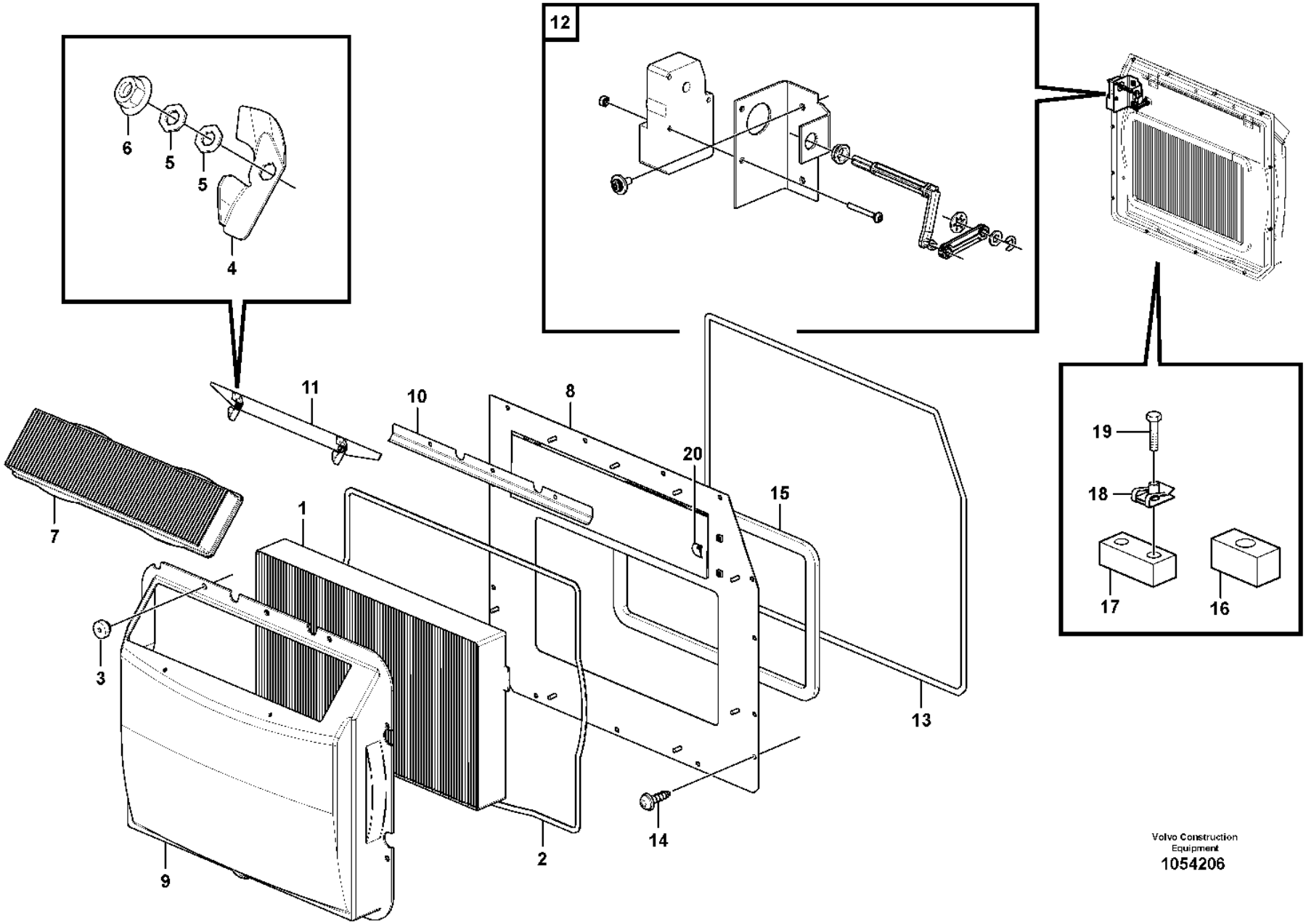

Volvo Construction Equipment
1054206

Fig.	Part No.	Quantity 1	2	3	4	5	PS	KIT	Description	Denominación	Denominação	Dénomination	Notes
	VOE 11006474	1							Filter	Filtro	Filtro	Filtre	
	VOE 15074372				1	1			Filter	Filtro	Filtro	Filtre	
	VOE 11412634		1						Filter	Filtro	Filtro	Filtre	
	VOE 11444258			1					Filter	Filtro	Filtro	Filtre	
1	VOE 11703980	1			1	1			•Filter	•Filtro	•Filtro	•Filtre	
1	VOE 11705485		1						•Filter	•Filtro	•Filtro	•Filtre	
1	VOE 11444259			1					•Filter	•Filtro	•Filtro	•Filtre	
2	VOE 11412735	1	1	1	1	1			•Rubber moulding	•Listón de goma	•Moldura de borracha	•Joint caoutchouc	
3	VOE 11058193	9	9	9	9	9			•Knurled nut	•Tuerca volante	•Porca do volante	•Écrou de volant	
4	VOE 11200818	2	2	2	2	2			•Striker plate	•Placa bloqueo	•Placa de bloqueio	•Gache	
5	VOE 13940090	8	8	8	8	8			•Washer	•Arandela	•Arruela	•Rondelle	
6	VOE 949874	4	4	4	4	4			•Flange lock nut	•Contratuerca embridada	•Contra porca flange	•Contre-écrou à embase	
7	VOE 15052786	1	1	1	1	1			•Primary filter	•Prefiltro	•Filtro primário	•Préfiltre	(VOE 11703979)
8	VOE 11006465	1							•Plate	•Chapa	•Chapa	•Tôle	
8					1	1	NS		•Plate	•Placa	•Placa	•Plaque	
9	VOE 11006464	1			1	1			•Cover	•Capó	•Capô	•Capot	
10	VOE 11006467	1			1	1			•Tab	•Abrazadera	•Lingueta	•Agrafe	
11	VOE 11412782	1			1	1			•Plate	•Chapa	•Chapa	•Tôle	
12		1	1	1	1	1			Actuator	Organos Mando	Atuador	Dispositif Mano	See group 380-250 page 459
13	VOE 762681	REQ	REQ	REQ	REQ	REQ			Rubber moulding	Listón de goma	Moldura de borracha	Joint caoutchouc	L = 2500 MM
14	VOE 972092	11	11	11	11	11			Six point socket screw	Racor de seis dientes	Paraf soquete sext	Vis à 6 pans creux	
15	VOE 11444156	REQ			REQ	REQ			Sealing strip	Moldura retén	Friso de vedação	Lisse étanchéité	
16	VOE 11104415	1	1	1	1				Seal	Junta	Vedação	Étanchéité	
17	VOE 11412713	1	1	1	1				Seal	Junta	Vedação	Étanchéité	
18	VOE 949921	1	1	1	1				Spring nut	Tuerca resorte	Porca de pressão	Écrou de ressort	
19	VOE 969423	1	1	1	1				Six point socket screw	Racor de seis dientes	Paraf soquete sext	Vis à 6 pans creux	
20	VOE 945717				1				Retainer	Soporte	Retentor	Retenue	

3645) S/n - 4387 S/n - 61799
3646) S/n 4388 - S/n 61800 -

1	3645) 33383
2	83430
3	83920
4	3646) 33383
5	11298389

Air filter
Filtro de aire
Filtro de ar
Filtre à air

Catalogue id	Group
20106	872
Illustr. No	Section
1054206	150
Issue	Page
20021223-G	1029

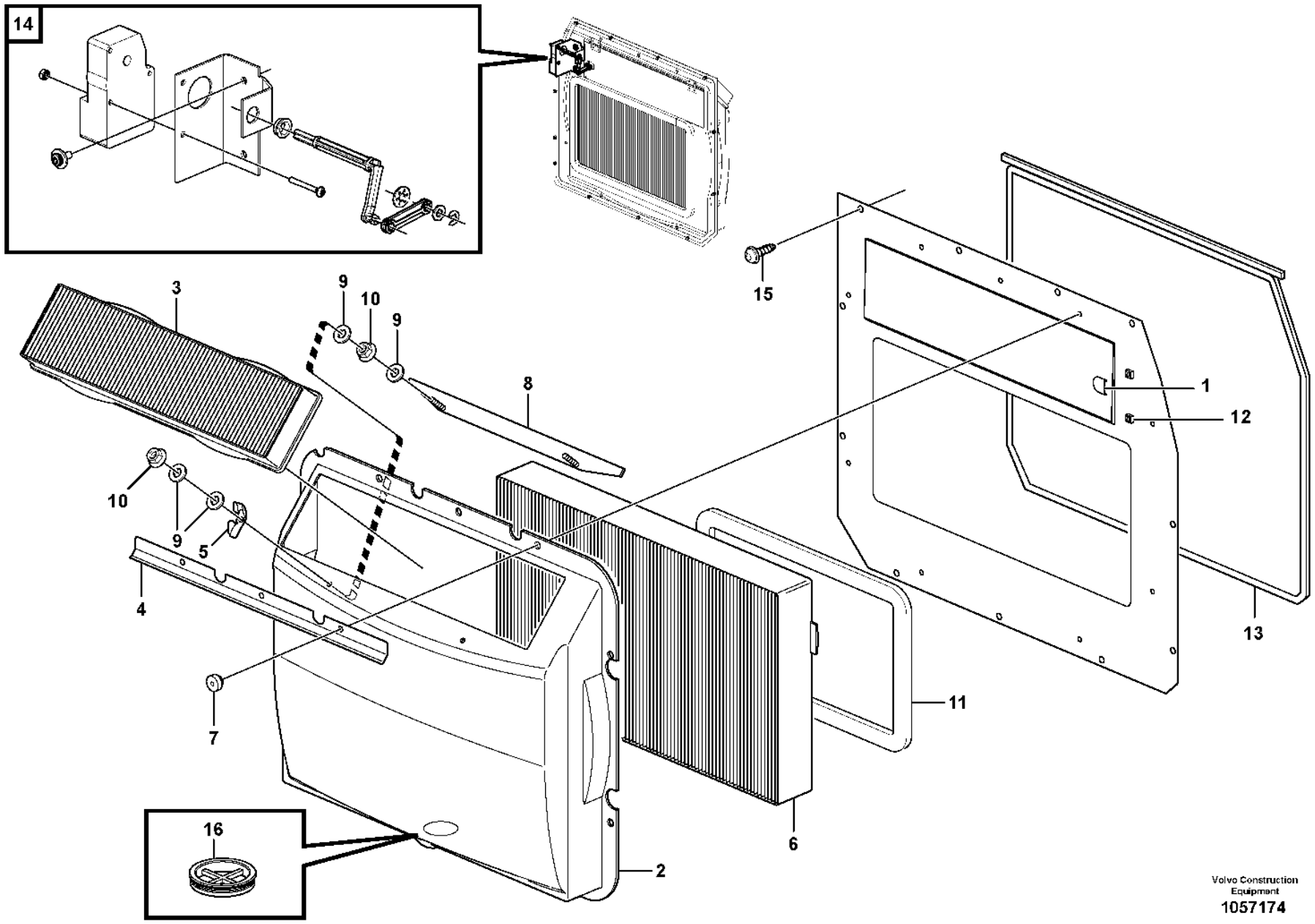

Volvo Construction Equipment
1057174

Fig.	Part No.	Quantity 1	2	3	4	5	PS	KIT	Description	Denominación	Denominação	Dénomination	Notes
1	VOE 945717			2					Retainer	Soporte	Retentor	Retenue	
2	VOE 11006464			1					Cover	Capó	Capô	Capot	
2	VOE 15082068	1	1						Housing	Cuerpo	Carcaça	Carter	
	VOE 17234411	REQ	REQ						•Clip	•Clip	•Clipe	•Clip	
3	VOE 15052786	1	1	1					Primary filter	Prefiltro	Filtro primário	Préfiltre	(VOE 11703979)
4	VOE 11006467			1					Tab	Abrazadera	Lingueta	Agrafe	
5	VOE 11200818			2					Striker plate	Placa bloqueo	Placa de bloqueio	Gache	
6	VOE 11444259	1							Filter	Filtro	Filtro	Filtre	
6	VOE 11705485		1						Filter	Filtro	Filtro	Filtre	
6	VOE 11703980			1					Filter	Filtro	Filtro	Filtre	
7	VOE 11058193			9					Knurled nut	Tuerca volante	Porca do volante	Écrou de volant	
8	VOE 11412782			1					Plate	Chapa	Chapa	Tôle	
9	VOE 13940090			8					Washer	Arandela	Arruela	Rondelle	
10	VOE 949874			4					Flange lock nut	Contratuerca embridada	Contra porca flange	Contre-écrou à embase	
11	VOE 11412735			1					Rubber moulding	Listón de goma	Moldura de borracha	Joint caoutchouc	S/N -1231
11	VOE 11444156	REQ	REQ	REQ					Sealing strip	Moldura retén	Friso de vedação	Lisse étanchéité	L = 1500MM S/N 4819-
12	VOE 945717			2					Retainer	Soporte	Retentor	Retenue	
13	VOE 15123520	REQ	REQ	REQ					Rubber moulding	Listón de goma	Moldura de borracha	Joint caoutchouc	L = 3000MM S/N 4819-
14		1	1	1					Actuator	Organos Mando	Atuador	Dispositif Mano	S/N 4819-
15	VOE 15134478	13	13	13					Screw	Tornillo	Parafuso	Vis	
16	VOE 11007026	1	1	1					Non-return valve	Válvula antirretorno	Válvula de retenção	Clapet antiretour	

1	11298380
2	11298379
3	33020
4	
5	

Air filter
Filtro de aire
Filtro de ar
Filtre à air

Catalogue id **20106**	Group **872**
Illustr. No **1057174**	Section **175**
Issue **20021223-G**	Page **1031**

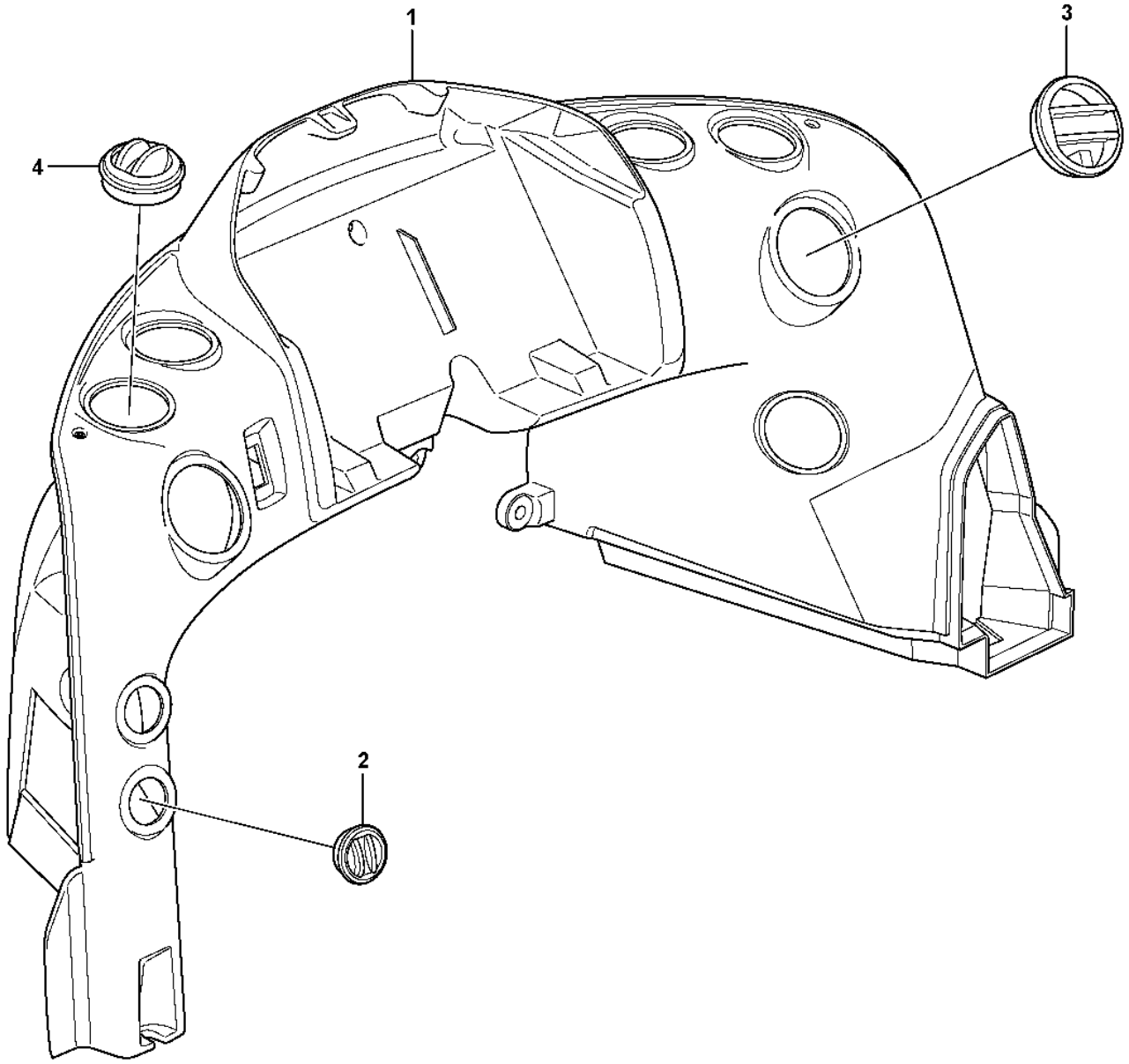

Volvo Construction Equipment

1023955

Fig.	Part No.	Quantity 1	2	3	PS	KIT	Description	Denominación	Denominação	Dénomination	Notes
	VOE 11444114	1					Air duct	Canal de aire	Duto de ar	Canal d'air	
1		1			NS		•Air duct	•Canal de aire	•Duto de ar	•Canal d'air	
2	**VOE 11412784**	2	2				•Air outlet	•Boquilla	•Saída de ar	•Sortie d'air	
3	**VOE 11412785**	2	2				•Air outlet	•Boquilla	•Saída de ar	•Sortie d'air	
4	**VOE 11412071**	6	6				•Nozzle	•Difusor	•Bico	•Gicleur	

1	**33383**	**Air ducts** **Conductos de aire** **Tubos de ar** **Canalisation d'air**	Catalogue id **20106**	Group **872**
2	**33020**		Illustr. No **1023955**	Section **200**
3			Issue **20021223-G**	Page **1033**
4				
5				

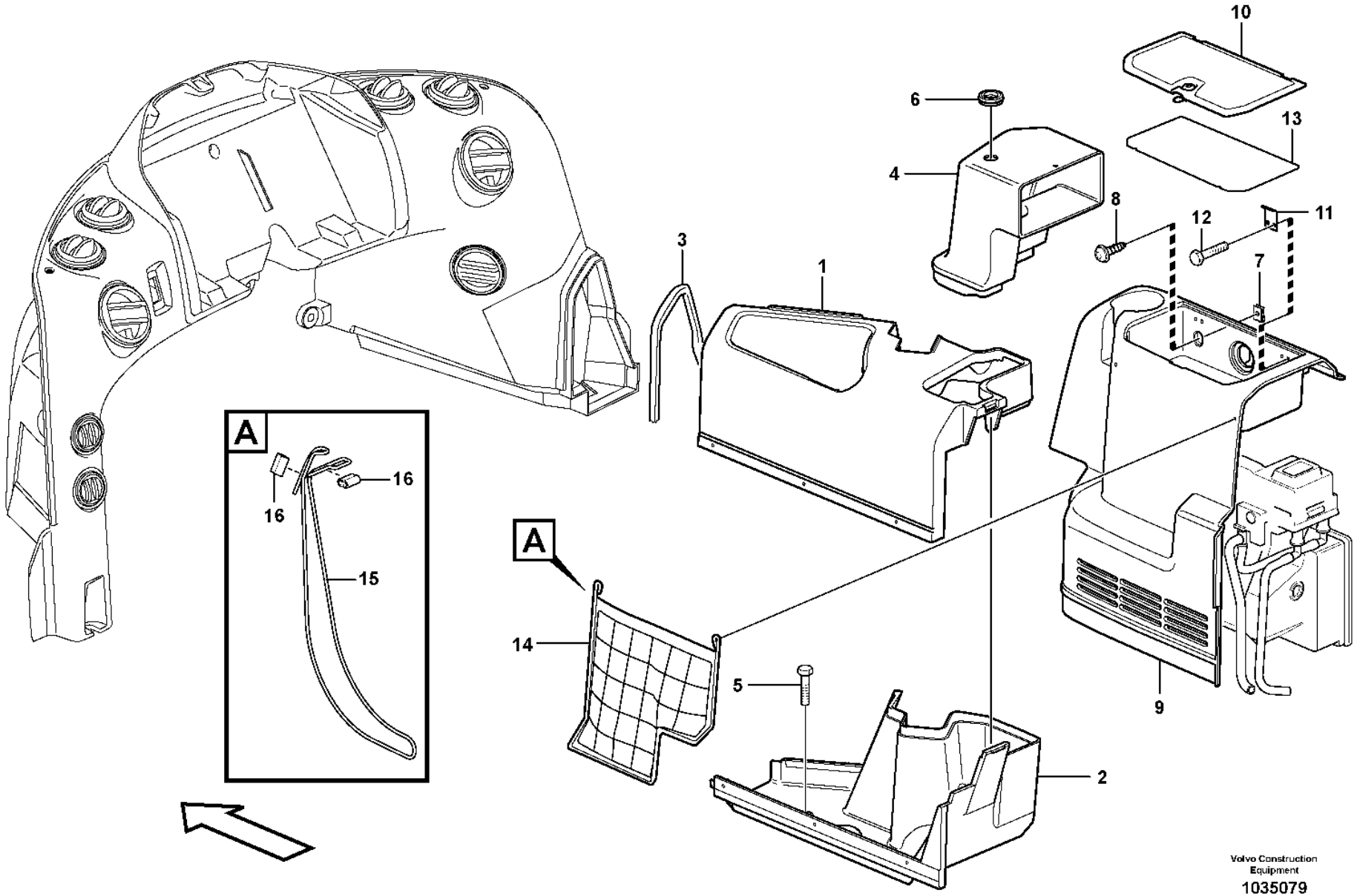

Volvo Construction Equipment

1035079

Fig.	Part No.	Quantity 1	2	3	PS	KIT	Description	Denominación	Denominação	Dénomination	Notes
	VOE 11444114	1					Air duct	Canal de aire	Duto de ar	Canal d'air	
1	**VOE 11444205**	1					Air duct	Canal de aire	Duto de ar	Canal d'air	S/N -4387
2	**VOE 11444206**	1					Air duct	Canal de aire	Duto de ar	Canal d'air	
3	**VOE 11444156**	REQ					Sealing strip	Moldura retén	Friso de vedação	Lisse étanchéité	S/N -4387
4	**VOE 11412995**	1					Air duct	Canal de aire	Duto de ar	Canal d'air	S/N -4387
5	**VOE 971383**	1					Six point socket screw	Racor de seis dientes	Paraf soquete sext	Vis à 6 pans creux	
6	**VOE 941264**	1					Grommet	Pasaje	Passa muro	Passe fil	S/N -4387
7	**VOE 949921**	1		2			Spring nut	Tuerca resorte	Porca de pressão	Écrou de ressort	
8	**VOE 971330**	1		2			Six point socket screw	Racor de seis dientes	Paraf soquete sext	Vis à 6 pans creux	
	VOE 11412753	1		1			Cover	Capó	Capô	Capot	
9	**VOE 11412754**	1		1			•Cover	•Capo	•Tampa	•Capot	
10	**VOE 11444329**	1		1			•Lid	•Tapa	•Tampa	•Porte	
	VOE 11412937	1		1			••Lock cylinder	••Cilindro de cierre	••Cilindro da fechadura	••Barillet de serrure	Key included
11		2			NS		•Hinge	•Bisagra	•Dobradiça	•Charniere	
12	**VOE 975367**	8		8			•Six point socket screw	•Racor de seis dientes	•Paraf soquete sext	•Vis à 6 pans creux	
13		1			NS		•Carpet	•Alfombrilla	•Tapete	•Tapis	
14	**VOE 11444252**	1		1			•Net pocket	•Bolsa	•Bolso de rede	•Poche filet	
15	**VOE 11193448**		1				Cable	Cable	Cabo	Câble	
16	**VOE 11193449**		2				Clamp	Abrazadera	Braçadeira	Collier serrage	

1	**33383**
2	**84419**
3	**33020**
4	
5	

Air ducts
Conductos de aire
Tubos de ar
Canalisation d'air

Catalogue id **20106**	Group **872**
Illustr. No **1035079**	Section **250**
Issue **20021223-G**	Page **1035**

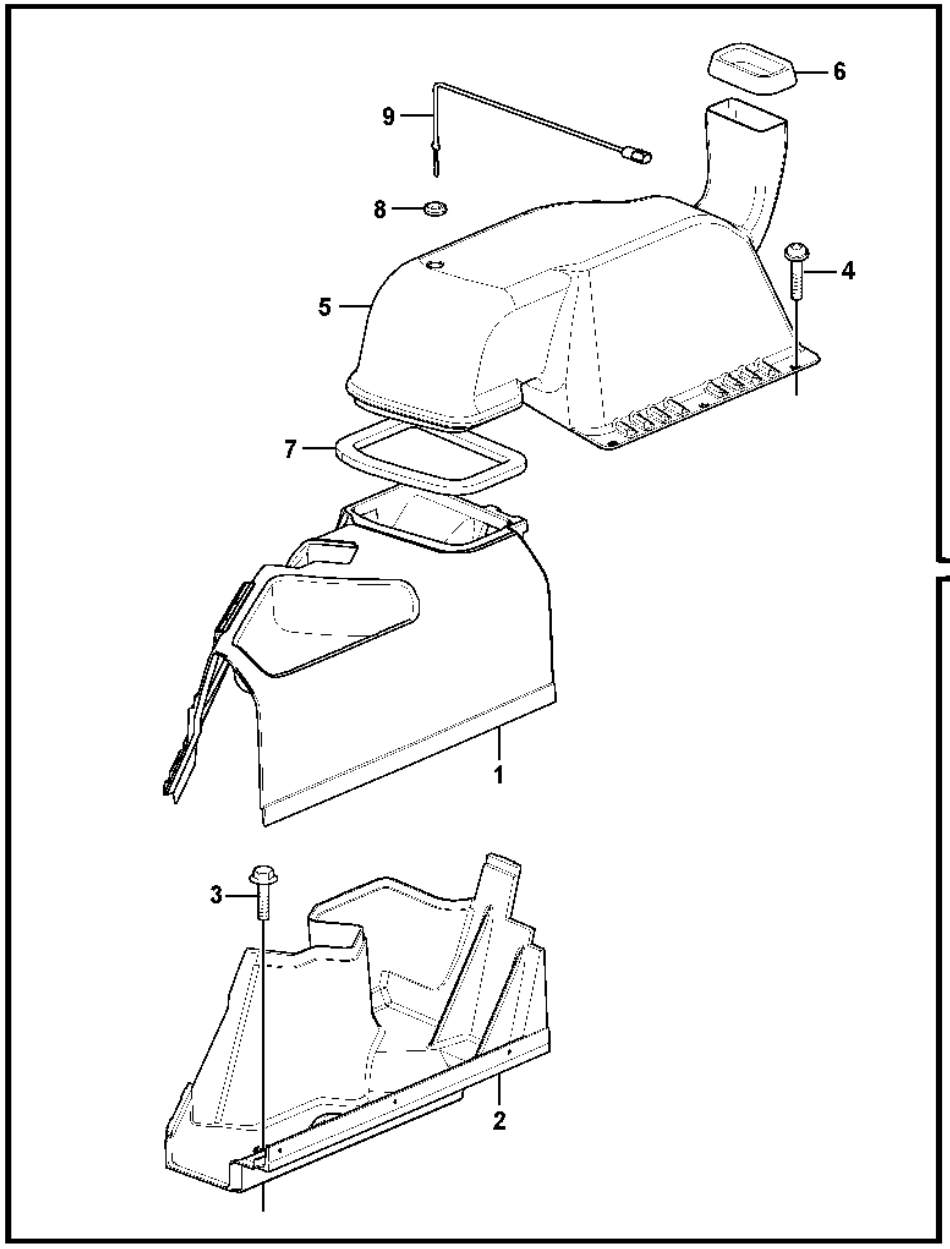

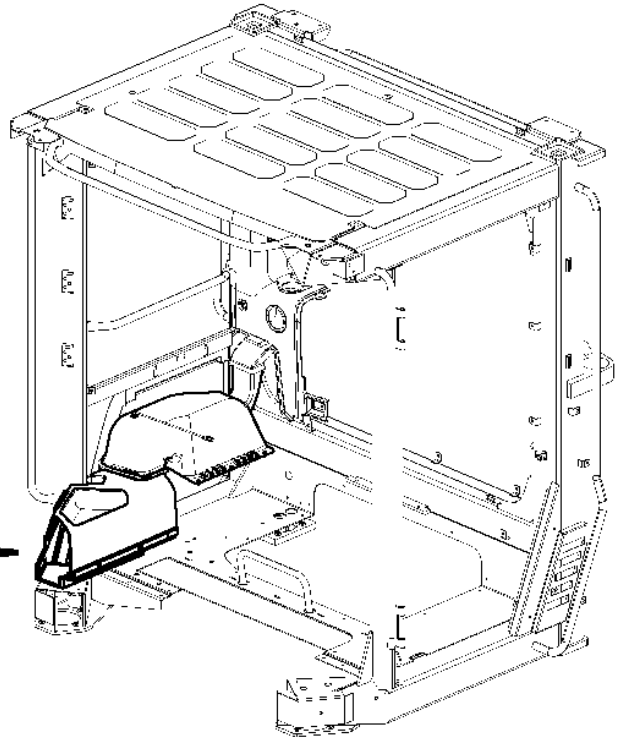

Volvo Construction Equipment
1043530

Fig.	Part No.	Quantity 1	2	3	PS	KIT	Description	Denominación	Denominação	Dénomination	Notes
1	VOE 15061260	1	1				Air duct	Canal de aire	Duto de ar	Canal d'air	
2	VOE 11444206	1					Air duct	Canal de aire	Duto de ar	Canal d'air	
2	VOE 11444206		1				Air duct	Canal de aire	Duto de ar	Canal d'air	S/N CAB - 70853 S/N CAB - 5532
2	VOE 16649180		1				Air duct	Canal de aire	Duto de ar	Canal d'air	S/N CAB 70854- S/N CAB 5533-
3	VOE 971383	1	1				Six point socket screw	Racor de seis dientes	Paraf soquete sext	Vis à 6 pans creux	
4	VOE 971321	3	3				Six point socket screw	Racor de seis dientes	Paraf soquete sext	Vis à 6 pans creux	
5	VOE 15112161	1					Air duct	Canal de aire	Duto de ar	Canal d'air	
6	VOE 4955075	REQ	REQ				Moulding	Listón	Moldura plástica	Moulure	L = 250MM
7	VOE 11444156	REQ	REQ				Sealing strip	Moldura retén	Friso de vedação	Lisse étanchéité	L = 500MM
8	VOE 941264	1	1				Grommet	Pasaje	Passa muro	Passe fil	
9	VOE 16688307	1	1				Sensor	Sensor	Sensor	Capteur	(VOE 14509344)

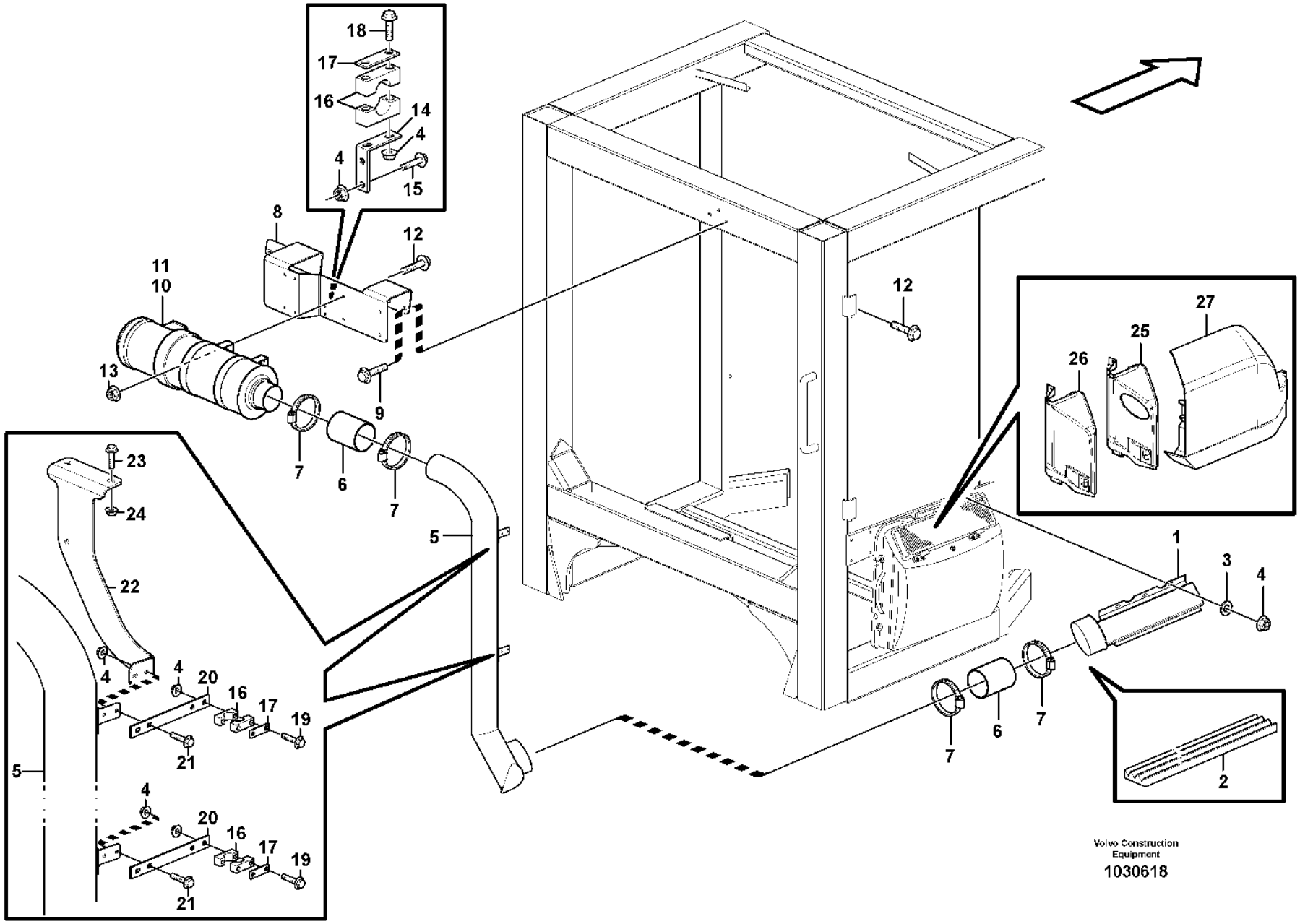
18
17
16
14
4
4
15
8
12
11
10
13
9
7
6
7
12
27
26
25
1
3
4
23
24
22
5
4
4
20
16
17
19
21
5
4
20
16
17
19
21
7
6
7
2
Volvo Construction Equipment
1030618

Fig.	Part No.	Quantity 1	2	3	PS	KIT	Description	Denominación	Denominação	Dénomination	Notes
1	VOE 11439110	1	1				Air inlet	Toma de aire	Tomada de ar	Entrée d'air	
2	VOE 11104947	REQ	REQ				Sealing strip	Moldura retén	Friso de vedação	Lisse étanchéité	L = 1500 MM
3	VOE 960139	3	3				Plain washer	Arandela plana	Arruela simples	Rondelle plane	
4	VOE 13949278	15	15				Flange lock nut	Contratuerca embridada	Contra porca flange	Contre-écrou à embase	
5	VOE 15157017	1	1				Pipe	Tubo	Tubo	Tuyau	(VOE 11439120)
6	VOE 11417593	2	2				Hose	Manguera	Mangueira	Flexible	
7	VOE 943483	4	4				Hose clamp	Abrazadera de manguera	Braçadeira da mangueira	Collier durite	
8	VOE 11439108	1	1				Attaching plate	Placa de fijación	Placa fixação	Plaque de fixation	
9	VOE 946671	4	4				Flange screw	Tornillo embridado	Parafuso flangeado	Vis à embase	
10	VOE 11417498	1	1				Primary filter	Prefiltro	Filtro primário	Préfiltre	
11	VOE 11714627	1	1				•Filter	•Filtro	•Filtro	•Filtre	
12	VOE 13946173	4	4				Screw	Tornillo	Parafuso	Vis	
13	VOE 948645	4	4				Flange lock nut	Contratuerca embridada	Contra porca flange	Contre-écrou à embase	
14	VOE 11439130	1	1				Anchorage	Fijación	Ancoragem	Fixation	
15	VOE 13946934	2	2				Screw	Tornillo	Parafuso	Vis	
16	VOE 11410603	3	3				Clamp	Abrazadera	Braçadeira	Collier serrage	
17	VOE 11003048	3	3				Cover plate	Placa recurbrición	Tampa cobertura	Plaque de recouvrement	
18	VOE 13965177	2	2				Screw	Tornillo	Parafuso	Vis	
19	VOE 13965178	4	4				Screw	Tornillo	Parafuso	Vis	
20	VOE 15054452	2					Attaching plate	Placa de fijación	Placa fixação	Plaque de fixation	(VOE 11439122)
20	VOE 15054452		2				Attaching plate	Placa de fijación	Placa fixação	Plaque de fixation	
21	VOE 13947542	4	4				Screw	Tornillo	Parafuso	Vis	
22	VOE 15093095	1					Bracket	Consola	Suporte	Console	(VOE 11439109)
22	VOE 15093095		1				Bracket	Consola	Suporte	Console	
23	VOE 946329	2	2				Flange screw	Tornillo embridado	Parafuso flangeado	Vis à embase	
24	VOE 13971098	2	2				Flange nut	Tuerca embridada	Porca flangeada	Écrou à embase	
25	VOE 11439126	1	1				Cover	Capó	Capô	Capot	
26	VOE 11412739	1					•Cover	•Capó	•Capô	•Capot	
27	VOE 11439127	1			SS		Hatch	Tapa	Escotilha	Trappe	

1	84153
2	11298389
3	
4	
5	

Air filter
Filtro de aire
Filtro de ar
Filtre à air

Catalogue id	Group
20106	872
Illustr. No	Section
1030618	300
Issue	Page
20021223-G	1039

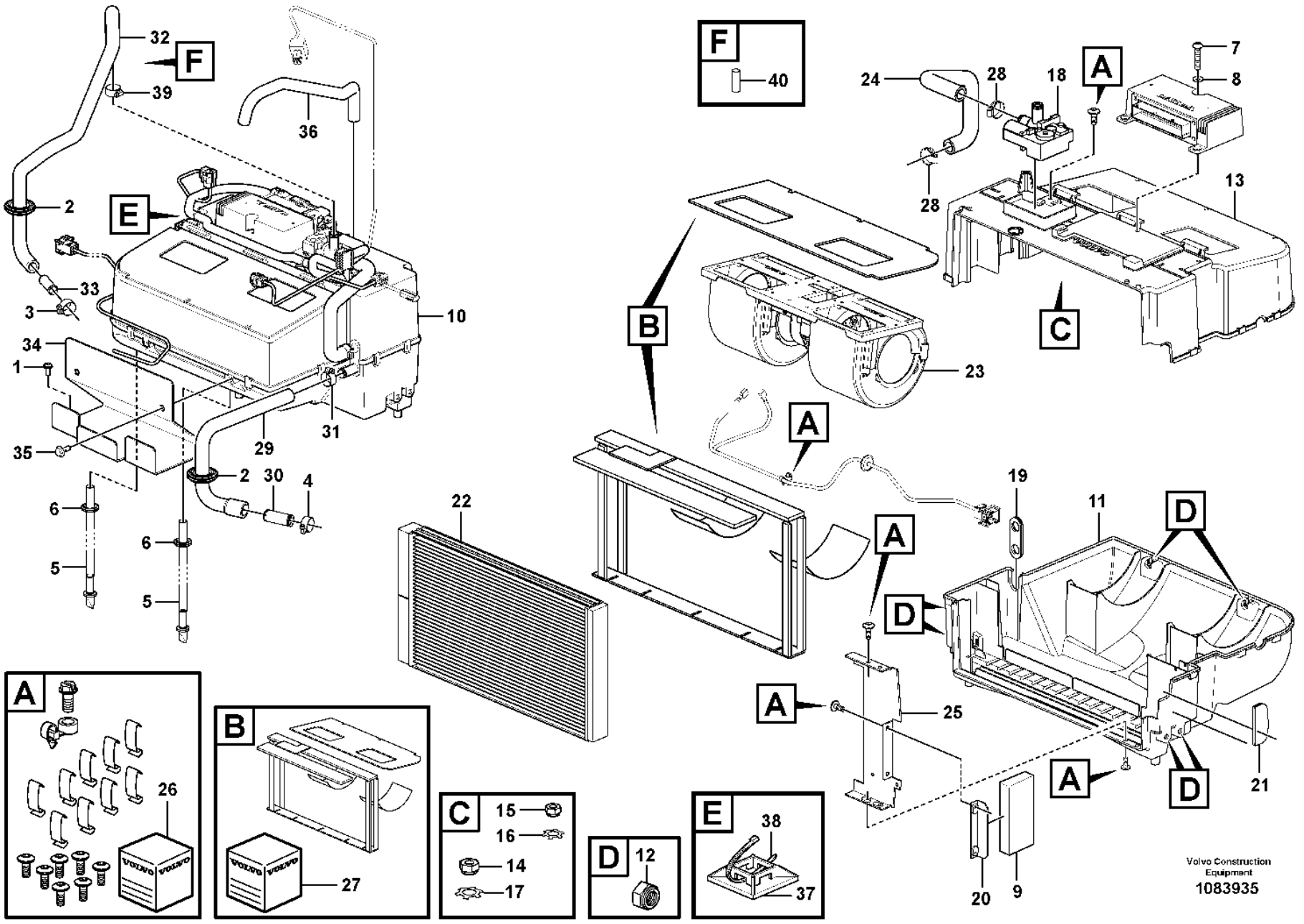
F
40
A
B
C
D
E
Volvo Construction Equipment
1083935

Fig.	Part No.	Quantity 1	2	3	PS	KIT	Description	Denominación	Denominação	Dénomination	Notes
1	VOE 981208	2					Six point socket screw	Racor de seis dientes	Paraf soquete sext	Vis à 6 pans creux	
2	VOE 13961962	2					Protecting bushing	Buje de protección	Bucha proteção	Bague protection	
3	VOE 13943472	1					Hose clamp	Abrazadera de manguera	Braçadeira da mangueira	Collier durite	
4	VOE 13943474	1					Hose clamp	Abrazadera de manguera	Braçadeira da mangueira	Collier durite	
5	VOE 15185489	2					Hose kit	Juego de manguera	Kit de mangueira	Jeu flexibles	
6	VOE 961970	2					Plug	Tapón	Bujão	Tampon	
7	VOE 969587	1					Six point socket screw	Racor de seis dientes	Paraf soquete sext	Vis à 6 pans creux	
8	VOE 955892	1					Plain washer	Arandela plana	Arruela simples	Rondelle plane	
9	VOE 15088487	1					Seal	Junta	Vedação	Étanchéité	
10	VOE 16229325	1					Climate unit	Unidad climatizadora	Unidade climatizadora	Climatiseur	
11	VOE 15073116	1					•Housing	•Cuerpo	•Carcaça	•Carter	
12	VOE 15073819	6					••Nut	••Tuerca	••Porca	••Écrou	
13	VOE 15073133	1					•Housing	•Cuerpo	•Carcaça	•Carter	
14	VOE 15073815	4					••Nut	••Tuerca	••Porca	••Écrou	
15	VOE 15073817	1					••Nut	••Tuerca	••Porca	••Écrou	
16	VOE 15073822	1					••Washer	••Arandela	••Arruela	••Rondelle	
17	VOE 15073820	4					••Washer	••Arandela	••Arruela	••Rondelle	
18	VOE 15054424	1			SS		•Valve	•Válvula	•Válvula	•Valve	
19	VOE 15075803	1					•Grommet	•Pasaje	•Passa muro	•Passe fil	
20	VOE 15073313	1					•Bracket	•Consola	•Suporte	•Console	
21	VOE 15073310	1					•Grommet	•Pasaje	•Passa muro	•Passe fil	
22	VOE 17228562	1					•Heater unit	•Calefactor	•Aquecedor	•Bloc chauff/clim	
23	VOE 16271018	1					•Fan	•Ventilador	•Ventilador	•Ventilateur	(VOE 15073261)
24	VOE 15075801	1					•Hose	•Manguera	•Mangueira	•Flexible	
25	VOE 15075807	1					•Retainer	•Soporte	•Retentor	•Retenue	
26	VOE 15076813	1					•Spare parts kit	•Kit de recambios	•Peças sobressalentes	•Kit pièce de réchange	
27	VOE 15073801	1					•Spare parts kit	•Kit de recambios	•Peças sobressalentes	•Kit pièce de réchange	
28	VOE 13943472	2					•Hose clamp	•Abrazadera de manguera	•Braçadeira da mangueira	•Collier durite	
29	VOE 17410366	1					Hose	Manguera	Mangueira	Flexible	
30	VOE 11006631	1					Tube	Tubo	Tubo	Tube	
31	VOE 13943472	1					Hose clamp	Abrazadera de manguera	Braçadeira da mangueira	Collier durite	

1	33383	**Fresh air inlet, air filter and fan housing.** **Toma aire fresco, filtro de aire y caja ventilador** **Tomada de ar fresco, filtro de ar e carcaça do ventilador** **Entrée air frais, filtre a air et boîtier ventilateur.**	Catalogue id **20106**	Group **872**
2			Illustr. No **1083935**	Section **350**
3				
4			Issue **20021223-G**	Page **1041**
5		**33383 S/N CAB 4388-**		

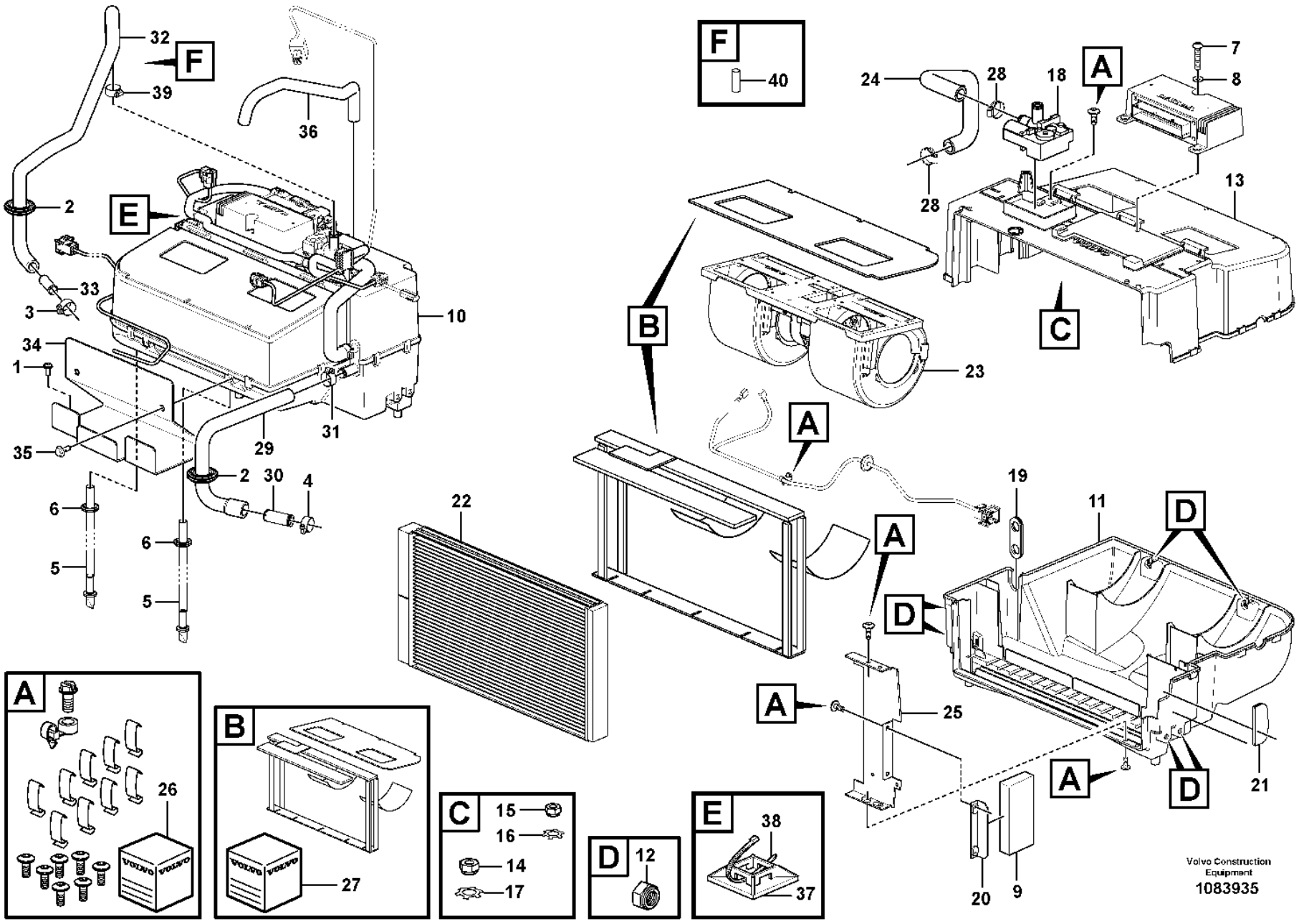
F
40
A
B
C
D
E
Volvo Construction Equipment
1083935

Fig.	Part No.	Quantity 1	2	3	PS	KIT	Description	Denominación	Denominação	Dénomination	Notes
32	VOE 17410388	1					Hose	Manguera	Mangueira	Flexible	
33	VOE 11006632	1					Tube	Tubo	Tubo	Tube	
34	VOE 15111485	1					Plate	Chapa	Chapa	Tôle	
35	VOE 946440	2					Flange screw	Tornillo embridado	Parafuso flangeado	Vis à embase	
36	VOE 13946652	REQ					Hose	Manguera	Mangueira	Flexible	L=700 MM
37	VOE 14213026	3					Tie plate	Placa unión	Chapa de ancoragem	Tôle jointure	
38	VOE 14016673	3					Strip clamp	Abrazadera de cinta	Cinta braçadeira	Serrage de ruban	
	VOE 17231567	1					Kit	Juego	Jogo	Lot	
39	VOE 992082	1					Hose clamp	Abrazadera de manguera	Braçadeira da mangueira	Collier durite	
40	VOE 17414915	1					Support sleeve	Manguito de apoyo	Mancal de apoio	Douille support	

1	33383	**Fresh air inlet, air filter and fan housing.** **Toma aire fresco, filtro de aire y caja ventilador** **Tomada de ar fresco, filtro de ar e carcaça do ventilador** **Entrée air frais, filtre a air et boîtier ventilateur.**	Catalogue id **20106**	Group **872**
2			Illustr. No **1083935**	Section **350**
3				
4			Issue **20021223-G**	Page **1043**
5		**33383 S/N CAB 4388-**		

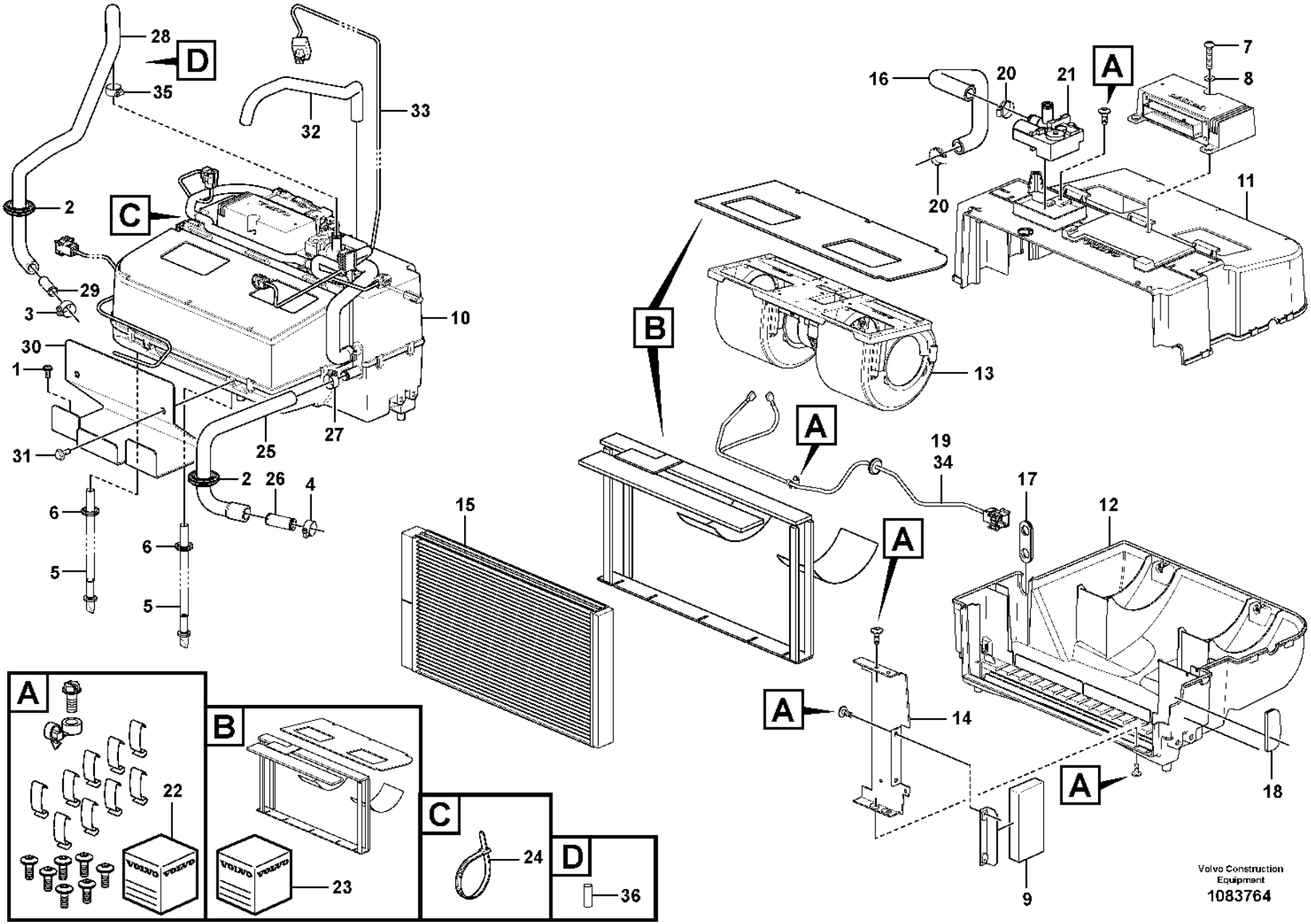
A
B
C
D
1
2
3
4
5
6
7
8
9
10
11
12
13
14
15
16
17
18
19
20
21
22
23
24
25
26
27
28
29
30
31
32
33
34
35
36
Volvo Construction Equipment
1083764

Fig.	Part No.	Quantity 1	2	3	PS	KIT	Description	Denominación	Denominação	Dénomination	Notes
1	VOE 981208	2					Six point socket screw	Racor de seis dientes	Paraf soquete sext	Vis à 6 pans creux	
2	VOE 13961962	2					Protecting bushing	Buje de protección	Bucha proteção	Bague protection	
3	VOE 13943472	1					Hose clamp	Abrazadera de manguera	Braçadeira da mangueira	Collier durite	
4	VOE 13943472	1					Hose clamp	Abrazadera de manguera	Braçadeira da mangueira	Collier durite	
5	VOE 15185489	2					Hose kit	Juego de manguera	Kit de mangueira	Jeu flexibles	
6	VOE 961970	2					Plug	Tapón	Bujão	Tampon	
7	VOE 969587	1					Six point socket screw	Racor de seis dientes	Paraf soquete sext	Vis à 6 pans creux	
8	VOE 955892	1					Plain washer	Arandela plana	Arruela simples	Rondelle plane	
9	VOE 15088487	2					Seal	Junta	Vedação	Étanchéité	
10	VOE 16269277	1					Heater unit	Calefactor	Aquecedor	Bloc chauff/clim	
11	VOE 16688296	1					•Housing	•Cuerpo	•Carcaça	•Carter	
12	VOE 16688298	1					•Housing	•Cuerpo	•Carcaça	•Carter	
13	VOE 16271018	1					•Fan	•Ventilador	•Ventilador	•Ventilateur	
14	VOE 16263276	1					•Retainer	•Soporte	•Retentor	•Retenue	
15	VOE 16688265	1					•Heater unit	•Calefactor	•Aquecedor	•Bloc chauff/clim	
16	VOE 16688293	1					•Hose	•Manguera	•Mangueira	•Flexible	
17	VOE 16688268	1					•Grommet	•Pasaje	•Passa muro	•Passe fil	
18	VOE 16263286	1					•Grommet	•Pasaje	•Passa muro	•Passe fil	
19	VOE 16688288	1					•Wiring harness	•Manojo cables	•Chicote cabos	•Faisceau de câbles	
20	VOE 13943472	2					•Hose clamp	•Abrazadera de manguera	•Braçadeira da mangueira	•Collier durite	
21	VOE 17428948	1					•Valve	•Válvula	•Válvula	•Valve	
22	VOE 16263307	1					•Spare parts kit	•Kit de recambios	•Peças sobressalentes	•Kit pièce de réchange	
23	VOE 16262162	1					•Spare parts kit	•Kit de recambios	•Peças sobressalentes	•Kit pièce de réchange	
24	VOE 983021	3					Cable tie	Abrazadera de cinta	Braçadeira	Serre-câble	
25	VOE 17410366	1					Hose	Manguera	Mangueira	Flexible	
26	VOE 11006631	1					Tube	Tubo	Tubo	Tube	
27	VOE 13943472	1					Hose clamp	Abrazadera de manguera	Braçadeira da mangueira	Collier durite	
28	VOE 17410388	1					Hose	Manguera	Mangueira	Flexible	
29	VOE 11006632	1					Tube	Tubo	Tubo	Tube	
30	VOE 15111485	1					Plate	Chapa	Chapa	Tôle	
31	VOE 946440	2					Flange screw	Tornillo embridado	Parafuso flangeado	Vis à embase	

1	
2	
3	
4	
5	

Fresh air inlet, air filter and fan housing.
Toma aire fresco, filtro de aire y caja ventilador
Tomada de ar fresco, filtro de ar e carcaça do ventilador
Entrée air frais, filtre a air et boîtier ventilateur.

Catalogue id	Group
20106	**872**
Illustr. No	Section
1083764	**355**
Issue	Page
20021223-G	**1045**

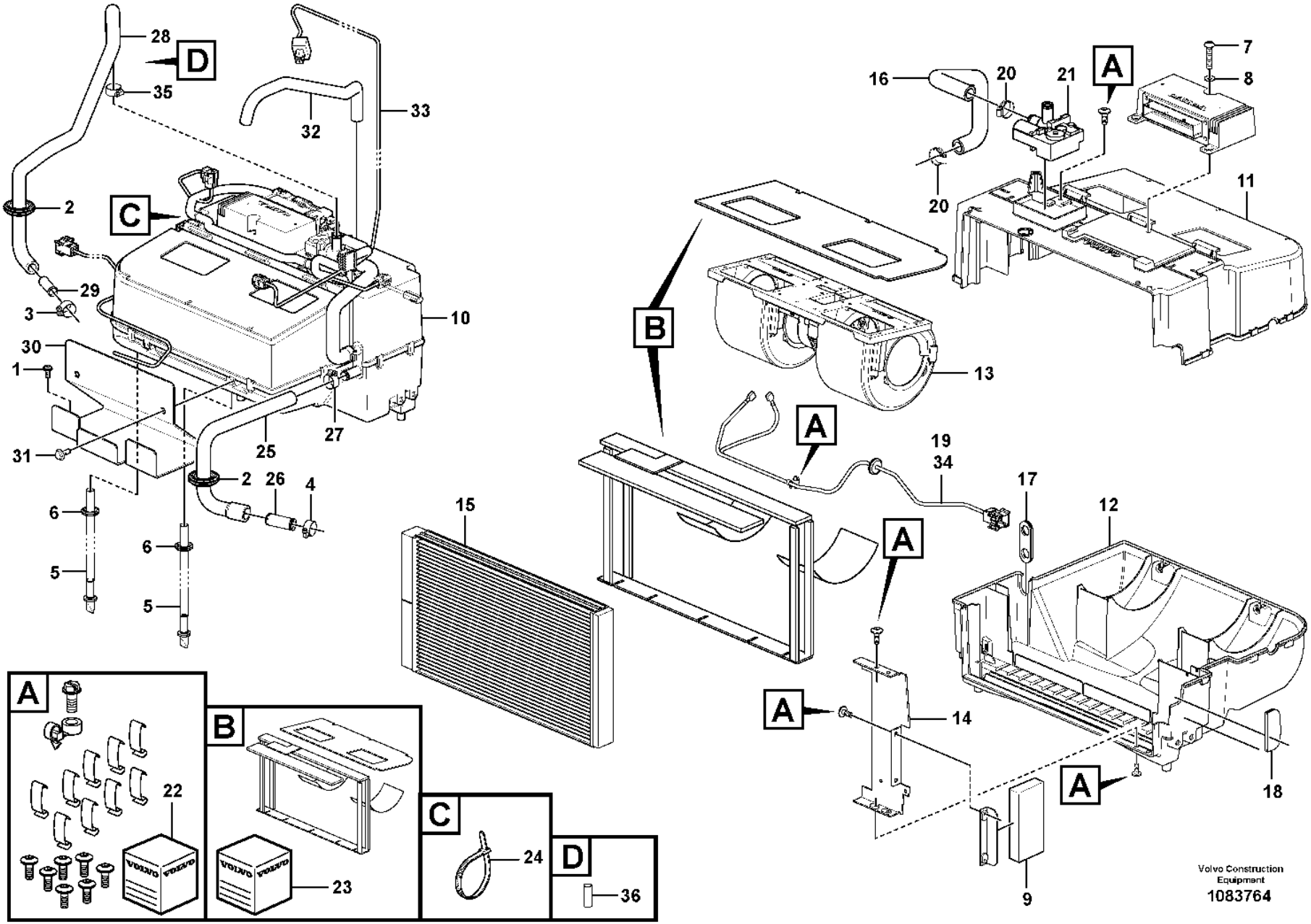
A
B
C
D
1
2
3
4
5
6
7
8
9
10
11
12
13
14
15
16
17
18
19
20
21
22
23
24
25
26
27
28
29
30
31
32
33
34
35
36
Volvo Construction Equipment
1083764

Fig.	Part No.	Quantity 1	2	3	PS	KIT	Description	Denominación	Denominação	Dénomination	Notes
32	VOE 33946652	REQ					Hose	Tubo flexible	Mangueira	Durit	L = 700MM
33	VOE 15080063	1			SS		Wiring harness	Manojo cables	Chicote cabos	Faisceau de câbles	See group 371-1000 page 315
34	VOE 15073278	1					Wiring harness	Manojo cables	Chicote cabos	Faisceau de câbles	
	VOE 17231567	1					Kit	Juego	Jogo	Lot	
35	VOE 992082	1					Hose clamp	Abrazadera de manguera	Braçadeira da mangueira	Collier durite	
36	VOE 17414915	1					Support sleeve	Manguito de apoyo	Mancal de apoio	Douille support	

1		**Fresh air inlet, air filter and fan housing.** **Toma aire fresco, filtro de aire y caja ventilador** **Tomada de ar fresco, filtro de ar e carcaça do ventilador** **Entrée air frais, filtre a air et boîtier ventilateur.**
2		
3		
4		
5		

Catalogue id **20106**	Group **872**
Illustr. No **1083764**	Section **355**
Issue **20021223-G**	Page **1047**

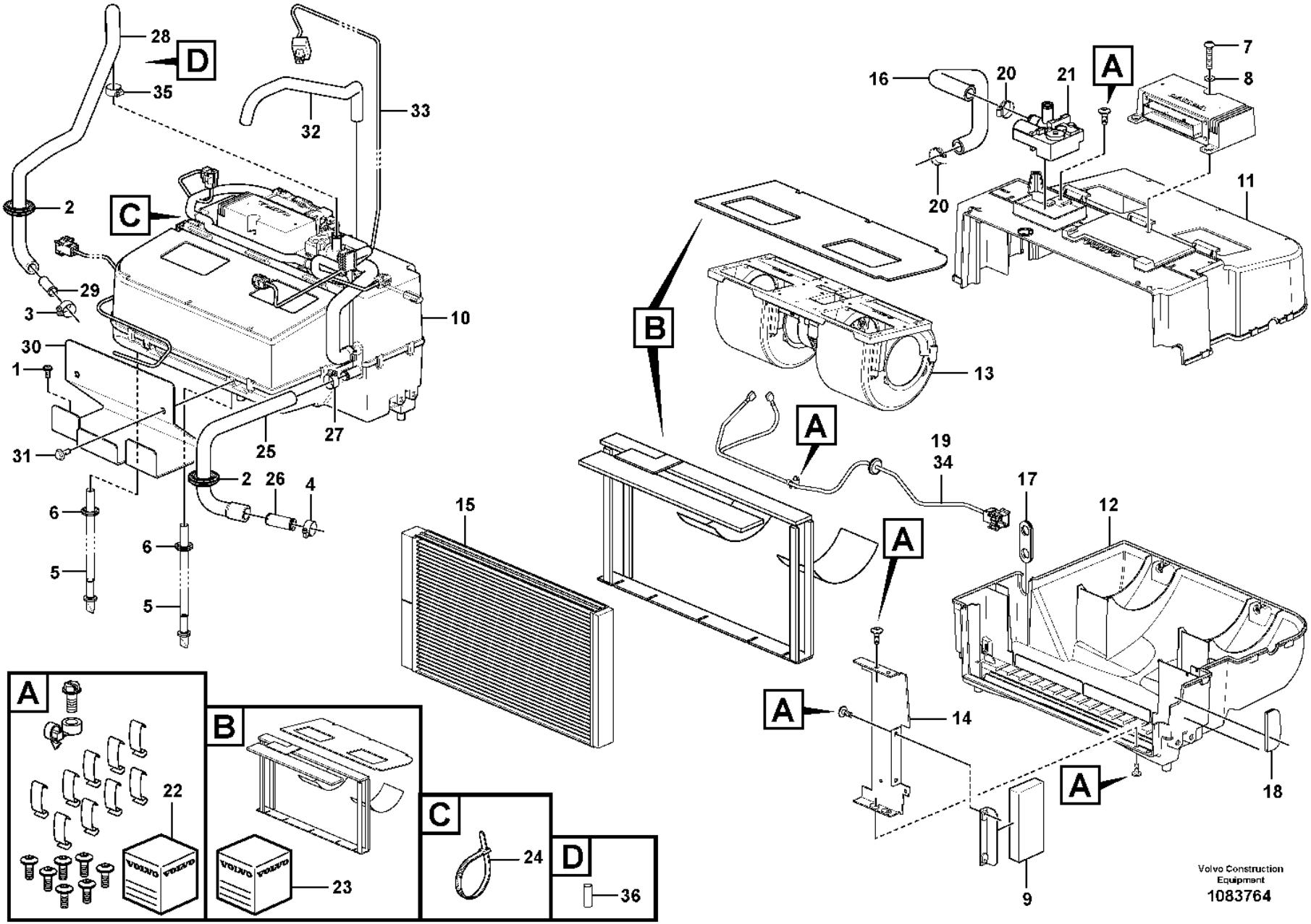
A
B
C
D
1
2
3
4
5
6
7
8
9
10
11
12
13
14
15
16
17
18
19
20
21
22
23
24
25
26
27
28
29
30
31
32
33
34
35
36
Volvo Construction Equipment
1083764

Fig.	Part No.	Quantity 1	2	3	PS	KIT	Description	Denominación	Denominação	Dénomination	Notes
1	VOE 981208	2					Six point socket screw	Racor de seis dientes	Paraf soquete sext	Vis à 6 pans creux	
2	VOE 13961962	2					Protecting bushing	Buje de protección	Bucha proteção	Bague protection	
3	VOE 13943472	1					Hose clamp	Abrazadera de manguera	Braçadeira da mangueira	Collier durite	
4	VOE 13943474	1					Hose clamp	Abrazadera de manguera	Braçadeira da mangueira	Collier durite	
4	VOE 13943472	1					Hose clamp	Abrazadera de manguera	Braçadeira da mangueira	Collier durite	33020
5	VOE 15185489	2					Hose kit	Juego de manguera	Kit de mangueira	Jeu flexibles	
6	VOE 961970	2					Plug	Tapón	Bujão	Tampon	
7	VOE 969587	1					Six point socket screw	Racor de seis dientes	Paraf soquete sext	Vis à 6 pans creux	
8	VOE 955892	1					Plain washer	Arandela plana	Arruela simples	Rondelle plane	
9	VOE 15088487	2					Seal	Junta	Vedação	Étanchéité	
10	VOE 16269277	1					Heater unit	Calefactor	Aquecedor	Bloc chauff/clim	
11	VOE 16688296	1					•Housing	•Cuerpo	•Carcaça	•Carter	
12	VOE 16688298	1					•Housing	•Cuerpo	•Carcaça	•Carter	
13	VOE 16271018	1					•Fan	•Ventilador	•Ventilador	•Ventilateur	
14	VOE 16263276	1					•Retainer	•Soporte	•Retentor	•Retenue	
15	VOE 16688265	1					•Heater unit	•Calefactor	•Aquecedor	•Bloc chauff/clim	
16	VOE 16688293	1					•Hose	•Manguera	•Mangueira	•Flexible	
17	VOE 16688268	1					•Grommet	•Pasaje	•Passa muro	•Passe fil	
18	VOE 16263286	1					•Grommet	•Pasaje	•Passa muro	•Passe fil	
19	VOE 16688288	1					•Wiring harness	•Manojo cables	•Chicote cabos	•Faisceau de câbles	
20	VOE 13943472	2					•Hose clamp	•Abrazadera de manguera	•Braçadeira da mangueira	•Collier durite	
21	VOE 17428948	1					•Valve	•Válvula	•Válvula	•Valve	
22	VOE 16263307	1					•Spare parts kit	•Kit de recambios	•Peças sobressalentes	•Kit pièce de réchange	
23	VOE 16262162	1					•Spare parts kit	•Kit de recambios	•Peças sobressalentes	•Kit pièce de réchange	
24	VOE 983021	3					Cable tie	Abrazadera de cinta	Braçadeira	Serre-câble	
25	VOE 17410366	1					Hose	Manguera	Mangueira	Flexible	
26	VOE 11006631	1					Tube	Tubo	Tubo	Tube	
27	VOE 13943472	1					Hose clamp	Abrazadera de manguera	Braçadeira da mangueira	Collier durite	
28	VOE 17410388	1					Hose	Manguera	Mangueira	Flexible	
29	VOE 11006632	1					Tube	Tubo	Tubo	Tube	
30	VOE 15111485	1					Plate	Chapa	Chapa	Tôle	

1	
2	
3	
4	
5	

Fresh air inlet, air filter and fan housing.
Toma aire fresco, filtro de aire y caja ventilador
Tomada de ar fresco, filtro de ar e carcaça do ventilador
Entrée air frais, filtre a air et boîtier ventilateur.

Catalogue id	Group
20106	**872**
Illustr. No	Section
1083764	**360**
Issue	Page
20021223-G	**1049**

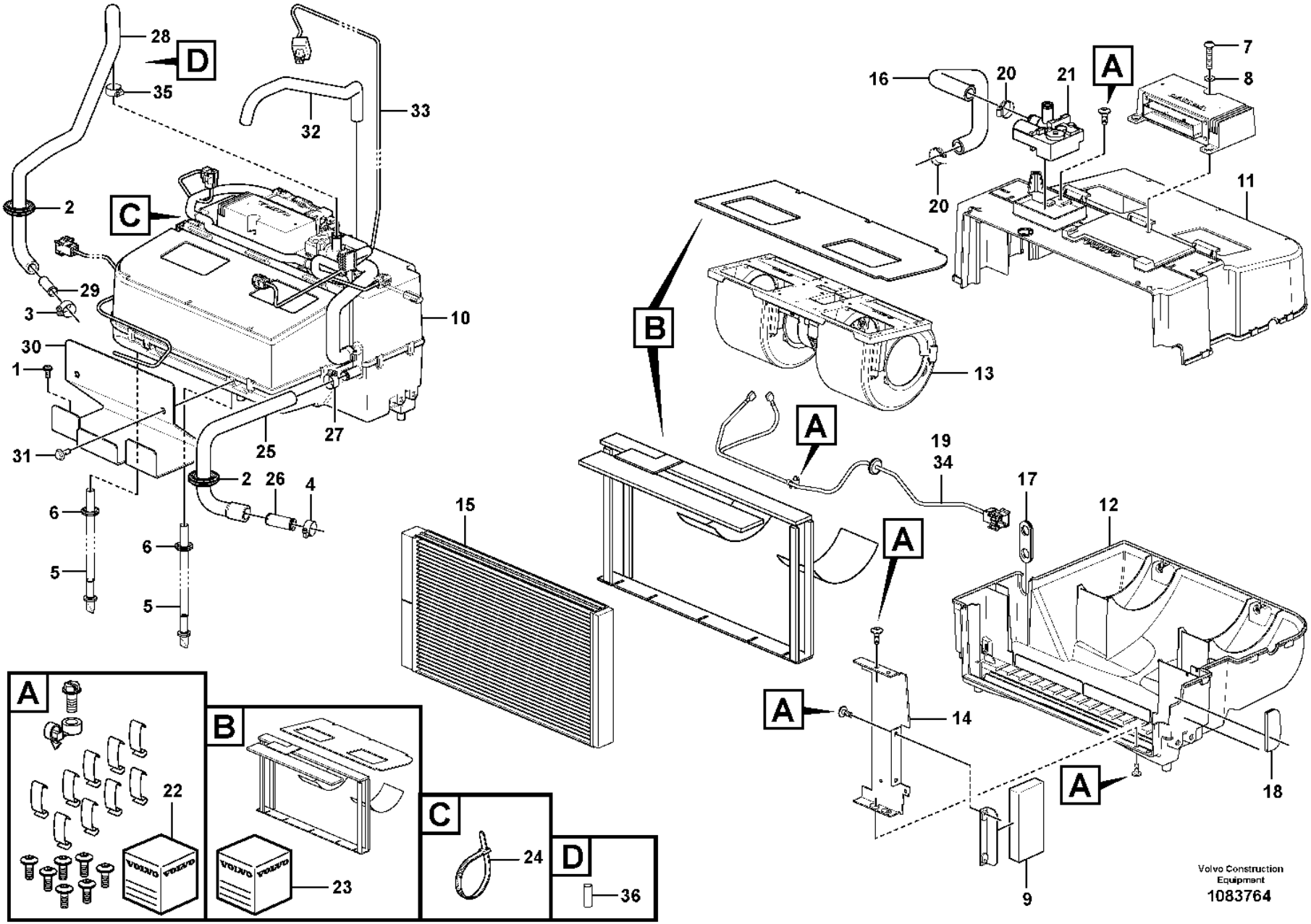
A
B
C
D
1
2
3
4
5
6
7
8
9
10
11
12
13
14
15
16
17
18
19
20
21
22
23
24
25
26
27
28
29
30
31
32
33
34
35
36
Volvo Construction Equipment
1083764

Fig.	Part No.	Quantity 1	2	3	PS	KIT	Description	Denominación	Denominação	Dénomination	Notes
31	VOE 946440	2					Flange screw	Tornillo embridado	Parafuso flangeado	Vis à embase	
32	VOE 33946652	REQ					Hose	Tubo flexible	Mangueira	Durit	L = 700MM
33	VOE 15080063	1			SS		Wiring harness	Manojo cables	Chicote cabos	Faisceau de câbles	
34	VOE 15073278	1					Wiring harness	Manojo cables	Chicote cabos	Faisceau de câbles	
	VOE 17231567	1					Kit	Juego	Jogo	Lot	
35	VOE 992082	1					Hose clamp	Abrazadera de manguera	Braçadeira da mangueira	Collier durite	
36	VOE 17414915	1					Support sleeve	Manguito de apoyo	Mancal de apoio	Douille support	

1		**Fresh air inlet, air filter and fan housing.** **Toma aire fresco, filtro de aire y caja ventilador** **Tomada de ar fresco, filtro de ar e carcaça do ventilador** **Entrée air frais, filtre a air et boîtier ventilateur.**
2		
3		
4		
5		

Catalogue id **20106**	Group **872**
Illustr. No **1083764**	Section **360**
Issue **20021223-G**	Page **1051**

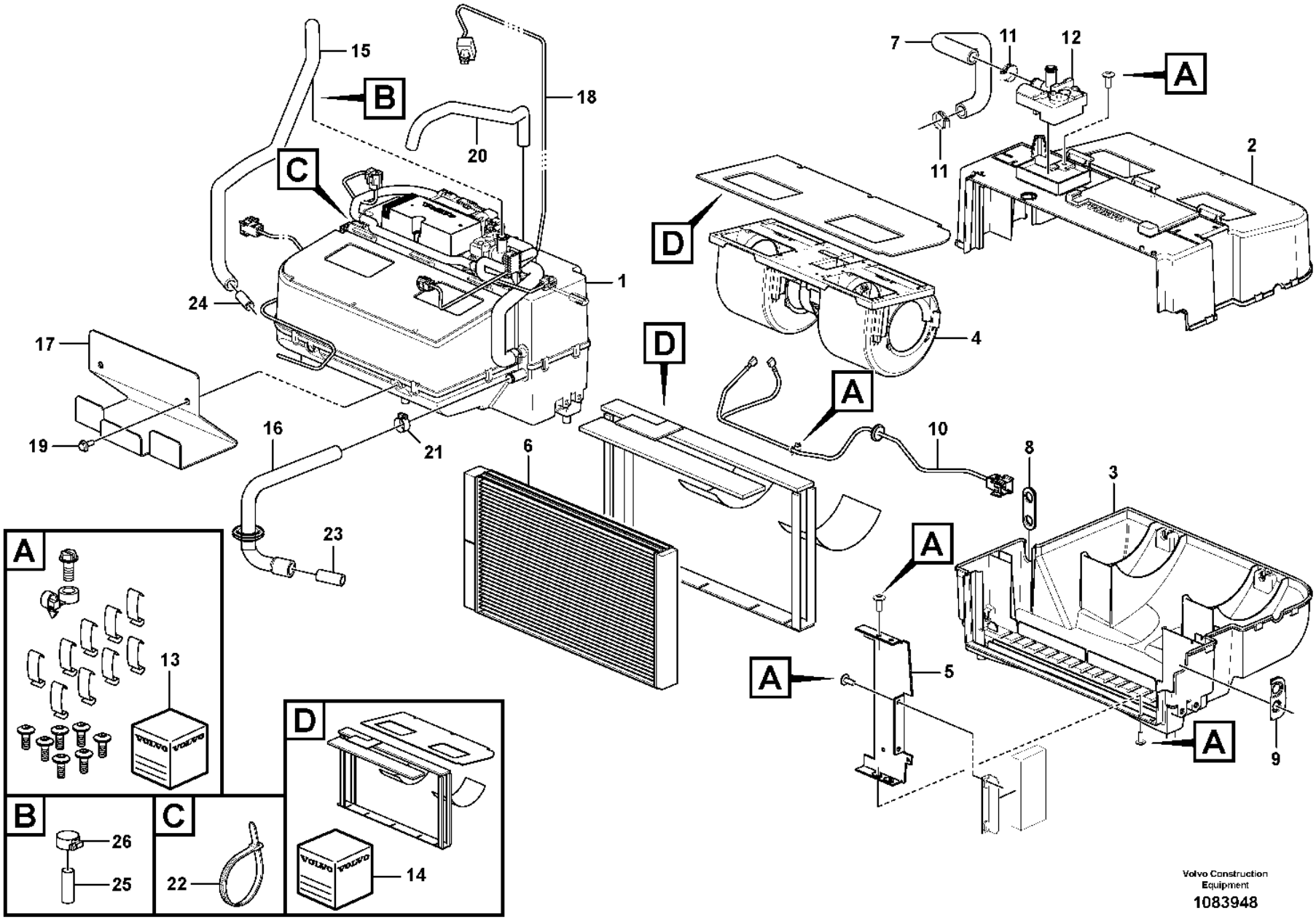
A
B
C
D
1
2
3
4
5
6
7
8
9
10
11
12
13
14
15
16
17
18
19
20
21
22
23
24
25
26
Volvo Construction Equipment
1083948

Fig.	Part No.	Quantity 1	2	3	PS	KIT	Description	Denominación	Denominação	Dénomination	Notes
1	VOE 16269277	1					Heater unit	Calefactor	Aquecedor	Bloc chauff/clim	
2	VOE 16688296	1					•Housing	•Cuerpo	•Carcaça	•Carter	
3	VOE 16688298	1					•Housing	•Cuerpo	•Carcaça	•Carter	
4	VOE 16271018	1					•Fan	•Ventilador	•Ventilador	•Ventilateur	
5	VOE 16263276	1					•Retainer	•Soporte	•Retentor	•Retenue	
6	VOE 16688265	1					•Heater unit	•Calefactor	•Aquecedor	•Bloc chauff/clim	
7	VOE 16688293	1					•Hose	•Manguera	•Mangueira	•Flexible	
8	VOE 16688268	1					•Grommet	•Pasaje	•Passa muro	•Passe fil	
9	VOE 16263286	1					•Grommet	•Pasaje	•Passa muro	•Passe fil	
10	VOE 16688288	1					•Wiring harness	•Manojo cables	•Chicote cabos	•Faisceau de câbles	
11	VOE 13943472	2					•Hose clamp	•Abrazadera de manguera	•Braçadeira da mangueira	•Collier durite	UPPER
12	VOE 17428948	1					•Valve	•Válvula	•Válvula	•Valve	LOWER
13	VOE 16263307	1					•Spare parts kit	•Kit de recambios	•Peças sobressalentes	•Kit pièce de réchange	
14	VOE 16262162	1					•Spare parts kit	•Kit de recambios	•Peças sobressalentes	•Kit pièce de réchange	
15	VOE 17410388	1					Hose	Manguera	Mangueira	Flexible	SE8702
16	VOE 17410366	1					Hose	Manguera	Mangueira	Flexible	
17	VOE 15111485	1					Plate	Chapa	Chapa	Tôle	
18	VOE 17213148	1					Wiring harness	Manojo cables	Chicote cabos	Faisceau de câbles	
19	VOE 946440	2					Flange screw	Tornillo embridado	Parafuso flangeado	Vis à embase	
20	VOE 13946652	REQ					Hose	Manguera	Mangueira	Flexible	L = 700mm
21	VOE 13943472	1					Hose clamp	Abrazadera de manguera	Braçadeira da mangueira	Collier durite	
22	VOE 983021	1					Cable tie	Abrazadera de cinta	Braçadeira	Serre-câble	
23	VOE 11006631	1					Tube	Tubo	Tubo	Tube	
24	VOE 11006632	1					Tube	Tubo	Tubo	Tube	MO8703
25	VOE 17414915	1					Support sleeve	Manguito de apoyo	Mancal de apoio	Douille support	
26	VOE 992082	1					Hose clamp	Abrazadera de manguera	Braçadeira da mangueira	Collier durite	

1		**Fresh air inlet, air filter and fan housing.** **Toma aire fresco, filtro de aire y caja ventilador** **Tomada de ar fresco, filtro de ar e carcaça do ventilador** **Entrée air frais, filtre a air et boîtier ventilateur.**	Catalogue id **20106**	Group **872**
2				
3			Illustr. No **1083948**	Section **370**
4				
5		**84667, 84669, 86144, 86145**	Issue **20021223-G**	Page **1053**

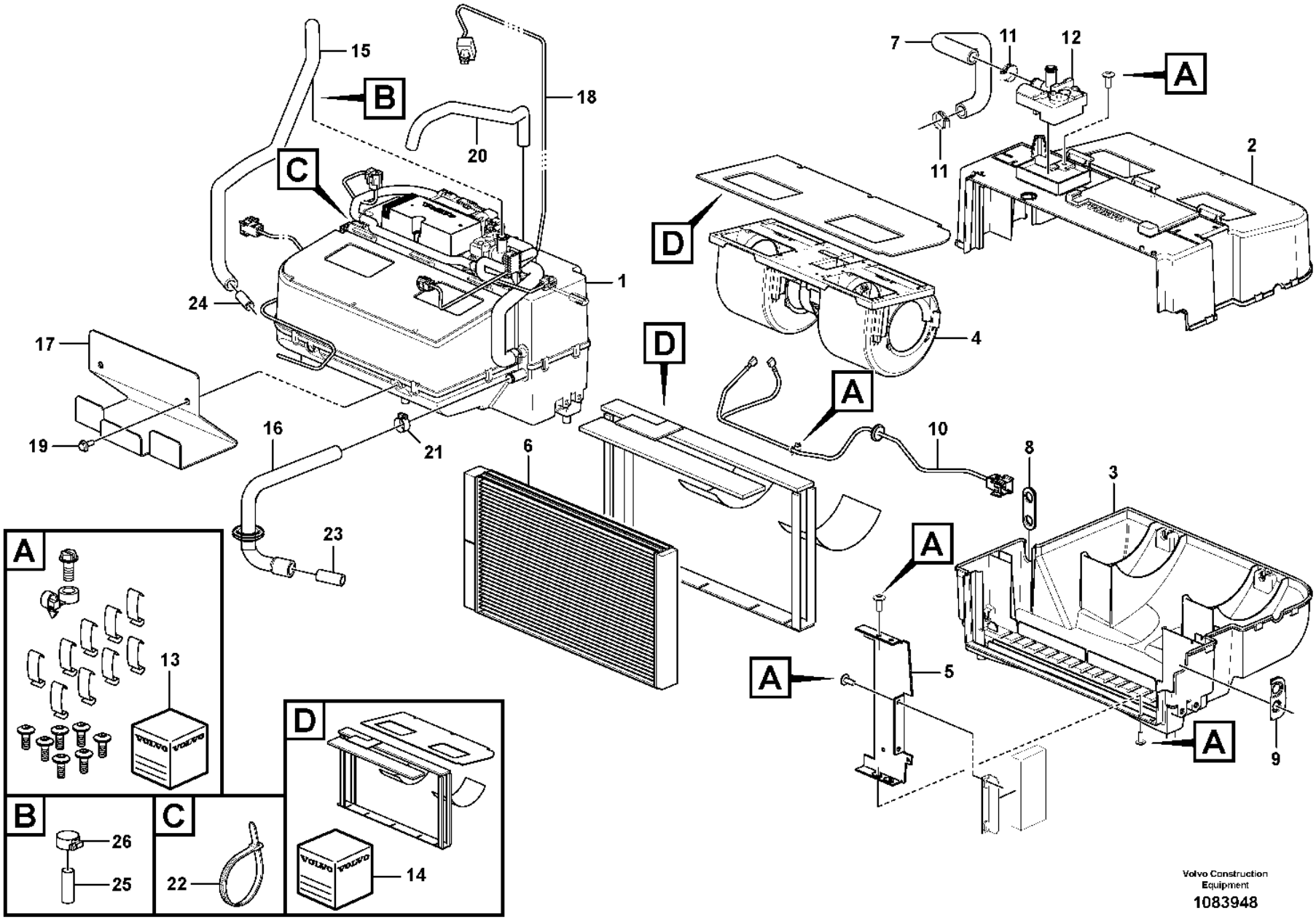
A
B
C
D
1
2
3
4
5
6
7
8
9
10
11
12
13
14
15
16
17
18
19
20
21
22
23
24
25
26
Volvo Construction Equipment
1083948

Fig.	Part No.	Quantity 1	2	3	PS	KIT	Description	Denominación	Denominação	Dénomination	Notes
1	VOE 16269277	1					Heater unit	Calefactor	Aquecedor	Bloc chauff/clim	
2	VOE 16688296	1					•Housing	•Cuerpo	•Carcaça	•Carter	
3	VOE 16688298	1					•Housing	•Cuerpo	•Carcaça	•Carter	
4	VOE 16271018	1					•Fan	•Ventilador	•Ventilador	•Ventilateur	
5	VOE 16263276	1					•Retainer	•Soporte	•Retentor	•Retenue	
6	VOE 16688265	1					•Heater unit	•Calefactor	•Aquecedor	•Bloc chauff/clim	
7	VOE 16688293	1					•Hose	•Manguera	•Mangueira	•Flexible	
8	VOE 16688268	1					•Grommet	•Pasaje	•Passa muro	•Passe fil	
9	VOE 16263286	1					•Grommet	•Pasaje	•Passa muro	•Passe fil	
10	VOE 16688288	1					•Wiring harness	•Manojo cables	•Chicote cabos	•Faisceau de câbles	
11	VOE 13943472	2					•Hose clamp	•Abrazadera de manguera	•Braçadeira da mangueira	•Collier durite	UPPER
12	VOE 17428948	1					•Valve	•Válvula	•Válvula	•Valve	LOWER
13	VOE 16263307	1					•Spare parts kit	•Kit de recambios	•Peças sobressalentes	•Kit pièce de réchange	
14	VOE 16262162	1					•Spare parts kit	•Kit de recambios	•Peças sobressalentes	•Kit pièce de réchange	
15	VOE 17410388	1					Hose	Manguera	Mangueira	Flexible	SE8702
16	VOE 17410366	1					Hose	Manguera	Mangueira	Flexible	
17	VOE 15111485	1					Plate	Chapa	Chapa	Tôle	
18	VOE 17213148	1					Wiring harness	Manojo cables	Chicote cabos	Faisceau de câbles	
19	VOE 946440	2					Flange screw	Tornillo embridado	Parafuso flangeado	Vis à embase	
20	VOE 13946652	REQ					Hose	Manguera	Mangueira	Flexible	L = 700mm
21	VOE 13943472	1					Hose clamp	Abrazadera de manguera	Braçadeira da mangueira	Collier durite	
22	VOE 983021	1					Cable tie	Abrazadera de cinta	Braçadeira	Serre-câble	
23	VOE 11006631	1					Tube	Tubo	Tubo	Tube	
24	VOE 11006632	1					Tube	Tubo	Tubo	Tube	MO8703
25	VOE 17414915	1					Support sleeve	Manguito de apoyo	Mancal de apoio	Douille support	
26	VOE 992082	1					Hose clamp	Abrazadera de manguera	Braçadeira da mangueira	Collier durite	

1	
2	
3	
4	
5	

Fresh air inlet, air filter and fan housing.
Toma aire fresco, filtro de aire y caja ventilador
Tomada de ar fresco, filtro de ar e carcaça do ventilador
Entrée air frais, filtre a air et boîtier ventilateur.

Catalogue id	Group
20106	**872**
Illustr. No	Section
1083948	**375**
Issue	Page
20021223-G	**1055**

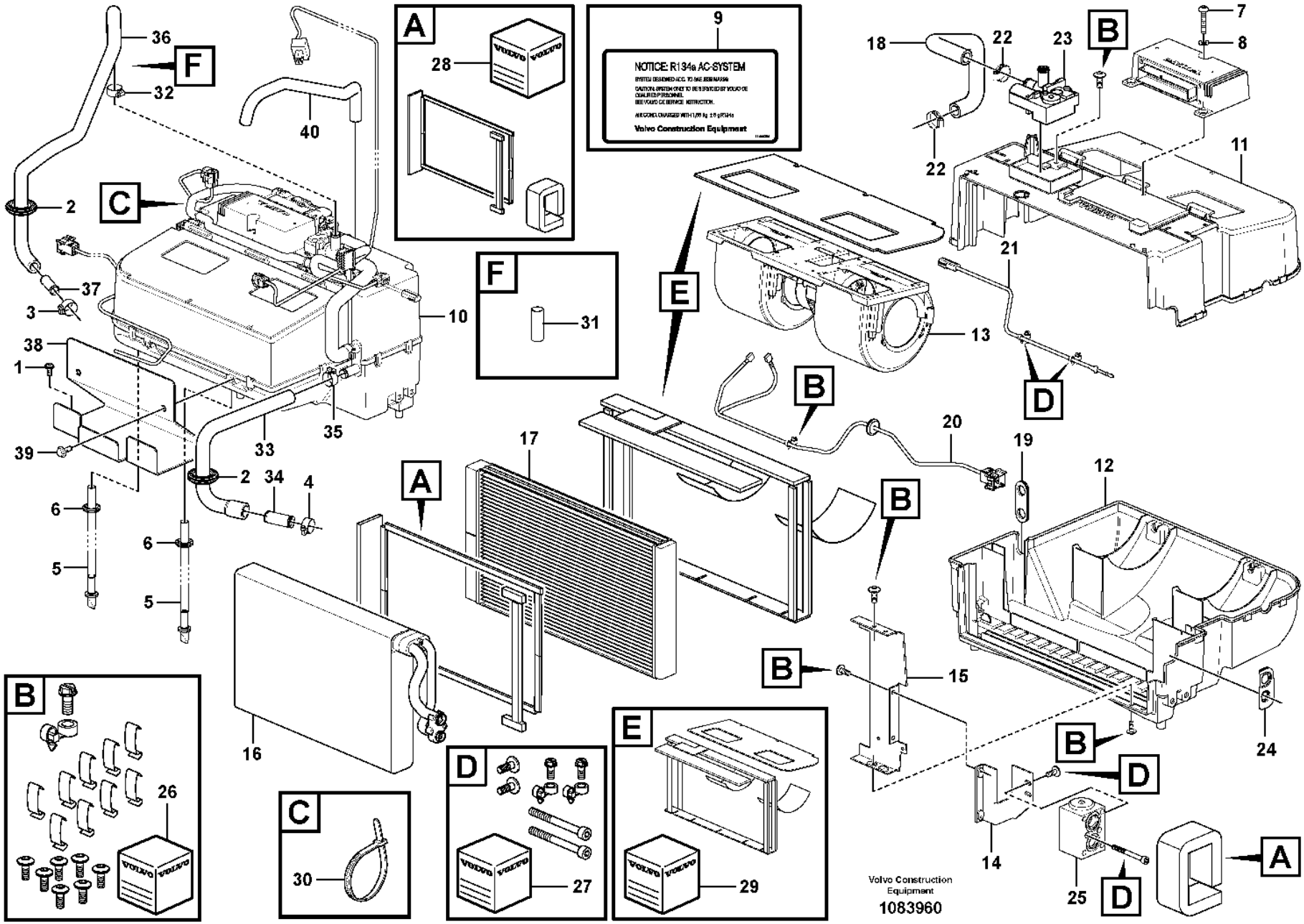
NOTICE: R134a AC-SYSTEM
Volvo Construction Equipment
Volvo Construction Equipment
1083960

Fig.	Part No.	Quantity 1	2	3	PS	KIT	Description	Denominación	Denominação	Dénomination	Notes
1		2					Screw	Tornillo	Parafuso	Vis	See group 872-350 page 1041
2		2					Ptct Bushing	Buje Proteccion	Bucha de proteção	Bague Protection	See group 872-350 page 1041
3		1					Hose Clamp	Abraz Manguera	Braçadeira de mangueira	Collier Serrage	See group 872-350 page 1041
4		1					Hose Clamp	Abraz Manguera	Braçadeira de mangueira	Collier Serrage	See group 872-350 page 1041
5		2					Hose Kit	Juego Manguera	Kit de mangueira	Kit durit	See group 872-350 page 1041
6		2					Plug	Tapon	Bujão	Bouchon	See group 872-350 page 1041
7		1					Six point socket screw	Racor 6-dientes	Parafuso sextavado	Vis creuse de 6	See group 872-350 page 1041
8		1					Washer	Arandela	Arruela	Rondelle	See group 872-350 page 1041
9	VOE 11444254	1			SS		Decal	Calcomanía	Decalque	Autocollant	
10	VOE 16269274	1					Climate unit	Unidad climatizadora	Unidade climatizadora	Climatiseur	(VOE 15193494)
11	VOE 16688296	1					•Housing	•Cuerpo	•Carcaça	•Carter	
12	VOE 16688298	1					Housing	Cuerpo	Carcaça	Carter	
13	VOE 16271018	1					•Fan	•Ventilador	•Ventilador	•Ventilateur	
14	VOE 16688136	1					•Bracket	•Consola	•Suporte	•Console	
15	VOE 16688303	1					•Retainer	•Soporte	•Retentor	•Retenue	
16	VOE 16688256	1					•Evaporator system	•Sistema de evaporación	•Sistema de evaporação	•Système d'évaporation	
17	VOE 16688265	1					•Heater unit	•Calefactor	•Aquecedor	•Bloc chauff/clim	
18	VOE 16688293	1					•Hose	•Manguera	•Mangueira	•Flexible	
19	VOE 16688268	1					•Grommet	•Pasaje	•Passa muro	•Passe fil	
20	VOE 16688288	1					•Wiring harness	•Manojo cables	•Chicote cabos	•Faisceau de câbles	
21	VOE 16688307	1					•Sensor	•Sensor	•Sensor	•Capteur	
22	VOE 13943472	2					•Hose clamp	•Abrazadera de manguera	•Braçadeira da mangueira	•Collier durite	
23	VOE 17428948	1					•Valve	•Válvula	•Válvula	•Valve	
24	VOE 16262073	1					•Grommet	•Pasaje	•Passa muro	•Passe fil	
25	VOE 16271772	1					•Valve	•Válvula	•Válvula	•Valve	
26	VOE 16262089	1					•Spare parts kit	•Kit de recambios	•Peças sobressalentes	•Kit pièce de réchange	
27	VOE 16262119	1					•Spare parts kit	•Kit de recambios	•Peças sobressalentes	•Kit pièce de réchange	
28	VOE 16262136	1					•Spare parts kit	•Kit de recambios	•Peças sobressalentes	•Kit pièce de réchange	
29	VOE 16262162	1					•Spare parts kit	•Kit de recambios	•Peças sobressalentes	•Kit pièce de réchange	
30	VOE 983021	1					Cable tie	Abrazadera de cinta	Braçadeira	Serre-câble	
31	VOE 17414915	1					Support sleeve	Manguito de apoyo	Mancal de apoio	Douille support	

1		**Fresh air inlet, air filter and fan housing.** **Toma aire fresco, filtro de aire y caja ventilador** **Tomada de ar fresco, filtro de ar e carcaça do ventilador** **Entrée air frais, filtre a air et boîtier ventilateur.**	Catalogue id **20106**	Group **872**
2				
3			Illustr. No **1083960**	Section **400**
4				
5		**84667, 84669**	Issue **20021223-G**	Page **1057**

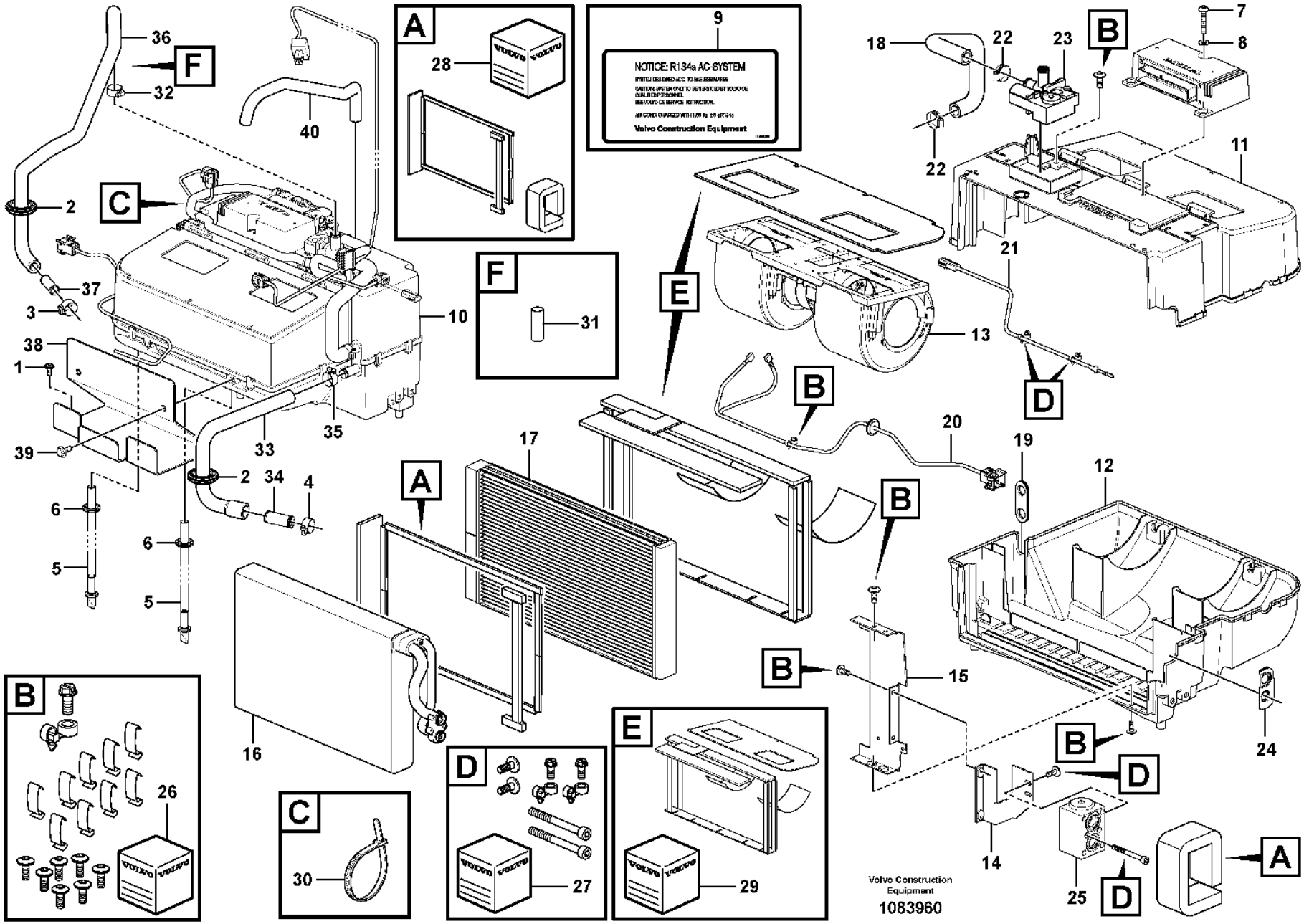
NOTICE: R134a AC-SYSTEM
Volvo Construction Equipment
Volvo Construction Equipment
1083960

Fig.	Part No.	Quantity 1	2	3	PS	KIT	Description	Denominación	Denominação	Dénomination	Notes
32	VOE 992082	1					Hose clamp	Abrazadera de manguera	Braçadeira da mangueira	Collier durite	
33	VOE 17410366	1					Hose	Manguera	Mangueira	Flexible	
34	VOE 11006631	1					Tube	Tubo	Tubo	Tube	
35	VOE 13943472	1					Hose clamp	Abrazadera de manguera	Braçadeira da mangueira	Collier durite	
36	VOE 17410388	1					Hose	Manguera	Mangueira	Flexible	
37	VOE 11006632	1					Tube	Tubo	Tubo	Tube	
38	VOE 15111485	1					Plate	Chapa	Chapa	Tôle	
39	VOE 946440	2					Flange screw	Tornillo embridado	Parafuso flangeado	Vis à embase	
40	VOE 13946652	REQ					Hose	Manguera	Mangueira	Flexible	L = 700 MM
	VOE 17231567	1					Kit	Juego	Jogo	Lot	

1		**Fresh air inlet, air filter and fan housing.** **Toma aire fresco, filtro de aire y caja ventilador** **Tomada de ar fresco, filtro de ar e carcaça do ventilador** **Entrée air frais, filtre a air et boîtier ventilateur.**	Catalogue id **20106**	Group **872**
2				
3			Illustr. No **1083960**	Section **400**
4				
5		**84667, 84669**	Issue **20021223-G**	Page **1059**

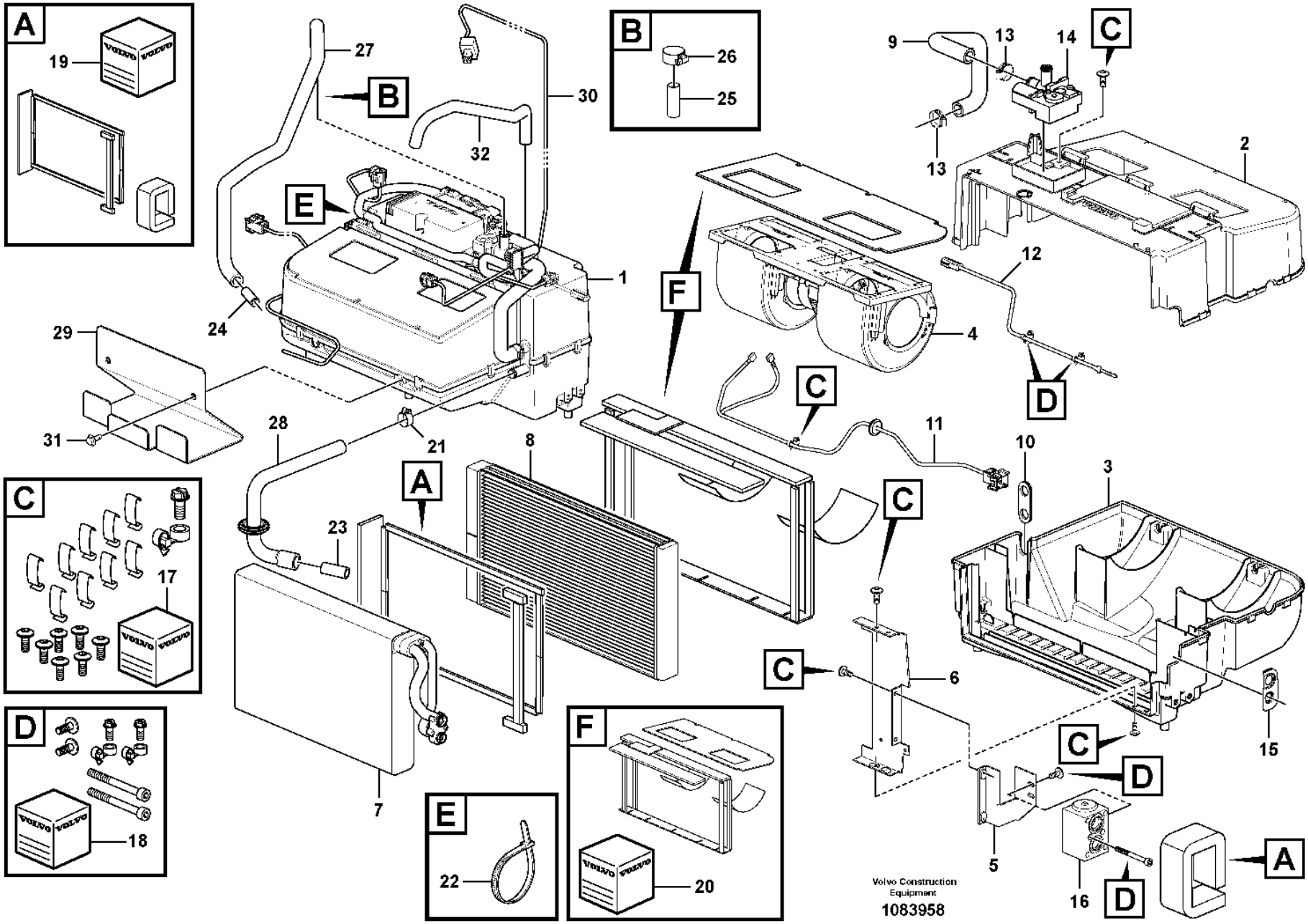
A
19
B
27
30
26
25
32
C
9
13
14
2
E
1
24
F
12
4
29
31
28
21
8
C
11
10
3
A
23
C
C
6
17
C
D
D
18
F
E
22
20
7
5
16
D
A
Volvo Construction Equipment
1083958

Fig.	Part No.	Quantity 1	2	3	PS	KIT	Description	Denominación	Denominação	Dénomination	Notes
1	VOE 16269274	1					Climate unit	Unidad climatizadora	Unidade climatizadora	Climatiseur	
2	VOE 16688296	1					•Housing	•Cuerpo	•Carcaça	•Carter	
3	VOE 16688298	1					•Housing	•Cuerpo	•Carcaça	•Carter	
4	VOE 16271018	1					•Fan	•Ventilador	•Ventilador	•Ventilateur	
5	VOE 16688136	1					•Bracket	•Consola	•Suporte	•Console	
6	VOE 16688303	1					•Retainer	•Soporte	•Retentor	•Retenue	
7	VOE 16688256	1					•Evaporator system	•Sistema de evaporación	•Sistema de evaporação	•Système d'évaporation	
8	VOE 16688265	1					•Heater unit	•Calefactor	•Aquecedor	•Bloc chauff/clim	
9	VOE 16688293	1					•Hose	•Manguera	•Mangueira	•Flexible	
10	VOE 16688268	1					•Grommet	•Pasaje	•Passa muro	•Passe fil	
11	VOE 16688288	1					•Wiring harness	•Manojo cables	•Chicote cabos	•Faisceau de câbles	UPPER
12	VOE 16688307	1					•Sensor	•Sensor	•Sensor	•Capteur	LOWER
13	VOE 13943472	2					•Hose clamp	•Abrazadera de manguera	•Braçadeira da mangueira	•Collier durite	
14	VOE 17428948	1					•Valve	•Válvula	•Válvula	•Valve	
15	VOE 16262073	1					•Grommet	•Pasaje	•Passa muro	•Passe fil	SE8702
16	VOE 16271772	1					•Valve	•Válvula	•Válvula	•Valve	
17	VOE 16262089	1					•Spare parts kit	•Kit de recambios	•Peças sobressalentes	•Kit pièce de réchange	
18	VOE 16262119	1					•Spare parts kit	•Kit de recambios	•Peças sobressalentes	•Kit pièce de réchange	
19	VOE 16262136	1					•Spare parts kit	•Kit de recambios	•Peças sobressalentes	•Kit pièce de réchange	
20	VOE 16262162	1					•Spare parts kit	•Kit de recambios	•Peças sobressalentes	•Kit pièce de réchange	
21	VOE 13943472	1					Hose clamp	Abrazadera de manguera	Braçadeira da mangueira	Collier durite	
22	VOE 983021	3					Cable tie	Abrazadera de cinta	Braçadeira	Serre-câble	
23	VOE 11006631	1					Tube	Tubo	Tubo	Tube	
24	VOE 11006632	1					Tube	Tubo	Tubo	Tube	MO8703
25	VOE 17414915	1					Support sleeve	Manguito de apoyo	Mancal de apoio	Douille support	
26	VOE 992082	1					Hose clamp	Abrazadera de manguera	Braçadeira da mangueira	Collier durite	
27	VOE 17410388	1					Hose	Manguera	Mangueira	Flexible	
28	VOE 17410366	1					Hose	Manguera	Mangueira	Flexible	
29	VOE 15111485	1					Plate	Chapa	Chapa	Tôle	
30	VOE 17213148	1					Wiring harness	Manojo cables	Chicote cabos	Faisceau de câbles	
31	VOE 946440	2					Flange screw	Tornillo embridado	Parafuso flangeado	Vis à embase	

1		**Fresh air inlet, air filter and fan housing.** **Toma aire fresco, filtro de aire y caja ventilador** **Tomada de ar fresco, filtro de ar e carcaça do ventilador** **Entrée air frais, filtre a air et boîtier ventilateur.**	Catalogue id **20106**	Group **872**
2			Illustr. No **1083958**	Section **410**
3				
4			Issue **20021223-G**	Page **1061**
5		**86144, 86145**		

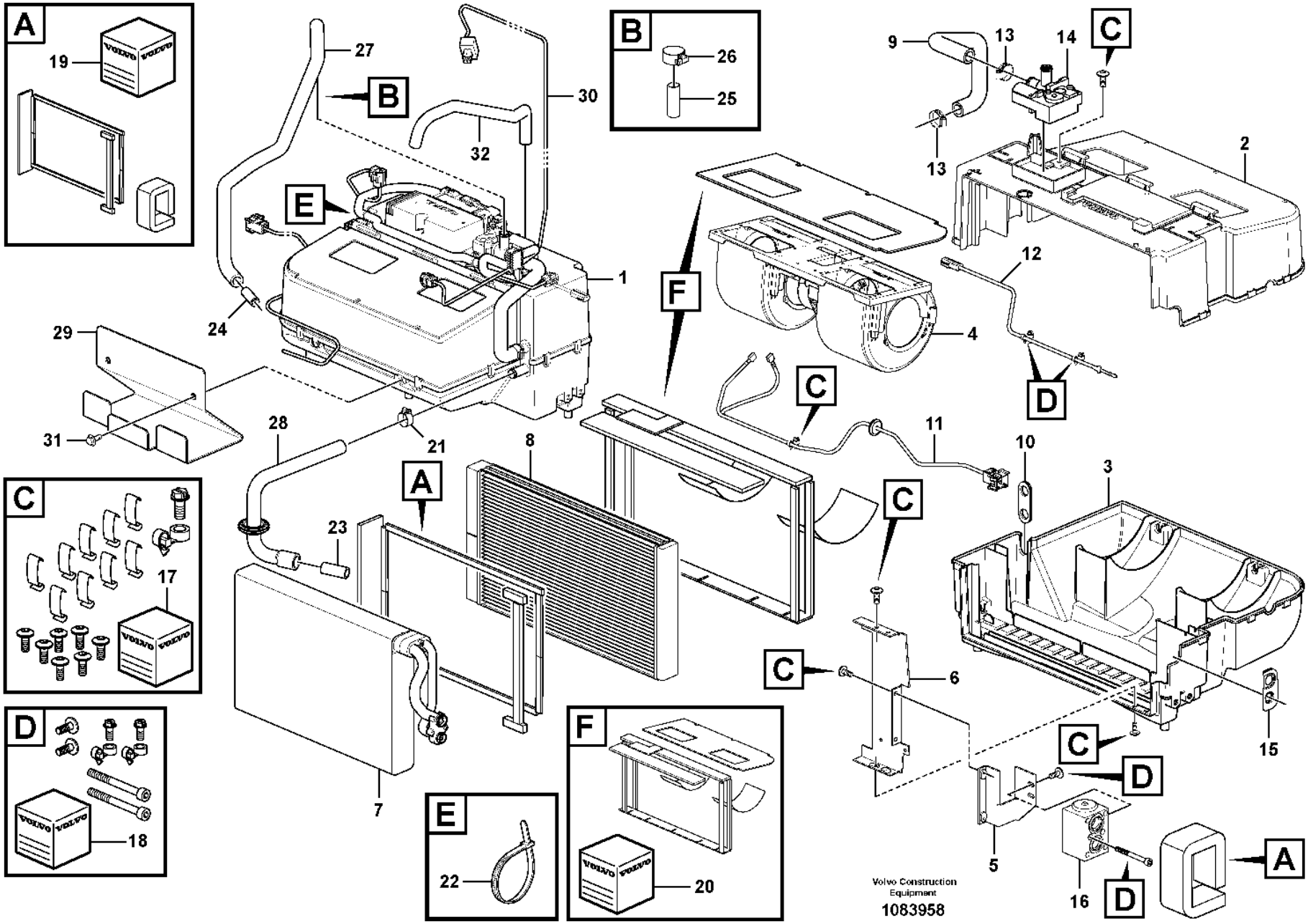
A
19
B
27
30
26
25
32
C
9
13
14
2
E
1
24
F
12
4
29
31
28
21
8
C
11
10
3
A
23
C
C
6
17
C
D
D
18
F
E
22
20
7
5
16
D
A
Volvo Construction Equipment
1083958

Fig.	Part No.	Quantity 1	2	3	PS	KIT	Description	Denominación	Denominação	Dénomination	Notes
32	VOE 13946652	REQ					Hose	Manguera	Mangueira	Flexible	L = 700MM

1		**Fresh air inlet, air filter and fan housing.** **Toma aire fresco, filtro de aire y caja ventilador** **Tomada de ar fresco, filtro de ar e carcaça do ventilador** **Entrée air frais, filtre a air et boîtier ventilateur.**	Catalogue id **20106**	Group **872**
2				
3			Illustr. No **1083958**	Section **410**
4				
5		**86144, 86145**	Issue **20021223-G**	Page **1063**

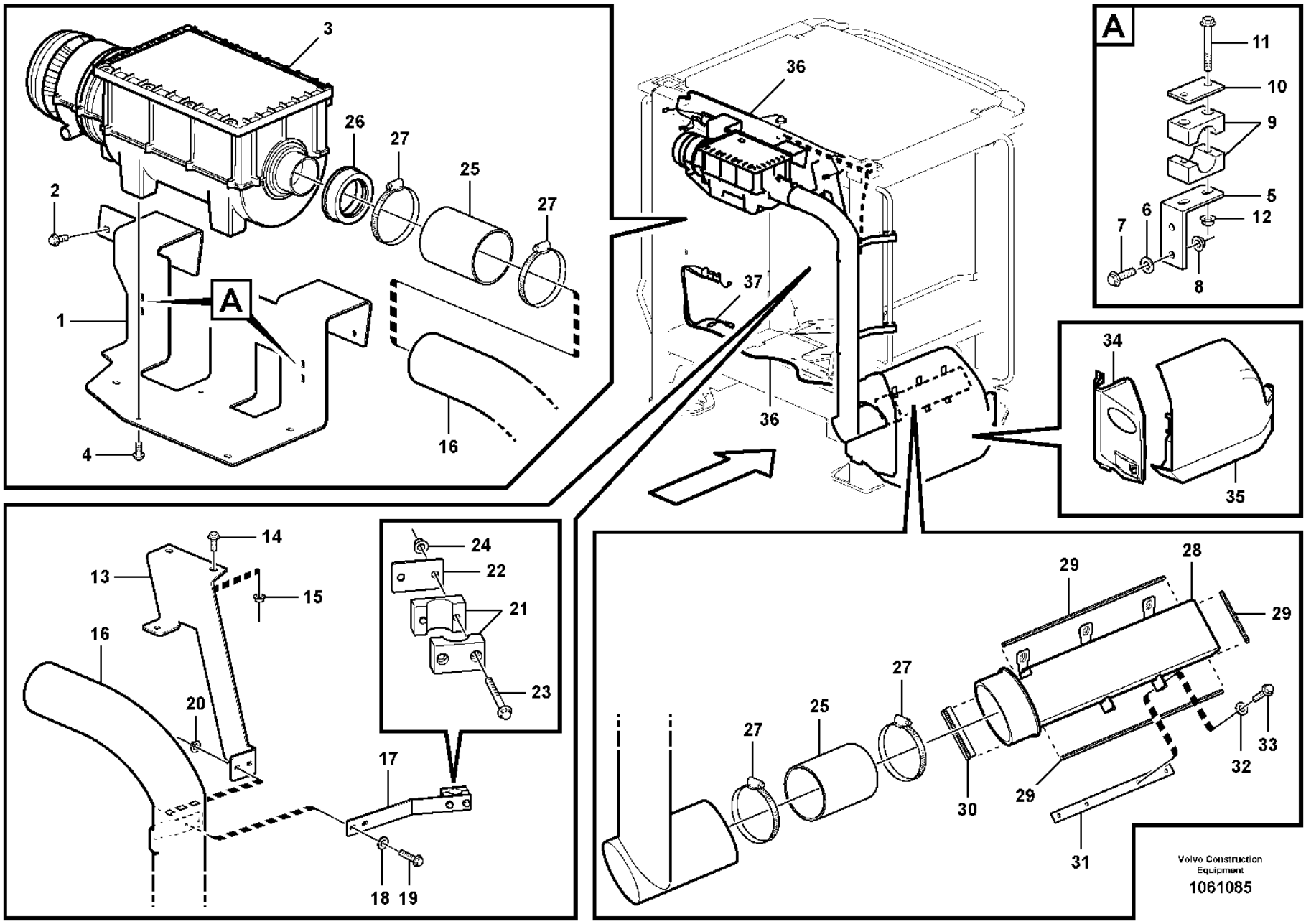
A
A
1
2
3
4
5
6
7
8
9
10
11
12
13
14
15
16
17
18
19
20
21
22
23
24
25
26
27
28
29
30
31
32
33
34
35
36
37
Volvo Construction Equipment
1061085

Fig.	Part No.	Quantity 1	2	3	PS	KIT	Description	Denominación	Denominação	Dénomination	Notes
1	VOE 15175525	1					Bracket	Consola	Suporte	Console	
2	VOE 13945444	4					Screw	Tornillo	Parafuso	Vis	
3	VOE 15177227	1					Primary filter	Prefiltro	Filtro primário	Préfiltre	
	VOE 14620497	1					•Filter	•Filtro	•Filtro	•Filtre	
	VOE 14620498	1					•Gasket	•Junta	•Junta	•Joint	
	VOE 14620500	1					•Rain cap	•Protección lluvia	•Capa de chuva	•Protège-pluie	
	VOE 17465253	1					•Kit	•Juego	•Jogo	•Lot	
4	VOE 13946173	5					Screw	Tornillo	Parafuso	Vis	
5	VOE 11439130	2					Anchorage	Fijación	Ancoragem	Fixation	
6	VOE 960139	4					Plain washer	Arandela plana	Arruela simples	Rondelle plane	
7	VOE 13946934	4					Screw	Tornillo	Parafuso	Vis	
8	VOE 13949278	4					Flange lock nut	Contratuerca embridada	Contra porca flange	Contre-écrou à embase	
9	VOE 4785462	2					Clamp	Abrazadera	Braçadeira	Collier serrage	
10	VOE 11003048	2					Cover plate	Placa recurbrición	Tampa cobertura	Plaque de recouvrement	
11	VOE 13965177	4					Screw	Tornillo	Parafuso	Vis	
12	VOE 13949278	4					Flange lock nut	Contratuerca embridada	Contra porca flange	Contre-écrou à embase	
13	VOE 15093095	1					Bracket	Consola	Suporte	Console	
14	VOE 946329	2					Flange screw	Tornillo embridado	Parafuso flangeado	Vis à embase	
15	VOE 13971098	2					Flange nut	Tuerca embridada	Porca flangeada	Écrou à embase	
16	VOE 15157017	1					Pipe	Tubo	Tubo	Tuyau	
17	VOE 15054452	2					Attaching plate	Placa de fijación	Placa fixação	Plaque de fixation	
18	VOE 960139	4					Plain washer	Arandela plana	Arruela simples	Rondelle plane	
19	VOE 13947542	4					Screw	Tornillo	Parafuso	Vis	
20	VOE 13949278	4					Flange lock nut	Contratuerca embridada	Contra porca flange	Contre-écrou à embase	
21	VOE 4785462	2					Clamp	Abrazadera	Braçadeira	Collier serrage	
22	VOE 11003048	2					Cover plate	Placa recurbrición	Tampa cobertura	Plaque de recouvrement	
23	VOE 13965178	4					Screw	Tornillo	Parafuso	Vis	
24	VOE 13949278	4					Flange lock nut	Contratuerca embridada	Contra porca flange	Contre-écrou à embase	
25	VOE 11417593	2					Hose	Manguera	Mangueira	Flexible	
26	VOE 15182111	1					Adapter sleeve	Manguito de adaptacion	Luva adaptadora	Manchon adaptateur	
27	VOE 943483	4					Hose clamp	Abrazadera de manguera	Braçadeira da mangueira	Collier durite	

1		**Air filter** **Filtro de aire** **Filtro de ar** **Filtre à air**	Catalogue id **20106**	Group **872**
2				
3			Illustr. No **1061085**	Section **450**
4				
5		**85376**	Issue **20021223-G**	Page **1065**

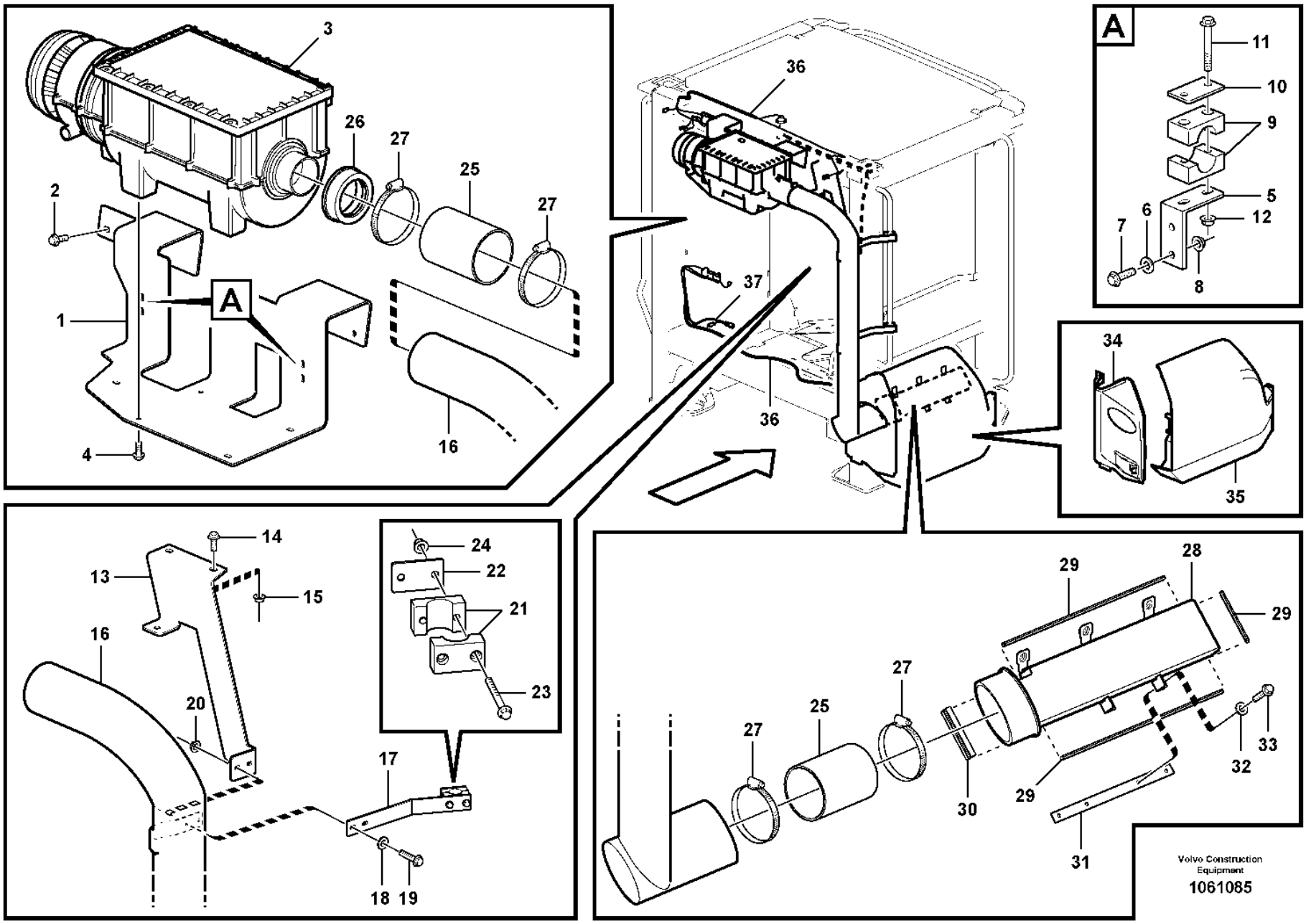
A
A
1
2
3
4
5
6
7
8
9
10
11
12
13
14
15
16
17
18
19
20
21
22
23
24
25
26
27
28
29
30
31
32
33
34
35
36
37
Volvo Construction Equipment
1061085

Fig.	Part No.	Quantity 1	2	3	PS	KIT	Description	Denominación	Denominação	Dénomination	Notes
28	VOE 15184815	1					Air inlet	Toma de aire	Tomada de ar	Entrée d'air	
29	VOE 11104469	REQ					Sealing strip	Moldura retén	Friso de vedação	Bande d'étanchéité	L = 1000 MM
30	VOE 4824275	REQ					Profile	Perfil	Perfil	Profilé	L = 110 MM
31	VOE 15185043	1					Attaching plate	Placa de fijación	Placa fixação	Plaque de fixation	
32	VOE 960139	4					Plain washer	Arandela plana	Arruela simples	Rondelle plane	
33	VOE 13946934	4					Screw	Tornillo	Parafuso	Vis	
34	VOE 11439126	1					Cover	Capó	Capô	Capot	
35	VOE 15111561	1					Hatch	Tapa	Escotilha	Trappe	
36	VOE 11171843	1					Wiring harness	Manojo cables	Chicote cabos	Faisceau de câbles	See group 371-2575 page 423
37	VOE 11171857	1					Wiring harness	Manojo cables	Chicote cabos	Faisceau de câbles	See group 371-2575 page 423

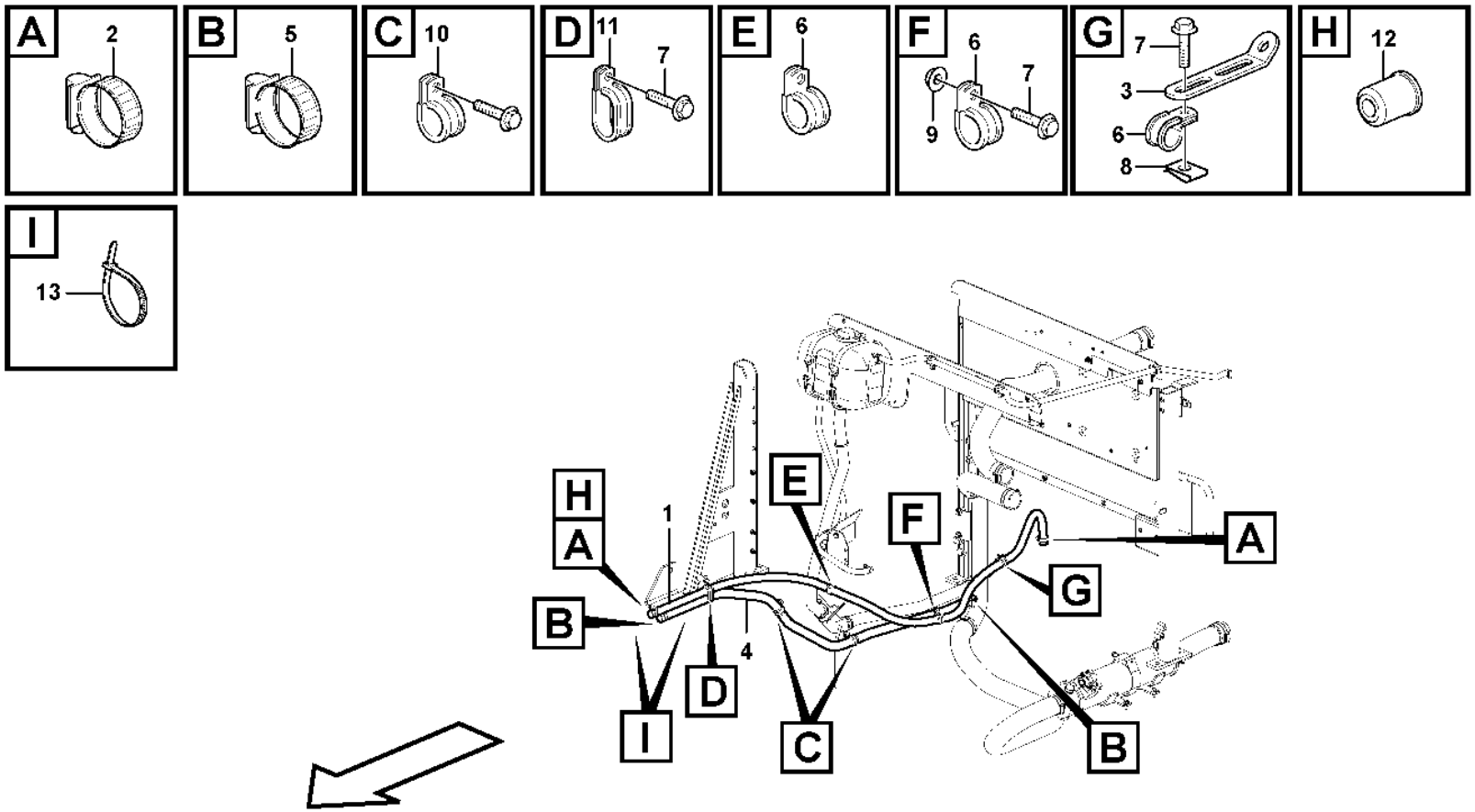
A
2
B
5
C
10
D
11
7
E
6
F
6
7
9
G
7
3
6
8
H
12
I
13
H
A
B
1
E
F
A
G
4
D
I
C
B

Fig.	Part No.	Quantity 1	2	3	PS	KIT	Description	Denominación	Denominação	Dénomination	Notes
1	**VOE 943368**	REQ					Hose	Manguera	Mangueira	Flexible	L = 2100 MM
2	**VOE 13943472**	2					Hose clamp	Abrazadera de manguera	Braçadeira da mangueira	Collier durite	
3	**VOE 965576**	1					Bracket	Consola	Suporte	Console	
4	**VOE 943369**	REQ					Hose	Manguera	Mangueira	Flexible	L = 1880 MM
5	**VOE 13943474**	2					Hose clamp	Abrazadera de manguera	Braçadeira da mangueira	Collier durite	(VOE 943473)
6	**VOE 977599**	3					Clamp	Abrazadera	Braçadeira	Collier serrage	
7	**VOE 13946173**	3					Screw	Tornillo	Parafuso	Vis	
8	**VOE 13949867**	1					Spring nut	Tuerca resorte	Porca de pressão	Écrou de ressort	
9	**VOE 948645**	1					Flange lock nut	Contratuerca embridada	Contra porca flange	Contre-écrou à embase	
10	**VOE 13977600**	2					Clamp	Abrazadera	Braçadeira	Collier serrage	
11	**VOE 11130770**	1					Clamp	Abrazadera	Braçadeira	Collier serrage	
12	**VOE 11400610**	1					Restrictor	Estrangulacion	Estrangulador	Etrangleur	
13	**VOE 4881440**	2					Cable tie	Abrazadera de cinta	Braçadeira	Serre-câble	

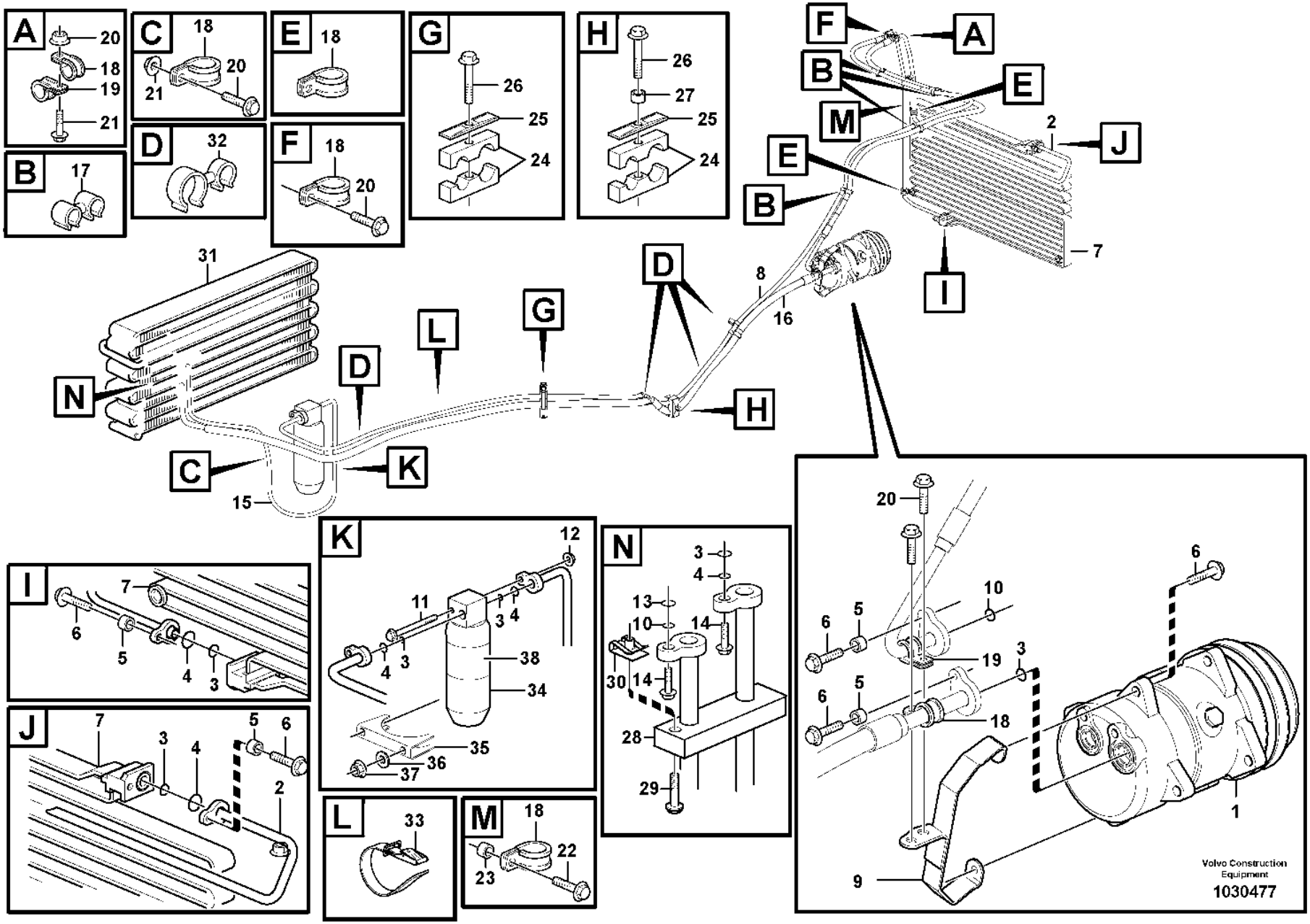
A
20
18
19
21
B
17
C
18
20
21
D
32
E
18
F
18
20
G
26
25
24
H
26
27
25
24
F
A
B
E
M
2
J
E
B
7
I
8
16
D
31
N
L
G
D
H
C
K
15
K
12
11
3
4
4
3
38
34
35
36
37
N
3
4
13
10
14
30
14
28
29
I
7
6
5
4
3
J
7
3
4
5
6
2
L
33
M
18
22
23
20
6
10
6
5
19
3
6
5
18
1
9
Volvo Construction Equipment
1030477

Fig.	Part No.	Quantity 1	2	3	PS	KIT	Description	Denominación	Denominação	Dénomination	Notes
1		1	1				Compressor	Compresor	Compressor	Compresseur	See group 874-150 page 1083
2	VOE 15031730	1	1				Hose assembly	Conducto	Mangueira completa	Conduit flexible	
3	VOE 3537507	6	6				O-ring	Anillo tórico	Anel-o	Joint torique	
4	VOE 6848760	6	7				O-ring	Anillo tórico	Anel-o	Joint torique	
5	VOE 930431	4	4				Spacer ring	Anillo distanciador	Anel espaçador	Bague entretoise	
6	VOE 946671	6	6				Flange screw	Tornillo embridado	Parafuso flangeado	Vis à embase	
7		1	1				Condenser	Condensador	Condensador	Condenseur	See group 874-200 page 1085
8	VOE 15009205	1	1				Hose assembly	Conducto	Mangueira completa	Conduit flexible	
9	VOE 11435176	1	1				Retainer	Soporte	Retentor	Retenue	
10	VOE 3537521	2	2				O-ring	Anillo tórico	Anel-o	Joint torique	
11	VOE 13965182	1	1				Screw	Tornillo	Parafuso	Vis	
12	VOE 948645	1	1				Flange lock nut	Contratuerca embridada	Contra porca flange	Contre-écrou à embase	
13	VOE 11707766	1	1				O-ring	Anillo tórico	Anel-o	Joint torique	
14	VOE 13945444	2	2				Screw	Tornillo	Parafuso	Vis	
15	VOE 11435629	1					Hose assembly	Conducto	Mangueira completa	Conduit flexible	
15	VOE 15079052		1				Hose assembly	Conducto	Mangueira completa	Conduit flexible	
16	VOE 11436141	1					Hose assembly	Conducto	Mangueira completa	Conduit flexible	
16	VOE 15089288		1				Hose assembly	Conducto	Mangueira completa	Conduit flexible	
17	VOE 982038	4	4				Retainer	Soporte	Retentor	Retenue	
18	VOE 13949746	7	7				Clamp	Abrazadera	Braçadeira	Collier serrage	
19	VOE 13949747	3	3				Clamp	Abrazadera	Braçadeira	Collier serrage	
20	VOE 13946173	5	5				Screw	Tornillo	Parafuso	Vis	
21	VOE 948645	2	2				Flange lock nut	Contratuerca embridada	Contra porca flange	Contre-écrou à embase	
22	VOE 13965179	1	1				Screw	Tornillo	Parafuso	Vis	
23	VOE 930430	1	1				Spacer ring	Anillo distanciador	Anel espaçador	Bague entretoise	
24	VOE 11435242	2	2				Clamp	Abrazadera	Braçadeira	Collier serrage	
25	VOE 4880578	2	2				Cover plate	Placa recurbrición	Tampa cobertura	Plaque de recouvrement	
26	VOE 13965180	2	2				Screw	Tornillo	Parafuso	Vis	
27	VOE 930428	1	1				Spacer ring	Anillo distanciador	Anel espaçador	Bague entretoise	
28	VOE 11412713	1	1				Seal	Junta	Vedação	Étanchéité	
29	VOE 969423	1	1				Six point socket screw	Racor de seis dientes	Paraf soquete sext	Vis à 6 pans creux	

1	83099, 83100
2	84667, 84669
3	
4	
5	

Assembly of hose: evaparator, receiver drier and condenser.
Conjunto de mangueras: evaporador, secador y condensador.
Montagem de mangueiras: evaporador, secador receptor e condensador.
Montage flexibles: évaporateur, deshydrat.et condenseur.

Catalogue id **20106**	Group **874**
Illustr. No **1030477**	Section **100**
Issue **20021223-G**	Page **1071**

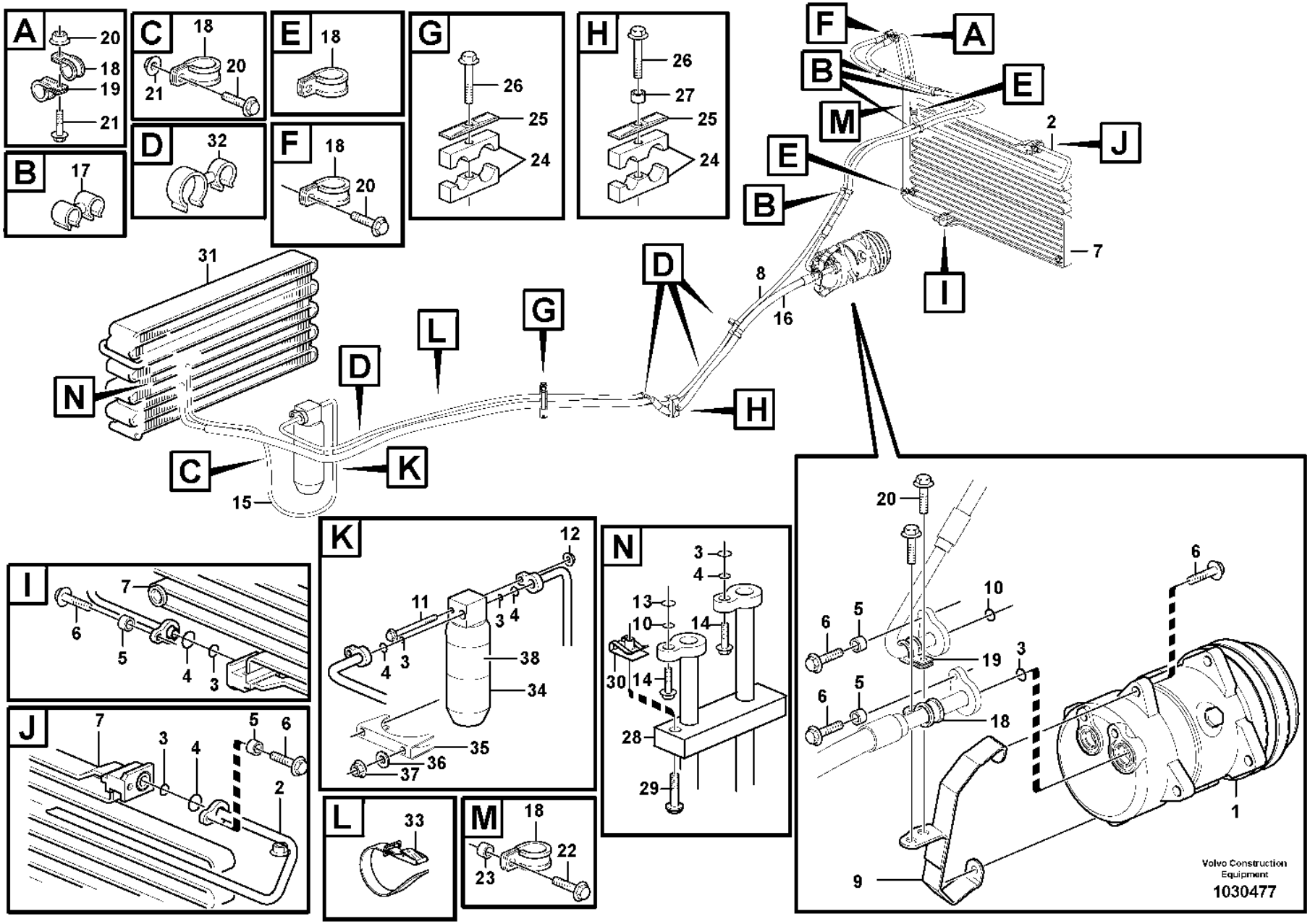
A
20
18
19
21
B
17
C
18
20
21
D
32
E
18
F
18
20
G
26
25
24
H
26
27
25
24
F
A
B
E
M
2
J
E
B
7
I
8
16
D
31
N
L
G
D
H
C
K
15
K
12
11
3
4
4
3
38
34
35
36
37
N
3
4
13
10
14
30
14
28
29
I
7
6
5
4
3
J
7
3
4
5
6
2
L
33
M
18
22
23
20
6
10
6
5
19
3
6
5
18
1
9
Volvo Construction Equipment
1030477

Fig.	Part No.	Quantity 1	2	3	PS	KIT	Description	Denominación	Denominação	Dénomination	Notes
30	**VOE 949921**	1	1				Spring nut	Tuerca resorte	Porca de pressão	Écrou de ressort	
31		1					Evaporator	Evaporador	Evaporador	Evaporateur	See group 874-250 page 1087
32	**VOE 1271494**	4	4				Retainer	Soporte	Retentor	Retenue	
33	**VOE 11104606**	1	1				Retaining strap	Correa tensora	Correia tensora	Courroie de serrage	
34	**VOE 11164457**	1	1				Receiver drier	Secador	Secador	Déshydrateur	
35	**VOE 11015720**	1	1				Clamp	Abrazadera	Braçadeira	Collier serrage	
36	**VOE 11117464**	2	2				Plain washer	Arandela plana	Arruela simples	Rondelle plane	(VOE 13960141)
37	**VOE 13945408**	2	2				Nut	Tuerca	Porca	Écrou	
38	**VOE 13935003**	2	2				Warning decal	Calcomanía advertencia	Decalque advertência	Autocollant d'avertissement	

1	**83099, 83100**
2	**84667, 84669**
3	
4	
5	

Assembly of hose: evaparator, receiver drier and condenser.
Conjunto de mangueras: evaporador, secador y condensador.
Montagem de mangueiras: evaporador, secador receptor e condensador.
Montage flexibles: évaporateur, deshydrat.et condenseur.

Catalogue id **20106**	Group **874**
Illustr. No **1030477**	Section **100**
Issue **20021223-G**	Page **1073**

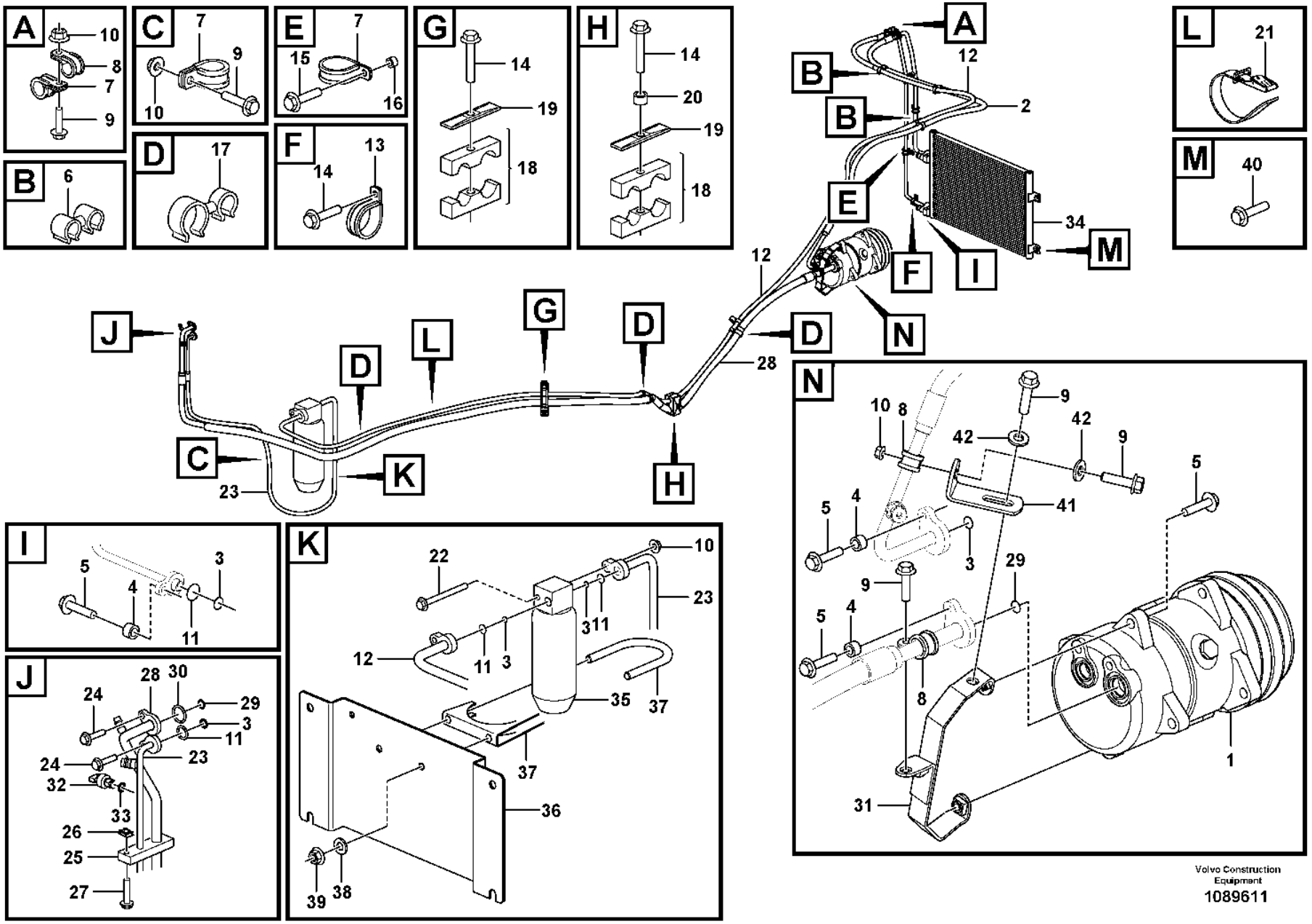

Volvo Construction Equipment

1089611

Fig.	Part No.	Quantity 1	2	3	PS	KIT	Description	Denominación	Denominação	Dénomination	Notes
1	VOE 15082742	1					Compressor	Compresor	Compressor	Compresseur	See group 874-150 page 1083
2	VOE 16673941	1					Hose assembly	Conducto	Mangueira completa	Conduit flexible	
3	VOE 3537507	6					O-ring	Anillo tórico	Anel-o	Joint torique	
4	VOE 930431	4					Spacer ring	Anillo distanciador	Anel espaçador	Bague entretoise	
5	VOE 946671	6					Flange screw	Tornillo embridado	Parafuso flangeado	Vis à embase	
6	VOE 982038	4					Retainer	Soporte	Retentor	Retenue	
7	VOE 13949746	5					Clamp	Abrazadera	Braçadeira	Collier serrage	
8	VOE 13949747	3					Clamp	Abrazadera	Braçadeira	Collier serrage	
9	VOE 13946173	5					Screw	Tornillo	Parafuso	Vis	
10	VOE 948645	4					Flange lock nut	Contratuerca embridada	Contra porca flange	Contre-écrou à embase	
11	VOE 6848760	5					O-ring	Anillo tórico	Anel-o	Joint torique	
12	VOE 16681638	1					Hose assembly	Conducto	Mangueira completa	Conduit flexible	
13	VOE 990732	1					Clamp	Abrazadera	Braçadeira	Collier serrage	
14	VOE 13965180	3					Screw	Tornillo	Parafuso	Vis	
15	VOE 13965179	1					Screw	Tornillo	Parafuso	Vis	
16	VOE 930430	1					Spacer ring	Anillo distanciador	Anel espaçador	Bague entretoise	
17	VOE 1271494	4					Retainer	Soporte	Retentor	Retenue	
18	VOE 11435242	2					Clamp	Abrazadera	Braçadeira	Collier serrage	
19	VOE 4880578	2					Cover plate	Placa recurbrición	Tampa cobertura	Plaque de recouvrement	
20	VOE 930428	1					Spacer ring	Anillo distanciador	Anel espaçador	Bague entretoise	
21	VOE 4861701	1					Retaining strap	Correa tensora	Correia tensora	Courroie de serrage	
22	VOE 13965182	1					Screw	Tornillo	Parafuso	Vis	
23	VOE 15079052	1					Hose assembly	Conducto	Mangueira completa	Conduit flexible	
24	VOE 13945444	2					Screw	Tornillo	Parafuso	Vis	
25	VOE 11412713	1					Seal	Junta	Vedação	Étanchéité	
26	VOE 949921	1					Spring nut	Tuerca resorte	Porca de pressão	Écrou de ressort	
27	VOE 969423	1					Six point socket screw	Racor de seis dientes	Paraf soquete sext	Vis à 6 pans creux	
28	VOE 15089288	1					Hose assembly	Conducto	Mangueira completa	Conduit flexible	
29	VOE 3537521	2					O-ring	Anillo tórico	Anel-o	Joint torique	
30	VOE 11707766	1					O-ring	Anillo tórico	Anel-o	Joint torique	
31	VOE 16903667	1					Retainer	Soporte	Retentor	Retenue	

1		**Assembly of hose: evaparator, receiver drier and condenser.** **Conjunto de mangueras: evaporador, secador y condensador.** **Montagem de mangueiras: evaporador, secador receptor e condensador.** **Montage flexibles: évaporateur, deshydrat.et condenseur.**	Catalogue id **20106**	Group **874**
2					
3			Illustr. No **1089611**	Section **110**
4					
5		**86144**	Issue **20021223-G**	Page **1075**

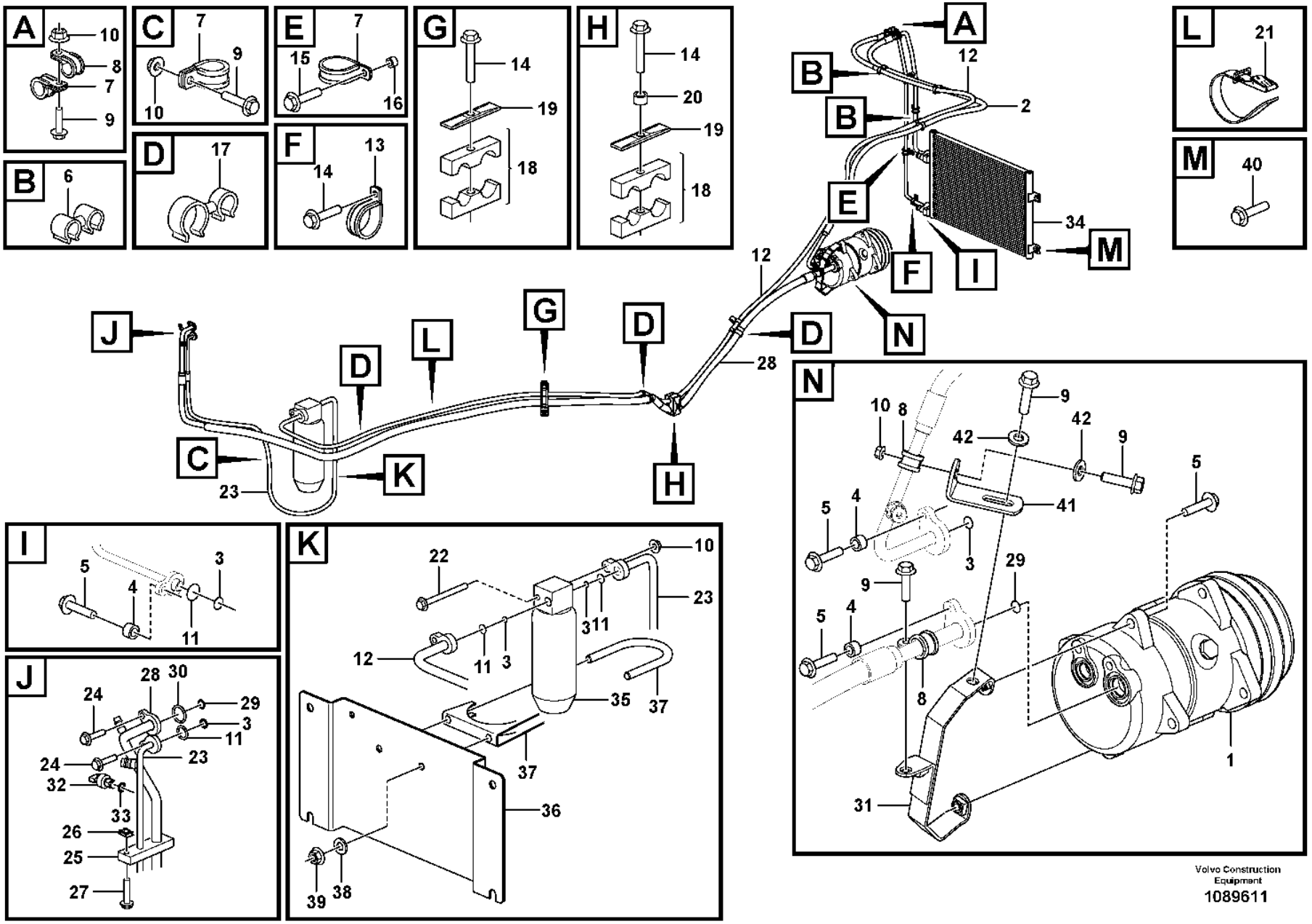

Volvo Construction Equipment

1089611

Fig.	Part No.	Quantity 1	2	3	PS	KIT	Description	Denominación	Denominação	Dénomination	Notes
32	VOE 15103658	1					Pressure sensor	Sensor de presión	Sensor de pressão	Capteur de pression	
33	VOE 3537499	1					O-ring	Anillo tórico	Anel-o	Joint torique	
34	VOE 16235278	1					Condenser	Condensador	Condensador	Condenseur	
35	VOE 11164457	1					Receiver drier	Secador	Secador	Déshydrateur	
36	VOE 15009220	1					Attaching plate	Placa de fijación	Placa fixação	Plaque de fixation	
37	VOE 11015720	1					Clamp	Abrazadera	Braçadeira	Collier serrage	
38	VOE 11117464	2					Plain washer	Arandela plana	Arruela simples	Rondelle plane	S/N - 5545 (SWE) S/N - 70932 (BRA)
39	VOE 13945408	2					Nut	Tuerca	Porca	Écrou	
40	VOE 946671	4					Flange screw	Tornillo embridado	Parafuso flangeado	Vis à embase	
41	VOE 13965556	1					Bracket	Consola	Suporte	Console	
42	VOE 60110236	2					Plain washer	Arandela plana	Arruela simples	Rondelle plane	

1		**Assembly of hose: evaparator, receiver drier and condenser.** **Conjunto de mangueras: evaporador, secador y condensador.** **Montagem de mangueiras: evaporador, secador receptor e condensador.** **Montage flexibles: évaporateur, deshydrat.et condenseur.**	Catalogue id **20106**	Group **874**
2				
3			Illustr. No **1089611**	Section **110**
4				
5		**86144**	Issue **20021223-G**	Page **1077**

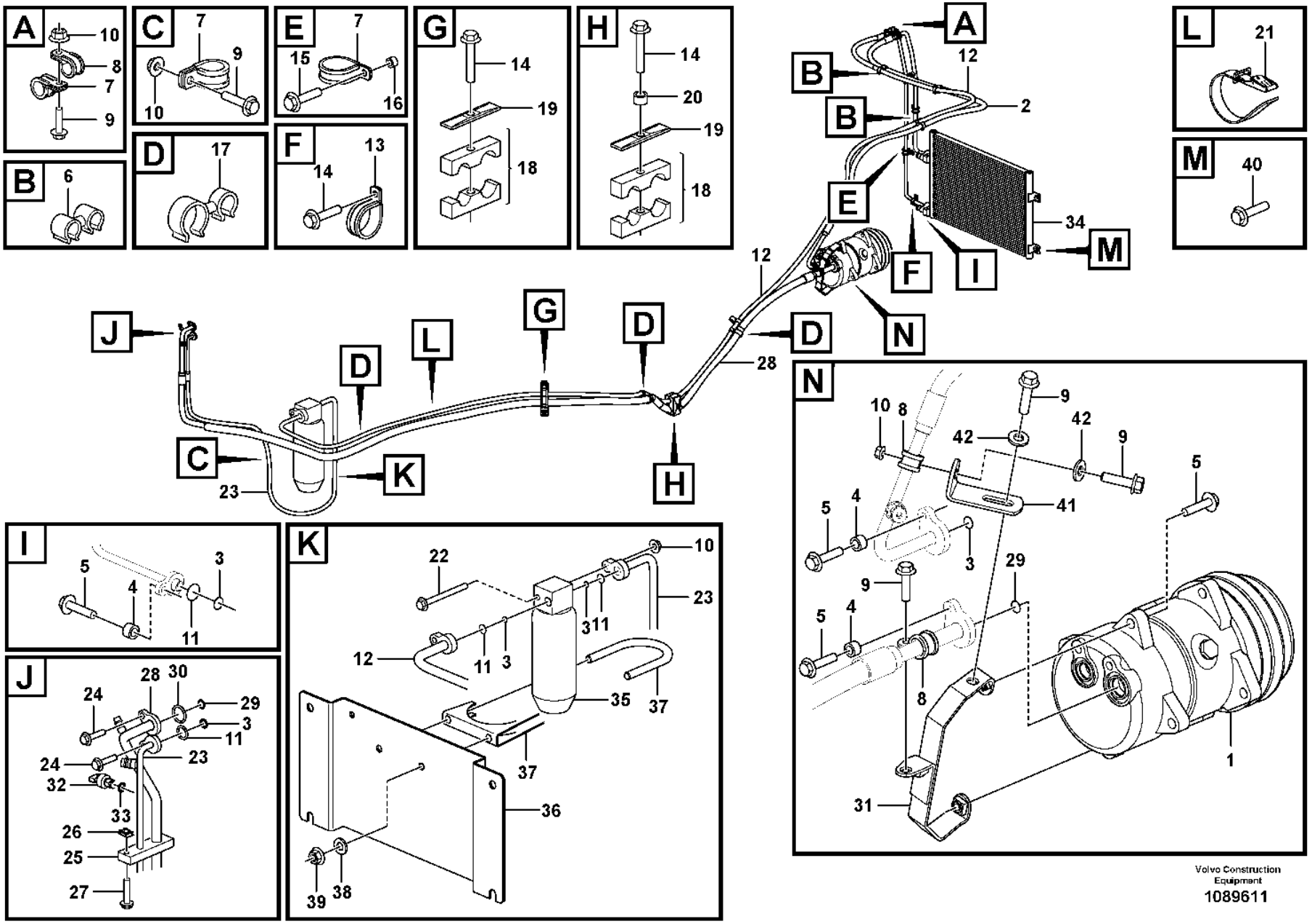

Volvo Construction Equipment

1089611

Fig.	Part No.	Quantity 1	2	3	PS	KIT	Description	Denominación	Denominação	Dénomination	Notes
1	VOE 15082742	1					Compressor	Compresor	Compressor	Compresseur	See group 874-150 page 1083
2	VOE 16673941	1					Hose assembly	Conducto	Mangueira completa	Conduit flexible	
3	VOE 3537507	6					O-ring	Anillo tórico	Anel-o	Joint torique	
4	VOE 930431	4					Spacer ring	Anillo distanciador	Anel espaçador	Bague entretoise	
5	VOE 946671	6					Flange screw	Tornillo embridado	Parafuso flangeado	Vis à embase	
6	VOE 982038	4					Retainer	Soporte	Retentor	Retenue	
7	VOE 13949746	5					Clamp	Abrazadera	Braçadeira	Collier serrage	
8	VOE 13949747	3					Clamp	Abrazadera	Braçadeira	Collier serrage	
9	VOE 13946173	5					Screw	Tornillo	Parafuso	Vis	
10	VOE 948645	4					Flange lock nut	Contratuerca embridada	Contra porca flange	Contre-écrou à embase	
11	VOE 6848760	5					O-ring	Anillo tórico	Anel-o	Joint torique	
12	VOE 16681638	1					Hose assembly	Conducto	Mangueira completa	Conduit flexible	
13	VOE 990732	1					Clamp	Abrazadera	Braçadeira	Collier serrage	
14	VOE 13965180	3					Screw	Tornillo	Parafuso	Vis	
15	VOE 13965179	1					Screw	Tornillo	Parafuso	Vis	
16	VOE 930430	1					Spacer ring	Anillo distanciador	Anel espaçador	Bague entretoise	
17	VOE 1271494	4					Retainer	Soporte	Retentor	Retenue	
18	VOE 11435242	2					Clamp	Abrazadera	Braçadeira	Collier serrage	
19	VOE 4880578	2					Cover plate	Placa recurbrición	Tampa cobertura	Plaque de recouvrement	
20	VOE 930428	1					Spacer ring	Anillo distanciador	Anel espaçador	Bague entretoise	
21	VOE 4861701	1					Retaining strap	Correa tensora	Correia tensora	Courroie de serrage	
22	VOE 13965182	1					Screw	Tornillo	Parafuso	Vis	
23	VOE 15079052	1					Hose assembly	Conducto	Mangueira completa	Conduit flexible	
24	VOE 13945444	2					Screw	Tornillo	Parafuso	Vis	
25	VOE 11412713	1					Seal	Junta	Vedação	Étanchéité	
26	VOE 949921	1					Spring nut	Tuerca resorte	Porca de pressão	Écrou de ressort	
27	VOE 969423	1					Six point socket screw	Racor de seis dientes	Paraf soquete sext	Vis à 6 pans creux	
28	VOE 15089288	1					Hose assembly	Conducto	Mangueira completa	Conduit flexible	
29	VOE 3537521	2					O-ring	Anillo tórico	Anel-o	Joint torique	
30	VOE 11707766	1					O-ring	Anillo tórico	Anel-o	Joint torique	
31	VOE 16903667	1					Retainer	Soporte	Retentor	Retenue	

1		**Assembly of hose: evaparator, receiver drier and condenser.** **Conjunto de mangueras: evaporador, secador y condensador.** **Montagem de mangueiras: evaporador, secador receptor e condensador.** **Montage flexibles: évaporateur, deshydrat.et condenseur.**	Catalogue id **20106**	Group **874**
2					
3			Illustr. No **1089611**	Section **120**
4					
5		**86145**	Issue **20021223-G**	Page **1079**

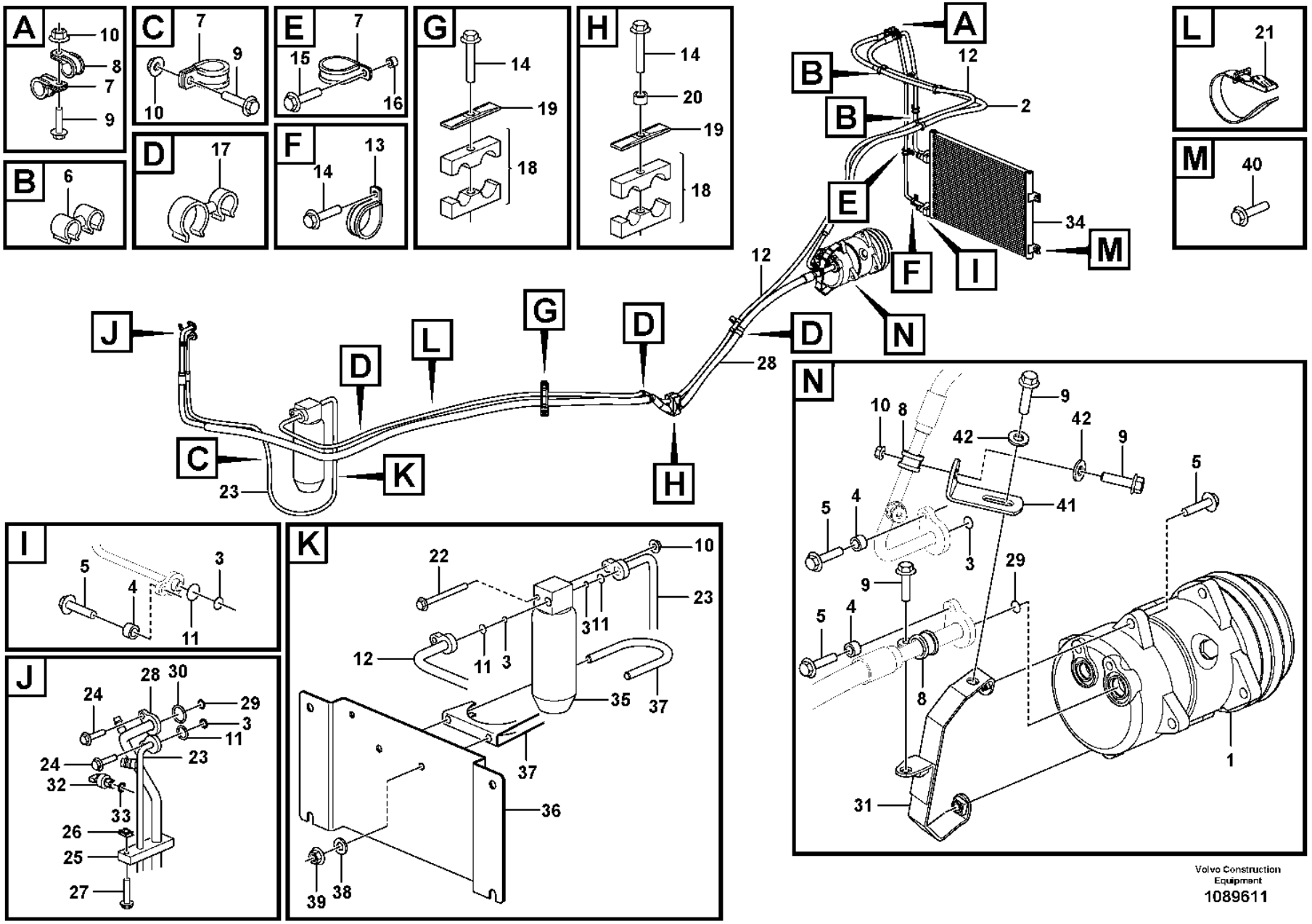

Volvo Construction Equipment

1089611

Fig.	Part No.	Quantity 1	2	3	PS	KIT	Description	Denominación	Denominação	Dénomination	Notes
32	VOE 15103658	1					Pressure sensor	Sensor de presión	Sensor de pressão	Capteur de pression	
33	VOE 3537499	1					O-ring	Anillo tórico	Anel-o	Joint torique	
34	VOE 16232085	1					Condenser	Condensador	Condensador	Condenseur	
35	VOE 11164457	1					Receiver drier	Secador	Secador	Déshydrateur	
36	VOE 15009220	1					Attaching plate	Placa de fijación	Placa fixação	Plaque de fixation	
37	VOE 11015720	1					Clamp	Abrazadera	Braçadeira	Collier serrage	
38	VOE 11117464	2					Plain washer	Arandela plana	Arruela simples	Rondelle plane	S/N - 5545 (SWE) S/N - 70932 (BRA)
39	VOE 13945408	2					Nut	Tuerca	Porca	Écrou	
40	VOE 946671	4					Flange screw	Tornillo embridado	Parafuso flangeado	Vis à embase	
41	VOE 13965556	1					Bracket	Consola	Suporte	Console	
42	VOE 60110236	2					Plain washer	Arandela plana	Arruela simples	Rondelle plane	

1		**Assembly of hose: evaparator, receiver drier and condenser.** **Conjunto de mangueras: evaporador, secador y condensador.** **Montagem de mangueiras: evaporador, secador receptor e condensador.** **Montage flexibles: évaporateur, deshydrat.et condenseur.**	Catalogue id **20106**	Group **874**
2			Illustr. No **1089611**	Section **120**
3				
4			Issue **20021223-G**	Page **1081**
5		**86145**		

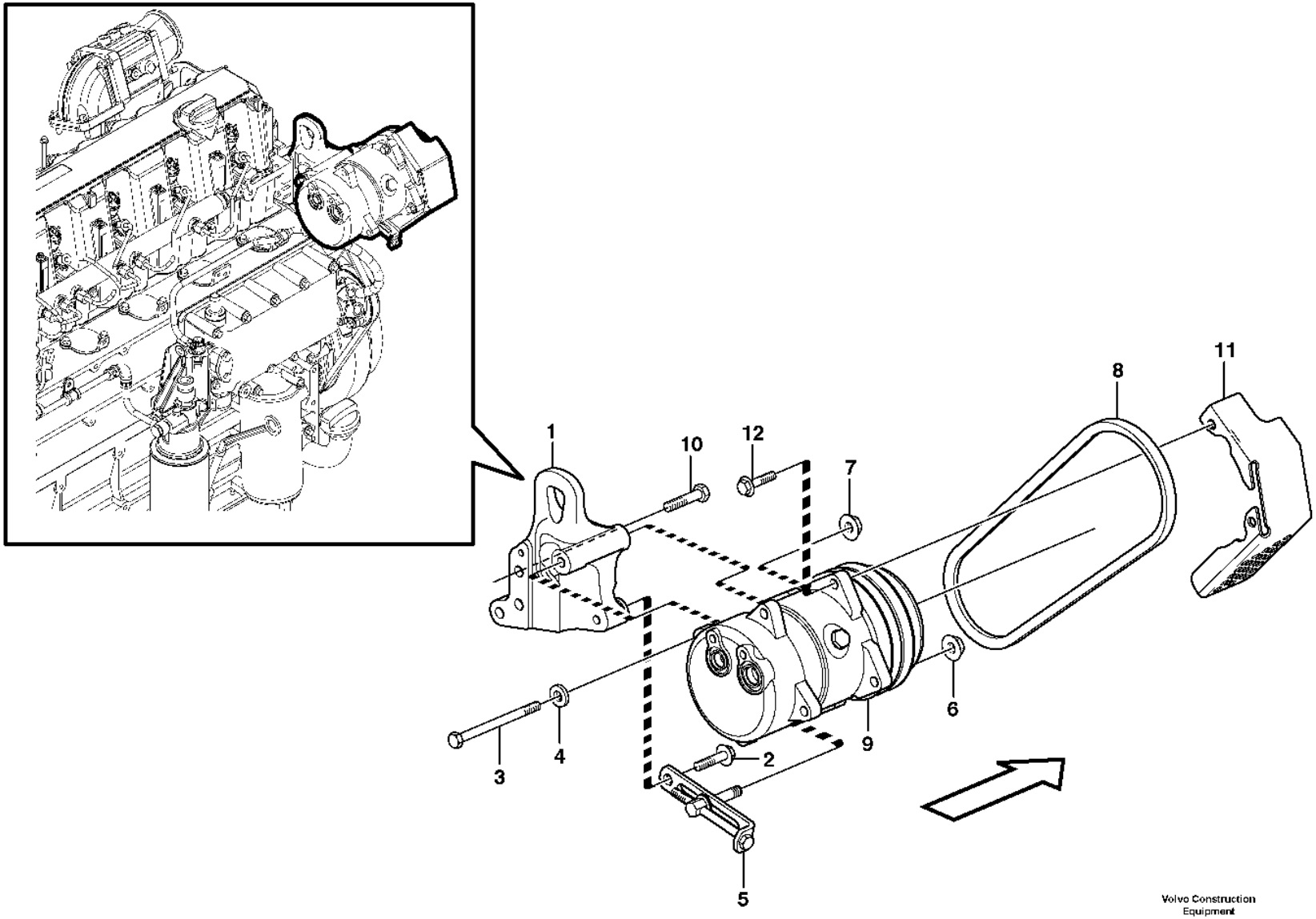

Volvo Construction Equipment

1020212

Fig.	Part No.	Quantity 1	2	3	PS	KIT	Description	Denominación	Denominação	Dénomination	Notes
1	VOE 11410465	1					Anchorage	Fijación	Ancoragem	Fixation	
2	VOE 13965185	1					Screw	Tornillo	Parafuso	Vis	
3	VOE 984160	1					Hexagon screw	Tornillo hexagonal	Parafuso sextavado	Vis à tête hexagonale	
4	VOE 930842	1					Plain washer	Arandela plana	Arruela simples	Rondelle plane	(VOE 13930842)
5	VOE 15168370	1					Tensioner	Barra de tensión	Barra tensora	Bride de serrage	
6	VOE 13971098	1					Flange nut	Tuerca embridada	Porca flangeada	Écrou à embase	
7	VOE 981945	1					Flange lock nut	Contratuerca embridada	Contra porca flange	Contre-écrou à embase	
8	VOE 977525	1					V-belt	Correa trapezoidal	Correia trapezoidal	Courroie trapézoïdale	L = 888MM
9	VOE 15082742	1					Compressor	Compresor	Compressor	Compresseur	
	VOE 14626782	1					•Clutch	•Embrague	•Embreagem	•Embrayage	
10	VOE 983253	3					Hexagon screw	Tornillo hexagonal	Parafuso sextavado	Vis à tête hexagonale	
11	VOE 15168521	1					Belt protector	Protección de correa	Protetor da correia	Garde-courroie	
12	VOE 13945444	2					Screw	Tornillo	Parafuso	Vis	

1		**Compressor for cooling agent R134a with fitting parts.** **Compresor con accesorios de montaje. Frigorigena R134a.** **Compressor do agente de refrigeração R134a com peças acessórias.** **Compresseur avec pieces de montage. Refrigerant R134a.**	Catalogue id **20106**	Group **874**
2			Illustr. No **1020212**	Section **150**
3				
4			Issue **20021223-G**	Page **1083**
5		**83099, 83100, 84667, 84669, 86144, 86145**		

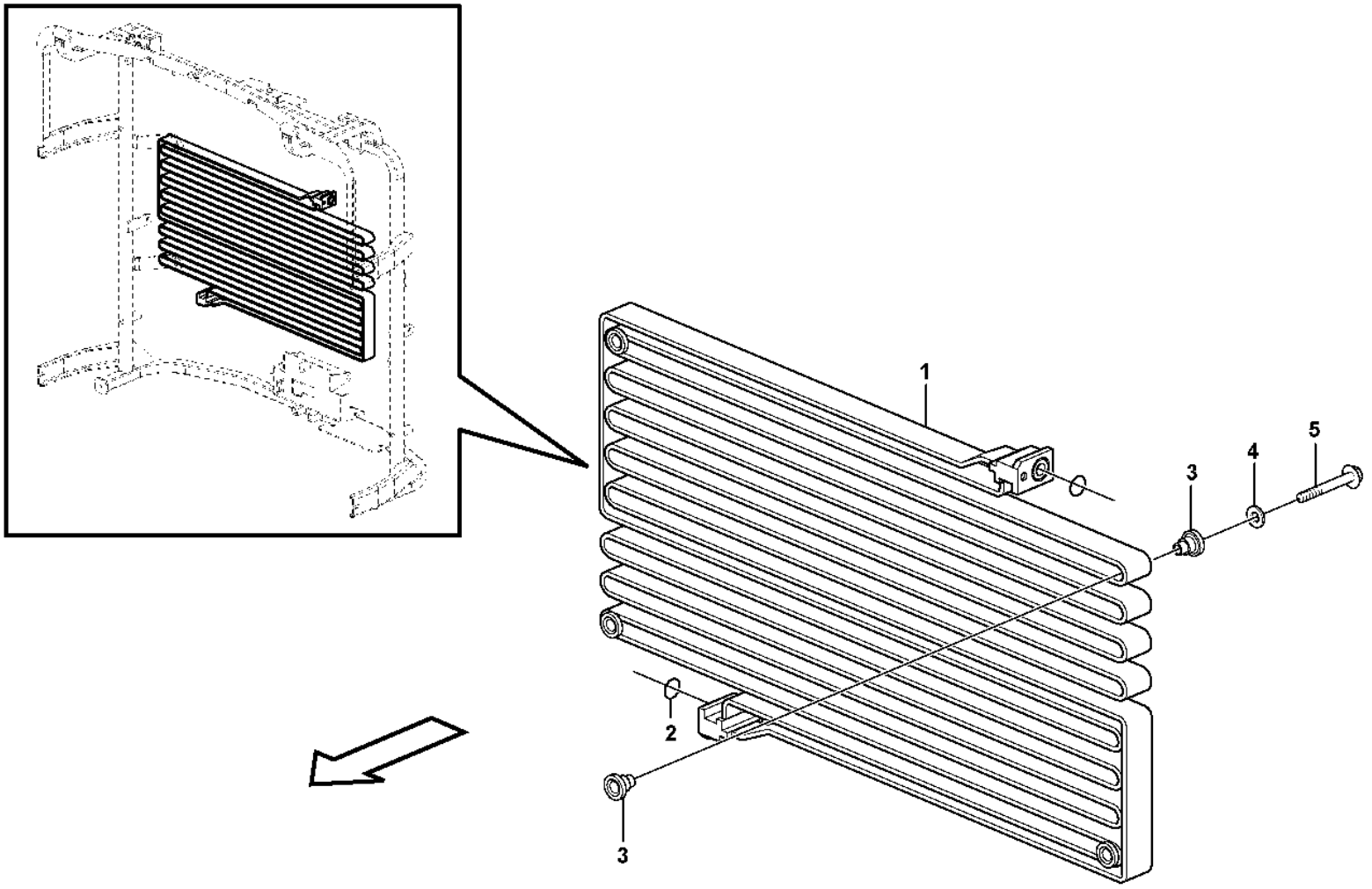

Volvo Construction Equipment

1020220

Fig.	Part No.	Quantity 1	2	3	PS	KIT	Description	Denominación	Denominação	Dénomination	Notes
1	**VOE 11006435**	1			SS		Condenser	Condensador	Condensador	Condenseur	
1	**VOE 11164324**		1		SS		Condenser	Condensador	Condensador	Condenseur	
1	**VOE 15053410**			1			Condenser	Condensador	Condensador	Condenseur	
2	**VOE 6848760**	1	1	1			•O-ring	•Anillo tórico	•Anel-o	•Joint torique	
3	**VOE 11400281**	8	8	8			Rubber element	Taco de goma	Elemento de borracha	Élément caoutchouc	
4	**VOE 925739**	4	4	4			Washer	Arandela	Arruela	Rondelle	
5	**VOE 13965180**	4	4	4			Screw	Tornillo	Parafuso	Vis	

1	**83100**
2	**83099, 84669**
3	**84667**
4	
5	

Condenser for cooling agent R134a with fitting parts.
Condensador con accesorios de montaje. Refrigerante R134a.
Condensador do agente de refrigeração R134a com peças acessórias.
Condenseur avec pieces de montage. Refrigerant R134a.

Catalogue id **20106**	Group **874**
Illustr. No **1020220**	Section **200**
Issue **20021223-G**	Page **1085**

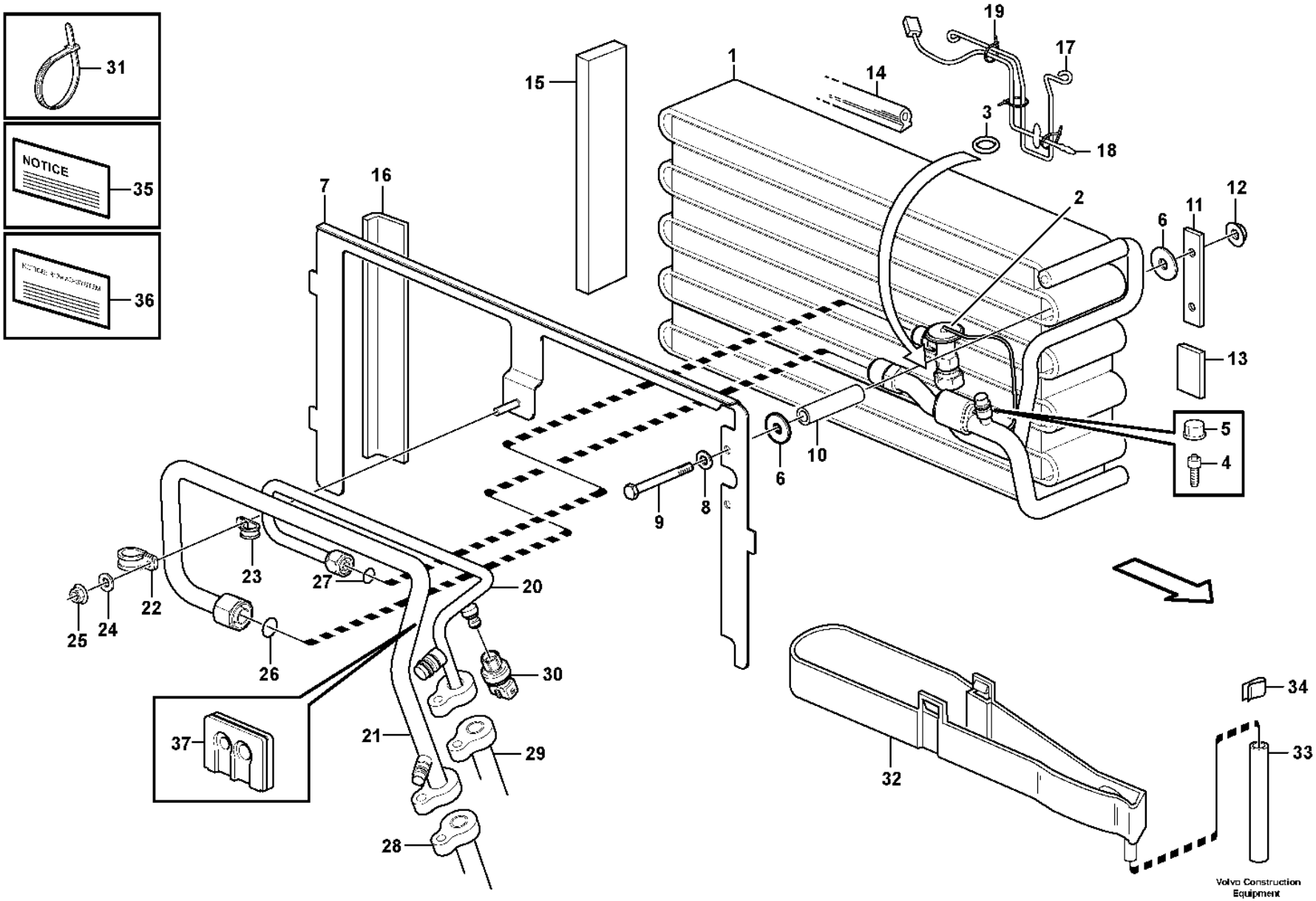
31
NOTICE
35
36
19
17
15
1
14
3
18
7
16
2
6
11
12
13
5
4
10
6
9
8
23
27
20
22
25
24
26
30
37
21
29
28
32
34
33
Volvo Construction Equipment
1026301

Fig.	Part No.	Quantity 1	2	3	PS	KIT	Description	Denominación	Denominação	Dénomination	Notes
1	VOE 15042557	1					Evaporator system	Sistema de evaporación	Sistema de evaporação	Système d'évaporation	(VOE 11412984)
2	VOE 15058102	1					•Expansion valve	•Válvula de expansión	•Válvula de expansão	•Robinet d'expansion	(VOE 11711958)
3	VOE 3537503	1					•O-ring	•Anillo tórico	•Anel-o	•Joint torique	
4	VOE 11701530	1					•Needle valve	•Válvula de agujas	•Válvula de agulha	•Pointeau	
5	VOE 11701529	1					•Cap	•Capuchón	•Tampa	•Capot	
6	VOE 11007675	4					Washer	Arandela	Arruela	Rondelle	
7	VOE 11412604	1					Anchorage	Fijación	Ancoragem	Fixation	
8	VOE 955892	3					Plain washer	Arandela plana	Arruela simples	Rondelle plane	
9	VOE 955286	2					Hexagon screw	Tornillo hexagonal	Parafuso sextavado	Vis à tête hexagonale	
10	VOE 13945461	REQ					Plastic pipe	Tubo plástico	Tubo plástico	Tube plastique	L = 2 x 70 MM
11	VOE 11007057	1					Anchorage	Fijación	Ancoragem	Fixation	
12	VOE 13949278	2					Flange lock nut	Contratuerca embridada	Contra porca flange	Contre-écrou à embase	
13	VOE 4932353	REQ					Rubber moulding	Listón de goma	Moldura de borracha	Joint caoutchouc	L = 40 MM
14	VOE 11007005	REQ					Sealing strip	Moldura retén	Friso de vedação	Lisse étanchéité	L = 500 MM
15	VOE 11007137	1					Gasket	Junta	Junta	Joint	
16	VOE 4932353	REQ					Rubber moulding	Listón de goma	Moldura de borracha	Joint caoutchouc	L = 235 MM
17	VOE 15001681	1					Brace	Brida	Braçadeira	Étrier	(VOE 11444411)
18	VOE 16688307	1					Sensor	Sensor	Sensor	Capteur	(VOE 14509344) SE8702
19	VOE 4821292	3					Cable tie	Abrazadera de cinta	Braçadeira	Serre-câble	
20	VOE 11412606	1					Pipe	Tubo	Tubo	Tuyau	
21	VOE 11412605	1					Tube	Tubo	Tubo	Tube	
22	VOE 952630	1					Clamp	Abrazadera	Braçadeira	Collier serrage	
23	VOE 952625	1					Clamp	Abrazadera	Braçadeira	Collier serrage	
24	VOE 13945407	1					Nut	Tuerca	Porca	Écrou	
25	VOE 13945407	1					Nut	Tuerca	Porca	Écrou	
26	VOE 3537507	1					O-ring	Anillo tórico	Anel-o	Joint torique	YELL
27	VOE 3537499	2					O-ring	Anillo tórico	Anel-o	Joint torique	
28		1					Hose	Manguera	Mangueira	Flexible	See group 874-100 page 1071
29		1					Hose	Manguera	Mangueira	Flexible	See group 874-100 page 1071
30	VOE 15103658	1					Pressure sensor	Sensor de presión	Sensor de pressão	Capteur de pression	(VOE 11444373) SE8709

1		**Evaporator for cooling agent R134a with fitting parts.** **Evaporador con accesorios de montaje. Refrigerante R134a.** **Evaporador do agente de refrigeração R134a com peças acessórias.** **Evaporateur aves pieces de montage. Refrigerant R134a.**	Catalogue id **20106**	Group **874**
2				
3			Illustr. No **1026301**	Section **250**
4				
5		**83099, 83100**	Issue **20021223-G**	Page **1087**

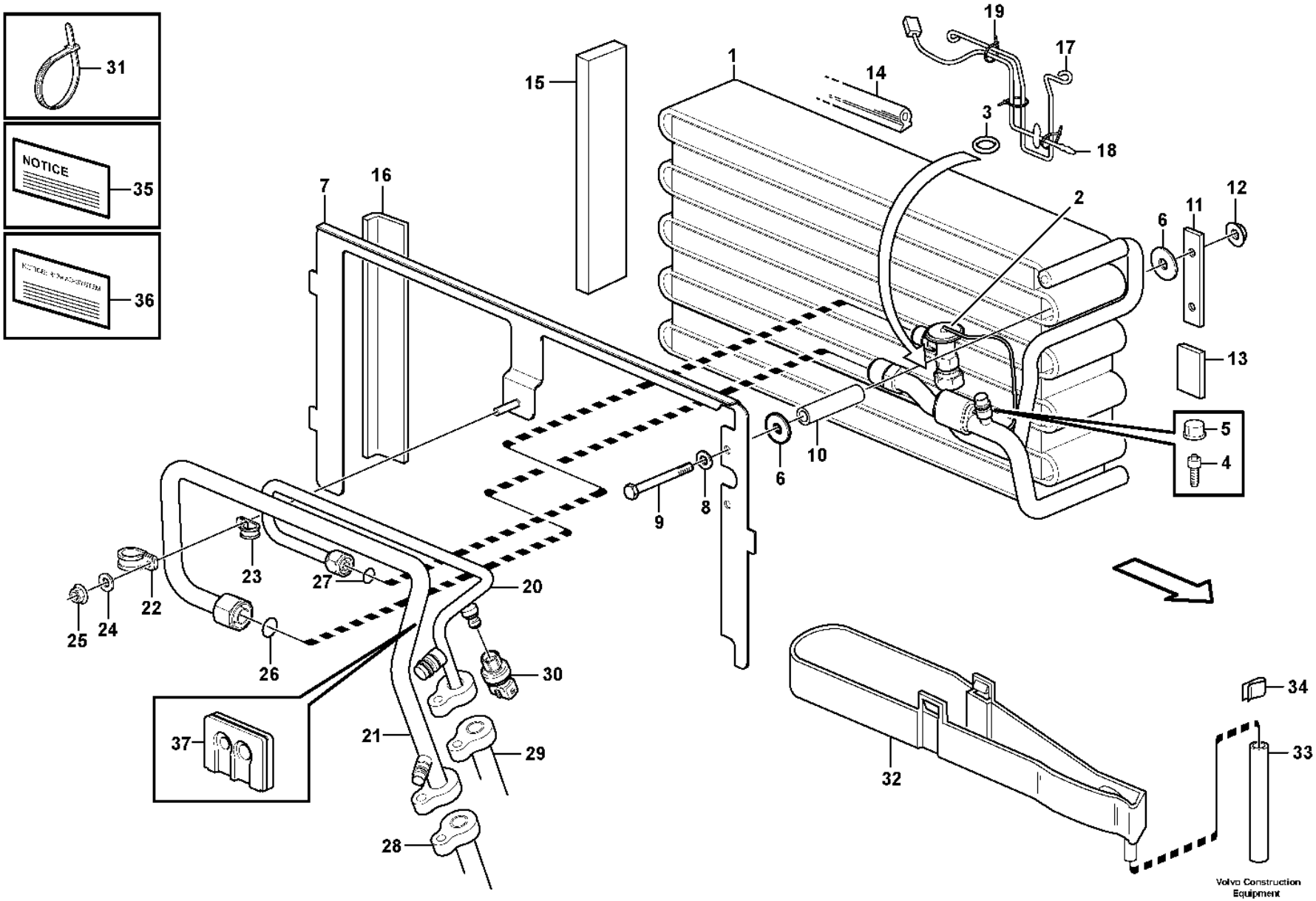
31
NOTICE
35
36
19
17
15
1
14
3
18
7
16
2
6
11
12
13
5
4
10
6
9
8
23
27
20
22
25
24
26
30
37
21
29
28
32
34
33
Volvo Construction Equipment
1026301

Fig.	Part No.	Quantity 1	2	3	PS	KIT	Description	Denominación	Denominação	Dénomination	Notes
31	VOE 4881440	1					Cable tie	Abrazadera de cinta	Braçadeira	Serre-câble	
32	VOE 11104788	1					Bowl	Taza	Tampa	Bol	
33	VOE 11039491	REQ					Hose	Manguera	Mangueira	Flexible	L = 500 MM
34	VOE 11006249	1					Clip	Clip	Clipe	Clip	
35	VOE 11444254	1			SS		Decal	Calcomanía	Decalque	Autocollant	
36	VOE 11444254	1			SS		Decal	Calcomanía	Decalque	Autocollant	
37	VOE 11444294	1					Grommet	Pasaje	Passa muro	Passe fil	

1		**Evaporator for cooling agent R134a with fitting parts.** **Evaporador con accesorios de montaje. Refrigerante R134a.** **Evaporador do agente de refrigeração R134a com peças acessórias.** **Evaporateur aves pieces de montage. Refrigerant R134a.**	Catalogue id **20106**	Group **874**
2				
3			Illustr. No **1026301**	Section **250**
4				
5		**83099, 83100**	Issue **20021223-G**	Page **1089**

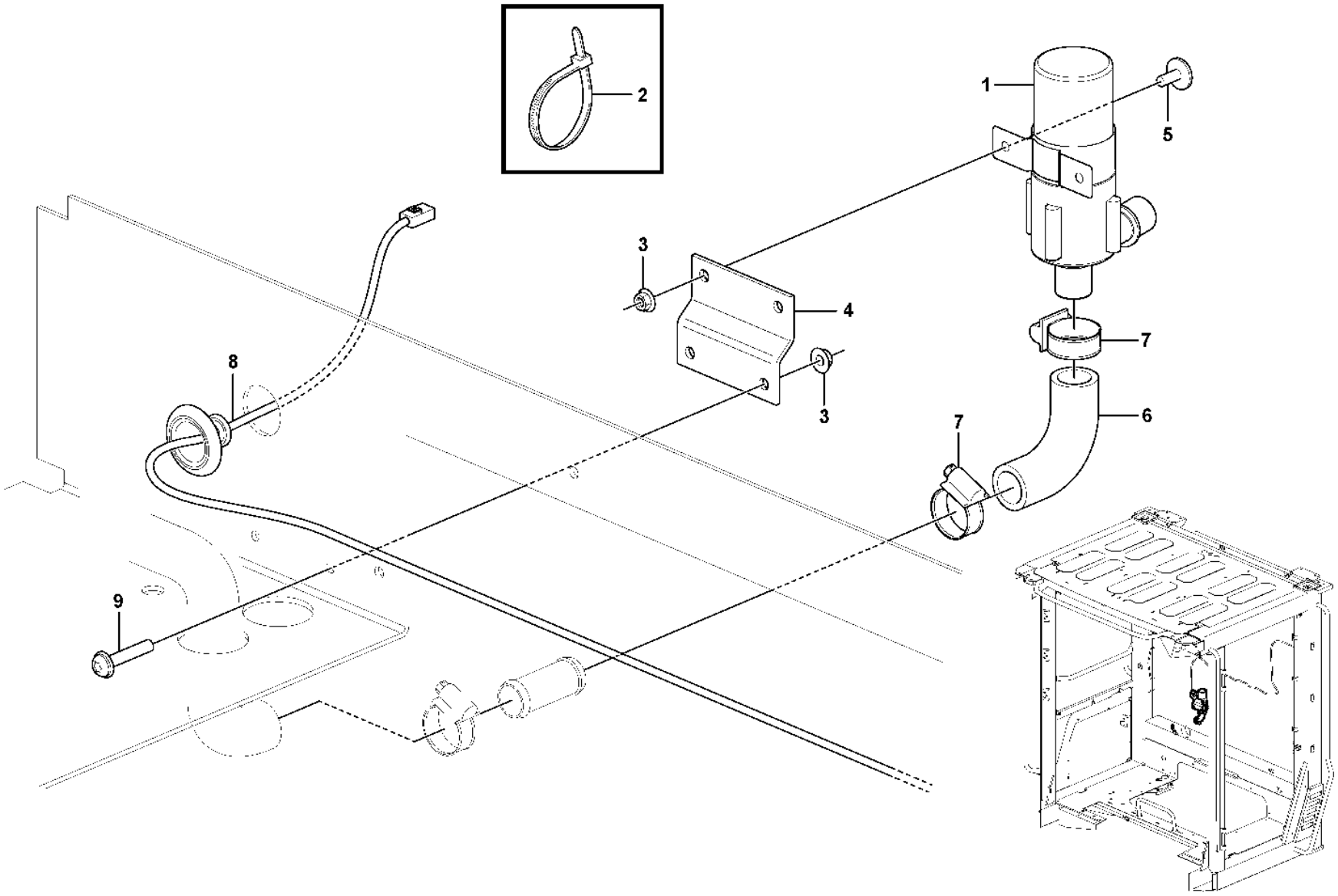

Volvo Construction Equipment

1089968

Fig.	Part No.	Quantity 1	2	3	PS	KIT	Description	Denominación	Denominação	Dénomination	Notes
1	VOE 11706595	1					Pump	Bomba	Bomba	Pompe	
2	VOE 4881440	REQ					Cable tie	Abrazadera de cinta	Braçadeira	Serre-câble	
3	VOE 13949278	4					Flange lock nut	Contratuerca embridada	Contra porca flange	Contre-écrou à embase	
4	VOE 15032411	1					Attaching plate	Placa de fijación	Placa fixação	Plaque de fixation	
5	VOE 971321	2					Six point socket screw	Racor de seis dientes	Paraf soquete sext	Vis à 6 pans creux	
6	VOE 16668537	1					Hose	Manguera	Mangueira	Flexible	
7	VOE 13943472	2					Hose clamp	Abrazadera de manguera	Braçadeira da mangueira	Collier durite	
8	VOE 11171553	1					Wiring harness	Manojo cables	Chicote cabos	Faisceau de câbles	See group 371-1900 page 367
9	VOE 971322	2					Six point socket screw	Racor de seis dientes	Paraf soquete sext	Vis à 6 pans creux	

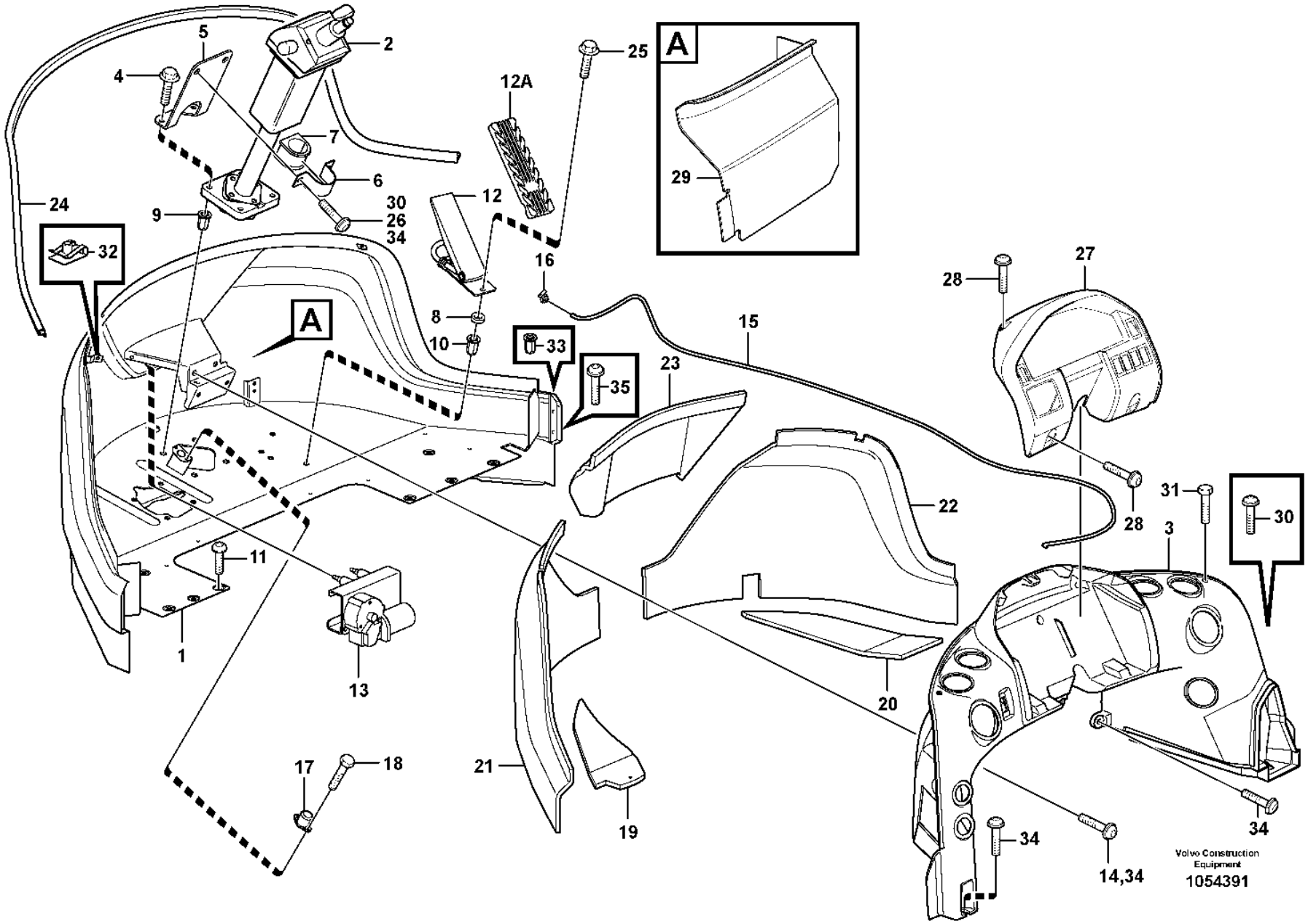
A
A
1
2
3
4
5
6
7
8
9
10
11
12
12A
13
14,34
15
16
17
18
19
20
21
22
23
24
25
26
27
28
28
29
30
30
31
32
33
34
34
35
Volvo Construction Equipment
1054391

Fig.	Part No.	Quantity 1	2	3	PS	KIT	Description	Denominación	Denominação	Dénomination	Notes
1	VOE 15074710	1					Front plate	Placa frontal	Placa frontal	Tôle frontale	
2		1			NS		Steering Column	Columna direccion	Coluna de direção	Colonne direction	See group 641-150 page 783
2	VOE 11412965		1				Steering column	Columna del volante	Coluna da direção	Colonne de direction	
3	VOE 11444114	1	1				Air duct	Canal de aire	Duto de ar	Canal d'air	See group 872-200 page 1033
4	VOE 13965185	4					Screw	Tornillo	Parafuso	Vis	
4	VOE 13965185		4				Screw	Tornillo	Parafuso	Vis	S/N -5140 S/N -70774
4	VOE 13965220		4				Screw	Tornillo	Parafuso	Vis	S/N 5140- S/N 70774-
5	VOE 11444214	1					Plate	Chapa	Chapa	Tôle	
6	VOE 11006712	1	1				Clamp	Abrazadera	Braçadeira	Collier serrage	
7	VOE 11006711	1	1				Rubber bushing	Buje de goma	Bucha de borracha	Bague caoutchouc	
8	VOE 930428	3					Spacer ring	Anillo distanciador	Anel espaçador	Bague entretoise	
8	VOE 930428		3				Spacer ring	Anillo distanciador	Anel espaçador	Bague entretoise	S/N -5140 S/N -70774
8	VOE 930426		3				Spacer ring	Anillo distanciador	Anel espaçador	Bague entretoise	S/N -5140 S/N -70774
9	VOE 13971098	4	4				Flange nut	Tuerca embridada	Porca flangeada	Écrou à embase	
10	VOE 979151	17					Rivet nut	Tuerca de remache	Porca rebite	Écrou rivet	
11	VOE 981208	6	6				Six point socket screw	Racor de seis dientes	Paraf soquete sext	Vis à 6 pans creux	
12	VOE 15190098	1	1				Accelerator pedal	Pedal acelerador	Pedal do acelerador	Pédale accélérateur	(VOE 11170155) See group 271-100 page 181
12A	VOE 15164642	1	1				Pedal pad	Goma pedal	Borracha pedal	Renfort pédale	
13		1	1				Wiper Motor	Motor Limp	Motor do limpador	Moteur essuie glace	(VOE 11444264) See group 363-100 page 243
14	VOE 969600	4					Six point socket screw	Racor de seis dientes	Paraf soquete sext	Vis à 6 pans creux	
15	VOE 1304841	REQ	REQ				Hose	Manguera	Mangueira	Flexible	L = 2300 MM
16	VOE 14508639	1	1				Elbow	Ángulo	Cotovelo	Coude	
17	VOE 1589502	1	1				Foot operated switch	Contacto freno	Chave contato pé	Contacteur au pied	See group 380-100 page 449
18	VOE 969278	2	2				Six point socket screw	Racor de seis dientes	Paraf soquete sext	Vis à 6 pans creux	
19	VOE 11444123	1	1				Insulation	Aislamiento	Isolamento	Isolation	
20	VOE 11444124	1	1				Insulation	Aislamiento	Isolamento	Isolation	
21	VOE 11412802	1	1				Insulation	Aislamiento	Isolamento	Isolation	

1	33383
2	33020
3	
4	
5	

Front section
Sección frontal
Seção dianteira
Section avant

Catalogue id **20106**	Group **881**
Illustr. No **1054391**	Section **100**
Issue **20021223-G**	Page **1093**

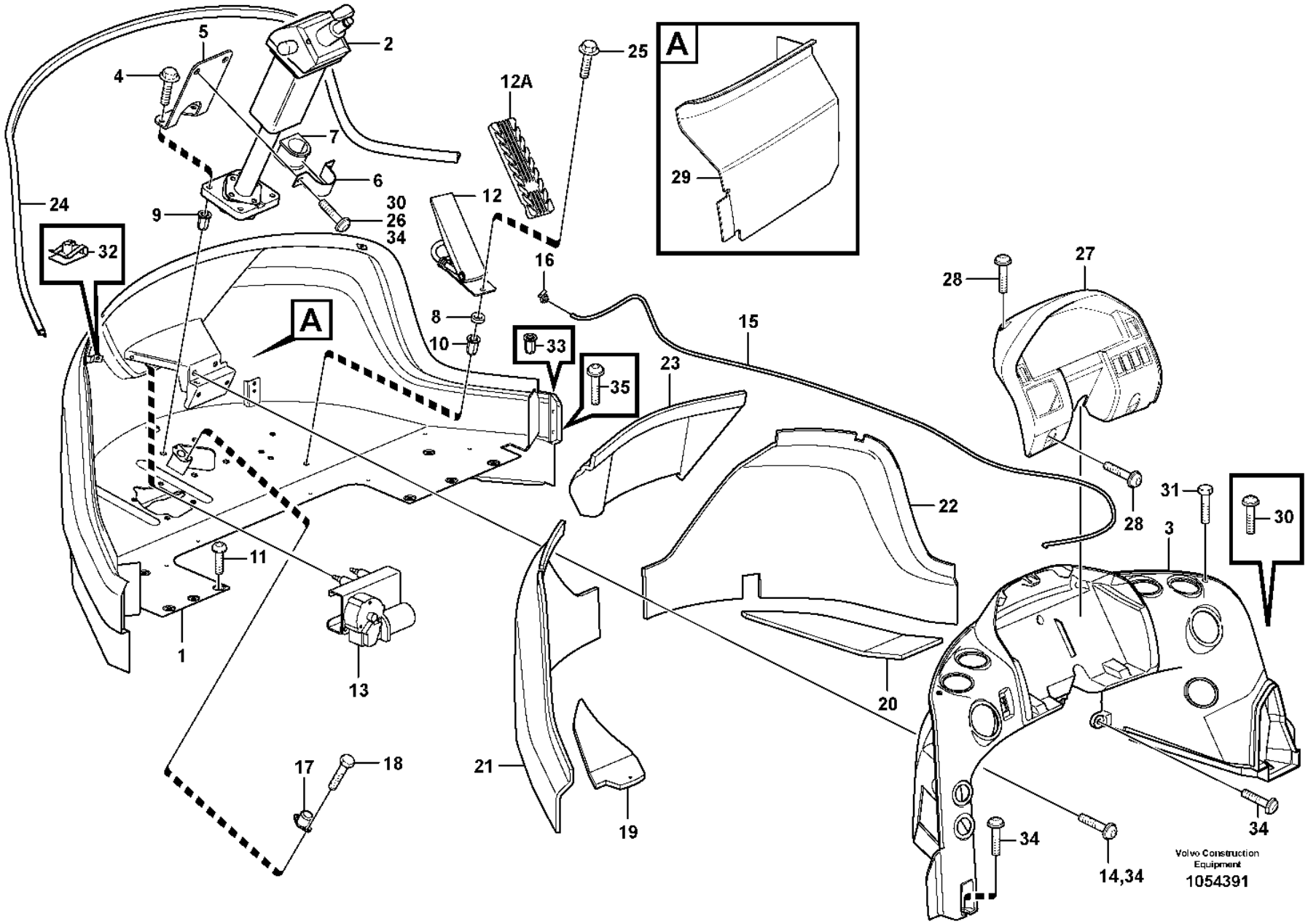
A
A
1
2
3
4
5
6
7
8
9
10
11
12
12A
13
14,34
15
16
17
18
19
20
21
22
23
24
25
26
27
28
28
29
30
30
31
32
33
34
34
35
Volvo Construction Equipment
1054391

Fig.	Part No.	Quantity 1	2	3	PS	KIT	Description	Denominación	Denominação	Dénomination	Notes
22	VOE 11412803	1	1				Insulation	Aislamiento	Isolamento	Isolation	
23	VOE 11444132	1	1				Insulation	Aislamiento	Isolamento	Isolation	
24	VOE 11444160	REQ	REQ				Moulding	Listón	Moldura plástica	Moulure	L = 2500 MM
25	VOE 13945444	2	2				Screw	Tornillo	Parafuso	Vis	
26	VOE 981208	12					Six point socket screw	Racor de seis dientes	Paraf soquete sext	Vis à 6 pans creux	
27	VOE 11444203	1	1				Panel	Panel	Painel	Panneau	
28	VOE 975387	4	4				Six point socket screw	Racor de seis dientes	Paraf soquete sext	Vis à 6 pans creux	
29	VOE 15079149	1					Cover panel	Panel de cubierta	Painel da tampa	Panneau de recouvrement	(VOE 15013995)
29	VOE 15079149		1		OP		Cover panel	Panel de cubierta	Painel da tampa	Panneau de recouvrement	
30	VOE 971382	8					Six point socket screw	Racor de seis dientes	Paraf soquete sext	Vis à 6 pans creux	
31	VOE 981635	2	2				Six point socket screw	Racor de seis dientes	Paraf soquete sext	Vis à 6 pans creux	
32	VOE 11444172	2	2				Spring nut	Tuerca resorte	Porca de pressão	Écrou de ressort	
33	VOE 981256		4				Rivet nut	Tuerca de remache	Porca rebite	Écrou rivet	S/N -5140 S/N -70774
33	VOE 981256		13				Rivet nut	Tuerca de remache	Porca rebite	Écrou rivet	S/N 71004 -
34	VOE 971382		8				Six point socket screw	Racor de seis dientes	Paraf soquete sext	Vis à 6 pans creux	
35	VOE 969600		4				Six point socket screw	Racor de seis dientes	Paraf soquete sext	Vis à 6 pans creux	S/N -5140 S/N -70774
35	VOE 946472		2				Flange screw	Tornillo embridado	Parafuso flangeado	Vis à embase	S/N 5140- S/N 70774-
	VOE 11704359		REQ				Sealant	Producto de estanqueidad	Composto vedador	Produit étanchéité	(VOE 11708567)

1	33383	**Front section** **Sección frontal** **Seção dianteira** **Section avant**	Catalogue id **20106**	Group **881**
2	33020		Illustr. No **1054391**	Section **100**
3				
4			Issue **20021223-G**	Page **1095**
5				

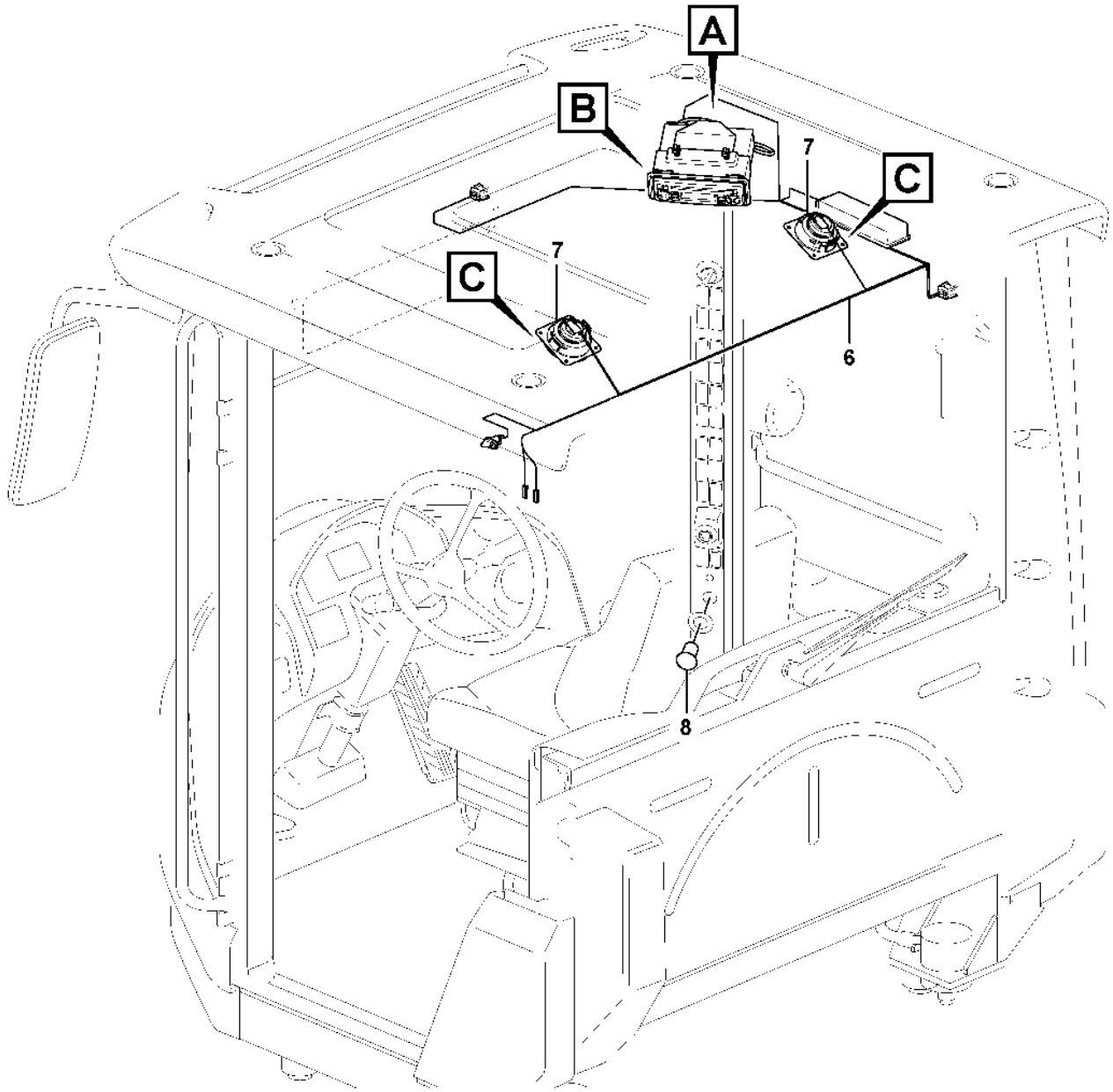

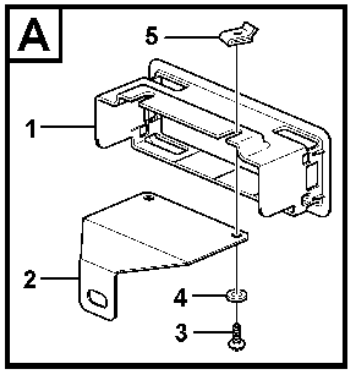

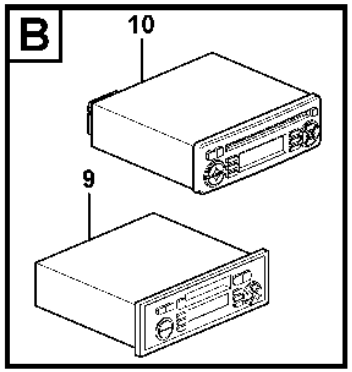

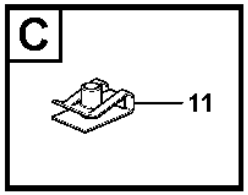

Volvo Construction Equipment
1090290

Fig.	Part No.	Quantity 1	2	3	4	5	PS	KIT	Description	Denominación	Denominação	Dénomination	Notes
1	VOE 11164554	1			1	1			Radio bracket	Consola radio	Suporte do rádio	Support radio	
2	VOE 11164644	1			1				Anchorage	Fijación	Ancoragem	Fixation	
3	VOE 13946544	2			2	2			Screw	Tornillo	Parafuso	Vis	
4	VOE 960139	2			2	2			Plain washer	Arandela plana	Arruela simples	Rondelle plane	
5	VOE 949921	2			2	2			Spring nut	Tuerca resorte	Porca de pressão	Écrou de ressort	
6		1							Cable harness	Manojo cables	Chicote	Faisceau cables	See group 393-100 page 493
6					1				Cable harness	Manojo cables	Chicote	Faisceau cables	See group 393-150 page 495
7	VOE 11201898	2							Loudspeaker	Altavoz	Altofalante	Haut-parleur	
7	VOE 17431016				2	2			Loudspeaker	Altavoz	Altofalante	Haut-parleur	
8	VOE 11170371	1			1	1			Power outlet	Toma corriente	Tomada de corrente	Prise électrique	
9	VOE 11803635		1				SS		Radio	Radio	Rádio	Radio	
10	VOE 11886866			1					Radio	Radio	Rádio	Radio	
11	VOE 942866				8	8			Spring nut	Tuerca resorte	Porca de pressão	Écrou de ressort	

1	83137, 83458	**Radio bracket** **Panel de radio** **Suporte do rádio** **Console radio**	Catalogue id **20106**	Group **881**
2	83229			
3	83230		Illustr. No **1090290**	Section **200**
4	83513			
5	86649	**83137, 83229, 83230, 83458, 83513, 86649**	Issue **20021223-G**	Page **1097**

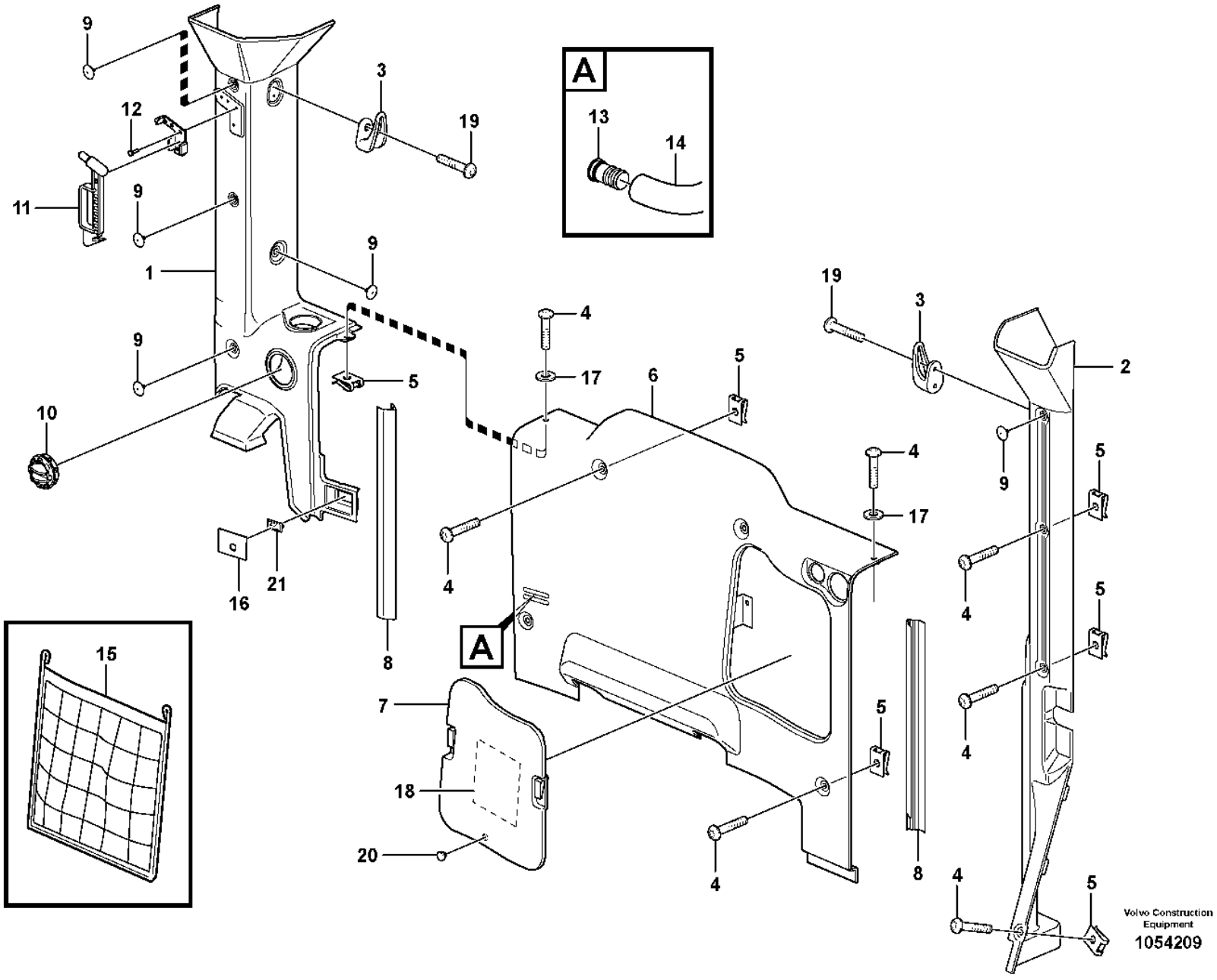
A
A
Volvo Construction Equipment
1054209

Fig.	Part No.	Quantity 1	2	3	PS	KIT	Description	Denominación	Denominação	Dénomination	Notes
1	VOE 11412647	1					Casing	Cuerpo	Manta	Enveloppe	
1	VOE 15015297		1				Cover	Tapa	Tampa	Couvercle	
2	VOE 11412655	1					Cover	Capó	Capô	Capot	S/N - 3529
	VOE 17259808	1	1				Cover	Capó	Capô	Capot	(VOE 15011506) S/N 3530 -
3	VOE 11078015	1	2				Clothes hook	Gancho ropa	Gancho roupas	Crochet de pâterre	
4	VOE 976170	8	8				Six point socket screw	Racor de seis dientes	Paraf soquete sext	Vis à 6 pans creux	
	VOE 942866		4				Spring nut	Tuerca resorte	Porca de pressão	Écrou de ressort	
5	VOE 11444172	8	8				Spring nut	Tuerca resorte	Porca de pressão	Écrou de ressort	
6	VOE 11412688	1	1				Rear section	Sección posterior	Parte traseira	Section ar	
7	VOE 11412689	1	1				•Lid	•Tapa	•Tampa	•Porte	
8	VOE 15012075	1					Panel	Panel	Painel	Panneau	(VOE 11412238) LH
8	VOE 15012075		1				Panel	Panel	Painel	Panneau	
9	VOE 1613068	6					Plug	Tapon	Bujão	Bouchon	
9	VOE 11204217		8				Plug	Tapón	Bujão	Tampon	
10	VOE 11412071	2	2				Nozzle	Difusor	Bico	Gicleur	
11	VOE 11113885	1	1				Hammer	Martillo	Martelo	Marteau	
12	VOE 13942668	4					Blind rivet	Remache ciego	Rebite cego	Rivet borgne	
13	VOE 11412983	1					Nipple	Niple	Niple	Raccord	
14	VOE 13961191	REQ					Hydraulic hose	Manguera hidráulica	Mangueira hidráulica	Flexible hydraulique	
15	VOE 4881470	1					Net pocket	Bolsa	Bolso de rede	Poche filet	
16	VOE 11444433	1	1				Seal	Junta	Vedação	Étanchéité	
17	VOE 11444240	2	2				•Washer	•Arandela	•Arruela	•Rondelle	
18	VOE 11444283	1					Decal	Calcomanía	Decalque	Autocollant	
19	VOE 972007	4	4				Six point socket screw	Racor de seis dientes	Paraf soquete sext	Vis à 6 pans creux	
20	VOE 7081803	2	2				•Rubber button	•Botón de goma	•Botão de borracha	•Bouton caoutchouc	
21	VOE 14514330		1				Sensor	Sensor	Sensor	Capteur	
	VOE 11704359		REQ				Sealant	Producto de estanqueidad	Composto vedador	Produit étanchéité	(VOE 11708567)

1	33383	**Interior equipment, cab** **Equipo interior, cabina** **Equipamento interior, cabine** **Equipement interieur, cabine**	Catalogue id **20106**	Group **882**
2	33020		Illustr. No **1054209**	Section **100**
3				
4			Issue **20021223-G**	Page **1099**
5				

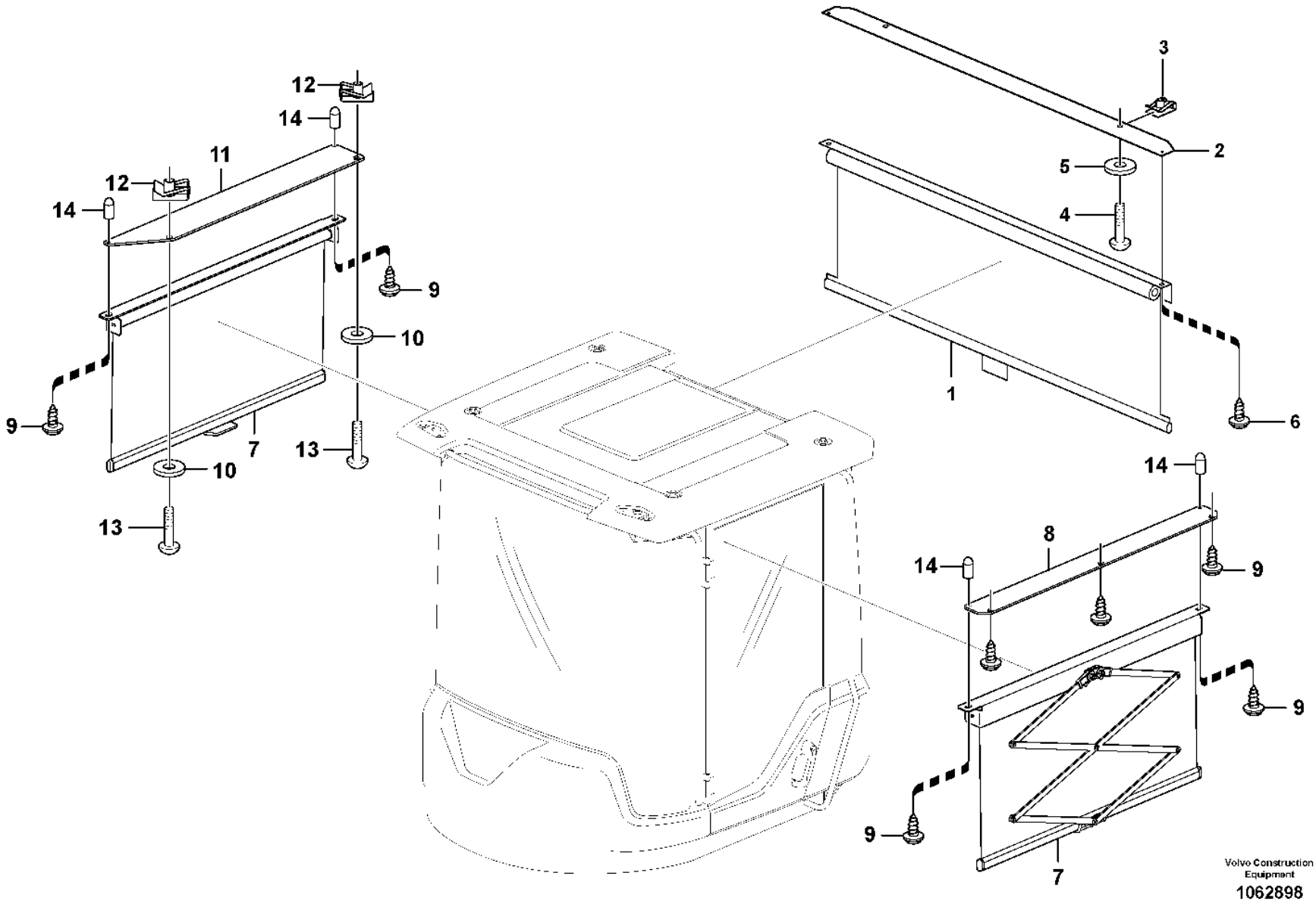

Volvo Construction Equipment

1062898

Fig.	Part No.	Quantity 1	2	3	PS	KIT	Description	Denominación	Denominação	Dénomination	Notes
1	VOE 15081227	1					Sun blind	Cortina parasol	Persiana anti-sol	Store	
2	VOE 11429252	1					Attaching plate	Placa de fijación	Placa fixação	Plaque de fixation	
3	VOE 949921	2					Spring nut	Tuerca resorte	Porca de pressão	Écrou de ressort	
4	VOE 969587	2					Six point socket screw	Racor de seis dientes	Paraf soquete sext	Vis à 6 pans creux	
5	VOE 960139	2					Plain washer	Arandela plana	Arruela simples	Rondelle plane	
6	VOE 972079	2					Six point socket screw	Racor de seis dientes	Paraf soquete sext	Vis à 6 pans creux	
7	VOE 15080401		2				Sun blind	Cortina parasol	Persiana anti-sol	Store	
8	VOE 11429247		1				Plate	Chapa	Chapa	Tôle	
9	VOE 972079		7				Six point socket screw	Racor de seis dientes	Paraf soquete sext	Vis à 6 pans creux	
10	VOE 960139		2				Plain washer	Arandela plana	Arruela simples	Rondelle plane	
11	VOE 15014658		1				Attaching plate	Placa de fijación	Placa fixação	Plaque de fixation	
12	VOE 949921		2				Spring nut	Tuerca resorte	Porca de pressão	Écrou de ressort	
13	VOE 969587		2				Six point socket screw	Racor de seis dientes	Paraf soquete sext	Vis à 6 pans creux	
14	VOE 15081857		4				Protecting cover	Tapa de protección	Cobertura de proteção	Couvercle protection	

1	83831	**Interior components, sun blinds.** **Componentes interiores, cortina parasol.** **Componentes internos, persianas solares.** **Pièces d'aménagement, jalousie.**	Catalogue id **20106**	Group **882**
2	83832		Illustr. No **1062898**	Section **150**
3			Issue **20021223-G**	Page **1101**
4				
5				

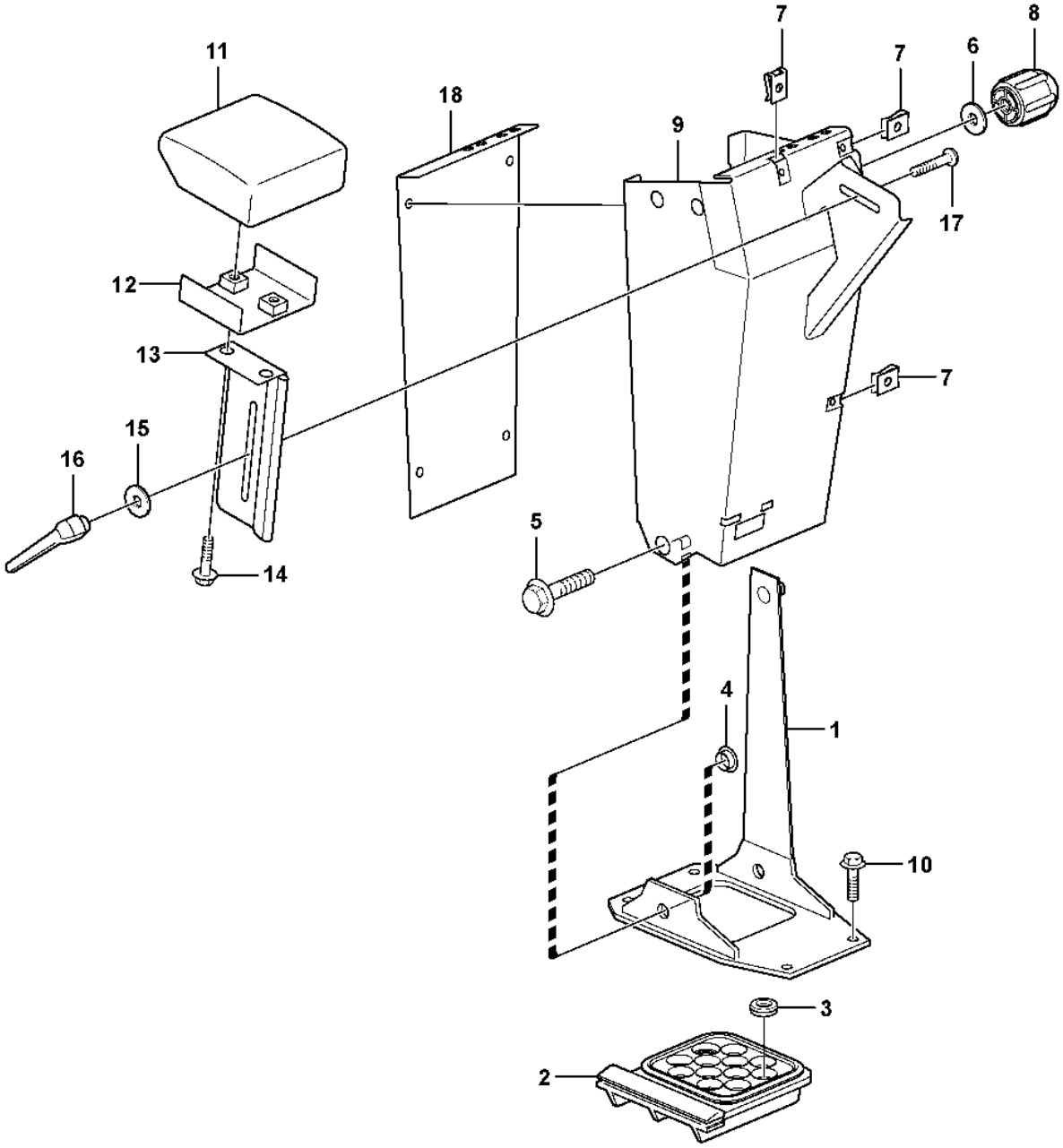

Volvo Construction Equipment

1024790

Fig.	Part No.	Quantity 1	2	3	PS	KIT	Description	Denominación	Denominação	Dénomination	Notes
		1			NS		Gear lever	Palanca de marcha	Alavanca de mudanças	Levier de vitesse	
1	**VOE 11412346**	1					•Anchorage	•Fijación	•Ancoragem	•Fixation	
2	**VOE 11412331**	1					•Grommet	•Pasaje	•Passa muro	•Passe fil	
3	**VOE 941266**	5					•Plug	•Tapón	•Bujão	•Tampon	
4	**VOE 11412347**	2					•Spacer	•Distanciador	•Espaçador	•Entretoise	
5	**VOE 946329**	2					•Flange screw	•Tornillo embridado	•Parafuso flangeado	•Vis à embase	
6	**VOE 13940141**	2					•Washer	•Arandela	•Arruela	•Rondelle	
7	**VOE 949921**	7					•Spring nut	•Tuerca resorte	•Porca de pressão	•Écrou de ressort	
8	**VOE 11412636**	1					•Knob	•Volante	•Botão	•Bouton	
9	**VOE 11412622**	1					•Gear lever carrier	•Alojamiento palanca	•Suporte da alavanca de mudança	•Renvoi levier	
10	**VOE 13949888**	4					Screw	Tornillo	Parafuso	Vis	
11	**VOE 4937914**	1					Support	Apoyo	Suporte	Support	
12	**VOE 961614**	2					•Weld nut	•Tuerca soldada	•Porca de solda	•Ecrou à souder	
13	**VOE 11412625**	1					Plate	Chapa	Chapa	Tôle	
14	**VOE 946440**	2					Flange screw	Tornillo embridado	Parafuso flangeado	Vis à embase	
15	**VOE 11444265**	1					Washer	Arandela	Arruela	Rondelle	
16	**VOE 11104695**	1					Lock lever	Palanca de bloqueo	Alavanca bloqueio	Levier blocage	
17	**VOE 948438**	1					Square neck screw	Tornillo rótula	Paraf pescoco quadr	Vis à tête bombée	(VOE 13948438)
18	**VOE 11412315**	1					Plate	Chapa	Chapa	Tôle	

1		**Armrest** **Reposabrazos** **Apoio de braço** **Accoudoir**	Catalogue id **20106**	Group **882**
2				
3			Illustr. No **1024790**	Section **200**
4				
5		**33383, 33020**	Issue **20021223-G**	Page **1103**

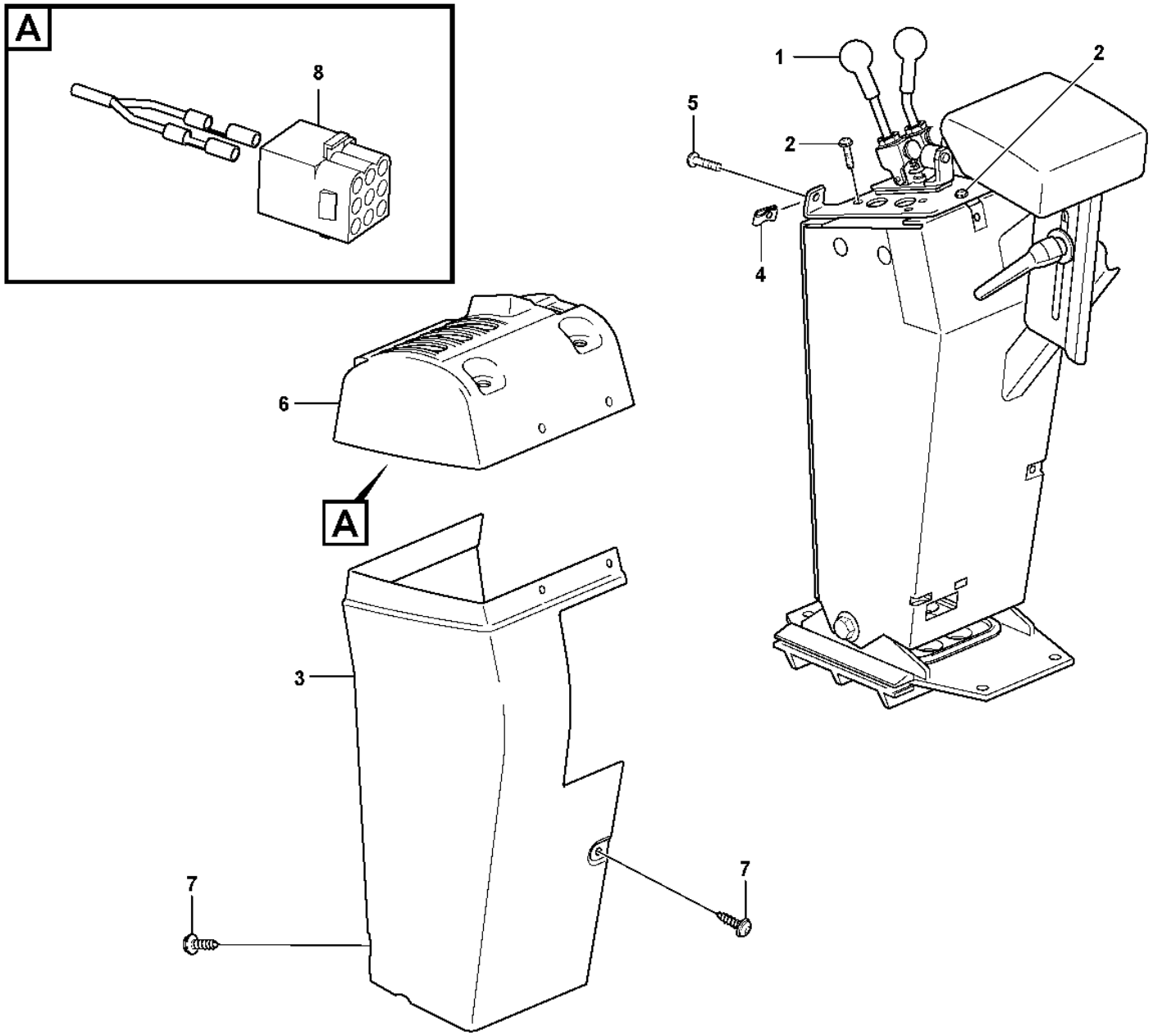

Volvo Construction Equipment
1032685

Fig.	Part No.	Quantity 1	2	3	PS	KIT	Description	Denominación	Denominação	Dénomination	Notes
1		1					Servo valve	Valvula servo	Válvula servo	Servovalve	See group 914-250 page 1255
2	VOE 13976479	4					Six point socket screw	Racor de seis dientes	Paraf soquete sext	Vis à 6 pans creux	
3	VOE 11412635	1					Cover	Capó	Capô	Capot	
4	VOE 949921	4					Spring nut	Tuerca resorte	Porca de pressão	Écrou de ressort	
5	VOE 971322	9					Six point socket screw	Racor de seis dientes	Paraf soquete sext	Vis à 6 pans creux	
6	VOE 11171799	1					Cover	Capó	Capô	Capot	S/N - 3529 SWE S/N - 70600 BRA
	VOE 15019993	1					Cover	Capó	Capô	Capot	S/N 3530 - SWE S/N 70601 - BRA
7	VOE 971322	7					Six point socket screw	Racor de seis dientes	Paraf soquete sext	Vis à 6 pans creux	
8	VOE 948294	1					Insulator	Aislador	Isolante	Isolateur	

1		**Cover for servo valves** **Cubierta para servoválvula** **Tampa das válvulas servo** **Capot pour servovalve**	Catalogue id **20106**	Group **882**
2				
3			Illustr. No **1032685**	Section **250**
4				
5		**33383, 33020**	Issue **20021223-G**	Page **1105**

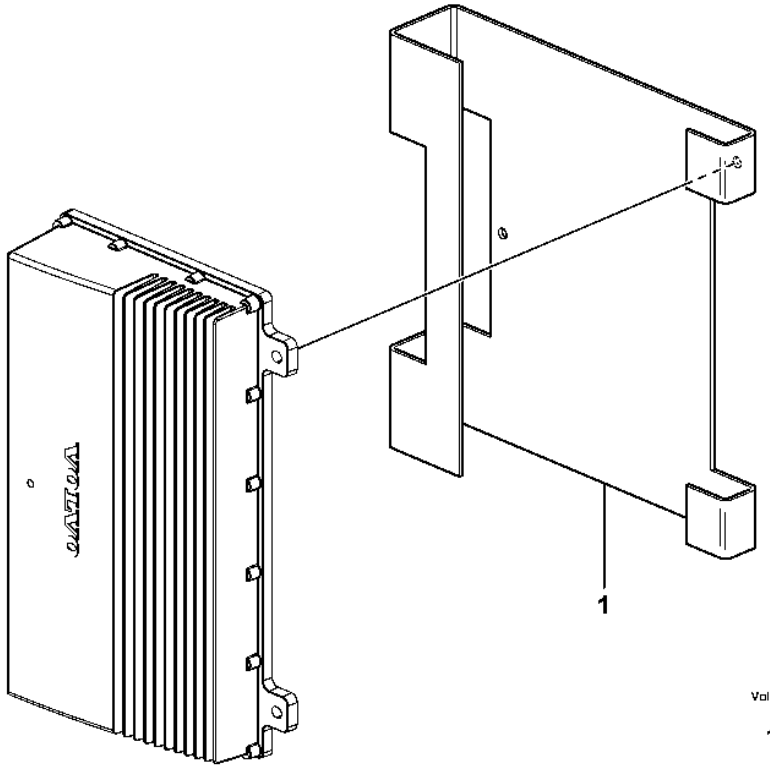

Volvo Construction Equipment

1026336

Fig.	Part No.	Quantity 1	2	3	PS	KIT	Description	Denominación	Denominação	Dénomination	Notes
1	VOE 15014101	1					Brace	Brida	Braçadeira	Étrier	
	VOE 15046972	3					Nut	Tuerca	Porca	Écrou	

1		**Anti-theft** **Antirrobo** **Anti-roubo** **Protection antivol**	Catalogue id **20106**	Group **882**
2				
3			Illustr. No **1026336**	Section **300**
4				
5		**83722**	Issue **20021223-G**	Page **1107**

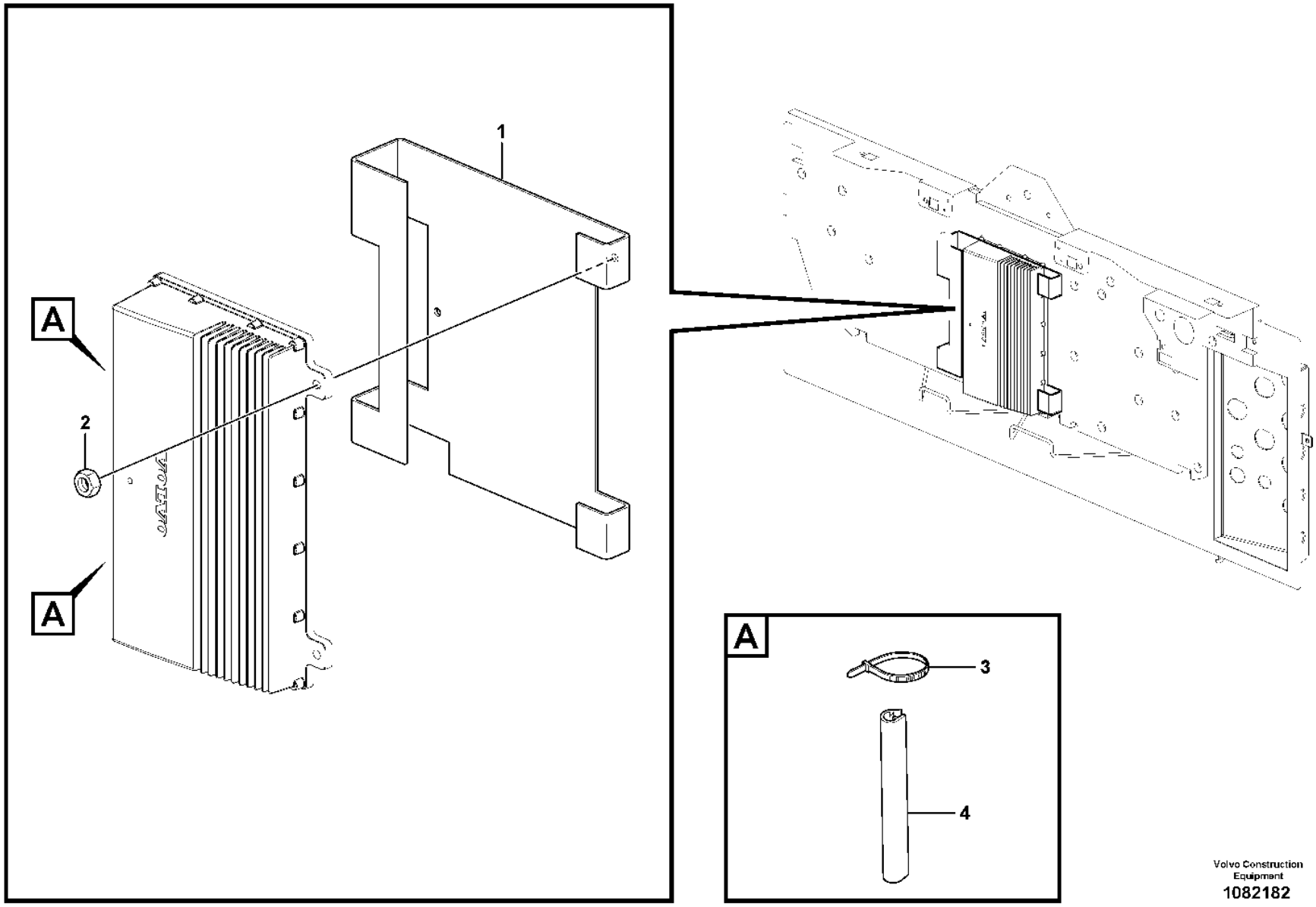

Volvo Construction Equipment
1082182

Fig.	Part No.	Quantity 1	2	3	PS	KIT	Description	Denominación	Denominação	Dénomination	Notes
1	VOE 15085559	1					Brace	Brida	Braçadeira	Étrier	
2	VOE 15046972	3					Nut	Tuerca	Porca	Écrou	
3	VOE 4881440	4					Cable tie	Abrazadera de cinta	Braçadeira	Serre-câble	
4	VOE 4786031	REQ					Framework moulding	Moldura armadura	Molde estrutura	Baguette claire-voie	L = 60 MM, 60 MM

1		**Anti-theft** **Antirrobo** **Anti-roubo** **Protection antivol**	Catalogue id **20106**	Group **882**
2				
3			Illustr. No **1082182**	Section **350**
4				
5		**83722**	Issue **20021223-G**	Page **1109**

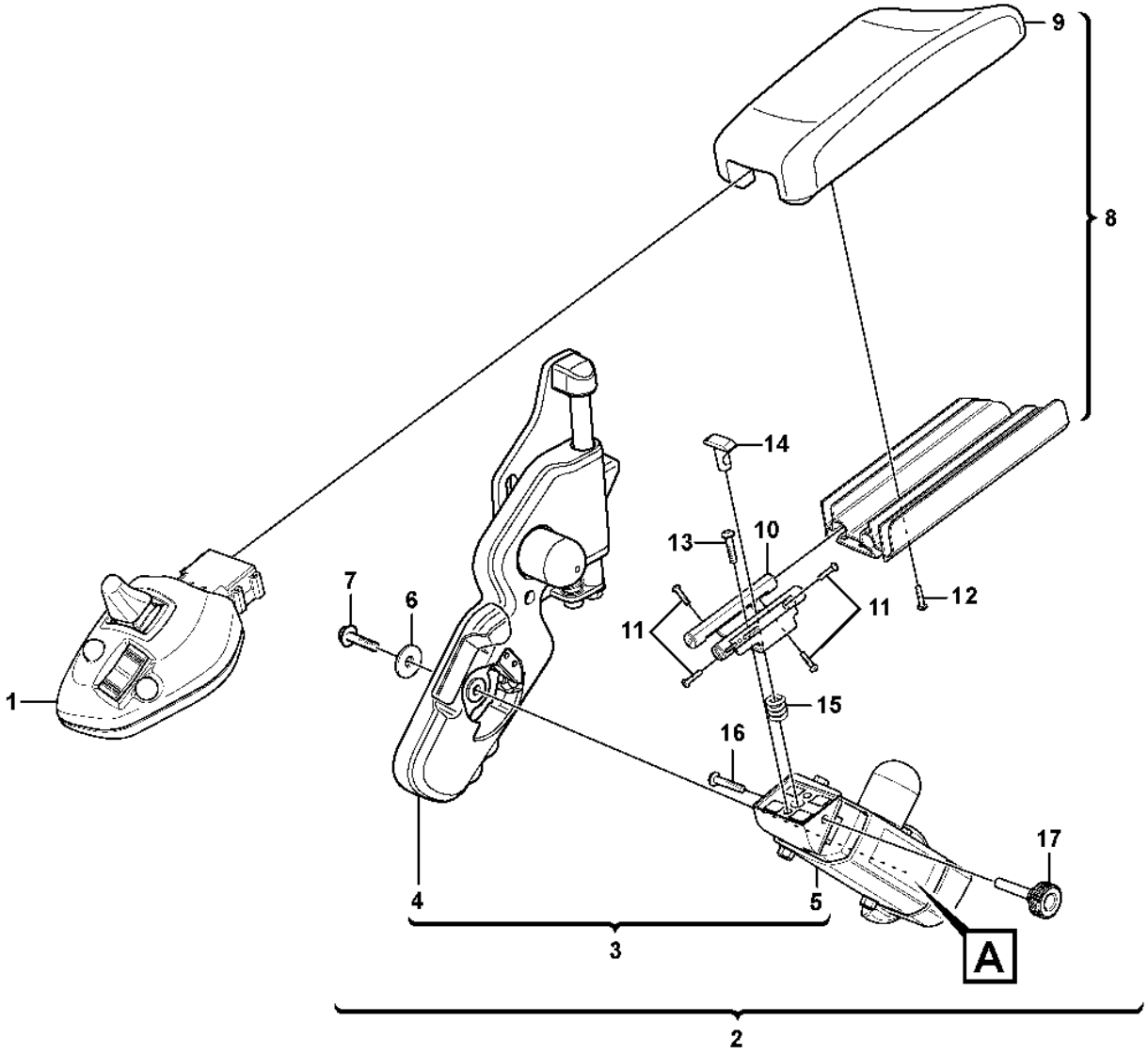

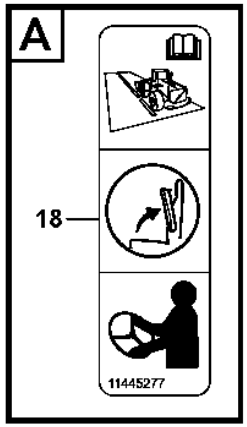

Volvo Construction Equipment

1061936

Fig.	Part No.	Quantity 1	2	3	PS	KIT	Description	Denominación	Denominação	Dénomination	Notes
	VOE 15087778	1					Lever steering	Direccion de palanca		Direction par levier	(VOE 15021824) See group 371-1500 page 343
	VOE 17238623		1				Lever steering	Direccion de palanca		Direction par levier	See group 371-1525 page 347
1	**VOE 15021127**	1					•Control lever	•Palanca de control	•	•Levier de commande	See group 371-1500 page 343
1	**VOE 15411759**		1				•Control lever	•Palanca mando	•Alavanca de comando	•Levier de commande	
2		1	1		NS		•Arm rest	•Reposabrazos	•Descansa-braço	•Accoudoir	
3		1	1		NS		••Release mechanism	••Mecanismo liberador	••Mecanismo liberador	••Dispositif d'inclinaison	
4	**VOE 11164957**	1	1				•••Release mechanism	•••Mecanismo liberador	•••Mecanismo liberador	•••Dispositif d'inclinaison	See group 882-450 page 1113
5	**VOE 15087956**	1	1				•••Release mechanism	•••Mecanismo liberador	•••Mecanismo liberador	•••Dispositif d'inclinaison	See group 882-500 page 1115
6	**VOE 15084764**	1	1				•••Washer	•••Arandela	•••Arruela	•••Rondelle	
7	**VOE 13947760**	1	1				•••Screw	•••Tornillo	•••Parafuso	•••Vis	
8	**VOE 11164943**	1	1				••Arm rest	••Reposabrazos	••Descansa-braço	••Accoudoir	
9	**VOE 11164941**	1	1				•••Arm rest	•••Reposabrazos	•••Descansa-braço	•••Accoudoir	
10		4	4		NS		•••Slide Rail	•••Riel Deslizam	•••Trilho deslizamento	•••Rail Guidage	
11	**VOE 969464**	4	4				•••Six point socket screw	•••Racor de seis dientes	•••Paraf soquete sext	•••Vis à 6 pans creux	
12	**VOE 975372**	4	4				•••Six point socket screw	•••Racor de seis dientes	•••Paraf soquete sext	•••Vis à 6 pans creux	
13	**VOE 13977628**	2	2				••Six point socket screw	••Racor de seis dientes	••Paraf soquete sext	••Vis à 6 pans creux	(VOE 969818)
14	**VOE 11429087**	1	1				••Lock brace	••Brazo de seguridad	••Braço de travamento	••Étrier verrouillage	
15	**VOE 11429090**	1	1				••Spring	••Resorte	••Mola	••Ressort	
16	**VOE 969518**	1	1				••Six point socket screw	••Racor de seis dientes	••Paraf soquete sext	••Vis à 6 pans creux	
17	**VOE 11429093**	1	1				••Knob	••Volante	••Botão	••Bouton	
18	**VOE 11445277**	1	1				•Decal	•Calcomanía	•Decalque	•Autocollant	

1	**83160, 83456**	**CDC - steering, arm rest with fitting parts** **CDC - dirección, reposabrazos con accesorios de montaje** **Direção CDC, apoio de braço com peças acessórias** **CDC - direction, accoudoir avec pièces de montage**	Catalogue id **20106**	Group **882**
2	**84978, 84980**		Illustr. No **1061936**	Section **400**
3				
4			Issue **20021223-G**	Page **1111**
5		**83160, 83456, 84978, 84980**		

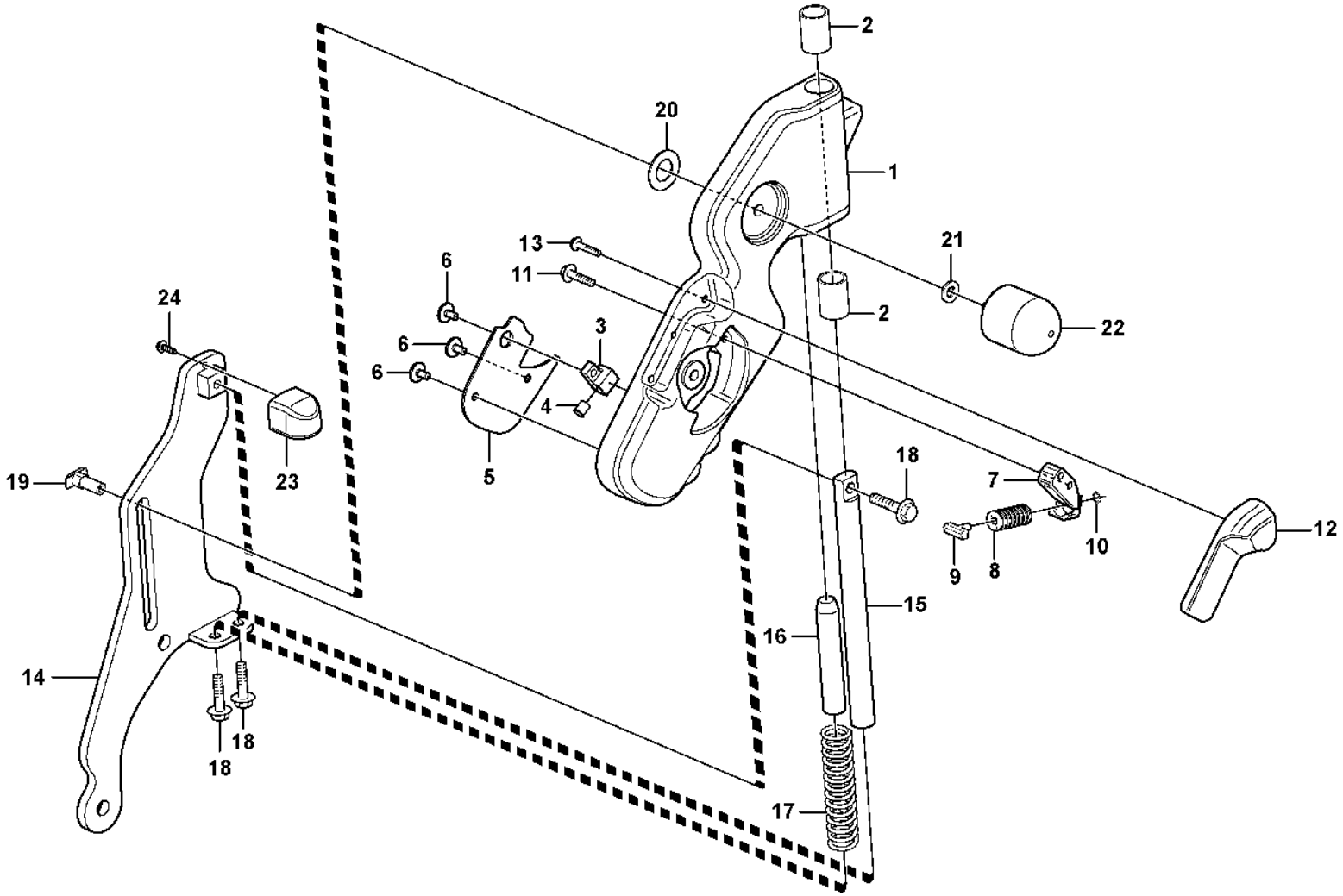

Volvo Construction Equipment

1024943

Fig.	Part No.	Quantity 1	2	3	PS	KIT	Description	Denominación	Denominação	Dénomination	Notes
	VOE 11164957	1					Release mechanism	Mecanismo liberador	Mecanismo liberador	Dispositif d'inclinaison	
	VOE 16267063	1					•Support arm	•Brazo de apoyo	•Suporte de apoio	•Bras support	
1	**VOE 11164765**	1			OP		••Support arm	••Brazo de apoyo	••Suporte de apoio	••Bras support	
2	**VOE 11164763**	2					••Bushing	••Casquillo	••Bucha	••Bague	
3	**VOE 11164771**	1					•Sleeve	•Manguito	•Luva	•Manchon	
4	**VOE 11164796**	1					•Button	•Botón	•Botão	•Bouton	
5	**VOE 11164931**	1					•Cover plate	•Placa recurbrición	•Tampa cobertura	•Plaque de recouvrement	
6	**VOE 971304**	3					•Six point socket screw	•Racor de seis dientes	•Paraf soquete sext	•Vis à 6 pans creux	
7	**VOE 11164799**	1					•Block	•Bloque	•Bloco	•Bloc	
8	**VOE 11412844**	8					•Disc spring	•Resorte de disco	•Mola do disco	•Ressort diaphragme	
9	**VOE 11429089**	1					•Block	•Bloque	•Bloco	•Bloc	
10	**VOE 951667**	1					•Retaining ring	•Anillo retén	•Anel de fixação	•Bague retenue	
11	**VOE 13946544**	2					•Screw	•Tornillo	•Parafuso	•Vis	
12	**VOE 11412842**	1					•Cover	•Capó	•Capô	•Capot	
13	**VOE 975367**	3					•Six point socket screw	•Racor de seis dientes	•Paraf soquete sext	•Vis à 6 pans creux	
14	**VOE 11429270**	1					•Attaching plate	•Chapa de fijación	•Chapa fixação	•Tôle de fixation	
15		1			NS		•Shaft	•Eje	•Eixo	•Arbre	
16		1			NS		•Shaft	•Arbol	•Eixo	•Arbre	
17		1			NS		•Spring	•Muelle	•Mola	•Ressort	
18	**VOE 13946173**	3					•Screw	•Tornillo	•Parafuso	•Vis	
19	**VOE 11164767**	1					•Lock brace	•Brazo de seguridad	•Braço de travamento	•Étrier verrouillage	
20		1			NS		•Wear washer	•Arandela de desgaste	•Arruela de encosto	•Rondelle d'usure	
21	**VOE 955892**	1					•Plain washer	•Arandela plana	•Arruela simples	•Rondelle plane	
22	**VOE 11164780**	1					•Knob	•Volante	•Botão	•Bouton	
23	**VOE 11412841**	1					•Cover	•Capó	•Capô	•Capot	
24	**VOE 975370**	1					•Six point socket screw	•Racor de seis dientes	•Paraf soquete sext	•Vis à 6 pans creux	

1		**CDC - steering, foldable arm rest** **CDC - dirección, reposabrazos plegable** **Direção CDC, apoio de braço dobrável** **CDC - direction, accoudior rabattable**	Catalogue id **20106**	Group **882**
2				
3			Illustr. No **1024943**	Section **450**
4				
5		**83160, 83456, 84978, 84980**	Issue **20021223-G**	Page **1113**

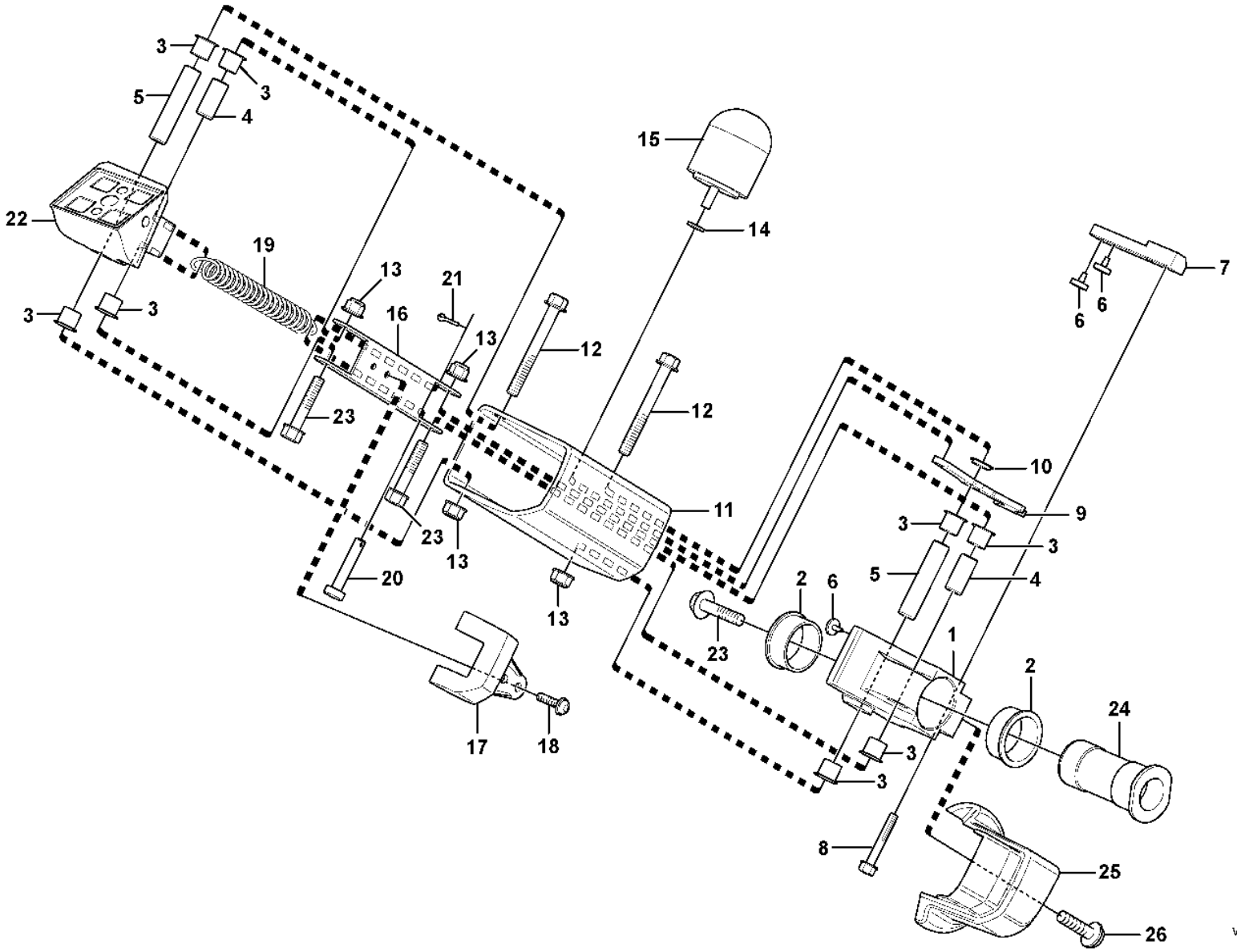

Volvo Construction Equipment

1024944

Fig.	Part No.	Quantity 1	2	3	P S	K I T	Description	Denominación	Denominação	Dénomination	Notes
	VOE 15087956	1					Release mechanism	Mecanismo liberador	Mecanismo liberador	Dispositif d'inclinaison	
1		1			NS		•Hub	•Asiento	•Cubo	•Bossage	
2	**VOE 11164775**	2					•Bushing	•Casquillo	•Bucha	•Bague	
3		8			NS		•Bushing	•Casquillo	•Bucha	•Bague	
4		2			NS		•Bearing	•Cojinete	•Rolamento	•Palier	
5		2			NS		•Bearing	•Cojinete	•Rolamento	•Palier	
6	**VOE 11412846**	4					•Stop	•Parada	•Batente	•Arrêt	
7	**VOE 11164797**	1					•Lock lug	•Talón de cierre	•Alça fechamento	•Talon verrouillage	
8	**VOE 13965176**	2					•Screw	•Tornillo	•Parafuso	•Vis	
9	**VOE 11164769**	1					•Lock arm	•Brazo bloqueo	•Braço bloqueio	•Bras verrouillage	
10		1			NS		•Bushing	•Casquillo	•Bucha	•Bague	
11		1			NS		•Arm	•Brazo	•Braço	•Bras	
12	**VOE 13965181**	2					•Screw	•Tornillo	•Parafuso	•Vis	
13	**VOE 948645**	4					•Flange lock nut	•Contratuerca embridada	•Contra porca flange	•Contre-écrou à embase	
14	**VOE 955892**	1					•Plain washer	•Arandela plana	•Arruela simples	•Rondelle plane	
15	**VOE 11164780**	1					•Knob	•Volante	•Botão	•Bouton	
16		1			NS		•Arm	•Brazo	•Braço	•Bras	
17		1			NS		•Cover	•Capo	•Tampa	•Capot	
18	**VOE 971304**	2					•Six point socket screw	•Racor de seis dientes	•Paraf soquete sext	•Vis à 6 pans creux	
19	**VOE 11164989**	1					•Spring	•Resorte	•Mola	•Ressort	
20	**VOE 13964826**	1			SS		•Clevis Pin	•Espiga	•Grampo em U	•Vis A Oeuillet	
21	**VOE 964946**	1					•Split pin	•Pasador hendido	•Chaveta fendida	•Goupille fendue	
22		1			NS		•Joint	•Junta	•Junta	•Cardan	
23	**VOE 13947760**	3					•Screw	•Tornillo	•Parafuso	•Vis	
24		1			NS		•Shaft	•Arbol	•Eixo	•Arbre	
25	**VOE 11164789**	1					•Cover	•Capó	•Capô	•Capot	
26	**VOE 969420**	1					•Six point socket screw	•Racor de seis dientes	•Paraf soquete sext	•Vis à 6 pans creux	

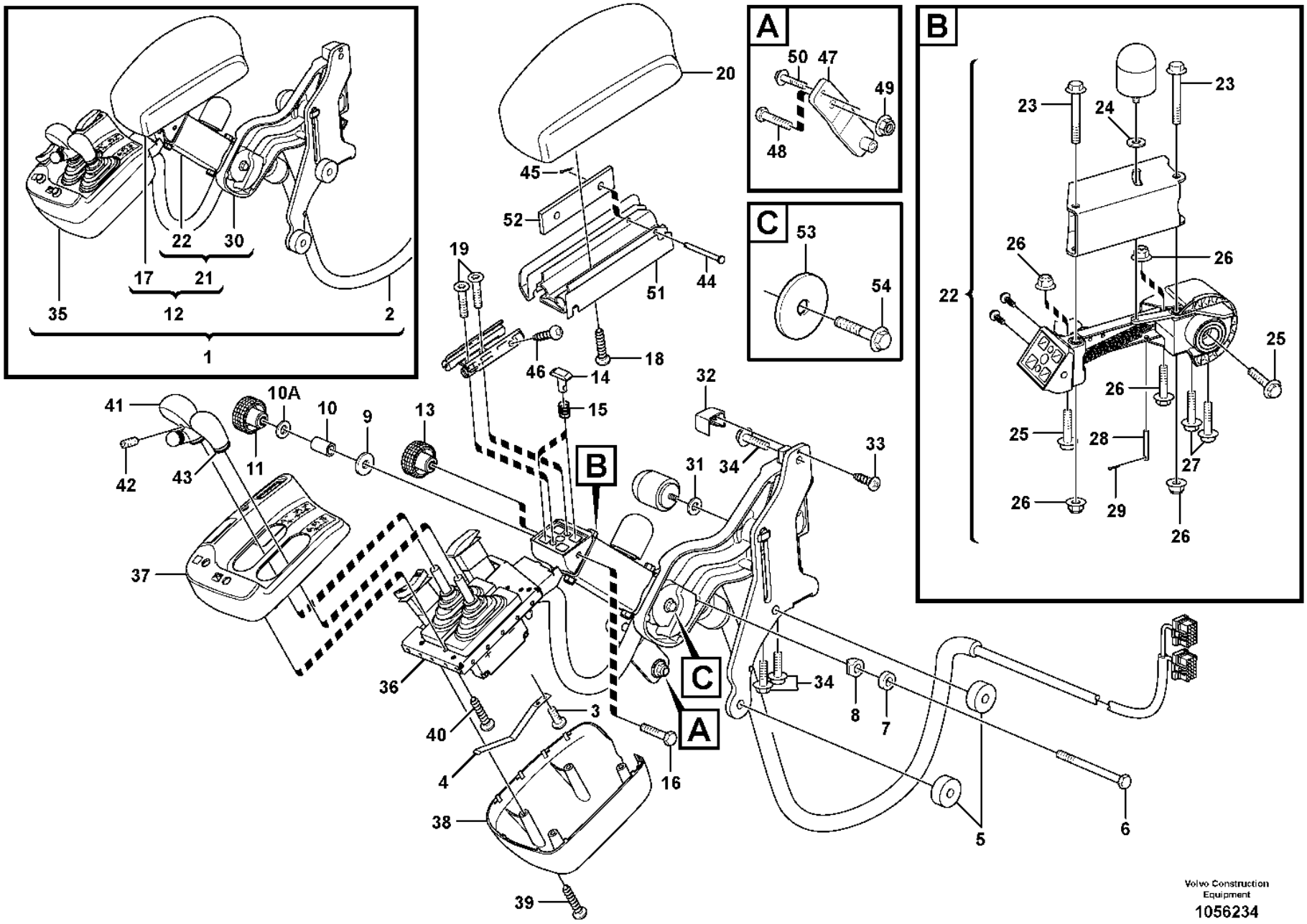

Volvo Construction Equipment

1056234

Fig.	Part No.	Quantity 1	2	3	PS	KIT	Description	Denominación	Denominação	Dénomination	Notes
1	VOE 15089068	1			SS		Arm rest	Reposabrazos	Descansa-braço	Accoudoir	(VOE 11171519)
2		1					•Cable harness	•Manojo cables	•Chicote	•Faisceau cables	See group 371-2350 page 403
3	VOE 969467	2					•Six point socket screw	•Racor de seis dientes	•Paraf soquete sext	•Vis à 6 pans creux	
4	VOE 11429092	1					•Leaf spring	•Ballesta	•Feixe de mola	•Ressort à lames	
5	VOE 11444330	2					•Spacer	•Distanciador	•Espaçador	•Entretoise	
6	VOE 955286	1					•Hexagon screw	•Tornillo hexagonal	•Parafuso sextavado	•Vis à tête hexagonale	
7	VOE 11429082	1					•Bushing	•Casquillo	•Bucha	•Bague	
8	VOE 11429080	2					•Bushing	•Casquillo	•Bucha	•Bague	
9	VOE 960139	1					•Plain washer	•Arandela plana	•Arruela simples	•Rondelle plane	
10	VOE 964841	1					•Clevis pin	•Perno pasador hendido	•Pino do garfo	•Boulon à trou goupille	
10A	VOE 955892	1					•Plain washer	•Arandela plana	•Arruela simples	•Rondelle plane	
11	VOE 11429093	1					•Knob	•Volante	•Botão	•Bouton	
12		1			NS		•Arm rest	•Reposabrazos	•Descansa-braço	•Accoudoir	
12A	VOE 13977628	2					••Six point socket screw	••Racor de seis dientes	••Paraf soquete sext	••Vis à 6 pans creux	
13	VOE 15020249	1					••Locking knob	••Botón de cierre	••Botão de segurança	••Bouton de blocage	
14	VOE 11429087	1					••Lock brace	••Brazo de seguridad	••Braço de travamento	••Étrier verrouillage	
15	VOE 11429090	1					••Spring	••Resorte	••Mola	••Ressort	
16	VOE 969518	1					••Six point socket screw	••Racor de seis dientes	••Paraf soquete sext	••Vis à 6 pans creux	
17	VOE 11164950	1					••Arm rest	••Reposabrazos	••Descansa-braço	••Accoudoir	
18	VOE 975372	4	4				•••Six point socket screw	•••Racor de seis dientes	•••Paraf soquete sext	•••Vis à 6 pans creux	
19	VOE 969464	4					•••Six point socket screw	•••Racor de seis dientes	•••Paraf soquete sext	•••Vis à 6 pans creux	
20	VOE 11164951	1	1				•••Arm rest	•••Reposabrazos	•••Descansa-braço	•••Accoudoir	
20A	VOE 11164742	1	1				•••Profile	•••Perfil	•••Perfil	•••Profilé	
21		1			NS		••Release mechanism	••Mecanismo liberador	••Mecanismo liberador	••Dispositif d'inclinaison	
21A	VOE 13947760	1					•••Screw	•••Tornillo	•••Parafuso	•••Vis	
21B	VOE 15084764	1					•••Washer	•••Arandela	•••Arruela	•••Rondelle	
22	VOE 11164962	1			SS		•••Release mechanism	•••Mecanismo liberador	•••Mecanismo liberador	•••Dispositif d'inclinaison	
23	VOE 965181	2					••••Flange screw	••••Tornillo embridado	••••Parafuso flangeado	••••Vis à embase	
24	VOE 955892	1					••••Plain washer	••••Arandela plana	••••Arruela simples	••••Rondelle plane	
25	VOE 13947760	2					••••Screw	••••Tornillo	••••Parafuso	••••Vis	
26	VOE 948645	4					••••Flange lock nut	••••Contratuerca embridada	••••Contra porca flange	••••Contre-écrou à embase	

1	84222, 83353, 84493
2	83344, 83347
3	
4	
5	

Foldable armrest for two-lever el.hydraulic servo system
Apoyabrazos plegable para servo electrohidráulico de dos palancas
Apoio de braço dobrável para sistema servo eletrohidráulico de duas alavancas
Accoudoir rabattable pour système d'assistance électrohydraulique à deux leviers

Catalogue id **20106**	Group **882**
Illustr. No **1056234**	Section **550**
Issue **20021223-G**	Page **1117**

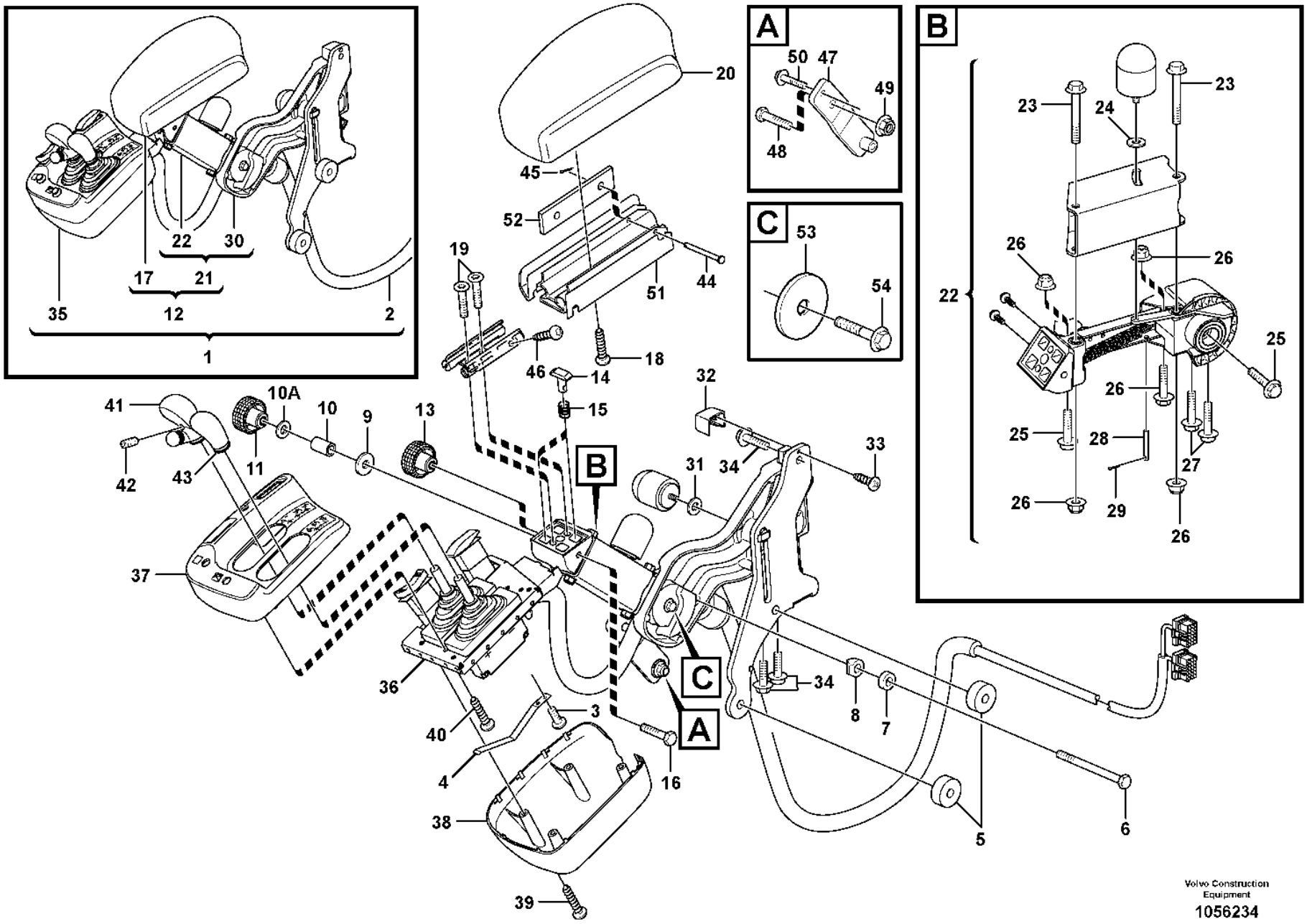

Volvo Construction Equipment

1056234

Fig.	Part No.	Quantity 1	2	3	PS	KIT	Description	Denominación	Denominação	Dénomination	Notes
27	VOE 13965176	2					••••Screw	••••Tornillo	••••Parafuso	••••Vis	
28	VOE 13964826	1			SS		••••Clevis Pin	••••Espiga	••••Grampo em U	••••Vis A Oeuillet	
29	VOE 964946	1					••••Split pin	••••Pasador hendido	••••Chaveta fendida	••••Goupille fendue	
29A	VOE 11164780	1					••••Knob	••••Volante	••••Botão	••••Bouton	
29B	VOE 11164775	2					••••Bushing	••••Casquillo	••••Bucha	••••Bague	
29C	VOE 17231493	1					••••Lock arm	••••Brazo bloqueo	••••Braço bloqueio	••••Bras verrouillage	
29D	VOE 11164989	1					••••Spring	••••Resorte	••••Mola	••••Ressort	
29E	VOE 13965176	1					••••Screw	••••Tornillo	••••Parafuso	••••Vis	
30	VOE 11164958	1					•••Attaching arm	•••Brazo de fijación	•••Braço fixação	•••Bras d'ancrage	
31	VOE 955892	1					••••Plain washer	••••Arandela plana	••••Arruela simples	••••Rondelle plane	
32	VOE 11412841	1					••••Cover	••••Capó	••••Capô	••••Capot	
33	VOE 975370	1					••••Six point socket screw	••••Racor de seis dientes	••••Paraf soquete sext	••••Vis à 6 pans creux	
34	VOE 946173	3					••••Flange screw	••••Tornillo embridado	••••Parafuso flangeado	••••Vis à embase	
34A	VOE 11164780	1					••••Knob	••••Volante	••••Botão	••••Bouton	
34B	VOE 11164767	1					••••Lock brace	••••Brazo de seguridad	••••Braço de travamento	••••Étrier verrouillage	
34C	VOE 11164763	2					••••Bushing	••••Casquillo	••••Bucha	••••Bague	
34D	VOE 11412849	1					••••Control knob	••••Volante de mando	••••Botão de controle	••••Bouton commande	E PROD
34D	VOE 13965185	1					••••Screw	••••Tornillo	••••Parafuso	••••Vis	L PROD
35		1			NS		•Gear Lever	•Palanca Marcha	•Alavanca de mudanças	•Levier Vitesse	
36	VOE 11164937	1					••Support frame	••Brazo de empuje	••Apoio estrutural	••Châssis-porteur	
37	VOE 11164935	1					••Cover	••Capó	••Capô	••Capot	
38	VOE 11164936	1					••Cover	••Capó	••Capô	••Capot	
39	VOE 975370	6					••Six point socket screw	••Racor de seis dientes	••Paraf soquete sext	••Vis à 6 pans creux	
40	VOE 975367	8					••Six point socket screw	••Racor de seis dientes	••Paraf soquete sext	••Vis à 6 pans creux	
41	VOE 11429099	1					••Knob	••Botón	••Botão	••Bouton	
42	VOE 967308	2					••Set screw	••Tornillo tope	••Parafuso batente	••Vis butée	
43	VOE 15008405	1					••Knob	••Volante	••Botão	••Bouton	
44	VOE 964841	1					••Clevis pin	••Perno pasador hendido	••Pino do garfo	••Boulon à trou goupille	
45	VOE 907816	1					••Split pin	••Pasador hendido	••Chaveta fendida	••Goupille fendue	
46	VOE 11444348	1					Attaching plate	Chapa de fijación	Chapa fixação	Tôle de fixation	
47	VOE 946472	1					Flange screw	Tornillo embridado	Parafuso flangeado	Vis à embase	KAB

1	84222, 83353, 84493
2	83344, 83347
3	
4	
5	

Foldable armrest for two-lever el.hydraulic servo system
Apoyabrazos plegable para servo electrohidráulico de dos palancas
Apoio de braço dobrável para sistema servo eletrohidráulico de duas alavancas
Accoudoir rabattable pour système d'assistance électrohydraulique à deux leviers

Catalogue id	Group
20106	882
Illustr. No	Section
1056234	550
Issue	Page
20021223-G	1119

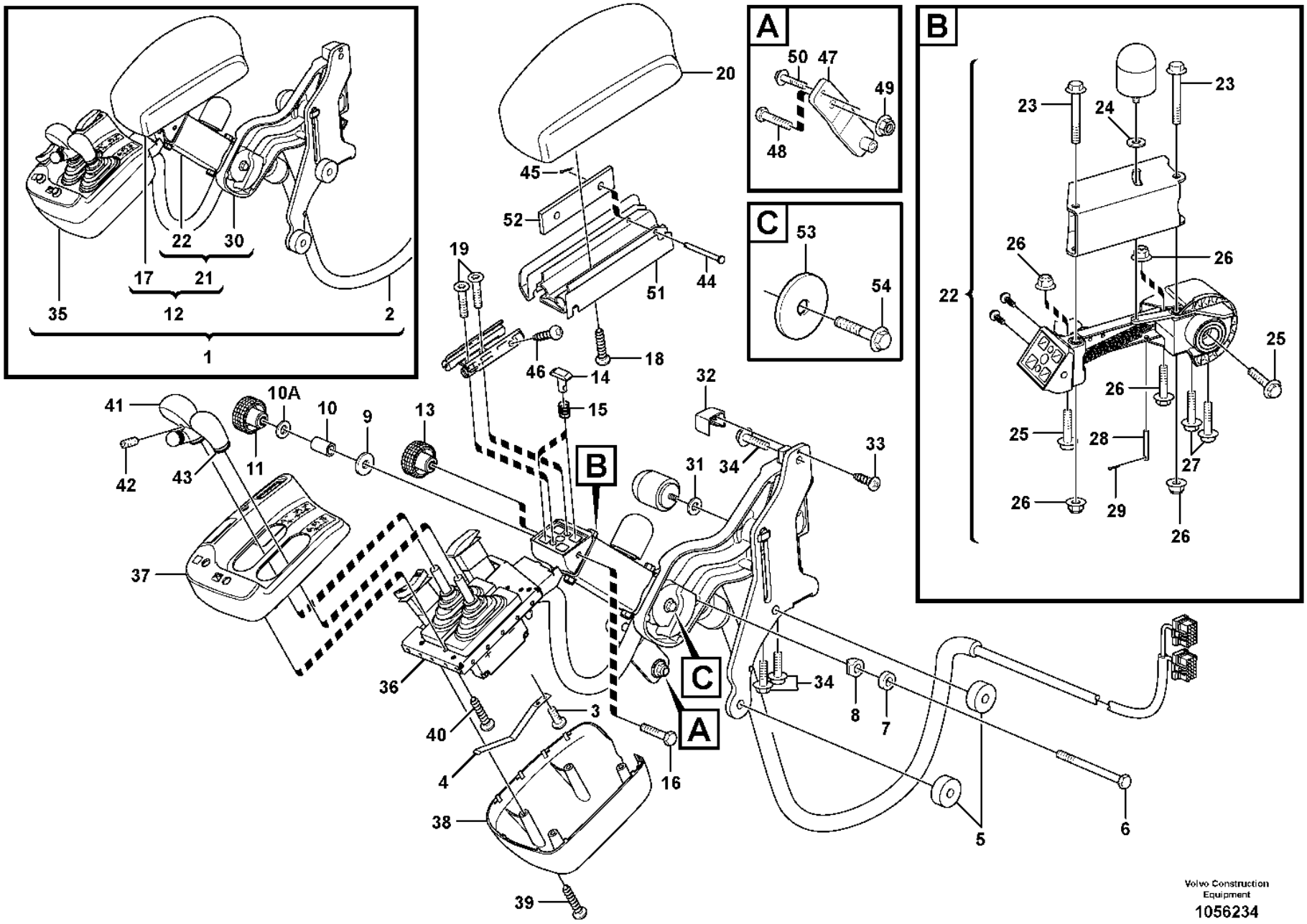

Volvo Construction Equipment

1056234

Fig.	Part No.	Quantity 1	2	3	PS	KIT	Description	Denominación	Denominação	Dénomination	Notes
47	VOE 955695	1					Hexagon screw	Tornillo hexagonal	Parafuso sextavado	Vis à tête hexagonale	ISRI
48	VOE 13971098	1					Flange nut	Tuerca embridada	Porca flangeada	Écrou à embase	KAB
49	VOE 13946173	1					Screw	Tornillo	Parafuso	Vis	M8x16
50	VOE 11444245		1				Plate	Chapa	Chapa	Tôle	
	VOE 15020388		1				Decal	Calcomanía	Decalque	Autocollant	

1	84222, 83353, 84493
2	83344, 83347
3	
4	
5	

Foldable armrest for two-lever el.hydraulic servo system
Apoyabrazos plegable para servo electrohidráulico de dos palancas
Apoio de braço dobrável para sistema servo eletrohidráulico de duas alavancas
Accoudoir rabattable pour système d'assistance électrohydraulique à deux leviers

Catalogue id **20106**	Group **882**
Illustr. No **1056234**	Section **550**
Issue **20021223-G**	Page **1121**

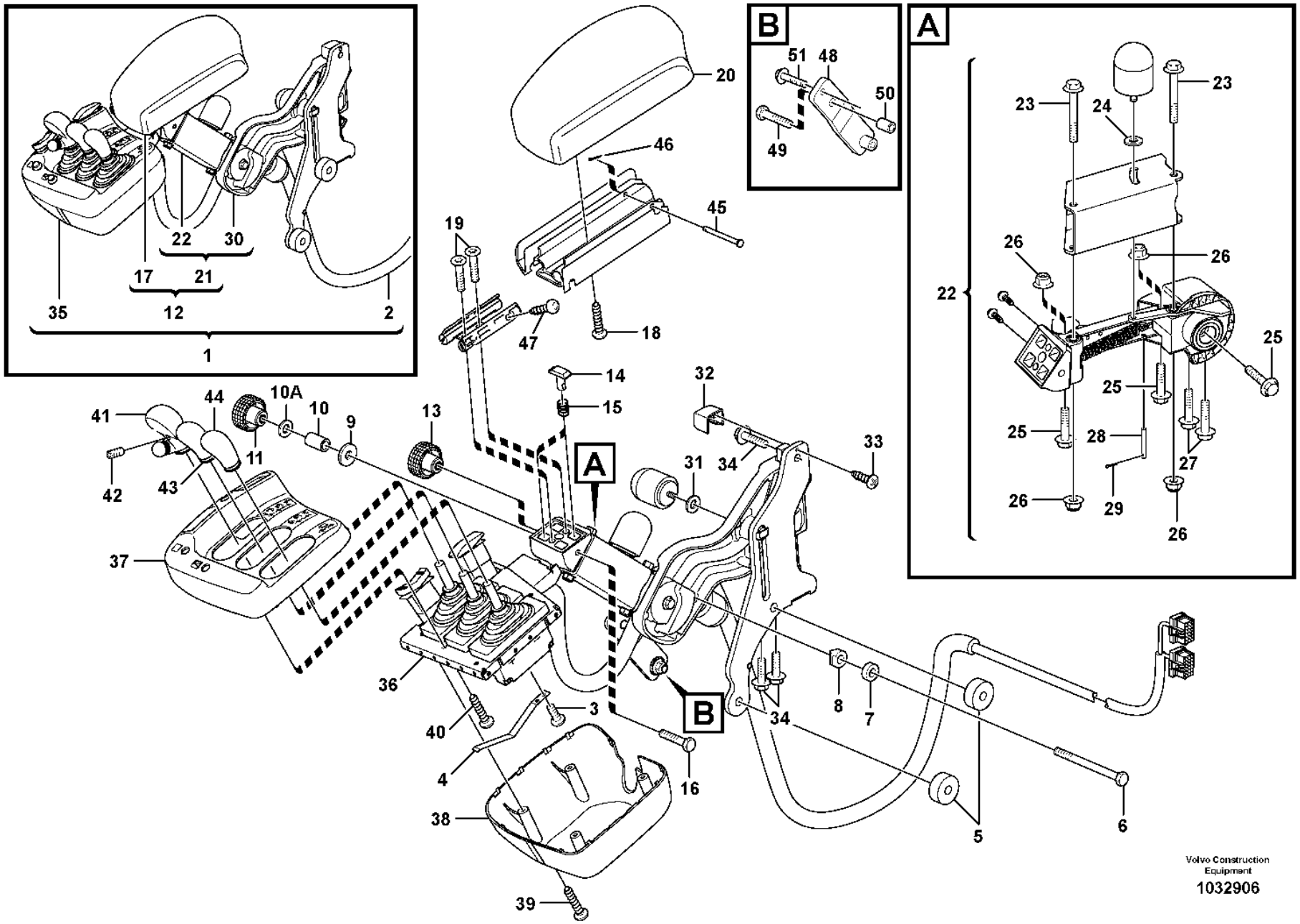
1
2
12
17
21
22
30
35
A
B
10
10A
11
13
14
15
18
19
20
23
24
25
26
27
28
29
31
32
33
34
36
37
38
39
40
41
42
43
44
45
46
47
48
49
50
51
Volvo Construction Equipment
1032906

Fig.	Part No.	Quantity 1	2	3	PS	KIT	Description	Denominación	Denominação	Dénomination	Notes
1	VOE 11171521	1					Arm rest	Reposabrazos	Descansa-braço	Accoudoir	
2		1					•Cable harness	•Manojo cables	•Chicote	•Faisceau cables	
3	VOE 969467	2					•Six point socket screw	•Racor de seis dientes	•Paraf soquete sext	•Vis à 6 pans creux	
4	VOE 11429092	1					•Leaf spring	•Ballesta	•Feixe de mola	•Ressort à lames	
5	VOE 11444330	2					•Spacer	•Distanciador	•Espaçador	•Entretoise	
6	VOE 955286	1					•Hexagon screw	•Tornillo hexagonal	•Parafuso sextavado	•Vis à tête hexagonale	
7	VOE 11429082	1					•Bushing	•Casquillo	•Bucha	•Bague	
8	VOE 11429080	2					•Bushing	•Casquillo	•Bucha	•Bague	
9	VOE 960139	1					•Plain washer	•Arandela plana	•Arruela simples	•Rondelle plane	
10	VOE 15007593	1					•Bushing	•Casquillo	•Bucha	•Bague	
10A	VOE 955892	1					•Plain washer	•Arandela plana	•Arruela simples	•Rondelle plane	
11	VOE 11429093	1					•Knob	•Volante	•Botão	•Bouton	
12		1			NS		•Arm rest	•Reposabrazos	•Descansa-braço	•Accoudoir	
13	VOE 11429093	1					••Knob	••Volante	••Botão	••Bouton	
14	VOE 11429087	1					••Lock brace	••Brazo de seguridad	••Braço de travamento	••Étrier verrouillage	
15	VOE 11429090	1					••Spring	••Resorte	••Mola	••Ressort	
16	VOE 969518	1					••Six point socket screw	••Racor de seis dientes	••Paraf soquete sext	••Vis à 6 pans creux	
17	VOE 11164950	1					••Arm rest	••Reposabrazos	••Descansa-braço	••Accoudoir	
18	VOE 975372	4					•••Six point socket screw	•••Racor de seis dientes	•••Paraf soquete sext	•••Vis à 6 pans creux	
19	VOE 13977628	4					•••Six point socket screw	•••Racor de seis dientes	•••Paraf soquete sext	•••Vis à 6 pans creux	
20	VOE 11164951	1					•••Arm rest	•••Reposabrazos	•••Descansa-braço	•••Accoudoir	
21		1			NS		••Release mechanism	••Mecanismo liberador	••Mecanismo liberador	••Dispositif d'inclinaison	
22	VOE 11164962	1			SS		•••Release mechanism	•••Mecanismo liberador	•••Mecanismo liberador	•••Dispositif d'inclinaison	
23	VOE 965181	2					••••Flange screw	••••Tornillo embridado	••••Parafuso flangeado	••••Vis à embase	
24	VOE 955892	1					••••Plain washer	••••Arandela plana	••••Arruela simples	••••Rondelle plane	
25	VOE 13947760	2					••••Screw	••••Tornillo	••••Parafuso	••••Vis	
26	VOE 948645	4					••••Flange lock nut	••••Contratuerca embridada	••••Contra porca flange	••••Contre-écrou à embase	
27	VOE 13965176	2					••••Screw	••••Tornillo	••••Parafuso	••••Vis	
32	VOE 83964826	1					••••Clevis Pin	••••Espiga	••••Grampo em U	••••Vis A Oeuillet	
32	VOE 964946	1					••••Split pin	••••Pasador hendido	••••Chaveta fendida	••••Goupille fendue	
30	VOE 11164958	1					•••Attaching arm	•••Brazo de fijación	•••Braço fixação	•••Bras d'ancrage	

1		**Foldable armrest for three-lever el.hydraulic servo system** **Reposabrazos plegable para servo electrohidráulico de tres palancas** **Apoio de braço dobrável para sistema servo eletrohidráulico de três alavancas** **Accoudoir rabattable pour système d'assistance électrohydraulique à trois leviers**	Catalogue id **20106**	Group **882**
2				
3			Illustr. No **1032906**	Section **600**
4				
5		**83352, 83533**	Issue **20021223-G**	Page **1123**

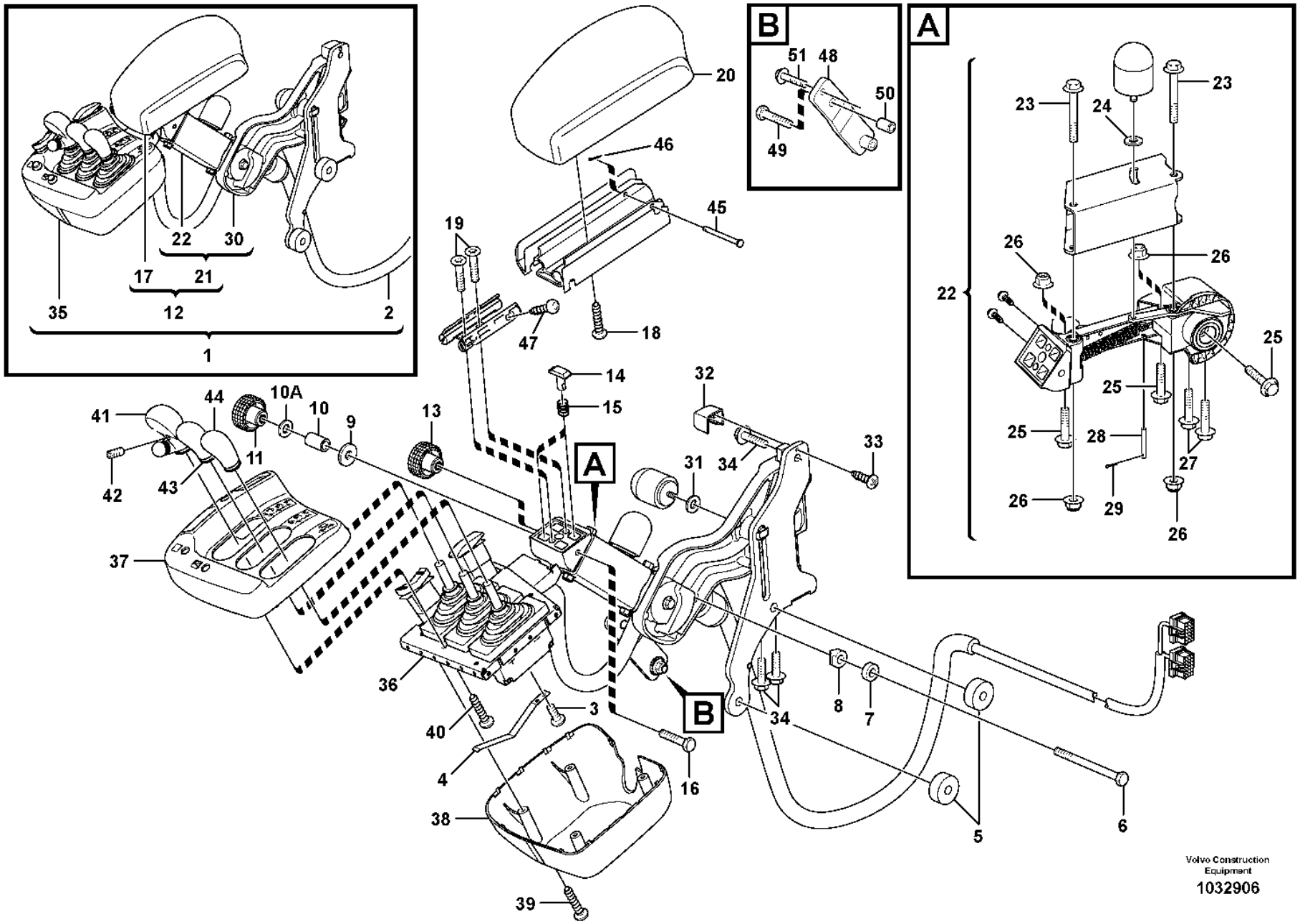
1
2
12
17
21
22
30
35
A
B
10
10A
11
13
14
15
18
19
20
23
24
25
26
27
28
29
31
32
33
34
36
37
38
39
40
41
42
43
44
45
46
47
48
49
50
51
Volvo Construction Equipment
1032906

Fig.	Part No.	Quantity 1	2	3	PS	KIT	Description	Denominación	Denominação	Dénomination	Notes
31	VOE 955892	1					••••Plain washer	••••Arandela plana	••••Arruela simples	••••Rondelle plane	
32	VOE 11412841	1					••••Cover	••••Capó	••••Capô	••••Capot	
33	VOE 975370	1					••••Six point socket screw	••••Racor de seis dientes	••••Paraf soquete sext	••••Vis à 6 pans creux	
34	VOE 946173	3					••••Flange screw	••••Tornillo embridado	••••Parafuso flangeado	••••Vis à embase	
35		1			NS		•Gear Lever	•Palanca Marcha	•Alavanca de mudanças	•Levier Vitesse	
36	VOE 11164937	1					••Support frame	••Brazo de empuje	••Apoio estrutural	••Châssis-porteur	
37	VOE 17248497	1					••Cover	••Capó	••Capô	••Capot	(VOE 11164963)
38	VOE 11164790	1					••Cover	••Capó	••Capô	••Capot	
39	VOE 975370	6					••Six point socket screw	••Racor de seis dientes	••Paraf soquete sext	••Vis à 6 pans creux	
40	VOE 975367	8					••Six point socket screw	••Racor de seis dientes	••Paraf soquete sext	••Vis à 6 pans creux	
41	VOE 11429099	1					••Knob	••Botón	••Botão	••Bouton	
42	VOE 967308	1					••Set screw	••Tornillo tope	••Parafuso batente	••Vis butée	
43	VOE 15008405	1					••Knob	••Volante	••Botão	••Bouton	
	VOE 967308	1					••Set screw	••Tornillo tope	••Parafuso batente	••Vis butée	
44	VOE 15008405	1					••Knob	••Volante	••Botão	••Bouton	
	VOE 967308	1					••Set screw	••Tornillo tope	••Parafuso batente	••Vis butée	
45	VOE 964841	1					••Clevis pin	••Perno pasador hendido	••Pino do garfo	••Boulon à trou goupille	
46	VOE 907816	1					••Split pin	••Pasador hendido	••Chaveta fendida	••Goupille fendue	
47	VOE 969464	2					••Six point socket screw	••Racor de seis dientes	••Paraf soquete sext	••Vis à 6 pans creux	
48	VOE 11444348	1					Attaching plate	Chapa de fijación	Chapa fixação	Tôle de fixation	
49	VOE 955700	2					Hexagon screw	Tornillo hexagonal	Parafuso sextavado	Vis à tête hexagonale	
50	VOE 13930435	2					Spacer ring	Anillo distanciador	Anel espaçador	Bague entretoise	
51	VOE 946440	1					Flange screw	Tornillo embridado	Parafuso flangeado	Vis à embase	

1		**Foldable armrest for three-lever el.hydraulic servo system** **Reposabrazos plegable para servo electrohidráulico de tres palancas** **Apoio de braço dobrável para sistema servo eletrohidráulico de três alavancas** **Accoudoir rabattable pour système d'assistance électrohydraulique à trois leviers**	Catalogue id **20106**	Group **882**
2				
3			Illustr. No **1032906**	Section **600**
4				
5		**83352, 83533**	Issue **20021223-G**	Page **1125**

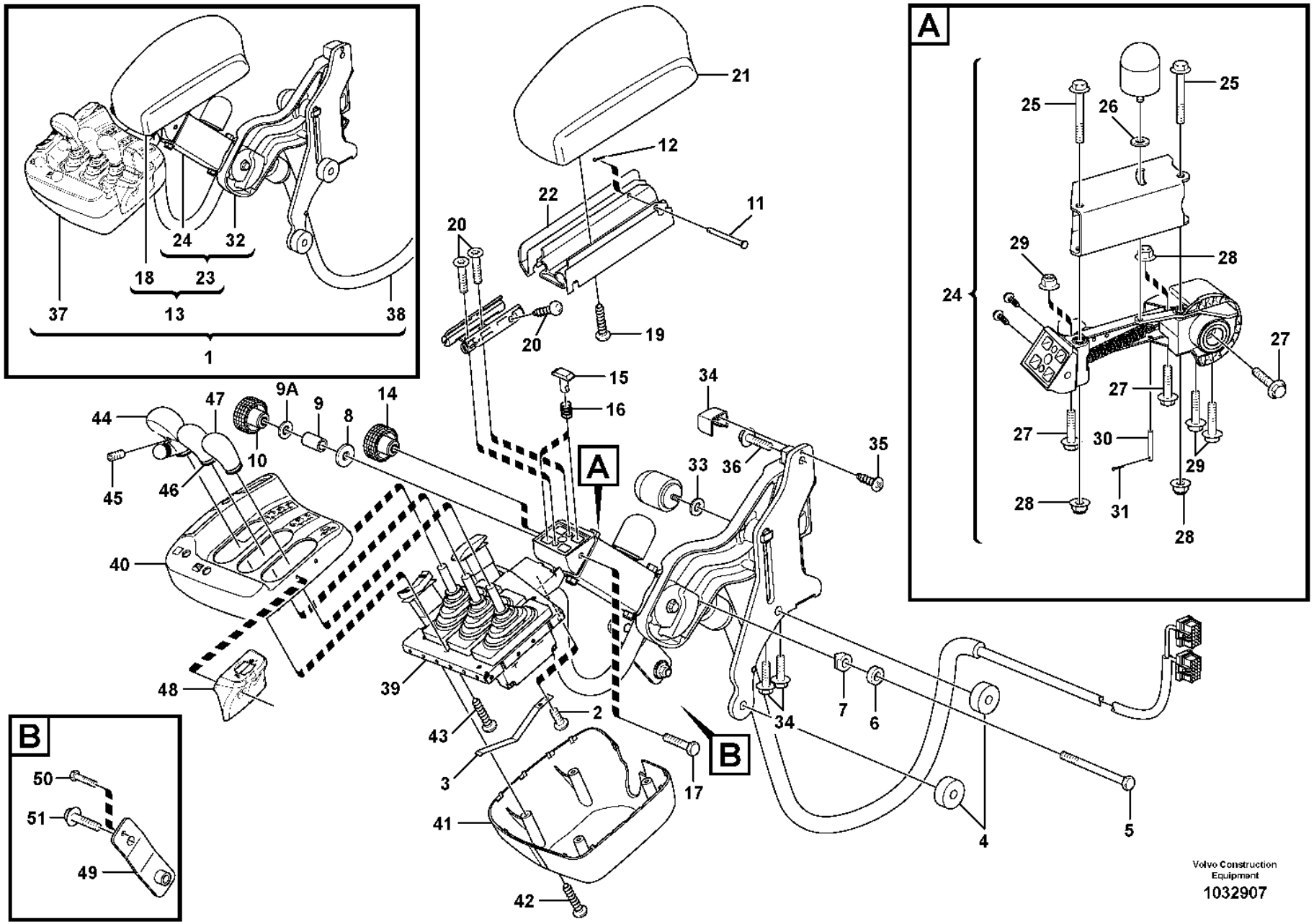
A
B
1
2
3
4
5
6
7
8
9
9A
10
11
12
13
14
15
16
17
18
19
20
21
22
23
24
25
26
27
28
29
30
31
32
33
34
35
36
37
38
39
40
41
42
43
44
45
46
47
48
49
50
51
Volvo Construction Equipment
1032907

Fig.	Part No.	Quantity 1	2	3	PS	KIT	Description	Denominación	Denominação	Dénomination	Notes
1		1			NS		Arm Rest	Reposabrazos	Apoio de braço	Accoudoir	
2	VOE 969467	2					•Six point socket screw	•Racor de seis dientes	•Paraf soquete sext	•Vis à 6 pans creux	
3	VOE 11429092	1					•Leaf spring	•Ballesta	•Feixe de mola	•Ressort à lames	
4	VOE 11444330	2					•Spacer	•Distanciador	•Espaçador	•Entretoise	
5	VOE 955286	1					•Hexagon screw	•Tornillo hexagonal	•Parafuso sextavado	•Vis à tête hexagonale	
6	VOE 11429082	1					•Bushing	•Casquillo	•Bucha	•Bague	
7	VOE 11429080	2					•Bushing	•Casquillo	•Bucha	•Bague	
8	VOE 960139	1					•Plain washer	•Arandela plana	•Arruela simples	•Rondelle plane	
9	VOE 15007593	1					•Bushing	•Casquillo	•Bucha	•Bague	
9A	VOE 955892	1					•Plain washer	•Arandela plana	•Arruela simples	•Rondelle plane	
10	VOE 11429093	1					•Knob	•Volante	•Botão	•Bouton	
11	VOE 964841	1					•Clevis pin	•Perno pasador hendido	•Pino do garfo	•Boulon à trou goupille	
12	VOE 907816	1					•Split pin	•Pasador hendido	•Chaveta fendida	•Goupille fendue	
13		1			NS		•Arm rest	•Reposabrazos	•Descansa-braço	•Accoudoir	
14	VOE 11429093	1					••Knob	••Volante	••Botão	••Bouton	
15	VOE 11429087	1					••Lock brace	••Brazo de seguridad	••Braço de travamento	••Étrier verrouillage	
16	VOE 11429090	1					••Spring	••Resorte	••Mola	••Ressort	
17	VOE 969518	1					••Six point socket screw	••Racor de seis dientes	••Paraf soquete sext	••Vis à 6 pans creux	
18	VOE 11164950	1					••Arm rest	••Reposabrazos	••Descansa-braço	••Accoudoir	
19	VOE 975372	4					•••Six point socket screw	•••Racor de seis dientes	•••Paraf soquete sext	•••Vis à 6 pans creux	
20	VOE 969464	4					•••Six point socket screw	•••Racor de seis dientes	•••Paraf soquete sext	•••Vis à 6 pans creux	
21	VOE 11164951	1					•••Arm rest	•••Reposabrazos	•••Descansa-braço	•••Accoudoir	
22	VOE 11164742	1					•••Profile	•••Perfil	•••Perfil	•••Profilé	
23		1			NS		••Release mechanism	••Mecanismo liberador	••Mecanismo liberador	••Dispositif d'inclinaison	
24	VOE 11164962	1			SS		•••Release mechanism	•••Mecanismo liberador	•••Mecanismo liberador	•••Dispositif d'inclinaison	
25	VOE 965181	2					••••Flange screw	••••Tornillo embridado	••••Parafuso flangeado	••••Vis à embase	
26	VOE 955892	1					••••Plain washer	••••Arandela plana	••••Arruela simples	••••Rondelle plane	
27	VOE 13947760	2					••••Screw	••••Tornillo	••••Parafuso	••••Vis	
28	VOE 948645	4					••••Flange lock nut	••••Contratuerca embridada	••••Contra porca flange	••••Contre-écrou à embase	
29	VOE 13965176	2					••••Screw	••••Tornillo	••••Parafuso	••••Vis	
30	VOE 13964826	1					••••Clevis Pin	••••Espiga	••••Grampo em U	••••Vis A Oeuillet	

1		**Foldable armrest for four-lever el.hydraulic servo system** **Apoyabrazos plegable para servo electrohidráulico de cuatro palancas** **Apoio de braço dobrável para sistema servo eletrohidráulico de quatro alavancas** **Accoudoir rabattable pour système d'assistance électrohydraulique à quatre leviers**	Catalogue id **20106**	Group **882**
2			Illustr. No **1032907**	Section **650**
3				
4			Issue **20021223-G**	Page **1127**
5		**83354, 83534**		

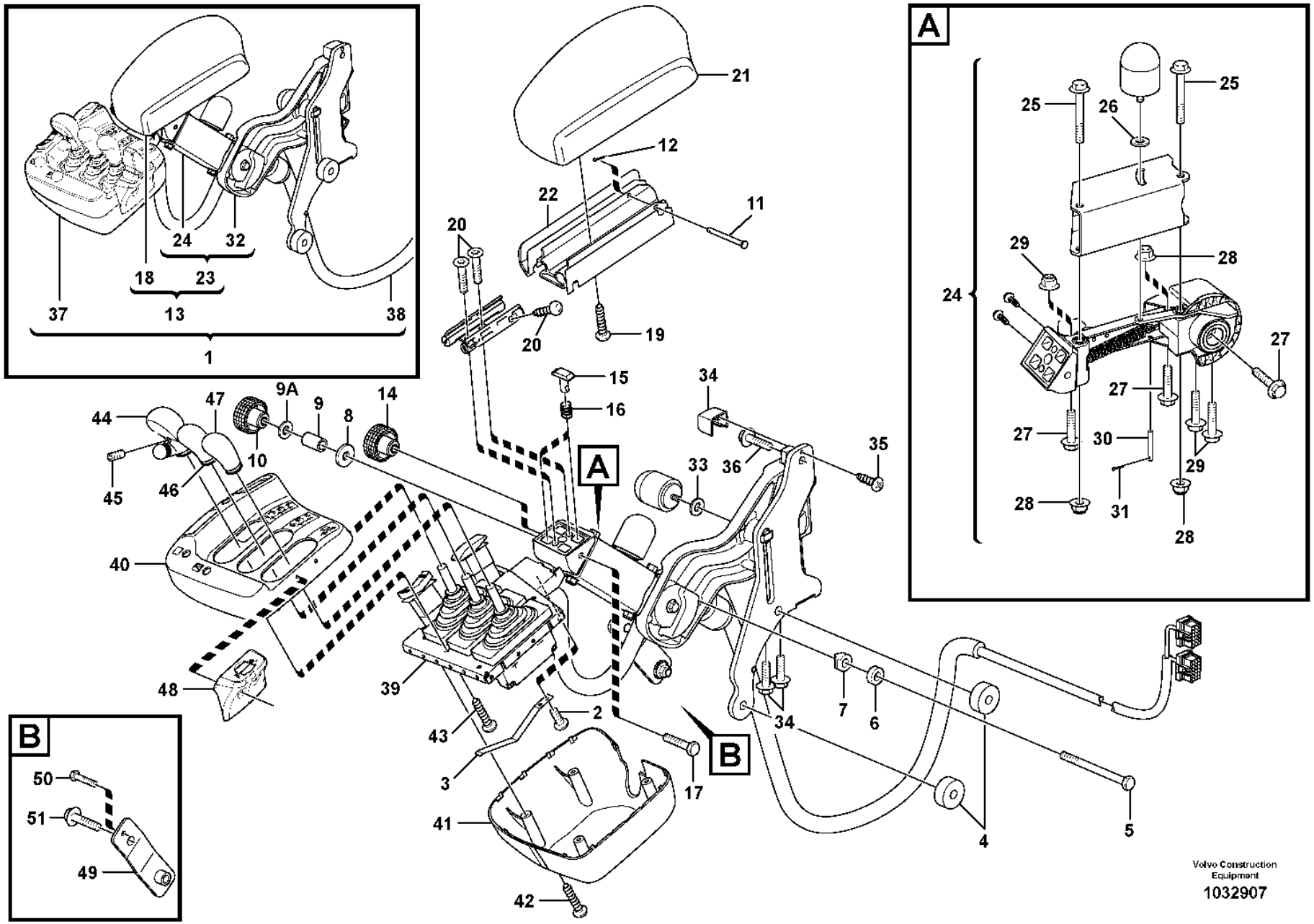
A
B
1
2
3
4
5
6
7
8
9
9A
10
11
12
13
14
15
16
17
18
19
20
21
22
23
24
25
26
27
28
29
30
31
32
33
34
35
36
37
38
39
40
41
42
43
44
45
46
47
48
49
50
51
Volvo Construction Equipment
1032907

Fig.	Part No.	Quantity 1	2	3	PS	KIT	Description	Denominación	Denominação	Dénomination	Notes
31	VOE 964946	1					••••Split pin	••••Pasador hendido	••••Chaveta fendida	••••Goupille fendue	
32	VOE 11164958	1					•••Attaching arm	•••Brazo de fijación	•••Braço fixação	•••Bras d'ancrage	
33	VOE 955892	2					••••Plain washer	••••Arandela plana	••••Arruela simples	••••Rondelle plane	
34	VOE 11412841	1					••••Cover	••••Capó	••••Capô	••••Capot	
35	VOE 975370	1					••••Six point socket screw	••••Racor de seis dientes	••••Paraf soquete sext	••••Vis à 6 pans creux	
36	VOE 946173	3					••••Flange screw	••••Tornillo embridado	••••Parafuso flangeado	••••Vis à embase	
37		1			NS		•Gear Lever	•Palanca Marcha	•Alavanca de mudanças	•Levier Vitesse	See group 371-2375 page 407
38		1					•Cable harness	•Manojo cables	•Chicote	•Faisceau cables	See group 371-2375 page 407
39	VOE 11164937	1					••Support frame	••Brazo de empuje	••Apoio estrutural	••Châssis-porteur	
40	VOE 17248497	1					••Cover	••Capó	••Capô	••Capot	(VOE 11164963)
41	VOE 11164790	1					••Cover	••Capó	••Capô	••Capot	
42	VOE 975370	6					••Six point socket screw	••Racor de seis dientes	••Paraf soquete sext	••Vis à 6 pans creux	
43	VOE 975367	8					••Six point socket screw	••Racor de seis dientes	••Paraf soquete sext	••Vis à 6 pans creux	
44	VOE 11429099	1					••Knob	••Botón	••Botão	••Bouton	
45	VOE 967308	1					••Set screw	••Tornillo tope	••Parafuso batente	••Vis butée	
46	VOE 15008405	1					••Knob	••Volante	••Botão	••Bouton	
	VOE 967308	1					••Set screw	••Tornillo tope	••Parafuso batente	••Vis butée	
47	VOE 15008405	1					••Knob	••Volante	••Botão	••Bouton	
	VOE 967308	1					••Set screw	••Tornillo tope	••Parafuso batente	••Vis butée	
48	VOE 11164759	1					••Cover	••Capó	••Capô	••Capot	
49	VOE 11444348	1					Attaching plate	Chapa de fijación	Chapa fixação	Tôle de fixation	
50	VOE 955700	1					Hexagon screw	Tornillo hexagonal	Parafuso sextavado	Vis à tête hexagonale	7/16 UNFx83
51	VOE 946440	1					Flange screw	Tornillo embridado	Parafuso flangeado	Vis à embase	

1		**Foldable armrest for four-lever el.hydraulic servo system** **Apoyabrazos plegable para servo electrohidráulico de cuatro palancas** **Apoio de braço dobrável para sistema servo eletrohidráulico de quatro alavancas** **Accoudoir rabattable pour système d'assistance électrohydraulique à quatre leviers**	Catalogue id **20106**	Group **882**
2				
3			Illustr. No **1032907**	Section **650**
4				
5		**83354, 83534**	Issue **20021223-G**	Page **1129**

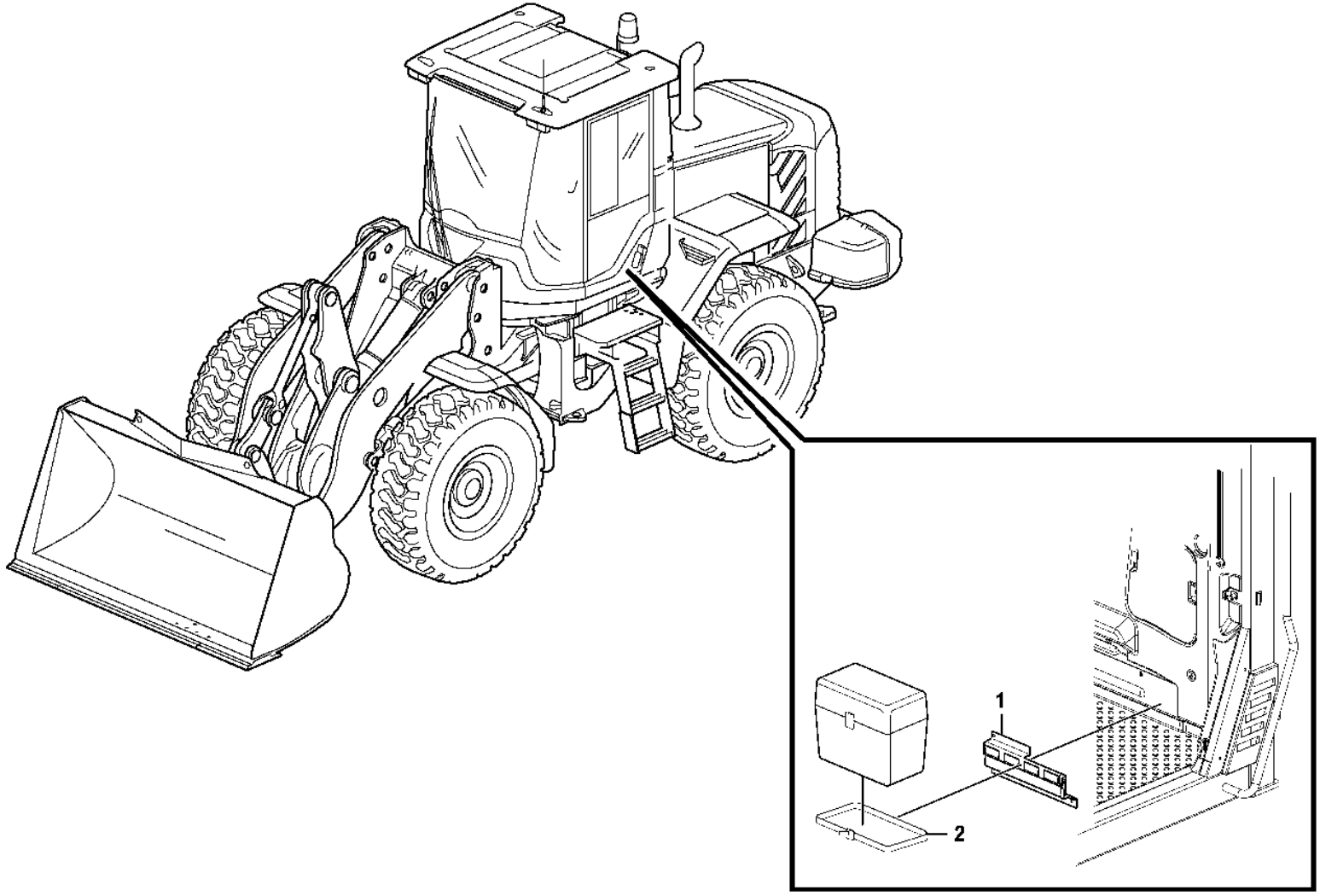

Volvo Construction Equipment

1026331

Fig.	Part No.	Quantity 1	2	3	PS	KIT	Description	Denominación	Denominação	Dénomination	Notes
1	**VOE 11444374**	1					Anchorage	Fijación	Ancoragem	Fixation	
2	**VOE 11104606**	2					Retaining strap	Correa tensora	Correia tensora	Courroie de serrage	

1		**Lunch box holder** **Fijacion, caja** **Suporte de marmita** **Fixation, caisse**	Catalogue id **20106**	Group **882**
2				
3			Illustr. No **1026331**	Section **700**
4				
5		**83437**	Issue **20021223-G**	Page **1131**

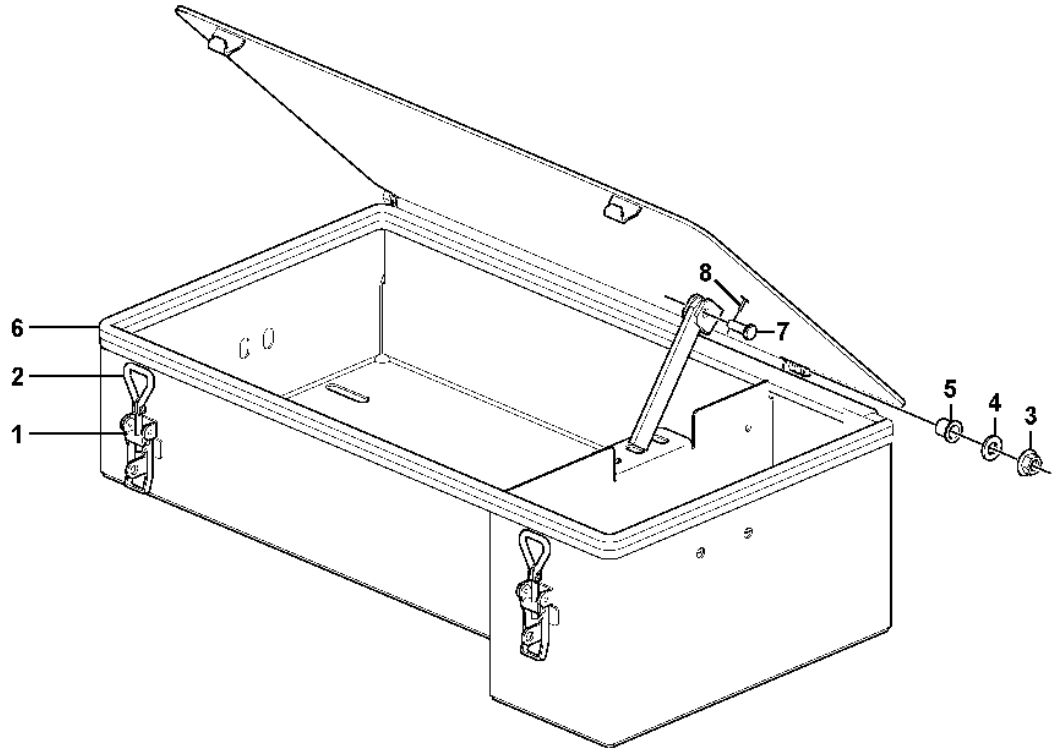
6
2
1
8
7
5
4
3

Fig.	Part No.	Quantity 1	2	3	PS	KIT	Description	Denominación	Denominação	Dénomination	Notes
	VOE 11414185	1					Tool box	Caja herramientas	Caixa de ferramentas	Caisse à outils	
1	**VOE 11015639**	1					•Eccentric lock	•Cerradura excéntrica	•Trava excêntrica	•Verrou excentrique	
2	**VOE 11015638**	1					•Eye bolt	•Ojo tornillo	•Parafuso olhal	•Vis oeillet	
3	**VOE 971099**	2					•Flange lock nut	•Contratuerca embridada	•Contra porca flange	•Contre-écrou à embase	
4	**VOE 13955897**	2					•Washer	•Arandela	•Arruela	•Rondelle	
5	**VOE 1588548**	2					•Bushing	•Casquillo	•Bucha	•Bague	
6	**VOE 4786044**	REQ					•Sealing strip	•Moldura retén	•Friso de vedação	•Bande d'étanchéité	L = 1940 MM
7	**VOE 13964844**	1					•Clevis pin	•Perno pasador hendido	•Pino do garfo	•Boulon à trou goupille	
8	**VOE 907822**	1					•Split pin	•Pasador hendido	•Chaveta fendida	•Goupille fendue	L = 1940 MM

1		**Tool box** **Caja herramientas** **Caixa de ferramenta** **Caisse á outils**	Catalogue id **20106**	Group **896**
2				
3			Illustr. No **1026030**	Section **100**
4				
5			Issue **20021223-G**	Page **1133**

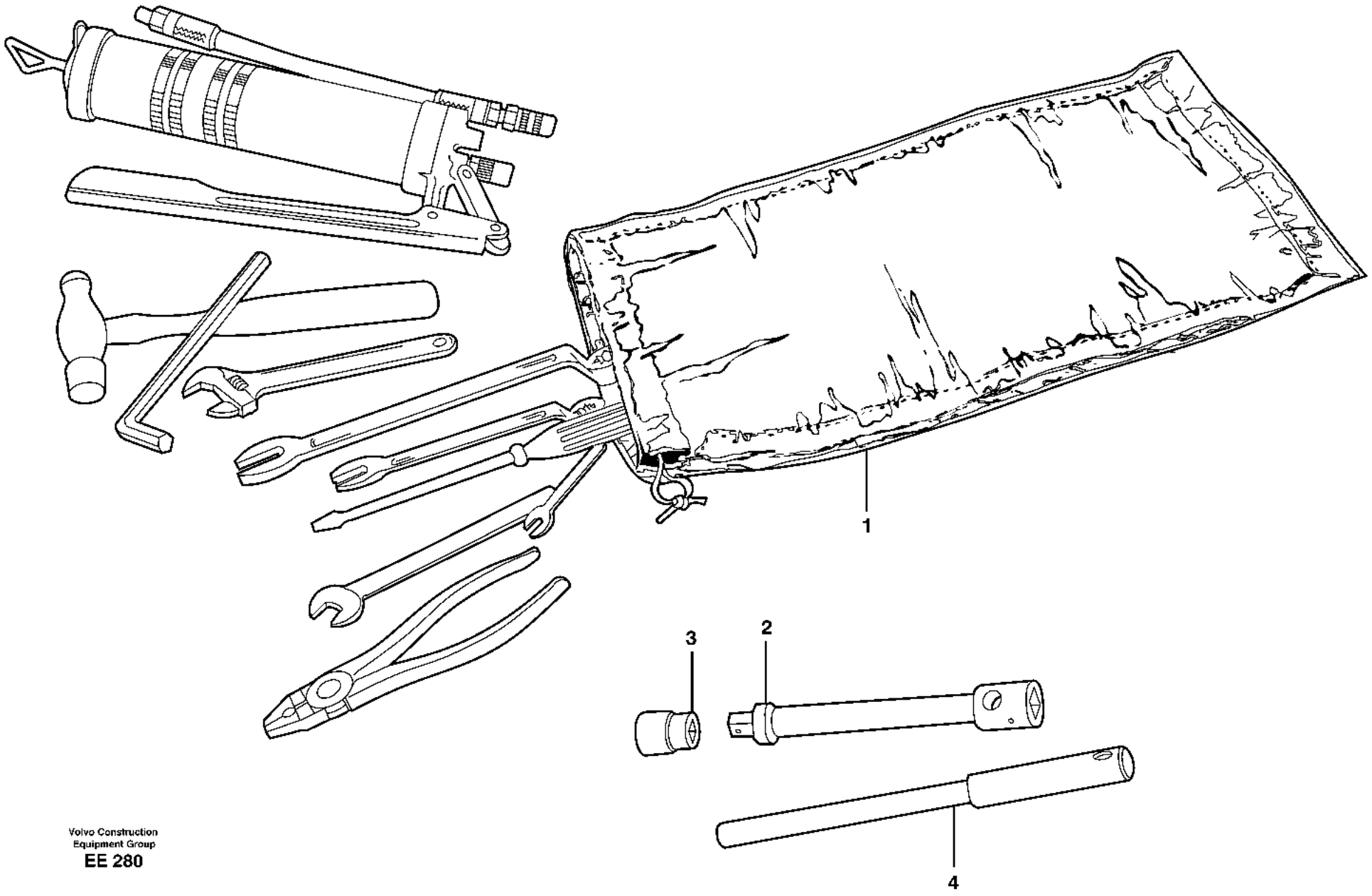

Volvo Construction
Equipment Group
EE 280

Fig.	Part No.	Quantity 1	2	3	PS	KIT	Description	Denominación	Denominação	Dénomination	Notes
1	**VOE 11431196**	1					Tool bag	Estuche herramientas	Estojo ferramentas	Sacoche porte-outils	(VOE 736392)
	VOE 13962033	1					Pliers	Alicates	Alicate	Pince	
	VOE 13962213	1					Ball peen hammer	Martillo bola	Martelo de bola-pena	Marteau à panne ronde	
	VOE 11026287	1					Combination screwdriver	Destornillador combinado	Chave de fenda combinada	Tournevis combiné	
	VOE 6611274	1					Key	Llave	Chave	Clé	N 10
	VOE 11180050	1					Adjustable spanner	Llave ajustable	Chave ajustável	Clé à molette	1 5/16
	VOE 11180049	1					Adjustable spanner	Llave ajustable	Chave ajustável	Clé à molette	3/4
	VOE 13962075	1					Spanner	Llave	Chave	Clé	41
	VOE 914003	1					Allen key	Llave hexagonal	Chave p/ sext inte	Clé hexagonale mate	6
	VOE 190708	1					Square spanner	Llave cuadrada	Chave de boca quadrada	Clé carrée	
	VOE 6633616	1					Nipple	Niple	Niple	Raccord	
	VOE 753546	1					Grease gun	Jeringa de grasa	Bomba de graxa	Pistolet à graisse	
	VOE 926138	1					Hose assembly	Conducto	Mangueira completa	Conduit flexible	
	VOE 795074	1					Clutch	Embrague	Embreagem	Embrayage	
	VOE 13970959	3					Hexagon screw	Tornillo hexagonal	Parafuso sextavado	Vis à tête hexagonale	
	VOE 13947281	3					Gasket	Junta	Junta	Joint	
	VOE 4940506	2					Blind nut	Tuerca ciega	Porca cega	Écrou borgne	
2	**VOE 13962298**		1				Extension	Prolongador	Extensão	Allonge	
3	**VOE 962305**		1				Socket wrench	Manguito de llave	Chave de caixa	Prise douille	
4	**VOE 4854513**		1				Handle	Mango	Manopla	Poignée	

1	**99183**
2	**90007**
3	
4	
5	

Tools
Herramientas
Ferramentas
Outillage

Catalogue id **20106**	Group **896**
Illustr. No **EE 280**	Section **200**
Issue **20021223-G**	Page **1135**

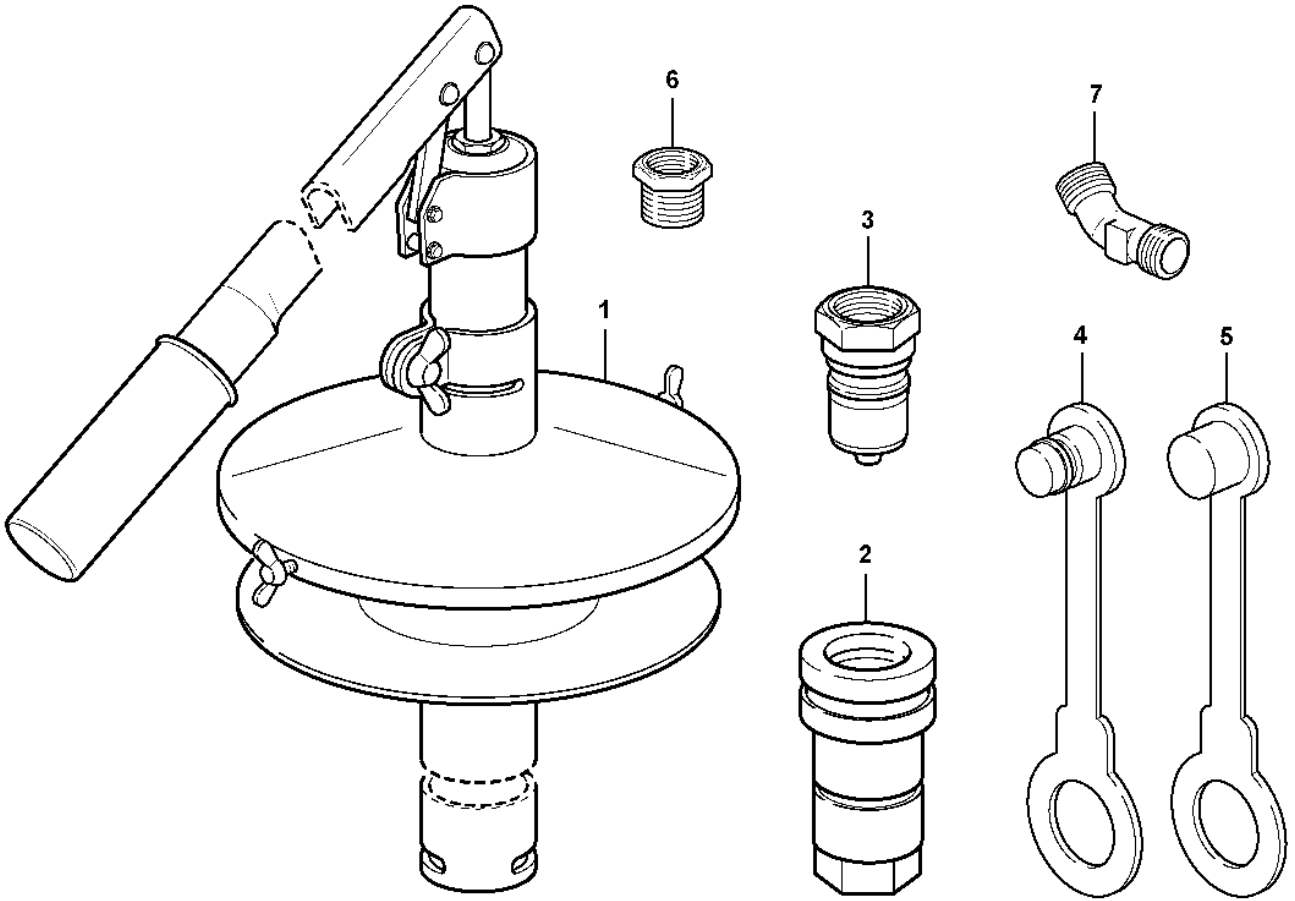
6
7
3
1
4
5
2

Fig.	Part No.	Quantity 1	2	3	PS	KIT	Description	Denominación	Denominação	Dénomination	Notes
	VOE 11704511	1					Pump	Bomba	Bomba	Pompe	
1	**VOE 11016075**	1					•Pump	•Bomba	•Bomba	•Pompe	
2	**VOE 11016067**	1					•Quick Coupling	•Acoplam Rapido	•Acoplamento rápido	•Accouple.rapide	
3	**VOE 11016068**	1					•Quick Coupling	•Acoplam Rapido	•Acoplamento rápido	•Accouple.rapide	
4	**VOE 11016069**	1					•Dust cover	•Protección de polvo	•Tampa proteção	•Pare-poussière	
5	**VOE 11016070**	1					•Dust cover	•Protección de polvo	•Tampa proteção	•Pare-poussière	
6	**VOE 11016071**	1					•Adapter	•Adaptador	•Adaptador	•Adaptateur	
7	**VOE 11016072**	1					•Elbow nipple	•Niple angular	•Cotovelo	•Raccord coudé	

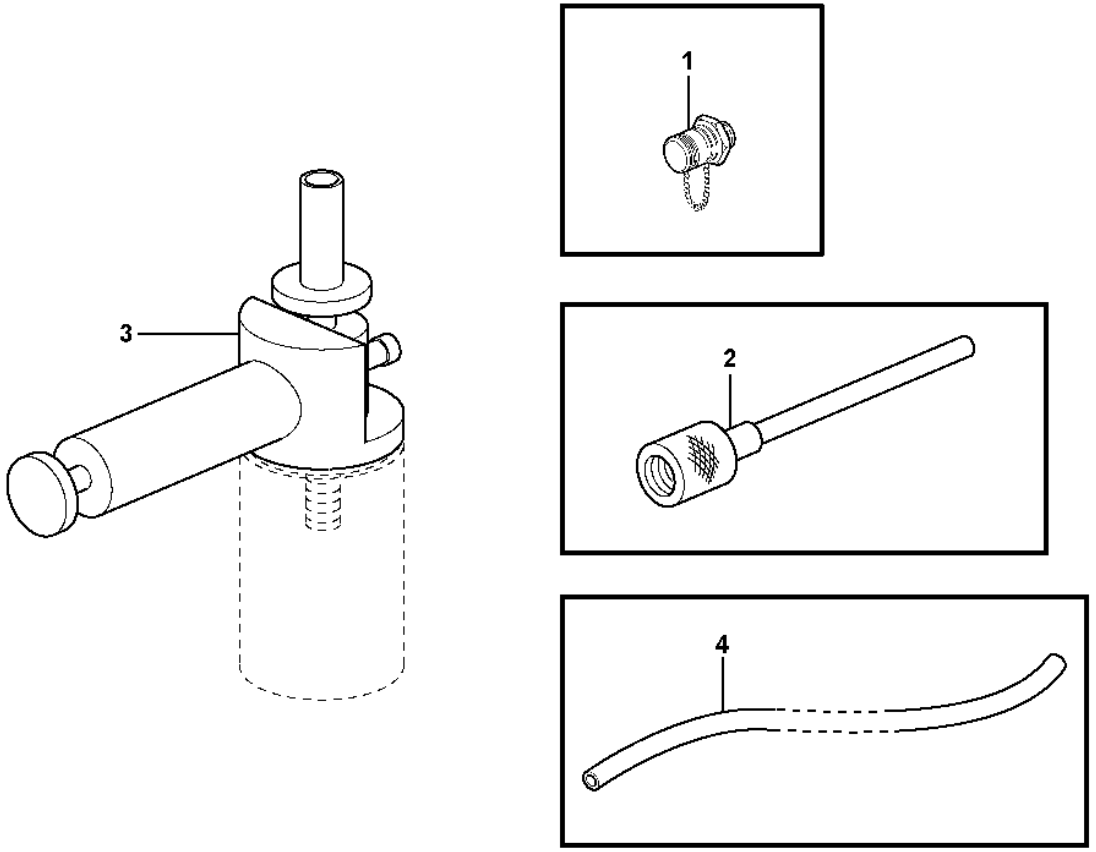

Volvo Construction Equipment

1014673

Fig.	Part No.	Quantity 1	2	3	PS	KIT	Description	Denominación	Denominação	Dénomination	Notes
1	VOE 936442	1					Testing nipple	Niple de medición	Niple de teste	Raccord contrôle	
2	VOE 14025152	1					Hose	Manguera	Mangueira	Flexible	
3	VOE 11411003	1					Vacuum pump	Bomba de vacío	Bomba de vácuo	Pompe à vide	
4	VOE 941363	REQ					Hose	Manguera	Mangueira	Flexible	L = 500MM

1		**Tools oil test** **Herramientas, muestras de aceite** **Ferramentas, teste de óleo** **Outillage pour le contrôle de l'huile**	Catalogue id **20106**	Group **896**
2				
3			Illustr. No **1014673**	Section **300**
4				
5		**82723**	Issue **20021223-G**	Page **1139**

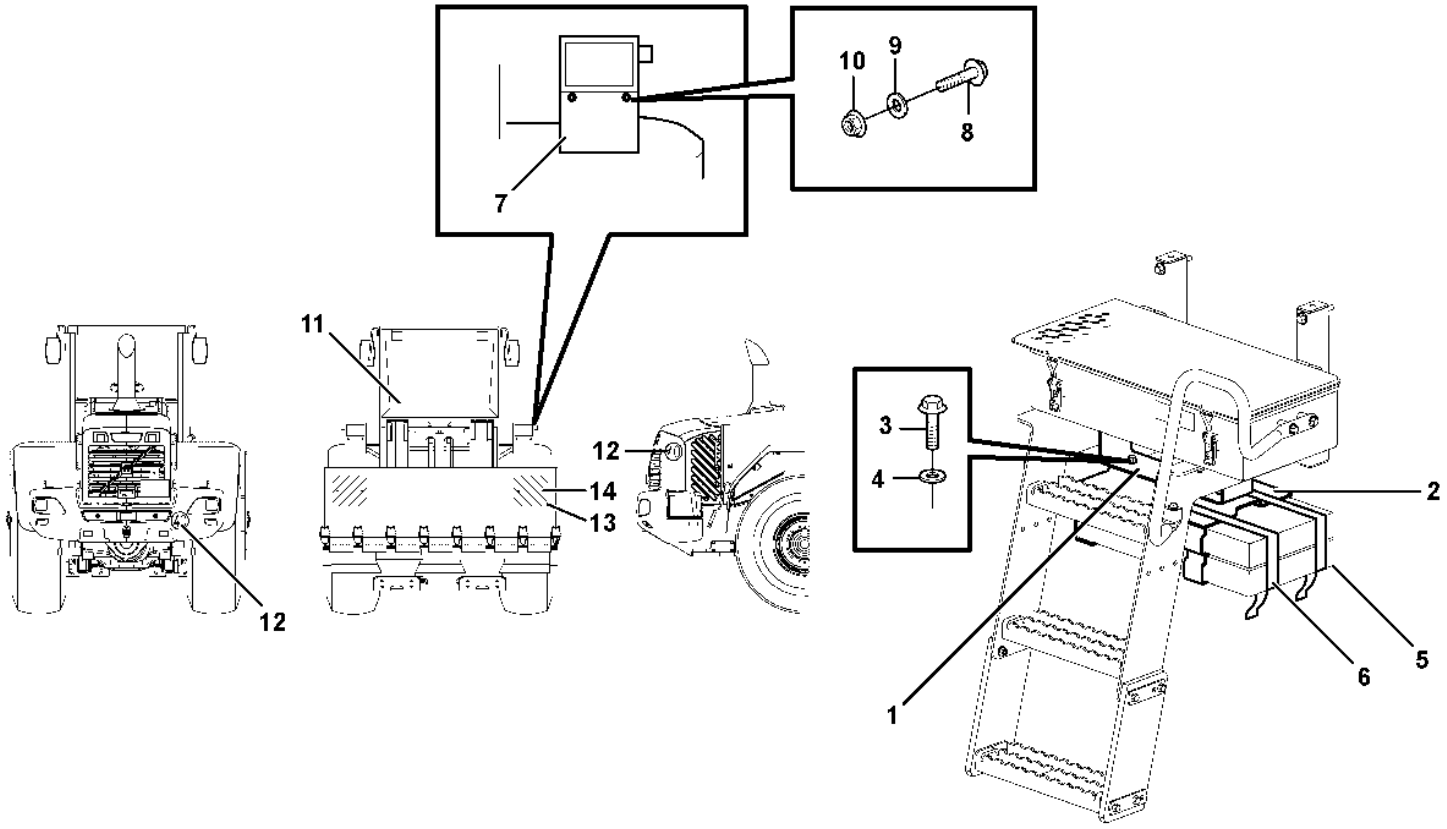

Volvo Construction Equipment

1030562

Fig.	Part No.	Quantity 1	2	3	PS	KIT	Description	Denominación	Denominação	Dénomination	Notes
1	VOE 11174791	1					Attachment	Fijacion	Fixação	Fixation	
2	VOE 11027417	1					Retainer	Soporte	Retentor	Retenue	
3	VOE 946441	6					Flange screw	Tornillo embridado	Parafuso flangeado	Vis à embase	
4	VOE 13960143	6					Washer	Arandela	Arruela	Rondelle	
5	VOE 11020526	2					Wedge	Chaveta	Calço	Cale	
6	VOE 11104606	2					Retaining strap	Correa tensora	Correia tensora	Courroie de serrage	
7	VOE 11400788	1			OP		Number plate retainer	Soporte de matrícula	Suporte placa licença	Porte-plaque d'immatriculation	
8	VOE 13946173	2					Screw	Tornillo	Parafuso	Vis	
9	VOE 13955894	2					Washer	Arandela	Arruela	Rondelle	
10	VOE 948645	2					Flange lock nut	Contratuerca embridada	Contra porca flange	Contre-écrou à embase	
11	VOE 4854049	1					Decal	Calcomanía	Decalque	Autocollant	
12	VOE 11105304	3					Decal	Calcomanía	Decalque	Autocollant	
13		2					Decal	Decalcomania	Adesivo	Decalcomanie	See group 897-250 page 1151
14	VOE 13965175	4					Screw	Tornillo	Parafuso	Vis	
	VOE 11152229	4					Magnet	Imán	Magneto	Aimant	

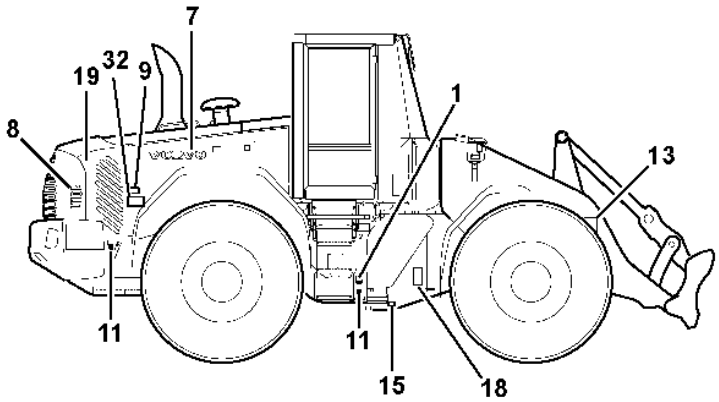

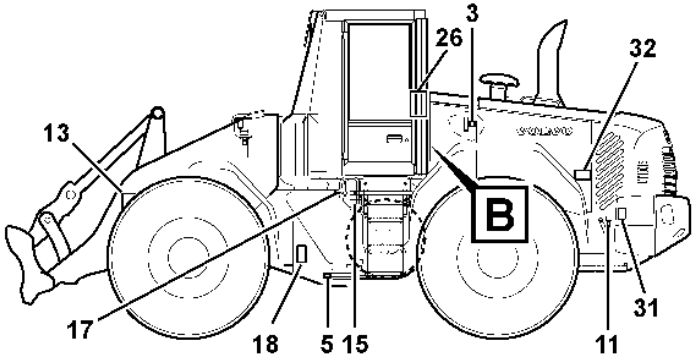

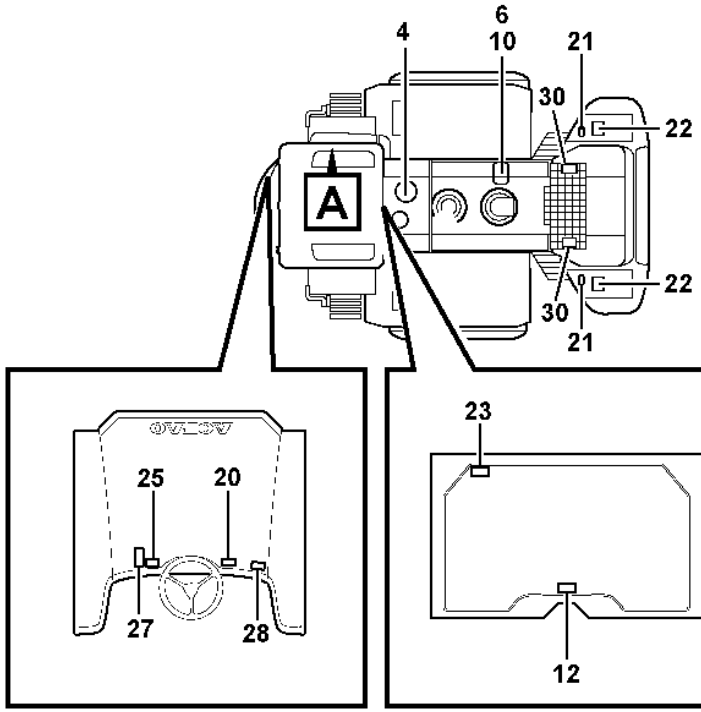

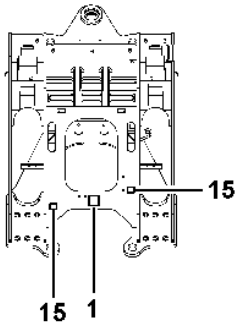

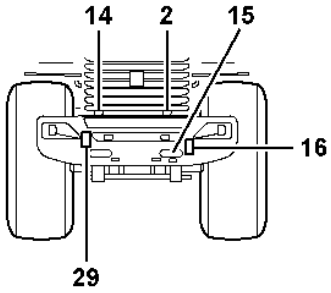

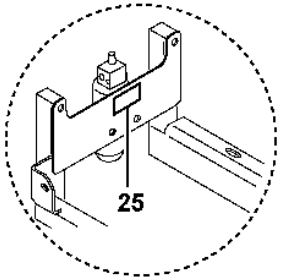

Volvo Construction Equipment
1068124

Fig.	Part No.	Quantity 1	2	3	4	5	PS	KIT	Description	Denominación	Denominação	Dénomination	Notes
	VOE 11003865	REQ							Decal	Calcomanía	Decalque	Autocollant	84416
1		REQ					NS		•Decal	•Decalcomania	•Adesivo	•Decalcomanie	PRESSURE WARN BRAKE
2		REQ					NS		•Decal	•Decalcomania	•Adesivo	•Decalcomanie	DIESEL-FUEL
3		REQ					NS		•Decal	•Decalcomania	•Adesivo	•Decalcomanie	HYDRAULIC OIL LEVEL
4		REQ					NS		•Decal	•Decalcomania	•Adesivo	•Decalcomanie	HYDRAULIC SYSTEM
5	VOE 11445054	REQ							Decal	Calcomanía	Decalque	Autocollant	LUBRICATION
6	VOE 14526798	REQ					SS		Decal	Calcomanía	Decalque	Autocollant	STEAM WARNING
7	VOE 11174177	REQ							Decal	Calcomanía	Decalque	Autocollant	VOLVO
8	VOE 11436151	REQ							Decal	Calcomanía	Decalque	Autocollant	L90F
9	VOE 15048695	REQ							Warning decal	Calcomanía advertencia	Decalque advertência	Autocollant d'avertissement	WARNING HOT
10	VOE 11445056	REQ							Decal	Calcomanía	Decalque	Autocollant	COOLANT
11	VOE 11004094	REQ							Decal	Calcomanía	Decalque	Autocollant	LIFTING HOOK
	VOE 4952167						SS		•Decal	•Calcomanía	•Decalque	•Autocollant	
	VOE 4898495						SS		•Decal	•Calcomanía	•Decalque	•Autocollant	
	VOE 4952173						SS		•Decal	•Calcomanía	•Decalque	•Autocollant	
12	VOE 11116814	REQ							Decal	Calcomanía	Decalque	Autocollant	EMERGENCY EXIT
13	VOE 11027566	REQ			2				Warning decal	Calcomanía advertencia	Decalque advertência	Autocollant d'avertissement	DO NOT WALK UNDER BUCKET
14	VOE 11026729	REQ							Decal	Calcomanía	Decalque	Autocollant	BATTERY DISCONNECT
15	VOE 11026730	REQ							Decal	Calcomanía	Decalque	Autocollant	TIE DOWNS
16	VOE 11400920	REQ							Warning plate	Letrero de advertencia	Placa de alerta	Panneau d'avertissement	DO NOT STAND BEHIND MACHINE
17	VOE 11130942	REQ							Decal	Calcomanía	Decalque	Autocollant	TRANSMISSION OIL FILL AND SEE INSTR. BOOK
18	VOE 13935000	REQ			2				Warning decal	Calcomanía advertencia	Decalque advertência	Autocollant d'avertissement	ARTICULATION
19	VOE 13935001	REQ							Warning decal	Calcomanía advertencia	Decalque advertência	Autocollant d'avertissement	FAN PROTECTION
20	VOE 13935003	REQ							Warning decal	Calcomanía advertencia	Decalque advertência	Autocollant d'avertissement	SEE INSTR. BOOK
21	VOE 13935004	REQ							Warning decal	Calcomanía advertencia	Decalque advertência	Autocollant d'avertissement	BATTERY
22	VOE 11026072	REQ			2				Decal	Calcomanía	Decalque	Autocollant	DO NOT STEP ON

1	33383
2	33020
3	84978, 84980
4	83866, 83928
5	

Sign plates and decals
Muestras y decalcomanias
Placas de sinalização e adesivos
Enseignes et décalcomanies

Catalogue id **20106**	Group **897**
Illustr. No **1068124**	Section **100**
Issue **20021223-G**	Page **1143**

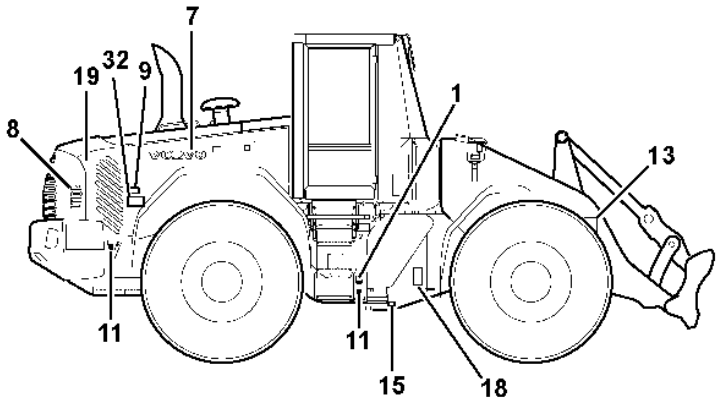

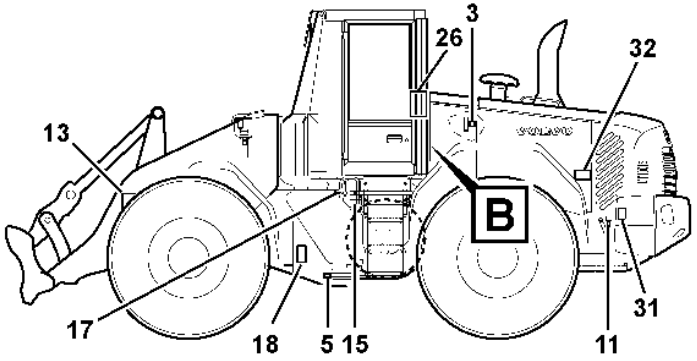

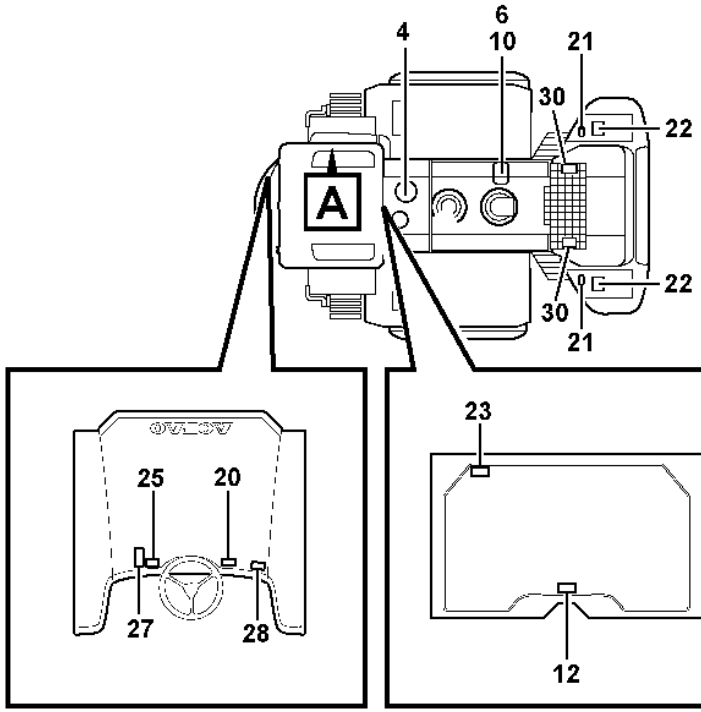

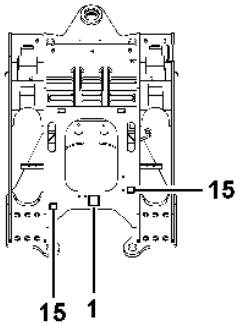

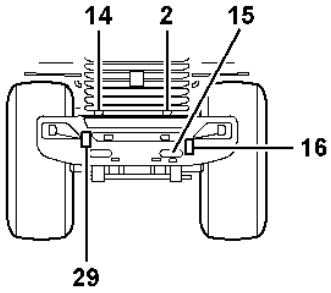

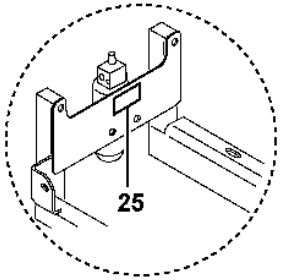

Volvo Construction Equipment
1068124

Fig.	Part No.	Quantity 1	2	3	4	5	PS	KIT	Description	Denominación	Denominação	Dénomination	Notes
23	VOE 11116814		REQ						Decal	Calcomanía	Decalque	Autocollant	
24	VOE 11164639		REQ						Decal	Calcomanía	Decalque	Autocollant	
25	VOE 15048315		1						Warning decal	Calcomanía advertencia	Decalque advertência	Autocollant d'avertissement	
25	VOE 14616298				2				Decal	Calcomanía	Decalque	Autocollant	
26	VOE 11445196		REQ						Decal	Calcomanía	Decalque	Autocollant	
27	VOE 11445277			1					Decal	Calcomanía	Decalque	Autocollant	
28	VOE 15160976		1						Decal	Calcomanía	Decalque	Autocollant	S/N 4772-, 70692-
29	VOE 11400920				1				Warning plate	Letrero de advertencia	Placa de alerta	Panneau d'avertissement	
30	VOE 13935001				2				Warning decal	Calcomanía advertencia	Decalque advertência	Autocollant d'avertissement	
31	VOE 13935004				2				Warning decal	Calcomanía advertencia	Decalque advertência	Autocollant d'avertissement	
32	VOE 14531179				2				Sign	Letrero	Letreiro	Enseigne	
33	VOE 15196981		1						Decal	Calcomanía	Decalque	Autocollant	

1	33383
2	33020
3	84978, 84980
4	83866, 83928
5	

Sign plates and decals
Muestras y decalcomanias
Placas de sinalização e adesivos
Enseignes et décalcomanies

Catalogue id **20106**	Group **897**
Illustr. No **1068124**	Section **100**
Issue **20021223-G**	Page **1145**

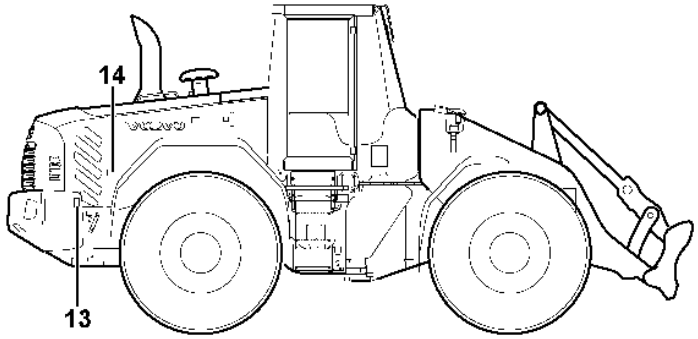

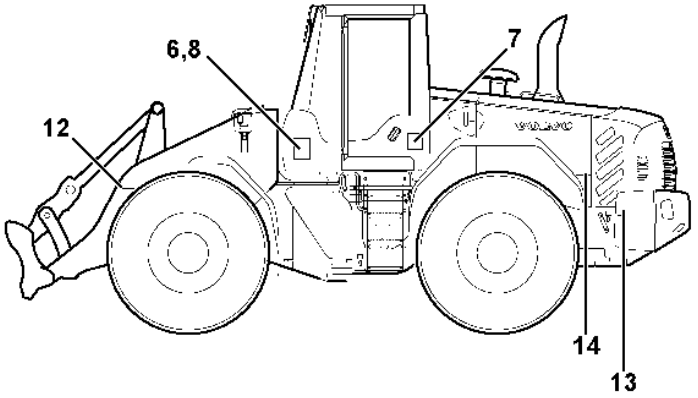

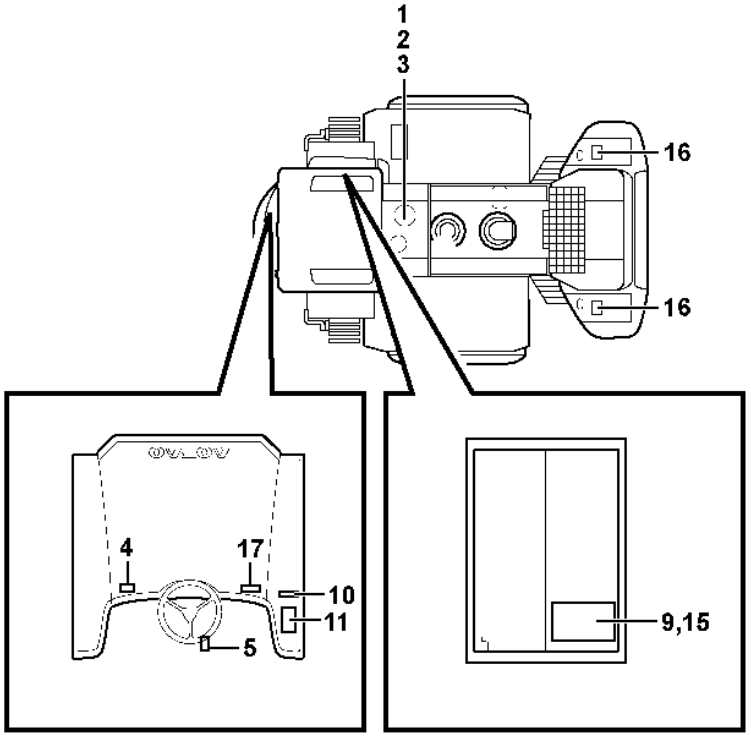

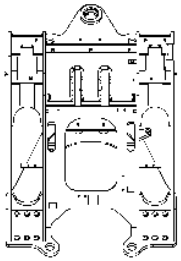

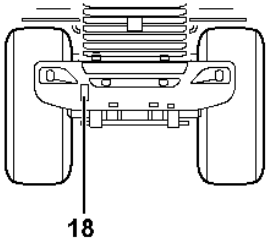

Volvo Construction Equipment

1030462

Fig.	Part No.	Quantity 1	2	3	4	5	PS	KIT	Description	Denominación	Denominação	Dénomination	Notes
1	VOE 11413642	REQ							Decal	Calcomanía	Decalque	Autocollant	
	VOE 11413640	REQ							Decal	Calcomanía	Decalque	Autocollant	
	VOE 11411917	REQ							Decal	Calcomanía	Decalque	Autocollant	
	VOE 11411924	REQ							Decal	Calcomanía	Decalque	Autocollant	
2	VOE 11181021	REQ							Decal	Calcomanía	Decalque	Autocollant	
3	VOE 11181022	REQ							Decal	Calcomanía	Decalque	Autocollant	
4	VOE 11414391	REQ							Decal	Calcomanía	Decalque	Autocollant	
5	VOE 11180472	REQ							Sign	Letrero	Letreiro	Enseigne	
	VOE 4952170	REQ							Decal	Calcomanía	Decalque	Autocollant	
6	VOE 11445077	REQ							Decal	Calcomanía	Decalque	Autocollant	
7	VOE 11436197	REQ							Decal	Calcomanía	Decalque	Autocollant	
	VOE 11436255	REQ							Decal	Calcomanía	Decalque	Autocollant	
8	VOE 11445055	REQ							Decal	Calcomanía	Decalque	Autocollant	
9	VOE 11444263	REQ							Decal	Calcomanía	Decalque	Autocollant	
9	VOE 15041831	1							Decal	Calcomanía	Decalque	Autocollant	
10	VOE 11444260	REQ							Decal	Calcomanía	Decalque	Autocollant	
10	VOE 15041830	1							Decal	Calcomanía	Decalque	Autocollant	
11	VOE 11444261	REQ							Decal	Calcomanía	Decalque	Autocollant	
11	VOE 15041834	1							Decal	Calcomanía	Decalque	Autocollant	
12	VOE 11027568	REQ							Warning decal	Calcomanía advertencia	Decalque advertência	Autocollant d'avertissement	
13	VOE 11015582	REQ							Warning decal	Calcomanía advertencia	Decalque advertência	Autocollant d'avertissement	
14	VOE 11436256	REQ							Decal	Calcomanía	Decalque	Autocollant	
15	VOE 11444262	REQ							Decal	Calcomanía	Decalque	Autocollant	
15	VOE 15041833	REQ							Decal	Calcomanía	Decalque	Autocollant	
16	VOE 11413290	REQ							Decal	Calcomanía	Decalque	Autocollant	
17	VOE 16207444	REQ							Warning decal	Calcomanía advertencia	Decalque advertência	Autocollant d'avertissement	(VOE 11111506)
18	VOE 15006868	REQ							Decal	Calcomanía	Decalque	Autocollant	

1		**Sign plates and decals** **Muestras y decalcomanias** **Placas de sinalização e adesivos** **Enseignes et décalcomanies**	Catalogue id **20106**	Group **897**
2			Illustr. No **1030462**	Section **150**
3				
4			Issue **20021223-G**	Page **1147**
5				

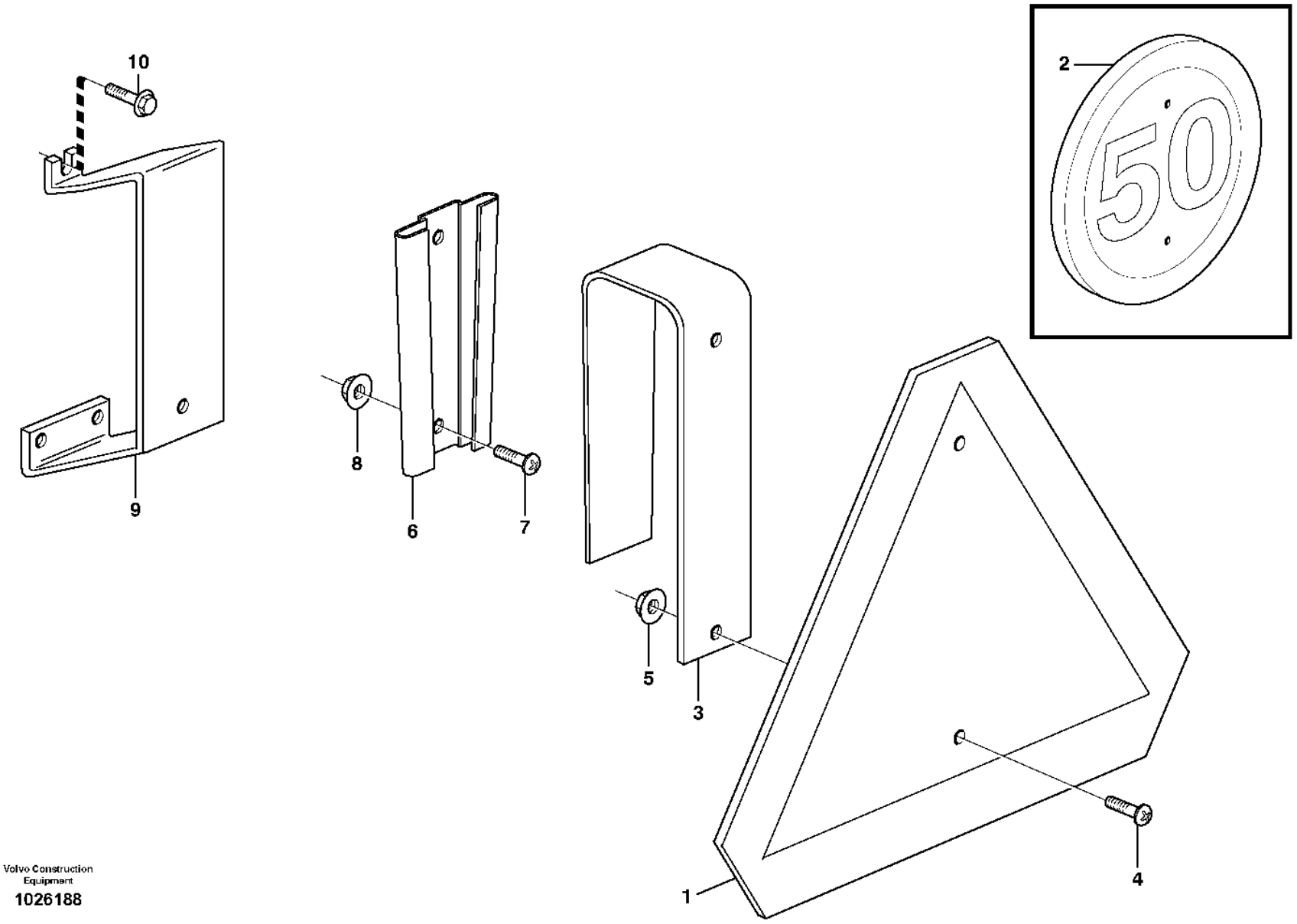

Volvo Construction Equipment

1026188

Fig.	Part No.	Quantity 1	2	3	PS	KIT	Description	Denominación	Denominação	Dénomination	Notes
1	VOE 11715945	1					Slow moving machine plate	Letrero lgf	Placa máq baixa rotação	Plaque véhicule lent	(VOE 6627784)
1	VOE 82466757		1				Warning triangle	Triángulo de señalización	Triângulo de segurança	Triangle de présignalisation	(VOE 9190595)
2	VOE 11050490		1				Sign	Letrero	Letreiro	Enseigne	
3	VOE 11153057	1	1				Attachment	Fijacion	Fixação	Fixation	
4	VOE 971322	2	2				Six point socket screw	Racor de seis dientes	Paraf soquete sext	Vis à 6 pans creux	
5	VOE 13949278	2	2				Flange lock nut	Contratuerca embridada	Contra porca flange	Contre-écrou à embase	
6	VOE 4832120	1	1				Retainer	Soporte	Retentor	Retenue	
7	VOE 971321	2	2				Six point socket screw	Racor de seis dientes	Paraf soquete sext	Vis à 6 pans creux	
8	VOE 13949278	2	2				Flange lock nut	Contratuerca embridada	Contra porca flange	Contre-écrou à embase	
9	VOE 11400033	1	1				Attachment	Fijacion	Fixação	Fixation	
10	VOE 947107	3	3				Flange screw	Tornillo embridado	Parafuso flangeado	Vis à embase	

1	80890
2	80891
3	83917
4	
5	

Slow moving vehicle sign.
Señal de vehículo que se mueve lento.
Sinal de veículo lento.
Panneau avertisseur 'Véhicule lent'

Catalogue id **20106**	Group **897**
Illustr. No **1026188**	Section **200**
Issue **20021223-G**	Page **1149**

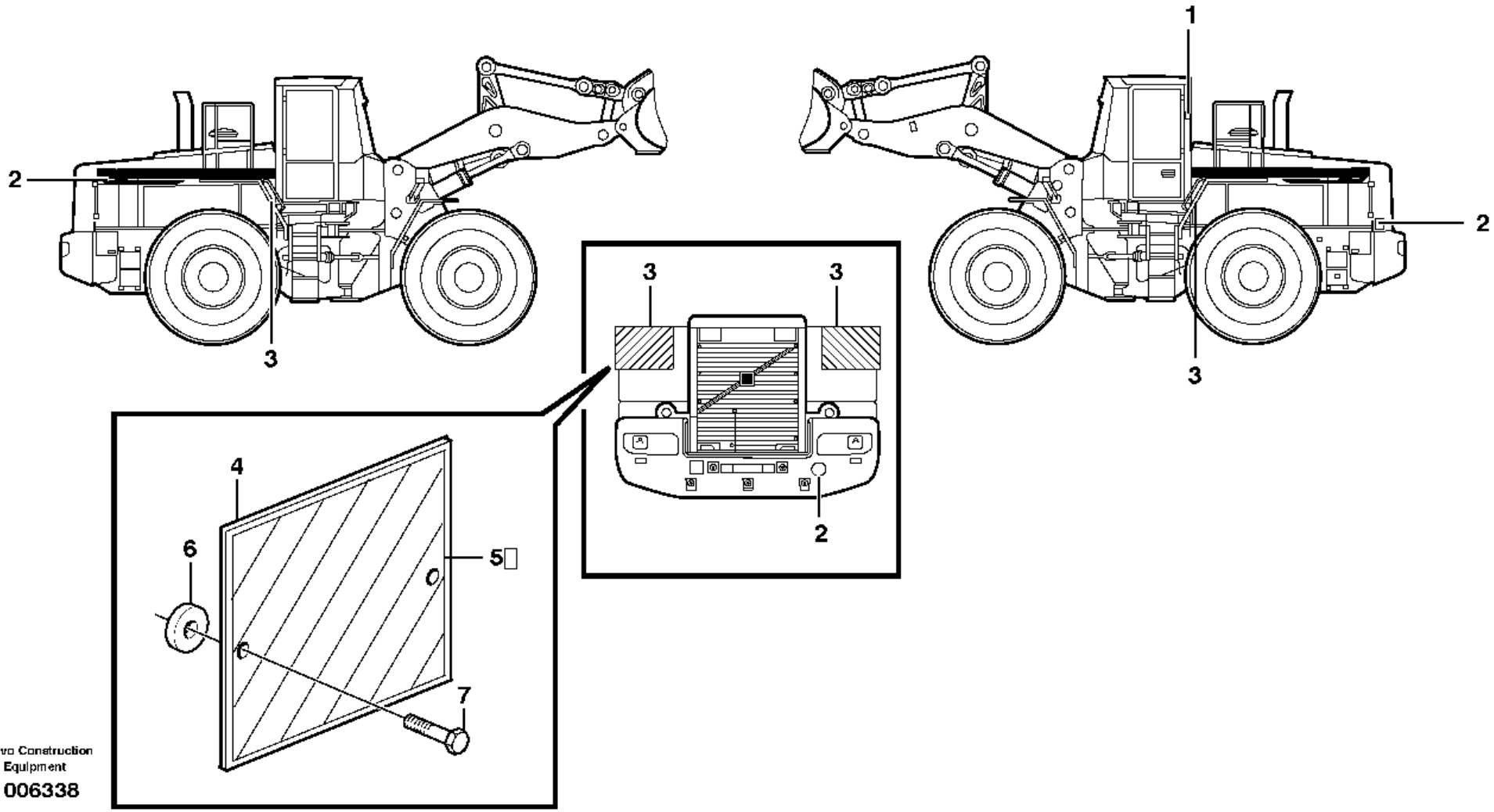

Volvo Construction Equipment

1006338

Fig.	Part No.	Quantity 1	2	3	PS	KIT	Description	Denominación	Denominação	Dénomination	Notes
1	VOE 4854049	1					Decal	Calcomanía	Decalque	Autocollant	"Achtung! Hinweis in..."
2	VOE 11105304	3					Decal	Calcomanía	Decalque	Autocollant	83784 "40"
3	VOE 11105303	2					Decal	Calcomanía	Decalque	Autocollant	
4	VOE 11152230	2					Plate	Chapa		Plate	
5	VOE 11105303	2					Decal	Calcomanía	Decalque	Autocollant	
6	VOE 11152229	4					Magnet	Imán	Magneto	Aimant	
7	VOE 13946544	4					Screw	Tornillo	Parafuso	Vis	
	VOE 960139	4					Plain washer	Arandela plana	Arruela simples	Rondelle plane	

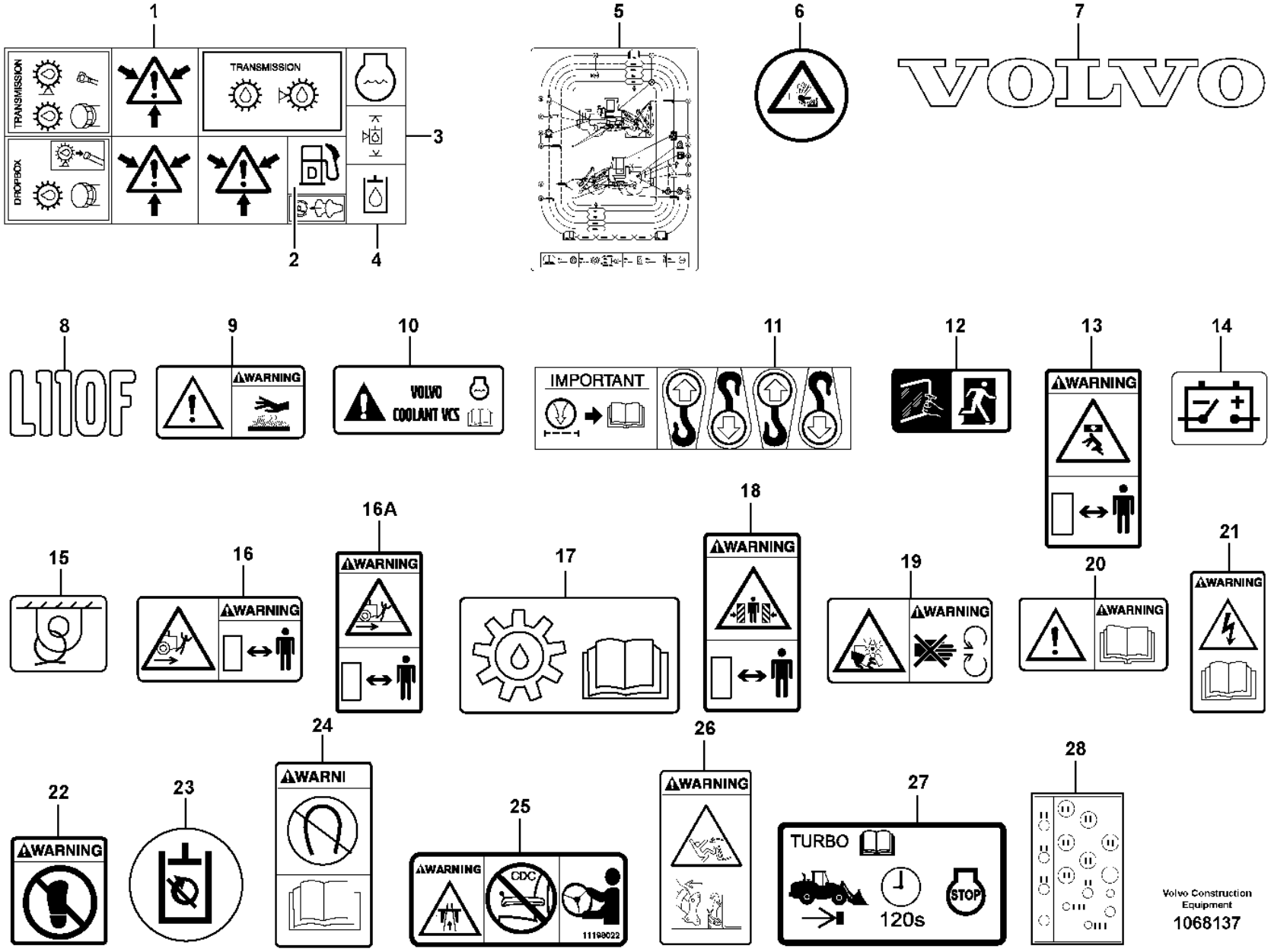
1
TRANSMISSION
DROPBOX
TRANSMISSION
2
3
4
5
6
7
VOLVO
8
L110F
9
WARNING
10
VOLVO
COOLANT VCS
11
IMPORTANT
12
13
WARNING
14
15
16
WARNING
16A
WARNING
17
18
WARNING
19
WARNING
20
WARNING
21
WARNING
22
WARNING
23
24
WARNI
25
WARNING
CDC
11199022
26
WARNING
27
TURBO
120s
STOP
28
Volvo Construction Equipment
1068137

Fig.	Part No.	Quantity 1	2	3	PS	KIT	Description	Denominación	Denominação	Dénomination	Notes
	VOE 11003865	REQ					Decal	Calcomanía	Decalque	Autocollant	84416
1		REQ			NS		•Decal	•Decalcomania	•Adesivo	•Decalcomanie	PRESSURE WARN BRAKE
2		REQ			NS		•Decal	•Decalcomania	•Adesivo	•Decalcomanie	DIESEL-FUEL
3		REQ			NS		•Decal	•Decalcomania	•Adesivo	•Decalcomanie	HYDRAULIC OIL LEVEL
4		REQ			NS		•Decal	•Decalcomania	•Adesivo	•Decalcomanie	HYDRAULIC SYSTEM
5	**VOE 11445196**	REQ		REQ			Decal	Calcomanía	Decalque	Autocollant	LUBRICATION
6	**VOE 14526798**	REQ			SS		Decal	Calcomanía	Decalque	Autocollant	STEAM WARNING
7	**VOE 11174177**	REQ					Decal	Calcomanía	Decalque	Autocollant	VOLVO
8	**VOE 11436151**	REQ					Decal	Calcomanía	Decalque	Autocollant	L110F
9	**VOE 15048695**	REQ					Warning decal	Calcomanía advertencia	Decalque advertência	Autocollant d'avertissement	WARNING HOT
9	**VOE 14531179**		2				Sign	Letrero	Letreiro	Enseigne	83863, 83866, 83928, 83929, 84475, 84973
10	**VOE 11445056**	REQ					Decal	Calcomanía	Decalque	Autocollant	COOLANT
11	**VOE 11004094**	REQ					Decal	Calcomanía	Decalque	Autocollant	LIFTING HOOK
12	**VOE 11116814**	REQ					Decal	Calcomanía	Decalque	Autocollant	EMERGENCY EXIT
13	**VOE 11027566**		REQ				Warning decal	Calcomanía advertencia	Decalque advertência	Autocollant d'avertissement	83863, 83866, 83928, 83929, 84475, 84973 DO NOT WALK UNDER BUCKET
14	**VOE 11026729**	REQ					Decal	Calcomanía	Decalque	Autocollant	BATTERY DISCONNECT
15	**VOE 11026730**	REQ					Decal	Calcomanía	Decalque	Autocollant	TIE DOWNS
16	**VOE 11445435**		REQ				Warning decal	Calcomanía advertencia	Decalque advertência	Autocollant d'avertissement	84475 DO NOT STAND BEHIND MACHINE
16A	**VOE 11400920**		REQ				Warning plate	Letrero de advertencia	Placa de alerta	Panneau d'avertissement	83863, 83866, 83928, 83929, 84973 DO NOT STAND BEHIND MACHINE
17	**VOE 11130942**	REQ					Decal	Calcomanía	Decalque	Autocollant	TRANSMISSION OIL FILL AND SEE INSTR. BOOK
18	**VOE 13935000**		REQ				Warning decal	Calcomanía advertencia	Decalque advertência	Autocollant d'avertissement	83863, 83866, 83928, 83929, 84475, 84973 ARTICULATION
19	**VOE 13935001**		REQ				Warning decal	Calcomanía advertencia	Decalque advertência	Autocollant d'avertissement	83863, 83866, 83928, 83929, 84475, 84973 FAN PROTECTION

1	**STD**
2	**OPTION**
3	**33020**
4	
5	

Illustrations of sign plates and decals
Ilustración muestras y calcomanías
Ilustrações das placas de sinalização e adesivos
Illustration enseignes etdécalcomanies

Catalogue id **20106**	Group **897**
Illustr. No **1068137**	Section **300**
Issue **20021223-G**	Page **1153**

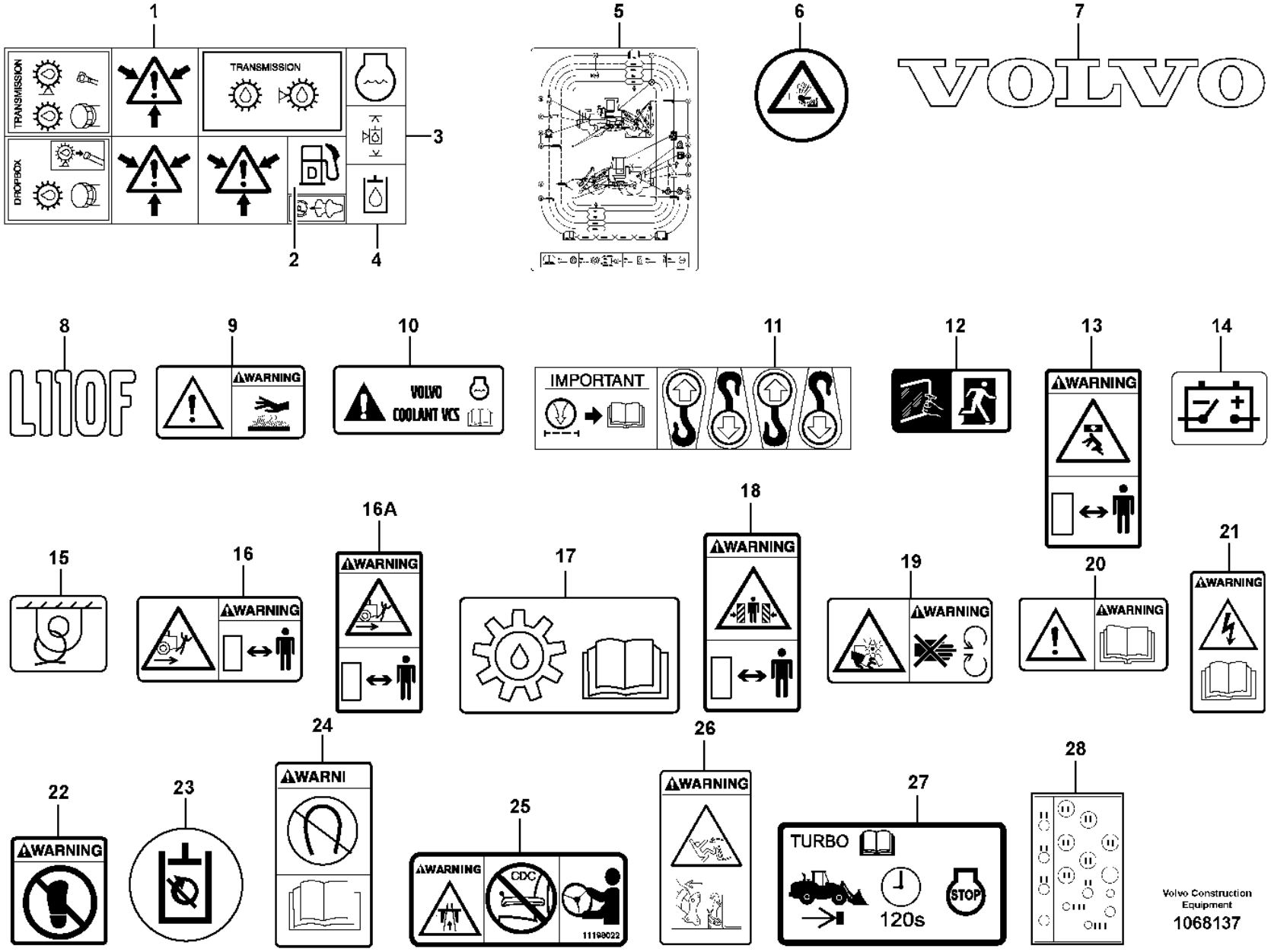
1
TRANSMISSION
DROPBOX
TRANSMISSION
2
3
4
5
6
7
VOLVO
8
L110F
9
WARNING
10
VOLVO
COOLANT VCS
11
IMPORTANT
12
13
WARNING
14
15
16
WARNING
16A
WARNING
17
18
WARNING
19
WARNING
20
WARNING
21
WARNING
22
WARNING
23
24
WARNI
25
WARNING
CDC
11199022
26
WARNING
27
TURBO
120s
STOP
28
Volvo Construction Equipment
1068137

Fig.	Part No.	Quantity 1	Quantity 2	Quantity 3	PS	KIT	Description	Denominación	Denominação	Dénomination	Notes
20	VOE 13935003		REQ				Warning decal	Calcomanía advertencia	Decalque advertência	Autocollant d'avertissement	83863, 83929, 84475, 84973 SEE INSTR. BOOK
20	VOE 14616298		2				Decal	Calcomanía	Decalque	Autocollant	83866, 83928
21	VOE 13935004		REQ				Warning decal	Calcomanía advertencia	Decalque advertência	Autocollant d'avertissement	83863, 83866, 83928, 83929, 84475, 84973 BATTERY
22	VOE 11026072		REQ				Decal	Calcomanía	Decalque	Autocollant	83863, 83866, 83928, 83929, 84475, 84973 DO NOT STEP ON
23	VOE 11444287	REQ					Decal	Calcomanía	Decalque	Autocollant	83225
24	VOE 15011966	REQ					Decal	Calcomanía	Decalque	Autocollant	83758
25	VOE 11198022		1				Decal	Calcomanía	Decalque	Autocollant	84475
25	VOE 11104133		1				Decal	Calcomanía	Decalque	Autocollant	84475
26	VOE 11156389		1				Warning decal	Calcomanía advertencia	Decalque advertência	Autocollant d'avertissement	84475
27	VOE 15160976			1			Decal	Calcomanía	Decalque	Autocollant	S/N 4772-, 70692-
28	VOE 15196981			1			Decal	Calcomanía	Decalque	Autocollant	

1	**STD**
2	**OPTION**
3	**33020**
4	
5	

Illustrations of sign plates and decals
Ilustración muestras y calcomanías
Ilustrações das placas de sinalização e adesivos
Illustration enseignes etdécalcomanies

Catalogue id **20106**	Group **897**
Illustr. No **1068137**	Section **300**
Issue **20021223-G**	Page **1155**

1

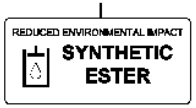

2

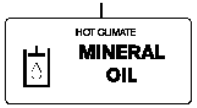

3

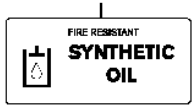

4



5

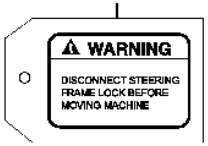

6

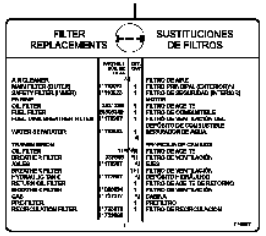

7

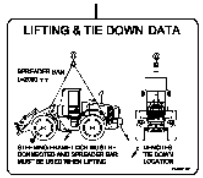

8

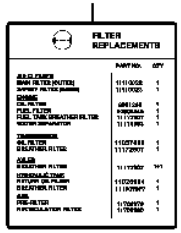

9

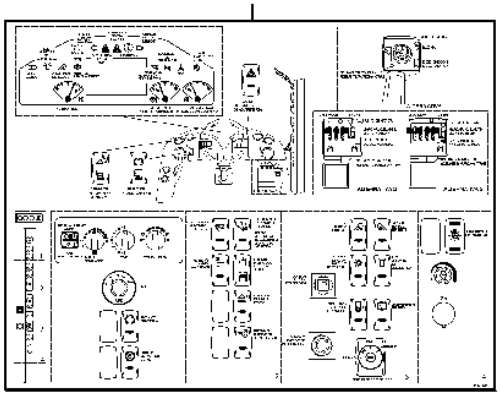

10

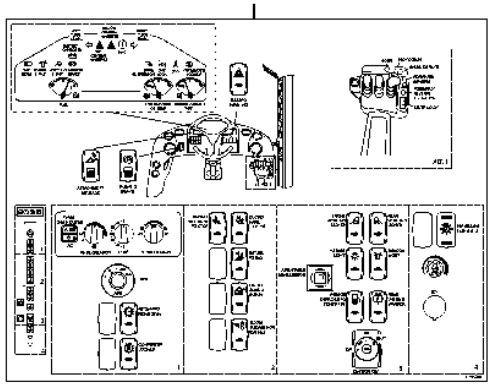

11

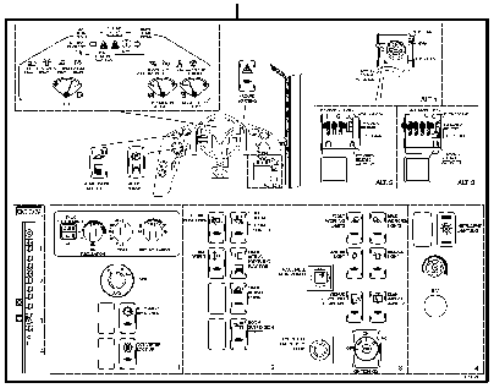

12



13

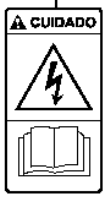

14



15

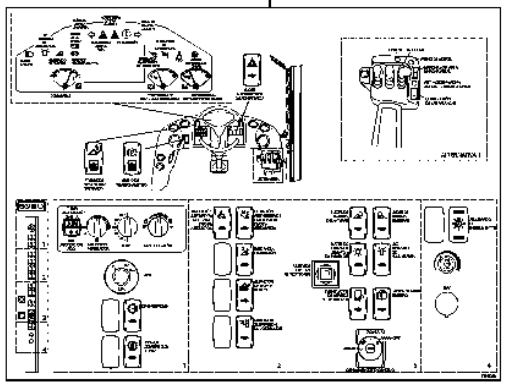

16



17

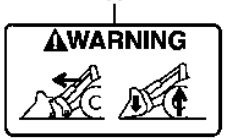

18

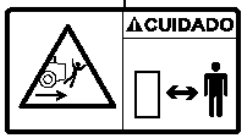

19

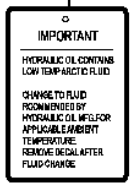

20



21



Volvo Construction Equipment

1031951

Fig.	Part No.	Quantity 1	2	3	PS	KIT	Description	Denominación	Denominação	Dénomination	Notes
1	**VOE 11413642**	REQ	000				Decal	Calcomanía	Decalque	Autocollant	82079
	VOE 11413640	REQ	000				Decal	Calcomanía	Decalque	Autocollant	82078
	VOE 11411917	REQ	000				Decal	Calcomanía	Decalque	Autocollant	82189
	VOE 11411924	REQ	000				Decal	Calcomanía	Decalque	Autocollant	83454, 84480
2	**VOE 11181021**	REQ	000				Decal	Calcomanía	Decalque	Autocollant	83175
3	**VOE 11181022**	REQ	000				Decal	Calcomanía	Decalque	Autocollant	83310
4	**VOE 11414391**	REQ					Decal	Calcomanía	Decalque	Autocollant	80891
5	**VOE 11180472**	REQ					Sign	Letrero	Letreiro	Enseigne	83866, 83928
	VOE 4952170	REQ					Decal	Calcomanía	Decalque	Autocollant	83863, 83929
6	**VOE 11445077**	REQ					Decal	Calcomanía	Decalque	Autocollant	83866, 83928
7	**VOE 11436197**	REQ					Decal	Calcomanía	Decalque	Autocollant	83863, 83929
	VOE 11436255	REQ					Decal	Calcomanía	Decalque	Autocollant	83866, 83928
8	**VOE 11445055**	REQ					Decal	Calcomanía	Decalque	Autocollant	83863, 83929
9	**VOE 11444263**	REQ					Decal	Calcomanía	Decalque	Autocollant	83866 S/N -4391, -61878
9	**VOE 15041831**	REQ					Decal	Calcomanía	Decalque	Autocollant	83863, 83866 83866 S/N 4392-, 61879-
10	**VOE 11444260**	REQ					Decal	Calcomanía	Decalque	Autocollant	83928, 83929 83928 S/N -4391, -61878
10	**VOE 15041830**	REQ					Decal	Calcomanía	Decalque	Autocollant	83928, 83929 S/N 4392-, 61879-
11	**VOE 11444261**	REQ					Decal	Calcomanía	Decalque	Autocollant	83863, 83866 83866 S/N -4391, -61878
11	**VOE 15041834**	REQ					Decal	Calcomanía	Decalque	Autocollant	83866 S/N 4392-, 61879-
12	**VOE 11027568**	2					Warning decal	Calcomanía advertencia	Decalque advertência	Autocollant d'avertissement	83914, 84475
13	**VOE 11015582**	REQ					Warning decal	Calcomanía advertencia	Decalque advertência	Autocollant d'avertissement	83914
14	**VOE 11436256**	REQ					Decal	Calcomanía	Decalque	Autocollant	83914
14	**VOE 14531179**	2					Sign	Letrero	Letreiro	Enseigne	83863, 83929
15	**VOE 11444262**	REQ					Decal	Calcomanía	Decalque	Autocollant	83928 S/N -4391, -61878
15	**VOE 15041833**	REQ					Decal	Calcomanía	Decalque	Autocollant	83928 S/N 4392-, 61879-
16	**VOE 11413290**	REQ					Decal	Calcomanía	Decalque	Autocollant	83914

1	
2	
3	
4	
5	

Sign plates and decals
Muestras y decalcomanias
Placas de sinalização e adesivos
Enseignes et décalcomanies

Catalogue id	Group
20106	**897**
Illustr. No	Section
1031951	**350**
Issue	Page
20021223-G	**1157**

1

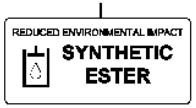

2

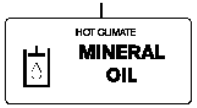

3

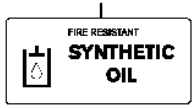

4



5

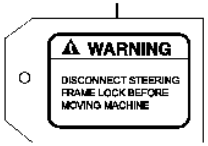

6

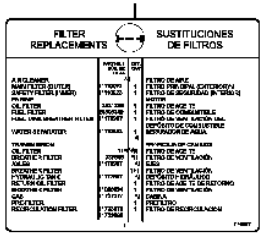

7

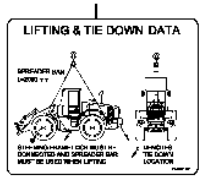

8

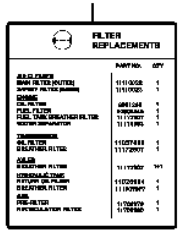

9

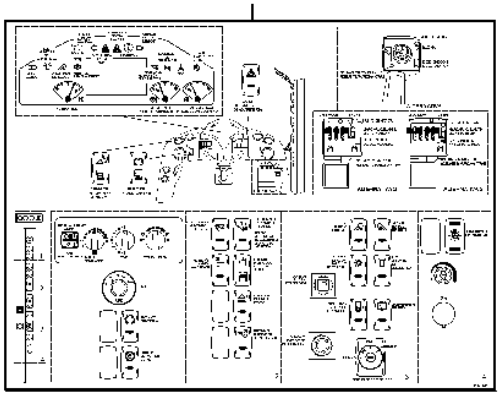

10

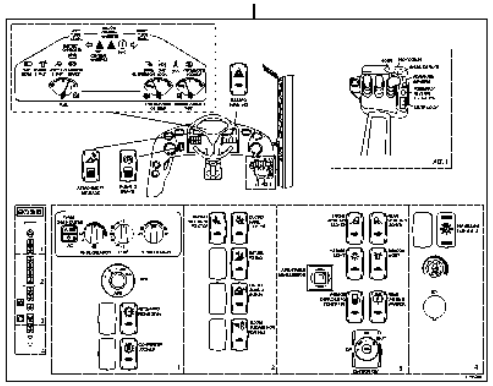

11

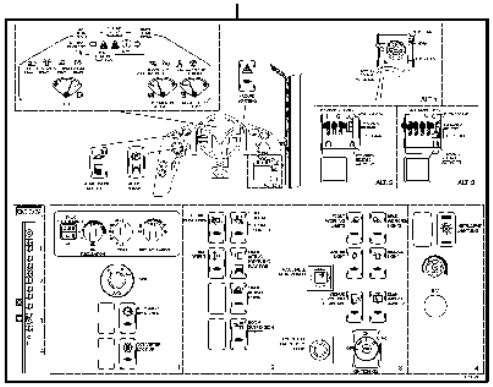

12



13

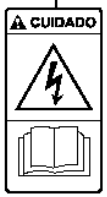

14



15

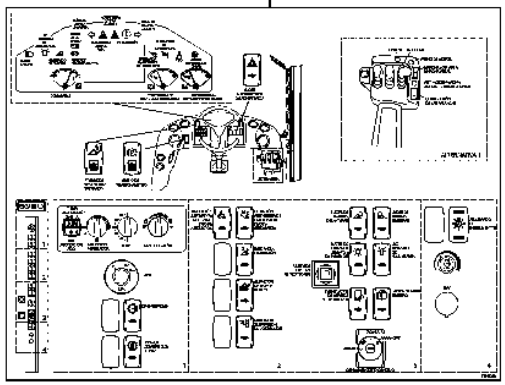

16



17

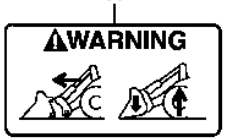

18

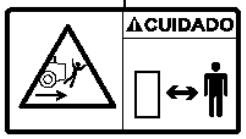

19

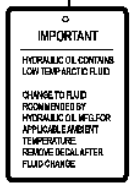

20



21



Volvo Construction Equipment

1031951

Fig.	Part No.	Quantity 1	2	3	PS	KIT	Description	Denominación	Denominação	Dénomination	Notes
17	VOE 16207444	REQ					Warning decal	Calcomanía advertencia	Decalque advertência	Autocollant d'avertissement	(VOE 11111506) 83195, 83595, 84475
18	VOE 15006868	REQ					Decal	Calcomanía	Decalque	Autocollant	83914
19	VOE 11141982	REQ					Decal	Calcomanía	Decalque	Autocollant	83942
20	VOE 11445277	REQ					Decal	Calcomanía	Decalque	Autocollant	83456, 84978, 84980
21	VOE 11105305	3					Decal	Calcomanía	Decalque	Autocollant	83758

VOLVO

Volvo Construction Equipment
www.volvoce.com

GROUP	Section	Page
911 Hydraulic oil tank, with fitting parts	100	1171
911 Hydraulic oil tank	150	1173
911 Suction line, tank - pump	200	1177
911 Hydraulic system, feed line	250	1179
911 Feed line, pump - central block	300	1183
911 Hydraulic system, return line	350	1189
911 Hydraulic system, return line	400	1193
911 Drainage line, control valve	450	1195
911 Hydraulic system, lift function	500	1197
911 Hydraulic system, tilt function	550	1201
911 Oil cooler with hoses	600	1205
911 Hydraulic system: valve block - connection block	650	1207
911 Pr. check connection, hydr. valve	700	1209
912 Control valve with fitting parts.	100	1211
912 Control valve 84495	125	1213
912 Control valve 3656)	150	1215
912 Control valve 3653)	175	1217
912 Control valve	200	1219
912 Control valve	225	1223
912 Control valve	250	1227
912 Valve body: Central block	300	1229
912 Control valve	350	1231
912 Control valve 83160, 83456, 84978, 84980	400	1233
913 Hydraulic pump with fitting parts	100	1235
913 Hydraulic pump	150	1237
913 Hydraulic pump	170	1239
913 Hydraulic pump P2	200	1241
913 Hydraulic pump	250	1243
914 Servo - hydraulic	100	1245
914 Servo valve with fitting parts 33383, 33020	150	1249
914 Control lines	200	1251
914 Servo valve	250	1255
914 Servo valve with fitting parts. 83344, 83347	400	1259
914 Servo valve, single levercontrol 83344, 83347	425	1261
914 Control valve. 83347	450	1263
914 Servo - hydraulic, hydraulic lines	500	1265
914 Valve, "return to dig" 84807	600	1267
916 Boom suspension system	100	1269
916 Boom suspension system 84416	125	1273
916 Boom suspension system 85524	135	1277
916 Relief valve. 83197, 84416 (S/N - 5376), 85524 (S/N - 5376)	150	1281
916 Relief valve.	200	1283
916 Relief valve. 85524, 84416, 84920, S/N 5377 -	250	1285
916 Hydraulic Control 3rd-4th	300	1287
916 Hydraulic Control 3rd-4th	350	1291
916 Hydraulic function, 3rd and 4th for Long Boom	400	1295
916 Hydraulic system for attachment bracket.	500	1299
916 Valve 83195, 83595	550	1303
924 Attachment bracket	100	1305
924 Attachment bracket 85346	150	1307
945 Lifting framework with assembly parts	100	1309
945 Lifting frame work with assembly parts	125	1311
945 Forward links with assembly parts	150	1315
945 Rear links with assembly parts	200	1319
945 Lifting- and tilt cylinder with assembly parts	250	1323
945 Lifting- and tilt cylinder with assembly parts 33028, 33038	275	1327
945 Assemble attachment bracket.	300	1329
945 Assemble attachment bracket. 33028, 33038	325	1331
945 Bucket positioner and boom kickout S/N - 5451, S/N - 70865	400	1333
945 Bucket positioner and boom kickout S/N 5452 -, S/N 70866 -	405	1335

INDEX OF CONTENTS

INDEX OF CONTENTS

GROUP		Section	Page
945	Extended lube points for lift arm system 82267	410	1337
945	Bucket positioner and boom kickout 83352, 83353, 83354, 83533, 83534, 84222	450	1339
945	Bucket positioner and boom kickout, lifting 84490, 84491, 84492, 84493, 84494, 84496	475	1341
945	Bucket positioner and boom kickout, tilting	485	1343
945	Hydraulic cylinder, lifting	500	1345
945	Hydraulic cylinder, tilting	550	1349
945	Extended lube points for lift arm system 33381, 33389	600	1351
945	Extended lube points for lift arm system 33028, 33038	625	1355
945	Hose protection, lift cylinder 82217	700	1357
992	Fire suppression system	100	1359
992	Fire suppression system	125	1363
992	Fire suppression system 81428, 83560	150	1365
992	Fire suppression system 81428, 83560	200	1367
992	Fire suppression system 84893	250	1369
992	Fire suppression system 84893	300	1373
992	Fire extinguisher	400	1377
993	Central lubrication.	100	1379
993	Central lubrication with fitting parts. B1 83108, 83596	150	1383
993	Distribution block, B1	200	1385
993	Distribution block, B2.	300	1387
993	Central lubrication with fitting parts. B3	350	1391
993	Distribution block, B3	400	1395
993	Central lubrication with fitting parts. B4 83108, 83596	450	1399
993	Distribution block, B4	500	1403
993	Central lubrication, tool bar 82355	550	1405
993	Central lubrication for tool bar. 94811	600	1407
993	Pump:central lubrication	700	1409
993	Central lubrication, tool bar.	750	1411
993	Central lubrication for tool bar.	1200	1413

GRUPO		Sección	Página
911	Depósito de aceite hidráulico con accesorios de montaje	100	1171
911	Depósito de aceite hidráulico	150	1173
911	Conducto de aspiración, deposito - bomba	200	1177
911	Sistema hidráulico, conducto de presión	250	1179
911	Conducto de presión, bomba - bloque central	300	1183
911	Sistema hidráulico, conducto de retorno	350	1189
911	Sistema hidráulico, conducto de retorno	400	1193
911	Conducto de drenaje, válvula de mando	450	1195
911	Sistema hidráulico, función de elevación	500	1197
911	Sistema hidráulico, función de inclinación	550	1201
911	Enfriador de aceite con mangueras	600	1205
911	Ceurpo valvula-bloque conexion	650	1207
911	Toma de medición, válvula hidráulica	700	1209
912	Válvula de mando con piezas se montaje.	100	1211
912	Válvula de mando 84495	125	1213
912	Válvula de mando 3656)	150	1215
912	Válvula de mando 3653)	175	1217
912	Válvula de mando	200	1219
912	Válvula de mando	225	1223
912	Válvula de mando	250	1227
912	Bloque de válvulas	300	1229
912	Válvula de mando	350	1231
912	Válvula de mando 83160, 83456, 84978, 84980	400	1233
913	Bomba hidráulica con accesorios de montaje	100	1235
913	Bomba hidráulica	150	1237
913	Bomba hidráulica	170	1239
913	Bomba hidráulica P2	200	1241
913	Bomba hidráulica	250	1243
914	Servo hidráulico	100	1245
914	Servoválvula con accesorios de montaje 33383, 33020	150	1249
914	Tuberías de maniobra	200	1251
914	Servoválvula	250	1255
914	Servoválvula con accesorios de montaje. 83344, 83347	400	1259
914	Servoválvula, monomando 83344, 83347	425	1261
914	Válvula de mando. 83347	450	1263
914	Servosistema, conductos hidráulicos	500	1265
914	Válvula, "return to dig" 84807	600	1267
916	Suspensión del brazo de carga	100	1269
916	Suspensión del brazo de carga 84416	125	1273
916	Suspensión del brazo de carga 85524	135	1277
916	Válvula. 83197, 84416 (S/N - 5376), 85524 (S/N - 5376)	150	1281
916	Válvula.	200	1283
916	Válvula. 85524, 84416, 84920, S/N 5377 -	250	1285
916	3a y 4a fincciones hidraulicaas	300	1287
916	3a y 4a fincciones hidraulicaas	350	1291
916	Función hidráulica, 3ª y 4ª para pluma larga	400	1295
916	Sistema hidráulica, soporte de implementos.	500	1299
916	Válvula 83195, 83595	550	1303
924	Soporte de implementos	100	1305
924	Soporte de implementos 85346	150	1307
945	Bastidor elevación con piezas de montaje	100	1309
945	Bastidor elevacion con accesorios de montaje	125	1311
945	Brazos delanteros con piezas de montaje	150	1315
945	Brazos traseros con piezas de montaje	200	1319
945	Cilindro elevación y basculamiento con piezas de montaje	250	1323
945	Cilindro elevación y basculamiento con piezas de montaje 33028, 33038	275	1327
945	Montaje de soporte de implementos.	300	1329
945	Montaje de soporte de implementos. 33028, 33038	325	1331
945	Elevador automático y automatismo de cuchara S/N - 5451, S/N - 70865	400	1333

INDICE

GRUPO		Sección	Página
945	Elevador automático y automatismo de cuchara S/N 5452 -, S/N 70866 -	405	1335
945	Tubo lubricante para de unid elevadora 82267	410	1337
945	Elevador automático y automatismo de cuchara 83352, 83353, 83354, 83533, 83534, 84222	450	1339
945	Elevador automático y automatismo de cuchara, elevación 84490, 84491, 84492, 84493, 84494, 84496	475	1341
945	Elevador automático y automatismo de cuchara, inclinación	485	1343
945	Cilindro hidráulico, elevación	500	1345
945	Cilindro hidráulico, inclinación	550	1349
945	Tubo lubricante para de unid elevadora 33381, 33389	600	1351
945	Tubo lubricante para de unid elevadora 33028, 33038	625	1355
945	Protección de manguera, cilindro de elevación 82217	700	1357
992	Sistema de extinción de incendios	100	1359
992	Sistema de extinción de incendios	125	1363
992	Sistema de extinción de incendios 81428, 83560	150	1365
992	Sistema de extinción de incendios 81428, 83560	200	1367
992	Sistema de extinción de incendios 84893	250	1369
992	Sistema de extinción de incendios 84893	300	1373
992	Extintor	400	1377
993	Lubricacion central.	100	1379
993	Lubricación central conaccesorios de montaje. B1 83108, 83596	150	1383
993	Bloque distribución, B1	200	1385
993	Bloque distribucion, B2.	300	1387
993	Lubricación central conaccesorios de montaje. B3	350	1391
993	Bloque distribución, B3	400	1395
993	Lubricación central conaccesorios de montaje. B4 83108, 83596	450	1399
993	Bloque distribución, B4	500	1403
993	Lubricación central Fijacion herramientas 82355	550	1405
993	Lubricacion central, fijacion herramientas. 94811	600	1407
993	Bomba:lubricacion central	700	1409
993	Lubricacion cantral, fijacion herramientas.	750	1411
993	Lubricacion central, fijacion herramientas.	1200	1413

GRUPO	Seção	Página
911 Tanque de óleo hidráulico com peças acessórias	100	1171
911 Tanque de óleo hidráulico	150	1173
911 Linha de sucção, tanque - bomba	200	1177
911 Sistema hidráulico, linha de alimentação	250	1179
911 Linha de alimentação, bomba - bloco central	300	1183
911 Sistema hidráulico, linha de retorno	350	1189
911 Sistema hidráulico, linha de retorno	400	1193
911 Linha de drenagem, válvula de comando	450	1195
911 Sistema hidráulico, função elevação	500	1197
911 Sistema hidráulico, função inclinação	550	1201
911 Refrigerador de óleo com mangueiras	600	1205
911 Sistema hidráulico: bloco de válvulas - bloco de conexão	650	1207
911 Conexão de verificação, válvula hidráulica	700	1209
912 Válvula de comando com peças de montagem	100	1211
912 Válvula de comando 84495	125	1213
912 Válvula de comando 3656)	150	1215
912 Válvula de comando 3653)	175	1217
912 Válvula de comando	200	1219
912 Válvula de comando	225	1223
912 Válvula de comando	250	1227
912 Corpo da válvula: bloco central	300	1229
912 Válvula de comando	350	1231
912 Válvula de comando 83160, 83456, 84978, 84980	400	1233
913 Bomba hidráulica com peças acessórias	100	1235
913 Bomba hidráulica	150	1237
913 Bomba hidráulica	170	1239
913 Bomba hidráulica P2	200	1241
913 Bomba hidráulica	250	1243
914 Sistema servo hidráulico	100	1245
914 Válvula servo com peças acessórias 33383, 33020	150	1249
914 Linhas de comando	200	1251
914 Válvula servo	250	1255
914 Válvula servo com peças acessórias. 83344, 83347	400	1259
914 Válvula servo, comando com alavanca única 83344, 83347	425	1261
914 Válvula de comando. 83347	450	1263
914 Servo - hidraúlico, linhas hidráulicas	500	1265
914 Válvula, "retorno à escavação" 84807	600	1267
916 Sistema de suspensão da lança	100	1269
916 Sistema de suspensão da lança 84416	125	1273
916 Sistema de suspensão da lança 85524	135	1277
916 Válvula de alívio. 83197, 84416 (S/N - 5376), 85524 (S/N - 5376)	150	1281
916 Válvula de alívio.	200	1283
916 Válvula de alívio. 85524, 84416, 84920, S/N 5377 -	250	1285
916 Comando hidráulica, 3ª - 4ª	300	1287
916 Comando hidráulica, 3ª - 4ª	350	1291
916 Função hidráulica, 3ª e 4ª para lança longa	400	1295
916 Sistema hidráulico do suporte de implemento.	500	1299
916 Válvula 83195, 83595	550	1303
924 Suporte de implemento	100	1305
924 Suporte de implemento 85346	150	1307
945 Quadro de elevação com peças de montagem	100	1309
945 Quadro de elevação com peças acessórias	125	1311
945 Articulações dianteiras com peças de montagem	150	1315
945 Articulações traseiras com peças de montagem	200	1319
945 Cilindro de elevação e inclinação com peças de montagem	250	1323
945 Cilindro de elevação e inclinação com peças de montagem 33028, 33038	275	1327
945 Montar o suporte de implemento.	300	1329
945 Montar o suporte de implemento. 33028, 33038	325	1331
945 Posições da caçamba e ejeção da lança S/N - 5451, S/N - 70865	400	1333

ÍNDICE

Catalogue id 20106 | Group 9
Issue 20021223-G | Page 1166

GRUPO		Seção	Página
945	Posições da caçamba e ejeção da lança S/N 5452 -, S/N 70866 -	405	1335
945	Pontos de lubrificação aumentados para o sistema do braço de elevação 82267	410	1337
945	Posições da caçamba e ejeção da lança 83352, 83353, 83354, 83533, 83534, 84222	450	1339
945	Posições da caçamba e ejeção da lança, elevação 84490, 84491, 84492, 84493, 84494, 84496	475	1341
945	Posições da caçamba e ejeção da lança, inclinação	485	1343
945	Cilindro hidráulico, elevação	500	1345
945	Cilindro hidráulico, inclinação	550	1349
945	Pontos de lubrificação aumentados para o sistema do braço de elevação 33381, 33389	600	1351
945	Pontos de lubrificação aumentados para o sistema do braço de elevação 33028, 33038	625	1355
945	Proteção de mangueira, cilindro de elevação 82217	700	1357
992	Sistema de supressão de incêndio	100	1359
992	Sistema de supressão de incêndio	125	1363
992	Sistema de supressão de incêndio 81428, 83560	150	1365
992	Sistema de supressão de incêndio 81428, 83560	200	1367
992	Sistema de supressão de incêndio 84893	250	1369
992	Sistema de supressão de incêndio 84893	300	1373
992	Extintor de incêndio	400	1377
993	Lubrificação central.	100	1379
993	Lubrificação central com peças acessórias. B1 83108, 83596	150	1383
993	Bloco de distribuição, B1	200	1385
993	Bloco de distribuição, B2.	300	1387
993	Lubrificação central com peças acessórias. B3	350	1391
993	Bloco de distribuição, B3	400	1395
993	Lubrificação central com peças acessórias, B4 83108, 83596	450	1399
993	Bloco de distribuição, B4	500	1403
993	Lubrificação central, barra de ferramenta 82355	550	1405
993	Lubrificação central para barra de ferramenta. 94811	600	1407
993	Bomba: lubrificação central	700	1409
993	Lubrificação central, barra de ferramenta	750	1411
993	Lubrificação central para barra de ferramenta.	1200	1413

GROUPE		Section	Page
911	Réservoir á huile avec pièces de montaje	100	1171
911	Réservoir d'huile hydraulique	150	1173
911	Conduit d'aspiration, réservoir - pompe	200	1177
911	Système hydraulique, conduit alimentation	250	1179
911	Conduit alimentation, pompe - bloc-soupape	300	1183
911	Système hydraulique, conduit retour	350	1189
911	Système hydraulique, conduit retour	400	1193
911	Conduit drainage, vanne de commande	450	1195
911	Système hydraulique, relevage hydraulique	500	1197
911	Système hydraulique, culbutage hydraulique	550	1201
911	Radiateur avec flexible	600	1205
911	Bloc-soupapes- Bloc connexion	650	1207
911	Raccord de mesure, valve hydraulique	700	1209
912	Valve de commande avec pièces de montage.	100	1211
912	Valve de commande 84495	125	1213
912	Valve de commande 3656)	150	1215
912	Valve de commande 3653)	175	1217
912	Valve de commande	200	1219
912	Valve de commande	225	1223
912	Valve de commande	250	1227
912	Bloc-soupapes: Central Bloc	300	1229
912	Valve de commande	350	1231
912	Valve de commande 83160, 83456, 84978, 84980	400	1233
913	Pompe hydraulique avec pièces de montage	100	1235
913	Pompe hydraulique	150	1237
913	Pompe hydraulique	170	1239
913	Pompe hydraulique P2	200	1241
913	Pompe hydraulique	250	1243
914	Servohydraulique	100	1245
914	Servo soupape avec pièces de montage 33383, 33020	150	1249
914	Canalisations de commande	200	1251
914	Servo soupape	250	1255
914	Servo-soupape avec pièces de montage. 83344, 83347	400	1259
914	Servo soupape, commande aun levier 83344, 83347	425	1261
914	Soupape de commande. 83347	450	1263
914	Système d'asservissement, conduits hydrauliques	500	1265
914	Valve, "retour creusement" 84807	600	1267
916	Suspension des bras de levage	100	1269
916	Suspension des bras de levage 84416	125	1273
916	Suspension des bras de levage 85524	135	1277
916	Soupape. 83197, 84416 (S/N - 5376), 85524 (S/N - 5376)	150	1281
916	Soupape.	200	1283
916	Soupape. 85524, 84416, 84920, S/N 5377 -	250	1285
916	3eme et 4eme fonctions hydrauliques	300	1287
916	3eme et 4eme fonctions hydrauliques	350	1291
916	3e et 4e fonctions hydrauliques pour flèche longue	400	1295
916	Système hydraulique, porte d'outil.	500	1299
916	Valve 83195, 83595	550	1303
924	Porte - outil	100	1305
924	Porte - outil 85346	150	1307
945	Chassis levage avec pièces de montage	100	1309
945	Chassis levage avec pièces de montage	125	1311
945	Raccords arrière avec pièces de montage	150	1315
945	Raccords arrière avec pièces de montage	200	1319
945	Vérin levage et redress ement avec pièces de montage	250	1323
945	Vérin levage et redress ement avec pièces de montage 33028, 33038	275	1327
945	Montage de porte-outil.	300	1329
945	Montage de porte-outil. 33028, 33038	325	1331
945	Automatique de levage et automatique godet S/N - 5451, S/N - 70865	400	1333

TABLE DES MATIÈRES

TABLE DES MATIÈRES

Catalogue id 20106 | Group 9
Issue 20021223-G | Page 1168

GROUPE		Section	Page
945	Automatique de levage et automatique godet S/N 5452 -, S/N 70866 -	405	1335
945	Tuyau graissagepour d'élévateur 82267	410	1337
945	Automatique de levage et automatique godet 83352, 83353, 83354, 83533, 83534, 84222	450	1339
945	Automatique de levage et automatique godet, relevage 84490, 84491, 84492, 84493, 84494, 84496	475	1341
945	Automatique de levage et automatique godet, culbutage	485	1343
945	Vérin hydraulique, relevage	500	1345
945	Vérin hydraulique, culbutage	550	1349
945	Tuyau graissagepour d'élévateur 33381, 33389	600	1351
945	Tuyau graissagepour d'élévateur 33028, 33038	625	1355
945	Protection de flexible, vérin de levage 82217	700	1357
992	Système d'extinction incendie	100	1359
992	Système d'extinction incendie	125	1363
992	Système d'extinction incendie 81428, 83560	150	1365
992	Système d'extinction incendie 81428, 83560	200	1367
992	Système d'extinction incendie 84893	250	1369
992	Système d'extinction incendie 84893	300	1373
992	Extincteur	400	1377
993	Graissage central.	100	1379
993	Graissage central avec pièces de montage. B1 83108, 83596	150	1383
993	Boîtier de dérivation, B1	200	1385
993	Boitier de derivation, B2.	300	1387
993	Graissage central avec pièces de montage. B3	350	1391
993	Boîtier de dérivation, B3	400	1395
993	Graissage central avec pièces de montage. B4 83108, 83596	450	1399
993	Boîtier de répartition, B4	500	1403
993	Graissage central, fixation outil 82355	550	1405
993	Graissage central, fixation outil. 94811	600	1407
993	Pompe:graissage central	700	1409
993	Graissage central, fixation outil.	750	1411
993	Graissage central, fixation outil.	1200	1413

VOLVO

Volvo Construction Equipment
www.volvoce.com

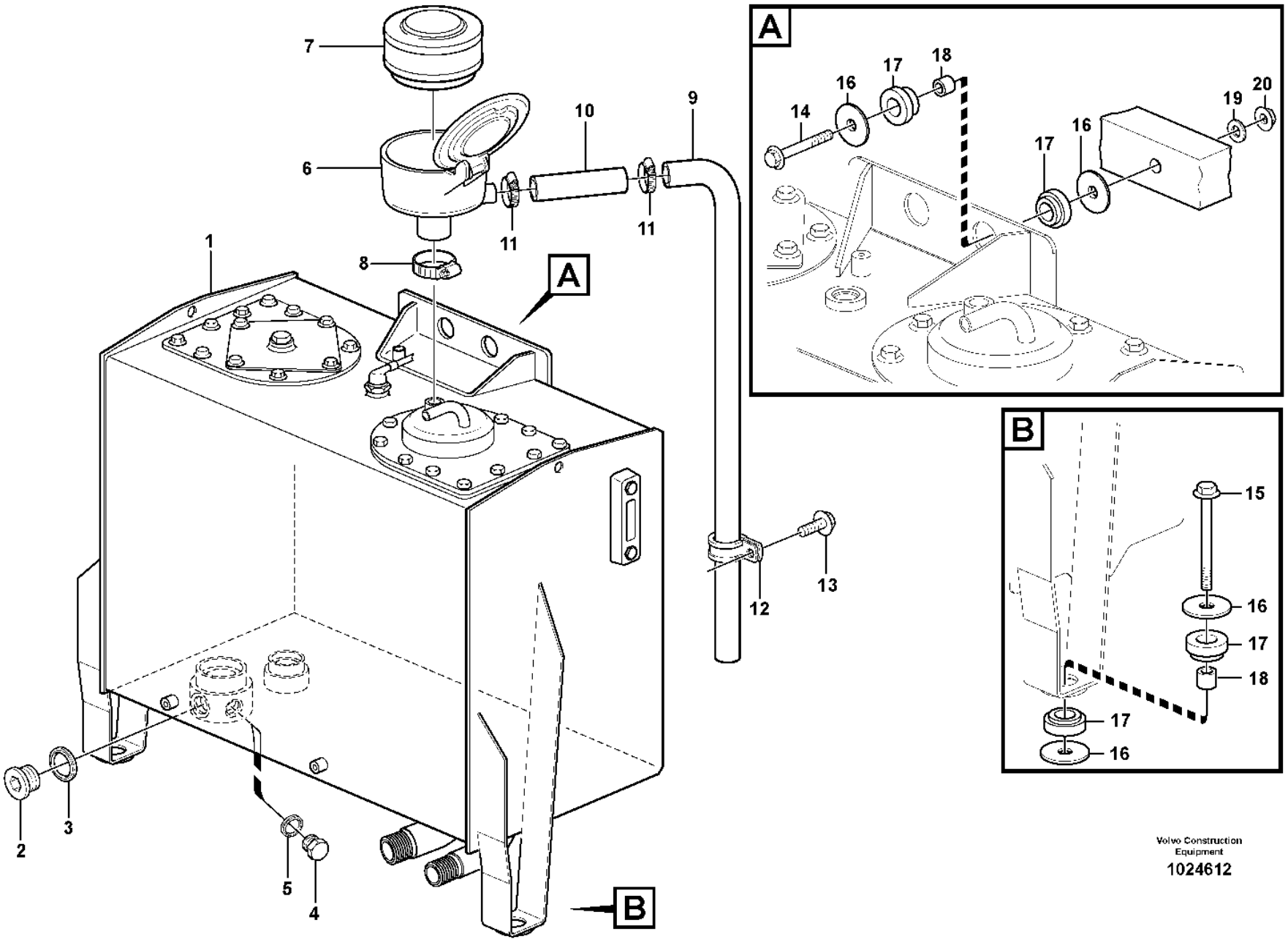

Volvo Construction Equipment

1024612

Fig.	Part No.	Quantity 1	2	3	PS	KIT	Description	Denominación	Denominação	Dénomination	Notes
1	VOE 15015740	1			SS		Hydraulic fluid tank	Depósito de aceite hidráulico	Tanque óleo hidráulico	Réservoir fluide hydraul.	S/N -5657, -71033 See group 911-150 page 1173
1	VOE 16900834	1					Hydraulic fluid tank	Depósito de aceite hidráulico	Tanque óleo hidráulico	Réservoir fluide hydraul.	S/N 5658-, 71034- See group 911-150 page 1173
2	VOE 13966145	1					Plug	Tapón	Bujão	Tampon	
3	VOE 948885	1					Plane gasket	Junta plana	Junta plana	Joint plan	
4	VOE 960631	1					Plug	Tapón	Bujão	Tampon	
5	VOE 948883	1					Gasket	Junta	Junta	Joint	
6	VOE 16881340	1					Air filter	Filtro de aire	Filtro de ar	Filtre à air	S/N 5631 -, 71026 -
6	VOE 11173325	1					Air filter	Filtro de aire	Filtro de ar	Filtre à air	S/N -5630, - 71025
7	VOE 11707077	1					•Filter insert	•Cartucho filtrante	•Elemento do filtro	•Cartouche de filtre	
8	VOE 943477	1					•Hose clamp	•Abrazadera de manguera	•Braçadeira da mangueira	•Collier durite	
9	VOE 190993	1					Hose	Manguera	Mangueira	Flexible	L = 1450 MM
10	VOE 16855635	REQ					Hose	Manguera	Mangueira	Flexible	L = 90 MM
11	VOE 943476	1					Hose clamp	Abrazadera de manguera	Braçadeira da mangueira	Collier durite	
12	VOE 981904	1					Clamp	Abrazadera	Braçadeira	Collier serrage	
13	VOE 946440	1					Flange screw	Tornillo embridado	Parafuso flangeado	Vis à embase	
14	VOE 13965194	2					Screw	Tornillo	Parafuso	Vis	
15	VOE 13946474	2					Flange screw	Tornillo embridado	Parafuso flangeado	Vis à embase	
16	VOE 11026615	8			SS		Washer	Arandela	Arruela	Rondelle	
17	VOE 4746300	8					Rubber block	Pastilla de goma	Pastilha de borracha	Plot caoutchouc	
18	VOE 11026256	4					Spacer ring	Anillo distanciador	Anel espaçador	Bague entretoise	
19	VOE 13960145	2					Washer	Arandela	Arruela	Rondelle	
20	VOE 971099	2					Flange lock nut	Contratuerca embridada	Contra porca flange	Contre-écrou à embase	

1		**Hydraulic oil tank, with fitting parts** **Depósito de aceite hidráulico con accesorios de montaje** **Tanque de óleo hidráulico com peças acessórias** **Réservoir á huile avec pièces de montaje**	Catalogue id **20106**	Group **911**
2			Illustr. No **1024612**	Section **100**
3			Issue **20021223-G**	Page **1171**
4				
5				

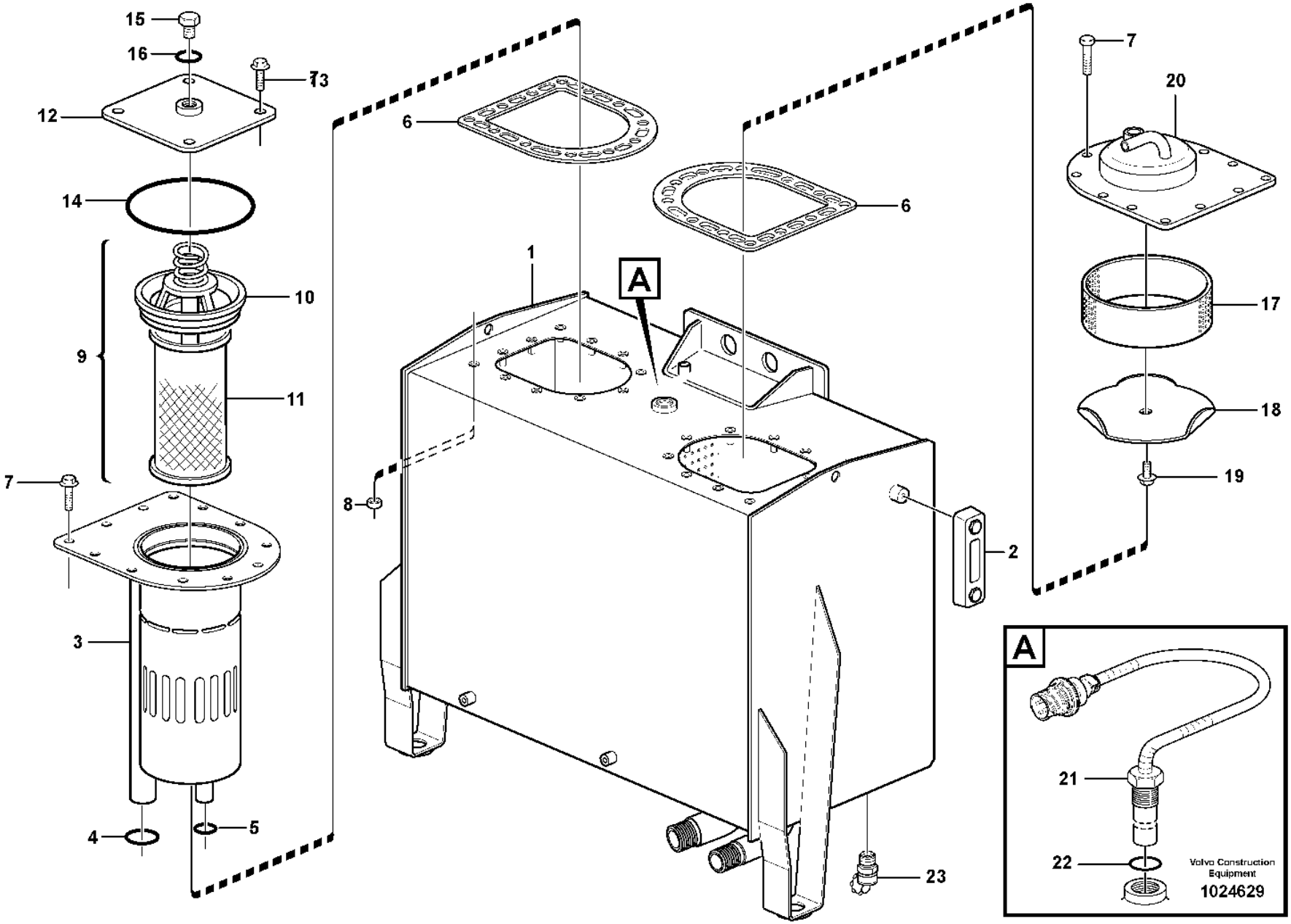
15
16
13
12
14
10
9
11
7
3
4
5
6
6
1
A
8
2
7
20
17
18
19
A
21
22
23
Volvo Construction Equipment
1024629

Fig.	Part No.	Quantity 1	2	3	PS	KIT	Description	Denominación	Denominação	Dénomination	Notes
	VOE 15015740	1			SS		Hydraulic fluid tank	Depósito de aceite hidráulico	Tanque óleo hidráulico	Réservoir fluide hydraul.	S/N -5657, -71033
	VOE 16900834	1					Hydraulic fluid tank	Depósito de aceite hidráulico	Tanque óleo hidráulico	Réservoir fluide hydraul.	S/N 5658-, 71034-
1	VOE 11411868	1			OP		•Hydraulic fluid tank	•Depósito de aceite hidráulico	•Tanque óleo hidráulico	•Réservoir fluide hydraul.	
2	VOE 11148801	1					•Level Inspection Glass	•Ventana Nivel	•Visor de nível	•Regard Vitre	
3	VOE 11410469	1					•Filter housing	•Caja del filtro	•Carcaça filtro	•Cloche de filtre	
4	VOE 925072	1					•O-ring	•Anillo tórico	•Anel-o	•Joint torique	
5	VOE 930932	1					•O-ring	•Anillo tórico	•Anel-o	•Joint torique	
6	VOE 11410471	2					•Gasket	•Junta	•Junta	•Joint	
7	VOE 13945444	19					•Screw	•Tornillo	•Parafuso	•Vis	
8	VOE 984529	22					•Rivet nut	•Tuerca de remache	•Porca rebite	•Écrou rivet	
9	VOE 11445024	1					•Filter insert	•Cartucho filtrante	•Elemento do filtro	•Cartouche de filtre	S/N -5657, -71033
9	VOE 17410281	1					•Filter kit	•Juego filtro	•Kit de filtros	•Jeu de filtre	S/N 5658-, 71034-
10		1			NS		••Filter Retainer	••Soporte Filtro	••Suporte de filtro	••Porte-filtre	S/N -5657, -71033
	VOE 6635976	1					•••Spring	•••Resorte	•••Mola	•••Ressort	S/N -5657, -71033
	VOE 6210360	1					•••O-ring	•••Anillo tórico	•••Anel-o	•••Joint torique	S/N -5657, -71033
	VOE 11994043	1					•••Sealing ring	•••Anillo retén	•••Anel de vedação	•••Bague étanchéité	S/N -5657, -71033
	VOE 11993070	1			SS		•••Spring kit	•••Juego de resortes	•••Jogo de molas	•••Jeu de ressorts	S/N -5657, -71033
11	VOE 11445025	1			SS		••Filter cartridge	••Patrón filtrante	••Elemento filtrante	••Cartouche filtrante	S/N -5657, -71033
	VOE 11715947	1					••Sleeve	••Manguito	••Luva	••Manchon	S/N -5657, -71033
	VOE 17474496	1					••Sealing kit	••Juego de reténes	••Jogo de vedação	••Jeu joints	S/N 5658-, 71034-
	VOE 17474498	1					••Retainer kit	••Kit de soporte	••Kit de suporte	••Kit support	S/N 5658-, 71034-
11	VOE 17410282	1					••Filter element	••Cartucho de filtro	••Elemento de filtragem	••Elément de filtre	S/N 5658-, 71034-
12	VOE 11410470	1					•Cover	•Capó	•Capô	•Capot	
13	VOE 946671	4					•Flange screw	•Tornillo embridado	•Parafuso flangeado	•Vis à embase	
14	VOE 962500	1					•O-ring	•Anillo tórico	•Anel-o	•Joint torique	
15	VOE 941375	1					•Plug	•Tapón	•Bujão	•Tampon	
16	VOE 958229	1					•O-ring	•Anillo tórico	•Anel-o	•Joint torique	
17	VOE 4854855	1					•Ring	•Anillo	•Anel	•Bague	
18	VOE 4854856	1					•Cover	•Capó	•Capô	•Capot	
19	VOE 946440	1					•Flange screw	•Tornillo embridado	•Parafuso flangeado	•Vis à embase	
20	VOE 11410472	1					•Cover	•Capó	•Capô	•Capot	

1		**Hydraulic oil tank** **Depósito de aceite hidráulico** **Tanque de óleo hidráulico** **Réservoir d'huile hydraulique**	Catalogue id **20106**	Group **911**
2				
3			Illustr. No **1024629**	Section **150**
4				
5			Issue **20021223-G**	Page **1173**

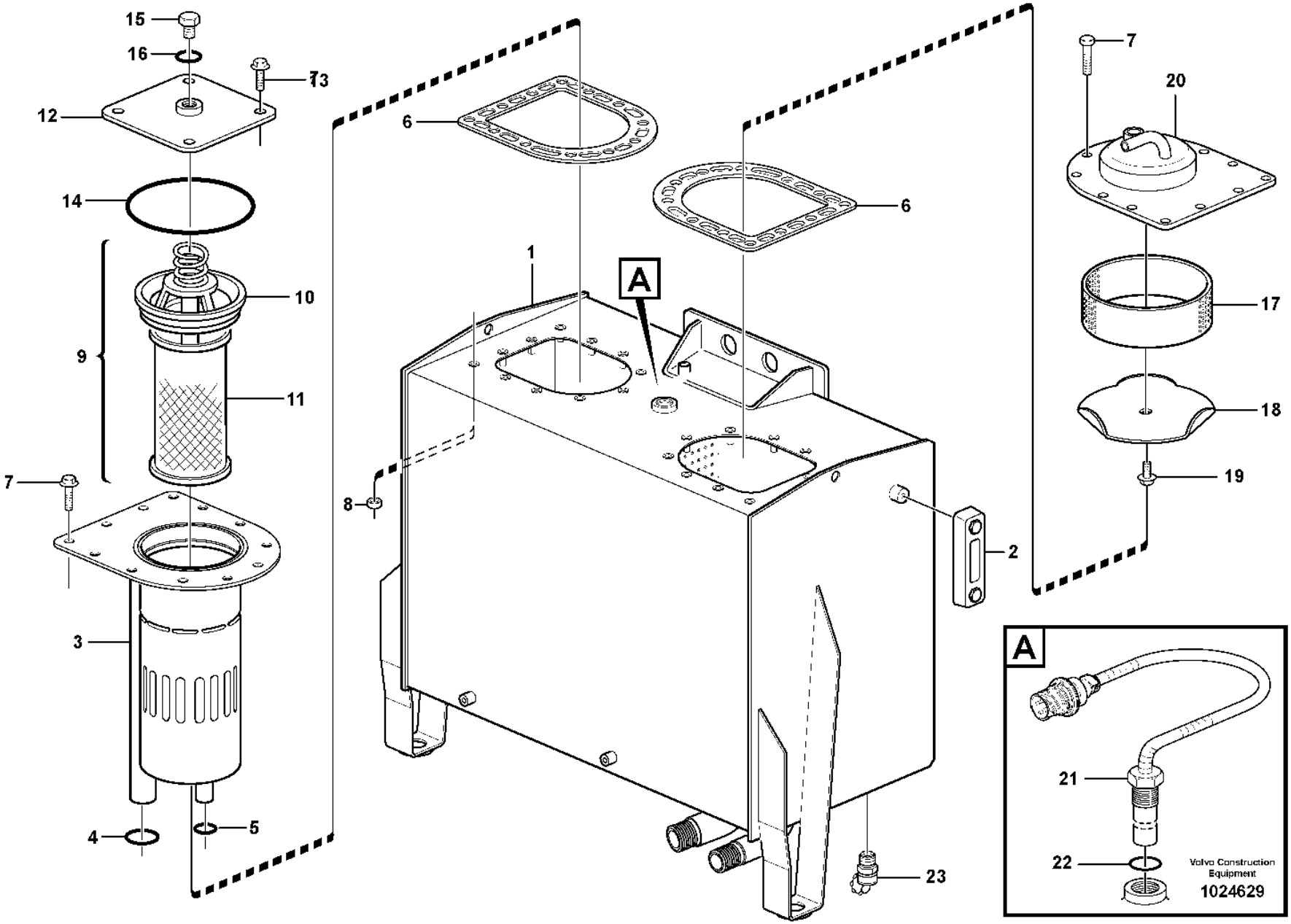
15
16
13
12
14
10
9
11
7
3
4
5
6
6
1
A
8
2
7
20
17
18
19
A
21
22
23
Volvo Construction Equipment
1024629

Fig.	Part No.	Quantity 1	2	3	PS	KIT	Description	Denominación	Denominação	Dénomination	Notes
21	VOE 17202021	1					•Level sensor	•Emisor de nivel	•Sensor de nível	•Capteur de niveau	SE9101, SE9102
22	VOE 958228	1					••O-ring	••Anillo tórico	••Anel-o	••Joint torique	
23	VOE 11054692	1					•Valve	•Válvula	•Válvula	•Valve	

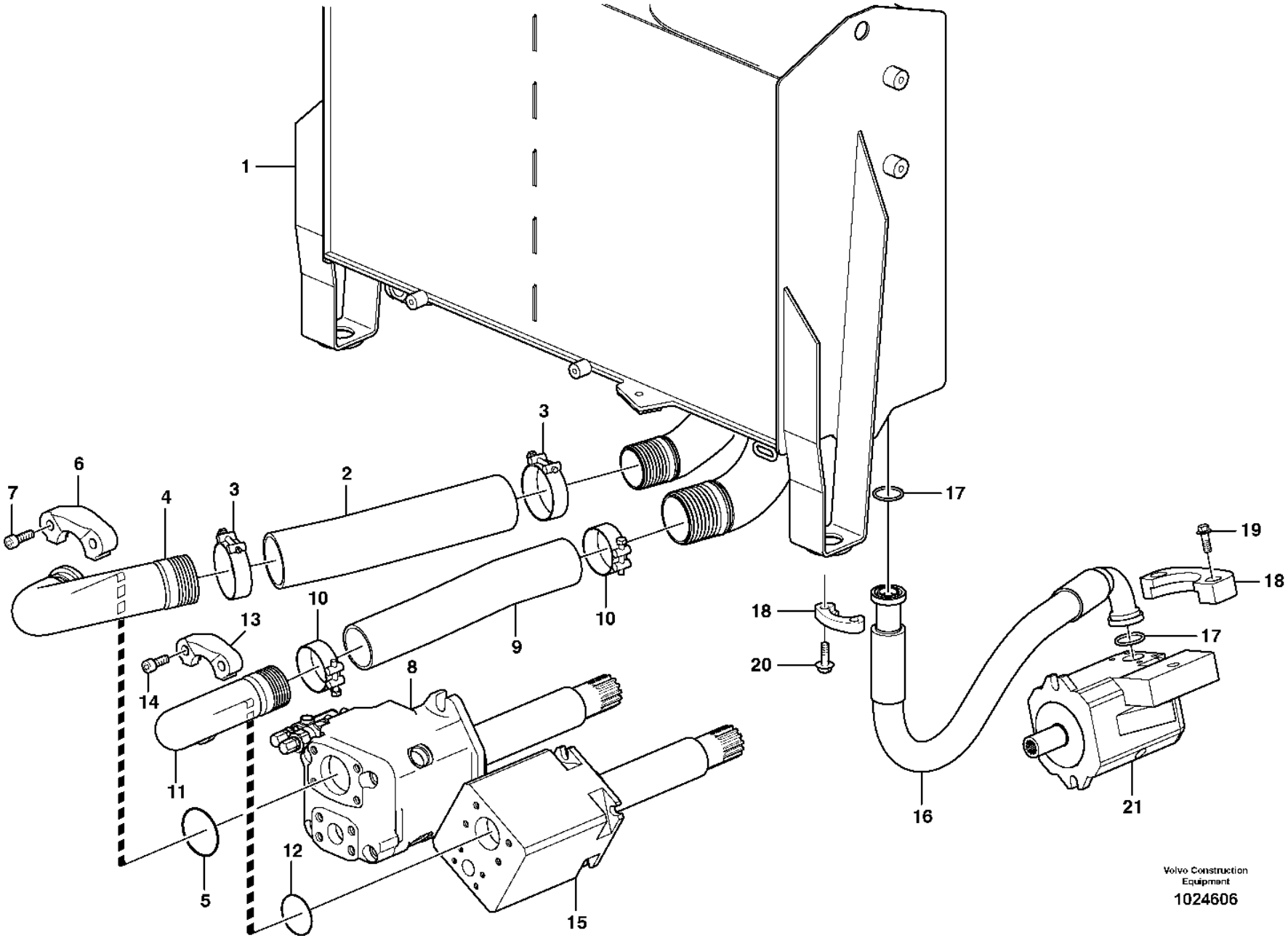

Volvo Construction Equipment

1024606

Fig.	Part No.	Quantity 1	2	3	PS	KIT	Description	Denominación	Denominação	Dénomination	Notes
1		1					Hydr fluid tank	Dep Aceit Hidr	Tanque de óleo hidráulico	Reservoir fluid.hydr.	See group 911-100 page 1171
2	VOE 11173107	1					Suction hose	Manguera de aspiración	Mangueira de sucção	Durit aspiration	
3	VOE 11173083	2					Hose clamp	Abrazadera de manguera	Braçadeira da mangueira	Collier durite	
4	VOE 11410255	1					Suction line	Conducto de aspiración	Tubo de sucção	Cheminée d'aspiration	
5	VOE 980102	1					O-ring	Anillo tórico	Anel-o	Joint torique	
6	VOE 11301361	2					Flange half	Mitad brida	Meia flange	Demi-bride	
7	VOE 959256	4					Hex. socket screw	Tornillo de hexágono embutido	Parafuso soquete sext	Vis à six pans creux	
8		1					Hydraulic Pump	Bomba Hidraulica	Bomba hidráulica	Pompe Hydraulique	See group 913-100 page 1235
9	VOE 11173106	1					Suction hose	Manguera de aspiración	Mangueira de sucção	Durit aspiration	
10	VOE 11173082	2					Hose clamp	Abrazadera de manguera	Braçadeira da mangueira	Collier durite	
11	VOE 11173051	1					Suction line	Conducto de aspiración	Tubo de sucção	Cheminée d'aspiration	
12	VOE 993327	1					O-ring	Anillo tórico	Anel-o	Joint torique	(VOE 949240)
13	VOE 935310	2					Flange half	Mitad brida	Meia flange	Demi-bride	
14	VOE 13965191	4					Screw	Tornillo	Parafuso	Vis	
15		1					Hydraulic Pump	Bomba Hidraulica	Bomba hidráulica	Pompe Hydraulique	See group 913-100 page 1235
16	VOE 11147960	1					Hose assembly	Conducto	Mangueira completa	Conduit flexible	
17	VOE 990757	2					Sealing ring	Anillo retén	Anel de vedação	Bague étanchéité	
18	VOE 935308	4					Flange half	Mitad brida	Meia flange	Demi-bride	
19	VOE 946472	4					Flange screw	Tornillo embridado	Parafuso flangeado	Vis à embase	
20	VOE 984080	4					Hex. socket screw	Tornillo de hexágono embutido	Parafuso soquete sext	Vis à six pans creux	
21		1					Hydraulic Pump	Bomba Hidraulica	Bomba hidráulica	Pompe Hydraulique	See group 913-100 page 1235

1		**Suction line, tank - pump** **Conducto de aspiración, deposito - bomba** **Linha de sucção, tanque - bomba** **Conduit d'aspiration, réservoir - pompe**	Catalogue id **20106**	Group **911**
2			Illustr. No **1024606**	Section **200**
3				
4			Issue **20021223-G**	Page **1177**
5				

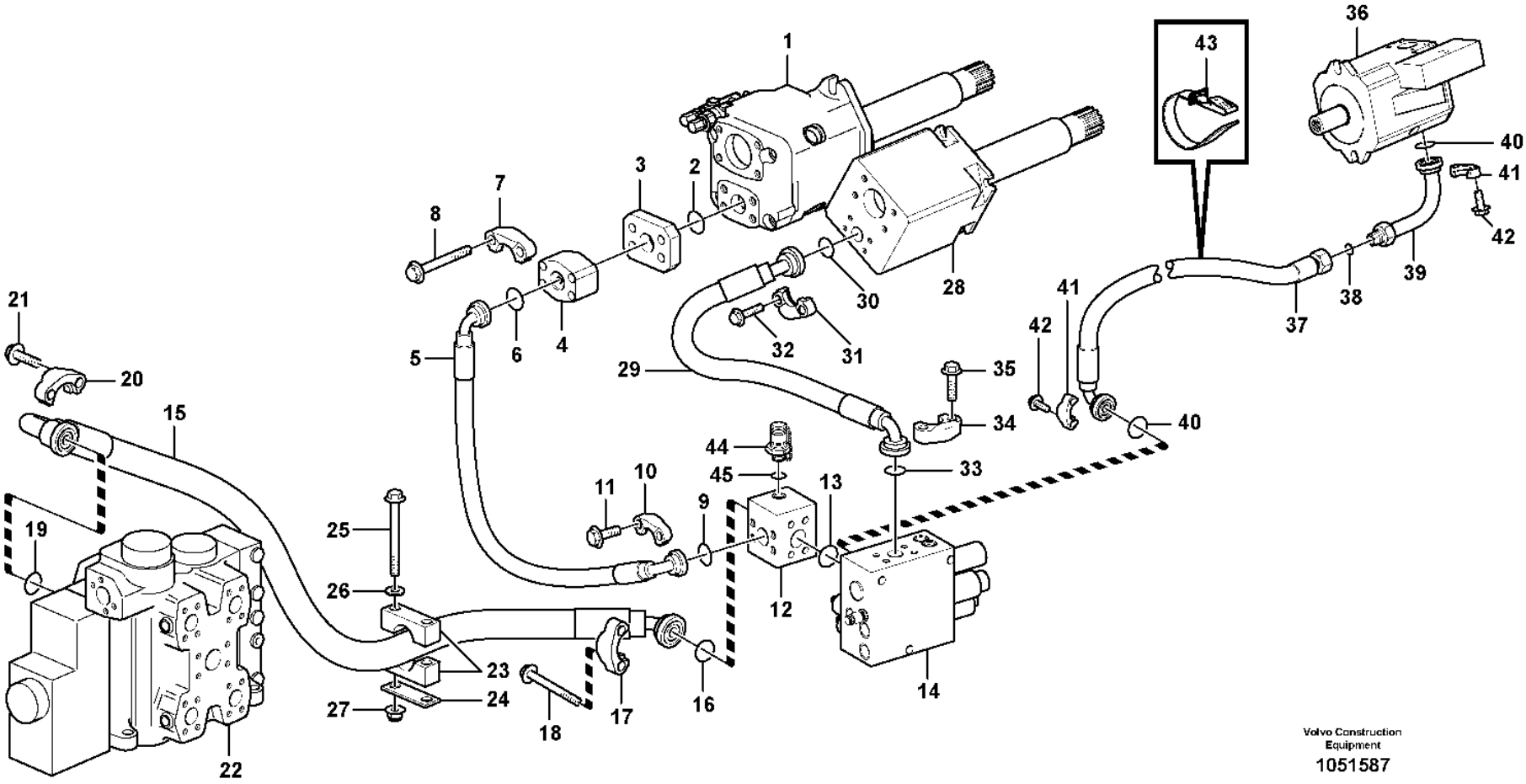

Volvo Construction Equipment

1051587

Fig.	Part No.	Quantity 1	2	3	PS	KIT	Description	Denominación	Denominação	Dénomination	Notes
1		1					Hydraulic Pump	Bomba Hidraulica	Bomba hidráulica	Pompe Hydraulique	See group 913-100 page 1235
2	VOE 990757	1					Sealing ring	Anillo retén	Anel de vedação	Bague étanchéité	S/N - 70888
3	VOE 11411573	1					Connecting block	Bloque conector	Quadro de ligação	Bloc raccord	S/N - 70888
4	VOE 11173087	1					Non-return valve	Válvula antirretorno	Válvula de retenção	Clapet antiretour	S/N - 70888
	VOE 17423385	1					•Sealing kit	•Juego de reténes	•Jogo de vedação	•Jeu joints	
5	VOE 11173340	1					Hose assembly	Conducto	Mangueira completa	Conduit flexible	S/N - 70888
5	VOE 17225345	1					Hose assembly	Conducto	Mangueira completa	Conduit flexible	S/N 70889 -
6	VOE 990757	1					Sealing ring	Anillo retén	Anel de vedação	Bague étanchéité	
7	VOE 14236931	2					Flange half	Mitad brida	Meia flange	Demi-bride	
8	VOE 13966369	4					Flange screw	Tornillo embridado	Parafuso flangeado	Vis à embase	S/N - 70888
8	VOE 13966360	4					Flange screw	Tornillo embridado	Parafuso flangeado	Vis à embase	S/N 70889 -
9	VOE 990756	1					Sealing ring	Anillo retén	Anel de vedação	Bague étanchéité	
10	VOE 14048189	2					Flange half	Mitad brida	Meia flange	Demi-bride	
11	VOE 13965226	4					Screw	Tornillo	Parafuso	Vis	
12	VOE 15160602	1					Non-return valve	Válvula antirretorno	Válvula de retenção	Clapet antiretour	S/N 70889 -
	VOE 990568	1					•O-ring	•Anillo tórico	•Anel-o	•Joint torique	
	VOE 990567	1					•O-ring	•Anillo tórico	•Anel-o	•Joint torique	
	VOE 17422364	1			OP		•Plug	•Tapón	•Bujão	•Tampon	
13	VOE 990756	1					Sealing ring	Anillo retén	Anel de vedação	Bague étanchéité	
14		1					Valve block	Bloque de valvula	Bloco de válvulas	Bloc-soupape	See group 912-300 page 1229
15	VOE 11445120	1					Hose assembly	Conducto	Mangueira completa	Conduit flexible	
16	VOE 990756	1					Sealing ring	Anillo retén	Anel de vedação	Bague étanchéité	
17	VOE 14048189	2					Flange half	Mitad brida	Meia flange	Demi-bride	
18	VOE 13946474	4					Flange screw	Tornillo embridado	Parafuso flangeado	Vis à embase	
19	VOE 990757	1					Sealing ring	Anillo retén	Anel de vedação	Bague étanchéité	P
20	VOE 14236931	2					Flange half	Mitad brida	Meia flange	Demi-bride	
21	VOE 13966360	4					Flange screw	Tornillo embridado	Parafuso flangeado	Vis à embase	
22		1					Control valve	Válvula de mando	Válvula de comando	Valve de commande	See group 912-100 page 1211
23	VOE 11173525	1					Clamp	Abrazadera	Braçadeira	Collier serrage	
24	VOE 11173526	1					Cover plate	Placa recurbrición	Tampa cobertura	Plaque de recouvrement	

1		**Hydraulic system, feed line** **Sistema hidráulico, conducto de presión** **Sistema hidráulico, linha de alimentação** **Système hydraulique, conduit alimentation**	Catalogue id **20106**	Group **911**
2			Illustr. No **1051587**	Section **250**
3			Issue **20021223-G**	Page **1179**
4				
5				

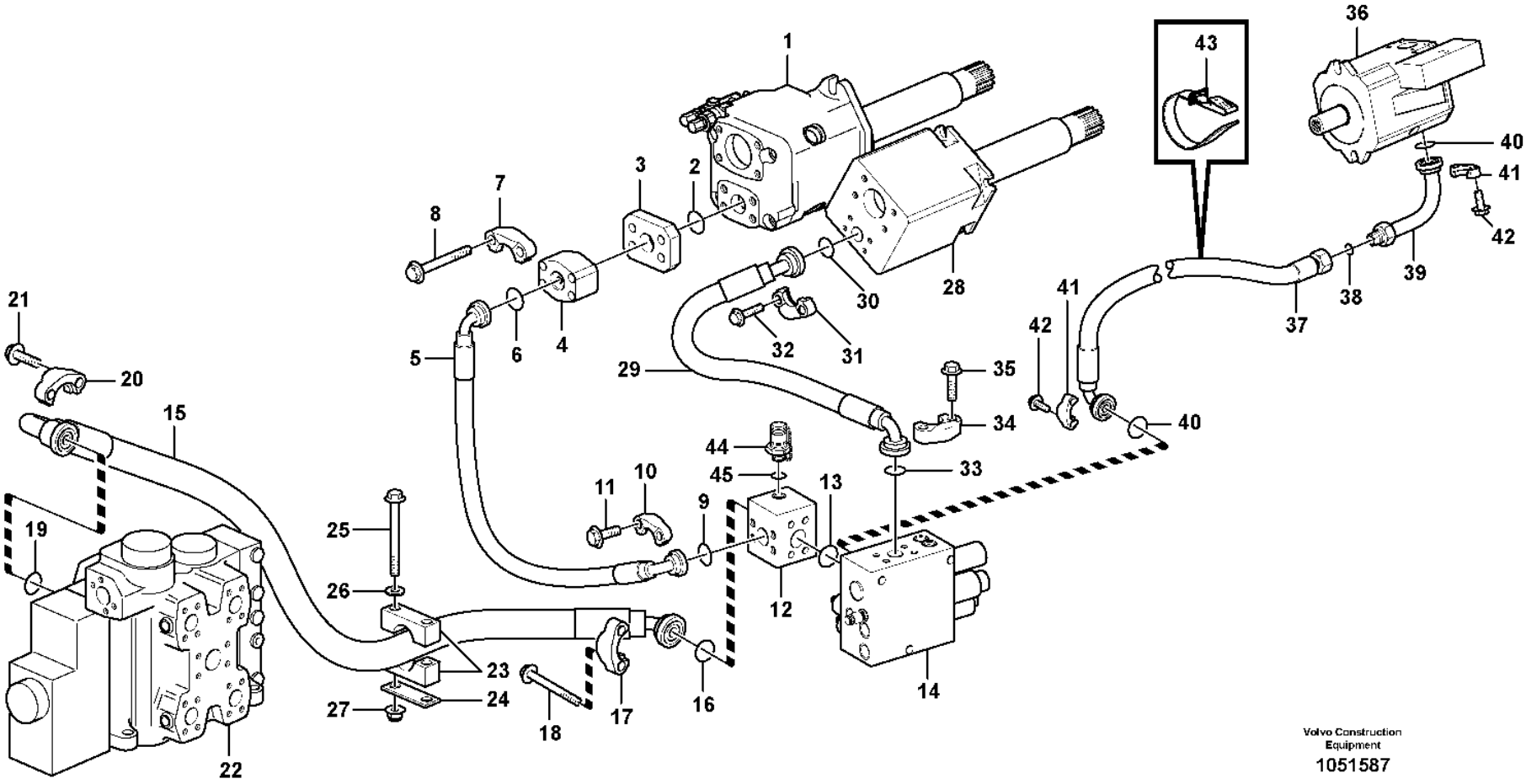

Volvo Construction Equipment

1051587

Fig.	Part No.	Quantity 1	2	3	PS	KIT	Description	Denominación	Denominação	Dénomination	Notes
	VOE 11173526	2					Cover plate	Placa recurbrición	Tampa cobertura	Plaque de recouvrement	83352, 83353, 83354, 83533, 83534, 84222
	VOE 11173526	2					Cover plate	Placa recurbrición	Tampa cobertura	Plaque de recouvrement	84490, 84491, 84492
25	**VOE 13965190**	2					Screw	Tornillo	Parafuso	Vis	
26	**VOE 13960143**	2					Washer	Arandela	Arruela	Rondelle	
27	**VOE 13971098**	2					Flange nut	Tuerca embridada	Porca flangeada	Écrou à embase	
28		1					Hydraulic Pump	Bomba Hidraulica	Bomba hidráulica	Pompe Hydraulique	See group 913-100 page 1235
29	**VOE 11173341**	1					Hose assembly	Conducto	Mangueira completa	Conduit flexible	
30	**VOE 990756**	1					Sealing ring	Anillo retén	Anel de vedação	Bague étanchéité	
31	**VOE 11015455**	2					Flange half	Mitad brida	Meia flange	Demi-bride	
32	**VOE 946472**	4					Flange screw	Tornillo embridado	Parafuso flangeado	Vis à embase	
33	**VOE 990756**	1					Sealing ring	Anillo retén	Anel de vedação	Bague étanchéité	P
34	**VOE 14048189**	2					Flange half	Mitad brida	Meia flange	Demi-bride	
35	**VOE 13965226**	4					Screw	Tornillo	Parafuso	Vis	
36		1					Hydraulic Pump	Bomba Hidraulica	Bomba hidráulica	Pompe Hydraulique	See group 913-100 page 1235
37	**VOE 11173860**	1					Hose assembly	Conducto	Mangueira completa	Conduit flexible	
38	**VOE 990740**	1					O-ring	Anillo tórico	Anel-o	Joint torique	
39	**VOE 11148665**	1					Adapter	Adaptador	Adaptador	Adaptateur	
40	**VOE 990742**	2					O-ring	Anillo tórico	Anel-o	Joint torique	
41	**VOE 11015454**	4					Flange half	Mitad brida	Meia flange	Demi-bride	
42	**VOE 946472**	8					Flange screw	Tornillo embridado	Parafuso flangeado	Vis à embase	
43	**VOE 11104606**	1					Retaining strap	Correa tensora	Correia tensora	Courroie de serrage	
44	**VOE 936444**	1					Testing nipple	Niple de medición	Niple de teste	Raccord contrôle	S/N - 70888
44	**VOE 936446**	2					Testing nipple	Niple de medición	Niple de teste	Raccord contrôle	S/N 70889 -
45	**VOE 955990**	1					•O-ring	•Anillo tórico	•Anel-o	•Joint torique	S/N - 70888

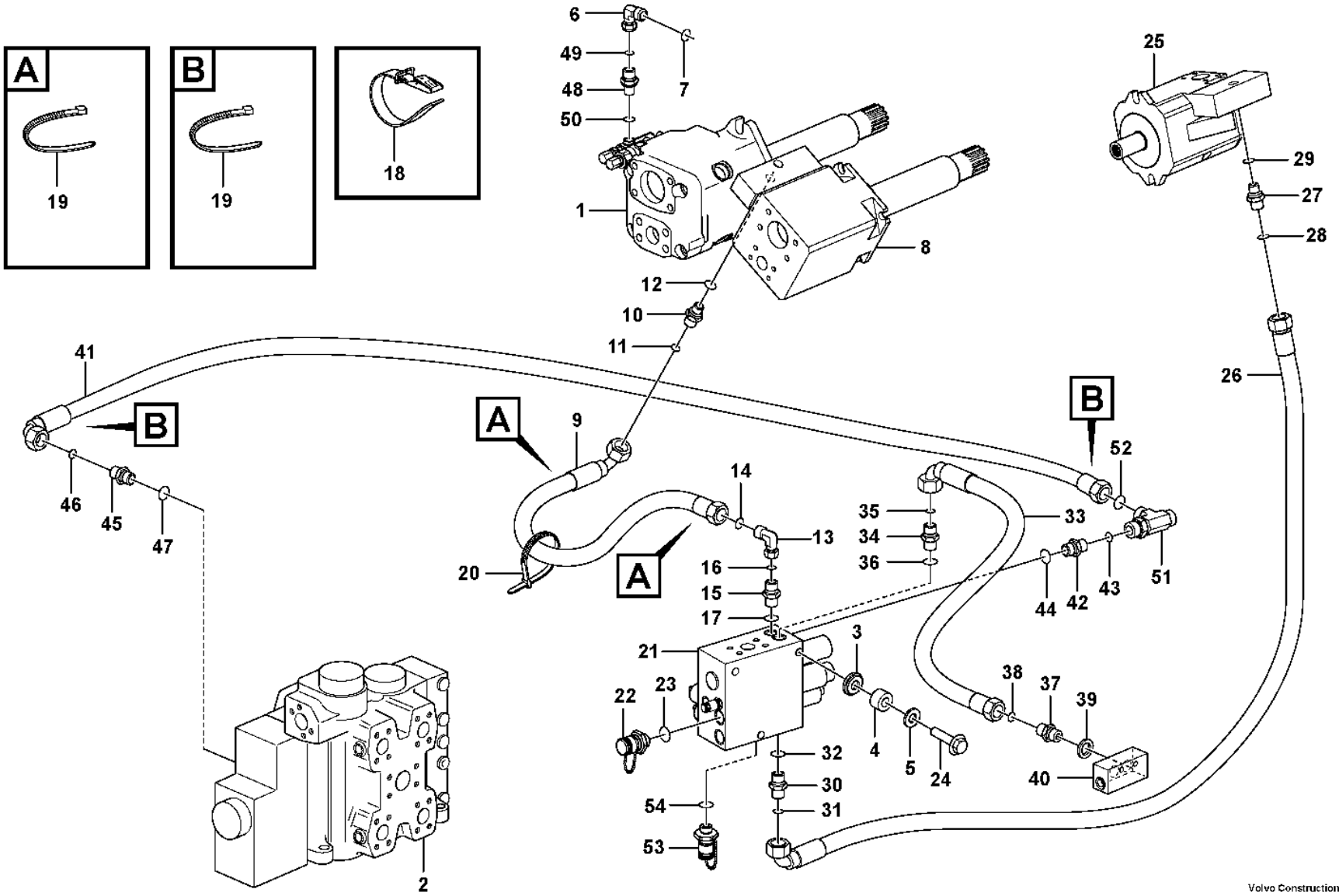

Volvo Construction Equipment
1090044

Fig.	Part No.	Quantity 1	2	3	PS	KIT	Description	Denominación	Denominação	Dénomination	Notes
1		1					Hydraulic Pump	Bomba Hidraulica	Bomba hidráulica	Pompe Hydraulique	See group 913-100 page 1235
2		1					Control valve	Válvula de mando	Válvula de comando	Valve de commande	See group 912-100 page 1211
3	VOE 11411143	6					Rubber damper	Amortiguador de goma	Batente de borracha	Amortisseur caoutchouc	
4	VOE 11411966	3					Spacer ring	Anillo distanciador	Anel espaçador	Bague entretoise	
5	VOE 925743	3					Washer	Arandela	Arruela	Rondelle	
6	VOE 13933905	1					Elbow nipple	Niple angular	Cotovelo	Raccord coudé	
7	VOE 990736	1					•O-ring	•Anillo tórico	•Anel-o	•Joint torique	
8		1					Hydraulic Pump	Bomba Hidraulica	Bomba hidráulica	Pompe Hydraulique	See group 913-100 page 1235
9	VOE 11148936	1					Hose assembly	Conducto	Mangueira completa	Conduit flexible	
10	VOE 935082	1					Nipple	Niple	Niple	Raccord	
11	VOE 990736	1					•O-ring	•Anillo tórico	•Anel-o	•Joint torique	
12	VOE 993319	1					•O-ring	•Anillo tórico	•Anel-o	•Joint torique	
13	VOE 13933905	1					Elbow nipple	Niple angular	Cotovelo	Raccord coudé	
14	VOE 990736	1					•O-ring	•Anillo tórico	•Anel-o	•Joint torique	
15	VOE 935548	1					Nipple	Niple	Niple	Raccord	LSP, S/N - 5705, - 71037
15	VOE 13933858	1					Nipple	Niple	Niple	Raccord	S/N 5706 -, 71038 -
16	VOE 990736	1					•O-ring	•Anillo tórico	•Anel-o	•Joint torique	
17	VOE 14211856	1					•Sealing ring	•Anillo retén	•Anel de vedação	•Bague étanchéité	S/N - 5705, - 71037
17	VOE 993320	1					•O-ring	•Anillo tórico	•Anel-o	•Joint torique	S/N 5706 -, 71038 -
18	VOE 11104606	1					Retaining strap	Correa tensora	Correia tensora	Courroie de serrage	VIOL
19	VOE 14016673	4					Strip clamp	Abrazadera de cinta	Cinta braçadeira	Serrage de ruban	
20	VOE 4881440	1					Cable tie	Abrazadera de cinta	Braçadeira	Serre-câble	
21		1					Valve block	Bloque de valvula	Bloco de válvulas	Bloc-soupape	See group 912-300 page 1229
22	VOE 936444	1					Testing nipple	Niple de medición	Niple de teste	Raccord contrôle	MPR, S/N - 3505
23	VOE 13960213	2					•O-ring	•Anillo tórico	•Anel-o	•Joint torique	
24	VOE 13946752	3					Screw	Tornillo	Parafuso	Vis	
25		1					Hydraulic Pump	Bomba Hidraulica	Bomba hidráulica	Pompe Hydraulique	See group 913-100 page 1235
26	VOE 11163086	1					Hose assembly	Conducto	Mangueira completa	Conduit flexible	
27	VOE 935082	1					Nipple	Niple	Niple	Raccord	
28	VOE 990736	1					•O-ring	•Anillo tórico	•Anel-o	•Joint torique	
29	VOE 993319	1					•O-ring	•Anillo tórico	•Anel-o	•Joint torique	

1		**Feed line, pump - central block** **Conducto de presión, bomba - bloque central** **Linha de alimentação, bomba - bloco central** **Conduit alimentation, pompe - bloc-soupape**	Catalogue id **20106**	Group **911**
2			Illustr. No **1090044**	Section **300**
3			Issue **20021223-G**	Page **1183**
4				
5				

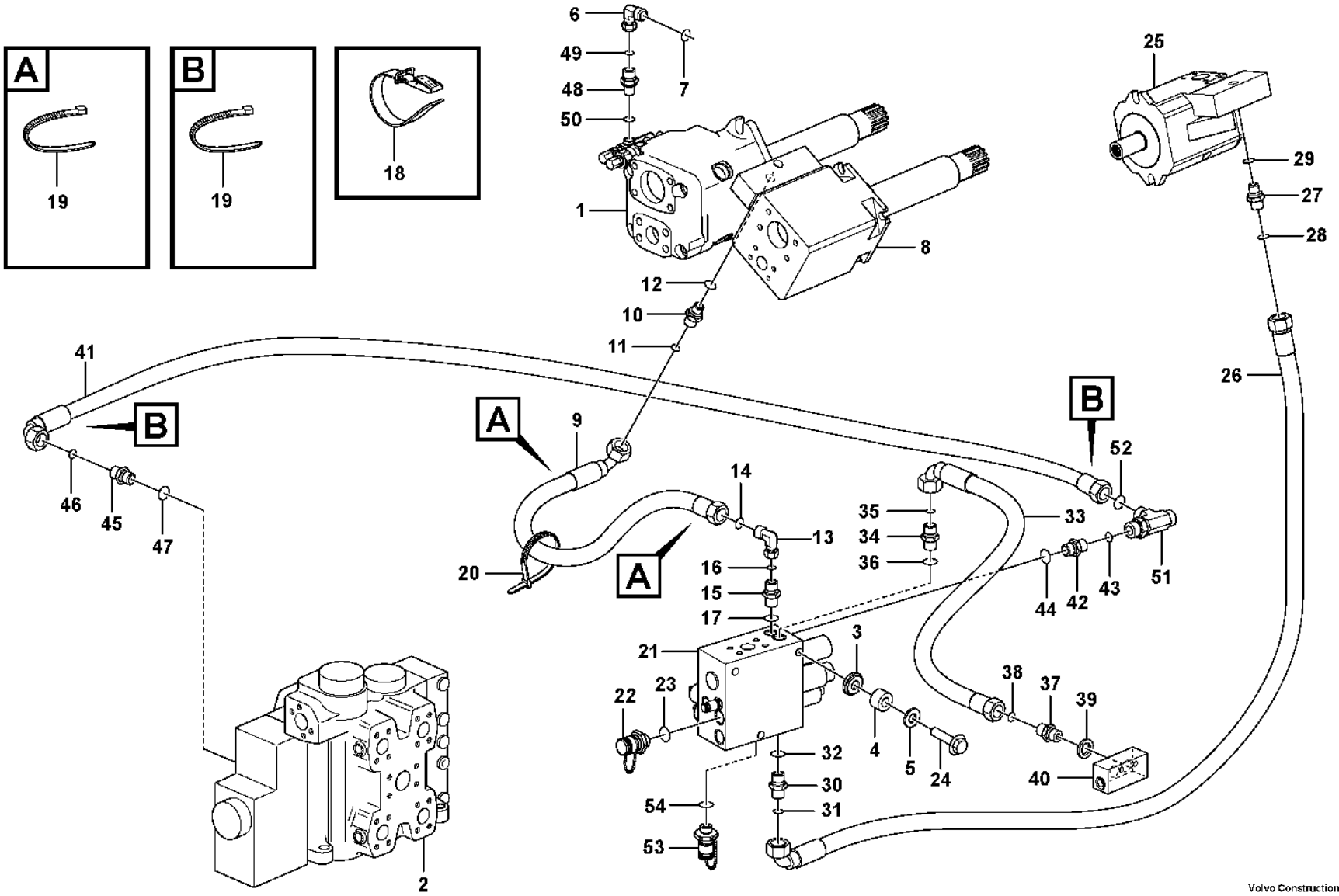

Volvo Construction Equipment
1090044

Fig.	Part No.	Quantity 1	2	3	PS	KIT	Description	Denominación	Denominação	Dénomination	Notes
30	VOE 935548	1					Nipple	Niple	Niple	Raccord	LSF, S/N - 5705, - 71037
	VOE 13933858	1					Nipple	Niple	Niple	Raccord	S/N 5706 -, 71038 -
31	VOE 990736	1					•O-ring	•Anillo tórico	•Anel-o	•Joint torique	
32	VOE 14211856	1					•Sealing ring	•Anillo retén	•Anel de vedação	•Bague étanchéité	S/N - 5705, - 71037
	VOE 993320	1					•O-ring	•Anillo tórico	•Anel-o	•Joint torique	S/N 5706 -, 71038 -
33	VOE 11163113	1					Hose assembly	Conducto	Mangueira completa	Conduit flexible	
34	VOE 935548	1					Nipple	Niple	Niple	Raccord	LSS, S/N - 5705, - 71037
	VOE 13933858	1					Nipple	Niple	Niple	Raccord	S/N 5706 -, 71038 -
35	VOE 990736	1					•O-ring	•Anillo tórico	•Anel-o	•Joint torique	
36	VOE 14211856	1					•Sealing ring	•Anillo retén	•Anel de vedação	•Bague étanchéité	S/N - 5705, - 71037
	VOE 993320	1					•O-ring	•Anillo tórico	•Anel-o	•Joint torique	S/N 5706 -, 71038 -
37	VOE 11173878	1					Restriction non-return valve	Válvula de retención y estrangulación	Restrição. válvula de retenção	Clapet d'étranglement antiretour	
38	VOE 990736	1					O-ring	Anillo tórico	Anel-o	Joint torique	
39	VOE 13945653	1					Plane gasket	Junta plana	Junta plana	Joint plan	
40		1					Connection block	Bloque Conector	Bloco de acoplamento	Bloc Raccord	See group 645-200 page 803
41	VOE 11148939	1					Hose assembly	Conducto	Mangueira completa	Conduit flexible	
42	VOE 935548	1					Nipple	Niple	Niple	Raccord	LSW, - 5705, - 71037
42	VOE 13933858	1					Nipple	Niple	Niple	Raccord	S/N 5706 -, 71038 -
43	VOE 990736	1					•O-ring	•Anillo tórico	•Anel-o	•Joint torique	
44	VOE 14211856	1					•Sealing ring	•Anillo retén	•Anel de vedação	•Bague étanchéité	S/N - 5705, - 71037
44	VOE 993320	1					•O-ring	•Anillo tórico	•Anel-o	•Joint torique	S/N 5706 -, 71038 -
45	VOE 935548	1					Nipple	Niple	Niple	Raccord	
46	VOE 990736	1					•O-ring	•Anillo tórico	•Anel-o	•Joint torique	
47	VOE 14211856	1					•Sealing ring	•Anillo retén	•Anel de vedação	•Bague étanchéité	
48	VOE 935082	1					Nipple	Niple	Niple	Raccord	
49	VOE 990736	1					•O-ring	•Anillo tórico	•Anel-o	•Joint torique	
50	VOE 993319	1					•O-ring	•Anillo tórico	•Anel-o	•Joint torique	
51	VOE 13933859	1					T-nipple	Niple t	Niple-t	Raccord-t	
52	VOE 990736	2					•O-ring	•Anillo tórico	•Anel-o	•Joint torique	YELL
53	VOE 936444	1					Testing nipple	Niple de medición	Niple de teste	Raccord contrôle	S/N 3506 -, - 5705, - 71037

1		**Feed line, pump - central block** **Conducto de presión, bomba - bloque central** **Linha de alimentação, bomba - bloco central** **Conduit alimentation, pompe - bloc-soupape**	Catalogue id **20106**	Group **911**
2			Illustr. No **1090044**	Section **300**
3			Issue **20021223-G**	Page **1185**
4				
5				

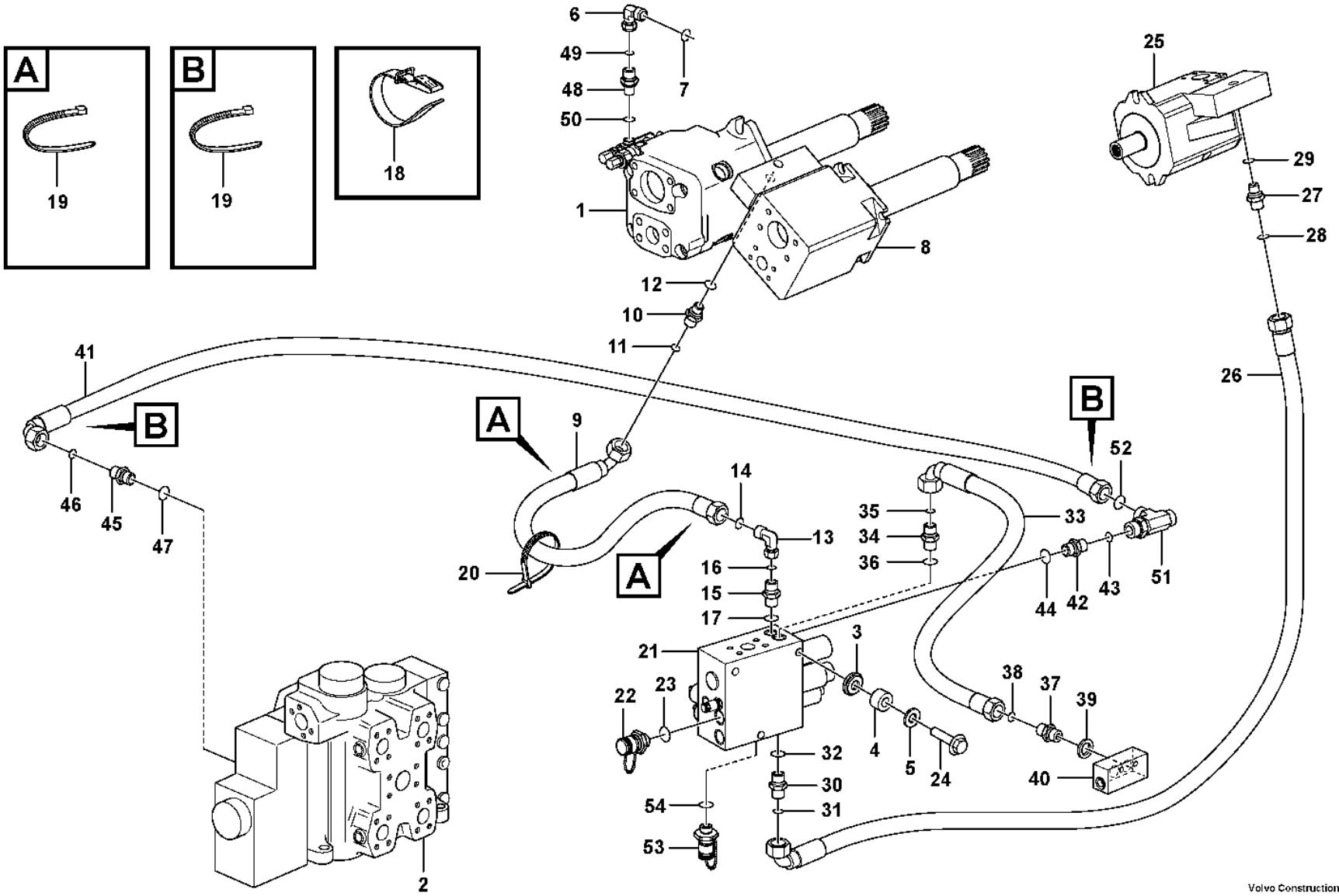

Volvo Construction Equipment
1090044

Fig.	Part No.	Quantity 1	2	3	PS	KIT	Description	Denominación	Denominação	Dénomination	Notes
53	**VOE 936446**	1					Testing nipple	Niple de medición	Niple de teste	Raccord contrôle	S/N 5706 -, 71038 -
54	**VOE 13960213**	1					•O-ring	•Anillo tórico	•Anel-o	•Joint torique	

1		**Feed line, pump - central block** **Conducto de presión, bomba - bloque central** **Linha de alimentação, bomba - bloco central** **Conduit alimentation, pompe - bloc-soupape**	Catalogue id **20106**	Group **911**
2				
3			Illustr. No **1090044**	Section **300**
4				
5			Issue **20021223-G**	Page **1187**

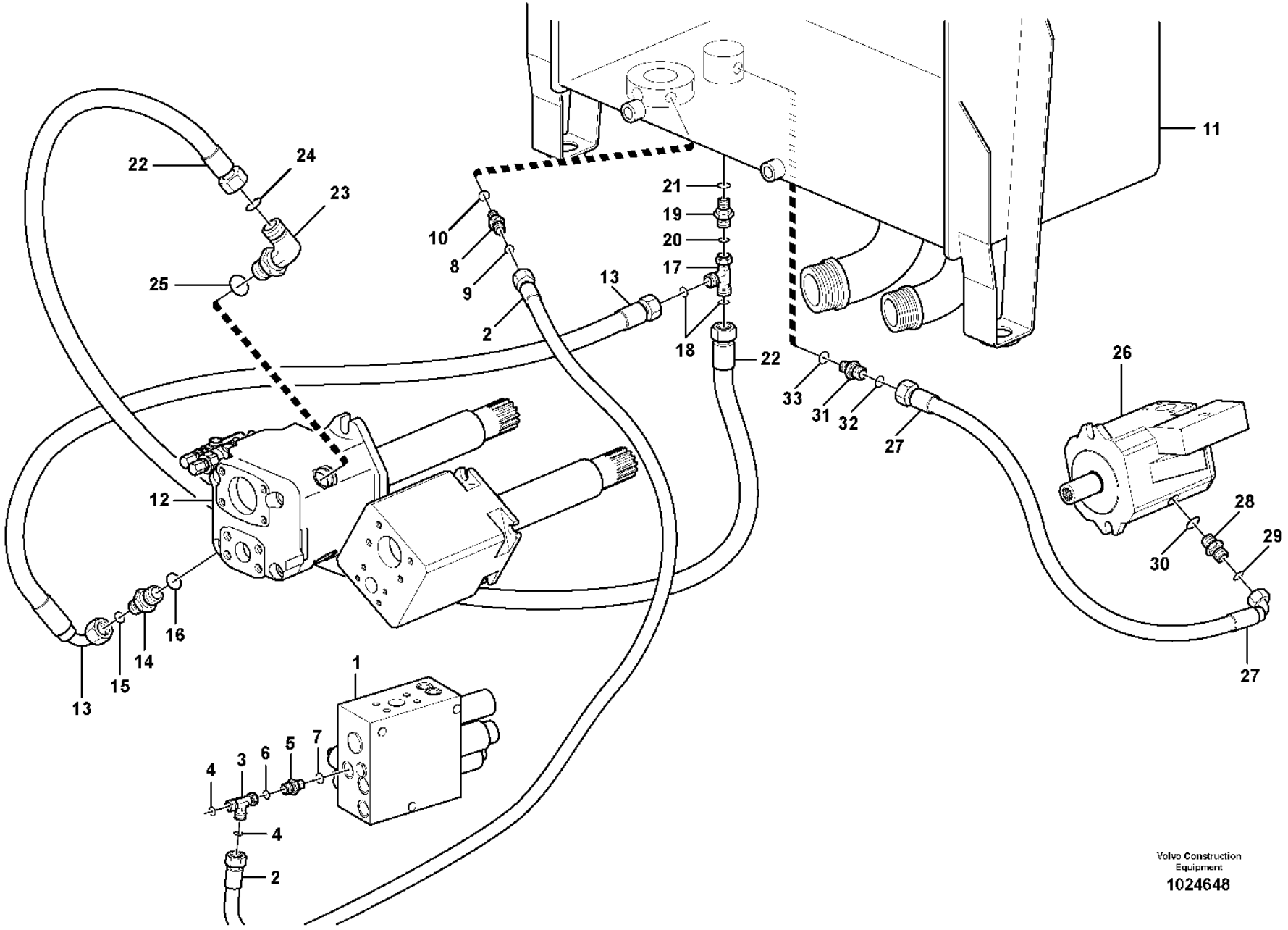

Volvo Construction Equipment

1024648

Fig.	Part No.	Quantity 1	2	3	PS	KIT	Description	Denominación	Denominação	Dénomination	Notes
1		1					Valve block	Bloque de valvula	Bloco de válvulas	Bloc-soupape	See group 912-300 page 1229
2	VOE 11182000	1					Hose assembly	Conducto	Mangueira completa	Conduit flexible	
3	VOE 13933936	1					T-nipple	Niple t	Niple-t	Raccord-t	
4	VOE 990737	2					•O-ring	•Anillo tórico	•Anel-o	•Joint torique	
5	VOE 14345423	1					Nipple	Niple	Niple	Raccord	S/N - 5705, - 71037
5	VOE 935085	1					Nipple	Niple	Niple	Raccord	S/N 5706 -, 71038 -
6	VOE 990737	1					•O-ring	•Anillo tórico	•Anel-o	•Joint torique	
7	VOE 14213676	1					•Sealing ring	•Anillo retén	•Anel de vedação	•Bague étanchéité	S/N - 5705, - 71037
7	VOE 993320	1					•O-ring	•Anillo tórico	•Anel-o	•Joint torique	S/N 5706 -, 71038 -
8	VOE 13933855	1					Nipple	Niple	Niple	Raccord	
9	VOE 990737	1					•O-ring	•Anillo tórico	•Anel-o	•Joint torique	
10	VOE 14213676	1					•Sealing ring	•Anillo retén	•Anel de vedação	•Bague étanchéité	
11		1					Hydr fluid tank	Dep Aceit Hidr	Tanque de óleo hidráulico	Reservoir fluid.hydr.	See group 911-100 page 1171
12		1					Hydraulic Pump	Bomba Hidraulica	Bomba hidráulica	Pompe Hydraulique	See group 913-100 page 1235
13	VOE 11411139	1					Hose assembly	Conducto	Mangueira completa	Conduit flexible	
14	VOE 935032	1					Nipple	Niple	Niple	Raccord	
15	VOE 990739	1					•O-ring	•Anillo tórico	•Anel-o	•Joint torique	
16	VOE 993323	1					•O-ring	•Anillo tórico	•Anel-o	•Joint torique	
17	VOE 935028	1					T-nipple	Niple t	Niple-t	Raccord-t	
18	VOE 990739	2					•O-ring	•Anillo tórico	•Anel-o	•Joint torique	
19	VOE 935037	1					Nipple	Niple	Niple	Raccord	
20	VOE 990739	1					•O-ring	•Anillo tórico	•Anel-o	•Joint torique	
21	VOE 14211864	1					•Sealing ring	•Anillo retén	•Anel de vedação	•Bague étanchéité	
22	VOE 11411139	1					Hose assembly	Conducto	Mangueira completa	Conduit flexible	
23	VOE 935077	1					Elbow nipple	Niple angular	Cotovelo	Raccord coudé	
24	VOE 990739	1					•O-ring	•Anillo tórico	•Anel-o	•Joint torique	
25	VOE 993322	1					•O-ring	•Anillo tórico	•Anel-o	•Joint torique	
26		1					Hydraulic Pump	Bomba Hidraulica	Bomba hidráulica	Pompe Hydraulique	See group 913-100 page 1235
27	VOE 11172509	1					Hose assembly	Conducto	Mangueira completa	Conduit flexible	
28	VOE 13933923	1					Nipple	Niple	Niple	Raccord	
29	VOE 990738	1					•O-ring	•Anillo tórico	•Anel-o	•Joint torique	

1		**Hydraulic system, return line** **Sistema hidráulico, conducto de retorno** **Sistema hidráulico, linha de retorno** **Système hydraulique, conduit retour**	Catalogue id **20106**	Group **911**
2				
3			Illustr. No **1024648**	Section **350**
4				
5			Issue **20021223-G**	Page **1189**

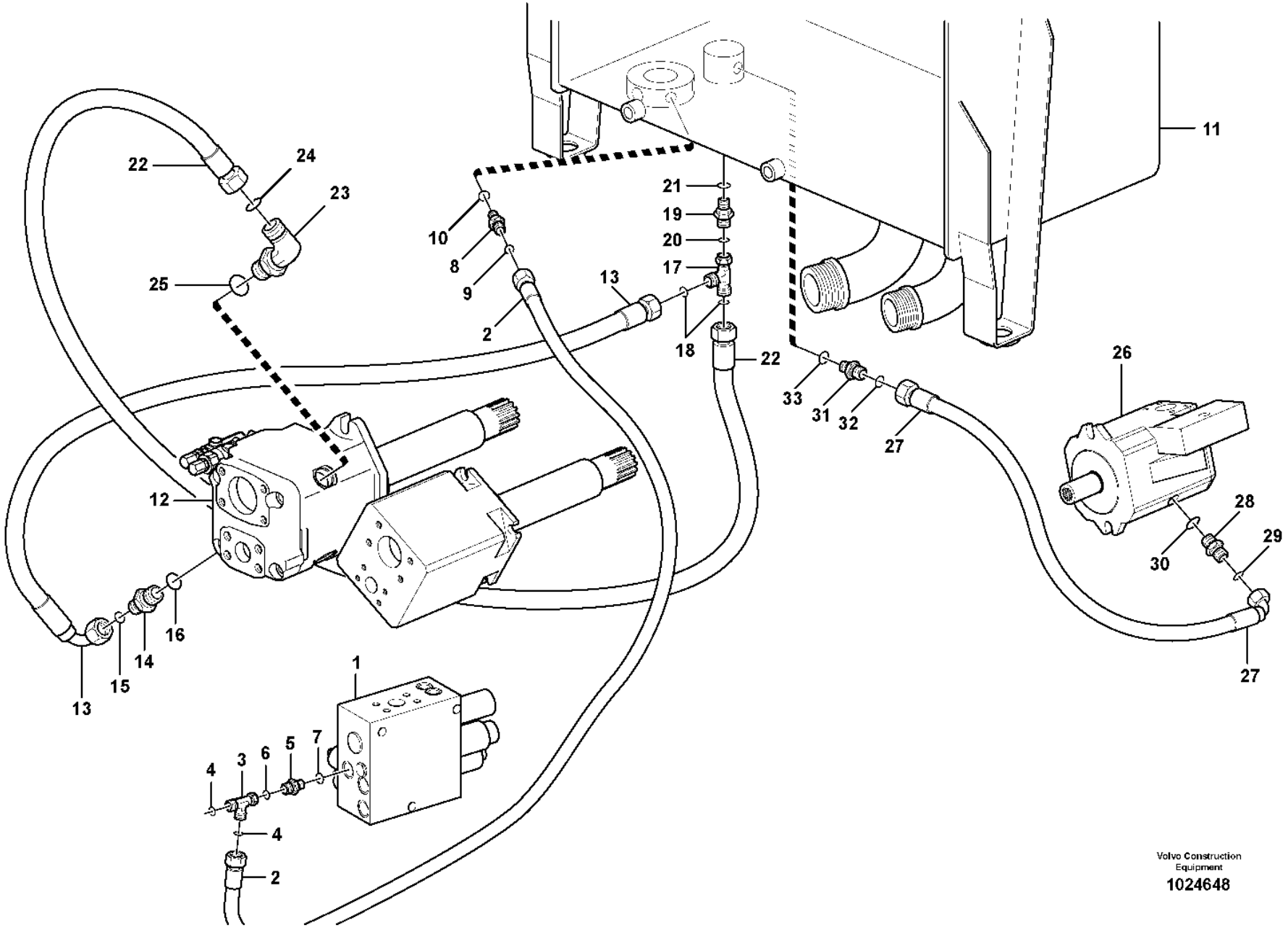

Volvo Construction Equipment

1024648

Fig.	Part No.	Quantity 1	2	3	PS	KIT	Description	Denominación	Denominação	Dénomination	Notes
30	**VOE 993321**	1					•O-ring	•Anillo tórico	•Anel-o	•Joint torique	
31	**VOE 13933853**	1					Nipple	Niple	Niple	Raccord	
32	**VOE 990738**	1					•O-ring	•Anillo tórico	•Anel-o	•Joint torique	
33	**VOE 14211863**	1					•Sealing ring	•Anillo retén	•Anel de vedação	•Bague étanchéité	

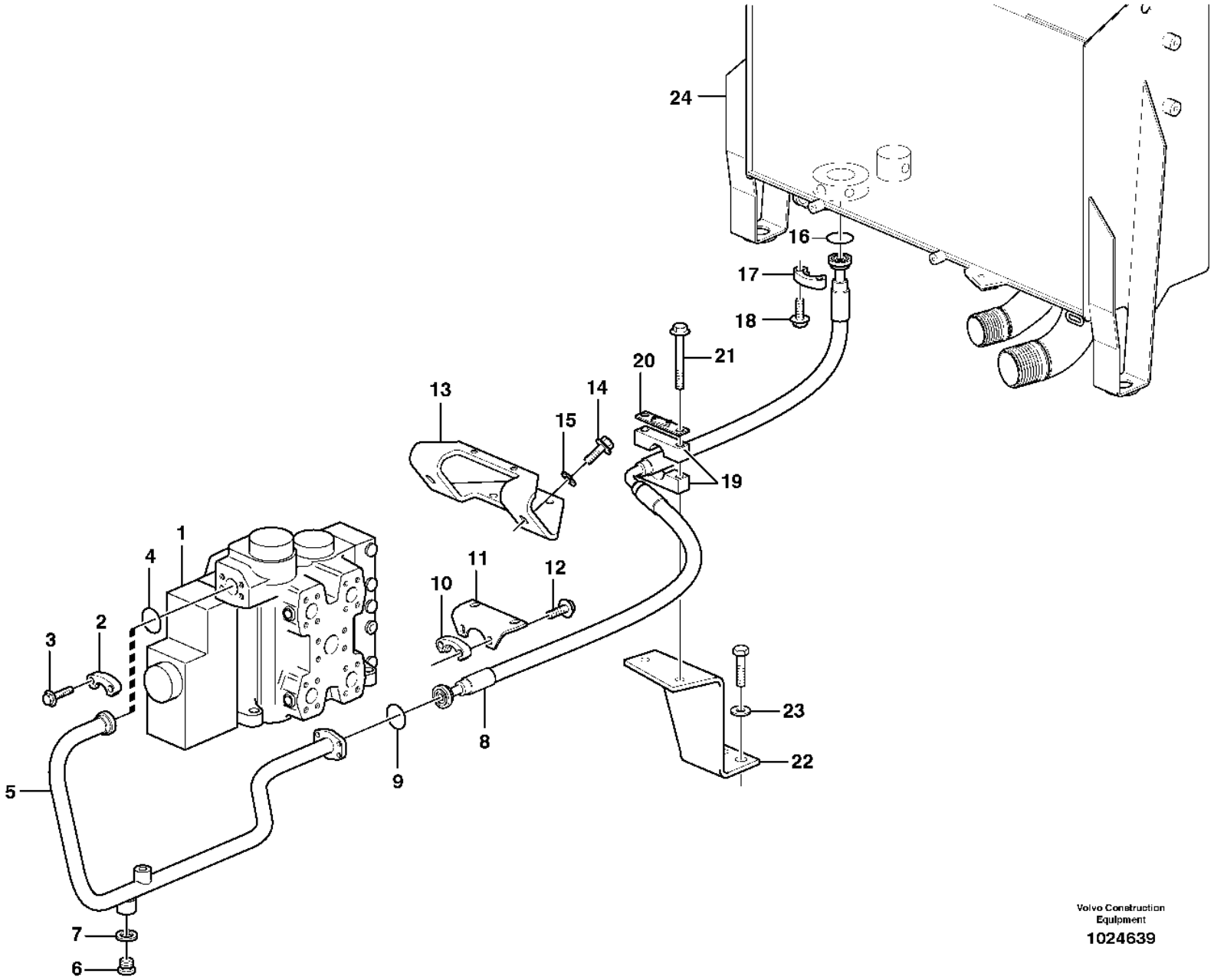

Volvo Construction Equipment

1024639

Fig.	Part No.	Quantity 1	2	3	PS	KIT	Description	Denominación	Denominação	Dénomination	Notes
1		1					Control valve	Válvula de mando	Válvula de comando	Valve de commande	See group 912-100 page 1211
2		2					•Flange Half	•Media brida	•Meio flange	•Demi-bride	
3		4					•Screw	•Tornillo	•Parafuso	•Vis	
4	VOE 990743	1					O-ring	Anillo tórico	Anel-o	Joint torique	T
5	VOE 11172208	1					Return line	Conducto de retorno	Linha de retorno	Conduit de retour	
6	VOE 13966146	1					Plug	Tapón	Bujão	Tampon	
7	VOE 13964110	1					Gasket	Junta	Junta	Joint	
8	VOE 11147962	1					Hose assembly	Conducto	Mangueira completa	Conduit flexible	
9	VOE 990743	1					O-ring	Anillo tórico	Anel-o	Joint torique	
10	VOE 935309	2					Flange half	Mitad brida	Meia flange	Demi-bride	
11		1			NS		Plate	Chapa	Chapa	Tôle	
12	VOE 13965192	4					Screw	Tornillo	Parafuso	Vis	
13	VOE 15009616	1					Bracket	Consola	Suporte	Console	
14	VOE 13965192	2					Screw	Tornillo	Parafuso	Vis	
15	VOE 13960145	2					Washer	Arandela	Arruela	Rondelle	
16	VOE 990743	1					O-ring	Anillo tórico	Anel-o	Joint torique	
17	VOE 935309	2					Flange half	Mitad brida	Meia flange	Demi-bride	
18	VOE 959256	4					Hex. socket screw	Tornillo de hexágono embutido	Parafuso soquete sext	Vis à six pans creux	
19	VOE 11172506	1					Clamp	Abrazadera	Braçadeira	Collier serrage	
20	VOE 11173709	1			SS		Attaching plate	Chapa de fijación	Chapa fixação	Tôle de fixation	
21	VOE 13946474	2					Flange screw	Tornillo embridado	Parafuso flangeado	Vis à embase	
22	VOE 11445064	1					Bracket	Consola	Suporte	Console	
23	VOE 13960143	2					Washer	Arandela	Arruela	Rondelle	
24		1					Hydr fluid tank	Dep Aceit Hidr	Tanque de óleo hidráulico	Reservoir fluid.hydr.	See group 911-100 page 1171

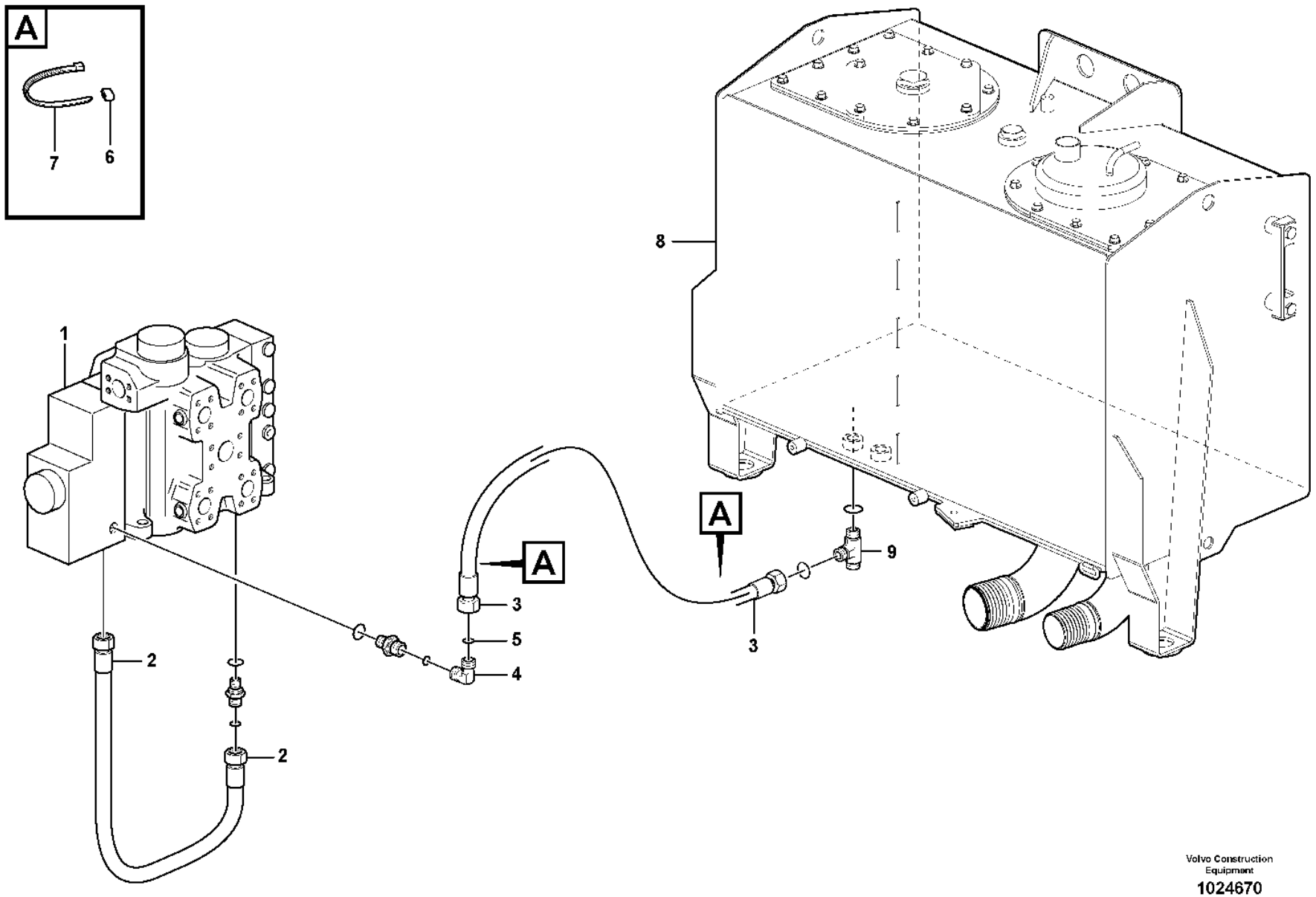

Volvo Construction Equipment

1024670

Fig.	Part No.	Quantity 1	2	3	PS	KIT	Description	Denominación	Denominação	Dénomination	Notes
1		1					Control valve	Válvula de mando	Válvula de comando	Valve de commande	See group 912-150 page 1215
2	VOE 937586	1					Hose assembly	Conducto	Mangueira completa	Conduit flexible	
3	VOE 937346	1					Hose assembly	Conducto	Mangueira completa	Conduit flexible	
4	VOE 13933900	1					Elbow nipple	Niple angular	Cotovelo	Raccord coudé	
5	VOE 990737	1					•O-ring	•Anillo tórico	•Anel-o	•Joint torique	
6	VOE 4881451	2					Marking sleeve	Manguito de marcaje	Luva indicadora	Douille marquage	YELL
	VOE 4881459	2					Marking sleeve	Manguito de marcaje	Luva indicadora	Douille marquage	BLUE
7	VOE 14016673	2					Strip clamp	Abrazadera de cinta	Cinta braçadeira	Serrage de ruban	
8		1					Hydr fluid tank	Dep aceit hidr	Reservatório de óleo hidráulico	Reser.fluid.hy.	See group 911-100 page 1171
9		1					T-nipple	Niple T	União T	Raccord-t	See group 522-150 page 659

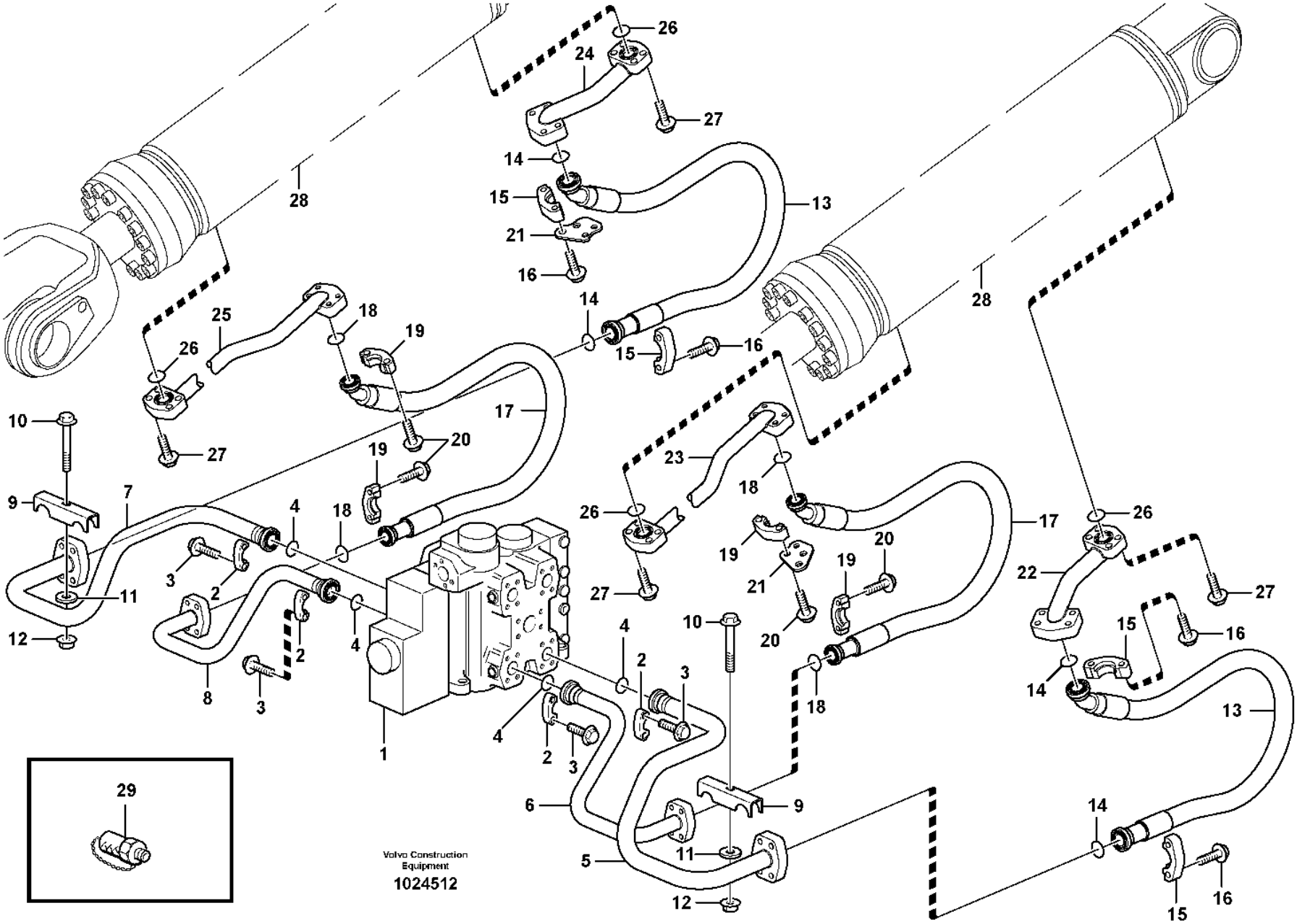
Volvo Construction Equipment
1024512

Fig.	Part No.	Quantity 1	2	3	PS	KIT	Description	Denominación	Denominação	Dénomination	Notes
1		1					Control valve	Válvula de mando	Válvula de comando	Valve de commande	See group 912-100 page 1211
2		8			NS		•Flange Half	•Media brida	•Meio flange	•Demi-bride	
3		16			NS		•Screw	•Tornillo	•Parafuso	•Vis	
4	VOE 990756	4					Sealing ring	Anillo retén	Anel de vedação	Bague étanchéité	
5	VOE 15037338	1					Feed line	Conducto alimentación	Condutor alimentação	Conduit d'alimentation	(VOE 11172204) LH (+), A2
6	VOE 15037345	1					Feed line	Conducto alimentación	Condutor alimentação	Conduit d'alimentation	(VOE 11172205) LH (-), B2
7	VOE 15037326	1					Feed line	Conducto alimentación	Condutor alimentação	Conduit d'alimentation	(VOE 11172203) RH (+), A2
8	VOE 15037312	1					Feed line	Conducto alimentación	Condutor alimentação	Conduit d'alimentation	(VOE 11172202) RH (-), B2
9	VOE 11148531	2					Clamp	Abrazadera	Braçadeira	Collier serrage	
10	VOE 984758	2					Flange screw	Tornillo embridado	Parafuso flangeado	Vis à embase	(VOE 13965188)
11	VOE 13960143	2					Washer	Arandela	Arruela	Rondelle	
12	VOE 13971098	2					Flange nut	Tuerca embridada	Porca flangeada	Écrou à embase	
13	VOE 17238339	2					Hose assembly	Conducto	Mangueira completa	Conduit flexible	(VOE 11445118)
14	VOE 990757	4					Sealing ring	Anillo retén	Anel de vedação	Bague étanchéité	
15	VOE 14236931	8					Flange half	Mitad brida	Meia flange	Demi-bride	
16	VOE 980238	16					Hex. socket screw	Tornillo de hexágono embutido	Parafuso soquete sext	Vis à six pans creux	S/N-70913
16	VOE 13949262	16					Allen Hd Screw	Torn Hex Embut	Parafuso Allen Hd	Vis A 6 Pans Cr	S/N 70914-
17	VOE 17262199	2					Hose assembly	Conducto	Mangueira completa	Conduit flexible	(VOE 11445115)
18	VOE 990756	4					Sealing ring	Anillo retén	Anel de vedação	Bague étanchéité	
19	VOE 14048189	8					Flange half	Mitad brida	Meia flange	Demi-bride	
20	VOE 979819	16					Hex. socket screw	Tornillo de hexágono embutido	Parafuso soquete sext	Vis à six pans creux	
21	VOE 11173345	2					Retaining clip	Retenedor	Clipe	Retenue	
22	VOE 15037921	1					Feed line	Conducto alimentación	Condutor alimentação	Conduit d'alimentation	(VOE 11172498) LH (+)
23	VOE 15037233	1					Feed Line	Conduct Presion	Linha Alimentação	Cond.alimentat.	(VOE 11172497) LH (-)
	VOE 11410875	1					Pipe	Tubo	Tubo	Tuyau	83585, 83648

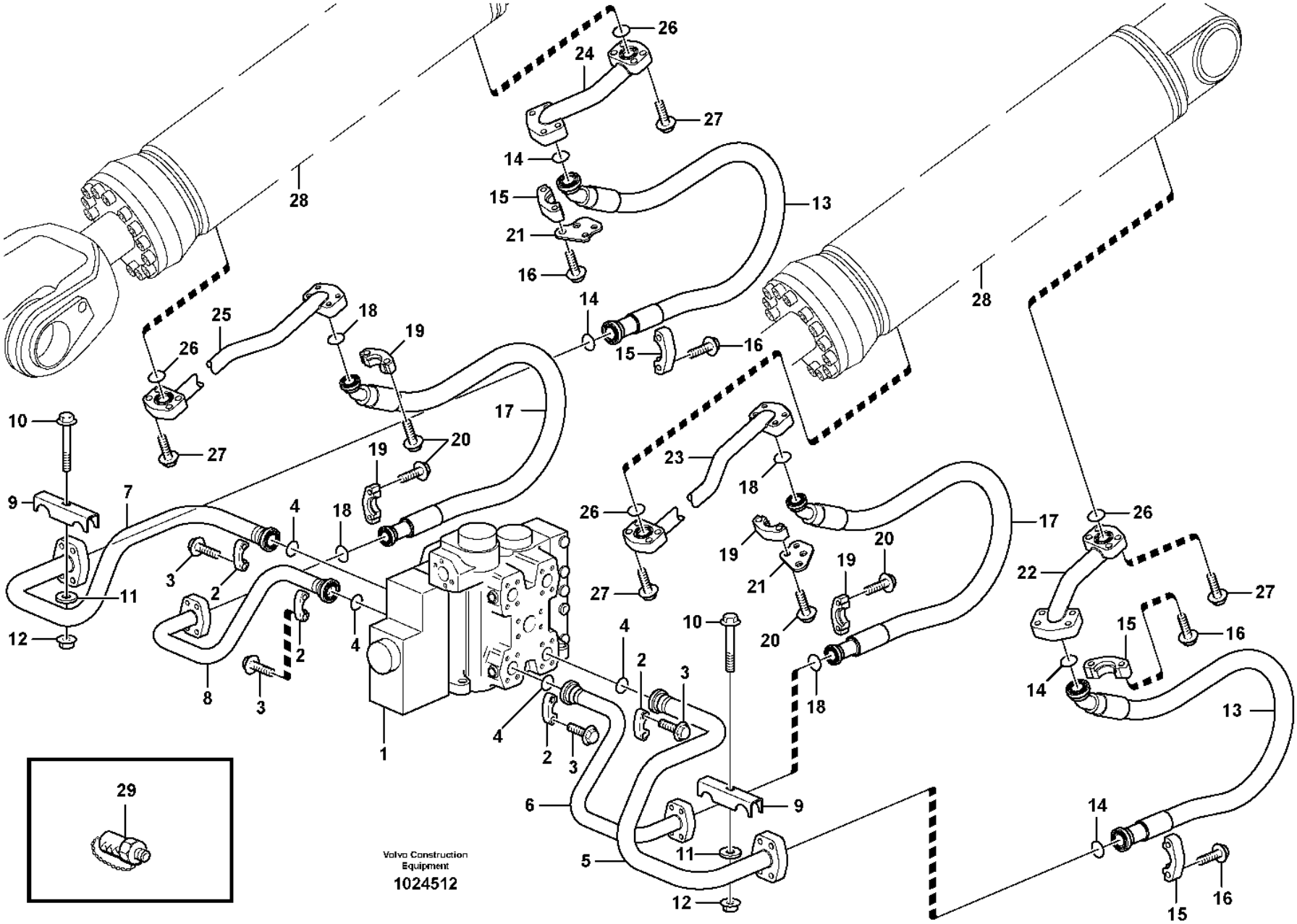
Volvo Construction Equipment
1024512

Fig.	Part No.	Quantity 1	2	3	PS	KIT	Description	Denominación	Denominação	Dénomination	Notes
24	VOE 15036855	1					Feed line	Conducto alimentación	Condutor alimentação	Conduit d'alimentation	(VOE 11172344) RH (+)
25	VOE 15037222	1					Feed Line	Conduct Presion	Linha Alimentação	Cond.alimentat.	(VOE 11172345) RH (-)
	VOE 15037296	1					Feed line	Conducto alimentación	Condutor alimentação	Conduit d'alimentation	(VOE 11410873) 83585, 83648
26	VOE 990756	4					Sealing ring	Anillo retén	Anel de vedação	Bague étanchéité	
27	VOE 984090	16					Hex. socket screw	Tornillo de hexágono embutido	Parafuso soquete sext	Vis à six pans creux	
28		2					Hydraulic cylinder	Cilindro hidráulico	Cilindro hidráulico	Vérin hydraulique	See group 945-500 page 1345
29	VOE 936444	1					Testing nipple	Niple de medición	Niple de teste	Raccord contrôle	A2, S/N - 4013, S/N - 61730, - 70615
		1					Testing Nipple	Niple Medicion	Bico de teste	Raccord contrôle	S/N 4014 -, S/N 61731 -, 70616 -

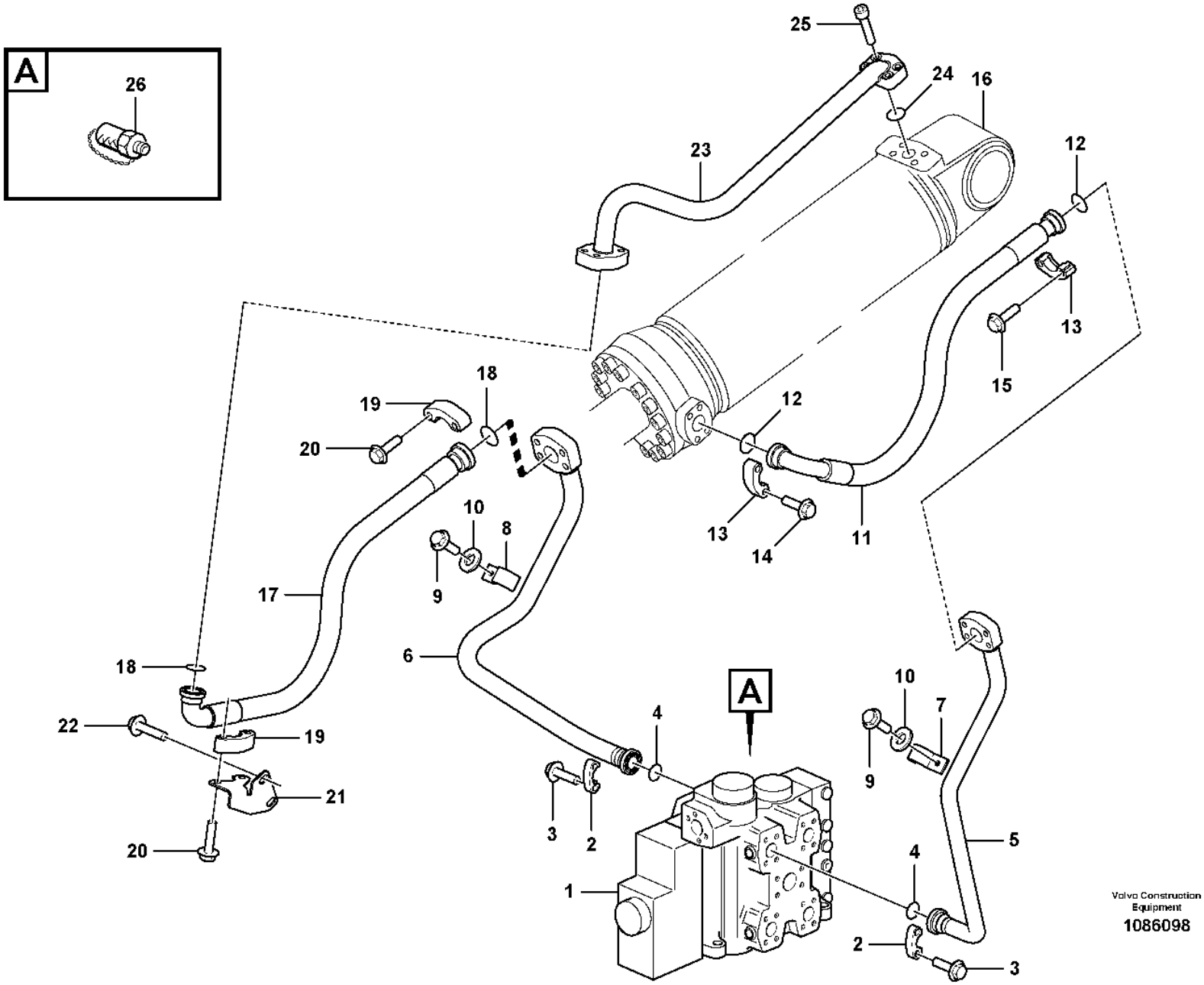

Volvo Construction Equipment
1086098

Fig.	Part No.	Quantity 1	2	3	PS	KIT	Description	Denominación	Denominação	Dénomination	Notes
1		1					Control valve	Válvula de mando	Válvula de comando	Valve de commande	See group 912-100 page 1211
2		4			NS		•Flange Half	•Media brida	•Meio flange	•Demi-bride	
3		8			NS		•Screw	•Tornillo	•Parafuso	•Vis	
4	VOE 990756	2					Sealing ring	Anillo retén	Anel de vedação	Bague étanchéité	
5	VOE 15037361	1					Feed line	Conducto alimentación	Condutor alimentação	Conduit d'alimentation	(VOE 11172206) LH (-), B1
6	VOE 15037952	1					Feed line	Conducto alimentación	Condutor alimentação	Conduit d'alimentation	(VOE 11410078) RH, (+), A1
7	VOE 11075841	1					Clamp	Abrazadera	Braçadeira	Collier serrage	(-)
8	VOE 11172500	1					Clamp	Abrazadera	Braçadeira	Collier serrage	(+)
9	VOE 946441	2					Flange screw	Tornillo embridado	Parafuso flangeado	Vis à embase	
10	VOE 13960143	2					Washer	Arandela	Arruela	Rondelle	
11	VOE 11445113	1					Hose assembly	Conducto	Mangueira completa	Conduit flexible	LH
11	VOE 11173829	1					Hose assembly	Conducto	Mangueira completa	Conduit flexible	83942, 84878
12	VOE 990756	2					Sealing ring	Anillo retén	Anel de vedação	Bague étanchéité	
13	VOE 14048189	4					Flange half	Mitad brida	Meia flange	Demi-bride	
14	VOE 13959258	4					Allen Hd Screw	Torn Hex Embut	Parafuso Allen Hd	Vis A 6 Pans Cr	
15	VOE 979819	4					Hex. socket screw	Tornillo de hexágono embutido	Parafuso soquete sext	Vis à six pans creux	
16		1					Hydraulic cylinder	Cilindro hidráulico	Cilindro hidráulico	Vérin hydraulique	See group 945-550 page 1349
17	VOE 11445114	1					Hose assembly	Conducto	Mangueira completa	Conduit flexible	RH
17	VOE 11173830	1					Hose assembly	Conducto	Mangueira completa	Conduit flexible	83942, 84878
18	VOE 990757	2					Sealing ring	Anillo retén	Anel de vedação	Bague étanchéité	
19	VOE 14236931	4					Flange half	Mitad brida	Meia flange	Demi-bride	
20	VOE 980238	8					Hex. socket screw	Tornillo de hexágono embutido	Parafuso soquete sext	Vis à six pans creux	S/N-70913
20	VOE 13949262	8					Allen Hd Screw	Torn Hex Embut	Parafuso Allen Hd	Vis A 6 Pans Cr	S/N 70914-
21	VOE 11173778	1					Attachment	Fijacion	Fixação	Fixation	
22	VOE 13946817	2					Screw	Tornillo	Parafuso	Vis	
23	VOE 15037910	1					Feed line	Conducto alimentación	Condutor alimentação	Conduit d'alimentation	(VOE 11172372)
24	VOE 990756	1					Sealing ring	Anillo retén	Anel de vedação	Bague étanchéité	
25	VOE 13959258	4					Allen Hd Screw	Torn Hex Embut	Parafuso Allen Hd	Vis A 6 Pans Cr	

1		**Hydraulic system, tilt function** **Sistema hidráulico, función de inclinación** **Sistema hidráulico, função inclinação** **Système hydraulique, culbutage hydraulique**	Catalogue id **20106**	Group **911**
2			Illustr. No **1086098**	Section **550**
3			Issue **20021223-G**	Page **1201**
4				
5				

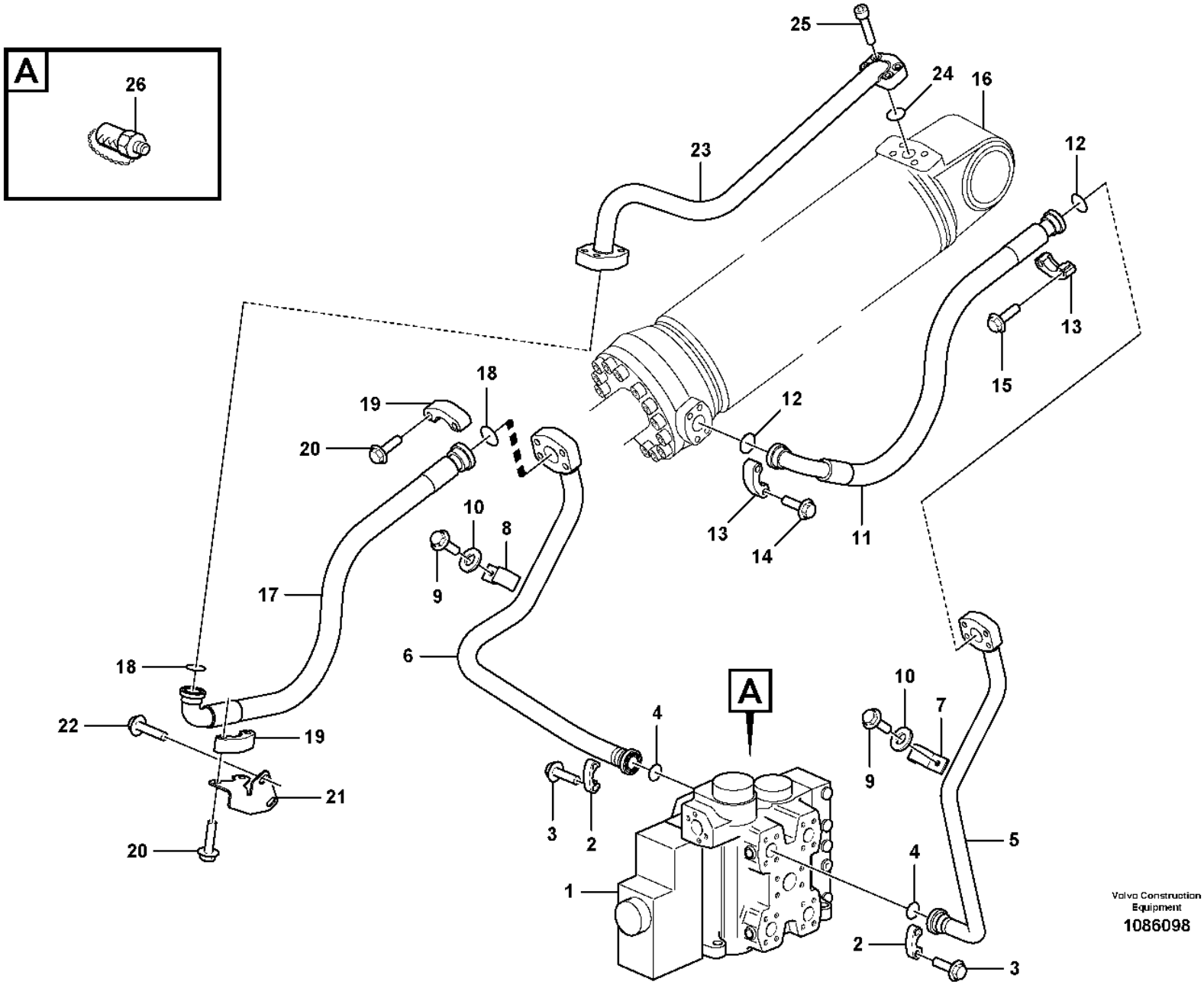

Volvo Construction Equipment
1086098

Fig.	Part No.	Quantity 1	2	3	PS	KIT	Description	Denominación	Denominação	Dénomination	Notes
26	**VOE 936444**	2					Testing nipple	Niple de medición	Niple de teste	Raccord contrôle	A1, B1, S/N - 4013, S/N - 61730, - 70615.
		2					Testing Nipple	Niple Medicion	Bico de teste	Raccord contrôle	S/N 4014 -, S/N 61731 -, 70616 - See group 911-700 page 1209

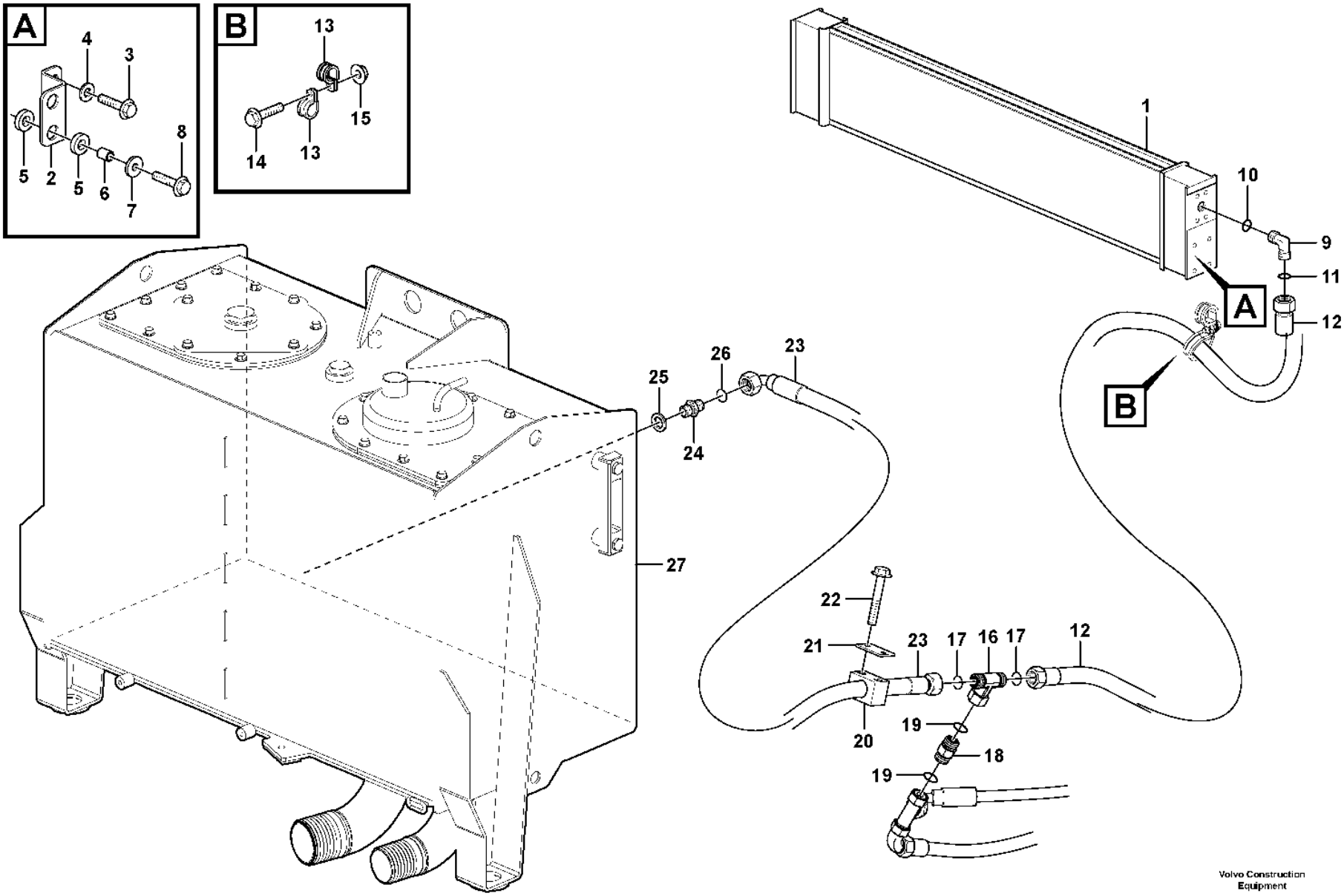

Volvo Construction Equipment

1024655

Fig.	Part No.	Quantity 1	2	3	PS	KIT	Description	Denominación	Denominação	Dénomination	Notes
1	VOE 15175837	1					Hydraulic oil cooler	Enfriador de aceite hidráulico	Refrigerador de óleo hidráulico	Radiateur fluide hydraulique	(VOE 11110371)
	VOE 15177897	1					Hydraulic oil cooler	Enfriador de aceite hidráulico	Refrigerador de óleo hidráulico	Radiateur fluide hydraulique	(VOE 11110389) 83061
2	VOE 15173857	1					Plate	Chapa	Chapa	Tôle	S/N 70754 -
3	VOE 946671	2					Flange screw	Tornillo embridado	Parafuso flangeado	Vis à embase	
4	VOE 11117464	2					Plain washer	Arandela plana	Arruela simples	Rondelle plane	(VOE 13960141)
5	VOE 11024753	8					Rubber damper	Amortiguador de goma	Batente de borracha	Amortisseur caoutchouc	
6	VOE 4951048	4					Tube	Tubo	Tubo	Tube	
7	VOE 925739	4					Washer	Arandela	Arruela	Rondelle	
8	VOE 946671	4					Flange screw	Tornillo embridado	Parafuso flangeado	Vis à embase	
9	VOE 935710	1					Elbow nipple	Niple angular	Cotovelo	Raccord coudé	
10	VOE 990738	1					•O-ring	•Anillo tórico	•Anel-o	•Joint torique	
11	VOE 13960164	1					•O-ring	•Anillo tórico	•Anel-o	•Joint torique	
12	VOE 11411736	1					Hose assembly	Conducto	Mangueira completa	Conduit flexible	
13	VOE 13977600	2					Clamp	Abrazadera	Braçadeira	Collier serrage	
14	VOE 13946173	1					Screw	Tornillo	Parafuso	Vis	
15	VOE 948645	1					Flange lock nut	Contratuerca embridada	Contra porca flange	Contre-écrou à embase	
16	VOE 13933935	1					T-nipple	Niple t	Niple-t	Raccord-t	
17	VOE 990738	2					•O-ring	•Anillo tórico	•Anel-o	•Joint torique	
18	VOE 11172946	1					Non-return valve	Válvula antirretorno	Válvula de retenção	Clapet antiretour	
19	VOE 982962	2					•O-ring	•Anillo tórico	•Anel-o	•Joint torique	
20	VOE 11411343	1					Clamp	Abrazadera	Braçadeira	Collier serrage	
21	VOE 11003048	1					Cover plate	Placa recurbrición	Tampa cobertura	Plaque de recouvrement	
22	VOE 13965176	2					Screw	Tornillo	Parafuso	Vis	
23	VOE 11173212	1					Hose assembly	Conducto	Mangueira completa	Conduit flexible	
24	VOE 13933853	1					Nipple	Niple	Niple	Raccord	
25	VOE 14211863	1					•Sealing ring	•Anillo retén	•Anel de vedação	•Bague étanchéité	
26	VOE 990738	1					•O-ring	•Anillo tórico	•Anel-o	•Joint torique	
27		1					Hydr fluid tank	Dep Aceit Hidr	Tanque de óleo hidráulico	Reservoir fluid.hydr.	See group 911-100 page 1171

1		**Oil cooler with hoses** **Enfriador de aceite con mangueras** **Refrigerador de óleo com mangueiras** **Radiateur avec flexible**	Catalogue id **20106**	Group **911**
2				
3			Illustr. No **1024655**	Section **600**
4				
5			Issue **20021223-G**	Page **1205**

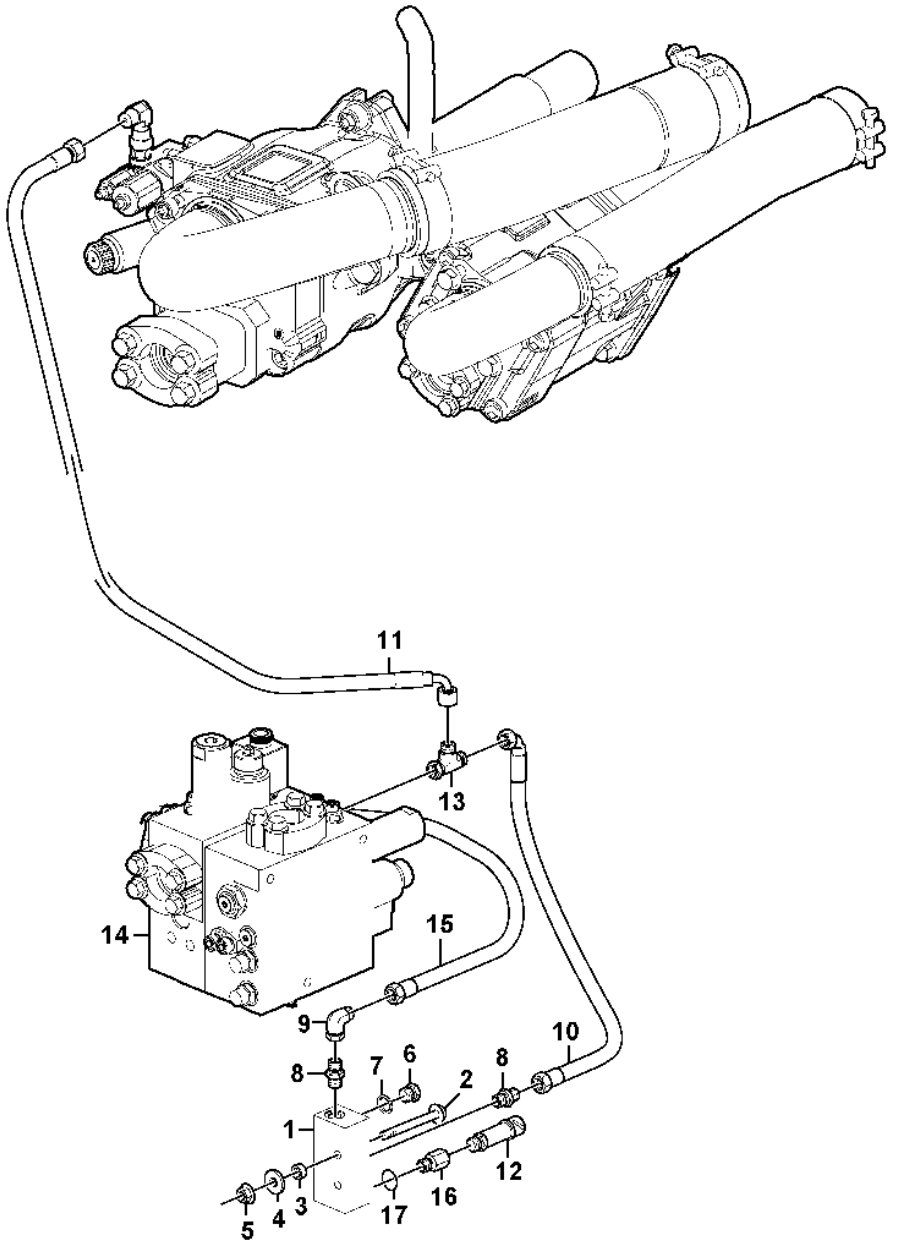
11
13
14
15
9
10
8
7
6
2
8
1
12
5
4
3
17
16

Fig.	Part No.	Quantity 1	2	3	PS	KIT	Description	Denominación	Denominação	Dénomination	Notes
1	**VOE 11108917**	1					Connecting block	Bloque conector	Quadro de ligação	Bloc raccord	S/N - 70823
1	**VOE 15128278**	1					Connecting block	Bloque conector	Quadro de ligação	Bloc raccord	S/N 70824 -
2	**VOE 965181**	2					Flange screw	Tornillo embridado	Parafuso flangeado	Vis à embase	
3	**VOE 930428**	2					Spacer ring	Anillo distanciador	Anel espaçador	Bague entretoise	
4	**VOE 11117464**	2					Plain washer	Arandela plana	Arruela simples	Rondelle plane	
5	**VOE 948645**	2					Flange lock nut	Contratuerca embridada	Contra porca flange	Contre-écrou à embase	
6	**VOE 960630**	1					Plug	Tapón	Bujão	Tampon	S/N - 70823
6	**VOE 984654**	1					Plug	Tapón	Bujão	Tampon	S/N 70824 -
7	**VOE 976929**	1					Gasket	Junta	Junta	Joint	S/N - 70823
8	**VOE 935548**	2					Nipple	Niple	Niple	Raccord	S/N - 70823
8	**VOE 13933858**	2					Nipple	Niple	Niple	Raccord	S/N 70824 -
	VOE 990736	2					•O-ring	•Anillo tórico	•Anel-o	•Joint torique	
	VOE 993320	2					•O-ring	•Anillo tórico	•Anel-o	•Joint torique	
9	**VOE 13933905**	1					Elbow nipple	Niple angular	Cotovelo	Raccord coudé	
10	**VOE 11163073**	1					Hose assembly	Conducto	Mangueira completa	Conduit flexible	
11	**VOE 936566**	1					Hose assembly	Conducto	Mangueira completa	Conduit flexible	
12	**VOE 11170250**	1					Pressure sensor	Sensor de presión	Sensor de pressão	Capteur de pression	SE9107
13	**VOE 13933859**	1					T-nipple	Niple t	Niple-t	Raccord-t	
14		1					Valve block	Bloque de valvula	Bloco de válvulas	Bloc-soupape	See group 912-300 page 1229
15	**VOE 11148939**	1					Hose assembly	Conducto	Mangueira completa	Conduit flexible	
16	**VOE 937081**	1					Nipple	Niple	Niple	Raccord	

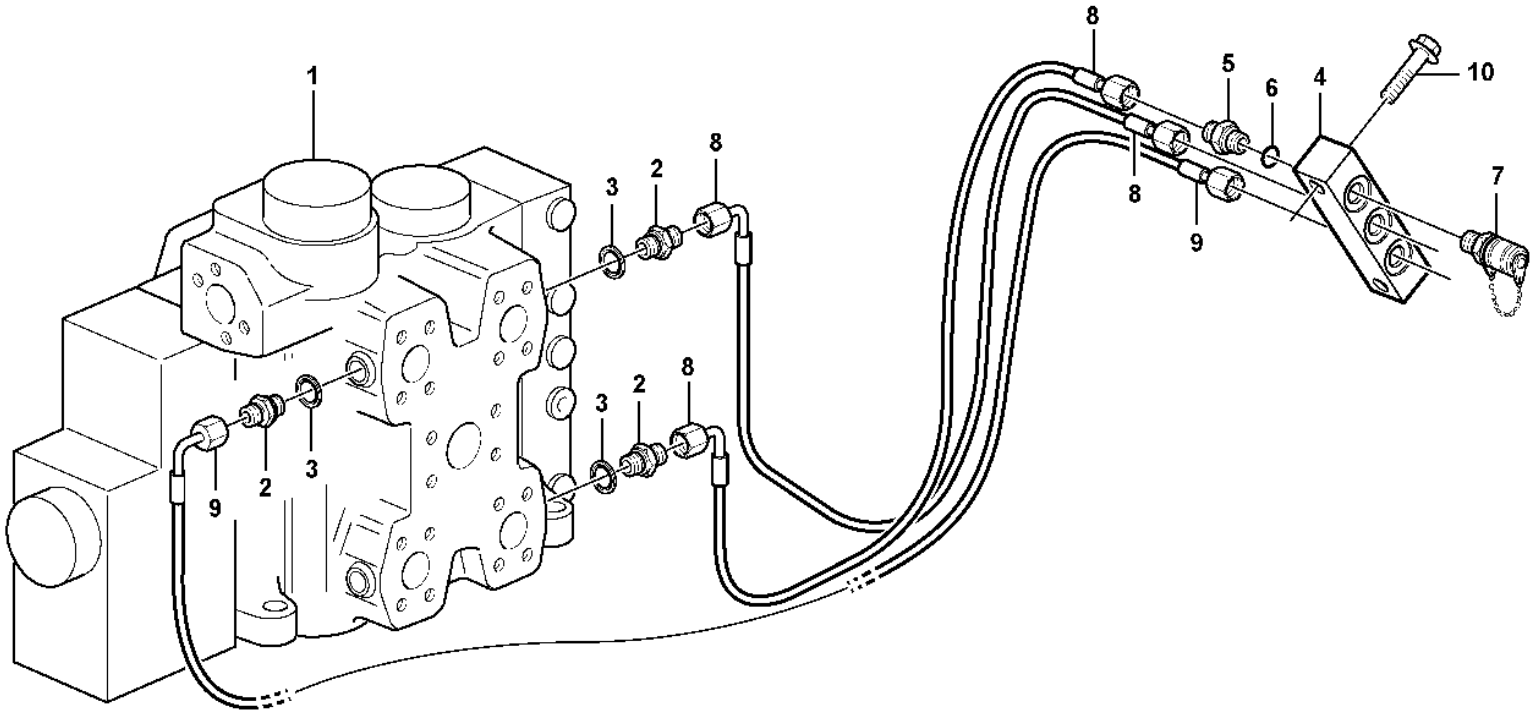

Volvo Construction Equipment
1035119

Fig.	Part No.	Quantity 1	2	3	PS	KIT	Description	Denominación	Denominação	Dénomination	Notes
1							Control valve	Válvula control	Válvula de controle	Valve controle	See group 912-100 page 1211
2	**VOE 11173290**	3					Nipple	Niple	Niple	Raccord	
2	**VOE 13933858**		3				Nipple	Niple	Niple	Raccord	S/N - 5376 SWE S/N - 70822 BRA
	VOE 990736		3				•O-ring	•Anillo tórico	•Anel-o	•Joint torique	
	VOE 993320		3				•O-ring	•Anillo tórico	•Anel-o	•Joint torique	(VOE 932039)
3	**VOE 13945653**	3					Plane gasket	Junta plana	Junta plana	Joint plan	
4	**VOE 15025353**	1	1				Testing block	Bloque medición	Bloco de medição	Bloc contrôle	S/N - 5376 SWE S/N - 70822 BRA
5	**VOE 11410833**	3					Nipple	Niple	Niple	Raccord	
5	**VOE 13933858**		3				Nipple	Niple	Niple	Raccord	S/N - 5376 SWE S/N - 70822 BRA
	VOE 990736		3				•O-ring	•Anillo tórico	•Anel-o	•Joint torique	
	VOE 993320		3				•O-ring	•Anillo tórico	•Anel-o	•Joint torique	(VOE 932039)
6	**VOE 993320**	3					O-ring	Anillo tórico	Anel-o	Joint torique	(VOE 932039)
7	**VOE 936446**	3	3				Testing nipple	Niple de medición	Niple de teste	Raccord contrôle	S/N - 5376 SWE S/N - 70822 BRA
8	**VOE 11173462**	2					Hose assembly	Conducto	Mangueira completa	Conduit flexible	
8	**VOE 15112357**		2				Hose assembly	Conducto	Mangueira completa	Conduit flexible	S/N - 5376 SWE S/N - 70822 BRA
9	**VOE 11173463**	1					Hose assembly	Conducto	Mangueira completa	Conduit flexible	
9	**VOE 15112360**		1				Hose assembly	Conducto	Mangueira completa	Conduit flexible	S/N - 5376 SWE S/N - 70822 BRA
10	**VOE 965187**	2	2				Flange screw	Tornillo embridado	Parafuso flangeado	Vis à embase	S/N - 5376 SWE S/N - 70822 BRA

3652) S/n 4014 - 4417, 70616 - 70662, 61731 - 61897
3653) S/n 4418 -, 70663 -, 61898 -.

1	**3652) .**
2	**3653) .**
3	
4	
5	

Pr. check connection, hydr. valve
Toma de medición, válvula hidráulica
Conexão de verificação, válvula hidráulica
Raccord de mesure, valve hydraulique

Catalogue id	Group
20106	**911**
Illustr. No	Section
1035119	**700**
Issue	Page
20021223-G	**1209**

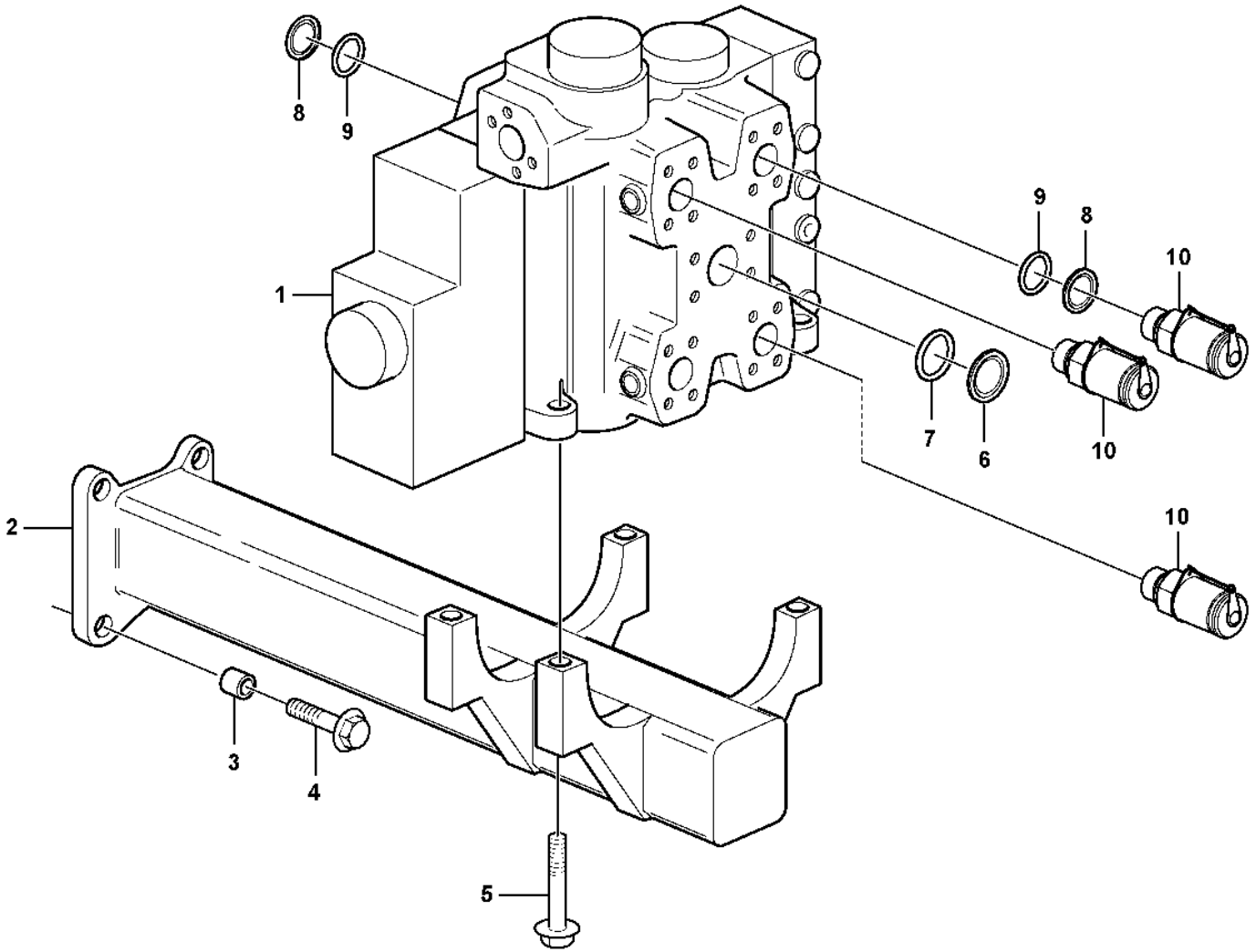

Volvo Construction Equipment
1070726

Fig.	Part No.	Quantity 1	2	3	4	5	PS	KIT	Description	Denominación	Denominação	Dénomination	Notes
1		1							Control valve	Válvula de mando	Válvula de comando	Valve de commande	S/N - 4417, - 61897, - 70662 See group 912-150 page 1215
1	**VOE 15015899**	1							Hydraulic valve	Válvula hidráulica	Válvula hidráulica	Valve hydraulique	S/N 4418 -, 70663 -, 61898 - See group 912-175 page 1217
2	**VOE 11108705**	1							Attachment	Fijacion	Fixação	Fixation	3656)
2		1					NS		Bracket	Consola	Suporte	Console	3653)
3	**VOE 11025923**	4							Spacer	Distanciador	Espaçador	Entretoise	
4	**VOE 13965193**	4							Screw	Tornillo	Parafuso	Vis	
5	**VOE 13965190**	4							Screw	Tornillo	Parafuso	Vis	3656)
5	**VOE 13965190**	2							Screw	Tornillo	Parafuso	Vis	3653)
5	**VOE 13947790**	2							Screw	Tornillo	Parafuso	Vis	3653)
6	**VOE 11108798**	1							Plug	Tapón	Bujão	Tampon	P
7	**VOE 990757**	1							Sealing ring	Anillo retén	Anel de vedação	Bague étanchéité	
8	**VOE 11172549**	2							Plug	Tapón	Bujão	Tampon	A1, B1
9	**VOE 990756**	2							Sealing ring	Anillo retén	Anel de vedação	Bague étanchéité	
10	**VOE 936446**	3							Testing nipple	Niple de medición	Niple de teste	Raccord contrôle	

3656) S/n - 4417, - 61897, - 70662.
3653) S/n 4418 -, 70663 -, 61898 -.

1		**Control valve with fitting parts.** **Válvula de mando con piezas se montaje.** **Válvula de comando com peças de montagem** **Valve de commande avec pièces de montage.**
2		
3		
4		
5		

Catalogue id **20106**	Group **912**
Illustr. No **1070726**	Section **100**
Issue **20021223-G**	Page **1211**

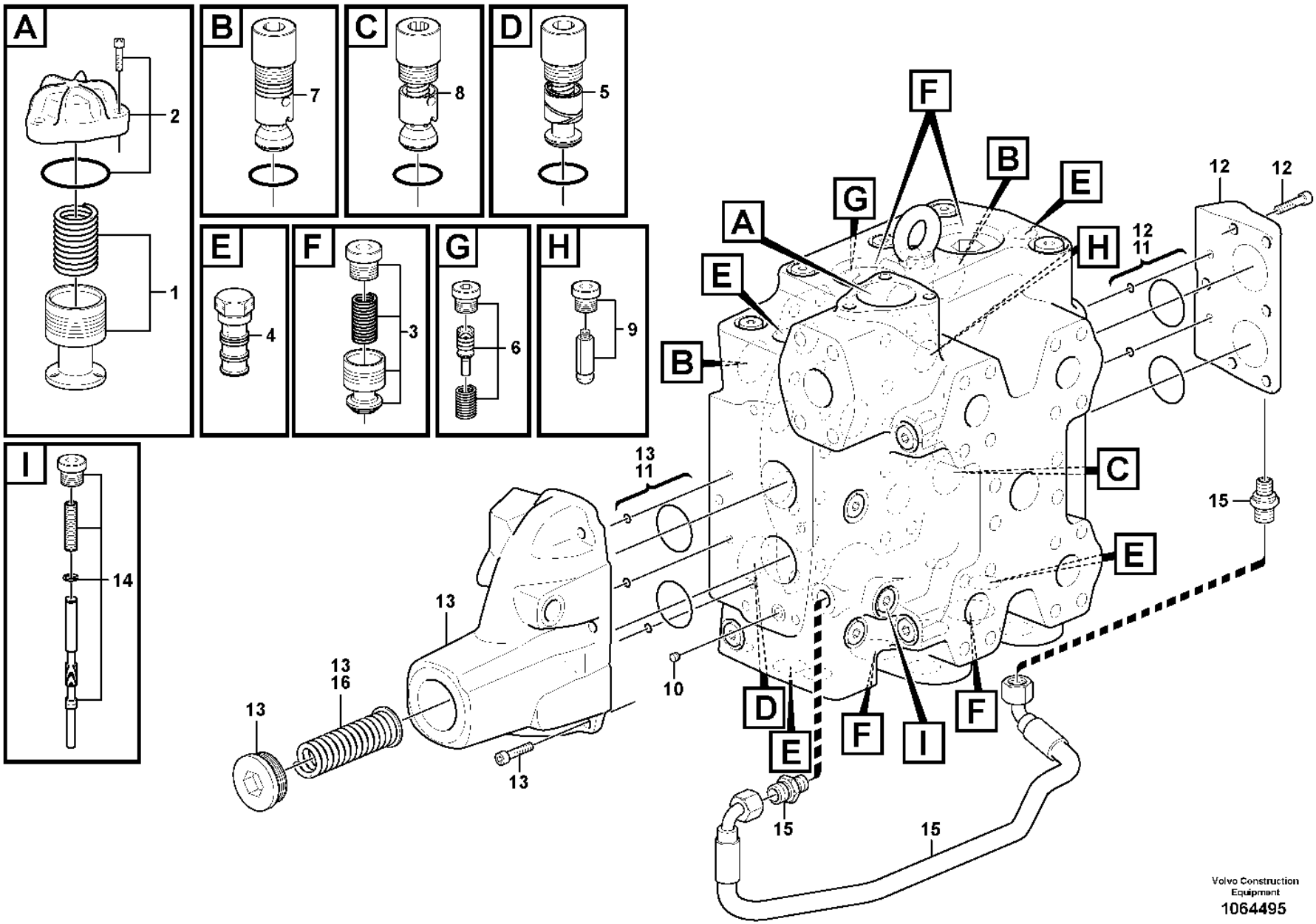
A
B
C
D
E
F
G
H
I
1
2
3
4
5
6
7
8
9
10
11
12
13
14
15
16
Volvo Construction Equipment
1064495

Fig.	Part No.	Quantity 1	2	3	PS	KIT	Description	Denominación	Denominação	Dénomination	Notes
	VOE 15015900	1					Hydraulic valve	Válvula hidráulica	Válvula hidráulica	Valve hydraulique	
1	**VOE 11705091**	1					•Press rdc valve	•Válvula reductora de presión	•Válvula redutora da pressão	•Soupape reduct	
2	**VOE 11705092**	1					•Cover	•Capó	•Capô	•Capot	
	VOE 959229	3					••Hex. socket screw	••Tornillo de hexágono embutido	••Parafuso soquete sext	••Vis à six pans creux	
	VOE 960226	1					••O-ring	••Anillo tórico	••Anel-o	••Joint torique	
3	**VOE 17214210**	4					•Non-return valve kit	•Juego de válvula antirretorno	•Jogo válvula retenção	•Kit clapet antiretour	
4	**VOE 15157412**	4					•Sequence valve	•Valvula de secuencia	•	•Valve sequentielle	
	VOE 11712704	4					••Sealing kit	••Kit de precinto	••Jogo de vedação	••Kit plombage	
5	**VOE 11705097**	1					•Non-return valve	•Válvula antirretorno	•Válvula de retenção	•Clapet antiretour	
6	**VOE 15165205**	1					•Draining valve	•Válvula de drenaje	•Válvula de drenagem	•Robinet de drainage	
7	**VOE 11708326**	2					•Relief valve	•Válvula de descarga	•Válvula de descarga	•Valve décharge	
8	**VOE 15016962**	1					•Valve	•Válvula	•Válvula	•Valve	
9	**VOE 15165282**	4					•Non-return valve	•Válvula antirretorno	•Válvula de retenção	•Clapet antiretour	
10	**VOE 15165285**	1					•Restricting valve	•Válvula estranguladora	•Válvula restrição	•Valve d'étranglement	
11	**VOE 15165300**	1					•Sealing kit	•Kit de precinto	•Jogo de vedação	•Kit plombage	
12	**VOE 15165464**	1					•Valve housing	•Cuerpo de válvula	•Corpo da válvula	•Carter soupape	
13	**VOE 15165340**	1					•Kit	•Juego	•Jogo	•Lot	
14	**VOE 15165401**	1					•Valve slide	•Corredera válvula	•Válvula deslizante	•Tiroir	
15	**VOE 15165341**	1					•Hose	•Manguera	•Mangueira	•Flexible	
16	**VOE 15165342**	1					•Spring	•Resorte	•Mola	•Ressort	

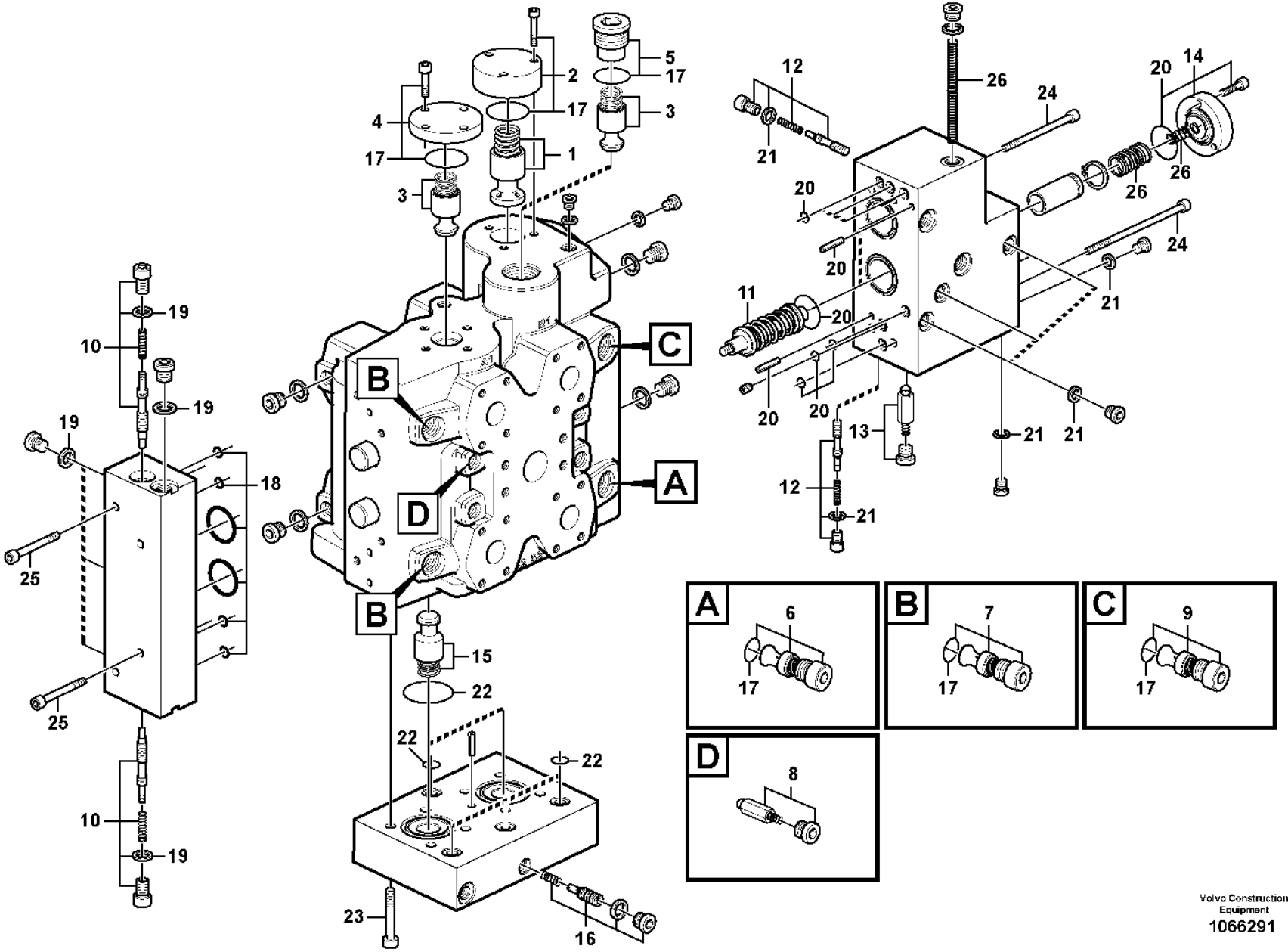

Volvo Construction Equipment
1066291

Fig.	Part No.	Quantity 1	2	3	PS	KIT	Description	Denominación	Denominação	Dénomination	Notes
	VOE 11411697	1					Control valve	Válvula de mando	Válvula de comando	Valve commande	
	VOE 11411683		1				Control valve	Válvula de mando	Válvula de comando	Valve commande	83585
1	**VOE 11705091**	1	1				•Press rdc valve	•Válvula reductora de presión	•Válvula redutora da pressão	•Soupape reduct	
2	**VOE 11705092**	1	1				•Cover	•Capó	•Capô	•Capot	
3	**VOE 11705094**	2	2				•Non-return valve	•Válvula antirretorno	•Válvula de retenção	•Clapet antiretour	
4	**VOE 11705450**	1	1				•Cap	•Capuchón	•Tampa	•Capot	
5	**VOE 11705451**	1	1				•Plug	•Tapón	•Bujão	•Tampon	
6	**VOE 11705097**	1	1				•Non-return valve	•Válvula antirretorno	•Válvula de retenção	•Clapet antiretour	
7	**VOE 11712629**	2					•Valve	•Válvula	•Válvula	•Valve	
	VOE 11708326		2				•Relief valve	•Válvula de descarga	•Válvula de descarga	•Valve décharge	
8	**VOE 11705093**	4	4				•Non-return valve	•Válvula antirretorno	•Válvula de retenção	•Clapet antiretour	
9	**VOE 15020726**	1					•Valve	•Válvula	•Válvula	•Valve	
	VOE 15016962		1				•Valve	•Válvula	•Válvula	•Valve	
10	**VOE 11705100**	2	2				•Non-return valve	•Válvula antirretorno	•Válvula de retenção	•Clapet antiretour	
11	**VOE 15083409**	2	2				•Spring assembly	•Paquete de resortes	•Conjunto da mola	•Paquet de ressorts	(VOE 11705103)
12	**VOE 11705100**	2	2				•Non-return valve	•Válvula antirretorno	•Válvula de retenção	•Clapet antiretour	
13	**VOE 11705093**	1	1				•Non-return valve	•Válvula antirretorno	•Válvula de retenção	•Clapet antiretour	
14	**VOE 11705106**	1	1				•Cover	•Capó	•Capô	•Capot	
15	**VOE 11705094**	2	2				•Non-return valve	•Válvula antirretorno	•Válvula de retenção	•Clapet antiretour	
16	**VOE 11705482**	1	1				•Draining valve	•Válvula de drenaje	•Válvula de drenagem	•Robinet de drainage	
17	**VOE 15015381**	1	1				•Sealing kit	•Kit de precinto	•Jogo de vedação	•Kit plombage	
18	**VOE 11705101**	1	1				•Sealing kit	•Kit de precinto	•Jogo de vedação	•Kit plombage	
19	**VOE 11705102**	1	1				•Sealing kit	•Kit de precinto	•Jogo de vedação	•Kit plombage	
20	**VOE 11705107**	1	1				•Sealing kit	•Kit de precinto	•Jogo de vedação	•Kit plombage	
21	**VOE 11705108**	1	1				•Sealing kit	•Kit de precinto	•Jogo de vedação	•Kit plombage	
22	**VOE 11705109**	1	1				•Sealing kit	•Kit de precinto	•Jogo de vedação	•Kit plombage	
23	**VOE 15015551**	1	1				•Screw kit	•Juego de tornillos	•Kit parafusos	•Kit de vis	
24	**VOE 15015542**	1	1				•Screw kit	•Juego de tornillos	•Kit parafusos	•Kit de vis	
25	**VOE 15015411**	1	1				•Screw kit	•Juego de tornillos	•Kit parafusos	•Kit de vis	
26	**VOE 11705105**	1	1				•Spring kit	•Juego de resortes	•Jogo de molas	•Jeu de ressorts	

3656) S/n - 4417, - 61897, - 70662.

1	**11411697**	**Control valve** **Válvula de mando** **Válvula de comando** **Valve de commande**	Catalogue id **20106**	Group **912**
2	**11411683**		Illustr. No **1066291**	Section **150**
3				
4			Issue **20021223-G**	Page **1215**
5		**3656)**		

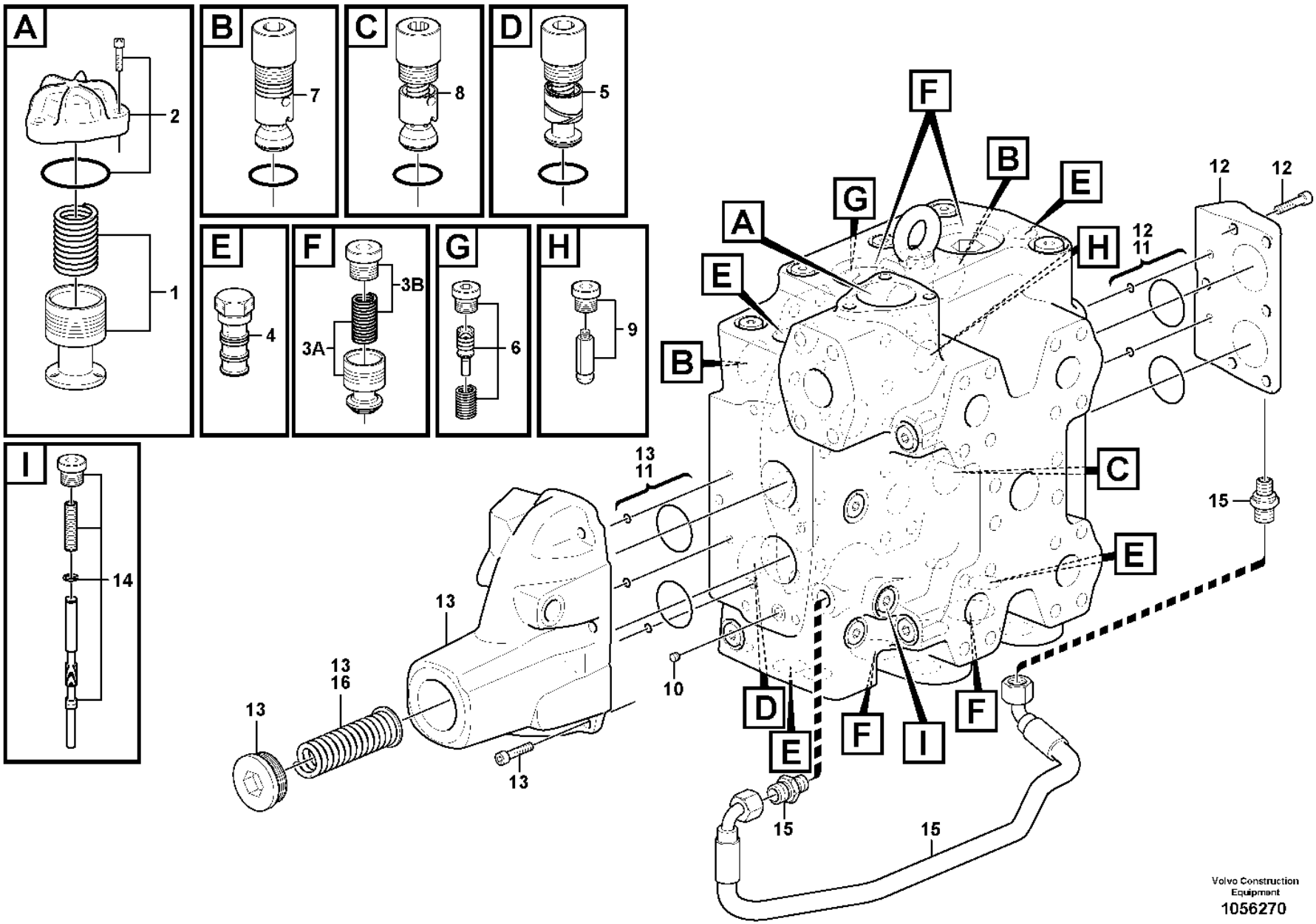
A
B
C
D
E
F
G
H
I
1
2
3A
3B
4
5
6
7
8
9
10
11
12
13
14
15
16
Volvo Construction Equipment
1056270

Fig.	Part No.	Quantity 1	2	3	PS	KIT	Description	Denominación	Denominação	Dénomination	Notes
	VOE 15015899	1					Hydraulic valve	Válvula hidráulica	Válvula hidráulica	Valve hydraulique	
1	**VOE 11705091**	1					•Press rdc valve	•Válvula reductora de presión	•Válvula redutora da pressão	•Soupape reduct	
2	**VOE 11705092**	1					•Cover	•Capó	•Capô	•Capot	
	VOE 959229	3					•Hex. socket screw	•Tornillo de hexágono embutido	•Parafuso soquete sext	•Vis à six pans creux	
	VOE 960226	1					•O-ring	•Anillo tórico	•Anel-o	•Joint torique	
3A	**VOE 11705094**	4					•Non-return valve	•Válvula antirretorno	•Válvula de retenção	•Clapet antiretour	
3B	**VOE 15169859**	4					•Spring kit	•Juego de resortes	•Jogo de molas	•Jeu de ressorts	
	VOE 15185210	4					••O-ring	••Anillo tórico	••Anel-o	••Joint torique	
4	**VOE 15157412**	4					•Sequence valve	•Valvula de secuencia	•	•Valve sequentielle	
	VOE 11712704	4					••Sealing kit	••Kit de precinto	••Jogo de vedação	••Kit plombage	
5	**VOE 11705097**	1					•Non-return valve	•Válvula antirretorno	•Válvula de retenção	•Clapet antiretour	
		1			NS		••O-ring	••Junta torica	••Anel de vedação-O	••Joint Torique	
6	**VOE 15165205**	1					•Draining valve	•Válvula de drenaje	•Válvula de drenagem	•Robinet de drainage	
7	**VOE 11712629**	2					•Valve	•Válvula	•Válvula	•Valve	
		2			NS		••O-ring	••Junta torica	••Anel de vedação-O	••Joint Torique	
8	**VOE 15020726**	1					•Valve	•Válvula	•Válvula	•Valve	
		1			NS		••O-ring	••Junta torica	••Anel de vedação-O	••Joint Torique	
9	**VOE 15165282**	4					•Non-return valve	•Válvula antirretorno	•Válvula de retenção	•Clapet antiretour	
10	**VOE 15165285**	1					•Restricting valve	•Válvula estranguladora	•Válvula restrição	•Valve d'étranglement	
11	**VOE 15165300**	1					•Sealing kit	•Kit de precinto	•Jogo de vedação	•Kit plombage	
12	**VOE 15165464**	1					•Valve housing	•Cuerpo de válvula	•Corpo da válvula	•Carter soupape	
13	**VOE 15165340**	1					•Kit	•Juego	•Jogo	•Lot	
14	**VOE 15165401**	1					•Valve slide	•Corredera válvula	•Válvula deslizante	•Tiroir	
15	**VOE 15165341**	1					•Hose	•Manguera	•Mangueira	•Flexible	
16	**VOE 15165342**	1					•Spring	•Resorte	•Mola	•Ressort	

3653) S/n 4418 -, 70663 -, 61898 -.

1		**Control valve** **Válvula de mando** **Válvula de comando** **Valve de commande**	Catalogue id **20106**	Group **912**
2				
3			Illustr. No **1056270**	Section **175**
4				
5		**3653)**	Issue **20021223-G**	Page **1217**

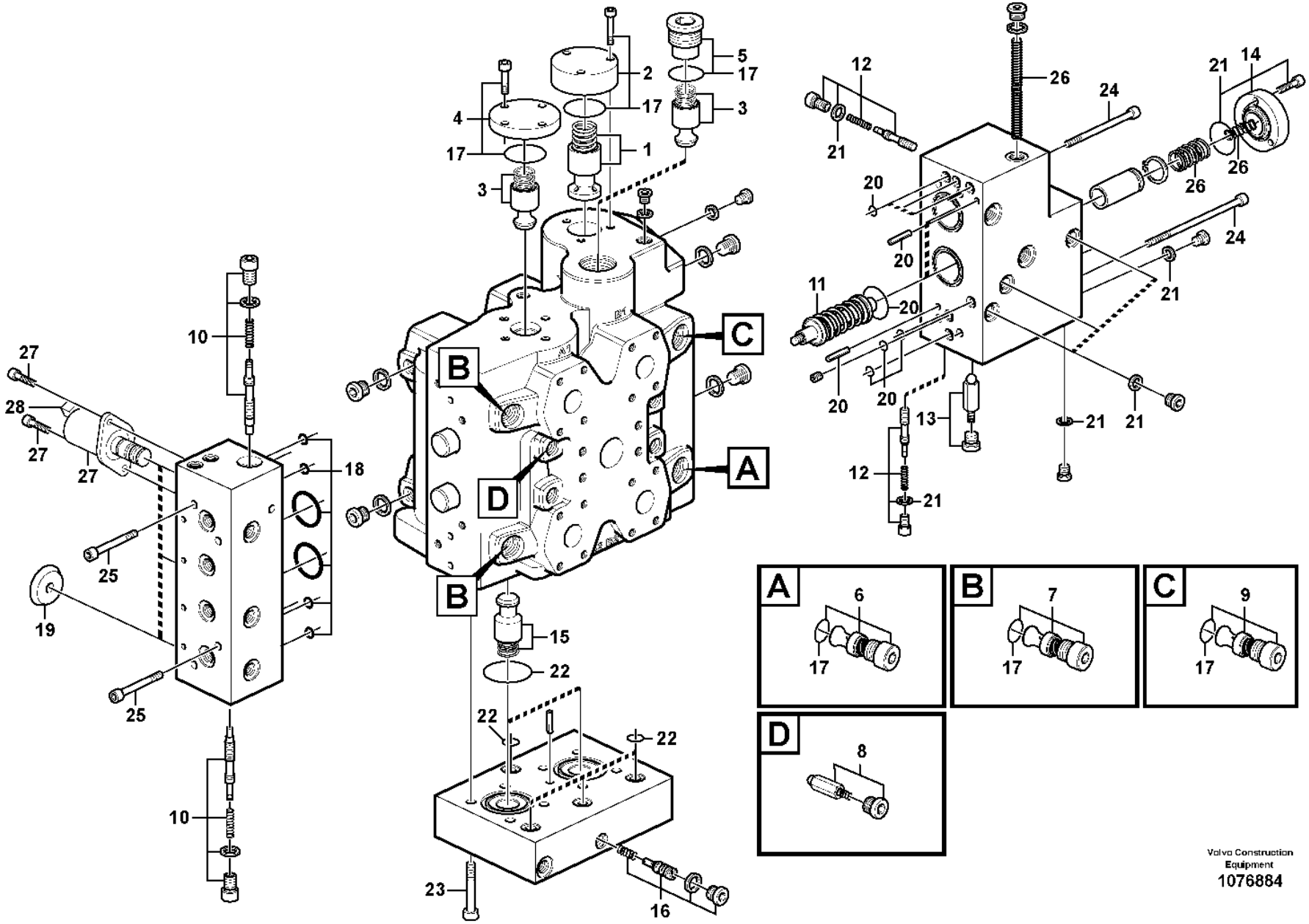

Volvo Construction Equipment
1076884

Fig.	Part No.	Quantity 1	2	3	PS	KIT	Description	Denominación	Denominação	Dénomination	Notes
	VOE 15019456	1					Control valve	Válvula de mando	Válvula de comando	Valve commande	83157, 83158, 83159, 83352, 83533, 83534
	VOE 15019453		1				Control valve	Válvula de mando	Válvula de comando	Valve commande	83352, 83353, 83354, 84222
1	**VOE 11705091**	1	1				•Press rdc valve	•Válvula reductora de presión	•Válvula redutora da pressão	•Soupape reduct	
2	**VOE 11705092**	1	1				•Cover	•Capó	•Capô	•Capot	
3	**VOE 11705094**	2	1				•Non-return valve	•Válvula antirretorno	•Válvula de retenção	•Clapet antiretour	
4	**VOE 11705450**	1	1				•Cap	•Capuchón	•Tampa	•Capot	
5	**VOE 11705451**	1	1				•Plug	•Tapón	•Bujão	•Tampon	
6	**VOE 11705097**	1	1				•Non-return valve	•Válvula antirretorno	•Válvula de retenção	•Clapet antiretour	
7	**VOE 11708326**	2	2				•Relief valve	•Válvula de descarga	•Válvula de descarga	•Valve décharge	
8	**VOE 11705093**	4	1				•Non-return valve	•Válvula antirretorno	•Válvula de retenção	•Clapet antiretour	
9	**VOE 15016962**	1					•Valve	•Válvula	•Válvula	•Valve	
	VOE 15020726		1				•Valve	•Válvula	•Válvula	•Valve	
10	**VOE 11705100**	2	2				•Non-return valve	•Válvula antirretorno	•Válvula de retenção	•Clapet antiretour	
11	**VOE 15083409**	2	2				•Spring assembly	•Paquete de resortes	•Conjunto da mola	•Paquet de ressorts	(VOE 11705103)
12	**VOE 11705100**	2	2				•Non-return valve	•Válvula antirretorno	•Válvula de retenção	•Clapet antiretour	
13	**VOE 11705093**	1	1				•Non-return valve	•Válvula antirretorno	•Válvula de retenção	•Clapet antiretour	
14	**VOE 11705106**	1	1				•Cover	•Capó	•Capô	•Capot	
15	**VOE 11705094**	2	2				•Non-return valve	•Válvula antirretorno	•Válvula de retenção	•Clapet antiretour	
16	**VOE 11705482**	1	1				•Draining valve	•Válvula de drenaje	•Válvula de drenagem	•Robinet de drainage	
17	**VOE 15015381**	1	1				•Sealing kit	•Kit de precinto	•Jogo de vedação	•Kit plombage	
18	**VOE 11705101**	1	1				•Sealing kit	•Kit de precinto	•Jogo de vedação	•Kit plombage	
19	**VOE 15015434**	4	4				•Restrictor	•Estrangulacion	•	•Etrangleur	ALT, ID = 1.5 MM
19	**VOE 15083398**	4	4				•Restrictor	•Estrangulacion	•	•Etrangleur	ALT, ID = 3 MM
20	**VOE 11705107**	1	1				•Sealing kit	•Kit de precinto	•Jogo de vedação	•Kit plombage	
21	**VOE 11705108**	1	1				•Sealing kit	•Kit de precinto	•Jogo de vedação	•Kit plombage	
22	**VOE 11705109**	1	1				•Sealing kit	•Kit de precinto	•Jogo de vedação	•Kit plombage	
23	**VOE 15015551**	1	1				•Screw kit	•Juego de tornillos	•Kit parafusos	•Kit de vis	
24	**VOE 15015542**	1	1				•Screw kit	•Juego de tornillos	•Kit parafusos	•Kit de vis	
25	**VOE 15015430**	1	1				•Screw kit	•Juego de tornillos	•Kit parafusos	•Kit de vis	
26	**VOE 11705105**	1	1				•Spring kit	•Juego de resortes	•Jogo de molas	•Jeu de ressorts	

1	**15019456**	**Control valve** **Válvula de mando** **Válvula de comando** **Valve de commande**	Catalogue id **20106**	Group **912**
2	**15019453**		Illustr. No **1076884**	Section **200**
3			Issue **20021223-G**	Page **1219**
4				
5				

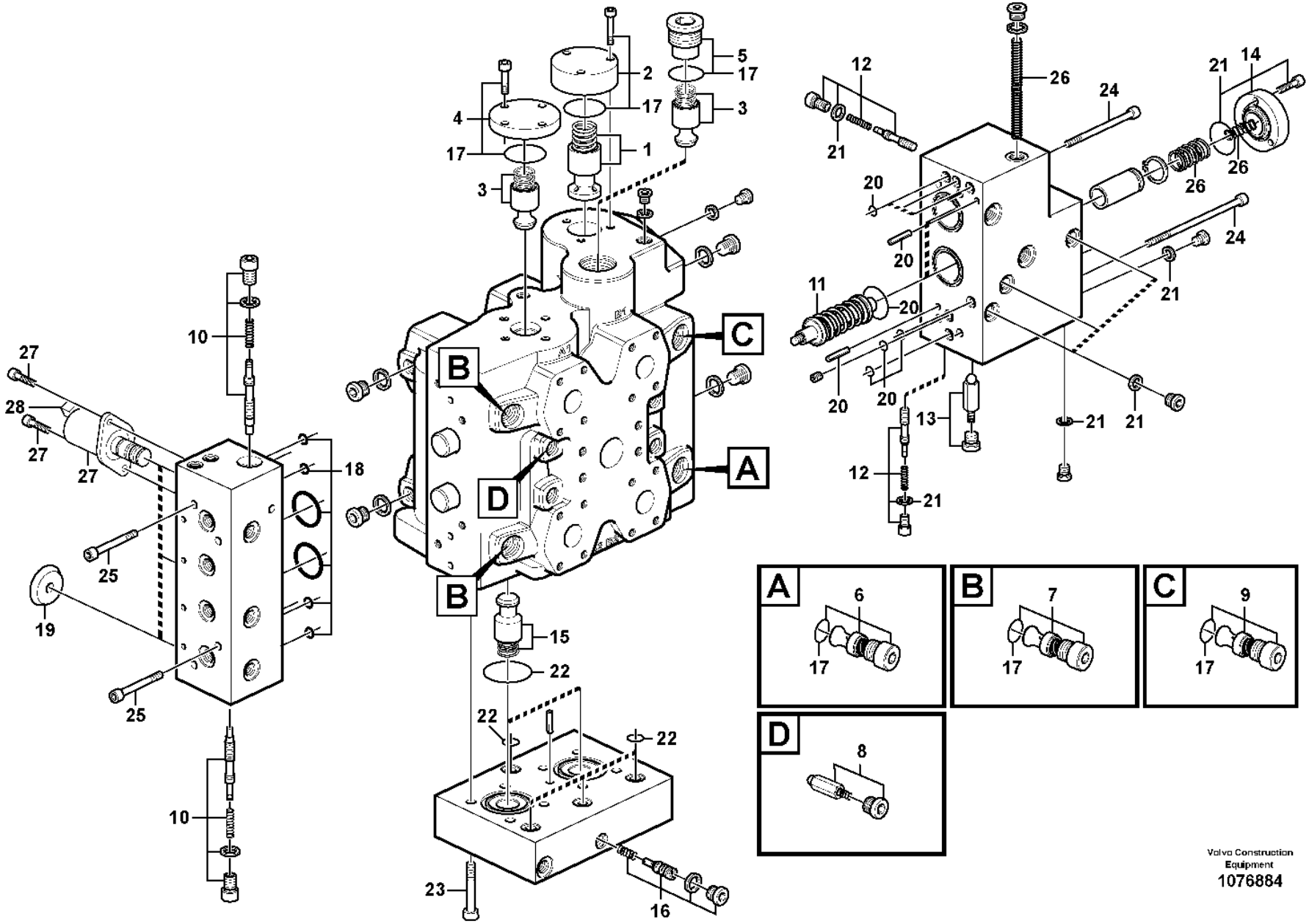

Volvo Construction Equipment
1076884

Fig.	Part No.	Quantity 1	2	3	PS	KIT	Description	Denominación	Denominação	Dénomination	Notes
27	VOE 11711048	4	4				•Solenoid valve	•Electroválvula	•Válvula solenóide	•Électrovanne	PWM9101, 9102, PWM9103, 9104
	VOE 11701430	1	1				•Sealing kit	•Kit de precinto	•Jogo de vedação	•Kit plombage	
28	VOE 11701421	1	1				•Connector kit	•Juego terminal	•Jogo do terminal	•Kit de connexion	

1	15019456	**Control valve** **Válvula de mando** **Válvula de comando** **Valve de commande**	Catalogue id **20106**	Group **912**
2	15019453		Illustr. No **1076884**	Section **200**
3				
4			Issue **20021223-G**	Page **1221**
5				

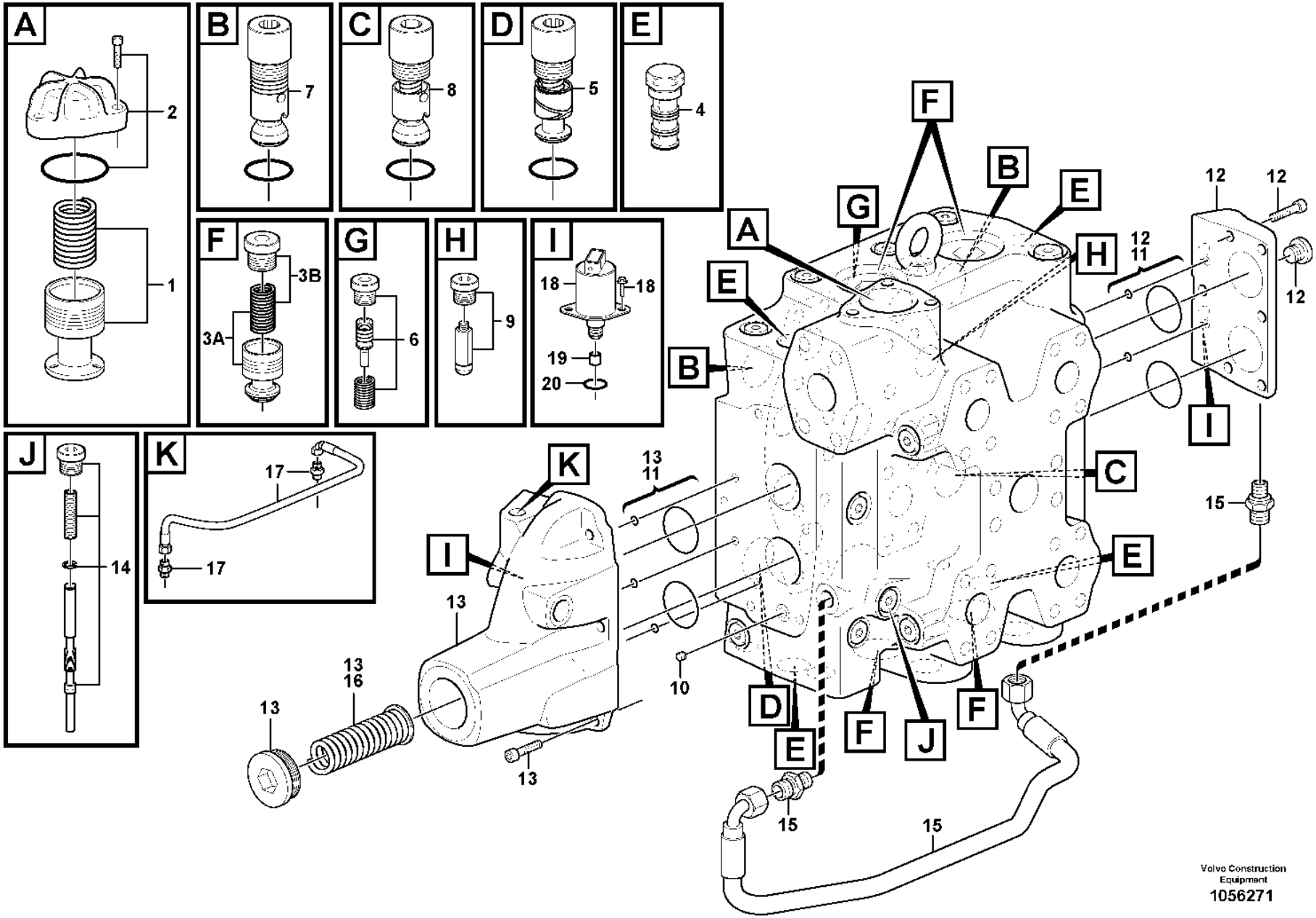
A
B
C
D
E
F
G
H
I
J
K
1
2
3A
3B
4
5
6
7
8
9
10
11
12
13
14
15
16
17
18
19
20
Volvo Construction Equipment
1056271

Fig.	Part No.	Quantity 1	2	3	PS	KIT	Description	Denominación	Denominação	Dénomination	Notes
	VOE 15015923	1					Hydraulic valve	Válvula hidráulica	Válvula hidráulica	Valve hydraulique	
	VOE 15015924		1				Hydraulic valve	Válvula hidráulica	Válvula hidráulica	Valve hydraulique	
1	**VOE 11705091**	1	1				•Press rdc valve	•Válvula reductora de presión	•Válvula redutora da pressão	•Soupape reduct	
2	**VOE 11705092**	1	1				•Cover	•Capó	•Capô	•Capot	
	VOE 959229	3	3				••Hex. socket screw	••Tornillo de hexágono embutido	••Parafuso soquete sext	••Vis à six pans creux	
	VOE 960226	1	1				••O-ring	••Anillo tórico	••Anel-o	••Joint torique	
3A	**VOE 11705094**	4	4				•Non-return valve	•Válvula antirretorno	•Válvula de retenção	•Clapet antiretour	
3B	**VOE 15169859**	4	4				•Spring kit	•Juego de resortes	•Jogo de molas	•Jeu de ressorts	
	VOE 15185210	4	4				••O-ring	••Anillo tórico	••Anel-o	••Joint torique	
4	**VOE 15157412**	4	4				•Sequence valve	•Valvula de secuencia	•	•Valve sequentielle	
	VOE 11712704	4	4				••Sealing kit	••Kit de precinto	••Jogo de vedação	••Kit plombage	
5	**VOE 11705097**	1	1				•Non-return valve	•Válvula antirretorno	•Válvula de retenção	•Clapet antiretour	
		1	1		NS		••O-ring	••Junta torica	••Anel de vedação-O	••Joint Torique	
6	**VOE 15165205**	1	1				•Draining valve	•Válvula de drenaje	•Válvula de drenagem	•Robinet de drainage	
7	**VOE 11712629**	2					•Valve	•Válvula	•Válvula	•Valve	
7	**VOE 11708326**		2				•Relief valve	•Válvula de descarga	•Válvula de descarga	•Valve décharge	
		2	2		NS		••O-ring	••Junta torica	••Anel de vedação-O	••Joint Torique	
8	**VOE 15016962**	1	1				•Valve	•Válvula	•Válvula	•Valve	
		1	1		NS		••O-ring	••Junta torica	••Anel de vedação-O	••Joint Torique	
9	**VOE 15165282**	4	4				•Non-return valve	•Válvula antirretorno	•Válvula de retenção	•Clapet antiretour	
10	**VOE 15165285**	1	1				•Restricting valve	•Válvula estranguladora	•Válvula restrição	•Valve d'étranglement	
11	**VOE 15165300**	1	1				•Sealing kit	•Kit de precinto	•Jogo de vedação	•Kit plombage	
12	**VOE 15165664**	1	1				•Valve Housing	•Cuerpo Valvula	•Carcaça de válvula	•Carter Soupape	
13	**VOE 15165605**	1	1				•Kit	•Juego	•Jogo	•Lot	
14	**VOE 15165401**	1	1				•Valve slide	•Corredera válvula	•Válvula deslizante	•Tiroir	
15	**VOE 15165341**	1	1				•Hose	•Manguera	•Mangueira	•Flexible	
16	**VOE 15165342**	1	1				•Spring	•Resorte	•Mola	•Ressort	
17	**VOE 15165602**	1	1				•Hose kit	•Juego de manguera	•Kit de mangueira	•Jeu flexibles	
18	**VOE 15165436**	4	1		SS		•Solenoid valve	•Electroválvula	•Válvula solenóide	•Électrovanne	
19	**VOE 15165610**	1	1				•Restrictor	•Estrangulacion	•	•Etrangleur	

1	**84492, 84493, 84494**
2	**84490, 84491, 84496**
3	
4	
5	

Control valve
Válvula de mando
Válvula de comando
Valve de commande

Catalogue id **20106**	Group **912**
Illustr. No **1056271**	Section **225**
Issue **20021223-G**	Page **1223**

VOLVO

L110F

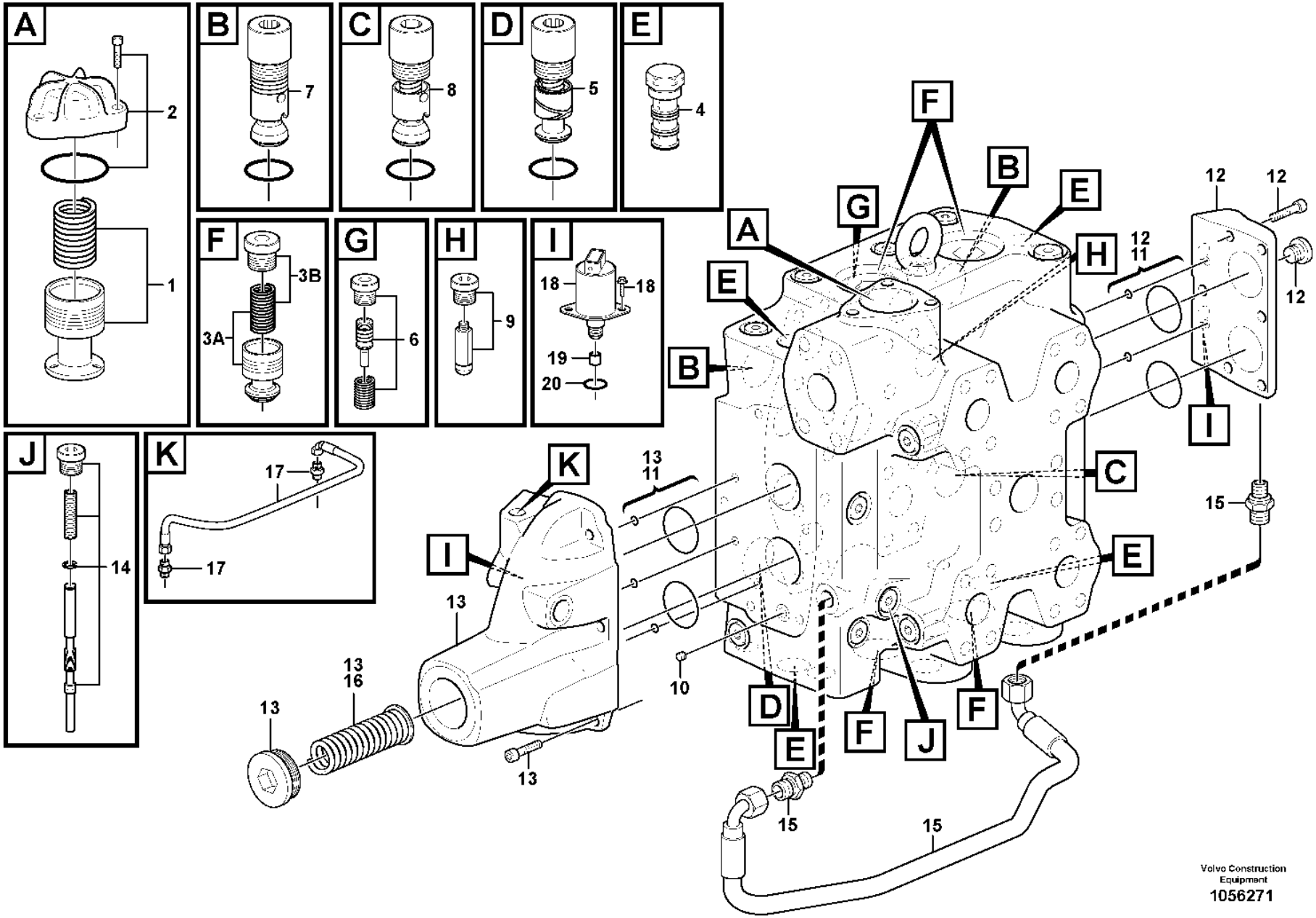
A
B
C
D
E
F
G
H
I
J
K
1
2
3A
3B
4
5
6
7
8
9
10
11
12
13
14
15
16
17
18
19
20
Volvo Construction Equipment
1056271

Fig.	Part No.	Quantity 1	2	3	PS	KIT	Description	Denominación	Denominação	Dénomination	Notes
20	**VOE 17201273**	1	1				•Sealing kit	•Juego de retenes	•Jogo de vedação	•Jeu joints	(VOE 15165606)

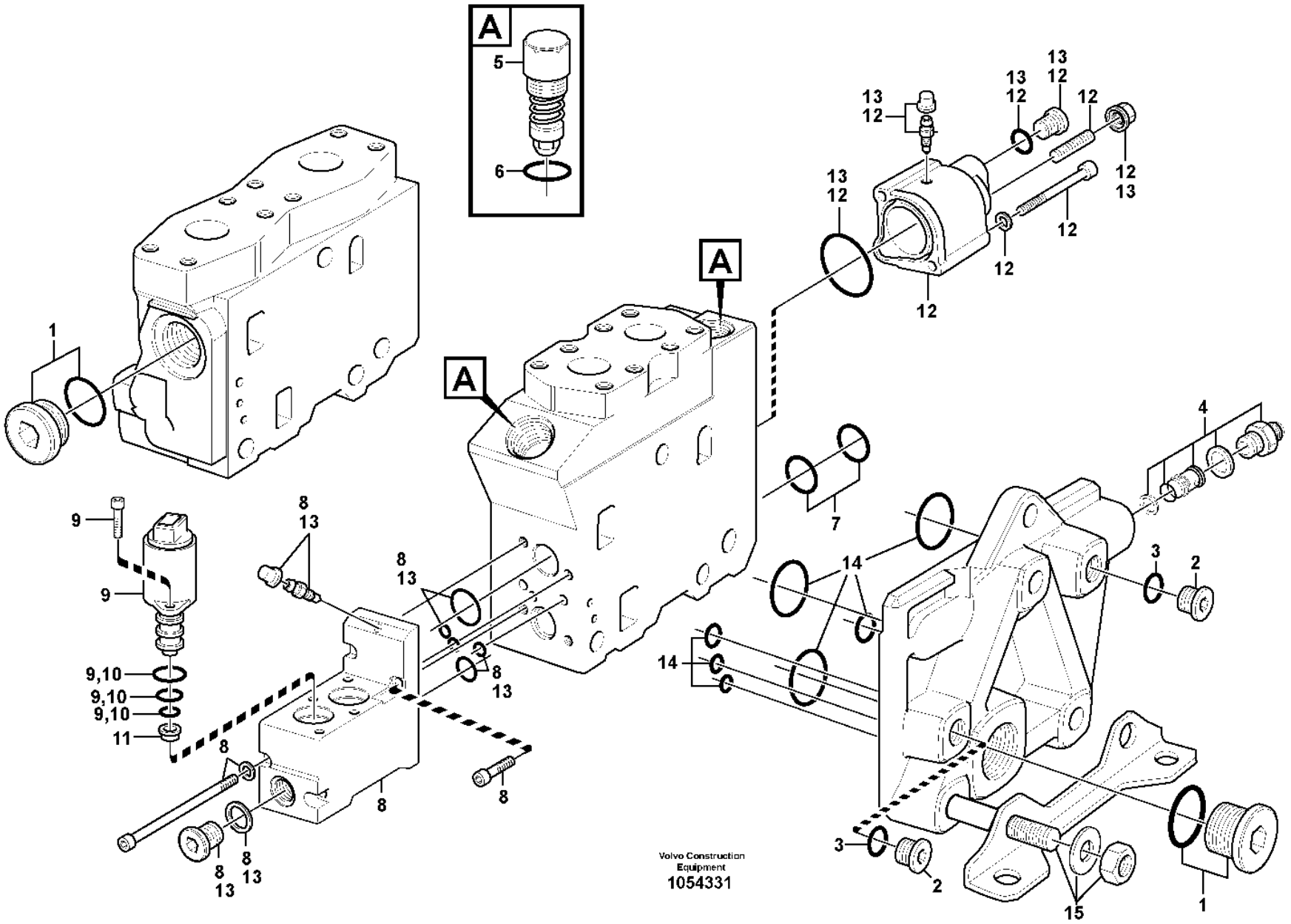
A
5
6
A
A
1
13
12
12
13
12
13
12
12
12
12
12
13
12
12
13
12
12
13

Fig.	Part No.	Quantity 1	2	3	4	5	PS	KIT	Description	Denominación	Denominação	Dénomination	Notes
	VOE 11445347	1							Control valve	Válvula de mando	Válvula de comando	Valve commande	
	VOE 11445349		1						Control valve	Válvula de mando	Válvula de comando	Valve commande	
1	**VOE 11705779**	2	2						•Plug	•Tapón	•Bujão	•Tampon	
	VOE 17226400	2	2						••O-ring	••Anillo tórico	••Anel-o	••Joint torique	(VOE 11704089)
2	**VOE 945065**	2	2						•Plug	•Tapón	•Bujão	•Tampon	
3	**VOE 13945653**	2	2						•Plane gasket	•Junta plana	•Junta plana	•Joint plan	
4	**VOE 15161524**	1	1						•Connector	•Unión	•Conexão	•Connexion	
5	**VOE 11715658**	2	4						•Relief valve	•Válvula de descarga	•Válvula de descarga	•Valve décharge	
		2	4				NS		••O-ring	••Junta torica	••Anel de vedação-O	••Joint Torique	
6	**VOE 6213010**	1	1				SS		•O-ring	•Anillo tórico	•Anel-o	•Joint torique	
7	**VOE 15162060**	1	2						•Sealing kit	•Juego de reténes	•Jogo de vedação	•Jeu joints	
8	**VOE 15162064**	1	2						•Kit	•Juego	•Jogo	•Lot	
9	**VOE 11711048**	2	4						•Solenoid valve	•Electroválvula	•Válvula solenóide	•Électrovanne	
10	**VOE 11701430**	1	2						•Sealing kit	•Kit de precinto	•Jogo de vedação	•Kit plombage	
11	**VOE 15162085**	1	2						•Kit	•Juego	•Jogo	•Lot	
12	**VOE 15162086**	1	2						•Kit	•Juego	•Jogo	•Lot	
13	**VOE 15161174**	1	2						•Sealing kit	•Juego de reténes	•Jogo de vedação	•Jeu joints	
14	**VOE 11705792**	2	3						•Sealing kit	•Kit de precinto	•Jogo de vedação	•Kit plombage	
15	**VOE 11705789**	1							•Rod	•Barra	•Barra	•Tige	
15	**VOE 15191648**		1						•Towing pin	•Perno de acoplamiento	•Pino trava de reboque	•Boulon remorquage	(VOE 15166616)

1	**83352, 83533, 84492**
2	**83534, 84491, 84494**
3	
4	
5	

Control valve
Válvula de mando
Válvula de comando
Valve de commande

Catalogue id **20106**	Group **912**
Illustr. No **1054331**	Section **250**
Issue **20021223-G**	Page **1227**

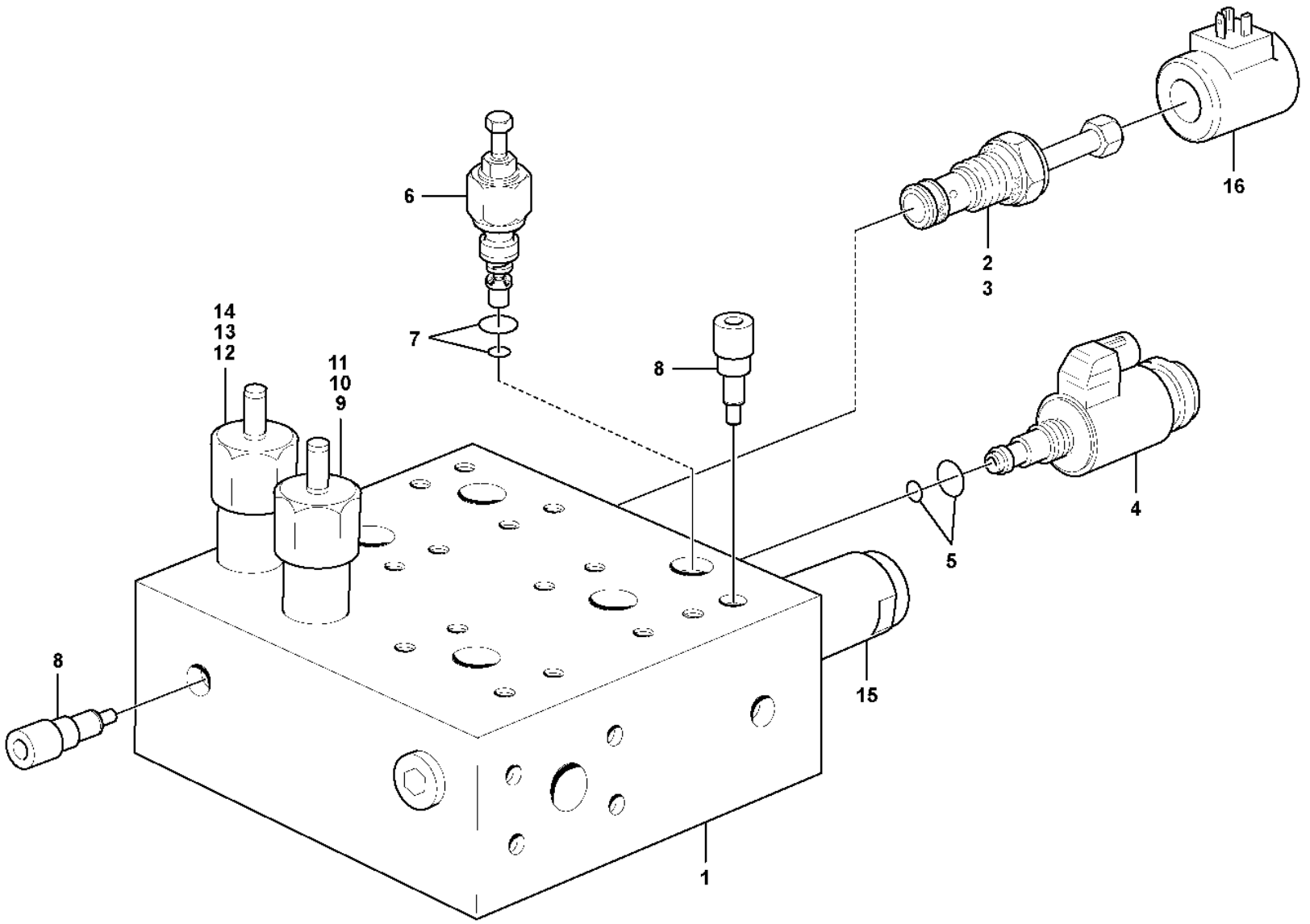

Volvo Construction Equipment
1086935

Fig.	Part No.	Quantity 1	2	3	PS	KIT	Description	Denominación	Denominação	Dénomination	Notes
1	**VOE 15021479**	1			SS		Valve body	Bloque de válvula	Corpo da válvula	Corps de clapet	S/N - 5705, - 71037
1	**VOE 17464462**	1					Hydraulic valve	Válvula hidráulica	Válvula hidráulica	Valve hydraulique	S/N 5706 -, 71038 -
2	**VOE 17224866**	1					•Solenoid valve	•Electroválvula	•Válvula solenóide	•Électrovanne	MA5502
3	**VOE 11709880**	1					••Sealing kit	••Kit de precinto	••Jogo de vedação	••Kit plombage	
4	**VOE 11709879**	1					•Pressure regulator	•Regulador de presión	•Regulador de pressão	•Régulateur de pression	PWM2601
5	**VOE 11709881**	1					••Sealing kit	••Kit de precinto	••Jogo de vedação	••Kit plombage	
6	**VOE 11705961**	1					•Pressure limiting valve	•Válvula limitadora de presión	•Válvula limitadora de pressão	•Valve limitatrice de pression	
7	**VOE 11704530**	1					••Sealing kit	••Kit de precinto	••Jogo de vedação	••Kit plombage	
8	**VOE 11707564**	2					•Shuttle valve	•Válvula lanzadera	•Válvula lançadeira	•Valve navette	
9	**VOE 11709882**	1					•Pressure regulator	•Regulador de presión	•Regulador de pressão	•Régulateur de pression	
10	**VOE 11709861**	1					••Reducing valve	••Válvula reductora	••Válvula de redução	••Détendeur	
11	**VOE 11709883**	1					••Sealing kit	••Kit de precinto	••Jogo de vedação	••Kit plombage	
12	**VOE 11709884**	1					•Pressure regulator	•Regulador de presión	•Regulador de pressão	•Régulateur de pression	
13	**VOE 11709861**	1					••Reducing valve	••Válvula reductora	••Válvula de redução	••Détendeur	
14	**VOE 11709883**	1					••Sealing kit	••Kit de precinto	••Jogo de vedação	••Kit plombage	
15	**VOE 17466350**	1					•Non-return valve	•Válvula antirretorno	•Válvula de retenção	•Clapet antiretour	
16	**VOE 15092682**	1					•Solenoid	•Electroimán	•Eletroímã	•Électro-aimant	

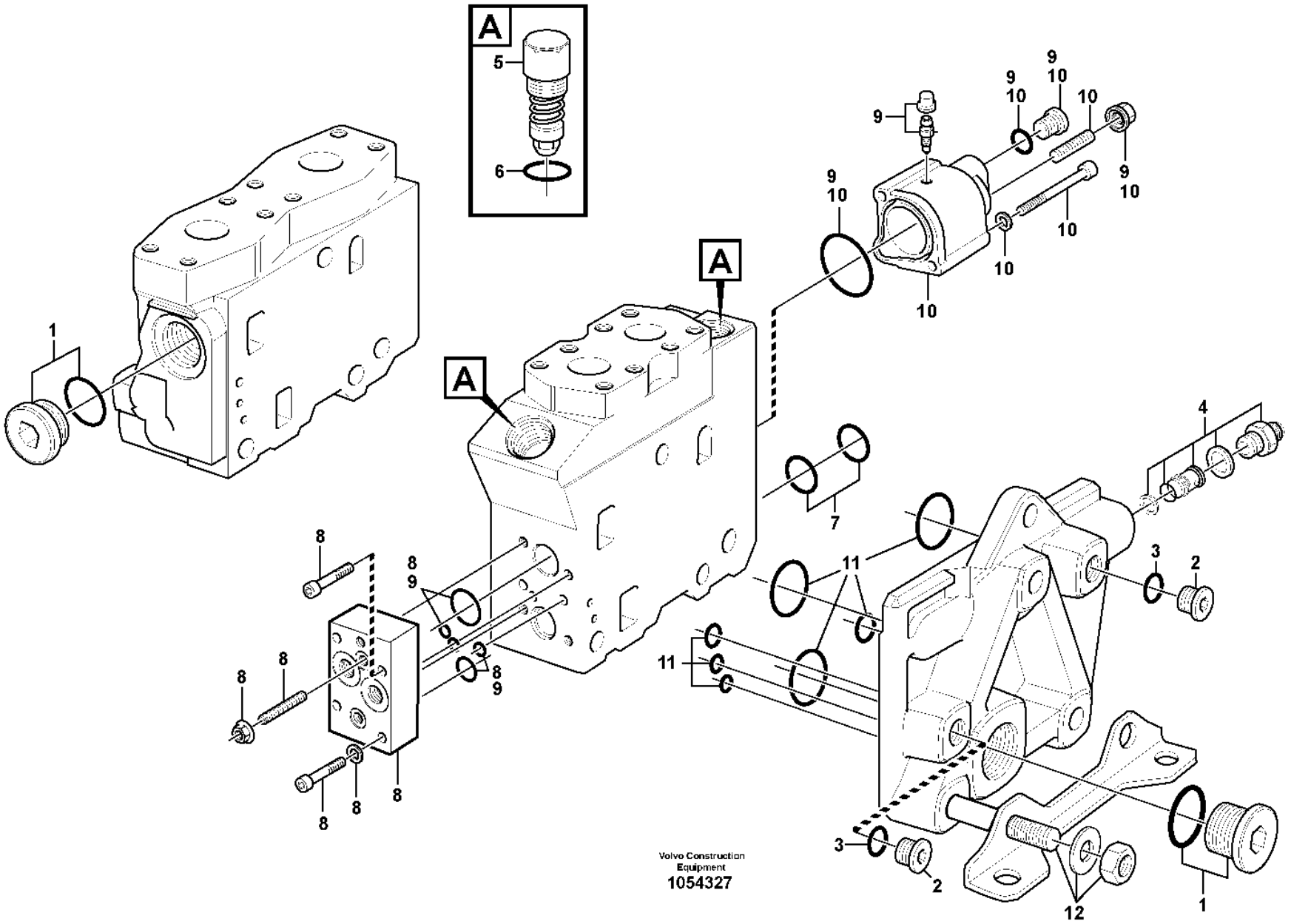
A
5
6
A
A
1
9
10
7
4
11
3
2
8
12
Volvo Construction Equipment
1054327

Fig.	Part No.	Quantity 1	2	3	4	5	PS	KIT	Description	Denominación	Denominação	Dénomination	Notes
	VOE 11173316	1							Direction valve	Válvula de orientación	Válvula direcional	Valve directionelle	
	VOE 11173318		1						Direction valve	Válvula de orientación	Válvula direcional	Valve directionelle	
1	**VOE 11705779**	2	2						•Plug	•Tapón	•Bujão	•Tampon	
	VOE 17226400	2	2						••O-ring	••Anillo tórico	••Anel-o	••Joint torique	(VOE 11704089)
2	**VOE 945065**	2	2						•Plug	•Tapón	•Bujão	•Tampon	
3	**VOE 13945653**	2	2						•Plane gasket	•Junta plana	•Junta plana	•Joint plan	
4	**VOE 15161524**	1	1						•Connector	•Unión	•Conexão	•Connexion	
5	**VOE 11715658**	2	4						•Relief valve	•Válvula de descarga	•Válvula de descarga	•Valve décharge	
		2	4				NS		••O-ring	••Junta torica	••Anel de vedação-O	••Joint Torique	
6	**VOE 6213010**	1	2				SS		•O-ring	•Anillo tórico	•Anel-o	•Joint torique	
7	**VOE 15162060**	1	2						•Sealing kit	•Juego de reténes	•Jogo de vedação	•Jeu joints	
8	**VOE 11712331**	1	2						•Cap	•Capuchón	•Tampa	•Capot	(VOE 15164747)
9	**VOE 15161174**	1	2						•Sealing kit	•Juego de reténes	•Jogo de vedação	•Jeu joints	
10	**VOE 11705785**	1	2						•Actuator	•Actuador	•Atuador	•Actionneur	
11	**VOE 11705792**	2	3						•Sealing kit	•Kit de precinto	•Jogo de vedação	•Kit plombage	
12	**VOE 11705789**	1							•Rod	•Barra	•Barra	•Tige	
12	**VOE 15191648**		1						•Towing pin	•Perno de acoplamiento	•Pino trava de reboque	•Boulon remorquage	(VOE 15166616)

1	**83351, 83531**
2	**83198, 83532**
3	
4	
5	

Control valve
Válvula de mando
Válvula de comando
Valve de commande

Catalogue id **20106**	Group **912**
Illustr. No **1054327**	Section **350**
Issue **20021223-G**	Page **1231**

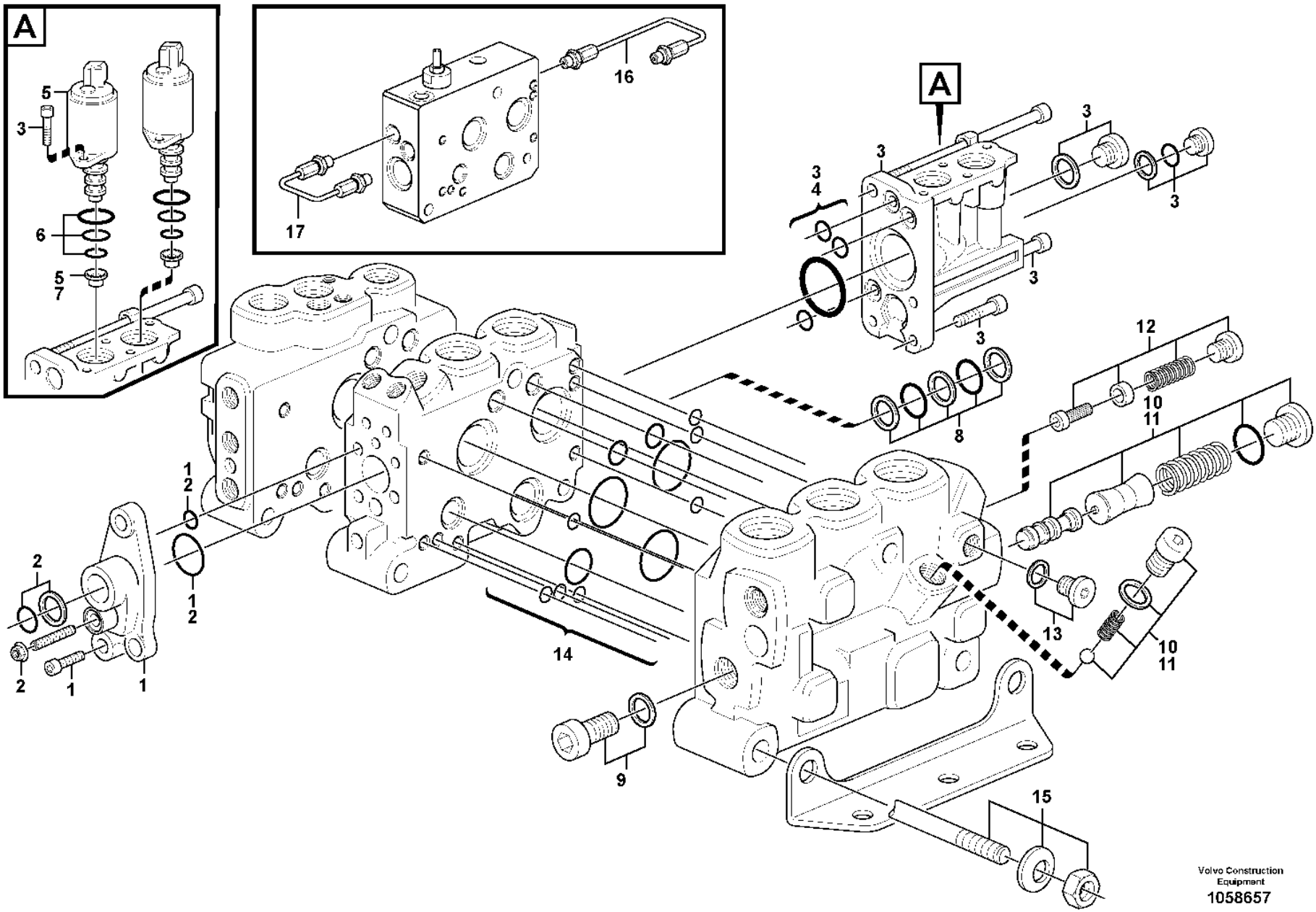
A
5
3
6
5
7
16
17
A
3
3
4
3
3
3
3
8
12
10
11
1
2
1
2
2
2
1
1
14
13
10
11
9
15
Volvo Construction Equipment
1058657

Fig.	Part No.	Quantity 1	2	3	4	5	PS	KIT	Description	Denominación	Denominação	Dénomination	Notes
	VOE 11445329	1							Hydraulic valve	Válvula hidráulica	Válvula hidráulica	Valve hydraulique	
1	**VOE 11712364**	1							•Cover	•Capó	•Capô	•Capot	
2	**VOE 15183468**	1							•Sealing kit	•Kit de precinto	•Jogo de vedação	•Kit plombage	BSP
2	**VOE 15183461**	1							•Sealing kit	•Kit de precinto	•Jogo de vedação	•Kit plombage	UNF
3	**VOE 15165977**	1							•Kit	•Juego	•Jogo	•Lot	
4	**VOE 15165981**	1							•Sealing kit	•Juego de reténes	•Jogo de vedação	•Jeu joints	
5	**VOE 11711048**	2							•Solenoid valve	•Electroválvula	•Válvula solenóide	•Électrovanne	
6	**VOE 11701430**	2							••Sealing kit	••Kit de precinto	••Jogo de vedação	••Kit plombage	
7	**VOE 15165988**	1							•Restrictor	•Estrangulacion	•	•Etrangleur	
8	**VOE 11701428**	1							•Sealing kit	•Kit de precinto	•Jogo de vedação	•Kit plombage	
9	**VOE 15166036**	1							•Screw kit	•Juego de tornillos	•Kit parafusos	•Kit de vis	
10	**VOE 15166039**	1							•Reducer	•Reductor	•	•Reducteur	GREEN
11	**VOE 15166040**	1							•Reducer	•Reductor	•	•Reducteur	RED
12	**VOE 15166042**	1							•Reducer	•Reductor	•	•Reducteur	
13	**VOE 984646**	1							•Plug	•Tapón	•Bujão	•Tampon	
	VOE 984473	1							••O-ring	••Anillo tórico	••Anel-o	••Joint torique	
14	**VOE 11701439**	1							•Sealing kit	•Kit de precinto	•Jogo de vedação	•Kit plombage	
15	**VOE 15166696**	1							•Rod	•Barra	•Barra	•Tige	
16	**VOE 15183971**	1							Pipe	Tubo	Tubo	Tuyau	
17	**VOE 15183969**	1							Pipe	Tubo	Tubo	Tuyau	

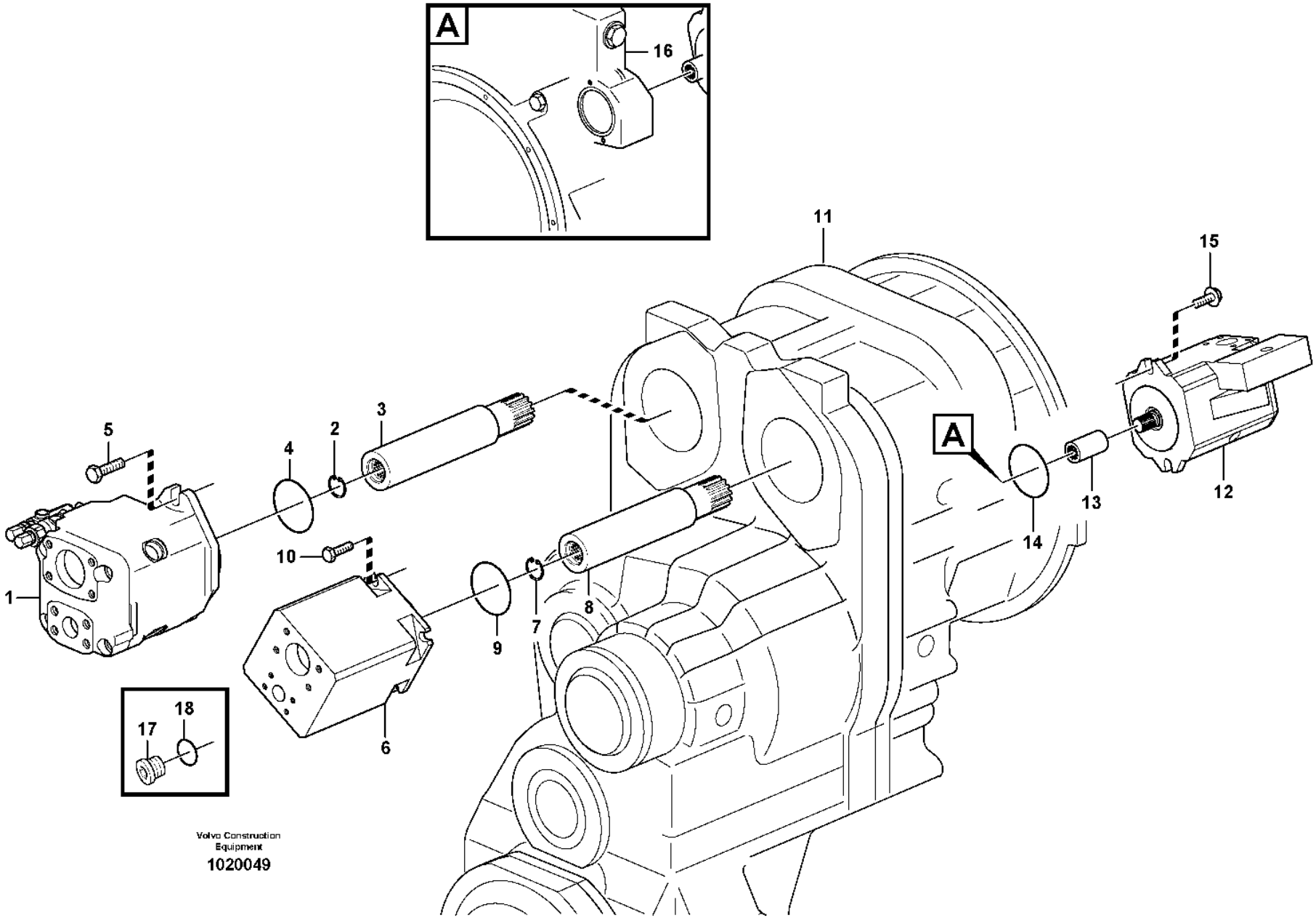

Volvo Construction Equipment

1020049

Fig.	Part No.	Quantity 1	2	3	PS	KIT	Description	Denominación	Denominação	Dénomination	Notes
1	**VOE 11173952**	1					Hydraulic pump	Bomba de hidráulica	Bomba hidráulica	Pompe hydraulique	S/N - 3502 P1 See group 913-160 page ####
1	**VOE 17219863**	1					Hydraulic pump	Bomba de hidráulica	Bomba hidráulica	Pompe hydraulique	S/N 3503 - See group 913-170 page 1239
2	**VOE 914515**	1					Retaining ring	Anillo retén	Anel de fixação	Bague retenue	
3	**VOE 11038380**	1					Shaft	Eje	Eixo	Arbre	
4	**VOE 960242**	1					O-ring	Anillo tórico	Anel-o	Joint torique	
5	**VOE 13947373**	2					Screw	Tornillo	Parafuso	Vis	
5	**VOE 11055608**	2					Plain washer	Arandela plana	Arruela simples	Rondelle plane	
6		1					Hydraulic Pump	Bomba Hidraulica	Bomba hidráulica	Pompe Hydraulique	P2 See group 913-200 page 1241
7	**VOE 914515**	1					Retaining ring	Anillo retén	Anel de fixação	Bague retenue	
8	**VOE 11038380**	1					Shaft	Eje	Eixo	Arbre	
9	**VOE 925096**	1					O-ring	Anillo tórico	Anel-o	Joint torique	
10	**VOE 13965192**	4					Screw	Tornillo	Parafuso	Vis	
11		1					Housing	Carter	Carcaça	Carter	See group 434-200 page 581
12		1					Hydraulic Pump	Bomba Hidraulica	Bomba hidráulica	Pompe Hydraulique	See group 913-250 page 1243
13	**VOE 20459123**	1					Sleeve	Manguito	Luva	Douille	
14	**VOE 20450819**	1					O-ring	Anillo tórico	Anel-o	Joint torique	
15	**VOE 965225**	2					Flange screw	Tornillo embridado	Parafuso flangeado	Vis à embase	
16		1					Engine	Motor	Motor	Moteur	See group 210-100 page 45
17	**VOE 984653**	1					Plug	Tapón	Bujão	Tampon	
18	**VOE 990414**	1					O-ring	Anillo tórico	Anel-o	Joint torique	

1		**Hydraulic pump with fitting parts** **Bomba hidráulica con accesorios de montaje** **Bomba hidráulica com peças acessórias** **Pompe hydraulique avec pièces de montage**	Catalogue id **20106**	Group **913**
2			Illustr. No **1020049**	Section **100**
3			Issue **20021223-G**	Page **1235**
4				
5				

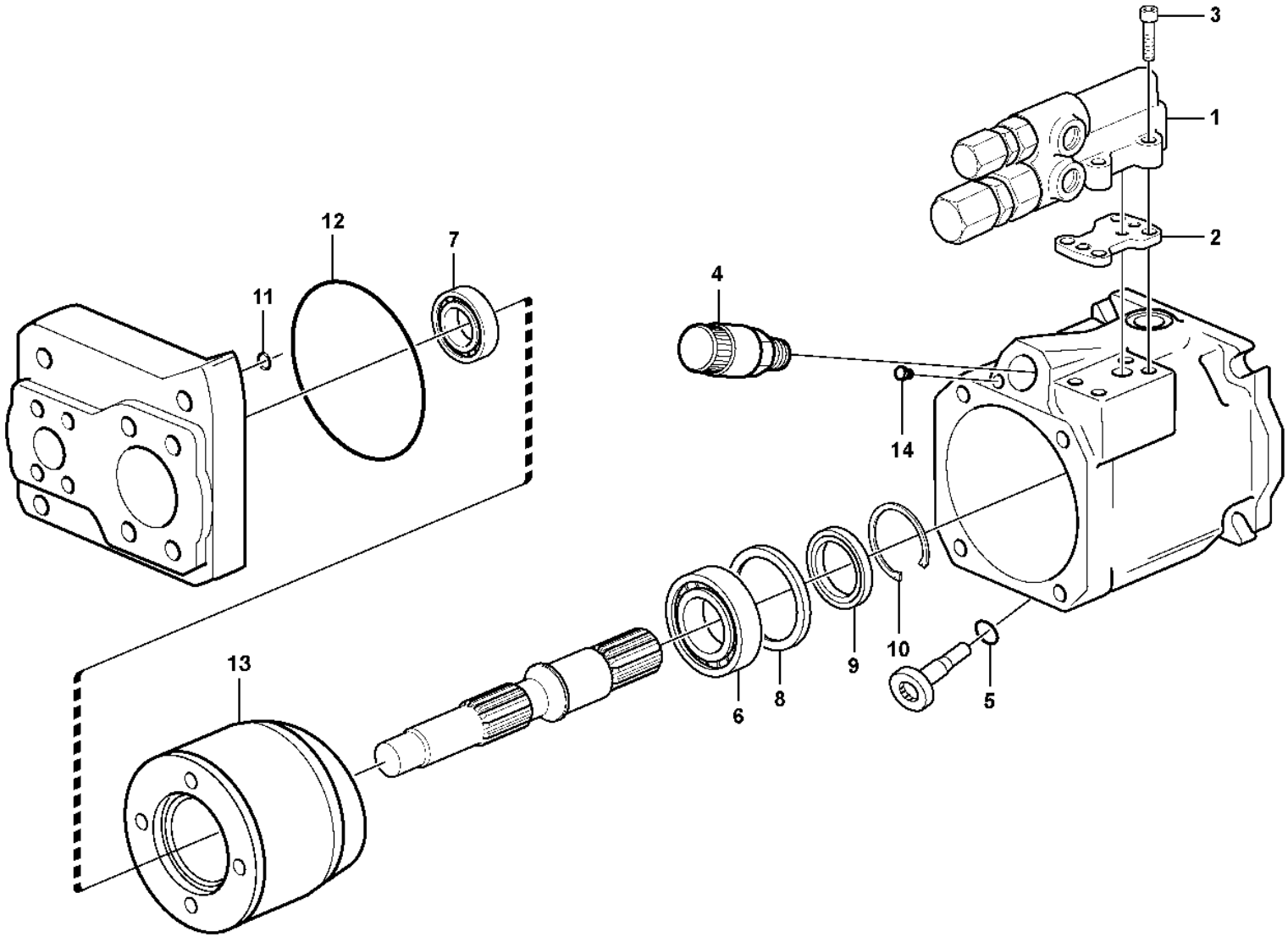

Volvo Construction Equipment

1055622

Fig.	Part No.	Quantity 1	2	3	PS	KIT	Description	Denominación	Denominação	Dénomination	Notes
	VOE 15079526	1			SS		Hydraulic pump	Bomba de hidráulica	Bomba hidráulica	Pompe hydraulique	80CC
1	**VOE 15011528**	1					•Valve	•Válvula	•Válvula	•Valve	
2	**VOE 11715266**	1					••Gasket	••Junta	••Junta	••Joint	
3	**VOE 13974079**	4					••Allen Hd Screw	••Torn Hex Embut	••Parafuso Allen Hd	••Vis A 6 Pans Cr	
4	**VOE 15044524**	1					•Solenoid valve	•Electroválvula	•Válvula solenóide	•Électrovanne	
	VOE 15112460	1					••Solenoid	••Electroimán	••Eletroímã	••Électro-aimant	
	VOE 11708231	1					••O-ring	••Anillo tórico	••Anel-o	••Joint torique	
5	**VOE 11714930**	1					•O-ring	•Anillo tórico	•Anel-o	•Joint torique	
6	**VOE 11997155**	1					•Bearing	•Cojinete	•Mancal	•Roulement	
7	**VOE 11708744**	1					•Roller bearing	•Cojinete rodillo	•Rolamento de rolos	•Roulement à rouleaux	
8	**VOE 11708743**	1			OP		•Stop ring	•Anillo tope	•Anel parada	•Anneau butée	
9	**VOE 11997157**	1					•Sealing ring	•Anillo retén	•Anel de vedação	•Bague étanchéité	
10	**VOE 11708748**	1					•Lock ring	•Anillo de seguridad	•Anel trava	•Anneau verrouillage	
11	**VOE 11708257**	2					•O-ring	•Anillo tórico	•Anel-o	•Joint torique	
12	**VOE 15089273**	1					•O-ring	•Anillo tórico	•Anel-o	•Joint torique	
13	**VOE 11708735**	1					•Pump unit	•Unidad bomba	•Unidade da bomba	•Unité de pompe	
14	**VOE 11708258**	1					•Plug	•Tapón	•Bujão	•Tampon	

1		**Hydraulic pump** **Bomba hidráulica** **Bomba hidráulica** **Pompe hydraulique**	Catalogue id **20106**	Group **913**
2				
3			Illustr. No **1055622**	Section **150**
4				
5			Issue **20021223-G**	Page **1237**

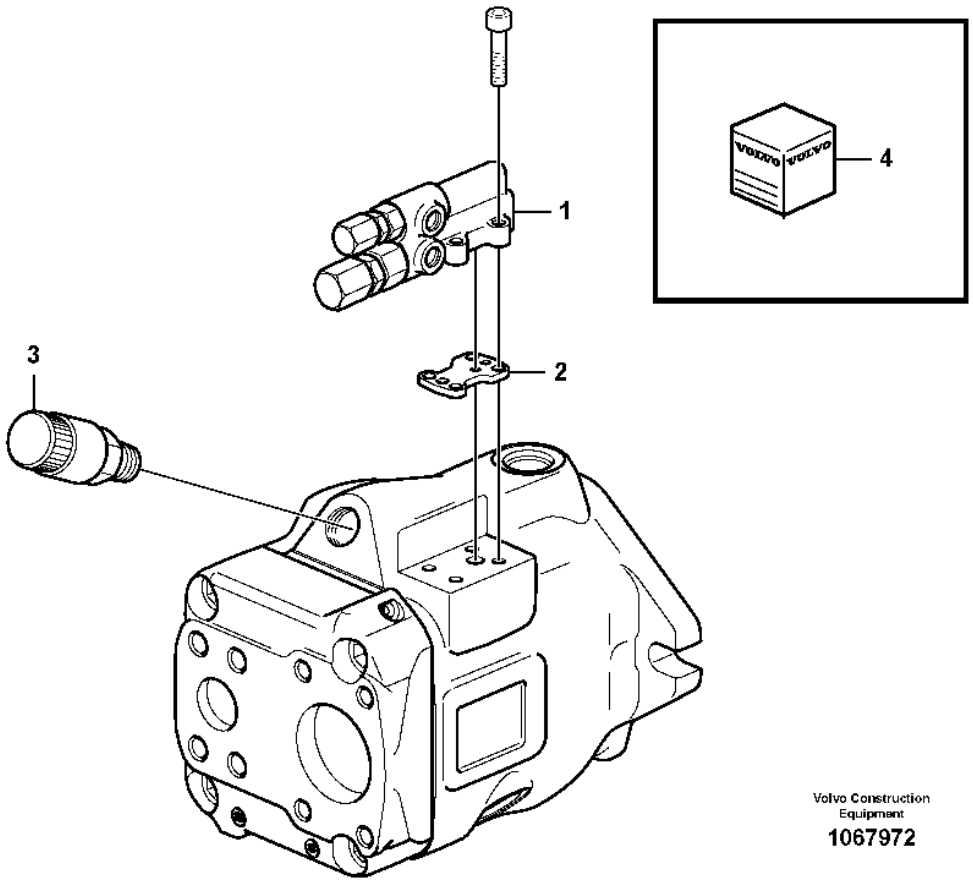

Volvo Construction Equipment

1067972

Fig.	Part No.	Quantity 1	2	3	PS	KIT	Description	Denominación	Denominação	Dénomination	Notes
	VOE 17219863	1					Hydraulic pump	Bomba de hidráulica	Bomba hidráulica	Pompe hydraulique	
1	**VOE 15107357**	1					•Valve	•Válvula	•Válvula	•Valve	
2	**VOE 11715266**	1					•Gasket	•Junta	•Junta	•Joint	
3	**VOE 17221847**	1					•Control valve	•Válvula de regulación	•Válvula de regulagem	•Valve commande	
4	**VOE 17222775**	1					•Sealing kit	•Juego de retenes	•Jogo de vedação	•Jeu joints	

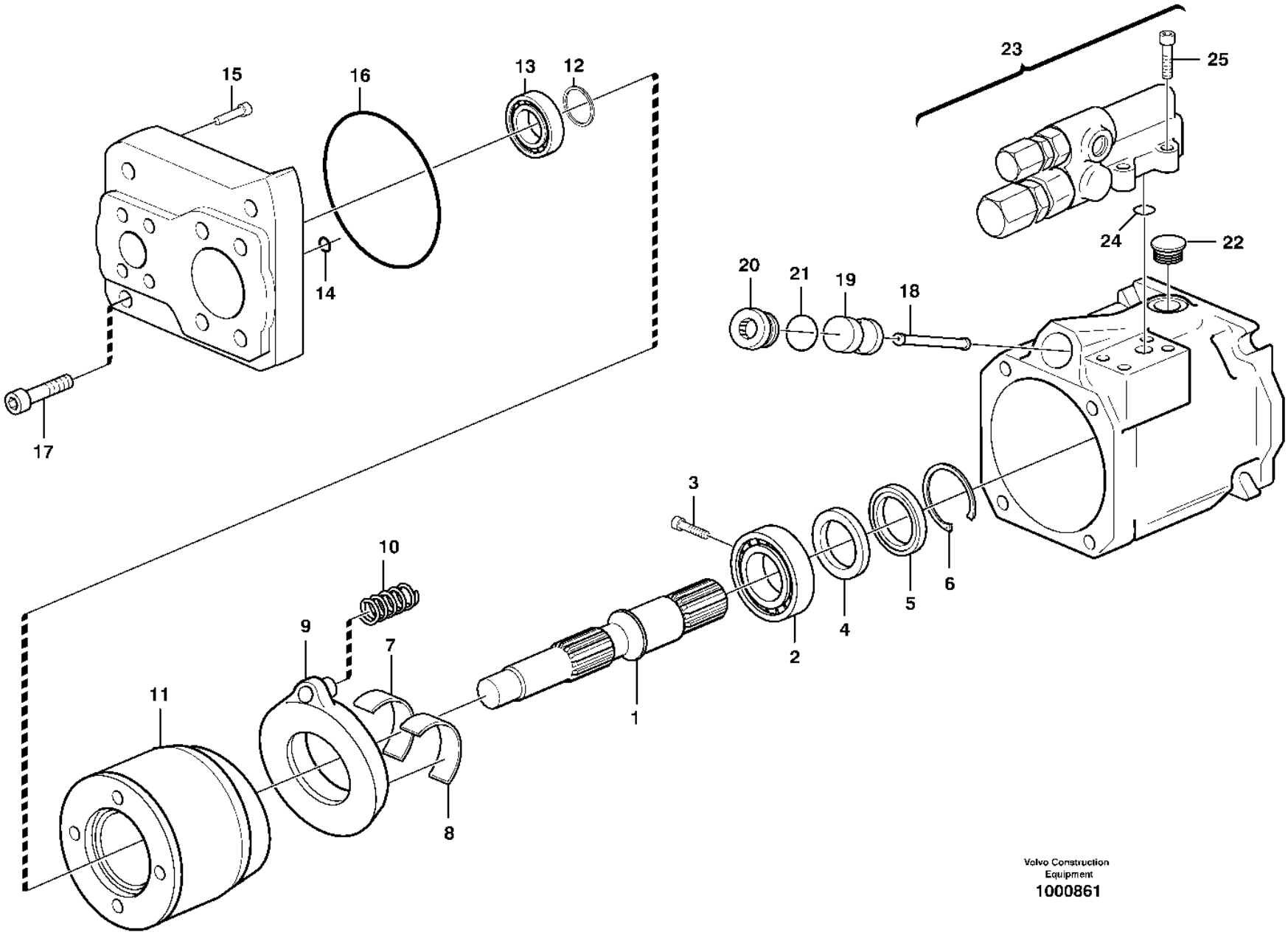

Volvo Construction Equipment
1000861

Fig.	Part No.	Quantity 1	2	3	PS	KIT	Description	Denominación	Denominação	Dénomination	Notes
	VOE 11173953	1					Hydraulic pump	Bomba de hidráulica	Bomba hidráulica	Pompe hydraulique	60CC
	VOE 11173091		1				Hydraulic pump	Bomba de hidráulica	Bomba hidráulica	Pompe hydraulique	60CC
1	VOE 11708756	1	1				•Drive shaft	•Eje propulsor	•Semi-eixo	•Arbre d'entrainement	
2	VOE 11707572	1	1				•Roller bearing	•Cojínete rodillo	•Rolamento de rolos	•Roulement à rouleaux	
3	VOE 983663	2	2				•Allen Hd Screw	•Torn Hex Embut	•Parafuso Allen Hd	•Vis A 6 Pans Cr	
4	VOE 11708116	1	1				•Stop ring	•Anillo tope	•Anel parada	•Anneau butée	
5	VOE 11708110	1	1				•Sealing ring	•Anillo retén	•Anel de vedação	•Bague étanchéité	
6	VOE 11708113	1	1				•Lock ring	•Anillo de seguridad	•Anel trava	•Anneau verrouillage	
7	VOE 11708757	1	1				•Bearing	•Cojinete	•Mancal	•Roulement	
8	VOE 11708758	1	1				•Bearing	•Cojinete	•Mancal	•Roulement	
9	VOE 11716481	1	1				•Yoke	•Mordaza	•Garfo	•Chape	(VOE 11708102)
10	VOE 11704542	1	1				•Spring	•Resorte	•Mola	•Ressort	
11	VOE 11704536	1	1		SS		•Pump element	•Elemento de bomba	•Elemento da bomba	•Élément de pompe	
12	VOE 11704545	1	1				•Shim	•Laminilla de ajuste	•Calço de ajuste	•Cale de réglage	
13	VOE 11704548	1	1				•Roller bearing	•Cojínete rodillo	•Rolamento de rolos	•Roulement à rouleaux	
14	VOE 11708257	2	2				•O-ring	•Anillo tórico	•Anel-o	•Joint torique	
15	VOE 11708101	1	1				•Non-return valve	•Válvula antirretorno	•Válvula de retenção	•Clapet antiretour	
16	VOE 11708256	1	1				•O-ring	•Anillo tórico	•Anel-o	•Joint torique	
17	VOE 11708759	4	4				•Screw	•Tornillo	•Parafuso	•Vis	
18	VOE 15146225	1	1				•Piston rod	•Varilla de pistón	•Biela	•Tige piston	(VOE 11998862)
19	VOE 11715645	1	1		SS		•Piston	•Pistón	•Pistão	•Piston	(VOE 11708099)
20	VOE 11708083	1	1				•Plug	•Tapón	•Bujão	•Tampon	
21	VOE 11708231	1	1				•O-ring	•Anillo tórico	•Anel-o	•Joint torique	
22	VOE 11708233	1					•Plug	•Tapón	•Bujão	•Tampon	
	VOE 11704815		1				•Plug	•Tapón	•Bujão	•Tampon	
23	ZM 2910033	1					•Control valve	•Válvula de control	•Válvula controle	•Valve contrôle	(VOE 11988639)
	VOE 11708760		1		SS		•Control valve	•Válvula de mando	•Válvula de comando	•Valve commande	
24	VOE 11708087	3	3				••O-ring	••Anillo tórico	••Anel-o	••Joint torique	
25	VOE 13974079	4	4				••Allen Hd Screw	••Torn Hex Embut	••Parafuso Allen Hd	••Vis A 6 Pans Cr	

1	33381	**Hydraulic pump** **Bomba hidráulica** **Bomba hidráulica** **Pompe hydraulique**	Catalogue id **20106**	Group **913**
2	83585,83648,84495		Illustr. No **1000861**	Section **200**
3				
4			Issue **20021223-G**	Page **1241**
5		**P2**		

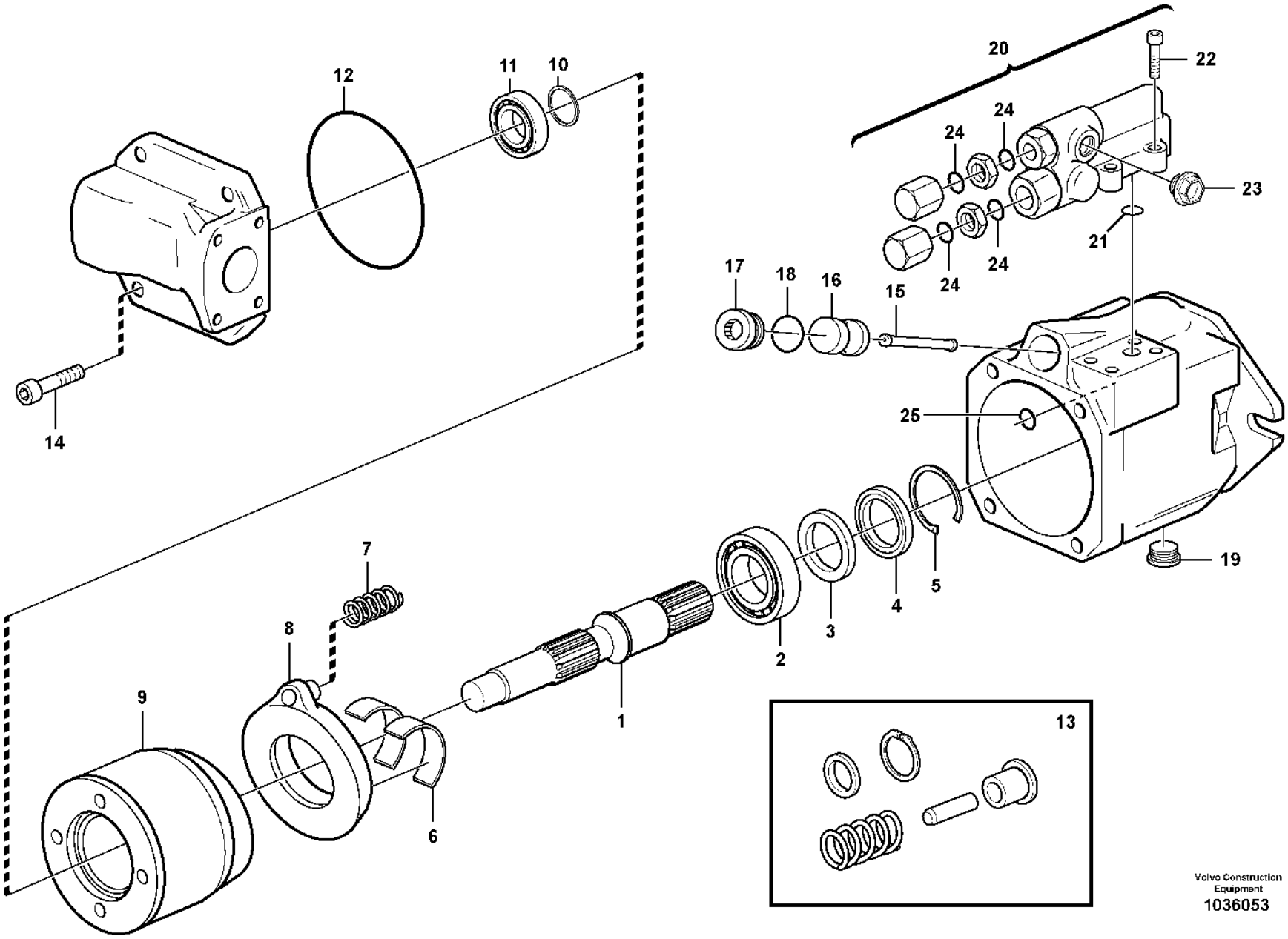

Volvo Construction Equipment
1036053

Fig.	Part No.	Quantity 1	2	3	PS	KIT	Description	Denominación	Denominação	Dénomination	Notes
	VOE 11172358	1					Hydraulic pump	Bomba de hidráulica	Bomba hidráulica	Pompe hydraulique	18CC
1	**VOE 11708082**	1					•Drive shaft	•Eje propulsor	•Semi-eixo	•Arbre d'entrainement	
2	**VOE 11704547**	1					•Roller bearing	•Cojinete rodillo	•Rolamento de rolos	•Roulement à rouleaux	
3	**VOE 11708754**	1					•Stop ring	•Anillo tope	•Anel parada	•Anneau butée	
4	**VOE 11704551**	1					•Sealing ring	•Anillo retén	•Anel de vedação	•Bague étanchéité	
5	**VOE 11708755**	1					•Lock ring	•Anillo de seguridad	•Anel trava	•Anneau verrouillage	
6	**VOE 11704549**	2					•Bearing	•Cojinete	•Mancal	•Roulement	
7	**VOE 11704541**	1					•Spring	•Resorte	•Mola	•Ressort	
8	**VOE 11715719**	1					•Yoke	•Mordaza	•Jugo	•Etrier	(VOE 11708129)
9	**VOE 11704535**	1					•Pump element	•Elemento de bomba	•Elemento da bomba	•Élément de pompe	
10	**VOE 11708084**	1					•Shim	•Laminilla de ajuste	•Calço de ajuste	•Cale de réglage	
11	**VOE 11704546**	1					•Roller bearing	•Cojinete rodillo	•Rolamento de rolos	•Roulement à rouleaux	
12	**VOE 11704553**	1					•O-ring	•Anillo tórico	•Anel-o	•Joint torique	
13	**VOE 11706189**	1					•Non-return valve	•Válvula antirretorno	•Válvula de retenção	•Clapet antiretour	
14	**VOE 11704557**	4					•Allen Hd Screw	•Torn Hex Embut	•Parafuso Allen Hd	•Vis A 6 Pans Cr	
15	**VOE 11704538**	1					•Piston rod	•Varilla de pistón	•Biela	•Tige piston	
16	**VOE 11703833**	1					•Piston	•Pistón	•Pistão	•Piston	
17	**VOE 11708753**	1					•Plug	•Tapón	•Bujão	•Tampon	
18	**VOE 11708231**	1					•O-ring	•Anillo tórico	•Anel-o	•Joint torique	
19	**VOE 11704559**	1					•Plug	•Tapón	•Bujão	•Tampon	
20	**VOE 11998863**	1					•Valve	•Válvula	•Válvula	•Valve	
21	**VOE 11708087**	3					••O-ring	••Anillo tórico	••Anel-o	••Joint torique	
22	**VOE 13974079**	4					••Allen Hd Screw	••Torn Hex Embut	••Parafuso Allen Hd	••Vis A 6 Pans Cr	
23	**VOE 11992833**	1					••Plug	••Tapón	••Bujão	••Tampon	
24	**VOE 7190187**	4					••O-ring	••Anillo tórico	••Anel-o	••Joint torique	
25	**VOE 11708257**	1					•O-ring	•Anillo tórico	•Anel-o	•Joint torique	

1		**Hydraulic pump** **Bomba hidráulica** **Bomba hidráulica** **Pompe hydraulique**	Catalogue id **20106**	Group **913**
2				
3			Illustr. No **1036053**	Section **250**
4				
5			Issue **20021223-G**	Page **1243**

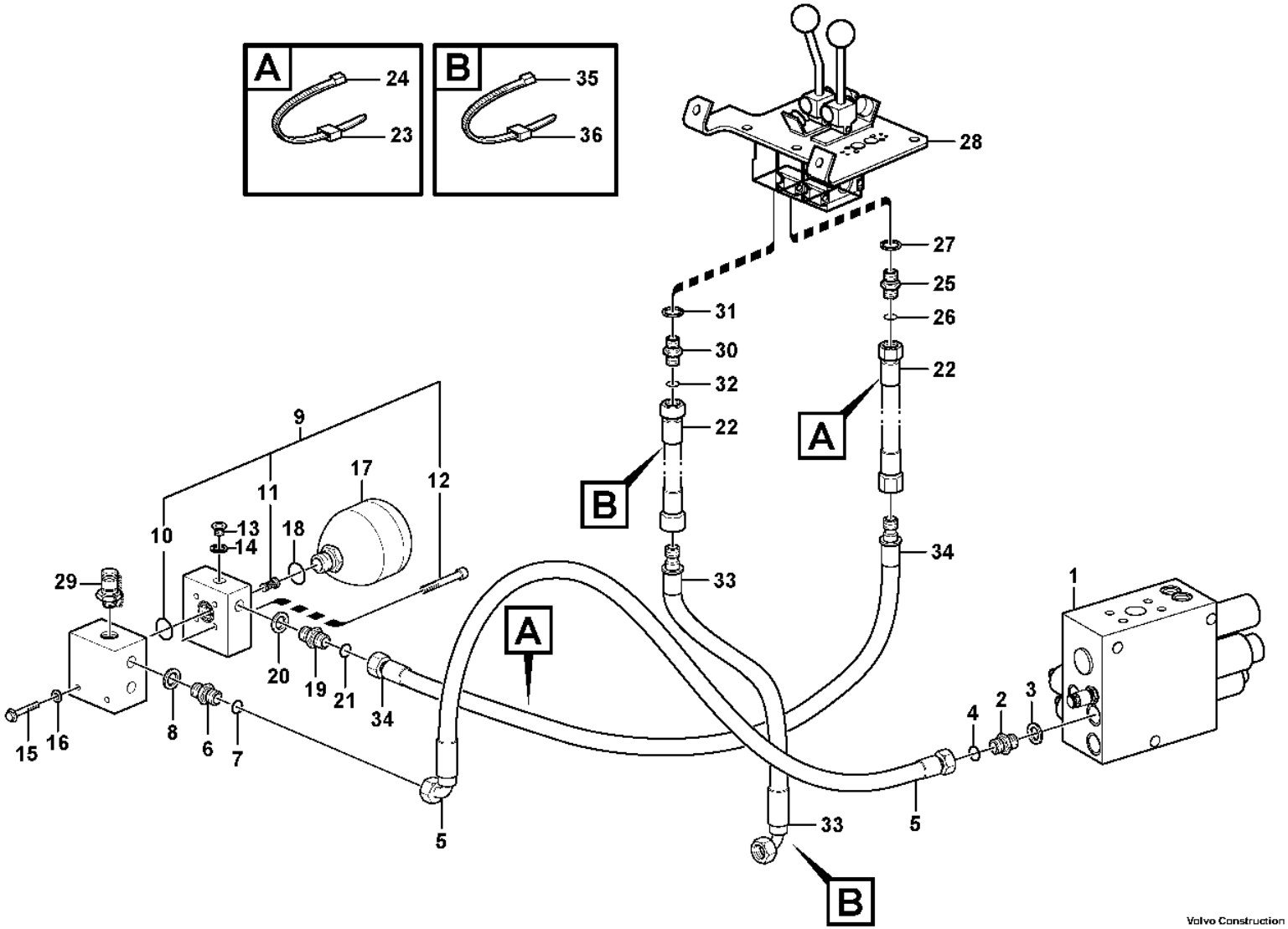

Volvo Construction Equipment

1023962

Fig.	Part No.	Quantity 1	2	3	PS	KIT	Description	Denominación	Denominação	Dénomination	Notes
1		1					Valve block	Bloque de valvula	Bloco de válvulas	Bloc-soupape	See group 912-300 page 1229
2	VOE 13933855	1					Nipple	Niple	Niple	Raccord	S/N - 5705, - 71037
2	VOE 935085	1					Nipple	Niple	Niple	Raccord	S/N 5706 -, 71038 -
3	VOE 14213676	1					•Sealing ring	•Anillo retén	•Anel de vedação	•Bague étanchéité	S/N - 5705, - 71037
3	VOE 993320	1					•O-ring	•Anillo tórico	•Anel-o	•Joint torique	S/N 5706 -, 71038 -
4	VOE 990737	1					•O-ring	•Anillo tórico	•Anel-o	•Joint torique	
5	VOE 11148953	1					Hose assembly	Conducto	Mangueira completa	Conduit flexible	
	VOE 11173819	1					Hose assembly	Conducto	Mangueira completa	Conduit flexible	83942, 84878
6	VOE 14345423	1					Nipple	Niple	Niple	Raccord	S/N - 5545, - 70978
6	VOE 935085	1					Nipple	Niple	Niple	Raccord	S/N 5546 -, 70979 -
7	VOE 990737	1					•O-ring	•Anillo tórico	•Anel-o	•Joint torique	
7	VOE 990737	1					•O-ring	•Anillo tórico	•Anel-o	•Joint torique	
8	VOE 14211856	1					•Sealing ring	•Anillo retén	•Anel de vedação	•Bague étanchéité	
8	VOE 993320	1					•O-ring	•Anillo tórico	•Anel-o	•Joint torique	
9	VOE 11173806	1					Connection block	Bloque de conexión	Bloco de acoplamento	Bloc connexion	S/N - 5545, - 70978
9	VOE 17270364	1					Accumulator block	Bloque de acumulador	Caixa do acumulador	Bloc accus	S/N 5546 -, 70979 -
10	VOE 13948699	1					•O-ring	•Anillo tórico	•Anel-o	•Joint torique	
11	VOE 11709718	1					•Non-return valve	•Válvula antirretorno	•Válvula de retenção	•Clapet antiretour	
	VOE 983489	1					•O-ring	•Anillo tórico	•Anel-o	•Joint torique	
12	VOE 959227	4					•Hex. socket screw	•Tornillo de hexágono embutido	•Parafuso soquete sext	•Vis à six pans creux	
13	VOE 960630	2					Plug	Tapón	Bujão	Tampon	S/N - 3505
	VOE 960630	1					Plug	Tapón	Bujão	Tampon	S/N 3506-5545, - 70978
13	VOE 984646	1					Plug	Tapón	Bujão	Tampon	S/N 5546 -, 70979 -
	VOE 984473	1					•O-ring	•Anillo tórico	•Anel-o	•Joint torique	
14	VOE 13945653	2					Plane gasket	Junta plana	Junta plana	Joint plan	S/N - 3505
	VOE 13945653	1					Plane gasket	Junta plana	Junta plana	Joint plan	S/N 3506-5545, - 70978
15	VOE 946671	2					Flange screw	Tornillo embridado	Parafuso flangeado	Vis à embase	
16	VOE 11117464	2					Plain washer	Arandela plana	Arruela simples	Rondelle plane	
17	VOE 11173690	1					Accumulator	Acumulador	Acumulador	Accumulateur	S/N - 5545, - 70978
17	VOE 17258318	1					Accumulator	Acumulador	Acumulador	Accumulateur	S/N 5546 -, 70979 -

1	33381	**Servo - hydraulic** **Servo hidráulico** **Sistema servo hidráulico** **Servohydraulique**	Catalogue id **20106**	Group **914**
2	33382			
3	33020		Illustr. No **1023962**	Section **100**
4				
5			Issue **20021223-G**	Page **1245**

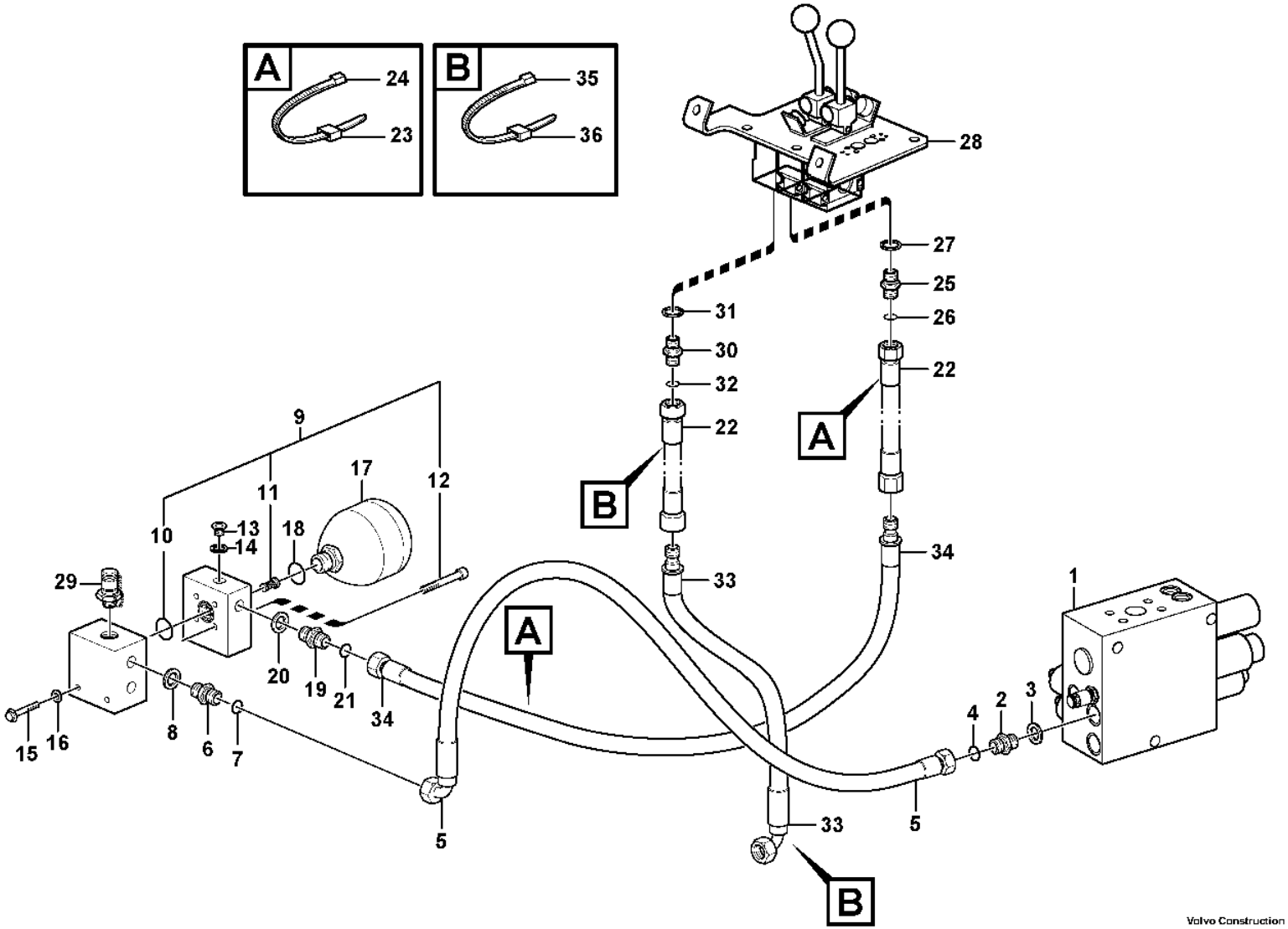

Volvo Construction Equipment

1023962

Fig.	Part No.	Quantity 1	2	3	PS	KIT	Description	Denominación	Denominação	Dénomination	Notes
17	VOE 17262258	1					Accumulator	Acumulador	Acumulador	Accumulateur	83942
17	VOE 17262258	1					Accumulator	Acumulador	Acumulador	Accumulateur	84878 S/N - 70978
18	VOE 13967752	1					O-ring	Anillo tórico	Anel-o	Joint torique	S/N - 5545, - 70978
18	VOE 993323	1					O-ring	Anillo tórico	Anel-o	Joint torique	S/N 5546 -, 70979 -
19	VOE 14345423	1					Nipple	Niple	Niple	Raccord	S/N - 5545, - 70978
19	VOE 935085	1					Nipple	Niple	Niple	Raccord	S/N 5546 -, 70979 -
20	VOE 14211856	1					•Sealing ring	•Anillo retén	•Anel de vedação	•Bague étanchéité	
20	VOE 990737	1					•O-ring	•Anillo tórico	•Anel-o	•Joint torique	
21	VOE 990737	1					•O-ring	•Anillo tórico	•Anel-o	•Joint torique	
21	VOE 993320	1					•O-ring	•Anillo tórico	•Anel-o	•Joint torique	
22	VOE 11445291		2	2			Hose assembly	Conducto	Mangueira completa	Conduit flexible	
23		2	2	2	NS		Marking Sleeve	Manguit Marcaje		Douill.marquage	
24	VOE 4881438	2	2	2			Cable tie	Abrazadera de cinta	Braçadeira	Serre-câble	
25	VOE 14345423		1	1			Nipple	Niple	Niple	Raccord	
26	VOE 990737	1					•O-ring	•Anillo tórico	•Anel-o	•Joint torique	
27	VOE 14211856		1	1			•Sealing ring	•Anillo retén	•Anel de vedação	•Bague étanchéité	
28			1	1			Servo valve	Valvula servo	Válvula servo	Servovalve	See group 914-250 page 1255
29	VOE 936444	1					Testing nipple	Niple de medición	Niple de teste	Raccord contrôle	S/N - 5545, - 70978
29	VOE 936446	1					Testing nipple	Niple de medición	Niple de teste	Raccord contrôle	S/N 5546 -, 70979 -
30	VOE 14345423		1	1			Nipple	Niple	Niple	Raccord	
31	VOE 14211856		1	1			•Sealing ring	•Anillo retén	•Anel de vedação	•Bague étanchéité	
32	VOE 990737	0	1	1			•O-ring	•Anillo tórico	•Anel-o	•Joint torique	
33	VOE 11445293	1					Hose assembly	Conducto	Mangueira completa	Conduit flexible	
	VOE 11445422	1					Hose assembly	Conducto	Mangueira completa	Conduit flexible	83942, 84878
34	VOE 11445296	1					Hose assembly	Conducto	Mangueira completa	Conduit flexible	
	VOE 11445425	1					Hose assembly	Conducto	Mangueira completa	Conduit flexible	83942, 84878
35	VOE 4881438	2	2	2			Cable tie	Abrazadera de cinta	Braçadeira	Serre-câble	
36		2	2	2	NS		Marking Sleeve	Manguit Marcaje		Douill.marquage	

1	33381	**Servo - hydraulic** **Servo hidráulico** **Sistema servo hidráulico** **Servohydraulique**	Catalogue id **20106**	Group **914**
2	33382		Illustr. No **1023962**	Section **100**
3	33020		Issue **20021223-G**	Page **1247**
4				
5				

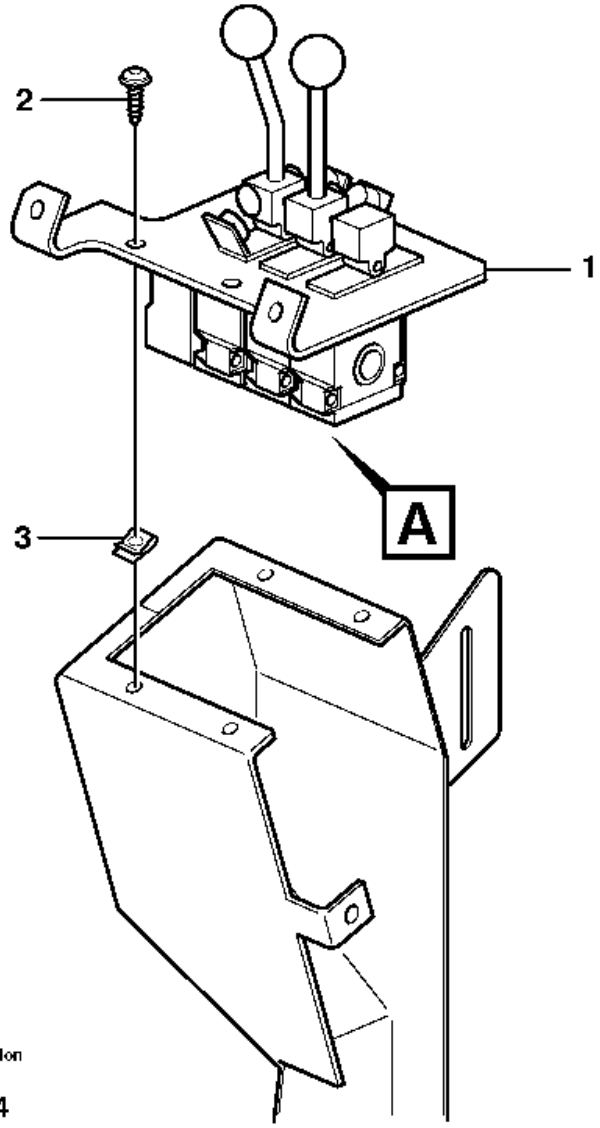

Volvo Construction Equipment

1005284

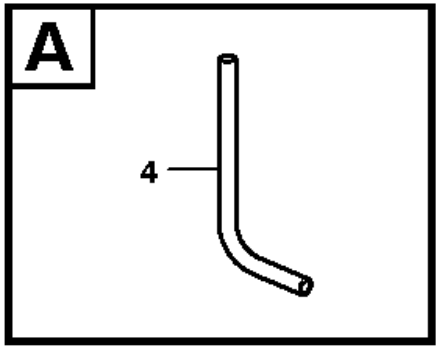

Fig.	Part No.	Quantity 1	2	3	PS	KIT	Description	Denominación	Denominação	Dénomination	Notes
1		1					Servo Valve	Valvula Servo	Válvula servo	Servovalve	See group 914-250 page 1255
2	VOE 13976479	4					Six point socket screw	Racor de seis dientes	Paraf soquete sext	Vis à 6 pans creux	
3	VOE 13949867	4					Spring nut	Tuerca resorte	Porca de pressão	Écrou de ressort	
4	VOE 943369	REQ					Hose	Manguera	Mangueira	Flexible	L = 500 MM

1		**Servo valve with fitting parts** **Servoválvula con accesorios de montaje** **Válvula servo com peças acessórias** **Servo soupape avec pièces de montage**	Catalogue id **20106**	Group **914**
2				
3			Illustr. No **1005284**	Section **150**
4				
5		**33383, 33020**	Issue **20021223-G**	Page **1249**

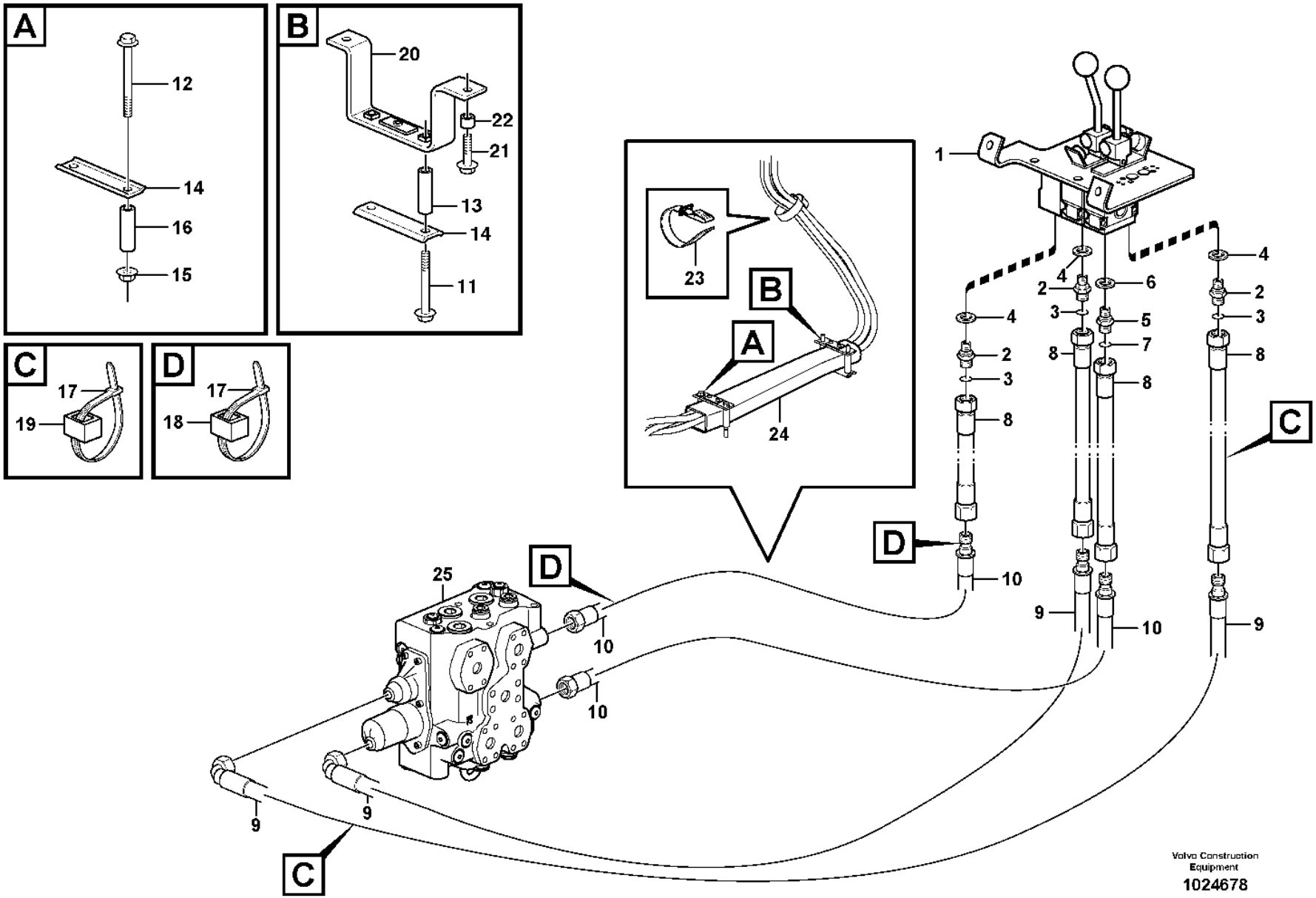

Volvo Construction Equipment

1024678

Fig.	Part No.	Quantity 1	2	3	PS	KIT	Description	Denominación	Denominação	Dénomination	Notes
1			1	1			Servo valve	Valvula servo	Válvula servo	Servovalve	See group 914-250 page 1255
2	**VOE 14345423**		3	3			Nipple	Niple	Niple	Raccord	
3	**VOE 990737**		3	3			•O-ring	•Anillo tórico	•Anel-o	•Joint torique	(VOE 4880492)
4	**VOE 14211856**		3	3			•Sealing ring	•Anillo retén	•Anel de vedação	•Bague étanchéité	
5	**VOE 14345423**		1	1			Nipple	Niple	Niple	Raccord	
6	**VOE 14211856**		1	1			Sealing ring	Anillo retén	Anel de vedação	Bague étanchéité	
7	**VOE 990737**		1	1			O-ring	Anillo tórico	Anel-o	Joint torique	(VOE 4880492)
8	**VOE 11445291**		4	4			Hose assembly	Conducto	Mangueira completa	Conduit flexible	
9	**VOE 11445301**	2					Hose assembly	Conducto	Mangueira completa	Conduit flexible	3656)
9	**VOE 15061173**	2					Hose assembly	Conducto	Mangueira completa	Conduit flexible	3653)
9	**VOE 11445430**	2					Hose assembly	Conducto	Mangueira completa	Conduit flexible	83942
9	**VOE 15088668**	2					Hose assembly	Conducto	Mangueira completa	Conduit flexible	84878
10	**VOE 11445300**	2					Hose assembly	Conducto	Mangueira completa	Conduit flexible	3656)
10	**VOE 15061172**	2					Hose assembly	Conducto	Mangueira completa	Conduit flexible	3653)
10	**VOE 11445429**	2					Hose assembly	Conducto	Mangueira completa	Conduit flexible	83942
10	**VOE 11445420**	2					Hose assembly	Conducto	Mangueira completa	Conduit flexible	84878
11	**VOE 13965189**	2					Screw	Tornillo	Parafuso	Vis	
12	**VOE 13965190**	2					Screw	Tornillo	Parafuso	Vis	
13	**VOE 11025954**	2					Spacer sleeve	Manguito distanciador	Luva espaçadora	Douille entretoise	
14	**VOE 4954460**	2					Retainer	Soporte	Retentor	Retenue	
15	**VOE 13971095**	2					Flange nut	Tuerca embridada	Porca flangeada	Écrou à embase	
16	**VOE 11025954**	2					Spacer sleeve	Manguito distanciador	Luva espaçadora	Douille entretoise	
17	**VOE 4881438**	4	4	4			Cable tie	Abrazadera de cinta	Braçadeira	Serre-câble	
18	**VOE 4881459**	2	2	2			Marking sleeve	Manguito de marcaje	Luva indicadora	Douille marquage	
19	**VOE 4881452**	2	2	2			Marking sleeve	Manguito de marcaje	Luva indicadora	Douille marquage	
20	**VOE 11173831**	1					Attachment	Fijacion	Fixação	Fixation	
21	**VOE 13965185**	1					Screw	Tornillo	Parafuso	Vis	
22	**VOE 4943026**	1					Spacer sleeve	Manguito distanciador	Luva espaçadora	Douille entretoise	
23	**VOE 11104606**	1					Retaining strap	Correa tensora	Correia tensora	Courroie de serrage	

3656) S/n - 4417, - 61897, - 70662.
3653) S/n 4418 -, 70663 -, 61898 -.

1	**33381**
2	**33383**
3	**33020**
4	
5	

Control lines
Tuberías de maniobra
Linhas de comando
Canalisations de commande

Catalogue id **20106**	Group **914**
Illustr. No **1024678**	Section **200**
Issue **20021223-G**	Page **1251**

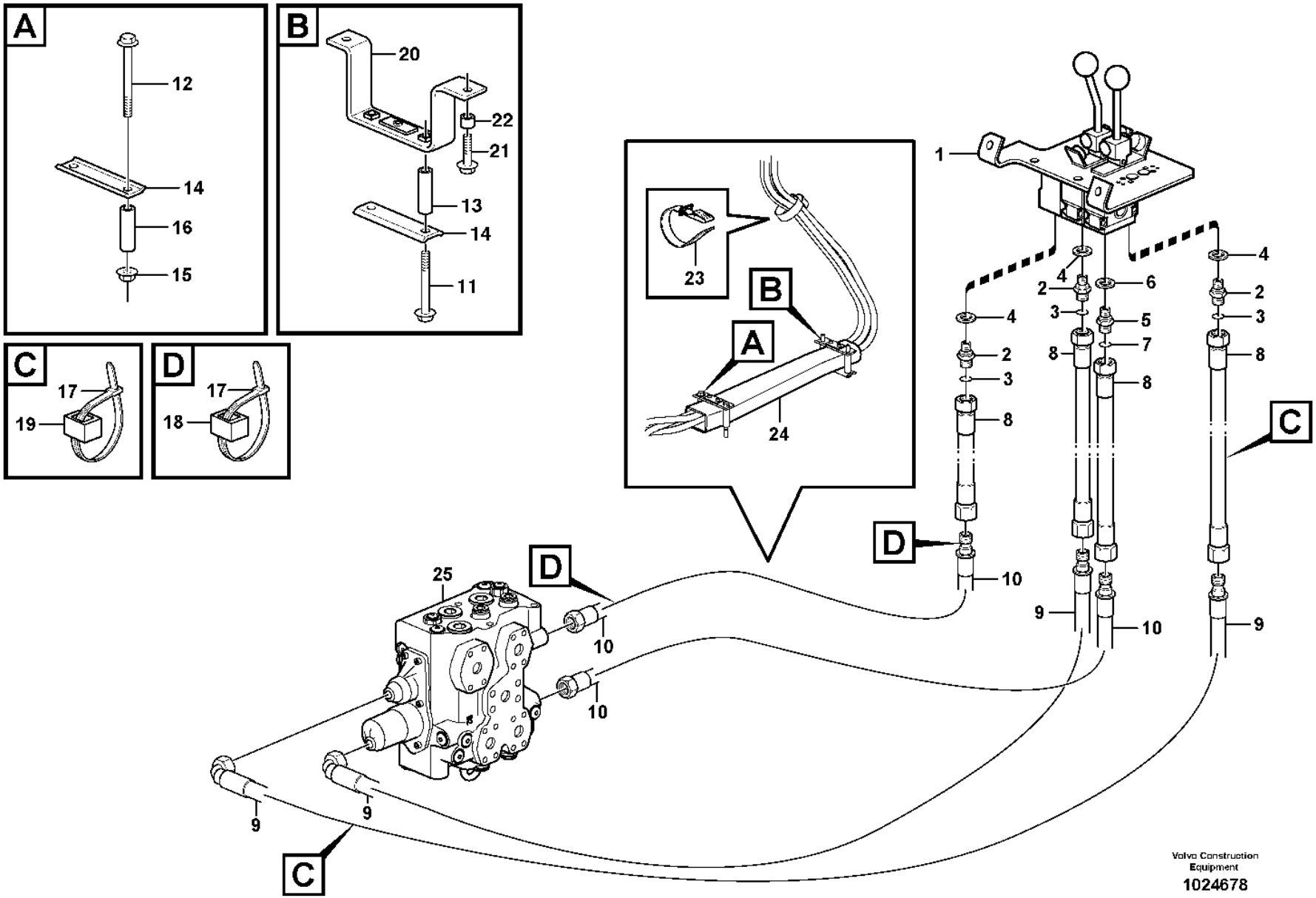

Volvo Construction Equipment

1024678

Fig.	Part No.	Quantity 1	2	3	P S	K I T	Description	Denominación	Denominação	Dénomination	Notes
24	VOE 11173522	1					Protecting hose	Manguera de protección	Mangueira protetora	Gaine de protection	
25		1					Control valve	Válvula de mando	Válvula de comando	Valve de commande	See group 912-100 page 1211

1	33381	**Control lines** **Tuberías de maniobra** **Linhas de comando** **Canalisations de commande**	Catalogue id **20106**	Group **914**
2	33383			
3	33020		Illustr. No **1024678**	Section **200**
4				
5			Issue **20021223-G**	Page **1253**

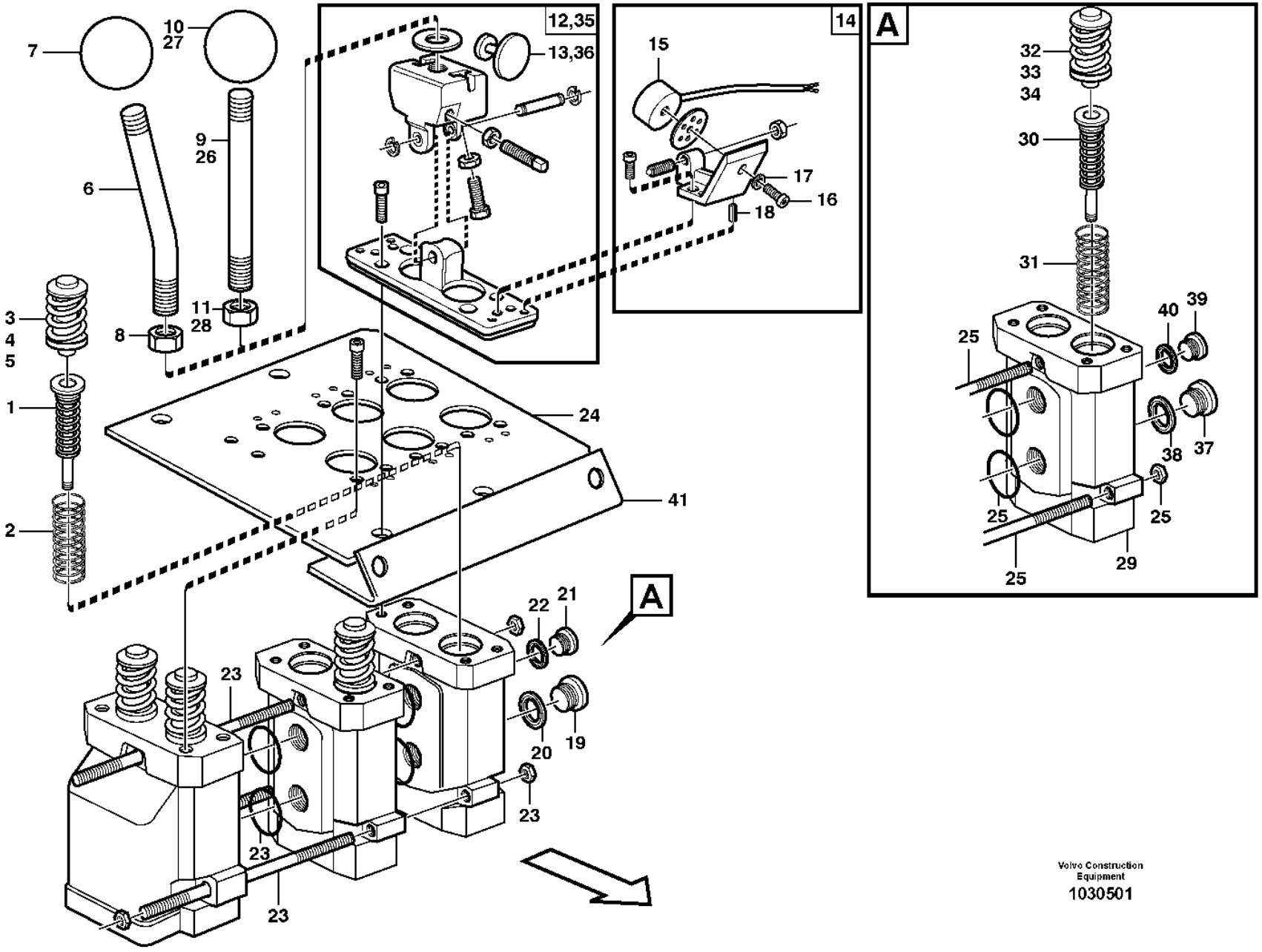

Volvo Construction Equipment
1030501

Fig.	Part No.	Quantity 1	2	3	4	5	PS	KIT	Description	Denominación	Denominação	Dénomination	Notes
	VOE 11172599	1	1	1	1				Servo valve	Válvula servo	Válvula servo	Servovalve	
1	**VOE 11705921**	4	4	4	4				•Spring assembly	•Paquete de resortes	•Conjunto da mola	•Paquet de ressorts	
2	**VOE 11994393**	4	4	4	4				•Return spring	•Resorte antagonista	•Mola de retorno	•Ressort de rappel	
3	**VOE 11991323**	4	4	4	4				•Valve	•Válvula	•Válvula	•Valve	
4	**VOE 11991047**	4	4	4	4				••Sealing kit	••Kit de precinto	••Jogo de vedação	••Kit plombage	
5	**VOE 11991048**	4	4	4	4				••Spacer washer	••Arandela distanciadora	••Arruela espaçadora	••Rondelle entretoise	THICK = 0.2 MM
5	**VOE 11991049**	4	4	4	4				••Spacer washer	••Arandela distanciadora	••Arruela espaçadora	••Rondelle entretoise	THICK = 0.3 MM
5	**VOE 11991316**	4	4	4	4				••Spacer washer	••Arandela distanciadora	••Arruela espaçadora	••Rondelle entretoise	THICK = 0.5 MM
6	**VOE 11172595**	1	1	1	1				•Hand lever	•Palanca	•Alavanca	•Levier	(VOE 11708826)
7	**VOE 11708308**	1	1	1	1				••Ball	••Bola	••Esfera	••Bille	
8	**VOE 13971080**	1	1	1	1				••Hexagon nut	••Tuerca hexagonal	••Porca sextavada	••Écrou hexagonal	
9	**VOE 11708827**	1	1	1	1				•Lever kit	•Juego de palanca	•Jogo alavancas	•Kit leviers	
10	**VOE 11708308**	1	1	1	1				••Ball	••Bola	••Esfera	••Bille	
11	**VOE 13971080**	1	1	1	1				••Hexagon nut	••Tuerca hexagonal	••Porca sextavada	••Écrou hexagonal	
12	**VOE 11705078**	2	2	2	2				•Hand lever	•Palanca	•Alavanca	•Levier	
13	**VOE 11003417**	2	2	2	2				••Anchor plate	••Placa de anclaje	••Chapa de fixação	••Plateau d'ancrage	
14	**VOE 11705079**	3	3	3	3				•Magnet	•Imán	•Magneto	•Aimant	
15	**VOE 15100027**	3	3	3	3				••Magnet	••Imán	••Magneto	••Aimant	(VOE 11003153) MA9141, MA9142, MA9143
16	**VOE 959174**	3	3	3	3				••Hex. socket screw	••Tornillo de hexágono embutido	••Parafuso soquete sext	••Vis à six pans creux	
17	**VOE 13960146**	3	3	3	3				••Washer	••Arandela	••Arruela	••Rondelle	
18	**VOE 951940**	6	6	6	6				••Spring pin	••Pasador tubular	••Pino tubular	••Goupille tubulaire	
19	**VOE 945065**	1	1	1	1				•Plug	•Tapón	•Bujão	•Tampon	
20	**VOE 13945653**	1	1	1	1				•Plane gasket	•Junta plana	•Junta plana	•Joint plan	
21	**VOE 13965768**	1	1	1	1				•Plug	•Tapón	•Bujão	•Tampon	
22	**VOE 947083**	1	1	1	1				•Gasket	•Junta	•Junta	•Joint	
23	**VOE 11705080**	1	1	1	1				•Track rod kit	•Juego de barra de tracción	•Jogo de bielas	•Lot barre de remorquage	
24	**VOE 11715961**	1	1		1				Valve plate	Placa de válvula	Placa da válvula	Plaque soupape	1-3
24	**VOE 11104986**			1					Attaching plate	Chapa de fijación	Chapa fixação	Tôle de fixation	4
25	**VOE 11991319**		1						Pull rod	Varilla tracción	Barra de tração	Barre de traction	

1	**33381**
2	**83351, 83531**
3	**83198, 83532**
4	**33020**
5	

Servo valve
Servoválvula
Válvula servo
Servo soupape

Catalogue id	Group
20106	**914**
Illustr. No	Section
1030501	**250**
Issue	Page
20021223-G	**1255**

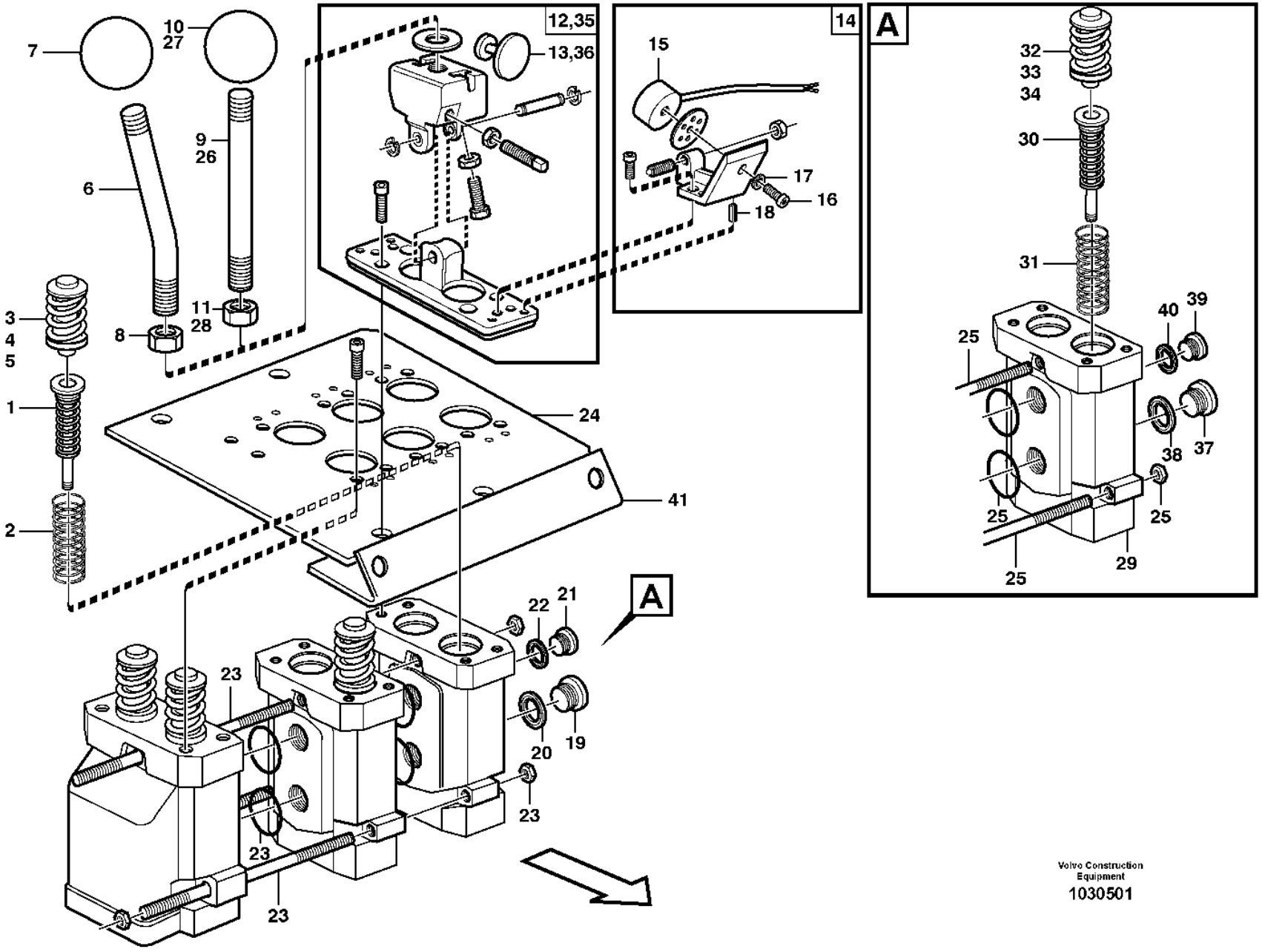

Volvo Construction Equipment
1030501

Fig.	Part No.	Quantity 1	2	3	4	5	PS	KIT	Description	Denominación	Denominação	Dénomination	Notes
25	**VOE 11706176**			1					Track rod kit	Juego de barra de tracción	Jogo de bielas	Lot barre de remorquage	
26	**VOE 11998151**		1	1					Lever kit	Juego de palanca	Jogo alavancas	Kit leviers	3
26	**VOE 11706177**			1					Lever kit	Juego de palanca	Jogo alavancas	Kit leviers	4
27	**VOE 11991321**		1	1					•Ball	•Bola	•Esfera	•Bille	3,4
28	**VOE 13971080**		1	1					•Hexagon nut	•Tuerca hexagonal	•Porca sextavada	•Écrou hexagonal	3,4
29	**VOE 11706174**		1	2					Servo valve	Válvula servo	Válvula servo	Servovalve	
30	**VOE 11706175**		2	4					•Spring assembly	•Paquete de resortes	•Conjunto da mola	•Paquet de ressorts	
31	**VOE 11994393**		2	4					•Return spring	•Resorte antagonista	•Mola de retorno	•Ressort de rappel	
32	**VOE 11991323**		2	4					•Valve	•Válvula	•Válvula	•Valve	
33	**VOE 11991047**		2	4					••Sealing kit	••Kit de precinto	••Jogo de vedação	••Kit plombage	
34	**VOE 11991048**		2	4					••Spacer washer	••Arandela distanciadora	••Arruela espaçadora	••Rondelle entretoise	THICK = 0.2 MM
34	**VOE 11991049**		2	4					••Spacer washer	••Arandela distanciadora	••Arruela espaçadora	••Rondelle entretoise	THICK = 0.3 MM
34	**VOE 11991316**		2	4					••Spacer washer	••Arandela distanciadora	••Arruela espaçadora	••Rondelle entretoise	THICK = 0.5 MM
35	**VOE 11705078**		1	2					•Hand lever	•Palanca	•Alavanca	•Levier	
36	**VOE 11003417**		1	2					••Anchor plate	••Placa de anclaje	••Chapa de fixação	••Plateau d'ancrage	
37	**VOE 945065**		1	2					•Plug	•Tapón	•Bujão	•Tampon	
38	**VOE 13945653**		1	2					•Plane gasket	•Junta plana	•Junta plana	•Joint plan	
39	**VOE 13965768**		1	2					•Plug	•Tapón	•Bujão	•Tampon	
40	**VOE 947083**		1	2					•Gasket	•Junta	•Junta	•Joint	
41	**VOE 11444134**			1					Attaching bracket	Fijación angular	Cantoneira de fixação	Équerre de fixation	

1	**33381**
2	**83351, 83531**
3	**83198, 83532**
4	**33020**
5	

Servo valve
Servoválvula
Válvula servo
Servo soupape

Catalogue id **20106**	Group **914**
Illustr. No **1030501**	Section **250**
Issue **20021223-G**	Page **1257**

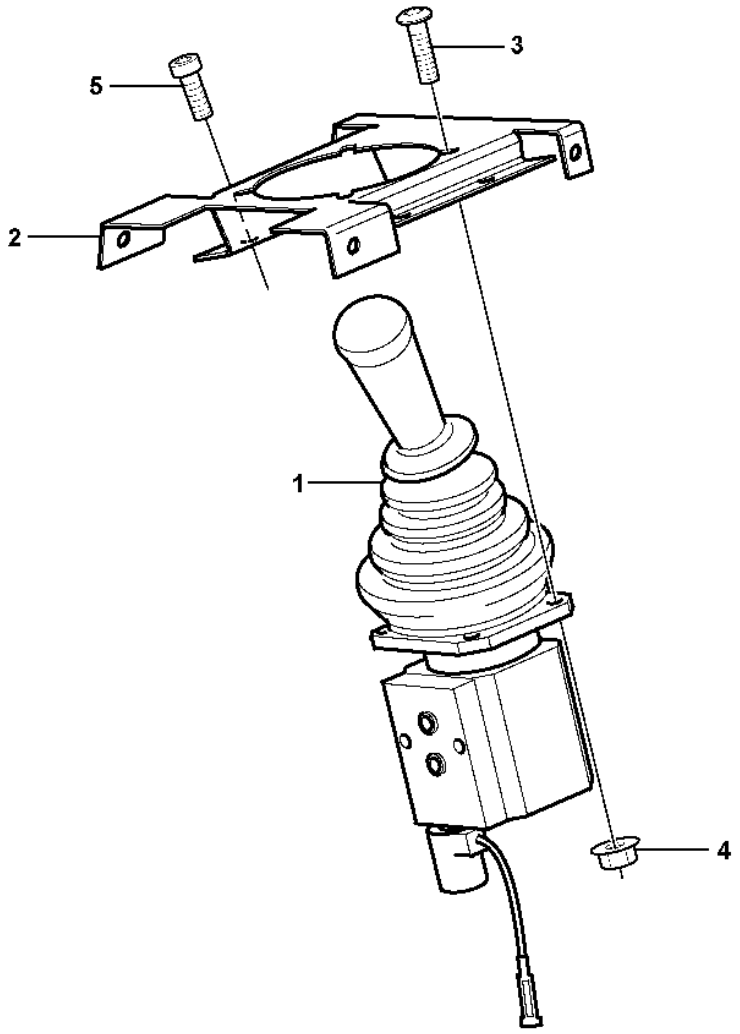

Volvo Construction Equipment

1030652

Fig.	Part No.	Quantity 1	2	3	PS	KIT	Description	Denominación	Denominação	Dénomination	Notes
1		1					Single Lever Control	Monomando	Comando com uma alavanca	Command un lev.	See group 914-425 page 1261
2	VOE 11104742	1					Attaching plate	Chapa de fijación	Chapa fixação	Tôle de fixation	
3	VOE 13975980	4					Six point socket screw	Racor de seis dientes	Paraf soquete sext	Vis à 6 pans creux	
4	VOE 13949278	4					Flange lock nut	Contratuerca embridada	Contra porca flange	Contre-écrou à embase	
5	VOE 959223	4					Hex. socket screw	Tornillo de hexágono embutido	Parafuso soquete sext	Vis à six pans creux	

1		**Servo valve with fitting parts.** **Servoválvula con accesorios de montaje.** **Válvula servo com peças acessórias.** **Servo-soupape avec pièces de montage.**	Catalogue id **20106**	Group **914**
2				
3			Illustr. No **1030652**	Section **400**
4				
5		**83344, 83347**	Issue **20021223-G**	Page **1259**

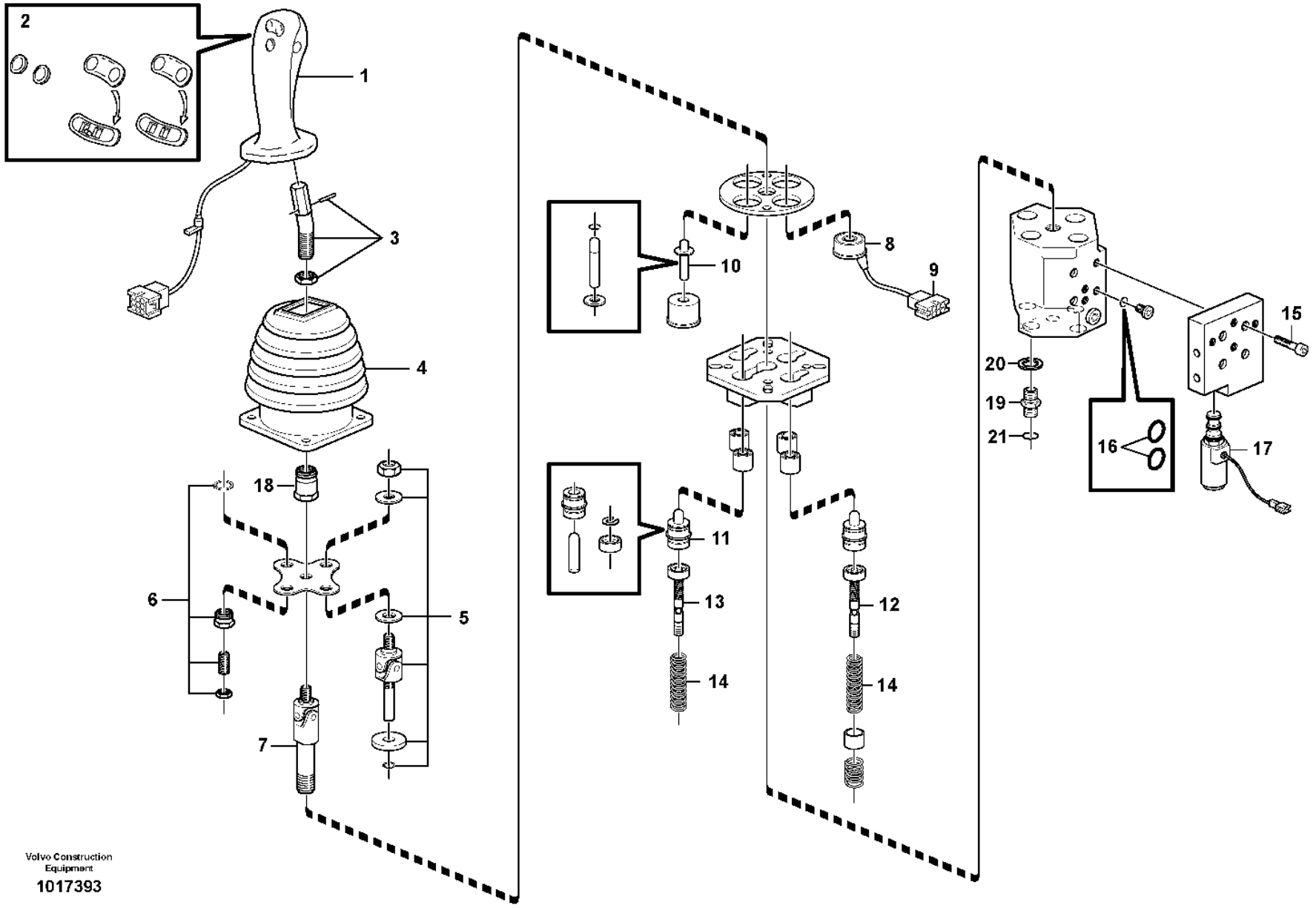

Volvo Construction Equipment

1017393

Fig.	Part No.	Quantity 1	2	3	PS	KIT	Description	Denominación	Denominação	Dénomination	Notes
	VOE 11173915	1					Single Lever Control	Monomando	Comando com uma alavanca	Command un lev.	
1	**VOE 11706972**	1					•Handle	•Mango	•Manopla	•Poignée	
2	**VOE 11988545**	1			SS		••Button	••Boton	••Botão	••Bouton	
3	**VOE 11370672**	1					•Adapter	•Adaptador	•Adaptador	•Adaptateur	
4	**VOE 11706973**	1					•Bellows	•Fuelle	•Fole	•Soufflet	
5	**VOE 11706974**	3					•Repair kit	•Kit de reparación	•Jogo de reparo	•Kit de réparation	
6	**VOE 11706975**	1					•Repair kit	•Kit de reparación	•Jogo de reparo	•Kit de réparation	
7	**VOE 11706976**	1					•Universal joint	•Junta universal	•Junta universal	•Joint cardan	
8	**VOE 11988141**	3					•Solenoid	•Electroimán	•Eletroímã	•Électro-aimant	
9	**VOE 11706985**	3					•Socket	•Toma de corriente	•Conector	•Socle	
10	**VOE 11706978**	1					•Control plunger	•Pasador de accionamiento	•Êmbolo	•Piston de contrôle	
11	**VOE 11988142**	4					•Control plunger	•Pasador de accionamiento	•Êmbolo	•Piston de contrôle	
12		3			NS		•Control Slide	•Corredera Mando	•Corrediça de regulagem	•Coulisse Comman	
13		1			NS		•Control Slide	•Corredera Mando	•Corrediça de regulagem	•Coulisse Comman	
14	**VOE 11988145**	1					•Spring kit	•Juego de resortes	•Jogo de molas	•Jeu de ressorts	
15	**VOE 942314**	4					•Hex. socket screw	•Tornillo de hexágono embutido	•Parafuso soquete sext	•Vis à six pans creux	
16	**VOE 13955985**	2					•O-ring	•Anillo tórico	•Anel-o	•Joint torique	
17	**VOE 11988146**	1					•Solenoid valve	•Electroválvula	•Válvula solenóide	•Électrovanne	MA9113
18		1			NS		•Lock nut	•Contratuerca	•Porca de trava	•Contre-ecrou	
19	**VOE 11411762**	1					Restrictor	Estrangulacion	Estrangulador	Etrangleur	
20	**VOE 13945653**	1					Plane gasket	Junta plana	Junta plana	Joint plan	
21	**VOE 990737**	1					O-ring	Anillo tórico	Anel-o	Joint torique	

1		**Servo valve, single levercontrol** **Servoválvula, monomando** **Válvula servo, comando com alavanca única** **Servo soupape, commande aun levier**	Catalogue id **20106**	Group **914**
2				
3			Illustr. No **1017393**	Section **425**
4				
5		**83344, 83347**	Issue **20021223-G**	Page **1261**

VOLVO

L110F

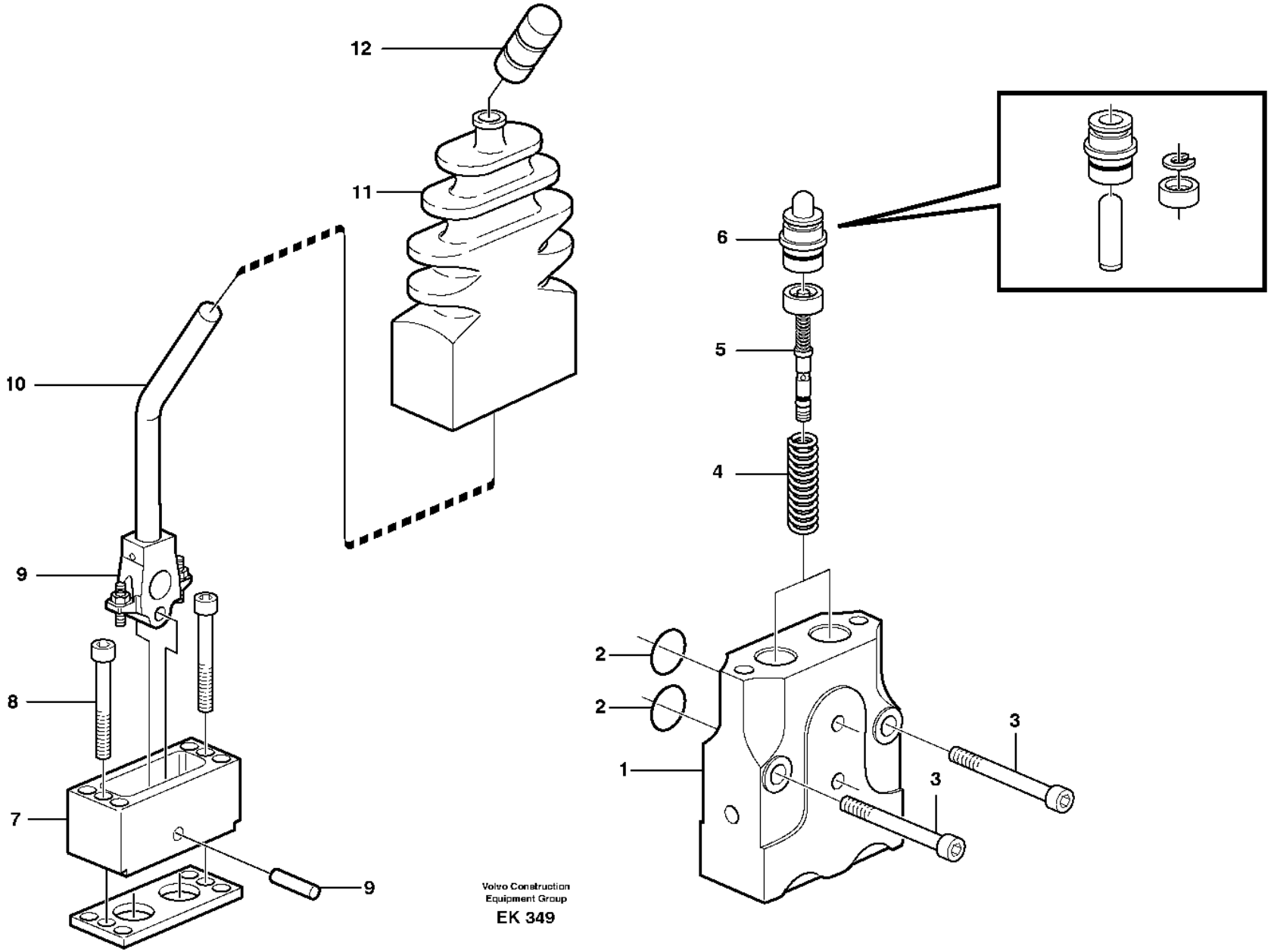

Volvo Construction
Equipment Group
EK 349

Fig.	Part No.	Quantity 1	2	3	PS	KIT	Description	Denominación	Denominação	Dénomination	Notes
	VOE 11006043	1					Valve	Válvula	Válvula	Valve	
1		1			NS		•Housing	•Carter	•Carcaça	•Carter	
2	**VOE 11706995**	1					•Sealing kit	•Kit de precinto	•Jogo de vedação	•Kit plombage	
	VOE 955991	2					••O-ring	••Anillo tórico	••Anel-o	••Joint torique	
3	**VOE 959226**	2					•Allen Hd Screw	•Torn Hex Embut	•Parafuso Allen Hd	•Vis A 6 Pans Cr	
4	**VOE 11706994**	1					•Spring kit	•Juego de resortes	•Jogo de molas	•Jeu de ressorts	
5	**VOE 11706997**	1					•Control slide	•Corredera de regulación	•Corrediça de regulagem	•Coulisse de commande	
6	**VOE 11706185**	1					•Control plunger	•Pasador de accionamiento	•Êmbolo	•Piston de contrôle	
7		1			NS		•Housing	•Carter	•Carcaça	•Carter	
8	**VOE 13941747**	2					•Screw	•Tornillo	•Parafuso	•Vis	
9	**VOE 11706990**	1					•Repair kit	•Kit de reparación	•Jogo de reparo	•Kit de réparation	
10	**VOE 11713533**	1					•Lever kit	•Juego de palanca	•Jogo alavancas	•Kit leviers	
11	**VOE 11706989**	1					•Bellows	•Fuelle	•Fole	•Soufflet	
12	**VOE 11706184**	1					•Knob	•Volante	•Botão	•Bouton	

1		**Control valve.** **Válvula de mando.** **Válvula de comando.** **Soupape de commande.**	Catalogue id **20106**	Group **914**
2				
3			Illustr. No **EK 349**	Section **450**
4				
5		**83347**	Issue **20021223-G**	Page **1263**

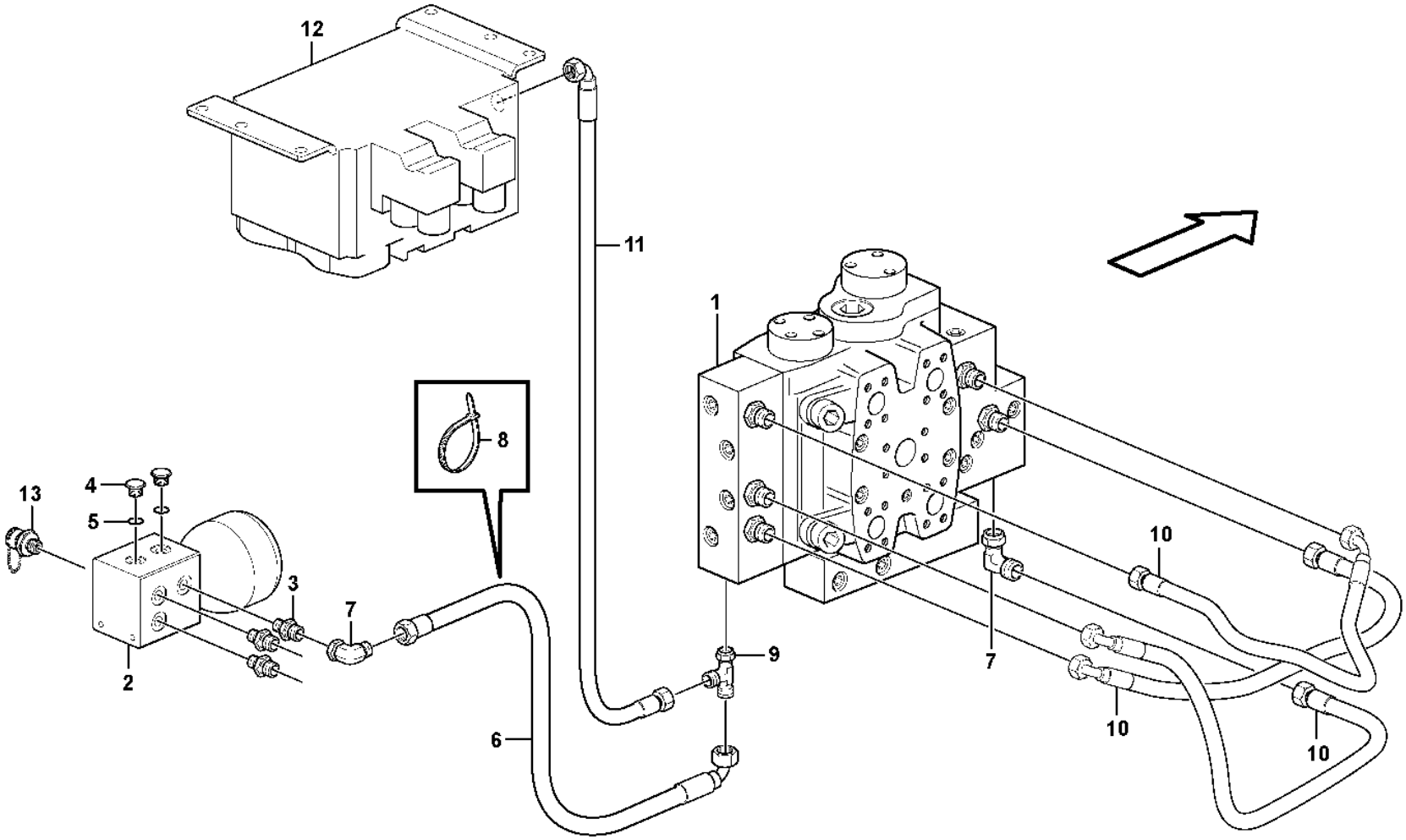

Volvo Construction Equipment

1030628

Fig.	Part No.	Quantity 1	2	3	PS	KIT	Description	Denominación	Denominação	Dénomination	Notes
1		1	1	1			Control valve	Válvula control	Válvula de controle	Valve controle	See group 912-200 page 1219
2	**VOE 11410672**	1	1	1			Connection block	Bloque de conexión	Bloco de acoplamento	Bloc connexion	
3	**VOE 935085**	3	3	3			Nipple	Niple	Niple	Raccord	
	VOE 990737	3	3	3			•O-ring	•Anillo tórico	•Anel-o	•Joint torique	(VOE 4880492)
	VOE 993320	3	3	3			•O-ring	•Anillo tórico	•Anel-o	•Joint torique	(VOE 932039)
4	**VOE 984646**	2	1	1			Plug	Tapón	Bujão	Tampon	
	VOE 984473	2	1	1			•O-ring	•Anillo tórico	•Anel-o	•Joint torique	
5	**VOE 993320**	2	1	1			O-ring	Anillo tórico	Anel-o	Joint torique	(VOE 932039)
6	**VOE 936655**	1	1	1			Hose assembly	Conducto	Mangueira completa	Conduit flexible	
7	**VOE 13933900**	2	2	2			Elbow nipple	Niple angular	Cotovelo	Raccord coudé	83157, 83158, 83159, 84222
	VOE 990737	2	2	2			•O-ring	•Anillo tórico	•Anel-o	•Joint torique	(VOE 4880492)
8	**VOE 4881440**	REQ	REQ	REQ			Cable tie	Abrazadera de cinta	Braçadeira	Serre-câble	
9	**VOE 13933936**	1	1				T-nipple	Niple t	Niple-t	Raccord-t	
	VOE 990737	2	2				•O-ring	•Anillo tórico	•Anel-o	•Joint torique	(VOE 4880492)
10	**VOE 936875**	3	3	3			Hose assembly	Conducto	Mangueira completa	Conduit flexible	
11	**VOE 936702**	1	1				Hose assembly	Conducto	Mangueira completa	Conduit flexible	
12		1	1				Direction Valve	Valvula Orient	Válvula direcional	Valve Direction	See group 916-300 page 1287
13	**VOE 936446**		1	1			Testing nipple	Niple de medición	Niple de teste	Raccord contrôle	

1	**83534, 83533, 84490**	**Servo - hydraulic, hydraulic lines** **Servosistema, conductos hidráulicos** **Servo - hidraúlico, linhas hidráulicas** **Système d'asservissement, conduits hydrauliques**	Catalogue id **20106**	Group **914**
2	**83354, 83352, 84492**		Illustr. No **1030628**	Section **500**
3	**83353, 84222, 84496**		Issue **20021223-G**	Page **1265**
4				
5				

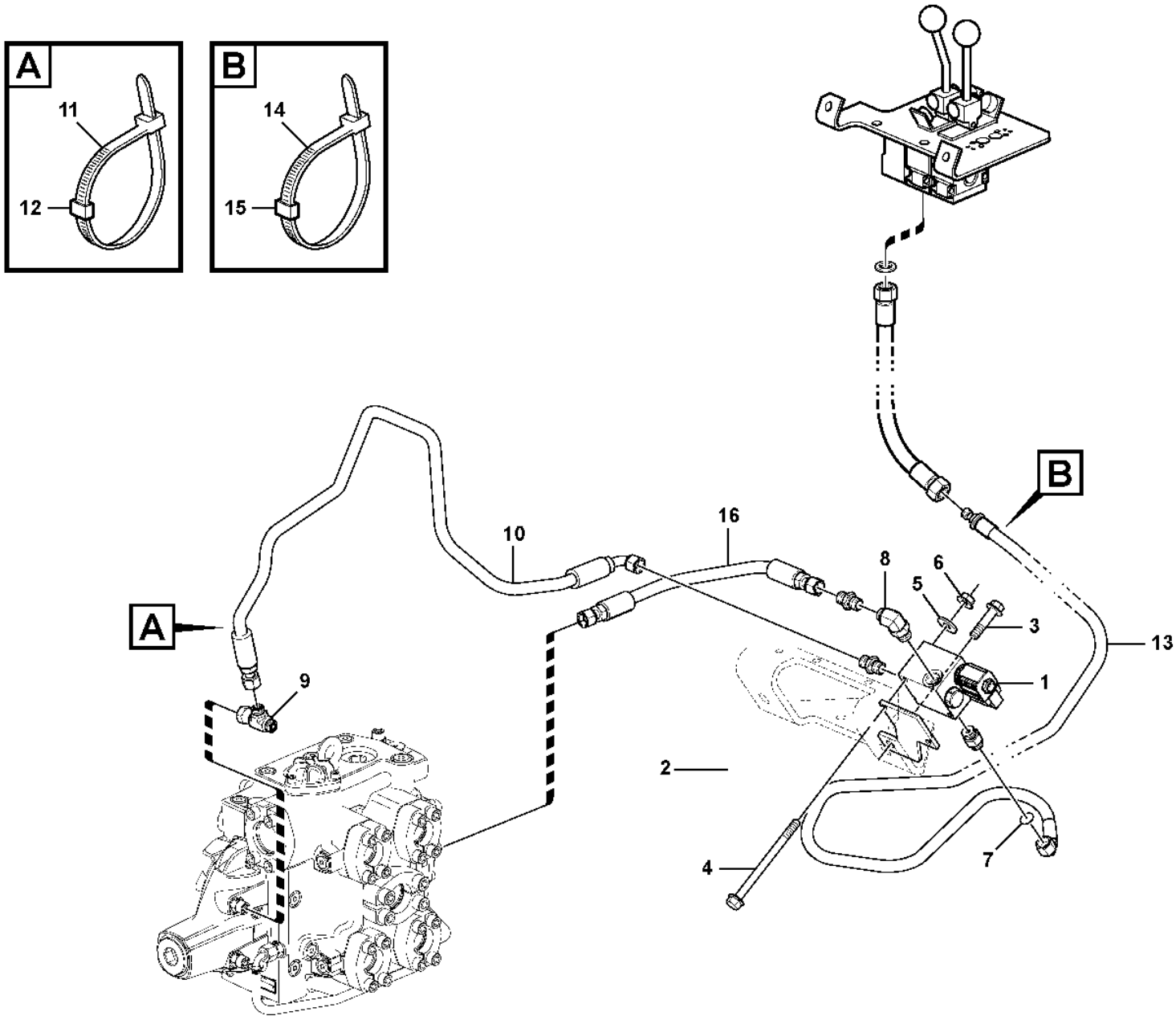

Volvo Construction Equipment
1053331

Fig.	Part No.	Quantity 1	2	3	PS	KIT	Description	Denominación	Denominação	Dénomination	Notes
1	VOE 15411384	1					Valve	Válvula	Válvula	Valve	
1	VOE 15145434	1					•Valve kit	•Juego válvula	•Jogo da válvula	•Kit soupapes	
1	VOE 15145461	1					•Solenoid	•Electroimán	•Eletroímã	•Électro-aimant	
2	VOE 15411370	1					Plate	Chapa	Chapa	Tôle	
3	VOE 13965193	1					Screw	Tornillo	Parafuso	Vis	
4	VOE 969981	2					Flange screw	Tornillo embridado	Parafuso flangeado	Vis à embase	
5	VOE 960139	2					Plain washer	Arandela plana	Arruela simples	Rondelle plane	
6	VOE 949278	2			SS		Flange lock nut	Contratuerca embridada	Contra porca flange	Contre-écrou à embase	
7	VOE 935089	2					Nipple	Niple	Niple	Raccord	
7	VOE 990737	2					•O-ring	•Anillo tórico	•Anel-o	•Joint torique	(VOE 4880492)
7	VOE 993321	2					•O-ring	•Anillo tórico	•Anel-o	•Joint torique	(VOE 932040)
8	VOE 935070	1					Elbow nipple	Niple angular	Cotovelo	Raccord coudé	
9	VOE 13933936	1					T-nipple	Niple t	Niple-t	Raccord-t	
9	VOE 990737	2					•O-ring	•Anillo tórico	•Anel-o	•Joint torique	(VOE 4880492)
10	VOE 11148973	1					Hose assembly	Conducto	Mangueira completa	Conduit flexible	
11	VOE 4881438	2					Cable tie	Abrazadera de cinta	Braçadeira	Serre-câble	
12	VOE 4881451	2					Marking sleeve	Manguito de marcaje	Luva indicadora	Douille marquage	YELL
13	VOE 11445301	1					Hose assembly	Conducto	Mangueira completa	Conduit flexible	
14	VOE 4881438	2					Cable tie	Abrazadera de cinta	Braçadeira	Serre-câble	
15	VOE 4881455	2					Marking sleeve	Manguito de marcaje	Luva indicadora	Douille marquage	RED
16	VOE 936952	1					Hose assembly	Conducto	Mangueira completa	Conduit flexible	

1		**Valve, "return to dig"** **Válvula, "return to dig"** **Válvula, "retorno à escavação"** **Valve, "retour creusement"**	Catalogue id **20106**	Group **914**
2				
3			Illustr. No **1053331**	Section **600**
4				
5		**84807**	Issue **20021223-G**	Page **1267**

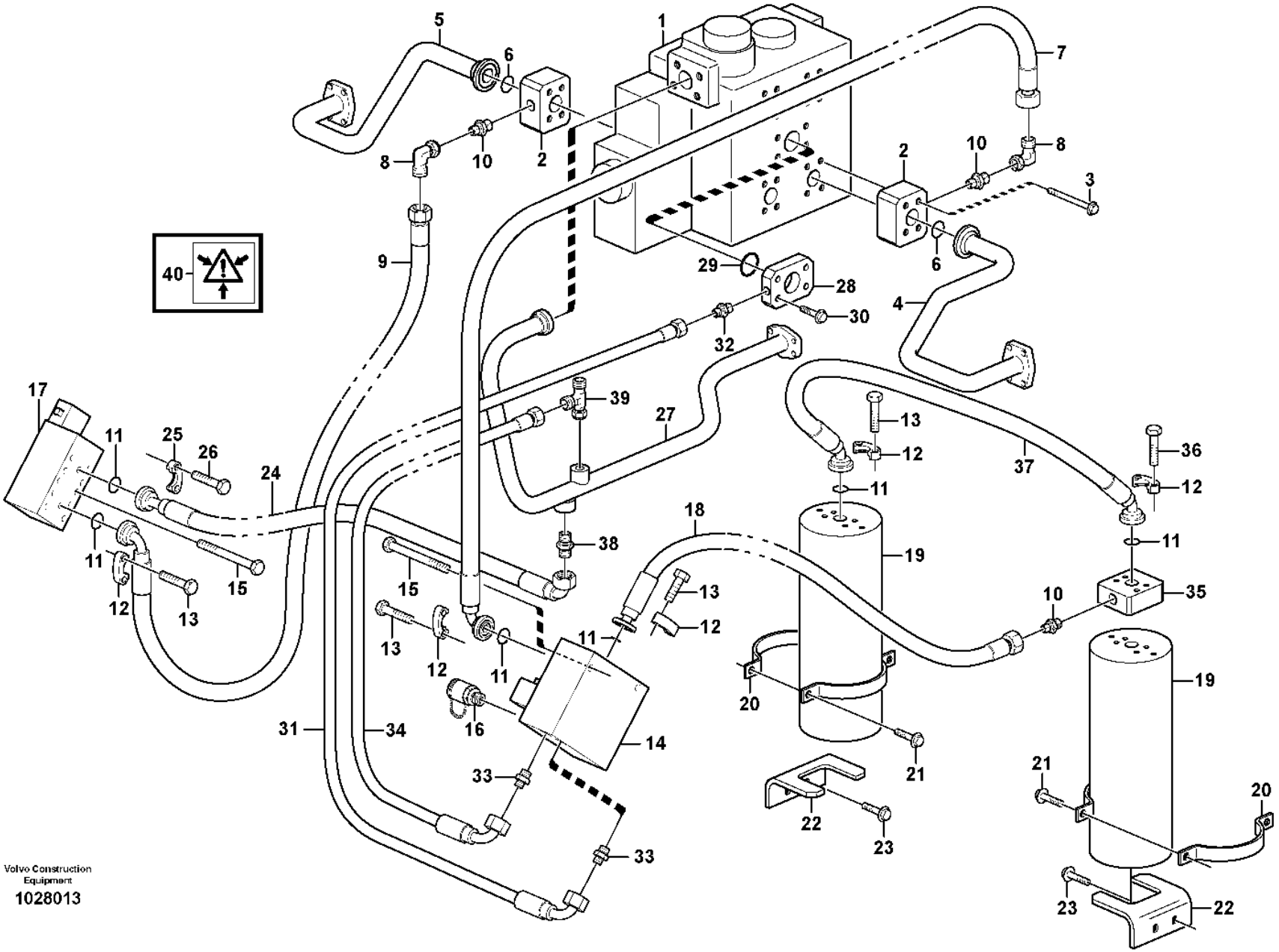

Volvo Construction Equipment

1028013

Fig.	Part No.	Quantity 1	2	3	PS	KIT	Description	Denominación	Denominação	Dénomination	Notes
1		1					Control valve	Válvula de mando	Válvula de comando	Valve de commande	See group 912-100 page 1211
2	VOE 11411572	2					Connecting block	Bloque conector	Quadro de ligação	Bloc raccord	
3	VOE 946473	8					Flange screw	Tornillo embridado	Parafuso flangeado	Vis à embase	
4	VOE 15037915	1					Feed line	Conducto alimentación	Condutor alimentação	Conduit d'alimentation	(VOE 11172420)
5	VOE 15037405	1					Feed line	Conducto alimentación	Condutor alimentação	Conduit d'alimentation	(VOE 11172419)
6	VOE 990756	4					Sealing ring	Anillo retén	Anel de vedação	Bague étanchéité	
7	VOE 11172555	1					Hose assembly	Conducto	Mangueira completa	Conduit flexible	
8	VOE 13933910	2					Elbow nipple	Niple angular	Cotovelo	Raccord coudé	
	VOE 990740	2					•O-ring	•Anillo tórico	•Anel-o	•Joint torique	
	VOE 13967752	2					•O-ring	•Anillo tórico	•Anel-o	•Joint torique	
9	VOE 11172552	1					Hose assembly	Conducto	Mangueira completa	Conduit flexible	
	VOE 15045511		1				Hose assembly	Conducto	Mangueira completa	Conduit flexible	
10	VOE 13933862	3					Nipple	Niple	Niple	Raccord	
	VOE 15045911		1				Nipple	Niple	Niple	Raccord	
	VOE 990740	3					•O-ring	•Anillo tórico	•Anel-o	•Joint torique	
	VOE 993323	3					•O-ring	•Anillo tórico	•Anel-o	•Joint torique	(VOE 932042)
11	VOE 990742	7	2				O-ring	Anillo tórico	Anel-o	Joint torique	
12	VOE 935312	10	2				Flange half	Mitad brida	Meia flange	Demi-bride	
13	VOE 13946752	16	4				Screw	Tornillo	Parafuso	Vis	
14		1					Valve	Valvula	Válvula	Soupape	See group 916-150 page 1281
15	VOE 13965189	4	2				Screw	Tornillo	Parafuso	Vis	
16	VOE 936444	1					Testing nipple	Niple de medición	Niple de teste	Raccord contrôle	
17		1	1				Valve	Valvula	Válvula	Soupape	See group 916-200 page 1283
18	VOE 935901	1					Hose assembly	Conducto	Mangueira completa	Conduit flexible	
19	VOE 11716860	2					Accumulator	Acumulador	Acumulador	Accumulateur	
	VOE 11716861	2					•Sealing Kit	•Juego Retenes	•Kit de vedação	•Jeu Joints	38)
	VOE 11716862	2					•Sealing Kit	•Juego Retenes	•Kit de vedação	•Jeu Joints	35)
	VOE 11702538	2					•Decal	•Calcomanía	•Decalque	•Autocollant	
20	VOE 11130843	8					Clamp	Abrazadera	Braçadeira	Collier serrage	

38) **GB**: Sealing kit without piston **ES**: Juego de juntas sin pistón **BR**: Kit de vedação sem pistão **FR**: Jeu de joints, sans piston
35) **GB**: Sealing kit with piston **ES**: Juego de juntas con pistón **BR**: Kit de vedação com pistão **FR**: Jeu de joints, avec piston

1	83197
2	84920
3	
4	
5	

Boom suspension system
Suspensión del brazo de carga
Sistema de suspensão da lança
Suspension des bras de levage

Catalogue id	Group
20106	916
Illustr. No	Section
1028013	100
Issue	Page
20021223-G	1269

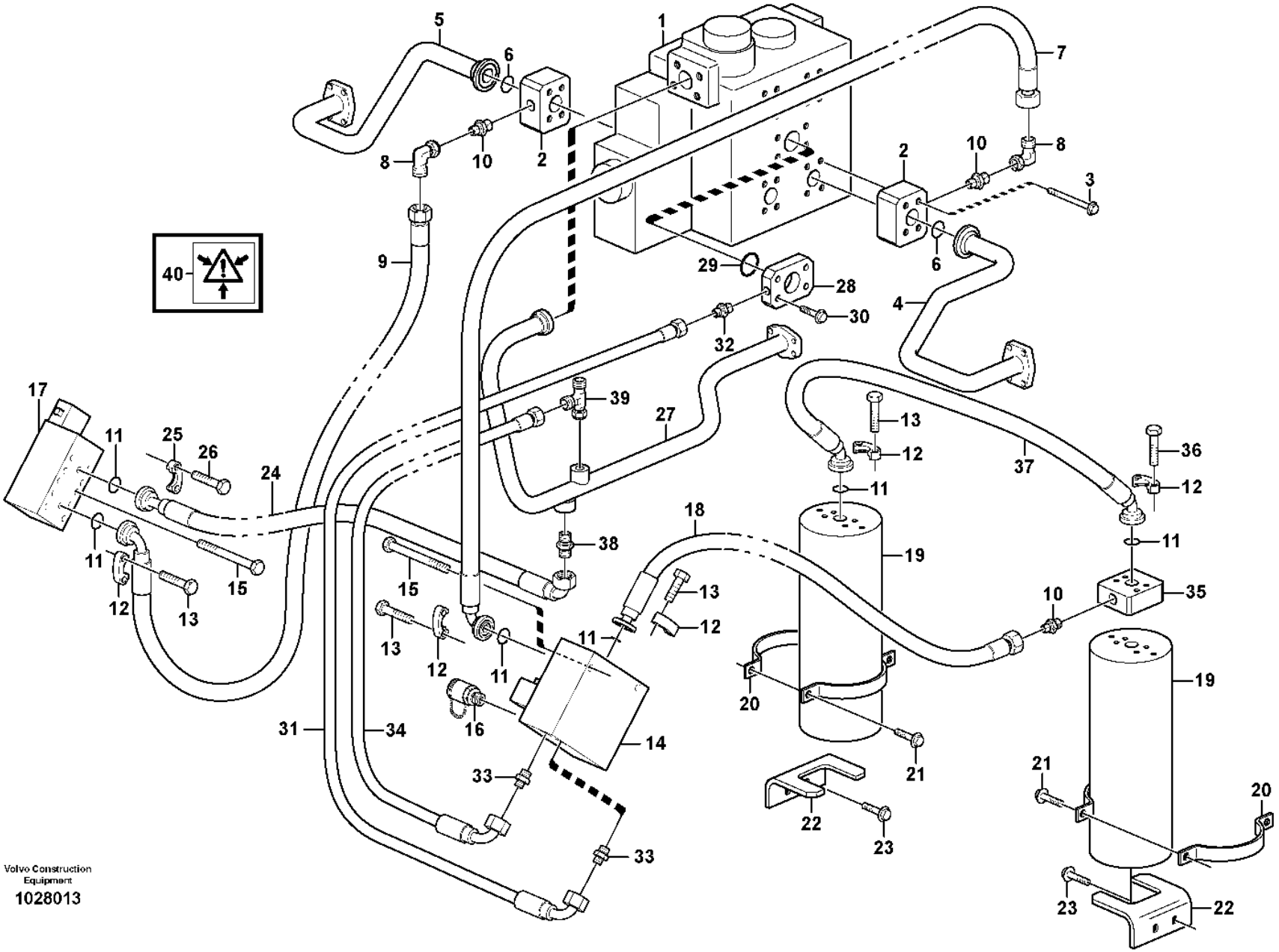

Volvo Construction Equipment

1028013

Fig.	Part No.	Quantity 1	2	3	PS	KIT	Description	Denominación	Denominação	Dénomination	Notes
21	VOE 13965186	8					Screw	Tornillo	Parafuso	Vis	
22	VOE 15161059	2					Attaching bracket	Fijación angular	Cantoneira de fixação	Équerre de fixation	(VOE 11148028)
23	VOE 946441	4					Flange screw	Tornillo embridado	Parafuso flangeado	Vis à embase	
24	VOE 11147972	1	1				Hose assembly	Conducto	Mangueira completa	Conduit flexible	
25	VOE 11015454	2	2				Flange half	Mitad brida	Meia flange	Demi-bride	
26	VOE 946472	4	4				Flange screw	Tornillo embridado	Parafuso flangeado	Vis à embase	
27		1					Return Line	Conduct Retorn	Linha de retorno	Conduit Retour	See group 911-400 page 1193
28	VOE 11411573	1					Connecting block	Bloque conector	Quadro de ligação	Bloc raccord	
29	VOE 990757	1					Sealing ring	Anillo retén	Anel de vedação	Bague étanchéité	
30	VOE 13966364	4					Flange screw	Tornillo embridado	Parafuso flangeado	Vis à embase	
31	VOE 11148959	1					Hose assembly	Conducto	Mangueira completa	Conduit flexible	
32	VOE 935085	1					Nipple	Niple	Niple	Raccord	
	VOE 990737	1					•O-ring	•Anillo tórico	•Anel-o	•Joint torique	(VOE 4880492)
	VOE 993320	1					•O-ring	•Anillo tórico	•Anel-o	•Joint torique	(VOE 932039)
33	VOE 13933855	2					Nipple	Niple	Niple	Raccord	
	VOE 990737	2					•O-ring	•Anillo tórico	•Anel-o	•Joint torique	(VOE 4880492)
	VOE 14213676	2					•Sealing ring	•Anillo retén	•Anel de vedação	•Bague étanchéité	
34	VOE 11147978	1					Hose assembly	Conducto	Mangueira completa	Conduit flexible	
35	VOE 11411596	1					Connecting block	Bloque conector	Quadro de ligação	Bloc raccord	
36	VOE 13947790	4					Screw	Tornillo	Parafuso	Vis	
37	VOE 11147958	1					Hose assembly	Conducto	Mangueira completa	Conduit flexible	
38	VOE 13933906	1	1				Nipple	Niple	Niple	Raccord	
	VOE 990740	1					•O-ring	•Anillo tórico	•Anel-o	•Joint torique	
	VOE 13967752		1				O-ring	Anillo tórico	Anel-o	Joint torique	
	VOE 14211859	1	1				•Sealing ring	•Anillo retén	•Anel de vedação	•Bague étanchéité	
39	VOE 13933936	1					T-nipple	Niple t	Niple-t	Raccord-t	
	VOE 990737	2					•O-ring	•Anillo tórico	•Anel-o	•Joint torique	
40	VOE 11003865	3					Decal	Calcomanía	Decalque	Autocollant	

1	83197
2	84920
3	
4	
5	

Boom suspension system
Suspensión del brazo de carga
Sistema de suspensão da lança
Suspension des bras de levage

Catalogue id	Group
20106	916
Illustr. No	Section
1028013	100
Issue	Page
20021223-G	1271

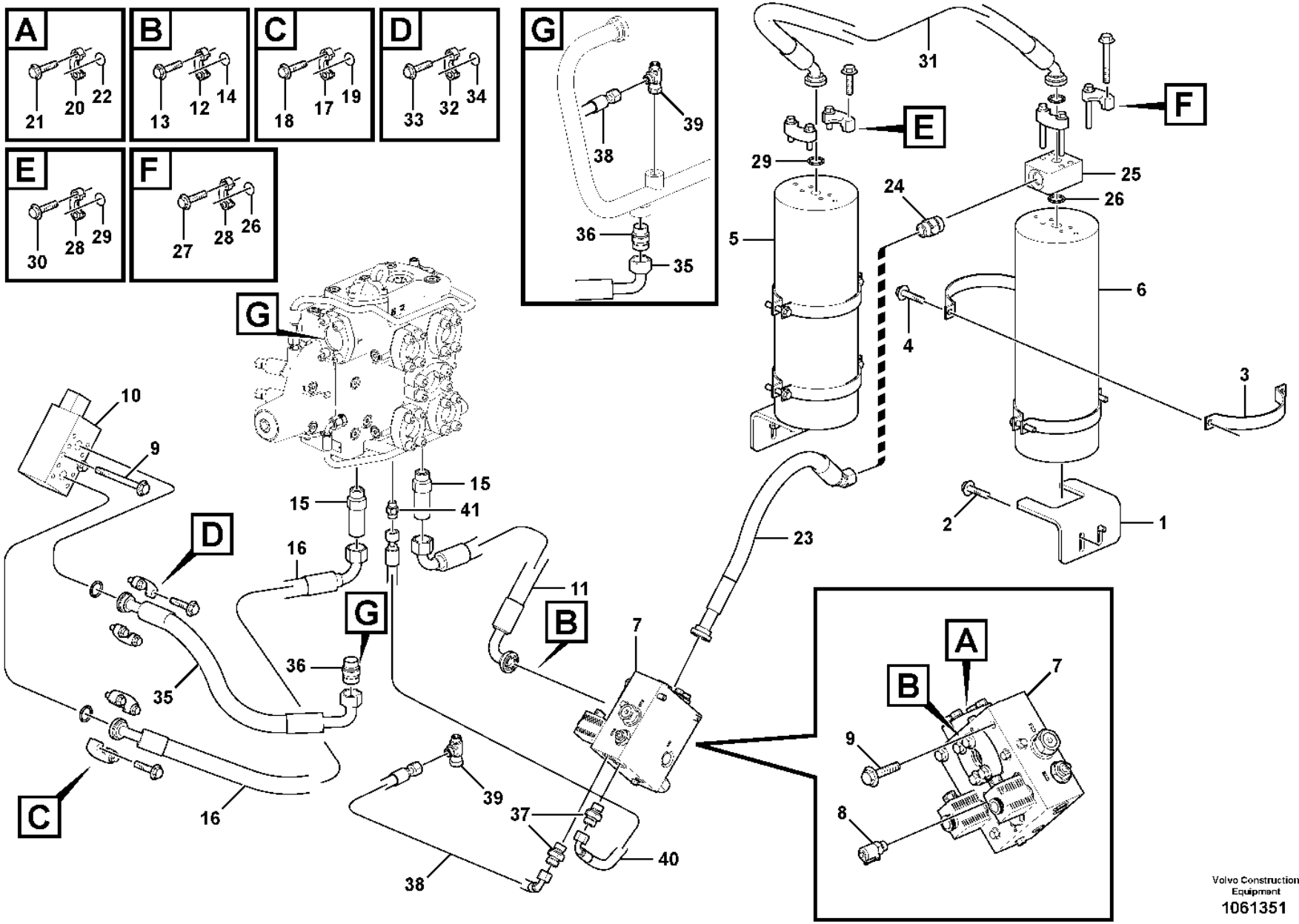

Volvo Construction Equipment
1061351

Fig.	Part No.	Quantity 1	2	3	PS	KIT	Description	Denominación	Denominação	Dénomination	Notes
1	VOE 15161059	2					Attaching bracket	Fijación angular	Cantoneira de fixação	Équerre de fixation	
2	VOE 946441	4					Flange screw	Tornillo embridado	Parafuso flangeado	Vis à embase	
3	VOE 11130843	8					Clamp	Abrazadera	Braçadeira	Collier serrage	
4	VOE 13965186	8					Screw	Tornillo	Parafuso	Vis	
5	VOE 11716860	1					Accumulator	Acumulador	Acumulador	Accumulateur	
6	VOE 11716860	1					Accumulator	Acumulador	Acumulador	Accumulateur	
7	VOE 11410639	1					Valve	Válvula	Válvula	Valve	S/N - 5376 See group 916-150 page 1281
7	VOE 15154642	1					Hydraulic valve	Válvula hidráulica	Válvula hidráulica	Valve hydraulique	S/N 5377 - See group 916-250 page 1285
8	VOE 936444	1					Testing nipple	Niple de medición	Niple de teste	Raccord contrôle	
9	VOE 13965189	4					Screw	Tornillo	Parafuso	Vis	
10	VOE 11101827	1					Valve	Válvula	Válvula	Valve	See group 916-200 page 1283
11	VOE 15141560	1					Hose assembly	Conducto	Mangueira completa	Conduit flexible	
	VOE 990756	1					Sealing ring	Anillo retén	Anel de vedação	Bague étanchéité	
12	VOE 935312	2					Flange half	Mitad brida	Meia flange	Demi-bride	
13	VOE 13946752	4					Screw	Tornillo	Parafuso	Vis	
14	VOE 990742	1					O-ring	Anillo tórico	Anel-o	Joint torique	
15	VOE 15045911	2					Nipple	Niple	Niple	Raccord	
16	VOE 15045511	1					Hose assembly	Conducto	Mangueira completa	Conduit flexible	
17	VOE 935312	2					Flange half	Mitad brida	Meia flange	Demi-bride	
18	VOE 946752	4					Flange screw	Tornillo embridado	Parafuso flangeado	Vis à embase	
19	VOE 990742	1					O-ring	Anillo tórico	Anel-o	Joint torique	
20	VOE 935312	2					Flange half	Mitad brida	Meia flange	Demi-bride	
21	VOE 946752	4					Flange screw	Tornillo embridado	Parafuso flangeado	Vis à embase	
22	VOE 990742	1					O-ring	Anillo tórico	Anel-o	Joint torique	
23	VOE 935901	1					Hose assembly	Conducto	Mangueira completa	Conduit flexible	
24	VOE 13933862	1					Nipple	Niple	Niple	Raccord	
	VOE 990740	1					•O-ring	•Anillo tórico	•Anel-o	•Joint torique	(VOE 981289)
	VOE 993323	1					•O-ring	•Anillo tórico	•Anel-o	•Joint torique	(VOE 932042)
25	VOE 11411596	1					Connecting block	Bloque conector	Quadro de ligação	Bloc raccord	
26	VOE 990742	1					O-ring	Anillo tórico	Anel-o	Joint torique	

1		**Boom suspension system** **Suspensión del brazo de carga** **Sistema de suspensão da lança** **Suspension des bras de levage**	Catalogue id **20106**	Group **916**
2				
3			Illustr. No **1061351**	Section **125**
4				
5		**84416**	Issue **20021223-G**	Page **1273**

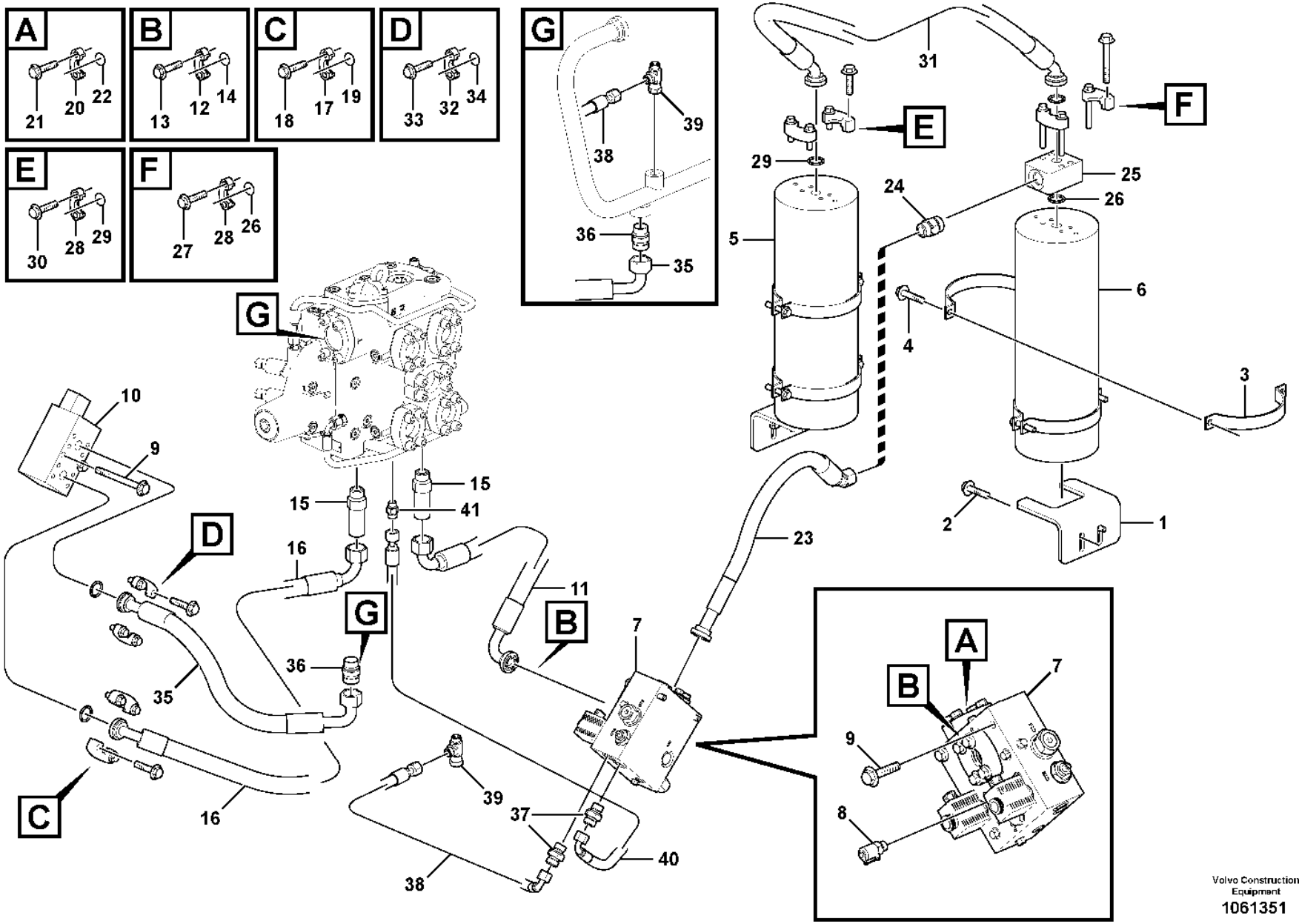

Volvo Construction Equipment
1061351

Fig.	Part No.	Quantity 1	2	3	PS	KIT	Description	Denominación	Denominação	Dénomination	Notes
27	VOE 13947790	4					Screw	Tornillo	Parafuso	Vis	
28	VOE 935312	4					Flange half	Mitad brida	Meia flange	Demi-bride	
29	VOE 990742	2					O-ring	Anillo tórico	Anel-o	Joint torique	
30	VOE 13946752	4					Screw	Tornillo	Parafuso	Vis	
31	VOE 11147958	1					Hose assembly	Conducto	Mangueira completa	Conduit flexible	
32	VOE 11015454	2					Flange half	Mitad brida	Meia flange	Demi-bride	
33	VOE 946472	4					Flange screw	Tornillo embridado	Parafuso flangeado	Vis à embase	
34	VOE 990742	1					O-ring	Anillo tórico	Anel-o	Joint torique	
35	VOE 11147972	1					Hose assembly	Conducto	Mangueira completa	Conduit flexible	
36	VOE 13933906	1					Nipple	Niple	Niple	Raccord	
	VOE 990740	1					•O-ring	•Anillo tórico	•Anel-o	•Joint torique	(VOE 981289)
	VOE 14211859	1					•Sealing ring	•Anillo retén	•Anel de vedação	•Bague étanchéité	
37	VOE 13933855	2					Nipple	Niple	Niple	Raccord	
	VOE 990737	2					•O-ring	•Anillo tórico	•Anel-o	•Joint torique	
	VOE 14213676	2					•Sealing ring	•Anillo retén	•Anel de vedação	•Bague étanchéité	
38	VOE 11147978	1					Hose assembly	Conducto	Mangueira completa	Conduit flexible	
39	VOE 13933936	1					T-nipple	Niple t	Niple-t	Raccord-t	
	VOE 990737	1					•O-ring	•Anillo tórico	•Anel-o	•Joint torique	
40	VOE 11163049	1					Hose assembly	Conducto	Mangueira completa	Conduit flexible	
41	VOE 935089	1					Nipple	Niple	Niple	Raccord	
	VOE 993321	1					•O-ring	•Anillo tórico	•Anel-o	•Joint torique	(VOE 932040)
	VOE 990737	1					•O-ring	•Anillo tórico	•Anel-o	•Joint torique	

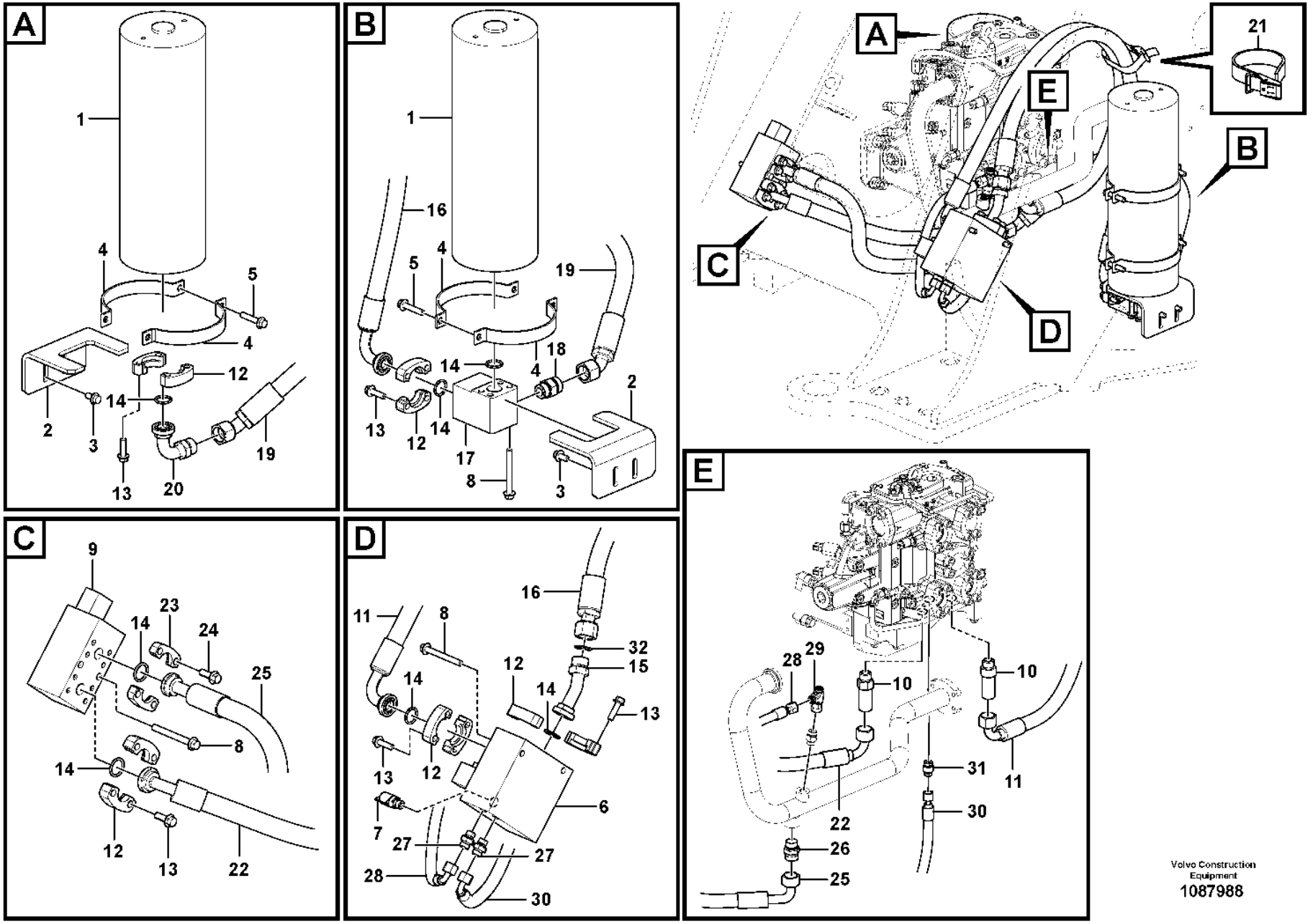

Volvo Construction Equipment
1087988

Fig.	Part No.	Quantity 1	2	3	PS	KIT	Description	Denominación	Denominação	Dénomination	Notes
1	VOE 11716860	2					Accumulator	Acumulador	Acumulador	Accumulateur	
2	VOE 15161059	2					Attaching bracket	Fijación angular	Cantoneira de fixação	Équerre de fixation	
3	VOE 946441	4					Flange screw	Tornillo embridado	Parafuso flangeado	Vis à embase	
4	VOE 11130843	8					Clamp	Abrazadera	Braçadeira	Collier serrage	
5	VOE 13965186	8					Screw	Tornillo	Parafuso	Vis	
6	VOE 15154642	1					Hydraulic valve	Válvula hidráulica	Válvula hidráulica	Valve hydraulique	See group 916-250 page 1285
7	VOE 936444	1					Testing nipple	Niple de medición	Niple de teste	Raccord contrôle	
8	VOE 13965189	8					Screw	Tornillo	Parafuso	Vis	
9	VOE 15655719	1					Hydraulic valve	Válvula hidráulica	Válvula hidráulica	Valve hydraulique	See group 916-200 page 1283
10	VOE 15045911	2					Nipple	Niple	Niple	Raccord	
11	VOE 15141560	1					Hose assembly	Conducto	Mangueira completa	Conduit flexible	
12	VOE 935312	10					Flange half	Mitad brida	Meia flange	Demi-bride	
13	VOE 13946752	20					Screw	Tornillo	Parafuso	Vis	
14	VOE 990742	7					O-ring	Anillo tórico	Anel-o	Joint torique	
15	VOE 17207617	1					Adapter	Adaptador	Adaptador	Adaptateur	
16	VOE 17214635	1					Hose assembly	Conducto	Mangueira completa	Conduit flexible	
17	VOE 15191649	1					Connecting block	Bloque conector	Quadro de ligação	Bloc raccord	
18	VOE 13933862	1					Nipple	Niple	Niple	Raccord	
	VOE 990740	1					•O-ring	•Anillo tórico	•Anel-o	•Joint torique	
	VOE 993323	1					•O-ring	•Anillo tórico	•Anel-o	•Joint torique	
19	VOE 15194104	1					Hose assembly	Conducto	Mangueira completa	Conduit flexible	
20	VOE 15146783	1					Adapter	Adaptador	Adaptador	Adaptateur	
21	VOE 11104606	1					Retaining strap	Correa tensora	Correia tensora	Courroie de serrage	
22	VOE 15045511	1					Hose assembly	Conducto	Mangueira completa	Conduit flexible	
23	VOE 11015454	2					Flange half	Mitad brida	Meia flange	Demi-bride	
24	VOE 946472	4					Flange screw	Tornillo embridado	Parafuso flangeado	Vis à embase	
25	VOE 11147972	1					Hose assembly	Conducto	Mangueira completa	Conduit flexible	
26	VOE 13933906	1					Nipple	Niple	Niple	Raccord	
	VOE 990740	1					•O-ring	•Anillo tórico	•Anel-o	•Joint torique	
	VOE 14211859	1					•Sealing ring	•Anillo retén	•Anel de vedação	•Bague étanchéité	
27	VOE 13933855	2					Nipple	Niple	Niple	Raccord	

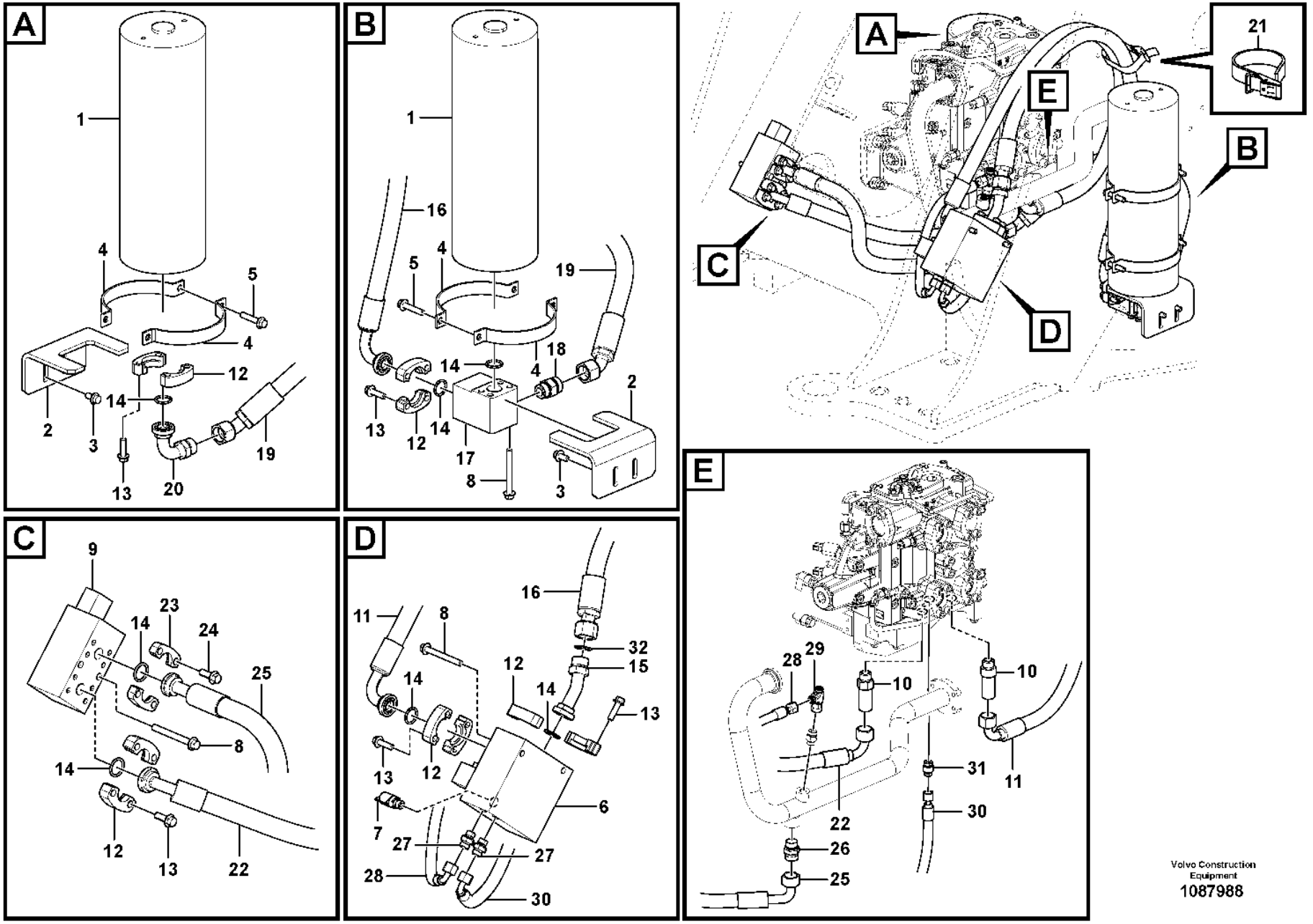

Volvo Construction Equipment
1087988

Fig.	Part No.	Quantity 1	2	3	PS	KIT	Description	Denominación	Denominação	Dénomination	Notes
	VOE 990737	2					•O-ring	•Anillo tórico	•Anel-o	•Joint torique	
	VOE 14213676	2					•Sealing ring	•Anillo retén	•Anel de vedação	•Bague étanchéité	
28	**VOE 11147978**	1					Hose assembly	Conducto	Mangueira completa	Conduit flexible	
29	**VOE 13933936**	1					T-nipple	Niple t	Niple-t	Raccord-t	
	VOE 990737	2					•O-ring	•Anillo tórico	•Anel-o	•Joint torique	
30	**VOE 936329**	1					Hose assembly	Conducto	Mangueira completa	Conduit flexible	
31	**VOE 935089**	1					Nipple	Niple	Niple	Raccord	
	VOE 990737	1					•O-ring	•Anillo tórico	•Anel-o	•Joint torique	
	VOE 993321	1					•O-ring	•Anillo tórico	•Anel-o	•Joint torique	
32	**VOE 990740**	1					O-ring	Anillo tórico	Anel-o	Joint torique	

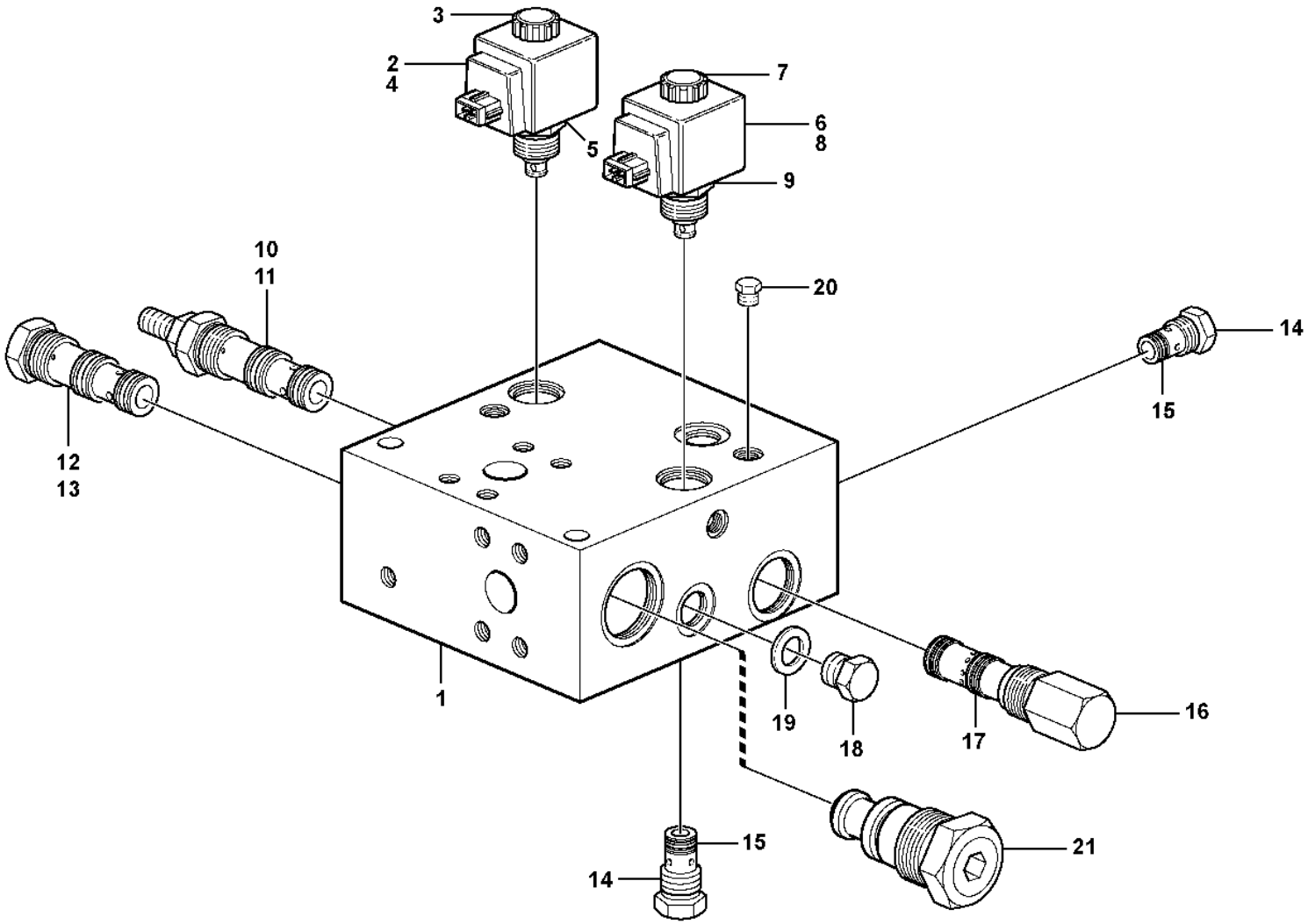
3
2
4
5
7
6
8
9
10
11
20
14
15
12
13
1
19
18
17
16
15
14
21
Volvo Construction Equipment
1057972

Fig.	Part No.	Quantity 1	2	3	PS	KIT	Description	Denominación	Denominação	Dénomination	Notes
1	VOE 11410639	1					Valve	Válvula	Válvula	Valve	
2	VOE 11705917	1					•Solenoid valve kit	•Juego de electroválvula	•Kit válvula solenóide	•Jeu électrovannes	CT1 (MA9102)
3	VOE 11706062	1					••Nut set	••Juego tuercas	••Jogo de porcas	••Jeu d'ecrous	
4	VOE 11714081	1					••Coil	••Bobina	••Bobina	••Bobine	
5	VOE 11706064	1					••Sealing kit	••Kit de precinto	••Jogo de vedação	••Kit plombage	
6	VOE 11705918	1					•Solenoid valve kit	•Juego de electroválvula	•Kit válvula solenóide	•Jeu électrovannes	CT4 (MA9103)
7	VOE 11706065	1					••Nut set	••Juego tuercas	••Jogo de porcas	••Jeu d'ecrous	
8	VOE 11714081	1					••Coil	••Bobina	••Bobina	••Bobine	
9	VOE 11706064	1					••Sealing kit	••Kit de precinto	••Jogo de vedação	••Kit plombage	
10	VOE 11706070	1					•Valve	•Válvula	•Válvula	•Valve	CT8
11	VOE 11706071	1					••Sealing kit	••Kit de precinto	••Jogo de vedação	••Kit plombage	
12	VOE 11714082	1					•Shuttle valve	•Válvula lanzadera	•Válvula lançadeira	•Valve navette	CT3
13	VOE 11714083	1					••Sealing kit	••Kit de precinto	••Jogo de vedação	••Kit plombage	
14	VOE 11714080	2					•Non-return valve	•Válvula antirretorno	•Válvula de retenção	•Clapet antiretour	CT5, CT6
15	VOE 11706067	2					••Sealing kit	••Kit de precinto	••Jogo de vedação	••Kit plombage	
16	VOE 11706068	1					•Pressure regulator	•Regulador de presión	•Regulador de pressão	•Régulateur de pression	CT7
17	VOE 11706069	1					••Sealing kit	••Juego de retenes	••Jogo de vedação	••Jeu joints	
18	VOE 15057390	1					•Plug	•Tapón	•Bujão	•Tampon	
19	VOE 15057393	1					•Seal	•Junta	•Vedação	•Étanchéité	
20	VOE 15093981	9					•Plug	•Tapón	•Bujão	•Tampon	
21	VOE 15195265	1					•Valve	•Válvula	•Válvula	•Valve	

1		**Relief valve.** **Válvula.** **Válvula de alívio.** **Soupape.**	Catalogue id **20106**	Group **916**
2				
3			Illustr. No **1057972**	Section **150**
4				
5		**83197, 84416 (S/N - 5376), 85524 (S/N - 5376)**	Issue **20021223-G**	Page **1281**

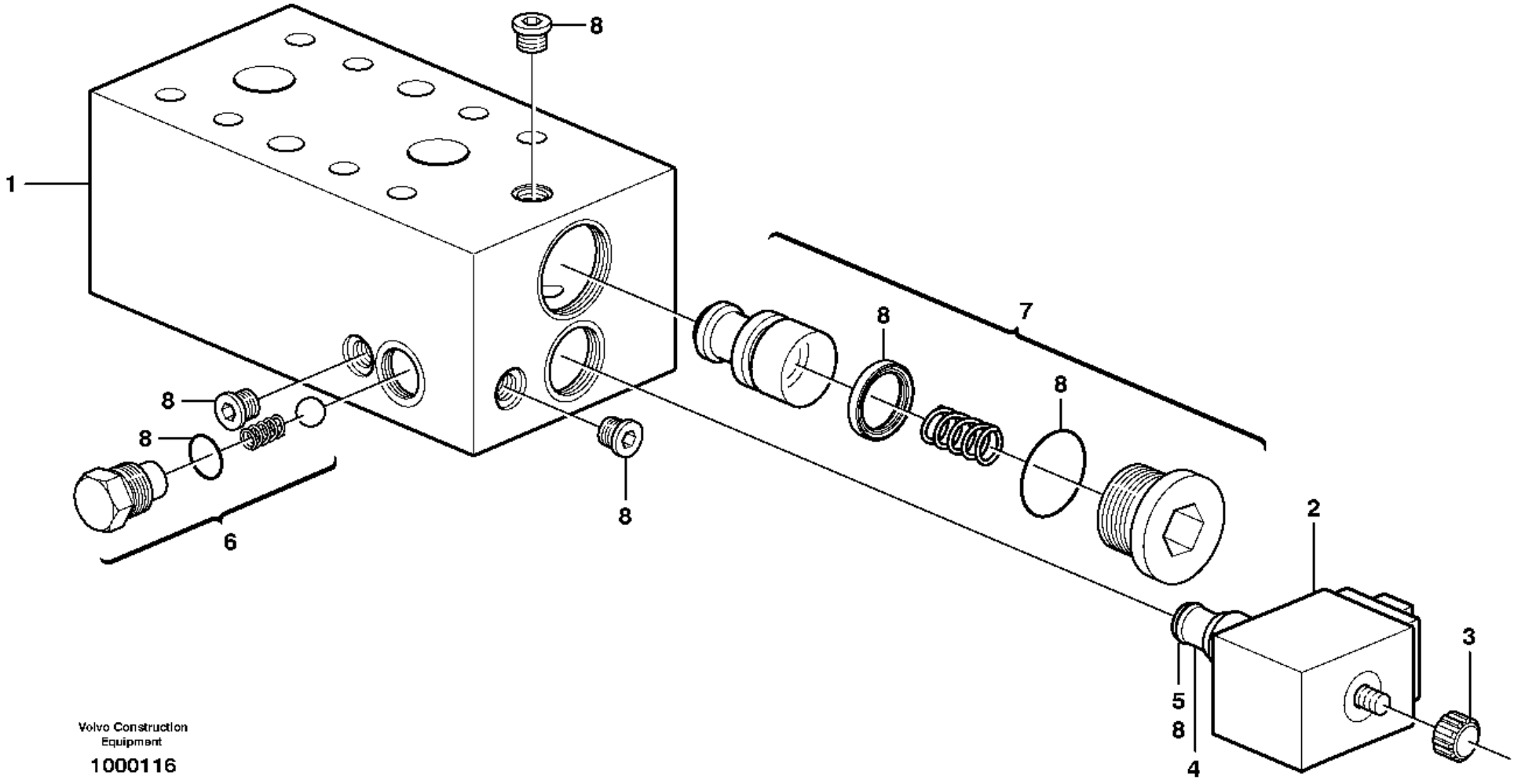

Volvo Construction Equipment

1000116

Fig.	Part No.	Quantity 1	2	3	PS	KIT	Description	Denominación	Denominação	Dénomination	Notes
1	**VOE 11101827**	1					Valve	Válvula	Válvula	Valve	
1	**VOE 11101827**		1				Valve	Válvula	Válvula	Valve	S/N - 5376
1	**VOE 15655719**			1			Hydraulic valve	Válvula hidráulica	Válvula hidráulica	Valve hydraulique	S/N 5377 -
2	**VOE 11705917**	1	1				•Solenoid valve kit	•Juego de electroválvula	•Kit válvula solenóide	•Jeu électrovannes	CT1, MA9104, S/N - 5376
2	**VOE 17323373**			1			•Coil	•Bobina	•Bobina	•Bobine	S/N 5377 -
3	**VOE 11706062**	1	1				••Nut set	••Juego tuercas	••Jogo de porcas	••Jeu d'ecrous	
4	**VOE 11714081**	1	1				••Coil	••Bobina	••Bobina	••Bobine	
5	**VOE 11706064**	1	1				••Sealing kit	••Kit de precinto	••Jogo de vedação	••Kit plombage	
6	**VOE 11706074**	1	1	1			•Non-return valve kit	•Juego de válvula antirretorno	•Jogo válvula retenção	•Kit clapet antiretour	CT2
7	**VOE 11706075**	1	1	1			•Valve	•Válvula	•Válvula	•Valve	CT3
8	**VOE 17232309**			1			•Solenoid valve kit	•Juego de electroválvula	•Kit válvula solenóide	•Jeu électrovannes	
8	**VOE 17323373**			1			•Coil	•Bobina	•Bobina	•Bobine	
8	**VOE 11706789**	1	1				Sealing kit	Kit de precinto	Jogo de vedação	Kit plombage	S/N - 5376
8	**VOE 17420366**			1			Sealing kit	Kit de precinto	Jogo de vedação	Kit plombage	

1	**83197**
2	**84416, 85524, 84920**
3	**84416, 85524, 84920**
4	
5	

Relief valve.
Válvula.
Válvula de alívio.
Soupape.

Catalogue id **20106**	Group **916**
Illustr. No **1000116**	Section **200**
Issue **20021223-G**	Page **1283**

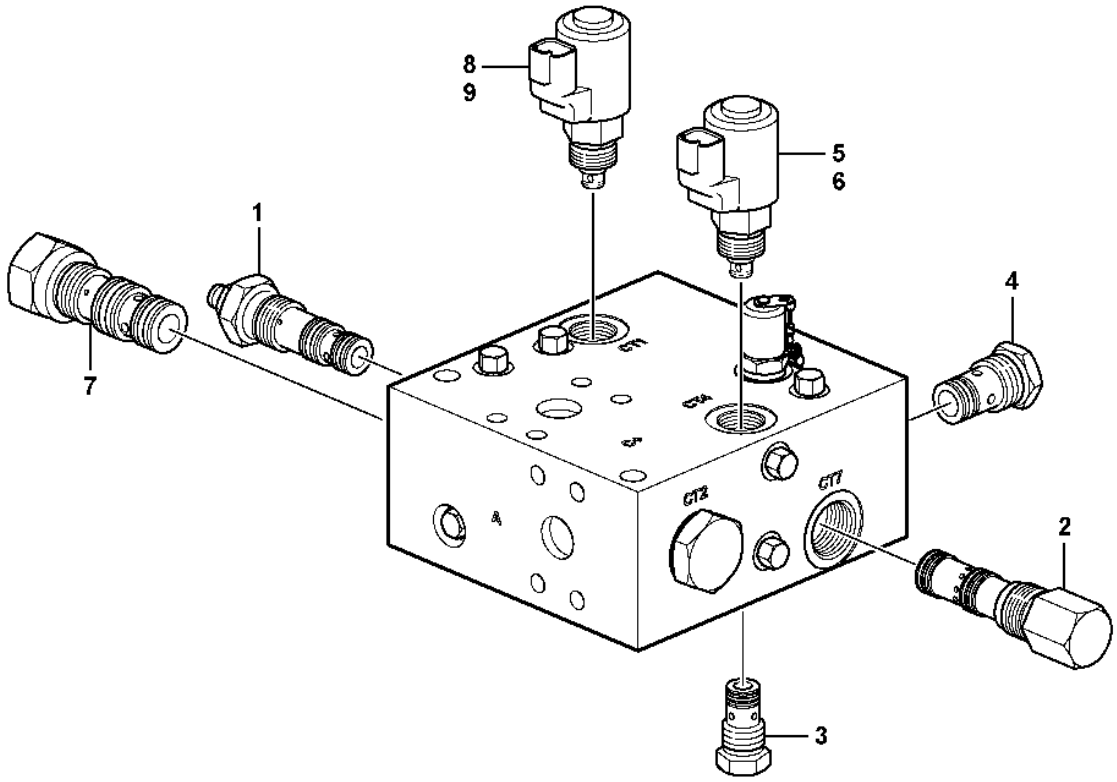
8
9
5
6
1
7
4
2
3

Fig.	Part No.	Quantity 1	2	3	PS	KIT	Description	Denominación	Denominação	Dénomination	Notes
	VOE 15154642	1					Hydraulic valve	Válvula hidráulica	Válvula hidráulica	Valve hydraulique	S/N 5377 -
1	**VOE 17232334**	1					•Pressure reducing valve	•	•	•Réducteur de pression	CT8
2	**VOE 17232342**	1					•Pressure regulator	•Regulador de presión	•Regulador de pressão	•Régulateur de pression	CT7
	VOE 17429864	1					••Sealing kit	••Juego de retenes	••Jogo de vedação	••Jeu joints	
3	**VOE 17232355**	1					•Non-return valve	•Válvula antirretorno	•Válvula de retenção	•Clapet antiretour	CT6
4	**VOE 17232362**	1					•Non-return valve	•Válvula antirretorno	•Válvula de retenção	•Clapet antiretour	CT5
5	**VOE 17232367**	1					•Solenoid valve kit	•Juego de electroválvula	•Kit válvula solenóide	•Jeu électrovannes	CT4
6	**VOE 17323373**	1					•Coil	•Bobina	•Bobina	•Bobine	
7	**VOE 17232368**	1					•Shuttle valve	•Válvula lanzadera	•Válvula lançadeira	•Valve navette	CT3
8	**VOE 17232309**	1					•Solenoid valve kit	•Juego de electroválvula	•Kit válvula solenóide	•Jeu électrovannes	CT1
9	**VOE 17323373**	1					•Coil	•Bobina	•Bobina	•Bobine	
	VOE 17435122	1					•Test nipple	•Niple de prueba	•Niple de teste	•Raccord test	
	VOE 17458850	1					•Valve	•Válvula	•Válvula	•Valve	
	VOE 17420366	1					Sealing kit	Kit de precinto	Jogo de vedação	Kit plombage	

1		**Relief valve.** **Válvula.** **Válvula de alívio.** **Soupape.**	Catalogue id **20106**	Group **916**
2				
3			Illustr. No **1072699**	Section **250**
4				
5		**85524, 84416, 84920, S/N 5377 -**	Issue **20021223-G**	Page **1285**

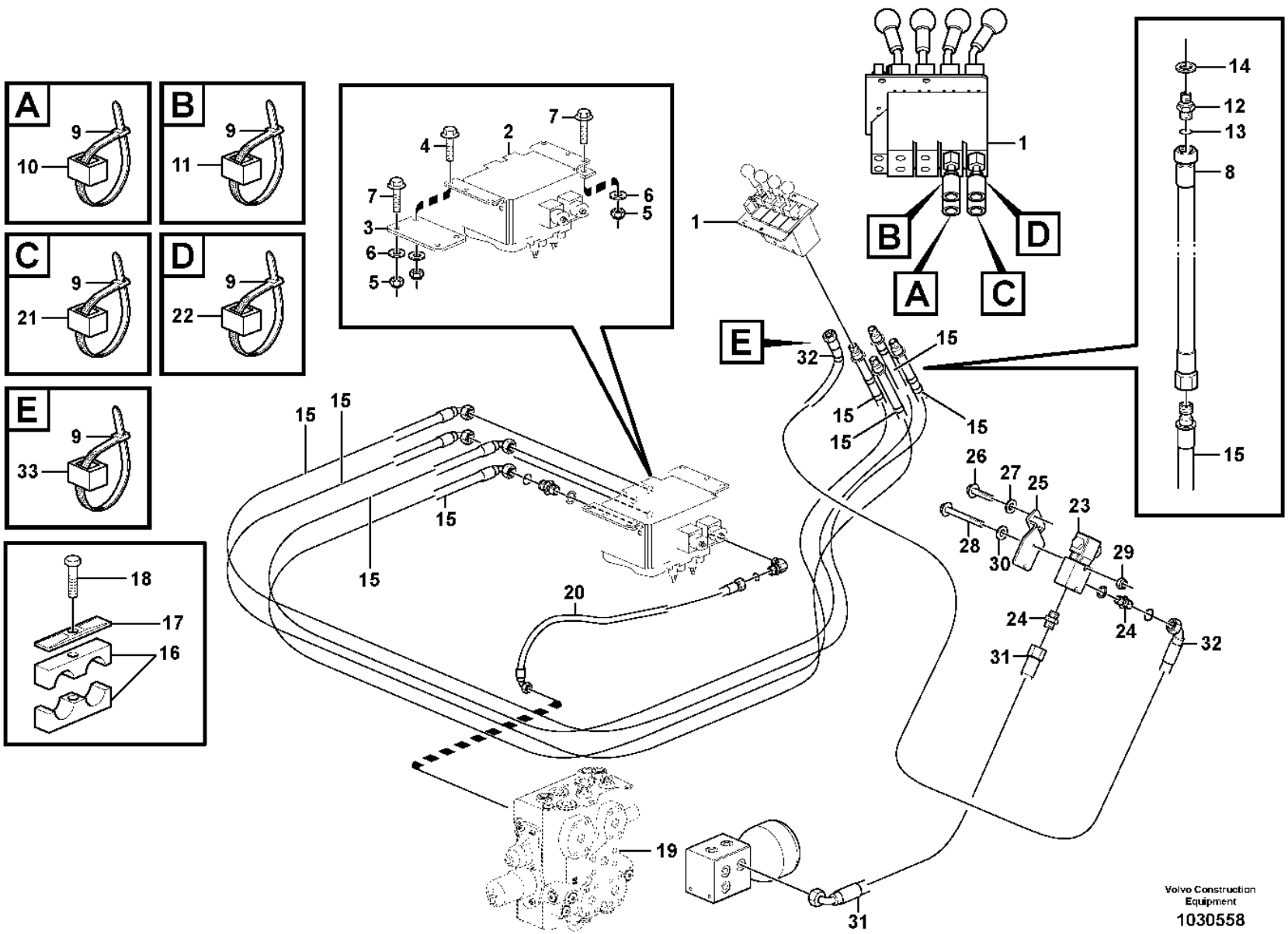
A
B
C
D
E
1
2
3
4
5
6
7
8
9
10
11
12
13
14
15
16
17
18
19
20
21
22
23
24
25
26
27
28
29
30
31
32
33
Volvo Construction Equipment
1030558

Fig.	Part No.	Quantity 1	2	3	4	5	PS	KIT	Description	Denominación	Denominação	Dénomination	Notes
1		1	1	1	1				Servo Valve	Valvula Servo	Válvula servo	Servovalve	See group 914-250 page 1255
2	VOE 11173318	1							Direction valve	Válvula de orientación	Válvula direcional	Valve directionelle	See group 912-350 page 1231
	VOE 11173316		1						Direction valve	Válvula de orientación	Válvula direcional	Valve directionelle	See group 912-350 page 1231
				1					Direction Valve	Valvula Orient	Válvula direcional	Valve Direction	See group 912-250 page 1227
				4			NS		•Solenoid valve	•Electrovalvula	•Válvula solenóide	•Vanne electrom.	PWM9105, 9106, PWM9107, 9108
					1				Direction Valve	Valvula Orient	Válvula direcional	Valve Direction	See group 912-250 page 1227
					2		NS		•Solenoid valve	•Electrovalvula	•Válvula solenóide	•Vanne electrom.	PWM9105, 9106
3	VOE 11173355	1	2	1	2				Attachment	Fijacion	Fixação	Fixation	
4	VOE 13965191	2	4	2	4				Screw	Tornillo	Parafuso	Vis	
5	VOE 971099	6	8	6	8				Flange lock nut	Contratuerca embridada	Contra porca flange	Contre-écrou à embase	
6	VOE 13960145	6	8	6	8				Washer	Arandela	Arruela	Rondelle	
7	VOE 13965194	4	4	4	4				Screw	Tornillo	Parafuso	Vis	
8	VOE 11445291	4							Hose assembly	Conducto	Mangueira completa	Conduit flexible	A3, B3
	VOE 11445291		2						Hose assembly	Conducto	Mangueira completa	Conduit flexible	A3
9	VOE 14016673	REQ	REQ						Strip clamp	Abrazadera de cinta	Cinta braçadeira	Serrage de ruban	
10	VOE 4881453	4							Marking sleeve	Manguito de marcaje	Luva indicadora	Douille marquage	VIOL, A3, A4 S/N - 5641
10	VOE 4881453	2							Marking sleeve	Manguito de marcaje	Luva indicadora	Douille marquage	S/N 5642 -
	VOE 4881453		2						Marking sleeve	Manguito de marcaje	Luva indicadora	Douille marquage	VIOL, A3 S/N - 5641
	VOE 4881453		1						Marking sleeve	Manguito de marcaje	Luva indicadora	Douille marquage	S/N 5642 -
11	VOE 11014127	4							Marking sleeve	Manguito de marcaje	Luva indicadora	Douille marquage	GREY, B3, B4 S/N - 5641
11	VOE 11014127	2							Marking sleeve	Manguito de marcaje	Luva indicadora	Douille marquage	S/N 5642 -
	VOE 11014127		2						Marking sleeve	Manguito de marcaje	Luva indicadora	Douille marquage	GREY, B3 S/N - 5641
	VOE 11014127		1						Marking sleeve	Manguito de marcaje	Luva indicadora	Douille marquage	S/N 5642 -
12	VOE 14345423	4	2						Nipple	Niple	Niple	Raccord	
13	VOE 990737	4	2						•O-ring	•Anillo tórico	•Anel-o	•Joint torique	(VOE 4880492)
14	VOE 14211856	4	2						•Sealing ring	•Anillo retén	•Anel de vedação	•Bague étanchéité	
15	VOE 11445298	4	2						Hose assembly	Conducto	Mangueira completa	Conduit flexible	
15	VOE 11445427	4							Hose assembly	Conducto	Mangueira completa	Conduit flexible	83942, 84878

1	83198, 83532
2	83351, 83531
3	83534, 83354
4	83352, 83533
5	

Hydraulic Control 3rd-4th
3a y 4a fincciones hidraulicaas
Comando hidráulica, 3ª - 4ª
3eme et 4eme fonctions hydrauliques

Catalogue id **20106**	Group **916**
Illustr. No **1030558**	Section **300**
Issue **20021223-G**	Page **1287**

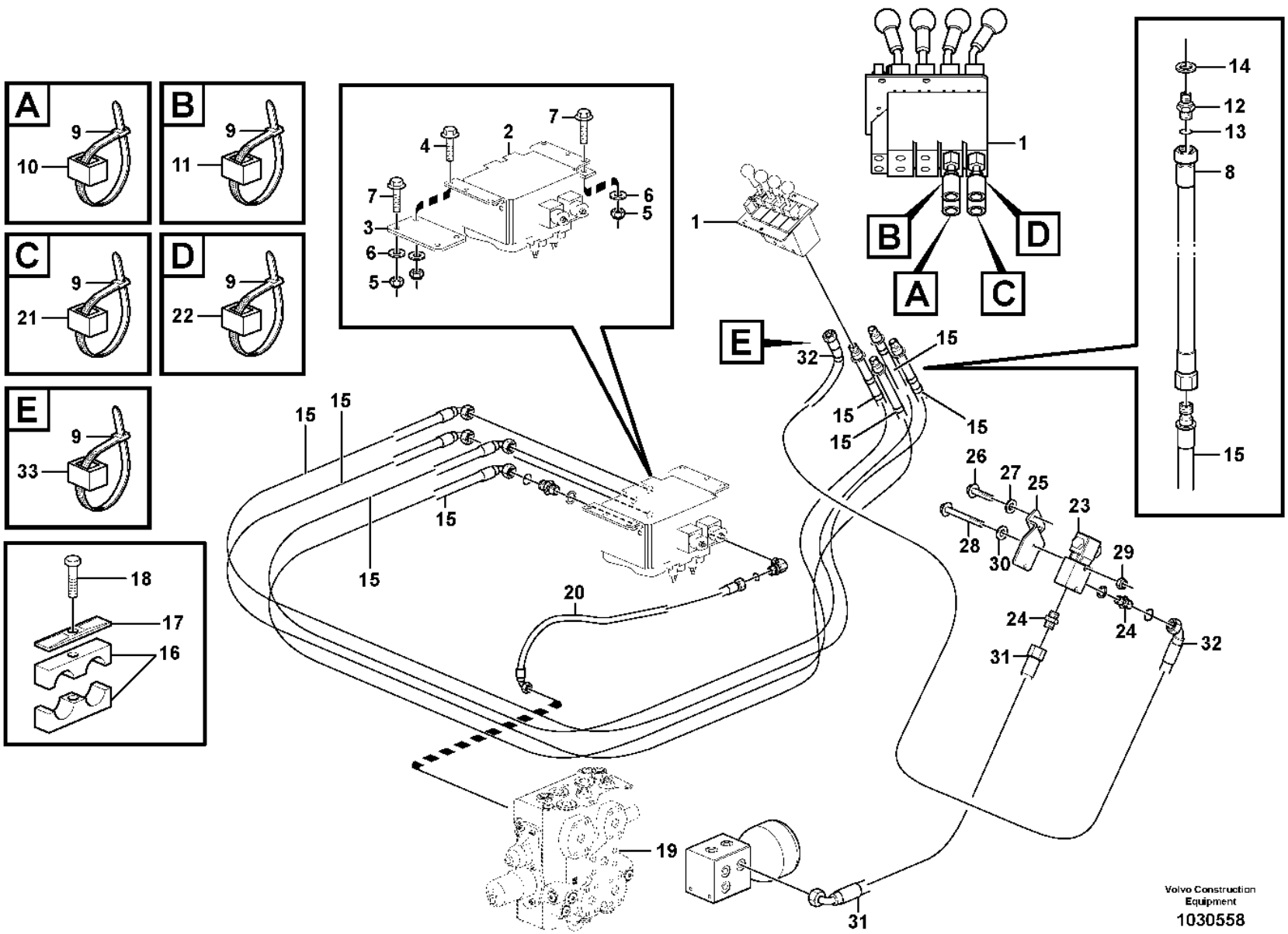
A
B
C
D
E
1
2
3
4
5
6
7
8
9
10
11
12
13
14
15
16
17
18
19
20
21
22
23
24
25
26
27
28
29
30
31
32
33
Volvo Construction Equipment
1030558

Fig.	Part No.	Quantity 1	2	3	4	5	PS	KIT	Description	Denominación	Denominação	Dénomination	Notes
16	VOE 11411408	2	2						Clamp	Abrazadera	Braçadeira	Collier serrage	
17	VOE 4880579	1	1						Cover plate	Placa recurbrición	Tampa cobertura	Plaque de recouvrement	
18	VOE 13965180	1							Screw	Tornillo	Parafuso	Vis	
	VOE 13947760		1						Screw	Tornillo	Parafuso	Vis	
19		1	1						Control valve	Válvula control	Válvula de controle	Valve controle	See group 912-100 page 1211
20	VOE 11148936	1	1	1	1				Hose assembly	Conducto	Mangueira completa	Conduit flexible	
21	VOE 4881457	2							Marking sleeve	Manguito de marcaje	Luva indicadora	Douille marquage	GREEN, A4 S/N - 5641
21	VOE 4881457	1							Marking sleeve	Manguito de marcaje	Luva indicadora	Douille marquage	S/N 5642 -
22	VOE 4881454	2							Marking sleeve	Manguito de marcaje	Luva indicadora	Douille marquage	PINK, B4 S/N - 5641
22	VOE 4881454	1							Marking sleeve	Manguito de marcaje	Luva indicadora	Douille marquage	S/N 5642 -
23	VOE 11173930	1							Valve	Válvula	Válvula	Valve	
	VOE 11709837	1							•Coil	•Bobina	•Bobina	•Bobine	
	VOE 11709838	1							•Sealing kit	•Kit de precinto	•Jogo de vedação	•Kit plombage	
	VOE 11709839	1							•Nut	•Tuerca	•Porca	•Écrou	
24	VOE 13933897	2							Nipple	Niple	Niple	Raccord	
	VOE 990737	2							•O-ring	•Anillo tórico	•Anel-o	•Joint torique	
	VOE 14211856	2							•Sealing ring	•Anillo retén	•Anel de vedação	•Bague étanchéité	
25	VOE 11173569	1							Attachment	Fijacion	Fixação	Fixation	
26	VOE 13947760	2							Screw	Tornillo	Parafuso	Vis	
	VOE 4973473	2							Spacer sleeve	Manguito distanciador	Luva espaçadora	Douille entretoise	
27	VOE 11117464	2							Plain washer	Arandela plana	Arruela simples	Rondelle plane	
28	VOE 13965177	2							Screw	Tornillo	Parafuso	Vis	
29	VOE 13949278	2							Flange lock nut	Contratuerca embridada	Contra porca flange	Contre-écrou à embase	
30	VOE 960139	2							Plain washer	Arandela plana	Arruela simples	Rondelle plane	
31	VOE 11163049	1							Hose assembly	Conducto	Mangueira completa	Conduit flexible	
32	VOE 11445298	1							Hose assembly	Conducto	Mangueira completa	Conduit flexible	
33	VOE 4881458	2							Marking sleeve	Manguito de marcaje	Luva indicadora	Douille marquage	BR

1	83198, 83532
2	83351, 83531
3	83534, 83354
4	83352, 83533
5	

Hydraulic Control 3rd-4th
3a y 4a fincciones hidraulicaas
Comando hidráulica, 3ª - 4ª
3eme et 4eme fonctions hydrauliques

Catalogue id **20106**	Group **916**
Illustr. No **1030558**	Section **300**
Issue **20021223-G**	Page **1289**

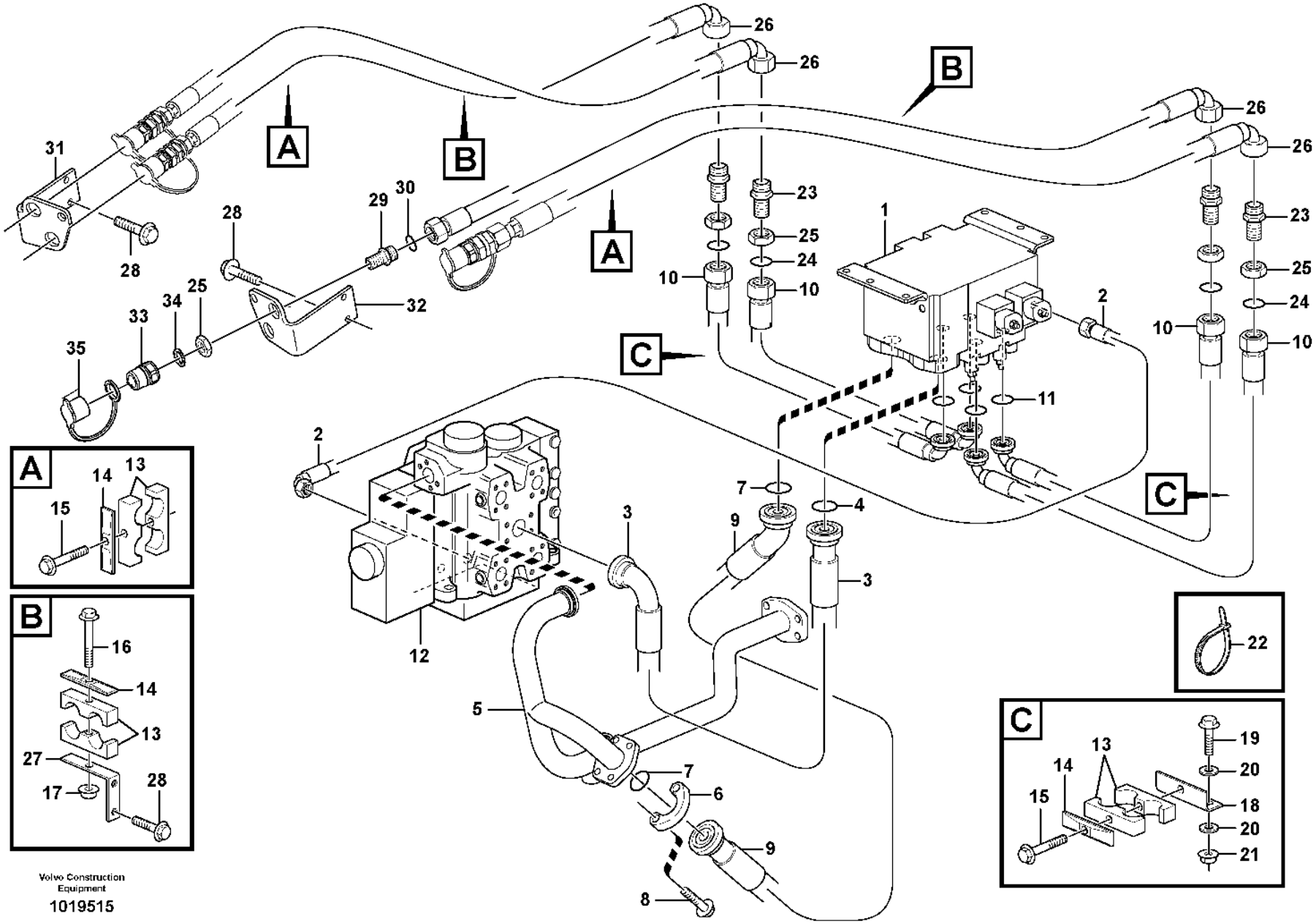

Volvo Construction Equipment

1019515

Fig.	Part No.	Quantity 1	2	3	4	5	PS	KIT	Description	Denominación	Denominação	Dénomination	Notes
1		1	1	1	1				Direction Valve	Valvula Orient	Válvula direcional	Valve Direction	See group 916-300 page 1287
2		1	1	1	1				Hose assembly	Conducto	Mangueira completa	Conduit flexible	See group 916-300 page 1287
3	VOE 936075	1	1	1	1				Hose assembly	Conducto	Mangueira completa	Conduit flexible	
4	VOE 990757	2	2	2	2				Sealing ring	Anillo retén	Anel de vedação	Bague étanchéité	
5	VOE 11172580	1	1	1	1				Return line	Conducto de retorno	Linha de retorno	Conduit de retour	
6	VOE 935309	2	2	2	2				Flange half	Mitad brida	Meia flange	Demi-bride	
7	VOE 990743	2	2	2	2				O-ring	Anillo tórico	Anel-o	Joint torique	
8	VOE 965225	4	4	4	4				Flange screw	Tornillo embridado	Parafuso flangeado	Vis à embase	
9	VOE 936076	1	1	1	1				Hose assembly	Conducto	Mangueira completa	Conduit flexible	
10	VOE 935900	4	2	4	2				Hose assembly	Conducto	Mangueira completa	Conduit flexible	
11	VOE 990742	4	2	4	2				O-ring	Anillo tórico	Anel-o	Joint torique	
12		1	1	1	1				Control valve	Válvula control	Válvula de controle	Valve controle	See group 912-200 page 1219
13	VOE 11411427	6		6					Clamp	Abrazadera	Braçadeira	Collier serrage	
	VOE 11411428		6		6				Clamp	Abrazadera	Braçadeira	Collier serrage	
14	VOE 4880586	6	6	6	6				Cover plate	Placa recurbrición	Tampa cobertura	Plaque de recouvrement	
15	VOE 13965180	4	4	4	4				Screw	Tornillo	Parafuso	Vis	
	VOE 11130978		4		4				Spacer	Distanciador	Espaçador	Entretoise	
16	VOE 13965182	2	2	2	2				Screw	Tornillo	Parafuso	Vis	
17	VOE 948645	2	2	2	2				Flange lock nut	Contratuerca embridada	Contra porca flange	Contre-écrou à embase	
18	VOE 11173176	2	2	2	2				Attachment	Fijacion	Fixação	Fixation	
19	VOE 13965186	4	4	4	4				Screw	Tornillo	Parafuso	Vis	
20	VOE 13960143	8	8	8	8				Washer	Arandela	Arruela	Rondelle	
21	VOE 13971095	4	4	4	4				Flange nut	Tuerca embridada	Porca flangeada	Écrou à embase	
22	VOE 4881438	REQ	REQ	REQ	REQ				Cable tie	Abrazadera de cinta	Braçadeira	Serre-câble	
23	VOE 935285	4	2	4	2				Nipple	Niple	Niple	Raccord	
24	VOE 990740	4	2	4	2				•O-ring	•Anillo tórico	•Anel-o	•Joint torique	
25	VOE 935286	8	4	8	4				Lock nut	Contratuerca	Porca trava	Contre-écrou	
26	VOE 936080	4	2	4	2				Hose assembly	Conducto	Mangueira completa	Conduit flexible	
27	VOE 11173262	2	2	2	2				Bracket	Consola	Suporte	Console	
28	VOE 946471	8	8	8	8				Flange screw	Tornillo embridado	Parafuso flangeado	Vis à embase	
29	VOE 11172046	4	2	4	2				Nipple	Niple	Niple	Raccord	

1	83198
2	83351
3	83354
4	83352
5	

Hydraulic Control 3rd-4th
3a y 4a fincciones hidraulicaas
Comando hidráulica, 3ª - 4ª
3eme et 4eme fonctions hydrauliques

Catalogue id **20106**	Group **916**
Illustr. No **1019515**	Section **350**
Issue **20021223-G**	Page **1291**

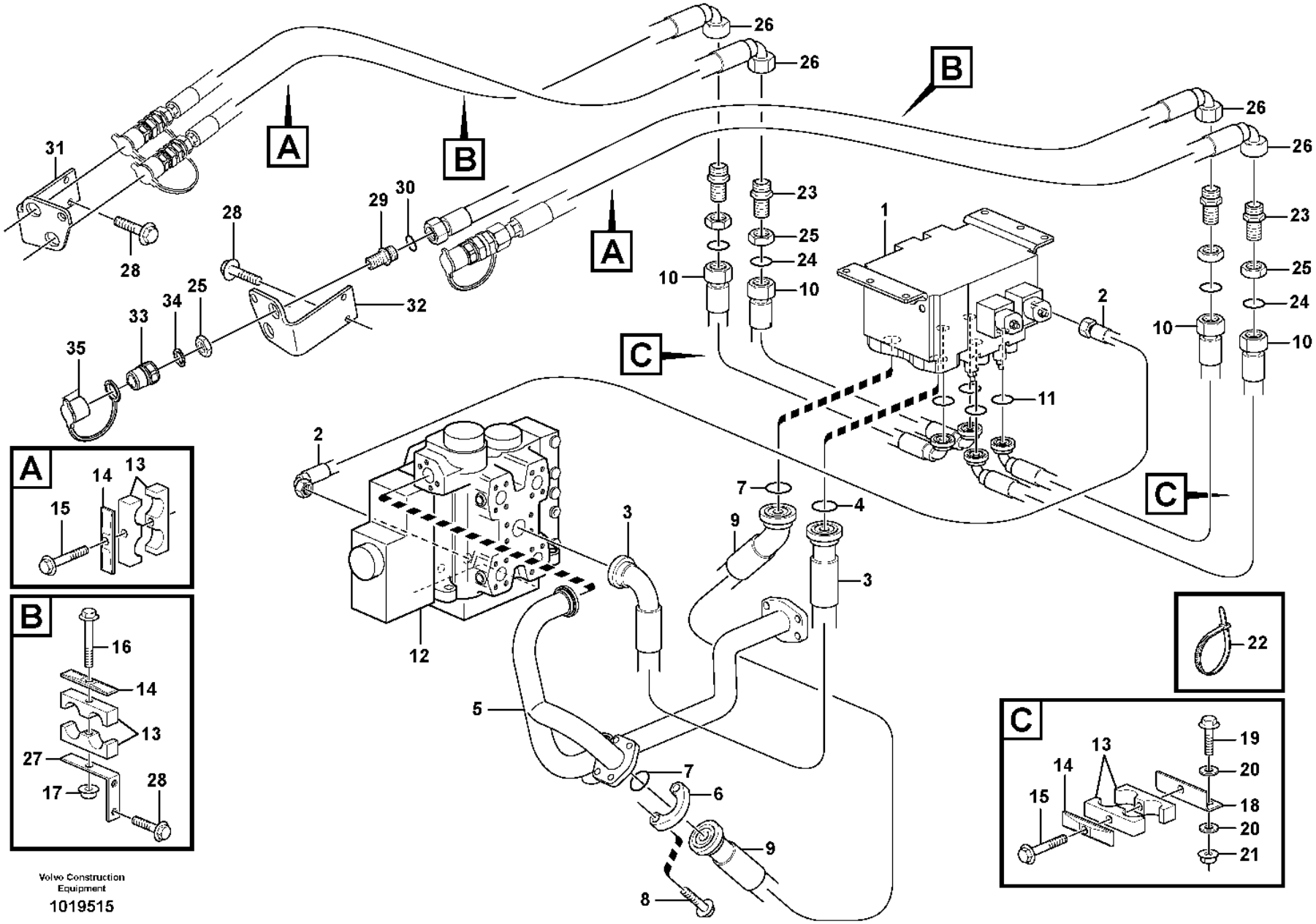

Volvo Construction Equipment

1019515

Fig.	Part No.	Quantity 1	2	3	4	5	PS	KIT	Description	Denominación	Denominação	Dénomination	Notes
30	**VOE 990740**	4	2	4	2				O-ring	Anillo tórico	Anel-o	Joint torique	
31	**VOE 15147877**	1	1	1	1				Bracket	Consola	Suporte	Console	RH
32	**VOE 15147877**	1	1	1	1				Bracket	Consola	Suporte	Console	LH
33	**VOE 11043022**	4	2	4	2				Nipple	Niple	Niple	Raccord	
34	**VOE 14013070**	4	2	4	2				Sealing washer	Arandela de retén	Arruela de vedação	Rondelle étanchéité	
35	**VOE 11147586**	4	2	4	2				Dust cover	Protección de polvo	Tampa proteção	Pare-poussière	

1	83198	**Hydraulic Control 3rd-4th** **3a y 4a fincciones hidraulicaas** **Comando hidráulica, 3ª - 4ª** **3eme et 4eme fonctions hydrauliques**	Catalogue id **20106**	Group **916**
2	83351			
3	83354		Illustr. No **1019515**	Section **350**
4	83352			
5			Issue **20021223-G**	Page **1293**

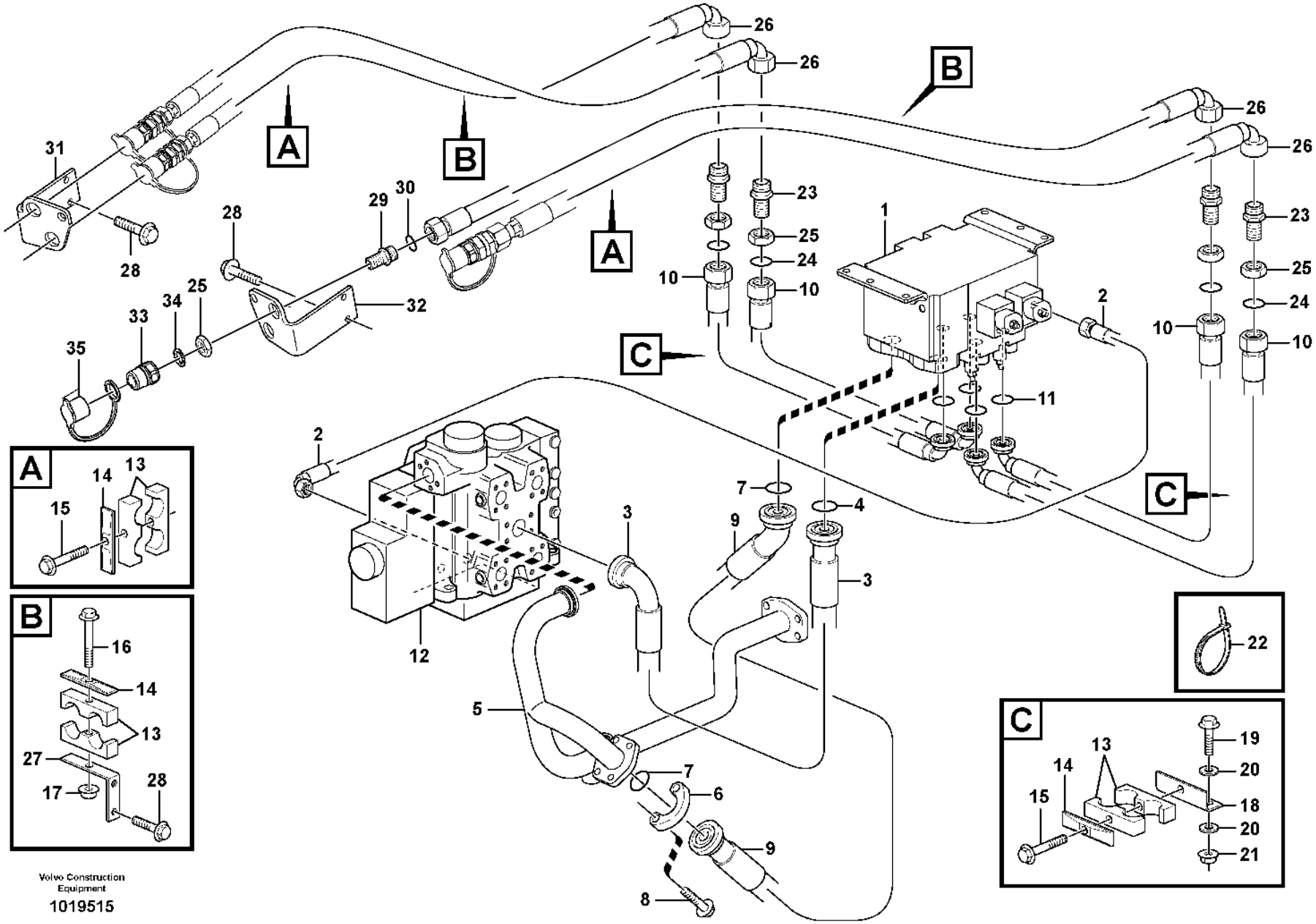

Volvo Construction Equipment

1019515

Fig.	Part No.	Quantity 1	2	3	4	5	PS	KIT	Description	Denominación	Denominação	Dénomination	Notes
1		1	1	1	1				Direction Valve	Valvula Orient	Válvula direcional	Valve Direction	See group 916-300 page 1287
2		1	1	1	1				Hose assembly	Conducto	Mangueira completa	Conduit flexible	See group 916-300 page 1287
3	VOE 936075	1	1	1	1				Hose assembly	Conducto	Mangueira completa	Conduit flexible	
4	VOE 990757	2	2	2	2				Sealing ring	Anillo retén	Anel de vedação	Bague étanchéité	
5	VOE 11172580	1	1	1	1				Return line	Conducto de retorno	Linha de retorno	Conduit de retour	
6	VOE 935309	2	2	2	2				Flange half	Mitad brida	Meia flange	Demi-bride	
7	VOE 990743	2	2	2	2				O-ring	Anillo tórico	Anel-o	Joint torique	
8	VOE 965225	4	4	4	4				Flange screw	Tornillo embridado	Parafuso flangeado	Vis à embase	
9	VOE 936076	1	1	1	1				Hose assembly	Conducto	Mangueira completa	Conduit flexible	
10	VOE 935900	4	4	2	2				Hose assembly	Conducto	Mangueira completa	Conduit flexible	
11	VOE 990742	4	4	2	2				O-ring	Anillo tórico	Anel-o	Joint torique	
12		1	1	1	1				Control valve	Válvula control	Válvula de controle	Valve controle	See group 912-200 page 1219
13	VOE 11411427	6	6						Clamp	Abrazadera	Braçadeira	Collier serrage	
	VOE 11411428			6	6				Clamp	Abrazadera	Braçadeira	Collier serrage	
	VOE 11130978			6	6				Spacer	Distanciador	Espaçador	Entretoise	
14	VOE 4880586	6	6	6	6				Cover plate	Placa recurbrición	Tampa cobertura	Plaque de recouvrement	
15	VOE 13965180	4	4	4	4				Screw	Tornillo	Parafuso	Vis	
16	VOE 13965182	2	2	2	2				Screw	Tornillo	Parafuso	Vis	
17	VOE 948645	2	2	2	2				Flange lock nut	Contratuerca embridada	Contra porca flange	Contre-écrou à embase	
18	VOE 11173176	2	2	2	2				Attachment	Fijacion	Fixação	Fixation	
19	VOE 13965186	4	4	4	4				Screw	Tornillo	Parafuso	Vis	
20	VOE 13960143	8	8	8	8				Washer	Arandela	Arruela	Rondelle	
21	VOE 13971095	4	4	4	4				Flange nut	Tuerca embridada	Porca flangeada	Écrou à embase	
22	VOE 4881438	REQ	REQ	REQ	REQ				Cable tie	Abrazadera de cinta	Braçadeira	Serre-câble	
23	VOE 935285	4	4	2	2				Nipple	Niple	Niple	Raccord	
24	VOE 990740	4	4	2	2				•O-ring	•Anillo tórico	•Anel-o	•Joint torique	
25	VOE 935286	6	6	4	4				Lock nut	Contratuerca	Porca trava	Contre-écrou	
26	VOE 936107	4	4	2	2				Hose assembly	Conducto	Mangueira completa	Conduit flexible	
27	VOE 11173262	2	2	2	2				Bracket	Consola	Suporte	Console	
28	VOE 946471	8	8	8	8				Flange screw	Tornillo embridado	Parafuso flangeado	Vis à embase	
29	VOE 11172046	4	4	2	2				Nipple	Niple	Niple	Raccord	

1	83534, 84491
2	83532
3	83531
4	83533, 84490
5	

Hydraulic function, 3rd and 4th for Long Boom
Función hidráulica, 3ª y 4ª para pluma larga
Função hidráulica, 3ª e 4ª para lança longa
3e et 4e fonctions hydrauliques pour flèche longue

Catalogue id **20106**	Group **916**
Illustr. No **1019515**	Section **400**
Issue **20021223-G**	Page **1295**

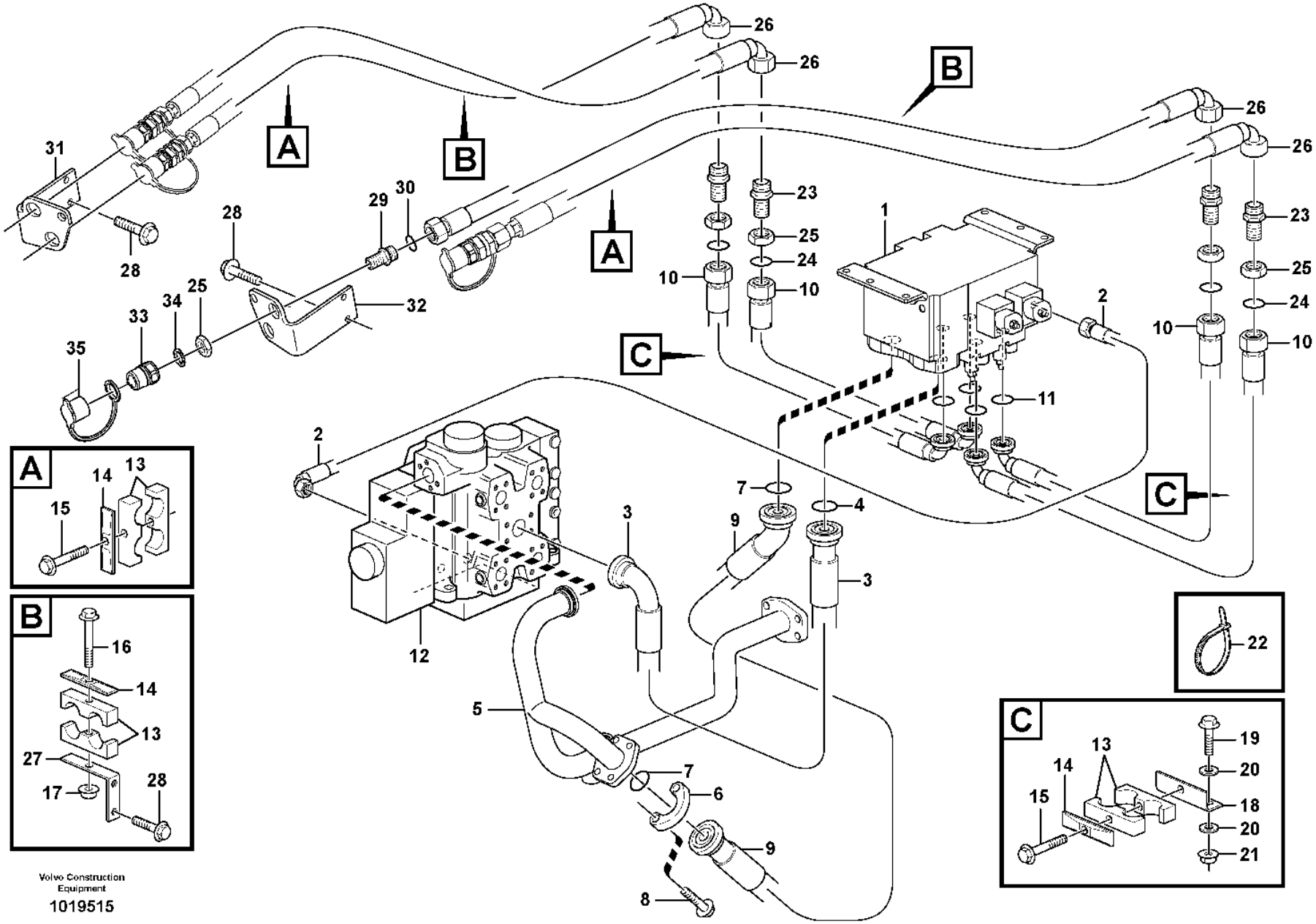

Volvo Construction Equipment

1019515

Fig.	Part No.	Quantity 1	2	3	4	5	PS	KIT	Description	Denominación	Denominação	Dénomination	Notes
30	VOE 990740	2	4	2	2				O-ring	Anillo tórico	Anel-o	Joint torique	
31	VOE 15161710	1	1	1	1				Bracket	Consola	Suporte	Console	RH
32	VOE 15161710	1	1	1	1				Bracket	Consola	Suporte	Console	LH
33	VOE 11043022	4	4	2	2				Nipple	Niple	Niple	Raccord	
34	VOE 14013070	4	4	2	2				Sealing washer	Arandela de retén	Arruela de vedação	Rondelle étanchéité	
35	VOE 11147586	4	4	2	2				Dust cover	Protección de polvo	Tampa proteção	Pare-poussière	

1	83534, 84491
2	83532
3	83531
4	83533, 84490
5	

Hydraulic function, 3rd and 4th for Long Boom
Función hidráulica, 3ª y 4ª para pluma larga
Função hidráulica, 3ª e 4ª para lança longa
3e et 4e fonctions hydrauliques pour flèche longue

Catalogue id **20106**	Group **916**
Illustr. No **1019515**	Section **400**
Issue **20021223-G**	Page **1297**

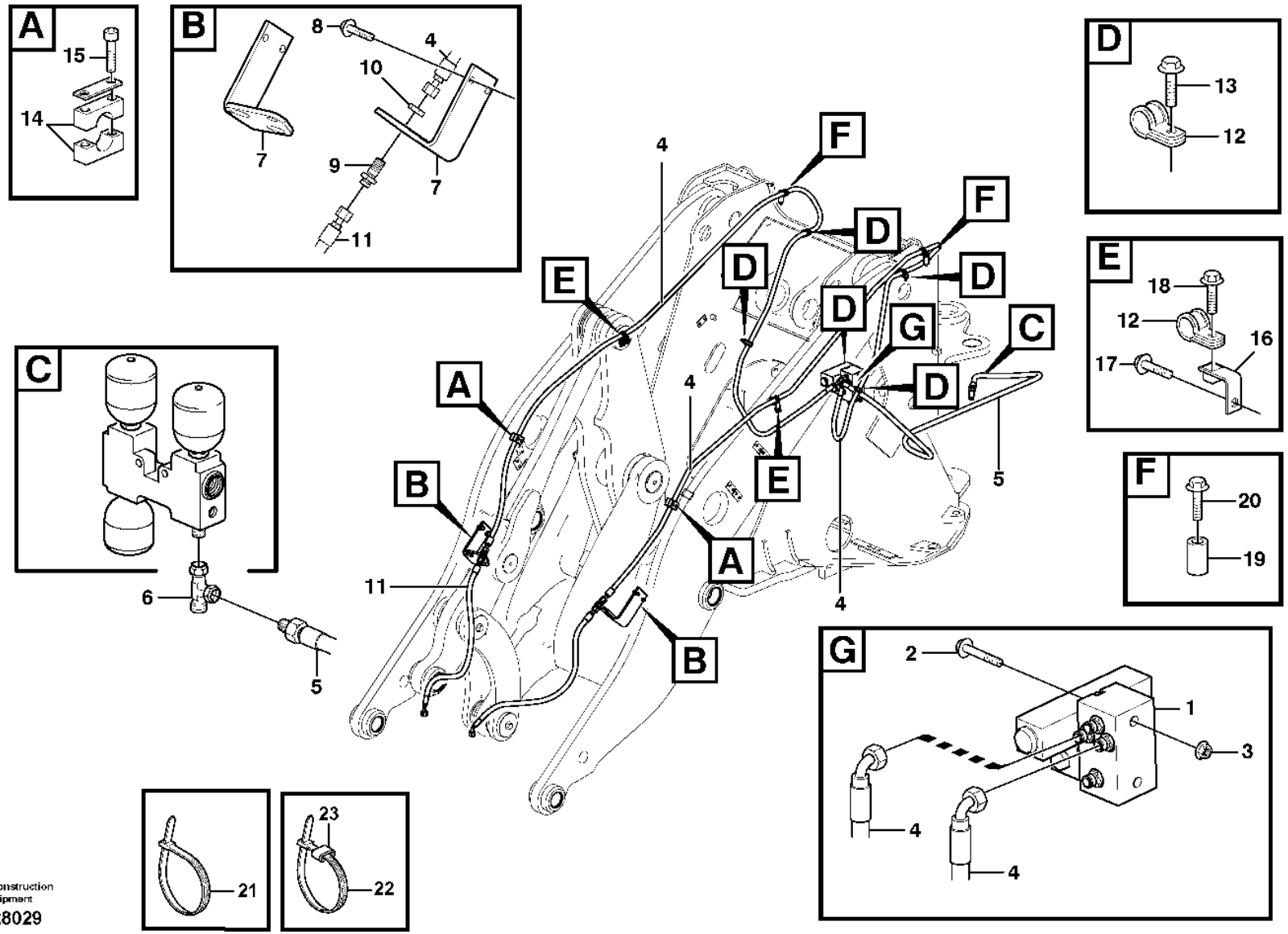

Volvo Construction Equipment

1028029

Fig.	Part No.	Quantity 1	2	3	4	5	PS	KIT	Description	Denominación	Denominação	Dénomination	Notes
1		1	1						Valve	Valvula	Válvula	Soupape	See group 916-550 page 1303
2	VOE 967633	2	2						Hex. socket screw	Tornillo de hexágono embutido	Parafuso soquete sext	Vis à six pans creux	
3	VOE 13945408	2	2						Nut	Tuerca	Porca	Écrou	
4	VOE 11173668	2							Hose assembly	Conducto	Mangueira completa	Conduit flexible	
	VOE 11173669		2						Hose assembly	Conducto	Mangueira completa	Conduit flexible	
	VOE 11173845			2					Hose assembly	Conducto	Mangueira completa	Conduit flexible	
5	VOE 11147981	1	1						Hose assembly	Conducto	Mangueira completa	Conduit flexible	
	VOE 11173752			1					Hose assembly	Conducto	Mangueira completa	Conduit flexible	
6	VOE 13933936	1	1						T-nipple	Niple t	Niple-t	Raccord-t	
	VOE 990737	2	2						•O-ring	•Anillo tórico	•Anel-o	•Joint torique	(VOE 4880492)
7	VOE 15147877	1							Bracket	Consola	Suporte	Console	LH
	VOE 15161710		1						Bracket	Consola	Suporte	Console	LH
	VOE 15147877	1							Bracket	Consola	Suporte	Console	RH
	VOE 15161710		1						Bracket	Consola	Suporte	Console	RH
8	VOE 946441	4	4						Flange screw	Tornillo embridado	Parafuso flangeado	Vis à embase	
9	VOE 935425	2	2						Nipple	Niple	Niple	Raccord	
	VOE 990737	4	4						•O-ring	•Anillo tórico	•Anel-o	•Joint torique	(VOE 4880492)
10	VOE 935429	2	2						Lock nut	Contratuerca	Porca trava	Contre-écrou	
11	VOE 11180934	2	2						Hose assembly	Conducto	Mangueira completa	Conduit flexible	
	VOE 11180991			2					Hose assembly	Conducto	Mangueira completa	Conduit flexible	
12	VOE 977742	9	9						Clamp	Abrazadera	Braçadeira	Collier serrage	
13	VOE 13946173	4	4						Screw	Tornillo	Parafuso	Vis	
14	VOE 4785681	2	2						Clamp	Abrazadera	Braçadeira	Collier serrage	
15	VOE 942314	4	4						Hex. socket screw	Tornillo de hexágono embutido	Parafuso soquete sext	Vis à six pans creux	
16	VOE 11024650	2	2						Angle plate	Placa angular	Placa angular	Tôle angulaire	
17	VOE 946440	2	2						Flange screw	Tornillo embridado	Parafuso flangeado	Vis à embase	
18	VOE 946471	2	2						Flange screw	Tornillo embridado	Parafuso flangeado	Vis à embase	
19	VOE 4775189	2	2						Spacer sleeve	Manguito distanciador	Luva espaçadora	Douille entretoise	
20	VOE 13965179	2	2						Screw	Tornillo	Parafuso	Vis	
21	VOE 4881440	REQ	REQ						Cable tie	Abrazadera de cinta	Braçadeira	Serre-câble	

1	83195	**Hydraulic system for attachment bracket.** **Sistema hidráulica, soporte de implementos.** **Sistema hidráulico do suporte de implemento.** **Système hydraulique, porte d'outil.**	Catalogue id **20106**	Group **916**
2	83595			
3	82067		Illustr. No **1028029**	Section **500**
4				
5			Issue **20021223-G**	Page **1299**

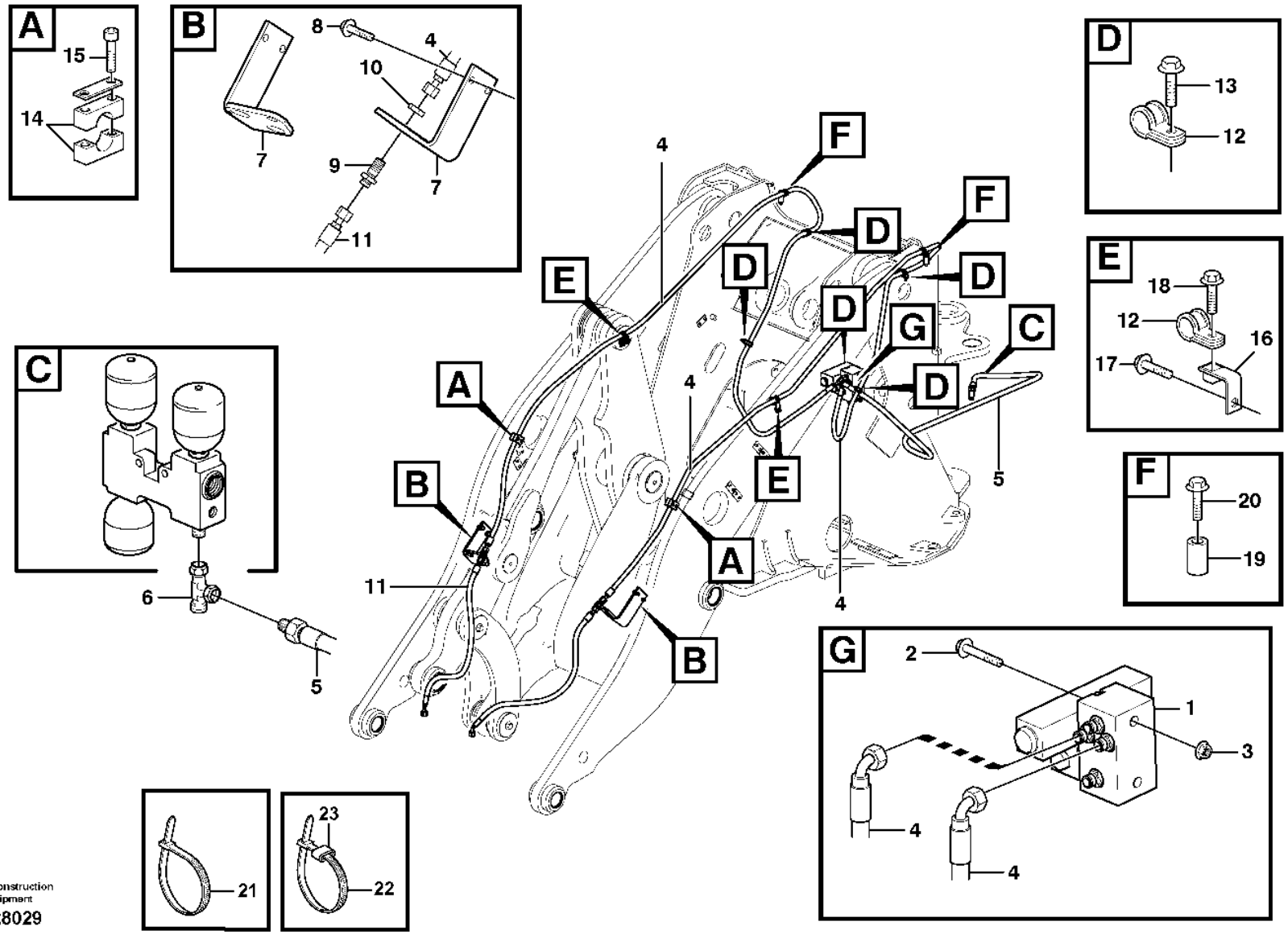

Volvo Construction Equipment

1028029

Fig.	Part No.	Quantity 1	2	3	4	5	PS	KIT	Description	Denominación	Denominação	Dénomination	Notes
22	VOE 14016673	2	2						Strip clamp	Abrazadera de cinta	Cinta braçadeira	Serrage de ruban	
23	VOE 4881454	2	2						Marking sleeve	Manguito de marcaje	Luva indicadora	Douille marquage	

1	83195	**Hydraulic system for attachment bracket.** **Sistema hidráulica, soporte de implementos.** **Sistema hidráulico do suporte de implemento.** **Système hydraulique, porte d'outil.**	Catalogue id **20106**	Group **916**
2	83595			
3	82067		Illustr. No **1028029**	Section **500**
4				
5			Issue **20021223-G**	Page **1301**

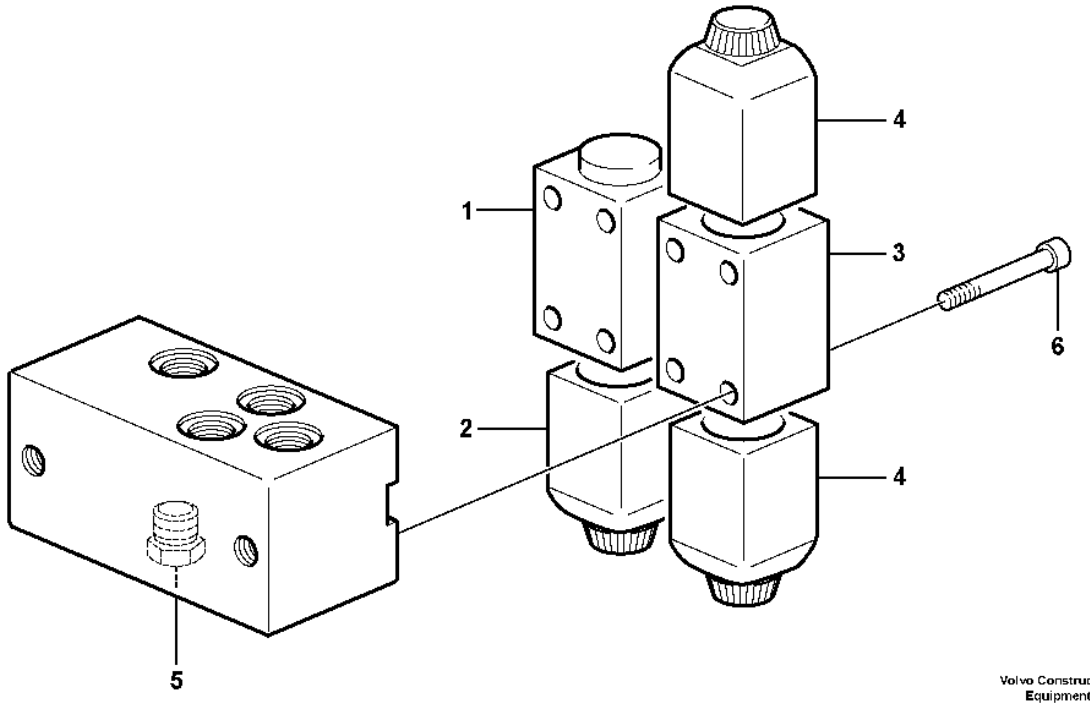

Volvo Construction Equipment

1011582

Fig.	Part No.	Quantity 1	2	3	PS	KIT	Description	Denominación	Denominação	Dénomination	Notes
	VOE 11411998	1					Hydraulic valve	Válvula hidráulica	Válvula hidráulica	Valve hydraulique	
1	**VOE 11173166**	1					•Solenoid valve	•Electroválvula	•Válvula solenóide	•Électrovanne	MA4603
2	**VOE 11708930**	1					••Magnet	••Imán	••Magneto	••Aimant	
	VOE 11993637	1					••Sealing kit	••Kit de precinto	••Jogo de vedação	••Kit plombage	
3	**VOE 11716831**	1					•Solenoid valve	•Electroválvula	•Válvula solenóide	•Électrovanne	MA9101, MA9106
4	**VOE 11708930**	2					••Magnet	••Imán	••Magneto	••Aimant	
	VOE 11993637	1					••Sealing kit	••Kit de precinto	••Jogo de vedação	••Kit plombage	
5	**VOE 11716832**	1					•Non-return valve	•Válvula antirretorno	•Válvula de retenção	•Clapet antiretour	
6	**VOE 959193**	4					•Hex. socket screw	•Tornillo de hexágono embutido	•Parafuso soquete sext	•Vis à six pans creux	

THE ILLUSTRATION IS UNDER PRODUCTION
DIE ILLUSTRATION IST UNTER HERSTELLUNG
ESTAMOS PRODUCIENDO LA ILUSTRACION
L'ILLUSTRATION EST EN COURS DE FABRICATION
BILDEN ÄR UNDER PRODUKTION
이 그림은 완료되지 않은 상태입니다
图片正 在 制 作 中
A IMAGEM ESTÁ SENDO PRODUZIDA

Fig.	Part No.	Quantity 1	2	3	PS	KIT	Description	Denominación	Denominação	Dénomination	Notes
	VOE 15176437	1			SS		Attachment bracket	Soporte de implementos		Porte-outil	(VOE 11157800)
1					NS		•Frame	•Bastidor	•Quadro	•Cadre châssis	
2	**VOE 17205110**	2					••Pin	••Pasador	••Pino	••Goupille	(VOE 11156114)
3	**VOE 935929**	2					•Nipple	•Niple	•Niple	•Raccord	
4	**VOE 935428**	2					•Lock nut	•Contratuerca	•Porca trava	•Contre-écrou	
5	**VOE 13955900**	2					•Washer	•Arandela	•Arruela	•Rondelle	
6	**VOE 17214200**	1					•Cylinder	•Cilindro	•Cilindro	•Cylindre	
7		2			NS		••Piston rod	••Biela de piston	••Biela de pistão	••Bielle de piston	
8		2			NS		••Piston	••Piston	••Pistão	••Piston	
9		2			NS		••Guide	••Guia	••Guia	••Rail	
10	**VOE 17229415**	2					••Sealing kit	••Juego de reténes	••Jogo de vedação	••Jeu joints	
11	**VOE 11157191**	2					•Pin	•Pasador	•Coupilha	•Clavette	
12	**VOE 11142687**	2					•Pin	•Pasador	•Coupilha	•Clavette	
13	**VOE 914450**	2					•Snap ring	•Circlip	•Anel trava	•Circlip	
14	**VOE 914167**	2					•Lubricating nipple	•Niple lubricador	•Engraxadeira	•Graisseur	
15	**VOE 11157678**	1					•Spacer	•Distanciador	•Espaçador	•Entretoise	
16	**VOE 13965196**	1					•Screw	•Tornillo	•Parafuso	•Vis	
17	**VOE 935538**	2					•Elbow nipple	•Niple angular	•Cotovelo	•Raccord coudé	
18	**VOE 990736**	1					••O-ring	••Anillo tórico	••Anel-o	••Joint torique	
19	**VOE 935628**	2					•Hose assembly	•Conducto	•Mangueira completa	•Conduit flexible	
	VOE 11173848		2				Hose assembly	Conducto	Mangueira completa	Conduit flexible	
20	**VOE 11156757**	1					•Plate	•Chapa	•Chapa	•Tôle	
21	**VOE 11045750**	4					•Rivet	•Remache	•Rebite	•Rivet	
22	**VOE 930445**	4					•Spacer ring	•Anillo distanciador	•Anel espaçador	•Bague entretoise	
23	**VOE 13970970**	4					•Hexagon screw	•Tornillo hexagonal	•Parafuso sextavado	•Vis à tête hexagonale	
24	**VOE 11439034**	1			OP		•Sign	•Letrero	•Letreiro	•Enseigne	

1	**82556**
2	**82067**
3	
4	
5	

Attachment bracket
Soporte de implementos
Suporte de implemento
Porte - outil

Catalogue id **20106**	Group **924**
Illustr. No **1091487**	Section **100**
Issue **20021223-G**	Page **1305**

THE ILLUSTRATION IS UNDER PRODUCTION
DIE ILLUSTRATION IST UNTER HERSTELLUNG
ESTAMOS PRODUCIENDO LA ILUSTRACION
L'ILLUSTRATION EST EN COURS DE FABRICATION
BILDEN ÄR UNDER PRODUKTION
이 그림은 완료되지 않은 상태입니다
图片正 在 制 作 中
A IMAGEM ESTÁ SENDO PRODUZIDA

Fig.	Part No.	Quantity 1	2	3	PS	KIT	Description	Denominación	Denominação	Dénomination	Notes
	VOE 15176437	1			SS		Attachment bracket	Soporte de implementos		Porte-outil	
1		1			NS		•Frame	•Bastidor	•Quadro	•Cadre châssis	
2	**VOE 17205110**	2					••Pin	••Pasador	••Pino	••Goupille	
3	**VOE 935929**	2					•Nipple	•Niple	•Niple	•Raccord	
4	**VOE 935428**	2					•Lock nut	•Contratuerca	•Porca trava	•Contre-écrou	
5	**VOE 13955900**	2					•Washer	•Arandela	•Arruela	•Rondelle	
6	**VOE 17214200**	1					•Cylinder	•Cilindro	•Cilindro	•Cylindre	
7		2			NS		••Piston rod	••Biela de piston	••Biela de pistão	••Bielle de piston	
8		2			NS		••Piston	••Piston	••Pistão	••Piston	
9		1			NS		••Guide	••Guia	••Guia	••Rail	
10	**VOE 17229415**	1					••Sealing kit	••Juego de reténes	••Jogo de vedação	••Jeu joints	
11	**VOE 11157191**	2					•Pin	•Pasador	•Coupilha	•Clavette	
12	**VOE 11142687**	2					•Pin	•Pasador	•Coupilha	•Clavette	
13	**VOE 914450**	2					•Snap ring	•Circlip	•Anel trava	•Circlip	
14	**VOE 914167**	2					•Lubricating nipple	•Niple lubricador	•Engraxadeira	•Graisseur	
15	**VOE 11157678**	1					•Spacer	•Distanciador	•Espaçador	•Entretoise	
16	**VOE 13965196**	1					•Screw	•Tornillo	•Parafuso	•Vis	
17	**VOE 935538**	2					•Elbow nipple	•Niple angular	•Cotovelo	•Raccord coudé	
18	**VOE 990736**	1					••O-ring	••Anillo tórico	••Anel-o	••Joint torique	
19	**VOE 935628**	2					•Hose assembly	•Conducto	•Mangueira completa	•Conduit flexible	
20	**VOE 11156757**	1					•Plate	•Chapa	•Chapa	•Tôle	
21	**VOE 11045750**	4					•Rivet	•Remache	•Rebite	•Rivet	
22	**VOE 930445**	4					•Spacer ring	•Anillo distanciador	•Anel espaçador	•Bague entretoise	
23	**VOE 13970970**	4					•Hexagon screw	•Tornillo hexagonal	•Parafuso sextavado	•Vis à tête hexagonale	
24	**VOE 11439034**	1			OP		•Sign	•Letrero	•Letreiro	•Enseigne	

1		**Attachment bracket** **Soporte de implementos** **Suporte de implemento** **Porte - outil**	Catalogue id **20106**	Group **924**
2				
3			Illustr. No **1091487**	Section **150**
4				
5		**85346**	Issue **20021223-G**	Page **1307**

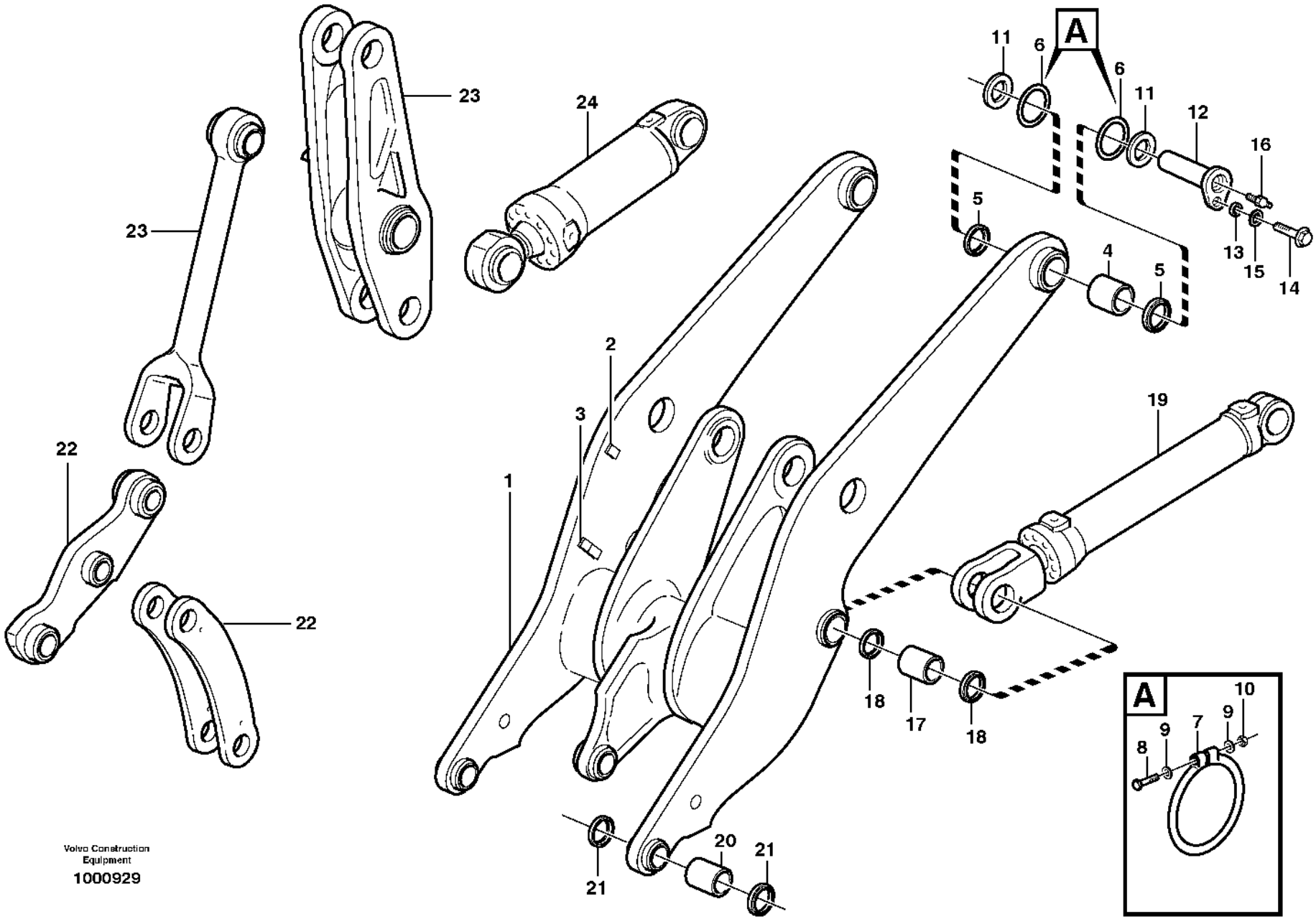

Volvo Construction Equipment

1000929

Fig.	Part No.	Quantity 1	2	3	PS	KIT	Description	Denominación	Denominação	Dénomination	Notes
1	VOE 15019656	1					Lifting frame work	Bastidor elevación	Quadro guindaste	Châssis levage	
1	VOE 16812090			1	SS		Lifting frame work	Bastidor elevación	Quadro guindaste	Châssis levage	
2	VOE 4785465			2			•••Attaching plate	•••Chapa de fijación	•••Chapa fixação	•••Tôle de fixation	
3	VOE 4763685			4			•••Weld plate	•••Placa soldadura	•••Placa de solda	•••Plaque soudage	
	VOE 11177711			8			•Screw	•Tornillo	•Parafuso	•Vis	
4	VOE 11020802	2		2			Bushing	Casquillo	Bucha	Bague	
5	VOE 11005099	4		4			Scraper ring	Anillo rascador	Anel raspador	Bague de racleur	
6	VOE 11048081		4				Sealing ring	Anillo retén	Anel de vedação	Bague étanchéité	
7	VOE 4824485		4				O-ring	Anillo tórico	Anel-o	Joint torique	1)
8	VOE 955260		4				Hexagon screw	Tornillo hexagonal	Parafuso sextavado	Vis à tête hexagonale	
9	VOE 13940090		8				Washer	Arandela	Arruela	Rondelle	
10	VOE 13963104		4				Lock nut	Contratuerca	Porca trava	Contre-écrou	
11	VOE 11020663		6				Shim	Laminilla de ajuste	Calço de ajuste	Cale de réglage	
12	VOE 11432001		2				Pin	Pasador	Pino	Goupille	
13	VOE 11025923		2				Spacer	Distanciador	Espaçador	Entretoise	
14	VOE 13965192		2				Screw	Tornillo	Parafuso	Vis	
15	VOE 13947355		2				Washer	Arandela	Arruela	Rondelle	
16	VOE 11025816		2				Lubricating nipple	Niple lubricador	Engraxadeira	Graisseur	
17	VOE 11020803	2		2			Bushing	Casquillo	Bucha	Bague	
18	VOE 11005017	4		4			Scraper ring	Anillo rascador	Anel raspador	Bague de racleur	
19			2				Lifting cylinder	Cilindro elevacion	Cilindro de elevação	Verin levage	See group 945-500 page 1345
20	VOE 11015609	2		2			Bushing	Casquillo	Bucha	Bague	
21	VOE 11005014	4		4			Scraper ring	Anillo rascador	Anel raspador	Bague de racleur	
22		1		1			Link	Articulacion	Articulação	Articulation	See group 945-150 page 1315
23		1		1			Link	Articulacion	Articulação	Articulation	See group 945-200 page 1319
24			1				Tilt cylinder	Cilindro tilt	Cilindro de inclinação	Verin tilt	See group 945-550 page 1349

1) **GB**: Replacement version **ES**: Version piezas de repuesto. **BR**: Versão de reposição **FR**: Version piéce de rechange.

1	33389
2	33381
3	33392
4	
5	

Lifting framework with assembly parts
Bastidor elevación con piezas de montaje
Quadro de elevação com peças de montagem
Chassis levage avec pièces de montage

Catalogue id	Group
20106	945
Illustr. No	Section
1000929	100
Issue	Page
20021223-G	1309

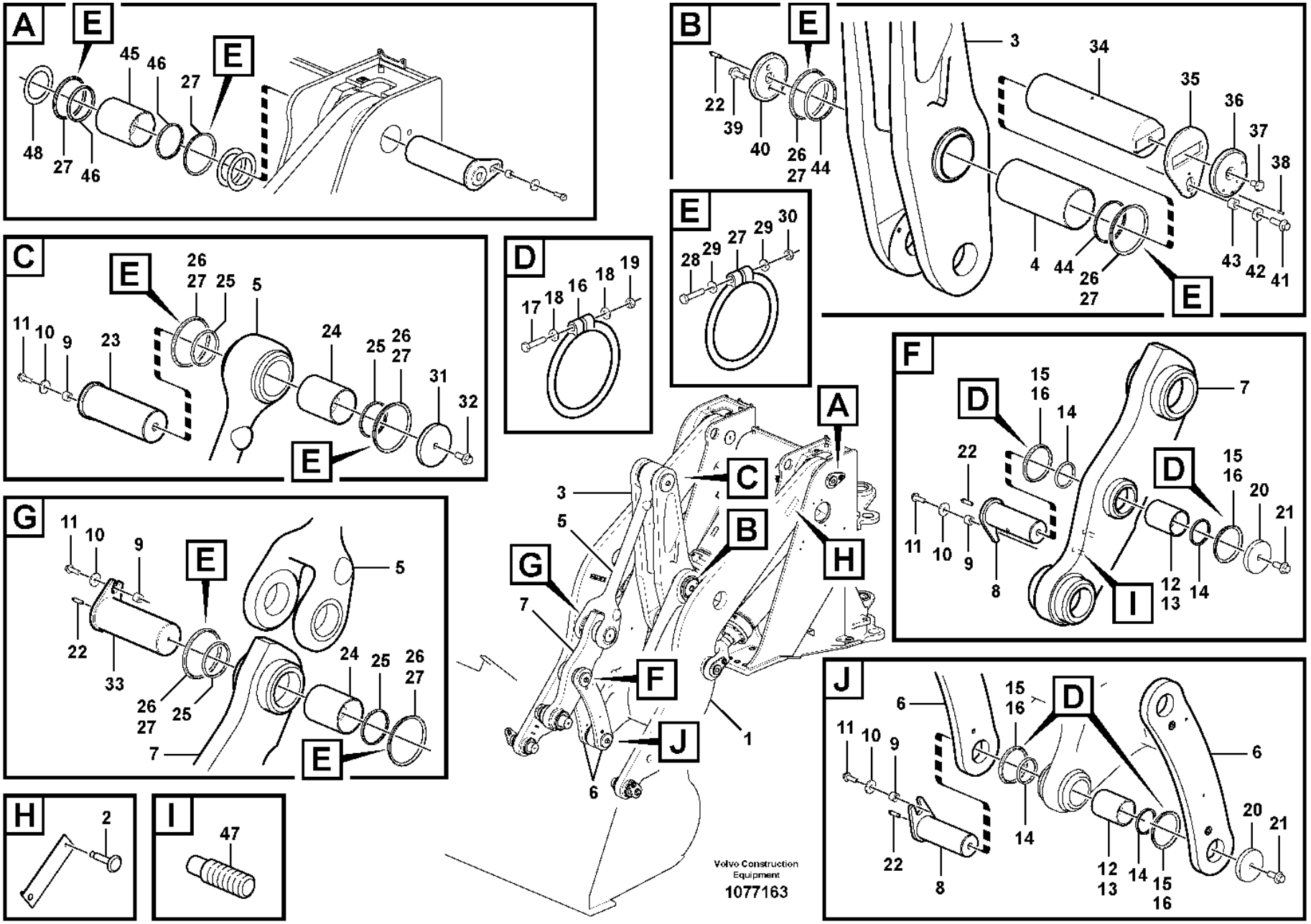
A
E
45
46
27
E
48
27
46
B
E
22
39
40
26
27
44
3
34
35
36
37
38
4
44
26
27
43
42
41
E
C
E
26
27
25
5
11
10
9
23
24
25
26
27
31
32
E
D
17
18
16
18
19
E
28
29
27
29
30
F
D
15
16
14
7
22
D
15
16
20
21
11
10
9
8
12
13
14
I
G
11
10
9
E
5
22
33
26
27
25
24
25
26
27
7
E
A
C
3
5
B
H
G
7
F
J
1
6
J
6
11
10
9
15
16
D
6
22
8
14
12
13
14
15
16
20
21
H
2
I
47
Volvo Construction Equipment
1077163

Fig.	Part No.	Quantity 1	2	3	PS	KIT	Description	Denominación	Denominação	Dénomination	Notes
1		1			NS		Lifting frame work	Bastidor elevación	Quadro guindaste	Châssis levage	
1	VOE 16812090		1		SS		Lifting frame work	Bastidor elevación	Quadro guindaste	Châssis levage	
	VOE 4763685		4				•••Weld plate	•••Placa soldadura	•••Placa de solda	•••Plaque soudage	
	VOE 4785465		2				•••Attaching plate	•••Chapa de fijación	•••Chapa fixação	•••Tôle de fixation	
	VOE 11177711		8				•Screw	•Tornillo	•Parafuso	•Vis	
2	VOE 941671	2	2				Blind rivet	Remache ciego	Rebite cego	Rivet borgne	
3	VOE 15011079	1	1				Link	Articulación	Articulação	Articulation	
4	VOE 11020804	2	2				•Bushing	•Casquillo	•Bucha	•Bague	
5	VOE 11176764	1					Link	Articulación	Articulação	Articulation	
5	VOE 15001907		1				Link	Articulación	Articulação	Articulation	
6	VOE 11020741	2	2				Link	Articulación	Articulação	Articulation	
7	VOE 11177095	1					Link	Articulación	Articulação	Articulation	
	VOE 11177711	2					•Screw	•Tornillo	•Parafuso	•Vis	
7	VOE 11432407		1				Link	Articulación	Articulação	Articulation	
8	VOE 11015674	2	2				Pin	Pasador	Pino	Goupille	
9	VOE 11025923	4	4				Spacer	Distanciador	Espaçador	Entretoise	
10	VOE 13947355	4	4				Washer	Arandela	Arruela	Rondelle	
11	VOE 13965192	4	4				Screw	Tornillo	Parafuso	Vis	
12	VOE 11177045	2	2				Bushing	Casquillo	Bucha	Bague	
13	VOE 180759	4	4				Plug	Tapón	Bujão	Tampon	
14	VOE 11005014	4	4				Scraper ring	Anillo rascador	Anel raspador	Bague de racleur	
15	VOE 11048019	4	4				Sealing ring	Anillo retén	Anel de vedação	Bague étanchéité	
16	VOE 4824483	4	4				O-ring	Anillo tórico	Anel-o	Joint torique	1)
17	VOE 955259	4	4				Hexagon screw	Tornillo hexagonal	Parafuso sextavado	Vis à tête hexagonale	
18	VOE 13940090	8	8				Washer	Arandela	Arruela	Rondelle	
19	VOE 13963104	4	4				Lock nut	Contratuerca	Porca trava	Contre-écrou	
20	VOE 11004396	2	2				Washer	Arandela	Arruela	Rondelle	
21	VOE 968435	2	2				Flange screw	Tornillo embridado	Parafuso flangeado	Vis à embase	
22	VOE 11025816	4	4				Lubricating nipple	Niple lubricador	Engraxadeira	Graisseur	
23	VOE 11020817	1	1				Pin	Pasador	Pino	Goupille	

1) **GB**: Replacement version **ES**: Version piezas de repuesto. **BR**: Versão de reposição **FR**: Version piéce de rechange.

1	33028
2	33038
3	
4	
5	

Lifting frame work with assembly parts
Bastidor elevacion con accesorios de montaje
Quadro de elevação com peças acessórias
Chassis levage avec pièces de montage

Catalogue id **20106**	Group **945**
Illustr. No **1077163**	Section **125**
Issue **20021223-G**	Page **1311**

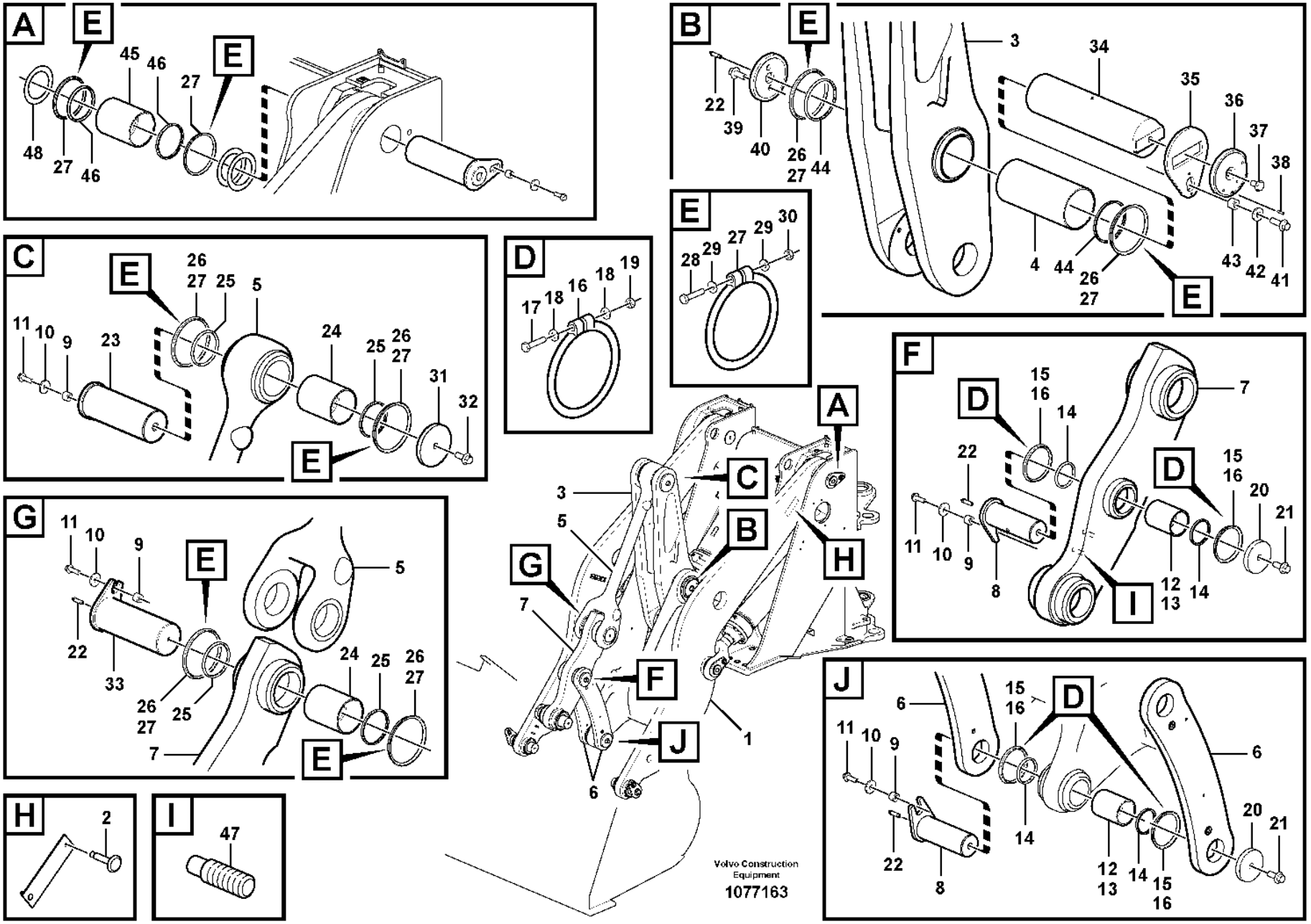
A
E
45
46
27
E
48
27
46
B
E
22
39
40
26
27
44
3
34
35
36
37
38
4
44
26
27
43
42
41
E
C
E
26
27
25
5
11
10
9
23
24
25
26
27
31
32
E
D
17
18
16
18
19
E
28
29
27
29
30
F
D
15
16
14
7
22
D
15
16
20
21
11
10
9
8
12
13
14
I
G
11
10
9
E
5
22
33
26
27
25
24
25
26
27
7
E
A
C
3
5
B
H
G
7
F
J
1
6
J
6
11
10
9
15
16
D
6
22
8
14
12
13
14
15
16
20
21
H
2
I
47
Volvo Construction Equipment
1077163

Fig.	Part No.	Quantity 1	2	3	PS	KIT	Description	Denominación	Denominação	Dénomination	Notes
24	VOE 11020802	2	2				Bushing	Casquillo	Bucha	Bague	
25	VOE 11005099	4	4				Scraper ring	Anillo rascador	Anel raspador	Bague de racleur	
26	VOE 11048081	6	6				Sealing ring	Anillo retén	Anel de vedação	Bague étanchéité	
27	VOE 4824485	10	10				O-ring	Anillo tórico	Anel-o	Joint torique	1)
28	VOE 955260	10	10				Hexagon screw	Tornillo hexagonal	Parafuso sextavado	Vis à tête hexagonale	
29	VOE 13940090	20	20				Washer	Arandela	Arruela	Rondelle	
30	VOE 13963104	10	10				Lock nut	Contratuerca	Porca trava	Contre-écrou	
31	VOE 11015065	1	1				Washer	Arandela	Arruela	Rondelle	
32	VOE 968435	1	1				Flange screw	Tornillo embridado	Parafuso flangeado	Vis à embase	
33	VOE 11020809	1	1				Pin	Pasador	Pino	Goupille	
34	VOE 11020925	1	1				Pin	Pasador	Coupilha	Clavette	
35	VOE 11177967	1	1				Lock plate	Placa de seguridad	Placa trava	Plaque verrouillage	
36	VOE 15167216	1	1				Base plate	Placa de fondo	Chapa de apoio	Plate-forme	
37	VOE 15167787	1	1				Shaft	Eje	Eixo	Arbre	
38	VOE 13951977	1	1				Spring pin	Pasador tubular	Pino tubular	Goupille tubulaire	
39	VOE 968435	2	2				Flange screw	Tornillo embridado	Parafuso flangeado	Vis à embase	
40	VOE 11020924	1	1				Washer	Arandela	Arruela	Rondelle	
41	VOE 13968436	1	1				Screw	Tornillo	Parafuso	Vis	
42	VOE 1560463	1	1				Washer	Arandela	Arruela	Rondelle	
43	VOE 11108672	1	1				Spacer	Distanciador	Espaçador	Entretoise	
44	VOE 11005019	2	2				Scraper ring	Anillo rascador	Anel raspador	Bague de racleur	
45	VOE 11020802	2	2				Bushing	Casquillo	Bucha	Bague	
46	VOE 11005099	4	4				Scraper ring	Anillo rascador	Anel raspador	Bague de racleur	
47	VOE 11177711	2					Screw	Tornillo	Parafuso	Vis	

1) **GB**: Replacement version **ES**: Version piezas de repuesto. **BR**: Versão de reposição **FR**: Version piéce de rechange.

1	33028	**Lifting frame work with assembly parts** **Bastidor elevacion con accesorios de montaje** **Quadro de elevação com peças acessórias** **Chassis levage avec pièces de montage**	Catalogue id **20106**	Group **945**
2	33038		Illustr. No **1077163**	Section **125**
3				
4			Issue **20021223-G**	Page **1313**
5				

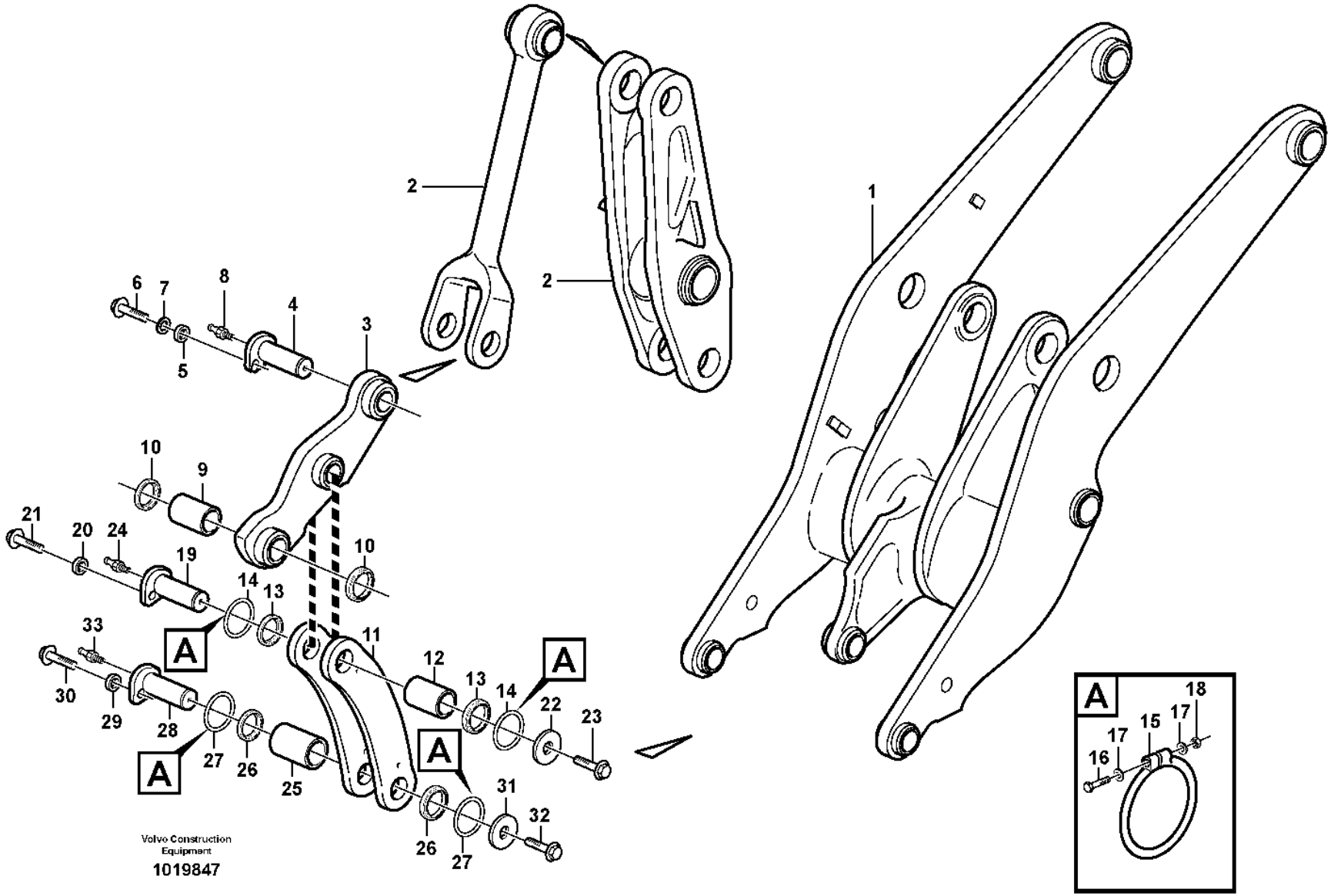
1
2
2
3
4
5
6
7
8
9
10
10
10
11
12
13
13
14
14
15
16
17
17
18
19
20
21
22
23
24
25
26
26
27
27
28
29
30
31
32
33
A
A
A
A
A
Volvo Construction Equipment
1019847

Fig.	Part No.	Quantity 1	2	3	PS	KIT	Description	Denominación	Denominação	Dénomination	Notes
1		1	1				Lft Frame Work	Bastid Elev	Quadro guindaste	Chassis Levage	See group 945-100 page 1309
2		1	1				Link	Articulacion	Articulação	Articulation	See group 945-200 page 1319
3	VOE 11177095	1					Link	Articulación	Articulação	Articulation	L PROD
	VOE 11177711	2					•Screw	•Tornillo	•Parafuso	•Vis	L PROD
3	VOE 11432222		1				Link	Articulación	Articulação	Articulation	E PROD
3	VOE 15162305		1		SS		Link	Articulación	Articulação	Articulation	L PROD
4	VOE 11020809	1	1				Pin	Pasador	Pino	Goupille	
5	VOE 11025923	1	1				Spacer	Distanciador	Espaçador	Entretoise	
6	VOE 13965192	1	1				Screw	Tornillo	Parafuso	Vis	
7	VOE 13947355	1	1				Washer	Arandela	Arruela	Rondelle	
8	VOE 11025816	1	1				Lubricating nipple	Niple lubricador	Engraxadeira	Graisseur	
9	VOE 11015610	1	1				Bushing	Casquillo	Bucha	Bague	
	VOE 180759	1	3				Plug	Tapón	Bujão	Tampon	
10	VOE 11005015	2	2				Scraper ring	Anillo rascador	Anel raspador	Bague de racleur	
11	VOE 11020741	2	2				Link	Articulación	Articulação	Articulation	
12	VOE 11177045	1	1				Bushing	Casquillo	Bucha	Bague	
13	VOE 11005014	2	2				Scraper ring	Anillo rascador	Anel raspador	Bague de racleur	
14	VOE 11048019	2	2				Sealing ring	Anillo retén	Anel de vedação	Bague étanchéité	
15	VOE 4824483	2	2				O-ring	Anillo tórico	Anel-o	Joint torique	1)
16	VOE 955259	2	2				Hexagon screw	Tornillo hexagonal	Parafuso sextavado	Vis à tête hexagonale	
17	VOE 13940090	4	4				Washer	Arandela	Arruela	Rondelle	
18	VOE 13963104	2	2				Lock nut	Contratuerca	Porca trava	Contre-écrou	
19	VOE 11015674	1	1				Pin	Pasador	Pino	Goupille	
20	VOE 11025923	1	1				Spacer	Distanciador	Espaçador	Entretoise	
21	VOE 13965192	1	1				Screw	Tornillo	Parafuso	Vis	
22	VOE 11004396	1	1				Washer	Arandela	Arruela	Rondelle	
23	VOE 968435	1	1				Flange screw	Tornillo embridado	Parafuso flangeado	Vis à embase	
23	VOE 11177711		5				Screw	Tornillo	Parafuso	Vis	
24	VOE 11025816	1	1				Lubricating nipple	Niple lubricador	Engraxadeira	Graisseur	
25	VOE 11177045	1	1				Bushing	Casquillo	Bucha	Bague	

1) **GB**: Replacement version **ES**: Version piezas de repuesto. **BR**: Versão de reposição **FR**: Version piéce de rechange.

1	33386
2	33392
3	
4	
5	

Forward links with assembly parts
Brazos delanteros con piezas de montaje
Articulações dianteiras com peças de montagem
Raccords arrière avec pièces de montage

Catalogue id	Group
20106	945
Illustr. No	Section
1019847	150
Issue	Page
20021223-G	1315

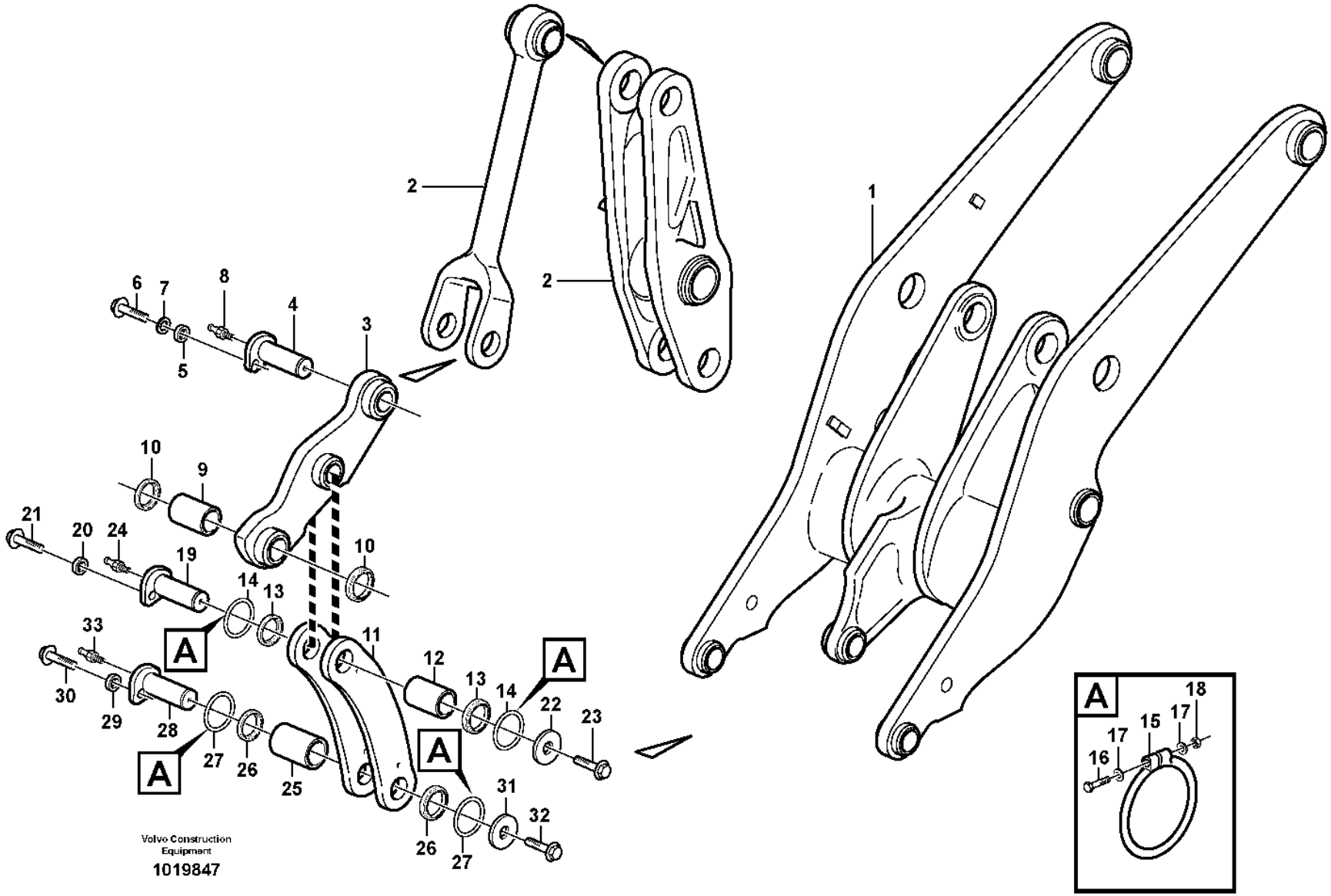
1
2
2
3
4
5
6
7
8
9
10
10
10
11
12
13
13
14
14
15
16
17
17
18
19
20
21
22
23
24
25
26
26
27
27
28
29
30
31
32
33
A
A
A
A
A
Volvo Construction Equipment
1019847

Fig.	Part No.	Quantity 1	2	3	PS	KIT	Description	Denominación	Denominação	Dénomination	Notes
26	VOE 11005014	2	2				Scraper ring	Anillo rascador	Anel raspador	Bague de racleur	
27	VOE 11048019	2	2				Sealing ring	Anillo retén	Anel de vedação	Bague étanchéité	
28	VOE 11015674	1	1				Pin	Pasador	Pino	Goupille	
29	VOE 11025923	1	1				Spacer	Distanciador	Espaçador	Entretoise	
30	VOE 13965192	1	1				Screw	Tornillo	Parafuso	Vis	
31	VOE 11004396	1	1				Washer	Arandela	Arruela	Rondelle	
32	VOE 13968436	1	1				Screw	Tornillo	Parafuso	Vis	
32	VOE 11177711		5				Screw	Tornillo	Parafuso	Vis	
33	VOE 11025816	1	1				Lubricating nipple	Niple lubricador	Engraxadeira	Graisseur	

1	33386	**Forward links with assembly parts** **Brazos delanteros con piezas de montaje** **Articulações dianteiras com peças de montagem** **Raccords arrière avec pièces de montage**	Catalogue id **20106**	Group **945**
2	33392		Illustr. No **1019847**	Section **150**
3				
4			Issue **20021223-G**	Page **1317**
5				

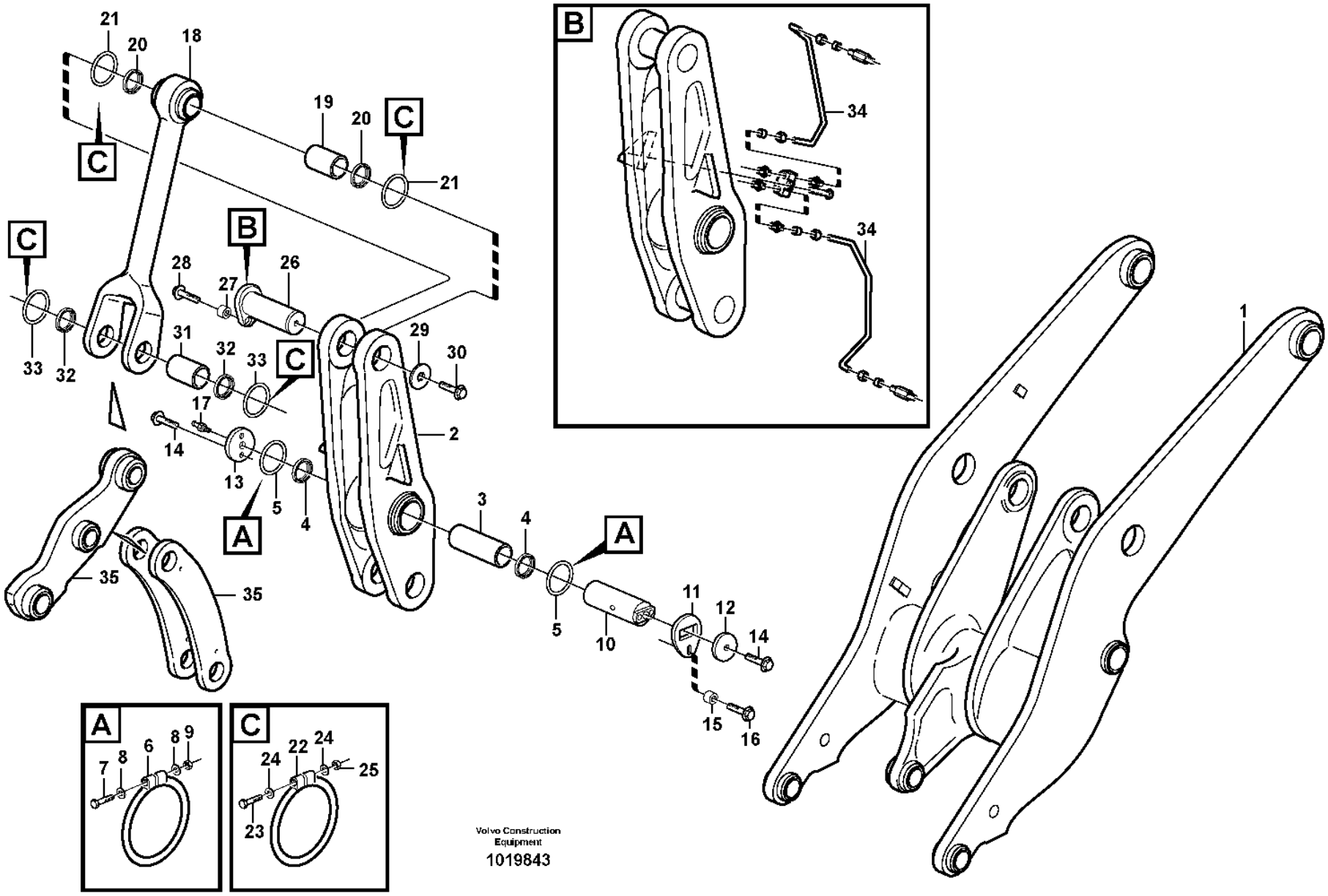
21
20
18
19
20
C
21
C
B
28
27
26
C
31
32
33
29
30
33
32
17
14
13
5
4
A
2
3
4
A
5
10
11
12
14
15
16
35
35
1
B
34
34
A
7
8
6
8
9
C
24
22
24
25
23
Volvo Construction Equipment
1019843

Fig.	Part No.	Quantity 1	2	3	PS	KIT	Description	Denominación	Denominação	Dénomination	Notes
1		1	1				Lft frame work	Bastid elev	Funcionamento do quadro de elevação	Chassis levage	See group 945-100 page 1309
2	VOE 11432039	1	1		SS		Link	Articulación	Articulação	Articulation	
3	VOE 11020804	1	1				•Bushing	•Casquillo	•Bucha	•Bague	
4	VOE 11005019	2	2				Scraper ring	Anillo rascador	Anel raspador	Bague de racleur	
5	VOE 11048081	2	2				Sealing ring	Anillo retén	Anel de vedação	Bague étanchéité	
6	VOE 4824485	2	2				O-ring	Anillo tórico	Anel-o	Joint torique	1)
7	VOE 955260	2	2				Hexagon screw	Tornillo hexagonal	Parafuso sextavado	Vis à tête hexagonale	
8	VOE 13940090	4	4				Washer	Arandela	Arruela	Rondelle	
9	VOE 13963104	2	2				Lock nut	Contratuerca	Porca trava	Contre-écrou	
10	VOE 11020925	1	1				Pin	Pasador	Coupilha	Clavette	
11	VOE 11177967	1	1				Lock plate	Placa de seguridad	Placa trava	Plaque verrouillage	
12	VOE 11108607	1	1				Lock washer	Arandela seguridad	Arruela trava	Rondelle verrouillage	
13	VOE 11020924	1	1				Washer	Arandela	Arruela	Rondelle	
14	VOE 968435	3	3				Flange screw	Tornillo embridado	Parafuso flangeado	Vis à embase	
15	VOE 11016019	1	1				Spacer	Distanciador	Espaçador	Entretoise	
16	VOE 13968436	1	1				Screw	Tornillo	Parafuso	Vis	
17	VOE 11025816	1	1				Lubricating nipple	Niple lubricador	Engraxadeira	Graisseur	
18	VOE 11176764	1					Link	Articulación	Articulação	Articulation	
	VOE 15001907		1				Link	Articulación	Articulação	Articulation	(VOE 11020335)
19	VOE 11020802	1	1				Bushing	Casquillo	Bucha	Bague	
20	VOE 11005099	2	2				Scraper ring	Anillo rascador	Anel raspador	Bague de racleur	
21	VOE 11048081	2	2				Sealing ring	Anillo retén	Anel de vedação	Bague étanchéité	
22	VOE 4824485	4	4				O-ring	Anillo tórico	Anel-o	Joint torique	1)
23	VOE 955260	4	4				Hexagon screw	Tornillo hexagonal	Parafuso sextavado	Vis à tête hexagonale	
24	VOE 13940090	8	8				Washer	Arandela	Arruela	Rondelle	
25	VOE 13963104	4	4				Lock nut	Contratuerca	Porca trava	Contre-écrou	
26	VOE 11020817	1	1				Pin	Pasador	Pino	Goupille	
27	VOE 11025923	1	1				Spacer	Distanciador	Espaçador	Entretoise	
28	VOE 13965192	1	1				Screw	Tornillo	Parafuso	Vis	
29	VOE 11015065	1	1				Washer	Arandela	Arruela	Rondelle	

1) **GB**: Replacement version **ES**: Version piezas de repuesto. **BR**: Versão de reposição **FR**: Version piéce de rechange.

1	33386
2	33392
3	
4	
5	

Rear links with assembly parts
Brazos traseros con piezas de montaje
Articulações traseiras com peças de montagem
Raccords arrière avec pièces de montage

Catalogue id **20106**	Group **945**
Illustr. No **1019843**	Section **200**
Issue **20021223-G**	Page **1319**

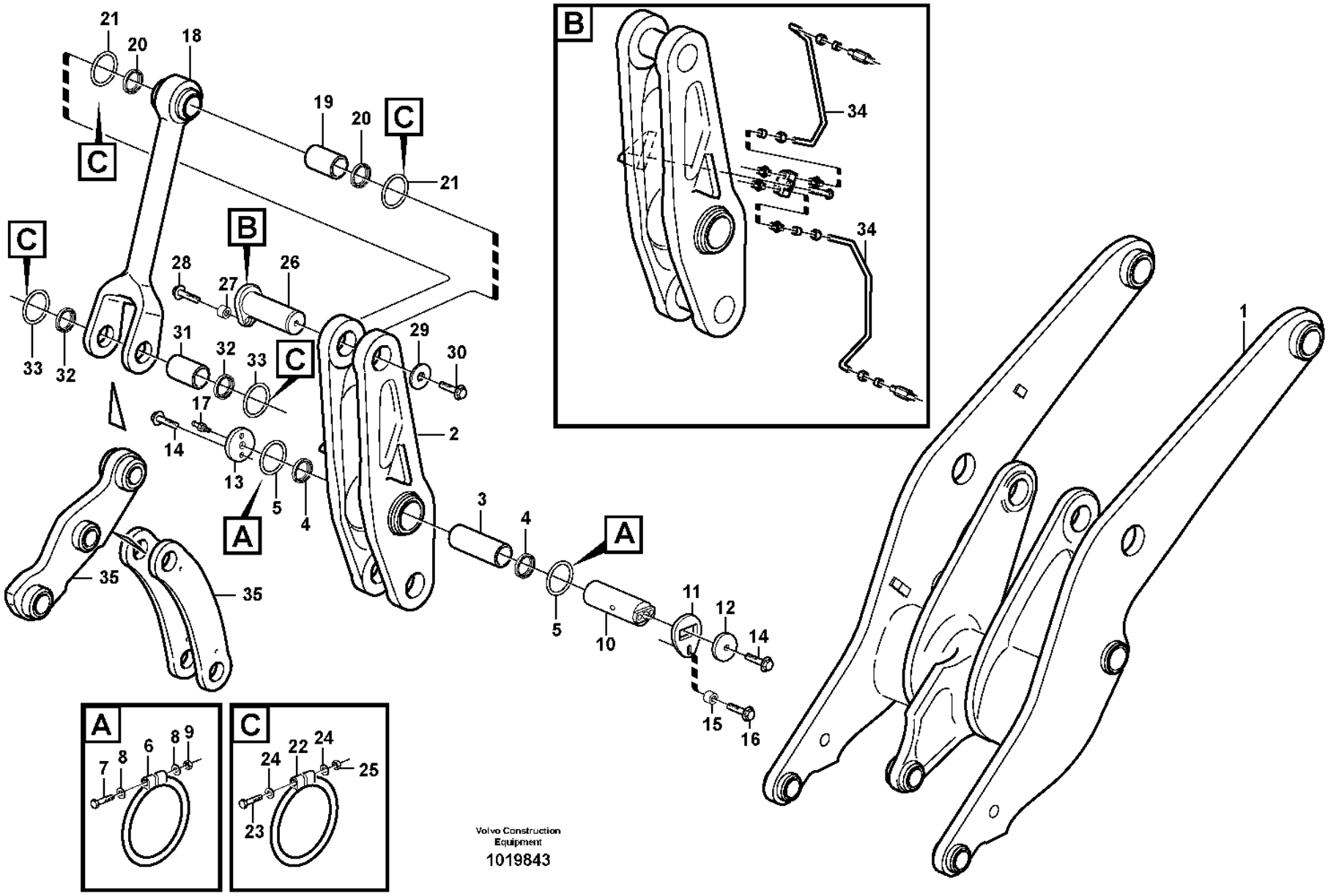
21
20
18
19
20
C
21
C
B
28
27
26
C
31
32
33
29
30
33
32
17
14
13
5
4
A
2
3
4
A
5
10
11
12
14
15
16
35
35
1
B
34
34
A
7
8
6
8
9
C
24
22
24
25
23
Volvo Construction Equipment
1019843

Fig.	Part No.	Quantity 1	2	3	PS	KIT	Description	Denominación	Denominação	Dénomination	Notes
30	VOE 968435	1	1				Flange screw	Tornillo embridado	Parafuso flangeado	Vis à embase	
31	VOE 11020802	1	1				Bushing	Casquillo	Bucha	Bague	
32	VOE 11005099	2	2				Scraper ring	Anillo rascador	Anel raspador	Bague de racleur	
33	VOE 11048081	2	2				Sealing ring	Anillo retén	Anel de vedação	Bague étanchéité	
34		1	1				Lubricating pipe	Tubo lubricante	Tubo de lubrificação	Tuyau graissage	See group 945-410 page 1337
35		1	1				Link	Articulacion	Articulação	Articulation	See group 945-150 page 1315

1	33386	**Rear links with assembly parts** **Brazos traseros con piezas de montaje** **Articulações traseiras com peças de montagem** **Raccords arrière avec pièces de montage**	Catalogue id **20106**	Group **945**
2	33392		Illustr. No **1019843**	Section **200**
3			Issue **20021223-G**	Page **1321**
4				
5				

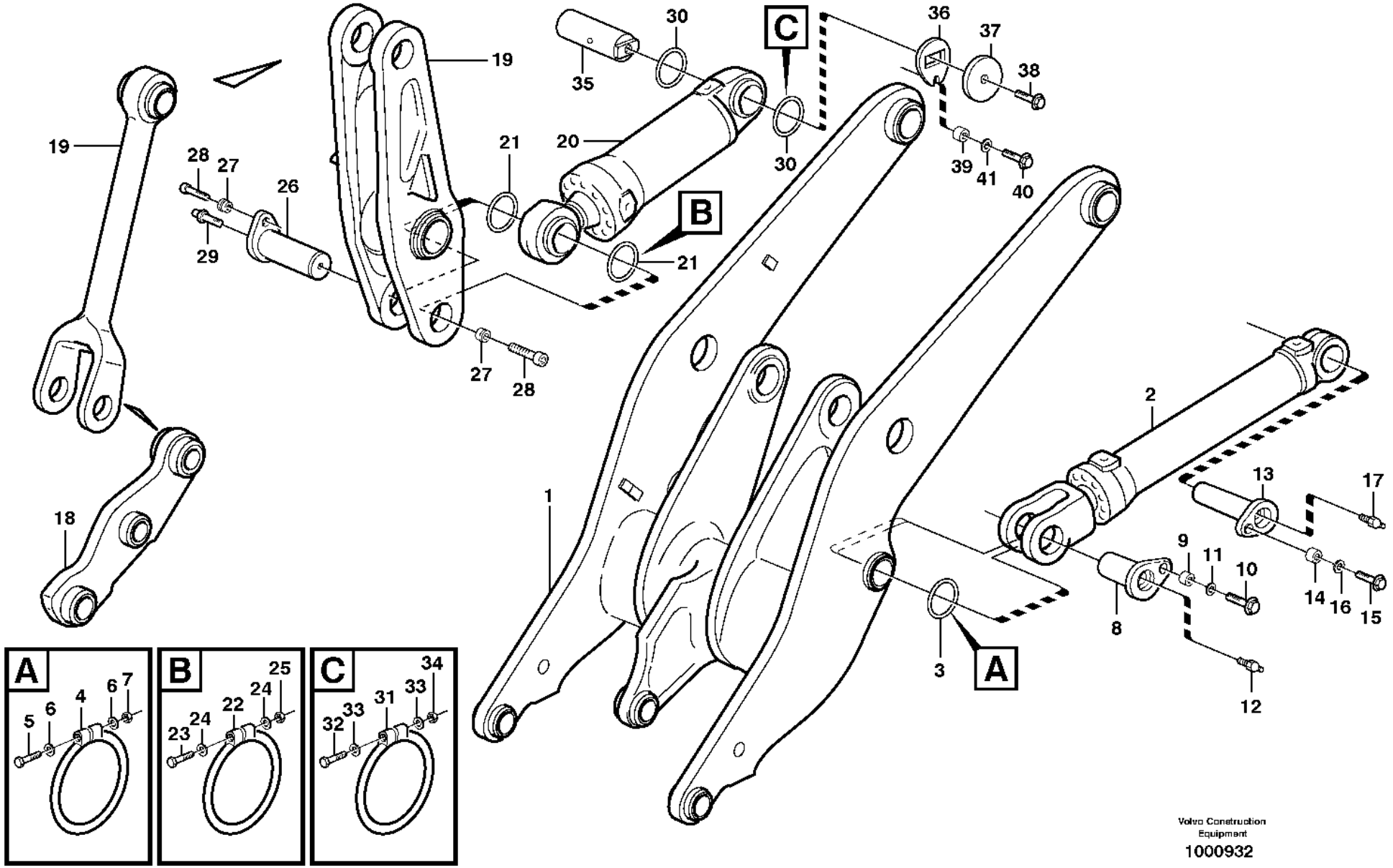

Volvo Construction Equipment

1000932

Fig.	Part No.	Quantity 1	2	3	PS	KIT	Description	Denominación	Denominação	Dénomination	Notes
1		1					Lft Frame Work	Bastid Elev	Quadro guindaste	Chassis Levage	See group 945-100 page 1309
2		2					Lifting cylinder	Cilindro elevacion	Cilindro de elevação	Verin levage	See group 945-500 page 1345
3	VOE 11048020	4					Sealing ring	Anillo retén	Anel de vedação	Bague étanchéité	
4	VOE 4824484	4					O-ring	Anillo tórico	Anel-o	Joint torique	1)
5	VOE 955260	4					Hexagon screw	Tornillo hexagonal	Parafuso sextavado	Vis à tête hexagonale	
6	VOE 13940090	8					Washer	Arandela	Arruela	Rondelle	
7	VOE 13963104	4					Lock nut	Contratuerca	Porca trava	Contre-écrou	
8	VOE 11020807	2					Pin	Pasador	Pino	Goupille	
8	VOE 11176282		2				Pin	Pasador	Pino	Goupille	
9	VOE 11025923	2					Spacer	Distanciador	Espaçador	Entretoise	
10	VOE 13965192	2					Screw	Tornillo	Parafuso	Vis	
11	VOE 13947355	2					Washer	Arandela	Arruela	Rondelle	
12	VOE 11025816	2					Lubricating nipple	Niple lubricador	Engraxadeira	Graisseur	
13	VOE 11020813	2					Pin	Pasador	Pino	Goupille	
14	VOE 11025923	2					Spacer	Distanciador	Espaçador	Entretoise	
15	VOE 13965192	2					Screw	Tornillo	Parafuso	Vis	
16	VOE 13947355	2					Washer	Arandela	Arruela	Rondelle	
17	VOE 11025816	2					Lubricating nipple	Niple lubricador	Engraxadeira	Graisseur	
18		1					Link	Articulacion	Articulação	Articulation	See group 945-150 page 1315
19		1					Link	Articulacion	Articulação	Articulation	See group 945-150 page 1315
20		1					Tilt cylinder	Cilindro tilt	Cilindro de inclinação	Verin tilt	See group 945-550 page 1349
21	VOE 11048081	2					Sealing ring	Anillo retén	Anel de vedação	Bague étanchéité	
22	VOE 4824485	2					O-ring	Anillo tórico	Anel-o	Joint torique	1)
23	VOE 955260	2					Hexagon screw	Tornillo hexagonal	Parafuso sextavado	Vis à tête hexagonale	
24	VOE 13940090	4					Washer	Arandela	Arruela	Rondelle	
25	VOE 13963104	2					Lock nut	Contratuerca	Porca trava	Contre-écrou	
26	VOE 11020801	1					Pin	Pasador	Pino	Goupille	
27	VOE 11091337	2					Spacer	Distanciador	Espaçador	Entretoise	
28	VOE 959254	2					Hex. socket screw	Tornillo de hexágono embutido	Parafuso soquete sext	Vis à six pans creux	
29	VOE 11015258	1					Nipple	Niple	Niple	Raccord	

1) **GB**: Replacement version **ES**: Version piezas de repuesto. **BR**: Versão de reposição **FR**: Version piéce de rechange.

1	**STD**
2	**83792,83791**
3	
4	
5	

Lifting- and tilt cylinder with assembly parts
Cilindro elevación y basculamiento con piezas de montaje
Cilindro de elevação e inclinação com peças de montagem
Vérin levage et redress ement avec pièces de montage

Catalogue id **20106**	Group **945**
Illustr. No **1000932**	Section **250**
Issue **20021223-G**	Page **1323**

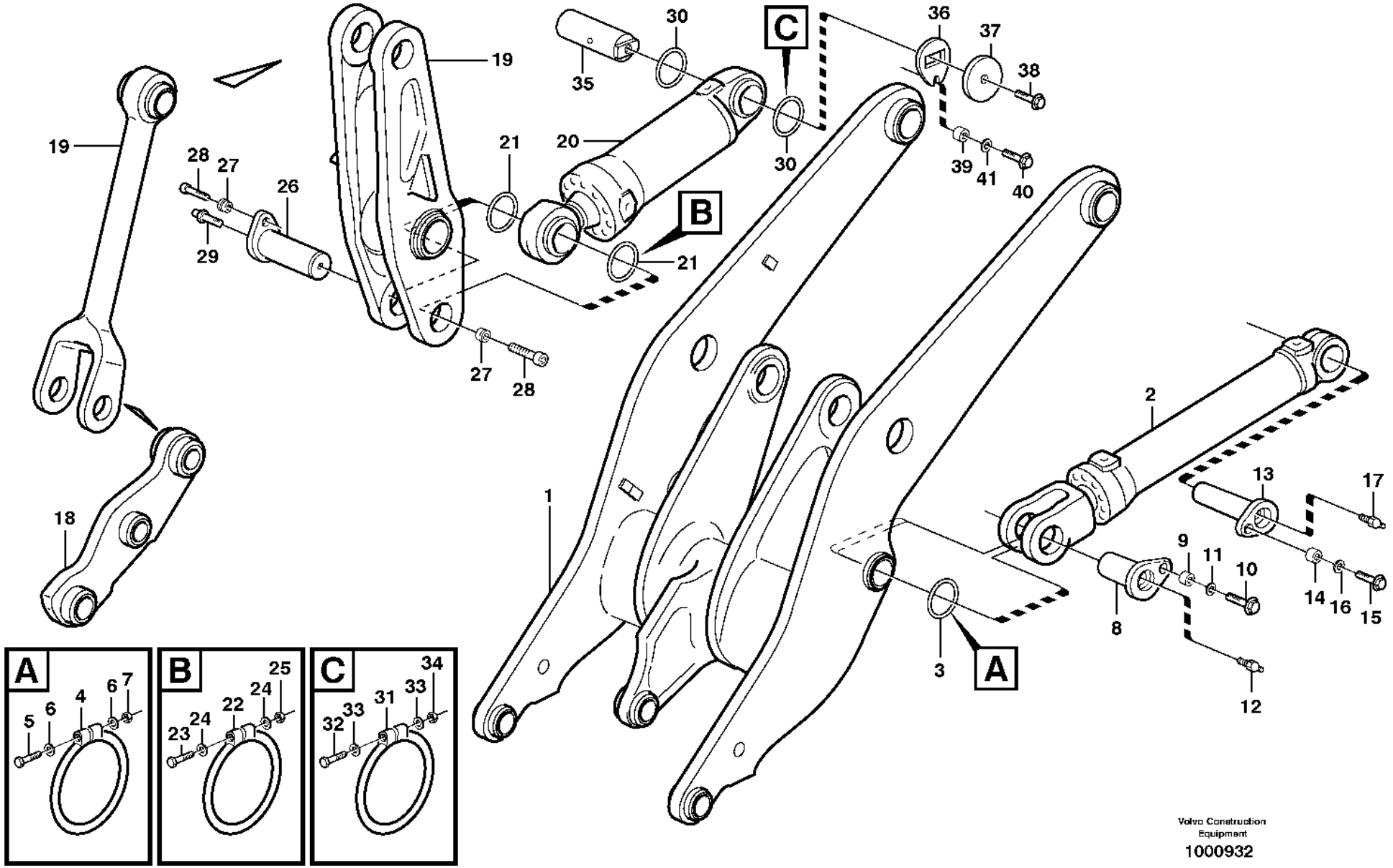

Volvo Construction Equipment

1000932

Fig.	Part No.	Quantity 1	2	3	PS	KIT	Description	Denominación	Denominação	Dénomination	Notes
30		2			NS		Sealing ring	Anillo reten	Anel de vedação	Bague d'étanchéité	
31	**VOE 4824485**	2					O-ring	Anillo tórico	Anel-o	Joint torique	1)
32	**VOE 955260**	2					Hexagon screw	Tornillo hexagonal	Parafuso sextavado	Vis à tête hexagonale	
33	**VOE 13940090**	4					Washer	Arandela	Arruela	Rondelle	
34	**VOE 13963104**	2					Lock nut	Contratuerca	Porca trava	Contre-écrou	
35	**VOE 11020990**	1					Pin	Pasador	Coupilha	Clavette	
36	**VOE 11020419**	1					Lock plate	Placa de seguridad	Placa trava	Plaque verrouillage	
37	**VOE 11020422**	1					Washer	Arandela	Arruela	Rondelle	
38	**VOE 13965192**	1					Screw	Tornillo	Parafuso	Vis	
39	**VOE 11025923**	1					Spacer	Distanciador	Espaçador	Entretoise	
40	**VOE 13965192**	1					Screw	Tornillo	Parafuso	Vis	
41	**VOE 13947355**	1					Washer	Arandela	Arruela	Rondelle	

1) **GB**: Replacement version **ES**: Version piezas de repuesto. **BR**: Versão de reposição **FR**: Version piéce de rechange.

1	**STD**
2	**83792,83791**
3	
4	
5	

Lifting- and tilt cylinder with assembly parts
Cilindro elevación y basculamiento con piezas de montaje
Cilindro de elevação e inclinação com peças de montagem
Vérin levage et redress ement avec pièces de montage

Catalogue id **20106**	Group **945**
Illustr. No **1000932**	Section **250**
Issue **20021223-G**	Page **1325**

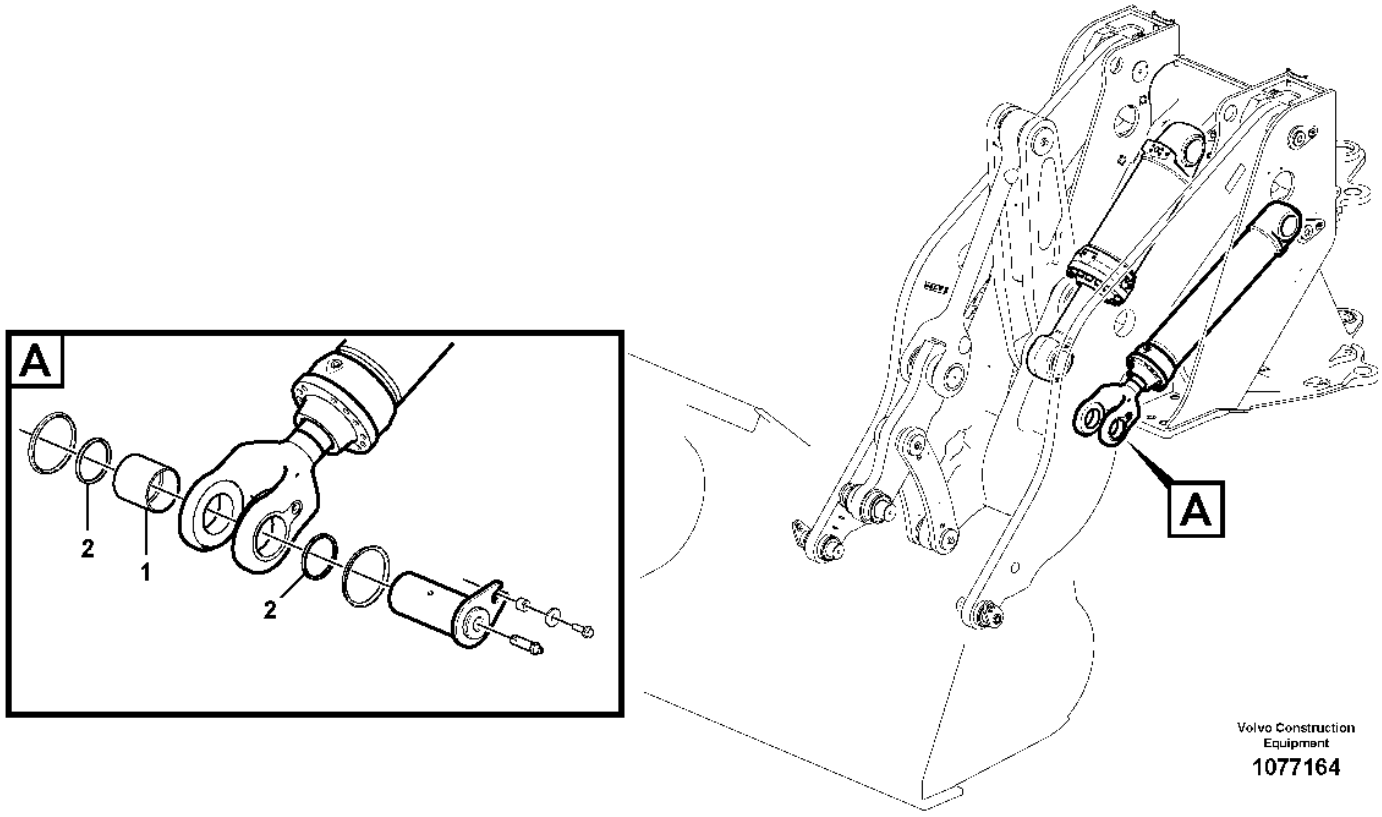

Volvo Construction Equipment

1077164

Fig.	Part No.	Quantity 1	2	3	PS	KIT	Description	Denominación	Denominação	Dénomination	Notes
1	VOE 11020803	2					Bushing	Casquillo	Bucha	Bague	
2	VOE 11005017	4					Scraper ring	Anillo rascador	Anel raspador	Bague de racleur	

1		**Lifting- and tilt cylinder with assembly parts** **Cilindro elevación y basculamiento con piezas de montaje** **Cilindro de elevação e inclinação com peças de montagem** **Vérin levage et redress ement avec pièces de montage**	Catalogue id **20106**	Group **945**
2				
3			Illustr. No **1077164**	Section **275**
4				
5		**33028, 33038**	Issue **20021223-G**	Page **1327**

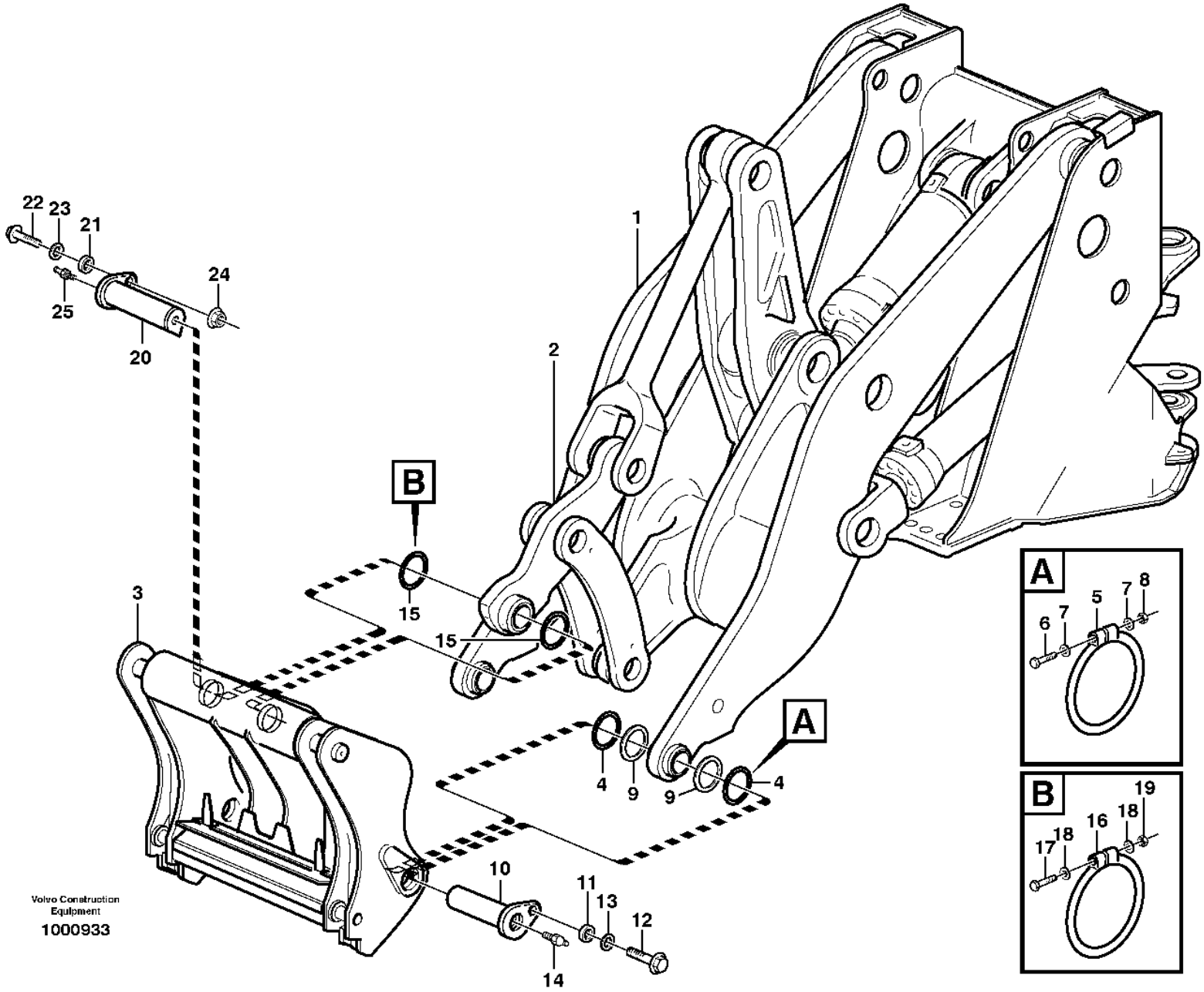
22
23
21
24
25
20
1
2
B
15
15
3
4
9
9
4
A
10
11
13
12
14
A
5
7
8
6
7
B
19
18
16
18
17
Volvo Construction Equipment
1000933

Fig.	Part No.	Quantity 1	2	3	PS	KIT	Description	Denominación	Denominação	Dénomination	Notes
1		1					Lft Frame Work	Bastid Elev	Quadro guindaste	Chassis Levage	See group 945-100 page 1309
2		1					•Link	•Articulacion	•Articulação	•Articulation	See group 945-200 page 1319
3		1					Atch bracket	Soporte impleme	Fixação de ferramentas	Porte-outil	See group 924-100 page 1305
4	VOE 11048019	4					Sealing ring	Anillo retén	Anel de vedação	Bague étanchéité	
5	VOE 4824483	4					O-ring	Anillo tórico	Anel-o	Joint torique	1)
6	VOE 955259	4					Hexagon screw	Tornillo hexagonal	Parafuso sextavado	Vis à tête hexagonale	
7	VOE 13940090	8					Washer	Arandela	Arruela	Rondelle	
8	VOE 13963104	4					Lock nut	Contratuerca	Porca trava	Contre-écrou	
9	VOE 11176801	4					Shim	Laminilla de ajuste	Calço de ajuste	Cale de réglage	
10	VOE 11015759	2					Pin	Pasador	Pino	Goupille	
11	VOE 11025923	2					Spacer	Distanciador	Espaçador	Entretoise	
	VOE 11091312	2					Spacer	Distanciador	Espaçador	Entretoise	82556
12	VOE 13965192	2					Screw	Tornillo	Parafuso	Vis	
	VOE 13965193	2					Screw	Tornillo	Parafuso	Vis	82556
13	VOE 13947355	2					Washer	Arandela	Arruela	Rondelle	
14	VOE 11025816	2					Lubricating nipple	Niple lubricador	Engraxadeira	Graisseur	
15	VOE 11048020	2					Sealing ring	Anillo retén	Anel de vedação	Bague étanchéité	
16	VOE 4824484	2					O-ring	Anillo tórico	Anel-o	Joint torique	1)
17	VOE 955260	2					Hexagon screw	Tornillo hexagonal	Parafuso sextavado	Vis à tête hexagonale	
18	VOE 13940090	4					Washer	Arandela	Arruela	Rondelle	
19	VOE 13963104	2					Lock nut	Contratuerca	Porca trava	Contre-écrou	
20	VOE 11016121	1					Pin	Pasador	Pino	Goupille	
21	VOE 11025923	1					Spacer	Distanciador	Espaçador	Entretoise	
22	VOE 13965193	1					Screw	Tornillo	Parafuso	Vis	
23	VOE 13947355	1					Washer	Arandela	Arruela	Rondelle	
24	VOE 971099	1					Flange lock nut	Contratuerca embridada	Contra porca flange	Contre-écrou à embase	(VOE 13971099)
25	VOE 11025816	1					Lubricating nipple	Niple lubricador	Engraxadeira	Graisseur	

1) **GB**: Replacement version **ES**: Version piezas de repuesto. **BR**: Versão de reposição **FR**: Version piéce de rechange.

1		**Assemble attachment bracket.** **Montaje de soporte de implementos.** **Montar o suporte de implemento.** **Montage de porte-outil.**
2		
3		
4		
5		

Catalogue id **20106**	Group **945**
Illustr. No **1000933**	Section **300**
Issue **20021223-G**	Page **1329**

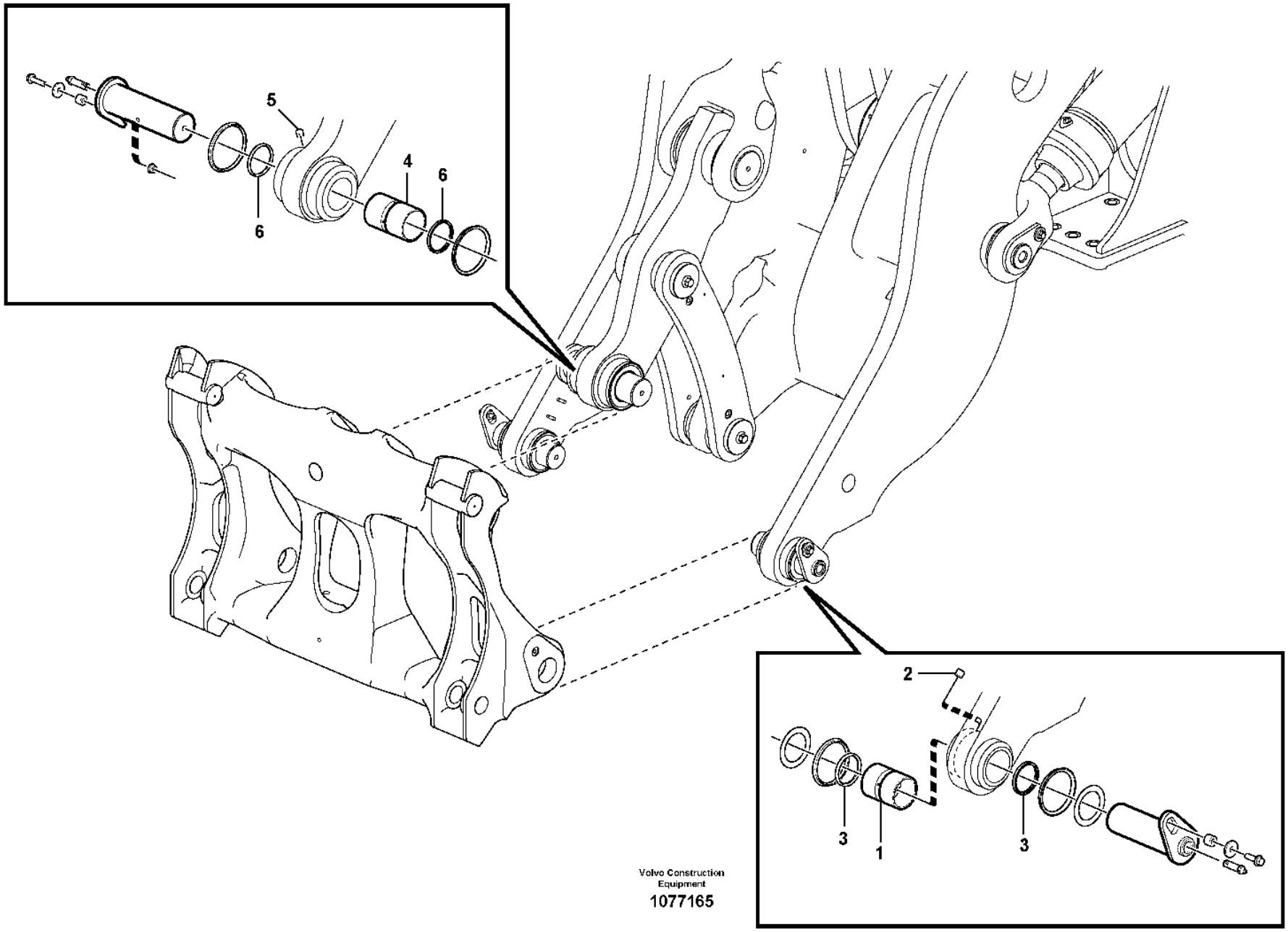

Volvo Construction Equipment

1077165

Fig.	Part No.	Quantity 1	2	3	PS	KIT	Description	Denominación	Denominação	Dénomination	Notes
1	VOE 11015609	2					Bushing	Casquillo	Bucha	Bague	
2	VOE 11701827	2					Plug	Tapón	Bujão	Tampon	
3	VOE 11005014	4					Scraper ring	Anillo rascador	Anel raspador	Bague de racleur	
4	VOE 11015610	1					Bushing	Casquillo	Bucha	Bague	
5	VOE 11701827	1					Plug	Tapón	Bujão	Tampon	
6	VOE 11005015	2					Scraper ring	Anillo rascador	Anel raspador	Bague de racleur	

1		**Assemble attachment bracket.** **Montaje de soporte de implementos.** **Montar o suporte de implemento.** **Montage de porte-outil.**	Catalogue id **20106**	Group **945**
2				
3			Illustr. No **1077165**	Section **325**
4				
5		**33028, 33038**	Issue **20021223-G**	Page **1331**

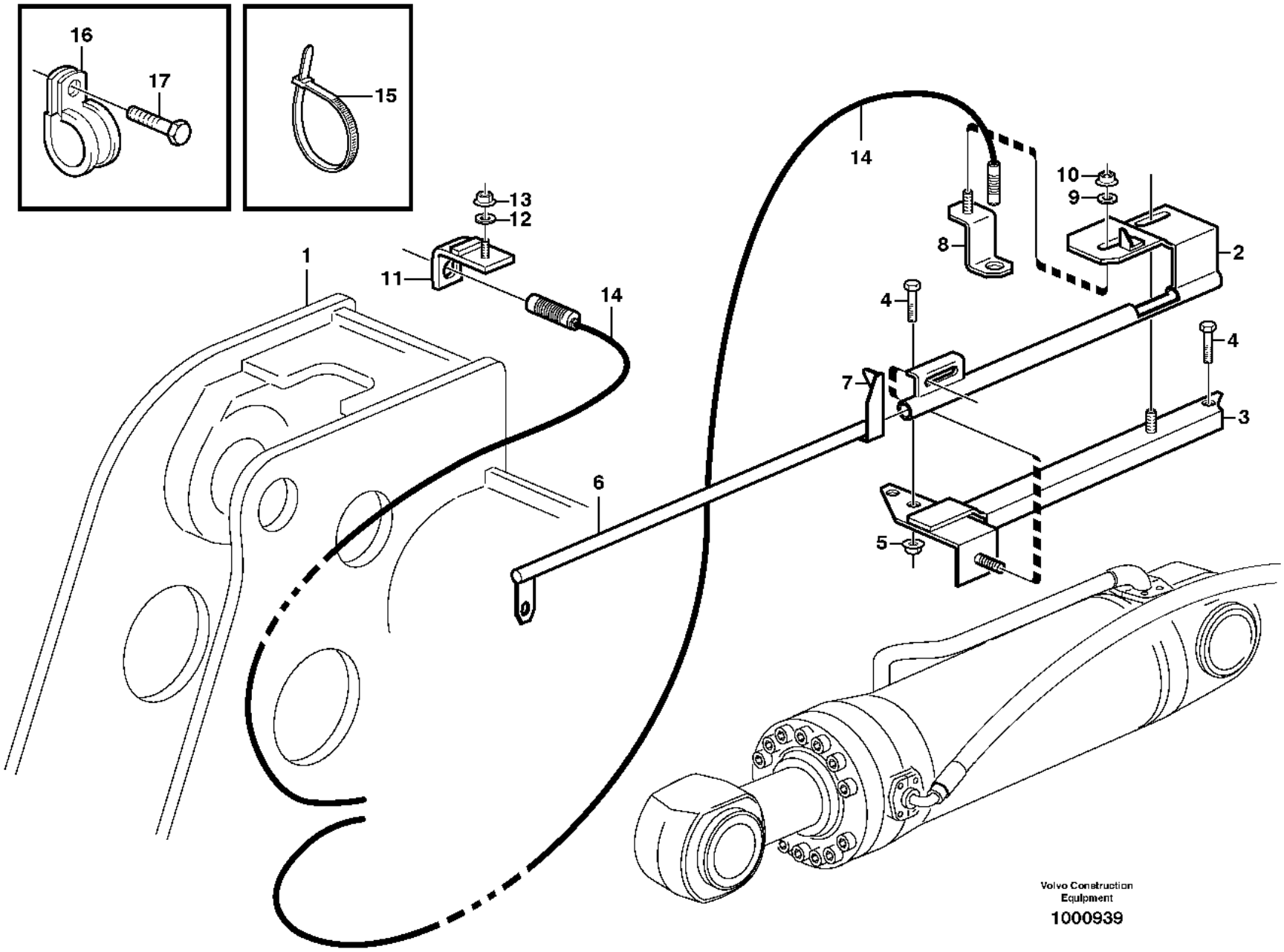
16
17
15
13
12
1
11
14
14
10
9
8
2
4
4
7
3
6
5
Volvo Construction Equipment
1000939

Fig.	Part No.	Quantity 1	2	3	PS	KIT	Description	Denominación	Denominação	Dénomination	Notes
1		1					Front frame	Marco delant	Quadro dianteiro	Chassis av	See group 711-100 page 845
2	VOE 11177750	1					Bracket	Consola	Suporte	Console	
3	VOE 11176841	1					Bracket	Consola	Suporte	Console	
4	VOE 13946817	3					Screw	Tornillo	Parafuso	Vis	
5	VOE 13971098	2					Flange nut	Tuerca embridada	Porca flangeada	Écrou à embase	
6	VOE 11177025	1					Indicator	Indicador	Indicador	Indicateur	
	VOE 11432282	1					Indicator	Indicador	Indicador	Indicateur	83585, 84495
7	VOE 11027212	1					Decal	Calcomanía	Decalque	Autocollant	
8	VOE 11177645	1					Attachment	Fijacion	Fixação	Fixation	
9	VOE 11117464	1					Plain washer	Arandela plana	Arruela simples	Rondelle plane	(VOE 13960141)
10	VOE 948645	1					Flange lock nut	Contratuerca embridada	Contra porca flange	Contre-écrou à embase	
11	VOE 11024585	1					Retainer	Soporte	Retentor	Retenue	
12	VOE 11117464	1					Plain washer	Arandela plana	Arruela simples	Rondelle plane	(VOE 13960141)
13	VOE 948645	1					Flange lock nut	Contratuerca embridada	Contra porca flange	Contre-écrou à embase	
14	VOE 16812875	2					Induction sensor	Sensor de induccion	Sensor de indução	Émetteur induction	SE9141, SE9142
15	VOE 4881440	4					Cable tie	Abrazadera de cinta	Braçadeira	Serre-câble	
16	VOE 13949746	3					Clamp	Abrazadera	Braçadeira	Collier serrage	
17	VOE 13946173	3					Screw	Tornillo	Parafuso	Vis	

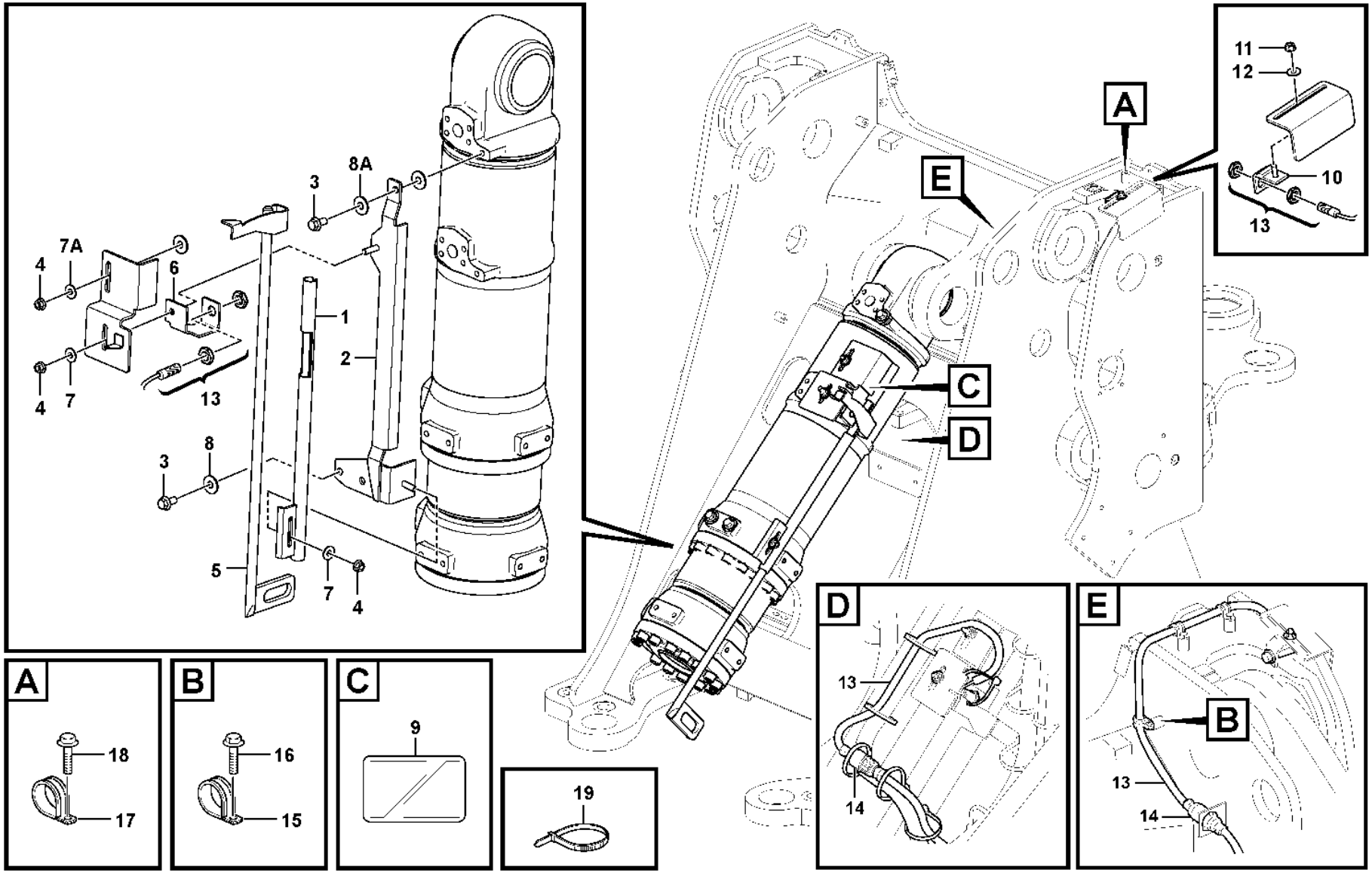

Volvo Construction Equipment
1072661

Fig.	Part No.	Quantity 1	2	3	PS	KIT	Description	Denominación	Denominação	Dénomination	Notes
1	VOE 16817150	1					Bracket	Consola	Suporte	Console	
2	VOE 16815790	1					Bracket	Consola	Suporte	Console	
3	VOE 13946817	3					Screw	Tornillo	Parafuso	Vis	
4	VOE 13971098	3					Flange nut	Tuerca embridada	Porca flangeada	Écrou à embase	
5	VOE 16817051	1					Indicator	Indicador	Indicador	Indicateur	
5	VOE 11432282	1					Indicator	Indicador	Indicador	Indicateur	83585, 84495
6	VOE 16817230	1					Attachment bracket	Soporte de implementos		Porte-outil	
7	VOE 13960143	2					Washer	Arandela	Arruela	Rondelle	
7A	VOE 13960143	1					Washer	Arandela	Arruela	Rondelle	
7A	VOE 13960145	1					Washer	Arandela	Arruela	Rondelle	
8	VOE 13960145	2					Washer	Arandela	Arruela	Rondelle	
8A	VOE 13960145	2					Washer	Arandela	Arruela	Rondelle	
9	VOE 11027212	1					Decal	Calcomanía	Decalque	Autocollant	
10	VOE 11024585	1					Retainer	Soporte	Retentor	Retenue	
11	VOE 948645	1					Flange lock nut	Contratuerca embridada	Contra porca flange	Contre-écrou à embase	
12	VOE 11117464	1					Plain washer	Arandela plana	Arruela simples	Rondelle plane	
13	VOE 16812875	2					Induction sensor	Sensor de induccion	Sensor de indução	Émetteur induction	SE9141, SE9142
14	VOE 8159013	2					•Housing	•Cuerpo	•Carcaça	•Carter	
15	VOE 949746	1					Clamp	Abrazadera	Braçadeira	Collier serrage	
16	VOE 13946173	1					Screw	Tornillo	Parafuso	Vis	
17	VOE 13949746	2					Clamp	Abrazadera	Braçadeira	Collier serrage	
18	VOE 13946173	2					Screw	Tornillo	Parafuso	Vis	
19	VOE 4881440	REQ					Cable tie	Abrazadera de cinta	Braçadeira	Serre-câble	

1		**Bucket positioner and boom kickout** **Elevador automático y automatismo de cuchara** **Posições da caçamba e ejeção da lança** **Automatique de levage et automatique godet**	Catalogue id **20106**	Group **945**
2				
3			Illustr. No **1072661**	Section **405**
4				
5		**S/N 5452 -, S/N 70866 -**	Issue **20021223-G**	Page **1335**

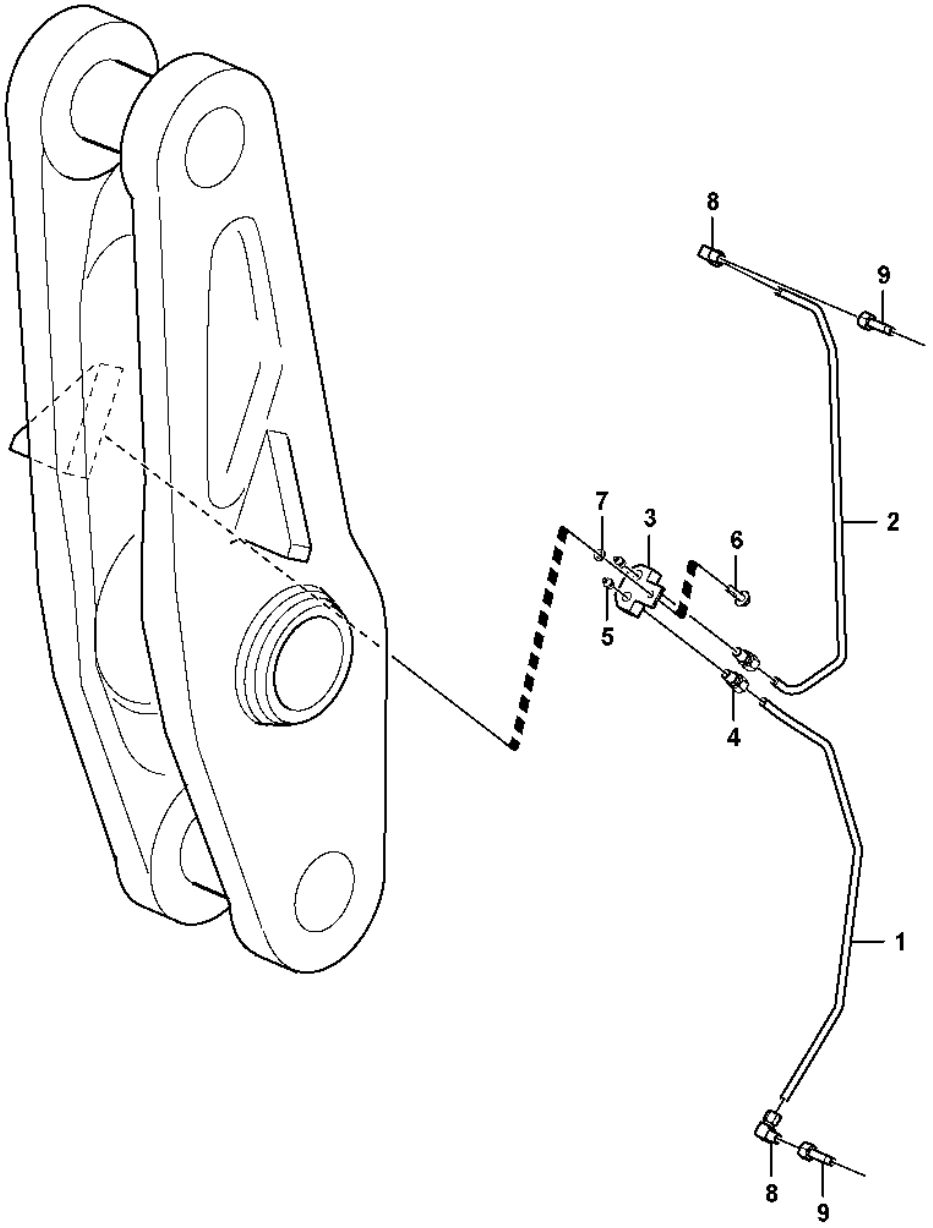

Volvo Construction Equipment

1018894

Fig.	Part No.	Quantity 1	2	3	PS	KIT	Description	Denominación	Denominação	Dénomination	Notes
1	VOE 11180807	1					Tube	Tubo	Tubo	Tube	
2	VOE 11180808	1					Tube	Tubo	Tubo	Tube	
3	VOE 16623298	1					Coupling housing	Caja de embrague	Carcaça de embreagem	Carter embrayage	(VOE 11180809) E PROD
3	VOE 16623298	1					Coupling housing	Caja de embrague	Carcaça de embreagem	Carter embrayage	L PROD
4	VOE 11702124	2					Connector	Pieza de conexión	Conexão	Pièce connexion	
5	VOE 914169	2					Lubricating nipple	Niple lubricador	Engraxadeira	Graisseur	VOE33381
6	VOE 13946173	1					Screw	Tornillo	Parafuso	Vis	E PROD L = 20 MM
6	VOE 13965183	1					Flange screw	Tornillo embridado	Parafuso flangeado	Vis à embase	L PROD L = 90 MM
7	VOE 13955894	1					Washer	Arandela	Arruela	Rondelle	E PROD
8	VOE 11997271	2					Elbow union	Unión angular	União angular	Coude raccord	
9	VOE 11180800	2					Adapter	Adaptador	Adaptador	Adaptateur	

1		**Extended lube points for lift arm system** **Tubo lubricante para de unid elevadora** **Pontos de lubrificação aumentados para o sistema do braço de elevação** **Tuyau graissagepour d'élévateur**	Catalogue id **20106**	Group **945**
2				
3			Illustr. No **1018894**	Section **410**
4				
5		**82267**	Issue **20021223-G**	Page **1337**

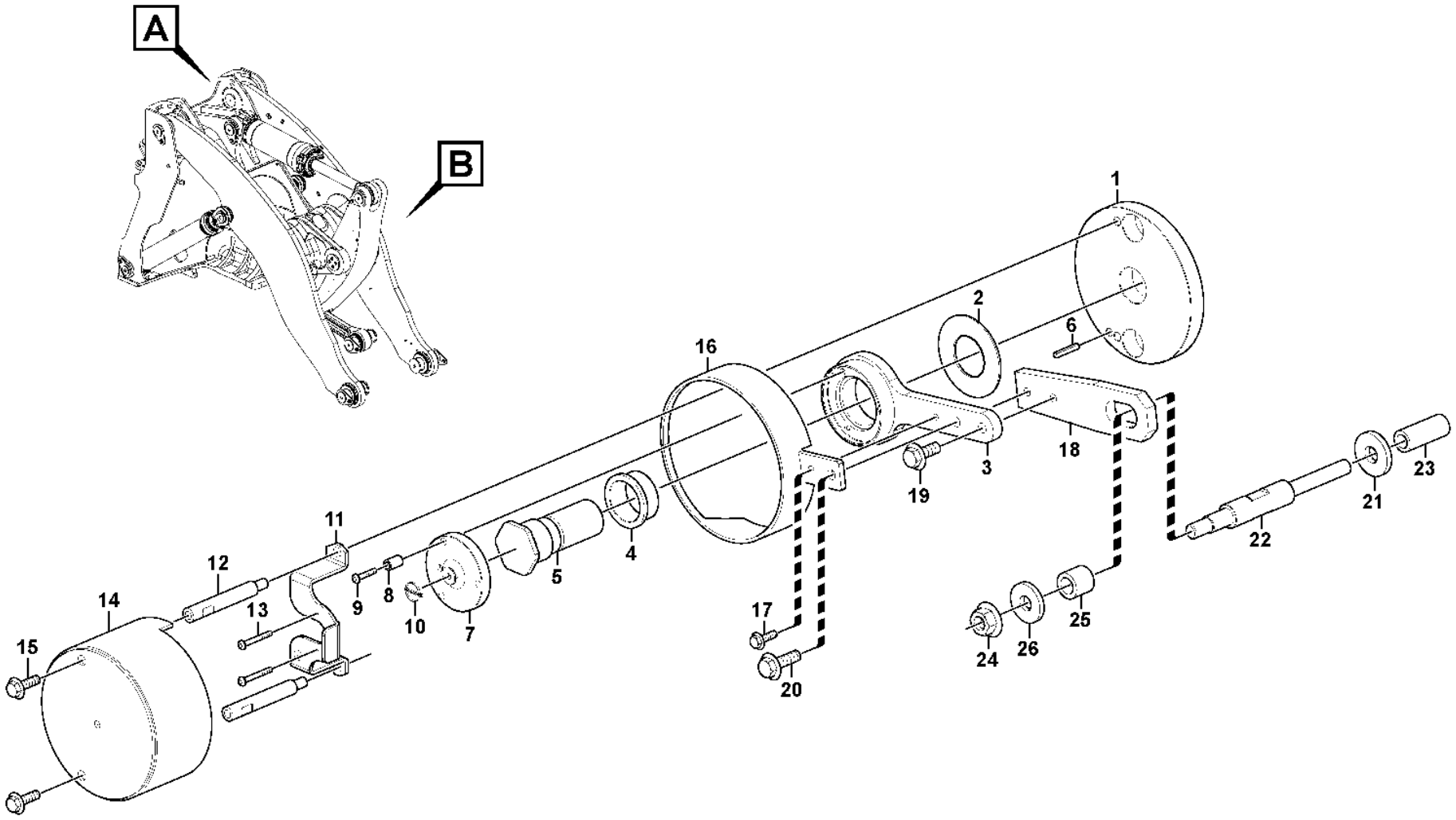

Volvo Construction Equipment

1030614

Fig.	Part No.	Quantity 1	2	3	PS	KIT	Description	Denominación	Denominação	Dénomination	Notes
1	VOE 11177937	1			OP		Base plate	Placa de fondo	Chapa de apoio	Plate-forme	
1	VOE 11177965		1		OP		Base plate	Placa de fondo	Chapa de apoio	Plate-forme	
2	VOE 11004639	1	1				Washer	Arandela	Arruela	Rondelle	
3	VOE 11177429	1	1				Arm	Brazo	Braço	Bras	
4	VOE 11177415	1	1				Bushing	Casquillo	Bucha	Bague	
5	VOE 11177593	1	1				Shaft	Eje	Eixo	Arbre	
6	VOE 13951977	1	1				Spring pin	Pasador tubular	Pino tubular	Goupille tubulaire	
7	VOE 11177422	1	1				Companion flange	Brida	Flange de acoplamento	Flasque entraînement	
8	VOE 11177902	3	3				Spacer	Distanciador	Espaçador	Entretoise	
9	VOE 13969516	3	3				Six point socket screw	Racor de seis dientes	Paraf soquete sext	Vis à 6 pans creux	
10	VOE 964955	1	1				Split pin	Pasador hendido	Chaveta fendida	Goupille fendue	
11	VOE 11177409	1	1		SS		Anchorage	Fijación	Ancoragem	Fixation	
12	VOE 11177412	2	2				Screw	Tornillo	Parafuso	Vis	
13	VOE 969558	2	2				Six point socket screw	Racor de seis dientes	Paraf soquete sext	Vis à 6 pans creux	
14	VOE 15105368	1	1				Protection	Protección	Proteção	Protection	
15	VOE 946440	2	2				Flange screw	Tornillo embridado	Parafuso flangeado	Vis à embase	
16	VOE 15106044	1	1				Protection	Protección	Proteção	Protection	(VOE 11181212)
17	VOE 13946544	1	1				Screw	Tornillo	Parafuso	Vis	
18	VOE 11177939	1					Extension arm	Brazo prolongador	Braço de extensão	Bras allonge	
18	VOE 11177985		1		OP		Extension arm	Brazo prolongador	Braço de extensão	Bras allonge	
19	VOE 13946173	1	1				Screw	Tornillo	Parafuso	Vis	
20	VOE 13945444	1	1				Screw	Tornillo	Parafuso	Vis	
21	VOE 11055608	1					Plain washer	Arandela plana	Arruela simples	Rondelle plane	
21	VOE 11055614		1				Plain washer	Arandela plana	Arruela simples	Rondelle plane	
22	VOE 11432639	1					Shaft	Eje	Eixo	Arbre	
22	VOE 11432642		1		OP		Shaft	Eje	Eixo	Arbre	
23	VOE 866395	1					Spacer	Distanciador	Espaçador	Entretoise	
23	VOE 930474		1				Spacer ring	Anillo distanciador	Anel espaçador	Bague entretoise	
24	VOE 971099	1	1				Flange lock nut	Contratuerca embridada	Contra porca flange	Contre-écrou à embase	
25	VOE 941522	1	1				Hose	Manguera	Mangueira	Flexible	
26	VOE 13960145	1	1				Washer	Arandela	Arruela	Rondelle	

1	A,UPPER
2	B,LOW
3	
4	
5	

Bucket positioner and boom kickout
Elevador automático y automatismo de cuchara
Posições da caçamba e ejeção da lança
Automatique de levage et automatique godet

83352, 83353, 83354, 83533, 83534, 84222

Catalogue id	Group
20106	945
Illustr. No	Section
1030614	450
Issue	Page
20021223-G	1339

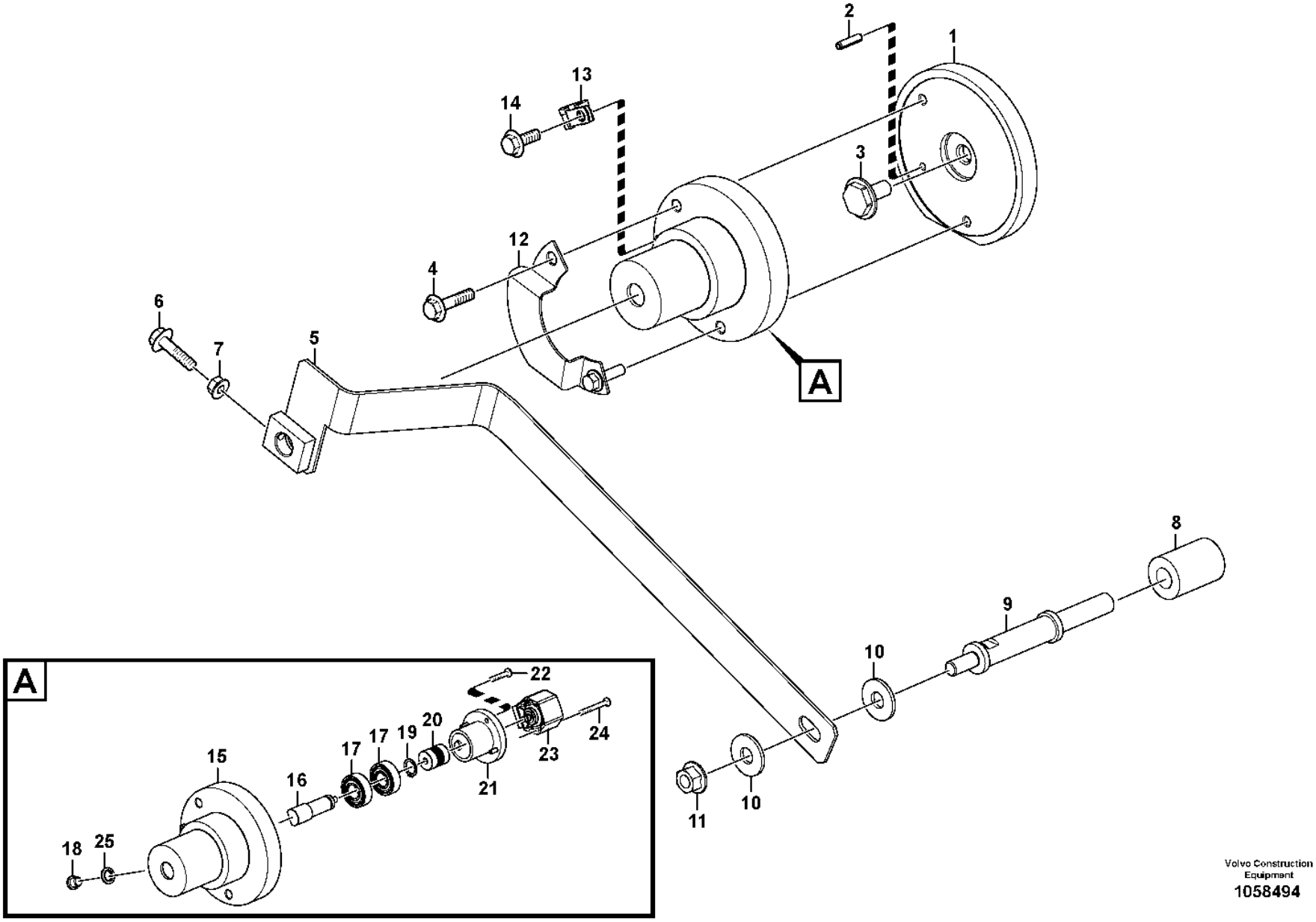

Volvo Construction Equipment
1058494

Fig.	Part No.	Quantity 1	2	3	PS	KIT	Description	Denominación	Denominação	Dénomination	Notes
1	VOE 15167206	1					Base plate	Placa de fondo	Chapa de apoio	Plate-forme	
2	VOE 13951977	1					Spring pin	Pasador tubular	Pino tubular	Goupille tubulaire	
3	VOE 15167787	1					Shaft	Eje	Eixo	Arbre	
4	VOE 946470	2					Flange screw	Tornillo embridado	Parafuso flangeado	Vis à embase	
5	VOE 16801645	1					Arm	Brazo	Braço	Bras	
6	VOE 946671	1					Flange screw	Tornillo embridado	Parafuso flangeado	Vis à embase	
7	VOE 13945408	1					Nut	Tuerca	Porca	Écrou	
8	VOE 866395	1					Spacer	Distanciador	Espaçador	Entretoise	
9	VOE 15167265	1					Shaft	Eje	Eixo	Arbre	
10	VOE 13960145	2					Washer	Arandela	Arruela	Rondelle	
11	VOE 971099	1					Flange lock nut	Contratuerca embridada	Contra porca flange	Contre-écrou à embase	
12	VOE 15177438	1					Plate	Chapa	Chapa	Tôle	
13	VOE 941950	1					Clamp	Abrazadera	Braçadeira	Collier serrage	
14	VOE 946440	1					Flange screw	Tornillo embridado	Parafuso flangeado	Vis à embase	
	VOE 16810095	1					Sensor kit	Kit sensor	Kit sensor	Kit détecteur	
15		1			NS		•Protective housing	•Caja de protección	•Carcaça de proteção	•Boîtier de protection	
16	VOE 15164240	1					•Shaft	•Eje	•Eixo	•Arbre	
17	VOE 1660609	2					•Ball bearing	•Cojinete de bolas	•Rolamento de esferas	•Roulement billes	
18	VOE 13965768	1					•Plug	•Tapón	•Bujão	•Tampon	
19	VOE 914449	1					•Retaining ring	•Anillo retén	•Anel de fixação	•Bague retenue	
20	VOE 16810083	1					•Coupling spiral	•Acoplamiento espiral	•Espiral acoplam	•Spirale accouplement	
21		1			NS		•Attaching ring	•Aro de fijación	•Anel fixação	•Bague de fixation	
22	VOE 13969516	4					•Six point socket screw	•Racor de seis dientes	•Paraf soquete sext	•Vis à 6 pans creux	
23	VOE 11170282	1					•Angle sensor	•Sensor de angulo	•Sensor de ângulo	•Indicateur d'angle	SE9104
24	VOE 969558	2					•Six point socket screw	•Racor de seis dientes	•Paraf soquete sext	•Vis à 6 pans creux	
25	VOE 947083	1					•Gasket	•Junta	•Junta	•Joint	

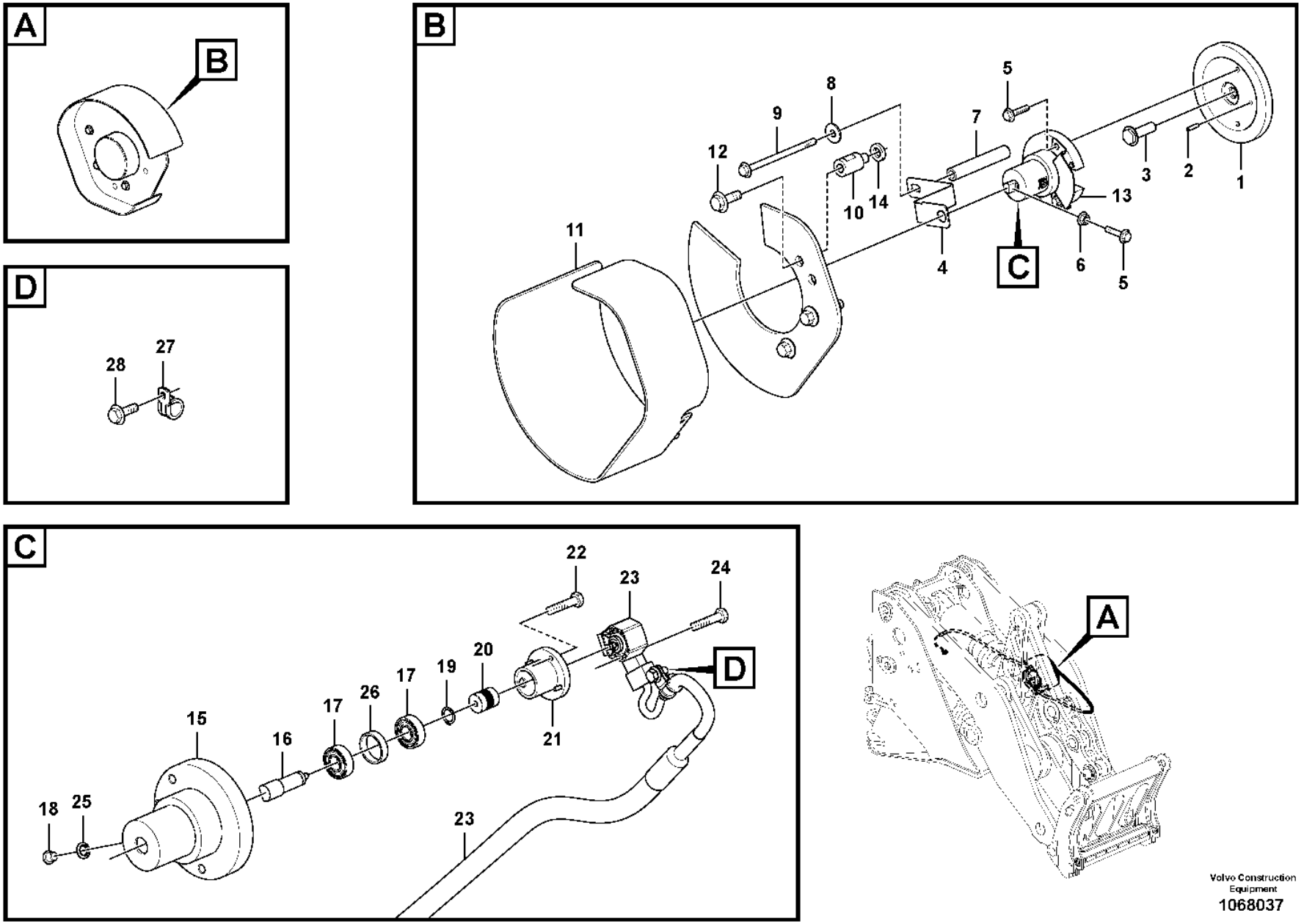

Volvo Construction Equipment

1068037

Fig.	Part No.	Quantity 1	2	3	PS	KIT	Description	Denominación	Denominação	Dénomination	Notes
1	VOE 15167216	1	1				Base plate	Placa de fondo	Chapa de apoio	Plate-forme	
2	VOE 13951977	1	1				Spring pin	Pasador tubular	Pino tubular	Goupille tubulaire	
3	VOE 15167787	1	1				Shaft	Eje	Eixo	Arbre	
4	VOE 15167333	1	1				Arm	Brazo	Braço	Bras	
5	VOE 946671	3	3				Flange screw	Tornillo embridado	Parafuso flangeado	Vis à embase	
6	VOE 13945408	3	3				Nut	Tuerca	Porca	Écrou	
7	VOE 15167335	1	1				Spacer tube	Tubo distanciador	Tubo espaçador	Tube entretoise	
8	VOE 13960145	1	1				Washer	Arandela	Arruela	Rondelle	
9	VOE 979935	1	1				Flange screw	Tornillo embridado	Parafuso flangeado	Vis à embase	
10		3	3		NS		Set Ring	Anillo Montaje	Meia lua	Butee	
11		1	1		NS		Protection	Proteccion	Proteção	Protection	
12		3	3		NS		Flange screw	Torn embridado	Parafuso de flange	Vis à bride	
13	VOE 15177438	1	1				Plate	Chapa	Chapa	Tôle	
14		3	3		NS		Washer	Arandela	Arruela	Rondelle	
	VOE 16849868	1					Sensor kit	Kit sensor	Kit sensor	Kit détecteur	
	VOE 16853376		1		SS		Sensor kit	Kit sensor	Kit sensor	Kit détecteur	
15		1	1		NS		•Protective housing	•Caja de protección	•Carcaça de proteção	•Boîtier de protection	
16	VOE 15164240	1	1				•Shaft	•Eje	•Eixo	•Arbre	
17	VOE 1660609	2	2				•Ball bearing	•Cojinete de bolas	•Rolamento de esferas	•Roulement billes	
18	VOE 13965768	1	1				•Plug	•Tapón	•Bujão	•Tampon	
19	VOE 914449	1	1				•Retaining ring	•Anillo retén	•Anel de fixação	•Bague retenue	
20	VOE 16810083	1	1				•Coupling spiral	•Acoplamiento espiral	•Espiral acoplam	•Spirale accouplement	
21		1	1		NS		•Attaching ring	•Aro de fijación	•Anel fixação	•Bague de fixation	
22	VOE 13969516	4	4				•Six point socket screw	•Racor de seis dientes	•Paraf soquete sext	•Vis à 6 pans creux	
23	VOE 17261177	1					•Sensor kit	•Kit sensor	•Kit sensor	•Kit détecteur	SE9105
23	VOE 17261185		1				•Sensor kit	•Kit sensor	•Kit sensor	•Kit détecteur	SE9105
24	VOE 969558	2	2				•Six point socket screw	•Racor de seis dientes	•Paraf soquete sext	•Vis à 6 pans creux	
25	VOE 947083	1	1				•Gasket	•Junta	•Junta	•Joint	
26		1	1		NS		•Spacer Ring	•Anillo Dist	•Arruela espaçadora	•Bagu.entretoise	
27	VOE 13946834	1	1				•Clamp	•Abrazadera	•Braçadeira	•Collier serrage	
28	VOE 946440	1	1				•Flange screw	•Tornillo embridado	•Parafuso flangeado	•Vis à embase	

1	84492, 84493, 84494
2	84490, 84491, 84496
3	
4	
5	

Bucket positioner and boom kickout, tilting
Elevador automático y automatismo de cuchara, inclinación
Posições da caçamba e ejeção da lança, inclinação
Automatique de levage et automatique godet, culbutage

Catalogue id **20106**	Group **945**
Illustr. No **1068037**	Section **485**
Issue **20021223-G**	Page **1343**

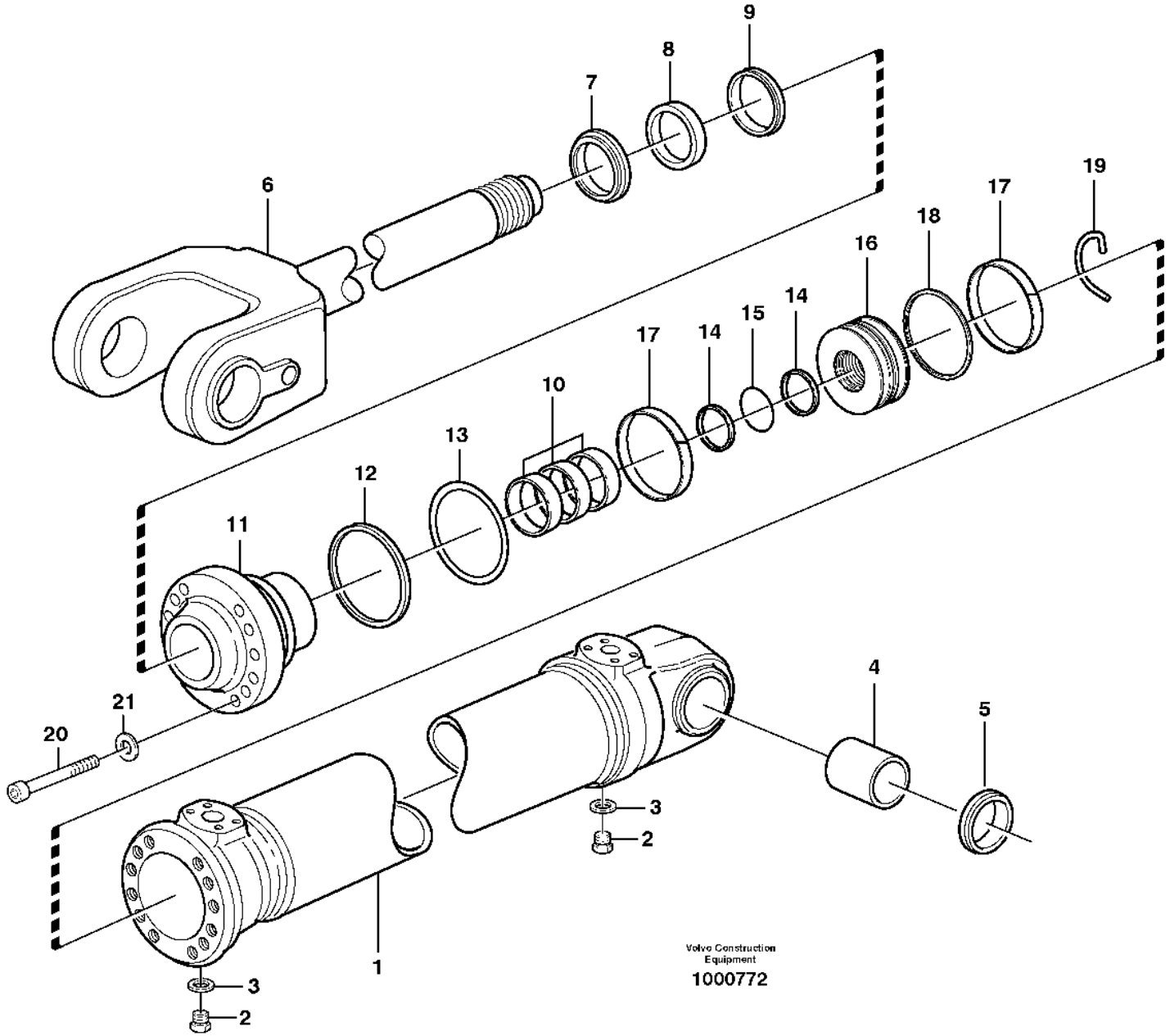
9
8
7
6
19
17
18
16
14
15
14
17
10
13
12
11
4
5
21
20
3
2
3
2
1
Volvo Construction Equipment
1000772

Fig.	Part No.	Quantity 1	2	3	PS	KIT	Description	Denominación	Denominação	Dénomination	Notes
	VOE 11107855	1			SS		Hydraulic cylinder	Cilindro hidráulico	Cilindro hidráulico	Vérin hydraulique	S/N - 5363 SWE S/N - 70851 BRA
	VOE 17230560		1				Hydraulic cylinder	Cilindro hidráulico	Cilindro hidráulico	Vérin hydraulique	S/N 5364 - SWE S/N 70852 - BRA
1	**VOE 11107717**	1			OP		•Cylinder tube	•Tubo cilindro	•Tubo cilindro	•Tube de cylindre	
			1		NS		•Cylinder tube	•Tubo cilindro	•Tubo cilindro	•Tube de cylindre	
2	**VOE 960630**	2	2				•Plug	•Tapón	•Bujão	•Tampon	
3	**VOE 13945653**	2	2				•Plane gasket	•Junta plana	•Junta plana	•Joint plan	
4	**VOE 11020803**	1	1				•Bushing	•Casquillo	•Bucha	•Bague	
5	**VOE 11005017**	2	2				•Scraper ring	•Anillo rascador	•Anel raspador	•Bague de racleur	
6	**VOE 15180125**	1			SS		•Piston rod	•Varilla de pistón	•Biela	•Tige piston	(VOE 11107287)
	VOE 17318294		1				Piston rod	Varilla de pistón	Biela	Tige piston	
7	**VOE 11005059**	1	1			K	•Scraper ring	•Anillo rascador	•Anel raspador	•Bague de racleur	
8	**VOE 11088173**	1	1			K	•Piston rod seal	•Retén varilla de pistón	•Retentor biela	•Joint de tige de piston	
9	**VOE 11088174**	1				K	•Piston rod seal	•Retén varilla de pistón	•Retentor biela	•Joint de tige de piston	
	VOE 15124244		1				•Piston rod seal	•Retén varilla de pistón	•Retentor biela	•Joint de tige de piston	
10	**VOE 11088150**	3	3				•Bushing	•Casquillo	•Bucha	•Bague	
11	**VOE 11107282**	1	1				•Piston rod guide	•Guía varilla de pistón	•Guia biela	•Guide tige piston	
12	**VOE 4880855**	1	1			K	•Back-up ring	•Anillo de apoyo	•Anel de apoio	•Bague support	
13	**VOE 925032**	1	1			K	•O-ring	•Anillo tórico	•Anel-o	•Joint torique	
14	**VOE 11088601**	2				K	•Back-up ring	•Anillo de apoyo	•Anel de apoio	•Bague support	
15	**VOE 925256**	1				K	•O-ring	•Anillo tórico	•Anel-o	•Joint torique	
	VOE 15163640		1				•O-ring	•Anillo tórico	•Anel-o	•Joint torique	
16	**VOE 11107286**	1			OP		•Piston	•Pistón	•Pistão	•Piston	
			1		NS		•Piston	•Pistón	•Pistão	•Piston	
17	**VOE 11107289**	2	2				•Guide ring	•Anillo de guía	•Anel guia	•Bague guide	
18	**VOE 11107810**	1	1			K	•Piston seal	•Retén de pistón	•Retentor do pistão	•Étanchéité piston	
19	**VOE 11107285**	1	1				•Lock brace	•Brazo de seguridad	•Braço de travamento	•Étrier verrouillage	
20	**VOE 980238**	12	12				•Hex. socket screw	•Tornillo de hexágono embutido	•Parafuso soquete sext	•Vis à six pans creux	(VOE 13980238)
21	**VOE 941911**	12	12				•Spring washer	•Arandela elástica	•Arruela de pressão	•Rondelle élastique	

1	**11107855**	**Hydraulic cylinder, lifting** **Cilindro hidráulico, elevación** **Cilindro hidráulico, elevação** **Vérin hydraulique, relevage**	Catalogue id **20106**	Group **945**
2	**17230560**		Illustr. No **1000772**	Section **500**
3			Issue **20021223-G**	Page **1345**
4				
5				

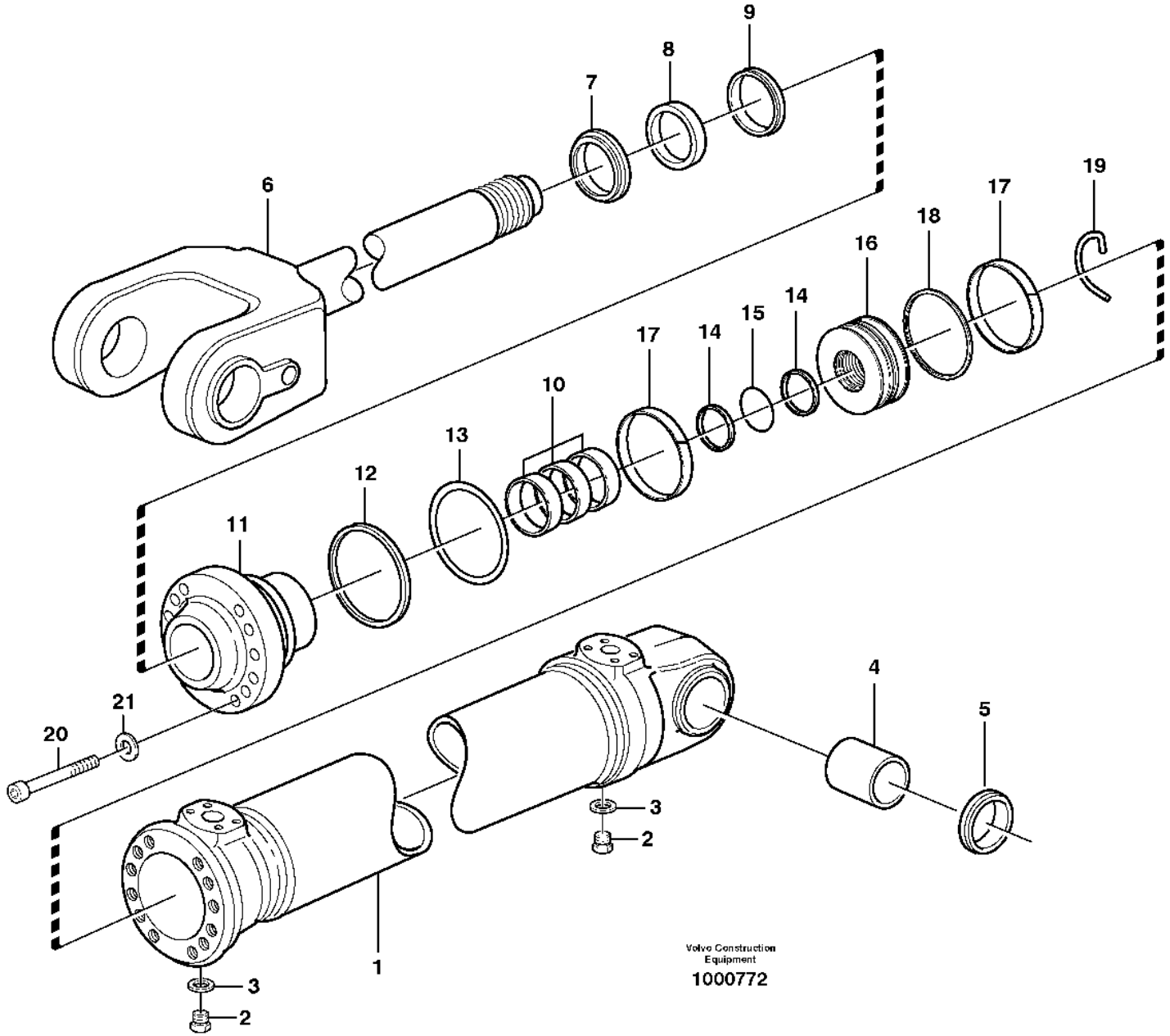
9
8
7
6
19
17
18
16
14
15
14
17
10
13
12
11
4
5
21
20
3
2
3
2
1
Volvo Construction Equipment
1000772

Fig.	Part No.	Quantity 1	2	3	PS	KIT	Description	Denominación	Denominação	Dénomination	Notes
	VOE 11708825	1					Sealing kit	Kit de precinto	Jogo de vedação	Kit plombage	
	VOE 17253413		1				Sealing kit	Juego de reténes	Jogo de vedação	Jeu joints	

1	11107855	**Hydraulic cylinder, lifting** **Cilindro hidráulico, elevación** **Cilindro hidráulico, elevação** **Vérin hydraulique, relevage**	Catalogue id **20106**	Group **945**
2	17230560		Illustr. No **1000772**	Section **500**
3			Issue **20021223-G**	Page **1347**
4				
5				

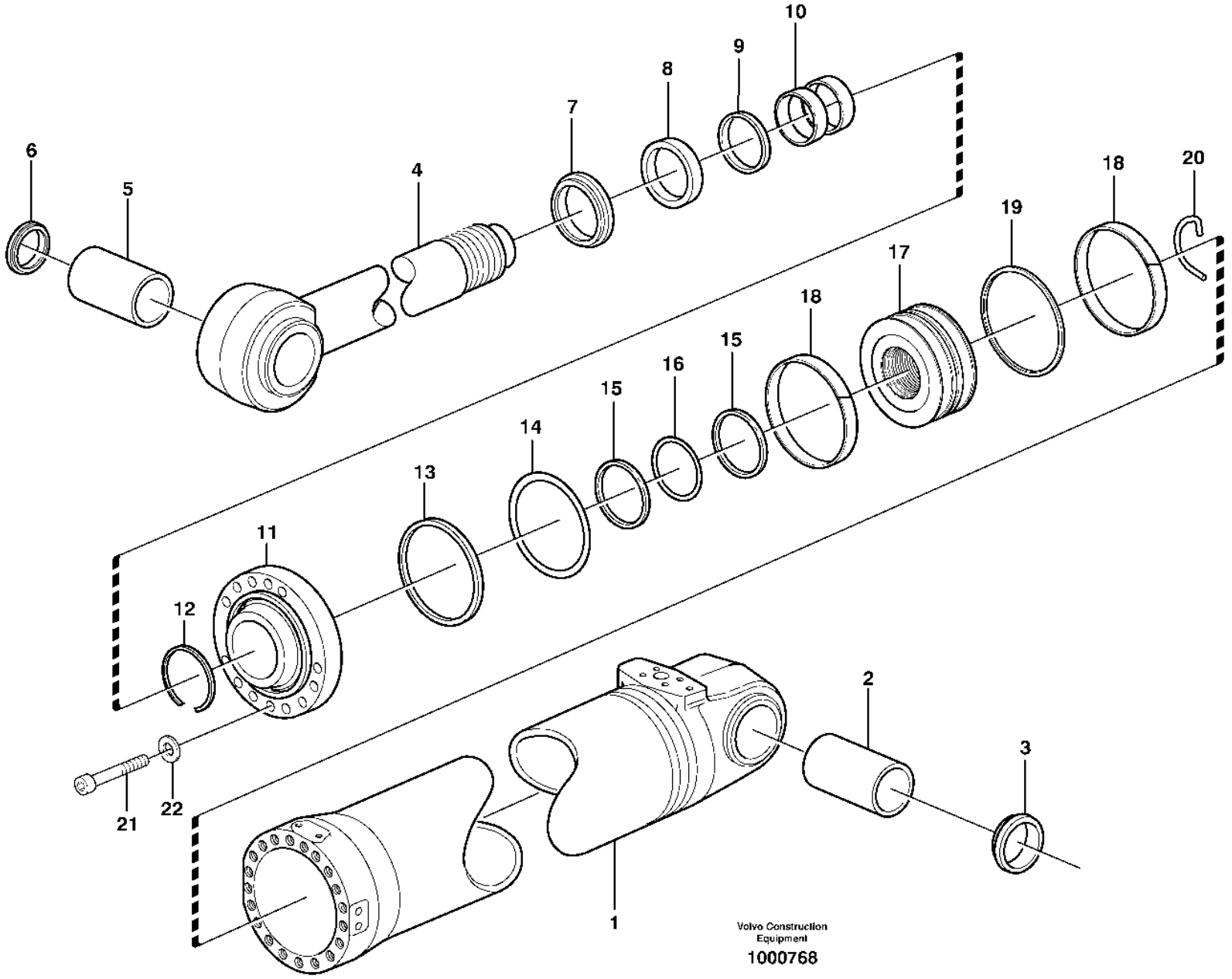
10
9
8
7
6
5
4
18
20
19
17
18
15
16
15
14
13
11
12
2
3
21
22
1
Volvo Construction Equipment
1000768

Fig.	Part No.	Quantity 1	2	3	PS	KIT	Description	Denominación	Denominação	Dénomination	Notes
	VOE 17230561	1					Hydraulic cylinder	Cilindro hidráulico	Cilindro hidráulico	Vérin hydraulique	(VOE 15148701)
	VOE 17230562		1				Hydraulic cylinder	Cilindro hidráulico	Cilindro hidráulico	Vérin hydraulique	83585, 83648, 84495
1		1	1		NS		•Cylinder tube	•Tubo cilindro	•Tubo cilindro	•Tube de cylindre	
2	**VOE 11020802**	1	1				•Bushing	•Casquillo	•Bucha	•Bague	
3	**VOE 11005099**	2	2				•Scraper ring	•Anillo rascador	•Anel raspador	•Bague de racleur	
4	**VOE 15180039**	1					•Piston rod	•Varilla de pistón	•Biela	•Tige piston	
	VOE 11107873		1				•Piston rod	•Varilla de pistón	•Biela	•Tige piston	
	VOE 11107874		1				••Piston rod	••Varilla de pistón	••Biela	••Tige piston	
5	**VOE 11020805**	1	1				•Bushing	•Casquillo	•Bucha	•Bague	
6	**VOE 11005099**	2	2				•Scraper ring	•Anillo rascador	•Anel raspador	•Bague de racleur	
7	**VOE 11107246**	1	1			K	•Scraper ring	•Anillo rascador	•Anel raspador	•Bague de racleur	
8	**VOE 11088321**	1	1			K	•Piston rod seal	•Retén varilla de pistón	•Retentor biela	•Joint de tige de piston	
9	**VOE 11088322**	1	1			K	•Piston rod seal	•Retén varilla de pistón	•Retentor biela	•Joint de tige de piston	
10	**VOE 11088324**	2	2			K	•Bushing	•Casquillo	•Bucha	•Bague	
11	**VOE 11107253**	1	1				•Piston rod guide	•Guía varilla de pistón	•Guia biela	•Guide tige piston	
12	**VOE 943058**	1	1				•Snap ring	•Circlip	•Anel trava	•Circlip	
13	**VOE 11107255**	1	1			K	•Back-up ring	•Anillo de apoyo	•Anel de apoio	•Bague support	
14	**VOE 962508**	1	1			K	•O-ring	•Anillo tórico	•Anel-o	•Joint torique	
15	**VOE 11088602**	2	2			K	•Back-up ring	•Anillo de apoyo	•Anel de apoio	•Bague support	
16	**VOE 925261**	1	1			K	•O-ring	•Anillo tórico	•Anel-o	•Joint torique	
17	**VOE 11107247**	1	1		OP		•Piston	•Pistón	•Pistão	•Piston	
18	**VOE 11107254**	2	2			K	•Guide ring	•Anillo de guía	•Anel guia	•Bague guide	
19	**VOE 11107817**	1	1			K	•Piston seal	•Retén de pistón	•Retentor do pistão	•Étanchéité piston	
20	**VOE 11107158**	1	1				•Lock brace	•Brazo de seguridad	•Braço de travamento	•Étrier verrouillage	
21	**VOE 13966851**	14	14				•Screw	•Tornillo	•Parafuso	•Vis	
22	**VOE 941914**	14	14				•Spring washer	•Arandela elástica	•Arruela de pressão	•Rondelle élastique	
	VOE 17253817	1	1				Sealing kit	Juego de reténes	Jogo de vedação	Jeu joints	

1	**33381**	**Hydraulic cylinder, tilting** **Cilindro hidráulico, inclinación** **Cilindro hidráulico, inclinação** **Vérin hydraulique, culbutage**	Catalogue id **20106**	Group **945**
2	**83585, 83648, 84495**		Illustr. No **1000768**	Section **550**
3				
4			Issue **20021223-G**	Page **1349**
5				

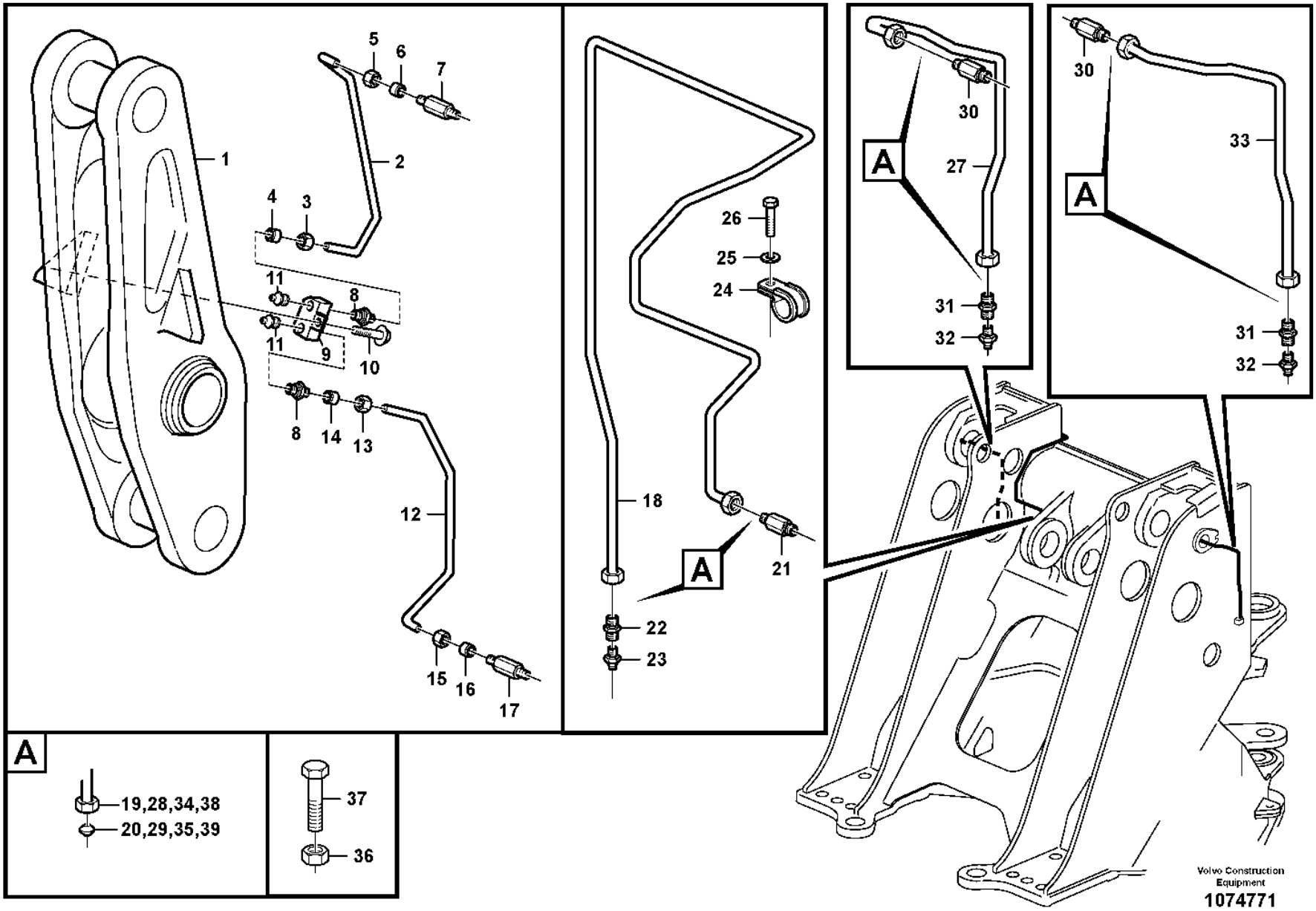
1
2
3
4
5
6
7
8
9
10
11
11
12
13
14
15
16
17
18
21
22
23
24
25
26
27
30
31
32
33
A
A
A
19,28,34,38
20,29,35,39
37
36
Volvo Construction Equipment
1074771

Fig.	Part No.	Quantity 1	Quantity 2	Quantity 3	PS	KIT	Description	Denominación	Denominação	Dénomination	Notes
1			1				Link	Articulacion	Articulação	Articulation	See group 945-250 page 1323
2	**VOE 11020384**		1				Pipe	Tubo	Tubo	Tuyau	
3	**VOE 956981**		1				•Fitting nut	•Tuerca de acoplamiento	•Porca de conexão	•Écrou accouplement	
4	**VOE 13956967**		1				•Ferrule	•Anillo de acoplamiento	•Cone	•Bague de sûreté	
5	**VOE 956981**		1				Fitting nut	Tuerca de acoplamiento	Porca de conexão	Écrou accouplement	
6	**VOE 13956967**		1				Ferrule	Anillo de acoplamiento	Cone	Bague de sûreté	
7	**VOE 11015258**		1				Nipple	Niple	Niple	Raccord	
8	**VOE 946089**		2				Nipple	Niple	Niple	Raccord	
9	**VOE 15096514**		1				Coupling housing	Caja de embrague	Carcaça de embreagem	Carter embrayage	
10	**VOE 13965183**		1				Flange screw	Tornillo embridado	Parafuso flangeado	Vis à embase	
11	**VOE 914167**		2				Lubricating nipple	Niple lubricador	Engraxadeira	Graisseur	
12	**VOE 11020382**	1					Pipe	Canalizacion	Tubo	Canalisation	
13	**VOE 956981**	2					•Fitting nut	•Tuerca de acoplamiento	•Porca de conexão	•Écrou accouplement	
14	**VOE 13956967**	2					•Ferrule	•Anillo de acoplamiento	•Cone	•Bague de sûreté	
15	**VOE 956981**	1					Fitting nut	Tuerca de acoplamiento	Porca de conexão	Écrou accouplement	
16	**VOE 13956967**	1					Ferrule	Anillo de acoplamiento	Cone	Bague de sûreté	
17	**VOE 11015258**	1					Nipple	Niple	Niple	Raccord	
18	**VOE 11020212**	1					Pipe	Canalizacion	Tubo	Canalisation	
19	**VOE 13956967**	1					•Ferrule	•Anillo de acoplamiento	•Cone	•Bague de sûreté	
20	**VOE 956981**	1					•Fitting nut	•Tuerca de acoplamiento	•Porca de conexão	•Écrou accouplement	
21	**VOE 11015258**	1					Nipple	Niple	Niple	Raccord	
22	**VOE 946089**	1					Nipple	Niple	Niple	Raccord	
23	**VOE 914167**	1					Lubricating nipple	Niple lubricador	Engraxadeira	Graisseur	
24	**VOE 952623**	1					Clamp	Abrazadera	Braçadeira	Collier serrage	
25	**VOE 11117464**	2					Plain washer	Arandela plana	Arruela simples	Rondelle plane	
26	**VOE 965175**	1			SS		Flange screw	Tornillo embridado	Parafuso flangeado	Vis à embase	
27	**VOE 11020209**	1					Pipe	Tubo	Tubo	Tuyau	
28	**VOE 13956967**	2					Ferrule	Anillo de acoplamiento	Cone	Bague de sûreté	
29	**VOE 956981**	2					Fitting nut	Tuerca de acoplamiento	Porca de conexão	Écrou accouplement	
30	**VOE 11015258**	2					Nipple	Niple	Niple	Raccord	
31	**VOE 946089**	2					Nipple	Niple	Niple	Raccord	

1	**33381**	**Extended lube points for lift arm system** **Tubo lubricante para de unid elevadora** **Pontos de lubrificação aumentados para o sistema do braço de elevação** **Tuyau graissagepour d'élévateur**	Catalogue id **20106**	Group **945**
2	**33389**		Illustr. No **1074771**	Section **600**
3				
4			Issue **20021223-G**	Page **1351**
5		**33381, 33389**		

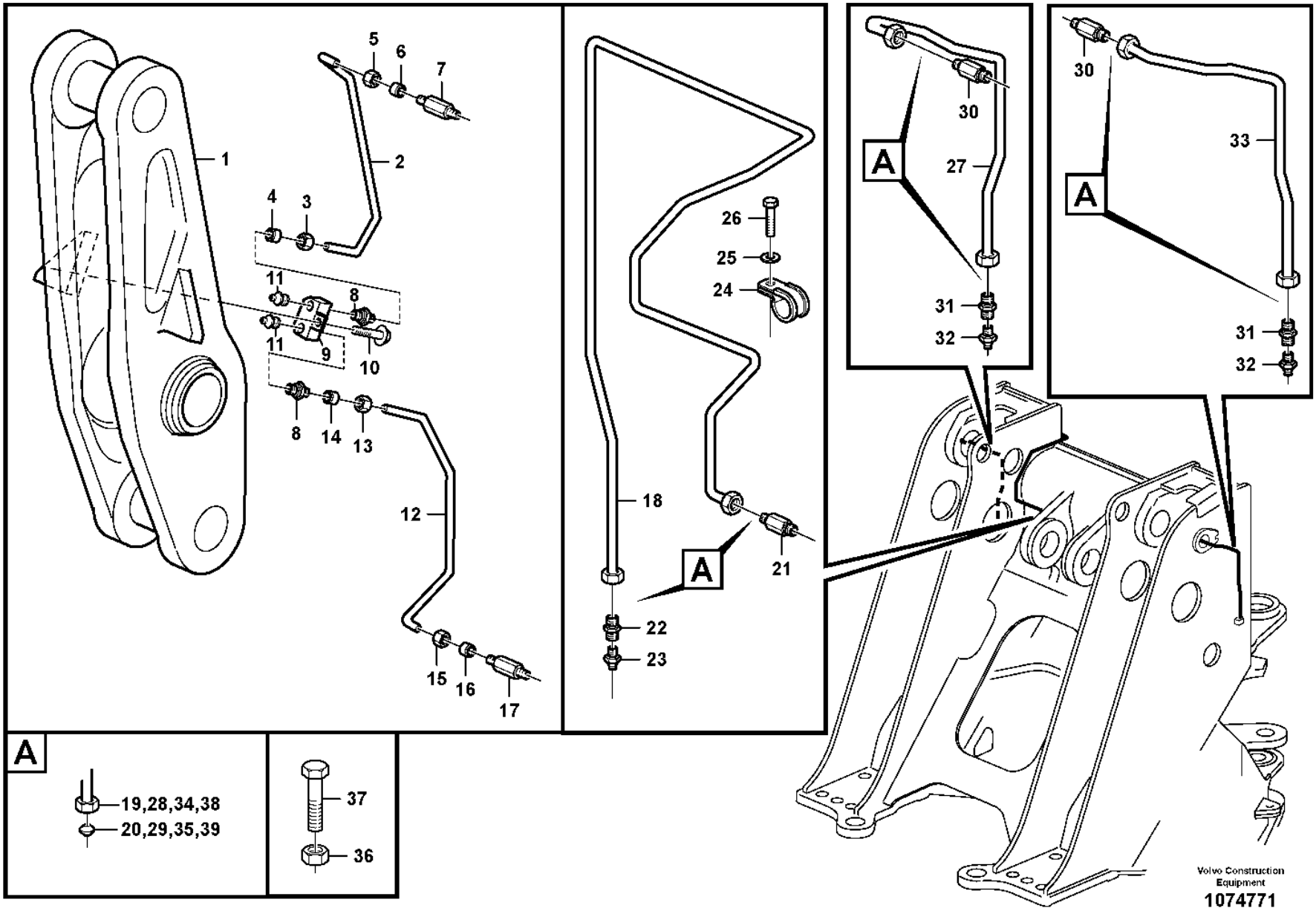
1
2
3
4
5
6
7
8
9
10
11
11
12
13
14
15
16
17
18
21
22
23
24
25
26
27
30
31
32
33
A
A
A
19,28,34,38
20,29,35,39
37
36
Volvo Construction Equipment
1074771

Fig.	Part No.	Quantity 1	2	3	PS	KIT	Description	Denominación	Denominação	Dénomination	Notes
32	VOE 914167	2					Lubricating nipple	Niple lubricador	Engraxadeira	Graisseur	
33	VOE 11020211	1					Pipe	Canalizacion	Tubo	Canalisation	
34	VOE 13956967	2					•Ferrule	•Anillo de acoplamiento	•Cone	•Bague de sûreté	
35	VOE 956981	2					•Fitting nut	•Tuerca de acoplamiento	•Porca de conexão	•Écrou accouplement	
36	VOE 13945408	1					Nut	Tuerca	Porca	Écrou	
37	VOE 945444	1					Flange screw	Tornillo embridado	Parafuso flangeado	Vis à embase	
38	VOE 956981	1					Fitting nut	Tuerca de acoplamiento	Porca de conexão	Écrou accouplement	
39	VOE 13956967	1					Ferrule	Anillo de acoplamiento	Cone	Bague de sûreté	

1	33381	**Extended lube points for lift arm system** **Tubo lubricante para de unid elevadora** **Pontos de lubrificação aumentados para o sistema do braço de elevação** **Tuyau graissagepour d'élévateur**	Catalogue id **20106**	Group **945**
2	33389		Illustr. No **1074771**	Section **600**
3				
4			Issue **20021223-G**	Page **1353**
5		**33381, 33389**		

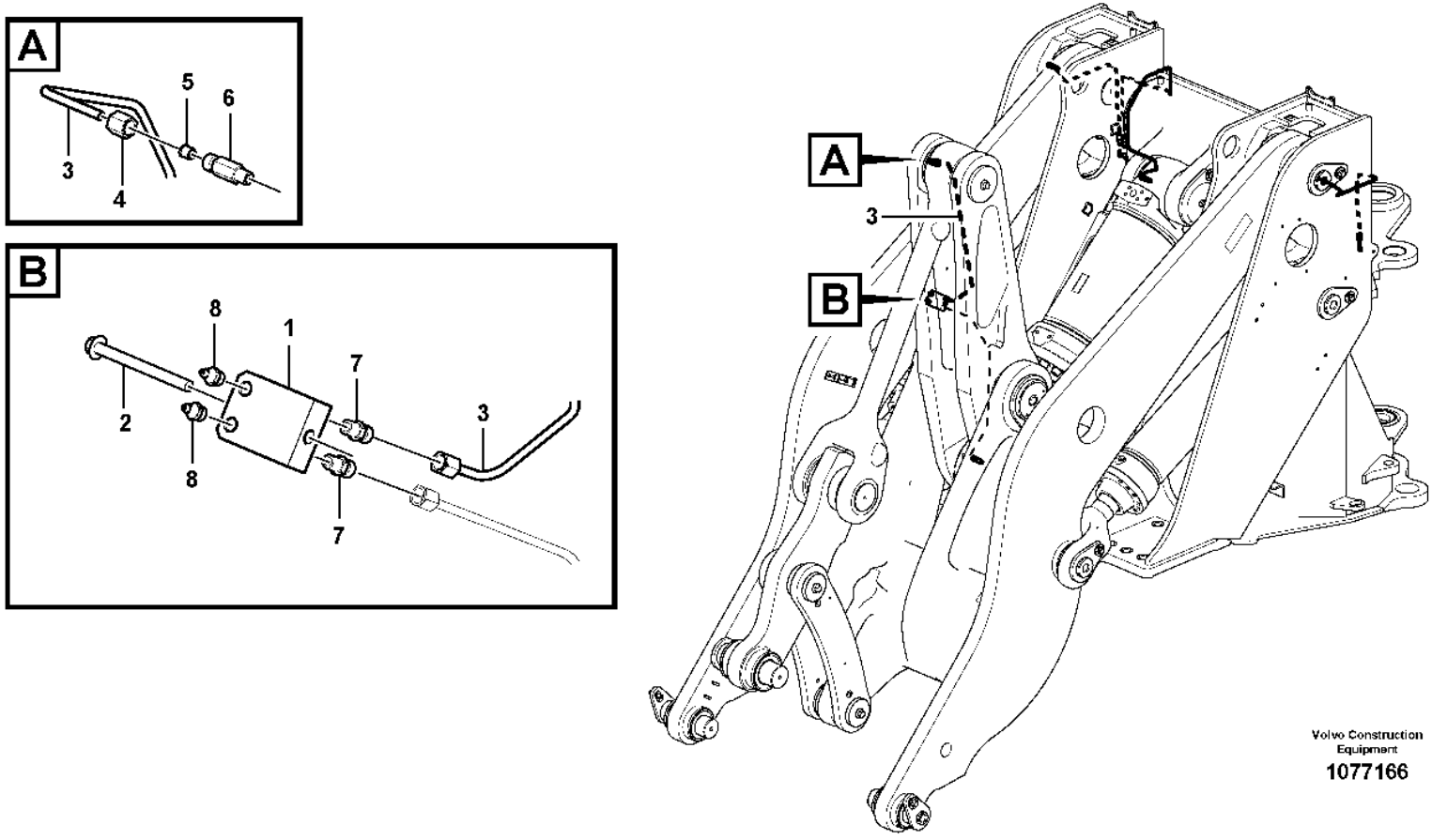
A
5
6
3
4
B
8
1
7
3
2
8
7
A
3
B
Volvo Construction Equipment
1077166

Fig.	Part No.	Quantity 1	2	3	PS	KIT	Description	Denominación	Denominação	Dénomination	Notes
1	VOE 15096514	1					Coupling housing	Caja de embrague	Carcaça de embreagem	Carter embrayage	
2	VOE 13965183	1					Flange screw	Tornillo embridado	Parafuso flangeado	Vis à embase	
3	VOE 11020384	1					Pipe	Tubo	Tubo	Tuyau	
4	VOE 956981	1					Fitting nut	Tuerca de acoplamiento	Porca de conexão	Écrou accouplement	
5	VOE 13956967	1					Ferrule	Anillo de acoplamiento	Cone	Bague de sûreté	
6	VOE 11015258	1					Nipple	Niple	Niple	Raccord	
7	VOE 946089	2					Nipple	Niple	Niple	Raccord	
8	VOE 914167	2					Lubricating nipple	Niple lubricador	Engraxadeira	Graisseur	

1		**Extended lube points for lift arm system** **Tubo lubricante para de unid elevadora** **Pontos de lubrificação aumentados para o sistema do braço de elevação** **Tuyau graissagepour d'élévateur**	Catalogue id **20106**	Group **945**
2				
3			Illustr. No **1077166**	Section **625**
4				
5		**33028, 33038**	Issue **20021223-G**	Page **1355**

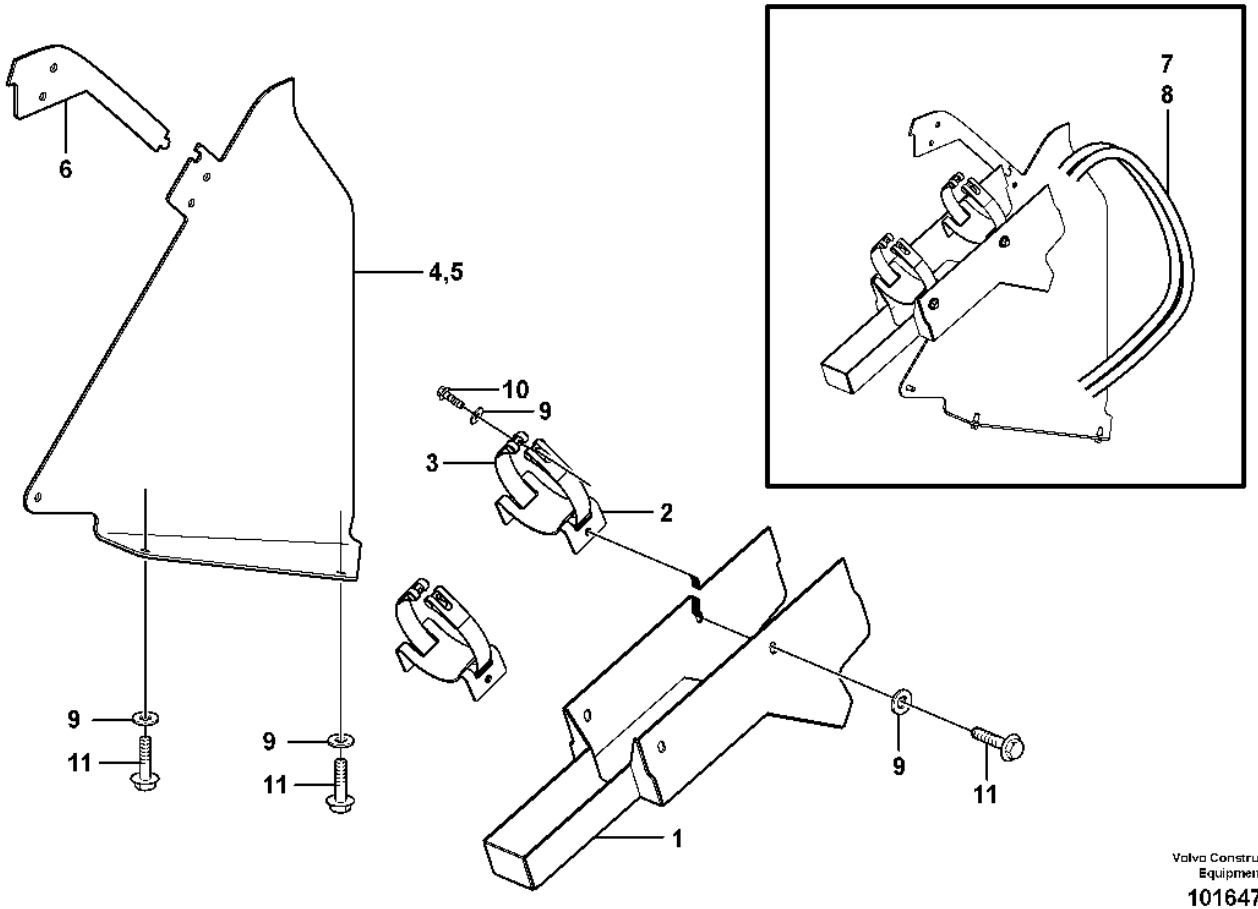

Volvo Construction Equipment

1016478

Fig.	Part No.	Quantity 1	2	3	PS	KIT	Description	Denominación	Denominação	Dénomination	Notes
1	VOE 11180359	2	2				Guard	Protección	Proteção	Protection	
2	VOE 11180715	4	4				Bracket	Consola	Suporte	Console	
3	VOE 11180716	4					Tensioning band	Cinta tensora	Cinta tensora	Ruban de serrage	
	VOE 11180717		4				Tensioning band	Cinta tensora	Cinta tensora	Ruban de serrage	
4	VOE 11180368	1	1		SS		Guard	Proteccion	Protecao	Protection	RH
5	VOE 11180369	1	1		SS		Guard	Proteccion	Protecao	Protection	LH
6	VOE 11180392	2	2				Plate	Chapa	Chapa	Tôle	
7	VOE 15036352	2	2				Hose assembly	Conducto	Mangueira completa	Conduit flexible	L = 1280MM
8	VOE 11180429	2	2				Hose assembly	Conducto	Mangueira completa	Conduit flexible	
9	VOE 13960145	22	22				Washer	Arandela	Arruela	Rondelle	
10	VOE 13965192	8	8				Screw	Tornillo	Parafuso	Vis	
11	VOE 13965191	14	14				Screw	Tornillo	Parafuso	Vis	

1	82217	**Hose protection, lift cylinder** **Protección de manguera, cilindro de elevación** **Proteção de mangueira, cilindro de elevação** **Protection de flexible, vérin de levage**	Catalogue id **20106**	Group **945**
2	82255		Illustr. No **1016478**	Section **700**
3				
4			Issue **20021223-G**	Page **1357**
5		**82217**		

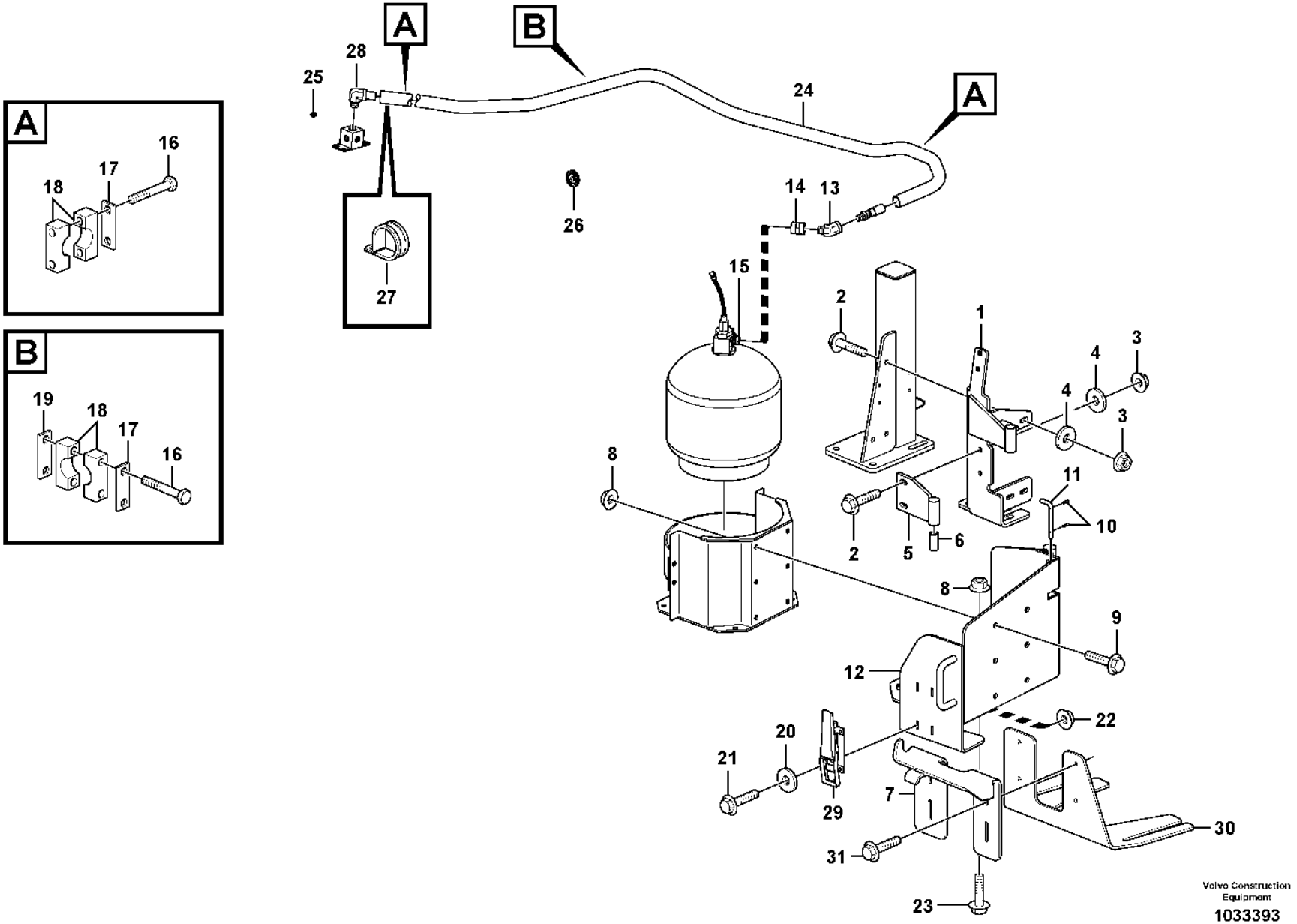
A
16
17
18
B
19
18
17
16
A
B
A
28
25
24
26
14
13
27
15
2
1
3
4
4
3
8
11
10
2
5
6
8
9
12
22
20
21
29
7
30
31
23
Volvo Construction Equipment
1033393

Fig.	Part No.	Quantity 1	2	3	PS	KIT	Description	Denominación	Denominação	Dénomination	Notes
1	VOE 15016595	1					Bracket	Consola	Suporte	Console	
1	VOE 11436065	1					Frame	Bastidor	Quadro	Cadre châssis	
2	VOE 13965193	5					Screw	Tornillo	Parafuso	Vis	
3	VOE 971096	5					Flange nut	Tuerca embridada	Porca flangeada	Écrou à embase	
4	VOE 13947355	5					Washer	Arandela	Arruela	Rondelle	
5	VOE 15017482	1					Bracket	Consola	Suporte	Console	
6	VOE 11026547	2					Slide bearing	Cojinete de fricción	Rolamento deslizamento	Palier lisse	
7	VOE 15407705	1					Bracket	Consola	Suporte	Console	
8	VOE 13971097	10					Flange nut	Tuerca embridada	Porca flangeada	Écrou à embase	
9	VOE 13966357	6					Flange screw	Tornillo embridado	Parafuso flangeado	Vis à embase	
10	VOE 951955	2					Spring pin	Pasador tubular	Pino tubular	Goupille tubulaire	
11	VOE 15017330	1					Pivot pin	Eje de articulación	Pino pivô	Axe-guide	
12	VOE 15017498	1					Bracket	Consola	Suporte	Console	
13	VOE 11301775	2					Elbow	Ángulo	Cotovelo	Coude	
14	VOE 11301772	1					Clutch	Embrague	Embreagem	Embrayage	
15	VOE 11301771	1					Fitting	Racor	Niple	Écrou raccord	
16	VOE 955284	6					Hexagon screw	Tornillo hexagonal	Parafuso sextavado	Vis à tête hexagonale	
17	VOE 11003050	3					Cover plate	Placa recurbrición	Tampa cobertura	Plaque de recouvrement	
18	VOE 11411400	6					Clamp	Abrazadera	Braçadeira	Collier serrage	
19	VOE 4785480	1					Attaching plate	Chapa de fijación	Chapa fixação	Tôle de fixation	
20	VOE 960139	4					Plain washer	Arandela plana	Arruela simples	Rondelle plane	
21	VOE 13948356	4					Flange screw	Tornillo embridado	Parafuso flangeado	Vis à embase	
22	VOE 13949278	4					Flange lock nut	Contratuerca embridada	Contra porca flange	Contre-écrou à embase	
23	VOE 966358	4					Flange screw	Tornillo embridado	Parafuso flangeado	Vis à embase	
24	VOE 15017996	1					Hose assembly	Conducto	Mangueira completa	Conduit flexible	
24	VOE 11435520						Hose assembly	Conducto	Mangueira completa	Conduit flexible	
25	VOE 13974682	8					Plug	Tapón	Bujão	Tampon	
26	VOE 943920	1					Plug	Tapón	Bujão	Tampon	
27	VOE 981904	1					Clamp	Abrazadera	Braçadeira	Collier serrage	
28	VOE 11301774	1					Elbow	Ángulo	Cotovelo	Coude	
29	VOE 11018588	1					Platform catch	Seguro plataforma	Engate da plataforma	Verrou de plate-forme	

1	81428	**Fire suppression system** **Sistema de extinción de incendios** **Sistema de supressão de incêndio** **Système d'extinction incendie**	Catalogue id **20106**	Group **992**
2			Illustr. No **1033393**	Section **100**
3				
4			Issue **20021223-G**	Page **1359**
5				

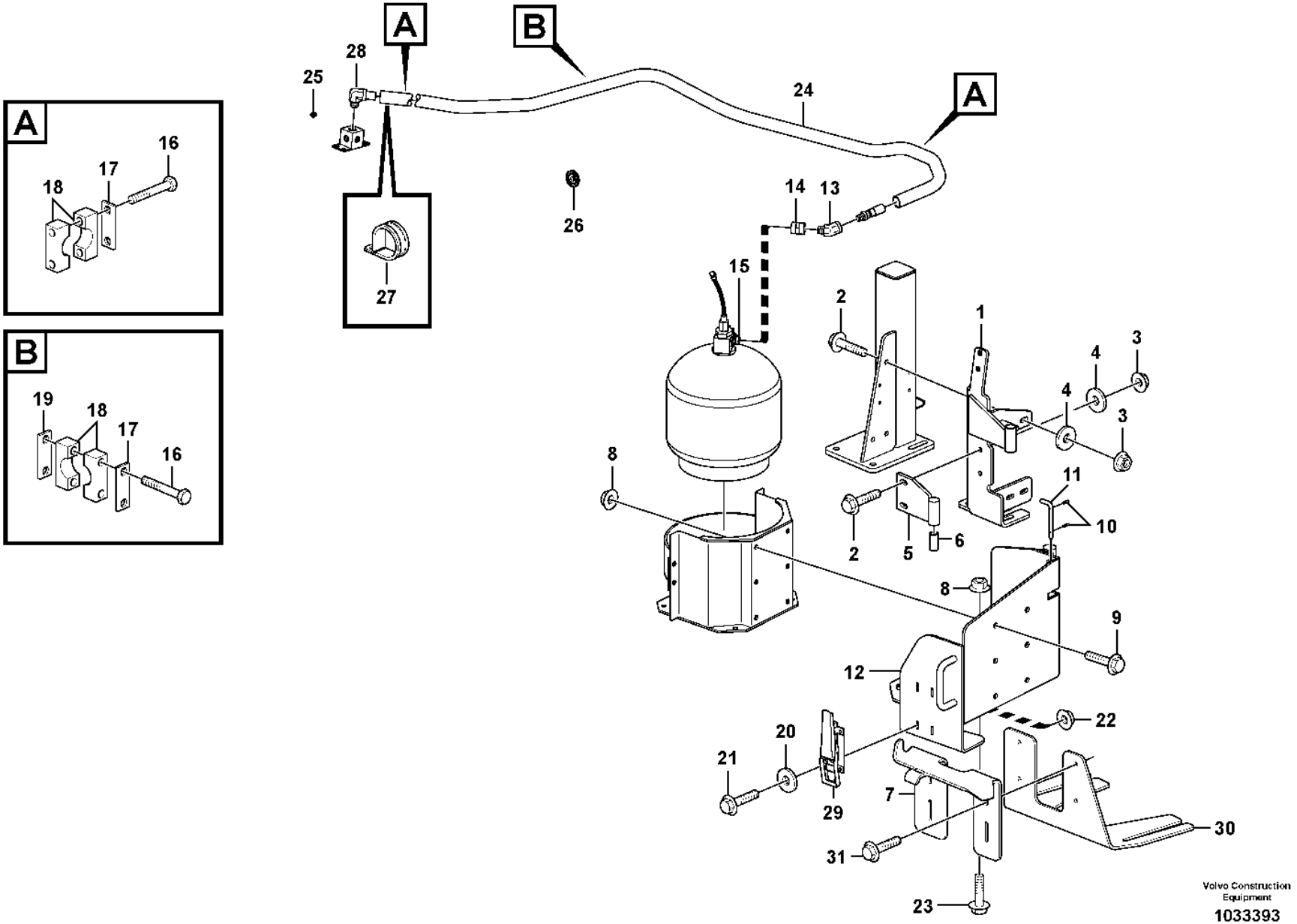
A
16
17
18
B
19
18
17
16
A
B
A
28
25
24
26
14
13
27
15
2
1
3
4
4
3
8
11
10
2
5
6
8
9
12
22
20
21
29
7
30
31
23
Volvo Construction Equipment
1033393

Fig.	Part No.	Quantity 1	2	3	PS	KIT	Description	Denominación	Denominação	Dénomination	Notes
30	**VOE 15407711**	1					Bracket	Consola	Suporte	Console	
31	**VOE 13947760**	4					Screw	Tornillo	Parafuso	Vis	

1	**81428**	**Fire suppression system** **Sistema de extinción de incendios** **Sistema de supressão de incêndio** **Système d'extinction incendie**	Catalogue id **20106**	Group **992**
2			Illustr. No **1033393**	Section **100**
3			Issue **20021223-G**	Page **1361**
4				
5				

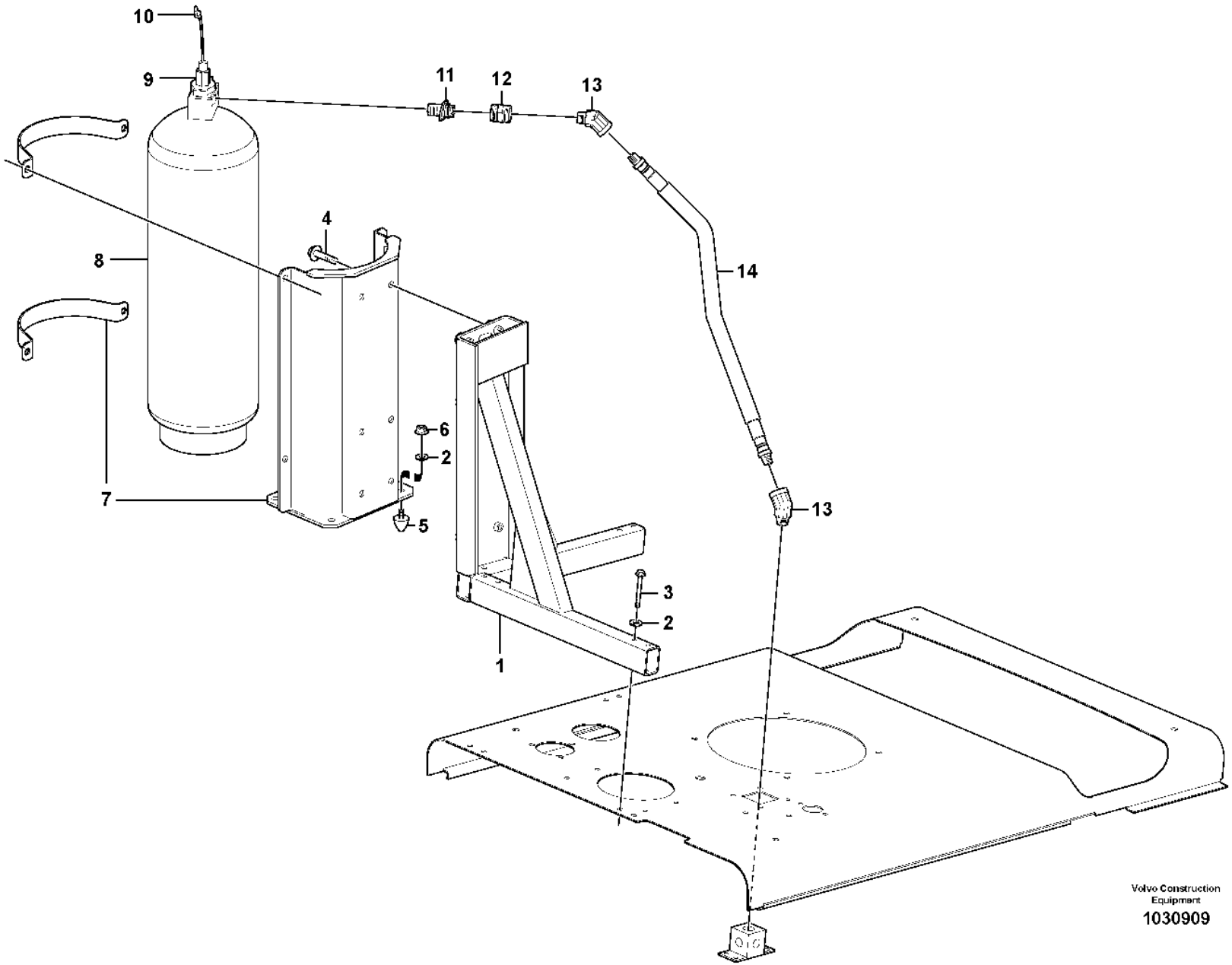
10
9
11
12
13
14
4
8
6
2
7
5
13
3
2
1
Volvo Construction Equipment
1030909

Fig.	Part No.	Quantity 1	2	3	PS	KIT	Description	Denominación	Denominação	Dénomination	Notes
1	VOE 11436065	1					Frame	Bastidor	Quadro	Cadre châssis	
2	VOE 11117464	13					Plain washer	Arandela plana	Arruela simples	Rondelle plane	(VOE 13960141)
3	VOE 13965182	6					Screw	Tornillo	Parafuso	Vis	
4	VOE 13965192	6					Screw	Tornillo	Parafuso	Vis	
5	VOE 4881758	1					Rubber stop	Tope de goma	Limitador de borracha	Butée caoutchouc	
6	VOE 948645	4					Flange lock nut	Contratuerca embridada	Contra porca flange	Contre-écrou à embase	
7	VOE 11301767	1					Bracket	Consola	Suporte	Console	
8	VOE 11301765	1					Tank	Depósito	Tanque	Réservoir	
9		1					Contact	Contacto	Contato	Contact	See group 371-1950 page 369
10		1					Actuator	Organos Mando	Atuador	Dispositif Mano	See group 371-1950 page 369
11	VOE 11301771	1					Fitting	Racor	Niple	Écrou raccord	
12	VOE 11301772	1					Clutch	Embrague	Embreagem	Embrayage	
13	VOE 11301775	2					Elbow	Ángulo	Cotovelo	Coude	
14	VOE 11435520	1					Hose assembly	Conducto	Mangueira completa	Conduit flexible	

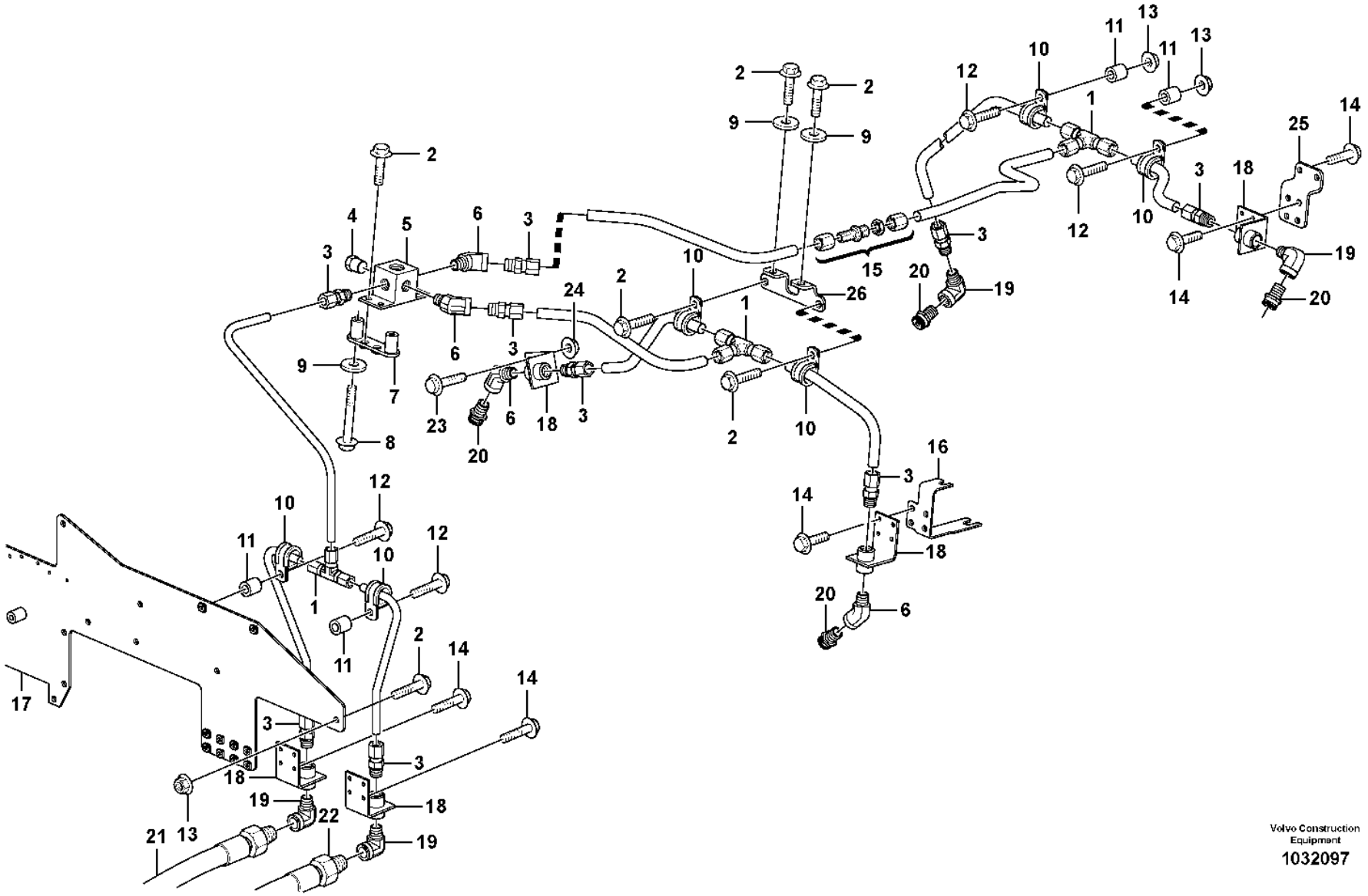
Volvo Construction Equipment
1032097

Fig.	Part No.	Quantity 1	2	3	PS	KIT	Description	Denominación	Denominação	Dénomination	Notes
1	VOE 11301898	3					Fitting	Racor	Niple	Écrou raccord	
2	VOE 13946173	9					Screw	Tornillo	Parafuso	Vis	
3	VOE 11301813	9					Fitting	Racor	Niple	Écrou raccord	
4	VOE 479956	1					Plug	Tapón	Bujão	Tampon	
5	VOE 11301784	1					Block	Bloque	Bloco	Bloc	
6	VOE 11301801	4					Elbow	Ángulo	Cotovelo	Coude	
7		2			NS		Retaining Plate	Placa Soporte	Placa de suporte	Plaque Retenue	
8	VOE 13965180	4					Screw	Tornillo	Parafuso	Vis	
9	VOE 11117464	5					Plain washer	Arandela plana	Arruela simples	Rondelle plane	
10	VOE 13949746	6					Clamp	Abrazadera	Braçadeira	Collier serrage	
11	VOE 930431	4					Spacer ring	Anillo distanciador	Anel espaçador	Bague entretoise	
12	VOE 946671	4					Flange screw	Tornillo embridado	Parafuso flangeado	Vis à embase	
13	VOE 948645	4					Flange lock nut	Contratuerca embridada	Contra porca flange	Contre-écrou à embase	
14	VOE 946544	24					Flange screw	Tornillo embridado	Parafuso flangeado	Vis à embase	
15	VOE 11301815	1					Fitting	Racor	Niple	Écrou raccord	
16		1			NS		Attaching Plate	Plato Fijacion	Prato de fixação	Fer Fixation	
17		1			NS		Plate	Placa	Placa	Plaque	
18	VOE 11301783	6					Bracket	Consola	Suporte	Console	
19	VOE 11301799	4					Elbow	Ángulo	Cotovelo	Coude	
20	VOE 11301769	4					Nozzle	Difusor	Bico	Gicleur	
21		1					Hose assembly	Conducto	Mangueira completa	Conduit flexible	See group 992-200 page 1367
22		1					Hose assembly	Conducto	Mangueira completa	Conduit flexible	See group 992-200 page 1367
23	VOE 13946934	2					Screw	Tornillo	Parafuso	Vis	
24	VOE 13949278	2					Flange lock nut	Contratuerca embridada	Contra porca flange	Contre-écrou à embase	
25		1			NS		Attaching Plate	Plato Fijacion	Prato de fixação	Fer Fixation	
26		1			NS		Attaching Plate	Plato Fijacion	Prato de fixação	Fer Fixation	

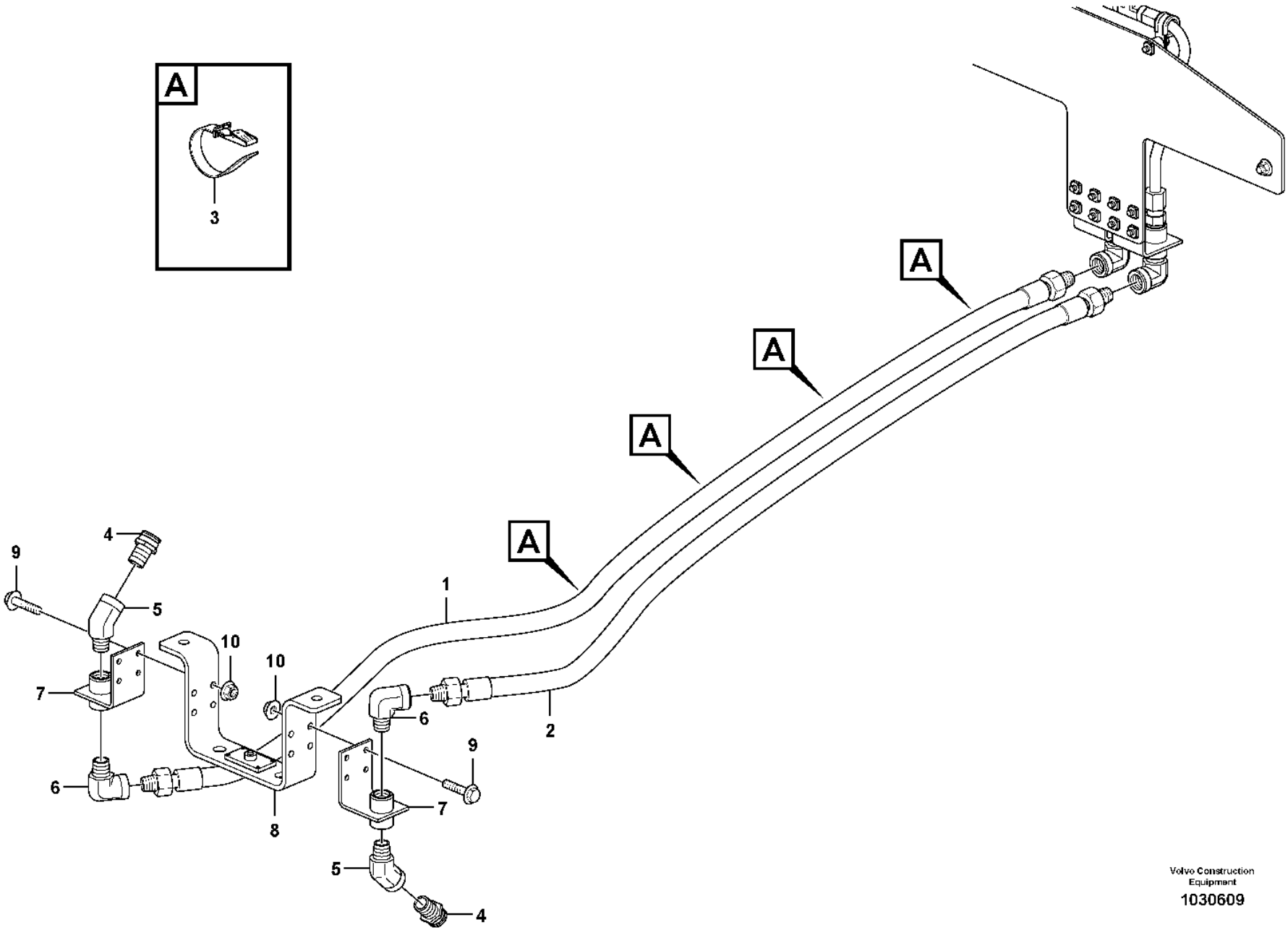

Volvo Construction Equipment

1030609

Fig.	Part No.	Quantity 1	2	3	PS	KIT	Description	Denominación	Denominação	Dénomination	Notes
1	VOE 11301977	1					Hose assembly	Conducto	Mangueira completa	Conduit flexible	
2	VOE 11301976	1					Hose assembly	Conducto	Mangueira completa	Conduit flexible	
3	VOE 11104606	4					Retaining strap	Correa tensora	Correia tensora	Courroie de serrage	
4	VOE 11301769	2					Nozzle	Difusor	Bico	Gicleur	
5	VOE 11301801	2					Elbow	Ángulo	Cotovelo	Coude	
6	VOE 11301799	2					Elbow	Ángulo	Cotovelo	Coude	
7	VOE 11301783	2					Bracket	Consola	Suporte	Console	
8	VOE 11301900	1					Attachment	Fijacion	Fixação	Fixation	
9	VOE 13946934	8					Screw	Tornillo	Parafuso	Vis	
10	VOE 13949278	8					Flange lock nut	Contratuerca embridada	Contra porca flange	Contre-écrou à embase	

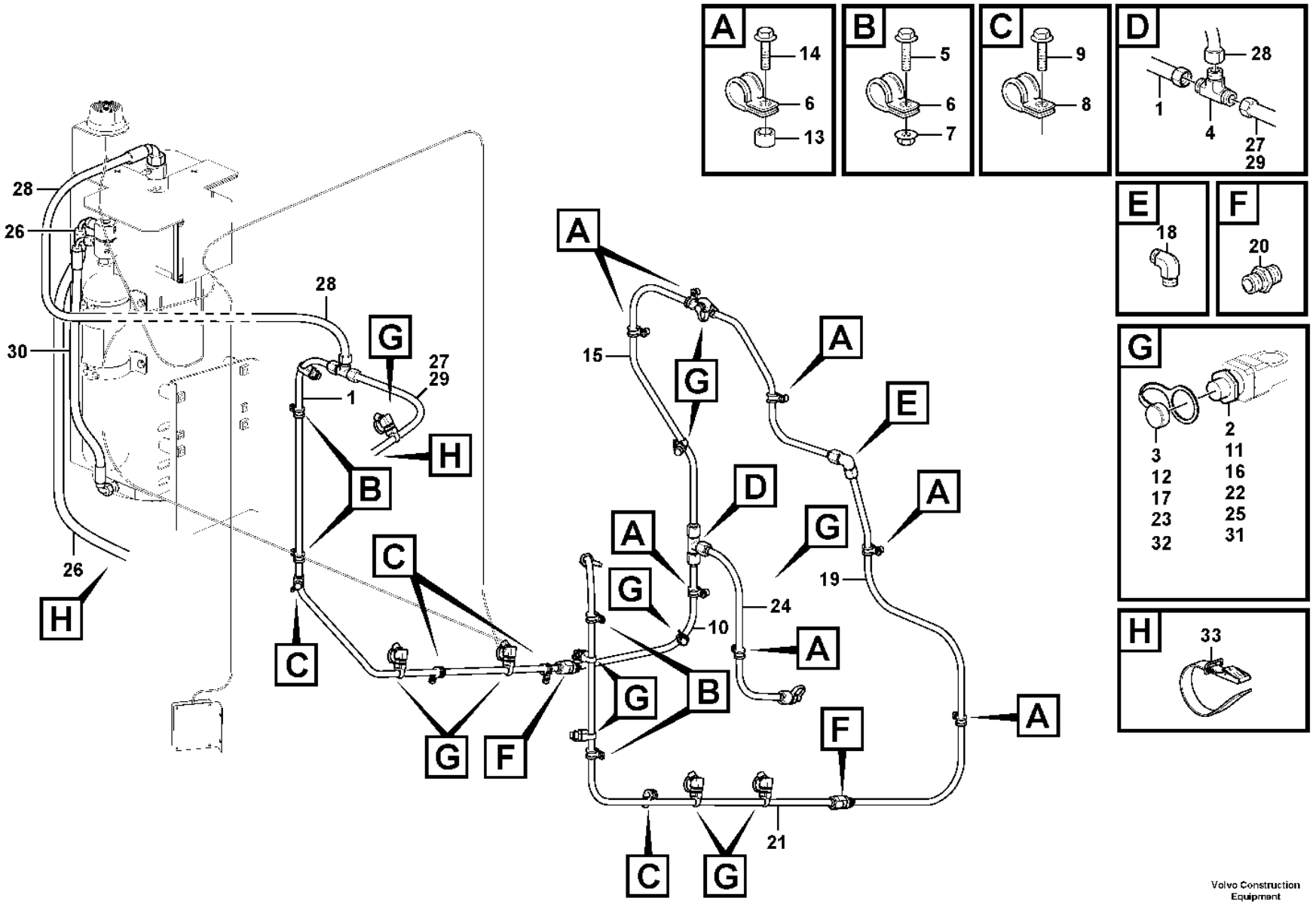

Volvo Construction Equipment
1056673

Fig.	Part No.	Quantity 1	2	3	PS	KIT	Description	Denominación	Denominação	Dénomination	Notes
1	VOE 15133693	1					Tube	Tubo	Tubo	Tube	
2	VOE 15082000	4					•Nozzle	•Difusor	•Bico	•Gicleur	(VOE 15184855)
3	VOE 15108324	4					•Protecting cap	•Cabezal protección	•Capa proteção	•Capot de protection	
4	VOE 15135275	2					T-nipple	Niple t	Niple-t	Raccord-t	
5	VOE 13946934	1					Screw	Tornillo	Parafuso	Vis	
6	VOE 952626	11					Clamp	Abrazadera	Braçadeira	Collier serrage	
7	VOE 949278	6			SS		Flange lock nut	Contratuerca embridada	Contra porca flange	Contre-écrou à embase	
8	VOE 13949746	3					Clamp	Abrazadera	Braçadeira	Collier serrage	
9	VOE 946440	3					Flange screw	Tornillo embridado	Parafuso flangeado	Vis à embase	
10	VOE 15133710	1					Tube	Tubo	Tubo	Tube	
11	VOE 15082000	1					•Nozzle	•Difusor	•Bico	•Gicleur	(VOE 15184855)
12	VOE 15108324	1					•Protecting cap	•Cabezal protección	•Capa proteção	•Capot de protection	
13	VOE 930417	7					Spacer ring	Anillo distanciador	Anel espaçador	Bague entretoise	
14	VOE 13947542	7					Screw	Tornillo	Parafuso	Vis	
15	VOE 15133715	1					Tube	Tubo	Tubo	Tube	
16	VOE 15082000	2					•Nozzle	•Difusor	•Bico	•Gicleur	(VOE 15184855)
17	VOE 15108324	1					•Protecting cap	•Cabezal protección	•Capa proteção	•Capot de protection	
18	VOE 15165152	1					Nipple	Niple	Niple	Raccord	
19	VOE 15133725	1					Tube	Tubo	Tubo	Tube	
20	VOE 15135278	2					Nipple	Niple	Niple	Raccord	
21	VOE 15133730	1					Tube	Tubo	Tubo	Tube	
22	VOE 15082000	3					•Nozzle	•Difusor	•Bico	•Gicleur	(VOE 15184855)
23	VOE 15108324	3					•Protecting cap	•Cabezal protección	•Capa proteção	•Capot de protection	
24	VOE 15133912	1					Tube	Tubo	Tubo	Tube	
25	VOE 15082000	1					•Nozzle	•Difusor	•Bico	•Gicleur	(VOE 15184855)
26	VOE 15167737	1					Hose	Manguera	Mangueira	Flexible	
27	VOE 15167739	1					Hose	Manguera	Mangueira	Flexible	
28	VOE 15167865	1					Hose	Manguera	Mangueira	Flexible	
29	VOE 15167866	1					Hose	Manguera	Mangueira	Flexible	
30	VOE 16819293	1					Hose	Manguera	Mangueira	Flexible	
31	VOE 15082000	1					Nozzle	Difusor	Bico	Gicleur	(VOE 15184855)

1		**Fire suppression system** **Sistema de extinción de incendios** **Sistema de supressão de incêndio** **Système d'extinction incendie**	Catalogue id **20106**	Group **992**
2				
3			Illustr. No **1056673**	Section **250**
4				
5		**84893**	Issue **20021223-G**	Page **1369**

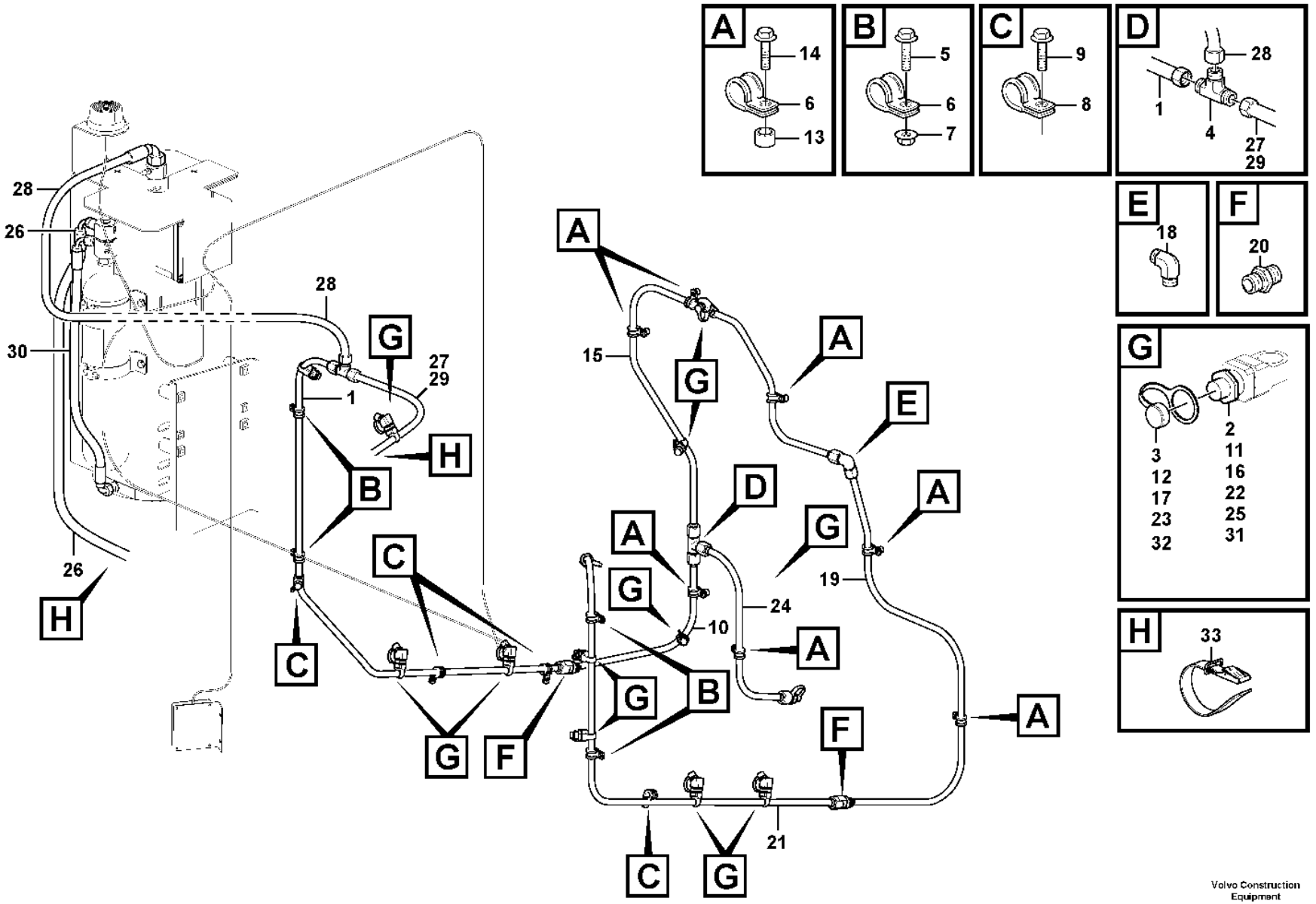

Volvo Construction Equipment
1056673

Fig.	Part No.	Quantity 1	2	3	PS	KIT	Description	Denominación	Denominação	Dénomination	Notes
32	VOE 15108324	1					Protecting cap	Cabezal protección	Capa proteção	Capot de protection	
33	VOE 11104606	REQ					Retaining strap	Correa tensora	Correia tensora	Courroie de serrage	

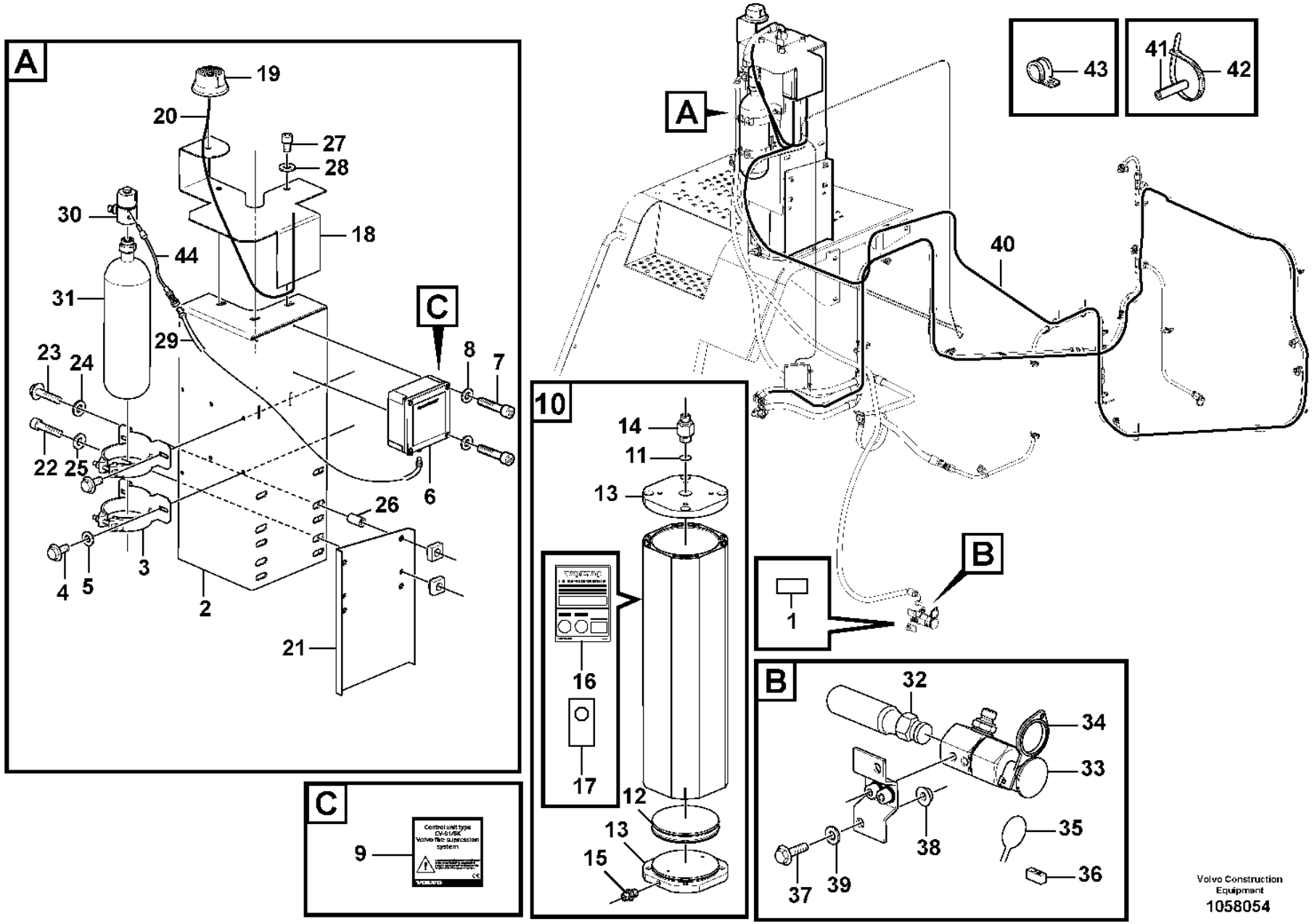

Volvo Construction Equipment
1058054

Fig.	Part No.	Quantity 1	2	3	PS	KIT	Description	Denominación	Denominação	Dénomination	Notes
1	VOE 15126559	1					Decal	Calcomanía	Decalque	Autocollant	
2	VOE 15178829	1					Bracket	Consola	Suporte	Console	
3	VOE 15185511	2					•Clamp	•Abrazadera	•Braçadeira	•Collier serrage	
4	VOE 13955294	4					•Screw	•Tornillo	•Parafuso	•Vis	
5	VOE 13955894	4					•Washer	•Arandela	•Arruela	•Rondelle	
6	VOE 15146319	1			SS		•Control unit	•Unidad automática	•Unidade de controle	•Unité de commande	(VOE 15185513) CU9902
7	VOE 956063	4					•Cross recessed screw	•Tornillo cruz	•Parafuso phillips	•Vis empreinte cruciforme	
8	VOE 955891	4					•Plain washer	•Arandela plana	•Arruela simples	•Rondelle plane	
9	VOE 15149327	1					•Decal	•Calcomanía	•Decalque	•Autocollant	
10	VOE 15134834	1					Container	Contenedor	Container	Conteneur	
11	VOE 15160124	1					•Sealing disc	•Disco retén	•Disco retentor	•Disque étanchéité	
12	VOE 15160131	1					•Piston kit	•Juego de pistones	•Jogo pistão	•Jeu pistons	
13	VOE 15160137	1					•O-ring kit	•Juego de anillo tórico	•Jogo de anéis-o	•Jeu joint toriques	
14	VOE 15160143	1					•Nipple	•Niple	•Niple	•Raccord	
15	VOE 15160147	1					•Bleeder valve	•Válvula de purga	•Válvula sangria	•Purgeur	
16	VOE 15149324	1					•Decal	•Calcomanía	•Decalque	•Autocollant	
17	VOE 15163004	1					•Decal	•Calcomanía	•Decalque	•Autocollant	
18	VOE 15146002	1					Bracket	Consola	Suporte	Console	
19	VOE 15134840	1					Warning lamp	Lámpara de advertencia	Lâmpada de advertência	Témoin lumineux	LA9901, SA9902
20	VOE 15146975	1					Cable	Cable	Cabo	Câble	
21	VOE 15166025	1					Bracket	Consola	Suporte	Console	
22	VOE 967631	2					Hex. socket screw	Tornillo de hexágono embutido	Parafuso soquete sext	Vis à six pans creux	
23	VOE 13965187	4					Screw	Tornillo	Parafuso	Vis	
24	VOE 13960143	4					Washer	Arandela	Arruela	Rondelle	
25	VOE 11117464	2					Plain washer	Arandela plana	Arruela simples	Rondelle plane	(VOE 13960141)
26	VOE 15166266	1					Spacer	Distanciador	Espaçador	Entretoise	
27	VOE 984086	5					Hex. socket screw	Tornillo de hexágono embutido	Parafuso soquete sext	Vis à six pans creux	
28	VOE 930872	5					Plain washer	Arandela plana	Arruela simples	Rondelle plane	
29	VOE 15146994	1					Cable	Cable	Cabo	Câble	

1		**Fire suppression system** **Sistema de extinción de incendios** **Sistema de supressão de incêndio** **Système d'extinction incendie**	Catalogue id **20106**	Group **992**
2				
3			Illustr. No **1058054**	Section **300**
4				
5		**84893**	Issue **20021223-G**	Page **1373**

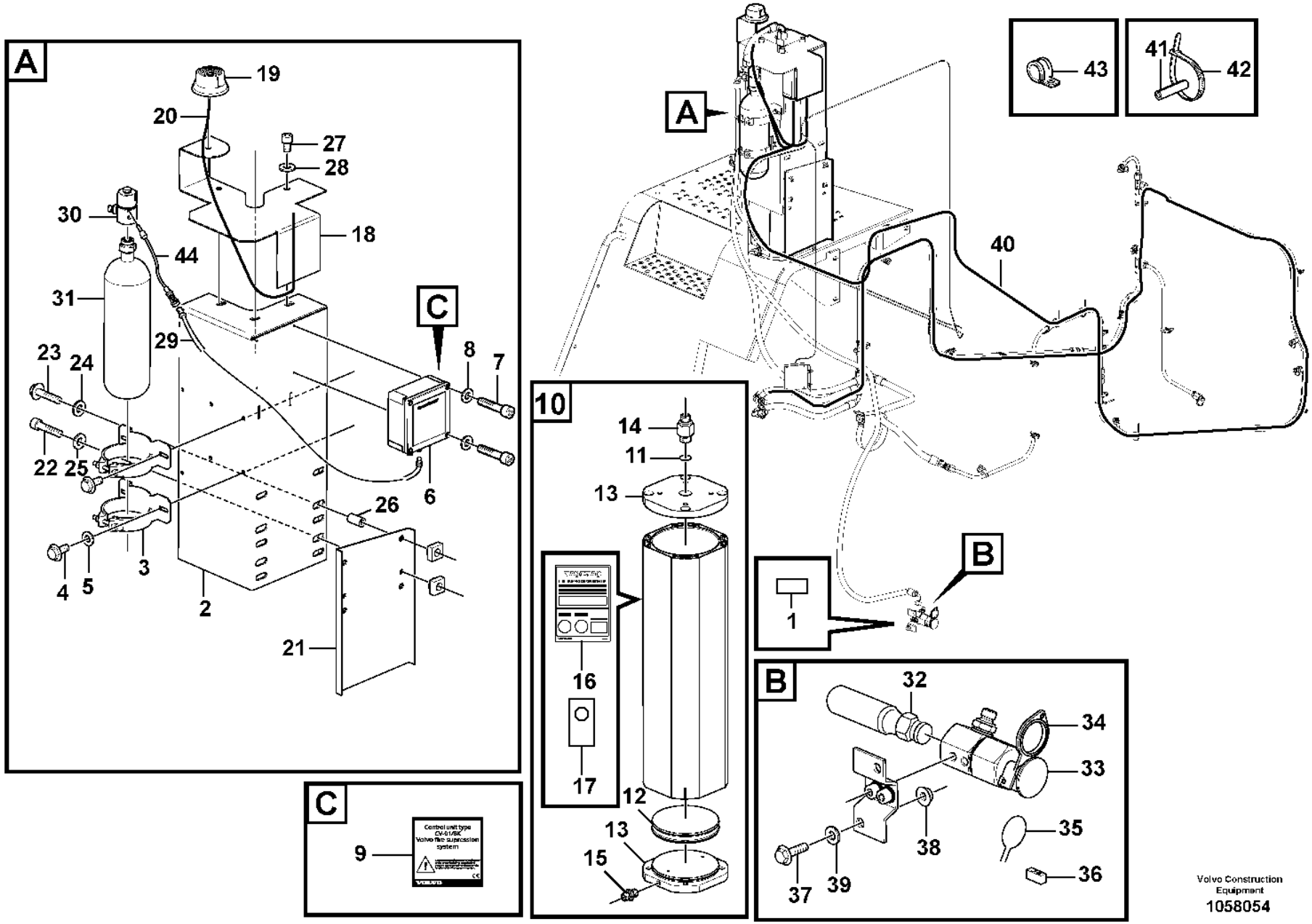

Volvo Construction Equipment
1058054

Fig.	Part No.	Quantity 1	2	3	PS	KIT	Description	Denominación	Denominação	Dénomination	Notes
30	**VOE 15147822**	1					Connector	Pieza de conexión	Conexão	Pièce connexion	
	VOE 15195518	1					•Actuator	•Actuador	•Atuador	•Actionneur	
31	**VOE 15178828**	1					Container	Contenedor	Container	Conteneur	
32	**VOE 15153432**	1					Container	Contenedor	Container	Conteneur	
33	**VOE 15151617**	1					Release mechanism	Mecanismo liberador	Mecanismo liberador	Dispositif d'inclinaison	
34	**VOE 15151511**	1					•Safety catch	•Bloqueo de seguridad	•Trava de segurança	•Blocage sécurité	
35	**VOE 15160275**	REQ					•Sealing wire	•Alambre de precinto	•Arame de vedação	•Fil plombage	
36	**VOE 15160273**	1					•Anti-tamper sealing	•Precinto	•Selo	•Plomb	
37	**VOE 13946173**	2					Screw	Tornillo	Parafuso	Vis	
38	**VOE 13945408**	2					Nut	Tuerca	Porca	Écrou	
39	**VOE 13955894**	4					Washer	Arandela	Arruela	Rondelle	
40	**VOE 15167919**	1					Detector	Detector	Detector	Détecteur	
41	**VOE 15166104**	1					Protecting sleeve	Manguito de protección	Luva proteção	Manchon protection	20 PCS
42	**VOE 4821292**	REQ					Cable tie	Abrazadera de cinta	Braçadeira	Serre-câble	
43	**VOE 977742**	2					Clamp	Abrazadera	Braçadeira	Collier serrage	
44	**VOE 15195518**	1					Actuator	Actuador	Atuador	Actionneur	

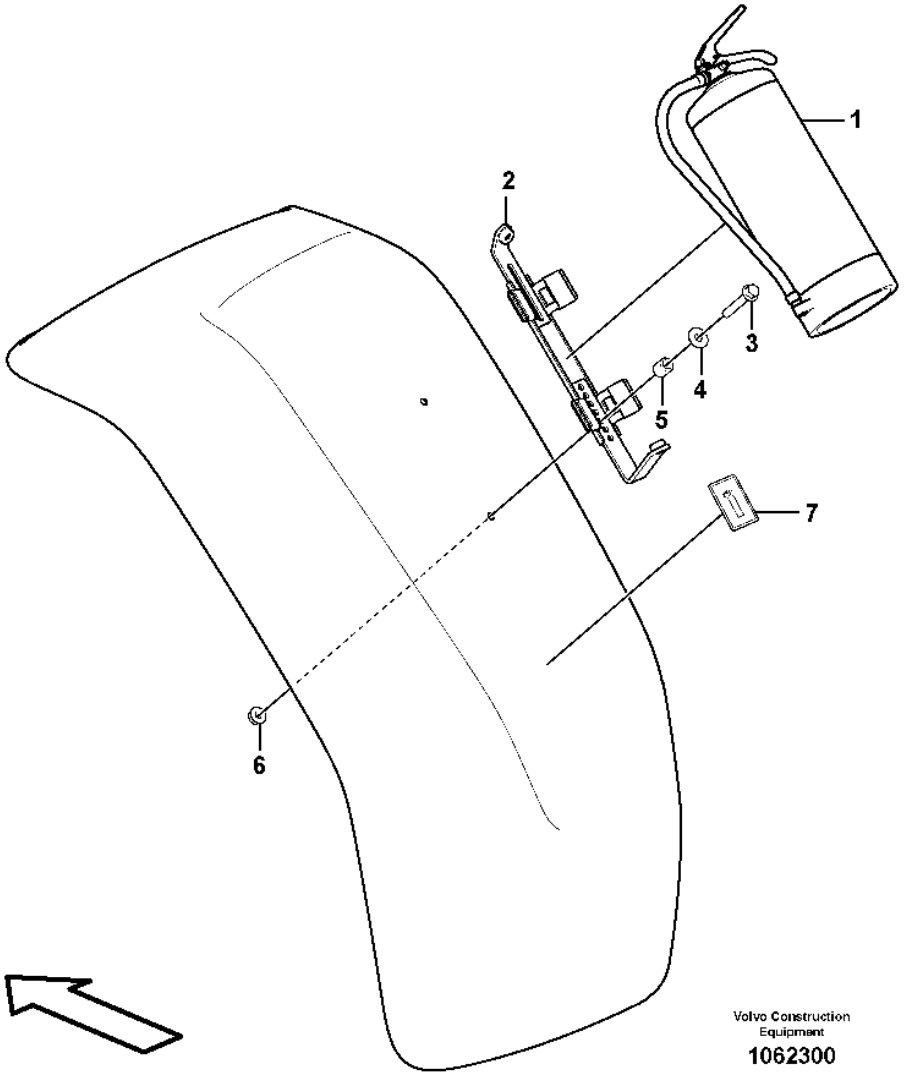
1
2
3
4
5
6
7
Volvo Construction Equipment
1062300

Fig.	Part No.	Quantity 1	2	3	PS	KIT	Description	Denominación	Denominação	Dénomination	Notes
1	**VOE 15195723**	1					Fire extinguisher	Extintor	Extintor incêndio	Extincteur	
2	**VOE 15195727**		1				Bracket	Consola	Suporte	Console	
3	**VOE 946671**		2				Flange screw	Tornillo embridado	Parafuso flangeado	Vis à embase	L=30 MM
3	**VOE 13965179**		2				Screw	Tornillo	Parafuso	Vis	L=50 MM
4	**VOE 11117464**		4				Plain washer	Arandela plana	Arruela simples	Rondelle plane	
5	**VOE 930432**		2				Spacer ring	Anillo distanciador	Anel espaçador	Bague entretoise	
6	**VOE 948645**		2				Flange lock nut	Contratuerca embridada	Contra porca flange	Contre-écrou à embase	
7	**VOE 15126327**		1				Decal	Calcomanía	Decalque	Autocollant	

1	**84876**	**Fire extinguisher** **Extintor** **Extintor de incêndio** **Extincteur**	Catalogue id **20106**	Group **992**
2	**84877**		Illustr. No **1062300**	Section **400**
3			Issue **20021223-G**	Page **1377**
4				
5				

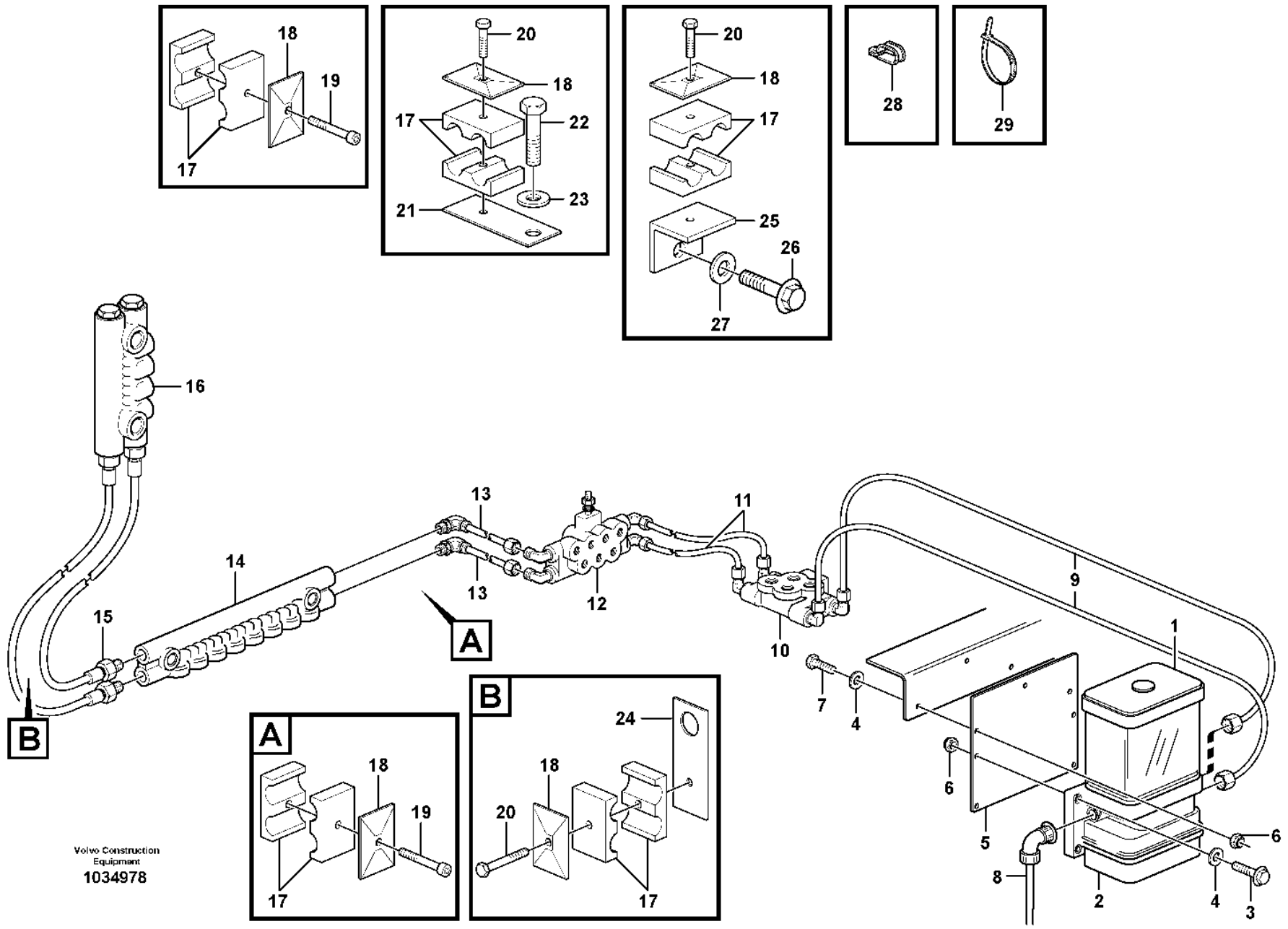

Volvo Construction Equipment
1034978

Fig.	Part No.	Quantity 1	2	3	4	5	PS	KIT	Description	Denominación	Denominação	Dénomination	Notes
1		1	1	1	1				Ctl Lubrication	Lubric Central		Graissage Cent.	
2		1	1	1	1				•Pump	•Bomba	•Bomba	•Pompe	See group 993-700 page 1409
3	VOE 13965179	4	4	4	4				•Screw	•Tornillo	•Parafuso	•Vis	
4	VOE 11117464	10	10	10	10				•Plain washer	•Arandela plana	•Arruela simples	•Rondelle plane	(VOE 13960141)
5	VOE 11177137	1	1	1	1				•Bracket	•Consola	•Suporte	•Console	
6	VOE 948645	7	7	7	7				•Flange lock nut	•Contratuerca embridada	•Contra porca flange	•Contre-écrou à embase	
7	VOE 946671	3	3	3	3				•Flange screw	•Tornillo embridado	•Parafuso flangeado	•Vis à embase	
8	VOE 11432294	1	1						•Cable	•Cable	•Cabo	•Câble	See group 371-1400 page 339
8	VOE 15158982			1	1				•Cable	•Cable	•Cabo	•Câble	
9	VOE 11176854	2	2	2	2				•Hose	•Manguera	•Mangueira	•Flexible	H1, L = 900 MM
10		1	1	1	1				•Distr Block	•Bloque Distrib	•Bloco de distribuição	•Distributeur	B1 200
11	VOE 11176855	2	2	2	2				•Hose	•Manguera	•Mangueira	•Flexible	H2, L = 2000 MM
12		1	1	1	1				•Distr Block	•Bloque Distrib	•Bloco de distribuição	•Distributeur	B2 300
13	VOE 11432288	2		2					•Hose	•Manguera	•Mangueira	•Flexible	H3, L = 3800 MM
13	VOE 11432298		2		2				•Hose	•Manguera	•Mangueira	•Flexible	
14		1	1	1	1				•Distr Block	•Bloque Distrib	•Bloco de distribuição	•Distributeur	B3 400
15	VOE 11176857	2	2	2	2				•Hose	•Manguera	•Mangueira	•Flexible	H4, L = 750 MM
16		1	1	1	1				•Distr Block	•Bloque Distrib	•Bloco de distribuição	•Distributeur	B4 See group 993-500 page 1403
17	VOE 11701854	5	5	5	5				•Clamp	•Abrazadera	•Braçadeira	•Collier serrage	
18	VOE 11707381	5	5	5	5				•Cover Plate	•Placa Tapa	•Placa de cobertura	•Protection en tole	
19	VOE 959208	2	2	2	2				•Hex. socket screw	•Tornillo de hexágono embutido	•Parafuso soquete sext	•Vis à six pans creux	
20	VOE 13959209	3	3	3	3				•Screw	•Tornillo	•Parafuso	•Vis	
21	VOE 11708540	1		1					•Bracket	•Consola	•Suporte	•Console	
22	VOE 946440	2	2	2	2				•Flange screw	•Tornillo embridado	•Parafuso flangeado	•Vis à embase	
23	VOE 11117464	2	2	2	2				•Plain washer	•Arandela plana	•Arruela simples	•Rondelle plane	(VOE 13960141)
24	VOE 11707383	1	1	1	1				•Bracket	•Consola	•Suporte	•Console	
25	VOE 11707384	1	1	1	1				•Washer	•Arandela	•Arruela	•Rondelle	
26	VOE 946441	1		1					•Flange screw	•Tornillo embridado	•Parafuso flangeado	•Vis à embase	

3850) **GB**: Automatic greasing system Twin-2 **ES**: Sistema de engrase automático Twin-2 **BR**: Sistema de lubrificação automática Twin-2 **FR**: Système de graissage automatique Twin-2
3851) **GB**: Automatic greasing system Twin-3 **ES**: Sistema de engrase automático Twin-3 **BR**: Sistema de lubrificação automática Twin-3 **FR**: Système de graissage automatique Twin-3

1	3850) 83108
2	3850) 83596
3	3851) 83108
4	3851) 83596
5	

Central lubrication.
Lubricacion central.
Lubrificação central.
Graissage central.

Catalogue id	Group
20106	993
Illustr. No	Section
1034978	100
Issue	Page
20021223-G	1379

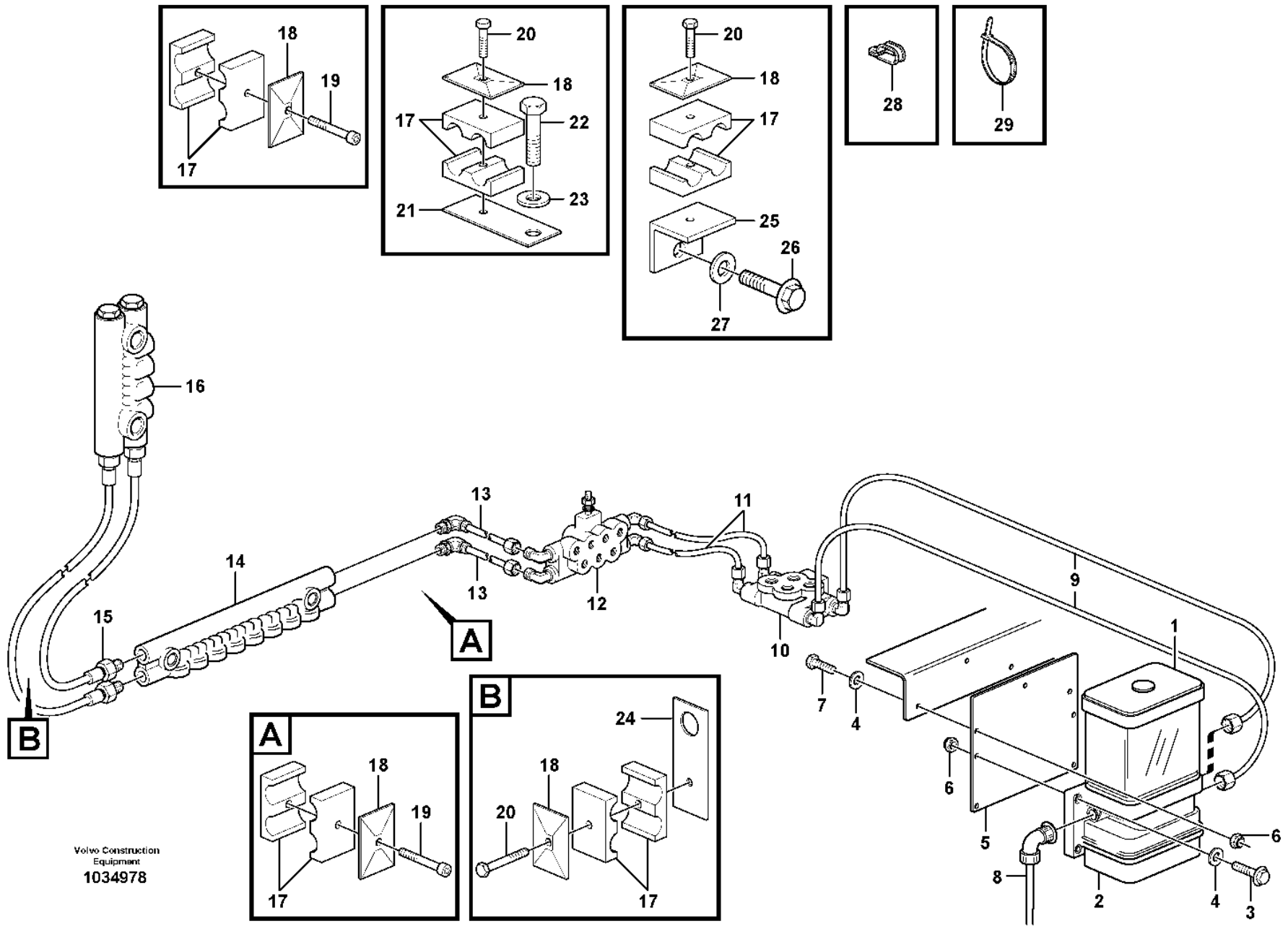

Volvo Construction Equipment
1034978

Fig.	Part No.	Quantity 1	2	3	4	5	PS	KIT	Description	Denominación	Denominação	Dénomination	Notes
27	**VOE 13960143**	1	1	1	1				•Washer	•Arandela	•Arruela	•Rondelle	
28	**VOE 11132105**	2	2	2	2				•Clamp	•Abrazadera	•Braçadeira	•Collier serrage	
29	**VOE 4881440**	REQ	REQ	REQ	REQ				•Cable tie	•Abrazadera de cinta	•Braçadeira	•Serre-câble	

3850) **GB**: Automatic greasing system Twin-2 **ES**: Sistema de engrase automático Twin-2 **BR**: Sistema de lubrificação automática Twin-2 **FR**: Système de graissage automatique Twin-2
3851) **GB**: Automatic greasing system Twin-3 **ES**: Sistema de engrase automático Twin-3 **BR**: Sistema de lubrificação automática Twin-3 **FR**: Système de graissage automatique Twin-3

1	**3850) 83108**	**Central lubrication.** **Lubricacion central.** **Lubrificação central.** **Graissage central.**	Catalogue id **20106**	Group **993**
2	**3850) 83596**			
3	**3851) 83108**		Illustr. No **1034978**	Section **100**
4	**3851) 83596**			
5			Issue **20021223-G**	Page **1381**

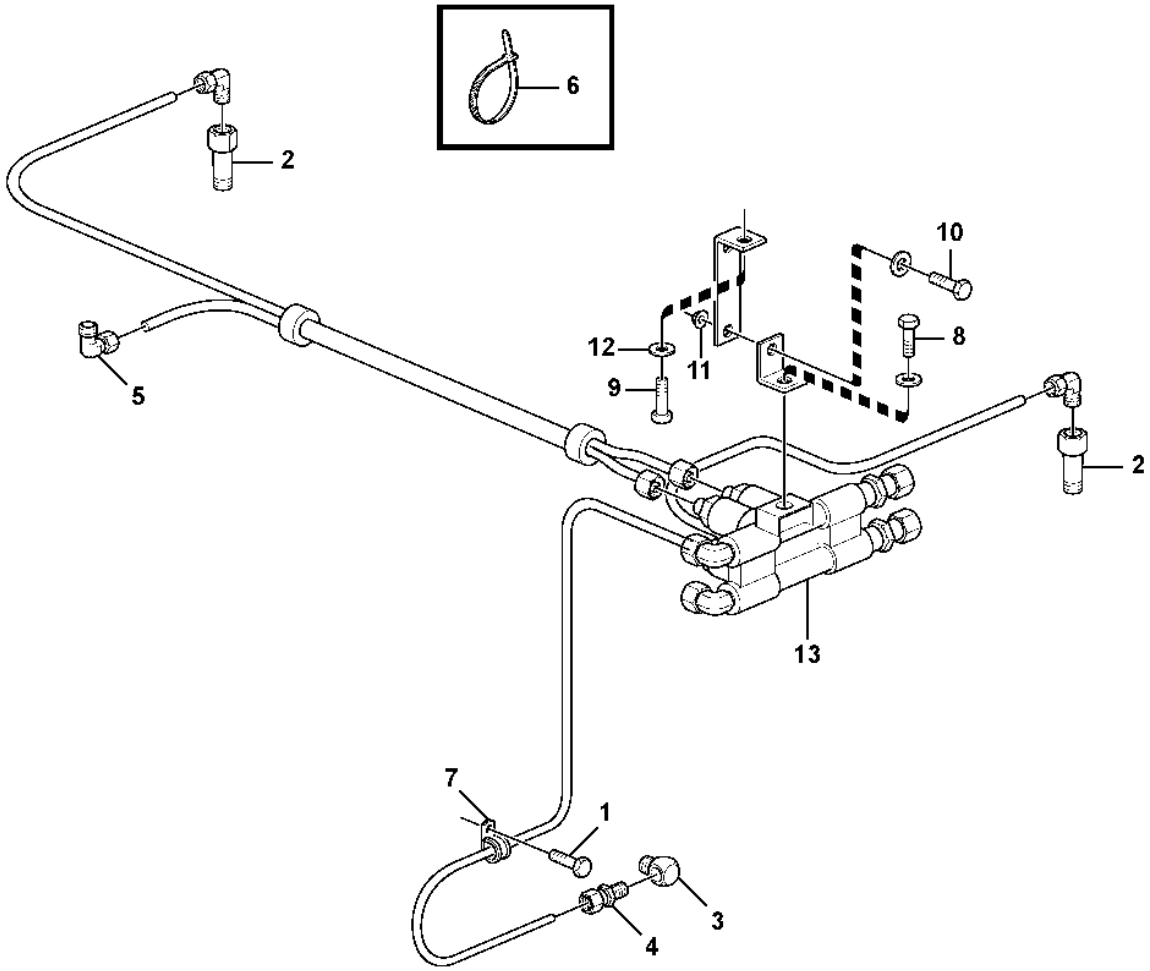
6
2
10
12
11
8
9
5
2
13
7
1
3
4

Fig.	Part No.	Quantity 1	2	3	PS	KIT	Description	Denominación	Denominação	Dénomination	Notes
1	VOE 11177110	1					Screw	Tornillo	Parafuso	Vis	
2	VOE 11701850	2					Adapter	Adaptador	Adaptador	Adaptateur	
3	VOE 11701845	1					Connector	Pieza de conexión	Conexão	Pièce connexion	
4	VOE 11701843	1					Connector	Pieza de conexión	Conexão	Pièce connexion	
5	VOE 11701837	3					Connector	Pieza de conexión	Conexão	Pièce connexion	
6	VOE 4881440	20					Cable tie	Abrazadera de cinta	Braçadeira	Serre-câble	
7	VOE 952624	1					Clamp	Abrazadera	Braçadeira	Collier serrage	
8	VOE 946471	1					Flange screw	Tornillo embridado	Parafuso flangeado	Vis à embase	
9	VOE 946440	1					Flange screw	Tornillo embridado	Parafuso flangeado	Vis à embase	
10	VOE 13945444	1					Screw	Tornillo	Parafuso	Vis	
11	VOE 948645	1					Flange lock nut	Contratuerca embridada	Contra porca flange	Contre-écrou à embase	
12	VOE 11117464	2					Plain washer	Arandela plana	Arruela simples	Rondelle plane	(VOE 13960141)
13	VOE 11432295	1					Distribution block	Bloque de distribución	Bloco de distribuição	Boîtier de dérivation	B1 See group 993-200 page 1385

1		**Central lubrication with fitting parts. B1** **Lubricación central conaccesorios de montaje. B1** **Lubrificação central com peças acessórias. B1** **Graissage central avec pièces de montage. B1**	Catalogue id **20106**	Group **993**
2				
3			Illustr. No **1034965**	Section **150**
4				
5		**83108, 83596**	Issue **20021223-G**	Page **1383**

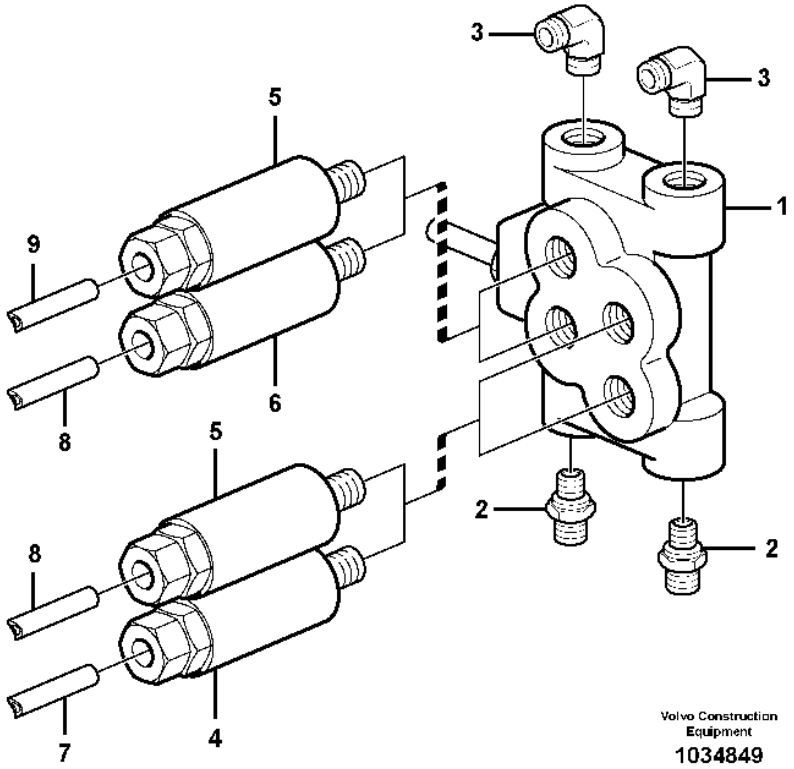
3
3
5
1
9
6
8
5
8
2
2
7
4
Volvo Construction Equipment
1034849

Fig.	Part No.	Quantity 1	2	3	PS	KIT	Description	Denominación	Denominação	Dénomination	Notes
1	VOE 11432295	1					Distribution block	Bloque de distribución	Bloco de distribuição	Boîtier de dérivation	
2	VOE 11713081	2					•Nipple	•Niple	•Niple	•Raccord	
3	VOE 11713082	2					•Nipple	•Niple	•Niple	•Raccord	
4	VOE 11702152	2					•Dosage valve	•Válvula dosificadora	•Válvula de dosagem	•Valve de dosage	
	VOE 990740	1					••O-ring	••Anillo tórico	••Anel-o	••Joint torique	
	VOE 11705432	1					••O-ring	••Anillo tórico	••Anel-o	••Joint torique	
	VOE 11704711	1					••Ferrule	••Anillo de acoplamiento	••Cone	••Bague de sûreté	
	VOE 11704712	1					••Nut	••Tuerca	••Porca	••Écrou	
5	VOE 11702153	2					•Dosage valve	•Válvula dosificadora	•Válvula de dosagem	•Valve de dosage	
	VOE 990740	1					••O-ring	••Anillo tórico	••Anel-o	••Joint torique	
	VOE 11705432	1					••O-ring	••Anillo tórico	••Anel-o	••Joint torique	
	VOE 11704711	1					••Ferrule	••Anillo de acoplamiento	••Cone	••Bague de sûreté	
	VOE 11704712	1					••Nut	••Tuerca	••Porca	••Écrou	
6	VOE 11709993	1					•Distribution block	•Bloque de distribución	•Bloco de distribuição	•Boîtier de dérivation	
7	VOE 11701833	REQ					•Lubricant line	•Conducto lubricante	•Linha de óleo	•Conduit d'huile	L=2000 MM
8	VOE 11701834	REQ					•Lubricant line	•Conducto lubricante	•Linha de óleo	•Conduit d'huile	L=2000 MM
9	VOE 11701833	REQ					•Lubricant line	•Conducto lubricante	•Linha de óleo	•Conduit d'huile	L=1500 MM

1		**Distribution block, B1** **Bloque distribución, B1** **Bloco de distribuição, B1** **Boîtier de dérivation, B1**	Catalogue id **20106**	Group **993**
2			Illustr. No **1034849**	Section **200**
3			Issue **20021223-G**	Page **1385**
4				
5				

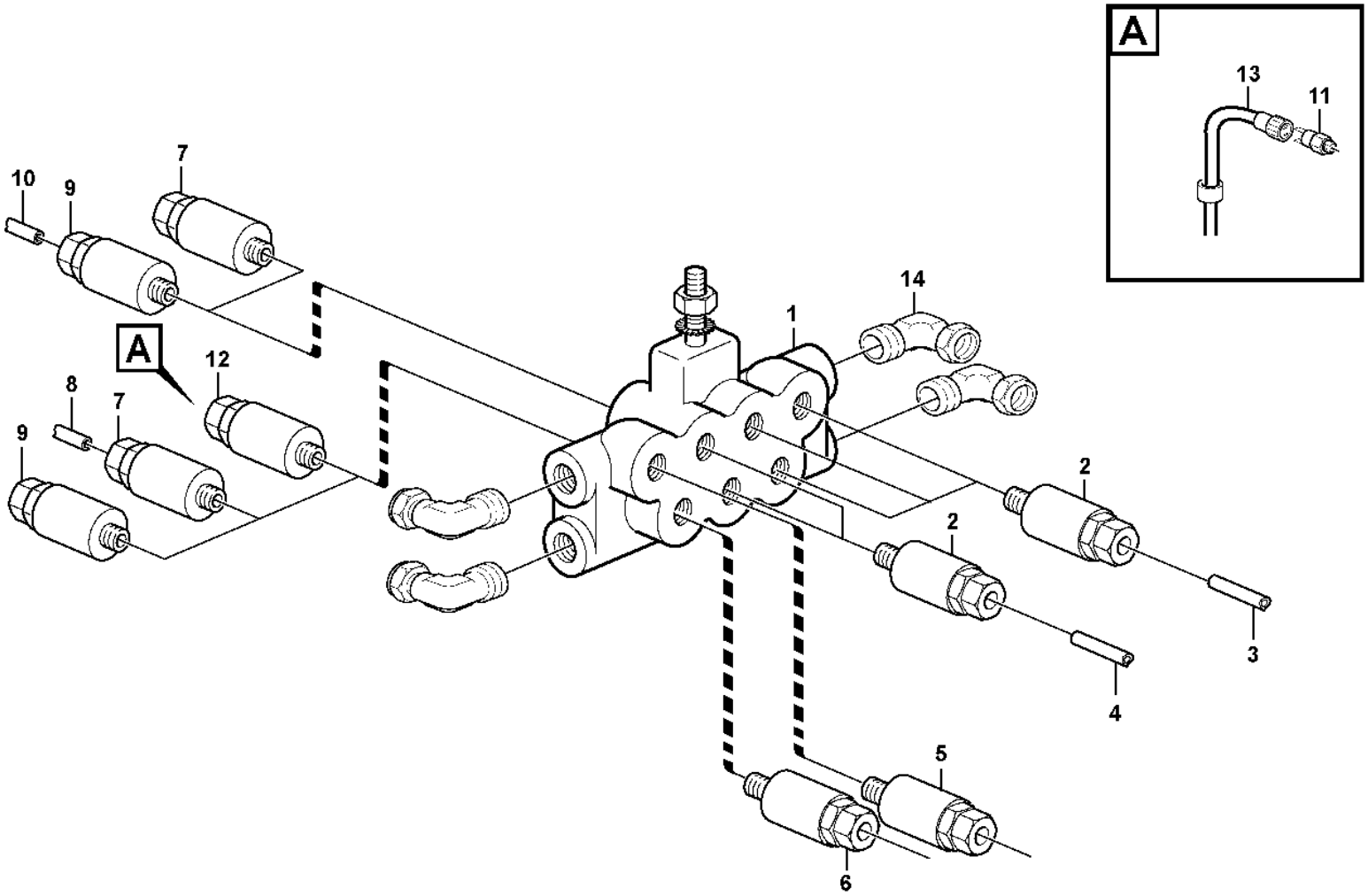

Volvo Construction Equipment

1018566

Fig.	Part No.	Quantity 1	2	3	PS	KIT	Description	Denominación	Denominação	Dénomination	Notes
	VOE 15047792	1	1				Distribution block	Bloque de distribución	Bloco de distribuição	Boîtier de dérivation	
	VOE 16812428			1			Distribution block	Bloque de distribución	Bloco de distribuição	Boîtier de dérivation	
1	**VOE 11708191**	1	1				•Distribution block	•Bloque de distribución	•Bloco de distribuição	•Boîtier de dérivation	
2	**VOE 11702152**	5	5				•Dosage valve	•Válvula dosificadora	•Válvula de dosagem	•Valve de dosage	
	VOE 990740	5	5				••O-ring	••Anillo tórico	••Anel-o	••Joint torique	
	VOE 11705432	5	5				••O-ring	••Anillo tórico	••Anel-o	••Joint torique	
	VOE 11704711	5	5				••Ferrule	••Anillo de acoplamiento	••Cone	••Bague de sûreté	
	VOE 11704712	5	5				••Nut	••Tuerca	••Porca	••Écrou	
3	**VOE 11701835**	REQ	REQ				•Lubricant line	•Conducto lubricante	•Linha de óleo	•Conduit d'huile	L = 2000 MM
4		REQ	REQ				•Lubricant Line	•Conducto Lubric	•Linha de óleo	•Conduit Huile	L = 3000 MM
5	**VOE 11702154**	1	1				•Dosage valve	•Válvula dosificadora	•Válvula de dosagem	•Valve de dosage	
	VOE 990740	1	1				••O-ring	••Anillo tórico	••Anel-o	••Joint torique	
	VOE 11705432	1	1				••O-ring	••Anillo tórico	••Anel-o	••Joint torique	
	VOE 11704711	1	1				••Ferrule	••Anillo de acoplamiento	••Cone	••Bague de sûreté	
	VOE 11704712	1	1				••Nut	••Tuerca	••Porca	••Écrou	
6	**VOE 11702370**	1	1				•Dosage valve	•Válvula dosificadora	•Válvula de dosagem	•Valve de dosage	
	VOE 990740	1	1				••O-ring	••Anillo tórico	••Anel-o	••Joint torique	(VOE 981289)
	VOE 11705432	1	1				••O-ring	••Anillo tórico	••Anel-o	••Joint torique	
	VOE 11704711	1	1				••Ferrule	••Anillo de acoplamiento	••Cone	••Bague de sûreté	
	VOE 11704712	1	1				••Nut	••Tuerca	••Porca	••Écrou	
7	**VOE 11702371**	2	2				•Dosage valve	•Válvula dosificadora	•Válvula de dosagem	•Valve de dosage	
	VOE 990740	2	2				••O-ring	••Anillo tórico	••Anel-o	••Joint torique	
	VOE 11705432	2	2				••O-ring	••Anillo tórico	••Anel-o	••Joint torique	
	VOE 11704711	2	2				••Ferrule	••Anillo de acoplamiento	••Cone	••Bague de sûreté	
	VOE 11704712	2	2				••Nut	••Tuerca	••Porca	••Écrou	
8	**VOE 11701834**	REQ	REQ				•Lubricant line	•Conducto lubricante	•Linha de óleo	•Conduit d'huile	L = 2000 MM
9	**VOE 11702151**	2	2				•Dosage valve	•Válvula dosificadora	•Válvula de dosagem	•Valve de dosage	
	VOE 990740	2	2				••O-ring	••Anillo tórico	••Anel-o	••Joint torique	
	VOE 11705432	2	2				••O-ring	••Anillo tórico	••Anel-o	••Joint torique	

3850) **GB**: Automatic greasing system Twin-2 **ES**: Sistema de engrase automático Twin-2 **BR**: Sistema de lubrificação automática Twin-2 **FR**: Système de graissage automatique Twin-2
3851) **GB**: Automatic greasing system Twin-3 **ES**: Sistema de engrase automático Twin-3 **BR**: Sistema de lubrificação automática Twin-3 **FR**: Système de graissage automatique Twin-3

1	**3850) 83108**
2	**3850) 83596**
3	**3851) 83108**
4	**3851) 83596**
5	

Distribution block, B2.
Bloque distribucion, B2.
Bloco de distribuição, B2.
Boitier de derivation, B2.

Catalogue id **20106**	Group **993**
Illustr. No **1018566**	Section **300**
Issue **20021223-G**	Page **1387**

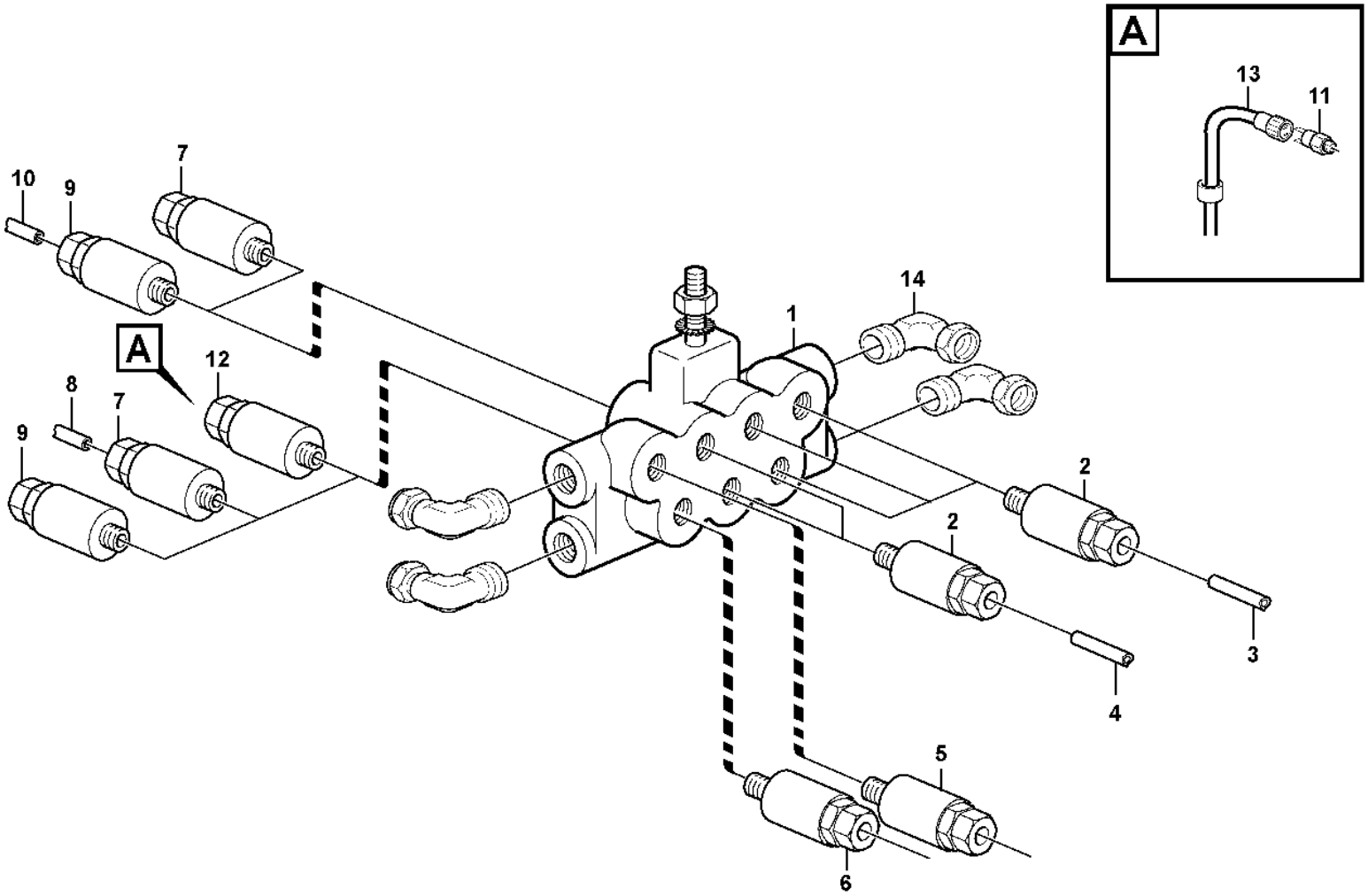

Volvo Construction Equipment

1018566

Fig.	Part No.	Quantity 1	2	3	PS	KIT	Description	Denominación	Denominação	Dénomination	Notes
	VOE 11704711	2	2				••Ferrule	••Anillo de acoplamiento	••Cone	••Bague de sûreté	
	VOE 11704712	2	2				••Nut	••Tuerca	••Porca	••Écrou	
10	VOE 11701834	REQ	REQ				•Lubricant line	•Conducto lubricante	•Linha de óleo	•Conduit d'huile	L = 2000 MM
11	VOE 11716342	1	1				•Pressure switch	•Interruptor presión	•Interruptor de pressão	•Rupteur pression	
12	VOE 11702156	1	1				•Valve	•Válvula	•Válvula	•Valve	
	VOE 990740	1	1				••O-ring	••Anillo tórico	••Anel-o	••Joint torique	
	VOE 11705432	1	1				••O-ring	••Anillo tórico	••Anel-o	••Joint torique	
	VOE 11704711	1	1				••Ferrule	••Anillo de acoplamiento	••Cone	••Bague de sûreté	
	VOE 11704712	1	1				••Nut	••Tuerca	••Porca	••Écrou	
13	VOE 11707861	1	1				•Cable harness	•Manojo cables	•Chicote cabos	•Faisceau câbles	
14		REQ	REQ		NS		•Nipple L	•Pieza de unión L	•União L	•Tubulure L	
14	VOE 11713082	4	4				•Nipple	•Niple	•Niple	•Raccord	

3850) **GB**: Automatic greasing system Twin-2 **ES**: Sistema de engrase automático Twin-2 **BR**: Sistema de lubrificação automática Twin-2 **FR**: Système de graissage automatique Twin-2
3851) **GB**: Automatic greasing system Twin-3 **ES**: Sistema de engrase automático Twin-3 **BR**: Sistema de lubrificação automática Twin-3 **FR**: Système de graissage automatique Twin-3

1	3850) 83108	**Distribution block, B2.** **Bloque distribucion, B2.** **Bloco de distribuição, B2.** **Boitier de derivation, B2.**	Catalogue id **20106**	Group **993**
2	3850) 83596			
3	3851) 83108		Illustr. No **1018566**	Section **300**
4	3851) 83596			
5			Issue **20021223-G**	Page **1389**

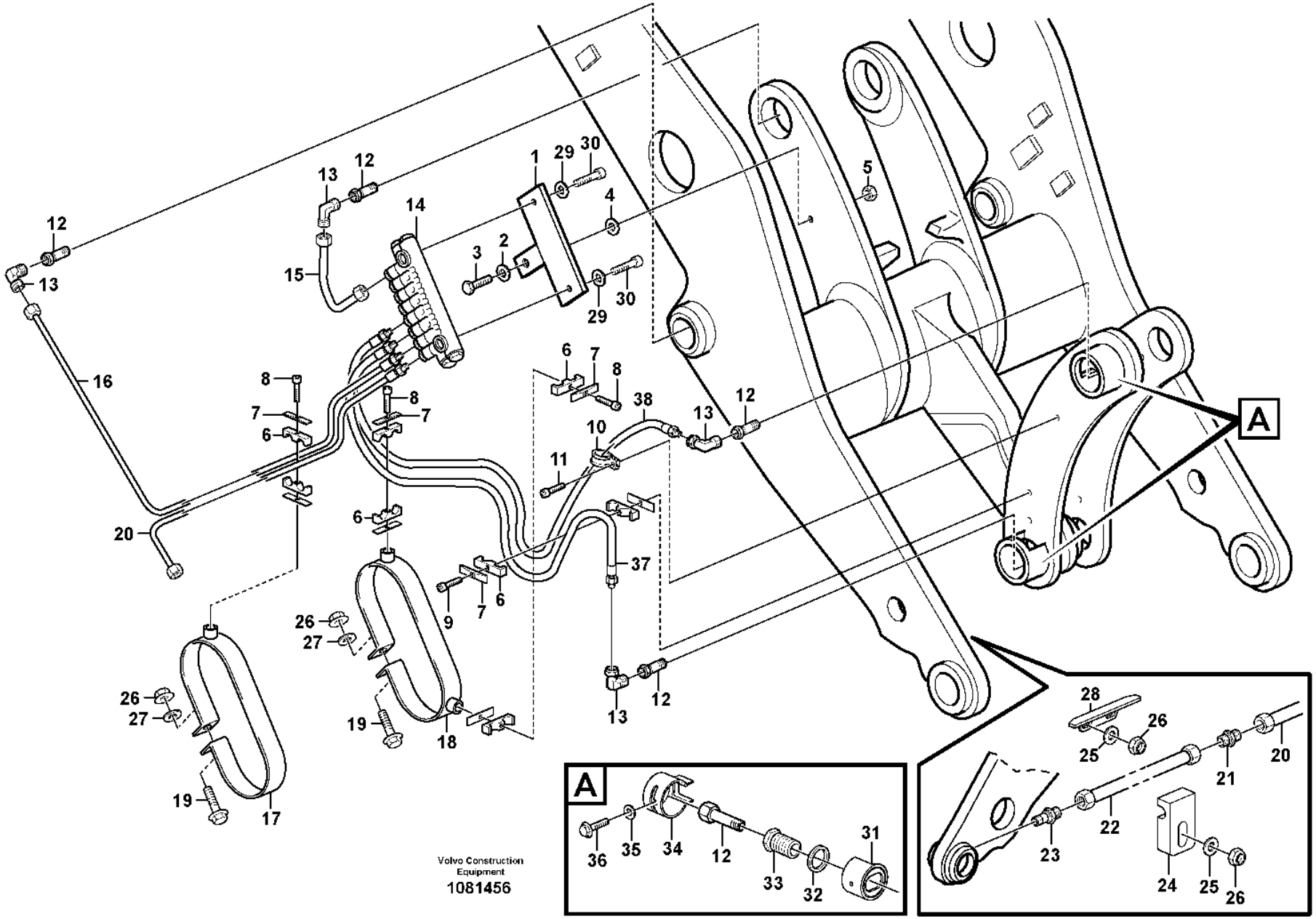
A
A
Volvo Construction Equipment
1081456

Fig.	Part No.	Quantity 1	2	3	PS	KIT	Description	Denominación	Denominação	Dénomination	Notes
1	VOE 11707386	1	1				Attachment	Fijacion	Fixação	Fixation	
2	VOE 13960143	1	1				Washer	Arandela	Arruela	Rondelle	
3	VOE 13965186	1					Screw	Tornillo	Parafuso	Vis	
3	VOE 13965220		1				Screw	Tornillo	Parafuso	Vis	
4	VOE 13960143	3	3				Washer	Arandela	Arruela	Rondelle	
5	VOE 13971098	1	1				Flange nut	Tuerca embridada	Porca flangeada	Écrou à embase	
6	VOE 11701854	4	4				Clamp	Abrazadera	Braçadeira	Collier serrage	ID=12
7	VOE 11707381	4	4				Cover Plate	Placa Tapa	Placa de cobertura	Protection en tole	
8	VOE 959208	3	3				Hex. socket screw	Tornillo de hexágono embutido	Parafuso soquete sext	Vis à six pans creux	
9	VOE 11177111	1	1				Screw	Tornillo	Parafuso	Vis	
10	VOE 952627	1	1				Clamp	Abrazadera	Braçadeira	Collier serrage	
11	VOE 11177110	1	1				Screw	Tornillo	Parafuso	Vis	
12	VOE 11701842	3	3				Adapter	Adaptador	Adaptador	Adaptateur	
13	VOE 11701837	4	4				Connector	Pieza de conexión	Conexão	Pièce connexion	
14		1	1				Distr Block	Bloque Distrib	Bloco de distribuição	Distributeur	B3 See group 993-400 page 1395
15	VOE 11714219	1	1				Lubricating hose	Manguera de lubricación	Mangueira de lubrificação	Durit graissage	L = 250 MM
16	VOE 11714224	1					Lubricating hose	Manguera de lubricación	Mangueira de lubrificação	Durit graissage	L = 700 MM
16	VOE 11714225		1				Lubricating hose	Manguera de lubricación	Mangueira de lubrificação	Durit graissage	L = 1100 MM
17	VOE 11708302	1	1				Clamp	Abrazadera	Braçadeira	Collier serrage	
18	VOE 11176641	1	1				Clamp	Abrazadera	Braçadeira	Collier serrage	
19	VOE 13947760	2	2				Screw	Tornillo	Parafuso	Vis	
20	VOE 11432338	1	1				Hose	Manguera	Mangueira	Flexible	L = 600 MM
21	VOE 11177105	1					Connector	Union	Conector	Raccord	
22	VOE 11177112	1	1				Tube	Tubo	Tubo	Tube	
23	VOE 11177103	1	1				Connector	Contactor	Conector	Connecteur	
	VOE 11177488	1					Connector	Pieza de conexión	Conexão	Pièce connexion	
24	VOE 11177023	2	2				Clamp	Abrazadera	Braçadeira	Collier serrage	
25	VOE 11117464	2	2				Plain washer	Arandela plana	Arruela simples	Rondelle plane	(VOE 13960141)
26	VOE 948645	4	4				Flange lock nut	Contratuerca embridada	Contra porca flange	Contre-écrou à embase	
27	VOE 11117464	2	2				Plain washer	Arandela plana	Arruela simples	Rondelle plane	(VOE 13960141)

1	83108	**Central lubrication with fitting parts. B3** **Lubricación central conaccesorios de montaje. B3** **Lubrificação central com peças acessórias. B3** **Graissage central avec pièces de montage. B3**
2	83596	
3		
4		
5		

Catalogue id **20106**	Group **993**
Illustr. No **1081456**	Section **350**
Issue **20021223-G**	Page **1391**

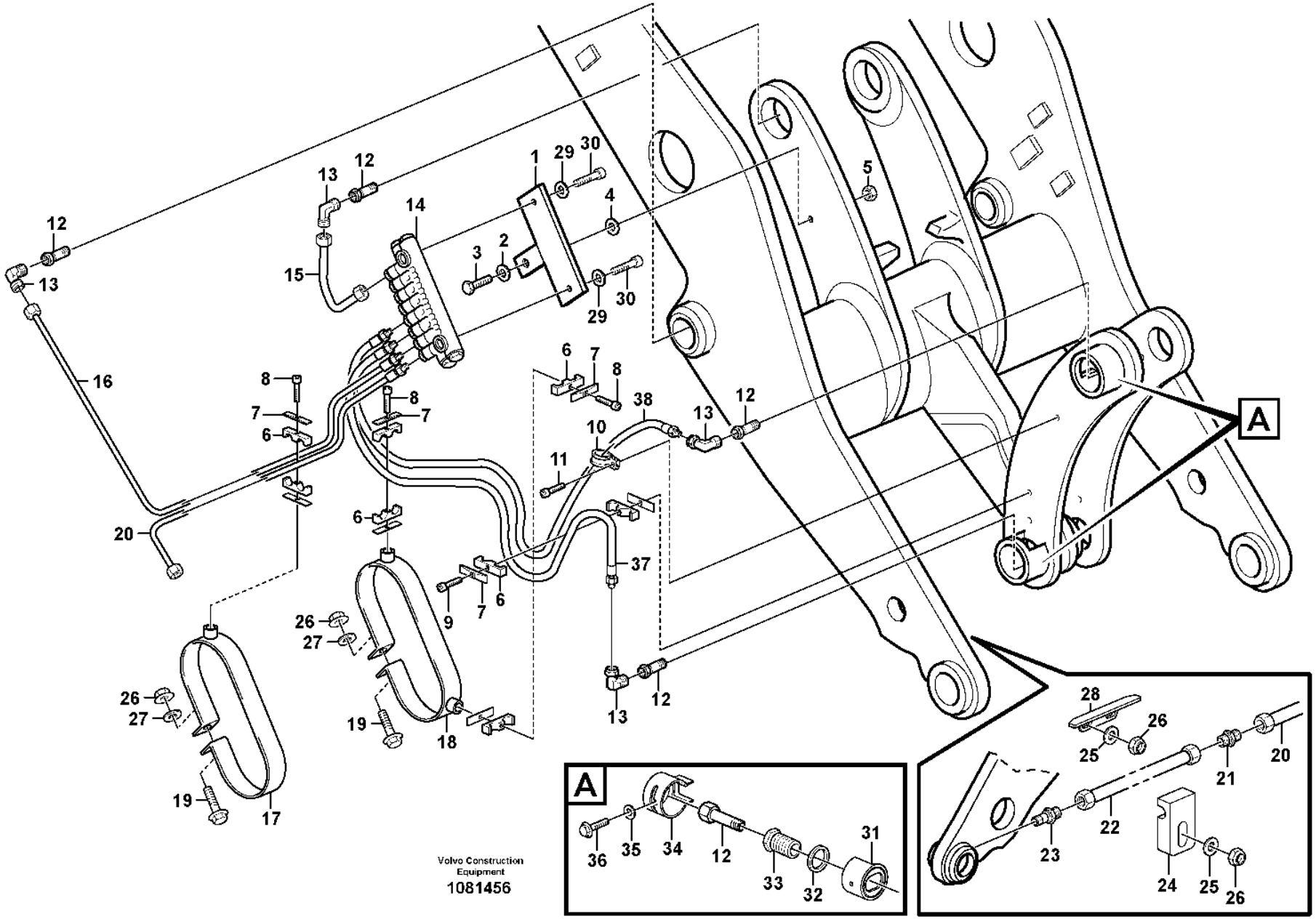
A
A
Volvo Construction Equipment
1081456

Fig.	Part No.	Quantity 1	2	3	PS	KIT	Description	Denominación	Denominação	Dénomination	Notes
28	**VOE 11177006**	1	1				Protecting moulding	Moldura de protección	Moldura protetora	Lisse de protection	
29	**VOE 11176859**	2	2				Washer	Arandela	Arruela	Rondelle	
30	**VOE 959207**	2	2				Hex. socket screw	Tornillo de hexágono embutido	Parafuso soquete sext	Vis à six pans creux	
31	**VOE 11176963**	2	2				Ring	Anillo	Anel	Bague	
32	**VOE 11176961**	2	2				Washer	Arandela	Arruela	Rondelle	
33	**VOE 11176956**	2	2				Screw	Tornillo	Parafuso	Vis	
34	**VOE 11176959**	2	2				Protecting ring	Anillo protector	Anel proteção	Bague protection	
35	**VOE 11117464**	2	2				Plain washer	Arandela plana	Arruela simples	Rondelle plane	(VOE 13960141)
36	**VOE 983241**	2	2				Hexagon screw	Tornillo hexagonal	Parafuso sextavado	Vis à tête hexagonale	
37	**VOE 11708033**	1	1				Lubricating hose	Manguera de lubricación	Mangueira de lubrificação	Durit graissage	L = 1900 MM
38	**VOE 11707428**	1	1				Lubricating hose	Manguera de lubricación	Mangueira de lubrificação	Durit graissage	L = 1700 MM

1	**83108**	**Central lubrication with fitting parts. B3** **Lubricación central conaccesorios de montaje. B3** **Lubrificação central com peças acessórias. B3** **Graissage central avec pièces de montage. B3**	Catalogue id **20106**	Group **993**
2	**83596**		Illustr. No **1081456**	Section **350**
3			Issue **20021223-G**	Page **1393**
4				
5				

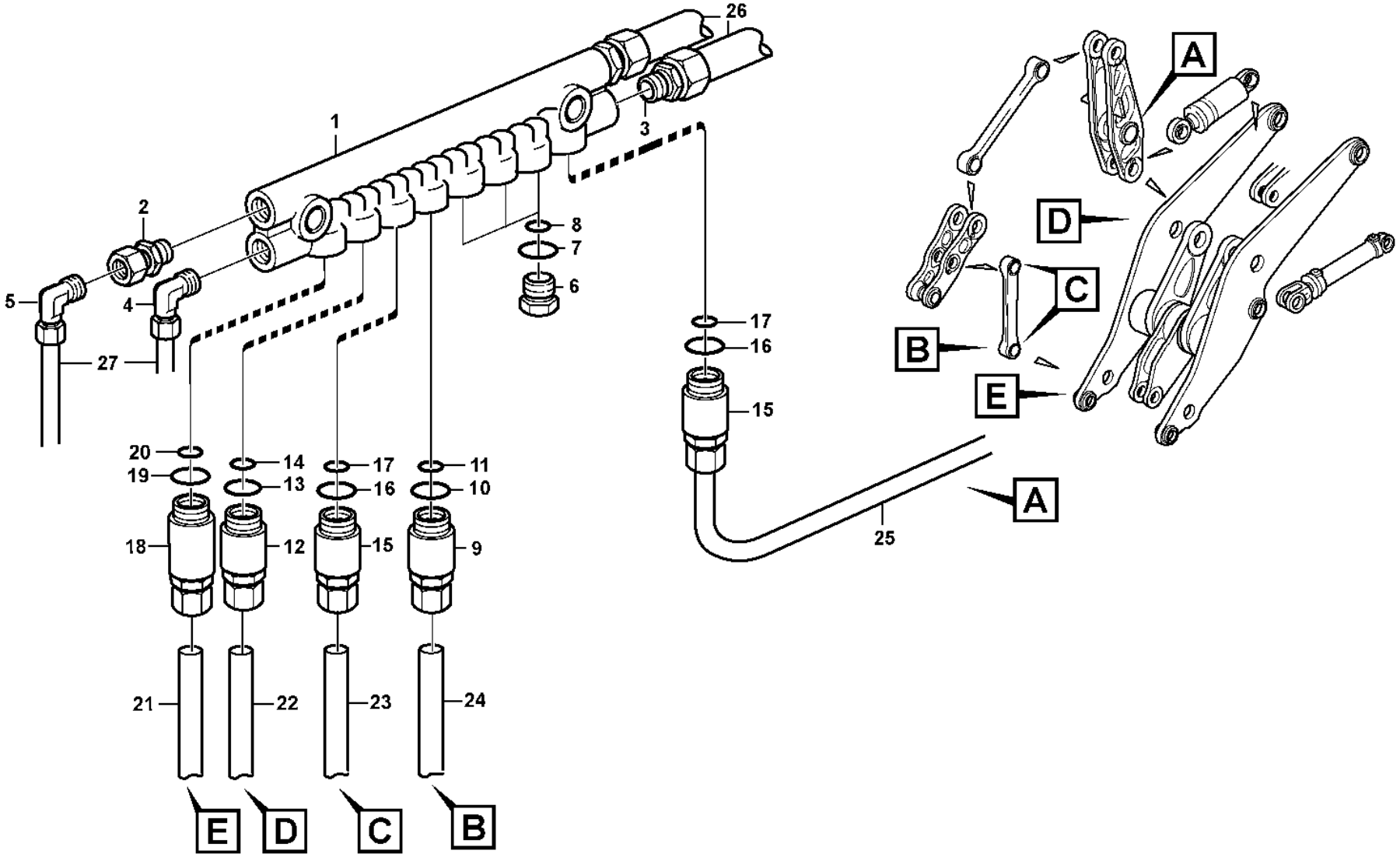
26
1
3
2
8
7
6
5
4
27
17
16
15
20
19
14
13
17
16
11
10
18
12
15
9
21
22
23
24
E
D
C
B
A
D
C
B
E
A
25

Fig.	Part No.	Quantity 1	2	3	PS	KIT	Description	Denominación	Denominação	Dénomination	Notes
	VOE 11177114	1					Distribution block	Bloque de distribución	Bloco de distribuição	Boîtier de dérivation	
	VOE 11432386		1				Distribution block	Bloque de distribución	Bloco de distribuição	Boîtier de dérivation	
1	VOE 11702177	1	1				•Valve body	•Bloque de válvula	•Corpo da válvula	•Corps de clapet	
2	VOE 11713081	1	1				•Nipple	•Niple	•Niple	•Raccord	
3	VOE 11713081	2	2				•Nipple	•Niple	•Niple	•Raccord	
4	VOE 11713082	1	1				•Nipple	•Niple	•Niple	•Raccord	
5	VOE 11702476		1				•L-connection	•Conexión angular	•Conexão angular	•Raccord angulaire	
6	VOE 11702150	3	3				•Plug	•Tapón	•Bujão	•Tampon	
7	VOE 990740	3	3				••O-ring	••Anillo tórico	••Anel-o	••Joint torique	
8	VOE 11705432	3	3				••O-ring	••Anillo tórico	••Anel-o	••Joint torique	
	VOE 11704711	3	3				••Ferrule	••Anillo de acoplamiento	••Cone	••Bague de sûreté	
	VOE 11704712	3	3				••Nut	••Tuerca	••Porca	••Écrou	
9	VOE 11702153	1	1				•Dosage valve	•Válvula dosificadora	•Válvula de dosagem	•Valve de dosage	
10	VOE 990740	1	1				••O-ring	••Anillo tórico	••Anel-o	••Joint torique	
	VOE 11705432	1	1				••O-ring	••Anillo tórico	••Anel-o	••Joint torique	
	VOE 11704712	1	1				••Nut	••Tuerca	••Porca	••Écrou	
11	VOE 11704711	1	1				••Ferrule	••Anillo de acoplamiento	••Cone	••Bague de sûreté	
12	VOE 11702155	1	1				•Dosage valve	•Válvula dosificadora	•Válvula de dosagem	•Valve de dosage	
13	VOE 990740	1	1				••O-ring	••Anillo tórico	••Anel-o	••Joint torique	
14	VOE 11705432	1	1				••O-ring	••Anillo tórico	••Anel-o	••Joint torique	
	VOE 11704711	1	1				••Ferrule	••Anillo de acoplamiento	••Cone	••Bague de sûreté	
	VOE 11704712	1	1				••Nut	••Tuerca	••Porca	••Écrou	
15	VOE 11702370	2	2				•Dosage valve	•Válvula dosificadora	•Válvula de dosagem	•Valve de dosage	
16	VOE 990740	2	2				••O-ring	••Anillo tórico	••Anel-o	••Joint torique	
17	VOE 11705432	2	2				••O-ring	••Anillo tórico	••Anel-o	••Joint torique	
	VOE 11704711	2	2				••Ferrule	••Anillo de acoplamiento	••Cone	••Bague de sûreté	
	VOE 11704712	2	2				••Nut	••Tuerca	••Porca	••Écrou	
18	VOE 11702154	1	1				•Dosage valve	•Válvula dosificadora	•Válvula de dosagem	•Valve de dosage	
19	VOE 990740	1	1				••O-ring	••Anillo tórico	••Anel-o	••Joint torique	
20	VOE 11705432	1	1				••O-ring	••Anillo tórico	••Anel-o	••Joint torique	
	VOE 11704711	1	1				••Ferrule	••Anillo de acoplamiento	••Cone	••Bague de sûreté	

1	83108
2	83596
3	
4	
5	

Distribution block, B3
Bloque distribución, B3
Bloco de distribuição, B3
Boîtier de dérivation, B3

Catalogue id	Group
20106	993
Illustr. No	Section
1018573	400
Issue	Page
20021223-G	1395

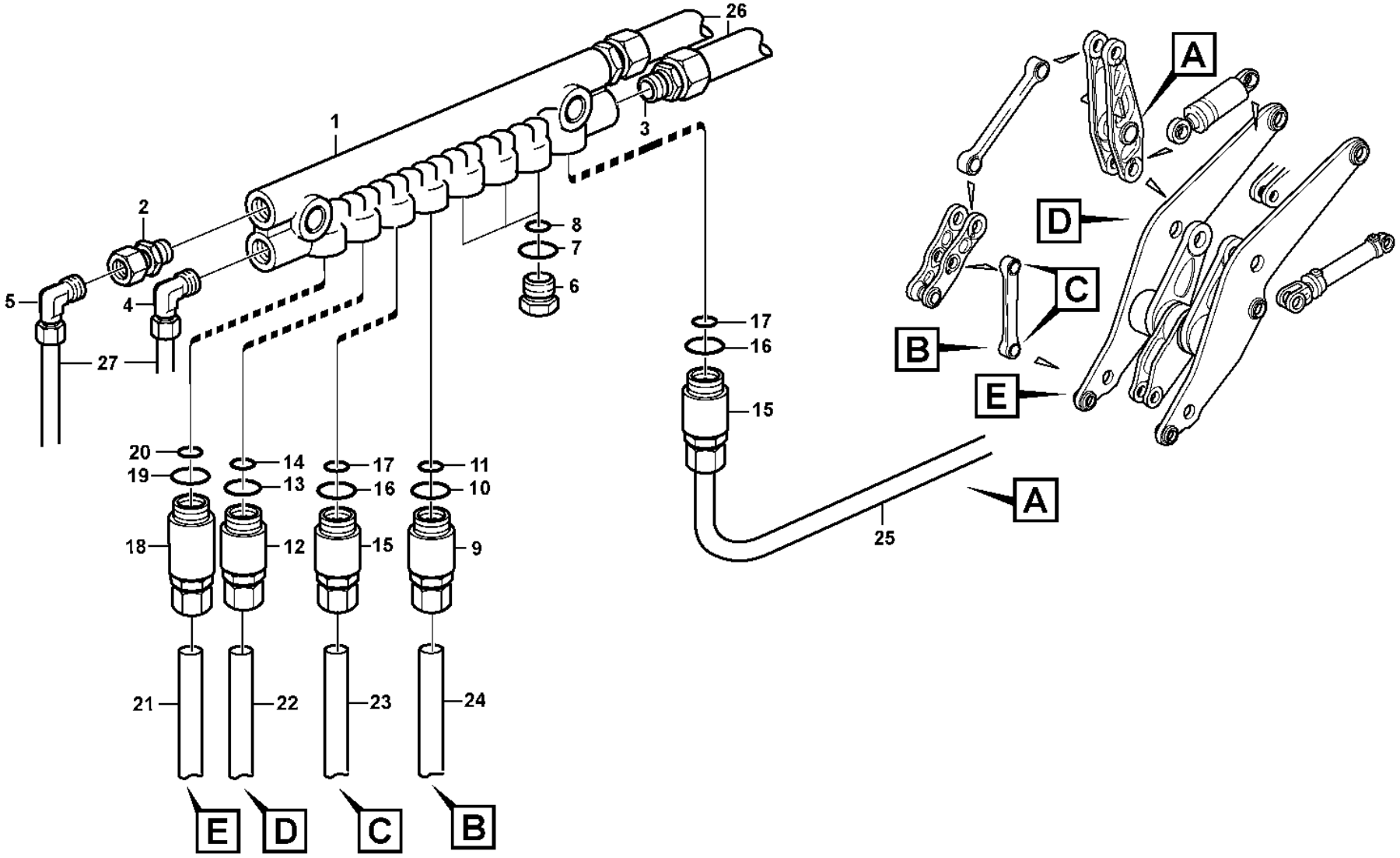
26
1
3
2
8
7
6
5
4
27
17
16
15
20
19
14
13
17
16
11
10
18
12
15
9
21
22
23
24
E
D
C
B
A
D
C
B
E
A
25

Fig.	Part No.	Quantity 1	2	3	PS	KIT	Description	Denominación	Denominação	Dénomination	Notes
	VOE 11704712	1	1				••Nut	••Tuerca	••Porca	••Écrou	
21	VOE 11432338	REQ	REQ				•Hose	•Manguera	•Mangueira	•Flexible	L = 600 MM
22	VOE 11714224	REQ					•Lubricating hose	•Manguera de lubricación	•Mangueira de lubrificação	•Durit graissage	L = 700 MM
22	VOE 11714225		REQ				•Lubricating hose	•Manguera de lubricación	•Mangueira de lubrificação	•Durit graissage	L = 1100 MM
23	VOE 11708033	REQ	REQ				•Lubricating hose	•Manguera de lubricación	•Mangueira de lubrificação	•Durit graissage	L = 1700 MM
24	VOE 11707428	REQ	REQ				•Lubricating hose	•Manguera de lubricación	•Mangueira de lubrificação	•Durit graissage	L = 1900 MM
25	VOE 11714219	REQ	REQ				•Lubricating hose	•Manguera de lubricación	•Mangueira de lubrificação	•Durit graissage	L = 300 MM
26	VOE 11176857	2	2				Hose	Manguera	Mangueira	Flexible	
27	VOE 11176856	2					Hose	Manguera	Mangueira	Flexible	L = 3800 MM
27	VOE 11177116		2				Hose	Manguera	Mangueira	Flexible	L = 4200 MM

1	83108	**Distribution block, B3** **Bloque distribución, B3** **Bloco de distribuição, B3** **Boîtier de dérivation, B3**	Catalogue id **20106**	Group **993**
2	83596		Illustr. No **1018573**	Section **400**
3			Issue **20021223-G**	Page **1397**
4				
5				

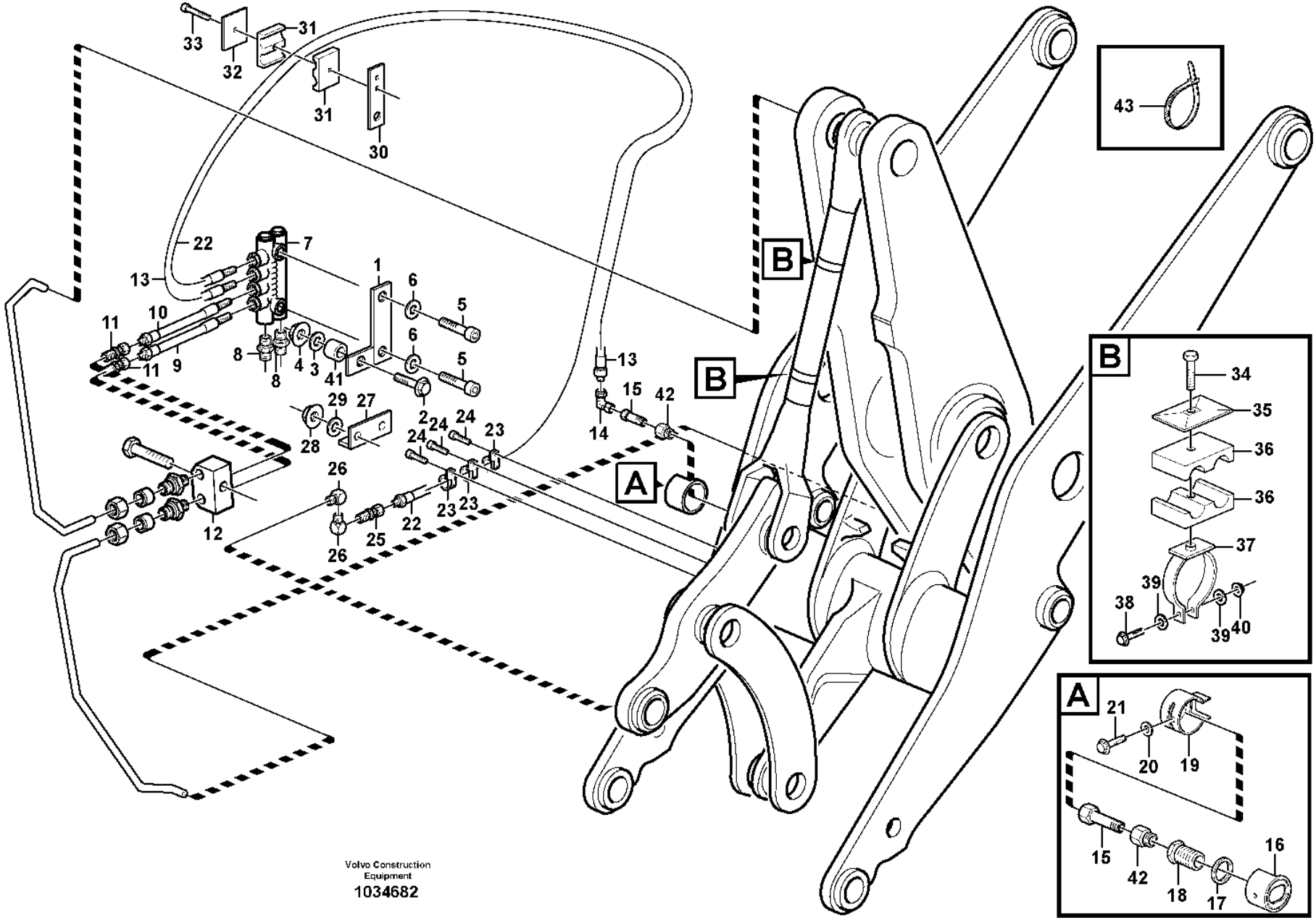

Volvo Construction Equipment
1034682

Fig.	Part No.	Quantity 1	2	3	PS	KIT	Description	Denominación	Denominação	Dénomination	Notes
1	VOE 11707382	1					Bracket	Consola	Suporte	Console	
2	VOE 13965186	1					Screw	Tornillo	Parafuso	Vis	
3	VOE 13960143	3					Washer	Arandela	Arruela	Rondelle	
4	VOE 13971098	1					Flange nut	Tuerca embridada	Porca flangeada	Écrou à embase	
5	VOE 959207	2					Hex. socket screw	Tornillo de hexágono embutido	Parafuso soquete sext	Vis à six pans creux	
6	VOE 11176859	2					Washer	Arandela	Arruela	Rondelle	
7		1					Distr block	Bloque distrib	Bloco de distribuição	Boitier deriv	B4
8		2			NS		Nipple	Niple	União	Raccord	
9	VOE 11714227	1					Lubricating hose	Manguera de lubricación	Mangueira de lubrificação	Durit graissage	L = 150 MM
10	VOE 11714226	1					Lubricating hose	Manguera de lubricación	Mangueira de lubrificação	Durit graissage	L = 180 MM
11	VOE 11701843	2					Connector	Pieza de conexión	Conexão	Pièce connexion	
12	VOE 11015245	1			SS		Retainer	Soporte	Retentor	Retenue	
13	VOE 11716514	REQ					Lubricating hose	Manguera de lubricación	Mangueira de lubrificação	Durit graissage	L = 1150 MM
14	VOE 11701837	1					Connector	Pieza de conexión	Conexão	Pièce connexion	
15	VOE 11701842	1					Adapter	Adaptador	Adaptador	Adaptateur	
16	VOE 11176963	1					Ring	Anillo	Anel	Bague	
17	VOE 11176961	1					Washer	Arandela	Arruela	Rondelle	
18	VOE 11176956	1					Screw	Tornillo	Parafuso	Vis	
19	VOE 11176959	1					Protecting ring	Anillo protector	Anel proteção	Bague protection	
20	VOE 11117464	1					Plain washer	Arandela plana	Arruela simples	Rondelle plane	(VOE 13960141)
21	VOE 983241	1					Hexagon screw	Tornillo hexagonal	Parafuso sextavado	Vis à tête hexagonale	
22	VOE 11706035	1					Lubricating hose	Manguera de lubricación	Mangueira de lubrificação	Durit graissage	L = 2750 MM
23	VOE 952627	2					Clamp	Abrazadera	Braçadeira	Collier serrage	
24	VOE 13946501	2					Screw	Tornillo	Parafuso	Vis	
25	VOE 11701843	1					Connector	Pieza de conexión	Conexão	Pièce connexion	
26	VOE 11701845	2					Connector	Pieza de conexión	Conexão	Pièce connexion	
27	VOE 11177006	1					Protecting moulding	Moldura de protección	Moldura protetora	Lisse de protection	
28	VOE 948645	2					Flange lock nut	Contratuerca embridada	Contra porca flange	Contre-écrou à embase	
29	VOE 11117464	2					Plain washer	Arandela plana	Arruela simples	Rondelle plane	(VOE 13960141)
30	VOE 11707383	1					Bracket	Consola	Suporte	Console	

1		**Central lubrication with fitting parts. B4** **Lubricación central conaccesorios de montaje. B4** **Lubrificação central com peças acessórias, B4** **Graissage central avec pièces de montage. B4**	Catalogue id **20106**	Group **993**
2				
3			Illustr. No **1034682**	Section **450**
4				
5		**83108, 83596**	Issue **20021223-G**	Page **1399**

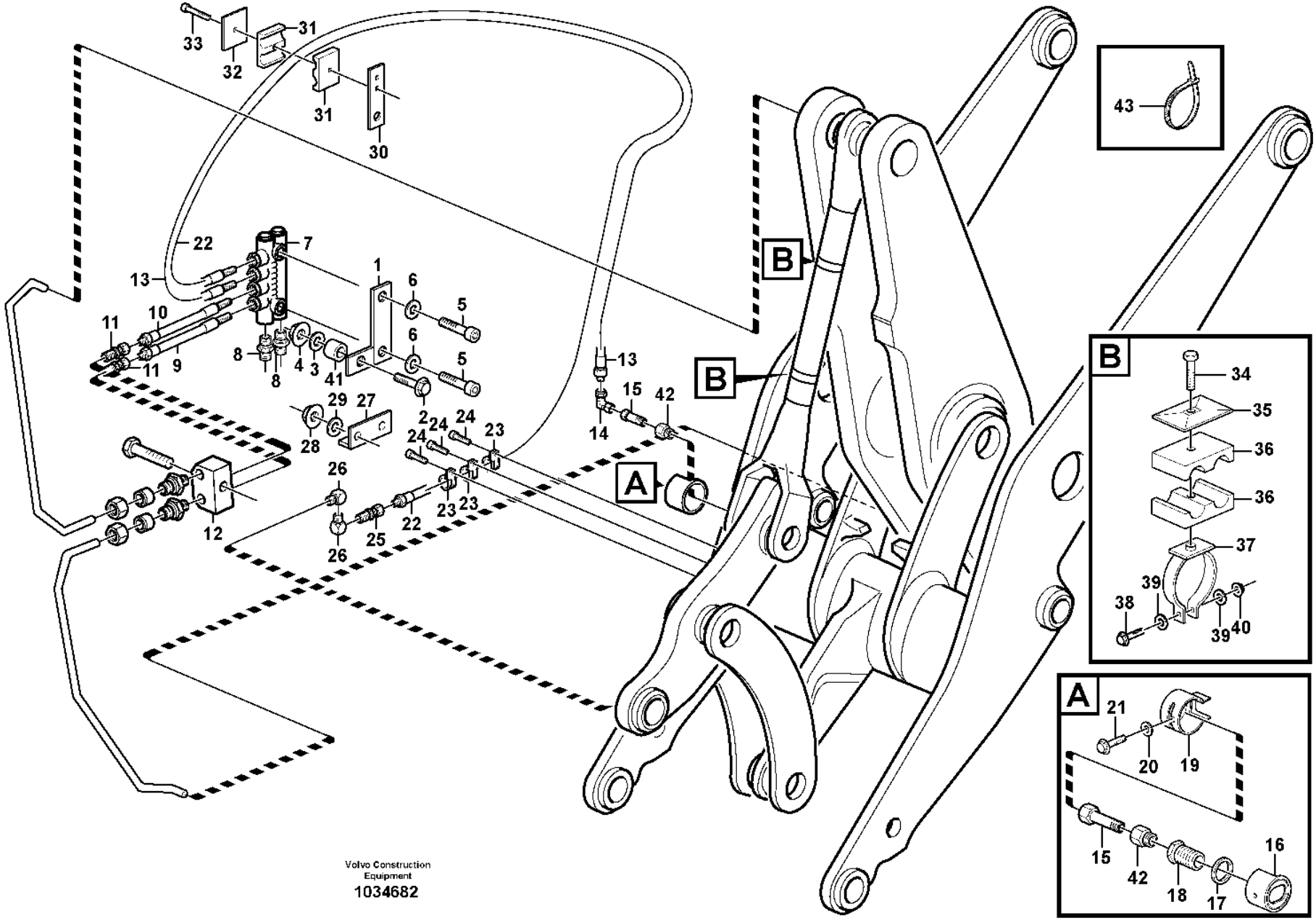

Volvo Construction Equipment
1034682

Fig.	Part No.	Quantity 1	2	3	PS	KIT	Description	Denominación	Denominação	Dénomination	Notes
31	**VOE 11701854**	1					Clamp	Abrazadera	Braçadeira	Collier serrage	
32	**VOE 11707381**	1					Cover Plate	Placa Tapa	Placa de cobertura	Protection en tole	
33	**VOE 13959209**	1					Screw	Tornillo	Parafuso	Vis	
34	**VOE 959208**	2					Hex. socket screw	Tornillo de hexágono embutido	Parafuso soquete sext	Vis à six pans creux	
35	**VOE 11707381**	2					Cover Plate	Placa Tapa	Placa de cobertura	Protection en tole	
36	**VOE 11701854**	2					Clamp	Abrazadera	Braçadeira	Collier serrage	
37	**VOE 11176642**	2					Clamp	Abrazadera	Braçadeira	Collier serrage	
38	**VOE 946671**	2					Flange screw	Tornillo embridado	Parafuso flangeado	Vis à embase	
39	**VOE 11117464**	2					Plain washer	Arandela plana	Arruela simples	Rondelle plane	(VOE 13960141)
40	**VOE 948645**	2					Flange lock nut	Contratuerca embridada	Contra porca flange	Contre-écrou à embase	
41	**VOE 11707389**	1					Sleeve	Manguito	Luva	Manchon	
42	**VOE 11701838**	1					Adapter	Adaptador	Adaptador	Adaptateur	
43	**VOE 4881440**	REQ					Cable tie	Abrazadera de cinta	Braçadeira	Serre-câble	

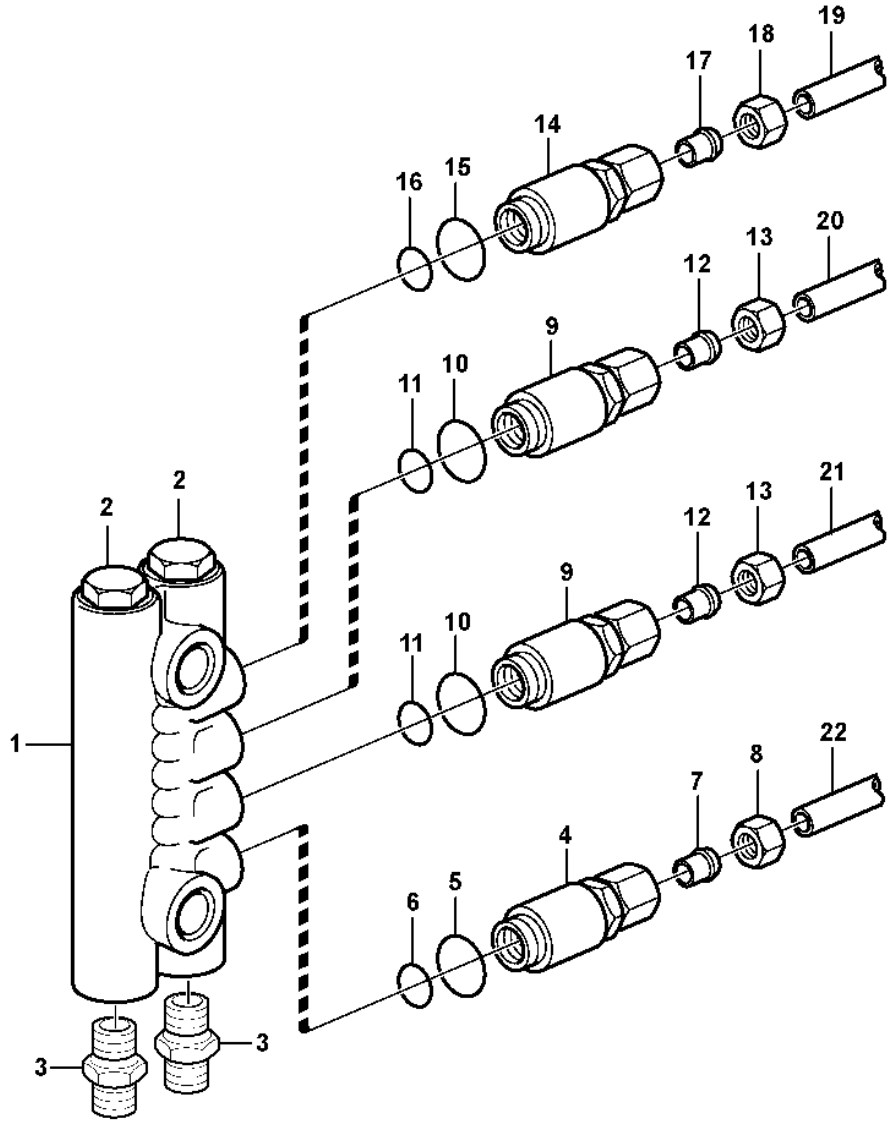

Volvo Construction Equipment

1018579

Fig.	Part No.	Quantity 1	2	3	PS	KIT	Description	Denominación	Denominação	Dénomination	Notes
	VOE 11177311	1					Distribution block	Bloque de distribución	Bloco de distribuição	Boîtier de dérivation	
1	**VOE 11702178**	1					•Valve body	•Bloque de válvula	•Corpo da válvula	•Corps de clapet	4 PORTS / PORTAR
2	**VOE 11709994**	2					•Sealing ring	•Anillo retén	•Anel de vedação	•Bague étanchéité	
3		2			NS		•Nipple	•Niple	•União	•Raccord	
4	**VOE 11702151**	1					•Dosage valve	•Válvula dosificadora	•Válvula de dosagem	•Valve de dosage	
5	**VOE 990740**	1					••O-ring	••Anillo tórico	••Anel-o	••Joint torique	
6	**VOE 11705432**	1					••O-ring	••Anillo tórico	••Anel-o	••Joint torique	
7	**VOE 11704711**	1					••Ferrule	••Anillo de acoplamiento	••Cone	••Bague de sûreté	
8	**VOE 11704712**	1					••Nut	••Tuerca	••Porca	••Écrou	
9	**VOE 11702152**	2					•Dosage valve	•Válvula dosificadora	•Válvula de dosagem	•Valve de dosage	
10	**VOE 990740**	2					••O-ring	••Anillo tórico	••Anel-o	••Joint torique	
11	**VOE 11705432**	2					••O-ring	••Anillo tórico	••Anel-o	••Joint torique	
12	**VOE 11704711**	2					••Ferrule	••Anillo de acoplamiento	••Cone	••Bague de sûreté	
13	**VOE 11704712**	2					••Nut	••Tuerca	••Porca	••Écrou	
14	**VOE 11702155**	1					•Dosage valve	•Válvula dosificadora	•Válvula de dosagem	•Valve de dosage	
15	**VOE 990740**	1					••O-ring	••Anillo tórico	••Anel-o	••Joint torique	
16	**VOE 11705432**	1					••O-ring	••Anillo tórico	••Anel-o	••Joint torique	
17	**VOE 11704711**	1					••Ferrule	••Anillo de acoplamiento	••Cone	••Bague de sûreté	
18	**VOE 11704712**	1					••Nut	••Tuerca	••Porca	••Écrou	
19	**VOE 11706035**	REQ					•Lubricating hose	•Manguera de lubricación	•Mangueira de lubrificação	•Durit graissage	
20	**VOE 11708035**	REQ					•Lubricating hose	•Manguera de lubricación	•Mangueira de lubrificação	•Durit graissage	
21	**VOE 11714226**	REQ					•Lubricating hose	•Manguera de lubricación	•Mangueira de lubrificação	•Durit graissage	L = 180 MM
22	**VOE 11714227**	REQ					•Lubricating hose	•Manguera de lubricación	•Mangueira de lubrificação	•Durit graissage	L = 150 MM

1		**Distribution block, B4** **Bloque distribución, B4** **Bloco de distribuição, B4** **Boîtier de répartition, B4**	Catalogue id **20106**	Group **993**
2			Illustr. No **1018579**	Section **500**
3			Issue **20021223-G**	Page **1403**
4				
5				

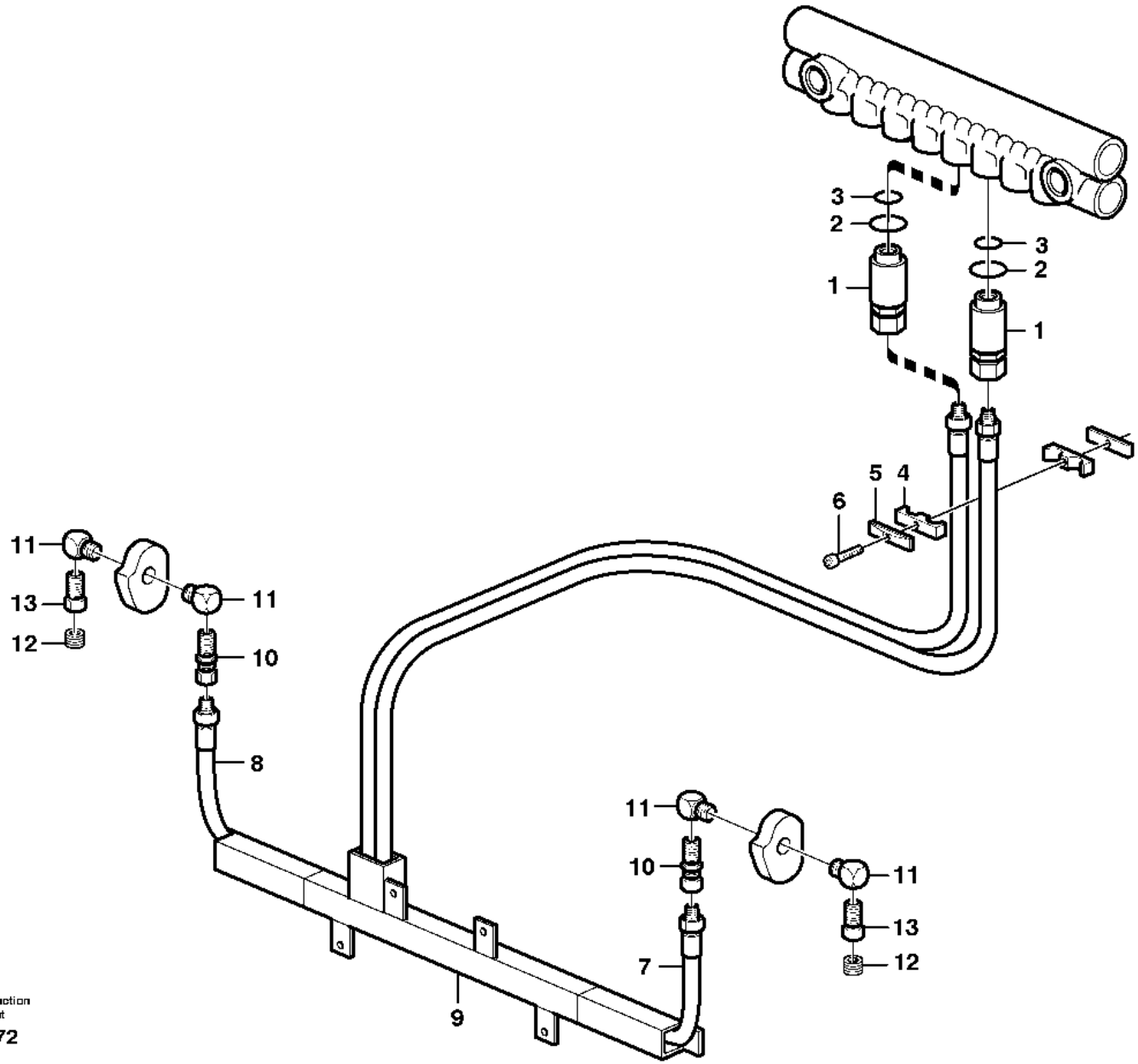

Volvo Construction Equipment

1005272

Fig.	Part No.	Quantity 1	2	3	PS	KIT	Description	Denominación	Denominação	Dénomination	Notes
		1			NS		Central lubrication	Lubricación central	Lubrificação central	Graissage centralisé	
1	VOE 11702155	2					Dosage valve	Válvula dosificadora	Válvula de dosagem	Valve de dosage	NO.8
	VOE 11704711	1					•Ferrule	•Anillo de acoplamiento	•Cone	•Bague de sûreté	
	VOE 11704712	1					•Nut	•Tuerca	•Porca	•Écrou	
2	VOE 990740	2					•O-ring	•Anillo tórico	•Anel-o	•Joint torique	(VOE 981289)
3	VOE 11705432	2					•O-ring	•Anillo tórico	•Anel-o	•Joint torique	
4	VOE 11701854	1					Clamp	Abrazadera	Braçadeira	Collier serrage	
5	VOE 11707381	1					Cover Plate	Placa Tapa	Placa de cobertura	Protection en tole	
6	VOE 959208	1					Hex. socket screw	Tornillo de hexágono embutido	Parafuso soquete sext	Vis à six pans creux	
7	VOE 11176847	1					Hose	Manguera	Mangueira	Flexible	
8	VOE 11707375	1					Lubricating hose	Manguera de lubricación	Mangueira de lubrificação	Durit graissage	
9	VOE 11709961	1			SS		Attachment bracket	Soporte de implementos		Porte-outil	
10	VOE 11701843	2					Connector	Pieza de conexión	Conexão	Pièce connexion	
11	VOE 11701845	4					Connector	Pieza de conexión	Conexão	Pièce connexion	
12	VOE 11701827	1					Plug	Tapón	Bujão	Tampon	
13	VOE 11701838	2					Adapter	Adaptador	Adaptador	Adaptateur	

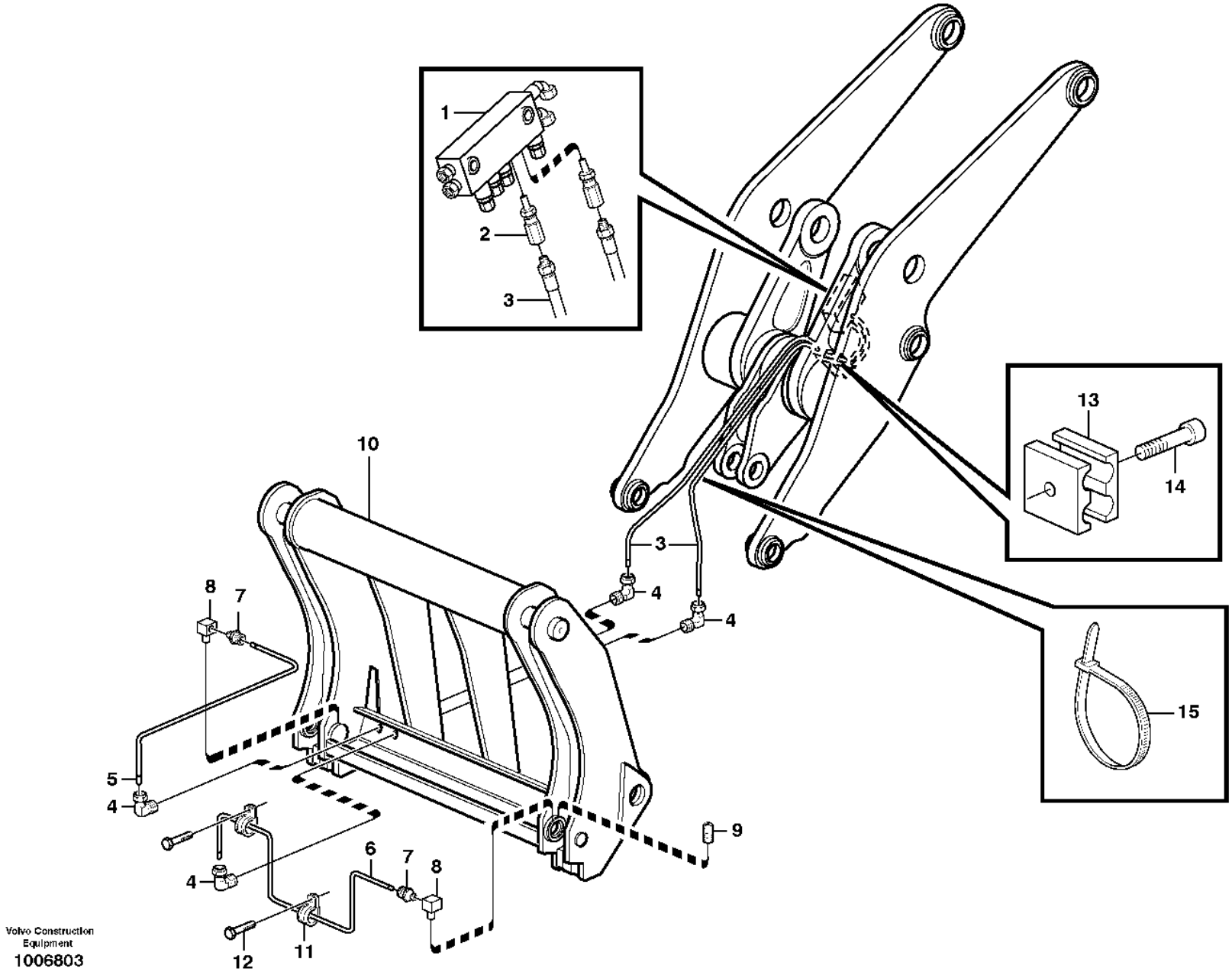

Volvo Construction Equipment
1006803

Fig.	Part No.	Quantity 1	2	3	PS	KIT	Description	Denominación	Denominação	Dénomination	Notes
	VOE 11015618				OP		Central lubrication	Lubricación central	Lubrif central	Graissage centralisé	
1		1			NS		Distribution block	Bloque distribución		Distributeur	
2	**VOE 11702155**	2					Dosage valve	Válvula dosificadora	Válvula de dosagem	Valve de dosage	
	VOE 11704712	1					•Nut	•Tuerca	•Porca	•Écrou	
	VOE 11704711	1					•Ferrule	•Anillo de acoplamiento	•Cone	•Bague de sûreté	
3	**VOE 11702806**	1					Hose	Manguera	Mangueira	Flexible	
4	**VOE 11701837**	4					Connector	Pieza de conexión	Conexão	Pièce connexion	
5	**VOE 11701833**	REQ					Lubricant line	Conducto lubricante	Linha de óleo	Conduit d'huile	L = 2000MM
6	**VOE 13941451**	REQ					Hose	Manguera	Mangueira	Flexible	L = 1500MM
7	**VOE 11701843**	2					Connector	Pieza de conexión	Conexão	Pièce connexion	
8	**VOE 11701845**	2					Connector	Pieza de conexión	Conexão	Pièce connexion	
9	**VOE 11701827**	2					Plug	Tapón	Bujão	Tampon	
10		1					Atch bracket	Soporte impleme	Fixação de ferramentas	Porte-outil	See group 924-100 page 1305
11	**VOE 952624**	2					Clamp	Abrazadera	Braçadeira	Collier serrage	
12	**VOE 13946501**	2					Screw	Tornillo	Parafuso	Vis	
13	**VOE 11701854**	1					Clamp	Abrazadera	Braçadeira	Collier serrage	
14	**VOE 940326**	1					Hex. socket screw	Tornillo de hexágono embutido	Parafuso soquete sext	Vis à six pans creux	
15	**VOE 4881440**	REQ					Cable tie	Abrazadera de cinta	Braçadeira	Serre-câble	

1		**Central lubrication for tool bar.** **Lubricacion central, fijacion herramientas.** **Lubrificação central para barra de ferramenta.** **Graissage central, fixation outil.**	Catalogue id **20106**	Group **993**
2				
3			Illustr. No **1006803**	Section **600**
4				
5		**94811**	Issue **20021223-G**	Page **1407**

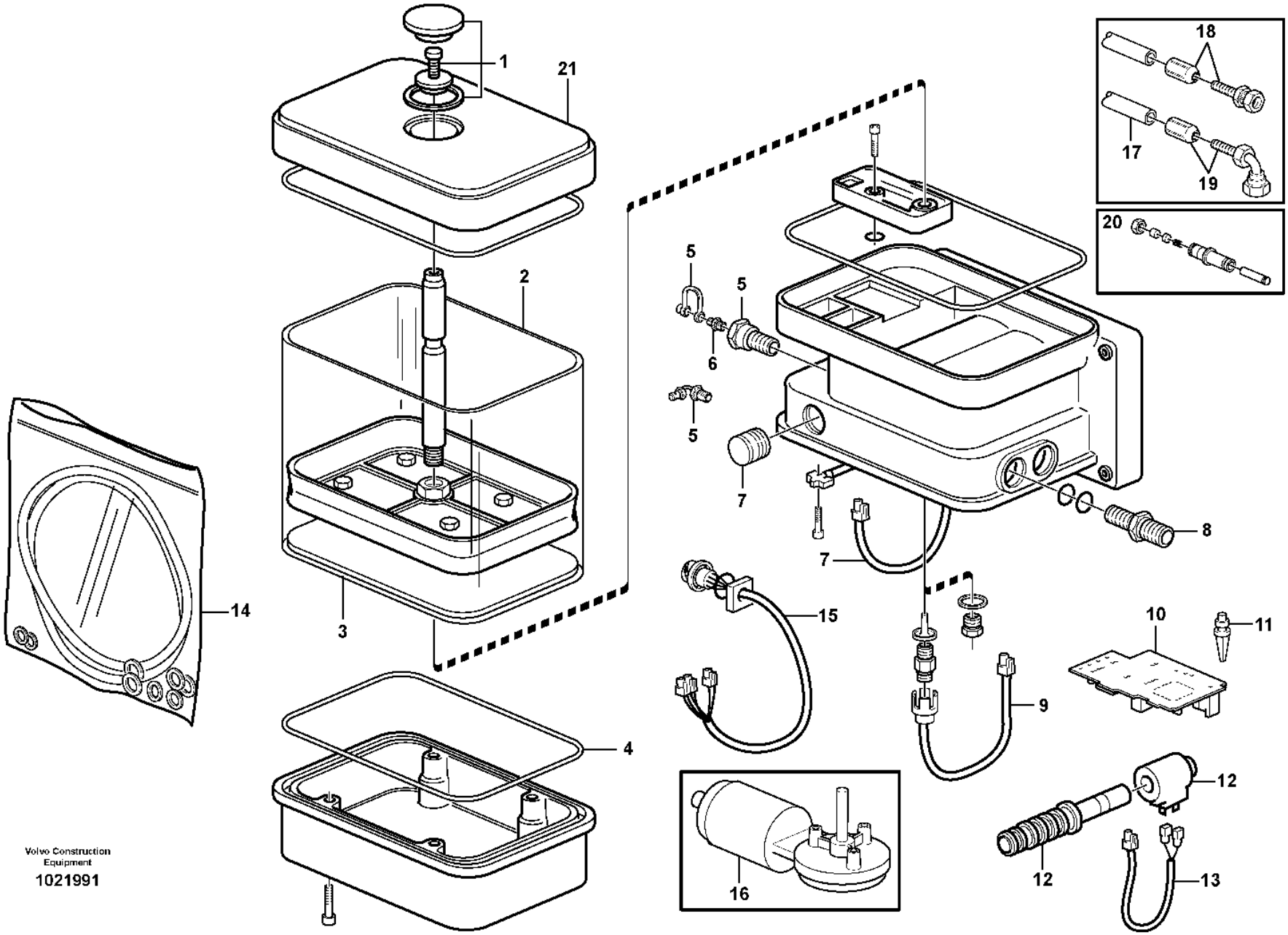

Volvo Construction Equipment

1021991

Fig.	Part No.	Quantity 1	2	3	PS	KIT	Description	Denominación	Denominação	Dénomination	Notes
	VOE 11707439	1			SS		Pump	Bomba	Bomba	Pompe	
	VOE 15159042		1				Pump unit	Unidad bomba	Unidade da bomba	Unité de pompe	
1	**VOE 11702188**	1					•Lock kit	•Juego de seguridad	•Jogo travas	•Collection verrou	
2	**VOE 11707569**	1					•Reservoir	•Depósito	•Reservatório	•Réservoir	
3	**VOE 11708130**	1					•Diaphragm	•Diafragma	•Diafragma	•Diaphragme	
4	**VOE 11704363**	1					•Gasket	•Junta	•Junta	•Joint	(VOE 11702175)
5	**VOE 11707827**	1					•Filler nipple	•Niple de llenado	•Niple de enchimento	•Raccord de remplissage	
6	**VOE 11707827**	1					•Filler nipple	•Niple de llenado	•Niple de enchimento	•Raccord de remplissage	(VOE 11988199)
7	**VOE 11710875**	1					•Switch	•Interruptor	•Interruptor	•Contacteur	
8	**VOE 11702187**	1					•Connector	•Pieza de conexión	•Conexão	•Pièce connexion	
9	**VOE 11709582**	1					•Cable harness	•Manojo cables	•Chicote cabos	•Faisceau câbles	
10	**VOE 11708673**	1					•Ptd Circuit Bd	•Placa Circuito	•Placa de circuitos	•Carte Circuit	
11	**VOE 11708249**	1					•Anchorage	•Fijación	•Ancoragem	•Fixation	
12	**VOE 11707607**	1					•Solenoid valve	•Electroválvula	•Válvula solenóide	•Électrovanne	
	VOE 11702185	1					••Solenoid coil	••Bobina magnética	••Bobina solenóide	••Bobine magnétique	
13	**VOE 11988441**	1			OP		••Cable	••Cable	••Cabo	••Câble	
14	**VOE 11715918**	1					•Sealing kit	•Kit de precinto	•Jogo de vedação	•Kit plombage	(VOE 11702184)
15	**VOE 11708248**	1					•Cable harness	•Manojo cables	•Chicote cabos	•Faisceau câbles	
16	**VOE 11712713**	1					•Electric motor	•Motor eléctrico	•Motor elétrico	•Moteur électrique	
17	**VOE 11701075**	REQ					•Hose	•Manguera	•Mangueira	•Flexible	
18	**VOE 11712925**	1					•Nipple	•Niple	•Niple	•Raccord	
19	**VOE 11712926**	1					•Nipple	•Niple	•Niple	•Raccord	
20	**VOE 11707567**	1					•Piston kit	•Juego de pistones	•Jogo pistão	•Jeu pistons	
21	**VOE 11716339**	1					•Cover	•Capó	•Capô	•Capot	

3850) **GB**: Automatic greasing system Twin-2 **ES**: Sistema de engrase automático Twin-2 **BR**: Sistema de lubrificação automática Twin-2 **FR**: Système de graissage automatique Twin-2
3851) **GB**: Automatic greasing system Twin-3 **ES**: Sistema de engrase automático Twin-3 **BR**: Sistema de lubrificação automática Twin-3 **FR**: Système de graissage automatique Twin-3

1	**3850) 83108, 83596**	**Pump:central lubrication** **Bomba:lubricacion central** **Bomba: lubrificação central** **Pompe:graissage central**	Catalogue id **20106**	Group **993**
2	**3851) 83108, 83596**		Illustr. No **1021991**	Section **700**
3				
4			Issue **20021223-G**	Page **1409**
5				

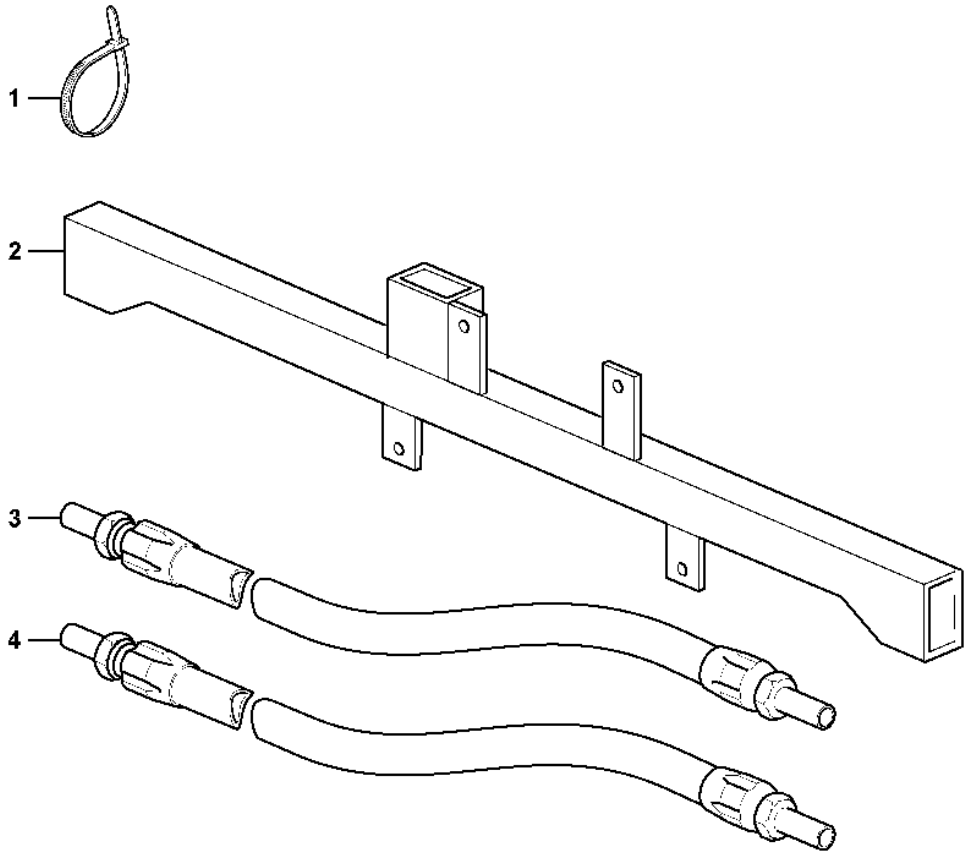

Volvo Construction Equipment

1032075

Fig.	Part No.	Quantity 1	2	3	PS	KIT	Description	Denominación	Denominação	Dénomination	Notes
	VOE 11177698	1					Central lubrication	Lubricación central	Lubrif central	Graissage centralisé	
1	**VOE 4881440**	6					•Cable tie	•Abrazadera de cinta	•Braçadeira	•Serre-câble	
2	**VOE 11716526**	1					•Attachment	•Fijacion	•Fixação	•Fixation	
3	**VOE 11716507**	1					•Hose	•Manguera	•Mangueira	•Flexible	(VOE 11716524)
4	**VOE 11716525**	1					•Hose	•Manguera	•Mangueira	•Flexible	

1		**Central lubrication, tool bar.** **Lubricacion cantral, fijacion herramientas.** **Lubrificação central, barra de ferramenta** **Graissage central, fixation outil.**	Catalogue id **20106**	Group **993**
2			Illustr. No **1032075**	Section **750**
3			Issue **20021223-G**	Page **1411**
4				
5				

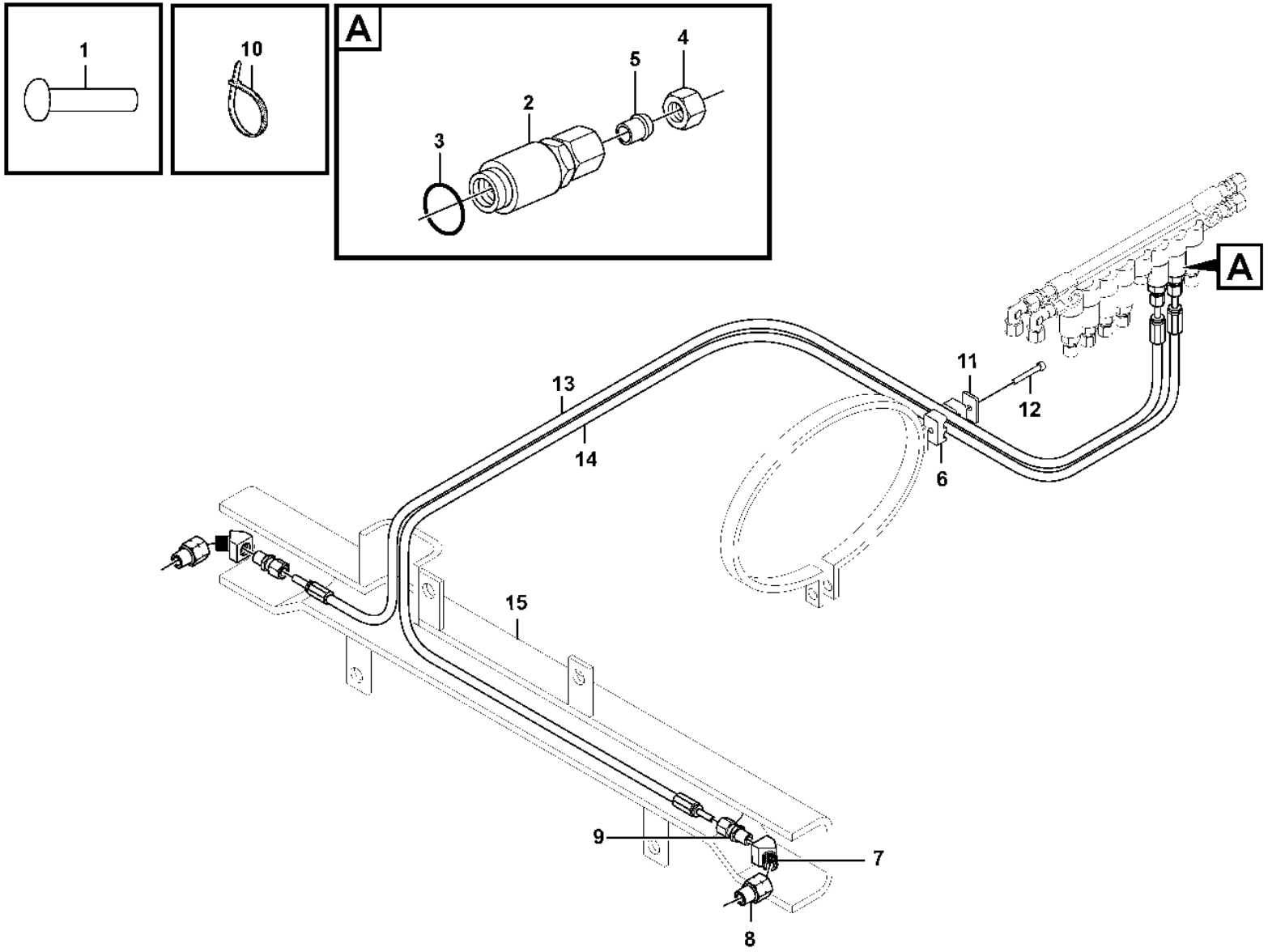
1
10
A
5
4
2
3
A
13
14
11
12
6
15
9
7
8

Fig.	Part No.	Quantity 1	2	3	PS	KIT	Description	Denominación	Denominação	Dénomination	Notes
1	VOE 11701827	2					Plug	Tapón	Bujão	Tampon	
2	VOE 11702155	2					Dosage valve	Válvula dosificadora	Válvula de dosagem	Valve de dosage	
3	VOE 11705432	1					•O-ring	•Anillo tórico	•Anel-o	•Joint torique	
4	VOE 11704712	1					•Nut	•Tuerca	•Porca	•Écrou	
5	VOE 11704711	1					•Ferrule	•Anillo de acoplamiento	•Cone	•Bague de sûreté	
6	VOE 11701854	2					Clamp	Abrazadera	Braçadeira	Collier serrage	
7	VOE 11432016	2					Adapter	Adaptador	Adaptador	Adaptateur	
8	VOE 11701838	2					Adapter	Adaptador	Adaptador	Adaptateur	L = 2000MM
9	VOE 11701843	2					Connector	Pieza de conexión	Conexão	Pièce connexion	L = 1500MM
10	VOE 4881440	10					Cable tie	Abrazadera de cinta	Braçadeira	Serre-câble	
11	VOE 11707381	1					Cover Plate	Placa Tapa	Placa de cobertura	Protection en tole	
12	VOE 959208	1					Hex. socket screw	Tornillo de hexágono embutido	Parafuso soquete sext	Vis à six pans creux	
13	VOE 11176847	1					Hose	Manguera	Mangueira	Flexible	
14	VOE 11707375	1					Lubricating hose	Manguera de lubricación	Mangueira de lubrificação	Durit graissage	
15	VOE 16882138	1					Protecting casing	Cubierta de protección	Tampa protetora	Capot protection	(VOE 15171237)

1	85278	**Central lubrication for tool bar.** **Lubricacion central, fijacion herramientas.** **Lubrificação central para barra de ferramenta.** **Graissage central, fixation outil.**	Catalogue id **20106**	Group **993**
2			Illustr. No **1061332**	Section **1200**
3				
4			Issue **20021223-G**	Page **1413**
5				

REPLACED PARTS
PIEZAS SUBSTITUDAS
PEÇAS SUBSTITUÍDAS

PIÉCES PÉRIMÉES ET REMPLACÉES

Catalogue id	Group
20106	10
Issue	Page
20021223-G	1414

Part No	Replaced By	Quantity
VOE 11006435	* * * USE	
	VOE 15053410	1.00
	VOE 6848760	2.00
VOE 11015245	* * * USE	
	VOE 15096514	1.00
VOE 11020094	* * * USE	
	VOE 16828285	1.00
VOE 11020637	* * * USE	
	VOE 4789993	1.00
VOE 11024922	* * * USE	
	VOE 15170348	1.00
VOE 11026615	* * * USE	
	VOE 16862645	1.00
VOE 11027552	* * * USE	
	VOE 15072231	1.00
	VOE 11090541	1.00
	VOE 13945653	1.00
	VOE 13933880	1.00
	VOE 4821880	1.00
	VOE 13933872	1.00
VOE 11033550	* * * USE	
	VOE 11110614	1.00
VOE 11035832	* * * USE	
	VOE 17210912	1.00
VOE 11037273	* * * USE	
	VOE 15034972	1.00
	VOE 11038380	1.00
VOE 11102783	* * * USE	
	VOE 15172021	1.00
VOE 11102785	* * * USE	
	VOE 15169028	1.00
VOE 11103275	* * * USE	
	VOE 17200499	1.00
	VOE 15010225	2.00
	VOE 15011845	2.00
	VOE 15010424	8.00
VOE 11104254	* * * USE	
	VOE 15186651	1.00
VOE 11107855	* * * USE	
	VOE 15107943	1.00
VOE 11110594	* * * USE	
	HOT SIDE	
	VOE 17247681	1.00
	COLD SIDE	
	VOE 17247682	1.00
VOE 11144491	* * * USE	
	VOE 11038809	1.00
VOE 11148344	* * * USE	
	VOE 15045690	1.00
VOE 11148530	* * * USE	
	FRONT NIPPLE KI	
	L110-L120/L150-L220	
	VOE 17465023	1.00
	VOE 17262775	1.00
	FRONT NIPPLE KI	
	L250	
	VOE 17465029	1.00
	VOE 17262775	1.00
	REAR NIPPLE KIT	
	L110-L120	
	VOE 17465030	1.00
	VOE 17262775	1.00
	REAR NIPPLE KIT	
	L150-L180	
	L220-L250	
	VOE 17465031	1.00
	VOE 17262775	1.00
VOE 11164324	* * * USE	
	VOE 15053413	1.00
	VOE 6848760	2.00
VOE 11164962	* * * USE	
	VOE 15088226	1.00
	VOE 15084764	1.00
	VOE 13947760	1.00
VOE 11170321	* * * USE	
	VOE 17204355	1.00
VOE 11171197	* * * USE	
	VOE 17249764	1.00
VOE 11171705	* * * USE	
	VOE 15186892	1.00
VOE 11171713	* * * USE	
	VOE 15019082	1.00
VOE 11171718	* * * USE	
	VOE 15019079	SS
VOE 11171761	* * * USE	
	VOE 15018703	1.00
VOE 11172545	* * * USE	
	VOE 15085421	1.00
VOE 11173169	* * * USE	
	VOE 17202132	1.00
VOE 11173693	* * * USE	
	VOE 17262261	1.00
VOE 11173709	* * * USE	
	VOE 16822185	1.00
VOE 11177409	* * * USE	
	VOE 15153090	2.00
	VOE 15153088	1.00
	VOE 15153091	2.00
VOE 11180368	* * * USE	
	VOE 16834089	1.00
VOE 11180369	* * * USE	
	VOE 16834090	1.00
VOE 11180817	* * * USE	
	VOE 15186068	SS
VOE 11195905	* * * USE	
	ART SB NEW REAR MIRROR GR 390 N	
	VOE 16010721	1.00
	VOE 15122731	1.00
	VOE 15121663	1.00
	VOE 15121745	1.00
	VOE 960139	3.00
	VOE 11204688	3.00
	VOE 15123237	1.00
	VOE 11117464	1.00
	VOE 15123293	1.00
	VOE 762681	1.00
	VOE 971321	4.00
	VOE 13949278	4.00
	VOE 3987478	1.00
	VOE 1078184	1.00
	VOE 978296	2.00
	VOE 978295	1.00
	WLO MODEL D, E SERVICE TIPS ST-WLO-390-1	
	VOE 16010721	1.00
	VOE 15122255	1.00
	VOE 15123237	1.00
	VOE 15123293	1.00
	VOE 11117464	1.00
	VOE 13946173	1.00
	VOE 948645	1.00
	GRD (LPC) INSTALL INSTRUC DRW 16010199	
	VOE 16012562	1.00
	VOE 16008516	1.00
	VOE 946470	2.00
	VOE 16006756	1.00
	VOE 13945444	1.00
	VOE 13965182	1.00
	VOE 948645	1.00
	VOE 16010721	1.00
	VOE 16013993	1.00
	VOE 13971068	2.00
	VOE 16012568	1.00
	VOE 983335	1.00
	VOE 16012571	1.00
	VOE 16012565	1.00
	VOE 16013994	1.00
	GRD (HPC) INSTAL INSTRUCT DRW 16010199	
	VOE 16012562	1.00
	VOE 16008526	SS
	VOE 946470	2.00
	VOE 16006756	1.00

Part No	Replaced By	Quantity
	VOE 13945444	1.00
	VOE 13965182	1.00
	VOE 948645	1.00
	VOE 16010721	1.00
	VOE 16013993	1.00
	VOE 13971068	2.00
	VOE 16012568	1.00
	VOE 983335	1.00
	VOE 16012571	1.00
	VOE 16012565	1.00
	VOE 16013994	1.00
VOE 11204589	* * * USE	
	VOE 11205061	1.00
VOE 11205057	* * * USE	
	VOE 11205061	1.00
VOE 11302220	* * * USE	
	VOE 14616006	1.00
VOE 11380375	* * * USE	
	VOE 11381475	SS
	VOE 11720293	1.00
VOE 11380380	* * * USE	
	VOE 11381480	SS
	VOE 11720294	1.00
VOE 11380400	* * * USE	
	VOE 11381500	SS
	VOE 11720624	1.00
VOE 11381475	* * * USE	
	VOE 11381995	SS
	VOE 11720482	1.00
VOE 11381480	* * * USE	
	VOE 11381990	SS
	VOE 11720483	1.00
VOE 11381500	* * * USE	
	VOE 11383500	1.00
	VOE 11720623	1.00
VOE 11381990	* * * USE	
	VOE 11383880	1.00
	VOE 11720592	1.00
VOE 11381995	* * * USE	
	VOE 11380875	1.00
	VOE 11720591	1.00
VOE 11400768	* * * USE	
	VOE 16872525	1.00
VOE 11410847	* * * USE	
	VOE 15085423	1.00
VOE 11412053	* * * USE	
	VOE 15053915	1.00
VOE 11412128	* * * USE	
	VOE 15162422	1.00
VOE 11412290	* * * USE	
	VOE 15059394	SS
VOE 11412638	* * * USE	
	VOE 15022310	SS
VOE 11412767	* * * USE	
	VOE 15144052	1.00
VOE 11412798	* * * USE	
	VOE 15144048	1.00
VOE 11414150	* * * USE	
	VOE 16860000	1.00
VOE 11414163	* * * USE	
	VOE 15013381	1.00
VOE 11414271	* * * USE	
	VOE 16826314	1.00
VOE 11414272	* * * USE	
	VOE 16826320	1.00
VOE 11418202	* * * USE	
	VOE 15078048	1.00
VOE 11418391	* * * USE	
	VOE 15074202	SS
VOE 11418403	* * * USE	
	VOE 15074195	SS
	VOE 15069329	1.00
VOE 11418541	* * * USE	
	VOE 15078037	SS
	VOE 15069332	1.00
VOE 11418542	* * * USE	
	VOE 15078043	SS
	VOE 15069332	1.00
VOE 11432039	* * * USE	
	VOE 15011079	1.00
VOE 11436214	* * * USE	
	VOE 15169937	1.00
VOE 11439127	* * * USE	
	VOE 15111561	1.00
VOE 11443500	* * * USE	
	VOE 11380375	1.00
	VOE 11720212	1.00
VOE 11443700	* * * USE	
	VOE 11380380	1.00
	VOE 11720213	1.00
VOE 11444006	* * * USE	
	VOE 15146850	SS
VOE 11444200	* * * USE	
	VOE 11444212	1.00
VOE 11444209	* * * USE	
	VOE 17270873	SS
VOE 11444210	* * * USE	
	VOE 17270866	SS
VOE 11444254	* * * USE	
	VOE 11444125	1.00
VOE 11444346	* * * USE	
	VOE 15061644	1.00
VOE 11444395	* * * USE	
	VOE 15157519	1.00
VOE 11445025	* * * USE	
	NON-BRAZILIAN M	
	VOE 17438619	1.00
	FOR BRAZILIAN M	
	VOE 17476046	1.00
VOE 11704536	* * * USE	
	VOE 15044526	OP
VOE 11707344	* * * USE	
	VOE 17208799	1.00
VOE 11707360	* * * USE	
	VOE 17225914	1.00
VOE 11707439	* * * USE	
	VOE 15159042	1.00
	VOE 17213655	1.00
VOE 11708760	* * * USE	
	VOE 11709919	1.00
VOE 11709633	* * * USE	
	VOE 15092695	SS
	VOE 15092682	1.00
VOE 11709961	* * * USE	
	VOE 11198337	1.00
VOE 11710604	* * * USE	
	VOE 955276	1.00
VOE 11714579	* * * USE	
	VOE 17208795	1.00
VOE 11714962	* * * USE	
	VOE 17417761	1.00
VOE 11715645	* * * USE	
	ZM 2901376	1.00
VOE 11803635	* * * USE	
	VOE 15139155	1.00
	VOE 15142659	1.00
VOE 11988545	* * * USE	
	VOE 11706009	1.00
VOE 11993070	* * * USE	
	VOE 15186103	1.00
VOE 11998561	* * * USE	
	VOE 17208804	1.00
VOE 11998831	* * * USE	
	VOE 17208802	1.00
VOE 13947084	* * * USE	
	VOE 14023728	SS
VOE 13964826	OLD.THAN 3 YEAR	
VOE 13977632	* * * USE	
	VOE 977632	1.00
VOE 14211217	* * * USE	
	VOE 16819458	1.00
VOE 14526798	* * * USE	
	VOE 14615987	1.00
VOE 15000461	* * * USE	
	VOE 15148433	1.00
VOE 15015740	* * * USE	
	VOE 16900834	1.00
VOE 15019079	* * * USE	
	VOE 17240999	1.00
VOE 15019080	* * * USE	
	VOE 15019082	1.00
VOE 15020924	* * * USE	
	VOE 17395207	1.00
VOE 15021479	* * * USE	
	VOE 17464462	1.00
	VOE 13933858	4.00
	VOE 935085	3.00
	VOE 936446	1.00
VOE 15037808	* * * USE	
	VOE 15161395	SS
VOE 15045551	* * * USE	
	VOE 16813698	1.00
VOE 15054424	* * * USE	
	VOE 14680828	1.00
VOE 15059394	* * * USE	
	VOE 15132172	1.00
VOE 15063541	* * * USE	
	VOE 17204355	1.00
VOE 15072231	* * * USE	
	VOE 15170348	1.00
	VOE 13933923	6.00
	VOE 936445	1.00
VOE 15074202	* * * USE	
	VOE 15192646	1.00
VOE 15078037	* * * USE	
	VOE 15146422	1.00
	VOE 11037622	SS
VOE 15078043	* * * USE	
	VOE 17241421	1.00
	VOE 7061177	1.00
VOE 15078709	* * * USE	
	VOE 978722	1.00
VOE 15079526	* * * USE	
	VOE 17219863	1.00
VOE 15080063	* * * USE	
	VOE 17213148	1.00
VOE 15080974	* * * USE	
	VOE 15193725	1.00
VOE 15089068	* * * USE	
	VOE 17210562	1.00
VOE 15113967	* * * USE	
	VOE 17218693	1.00
VOE 15114016	* * * USE	
	VOE 17218693	1.00
VOE 15146319	* * * USE	
	VOE 16870660	1.00
VOE 15146850	* * * USE	
	VOE 15189718	1.00
	VOE 15140510	2.00
	VOE 15144938	2.00

REPLACED PARTS
PIEZAS SUBSTITUDAS
PEÇAS SUBSTITUÍDAS

PIÉCES PÉRIMÉES ET REMPLACÉES

Catalogue id	Group
20106	**10**
Issue	Page
20021223-G	**1415**

VOLVO

L110F

REPLACED PARTS
PIEZAS SUBSTITUDAS
PEÇAS SUBSTITUÍDAS

PIÉCES PÉRIMÉES ET REMPLACÉES

Catalogue id	Group
20106	10
Issue	Page
20021223-G	1416

Part No	Replaced By	Quantity
VOE 15155940	* * * USE	
	VOE 17444646	1.00
VOE 15155956	* * * USE	
	VOE 17444648	1.00
VOE 15159985	* * * USE	
	VOE 15197318	1.00
VOE 15160600	* * * USE	
	VOE 17262261	1.00
VOE 15162305	* * * USE	
	VOE 11432407	1.00
VOE 15165436	* * * USE	
	VOE 17233493	1.00
VOE 15176437	* * * USE	
	VOE 17238089	1.00
VOE 15180125	* * * USE	
	VOE 17213495	SS
	VOE 965225	2.00
VOE 15186068	* * * USE	
	VOE 17395200	1.00
VOE 15186579	* * * USE	
	VOE 17203588	SS
VOE 15186581	* * * USE	
	VOE 17203589	SS
VOE 15411755	* * * USE	
	VOE 15190412	1.00
VOE 16812090	* * * USE	
	VOE 16906674	1.00
VOE 16825865	* * * USE	
	VOE 16836464	1.00
	VOE 16835582	8.00
	VOE 16835953	4.00
	VOE 13965185	4.00
	VOE 925743	4.00
VOE 16826237	* * * USE	
	VOE 16872656	1.00
	VOE 16872657	1.00
	VOE 16860000	2.00
	VOE 13945444	8.00
	VOE 11117464	16.00
	VOE 948645	8.00
VOE 16853376	* * * USE	
	VOE 16890925	1.00
VOE 17203588	* * * USE	
	VOE 17259922	SS
VOE 17203589	* * * USE	
	VOE 17259922	1.00
VOE 17221241	* * * USE	
	VOE 15164989	1.00
VOE 17246952	* * * USE	
	VOE 17248734	1.00
VOE 17259922	* * * USE	
	VOE 17421664	SS
VOE 17416824	* * * USE	
	VOE 15095844	1.00
	VOE 17416725	1.00
VOE 17421664	* * * USE	
	VOE 17430523	1.00
	VOE 17446538	1.00
VOE 184062	* * * USE	
	VOE 17222699	1.00
VOE 20390648	* * * USE	
	EXC	
	VOE 14591812	1.00
	OTHERS	
	VOE 21255974	1.00
VOE 20405899	* * * USE	
	VOE 21141955	2.00
VOE 20726083	* * * USE	
	VOE 21404504	SS
VOE 20795719	* * * USE	
	VOE 20405504	3.00
	VOE 20819221	1.00
VOE 20904725	* * * USE	
	VOE 22253977	1.00
VOE 21496615	* * * USE	
	VOE 22067460	1.00
VOE 23956	* * * USE	
	VOE 56007	1.00
VOE 4861704	* * * USE	
	VOE 11104606	SS
VOE 4898495	* * * USE	
	VOE 11004094	SS
VOE 4952167	* * * USE	
	VOE 11004094	1.00
VOE 4952173	* * * USE	
	VOE 11003865	SS
VOE 6213010	* * * USE	
	VOE 17226398	1.00
VOE 949278	* * * USE	
	FOR VOLVO BM	
	VOE 13949278	1.00
	FOR MICHIGAN	
	VOE 12000679	1.00
VOE 960141	* * * USE	
	FOR VOLVO BM	
	VOE 11117464	1.00
	FOR MICHIGAN	
	VOE 12000870	1.00
VOE 965175	* * * USE	
	FOR VOLVO BM	
	VOE 13965175	1.00
	FOR MICHIGAN	
	MI 12001248	OP

Part No	Group	Sect	Page
16813697	234	110	97
SA 7241-00421	421	350	555
SA 7241-00421	421	360	559
SA 7241-00421	421	370	561
VOE 1069507	451	150	597
VOE 1069507	451	200	599
VOE 1069507	451	250	601
VOE 1069849	461	150	615
VOE 1069849	463	150	625
VOE 1070440	380	250	459
VOE 1078184	371	1500	343
VOE 1078184	371	1525	349
VOE 1078184	371	1525	347
VOE 1078184	371	1900	367
VOE 1078184	371	2200	391
VOE 1078184	371	2650	431
VOE 1078184	390	100	481
VOE 1078184	841	250	967
VOE 1078186	371	1300	329
VOE 1078186	371	950	309
VOE 1078189	371	1500	343
VOE 1078189	371	2250	395
VOE 1078189	371	2255	397
VOE 1078189	371	2260	399
VOE 1078189	371	2600	427
VOE 1078189	371	280	267
VOE 1078189	371	850	305
VOE 1078478	371	250	265
VOE 1078479	371	250	265
VOE 1079282	371	400	279
VOE 1079282	371	650	293
VOE 1083597	393	100	493
VOE 1083597	393	150	495
VOE 1083597	393	160	497
VOE 1095059	371	2700	435
VOE 1095059	371	500	283
VOE 1096614	371	2500	417
VOE 1096614	371	850	305
VOE 1096618	371	2500	417
VOE 1096618	371	850	307
VOE 11000054	771	100	873
VOE 11000054	771	200	877
VOE 11003048	263	175	163
VOE 11003048	371	2450	415
VOE 11003048	390	150	485
VOE 11003048	390	150	485
VOE 11003048	390	175	489
VOE 11003048	645	100	791
VOE 11003048	841	300	971
VOE 11003048	872	300	1039
VOE 11003048	872	450	1065
VOE 11003048	872	450	1065
VOE 11003048	911	600	1205
VOE 11003050	992	100	1359
VOE 11003158	371	2200	391
VOE 11003221	269	100	177
VOE 11003221	269	150	179
VOE 11003221	371	700	297
VOE 11003221	371	700	297
VOE 11003291	872	125	1023
VOE 11003417	371	2200	391
VOE 11003417	914	250	1257
VOE 11003417	914	250	1255
VOE 11003531	371	2200	391
VOE 11003865	897	100	1143
VOE 11003865	897	300	1153
VOE 11003865	916	100	1271
VOE 11004094	897	100	1143
VOE 11004094	897	300	1153
VOE 11004396	945	125	1311
VOE 11004396	945	150	1317
VOE 11004396	945	150	1315
VOE 11004639	660	200	835
VOE 11004639	660	250	837
VOE 11004639	945	450	1339
VOE 11004943	269	150	179
VOE 11005014	945	100	1309
VOE 11005014	945	125	1311
VOE 11005014	945	150	1317
VOE 11005014	945	150	1315
VOE 11005014	945	325	1331
VOE 11005015	945	150	1315
VOE 11005015	945	325	1331
VOE 11005017	945	100	1309
VOE 11005017	945	275	1327
VOE 11005017	945	500	1345
VOE 11005019	945	125	1313
VOE 11005019	945	200	1319
VOE 11005059	945	500	1345
VOE 11005099	945	100	1309
VOE 11005099	945	125	1313
VOE 11005099	945	125	1313
VOE 11005099	945	200	1321
VOE 11005099	945	200	1319
VOE 11005099	945	550	1349
VOE 11005099	945	550	1349
VOE 11005990	525	100	685
VOE 11006043	914	450	1263
VOE 11006044	852	100	983
VOE 11006044	852	120	989
VOE 11006044	852	130	991
VOE 11006061	641	100	777
VOE 11006061	641	110	779
VOE 11006103	872	125	1025
VOE 11006104	371	450	281
VOE 11006248	525	100	685
VOE 11006249	874	250	1089
VOE 11006430	525	100	685
VOE 11006435	874	200	1085
VOE 11006457	390	150	485
VOE 11006457	390	175	489
VOE 11006457	841	100	965
VOE 11006457	841	100	965
VOE 11006457	841	300	971
VOE 11006464	872	150	1029
VOE 11006464	872	175	1031
VOE 11006465	872	150	1029
VOE 11006467	872	150	1029
VOE 11006467	872	175	1031
VOE 11006474	872	150	1029
VOE 11006631	872	125	1023
VOE 11006631	872	350	1041
VOE 11006631	872	355	1045
VOE 11006631	872	360	1049
VOE 11006631	872	370	1053
VOE 11006631	872	375	1055
VOE 11006631	872	400	1059
VOE 11006631	872	410	1061
VOE 11006632	872	125	1023
VOE 11006632	872	350	1043
VOE 11006632	872	355	1045
VOE 11006632	872	360	1049
VOE 11006632	872	370	1053
VOE 11006632	872	375	1055
VOE 11006632	872	400	1059
VOE 11006632	872	410	1061
VOE 11006635	872	125	1023
VOE 11006638	872	125	1023
VOE 11006711	881	100	1093
VOE 11006712	881	100	1093
VOE 11006824	525	100	685
VOE 11006880	372	150	447
VOE 11006924	872	125	1023
VOE 11006925	872	125	1025
VOE 11006983	872	125	1025
VOE 11007005	874	250	1087
VOE 11007026	872	125	1025
VOE 11007026	872	175	1031
VOE 11007051	371	2100	383
VOE 11007051	371	2150	387
VOE 11007057	874	250	1087
VOE 11007137	874	250	1087
VOE 11007246	851	150	981
VOE 11007675	874	250	1087
VOE 11014127	916	300	1287
VOE 11014127	916	300	1287
VOE 11014127	916	300	1287
VOE 11014127	916	300	1287
VOE 11014257	821	100	901
VOE 11015065	945	125	1313
VOE 11015065	945	200	1319
VOE 11015245	993	450	1399
VOE 11015258	945	250	1323
VOE 11015258	945	600	1351
VOE 11015258	945	600	1351
VOE 11015258	945	600	1351
VOE 11015258	945	600	1351
VOE 11015258	945	625	1355
VOE 11015454	263	100	153
VOE 11015454	645	100	789
VOE 11015454	911	250	1181
VOE 11015454	916	100	1271
VOE 11015454	916	125	1275
VOE 11015454	916	135	1277
VOE 11015455	420	150	525
VOE 11015455	420	150	525
VOE 11015455	421	150	539
VOE 11015455	491	100	637
VOE 11015455	911	250	1181
VOE 11015459	716	100	869

NUMERICAL INDEX
INDICE DE NÚMERO
ÍNDICE NUMÉRICO

RÉPERTOIRE DE NUMÉROS

NUMERICAL INDEX
INDICE DE NÚMERO
ÍNDICE NUMÉRICO

RÉPERTOIRE DE NUMÉROS

Catalogue id **20106** | Group **10**
Issue **20021223-G** | Page **1418**

Part No	Group	Sect	Page
VOE 11015550	715	500	865
VOE 11015551	715	500	865
VOE 11015582	897	150	1147
VOE 11015582	897	350	1157
VOE 11015609	945	100	1309
VOE 11015609	945	325	1331
VOE 11015610	945	150	1315
VOE 11015610	945	325	1331
VOE 11015618	993	600	1407
VOE 11015638	420	150	525
VOE 11015638	896	100	1133
VOE 11015639	420	150	525
VOE 11015639	896	100	1133
VOE 11015640	313	100	199
VOE 11015640	313	150	201
VOE 11015641	313	100	199
VOE 11015641	313	150	201
VOE 11015674	945	125	1311
VOE 11015674	945	150	1315
VOE 11015674	945	150	1317
VOE 11015720	874	100	1073
VOE 11015720	874	110	1077
VOE 11015720	874	120	1081
VOE 11015759	945	300	1329
VOE 11016019	945	200	1319
VOE 11016067	896	250	1137
VOE 11016068	896	250	1137
VOE 11016069	896	250	1137
VOE 11016070	896	250	1137
VOE 11016071	896	250	1137
VOE 11016072	896	250	1137
VOE 11016075	896	250	1137
VOE 11016121	945	300	1329
VOE 11018236	420	150	525
VOE 11018588	715	400	861
VOE 11018588	992	100	1359
VOE 11019169	371	450	281
VOE 11019169	371	550	287
VOE 11019682	711	100	845
VOE 11020094	645	250	809
VOE 11020098	645	250	809
VOE 11020203	740	100	871
VOE 11020209	945	600	1351
VOE 11020211	945	600	1353
VOE 11020212	945	600	1351
VOE 11020376	715	500	865
VOE 11020378	715	500	865
VOE 11020382	945	600	1351
VOE 11020384	945	600	1351
VOE 11020384	945	625	1355
VOE 11020419	945	250	1325
VOE 11020422	945	250	1325
VOE 11020526	896	350	1141
VOE 11020635	771	100	873
VOE 11020636	771	100	873
VOE 11020637	771	100	873
VOE 11020663	945	100	1309
VOE 11020741	945	125	1311
VOE 11020741	945	150	1315
VOE 11020801	945	250	1323
VOE 11020802	945	100	1309
VOE 11020802	945	125	1313
VOE 11020802	945	125	1313
VOE 11020802	945	200	1321
VOE 11020802	945	200	1319
VOE 11020802	945	550	1349
VOE 11020803	945	100	1309
VOE 11020803	945	275	1327
VOE 11020803	945	500	1345
VOE 11020804	945	125	1311
VOE 11020804	945	200	1319
VOE 11020805	945	550	1349
VOE 11020807	945	250	1323
VOE 11020809	945	125	1313
VOE 11020809	945	150	1315
VOE 11020813	945	250	1323
VOE 11020817	945	125	1311
VOE 11020817	945	200	1319
VOE 11020924	945	125	1313
VOE 11020924	945	200	1319
VOE 11020925	945	125	1313
VOE 11020925	945	200	1319
VOE 11020932	522	200	663
VOE 11020932	522	200	665
VOE 11020990	945	250	1325
VOE 11024585	371	2700	433
VOE 11024585	945	400	1333
VOE 11024585	945	405	1335
VOE 11024597	436	100	593
VOE 11024650	261	250	147
VOE 11024650	916	500	1299
VOE 11024707	371	100	257
VOE 11024720	234	100	93
VOE 11024753	911	600	1205
VOE 11024826	313	100	199
VOE 11024922	645	500	817
VOE 11025648	645	500	817
VOE 11025709	371	450	281
VOE 11025709	523	250	681
VOE 11025816	945	100	1309
VOE 11025816	945	125	1311
VOE 11025816	945	150	1315
VOE 11025816	945	150	1317
VOE 11025816	945	150	1315
VOE 11025816	945	200	1319
VOE 11025816	945	250	1323
VOE 11025816	945	250	1323
VOE 11025816	945	300	1329
VOE 11025816	945	300	1329
VOE 11025923	218	150	75
VOE 11025923	912	100	1211
VOE 11025923	945	100	1309
VOE 11025923	945	125	1311
VOE 11025923	945	150	1315
VOE 11025923	945	150	1315
VOE 11025923	945	150	1317
VOE 11025923	945	200	1319
VOE 11025923	945	250	1323
VOE 11025923	945	250	1325
VOE 11025923	945	250	1323
VOE 11025923	945	300	1329
VOE 11025954	914	200	1251
VOE 11025954	914	200	1251
VOE 11026072	897	100	1143
VOE 11026072	897	300	1155
VOE 11026256	460	150	607
VOE 11026256	911	100	1171
VOE 11026287	896	200	1135
VOE 11026547	715	400	861
VOE 11026547	992	100	1359
VOE 11026615	911	100	1171
VOE 11026729	897	100	1143
VOE 11026729	897	300	1153
VOE 11026730	897	100	1143
VOE 11026730	897	300	1153
VOE 11026989	711	100	845
VOE 11027212	945	400	1333
VOE 11027212	945	405	1335
VOE 11027342	522	200	663
VOE 11027342	522	200	663
VOE 11027417	896	350	1141
VOE 11027418	217	150	71
VOE 11027540	451	100	595
VOE 11027552	645	500	817
VOE 11027566	897	100	1143
VOE 11027566	897	300	1153
VOE 11027568	897	150	1147
VOE 11027568	897	350	1157
VOE 11031769	420	150	525
VOE 11033214	321	150	205
VOE 11033550	256	250	129
VOE 11033572	261	250	147
VOE 11033572	261	250	145
VOE 11034156	421	400	563
VOE 11034156	421	500	567
VOE 11034156	461	100	613
VOE 11034156	461	150	615
VOE 11034156	463	100	623
VOE 11034156	463	150	625
VOE 11034256	461	100	611
VOE 11034256	463	100	621
VOE 11034507	461	100	609
VOE 11034507	463	100	619
VOE 11034512	461	100	609
VOE 11034512	463	100	619
VOE 11034513	461	100	609
VOE 11034513	463	100	619
VOE 11034514	461	100	609
VOE 11034514	463	100	619
VOE 11034695	461	150	615
VOE 11034695	463	150	627
VOE 11034696	461	150	617
VOE 11034696	463	150	627
VOE 11034697	461	150	617
VOE 11034697	463	150	627
VOE 11034828	461	150	617
VOE 11034828	463	150	627
VOE 11034829	461	150	617
VOE 11034829	463	150	627

Part No	Group	Sect	Page
VOE 11034830	461	150	617
VOE 11034830	463	150	627
VOE 11034831	461	150	617
VOE 11034831	463	150	627
VOE 11035001	461	100	609
VOE 11035001	463	100	621
VOE 11035404	461	100	611
VOE 11035404	463	100	623
VOE 11035407	461	100	611
VOE 11035407	463	100	623
VOE 11035450	461	100	611
VOE 11035450	463	100	621
VOE 11035554	461	100	609
VOE 11035554	463	100	621
VOE 11035561	468	100	631
VOE 11035819	461	100	609
VOE 11035819	463	100	621
VOE 11035832	463	150	625
VOE 11035989	463	150	627
VOE 11035994	461	150	615
VOE 11036049	420	50	519
VOE 11036049	421	450	565
VOE 11036468	421	100	533
VOE 11036468	421	110	537
VOE 11036776	421	200	543
VOE 11036777	421	200	543
VOE 11036947	421	550	571
VOE 11037012	420	50	515
VOE 11037012	421	400	563
VOE 11037019	420	50	515
VOE 11037019	421	100	533
VOE 11037019	421	110	537
VOE 11037022	434	100	573
VOE 11037022	434	110	575
VOE 11037030	434	150	577
VOE 11037030	434	160	579
VOE 11037031	434	150	577
VOE 11037031	434	160	579
VOE 11037038	434	100	573
VOE 11037038	434	110	575
VOE 11037179	421	300	551
VOE 11037179	421	310	553
VOE 11037179	421	350	555
VOE 11037179	421	360	559
VOE 11037179	421	370	561
VOE 11037181	421	350	557
VOE 11037181	421	360	559
VOE 11037181	421	370	561
VOE 11037183	421	250	545
VOE 11037183	421	260	549
VOE 11037183	421	300	551
VOE 11037183	421	310	553
VOE 11037186	421	200	541
VOE 11037243	434	200	581
VOE 11037243	434	210	585
VOE 11037243	434	220	589
VOE 11037244	434	200	581
VOE 11037244	434	210	585
VOE 11037244	434	220	589
VOE 11037246	434	200	581
VOE 11037246	434	210	585
VOE 11037246	434	220	589
VOE 11037252	421	450	565
VOE 11037272	421	300	551
VOE 11037272	421	310	553
VOE 11037273	421	100	533
VOE 11037443	421	550	571
VOE 11037479	421	100	533
VOE 11037479	421	110	537
VOE 11037581	434	150	577
VOE 11037581	434	160	579
VOE 11037586	434	200	581
VOE 11037586	434	210	585
VOE 11037586	434	220	589
VOE 11037594	421	350	555
VOE 11037594	421	360	559
VOE 11037594	421	370	561
VOE 11037606	434	100	573
VOE 11037606	434	110	575
VOE 11037606	434	220	591
VOE 11037637	421	250	547
VOE 11037637	421	260	549
VOE 11037637	421	300	551
VOE 11037637	421	310	553
VOE 11037637	421	350	557
VOE 11037637	421	360	559
VOE 11037637	421	370	561
VOE 11037660	421	100	533
VOE 11037660	421	110	537
VOE 11037677	421	500	567
VOE 11037678	421	500	567
VOE 11037682	421	100	533
VOE 11037682	421	110	537
VOE 11037689	421	500	567
VOE 11037807	421	100	533
VOE 11037807	421	110	537
VOE 11037809	421	100	533
VOE 11037809	421	110	537
VOE 11037814	420	50	517
VOE 11037816	434	200	583
VOE 11037816	434	210	587
VOE 11037816	434	220	591
VOE 11037862	434	150	577
VOE 11037862	434	160	579
VOE 11037868	421	150	539
VOE 11037894	421	550	571
VOE 11038368	434	200	581
VOE 11038368	434	210	585
VOE 11038368	434	220	589
VOE 11038369	420	50	519
VOE 11038369	434	200	583
VOE 11038369	434	210	585
VOE 11038369	434	220	589
VOE 11038380	913	100	1235
VOE 11038380	913	100	1235
VOE 11038460	414	100	513
VOE 11038460	414	100	513
VOE 11038702	421	500	567
VOE 11038728	421	100	533
VOE 11038728	421	110	537
VOE 11038735	421	100	535
VOE 11038735	421	110	537
VOE 11038738	421	100	533
VOE 11038738	421	110	537
VOE 11038746	420	50	517
VOE 11038747	420	50	517
VOE 11038785	434	150	577
VOE 11038785	434	160	579
VOE 11038807	421	450	565
VOE 11038809	434	200	581
VOE 11038809	434	210	585
VOE 11038809	434	220	589
VOE 11038813	386	150	473
VOE 11038813	421	500	567
VOE 11038833	421	150	539
VOE 11038835	420	50	519
VOE 11038835	421	250	545
VOE 11038835	421	260	549
VOE 11038835	421	300	551
VOE 11038835	421	310	553
VOE 11038835	421	350	555
VOE 11038835	421	360	559
VOE 11038835	421	370	561
VOE 11039154	371	280	267
VOE 11039219	386	150	473
VOE 11039219	468	100	631
VOE 11039224	380	155	453
VOE 11039262	371	400	279
VOE 11039262	371	550	285
VOE 11039276	353	100	227
VOE 11039397	371	1250	327
VOE 11039397	371	1450	341
VOE 11039397	371	1525	347
VOE 11039397	371	1950	371
VOE 11039397	371	1975	375
VOE 11039397	371	2400	411
VOE 11039397	371	2400	413
VOE 11039397	371	2700	433
VOE 11039397	371	280	267
VOE 11039397	371	300	269
VOE 11039397	371	400	279
VOE 11039397	371	550	285
VOE 11039397	371	650	295
VOE 11039490	371	1350	337
VOE 11039491	371	1450	341
VOE 11039491	371	1500	345
VOE 11039491	371	1525	347
VOE 11039491	371	1750	361
VOE 11039491	371	1850	365
VOE 11039491	371	2400	413
VOE 11039491	371	500	283
VOE 11039491	371	650	293
VOE 11039491	874	250	1089
VOE 11039535	380	155	453
VOE 11039553	353	100	227
VOE 11039557	263	200	165
VOE 11039557	386	150	473
VOE 11039557	386	150	471
VOE 11039557	421	100	535

NUMERICAL INDEX
INDICE DE NÚMERO
ÍNDICE NUMÉRICO

RÉPERTOIRE DE NUMÉROS

NUMERICAL INDEX
INDICE DE NÚMERO
ÍNDICE NUMÉRICO

RÉPERTOIRE DE NUMÉROS

Catalogue id **20106** | Group **10**
Issue **20021223-G** | Page **1420**

Part No	Group	Sect	Page
VOE 11039557	421	110	537
VOE 11039658	551	100	695
VOE 11039665	371	1250	327
VOE 11039665	371	1450	341
VOE 11039665	371	1750	361
VOE 11039665	371	1850	365
VOE 11039665	371	1950	371
VOE 11039665	371	1975	375
VOE 11039665	371	2400	413
VOE 11039665	371	300	269
VOE 11039665	371	400	279
VOE 11039665	371	500	283
VOE 11039665	371	600	289
VOE 11039665	371	650	295
VOE 11039665	371	650	295
VOE 11039667	371	2400	413
VOE 11039681	371	1100	319
VOE 11039681	371	1100	319
VOE 11039681	371	1100	319
VOE 11039681	371	1100	319
VOE 11039681	371	1150	321
VOE 11039681	371	1150	321
VOE 11039681	371	1150	321
VOE 11039681	371	1150	321
VOE 11039681	371	1200	323
VOE 11039681	371	1200	323
VOE 11039681	371	1200	323
VOE 11039681	371	1200	323
VOE 11039681	371	1500	343
VOE 11039681	371	1500	343
VOE 11039681	371	1525	347
VOE 11039681	371	1525	347
VOE 11039681	371	2100	383
VOE 11039681	371	2100	383
VOE 11039681	371	2100	385
VOE 11039681	371	2150	389
VOE 11039681	371	2150	387
VOE 11039681	371	2150	387
VOE 11039681	371	2300	401
VOE 11039681	371	2300	401
VOE 11039681	371	2300	401
VOE 11039681	371	2300	401
VOE 11039681	371	2350	403
VOE 11039681	371	2350	403
VOE 11039681	371	2350	403
VOE 11039681	371	2375	407
VOE 11039681	371	2375	407
VOE 11039681	371	2375	407
VOE 11039681	371	2375	407
VOE 11039696	371	2100	383
VOE 11039696	371	2150	387
VOE 11039709	371	1250	327
VOE 11039709	371	1700	359
VOE 11039709	371	1950	371
VOE 11039709	371	1975	375
VOE 11039709	371	2400	411
VOE 11039709	371	2700	435
VOE 11039709	371	500	283
VOE 11039709	371	550	285
VOE 11039709	371	650	293
VOE 11039709	371	650	295
VOE 11039710	371	400	279
VOE 11039710	371	600	289
VOE 11039713	371	400	279
VOE 11039714	371	1950	371
VOE 11039714	371	1975	375
VOE 11039714	371	400	279
VOE 11039715	371	1950	371
VOE 11039715	371	1975	375
VOE 11039723	371	2400	411
VOE 11039723	371	550	285
VOE 11039723	371	650	293
VOE 11039727	272	100	183
VOE 11039730	371	1000	315
VOE 11039747	371	2400	411
VOE 11039747	371	550	285
VOE 11039800	272	100	183
VOE 11039843	371	400	279
VOE 11039843	371	550	285
VOE 11039846	353	100	227
VOE 11039846	823	250	917
VOE 11039849	371	300	269
VOE 11041349	371	850	305
VOE 11043022	916	350	1293
VOE 11043022	916	400	1297
VOE 11043074	256	100	123
VOE 11045750	924	100	1305
VOE 11045750	924	150	1307
VOE 11046803	269	100	177
VOE 11048019	945	125	1311
VOE 11048019	945	150	1315
VOE 11048019	945	150	1317
VOE 11048019	945	300	1329
VOE 11048020	945	250	1323
VOE 11048020	945	300	1329
VOE 11048063	647	200	831
VOE 11048081	945	100	1309
VOE 11048081	945	125	1313
VOE 11048081	945	200	1319
VOE 11048081	945	200	1321
VOE 11048081	945	200	1319
VOE 11048081	945	250	1323
VOE 11050490	897	200	1149
VOE 11054692	217	150	71
VOE 11054692	911	150	1175
VOE 11055608	913	100	1235
VOE 11055608	945	450	1339
VOE 11055609	436	100	593
VOE 11055614	945	450	1339
VOE 11058193	872	150	1029
VOE 11058193	872	175	1031
VOE 11059294	234	100	95
VOE 11059294	234	110	97
VOE 11061436	523	150	675
VOE 11061436	523	250	681
VOE 11075797	252	110	117
VOE 11075797	827	150	939
VOE 11075841	911	550	1201
VOE 11078015	882	100	1099
VOE 11079497	860	150	1011
VOE 11079497	860	150	1011
VOE 11079497	860	150	1011
VOE 11079497	860	150	1011
VOE 11088052	645	300	811
VOE 11088150	945	500	1345
VOE 11088173	945	500	1345
VOE 11088174	945	500	1345
VOE 11088321	945	550	1349
VOE 11088322	945	550	1349
VOE 11088324	945	550	1349
VOE 11088601	945	500	1345
VOE 11088602	945	550	1349
VOE 11091312	945	300	1329
VOE 11091337	945	250	1323
VOE 11093429	711	100	845
VOE 11093429	716	100	869
VOE 11094574	261	250	145
VOE 11099238	269	150	179
VOE 11100247	371	1525	349
VOE 11100354	460	100	605
VOE 11100354	460	100	603
VOE 11101827	916	125	1273
VOE 11101827	916	200	1283
VOE 11101827	916	200	1283
VOE 11102019	463	150	627
VOE 11102045	463	150	625
VOE 11102046	461	150	615
VOE 11102049	461	150	615
VOE 11102049	463	150	625
VOE 11102062	461	150	615
VOE 11102062	463	150	625
VOE 11102145	461	150	615
VOE 11102145	463	150	625
VOE 11102146	461	150	615
VOE 11102146	463	150	625
VOE 11102187	434	200	581
VOE 11102187	434	210	585
VOE 11102187	434	220	591
VOE 11102187	461	100	611
VOE 11102187	463	100	621
VOE 11102336	461	100	609
VOE 11102336	463	100	619
VOE 11102370	461	100	611
VOE 11102370	461	100	613
VOE 11102370	463	100	623
VOE 11102370	463	100	623
VOE 11102446	461	100	611
VOE 11102446	463	100	621
VOE 11102622	461	100	611
VOE 11102623	461	150	615
VOE 11102623	463	150	625
VOE 11102777	461	100	611
VOE 11102783	463	150	625
VOE 11102783	463	150	625
VOE 11102785	461	150	615
VOE 11102798	468	100	631
VOE 11102799	468	100	631
VOE 11102806	461	100	611
VOE 11102806	463	100	621

Part No	Group	Sect	Page
VOE 11102807	463	100	621
VOE 11102823	461	100	609
VOE 11102823	463	100	619
VOE 11102861	463	100	623
VOE 11102880	468	100	631
VOE 11103129	434	220	591
VOE 11103129	434	220	589
VOE 11103132	420	50	517
VOE 11103132	434	100	573
VOE 11103132	434	110	575
VOE 11103171	516	100	645
VOE 11103171	517	100	649
VOE 11103226	516	100	645
VOE 11103226	517	100	649
VOE 11103238	460	100	603
VOE 11103239	460	100	603
VOE 11103240	460	100	603
VOE 11103241	460	100	603
VOE 11103242	460	100	603
VOE 11103251	460	100	603
VOE 11103252	460	100	603
VOE 11103253	460	100	603
VOE 11103275	463	100	621
VOE 11103277	460	100	603
VOE 11103279	463	150	627
VOE 11103282	463	150	625
VOE 11103288	463	150	625
VOE 11103303	461	100	611
VOE 11103303	463	100	621
VOE 11103371	516	100	645
VOE 11103371	516	150	647
VOE 11103371	517	100	649
VOE 11103371	517	150	651
VOE 11103372	516	100	645
VOE 11103372	516	150	647
VOE 11103372	517	100	649
VOE 11103372	517	150	651
VOE 11103402	516	100	645
VOE 11103402	517	100	649
VOE 11103422	516	100	645
VOE 11103422	517	100	649
VOE 11103422	517	100	649
VOE 11103425	516	100	645
VOE 11103425	517	100	649
VOE 11103425	517	100	649
VOE 11103453	460	100	603
VOE 11103455	460	100	603
VOE 11103470	516	150	647
VOE 11103470	517	150	651
VOE 11104014	852	100	983
VOE 11104014	852	120	989
VOE 11104092	852	100	983
VOE 11104092	852	120	989
VOE 11104092	852	130	991
VOE 11104093	852	100	983
VOE 11104093	852	120	989
VOE 11104093	852	130	991
VOE 11104125	852	100	983
VOE 11104125	852	110	987
VOE 11104125	852	120	989
VOE 11104125	852	410	1009
VOE 11104133	897	300	1155
VOE 11104254	852	150	993
VOE 11104415	872	150	1029
VOE 11104457	810	150	891
VOE 11104469	837	250	961
VOE 11104469	872	450	1067
VOE 11104606	261	250	147
VOE 11104606	263	100	155
VOE 11104606	491	100	637
VOE 11104606	522	100	657
VOE 11104606	522	150	661
VOE 11104606	645	150	795
VOE 11104606	645	175	801
VOE 11104606	645	225	807
VOE 11104606	660	100	833
VOE 11104606	823	150	913
VOE 11104606	874	100	1073
VOE 11104606	882	700	1131
VOE 11104606	896	350	1141
VOE 11104606	911	250	1181
VOE 11104606	911	300	1183
VOE 11104606	914	200	1251
VOE 11104606	916	135	1277
VOE 11104606	992	200	1367
VOE 11104606	992	250	1371
VOE 11104695	882	200	1103
VOE 11104727	371	1100	319
VOE 11104727	371	1150	321
VOE 11104727	371	1200	323
VOE 11104728	831	150	949
VOE 11104728	843	100	973
VOE 11104728	843	100	973
VOE 11104742	914	400	1259
VOE 11104749	831	100	947
VOE 11104788	874	250	1089
VOE 11104898	641	100	777
VOE 11104947	810	150	891
VOE 11104947	872	300	1039
VOE 11104986	914	250	1255
VOE 11105303	897	250	1151
VOE 11105303	897	250	1151
VOE 11105304	896	350	1141
VOE 11105304	897	250	1151
VOE 11105305	897	350	1159
VOE 11107158	945	550	1349
VOE 11107246	945	550	1349
VOE 11107247	945	550	1349
VOE 11107253	945	550	1349
VOE 11107254	945	550	1349
VOE 11107255	945	550	1349
VOE 11107282	945	500	1345
VOE 11107285	945	500	1345
VOE 11107286	945	500	1345
VOE 11107289	945	500	1345
VOE 11107348	645	300	811
VOE 11107360	645	300	811
VOE 11107717	945	500	1345
VOE 11107810	945	500	1345
VOE 11107817	945	550	1349
VOE 11107832	645	300	811
VOE 11107855	945	500	1345
VOE 11107873	945	550	1349
VOE 11107874	945	550	1349
VOE 11108557	263	200	165
VOE 11108607	945	200	1319
VOE 11108672	827	100	937
VOE 11108672	827	350	945
VOE 11108672	945	125	1313
VOE 11108705	912	100	1211
VOE 11108728	434	150	577
VOE 11108728	434	160	579
VOE 11108729	523	100	671
VOE 11108729	523	150	675
VOE 11108729	523	250	681
VOE 11108730	522	100	655
VOE 11108730	522	100	655
VOE 11108798	912	100	1211
VOE 11108917	645	200	803
VOE 11108917	645	225	807
VOE 11108917	911	650	1207
VOE 11109254	715	250	855
VOE 11109685	269	100	177
VOE 11110022	256	150	125
VOE 11110023	256	150	125
VOE 11110049	491	100	637
VOE 11110260	256	100	123
VOE 11110269	252	100	115
VOE 11110269	252	110	117
VOE 11110273	252	100	115
VOE 11110273	252	110	117
VOE 11110276	252	100	115
VOE 11110350	252	100	115
VOE 11110350	252	110	117
VOE 11110355	252	100	115
VOE 11110355	252	110	117
VOE 11110409	261	200	143
VOE 11110594	258	100	135
VOE 11110598	258	100	137
VOE 11110604	256	150	125
VOE 11110624	261	150	141
VOE 11110646	261	150	141
VOE 11110683	233	200	87
VOE 11110702	233	200	87
VOE 11110705	261	150	141
VOE 11110708	233	200	87
VOE 11110709	233	200	87
VOE 11110725	261	150	141
VOE 11110737	233	200	87
VOE 11110738	233	200	87
VOE 11110751	261	150	141
VOE 11110775	261	150	141
VOE 11110776	261	150	141
VOE 11110791	233	200	87
VOE 11110903	523	100	671
VOE 11110903	523	150	675
VOE 11110903	523	200	679
VOE 11110903	523	250	683
VOE 11113439	371	300	269
VOE 11113885	882	100	1099

NUMERICAL INDEX
INDICE DE NÚMERO
ÍNDICE NUMÉRICO

RÉPERTOIRE DE NUMÉROS

NUMERICAL INDEX
INDICE DE NÚMERO
ÍNDICE NUMÉRICO

RÉPERTOIRE DE NUMÉROS

Part No	Group	Sect	Page
VOE 11115555	269	150	179
VOE 11116814	897	100	1145
VOE 11116814	897	100	1143
VOE 11116814	897	300	1153
VOE 11117464	217	150	71
VOE 11117464	234	100	95
VOE 11117464	234	100	95
VOE 11117464	234	110	97
VOE 11117464	234	110	97
VOE 11117464	234	110	97
VOE 11117464	256	200	127
VOE 11117464	261	250	145
VOE 11117464	263	250	167
VOE 11117464	263	250	167
VOE 11117464	263	250	167
VOE 11117464	263	250	167
VOE 11117464	269	100	177
VOE 11117464	269	100	177
VOE 11117464	269	150	179
VOE 11117464	269	150	179
VOE 11117464	313	100	199
VOE 11117464	313	100	199
VOE 11117464	313	100	199
VOE 11117464	313	150	201
VOE 11117464	352	100	219
VOE 11117464	352	150	221
VOE 11117464	353	200	231
VOE 11117464	362	100	233
VOE 11117464	362	200	237
VOE 11117464	371	100	257
VOE 11117464	371	1600	353
VOE 11117464	371	1850	365
VOE 11117464	371	2025	379
VOE 11117464	371	2025	379
VOE 11117464	371	2025	379
VOE 11117464	371	2450	415
VOE 11117464	371	250	265
VOE 11117464	371	2700	433
VOE 11117464	371	2700	433
VOE 11117464	371	2700	433
VOE 11117464	371	350	275
VOE 11117464	371	600	289
VOE 11117464	372	120	441
VOE 11117464	390	100	481
VOE 11117464	390	100	481
VOE 11117464	390	110	483
VOE 11117464	390	200	491
VOE 11117464	390	200	491
VOE 11117464	420	150	527
VOE 11117464	551	100	693
VOE 11117464	645	150	795
VOE 11117464	645	175	801
VOE 11117464	645	200	803
VOE 11117464	645	225	807
VOE 11117464	645	250	809
VOE 11117464	715	350	859
VOE 11117464	715	350	859
VOE 11117464	715	400	861
VOE 11117464	715	450	863
VOE 11117464	715	500	865
VOE 11117464	715	500	865
VOE 11117464	715	700	867
VOE 11117464	821	100	903
VOE 11117464	821	100	903
VOE 11117464	821	100	903
VOE 11117464	821	150	905
VOE 11117464	823	100	911
VOE 11117464	823	100	911
VOE 11117464	823	100	911
VOE 11117464	823	100	911
VOE 11117464	823	150	913
VOE 11117464	823	250	917
VOE 11117464	823	250	917
VOE 11117464	823	350	921
VOE 11117464	826	100	929
VOE 11117464	827	100	937
VOE 11117464	827	250	943
VOE 11117464	837	100	955
VOE 11117464	837	100	955
VOE 11117464	837	150	957
VOE 11117464	837	200	959
VOE 11117464	837	200	959
VOE 11117464	851	100	977
VOE 11117464	851	120	979
VOE 11117464	852	100	983
VOE 11117464	852	120	989
VOE 11117464	852	130	991
VOE 11117464	852	130	991
VOE 11117464	852	410	1009
VOE 11117464	860	350	1019
VOE 11117464	874	100	1073
VOE 11117464	874	110	1077
VOE 11117464	874	120	1081
VOE 11117464	911	600	1205
VOE 11117464	911	650	1207
VOE 11117464	914	100	1245
VOE 11117464	916	300	1289
VOE 11117464	945	400	1333
VOE 11117464	945	400	1333
VOE 11117464	945	405	1335
VOE 11117464	945	600	1351
VOE 11117464	992	125	1363
VOE 11117464	992	150	1365
VOE 11117464	992	300	1373
VOE 11117464	992	400	1377
VOE 11117464	993	100	1379
VOE 11117464	993	100	1379
VOE 11117464	993	150	1383
VOE 11117464	993	350	1391
VOE 11117464	993	350	1391
VOE 11117464	993	350	1393
VOE 11117464	993	450	1399
VOE 11117464	993	450	1399
VOE 11117464	993	450	1401
VOE 11118857	234	100	93
VOE 11118857	234	110	97
VOE 11118970	371	2050	381
VOE 11118970	371	2200	391
VOE 11118971	371	2050	381
VOE 11118971	371	2200	391
VOE 11119547	371	2250	395
VOE 11119547	371	2255	397
VOE 11119547	371	2260	399
VOE 11121152	841	100	965
VOE 11121366	841	300	971
VOE 11121366	841	300	971
VOE 11130091	420	50	515
VOE 11130269	217	150	71
VOE 11130271	261	300	149
VOE 11130393	715	150	851
VOE 11130496	491	100	637
VOE 11130496	491	100	637
VOE 11130600	715	450	863
VOE 11130641	823	250	917
VOE 11130673	715	450	863
VOE 11130749	551	100	693
VOE 11130770	873	100	1069
VOE 11130778	436	100	593
VOE 11130843	916	100	1269
VOE 11130843	916	125	1273
VOE 11130843	916	135	1277
VOE 11130942	897	100	1143
VOE 11130942	897	300	1153
VOE 11130964	771	100	873
VOE 11130964	771	200	877
VOE 11130978	916	350	1291
VOE 11130978	916	400	1295
VOE 11132105	371	1250	327
VOE 11132105	371	2700	433
VOE 11132105	371	350	273
VOE 11132105	993	100	1381
VOE 11132263	460	150	607
VOE 11132263	460	150	607
VOE 11132499	234	100	93
VOE 11132499	234	110	97
VOE 11133717	256	100	123
VOE 11141982	897	350	1159
VOE 11142687	924	100	1305
VOE 11142687	924	150	1307
VOE 11144006	421	350	555
VOE 11144006	421	360	559
VOE 11144006	421	370	561
VOE 11144020	421	550	571
VOE 11144058	421	550	571
VOE 11144069	421	400	563
VOE 11144070	420	50	515
VOE 11144070	421	400	563
VOE 11144077	421	200	543
VOE 11144081	421	200	541
VOE 11144086	421	200	543
VOE 11144087	421	200	543
VOE 11144097	371	550	285
VOE 11144406	421	200	541
VOE 11144407	421	200	541
VOE 11144424	434	200	581
VOE 11144424	434	210	585
VOE 11144424	434	220	589
VOE 11144432	434	200	583
VOE 11144432	434	210	587
VOE 11144432	434	220	591

Part No	Group	Sect	Page	Part No	Group	Sect	Page	Part No	Group	Sect	Page	Part No	Group	Sect	Page	Part No	Group	Sect	Page
VOE 11144468	434	200	581	VOE 11145380	421	350	555	VOE 11147952	645	150	793	VOE 11148939	911	650	1207	VOE 11163005	523	250	681
VOE 11144468	434	210	585	VOE 11145380	421	360	559	VOE 11147952	645	175	797	VOE 11148952	523	150	677	VOE 11163024	523	100	671
VOE 11144468	434	220	589	VOE 11145380	421	370	561	VOE 11147953	645	150	793	VOE 11148953	914	100	1245	VOE 11163025	523	250	681
VOE 11144469	434	200	581	VOE 11145390	421	250	547	VOE 11147953	645	175	797	VOE 11148957	420	150	527	VOE 11163030	660	100	833
VOE 11144469	434	210	585	VOE 11145390	421	260	549	VOE 11147958	916	100	1271	VOE 11148959	647	100	823	VOE 11163049	916	125	1275
VOE 11144469	434	220	589	VOE 11145404	421	250	545	VOE 11147958	916	125	1275	VOE 11148959	647	125	827	VOE 11163049	916	300	1289
VOE 11144470	434	200	581	VOE 11145410	420	50	515	VOE 11147960	911	200	1177	VOE 11148959	916	100	1271	VOE 11163064	217	150	71
VOE 11144470	434	210	585	VOE 11145410	421	100	533	VOE 11147962	911	400	1193	VOE 11148962	645	225	807	VOE 11163065	523	150	677
VOE 11144470	434	220	589	VOE 11145410	421	110	537	VOE 11147972	916	100	1271	VOE 11148962	645	225	807	VOE 11163073	911	650	1207
VOE 11144491	434	200	581	VOE 11145413	421	200	543	VOE 11147972	916	125	1275	VOE 11148963	551	100	693	VOE 11163074	645	200	805
VOE 11144497	421	200	541	VOE 11145529	421	250	545	VOE 11147972	916	135	1277	VOE 11148973	523	250	683	VOE 11163086	645	200	803
VOE 11144812	434	150	577	VOE 11145529	421	260	549	VOE 11147978	916	100	1271	VOE 11148973	914	600	1267	VOE 11163086	911	300	1183
VOE 11144812	434	160	579	VOE 11145529	421	300	551	VOE 11147978	916	125	1275	VOE 11148983	523	250	683	VOE 11163103	468	150	633
VOE 11144858	421	200	543	VOE 11145529	421	310	553	VOE 11147978	916	135	1279	VOE 11148985	647	100	821	VOE 11163103	660	100	833
VOE 11144859	421	200	543	VOE 11145533	421	250	545	VOE 11147981	916	500	1299	VOE 11148985	647	125	825	VOE 11163113	911	300	1185
VOE 11144910	421	200	543	VOE 11145533	421	260	549	VOE 11147987	647	100	821	VOE 11148988	263	175	163	VOE 11163179	716	100	869
VOE 11144940	421	100	533	VOE 11145533	421	300	551	VOE 11147987	647	125	827	VOE 11148988	522	100	653	VOE 11164324	874	200	1085
VOE 11144952	421	200	543	VOE 11145533	421	310	553	VOE 11147989	522	100	653	VOE 11152168	269	150	179	VOE 11164457	874	100	1073
VOE 11144965	421	500	567	VOE 11145775	421	250	545	VOE 11147990	522	100	653	VOE 11152229	896	350	1141	VOE 11164457	874	110	1077
VOE 11144999	421	300	551	VOE 11145775	421	260	549	VOE 11148344	525	150	687	VOE 11152229	897	250	1151	VOE 11164457	874	120	1081
VOE 11144999	421	310	553	VOE 11145777	434	100	573	VOE 11148403	252	100	115	VOE 11152230	897	250	1151	VOE 11164488	390	110	483
VOE 11145170	420	50	517	VOE 11145777	434	110	575	VOE 11148403	252	110	117	VOE 11153057	897	200	1149	VOE 11164488	851	100	977
VOE 11145170	421	500	567	VOE 11145781	421	250	545	VOE 11148530	523	100	671	VOE 11154068	436	100	593	VOE 11164488	851	120	979
VOE 11145192	421	150	539	VOE 11145781	421	260	549	VOE 11148530	523	150	675	VOE 11154125	217	150	71	VOE 11164554	881	200	1097
VOE 11145265	421	250	545	VOE 11145781	421	300	551	VOE 11148530	523	200	679	VOE 11156389	897	300	1155	VOE 11164639	897	100	1145
VOE 11145265	421	260	549	VOE 11145781	421	310	553	VOE 11148530	523	250	681	VOE 11156757	924	100	1305	VOE 11164642	852	100	983
VOE 11145265	421	300	551	VOE 11147586	916	350	1293	VOE 11148531	911	500	1197	VOE 11156757	924	150	1307	VOE 11164642	852	120	989
VOE 11145265	421	310	553	VOE 11147586	916	400	1297	VOE 11148622	527	100	689	VOE 11157191	924	100	1305	VOE 11164642	852	130	991
VOE 11145321	420	150	527	VOE 11147595	827	100	937	VOE 11148665	911	250	1181	VOE 11157191	924	150	1307	VOE 11164644	881	200	1097
VOE 11145327	420	150	527	VOE 11147756	353	200	231	VOE 11148718	827	100	937	VOE 11157678	924	100	1305	VOE 11164742	882	550	1117
VOE 11145345	421	500	567	VOE 11147935	263	300	169	VOE 11148801	911	150	1173	VOE 11157678	924	150	1307	VOE 11164742	882	650	1127
VOE 11145346	371	550	287	VOE 11147943	522	100	653	VOE 11148924	715	200	853	VOE 11163004	523	150	675	VOE 11164759	882	650	1129
VOE 11145346	421	500	567	VOE 11147944	523	200	679	VOE 11148936	645	200	805	VOE 11163004	523	150	675	VOE 11164763	882	450	1113
VOE 11145366	434	200	581	VOE 11147945	263	100	153	VOE 11148936	911	300	1183	VOE 11163004	523	150	677	VOE 11164763	882	550	1119
VOE 11145366	434	210	585	VOE 11147945	522	100	655	VOE 11148936	916	300	1289	VOE 11163004	523	250	681	VOE 11164765	882	450	1113
VOE 11145366	434	220	589	VOE 11147951	645	100	791	VOE 11148939	911	300	1185	VOE 11163004	647	100	821	VOE 11164767	882	450	1113

NUMERICAL INDEX
INDICE DE NÚMERO
ÍNDICE NUMÉRICO

RÉPERTOIRE DE NUMÉROS

Catalogue id **20106** | Group **10**
Issue **20021223-G** | Page **1424**

Part No	Group	Sect	Page
VOE 11164767	882	550	1119
VOE 11164769	882	500	1115
VOE 11164771	882	450	1113
VOE 11164775	882	500	1115
VOE 11164775	882	550	1119
VOE 11164780	882	450	1113
VOE 11164780	882	500	1115
VOE 11164780	882	550	1119
VOE 11164780	882	550	1119
VOE 11164789	882	500	1115
VOE 11164790	882	600	1125
VOE 11164790	882	650	1129
VOE 11164796	882	450	1113
VOE 11164797	882	500	1115
VOE 11164799	882	450	1113
VOE 11164931	882	450	1113
VOE 11164935	882	550	1119
VOE 11164936	882	550	1119
VOE 11164937	882	550	1119
VOE 11164937	882	600	1125
VOE 11164937	882	650	1129
VOE 11164941	882	400	1111
VOE 11164943	371	1525	347
VOE 11164943	882	400	1111
VOE 11164950	882	550	1117
VOE 11164950	882	600	1123
VOE 11164950	882	650	1127
VOE 11164951	882	550	1117
VOE 11164951	882	600	1123
VOE 11164951	882	650	1127
VOE 11164957	882	400	1111
VOE 11164957	882	450	1113
VOE 11164958	882	550	1119
VOE 11164958	882	600	1123
VOE 11164958	882	650	1129
VOE 11164962	882	550	1117
VOE 11164962	882	600	1123
VOE 11164962	882	650	1127
VOE 11164989	882	500	1115
VOE 11164989	882	550	1119
VOE 11168007	463	100	619
VOE 11168030	463	150	627
VOE 11168041	463	100	619
VOE 11168056	461	150	617
VOE 11168079	461	100	609
VOE 11168079	463	100	621
VOE 11168081	461	150	617
VOE 11168081	463	150	627
VOE 11168089	461	150	615
VOE 11168122	461	100	613
VOE 11168122	463	100	623
VOE 11168129	461	100	609
VOE 11168129	463	100	621
VOE 11170005	371	500	283
VOE 11170006	371	1600	353
VOE 11170006	371	500	283
VOE 11170006	371	650	295
VOE 11170009	352	150	221
VOE 11170010	352	250	223
VOE 11170010	352	300	225
VOE 11170010	353	150	229
VOE 11170016	371	100	259
VOE 11170023	390	100	481
VOE 11170026	321	150	205
VOE 11170040	371	1100	319
VOE 11170040	371	1100	319
VOE 11170040	371	1100	319
VOE 11170040	371	1100	319
VOE 11170040	371	1150	321
VOE 11170040	371	1150	321
VOE 11170040	371	1150	321
VOE 11170040	371	1150	321
VOE 11170040	371	1200	323
VOE 11170040	371	1200	323
VOE 11170040	371	1200	323
VOE 11170040	371	1200	323
VOE 11170040	371	2100	383
VOE 11170040	371	2100	383
VOE 11170040	371	2100	385
VOE 11170040	371	2150	387
VOE 11170040	371	2150	389
VOE 11170040	371	2150	387
VOE 11170040	371	2300	401
VOE 11170040	371	2300	401
VOE 11170040	371	2300	401
VOE 11170040	371	2350	403
VOE 11170040	371	2350	403
VOE 11170040	371	2350	403
VOE 11170040	371	2375	407
VOE 11170040	371	2375	407
VOE 11170040	371	2375	407
VOE 11170059	352	100	219
VOE 11170060	352	100	219
VOE 11170062	352	100	219
VOE 11170063	352	100	219
VOE 11170064	261	200	143
VOE 11170064	386	150	473
VOE 11170066	371	650	295
VOE 11170068	352	100	219
VOE 11170070	371	650	295
VOE 11170084	371	2400	413
VOE 11170084	371	250	265
VOE 11170087	362	200	237
VOE 11170091	321	100	203
VOE 11170097	313	100	199
VOE 11170098	362	250	239
VOE 11170105	321	100	203
VOE 11170130	371	1450	341
VOE 11170130	371	2400	413
VOE 11170130	371	2400	413
VOE 11170149	371	2250	395
VOE 11170149	371	2255	397
VOE 11170149	371	2260	399
VOE 11170149	371	850	305
VOE 11170150	371	2400	411
VOE 11170150	371	400	277
VOE 11170150	371	550	287
VOE 11170150	371	600	289
VOE 11170150	371	650	293
VOE 11170158	371	2375	407
VOE 11170158	386	150	479
VOE 11170159	386	150	475
VOE 11170170	363	150	245
VOE 11170171	363	150	245
VOE 11170176	380	155	455
VOE 11170199	371	650	295
VOE 11170231	371	2300	401
VOE 11170231	371	2350	403
VOE 11170231	371	2375	407
VOE 11170232	371	2300	401
VOE 11170232	371	2350	403
VOE 11170232	371	2375	407
VOE 11170244	371	2025	379
VOE 11170246	371	1000	315
VOE 11170248	371	1000	315
VOE 11170248	371	1500	343
VOE 11170248	371	1525	349
VOE 11170248	371	2250	395
VOE 11170248	371	2255	397
VOE 11170248	371	2260	399
VOE 11170248	371	850	307
VOE 11170250	386	150	477
VOE 11170250	911	650	1207
VOE 11170257	371	975	313
VOE 11170259	371	1250	327
VOE 11170259	386	150	475
VOE 11170259	386	150	475
VOE 11170259	522	150	659
VOE 11170260	371	850	307
VOE 11170261	371	850	307
VOE 11170264	371	850	307
VOE 11170266	269	150	179
VOE 11170267	371	2400	411
VOE 11170267	371	650	293
VOE 11170282	371	1450	341
VOE 11170282	371	2400	413
VOE 11170282	386	150	475
VOE 11170282	386	150	477
VOE 11170282	660	200	835
VOE 11170282	660	250	837
VOE 11170282	945	475	1341
VOE 11170287	363	200	247
VOE 11170288	371	1100	319
VOE 11170288	371	1150	321
VOE 11170288	371	1200	323
VOE 11170288	371	1500	343
VOE 11170288	371	1525	347
VOE 11170288	371	2300	401
VOE 11170288	371	2350	403
VOE 11170288	371	2375	407
VOE 11170293	371	2350	403
VOE 11170293	371	2375	407
VOE 11170298	371	300	269
VOE 11170299	371	300	269
VOE 11170310	269	100	177
VOE 11170321	321	100	203
VOE 11170329	371	2025	379
VOE 11170338	371	100	257
VOE 11170339	380	100	449
VOE 11170348	352	300	225

Part No	Group	Sect	Page	Part No	Group	Sect	Page	Part No	Group	Sect	Page	Part No	Group	Sect	Page	Part No	Group	Sect	Page
VOE 11170362	398	100	503	VOE 11171091	371	100	257	VOE 11171707	333	150	213	VOE 11171821	371	2100	383	VOE 11172474	522	225	667
VOE 11170362	398	200	505	VOE 11171193	371	250	265	VOE 11171707	371	1250	327	VOE 11171821	371	2150	387	VOE 11172475	522	200	665
VOE 11170366	371	2500	417	VOE 11171197	371	650	295	VOE 11171709	371	1250	327	VOE 11171823	371	400	277	VOE 11172475	522	225	667
VOE 11170368	371	100	257	VOE 11171254	352	150	221	VOE 11171711	371	1250	327	VOE 11171840	371	2400	411	VOE 11172477	522	200	663
VOE 11170371	881	200	1097	VOE 11171256	371	1750	361	VOE 11171712	371	800	301	VOE 11171842	371	2200	391	VOE 11172480	522	200	663
VOE 11170372	371	1100	319	VOE 11171263	371	1650	355	VOE 11171712	371	950	309	VOE 11171843	371	2550	419	VOE 11172480	522	225	667
VOE 11170372	371	1150	321	VOE 11171279	371	350	273	VOE 11171713	371	1300	329	VOE 11171843	371	2575	423	VOE 11172482	522	200	663
VOE 11170372	371	1200	323	VOE 11171288	371	650	293	VOE 11171718	371	1300	329	VOE 11171843	872	450	1067	VOE 11172482	522	225	667
VOE 11170372	371	2100	383	VOE 11171296	371	1700	359	VOE 11171721	333	150	213	VOE 11171857	371	1550	351	VOE 11172500	911	550	1201
VOE 11170372	371	2150	387	VOE 11171298	371	100	257	VOE 11171731	371	1000	315	VOE 11171857	371	2500	417	VOE 11172506	911	400	1193
VOE 11170373	371	1100	319	VOE 11171435	371	1450	341	VOE 11171731	371	1000	315	VOE 11171857	371	2550	419	VOE 11172509	911	350	1189
VOE 11170373	371	1150	321	VOE 11171451	333	150	213	VOE 11171733	352	300	225	VOE 11171857	371	2575	423	VOE 11172545	451	100	595
VOE 11170373	371	1200	323	VOE 11171451	371	100	259	VOE 11171733	353	150	229	VOE 11171857	872	450	1067	VOE 11172549	912	100	1211
VOE 11170374	371	1100	319	VOE 11171474	371	1600	353	VOE 11171745	371	100	257	VOE 11171858	371	280	267	VOE 11172552	916	100	1269
VOE 11170374	371	1150	321	VOE 11171512	269	100	177	VOE 11171746	371	100	257	VOE 11171859	371	280	267	VOE 11172555	916	100	1269
VOE 11170374	371	1200	323	VOE 11171512	269	150	179	VOE 11171747	371	100	257	VOE 11172046	916	350	1291	VOE 11172580	916	350	1291
VOE 11170374	371	2100	385	VOE 11171521	882	600	1123	VOE 11171748	371	100	257	VOE 11172046	916	400	1295	VOE 11172580	916	400	1295
VOE 11170374	371	2150	389	VOE 11171534	269	150	179	VOE 11171755	371	1800	363	VOE 11172059	645	150	795	VOE 11172595	914	250	1255
VOE 11170375	371	1100	319	VOE 11171544	371	1350	337	VOE 11171761	371	800	301	VOE 11172059	645	175	801	VOE 11172599	914	250	1255
VOE 11170375	371	1150	321	VOE 11171553	371	1900	367	VOE 11171770	371	1100	319	VOE 11172168	491	100	637	VOE 11172800	645	100	791
VOE 11170375	371	1200	323	VOE 11171553	876	100	1091	VOE 11171770	371	1150	321	VOE 11172208	911	400	1193	VOE 11172856	263	100	153
VOE 11170377	371	2050	381	VOE 11171564	390	100	481	VOE 11171773	841	250	967	VOE 11172243	252	100	115	VOE 11172900	647	100	821
VOE 11170380	371	2300	401	VOE 11171564	390	200	491	VOE 11171791	371	2050	381	VOE 11172243	252	110	117	VOE 11172900	647	125	825
VOE 11170380	371	2350	403	VOE 11171576	371	600	289	VOE 11171792	371	2300	401	VOE 11172244	252	100	115	VOE 11172903	645	100	789
VOE 11170380	371	2375	407	VOE 11171584	371	975	313	VOE 11171792	371	2350	403	VOE 11172244	252	110	117	VOE 11172907	234	100	93
VOE 11170383	841	250	967	VOE 11171596	371	300	269	VOE 11171792	371	2375	407	VOE 11172245	256	100	123	VOE 11172907	460	150	607
VOE 11170383	841	250	967	VOE 11171604	841	250	969	VOE 11171793	371	2500	417	VOE 11172358	913	250	1243	VOE 11172907	460	150	607
VOE 11170546	321	150	205	VOE 11171612	371	2450	415	VOE 11171797	371	1950	369	VOE 11172411	711	100	845	VOE 11172920	522	150	659
VOE 11170546	660	100	833	VOE 11171617	371	1850	365	VOE 11171797	371	1975	373	VOE 11172457	522	200	663	VOE 11172920	522	150	659
VOE 11170698	353	200	231	VOE 11171637	371	1500	343	VOE 11171799	371	1100	319	VOE 11172458	527	100	689	VOE 11172946	263	100	155
VOE 11170745	269	100	177	VOE 11171650	371	2025	379	VOE 11171799	882	250	1105	VOE 11172458	527	200	691	VOE 11172946	263	150	159
VOE 11170891	362	200	237	VOE 11171651	371	2025	379	VOE 11171803	371	1150	321	VOE 11172470	522	200	665	VOE 11172946	911	600	1205
VOE 11171038	390	100	481	VOE 11171653	371	850	307	VOE 11171804	371	1200	323	VOE 11172470	522	225	667	VOE 11172988	468	150	633
VOE 11171038	390	200	491	VOE 11171654	371	850	307	VOE 11171805	371	1200	323	VOE 11172471	522	200	665	VOE 11172996	522	150	659
VOE 11171040	390	100	481	VOE 11171655	371	2025	379	VOE 11171811	371	250	265	VOE 11172471	522	225	667	VOE 11173051	911	200	1177
VOE 11171055	715	400	861	VOE 11171705	371	100	259	VOE 11171812	371	250	265	VOE 11172474	522	200	663	VOE 11173082	911	200	1177

NUMERICAL INDEX
INDICE DE NÚMERO
ÍNDICE NUMÉRICO

RÉPERTOIRE DE NUMÉROS

Part No	Group	Sect	Page	Part No	Group	Sect	Page	Part No	Group	Sect	Page	Part No	Group	Sect	Page	Part No	Group	Sect	Page
VOE 11173083	911	200	1177	VOE 11173355	916	300	1287	VOE 11173827	261	100	139	VOE 11174767	826	100	927	VOE 11176674	715	200	853
VOE 11173087	911	250	1179	VOE 11173376	420	150	525	VOE 11173828	261	100	139	VOE 11174768	825	100	923	VOE 11176764	945	125	1311
VOE 11173091	913	200	1241	VOE 11173386	647	100	823	VOE 11173829	911	550	1201	VOE 11174768	826	100	927	VOE 11176764	945	200	1319
VOE 11173106	911	200	1177	VOE 11173386	647	125	827	VOE 11173830	911	550	1201	VOE 11174769	825	100	923	VOE 11176778	716	100	869
VOE 11173107	911	200	1177	VOE 11173423	647	150	829	VOE 11173831	914	200	1251	VOE 11174770	825	100	923	VOE 11176801	945	300	1329
VOE 11173147	436	100	593	VOE 11173462	911	700	1209	VOE 11173845	916	500	1299	VOE 11174771	826	250	935	VOE 11176804	715	450	863
VOE 11173148	436	100	593	VOE 11173463	420	200	529	VOE 11173848	924	100	1305	VOE 11174772	826	250	935	VOE 11176841	945	400	1333
VOE 11173166	386	100	465	VOE 11173463	911	700	1209	VOE 11173860	911	250	1181	VOE 11174773	826	100	927	VOE 11176847	993	1200	1413
VOE 11173166	386	100	465	VOE 11173508	217	150	71	VOE 11173867	647	100	821	VOE 11174773	826	150	931	VOE 11176847	993	550	1405
VOE 11173166	468	150	633	VOE 11173522	914	200	1253	VOE 11173867	647	125	825	VOE 11174774	826	100	927	VOE 11176854	993	100	1379
VOE 11173166	916	550	1303	VOE 11173525	911	250	1179	VOE 11173878	911	300	1185	VOE 11174774	826	100	927	VOE 11176855	993	100	1379
VOE 11173169	386	100	465	VOE 11173526	911	250	1181	VOE 11173915	914	425	1261	VOE 11174774	826	150	931	VOE 11176856	993	400	1397
VOE 11173176	916	350	1291	VOE 11173526	911	250	1181	VOE 11173924	523	100	671	VOE 11174775	826	100	927	VOE 11176857	993	100	1379
VOE 11173176	916	400	1295	VOE 11173526	911	250	1179	VOE 11173930	916	300	1289	VOE 11174776	826	100	927	VOE 11176857	993	400	1397
VOE 11173209	523	200	679	VOE 11173569	916	300	1289	VOE 11173952	913	100	1235	VOE 11174777	826	150	931	VOE 11176859	993	350	1393
VOE 11173211	551	100	695	VOE 11173586	420	150	525	VOE 11173953	913	200	1241	VOE 11174778	826	150	931	VOE 11176859	993	450	1399
VOE 11173212	660	100	833	VOE 11173651	660	100	833	VOE 11173956	420	150	527	VOE 11174791	896	350	1141	VOE 11176935	715	250	855
VOE 11173212	911	600	1205	VOE 11173662	263	100	155	VOE 11173957	420	150	527	VOE 11175207	823	250	917	VOE 11176956	993	350	1393
VOE 11173213	263	100	153	VOE 11173668	916	500	1299	VOE 11173983	647	100	821	VOE 11175472	821	150	905	VOE 11176956	993	450	1399
VOE 11173213	263	150	157	VOE 11173669	916	500	1299	VOE 11173983	647	125	825	VOE 11175764	263	200	165	VOE 11176959	993	350	1393
VOE 11173213	263	175	161	VOE 11173672	660	100	833	VOE 11173986	468	150	635	VOE 11175803	827	100	937	VOE 11176959	993	450	1399
VOE 11173213	522	100	655	VOE 11173690	914	100	1245	VOE 11174158	263	200	165	VOE 11175819	826	100	929	VOE 11176961	993	350	1393
VOE 11173249	647	100	821	VOE 11173693	527	100	689	VOE 11174177	897	100	1143	VOE 11175819	826	150	931	VOE 11176961	993	450	1399
VOE 11173262	916	350	1291	VOE 11173709	911	400	1193	VOE 11174177	897	300	1153	VOE 11175885	821	170	909	VOE 11176963	993	350	1393
VOE 11173262	916	400	1295	VOE 11173752	916	500	1299	VOE 11174246	252	100	115	VOE 11175886	821	170	909	VOE 11176963	993	450	1399
VOE 11173290	420	200	529	VOE 11173778	911	550	1201	VOE 11174317	821	150	905	VOE 11175891	821	100	903	VOE 11177006	993	350	1393
VOE 11173290	911	700	1209	VOE 11173801	234	100	93	VOE 11174479	821	100	903	VOE 11175891	823	250	917	VOE 11177006	993	450	1399
VOE 11173308	645	225	807	VOE 11173805	551	100	693	VOE 11174479	823	250	919	VOE 11175892	821	100	903	VOE 11177023	993	350	1391
VOE 11173316	912	350	1231	VOE 11173806	914	100	1245	VOE 11174619	837	150	957	VOE 11175892	837	200	959	VOE 11177025	945	400	1333
VOE 11173316	916	300	1287	VOE 11173814	522	100	653	VOE 11174763	825	100	923	VOE 11175898	823	250	917	VOE 11177038	711	100	845
VOE 11173318	912	350	1231	VOE 11173815	522	100	653	VOE 11174763	826	250	935	VOE 11176215	716	100	869	VOE 11177038	711	100	845
VOE 11173318	916	300	1287	VOE 11173816	522	100	655	VOE 11174764	825	100	923	VOE 11176282	945	250	1323	VOE 11177045	945	125	1311
VOE 11173325	911	100	1171	VOE 11173817	522	150	659	VOE 11174764	826	250	935	VOE 11176539	645	250	809	VOE 11177045	945	150	1315
VOE 11173340	911	250	1179	VOE 11173818	522	200	665	VOE 11174765	825	100	923	VOE 11176641	993	350	1391	VOE 11177045	945	150	1315
VOE 11173341	911	250	1181	VOE 11173818	522	225	667	VOE 11174766	825	100	923	VOE 11176642	993	450	1401	VOE 11177095	945	125	1311
VOE 11173345	911	500	1197	VOE 11173819	914	100	1245	VOE 11174767	825	100	923	VOE 11176669	715	150	851	VOE 11177095	945	150	1315

Part No	Group	Sect	Page	Part No	Group	Sect	Page	Part No	Group	Sect	Page	Part No	Group	Sect	Page	Part No	Group	Sect	Page
VOE 11177103	993	350	1391	VOE 11177750	945	400	1333	VOE 11180665	352	100	219	VOE 11200818	872	150	1029	VOE 11301770	371	1975	373
VOE 11177105	993	350	1391	VOE 11177794	716	100	869	VOE 11180715	945	700	1357	VOE 11200818	872	175	1031	VOE 11301771	992	100	1359
VOE 11177110	993	150	1383	VOE 11177797	660	200	835	VOE 11180716	945	700	1357	VOE 11201898	881	200	1097	VOE 11301771	992	125	1363
VOE 11177110	993	350	1391	VOE 11177797	660	250	837	VOE 11180717	945	700	1357	VOE 11201899	851	100	977	VOE 11301772	992	100	1359
VOE 11177111	993	350	1391	VOE 11177902	660	200	835	VOE 11180800	945	410	1337	VOE 11204217	851	100	977	VOE 11301772	992	125	1363
VOE 11177112	993	350	1391	VOE 11177902	660	250	837	VOE 11180807	945	410	1337	VOE 11204217	882	100	1099	VOE 11301774	992	100	1359
VOE 11177114	993	400	1395	VOE 11177902	945	450	1339	VOE 11180808	945	410	1337	VOE 11204556	823	200	915	VOE 11301775	992	100	1359
VOE 11177116	993	400	1397	VOE 11177935	660	200	835	VOE 11180817	771	100	873	VOE 11204589	823	200	915	VOE 11301775	992	125	1363
VOE 11177137	993	100	1379	VOE 11177935	660	250	837	VOE 11180934	916	500	1299	VOE 11204866	810	200	895	VOE 11301783	992	150	1365
VOE 11177311	993	500	1403	VOE 11177936	660	200	835	VOE 11180991	916	500	1299	VOE 11205057	823	200	915	VOE 11301783	992	200	1367
VOE 11177409	660	200	835	VOE 11177937	945	450	1339	VOE 11181021	897	150	1147	VOE 11205061	823	200	915	VOE 11301784	992	150	1365
VOE 11177409	945	450	1339	VOE 11177939	945	450	1339	VOE 11181021	897	350	1157	VOE 11205676	831	100	947	VOE 11301787	371	2000	377
VOE 11177412	660	200	835	VOE 11177965	945	450	1339	VOE 11181022	897	150	1147	VOE 11205912	860	350	1019	VOE 11301788	371	2000	377
VOE 11177412	945	450	1339	VOE 11177967	945	125	1313	VOE 11181022	897	350	1157	VOE 11298379	380	250	459	VOE 11301789	371	2000	377
VOE 11177415	660	200	835	VOE 11177967	945	200	1319	VOE 11182000	522	150	659	VOE 11298379	872	125	1023	VOE 11301790	371	1950	369
VOE 11177415	660	250	837	VOE 11177985	945	450	1339	VOE 11182000	911	350	1189	VOE 11298379	872	175	1031	VOE 11301790	371	1975	373
VOE 11177415	945	450	1339	VOE 11180032	771	100	873	VOE 11190381	371	2250	395	VOE 11298380	380	250	459	VOE 11301790	371	2000	377
VOE 11177421	660	200	835	VOE 11180049	896	200	1135	VOE 11190381	371	2255	397	VOE 11298380	872	125	1023	VOE 11301791	371	1950	369
VOE 11177421	660	250	837	VOE 11180050	896	200	1135	VOE 11190381	371	2260	399	VOE 11298380	872	175	1031	VOE 11301791	371	1975	373
VOE 11177422	660	200	835	VOE 11180257	771	100	873	VOE 11190734	390	100	481	VOE 11298389	371	2550	419	VOE 11301792	371	1950	369
VOE 11177422	660	250	837	VOE 11180326	827	200	941	VOE 11190734	390	150	485	VOE 11298389	872	150	1029	VOE 11301792	371	1975	373
VOE 11177422	945	450	1339	VOE 11180359	945	700	1357	VOE 11193389	827	350	945	VOE 11298389	872	300	1039	VOE 11301793	371	1950	369
VOE 11177429	660	200	835	VOE 11180368	945	700	1357	VOE 11193390	827	350	945	VOE 11298448	860	350	1019	VOE 11301793	371	1975	373
VOE 11177429	660	250	837	VOE 11180369	945	700	1357	VOE 11193448	872	250	1035	VOE 11298499	390	110	483	VOE 11301793	371	2000	377
VOE 11177429	945	450	1339	VOE 11180384	771	100	873	VOE 11193449	872	250	1035	VOE 11298502	851	100	977	VOE 11301794	371	2000	377
VOE 11177488	993	350	1391	VOE 11180385	771	100	873	VOE 11193753	371	1350	337	VOE 11298502	851	120	979	VOE 11301795	371	2000	377
VOE 11177593	945	450	1339	VOE 11180392	945	700	1357	VOE 11195190	771	100	873	VOE 11301361	911	200	1177	VOE 11301796	371	1950	369
VOE 11177645	945	400	1333	VOE 11180416	715	300	857	VOE 11195905	390	100	481	VOE 11301425	313	100	199	VOE 11301796	371	1975	373
VOE 11177698	993	750	1411	VOE 11180429	945	700	1357	VOE 11198022	897	300	1155	VOE 11301428	269	100	177	VOE 11301799	992	150	1365
VOE 11177711	945	100	1309	VOE 11180454	827	150	939	VOE 11198227	715	400	861	VOE 11301765	992	125	1363	VOE 11301799	992	200	1367
VOE 11177711	945	125	1311	VOE 11180465	371	2025	379	VOE 11198228	715	400	861	VOE 11301767	992	125	1363	VOE 11301801	992	150	1365
VOE 11177711	945	125	1311	VOE 11180472	897	150	1147	VOE 11198367	398	100	503	VOE 11301768	371	1950	369	VOE 11301801	992	200	1367
VOE 11177711	945	125	1313	VOE 11180472	897	350	1157	VOE 11198386	827	150	939	VOE 11301768	371	1975	373	VOE 11301813	992	150	1365
VOE 11177711	945	150	1317	VOE 11180489	860	300	1017	VOE 11198387	827	150	939	VOE 11301769	992	150	1365	VOE 11301815	992	150	1365
VOE 11177711	945	150	1315	VOE 11180649	352	100	219	VOE 11198422	823	250	917	VOE 11301769	992	200	1367	VOE 11301842	371	1950	369
VOE 11177711	945	150	1315	VOE 11180658	256	100	123	VOE 11198489	823	250	917	VOE 11301770	371	1950	369	VOE 11301842	371	1975	373

NUMERICAL INDEX
INDICE DE NÚMERO
ÍNDICE NUMÉRICO

RÉPERTOIRE DE NUMÉROS

Part No	Group	Sect	Page
VOE 11301898	992	150	1365
VOE 11301900	992	200	1367
VOE 11301976	992	200	1367
VOE 11301977	992	200	1367
VOE 11302220	269	100	177
VOE 11305821	371	1525	347
VOE 11370672	914	425	1261
VOE 11380375	366	100	249
VOE 11380375	366	100	249
VOE 11380380	366	150	251
VOE 11380400	380	100	449
VOE 11380400	380	100	449
VOE 11381207	398	100	503
VOE 11381209	398	100	503
VOE 11381460	398	200	505
VOE 11381465	398	200	505
VOE 11381475	366	100	249
VOE 11381475	372	120	441
VOE 11381480	366	150	251
VOE 11381500	380	100	449
VOE 11381990	366	150	251
VOE 11381995	366	100	249
VOE 11381995	366	100	249
VOE 11383875	366	100	249
VOE 11383875	366	100	249
VOE 11384310	366	200	253
VOE 11400033	897	200	1149
VOE 11400281	874	200	1085
VOE 11400398	821	150	905
VOE 11400399	821	150	905
VOE 11400443	313	150	201
VOE 11400495	826	200	933
VOE 11400496	825	150	925
VOE 11400496	826	200	933
VOE 11400498	825	150	925
VOE 11400502	825	150	925
VOE 11400502	826	200	933
VOE 11400503	825	150	925
VOE 11400503	826	200	933
VOE 11400504	825	150	925
VOE 11400504	826	200	933
VOE 11400520	823	150	913
VOE 11400521	823	150	913
VOE 11400568	715	400	861
VOE 11400605	826	100	927
VOE 11400605	826	150	931
VOE 11400605	826	250	935
VOE 11400610	873	100	1069
VOE 11400621	353	200	231
VOE 11400637	263	250	167
VOE 11400637	263	250	167
VOE 11400637	823	100	911
VOE 11400637	823	350	921
VOE 11400647	313	100	199
VOE 11400717	821	150	905
VOE 11400768	352	150	221
VOE 11400788	896	350	1141
VOE 11400838	825	100	923
VOE 11400839	825	100	923
VOE 11400842	826	150	931
VOE 11400843	826	150	931
VOE 11400844	825	100	923
VOE 11400845	825	100	923
VOE 11400848	826	100	927
VOE 11400849	826	100	927
VOE 11400850	826	150	931
VOE 11400851	826	150	931
VOE 11400852	826	100	927
VOE 11400853	826	100	927
VOE 11400890	715	400	861
VOE 11400890	715	400	861
VOE 11400899	313	150	201
VOE 11400900	313	150	201
VOE 11400903	313	150	201
VOE 11400904	313	150	201
VOE 11400907	313	150	201
VOE 11400908	313	150	201
VOE 11400912	313	150	201
VOE 11400916	313	100	199
VOE 11400916	313	150	201
VOE 11400920	897	100	1143
VOE 11400920	897	100	1145
VOE 11400920	897	300	1153
VOE 11400957	715	450	863
VOE 11400959	313	150	201
VOE 11400960	313	150	201
VOE 11410041	420	150	525
VOE 11410059	263	150	159
VOE 11410190	217	150	71
VOE 11410199	256	100	123
VOE 11410255	911	200	1177
VOE 11410315	647	200	831
VOE 11410316	647	200	831
VOE 11410365	233	300	89
VOE 11410428	261	300	149
VOE 11410465	874	150	1083
VOE 11410469	911	150	1173
VOE 11410470	911	150	1173
VOE 11410471	911	150	1173
VOE 11410472	911	150	1173
VOE 11410534	523	150	675
VOE 11410534	523	250	681
VOE 11410538	523	150	677
VOE 11410540	523	150	677
VOE 11410542	523	250	683
VOE 11410544	523	250	683
VOE 11410603	371	2450	415
VOE 11410603	645	100	791
VOE 11410603	872	300	1039
VOE 11410636	233	300	89
VOE 11410637	491	100	637
VOE 11410639	916	125	1273
VOE 11410639	916	150	1281
VOE 11410672	914	500	1265
VOE 11410776	523	150	675
VOE 11410833	420	200	529
VOE 11410833	420	200	529
VOE 11410833	911	700	1209
VOE 11410847	451	100	595
VOE 11410859	715	150	851
VOE 11410867	371	2700	433
VOE 11410875	911	500	1197
VOE 11410880	371	2700	433
VOE 11410961	210	100	45
VOE 11410961	210	100	45
VOE 11410961	210	100	45
VOE 11410961	211	100	47
VOE 11410961	212	100	51
VOE 11410961	212	150	53
VOE 11410961	213	100	57
VOE 11410961	214	100	59
VOE 11410961	215	100	61
VOE 11410961	216	100	63
VOE 11410961	216	150	67
VOE 11410961	217	100	69
VOE 11410961	218	100	73
VOE 11410961	221	100	77
VOE 11410961	222	100	79
VOE 11410961	223	100	81
VOE 11410961	233	100	83
VOE 11410961	233	150	85
VOE 11410961	235	200	109
VOE 11410961	237	100	111
VOE 11410961	251	100	113
VOE 11410961	255	100	121
VOE 11410961	262	100	151
VOE 11410961	263	400	173
VOE 11410961	263	450	175
VOE 11410961	331	100	209
VOE 11410961	333	100	211
VOE 11410961	371	150	261
VOE 11410990	491	100	637
VOE 11410991	491	100	637
VOE 11410994	261	250	145
VOE 11410996	261	250	145
VOE 11410998	261	250	145
VOE 11411003	896	300	1139
VOE 11411043	234	100	93
VOE 11411043	234	110	97
VOE 11411073	234	100	95
VOE 11411073	234	110	97
VOE 11411077	234	110	97
VOE 11411127	660	100	833
VOE 11411139	911	350	1189
VOE 11411139	911	350	1189
VOE 11411142	263	100	153
VOE 11411143	911	300	1183
VOE 11411160	258	100	135
VOE 11411219	234	100	95
VOE 11411219	234	110	97
VOE 11411235	321	100	203
VOE 11411335	218	150	75
VOE 11411342	460	150	607
VOE 11411343	263	175	163
VOE 11411343	911	600	1205
VOE 11411376	256	200	127
VOE 11411399	390	150	485
VOE 11411400	992	100	1359
VOE 11411408	916	300	1289
VOE 11411413	263	100	155

Part No	Group	Sect	Page
VOE 11411417	522	100	655
VOE 11411417	522	100	657
VOE 11411424	491	100	637
VOE 11411427	916	350	1291
VOE 11411427	916	400	1295
VOE 11411428	916	350	1291
VOE 11411428	916	400	1295
VOE 11411534	660	100	833
VOE 11411572	916	100	1269
VOE 11411573	911	250	1179
VOE 11411573	916	100	1271
VOE 11411580	263	150	157
VOE 11411580	263	175	161
VOE 11411596	916	100	1271
VOE 11411596	916	125	1273
VOE 11411625	258	100	135
VOE 11411630	263	150	159
VOE 11411632	647	125	825
VOE 11411638	258	100	135
VOE 11411683	912	150	1215
VOE 11411697	912	150	1215
VOE 11411727	263	175	161
VOE 11411727	263	350	171
VOE 11411728	645	100	789
VOE 11411729	645	100	791
VOE 11411735	263	100	153
VOE 11411736	263	175	163
VOE 11411736	911	600	1205
VOE 11411756	263	175	163
VOE 11411762	914	425	1261
VOE 11411868	911	150	1173
VOE 11411892	821	100	903
VOE 11411897	235	100	103
VOE 11411897	235	150	107
VOE 11411898	235	100	103
VOE 11411911	523	250	681
VOE 11411917	897	150	1147
VOE 11411917	897	350	1157
VOE 11411924	897	150	1147
VOE 11411924	897	350	1157
VOE 11411937	523	100	671
VOE 11411939	523	100	671
VOE 11411939	523	200	679
VOE 11411950	256	100	123
VOE 11411966	911	300	1183
VOE 11411982	522	100	653
VOE 11411982	645	225	807
VOE 11411982	645	225	807
VOE 11411988	647	100	823
VOE 11411988	647	125	827
VOE 11411993	261	250	145
VOE 11411998	916	550	1303
VOE 11412053	843	100	973
VOE 11412054	831	150	949
VOE 11412071	872	200	1033
VOE 11412071	882	100	1099
VOE 11412128	851	150	981
VOE 11412209	843	100	973
VOE 11412272	810	150	891
VOE 11412273	810	150	891
VOE 11412282	872	125	1023
VOE 11412290	831	150	949
VOE 11412292	831	150	949
VOE 11412307	810	150	891
VOE 11412307	810	210	897
VOE 11412314	843	100	973
VOE 11412315	882	200	1103
VOE 11412331	882	200	1103
VOE 11412346	882	200	1103
VOE 11412347	882	200	1103
VOE 11412355	872	125	1023
VOE 11412370	380	250	459
VOE 11412371	380	250	459
VOE 11412372	380	250	459
VOE 11412372	872	125	1025
VOE 11412407	872	125	1023
VOE 11412408	851	100	977
VOE 11412450	818	100	899
VOE 11412451	818	100	899
VOE 11412452	818	100	899
VOE 11412523	837	200	959
VOE 11412526	837	200	959
VOE 11412527	837	200	959
VOE 11412531	851	100	977
VOE 11412532	390	110	483
VOE 11412532	851	100	977
VOE 11412532	851	120	979
VOE 11412535	810	150	891
VOE 11412535	810	210	897
VOE 11412544	380	250	459
VOE 11412552	362	150	235
VOE 11412552	362	200	237
VOE 11412553	362	150	235
VOE 11412553	362	200	237
VOE 11412556	362	150	235
VOE 11412556	362	200	237
VOE 11412561	837	200	959
VOE 11412563	831	150	949
VOE 11412564	831	150	949
VOE 11412565	831	150	949
VOE 11412566	831	150	949
VOE 11412604	874	250	1087
VOE 11412605	874	250	1087
VOE 11412606	874	250	1087
VOE 11412622	882	200	1103
VOE 11412625	882	200	1103
VOE 11412634	872	150	1029
VOE 11412635	882	250	1105
VOE 11412636	882	200	1103
VOE 11412638	852	350	1003
VOE 11412647	882	100	1099
VOE 11412652	390	100	481
VOE 11412652	390	200	491
VOE 11412655	882	100	1099
VOE 11412688	882	100	1099
VOE 11412689	882	100	1099
VOE 11412703	837	250	961
VOE 11412708	371	2200	391
VOE 11412709	371	2050	381
VOE 11412709	371	2200	391
VOE 11412709	841	250	969
VOE 11412713	872	150	1029
VOE 11412713	874	100	1071
VOE 11412713	874	110	1075
VOE 11412713	874	120	1079
VOE 11412735	872	150	1029
VOE 11412735	872	175	1031
VOE 11412738	837	250	961
VOE 11412739	837	250	961
VOE 11412739	872	300	1039
VOE 11412741	837	250	961
VOE 11412743	837	250	961
VOE 11412744	831	150	949
VOE 11412753	872	250	1035
VOE 11412754	872	250	1035
VOE 11412765	831	150	951
VOE 11412765	831	250	953
VOE 11412767	831	150	951
VOE 11412767	831	250	953
VOE 11412782	872	150	1029
VOE 11412782	872	175	1031
VOE 11412784	872	200	1033
VOE 11412785	872	200	1033
VOE 11412798	843	100	973
VOE 11412798	843	100	973
VOE 11412802	881	100	1093
VOE 11412803	881	100	1095
VOE 11412841	882	450	1113
VOE 11412841	882	550	1119
VOE 11412841	882	600	1125
VOE 11412841	882	650	1129
VOE 11412842	882	450	1113
VOE 11412844	882	450	1113
VOE 11412846	882	500	1115
VOE 11412849	882	550	1119
VOE 11412864	380	155	453
VOE 11412865	380	155	453
VOE 11412872	371	1100	319
VOE 11412873	371	1150	321
VOE 11412927	837	200	959
VOE 11412937	872	250	1035
VOE 11412947	810	150	891
VOE 11412965	641	100	777
VOE 11412965	641	150	783
VOE 11412965	641	200	787
VOE 11412965	881	100	1093
VOE 11412983	882	100	1099
VOE 11412995	872	250	1035
VOE 11413014	826	100	927
VOE 11413015	826	100	927
VOE 11413018	826	250	935
VOE 11413019	826	250	935
VOE 11413022	826	100	927
VOE 11413023	826	100	927
VOE 11413052	823	250	917
VOE 11413136	825	150	925
VOE 11413137	825	150	925
VOE 11413139	825	150	925
VOE 11413140	825	150	925
VOE 11413159	313	100	199

NUMERICAL INDEX
INDICE DE NÚMERO
ÍNDICE NUMÉRICO

RÉPERTOIRE DE NUMÉROS

NUMERICAL INDEX
INDICE DE NÚMERO
ÍNDICE NUMÉRICO

RÉPERTOIRE DE NUMÉROS

Catalogue id **20106** | Group **10**
Issue **20021223-G** | Page **1430**

Part No	Group	Sect	Page
VOE 11413161	313	100	199
VOE 11413172	313	100	199
VOE 11413173	313	100	199
VOE 11413175	821	150	907
VOE 11413228	826	100	927
VOE 11413229	826	100	927
VOE 11413230	826	250	935
VOE 11413231	826	250	935
VOE 11413247	821	150	907
VOE 11413269	821	170	909
VOE 11413290	897	150	1147
VOE 11413290	897	350	1157
VOE 11413338	823	250	917
VOE 11413359	827	150	939
VOE 11413454	821	150	905
VOE 11413455	821	150	905
VOE 11413640	897	150	1147
VOE 11413640	897	350	1157
VOE 11413642	897	150	1147
VOE 11413642	897	350	1157
VOE 11413653	823	250	919
VOE 11413677	715	400	861
VOE 11413699	715	400	861
VOE 11413700	715	400	861
VOE 11413744	313	100	199
VOE 11413745	313	100	199
VOE 11413775	826	100	927
VOE 11413775	826	250	935
VOE 11413776	826	100	927
VOE 11413776	826	250	935
VOE 11413842	715	400	861
VOE 11413863	821	150	905
VOE 11413864	821	150	905
VOE 11413865	821	150	905
VOE 11413866	821	150	905
VOE 11413925	823	250	917
VOE 11413926	823	250	917
VOE 11414065	823	250	917
VOE 11414150	827	100	937
VOE 11414150	827	200	941
VOE 11414163	823	100	911
VOE 11414177	823	250	919
VOE 11414185	827	100	937
VOE 11414185	896	100	1133
VOE 11414217	823	250	917
VOE 11414271	827	100	937
VOE 11414272	827	100	937
VOE 11414308	352	150	221
VOE 11414387	715	450	863
VOE 11414391	897	150	1147
VOE 11414391	897	350	1157
VOE 11414538	823	150	913
VOE 11414559	371	250	265
VOE 11414559	821	100	903
VOE 11414560	321	150	205
VOE 11414562	371	100	257
VOE 11414575	837	150	957
VOE 11414592	263	250	167
VOE 11414592	821	100	901
VOE 11414592	823	100	911
VOE 11414624	837	150	957
VOE 11414625	837	150	957
VOE 11414713	826	100	929
VOE 11414714	826	100	929
VOE 11414735	826	100	929
VOE 11414739	826	100	927
VOE 11417477	256	300	131
VOE 11417478	256	300	131
VOE 11417478	256	300	131
VOE 11417480	256	300	131
VOE 11417482	256	300	131
VOE 11417489	256	300	131
VOE 11417493	256	300	131
VOE 11417497	256	300	131
VOE 11417498	872	300	1039
VOE 11417593	872	300	1039
VOE 11417593	872	450	1065
VOE 11417847	522	200	663
VOE 11417847	522	225	667
VOE 11417848	522	200	663
VOE 11417848	522	225	667
VOE 11417849	522	200	665
VOE 11417849	522	225	667
VOE 11417851	522	200	665
VOE 11417851	522	225	667
VOE 11418028	421	350	555
VOE 11418028	421	360	559
VOE 11418028	421	370	561
VOE 11418029	421	350	555
VOE 11418029	421	360	559
VOE 11418029	421	370	561
VOE 11418052	421	200	541
VOE 11418052	421	200	543
VOE 11418202	421	250	545
VOE 11418203	421	300	551
VOE 11418204	421	250	545
VOE 11418204	421	260	549
VOE 11418204	421	300	551
VOE 11418204	421	310	553
VOE 11418206	421	350	555
VOE 11418206	421	360	559
VOE 11418206	421	370	561
VOE 11418262	421	350	555
VOE 11418262	421	360	559
VOE 11418262	421	370	561
VOE 11418263	421	350	555
VOE 11418263	421	360	559
VOE 11418263	421	370	561
VOE 11418304	421	250	545
VOE 11418304	421	260	549
VOE 11418304	421	300	551
VOE 11418304	421	310	553
VOE 11418305	421	250	545
VOE 11418305	421	260	549
VOE 11418305	421	300	551
VOE 11418305	421	310	553
VOE 11418309	421	350	555
VOE 11418390	421	350	555
VOE 11418390	421	360	559
VOE 11418391	421	350	555
VOE 11418403	421	350	555
VOE 11418407	421	350	555
VOE 11418407	421	360	559
VOE 11418407	421	370	561
VOE 11418453	421	500	567
VOE 11418456	421	200	543
VOE 11418484	421	250	545
VOE 11418484	421	300	551
VOE 11418541	421	250	545
VOE 11418542	421	300	551
VOE 11419318	421	100	533
VOE 11419318	421	110	537
VOE 11428004	380	155	453
VOE 11428008	380	155	453
VOE 11428008	380	200	457
VOE 11428009	380	155	455
VOE 11428010	380	155	455
VOE 11428011	380	155	453
VOE 11428013	362	150	235
VOE 11428017	380	155	453
VOE 11428021	380	155	453
VOE 11428022	380	155	453
VOE 11428023	380	155	453
VOE 11428023	380	200	457
VOE 11428024	380	200	457
VOE 11428025	380	155	453
VOE 11428026	380	155	455
VOE 11428027	371	1650	355
VOE 11428027	371	1660	357
VOE 11428027	371	1700	359
VOE 11428051	371	1000	315
VOE 11428063	371	1000	315
VOE 11428173	371	1700	359
VOE 11428174	371	2200	391
VOE 11429080	882	550	1117
VOE 11429080	882	600	1123
VOE 11429080	882	650	1127
VOE 11429082	882	550	1117
VOE 11429082	882	600	1123
VOE 11429082	882	650	1127
VOE 11429087	882	400	1111
VOE 11429087	882	550	1117
VOE 11429087	882	600	1123
VOE 11429087	882	650	1127
VOE 11429089	882	450	1113
VOE 11429090	882	400	1111
VOE 11429090	882	550	1117
VOE 11429090	882	600	1123
VOE 11429090	882	650	1127
VOE 11429092	882	550	1117
VOE 11429092	882	600	1123
VOE 11429092	882	650	1127
VOE 11429093	882	400	1111
VOE 11429093	882	550	1117
VOE 11429093	882	600	1123
VOE 11429093	882	600	1123
VOE 11429093	882	650	1127
VOE 11429093	882	650	1127
VOE 11429099	882	550	1119
VOE 11429099	882	600	1125

Part No	Group	Sect	Page	Part No	Group	Sect	Page	Part No	Group	Sect	Page	Part No	Group	Sect	Page	Part No	Group	Sect	Page
VOE 11429099	882	650	1129	VOE 11432493	645	250	809	VOE 11436031	715	300	857	VOE 11439034	924	100	1305	VOE 11444164	851	100	977
VOE 11429137	852	100	983	VOE 11432515	715	100	847	VOE 11436054	823	100	911	VOE 11439034	924	150	1307	VOE 11444170	852	100	983
VOE 11429137	852	120	989	VOE 11432515	715	110	849	VOE 11436055	823	100	911	VOE 11439085	823	350	921	VOE 11444170	852	120	989
VOE 11429195	860	200	1013	VOE 11432639	945	450	1339	VOE 11436065	992	100	1359	VOE 11439088	823	350	921	VOE 11444170	852	130	991
VOE 11429247	882	150	1101	VOE 11432642	945	450	1339	VOE 11436065	992	125	1363	VOE 11439108	872	300	1039	VOE 11444170	852	410	1009
VOE 11429252	882	150	1101	VOE 11435176	874	100	1071	VOE 11436086	256	300	133	VOE 11439110	872	300	1039	VOE 11444172	831	150	949
VOE 11429254	841	250	967	VOE 11435180	823	250	917	VOE 11436104	715	350	859	VOE 11439126	872	300	1039	VOE 11444172	837	250	961
VOE 11429260	371	2050	381	VOE 11435185	821	100	901	VOE 11436106	715	350	859	VOE 11439126	872	450	1067	VOE 11444172	881	100	1095
VOE 11429260	371	2200	391	VOE 11435242	874	100	1071	VOE 11436141	874	100	1071	VOE 11439127	872	300	1039	VOE 11444172	882	100	1099
VOE 11429260	841	250	969	VOE 11435242	874	110	1075	VOE 11436151	897	100	1143	VOE 11439130	872	300	1039	VOE 11444175	872	125	1023
VOE 11429270	882	450	1113	VOE 11435242	874	120	1079	VOE 11436151	897	300	1153	VOE 11439130	872	450	1065	VOE 11444176	872	125	1023
VOE 11431196	896	200	1135	VOE 11435375	823	100	911	VOE 11436166	715	350	859	VOE 11439184	810	200	895	VOE 11444178	831	150	949
VOE 11431708	261	200	143	VOE 11435438	256	300	133	VOE 11436167	715	350	859	VOE 11443400	872	125	1025	VOE 11444182	831	150	949
VOE 11431745	715	400	861	VOE 11435472	823	100	911	VOE 11436173	353	200	231	VOE 11443500	366	100	249	VOE 11444189	641	100	777
VOE 11431745	716	100	869	VOE 11435473	823	100	911	VOE 11436197	897	150	1147	VOE 11443700	366	150	251	VOE 11444190	641	100	777
VOE 11432001	945	100	1309	VOE 11435520	992	100	1359	VOE 11436197	897	350	1157	VOE 11443975	398	100	503	VOE 11444199	831	150	949
VOE 11432016	993	1200	1413	VOE 11435520	992	125	1363	VOE 11436214	821	100	901	VOE 11443992	366	300	255	VOE 11444200	334	100	215
VOE 11432039	945	200	1319	VOE 11435535	823	100	911	VOE 11436255	897	150	1147	VOE 11444006	831	100	947	VOE 11444200	831	150	951
VOE 11432222	945	150	1315	VOE 11435548	821	150	905	VOE 11436255	897	350	1157	VOE 11444114	872	200	1033	VOE 11444201	334	100	215
VOE 11432282	945	400	1333	VOE 11435550	821	150	905	VOE 11436256	897	150	1147	VOE 11444114	872	250	1035	VOE 11444201	831	150	951
VOE 11432282	945	405	1335	VOE 11435554	823	200	915	VOE 11436256	897	350	1157	VOE 11444114	881	100	1093	VOE 11444203	881	100	1095
VOE 11432288	993	100	1379	VOE 11435555	826	250	935	VOE 11436259	823	200	915	VOE 11444123	881	100	1093	VOE 11444205	872	250	1035
VOE 11432294	371	1400	339	VOE 11435592	263	250	167	VOE 11436261	827	100	937	VOE 11444124	881	100	1093	VOE 11444206	872	250	1035
VOE 11432294	993	100	1379	VOE 11435593	263	250	167	VOE 11436262	827	100	937	VOE 11444132	881	100	1095	VOE 11444206	872	275	1037
VOE 11432295	993	150	1383	VOE 11435600	263	250	167	VOE 11436265	823	200	915	VOE 11444134	914	250	1257	VOE 11444206	872	275	1037
VOE 11432295	993	200	1385	VOE 11435602	837	100	955	VOE 11438022	827	200	941	VOE 11444147	841	250	967	VOE 11444207	334	100	215
VOE 11432298	993	100	1379	VOE 11435615	827	250	943	VOE 11438029	420	150	525	VOE 11444156	872	125	1023	VOE 11444207	831	150	951
VOE 11432303	716	100	869	VOE 11435624	827	250	943	VOE 11438718	715	450	863	VOE 11444156	872	125	1023	VOE 11444208	334	100	215
VOE 11432338	993	350	1391	VOE 11435629	874	100	1071	VOE 11438719	715	450	863	VOE 11444156	872	150	1029	VOE 11444208	831	150	951
VOE 11432338	993	400	1397	VOE 11435645	827	250	943	VOE 11438758	827	350	945	VOE 11444156	872	175	1031	VOE 11444209	831	150	951
VOE 11432386	993	400	1395	VOE 11435899	823	100	911	VOE 11438759	827	350	945	VOE 11444156	872	250	1035	VOE 11444210	831	150	951
VOE 11432407	945	125	1311	VOE 11435900	823	100	911	VOE 11438769	827	350	945	VOE 11444156	872	275	1037	VOE 11444212	334	100	215
VOE 11432425	837	300	963	VOE 11435917	821	170	909	VOE 11439004	823	350	921	VOE 11444158	831	150	949	VOE 11444212	831	150	951
VOE 11432429	837	300	963	VOE 11435918	821	170	909	VOE 11439006	823	350	921	VOE 11444159	843	100	973	VOE 11444213	334	100	215
VOE 11432446	837	300	963	VOE 11435922	715	350	859	VOE 11439007	823	350	921	VOE 11444160	881	100	1095	VOE 11444213	831	150	951
VOE 11432447	837	300	963	VOE 11436030	715	300	857	VOE 11439010	823	350	921	VOE 11444164	851	100	977	VOE 11444214	881	100	1093

NUMERICAL INDEX
INDICE DE NÚMERO
ÍNDICE NUMÉRICO

RÉPERTOIRE DE NUMÉROS

Catalogue id **20106** | Group **10**
Issue **20021223-G** | Page **1432**

Part No	Group	Sect	Page	Part No	Group	Sect	Page	Part No	Group	Sect	Page	Part No	Group	Sect	Page	Part No	Group	Sect	Page
VOE 11444217	837	200	959	VOE 11444296	872	125	1025	VOE 11444425	860	250	1015	VOE 11445277	882	400	1111	VOE 11700373	214	100	59
VOE 11444219	872	125	1023	VOE 11444298	851	100	977	VOE 11444429	872	125	1023	VOE 11445277	897	100	1145	VOE 11701075	993	700	1409
VOE 11444224	872	125	1023	VOE 11444300	380	155	453	VOE 11444433	882	100	1099	VOE 11445277	897	350	1159	VOE 11701270	645	400	815
VOE 11444227	831	150	949	VOE 11444302	371	2100	383	VOE 11445024	911	150	1173	VOE 11445291	914	100	1247	VOE 11701272	645	400	813
VOE 11444229	831	150	949	VOE 11444304	380	155	453	VOE 11445025	911	150	1173	VOE 11445291	914	200	1251	VOE 11701273	645	400	813
VOE 11444230	831	150	949	VOE 11444310	852	110	987	VOE 11445039	256	200	127	VOE 11445291	916	300	1287	VOE 11701421	912	200	1221
VOE 11444231	371	2050	381	VOE 11444329	872	250	1035	VOE 11445054	897	100	1143	VOE 11445291	916	300	1287	VOE 11701428	912	400	1233
VOE 11444231	371	2650	431	VOE 11444330	371	1500	345	VOE 11445055	897	150	1147	VOE 11445293	914	100	1247	VOE 11701430	912	200	1221
VOE 11444231	372	100	439	VOE 11444330	371	1525	347	VOE 11445055	897	350	1157	VOE 11445296	914	100	1247	VOE 11701430	912	250	1227
VOE 11444231	372	120	441	VOE 11444330	882	550	1117	VOE 11445056	897	100	1143	VOE 11445298	916	300	1287	VOE 11701430	912	400	1233
VOE 11444237	380	155	453	VOE 11444330	882	600	1123	VOE 11445056	897	300	1153	VOE 11445298	916	300	1289	VOE 11701439	912	400	1233
VOE 11444239	831	150	949	VOE 11444330	882	650	1127	VOE 11445058	217	150	71	VOE 11445300	914	200	1251	VOE 11701529	874	250	1087
VOE 11444240	882	100	1099	VOE 11444346	872	125	1023	VOE 11445059	647	200	831	VOE 11445301	914	200	1251	VOE 11701530	874	250	1087
VOE 11444245	882	550	1121	VOE 11444348	852	110	987	VOE 11445061	647	125	825	VOE 11445301	914	600	1267	VOE 11701827	945	325	1331
VOE 11444249	371	2150	387	VOE 11444348	882	550	1119	VOE 11445063	261	300	149	VOE 11445329	660	100	833	VOE 11701827	945	325	1331
VOE 11444252	872	250	1035	VOE 11444348	882	600	1125	VOE 11445064	911	400	1193	VOE 11445329	912	400	1233	VOE 11701827	993	1200	1413
VOE 11444254	872	400	1057	VOE 11444348	882	650	1129	VOE 11445077	897	150	1147	VOE 11445347	912	250	1227	VOE 11701827	993	550	1405
VOE 11444254	874	250	1089	VOE 11444358	852	100	983	VOE 11445077	897	350	1157	VOE 11445349	912	250	1227	VOE 11701827	993	600	1407
VOE 11444254	874	250	1089	VOE 11444358	852	120	989	VOE 11445113	911	550	1201	VOE 11445420	914	200	1251	VOE 11701833	993	200	1385
VOE 11444258	872	150	1029	VOE 11444374	882	700	1131	VOE 11445114	911	550	1201	VOE 11445422	914	100	1247	VOE 11701833	993	200	1385
VOE 11444259	872	150	1029	VOE 11444377	872	125	1025	VOE 11445120	911	250	1179	VOE 11445425	914	100	1247	VOE 11701833	993	600	1407
VOE 11444259	872	175	1031	VOE 11444380	371	1500	345	VOE 11445139	263	100	155	VOE 11445427	916	300	1287	VOE 11701834	993	200	1385
VOE 11444260	897	150	1147	VOE 11444380	371	1525	347	VOE 11445140	261	100	139	VOE 11445429	914	200	1251	VOE 11701834	993	300	1387
VOE 11444260	897	350	1157	VOE 11444393	860	150	1011	VOE 11445148	263	150	157	VOE 11445430	914	200	1251	VOE 11701834	993	300	1389
VOE 11444261	897	150	1147	VOE 11444394	860	150	1011	VOE 11445148	263	175	161	VOE 11445435	897	300	1153	VOE 11701835	993	300	1387
VOE 11444261	897	350	1157	VOE 11444395	860	150	1011	VOE 11445150	263	150	157	VOE 11700269	233	150	85	VOE 11701837	993	150	1383
VOE 11444262	897	150	1147	VOE 11444400	860	150	1011	VOE 11445150	263	175	161	VOE 11700271	221	100	77	VOE 11701837	993	350	1391
VOE 11444262	897	350	1157	VOE 11444400	860	150	1011	VOE 11445171	523	100	671	VOE 11700278	212	100	51	VOE 11701837	993	450	1399
VOE 11444263	897	150	1147	VOE 11444400	860	350	1019	VOE 11445173	818	100	899	VOE 11700284	212	100	51	VOE 11701837	993	600	1407
VOE 11444263	897	350	1157	VOE 11444403	860	150	1011	VOE 11445174	263	175	161	VOE 11700285	212	100	51	VOE 11701838	993	1200	1413
VOE 11444265	882	200	1103	VOE 11444407	860	150	1011	VOE 11445174	523	100	671	VOE 11700325	216	100	63	VOE 11701838	993	450	1401
VOE 11444280	380	155	453	VOE 11444414	860	200	1013	VOE 11445175	420	200	529	VOE 11700326	216	100	63	VOE 11701838	993	550	1405
VOE 11444283	882	100	1099	VOE 11444421	860	200	1013	VOE 11445196	897	100	1145	VOE 11700334	211	100	47	VOE 11701842	993	350	1391
VOE 11444287	897	300	1155	VOE 11444421	860	250	1015	VOE 11445196	897	300	1153	VOE 11700345	211	100	47	VOE 11701842	993	450	1399
VOE 11444288	371	2050	381	VOE 11444421	860	350	1019	VOE 11445215	256	200	127	VOE 11700347	211	100	47	VOE 11701843	993	1200	1413
VOE 11444294	874	250	1089	VOE 11444425	860	200	1013	VOE 11445236	212	200	55	VOE 11700348	211	100	47	VOE 11701843	993	150	1383

Part No	Group	Sect	Page
VOE 11701843	993	450	1399
VOE 11701843	993	450	1399
VOE 11701843	993	550	1405
VOE 11701843	993	600	1407
VOE 11701845	993	150	1383
VOE 11701845	993	450	1399
VOE 11701845	993	550	1405
VOE 11701845	993	600	1407
VOE 11701850	993	150	1383
VOE 11701854	993	100	1379
VOE 11701854	993	1200	1413
VOE 11701854	993	350	1391
VOE 11701854	993	450	1401
VOE 11701854	993	450	1401
VOE 11701854	993	550	1405
VOE 11701854	993	600	1407
VOE 11701918	463	150	627
VOE 11701919	463	150	627
VOE 11701920	463	150	627
VOE 11701921	463	150	627
VOE 11701922	463	150	627
VOE 11701923	463	150	627
VOE 11701924	463	150	629
VOE 11701925	463	150	629
VOE 11701952	256	150	125
VOE 11702124	945	410	1337
VOE 11702150	993	400	1395
VOE 11702151	993	300	1387
VOE 11702151	993	500	1403
VOE 11702152	993	200	1385
VOE 11702152	993	300	1387
VOE 11702152	993	500	1403
VOE 11702153	993	200	1385
VOE 11702153	993	400	1395
VOE 11702154	993	300	1387
VOE 11702154	993	400	1395
VOE 11702155	993	1200	1413
VOE 11702155	993	400	1395
VOE 11702155	993	500	1403
VOE 11702155	993	550	1405
VOE 11702155	993	600	1407
VOE 11702156	993	300	1389
VOE 11702177	993	400	1395
VOE 11702178	993	500	1403
VOE 11702185	993	700	1409
VOE 11702187	993	700	1409
VOE 11702188	993	700	1409
VOE 11702370	993	300	1387
VOE 11702370	993	400	1395
VOE 11702371	993	300	1387
VOE 11702476	993	400	1395
VOE 11702538	916	100	1269
VOE 11702806	993	600	1407
VOE 11703355	525	150	687
VOE 11703356	525	150	687
VOE 11703536	463	150	627
VOE 11703544	516	100	645
VOE 11703544	517	100	649
VOE 11703833	913	250	1243
VOE 11703980	872	150	1029
VOE 11703980	872	175	1031
VOE 11703985	516	100	645
VOE 11703985	517	100	649
VOE 11704319	525	150	687
VOE 11704359	831	150	949
VOE 11704359	843	100	973
VOE 11704359	843	100	973
VOE 11704359	881	100	1095
VOE 11704359	882	100	1099
VOE 11704363	993	700	1409
VOE 11704511	896	250	1137
VOE 11704525	420	50	519
VOE 11704525	421	550	571
VOE 11704530	912	300	1229
VOE 11704535	913	250	1243
VOE 11704536	913	200	1241
VOE 11704538	913	250	1243
VOE 11704541	913	250	1243
VOE 11704542	913	200	1241
VOE 11704545	913	200	1241
VOE 11704546	913	250	1243
VOE 11704547	913	250	1243
VOE 11704548	913	200	1241
VOE 11704549	913	250	1243
VOE 11704551	913	250	1243
VOE 11704553	913	250	1243
VOE 11704557	913	250	1243
VOE 11704559	913	250	1243
VOE 11704711	993	1200	1413
VOE 11704711	993	200	1385
VOE 11704711	993	200	1385
VOE 11704711	993	300	1389
VOE 11704711	993	300	1389
VOE 11704711	993	300	1387
VOE 11704711	993	300	1387
VOE 11704711	993	300	1387
VOE 11704711	993	400	1395
VOE 11704711	993	400	1395
VOE 11704711	993	400	1395
VOE 11704711	993	400	1395
VOE 11704711	993	400	1395
VOE 11704711	993	500	1403
VOE 11704711	993	500	1403
VOE 11704711	993	500	1403
VOE 11704711	993	550	1405
VOE 11704711	993	600	1407
VOE 11704712	993	1200	1413
VOE 11704712	993	200	1385
VOE 11704712	993	200	1385
VOE 11704712	993	300	1387
VOE 11704712	993	300	1387
VOE 11704712	993	300	1389
VOE 11704712	993	300	1389
VOE 11704712	993	300	1387
VOE 11704712	993	300	1387
VOE 11704712	993	400	1395
VOE 11704712	993	400	1395
VOE 11704712	993	400	1395
VOE 11704712	993	400	1397
VOE 11704712	993	400	1395
VOE 11704712	993	500	1403
VOE 11704712	993	500	1403
VOE 11704712	993	500	1403
VOE 11704712	993	550	1405
VOE 11704712	993	600	1407
VOE 11704729	551	100	693
VOE 11704815	913	200	1241
VOE 11705078	914	250	1257
VOE 11705078	914	250	1255
VOE 11705079	914	250	1255
VOE 11705080	914	250	1255
VOE 11705091	912	125	1213
VOE 11705091	912	150	1215
VOE 11705091	912	175	1217
VOE 11705091	912	200	1219
VOE 11705091	912	225	1223
VOE 11705092	912	125	1213
VOE 11705092	912	150	1215
VOE 11705092	912	175	1217
VOE 11705092	912	200	1219
VOE 11705092	912	225	1223
VOE 11705093	912	150	1215
VOE 11705093	912	150	1215
VOE 11705093	912	200	1219
VOE 11705093	912	200	1219
VOE 11705094	912	150	1215
VOE 11705094	912	150	1215
VOE 11705094	912	175	1217
VOE 11705094	912	200	1219
VOE 11705094	912	200	1219
VOE 11705094	912	225	1223
VOE 11705097	912	125	1213
VOE 11705097	912	150	1215
VOE 11705097	912	175	1217
VOE 11705097	912	200	1219
VOE 11705097	912	225	1223
VOE 11705100	912	150	1215
VOE 11705100	912	150	1215
VOE 11705100	912	200	1219
VOE 11705100	912	200	1219
VOE 11705101	912	150	1215
VOE 11705101	912	200	1219
VOE 11705102	912	150	1215
VOE 11705105	912	150	1215
VOE 11705105	912	200	1219
VOE 11705106	912	150	1215
VOE 11705106	912	200	1219
VOE 11705107	912	150	1215
VOE 11705107	912	200	1219
VOE 11705108	912	150	1215
VOE 11705108	912	200	1219
VOE 11705109	912	150	1215
VOE 11705109	912	200	1219
VOE 11705432	993	1200	1413
VOE 11705432	993	200	1385
VOE 11705432	993	200	1385
VOE 11705432	993	300	1389
VOE 11705432	993	300	1387
VOE 11705432	993	300	1387

NUMERICAL INDEX
INDICE DE NÚMERO
ÍNDICE NUMÉRICO

RÉPERTOIRE DE NUMÉROS

NUMERICAL INDEX
INDICE DE NÚMERO
ÍNDICE NUMÉRICO

RÉPERTOIRE DE NUMÉROS

Catalogue id **20106** | Group **10**
Issue **20021223-G** | Page **1434**

Part No	Group	Sect	Page
VOE 11705432	993	300	1387
VOE 11705432	993	300	1387
VOE 11705432	993	300	1387
VOE 11705432	993	400	1395
VOE 11705432	993	400	1395
VOE 11705432	993	400	1395
VOE 11705432	993	400	1395
VOE 11705432	993	400	1395
VOE 11705432	993	500	1403
VOE 11705432	993	500	1403
VOE 11705432	993	500	1403
VOE 11705432	993	550	1405
VOE 11705450	912	150	1215
VOE 11705450	912	200	1219
VOE 11705451	912	150	1215
VOE 11705451	912	200	1219
VOE 11705482	912	150	1215
VOE 11705482	912	200	1219
VOE 11705485	872	150	1029
VOE 11705485	872	175	1031
VOE 11705779	912	250	1227
VOE 11705779	912	350	1231
VOE 11705785	912	350	1231
VOE 11705789	912	250	1227
VOE 11705789	912	350	1231
VOE 11705792	912	250	1227
VOE 11705792	912	350	1231
VOE 11705881	386	150	473
VOE 11705881	421	150	539
VOE 11705917	386	100	465
VOE 11705917	386	100	465
VOE 11705917	916	150	1281
VOE 11705917	916	200	1283
VOE 11705918	386	100	465
VOE 11705918	916	150	1281
VOE 11705921	914	250	1255
VOE 11705961	912	300	1229
VOE 11706035	993	450	1399
VOE 11706035	993	500	1403
VOE 11706062	916	150	1281
VOE 11706062	916	200	1283
VOE 11706064	916	150	1281
VOE 11706064	916	150	1281
VOE 11706064	916	200	1283
VOE 11706065	916	150	1281
VOE 11706067	916	150	1281
VOE 11706068	916	150	1281
VOE 11706069	916	150	1281
VOE 11706070	916	150	1281
VOE 11706071	916	150	1281
VOE 11706074	916	200	1283
VOE 11706075	916	200	1283
VOE 11706173	647	150	829
VOE 11706174	914	250	1257
VOE 11706175	914	250	1257
VOE 11706176	914	250	1257
VOE 11706177	914	250	1257
VOE 11706184	914	450	1263
VOE 11706185	914	450	1263
VOE 11706189	913	250	1243
VOE 11706318	852	150	993
VOE 11706318	852	200	995
VOE 11706318	852	350	1003
VOE 11706318	852	375	1005
VOE 11706320	852	150	993
VOE 11706320	852	200	995
VOE 11706320	852	350	1003
VOE 11706320	852	375	1005
VOE 11706595	876	100	1091
VOE 11706789	916	200	1283
VOE 11706833	420	50	515
VOE 11706833	421	100	533
VOE 11706833	421	110	537
VOE 11706856	523	100	671
VOE 11706856	523	200	679
VOE 11706972	914	425	1261
VOE 11706973	914	425	1261
VOE 11706974	914	425	1261
VOE 11706975	914	425	1261
VOE 11706976	914	425	1261
VOE 11706978	914	425	1261
VOE 11706985	914	425	1261
VOE 11706989	914	450	1263
VOE 11706990	914	450	1263
VOE 11706994	914	450	1263
VOE 11706995	914	450	1263
VOE 11706997	914	450	1263
VOE 11707049	421	550	571
VOE 11707055	525	150	687
VOE 11707077	911	100	1171
VOE 11707078	525	150	687
VOE 11707344	852	200	995
VOE 11707344	852	350	1003
VOE 11707346	852	150	993
VOE 11707346	852	200	995
VOE 11707346	852	350	1003
VOE 11707346	852	375	1005
VOE 11707347	852	350	1003
VOE 11707347	852	375	1005
VOE 11707348	852	150	993
VOE 11707348	852	200	995
VOE 11707348	852	350	1003
VOE 11707348	852	375	1005
VOE 11707350	852	350	1003
VOE 11707350	852	375	1005
VOE 11707351	852	225	997
VOE 11707351	852	350	1003
VOE 11707351	852	375	1005
VOE 11707354	852	150	993
VOE 11707354	852	200	995
VOE 11707355	852	150	993
VOE 11707355	852	200	995
VOE 11707355	852	225	997
VOE 11707356	852	225	997
VOE 11707358	852	150	993
VOE 11707360	852	150	993
VOE 11707361	852	150	993
VOE 11707361	852	200	995
VOE 11707375	993	1200	1413
VOE 11707375	993	550	1405
VOE 11707381	993	100	1379
VOE 11707381	993	1200	1413
VOE 11707381	993	350	1391
VOE 11707381	993	450	1401
VOE 11707381	993	450	1401
VOE 11707381	993	550	1405
VOE 11707382	993	450	1399
VOE 11707383	993	100	1379
VOE 11707383	993	450	1399
VOE 11707384	993	100	1379
VOE 11707386	993	350	1391
VOE 11707389	993	450	1401
VOE 11707428	993	350	1393
VOE 11707428	993	400	1397
VOE 11707439	993	700	1409
VOE 11707564	912	300	1229
VOE 11707567	993	700	1409
VOE 11707569	993	700	1409
VOE 11707572	913	200	1241
VOE 11707578	263	300	169
VOE 11707607	993	700	1409
VOE 11707766	874	100	1071
VOE 11707766	874	110	1075
VOE 11707766	874	120	1079
VOE 11707827	993	700	1409
VOE 11707827	993	700	1409
VOE 11707861	993	300	1389
VOE 11707888	263	300	169
VOE 11707889	263	300	169
VOE 11707890	263	300	169
VOE 11707891	263	300	169
VOE 11707892	263	300	169
VOE 11707893	263	300	169
VOE 11707895	263	300	169
VOE 11707896	263	300	169
VOE 11708033	993	350	1393
VOE 11708033	993	400	1397
VOE 11708035	993	500	1403
VOE 11708082	913	250	1243
VOE 11708083	913	200	1241
VOE 11708084	913	250	1243
VOE 11708087	913	200	1241
VOE 11708087	913	250	1243
VOE 11708101	913	200	1241
VOE 11708110	913	200	1241
VOE 11708113	913	200	1241
VOE 11708116	913	200	1241
VOE 11708130	993	700	1409
VOE 11708162	421	550	571
VOE 11708191	993	300	1387
VOE 11708231	913	150	1237
VOE 11708231	913	200	1241
VOE 11708231	913	250	1243
VOE 11708233	913	200	1241
VOE 11708246	420	50	517
VOE 11708246	421	150	539
VOE 11708248	993	700	1409
VOE 11708249	993	700	1409
VOE 11708256	913	200	1241
VOE 11708257	913	150	1237

Part No	Group	Sect	Page	Part No	Group	Sect	Page	Part No	Group	Sect	Page	Part No	Group	Sect	Page	Part No	Group	Sect	Page
VOE 11708257	913	200	1241	VOE 11708996	451	150	597	VOE 11709884	912	300	1229	VOE 11712926	993	700	1409	VOE 11714962	852	325	1001
VOE 11708257	913	250	1243	VOE 11708996	451	200	599	VOE 11709961	993	550	1405	VOE 11713081	993	200	1385	VOE 11714963	852	300	999
VOE 11708258	913	150	1237	VOE 11708996	451	250	601	VOE 11709993	993	200	1385	VOE 11713081	993	400	1395	VOE 11714963	852	325	1001
VOE 11708284	420	50	515	VOE 11709012	451	250	601	VOE 11709994	993	500	1403	VOE 11713081	993	400	1395	VOE 11714964	852	300	999
VOE 11708302	371	2450	415	VOE 11709387	852	200	995	VOE 11710604	841	300	971	VOE 11713082	993	200	1385	VOE 11714964	852	325	1001
VOE 11708302	993	350	1391	VOE 11709390	852	200	995	VOE 11710875	993	700	1409	VOE 11713082	993	300	1389	VOE 11714964	852	400	1007
VOE 11708308	914	250	1255	VOE 11709391	852	375	1005	VOE 11711048	386	100	467	VOE 11713082	993	400	1395	VOE 11714965	852	300	999
VOE 11708308	914	250	1255	VOE 11709392	852	375	1005	VOE 11711048	386	100	467	VOE 11713533	914	450	1263	VOE 11714965	852	325	1001
VOE 11708326	912	125	1213	VOE 11709423	852	350	1003	VOE 11711048	386	100	467	VOE 11713567	641	200	787	VOE 11714966	852	300	999
VOE 11708326	912	150	1215	VOE 11709423	852	375	1005	VOE 11711048	386	100	467	VOE 11713574	641	200	787	VOE 11714967	852	300	999
VOE 11708326	912	200	1219	VOE 11709506	272	100	183	VOE 11711048	912	200	1221	VOE 11713580	641	200	787	VOE 11714968	852	300	999
VOE 11708326	912	225	1223	VOE 11709582	993	700	1409	VOE 11711048	912	250	1227	VOE 11713849	551	300	699	VOE 11714968	852	325	1001
VOE 11708511	525	150	687	VOE 11709633	386	100	465	VOE 11711048	912	400	1233	VOE 11713980	362	250	239	VOE 11714969	852	300	999
VOE 11708540	993	100	1379	VOE 11709637	647	150	829	VOE 11712222	451	150	597	VOE 11714080	916	150	1281	VOE 11714969	852	325	1001
VOE 11708673	993	700	1409	VOE 11709718	914	100	1245	VOE 11712222	451	200	599	VOE 11714081	916	150	1281	VOE 11714970	852	300	999
VOE 11708735	913	150	1237	VOE 11709804	263	350	171	VOE 11712222	451	250	601	VOE 11714081	916	150	1281	VOE 11714971	852	300	999
VOE 11708743	913	150	1237	VOE 11709804	386	100	465	VOE 11712331	912	350	1231	VOE 11714081	916	200	1283	VOE 11714971	852	325	1001
VOE 11708744	913	150	1237	VOE 11709805	263	350	171	VOE 11712364	912	400	1233	VOE 11714082	916	150	1281	VOE 11714972	852	300	999
VOE 11708748	913	150	1237	VOE 11709805	386	100	465	VOE 11712629	912	150	1215	VOE 11714083	916	150	1281	VOE 11714973	852	300	999
VOE 11708753	913	250	1243	VOE 11709806	263	350	171	VOE 11712629	912	175	1217	VOE 11714219	993	350	1391	VOE 11714973	852	325	1001
VOE 11708754	913	250	1243	VOE 11709807	263	350	171	VOE 11712629	912	225	1223	VOE 11714219	993	400	1397	VOE 11715063	852	400	1007
VOE 11708755	263	300	169	VOE 11709808	263	350	171	VOE 11712704	912	125	1213	VOE 11714224	993	350	1391	VOE 11715065	852	400	1007
VOE 11708755	913	250	1243	VOE 11709811	852	375	1005	VOE 11712704	912	175	1217	VOE 11714224	993	400	1397	VOE 11715074	852	400	1007
VOE 11708756	913	200	1241	VOE 11709817	645	300	811	VOE 11712704	912	225	1223	VOE 11714225	993	350	1391	VOE 11715078	852	400	1007
VOE 11708757	913	200	1241	VOE 11709837	916	300	1289	VOE 11712713	993	700	1409	VOE 11714225	993	400	1397	VOE 11715266	913	150	1237
VOE 11708758	913	200	1241	VOE 11709838	916	300	1289	VOE 11712790	256	250	129	VOE 11714226	993	450	1399	VOE 11715266	913	170	1239
VOE 11708759	913	200	1241	VOE 11709839	916	300	1289	VOE 11712791	256	250	129	VOE 11714226	993	500	1403	VOE 11715353	256	300	131
VOE 11708760	913	200	1241	VOE 11709861	912	300	1229	VOE 11712792	256	250	129	VOE 11714227	993	450	1399	VOE 11715387	852	300	999
VOE 11708825	945	500	1347	VOE 11709861	912	300	1229	VOE 11712793	256	250	129	VOE 11714227	993	500	1403	VOE 11715430	852	350	1003
VOE 11708827	914	250	1255	VOE 11709879	386	100	467	VOE 11712832	852	300	999	VOE 11714323	263	350	171	VOE 11715430	852	375	1005
VOE 11708881	551	300	699	VOE 11709879	912	300	1229	VOE 11712832	852	325	1001	VOE 11714579	852	350	1003	VOE 11715645	913	200	1241
VOE 11708930	468	150	633	VOE 11709880	912	300	1229	VOE 11712832	852	400	1007	VOE 11714580	852	200	995	VOE 11715658	912	250	1227
VOE 11708930	916	550	1303	VOE 11709881	912	300	1229	VOE 11712834	852	300	999	VOE 11714627	872	300	1039	VOE 11715658	912	350	1231
VOE 11708930	916	550	1303	VOE 11709882	912	300	1229	VOE 11712834	852	325	1001	VOE 11714734	551	300	699	VOE 11715719	913	250	1243
VOE 11708944	841	100	965	VOE 11709883	912	300	1229	VOE 11712842	852	300	999	VOE 11714930	913	150	1237	VOE 11715818	852	150	993
VOE 11708945	841	100	965	VOE 11709883	912	300	1229	VOE 11712925	993	700	1409	VOE 11714962	852	300	999	VOE 11715818	852	200	995

NUMERICAL INDEX
INDICE DE NÚMERO
ÍNDICE NUMÉRICO

RÉPERTOIRE DE NUMÉROS

NUMERICAL INDEX
INDICE DE NÚMERO
ÍNDICE NUMÉRICO

RÉPERTOIRE DE NUMÉROS

Catalogue id **20106** | Group **10**
Issue **20021223-G** | Page **1436**

Part No	Group	Sect	Page
VOE 11715818	852	350	1003
VOE 11715818	852	375	1005
VOE 11715918	993	700	1409
VOE 11715945	897	200	1149
VOE 11715947	911	150	1173
VOE 11715961	914	250	1255
VOE 11716339	993	700	1409
VOE 11716342	993	300	1389
VOE 11716481	913	200	1241
VOE 11716507	993	750	1411
VOE 11716514	993	450	1399
VOE 11716525	993	750	1411
VOE 11716526	993	750	1411
VOE 11716534	363	200	247
VOE 11716762	645	400	813
VOE 11716763	645	100	789
VOE 11716829	352	300	225
VOE 11716831	386	100	465
VOE 11716831	916	550	1303
VOE 11716832	916	550	1303
VOE 11716860	916	100	1269
VOE 11716860	916	125	1273
VOE 11716860	916	125	1273
VOE 11716860	916	135	1277
VOE 11716861	916	100	1269
VOE 11716862	916	100	1269
VOE 11803635	881	200	1097
VOE 11803693	371	2550	419
VOE 11803693	371	2575	423
VOE 11806306	371	1660	357
VOE 11806306	371	2550	419
VOE 11806306	371	2575	423
VOE 11850242	371	1900	367
VOE 11886866	881	200	1097
VOE 11988141	914	425	1261
VOE 11988142	914	425	1261
VOE 11988145	914	425	1261
VOE 11988146	386	100	465
VOE 11988146	914	425	1261
VOE 11988200	352	100	219
VOE 11988201	352	100	219
VOE 11988202	352	100	219
VOE 11988207	645	400	813
VOE 11988441	993	700	1409
VOE 11988545	914	425	1261
VOE 11991047	914	250	1255
VOE 11991047	914	250	1257
VOE 11991048	914	250	1257
VOE 11991048	914	250	1255
VOE 11991049	914	250	1255
VOE 11991049	914	250	1257
VOE 11991316	914	250	1255
VOE 11991316	914	250	1257
VOE 11991319	914	250	1255
VOE 11991321	914	250	1257
VOE 11991323	914	250	1255
VOE 11991323	914	250	1257
VOE 11992817	263	300	169
VOE 11992833	913	250	1243
VOE 11993070	911	150	1173
VOE 11993178	852	350	1003
VOE 11993178	852	375	1005
VOE 11993451	645	400	813
VOE 11993452	645	400	813
VOE 11993637	468	150	633
VOE 11993637	916	550	1303
VOE 11993637	916	550	1303
VOE 11994043	911	150	1173
VOE 11994275	551	100	693
VOE 11994393	914	250	1255
VOE 11994393	914	250	1257
VOE 11994428	645	100	789
VOE 11994484	362	250	239
VOE 11994522	525	150	687
VOE 11996163	852	150	993
VOE 11996163	852	200	995
VOE 11996362	645	400	813
VOE 11996374	645	400	813
VOE 11996380	525	150	687
VOE 11997155	913	150	1237
VOE 11997157	913	150	1237
VOE 11997186	414	100	513
VOE 11997187	414	100	513
VOE 11997187	420	50	515
VOE 11997265	852	350	1003
VOE 11997265	852	375	1005
VOE 11997271	945	410	1337
VOE 11997342	525	150	687
VOE 11997343	525	150	687
VOE 11998151	914	250	1257
VOE 11998442	525	100	685
VOE 11998442	525	150	687
VOE 11998550	852	150	993
VOE 11998550	852	200	995
VOE 11998561	852	350	1003
VOE 11998654	852	300	999
VOE 11998654	852	325	1001
VOE 11998677	852	300	999
VOE 11998677	852	325	1001
VOE 11998811	852	150	993
VOE 11998811	852	200	995
VOE 11998811	852	350	1003
VOE 11998831	852	350	1003
VOE 11998842	852	350	1003
VOE 11998863	913	250	1243
VOE 11999242	645	400	813
VOE 11999931	256	250	129
VOE 11999976	516	100	645
VOE 11999976	517	100	649
VOE 120001	715	500	865
VOE 120001	715	500	865
VOE 120291	421	200	543
VOE 120618	825	150	925
VOE 120618	826	200	933
VOE 1212859	380	155	453
VOE 1259727	371	100	257
VOE 1259854	371	1300	329
VOE 1259854	371	1900	367
VOE 1259854	371	2550	421
VOE 1259854	371	2575	425
VOE 1259854	371	950	309
VOE 1259854	390	100	481
VOE 1271494	235	100	105
VOE 1271494	874	100	1073
VOE 1271494	874	110	1075
VOE 1271494	874	120	1079
VOE 1275379	420	150	525
VOE 1304841	363	100	243
VOE 1304841	363	150	245
VOE 1304841	363	150	245
VOE 1304841	363	200	247
VOE 1304841	881	100	1093
VOE 1307048	371	2400	413
VOE 1307048	371	650	295
VOE 1307049	371	500	283
VOE 1307049	371	700	297
VOE 1307600	371	850	307
VOE 1323485	321	200	207
VOE 1347010	371	950	309
VOE 1347010	386	150	475
VOE 1362710	321	200	207
VOE 13803052	371	2450	415
VOE 13907851	263	200	165
VOE 13914468	645	250	809
VOE 13930435	882	600	1125
VOE 13931675	716	100	869
VOE 13933853	263	100	153
VOE 13933853	263	100	153
VOE 13933853	263	150	157
VOE 13933853	263	150	157
VOE 13933853	263	175	161
VOE 13933853	263	175	161
VOE 13933853	263	175	161
VOE 13933853	522	100	655
VOE 13933853	522	100	653
VOE 13933853	523	150	677
VOE 13933853	647	100	821
VOE 13933853	647	100	821
VOE 13933853	911	350	1191
VOE 13933853	911	600	1205
VOE 13933855	263	100	155
VOE 13933855	420	150	527
VOE 13933855	468	150	635
VOE 13933855	522	100	653
VOE 13933855	647	100	823
VOE 13933855	647	125	827
VOE 13933855	911	350	1189
VOE 13933855	914	100	1245
VOE 13933855	916	100	1271
VOE 13933855	916	125	1275
VOE 13933855	916	135	1277
VOE 13933856	522	150	659
VOE 13933858	645	200	803
VOE 13933858	645	200	805
VOE 13933858	647	125	825
VOE 13933858	647	125	825
VOE 13933858	911	300	1185
VOE 13933858	911	300	1185
VOE 13933858	911	300	1185
VOE 13933858	911	300	1183

Part No	Group	Sect	Page
VOE 13933858	911	650	1207
VOE 13933858	911	700	1209
VOE 13933858	911	700	1209
VOE 13933859	911	300	1185
VOE 13933859	911	650	1207
VOE 13933862	916	100	1269
VOE 13933862	916	125	1273
VOE 13933862	916	135	1277
VOE 13933867	263	100	153
VOE 13933868	645	150	795
VOE 13933869	263	175	161
VOE 13933869	523	250	683
VOE 13933871	645	150	793
VOE 13933871	645	150	793
VOE 13933871	645	150	795
VOE 13933872	263	100	153
VOE 13933872	263	150	157
VOE 13933872	263	175	161
VOE 13933872	523	150	675
VOE 13933872	523	150	677
VOE 13933872	523	200	679
VOE 13933872	645	100	789
VOE 13933872	645	150	795
VOE 13933872	645	150	793
VOE 13933872	645	150	793
VOE 13933872	645	175	797
VOE 13933872	660	100	833
VOE 13933875	645	100	789
VOE 13933877	217	150	71
VOE 13933878	263	100	153
VOE 13933878	263	175	163
VOE 13933878	263	175	163
VOE 13933878	645	150	793
VOE 13933878	645	150	793
VOE 13933878	645	175	799
VOE 13933878	645	175	797
VOE 13933878	660	100	833
VOE 13933881	645	100	789
VOE 13933897	468	150	633
VOE 13933897	468	150	633
VOE 13933897	468	150	635
VOE 13933897	647	100	821
VOE 13933897	647	125	827
VOE 13933897	916	300	1289
VOE 13933900	263	100	155
VOE 13933900	263	150	159
VOE 13933900	263	175	163
VOE 13933900	468	150	635
VOE 13933900	523	150	677
VOE 13933900	551	100	693
VOE 13933900	645	225	807
VOE 13933900	911	450	1195
VOE 13933900	914	500	1265
VOE 13933901	523	150	675
VOE 13933901	523	250	681
VOE 13933901	523	250	681
VOE 13933903	263	100	153
VOE 13933905	645	200	803
VOE 13933905	660	100	833
VOE 13933905	911	300	1183
VOE 13933905	911	300	1183
VOE 13933905	911	650	1207
VOE 13933906	916	100	1271
VOE 13933906	916	125	1275
VOE 13933906	916	135	1277
VOE 13933910	916	100	1269
VOE 13933912	523	250	683
VOE 13933912	660	100	833
VOE 13933914	647	100	821
VOE 13933914	647	125	825
VOE 13933915	522	200	663
VOE 13933917	523	150	675
VOE 13933917	645	100	789
VOE 13933922	263	100	153
VOE 13933923	522	100	653
VOE 13933923	522	100	655
VOE 13933923	645	100	791
VOE 13933923	645	150	793
VOE 13933923	645	150	795
VOE 13933923	645	150	793
VOE 13933923	645	150	793
VOE 13933923	645	175	797
VOE 13933923	645	175	799
VOE 13933923	645	175	799
VOE 13933923	645	175	797
VOE 13933923	645	175	799
VOE 13933923	645	175	797
VOE 13933923	645	175	797
VOE 13933923	645	175	799
VOE 13933923	647	125	825
VOE 13933923	660	100	833
VOE 13933923	911	350	1189
VOE 13933927	647	100	823
VOE 13933927	647	125	827
VOE 13933935	911	600	1205
VOE 13933936	522	100	657
VOE 13933936	522	250	669
VOE 13933936	522	250	669
VOE 13933936	551	100	693
VOE 13933936	911	350	1189
VOE 13933936	914	500	1265
VOE 13933936	914	600	1267
VOE 13933936	916	100	1271
VOE 13933936	916	125	1275
VOE 13933936	916	135	1279
VOE 13933936	916	500	1299
VOE 13933962	523	100	671
VOE 13935000	897	100	1143
VOE 13935000	897	300	1153
VOE 13935001	897	100	1143
VOE 13935001	897	100	1145
VOE 13935001	897	300	1153
VOE 13935003	874	100	1073
VOE 13935003	897	100	1143
VOE 13935003	897	300	1155
VOE 13935004	897	100	1145
VOE 13935004	897	100	1143
VOE 13935004	897	300	1155
VOE 13940090	269	100	177
VOE 13940090	331	100	209
VOE 13940090	390	110	483
VOE 13940090	872	150	1029
VOE 13940090	872	175	1031
VOE 13940090	945	100	1309
VOE 13940090	945	125	1311
VOE 13940090	945	125	1313
VOE 13940090	945	150	1315
VOE 13940090	945	200	1319
VOE 13940090	945	200	1319
VOE 13940090	945	250	1325
VOE 13940090	945	250	1323
VOE 13940090	945	250	1323
VOE 13940090	945	300	1329
VOE 13940090	945	300	1329
VOE 13940097	831	100	947
VOE 13940141	882	200	1103
VOE 13941451	993	600	1407
VOE 13941747	914	450	1263
VOE 13941793	645	250	809
VOE 13941907	421	400	563
VOE 13941907	421	400	563
VOE 13941907	421	500	567
VOE 13941907	461	150	615
VOE 13941907	463	150	627
VOE 13941907	468	100	631
VOE 13942668	882	100	1099
VOE 13943472	261	300	149
VOE 13943472	460	150	607
VOE 13943472	460	150	607
VOE 13943472	872	125	1025
VOE 13943472	872	125	1025
VOE 13943472	872	125	1025
VOE 13943472	872	350	1041
VOE 13943472	872	350	1041
VOE 13943472	872	350	1041
VOE 13943472	872	355	1045
VOE 13943472	872	355	1045
VOE 13943472	872	355	1045
VOE 13943472	872	355	1045
VOE 13943472	872	360	1049
VOE 13943472	872	360	1049
VOE 13943472	872	360	1049
VOE 13943472	872	360	1049
VOE 13943472	872	370	1053
VOE 13943472	872	370	1053
VOE 13943472	872	375	1055
VOE 13943472	872	375	1055
VOE 13943472	872	400	1057
VOE 13943472	872	400	1059
VOE 13943472	872	410	1061
VOE 13943472	872	410	1061
VOE 13943472	873	100	1069
VOE 13943472	876	100	1091
VOE 13943474	212	200	55
VOE 13943474	217	150	71
VOE 13943474	217	150	71
VOE 13943474	872	125	1025
VOE 13943474	872	350	1041
VOE 13943474	872	360	1049
VOE 13943474	873	100	1069

NUMERICAL INDEX
INDICE DE NÚMERO
ÍNDICE NUMÉRICO

RÉPERTOIRE DE NUMÉROS

NUMERICAL INDEX
INDICE DE NÚMERO
ÍNDICE NUMÉRICO

RÉPERTOIRE DE NUMÉROS

Part No	Group	Sect	Page
VOE 13944075	420	300	531
VOE 13944184	860	150	1011
VOE 13944184	860	350	1019
VOE 13945355	420	200	529
VOE 13945407	874	250	1087
VOE 13945407	874	250	1087
VOE 13945408	212	200	55
VOE 13945408	252	100	115
VOE 13945408	252	110	117
VOE 13945408	256	100	123
VOE 13945408	256	100	123
VOE 13945408	256	200	127
VOE 13945408	261	250	147
VOE 13945408	261	250	147
VOE 13945408	352	150	221
VOE 13945408	371	100	259
VOE 13945408	371	1600	353
VOE 13945408	371	1600	353
VOE 13945408	371	550	287
VOE 13945408	371	600	291
VOE 13945408	371	600	289
VOE 13945408	371	700	299
VOE 13945408	420	150	527
VOE 13945408	421	500	567
VOE 13945408	523	100	671
VOE 13945408	715	450	863
VOE 13945408	823	100	911
VOE 13945408	852	100	983
VOE 13945408	852	120	989
VOE 13945408	852	130	991
VOE 13945408	874	100	1073
VOE 13945408	874	110	1077
VOE 13945408	874	120	1081
VOE 13945408	916	500	1299
VOE 13945408	945	475	1341
VOE 13945408	945	485	1343
VOE 13945408	945	600	1353
VOE 13945408	992	300	1375
VOE 13945444	234	100	93
VOE 13945444	234	110	97
VOE 13945444	256	300	131
VOE 13945444	256	300	131
VOE 13945444	256	300	131
VOE 13945444	256	300	133
VOE 13945444	258	100	135
VOE 13945444	263	175	163
VOE 13945444	263	250	167
VOE 13945444	362	200	237
VOE 13945444	371	100	259
VOE 13945444	371	1850	365
VOE 13945444	371	2025	379
VOE 13945444	371	2700	433
VOE 13945444	371	2700	433
VOE 13945444	371	700	297
VOE 13945444	371	700	299
VOE 13945444	390	100	481
VOE 13945444	390	100	481
VOE 13945444	390	200	491
VOE 13945444	390	200	491
VOE 13945444	421	500	567
VOE 13945444	491	100	637
VOE 13945444	522	200	663
VOE 13945444	525	100	685
VOE 13945444	551	100	693
VOE 13945444	645	250	809
VOE 13945444	660	200	835
VOE 13945444	821	100	903
VOE 13945444	827	100	937
VOE 13945444	827	350	945
VOE 13945444	872	450	1065
VOE 13945444	874	100	1071
VOE 13945444	874	110	1075
VOE 13945444	874	120	1079
VOE 13945444	874	150	1083
VOE 13945444	881	100	1095
VOE 13945444	911	150	1173
VOE 13945444	945	450	1339
VOE 13945444	993	150	1383
VOE 13945461	874	250	1087
VOE 13945544	313	100	199
VOE 13945653	420	200	529
VOE 13945653	522	100	653
VOE 13945653	527	100	689
VOE 13945653	527	100	689
VOE 13945653	551	100	693
VOE 13945653	551	100	693
VOE 13945653	645	200	803
VOE 13945653	645	225	807
VOE 13945653	645	225	807
VOE 13945653	911	300	1185
VOE 13945653	911	700	1209
VOE 13945653	912	250	1227
VOE 13945653	912	350	1231
VOE 13945653	914	100	1245
VOE 13945653	914	100	1245
VOE 13945653	914	250	1255
VOE 13945653	914	250	1257
VOE 13945653	914	425	1261
VOE 13945653	945	500	1345
VOE 13945734	261	250	145
VOE 13946008	461	150	615
VOE 13946008	463	150	625
VOE 13946173	212	200	55
VOE 13946173	217	150	71
VOE 13946173	234	100	95
VOE 13946173	234	100	93
VOE 13946173	234	100	93
VOE 13946173	235	100	105
VOE 13946173	261	250	147
VOE 13946173	261	250	147
VOE 13946173	261	250	147
VOE 13946173	263	100	155
VOE 13946173	263	100	153
VOE 13946173	263	150	157
VOE 13946173	263	175	161
VOE 13946173	263	200	165
VOE 13946173	263	250	167
VOE 13946173	263	250	167
VOE 13946173	269	100	177
VOE 13946173	269	100	177
VOE 13946173	269	150	179
VOE 13946173	269	150	179
VOE 13946173	269	150	179
VOE 13946173	313	100	199
VOE 13946173	313	100	199
VOE 13946173	313	150	201
VOE 13946173	313	150	201
VOE 13946173	321	100	203
VOE 13946173	321	150	205
VOE 13946173	333	150	213
VOE 13946173	333	150	213
VOE 13946173	352	100	219
VOE 13946173	352	150	221
VOE 13946173	353	200	231
VOE 13946173	371	100	259
VOE 13946173	371	100	257
VOE 13946173	371	100	257
VOE 13946173	371	1600	353
VOE 13946173	371	1700	359
VOE 13946173	371	2000	377
VOE 13946173	371	2025	379
VOE 13946173	371	2025	379
VOE 13946173	371	2025	379
VOE 13946173	371	250	265
VOE 13946173	371	350	273
VOE 13946173	371	350	273
VOE 13946173	371	450	281
VOE 13946173	371	600	289
VOE 13946173	371	700	297
VOE 13946173	371	700	299
VOE 13946173	371	700	297
VOE 13946173	371	700	299
VOE 13946173	371	700	297
VOE 13946173	371	700	299
VOE 13946173	371	700	297
VOE 13946173	371	700	297
VOE 13946173	371	700	299
VOE 13946173	371	700	297
VOE 13946173	420	150	527
VOE 13946173	468	150	633
VOE 13946173	522	150	661
VOE 13946173	523	100	671
VOE 13946173	523	150	677
VOE 13946173	523	250	681
VOE 13946173	523	250	683
VOE 13946173	523	250	681
VOE 13946173	660	100	833
VOE 13946173	715	350	859
VOE 13946173	715	400	861
VOE 13946173	715	450	863
VOE 13946173	715	450	863
VOE 13946173	715	450	863
VOE 13946173	715	700	867
VOE 13946173	810	150	891
VOE 13946173	810	210	897
VOE 13946173	821	100	903
VOE 13946173	823	100	911
VOE 13946173	823	100	911
VOE 13946173	823	350	921
VOE 13946173	837	100	955

Part No	Group	Sect	Page
VOE 13946173	837	150	957
VOE 13946173	872	300	1039
VOE 13946173	872	450	1065
VOE 13946173	873	100	1069
VOE 13946173	874	100	1071
VOE 13946173	874	110	1075
VOE 13946173	874	120	1079
VOE 13946173	882	450	1113
VOE 13946173	882	550	1121
VOE 13946173	896	350	1141
VOE 13946173	911	600	1205
VOE 13946173	916	500	1299
VOE 13946173	945	400	1333
VOE 13946173	945	405	1335
VOE 13946173	945	405	1335
VOE 13946173	945	410	1337
VOE 13946173	945	450	1339
VOE 13946173	992	150	1365
VOE 13946173	992	300	1375
VOE 13946222	380	100	449
VOE 13946304	460	100	605
VOE 13946304	461	150	615
VOE 13946304	463	150	625
VOE 13946442	461	100	609
VOE 13946442	463	100	619
VOE 13946474	715	400	861
VOE 13946474	740	100	871
VOE 13946474	821	150	905
VOE 13946474	911	100	1171
VOE 13946474	911	250	1179
VOE 13946474	911	400	1193
VOE 13946501	993	450	1399
VOE 13946501	993	600	1407
VOE 13946544	371	2000	377
VOE 13946544	371	2300	401
VOE 13946544	371	2350	405
VOE 13946544	371	2375	409
VOE 13946544	390	150	485
VOE 13946544	390	150	485
VOE 13946544	421	200	543
VOE 13946544	660	200	835
VOE 13946544	715	400	861
VOE 13946544	823	350	921
VOE 13946544	881	200	1097
VOE 13946544	882	450	1113
VOE 13946544	897	250	1151
VOE 13946544	945	450	1339
VOE 13946652	872	350	1043
VOE 13946652	872	370	1053
VOE 13946652	872	375	1055
VOE 13946652	872	400	1059
VOE 13946652	872	410	1063
VOE 13946752	252	100	115
VOE 13946752	252	110	117
VOE 13946752	421	150	539
VOE 13946752	911	300	1183
VOE 13946752	916	100	1269
VOE 13946752	916	125	1273
VOE 13946752	916	125	1275
VOE 13946752	916	135	1277
VOE 13946817	715	100	847
VOE 13946817	715	110	849
VOE 13946817	911	550	1201
VOE 13946817	945	400	1333
VOE 13946817	945	405	1335
VOE 13946834	371	1600	353
VOE 13946834	945	485	1343
VOE 13946934	261	250	145
VOE 13946934	363	200	247
VOE 13946934	371	100	257
VOE 13946934	390	150	485
VOE 13946934	390	200	491
VOE 13946934	837	200	959
VOE 13946934	872	300	1039
VOE 13946934	872	450	1065
VOE 13946934	872	450	1067
VOE 13946934	992	150	1365
VOE 13946934	992	200	1367
VOE 13946934	992	250	1369
VOE 13947084	551	100	693
VOE 13947281	212	100	51
VOE 13947281	223	100	81
VOE 13947281	262	100	151
VOE 13947281	263	450	175
VOE 13947281	420	50	515
VOE 13947281	896	200	1135
VOE 13947282	420	50	517
VOE 13947355	945	100	1309
VOE 13947355	945	125	1311
VOE 13947355	945	150	1315
VOE 13947355	945	250	1323
VOE 13947355	945	250	1323
VOE 13947355	945	250	1325
VOE 13947355	945	300	1329
VOE 13947355	945	300	1329
VOE 13947355	992	100	1359
VOE 13947373	913	100	1235
VOE 13947542	371	2000	377
VOE 13947542	421	450	565
VOE 13947542	516	100	645
VOE 13947542	517	100	649
VOE 13947542	872	300	1039
VOE 13947542	872	450	1065
VOE 13947542	992	250	1369
VOE 13947621	215	100	61
VOE 13947621	215	100	61
VOE 13947621	237	100	111
VOE 13947621	255	100	121
VOE 13947621	263	450	175
VOE 13947622	262	100	151
VOE 13947622	262	100	151
VOE 13947624	217	100	69
VOE 13947624	421	200	541
VOE 13947624	461	100	611
VOE 13947624	463	100	621
VOE 13947627	420	50	515
VOE 13947627	421	200	543
VOE 13947628	223	100	81
VOE 13947628	262	100	151
VOE 13947628	371	150	261
VOE 13947760	235	100	103
VOE 13947760	235	150	107
VOE 13947760	258	100	135
VOE 13947760	263	250	167
VOE 13947760	362	100	233
VOE 13947760	371	1850	365
VOE 13947760	371	350	273
VOE 13947760	420	150	525
VOE 13947760	421	200	541
VOE 13947760	421	200	543
VOE 13947760	421	200	541
VOE 13947760	421	400	563
VOE 13947760	821	100	903
VOE 13947760	821	150	905
VOE 13947760	823	150	913
VOE 13947760	826	100	929
VOE 13947760	827	100	937
VOE 13947760	827	200	941
VOE 13947760	827	250	943
VOE 13947760	837	200	959
VOE 13947760	882	400	1111
VOE 13947760	882	500	1115
VOE 13947760	882	550	1117
VOE 13947760	882	550	1117
VOE 13947760	882	600	1123
VOE 13947760	882	650	1127
VOE 13947760	916	300	1289
VOE 13947760	916	300	1289
VOE 13947760	992	100	1361
VOE 13947760	993	350	1391
VOE 13947790	912	100	1211
VOE 13947790	916	100	1271
VOE 13947790	916	125	1275
VOE 13947902	421	100	533
VOE 13947902	421	110	537
VOE 13948217	235	100	103
VOE 13948217	263	100	155
VOE 13948217	522	100	657
VOE 13948269	451	250	601
VOE 13948320	451	250	601
VOE 13948356	258	100	135
VOE 13948356	258	100	135
VOE 13948356	258	100	137
VOE 13948356	831	150	949
VOE 13948356	992	100	1359
VOE 13948695	872	125	1023
VOE 13948699	914	100	1245
VOE 13948871	234	100	93
VOE 13948871	234	100	95
VOE 13948871	234	110	97
VOE 13948871	234	110	97
VOE 13948871	371	350	273
VOE 13948871	523	150	677
VOE 13948995	371	1325	333
VOE 13948995	371	1800	363
VOE 13948995	371	2200	393
VOE 13948995	371	2650	431
VOE 13948995	371	2800	437
VOE 13948996	371	2200	393
VOE 13948996	371	2650	431

NUMERICAL INDEX
INDICE DE NÚMERO
ÍNDICE NUMÉRICO

RÉPERTOIRE DE NUMÉROS

Catalogue id	Group
20106	**10**
Issue	Page
20021223-G	**1439**

VOLVO

L110F

NUMERICAL INDEX
INDICE DE NÚMERO
ÍNDICE NUMÉRICO

RÉPERTOIRE DE NUMÉROS

Part No	Group	Sect	Page
VOE 13948996	371	850	305
VOE 13949191	551	100	695
VOE 13949262	911	500	1197
VOE 13949262	911	550	1201
VOE 13949278	261	300	149
VOE 13949278	263	200	165
VOE 13949278	362	300	241
VOE 13949278	366	100	249
VOE 13949278	366	150	251
VOE 13949278	371	100	257
VOE 13949278	371	2050	381
VOE 13949278	371	2450	415
VOE 13949278	371	2650	431
VOE 13949278	372	100	439
VOE 13949278	372	120	441
VOE 13949278	372	150	447
VOE 13949278	390	150	485
VOE 13949278	390	150	485
VOE 13949278	390	150	485
VOE 13949278	390	150	485
VOE 13949278	390	175	489
VOE 13949278	390	200	491
VOE 13949278	393	100	493
VOE 13949278	393	150	495
VOE 13949278	393	160	497
VOE 13949278	516	100	645
VOE 13949278	517	100	649
VOE 13949278	810	150	891
VOE 13949278	821	100	903
VOE 13949278	823	250	919
VOE 13949278	823	250	917
VOE 13949278	837	200	959
VOE 13949278	837	200	959
VOE 13949278	837	200	959
VOE 13949278	872	125	1023
VOE 13949278	872	300	1039
VOE 13949278	872	450	1065
VOE 13949278	872	450	1065
VOE 13949278	872	450	1065
VOE 13949278	872	450	1065
VOE 13949278	874	250	1087
VOE 13949278	876	100	1091
VOE 13949278	897	200	1149
VOE 13949278	897	200	1149
VOE 13949278	914	400	1259
VOE 13949278	916	300	1289
VOE 13949278	992	100	1359
VOE 13949278	992	150	1365
VOE 13949278	992	200	1367
VOE 13949361	420	200	529
VOE 13949386	235	100	105
VOE 13949410	420	50	517
VOE 13949410	421	150	539
VOE 13949574	420	200	529
VOE 13949574	420	50	517
VOE 13949574	420	50	515
VOE 13949574	420	50	515
VOE 13949574	421	400	563
VOE 13949574	421	500	567
VOE 13949578	221	100	77
VOE 13949578	221	100	77
VOE 13949578	233	100	83
VOE 13949578	333	100	211
VOE 13949597	371	1000	315
VOE 13949597	371	1300	329
VOE 13949597	371	1300	331
VOE 13949597	371	1500	345
VOE 13949597	371	1525	347
VOE 13949597	371	1550	351
VOE 13949597	371	1800	363
VOE 13949597	371	2500	417
VOE 13949597	371	2550	421
VOE 13949597	371	2550	419
VOE 13949597	371	2575	423
VOE 13949597	371	2575	423
VOE 13949597	371	950	309
VOE 13949597	371	950	309
VOE 13949608	420	100	523
VOE 13949608	434	100	573
VOE 13949608	434	110	575
VOE 13949656	420	50	515
VOE 13949656	421	200	541
VOE 13949746	352	150	221
VOE 13949746	371	1700	359
VOE 13949746	371	2450	415
VOE 13949746	371	2700	433
VOE 13949746	371	350	273
VOE 13949746	371	350	273
VOE 13949746	371	350	273
VOE 13949746	371	450	281
VOE 13949746	371	450	281
VOE 13949746	371	550	287
VOE 13949746	371	550	287
VOE 13949746	371	550	287
VOE 13949746	371	600	291
VOE 13949746	371	700	297
VOE 13949746	371	700	299
VOE 13949746	371	700	297
VOE 13949746	371	700	297
VOE 13949746	371	700	299
VOE 13949746	421	500	567
VOE 13949746	523	150	677
VOE 13949746	523	250	683
VOE 13949746	823	200	915
VOE 13949746	874	100	1071
VOE 13949746	874	110	1075
VOE 13949746	874	120	1079
VOE 13949746	945	400	1333
VOE 13949746	945	405	1335
VOE 13949746	992	150	1365
VOE 13949746	992	250	1369
VOE 13949747	235	100	103
VOE 13949747	235	150	107
VOE 13949747	371	250	265
VOE 13949747	371	280	267
VOE 13949747	371	350	273
VOE 13949747	371	350	273
VOE 13949747	371	450	281
VOE 13949747	371	600	289
VOE 13949747	371	700	297
VOE 13949747	420	200	529
VOE 13949747	874	100	1071
VOE 13949747	874	110	1075
VOE 13949747	874	120	1079
VOE 13949817	821	170	909
VOE 13949851	421	350	555
VOE 13949851	421	360	559
VOE 13949851	421	370	561
VOE 13949867	362	200	237
VOE 13949867	810	150	891
VOE 13949867	810	210	897
VOE 13949867	851	100	977
VOE 13949867	873	100	1069
VOE 13949867	914	150	1249
VOE 13949873	234	110	97
VOE 13949873	258	100	137
VOE 13949888	269	150	179
VOE 13949888	371	100	257
VOE 13949888	371	100	259
VOE 13949888	371	100	257
VOE 13949888	371	100	257
VOE 13949888	371	300	269
VOE 13949888	371	300	269
VOE 13949888	882	200	1103
VOE 13949905	421	100	533
VOE 13949905	421	110	537
VOE 13949997	212	200	55
VOE 13949997	212	200	55
VOE 13949997	371	350	273
VOE 13949997	371	350	273
VOE 13949997	371	550	287
VOE 13949997	371	700	297
VOE 13949997	371	700	297
VOE 13951740	451	250	601
VOE 13951977	660	200	835
VOE 13951977	660	250	837
VOE 13951977	945	125	1313
VOE 13951977	945	450	1339
VOE 13951977	945	475	1341
VOE 13951977	945	485	1343
VOE 13955272	362	300	241
VOE 13955294	992	300	1373
VOE 13955781	371	2600	427
VOE 13955781	380	155	453
VOE 13955894	256	200	127
VOE 13955894	256	300	131
VOE 13955894	256	300	131
VOE 13955894	256	300	131
VOE 13955894	258	100	135
VOE 13955894	852	100	983
VOE 13955894	852	120	989
VOE 13955894	896	350	1141
VOE 13955894	945	410	1337
VOE 13955894	992	300	1373
VOE 13955894	992	300	1375
VOE 13955897	821	100	901
VOE 13955897	821	100	901
VOE 13955897	821	150	905
VOE 13955897	821	150	905
VOE 13955897	821	150	905

Part No	Group	Sect	Page
VOE 13955897	896	100	1133
VOE 13955900	215	100	61
VOE 13955900	263	200	165
VOE 13955900	372	120	441
VOE 13955900	740	100	871
VOE 13955900	740	100	871
VOE 13955900	810	200	895
VOE 13955900	860	300	1017
VOE 13955900	924	100	1305
VOE 13955900	924	150	1307
VOE 13955985	914	425	1261
VOE 13956967	420	200	529
VOE 13956967	945	600	1351
VOE 13956967	945	600	1351
VOE 13956967	945	600	1351
VOE 13956967	945	600	1353
VOE 13956967	945	600	1351
VOE 13956967	945	600	1353
VOE 13956967	945	600	1351
VOE 13956967	945	600	1351
VOE 13956967	945	625	1355
VOE 13958210	371	1200	323
VOE 13958210	371	1325	333
VOE 13958210	371	2050	381
VOE 13958210	371	2100	383
VOE 13958210	371	2150	387
VOE 13958210	371	2200	393
VOE 13958210	371	2650	431
VOE 13958210	371	2650	431
VOE 13958210	371	850	305
VOE 13959209	993	100	1379
VOE 13959209	993	450	1401
VOE 13959258	911	550	1201
VOE 13959258	911	550	1201
VOE 13960138	333	150	213
VOE 13960138	371	1250	327
VOE 13960143	252	100	115
VOE 13960143	252	110	117
VOE 13960143	352	100	219
VOE 13960143	352	150	221
VOE 13960143	352	250	223
VOE 13960143	352	300	225
VOE 13960143	353	150	229
VOE 13960143	371	1500	345
VOE 13960143	371	1600	353
VOE 13960143	527	100	689
VOE 13960143	527	200	691
VOE 13960143	645	100	789
VOE 13960143	645	200	803
VOE 13960143	715	100	847
VOE 13960143	715	250	855
VOE 13960143	715	300	857
VOE 13960143	810	150	891
VOE 13960143	810	210	897
VOE 13960143	821	150	907
VOE 13960143	826	100	927
VOE 13960143	826	100	929
VOE 13960143	826	150	931
VOE 13960143	826	250	935
VOE 13960143	827	100	937
VOE 13960143	827	100	937
VOE 13960143	827	250	943
VOE 13960143	837	300	963
VOE 13960143	841	100	965
VOE 13960143	896	350	1141
VOE 13960143	911	250	1181
VOE 13960143	911	400	1193
VOE 13960143	911	500	1197
VOE 13960143	911	550	1201
VOE 13960143	916	350	1291
VOE 13960143	916	400	1295
VOE 13960143	945	405	1335
VOE 13960143	945	405	1335
VOE 13960143	992	300	1373
VOE 13960143	993	100	1381
VOE 13960143	993	350	1391
VOE 13960143	993	350	1391
VOE 13960143	993	450	1399
VOE 13960145	252	100	115
VOE 13960145	252	110	117
VOE 13960145	261	100	139
VOE 13960145	263	250	167
VOE 13960145	313	150	201
VOE 13960145	321	100	203
VOE 13960145	660	200	835
VOE 13960145	660	200	835
VOE 13960145	715	100	847
VOE 13960145	715	100	847
VOE 13960145	715	110	849
VOE 13960145	715	110	849
VOE 13960145	715	150	851
VOE 13960145	715	200	853
VOE 13960145	715	400	861
VOE 13960145	821	100	901
VOE 13960145	821	100	901
VOE 13960145	821	100	901
VOE 13960145	821	100	901
VOE 13960145	821	150	907
VOE 13960145	821	150	905
VOE 13960145	821	150	905
VOE 13960145	823	150	913
VOE 13960145	825	100	923
VOE 13960145	825	100	923
VOE 13960145	826	100	927
VOE 13960145	826	100	927
VOE 13960145	826	100	927
VOE 13960145	826	100	929
VOE 13960145	826	150	931
VOE 13960145	945	405	1335
VOE 13960145	945	405	1335
VOE 13960145	945	405	1335
VOE 13960145	945	405	1335
VOE 13960145	945	450	1339
VOE 13960145	945	475	1341
VOE 13960145	945	485	1343
VOE 13960145	945	700	1357
VOE 13960146	914	250	1255
VOE 13960150	421	200	543
VOE 13960164	263	100	155
VOE 13960164	911	600	1205
VOE 13960211	525	100	685
VOE 13960213	911	300	1187
VOE 13960213	911	300	1183
VOE 13960632	234	100	95
VOE 13960632	421	200	541
VOE 13960632	461	100	611
VOE 13960632	463	100	621
VOE 13960632	645	500	817
VOE 13961191	872	125	1025
VOE 13961191	882	100	1099
VOE 13961613	823	350	921
VOE 13961613	872	125	1023
VOE 13961647	362	150	235
VOE 13961647	362	200	237
VOE 13961962	371	1950	369
VOE 13961962	371	1975	373
VOE 13961962	872	125	1025
VOE 13961962	872	125	1027
VOE 13961962	872	350	1041
VOE 13961962	872	355	1045
VOE 13961962	872	360	1049
VOE 13961996	460	100	605
VOE 13962033	896	200	1135
VOE 13962075	896	200	1135
VOE 13962213	896	200	1135
VOE 13962298	896	200	1135
VOE 13962985	468	100	631
VOE 13963077	434	100	573
VOE 13963077	434	110	575
VOE 13963103	353	200	231
VOE 13963103	353	200	231
VOE 13963104	945	100	1309
VOE 13963104	945	125	1313
VOE 13963104	945	125	1311
VOE 13963104	945	150	1315
VOE 13963104	945	200	1319
VOE 13963104	945	200	1319
VOE 13963104	945	250	1323
VOE 13963104	945	250	1325
VOE 13963104	945	250	1323
VOE 13963104	945	300	1329
VOE 13963104	945	300	1329
VOE 13963105	841	300	971
VOE 13963925	421	500	567
VOE 13964016	421	200	541
VOE 13964110	911	400	1193
VOE 13964826	882	500	1115
VOE 13964826	882	550	1119
VOE 13964826	882	650	1127
VOE 13964844	896	100	1133
VOE 13964845	468	100	631
VOE 13965175	371	1450	341
VOE 13965175	371	2050	381

NUMERICAL INDEX
INDICE DE NÚMERO
ÍNDICE NUMÉRICO

RÉPERTOIRE DE NUMÉROS

Catalogue id **20106** | Group **10**
Issue **20021223-G** | Page **1442**

Part No	Group	Sect	Page
VOE 13965175	371	2200	391
VOE 13965175	371	2450	415
VOE 13965175	371	2450	415
VOE 13965175	371	2450	415
VOE 13965175	371	2600	427
VOE 13965175	371	550	287
VOE 13965175	841	250	969
VOE 13965175	896	350	1141
VOE 13965176	258	100	135
VOE 13965176	263	175	163
VOE 13965176	645	100	791
VOE 13965176	821	100	903
VOE 13965176	882	500	1115
VOE 13965176	882	550	1119
VOE 13965176	882	550	1119
VOE 13965176	882	600	1123
VOE 13965176	882	650	1127
VOE 13965176	911	600	1205
VOE 13965177	872	300	1039
VOE 13965177	872	450	1065
VOE 13965177	916	300	1289
VOE 13965178	371	2450	415
VOE 13965178	390	150	485
VOE 13965178	390	150	485
VOE 13965178	872	300	1039
VOE 13965178	872	450	1065
VOE 13965179	252	100	115
VOE 13965179	252	110	117
VOE 13965179	256	200	127
VOE 13965179	421	500	567
VOE 13965179	523	250	681
VOE 13965179	827	100	937
VOE 13965179	852	100	983
VOE 13965179	852	120	989
VOE 13965179	852	130	991
VOE 13965179	852	410	1009
VOE 13965179	874	100	1071
VOE 13965179	874	110	1075
VOE 13965179	874	120	1079
VOE 13965179	916	500	1299
VOE 13965179	992	400	1377
VOE 13965179	993	100	1379
VOE 13965180	258	100	135
VOE 13965180	258	100	135
VOE 13965180	491	100	637
VOE 13965180	645	200	803
VOE 13965180	647	100	821
VOE 13965180	647	125	825
VOE 13965180	715	350	859
VOE 13965180	715	500	865
VOE 13965180	715	500	865
VOE 13965180	715	500	865
VOE 13965180	823	250	917
VOE 13965180	874	100	1071
VOE 13965180	874	110	1075
VOE 13965180	874	120	1079
VOE 13965180	874	200	1085
VOE 13965180	916	300	1289
VOE 13965180	916	350	1291
VOE 13965180	916	400	1295
VOE 13965180	992	150	1365
VOE 13965181	258	100	135
VOE 13965181	390	100	481
VOE 13965181	390	200	491
VOE 13965181	421	400	563
VOE 13965181	715	450	863
VOE 13965181	882	500	1115
VOE 13965182	256	200	127
VOE 13965182	421	500	567
VOE 13965182	522	100	657
VOE 13965182	874	100	1071
VOE 13965182	874	110	1075
VOE 13965182	874	120	1079
VOE 13965182	916	350	1291
VOE 13965182	916	400	1295
VOE 13965182	992	125	1363
VOE 13965183	945	410	1337
VOE 13965183	945	600	1351
VOE 13965183	945	625	1355
VOE 13965184	421	400	563
VOE 13965184	525	100	685
VOE 13965185	352	100	219
VOE 13965185	711	100	845
VOE 13965185	810	200	895
VOE 13965185	818	100	899
VOE 13965185	825	150	925
VOE 13965185	837	300	963
VOE 13965185	860	200	1013
VOE 13965185	860	250	1015
VOE 13965185	874	150	1083
VOE 13965185	881	100	1093
VOE 13965185	881	100	1093
VOE 13965185	882	550	1119
VOE 13965185	914	200	1251
VOE 13965186	371	1500	345
VOE 13965186	916	100	1271
VOE 13965186	916	125	1273
VOE 13965186	916	135	1277
VOE 13965186	916	350	1291
VOE 13965186	916	400	1295
VOE 13965186	993	350	1391
VOE 13965186	993	450	1399
VOE 13965187	420	200	529
VOE 13965187	827	250	943
VOE 13965187	992	300	1373
VOE 13965189	914	200	1251
VOE 13965189	916	100	1269
VOE 13965189	916	125	1273
VOE 13965189	916	135	1277
VOE 13965190	827	100	937
VOE 13965190	911	250	1181
VOE 13965190	912	100	1211
VOE 13965190	912	100	1211
VOE 13965190	914	200	1251
VOE 13965191	715	150	851
VOE 13965191	715	200	853
VOE 13965191	826	100	929
VOE 13965191	911	200	1177
VOE 13965191	916	300	1287
VOE 13965191	945	700	1357
VOE 13965192	715	100	847
VOE 13965192	715	110	849
VOE 13965192	715	200	853
VOE 13965192	827	250	943
VOE 13965192	911	400	1193
VOE 13965192	911	400	1193
VOE 13965192	913	100	1235
VOE 13965192	945	100	1309
VOE 13965192	945	125	1311
VOE 13965192	945	150	1317
VOE 13965192	945	150	1315
VOE 13965192	945	150	1315
VOE 13965192	945	200	1319
VOE 13965192	945	250	1325
VOE 13965192	945	250	1323
VOE 13965192	945	250	1325
VOE 13965192	945	300	1329
VOE 13965192	945	700	1357
VOE 13965192	992	125	1363
VOE 13965193	218	150	75
VOE 13965193	313	100	199
VOE 13965193	313	150	201
VOE 13965193	420	100	523
VOE 13965193	460	150	607
VOE 13965193	660	200	835
VOE 13965193	660	250	837
VOE 13965193	821	100	901
VOE 13965193	821	150	907
VOE 13965193	825	100	923
VOE 13965193	826	100	927
VOE 13965193	912	100	1211
VOE 13965193	914	600	1267
VOE 13965193	945	300	1329
VOE 13965193	945	300	1329
VOE 13965193	992	100	1359
VOE 13965194	821	100	901
VOE 13965194	821	100	901
VOE 13965194	821	100	901
VOE 13965194	821	100	901
VOE 13965194	911	100	1171
VOE 13965194	916	300	1287
VOE 13965196	261	100	139
VOE 13965196	827	150	939
VOE 13965196	924	100	1305
VOE 13965196	924	150	1307
VOE 13965216	645	225	807
VOE 13965220	881	100	1093
VOE 13965220	993	350	1391
VOE 13965226	911	250	1181
VOE 13965226	911	250	1179
VOE 13965483	321	150	205
VOE 13965483	823	250	919
VOE 13965540	371	1850	365
VOE 13965556	874	110	1077
VOE 13965556	874	120	1081
VOE 13965558	261	250	145
VOE 13965558	420	150	525
VOE 13965593	371	2100	383
VOE 13965593	371	2150	387

Part No	Group	Sect	Page
VOE 13965664	860	250	1015
VOE 13965768	914	250	1255
VOE 13965768	914	250	1257
VOE 13965768	945	475	1341
VOE 13965768	945	485	1343
VOE 13966143	434	200	583
VOE 13966143	434	210	587
VOE 13966143	434	220	591
VOE 13966145	911	100	1171
VOE 13966146	911	400	1193
VOE 13966357	992	100	1359
VOE 13966360	911	250	1179
VOE 13966360	911	250	1179
VOE 13966364	916	100	1271
VOE 13966366	451	100	595
VOE 13966369	911	250	1179
VOE 13966807	371	700	297
VOE 13966807	372	100	439
VOE 13966807	372	120	441
VOE 13966807	372	120	441
VOE 13966851	945	550	1349
VOE 13967752	527	100	689
VOE 13967752	527	100	689
VOE 13967752	527	100	689
VOE 13967752	914	100	1247
VOE 13967752	916	100	1269
VOE 13967752	916	100	1271
VOE 13967934	362	150	235
VOE 13967934	362	200	237
VOE 13968302	436	100	593
VOE 13968436	818	100	899
VOE 13968436	945	125	1313
VOE 13968436	945	150	1317
VOE 13968436	945	200	1319
VOE 13968561	420	50	515
VOE 13968561	421	200	541
VOE 13968610	460	100	603
VOE 13968614	421	200	541
VOE 13968904	810	200	895
VOE 13969011	212	100	51
VOE 13969011	235	200	109
VOE 13969011	235	200	109
VOE 13969011	461	100	611
VOE 13969011	463	100	621
VOE 13969160	371	1550	351
VOE 13969160	371	2500	417
VOE 13969160	371	2550	419
VOE 13969160	371	2575	423
VOE 13969160	372	150	447
VOE 13969160	390	200	491
VOE 13969162	371	1350	337
VOE 13969162	371	1550	351
VOE 13969162	371	2500	417
VOE 13969162	371	2550	419
VOE 13969162	371	2550	419
VOE 13969162	371	2575	423
VOE 13969162	371	2575	423
VOE 13969162	372	150	447
VOE 13969516	353	100	227
VOE 13969516	353	200	231
VOE 13969516	371	1950	369
VOE 13969516	371	1975	373
VOE 13969516	660	200	835
VOE 13969516	660	250	837
VOE 13969516	945	450	1339
VOE 13969516	945	475	1341
VOE 13969516	945	485	1343
VOE 13970948	434	100	573
VOE 13970948	434	110	575
VOE 13970948	434	200	581
VOE 13970948	434	200	581
VOE 13970948	434	200	581
VOE 13970948	434	210	585
VOE 13970948	434	210	585
VOE 13970948	434	210	585
VOE 13970948	434	220	589
VOE 13970948	434	220	589
VOE 13970948	434	220	589
VOE 13970957	434	150	577
VOE 13970957	434	160	579
VOE 13970959	896	200	1135
VOE 13970970	924	100	1305
VOE 13970970	924	150	1307
VOE 13970989	420	100	523
VOE 13971019	252	100	115
VOE 13971019	252	110	117
VOE 13971080	914	250	1255
VOE 13971080	914	250	1255
VOE 13971080	914	250	1257
VOE 13971095	352	150	221
VOE 13971095	352	250	223
VOE 13971095	352	300	225
VOE 13971095	353	150	229
VOE 13971095	371	1600	353
VOE 13971095	810	150	891
VOE 13971095	810	210	897
VOE 13971095	837	300	963
VOE 13971095	914	200	1251
VOE 13971095	916	350	1291
VOE 13971095	916	400	1295
VOE 13971096	740	100	871
VOE 13971097	992	100	1359
VOE 13971098	233	300	89
VOE 13971098	263	200	165
VOE 13971098	321	100	203
VOE 13971098	527	100	689
VOE 13971098	527	200	691
VOE 13971098	660	100	833
VOE 13971098	711	100	845
VOE 13971098	821	150	905
VOE 13971098	827	100	937
VOE 13971098	827	250	943
VOE 13971098	852	110	987
VOE 13971098	852	110	987
VOE 13971098	852	110	987
VOE 13971098	860	200	1013
VOE 13971098	860	250	1015
VOE 13971098	860	250	1015
VOE 13971098	872	300	1039
VOE 13971098	872	450	1065
VOE 13971098	874	150	1083
VOE 13971098	881	100	1093
VOE 13971098	882	550	1121
VOE 13971098	911	250	1181
VOE 13971098	911	500	1197
VOE 13971098	945	400	1333
VOE 13971098	945	405	1335
VOE 13971098	993	350	1391
VOE 13971098	993	450	1399
VOE 13974079	913	150	1237
VOE 13974079	913	200	1241
VOE 13974079	913	250	1243
VOE 13974682	256	300	133
VOE 13974682	256	300	133
VOE 13974682	371	1950	369
VOE 13974682	371	1975	373
VOE 13974682	715	350	859
VOE 13974682	826	150	931
VOE 13974682	992	100	1359
VOE 13975269	235	100	103
VOE 13975980	914	400	1259
VOE 13976109	420	50	517
VOE 13976109	420	50	515
VOE 13976109	421	100	535
VOE 13976109	421	110	537
VOE 13976109	434	200	583
VOE 13976109	434	210	587
VOE 13976109	460	100	605
VOE 13976479	882	250	1105
VOE 13976479	914	150	1249
VOE 13976739	371	1050	317
VOE 13976739	371	2400	413
VOE 13976739	371	400	279
VOE 13976739	371	600	291
VOE 13977600	263	100	155
VOE 13977600	371	2450	415
VOE 13977600	371	2450	415
VOE 13977600	371	450	281
VOE 13977600	371	600	289
VOE 13977600	371	700	297
VOE 13977600	873	100	1069
VOE 13977600	911	600	1205
VOE 13977628	882	400	1111
VOE 13977628	882	550	1117
VOE 13977628	882	600	1123
VOE 13977632	825	150	925
VOE 13977632	826	200	933
VOE 13979275	461	150	615
VOE 13979275	463	150	625
VOE 13980100	460	100	603
VOE 13980476	261	250	145
VOE 13980476	522	150	661
VOE 14013067	468	150	633
VOE 14013070	916	350	1293
VOE 14013070	916	400	1297
VOE 14013072	522	200	663
VOE 14013072	522	200	663
VOE 14016673	234	100	93
VOE 14016673	371	1000	315
VOE 14016673	371	1500	345

NUMERICAL INDEX
INDICE DE NÚMERO
ÍNDICE NUMÉRICO

RÉPERTOIRE DE NUMÉROS

Catalogue id **20106** | Group **10**
Issue **20021223-G** | Page **1444**

Part No	Group	Sect	Page
VOE 14016673	371	1525	349
VOE 14016673	371	1550	351
VOE 14016673	371	2550	419
VOE 14016673	371	2575	423
VOE 14016673	371	950	309
VOE 14016673	390	110	483
VOE 14016673	390	200	491
VOE 14016673	468	150	633
VOE 14016673	522	150	659
VOE 14016673	522	150	659
VOE 14016673	523	100	673
VOE 14016673	872	350	1043
VOE 14016673	911	300	1183
VOE 14016673	911	450	1195
VOE 14016673	916	300	1287
VOE 14016673	916	500	1301
VOE 14025152	896	300	1139
VOE 14025792	837	200	959
VOE 14042936	261	300	149
VOE 14048189	911	250	1179
VOE 14048189	911	250	1181
VOE 14048189	911	250	1179
VOE 14048189	911	500	1197
VOE 14048189	911	550	1201
VOE 14211217	313	100	199
VOE 14211856	263	100	155
VOE 14211856	420	150	527
VOE 14211856	468	150	635
VOE 14211856	468	150	633
VOE 14211856	468	150	633
VOE 14211856	468	150	633
VOE 14211856	468	150	633
VOE 14211856	522	200	663
VOE 14211856	522	200	665
VOE 14211856	522	225	667
VOE 14211856	522	225	667
VOE 14211856	523	150	677
VOE 14211856	523	150	677
VOE 14211856	523	250	683
VOE 14211856	527	100	689
VOE 14211856	551	100	693
VOE 14211856	551	100	695
VOE 14211856	551	100	693
VOE 14211856	645	200	805
VOE 14211856	645	200	805
VOE 14211856	645	200	803
VOE 14211856	647	100	821
VOE 14211856	647	100	823
VOE 14211856	647	125	827
VOE 14211856	911	300	1183
VOE 14211856	911	300	1185
VOE 14211856	911	300	1185
VOE 14211856	911	300	1185
VOE 14211856	914	100	1247
VOE 14211856	914	100	1245
VOE 14211856	914	100	1247
VOE 14211856	914	100	1247
VOE 14211856	914	200	1251
VOE 14211856	914	200	1251
VOE 14211856	916	300	1287
VOE 14211856	916	300	1289
VOE 14211857	522	200	663
VOE 14211858	645	150	793
VOE 14211858	645	150	793
VOE 14211858	645	150	795
VOE 14211858	647	100	821
VOE 14211858	647	125	825
VOE 14211859	523	150	675
VOE 14211859	645	100	789
VOE 14211859	645	100	791
VOE 14211859	645	100	789
VOE 14211859	645	100	789
VOE 14211859	916	100	1271
VOE 14211859	916	125	1275
VOE 14211859	916	135	1277
VOE 14211863	263	100	153
VOE 14211863	263	100	153
VOE 14211863	263	150	157
VOE 14211863	263	150	157
VOE 14211863	263	175	161
VOE 14211863	263	175	161
VOE 14211863	263	175	161
VOE 14211863	522	100	653
VOE 14211863	522	100	655
VOE 14211863	523	150	677
VOE 14211863	647	100	821
VOE 14211863	647	100	821
VOE 14211863	911	350	1191
VOE 14211863	911	600	1205
VOE 14211864	523	150	675
VOE 14211864	645	100	791
VOE 14211864	647	100	821
VOE 14211864	647	125	825
VOE 14211864	911	350	1189
VOE 14213026	371	1000	315
VOE 14213026	371	1525	347
VOE 14213026	390	110	483
VOE 14213026	398	100	503
VOE 14213026	398	200	505
VOE 14213026	872	350	1043
VOE 14213266	235	100	103
VOE 14213266	235	100	103
VOE 14213676	235	100	103
VOE 14213676	235	100	103
VOE 14213676	263	100	155
VOE 14213676	263	150	159
VOE 14213676	420	150	527
VOE 14213676	468	150	635
VOE 14213676	522	100	653
VOE 14213676	647	100	823
VOE 14213676	647	125	827
VOE 14213676	911	350	1189
VOE 14213676	911	350	1189
VOE 14213676	914	100	1245
VOE 14213676	916	100	1271
VOE 14213676	916	125	1275
VOE 14213676	916	135	1279
VOE 14236931	911	250	1179
VOE 14236931	911	250	1179
VOE 14236931	911	500	1197
VOE 14236931	911	550	1201
VOE 14264044	261	100	139
VOE 14264045	261	100	139
VOE 14267351	371	400	279
VOE 14267351	371	550	285
VOE 14267351	371	650	293
VOE 14340330	371	2400	413
VOE 14340330	371	400	279
VOE 14340330	371	550	285
VOE 14340767	256	100	123
VOE 14342769	256	100	123
VOE 14342769	256	200	127
VOE 14342769	256	300	131
VOE 14345423	263	100	155
VOE 14345423	420	150	527
VOE 14345423	468	150	633
VOE 14345423	468	150	633
VOE 14345423	522	200	665
VOE 14345423	522	200	663
VOE 14345423	522	225	667
VOE 14345423	522	225	667
VOE 14345423	523	150	677
VOE 14345423	523	150	677
VOE 14345423	523	250	683
VOE 14345423	551	100	695
VOE 14345423	551	100	693
VOE 14345423	551	100	693
VOE 14345423	645	225	807
VOE 14345423	911	350	1189
VOE 14345423	914	100	1247
VOE 14345423	914	100	1245
VOE 14345423	914	100	1247
VOE 14345423	914	100	1247
VOE 14345423	914	200	1251
VOE 14345423	914	200	1251
VOE 14345423	916	300	1287
VOE 14346256	321	150	205
VOE 14346322	371	2260	399
VOE 14346322	371	300	269
VOE 14346331	371	2400	411
VOE 14346331	371	300	269
VOE 14346331	371	550	285
VOE 14346331	371	650	293
VOE 14370760	352	150	221
VOE 14370760	371	1600	353
VOE 14370760	371	500	283
VOE 14370760	371	650	295
VOE 14370761	352	300	225
VOE 14370761	353	150	229
VOE 14370761	362	300	241
VOE 14370761	371	1600	353
VOE 14370881	362	300	241
VOE 14370881	371	1600	353
VOE 14371536	371	550	285
VOE 14508629	363	100	243
VOE 14508639	363	100	243
VOE 14508639	363	150	245
VOE 14508639	881	100	1093
VOE 14513672	256	150	125

Part No	Group	Sect	Page	Part No	Group	Sect	Page	Part No	Group	Sect	Page	Part No	Group	Sect	Page	Part No	Group	Sect	Page
VOE 14514330	380	250	459	VOE 15007855	371	950	311	VOE 15014101	882	300	1107	VOE 15017294	421	370	561	VOE 15020726	912	150	1215
VOE 14514330	386	150	477	VOE 15007855	386	150	475	VOE 15014411	380	155	453	VOE 15017330	992	100	1359	VOE 15020726	912	175	1217
VOE 14514330	882	100	1099	VOE 15008405	882	550	1119	VOE 15014417	371	1325	333	VOE 15017373	421	250	545	VOE 15020726	912	200	1219
VOE 14526798	897	100	1143	VOE 15008405	882	600	1125	VOE 15014658	882	150	1101	VOE 15017373	421	260	549	VOE 15020876	837	250	961
VOE 14526798	897	300	1153	VOE 15008405	882	600	1125	VOE 15015297	882	100	1099	VOE 15017373	421	300	551	VOE 15020876	860	350	1019
VOE 14531179	897	100	1145	VOE 15008405	882	650	1129	VOE 15015301	380	155	453	VOE 15017373	421	310	553	VOE 15020877	837	250	961
VOE 14531179	897	300	1153	VOE 15008405	882	650	1129	VOE 15015381	912	150	1215	VOE 15017386	421	250	545	VOE 15020877	860	350	1019
VOE 14531179	897	350	1157	VOE 15008597	371	1250	327	VOE 15015381	912	200	1219	VOE 15017386	421	260	549	VOE 15020924	771	100	873
VOE 14542410	380	155	453	VOE 15009205	874	100	1071	VOE 15015411	912	150	1215	VOE 15017386	421	300	551	VOE 15021122	235	100	103
VOE 14549791	261	150	141	VOE 15009220	874	110	1077	VOE 15015430	912	200	1219	VOE 15017386	421	310	553	VOE 15021127	371	1500	343
VOE 14587612	380	155	455	VOE 15009220	874	120	1081	VOE 15015434	912	200	1219	VOE 15017482	992	100	1359	VOE 15021127	882	400	1111
VOE 14592319	371	1950	369	VOE 15009616	911	400	1193	VOE 15015542	912	150	1215	VOE 15017498	992	100	1359	VOE 15021166	771	100	873
VOE 14592319	371	1975	373	VOE 15010225	516	150	647	VOE 15015542	912	200	1219	VOE 15017996	992	100	1359	VOE 15021166	771	200	877
VOE 14616298	897	100	1145	VOE 15010225	517	150	651	VOE 15015551	912	150	1215	VOE 15018433	371	1200	323	VOE 15021338	771	100	873
VOE 14616298	897	300	1155	VOE 15010248	371	2050	381	VOE 15015551	912	200	1219	VOE 15018703	371	850	303	VOE 15021450	380	100	449
VOE 14620497	872	450	1065	VOE 15010278	234	150	101	VOE 15015567	841	250	969	VOE 15018705	371	1100	319	VOE 15021451	380	100	451
VOE 14620498	872	450	1065	VOE 15010278	386	150	471	VOE 15015692	851	100	977	VOE 15018707	371	2100	383	VOE 15021452	371	1200	325
VOE 14620500	872	450	1065	VOE 15010283	837	100	955	VOE 15015740	911	100	1171	VOE 15018707	371	2150	387	VOE 15021452	371	2100	383
VOE 14626782	874	150	1083	VOE 15010424	516	150	647	VOE 15015740	911	150	1173	VOE 15018796	371	2100	383	VOE 15021452	371	2150	387
VOE 14634545	398	100	503	VOE 15010424	517	150	651	VOE 15015899	912	100	1211	VOE 15019077	371	1500	343	VOE 15021452	371	2300	401
VOE 14634545	398	200	505	VOE 15010599	831	150	949	VOE 15015899	912	175	1217	VOE 15019079	371	1300	329	VOE 15021452	371	2350	403
VOE 14646439	334	150	217	VOE 15010599	831	150	949	VOE 15015900	912	125	1213	VOE 15019079	371	800	301	VOE 15021452	371	2375	407
VOE 15000461	831	100	947	VOE 15010653	363	150	245	VOE 15015923	912	225	1223	VOE 15019079	371	950	309	VOE 15021479	912	300	1229
VOE 15001681	874	250	1087	VOE 15011079	945	125	1311	VOE 15015924	912	225	1223	VOE 15019079	371	950	309	VOE 15021902	352	300	225
VOE 15001691	872	125	1023	VOE 15011483	210	50	43	VOE 15016595	992	100	1359	VOE 15019080	371	800	301	VOE 15021902	810	150	891
VOE 15001907	945	125	1311	VOE 15011490	210	50	43	VOE 15016962	912	125	1213	VOE 15019080	371	950	309	VOE 15021902	810	210	897
VOE 15001907	945	200	1319	VOE 15011528	913	150	1237	VOE 15016962	912	150	1215	VOE 15019082	371	1300	329	VOE 15021927	823	350	921
VOE 15001955	837	250	961	VOE 15011845	516	150	647	VOE 15016962	912	200	1219	VOE 15019446	371	850	307	VOE 15021956	823	350	921
VOE 15002113	872	125	1023	VOE 15011845	517	150	651	VOE 15016962	912	225	1223	VOE 15019453	912	200	1219	VOE 15024190	860	150	1011
VOE 15002231	872	125	1023	VOE 15011966	897	300	1155	VOE 15017192	421	350	555	VOE 15019456	912	200	1219	VOE 15025353	911	700	1209
VOE 15003234	371	1550	351	VOE 15012075	882	100	1099	VOE 15017192	421	350	555	VOE 15019656	945	100	1309	VOE 15029402	837	300	963
VOE 15006868	897	150	1147	VOE 15012075	882	100	1099	VOE 15017192	421	360	559	VOE 15019770	371	2150	387	VOE 15029609	371	1500	343
VOE 15006868	897	350	1159	VOE 15012292	421	500	567	VOE 15017192	421	370	561	VOE 15019897	371	2250	395	VOE 15029609	371	1525	347
VOE 15007593	882	600	1123	VOE 15013674	371	1500	345	VOE 15017294	421	350	555	VOE 15019993	882	250	1105	VOE 15031727	371	300	269
VOE 15007593	882	650	1127	VOE 15013674	371	1525	347	VOE 15017294	421	350	555	VOE 15020249	882	550	1117	VOE 15031730	874	100	1071
VOE 15007747	837	250	961	VOE 15013708	371	550	285	VOE 15017294	421	360	559	VOE 15020388	882	550	1121	VOE 15031890	523	250	683

NUMERICAL INDEX
INDICE DE NÚMERO
ÍNDICE NUMÉRICO

RÉPERTOIRE DE NUMÉROS

Part No	Group	Sect	Page
VOE 15032411	876	100	1091
VOE 15032695	256	300	133
VOE 15032728	821	100	901
VOE 15032730	371	280	267
VOE 15034109	823	350	921
VOE 15034479	852	300	999
VOE 15034479	852	325	1001
VOE 15034479	852	400	1007
VOE 15034972	421	100	533
VOE 15034972	421	110	537
VOE 15036352	945	700	1357
VOE 15036855	911	500	1199
VOE 15037222	911	500	1199
VOE 15037233	911	500	1197
VOE 15037296	911	500	1199
VOE 15037312	911	500	1197
VOE 15037326	911	500	1197
VOE 15037338	911	500	1197
VOE 15037345	911	500	1197
VOE 15037361	911	550	1201
VOE 15037405	916	100	1269
VOE 15037808	851	100	977
VOE 15037910	911	550	1201
VOE 15037915	916	100	1269
VOE 15037921	911	500	1197
VOE 15037952	911	550	1201
VOE 15038213	831	150	949
VOE 15038826	371	2350	403
VOE 15038826	371	2375	407
VOE 15038826	386	150	479
VOE 15041562	363	200	247
VOE 15041830	897	150	1147
VOE 15041830	897	350	1157
VOE 15041831	897	150	1147
VOE 15041831	897	350	1157
VOE 15041833	897	150	1147
VOE 15041833	897	350	1157
VOE 15041834	897	150	1147
VOE 15041834	897	350	1157
VOE 15042557	874	250	1087
VOE 15043488	715	700	867
VOE 15043488	715	700	867
VOE 15043493	715	700	867
VOE 15043493	715	700	867
VOE 15043634	371	2025	379
VOE 15043714	837	200	959
VOE 15043714	837	200	959
VOE 15044524	913	150	1237
VOE 15045511	916	100	1269
VOE 15045511	916	125	1273
VOE 15045511	916	135	1277
VOE 15045551	234	150	101
VOE 15045690	525	150	687
VOE 15045911	916	100	1269
VOE 15045911	916	125	1273
VOE 15045911	916	135	1277
VOE 15046972	882	300	1107
VOE 15046972	882	350	1109
VOE 15047153	380	100	449
VOE 15047792	993	300	1387
VOE 15048183	386	150	475
VOE 15048183	434	200	583
VOE 15048183	434	210	587
VOE 15048183	434	220	591
VOE 15048315	897	100	1145
VOE 15048695	897	100	1143
VOE 15048695	897	300	1153
VOE 15048799	234	100	93
VOE 15048941	372	150	443
VOE 15048941	372	150	443
VOE 15048941	386	100	463
VOE 15052460	380	100	449
VOE 15052786	872	150	1029
VOE 15052786	872	175	1031
VOE 15053410	874	200	1085
VOE 15053831	843	100	973
VOE 15053831	843	100	973
VOE 15053915	843	100	973
VOE 15054424	872	350	1041
VOE 15054452	872	300	1039
VOE 15054452	872	300	1039
VOE 15054452	872	450	1065
VOE 15054683	451	100	595
VOE 15054849	852	350	1003
VOE 15054849	852	375	1005
VOE 15056319	831	150	951
VOE 15056319	831	250	953
VOE 15056319	843	100	973
VOE 15056797	645	150	793
VOE 15056797	645	175	797
VOE 15056798	523	250	681
VOE 15056798	645	150	793
VOE 15056798	645	175	799
VOE 15056798	645	175	799
VOE 15056799	645	150	795
VOE 15056800	645	150	793
VOE 15056800	645	150	795
VOE 15056800	645	175	801
VOE 15057390	916	150	1281
VOE 15057393	916	150	1281
VOE 15057708	235	150	107
VOE 15058102	874	250	1087
VOE 15058542	852	110	987
VOE 15059394	831	100	947
VOE 15059394	831	150	949
VOE 15059743	860	250	1015
VOE 15059798	860	250	1015
VOE 15059809	860	350	1019
VOE 15059815	860	350	1019
VOE 15060083	860	350	1019
VOE 15060343	831	250	953
VOE 15060345	843	150	975
VOE 15060428	234	100	95
VOE 15061172	914	200	1251
VOE 15061173	914	200	1251
VOE 15061260	872	275	1037
VOE 15061623	872	125	1025
VOE 15061644	872	125	1023
VOE 15063273	852	110	987
VOE 15063273	852	410	1009
VOE 15063541	321	100	203
VOE 15063767	551	200	697
VOE 15063767	551	300	699
VOE 15065557	852	300	999
VOE 15065557	852	325	1001
VOE 15066413	362	300	241
VOE 15066413	362	300	241
VOE 15066984	421	550	571
VOE 15066984	421	550	571
VOE 15066984	421	550	571
VOE 15066986	234	110	97
VOE 15066986	234	150	101
VOE 15067533	321	200	207
VOE 15068556	823	250	917
VOE 15068573	823	250	919
VOE 15068575	823	150	913
VOE 15069329	421	350	555
VOE 15069329	421	360	559
VOE 15069329	421	370	561
VOE 15069332	421	250	545
VOE 15069332	421	260	549
VOE 15069332	421	300	551
VOE 15069332	421	310	553
VOE 15072231	645	500	817
VOE 15073116	872	350	1041
VOE 15073133	872	350	1041
VOE 15073278	872	355	1047
VOE 15073278	872	360	1051
VOE 15073310	872	350	1041
VOE 15073313	872	350	1041
VOE 15073580	352	300	225
VOE 15073801	872	350	1041
VOE 15073815	872	350	1041
VOE 15073817	872	350	1041
VOE 15073819	872	350	1041
VOE 15073820	872	350	1041
VOE 15073822	872	350	1041
VOE 15074202	421	350	555
VOE 15074372	872	150	1029
VOE 15074710	881	100	1093
VOE 15075801	872	350	1041
VOE 15075803	872	350	1041
VOE 15075807	872	350	1041
VOE 15076813	872	350	1041
VOE 15078037	421	250	545
VOE 15078043	421	300	551
VOE 15078048	421	250	545
VOE 15078065	421	300	551
VOE 15078709	263	400	173
VOE 15079052	874	100	1071
VOE 15079052	874	110	1075
VOE 15079052	874	120	1079
VOE 15079149	881	100	1095
VOE 15079149	881	100	1095
VOE 15079526	913	150	1237
VOE 15079714	843	100	973
VOE 15079714	843	100	973
VOE 15079714	843	100	973
VOE 15080063	371	1000	315
VOE 15080063	371	1000	315

Part No	Group	Sect	Page	Part No	Group	Sect	Page	Part No	Group	Sect	Page	Part No	Group	Sect	Page	Part No	Group	Sect	Page
VOE 15080063	872	355	1047	VOE 15088062	551	300	699	VOE 15099884	660	100	833	VOE 15111485	872	355	1045	VOE 15126327	992	400	1377
VOE 15080063	872	360	1051	VOE 15088068	551	300	699	VOE 15100027	371	2200	391	VOE 15111485	872	360	1049	VOE 15126372	371	2600	427
VOE 15080401	882	150	1101	VOE 15088073	551	300	699	VOE 15100027	386	100	467	VOE 15111485	872	370	1053	VOE 15126559	992	300	1373
VOE 15080974	372	150	443	VOE 15088077	551	300	699	VOE 15100027	386	100	467	VOE 15111485	872	375	1055	VOE 15127343	263	250	167
VOE 15080974	372	150	443	VOE 15088143	841	250	967	VOE 15100027	386	100	467	VOE 15111485	872	400	1059	VOE 15127929	252	200	119
VOE 15081188	372	150	443	VOE 15088487	872	350	1041	VOE 15100027	386	100	467	VOE 15111485	872	410	1061	VOE 15128023	252	200	119
VOE 15081227	882	150	1101	VOE 15088487	872	355	1045	VOE 15100027	914	250	1255	VOE 15111561	872	450	1067	VOE 15128146	252	200	119
VOE 15081857	882	150	1101	VOE 15088487	872	360	1049	VOE 15100424	645	175	797	VOE 15112161	872	275	1037	VOE 15128155	252	200	119
VOE 15082000	992	250	1369	VOE 15088668	914	200	1251	VOE 15100424	645	175	797	VOE 15112296	421	100	533	VOE 15128278	645	200	803
VOE 15082000	992	250	1369	VOE 15089068	882	550	1117	VOE 15100641	821	100	901	VOE 15112296	421	110	537	VOE 15128278	911	650	1207
VOE 15082000	992	250	1369	VOE 15089273	913	150	1237	VOE 15100749	233	300	89	VOE 15112357	911	700	1209	VOE 15131108	252	200	119
VOE 15082000	992	250	1369	VOE 15089288	874	100	1071	VOE 15102502	823	350	921	VOE 15112360	911	700	1209	VOE 15131114	252	200	119
VOE 15082000	992	250	1369	VOE 15089288	874	110	1075	VOE 15103658	386	150	477	VOE 15112460	913	150	1237	VOE 15133693	992	250	1369
VOE 15082000	992	250	1369	VOE 15089288	874	120	1079	VOE 15103658	874	110	1077	VOE 15112896	252	200	119	VOE 15133710	992	250	1369
VOE 15082068	872	175	1031	VOE 15090257	421	100	535	VOE 15103658	874	120	1081	VOE 15113689	645	175	797	VOE 15133715	992	250	1369
VOE 15082543	810	150	891	VOE 15090261	421	100	535	VOE 15103658	874	250	1087	VOE 15113967	645	500	817	VOE 15133725	992	250	1369
VOE 15082742	874	110	1075	VOE 15090317	380	100	449	VOE 15104274	810	150	893	VOE 15114016	645	500	817	VOE 15133730	992	250	1369
VOE 15082742	874	120	1079	VOE 15092682	912	300	1229	VOE 15104285	810	150	893	VOE 15115084	522	150	659	VOE 15133912	992	250	1369
VOE 15082742	874	150	1083	VOE 15092744	371	1500	343	VOE 15104291	810	150	891	VOE 15115866	810	150	891	VOE 15134478	872	175	1031
VOE 15083398	912	200	1219	VOE 15092744	371	1525	347	VOE 15104297	810	150	891	VOE 15116279	371	2250	395	VOE 15134613	522	150	659
VOE 15083409	912	150	1215	VOE 15093008	421	100	533	VOE 15104354	434	200	581	VOE 15116279	371	2255	397	VOE 15134834	992	300	1373
VOE 15083409	912	200	1219	VOE 15093008	421	100	533	VOE 15105368	660	200	835	VOE 15116285	371	1500	343	VOE 15134840	992	300	1373
VOE 15084140	258	100	135	VOE 15093008	421	110	537	VOE 15105368	660	250	837	VOE 15119187	380	100	449	VOE 15135160	645	400	813
VOE 15084764	882	400	1111	VOE 15093095	872	300	1039	VOE 15105368	945	450	1339	VOE 15119389	831	150	949	VOE 15135275	992	250	1369
VOE 15084764	882	550	1117	VOE 15093095	872	300	1039	VOE 15106044	660	200	835	VOE 15121169	371	1525	349	VOE 15135278	992	250	1369
VOE 15085419	451	100	595	VOE 15093095	872	450	1065	VOE 15106044	660	250	837	VOE 15122255	390	100	481	VOE 15139155	393	200	499
VOE 15085419	451	250	601	VOE 15093981	916	150	1281	VOE 15106044	945	450	1339	VOE 15122255	390	200	491	VOE 15139489	421	250	545
VOE 15085421	451	200	599	VOE 15095844	380	100	449	VOE 15107357	913	170	1239	VOE 15122305	463	100	619	VOE 15140184	525	150	687
VOE 15085423	451	150	597	VOE 15095844	380	100	449	VOE 15107881	461	100	609	VOE 15122323	461	100	609	VOE 15140510	837	150	957
VOE 15085559	882	350	1109	VOE 15095844	641	160	785	VOE 15107881	463	100	619	VOE 15122323	463	100	619	VOE 15140510	860	350	1019
VOE 15087248	837	200	959	VOE 15096514	945	600	1351	VOE 15108324	992	250	1369	VOE 15123237	390	100	481	VOE 15141560	916	125	1273
VOE 15087248	837	200	959	VOE 15096514	945	625	1355	VOE 15108324	992	250	1369	VOE 15123293	390	100	481	VOE 15141560	916	135	1277
VOE 15087778	371	1500	343	VOE 15098233	261	250	145	VOE 15108324	992	250	1369	VOE 15123293	390	200	491	VOE 15142071	390	150	485
VOE 15087778	882	400	1111	VOE 15099386	645	100	791	VOE 15108324	992	250	1371	VOE 15123520	872	175	1031	VOE 15142570	421	200	541
VOE 15087956	882	400	1111	VOE 15099884	645	175	799	VOE 15108324	992	250	1369	VOE 15124198	841	300	971	VOE 15142659	393	200	499
VOE 15087956	882	500	1115	VOE 15099884	660	100	833	VOE 15111485	872	350	1043	VOE 15124244	945	500	1345	VOE 15143692	711	100	845

NUMERICAL INDEX
INDICE DE NÚMERO
ÍNDICE NUMÉRICO

RÉPERTOIRE DE NUMÉROS

NUMERICAL INDEX
INDICE DE NÚMERO
ÍNDICE NUMÉRICO

RÉPERTOIRE DE NUMÉROS

Part No	Group	Sect	Page
VOE 15143692	711	100	845
VOE 15143798	372	120	441
VOE 15144048	843	150	975
VOE 15144052	831	150	951
VOE 15144052	831	250	953
VOE 15144740	334	100	215
VOE 15144740	334	150	217
VOE 15144938	860	350	1019
VOE 15145434	914	600	1267
VOE 15145461	914	600	1267
VOE 15145730	371	2600	427
VOE 15146002	992	300	1373
VOE 15146225	913	200	1241
VOE 15146319	992	300	1373
VOE 15146389	371	2600	427
VOE 15146422	421	250	545
VOE 15146422	421	260	549
VOE 15146534	380	100	449
VOE 15146681	371	2600	427
VOE 15146783	916	135	1277
VOE 15146850	831	100	947
VOE 15146970	641	200	787
VOE 15146975	992	300	1373
VOE 15146994	992	300	1373
VOE 15147262	421	200	541
VOE 15147822	992	300	1375
VOE 15147877	916	350	1293
VOE 15147877	916	350	1293
VOE 15147877	916	500	1299
VOE 15147877	916	500	1299
VOE 15148433	860	350	1019
VOE 15148478	371	2600	427
VOE 15149017	851	100	977
VOE 15149324	992	300	1373
VOE 15149327	992	300	1373
VOE 15150010	372	100	439
VOE 15150285	421	250	545
VOE 15150285	421	260	549
VOE 15150387	371	1450	341
VOE 15150399	371	2400	413
VOE 15151026	421	200	543
VOE 15151320	371	2400	413
VOE 15151511	992	300	1375
VOE 15151617	992	300	1375
VOE 15152684	371	2600	427
VOE 15152961	390	150	485
VOE 15153088	660	250	837
VOE 15153090	660	250	837
VOE 15153091	660	250	837
VOE 15153124	261	100	139
VOE 15153124	386	150	475
VOE 15153124	386	150	475
VOE 15153124	386	150	473
VOE 15153124	386	150	471
VOE 15153124	421	450	565
VOE 15153124	460	100	605
VOE 15153124	461	100	613
VOE 15153124	463	100	623
VOE 15153432	992	300	1375
VOE 15154642	916	125	1273
VOE 15154642	916	135	1277
VOE 15154642	916	250	1285
VOE 15155712	390	150	485
VOE 15155712	390	175	489
VOE 15155940	380	250	459
VOE 15155940	380	300	461
VOE 15155956	380	250	459
VOE 15155979	390	150	485
VOE 15156906	421	350	555
VOE 15156906	421	350	555
VOE 15156906	421	360	559
VOE 15156906	421	370	561
VOE 15157017	872	300	1039
VOE 15157017	872	450	1065
VOE 15157412	912	125	1213
VOE 15157412	912	175	1217
VOE 15157412	912	225	1223
VOE 15157519	860	350	1019
VOE 15158982	371	1400	339
VOE 15158982	993	100	1379
VOE 15159042	993	700	1409
VOE 15159873	421	550	571
VOE 15159904	421	550	571
VOE 15159985	843	100	973
VOE 15160124	992	300	1373
VOE 15160131	992	300	1373
VOE 15160137	992	300	1373
VOE 15160143	992	300	1373
VOE 15160147	992	300	1373
VOE 15160273	371	2600	427
VOE 15160273	992	300	1375
VOE 15160275	371	2600	427
VOE 15160275	992	300	1375
VOE 15160600	527	100	689
VOE 15160602	911	250	1179
VOE 15160976	897	100	1145
VOE 15160976	897	300	1155
VOE 15161059	916	100	1271
VOE 15161059	916	125	1273
VOE 15161059	916	135	1277
VOE 15161174	912	250	1227
VOE 15161174	912	350	1231
VOE 15161370	371	2700	433
VOE 15161524	912	250	1227
VOE 15161524	912	350	1231
VOE 15161710	916	400	1297
VOE 15161710	916	400	1297
VOE 15161710	916	500	1299
VOE 15161710	916	500	1299
VOE 15162060	912	250	1227
VOE 15162060	912	350	1231
VOE 15162064	912	250	1227
VOE 15162085	912	250	1227
VOE 15162086	912	250	1227
VOE 15162305	945	150	1315
VOE 15162886	831	150	949
VOE 15163004	992	300	1373
VOE 15163640	945	500	1345
VOE 15164240	945	475	1341
VOE 15164240	945	485	1343
VOE 15164283	390	150	485
VOE 15164333	334	100	215
VOE 15164333	334	150	217
VOE 15164642	881	100	1093
VOE 15165152	992	250	1369
VOE 15165205	912	125	1213
VOE 15165205	912	175	1217
VOE 15165205	912	225	1223
VOE 15165282	912	125	1213
VOE 15165282	912	175	1217
VOE 15165282	912	225	1223
VOE 15165285	912	125	1213
VOE 15165285	912	175	1217
VOE 15165285	912	225	1223
VOE 15165300	912	125	1213
VOE 15165300	912	175	1217
VOE 15165300	912	225	1223
VOE 15165340	912	125	1213
VOE 15165340	912	175	1217
VOE 15165341	912	125	1213
VOE 15165341	912	175	1217
VOE 15165341	912	225	1223
VOE 15165342	912	125	1213
VOE 15165342	912	175	1217
VOE 15165342	912	225	1223
VOE 15165401	912	125	1213
VOE 15165401	912	175	1217
VOE 15165401	912	225	1223
VOE 15165436	912	225	1223
VOE 15165464	912	125	1213
VOE 15165464	912	175	1217
VOE 15165602	912	225	1223
VOE 15165605	912	225	1223
VOE 15165610	912	225	1223
VOE 15165664	912	225	1223
VOE 15165977	912	400	1233
VOE 15165981	912	400	1233
VOE 15165988	912	400	1233
VOE 15166025	992	300	1373
VOE 15166036	912	400	1233
VOE 15166039	912	400	1233
VOE 15166040	912	400	1233
VOE 15166042	912	400	1233
VOE 15166071	371	2600	427
VOE 15166104	992	300	1375
VOE 15166131	827	100	937
VOE 15166266	992	300	1373
VOE 15166373	826	100	927
VOE 15166400	826	250	935
VOE 15166696	912	400	1233
VOE 15166830	851	100	977
VOE 15166887	821	100	901
VOE 15166935	837	100	955
VOE 15167206	945	475	1341
VOE 15167216	945	125	1313
VOE 15167216	945	485	1343
VOE 15167265	945	475	1341
VOE 15167333	945	485	1343
VOE 15167335	945	485	1343
VOE 15167737	992	250	1369

Part No	Group	Sect	Page	Part No	Group	Sect	Page	Part No	Group	Sect	Page	Part No	Group	Sect	Page	Part No	Group	Sect	Page
VOE 15167739	992	250	1369	VOE 15175531	421	370	561	VOE 15185043	872	450	1067	VOE 15190098	271	100	181	VOE 15195958	233	200	87
VOE 15167787	945	125	1313	VOE 15175558	421	350	555	VOE 15185210	912	175	1217	VOE 15190098	271	100	181	VOE 15196981	897	100	1145
VOE 15167787	945	475	1341	VOE 15175558	421	360	559	VOE 15185210	912	225	1223	VOE 15190098	881	100	1093	VOE 15196981	897	300	1155
VOE 15167787	945	485	1343	VOE 15175558	421	370	561	VOE 15185489	872	350	1041	VOE 15190104	371	850	303	VOE 15197318	843	150	975
VOE 15167865	992	250	1369	VOE 15175716	645	175	799	VOE 15185489	872	355	1045	VOE 15190412	363	100	243	VOE 15197331	831	250	953
VOE 15167866	992	250	1369	VOE 15175716	645	175	799	VOE 15185489	872	360	1049	VOE 15190478	363	100	243	VOE 15197595	843	150	975
VOE 15167919	992	300	1375	VOE 15175837	911	600	1205	VOE 15185511	992	300	1373	VOE 15190546	256	300	131	VOE 15197617	843	150	975
VOE 15168088	235	100	105	VOE 15176437	924	100	1305	VOE 15186016	263	150	157	VOE 15190563	256	300	131	VOE 15197629	843	150	975
VOE 15168370	874	150	1083	VOE 15176437	924	150	1307	VOE 15186016	263	175	161	VOE 15191648	912	250	1227	VOE 15197657	831	250	953
VOE 15168521	874	150	1083	VOE 15177227	872	450	1065	VOE 15186068	771	100	873	VOE 15191648	912	350	1231	VOE 15197681	831	250	953
VOE 15168540	660	100	833	VOE 15177438	945	475	1341	VOE 15186567	852	200	995	VOE 15191649	916	135	1277	VOE 15197701	831	250	953
VOE 15168543	660	100	833	VOE 15177438	945	485	1343	VOE 15186571	852	375	1005	VOE 15191854	421	250	545	VOE 15197707	831	250	953
VOE 15169605	421	360	559	VOE 15177897	911	600	1205	VOE 15186579	852	300	999	VOE 15191854	421	260	549	VOE 15199485	334	100	215
VOE 15169605	421	370	561	VOE 15178407	711	100	845	VOE 15186581	852	300	999	VOE 15192582	860	350	1019	VOE 15199485	334	150	217
VOE 15169859	912	175	1217	VOE 15178828	992	300	1375	VOE 15186685	421	250	545	VOE 15192583	860	350	1019	VOE 15199486	334	100	215
VOE 15169859	912	225	1223	VOE 15178829	992	300	1373	VOE 15186685	421	250	545	VOE 15192584	860	350	1019	VOE 15199486	334	150	217
VOE 15169937	821	100	901	VOE 15179678	645	225	807	VOE 15186685	421	260	549	VOE 15192646	421	350	555	VOE 1522102	468	100	631
VOE 15170190	645	175	799	VOE 15179678	645	225	807	VOE 15186685	421	260	549	VOE 15192646	421	360	559	VOE 1522134	468	100	631
VOE 15170269	852	300	999	VOE 15180039	945	550	1349	VOE 15186892	371	100	259	VOE 15192646	421	370	561	VOE 1522135	468	100	631
VOE 15170269	852	325	1001	VOE 15180040	371	2200	391	VOE 15186994	852	150	993	VOE 15192853	434	220	591	VOE 1522136	461	150	615
VOE 15170286	645	175	799	VOE 15180125	945	500	1345	VOE 15186994	852	200	995	VOE 15193569	851	150	981	VOE 1522136	461	150	615
VOE 15170286	645	175	799	VOE 15180596	371	850	303	VOE 15186994	852	350	1003	VOE 15193570	851	150	981	VOE 1522136	463	150	625
VOE 15170348	645	175	797	VOE 15180716	398	100	503	VOE 15186994	852	375	1005	VOE 15193640	851	150	981	VOE 1522136	463	150	625
VOE 15170348	645	525	819	VOE 15180716	398	100	503	VOE 15186995	852	350	1003	VOE 15193725	372	120	441	VOE 1522293	461	100	609
VOE 15170853	837	200	959	VOE 15180716	398	200	505	VOE 15186995	852	375	1005	VOE 15193725	372	150	443	VOE 1522293	463	100	619
VOE 15171405	645	225	807	VOE 15180716	398	200	505	VOE 15186996	852	350	1003	VOE 15193786	461	100	611	VOE 1522426	461	150	615
VOE 15172021	463	150	625	VOE 15182085	421	250	545	VOE 15186996	852	375	1005	VOE 15194104	916	135	1277	VOE 1522426	463	150	625
VOE 15172021	463	150	625	VOE 15182085	421	260	549	VOE 1518748	852	150	993	VOE 15194310	461	150	615	VOE 1522445	468	100	631
VOE 15172281	420	50	519	VOE 15182085	421	300	551	VOE 1518748	852	200	995	VOE 15195265	916	150	1281	VOE 1523080	468	100	631
VOE 15172281	420	50	519	VOE 15182085	421	310	553	VOE 1518748	852	350	1003	VOE 15195518	992	300	1375	VOE 1523084	468	100	631
VOE 15172281	421	150	539	VOE 15182111	872	450	1065	VOE 1518748	852	375	1005	VOE 15195518	992	300	1375	VOE 1523087	468	100	631
VOE 15173796	821	100	903	VOE 15183461	912	400	1233	VOE 15187779	771	100	873	VOE 15195723	992	400	1377	VOE 1523094	468	100	631
VOE 15173857	911	600	1205	VOE 15183468	912	400	1233	VOE 15188306	371	1500	345	VOE 15195727	992	400	1377	VOE 1523317	461	100	609
VOE 15175456	363	100	243	VOE 15183969	912	400	1233	VOE 15188306	371	1500	345	VOE 15195930	233	200	87	VOE 1523317	463	100	619
VOE 15175525	872	450	1065	VOE 15183971	912	400	1233	VOE 15188306	371	1525	347	VOE 15195930	233	200	87	VOE 1523318	461	100	609
VOE 15175531	421	360	559	VOE 15184815	872	450	1067	VOE 15190098	271	100	181	VOE 15195958	233	200	87	VOE 1523318	463	100	619

NUMERICAL INDEX
INDICE DE NÚMERO
ÍNDICE NUMÉRICO

RÉPERTOIRE DE NUMÉROS

Catalogue id **20106** | Group **10**
Issue **20021223-G** | Page **1450**

Part No	Group	Sect	Page
VOE 1523319	461	100	609
VOE 1523319	463	100	619
VOE 1523562	461	150	615
VOE 1524242	461	150	615
VOE 1524242	463	150	625
VOE 1524587	461	150	615
VOE 1524587	463	150	625
VOE 15402411	313	100	199
VOE 15407705	992	100	1359
VOE 15407711	992	100	1361
VOE 15410358	234	100	93
VOE 15410358	234	110	97
VOE 15411363	371	2650	431
VOE 15411365	371	2650	431
VOE 15411368	371	2650	431
VOE 15411370	914	600	1267
VOE 15411384	371	2700	435
VOE 15411384	914	600	1267
VOE 15411520	371	1525	347
VOE 15411521	371	2260	399
VOE 15411524	371	850	305
VOE 15411524	372	120	441
VOE 15411541	371	850	305
VOE 15411541	371	850	305
VOE 15411541	372	120	441
VOE 15411755	363	100	243
VOE 15411759	882	400	1111
VOE 1544736	256	100	123
VOE 1560463	945	125	1313
VOE 15655719	916	135	1277
VOE 15655719	916	200	1283
VOE 1578835	352	100	219
VOE 1578835	353	100	227
VOE 15800226	263	100	153
VOE 1582293	371	100	257
VOE 1586917	380	100	449
VOE 1588548	313	150	201
VOE 1588548	821	150	905
VOE 1588548	823	250	919
VOE 1588548	896	100	1133
VOE 1589502	380	100	449
VOE 1589502	881	100	1093
VOE 1594043	386	150	475
VOE 1594043	647	200	831
VOE 16010721	390	100	481
VOE 16013994	390	150	485
VOE 16027695	217	150	71
VOE 1613068	882	100	1099
VOE 1620582	371	550	285
VOE 16207444	897	150	1147
VOE 16207444	897	350	1159
VOE 16229325	872	350	1041
VOE 16232085	874	120	1081
VOE 16235278	874	110	1077
VOE 1624477	371	1250	327
VOE 1624477	371	1300	329
VOE 1624477	371	2400	413
VOE 1624477	371	300	269
VOE 1624477	371	500	283
VOE 1624477	371	650	293
VOE 1624477	371	950	309
VOE 1624613	252	100	115
VOE 1624613	252	110	117
VOE 1625880	321	200	207
VOE 16262073	872	400	1057
VOE 16262073	872	410	1061
VOE 16262089	872	400	1057
VOE 16262089	872	410	1061
VOE 16262119	872	400	1057
VOE 16262119	872	410	1061
VOE 16262136	872	400	1057
VOE 16262136	872	410	1061
VOE 16262162	872	355	1045
VOE 16262162	872	360	1049
VOE 16262162	872	370	1053
VOE 16262162	872	375	1055
VOE 16262162	872	400	1057
VOE 16262162	872	410	1061
VOE 16263276	872	355	1045
VOE 16263276	872	360	1049
VOE 16263276	872	370	1053
VOE 16263276	872	375	1055
VOE 16263286	872	355	1045
VOE 16263286	872	360	1049
VOE 16263286	872	370	1053
VOE 16263286	872	375	1055
VOE 16263307	872	355	1045
VOE 16263307	872	360	1049
VOE 16263307	872	370	1053
VOE 16263307	872	375	1055
VOE 16265422	390	110	483
VOE 16267063	882	450	1113
VOE 16268474	852	410	1009
VOE 16268478	852	100	983
VOE 16268478	852	130	991
VOE 16269274	872	400	1057
VOE 16269274	872	410	1061
VOE 16269277	872	355	1045
VOE 16269277	872	360	1049
VOE 16269277	872	370	1053
VOE 16269277	872	375	1055
VOE 16269655	860	350	1019
VOE 16271018	872	350	1041
VOE 16271018	872	355	1045
VOE 16271018	872	360	1049
VOE 16271018	872	370	1053
VOE 16271018	872	375	1055
VOE 16271018	872	400	1057
VOE 16271018	872	410	1061
VOE 16271772	872	400	1057
VOE 16271772	872	410	1061
VOE 1660609	945	475	1341
VOE 1660609	945	485	1343
VOE 16616601	660	250	837
VOE 16623298	945	410	1337
VOE 16623298	945	410	1337
VOE 16649180	872	275	1037
VOE 16652336	841	100	965
VOE 16652336	841	250	967
VOE 16654307	841	100	965
VOE 16654307	841	250	967
VOE 16668537	876	100	1091
VOE 16673941	874	110	1075
VOE 16673941	874	120	1079
VOE 16681638	874	110	1075
VOE 16681638	874	120	1079
VOE 16681896	823	200	915
VOE 16681896	823	200	915
VOE 16685267	641	110	779
VOE 16685676	641	120	781
VOE 16688136	872	400	1057
VOE 16688136	872	410	1061
VOE 16688256	872	400	1057
VOE 16688256	872	410	1061
VOE 16688265	872	355	1045
VOE 16688265	872	360	1049
VOE 16688265	872	370	1053
VOE 16688265	872	375	1055
VOE 16688265	872	400	1057
VOE 16688265	872	410	1061
VOE 16688268	872	355	1045
VOE 16688268	872	360	1049
VOE 16688268	872	370	1053
VOE 16688268	872	375	1055
VOE 16688268	872	400	1057
VOE 16688268	872	410	1061
VOE 16688288	872	355	1045
VOE 16688288	872	360	1049
VOE 16688288	872	370	1053
VOE 16688288	872	375	1055
VOE 16688288	872	400	1057
VOE 16688288	872	410	1061
VOE 16688293	872	355	1045
VOE 16688293	872	360	1049
VOE 16688293	872	370	1053
VOE 16688293	872	375	1055
VOE 16688293	872	400	1057
VOE 16688293	872	410	1061
VOE 16688296	872	355	1045
VOE 16688296	872	360	1049
VOE 16688296	872	370	1053
VOE 16688296	872	375	1055
VOE 16688296	872	400	1057
VOE 16688296	872	410	1061
VOE 16688298	872	355	1045
VOE 16688298	872	360	1049
VOE 16688298	872	370	1053
VOE 16688298	872	375	1055
VOE 16688298	872	400	1057
VOE 16688298	872	410	1061
VOE 16688303	872	400	1057
VOE 16688303	872	410	1061
VOE 16688307	380	250	459
VOE 16688307	386	150	475
VOE 16688307	386	150	477
VOE 16688307	872	275	1037
VOE 16688307	872	400	1057
VOE 16688307	872	410	1061
VOE 16688307	874	250	1087
VOE 16688881	641	110	779

Part No	Group	Sect	Page
VOE 1675830	321	100	203
VOE 16801645	945	475	1341
VOE 16804667	711	100	845
VOE 16804667	711	100	845
VOE 16810021	837	300	963
VOE 16810083	945	475	1341
VOE 16810083	945	485	1343
VOE 16810095	945	475	1341
VOE 16812090	945	100	1309
VOE 16812090	945	125	1311
VOE 16812428	993	300	1387
VOE 16812875	371	2700	433
VOE 16812875	386	150	477
VOE 16812875	386	150	477
VOE 16812875	945	400	1333
VOE 16812875	945	405	1335
VOE 16813698	234	110	97
VOE 16813698	234	150	101
VOE 16814673	740	100	871
VOE 16815790	945	405	1335
VOE 16817051	945	405	1335
VOE 16817150	945	405	1335
VOE 16817230	945	405	1335
VOE 16819293	992	250	1369
VOE 16820122	235	100	105
VOE 16824539	826	100	929
VOE 16825865	352	100	219
VOE 16826237	827	100	937
VOE 16826253	827	100	937
VOE 16826591	256	100	123
VOE 16828285	645	250	809
VOE 16831828	256	100	123
VOE 16835582	352	100	219
VOE 16835953	352	100	219
VOE 16836464	352	100	219
VOE 16840105	715	450	863
VOE 16840132	826	100	929
VOE 16847062	818	100	899
VOE 16849868	945	485	1343
VOE 16853376	945	485	1343
VOE 16855635	911	100	1171
VOE 16856346	321	150	205
VOE 16875631	740	100	871
VOE 16875632	740	100	871
VOE 16880355	234	110	99
VOE 16881340	911	100	1171
VOE 16882138	993	1200	1413
VOE 16883312	371	2600	427
VOE 16885445	233	200	87
VOE 16885445	235	100	103
VOE 16885445	235	100	103
VOE 16888239	827	200	941
VOE 16891310	217	150	71
VOE 16894635	252	110	117
VOE 16900834	911	100	1171
VOE 16900834	911	150	1173
VOE 16903667	874	110	1075
VOE 16903667	874	120	1079
VOE 1696529	852	150	993
VOE 1696529	852	200	995
VOE 1696529	852	350	1003
VOE 1696529	852	375	1005
VOE 1698183	321	200	207
VOE 17200499	463	100	621
VOE 17200853	363	100	243
VOE 17200853	363	100	243
VOE 17200940	372	120	441
VOE 17201273	912	225	1225
VOE 17201798	380	100	451
VOE 17202021	386	150	477
VOE 17202021	911	150	1175
VOE 17202097	371	850	307
VOE 17202132	551	100	693
VOE 17203131	434	210	585
VOE 17203131	434	220	589
VOE 17203588	852	325	1001
VOE 17203589	852	325	1001
VOE 17203903	235	100	105
VOE 17204355	321	100	203
VOE 17205110	924	100	1305
VOE 17205110	924	150	1307
VOE 17206148	421	110	537
VOE 17206205	371	850	303
VOE 17206205	372	120	441
VOE 17207299	390	150	485
VOE 17207617	916	135	1277
VOE 17208060	522	100	655
VOE 17208060	522	100	655
VOE 17208454	390	200	491
VOE 17208795	852	375	1005
VOE 17208799	852	375	1005
VOE 17208802	852	375	1005
VOE 17208804	852	375	1005
VOE 17208815	852	350	1003
VOE 17208815	852	375	1005
VOE 17208816	852	350	1003
VOE 17208816	852	375	1005
VOE 17209469	390	200	491
VOE 17212272	390	200	491
VOE 17213148	872	370	1053
VOE 17213148	872	375	1055
VOE 17213148	872	410	1061
VOE 17214200	924	100	1305
VOE 17214200	924	150	1307
VOE 17214210	912	125	1213
VOE 17214635	916	135	1277
VOE 17214674	261	200	143
VOE 17215536	386	150	475
VOE 17215536	551	100	693
VOE 17216328	527	100	689
VOE 17216337	390	175	489
VOE 17217763	645	500	817
VOE 17218693	645	525	819
VOE 17218694	645	525	819
VOE 17218695	645	525	819
VOE 17219863	913	100	1235
VOE 17219863	913	170	1239
VOE 17220088	390	175	489
VOE 17220388	852	325	1001
VOE 17221241	461	150	617
VOE 17221241	463	150	627
VOE 17221847	913	170	1239
VOE 17222542	371	500	283
VOE 17222542	823	200	915
VOE 17222610	362	100	233
VOE 17222775	913	170	1239
VOE 17223397	362	100	233
VOE 17224866	912	300	1229
VOE 17225202	645	175	801
VOE 17225202	645	175	799
VOE 17225202	645	300	811
VOE 17225331	334	100	215
VOE 17225331	334	150	217
VOE 17225331	334	150	217
VOE 17225345	911	250	1179
VOE 17226400	912	250	1227
VOE 17226400	912	350	1231
VOE 17228562	872	350	1041
VOE 17228594	852	100	983
VOE 17228594	852	120	989
VOE 17228594	852	410	1009
VOE 17229415	924	100	1305
VOE 17229415	924	150	1307
VOE 17229752	852	325	1001
VOE 17229755	852	325	1001
VOE 17229756	852	325	1001
VOE 17229759	852	325	1001
VOE 17230560	945	500	1345
VOE 17230561	945	550	1349
VOE 17230562	945	550	1349
VOE 17230740	334	100	215
VOE 17230740	334	150	217
VOE 17230740	334	150	217
VOE 17231493	882	550	1119
VOE 17231567	872	350	1043
VOE 17231567	872	355	1047
VOE 17231567	872	360	1051
VOE 17231567	872	400	1059
VOE 17232309	916	200	1283
VOE 17232309	916	250	1285
VOE 17232334	916	250	1285
VOE 17232342	916	250	1285
VOE 17232355	916	250	1285
VOE 17232362	916	250	1285
VOE 17232367	916	250	1285
VOE 17232368	916	250	1285
VOE 17232649	380	100	451
VOE 17232788	434	220	591
VOE 17232837	390	110	483
VOE 17234368	390	175	489
VOE 17234411	872	175	1031
VOE 17234796	810	150	893
VOE 17235086	371	1525	347
VOE 17235093	371	1525	349
VOE 17236616	372	100	439
VOE 17236616	372	120	441
VOE 17237714	371	850	303
VOE 17237714	372	120	441
VOE 17238339	911	500	1197
VOE 17238623	371	1525	347

NUMERICAL INDEX
INDICE DE NÚMERO
ÍNDICE NUMÉRICO

RÉPERTOIRE DE NUMÉROS

NUMERICAL INDEX
INDICE DE NÚMERO
ÍNDICE NUMÉRICO

RÉPERTOIRE DE NUMÉROS

Catalogue id **20106** | Group **10**
Issue **20021223-G** | Page **1452**

Part No	Group	Sect	Page
VOE 17238623	882	400	1111
VOE 17239344	841	250	967
VOE 17239346	841	250	967
VOE 17240991	852	225	997
VOE 17240991	852	375	1005
VOE 17240994	852	225	997
VOE 17240994	852	375	1005
VOE 17240999	371	950	309
VOE 17241421	421	310	553
VOE 17242311	810	210	897
VOE 17243091	421	310	553
VOE 17243329	851	100	977
VOE 17244189	371	1660	357
VOE 17246952	645	400	813
VOE 17247561	258	100	135
VOE 17248497	882	600	1125
VOE 17248497	882	650	1129
VOE 17248712	645	400	813
VOE 17248723	645	400	813
VOE 17248729	645	400	813
VOE 17248734	645	400	813
VOE 17249524	371	1330	335
VOE 17253413	945	500	1347
VOE 17253793	371	2600	427
VOE 17253817	945	550	1349
VOE 17258041	434	220	591
VOE 17258318	914	100	1245
VOE 17258321	527	200	691
VOE 17259808	882	100	1099
VOE 17259922	852	400	1007
VOE 17261177	371	2400	413
VOE 17261177	386	150	477
VOE 17261177	945	485	1343
VOE 17261185	371	2400	413
VOE 17261185	386	150	477
VOE 17261185	945	485	1343
VOE 17262199	911	500	1197
VOE 17262258	914	100	1247
VOE 17262258	914	100	1247
VOE 17262775	523	100	671
VOE 17262775	523	200	679
VOE 17270364	914	100	1245
VOE 17270707	527	200	691
VOE 17271141	386	150	475
VOE 17271141	527	100	689
VOE 17299995	258	100	135
VOE 17299995	258	100	135
VOE 17318286	645	300	811
VOE 17318294	945	500	1345
VOE 17323373	916	200	1283
VOE 17323373	916	200	1283
VOE 17323373	916	250	1285
VOE 17323373	916	250	1285
VOE 17334405	843	150	975
VOE 17361807	522	100	653
VOE 17390316	371	1300	329
VOE 17395207	771	200	877
VOE 17398593	843	150	975
VOE 17398596	831	250	953
VOE 17401294	852	300	999
VOE 17408468	852	410	1009
VOE 17409273	551	200	697
VOE 17410281	911	150	1173
VOE 17410282	911	150	1173
VOE 17410366	872	350	1041
VOE 17410366	872	355	1045
VOE 17410366	872	360	1049
VOE 17410366	872	370	1053
VOE 17410366	872	375	1055
VOE 17410366	872	400	1059
VOE 17410366	872	410	1061
VOE 17410388	872	350	1043
VOE 17410388	872	355	1045
VOE 17410388	872	360	1049
VOE 17410388	872	370	1053
VOE 17410388	872	375	1055
VOE 17410388	872	400	1059
VOE 17410388	872	410	1061
VOE 17413250	523	100	671
VOE 17413250	523	200	679
VOE 17414915	872	350	1043
VOE 17414915	872	355	1047
VOE 17414915	872	360	1051
VOE 17414915	872	370	1053
VOE 17414915	872	375	1055
VOE 17414915	872	400	1057
VOE 17414915	872	410	1061
VOE 17415251	371	600	289
VOE 17416725	380	100	449
VOE 17416725	641	160	785
VOE 17416824	380	100	449
VOE 17416942	371	2300	401
VOE 17416942	371	2300	401
VOE 17416942	371	2350	403
VOE 17416942	371	2350	403
VOE 17416942	371	2375	407
VOE 17416942	371	2375	407
VOE 17416942	386	150	479
VOE 17416942	386	150	477
VOE 17417756	852	400	1007
VOE 17417761	852	400	1007
VOE 17417767	852	400	1007
VOE 17417769	852	400	1007
VOE 17417772	852	400	1007
VOE 17417774	852	400	1007
VOE 17417778	852	400	1007
VOE 17417779	852	400	1007
VOE 17417781	852	400	1007
VOE 17417782	852	400	1007
VOE 17417783	852	400	1007
VOE 17417784	852	400	1007
VOE 17420366	916	200	1283
VOE 17420366	916	250	1285
VOE 17421171	461	100	609
VOE 17421171	463	100	619
VOE 17421664	852	410	1009
VOE 17422364	911	250	1179
VOE 17423385	911	250	1179
VOE 17424681	263	150	159
VOE 17424681	371	1750	361
VOE 17424980	641	110	779
VOE 17426597	371	2050	381
VOE 17428298	371	2050	381
VOE 17428521	263	350	171
VOE 17428535	263	350	171
VOE 17428537	263	350	171
VOE 17428948	872	355	1045
VOE 17428948	872	360	1049
VOE 17428948	872	370	1053
VOE 17428948	872	375	1055
VOE 17428948	872	400	1057
VOE 17428948	872	410	1061
VOE 17429005	641	110	779
VOE 17429005	641	160	785
VOE 17429006	641	160	785
VOE 17429156	420	50	515
VOE 17429156	421	500	567
VOE 17429864	916	250	1285
VOE 17431016	881	200	1097
VOE 17431224	393	210	501
VOE 17433036	831	250	953
VOE 17433036	843	150	975
VOE 17435122	916	250	1285
VOE 17442805	451	100	595
VOE 17444241	390	175	489
VOE 17444241	390	200	491
VOE 17444242	390	110	483
VOE 17448134	390	100	481
VOE 17454258	235	100	103
VOE 17455745	641	110	779
VOE 17457469	222	100	79
VOE 17457469	523	150	675
VOE 17457469	523	250	681
VOE 17457872	645	300	811
VOE 17458350	434	150	577
VOE 17458350	434	160	579
VOE 17458353	434	150	577
VOE 17458353	434	160	579
VOE 17458850	916	250	1285
VOE 17463847	371	2800	437
VOE 17464462	912	300	1229
VOE 17465253	872	450	1065
VOE 17466350	912	300	1229
VOE 17474496	911	150	1173
VOE 17474498	911	150	1173
VOE 17483054	843	150	975
VOE 180759	945	125	1311
VOE 180759	945	150	1315
VOE 181006	421	250	545
VOE 181006	421	260	549
VOE 183124	421	100	533
VOE 183124	421	110	537
VOE 183592	421	350	555
VOE 183665	434	100	573
VOE 183665	434	110	575
VOE 183704	461	150	615
VOE 183704	463	150	625
VOE 184062	645	300	811
VOE 184212	421	100	533
VOE 184212	421	110	537

Part No	Group	Sect	Page
VOE 184230	421	100	533
VOE 184230	421	110	537
VOE 184336	421	100	533
VOE 184336	421	110	537
VOE 184347	421	250	545
VOE 184347	421	260	549
VOE 184347	421	300	551
VOE 184347	421	310	553
VOE 184428	645	250	809
VOE 184645	645	400	813
VOE 184697	434	100	573
VOE 184697	434	110	575
VOE 184698	434	100	573
VOE 184698	434	110	575
VOE 184707	740	100	871
VOE 184810	434	100	573
VOE 184810	434	110	575
VOE 184836	461	100	609
VOE 184836	463	100	619
VOE 184838	460	100	603
VOE 184838	463	100	619
VOE 184853	421	100	533
VOE 184853	421	110	537
VOE 190708	896	200	1135
VOE 190993	715	400	861
VOE 190993	911	100	1171
VOE 191940	716	100	869
VOE 192358	217	150	71
VOE 20367490	333	150	213
VOE 20367490	371	1250	327
VOE 20367490	386	100	463
VOE 20367490	386	100	463
VOE 20367822	371	1500	345
VOE 20367822	371	1525	347
VOE 20367822	371	2650	431
VOE 20367822	371	850	305
VOE 20367822	371	950	309
VOE 20367822	390	150	487
VOE 20367822	390	200	491
VOE 20367823	371	1000	315
VOE 20367823	371	1300	331
VOE 20367823	371	850	307
VOE 20367823	371	950	309
VOE 20367824	371	1350	337
VOE 20367824	371	1525	349
VOE 20367824	371	2260	399
VOE 20367824	371	850	307
VOE 20367825	371	1525	347
VOE 20367826	371	1000	315
VOE 20367826	371	1300	329
VOE 20367826	371	1500	345
VOE 20367826	371	1500	343
VOE 20367826	371	1525	349
VOE 20367826	371	2050	381
VOE 20367826	371	2250	395
VOE 20367826	371	2255	397
VOE 20367826	371	2260	399
VOE 20367826	371	2350	403
VOE 20367826	371	2375	407
VOE 20367826	371	2600	427
VOE 20367826	371	280	267
VOE 20367826	371	850	305
VOE 20367826	371	950	309
VOE 20367827	371	850	305
VOE 20374157	371	1525	349
VOE 20374157	371	2260	399
VOE 20374157	371	2600	427
VOE 20374157	371	700	297
VOE 20374157	372	100	439
VOE 20374157	372	120	441
VOE 20374662	352	150	221
VOE 20374662	353	150	229
VOE 20374662	371	1550	351
VOE 20374662	371	1700	359
VOE 20374662	371	1900	367
VOE 20374662	371	2050	381
VOE 20374662	371	2550	419
VOE 20374662	371	2575	423
VOE 20374662	371	2650	431
VOE 20374662	372	150	445
VOE 20374662	372	150	447
VOE 20374662	372	150	443
VOE 20374662	372	150	445
VOE 20374662	372	150	445
VOE 20374662	372	150	443
VOE 20374662	372	150	443
VOE 20374662	372	150	445
VOE 20374662	372	150	443
VOE 20374662	372	150	445
VOE 20374662	372	150	443
VOE 20374662	372	150	447
VOE 20374662	372	150	445
VOE 20374662	372	150	443
VOE 20374662	380	100	449
VOE 20374662	386	100	463
VOE 20374662	386	100	463
VOE 20374662	386	100	463
VOE 20374662	386	100	463
VOE 20390648	372	150	447
VOE 20390648	372	150	447
VOE 20390648	372	150	445
VOE 20390648	386	100	463
VOE 20392751	234	100	93
VOE 20405504	212	150	53
VOE 20405504	237	100	111
VOE 20405504	333	100	211
VOE 20405506	217	100	69
VOE 20405521	211	100	47
VOE 20405534	214	100	59
VOE 20405541	216	100	63
VOE 20405561	221	100	77
VOE 20405562	235	200	109
VOE 20405562	237	100	111
VOE 20405568	235	200	109
VOE 20405568	255	100	121
VOE 20405569	223	100	81
VOE 20405576	213	100	57
VOE 20405577	213	100	57
VOE 20405578	223	100	81
VOE 20405583	212	100	51
VOE 20405599	223	100	81
VOE 20405603	221	100	77
VOE 20405605	215	100	61
VOE 20405606	218	100	73
VOE 20405613	251	100	113
VOE 20405614	251	100	113
VOE 20405634	216	100	65
VOE 20405644	217	100	69
VOE 20405652	215	100	61
VOE 20405672	223	100	81
VOE 20405672	371	150	261
VOE 20405691	262	100	151
VOE 20405693	262	100	151
VOE 20405708	233	100	83
VOE 20405709	215	100	61
VOE 20405709	215	100	61
VOE 20405709	215	100	61
VOE 20405710	216	150	67
VOE 20405715	216	150	67
VOE 20405716	212	100	51
VOE 20405719	212	100	51
VOE 20405721	212	100	51
VOE 20405723	214	100	59
VOE 20405723	237	100	111
VOE 20405723	237	100	111
VOE 20405724	216	100	63
VOE 20405729	212	150	53
VOE 20405734	233	100	83
VOE 20405747	223	100	81
VOE 20405752	223	100	81
VOE 20405755	212	150	53
VOE 20405767	235	200	109
VOE 20405769	235	200	109
VOE 20405792	212	100	51
VOE 20405792	217	100	69
VOE 20405792	235	200	109
VOE 20405792	251	100	113
VOE 20405792	255	100	121
VOE 20405792	255	100	121
VOE 20405792	262	100	151
VOE 20405792	371	150	263
VOE 20405822	255	100	121
VOE 20405825	217	100	69
VOE 20405885	212	100	51
VOE 20405885	212	150	53
VOE 20405885	217	100	69
VOE 20405885	221	100	77
VOE 20405885	223	100	81
VOE 20405885	255	100	121
VOE 20405888	221	100	77
VOE 20405895	211	100	47
VOE 20405896	221	100	77
VOE 20405897	211	100	47
VOE 20405898	215	100	61
VOE 20405899	216	100	63
VOE 20405904	221	100	77
VOE 20405915	217	100	69
VOE 20405917	223	100	81

NUMERICAL INDEX
INDICE DE NÚMERO
ÍNDICE NUMÉRICO

RÉPERTOIRE DE NUMÉROS

NUMERICAL INDEX
INDICE DE NÚMERO
ÍNDICE NUMÉRICO

RÉPERTOIRE DE NUMÉROS

Part No	Group	Sect	Page	Part No	Group	Sect	Page	Part No	Group	Sect	Page	Part No	Group	Sect	Page	Part No	Group	Sect	Page
VOE 20405936	221	100	77	VOE 20450730	371	150	261	VOE 20451012	215	100	61	VOE 20460800	216	100	65	VOE 20576874	371	250	265
VOE 20405937	221	100	77	VOE 20450736	262	100	151	VOE 20451738	221	100	77	VOE 20460936	237	100	111	VOE 20585446	216	100	63
VOE 20412308	255	100	121	VOE 20450745	262	100	151	VOE 20459037	331	100	209	VOE 20483448	216	100	63	VOE 20585971	216	150	67
VOE 20412308	255	100	121	VOE 20450756	218	100	73	VOE 20459123	263	450	175	VOE 20483478	262	100	151	VOE 20585982	216	100	63
VOE 20412313	262	100	151	VOE 20450778	212	100	51	VOE 20459123	913	100	1235	VOE 20483764	211	100	47	VOE 20591706	251	100	113
VOE 20412314	255	100	121	VOE 20450784	216	150	67	VOE 20459134	216	100	63	VOE 20490808	215	100	61	VOE 20592783	258	100	135
VOE 20412314	255	100	121	VOE 20450786	216	150	67	VOE 20459195	223	100	81	VOE 20496256	217	100	69	VOE 20592783	258	100	135
VOE 20412324	215	100	61	VOE 20450795	215	100	61	VOE 20459195	262	100	151	VOE 20496257	217	100	69	VOE 20592787	258	100	135
VOE 20412324	221	100	77	VOE 20450799	215	100	61	VOE 20459228	251	100	113	VOE 20498498	333	100	211	VOE 20593357	331	100	209
VOE 20412324	262	100	151	VOE 20450801	215	100	61	VOE 20459938	333	100	211	VOE 20498524	333	100	211	VOE 20700252	371	150	263
VOE 20412324	262	100	151	VOE 20450801	233	150	85	VOE 20459941	262	100	151	VOE 20502245	262	100	151	VOE 20715681	223	100	81
VOE 20412325	262	100	151	VOE 20450802	214	100	59	VOE 20459961	262	100	151	VOE 20503551	218	150	75	VOE 20723978	218	100	73
VOE 20412341	212	100	51	VOE 20450802	215	100	61	VOE 20459962	211	100	47	VOE 20505959	251	100	113	VOE 20723984	218	100	73
VOE 20412343	217	100	69	VOE 20450802	371	150	261	VOE 20459988	216	150	67	VOE 20508600	212	100	51	VOE 20724975	393	150	495
VOE 20412347	217	100	69	VOE 20450805	263	450	175	VOE 20459993	216	150	67	VOE 20515171	217	100	69	VOE 20724975	393	160	497
VOE 20412357	233	100	83	VOE 20450807	263	450	175	VOE 20459994	216	150	67	VOE 20515173	217	100	69	VOE 20724977	393	100	493
VOE 20412589	211	100	49	VOE 20450809	263	450	175	VOE 20460024	217	100	69	VOE 20521558	333	100	211	VOE 20726083	262	100	151
VOE 20412589	217	100	69	VOE 20450811	263	450	175	VOE 20460026	212	150	53	VOE 20523391	321	100	203	VOE 20726089	333	100	211
VOE 20412600	211	100	47	VOE 20450815	263	450	175	VOE 20460026	217	100	69	VOE 20524936	371	150	263	VOE 20758403	333	100	211
VOE 20412601	211	100	47	VOE 20450818	263	450	175	VOE 20460045	235	200	109	VOE 20524936	386	150	471	VOE 20758437	333	100	211
VOE 20412601	251	100	113	VOE 20450819	263	450	175	VOE 20460055	235	200	109	VOE 20531832	333	100	211	VOE 20758481	211	100	47
VOE 20412733	211	100	47	VOE 20450819	913	100	1235	VOE 20460055	331	100	209	VOE 20534597	215	100	61	VOE 20766790	216	100	63
VOE 20412745	215	100	61	VOE 20450820	263	450	175	VOE 20460055	371	150	263	VOE 20535027	218	100	73	VOE 20781218	235	200	109
VOE 20412762	213	100	57	VOE 20450822	263	450	175	VOE 20460061	237	100	111	VOE 20549897	223	100	81	VOE 20785813	212	100	51
VOE 20429800	371	1300	329	VOE 20450830	216	100	63	VOE 20460087	212	100	51	VOE 20550336	333	100	211	VOE 20787709	258	100	135
VOE 20429800	371	950	309	VOE 20450835	216	100	63	VOE 20460087	215	100	61	VOE 20550356	333	100	211	VOE 20787709	258	100	135
VOE 20429801	371	1300	331	VOE 20450838	216	100	63	VOE 20460101	212	100	51	VOE 20559835	255	100	121	VOE 20790423	216	100	63
VOE 20438083	352	250	223	VOE 20450854	218	100	73	VOE 20460123	333	100	211	VOE 20560843	256	100	123	VOE 20790428	216	100	63
VOE 20441859	212	100	51	VOE 20450867	371	150	263	VOE 20460124	333	100	211	VOE 20560843	386	150	471	VOE 20790837	214	100	59
VOE 20450628	216	100	63	VOE 20450890	223	100	81	VOE 20460205	216	100	65	VOE 20565673	256	100	123	VOE 20792140	237	100	111
VOE 20450683	371	150	261	VOE 20450895	223	100	81	VOE 20460347	371	150	261	VOE 20565673	386	150	471	VOE 20792140	262	100	151
VOE 20450694	371	150	263	VOE 20450980	263	450	175	VOE 20460400	235	200	109	VOE 20565961	393	100	493	VOE 20792162	237	100	111
VOE 20450694	371	150	263	VOE 20450987	235	200	109	VOE 20460792	216	150	67	VOE 20565961	393	150	495	VOE 20792329	371	150	263
VOE 20450707	371	150	263	VOE 20450987	255	100	121	VOE 20460792	216	150	67	VOE 20565961	393	160	497	VOE 20792408	255	100	121
VOE 20450707	386	150	473	VOE 20450997	371	150	263	VOE 20460793	216	100	63	VOE 20570025	221	100	77	VOE 20792423	216	100	63
VOE 20450728	371	150	263	VOE 20451012	215	100	61	VOE 20460799	216	100	65	VOE 20570070	221	100	77	VOE 20792475	214	100	59

Part No	Group	Sect	Page	Part No	Group	Sect	Page	Part No	Group	Sect	Page	Part No	Group	Sect	Page	Part No	Group	Sect	Page
VOE 20792871	211	100	47	VOE 20817900	262	100	151	VOE 20913851	214	100	59	VOE 21141948	216	100	63	VOE 21299547	213	100	57
VOE 20792899	251	100	113	VOE 20818370	233	150	85	VOE 20914266	211	100	47	VOE 21141963	216	100	63	VOE 21312943	331	100	209
VOE 20793045	214	100	59	VOE 20820967	212	150	53	VOE 20917910	216	100	63	VOE 21147445	237	100	111	VOE 21314102	331	100	209
VOE 20793483	251	100	113	VOE 20826696	214	100	59	VOE 20918003	216	100	63	VOE 21147486	237	100	111	VOE 21333188	251	100	113
VOE 20793558	237	100	111	VOE 20827892	237	100	111	VOE 20930510	212	150	53	VOE 21180405	212	100	51	VOE 21364297	237	100	111
VOE 20794115	214	100	59	VOE 20828295	371	150	263	VOE 20933203	210	50	43	VOE 21234191	216	100	63	VOE 21364330	237	100	111
VOE 20794124	214	100	59	VOE 20829077	235	200	109	VOE 20933203	212	100	51	VOE 21242584	255	100	121	VOE 21364335	237	100	111
VOE 20794126	212	100	51	VOE 20834570	255	100	121	VOE 20933261	251	100	113	VOE 21244697	371	1300	331	VOE 21377120	371	150	261
VOE 20795296	214	100	59	VOE 20834570	371	150	263	VOE 20933359	211	100	47	VOE 21244697	372	150	443	VOE 21448082	214	100	59
VOE 20795296	386	100	465	VOE 20840772	211	100	47	VOE 20933839	216	100	63	VOE 21244697	372	150	445	VOE 21448926	214	100	59
VOE 20795719	237	100	111	VOE 20840801	211	100	47	VOE 20943385	211	100	47	VOE 21244697	372	150	445	VOE 21455720	211	100	47
VOE 20796066	331	100	209	VOE 20840807	211	100	47	VOE 20943389	211	100	47	VOE 21244697	372	150	443	VOE 21456567	251	100	113
VOE 20797400	235	200	109	VOE 20840812	212	100	51	VOE 20949868	211	100	47	VOE 21244697	372	150	445	VOE 21486081	221	100	77
VOE 20797542	211	100	47	VOE 20845144	211	100	47	VOE 20950063	215	100	61	VOE 21244697	372	150	443	VOE 21486084	215	100	61
VOE 20798076	262	100	151	VOE 20847155	211	100	47	VOE 20971607	212	150	53	VOE 21244697	372	150	445	VOE 21496615	255	100	121
VOE 20798114	237	100	111	VOE 20847667	211	100	47	VOE 20971607	212	150	53	VOE 21244697	372	150	445	VOE 21496705	212	150	53
VOE 20798114	386	100	465	VOE 20847865	251	100	113	VOE 20972320	235	200	109	VOE 21244697	372	150	445	VOE 21511601	333	100	211
VOE 20798139	233	150	85	VOE 20849878	212	150	53	VOE 20973777	237	100	111	VOE 21244697	372	150	443	VOE 21511617	255	100	121
VOE 20798827	237	100	111	VOE 20851922	212	100	51	VOE 20981752	331	100	209	VOE 21244697	372	150	447	VOE 21511627	255	100	121
VOE 20798831	212	150	53	VOE 20852241	371	150	263	VOE 20996748	211	100	49	VOE 21244697	372	150	445	VOE 21524802	255	100	121
VOE 20798837	212	150	53	VOE 20852765	235	100	103	VOE 21000755	216	100	63	VOE 21244697	372	150	443	VOE 21531072	371	150	263
VOE 20798864	214	100	59	VOE 20852765	235	100	103	VOE 21011717	251	100	113	VOE 21244697	372	150	447	VOE 21531072	386	150	473
VOE 20799064	237	100	111	VOE 20852765	235	100	103	VOE 21011809	223	100	81	VOE 21244697	372	150	445	VOE 21552542	255	100	121
VOE 20799087	233	150	85	VOE 20852765	235	100	103	VOE 21011809	223	100	81	VOE 21244697	386	100	463	VOE 21553115	255	100	121
VOE 20799590	212	150	53	VOE 20852765	235	100	103	VOE 21022795	235	200	109	VOE 21244698	372	150	447	VOE 21558299	237	100	111
VOE 20799673	212	150	53	VOE 20852765	235	150	107	VOE 21022796	235	200	109	VOE 21244698	372	150	445	VOE 21590865	223	100	81
VOE 20799719	237	100	111	VOE 20852765	235	150	107	VOE 21022842	235	200	109	VOE 21244698	372	150	447	VOE 21593670	255	100	121
VOE 20799722	211	100	47	VOE 20864600	371	150	261	VOE 21023622	235	200	109	VOE 21244698	386	100	463	VOE 21600207	221	100	77
VOE 20799762	211	100	47	VOE 20865990	210	50	43	VOE 21038626	212	150	53	VOE 21245957	216	100	63	VOE 21619223	255	100	121
VOE 20799862	371	150	263	VOE 20865990	213	100	57	VOE 21063356	371	150	261	VOE 21255974	372	150	447	VOE 21634021	371	150	263
VOE 20802121	214	100	59	VOE 20879322	261	200	143	VOE 21071773	371	150	263	VOE 21255974	372	150	445	VOE 21638691	237	100	111
VOE 20802124	214	100	59	VOE 20886108	386	150	471	VOE 21072778	223	100	81	VOE 21255974	372	150	447	VOE 21638691	386	100	467
VOE 20805349	233	150	85	VOE 20893636	371	150	261	VOE 21077470	263	450	175	VOE 21255974	386	100	463	VOE 21679835	221	100	77
VOE 20814391	217	100	69	VOE 20900806	263	450	175	VOE 21083252	216	100	65	VOE 21260062	262	100	151	VOE 21727935	262	100	151
VOE 20816379	233	150	85	VOE 20904725	212	150	53	VOE 21108673	235	200	109	VOE 21291011	371	150	263	VOE 21739130	211	100	47
VOE 20816389	214	100	59	VOE 20912376	217	100	69	VOE 21137527	235	200	109	VOE 21291011	386	150	471	VOE 21801399	233	100	83

NUMERICAL INDEX
INDICE DE NÚMERO
ÍNDICE NUMÉRICO

RÉPERTOIRE DE NUMÉROS

Part No	Group	Sect	Page
VOE 21814758	371	150	261
VOE 21866297	371	1500	343
VOE 21866297	371	2300	401
VOE 21866297	371	2350	403
VOE 21866297	371	2375	407
VOE 21896711	371	150	261
VOE 22039480	215	100	61
VOE 22216525	214	100	59
VOE 22244657	212	150	53
VOE 22283480	255	100	121
VOE 22316512	263	450	175
VOE 22383368	371	150	263
VOE 22383368	386	150	471
VOE 22435058	371	150	263
VOE 22435058	386	150	473
VOE 22563	414	100	513
VOE 22563	420	100	521
VOE 22563	420	100	521
VOE 22563	420	50	515
VOE 22563	421	100	533
VOE 22563	421	150	539
VOE 22563	421	200	541
VOE 22563	421	250	545
VOE 22563	421	300	551
VOE 22563	421	350	555
VOE 22563	421	400	563
VOE 22563	421	450	565
VOE 22563	421	500	567
VOE 22563	421	550	571
VOE 22563	434	100	573
VOE 22563	434	150	577
VOE 22563	434	200	581
VOE 22564	414	100	513
VOE 22564	420	100	521
VOE 22564	420	100	521
VOE 22564	420	50	515
VOE 22564	421	110	537
VOE 22564	421	150	539
VOE 22564	421	200	541
VOE 22564	421	260	549
VOE 22564	421	310	553
VOE 22564	421	360	559
VOE 22564	421	400	563
VOE 22564	421	450	565
VOE 22564	421	500	567
VOE 22564	421	550	571
VOE 22564	434	110	575
VOE 22564	434	160	579
VOE 22564	434	210	585
VOE 22576	420	100	521
VOE 22576	421	100	533
VOE 22576	421	200	541
VOE 22724	414	100	513
VOE 22724	420	100	521
VOE 22724	420	100	521
VOE 22724	420	50	515
VOE 22724	421	110	537
VOE 22724	421	150	539
VOE 22724	421	200	541
VOE 22724	421	260	549
VOE 22724	421	310	553
VOE 22724	421	370	561
VOE 22724	421	400	563
VOE 22724	421	450	565
VOE 22724	421	500	567
VOE 22724	421	550	571
VOE 22724	434	110	575
VOE 22724	434	220	589
VOE 22724	551	200	697
VOE 22724	551	300	699
VOE 22802475	233	100	83
VOE 22803123	233	100	83
VOE 22806116	233	100	83
VOE 22857671	251	100	113
VOE 23002666	371	150	261
VOE 23897	460	100	603
VOE 23897	461	100	609
VOE 23897	461	150	615
VOE 23897	468	100	631
VOE 23897	516	100	645
VOE 23897	517	100	649
VOE 23955	460	100	603
VOE 23955	463	100	619
VOE 23955	463	150	625
VOE 23955	517	100	649
VOE 23956	460	100	603
VOE 23956	463	100	619
VOE 23956	463	100	619
VOE 23956	463	150	625
VOE 23956	517	100	649
VOE 241308	333	150	213
VOE 241308	371	1250	327
VOE 241308	371	1250	327
VOE 244347	321	200	207
VOE 244611	321	200	207
VOE 2514894	371	550	287
VOE 25370978	371	1525	349
VOE 25370978	371	2260	399
VOE 263005	451	250	601
VOE 263006	451	250	601
VOE 263012	451	250	601
VOE 3090261	321	200	207
VOE 3090426	321	200	207
VOE 3090431	321	200	207
VOE 3090432	321	200	207
VOE 3090569	852	225	997
VOE 3091567	321	200	207
VOE 3091568	321	200	207
VOE 3091569	321	200	207
VOE 3091629	852	350	1003
VOE 310719	461	150	615
VOE 310719	463	150	625
VOE 3173314	371	850	305
VOE 3183620	258	100	135
VOE 33020	271	100	181
VOE 33020	334	100	215
VOE 33020	352	250	223
VOE 33020	352	300	225
VOE 33020	363	100	243
VOE 33020	363	150	245
VOE 33020	363	200	247
VOE 33020	366	100	249
VOE 33020	371	1000	315
VOE 33020	371	1100	319
VOE 33020	371	800	301
VOE 33020	371	850	303
VOE 33020	372	100	439
VOE 33020	372	120	441
VOE 33020	372	150	443
VOE 33020	380	100	449
VOE 33020	380	155	453
VOE 33020	380	250	459
VOE 33020	641	150	783
VOE 33020	641	160	785
VOE 33020	641	200	787
VOE 33020	810	150	891
VOE 33020	831	100	947
VOE 33020	831	150	949
VOE 33020	837	200	959
VOE 33020	841	100	965
VOE 33020	843	100	973
VOE 33020	843	150	975
VOE 33020	851	100	977
VOE 33020	872	125	1023
VOE 33020	872	150	1029
VOE 33020	872	175	1031
VOE 33020	872	200	1033
VOE 33020	872	250	1035
VOE 33020	872	275	1037
VOE 33020	872	355	1045
VOE 33020	872	360	1049
VOE 33020	881	100	1093
VOE 33020	882	100	1099
VOE 33020	882	200	1103
VOE 33020	882	250	1105
VOE 33020	897	100	1143
VOE 33020	897	300	1153
VOE 33020	914	100	1245
VOE 33020	914	150	1249
VOE 33020	914	200	1251
VOE 33020	914	250	1255
VOE 33028	945	125	1311
VOE 33028	945	275	1327
VOE 33028	945	325	1331
VOE 33028	945	625	1355
VOE 33038	945	125	1311
VOE 33038	945	275	1327
VOE 33038	945	325	1331
VOE 33038	945	625	1355
VOE 33381	212	200	55
VOE 33381	217	150	71
VOE 33381	218	150	75
VOE 33381	233	200	87
VOE 33381	234	100	93
VOE 33381	234	150	101
VOE 33381	235	100	103
VOE 33381	252	100	115
VOE 33381	252	110	117
VOE 33381	252	200	119
VOE 33381	256	100	123

Part No	Group	Sect	Page
VOE 33381	256	150	125
VOE 33381	258	100	135
VOE 33381	261	100	139
VOE 33381	261	150	141
VOE 33381	261	200	143
VOE 33381	261	250	145
VOE 33381	261	300	149
VOE 33381	263	100	153
VOE 33381	263	200	165
VOE 33381	263	250	167
VOE 33381	263	300	169
VOE 33381	313	100	199
VOE 33381	321	100	203
VOE 33381	352	100	219
VOE 33381	366	100	249
VOE 33381	371	100	257
VOE 33381	371	250	265
VOE 33381	420	100	521
VOE 33381	420	150	525
VOE 33381	420	200	529
VOE 33381	420	300	531
VOE 33381	436	100	593
VOE 33381	451	100	595
VOE 33381	451	150	597
VOE 33381	451	200	599
VOE 33381	451	250	601
VOE 33381	460	100	603
VOE 33381	460	150	607
VOE 33381	468	150	633
VOE 33381	491	100	637
VOE 33381	522	100	653
VOE 33381	641	100	777
VOE 33381	641	110	779
VOE 33381	711	100	845
VOE 33381	715	150	851
VOE 33381	715	700	867
VOE 33381	821	150	905
VOE 33381	823	250	917
VOE 33381	825	100	923
VOE 33381	831	100	947
VOE 33381	851	150	981
VOE 33381	872	375	1055
VOE 33381	911	300	1183
VOE 33381	911	350	1189
VOE 33381	912	150	1215
VOE 33381	912	175	1217
VOE 33381	912	300	1229
VOE 33381	913	100	1235
VOE 33381	913	200	1241
VOE 33381	914	100	1245
VOE 33381	914	200	1251
VOE 33381	945	100	1309
VOE 33381	945	400	1333
VOE 33381	945	500	1345
VOE 33381	945	550	1349
VOE 33381	945	600	1351
VOE 33383	271	100	181
VOE 33383	334	100	215
VOE 33383	352	250	223
VOE 33383	352	300	225
VOE 33383	363	100	243
VOE 33383	363	150	245
VOE 33383	363	200	247
VOE 33383	371	1000	315
VOE 33383	371	1100	319
VOE 33383	371	800	301
VOE 33383	371	850	303
VOE 33383	372	150	443
VOE 33383	380	100	449
VOE 33383	380	155	453
VOE 33383	380	250	459
VOE 33383	641	150	783
VOE 33383	810	100	889
VOE 33383	810	150	891
VOE 33383	837	200	959
VOE 33383	841	100	965
VOE 33383	843	100	973
VOE 33383	851	100	977
VOE 33383	872	125	1023
VOE 33383	872	150	1029
VOE 33383	872	200	1033
VOE 33383	872	250	1035
VOE 33383	872	275	1037
VOE 33383	872	350	1041
VOE 33383	881	100	1093
VOE 33383	882	100	1099
VOE 33383	882	200	1103
VOE 33383	882	250	1105
VOE 33383	897	100	1143
VOE 33383	914	100	1245
VOE 33383	914	150	1249
VOE 33383	914	200	1251
VOE 33386	945	150	1315
VOE 33386	945	200	1319
VOE 33389	945	100	1309
VOE 33389	945	600	1351
VOE 33392	945	100	1309
VOE 33392	945	150	1315
VOE 33392	945	200	1319
VOE 33946652	872	355	1047
VOE 33946652	872	360	1051
VOE 3537499	874	110	1077
VOE 3537499	874	120	1081
VOE 3537499	874	250	1087
VOE 3537503	874	250	1087
VOE 3537507	874	100	1071
VOE 3537507	874	110	1075
VOE 3537507	874	120	1079
VOE 3537507	874	250	1087
VOE 3537521	420	150	527
VOE 3537521	420	50	519
VOE 3537521	874	100	1071
VOE 3537521	874	110	1075
VOE 3537521	874	120	1079
VOE 355877	371	1450	341
VOE 355877	371	2400	413
VOE 355877	371	2400	413
VOE 3827491	263	200	165
VOE 382779	434	200	581
VOE 382779	434	210	585
VOE 382779	434	220	589
VOE 382779	461	150	617
VOE 382779	463	150	627
VOE 3838852	233	350	91
VOE 383971	468	100	631
VOE 383992	434	200	581
VOE 383992	434	210	585
VOE 383992	434	220	589
VOE 383992	461	150	617
VOE 383992	463	150	627
VOE 3944540	371	400	277
VOE 3944541	371	300	269
VOE 3944972	371	1850	365
VOE 3944972	371	2400	413
VOE 3944972	371	250	265
VOE 3944972	371	2600	427
VOE 3944972	371	2650	431
VOE 3944972	371	2700	433
VOE 3944972	371	280	267
VOE 3944972	371	400	279
VOE 3944972	371	650	293
VOE 3963047	371	250	265
VOE 3963047	371	2650	431
VOE 3963047	371	280	267
VOE 3963409	371	2800	437
VOE 3963412	371	1250	327
VOE 3963412	371	1450	341
VOE 3963412	371	2400	411
VOE 3963412	371	2800	437
VOE 3963412	371	650	293
VOE 3963412	371	975	313
VOE 3963412	841	250	967
VOE 3963412	841	250	967
VOE 3963413	371	1250	327
VOE 3963413	371	1500	345
VOE 3963413	371	1525	349
VOE 3963413	371	1850	365
VOE 3963413	371	2250	395
VOE 3963413	371	2255	397
VOE 3963413	371	2260	399
VOE 3963413	371	250	265
VOE 3963413	371	2600	427
VOE 3963413	371	2650	431
VOE 3963413	371	2700	433
VOE 3963413	371	400	279
VOE 3963413	371	450	281
VOE 3963413	371	650	295
VOE 3963413	371	700	297
VOE 3963413	371	700	299
VOE 3963413	372	100	439
VOE 3963413	372	120	441
VOE 3963413	841	250	967
VOE 3985597	371	2700	433
VOE 3985597	371	300	269
VOE 3985597	371	400	279
VOE 3985598	371	1660	357
VOE 3985598	371	250	265
VOE 3985598	371	280	267
VOE 3986188	371	1550	351
VOE 3986188	371	2500	417

NUMERICAL INDEX
INDICE DE NÚMERO
ÍNDICE NUMÉRICO

RÉPERTOIRE DE NUMÉROS

NUMERICAL INDEX
INDICE DE NÚMERO
ÍNDICE NUMÉRICO

RÉPERTOIRE DE NUMÉROS

Part No	Group	Sect	Page
VOE 3986188	371	2550	419
VOE 3986188	371	2575	423
VOE 3986188	390	200	491
VOE 3986351	269	150	179
VOE 3986691	371	2650	431
VOE 3986691	371	2700	433
VOE 3986767	371	250	265
VOE 3987034	371	100	257
VOE 3987478	371	1500	343
VOE 3987478	371	1525	349
VOE 3987478	371	1525	347
VOE 3987478	371	1900	367
VOE 3987478	371	2200	391
VOE 3987478	371	2650	431
VOE 3987478	390	100	481
VOE 3987478	390	150	487
VOE 3987478	390	200	491
VOE 3987478	841	250	967
VOE 3987479	371	1300	329
VOE 3987479	371	2300	401
VOE 3987479	371	2350	403
VOE 3987479	371	2375	407
VOE 3987479	371	950	309
VOE 3987481	371	1525	349
VOE 3987482	371	1500	343
VOE 3987482	371	2250	395
VOE 3987482	371	2255	397
VOE 3987482	371	2260	399
VOE 3987482	371	2600	427
VOE 3987482	371	280	267
VOE 3987482	371	850	305
VOE 3987483	371	1100	319
VOE 3987483	371	1150	321
VOE 3987483	371	1200	323
VOE 3987483	371	2100	383
VOE 3987483	371	2150	387
VOE 3987483	371	2250	395
VOE 3987483	371	2255	397
VOE 3987483	371	2260	399
VOE 3987767	371	500	283
VOE 3987767	371	550	285
VOE 3987768	371	2700	435
VOE 3988328	371	1850	365
VOE 3988328	371	250	265
VOE 3988328	371	2700	433
VOE 3988328	371	450	281
VOE 3988328	371	700	299
VOE 421158	420	150	525
VOE 421158	420	50	515
VOE 421753	420	150	525
VOE 4714601	641	100	777
VOE 4714697	641	100	777
VOE 4716226	434	200	581
VOE 4716226	434	210	585
VOE 4716226	434	220	589
VOE 4717504	461	150	617
VOE 4717504	463	150	627
VOE 4717576	461	150	617
VOE 4717576	463	150	627
VOE 4718008	421	350	555
VOE 4718062	421	200	543
VOE 4718062	421	450	565
VOE 4718167	420	100	523
VOE 4718167	434	220	591
VOE 4720787	421	450	565
VOE 4720798	420	50	515
VOE 4720864	420	50	517
VOE 4720865	420	50	517
VOE 4720869	420	50	517
VOE 4720881	434	100	573
VOE 4720881	434	110	575
VOE 4720882	434	100	573
VOE 4720882	434	110	575
VOE 4720883	434	100	573
VOE 4720883	434	110	575
VOE 4720905	434	150	577
VOE 4720905	434	160	579
VOE 4720913	434	100	573
VOE 4720913	434	110	575
VOE 4720915	434	100	573
VOE 4720915	434	110	575
VOE 4720916	434	100	573
VOE 4720916	434	110	575
VOE 4720917	434	100	573
VOE 4720917	434	110	575
VOE 4720947	434	100	573
VOE 4720947	434	110	575
VOE 4742010	821	150	905
VOE 4746300	911	100	1171
VOE 4753600	313	100	199
VOE 4763685	945	100	1309
VOE 4763685	945	125	1311
VOE 4766526	821	100	903
VOE 4766526	821	100	901
VOE 4766526	821	100	901
VOE 4766526	821	100	903
VOE 4766526	821	150	907
VOE 4766526	821	150	905
VOE 4766526	821	150	907
VOE 4766526	821	150	907
VOE 4766526	823	350	921
VOE 4766526	837	150	957
VOE 4766526	837	150	957
VOE 4773684	252	100	115
VOE 4773684	252	110	117
VOE 4775189	916	500	1299
VOE 4780941	386	150	473
VOE 4780941	386	150	473
VOE 4780941	421	100	535
VOE 4780941	421	110	537
VOE 4780941	434	200	583
VOE 4780941	434	210	587
VOE 4780941	434	220	591
VOE 4782406	645	300	811
VOE 4782479	645	250	809
VOE 4782718	645	300	811
VOE 4782860	461	100	613
VOE 4782860	463	100	623
VOE 4784045	645	300	811
VOE 4785436	823	350	921
VOE 4785462	390	150	485
VOE 4785462	390	175	489
VOE 4785462	841	300	971
VOE 4785462	872	450	1065
VOE 4785462	872	450	1065
VOE 4785465	945	100	1309
VOE 4785465	945	125	1311
VOE 4785480	992	100	1359
VOE 4785681	916	500	1299
VOE 4785772	421	250	545
VOE 4785772	421	260	549
VOE 4785772	421	300	551
VOE 4785772	421	310	553
VOE 4785772	421	350	555
VOE 4785772	421	360	559
VOE 4785772	421	370	561
VOE 4786031	263	250	167
VOE 4786031	371	1800	363
VOE 4786031	823	350	921
VOE 4786031	837	150	957
VOE 4786031	837	300	963
VOE 4786031	882	350	1109
VOE 4786044	313	150	201
VOE 4786044	313	150	201
VOE 4786044	420	150	525
VOE 4786044	837	150	957
VOE 4786044	896	100	1133
VOE 4786737	390	175	489
VOE 4787062	645	300	811
VOE 4787288	434	100	573
VOE 4787288	434	110	575
VOE 4787427	371	1500	345
VOE 4787427	371	1525	347
VOE 4787427	371	1800	363
VOE 4787427	386	150	475
VOE 4787427	386	150	473
VOE 4789760	771	100	873
VOE 4789826	771	100	873
VOE 4789826	771	200	877
VOE 4789869	771	100	873
VOE 4789869	771	200	877
VOE 4789993	771	100	873
VOE 4789993	771	200	877
VOE 4789996	771	100	873
VOE 4789996	771	100	873
VOE 4789996	771	200	877
VOE 4789997	771	100	873
VOE 479954	420	300	531
VOE 479955	434	150	577
VOE 479956	421	200	543
VOE 479956	992	150	1365
VOE 479979	460	100	603
VOE 4803274	371	2025	379
VOE 4803274	371	2200	393
VOE 4803711	371	400	279
VOE 4803713	371	2300	401
VOE 4803713	371	2350	403
VOE 4803714	371	300	269
VOE 4803746	371	1250	327
VOE 4803746	371	1650	355

Part No	Group	Sect	Page	Part No	Group	Sect	Page	Part No	Group	Sect	Page	Part No	Group	Sect	Page	Part No	Group	Sect	Page
VOE 4803746	371	1660	357	VOE 4803768	371	2350	403	VOE 4824485	945	250	1323	VOE 4861701	874	120	1079	VOE 4880586	916	400	1295
VOE 4803746	371	1700	359	VOE 4803768	371	2375	407	VOE 4824485	945	250	1325	VOE 4861704	371	450	281	VOE 4880855	945	500	1345
VOE 4803746	371	1950	371	VOE 4803790	371	400	279	VOE 4832120	897	200	1149	VOE 4870247	463	150	627	VOE 4881251	420	50	515
VOE 4803746	371	1975	375	VOE 4803790	371	550	285	VOE 4833023	645	300	811	VOE 4870248	461	150	617	VOE 4881251	421	200	541
VOE 4803746	371	2400	411	VOE 4803791	371	400	279	VOE 4837016	434	200	581	VOE 4870248	463	150	627	VOE 4881251	421	200	541
VOE 4803746	371	2700	433	VOE 4803791	371	550	285	VOE 4837016	434	210	585	VOE 4870249	461	150	617	VOE 4881255	420	50	515
VOE 4803746	371	2700	433	VOE 4803794	371	400	279	VOE 4837016	434	220	589	VOE 4870249	463	150	627	VOE 4881255	420	50	515
VOE 4803746	371	400	277	VOE 4803794	371	550	285	VOE 4850208	740	100	871	VOE 4870250	461	150	617	VOE 4881255	421	400	563
VOE 4803746	371	500	283	VOE 4803796	371	2300	401	VOE 4850222	740	100	871	VOE 4870250	463	150	627	VOE 4881438	371	1800	363
VOE 4803746	371	550	285	VOE 4803796	371	2350	405	VOE 4850223	740	100	871	VOE 4870448	371	450	281	VOE 4881438	522	100	655
VOE 4803746	371	600	289	VOE 4803796	371	2375	409	VOE 4850224	740	100	871	VOE 4870448	852	100	983	VOE 4881438	522	100	653
VOE 4803746	371	650	295	VOE 4804410	261	200	143	VOE 4850225	740	100	871	VOE 4870448	852	120	989	VOE 4881438	522	100	655
VOE 4803746	371	650	293	VOE 4804563	261	200	143	VOE 4854049	896	350	1141	VOE 4870448	852	130	991	VOE 4881438	645	200	803
VOE 4803746	371	850	307	VOE 4821292	371	1000	315	VOE 4854049	897	250	1151	VOE 4870448	852	410	1009	VOE 4881438	914	100	1247
VOE 4803746	371	975	313	VOE 4821292	371	1500	345	VOE 4854494	451	100	595	VOE 4871048	420	50	517	VOE 4881438	914	100	1247
VOE 4803748	371	2400	411	VOE 4821292	371	1500	345	VOE 4854513	896	200	1135	VOE 4871208	421	250	545	VOE 4881438	914	200	1251
VOE 4803748	371	400	277	VOE 4821292	371	1525	347	VOE 4854855	911	150	1173	VOE 4871208	421	260	549	VOE 4881438	914	600	1267
VOE 4803748	371	550	285	VOE 4821292	371	1850	365	VOE 4854856	911	150	1173	VOE 4871223	420	50	517	VOE 4881438	914	600	1267
VOE 4803748	371	650	293	VOE 4821292	371	2000	377	VOE 4854955	234	100	93	VOE 4871338	421	250	545	VOE 4881438	916	350	1291
VOE 4803751	363	200	247	VOE 4821292	371	2600	427	VOE 4854955	234	100	93	VOE 4871338	421	260	549	VOE 4881438	916	400	1295
VOE 4803751	371	2400	411	VOE 4821292	371	2700	433	VOE 4856263	261	250	145	VOE 4871338	421	300	551	VOE 4881440	235	100	105
VOE 4803751	371	400	277	VOE 4821292	371	550	285	VOE 4856768	740	100	871	VOE 4871338	421	310	553	VOE 4881440	235	150	107
VOE 4803751	371	550	285	VOE 4821292	872	125	1025	VOE 4856769	740	100	871	VOE 4871338	421	350	555	VOE 4881440	256	100	123
VOE 4803751	371	600	289	VOE 4821292	874	250	1087	VOE 4856770	740	100	871	VOE 4871338	421	360	559	VOE 4881440	261	250	147
VOE 4803751	371	650	293	VOE 4821292	992	300	1375	VOE 4856771	740	100	871	VOE 4871338	421	370	561	VOE 4881440	263	100	155
VOE 4803752	371	2400	411	VOE 4824275	837	250	961	VOE 4856772	740	100	871	VOE 4871428	420	50	517	VOE 4881440	263	150	159
VOE 4803752	371	400	277	VOE 4824275	872	450	1067	VOE 4856773	740	100	871	VOE 4871469	461	100	611	VOE 4881440	269	100	177
VOE 4803752	371	600	289	VOE 4824483	945	125	1311	VOE 4859489	826	100	929	VOE 4871469	463	100	621	VOE 4881440	269	150	179
VOE 4803752	371	650	293	VOE 4824483	945	150	1315	VOE 4859489	827	250	943	VOE 4880194	261	300	149	VOE 4881440	331	100	209
VOE 4803753	390	100	481	VOE 4824483	945	300	1329	VOE 4861316	821	100	901	VOE 4880578	522	100	657	VOE 4881440	333	150	213
VOE 4803753	390	200	491	VOE 4824484	945	250	1323	VOE 4861316	821	100	901	VOE 4880578	874	100	1071	VOE 4881440	362	100	233
VOE 4803754	371	2400	411	VOE 4824484	945	300	1329	VOE 4861316	821	100	901	VOE 4880578	874	110	1075	VOE 4881440	362	150	235
VOE 4803754	371	400	277	VOE 4824485	945	100	1309	VOE 4861316	821	100	901	VOE 4880578	874	120	1079	VOE 4881440	362	200	237
VOE 4803765	371	1500	345	VOE 4824485	945	125	1313	VOE 4861316	825	100	923	VOE 4880579	916	300	1289	VOE 4881440	362	300	241
VOE 4803765	371	1525	347	VOE 4824485	945	200	1319	VOE 4861701	371	450	281	VOE 4880586	491	100	637	VOE 4881440	363	200	247
VOE 4803768	371	2300	401	VOE 4824485	945	200	1319	VOE 4861701	874	110	1075	VOE 4880586	916	350	1291	VOE 4881440	371	100	259

NUMERICAL INDEX
INDICE DE NÚMERO
ÍNDICE NUMÉRICO

RÉPERTOIRE DE NUMÉROS

Catalogue id **20106** | Group **10**
Issue **20021223-G** | Page **1460**

Part No	Group	Sect	Page
VOE 4881440	371	1050	317
VOE 4881440	371	1250	327
VOE 4881440	371	1300	331
VOE 4881440	371	1400	339
VOE 4881440	371	1450	341
VOE 4881440	371	150	261
VOE 4881440	371	1525	347
VOE 4881440	371	1750	361
VOE 4881440	371	1850	365
VOE 4881440	371	1950	371
VOE 4881440	371	1975	375
VOE 4881440	371	2025	379
VOE 4881440	371	2050	381
VOE 4881440	371	2100	385
VOE 4881440	371	2150	389
VOE 4881440	371	2200	393
VOE 4881440	371	2400	413
VOE 4881440	371	2450	415
VOE 4881440	371	250	265
VOE 4881440	371	2550	421
VOE 4881440	371	2575	425
VOE 4881440	371	2650	431
VOE 4881440	371	2700	435
VOE 4881440	371	280	267
VOE 4881440	371	350	273
VOE 4881440	371	350	273
VOE 4881440	371	400	279
VOE 4881440	371	450	281
VOE 4881440	371	550	287
VOE 4881440	371	550	287
VOE 4881440	371	550	287
VOE 4881440	371	600	289
VOE 4881440	371	600	291
VOE 4881440	371	700	297
VOE 4881440	371	700	297
VOE 4881440	371	700	297
VOE 4881440	371	700	297
VOE 4881440	371	700	297
VOE 4881440	371	700	299
VOE 4881440	371	700	297
VOE 4881440	371	850	307
VOE 4881440	380	250	459
VOE 4881440	390	100	481
VOE 4881440	390	150	485
VOE 4881440	390	175	489
VOE 4881440	390	200	491
VOE 4881440	398	100	503
VOE 4881440	398	200	505
VOE 4881440	420	200	529
VOE 4881440	420	200	529
VOE 4881440	460	150	607
VOE 4881440	523	100	671
VOE 4881440	523	150	677
VOE 4881440	523	200	679
VOE 4881440	523	250	683
VOE 4881440	645	150	795
VOE 4881440	645	175	801
VOE 4881440	647	125	827
VOE 4881440	823	200	915
VOE 4881440	873	100	1069
VOE 4881440	874	250	1089
VOE 4881440	876	100	1091
VOE 4881440	882	350	1109
VOE 4881440	911	300	1183
VOE 4881440	914	500	1265
VOE 4881440	916	500	1299
VOE 4881440	945	400	1333
VOE 4881440	945	405	1335
VOE 4881440	993	100	1381
VOE 4881440	993	1200	1413
VOE 4881440	993	150	1383
VOE 4881440	993	450	1401
VOE 4881440	993	600	1407
VOE 4881440	993	750	1411
VOE 4881451	523	100	673
VOE 4881451	911	450	1195
VOE 4881451	914	600	1267
VOE 4881452	420	200	529
VOE 4881452	522	150	659
VOE 4881452	914	200	1251
VOE 4881453	420	200	529
VOE 4881453	645	200	803
VOE 4881453	916	300	1287
VOE 4881453	916	300	1287
VOE 4881453	916	300	1287
VOE 4881453	916	300	1287
VOE 4881454	522	150	659
VOE 4881454	522	150	659
VOE 4881454	916	300	1289
VOE 4881454	916	300	1289
VOE 4881454	916	500	1301
VOE 4881455	420	200	529
VOE 4881455	523	100	671
VOE 4881455	523	100	673
VOE 4881455	914	600	1267
VOE 4881456	645	200	803
VOE 4881457	420	200	529
VOE 4881457	468	150	633
VOE 4881457	522	150	659
VOE 4881457	523	100	671
VOE 4881457	916	300	1289
VOE 4881457	916	300	1289
VOE 4881458	916	300	1289
VOE 4881459	911	450	1195
VOE 4881459	914	200	1251
VOE 4881470	882	100	1099
VOE 4881656	234	100	95
VOE 4881656	234	100	95
VOE 4881656	234	110	99
VOE 4881656	263	250	167
VOE 4881656	263	250	167
VOE 4881656	371	2025	379
VOE 4881656	715	700	867
VOE 4881656	823	100	911
VOE 4881656	823	100	911
VOE 4881656	837	100	955
VOE 4881656	837	150	957
VOE 4881656	837	200	959
VOE 4881656	872	125	1023
VOE 4881758	256	200	127
VOE 4881758	823	250	919
VOE 4881758	992	125	1363
VOE 4898495	897	100	1143
VOE 4898544	436	100	593
VOE 4928801	522	250	669
VOE 4928801	522	250	669
VOE 4930797	711	100	845
VOE 4930994	740	100	871
VOE 4932353	874	250	1087
VOE 4932353	874	250	1087
VOE 4932563	252	100	115
VOE 4932563	252	100	115
VOE 4932563	252	110	117
VOE 4935756	362	150	235
VOE 4935756	362	200	237
VOE 4936343	420	150	525
VOE 4936344	823	100	911
VOE 4937914	882	200	1103
VOE 4940327	371	1200	323
VOE 4940327	371	2100	383
VOE 4940327	371	2150	387
VOE 4940327	371	2200	393
VOE 4940327	371	2200	393
VOE 4940327	371	2650	431
VOE 4940327	371	2650	431
VOE 4940506	896	200	1135
VOE 4943026	914	200	1251
VOE 4951048	911	600	1205
VOE 4952167	897	100	1143
VOE 4952170	897	150	1147
VOE 4952170	897	350	1157
VOE 4952173	897	100	1143
VOE 4954460	914	200	1251
VOE 4955075	872	125	1023
VOE 4955075	872	275	1037
VOE 4973473	362	100	233
VOE 4973473	371	1850	365
VOE 4973473	823	100	911
VOE 4973473	823	150	913
VOE 4973473	916	300	1289
VOE 4974285	263	100	153
VOE 4974291	468	150	633
VOE 56005	460	100	603
VOE 56005	461	100	609
VOE 56005	461	100	609
VOE 56005	461	100	609
VOE 56005	461	150	615
VOE 56005	468	100	631
VOE 56005	516	150	647
VOE 56006	460	100	603
VOE 56006	463	100	619
VOE 56006	463	100	619
VOE 56006	463	100	619
VOE 56006	463	150	625
VOE 56006	517	150	651
VOE 56007	460	100	603
VOE 56007	463	100	619
VOE 56007	463	100	619
VOE 56007	463	150	625
VOE 56007	517	150	651

Part No	Group	Sect	Page
VOE 595377	645	400	813
VOE 595380	645	400	813
VOE 595381	645	400	813
VOE 595382	645	400	813
VOE 595383	645	400	813
VOE 60100000	371	150	263
VOE 60110236	874	110	1077
VOE 60110236	874	120	1081
VOE 60110410	214	100	59
VOE 60113081	810	210	897
VOE 6210360	911	150	1173
VOE 6211922	645	400	813
VOE 6212888	451	250	601
VOE 6213010	912	250	1227
VOE 6213010	912	350	1231
VOE 6213261	852	225	997
VOE 6213305	645	400	813
VOE 6611274	896	200	1135
VOE 6624649	740	100	871
VOE 6625755	645	400	813
VOE 6633616	771	100	873
VOE 6633616	771	200	877
VOE 6633616	896	200	1135
VOE 6635976	911	150	1173
VOE 6639845	645	400	813
VOE 6641090	371	1000	315
VOE 6641090	872	125	1027
VOE 667352	363	200	247
VOE 6848760	874	100	1071
VOE 6848760	874	110	1075
VOE 6848760	874	120	1079
VOE 6848760	874	200	1085
VOE 7011076	434	100	573
VOE 7011076	434	110	575
VOE 7011998	420	50	519
VOE 7017624	333	150	213
VOE 7025167	235	200	109
VOE 7025167	235	200	109
VOE 7025167	255	100	121
VOE 7025167	263	450	175
VOE 7025971	371	100	259
VOE 7025971	371	2025	379
VOE 70305651	371	2025	379
VOE 70305651	386	100	463
VOE 70369702	371	1700	359
VOE 70369702	380	155	455
VOE 70369704	380	155	453
VOE 70369704	380	200	457
VOE 70369704	380	200	457
VOE 70369704	380	200	457
VOE 70369708	371	1100	319
VOE 70369708	371	1150	321
VOE 70369708	371	1200	323
VOE 70369708	371	1525	347
VOE 70369713	380	100	449
VOE 70369714	371	1100	319
VOE 70369714	371	1150	321
VOE 70369714	371	1200	323
VOE 70369714	371	1500	345
VOE 70369714	371	1525	347
VOE 70369714	371	2100	383
VOE 70369714	371	2150	387
VOE 70369714	371	2200	391
VOE 70369714	371	2250	395
VOE 70369714	371	2255	397
VOE 70369714	371	2260	399
VOE 70369714	371	2300	401
VOE 70369714	371	2350	403
VOE 70369714	371	2375	407
VOE 70369714	371	850	307
VOE 70369714	371	850	307
VOE 70369714	841	250	967
VOE 70377101	362	150	235
VOE 70377101	371	1650	355
VOE 70377101	371	1660	357
VOE 70377101	371	1700	359
VOE 70377101	371	2200	391
VOE 70377101	380	155	453
VOE 70377101	841	250	967
VOE 70377112	380	100	449
VOE 70377122	380	155	453
VOE 70377129	380	155	453
VOE 70377146	371	850	307
VOE 70377147	371	850	307
VOE 7061177	421	310	553
VOE 7081803	810	150	891
VOE 7081803	882	100	1099
VOE 7190187	913	250	1243
VOE 729803	860	350	1019
VOE 753546	896	200	1135
VOE 762681	390	100	481
VOE 762681	390	200	491
VOE 762681	837	250	961
VOE 762681	872	125	1023
VOE 762681	872	125	1025
VOE 762681	872	150	1029
VOE 795074	896	200	1135
VOE 795581	837	150	957
VOE 80317	321	200	207
VOE 80503	852	150	993
VOE 80503	852	225	997
VOE 80505	852	200	995
VOE 80505	852	225	997
VOE 80802	252	100	115
VOE 80802	256	100	123
VOE 80826	771	100	873
VOE 80890	897	200	1149
VOE 80891	897	200	1149
VOE 81195	852	300	999
VOE 8141996	371	1550	351
VOE 8141996	371	1550	351
VOE 8141996	371	1900	367
VOE 8141996	371	2050	381
VOE 8141996	371	2500	417
VOE 8141996	371	2550	419
VOE 8141996	371	2575	423
VOE 8141996	371	2650	431
VOE 8141996	371	850	307
VOE 8142100	371	2700	435
VOE 81428	371	1975	373
VOE 81428	371	2000	377
VOE 81428	992	100	1359
VOE 81428	992	150	1365
VOE 81428	992	200	1367
VOE 8143240	352	150	221
VOE 8143240	353	200	231
VOE 8149651	258	100	137
VOE 8155899	371	2700	433
VOE 8155899	371	2700	435
VOE 8155899	371	400	279
VOE 8155899	371	550	285
VOE 8155901	371	2700	433
VOE 8157766	371	100	257
VOE 8158062	313	100	199
VOE 8159012	371	2700	435
VOE 8159012	371	2700	433
VOE 8159012	371	550	285
VOE 8159013	371	1250	327
VOE 8159013	371	1650	355
VOE 8159013	371	1700	359
VOE 8159013	371	1750	361
VOE 8159013	371	1850	365
VOE 8159013	371	2700	433
VOE 8159013	371	2700	433
VOE 8159013	371	300	269
VOE 8159013	371	400	277
VOE 8159013	371	500	283
VOE 8159013	371	600	289
VOE 8159013	371	850	307
VOE 8159013	945	405	1335
VOE 8159086	371	1300	329
VOE 8159086	371	950	309
VOE 82005	715	150	851
VOE 82006	715	200	853
VOE 82067	916	500	1299
VOE 82067	924	100	1305
VOE 82149	313	100	199
VOE 82160	825	150	925
VOE 82160	826	200	933
VOE 82161	825	150	925
VOE 82161	826	200	933
VOE 82172	821	170	909
VOE 82174	352	100	219
VOE 82175	352	100	219
VOE 82176	715	450	863
VOE 82177	715	450	863
VOE 82202	715	250	855
VOE 82217	945	700	1357
VOE 82227	313	150	201
VOE 82228	715	450	863
VOE 82233	352	100	219
VOE 82255	945	700	1357
VOE 82267	945	410	1337
VOE 82283	860	300	1017
VOE 82290	252	100	115
VOE 82290	256	100	123
VOE 82342	352	150	221
VOE 82355	993	550	1405
VOE 82445	771	100	873
VOE 82466757	897	200	1149

NUMERICAL INDEX
INDICE DE NÚMERO
ÍNDICE NUMÉRICO

RÉPERTOIRE DE NUMÉROS

Part No	Group	Sect	Page
VOE 82556	924	100	1305
VOE 82561	313	100	199
VOE 82723	896	300	1139
VOE 82856	352	300	225
VOE 82932	993	750	1411
VOE 83033	810	200	895
VOE 83041	460	100	603
VOE 83041	463	100	619
VOE 83041	463	150	625
VOE 83041	517	150	651
VOE 83050	321	150	205
VOE 83050	321	200	207
VOE 83050	371	280	267
VOE 83061	261	150	141
VOE 83074	362	150	235
VOE 83074	362	250	239
VOE 83088	352	150	221
VOE 83099	371	1000	315
VOE 83099	371	1050	317
VOE 83099	874	100	1071
VOE 83099	874	150	1083
VOE 83099	874	200	1085
VOE 83099	874	250	1087
VOE 83100	371	1000	315
VOE 83100	371	1050	317
VOE 83100	874	100	1071
VOE 83100	874	150	1083
VOE 83100	874	200	1085
VOE 83100	874	250	1087
VOE 83108	371	1400	339
VOE 83108	993	100	1379
VOE 83108	993	150	1383
VOE 83108	993	200	1385
VOE 83108	993	300	1387
VOE 83108	993	350	1391
VOE 83108	993	400	1395
VOE 83108	993	450	1399
VOE 83108	993	500	1403
VOE 83108	993	700	1409
VOE 83137	371	1300	329
VOE 83137	393	100	493
VOE 83137	881	200	1097
VOE 83157	912	200	1219
VOE 83158	912	200	1219
VOE 83159	912	200	1219
VOE 83160	366	150	251
VOE 83160	371	1450	341
VOE 83160	371	1500	343
VOE 83160	660	100	833
VOE 83160	660	200	835
VOE 83160	882	400	1111
VOE 83160	882	450	1113
VOE 83160	882	500	1115
VOE 83160	912	400	1233
VOE 83195	916	500	1299
VOE 83195	916	550	1303
VOE 83197	371	1700	359
VOE 83197	916	100	1269
VOE 83197	916	150	1281
VOE 83197	916	200	1283
VOE 83198	371	1200	323
VOE 83198	914	250	1255
VOE 83198	916	300	1287
VOE 83198	916	350	1291
VOE 83210	371	1250	327
VOE 83210	647	100	821
VOE 83210	647	150	829
VOE 83210	647	200	831
VOE 83211	263	150	157
VOE 83211	263	350	171
VOE 83212	263	175	161
VOE 83212	263	350	171
VOE 83212	523	100	671
VOE 83212	523	150	675
VOE 83212	523	200	679
VOE 83212	523	250	681
VOE 83213	233	200	87
VOE 83213	235	150	107
VOE 83213	371	1550	351
VOE 83225	371	2200	391
VOE 83225	897	300	1153
VOE 83229	881	200	1097
VOE 83230	881	200	1097
VOE 83285	914	250	1255
VOE 83322	252	100	115
VOE 83322	256	100	123
VOE 83322	256	200	127
VOE 83322	256	250	129
VOE 83322	321	150	205
VOE 83322	371	1600	353
VOE 83344	371	2100	383
VOE 83344	882	550	1117
VOE 83344	914	400	1259
VOE 83344	914	425	1261
VOE 83347	371	2150	387
VOE 83347	882	550	1117
VOE 83347	914	400	1259
VOE 83347	914	425	1261
VOE 83347	914	450	1263
VOE 83351	371	1150	321
VOE 83351	914	250	1255
VOE 83351	916	300	1287
VOE 83351	916	350	1291
VOE 83352	366	150	251
VOE 83352	371	2250	395
VOE 83352	371	2350	403
VOE 83352	371	2400	411
VOE 83352	371	2450	415
VOE 83352	380	200	457
VOE 83352	851	150	981
VOE 83352	882	600	1123
VOE 83352	912	200	1219
VOE 83352	912	250	1227
VOE 83352	914	500	1265
VOE 83352	916	300	1287
VOE 83352	916	350	1291
VOE 83352	945	450	1339
VOE 83353	366	150	251
VOE 83353	371	2250	395
VOE 83353	371	2300	401
VOE 83353	371	2400	411
VOE 83353	371	2450	415
VOE 83353	380	200	457
VOE 83353	851	150	981
VOE 83353	882	550	1117
VOE 83353	912	200	1219
VOE 83353	914	500	1265
VOE 83353	945	450	1339
VOE 83354	366	150	251
VOE 83354	371	2250	395
VOE 83354	371	2375	407
VOE 83354	371	2400	411
VOE 83354	371	2450	415
VOE 83354	380	200	457
VOE 83354	851	150	981
VOE 83354	882	650	1127
VOE 83354	912	200	1219
VOE 83354	912	250	1227
VOE 83354	914	500	1265
VOE 83354	916	300	1287
VOE 83354	916	350	1291
VOE 83354	945	450	1339
VOE 83355	362	200	237
VOE 83357	256	300	131
VOE 83388	353	200	231
VOE 83389	353	200	231
VOE 83395	831	150	949
VOE 83395	831	250	953
VOE 83407	821	150	905
VOE 83407	826	150	931
VOE 83430	872	150	1029
VOE 83432	860	200	1013
VOE 83433	831	100	947
VOE 83433	860	150	1011
VOE 83436	334	100	215
VOE 83436	831	150	949
VOE 83437	882	700	1131
VOE 83438	272	100	183
VOE 83456	371	1450	341
VOE 83456	371	1500	343
VOE 83456	660	100	833
VOE 83456	660	200	835
VOE 83456	882	400	1111
VOE 83456	882	450	1113
VOE 83456	882	500	1115
VOE 83456	897	350	1157
VOE 83456	912	400	1233
VOE 83458	371	1300	329
VOE 83458	393	100	493
VOE 83458	881	200	1097
VOE 83460	826	250	935
VOE 83463	352	300	225
VOE 83492	353	150	229
VOE 83493	353	150	229
VOE 83495	827	250	943
VOE 83505	852	100	983
VOE 83505	852	120	989
VOE 83505	852	300	999
VOE 83505	852	325	1001
VOE 83513	371	1300	329

Part No	Group	Sect	Page	Part No	Group	Sect	Page	Part No	Group	Sect	Page	Part No	Group	Sect	Page	Part No	Group	Sect	Page
VOE 83513	371	1350	337	VOE 83534	912	250	1227	VOE 83596	993	450	1399	VOE 83863	897	300	1153	VOE 84222	945	450	1339
VOE 83513	393	150	495	VOE 83534	914	500	1265	VOE 83596	993	500	1403	VOE 83866	897	100	1143	VOE 84329	843	100	973
VOE 83513	881	200	1097	VOE 83534	916	300	1287	VOE 83596	993	700	1409	VOE 83866	897	300	1153	VOE 84343	371	1300	329
VOE 83514	269	150	179	VOE 83534	916	400	1295	VOE 83648	913	200	1241	VOE 83917	897	200	1149	VOE 84376	771	100	873
VOE 83521	841	250	967	VOE 83534	945	450	1339	VOE 83648	945	100	1309	VOE 83920	872	150	1029	VOE 84389	827	350	945
VOE 83525	390	100	481	VOE 83539	837	300	963	VOE 83648	945	150	1315	VOE 83922	715	350	859	VOE 84416	371	1700	359
VOE 83531	371	1150	321	VOE 83540	269	100	177	VOE 83648	945	200	1319	VOE 83925	371	2500	417	VOE 84416	916	125	1273
VOE 83531	914	250	1255	VOE 83560	371	1950	369	VOE 83648	945	550	1349	VOE 83925	398	100	503	VOE 84416	916	150	1281
VOE 83531	916	300	1287	VOE 83560	371	2000	377	VOE 83690	647	125	825	VOE 83926	371	2500	417	VOE 84416	916	200	1283
VOE 83531	916	400	1295	VOE 83560	992	125	1363	VOE 83690	647	150	829	VOE 83926	398	100	503	VOE 84419	872	250	1035
VOE 83532	371	1200	323	VOE 83560	992	150	1365	VOE 83690	647	200	831	VOE 83928	897	100	1143	VOE 84449	771	100	873
VOE 83532	914	250	1255	VOE 83560	992	200	1367	VOE 83692	715	400	861	VOE 83928	897	300	1153	VOE 84471	860	350	1019
VOE 83532	916	300	1287	VOE 83569	827	200	941	VOE 83708	371	1330	335	VOE 83937	371	1900	367	VOE 84473	860	250	1015
VOE 83532	916	400	1295	VOE 83572	715	300	857	VOE 83708	852	100	983	VOE 83937	876	100	1091	VOE 84475	897	300	1153
VOE 83533	366	150	251	VOE 83574	420	150	525	VOE 83708	852	350	1003	VOE 83938	852	130	991	VOE 84490	366	150	251
VOE 83533	371	2250	395	VOE 83574	837	300	963	VOE 83708	852	375	1005	VOE 83938	852	150	993	VOE 84490	371	2255	397
VOE 83533	371	2350	403	VOE 83585	912	150	1215	VOE 83722	882	300	1107	VOE 83938	852	225	997	VOE 84490	371	2260	399
VOE 83533	371	2400	411	VOE 83585	913	200	1241	VOE 83722	882	350	1109	VOE 83959	823	350	921	VOE 84490	912	225	1223
VOE 83533	371	2450	415	VOE 83585	945	100	1309	VOE 83757	371	1325	333	VOE 83964	827	150	939	VOE 84490	912	250	1227
VOE 83533	380	200	457	VOE 83585	945	150	1315	VOE 83757	852	100	983	VOE 83964826	882	600	1123	VOE 84490	914	500	1265
VOE 83533	851	150	981	VOE 83585	945	200	1319	VOE 83757	852	200	995	VOE 84118	522	250	669	VOE 84490	916	300	1287
VOE 83533	882	600	1123	VOE 83585	945	400	1333	VOE 83757	852	225	997	VOE 84118	896	350	1141	VOE 84490	916	400	1295
VOE 83533	912	200	1219	VOE 83585	945	550	1349	VOE 83760	371	2025	379	VOE 84118	897	250	1151	VOE 84490	945	475	1341
VOE 83533	912	250	1227	VOE 83588	852	100	983	VOE 83760	371	2050	381	VOE 84152	771	100	873	VOE 84490	945	485	1343
VOE 83533	914	500	1265	VOE 83588	852	110	987	VOE 83791	945	250	1323	VOE 84153	371	2550	419	VOE 84491	366	150	251
VOE 83533	916	300	1287	VOE 83588	852	300	999	VOE 83792	945	250	1323	VOE 84153	872	300	1039	VOE 84491	371	2255	397
VOE 83533	916	400	1295	VOE 83588	852	325	1001	VOE 83803	523	100	671	VOE 84222	366	150	251	VOE 84491	371	2260	399
VOE 83533	945	450	1339	VOE 83595	916	500	1299	VOE 83803	523	150	675	VOE 84222	371	2250	395	VOE 84491	912	225	1223
VOE 83534	366	150	251	VOE 83595	916	550	1303	VOE 83803	523	200	679	VOE 84222	371	2300	401	VOE 84491	912	250	1227
VOE 83534	371	2250	395	VOE 83596	371	1400	339	VOE 83803	523	250	681	VOE 84222	371	2400	411	VOE 84491	914	500	1265
VOE 83534	371	2375	407	VOE 83596	993	100	1379	VOE 83827	914	250	1255	VOE 84222	371	2450	415	VOE 84491	916	300	1287
VOE 83534	371	2400	411	VOE 83596	993	150	1383	VOE 83831	882	150	1101	VOE 84222	380	200	457	VOE 84491	916	400	1295
VOE 83534	371	2450	415	VOE 83596	993	200	1385	VOE 83832	882	150	1101	VOE 84222	851	150	981	VOE 84491	945	475	1341
VOE 83534	380	200	457	VOE 83596	993	300	1387	VOE 838506	233	350	91	VOE 84222	882	550	1117	VOE 84491	945	485	1343
VOE 83534	882	650	1127	VOE 83596	993	350	1391	VOE 83860	362	300	241	VOE 84222	912	200	1219	VOE 84492	366	150	251
VOE 83534	912	200	1219	VOE 83596	993	400	1395	VOE 83860	371	1850	365	VOE 84222	914	500	1265	VOE 84492	371	2255	397

NUMERICAL INDEX
INDICE DE NÚMERO
ÍNDICE NUMÉRICO

RÉPERTOIRE DE NUMÉROS

Part No	Group	Sect	Page
VOE 84492	371	2260	399
VOE 84492	912	225	1223
VOE 84492	912	250	1227
VOE 84492	914	500	1265
VOE 84492	916	300	1287
VOE 84492	945	475	1341
VOE 84492	945	485	1343
VOE 84493	366	150	251
VOE 84493	371	2255	397
VOE 84493	371	2260	399
VOE 84493	882	550	1117
VOE 84493	912	225	1223
VOE 84493	945	475	1341
VOE 84493	945	485	1343
VOE 84494	366	150	251
VOE 84494	371	2255	397
VOE 84494	371	2260	399
VOE 84494	912	225	1223
VOE 84494	912	250	1227
VOE 84494	945	475	1341
VOE 84494	945	485	1343
VOE 84495	912	125	1213
VOE 84495	913	200	1241
VOE 84495	945	100	1309
VOE 84495	945	150	1315
VOE 84495	945	200	1319
VOE 84495	945	400	1333
VOE 84495	945	550	1349
VOE 84496	366	150	251
VOE 84496	371	2255	397
VOE 84496	371	2260	399
VOE 84496	914	500	1265
VOE 84496	945	475	1341
VOE 84496	945	485	1343
VOE 84580	234	100	93
VOE 84667	371	1000	315
VOE 84667	371	1050	317
VOE 84667	872	370	1053
VOE 84667	872	400	1057
VOE 84667	874	100	1071
VOE 84667	874	150	1083
VOE 84667	874	200	1085
VOE 84669	371	1000	315
VOE 84669	371	1050	317
VOE 84669	872	370	1053
VOE 84669	872	400	1057
VOE 84669	874	100	1071
VOE 84669	874	150	1083
VOE 84669	874	200	1085
VOE 846719	233	350	91
VOE 846719	233	350	91
VOE 847237	660	200	835
VOE 84807	371	2650	431
VOE 84807	371	2700	433
VOE 84807	914	600	1267
VOE 84867	233	200	87
VOE 84867	233	300	89
VOE 84867	233	350	91
VOE 84876	992	400	1377
VOE 84877	992	400	1377
VOE 84879	523	100	671
VOE 84879	523	150	675
VOE 84879	523	200	679
VOE 84879	523	250	681
VOE 84893	371	2600	427
VOE 84893	992	250	1369
VOE 84893	992	300	1373
VOE 84908	263	175	161
VOE 84908	263	350	171
VOE 84908	371	1750	361
VOE 84908	523	100	671
VOE 84908	523	150	675
VOE 84908	523	200	679
VOE 84908	523	250	681
VOE 84920	371	1650	355
VOE 84920	371	1660	357
VOE 84920	916	100	1269
VOE 84920	916	200	1283
VOE 84973	897	300	1153
VOE 84978	366	150	251
VOE 84978	371	1450	341
VOE 84978	371	1525	347
VOE 84978	660	100	833
VOE 84978	660	250	837
VOE 84978	882	400	1111
VOE 84978	882	450	1113
VOE 84978	882	500	1115
VOE 84978	897	100	1143
VOE 84978	897	350	1157
VOE 84978	912	400	1233
VOE 84980	371	1450	341
VOE 84980	371	1525	347
VOE 84980	660	100	833
VOE 84980	660	250	837
VOE 84980	882	400	1111
VOE 84980	882	450	1113
VOE 84980	882	500	1115
VOE 84980	897	100	1143
VOE 84980	897	350	1157
VOE 84980	912	400	1233
VOE 85030	362	300	241
VOE 85030	371	1850	365
VOE 85073	393	200	499
VOE 85100098	321	200	207
VOE 85104947	872	125	1023
VOE 85134	841	300	971
VOE 85249	390	150	485
VOE 85278	993	1200	1413
VOE 85346	924	150	1307
VOE 85376	371	2575	423
VOE 85376	872	450	1065
VOE 85524	371	1700	359
VOE 85524	916	135	1277
VOE 85524	916	150	1281
VOE 85524	916	200	1283
VOE 85528	371	2500	417
VOE 85528	398	100	503
VOE 85529	371	2500	417
VOE 85529	398	100	503
VOE 85530	398	200	505
VOE 85531	398	200	505
VOE 85547	390	200	491
VOE 85554	390	175	489
VOE 855798	371	100	257
VOE 85643	362	100	233
VOE 85656	810	210	897
VOE 85724	380	300	461
VOE 86144	371	1050	317
VOE 86144	872	360	1049
VOE 86144	872	370	1053
VOE 86144	872	410	1061
VOE 86144	874	110	1075
VOE 86144	874	150	1083
VOE 86145	371	1050	317
VOE 86145	872	360	1049
VOE 86145	872	370	1053
VOE 86145	872	410	1061
VOE 86145	874	120	1079
VOE 86145	874	150	1083
VOE 86151	852	400	1007
VOE 86242	852	400	1007
VOE 86263	771	200	877
VOE 86363	234	110	97
VOE 86363	715	110	849
VOE 86487	366	300	255
VOE 86487	371	2500	417
VOE 86488	366	200	253
VOE 86488	371	2500	417
VOE 86565	393	210	501
VOE 86578	371	2800	437
VOE 86602	641	120	781
VOE 866395	945	450	1339
VOE 866395	945	475	1341
VOE 86649	393	160	497
VOE 86649	881	200	1097
VOE 873854	371	1950	371
VOE 873854	371	1975	375
VOE 874033	362	300	241
VOE 874033	371	1600	353
VOE 874849	371	1600	353
VOE 874954	371	2550	419
VOE 874954	371	2575	423
VOE 874955	352	300	225
VOE 874955	353	150	229
VOE 874955	371	1300	329
VOE 874955	371	1850	365
VOE 874955	371	2400	413
VOE 874955	371	2550	419
VOE 874955	371	2575	423
VOE 874955	371	400	279
VOE 874955	371	400	277
VOE 874955	371	500	283
VOE 874955	371	600	289
VOE 874955	371	650	295
VOE 874955	371	950	309
VOE 874955	371	975	313
VOE 874957	371	1500	345
VOE 874957	371	2350	403
VOE 874958	371	1500	345
VOE 874960	371	1525	347

Part No	Group	Sect	Page	Part No	Group	Sect	Page	Part No	Group	Sect	Page	Part No	Group	Sect	Page	Part No	Group	Sect	Page
VOE 874960	371	2350	403	VOE 914480	434	220	589	VOE 925256	420	50	519	VOE 930418	372	100	439	VOE 930840	258	100	135
VOE 874960	371	850	307	VOE 914480	461	150	617	VOE 925256	434	200	581	VOE 930418	372	120	441	VOE 930840	258	100	135
VOE 877768	233	350	91	VOE 914480	463	150	627	VOE 925256	434	210	585	VOE 930418	393	100	493	VOE 930842	523	200	679
VOE 888474	223	100	81	VOE 914484	461	100	609	VOE 925256	434	220	591	VOE 930418	393	150	495	VOE 930842	715	450	863
VOE 90007	896	200	1135	VOE 914484	463	100	619	VOE 925256	945	500	1345	VOE 930418	393	160	497	VOE 930842	874	150	1083
VOE 907816	882	550	1119	VOE 914515	913	100	1235	VOE 925257	420	50	517	VOE 930426	881	100	1093	VOE 930844	218	150	75
VOE 907816	882	600	1125	VOE 914515	913	100	1235	VOE 925258	434	200	581	VOE 930428	874	100	1071	VOE 930844	451	100	595
VOE 907816	882	650	1127	VOE 914528	434	100	573	VOE 925258	434	210	585	VOE 930428	874	110	1075	VOE 930853	460	100	603
VOE 907822	468	100	631	VOE 914528	434	110	575	VOE 925258	434	220	589	VOE 930428	874	120	1079	VOE 930872	451	100	595
VOE 907822	896	100	1133	VOE 914529	414	100	513	VOE 925261	420	50	517	VOE 930428	881	100	1093	VOE 930872	551	200	697
VOE 907884	711	100	845	VOE 914538	645	300	811	VOE 925261	945	550	1349	VOE 930428	881	100	1093	VOE 930872	992	300	1373
VOE 907896	711	100	845	VOE 914548	451	250	601	VOE 925263	420	50	517	VOE 930428	911	650	1207	VOE 930932	911	150	1173
VOE 914003	896	200	1135	VOE 914552	740	100	871	VOE 925263	421	200	541	VOE 930429	852	110	987	VOE 931209	420	50	517
VOE 914167	645	250	809	VOE 91472	234	100	93	VOE 925265	420	50	517	VOE 930430	874	100	1071	VOE 931209	421	500	567
VOE 914167	711	100	845	VOE 92491	771	100	873	VOE 925265	434	100	573	VOE 930430	874	110	1075	VOE 931211	420	50	519
VOE 914167	924	100	1305	VOE 92492	771	100	873	VOE 925265	434	110	575	VOE 930430	874	120	1079	VOE 931211	421	200	543
VOE 914167	924	150	1307	VOE 925032	945	500	1345	VOE 925739	851	100	977	VOE 930431	874	100	1071	VOE 931216	420	50	517
VOE 914167	945	600	1351	VOE 925051	647	200	831	VOE 925739	874	200	1085	VOE 930431	874	110	1075	VOE 931216	421	500	567
VOE 914167	945	600	1351	VOE 925059	468	100	631	VOE 925739	911	600	1205	VOE 930431	874	120	1079	VOE 931218	420	50	519
VOE 914167	945	600	1353	VOE 925064	522	200	663	VOE 925743	352	100	219	VOE 930431	992	150	1365	VOE 931218	421	200	543
VOE 914167	945	625	1355	VOE 925064	522	200	663	VOE 925743	911	300	1183	VOE 930432	992	400	1377	VOE 931227	421	200	541
VOE 914169	451	100	595	VOE 925066	647	200	831	VOE 926138	896	200	1135	VOE 930434	321	150	205	VOE 935028	911	350	1189
VOE 914169	740	100	871	VOE 925071	420	50	517	VOE 926254	420	50	517	VOE 930434	371	450	281	VOE 935029	522	200	663
VOE 914169	945	410	1337	VOE 925071	434	200	581	VOE 926254	434	150	577	VOE 930438	235	100	103	VOE 935032	523	150	675
VOE 914170	740	100	871	VOE 925071	434	210	585	VOE 926254	434	150	577	VOE 930438	235	150	107	VOE 935032	911	350	1189
VOE 914170	827	150	939	VOE 925071	434	220	589	VOE 926254	434	160	579	VOE 930438	523	250	681	VOE 935033	523	250	681
VOE 914390	468	150	633	VOE 925072	911	150	1173	VOE 926254	434	160	579	VOE 930444	647	100	821	VOE 935037	523	150	675
VOE 914392	421	200	541	VOE 925074	468	100	631	VOE 926254	434	220	591	VOE 930444	647	125	825	VOE 935037	645	100	791
VOE 914449	945	475	1341	VOE 925075	234	110	97	VOE 926370	421	400	563	VOE 930445	924	100	1305	VOE 935037	647	100	821
VOE 914449	945	485	1343	VOE 925075	234	150	101	VOE 926370	421	500	567	VOE 930445	924	150	1307	VOE 935037	647	125	825
VOE 914450	924	100	1305	VOE 925094	645	300	811	VOE 930093	313	100	199	VOE 930474	945	450	1339	VOE 935037	911	350	1189
VOE 914450	924	150	1307	VOE 925096	420	50	517	VOE 930417	992	250	1369	VOE 930757	353	100	227	VOE 935038	523	100	671
VOE 914474	461	100	609	VOE 925096	434	200	581	VOE 930418	366	100	249	VOE 930757	371	1950	369	VOE 935038	523	200	679
VOE 914474	463	100	621	VOE 925096	434	210	585	VOE 930418	366	150	251	VOE 930757	371	1975	373	VOE 935038	523	200	679
VOE 914480	434	200	581	VOE 925096	434	220	589	VOE 930418	371	2050	381	VOE 930760	371	2000	377	VOE 935038	523	250	681
VOE 914480	434	210	585	VOE 925096	913	100	1235	VOE 930418	371	2650	431	VOE 930761	353	100	227	VOE 935040	522	250	669

NUMERICAL INDEX
INDICE DE NÚMERO
ÍNDICE NUMÉRICO

RÉPERTOIRE DE NUMÉROS

Catalogue id 20106 | Group 10
Issue 20021223-G | Page 1466

Part No	Group	Sect	Page
VOE 935040	522	250	669
VOE 935041	263	150	157
VOE 935041	263	175	163
VOE 935041	522	150	659
VOE 935066	263	150	157
VOE 935066	263	175	161
VOE 935070	914	600	1267
VOE 935076	645	175	799
VOE 935076	645	175	799
VOE 935077	523	100	671
VOE 935077	523	200	679
VOE 935077	523	200	679
VOE 935077	911	350	1189
VOE 935082	645	200	803
VOE 935082	911	300	1183
VOE 935082	911	300	1183
VOE 935082	911	300	1185
VOE 935084	551	100	693
VOE 935084	645	225	807
VOE 935085	468	150	633
VOE 935085	522	100	653
VOE 935085	523	150	677
VOE 935085	523	250	683
VOE 935085	551	100	695
VOE 935085	911	350	1189
VOE 935085	914	100	1245
VOE 935085	914	100	1245
VOE 935085	914	100	1247
VOE 935085	914	500	1265
VOE 935085	916	100	1271
VOE 935089	914	600	1267
VOE 935089	916	125	1275
VOE 935089	916	135	1279
VOE 935091	647	125	825
VOE 935092	523	100	671
VOE 935092	523	150	675
VOE 935092	523	250	681
VOE 935094	645	100	789
VOE 935100	434	150	577
VOE 935100	434	160	579
VOE 935100	522	100	657
VOE 935282	263	150	157
VOE 935282	263	175	163
VOE 935285	916	350	1291
VOE 935285	916	400	1295
VOE 935286	916	350	1291
VOE 935286	916	400	1295
VOE 935308	911	200	1177
VOE 935309	911	400	1193
VOE 935309	911	400	1193
VOE 935309	916	350	1291
VOE 935309	916	400	1295
VOE 935310	911	200	1177
VOE 935312	916	100	1269
VOE 935312	916	125	1273
VOE 935312	916	125	1275
VOE 935312	916	125	1273
VOE 935312	916	125	1273
VOE 935312	916	135	1277
VOE 935332	523	200	679
VOE 935422	523	200	679
VOE 935423	645	100	789
VOE 935425	916	500	1299
VOE 935427	522	225	667
VOE 935428	924	100	1305
VOE 935428	924	150	1307
VOE 935429	522	200	663
VOE 935429	522	200	665
VOE 935429	522	200	663
VOE 935429	522	225	667
VOE 935429	522	225	667
VOE 935429	522	225	667
VOE 935429	916	500	1299
VOE 935452	263	150	159
VOE 935453	523	150	677
VOE 935453	523	250	683
VOE 935536	263	175	161
VOE 935538	924	100	1305
VOE 935538	924	150	1307
VOE 935548	645	200	803
VOE 935548	645	200	805
VOE 935548	645	200	803
VOE 935548	647	100	821
VOE 935548	911	300	1185
VOE 935548	911	300	1185
VOE 935548	911	300	1185
VOE 935548	911	300	1185
VOE 935548	911	300	1183
VOE 935548	911	650	1207
VOE 935604	522	200	665
VOE 935604	522	200	663
VOE 935604	522	225	667
VOE 935604	522	225	667
VOE 935628	924	100	1305
VOE 935628	924	150	1307
VOE 935664	263	150	159
VOE 935664	263	175	163
VOE 935710	263	100	153
VOE 935710	911	600	1205
VOE 935877	660	100	833
VOE 935900	916	350	1291
VOE 935900	916	400	1295
VOE 935901	916	100	1269
VOE 935901	916	125	1273
VOE 935929	924	100	1305
VOE 935929	924	150	1307
VOE 935939	522	200	663
VOE 936075	916	350	1291
VOE 936075	916	400	1295
VOE 936076	916	350	1291
VOE 936076	916	400	1295
VOE 936080	916	350	1291
VOE 936081	263	150	157
VOE 936081	263	175	161
VOE 936081	647	100	821
VOE 936107	916	400	1295
VOE 936329	916	135	1279
VOE 936352	263	100	155
VOE 936418	522	100	653
VOE 936441	421	500	569
VOE 936441	421	550	571
VOE 936442	896	300	1139
VOE 936443	525	100	685
VOE 936444	527	100	689
VOE 936444	645	225	807
VOE 936444	911	250	1181
VOE 936444	911	300	1183
VOE 936444	911	300	1185
VOE 936444	911	500	1199
VOE 936444	911	550	1203
VOE 936444	914	100	1247
VOE 936444	916	100	1269
VOE 936444	916	125	1273
VOE 936444	916	135	1277
VOE 936445	645	200	803
VOE 936446	420	200	529
VOE 936446	527	200	691
VOE 936446	911	250	1181
VOE 936446	911	300	1187
VOE 936446	911	700	1209
VOE 936446	912	100	1211
VOE 936446	914	100	1247
VOE 936446	914	500	1265
VOE 936502	551	100	693
VOE 936517	551	100	695
VOE 936566	911	650	1207
VOE 936655	468	150	633
VOE 936655	914	500	1265
VOE 936701	468	150	635
VOE 936702	522	200	665
VOE 936702	522	225	667
VOE 936702	551	100	693
VOE 936702	914	500	1265
VOE 936706	522	150	659
VOE 936833	645	175	797
VOE 936875	914	500	1265
VOE 936929	645	225	807
VOE 936952	914	600	1267
VOE 936984	263	150	159
VOE 936984	263	175	163
VOE 937028	645	175	801
VOE 937081	911	650	1207
VOE 937346	911	450	1195
VOE 937539	523	100	671
VOE 937586	911	450	1195
VOE 938068	263	100	155
VOE 940094	233	350	91
VOE 940197	321	200	207
VOE 940326	993	600	1407
VOE 941262	363	150	245
VOE 941262	393	100	493
VOE 941262	393	150	495
VOE 941264	390	110	483
VOE 941264	390	200	491
VOE 941264	872	250	1035
VOE 941264	872	275	1037
VOE 941266	882	200	1103
VOE 941267	352	250	223
VOE 941267	353	200	231
VOE 941267	362	150	235

Part No	Group	Sect	Page	Part No	Group	Sect	Page	Part No	Group	Sect	Page	Part No	Group	Sect	Page	Part No	Group	Sect	Page
VOE 941267	362	200	237	VOE 941912	461	100	613	VOE 943470	420	300	531	VOE 945065	912	350	1231	VOE 946329	420	150	525
VOE 941267	393	160	497	VOE 941912	463	100	623	VOE 943475	256	300	131	VOE 945065	914	250	1255	VOE 946329	460	150	607
VOE 941268	256	300	133	VOE 941914	945	550	1349	VOE 943475	261	250	147	VOE 945065	914	250	1257	VOE 946329	523	100	671
VOE 941268	372	100	439	VOE 941950	945	475	1341	VOE 943476	252	100	115	VOE 945444	234	110	97	VOE 946329	523	150	675
VOE 941268	372	120	441	VOE 942314	914	425	1261	VOE 943476	252	110	117	VOE 945444	660	250	837	VOE 946329	523	200	679
VOE 941268	810	150	891	VOE 942314	916	500	1299	VOE 943476	420	150	525	VOE 945444	945	600	1353	VOE 946329	523	250	681
VOE 941269	352	100	219	VOE 942337	460	100	603	VOE 943476	911	100	1171	VOE 945506	468	100	631	VOE 946329	645	100	789
VOE 941269	352	150	221	VOE 942337	461	100	613	VOE 943477	911	100	1171	VOE 945717	872	150	1029	VOE 946329	660	100	833
VOE 941269	371	650	295	VOE 942337	463	100	623	VOE 943480	256	100	123	VOE 945717	872	175	1031	VOE 946329	715	100	847
VOE 941269	371	950	311	VOE 942352	645	500	817	VOE 943480	321	150	205	VOE 945717	872	175	1031	VOE 946329	715	250	855
VOE 941269	372	100	439	VOE 942400	261	250	147	VOE 943483	234	100	93	VOE 946089	451	100	595	VOE 946329	810	150	891
VOE 941269	372	100	439	VOE 942400	371	1050	317	VOE 943483	234	110	97	VOE 946089	711	100	845	VOE 946329	810	210	897
VOE 941269	372	120	441	VOE 942542	333	150	213	VOE 943483	256	300	131	VOE 946089	945	600	1351	VOE 946329	823	150	913
VOE 941363	261	250	147	VOE 942542	333	150	213	VOE 943483	872	300	1039	VOE 946089	945	600	1351	VOE 946329	825	100	923
VOE 941363	896	300	1139	VOE 942669	823	350	921	VOE 943483	872	450	1065	VOE 946089	945	600	1351	VOE 946329	826	100	929
VOE 941373	645	500	817	VOE 942758	420	300	531	VOE 943485	256	300	131	VOE 946089	945	625	1355	VOE 946329	826	150	931
VOE 941375	911	150	1173	VOE 942810	261	250	147	VOE 943485	256	300	131	VOE 946127	647	150	829	VOE 946329	826	150	931
VOE 941521	420	200	529	VOE 942810	371	1250	327	VOE 943717	420	150	525	VOE 946173	371	2450	415	VOE 946329	837	300	963
VOE 941522	660	200	835	VOE 942810	371	350	273	VOE 943920	256	300	133	VOE 946173	371	2450	415	VOE 946329	852	110	987
VOE 941522	660	250	837	VOE 942866	371	950	311	VOE 943920	371	850	307	VOE 946173	371	350	273	VOE 946329	872	300	1039
VOE 941522	945	450	1339	VOE 942866	851	100	977	VOE 943920	372	100	439	VOE 946173	371	350	273	VOE 946329	872	450	1065
VOE 941671	945	125	1311	VOE 942866	881	200	1097	VOE 943920	372	120	441	VOE 946173	371	350	273	VOE 946329	882	200	1103
VOE 941799	420	150	525	VOE 942866	882	100	1099	VOE 943920	872	125	1025	VOE 946173	371	350	273	VOE 946418	872	125	1027
VOE 941799	420	150	525	VOE 942978	420	50	517	VOE 943920	992	100	1359	VOE 946173	371	350	273	VOE 946440	234	110	97
VOE 941908	434	100	573	VOE 942978	421	150	539	VOE 944026	522	200	665	VOE 946173	882	550	1119	VOE 946440	252	200	119
VOE 941908	434	110	575	VOE 943058	945	550	1349	VOE 944026	522	200	663	VOE 946173	882	600	1125	VOE 946440	252	200	119
VOE 941908	434	150	577	VOE 943142	461	150	617	VOE 944126	420	50	515	VOE 946173	882	650	1129	VOE 946440	261	250	145
VOE 941908	434	160	579	VOE 943142	463	150	627	VOE 944126	420	50	515	VOE 946329	235	100	105	VOE 946440	261	250	145
VOE 941908	434	200	581	VOE 943299	233	300	89	VOE 944126	421	200	543	VOE 946329	263	200	165	VOE 946440	261	250	145
VOE 941908	434	200	581	VOE 943367	261	250	145	VOE 944126	421	200	543	VOE 946329	352	100	219	VOE 946440	261	250	147
VOE 941908	434	210	585	VOE 943368	873	100	1069	VOE 944436	380	155	453	VOE 946329	352	150	221	VOE 946440	269	100	177
VOE 941908	434	210	585	VOE 943369	873	100	1069	VOE 944458	420	50	515	VOE 946329	352	250	223	VOE 946440	313	150	201
VOE 941908	434	220	589	VOE 943369	914	150	1249	VOE 944963	420	200	529	VOE 946329	352	300	225	VOE 946440	321	100	203
VOE 941908	434	220	589	VOE 943470	261	250	145	VOE 944963	420	200	529	VOE 946329	353	150	229	VOE 946440	371	100	257
VOE 941908	434	220	589	VOE 943470	261	250	147	VOE 945065	212	100	51	VOE 946329	371	1600	353	VOE 946440	371	1550	351
VOE 941911	945	500	1345	VOE 943470	261	250	145	VOE 945065	912	250	1227	VOE 946329	420	150	527	VOE 946440	371	1850	365

NUMERICAL INDEX
INDICE DE NÚMERO
ÍNDICE NUMÉRICO

RÉPERTOIRE DE NUMÉROS

Part No	Group	Sect	Page
VOE 946440	371	2450	415
VOE 946440	371	250	265
VOE 946440	371	250	265
VOE 946440	371	2550	419
VOE 946440	371	2575	423
VOE 946440	371	350	273
VOE 946440	371	450	281
VOE 946440	371	550	287
VOE 946440	371	550	287
VOE 946440	371	550	287
VOE 946440	372	100	439
VOE 946440	372	120	441
VOE 946440	420	150	525
VOE 946440	421	200	543
VOE 946440	421	500	567
VOE 946440	421	500	567
VOE 946440	434	220	591
VOE 946440	460	100	603
VOE 946440	461	100	613
VOE 946440	461	100	611
VOE 946440	463	100	623
VOE 946440	468	100	631
VOE 946440	522	200	665
VOE 946440	522	200	663
VOE 946440	522	225	667
VOE 946440	522	225	667
VOE 946440	660	200	835
VOE 946440	660	250	837
VOE 946440	715	500	865
VOE 946440	715	700	867
VOE 946440	821	100	903
VOE 946440	823	200	915
VOE 946440	823	250	917
VOE 946440	837	100	955
VOE 946440	852	110	987
VOE 946440	872	350	1043
VOE 946440	872	355	1045
VOE 946440	872	360	1051
VOE 946440	872	370	1053
VOE 946440	872	375	1055
VOE 946440	872	400	1059
VOE 946440	872	410	1061
VOE 946440	882	200	1103
VOE 946440	882	600	1125
VOE 946440	882	650	1129
VOE 946440	911	100	1171
VOE 946440	911	150	1173
VOE 946440	916	500	1299
VOE 946440	945	450	1339
VOE 946440	945	475	1341
VOE 946440	945	485	1343
VOE 946440	992	250	1369
VOE 946440	993	100	1379
VOE 946440	993	150	1383
VOE 946441	233	300	89
VOE 946441	235	100	105
VOE 946441	261	150	141
VOE 946441	263	150	157
VOE 946441	263	175	161
VOE 946441	434	200	581
VOE 946441	434	200	583
VOE 946441	434	210	585
VOE 946441	434	210	587
VOE 946441	434	220	591
VOE 946441	434	220	589
VOE 946441	715	300	857
VOE 946441	821	150	907
VOE 946441	896	350	1141
VOE 946441	911	550	1201
VOE 946441	916	100	1271
VOE 946441	916	125	1273
VOE 946441	916	135	1277
VOE 946441	916	500	1299
VOE 946441	993	100	1379
VOE 946470	258	100	135
VOE 946470	261	250	147
VOE 946470	321	150	205
VOE 946470	371	2450	415
VOE 946470	371	450	281
VOE 946470	823	250	917
VOE 946470	945	475	1341
VOE 946471	371	2450	415
VOE 946471	916	350	1291
VOE 946471	916	400	1295
VOE 946471	916	500	1299
VOE 946471	993	150	1383
VOE 946472	235	100	103
VOE 946472	252	100	115
VOE 946472	252	110	117
VOE 946472	263	100	153
VOE 946472	352	150	221
VOE 946472	421	150	539
VOE 946472	645	100	789
VOE 946472	647	100	821
VOE 946472	647	125	825
VOE 946472	740	100	871
VOE 946472	771	100	873
VOE 946472	771	200	877
VOE 946472	825	100	923
VOE 946472	826	100	927
VOE 946472	826	100	927
VOE 946472	826	150	931
VOE 946472	826	250	935
VOE 946472	826	250	935
VOE 946472	827	100	937
VOE 946472	852	110	987
VOE 946472	852	110	987
VOE 946472	881	100	1095
VOE 946472	882	550	1119
VOE 946472	911	200	1177
VOE 946472	911	250	1181
VOE 946472	911	250	1181
VOE 946472	916	100	1271
VOE 946472	916	125	1275
VOE 946472	916	135	1277
VOE 946473	821	100	903
VOE 946473	837	150	957
VOE 946473	916	100	1269
VOE 946544	390	175	489
VOE 946544	660	250	837
VOE 946544	992	150	1365
VOE 946671	234	100	95
VOE 946671	234	100	95
VOE 946671	234	110	97
VOE 946671	234	110	97
VOE 946671	234	110	97
VOE 946671	252	200	119
VOE 946671	256	100	123
VOE 946671	256	100	123
VOE 946671	258	100	137
VOE 946671	371	350	275
VOE 946671	371	600	291
VOE 946671	371	600	289
VOE 946671	434	200	583
VOE 946671	434	210	587
VOE 946671	434	220	589
VOE 946671	523	150	677
VOE 946671	645	150	795
VOE 946671	645	175	801
VOE 946671	647	100	821
VOE 946671	647	125	825
VOE 946671	823	100	911
VOE 946671	823	100	911
VOE 946671	823	250	917
VOE 946671	827	100	937
VOE 946671	837	150	957
VOE 946671	860	200	1013
VOE 946671	872	300	1039
VOE 946671	874	100	1071
VOE 946671	874	110	1075
VOE 946671	874	110	1077
VOE 946671	874	120	1079
VOE 946671	874	120	1081
VOE 946671	911	150	1173
VOE 946671	911	600	1205
VOE 946671	911	600	1205
VOE 946671	914	100	1245
VOE 946671	945	475	1341
VOE 946671	945	485	1343
VOE 946671	992	150	1365
VOE 946671	992	400	1377
VOE 946671	993	100	1379
VOE 946671	993	450	1401
VOE 946752	916	125	1273
VOE 946752	916	125	1273
VOE 946934	371	350	273
VOE 947043	233	300	89
VOE 947083	522	250	669
VOE 947083	522	250	669
VOE 947083	551	100	695
VOE 947083	914	250	1257
VOE 947083	914	250	1255
VOE 947083	945	475	1341
VOE 947083	945	485	1343
VOE 947107	353	200	231
VOE 947107	371	2450	415
VOE 947107	823	100	911
VOE 947107	823	250	917
VOE 947107	897	200	1149
VOE 947354	810	150	891

Part No	Group	Sect	Page	Part No	Group	Sect	Page	Part No	Group	Sect	Page	Part No	Group	Sect	Page	Part No	Group	Sect	Page
VOE 947354	810	210	897	VOE 948645	371	700	297	VOE 948645	896	350	1141	VOE 949278	992	250	1369	VOE 949921	371	2450	415
VOE 947972	460	100	605	VOE 948645	390	100	481	VOE 948645	911	600	1205	VOE 949544	460	100	603	VOE 949921	372	100	439
VOE 947972	460	100	603	VOE 948645	390	200	491	VOE 948645	911	650	1207	VOE 949544	461	100	611	VOE 949921	380	155	453
VOE 94811	993	600	1407	VOE 948645	523	150	677	VOE 948645	916	350	1291	VOE 949544	463	100	621	VOE 949921	390	150	485
VOE 948294	882	250	1105	VOE 948645	523	250	683	VOE 948645	916	400	1295	VOE 949659	420	50	519	VOE 949921	823	100	911
VOE 948295	371	1100	319	VOE 948645	525	100	685	VOE 948645	945	400	1333	VOE 949659	434	200	583	VOE 949921	851	100	977
VOE 948295	371	1150	321	VOE 948645	645	150	795	VOE 948645	945	400	1333	VOE 949659	434	210	587	VOE 949921	872	125	1025
VOE 948295	371	1200	323	VOE 948645	645	175	801	VOE 948645	945	405	1335	VOE 949659	434	220	591	VOE 949921	872	150	1029
VOE 948438	882	200	1103	VOE 948645	645	200	803	VOE 948645	992	125	1363	VOE 949746	945	405	1335	VOE 949921	872	250	1035
VOE 948556	810	150	891	VOE 948645	645	225	807	VOE 948645	992	150	1365	VOE 949747	371	350	273	VOE 949921	874	100	1073
VOE 948556	810	210	897	VOE 948645	821	100	903	VOE 948645	992	400	1377	VOE 949850	261	250	147	VOE 949921	874	110	1075
VOE 948645	217	150	71	VOE 948645	823	150	913	VOE 948645	993	100	1379	VOE 949850	261	250	147	VOE 949921	874	120	1079
VOE 948645	234	110	97	VOE 948645	823	250	917	VOE 948645	993	150	1383	VOE 949874	261	200	143	VOE 949921	881	200	1097
VOE 948645	256	300	131	VOE 948645	827	100	937	VOE 948645	993	350	1391	VOE 949874	269	100	177	VOE 949921	882	150	1101
VOE 948645	256	300	131	VOE 948645	827	200	941	VOE 948645	993	450	1401	VOE 949874	333	150	213	VOE 949921	882	150	1101
VOE 948645	256	300	131	VOE 948645	827	350	945	VOE 948645	993	450	1399	VOE 949874	371	1250	327	VOE 949921	882	200	1103
VOE 948645	263	100	155	VOE 948645	837	150	957	VOE 948665	321	150	205	VOE 949874	371	350	273	VOE 949921	882	250	1105
VOE 948645	269	100	177	VOE 948645	837	200	959	VOE 948883	263	150	159	VOE 949874	371	450	281	VOE 950629	516	100	645
VOE 948645	269	100	177	VOE 948645	852	100	983	VOE 948883	263	150	157	VOE 949874	398	100	503	VOE 950629	516	150	647
VOE 948645	269	150	179	VOE 948645	852	100	983	VOE 948883	263	175	163	VOE 949874	398	200	505	VOE 950629	517	100	649
VOE 948645	269	150	179	VOE 948645	852	120	989	VOE 948883	263	175	163	VOE 949874	837	150	957	VOE 950629	517	150	651
VOE 948645	313	100	199	VOE 948645	852	120	989	VOE 948883	522	150	659	VOE 949874	872	150	1029	VOE 950711	420	100	523
VOE 948645	333	150	213	VOE 948645	852	130	991	VOE 948883	911	100	1171	VOE 949874	872	175	1031	VOE 950711	434	220	591
VOE 948645	353	100	227	VOE 948645	852	130	991	VOE 948884	234	100	95	VOE 949894	372	120	441	VOE 950711	461	100	613
VOE 948645	371	100	259	VOE 948645	852	410	1009	VOE 948884	234	110	97	VOE 949894	390	110	483	VOE 950711	463	100	623
VOE 948645	371	1850	365	VOE 948645	860	200	1013	VOE 948884	263	150	159	VOE 949894	851	120	979	VOE 950891	461	150	615
VOE 948645	371	2000	377	VOE 948645	872	300	1039	VOE 948884	647	200	831	VOE 949894	860	150	1011	VOE 950891	463	150	625
VOE 948645	371	2025	379	VOE 948645	873	100	1069	VOE 948885	523	100	671	VOE 949894	860	150	1011	VOE 951667	882	450	1113
VOE 948645	371	2450	415	VOE 948645	874	100	1071	VOE 948885	523	150	675	VOE 949894	860	200	1013	VOE 951668	380	250	459
VOE 948645	371	250	265	VOE 948645	874	100	1071	VOE 948885	523	250	681	VOE 949894	860	250	1015	VOE 951671	831	100	947
VOE 948645	371	2700	433	VOE 948645	874	110	1075	VOE 948885	911	100	1171	VOE 949894	860	350	1019	VOE 9518442	234	110	97
VOE 948645	371	2700	433	VOE 948645	874	120	1079	VOE 949005	371	850	307	VOE 949902	321	150	205	VOE 9518442	234	150	101
VOE 948645	371	2700	433	VOE 948645	882	500	1115	VOE 949221	234	100	93	VOE 949908	235	100	103	VOE 9518555	321	150	205
VOE 948645	371	350	273	VOE 948645	882	550	1117	VOE 949221	234	100	93	VOE 949921	261	250	145	VOE 951940	914	250	1255
VOE 948645	371	350	273	VOE 948645	882	600	1123	VOE 949278	841	300	971	VOE 949921	371	1450	341	VOE 951955	821	150	905
VOE 948645	371	350	273	VOE 948645	882	650	1127	VOE 949278	914	600	1267	VOE 949921	371	2450	415	VOE 951955	992	100	1359

NUMERICAL INDEX
INDICE DE NÚMERO
ÍNDICE NUMÉRICO

RÉPERTOIRE DE NUMÉROS

NUMERICAL INDEX
INDICE DE NÚMERO
ÍNDICE NUMÉRICO

RÉPERTOIRE DE NUMÉROS

Part No	Group	Sect	Page
VOE 951985	715	400	861
VOE 952075	233	350	91
VOE 952623	945	600	1351
VOE 952624	371	1450	341
VOE 952624	371	2450	415
VOE 952624	371	2450	415
VOE 952624	390	175	489
VOE 952624	993	150	1383
VOE 952624	993	600	1407
VOE 952625	874	250	1087
VOE 952626	992	250	1369
VOE 952627	993	350	1391
VOE 952627	993	450	1399
VOE 952630	390	150	485
VOE 952630	874	250	1087
VOE 952637	715	400	861
VOE 952967	261	250	147
VOE 952972	256	300	131
VOE 952972	256	300	131
VOE 955102	461	100	611
VOE 955102	463	100	621
VOE 955127	234	100	93
VOE 955259	945	125	1311
VOE 955259	945	150	1315
VOE 955259	945	300	1329
VOE 955260	945	100	1309
VOE 955260	945	125	1313
VOE 955260	945	200	1319
VOE 955260	945	200	1319
VOE 955260	945	250	1323
VOE 955260	945	250	1323
VOE 955260	945	250	1325
VOE 955260	945	300	1329
VOE 955284	992	100	1359
VOE 955286	874	250	1087
VOE 955286	882	550	1117
VOE 955286	882	600	1123
VOE 955286	882	650	1127
VOE 955304	421	500	567
VOE 955396	716	100	869
VOE 955513	371	1950	369
VOE 955513	371	1975	373
VOE 955513	371	2000	377
VOE 955695	882	550	1121
VOE 955700	852	100	985
VOE 955700	852	110	987
VOE 955700	852	120	989
VOE 955700	852	410	1009
VOE 955700	882	600	1125
VOE 955700	882	650	1129
VOE 955782	525	150	687
VOE 955793	461	100	611
VOE 955793	463	100	621
VOE 955804	641	110	779
VOE 955822	641	100	777
VOE 955891	992	300	1373
VOE 955892	371	2600	427
VOE 955892	380	155	455
VOE 955892	380	250	459
VOE 955892	872	350	1041
VOE 955892	872	355	1045
VOE 955892	872	360	1049
VOE 955892	874	250	1087
VOE 955892	882	450	1113
VOE 955892	882	500	1115
VOE 955892	882	550	1117
VOE 955892	882	550	1117
VOE 955892	882	550	1119
VOE 955892	882	600	1123
VOE 955892	882	600	1123
VOE 955892	882	600	1125
VOE 955892	882	650	1127
VOE 955892	882	650	1129
VOE 955892	882	650	1127
VOE 955903	716	100	869
VOE 955990	911	250	1181
VOE 955991	914	450	1263
VOE 956063	992	300	1373
VOE 956958	371	2600	427
VOE 956981	945	600	1351
VOE 956981	945	600	1351
VOE 956981	945	600	1351
VOE 956981	945	600	1351
VOE 956981	945	600	1353
VOE 956981	945	600	1353
VOE 956981	945	600	1351
VOE 956981	945	600	1351
VOE 956981	945	625	1355
VOE 957031	421	200	541
VOE 958207	371	1550	351
VOE 958207	371	2500	417
VOE 958207	371	2550	419
VOE 958207	371	2575	423
VOE 958209	371	2050	381
VOE 958213	371	850	305
VOE 958226	420	50	515
VOE 958226	421	200	541
VOE 958228	420	50	519
VOE 958228	420	50	515
VOE 958228	421	500	567
VOE 958228	434	200	581
VOE 958228	434	210	585
VOE 958228	434	220	591
VOE 958228	461	100	611
VOE 958228	461	100	613
VOE 958228	461	150	615
VOE 958228	463	100	623
VOE 958228	463	100	621
VOE 958228	463	150	625
VOE 958228	523	150	675
VOE 958228	523	250	681
VOE 958228	911	150	1175
VOE 958229	647	200	831
VOE 958229	911	150	1173
VOE 958668	525	100	685
VOE 959042	451	250	601
VOE 959080	837	150	957
VOE 959090	837	150	957
VOE 959095	837	150	957
VOE 959174	914	250	1255
VOE 959187	380	100	449
VOE 959193	468	150	633
VOE 959193	916	550	1303
VOE 959207	263	200	165
VOE 959207	993	350	1393
VOE 959207	993	450	1399
VOE 959208	993	100	1379
VOE 959208	993	1200	1413
VOE 959208	993	350	1391
VOE 959208	993	450	1401
VOE 959208	993	550	1405
VOE 959211	841	300	971
VOE 959223	421	500	567
VOE 959223	914	400	1259
VOE 959226	914	450	1263
VOE 959227	914	100	1245
VOE 959229	912	125	1213
VOE 959229	912	175	1217
VOE 959229	912	225	1223
VOE 959236	715	450	863
VOE 959239	491	100	637
VOE 959250	421	100	533
VOE 959250	421	110	537
VOE 959254	945	250	1323
VOE 959256	911	200	1177
VOE 959256	911	400	1193
VOE 959261	434	100	573
VOE 959261	434	110	575
VOE 959261	434	220	591
VOE 959874	852	110	987
VOE 960137	353	200	231
VOE 960137	371	2200	391
VOE 960139	235	100	103
VOE 960139	362	300	241
VOE 960139	363	200	247
VOE 960139	371	100	257
VOE 960139	371	2450	415
VOE 960139	390	110	483
VOE 960139	390	150	485
VOE 960139	390	150	485
VOE 960139	390	150	485
VOE 960139	390	150	485
VOE 960139	390	175	489
VOE 960139	390	200	491
VOE 960139	715	400	861
VOE 960139	810	150	891
VOE 960139	821	150	905
VOE 960139	823	250	917
VOE 960139	823	250	917
VOE 960139	823	350	921
VOE 960139	837	150	957
VOE 960139	841	300	971
VOE 960139	851	100	977
VOE 960139	851	120	979
VOE 960139	872	125	1025
VOE 960139	872	300	1039
VOE 960139	872	450	1065
VOE 960139	872	450	1065
VOE 960139	872	450	1067

Part No	Group	Sect	Page
VOE 960139	881	200	1097
VOE 960139	882	150	1101
VOE 960139	882	150	1101
VOE 960139	882	550	1117
VOE 960139	882	600	1123
VOE 960139	882	650	1127
VOE 960139	897	250	1151
VOE 960139	914	600	1267
VOE 960139	916	300	1289
VOE 960139	992	100	1359
VOE 960141	235	100	105
VOE 960143	235	100	105
VOE 960145	660	250	837
VOE 960226	912	125	1213
VOE 960226	912	175	1217
VOE 960226	912	225	1223
VOE 960242	913	100	1235
VOE 960630	461	100	611
VOE 960630	463	100	621
VOE 960630	468	100	631
VOE 960630	527	100	689
VOE 960630	551	100	693
VOE 960630	645	200	803
VOE 960630	645	500	817
VOE 960630	911	650	1207
VOE 960630	914	100	1245
VOE 960630	914	100	1245
VOE 960630	945	500	1345
VOE 960631	911	100	1171
VOE 960632	234	110	97
VOE 961614	882	200	1103
VOE 961960	261	250	145
VOE 961970	352	250	223
VOE 961970	371	400	279
VOE 961970	371	650	295
VOE 961970	371	850	307
VOE 961970	390	150	487
VOE 961970	390	175	489
VOE 961970	398	100	503
VOE 961970	398	200	505
VOE 961970	810	150	891
VOE 961970	872	350	1041
VOE 961970	872	355	1045
VOE 961970	872	360	1049
VOE 961971	352	100	219
VOE 961997	460	100	603
VOE 962305	896	200	1135
VOE 962500	911	150	1173
VOE 962508	945	550	1349
VOE 962528	647	200	831
VOE 962656	372	150	447
VOE 963320	218	150	75
VOE 963342	460	100	605
VOE 964117	420	50	517
VOE 964117	421	550	571
VOE 964198	371	850	307
VOE 964841	882	550	1117
VOE 964841	882	550	1119
VOE 964841	882	600	1125
VOE 964841	882	650	1127
VOE 964946	882	500	1115
VOE 964946	882	550	1119
VOE 964946	882	600	1123
VOE 964946	882	650	1129
VOE 964955	660	200	835
VOE 964955	660	250	837
VOE 964955	945	450	1339
VOE 965175	945	600	1351
VOE 965178	390	175	489
VOE 965181	882	550	1117
VOE 965181	882	600	1123
VOE 965181	882	650	1127
VOE 965181	911	650	1207
VOE 965187	911	700	1209
VOE 965195	252	110	117
VOE 965195	715	150	851
VOE 965195	715	200	853
VOE 965212	823	250	917
VOE 965225	821	150	905
VOE 965225	913	100	1235
VOE 965225	916	350	1291
VOE 965225	916	400	1295
VOE 965576	873	100	1069
VOE 966358	992	100	1359
VOE 966362	218	150	75
VOE 966786	831	100	947
VOE 967308	882	550	1119
VOE 967308	882	600	1125
VOE 967308	882	600	1125
VOE 967308	882	600	1125
VOE 967308	882	650	1129
VOE 967308	882	650	1129
VOE 967308	882	650	1129
VOE 967631	992	300	1373
VOE 967633	916	500	1299
VOE 967634	461	100	609
VOE 967634	463	100	619
VOE 967730	371	350	273
VOE 967749	522	100	655
VOE 967749	522	100	655
VOE 967749	522	150	659
VOE 967749	522	150	659
VOE 967749	522	150	659
VOE 967750	263	100	153
VOE 967750	263	150	157
VOE 967750	263	175	161
VOE 967750	523	250	683
VOE 968007	420	50	515
VOE 968007	421	200	543
VOE 968007	421	200	543
VOE 968007	421	200	541
VOE 968007	421	200	541
VOE 968136	371	450	281
VOE 968203	420	100	523
VOE 968203	420	50	515
VOE 968207	420	50	517
VOE 968207	434	150	577
VOE 968207	434	160	579
VOE 968237	527	100	689
VOE 968237	527	200	691
VOE 968297	810	200	895
VOE 968297	827	100	937
VOE 968297	827	350	945
VOE 968298	261	100	139
VOE 968380	371	1350	337
VOE 968381	371	1350	337
VOE 968435	436	100	593
VOE 968435	945	125	1313
VOE 968435	945	125	1313
VOE 968435	945	125	1311
VOE 968435	945	150	1315
VOE 968435	945	200	1321
VOE 968435	945	200	1319
VOE 968437	715	400	861
VOE 968437	716	100	869
VOE 968565	491	100	637
VOE 968589	810	150	891
VOE 968589	810	200	895
VOE 968589	810	210	897
VOE 968591	715	400	861
VOE 968612	527	100	689
VOE 968612	527	100	689
VOE 968842	491	100	637
VOE 968941	256	200	127
VOE 969021	256	100	123
VOE 969161	371	1350	337
VOE 969161	371	1950	371
VOE 969161	371	1975	375
VOE 969161	371	400	279
VOE 969161	372	150	447
VOE 969278	380	100	451
VOE 969278	881	100	1093
VOE 969373	823	250	917
VOE 969404	872	125	1023
VOE 969405	390	110	483
VOE 969405	837	150	957
VOE 969407	333	150	213
VOE 969407	371	1250	327
VOE 969407	371	350	273
VOE 969407	371	450	281
VOE 969407	398	100	503
VOE 969408	269	100	177
VOE 969419	371	1525	349
VOE 969419	380	155	453
VOE 969420	882	500	1115
VOE 969423	641	100	777
VOE 969423	641	110	779
VOE 969423	872	150	1029
VOE 969423	874	100	1071
VOE 969423	874	110	1075
VOE 969423	874	120	1079
VOE 969436	852	100	983
VOE 969436	852	120	989
VOE 969464	882	400	1111
VOE 969464	882	550	1117
VOE 969464	882	600	1125
VOE 969464	882	650	1127
VOE 969467	882	550	1117
VOE 969467	882	600	1123
VOE 969467	882	650	1127

NUMERICAL INDEX
INDICE DE NÚMERO
ÍNDICE NUMÉRICO

RÉPERTOIRE DE NUMÉROS

NUMERICAL INDEX
INDICE DE NÚMERO
ÍNDICE NUMÉRICO

RÉPERTOIRE DE NUMÉROS

Catalogue id 20106 | Group 10
Issue 20021223-G | Page 1472

Part No	Group	Sect	Page
VOE 969478	851	100	977
VOE 969513	371	2200	391
VOE 969518	882	400	1111
VOE 969518	882	550	1117
VOE 969518	882	600	1123
VOE 969518	882	650	1127
VOE 969556	371	2200	391
VOE 969558	380	250	459
VOE 969558	660	200	835
VOE 969558	660	250	837
VOE 969558	945	450	1339
VOE 969558	945	475	1341
VOE 969558	945	485	1343
VOE 969587	353	100	227
VOE 969587	390	110	483
VOE 969587	851	100	977
VOE 969587	851	120	979
VOE 969587	872	125	1025
VOE 969587	872	125	1025
VOE 969587	872	350	1041
VOE 969587	872	355	1045
VOE 969587	872	360	1049
VOE 969587	882	150	1101
VOE 969587	882	150	1101
VOE 969600	881	100	1095
VOE 969600	881	100	1093
VOE 969738	823	100	911
VOE 969738	872	125	1025
VOE 969830	371	2800	437
VOE 969846	821	100	903
VOE 969846	831	150	949
VOE 969846	837	200	959
VOE 969846	852	100	983
VOE 969846	852	120	989
VOE 969981	914	600	1267
VOE 969983	252	200	119
VOE 970771	371	250	265
VOE 970771	371	2600	427
VOE 970771	371	2650	431
VOE 970771	371	2700	433
VOE 970771	371	280	267
VOE 970771	371	2800	437
VOE 970772	371	2600	429
VOE 970772	371	2800	437
VOE 970772	841	250	967
VOE 970772	841	250	967
VOE 970773	371	250	265
VOE 970773	371	2700	435
VOE 970773	371	280	267
VOE 970773	371	300	269
VOE 970779	371	2700	435
VOE 970791	269	150	179
VOE 970976	434	100	573
VOE 970976	434	110	575
VOE 970978	420	100	523
VOE 970988	321	100	203
VOE 970988	420	100	523
VOE 971096	252	100	115
VOE 971096	821	100	901
VOE 971096	821	150	905
VOE 971096	823	150	913
VOE 971096	992	100	1359
VOE 971099	252	110	117
VOE 971099	261	100	139
VOE 971099	321	100	203
VOE 971099	660	200	835
VOE 971099	660	250	837
VOE 971099	715	150	851
VOE 971099	715	200	853
VOE 971099	821	150	905
VOE 971099	826	100	929
VOE 971099	827	150	939
VOE 971099	896	100	1133
VOE 971099	911	100	1171
VOE 971099	916	300	1287
VOE 971099	945	300	1329
VOE 971099	945	450	1339
VOE 971099	945	475	1341
VOE 971100	451	100	595
VOE 971304	380	250	459
VOE 971304	872	125	1025
VOE 971304	882	450	1113
VOE 971304	882	500	1115
VOE 971319	821	100	903
VOE 971319	823	250	919
VOE 971321	372	100	439
VOE 971321	380	155	453
VOE 971321	390	110	483
VOE 971321	821	170	909
VOE 971321	872	275	1037
VOE 971321	876	100	1091
VOE 971321	897	200	1149
VOE 971322	372	100	439
VOE 971322	810	150	891
VOE 971322	837	200	959
VOE 971322	837	200	959
VOE 971322	851	100	977
VOE 971322	876	100	1091
VOE 971322	882	250	1105
VOE 971322	882	250	1105
VOE 971322	897	200	1149
VOE 971330	872	250	1035
VOE 971368	872	125	1023
VOE 971382	881	100	1095
VOE 971382	881	100	1095
VOE 971383	823	100	911
VOE 971383	851	100	977
VOE 971383	872	250	1035
VOE 971383	872	275	1037
VOE 972007	882	100	1099
VOE 972079	371	2050	381
VOE 972079	371	2200	391
VOE 972079	823	350	921
VOE 972079	841	250	969
VOE 972079	882	150	1101
VOE 972079	882	150	1101
VOE 972092	872	125	1025
VOE 972092	872	125	1025
VOE 972092	872	125	1025
VOE 972092	872	150	1029
VOE 972264	234	100	93
VOE 973936	434	100	573
VOE 973944	234	100	95
VOE 973944	234	110	97
VOE 974081	263	300	169
VOE 975108	216	100	63
VOE 975237	380	250	459
VOE 975237	831	150	949
VOE 975366	380	155	453
VOE 975367	371	1500	345
VOE 975367	371	1500	345
VOE 975367	371	1525	347
VOE 975367	371	1525	347
VOE 975367	872	250	1035
VOE 975367	882	450	1113
VOE 975367	882	550	1119
VOE 975367	882	600	1125
VOE 975367	882	650	1129
VOE 975370	882	450	1113
VOE 975370	882	550	1119
VOE 975370	882	550	1119
VOE 975370	882	600	1125
VOE 975370	882	650	1129
VOE 975370	882	650	1129
VOE 975372	882	400	1111
VOE 975372	882	550	1117
VOE 975372	882	600	1123
VOE 975372	882	650	1127
VOE 975378	234	110	97
VOE 975378	234	150	101
VOE 975378	371	1950	369
VOE 975378	371	1975	373
VOE 975380	380	100	449
VOE 975387	881	100	1095
VOE 975547	821	100	903
VOE 976041	420	50	517
VOE 976041	421	150	539
VOE 976041	421	200	541
VOE 976047	434	200	581
VOE 976047	434	210	585
VOE 976047	434	220	589
VOE 976155	362	150	235
VOE 976162	380	100	449
VOE 976170	831	150	949
VOE 976170	837	250	961
VOE 976170	837	250	961
VOE 976170	882	100	1099
VOE 976256	371	1450	341
VOE 976256	371	1650	355
VOE 976256	371	1700	359
VOE 976256	371	1750	361
VOE 976256	371	2400	411
VOE 976256	371	2700	435
VOE 976256	371	600	289
VOE 976256	371	650	295
VOE 976256	371	650	293
VOE 976928	551	100	695
VOE 976929	468	100	631
VOE 976929	645	500	817

Part No	Group	Sect	Page	Part No	Group	Sect	Page	Part No	Group	Sect	Page	Part No	Group	Sect	Page	Part No	Group	Sect	Page
VOE 976929	911	650	1207	VOE 978933	551	200	697	VOE 981256	881	100	1095	VOE 983253	874	150	1083	VOE 984758	852	110	987
VOE 976930	420	50	515	VOE 978938	740	100	871	VOE 981256	881	100	1095	VOE 983338	715	400	861	VOE 984758	911	500	1197
VOE 976930	434	220	591	VOE 978941	740	100	871	VOE 981315	451	100	595	VOE 983338	810	200	895	VOE 984816	451	100	595
VOE 976931	645	500	817	VOE 978950	436	100	593	VOE 981404	716	100	869	VOE 983489	914	100	1245	VOE 984849	371	1660	357
VOE 976936	461	100	609	VOE 978956	460	100	603	VOE 981447	821	150	905	VOE 983502	420	50	519	VOE 984850	451	100	595
VOE 976936	463	100	621	VOE 978999	372	150	447	VOE 981447	821	170	909	VOE 983502	421	500	569	VOE 984850	451	100	595
VOE 976945	233	300	89	VOE 979151	881	100	1093	VOE 981635	881	100	1095	VOE 983502	421	550	571	VOE 984850	451	100	595
VOE 976945	380	155	453	VOE 979236	269	100	177	VOE 981904	911	100	1171	VOE 983663	913	200	1241	VOE 984944	371	1500	343
VOE 976945	420	150	525	VOE 979819	911	500	1197	VOE 981904	992	100	1359	VOE 983714	371	250	265	VOE 984944	371	1525	349
VOE 976945	420	150	527	VOE 979819	911	550	1201	VOE 981945	874	150	1083	VOE 983715	371	250	265	VOE 984944	371	2250	395
VOE 976970	463	100	621	VOE 979935	827	150	939	VOE 982038	874	100	1071	VOE 983715	371	250	265	VOE 984944	371	2255	397
VOE 977016	420	50	517	VOE 979935	945	485	1343	VOE 982038	874	110	1075	VOE 984080	420	150	525	VOE 984944	371	2260	399
VOE 977016	434	200	583	VOE 980102	911	200	1177	VOE 982038	874	120	1079	VOE 984080	420	150	525	VOE 984944	371	2400	413
VOE 977016	434	210	587	VOE 980238	911	500	1197	VOE 982235	263	250	167	VOE 984080	911	200	1177	VOE 984944	371	300	269
VOE 977016	434	220	591	VOE 980238	911	550	1201	VOE 982416	645	500	817	VOE 984086	992	300	1373	VOE 984944	371	400	277
VOE 977525	874	150	1083	VOE 980238	945	500	1345	VOE 982551	371	2400	413	VOE 984090	911	500	1199	VOE 984944	371	650	295
VOE 977599	261	300	149	VOE 980614	235	100	105	VOE 982551	460	150	607	VOE 984160	874	150	1083	VOE 984944	371	850	305
VOE 977599	263	100	155	VOE 980614	269	100	177	VOE 982617	371	100	257	VOE 984306	421	450	565	VOE 984944	841	250	967
VOE 977599	363	200	247	VOE 980614	269	150	179	VOE 982962	911	600	1205	VOE 984473	527	200	691	VOE 990037	352	100	219
VOE 977599	371	100	257	VOE 980614	269	150	179	VOE 982963	491	100	637	VOE 984473	912	400	1233	VOE 990414	913	100	1235
VOE 977599	371	100	257	VOE 980614	353	200	231	VOE 983021	371	1100	319	VOE 984473	914	100	1245	VOE 990472	371	400	279
VOE 977599	371	2300	401	VOE 980841	841	100	965	VOE 983021	371	1150	321	VOE 984473	914	500	1265	VOE 990567	911	250	1179
VOE 977599	371	2350	405	VOE 980841	852	100	983	VOE 983021	371	1200	325	VOE 984529	810	150	891	VOE 990568	911	250	1179
VOE 977599	371	550	287	VOE 980841	852	130	991	VOE 983021	372	100	439	VOE 984529	911	150	1173	VOE 990732	523	150	677
VOE 977599	371	700	297	VOE 980841	852	410	1009	VOE 983021	372	120	441	VOE 984646	527	200	691	VOE 990732	523	250	683
VOE 977599	371	700	297	VOE 980881	371	700	299	VOE 983021	872	355	1045	VOE 984646	912	400	1233	VOE 990732	874	110	1075
VOE 977599	523	200	679	VOE 980973	263	450	175	VOE 983021	872	360	1049	VOE 984646	914	100	1245	VOE 990732	874	120	1079
VOE 977599	873	100	1069	VOE 981018	421	200	541	VOE 983021	872	370	1053	VOE 984646	914	500	1265	VOE 990736	263	150	157
VOE 977742	261	250	145	VOE 981056	810	150	891	VOE 983021	872	375	1055	VOE 984647	645	200	803	VOE 990736	263	175	163
VOE 977742	916	500	1299	VOE 981208	810	150	891	VOE 983021	872	400	1057	VOE 984653	913	100	1235	VOE 990736	263	175	161
VOE 977742	992	300	1375	VOE 981208	872	125	1025	VOE 983021	872	410	1061	VOE 984654	645	200	803	VOE 990736	420	50	519
VOE 977820	321	100	203	VOE 981208	872	350	1041	VOE 983025	527	200	691	VOE 984654	911	650	1207	VOE 990736	645	200	803
VOE 978295	390	100	481	VOE 981208	872	355	1045	VOE 983241	993	350	1393	VOE 984657	527	200	691	VOE 990736	645	200	805
VOE 978296	390	100	481	VOE 981208	872	360	1049	VOE 983241	993	450	1399	VOE 984758	645	200	803	VOE 990736	645	200	805
VOE 978710	321	100	203	VOE 981208	881	100	1095	VOE 983242	258	100	135	VOE 984758	647	100	821	VOE 990736	645	200	803
VOE 978925	390	150	485	VOE 981208	881	100	1093	VOE 983242	258	100	135	VOE 984758	852	110	987	VOE 990736	645	200	803

NUMERICAL INDEX
INDICE DE NÚMERO
ÍNDICE NUMÉRICO

RÉPERTOIRE DE NUMÉROS

Part No	Group	Sect	Page	Part No	Group	Sect	Page	Part No	Group	Sect	Page	Part No	Group	Sect	Page	Part No	Group	Sect	Page
VOE 990736	647	100	821	VOE 990737	434	160	579	VOE 990737	647	100	823	VOE 990738	263	100	153	VOE 990738	523	250	681
VOE 990736	647	125	825	VOE 990737	468	150	633	VOE 990737	647	125	827	VOE 990738	263	100	153	VOE 990738	523	250	683
VOE 990736	647	125	825	VOE 990737	468	150	635	VOE 990737	647	125	827	VOE 990738	263	100	153	VOE 990738	523	250	681
VOE 990736	660	100	833	VOE 990737	468	150	633	VOE 990737	660	100	833	VOE 990738	263	100	153	VOE 990738	523	250	681
VOE 990736	911	300	1183	VOE 990737	468	150	633	VOE 990737	911	350	1189	VOE 990738	263	100	153	VOE 990738	523	250	681
VOE 990736	911	300	1183	VOE 990737	468	150	635	VOE 990737	911	350	1189	VOE 990738	263	100	153	VOE 990738	523	250	683
VOE 990736	911	300	1185	VOE 990737	468	150	635	VOE 990737	911	350	1189	VOE 990738	263	100	153	VOE 990738	645	100	789
VOE 990736	911	300	1183	VOE 990737	468	150	633	VOE 990737	911	450	1195	VOE 990738	263	150	157	VOE 990738	645	100	789
VOE 990736	911	300	1185	VOE 990737	468	150	633	VOE 990737	914	100	1245	VOE 990738	263	150	157	VOE 990738	645	100	791
VOE 990736	911	300	1185	VOE 990737	522	100	657	VOE 990737	914	100	1245	VOE 990738	263	150	157	VOE 990738	645	150	795
VOE 990736	911	300	1185	VOE 990737	522	100	653	VOE 990737	914	100	1247	VOE 990738	263	150	157	VOE 990738	645	150	793
VOE 990736	911	300	1185	VOE 990737	522	150	659	VOE 990737	914	100	1247	VOE 990738	263	175	161	VOE 990738	645	150	793
VOE 990736	911	300	1185	VOE 990737	522	150	659	VOE 990737	914	100	1245	VOE 990738	263	175	161	VOE 990738	645	150	793
VOE 990736	911	300	1185	VOE 990737	522	150	659	VOE 990737	914	100	1247	VOE 990738	263	175	163	VOE 990738	645	150	793
VOE 990736	911	300	1183	VOE 990737	522	150	659	VOE 990737	914	100	1247	VOE 990738	263	175	161	VOE 990738	645	150	793
VOE 990736	911	300	1183	VOE 990737	522	200	663	VOE 990737	914	200	1251	VOE 990738	263	175	161	VOE 990738	645	150	793
VOE 990736	911	650	1207	VOE 990737	522	200	663	VOE 990737	914	200	1251	VOE 990738	263	175	161	VOE 990738	645	150	793
VOE 990736	911	700	1209	VOE 990737	522	200	665	VOE 990737	914	425	1261	VOE 990738	263	175	163	VOE 990738	645	150	793
VOE 990736	911	700	1209	VOE 990737	522	225	667	VOE 990737	914	500	1265	VOE 990738	522	100	653	VOE 990738	645	150	795
VOE 990736	924	100	1305	VOE 990737	522	225	667	VOE 990737	914	500	1265	VOE 990738	522	100	655	VOE 990738	645	150	793
VOE 990736	924	150	1307	VOE 990737	522	250	669	VOE 990737	914	500	1265	VOE 990738	522	100	655	VOE 990738	645	150	795
VOE 990737	263	100	155	VOE 990737	522	250	669	VOE 990737	914	600	1267	VOE 990738	522	100	655	VOE 990738	645	175	799
VOE 990737	263	100	155	VOE 990737	523	150	677	VOE 990737	914	600	1267	VOE 990738	523	100	671	VOE 990738	645	175	799
VOE 990737	263	100	155	VOE 990737	523	150	677	VOE 990737	916	100	1271	VOE 990738	523	100	671	VOE 990738	645	175	797
VOE 990737	263	100	155	VOE 990737	523	150	677	VOE 990737	916	100	1271	VOE 990738	523	100	671	VOE 990738	645	175	799
VOE 990737	263	150	159	VOE 990737	523	150	677	VOE 990737	916	100	1271	VOE 990738	523	150	675	VOE 990738	645	175	799
VOE 990737	263	150	157	VOE 990737	523	250	683	VOE 990737	916	125	1275	VOE 990738	523	150	677	VOE 990738	645	175	797
VOE 990737	263	150	159	VOE 990737	523	250	683	VOE 990737	916	125	1275	VOE 990738	523	150	675	VOE 990738	645	175	797
VOE 990737	263	175	163	VOE 990737	551	100	693	VOE 990737	916	125	1275	VOE 990738	523	150	675	VOE 990738	645	175	797
VOE 990737	263	175	163	VOE 990737	551	100	695	VOE 990737	916	135	1279	VOE 990738	523	150	675	VOE 990738	645	175	797
VOE 990737	263	175	163	VOE 990737	551	100	693	VOE 990737	916	135	1279	VOE 990738	523	150	677	VOE 990738	645	175	797
VOE 990737	420	150	527	VOE 990737	551	100	693	VOE 990737	916	135	1279	VOE 990738	523	150	677	VOE 990738	645	175	799
VOE 990737	420	150	527	VOE 990737	551	100	693	VOE 990737	916	300	1289	VOE 990738	523	150	675	VOE 990738	647	100	821
VOE 990737	420	50	517	VOE 990737	551	100	695	VOE 990737	916	300	1287	VOE 990738	523	200	679	VOE 990738	647	100	821
VOE 990737	420	50	515	VOE 990737	645	225	807	VOE 990737	916	500	1299	VOE 990738	523	200	679	VOE 990738	647	100	823
VOE 990737	434	150	577	VOE 990737	647	100	823	VOE 990737	916	500	1299	VOE 990738	523	250	683	VOE 990738	647	125	825

Part No	Group	Sect	Page
VOE 990738	647	125	825
VOE 990738	647	125	827
VOE 990738	660	100	833
VOE 990738	660	100	833
VOE 990738	660	100	833
VOE 990738	911	350	1191
VOE 990738	911	350	1189
VOE 990738	911	600	1205
VOE 990738	911	600	1205
VOE 990738	911	600	1205
VOE 990739	523	100	671
VOE 990739	523	100	671
VOE 990739	523	150	675
VOE 990739	523	150	675
VOE 990739	523	150	675
VOE 990739	523	150	675
VOE 990739	523	200	679
VOE 990739	523	200	679
VOE 990739	523	200	679
VOE 990739	523	250	681
VOE 990739	523	250	681
VOE 990739	645	100	791
VOE 990739	645	100	791
VOE 990739	645	100	789
VOE 990739	645	100	789
VOE 990739	645	100	789
VOE 990739	645	175	799
VOE 990739	645	175	799
VOE 990739	647	100	821
VOE 990739	647	100	821
VOE 990739	647	125	825
VOE 990739	647	125	825
VOE 990739	660	100	833
VOE 990739	911	350	1189
VOE 990739	911	350	1189
VOE 990739	911	350	1189
VOE 990739	911	350	1191
VOE 990739	911	600	1205
VOE 990739	911	600	1205
VOE 990740	217	150	71
VOE 990740	645	100	789
VOE 990740	911	250	1181
VOE 990740	916	100	1269
VOE 990740	916	100	1269
VOE 990740	916	100	1271
VOE 990740	916	125	1273
VOE 990740	916	125	1275
VOE 990740	916	135	1277
VOE 990740	916	135	1277
VOE 990740	916	135	1279
VOE 990740	916	350	1291
VOE 990740	916	350	1293
VOE 990740	916	400	1295
VOE 990740	916	400	1297
VOE 990740	993	200	1385
VOE 990740	993	200	1385
VOE 990740	993	300	1387
VOE 990740	993	300	1387
VOE 990740	993	300	1387
VOE 990740	993	300	1387
VOE 990740	993	300	1389
VOE 990740	993	400	1395
VOE 990740	993	400	1395
VOE 990740	993	400	1395
VOE 990740	993	400	1395
VOE 990740	993	500	1403
VOE 990740	993	500	1403
VOE 990740	993	500	1403
VOE 990740	993	550	1405
VOE 990742	263	100	153
VOE 990742	645	100	789
VOE 990742	911	250	1181
VOE 990739	911	350	1189
VOE 990742	916	100	1269
VOE 990742	916	125	1273
VOE 990742	916	125	1275
VOE 990742	916	125	1273
VOE 990742	916	125	1273
VOE 990742	916	125	1275
VOE 990742	916	125	1273
VOE 990742	916	135	1277
VOE 990742	916	350	1291
VOE 990742	916	400	1295
VOE 990743	911	400	1193
VOE 990743	911	400	1193
VOE 990743	911	400	1193
VOE 990743	916	350	1291
VOE 990743	916	400	1295
VOE 990756	420	150	525
VOE 990756	420	150	525
VOE 990756	420	50	515
VOE 990756	421	150	539
VOE 990756	491	100	637
VOE 990756	911	250	1179
VOE 990756	911	250	1179
VOE 990756	911	250	1179
VOE 990756	911	250	1181
VOE 990756	911	250	1181
VOE 990756	911	500	1199
VOE 990756	911	500	1197
VOE 990756	911	500	1197
VOE 990756	911	550	1201
VOE 990756	911	550	1201
VOE 990756	911	550	1201
VOE 990756	912	100	1211
VOE 990756	916	100	1269
VOE 990756	916	125	1273
VOE 990757	911	200	1177
VOE 990757	911	250	1179
VOE 990757	911	250	1179
VOE 990757	911	500	1197
VOE 990757	911	550	1201
VOE 990757	912	100	1211
VOE 990757	916	100	1271
VOE 990757	916	350	1291
VOE 990757	916	400	1295
VOE 991046	235	100	103
VOE 991046	235	100	103
VOE 991046	235	100	103
VOE 991046	235	150	107
VOE 991046	235	150	107
VOE 99183	896	200	1135
VOE 992082	872	350	1043
VOE 992082	872	355	1047
VOE 992082	872	360	1051
VOE 992082	872	370	1053
VOE 992082	872	375	1055
VOE 992082	872	400	1059
VOE 992082	872	410	1061
VOE 992109	217	150	71
VOE 992219	460	150	607
VOE 992219	460	150	607
VOE 992219	460	150	607
VOE 992516	362	250	239
VOE 992517	352	100	219
VOE 992517	352	150	221
VOE 992517	352	250	223
VOE 992517	352	300	225
VOE 992517	353	100	227
VOE 992517	353	150	229
VOE 992517	823	250	917
VOE 992518	352	100	219
VOE 992520	352	250	223
VOE 992520	353	100	227
VOE 992520	353	200	231
VOE 992521	352	100	219
VOE 992521	352	250	223
VOE 992521	353	100	227
VOE 993319	645	200	803
VOE 993319	911	300	1183
VOE 993319	911	300	1183
VOE 993319	911	300	1185
VOE 993320	420	200	529
VOE 993320	420	200	529
VOE 993320	468	150	633
VOE 993320	522	100	653
VOE 993320	523	150	677
VOE 993320	523	250	683
VOE 993320	551	100	695
VOE 993320	645	200	805
VOE 993320	645	200	803
VOE 993320	647	125	825
VOE 993320	647	125	825
VOE 993320	647	125	825
VOE 993320	911	300	1185
VOE 993320	911	300	1185
VOE 993320	911	300	1185
VOE 993320	911	300	1183
VOE 993320	911	350	1189
VOE 993320	911	650	1207
VOE 993320	911	700	1209
VOE 993320	911	700	1209
VOE 993320	911	700	1209
VOE 993320	914	100	1245
VOE 993320	914	100	1245
VOE 993320	914	100	1247
VOE 993320	914	500	1265
VOE 993320	914	500	1265
VOE 993320	916	100	1271
VOE 993321	522	100	655

NUMERICAL INDEX
INDICE DE NÚMERO
ÍNDICE NUMÉRICO

RÉPERTOIRE DE NUMÉROS

NUMERICAL INDEX
INDICE DE NÚMERO
ÍNDICE NUMÉRICO

RÉPERTOIRE DE NUMÉROS

Catalogue id 20106 | Group 10
Issue 20021223-G | Page 1476

Part No	Group	Sect	Page
VOE 993321	522	100	655
VOE 993321	645	100	791
VOE 993321	645	100	789
VOE 993321	645	150	793
VOE 993321	645	150	793
VOE 993321	645	150	793
VOE 993321	645	150	795
VOE 993321	645	175	797
VOE 993321	645	175	799
VOE 993321	645	175	797
VOE 993321	645	175	799
VOE 993321	645	175	799
VOE 993321	645	175	799
VOE 993321	645	175	799
VOE 993321	645	175	799
VOE 993321	645	175	799
VOE 993321	645	175	797
VOE 993321	647	125	825
VOE 993321	660	100	833
VOE 993321	911	350	1191
VOE 993321	914	600	1267
VOE 993321	916	125	1275
VOE 993321	916	135	1279
VOE 993322	523	100	671
VOE 993322	523	100	671
VOE 993322	523	150	675
VOE 993322	523	200	679
VOE 993322	523	200	679
VOE 993322	523	250	681
VOE 993322	911	350	1189
VOE 993323	523	150	675
VOE 993323	523	250	681
VOE 993323	527	200	691
VOE 993323	911	350	1189
VOE 993323	914	100	1247
VOE 993323	916	100	1269
VOE 993323	916	125	1273
VOE 993323	916	135	1277
VOE 993327	911	200	1177
VOE 993358	211	100	47
VOE 993600	217	150	71
VOE 993828	371	1660	357
VOE 993831	371	1660	357
VOE 993974	256	300	131
VOE 993974	256	300	131
VOE 993974	261	250	145
VOE 993974	261	250	145
VOE 993974	261	250	145
VOE 993974	261	250	145
VOE 993974	261	250	145
VOE 994015	551	100	693
VOE 9946329	852	120	989
VOE 995696	434	160	579
VOE 9957941	321	150	205
VOE 996328	461	100	613
VOE 996328	461	150	615
VOE 996328	463	100	623
VOE 996328	463	150	625
VOE 996329	421	100	533
VOE 996329	421	110	537
VOE 9993875	516	100	645
VOE 9993875	517	100	649
ZM 2910033	913	200	1241

VOLVO L110F

Parts catalog
Part 1 Group 1-5

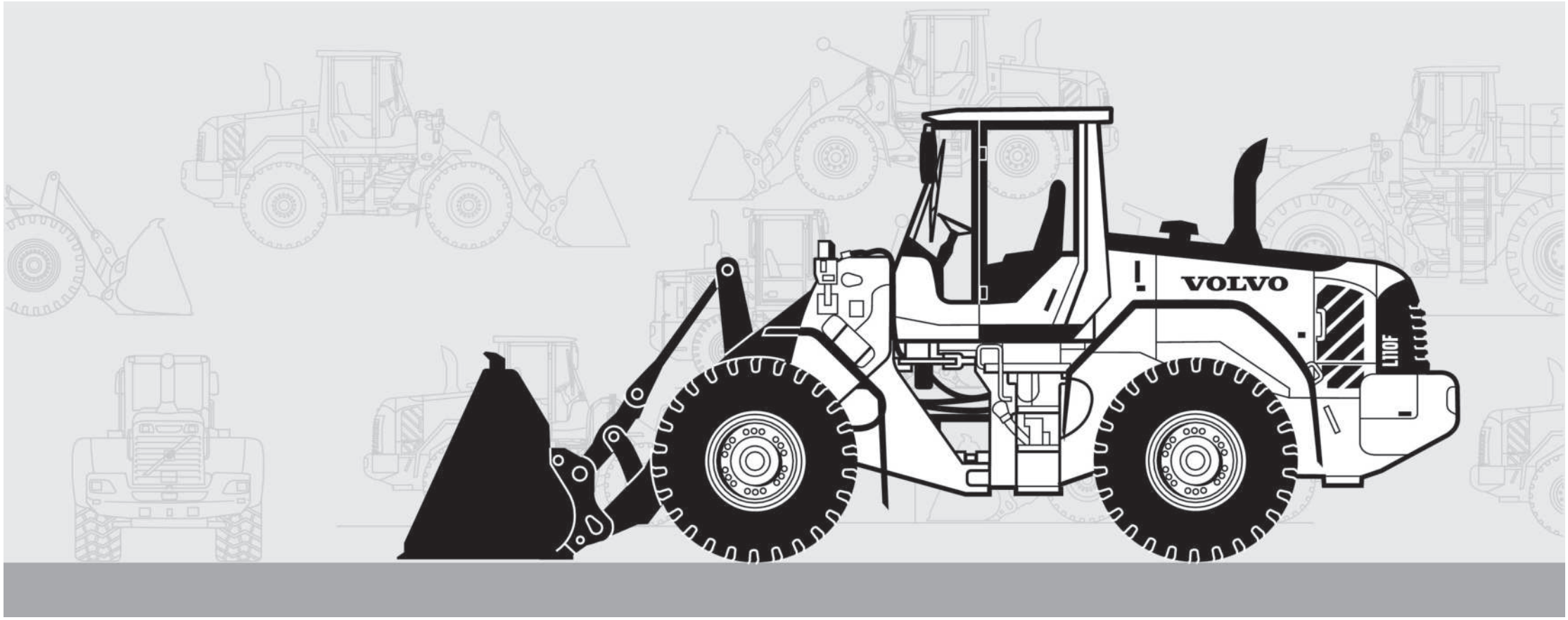

Publ. No. 20021223-G