VOLVO

PARTS CATALOG VOLVO L120E

PARTS CATALOG

L120E

S/N 19804- SWE, 66001- USA, 71401-BRA
PARTI GROUP 1-4

RUTHZIL TRATOR COMERCIAL DE PEÇAS LTDA 11 97083-6812 ROLANDO

VOLVO

1782

PARTS CATALOG

L120E

S/N 19804- SWE, 66001- USA, 71401-BRA
PARTI GROUP 1-4

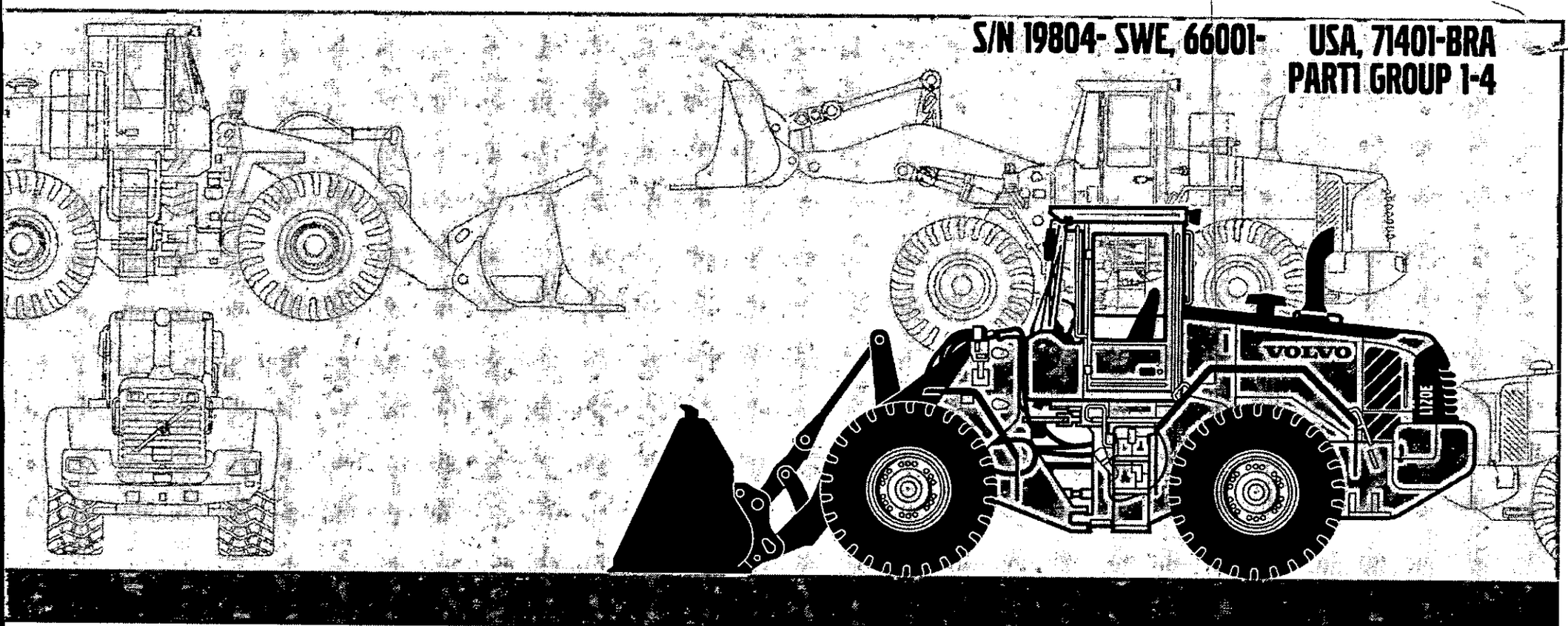

Publ. No. VOE 63B9920086

VOLVO

Construction Equipment

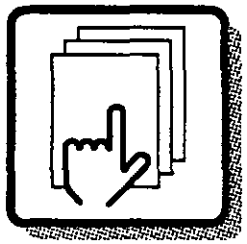

1

Preface and instructions
Préface et instructions
Vorwort und Anweisungen
Prefacio e instrucciones
Förord och anvisningar

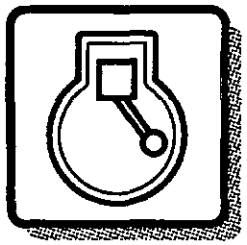

2

Engine
Moteur
Motor
Motor
Motor

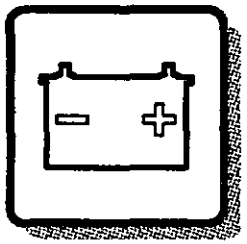

3

Electrical systems and instruments
Système électrique et instruments
Elektrisches System und Instrumente
Sistema eléctrico e instrumentos
Elsystem och instrument

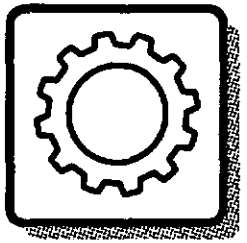

4

Power transmission
Transmission de force
Kraftübertragung
Transmisión de fuerza
Kraftöverföring

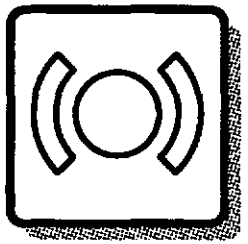

5

Brakes
Freins
Bremsen
Frenos
Bromsar

6

Steering system
Systèm de direction
Lenksystem
Sistema de dirección
Styrsystem

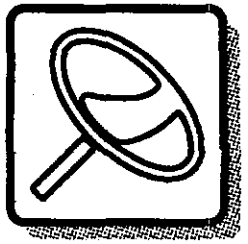

7

Frame and wheels
Bâti et roues
Rahmen und räder
Bastidor y ruedas
Ram och hjul

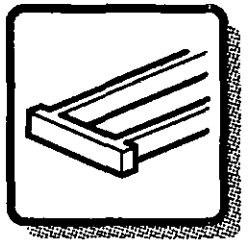

8

Body with associated parts
Carrosserie avec détails
Aufbau mit Zubehörteilen
Carroceria con detalles
Karosseri

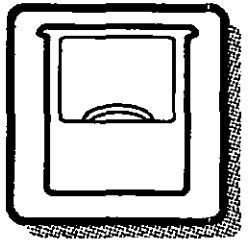

9

Miscellaneous equipment
Equipments divers
Übrige Ausrüstung
Equipo diverso
Övrig utrustning

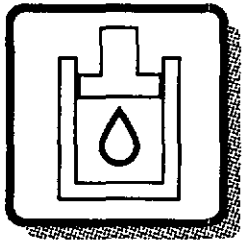

10

Numerical index
Répertoire numérique
Nummernverzeichnis
Indice numérico
Nummerregister

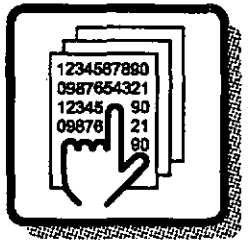

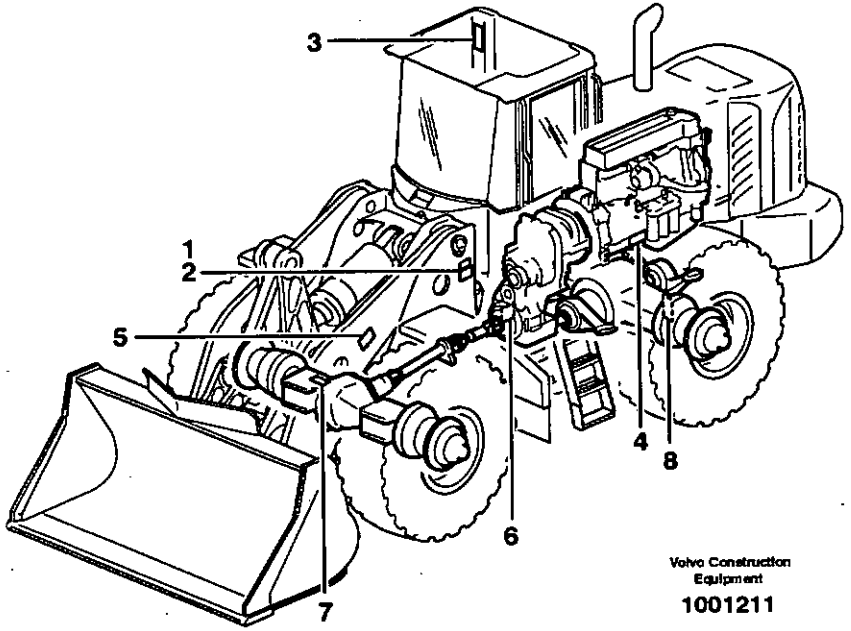

Volvo Construction Equipment

1001211

GBR	FRA	DEU	ESP	SWE
1 Product sign plate	1 Enseigne de produit	1 Produktschild	1 Muestra del producto	1 Produktskylt
2 Assembly Sign Plate	2 Enseigne D'assemblage	2 Sammelschild	2 Muestra De Reunion	2 Samlingsskylt
3 Driver's cab	3 Cabine du conducteur	3 Schutzfahrerhaus	3 Cabina de proteccion	3 Skyddshytt
4 Engine sign plate	4 Enseigne de moteur	4 Motorschild	4 Muestra de motor	4 Motorskylt
5 Lifting Unit	5 Group De Relevage	5 Hubaggregat	5 Agregado Levantador	5 Lyftaggregat
6 Power Transmission	6 Transmission De Force	6 Kraftubertragung	6 Transmision De Fuerza	6 Transmission
7 Drive axle front sign plate	7 Enseigne du pont, AV	7 Vorderachsenschild	7 Muestra del puente, delantero	7 Framaxelskylt
8 Drive axle rear sign plate	8 Enseigne du pont, AR	8 Hinterachsenschild	8 Muestra Del Puente, Tra	8 Bakaxelskylt

Only genuine parts are presented in this catalogue. These parts have been subjected to the necessary function and endurance tests, and they comply with the high quality and safety requirements that have been set for Volvo Construction Equipment. You should note that warranties do not cover damages that are caused or aggravated by the fact that a non-genuine part was fitted.

The illustrations shown in the catalogues should not be used as assembly or workshop instructions. Separate literature for the various specific subject areas is available for that purpose.

The owner of the machine or equipment should state the model designation, manufacturing number, part number, quantity, and the name, or description, of the part when ordering parts.

For location of the model and engine designation plates, etc, see page 4-5.

Market-adapted equipment entered in catalogue, can be seen on page 26.

See page 13 for a "Catalogue Guide" on how to use the parts catalogue.

See page 22 for table of abbreviations.

This catalogue has been produced by Volvo Construction Equipment AB, Customer Support Division.
If you have any point of views regarding the catalogue, or if you detect any errors in the catalogue, please take a copy of the page in question, indicate the error(s), and send it to us at the following adress:

Volvo Construction Equipment AB
Customer Support Division
Catalogue Department
S-631 85 Eskilstuna.....Telefax: +46 16 15 29 15
E-mail: vce.parts.catalog@volvo.com

Wheel Loader Volvo L120E

BASIC MACHINE
PROD NO. 33380 L120E, SER NO. 19804 - SWE
PROD NO. 33380 L120E, SER NO. 66001 - USA
PROD NO. 33380 L120E, SER NO. 71401 - BRAZIL

CAB
PROD NO. 33357
PROD NO. 33366 USA

TRANSMISSION
PROD NO. 22521, HTE205

DRIVING AXLE
PROD NO. 23897, AWB 31, front
PROD NO. 23898, AWB 30, rear

LOADING UNIT
PROD NO. 33360

ENGINE
Part No. 11410957, VOLVO D7 ELAE 3

Seules les pièces d'origine sont présentées dans les catalogues des pièces de rechange. Toutes ces pièces ont été soumises à des tests de fonctionnement et de longévité pour être conformes aux exigences sévères de qualité et de sécurité posées par Volvo Construction Equipment. Notez que les garanties ne couvrent pas les dégâts et les dommages causés par le montage de pièces autres que des pièces d'origine.

Les illustrations dans le catalogue ne doivent pas être utilisées comme notice de montage ni comme instructions d'atelier. Pour ceci, nous vous renvoyons à la documentation spécifiquement éditée dans ce but.

Pour toute commande de pièces de rechange, indiquez la désignation du modèle, le numéro de fabrication, le numéro de référence, la quantité ainsi que la désignation del la pièce.

Le placement des plaques de designation de modèle et de moteur etc. ressort de la figure ci-contre 4-5.

Equipment adapté au marché et indiqué dans la catalogue, priére de voir la liste en page 26.

Guide pour l'utilisation de catalogues de pièces de rechange, voir page 15.
Pour la liste des abréviations employées, prière de voir en page 22.

Ce catalogue est édité par Volvo Construction Equipment AB, Customer Support Division. Si vous avez des commentaires ou si vous découvrez des erreurs dans ce catalogue, nous vous serions reconnaissants de bien vouloir photocopier cette page, de la remplir et de nous la renvoyer.

Volvo Construction Equipment AB
Customer Support Division
Catalogue Department
S-631 85 Eskilstuna.....Telefax: +46 16 15 29 15
E-mail: vce.parts.catalog@volvo.com

FRA

Chargeuse sur pneus Volvo L120E

MACHINE DE BASE
N° DE PROD. 33380 L120E, N° DE SÉRIE 19804 - SWE
N° DE PROD. 33380 L120E, N° DE SÉRIE 66001 - USA
N° DE PROD. 33380 L120E, N° DE SÉRIE 71401 - BRÉSIL

CABINE
N° DE PROD. 33357
N° DE PROD. 33366 USA

TRANSMISSION
N° DE PROD. 22521, HTE205

PONT MOTEUR
N° DE PROD. 23897, AWB 31, avant
N° DE PROD. 23898, AWB 30, arrière

UNITÉ CHARGEUSE
N° DE PROD. 33360

MOTEUR
N° de réf. 11410957, VOLVO D7 ELAE 3

DEU

In den Ersatzteilkatalogen sind nur Originalteile verzeichnet. Diese Teile haben die notwendigen Funktions- und Lebensdauertests durchlaufen und erfüllen die hohen Qualitäts- und Sicherheitsanforderungen von Volvo Construction Equipment. Beachten Sie bitte, dass die Garantien keine Schäden umfassen, die durch die Montage eines fremden Teils verursacht oder verschlimmert wurden.

Die Abbildungen in dem Katalog dürfen nicht als Montageanweisungen oder Werkstattanleitungen verwendet werden. Wir verweisen statt dessen auf die separate Literatur für diesen Zweck.

Der Maschinenbesitzer muss bei der Bestellung von Ersatzteilen die Modellbezeichnung, Fabriksnummer, Artikelnummer sowie Anzahl und Bezeichnung des Teils angeben.

Die Anbringung der Schilder für Modell- und Motorbezeichnung usw. geht aus dem Bild auf Seite 4-5 hervor.

Für den Markt angepasste Ausrüstung wurde in den Katalog aufgenommen, Seite 26.

Die Anweisung auf Seite 17 hilft Ihnen sich im Ersatzteilkatalog zurechtzufinden.

Abkürzungsverzeichnis, siehe Seite 22.

Dieser Katalog wurde von Volvo Construction Equipment AB, Customer Support Division herausgegeben. Wenn Sie Kommentare zu diesem Katalog haben oder Fehler darin finden, kopieren Sie bitte die entsprechende Seite, machen Sie eine Notiz und schicken Sie diese ein an:

Volvo Construction Equipment AB
Customer Support Division
Catalogue Department
S-631 85 Eskilstuna, Schweden....Telefax: +46 16 15 29 15
E-mail: vce.parts.catalog@volvo.com

DEU

Radlader Volvo L120E

GRUNDMASCHINE
PROD NO 33380 L120E, SER NO 19804 - SWE
PROD NO 33380 L120E, SER NO 66001 - USA
PROD NO 33380 L120E, SER NO 71401 - BRASILIEN

KABINE
PROD NO 33357
PROD NO 33366 USA

GETRIEBE
PROD NO 22521, HTE205

PLANETENWELLE
PROD NO 23897, AWB 31, vordere
PROD NO 23898, AWB 30, hintere

LADERAGGREGAT
PROD NO 33360

MOTOR
Bestellnummer 11410957, VOLVO D7 ELAE 3

En los catálogos de repuestos se presentan únicamente piezas originales que han sido sometidas a las necesarias pruebas de funcionamiento y duración y que cumplen las elevadas exigencias de seguridad y calidad de Volvo Construction Equipment.
Recuerde que las garantías no cubren los daños ocasionados o agravados por no haber montado una pieza original.

Las ilustraciones del catálogo no deben utilizarse como base para el montaje ni como instrucciones de taller. Para ello recomendamos utilizar los manuales de taller editados a propósito.

Al hacer el pedido de repuestos, el propietario de la máquina debe indicar el modelo de la misma, su número de fabricación, la referencia de la pieza, la cantidad y la denominación.

La ubícación de letreros con las denominaciones de modelo y motor etc., puede verse en la página 4-5.

La lista de equipos de adaptación según mercado, introducidos en el catálogo, puede verse en la página 26.

Guía para el uso del catálogo, puede verse en la página 19.

La tabla de abreviaturas puede verse en la página 22.

Esté catálogo ha sido editado por
Volvo Construction Equipment AB, Customer Support Division.
Si tiene algún comentario que hacer sobre el catálogo,
o detecta algún error, le rogamos que haga una copia de la página en cuestión y nos la remita junto con sus comentarios a:

Volvo Construction Equipment AB
Customer Support Division
Catalogue Department
S-631 85 Eskilstuna.....Telefax: +46 16 15 29 15
E-mail: vce.parts.catalog@volvo.com

ESP

Cargadora de ruedas Volvo L120E

MÁQUINA BÁSICA
Nº de prod. 33380 L120E, Nº de fabr. 19804 - SWE
Nº de prod. 33380 L120E, Nº de fabr. 66001 - EE.UU.
Nº de prod. 33380 L120E, Nº de fabr. 71401 - BRASIL

CABINA
Nº de prod. 33357
Nº de prod. 33366 USA

TRANSMISIÓN
Nº de prod. 22521, HTE205

EJE PROPULSOR
Nº de prod. 23897, AWB 31, delantero
Nº de prod. 23898, AWB 30, trasero

UNIDAD DE CARGA
Nº de prod. 33360

MOTOR
Nº de art. 11410957, VOLVO D7 ELAE 3

SWE	SWE
Test	**HJULLASTARE VOLVO L120E** **BASMASKIN** PROD NO 33380 L120E, SER NO 19804 - SWE PROD NO 33380 L120E, SER NO 66001 - USA PROD NO 33380 L120E, SER NO 71401 - BRAZIL **HYTT** PROD NO 33357 PROD NO 33366 USA **TRANSMISSION** PROD NO 22521, HTE205 **DRIVAXLAR** PROD NO 23897, AWB 31, fram PROD NO 23898, AWB 30, bak **LASTAGGREGAT** PROD NO 33360 **MOTOR** Artikelnummer 11410957, VOLVO D7 ELAE 3

VOLVO

Construction Equipment

Fig.	Part No.	Quantity 1	2	3	PS	KIT	Description	Dénomination	Bezeichnung	Denominatición	Benämning	Notes
	VOE 4833424	1			SS		Hydr.cylinder	Verin Hydrauli.	Druckölzylinder	Cilin Hidraul.	Hydraulcyl	963)
		1					Hydraulic cylinder	Verin Hydraulique	Hydraulzylinder	Cilindro Hidraulico	Hydraulcylinder	L PROD
												See group 94, avsn 250
1	**VOE 4833425**	1					•Cylinder Tube	•Tube Cylindre	•Zylinderrohr	•Tubo Cilindro	•Cylinderrör	
2	**VOE 4741303**	1					•Piston Rod	•Tige Piston	•Kolbenstange	•Varilla Piston	•Kolvstång	
3	**VOE 4833432**	1					•Pstn Rod Guide	•Gui.tige Piston	•Ko-stang Fuhrg	•Guia Var Piston	•Kolvst.styrning	
4	**VOE 4784039**	1				K	•Piston Rod Seal	•Eta.tige Piston	•Ko-stang Dichtg	•Reten Var Pist	•Kolvstångstätn	
5	**VOE 4833433**	1					•Spacer Ring	•Bagu.entretoise	•Abstandring	•Anillo Dist	•Distansring	
6	**VOE 914516**	1					•Snap Ring	•Circlip	•Nutring	•Circlip	•Spårring	
7	**VOE 4784999**	1				K	•Scraper	•Racleur	•Abstreicher	•Rascador	•Avstrykare	
8	**VOE 4741302**	1					•Piston	•Piston	•Kolben	•Piston	•Kolv	
9	**VOE 925067**	2				K	•O-ring	•Joint Torique	•O-ring	•Anillo Torico	•O-ring	
10	**VOE 4881024**	3				K	•Back-up Ring	•Bague Support	•Stutzring	•Anillo Apoyo	•Stödring	
11	**VOE 955898**	1					•Washer	•Rondelle	•Scheibe	•Arandela	•Bricka	
12	**VOE 13955884**	1					•Castle Nut	•Ecrou Crenele	•Kronenmutter	•Tuerca Corona	•Kronmutter	(VOE 955884)
13	**VOE 907647**	1					•Cotter Pin	•Goupille Fendue	•Splint	•Pasador Hendido	•Saxpinne	
14	**VOE 944154**	1					•Snap Ring	•Circlip	•Nutring	•Circlip	•Spårring	
	VOE 11990060	1					Gasket Kit	Kit Joints	Dichtungssatz	Juego Juntas	Packningsats	



963) **GB:** Cylinder tube is marked " 424 ". See illustration fig. A. **FR:** Tube cylindre marquer "424". Voir illustration fig. A. **DE:** Das Zylinderrohr ist gekennzeihnet mit "424". Siehe Illustration fig. A. **ES:** Tubo cilindro marcado "424". Véase ilustración fig. A. **SE:** Cylinderrör är märkt " 424 ". Se bild pos. A.

1		**Hydraulcylinder E Prod** **Cilindro hidráulico E Prod** **Druckölzylinder E Prod** **Cylindre hydraulique E Prod** **Hydraulic cylinder E Prod**	Catalogue id **90691**	Group **924**
2			Illustr. No **AC290A**	Section **200**
3				
4				
5		**90271, 91357, STD USA**	Issue **VOE 63D9990691**	Page **623**

GBR

In addition to part numbers, the Parts Catalogue also includes a vast amount of essential information which you, the operator, should be acquainted with.
With the "Catalogue Guide", we want to show clearly how the catalogues are arranged and what sort of information is presented therein.

Group 1 Preface and Instructions
Here you can find the following information:
- Title page and publication number
- Group index
- Product signs
- Preface
- List of items of equipment adapted to market requirements that have been introduced
- Catalogue Guide
- Table of abbreviations

Group 2 - 9 Text and illustration pages

- The table of contents shows the division of the main groups into sub-groups, with reference to page number and section.
- Illustration page. The position number of the illustration refers to the text page.
- Text page

1. Heading.
2. Additional text which limits the validity of the section. An example is information relating to manufacturing numbers and equipment adapted to market requirements.
3. Designation for quantity columns.
4. Illustrations.
5. Group, section, page, which you should use when you search for information in the catalogue.
6. Catalogue identification and issue designation.
7. Position number of the part on the associated drawing.
8. Part number
9. Quantity. The column designation indicates the version which is shown in each column. The quantity stated refers to the quantity for each machine or, where appropriate, for each complete unit.
   "REQ" refers to the required amount. See also "Notes" column.
10. PS (Parts Status) indicates the status code of the part.
    "NS" means that the part is not kept in stock.
    "OP" means that the part is no longer in stock.
    "SE" means that an alternative part shall be used.
    "SS" means that the part has been replaced.
    Refer to Group 10 Replaced parts for further information.
11. KIT. Parts that are marked with a "K" are included in a kit. The number of the kit is often indicated after other part numbers.
12. Description. The indentations indicate if one or more parts are included in the assembled unit described above. The parts are included when a complete unit is ordered.
13. Notes. Other information relating to a particular part is given here.
    - Footnote number (963 for example) is given at the bottom of the page.
    - Replaced parts (955884, for example).
    - Product or manufacturing number.
    - Abbreviations and technical information.
    - Reference to page and group.

Group 10 Replaced parts / Number index

- Replaced parts. The part numbers of parts marked with "SS" (in the PS column) are indicated here, together with their replacement numbers.
  The replacement parts may in turn be also replaced, and so on.
- Number index. All parts included in the catalogue are indicated here, together with a reference to group, section and page.

Continued improvements and successes in design could result in modifications to your equipment which are not covered by this publication. Each publication is revised when required to include these modifications in later issues.

Any unauthorized reproduction of any part of this document would be in violation of Volvo Construction Equipment AB, Customer Support Division's rights and will be prosecuted to the fullest extent allowed by law. We reserve the right to make changes without prior notice.

Fig.	Part No.	Quantity 1	2	3	PS	KIT	Description	Dénomination	Bezeichnung	Denominatición	Benämning	Notes
	VOE 4833424	1			SS		Hydr.cylinder	Verin Hydrauli.	Druckölzylinder	Cilin Hidraul.	Hydraulcyl	963)
		1					Hydraulic cylinder	Verin Hydraulique	Hydraulzylinder	Cilindro Hidraulico	Hydraulcylinder	L PROD
												See group 94, avsn 250
1	VOE 4833425	1					•Cylinder Tube	•Tube Cylindre	•Zylinderrohr	•Tubo Cilindro	•Cylinderrör	
2	VOE 4741303	1					•Piston Rod	•Tige Piston	•Kolbenstange	•Varilla Piston	•Kolvstång	
3	VOE 4833432	1					•Pstn Rod Guide	•Gui.tige Piston	•Ko-stang Fuhrg	•Guia Var Piston	•Kolvst.styrning	
4	VOE 4784039	1				K	•Piston Rod Seal	•Eta.tige Piston	•Ko-stang Dichtg	•Reten Var Pist	•Kolvstångstätn	
5	VOE 4833433	1					•Spacer Ring	•Bagu.entretoise	•Abstandring	•Anillo Dist	•Distansring	
6	VOE 914516	1					•Snap Ring	•Circlip	•Nutring	•Circlip	•Spårring	
7	VOE 4784999	1				K	•Scraper	•Racleur	•Abstreicher	•Rascador	•Avstrykare	
8	VOE 4741302	1					•Piston	•Piston	•Kolben	•Piston	•Kolv	
9	VOE 925067	2				K	•O-ring	•Joint Torique	•O-ring	•Anillo Torico	•O-ring	
10	VOE 4881024	3				K	•Back-up Ring	•Bague Support	•Stutzring	•Anillo Apoyo	•Stödring	
11	VOE 955898	1					•Washer	•Rondelle	•Scheibe	•Arandela	•Bricka	
12	VOE 13955884	1					•Castle Nut	•Ecrou Crenele	•Kronenmutter	•Tuerca Corona	•Kronmutter	(VOE 955884)
13	VOE 907847	1					•Cotter Pin	•Goupille Fendue	•Splint	•Pasador Hendido	•Saxpinne	
14	VOE 944154	1					•Snap Ring	•Circlip	•Nutring	•Circlip	•Spårring	
	VOE 11990060	1					Gasket Kit	Kit Joints	Dichtungssatz	Juego Juntas	Packningsats	

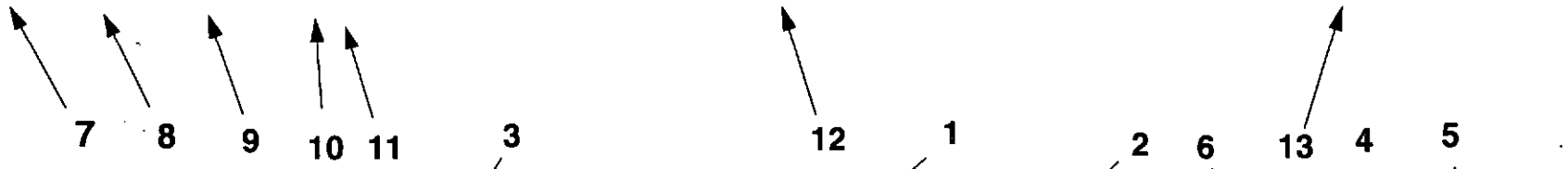

963) **GB:** Cylinder tube is marked " 424 ". See illustration fig. A. **FR:** Tube cylindre marquer "424". Voir illustration fig. A. **DE:** Das Zylinderrohr ist gekennzeihnet mit "424". Siehe Illustration fig. A. **ES:** Tubo cilindro marcado "424". Véase ilustración fig. A. **SE:** Cylinderrör är märkt " 424 ". Se bild pos. A.

1		**Hydraulcylinder E Prod**
2		**Cilindro hidráulico E Prod**
3		**Druckölzylinder E Prod**
4		**Cylindre hydraulique E Prod**
5		**Hydraulic cylinder E Prod**
		90271, 91357, STD USA

Catalogue id **90691**	Group **924**
Illustr. No **AC290A**	Section **200**
Issue **VOE 63D9990691**	Page **623**

FRA

Le catalogue de pièces de rechange présente, non seulement les numéros de référence, mais également d'autres informations qu'un opérateur se doit de connaître. Ce guide de catalogue vous indique, d'une façon générale, comment sont conçus nos catalogues et quelles informations ils vous apportent.

Groupe 1 Avant-propos et instructions
Sous ce groupe, vous trouvez :
- La page de titre avec le numéro de publication
- Le registre des groupes
- Les plaques de produit
- Un avant-propos
- Une liste des équipements introduits suivant les pays
- Un guide de catalogue
- Un tableau des abréviations

Groupes 2 - 9 Pages de texte et d'illustration
- Le sommaire indique la division des groupes principaux en sous-groupes avec des renvois aux pages et aux sections.
- La page d'illustration. L'illustration donne les numéros de position qui renvoient à la page de texte.
- La page de texte
  1. Rubrique
  2. Texte supplémentaire qui limite la validité de la section, par exemple numéro de série et équipements adaptés aux pays
  3. Désignation des modèles pour les différentes colonnes
  4. Illustrations
  5. Groupe, section, page utilisés pour la recherche dans le catalogue
  6. Identification du catalogue et de l'édition
  7. Numéro de position de la pièce sur l'illustration afférente
  8. Numéro de référence
  9. Quantité. La désignation des colonnes indique le modèle qui se réfère à chaque colonne. La quantité indiquée correspond à la quantité par engin ou, suivant les cas, par unité complète. "REQ" signifie quantité nécessaire, voir la colonne Notes
  10. PS (Parts Status) indique le code d'état de la pièce.
      -"NS" signifie que la pièce n'existe pas en magasin.
      "OP" signifie que la pièce n'est plus en magasin.
      "SE" signifie qu'une autre pièce devrait être employée. .
      "SS" signifie que la pièce a été remplacée.
      Voir le groupe 10, pièces remplacées, pour de plus amples informations.
  11. KIT. Les pièces marquées "K" font partie d'un kit. Le numéro du kit est le plus souvent indiqué après les autres numéros de référence.
  12. Description. Le décalage indique si une ou plusieurs pièces font partie de l'unité complète indiquée au-dessus. Ces pièces sont envoyées pour une commande d'une unité complète.
  13. Notes (Remarques). Diverses informations relatives à une pièce sont notées ici.
      - Un numéro de note de bas de page (par exemple 963) est donné au bas de la page.
      - Pièces remplacées (par exemple 955884).
      - Numéro de produit ou numéro de fabrication.
      - Abréviations et explications techniques.
      - Renvoi aux pages et aux groupes.

Groupe 10 Pièces remplacées/Registre des numéros

- Pièces remplacées. Les numéros de référence marquées "SS" (dans la colonne PS) sont repris ici avec leur numéro de remplacement. Ces pièces remplacées peuvent, à leur tour, être remplacées par d'autres, etc.
- Registre des numéros. Tous les numéros de référence du catalogue se retrouvent ici avec un renvoi au groupe, à la section et à la page.

Les perfectionnements continus et les progrès réalisés dans la conception peuvent entraîner, sur votre engin, des modifications qui ne sont pas prises en compte dans cette publication. Chaque publication est remise à jour suivant les besoins pour inclure toutes ces modifications dans les dernières éditions.

La reproduction non autorisée de toute partie de ce document constitue une violation des droits d'auteur de Volvo Construction Equipment AB, Customer Support Division et entraînera des poursuites aux termes de la loi. Nous nous réservons le droit d'apporter des modifications sans préavis.

Fig.	Part No.	Quantity 1	2	3	P S	K I T	Description	Dénomination	Bezeichnung	Denominatición	Benämning	Notes
	VOE 4833424	**1**			SS		Hydr.cylinder	Verin Hydrauli.	Druckölzylinder	Cilin Hidraul.	Hydraulcyl	963)
		1					Hydraulic cylinder	Verin Hydraulique	Hydraulzylinder	Cilindro Hidraulico	Hydraulcylinder	L PROD
												See group 94, avsn 250
1	**VOE 4833425**	**1**					•Cylinder Tube	•Tube Cylindre	•Zylinderrohr	•Tubo Cilindro	•Cylinderrör	
2	**VOE 4741303**	**1**					•Piston Rod	•Tige Piston	•Kolbenstange	•Varilla Piston	•Kolvstång	
3	**VOE 4833432**	**1**					•Pstn Rod Guide	•Gui.tige Piston	•Ko-stang Fuhrg	•Guia Var Piston	•Kolvst.styrning	
4	**VOE 4784039**	**1**				K	•Piston Rod Seal	•Eta.tige Piston	•Ko-stang Dichtg	•Reten Var Pist	•Kolvstångstätn	
5	**VOE 4833433**	**1**					•Spacer Ring	•Bagu.entretoise	•Abstandring	•Anillo Dist	•Distansring	
6	**VOE 914516**	**1**					•Snap Ring	•Circlip	•Nutring	•Circlip	•Spårring	
7	**VOE 4784999**	**1**				K	•Scraper	•Racleur	•Abstreicher	•Rascador	•Avstrykare	
8	**VOE 4741302**	**1**					•Piston	•Piston	•Kolben	•Piston	•Kolv	
9	**VOE 925067**	**2**				K	•O-ring	•Joint Torique	•O-ring	•Anillo Torico	•O-ring	
10	**VOE 4881024**	**3**				K	•Back-up Ring	•Bague Support	•Stutzring	•Anillo Apoyo	•Stödring	
11	**VOE 955898**	**1**					•Washer	•Rondelle	•Scheibe	•Arandela	•Bricka	
12	**VOE 13955884**	**1**					•Castle Nut	•Ecrou Crenele	•Kronenmutter	•Tuerca Corona	•Kronmutter	(VOE 955884)
13	**VOE 907847**	**1**					•Cotter Pin	•Goupille Fendue	•Splint	•Pasador Hendido	•Saxpinne	
14	**VOE 944154**	**1**					•Snap Ring	•Circlip	•Nutring	•Circlip	•Spårring	
	VOE 11990060	**1**					Gasket Kit	Kit Joints	Dichtungssatz	Juego Juntas	Packningsats	



963) **GB:** Cylinder tube is marked " 424 ". See illustration fig. A. **FR:** Tube cylindre marquer "424". Voir illustration fig. A. **DE:** Das Zylinderrohr ist gekennzeihnet mit "424". Siehe Illustration fig. A. **ES:** Tubo cilindro marcado "424". Véase ilustración fig. A. **SE:** Cylinderrör är märkt " 424 ". Se bild pos. A.

1		**Hydraulcylinder E Prod** **Cilindro hidráulico E Prod** **Druckölzylinder E Prod** **Cylindre hydraulique E Prod** **Hydraulic cylinder E Prod**	Catalogue id **90691**	Group **924**
2				
3			Illustr. No **AC290A**	Section **200**
4				
5		**90271, 91357, STD USA**	Issue **VOE 63D9990691**	Page **623**

DEU

Im Ersatzteilkatalog sind außer den Artikelnummern auch eine Reihe von wesentlichen Informationen aufgeführt, die man unbedingt kennen sollte. Mit der Kataloganweisung wollen wir auf eine überschaubare Art und Weise zeigen, wie unsere Kataloge aufgebaut und welche Informationen hier enthalten sind.

Gruppe 1 Vorwort und Anweisungen
Hier findet man folgendes:
- Titelseite mit Publikationsnummer
- Gruppenregister
- Produktschilder
- Vorwort
- Verzeichnis über eingeführte marktangepasste Ausrüstungen
- Kataloganweisung
- Abkürzungstabelle

Gruppe 2 - 9 Text- und Bildseiten

- Das Inhaltsverzeichnis zeigt die Einteilung der Hauptgruppe in Untergruppen mit Hinweis auf Seite und Abschnitt.
- Bildseite. Die Positionsnummer der Abbildung weist auf die Textseite hin.
- Textseite.
  1. Überschrift
  2. Zusatztext, der die Gültigkeit des Abschnitts begrenzt, z.B. Information über Herstellungsnummer und marktangepasste Ausrüstungen.
  3. Bezeichnung für die Anzahl-Spalten
  4. Abbildungen
  5. Gruppe, Abschnitt, Seite, die bei der Suche im Katalog verwendet werden.
  6. Katalogkennung und Ausgabebezeichnung
  7. Positionsnummer des Artikels mit dazugehöriger Abbildung.
  8. Artikelnummer
  9. Anzahl. Die Spaltenbezeichnung zeigt, welche Ausführung per Spalte aufgeführt ist. Die angegebene Anzahl betrifft Anzahl pro Maschine oder ggf. pro komplette Einheit. "REQ" bezeichnet die erforderliche Menge, siehe Anmerkungsspalte.
  10. PS (Parts Status) zeigt den Statuscode des Artikels.
  -"NS" bedeutet, dass der Artikel nicht mehr auf Lager gehalten wird.
  "OP" bedeutet, dass das Teil nicht mehr geführt wird.
  "SE" bedeutet, dass ein alternatives Teil zu verwenden ist.
  -"SS" bedeutet, dass der Artikel ersetzt wurde.
  Siehe Gruppe 10, Ersetzte Artikel, für weitere Information.
  11. KIT. Artikel, die mit einem "K" gekennzeichnet sind, gehören zu einem Satz. Die Nummer des Satzes wird in den meisten Fällen nach den übrigen Artikelnummern angegeben.
  12. Bezeichnung. Die Einrückung zeigt, dass ein oder mehrere Artikel in einer oben aufgeführten zusammengesetzten Einheit enthalten sind. Die Artikel sind in der Bestellung der kompletten Einheit enthalten.
  13. Notes (Anmerkungen). Hier werden übrige Informationen für einen Artikel aufgeführt:
  - Fußnotennummer, (beispielsweise 963), wird ganz unten auf der Seite angegeben.
  - Ersetzte Artikel, (beispielsweise 955884)
  - Produkt- oder Herstellungsnummer
  - Abkürzungen oder technische Informationen
  - Seiten- und Gruppenhinweis

Gruppe 10 Ersetzte Artikel / Nummernregister

- Ersetzte Artikel. Hier sind die mit "SS" markierten (in der PS-Spalte) Artikelnummern mit ihrem Ersatz aufgeführt. Die ersetzten Artikel können wiederum ersetzt worden sein usw.
- Nummernregister. Hier sind alle im Katalog vorkommenden Artikel aufgeführt, und zwar mit Hinweis auf Gruppe, Abschnitt und Seite.

Fortlaufende Verbesserungen und Fortschritte in der Konstruktion können auch bei Ihrer Maschine zu Änderungen führen, die nicht von dieser Schrift umfasst werden. Jede Ausgabe wird bei Bedarf überarbeitet, um diese Veränderungen bei späteren Ausgaben mit zu berücksichtigen.

Jegliche Reproduktion dieses Dokumentes in Auszügen oder in vollem Umfang stellt eine Verletzung der Rechte von Volvo Construction Equipment AB, Customer Support dar und wird unter voller Ausschöpfung der gesetzlichen Möglichkeiten strafrechtlich verfolgt. Wir behalten uns das Recht auf Änderungen ohne vorherige Ankündigung vor.

Fig.	Part No.	Quantity 1	2	3	PS	KIT	Description	Dénomination	Bezeichnung	Denominación	Benämning	Notes
	VOE 4833424	1			SS		Hydr.cylinder	Verin Hydrauli.	Druckölzylinder	Cilin Hidraul.	Hydraulcyl	963)
		1					Hydraulic cylinder	Verin Hydraulique	Hydraulzylinder	Cilindro Hidraulico	Hydraulcylinder	L PROD
												See group 94, avsn 250
1	**VOE 4833425**	1					•Cylinder Tube	•Tube Cylindre	•Zylinderrohr	•Tubo Cilindro	•Cylinderrör	
2	**VOE 4741303**	1					•Piston Rod	•Tige Piston	•Kolbenstange	•Varilla Piston	•Kolvstång	
3	**VOE 4833432**	1					•Pstn Rod Guide	•Gui.tige Piston	•Ko-stang Fuhrg	•Guia Var Piston	•Kolvst.styrning	
4	**VOE 4784039**	1				K	•Piston Rod Seal	•Eta.tige Piston	•Ko-stang Dichtg	•Reten Var Pist	•Kolvstångstätn	
5	**VOE 4833433**	1					•Spacer Ring	•Bagu.entretoise	•Abstandring	•Anillo Dist	•Distansring	
6	**VOE 914516**	1					•Snap Ring	•Circlip	•Nutring	•Circlip	•Spårring	
7	**VOE 4784999**	1				K	•Scraper	•Racleur	•Abstreicher	•Rascador	•Avstrykare	
8	**VOE 4741302**	1					•Piston	•Piston	•Kolben	•Piston	•Kolv	
9	**VOE 925067**	2				K	•O-ring	•Joint Torique	•O-ring	•Anillo Torico	•O-ring	
10	**VOE 4881024**	3				K	•Back-up Ring	•Bague Support	•Stutzring	•Anillo Apoyo	•Stödring	
11	**VOE 955898**	1					•Washer	•Rondelle	•Scheibe	•Arandela	•Bricka	
12	**VOE 13955884**	1					•Castle Nut	•Ecrou Crenele	•Kronenmutter	•Tuerca Corona	•Kronmutter	(VOE 955884)
13	**VOE 907847**	1					•Cotter Pin	•Goupille Fendue	•Splint	•Pasador Hendido	•Saxpinne	
14	**VOE 944154**	1					•Snap Ring	•Circlip	•Nutring	•Circlip	•Spårring	
	VOE 11990060	1					Gasket Kit	Kit Joints	Dichtungssatz	Juego Juntas	Packningsats	



963) **GB:** Cylinder tube is marked " 424 ". See illustration fig. A. **FR:** Tube cylindre marquer "424". Voir illustration fig. A. **DE:** Das Zylinderrohr ist gekennzeichnet mit "424". Siehe Illustration fig. A. **ES:** Tubo cilindro marcado "424". Véase ilustración fig. A. **SE:** Cylinderrör är märkt " 424 ". Se bild pos. A.

1		**Hydraulcylinder E Prod** **Cilindro hidráulico E Prod** **Druckölzylinder E Prod** **Cylindre hydraulique E Prod** **Hydraulic cylinder E Prod**	Catalogue id **90691**	Group **924**
2			Illustr. No **AC290A**	Section **200**
3				
4			Issue **VOE 63D9990691**	Page **623**
5		**90271, 91357, STD USA**		

ESP

En el catálogo de repuestos se incluye, además de los números de artículo, numerosa información muy útil.
El propósito de la guía es explicar la estructura de los catálogos y la información que se ofrece en los mismos.

Grupo 1 Prefacio e instrucciones
Se encontrará aquí:
- El título y el número de publicación
- El índice de grupos
- Los letreros de producto
- El prefacio
- Una lista sobre los equipos adaptados a los mercados
- La guía al catálogo
- Una tabla de abreviaturas

Grupo 2 - 9 páginas con texto e ilustraciones

- El índice muestra la clasificación de los grupos principales en subgrupos con remisiones a páginas y secciones.
- Página de ilustraciones. Los números de posición de las ilustraciones. Remisiones a páginas de texto.
- Páginas de texto
  1. Rúbrica
  2. Texto adicional que delimita la validez de la sección, por ejemplo, información sobre números de fabricación y equipos según mercado.
  3. Designación para columnas de cantidades.
  4. Número de ilustración.
  5. Grupo, sección, página. Se utilizan al manejar el catálogo
  6. Identificación e indicación de la edición del catálogo.
  7. Números de posición en la ilustración correspondiente.
  8. Números de artículo
  9. Cantidad. Se indica en esta columna la ejecución. El número indicado se refiere a la cantidad por máquina o, si procede, por unidad completa. "REQ" significa la cantidad necesaria, véase la columna de las notas.

  10. PS (Parts Status) indica el código de estado del artículo.
  -"NS" indica que el artículo no se tiene en stock.
"OP" significa que ya no se mantiene la pieza en stock.
"SE" significa que se puede usar una pieza alternativa.
-"SS" indica que el artículo ha sido sustituido.
Para más información, véase el grupo 10, artículos sustituidos.
  11. KIT. Los artículos marcados con una "K" forman parte de un juego. El número de juego suele indicarse detrás de los demás números de artículo.
  12. Denominación. El desplazamiento indica que en la unidad indicada se incluyen uno o varios artículos. Estos se incluyen en la unidad completa pedida.
  13. Notas. Aparecen aquí diversas informaciones relativas a los artículos:
  - Números de notas de pie de página; ej. 963) aparece al final de la página.
  - Artículos sustituidos. Ej. (955884)
  - Números de producto o fabricación.
  - Abreviaturas e información técnica.
  - Remisiones a páginas y grupos.

Grupo 10 Artículos sustituidos/Índice de números

- Artículos sustituidos. Se marcan aquí con "SS" (en la columna PS) los números de artículo con sus sustituciones. Los artículos sustituidos, a su vez, pueden haber sido sustituidos, etc.
- Índice de números. Aparecen aquí todos los artículos existentes en el catálogo con remisión a grupo, sección y página.

En su modelo de máquina pueden haberse introducido mejoras que no aparecen en esta publicación. Las publicaciones son revisadas para incluir las mejoras en ediciones posteriores.

Este documento está protegido por los derechos de autor y por lo tanto está prohibida su copia, impresión o cualquier otro tipo de reproducción indebida. La infracción de esta prohibición será penalizada. Reservado el derecho a introducir modificaciones.

Fig.	Part No.	Quantity 1	2	3	P S	K I T	Description	Dénomination	Bezeichnung	Denominatión	Benämning	Notes
	VOE 4833424	1			SS		Hydr.cylinder	Verin Hydrauli.	Druckölzylinder	Cilin Hidraul.	Hydraulcyl	963)
		1					Hydraulic cylinder	Verin Hydraulique	Hydraulzylinder	Cilindro Hidraulico	Hydraulcylinder	L PROD
												See group 94, avsn 250
1	**VOE 4833425**	1					•Cylinder Tube	•Tube Cylindre	•Zylinderrohr	•Tubo Cilindro	•Cylinderrör	
2	**VOE 4741303**	1					•Piston Rod	•Tige Piston	•Kolbenstange	•Varilla Piston	•Kolvstång	
3	**VOE 4833432**	1					•Pstn Rod Guide	•Gui.tige Piston	•Ko-stang Fuhrg	•Guia Var Piston	•Kolvst.styming	
4	**VOE 4784039**	1				K	•Piston Rod Seal	•Eta.tige Piston	•Ko-stang Dichtg	•Reten Var Pist	•Kolvstångstätn	
5	**VOE 4833433**	1					•Spacer Ring	•Bagu.entretoise	•Abstandring	•Anillo Dist	•Distansring	
6	**VOE 914516**	1					•Snap Ring	•Circlip	•Nutring	•Circlip	•Spårring	
7	**VOE 4784999**	1				K	•Scraper	•Racleur	•Abstreicher	•Rascador	•Avstrykare	
8	**VOE 4741302**	1					•Piston	•Piston	•Kolben	•Piston	•Kolv	
9	**VOE 925067**	2				K	•O-ring	•Joint Torique	•O-ring	•Anillo Torico	•O-ring	
10	**VOE 4881024**	3				K	•Back-up Ring	•Bague Support	•Stutzring	•Anillo Apoyo	•Stödring	
11	**VOE 955898**	1					•Washer	•Rondelle	•Scheibe	•Arandela	•Bricka	
12	**VOE 13955884**	1					•Castle Nut	•Ecrou Crenele	•Kronenmutter	•Tuerca Corona	•Kronmutter	(VOE 955884)
13	**VOE 907847**	1					•Cotter Pin	•Goupille Fendue	•Splint	•Pasador Hendido	•Saxpinne	
14	**VOE 944154**	1					•Snap Ring	•Circlip	•Nutring	•Circlip	•Spårring	
	VOE 11990060	1					Gasket Kit	Kit Joints	Dichtungssatz	Juego Juntas	Packningsats	



963) **GB:** Cylinder tube is marked " 424 ". See illustration fig. A. **FR:** Tube cylindre marquer "424". Voir illustration fig. A. **DE:** Das Zylinderrohr ist gekennzeihnet mit "424". Siehe Illustration fig. A. **ES:** Tubo cilindro marcado "424". Véase ilustración fig. A. **SE:** Cylinderrör är märkt " 424 ". Se bild pos. A.

1		**Hydraulcylinder E Prod**
2		**Cilindro hidráulico E Prod**
3		**Druckölzylinder E Prod**
4		**Cylindre hydraulique E Prod**
5		**Hydraulic cylinder E Prod**
		90271, 91357, STD USA

Catalogue id **90691**	Group **924**
Illustr. No **AC290A**	Section **200**
Issue **VOE 63D9990691**	Page **623**

SWE

I reservdelskatalogen presenteras förutom artikelnummer också en mängd information som är viktig att känna till.
Med katalogguiden vill vi på ett överskådligt sätt visa hur våra kataloger är uppbyggda och vad det är för information som presenteras.

Grupp 1 Förord och anvisningar
Här finner man följande:
- Titelsida med publikationsnummer
- Gruppregister
- Produktskyltar
- Förord
- Förteckning över införda marknadsanpassade utrustningar
- Katalogguiden
- Förkortningstabell

Grupp 2 - 9 Text- och bildsidor

- Innehållsförteckningen visar huvudgruppens indelning i undergrupper med hänvisning till sida och avsnitt.
- Bildsida. Illustrationens positionsnr. hänvisar till textsidan
- Textsida
  1. Rubrik
  2. Tilläggstext som begränsar avsnittets giltighet t.ex information om tillverkningsnummer och marknadsanpassade utrustningar.
  3. Beteckning för antalskolumner
  4. Illustrationsnr.
  5. Grupp, avsnitt, sida, användes då man söker i katalogen
  6. Katalogid. och utgåvebeteckning
  7. Artikelns positionsnummer på tillhörande illustration
  8. Artikelnummer
  9. Antal. Kolumnbeteckningen visar vilket utförande som redovisas per kolumn. Angivet antal avser, antal per maskin eller i förekommande fall, per komplettenhet. "REQ" avser erforderlig mängd, se Notes- kolumn.
  10. PS (Parts Status) visar artikelns statuskod.
      -"NS" betyder att artikeln inte lagerföres.
      -"OP" betyder att artikeln har utgått och lagerföres inte längre.
      -"SE" betyder att alternativ artikel ska användas.
      -"SS" Betyder att artikeln är ersatt.
      Se grupp 10, ersatta artiklar för vidare information.
  11. KIT. Artiklar som är markerade med ett "K" ingår i en sats. Satsens nummer redovisas oftast efter övriga artikelnummer.
  12. Benämning. Stegförskjutning visar om en eller flera artiklar ingår i en ovanför redovisad sammansatt enhet. Artiklarna medföljer vid beställning av den kompletta enheten.
  13. Notes (Anmärkning). Här redovisas övrig information för en artikel;
      - Fotnotsnr, Ex. 963) återges längst ned på sidan.
      - Ersatta artiklar. Ex. (955884)
      - Produkt- eller tillverkningsnummer
      - Förkortningar och tekniska upplysningar
      - Sid- och grupphänvisning.

Grupp 10 Ersatta artiklar / Nummerregister

- Ersatta artiklar. Här återfinns de med "SS" markerade (i PS -kolumn) artikelnumren med sina ersättningar. De ersättande artiklarna kan i sin tur vara ersatta osv.
- Nummerregister. Här finns alla i katalogen förekommande artiklar med hänvisning till grupp, avsnitt, sida.

Fortsatta förbättringar och framsteg vad det gäller konstruktion kan förorsaka förändringar på din maskin som inte omfattas av denna publikation. Varje publikation revideras vid behov för att inkludera dessa förändringar i senare utgåvor.

Detta dokument är upphovsrättsligt skyddat och åtnjuter därför skydd mot otillbörlig kopiering, eftertryck eller annan avbildning. Överträdelse mot detta förbud är förenat med straffansvar. Rätt till ändringar förbehålles.

TABLE OF ABBREVIATION | **PABLO DE ABREVIATIONS**

POUR LA LISTE DES ABRÉVIATIONS EMPLOYÉES | **FÖRKORTNINGSTABELL**

ABKÜRZUNGSVERZEICHNIS

ABBREVIATION	ENGLISH	FRANÇAIS	DEUTSCH	ESPAÑOL	SVENSKA
A	ampere	ampère	Ampere	amperio	ampere
ALT	alternative	alternative	wahlweise	alternativa	alternativ
AWD	All Wheel Drive	Toutes roues motrices	Allradantrieb	Tracción en las todas las ruedas	Allhjulsdrift
AX ####-	as from axle No.	à partir du N° d'essieu	ab Achsennr.	a partir del eje nro	fr o m axel nr
AX - ####	up to and incl. axle No.	jusqu'au N° d'essieu	bis Achsennr.	hasta el eje nro	t o m axel nr
BL	black	noir	schwarz	negro	svart
BLUE	blue	bleu	blau	azul	blå
BR	brown	brun	braun	marrón	brun
BRA	Brazil	Brésil	Brasilien	Brasil	Brasilien
CAB #### -	as from cab No.	à partir du N° de cabine	ab Kabinen-herstellnr.	a partir de la cabina	fr o m hytt nr
CAB - ####	up to and incl. cab No.	jusqu'au N° de cabine	bis Kabinen-herstellnr.	hasta la cabina nro	t o m hytt nr
CAN	Canada	Canada	Kanada	Canadá	Kanada
CENT	centre	au milieu	Mittere	central	mittre
CHN	China	Chine	China	China	Kina
CIN	component identification number	Numéro de référence de sous-ensemble	Bauteil-Identifizierungsnummer	Número de identificación del componente	komponentidentifikationsnummer
CPL	complete	complet	komplett	completo	komplett
CU M	cubic metre	mètre cube	Kubikmeter	metro cúbico	kubikmeter
DEG	numbers of degrees, C°	nombres de degré de chaleur, C°	Anzahl in Graden C°	numero de grado de calor, C°	antal grader, C°
DELETED	deleted	supprimé	Nicht mehr lieferbar	Retirado	utgått
DEU	Germany	Allemagne	Deutschland	Alemania	Tyskland
DNK	Denmark	Danemark	Dänemark	Dinamarca	Danmark
EEC	European Economic Community (EEC)	pays du marche commun (EEC)	EU-Markt (EEC)	el mercado común (EEC)	EU-marknad (EEC)
ENG	Engine	moteur	Motor	motor	motor
ENG #### -	as from engine No.	à partir du N° de moteur	ab Motornr.	a partir del motor nro	fr o m motor nr
ENG - ####	up to and incl. engine No.	jusqu'au N° de moteur	bis Motornr.	hasta el motor nro	t o m motor nr
E PROD	early production	production antérieure	Frühere Ausführung	producción anterior	tidigare utförande
ESP	Spain	Espagne	Spanien	España	Spanien
EU	European Union	Union Européenne	Europäische Union	Unión Europea	Europeiska unionen
EXC ### -	as from excavator unit No.	à partir du N° d'excavateur	Ab Bagger-Aggregatnr.	a partir de agregado excavador nro	fr o m grävaggregat nr
EXC - ###	up to and incl. excavator unit No.	jusqu'au N° d'excavateur	bis Bagger-Aggregatnr	hasta el agregado excavador nro	t o m grävaggregat nr
EXCL	excluding	exclus	auschliesslich	exclusivo	exklusive
FIN	Finland	Finlande	Finnland	Finlandia	Finland

ABBREVIATION	ENGLISH	FRANÇAIS	DEUTSCH	ESPAÑOL	SVENSKA
FORW	forward	avant	vordere	delante	främre
FRA	France	France	Frankreich	Francia	Frankrike
GBR	Great Britain	Angleterre	England	Inglaterra	Storbritannien
GRAM	gram	gramme	Gramm	gramo	gram
GREEN	green	vert	grün	verde	grön
GREY	grey	gris	grau	gris	grå
HT #### -	as from hydraulic transmission No.	à partir du transmission hydraulique N°	ab Hydraulikgetriebe	a partir de transmisión hidráulico nro	fr o m hydraultransmission nr
HT - ####	up to and incl. hydraulic transmission No.	jusqu'au transmission hydraulique N°	bis Hydraulikgetriebe	hasta el transmisión hidráulico nro	t o m hydraultransmission nr
ID	diameter, inner	diamètre, intérieur	Innendurchmesser	diámetro, interior	diameter, inre
IN	inch(es)	pouce	Zoll	pulgada	tum
INCL	inclusive	inclus	einschliesslich	inclusive	inklusive
INCL IN	included in	inclus dans	gehört zur	forma parte de	ingår i
INLET	inlet	entrée	Einlass	entrada	inlopp
INNER	inner	intérieur	innen	interior	inre
IRN	Iran	Iran	Iran	Iran	Iran
ITA	Italy	Italie	Italien	Italia	Italien
ITEM NO	see item No.	voir position	siehe Position Nr.	véase posición	se positionsnummer
K	included in parts kits	fait partie du jeu complet de réparation	gehört zur Satzverpackung	forma parte del juego por juego	ingår i satsförpackning
KOR	Korea	Corée	Korea	Corea	Korea
L	litre, length	litre, longueur	Liter, Länge	litros, longitud	liter, längd
LH	left	gauche	links	izquierdo	vänster
LOAD #### -	as from loading unit No.	à partir du N° de chargeur	ab Hubaggregatnr.	a partir du unibad carga nro	t o m lastaggregat nr
LOAD - ####	up to and incl. loading unit No.	jusqu'au N° de chargeur	bis Hubaggregatnr.	hasta unidad carga nro	t o m lastaggregat nr
LOW	lower	dessous	unten	inferior	undre
L PROD	late production	production postérieure	jetzige Ausführung	producción posterior	senare utförande
MARKED	marked	marque de	gekennzeichnet mit	marcado	märkt med
MODEL	model designation	Désignation de modèle	Modellbezeichnung	Designación de modelo	modellbeteckning
ML	millilitre	millilitre	Milliliter	mililitro	milliliter
MM	millimetre	millimètre	Millimeter	milimetros	millimeter
NLD	Netherlands	Pays-Bas	Holland	Holanda	Nederländerna
NO	number	numéro	Nummer	número	nummer
NOR	Norway	Norvège	Norwegen	Noruega	Norge

TABLE OF ABBREVIATION **PABLO DE ABREVIATIONS**

POUR LA LISTE DES ABRÉVIATIONS EMPLOYÉES **FÖRKORTNINGSTABELL**

ABKÜRZUNGSVERZEICHNIS

ABBREVIATION	ENGLISH	FRANÇAIS	DEUTSCH	ESPAÑOL	SVENSKA
NS	part not stocked as spare part	n'est pas stocké comme pièce de rechange	nicht als Ersatzteil vorrätig	no disponible como repuesto pieza de repuesto	detaljen lagerföres ej som reservdel
OP	The part is no longer in stock	La pièce n'est plus en stock	Der Artikel wird nicht länger geführt	El artículo no se mantiene ya en stock	Artikeln lagerföres ej längre
O SZ	over size	côte supérieur	Übergrösse	sobredimensión	överdimension
OD	diameter, outer	diamètre extérieur	Aussendurchmesser	diámetro, exterior	diameter, yttre
OR	orange	orange	orange	naranja	orange
ORDER	order	commander	bestellen	hacer un pedido	beställ
OUTER	outer	extérieur	aussen	exterior	yttre
OUTLET	outlet	échappement	Auslass	escape	utlopp
PAGE	see page	voir page	siehe Seite	véase página	se sida
PAIR	pair	paire	Paar	par	par
PCS	piece(s)	pièce	Stück	cada uno	styck
PIN	product identification number	Numéro d'identification de produit	Produktidentifizierungs-Nummer	Número de identificación del producto	produktidentifikationsnummer
PINK	pink	rose	rosa	rosa	rosa
PROD NO	product No.	N° de produit	Produktnr.	nro de producto	produktnummer
PRT	Portugal	Portugal	Portugal	Portugal	Portugal
Q	Quantity l/min	Quantité l/min	Quantität l/min	Cantidad l/min	Kvantitet l/min
REAR	rear	arrière	hinten	detrás	bakre
RED	red	rouge	rot	rojo	röd
REPL BY -	replaced by	remplacé par	ersetzt durch	substituido por	ersättes av
REQ#	order as required,	quantité nécessaire,	erforderliche Anzahl	cantidad necesaria,	erforderligt antal,
RH	right	droite	rechts	derecha	höger
SE	alternative spare part version exists	une version pièce de rechange existe également	Alternative Ersatzteilausführung lieferbar	Existen otras versiones de las piezas de repuesto	alternativt reservdelsutförande finns
SEE GROUP	see group	voir groupe	siehe Gruppe	véase grupo	se grupp
SEE SB	see Service Bulletin	voir bulletin de service	siehe Kundendienstmitteilung	ver boletin de servicio	se servicemeddelande
SER NO # -	as from serial No.	à partir du N° de fabrication	ab Fabrikationsnr.	a partir de fabric. nro	fr o m tillverkningsnr
SER NO - #	up to and incl.serial No.	jusqu'au N° de fabrication	bis Fabrikationsnr.	hasta el fabric. nro	t o m tillverkningsnr
S/N #### -	as from serial No.	à partir du N° de série	ab Fabrikationsnr.	a partir de fabricación nro.	fr o m tillverkningsnr
S/N - ####	up to and incl. serial No.	jusqu'au N° de série	bis Fabrikationsnr.	hasta el fabricación nro.	t o m tillverkningsnr
SUPPL	supplementary details, no spare part	indication compléter	zuzätliche Angaben	parte completar	kompletterande uppgift, ej reservdel
SPECIAL	special model	construction spéciale	Sonderausführung	modelo especial	specialutförande
SQ MM	square millimeters	millimètre carré	Quadratmillimeter	milimetros cuadrados	kvadratmillimeter
SS	superseded part	pièce remplacée	ersetztes Teil	pieza substituida	ersatt artikel

ABBREVIATION	ENGLISH	FRANÇAIS	DEUTSCH	ESPAÑOL	SVENSKA
STD SZ	standard size	dimension standard	Standardabmessung	dimensión standard	standarddimension
SWE	Sweden	Suède	Schweden	Suecia	Sverige
THICK	thickness	épaisseur	Dicke	espesor	tjocklek
TM NO # -	as from transmission No.	à partir du N° de transmission	ab Getriebenr.	a partir de transmisión nro	fr o m transmission nr
TM NO - #	up to and incl. transmission No.	jusqu'au N° de transmission	bis Getriebenr.	hasta el de transmisión nro	t o m transmission nr
UPPER	upper	supérieur	oben	superior	övre
USA	United States of America	États-Unis	Vereinigte Staaten	Estados Unidos	USA
U SZ	under size	côte interieur	Untergrösse	subdimensión	underdimension
V	volt	volt	Volt	voltio	volt
VIOL	violet	violet	violett	violeta	violett
W	Watt	watt	Watt	watio	watt
WHITE	white	blanc	weiss	blanco	vit
WID	width	largeur	Breite	ancho	bredd
YELL	yellow	jaune	gelb	amarillo	gul
ZAF	South Africa	Afrique du Sud	Südafrika	Sudáfrica	Sydafrika

Equipment	Kit No	Description
11410957		Engine Moteur Motor Motor Motor *VOLVO D7ELAE3*
22521		Hytraulic transmission Transmission hydraulique Hydraulikantrieb Transmision hidraulica Hydraultransmission *HTE205*
23897		Planetary axle, front Axe satelite, AV Planetenwelle, vorn Eje planeta, delantero Planetaxel, fram *AWB 31*
23899		Grab pip.bucket cyl.+X1+ cocks arm 3,1M Gripskopeutrustning med avstängningskranar, X1, 3,1
23943		Planetary axle, rear Axe satelite, AR Planetenwelle, hinten Eje planeta, trasero Planetaxel, bak *AWB 30*
33357		Cab Cabine Fahrerhaus Cabina Hytt *L120E*
33360		Loading unit Groupe chargeur Laderaggregat Unidad carga Lastaggregat
33365		Loading unit Groupe chargeur Laderaggregat Unidad carga Lastaggregat *82007*
33366		Cab Cabine Fahrerhaus Cabina Hytt *L120E USA*
33372		Loading unit Groupe chargeur Laderaggregat Unidad carga Lastaggregat *82143*

Equipment	Kit No	Description
33373		Loading unit Groupe chargeur Laderaggregat Unidad carga Lastaggregat *82601*
33380		Volvo Wheel Loader Volvo Chargeuse sur pneus Volvo Radlader Volvo Caragadora sobre rueda Volvo hjullastare *L120E S/N 19801-, S/N 66001- USA, S/N 71401- BRA*
80098	VOE 11707329	Detent, 3rd function Bloque - levier, 3ème fonctions hydrauliques Hebelsperre, 3 Hydraulikfunktion Bloque de la palanca de mando 3a función hidráulic Hållfunktion,3:e funktion
80170		Tire Pneu Reifen Neumatico Däck *23,5R25* GP4B L4 Goodyear*
80221	VOE 11705485	Asbestos dust protection filter Filtre, contre asbeste Filter, gegen asbest Filtro, contra asbesto Asbestskyddsfilter
80307		Sun blinds, side windows Jalousie Sonnenvorhang Cortina Parasol Solskyddsgardiner, sido-rutorna
80308	VOE 11707319	Sun blinds front and rearwindow Jalousie Sonnenvorhang Cortina Parasol Solskyddsgardiner, fram- och bakruta
80309		Steering knob Volant Bille Lenkrad Kugel Volante Bola Rattkula
80317	VOE 11707856	Alternator Alternateur Generator Alternador Generator *80A*
80322		Adjustable steering wheel Volant règlable Lenkrad, verstellbar Volant ajustable Ställbar ratt

Equipment	Kit No	Description
80348		Parking brake alarm Alarme frein a main Handbremsanzeiger Alarma freno estacionam Parkeringsbromsalarm *USE KIT IN COMBINAT. OF 80380 + 80348 = 11707676* *80103 + 80348 = 11707677. 80256 + 80348 = 11707722*
80503		Drivers seat Siège de conducteur Fahrersitz Asiento del conductor Förarstol *ISRI*
80504		Drivers seat Siège de conducteur Fahrersitz Asiento del conductor Förarstol *ISRI*
80505		Operator's seat, heated, high backrest Siège de conducteur, chauffag. el., dossier haut Fahrersitz, El. heizung mit hoch Rücklehne Asiento de conductor, calent.el., de respaldo alto Förarstol, eluppvärmd, hög rygg *ISRI*
80506		Operator seat, heated, airsuspended Siege conducteur, chaffé, suspension pneumat Fahrersitz, beheizt, luftfedert Asiento conductor, termico, suspension neumati Förarstol, eluppvärmd, luftfjädrad, hög rygg *ISRI, Kit No: VOE 11104274 + VOE 11707994*
80520	VOE 11709506	Hand throttle lockable Accelerateur a main Handgasregler Mando manual acelerador Handgasreglage
80556	VOE 11707315	Instructor seat Siege Sitz Asiento Instruktörssäte
80572		Operator's seat, airsuspended, heated Siège de conducteur, susp. pneumatique Fahrersitz, Luftgefedert Asiento de conducción de suspensión neumátic Förarstol, eluppvärmd, luftfjädrande *Kit No: VOE 11104016 + VOE 11708097*
80780	VOE 11708984	Comfort Drive Control, CDC Comfort Drive Control, CDC CDC-komfort-lenk- und Fahrschaltung Conducción de confort, CDC Spakstyrning, CDC
80781	VOE 11709027	Hydraulic system, 3rd and 4th function Système hydraulique, 3ème et 4ème fonction Druckölsystem, 3. und 4. Funktion Sistema hidráulico, 3a y 4a función Hydraulsystem, 3:e och 4:e funktion

Equipment	Kit No	Description
80782	VOE 11709032	Boom suspension Amort. vibration Schwing dämpfer Amort. vibracion Lastarmsfjädring *BSS*
80800		Tool Box Caisse outil Werkzeugkasten Caja herramientas Verktygslåda
80802		Pre cleaner type Turbo Pre-filtre type Turbo Vorreiniger typ Turbo Predepurador tipo Turbo Förrenare Turbo-typ
80826		Five-piece rims for 65-profile tires Jantes à 5 sections pour pneus à profil 65 Fünfteilige Felge für Reifen mit 65-Profil Llantas de cinco piezas para neumáticos de perfil 65 Femdelade fälgar för 65-profil däck
80830	VOE 11988158	Mirror Retroviseur Ruckblickspiegel Retrovisor Backspegel

Equipment	Kit No	Description
80847		Attachment bracket, hydraulic, welded Porte-outil à verrouillage hydraulique, soudé Geräteträger, hydraulisch, geschweißt portaimplemento hidráulico soldado Redskapsfäste, hydrauliskt, svetsat *11157090*
80855		Planetary axle rear, Limited slip. Axe satelite, Ar, "limited slip". Planetenwelle, Rückwärts, "limited slip". Eje planeta, trasero, "limited slip". Planetaxel bak, "limited slip".
80870		Speed limiter (max. 20 km/h) Limiteur de vitesse, max. 20 km/h Begrenzung auf max. 20 km/h Limitación de velocidad (20 km/h) Begränsning max 20 km/h
80883		Back-up alarm Avertisseur recul Rückfahrwarner Avisador reroceso Backvarnare
80884		Light, licence plate Eclaire de plaque Nummernschildbeleuchtung Alumbrado places matricula Belysning, registreringsskylt
80886	VOE 11708782	Attachment lights Eclairage outil Gerätesscheinwerfer Iluminacion herramientas Redskapsbelysning

Equipment	Kit No	Description
80890		Smm - sign Enseigne, Lgf Schilder, Lgf Placa velocidad limitada Lgf - skylt
80891		Sign Plaque Schild Letrero Skylt *50 km/h*
80928		Automatic greasing system Graissage central Zentralschmierung Lubricación central Centralsmörjning *IF WELDED ATTACHMENT BRACKET 80009 COMB* *WITH 94811* *IF CASTED ATTACHMENT BRACKET 93643 COMB* *WITH 80334*
80943	VOE 11039846	Work lights, cab, rear, extra Lampe travail, AR Arbeitslampe, hinter Lampara de trabajo, trasero Arbetsbelysning hytt, bak, extra *ORDER 2 PCS OF KIT NO 11170009*
80944		Counterweight, logging Contrepoids Gegengewicht Contrapeso, tareas forestales Motvikt, logging *680 kg*
80962		Tire Pneu Reifen Neumatico Däck *750/65R25 XLD L3 Michelin*
80996		Tire Pneu Reifen Neumatico Däck *750/65R25GP3D*
82005		Belly guard, front Tôle capotage, AV Schutzblech, vorn Defensa, delantero Bukplåt, främre
82006		Belly guard, rear Tôle capotage, AR Schutzblech, hintere Defensa, trasero Bukplåt, bakre
82007		Long boom Fleche longue Langes Hubgerust Pluma larga Förlängda Lyftarmar

Equipment	Kit No	Description
82034		Air filter for alternator protection Filtre à air pour alternateur Luftfilter für Generator Filtro de aire para el alternador Luftfilter för generator
82046	VOE 11709264	Detent, 3rd function Bloque - levier, 3ème fonctions hydrauliques Hebelsperre, 3 Hydraulikfunktion Bloque de la palanca de mando 3a función hidráulic Hållfunktion,3:e funktion
82049		Detent, 3rd function Bloque - levier, 3ème fonctions hydrauliques Hebelsperre, 3 Hydraulikfunktion Bloque de la palanca de mando 3a función hidráulic Hållfunktion,3:e funktion
82066		Arctic kit; accumulators, brake and pilot hoses Kit arctique: accumulateurs et flexibles de freins Kit für kaltes Klima, Akkumulatoren, Brems- und Pilotsc Kit ártico: acumuladores, mangueras piloto y de freno Utr. för kallt klimat pilotslangar, bromsack.
82067		Arctic kit; attachment locking hoses Kit arctique; flexibles verrouillage outil Ausrüstung für kalte Witterung, Gerätverriegelungsschl Kit ártico, mangueras de cierre de implemento Utr. för kallt klimat Redskapslåsningsslangar
82078		Biodegradable hydraulic fluid Biodégradable hydraulique fluide Biodegradierbare Hydraulikflüssigkeit Biodegradable hidráulico liquido Biologisk nedbrytbar hyd-vätska *PANOLIN HLP SYNTH 46*
82079		Biodegradable hydraulic fluid Biodégradable hydraulique fluide Biodegradierbare Hydraulikflüssigkeit Biodegradable hidráulico liquido Biologisk nedbrytbar hyd-vätska *BP BIOHYD SES 46*
82092		Dekals, USA Autocollant, USA Anziehbilder, USA Calcomanías, USA Dekaler, USA
82143		Automatic greasing system Graissage central Zentralschmierung Lubricación central Centralsmörjning
	WITH 94811	*IF WELDED ATTACHMENT BRACKET 80847 COMB*
	WITH 82355	*IF CASTED ATTACHMENT BRACKET 80846 COMB*
82149		Battery Bateria Batterie Batterie Batteri *USA*
82160		Mud guard front and rear Bavettes pare-boue AV et AR Spritzschutz vorne und hinten Parafangos delanteros y traseros Stänkskydd fram och bak

Equipment	Kit No	Description
82161		Mud guard front and rear Bavettes pare-boue AV et AR Spritzschutz vorne und hinten Parafangos delanteros y traseros Stänkskydd fram och bak
82172		Noise reduction kit Equipement insonorisant Schallisoliermaterial Equipo insonorizante Ljudisoleringsutrustning *EU*
82174		Side marker lamps Feu gabarit lateral Seitenbegrenzungsleuchte Lampara enmarcacion Sidomarkeringslykta
82175		Asymmetrical headlights left hand drive Projecteur, gauche assymétrique Fahrlicht, links asymmetrisch Alumbrado asimétrico izquierdo Färdljus vänsterasymmetriskt
82176	VOE 11988663	Protective grating headlights front Grilles de protection des phares Schutzgitter für vordere Scheinwerfer Rejilla de protección para faros delanteros Skyddsgaller främre färdbelysning
82177	VOE 11709552	Protection Guards for Tail Lights Grille de protection, AR eclairage Schutzgitter, rückwärts beleuchtung Rejilla de protección Skyddsgaller, bakljus
82178	VOE 11708916	Back-up camera incl. monitor Caméra de vision AR, écran compris Rückfahrkamera einschl. Monitor Cámara de retrovisión con monitor incluido Back-kamera inkl monitor
82189		Biodegradable hydraulic fluid Biodégradable hydraulique fluide Biodegradierbare Hydraulikflüssigkeit Biodegradable hidráulico liquido Biologisk nedbrytbar hyd-vätska *AGROL MENDO BIO 46*
82199		Rotating beacon with col-lapsible mounting Avertisseur lumineux a' feu tournant Drehfeuerleuchte Farol de señal con luz revolvadora Roterande varningsljus med fällbart fäste
82202		Cover plate, heavy-duty, front frame Plaque de protection à haute résistance, châssis AV Abdeckblech, heavy duty, Vorderrahmen Chapa de recubrimiento, de gran resistencia, bastidor Täckplåt, heavy duty, framram
82207		Cover plates rear frame, right and left side Tôles de protection, châssis AR, côtés gauche et droit Schutzbleche Hinterrahmen, links und rechts Chapas de protección bastidor trasero, lado derecho y Skyddsplåtar bakram, vänster och höger sida
82217		Guards for pipes and lift cylinder hoses Protections pour les conduits et flexibles des vérins de Schutz für Auslegerzylinderschläuche und -rohre Protecciones de tubos y mangueras del cilindro de la p Skydd för rör och lyftcylinderslangar

Equipment	Kit No	Description
82227		battery box Logement de batteries Batteriekasten Caja de baterías batterilåda
82228		Protection Guards for Tail Lights Grille de protection, AR eclairage Schutzgitter, rückwärts beleuchtung Rejilla de protección Skyddsgaller, bakljus
82233		Relocated headlights Phares déplacés Versetzte Hauptscheinwerfer Faros trasladados Flyttade färdljus
82255		Guards for pipes and lift cylinder hoses Protections pour les conduits et flexibles des vérins de Schutz für Auslegerzylinderschläuche und -rohre Protecciones de tubos y mangueras del cilindro de la p Skydd för rör och lyftcylinderslangar
82267		Valve cover, front frame Tole recouvrement, chassis AV Abdeckblech, Vorderrahmen Placa tapa, marco delantero Täckplåt, framram
82283		protective plate Tôle de protection Schutzblech Chapa protectora skyddsplåt
82290		Pre-cleaner Préfiltre Vorreiniger Prefiltro Förrenare, cyklontyp
82296		Dekals, USA Autocollant, USA Anziehbilder, USA Calcomanias, USA Dekaler, USA
82304		Protective plate under cab Plaques de protection sous la cabine Schutzbleche unter der Kabine Placas de protección debajo de la cabina Skyddsplåt under hytt
82307		Automatic back-up light Feu de recul automatique Automatische Rückfahrleuchte Luces automáticas de marcha atrás Automatiskt backljus
82311		Rear fender Garde-boue AR Hinterkotflügel Guardabarros trasero Bakskärm
82317		Tire Pneu Reifen Neumatico Däck *23.5R25* VSDL L5 Bridgestone*

Equipment	Kit No	Description
82318		Tire Pneu Reifen Neumatico Däck *23.5R25* XMINE D2 L5 Michelin*
82325	VOE 11988198	Single lever hydraulic control, three functions Commande levier simple. Einhebel regler. Reglaje de palanca sencilla. Enspaksreglage, hydraulreglage, tre funktioner
82326	VOE 11988197	Single lever hydraulic control, two functions Commande levier simple. Einhebel regler. Reglaje de palanca sencilla. Enspaksreglage, hydraulreglage, två funktioner
82342	VOE 11988279	Work lights front, extra Eclairage de travail suppl`mentaire Zusätzliche Arbeitsbeleuchtung Alumbrado de trabajo, extra Arbetsbelysn. främre, extra
82344		Work lights front, cab, double Eclairage de travail AV sur cabine, double Arbeitsbeleuchtung vorne, Kabine, doppelt Alumbrado de trabajo delantero, en cabina, doble Arbetsbelysn.fram, hytt, dubbla
82355		Autom. lubrication system for grease, Nlgi No. 2 Lubrification automatique pour graisse Nlgi No 2 Automatische Schmierung fur universialfett Nlgi 2 Lubrication automático para grasa Nlgi No 2 Centralsmörjning för universalfett Nlgi Nr 2
82367		Cover plates rear frame, right and left side Tôles de protection, châssis AR, côtés gauche et droit Schutzbleche Hinterrahmen, links und rechts Chapas de protección bastidor trasero, lado derecho y Skyddsplåtar bakram, vänster och höger sida
82408		Hydraulic system, 3rd and 4th function Système hydraulique, 3ème et 4ème fonction Druckölsystem, 3. und 4. Funktion Sistema hidráulico, 3a y 4a función Hydraulsystem, 3:e och 4:e funktion *LONG BOOM*
82411		Cab Kit Ensemble cabine Kabinensatz Kit de cabina Hyttsats *CAB L120E USA*
82414		Discharge light, work lights front cab Projecteurs à décharge de gaz, éclairage de travail AV Gasentladelampe, Arbeitsbeleuchtung vorne Kabine Lámparas de descarga de gas de gran intensidad, par Gasurladdningslampa, arbetsbelysn fram hytt
82445		Rims Jante Felge llanta Fälg *19,2 - 25*

Equipment	Kit No	Description
82492	VOE 11988664	Windscreen protection Grillage de protection pare brise Schutzgitter Frontscheibe Rejilla de protección parabrisas delantero Skyddsgaller framruta
82528		Handrail Main courante Haltestange Barandilla Ledstång
82540		Mudguards, short, rear for 65-series tires Garde-boue AR courts pour pneus série 65 Kotflügel kurz hinten, für Reifen der 65-Serie Guardabarros, cortos, traseros para neumáticos de la Skärmar, korta, bak för 65-serie däck
82547		Automatic Temperature Control Régulation automatique de température Automatische Temperaturkontrolle Regulación automática de la temperatura Automatisk temperaturkontroll *ATC*
82553		Noise reduction, cab Isolation phonique, cabine Schallisolierung, Kabine Insonorización, cabina Ljudisolering, hytt
82556		Hydraulic attachment bracket Attache d'outil à commande hydraulique Hydraulische Betätigte Gerätebefestigung Montaje de implementos hidráulicos Hydrauliskt redskapsfäste
82561		Battery Bateria Batterie Batterie Batteri *BRAZIL*
82582	VOE 11712820	Separate attachment locking Std Boom Verrouillage porte-outil, flèche standard Separate Geräteverriegelung Standardausleger Cierre de implemento independiente pluma estándar Redskapslåsning std boom *REPLACES 80784*
82583		Separate attachment locking, STD Boom Verrouillage des accessoi, STD fleche Geräteschnellkupplung, STD Ausleger Cierre de implemento, STD pluma Redskapslåsning, STD boom *REPLACES 82048*
82591		Decals, Brazil Autocollants, Brésil Schildersatz für Brasilien Letreros, Brasil Dekaler, Brasilien
82600		Automatic greasing system Graissage central Zentralschmierung Lubricación central Centralsmörjning

Equipment	Kit No	Description
82601		Automatic greasing system Graissage central Zentralschmierung Lubricación central Centralsmörjning
82719		Window guards, side and rear windows Grille protection, vitre laterale y lunrtte AR Schutzgitter, Seitenscheibe und Heckfenster Rejilla proteccion, ventana lateral et luneta post Skyddsgaller, sidorutor och bakruta
82723		Tools for oil test Outillage pour le contrôle de l'huile Werkzeug für Ölkontrolle Herramientas para muestras de aceite Verktyg för oljeprov
82781		Rear view camera, colour, Lcd monitor Caméra de vision arrière, écran LCD couleur Rückfahrkamera, Farbe, LCD-Monitor Cámara trasera, color, pantalla LCD Backkamera, färg, Lcd skärm
82890		Valve, "return to dig" Valve, "retour creusement" Ventil, "return to dig" Válvula, "return to dig" Ventil, "return to dig"
82908		Tire Pneu Reifen Neumatico Däck *23,5-25/16 HRL L3 GOODYEAR HRL E/L-3A*
82914		Coolant filter, engine Filtre à eau de refroidissement, moteur Kühlwasserfilter, Motor Filtro del agua de refrigeración, motor Kylvattenfilter, motor
82975	VOE 11714470	Installation kit for radio, right mounting Kit de montage, autoradio du côté droit Einbausatz für Radio auf rechter Seite Kit de instalación de radio colocada a la derecha Monteringssats för radio placerad i högerläge *RH, EXCL RADIO*
82976	VOE 11714470	Installation kit for radio, left mounting Kit de montage, autoradio du côté gauche Einbausatz für Radio auf linker Seite Kit de instalación de radio colocada a la izquierda Monteringssats för radio placerad i vänsterläge *LH, EXCL RADIO*
82977		Radio with tape recorder Radio avec magnétophone Radio mit Tonbandgerät Radiocassette Radio med bandspelare *CR213*
82978		Radio with Cd-player Radio et lecteur de CD Radio mit CD-Spieler Radio con reproductor de CD Radio med Cd-spelare *CD413*

Equipment	Kit No	Description
82979		Air Conditioning with corrosion prot. condenser Climatisation, avec condenseur protégé de la corrosio Klimaanlage mit korrosionsgeschütztem Kondensator Acondicionador de aire con condensador protegido co Luftkonditionering med korr. skyddad kondensor *FOR REFRIGERANT R134A*
82980		Air Conditioning, corrosion prot. condenser, Atc Climatisation, condenseur traité anticorrosion, ATC Klimaanlage, korrosionsgeschützter Kondensator und Aire acondicionado, condensador protegido contra la c Luftkonditionering, korr.skyddad kondensor och Atc
82982	VOE 11715685	Air conditioning Climatisation Klimatanlage Acondicionador de aire Luftkonditionering *FOR REFRIGERANT R134A*
82983		Air Conditioning, corrosion prot. condenser, Atc Climatisation, condenseur traité anticorrosion, ATC Klimaanlage, korrosionsgeschützter Kondensator und Aire acondicionado, condensador protegido contra la c Luftkonditionering, korr.skyddad kondensor och Atc
83039		Light, license Plate (Italy only) Eclairage de plaque d'immatriculation (Italie) Kennzeichenbeleuchtung (nur Italien) Light, license Plate (Italy only) Nummerskyltsbelysning(italien)
83045	VOE 11715717	Reversible fan Ventilateur réversible Umkehrbarer Lüfter Ventilador reversible Reversibel fläkt
83046		Reversible fan for oil cooler Ventilateur réversible pour refroidisseur d'huile Umkehrbarer Lüfter für Ölkühler Ventilador reversible para enfriador de aceite Reverserbar fläkt för oljekylare
83057		Fuel filter Filtre à combustible Brennstoff-filter Filtro de combustible Bränslefilter
83059	VOE 11715683	Pre-cleaner, oil bath type Préfiltre a bain d'huile Ölbad - Vorreiniger Prefiltro de baño de aceite Förrenare oljebadstyp
83061		Radiator, corrosion protected Radiateur, refr. d'huile traités antic. Korrosionsgeschützter Kühler Radiador, protección anticorrosiva Kylare, korrosionsskyddad
83070	VOE 11714942	Operator seat, heated, air suspended Siege conduteur, chauffe, suspension air Fahrersitzbeheizung, luftgefedert Asiento conductor, termico, suspension aire Förarstol, eluppvärmd, luftfjädrad

Equipment	Kit No	Description
83085		Air filter, cyclone Filtre à air type cyclone Luftfilter, Zyklon Air filter, cyclone Luftrenare, cyklon *USA*
83089		Radio installation kit incl. loudspeakers etc. Kit montage pour panneau radio et haut - parleur Einbausatz für Radiotafel und Lautsprecher Juego montaje para radio y altavoz Monteringssats för radio inkl. högtalare m.m. *EXKL RADIO, USA*
83138		Tire Pneu Reifen Neumatico Däck *23.5R25TL-L3A+ GOODYEAR*
83175		Hydraulic fluid Fluide hydraulique Hydrauliköl Aceite hidraulico Hydraulolja
83178		Secondary steering Direction de secours Hilfslenkung Dirección de reserva Reservstyrning
83185		Tire Pneu Reifen Neumatico Däck *23,5-25/16 HRL L5 GOODYEAR HRL D/L-5A*
83229		Radio with tape recorder Radio avec magnétophone Radio mit Tonbandgerät Radiocassette Radio med bandspelare *CR213*
83230		Radio with Cd-player Radio et lecteur de CD Radio mit CD-Spieler Radio con reproductor de CD Radio med Cd-spelare *CD413*
83310		Hydraulic fluid Fluide hydraulique Hydrauliköl Aceite hidraulico Hydraulolja
83315		Anti-theft Protection antivol Diebstahlschutz Antirrobo Stöldskydd

Equipment	Kit No	Description
83316	VOE 11714603	Single lever hydraulic control, two functions Commande levier simple. Einhebel regler. Reglaje de palanca sencilla. Enspaksreglage, hydraulreglage, två funktioner
83317	VOE 11714604	Single lever hydraulic control, three functions Commande levier simple. Einhebel regler. Reglaje de palanca sencilla. Enspaksreglage, hydraulreglage, tre funktioner
83357		Pre-cleaner Préfiltre Vorreiniger Prefiltro Förrenare
83376		Armrest Accoudoir Armlehne Reposabrazos Armstöd
83403		Covering mudguards front/ rear for 65-series tires Garde-boue enveloppants AV/AR, pour pneus série 65 Volldeckende Kotflügel vorne/hinten, für Reifen der 65- Guardabarros delanteros / traseros para neumáticos d Heltäckande skärmar, fram/ bak för 65-serie däck
83407		Covering mudguards rear for standard tires Garde-boue enveloppants AR, pour pneus standard Volldeckende Kotflügel hinten, für Standardreifen Guardabarros traseros para neumáticos tipo estándar Heltäckande skärmar, bak för standarddäck
83454		Biodegradable hydraulic fluid Biodégradable hydraulique fluide Biodegradierbare Hydraulikflüssigkeit Biodegradable hidráulico liquido Biologisk nedbrytbar hyd-vätska *VOLVO BIO HYDR OIL VG46*
83481		Counterweight Contrepoids Gegengewicht Contrapeso Motvikt
83494		Engine block heater 230 V/750 W Chauffe-moteur 230 V/750 W Motorwärmer 230 V / 750 W Calentador de motor 230 V/750 W Motorvärmare 230 V/750 W
83536	VOE 11715687	Engine block heater 120 V, USA Chauffe-moteur 120 V, USA Motorwärmer 120 V, USA Calentador de motor 120 V, EE UU Motorvärmare 120 V, USA
83689		German version Version Rfa Brd-ausführung Version alemana Tysklandsutförande
83693		Radiator, guard Grille protection, radiateur Schutzgitter, Kühler Rejilla proteccion, radiador Skyddsgaller, kylare

Equipment	Kit No	Description
83776		Dekals, USA Autocollant, USA Anziehbilder, USA Calcomanías, USA Dekaler, USA *REPLACES 82296 FOR 33379 AND 33380*
83777		Dekals, USA Autocollant, USA Anziehbilder, USA Calcomanías, USA Dekaler, USA *REPLACES 82092 FOR 33379 AND 33380*
90007		Wheel nut wrench Kit clefs douille Schlüsselsatz Juego de llaves Hjulnyckelsats
91472		Strainer, fuel fill Crépine (remplissage carburant) Sieb (kraftstoffbefüllung) Calador y combustible Sil för bränslepåfyllning
91504		Tire Pneu Reifen Neumatico Däck *23.5R25* L2 RL2 Good Year*
91511		Tire Pneu Reifen Neumatico Däck *23.5R25* L3 XH Michelin*
92014		Tire Pneu Reifen Neumatico Däck *23.5R25* GP2B L2 Good Year*
92491		Rims Jante Felge llanta Fälg *19,2 - 25*
92492		Three piece rims for 23.5 tires Jante pour pneu 23.5 Dreiteilig Radfelge für Reifen 23.5 Llante para neumatico 23.5 Tredelade fälgar för 23.5 däck
92903		Tire Pneu Reifen Neumatico Däck *23.5R25* L3 VMT Bridgestone*

Equipment	Kit No	Description
93786	VOE 11104593	Sliding window, tinted glass Vitre coulissa, vitre teint`e Schibefenster, getötnte scheibe Ventana despla, cristal tintado Skjutfönster, bronsfärgat glas
93787	VOE 11104594	Sliding window, door, tinted glass Vitre coulissa, porte, vitr teit`e Scheibefenster, tür, getönte Scheibe Ventana despla, puerta, cristal tintado Ventilationsruta, dörr, bronsfärgat glas
93799	VOE 11705492	Rotating beacon with col-lapsible mounting Avertisseur lumineux a' feu tournant Drehfeuerleuchte Farol de señal con luz revolvadora Roterande varningsljus med fällbart fäste
93988	VOE 11704511	Refill pump for grease for automatic lube system Pompe de remplissage, système de graissage centrali Nachfüllpumpe für Fett im Zentralschmiersystem Llenado de bomba con grasa para el sistema de lubric Påfylln.pump för fett till centralsmörjsystem
94638		One Combination lock kit only for Kit serrure Schlossteilsatz Juego seguridad Enkombinationslås *USA*
94811	VOE 11701771	Automatic greasing system for Att. bracket Graissage central, fixation outil Zentralschmierung, Geräteträger Lubricación central, fijacion herramientas Centralsmörjning, redskapsfäste *MÅSTE KOMBINERAS MED 80442(L90D)ELLER 80443(L120D)GÅR EJ ATT KOMB.MED 80334.*
94909	VOE 11104015	Operator seat, heated Siege conduteur, chauffe Fahrersitzbeheizung Asiento conductor, termico Förarstol, eluppvärmd *BEGE*
94916		Arm rest Accoudoir Armlehne Reposabrazos Armstöd *LH, ISRI*
94925	VOE 11104125	Seat Belt Retractable Ceinture abdominate Hüftgurt Cinturon cadera Höftbälte *3 in*
99183		Tool kit Outillage Werkzeugsatz Juego de herramientas Verktygssats

VOLVO

Construction Equipment

GROUP		Section	Page
210	Engine	150	49
211	Cylinder head	100	51
212	Cylinder block	100	55
212	Crankcase ventilation	150	57
213	Cylinder liner and piston	100	59
214	Valve mechanism	100	61
215	Timing gear casing	100	63
216	Crankshaft and related parts	100	65
216	Flywheel housing	150	69
217	Oil sump	100	71
217	Drain line, oil sump	150	73
218	Engine mounting	100	75
218	Engine mounting	150	77
221	Lubricating oil system	100	79
222	Oil filter	100	81
223	Oil cooler	100	83
233	Fuel pump	100	85
233	Fuel filter	150	87
233	Water separator.	200	89
234	Fuel tank with fitting parts	100	91
235	Fuel pipes, fuel tank - injection pump	100	95
235	Fuel pipes, fuel pump	150	99
237	Injector	100	101
251	Inlet manifold and exhaust manifold	100	103
252	Exhaust system, silencer	100	105
255	Turbocharger with fitting parts	100	107
256	Air filter with fitting parts	100	109
256	Air filter	150	111
256	Oil-bath precleaner. 83059	200	113
256	Air filter. 83059	250	115
256	Pre-cleaner 83357	300	117
258	Intercooler	100	121
261	Radiator with fitting parts	100	123
261	Expansion tank with fitting parts	150	125
261	Cooling system	200	127
261	Coolant drainage	250	131
261	Coolant filter 82914	300	133
262	Water pump and thermostat housing	100	135
263	Fan and fan shroud	100	137
263	Hoses to fan drive	125	139
263	Hoses to fan drive	130	143
263	Fan and fan housing	150	145
263	Hydraulic motor	200	147
263	Belt transmission	250	149
263	Pump drive power take-off	300	151
263	Reversible fan 83046	350	153
269	Engine heater. 83494	100	157
269	Engine heater 83536	200	159
271	Accelerator pedal	100	161
272	Hand throttle control. 80520	100	163

TABLE DES MATIÈRES

GROUPE		Section	Page
210	Moteur	150	49
211	Culasse	100	51
212	Bloc-cylindres	100	55
212	Ventilation de carter	150	57
213	Chemise cylindre et piston	100	59
214	Commande des soupapes	100	61
215	Carter de la distribution	100	63
216	Axe à vilebreguintas	100	65
216	Carter de volant	150	69
217	Carter d'huile	100	71
217	Conduit de drainage, carter d'huile	150	73
218	Suspension du moteur	100	75
218	Suspension du moteur	150	77
221	Système de graissage	100	79
222	Filtre à huile	100	81
223	Radiateur d 'huile	100	83
233	Pompe carburant	100	85
233	Filtre à carburant	150	87
233	Decanteur eau.	200	89
234	Réservoir de carburant avec pièces de montage	100	91
235	Conduits de carburant, réservoir - pompe d'injection	100	95
235	Canalisations à combus.pompe carburant	150	99
237	Injecteur complet	100	101
251	Tubulure admission et tubulure echappement	100	103
252	Système d'áspiration, silencieux	100	105
255	Turbocompresseur avec pièces de montage	100	107
256	Filtre à air avec pièces de montage	100	109
256	Purificateur d'air	150	111
256	Préfiltre à bain d'huile. 83059	200	113
256	Purificateur d'air. 83059	250	115
256	Prefiltre 83357	300	117
258	Refroidisseur intermédiaire	100	121
261	Radiateur avec pièces de montage	100	123
261	Recipient d'expansion avec pièces de montage	150	125
261	Système de refroidissement	200	127
261	Vidange du liquide de refroidissement	250	131
261	Filtre eau 82914	300	133
262	Pompe à eau et boitier thermostat	100	135
263	Ventilateur avec carter ventilateur	100	137
263	Commande ventilateur	125	139
263	Commande ventilateur	130	143
263	Ventilateur et carter ventilateur	150	145
263	Moteur hydraulique	200	147
263	Transmission courrouie	250	149
263	Prise de force pour l'entraînement de la pompe	300	151
263	Ventilateur réversible 83046	350	153
269	Chaufferette de moteur. 83494	100	157
269	Chauffe-moteur 83536	200	159
271	Pedale accelerateur	100	161
272	Accélérateur à main. 80520	100	163

GRUPPE		Abschnitt	Seite
210	Motor	150	49
211	Zylinderkopf	100	51
212	Zylinderblock	100	55
212	Kurbelgehäusebelüftung	150	57
213	Zylinderlaufbuchse und Kolben	100	59
214	Ventilmechanismus	100	61
215	Steuergehäuse	100	63
216	Kurbelbewegung	100	65
216	Schwungradgehäuse	150	69
217	Ölwanne	100	71
217	Dränageleitung, Ölwanne	150	73
218	Motorbefestigung	100	75
218	Motorbefestigung	150	77
221	Schmierölsystem	100	79
222	Ölfilter	100	81
223	Ölkühler	100	83
233	Kraftstoffpumpe	100	85
233	Kraftstoffilter	150	87
233	Wasserabscheider.	200	89
234	Kraftstofftank mit Anbauteilen	100	91
235	Kraftstoffleitungen, Kraftstofftank - Einspritzpumpe	100	95
235	Brennstoffrohre, Kraftstoffpumpe	150	99
237	Einspritzdüse	100	101
251	Ansaugrohr und Auspuffkrümmer	100	103
252	Auspuffsystem, Schalldämpfer	100	105
255	Torbolader mit Anbauteilen	100	107
256	Luftfilter mit Anbauteilen	100	109
256	Luftfilter	150	111
256	Ölbad - Vorreiniger. 83059	200	113
256	Luftreiniger. 83059	250	115
256	Vorreiniger 83357	300	117

GRUPPE		Abschnitt	Seite
258	Intercooler	100	121
261	Kühler mit Anbauteilen	100	123
261	Ausgleichbehälter mit Anbauteilen	150	125
261	Kühlanlage	200	127
261	Ablassen von Kühlmittel	250	131
261	Kühlflüssigkeitsfilter 82914	300	133
262	Wasserpumpe und Thermostatgehäuse	100	135
263	Gebläse und Lüfterhaube	100	137
263	Schlauch, Lüfterantrieb	125	139
263	Schlauch, Lüfterantrieb	130	143
263	Gebläse und Gebläseschacht	150	145
263	Hydraulischer Motor	200	147
263	Riemenantrieb	250	149
263	Pumpennebenantrieb	300	151
263	Umkehrbarer Lüfter 83046	350	153
269	Motorwärmer. 83494	100	157
269	Motorwärmer 83536	200	159
271	Gaspedal	100	161
272	Handgasregler. 80520	100	163

INDICE

GRUPO		Sección	Página
210	Motor	150	49
211	Culata	100	51
212	Bloque de cilindros	100	55
212	Ventilación del cárter	150	57
213	Camisa y piston	100	59
214	Mecanismo de vávulas	100	61
215	Tapa del engranaje de distribución	100	63
216	Cigüeñal	100	65
216	Carcasa del volante	150	69
217	Cárter	100	71
217	Tubo de drenaje, cárter de aceite	150	73
218	Suspensión del motor	100	75
218	Suspensión del motor	150	77
221	Sistema de lubricación	100	79
222	Filtro de aceite	100	81
223	Enfriador de aceite	100	83
233	Bomba de combustible	100	85
233	Filtro de combustible	150	87
233	Separador de agua.	200	89
234	Depósito de combustible con accesorios de montaje	100	91
235	Tubos de combustible, depósito - bombe de inyección	100	95
235	Tuberias de combustible, bomba de combustible	150	99
237	Inyector	100	101
251	Tubo admisión y múltiple escape	100	103
252	Sistema de escape, silenciador	100	105
255	Turboalimentador con accesorios de montaje	100	107
256	Filtro de aire con accesoris de montaje	100	109
256	Filtro de aire	150	111
256	Prefiltro de baño de aceite. 83059	200	113
256	Depurador de aire. 83059	250	115
256	Prefiltro 83357	300	117
258	Intercooler	100	121
261	Radiador con accesorios de montaje	100	123
261	Depósito de expansion con accesorios de montaje	150	125
261	Sistema de refrigeración	200	127
261	Vaciado de refrigerante	250	131
261	Filtro refrigerante 82914	300	133
262	Bomba de agua y caja de termostato	100	135
263	Ventilador con cubierta ventiladora	100	137
263	Manguera, accionamiento del ventilador	125	139
263	Manguera, accionamiento del ventilador	130	143
263	Ventilador y caja	150	145
263	Motor hidráulico	200	147
263	Correa distribución	250	149
263	Toma de fuerza para accionamiento de bomba	300	151
263	Ventilador reversible 83046	350	153
269	Calentador del motor. 83494	100	157
269	Calefactor, motor 83536	200	159
271	Pedal acelerador	100	161
272	Mando manual acelerador. 80520	100	163

GRUPP		Avsnitt	Sida
210	Motor	150	49
211	Cylinderhuvud	100	51
212	Cylinderblock	100	55
212	Vevhusventilation	150	57
213	Cylinderfoder och kolv	100	59
214	Ventilmekanism	100	61
215	Transmissionskåpa	100	63
216	Vevrörelse	100	65
216	Svänghjulskåpa	150	69
217	Oljesump	100	71
217	Dräneringsledning, oljesump	150	73
218	Motorupphängning	100	75
218	Motorupphängning	150	77
221	Smörjsystem	100	79
222	Oljefilter	100	81
223	Oljekylare	100	83
233	Bränslepump	100	85
233	Bränslefilter	150	87
233	Vattenavskiljare	200	89
234	Bränsletank med monteringsdetaljer	100	91
235	Bränsleledningar, bränsletank - insprutningspump	100	95
235	Bränslerör, bränslepump	150	99
237	Insprutare	100	101
251	Insugningsrör och avgasgrenrör	100	103
252	Avgassystem, ljuddämpare	100	105
255	Turbokompressor med monteringsdetaljer	100	107
256	Luftrenare med monteringsdetaljer	100	109
256	Luftrenare	150	111
256	Förrenare, oljebadstyp. 83059	200	113
256	Luftrenare. 83059	250	115
256	Förrenare 83357	300	117
258	Laddluftkylare	100	121
261	Kylare med monteringsdetaljer	100	123
261	Expansionstank med monteringsdetaljer	150	125
261	Kylsystem	200	127
261	Kylvätskeavtappning	250	131
261	Kylvattenfilter 82914	300	133
262	Vattenpump och termostathus	100	135
263	Fläkt och fläktkåpa	100	137
263	Slangar till fläktdrivning	125	139
263	Slangar till fläktdrivning	130	143
263	Fläkt och fläkthus	150	145
263	Hydraulmotor	200	147
263	Remtransmission	250	149
263	Pumpdrivning, kraftuttag	300	151
263	Reverserbar fläkt 83046	350	153
269	Motorvärmare. 83494	100	157
269	Motorvärmare 83536	200	159
271	Gaspedal	100	161
272	Handgasreglage. 80520	100	163

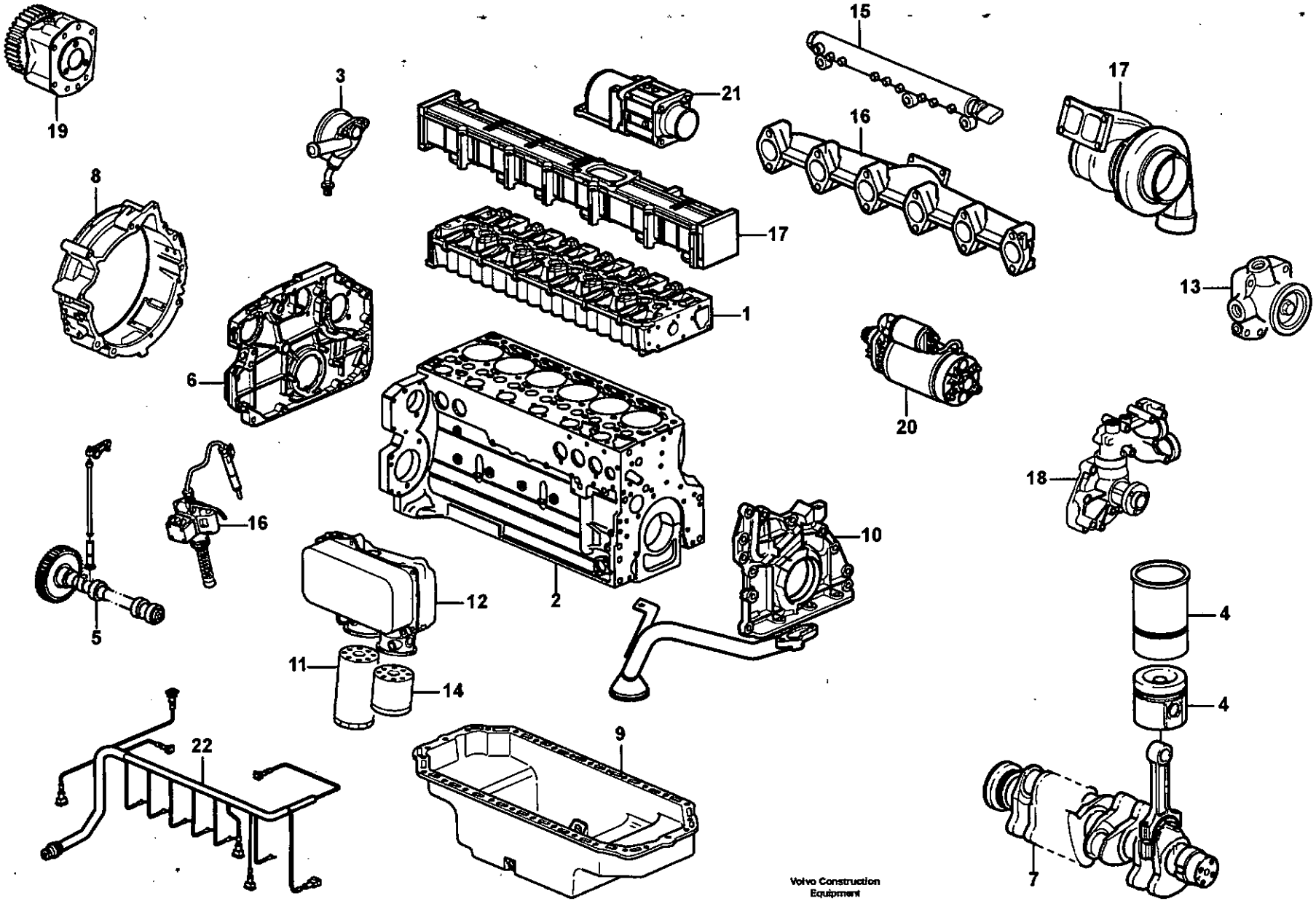
19
3
21
15
17
16
8
17
1
13
6
20
16
18
5
2
10
12
4
11
14
4
22
9
7
Volvo Construction Equipment
1019897

Fig.	Part No.	Quantity 1	2	3	PS	KIT	Description	Dénomination	Bezeichnung	Denominación	Benämning	Notes
	VOE 11410957	1					Engine	Moteur	Verbrenn Motor	Motor	Motor	D7ELAE3
1		1					•Cylinder head	•Culasse	•Zylinderkopf	•Culata	•Cylinderhuvud	See group 211, Page 51
2		1					•Crankcase	•Carter Moteur	•Kurbelgehäuse	•Carter Ciguenal	•Vevhus	See group 212, Page 55
3		1					•Crankcase Venti	•Ventilation carter de	•Kurbelgehäuseentlüf	•Ventilación del cárter	•Vevhusventilation	See group 212, Page 57
4		1					•Cylinder Liner	•Chemise Cylind	•Zyl Buchse	•Camisa	•Cylinderfoder	See group 213, Page 59
5		1					•Camshaft	•Arbre a cames	•Nockenwelle	•Eje de levas	•Kamaxel	See group 214, Page 61
6		1					•Gear Housing	•Carter Boite	•Getriebegehäuse	•Caja Engranaje	•Växelhus	See group 215, Page 63
7		1					•Crankshaft	•Vilebrequin	•Kurbelwelle	•Ciguenal	•Vevaxel	See group 216, Page 65
8		1					•Flywheel Hsg	•Carter Volant	•Schwungradgeh	•Cubiert Volante	•Svänghjulskåpa	See group 216, Page 69
9		1					•Oil Pan	•Carter d'huile	•Ölwanne	•Carter de aceite	•Oljesump	See group 217, Page 71
10		1					•Oil Pump	•Pompe a huile	•Ölpumpe	•Bomba de aceite	•Oljepump	See group 221, Page 79
11		1					•Oil Filter	•Filtre Huile	•Ölfilter	•Filtro Aceite	•Oljefilter	See group 222, Page 81
12		1					•Oil Cooler	•Refroidisseur huile	•Ölkühler	•Enfriadores aceite	•Oljekylare	See group 223, Page 83
13		1					•Fuel pump	•Pompe Carburant	•Kraftstoffpumpe	•Bomba Combustib	•Bränslepump	See group 233, Page 85
14		1					•Fuel Filter	•Filtre carburant	•Kraftstoffilter	•Filtro Combust	•Bränslefilter	See group 233, Page 87
15		1					•Rail	•Rail	•Schiene	•Rail	•Skena	See group 237, Page 101
16		1					•Exhaust Pipe	•Tuyau d'échappeme	•Auspuffrohr	•Tubo Escape	•Avgasrör	See group 251, Page 103
17		1					•Turbo Charger	•Turbocompresse	•Turboaggregat	•Unidad Turbo	•Turboaggregat	See group 255, Page 107
18		1					•Coolant Pump	•Pompe a eau	•Kuhlwasserpumpe	•Bomba Ag.refr	•Kylvätskepump	See group 262, Page 135
19		1					•Flange	•Flasque	•Flansch	•Brida	•Fläns	See group 263, Page 151
20		1					•Starter	•Démarreur	•Anlasser	•Arrancador	•Startanordning	See group 331, Page 189
21		1					•Heater	•Elément de chauffag	•Heizkörper	•Calefaccion	•Värmeelement	See group 333, Page 193
22		1					•Cable harness	•Faisceau cables	•Kabelbaum	•Manojo cables	•Ledningsmatta	See group 371, Page 229

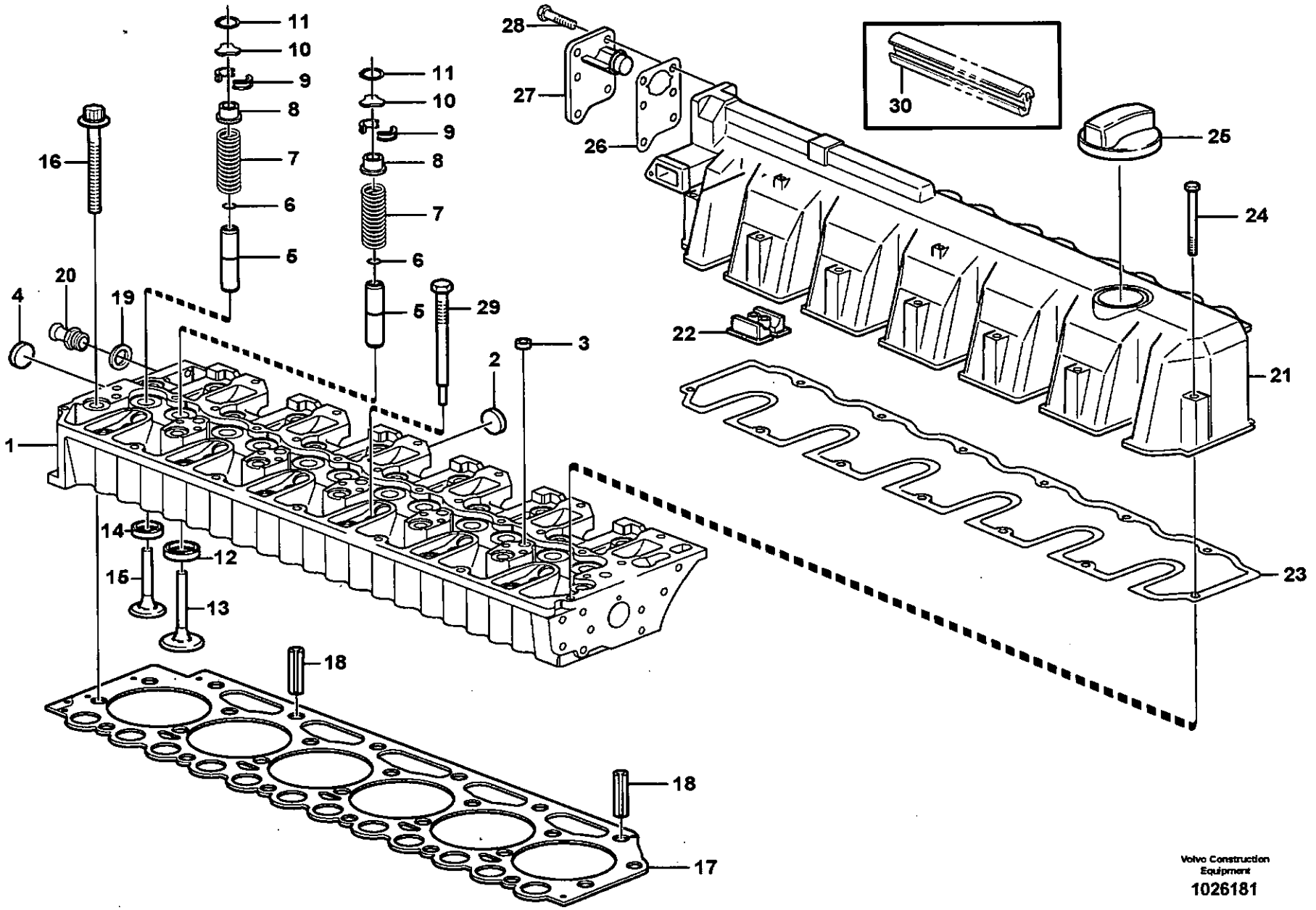

Volvo Construction Equipment

1026181

Fig.	Part No.	Quantity 1	2	3	PS	KIT	Description	Dénomination	Bezeichnung	Denominación	Benämning	Notes
1	VOE 20799762	1					Cylinder head	Culasse	Zylinderkopf	Culata	Cylinderhuvud	
2	VOE 20799722	5					•Plug	•Bouchon	•Stopfen	•Tapon	•Plugg	
3	VOE 20412733	5					•Core Plug	•Ronde.fermeture	•Fullscheibe	•Tapon	•Täppbricka	
4	VOE 20914266	2					•Core Plug	•Ronde.fermeture	•Fullscheibe	•Tapon	•Täppbricka	
5	VOE 20405897	12					•Valve Guide	•Guide Soupape	•Ventilführung	•Guia Valvula	•Ventilstyrning	
6	VOE 11700348	12					•O-ring	•Joint Torique	•O-Ring	•Junta torica	•O-ring	
7	VOE 11700347	12					•Valve Spring	•Ressort Soupape	•Ventilfeder	•Resorte Valvula	•Ventilfjäder	
8	VOE 20847155	12					•Retainer	•Retenue	•Halter	•Soporte	•Hållare	
9	VOE 11700345	24					•Valve Collet	•Clavette soupape	•Ventilschloss	•Cierre Valvula	•Ventillås	
10	VOE 20840807	12					•Thrust Washer	•Rondelle Butee	•Druckscheibe	•Arandela Presio	•Tryckbricka	
11	VOE 20840772	12					•Snap Ring	•Circlip	•Nutring	•Circlip	•Spårring	
12	VOE 20459962	6					•Valve seat	•Siege de soupape	•Ventilsitz	•Asiento de valvula	•Ventilsäte	
13	VOE 20758481	6					•Inlet valve	•Soupape d'entrée	•Einlassventil	•Valvula de entrada	•Inloppsventil	
14	VOE 20845144	6					•Valve seat	•Siege soupape	•Ventilsitz	•Asiento valvula	•Ventilsäte	
15	VOE 20755883	6					•Exhaust Valve	•Soupape Echappem	•Auslassventil	•Valvula Escape	•Avgasventil	
16	VOE 11700334	26					Screw	Vis	Schraube	Tornillo	Skruv	
17	VOE 20943385	1					Cyl Head Gasket	Joint Culasse	Zyl Kopfdichtfg	Junta Culata	Cyl.huvud Packn	THICK=1,4MM, 1 HOLE
	VOE 20949868	1					Cyl Head Gasket	Joint Culasse	Zyl Kopfdichtfg	Junta Culata	Cyl.huvud Packn	THICK=1,5MM, 2 HOLE
	VOE 20943389	1					Cyl Head Gasket	Joint Culasse	Zyl Kopfdichtfg	Junta Culata	Cyl.huvud Packn	THICK=1,6MM, 3 HOLE
18	VOE 20405521	2					Guide Pin	Goupille Guide	Fuhrungszapfen	Eje Guia	Styrtapp	
19	VOE 13947281	1					Gasket	Joint	Dichtung	Junta	Packning	
20	VOE 20483764	1					Nipple	Raccord	Nippel	Niple	Nippel	
21	VOE 20792867	1					Valve Cover	Cache-soupapes	Zylkopfhaube	Cubier Valvula	Ventilkåpa	
22	VOE 20412600	1					•Cover	•Couvercle	•Deckel	•Tapa	•Lock	
23	VOE 20792871	1					Gasket	Joint	Dichtung	Junta	Packning	
24	VOE 20412601	13					Screw	Vis	Schraube	Tornillo	Skruv	
25	VOE 20412589	1					Filler cap	Bouchon Remplissa	Tankverschluss	Tapa Llenado	Påfyllningslock	
26	VOE 20840801	1					Gasket	Joint	Dichtung	Junta	Packning	
27	VOE 20933359	1					Oil Separator	Deshuileur	Ölabscheider	Separad Aceite	Oljeavskiljare	
28	VOE 20792158	6					Hexagon screw	Vis tête hexagonale	Sechskantschraube	Tornillo hexago	Sexkantsskruv	

1		**Cylinderhuvud** **Culata** **Zylinderkopf** **Culasse** **Cylinder head**	Catalogue id **20086** / Group **211**
2			
3			Illustr. No **1026181** / Section **100**
4			
5			Issue **VOE 63B9920086** / Page **51**

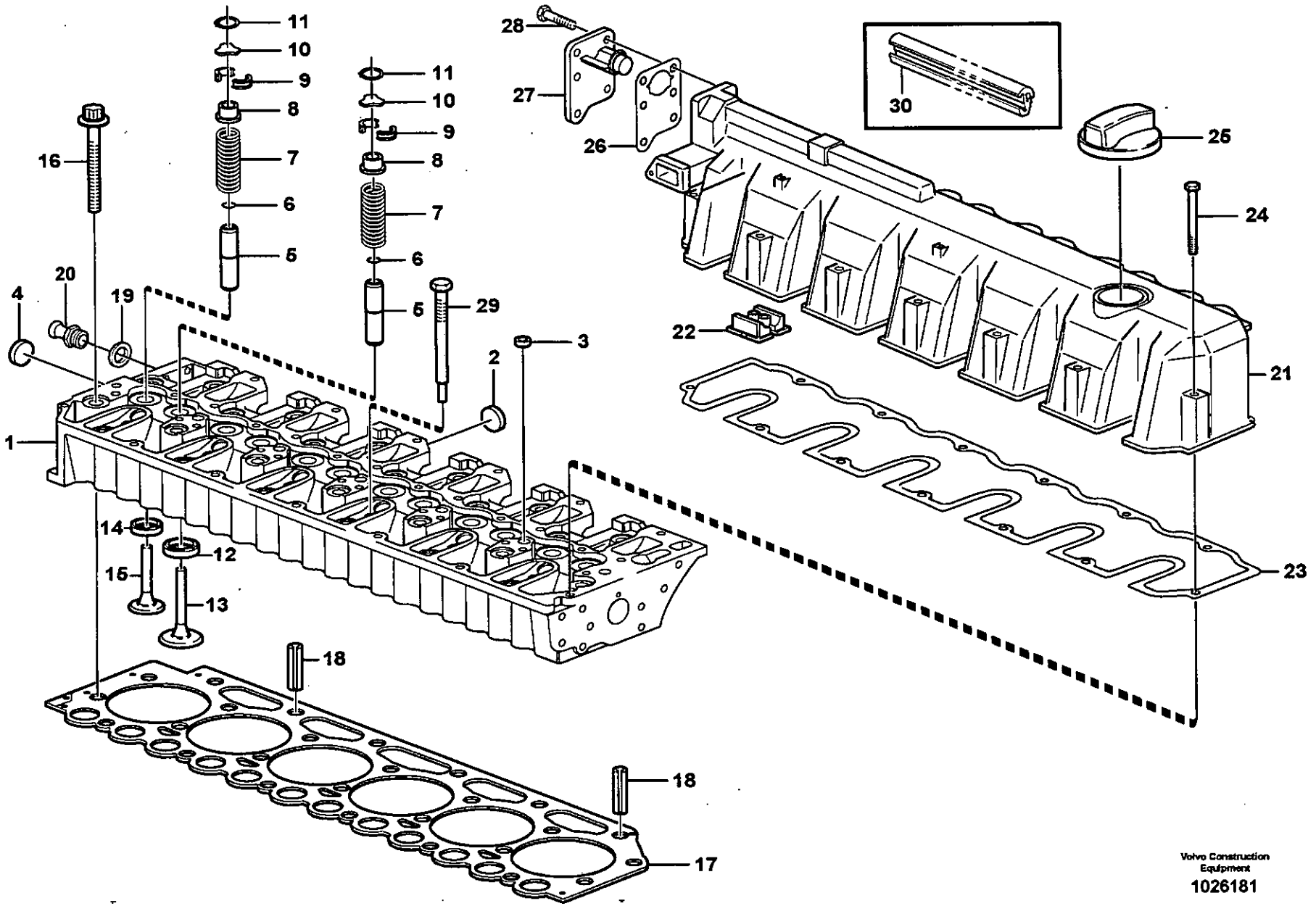

Volvo Construction Equipment

1026181

Fig.	Part No.	Quantity 1	2	3	PS	KIT	Description	Dénomination	Bezeichnung	Denominación	Benämning	Notes
29	**VOE 20405895**	6					Plug	Bouchon	Stopfen	Tapon	Plugg	
30	**VOE 20996748**	1					Sealing Strip	Ruban Etanche	Dichtstreifen	Cinta Reten	Tätningsband	

1		**Cylinderhuvud** **Culata** **Zylinderkopf** **Culasse** **Cylinder head**	Catalogue id **20086**	Group **211**
2				
3			Illustr. No **1026181**	Section **100**
4				
5			Issue **VOE 63B9920086**	Page **53**

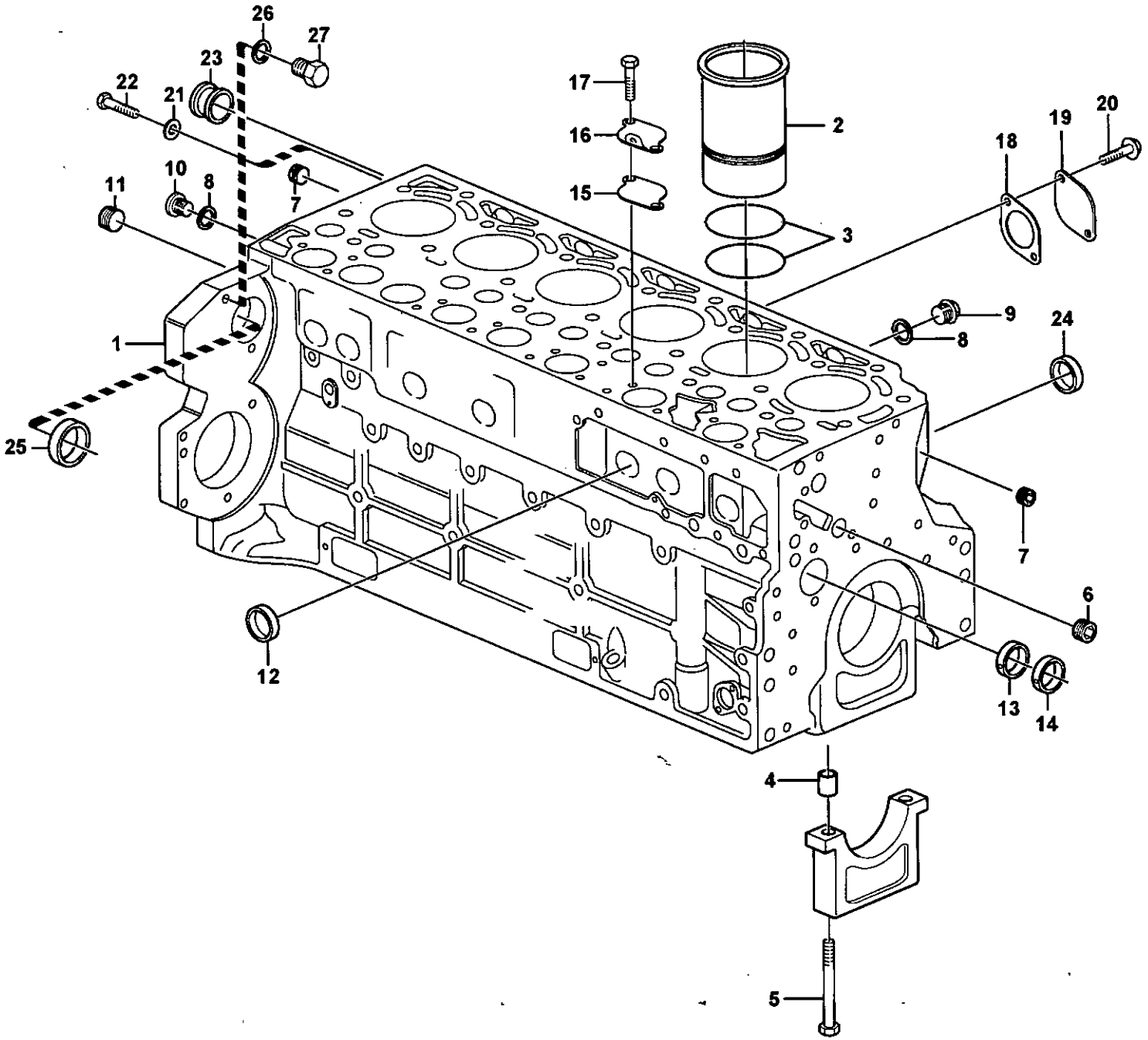

Volvo Construction Equipment
1019593

Fig.	Part No.	Quantity 1	2	3	PS	KIT	Description	Dénomination	Bezeichnung	Denominación	Benämning	Notes
1	**VOE 20790495**	1					Crankcase	Carter Moteur	Kurbelgehäuse	Carter Ciguenal	Vevhus	
2		6					•Cyl Liner Kit	•Jeu Chemises	•Cyl Buchsensatz	•Jg Camisa Cil	•Cyl.fodersats	See group 213, Page 59
3	**VOE 20412762**	12					••O-ring	••Joint Torique	••O-Ring	••Junta torica	••O-ring	
4	**VOE 11700278**	14					•Bushing	•Bague	•Buchse	•Casquillo	•Bussning	
5	**VOE 20405583**	14					•Bolt	•Boulon	•Bolzen	•Perno	•Bult	
6	**VOE 20405719**	1					•Plug	•Bouchon	•Stopfen	•Tapon	•Plugg	
7	**VOE 20508600**	2					•Plug	•Bouchon	•Stopfen	•Tapon	•Plugg	
8	**VOE 976929**	3					•Gasket	•Joint	•Dichtung	•Junta	•Packning	
9	**VOE 20405716**	2					•Plug	•Bouchon	•Stopfen	•Tapon	•Plugg	
10	**VOE 945065**	1					•Plug	•Bouchon	•Stopfen	•Tapon	•Plugg	
11	**VOE 20508605**	1					•Plug	•Bouchon	•Stopfen	•Tapon	•Plugg	
12	**VOE 20405721**	10					•Hood	•Capuchon	•Verschlussdeckel	•Cubierta de tapón	•Huv	
13	**VOE 11700285**	1					•Bearing Bushing	•Coussinet	•Lagerbuchse	•Casq Cojinete	•Lagerbussning	
14	**VOE 11700284**	6					•Bearing Bushing	•Coussinet	•Lagerbuchse	•Casq Cojinete	•Lagerbussning	
15		1			NS		Gasket	Joint	Dichtung	Junta	Packning	
16	**VOE 20840812**	1					Cover	Capot	Haube	Capo	Huv	
17	**VOE 20405792**	2					Screw	Vis	Schraube	Tornillo	Skruv	
18	**VOE 20412341**	1					Gasket	Joint	Dichtung	Junta	Packning	
19	**VOE 20796823**	1					Flange	Flasque	Flansch	Brida	Fläns	
20	**VOE 13949578**	2					Screw	Vis	Schraube	Tornillo	Skruv	
21	**VOE 20460087**	1					Washer	Rondelle	Scheibe	Arandela	Bricka	
22	**VOE 20460101**	1					Screw	Vis	Schraube	Tornillo	Skruv	
23	**VOE 20794126**	1					Bushing	Bague	Buchse	Casquillo	Bussning	
24	**VOE 20405986**	1					Plug	Bouchon	Stopfen	Tapon	Plugg	
25	**VOE 20450778**	1					Core Plug	Ronde.fermeture	Fullscheibe	Tapon	Täppbricka	
26	**VOE 13947281**	3					Gasket	Joint	Dichtung	Junta	Packning	
27	**VOE 20441859**	3					Plug	Bouchon	Stopfen	Tapon	Plugg	

1		**Cylinderblock** **Bloque de cilindros** **Zylinderblock** **Bloc-cylindres** **Cylinder block**	Catalogue id **20086**	Group **212**
2				
3			Illustr. No **1019593**	Section **100**
4				
5			Issue **VOE 63B9920086**	Page **55**

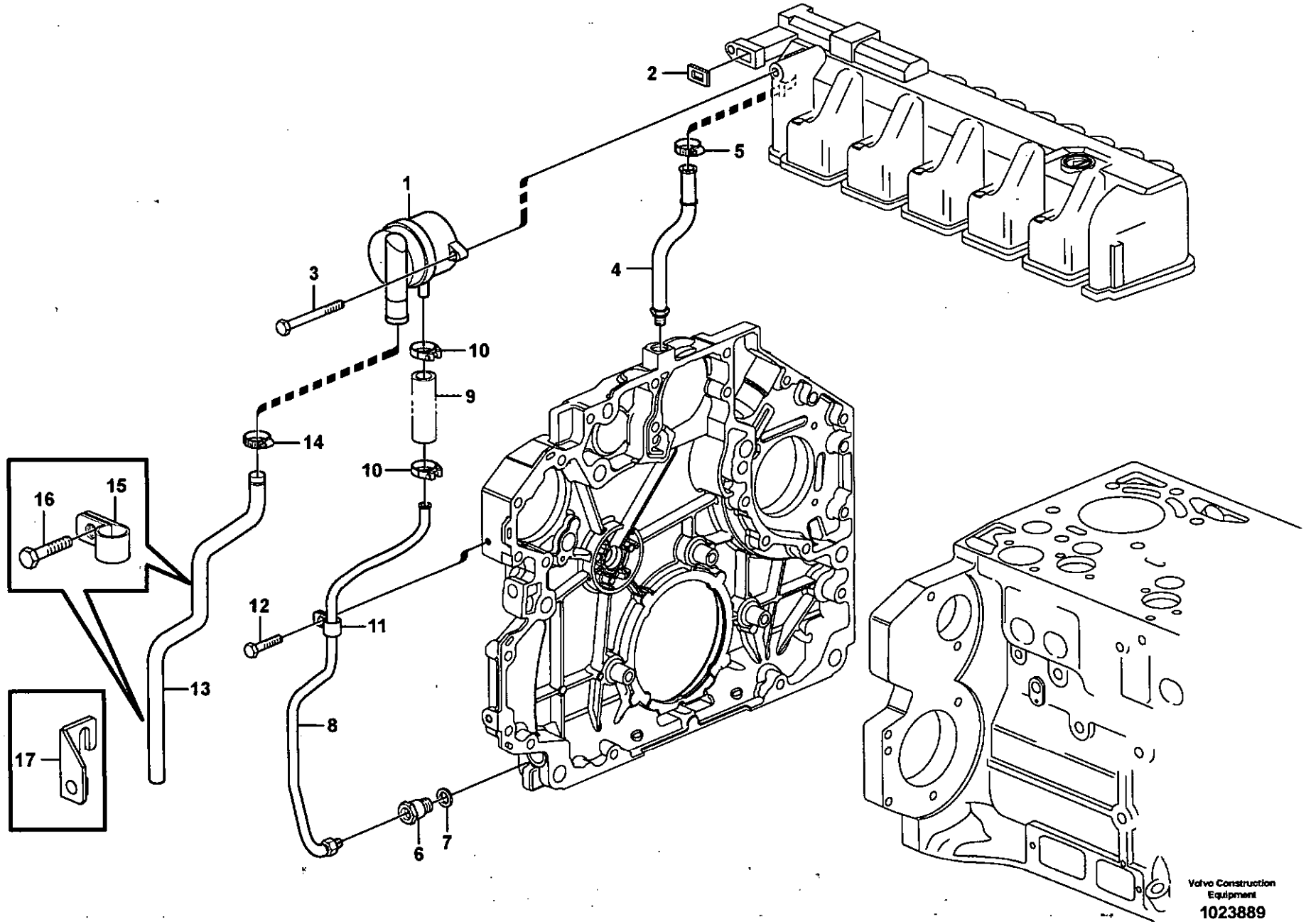
1
2
3
4
5
6
7
8
9
10
10
11
12
13
14
15
16
17
Volvo Construction Equipment
1023889

Fig.	Part No.	Quantity 1	2	3	PS	KIT	Description	Dénomination	Bezeichnung	Denominación	Benämning	Notes
1	**VOE 20798152**	1					Crankcase Venti	Ventilation carter de vi	Kurbelgehäuseentlüft	Ventilación del cárter	Vevhusventilation	
2	**VOE 20792362**	1					•Gasket	•Joint	•Dichtung	•Junta	•Packning	
3	**VOE 20405504**	2					Screw	Vis	Schraube	Tornillo	Skruv	
4	**VOE 20820967**	1					Oil Line	Conduit Huile	Ölleitung	Tubo Aceite	Oljeledning	
5	**VOE 20799673**	1					Hose Clamp	Collier Serrage	Schlauchschelle	Abraz Manguera	Slangklamma	
6	**VOE 20841133**	1					Dtt Regulator	Valve Blocage	Auslöseventil	Valvula Bloqueo	Spärrventil	
7	**VOE 20460026**	1					Sealing ring	Bague d'étanchéité	Runddichtring	Anillo reten	Tätningsring	
8	**VOE 20904725**	1					Oil Line	Conduit Huile	Ölleitung	Tubo Aceite	Oljeledning	
9		1			NS		•Rubber hose	•Durit caoutcho	•Gummischlauch	•Manguera	•Gummislang	
10	**VOE 20405568**	2					•Clip	•Clip	•Klemme	•Clip	•Clips	
11	**VOE 20798831**	1					•Clamp	•Pince Serrage	•Klemme	•Abrazadera	•Klämma	
12	**VOE 20405729**	1					Screw	Vis	Schraube	Tornillo	Skruv	
13	**VOE 20799590**	1					Tube	Tube	Rohr	Tubo	Rör	
14	**VOE 20405755**	1					Clamping Band	Ruban Serrage	Spannband	Banda Apriete	Klämband	
15	**VOE 20798837**	2					Clamp	Pince Serrage	Klemme	Abrazadera	Klämma	
16	**VOE 20405885**	2					Screw	Vis	Schraube	Tornillo	Skruv	
17	**20798898**	1										

1		**Vevhusventilation** **Ventilación del cárter** **Kurbelgehäusebelüftung** **Ventilation de carter** **Crankcase ventilation**	Catalogue id **20086**	Group **212**
2				
3			Illustr. No **1023889**	Section **150**
4				
5			Issue **VOE 63B9920086**	Page **57**

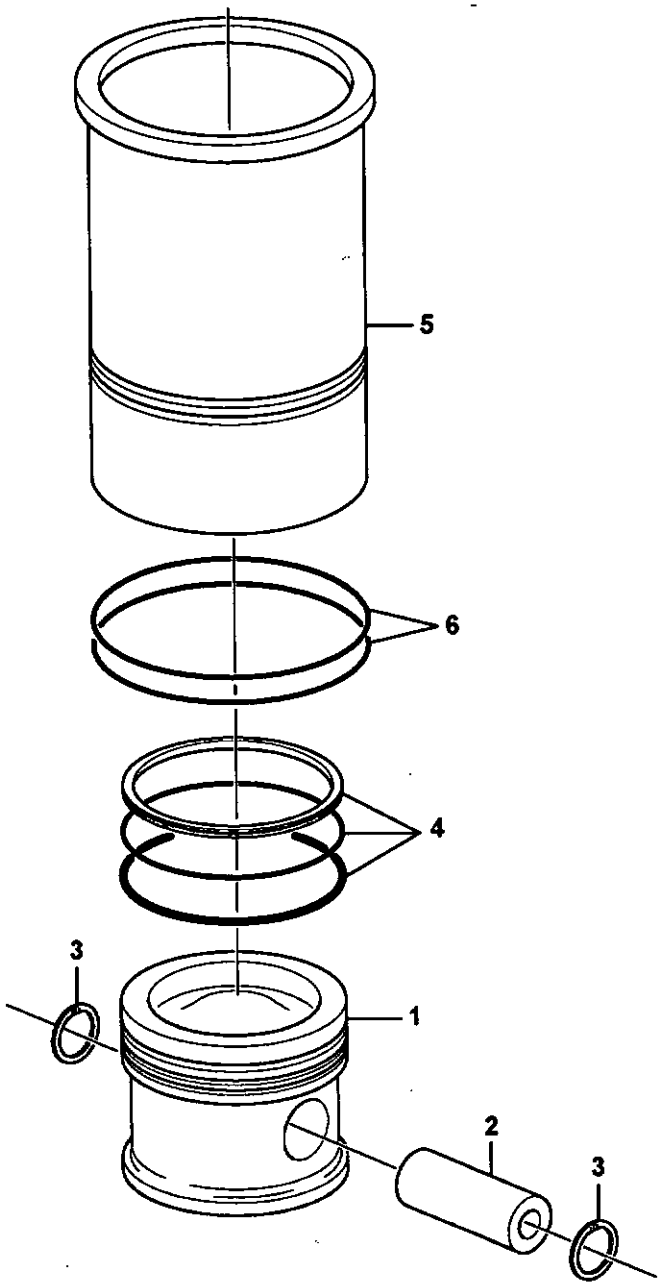
5
6
4
3
1
2
3

Fig.	Part No.	Quantity 1	2	3	PS	KIT	Description	Dénomination	Bezeichnung	Denominación	Benämning	Notes
1		6			NS		Piston	Piston	Kolben	Piston	Kolv	
2	**VOE 20405577**	6					•Piston Pin	•Axe Piston	•Kolbenbolzen	•Bulon	•Kolvtapp	
3	**VOE 20405576**	12					•Snap Ring	•Circlip	•Nutring	•Circlip	•Spårring	
4	**VOE 20450775**	6					•Piston Ring Kit	•Jeu Segm.piston	•Kolbenringsatz	•Jg Segm Piston	•Kolvringsats	
5	**VOE 20865990**	6					Cyl Liner Kit	Jeu Chemises	Cyl Buchsensatz	Jg Camisa Cil	Cyl.fodersats	
6	**VOE 20412762**	12					•O-ring	•Joint Torique	•O-Ring	•Junta torica	•O-ring	

1		**Cylinderfoder och kolv** **Camisa y piston** **Zylinderlaufbuchse und Kolben** **Chemise cylindre et piston** **Cylinder liner and piston**	Catalogue id **20086**	Group **213**
2				
3			Illustr. No **1019005**	Section **100**
4				
5			Issue **VOE 63B9920086**	Page **59**

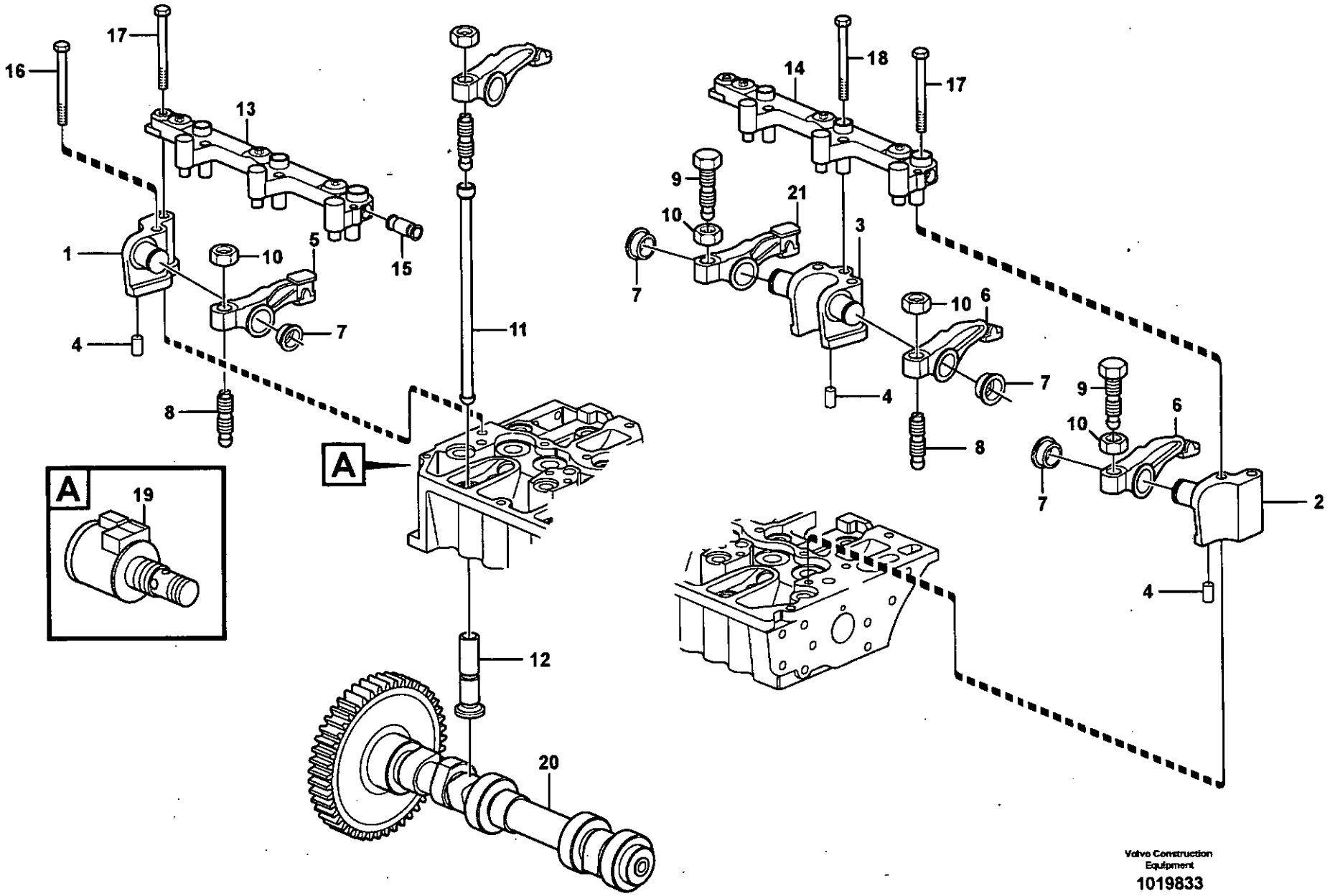

Volvo Construction Equipment

1019833

Fig.	Part No.	Quantity 1	2	3	PS	KIT	Description	Dénomination	Bezeichnung	Denominación	Benämning	Notes
1	**VOE 20794124**	1					Bracket	Console	Konsole	Ménsula	Konsol	
2	**VOE 20826696**	1					Bracket	Console	Konsole	Ménsula	Konsol	
3	**VOE 20793045**	5					Bracket	Console	Konsole	Ménsula	Konsol	
4	**VOE 20790837**	7					Pin	Goupille	Zapfen	Pasador	Tapp	
5	**VOE 20792878**	3					Rocker Arm	Culbuteur	Kipphebel	Balancin	Vipparm	
6	**VOE 20792876**	6					Rocker Arm	Culbuteur	Kipphebel	Balancin	Vipparm	
7	**VOE 20794115**	12					Retaining ring	Bague retenue	Haltering	Anillo de apoyo	Hållarring	
8	**VOE 20913851**	6					Adjusting Screw	Vis De Reglage	Stellschraube	Tornillo Ajuste	Justerskruv	
9	**VOE 20816389**	6					Adjusting Screw	Vis De Reglage	Stellschraube	Tornillo Ajuste	Justerskruv	
10	**VOE 11700373**	12					Nut	Ecrou	Mutter	Tuerca	Mutter	
11	**VOE 20405534**	12					Push Rod	Tige-poussoir	Druckstange	Varilla Presion	Tryckstång	
12	**VOE 20792475**	12					Tappet	Poussoir Pompe	Pumpdrucker	Balancin	Lyftare	
	VOE 20799402	1					Mounting Kit	Kit Montage	Einbausatz	Juego Montaje	Monteringssats	
13		1			NS		•Actuator	•Dispositif Mano	•Betätigun Organ	•Organos Mando	•Manövr.organ	
14		1			NS		•Actuator	•Dispositif Mano	•Betätigun Organ	•Organos Mando	•Manövr.organ	
15		1			NS		•Plug	•Bouchon	•Stopfen	•Tapon	•Plugg	
16	**VOE 20405723**	7					Screw	Vis	Schraube	Tornillo	Skruv	
17	**VOE 20799653**	7					Bolt	Boulon	Bolzen	Perno	Bult	
18	**VOE 20450802**	3					Screw	Vis	Schraube	Tornillo	Skruv	
19	**VOE 20795296**	1					Solenoid valve	Vanne electrom.	Magnetventil	Electrovalvula	Magnetventil	IAGR, MA2504
20	**VOE 20795775**	1					Camshaft	Arbre a cames	Nockenwelle	Eje de levas	Kamaxel	
21	**VOE 20849915**	3					Rocker Arm	Culbuteur	Kipphebel	Balancin	Vipparm	

1		**Ventilmekanism** **Mecanismo de vávulas** **Ventilmechanismus** **Commande des soupapes** **Valve mechanism**	Catalogue id **20086**	Group **214**
2			Illustr. No **1019833**	Section **100**
3			Issue **VOE 63B9920086**	Page **61**
4				
5				

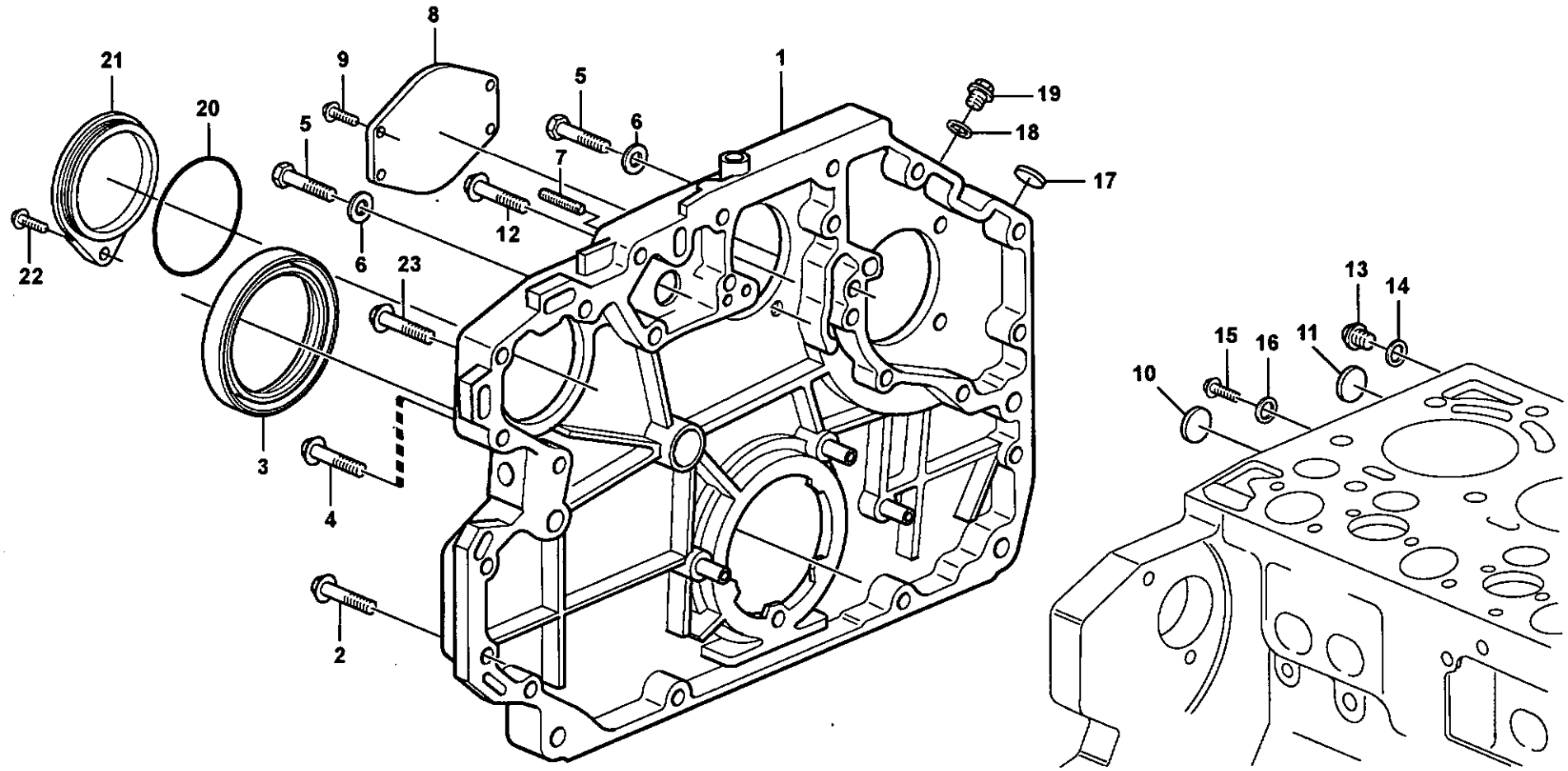

Volvo Construction Equipment

1019841

Fig.	Part No.	Quantity 1	2	3	PS	KIT	Description	Dénomination	Bezeichnung	Denominación	Benämning	Notes
1	**VOE 20862777**	1					Gear Housing	Carter Boite	Getriebegehäuse	Caja Engranaje	Växelhus	
2	**VOE 20412324**	12					Screw	Vis	Schraube	Tornillo	Skruv	
3	**VOE 20412286**	1					Sealing ring	Bague d'étanchéité	Runddichtring	Anillo reten	Tätningsring	
4	**VOE 20405709**	4					Screw	Vis	Schraube	Tornillo	Skruv	
5	**VOE 20534597**	2					Screw	Vis	Schraube	Tornillo	Skruv	
6	**VOE 13955900**	2					Washer	Rondelle	Scheibe	Arandela	Bricka	
7	**VOE 20450795**	1					Set Screw	Vis Butee	Anschlagschraub	Tornillo Tope	Stoppskruv	
8	**VOE 20450799**	1					Cover	Capot	Haube	Capo	Huv	
9	**VOE 20405709**	4					Screw	Vis	Schraube	Tornillo	Skruv	
10	**VOE 20412745**	1					Core Plug	Ronde.fermeture	Fullscheibe	Tapon	Täppbricka	
11	**VOE 20490808**	1					Cover	Capot	Haube	Capo	Huv	
12	**VOE 20450801**	1					Screw	Vis	Schraube	Tornillo	Skruv	
13	**VOE 20792132**	1					Plug	Bouchon	Stopfen	Tapon	Plugg	
14	**VOE 13947621**	1					Plane Gasket	Joint Plan	Flachdichtung	Junta Plana	Planpackning	
15	**VOE 20405898**	1					Screw	Vis	Schraube	Tornillo	Skruv	
16	**VOE 20460087**	1					Washer	Rondelle	Scheibe	Arandela	Bricka	
17	**VOE 20405605**	1					Cover	Capot	Haube	Capo	Huv	
18	**VOE 13947621**	1					Plane Gasket	Joint Plan	Flachdichtung	Junta Plana	Planpackning	
19	**VOE 20451012**	1					Plug	Bouchon	Stopfen	Tapon	Plugg	
20	**VOE 20405652**	1					Sealing ring	Bague d'étanchéité	Runddichtring	Anillo reten	Tätningsring	
21	**VOE 20706651**	1					Cover	Capot	Haube	Capo	Huv	
22	**VOE 20450802**	1					Screw	Vis	Schraube	Tornillo	Skruv	
23	**VOE 20405709**	1					Screw	Vis	Schraube	Tornillo	Skruv	

1		**Transmissionskåpa** **Tapa del engranaje de distribución** **Steuergehäuse** **Carter de la distribution** **Timing gear casing**	Catalogue id **20086**	Group **215**
2				
3			Illustr. No **1019841**	Section **100**
4				
5			Issue **VOE 63B9920086**	Page **63**

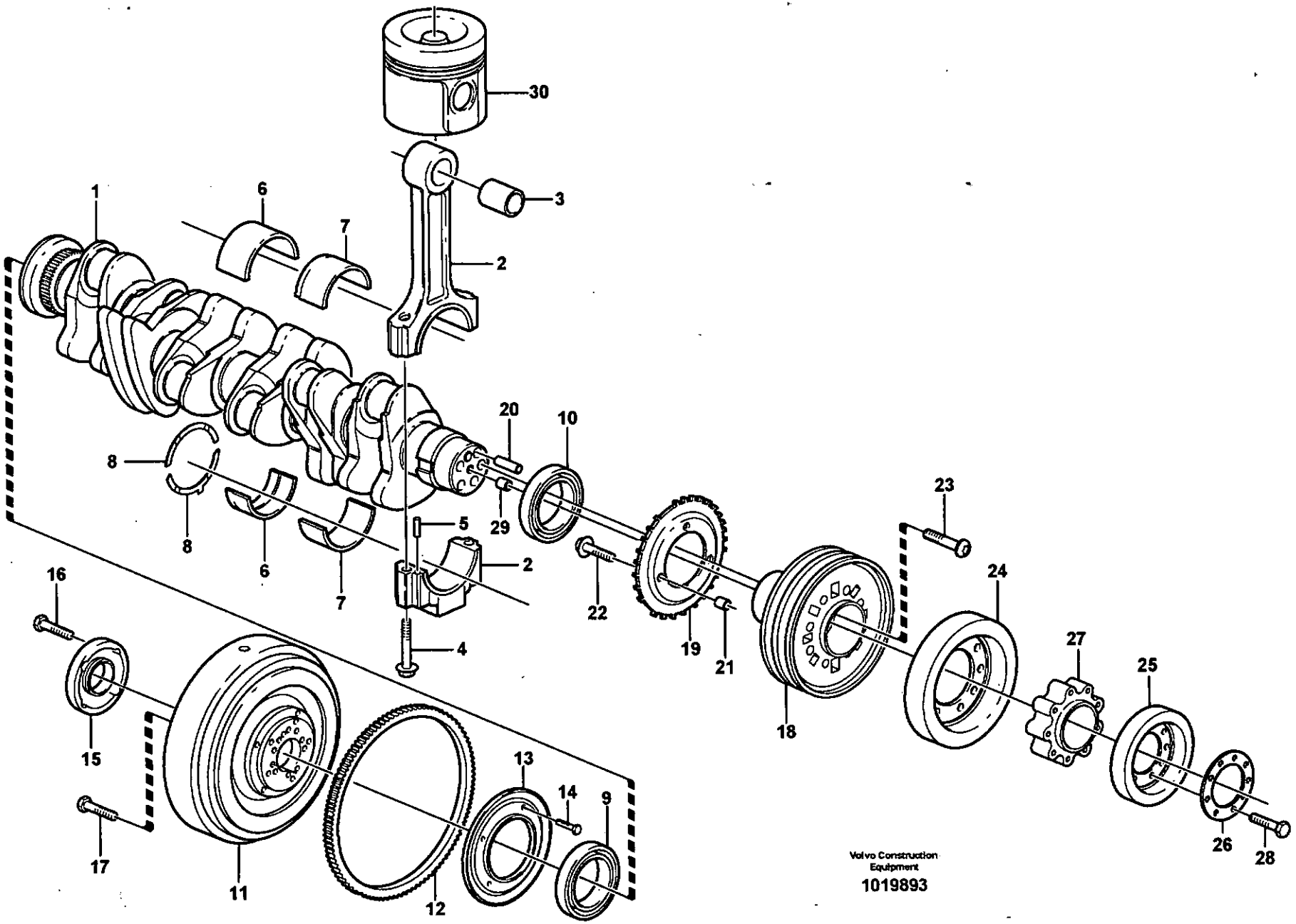
30
3
1
6
7
2
20
10
8
29
5
2
8
6
7
4
22
19
21
23
24
16
15
18
27
25
13
14
9
17
11
12
26
28
Volvo Construction Equipment
1019893

Fig.	Part No.	Quantity 1	2	3	PS	KIT	Description	Dénomination	Bezeichnung	Denominación	Benämning	Notes
1	**VOE 20875042**	1					Crankshaft	Vilebrequin	Kurbelwelle	Ciguenal	Vevaxel	
2	**VOE 20585982**	6					Connecting Rod	Bielle	Pleuel	Biela	Tapp	(VOE 11700324)
3	**VOE 11700325**	6					•Bushing	•Bague	•Buchse	•Casquillo	•Bussning	
4	**VOE 11700326**	12					•Bolt	•Boulon	•Bolzen	•Perno	•Bult	
5	**VOE 20459134**	12					•Pin	•Goupille	•Zapfen	•Pasador	•Tapp	
6	**VOE 20405516**	7					Crankshaft bearing	Palier de villebrequin	Kurbelwellenlager	Cojinetes del cigüeñ	Vevaxellager	(VOE 11700311) STD = 85,00 MM
	VOE 20405529	REQ					Crankshaft bearing	Palier de villebrequin	Kurbelwellenlager	Cojinetes del cigüeñ	Vevaxellager	U SZ = 84,75 MM
	VOE 20405541	REQ					Crankshaft bearing	Palier de villebrequin	Kurbelwellenlager	Cojinetes del cigüeñ	Vevaxellager	U SZ = 84,50 MM
7	**VOE 20766790**	6					Big-end Bearing	Coussinet de tête de .	Pleuellager	Cojinete de cabeza d	Lager, storände	STD = 68,00 MM
	VOE 20790423	REQ					Big-end Bearing	Coussinet de tête de .	Pleuellager	Cojinete de cabeza d	Lager, storände	U SZ = 67,75 MM
	VOE 20790428	REQ					Big-end Bearing	Coussinet de tête de .	Pleuellager	Cojinete de cabeza d	Lager, storände	U SZ = 67,50 MM
8	**VOE 20405899**	1					Thrust Washer	Rondelle Butee	Druckscheibe	Arandela Presio	Tryckbricka	STD = 2,9 MM
	VOE 11700315	REQ					Thrust Washer	Rondelle Butee	Druckscheibe	Arandela Presio	Tryckbricka	O SZ = 3,1 MM
9		1					Sealing ring	Bague d'étanchéité	Runddichtring	Anillo reten	Tätningsring	See group 215, Page 63
10		1					Sealing ring	Bague d'étanchéité	Runddichtring	Anillo reten	Tätningsring	See group 221, Page 79
11	**VOE 20572781**	1					Flywheel	Volant	Schwungrad	Volante	Svänghjul	
12	**VOE 20450830**	1					•Gear	•Pignon	•Zahnradgetriebe	•Engranaje	•Kuggdrev	
13	**VOE 20450832**	1					•Labyrinth Ring	•Join.labyrinthe	•Labyrinthring	•Anillo Laberint	•Labyrintring	
14	**VOE 20450834**	4					•Screw	•Vis	•Schraube	•Tornillo	•Skruv	
15	**VOE 20460793**	1					Flange	Flasque	Flansch	Brida	Fläns	
16	**VOE 21000755**	5					Screw	Vis	Schraube	Tornillo	Skruv	
17	**VOE 20450835**	10					Screw	Vis	Schraube	Tornillo	Skruv	
18	**VOE 20483448**	1					Pulley	Poulie	Z-riemenscheibe	Polea Corr Dent	Kuggremhjul	
19	**VOE 20792423**	1					Lock Washer	Rondel.verroui	Sicher Scheibe	Arandel Segurid	Låsbricka	
20	**VOE 20450838**	1					Pin	Goupille	Zapfen	Pasador	Tapp	
21	**VOE 20450628**	1					Pin	Goupille	Zapfen	Pasador	Tapp	
22	**VOE 888289**	3					Hexagon screw	Vis tête hexagonale	Sechskantschraube	Tornillo hexago	Sexkantsskruv	
23	**VOE 20405724**	4					Screw	Vis	Schraube	Tornillo	Skruv	
24	**VOE 20412424**	1					Vib Damper	Amort.vibration	Schwingdämpfer	Amortig Vibrac	Vibr.dämpare	

1	
2	
3	
4	
5	

Vevrörelse
Cigüeñal
Kurbelbewegung
Axe à vilebreguintas
Crankshaft and related parts

Catalogue id	Group
20086	**216**
Illustr. No	Section
1019893	**100**
Issue	Page
VOE 63B9920086	**65**

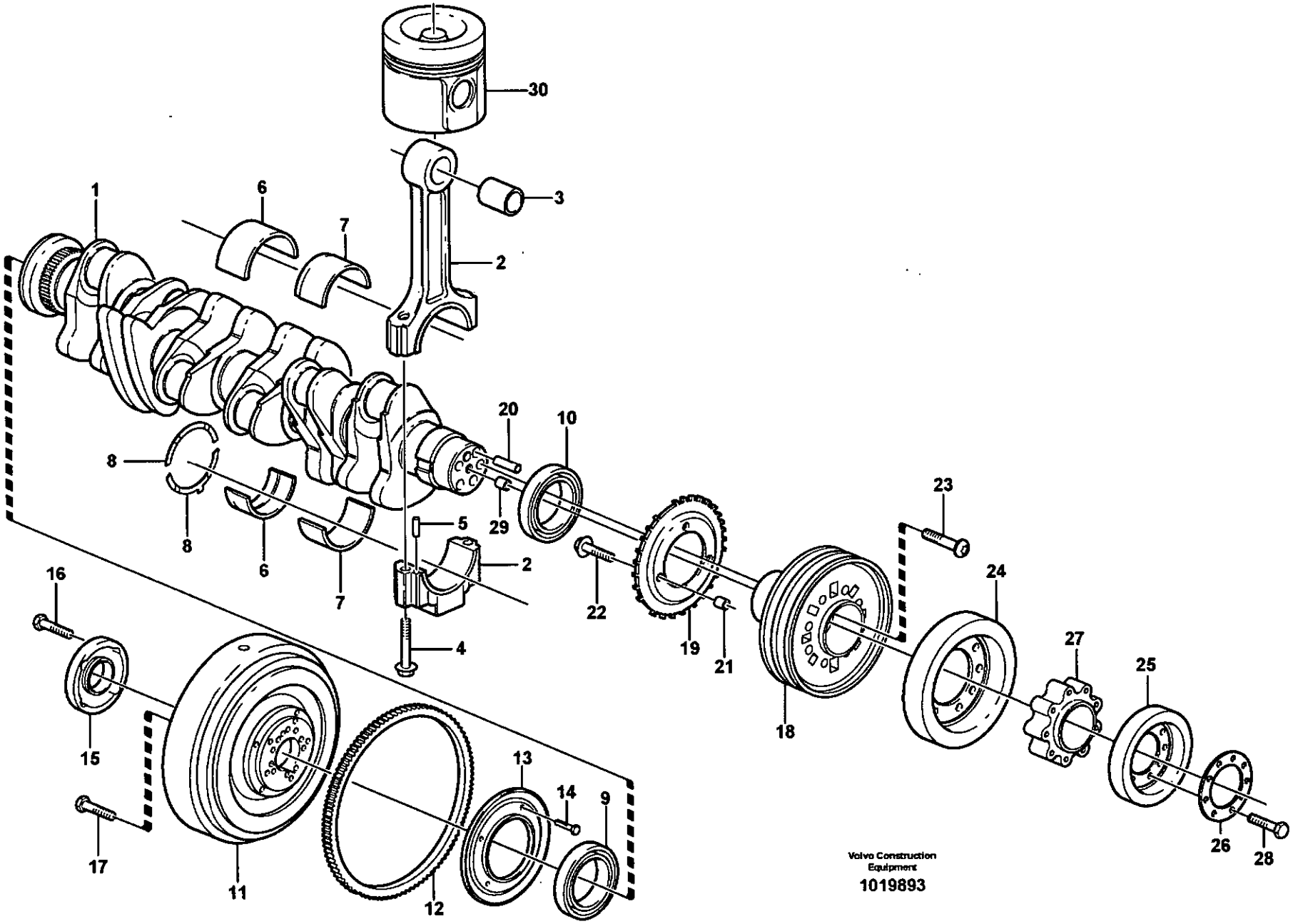
30
3
1
6
7
2
20
10
8
29
5
23
16
24
22
19
21
18
27
25
15
13
14
9
17
11
12
26
28
Volvo Construction Equipment
1019893

Fig.	Part No.	Quantity 1	2	3	PS	KIT	Description	Dénomination	Bezeichnung	Denominación	Benämning	Notes
25	**VOE 20460794**	1					Vib Damper	Amort.vibration	Schwingdämpfer	Amortig Vibrac	Vibr.dämpare	
26	**VOE 20460800**	1					Washer	Rondelle	Scheibe	Arandela	Bricka	
27	**VOE 20460799**	1					Spacer	Partie Intermédiaire	Zwischenstück	Espaciador	Mellandel	
28	**VOE 20460205**	9					Screw	Vis	Schraube	Tornillo	Skruv	
29	**VOE 20405634**	1					Spring Pin	Axe de ressort	Federstift	Pasador Resorte	Fjäderpinne	
30		1					Piston	Piston	Kolben	Piston	Kolv	See group 213, Page 59

1		**Vevrörelse** **Cigüeñal** **Kurbelbewegung** **Axe à vilebreguintas** **Crankshaft and related parts**	Catalogue id **20086**	Group **216**
2				
3			Illustr. No **1019893**	Section **100**
4				
5			Issue **VOE 63B9920086**	Page **67**

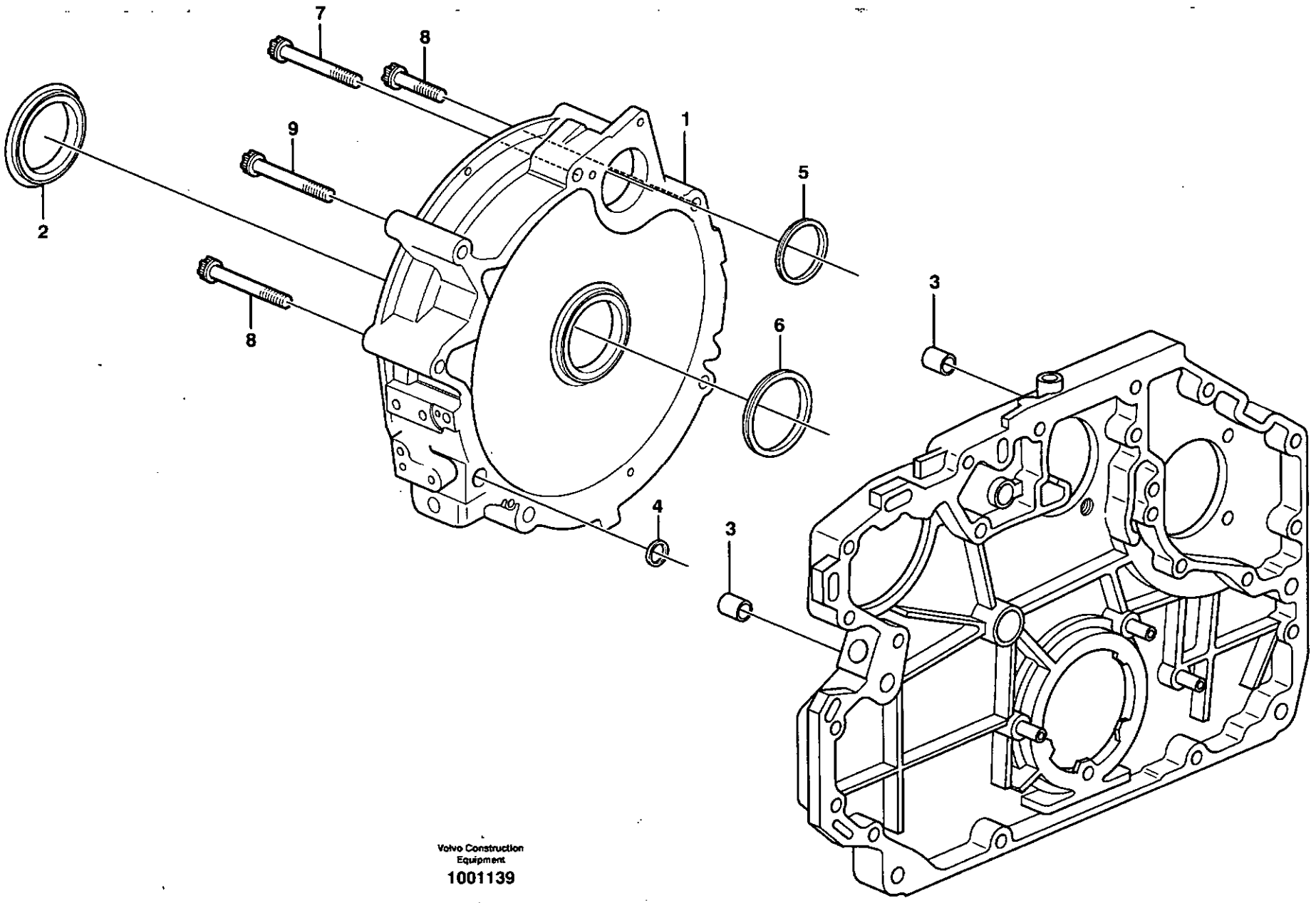

Volvo Construction Equipment

1001139

Fig.	Part No.	Quantity 1	2	3	PS	KIT	Description	Dénomination	Bezeichnung	Denominación	Benämning	Notes
1	**VOE 20459988**	1					Flywheel Hsg	Carter Volant	Schwungradgeh	Cubiert Volante	Svänghjulskåpa	
2	**VOE 20450784**	1					•Sealing Ring	•Bagu.etancheite	•Runddichtring	•Anillo Reten	•Tätningsring	(VOE 11700592)
3	**VOE 20585971**	2					Bushing	Bague	Buchse	Casquillo	Bussning	
4	**VOE 20459993**	4					O-ring	Joint Torique	O-Ring	Junta torica	O-ring	
5	**VOE 20459994**	1					Sealing ring	Bague d'étanchéité	Runddichtring	Anillo reten	Tätningsring	
6	**VOE 20450786**	1					Sealing ring	Bague d'étanchéité	Runddichtring	Anillo reten	Tätningsring	
7	**VOE 20501348**	3					Screw	Vis	Schraube	Tornillo	Skruv	
8	**VOE 20460792**	2					Screw	Vis	Schraube	Tornillo	Skruv	
9	**VOE 20405715**	1					Screw	Vis	Schraube	Tornillo	Skruv	

1		**Svänghjulskåpa** **Carcasa del volante** **Schwungradgehäuse** **Carter de volant** **Flywheel housing**	Catalogue id **20086**	Group **216**
2				
3			Illustr. No **1001139**	Section **150**
4				
5			Issue **VOE 63B9920086**	Page **69**

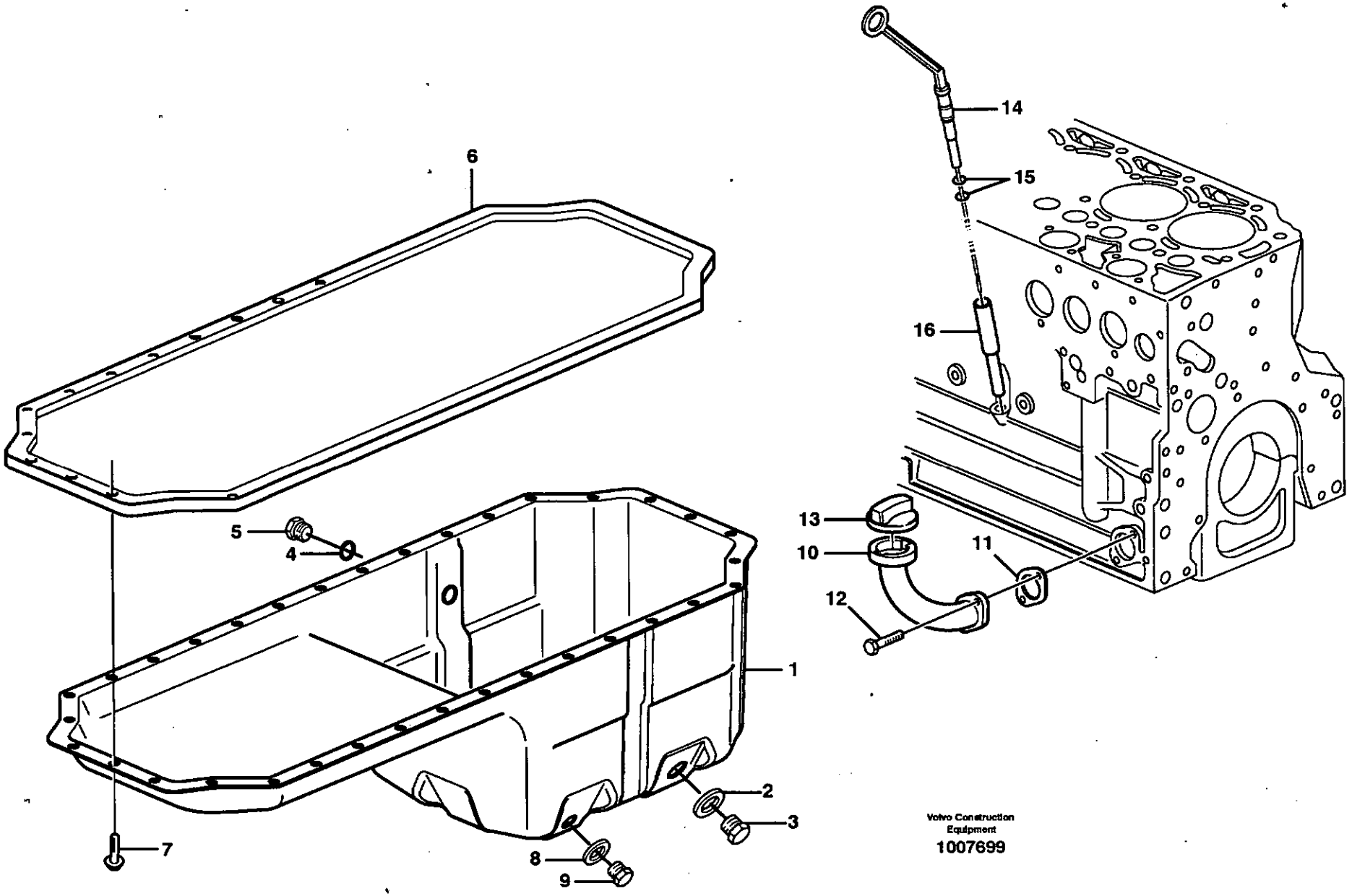

Volvo Construction Equipment

1007699

Fig.	Part No.	Quantity 1	2	3	PS	KIT	Description	Dénomination	Bezeichnung	Denominación	Benämning	Notes
1	**VOE 20814391**	1					Oil Pan	Carter d'huile	Ölwanne	Carter de aceite	Oljesump	
2	**VOE 20496256**	1					Gasket	Joint	Dichtung	Junta	Packning	
3	**VOE 20496257**	1					Plug	Tampon	Stopfen	Tapon	Plugg	
4	**VOE 20460026**	1					Sealing ring	Bague d'étanchéité	Runddichtring	Anillo reten	Tätningsring	
5	**VOE 20460024**	1					Screw plug	Bouchon à vis	Schraube	Tapón roscado	Skruvplugg	
6	**VOE 20405915**	1					Gasket	Joint	Dichtung	Junta	Packning	
7	**VOE 20405792**	34					Screw	Vis	Schraube	Tornillo	Skruv	
8	**VOE 13947624**	1					Plane Gasket	Joint Plan	Flachdichtung	Junta Plana	Planpackning	
9	**VOE 20405506**	1					Screw plug	Bouchon à vis	Verschlussschraube	Tornillo de cierre	Skruvplugg	
10	**VOE 20412347**	1					Filler neck	Tuyau rempliss	Einfüllstutzen	Cuello Llenado	Påfyllningshals	
11	**VOE 20405825**	1					Gasket	Joint	Dichtung	Junta	Packning	
12	**VOE 20405885**	2					Screw	Vis	Schraube	Tornillo	Skruv	
13	**VOE 20405835**	1					Oil Filler Cap	Buochon D'huile	Ölfulldeckel	Tapa Llen Aceit	Oljepåf.lock	
14	**VOE 20912376**	1					Dipstick	Jauge	Messtab	Varill Medic	Mätsticka	
15	**VOE 20412343**	2					•Sealing ring	•Bague d'étanchéité	•Runddichtring	•Anillo reten	•Tätningsring	
16	**VOE 20505882**	1					Guide Tube	Tube Guide	Fuhrungsrohr	Tubo Guia	Styrrör	

1		**Oljesump** **Cárter** **Ölwanne** **Carter d'huile** **Oil sump**	Catalogue id **20086**	Group **217**
2				
3			Illustr. No **1007699**	Section **100**
4				
5			Issue **VOE 63B9920086**	Page **71**

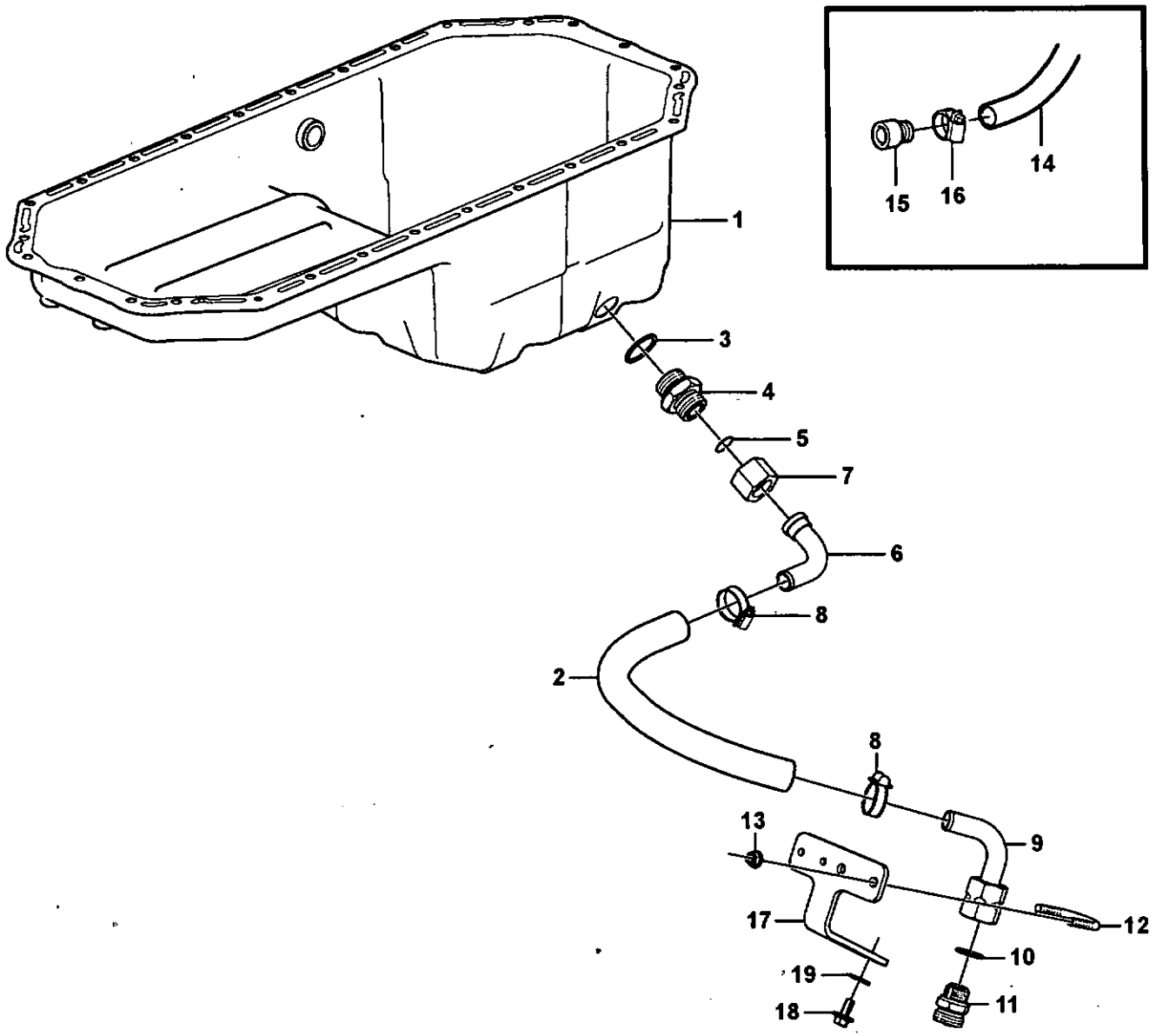

Volvo Construction Equipment
1022019

Fig.	Part No.	Quantity 1	2	3	PS	KIT	Description	Dénomination	Bezeichnung	Denominación	Benämning	Notes
1		1					Oil Pan	Carter d'huile	Ölwanne	Carter de aceite	Oljesump	See group 217, Page 71
2	**VOE 11000285**	REQ					Rubber hose	Durit caoutcho.	Gummischlauch	Manguera	Gummislang	L = 430 MM
3	**VOE 13947630**	1					Gasket	Joint	Dichtung	Junta	Packning	
4	**VOE 11163064**	1					Nipple	Raccord	Nippel	Niple	Nippel	
5	**VOE 990740**	1					O-ring	Joint Torique	O-Ring	Junta torica	O-ring	
6	**VOE 11410190**	1					Drain Tube	Tuyau Vidange	Abflussrohr	Tubo Drenaje	Avtappningsrör	
7	**VOE 13933877**	1					Fitting Nut	Ecrou Accouple.	Überwurfmutter	Tuerca Acoplam	Kopplingsmutter	
8	**VOE 943473**	2					Hose Clamp	Collier Serrage	Schlauchschelle	Abraz Manguera	Slangklamma	
9	**VOE 11410017**	1					Drain Tube	Tuyau Vidange	Abflussrohr	Tubo Drenaje	Avtappningsrör	
10	**VOE 949329**	1					Gasket	Joint	Dichtung	Junta	Packning	
11	**VOE 11054692**	1					Valve	Soupape	Ventil	Valvula	Ventil	
12	**VOE 11130269**	1					Clamp	Pince Serrage	Klemme	Abrazadera	Klämma	
13	**VOE 948645**	2					Flange Lock Nut	Contre écrou bride	Flanschmutter	Contratuer Embr	Flänslåsmutter	
14	**VOE 11154125**	1					Hose	Durit	Schlauch	Tubo flexible	Slang	
15	**VOE 11054659**	1					Connector	Raccord	Anschluss	Union	Anslutning	
16	**VOE 943473**	1					Hose Clamp	Collier Serrage	Schlauchschelle	Abraz Manguera	Slangklamma	
17		1			NS		Anchorage	Fixation	Halterung	Fijacion	Fäste	
18	**VOE 13946173**	2					Flange screw	Vis à bride	Flanschschraube	Torn embridado	Flänsskruv	
19	**VOE 13960141**	2					Washer	Rondelle	Scheibe	Arandela	Bricka	

1		**Dräneringsledning, oljesump** **Tubo de drenaje, cárter de aceite** **Dränageleitung, Ölwanne** **Conduit de drainage, carter d'huile** **Drain line, oil sump**	Catalogue id **20086** / Group **217**
2			
3			Illustr. No **1022019** / Section **150**
4			
5			Issue **VOE 63B9920086** / Page **73**

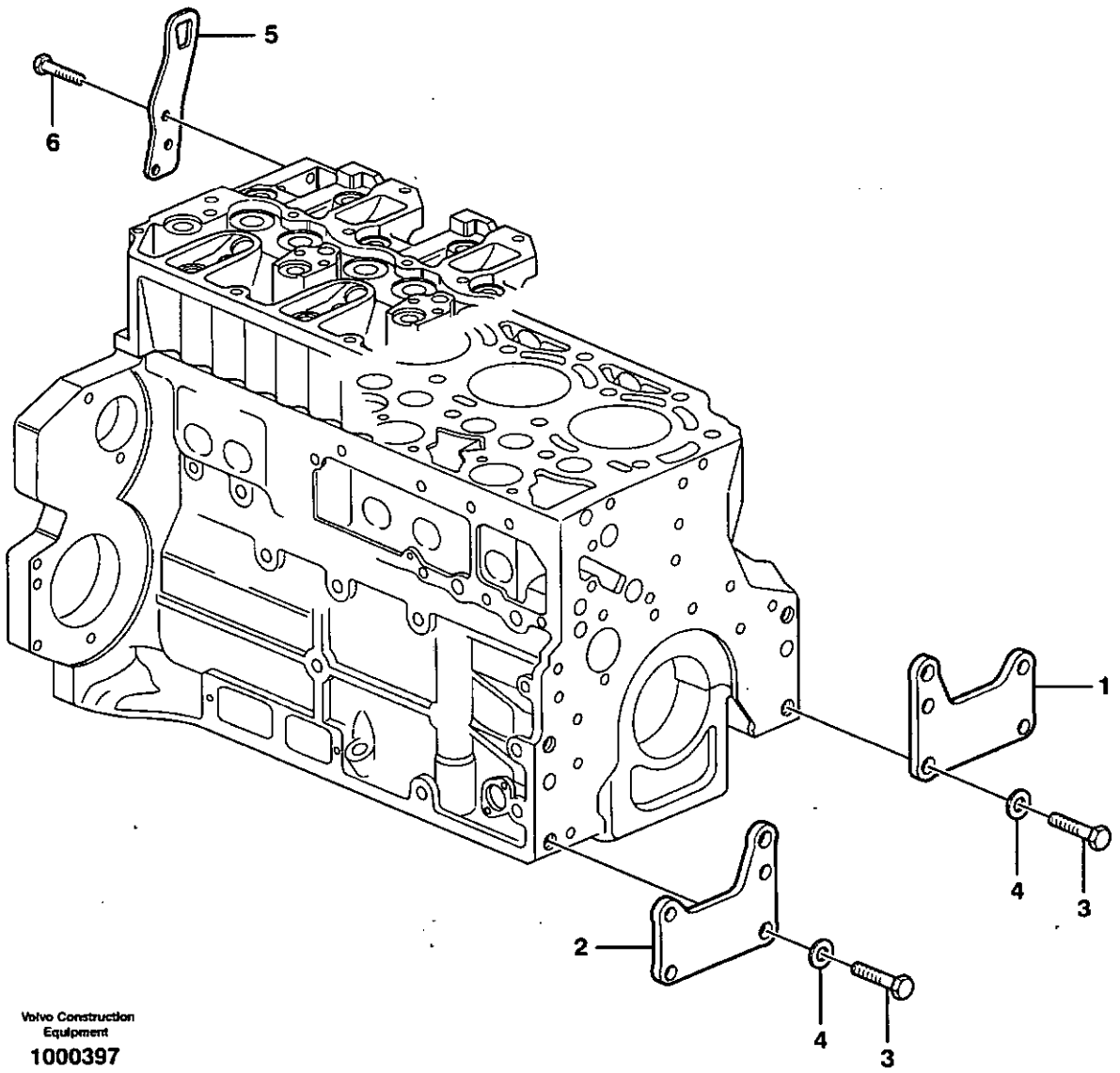

Volvo Construction Equipment

1000397

Fig.	Part No.	Quantity 1	2	3	PS	KIT	Description	Dénomination	Bezeichnung	Denominación	Benämning	Notes
1	**VOE 20723978**	1					Bracket	Console	Konsole	Ménsula	Konsol	2280)
2	**VOE 20723984**	1					Bracket	Console	Konsole	Ménsula	Konsol	2280)
3	**VOE 20535027**	4					Screw	Vis	Schraube	Tornillo	Skruv	
4	**VOE 20405606**	4					Washer	Rondelle	Scheibe	Arandela	Bricka	
5		2			NS		Lifting eye	Oeillet levage	Hebeöse	Argoll elev	Lyftögla	
6	**VOE 20450756**	6					Screw	Vis	Schraube	Tornillo	Skruv	

2280) **GB:** To be used as transport bracket **FR:** A utiliser comme point de fixation en cours de transport **DE:** Als Transportsicherung zu verwenden **ES:** Para utilizarse como argolla de transporte **SE:** Användes som transportfäste

1		**Motorupphängning** **Suspensión del motor** **Motorbefestigung** **Suspension du moteur** **Engine mounting**	Catalogue id **20086**	Group **218**
2				
3			Illustr. No **1000397**	Section **100**
4				
5			Issue **VOE 63B9920086**	Page **75**

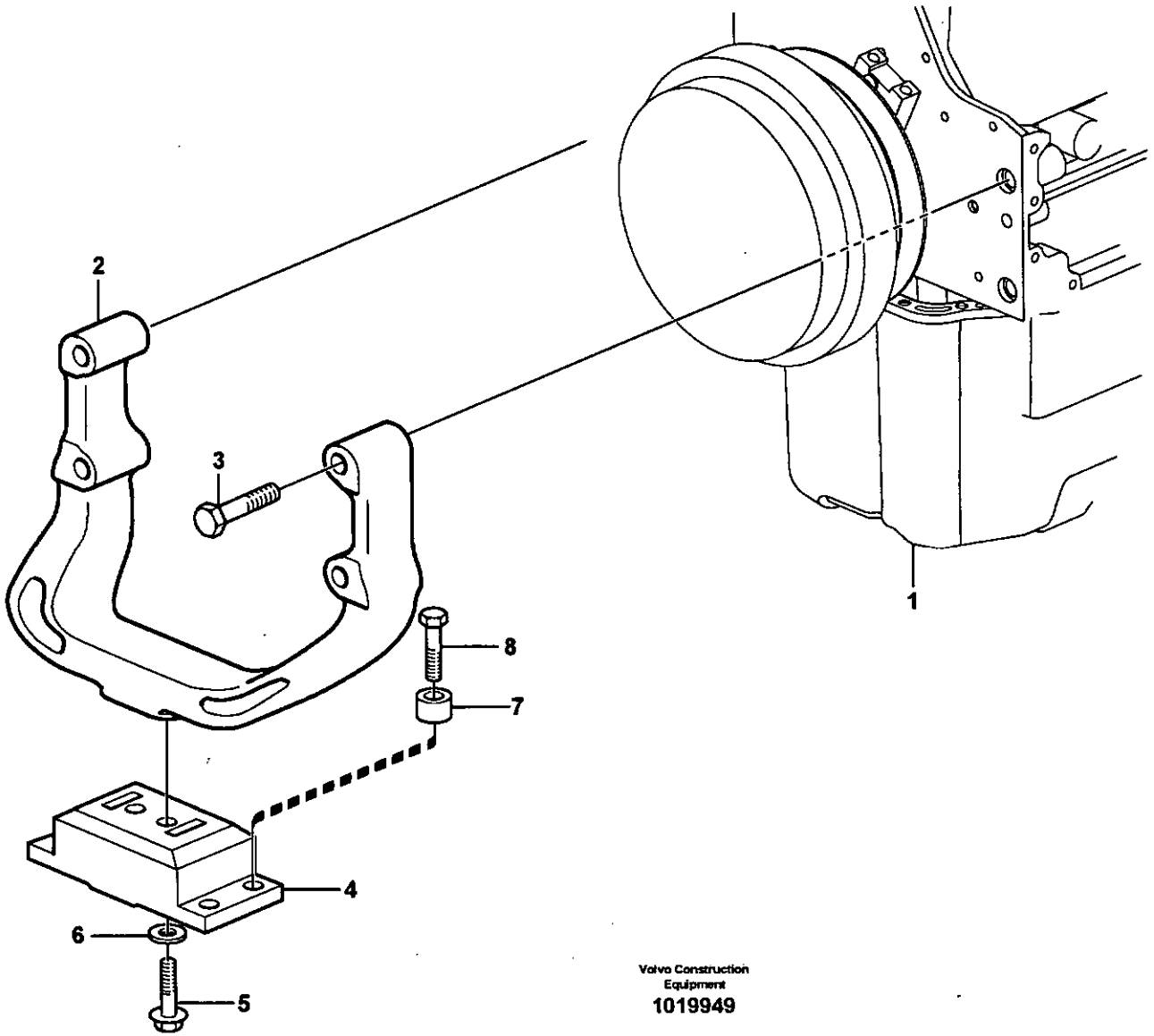

Volvo Construction Equipment

1019949

Fig.	Part No.	Quantity 1	2	3	PS	KIT	Description	Dénomination	Bezeichnung	Denominación	Benämning	Notes
1		1					Engine	Moteur	Motor	Motor	Motor	
2	**VOE 11172117**	1					Engine Mounting	Silentbl.moteur	Motorbefestg	Fijacion Motor	Motorfäste	
3	**VOE 963320**	4					Hexagon screw	Vis tête hexagonale	Sechskantschraube	Tornillo hexago	Sexkantsskruv	
4	**VOE 20503551**	1					Rubber cushion	Coussin caoutc.	Gummikissen	Cojin goma	Gummikudde	
5	**VOE 13966362**	2					Flange screw	Vis à bride	Flanschschraube	Torn embridado	Flänsskruv	
6	**VOE 930844**	2					Washer	Rondelle	Scheibe	Arandela	Bricka	
7	**VOE 11025923**	4					Spacer	Entretoise	Abstandstueck	Casquillo distanciad	Distans	
8	**VOE 13965193**	4					Flange screw	Vis à bride	Flanschschraube	Torn embridado	Flänsskruv	

1	**33380**	**Motorupphängning** **Suspensión del motor** **Motorbefestigung** **Suspension du moteur** **Engine mounting**	Catalogue id **20086**	Group **218**
2			Illustr. No **1019949**	Section **150**
3			Issue **VOE 63B9920086**	Page **77**
4				
5				

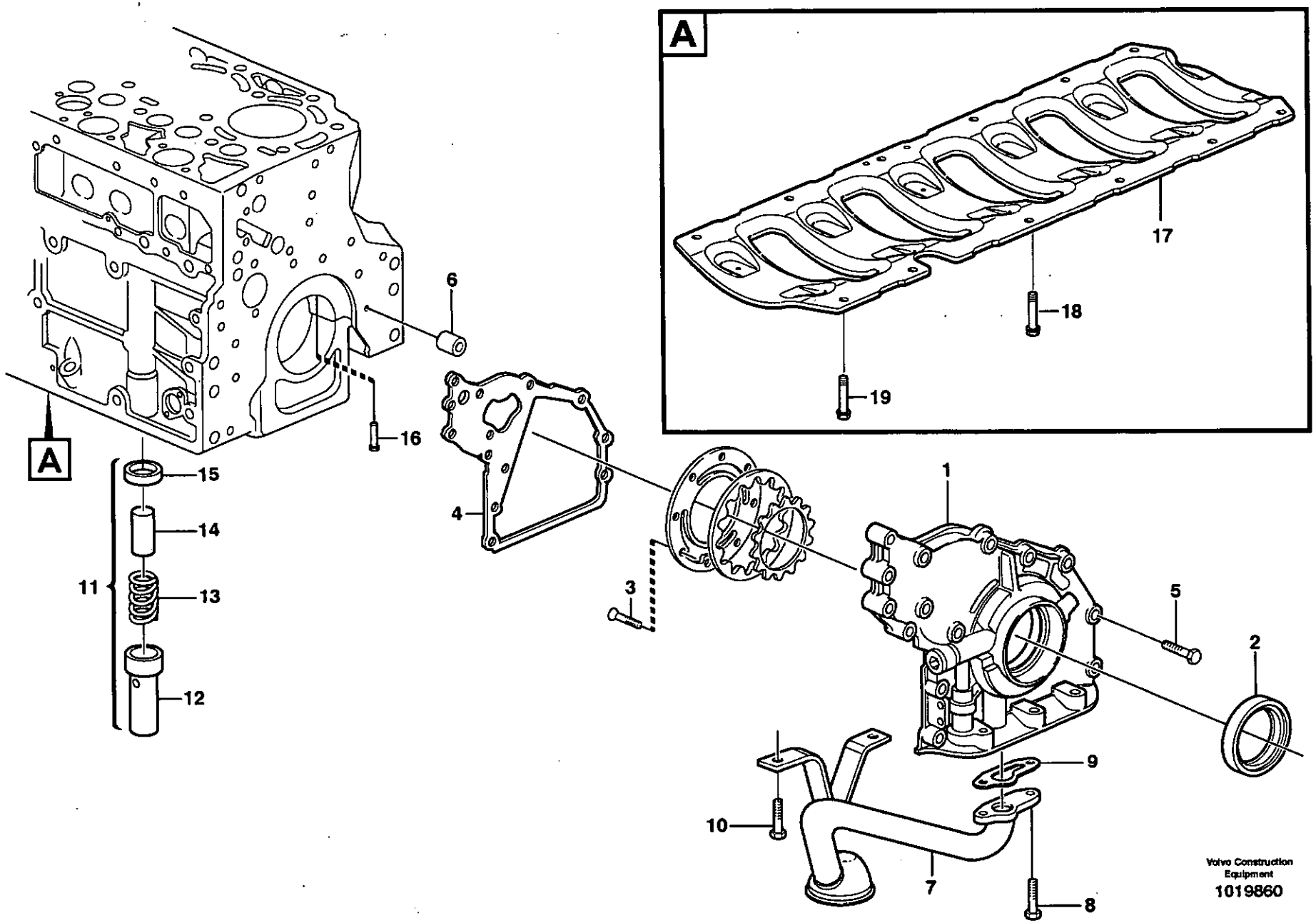
A
17
18
19
6
16
A
15
14
11
13
12
4
3
1
5
2
9
10
7
8
Volvo Construction Equipment
1019860

Fig.	Part No.	Quantity 1	2	3	PS	KIT	Description	Dénomination	Bezeichnung	Denominación	Benämning	Notes
1	**VOE 20875082**	1					Front Cover	Porte Service	Frontdeckel	Tapa Delantera	Frontlucka	
2	**VOE 20412568**	1					•Sealing ring	•Bague d'étanchéité	•Runddichtring	•Anillo reten	•Tätningsring	
3	**VOE 20451738**	1					•Screw	•Vis	•Schraube	•Tornillo	•Skruv	
4	**VOE 20742661**	1					Gasket	Joint	Dichtung	Junta	Packning	
5	**VOE 20412324**	14					Screw	Vis	Schraube	Tornillo	Skruv	
6	**VOE 20405603**	1					Spring Pin	Axe de ressort	Federstift	Pasador Resorte	Fjäderpinne	
7	**VOE 20570070**	1					Suction pipe	Tuyau aspiration	Saugrohr	Tubo aspiracion	Sugrör	
8	**VOE 13949578**	2					Screw	Vis	Schraube	Tornillo	Skruv	
9	**VOE 20405888**	1					Gasket	Joint	Dichtung	Junta	Packning	
10	**VOE 13949578**	2					Screw	Vis	Schraube	Tornillo	Skruv	
11	**VOE 11700271**	1					Delivery Valve	Soup.refouleme	Druckventil	Valvula Presion	Tryckventil	
12	**VOE 20405937**	1			OP		•Sleeve	•Douille	•Hülse	•Manguito	•Hylsa	
13	**VOE 20405896**	1					•Compression spring	•Ressort pression	•Druckfeder	•Resort presion	•Tryckfjäder	
14	**VOE 20405936**	1			OP		•Valve	•Soupape	•Ventil	•Valvula	•Ventil	
15	**VOE 20405904**	1					•Ring	•Anneau	•Ring	•Anillo	•Ring	
16	**VOE 20405561**	6					Pstn Cool Jet	Buse Refr.pist.	Kolbenkühldüse	Boq.enfr Piston	Kolvkyln.munst	
17	**VOE 20567652**	1					Plate	Plaque	Platte	Placa	Platta	
18	**VOE 20405885**	8					Screw	Vis	Schraube	Tornillo	Skruv	
19	**VOE 20570025**	4					Screw	Vis	Schraube	Tornillo	Skruv	

1		**Smörjsystem** **Sistema de lubricación** **Schmierölsystem** **Système de graissage** **Lubricating oil system**	Catalogue id **20086**	Group **221**
2			Illustr. No **1019860**	Section **100**
3			Issue **VOE 63B9920086**	Page **79**
4				
5				

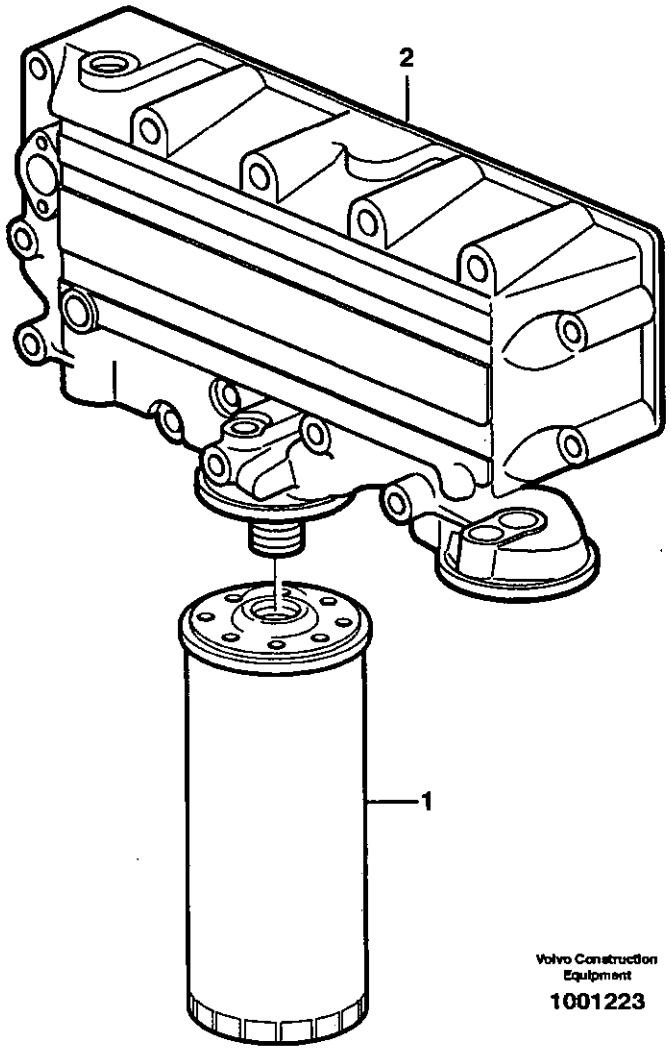

Volvo Construction Equipment

1001223

Fig.	Part No.	Quantity 1	2	3	PS	KIT	Description	Dénomination	Bezeichnung	Denominación	Benämning	Notes
1	**VOE 3831236**	1					Oil filter	Filtre à huile	Ölfilter	Filtro de aceite	Oljefilter	
2		1					Housing	Carter	Gehäuse	Carter	Hus	See group 223, Page 83

1		**Oljefilter** **Filtro de aceite** **Ölfilter** **Filtre à huile** **Oil filter**	Catalogue id **20086**	Group **222**
2				
3			Illustr. No **1001223**	Section **100**
4				
5			Issue **VOE 63B9920086**	Page **81**

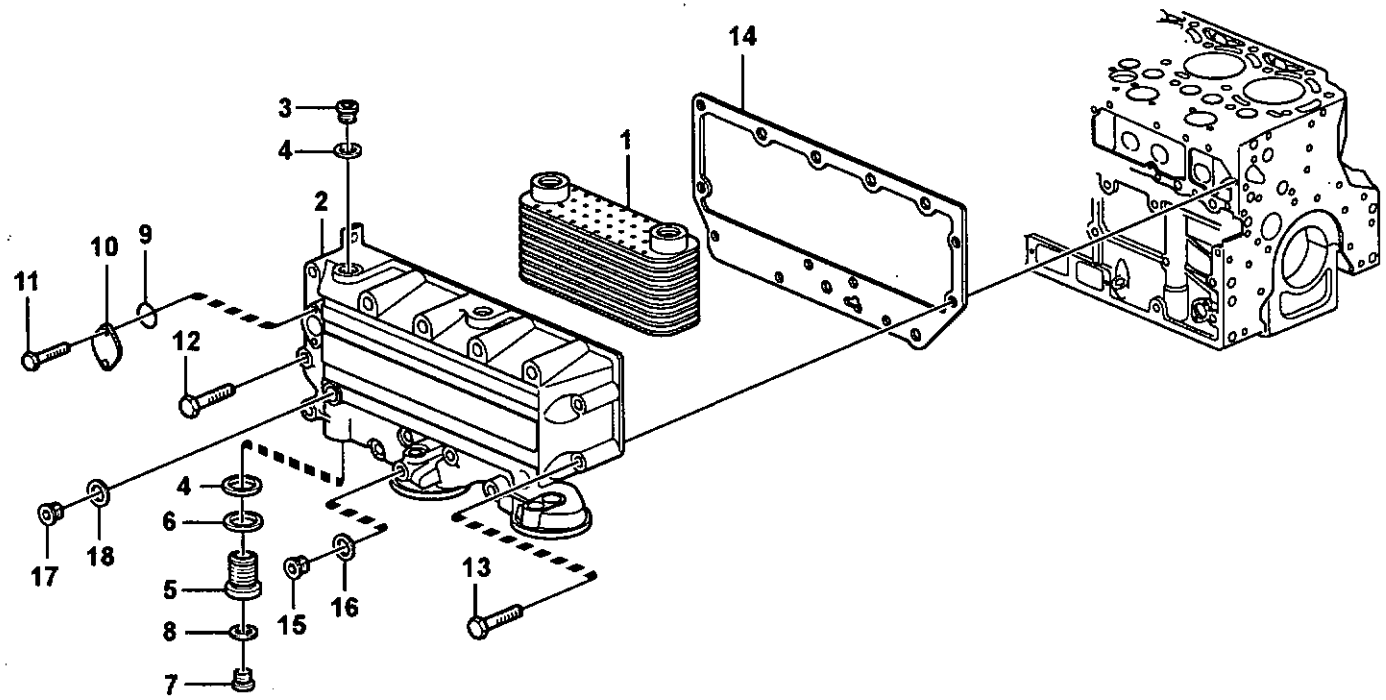

Volvo Construction Equipment
1019517

Fig.	Part No.	Quantity 1	2	3	PS	KIT	Description	Dénomination	Bezeichnung	Denominación	Benämning	Notes
1	**VOE 20715681**	1					Oil Cooler	Refroidisseur huile	Ölkühler	Enfriadores aceite	Oljekylare	
2	**VOE 20819716**	1					Housing	Carter	Gehäuse	Carter	Hus	
3	**VOE 20459195**	1					Plug	Bouchon	Stopfen	Tapon	Plugg	
4	**VOE 13947628**	2					Plane Gasket	Joint Plan	Flachdichtung	Junta Plana	Planpackning	
5	**VOE 20405752**	1					Screw	Vis	Schraube	Tornillo	Skruv	
6	**VOE 20405569**	1					•Seal	•Joint	•Dichtring	•Junta	•Tätning	
7	**VOE 20549897**	1					Plug	Bouchon	Stopfen	Tapon	Plugg	
8	**VOE 20405578**	1					Sealing ring	Bague d'étanchéité	Runddichtring	Anillo reten	Tätningsring	
9	**VOE 20405599**	1					Sealing ring	Bague d'étanchéité	Runddichtring	Anillo reten	Tätningsring	
10	**VOE 11700609**	1					Cap	Chapeau	Kappe	Caperuza	Lock	
11	**VOE 20460241**	2					Screw	Vis	Schraube	Tornillo	Skruv	
12	**VOE 20405917**	10					Screw	Vis	Schraube	Tornillo	Skruv	
13	**VOE 20405672**	3					Screw	Vis	Schraube	Tornillo	Skruv	
14	**VOE 20405747**	1					Gasket	Joint	Dichtung	Junta	Packning	
15	**VOE 20450895**	1					Plug	Bouchon	Stopfen	Tapon	Plugg	E PROD
15	**VOE 21011809**	1					Plug	Bouchon	Stopfen	Tapon	Plugg	L PROD
16	**VOE 13947281**	1					Gasket	Joint	Dichtung	Junta	Packning	E PROD
17	**VOE 20450890**	1					Sealing ring	Bague d'étanchéité	Runddichtring	Anillo reten	Tätningsring	
18	**VOE 20450890**	1					Sealing ring	Bague d'étanchéité	Runddichtring	Anillo reten	Tätningsring	

1		**Oljekylare** **Enfriador de aceite** **Ölkühler** **Radiateur d 'huile** **Oil cooler**	Catalogue id **20086**	Group **223**
2				
3			Illustr. No **1019517**	Section **100**
4				
5			Issue **VOE 63B9920086**	Page **83**

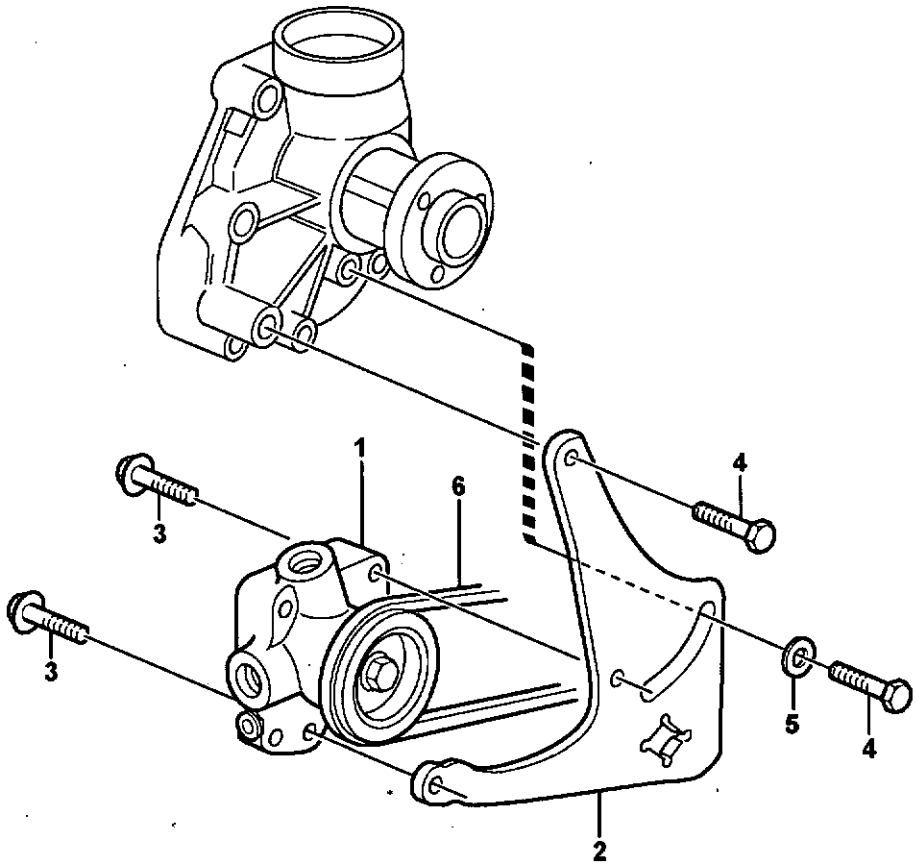

Volvo Construction Equipment
1019562

Fig.	Part No.	Quantity 1	2	3	P S	K I T	Description	Dénomination	Bezeichnung	Denominación	Benämning	Notes
1	**VOE 20865735**	1					Fuel pump	Pompe Carburant	Kraftstoffpumpe	Bomba Combustib	Bränslepump	(VOE 20795665)
2	**VOE 20405708**	1					Bracket	Console	Konsole	Consola	Konsol	
3	**VOE 13949578**	2					Screw	Vis	Schraube	Tornillo	Skruv	
4	**VOE 20441860**	2					Screw	Vis	Schraube	Tornillo	Skruv	
5	**VOE 20405734**	1					Washer	Rondelle	Scheibe	Arandela	Bricka	
6		1					V-belt	Courroie Trape.	Keilriemen	Correa Trapez	Kilrem	See group 263, Page 149

1		**Bränslepump** **Bomba de combustible** **Kraftstoffpumpe** **Pompe carburant** **Fuel pump**	Catalogue id **20086**	Group **233**
2				
3			Illustr. No **1019562**	Section **100**
4				
5			Issue **VOE 63B9920086**	Page **85**

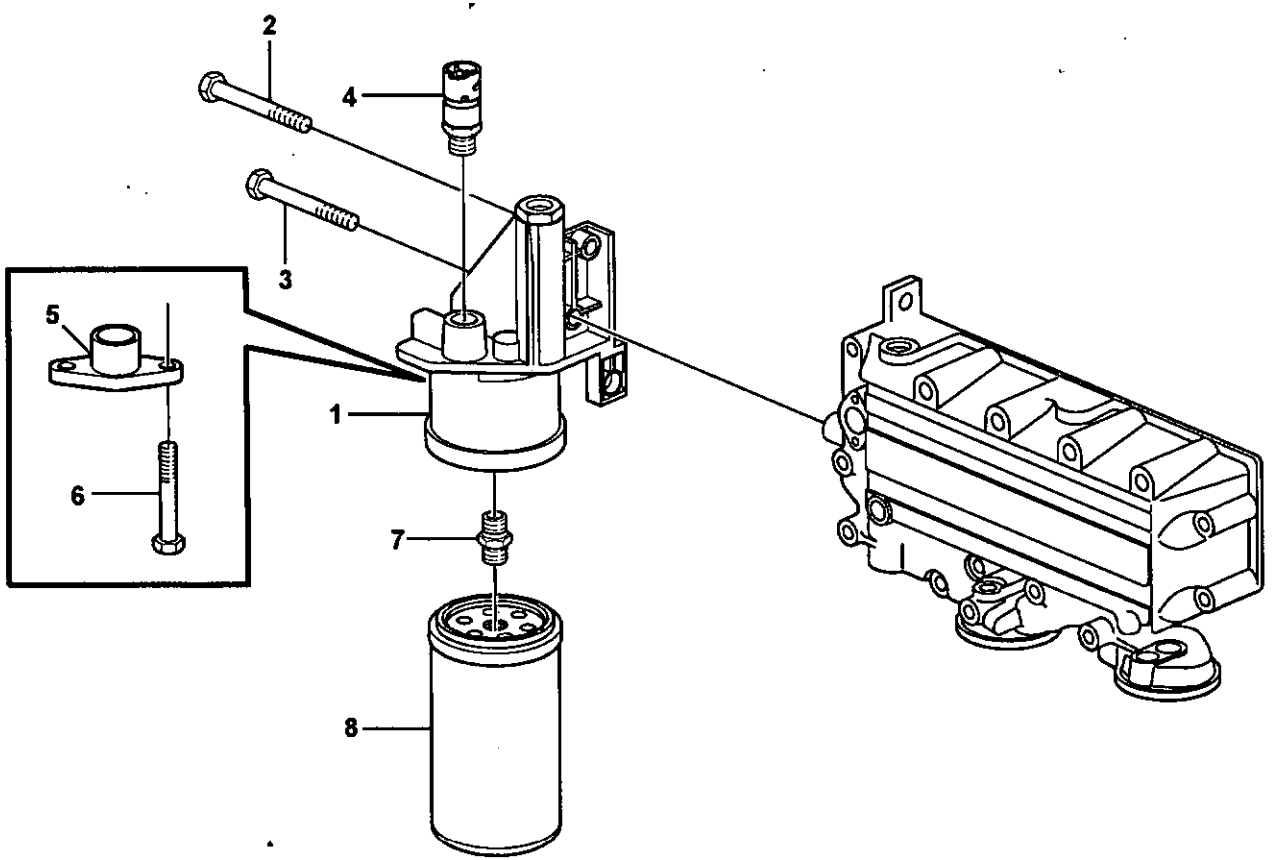

Volvo Construction Equipment

1019504

Fig.	Part No.	Quantity 1	2	3	P S	K I T	Description	Dénomination	Bezeichnung	Denominación	Benämning	Notes
1	**VOE 20816379**	1					Fuel Filter Housing	Boîtier de filtre à carb	Kraftstoff-Filtergehäu	Caja de filtro de com	Bränslefilterhus	
2	**VOE 20450801**	2					Screw	Vis	Schraube	Tornillo	Skruv	
3	**VOE 11700269**	1					Screw	Vis	Schraube	Tornillo	Skruv	
4		1					Sensor	Capteur	Geber	Captador	Givare	See group 371, Page 229
5	**VOE 20798139**	1					Cover	Capot	Haube	Capo	Huv	
6	**VOE 20799087**	2					Screw	Vis	Schraube	Tornillo	Skruv	
7	**VOE 20818370**	1					Screw Bushing	Douille Filetee	Gewindemuffe	Manguit Roscad	Skruvhylsa	
8	**VOE 20805349**	1					Fuel Filter	Filtre carburant	Kraftstoffilter	Filtro Combust	Bränslefilter	

1		**Bränslefilter** **Filtro de combustible** **Kraftstoffilter** **Filtre à carburant** **Fuel filter**	Catalogue id **20086**	Group **233**
2				
3			Illustr. No **1019504**	Section **150**
4				
5			Issue **VOE 63B9920086**	Page **87**

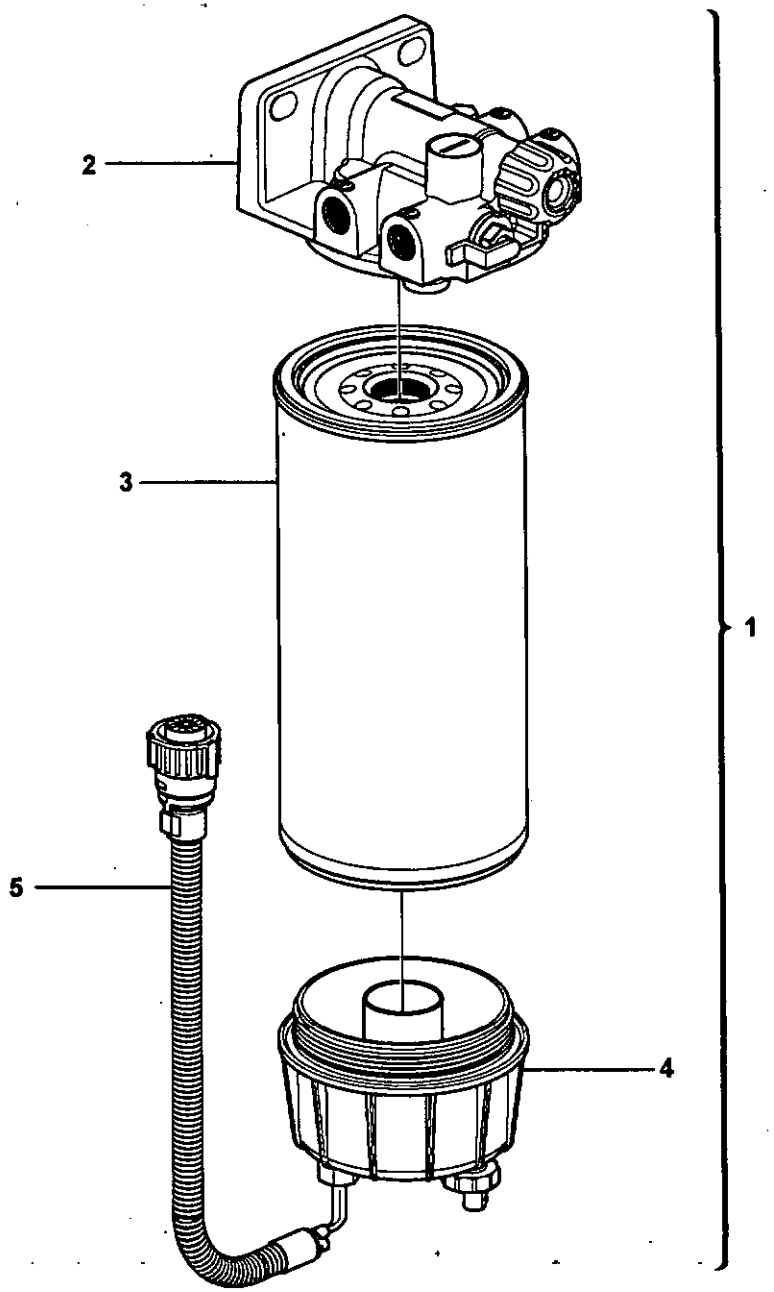

Volvo Construction Equipment

1020052

Fig.	Part No.	Quantity 1	2	3	4	5	P S	K I T	Description	Dénomination	Bezeichnung	Denominación	Benämning	Notes
1	**VOE 11110709**	1							Water Separator	Separateur Eau	Wasserabscheidr	Separador Agua	Vattenavskiljare	
1	**VOE 11110791**		1						Water Separator	Separateur Eau	Wasserabscheidr	Separador Agua	Vattenavskiljare	
2		1					NS		Filter Retainer	Porte-filtre	Filtertopf	Soporte Filtro	Filterhållare	
2			1				NS		•Filter Housing	•Corps de filtre	•Filtergehäuse	•Cuerpo de filtro	•Filterhus	
		1	1				NS		••Hand Pump	••Pompe a main	••Handpumpe	••Bomba manual	••Handpump	
			1				NS		••Shut-off Valve	••Valve Fermeture	••Absperrventil	••Valvula Cierre	••Avstängn.ventil	
3	**VOE 11110683**	1	1						•Primary Filter	•Prefiltre	•Vorfilter	•Prefiltro	•Förfilter	
4	**VOE 11110737**	1							•Bowl	•Coussinet	•Schale	•Taza	•Skål	
4	**VOE 11110738**		1						•Bowl	•Coussinet	•Schale	•Taza	•Skål	
5		1	1				NS		••Sensor	••Capteur	••Geber	••Captador	••Givare	SE2302

1	**STD**	**Vattenavskiljare.** **Separador de agua.** **Wasserabscheider.** **Decanteur eau.** **Water separator.**	Catalogue id **20086**	Group **233**
2	**83057**		Illustr. No **1020052**	Section **200**
3			Issue **VOE 63B9920086**	Page **89**
4				
5				

VOLVO

L120E

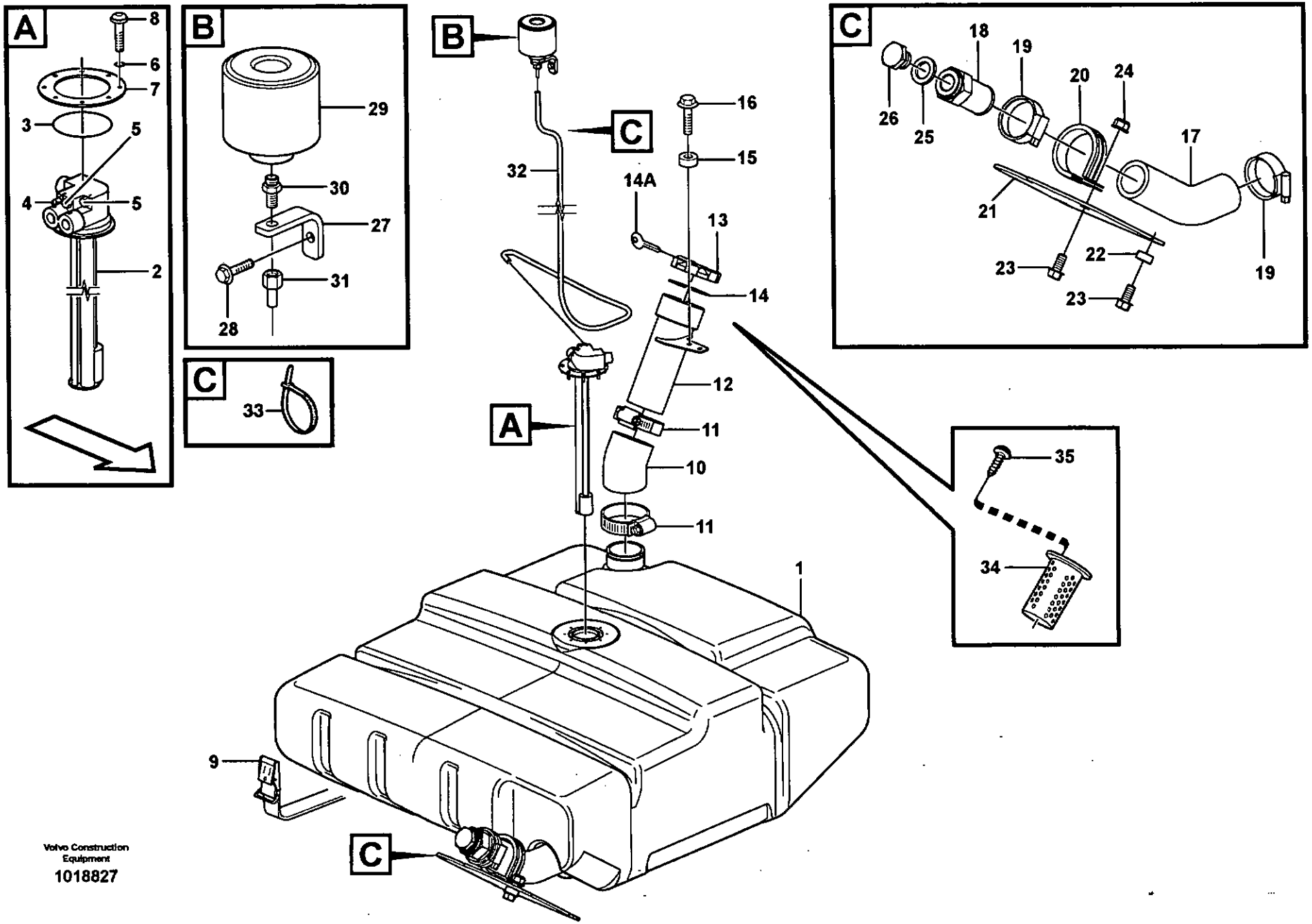

Volvo Construction Equipment
1018827

Fig.	Part No.	Quantity 1	2	3	PS	KIT	Description	Dénomination	Bezeichnung	Denominación	Benämning	Notes
1	**VOE 11410999**	1					Fuel tank	Réservoir carburant	Kraftstofftank	Deposit combust	Bränsletank	
2	**VOE 11170093**	1					•Tank Unit	•Ensem.reservoir	•Tankaggregat	•Unidad Deposito	•Tankaggregat	SE207 See group 235, Page 95
3	**VOE 8151926**	1					••O-ring	••Joint Torique	••O-Ring	••Junta torica	••O-ring	
4	**VOE 11712846**	1					••Nipple	••Raccord	••Nippel	••Niple	••Nippel	
5	**VOE 11712847**	2					••Nipple	••Raccord	••Nippel	••Niple	••Nippel	
6	**VOE 925075**	1					•O-ring	•Joint Torique	•O-Ring	•Junta torica	•O-ring	
7	**VOE 9518442**	1					•Plate	•Plaque	•Platte	•Placa	•Platta	
	VOE 8151926	1					••O-ring	••Joint Torique	••O-Ring	••Junta torica	••O-ring	
8	**VOE 975378**	8					•Screw	•Vis	•Schraube	•Tornillo	•Skruv	
9	**VOE 11132499**	2					Retaining Strap	Courroi.serrage	Halteriemen	Correa Tensora	Spännrem	
10	**VOE 11411043**	1					Hose	Flexible	Schlauch	Manguera	Slang	
11	**VOE 943483**	2					Hose Clamp	Collier Serrage	Schlauchschelle	Abraz Manguera	Slangklamma	
12	**VOE 11411044**	1					Filler pipe	Tube remplissa.	Fullrohr	Tubo Llenado	Påfyllningsrör	
13	**VOE 1189577**	1					Filler cap	Bouchon Remplissa	Tankverschluss	Tapa Llenado	Påfyllningslock	
14	**VOE 1698164**	1					•Gasket	•Joint	•Dichtung	•Junta	•Packning	
14A	**VOE 11991396**	2					•Key	•Cle	•Schlüssel	•Llave	•Nyckel	3)
15	**VOE 13949873**	2					Spacer Washer	Rond.entretoise	Abstandscheibe	Arandela Dist	Distansbricka	
16	**VOE 13946173**	2					Flange screw	Vis à bride	Flanschschraube	Torn embridado	Flänsskruv	
17	**VOE 11411073**	1					Hose	Flexible	Schlauch	Manguera	Slang	
18	**VOE 11411219**	1					Nipple	Raccord	Nippel	Niple	Nippel	
19	**VOE 11059294**	2					Hose Clamp	Collier Serrage	Schlauchschelle	Abraz Manguera	Slangklamma	
20	**VOE 973944**	1					Clamp	Pince Serrage	Klemme	Abrazadera	Klämma	
21		1			NS		Shield	Tole-ecran	Schirmblech	Placa Guardab	Skärmplåt	
22	**VOE 13949873**	3					Spacer Washer	Rond.entretoise	Abstandscheibe	Arandela Dist	Distansbricka	
23	**VOE 946440**	4					Flange screw	Vis à bride	Flanschschraube	Torn embridado	Flänsskruv	
24	**VOE 948645**	1					Flange Lock Nut	Contre écrou bride	Flanschmutter	Contratuer Embr	Flänslåsmutter	
25	**VOE 948884**	1					Plane Gasket	Joint Plan	Flachdichtung	Junta Plana	Planpackning	

3) **GB:** When ordering, the key No. should be stated. **FR:** Lors d'une commande, il faut indiquer le numéro de la clé. **DE:** Bei bestellung muss die Schlüsselnummer angegeben werden. **ES:** Al pedir debe indicarse el número de la llave. **SE:** Vid beställning måste nyckelnr anges.

1	
2	
3	
4	
5	

Bränsletank med monteringsdetaljer
Depósito de combustible con accesorios de montaje
Kraftstofftank mit Anbauteilen
Réservoir de carburant avec pièces de montage
Fuel tank with fitting parts

Catalogue id	Group
20086	**234**
Illustr. No	Section
1018827	**100**
Issue	Page
VOE 63B9920086	**91**

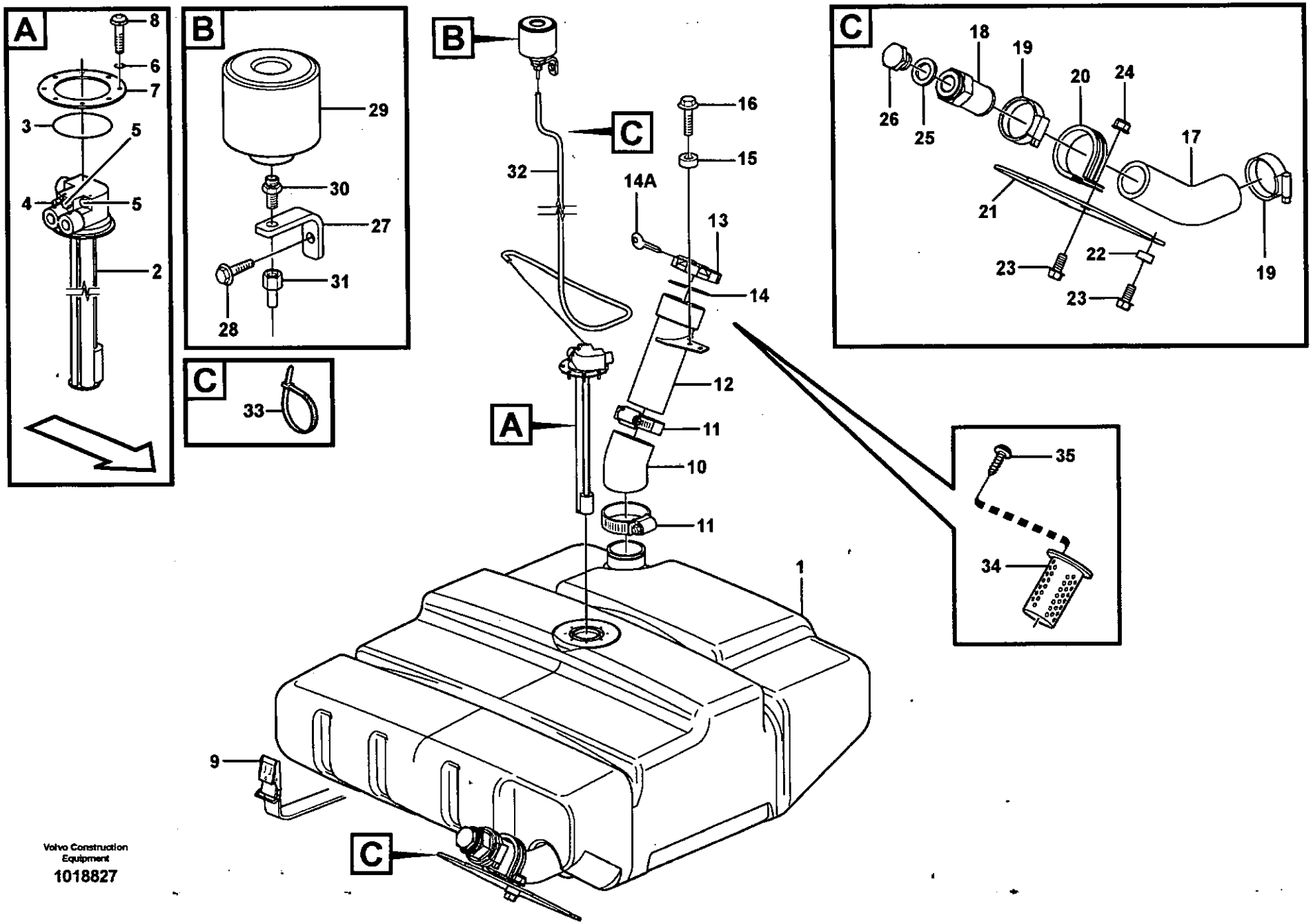

Volvo Construction Equipment

1018827

Fig.	Part No.	Quantity 1	2	3	PS	KIT	Description	Dénomination	Bezeichnung	Denominación	Benämning	Notes
26	**VOE 13960632**	1					Plug	Bouchon	Stopfen	Tapon	Plugg	
27	**11411731**	1					Anchorage	Fixation	Halterung	Fijacion	Fäste	
28	**VOE 946440**	1					Flange screw	Vis à bride	Flanschschraube	Torn embridado	Flänsskruv	
29	**VOE 11172907**	1					Air filter	Filtre à air	Luftfilter	Filtro de aire	Luftfilter	
30	**VOE 4854955**	1					Nipple	Raccord	Nippel	Niple	Nippel	
31	**VOE 949221**	1					Hose Nipple	Raccor.flexible	Schlauchnippel	Niple Manguera	Slangnippel	
32	**VOE 11024720**	REQ					Plastic Hose	Tube Plastique	K-stoffschlauch	Mang Plastico	Plastslang	L = 1700 MM
33	**VOE 14016673**	2					Strip Clamp	Ruban Serrage	Kabelbinder	Abraz Cinta	Bandklamma	
34	**VOE 11173801**	1					Strainer	Crépine	Seiher	Colador	Sil	91472
35	**VOE 955127**	2					X Rec Screw	Vis Empre Cruci	Kreuzschl.schr	Tornillo Cruz	Krysskruv	91472

1		**Bränsletank med monteringsdetaljer** **Depósito de combustible con accesorios de montaje** **Kraftstofftank mit Anbauteilen** **Réservoir de carburant avec pièces de montage** **Fuel tank with fitting parts**
2		
3		
4		
5		

Catalogue id **20086**	Group **234**
Illustr. No **1018827**	Section **100**
Issue **VOE 63B9920086**	Page **93**

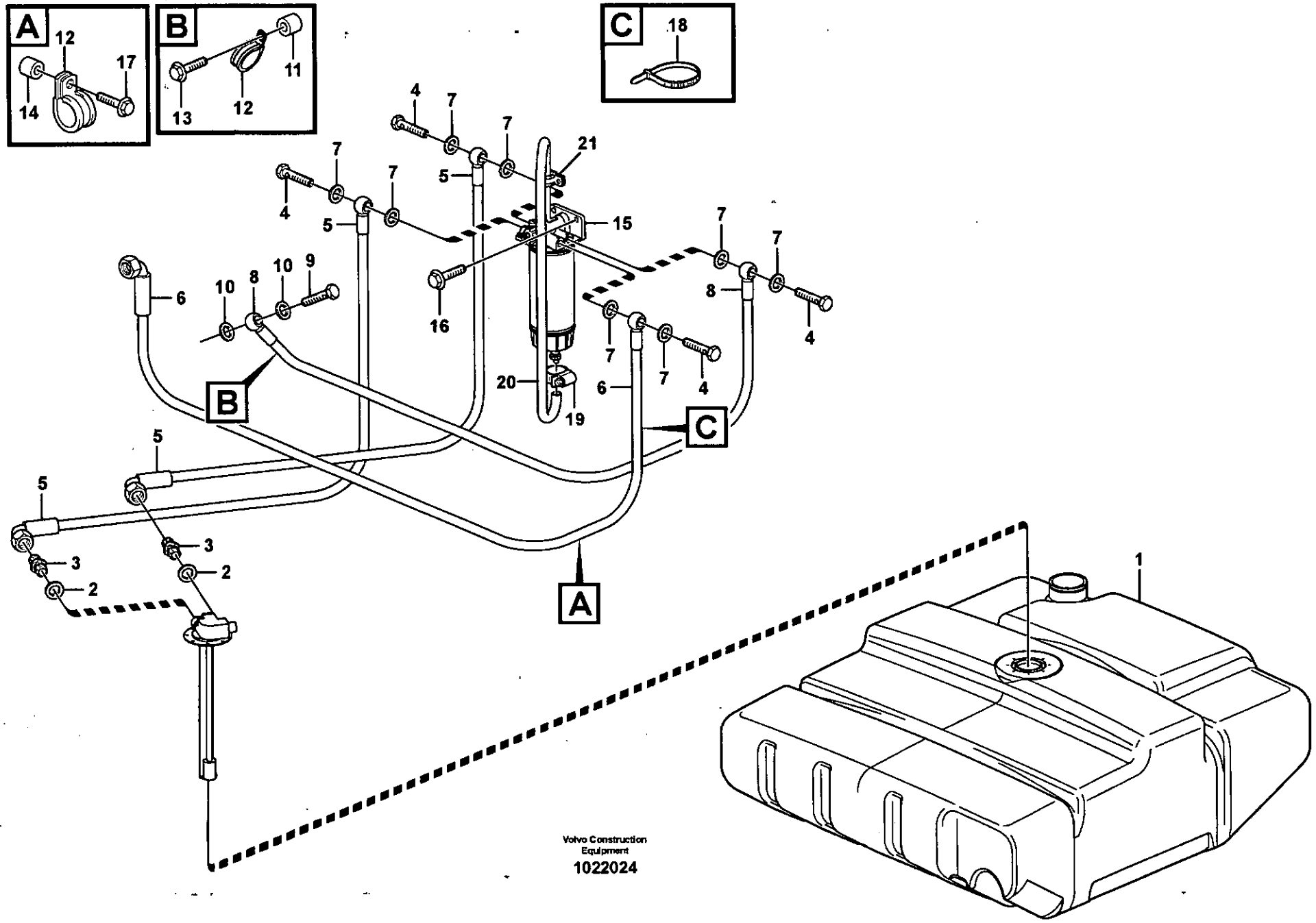
A
12
17
14
B
11
13
12
C
18
4
7
7
21
5
7
7
15
4
5
7
7
8
10
9
6
10
8
16
7
4
7
7
4
20
6
19
B
C
5
5
3
3
2
2
A
1
Volvo Construction
Equipment
1022024

Fig.	Part No.	Quantity 1	2	3	PS	KIT	Description	Dénomination	Bezeichnung	Denominación	Benämning	Notes
1	VOE 11410999	1					Fuel tank	Réservoir carburant	Kraftstofftank	Deposit combust	Bränsletank	See group 234, Page 91
2	VOE 976930	2	2				Gasket	Joint	Dichtung	Junta	Packning	
3	VOE 14213266	2					Fitting	Ecrou raccord	Verschraubung	Racor	Förskruvning	
4	VOE 941686	4					Hollow Screw	Vis Creuse	Hohlschraube	Tornillo hueco	Hålskruv	S/N - 20331
4	VOE 941686	2					Hollow Screw	Vis Creuse	Hohlschraube	Tornillo hueco	Hålskruv	S/N 20332 -
4	VOE 941686		2				Hollow Screw	Vis Creuse	Hohlschraube	Tornillo hueco	Hålskruv	
5	VOE 11411897		1				Fuel Pipe	Conduit Carbura	Kraftst Leitung	Tubo Combustib	Bränslerör	
5	VOE 11411897	2					Fuel Pipe	Conduit Carbura	Kraftst Leitung	Tubo Combustib	Bränslerör	S/N - 20331
5	VOE 11411897	1					Fuel Pipe	Conduit Carbura	Kraftst Leitung	Tubo Combustib	Bränslerör	S/N 20332 -
6	VOE 11411899		1				Fuel Pipe	Conduit Carbura	Kraftst Leitung	Tubo Combustib	Bränslerör	E PROD
6	VOE 11445011		1				Fuel hose	Flexi.carburant	Kraftstoffschlauch	Manguera comb	Bränsleslang	L PROD
6	VOE 11411899	1					Fuel Pipe	Conduit Carbura	Kraftst Leitung	Tubo Combustib	Bränslerör	S/N - 20331
6	VOE 11445011	1					Fuel hose	Flexi.carburant	Kraftstoffschlauch	Manguera comb	Bränsleslang	S/N 20332 -
7	VOE 976930		4				Gasket	Joint	Dichtung	Junta	Packning	
7	VOE 976930	8					Gasket	Joint	Dichtung	Junta	Packning	S/N - 20331
7	VOE 976930	4					Gasket	Joint	Dichtung	Junta	Packning	S/N 20332 -
8	VOE 11411898	1					Fuel Pipe	Conduit Carbura	Kraftst Leitung	Tubo Combustib	Bränslerör	
9	VOE 941686	1					Hollow Screw	Vis Creuse	Hohlschraube	Tornillo hueco	Hålskruv	
10	VOE 976930	2	2				Gasket	Joint	Dichtung	Junta	Packning	
11	VOE 930438	2	1				Spacer Ring	Bagu.entretoise	Abstandring	Anillo Dist	Distansring	
12	VOE 13949747		1				Clamp	Pince Serrage	Klemme	Abrazadera	Klämma	
12	VOE 13949747	3					Clamp	Pince Serrage	Klemme	Abrazadera	Klämma	S/N - 20331
12	VOE 13949747	2					Clamp	Pince Serrage	Klemme	Abrazadera	Klämma	S/N 20332 -
13	VOE 13947760		1				Flange screw	Vis à bride	Flanschschraube	Torn embridado	Flänsskruv	
13	VOE 13947760	2					Flange screw	Vis à bride	Flanschschraube	Torn embridado	Flänsskruv	
13	VOE 13947760	1					Flange screw	Vis à bride	Flanschschraube	Torn embridado	Flänsskruv	
14	VOE 930428	1					Spacer Ring	Bagu.entretoise	Abstandring	Anillo Dist	Distansring	S/N - 20331
14	VOE 13948217	1					Flange screw	Vis à bride	Flanschschraube	Torn embridado	Flänsskruv	S/N 20332 -
15		1	1				Water Separator	Separateur Eau	Wasserabscheidr	Separador Agua	Vattenavskiljare	See group 233, Page 89
16	VOE 946329	2					Flange screw	Vis à bride	Flanschschraube	Torn embridado	Flänsskruv	

1	STD
2	83057
3	
4	
5	

Bränsleledningar, bränsletank - insprutningspump
Tubos de combustible, depósito - bombe de inyección
Kraftstoffleitungen, Kraftstofftank - Einspritzpumpe
Conduits de carburant, réservoir - pompe d'injection
Fuel pipes, fuel tank - injection pump

Catalogue id 20086	Group 235
Illustr. No 1022024	Section 100
Issue VOE 63B9920086	Page 95

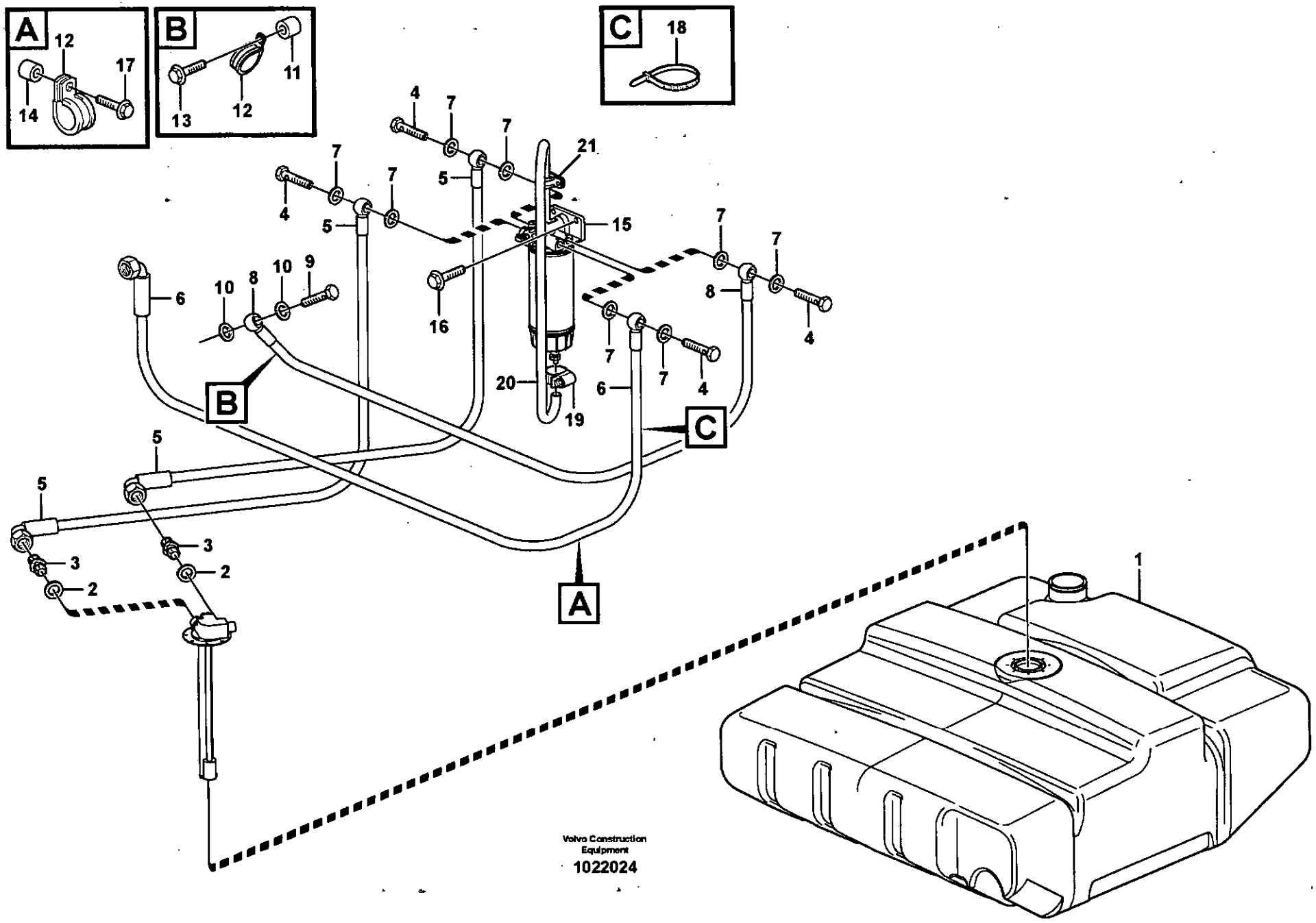
A
12
17
14
B
13
12
11
C
18
4
7
7
21
5
7
7
4
5
15
7
7
8
4
10
8
10
9
6
16
7
7
4
20
6
19
B
C
5
5
3
3
2
2
A
1
Volvo Construction Equipment
1022024

Fig.	Part No.	Quantity 1	2	3	P S	K I T	Description	Dénomination	Bezeichnung	Denominación	Benämning	Notes
17	**VOE 13946173**	1					Flange screw	Vis à bride	Flanschschraube	Torn embridado	Flänsskruv	S/N - 20331
18	**VOE 4881440**	2					Strip Clamp	Ruban Serrage	Kabelbinder	Abraz Cinta	Bandklamma	S/N - 20331
18	**4881440**	1										S/N 20332 -
19	**VOE 13975269**	1					Hose Clamp	Collier Serrage	Schlauchschelle	Abraz Manguera	Slangklamma	
20	**VOE 949908**	REQ					Hose	Durit	Schlauch	Tubo flexible	Slang	L = 730 MM
21	**VOE 980614**	1					Clamp	Pince Serrage	Klemme	Abrazadera	Klämma	

1	**STD**	**Bränsleledningar, bränsletank - insprutningspump** **Tubos de combustible, depósito - bombe de inyección** **Kraftstoffleitungen, Kraftstofftank - Einspritzpumpe** **Conduits de carburant, réservoir - pompe d'injection** **Fuel pipes, fuel tank - injection pump**	Catalogue id **20086**	Group **235**
2	**83057**		Illustr. No **1022024**	Section **100**
3			Issue **VOE 63B9920086**	Page **97**
4				
5				

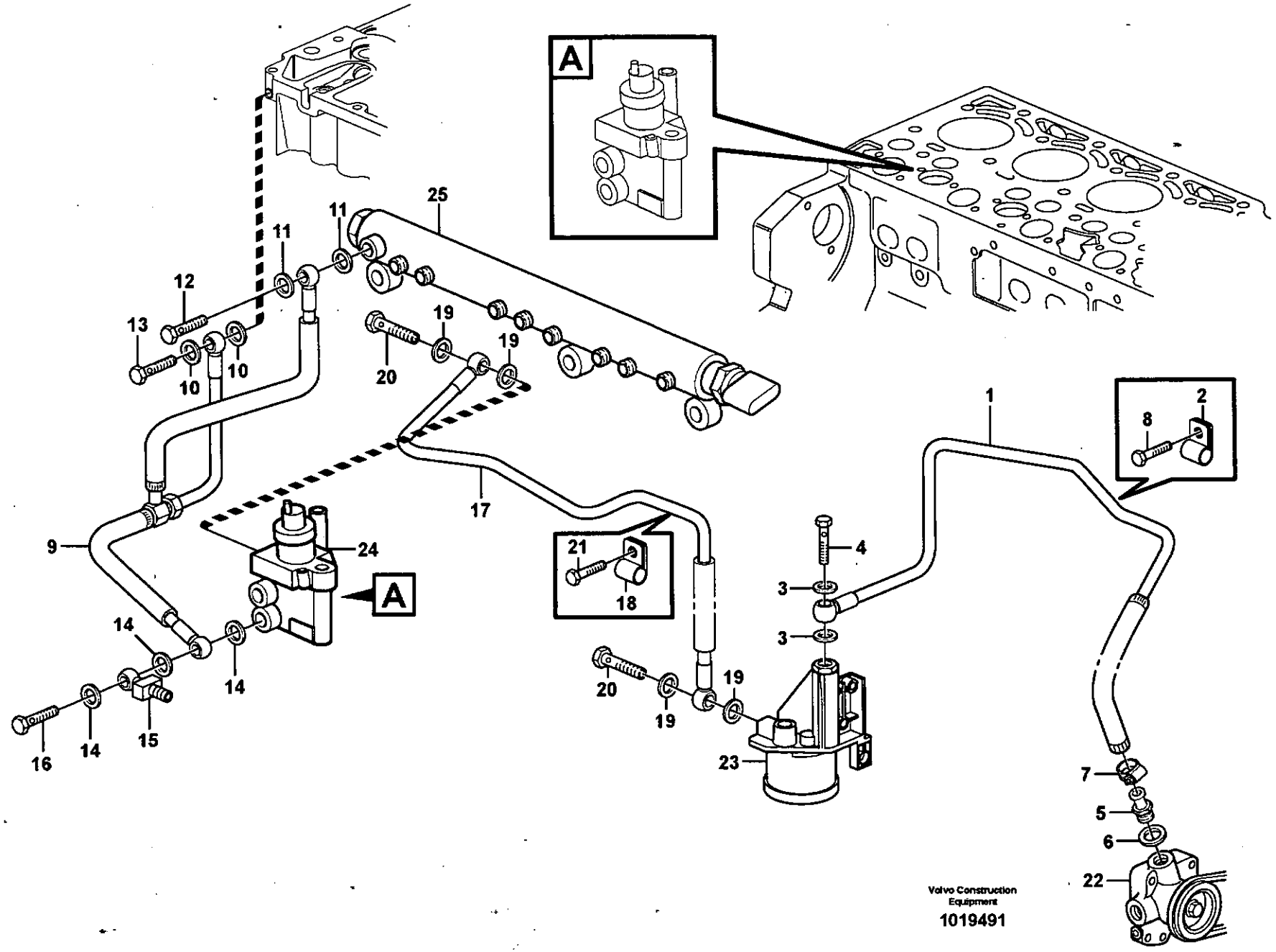
A
25
11
11
12
13
10
10
19
19
20
17
9
24
A
21
18
1
2
8
4
3
3
14
14
14
16
15
20
19
19
23
7
5
6
22
Volvo Construction Equipment
1019491

Fig.	Part No.	Quantity 1	2	3	PS	KIT	Description	Dénomination	Bezeichnung	Denominación	Benämning	Notes
1	**VOE 20829077**	1					Fuel pipe	Conduit carbura	Kraftstoffleitung	Tubo combustib	Bränslerör	
2	**VOE 20460045**	1					•Clamp	•Pince Serrage	•Klemme	•Abrazadera	•Klämma	
3	**VOE 13969011**	2					•Gasket	•Joint	•Dichtung	•Junta	•Packning	
4	**VOE 20460231**	1					•Hollow screw	•Vis creuse	•Hohlschraube	•Racor-surtidor	•Hålskruv	
5	**VOE 20405767**	1					Hose nipple	Nipple de tuyau flexibl	Schlauchnippel	Boquilla del tubo flexi	Nippel	
6	**VOE 13969011**	1					Gasket	Joint	Dichtung	Junta	Packning	
7	**VOE 20405568**	1					Clip	Clip	Klemme	Clip	Clips	
8	**VOE 20460055**	1					Screw	Vis	Schraube	Tornillo	Skruv	
9	**VOE 20796984**	1					Leak-off Line	Conduit Fuite	Leckölleitung	Tubo Salid Ace	Läckoljeledning	
10	**VOE 20460061**	2					•Seal	•Joint	•Dichtring	•Junta	•Tätning	
11	**VOE 13947621**	2					•Plane Gasket	•Joint Plan	•Flachdichtung	•Junta Plana	•Planpackning	
12	**VOE 20460231**	1					•Hollow screw	•Vis creuse	•Hohlschraube	•Racor-surtidor	•Hålskruv	
13	**VOE 20792099**	1					•Hollow Screw	•Vis Creuse	•Hohlschraube	•Tornillo hueco	•Hålskruv	
14	**VOE 13947622**	3					Plane Gasket	Joint Plan	Flachdichtung	Junta Plana	Planpackning	
15	**VOE 20792474**	1					Banjo Fitting	Raccord Banjo	Schwenkkupplung	Conexion Banjo	Banjokoppling	
16	**VOE 20513688**	1					Banjo Nipple	Raccord Banjo	Schwenknippel	Racor Banjo	Banjonippel	
17	**VOE 20797400**	1					Fuel line	Flexible carburant	Kraftstoffschlauch	Manguera combustibl	Bränsleledning	
18	**VOE 20450987**	1					•Clamp	•Pince Serrage	•Klemme	•Abrazadera	•Klämma	
19	**VOE 13969011**	4					•Gasket	•Joint	•Dichtung	•Junta	•Packning	
20	**VOE 20460231**	2					•Hollow screw	•Vis creuse	•Hohlschraube	•Racor-surtidor	•Hålskruv	
21	**VOE 20405792**	1					Screw	Vis	Schraube	Tornillo	Skruv	
22		1					Fuel pump	Pompe Carburant	Kraftstoffpumpe	Bomba Combustib	Bränslepump	See group 233, Page 85
23		1					Fuel Filter Housing	Boîtier de filtre à carb	Kraftstoff-Filtergehäu	Caja de filtro de com	Bränslefilterhus	See group 233, Page 87
24		1					Regulator	Regulateur	Regler	Regulador	Regulator	See group 237, Page 101
25		1					Rail	Rail	Schiene	Rail	Skena	See group 237, Page 101

1		**Bränslerör, bränslepump**	Catalogue id **20086**	Group **235**
2		**Tuberias de combustible, bomba de combustible**		
3		**Brennstoffrohre, Kraftstoffpumpe**	Illustr. No **1019491**	Section **150**
4		**Canalisations à combus.pompe carburant**		
5		**Fuel pipes, fuel pump**	Issue **VOE 63B9920086**	Page **99**

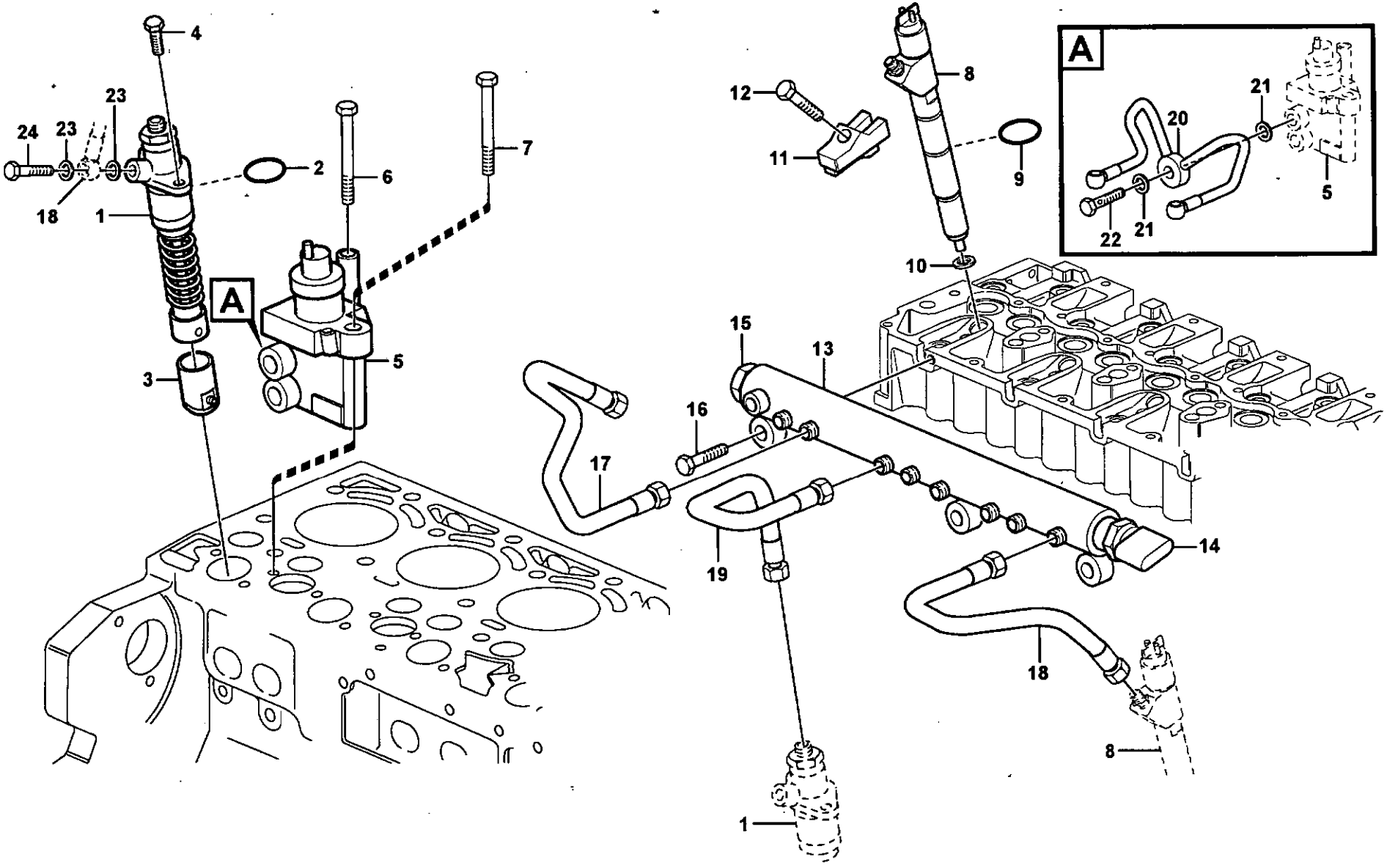

Volvo Construction Equipment

1026102

Fig.	Part No.	Quantity 1	2	3	PS	KIT	Description	Dénomination	Bezeichnung	Denominación	Benämning	Notes
1	**VOE 20795413**	2					Pump Unit	Unite Pompe	Pumpwerk	Unidad Bomba	Pumpenhet	
2	**VOE 20792162**	2					•O-ring	•Joint Torique	•O-Ring	•Junta torica	•O-ring	
3	**VOE 20795661**	2					Tappet	Poussoir Pompe	Pumpdrucker	Balancin	Lyftare	
4	**VOE 20793558**	4					Screw	Vis	Schraube	Tornillo	Skruv	
5	**VOE 20794130**	1					Regulator	Regulateur	Regler	Regulador	Regulator	
6	**VOE 20405723**	1					Screw	Vis	Schraube	Tornillo	Skruv	
7	**VOE 20792140**	1					Hexagon screw	Vis tête hexagonale	Sechskantschraube	Tornillo hexago	Sexkantsskruv	
8	**VOE 20798114**	6					Injector	Injecteur	Einspritzdüse	Inyector	Insprutare	MA2301-MA2306
9	**VOE 20798827**	6					•O-ring	•Joint Torique	•O-Ring	•Junta torica	•O-ring	
10	**VOE 20799064**	6					•Sealing ring	•Bague d'étanchéité	•Runddichtring	•Anillo reten	•Tätningsring	
11	**VOE 20827892**	6					Claw	Griffe	Klaue	Garra	Klo	
12	**VOE 20799719**	6					Bolt	Boulon	Bolzen	Perno	Bult	
13	**VOE 20795719**	1					Rail	Rail	Schiene	Rail	Skena	SE2309
14		1					•Pressure Sensor	•Detect.pression	•Druckmelder	•Sensor Presion	•Tryckgivare	See group 371, Page 229
15	**VOE 20793590**	1					•Valve	•Soupape	•Ventil	•Valvula	•Ventil	
16	**VOE 20405504**	3					Screw	Vis	Schraube	Tornillo	Skruv	
17	**VOE 20795392**	3					Pressure Pipe	Condui.pression	Druckrohr	Tubo Presion	Tryckrör	
18	**VOE 20795405**	3					Pressure Pipe	Condui.pression	Druckrohr	Tubo Presion	Tryckrör	
19	**VOE 20872886**	2					Fuel pipe	Conduit carbura	Kraftstoffleitung	Tubo combustib	Bränslerör	
20	**VOE 20799833**	1					Fuel pipe	Conduit carbura	Kraftstoffleitung	Tubo combustib	Bränslerör	
21	**VOE 13947621**	2					•Plane Gasket	•Joint Plan	•Flachdichtung	•Junta Plana	•Planpackning	
22	**VOE 7025167**	1					•Hollow Screw	•Vis Creuse	•Hohlschraube	•Tornillo hueco	•Hålskruv	
23	**VOE 20460061**	4					•Seal	•Joint	•Dichtring	•Junta	•Tätning	
24	**VOE 20460936**	2					•Hollow screw	•Vis creuse	•Hohlschraube	•Racor-surtidor	•Hålskruv	

1		**Insprutare**
2		**Inyector**
3		**Einspritzdüse**
4		**Injecteur complet**
5		**Injector**

Catalogue id **20086**	Group **237**
Illustr. No **1026102**	Section **100**
Issue **VOE 63B9920086**	Page **101**

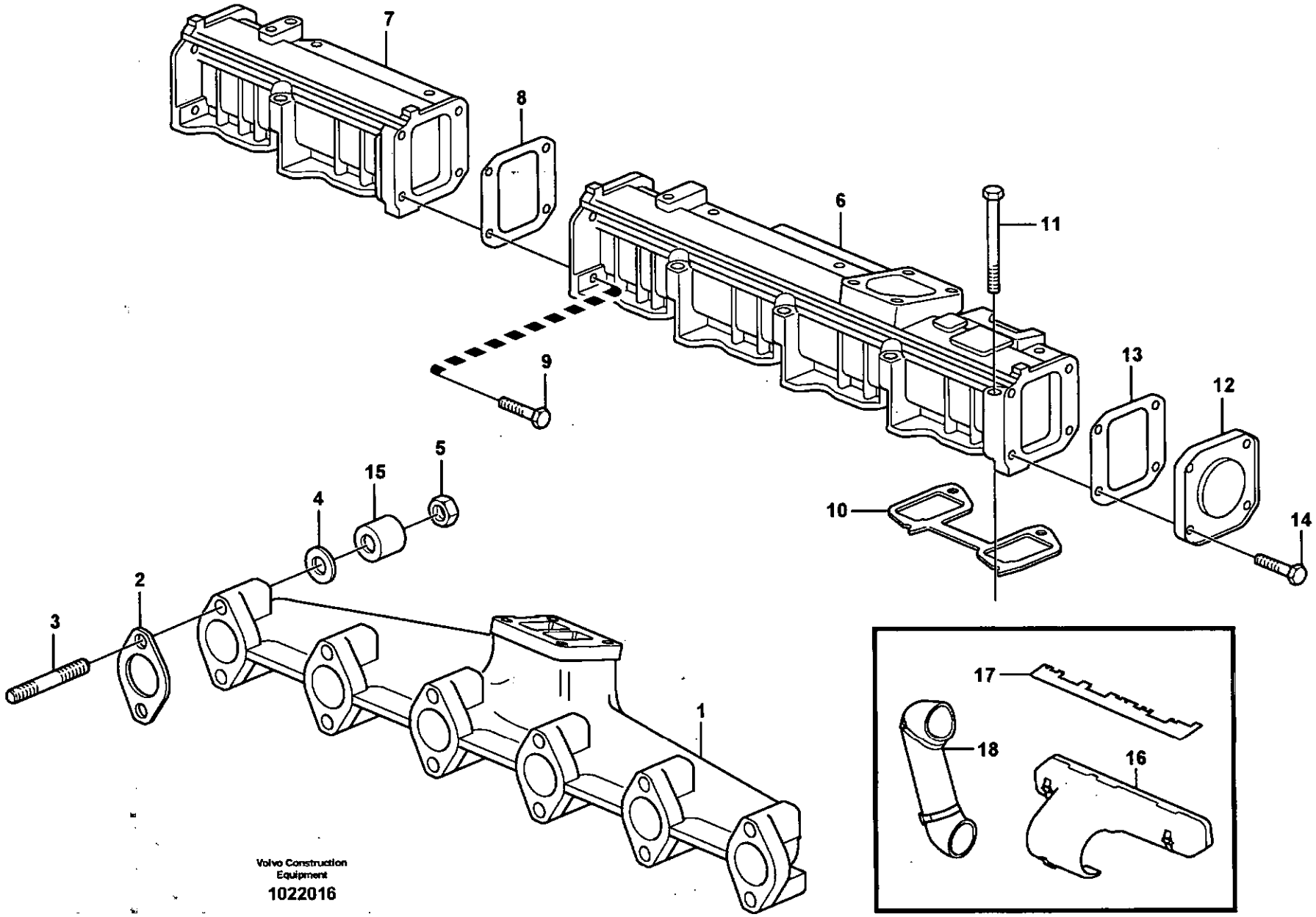
7
8
6
11
9
13
12
5
15
4
10
14
2
3
1
17
18
16
Volvo Construction Equipment
1022016

Fig.	Part No.	Quantity 1	2	3	P S	K I T	Description	Dénomination	Bezeichnung	Denominación	Benämning	Notes
1	**VOE 20580033**	1					Exhaust Pipe	Tuyau d'échappemen.	Auspuffrohr	Tubo Escape	Avgasrör	
2	**VOE 20557208**	6					Gasket	Joint	Dichtung	Junta	Packning	
3	**VOE 20575919**	12					Stud	Goujon	Stiftschraube	Esparrago	Pinnskruv	(VOE 20808174)
4	**VOE 20405588**	12					Washer	Rondelle	Scheibe	Arandela	Bricka	
5	**VOE 20505959**	12					Hexagon Nut	Ecrou Hexagonal	Sechskantmutter	Tuerca Hexagon	Sexkantsmutter	
6	**VOE 20792905**	1					Charge Air Pipe	Tuyau Suralimen	Ladeluftrohr	Tubo Admis Aire	Laddluftrör	
7	**VOE 20792899**	1					Charge Air Pipe	Tuyau Suralimen	Ladeluftrohr	Tubo Admis Aire	Laddluftrör	
8	**VOE 20405613**	1					Gasket	Joint	Dichtung	Junta	Packning	
9	**VOE 20459228**	4					Bolt	Boulon	Bolzen	Perno	Bult	
10	**VOE 20591706**	3					Gasket	Joint	Dichtung	Junta	Packning	
11	**VOE 20412601**	12					Screw	Vis	Schraube	Tornillo	Skruv	
12	**VOE 20405614**	1					Cap	Chapeau	Kappe	Caperuza	Lock	
13	**VOE 20405613**	1					Gasket	Joint	Dichtung	Junta	Packning	
14	**VOE 20405792**	4					Screw	Vis	Schraube	Tornillo	Skruv	
15	**VOE 20847865**	12					Spacer Sleeve	Doui.entretoise	Distanzhülse	Manguito Dist	Distanshylsa	
16	**VOE 11445023**	1					Insulation	Isolant	Isolierung	Aislante	Isolering	
17	**VOE 11445042**	1					Insulation	Isolant	Isolierung	Aislante	Isolering	
18		1					Insulation	Isolant	Isolierung	Aislante	Isolering	See group 252, Page 105

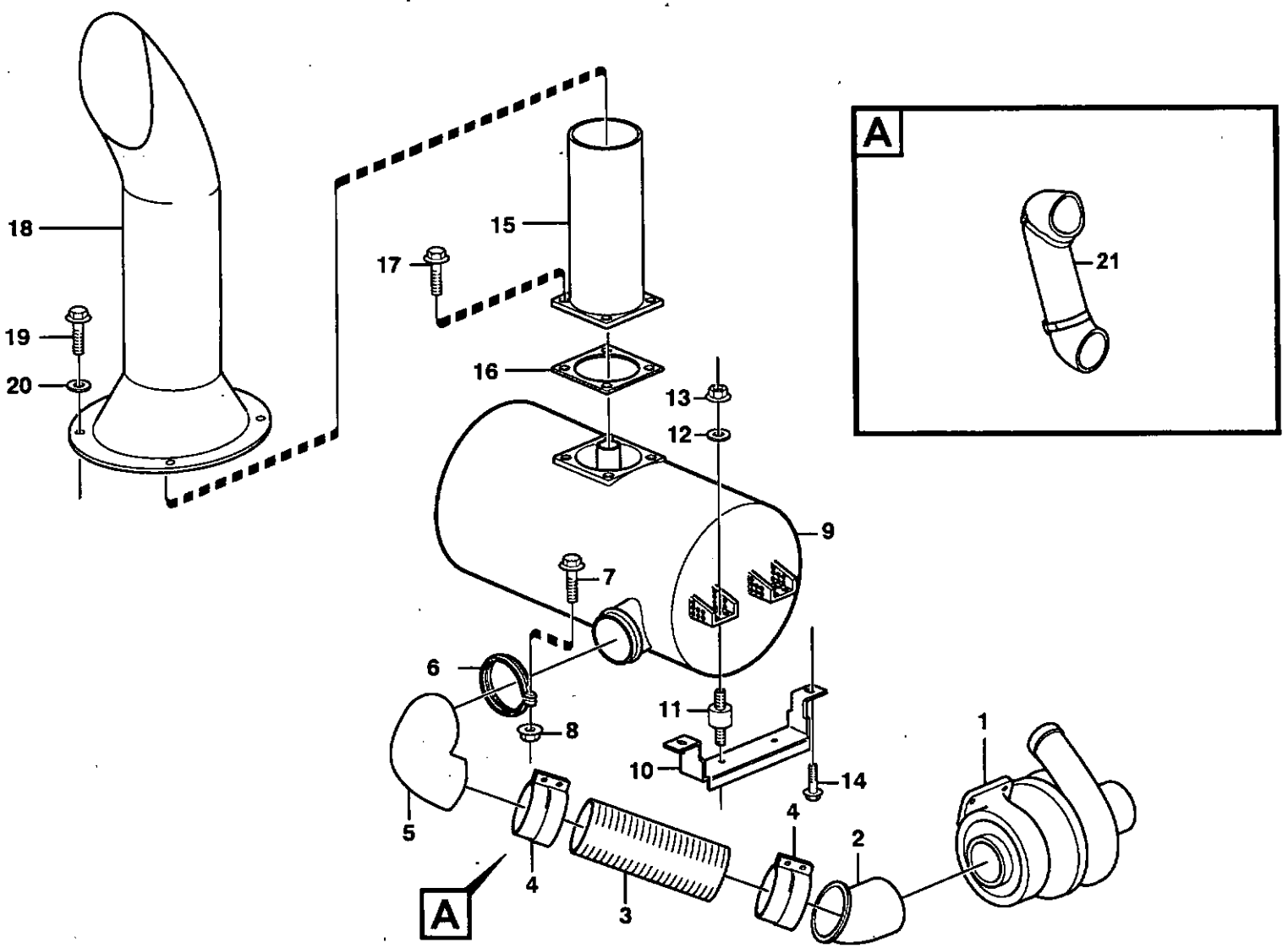
18
19
20
15
17
16
13
12
9
7
6
8
11
10
14
5
4
3
4
2
1
A
A
21

Fig.	Part No.	Quantity 1	2	3	PS	KIT	Description	Dénomination	Bezeichnung	Denominación	Benämning	Notes
1		1					Turbo	Turbo	Turbo	Turbo	Turbo	See group 255, Page 107
2	**VOE 11172243**	1					Exhaust Pipe	Tuyau d'échappemen.	Auspuffrohr	Tubo Escape	Avgasrör	
3	**VOE 11110350**	1					Exhaust Hose	Flex.echappeme.	Auspuffschlauch	Manguera Tub Es	Avgasslang	
4	**VOE 11110355**	2					Clamp	Pince Serrage	Klemme	Abrazadera	Klämma	
5	**VOE 11172244**	1					Exhaust Pipe	Tuyau d'échappemen.	Auspuffrohr	Tubo Escape	Avgasrör	
6	**VOE 1624613**	1					Clamp	Pince Serrage	Klemme	Abrazadera	Klämma	
7	**VOE 13965179**	1					Flange screw	Vis à bride	Flanschschraube	Torn embridado	Flänsskruv	
8	**VOE 13945408**	1					Nut	Ecrou	Mutter	Tuerca	Mutter	
9	**VOE 11110269**	1					Muffler	Silencieux	Schalldämpfer	Silencioso	Ljuddämpare	
10	**VOE 11174246**	2					Attaching Plate	Fer Fixation	Befestigungslasche	Plato Fijacion	Fästjärn	
11	**VOE 11110276**	4					Rubber cushion	Coussin caoutc.	Gummikissen	Cojin goma	Gummikudde	
12	**VOE 13960145**	4					Washer	Rondelle	Scheibe	Arandela	Bricka	
13	**VOE 13971096**	8					Flange nut	Ecrou accouple.	Bundmutter	Tuerca embridad	Flänsmutter	
14	**VOE 13946752**	4					Screw	Vis	Schraube	Tornillo	Skruv	
15	**VOE 11110273**	1					Exhaust Pipe	Tuyau d'échappemen.	Auspuffrohr	Tubo Escape	Avgasrör	
16	**VOE 4773684**	1					Gasket	Joint	Dichtung	Junta	Packning	
17	**VOE 13971019**	4					Screw	Vis	Schraube	Tornillo	Skruv	
18	**VOE 11148403**	1					Ejector Pipe	Tube Ejecteur	Ejektorrohr	Tubo Eyector	Ejektorrör	
19	**VOE 946472**	4					Flange screw	Vis à bride	Flanschschraube	Torn embridado	Flänsskruv	
20	**VOE 13960143**	4					Washer	Rondelle	Scheibe	Arandela	Bricka	
21	**VOE 11445085**	1					Insulation	Isolant	Isolierung	Aislante	Isolering	

1		**Avgassystem, ljuddämpare** **Sistema de escape, silenciador** **Auspuffsystem, Schalldämpfer** **Système d'áspiration, silencieux** **Exhaust system, silencer**	Catalogue id **20086**	Group **252**
2			Illustr. No **1022017**	Section **100**
3			Issue **VOE 63B9920086**	Page **105**
4				
5				

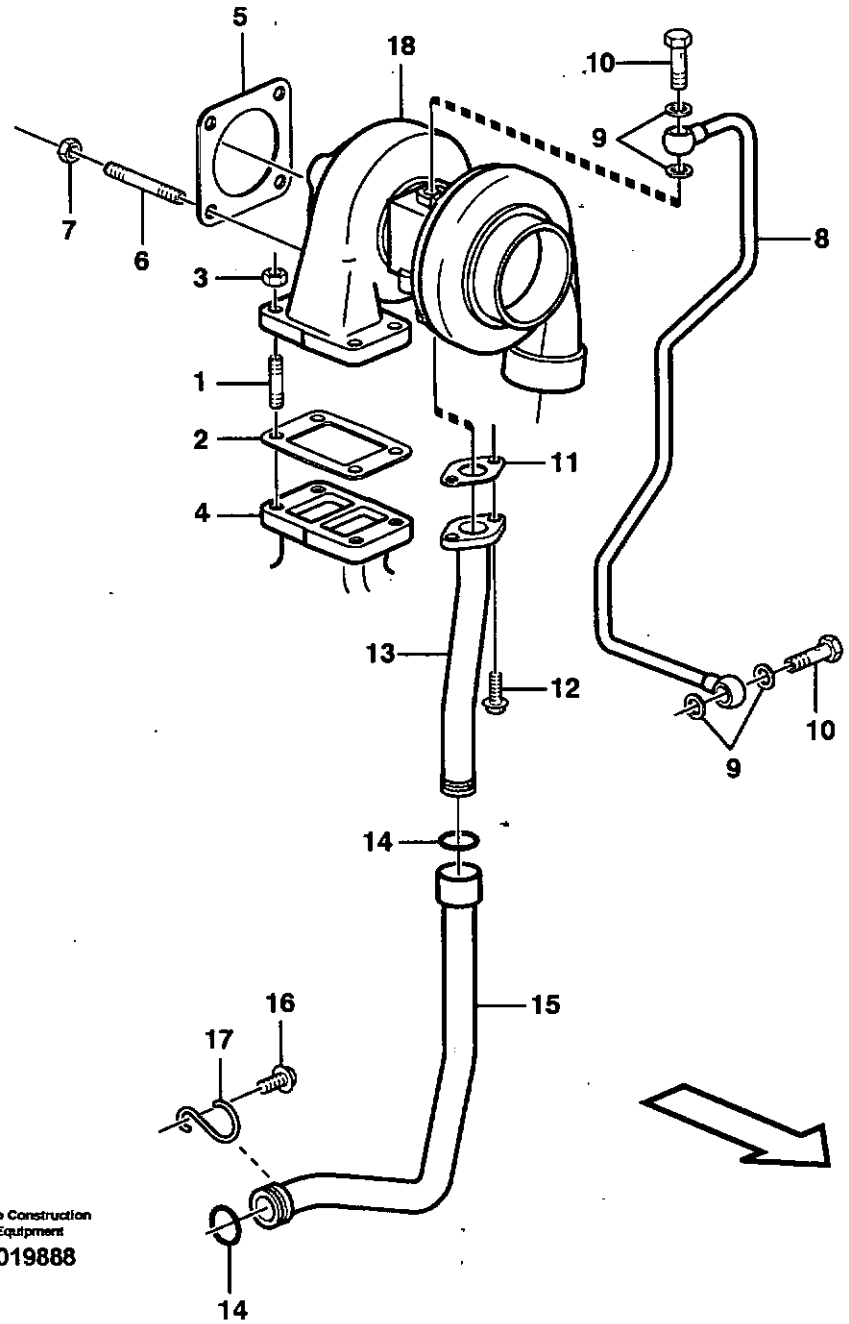

Volvo Construction Equipment

1019888

Fig.	Part No.	Quantity 1	2	3	P S	K I T	Description	Dénomination	Bezeichnung	Denominación	Benämning	Notes
1	**VOE 20799733**	4					Stud	Goujon	Stiftschraube	Esparrago	Pinnskruv	
2	**VOE 20559835**	4					Gasket	Joint	Dichtung	Junta	Packning	
3	**VOE 20412308**	1					Hexagon Nut	Ecrou Hexagonal	Sechskantmutter	Tuerca Hexagon	Sexkantsmutter	
4		4					Exhaust Pipe	Tuyau d'échappemen.	Auspuffrohr	Tubo Escape	Avgasrör	See group 251, Page 103
5	**VOE 20792408**	4					Gasket	Joint	Dichtung	Junta	Packning	
6	**VOE 20412314**	4					Stud	Goujon	Stiftschraube	Esparrago	Pinnskruv	
7	**VOE 20412308**	4					Hexagon Nut	Ecrou Hexagonal	Sechskantmutter	Tuerca Hexagon	Sexkantsmutter	
8	**VOE 20799759**	1					Oil Line	Conduit Huile	Ölleitung	Tubo Aceite	Oljeledning	
9	**VOE 13947621**	4					Plane Gasket	Joint Plan	Flachdichtung	Junta Plana	Planpackning	
10	**VOE 7025167**	2					Hollow Screw	Vis Creuse	Hohlschraube	Tornillo hueco	Hålskruv	
11	**VOE 20405790**	1					Gasket	Joint	Dichtung	Junta	Packning	
12	**VOE 20405885**	2					Screw	Vis	Schraube	Tornillo	Skruv	
13	**VOE 20799766**	1					Return Line	Conduit Retour	Rückaufleitung	Conduct Retorn	Returledning	
14	**VOE 20405822**	2					Sealing ring	Bague d'étanchéité	Runddichtring	Anillo reten	Tätningsring	
15	**VOE 20799769**	1					Return Line	Conduit Retour	Rückaufleitung	Conduct Retorn	Returledning	
16	**VOE 20405792**	1					Screw	Vis	Schraube	Tornillo	Skruv	
17	**VOE 20405789**	1					Retainer	Retenue	Halter	Soporte	Hållare	
18	**VOE 20896351**	1					Turbocharger	Turbocompresse.	Abgasturbolader	Turbocompresor	Turbokompressor	

1		**Turbokompressor med monteringsdetaljer** **Turboalimentador con accesorios de montaje** **Torbolader mit Anbauteilen** **Turbocompresseur avec pièces de montage** **Turbocharger with fitting parts**
2		
3		
4		
5		

Catalogue id	Group
20086	**255**
Illustr. No	Section
1019888	**100**
Issue	Page
VOE 63B9920086	**107**

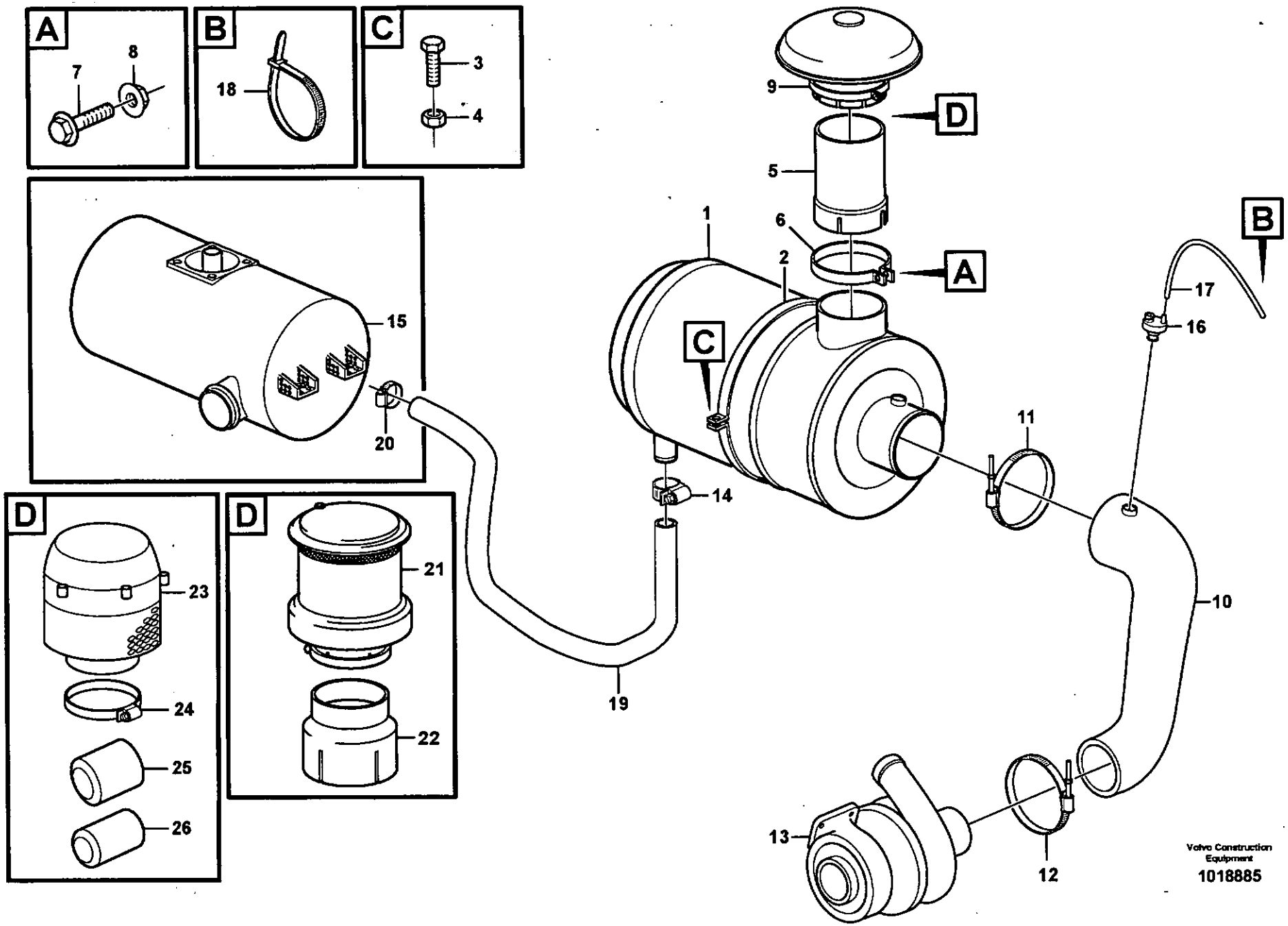
A
7
8
B
18
C
3
4
15
20
D
23
24
25
26
D
21
22
9
D
5
1
6
2
A
C
14
19
B
17
16
11
10
13
12
Volvo Construction Equipment
1018885

Fig.	Part No.	Quantity 1	2	3	PS	KIT	Description	Dénomination	Bezeichnung	Denominación	Benämning	Notes
1		1					Air Cleaner	Filtre Air	Luftfilter	Filtro Aire	Luftrenare	See group 256, Page 111
2	VOE 14340767	2					Clamp	Pince Serrage	Klemme	Abrazadera	Klämma	
3	VOE 946671	2					Flange screw	Vis à bride	Flanschschraube	Torn embridado	Flänsskruv	
4	VOE 13945408	2					Nut	Ecrou	Mutter	Tuerca	Mutter	
5	VOE 11172245	1					Tube	Tube	Rohr	Tubo	Rör	
6	VOE 11133717	1					Clamp	Pince Serrage	Klemme	Abrazadera	Klämma	
7	VOE 946671	1					Flange screw	Vis à bride	Flanschschraube	Torn embridado	Flänsskruv	
8	VOE 13945408	1					Nut	Ecrou	Mutter	Tuerca	Mutter	
9	VOE 11110260	1					Cover	Capot	Haube	Capo	Huv	
10	VOE 11411950	1					Hose	Flexible	Schlauch	Manguera	Slang	
11	VOE 11110380	1					Clamp	Pince Serrage	Klemme	Abrazadera	Klämma	
12	VOE 1544732	1					Hose Clamp	Collier Serrage	Schlauchschelle	Abraz Manguera	Slangklamma	
13		1					Turbo	Turbo	Turbo	Turbo	Turbo	See group 255, Page 107
14	VOE 943479	1					Hose Clamp	Collier Serrage	Schlauchschelle	Abraz Manguera	Slangklamma	
	VOE 943480		1				Hose Clamp	Collier Serrage	Schlauchschelle	Abraz Manguera	Slangklamma	
15		1					Muffler	Silencieux	Schalldämpfer	Silenciador	Ljuddämpare	See group 252, Page 105
16	VOE 20560843	1					Vacuum Switch	Contact Depres.	Vakuumschalter	Contacto Vacio	Vakuumkontakt	SE2501, SE2502
	VOE 20565673	1					Vacuum Switch	Contact Depres.	Vakuumschalter	Contacto Vacio	Vakuumkontakt	83059
17	VOE 969021	1					Hose	Durit	Schlauch	Tubo flexible	Slang	
18	VOE 4881440	1					Strip Clamp	Ruban Serrage	Kabelbinder	Abraz Cinta	Bandklamma	
19	VOE 11410083	1					Hose	Durit	Schlauch	Tubo flexible	Slang	
20	VOE 943476	1					Hose Clamp	Collier Serrage	Schlauchschelle	Abraz Manguera	Slangklamma	
21	VOE 11043074		1				Pre-cleaner	Prefiltre	Vorreiniger	Prefiltro	Förrenare	
22	VOE 11410199		1				Adapter	Raccord Reduct.	Verbind Stutzen	Adaptador	Adapter	
23	VOE 11180658			1			Pre-cleaner	Prefiltre	Vorreiniger	Prefiltro	Förrenare	
24	VOE 1544736			1			•Hose Clamp	•Collier Serrage	•Schlauchschelle	•Abraz Manguera	•Slangklamma	
25	VOE 14342769		1	1			Rubber Sleeve	Douille Caoutch.	Gummimanschette	Manguito Goma	Gummihylsa	
26	VOE 4932563		1	1			Rubber Bushing	Bagu.caoutchouc	Gummibuchse	Buje Goma	Gummibussning	

1	33380
2	80802
3	82290
4	
5	

Luftrenare med monteringsdetaljer
Filtro de aire con accesoris de montaje
Luftfilter mit Anbauteilen
Filtre à air avec pièces de montage
Air filter with fitting parts

Catalogue id	Group
20086	256
Illustr. No	Section
1018885	100
Issue	Page
VOE 63B9920086	109

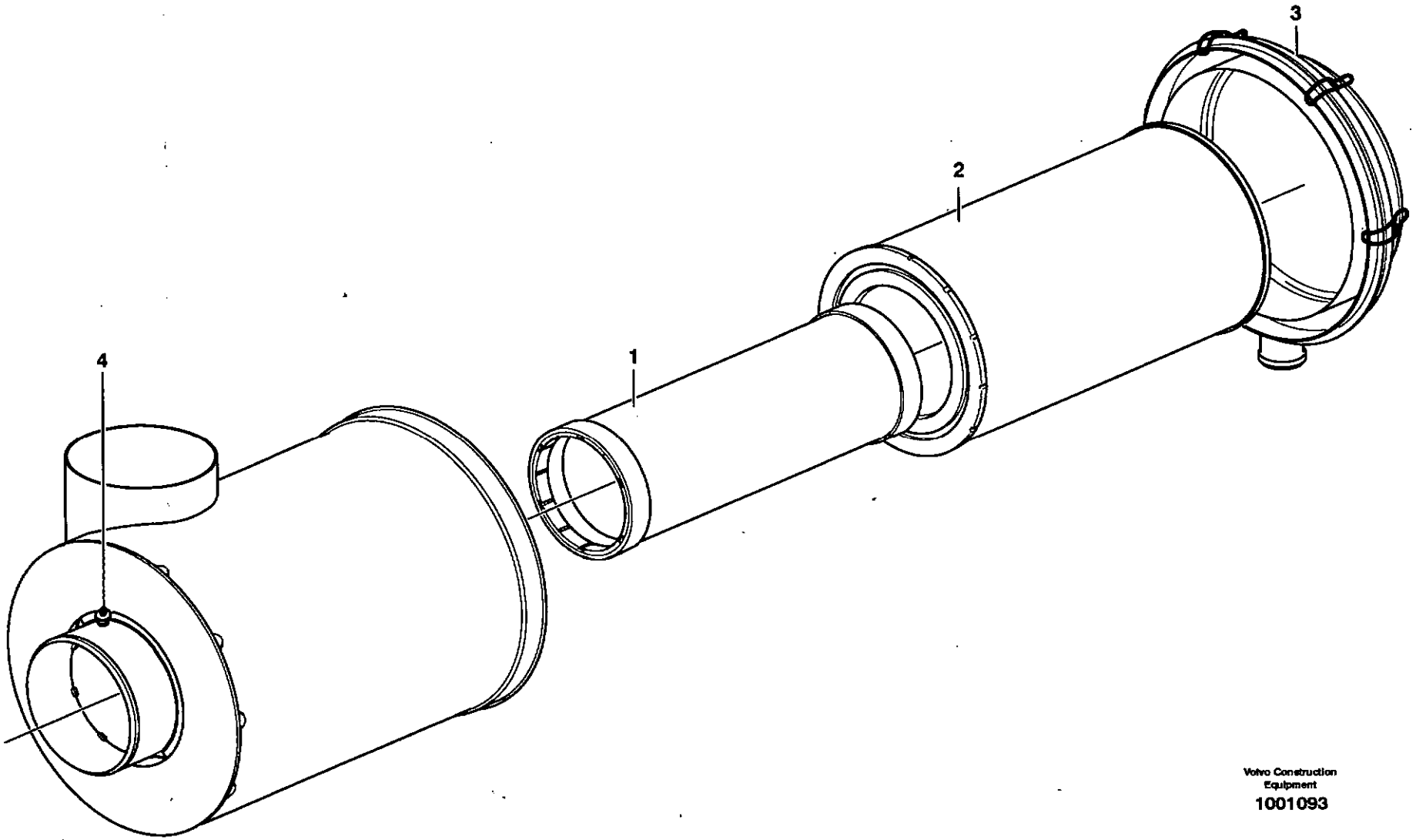

Volvo Construction Equipment

1001093

Fig.	Part No.	Quantity 1	2	3	PS	KIT	Description	Dénomination	Bezeichnung	Denominación	Benämning	Notes
	VOE 11110280	1					Air Cleaner	Filtre Air	Luftfilter	Filtro Aire	Luftrenare	
1	**VOE 11110023**	1					•Air filter	•Filtre à air	•Luftfilter	•Filtro de aire	•Luftfilter	
2	**VOE 11110022**	1					•Air filter	•Filtre à air	•Luftfilter	•Filtro de aire	•Luftfilter	
3	**VOE 11709011**	1					•Cover	•Capot	•Haube	•Capo	•Huv	
4	**VOE 11110027**	1					•Nipple	•Raccord	•Nippel	•Niple	•Nippel	

1		**Luftrenare** **Filtro de aire** **Luftfilter** **Purificateur d'air** **Air filter**	Catalogue id **20086**	Group **256**
2				
3			Illustr. No **1001093**	Section **150**
4				
5			Issue **VOE 63B9920086**	Page **111**

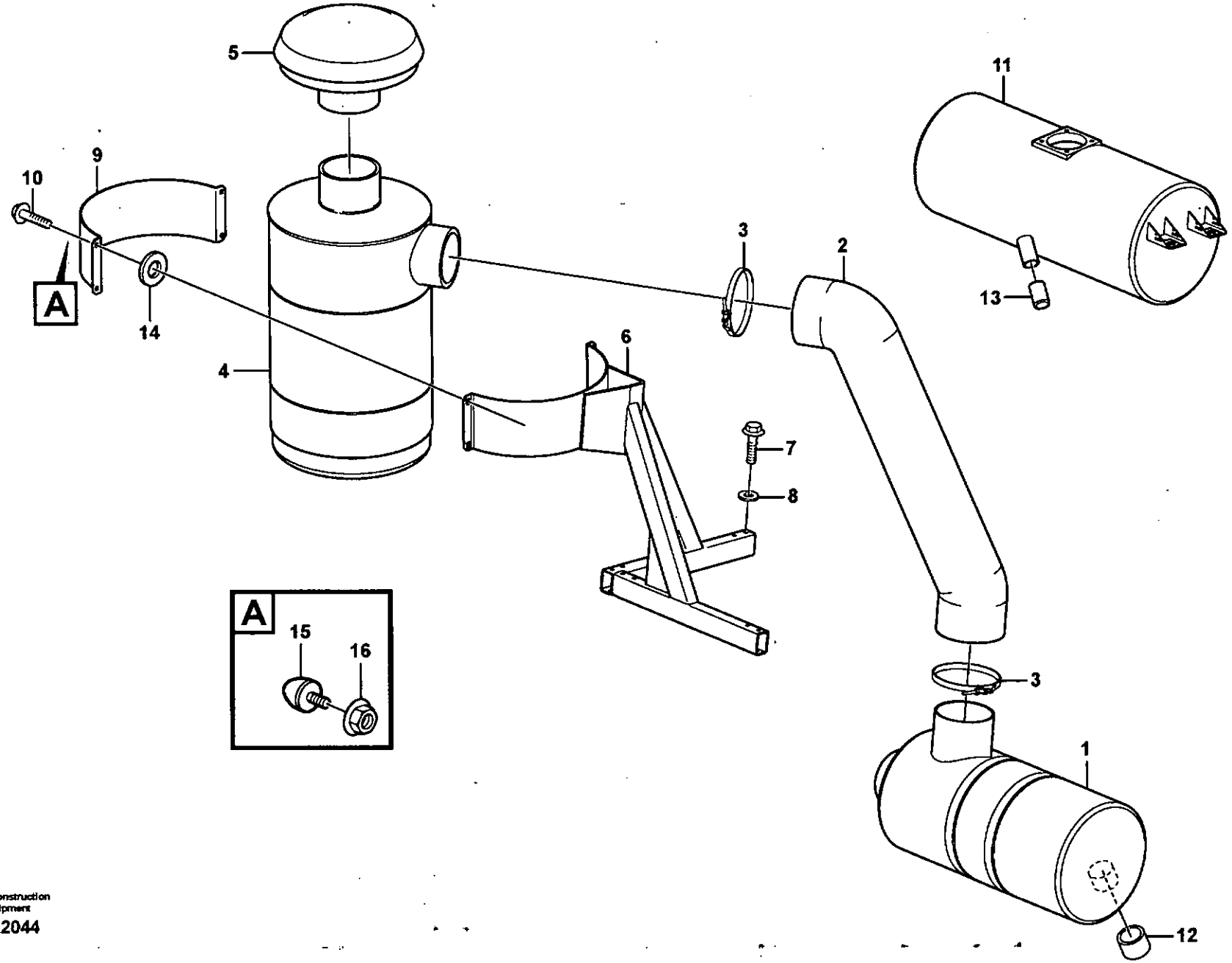
5
11
10
9
3
2
13
A
14
4
6
7
8
A
15
16
3
1
12

Fig.	Part No.	Quantity 1	2	3	PS	KIT	Description	Dénomination	Bezeichnung	Denominación	Benämning	Notes
1		1					Air cleaner	Filtre air	Luftfilter	Filtro aire	Luftrenare	See group 256, Page 109
2	**VOE 11411376**	1					Hose	Durit	Schlauch	Tubo flexible	Slang	
3	**VOE 968941**	2					Clamp	Pince Serrage	Klemme	Abrazadera	Klämma	
4		1					Oil-bath air cleaner	Filtre à bain d'huile	Ölbadluftfilter	Filtro en baño de acei	Oljebadsluftr	See group 256, Page 115
5		1					Cover	Capot	Haube	Capo	Huv	See group 256, Page 109
6	**VOE 11414443**	1					Anchorage	Fixation	Halterung	Fijacion	Fäste	
7	**VOE 13965182**	6					Flange screw	Vis à bride	Flanschschraube	Torn embridado	Flänsskruv	
8	**VOE 13955894**	6					Washer	Rondelle	Scheibe	Arandela	Bricka	
9	**VOE 11435348**	1					Brace	Etrier	Bugel	Brida	Bygel	(VOE 11026850)
10	**VOE 13965179**	4					Flange screw	Vis à bride	Flanschschraube	Torn embridado	Flänsskruv	
11		1					Muffler	Silencieux	Schalldämpfer	Silenciador	Ljuddämpare	See group 252, Page 105
12	**VOE 14342769**	1					Rubber Sleeve	Douille Caoutch	Gummimanschette	Manguito Goma	Gummihylsa	
13	**VOE 4932563**	1					Rubber Bushing	Bagu.caoutchouc	Gummibuchse	Buje Goma	Gummibussning	
14	**VOE 13960141**	4					Washer	Rondelle	Scheibe	Arandela	Bricka	
15	**VOE 4881758**	1					Rubber stop	Butee caoutcho.	Gummipuffer	Tope goma	Gummistopp	
16	**VOE 13945408**	1					Nut	Ecrou	Mutter	Tuerca	Mutter	

1		**Förrenare, oljebadstyp.** **Prefiltro de baño de aceite.** **Ölbad - Vorreiniger.** **Préfiltre à bain d'huile.** **Oil-bath precleaner.**	Catalogue id **20086**	Group **256**
2				
3			Illustr. No **1022044**	Section **200**
4				
5		**83059**	Issue **VOE 63B9920086**	Page **113**

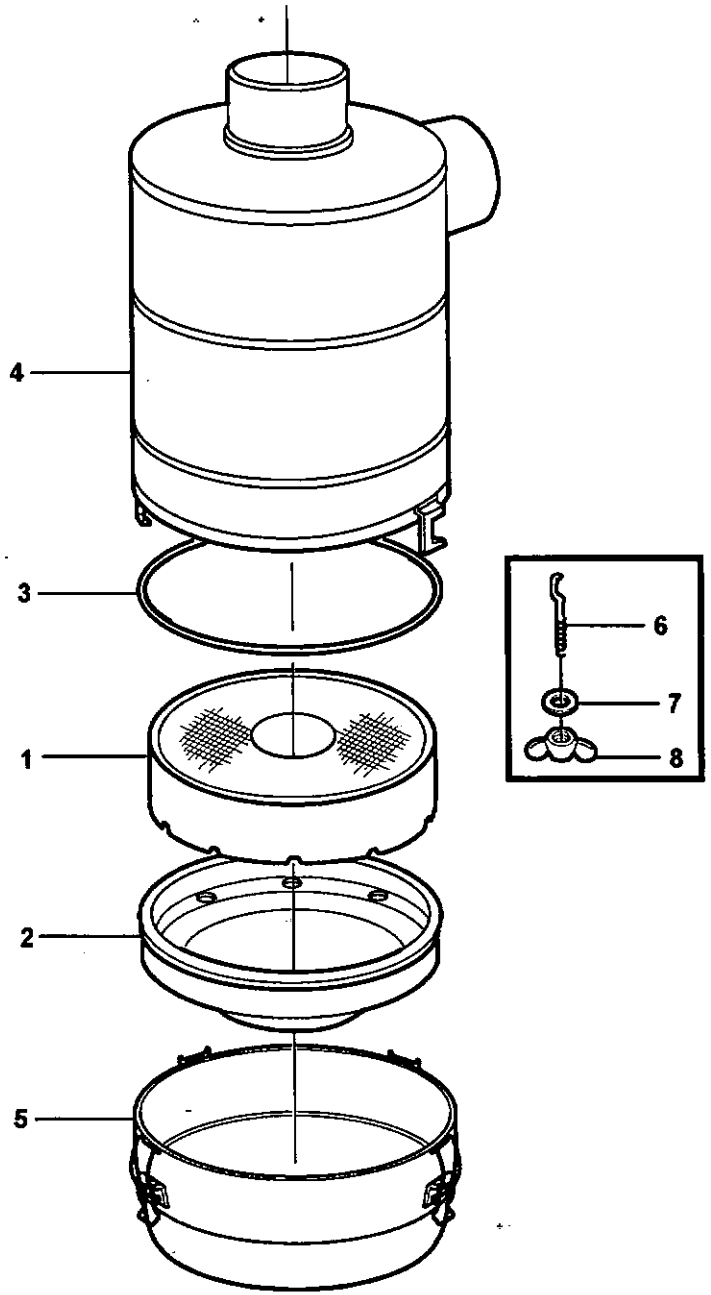

Volvo Construction Equipment
1020218

Fig.	Part No.	Quantity 1	2	3	PS	KIT	Description	Dénomination	Bezeichnung	Denominación	Benämning	Notes
	VOE 11033550	1					Oil Bath Air Cl	Filt.bain Huile	Ölbadluftfilter	Filt Ban Aceit	Oljebadsluftr	
1	**VOE 11712792**	1					•Filter Insert	•Cartouch.filtre	•Filtereinsatz	•Cartuc.filtrant	•Filterinsats	
2	**VOE 11999931**	1					•Reservoir	•Reservoir	•Behälter	•Deposito	•Behållare	
3	**VOE 11712791**	1					•O-ring	•Joint Torique	•O-Ring	•Junta torica	•O-ring	
4	**VOE 11712790**	1					•Reservoir	•Reservoir	•Behälter	•Deposito	•Behållare	
5	**VOE 11712793**	1					•Cover	•Capot	•Haube	•Capo	•Huv	
6	**VOE 11708591**	2					•Screw Eye	•Boulon Oeillet	•Ringschraube	•Argolla Torn	•Skruvögla	
7	**VOE 976943**	3					•Washer	•Rondelle	•Scheibe	•Arandela	•Bricka	
8	**VOE 956903**	3					•Wing Nut	•Ecrou papillon	•Flugelmutter	•Tuerca mariposa	•Vingmutter	

1		**Luftrenare.** **Depurador de aire.** **Luftreiniger.** **Purificateur d'air.** **Air filter.**	Catalogue id **20086**	Group **256**
2				
3			Illustr. No **1020218**	Section **250**
4				
5		**83059**	Issue **VOE 63B9920086**	Page **115**

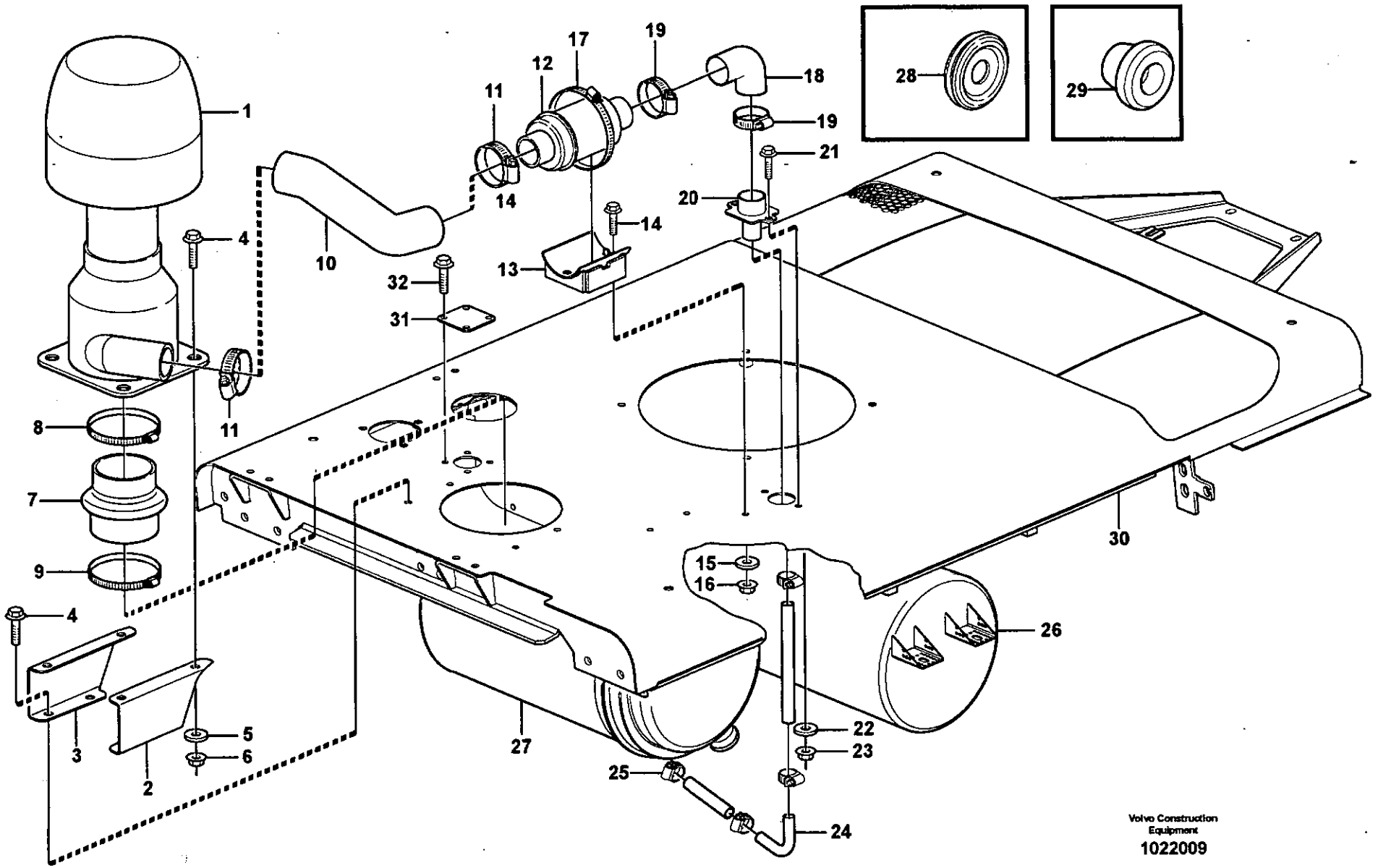
1
2
3
4
5
6
7
8
9
10
11
12
13
14
15
16
17
18
19
20
21
22
23
24
25
26
27
28
29
30
31
32
Volvo Construction Equipment
1022009

Fig.	Part No.	Quantity 1	2	3	PS	KIT	Description	Dénomination	Bezeichnung	Denominación	Benämning	Notes
1	**VOE 11417477**	1					Primary Filter	Prefiltre	Vorfilter	Prefiltro	Förfilter	
	VOE 11715353	1					•Air Cleaner	•Filtre Air	•Luftfilter	•Filtro Aire	•Luftrenare	
2	**VOE 11417483**	1					Bracket	Console	Konsole	Ménsula	Konsol	LH
3	**VOE 11417484**	1					Bracket	Console	Konsole	Ménsula	Konsol	RH
4	**VOE 13945444**	8					Flange screw	Vis à bride	Flanschschraube	Torn embridado	Flänsskruv	
5	**VOE 13955894**	8					Washer	Rondelle	Scheibe	Arandela	Bricka	
6	**VOE 948645**	8					Flange Lock Nut	Contre écrou bride	Flanschmutter	Contratuer Embr	Flänslåsmutter	
7	**VOE 11417480**	1					Adapter	Raccord Reduct.	Verbind Stutzen	Adaptador	Adapter	
8	**VOE 943485**	1					Hose Clamp	Collier Serrage	Schlauchschelle	Abraz Manguera	Slangklamma	
9	**VOE 943485**	1					Hose Clamp	Collier Serrage	Schlauchschelle	Abraz Manguera	Slangklamma	
10	**VOE 11417478**	1					Convolut Tubing	Durit Accordeon	Spiralschlauch	Mang Espiral	Spiralslang	
11	**VOE 943478**	2					Hose Clamp	Collier Serrage	Schlauchschelle	Abraz Manguera	Slangklamma	
12	**VOE 11417482**	1					Check valve	Valve antiretour	Rückschlagventil	Válvula de retención	Backventil	
13	**VOE 11417493**	1					Bracket	Console	Konsole	Ménsula	Konsol	
14	**VOE 13945444**	2					Flange screw	Vis à bride	Flanschschraube	Torn embridado	Flänsskruv	
15	**VOE 13955894**	2					Washer	Rondelle	Scheibe	Arandela	Bricka	
16	**VOE 948645**	2					Flange Lock Nut	Contre écrou bride	Flanschmutter	Contratuer Embr	Flänslåsmutter	
17	**VOE 943483**	1					Hose Clamp	Collier Serrage	Schlauchschelle	Abraz Manguera	Slangklamma	
18	**VOE 11417478**	1					Convolut Tubing	Durit Accordeon	Spiralschlauch	Mang Espiral	Spiralslang	
19	**VOE 943478**	2					Hose Clamp	Collier Serrage	Schlauchschelle	Abraz Manguera	Slangklamma	
20	**VOE 11417489**	1					Adapter	Raccord Reduct.	Verbind Stutzen	Adaptador	Adapter	
21	**VOE 13945444**	2					Flange screw	Vis à bride	Flanschschraube	Torn embridado	Flänsskruv	
22	**VOE 13955894**	2					Washer	Rondelle	Scheibe	Arandela	Bricka	
23	**VOE 948645**	2					Flange Lock Nut	Contre écrou bride	Flanschmutter	Contratuer Embr	Flänslåsmutter	
24	**VOE 11417497**	1					Pipe	Canalisation	Rohrleitung	Canalizacion	Rör	
25	**VOE 943475**	4					Hose Clamp	Collier Serrage	Schlauchschelle	Abraz Manguera	Slangklamma	
26		1					Muffler	Silencieux	Schalldämpfer	Silencioso	Ljuddämpare	See group 252, Page 105
27		1					Air Cleaner	Filtre Air	Luftfilter	Filtro Aire	Luftrenare	See group 256, Page 109
28	**VOE 14342769**	1					Rubber Sleeve	Douille Caoutch	Gummimanschette	Manguito Goma	Gummihylsa	
29	**VOE 13974682**	2					Plug	Bouchon	Stopfen	Tapon	Plugg	OD = 10 MM

1		**Förrenare** **Prefiltro** **Vorreiniger** **Prefiltre** **Pre-cleaner**	Catalogue id **20086**	Group **256**
2				
3			Illustr. No **1022009**	Section **300**
4				
5		**83357**	Issue **VOE 63B9920086**	Page **117**

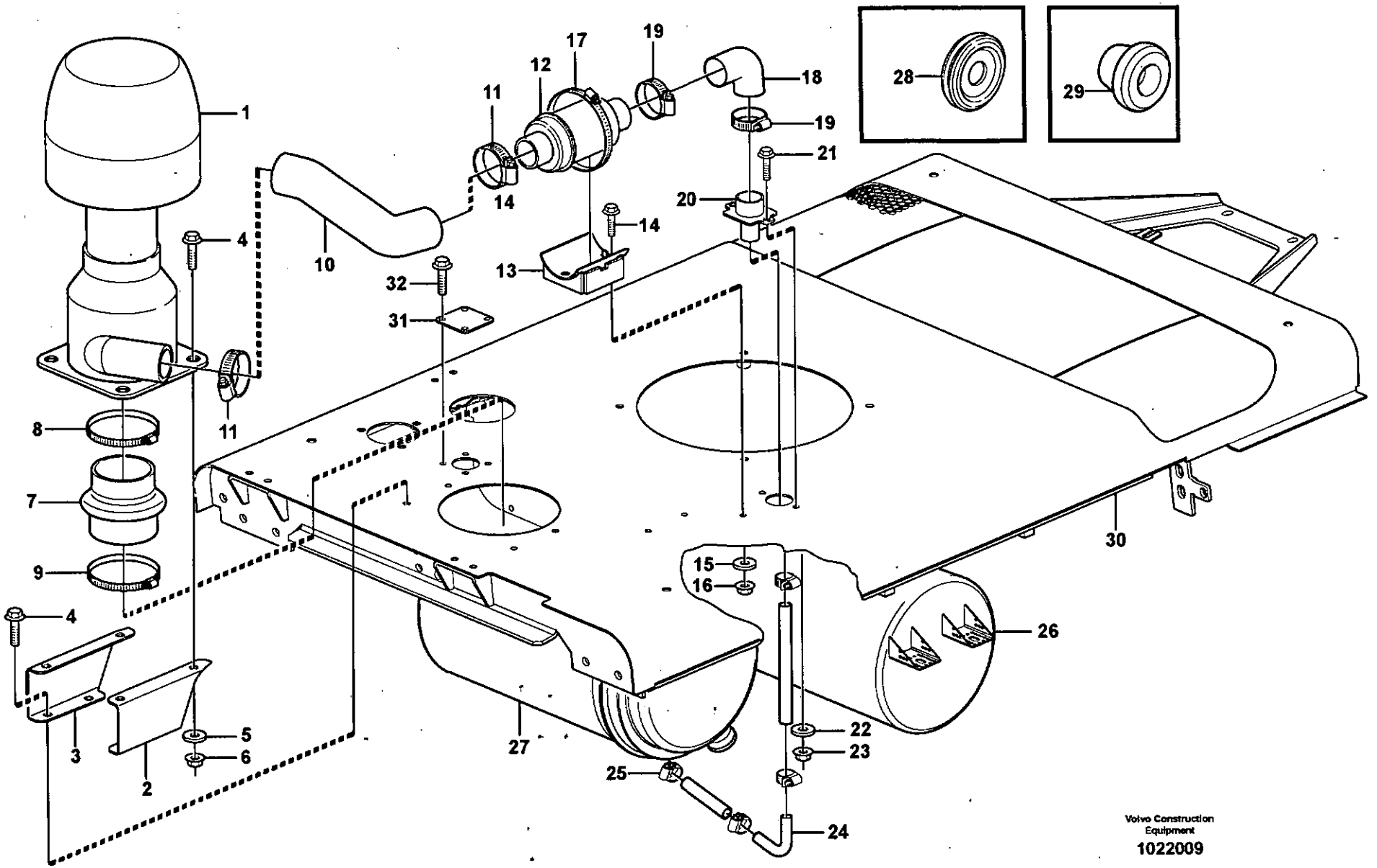

Volvo Construction Equipment

1022009

Fig.	Part No.	Quantity 1	2	3	P S	K I T	Description	Dénomination	Bezeichnung	Denominación	Benämning	Notes
30	**VOE 11435438**	1					Top Plate	Tole Superieure	Deckblech	Placa Superior	Överplåt	
31		1			NS		Cover Plate	Protection en tole	Schutzblech	Placa Tapa	Täckplatta	
32	**VOE 13945444**	4					Flange screw	Vis à bride	Flanschschraube	Torn embridado	Flänsskruv	

1		**Förrenare** **Prefiltro** **Vorreiniger** **Prefiltre** **Pre-cleaner**	Catalogue id **20086**	Group **256**
2				
3			Illustr. No **1022009**	Section **300**
4				
5		**83357**	Issue **VOE 63B9920086**	Page **119**

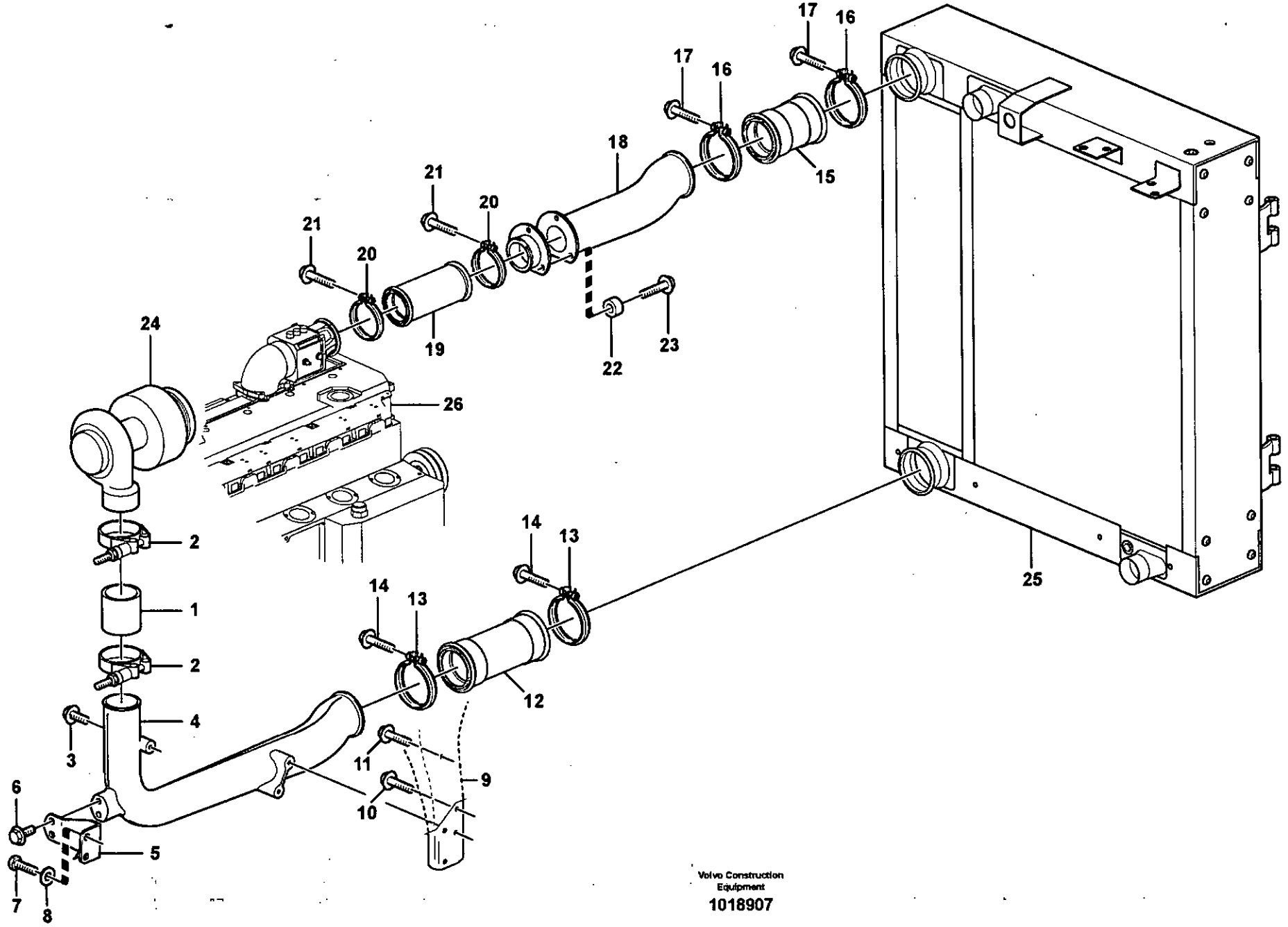

Volvo Construction Equipment

1018907

Fig.	Part No.	Quantity 1	2	3	PS	KIT	Description	Dénomination	Bezeichnung	Denominación	Benämning	Notes
1	**VOE 3183620**	1					Charge Air Hose	Flexible d'air de surali	Ladeluftschl.	Mang Carga Aire	Laddluftslang	
2	**VOE 1542778**	2					Clamp	Pince Serrage	Klemme	Abrazadera	Klämma	
3	**VOE 13965176**	2					Flange screw	Vis à bride	Flanschschraube	Torn embridado	Flänsskruv	
4	**VOE 11411266**	1					Charge Air Pipe	Tuyau Suralimen	Ladeluftrohr	Tubo Admis Aire	Laddluftrör	
5	**VOE 11411625**	1					Bracket	Console	Konsole	Ménsula	Konsol	
6	**VOE 13945444**	2					Flange screw	Vis à bride	Flanschschraube	Torn embridado	Flänsskruv	
7	**VOE 983242**	2					Screw	Vis	Schraube	Tornillo	Skruv	
8	**VOE 930840**	4					Washer	Rondelle	Scheibe	Arandela	Bricka	S/N - 20317
8	**VOE 930840**	3					Washer	Rondelle	Scheibe	Arandela	Bricka	S/N 20318 - S/N 71401 - BRA
9	**VOE 11411160**	1					Bracket	Console	Konsole	Ménsula	Konsol	
10	**VOE 13947760**	4					Flange screw	Vis à bride	Flanschschraube	Torn embridado	Flänsskruv	
11	**VOE 13965181**	1					Flange screw	Vis à bride	Flanschschraube	Torn embridado	Flänsskruv	
12	**VOE 11110495**	1					Hose	Durit	Schlauch	Tubo flexible	Slang	
13	**VOE 1676424**	2					Clamp	Pince Serrage	Klemme	Abrazadera	Klämma	
14	**VOE 13948356**	2					Flange screw	Vis à bride	Flanschschraube	Torn embridado	Flänsskruv	
15	**VOE 11110594**	1					Charge Air Hose	Flexible d'air de surali	Ladeluftschl.	Mang Carga Aire	Laddluftslang	
16	**VOE 1676424**	2					Clamp	Pince Serrage	Klemme	Abrazadera	Klämma	
17	**VOE 13948356**	2					Flange screw	Vis à bride	Flanschschraube	Torn embridado	Flänsskruv	
18	**VOE 11411638**	1					Charge Air Pipe	Tuyau Suralimen	Ladeluftrohr	Tubo Admis Aire	Laddluftrör	
19	**VOE 11110598**	1					Charge Air Hose	Flexible d'air de surali	Ladeluftschl.	Mang Carga Aire	Laddluftslang	
20	**VOE 8149651**	2					Clamp	Collier serrage	Klemme	Abrazadera	Klamma	
21	**VOE 13948356**	2					Flange screw	Vis à bride	Flanschschraube	Torn embridado	Flänsskruv	
22	**VOE 930431**	3					Spacer Ring	Bagu.entretoise	Abstandring	Anillo Dist	Distansring	S/N - 19806 SWE
22	**VOE 13949873**	3					Spacer Washer	Rond.entretoise	Abstandscheibe	Arandela Dist	Distansbricka	S/N 19807 - SWE
23	**VOE 946671**	3					Flange screw	Vis à bride	Flanschschraube	Torn embridado	Flänsskruv	
24		1					Turbo	Turbo	Turbo	Turbo	Turbo	See group 255, Page 107
25		1					Radiator	Radiateur	Kühler	Radiador	Kylare	See group 261, Page 123
26		1					Cylinder head	Culasse	Zylinderkopf	Culata	Cylinderhuvud	See group 211, Page 51

1		**Laddluftkylare**	Catalogue id **20086**	Group **258**
2		**Intercooler**		
3		**Intercooler**	Illustr. No **1018907**	Section **100**
4		**Refroidisseur intermédiaire**		
5		**Intercooler**	Issue **VOE 63B9920086**	Page **121**

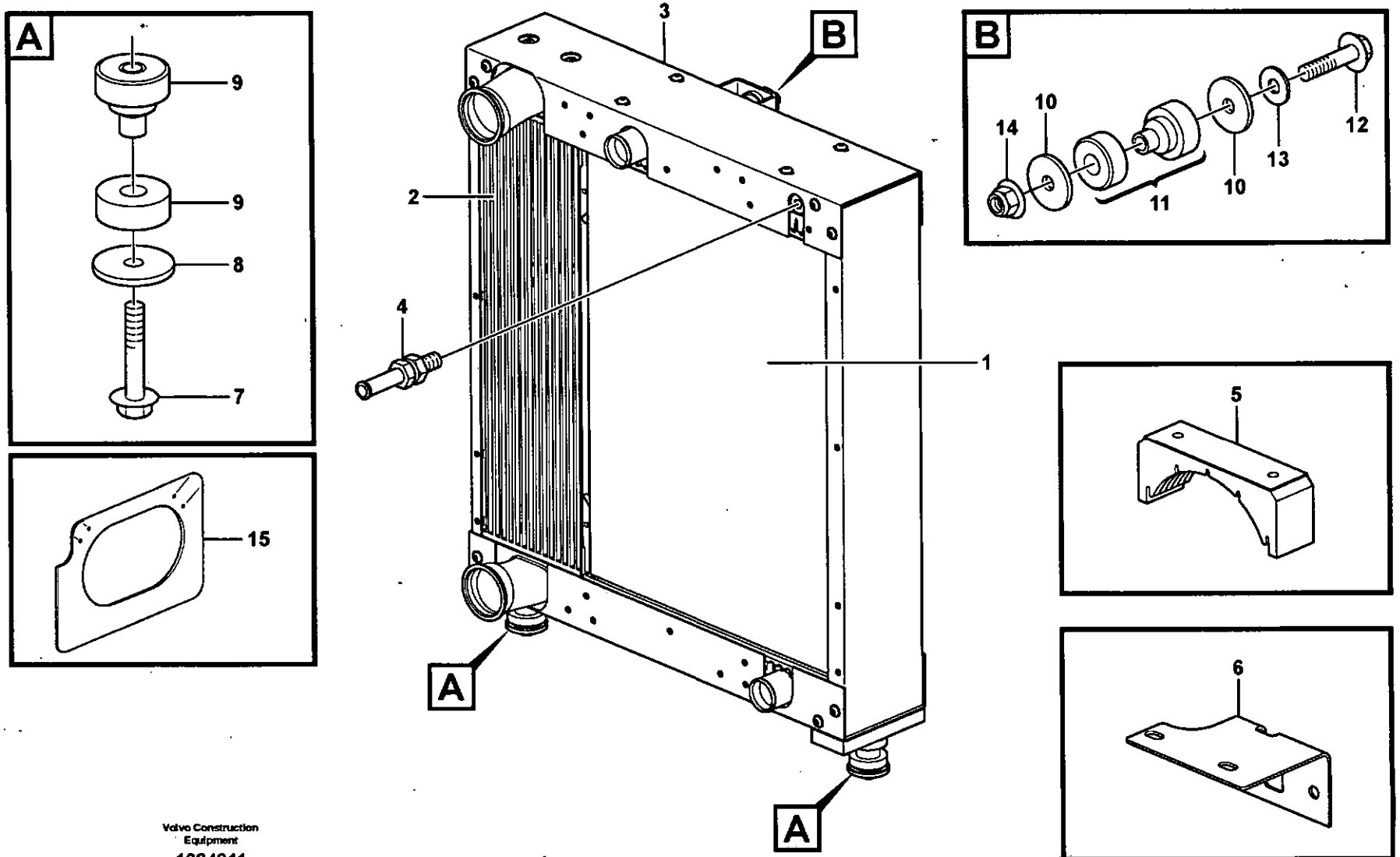

Volvo Construction Equipment

1024611

Fig.	Part No.	Quantity 1	2	3	PS	KIT	Description	Dénomination	Bezeichnung	Denominación	Benämning	Notes
		1			NS		Cooling Package	Ensemble de refroidi..	Kühlerpaket	Paquete de refrigerac.	Kylpaket	
	VOE 11110750		1				Cooling Package	Ensemble de refroidi..	Kühlerpaket	Paquete de refrigerac.	Kylpaket	
1	VOE 11110705	1					•Radiator	•Radiateur	•Radiator	•Radiador	•Radiator	
	VOE 11110725		1				Radiator	Radiateur	Radiator	Radiador	Radiator	
2	VOE 11110775	1					•Chg Air Cooler	•Refoi.air Sural	•Ladeluftkuhler	•Enfriad Air Car	•Laddluftkylare	
	VOE 11110776		1				•Charge Air Cool	•Refroidisseur d'air d..	•Ladeluftkühler	•Charge Air Cool	•Laddluftkylare	
3	VOE 11110751	1	1				•Frame	•Chassis	•Rahmen	•Bastidor	•Ram	
4	VOE 11110624	1	1				•Nipple	•Raccord	•Nippel	•Niple	•Nippel	
5	VOE 11110646	4	4				•Rubber Damper	•Amortis.caoutc.	•Gummidämpfer	•Amortig Goma	•Gummidämpare	
6	VOE 14549791	1	4				•Plate	•Tole	•Blech	•Chapa	•Plåt	(VOE 11110706)
7	VOE 968298	2					Flange screw	Vis à bride	Flanschschraube	Torn embridado	Flänsskruv	
8	VOE 11173828	2					Washer	Rondelle	Scheibe	Arandela	Bricka	
9	VOE 14264045	2					Rubber Damper	Amortis.caoutc.	Gummidämpfer	Amortig Goma	Gummidämpare	
10	VOE 11173827	2					Washer	Rondelle	Scheibe	Arandela	Bricka	
11	VOE 14264044	1					Rubber Damper	Amortis.caoutc.	Gummidämpfer	Amortig Goma	Gummidämpare	
12	VOE 13965196	1					Screw	Vis	Schraube	Tornillo	Skruv	
13	VOE 13960145	1					Washer	Rondelle	Scheibe	Arandela	Bricka	
14	VOE 971099	1					Flange Lock Nut	Contre écrou bride	Flanschmutter	Contratuer Embr	Flänslåsmutter	
15	VOE 11445140	1					Rubber Cloth	Toile Caoutcho.	Gummituch	Tela Goma	Gummiduk	S/N 20318 - SWE

1	33380	**Kylare med monteringsdetaljer** **Radiador con accesorios de montaje** **Kühler mit Anbauteilen** **Radiateur avec pièces de montage** **Radiator with fitting parts**	Catalogue id **20086**	Group **261**
2	83061		Illustr. No **1024611**	Section **100**
3			Issue **VOE 63B9920086**	Page **123**
4				
5				

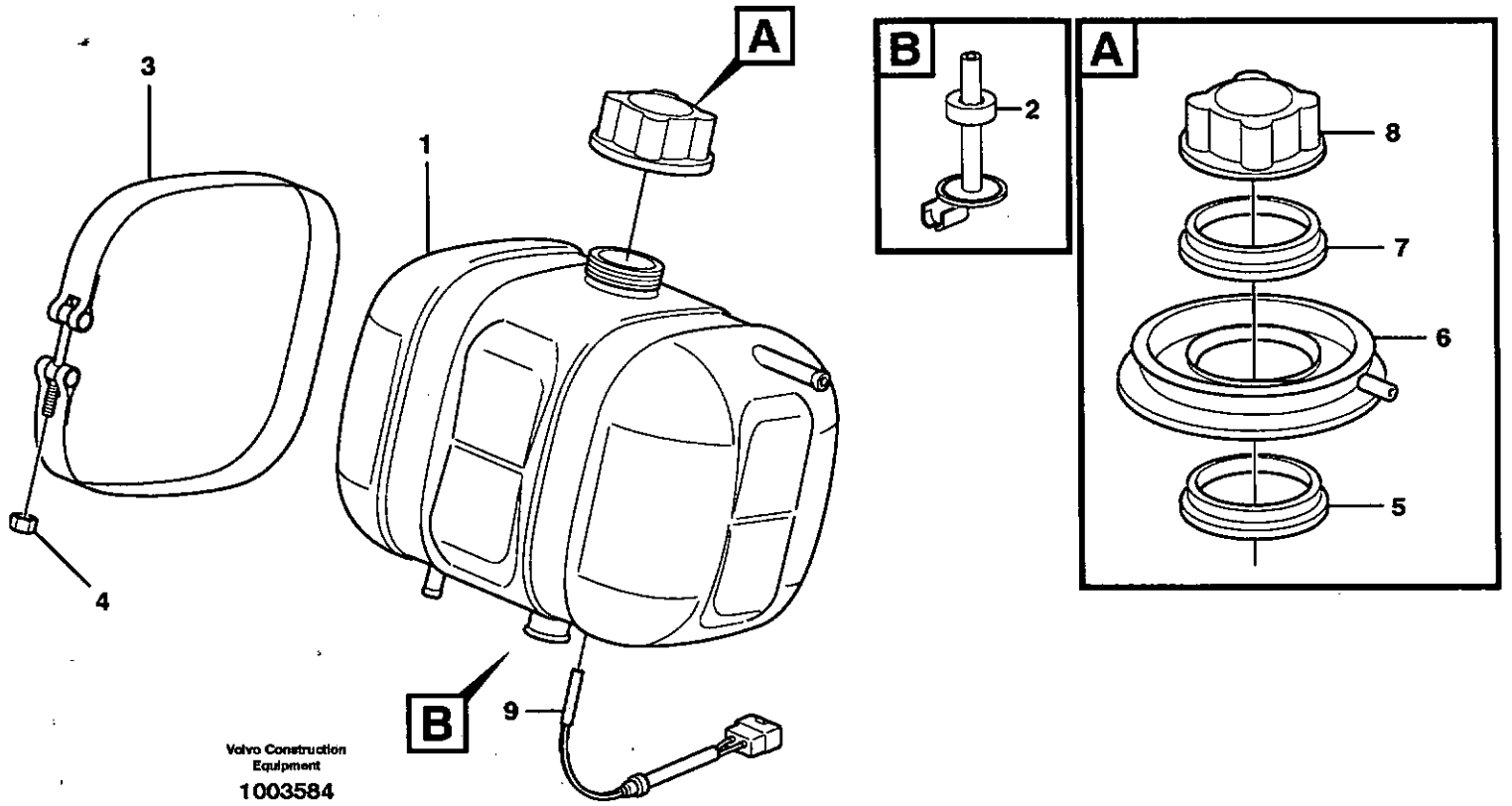
A
3
1
B
2
A
8
7
6
5
4
B
9
Volvo Construction Equipment
1003584

Fig.	Part No.	Quantity 1	2	3	PS	KIT	Description	Dénomination	Bezeichnung	Denominación	Benämning	Notes
1	**VOE 11110410**	1					Expansion Tank	Vase Expansion	Dehngefäss	Tanque Expansio	Expansionskärl	
2	**VOE 11110409**	1			OP		•Anchorage	•Fixation	•Halterung	•Fijacion	•Fäste	
3	**VOE 4804563**	2					Tensioning Band	Ruban Serrage	Spannband	Cinta Tensora	Spännband	
4	**VOE 13949874**	2					Flange Lock Nut	Contre écrou bride	Flanschmutter	Contratuer Embr	Flänslåsmutter	
5	**VOE 4804409**	1					Sealing ring	Bague d'étanchéité	Runddichtring	Anillo reten	Tätningsring	
6	**VOE 4804414**	1					Collar	Collier	Bördel	Collar	Krage	
7	**VOE 4804410**	1					Sealing ring	Bague d'étanchéité	Runddichtring	Anillo reten	Tätningsring	
8	**VOE 1542591**	1					Pressure Cap	Boucho.pression	Druckverschluss	Tapa Presion	Trycklock	
9	**VOE 11170064**	1					Level Guard	Temoin Niveau	Niveauwächter	Monitor Nivel	Nivåvakt	SE2603

1		**Expansionstank med monteringsdetaljer** **Depósito de expansion con accesorios de montaje** **Ausgleichbehälter mit Anbauteilen** **Recipient d'expansion avec pièces de montage** **Expansion tank with fitting parts**	Catalogue id **20086**	Group **261**
2				
3			Illustr. No **1003584**	Section **150**
4				
5			Issue **VOE 63B9920086**	Page **125**

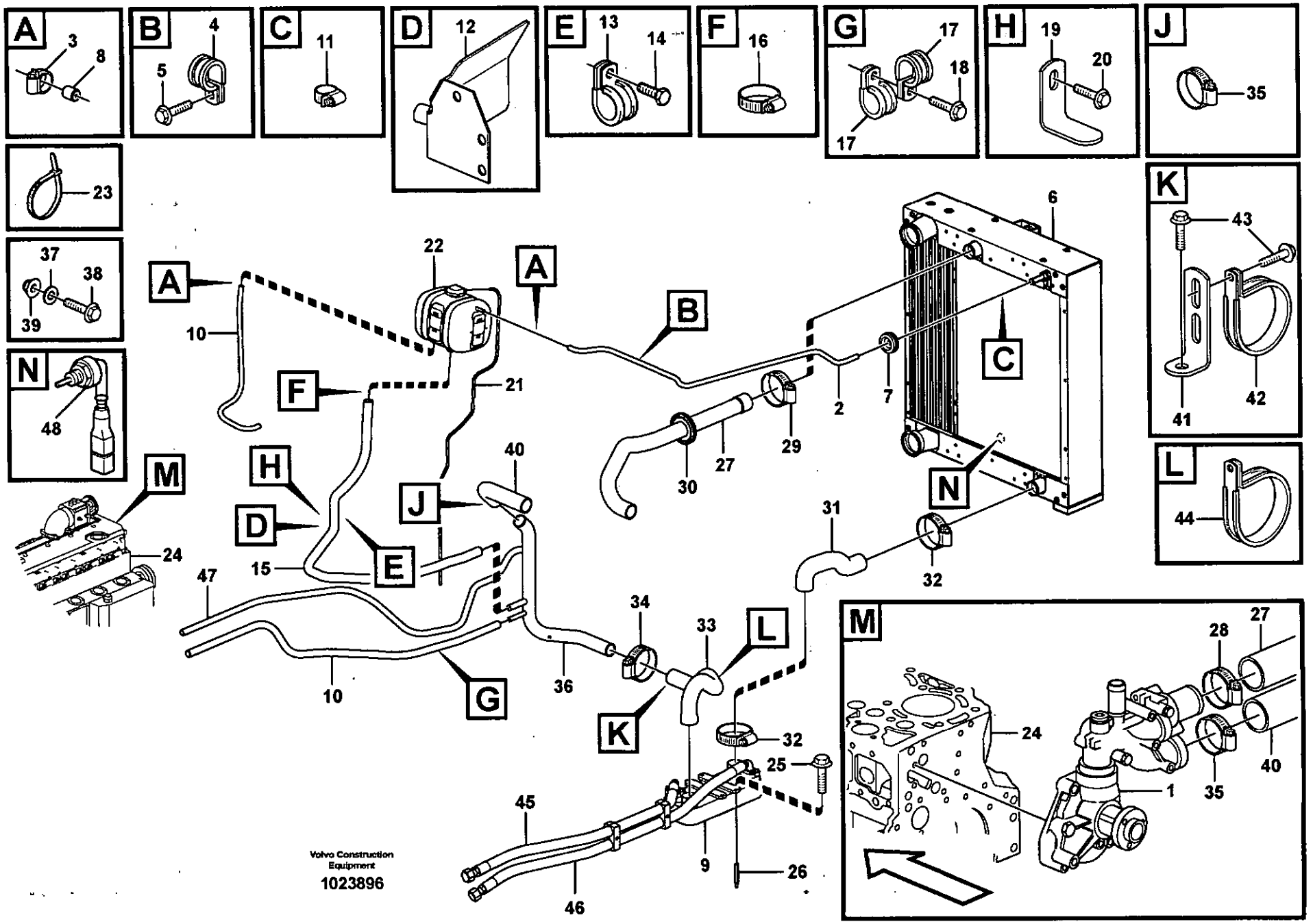
A
3
8
B
4
5
C
11
D
12
E
13
14
F
16
G
17
18
17
H
19
20
J
35
23
37
38
39
N
48
K
43
41
42
L
44
M
24
H
D
E
J
15
47
40
21
10
22
A
B
F
10
G
30
27
29
2
7
6
C
N
31
32
34
33
L
36
K
32
25
45
9
26
46
M
24
28
27
40
1
35
Volvo Construction Equipment
1023896

Fig.	Part No.	Quantity 1	2	3	P S	K I T	Description	Dénomination	Bezeichnung	Denominación	Benämning	Notes
1		1					Coolant Pump	Pompe a eau	Kuhlwasserpumpe	Bomba Ag.refr.	Kylvätskepump	See group 262, Page 135
2	**VOE 13980382**	1					Radiator Hose	Durit Radiateur	Kuhlerschlauch	Manguera Radiad	Kylarslang	
3	**VOE 943470**	2					Hose Clamp	Collier Serrage	Schlauchschelle	Abraz Manguera	Slangklamma	
4	**VOE 977742**	2					Clamp	Pince Serrage	Klemme	Abrazadera	Klämma	
5	**VOE 946440**	2					Flange screw	Vis à bride	Flanschschraube	Torn embridado	Flänsskruv	
6		1					Radiator	Radiateur	Kühler	Radiador	Kylare	See group 261, Page 123
7	**VOE 961960**	1					Grommet	Passe fil	Durchführung	Aislador pasapanel	Genomföring	
8	**VOE 11033572**	2					Restrictor	Etrangleur	Drosselung	Estrangulacion	Strypning	
9		1					Oil Cooler	Refroidisseur huile	Ölkühler	Enfriadores aceite	Oljekylare	See group 491, Page 545
10	**VOE 943367**	1					Hose	Durit	Schlauch	Tubo flexible	Slang	L = 850 MM
11	**VOE 943470**	2					Hose Clamp	Collier Serrage	Schlauchschelle	Abraz Manguera	Slangklamma	
12	**VOE 11411628**	1					Heat Shield	Pare-chaleur	Wärmeschild	Defensa Termica	Värmesköld	
13	**VOE 942810**	1					Clamp	Pince Serrage	Klemme	Abrazadera	Klämma	
14	**VOE 13946173**	1					Flange screw	Vis à bride	Flanschschraube	Torn embridado	Flänsskruv	
15	**VOE 4856263**	1					Radiator Hose	Durit Radiateur	Kuhlerschlauch	Manguera Radiad	Kylarslang	
16	**VOE 943475**	2					Hose Clamp	Collier Serrage	Schlauchschelle	Abraz Manguera	Slangklamma	
17	**VOE 949850**	4					Clamp	Pince Serrage	Klemme	Abrazadera	Klämma	S/N - 19806 SWE
17	**VOE 949850**	3					Clamp	Pince Serrage	Klemme	Abrazadera	Klämma	S/N 19807 - SWE
18	**VOE 946440**	3					Flange screw	Vis à bride	Flanschschraube	Torn embridado	Flänsskruv	
19	**VOE 11024650**	1					Angle Plate	Tole Angulaire	Winkelblech	Placa Angular	Vinkelplåt	
20	**VOE 13946173**	1					Flange screw	Vis à bride	Flanschschraube	Torn embridado	Flänsskruv	
21	**VOE 941363**	1					Hose	Durit	Schlauch	Tubo flexible	Slang	
22		1					Expansion Tank	Vase Expansion	Dehngefäss	Tanque Expansio	Expansionskärl	See group 261, Page 125
23	**VOE 4881440**	3					Strip Clamp	Ruban Serrage	Kabelbinder	Abraz Cinta	Bandklamma	
24		1					Cylinder block	Bloc-cylindres	Zylinderblock	Bloque cilindro	Cylinderblock	See group 212, Page 55
25	**VOE 946440**	1					Flange screw	Vis à bride	Flanschschraube	Torn embridado	Flänsskruv	
26	**VOE 13945408**	1					Nut	Ecrou	Mutter	Tuerca	Mutter	
27	**VOE 11411993**	1					Radiator Hose	Durit Radiateur	Kuhlerschlauch	Manguera Radiad	Kylarslang	(VOE 11411655)
28	**VOE 943479**	1					Hose Clamp	Collier Serrage	Schlauchschelle	Abraz Manguera	Slangklamma	
29	**VOE 943480**	1					Hose Clamp	Collier Serrage	Schlauchschelle	Abraz Manguera	Slangklamma	

1		**Kylsystem** **Sistema de refrigeración** **Kühlanlage** **Système de refroidissement** **Cooling system**	Catalogue id **20086**	Group **261**
2				
3			Illustr. No **1023896**	Section **200**
4				
5			Issue **VOE 63B9920086**	Page **127**

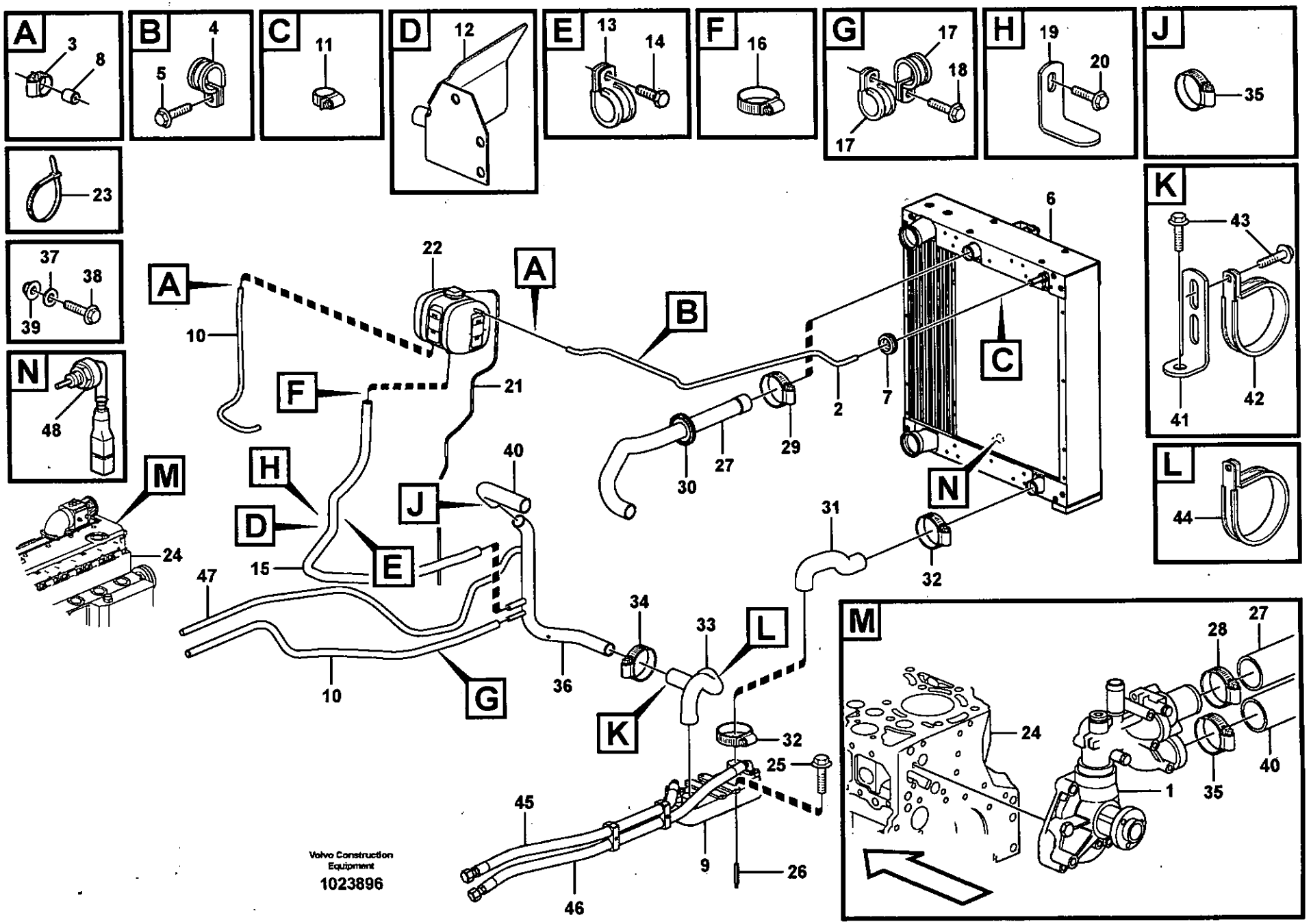
A
3
8
B
4
5
C
11
D
12
E
13
14
F
16
G
17
18
17
H
19
20
J
35
23
37
38
39
K
43
41
42
N
48
L
44
M
24
H
D
E
J
F
A
A
B
22
10
21
40
15
47
10
G
36
34
33
L
K
32
25
45
46
9
26
6
C
2
7
29
27
30
N
31
32
M
24
28
27
40
35
1
Volvo Construction Equipment
1023896

Fig.	Part No.	Quantity 1	2	3	PS	KIT	Description	Dénomination	Bezeichnung	Denominación	Benämning	Notes
30	**VOE 11094574**	1					Grommet	Passe fil	Durchführung	Aislador pasapanel	Genomföring	
31	**VOE 11410996**	1					Radiator Hose	Durit Radiateur	Kuhlerschlauch	Manguera Radiad	Kylarslang	
32	**VOE 943480**	2					Hose Clamp	Collier Serrage	Schlauchschelle	Abraz Manguera	Slangklamma	
33	**VOE 11410994**	1					Radiator Hose	Durit Radiateur	Kuhlerschlauch	Manguera Radiad	Kylarslang	
34	**VOE 943480**	1					Hose Clamp	Collier Serrage	Schlauchschelle	Abraz Manguera	Slangklamma	
35	**VOE 943479**	3					Hose Clamp	Collier Serrage	Schlauchschelle	Abraz Manguera	Slangklamma	
36	**VOE 11410998**	1					Pipe	Tuyau	Rohrleitung	Tubo	Rör	See group 261, Page 131
37	**VOE 13960141**	2					Washer	Rondelle	Scheibe	Arandela	Bricka	
38	**VOE 13946934**	1					Screw	Vis	Schraube	Tornillo	Skruv	
39	**VOE 13949867**	1					Spring Nut	Ecrou Ressort	Fed. Schliessmutter	Tuerca Resorte	Fjädermutter	
40	**VOE 11410997**	1					Radiator Hose	Durit Radiateur	Kuhlerschlauch	Manguera Radiad	Kylarslang	
41	**VOE 13965540**	1					Bracket	Console	Konsole	Ménsula	Konsol	
42	**VOE 13945734**	1					Clamp	Pince Serrage	Klemme	Abrazadera	Klämma	
43	**VOE 946440**	3					Flange screw	Vis à bride	Flanschschraube	Torn embridado	Flänsskruv	
44	**VOE 13980476**	1					Clamp	Pince Serrage	Klemme	Abrazadera	Klämma	
45	**VOE 11410991**	1					Hose	Durit	Schlauch	Tubo flexible	Slang	See group 491, Page 545
46	**VOE 11410990**	1					Hose	Durit	Schlauch	Tubo flexible	Slang	See group 491, Page 545
47		1					Hose assembly	Conduit flexible	Schlauchleitung	Conducto	Slangledning	See group 873, Page 807
48	**VOE 11419485**	1					Temp Sensor	Detecteur Temp.	Temperaturgeber	Sensor Temperat	Temp Givare	SE 210

1		**Kylsystem** **Sistema de refrigeración** **Kühlanlage** **Système de refroidissement** **Cooling system**	Catalogue id **20086**	Group **261**
2			Illustr. No **1023896**	Section **200**
3			Issue **VOE 63B9920086**	Page **129**
4				
5				

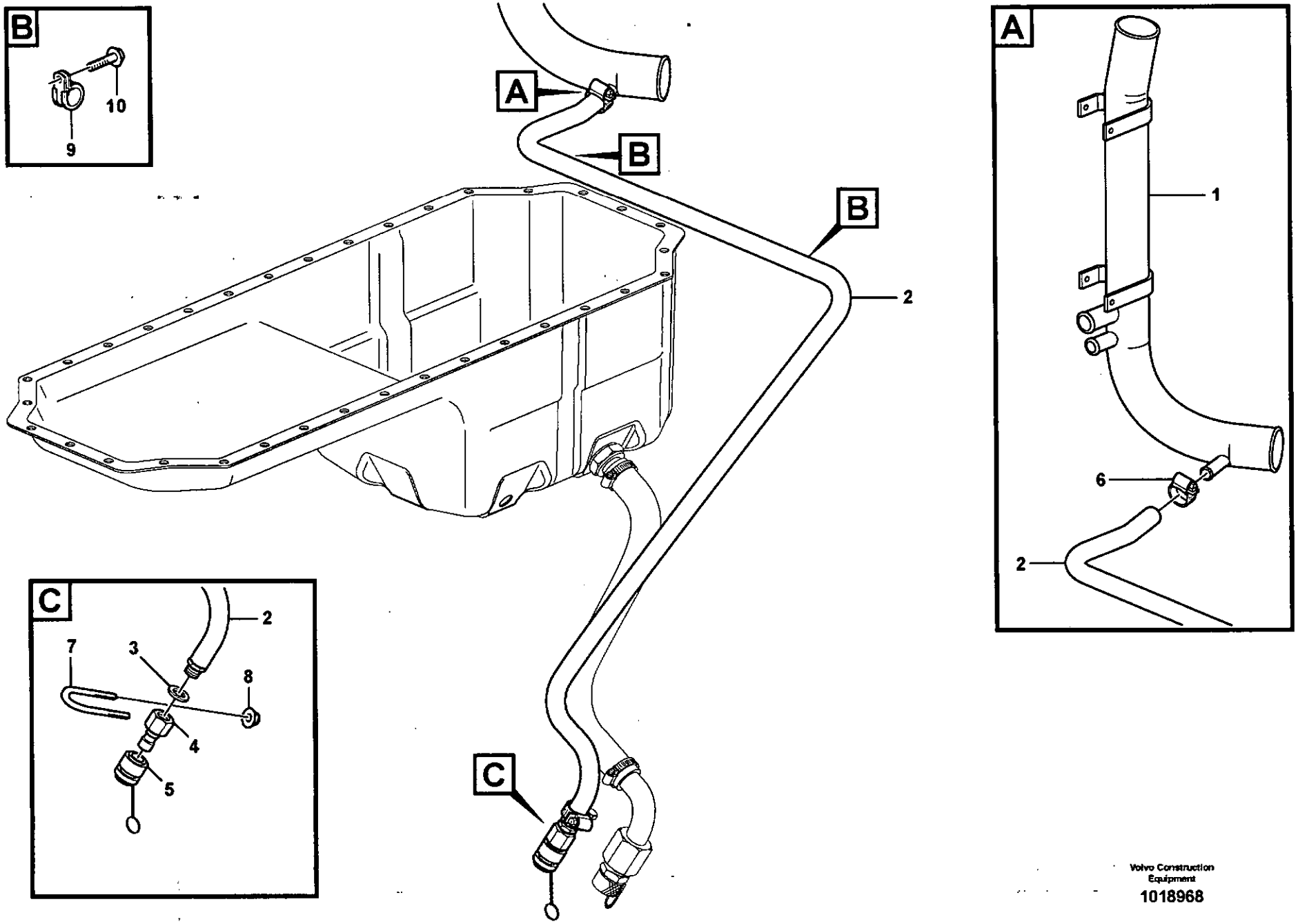

Volvo Construction Equipment

1018968

Fig.	Part No.	Quantity 1	2	3	PS	KIT	Description	Dénomination	Bezeichnung	Denominación	Benämning	Notes
1		1					Pipe	Tuyau	Rohrleitung	Tubo	Rör	See group 261, Page 127
	VOE 11445063	1					Drain Hose	Flexibl.vidange	Abflussschlauch	Manguera Drena	Avtappn.slang	L = 1150 MM
2	**VOE 11445062**	1					•Drain Hose	•Flexibl.vidange	•Abflussschlauch	•Manguera Drena	•Avtappn.slang	
3	**VOE 14042936**	1					•Sealing washer	•Rond.etancheite	•Dichtscheibe	•Arandela reten	•Tätningsbricka	
4	**VOE 4786585**	1					•Insert Nipple	•Raccord Plonge.	•Einstecknippel	•Niple Insercion	•Insticksnippel	
5	**VOE 11194108**	1					•Ptct Sleeve	•Manchon de protecti	•Schutzhulle	•Ptct Sleeve	•Skyddshylsa	
6	**VOE 13943472**	1					Clamp	Pince Serrage	Klemme	Abrazadera	Klämma	
7	**VOE 11130271**	1					Clamp	Pince Serrage	Klemme	Abrazadera	Klämma	
8	**VOE 13949278**	2					Flange Lock Nut	Contre écrou bride	Flanschmutter	Contratuer Embr	Flänslåsmutter	
9	**VOE 13977599**	1					Clamp	Pince Serrage	Klemme	Abrazadera	Klämma	
10	**VOE 13946173**	1					Flange screw	Vis à bride	Flanschschraube	Torn embridado	Flänsskruv	

1		**Kylvätskeavtappning** **Vaciado de refrigerante** **Ablassen von Kühlmittel** **Vidange du liquide de refroidissement** **Coolant drainage**
2		
3		
4		
5		

Catalogue id **20086**	Group **261**
Illustr. No **1018968**	Section **250**
Issue **VOE 63B9920086**	Page **131**

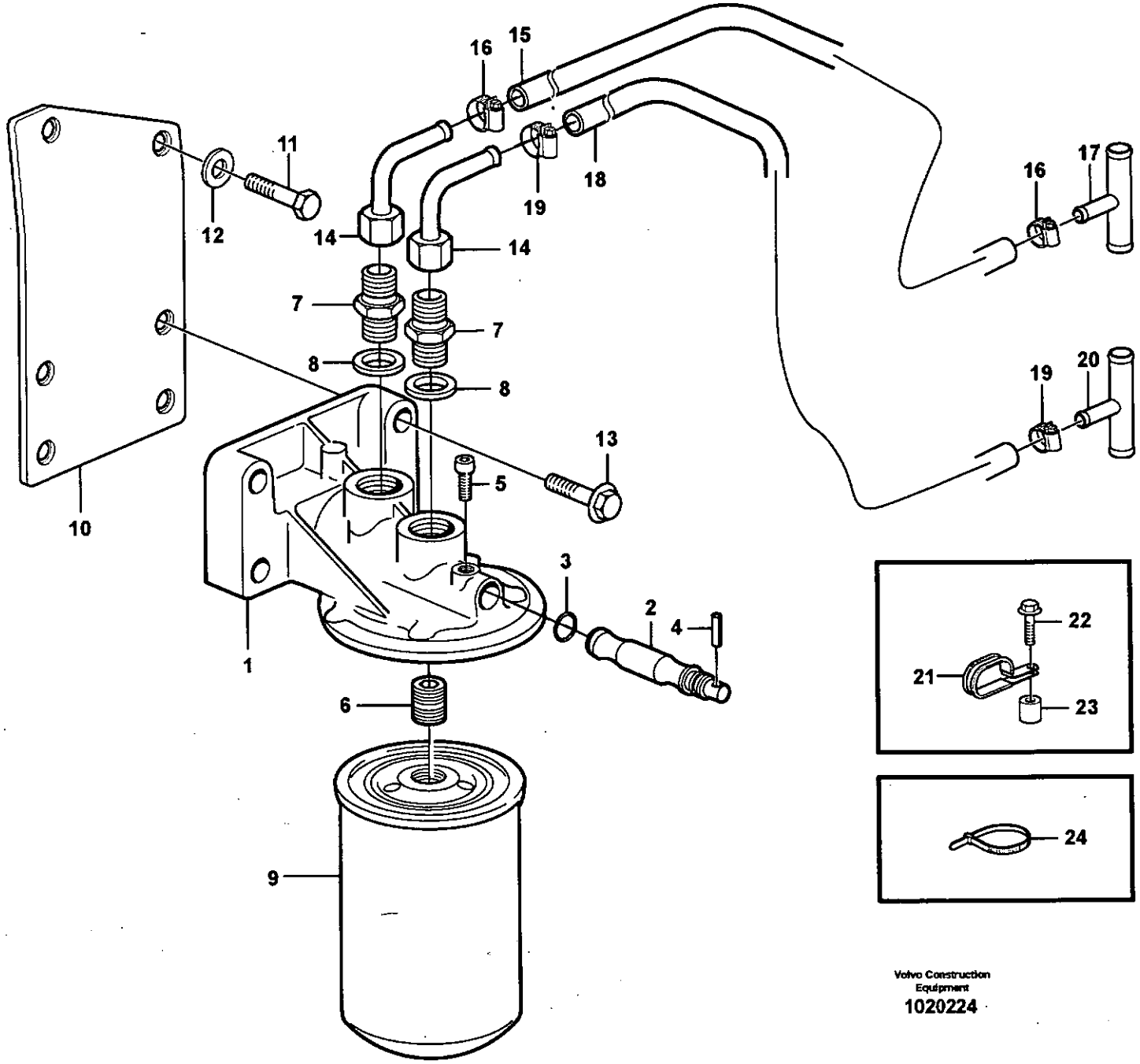

Volvo Construction Equipment

1020224

Fig.	Part No.	Quantity 1	2	3	PS	KIT	Description	Dénomination	Bezeichnung	Denominación	Benämning	Notes
1	**VOE 1661683**	1					Bracket	Console	Konsole	Consola	Konsol	
2	**VOE 1661686**	1					Spindle	Fusee	Spindel	Mangueta	Spindel	
3	**VOE 968725**	1					O-ring	Joint Torique	O-Ring	Junta torica	O-ring	
4	**VOE 990820**	1					Spring Pin	Axe de ressort	Federstift	Pasador Resorte	Fjäderpinne	
5	**VOE 961236**	1					Allen Hd Screw	Vis A 6 Pans Cr	Inbusschraube	Torn Hex Embut	Insexskruv	
6	**VOE 1676554**	1					Nipple	Raccord	Nippel	Niple	Nippel	
7	**VOE 941754**	2					Nipple	Raccord	Nippel	Niple	Nippel	
8	**VOE 976929**	2					Gasket	Joint	Dichtung	Junta	Packning	
9	**VOE 1699830**	1			SS		Coolant Filter	Filtre Eau	Kuhlmittelfilter	Filtro Refrigerante	Kylvattenfilter	
10		1			NS		Bracket	Console	Konsole	Ménsula	Konsol	
11	**VOE 13946173**	2					Flange screw	Vis à bride	Flanschschraube	Torn embridado	Flänsskruv	
12	**VOE 13960141**	2					Washer	Rondelle	Scheibe	Arandela	Bricka	
13	**VOE 946671**	4					Flange screw	Vis à bride	Flanschschraube	Torn embridado	Flänsskruv	
14	**VOE 11033093**	2					Pipe elbow	Tuyau coude	Rohrbiegung	Acodadura tubo	Rörkrök	
15	**VOE 943367**	REQ					Hose	Durit	Schlauch	Tubo flexible	Slang	L = 2250 MM
16	**VOE 943470**	2					Hose Clamp	Collier Serrage	Schlauchschelle	Abraz Manguera	Slangklamma	
17	**VOE 11173737**	1					T-pipe	Tuyau-t	T-stück	Tubo-t	T-rör	OD = 20 MM
18	**VOE 943367**	REQ					Hose	Durit	Schlauch	Tubo flexible	Slang	L = 2250 MM
19	**VOE 943470**	2					Hose Clamp	Collier Serrage	Schlauchschelle	Abraz Manguera	Slangklamma	
20	**VOE 11173736**	1					T-pipe	Tuyau-t	T-stück	Tubo-t	T-rör	OD = 16 MM
21	**VOE 13949386**	1					Clamp	Pince Serrage	Klemme	Abrazadera	Klämma	
22	**VOE 13947760**	1					Flange screw	Vis à bride	Flanschschraube	Torn embridado	Flänsskruv	
23	**VOE 930434**	1					Spacer Ring	Bagu.entretoise	Abstandring	Anillo Dist	Distansring	
24	**VOE 4881440**	REQ					Strip Clamp	Ruban Serrage	Kabelbinder	Abraz Cinta	Bandklamma	

1		**Kylvattenfilter** **Filtro refrigerante** **Kühlflüssigkeitsfilter** **Filtre eau** **Coolant filter**	Catalogue id **20086**	Group **261**
2				
3			Illustr. No **1020224**	Section **300**
4				
5		**82914**	Issue **VOE 63B9920086**	Page **133**

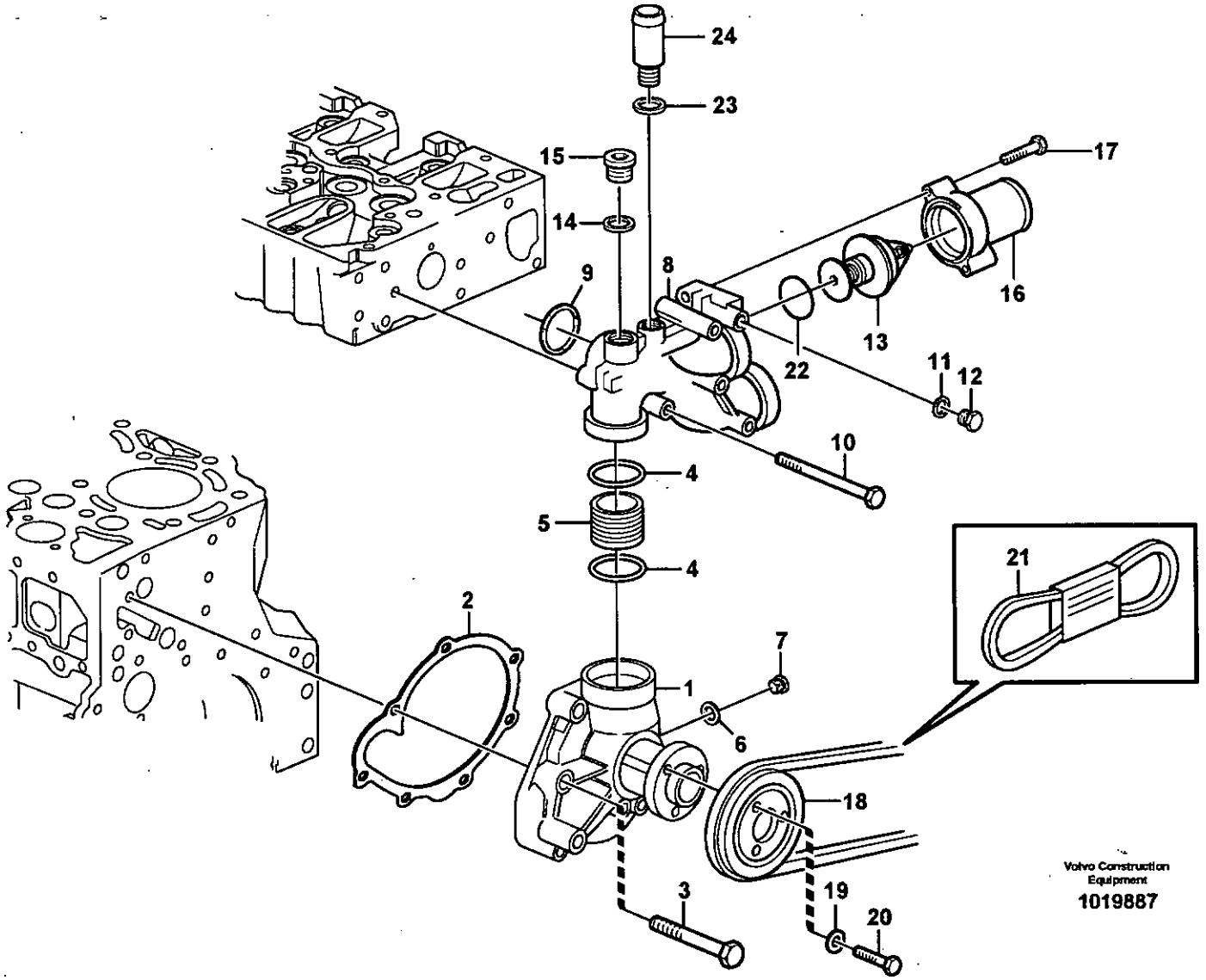
24
23
15
14
17
9
8
16
13
22
11
12
10
4
5
4
21
2
7
1
6
18
3
19
20
Volvo Construction Equipment
1019887

Fig.	Part No.	Quantity 1	2	3	PS	KIT	Description	Dénomination	Bezeichnung	Denominación	Benämning	Notes
1	VOE 20726083	1					Coolant Pump	Pompe a eau	Kuhlwasserpumpe	Bomba Ag.refr.	Kylvätskepump	
2	VOE 20405691	1					Gasket	Joint	Dichtung	Junta	Packning	
3	VOE 20412324	8					Screw	Vis	Schraube	Tornillo	Skruv	
4	VOE 20412325	2					Seal	Joint	Dichtring	Junta	Tätning	
5	VOE 20405693	1					Connecting piece	Pièce de connexion	Verbindungsstück	Pieza de conexión	Rör	
6	VOE 13947622	1					Plane Gasket	Joint Plan	Flachdichtung	Junta Plana	Planpackning	
7	VOE 20502245	1					Screw plug	Bouchon à vis	Schraube	Tapón roscado	Skruvplugg	
8	VOE 20818351	1					Thermostat Housing	Boitier Thermostat	Thermostatgehäuse	Caja Termostato	Termostathus	
9	VOE 20798076	1					•O-ring	•Joint Torique	•O-Ring	•Junta torica	•O-ring	
10	VOE 20792140	3					•Hexagon screw	•Vis tête hexagonale	•Sechskantschraube	•Tornillo hexago	•Sexkantsskruv	
11	VOE 13947281	1					•Gasket	•Joint	•Dichtung	•Junta	•Packning	
12	VOE 20459941	1					•Screw plug	•Bouchon à vis	•Verschlussschraube	•Tornillo de cierre	•Skruvplugg	
13	VOE 20450736	1					•Thermostat	•Thermostat	•Thermostat	•Termostato	•Termostat	
14	VOE 13947628	1					Plane Gasket	Joint Plan	Flachdichtung	Junta Plana	Planpackning	
15	VOE 20459195	1					Plug	Bouchon	Stopfen	Tapon	Plugg	
16	VOE 20817900	1					Connector	Raccord	Anschluss	Union	Anslutning	
17	VOE 20412324	2					Screw	Vis	Schraube	Tornillo	Skruv	
18	VOE 20483478	1					Pulley	Poulie	Z-riemenscheibe	Polea Corr Dent	Kuggremhjul	
19	VOE 20450745	3					Washer	Rondelle	Scheibe	Arandela	Bricka	
20	VOE 20405792	3					Screw	Vis	Schraube	Tornillo	Skruv	
21		1					V-belt	Courroie Trape.	Keilriemen	Correa Trapez	Kilrem	See group 263, Page 149
22	VOE 20459961	1					Sealing ring	Bague d'étanchéité	Runddichtring	Anillo reten	Tätningsring	
23	VOE 13947622	1					Plane Gasket	Joint Plan	Flachdichtung	Junta Plana	Planpackning	
24	VOE 20412313	1					Hose Connection	Racco.flexible	Schlauchanschl	Conex Manguera	Slanganslutning	

1		**Vattenpump och termostathus** **Bomba de agua y caja de termostato** **Wasserpumpe und Thermostatgehäuse** **Pompe à eau et boitier thermostat** **Water pump and thermostat housing**	Catalogue id **20086**	Group **262**
2				
3			Illustr. No **1019887**	Section **100**
4				
5			Issue **VOE 63B9920086**	Page **135**

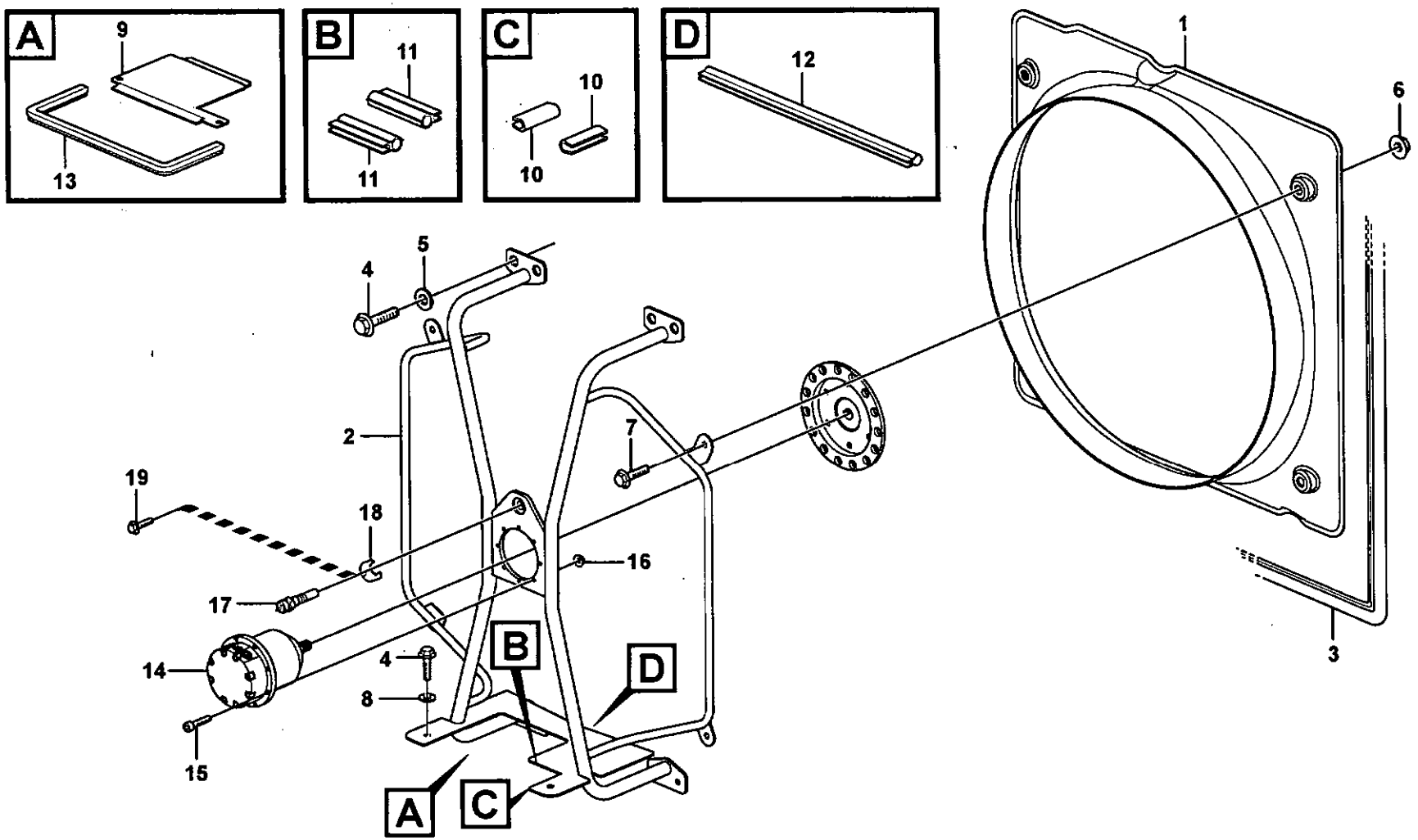

Volvo Construction Equipment

1019014

Fig.	Part No.	Quantity 1	2	3	PS	KIT	Description	Dénomination	Bezeichnung	Denominación	Benämning	Notes
1	**VOE 11435592**	1					Fan Shroud	Boitier Ventilateur	Lufterhaube	Cubierta Ventilador	Fläktkåpa	
2	**VOE 11435593**	1					Pipe Cross	Croix Tubulaire	Rohrkreuzkopf	Tubo Cruzado	Rörkors	
3	**VOE 11400637**	REQ					Sealing strip	Lisse etancheite	Dichtleiste	Moldura reten	Tätningslist	L = 3340 MM
4	**VOE 13946173**	8					Flange screw	Vis à bride	Flanschschraube	Torn embridado	Fläsnsskruv	SER NO - 2539
	VOE 13946173	4					Flange screw	Vis à bride	Flanschschraube	Torn embridado	Fläsnsskruv	L = 20 MM SER NO 2540 -
	VOE 13945444	4					Flange screw	Vis à bride	Flanschschraube	Torn embridado	Fläsnsskruv	L = 25 MM SER NO 2540 -
5	**VOE 13960145**	4					Washer	Rondelle	Scheibe	Arandela	Bricka	
6	**VOE 982235**	4					Expanding Nut	Ecrou Expandeur	Spreizmutter	Tuerca Expan	Expandermutter	
7	**VOE 13947760**	4					Flange screw	Vis à bride	Flanschschraube	Torn embridado	Fläsnsskruv	
8	**VOE 13960141**	4					Washer	Rondelle	Scheibe	Arandela	Bricka	SER NO - 2539
	VOE 13960141	8					Washer	Rondelle	Scheibe	Arandela	Bricka	SER NO 2540 -
9	**VOE 11435600**	1					Hatch	Trappe	Luke	Trampilla	Lucka	
10	**VOE 4786031**	REQ					Framework moulding	Baguette claire-voie	Kubelstange	Moldura armadura	Skelettlist	L = 40 MM
11	**VOE 4881656**	REQ					Framework moulding	Baguette claire-voie	Kubelstange	Moldura armadura	Skelettlist	L = 76 MM
12	**VOE 4881656**	REQ					Framework moulding	Baguette claire-voie	Kubelstange	Moldura armadura	Skelettlist	L = 364 MM
13	**VOE 11400637**	REQ					Sealing strip	Lisse etancheite	Dichtleiste	Moldura reten	Tätningslist	L = 935 MM
14		1					Hydraulic motor	Moteur hydraulique	Hydraulischer Motor	Motor hidraulic	Hydraulmotor	See group 263, Page 147
15	**VOE 959207**	8					Allen Hd Screw	Vis A 6 Pans Cr	Inbusschraube	Torn Hex Embut	Insexskruv	
16	**VOE 949278**	8			SS		Nut	Ecrou	Mutter	Tuerca	Mutter	
17	**VOE 11039557**	1					Ind Sensor	Emett.induction	Induktionsgeber	Sensor Inducc	Indukt.givare	SE211
18	**VOE 11108557**	1					Lock Plate	Plaque Verroui.	Verschl Platte	Placa Seguridad	Låsplatta	
19	**VOE 13946173**	1					Flange screw	Vis à bride	Flanschschraube	Torn embridado	Fläsnsskruv	
20		1					Fan Hub	Moyeu Ventilat.	Lufternabe	Cubo Ventilador	Fläktnav	See group 263, Page 145

1		**Fläkt och fläktkåpa** **Ventilador con cubierta ventiladora** **Gebläse und Lüfterhaube** **Ventilateur avec carter ventilateur** **Fan and fan shroud**	Catalogue id **20086**	Group **263**
2			Illustr. No **1019014**	Section **100**
3			Issue **VOE 63B9920086**	Page **137**
4				
5				

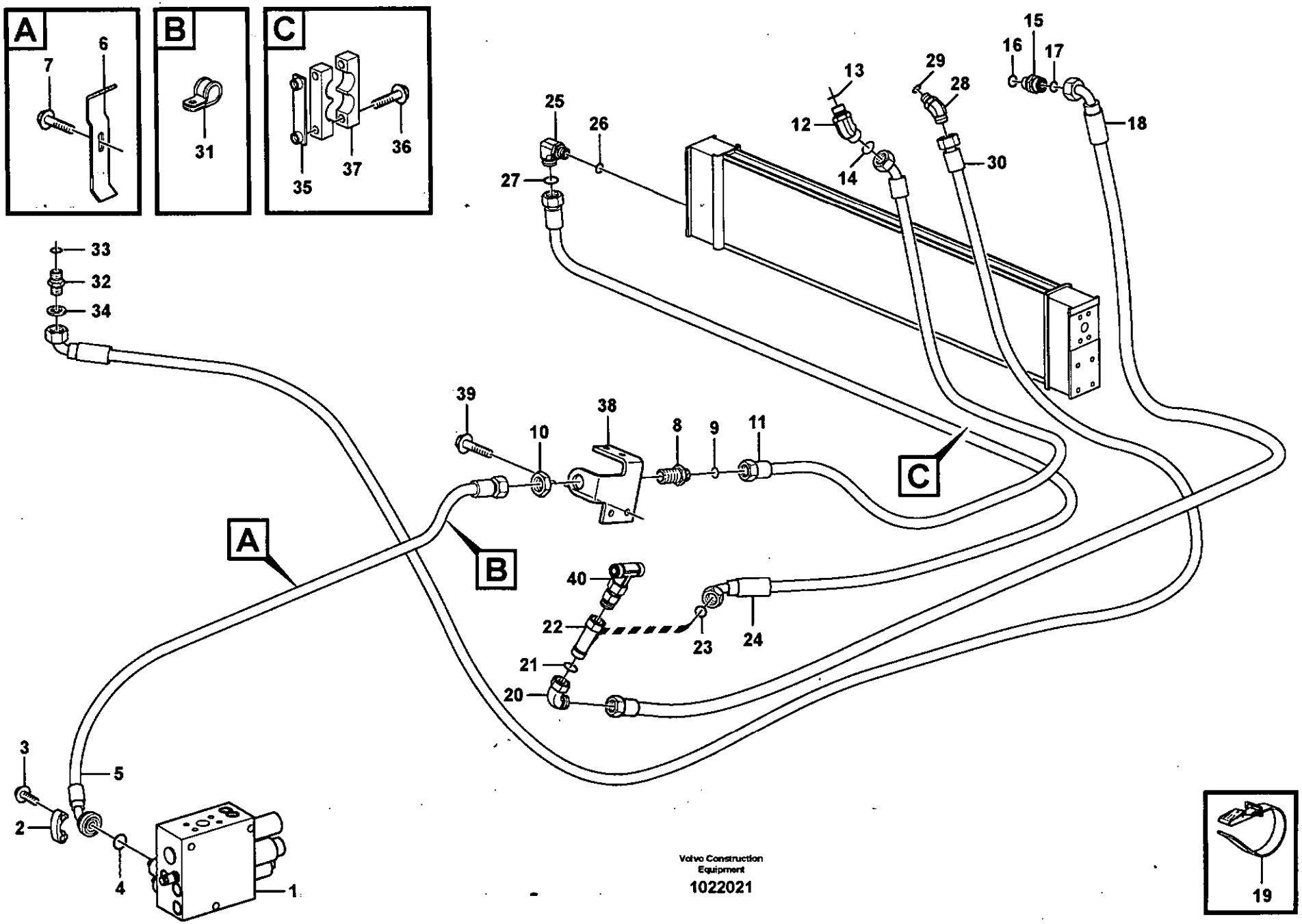
A
B
C
1
2
3
4
5
6
7
10
11
12
13
14
15
16
17
18
19
20
21
22
23
24
25
26
27
28
29
30
31
32
33
34
35
36
37
38
39
40
Volvo Construction Equipment
1022021

Fig.	Part No.	Quantity 1	2	3	PS	KIT	Description	Dénomination	Bezeichnung	Denominación	Benämning	Notes
1		1					Valve block	Bloc-soupape	Ventilblock	Bloque de valvula	Ventilblock	See group 912, Page 929
2	VOE 11015454	2					Flange Half	Demi-bride	Flanschhälfte	Media brida	Flänshalva	
3	VOE 946472	4					Flange screw	Vis à bride	Flanschschraube	Torn embridado	Flänsskruv	
4	VOE 990742	1					O-ring	Joint Torique	O-Ring	Junta torica	O-ring	
5	VOE 11411142	1					Hose assembly	Conduit flexible	Schlauchleitung	Conducto	Slangledning	L = 1750 MM
6	VOE 4974285	1					Clamp	Pince Serrage	Klemme	Abrazadera	Klämma	
7	VOE 13946173	1					Flange screw	Vis à bride	Flanschschraube	Torn embridado	Flänsskruv	
8	VOE 13933922	1					Nipple	Raccord	Nippel	Niple	Nippel	
9	VOE 990738	2					•O-ring	•Joint Torique	•O-Ring	•Junta torica	•O-ring	
10	VOE 13933867	1					Lock nut	Contre-ecrou	Sicherungsmutter	Contratuerca	Låsmutter	
11	VOE 11147945	1					Hose assembly	Conduit flexible	Schlauchleitung	Conducto	Slangledning	
12	VOE 13933903	1					Nipple	Raccord	Nippel	Niple	Nippel	
13	VOE 990738	1					•O-ring	•Joint Torique	•O-Ring	•Junta torica	•O-ring	
14	VOE 967750	1					•O-ring	•Joint torique	•O-Ring	•Anillo torico	•O-ring	
15	VOE 13933853	1					Nipple	Raccord	Nippel	Niple	Nippel	
16	VOE 990738	1					•O-ring	•Joint Torique	•O-Ring	•Junta torica	•O-ring	
17	VOE 14211863	1					•Sealing ring	•Bague d'étanchéité	•Runddichtring	•Anillo reten	•Tätningsring	
18	VOE 11172856	1					Hose assembly	Conduit flexible	Schlauchleitung	Conducto	Slangledning	L = 1500 MM
19	VOE 11104606	REQ					Retaining Strap	Courroi.serrage	Halteriemen	Correa Tensora	Spännrem	
20	VOE 13933872	1					Elbow nipple	Raccord angulaire	Winkelnippel	Niple angular	Vinkelnippel	
21	VOE 990738	1					•O-ring	•Joint Torique	•O-Ring	•Junta torica	•O-ring	
22	VOE 13933878	1					Nipple	Raccord	Nippel	Niple	Nippel	
23	VOE 990738	1					•O-ring	•Joint Torique	•O-Ring	•Junta torica	•O-ring	
24	VOE 11411735	1					Hose assembly	Conduit flexible	Schlauchleitung	Conducto	Slangledning	L = 2200 MM
25	VOE 14345423	1					Nipple	Raccord	Nippel	Niple	Nippel	
26	VOE 990738	1					•O-ring	•Joint Torique	•O-Ring	•Junta torica	•O-ring	
27	VOE 13960164	1					•O-ring	•Joint Torique	•O-Ring	•Junta torica	•O-ring	
28	VOE 936352	1					Nipple	Raccord	Nippel	Niple	Nippel	
29	VOE 990737	1					•O-ring	•Joint Torique	•O-Ring	•Junta torica	•O-ring	
30	VOE 11173662	1					Hose assembly	Conduit flexible	Schlauchleitung	Conducto	Slangledning	L = 3100 MM

1		**Slangar till fläktdrivning** **Manguera, accionamiento del ventilador** **Schlauch, Lüfterantrieb** **Commande ventilateur** **Hoses to fan drive**	Catalogue id **20086**	Group **263**
2				
3			Illustr. No **1022021**	Section **125**
4				
5			Issue **VOE 63B9920086**	Page **139**

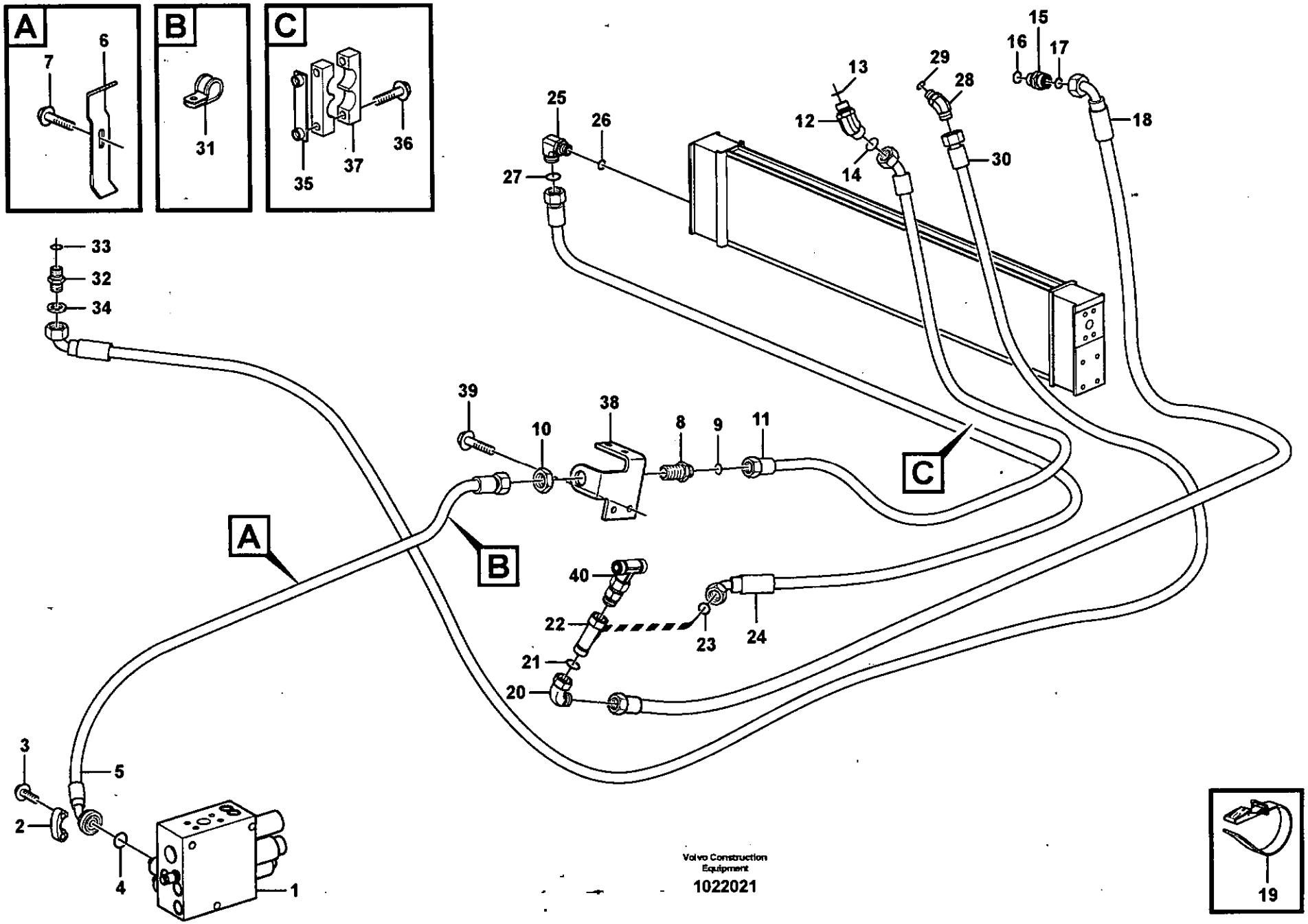

Volvo Construction Equipment
1022021

Fig.	Part No.	Quantity 1	2	3	PS	KIT	Description	Dénomination	Bezeichnung	Denominación	Benämning	Notes
31	**VOE 977599**	1					Clamp	Pince Serrage	Klemme	Abrazadera	Klämma	
32	**VOE 13933855**	1					Nipple	Raccord	Nippel	Niple	Nippel	
33	**VOE 990737**	1					•O-ring	•Joint Torique	•O-Ring	•Junta torica	•O-ring	
34	**VOE 14213676**	1					•Sealing ring	•Bague d'étanchéité	•Runddichtring	•Anillo reten	•Tätningsring	
35		1			NS		Attaching Plate	Fer Fixation	Befestigungslasche	Plato Fijacion	Fästjärn	
36	**VOE 13948217**	1					Flange screw	Vis à bride	Flanschschraube	Torn embridado	Flänsskruv	
37	**VOE 11411413**	1					Clamp	Pince Serrage	Klemme	Abrazadera	Klämma	
38		1			NS		Anchorage	Fixation	Halterung	Fijacion	Fäste	
39	**VOE 13946173**	2					Flange screw	Vis à bride	Flanschschraube	Torn embridado	Flänsskruv	
40		1					T-nipple	Raccord-t	T-Nippel	Niple T	T-nippel	See group 263, Page 143

1		**Slangar till fläktdrivning** **Manguera, accionamiento del ventilador** **Schlauch, Lüfterantrieb** **Commande ventilateur** **Hoses to fan drive**	Catalogue id **20086**	Group **263**
2				
3			Illustr. No **1022021**	Section **125**
4				
5			Issue **VOE 63B9920086**	Page **141**

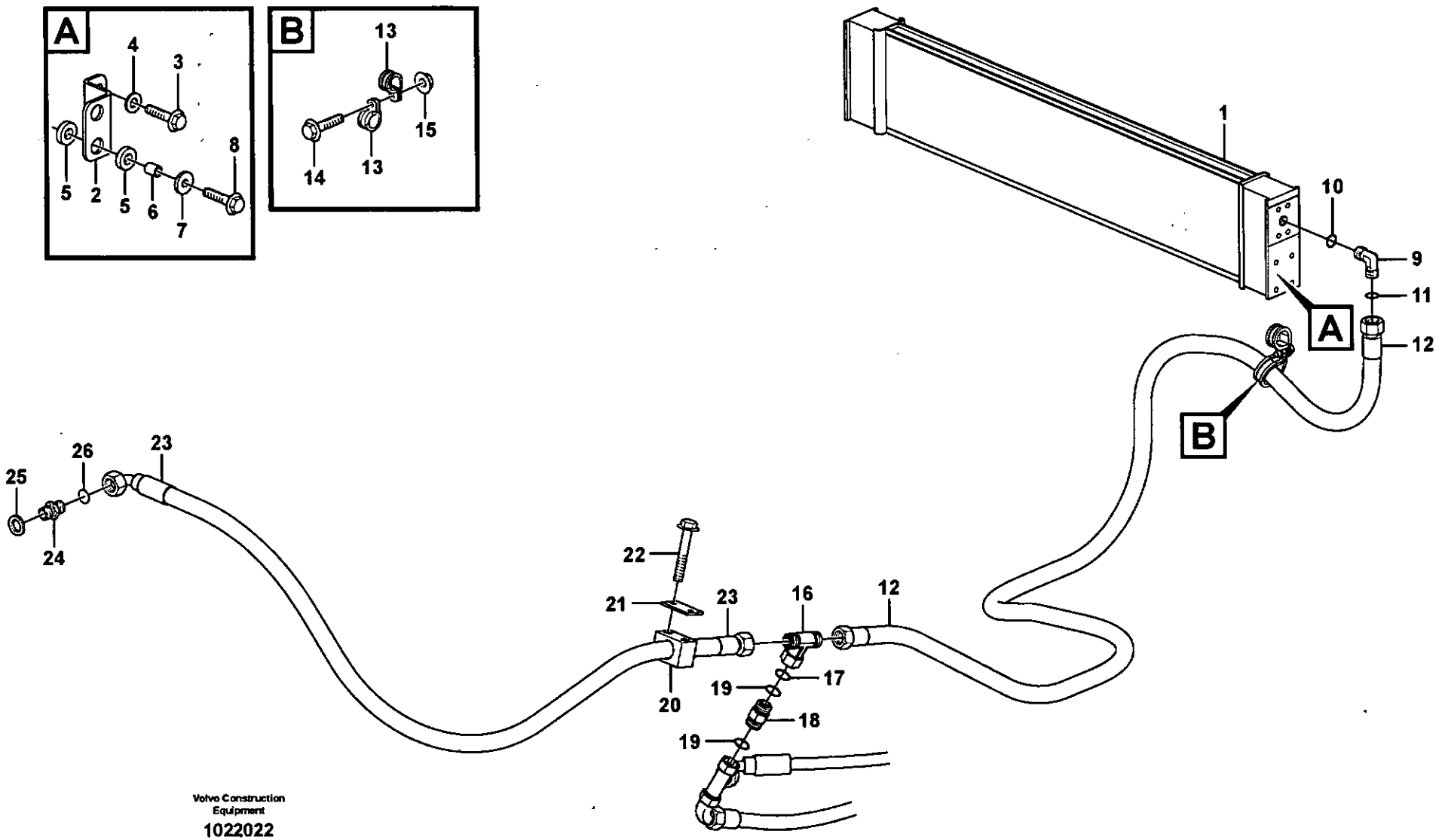

Volvo Construction Equipment

1022022

Fig.	Part No.	Quantity 1	2	3	PS	KIT	Description	Dénomination	Bezeichnung	Denominación	Benämning	Notes
1	**VOE 11110371**	1					Oil Cooler	Refroidisseur huile	Ölkühler	Enfriadores aceite	Oljekylare	
	VOE 11110389	1					Oil Cooler	Refroidisseur huile	Ölkühler	Enfriadores aceite	Oljekylare	83061
2		1			NS		Plate	Plaque	Platte	Placa	Platta	
3	**VOE 946671**	2					Flange screw	Vis à bride	Flanschschraube	Torn embridado	Flänsskruv	
4	**VOE 13960141**	2					Washer	Rondelle	Scheibe	Arandela	Bricka	
5	**VOE 11024753**	8					Rubber Damper	Amortis.caoutc.	Gummidämpfer	Amortig Goma	Gummidämpare	
6	**VOE 4951048**	4					Pipe	Canalisation	Rohrleitung	Canalizacion	Rör	
7	**VOE 925739**	4					Washer	Rondelle	Scheibe	Arandela	Bricka	
8	**VOE 946671**	4					Flange screw	Vis à bride	Flanschschraube	Torn embridado	Flänsskruv	
9	**VOE 935710**	1					Elbow nipple	Raccord angulaire	Winkelnippel	Niple angular	Vinkelnippel	
10	**VOE 990738**	1					•O-ring	•Joint Torique	•O-Ring	•Junta torica	•O-ring	
11	**VOE 13960164**	1					•O-ring	•Joint Torique	•O-Ring	•Junta torica	•O-ring	
12	**VOE 11411736**	1					Hose assembly	Conduit flexible	Schlauchleitung	Conducto	Slangledning	L = 2200 MM
13	**VOE 13977600**	2					Clamp	Pince Serrage	Klemme	Abrazadera	Klämma	
14	**VOE 13946173**	1					Flange screw	Vis à bride	Flanschschraube	Torn embridado	Flänsskruv	
15	**VOE 948645**	1					Flange Lock Nut	Contre écrou bride	Flanschmutter	Contratuer Embr	Flänslåsmutter	
16	**VOE 13933935**	1					T-nipple	Raccord-t	T-Nippel	Niple T	T-nippel	
17	**VOE 990738**	1					•O-ring	•Joint Torique	•O-Ring	•Junta torica	•O-ring	
18	**VOE 11172946**	1					Check valve	Valve antiretour	Rückschlagventil	Válvula de retención	Backventil	
19	**VOE 982962**	2					•O-ring	•Joint Torique	•O-Ring	•Junta torica	•O-ring	
20	**VOE 11411343**	1					Clamp	Pince Serrage	Klemme	Abrazadera	Klämma	
21	**VOE 11003048**	1					Cover Plate	Protection en tole	Schutzblech	Placa Tapa	Täckplatta	
22	**VOE 13965176**	2					Flange screw	Vis à bride	Flanschschraube	Torn embridado	Flänsskruv	
23	**VOE 11173212**	1					Hose assembly	Conduit flexible	Schlauchleitung	Conducto	Slangledning	L = 1525 MM
24	**VOE 13933853**	1					Nipple	Raccord	Nippel	Niple	Nippel	
25	**VOE 14211863**	1					•Sealing ring	•Bague d'étanchéité	•Runddichtring	•Anillo reten	•Tätningsring	
26	**VOE 990738**	1					•O-ring	•Joint Torique	•O-Ring	•Junta torica	•O-ring	

1		**Slangar till fläktdrivning** **Manguera, accionamiento del ventilador** **Schlauch, Lüfterantrieb** **Commande ventilateur** **Hoses to fan drive**
2		
3		
4		
5		

Catalogue id **20086**	Group **263**
Illustr. No **1022022**	Section **130**
Issue **VOE 63B9920086**	Page **143**

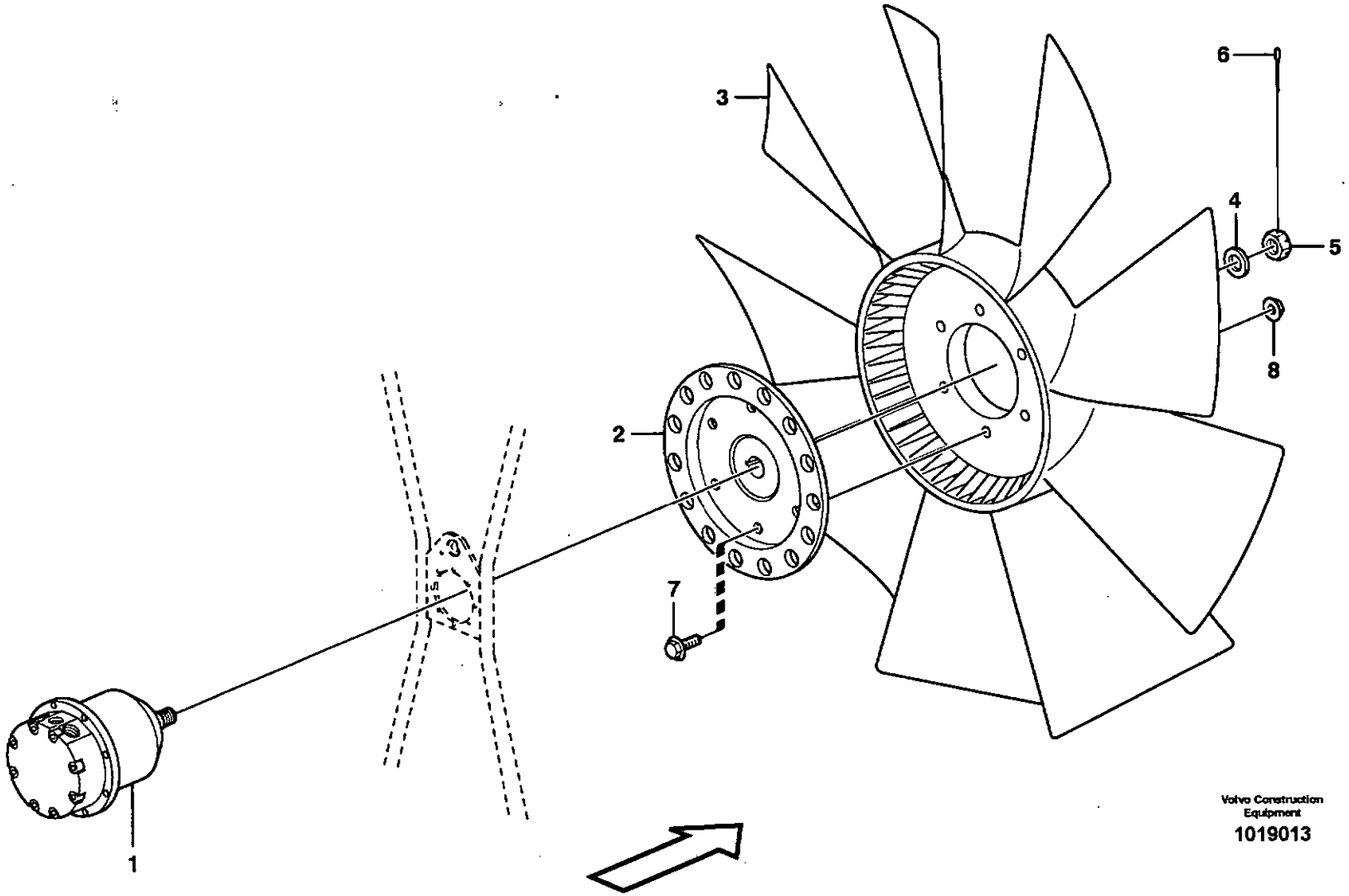
1
2
3
4
5
6
7
8
Volvo Construction Equipment
1019013

Fig.	Part No.	Quantity 1	2	3	PS	KIT	Description	Dénomination	Bezeichnung	Denominación	Benämning	Notes
1		1					Hydraulic motor	Moteur hydraulique	Hydraulischer Motor	Motor hidraulic	Hydraulmotor	See group 263, Page 147
2	**VOE 11175764**	1					Fan Hub	Moyeu Ventilat.	Lufternabe	Cubo Ventilador	Fläktnav	
3	**VOE 3827491**	1					Fan	Ventilateur	Ventilator	Ventilador	Fläkt	
4	**VOE 13955900**	1					Washer	Rondelle	Scheibe	Arandela	Bricka	
5	**VOE 11174158**	1					Castle Nut	Ecrou a creneau	Kronenmutter	Tuerca entallada	Kronmutter	
6	**VOE 13907851**	1					Cotter Pin	Goupille Fendue	Splint	Pasador Hendido	Saxpinne	
7	**VOE 13946329**	6					Castle Nut	Ecrou a creneau	Kronenmutter	Tuerca entallada	Kronmutter	
8	**VOE 13971098**	6					Flange nut	Ecrou accouple.	Bundmutter	Tuerca embridad	Flänsmutter	

1		**Fläkt och fläkthus** **Ventilador y caja** **Gebläse und Gebläseschacht** **Ventilateur et carter ventilateur** **Fan and fan housing**	Catalogue id **20086**	Group **263**
2				
3			Illustr. No **1019013**	Section **150**
4				
5			Issue **VOE 63B9920086**	Page **145**

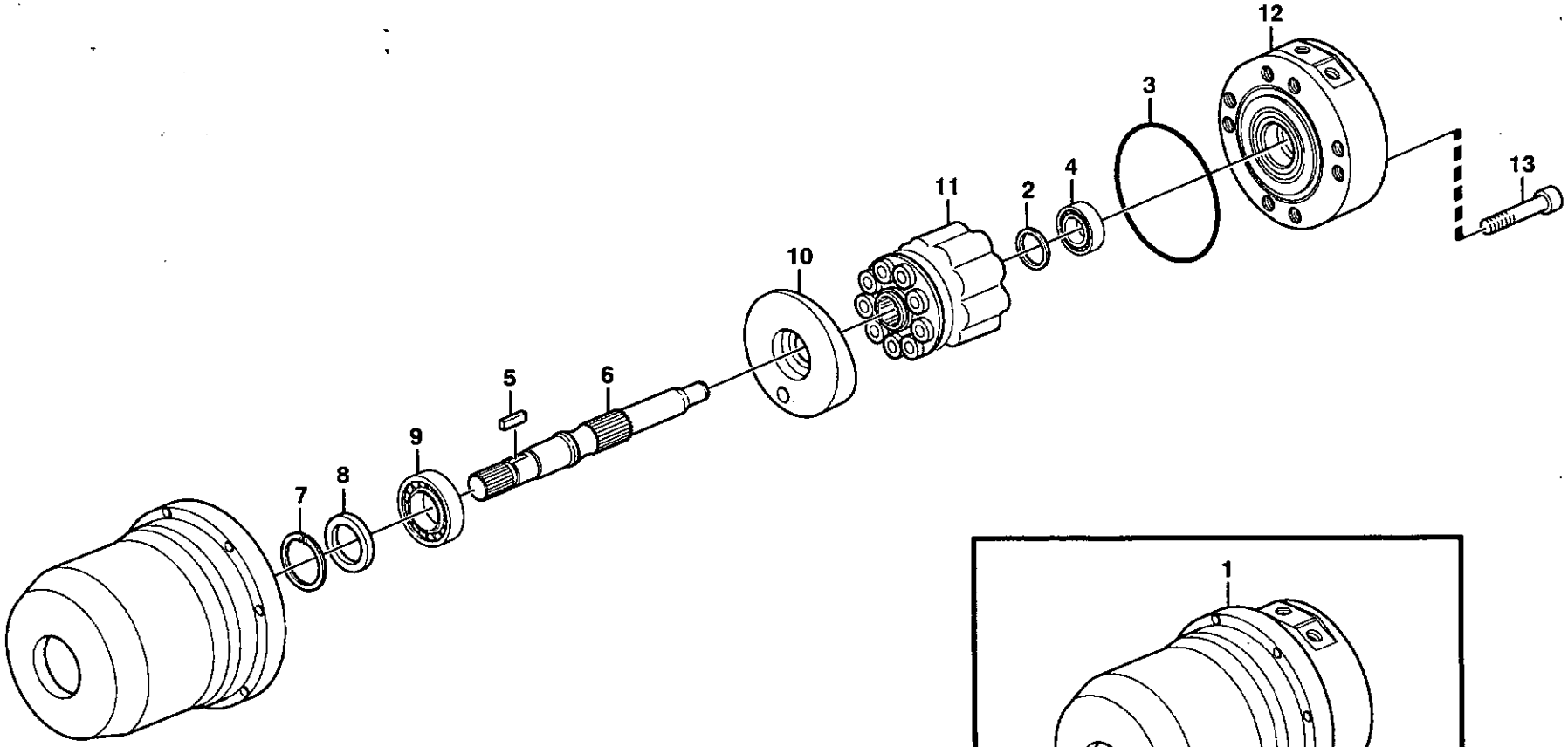

Volvo Construction Equipment

1000251

Fig.	Part No.	Quantity 1	2	3	PS	KIT	Description	Dénomination	Bezeichnung	Denominación	Benämning	Notes
1	**VOE 11147935**	1					Hydraulic motor	Moteur hydraulique	Hydraulischer Motor	Motor hidraulic	Hydraulmotor	
2	**VOE 11707893**	1					•Shim	•Cale Reglage	•Nachstellblech	•Cuna de calzar	•Justerbleck	
3	**VOE 11707896**	1					•O-ring	•Joint Torique	•O-Ring	•Junta torica	•O-ring	
4	**VOE 11707578**	1					•Roller Bearing	•Roulement rouleaux	•Rollenlager	•Cojinet Rodillo	•Rullager	
5	**VOE 11707892**	1					•Key	•Clavette	•Keil	•Llave (cuna)	•Kil	
6	**VOE 11707891**	1					•Shaft	•Arbre	•Welle	•Arbol	•Axel	
7	**VOE 11707897**	1					•Snap Ring	•Circlip	•Nutring	•Circlip	•Spårring	
8	**VOE 11707895**	1					•Seal	•Joint	•Dichtring	•Junta	•Tätning	
9	**VOE 11992817**	1					•Roller Bearing	•Roulement rouleaux	•Rollenlager	•Cojinet Rodillo	•Rullager	
10	**VOE 11707890**	1					•Control Plate	•Tole Commande	•Reglerblech	•Placa Mandos	•Reglageplåt	
11	**VOE 11707888**	1					•Pump element	•Element Pompe	•Pumpenelement	•Elemento Bomba	•Pumpelement	
12	**VOE 11707889**	1					•End plate	•Flasque	•Stirnwand	•Extremo	•Gavel	
13	**VOE 974081**	8					•Allen Hd Screw	•Vis A 6 Pans Cr	•Inbusschraube	•Torn Hex Embut	•Insexskruv	

1		**Hydraulmotor** **Motor hidráulico** **Hydraulischer Motor** **Moteur hydraulique** **Hydraulic motor**	Catalogue id **20086**	Group **263**
2				
3			Illustr. No **1000251**	Section **200**
4				
5			Issue **VOE 63B9920086**	Page **147**

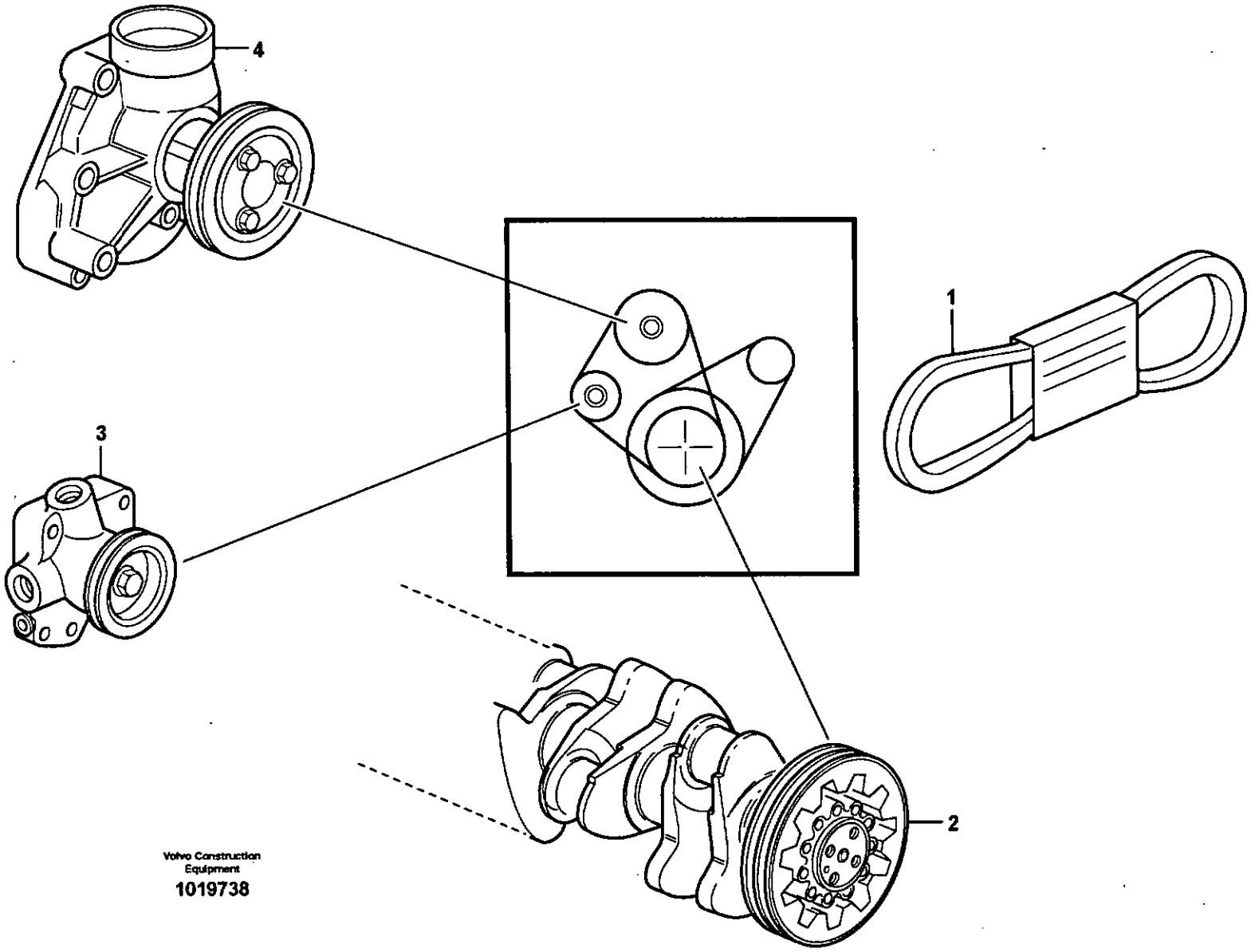

Volvo Construction Equipment

1019738

Fig.	Part No.	Quantity 1	2	3	P S	K I T	Description	Dénomination	Bezeichnung	Denominación	Benämning	Notes
1	**VOE 978722**	1					V-belt	Courroie Trape.	Keilriemen	Correa Trapez	Kilrem	
2		1					Crankshaft	Vilebrequin	Kurbelwelle	Ciguenal	Vevaxel	See group 216, Page 65
3		1					Fuel pump	Pompe Carburant	Kraftstoffpumpe	Bomba Combustib	Bränslepump	See group 233, Page 85
4		1					Coolant Pump	Pompe a eau	Kuhlwasserpumpe	Bomba Ag.refr.	Kylvätskepump	See group 262, Page 135

1		**Remtransmission** **Correa distribución** **Riemenantrieb** **Transmission courrouie** **Belt transmission**	Catalogue id **20086**	Group **263**
2				
3			Illustr. No **1019738**	Section **250**
4				
5			Issue **VOE 63B9920086**	Page **149**

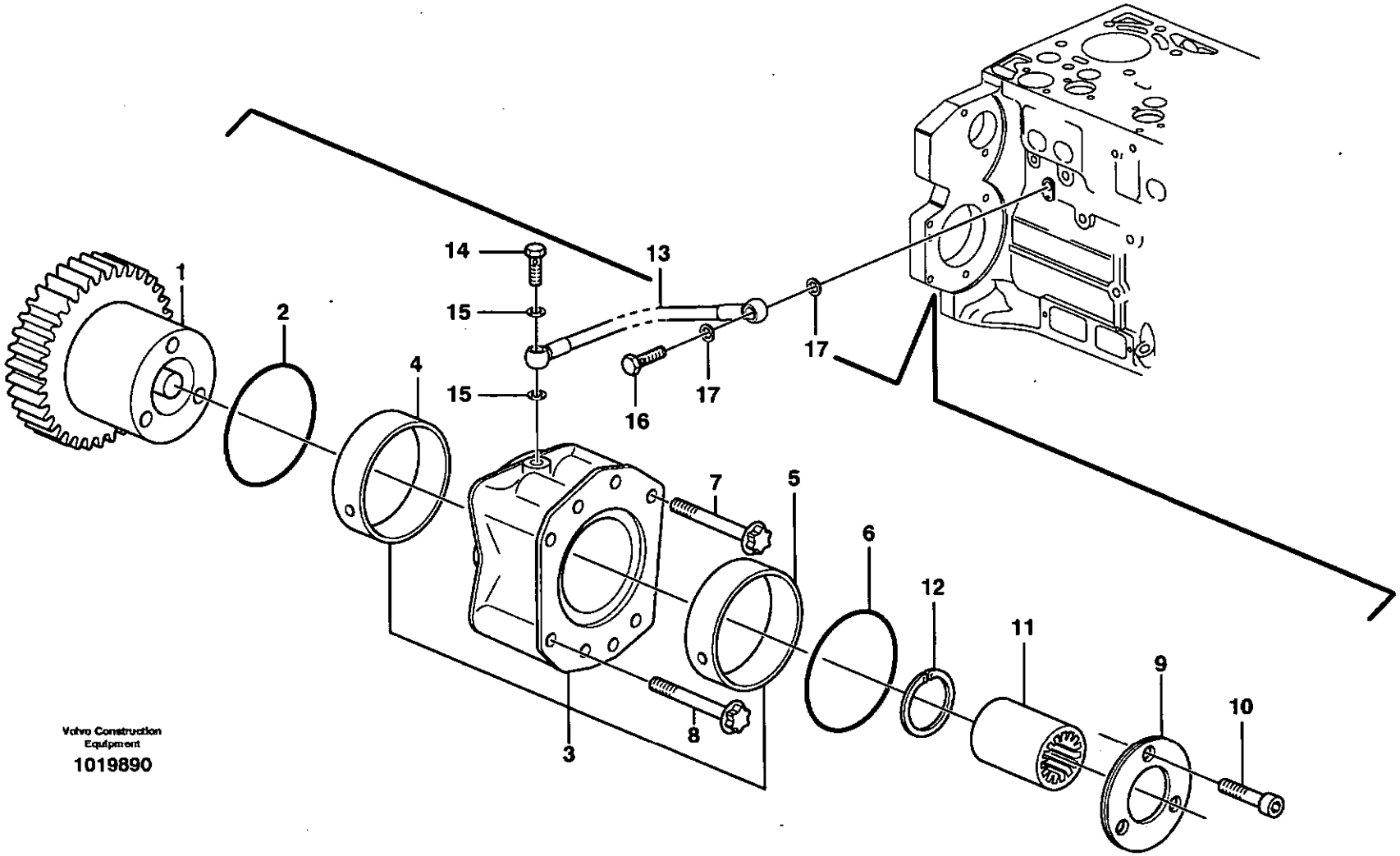

Volvo Construction Equipment

1019890

Fig.	Part No.	Quantity 1	2	3	PS	KIT	Description	Dénomination	Bezeichnung	Denominación	Benämning	Notes
1	**VOE 20512957**	1					Gear	Pignon	Zahnrad	Engranaje	Kugghjul	
2	**VOE 20450818**	1					O-ring	Joint Torique	O-Ring	Junta torica	O-ring	
3	**VOE 20450805**	1					Flange	Flasque	Flansch	Brida	Fläns	
4	**VOE 20450807**	1					•Bushing	•Bague	•Buchse	•Casquillo	•Bussning	
5	**VOE 20450809**	1					•Bushing	•Bague	•Buchse	•Casquillo	•Bussning	
6	**VOE 20450819**	1					O-ring	Joint Torique	O-Ring	Junta torica	O-ring	
7	**VOE 20450821**	2					Screw	Vis	Schraube	Tornillo	Skruv	
8	**VOE 20450820**	2					Screw	Vis	Schraube	Tornillo	Skruv	
9	**VOE 20450811**	1					Thrust Washer	Rondelle Butee	Druckscheibe	Arandela Presio	Tryckbricka	
10	**VOE 20450822**	3					Screw	Vis	Schraube	Tornillo	Skruv	
11	**VOE 20459123**	1					Sleeve	Douille	Kupplungsmuffe	Manguito de acoplam.	Hylsa	
12		1			NS		•Snap Ring	•Circlip	•Nutring	•Circlip	•Spårring	
13	**VOE 20450980**	1					Oil Line	Conduit Huile	Ölleitung	Tubo Aceite	Oljeledning	
14	**VOE 20460231**	1					Hollow screw	Vis creuse	Hohlschraube	Racor-surtidor	Hålskruv	
15	**VOE 13947281**	2					Gasket	Joint	Dichtung	Junta	Packning	
16	**VOE 20460289**	1					Hollow screw	Vis creuse	Hohlschraube	Racor-surtidor	Hålskruv	
17	**VOE 13947621**	2					Plane Gasket	Joint Plan	Flachdichtung	Junta Plana	Planpackning	

1		**Pumpdrivning, kraftuttag** **Toma de fuerza para accionamiento de bomba** **Pumpennebenantrieb** **Prise de force pour l'entraînement de la pompe** **Pump drive power take-off**	Catalogue id **20086**	Group **263**
2				
3			Illustr. No **1019890**	Section **300**
4				
5			Issue **VOE 63B9920086**	Page **151**

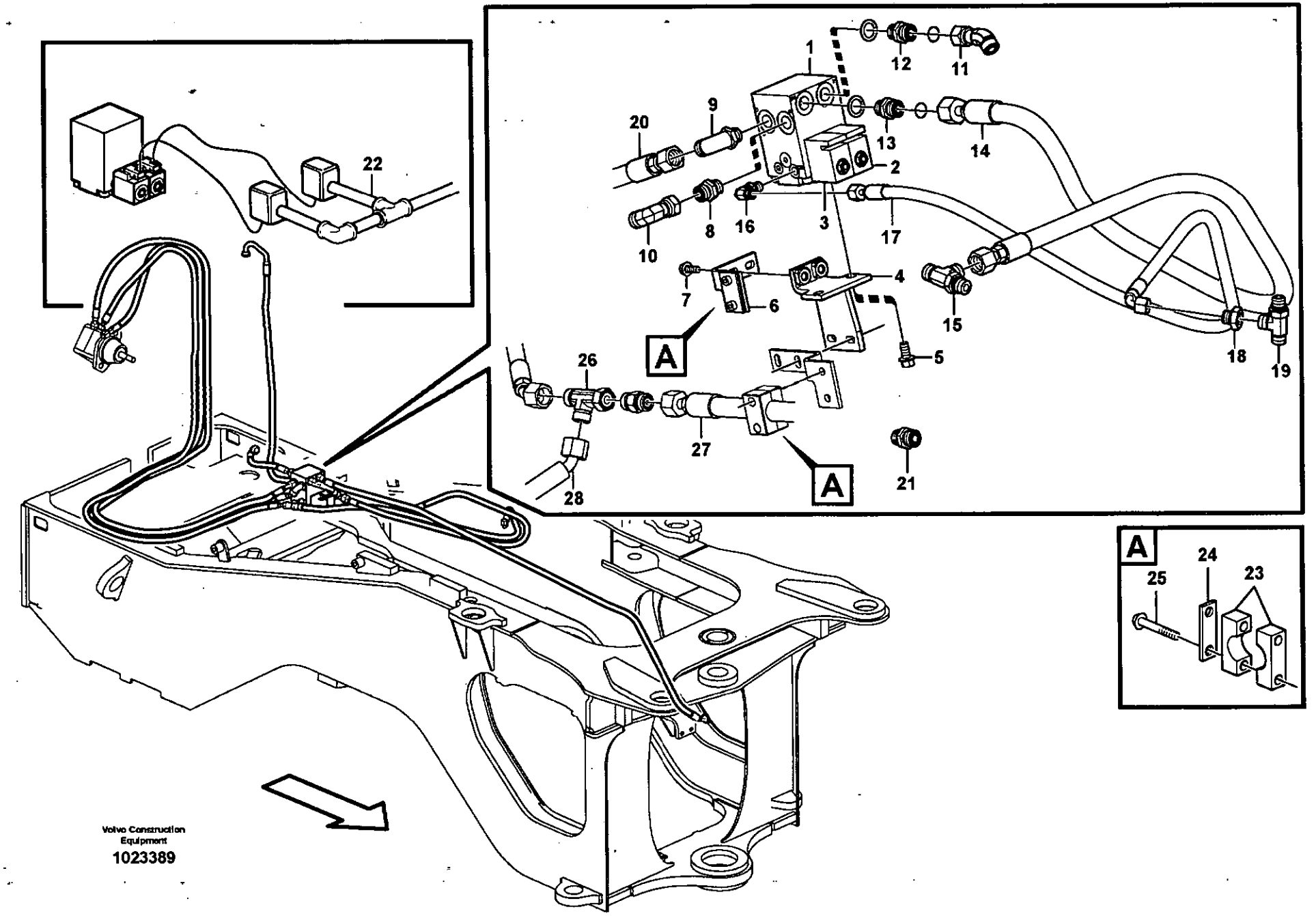
1
2
3
4
5
6
7
8
9
10
11
12
13
14
15
16
17
18
19
20
21
22
23
24
25
26
27
28
A
A
A
Volvo Construction Equipment
1023389

Fig.	Part No.	Quantity 1	2	3	PS	KIT	Description	Dénomination	Bezeichnung	Denominación	Benämning	Notes
1	VOE 11411727	1					Valve	Soupape	Ventil	Valvula	Ventil	
	VOE 11714323	1					•Sealing Kit	•Jeu Joints	•Dichtungssatz	•Juego Retenes	•Tätningssats	
	VOE 11709806	2					•Spool	•Bobine	•Spule	•Bobina	•Spole	
2	VOE 11709804	1					•Solenoid valve	•Vanne electrom	•Magnetventil	•Electrovalvula	•Magnetventil	MA204
	VOE 11713401	1					••Sealing Kit	••Jeu Joints	••Dichtungssatz	••Juego Retenes	••Tätningssats	
3	VOE 11709805	1					•Solenoid valve	•Vanne electrom	•Magnetventil	•Electrovalvula	•Magnetventil	MA205
	VOE 11709808	1					••Sealing Kit	••Jeu Joints	••Dichtungssatz	••Juego Retenes	••Tätningssats	
4	VOE 11445148	1					Anchorage	Fixation	Halterung	Fijacion	Fäste	
5	VOE 946441	2					Flange screw	Vis à bride	Flanschschraube	Torn embridado	Flänsskruv	
6	VOE 11411756	1					Attachment	Fixation	Halterung	Fijacion	Fäste	
7	VOE 13946173	2					Flange screw	Vis à bride	Flanschschraube	Torn embridado	Flänsskruv	
8	VOE 13933853	3					Nipple	Raccord	Nippel	Niple	Nippel	
	VOE 990738	3					•O-ring	•Joint Torique	•O-Ring	•Junta torica	•O-ring	
	VOE 14211863	3					•Sealing ring	•Bague d'étanchéité	•Runddichtring	•Anillo reten	•Tätningsring	
9	VOE 13933869	1					Elbow Nipple	Raccord angulaire	Winkelnippel	Niple Angular	V-nippel	
	VOE 990738	1					•O-ring	•Joint Torique	•O-Ring	•Junta torica	•O-ring	
	VOE 967750	1					•O-ring	•Joint torique	•O-Ring	•Anillo torico	•O-ring	
10	VOE 13933872	1					Elbow nipple	Raccord angulaire	Winkelnippel	Niple angular	Vinkelnippel	
	VOE 990738	1					•O-ring	•Joint Torique	•O-Ring	•Junta torica	•O-ring	
11	VOE 936081	1					Nipple	Raccord	Nippel	Niple	Nippel	
12	VOE 13933853	1					Nipple	Raccord	Nippel	Niple	Nippel	
	VOE 990738	1					•O-ring	•Joint Torique	•O-Ring	•Junta torica	•O-ring	
	VOE 14211863	1					•Sealing ring	•Bague d'étanchéité	•Runddichtring	•Anillo reten	•Tätningsring	
13	VOE 13933853	1					Nipple	Raccord	Nippel	Niple	Nippel	
	VOE 990738	1					•O-ring	•Joint Torique	•O-Ring	•Junta torica	•O-ring	
	VOE 14211863	1					•Sealing ring	•Bague d'étanchéité	•Runddichtring	•Anillo reten	•Tätningsring	
14	VOE 11411141	1					Hose assembly	Conduit flexible	Schlauchleitung	Conducto	Slangledning	L = 3300 MM
15	VOE 936984	1					T-nipple	Raccord-t	T-Nippel	Niple T	T-nippel	
	VOE 990738	2					•O-ring	•Joint Torique	•O-Ring	•Junta torica	•O-ring	
	VOE 967750	1					•O-ring	•Joint torique	•O-Ring	•Anillo torico	•O-ring	

1		**Reverserbar fläkt** **Ventilador reversible** **Umkehrbarer Lüfter** **Ventilateur réversible** **Reversible fan**	Catalogue id **20086**	Group **263**
2			Illustr. No **1023389**	Section **350**
3			Issue **VOE 63B9920086**	Page **153**
4				
5		**83046**		

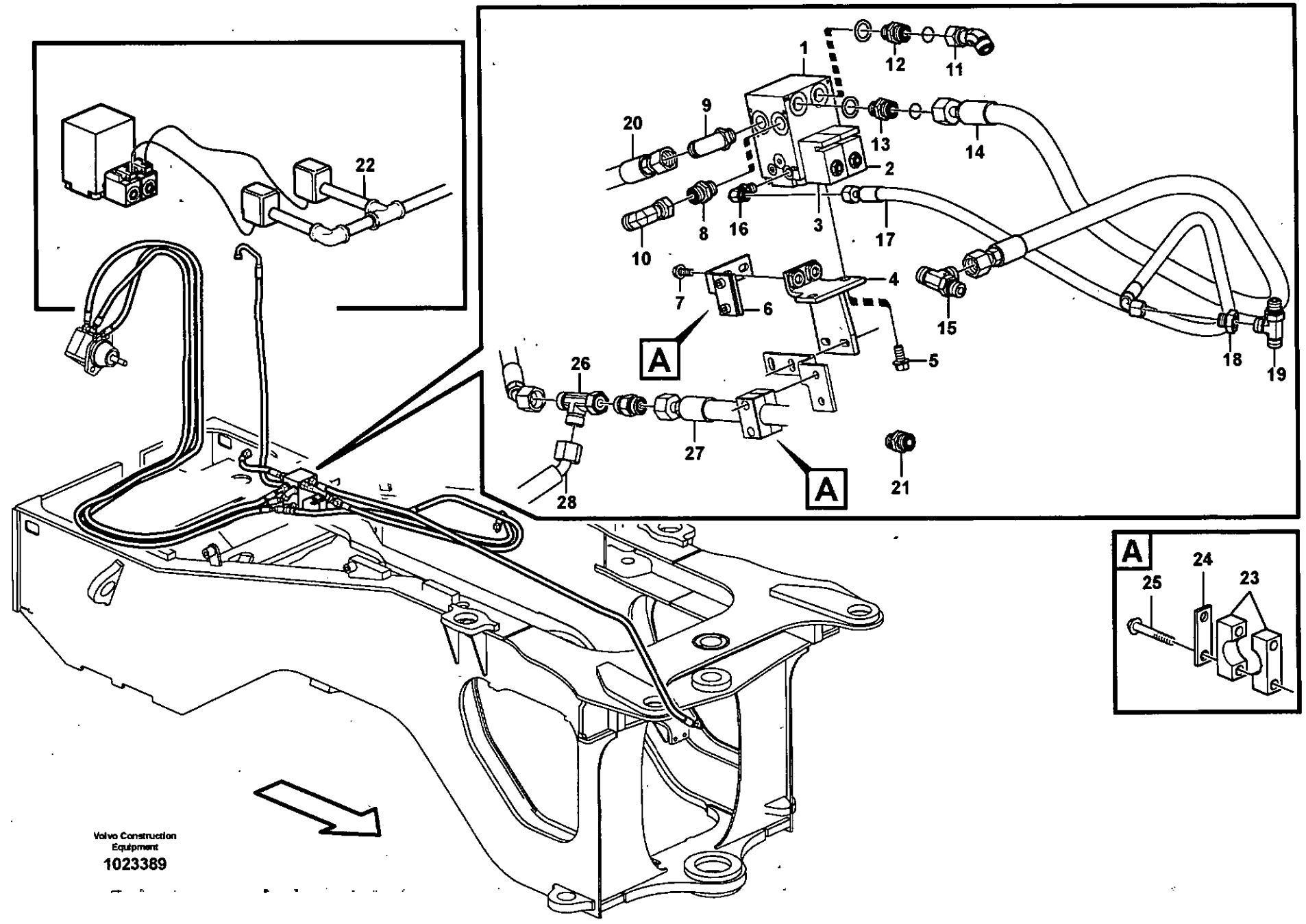
1
2
3
4
5
6
7
8
9
10
11
12
13
14
15
16
17
18
19
20
21
22
23
24
25
26
27
28
A
A
A
Volvo Construction Equipment
1023389

Fig.	Part No.	Quantity 1	2	3	PS	KIT	Description	Dénomination	Bezeichnung	Denominación	Benämning	Notes
16	**VOE 935066**	1					Elbow nipple	Raccord angulaire	Winkelnippel	Niple angular	Vinkelnippel	
17	**VOE 11445150**	1					Hose assembly	Conduit flexible	Schlauchleitung	Conducto	Slangledning	L = 1400 MM
18	**VOE 935282**	1					Reduction nipple	Raccord Reduct	Reduziernippel	Niple Reductor	Reducernippel	
	VOE 990736	1					•O-ring	•Joint Torique	•O-Ring	•Junta torica	•O-ring	
19	**VOE 935041**	1					T-nipple	Raccord-t	T-Nippel	Niple T	T-nippel	
	VOE 990737	2					•O-ring	•Joint Torique	•O-Ring	•Junta torica	•O-ring	
	VOE 948883	1					•Plane Gasket	•Joint Plan	•Flachdichtung	•Junta Plana	•Planpackning	
20	**VOE 11173213**	1					Hose assembly	Conduit flexible	Schlauchleitung	Conducto	Slangledning	L = 1600 MM
21	**VOE 935664**	1					Nipple	Raccord	Nippel	Niple	Nippel	
22		1					Cable harness	Faisceau cables	Kabelbaum	Manojo cables	Ledningsmatta	See group 371, Page 319
23	**VOE 11411343**	1					Clamp	Pince Serrage	Klemme	Abrazadera	Klämma	
24	**VOE 11003048**	1					Cover Plate	Protection en tole	Schutzblech	Placa Tapa	Täckplatta	
25	**VOE 13965176**	1					Flange screw	Vis à bride	Flanschschraube	Torn embridado	Flänsskruv	
26	**VOE 13933878**	1					Nipple	Raccord	Nippel	Niple	Nippel	
	VOE 990738	2					•O-ring	•Joint Torique	•O-Ring	•Junta torica	•O-ring	
27	**VOE 11148988**	1					Hose assembly	Conduit flexible	Schlauchleitung	Conducto	Slangledning	L = 1435 MM
28	**VOE 11147944**	1					Hose assembly	Conduit flexible	Schlauchleitung	Conducto	Slangledning	See group 523, Page 581

1		**Reverserbar fläkt** **Ventilador reversible** **Umkehrbarer Lüfter** **Ventilateur réversible** **Reversible fan**	Catalogue id **20086**	Group **263**
2				
3			Illustr. No **1023389**	Section **350**
4			Issue **VOE 63B9920086**	Page **155**
5		**83046**		

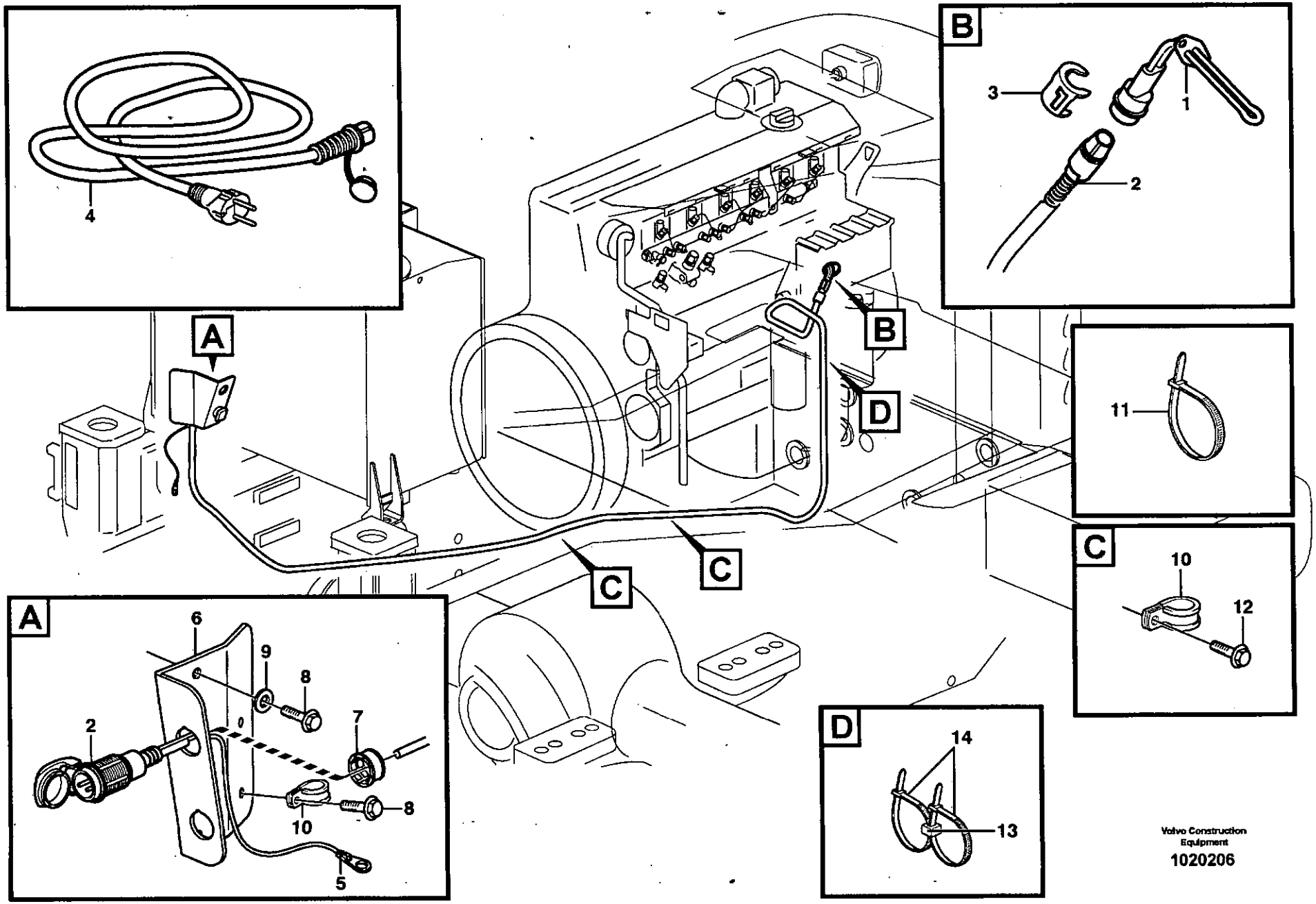

Volvo Construction Equipment

1020206

Fig.	Part No.	Quantity 1	2	3	P S	K I T	Description	Dénomination	Bezeichnung	Denominación	Benämning	Notes
1	**VOE 11171534**	1					Heater	Elément de chauffag	Heizkörper	Calefaccion	Värmeelement	230V/750W
	VOE 11099238	1					Gasket	Joint	Dichtung	Junta	Packning	
2	**VOE 11152168**	1					Cable	Câble	Kabel	Cable	Kabel	L = 2500 MM
3	**VOE 11004943**	1					Locking Device	Ens. verrouillage	Verriegelung	Dispos Cierre	Låsanordning	
4	**VOE 3986351**	1					Cable	Câble	Kabel	Cable	Kabel	
5	**VOE 970791**	1					Cable terminal	Cosse cable	Flachsteckhülse	Terminal cable	Ledningssko	
6	**VOE 11152160**	1					Attachment	Fixation	Halterung	Fijacion	Fäste	
7	**VOE 11115555**	1					Sleeve	Douille	Hülse	Manguito	Hylsa	
8	**VOE 946440**	3					Flange screw	Vis à bride	Flanschschraube	Torn embridado	Flänsskruv	
9	**VOE 13960141**	2					Washer	Rondelle	Scheibe	Arandela	Bricka	
10	**VOE 980614**	7					Clamp	Pince Serrage	Klemme	Abrazadera	Klämma	14.3 MM
11	**VOE 4881440**	2					Strip Clamp	Ruban Serrage	Kabelbinder	Abraz Cinta	Bandklamma	
12	**VOE 13946173**	3					Flange screw	Vis à bride	Flanschschraube	Torn embridado	Flänsskruv	
13	**VOE 11003221**	1					Mounting Ring	Bague Montage	Montagering	Anillo Montaje	Monteringsring	
14	**VOE 4881440**	2					Strip Clamp	Ruban Serrage	Kabelbinder	Abraz Cinta	Bandklamma	

1		**Motorvärmare.** **Calentador del motor.** **Motorwärmer.** **Chaufferette de moteur.** **Engine heater.**	Catalogue id **20086**	Group **269**
2				
3			Illustr. No **1020206**	Section **100**
4				
5		**83494**	Issue **VOE 63B9920086**	Page **157**

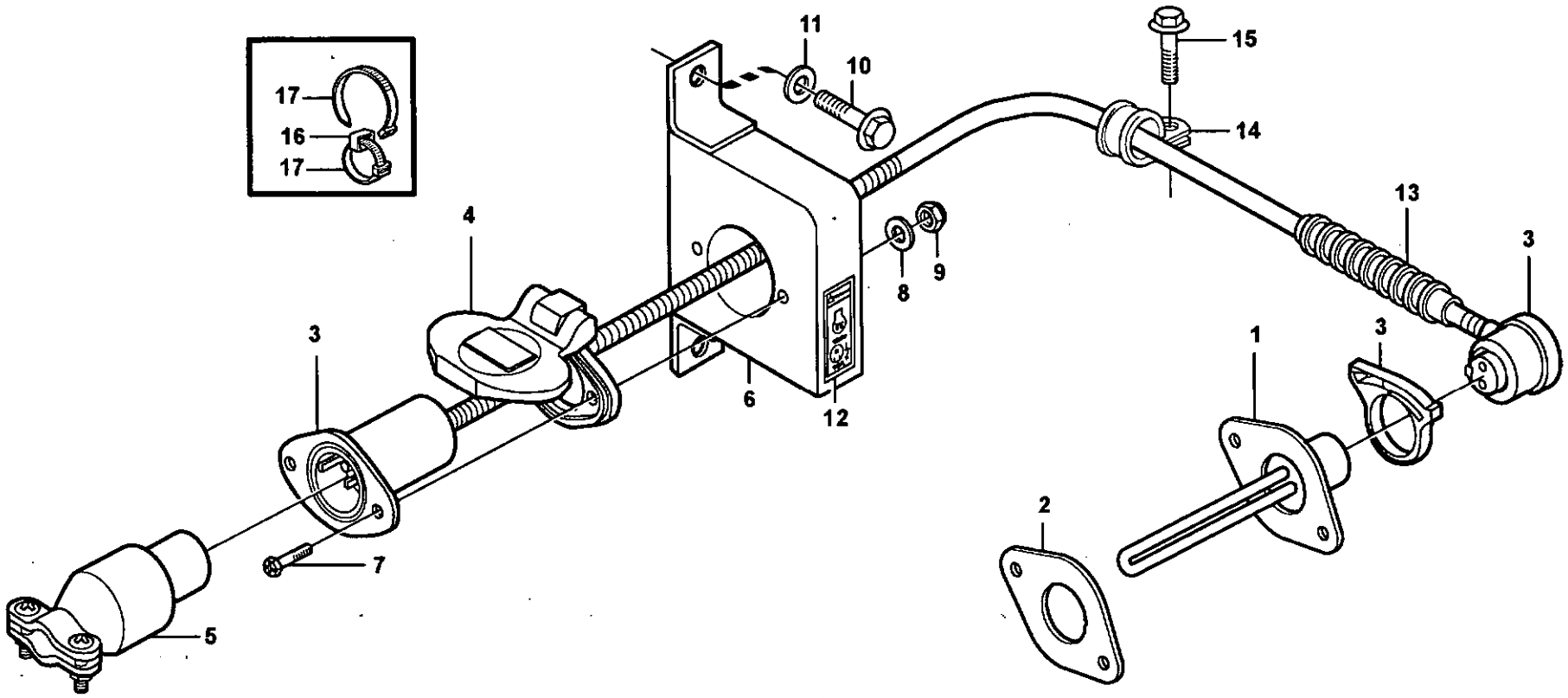
17
16
17
11
10
15
14
13
3
4
3
8
9
1
3
6
12
2
7
5

Fig.	Part No.	Quantity 1	2	3	P S	K I T	Description	Dénomination	Bezeichnung	Denominación	Benämning	Notes
1	**VOE 11170745**	1					Heater	Elément de chauffag	Heizkörper	Calefaccion	Värmeelement	120V/1250W
2	**VOE 11099238**	1					Gasket	Joint	Dichtung	Junta	Packning	
3	**VOE 11141656**	1					Cable	Câble	Kabel	Cable	Kabel	L = 2500 MM
4	**VOE 11109685**	1					Cover	Couvercle	Deckel	Tapa	Lock	
5	**VOE 11046803**	1					Rcpt Housing	Douille Isolan.	Steckbuchse	Aislador Mangui	Hylsisolator	
6	**VOE 11109591**	1					Bracket	Console	Konsole	Consola	Konsol	
7	**VOE 969556**	2					6-pt skt screw	Vis creuse de 6	Hohlschraube	Racor 6-dientes	Sextandhålskruv	
8	**VOE 955891**	2					Washer	Rondelle	Scheibe	Arandela	Bricka	
9	**VOE 955779**	2					Hexagon Nut	Ecrou Hexagonal	Sechskantmutter	Tuerca Hexagon	Sexkantsmutter	
10	**VOE 946440**	2					Flange screw	Vis à bride	Flanschschraube	Torn embridado	Fläns skruv	
11	**VOE 13960141**	2					Washer	Rondelle	Scheibe	Arandela	Bricka	
12	**VOE 11302220**	1					Decal	Autocollant	Aufklebeschild	Calcomania	Dekal	
13	**VOE 979236**	REQ					Hose	Durit	Schlauch	Tubo flexible	Slang	L = 2500 MM
14	**VOE 980614**	3					Clamp	Pince Serrage	Klemme	Abrazadera	Klämma	
15	**VOE 13946173**	2					Flange screw	Vis à bride	Flanschschraube	Torn embridado	Fläns skruv	
	VOE 946440	1					Flange screw	Vis à bride	Flanschschraube	Torn embridado	Fläns skruv	
16	**VOE 11003221**	1					Mounting Ring	Bague Montage	Montagering	Anillo Montaje	Monteringsring	
17	**VOE 4881440**	2					Strip Clamp	Ruban Serrage	Kabelbinder	Abraz Cinta	Bandklamma	

1		**Motorvärmare** **Calefactor, motor** **Motorwärmer** **Chauffe-moteur** **Engine heater**	Catalogue id **20086**	Group **269**
2				
3			Illustr. No **1020211**	Section **200**
4				
5		**83536**	Issue **VOE 63B9920086**	Page **159**

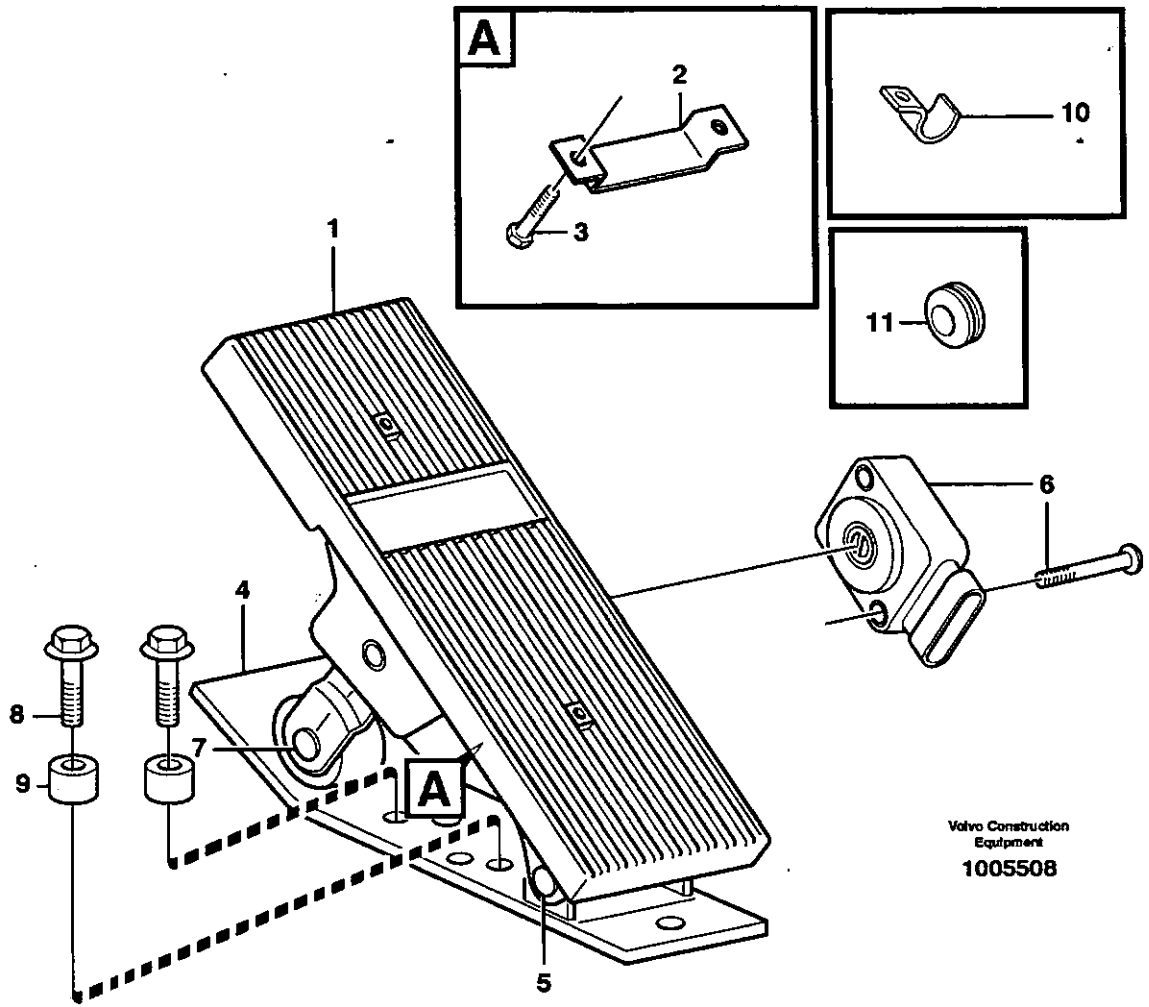
A
2
3
10
11
1
6
4
8
7
9
A
5
Volvo Construction Equipment
1005508

Fig.	Part No.	Quantity 1	2	3	P S	K I T	Description	Dénomination	Bezeichnung	Denominación	Benämning	Notes
	VOE 11170224	1					Accel Pedal	Pedale Acceler.	Gaspedal	Pedal Acelerad	Gaspedal	
1	**VOE 11708268**	1					•Pedal Rubber	•Caoutchouc Peda	•Pedalgummi	•Goma Del Pedal	•Pedalgummi	
2	**VOE 11709585**	1					•Clamp	•Pince Serrage	•Klemme	•Abrazadera	•Klämma	
3	**VOE 11709584**	1					•Screw	•Vis	•Schraube	•Tornillo	•Skruv	
4	**VOE 11170224**	1					•Accel Pedal	•Pedale Acceler	•Gaspedal	•Pedal Acelerad	•Gaspedal	(VOE 11709583)
5	**VOE 11708267**	1					•Pin	•Goupille	•Stift	•Pasador	•Pinne	
6	**VOE 11708270**	1					•Sensor	•Capteur	•Geber	•Captador	•Givare	SE214
7	**VOE 11708271**	1					•Roller Kit	•Kit Rouleaux	•Rollensatz	•Juego Rodillos	•Rullsats	
8	**VOE 13945444**	2					Flange screw	Vis à bride	Flanschschraube	Torn embridado	Flänsskruv	
9	**VOE 930428**	2					Spacer Ring	Bagu.entretoise	Abstandring	Anillo Dist	Distansring	
10	**VOE 951191**	1					Clamp	Pince Serrage	Klemme	Abrazadera	Klämma	
11	**VOE 13961965**	1					Protecting Plug	Tampon Protect.	Sicher Stöpsel	Tapon Protecc	Skyddspropp	

1	**11170224**	**Gaspedal** **Pedal acelerador** **Gaspedal** **Pedale accelerateur** **Accelerator pedal**	Catalogue id **20086**	Group **271**
2			Illustr. No **1005508**	Section **100**
3				
4			Issue **VOE 63B9920086**	Page **161**
5				

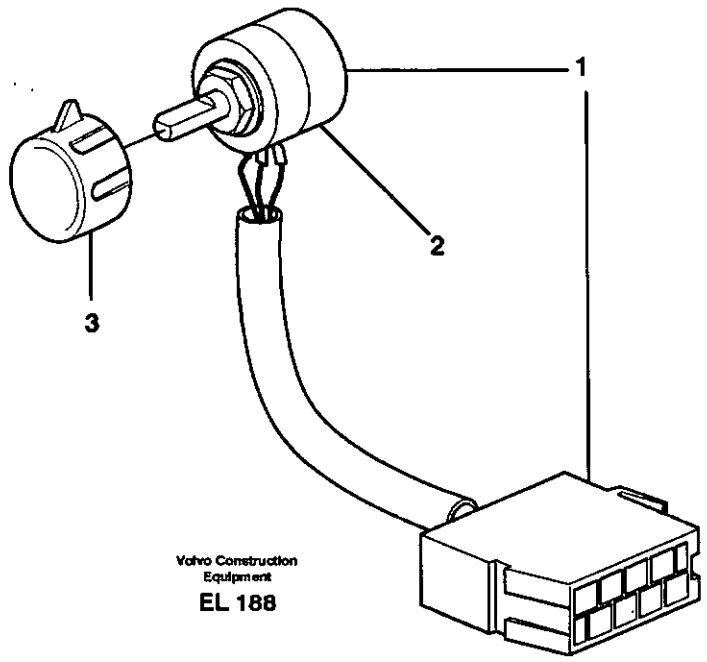
1
2
3
Volvo Construction
Equipment
EL 188

Fig.	Part No.	Quantity 1	2	3	PS	KIT	Description	Dénomination	Bezeichnung	Denominación	Benämning	Notes
1		1			NS		Hand Throt Cont	Accelerat Main	Handgasregler	Mando Man Acel	Handgasreglage	
2	**VOE 11709506**	1					•Hand Throt Cont	•Accelerat Main	•Handgasregler	•Mando Man Acel	•Handgasreglage	(VOE 11039850)
3	**VOE 11039800**	1					Knob	Bouton	Knauf	Boton	Knopp	

1		**Handgasreglage.** **Mando manual acelerador.** **Handgasregler.** **Accélérateur à main.** **Hand throttle control.**	Catalogue id **20086**	Group **272**
2				
3			Illustr. No **EL188**	Section **100**
4				
5		**80520**	Issue **VOE 63B9920086**	Page **163**

VOLVO

Construction Equipment

GROUP		Section	Page
313	Battery box with fitting parts	100	177
313	Battery box with fitting parts 82227	150	179
321	Alternator with assembling details	100	181
321	Alternator, 55A	150	185
321	Alternator, 80A. 80317	200	187
331	Starter motor with assembling details	100	189
333	Pre-heater with fitting parts	100	191
333	Pre-heater	150	193
352	Lighting, front	100	195
352	Work lights, front.	150	197
352	Lighting, cab	200	199
352	Lighting, cab	250	201
353	Lighting, rear	100	203
353	Work lights, rear.	150	205
353	License plate lamp	200	207
362	Back-up warning unit 80883	100	209
362	Revolving warning light. 93799	150	211
362	Rotating beacon. 93799	200	213
362	Revolving warning light. 82199	225	215
363	Windshield wiper, front	100	217
363	Windshield wiper, rear	150	219
363	Windshield washer	200	221
363	Windshield washer with air cleaner. 83085	250	223
371	Battery cable and main switch	100	225
371	Cable harness, engine	150	229
371	Cable harness, alternator	200	233
371	Cable harness, electricaldistrib. unit - engine E-ECU	250	235
371	Cable harness, electrical distrib. unit - engine	275	239
371	Front cable harness with assembly parts	300	241
371	Cable harness, under cab	400	247
371	Cable harness, under cab	450	251
371	Cable harness, ceiling	500	255
371	Cable harness for transmission with assembly parts.	550	257
371	Cable harnesses, instrument panel	600	261
371	Cable harnesses, cab	650	265
371	Cable harness, rear	700	269
371	Rear cable harness with assembly parts	750	273
371	Cable harness, radiator	800	275
371	Cable harness, air-suspension seat 80506, 80572, 83070	850	279
371	Cable harnesses, servo valve.	900	281
371	Cable harness, detent, 3rd hydraulic function 80098	950	283
371	Cable harness, CDC - steering. 80780	1000	285
371	Cable harness, pre-cleaner. 83059	1050	289
371	Cable harness, central lubrication. 82143, 80928, 82601, 82600	1150	291
371	Cable harness, boom suspension system. 80782	1200	293
371	Cable harness, secondary steering system. 83178	1250	295
371	Cable harness Double Work light 82344	1350	299
371	Cable harnesses, single lever control. 82325, 82326, 83316, 833171400		301
371	Electrical system, parking brake alarm 80348	1450	305
371	Cable harness, automatic back-up light 82307	1500	309
371	Cable harness, electr. heated rear-view mirror 80830	1550	311
371	Cable harness, automatic temperature control. 82547, 82983, 829801600		313
371	Cable harness, compressor 82982, 82979, 82983, 82980	1650	317
371	Reversible fan 83045, 83046	1700	319
371	Cable harness for monitor. 82178, 82781	1750	321
371	Cable harness air cleaner, cab	1950	323
371	Cable harness for 3rd and 4th function. 80781, 82408	2000	327
371	Cable Harness, return to dig 82890	2050	331
371	Cable harness, fuel filter 83057	2100	335
372	Electrical distribution box	100	339
372	Circuit board	150	341
372	Electrical distribut.unitand cable harness	200	345

INDEX OF CONTENTS

GROUP		Section	Page
379	Wires	100	349
379	Hose and manifold	150	357
379	Cable terminal	200	363
379	Insulator for spade terminal	300	367
379	Spade terminal	400	371
379	Pin insulator	500	377
379	Pin	600	379
379	Humidity-proof connections	700	383
379	Connectors	800	387
379	Housings for timers and tabs	900	393
380	Instrument panel	100	397
380	Side panel	150	401
380	Switch	200	403
386	Relays, sensors and solenoid valves, reference list	100	407
386	Sensors, reference list	150	413
386	Fuses, reference list	200	421
390	Camera inclusive monitor. 82178	100	431
390	Camera inclusive monitor. 82781	150	433
393	Voltage converter and cable harness for radio. 82975, 82976	100	435
393	Voltage converter and cable harness for radio. 83089	150	439

GROUPE		Section	Page
313	Cage batterie avec pièces de montage	100	177
313	Cage batterie avec pièces de montage 82227	150	179
321	Alternateur avec pieces de montage	100	181
321	Dynamo, 55A	150	185
321	Dynamo, 80A. 80317	200	187
331	Démarreur avec pieces de montage	100	189
333	Préchauffeur avec pièces de montage	100	191
333	Préchauffeur	150	193
352	Eclairage, anterieur	100	195
352	Phare de travail.	150	197
352	Eclairage, cabine	200	199
352	Eclairage, cabine	250	201
353	Eclairage, arriére	100	203
353	Phare de travail, AR.	150	205
353	Eclairage de plaque	200	207
362	Avertisseur sonore de marche arrière 80883	100	209
362	Avertisseur lumineux à feu tournant. 93799	150	211
362	Avertisseur lumineux à feu tournant. 93799	200	213
362	Avertisseur lumineux à feu tournant. 82199	225	215
363	Essuie-vitre, avant	100	217
363	Essuie-vitre, arrière	150	219
363	Lave - glace	200	221
363	Lave-glace, avec filtre à air cabine. 83085	250	223
371	Cable batterie et robinet batterie	100	225
371	Faisceau de câbles, moteur	150	229
371	Faisceau câbles, dynamo	200	233
371	Faisceau câbles, centrle electrique - moteur E-ECU	250	235
371	Faisceau de câbles, centrale électrique - moteur et accessoires de fixation	275	239
371	Faisceau de câbles, avant, avec pièces de montage	300	241
371	Faisceau de câbles, cabine	400	247
371	Faisceau de câbles, cabine	450	251
371	Faisceau de câbles, pavillon toit	500	255
371	Faisceau de câbles pour transmission avec pièces de montage.	550	257
371	Faisceau de câbles, planche bord	600	261
371	Faisceau de câbles, cabine	650	265
371	Faisceau de câble, arrière	700	269
371	Faisceau de câble arrière avec pièces de montage	750	273
371	Faisceau de câbles, radiateur	800	275
371	Faisceau de câbles, siège de conducteur suspension pneumatique 80506, 80572, 83070	850	279
371	Faisceau de câbles, servo-distributeur.	900	281
371	Ruban conducteur, bloque - levier, 3ème fonction hydraulique 80098950	950	283
371	Faisceau de câbles, CDC - direction. 80780	1000	285
371	Faisceau de câbles, pré-filtre. 83059	1050	289
371	Faisceau de câbles, graissage central. 82143, 80928, 82601, 826001150		291
371	Faisceau de câbles, amortisseur vibrations. 80782	1200	293
371	Faisceau de câbles, direction de secours. 83178	1250	295
371	Câble d'alimentation, double éclairage de travail AV 82344	1350	299
371	Faisceau de câbles pourcommande levier simple. 82325, 82326, 83316, 83317	1400	301
371	Faisceau câbles, signal sonore frein de parking 80348	1450	305
371	Faisceau de câbles, feu de recul automatique 82307	1500	309
371	Faisceau de câbles, rétroviseur chauffant 80830	1550	311
371	Faisceau de câbles, contrôle de température automatique. 82547, 82983, 82980	1600	313
371	Faisceau de câbles, compresseur 82982, 82979, 82983, 82980	1650	317
371	Ventilateur réversible 83045, 83046	1700	319
371	Faisceau de câbles pour moniteur. 82178, 82781	1750	321
371	Faisceau de câbles, filtre à air, cabine	1950	323
371	Faisceau de câbles pour 3ème et 4ème fonction 80781, 82408	2000	327
371	Faisceaux de câbles, "retour creusement" 82890	2050	331

TABLE DES MATIÈRES

GROUPE		Section	Page
371	Faisceau de câbles, filtre à carburant 83057	2100	335
372	Unité de distribution électrique	100	339
372	Carte circuit	150	341
372	Centrale de électrique et faisceau de cables	200	345
379	Câbles	100	349
379	Flexible et tubulure	150	357
379	Cosse de câble	200	363
379	Isolant pour fiche plate	300	367
379	Fiche plate	400	371
379	Isolant pour goupille cylindrique	500	377
379	Goupille cylindrique	600	379
379	Contact sûr contre humidifier	700	383
379	Appareil de débrayage	800	387
379	Isolant pour timer et fiche plate.	900	393
380	Tableau de bord	100	397
380	Panneau lateral	150	401
380	Interrupteur	200	403
386	Relais, détecteurs et vanne électromagnetique	100	407
386	Détecteurs, tableau de références	150	413
386	Jeu de fusibles, table de référence	200	421
390	Appareil inlus moniteur. 82178	100	431
390	Appareil inlus moniteur. 82781	150	433
393	Transformateur et faisceau de câbles pour radio. 82975, 82976	100	435
393	Transformateur et faisceau de câbles pour radio. 83089	150	439

GRUPPE		Abschnitt	Seite
313	Batteriekasten mit Anbauteilen	100	177
313	Batteriekasten mit Anbauteilen 82227	150	179
321	Generator mit Anbauteilen	100	181
321	Lichtmaschine, 55A	150	185
321	Lichtmaschine, 80A. 80317	200	187
331	Anlasser mit Anbauteilen	100	189
333	Vorvärmer mit Anbauteilen	100	191
333	Vorwärmer	150	193
352	Beleuchtung, vorder	100	195
352	Arbeitsscheinwerfer, vorder.	150	197
352	Beleuchtung, Kabine	200	199
352	Beleuchtung, Kabine	250	201
353	Beleuchtung, hinter	100	203
353	Arbeitsscheinwerfer, hinter.	150	205
353	Nummernschildbeleuchtung	200	207
362	Rückfahrwarner 80883	100	209
362	Drehfeuerleuchte. 93799	150	211
362	Drehfeuerleuchte. 93799	200	213
362	Drehfeuerleuchte. 82199	225	215
363	Scheibenwischer, vorne	100	217
363	Scheibenwischer, hinten	150	219
363	Scheibenwaschanlage	200	221
363	Scheibenwaschanlage mit Luftfilter. 83085	250	223
371	Batterieleitung und Batterietrennschalter	100	225
371	Kabelbündel, Motor	150	229
371	Kabelbaum, Lichtmaschine	200	233
371	Kabelbaum, Elektrozentrale - Motor E-ECU	250	235
371	Kabelbaum, Elektrozentrale - Motor mit Einbauteilen	275	239
371	Kabelbäume, vorn, mit Anbauteilen	300	241
371	Kabelbäume, Kabine	400	247
371	Kabelbäume, Kabine	450	251
371	Kabelbäume, Innendach	500	255
371	Kabelbaum für Getriebe mit Anbauteilen.	550	257
371	Kabelbäume, Instrumententafel	600	261
371	Kabelbäume, Kabine	650	265
371	Kabelbaum, hinten	700	269
371	Kabelbaum hinten mit Anbauteilen	750	273
371	Kabelbaum, Kühler	800	275
371	Kabelbaum, luftgefederterfahrersitz 80506, 80572, 83070	850	279
371	Kabelbäume, Servoventil.	900	281
371	Kabelbaum, Hebelsperre, 3. Hydraulfunktion 80098	950	283
371	Kabelbäume, CDC - Lenkung. 80780	1000	285
371	Kabelbaum, Vorreiniger. 83059	1050	289
371	Kabelbaum, Zentralschmierung. 82143, 80928, 82601, 82600	1150	291
371	Kabelbäume, Schwingungsdämpfer. 80782	1200	293
371	Kabelbäume, Hilfslenkung. 83178	1250	295
371	Leitung für doppelte Arbeitsbeleuchtung 82344	1350	299
371	Kabelbaum für Einhebel Regler. 82325, 82326, 83316, 83317	1400	301
371	Kabelbaum, Handbremsanzeiger 80348	1450	305
371	Kabelbaum, automatische Rückfahrleuchte 82307	1500	309
371	Kabelbäume, rückspiegelheizung 80830	1550	311
371	Kabelbäume, automatische Temperaturkontrolle. 82547, 82983, 82980	1600	313
371	Kabelbäume, Kompressor 82982, 82979, 82983, 82980	1650	317
371	Umkehrbarer Lüfter 83045, 83046	1700	319
371	Kabelbaum für Monitor. 82178, 82781	1750	321
371	Kabelbaum Luftfilter, Kab	1950	323
371	Kabelbaum für 3. und 4. Funktion. 80781, 82408	2000	327
371	Kabelbaum, "return to dig" 82890	2050	331
371	Kabelbaum, Kraftstofffilter 83057	2100	335
372	Elektrozentrale	100	339
372	Leiterbahnplatte	150	341

INHALTSVERZEICHNIS

GRUPPE		Abschnitt	Seite
372	Elektrozentrale und Kabelbäume	200	345
379	Elektr. Leitung	100	349
379	Schlauch und Verzweigung	150	357
379	Kabelschuh	200	363
379	Isolator für Flachstecker	300	367
379	Flachstecker	400	371
379	Isolator für Stift	500	377
379	Stift	600	379
379	Kontakt, feuchtigkeitssicher	700	383
379	Schaltvorrichtung	800	387
379	Isolator für timer und Flachstecker	900	393
380	Instrumententafel	100	397
380	Seitenpaneel	150	401
380	Schalter	200	403
386	Relais, Geber und Magnetventil	100	407
386	Geber, Bezugstabelle	150	413
386	Sicherungen, Referenztabelle	200	421
390	Kamera einschliesslich Monitor. 82178	100	431
390	Kamera einschliesslich Monitor. 82781	150	433
393	Transformator und Kabelbäume für radio. 82975, 82976	100	435
393	Transformator und Kabelbäume für radio. 83089	150	439

GRUPO		Sección	Página
313	Caja de batería con accesorios de montaje	100	177
313	Caja de batería con accesorios de montaje 82227	150	179
321	Alternador con assesorios de montage	100	181
321	Alternador, 55A	150	185
321	Alternador, 80A. 80317	200	187
331	Motor de arranque con assesorios de montaje	100	189
333	Precalentador con accesorios de montaje	100	191
333	Precalentador	150	193
352	Alumbrado, delantero	100	195
352	Alumbrado de trabajo, delantero	150	197
352	Alumbrado, cabina	200	199
352	Alumbrado, cabina	250	201
353	Alumbrado, trasero	100	203
353	Alumbrado de trabajo, trasero.	150	205
353	Alumbrado de matrícula	200	207
362	Señal acústica de marcha atrás 80883	100	209
362	Farol de señal con luz revolvedora. 93799	150	211
362	Faro de advertencia giratorio. 93799	200	213
362	Farol de señal con luz revolvedora. 82199	225	215
363	Limpiaparabrisas, delantero	100	217
363	Limpiaparabrisas, trasero	150	219
363	Lavaparabrisas	200	221
363	Lavaparabrisas con filtro de aire. 83085	250	223
371	Cable de bateria y desconectador bateria	100	225
371	Haz de cables, motor	150	229
371	Manojo de cables, alternador	200	233
371	Manojo cables, centralilla eleéctrica - motor E-ECU	250	235
371	Mazo de cables, central eléctrica - motor y piezas de motor	275	239
371	Haz de cables, delantero, con piezas de montaje	300	241
371	Haz de cables, cabina	400	247
371	Haz de cables, cabina	450	251
371	Haz de cables, techo de la cabina	500	255
371	Manojo de cable para transmision con accesorios de montaje.	550	257
371	Manojo de cables, panel instrumentos	600	261
371	Manojo de cables, cabina	650	265
371	Manojo de cable, trasero	700	269
371	Manojo de cable trasero con accesorios de montaje	750	273
371	Manojo de cable, radiador	800	275
371	Manojo de cables, asiento del conductor de suspensión neumática 80506, 80572, 83070	850	279
371	Haces de cables, servoválvula	900	281
371	Manojo cables, bloque de la palanca de mando, 3a. función hidráulica 80098	950	283
371	Manojo de cables, CDC - dirección. 80780	1000	285
371	Manojo de cables, predepurador. 83059	1050	289
371	Manojo de cables, lubricacion central. 82143, 80928, 82601, 826001150	1200	291
371	Manojos de cables, amortiguador de vibraciónes. 80782	1200	293
371	Manojo de cables, equipo de dirección de reserva. 83178	1250	295
371	Cable con alumbrado de trabajo doble 82344	1350	299
371	Manojo de cables para reglaje de palanca sencilla. 82325, 82326, 83316, 83317	1400	301
371	Manojo de cables, alarma de freno de estacionamiento 80348	1450	305
371	Haz de cables, luces de marcha atrás automáticas 82307	1500	309
371	Manojos de cables, retrovisor térmico 80830	1550	311
371	Manojos de cables, control de temperatura automático. 82547, 82983, 82980	1600	313
371	Haz de cables, compresor 82982, 82979, 82983, 82980	1650	317
371	Ventilador reversible 83045, 83046	1700	319
371	Manojo de cables para pantalla. 82178, 82781	1750	321
371	Manojo de cable, filtro de aire, cab	1950	323
371	Haz de cables para 3a y 4a función. 80781, 82408	2000	327
371	Haz de cables, "return to dig" 82890	2050	331

GRUPO		Sección	Página
371	Haz de cables, filtro de combustible 83057	2100	335
372	Unidad de distribución eléctrica	100	339
372	Placa de circuito	150	341
372	Central eléctrica y manojos de cables	200	345
379	Cables	100	349
379	Manguera y bifurcación	150	357
379	Cable terminal	200	363
379	Aislador para clavija plana	300	367
379	Clavija plana	400	371
379	Aislador para espiga	500	377
379	Espiga	600	379
379	Contacto, seguro contra húmedo	700	383
379	Conexión de distribución	800	387
379	Aisaldor para timer y clavija plana.	900	393
380	Panel de instrumentos	100	397
380	Panel lateral	150	401
380	Interruptor	200	403
386	Relé, sensores y electroválvula	100	407
386	Sensores, table de referencia	150	413
386	Fusibles, tabla de referencia	200	421
390	Cámara incluso pantalla. 82178	100	431
390	Cámara incluso pantalla. 82781	150	433
393	Transformador y manojos de cables para radio. 82975, 82976	100	435
393	Transformador y manojos de cables para radio. 83089	150	439

GRUPP		Avsnitt	Sida
313	Batterilåda med monteringsdetaljer	100	177
313	Batterilåda med monteringsdetaljer 82227	150	179
321	Generator med monteringsdetaljer	100	181
321	Generator, 55A	150	185
321	Generator, 80A. 80317	200	187
331	Startmotor med monteringsdetaljer	100	189
333	Förvärmare med monteringsdetaljer	100	191
333	Startelement	150	193
352	Belysning, främre	100	195
352	Arbetsbelysning, fram.	150	197
352	Belysning, hytt	200	199
352	Belysning, hytt	250	201
353	Belysning, bakre	100	203
353	Arbetsbelysning, bak	150	205
353	Nummerskyltsbelysning	200	207
362	Backvarnare 80883	100	209
362	Roterande varningsljus. 93799	150	211
362	Roterande varningslykta. 93799	200	213
362	Roterande varningsljus. 82199	225	215
363	Vindrutetorkare, fram	100	217
363	Vindrutetorkare, bak	150	219
363	Vindrutespolare	200	221
363	Vindrutespolare med luftrenare. 83085	250	223
371	Batteriledning och batterifrånskiljare	100	225
371	Ledningsmatta, motor	150	229
371	Ledningsmatta, generator	200	233
371	Ledningsmatta, elcentral - motor E-ECU	250	235
371	Ledningsmatta, elcentral - motor med monteringsdetaljer	275	239
371	Främre ledningsmatta med monteringsdetaljer	300	241
371	Ledningsmatta, under hytt	400	247
371	Ledningsmatta, under hytt	450	251
371	Ledningsmatta, innertak	500	255
371	Ledningsmatta för transmission med monteringsdetaljer	550	257
371	Ledningsmatta, instrumentpanel	600	261
371	Ledningsmatta, manöverpanel	650	265
371	Ledningsmatta, bakre	700	269
371	Bakre ledningsmatta med monteringsdetaljer	750	273
371	Ledningsmatta, kylare	800	275
371	Ledningsmatta, luftfjädrande förarstol 80506, 80572, 83070	850	279
371	Ledningsmattor, servoventil.	900	281
371	Ledningsmatta, hållfunktion, 3:e hydraulfunktion 80098	950	283
371	Ledningsmatta, CDC - styrning. 80780	1000	285
371	Elledning, förrenare. 83059	1050	289
371	Ledningsmatta, centralsmörjning. 82143, 80928, 82601, 82600	1150	291
371	Ledningsmatta, svängningsdämpare. 80782	1200	293
371	Ledningsmatta, reservstyrning. 83178	1250	295
371	Ledn. med dubbel arbetsbelysning 82344	1350	299
371	Ledningsmattor, enspaksreglage. 82325, 82326, 83316, 83317	1400	301
371	Elsystem, handbromsalarm 80348	1450	305
371	Ledningsmatta, automatiskt backljus 82307	1500	309
371	Ledningsmatta, eluppvärmd backspegel 80830	1550	311
371	Ledningsmatta, automatisk temperaturkontroll. 82547, 82983, 82980	1600	313
371	Ledningsmatta, kompressor 82982, 82979, 82983, 82980	1650	317
371	Reverserbar fläkt 83045, 83046	1700	319
371	Ledningsmatta för monitor. 82178, 82781	1750	321
371	Ledningsmatta luftrenare, hytt	1950	323
371	Ledningsmatta för 3:e och 4:e funktion. 80781, 82408	2000	327
371	Ledningsmatta, "return to dig" 82890	2050	331
371	Ledningsmatta, bränslefilter 83057	2100	335
372	Elcentral	100	339
372	Kretskort	150	341

INNEHÅLLSFÖRTECKNING

GRUPP		Avsnitt	Sida
372	Elcentral och ledningsmatta	200	345
379	Ledningar	100	349
379	Slang och förgrening	150	357
379	Ledningssko	200	363
379	Isolator för flatstift	300	367
379	Flatstift	400	371
379	Isolator för rundstift	500	377
379	Rundstift	600	379
379	Fukttäta kontaktdon	700	383
379	Kopplingsdon	800	387
379	Isolatorer för timer och flatstift	900	393
380	Instrumentpanel	100	397
380	Sidopanel	150	401
380	Strömbrytare	200	403
386	Reläer, givare och magnetventiler, referenstabell	100	407
386	Givare, referenstabell	150	413
386	Säkringar, referenstabell	200	421
390	Kamera inklusive monitor. 82178	100	431
390	Kamera inklusive monitor. 82781	150	433
393	Spänningsomvandlare och ledningsmatta för radio. 82975, 82976	100	435
393	Spänningsomvandlare och ledningsmatta för radio. 83089	150	439

VOLVO

Construction Equipment

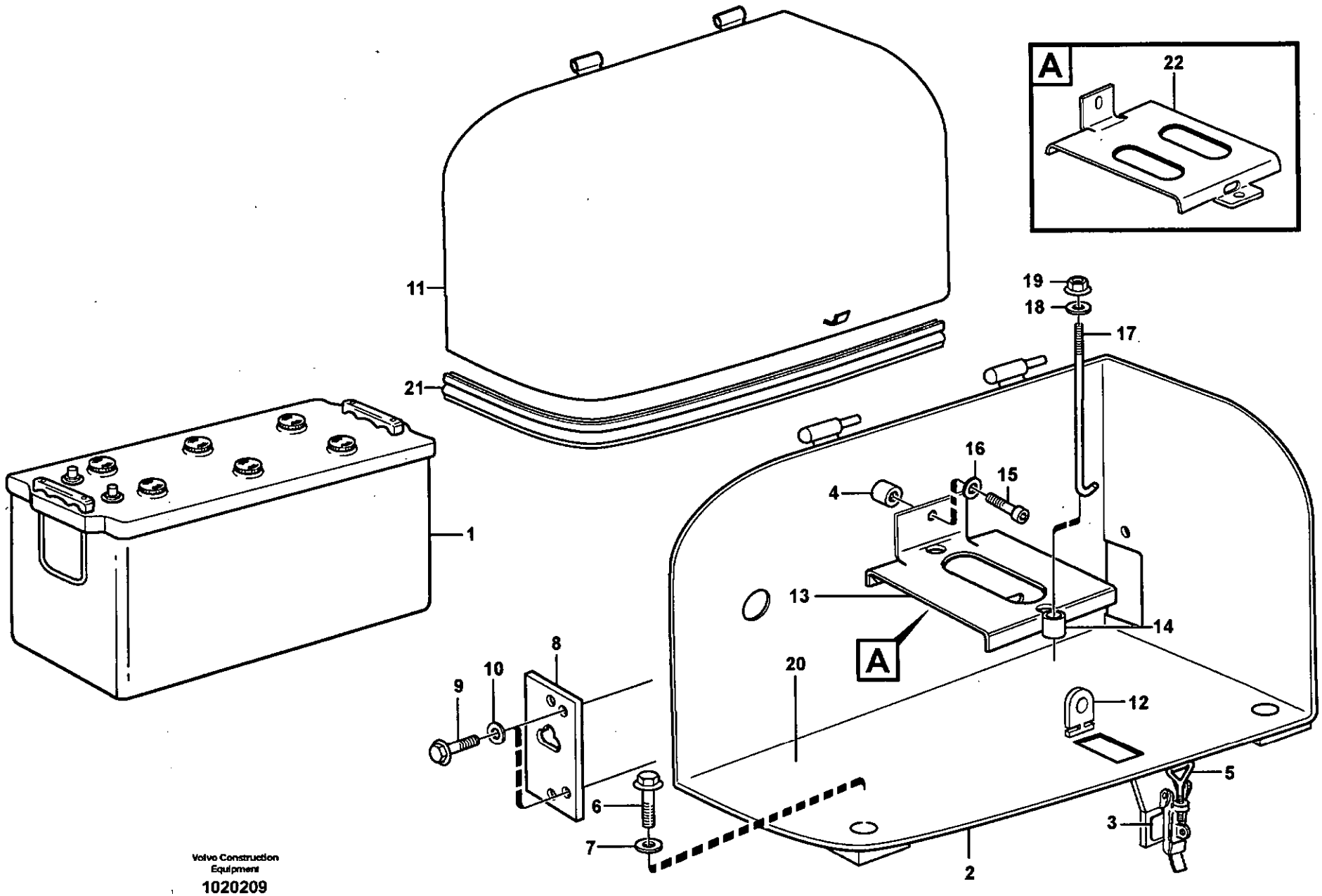

Volvo Construction Equipment

1020209

Fig.	Part No.	Quantity 1	2	3	4	5	PS	KIT	Description	Dénomination	Bezeichnung	Denominación	Benämning	Notes
1	**VOE 8158062**	1	1						Battery	Batterie	Batterie	Bateria	Batteri	
	VOE 11709900			2					Battery	Batterie	Batterie	Bateria	Batteri	
	VOE 11170097				2				Battery	Batterie	Batterie	Bateria	Batteri	
2	**VOE 11413744**	1							Battery Box	Cage Batterie	Batteriekasten	Caja Bateria	Batterilåda	(VOE 11400936)
	VOE 11413745		1						Battery Box	Cage Batterie	Batteriekasten	Caja Bateria	Batterilåda	(VOE 11400937)
3	**VOE 11015641**	1	1						•Eccentric Lock	•Verrou Excentr.	•Exz Sicherung	•Cerrad Excentr	•Excenterlås	
4	**VOE 4753600**	1	1						•Set Ring	•Butee	•Halbscheibe	•Anillo Montaje	•Kuts	
5	**VOE 11015640**	2	2						Eye Bolt	Boulon Oeillet	Ringschraube	Perno De Aro	Öglebult	
6	**VOE 13965193**	8	8						Flange screw	Vis à bride	Flanschschraube	Torn embridado	Flänsskruv	
7	**VOE 13945544**	8	8						Washer	Rondelle	Scheibe	Arandela	Bricka	
8	**VOE 11400916**	2	2						Rubber Cloth	Toile Caoutcho.	Gummituch	Tela Goma	Gummiduk	
9	**VOE 13946173**	2	2						Flange screw	Vis à bride	Flanschschraube	Torn embridado	Flänsskruv	
10	**VOE 13960141**	2	2						Washer	Rondelle	Scheibe	Arandela	Bricka	
11	**VOE 11413172**	1							Battery Cover	Capot batterie	Batteriehaube	Capo bateria	Batterikåpa	
	VOE 11413173		1						Battery Cover	Capot batterie	Batteriehaube	Capo bateria	Batterikåpa	
12	**VOE 11413159**	2	2						Anchorage	Fixation	Halterung	Fijacion	Fäste	
13	**VOE 11400647**	2	2						Btry Retainer	Porte-batterie	Batteriehalter	Portabateria	Batterihållare	
14	**VOE 930093**	1	1						•Spacer Ring	•Bagu.entretoise	•Abstandring	•Anillo Dist	•Distansring	
15	**VOE 13946173**	1	1						Flange screw	Vis à bride	Flanschschraube	Torn embridado	Flänsskruv	
16	**VOE 13960141**	1	1						Washer	Rondelle	Scheibe	Arandela	Bricka	
17	**VOE 11024826**	2	2						Hook	Crochet	Haken	Gancho	Krok	
18	**VOE 13960141**	2	2						Washer	Rondelle	Scheibe	Arandela	Bricka	
19	**VOE 948645**	2	2						Flange Lock Nut	Contre écrou bride	Flanschmutter	Contratuer Embr	Flänslåsmutter	
20		1	1				NS		Base	Pied	Fuss	Base	Fot	
21	**VOE 14211217**	REQ	REQ						Clamping Strip	Lisse Serrage	Klemmleiste	Liston Sujecion	Klämlist	L = 4290 MM
22	**VOE 11301425**			2					Btry Retainer	Porte-batterie	Batteriehalter	Portabateria	Batterihållare	

1	RH
2	LH
3	82149
4	82561
5	

Batteriláda med monteringsdetaljer
Caja de batería con accesorios de montaje
Batteriekasten mit Anbauteilen
Cage batterie avec pièces de montage
Battery box with fitting parts

Catalogue id **20086**	Group **313**
Illustr. No **1020209**	Section **100**
Issue **VOE 63B9920086**	Page **177**

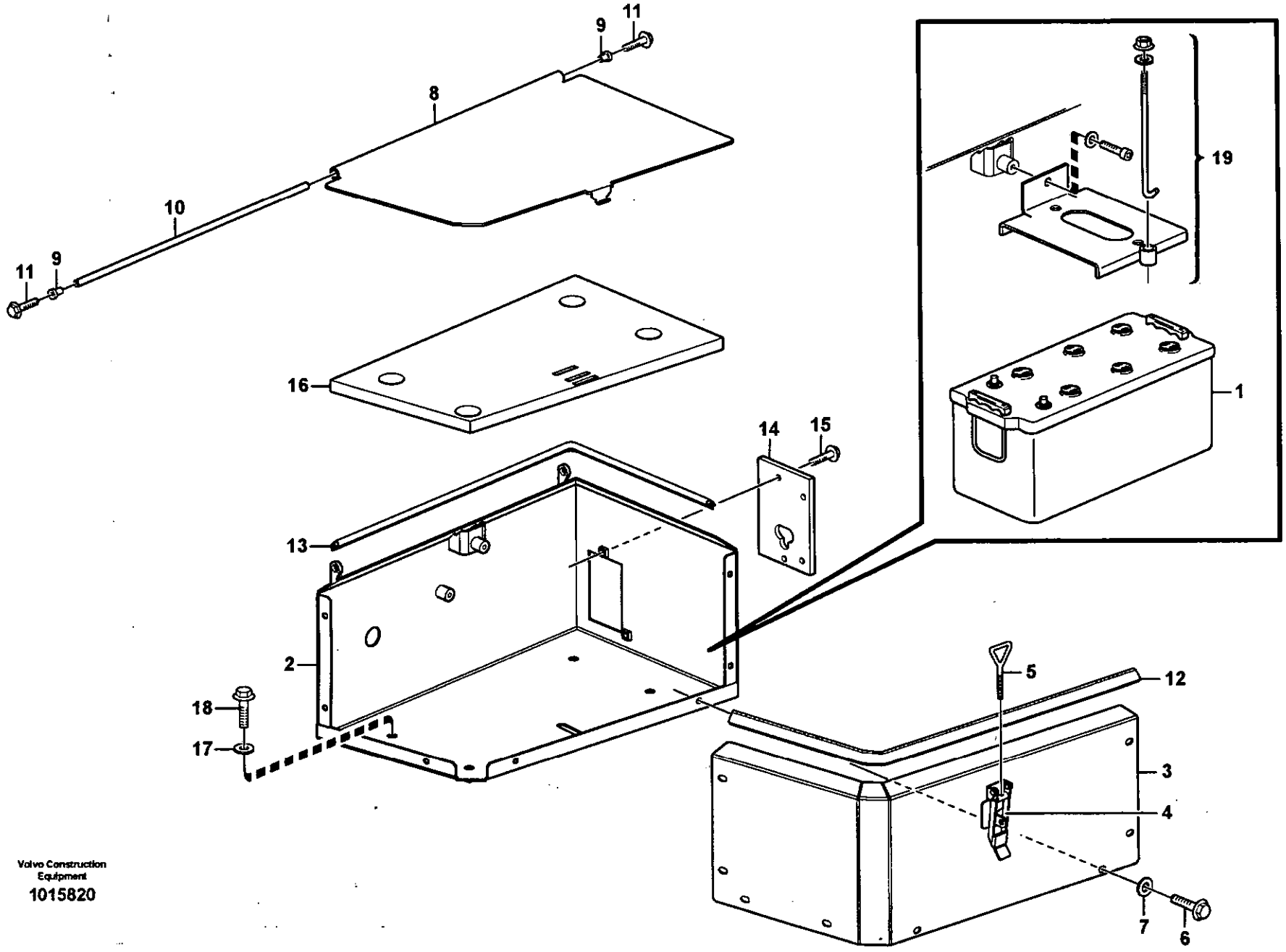

Volvo Construction Equipment

1015820

Fig.	Part No.	Quantity 1	2	3	P S	K I T	Description	Dénomination	Bezeichnung	Denominación	Benämning	Notes
1		1	1				Battery	Batterie	Batterie	Bateria	Batteri	See group 313, Page 177
	VOE 11400960	1					Battery Box	Cage Batterie	Batteriekasten	Caja Bateria	Batterilåda	
	VOE 11400959		1				Battery Box	Cage Batterie	Batteriekasten	Caja Bateria	Batterilåda	
2		1			NS		•Battery Box	•Cage Batterie	•Batteriekasten	•Caja Bateria	•Batterilåda	(VOE 11400936)
			1		NS		•Battery Box	•Cage Batterie	•Batteriekasten	•Caja Bateria	•Batterilåda	(VOE 11400937)
3		1			NS		•Front Plate	•Tole Frontale	•Frontblech	•Placa Frontal	•Frontplåt	
			1		NS		•Front Plate	•Tole Frontale	•Frontblech	•Placa Frontal	•Frontplåt	
4	**VOE 11015641**	1	1				••Eccentric Lock	••Verrou Excentr	••Exz Sicherung	••Cerrad Excentr	••Excenterlås	
5	**VOE 11015640**	1	1				•Eye Bolt	•Boulon Oeillet	•Ringschraube	•Perno De Aro	•Öglebult	
6	**VOE 13946173**	8	8				•Flange screw	•Vis à bride	•Flanschschraube	•Torn embridado	•Flänsskruv	
7	**VOE 13960141**	8	8				•Washer	•Rondelle	•Scheibe	•Arandela	•Bricka	
8	**VOE 11400908**	1					•Battery Cover	•Capot batterie	•Batteriehaube	•Capo bateria	•Batterikåpa	
	VOE 11400907		1				•Battery Cover	•Capot batterie	•Batteriehaube	•Capo bateria	•Batterikåpa	
9	**VOE 1588548**	2	2				••Bushing	••Bague	••Buchse	••Casquillo	••Bussning	
10	**VOE 11400443**	1	1				•Shaft	•Arbre	•Welle	•Arbol	•Axel	
11	**VOE 946440**	2	2				•Flange screw	•Vis à bride	•Flanschschraube	•Torn embridado	•Flänsskruv	
12	**VOE 4786044**	REQ	REQ				•Sealing strip	•Lisse etancheite	•Dichtleiste	•Moldura reten	•Tätningslist	L = 760 MM
13	**VOE 4786044**	REQ	REQ				•Sealing strip	•Lisse etancheite	•Dichtleiste	•Moldura reten	•Tätningslist	L = 830 MM
14	**VOE 11400916**	1	1				•Rubber Cloth	•Toile Caoutcho	•Gummituch	•Tela Goma	•Gummiduk	
15	**VOE 13946173**	2	2				•Flange screw	•Vis à bride	•Flanschschraube	•Torn embridado	•Flänsskruv	
16	**VOE 11400912**	1	1				Rubber Cloth	Toile Caoutcho	Gummituch	Tela Goma	Gummiduk	
17	**VOE 13960145**	4	4				Washer	Rondelle	Scheibe	Arandela	Bricka	
18	**VOE 13965193**	4	4				Flange screw	Vis à bride	Flanschschraube	Torn embridado	Flänsskruv	
19		1	1				Btry Retainer	Porte-batterie	Batteriehalter	Portabateria	Batterihållare	See group 313, Page 177

1	RH	**Batteriláda med monteringsdetaljer** **Caja de batería con accesorios de montaje** **Batteriekasten mit Anbauteilen** **Cage batterie avec pièces de montage** **Battery box with fitting parts**	Catalogue id **20086**	Group **313**
2	LH			
3			Illustr. No **1015820**	Section **150**
4				
5		**82227**	Issue **VOE 63B9920086**	Page **179**

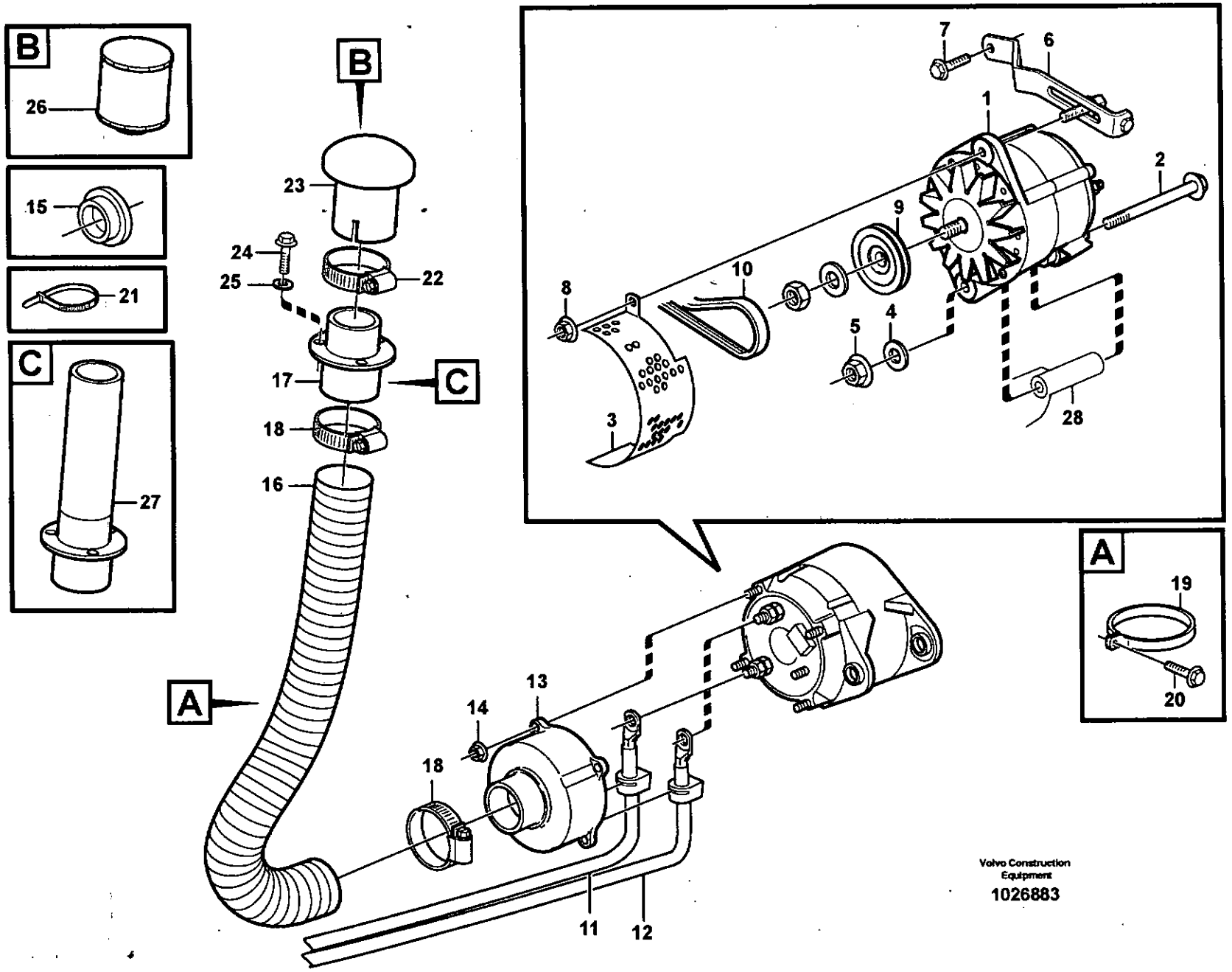

Volvo Construction Equipment

1026883

Fig.	Part No.	Quantity 1	2	3	PS	KIT	Description	Dénomination	Bezeichnung	Denominación	Benämning	Notes
1		1					Alternator	Alternateur	Lichtmaschine	Alternador	Generator	55A
												See group 321, Page 185
		1					Alternator	Alternateur	Lichtmaschine	Alternador	Generator	80A
												See group 321, Page 187
2	**VOE 13970988**	1					Hexagon screw	Vis a tête hexagonale	Sechskantschr.	Tornillo hexago	Sexkantsskruv	
3	**VOE 11170091**	1					Belt Protector	Garde-courroie	Riemenschutz	Protec Correa	Remskydd	
4	**VOE 13960145**	1					Washer	Rondelle	Scheibe	Arandela	Bricka	
5	**VOE 971099**	1					Flange Lock Nut	Contre écrou bride	Flanschmutter	Contratuer Embr	Flänslåsmutter	(VOE 13971099)
6	**VOE 11411235**	1					Tensioner	Tendeur	Spanner	Tensor	Spännare	
	VOE 977820	1					•Hexagon screw	•Vis a tête hexagonal	•Sechskantschr.	•Tornillo hexago	•Sexkantsskruv	M8 x 100 MM
	VOE 1675830	1					•Flange screw	•Vis à bride	•Flanschschraube	•Torn embridado	•Flänsskruv	
7	**VOE 13946173**	1					Flange screw	Vis à bride	Flanschschraube	Torn embridado	Flänsskruv	
8	**VOE 13971098**	1					Flange nut	Ecrou accouple.	Bundmutter	Tuerca embridad	Flänsmutter	
9	**VOE 11170026**	1					Pulley	Poulie	Riemenscheibe	Polea	Remskiva	
10	**VOE 978710**	1					V-belt	Courroie Trape.	Keilriemen	Correa Trapez	Kilrem	
11		1					Wire Assembly	Câble	Leitung	Cable	Ledning	B +
												See group 371, Page 233
12		1					Wire Assembly	Câble	Leitung	Cable	Ledning	B -
												See group 371, Page 233
13	**VOE 9957941**	1					Casing	Boitier	Gehäuse	Cubierta	Kåpa	
14	**VOE 13965483**	4					Flange Lock Nut	Contre écrou bride	Flanschmutter	Contratuer Embr	Flänslåsmutter	
15	**VOE 948665**	3					Plug	Bouchon	Stopfen	Tapon	Plugg	
16	**VOE 9518555**	REQ					Hose	Durit	Schlauch	Tubo flexible	Slang	L = 1850 MM
17	**VOE 11414560**	1					Hose Connection	Racco.flexible	Schlauchanschl	Conex Manguera	Slanganslutning	
18	**VOE 943480**	2					Hose Clamp	Collier Serrage	Schlauchschelle	Abraz Manguera	Slangklamma	
19	**VOE 11170546**	2					Clamp	Pince Serrage	Klemme	Abrazadera	Klämma	
20	**VOE 13946173**	2					Flange screw	Vis à bride	Flanschschraube	Torn embridado	Flänsskruv	
21	**VOE 949902**	2					Strip Clamp	Ruban Serrage	Kabelbinder	Abraz Cinta	Bandklamma	(VOE 14215726)
22	**VOE 14346256**	1					Hose Clamp	Collier Serrage	Schlauchschelle	Abraz Manguera	Slangklamma	
23	**VOE 11170587**	1					Air Inlet	Prise Air	Lufteinlass	Toma Aire	Luftintag	

1		**Generator med monteringsdetaljer**
2		**Alternador con assesorios de montage**
3		**Generator mit Anbauteilen**
4		**Alternateur avec pieces de montage**
5		**Alternator with assembling details**

Catalogue id **20086**	Group **321**
Illustr. No **1026883**	Section **100**
Issue **VOE 63B9920086**	Page **181**

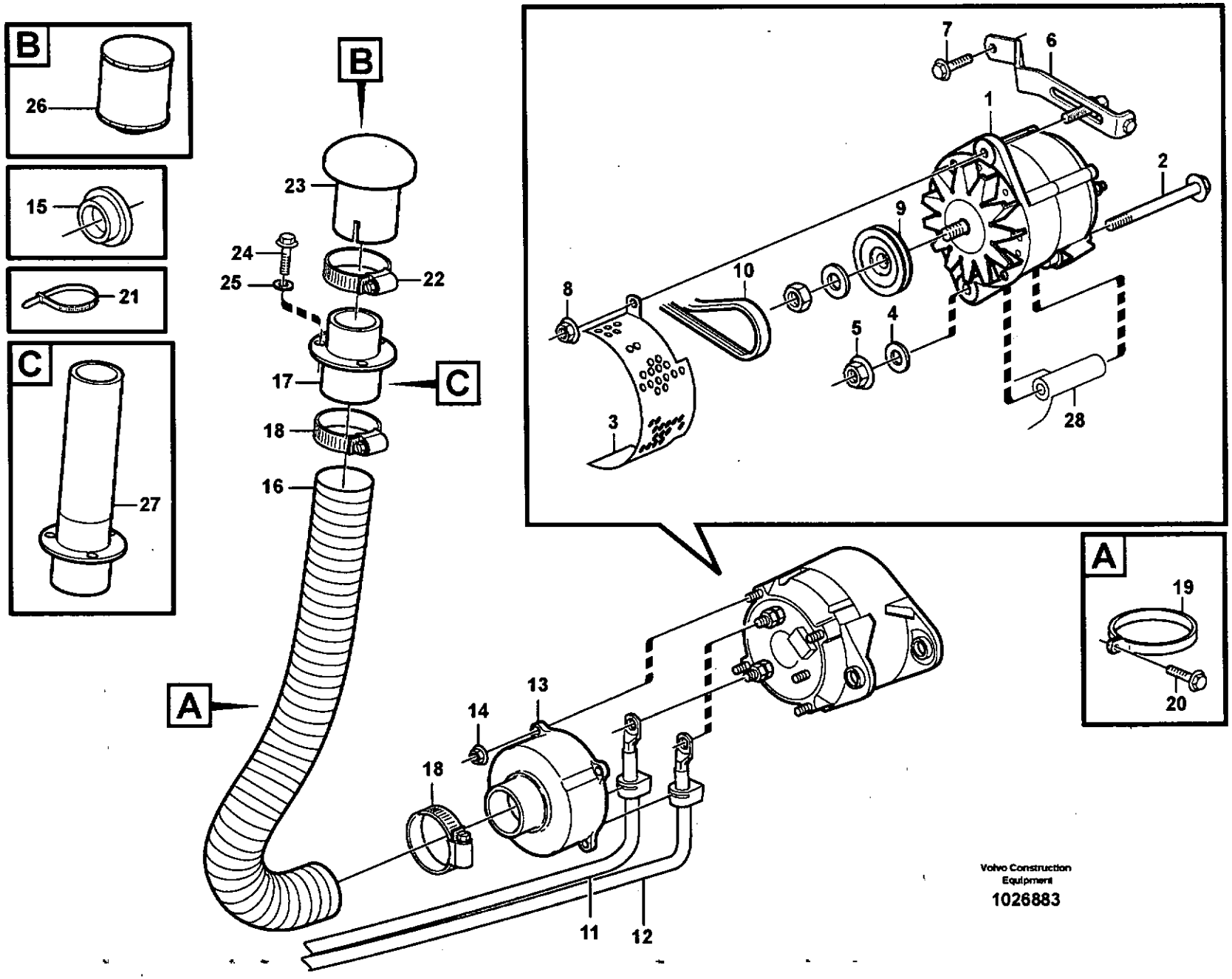

Volvo Construction Equipment

1026883

Fig.	Part No.	Quantity 1	2	3	P S	K I T	Description	Dénomination	Bezeichnung	Denominación	Benämning	Notes
24	**VOE 946440**	3					Flange screw	Vis à bride	Flanschschraube	Torn embridado	Flänsskruv	
25	**VOE 13960141**	3					Washer	Rondelle	Scheibe	Arandela	Bricka	
26	**VOE 11033214**	1					Air filter	Filtre à air	Luftfilter	Filtro de aire	Luftfilter	82034
27	**VOE 11435346**	1					Hose Connection	Racco.flexible	Schlauchanschl	Conex Manguera	Slanganslutning	83059
28		1					Bracket	Console	Konsole	Ménsula	Konsol	See group 258, Page 121

1		**Generator med monteringsdetaljer** **Alternador con assesorios de montage** **Generator mit Anbauteilen** **Alternateur avec pieces de montage** **Alternator with assembling details**	Catalogue id **20086**	Group **321**
2				
3			Illustr. No **1026883**	Section **100**
4				
5			Issue **VOE 63B9920086**	Page **183**

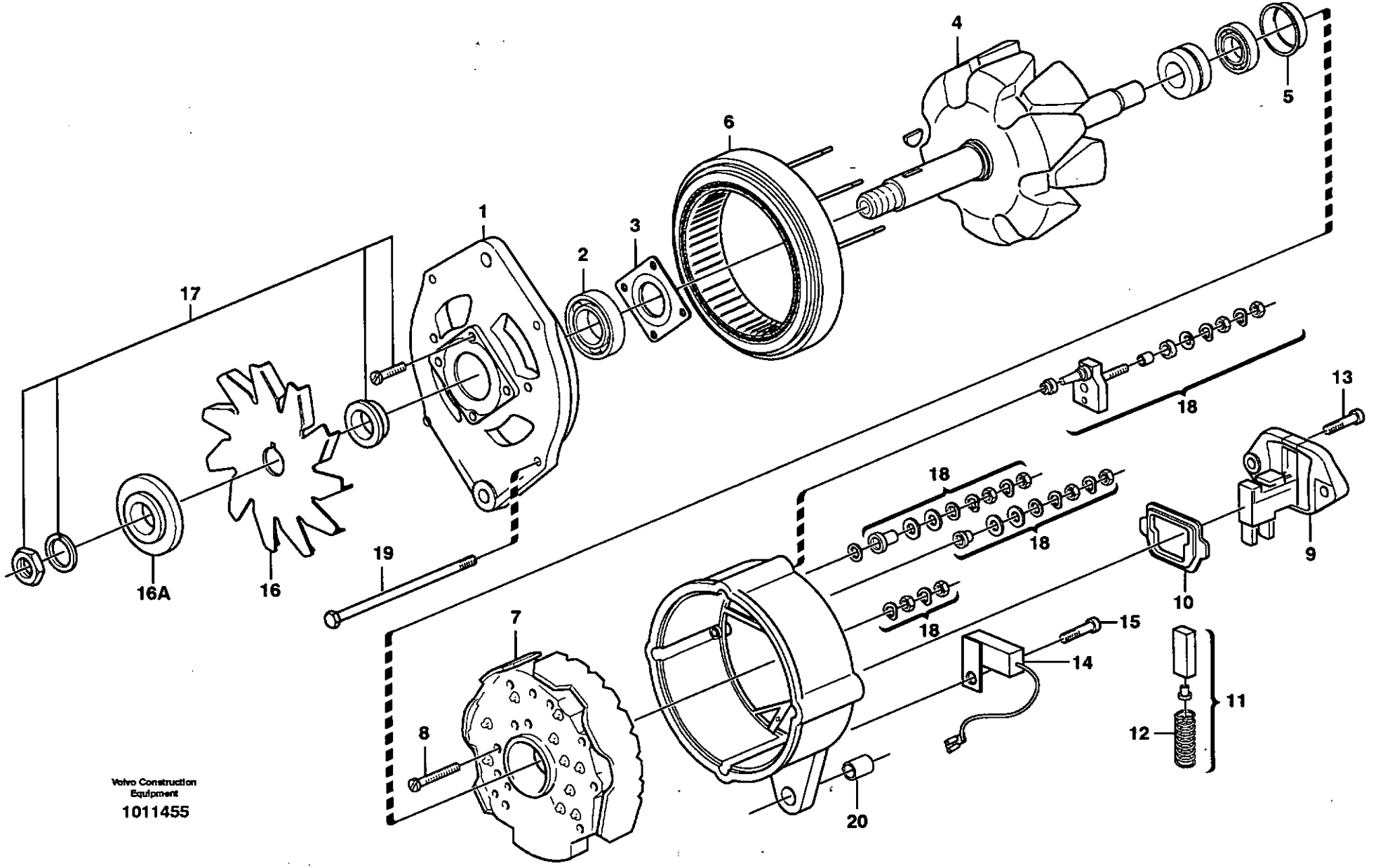

Volvo Construction Equipment

1011455

Fig.	Part No.	Quantity 1	2	3	PS	KIT	Description	Dénomination	Bezeichnung	Denominación	Benämning	Notes
	VOE 11170011	1					Alternator	Alternateur	Lichtmaschine	Alternador	Generator	
1		1			NS		•Bearing shield	•Flasque	•Lagerschild	•Defensa cojinete	•Lagersköld	
2	**VOE 3091567**	1					•Ball Bearing	•Roulemen.billes	•Kugellager	•Cojinete Bolas	•Kullager	
3	**VOE 3091568**	1					•Retainer	•Retenue	•Halter	•Soporte	•Hållare	
4		1			NS		•Rotor	•Rotor	•Rotor	•Rotor	•Rotor	
5	**VOE 1698183**	1					•Bushing	•Bague	•Buchse	•Casquillo	•Bussning	
6	**VOE 1697032**	1					•Stator	•Stator	•Ständer	•Estator	•Stator	
7	**VOE 3090431**	1					•Rectifier	•Redresseur	•Gleichrichter	•Rectificador	•Likriktare	
8	**VOE 1698188**	2					•Screw	•Vis	•Schraube	•Tornillo	•Skruv	
9	**VOE 1625880**	1					•Regulator	•Regulateur	•Regler	•Regulador	•Regulator	
10	**VOE 3090261**	1					••Gasket	••Joint	••Dichtung	••Junta	••Packning	
11	**VOE 1362710**	1					••Carbon Brush Set	••Jeu Balais	••Kohleburstensatz	••Jueg Escobillas	••Kolborstsats	
12	**VOE 1323485**	2					•••Spring	•••Ressort	•••Feder	•••Muelle	•••Fjäder	
13	**VOE 3523050**	2					•Screw	•Vis	•Schraube	•Tornillo	•Skruv	
14	**VOE 244347**	1					•Capacitor	•Condensateur	•Kondensator	•Condensador	•Kondensator	
15	**VOE 1697033**	1					•Screw	•Vis	•Schraube	•Tornillo	•Skruv	
16	**VOE 1613241**	1					•Fan	•Ventilateur	•Ventilator	•Ventilador	•Fläkt	
16A	**VOE 3987785**	1					•Washer	•Rondelle	•Scheibe	•Arandela	•Bricka	(VOE 11713024)
17	**VOE 11000286**	1					•Small Parts Kit	•Kit Petit.piece	•Kleinteilesatz	•Jg Pieza Pequen	•Smådelsats	
18	**VOE 244611**	1					•Small Parts Kit	•Kit Petit.piece	•Kleinteilesatz	•Jg Pieza Pequen	•Smådelsats	
19	**VOE 11708889**	4					•Screw	•Vis	•Schraube	•Tornillo	•Skruv	
20	**VOE 85100100**	1			OP		•Bushing	•Bague	•Buchse	•Casquillo	•Bussning	

1		**Generator, 55A** **Alternador, 55A** **Lichtmaschine, 55A** **Dynamo, 55A** **Alternator, 55A**
2		
3		
4		
5		

Catalogue id **20086**	Group **321**
Illustr. No **1011455**	Section **150**
Issue **VOE 63B9920086**	Page **185**

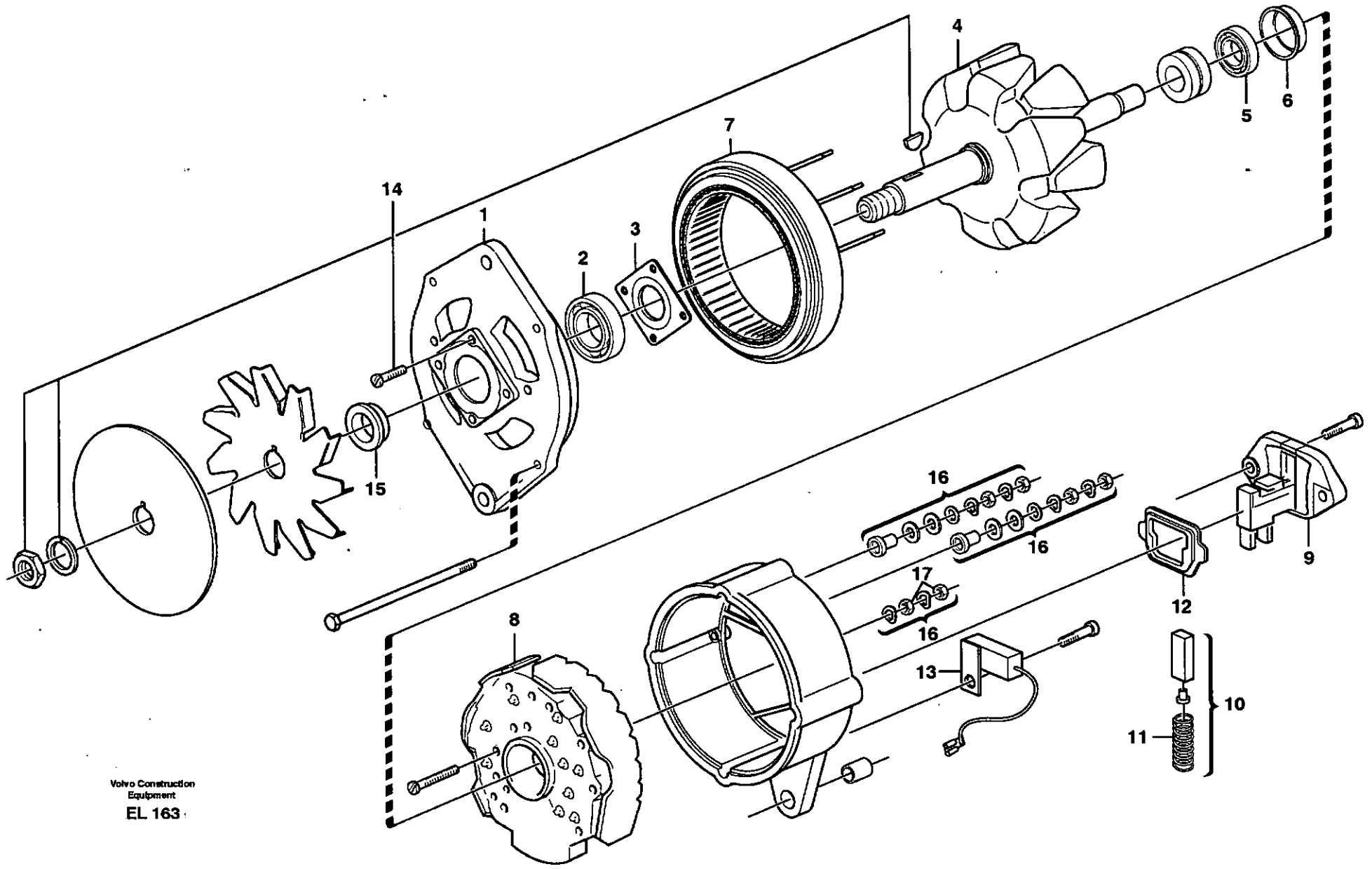

Volvo Construction Equipment

EL 163

Fig.	Part No.	Quantity 1	2	3	PS	KIT	Description	Dénomination	Bezeichnung	Denominación	Benämning	Notes
	VOE 9521761	1					Alternator	Alternateur	Lichtmaschine	Alternador	Generator	
1		1			NS		•Bearing shield	•Flasque	•Lagerschild	•Defensa cojinete	•Lagersköld	
2	**VOE 3091567**	1					•Ball Bearing	•Roulemen.billes	•Kugellager	•Cojinete Bolas	•Kullager	
3	**VOE 3091568**	1					•Retainer	•Retenue	•Halter	•Soporte	•Hållare	
4	**VOE 3091569**	1					•Rotor	•Rotor	•Rotor	•Rotor	•Rotor	
5	**VOE 85100098**	1					•Ball Bearing	•Roulemen.billes	•Kugellager	•Cojinete Bolas	•Kullager	
6	**VOE 1698183**	1					•Bushing	•Bague	•Buchse	•Casquillo	•Bussning	
7	**VOE 3090432**	1					•Stator	•Stator	•Ständer	•Estator	•Stator	
8	**VOE 3090431**	1					•Rectifier	•Redresseur	•Gleichrichter	•Rectificador	•Likriktare	
9	**VOE 1625880**	1					•Regulator	•Regulateur	•Regler	•Regulador	•Regulator	
10	**VOE 1362710**	1					••Carbon Brush Set	••Jeu Balais	••Kohleburstensatz	••Jueg Escobillas	••Kolborstsats	
11	**VOE 1323485**	2					••Spring	••Ressort	••Feder	••Muelle	••Fjäder	
12	**VOE 3090261**	1					••Gasket	••Joint	••Dichtung	••Junta	••Packning	
13	**VOE 244347**	1					•Capacitor	•Condensateur	•Kondensator	•Condensador	•Kondensator	
14		1			NS		•Small parts kit	•Kit petit.piece	•Kleinteilesatz	•Jueg piez pequ	•Smådelsats	
15	**VOE 3090426**	1					•Bushing	•Bague	•Buchse	•Casquillo	•Bussning	
16	**VOE 244611**	1					•Small Parts Kit	•Kit Petit.piece	•Kleinteilesatz	•Jg Pieza Pequen	•Smådelsats	
17	**VOE 940197**	2					••Hexagon Nut	••Ecrou Hexagonal	••Sechskantmutter	••Tuerca Hexagon	••Sexkantsmutter	

1		**Generator, 80A.** **Alternador, 80A.** **Lichtmaschine, 80A.** **Dynamo, 80A.** **Alternator, 80A.**	Catalogue id **20086**	Group **321**
2				
3			Illustr. No **EL163**	Section **200**
4				
5		**80317**	Issue **VOE 63B9920086**	Page **187**

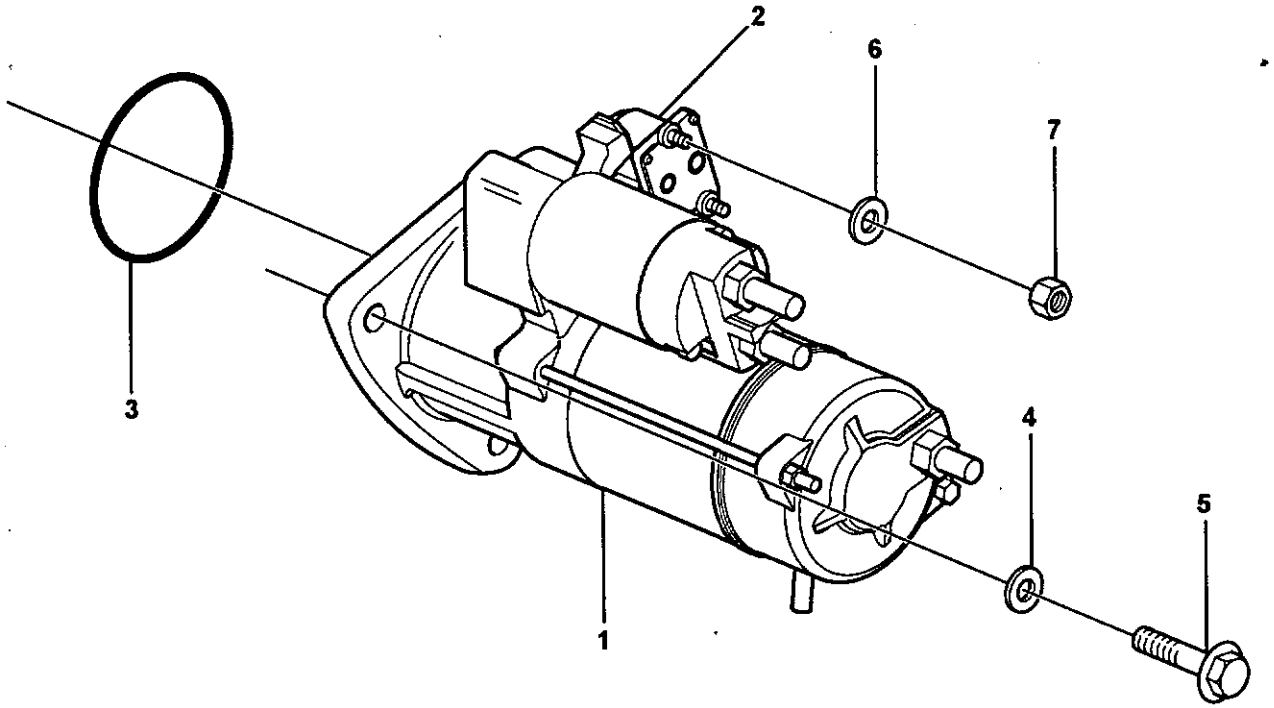

Volvo Construction Equipment

1023999

Fig.	Part No.	Quantity 1	2	3	P S	K I T	Description	Dénomination	Bezeichnung	Denominación	Benämning	Notes
1	**VOE 20900793**	1					Starter Motor	Demarreur	Anlasser	Motor de arranque	Startmotor	
2	**VOE 20796066**	1					•Relay	•Relais	•Relais	•Rele	•Relä	
3	**VOE 20981752**	1					•O-ring	•Joint Torique	•O-Ring	•Junta torica	•O-ring	
4	**VOE 973495**	3					Washer	Rondelle	Scheibe	Arandela	Bricka	
5	**VOE 20593357**	3					Hexagon screw	Vis tête hexagonale	Sechskantschraube	Tornillo hexago	Sexkantsskruv	
6	**VOE 13940090**	2					Washer	Rondelle	Scheibe	Arandela	Bricka	
7	**VOE 20459037**	2					Nut	Ecrou	Mutter	Tuerca	Mutter	

1		**Startmotor med monteringsdetaljer** **Motor de arranque con assesorios de montaje** **Anlasser mit Anbauteilen** **Démarreur avec pieces de montage** **Starter motor with assembling details**	Catalogue id **20086**	Group **331**
2				
3			Illustr. No **1023999**	Section **100**
4				
5			Issue **VOE 63B9920086**	Page **189**

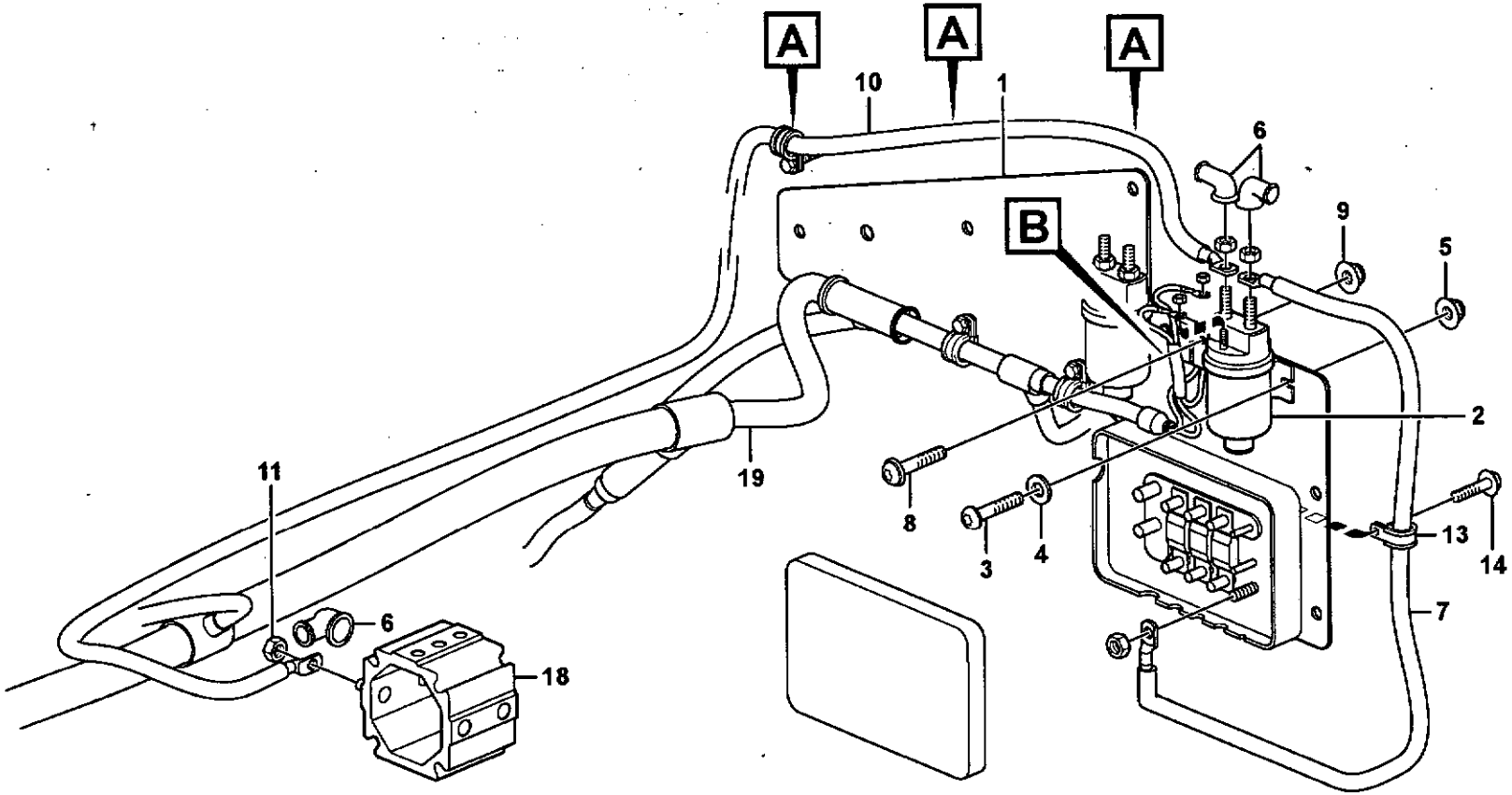

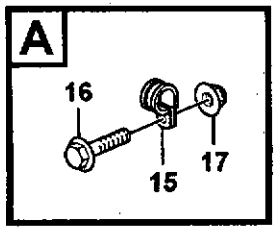

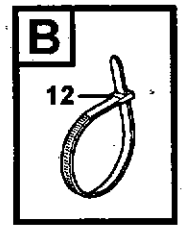

Volvo Construction Equipment

1019075

Fig.	Part No.	Quantity 1	2	3	PS	KIT	Description	Dénomination	Bezeichnung	Denominación	Benämning	Notes
1		1					Plate	Tôle	Blech	Chapa	Plåt	See group 371, Page 225
2	**VOE 20367490**	1					Relay	Relais	Relais	Rele	Relä	RE2501
3	**VOE 969407**	2					6-pt skt screw	Vis creuse de 6	Hohlschraube	Racor 6-dientes	Sextandhålskruv	
4	**VOE 13960138**	2					Washer	Rondelle	Scheibe	Arandela	Bricka	
5	**VOE 13949874**	2					Flange Lock Nut	Contre écrou bride	Flanschmutter	Contratuer Embr	Flänslåsmutter	
6	**VOE 241308**	3					Protective cap	Capuchon de protecti	Schutzkappe	Cubierta de protecció	Skyddshatt	
7	**VOE 11170527**	1					Cable	Câble	Kabel	Cable	Kabel	1245)
8	**VOE 969407**	1					6-pt skt screw	Vis creuse de 6	Hohlschraube	Racor 6-dientes	Sextandhålskruv	
9	**VOE 13949874**	1					Flange Lock Nut	Contre écrou bride	Flanschmutter	Contratuer Embr	Flänslåsmutter	
10	**VOE 11160769**	1					Cable	Câble	Kabel	Cable	Kabel	1245)
11	**VOE 7017624**	1					Nut	Ecrou	Mutter	Tuerca	Mutter	
12	**VOE 4881440**	1					Strip Clamp	Ruban Serrage	Kabelbinder	Abraz Cinta	Bandklamma	
13	**VOE 980614**	1					Clamp	Pince Serrage	Klemme	Abrazadera	Klämma	
14	**VOE 13946173**	1					Flange screw	Vis à bride	Flanschschraube	Torn embridado	Flänsskruv	
15	**VOE 13949746**	3					Clamp	Pince Serrage	Klemme	Abrazadera	Klämma	
16	**VOE 13946173**	3					Flange screw	Vis à bride	Flanschschraube	Torn embridado	Flänsskruv	
17	**VOE 948645**	3					Flange Lock Nut	Contre écrou bride	Flanschmutter	Contratuer Embr	Flänslåsmutter	
18		1					Heater	Elément de chauffag	Heizkörper	Calefaccion	Värmeelement	See group 333, Page 193
19		1					Cable harness	Faisceau cables	Kabelbaum	Manojo cables	Ledningsmatta	See group 371, Page 229
20	**VOE 241308**	2					Protective cap	Capuchon de protecti	Schutzkappe	Cubierta de protecció	Skyddshatt	

1245) **GB:** Including parts: Wire assembly, hose, manifold, cable terminal and isulator See Group 379. **FR:** Article: cable, flexible, tubulure, cosse cable y isolant. See Group 379 **DE:** Artikeln: El leitung, Schlauch, Verzweigung, Kabelschuh und Isolator. See Group 379. **ES:** Articulo: cable, manguera, bifurcacion, terminal cable et aislador. See Group 379. **SE:** Artiklar: ledning, slang, förgrening, ledningssko och isolator. See Group 379

1		**Förvärmare med monteringsdetaljer** **Precalentador con accesorios de montaje** **Vorvärmer mit Anbauteilen** **Préchauffeur avec pièces de montage** **Pre-heater with fitting parts**	Catalogue id **20086**	Group **333**
2				
3			Illustr. No **1019075**	Section **100**
4				
5			Issue **VOE 63B9920086**	Page **191**

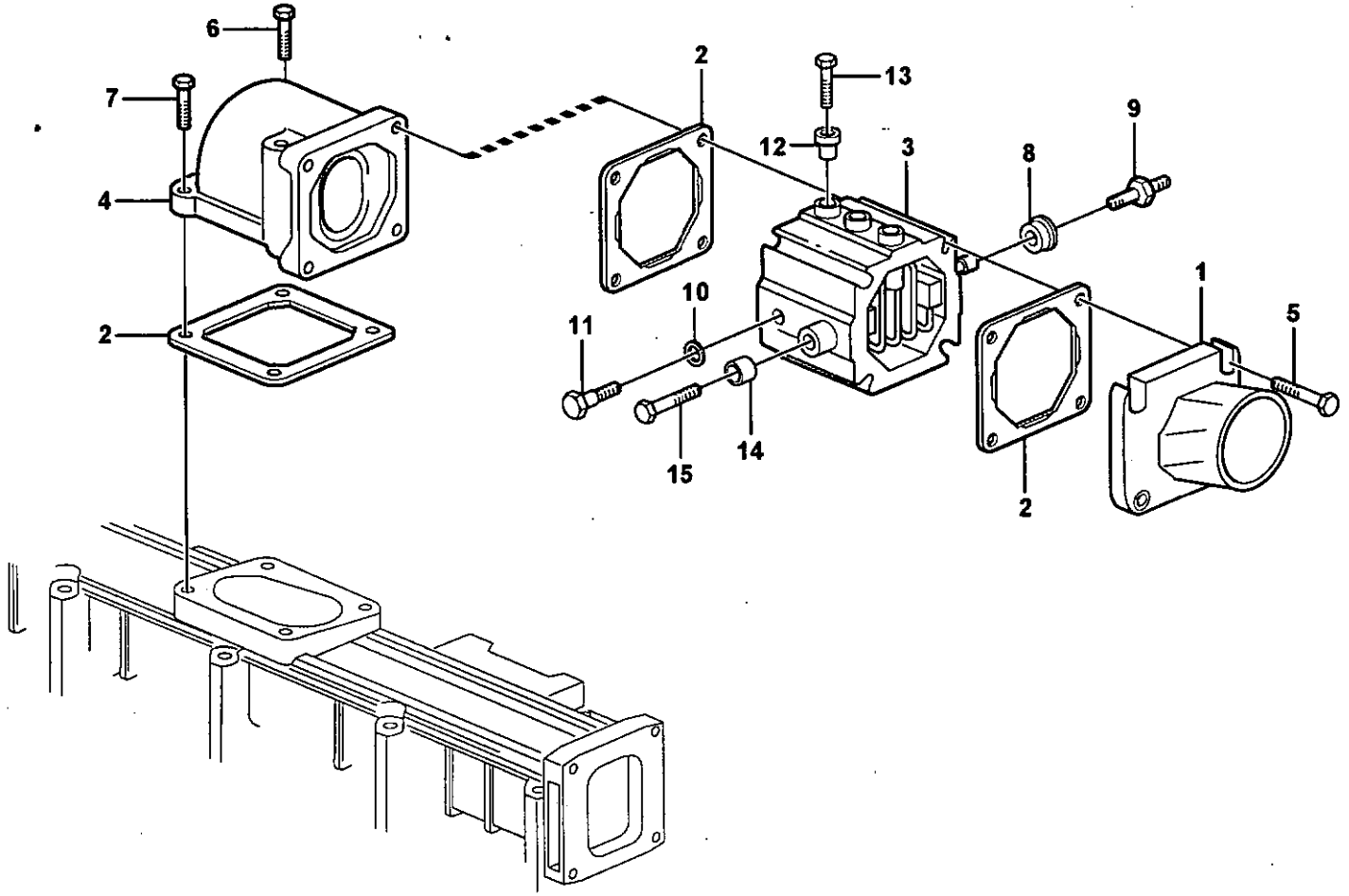

Volvo Construction Equipment

1019508

Fig.	Part No.	Quantity 1	2	3	P S	K I T	Description	Dénomination	Bezeichnung	Denominación	Benämning	Notes
1	**VOE 20498528**	1					Hose Nipple	Raccor.flexible	Schlauchnippel	Niple Manguera	Slangnippel	
2	**VOE 20531832**	3					Gasket	Joint	Dichtung	Junta	Packning	
3	**VOE 20758403**	1					Heater	Elément de chauffag	Heizkörper	Calefaccion	Värmeelement	
4	**VOE 20459938**	1					Elbow	Coude	Winkelstueck	Tubo acodado	Vinkel	
5	**VOE 20460123**	4					Screw	Vis	Schraube	Tornillo	Skruv	
6	**VOE 20460124**	2					Screw	Vis	Schraube	Tornillo	Skruv	
7	**VOE 20405504**	2					Screw	Vis	Schraube	Tornillo	Skruv	
8	**VOE 20521558**	3					Insulator	Isolateur	Isolator	Aislador	Isolator	
9	**VOE 20726089**	1					Connector	Raccord	Anschluss	Union	Anslutning	
10	**VOE 20498524**	1					Sealing ring	Bague d'étanchéité	Runddichtring	Anillo reten	Tätningsring	
11	**VOE 20498498**	1					Connector	Raccord	Anschluss	Union	Anslutning	
12	**VOE 20550336**	3					Insulator	Isolateur	Isolator	Aislador	Isolator	
13	**VOE 20550356**	3					Bolt	Boulon	Bolzen	Perno	Bult	
14	**VOE 20758437**	2					Insulator	Isolateur	Isolator	Aislador	Isolator	
15	**VOE 13949578**	2					Screw	Vis	Schraube	Tornillo	Skruv	

1		**Startelement** **Precalentador** **Vorwärmer** **Préchauffeur** **Pre-heater**
2		
3		
4		
5		

Catalogue id **20086**	Group **333**
Illustr. No **1019508**	Section **150**
Issue **VOE 63B9920086**	Page **193**

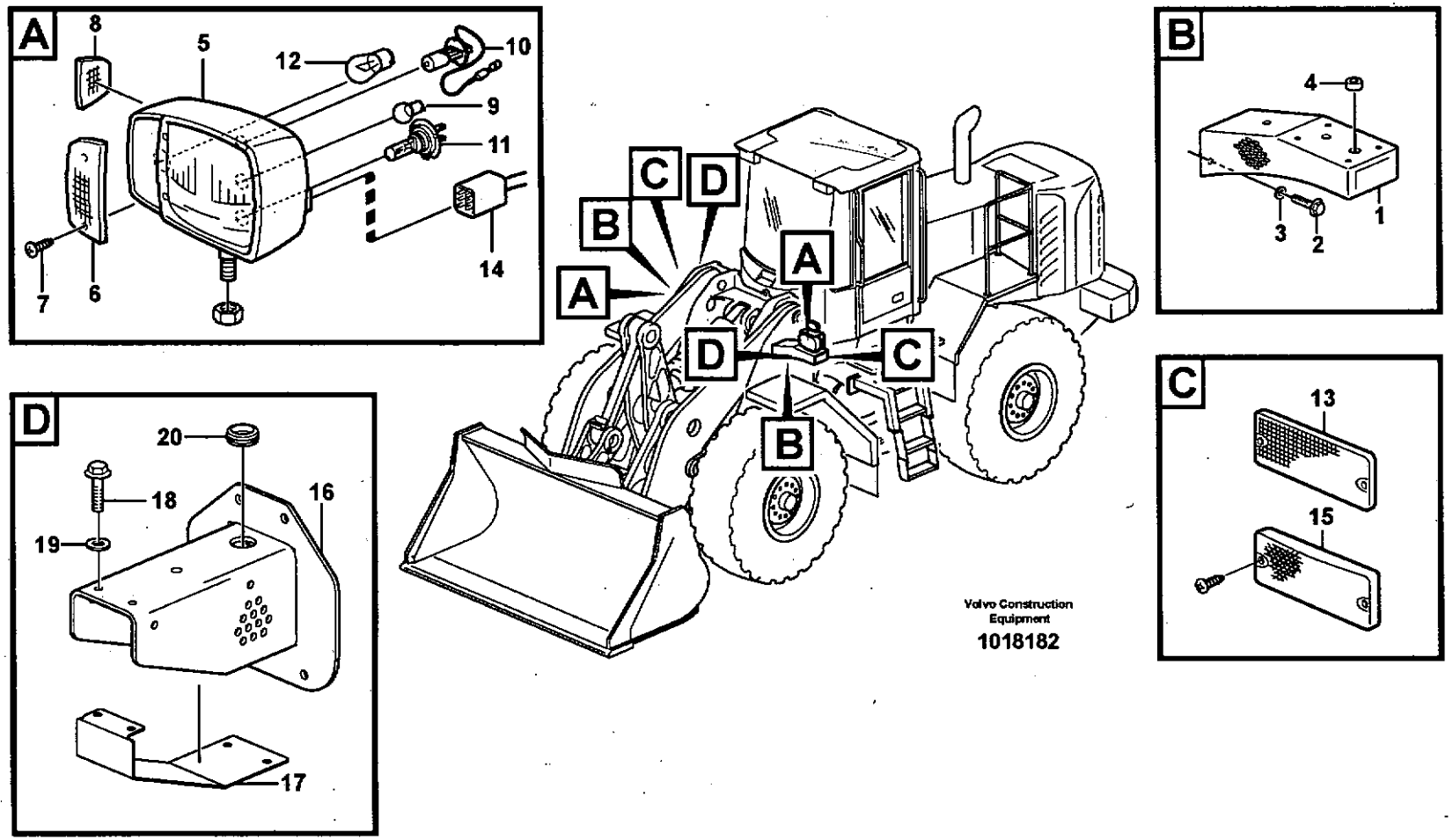
A
8
5
12
10
9
11
14
7
6
B
4
3
2
1
C
13
15
D
20
18
16
19
17
A
B
C
D
Volvo Construction Equipment
1018182

Fig.	Part No.	Quantity 1	2	3	4	5	PS	KIT	Description	Dénomination	Bezeichnung	Denominación	Benämning	Notes
1	**VOE 11413311**	2							Bracket	Console	Konsole	Consola	Konsol	
2	**VOE 946329**	8							Flange screw	Vis à bride	Flanschschraube	Torn embridado	Flänsskruv	
3	**VOE 13960143**	8							Washer	Rondelle	Scheibe	Arandela	Bricka	
4	**VOE 941269**	2							Plug	Bouchon	Stopfen	Tapon	Plugg	OD = 25 MM
5	**VOE 11170059**	1							Headlamp	Phare	Scheinwerfer	Faro	Strålkastare	LH
	VOE 11170062		1						Headlamp	Phare	Scheinwerfer	Faro	Strålkastare	
	VOE 11170063		1						Headlamp	Phare	Scheinwerfer	Faro	Strålkastare	
6	**VOE 11988200**	2	2						•Lens	•Verre	•Lichtscheibe	•Lente	•Glas	
7	**VOE 11988201**	4	4						•Screw	•Vis	•Schraube	•Tornillo	•Skruv	
8	**VOE 11988202**	2	2						•Lens	•Verre	•Lichtscheibe	•Lente	•Glas	
9	**VOE 967711**	2	2						•Bulb	•Ampoule	•Glühlampe	•Bombilla	•Glödlampa	4 W
10	**VOE 943903**	2	2						•Bulb	•Ampoule	•Glühlampe	•Bombilla	•Glödlampa	70 W
11	**VOE 982559**	2	2						•Bulb	•Ampoule	•Glühlampe	•Ampolla	•Glödlampa	70 W
12	**VOE 967708**	2	2						•Bulb	•Ampoule	•Glühlampe	•Ampolla	•Glödlampa	21 W
13	**VOE 1578835**	6							Side Mkg Refl	Reflect.lateral	Seitenrefl Band	Captafaros Lat	Sidomark.reflex	
14		1							Cable harness	Faisceau cables	Kabelbaum	Manojo cables	Ledningsmatta	See group 371, Page 241
15	**VOE 11170068**			2					Side Mkg Lamp	Feu Gaba.later.	Seitbegr Leucht	Lamp Enmarcac	Sidomark.lykta	
16	**VOE 11180649**				2				Bracket	Console	Konsole	Ménsula	Konsol	
17	**VOE 11180665**				2				Protection	Protection	Schutz	Proteccion	Skydd	
18	**VOE 13946173**				4				Flange screw	Vis à bride	Flanschschraube	Torn embridado	Flänsskruv	
19	**VOE 13960141**				4				Washer	Rondelle	Scheibe	Arandela	Bricka	
20	**VOE 961971**				2				Plug	Bouchon	Stopfen	Tapon	Plugg	

1	33380	**Belysning, främre** **Alumbrado, delantero** **Beleuchtung, vorder** **Eclairage, anterieur** **Lighting, front**	Catalogue id **20086**	Group **352**
2	82175			
3	82174		Illustr. No **1018182**	Section **100**
4	82233			
5			Issue **VOE 63B9920086**	Page **195**

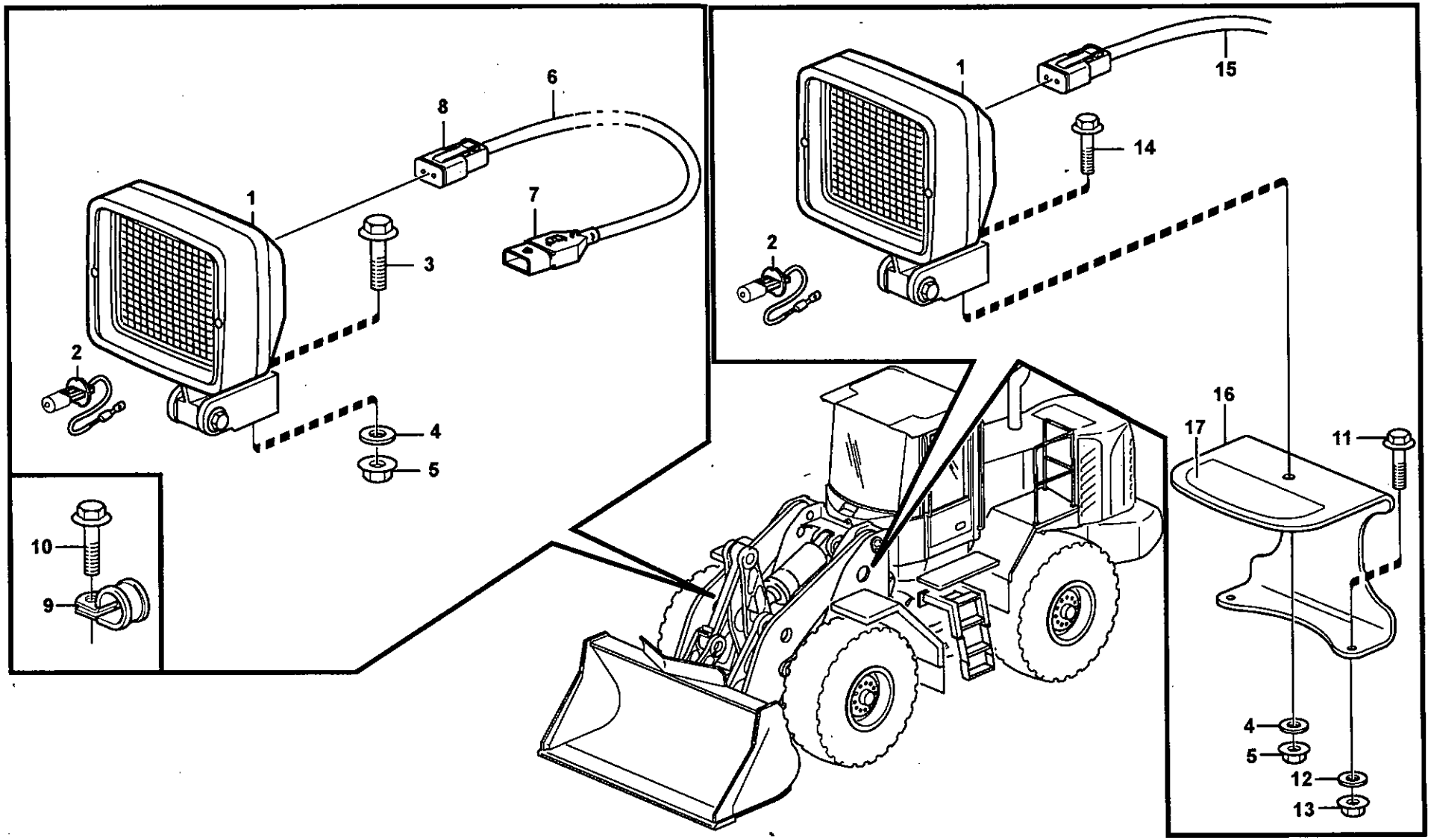

Volvo Construction Equipment

1017056

Fig.	Part No.	Quantity 1	2	3	PS	KIT	Description	Dénomination	Bezeichnung	Denominación	Benämning	Notes
1	**VOE 11170009**	2	1				Work Lamp	Lampe Travail	Arbeitslampe	Lampara Trabajo	Arbetslampa	
2	**VOE 943903**	2	1				•Bulb	•Ampoule	•Glühlampe	•Bombilla	•Glödlampa	24V/70W
3	**VOE 946472**		1				Flange screw	Vis à bride	Flanschschraube	Torn embridado	Flänsskruv	
4	**VOE 13960143**	2	1				Washer	Rondelle	Scheibe	Arandela	Bricka	
5	**VOE 13971095**	2	1				Flange nut	Ecrou accouple.	Bundmutter	Tuerca embridad	Flänsmutter	
6	**VOE 11170528**		1				Cable harness	Faisceau cables	Kabelbaum	Manojo cables	Ledningsmatta	1245)
7	**VOE 8143240**		1				•Insulator	•Isolateur	•Isolator	•Aislador	•Isolator	
8	**VOE 14370760**		1				•Socket	•Socle	•Steckdose	•Toma De Corrien	•Stickdosa	
9	**VOE 13949746**		1				Clamp	Pince Serrage	Klemme	Abrazadera	Klämma	
10	**VOE 13946173**		1				Flange screw	Vis à bride	Flanschschraube	Torn embridado	Flänsskruv	
11	**VOE 13946173**	4					Flange screw	Vis à bride	Flanschschraube	Torn embridado	Flänsskruv	
12	**VOE 13960141**	4					Washer	Rondelle	Scheibe	Arandela	Bricka	
13	**VOE 13945408**	4					Nut	Ecrou	Mutter	Tuerca	Mutter	
14	**VOE 946329**	2					Flange screw	Vis à bride	Flanschschraube	Torn embridado	Flänsskruv	
15				1			Wire harness	Faisceau cables	Kabelbaum	Manojo cables	Ledningsmatta	See group 371, Page 241
16	**VOE 11400768**	2					Protecting plate	Plaque Protect	Schutzplatte	Placa Protecc	Skyddsplatta	
17	**VOE 11414308**	2					Decal	Autocollant	Aufklebeschild	Calcomania	Dekal	

1245) **GB:** Including parts: Wire assembly, hose, manifold, cable terminal and isulator See Group 379. **FR:** Article: cable, flexible, tubulure, cosse cable y isolant. See Group 379 **DE:** Artikeln: El leitung, Schlauch, Verzweigung, Kabelschuh und Isolator. See Group 379. **ES:** Articulo: cable, manguera, bifurcacion, terminal cable et aislador. See Group 379. **SE:** Artiklar: ledning, slang, förgrening, ledningssko och isolator. See Group 379

1	82342	**Arbetsbelysning, fram.** **Alumbrado de trabajo, delantero.** **Arbeitsscheinwerfer, vorder.** **Phare de travail.** **Work lights, front.**
2	80886	
3	33380	
4		
5		

Catalogue id **20086**	Group **352**
Illustr. No **1017056**	Section **150**
Issue **VOE 63B9920086**	Page **197**

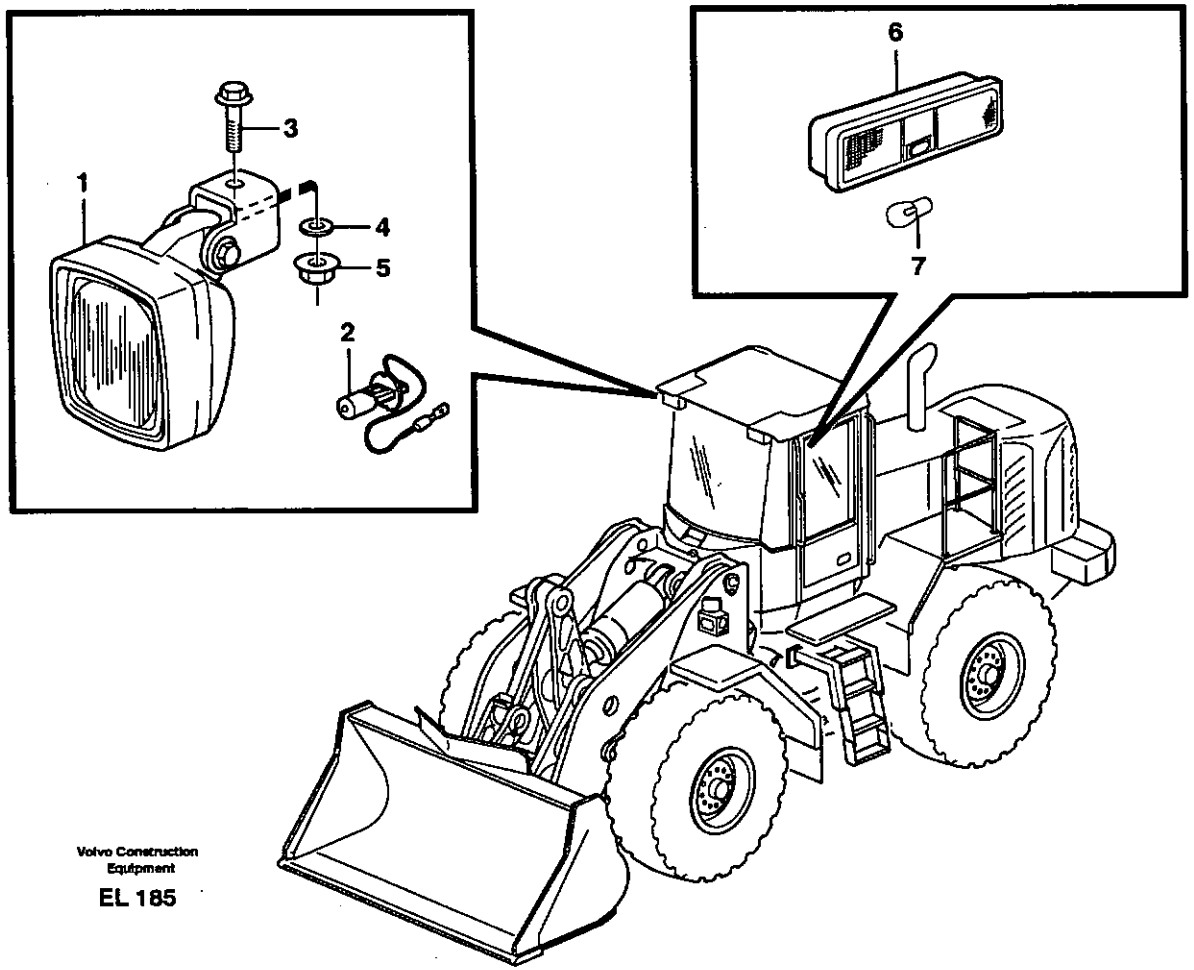

Volvo Construction Equipment

EL 185

Fig.	Part No.	Quantity 1	2	3	4	5	PS	KIT	Description	Dénomination	Bezeichnung	Denominación	Benämning	Notes
1	**VOE 11170010**	2							Work Lamp	Lampe Travail	Arbeitslampe	Lampara Trabajo	Arbetslampa	
2	**VOE 943903**	2							•Bulb	•Ampoule	•Glühlampe	•Bombilla	•Glödlampa	24V/70W
3	**VOE 946329**	2							Flange screw	Vis à bride	Flanschschraube	Torn embridado	Flänsskruv	
4	**VOE 13960143**	2							Washer	Rondelle	Scheibe	Arandela	Bricka	
5	**VOE 13971095**	2							Flange nut	Ecrou accouple.	Bundmutter	Tuerca embridad	Flänsmutter	
6	**VOE 20438083**	1							Interior Lamp	Lampe Inter.	Innenleuchte	Lamp Interior	Innerlampa	
7	**VOE 967710**	1							•Bulb	•Ampoule	•Glühlampe	•Bombilla	•Glödlampa	24V/10W
	VOE 967708	1							•Bulb	•Ampoule	•Glühlampe	•Ampolla	•Glödlampa	24V/21W

1		**Belysning, hytt** **Alumbrado, cabina** **Beleuchtung, Kabine** **Eclairage, cabine** **Lighting, cab**	Catalogue id **20086**	Group **352**
2				
3			Illustr. No **EL185**	Section **200**
4				
5			Issue **VOE 63B9920086**	Page **199**

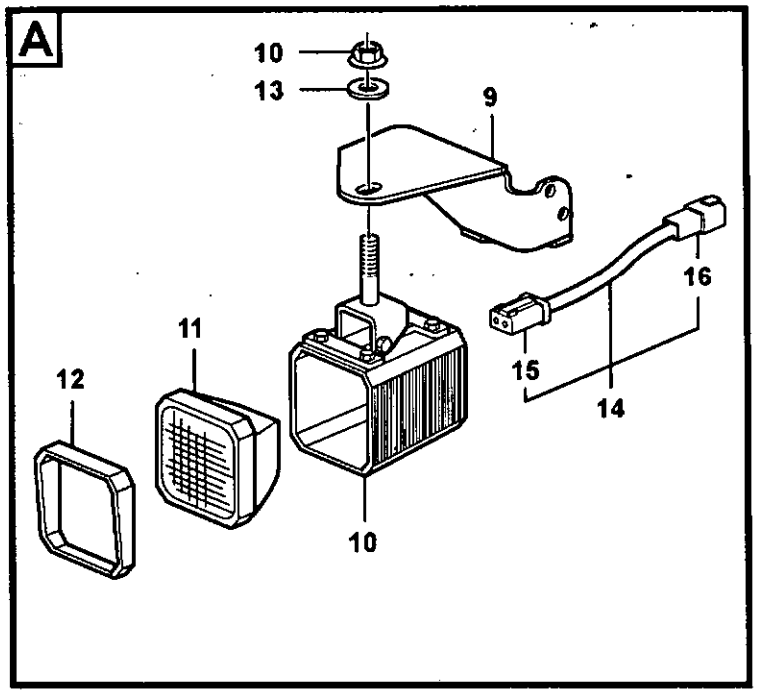

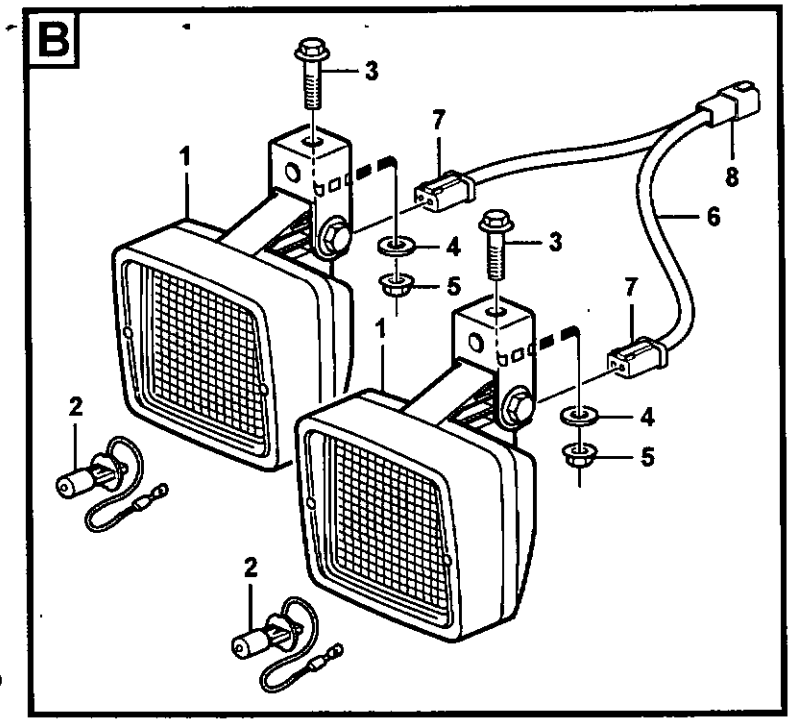

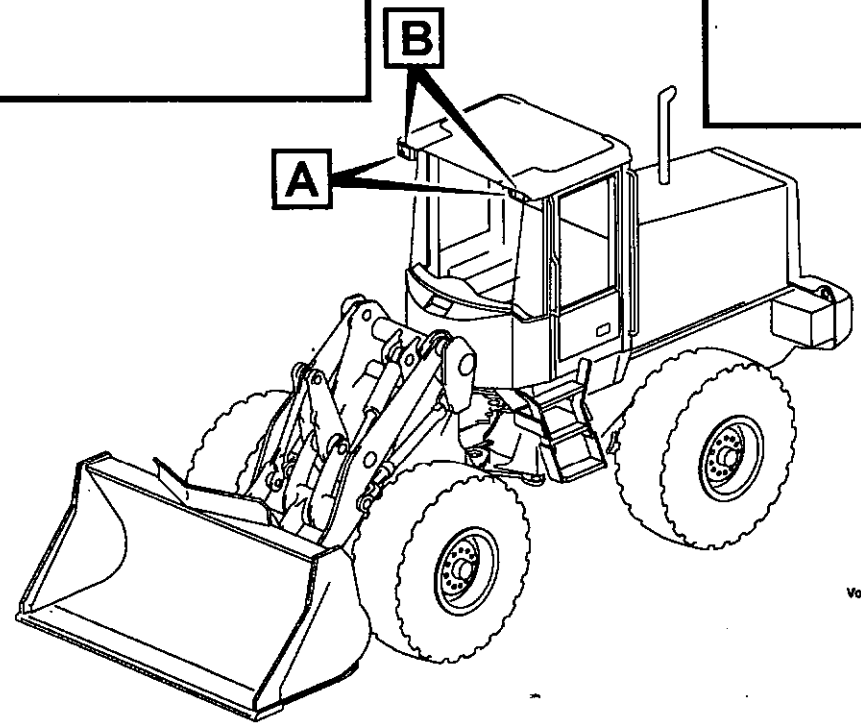

Volvo Construction Equipment

1016680

Fig.	Part No.	Quantity 1	2	3	PS	KIT	Description	Dénomination	Bezeichnung	Denominación	Benämning	Notes
1	**VOE 11170010**	2					Work Lamp	Lampe Travail	Arbeitslampe	Lampara Trabajo	Arbetslampa	
2	**VOE 943903**	2					•Bulb	•Ampoule	•Glühlampe	•Bombilla	•Glödlampa	24V/70W
3	**VOE 946329**	2					Flange screw	Vis à bride	Flanschschraube	Torn embridado	Flänsskruv	
4	**VOE 13960143**	2					Washer	Rondelle	Scheibe	Arandela	Bricka	
5	**VOE 13971095**	2					Flange nut	Ecrou accouple.	Bundmutter	Tuerca embridad	Flänsmutter	
6	**VOE 11170736**	2					Cable harness	Faisceau cables	Kabelbaum	Manojo cables	Ledningsmatta	
7	**VOE 14370760**	4					•Socket	•Socle	•Steckdose	•Toma De Corrien	•Stickdosa	
8	**VOE 14370761**	2					•Receptacle	•Prise	•Anschlussbuchse	•Enchufe Hembra	•Honuttag	
9	**VOE 11164420**		1				Bulb socket	Douille lampe	Lampenhalter	Fijacion lampara	Lampfäste	LH
	VOE 11164421		1				Bulb socket	Douille lampe	Lampenhalter	Fijacion lampara	Lampfäste	RH
10	**VOE 11170061**		2				Work Light	Projecteur de travail	Arbeitslampe	Lampara de trabajo	Arbetslampa	
11	**VOE 11988414**		2				•Insert	•Cartouche	•Einsatz	•Elemento	•Insats	
12	**VOE 11988413**		2				•Rim	•Cadre	•Zarge	•Marco	•Sarg	
13	**VOE 13960145**		2				Washer	Rondelle	Scheibe	Arandela	Bricka	
14	**VOE 11170854**		2				Cable harness	Faisceau cables	Kabelbaum	Manojo cables	Ledningsmatta	
15	**VOE 14370760**		2				•Socket	•Socle	•Steckdose	•Toma De Corrien	•Stickdosa	
16	**VOE 14370761**		2				•Receptacle	•Prise	•Anschlussbuchse	•Enchufe Hembra	•Honuttag	

1	82344	**Belysning, hytt** **Alumbrado, cabina** **Beleuchtung, Kabine** **Eclairage, cabine** **Lighting, cab**	Catalogue id **20086**	Group **352**
2	82414		Illustr. No **1016680**	Section **250**
3			Issue **VOE 63B9920086**	Page **201**
4				
5				

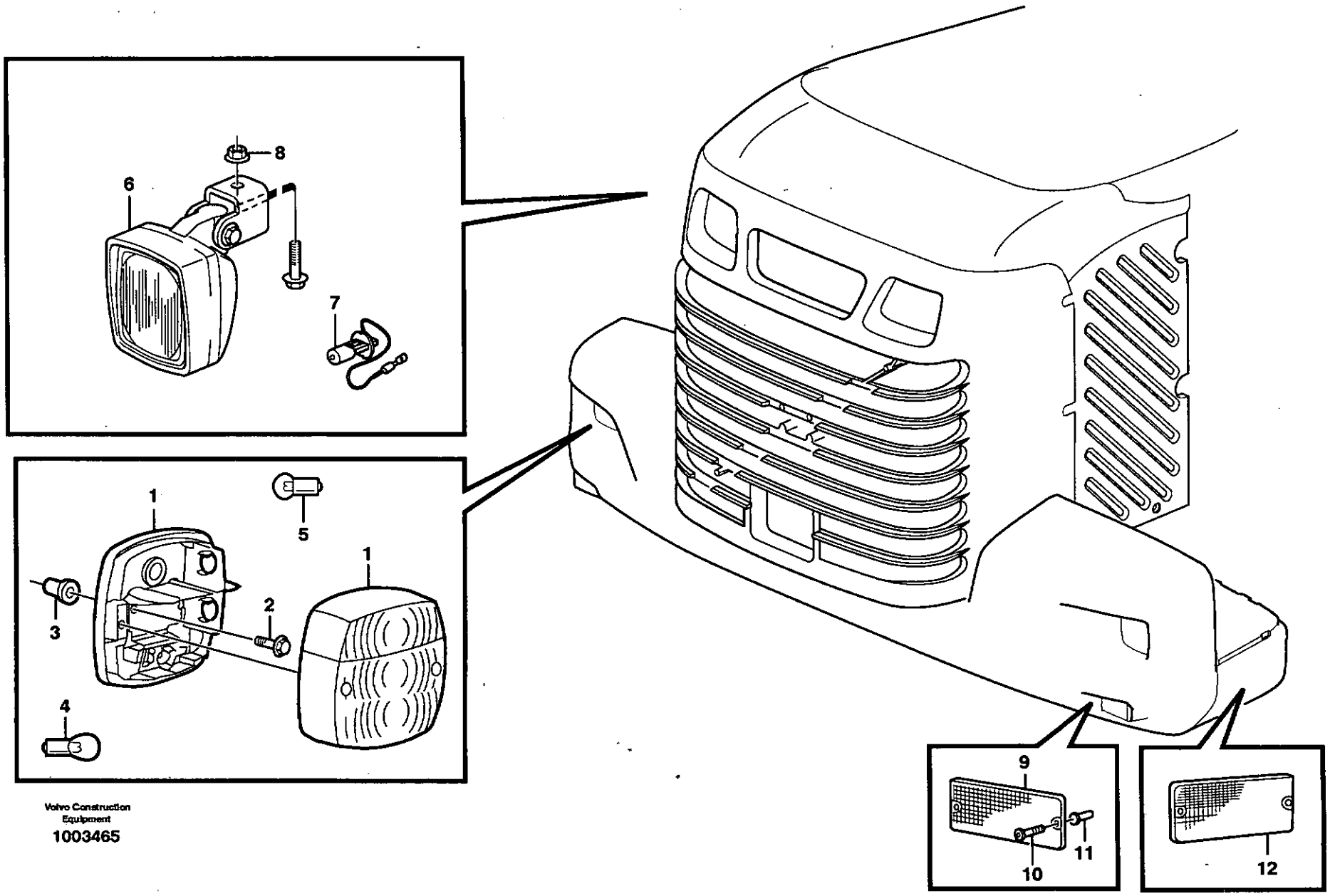

Volvo Construction Equipment

1003465

Fig.	Part No.	Quantity 1	2	3	P S	K I T	Description	Dénomination	Bezeichnung	Denominación	Benämning	Notes
1	**VOE 11039553**	2					Tail Light	Feu Ar	Heckleuchte	Piloto Trasero	Baklykta	
2	**VOE 969587**	4					6-pt skt screw	Vis creuse de 6	Hohlschraube	Racor 6-dientes	Sextandhålskruv	
3	**VOE 930761**	4					Expanding Nut	Ecrou Expandeur	Spreizmutter	Tuerca Expan	Expandermutter	
4	**VOE 967708**	4					Bulb	Ampoule	Glühlampe	Ampolla	Glödlampa	21W
5	**VOE 967710**	2					Bulb	Ampoule	Glühlampe	Bombilla	Glödlampa	10W
6	**VOE 11039846**	2					Work Lamp	Lampe Travail	Arbeitslampe	Lampara Trabajo	Arbetslampa	See group 823, Page 723
7	**VOE 943903**	2					•Bulb	•Ampoule	•Glühlampe	•Bombilla	•Glödlampa	70W
8	**VOE 948645**	2					Flange Lock Nut	Contre écrou bride	Flanschmutter	Contratuer Embr	Flänslåsmutter	
9	**VOE 11039276**	4					Reflector	Catadioptre	Reflektor	Reflector	Reflektor	RED
10	**VOE 13969516**	4					Screw	Vis	Schraube	Tornillo	Skruv	
11	**VOE 930757**	4					Expanding Nut	Ecrou Expandeur	Spreizmutter	Tuerca Expan	Expandermutter	
12	**VOE 1578835**	6					Side Mkg Refl	Reflect.lateral	Seitenrefl Band	Captafaros Lat	Sidomark.reflex	YELL

1		**Belysning, bakre** **Alumbrado, trasero** **Beleuchtung, hinter** **Eclairage, arriére** **Lighting, rear**	Catalogue id **20086**	Group **353**
2				
3			Illustr. No **1003465**	Section **100**
4				
5			Issue **VOE 63B9920086**	Page **203**

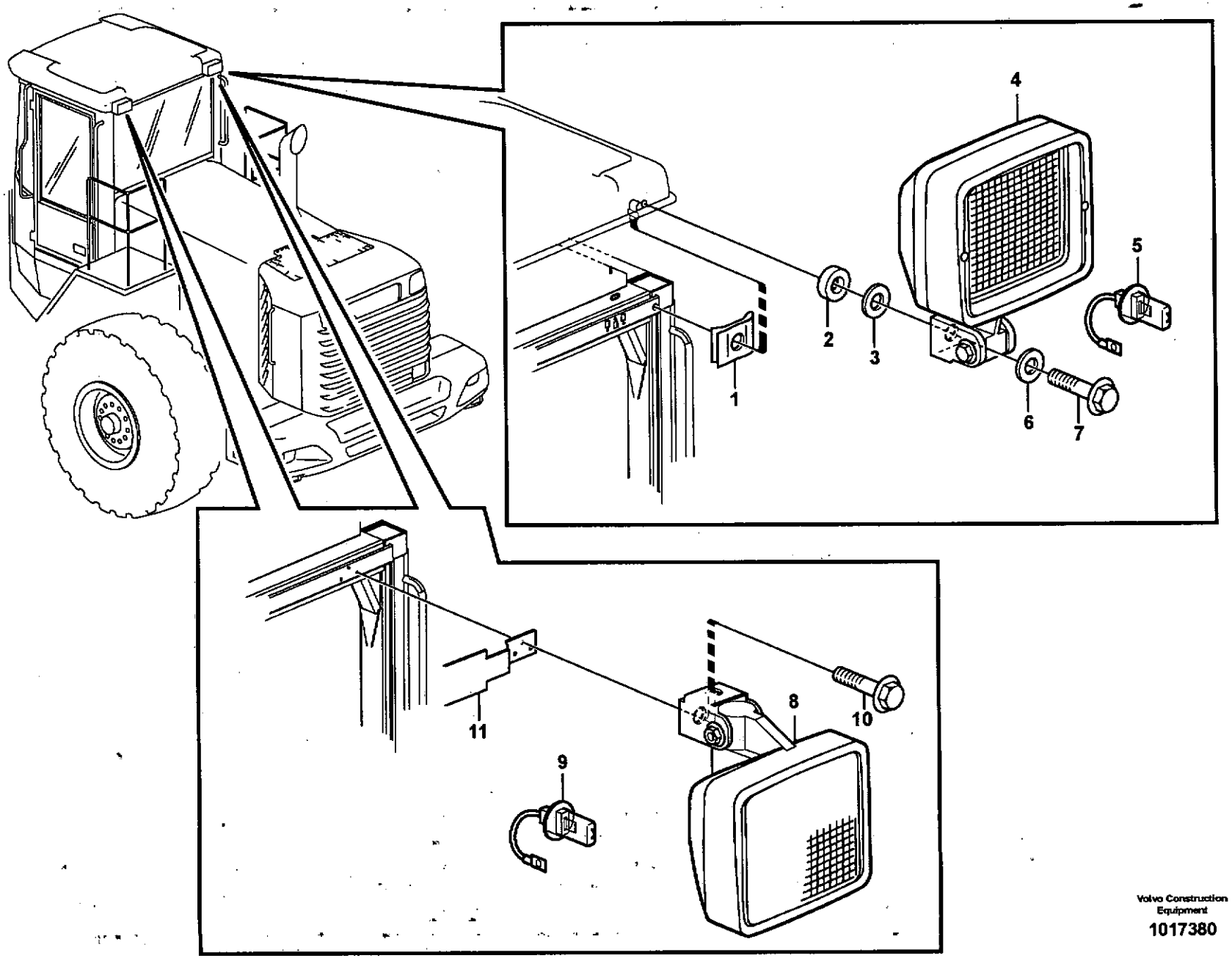

Volvo Construction Equipment

1017380

Fig.	Part No.	Quantity 1	2	3	P S	K I T	Description	Dénomination	Bezeichnung	Denominación	Benämning	Notes
1	**VOE 13949867**	2					Spring Nut	Ecrou Ressort	Fed. Schliessmutter	Tuerca Resorte	Fjädermutter	
2	**VOE 930428**	2					Spacer Ring	Bagu.entretoise	Abstandring	Anillo Dist	Distansring	
3	**VOE 11104399**	2					Rubber Washer	Rondelle Caoutchouc.	Gummischeibe	Arandela Goma	Gummibricka	
4	**VOE 11170009**		2				Work Lamp	Lampe Travail	Arbeitslampe	Lampara Trabajo	Arbetslampa	
5	**VOE 943903**		2				•Bulb	•Ampoule	•Glühlampe	•Bombilla	•Glödlampa	24V/70W
6	**VOE 13960141**	2					Washer	Rondelle	Scheibe	Arandela	Bricka	
7	**VOE 13945444**	2					Flange screw	Vis à bride	Flanschschraube	Torn embridado	Flänsskruv	
8	**VOE 11170010**			2			Work Lamp	Lampe Travail	Arbeitslampe	Lampara Trabajo	Arbetslampa	
9	**VOE 943903**			2			Bulb	Ampoule	Glühlampe	Bombilla	Glödlampa	
10	**VOE 946671**			2			Flange screw	Vis à bride	Flanschschraube	Torn embridado	Flänsskruv	
11				1			Plate	Plaque	Platte	Placa	Platta	See group 872, Page 805

1	**33357, 33366**	**Arbetsbelysning, bak.** **Alumbrado de trabajo, trasero.** **Arbeitsscheinwerfer, hinter.** **Phare de travail, AR.** **Work lights, rear.**	Catalogue id **20086**	Group **353**
2	**80943**		Illustr. No **1017380**	Section **150**
3	**83085**		Issue **VOE 63B9920086**	Page **205**
4				
5				

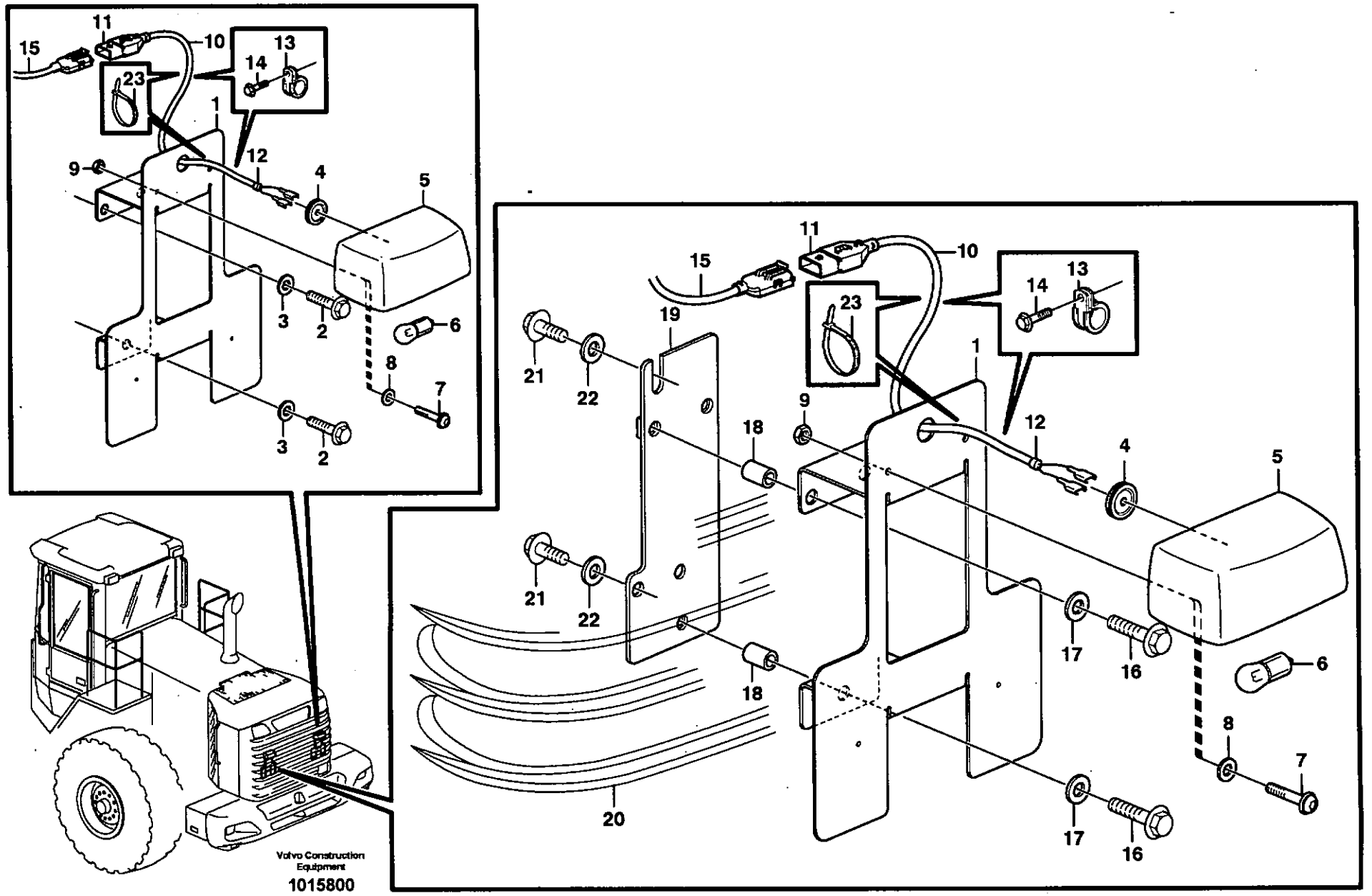

Volvo Construction Equipment

1015800

Fig.	Part No.	Quantity 1	2	3	PS	KIT	Description	Dénomination	Bezeichnung	Denominación	Benämning	Notes
1	**VOE 11400621**	1	1				Lic Plate Rtnr	Porte-plaque No	Kennzeichenhakt	Sop Matricula	Nummerplåthåll	
2	**VOE 947107**	3					Flange screw	Vis à bride	Flanschschraube	Torn embridado	Flänsskruv	
3	**VOE 13960141**	2					Washer	Rondelle	Scheibe	Arandela	Bricka	
4	**VOE 941267**	1	1				Plug	Bouchon	Stopfen	Tapon	Plugg	
5	**VOE 11147756**	1	1				Sign Lamp	Eclairag.plaque	Kennzeichenleuchte	Lampara Letrero	Skyltlykta	
6	**VOE 967710**	1	1				•Bulb	•Ampoule	•Glühlampe	•Bombilla	•Glödlampa	
7	**VOE 13969516**	2	2				Screw	Vis	Schraube	Tornillo	Skruv	
8	**VOE 960137**	2	2				Washer	Rondelle	Scheibe	Arandela	Bricka	
9	**VOE 13963103**	2	2				Lock nut	Contre-ecrou	Sicherungsmutter	Contratuerca	Låsmutter	
10	**VOE 11170698**	1	1				Cable harness	Faisceau cables	Kabelbaum	Manojo cables	Ledningsmatta	
							•CONNECTED TO:	•CONNECTÉ A:	•ANGESCHLOSSEN:	•CONECTADO A:	•ANSLUTER TILL:	
							••Cable harness	••Faisceau cables	••Kabelbaum	••Manojo cables	••Ledningsmatta	RE
							••Sign Lamp	••Eclairag.plaque	••Kennzeichenleuchte	••Lampara Letrero	••Skyltlykta	LA307
11	**VOE 8143240**	1	1				•Insulator	•Isolateur	•Isolator	•Aislador	•Isolator	
12	**VOE 11039397**	1	1				•End Sleeve	•Douille Extrem.	•Aderendhülse	•Manguito Final	•Ändhylsa	
13	**VOE 980614**	2					Clamp	Pince Serrage	Klemme	Abrazadera	Klämma	
14	**VOE 13946173**	1					Flange screw	Vis à bride	Flanschschraube	Torn embridado	Flänsskruv	
15		1	1				Cable harness	Faisceau cables	Kabelbaum	Manojo cables	Ledningsmatta	
16	**VOE 13965179**		3				Flange screw	Vis à bride	Flanschschraube	Torn embridado	Flänsskruv	
17	**VOE 13960141**		3				Washer	Rondelle	Scheibe	Arandela	Bricka	
18	**VOE 930438**		3				Spacer Ring	Bagu.entretoise	Abstandring	Anillo Dist	Distansring	
19	**VOE 11180880**		1				Attaching Plate	Fer Fixation	Befestigungslasche	Plato Fijacion	Fästjärn	
20			1				Radiator Casing	Boiti.radiateur	Kuhlerhaube	Cubiert Radiado	Kylarkåpa	
21	**VOE 947107**		3				Flange screw	Vis à bride	Flanschschraube	Torn embridado	Flänsskruv	
22	**VOE 13960141**		3				Washer	Rondelle	Scheibe	Arandela	Bricka	
23	**4881440**		3									

1	**80884**	**Nummerskyltsbelysning** **Alumbrado de matrícula** **Nummernschildbeleuchtung** **Eclairage de plaque** **License plate lamp**	Catalogue id **20086**	Group **353**
2	**83039**		Illustr. No **1015800**	Section **200**
3			Issue **VOE 63B9920086**	Page **207**
4				
5				

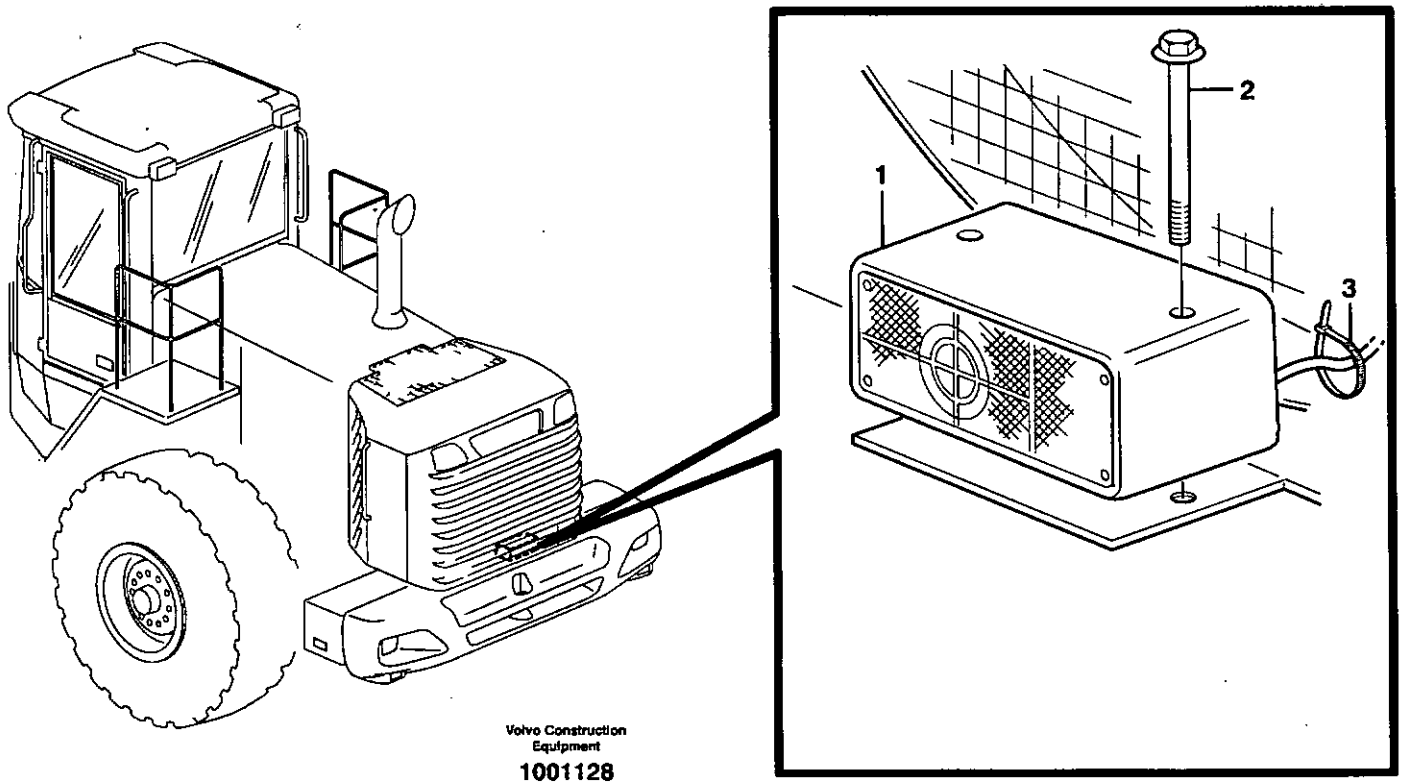

Volvo Construction Equipment

1001128

Fig.	Part No.	Quantity 1	2	3	PS	KIT	Description	Dénomination	Bezeichnung	Denominación	Benämning	Notes
1	**VOE 11039728**	1					B-up Wrn Unit	Avertisse.recul	Rückfahrwarner	Avisador Retroc	Backvarnare	
2	**VOE 13965184**	2					Flange screw	Vis a bride	Flanschschraube	Torn embridado	Fläansskruv	
3	**VOE 4881438**	1					Strip Clamp	Ruban Serrage	Kabelbinder	Abraz Cinta	Bandklamma	

1		**Backvarnare** **Señal acústica de marcha atrás** **Rückfahrwarner** **Avertisseur sonore de marche arrière** **Back-up warning unit**	Catalogue id **20086**	Group **362**
2				
3			Illustr. No **1001128**	Section **100**
4			Issue **VOE 63B9920086**	Page **209**
5		**80883**		

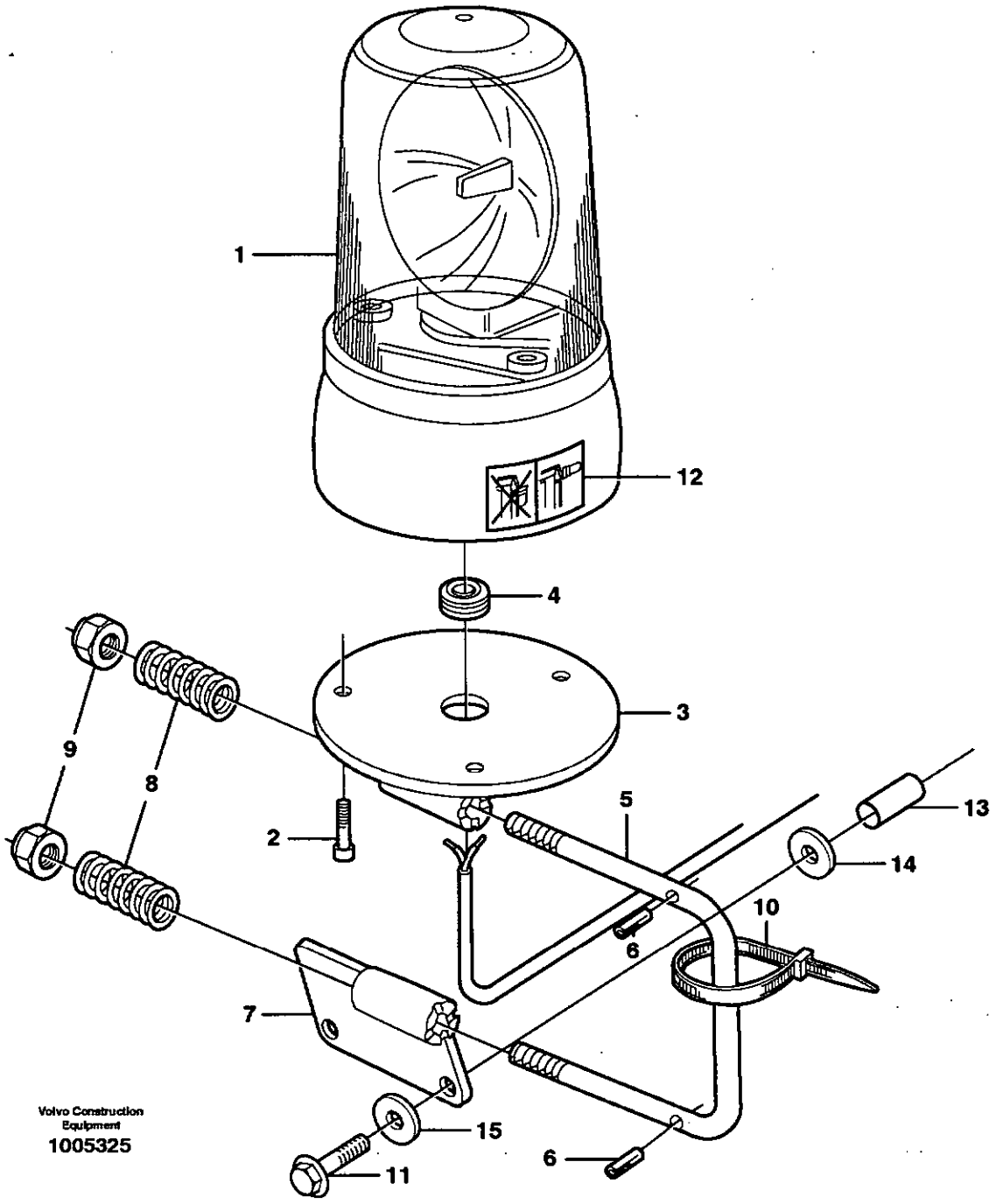
1
12
4
3
9
8
2
5
13
14
10
6
7
15
11
6
Volvo Construction Equipment
1005325

Fig.	Part No.	Quantity 1	2	3	P S	K I T	Description	Dénomination	Bezeichnung	Denominación	Benämning	Notes
1		1					Lamp	Lampe	Leuchte	Lampara	Lykta	See group 362, Page 213
2	**VOE 976155**	3					Screw	Vis	Schraube	Tornillo	Skruv	
	VOE 11104607	1			SS		Release Mech	Dis.rabattement	Klappvorrichtg	Mecanismo Lib	Fällningsanordn	SER NO - 1827
	VOE 11164585	1					Release Mech	Dis.rabattement	Klappvorrichtg	Mecanismo Lib	Fällningsanordn	SER NO 1828 -
3		1			NS		•Attachment	•Fixation	•Halterung	•Fijacion	•Fäste	SER NO - 1827
	VOE 11164581	1			OP		•Attachment	•Fixation	•Halterung	•Fijacion	•Fäste	SER NO 1828 -
4	**VOE 941267**	1					•Plug	•Bouchon	•Stopfen	•Tapon	•Plugg	
5		1			NS		•Stay	•Tirant	•Strebe	•Barra	•Stag	
6	**VOE 13961647**	2					•Pin	•Goupille	•Stift	•Pasador	•Pinne	
7		1			NS		•Attachment	•Fixation	•Halterung	•Fijacion	•Fäste	
8	**VOE 4935756**	2					•Spring	•Ressort	•Feder	•Muelle	•Fjäder	
9	**VOE 13963110**	2					•Lock nut	•Contre-ecrou	•Sicherungsmutter	•Contratuerca	•Låsmutter	
10	**VOE 4881440**	2					Strip Clamp	Ruban Serrage	Kabelbinder	Abraz Cinta	Bandklamma	
11	**VOE 946671**	3					Flange screw	Vis à bride	Flanschschraube	Torn embridado	Flänsskruv	M8 x 30 MM
12	**VOE 11104111**	1					Decal	Decalcomanie	Abziehbild	Decalcomania	Dekal	
13	**VOE 930428**	2					Spacer Ring	Bagu.entretoise	Abstandring	Anillo Dist	Distansring	
14	**VOE 11104399**	2					Rubber Washer	Rondelle Caoutchouc	Gummischeibe	Arandela Goma	Gummibricka	
15	**VOE 13960141**	2					Washer	Rondelle	Scheibe	Arandela	Bricka	

1		**Roterande varningsljus.** **Farol de señal con luz revolvedora.** **Drehfeuerleuchte.** **Avertisseur lumineux à feu tournant.** **Revolving warning light.**	Catalogue id **20086**	Group **362**
2				
3			Illustr. No **1005325**	Section **150**
4				
5		**93799**	Issue **VOE 63B9920086**	Page **211**

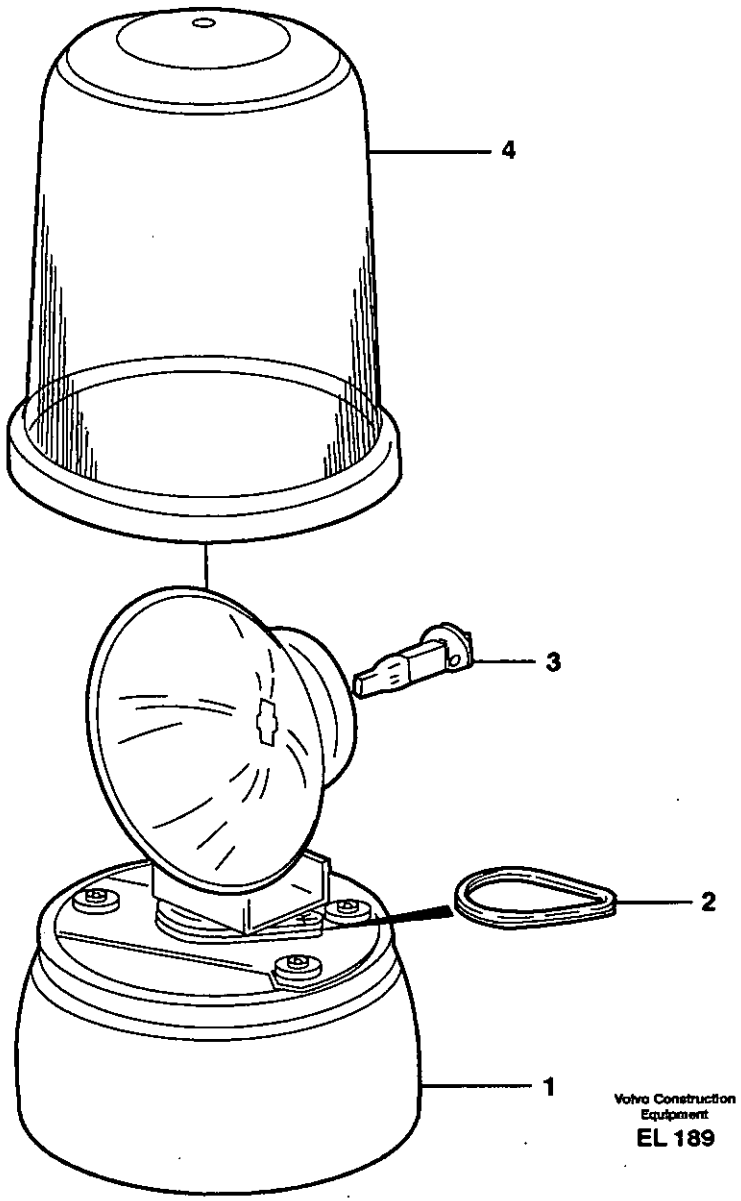

Volvo Construction Equipment

EL 189

Fig.	Part No.	Quantity 1	2	3	P S	K I T	Description	Dénomination	Bezeichnung	Denominación	Benämning	Notes
	VOE 11039291	1			SS		Rotating Beacon	Gyrophare	Rundumkennleuchte	Luz Rotativa Emerge..	Roterande Varningslj.	SER NO - 1827
	VOE 11170098		1				Rotating Beacon	Gyrophare	Rundumkennleuchte	Luz Rotativa Emerge..	Roterande Varningslj.	SER NO 1828 -
1		1	1		NS		•Housing	•Carter	•Gehäuse	•Carter	•Hus	
2	**VOE 11994484**	1	1				•Drive Belt	•Courroie Transm	•Treibriemen	•Correa Motriz	•Drivrem	2 PCS
3	**VOE 943904**	1	1				•Bulb	•Ampoule	•Glühlampe	•Ampolla	•Glödlampa	24V/70W
4	**VOE 11994483**	1	1				•Lens	•Verre	•Lichtscheibe	•Lente	•Glas	
	VOE 11713980		1				•Lens	•Verre	•Lichtscheibe	•Lente	•Glas	(VOE 11713095)

1	**11039291**	**Roterande varningslykta.** **Faro de advertencia giratorio.** **Drehfeuerleuchte.** **Avertisseur lumineux à feu tournant.** **Rotating beacon.**	Catalogue id **20086**	Group **362**
2	**11170098**		Illustr. No **EL189**	Section **200**
3				
4			Issue **VOE 63B9920086**	Page **213**
5		**93799**		

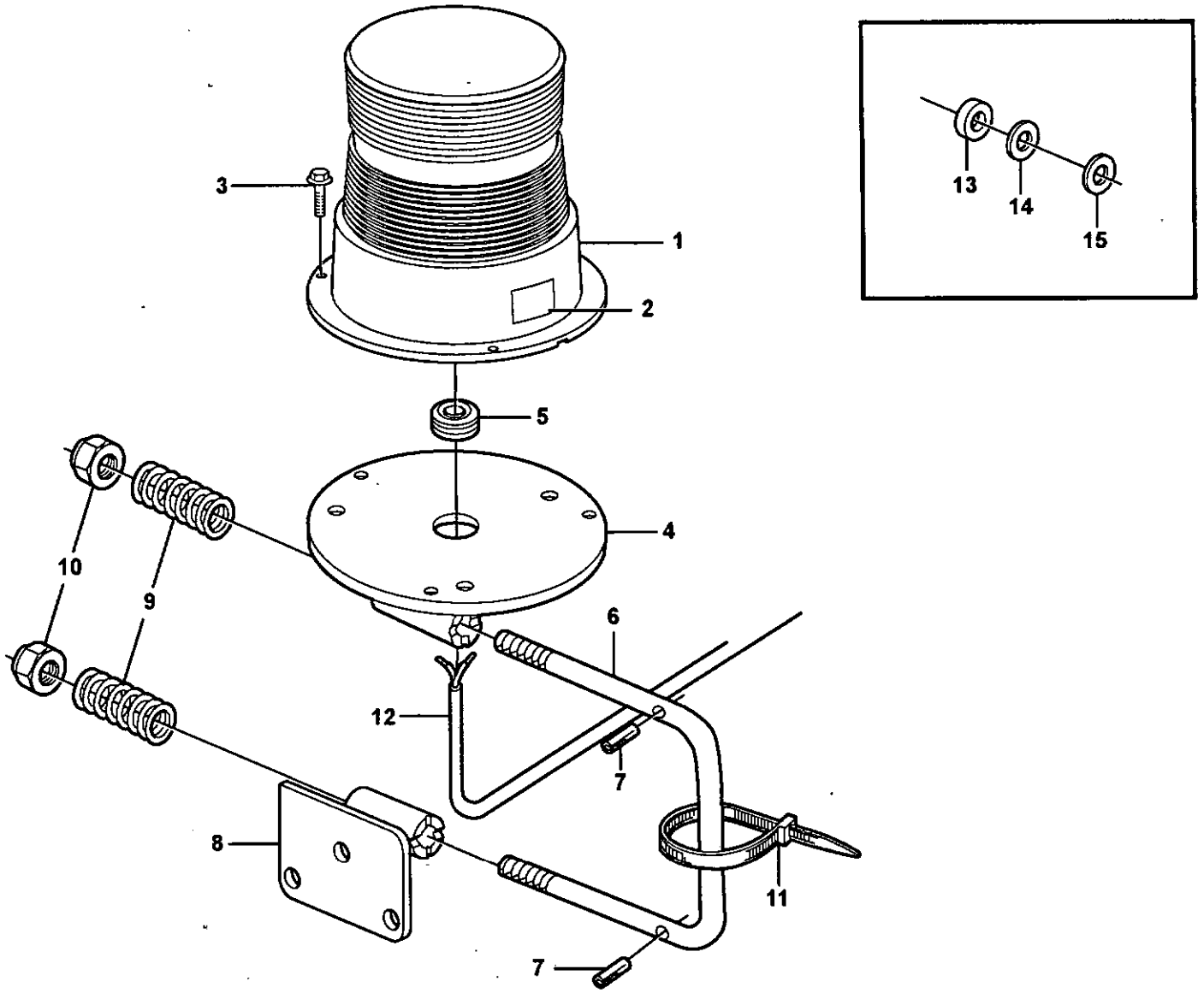
3
1
2
5
4
10
9
6
12
7
8
11
7
13
14
15

Fig.	Part No.	Quantity 1	2	3	P S	K I T	Description	Dénomination	Bezeichnung	Denominación	Benämning	Notes
1	**VOE 11170087**	1					Rotating Beacon	Gyrophare	Rundumkennleuchte	Luz Rotativa Emerge	Roterande Varningslj.	
2	**VOE 11104111**	1					Decal	Decalcomanie	Abziehbild	Decalcomania	Dekal	
3	**VOE 946671**	3					Flange screw	Vis à bride	Flanschschraube	Torn embridado	Flänsskruv	
	VOE 11164585	1					Release Mech	Dis.rabattement	Klappvorrichtg	Mecanismo Lib	Fällningsanordn	
4		1			NS		•Attachment	•Fixation	•Halterung	•Fijacion	•Fäste	
5	**VOE 941267**	1					•Plug	•Bouchon	•Stopfen	•Tapon	•Plugg	
6		1			NS		•Stay	•Tirant	•Strebe	•Barra	•Stag	
7	**VOE 13961647**	2					•Pin	•Goupille	•Stift	•Pasador	•Pinne	
8	**VOE 11164581**	1			OP		•Attachment	•Fixation	•Halterung	•Fijacion	•Fäste	
9	**VOE 4935756**	2					•Spring	•Ressort	•Feder	•Muelle	•Fjäder	
10	**VOE 13963110**	2					•Lock nut	•Contre-ecrou	•Sicherungsmutter	•Contratuerca	•Låsmutter	
11	**VOE 4881440**	3					Strip Clamp	Ruban Serrage	Kabelbinder	Abraz Cinta	Bandklamma	
12	**VOE 11170891**	1					Cable harness	Faisceau cables	Kabelbaum	Manojo cables	Ledningsmatta	
13	**VOE 930428**	2					Spacer Ring	Bagu.entretoise	Abstandring	Anillo Dist	Distansring	
14	**VOE 11104399**	2					Rubber Washer	Rondelle Caoutchouc	Gummischeibe	Arandela Goma	Gummibricka	
15	**VOE 13960141**	2					Washer	Rondelle	Scheibe	Arandela	Bricka	

1		**Roterande varningsljus.** **Farol de señal con luz revolvedora.** **Drehfeuerleuchte.** **Avertisseur lumineux à feu tournant.** **Revolving warning light.**	Catalogue id **20086**	Group **362**
2				
3			Illustr. No **1016469**	Section **225**
4				
5		**82199**	Issue **VOE 63B9920086**	Page **215**

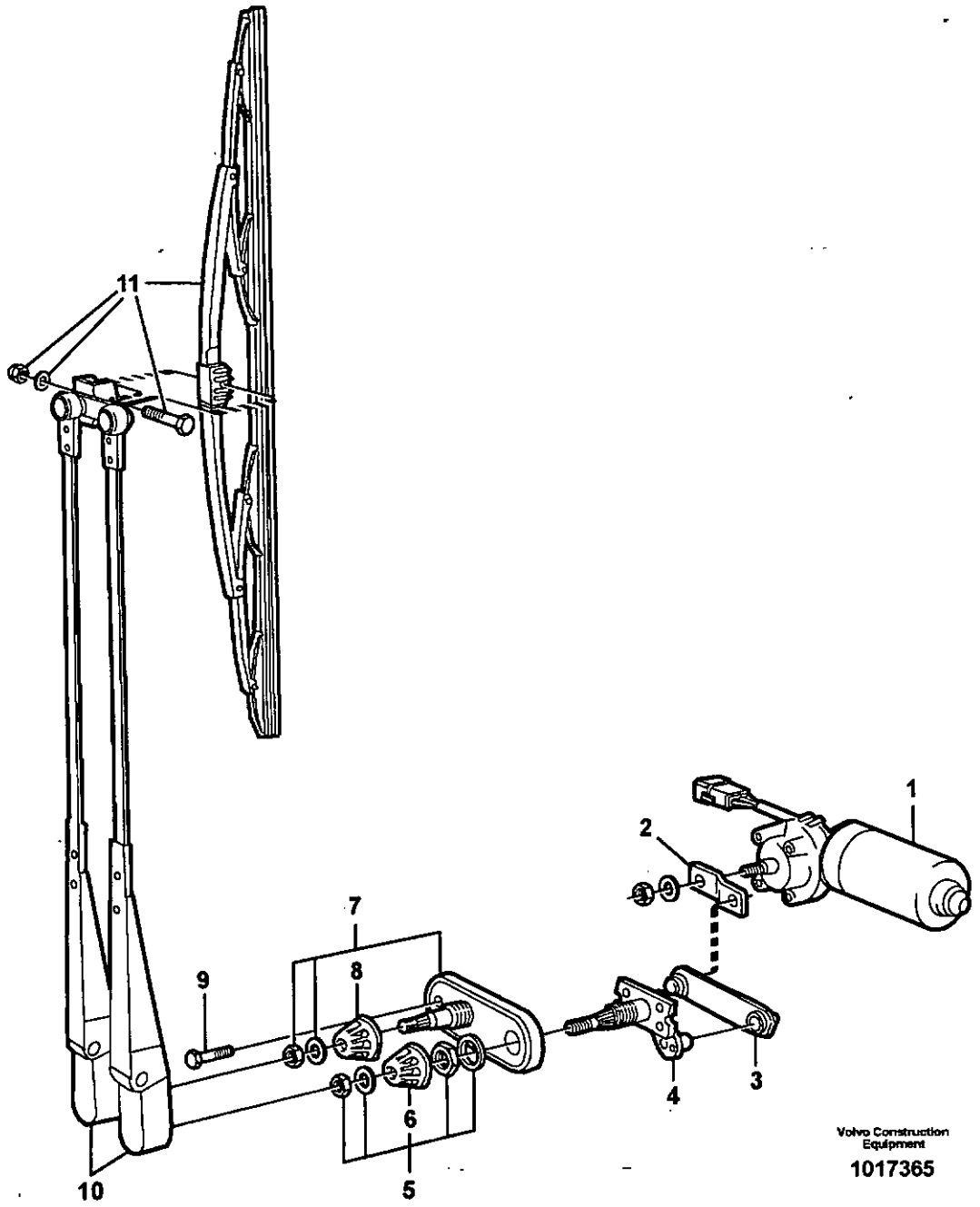
11
1
2
7
8
9
6
5
4
3
10
Volvo Construction Equipment
1017365

Fig.	Part No.	Quantity 1	2	3	P S	K I T	Description	Dénomination	Bezeichnung	Denominación	Benämning	Notes
	VOE 11170239	1					Wiper Motor	Moteur essuie glace	Wischermotor	Motor l.p.	Torkarmotor	
1	**VOE 11039529**	1					•Wiper Motor	•Moteur essuie glace	•Wischermotor	•Motor l.p.	•Torkarmotor	
2	**VOE 14341053**	1					•Arm	•Bras	•Arm	•Brazo	•Arm	
3	**VOE 11998208**	1					•Link Rod	•Tige Articulee	•Gelenkstange	•Varilla Articul	•Länkstång	
4	**VOE 11701903**	1					•Wiper Shaft	•Axe Essui.glace	•Wischerarmwelle	•Eje Limpiaparab	•Torkaraxel	
5	**VOE 2554250**	1					•Mounting Kit	•Kit Montage	•Einbausatz	•Juego Montaje	•Monteringssats	
6	**VOE 12003786**	1					••Cover	••Capot	••Haube	••Cubierta	••Kåpa	
7	**VOE 11170240**	1					Set	Jeu	Satz	Juego	Sats	
8	**VOE 12003786**	1					•Cover	•Capot	•Haube	•Cubierta	•Kåpa	
9	**VOE 955640**	1					Hexagon screw	Vis tête hexagonale	Sechskantschraube	Tornillo hexago	Sexkantsskruv	
10	**VOE 11039233**	1					Wiper Arm	Bras Essu.glac.	Wischerarm	Brazo Limpiapar	Torkararm	
11	**VOE 11039234**	1					Wiper blade	Balai essuie glace	Wischerblatt	Escobilla l.p.	Torkarblad	

1		**Vindrutetorkare, fram** **Limpiaparabrisas, delantero** **Scheibenwischer, vorne** **Essuie-vitre, avant** **Windshield wiper, front**
2		
3		
4		
5		

Catalogue id **20086**	Group **363**
Illustr. No **1017365**	Section **100**
Issue **VOE 63B9920086**	Page **217**

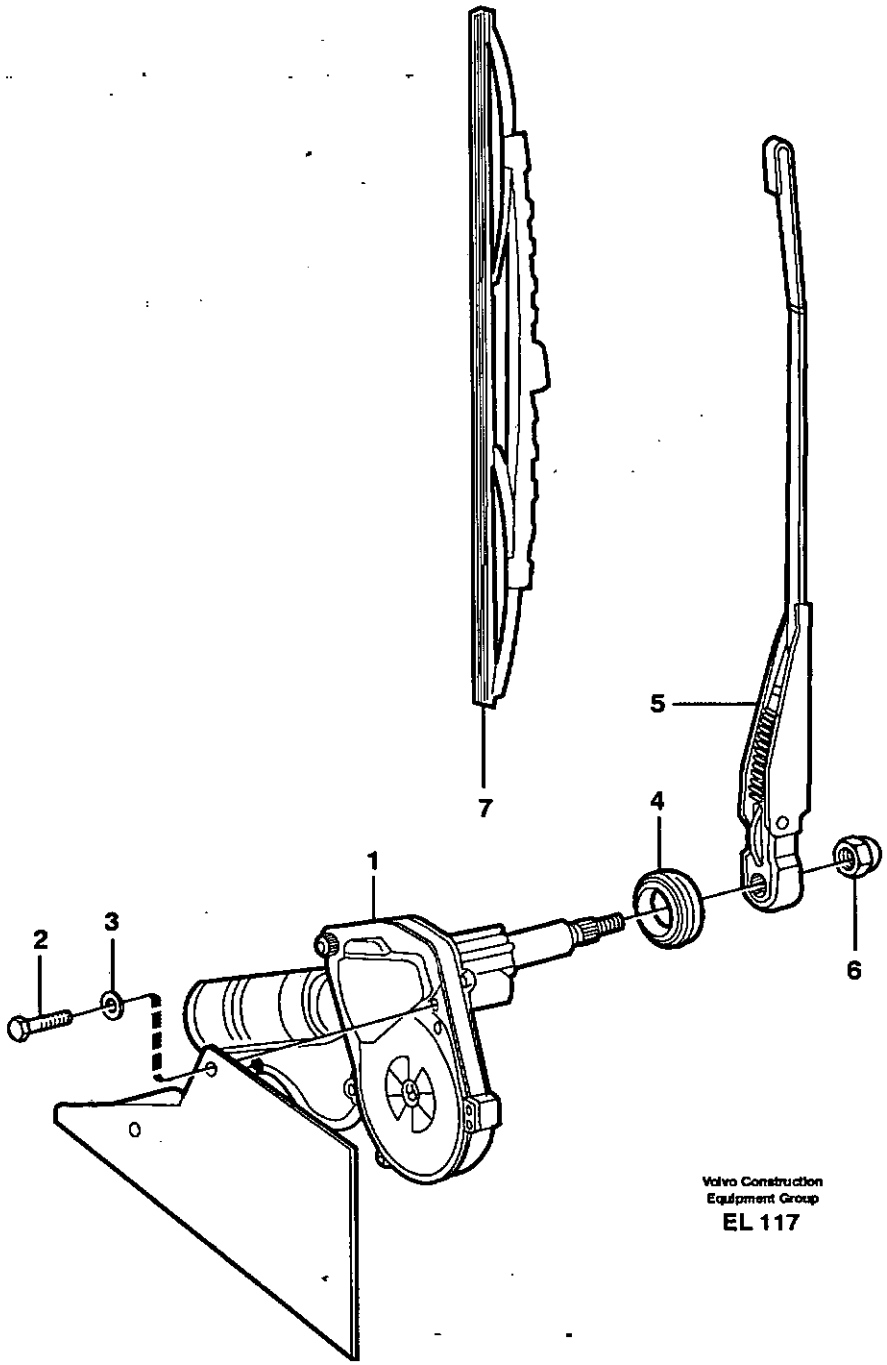

Volvo Construction
Equipment Group
EL 117

Fig.	Part No.	Quantity 1	2	3	PS	KIT	Description	Dénomination	Bezeichnung	Denominación	Benämning	Notes
1	**VOE 11039288**	1					Wiper Motor	Moteur essuie glace	Wischermotor	Motor l.p.	Torkarmotor	
2	**VOE 969738**	2					6-pt skt screw	Vis creuse de 6	Hohlschraube	Racor 6-dientes	Sextandhålskruv	(VOE 13969738)
3	**VOE 960139**	4					Washer	Rondelle	Scheibe	Arandela	Bricka	
4	**VOE 11006074**	1					Grommet	Passe fil	Durchführung	Aislador pasapanel	Genomföring	
5	**VOE 11039289**	1					Wiper Arm	Bras Essu.glac.	Wischerarm	Brazo Limpiapar	Torkararm	
6	**VOE 948645**	1					Flange Lock Nut	Contre écrou bride	Flanschmutter	Contratuer Embr	Fläns låsmutter	
7	**VOE 11039290**	1					Wiper blade	Balai essuie glace	Wischerblatt	Escobilla l.p.	Torkarblad	

1		**Vindrutetorkare, bak** **Limpiaparabrisas, trasero** **Scheibenwischer, hinten** **Essuie-vitre, arrière** **Windshield wiper, rear**	Catalogue id **20086**	Group **363**
2				
3			Illustr. No **EL117**	Section **150**
4				
5			Issue **VOE 63B9920086**	Page **219**

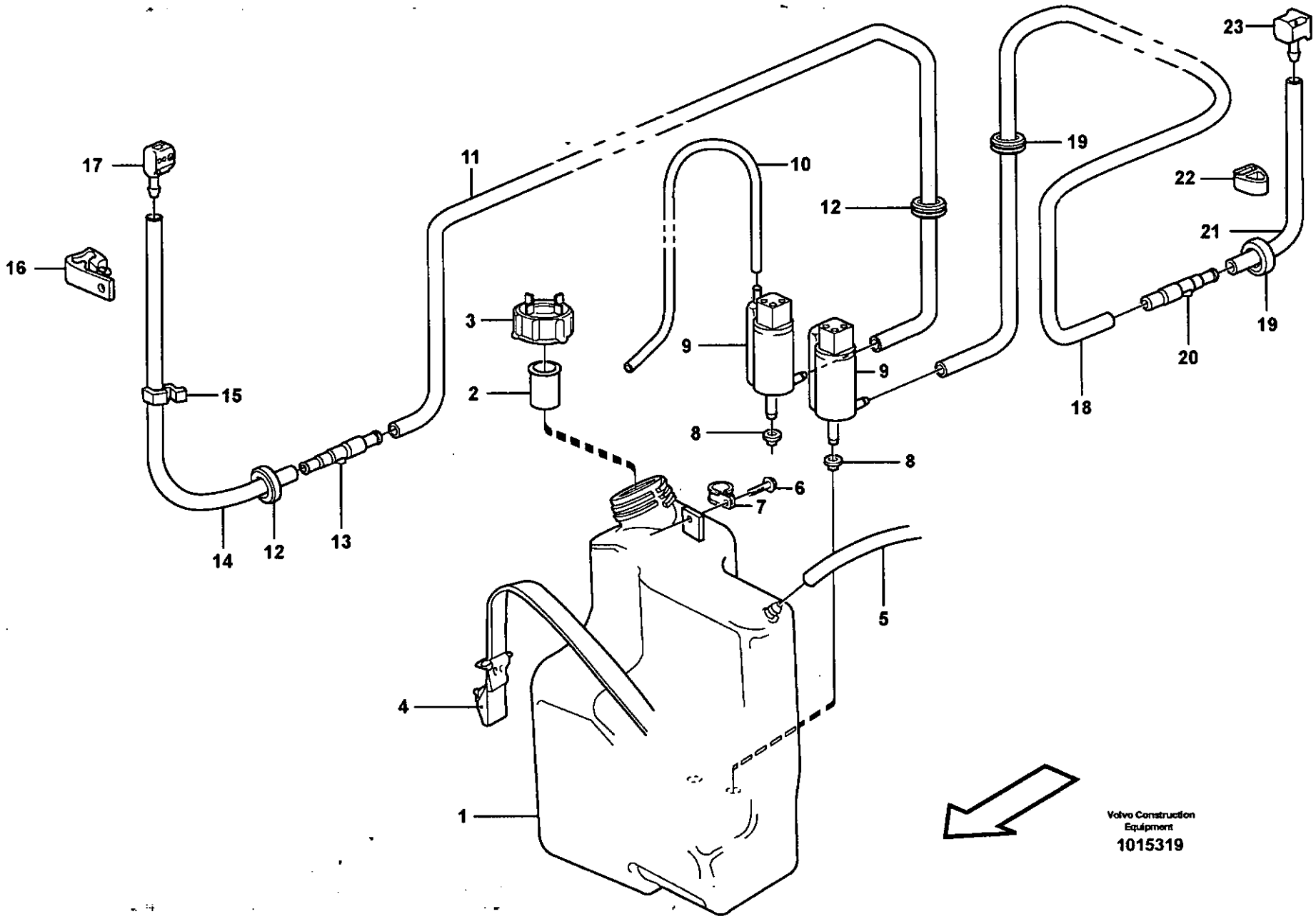
17
16
15
14
12
13
11
3
2
10
9
9
8
8
12
19
23
22
21
19
20
18
6
7
5
4
1
Volvo Construction Equipment
1015319

Fig.	Part No.	Quantity 1	2	3	PS	KIT	Description	Dénomination	Bezeichnung	Denominación	Benämning	Notes
1	**VOE 11104443**	1					Reservoir	Reservoir	Behälter	Deposito	Behållare	
2	**VOE 1577712**	1					Strainer	Crépine	Seiher	Colador	Sil	
3	**VOE 4965040**	1					Cover	Couvercle	Deckel	Tapa	Lock	
4	**VOE 11104606**	1					Retaining Strap	Courroi.serrage	Halteriemen	Correa Tensora	Spännrem	
5	**VOE 1304841**	REQ					Hose	Durit	Schlauch	Tubo flexible	Slang	L = 500 MM
6	**VOE 13965354**	1					Screw	Vis	Schraube	Tornillo	Skruv	
7	**VOE 952627**	1					Clamp	Pince Serrage	Klemme	Abrazadera	Klämma	
8	**VOE 1258140**	2					Sealing Sleeve	Douille Etanche	Dichthulse	Manguito Reten	Tätningshylsa	
9	**VOE 11707609**	1					Washer Pump	Pomp.lave-glace	Spulpumpe	Bomba Rociador	Spolarpump	
		1			NS		•Level Indicator	•Indicateur de niveau	•Niveauanzeige	•Indicador Nivel	•Nivåindikator	
	VOE 8189171	1					Washer Pump	Pomp.lave-glace	Spulpumpe	Bomba Rociador	Spolarpump	
10	**VOE 192618**	REQ					Hose	Durit	Schlauch	Tubo flexible	Slang	L = 500 MM
11	**VOE 1304841**	REQ					Hose	Durit	Schlauch	Tubo flexible	Slang	L = 2600 MM
12	**VOE 941262**	2					Grommet	Passe fil	Durchführung	Aislador pasapanel	Genomföring	
13	**VOE 667352**	1					Check valve	Valve antiretour	Rückschlagventil	Válvula de retención	Backventil	
14	**VOE 943727**	REQ					Hose	Durit	Schlauch	Tubo flexible	Slang	L = 700 MM
15	**VOE 192248**	2					Retainer	Retenue	Halter	Soporte	Hållare	
16	**VOE 4803208**	1					Clamp	Pince Serrage	Klemme	Abrazadera	Klämma	
17	**VOE 4803206**	1					Nozzle	Gicleur	Düse	Difusor	Munstycke	
18	**VOE 1304841**	REQ					Hose	Durit	Schlauch	Tubo flexible	Slang	L = 3400 MM
19	**VOE 941262**	2					Grommet	Passe fil	Durchführung	Aislador pasapanel	Genomföring	
20	**VOE 667352**	1					Check valve	Valve antiretour	Rückschlagventil	Válvula de retención	Backventil	
21	**VOE 943727**	REQ					Hose	Durit	Schlauch	Tubo flexible	Slang	L = 450 MM
22	**VOE 1580822**	1					Clamp	Pince Serrage	Klemme	Abrazadera	Klämma	
23	**VOE 1580247**	1					Washer Jet	Gicl.lave-glace	Sprühdüse	Boquill Rociad	Spolarmunstycke	

1		**Vindrutespolare** **Lavaparabrisas** **Scheibenwaschanlage** **Lave - glace** **Windshield washer**	Catalogue id **20086**	Group **363**
2				
3			Illustr. No **1015319**	Section **200**
4				
5			Issue **VOE 63B9920086**	Page **221**

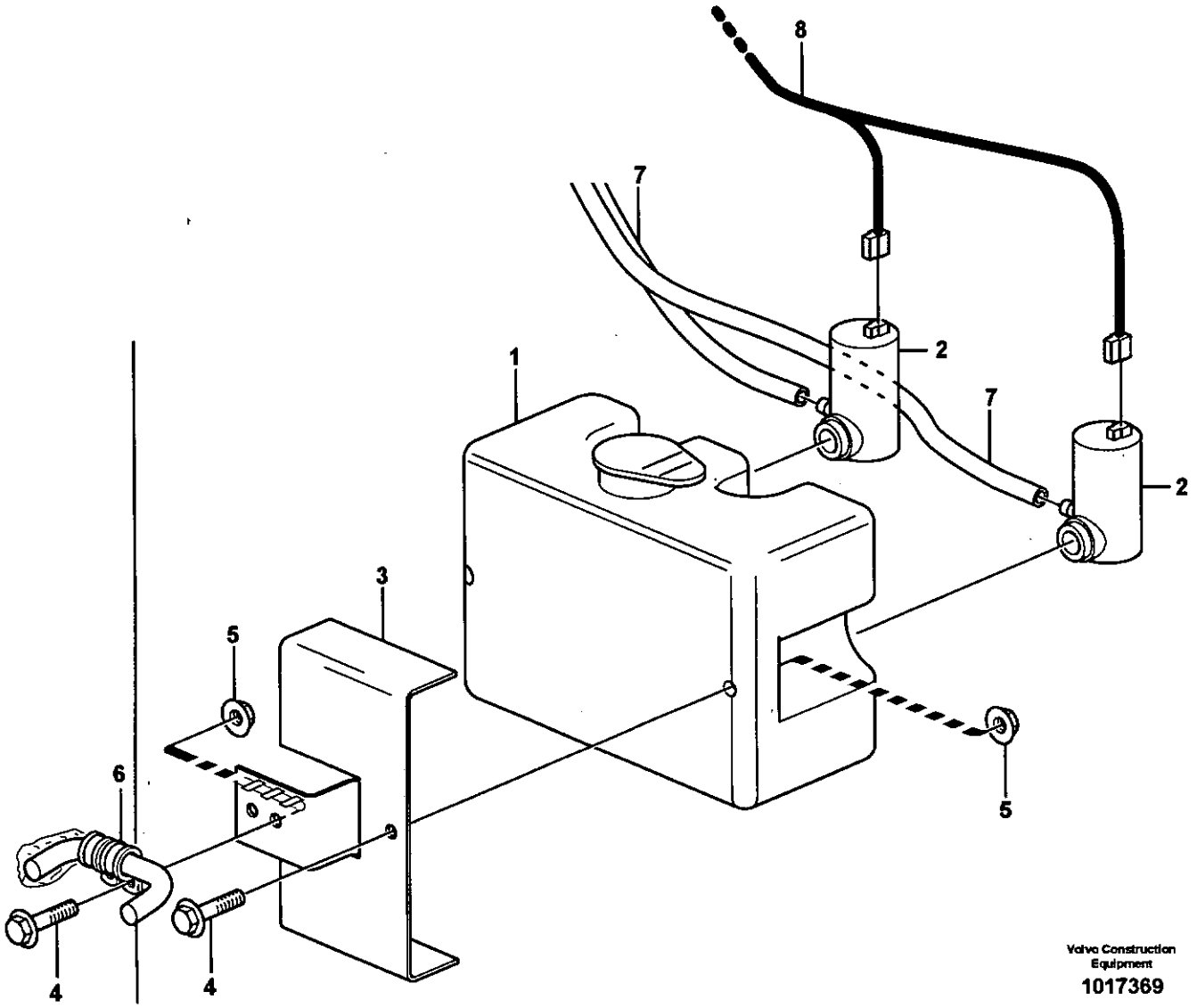

Volvo Construction Equipment

1017369

Fig.	Part No.	Quantity 1	2	3	P S	K I T	Description	Dénomination	Bezeichnung	Denominación	Benämning	Notes
	VOE 11417613	1					Washer Kit	Kit Lave-glace	Spulersatz	Juego Lavador	Spolarsats	
1	**VOE 11714687**	1					•Reservoir	•Reservoir	•Behälter	•Deposito	•Behållare	
2	**VOE 11707985**	2					•Washer Pump	•Pomp.lave-glace	•Spulpumpe	•Bomba Rociador	•Spolarpump	(VOE 11714686)
3	**VOE 11417599**	1					Plate	Plaque	Platte	Placa	Platta	
4	**VOE 13946544**	3					Flange screw	Vis à bride	Flanschschraube	Torn embridado	Flänsskruv	
5	**VOE 13949278**	3					Flange Lock Nut	Contre écrou bride	Flanschmutter	Contratuer Embr	Flänslåsmutter	
6	**VOE 952625**	2					Clamp	Pince Serrage	Klemme	Abrazadera	Klämma	
7		2					Hose	Durit	Schlauch	Tubo flexible	Slang	See group 363, Page 221
8		1					Cable harness	Faisceau cables	Kabelbaum	Manojo cables	Ledningsmatta	See group 371, Page 323

1		**Vindrutespolare med luftrenare.** **Lavaparabrisas con filtro de aire.** **Scheibenwaschanlage mit Luftfilter.** **Lave-glace, avec filtre à air cabine.** **Windshield washer with air cleaner.**	Catalogue id **20086**	Group **363**
2				
3			Illustr. No **1017369**	Section **250**
4				
5		**83085**	Issue **VOE 63B9920086**	Page **223**

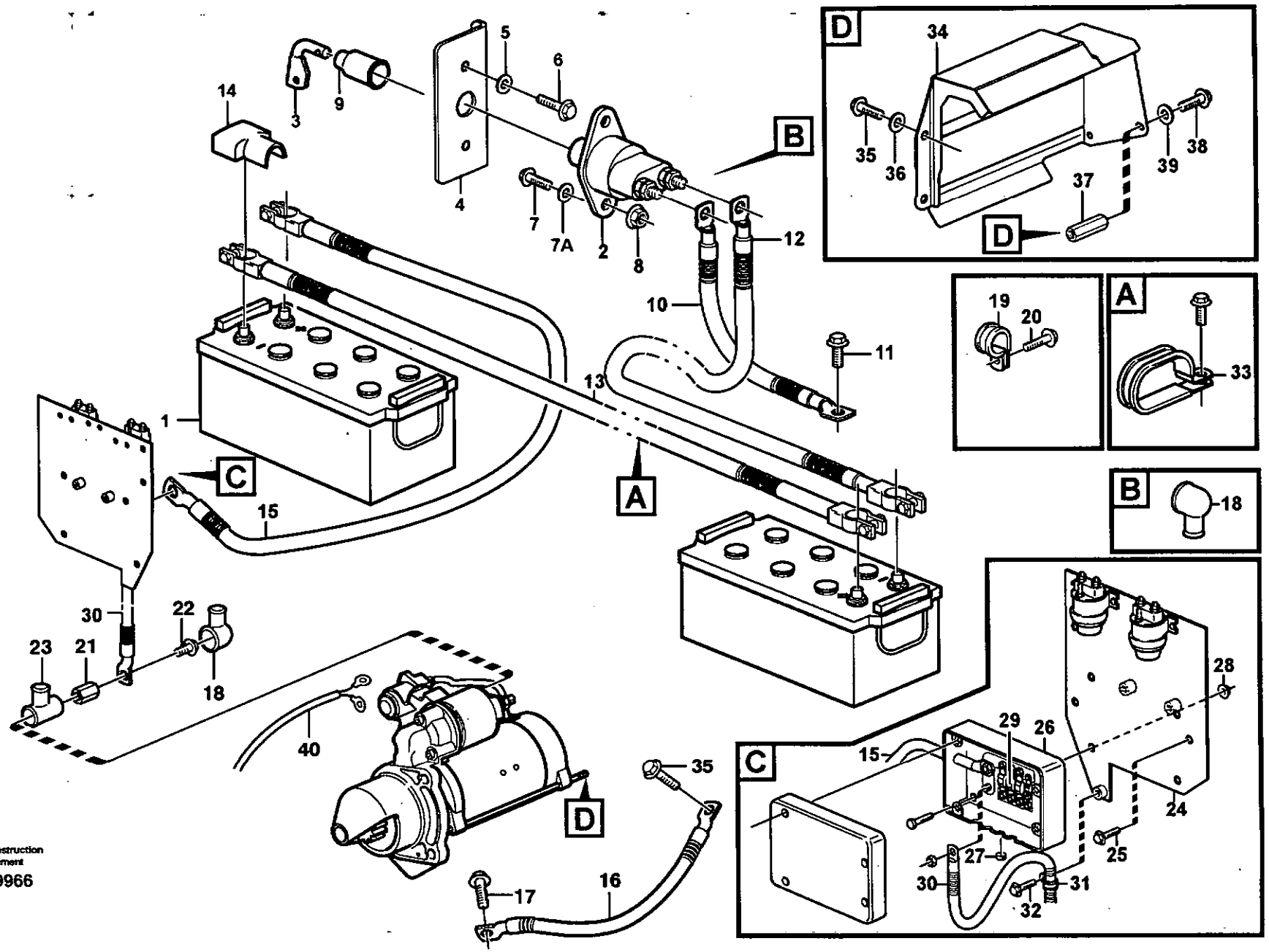

Volvo Construction Equipment

1019966

Fig.	Part No.	Quantity 1	2	3	PS	KIT	Description	Dénomination	Bezeichnung	Denominación	Benämning	Notes
1	**VOE 8158063**	2					Battery	Batterie	Batterie	Bateria	Batteri	See group 313, Page 177
2	**VOE 3987034**	1					Battery main switch	Robinet batterie	Batterietrennschalter	Desconectador bateri	Batterifrånskiljare	
3	**VOE 8157766**	1					•Handle	•Poignee	•Drehgriff	•Mango	•Vred	
4		1			NS		Bracket	Console	Konsole	Ménsula	Konsol	
5	**VOE 13960143**	2					Washer	Rondelle	Scheibe	Arandela	Bricka	
6	**VOE 946441**	2					Flange screw	Vis à bride	Flanschschraube	Torn embridado	Flänsskruv	
7	**VOE 13946934**	2					Screw	Vis	Schraube	Tornillo	Skruv	
7A	**VOE 960139**	2					Washer	Rondelle	Scheibe	Arandela	Bricka	
8	**VOE 13949278**	2					Flange Lock Nut	Contre écrou bride	Flanschmutter	Contratuer Embr	Flänslåsmutter	
9	**VOE 1582293**	1					Bellows	Capot Caoutcho.	Gummimantel	Cubierta Goma	Gummikåpa	
10	**VOE 11170934**	1					Battery Cable	Câble batterie	Batterieleitung	Cable Bateria	Batteriledning	1245)
11	**VOE 13949888**	1					Screw	Vis	Schraube	Tornillo	Skruv	
12	**VOE 11171106**	1					Battery Cable	Câble batterie	Batterieleitung	Cable Bateria	Batteriledning	1245)
	VOE 977781	1					•Cable terminal	•Cosse cable	•Flachsteckhülse	•Terminal cable	•Ledningssko	
13	**VOE 11171499**	1					Battery Cable	Câble batterie	Batterieleitung	Cable Bateria	Batteriledning	1245)
14	**VOE 1259727**	4					Cover	Capot	Haube	Cubierta	Kåpa	
15	**VOE 11171500**	1					Battery Cable	Câble batterie	Batterieleitung	Cable Bateria	Batteriledning	1245)
16	**VOE 11024707**	1			-		Battery Cable	Câble batterie	Batterieleitung	Cable Bateria	Batteriledning	1245)
17	**VOE 13949888**	1					Screw	Vis	Schraube	Tornillo	Skruv	
18	**VOE 7025971**	2					Guard	Protection	Schutz	Protección	Skydd	
19	**VOE 13977599**	1					Clamp	Pince Serrage	Klemme	Abrazadera	Klämma	
	VOE 13949997	2					Clamp	Pince Serrage	Klemme	Abrazadera	Klämma	
20	**VOE 13946173**	1					Flange screw	Vis à bride	Flanschschraube	Torn embridado	Flänsskruv	
	VOE 946440	1					Flange screw	Vis à bride	Flanschschraube	Torn embridado	Flänsskruv	
21	**VOE 11171091**	1					Nut	Ecrou	Mutter	Tuerca	Mutter	
22	**VOE 11170245**	1					Flange screw	Vis à bride	Flanschschraube	Torn embridado	Flänsskruv	
23	**VOE 855798**	1					Protecting Sleeve	Manchon Protection	Schutzhulle	Manguito Protec	Skyddshylsa	

1245) **GB:** Including parts: Wire assembly, hose, manifold, cable terminal and isulator See Group 379. **FR:** Article: cable, flexible, tubulure, cosse cable y isolant. See Group 379 **DE:** Artikeln: El leitung, Schlauch, Verzweigung, Kabelschuh und Isolator. See Group 379. **ES:** Articulo: cable, manguera, bifurcacion, terminal cable et aislador. See Group 379. **SE:** Artiklar: ledning, slang, förgrening, ledningssko och isolator. See Group 379

1		**Batteriledning och batterifrånskiljare**
2		**Cable de bateria y desconectador bateria**
3		**Batterieleitung und Batterietrennschalter**
4		**Cable batterie et robinet batterie**
5		**Battery cable and main switch**

Catalogue id	Group
20086	**371**
Illustr. No **1019966**	Section **100**
Issue **VOE 63B9920086**	Page **225**

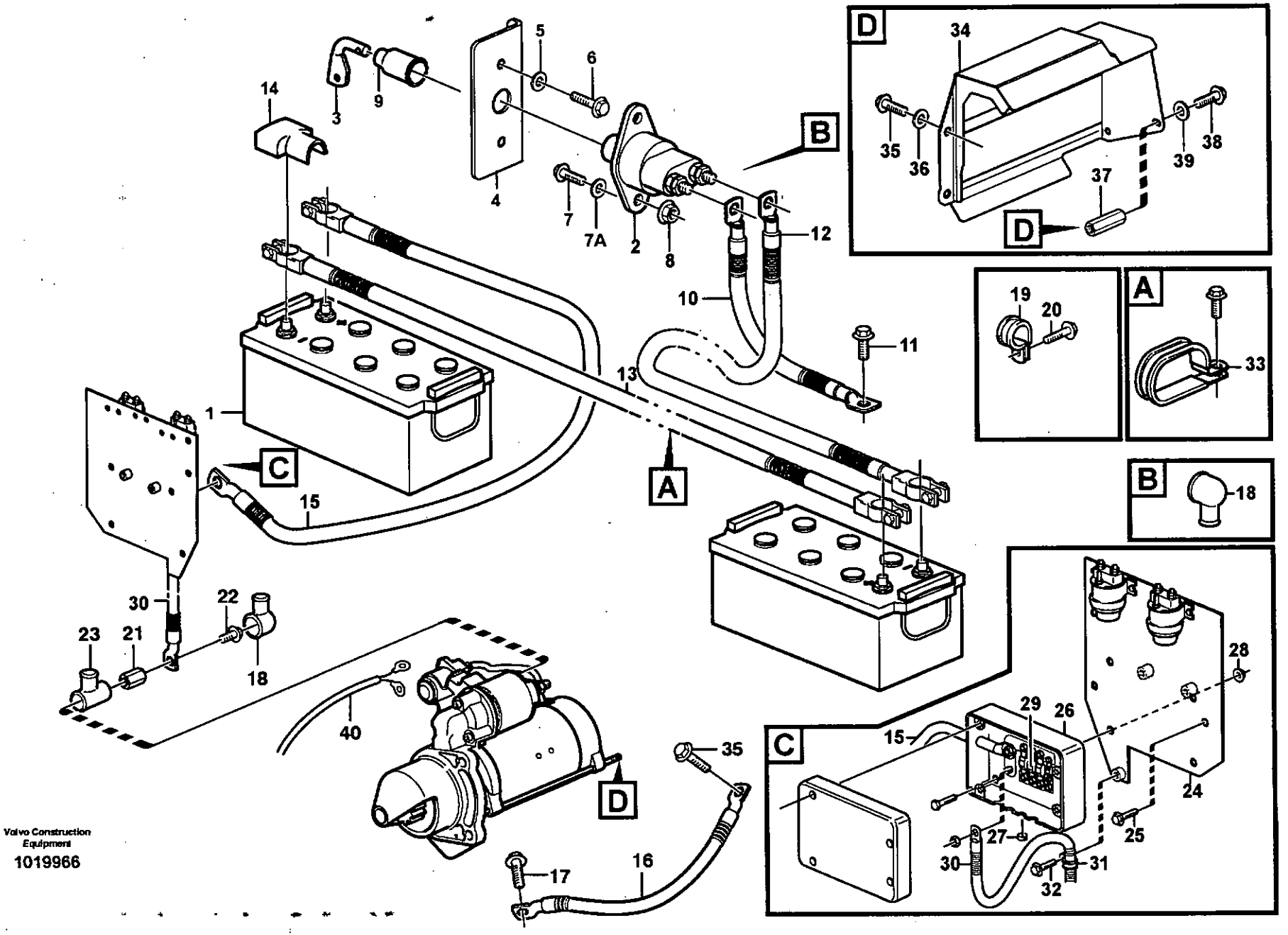

Volvo Construction Equipment

1019966

Fig.	Part No.	Quantity 1	2	3	PS	KIT	Description	Dénomination	Bezeichnung	Denominación	Benämning	Notes
24		1			NS		Plate	Tôle	Blech	Chapa	Plåt	
25	**VOE 13946173**	3					Flange screw	Vis à bride	Flanschschraube	Torn embridado	Flänsskruv	
26	**VOE 11170016**	1					Fuse box	Boite a fusibles	Sicherungsdose	Caja de fusibles	Säkringsdosa	
27	**VOE 11170020**	1					Plug	Bouchon	Stopfen	Tapon	Plugg	
28	**VOE 948645**	4					Flange Lock Nut	Contre écrou bride	Flanschmutter	Contratuer Embr	Flänslåsmutter	
29	**VOE 982617**	3					Fuse	Fusible	Schmelzsicherung	Fusible	Smältsäkring	125A
30	**VOE 11171488**	1					Battery Cable	Câble batterie	Batterieleitung	Cable Bateria	Batteriledning	1245) S/N - 19806 SWE
30	**VOE 11171487**	1					Battery Cable	Câble batterie	Batterieleitung	Cable Bateria	Batteriledning	S/N 19807 - SWE S/N 66001 - USA
31	**VOE 13977599**	1					Clamp	Pince Serrage	Klemme	Abrazadera	Klämma	
32	**VOE 13946173**	1					Flange screw	Vis à bride	Flanschschraube	Torn embridado	Flänsskruv	
33	**VOE 11025709**	4					Clamp	Pince Serrage	Klemme	Abrazadera	Klämma	
34		1			NS		Cover	Capot	Haube	Capo	Huv	
35	**VOE 13966807**	2					Flange screw	Vis à bride	Flanschschraube	Torn embridado	Flänsskruv	
	VOE 13949846	1					Screw	Vis	Schraube	Tornillo	Skruv	
36	**VOE 13960141**	2					Washer	Rondelle	Scheibe	Arandela	Bricka	
37	**VOE 11100247**	2					Spacer	Entretoise	Abstandstueck	Casquillo distanciad	Distans	
38	**VOE 13946934**	2					Screw	Vis	Schraube	Tornillo	Skruv	
39	**VOE 960139**	2					Washer	Rondelle	Scheibe	Arandela	Bricka	
40		1					Cable harness	Faisceau cables	Kabelbaum	Manojo cables	Ledningsmatta	See group 371, Page 229
	VOE 4881440	REQ					Strip Clamp	Ruban Serrage	Kabelbinder	Abraz Cinta	Bandklamma	

1245) **GB:** Including parts: Wire assembly, hose, manifold, cable terminal and isulator See Group 379. **FR:** Article: cable, flexible, tubulure, cosse cable y isolant. See Group 379 **DE:** Artikeln: El leitung, Schlauch, Verzweigung, Kabelschuh und Isolator. See Group 379. **ES:** Articulo: cable, manguera, bifurcacion, terminal cable et aislador. See Group 379. **SE:** Artiklar: ledning, slang, förgrening, ledningssko och isolator. See Group 379

1		**Batteriledning och batterifrånskiljare** **Cable de bateria y desconectador bateria** **Batterieleitung und Batterietrennschalter** **Cable batterie et robinet batterie** **Battery cable and main switch**
2		
3		
4		
5		

Catalogue id **20086**	Group **371**
Illustr. No **1019966**	Section **100**
Issue **VOE 63B9920086**	Page **227**

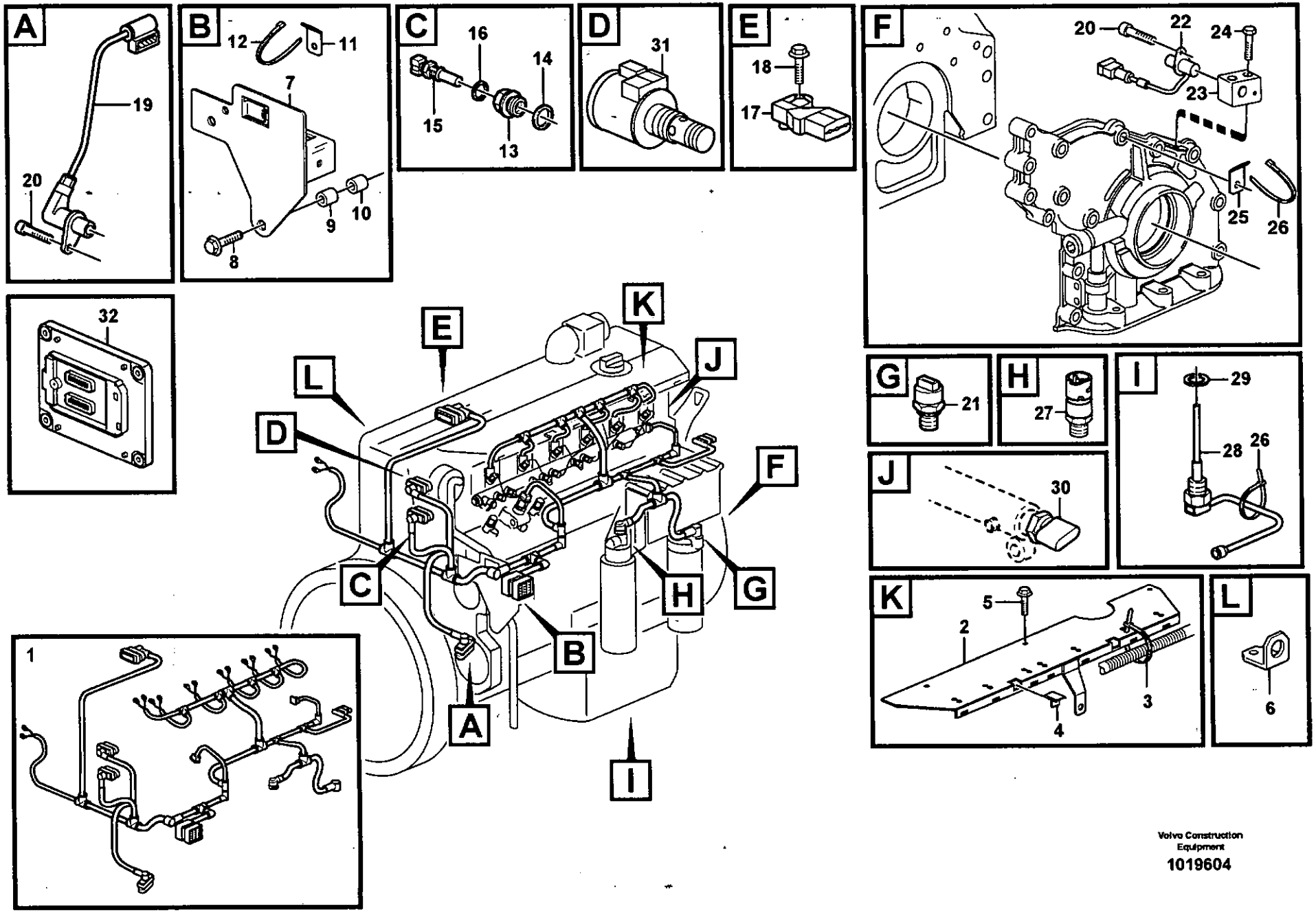

Volvo Construction Equipment

1019604

Fig.	Part No.	Quantity 1	2	3	PS	KIT	Description	Dénomination	Bezeichnung	Denominación	Benämning	Notes
1	**VOE 20889784**	1					Cable harness	Faisceau cables	Kabelbaum	Manojo cables	Ledningsmatta	
							•CONNECTED TO:	•CONNECTÉ A:	•ANGESCHLOSSEN:	•CONECTADO A:	•ANSLUTER TILL:	
							••Connector	••Raccord	••Anschluss	••Union	••Anslutning	ED
							••Engine speed,cams	••Com. tachym. arbre	••Drehzahlschalt. Noc	••Sensor tacom. arbol	••Varvtalsg. kamaxel	SE2703
							••Solenoid valve	••Vanne electrom.	••Magnetventil	••Electrovalvula	••Magnetventil	MA
							••Coolant temperatur	••Liquide refroi.temp.	••Kühlfussigkeit temp	••Anticongelente tem	••Kylvätsketemperatur	SE2606
							••Charge-air temperat	••Température d'air d	••Ladelufttemperatur	••Temperatura del air	••Laddlufttemperatur	SE2507, SE2508
							••Fuel Regulator	••Regul.carburant	••Kraftstoffreglr	••Regul Combustib	••Bränslereg.	
							••Fuel Nozzle	••Injecteur carburant	••Kraftstoffduse	••Atomizador	••Bränslespridare	MA2301, MA2302, MA2303 MA2304, MA2305, MA2306
							••Fuel filter	••Filtre à carburant	••Kraftstofffilter	••Filtro de combustibl	••Bränslefilter	SE2301
							••Oil pressure sensor	••Manocontact huile	••Öldruckschalter	••Emisor presion Acei	••Oljetrycksgivare	SE2203
							••Engine speed	••Régime du moteur	••Motordrehzahl	••Régimen del motor	••Motorvarvtal	SE2701
							••Pressure Sensor	••Detect.pression	••Druckmelder	••Sensor Presion	••Tryckgivare	SE2309
2	**VOE 20799892**	1					Bracket	Console	Konsole	Ménsula	Konsol	
3	**VOE 20711847**	2					Cable Clamp	Serre-câble	Kabelklammer	Abrazadera de cables	Ledningsklämma	
4	**VOE 20460347**	7					Clamping Band	Ruban Serrage	Spannband	Banda Apriete	Klämband	
5		3			NS		Bolt	Boulon	Bolzen	Perno	Bult	
6		1			NS		Bracket	Console	Konsole	Ménsula	Konsol	
7		1			NS		Bracket	Console	Konsole	Ménsula	Konsol	
8	**VOE 20405917**	2					Screw	Vis	Schraube	Tornillo	Skruv	
9	**VOE 20575921**	1					Sleeve	Manchon	Muffe	Manguito	Muff	
10		1			NS		Spacer	Partie Intermédiaire	Zwischenstück	Espaciador	Mellandel	
11	**VOE 20450997**	2					Bracket	Console	Konsole	Consola	Konsol	
12	**VOE 4881440**	REQ					Strip Clamp	Ruban Serrage	Kabelbinder	Abraz Cinta	Bandklamma	
13	**VOE 20450683**	1					Adapter	Raccord Reduct.	Verbind Stutzen	Adaptador	Adapter	
14	**VOE 13947628**	1					Plane Gasket	Joint Plan	Flachdichtung	Junta Plana	Planpackning	
15	**VOE 20450685**	1					Sensor	Capteur	Geber	Captador	Givare	SE2606
16	**VOE 20460061**	1					•Seal	•Joint	•Dichtring	•Junta	•Tätning	
17	**VOE 20556500**	1					Sensor	Capteur	Geber	Captador	Givare	SE2507, SE2508

1		**Ledningsmatta, motor**
2		**Haz de cables, motor**
3		**Kabelbündel, Motor**
4		**Faisceau de câbles, moteur**
5		**Cable harness, engine**

Catalogue id	Group
20086	**371**
Illustr. No	Section
1019604	**150**
Issue	Page
VOE 63B9920086	**229**

VOLVO

L120E

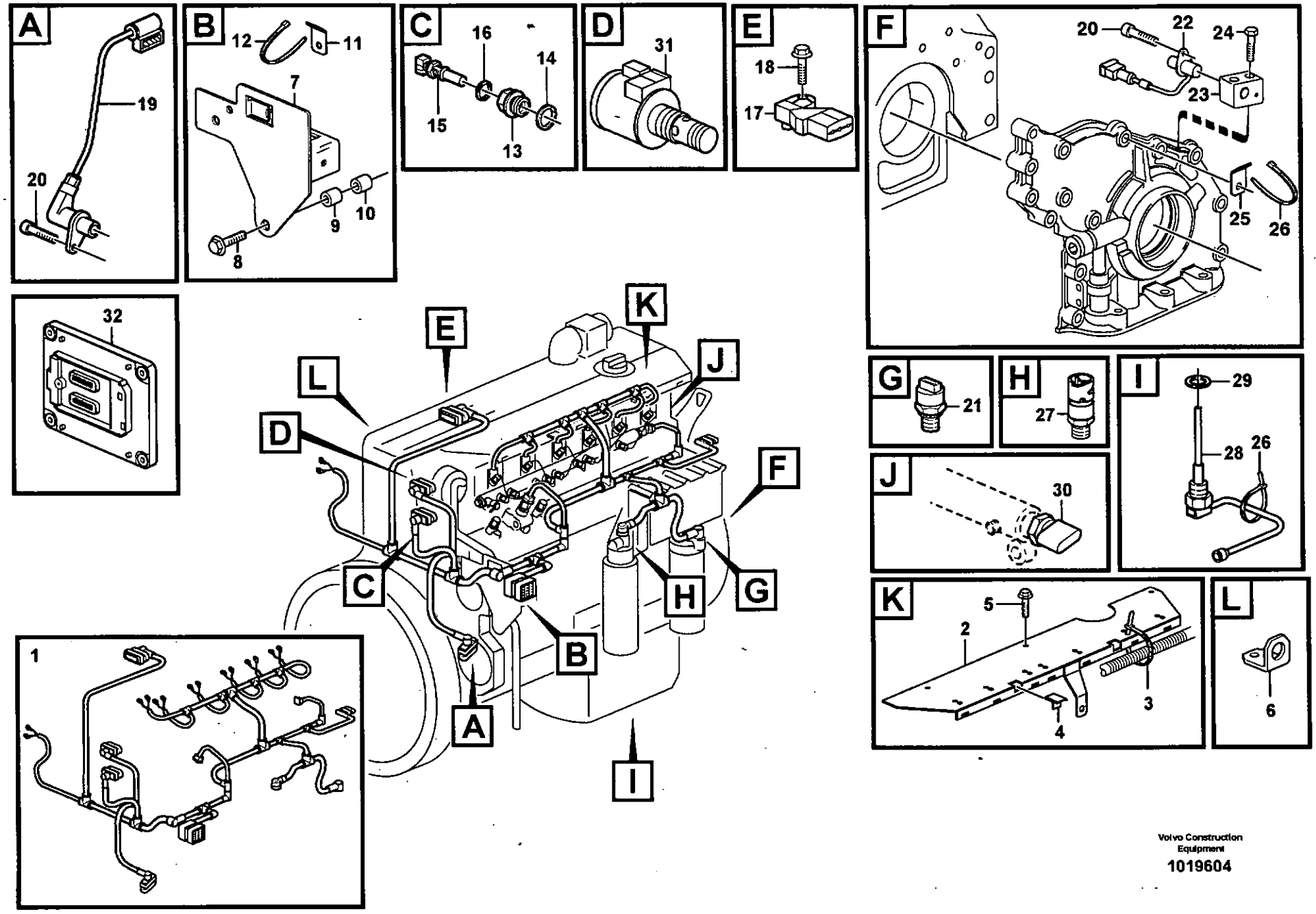

Volvo Construction Equipment

1019604

Fig.	Part No.	Quantity 1	2	3	P S	K I T	Description	Dénomination	Bezeichnung	Denominación	Benämning	Notes
18	**VOE 20450728**	1					Bolt	Boulon	Bolzen	Perno	Bult	
19	**VOE 20482772**	1					Sensor	Capteur	Geber	Captador	Givare	SE2703
20	**VOE 20450694**	2					Screw	Vis	Schraube	Tornillo	Skruv	
21	**VOE 20585158**	1					Sensor	Capteur	Geber	Captador	Givare	SE2203
22	**VOE 20450707**	1					Tachometer sensor	Commande tachymet.	Drehzahlschalter	Sensor tacometro	Varvtalsgivare	SE2701
23	**VOE 20700252**	1					Bracket	Console	Konsole	Ménsula	Konsol	
24	**VOE 20763699**	2					Screw	Vis	Schraube	Tornillo	Skruv	
25	**VOE 20450997**	2					Bracket	Console	Konsole	Consola	Konsol	
26	**VOE 4881440**	4					Strip Clamp	Ruban Serrage	Kabelbinder	Abraz Cinta	Bandklamma	
27	**VOE 20484678**	1					Sensor	Detecteur	Geber	Sensor	Givare	SE2301 See group 233, Page 87
28	**VOE 20829076**	1					Level Sensor	Detecteu.niveau	Niveaufuhler	Sensor Nivel	Nivåkännare	SE2202, SE2205
29	**VOE 20828295**	1					Sealing ring	Bague d'étanchéité	Runddichtring	Anillo reten	Tätningsring	
30	**VOE 20792328**	1					Pressure Sensor	Detect.pression	Druckmelder	Sensor Presion	Tryckgivare	SE2309
31		1					Solenoid valve	Vanne electrom.	Magnetventil	Electrovalvula	Magnetventil	See group 214, Page 61
32	**VOE 60100000**	1					ECU	ECU	ECU	ECU	ECU	E-ECU

1		**Ledningsmatta, motor** **Haz de cables, motor** **Kabelbündel, Motor** **Faisceau de câbles, moteur** **Cable harness, engine**	Catalogue id **20086**	Group **371**
2				
3			Illustr. No **1019604**	Section **150**
4				
5			Issue **VOE 63B9920086**	Page **231**

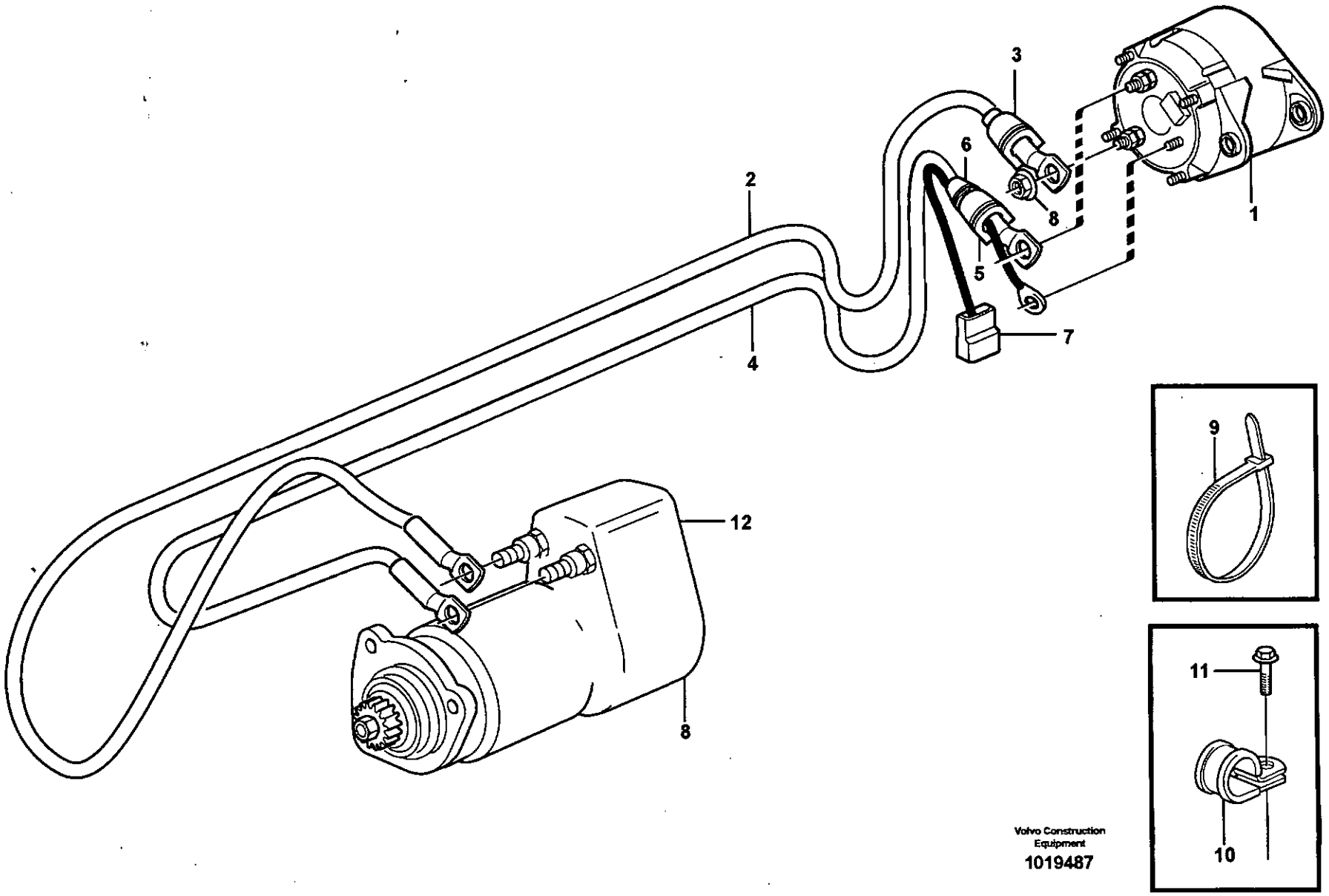

Volvo Construction Equipment
1019487

Fig.	Part No.	Quantity 1	2	3	P S	K I T	Description	Dénomination	Bezeichnung	Denominación	Benämning	Notes
1		1					Alternator	Alternateur	Lichtmaschine	Alternador	Generator	See group 321, Page 181
2	**VOE 11171582**	1					Wire	Fil	Draht	Alambre	Tråd	1245) B+
3	**VOE 11039154**	1					•Grommet	•Passe fil	•Durchführung	•Aislador pasapanel	•Genomföring	
4	**VOE 11170657**	1					Wire Assembly	Câble	Leitung	Cable	Ledning	1245) 31/RD, S/N - 19806 SWE
4	**VOE 11171607**	1					Wire	Fil	Draht	Alambre	Tråd	RD INCLUDED S/N 19807 - SWE S/N 66001 - USA
5	**VOE 11039154**	1					•Grommet	•Passe fil	•Durchführung	•Aislador pasapanel	•Genomföring	
6	**VOE 11039397**	1					•End Sleeve	•Douille Extrem.	•Aderendhülse	•Manguito Final	•Ändhylsa	
7	**VOE 1307049**	1					•Pin Housing	•Fiche Isolante	•Rundstecker	•Aislad Clavija	•Stiftisolator	
8	**VOE 13945408**	1					Nut	Ecrou	Mutter	Tuerca	Mutter	
9	**VOE 4881440**	REQ					Strip Clamp	Ruban Serrage	Kabelbinder	Abraz Cinta	Bandklamma	
10	**VOE 13977599**	1					Clamp	Pince Serrage	Klemme	Abrazadera	Klämma	ID = 22,2 MM
	VOE 942810	1					Clamp	Pince Serrage	Klemme	Abrazadera	Klämma	ID = 17,5 MM
11	**VOE 946440**	6					Flange screw	Vis à bride	Flanschschraube	Torn embridado	Flänsskruv	M8 X 16 MM
	VOE 13946173	1					Flange screw	Vis à bride	Flanschschraube	Torn embridado	Flänsskruv	M8 X 20 MM
	VOE 948645	1					Flange Lock Nut	Contre écrou bride	Flanschmutter	Contratuer Embr	Flänslåsmutter	
12		1					Starter motor	Demarreur	Anlasser	Motor arranque	Startmotor	See group 331, Page 189

1245) **GB:** Including parts: Wire assembly, hose, manifold, cable terminal and isulator See Group 379. **FR:** Article: cable, flexible, tubulure, cosse cable y isolant. See Group 379 **DE:** Artikeln: El leitung, Schlauch, Verzweigung, Kabelschuh und Isolator. See Group 379. **ES:** Articulo: cable, manguera, bifurcacion, terminal cable et aislador. See Group 379. **SE:** Artiklar: ledning, slang, förgrening, ledningssko och isolator. See Group 379

1		**Ledningsmatta, generator** **Manojo de cables, alternador** **Kabelbaum, Lichtmaschine** **Faisceau câbles, dynamo** **Cable harness, alternator**	Catalogue id **20086**	Group **371**
2				
3			Illustr. No **1019487**	Section **200**
4				
5			Issue **VOE 63B9920086**	Page **233**

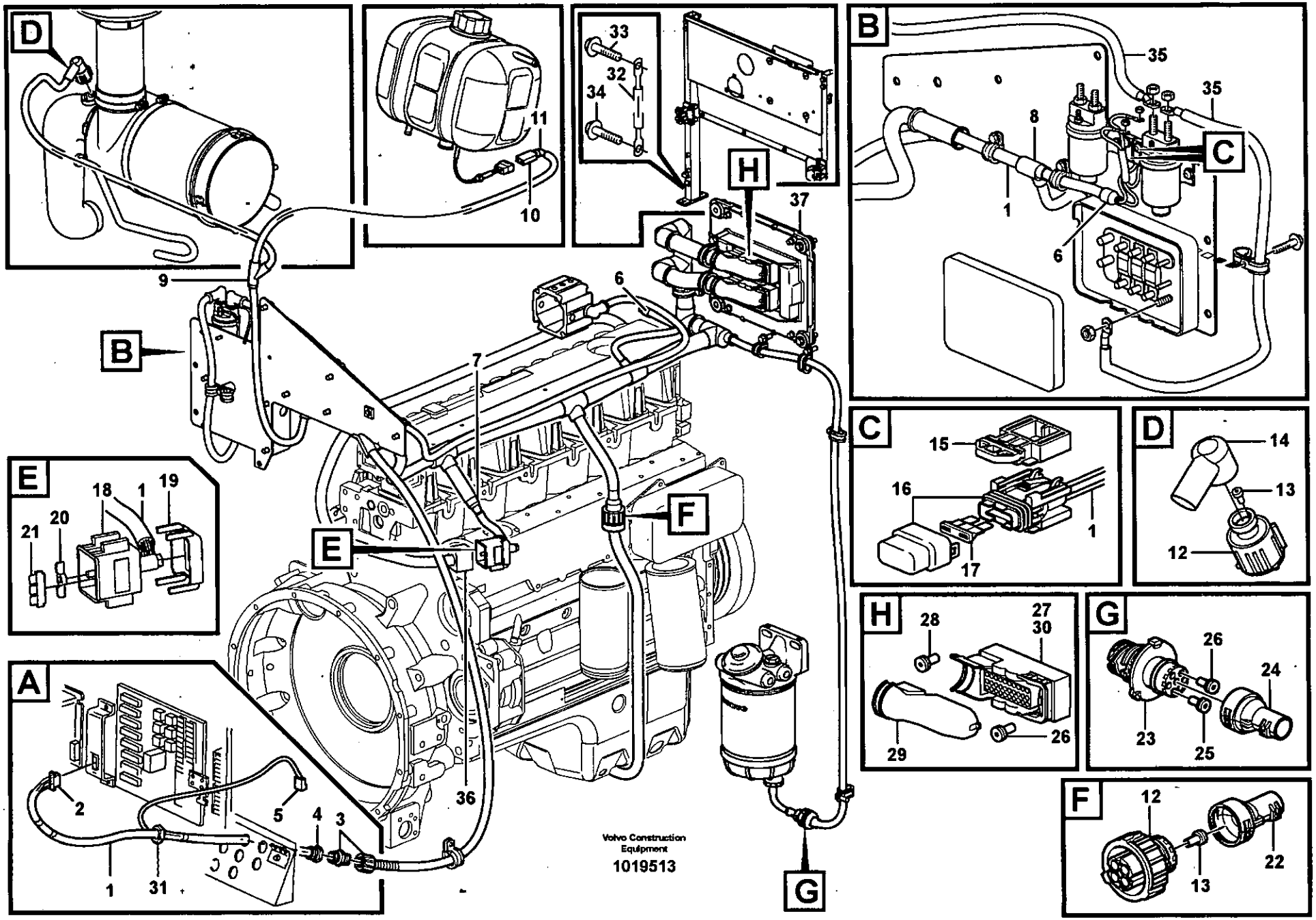
D
11
10
33
32
34
H
37
B
35
35
8
C
1
6
9
6
B
7
E
18
1
19
21
20
F
E
C
15
16
1
17
D
14
13
12
A
2
5
4
3
1
31
36
Volvo Construction Equipment
1019513
G
H
28
27
30
29
26
G
26
24
23
25
F
12
13
22

Fig.	Part No.	Quantity 1	2	3	PS	KIT	Description	Dénomination	Bezeichnung	Denominación	Benämning	Notes
1	**VOE 11171167**	1					Wire harness	Faisceau cables	Kabelbaum	Manojo cables	Ledningsmatta	1245)
							•CONNECTED TO:	•CONNECTÉ A:	•ANGESCHLOSSEN:	•CONECTADO A:	•ANSLUTER TILL:	
							••El Distr Unit	••Centrale Elect	••Elektrozentrale	••Central Electr	••Elcentral	ES, 31E
							••Cable harness	••Faisceau cables	••Kabelbaum	••Manojo cables	••Ledningsmatta	ED
							••Pre-heater	••Prechauffeur	••Vorwärmer	••Precalentador	••Förvärmare	HE2501
							••Control Unit	••Unite Commande	••Steuergerät	••Unidad Mando	••Styrenhet	EECU. EA, EB
							••Relay	••Relais	••Relais	••Rele	••Relä	RE2501
							••Fuse	••Fusible	••Sicherung	••Fusible	••Säkring	FH1
							••Air filter	••Filtre à air	••Luftfilter	••Filtro de aire	••Luftfilter	SE2502, SE2501
							••Level sensor	••Detecteur niveau	••Fullstandgeber	••Emisor nivel	••Nivågivare	SE2603
							••Oil Lvl Sensor	••Capteur Niv Hui	••Ölstandgeber	••Sensor Niv Acei	••Oljenivågivare	SE2202
							••Oil temperature	••Température d'huile	••Öltemperatur	••Temperatura de ace	••Oljetemperatur	SE2205
							••Water Separator	••Separateur Eau	••Wasserabscheidr	••Separador Agua	••Vattenavskiljare	SE2302
2	**VOE 1096619**	1					•Insulator	•Isolateur	•Isolator	•Aislador	•Isolator	
3	**VOE 4803768**	1					•Hose Coupling	•Raccor.flexible	•Schlauchkupplg	•Acoplam Manguer	•Slangkoppling	
4	**VOE 4803795**	1					•Reduction	•Reduction	•Reduzierung	•Reduccion	•Reducering	
5	**VOE 13949597**	1					•Insulator	•Isolateur	•Isolator	•Aislador	•Isolator	
6	**VOE 11039397**	2					•End Sleeve	•Douille Extrem.	•Aderendhülse	•Manguito Final	•Ändhylsa	
7	**VOE 4803714**	1					•End Sleeve	•Douille Extrem.	•Aderendhülse	•Manguito Final	•Ändhylsa	
8	**VOE 14346331**	1					•Manifold	•Tubulure	•Verzweigung	•Bifurcacion	•Förgrening	
9	**VOE 11039665**	1					•Manifold	•Tubulure	•Verzweigung	•Bifurcacion	•Förgrening	
10	**VOE 1624477**	1					•Rcpt Housing	•Douille Isolan.	•Steckbuchse	•Aislador Mangui	•Hylsisolator	
11	**VOE 1095059**	1					•Joint Nipple	•Raccord	•Verbind Nippel	•Niple Union	•Skarvnippel	
12	**VOE 8159013**	2					•Insulator	•Isolateur	•Isolator	•Aislador	•Isolator	
13	**VOE 8155900**	8					•Seal	•Joint	•Dichtung	•Reten	•Tätning	
14		1			NS		•Adapter	•Raccord Reduct.	•Verbind Stutzen	•Adaptador	•Adapter	
15	**VOE 11039713**	1					•Bracket	•Console	•Konsole	•Consola	•Konsol	

1245) **GB:** Including parts: Wire assembly, hose, manifold, cable terminal and isulator See Group 379. **FR:** Article: cable, flexible, tubulure, cosse cable y isolant. See Group 379 **DE:** Artikeln: El leitung, Schlauch, Verzweigung, Kabelschuh und Isolator. See Group 379. **ES:** Articulo: cable, manguera, bifurcacion, terminal cable et aislador. See Group 379. **SE:** Artiklar: ledning, slang, förgrening, ledningssko och isolator. See Group 379

1		**Ledningsmatta, elcentral - motor E-ECU**
2		**Manojo cables, centralilla eleéctrica - motor E-ECU**
3		**Kabelbaum, Elektrozentrale - Motor E-ECU**
4		**Faisceau câbles, centrle electrique - moteur E-ECU**
5		**Cable harness, electricaldistrib. unit - engine E-ECU**

Catalogue id **20086**	Group **371**
Illustr. No **1019513**	Section **250**
Issue **VOE 63B9920086**	Page **235**

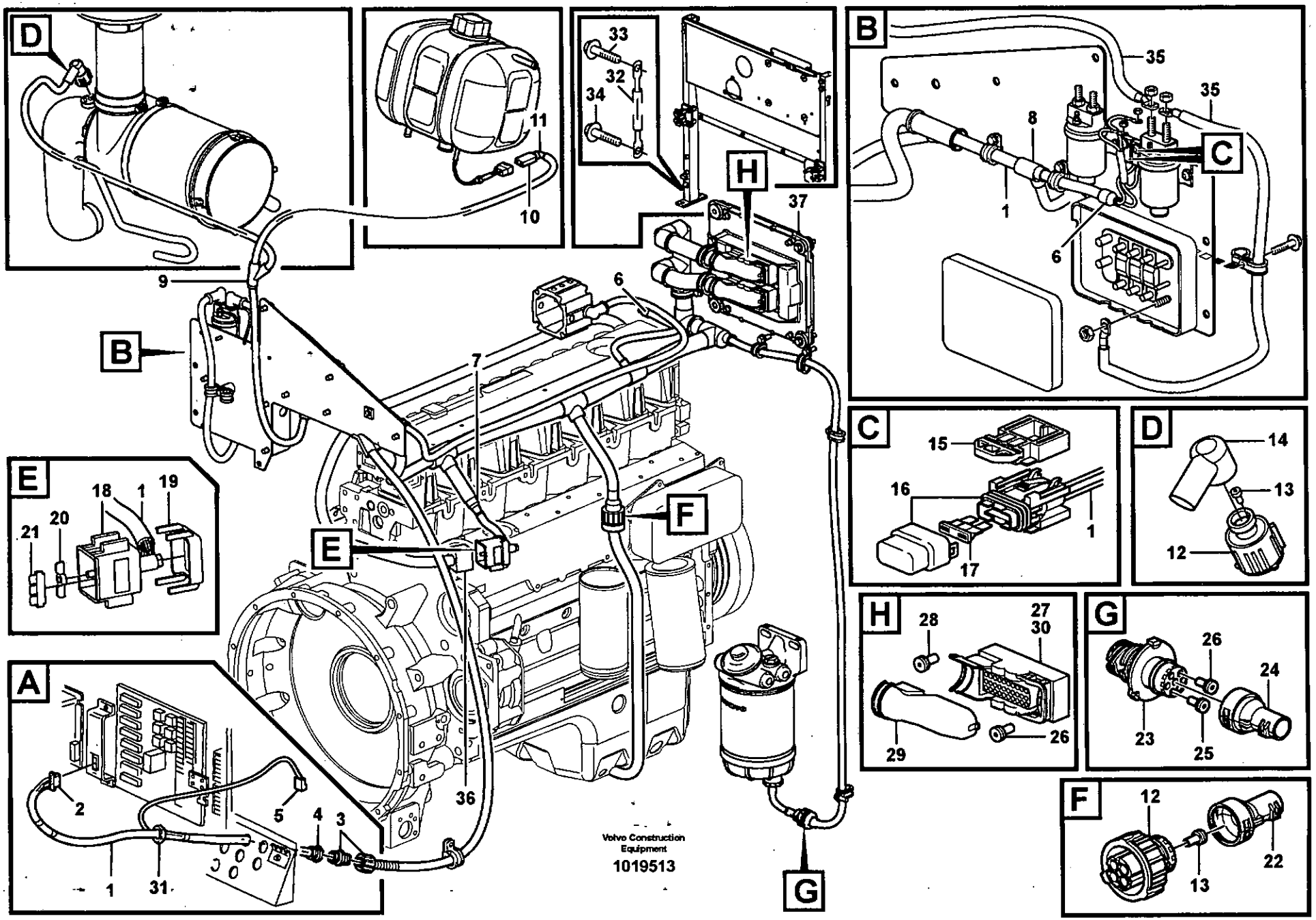
D
11
10
33
32
34
H
37
B
35
35
8
C
1
6
9
6
B
7
E
18
1
19
21
20
F
E
36
A
2
5
4
3
1
31
Volvo Construction Equipment
1019513
G
C
15
16
1
17
D
14
13
12
H
28
27
30
29
26
G
26
24
23
25
F
12
22
13

Fig.	Part No.	Quantity 1	2	3	P S	K I T	Description	Dénomination	Bezeichnung	Denominación	Benämning	Notes
16	**VOE 11039714**	1					•Fuse Holder	•Porte fusible	•Sicherungshalter	•Porta-fusible	•Säkringshållare	
17	**VOE 13969160**	1					•Fuse	•Fusible	•Schmelzsicherung	•Fusible	•Smältsäkring	5A
18	**VOE 11170298**	1					•Housing	•Carter	•Gehäuse	•Carter	•Hus	
19	**VOE 11170299**	1					•Cover	•Capot	•Haube	•Capo	•Huv	
20		2			NS		•Spacer Plate	•Plaq.entretoise	•Abstandplatte	•Placa Distancia	•Distansplatta	
21		1			NS		•Spacer Plate	•Plaq.entretoise	•Abstandplatte	•Placa Distancia	•Distansplatta	
22	**VOE 3987767**	1					•Adapter	•Raccord Reduct.	•Verbind Stutzen	•Adaptador	•Adapter	
23	**VOE 984944**	1					•Insulator	•Isolateur	•Isolator	•Aislador	•Isolator	
24	**VOE 3985597**	1					•Guard	•Protection	•Schutz	•Protección	•Skydd	
25	**VOE 970772**	2					•Cable Seal	•Joint d'étanchéité po.	•Leitungsdicht.	•Sellador Cable	•Ledningstätning	
26	**VOE 970771**	9					•Cable Seal	•Joint d'étanchéité po.	•Leitungsdicht.	•Sellador Cable	•Ledningstätning	
27		1			NS		•Housing	•Carter	•Gehäuse	•Carter	•Hus	
28		1			NS		•Housing	•Carter	•Gehäuse	•Carter	•Hus	
29		2			NS		•Cover	•Capot	•Haube	•Capo	•Huv	
30	**VOE 970773**	8					•Cable Seal	•Joint d'étanchéité po.	•Leitungsdicht.	•Sellador Cable	•Ledningstätning	
31	**VOE 11147868**	1					Plastic Nut	Ecrou Plastique	Plastikmutter	Tuerca Plastica	Plastmutter	
32	**VOE 11171596**	1					Battery Cable	Câble batterie	Batterieleitung	Cable Bateria	Batteriledning	SE B-48375
33	**VOE 13949846**	1					Screw	Vis	Schraube	Tornillo	Skruv	
34	**VOE 13949888**	1					Screw	Vis	Schraube	Tornillo	Skruv	
35		1					Cable harness	Faisceau cables	Kabelbaum	Manojo cables	Ledningsmatta	See group 333, Page 191
36		1					Cable harness	Faisceau cables	Kabelbaum	Manojo cables	Ledningsmatta	See group 371, Page 229
37		1					ECU	ECU	ECU	ECU	ECU	See group 371, Page 229

1		**Ledningsmatta, elcentral - motor E-ECU** **Manojo cables, centralilla eleéctrica - motor E-ECU** **Kabelbaum, Elektrozentrale - Motor E-ECU** **Faisceau câbles, centrle electrique - moteur E-ECU** **Cable harness, electricaldistrib. unit - engine E-ECU**	Catalogue id **20086**	Group **371**
2				
3			Illustr. No **1019513**	Section **250**
4				
5			Issue **VOE 63B9920086**	Page **237**

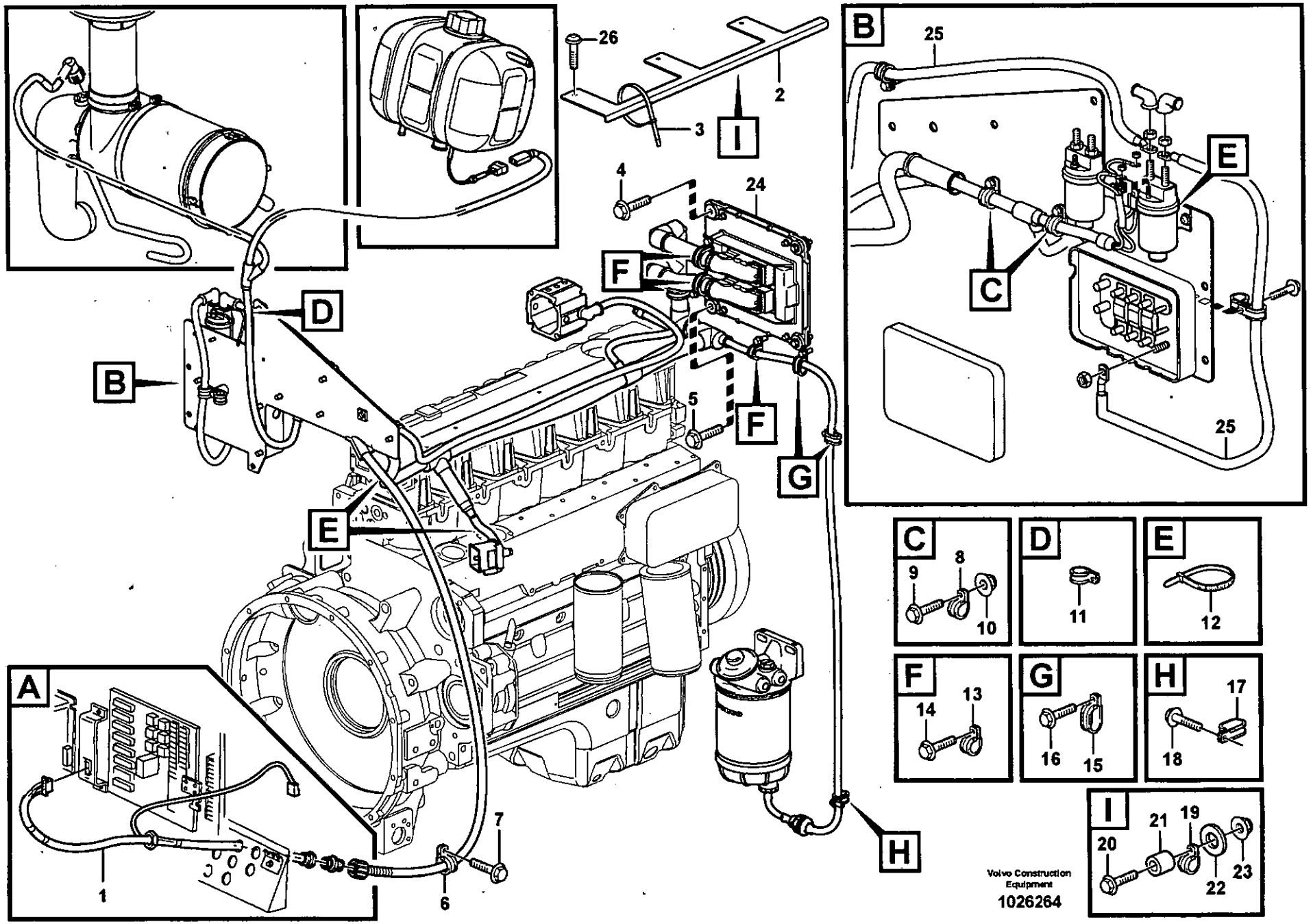
A
B
C
D
E
F
G
H
I
1
2
3
4
5
6
7
8
9
10
11
12
13
14
15
16
17
18
19
20
21
22
23
24
25
26
Volvo Construction Equipment
1026264

Fig.	Part No.	Quantity 1	2	3	PS	KIT	Description	Dénomination	Bezeichnung	Denominación	Benämning	Notes
1							Wire harness	Faisceau cables	Kabelbaum	Manojo cables	Ledningsmatta	See group 371, Page 235
2	**VOE 11171279**	1					Bracket	Console	Konsole	Ménsula	Konsol	
3	**VOE 4881440**	6					Strip Clamp	Ruban Serrage	Kabelbinder	Abraz Cinta	Bandklamma	
4	**VOE 13947760**	3					Flange screw	Vis à bride	Flanschschraube	Torn embridado	Fläsnsskruv	
5	**VOE 967730**	1					Flange screw	Vis à bride	Flanschschraube	Torn embridado	Fläsnsskruv	
6	**VOE 13949747**	1					Clamp	Pince Serrage	Klemme	Abrazadera	Klämma	
7	**VOE 13946173**	1					Flange screw	Vis à bride	Flanschschraube	Torn embridado	Fläsnsskruv	
8	**VOE 13949746**	2					Clamp	Pince Serrage	Klemme	Abrazadera	Klämma	
9	**VOE 13946173**	2					Flange screw	Vis à bride	Flanschschraube	Torn embridado	Fläsnsskruv	
10	**VOE 948645**	2					Flange Lock Nut	Contre écrou bride	Flanschmutter	Contratuer Embr	Fläslåsmutter	
11	**VOE 13949746**	1					Clamp	Pince Serrage	Klemme	Abrazadera	Klämma	
12	**VOE 4881440**	2					Strip Clamp	Ruban Serrage	Kabelbinder	Abraz Cinta	Bandklamma	
13	**VOE 13949997**	4					Clamp	Pince Serrage	Klemme	Abrazadera	Klämma	
14	**VOE 13946173**	4					Flange screw	Vis à bride	Flanschschraube	Torn embridado	Fläsnsskruv	
15	**VOE 11132105**	2					Clamp	Pince Serrage	Klemme	Abrazadera	Klämma	
16	**VOE 13946173**	2					Flange screw	Vis à bride	Flanschschraube	Torn embridado	Fläsnsskruv	
17	**VOE 11132105**	1					Clamp	Pince Serrage	Klemme	Abrazadera	Klämma	
18	**VOE 946671**	1					Flange screw	Vis à bride	Flanschschraube	Torn embridado	Fläsnsskruv	
19	**VOE 13949747**	1					Clamp	Pince Serrage	Klemme	Abrazadera	Klämma	
20	**VOE 946671**	1					Flange screw	Vis à bride	Flanschschraube	Torn embridado	Fläsnsskruv	
21	**VOE 13948871**	1					Spacer Washer	Rond.entretoise	Abstandscheibe	Arandela Dist	Distansbricka	
22	**VOE 13960141**	1					Washer	Rondelle	Scheibe	Arandela	Bricka	
23	**VOE 948645**	1					Flange Lock Nut	Contre écrou bride	Flanschmutter	Contratuer Embr	Fläslåsmutter	
24							ECU	ECU	ECU	ECU	ECU	See group 371, Page 229
25							Cable harness	Faisceau cables	Kabelbaum	Manojo cables	Ledningsmatta	See group 333, Page 191
26	**VOE 946934**	3			SS		Screw	Vis	Schraube	Tornillo	Skruv	S/N 20318 - S/N 71401 - BRA

1		**Ledningsmatta, elcentral - motor med monteringsdetaljer** **Mazo de cables, central eléctrica - motor y piezas de motor** **Kabelbaum, Elektrozentrale - Motor mit Einbauteilen** **Faisceau de câbles, centrale électrique - moteur et accessoires de fixation** **Cable harness, electrical distrib. unit - engine**
2		
3		
4		
5		

Catalogue id	Group
20086	**371**
Illustr. No **1026264**	Section **275**
Issue **VOE 63B9920086**	Page **239**

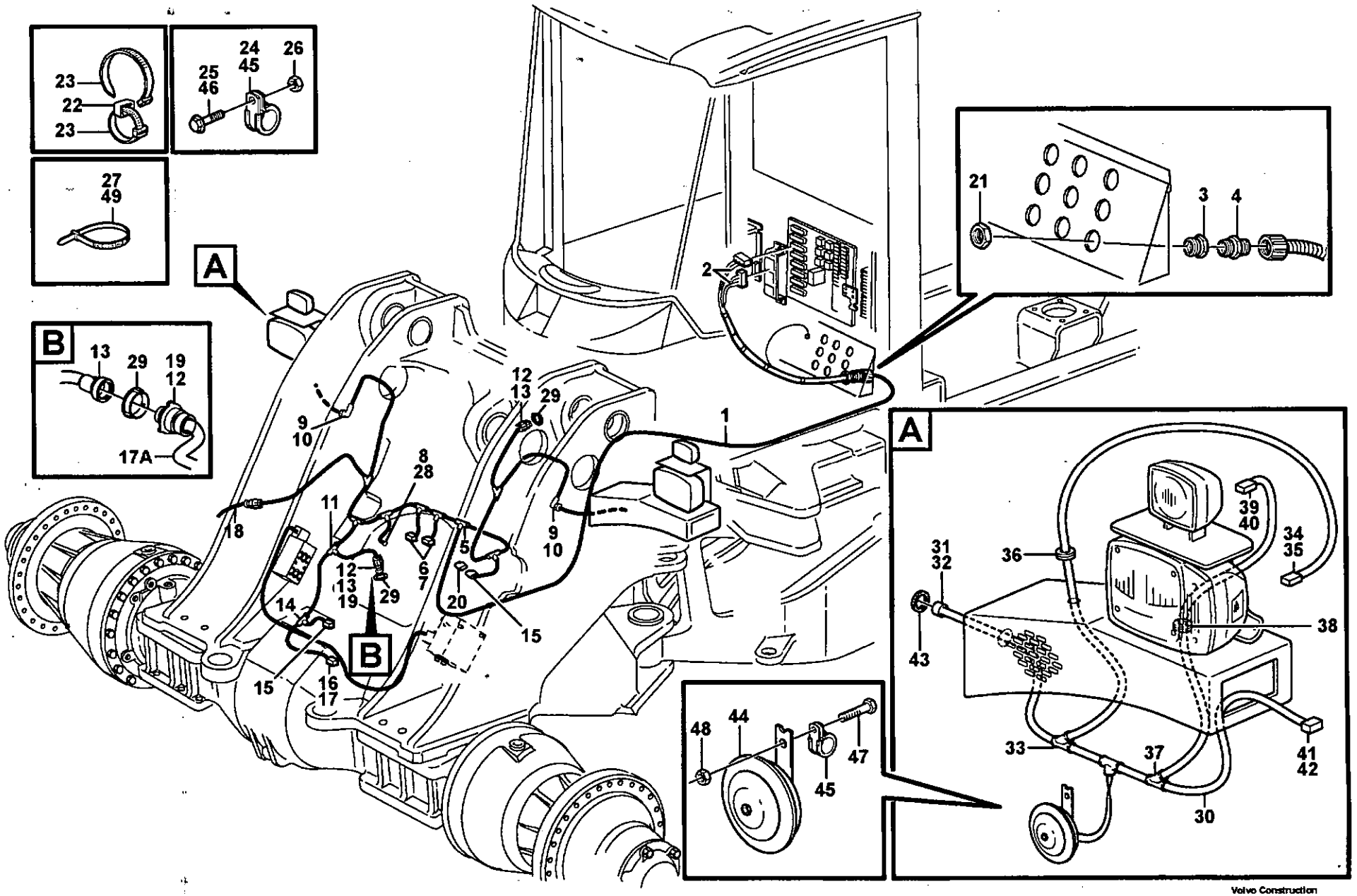

Volvo Construction Equipment

1014930

Fig.	Part No.	Quantity 1	2	3	P S	K I T	Description	Dénomination	Bezeichnung	Denominación	Benämning	Notes
1	**VOE 11171103**	1					Cable harness	Faisceau cables	Kabelbaum	Manojo cables	Ledningsmatta	
							•CONNECTED TO:	•CONNECTÉ A:	•ANGESCHLOSSEN:	•CONECTADO A:	•ANSLUTER TILL:	
							••El Distr Unit	••Centrale Elect	••Elektrozentrale	••Central Electr	••Elcentral	F, FA, 31F
							••Earth	••Terre	••Erde	••Tierra	••Jord	31F1
							••Atch Lock	••Verrouill Acces	••Gerätesch.kuppl	••Cierre Implemen	••Redskapslåsning	11170895, MA905
							••Atch Lock	••Verrouill Acces	••Gerätesch.kuppl	••Cierre Implemen	••Redskapslåsning	11170944, MA946, MA947
							••Differential lock	••Blocage differentiel	••Ausgleichsperre	••Bloqueo diferencial	••Differentialspärr	MA407, SE408
							••Boom suspension	••Amortisseur vibratio	••Schwingungsdämpf	••Amortiguad. vibracio	••Boom suspension	FD
							••Front axle, temp.	••Essieu AV, temp.	••Vorderachse, temp.	••Eje delantero, temp.	••Framaxel, temp.	SE410
							••Tilt automatic	••Automatique redres	••Schwenkautomatik	••Automatismo volqu	••Tiltautomatik	SE901
							••Attachment light	••Eclairage outil	••Gerätescheinwerfer	••Iluminac.herramient	••Redskapsbelysning	FF
							••Boom kickout	••Automatique levage	••Hubwerkautomatik	••Elevador automatic	••Lyftautomatik	SE902
							••Cable harness	••Faisceau cables	••Kabelbaum	••Manojo cables	••Ledningsmatta	FE, FM
2	**VOE 1096619**	2					•Insulator	•Isolateur	•Isolator	•Aislador	•Isolator	
3	**VOE 11039398**	1					•Reduction	•Reduction	•Reduzierung	•Reduccion	•Reducering	
4	**VOE 4803769**	1					•Hose Coupling	•Raccor.flexible	•Schlauchkupplg	•Acoplam Manguer	•Slangkoppling	
5	**VOE 11039663**	1					•Manifold	•Tubulure	•Verzweigung	•Bifurcacion	•Förgrening	
6	**VOE 8142100**	1					•Adapter	•Raccord Reduct.	•Verbind Stutzen	•Adaptador	•Adapter	
7	**VOE 976256**	4					•Insulator	•Isolateur	•Isolator	•Aislador	•Isolator	
8	**VOE 4803711**	1					•End Sleeve	•Douille Extrem.	•Aderendhülse	•Manguito Final	•Ändhylsa	
9	**VOE 3985598**	2					•Guard	•Protection	•Schutz	•Protección	•Skydd	
10	**VOE 3963412**	2					•Rcpt Housing	•Douille Isolan.	•Steckbuchse	•Aislador Mangui	•Hylsisolator	
11	**VOE 14346331**	1					•Manifold	•Tubulure	•Verzweigung	•Bifurcacion	•Förgrening	
12	**VOE 3944972**	3					•Insulator	•Isolateur	•Isolator	•Aislador	•Isolator	
13	**VOE 3985597**	3					•Guard	•Protection	•Schutz	•Protección	•Skydd	
14	**VOE 11039665**	1					•Manifold	•Tubulure	•Verzweigung	•Bifurcacion	•Förgrening	
15	**VOE 1624477**	2					•Rcpt Housing	•Douille Isolan.	•Steckbuchse	•Aislador Mangui	•Hylsisolator	
16	**VOE 1307048**	1					•Insulator	•Isolateur	•Isolator	•Aislador	•Isolator	
17	**VOE 1620582**	1					•Housing Cover	•Gaine Isolante	•Isolatorhulle	•Funda Aislador	•Isolatorhölje	

1	**11171103**	**Främre ledningsmatta med monteringsdetaljer** **Haz de cables, delantero, con piezas de montaje** **Kabelbäume, vorn, mit Anbauteilen** **Faisceau de câbles, avant, avec pièces de montage** **Front cable harness with assembly parts**	Catalogue id **20086**	Group **371**
2			Illustr. No **1014930**	Section **300**
3				
4			Issue **VOE 63B9920086**	Page **241**
5				

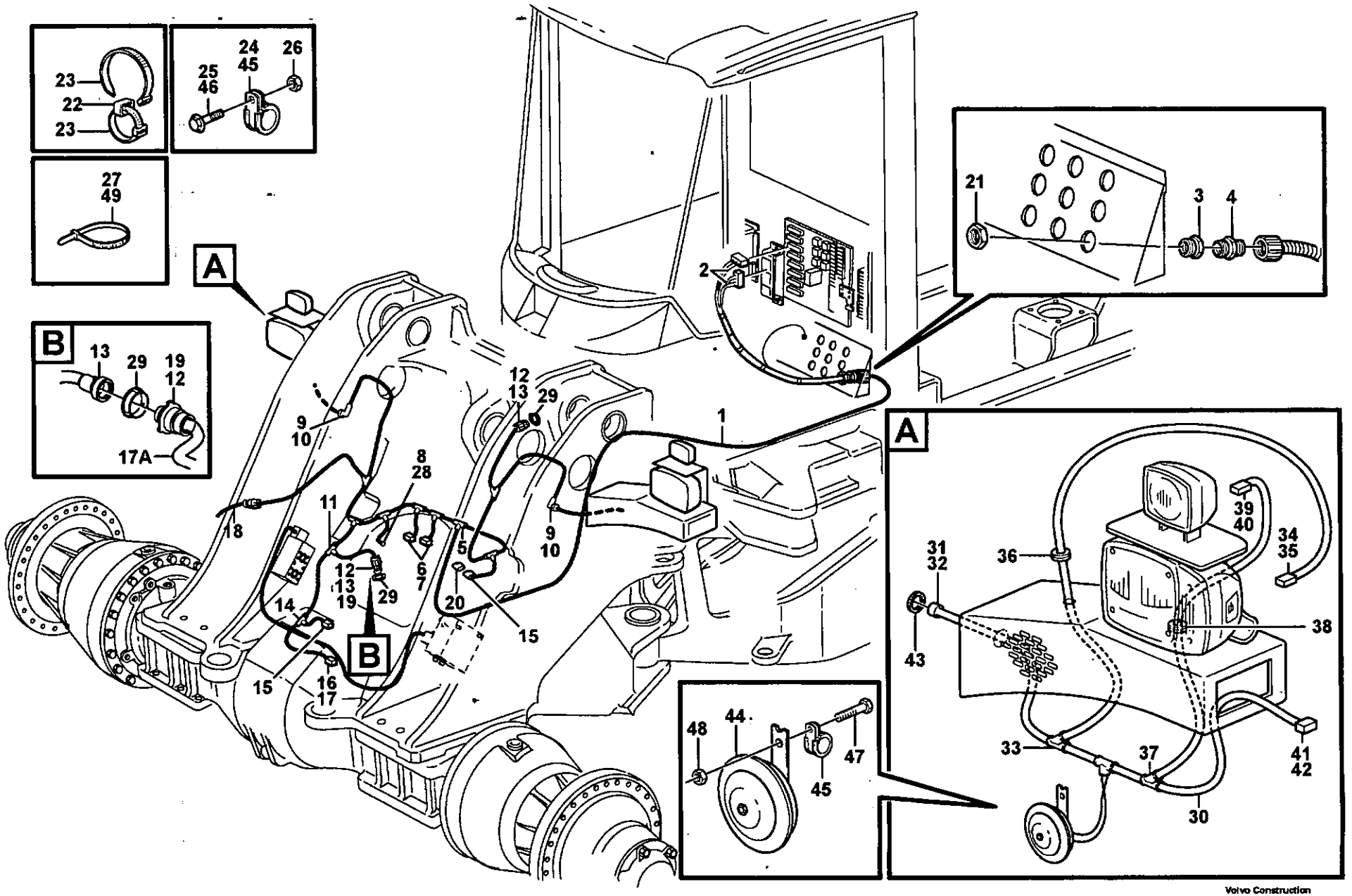

Volvo Construction Equipment

1014930

Fig.	Part No.	Quantity 1	2	3	PS	KIT	Description	Dénomination	Bezeichnung	Denominación	Benämning	Notes
17A		1					Cable harness	Faisceau cables	Kabelbaum	Manojo cables	Ledningsmatta	80782 See group 371, Page 293
18		1					Cable harness	Faisceau cables	Kabelbaum	Manojo cables	Ledningsmatta	See group 945, Page 1029
19	**VOE 8159013**	1					Insulator	Isolateur	Isolator	Aislador	Isolator	
	VOE 8155899	4					Plug	Bouchon	Stopfen	Tapon	Plugg	
20	**VOE 1307049**	1					Pin Housing	Fiche Isolante	Rundstecker	Aislad Clavija	Stiftisolator	
		2			NS		Plug	Bouchon	Stopfen	Tapon	Plugg	
21	**VOE 11147868**	1					Plastic Nut	Ecrou Plastique	Plastikmutter	Tuerca Plastica	Plastmutter	
22	**VOE 11003221**	10					Mounting Ring	Bague Montage	Montagering	Anillo Montaje	Monteringsring	
23	**VOE 4881440**	REQ					Strip Clamp	Ruban Serrage	Kabelbinder	Abraz Cinta	Bandklamma	
24	**VOE 13977600**	2					Clamp	Pince Serrage	Klemme	Abrazadera	Klämma	ID = 25,4 MM
	VOE 13977599	3					Clamp	Pince Serrage	Klemme	Abrazadera	Klämma	ID = 22,2 MM
	VOE 13949746	6					Clamp	Pince Serrage	Klemme	Abrazadera	Klämma	ID = 12,7 MM
	VOE 13949747	2					Clamp	Pince Serrage	Klemme	Abrazadera	Klämma	ID = 15,9 MM
25	**VOE 13945444**	1					Flange screw	Vis à bride	Flanschschraube	Torn embridado	Flänsskruv	M8 X 25
	VOE 13946173	12					Flange screw	Vis à bride	Flanschschraube	Torn embridado	Flänsskruv	M8 X 20
26	**VOE 948645**	1					Flange Lock Nut	Contre écrou bride	Flanschmutter	Contratuer Embr	Flänslåsmutter	M8 - 9,4
27	**VOE 4881440**	REQ					Strip Clamp	Ruban Serrage	Kabelbinder	Abraz Cinta	Bandklamma	
28	**VOE 13966807**	1					Flange screw	Vis à bride	Flanschschraube	Torn embridado	Flänsskruv	
29	**VOE 3963413**	3					Lock Ring	Anneau Verrouillage	Schlossring	Anillo Segurid	Låsring	
30	**VOE 11170887**	2					Cable harness	Faisceau cables	Kabelbaum	Manojo cables	Ledningsmatta	1245)

1245) **GB:** Including parts: Wire assembly, hose, manifold, cable terminal and isulator See Group 379. **FR:** Article: cable, flexible, tubulure, cosse cable y isolant. See Group 379 **DE:** Artikeln: El leitung, Schlauch, Verzweigung, Kabelschuh und Isolator. See Group 379. **ES:** Articulo: cable, manguera, bifurcacion, terminal cable et aislador. See Group 379. **SE:** Artiklar: ledning, slang, förgrening, ledningssko och isolator. See Group 379

1	**11171103**	**Främre ledningsmatta med monteringsdetaljer** **Haz de cables, delantero, con piezas de montaje** **Kabelbäume, vorn, mit Anbauteilen** **Faisceau de câbles, avant, avec pièces de montage** **Front cable harness with assembly parts**
2		
3		
4		
5		

Catalogue id	Group
20086	**371**
Illustr. No	Section
1014930	**300**
Issue	Page
VOE 63B9920086	**243**

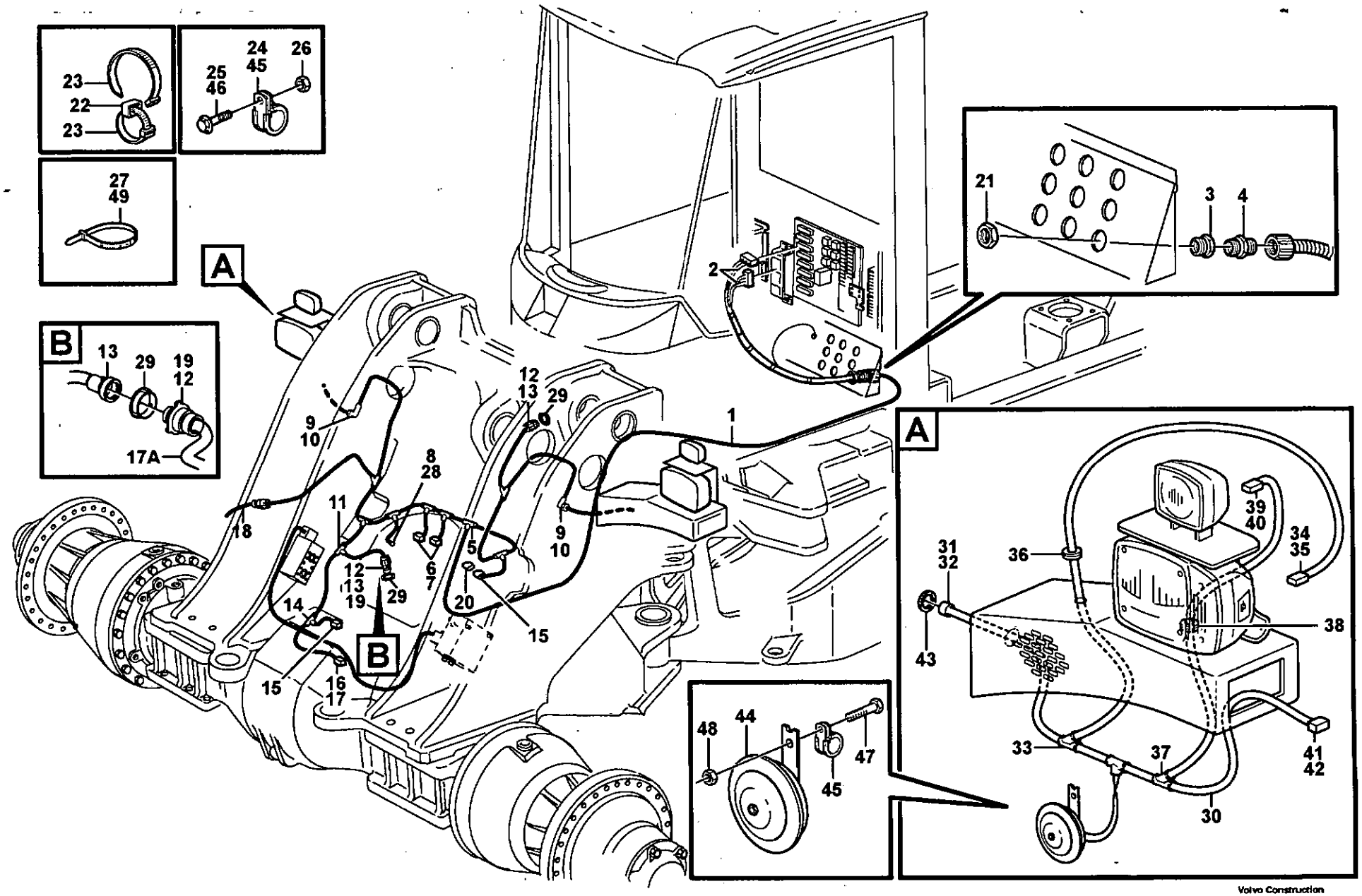

Volvo Construction Equipment

1014930

Fig.	Part No.	Quantity 1	2	3	PS	KIT	Description	Dénomination	Bezeichnung	Denominación	Benämning	Notes
							•CONNECTED TO:	•CONNECTÉ A:	•ANGESCHLOSSEN:	•CONECTADO A:	•ANSLUTER TILL:	
							••Cable harness	••Faisceau cables	••Kabelbaum	••Manojo cables	••Ledningsmatta	FE, FM
							••Headlamp	••Phare	••Scheinwerfer	••Faro	••Strålkastare	LA301, 304, 310-313, 328 LA330
							••Horn	••Avertisseur sonore	••Signalhorn	••Avisador sonoro	••Signalhorn	SA801, 805
							••Working light	••Phare travail	••Arbeitsscheinwerfer	••Farol de trabajo	••Arbetsbelysning	LA317, 319
							••Side marking lamp	••Feu gabarit lateral	••Sietenbegr.leuchte	••lampara enmarcaci	••Sidomarkeringslykt	LA302, 305
31	**VOE 3963411**	2					•Pin Housing	•Fiche Isolante	•Rundstecker	•Aislad Clavija	•Stiftisolator	
32	**VOE 3985597**	2					•Guard	•Protection	•Schutz	•Protección	•Skydd	
33	**VOE 11039709**	2					•Manifold	•Tubulure	•Verzweigung	•Bifurcacion	•Förgrening	
34	**VOE 14340957**	2					•Socket housing	•Douille isolante	•Steckdose	•Aislador mangui	•Hylsisolator	
35	**VOE 1620582**	2					•Housing Cover	•Gaine Isolante	•Isolatorhulle	•Funda Aislador	•Isolatorhölje	
36	**VOE 961970**	2					•Plug	•Bouchon	•Stopfen	•Tapon	•Plugg	
37	**VOE 11039665**	2					•Manifold	•Tubulure	•Verzweigung	•Bifurcacion	•Förgrening	
38	**VOE 941269**	2					•Plug	•Bouchon	•Stopfen	•Tapon	•Plugg	
39	**VOE 14370760**	2					•Socket	•Socle	•Steckdose	•Toma De Corrien	•Stickdosa	
40	**VOE 11170005**	2					•Adapter	•Raccord Reduct.	•Verbind Stutzen	•Adaptador	•Adapter	
41	**VOE 976256**	2					•Insulator	•Isolateur	•Isolator	•Aislador	•Isolator	
42	**VOE 8142100**	2					•Adapter	•Raccord Reduct.	•Verbind Stutzen	•Adaptador	•Adapter	
43	**VOE 3963413**	2					Lock Ring	Anneau Verrouillage	Schlossring	Anillo Segurid	Låsring	
44	**VOE 11306643**	2					Horn	Avertisseur sonore	Signalhorn	Avisador sonoro	Signalhorn	
45	**VOE 13949746**	4					Clamp	Pince Serrage	Klemme	Abrazadera	Klämma	
46	**VOE 13946173**	2					Flange screw	Vis à bride	Flanschschraube	Torn embridado	Flänsskruv	
47	**VOE 13945444**	2					Flange screw	Vis à bride	Flanschschraube	Torn embridado	Flänsskruv	
48	**VOE 13945408**	2					Nut	Ecrou	Mutter	Tuerca	Mutter	
49	**VOE 4881440**	4					Strip Clamp	Ruban Serrage	Kabelbinder	Abraz Cinta	Bandklamma	

1	**11171103**	**Främre ledningsmatta med monteringsdetaljer**
2		**Haz de cables, delantero, con piezas de montaje**
3		**Kabelbäume, vorn, mit Anbauteilen**
4		**Faisceau de câbles, avant, avec pièces de montage**
5		**Front cable harness with assembly parts**

Catalogue id **20086**	Group **371**
Illustr. No **1014930**	Section **300**
Issue **VOE 63B9920086**	Page **245**

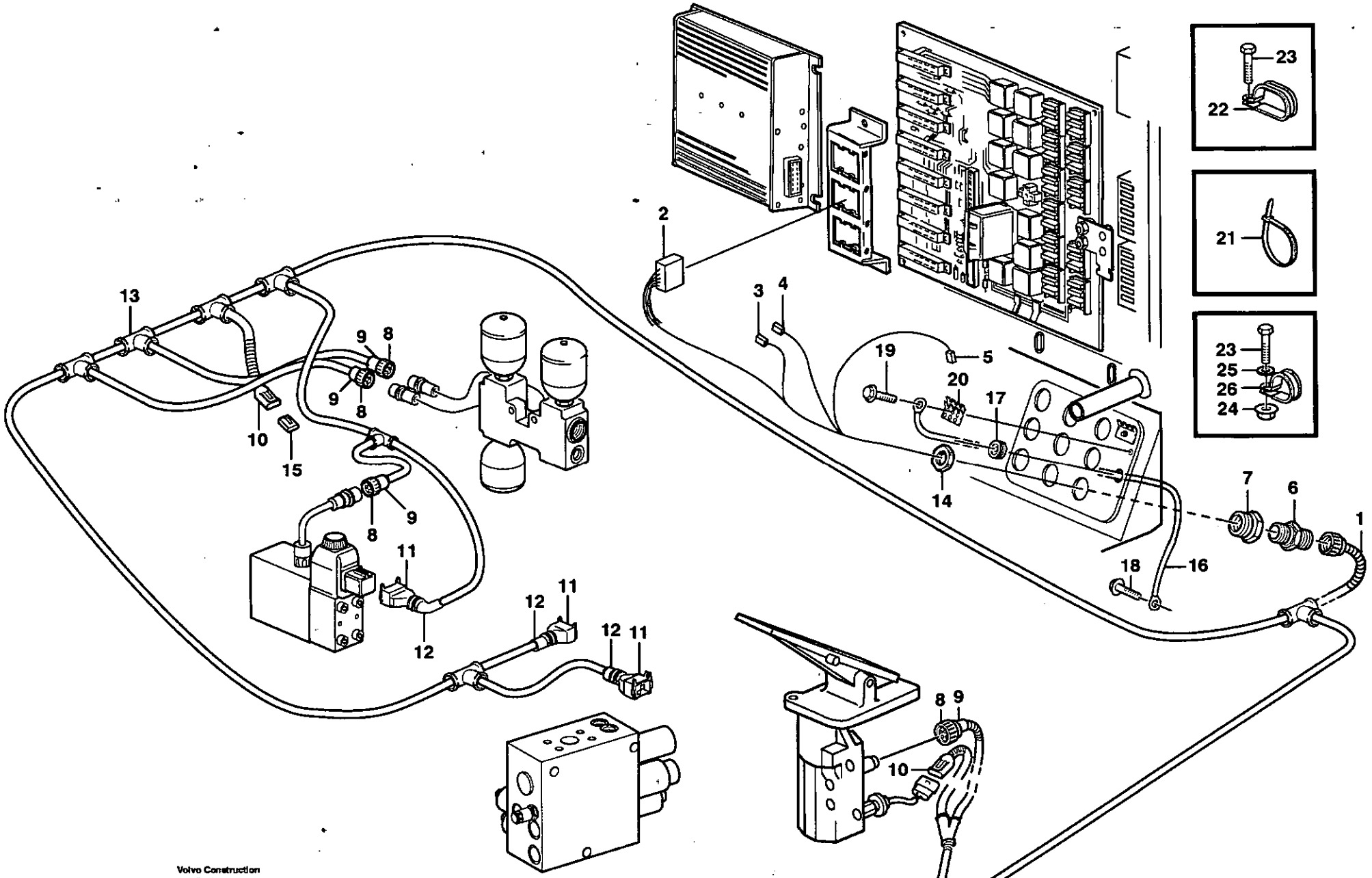

Volvo Construction Equipment

1005239

Fig.	Part No.	Quantity 1	2	3	PS	KIT	Description	Dénomination	Bezeichnung	Denominación	Benämning	Notes
1	**VOE 11170884**	1					Cable harness	Faisceau cables	Kabelbaum	Manojo cables	Ledningsmatta	1245) S/N - 19806 SWE
												See group 371, Page 251
							•CONNECTED TO:	•CONNECTÉ A:	•ANGESCHLOSSEN:	•CONECTADO A:	•ANSLUTER TILL:	
							••Control unit, V-ECU	••Unite commande, V	••Steuergerät, V-ECU	••Unidad mando, V-E	••Styrenhet, V-ECU	UA
							••Earth	••Terre	••Erde	••Tierra	••Jord	31U
							••Parking brake alarm	••Alarme frein station	••Feststellbramsalar	••Alarma freno estaci	••Parkeringsbromsal	UB (UBA, UBB)
												See group 371, Page 289
							••Accumulator block	••Bloc accus	••Blockspeicher	••Bloque acumulador	••Ackumulatorblock	SE502, SE504
							••Parking brake block	••Bloc frein parking	••Feststellbremseblo	••Bloque freno estaci	••Parkeringsbromsbl	SE503, MA501
							••Attachm. chang., Ah	••Porte-outil, Ahc	••Geräteträger, Ahc	••Soporte de impl., Ah	••Redskapsbyte, Ahc	UC
							••Central block	••Bloc central	••Zentralblock	••Bloque central	••Centralblock	MA202, MA502
							••Footbrake Valve	••Robinet Frein A Pie	••Fussbremsventil	••Valvula Freno Pie	••Fotbromsventil	SE301, SE501
2	**VOE 1096619**	1					•Insulator	•Isolateur	•Isolator	•Aislador	•Isolator	
3	**VOE 968388**	1					•Insulator	•Isolateur	•Isolator	•Aislador	•Isolator	
4		1			NS		•Insulator	•Isolateur	•Isolator	•Aislador	•Isolator	
5	**VOE 13949597**	1					•Insulator	•Isolateur	•Isolator	•Aislador	•Isolator	
6	**VOE 4803769**	1					•Hose Coupling	•Raccor.flexible	•Schlauchkupplg	•Acoplam Manguer	•Slangkoppling	
7	**VOE 11039398**	1					•Reduction	•Reduction	•Reduzierung	•Reduccion	•Reducering	
8	**VOE 8159013**	4					•Insulator	•Isolateur	•Isolator	•Aislador	•Isolator	
9	**VOE 3987767**	4					•Adapter	•Raccord Reduct.	•Verbind Stutzen	•Adaptador	•Adapter	
10	**VOE 1624477**	2					•Rcpt Housing	•Douille Isolan.	•Steckbuchse	•Aislador Mangui	•Hylsisolator	
11	**VOE 976256**	3					•Insulator	•Isolateur	•Isolator	•Aislador	•Isolator	
12	**VOE 8142100**	3					•Adapter	•Raccord Reduct.	•Verbind Stutzen	•Adaptador	•Adapter	
13	**VOE 11039710**	1					•Manifold	•Tubulure	•Verzweigung	•Bifurcacion	•Förgrening	
14	**VOE 11147868**	1					Plastic Nut	Ecrou Plastique	Plastikmutter	Tuerca Plastica	Plastmutter	
15	**VOE 1307049**	1					Pin Housing	Fiche Isolante	Rundstecker	Aislad Clavija	Stiftisolator	
		2			NS		Sealing Plug	Tampon Etanche	Dichtstopfen	Tapon Obturac	Tätningsplugg	

1245) **GB:** Including parts: Wire assembly, hose, manifold, cable terminal and isulator See Group 379. **FR:** Article: cable, flexible, tubulure, cosse cable y isolant. See Group 379 **DE:** Artikeln: El leitung, Schlauch, Verzweigung, Kabelschuh und Isolator. See Group 379. **ES:** Articulo: cable, manguera, bifurcacion, terminal cable et aislador. See Group 379. **SE:** Artiklar: ledning, slang, förgrening, ledningssko och isolator. See Group 379

1		**Ledningsmatta, under hytt**
2		**Haz de cables, cabina**
3		**Kabelbäume, Kabine**
4		**Faisceau de câbles, cabine**
5		**Cable harness, under cab**

Catalogue id	Group
20086	**371**
Illustr. No	Section
1005239	**400**
Issue	Page
VOE 63B9920086	**247**

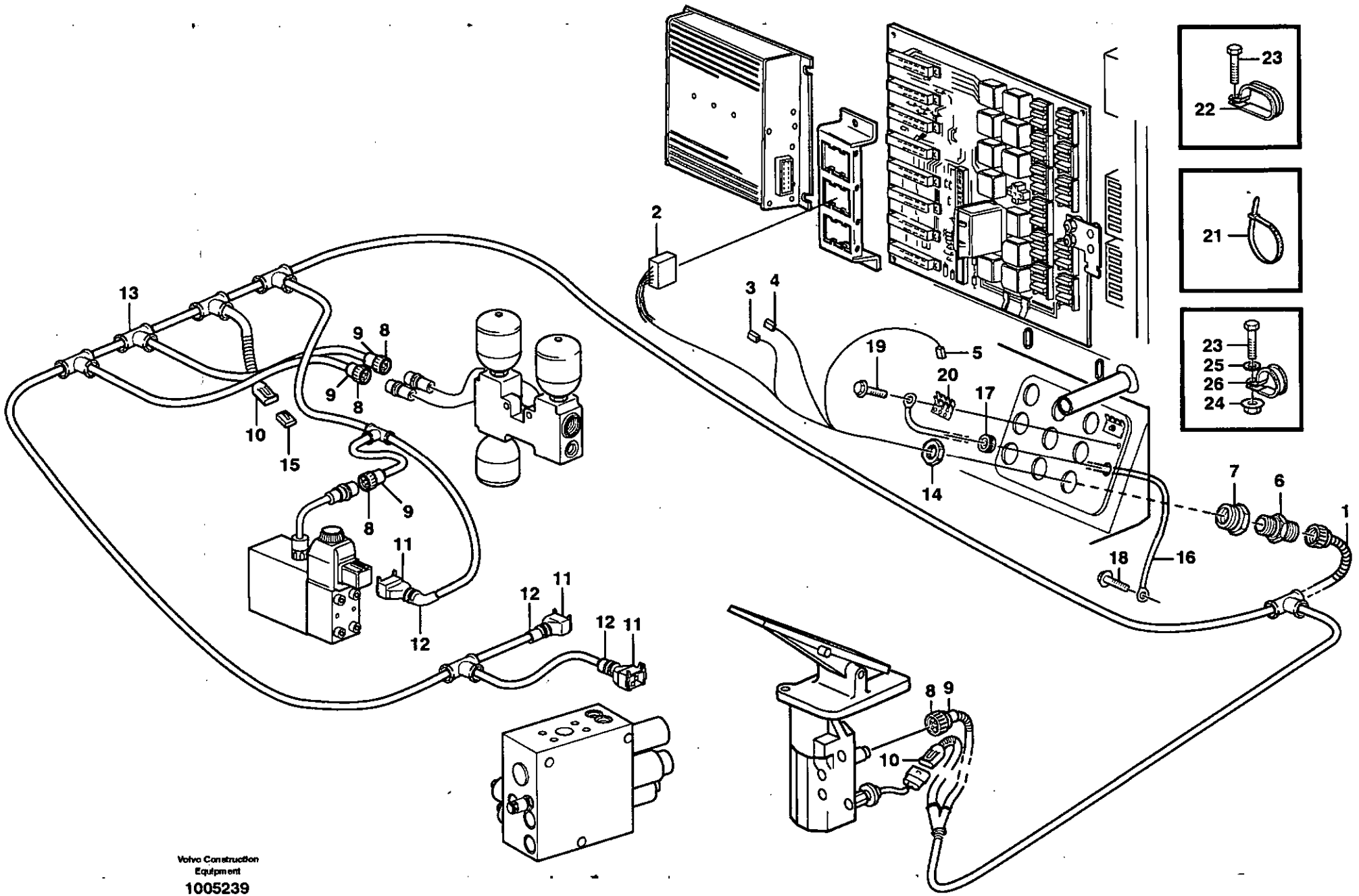

Volvo Construction Equipment

1005239

Fig.	Part No.	Quantity 1	2	3	PS	KIT	Description	Dénomination	Bezeichnung	Denominación	Benämning	Notes
16	**VOE 11108113**	1					Wire Assembly	Câble	Leitung	Cable	Ledning	1245)
							•CONNECTED TO:	•CONNECTÉ A:	•ANGESCHLOSSEN:	•CONECTADO A:	•ANSLUTER TILL:	
							••Earth	••Terre	••Erde	••Tierra	••Jord	CAB
17	**VOE 941264**	1					Grommet	Passe fil	Durchführung	Aislador pasapanel	Genomföring	
18	**VOE 13949888**	1					Screw	Vis	Schraube	Tornillo	Skruv	
19	**VOE 13948746**	1					Screw	Vis	Schraube	Tornillo	Skruv	
20	**VOE 9148415**	2					Terminal block	Bloc connexion	Steckterminal	Regleta conexion	Kopplingsplint	
21	**VOE 4881440**	9					Strip Clamp	Ruban Serrage	Kabelbinder	Abraz Cinta	Bandklamma	
22	**VOE 11019169**	4					Clamp	Pince Serrage	Klemme	Abrazadera	Klämma	
23	**VOE 13946173**	7					Flange screw	Vis à bride	Flanschschraube	Torn embridado	Flänsskruv	M8 X 20
	VOE 946671	1					Flange screw	Vis à bride	Flanschschraube	Torn embridado	Flänsskruv	M8 X 30
24	**VOE 13945408**	1					Nut	Ecrou	Mutter	Tuerca	Mutter	M8 - 8
	VOE 948645	1					Flange Lock Nut	Contre écrou bride	Flanschmutter	Contratuer Embr	Flänslåsmutter	M8 - 9,4
25	**VOE 13960141**	1					Washer	Rondelle	Scheibe	Arandela	Bricka	
26	**VOE 13949747**	4					Clamp	Pince Serrage	Klemme	Abrazadera	Klämma	ID = 15,9 MM

1245) **GB:** Including parts: Wire assembly, hose, manifold, cable terminal and isulator See Group 379. **FR:** Article: cable, flexible, tubulure, cosse cable y isolant. See Group 379 **DE:** Artikeln: El leitung, Schlauch, Verzweigung, Kabelschuh und Isolator. See Group 379. **ES:** Articulo: cable, manguera, bifurcacion, terminal cable et aislador. See Group 379. **SE:** Artiklar: ledning, slang, förgrening, ledningssko och isolator. See Group 379

1		**Ledningsmatta, under hytt** **Haz de cables, cabina** **Kabelbäume, Kabine** **Faisceau de câbles, cabine** **Cable harness, under cab**	Catalogue id **20086**	Group **371**
2				
3			Illustr. No **1005239**	Section **400**
4				
5			Issue **VOE 63B9920086**	Page **249**

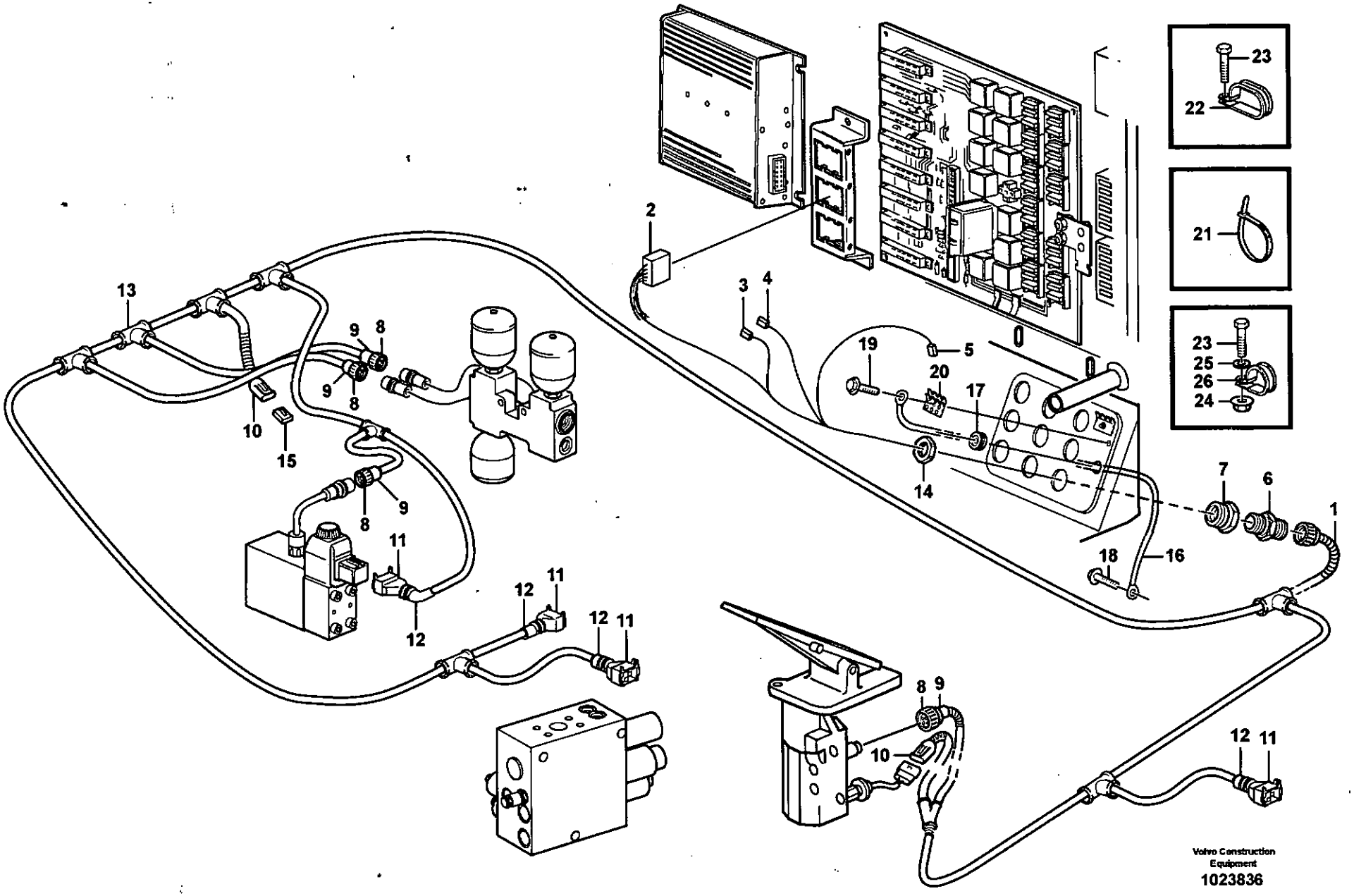
1
2
3
4
5
6
7
8
9
10
11
12
13
14
15
16
17
18
19
20
21
22
23
25
26
24
Volvo Construction Equipment
1023836

Fig.	Part No.	Quantity 1	2	3	PS	KIT	Description	Dénomination	Bezeichnung	Denominación	Benämning	Notes
1	**VOE 11171548**	1					Cable harness	Faisceau cables	Kabelbaum	Manojo cables	Ledningsmatta	1245) S/N 19807 - SWE
							•CONNECTED TO:	•CONNECTÉ A:	•ANGESCHLOSSEN:	•CONECTADO A:	•ANSLUTER TILL:	
							••Control unit, V-ECU	••Unite commande, V	••Steuergerät, V-ECU	••Unidad mando, V-E	••Styrenhet, V-ECU	UA
							••Earth	••Terre	••Erde	••Tierra	••Jord	31U
							••Parking brake alarm	••Alarme frein station	••Feststellbramsalar	••Alarma freno estaci	••Parkeringsbromsal	UB (UBA, UBB)
							••Accumulator block	••Bloc accus	••Blockspeicher	••Bloque acumulador	••Ackumulatorblock	SE502, SE504
							••Parking brake block	••Bloc frein parking	••Feststellbremseblo	••Bloque freno estaci	••Parkeringsbromsbl	SE503, MA501
							••Attachm. chang., Ah	••Porte-outil, Ahc	••Geräteträger, Ahc	••Soporte de impl., Ah	••Redskapsbyte, Ahc	UC
							••Central block	••Bloc central	••Zentralblock	••Bloque central	••Centralblock	MA202, MA502
							••Footbrake Valve	••Robinet Frein A Pie	••Fussbremsventil	••Valvula Freno Pie	••Fotbromsventil	SE301, SE501
							••Load Sensor	••Detecteu.charge	••Wiegehebel	••Sensor De Carga	••Lastkännare	MA958
2	**VOE 1096619**	1					•Insulator	•Isolateur	•Isolator	•Aislador	•Isolator	
3	**VOE 968388**	1					•Insulator	•Isolateur	•Isolator	•Aislador	•Isolator	
4		1			NS		•Insulator	•Isolateur	•Isolator	•Aislador	•Isolator	
5	**VOE 13949597**	1					•Insulator	•Isolateur	•Isolator	•Aislador	•Isolator	
6	**VOE 4803769**	1					•Hose Coupling	•Raccor.flexible	•Schlauchkupplg	•Acoplam Manguer	•Slangkoppling	
7	**VOE 11039398**	1					•Reduction	•Reduction	•Reduzierung	•Reduccion	•Reducering	
8	**VOE 8159013**	4					•Insulator	•Isolateur	•Isolator	•Aislador	•Isolator	
9	**VOE 3987767**	4					•Adapter	•Raccord Reduct.	•Verbind Stutzen	•Adaptador	•Adapter	
10	**VOE 1624477**	2					•Rcpt Housing	•Douille Isolan.	•Steckbuchse	•Aislador Mangui	•Hylsisolator	
11	**VOE 976256**	3					•Insulator	•Isolateur	•Isolator	•Aislador	•Isolator	
12	**VOE 8142100**	3					•Adapter	•Raccord Reduct.	•Verbind Stutzen	•Adaptador	•Adapter	
13	**VOE 11039710**	1					•Manifold	•Tubulure	•Verzweigung	•Bifurcacion	•Förgrening	
14	**VOE 11147868**	1					Plastic Nut	Ecrou Plastique	Plastikmutter	Tuerca Plastica	Plastmutter	
15	**VOE 1307049**	1					Pin Housing	Fiche Isolante	Rundstecker	Aislad Clavija	Stiftisolator	
		2			NS		Sealing Plug	Tampon Etanche	Dichtstopfen	Tapon Obturac	Tätningsplugg	

1245) **GB:** Including parts: Wire assembly, hose, manifold, cable terminal and isulator See Group 379. **FR:** Article: cable, flexible, tubulure, cosse cable y isolant. See Group 379 **DE:** Artikeln: El leitung, Schlauch, Verzweigung, Kabelschuh und Isolator. See Group 379. **ES:** Articulo: cable, manguera, bifurcacion, terminal cable et aislador. See Group 379. **SE:** Artiklar: ledning, slang, förgrening, ledningssko och isolator. See Group 379

1		**Ledningsmatta, under hytt**
2		**Haz de cables, cabina**
3		**Kabelbäume, Kabine**
4		**Faisceau de câbles, cabine**
5		**Cable harness, under cab**

Catalogue id **20086**	Group **371**
Illustr. No **1023836**	Section **450**
Issue **VOE 63B9920086**	Page **251**

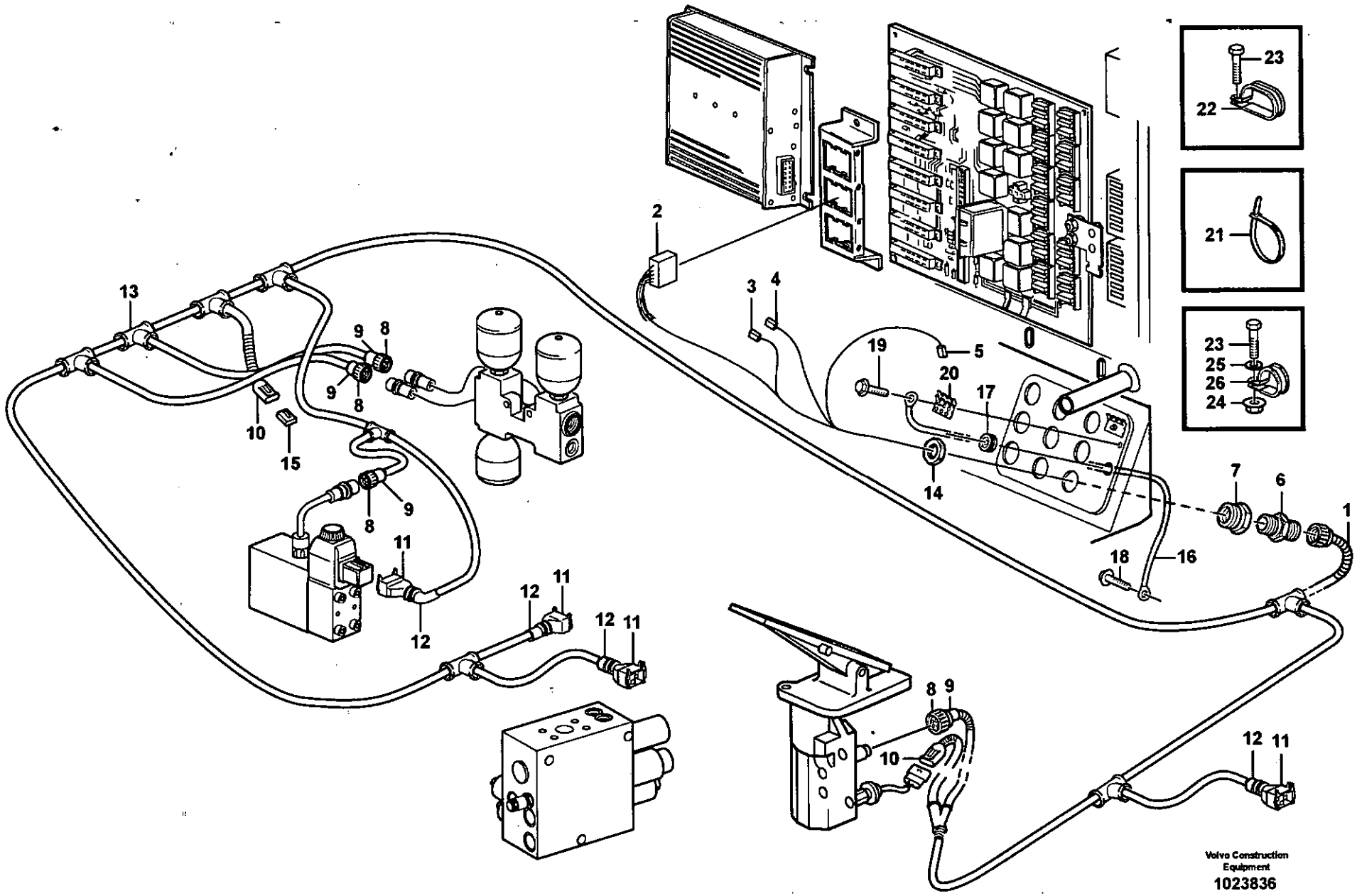

Volvo Construction Equipment

1023836

Fig.	Part No.	Quantity 1	2	3	PS	KIT	Description	Dénomination	Bezeichnung	Denominación	Benämning	Notes
16	**VOE 11108113**	1					Wire Assembly	Câble	Leitung	Cable	Ledning	1245)
							•CONNECTED TO:	•CONNECTÉ A:	•ANGESCHLOSSEN:	•CONECTADO A:	•ANSLUTER TILL:	
							••Earth	••Terre	••Erde	••Tierra	••Jord	CAB
17	**VOE 941264**	1					Grommet	Passe fil	Durchführung	Aislador pasapanel	Genomföring	
18	**VOE 13949888**	1					Screw	Vis	Schraube	Tornillo	Skruv	
19	**VOE 13948746**	1					Screw	Vis	Schraube	Tornillo	Skruv	
20	**VOE 9148415**	2					Terminal block	Bloc connexion	Steckterminal	Regleta conexion	Kopplingsplint	
21	**VOE 4881440**	10					Strip Clamp	Ruban Serrage	Kabelbinder	Abraz Cinta	Bandklamma	
22	**VOE 11019169**	4					Clamp	Pince Serrage	Klemme	Abrazadera	Klämma	
23	**VOE 13946173**	7					Flange screw	Vis à bride	Flanschschraube	Torn embridado	Flänsskruv	M8 X 20
	VOE 946671	1					Flange screw	Vis à bride	Flanschschraube	Torn embridado	Flänsskruv	M8 X 30
24	**VOE 13945408**	1					Nut	Ecrou	Mutter	Tuerca	Mutter	M8 - 8
	VOE 948645	1					Flange Lock Nut	Contre écrou bride	Flanschmutter	Contratuer Embr	Flänslåsmutter	M8 - 9,4
25	**VOE 13960141**	1					Washer	Rondelle	Scheibe	Arandela	Bricka	
26	**VOE 13949747**	4					Clamp	Pince Serrage	Klemme	Abrazadera	Klämma	ID = 15,9 MM

1245) **GB:** Including parts: Wire assembly, hose, manifold, cable terminal and isulator See Group 379. **FR:** Article: cable, flexible, tubulure, cosse cable y isolant. See Group 379 **DE:** Artikeln: El leitung, Schlauch, Verzweigung, Kabelschuh und Isolator. See Group 379. **ES:** Articulo: cable, manguera, bifurcacion, terminal cable et aislador. See Group 379. **SE:** Artiklar: ledning, slang, förgrening, ledningssko och isolator. See Group 379

1		**Ledningsmatta, under hytt** **Haz de cables, cabina** **Kabelbäume, Kabine** **Faisceau de câbles, cabine** **Cable harness, under cab**
2		
3		
4		
5		

Catalogue id **20086**	Group **371**
Illustr. No **1023836**	Section **450**
Issue **VOE 63B9920086**	Page **253**

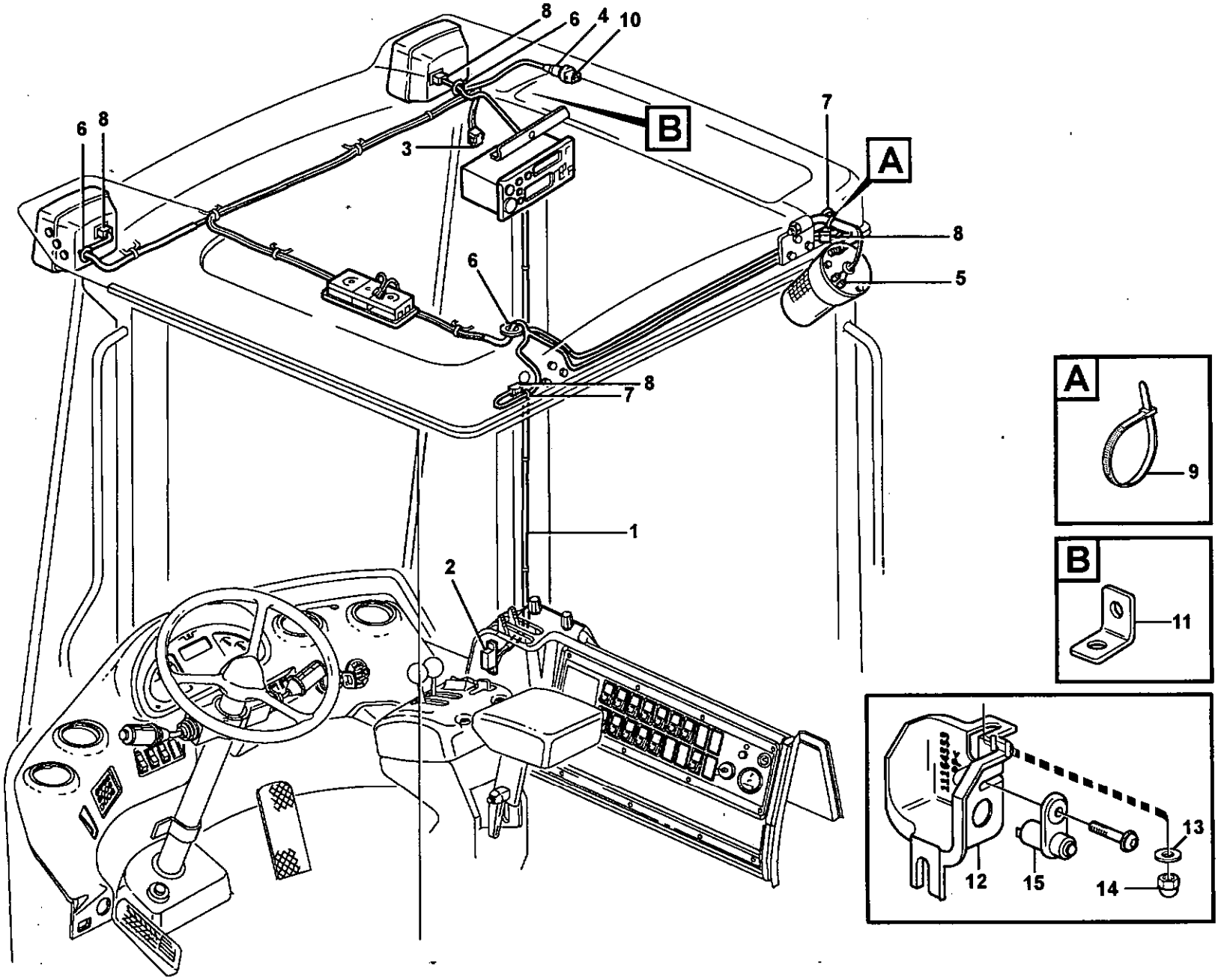

Volvo Construction Equipment
1019726

Fig.	Part No.	Quantity 1	2	3	PS	KIT	Description	Dénomination	Bezeichnung	Denominación	Benämning	Notes
1	**VOE 11170986**	1					Cable harness	Faisceau cables	Kabelbaum	Manojo cables	Ledningsmatta	1245)
							•CONNECTED TO:	•CONNECTÉ A:	•ANGESCHLOSSEN:	•CONECTADO A:	•ANSLUTER TILL:	
							••Wire harness	••Faisceau cables	••Kabelbaum	••Manojo cables	••Ledningsmatta	ST
							••Work light, front	••Lampe travail, anteri	••Arbeitslampe, vorde	••Lampara de mesa,	••Arbetsljus, fram	LA315, LA316
							••Temp sensor	••Detecteur temp	••Temperaturgeber	••Sensor temperat	••Temp givare	SE807
							••Radio	••Radio	••Radio	••Radio	••Radio	CR
							••Interior light	••Lampe interieure	••Innenleuchte	••Lampara interior	••Innerbelysning	LA314
							••Work light, rear	••Lampe travail, arr.	••Arbeitslampe, hinter	••Lampara de mesa, t	••Arb.ljus, bak	LA322, LA323
							••Rotating Beacon	••Gyrophare	••Rundumkennleucht	••Luz Rotativa Emerg	••Roterande Varnings	LA325
2	**VOE 1096615**	1					•Insulator	•Isolateur	•Isolator	•Aislador	•Isolator	ST
3	**VOE 968388**	1					•Insulator	•Isolateur	•Isolator	•Aislador	•Isolator	CR
4	**VOE 1307048**	1					•Insulator	•Isolateur	•Isolator	•Aislador	•Isolator	
5	**VOE 13949597**	4					•Insulator	•Isolateur	•Isolator	•Aislador	•Isolator	
6	**VOE 1259854**	3					•Grommet	•Passe fil	•Durchführung	•Aislador pasapanel	•Genomföring	
7	**VOE 941269**	3					•Plug	•Bouchon	•Stopfen	•Tapon	•Plugg	
8	**VOE 14370760**	4					•Socket	•Socle	•Steckdose	•Toma De Corrien	•Stickdosa	
	VOE 14370880	4					•Key	•Clavette	•Keil	•Llave (cuna)	•Kil	
9	**VOE 4881440**	10					Strip Clamp	Ruban Serrage	Kabelbinder	Abraz Cinta	Bandklamma	
10	**VOE 1347010**	1					Temp Sensor	Detecteur Temp.	Temperaturgeber	Sensor Temperat	Temp Givare	SE807
11	**VOE 11006229**	1					Anchorage	Fixation	Halterung	Fijacion	Fäste	
12	**VOE 11164553**	1					Cover	Capot	Haube	Capo	Huv	
13	**VOE 960139**	1					Washer	Rondelle	Scheibe	Arandela	Bricka	
14	**VOE 11005777**	1					Cap Nut	Ecrou Capuchon	Hutmutter	Tuerca Sombrer	Hattmutter	
15	**VOE 3987417**	1					Switch	Interrupteur	Trennschalter	Interruptor	Brytare	SE302

1245) **GB:** Including parts: Wire assembly, hose, manifold, cable terminal and isulator See Group 379. **FR:** Article: cable, flexible, tubulure, cosse cable y isolant. See Group 379 **DE:** Artikeln: El leitung, Schlauch, Verzweigung, Kabelschuh und Isolator. See Group 379. **ES:** Articulo: cable, manguera, bifurcacion, terminal cable et aislador. See Group 379. **SE:** Artiklar: ledning, slang, förgrening, ledningssko och isolator. See Group 379

1		**Ledningsmatta, innertak**
2		**Haz de cables, techo de la cabina**
3		**Kabelbäume, Innendach**
4		**Faisceau de câbles, pavillon toit**
5		**Cable harness, ceiling**

Catalogue id **20086**	Group **371**
Illustr. No **1019726**	Section **500**
Issue **VOE 63B9920086**	Page **255**

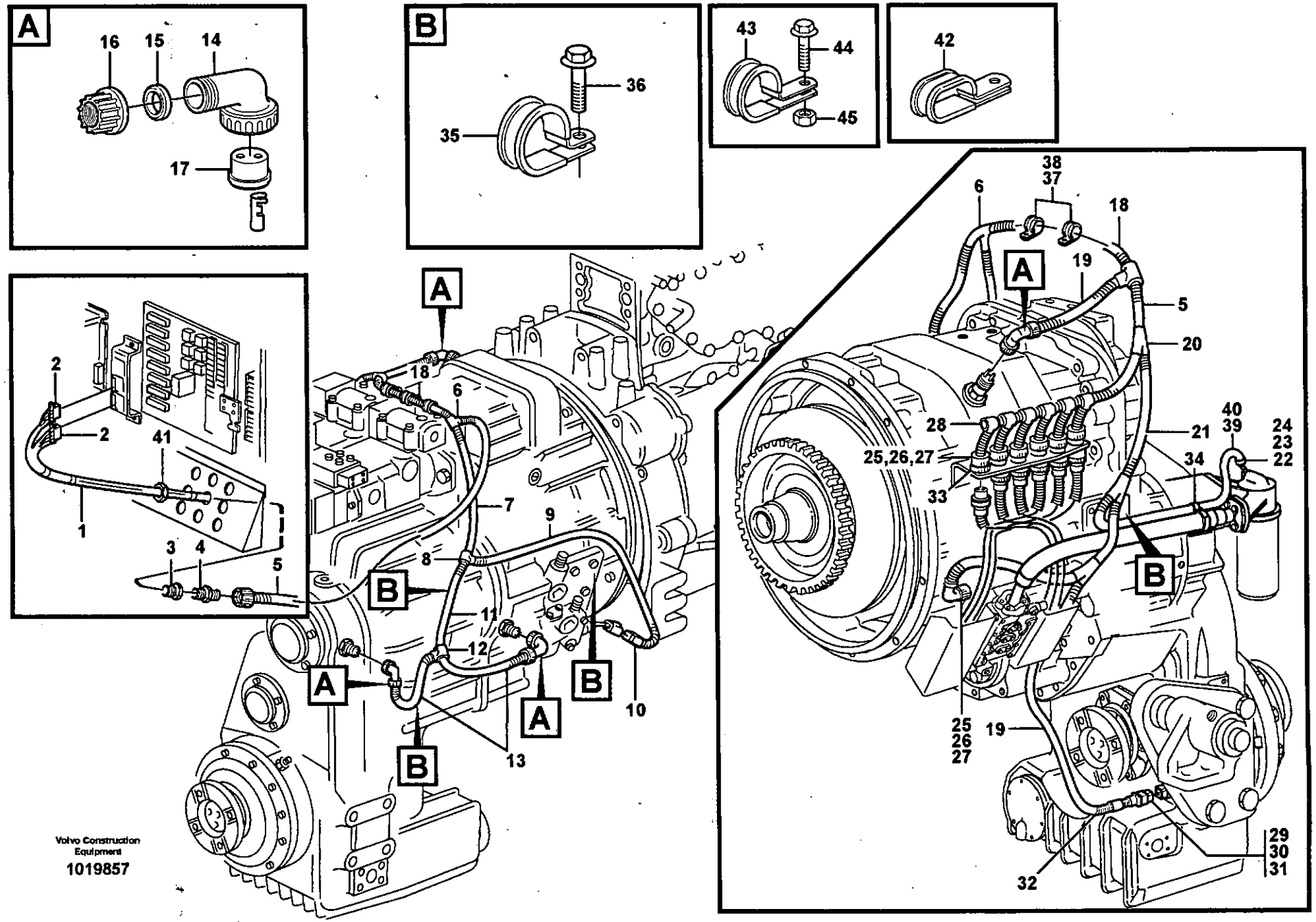

Volvo Construction Equipment

1019857

Fig.	Part No.	Quantity 1	2	3	4	5	PS	KIT	Description	Dénomination	Bezeichnung	Denominación	Benämning	Notes
1	**VOE 11145528**	1							Cable harness	Faisceau cables	Kabelbaum	Manojo cables	Ledningsmatta	
									•Connected to:	•Connecté a:	•Angeschlossen:	•Conectado:	•Ansluter till:	
		1							••Circuit Board	••Carte Circuit	••Leiterrbahnpl	••Placa Circuito	••Kretskort	TA, TB
		1							••Speed sensor	••Commande tachy.	••Drehzahlschalter	••Sensor tacometro	••Varvtalsgivare	SE201, SE402
		1							••Gear selector valv	••Valve selectr.vites	••Umsteuerventil	••valvula select.velo	••Växelväljarventil	SA, SC, SE, SF, SD, SB
		1							••Temp.sensor	••Detecteur temper.	••Temperaturgeber	••Sensor temperatu	••Temp.givare	SE406
		1							••Pressure sensor	••Detecteur pressio.	••Druckmelder	••Sensor presion	••Tryckgivare	SE405, SE401
		1							••Speedsensor	••Indicat.viteseedet.	••Tachometergeber	••Sensor velocimetr	••Hastighetsgivare	SE403
		1							••Oil lvl sensor	••Capteur niv hui	••Ölstandgeber	••Sensor niv acei	••Oljenivågivare	SE413
2	**VOE 1096619**	2							•Insulator	•Isolateur	•Isolator	•Aislador	•Isolator	
3	**VOE 4803795**	1							•Reduction	•Reduction	•Reduzierung	•Reduccion	•Reducering	
4	**VOE 4803768**	1							•Hose Coupling	•Raccor.flexible	•Schlauchkupplg	•Acoplam Manguer.	•Slangkoppling	
5	**VOE 4803751**	REQ							•Hose	•Durit	•Schlauch	•Tubo flexible	•Slang	
6		1					NS		•Manifold	•Tubulure	•Verzweigung	•Bifurcacion	•Förgrening	
7	**VOE 4803748**	REQ							•Hose	•Durit	•Schlauch	•Tubo flexible	•Slang	
8	**VOE 3943091**	1							•Tee	•Connexion en T	•T-stuck	•Acoplamiento T	•T-koppling	
9	**VOE 4803748**	REQ							•Hose	•Durit	•Schlauch	•Tubo flexible	•Slang	
10	**VOE 1624477**	1							•Rcpt Housing	•Douille Isolan.	•Steckbuchse	•Aislador Mangui	•Hylsisolator	
11	**VOE 4803746**	REQ							•Hose	•Durit	•Schlauch	•Tubo flexible	•Slang	
12	**VOE 3943089**	1							•Tee	•Connexion en T	•T-stuck	•Acoplamiento T	•T-koppling	
13	**VOE 4803746**	REQ							•Hose	•Durit	•Schlauch	•Tubo flexible	•Slang	
14	**VOE 4803791**	3							•Elbow Union	•Coude Raccord	•Winkelverschrbg	•Union Angular	•Vinkelförskruv	
15	**VOE 11039262**	3							•Sealing ring	•Bague d'étanchéit	•Runddichtring	•Anillo reten	•Tätningsring	
16	**VOE 4803794**	3							•Nut	•Ecrou	•Mutter	•Tuerca	•Mutter	
17	**VOE 4803790**	3							•Rubber Plug	•Bouchon Caoutc.	•Gummistöpsel	•Tapon Goma	•Gummipropp	
18	**VOE 4803751**	REQ							•Hose	•Durit	•Schlauch	•Tubo flexible	•Slang	
19	**VOE 4803746**	REQ							•Hose	•Durit	•Schlauch	•Tubo flexible	•Slang	
20	**VOE 14340330**	1							•Manifold	•Tubulure	•Verzweigung	•Bifurcacion	•Förgrening	
21	**VOE 4803748**	REQ							•Hose	•Durit	•Schlauch	•Tubo flexible	•Slang	
22	**VOE 11039397**	1							•End Sleeve	•Douille Extrem	•Aderendhülse	•Manguito Final	•Ändhylsa	

1	**22521**
2	**33380**
3	
4	
5	

Ledningsmatta för transmission med monteringsdetaljer.
Manojo de cable para transmision con accesorios de montaje.
Kabelbaum für Getriebe mit Anbauteilen.
Faisceau de câbles pour transmission avec pièces de montage.
Cable harness for transmission with assembly parts.

Catalogue id	Group
20086	**371**
Illustr. No	Section
1019857	**550**
Issue	Page
VOE 63B9920086	**257**

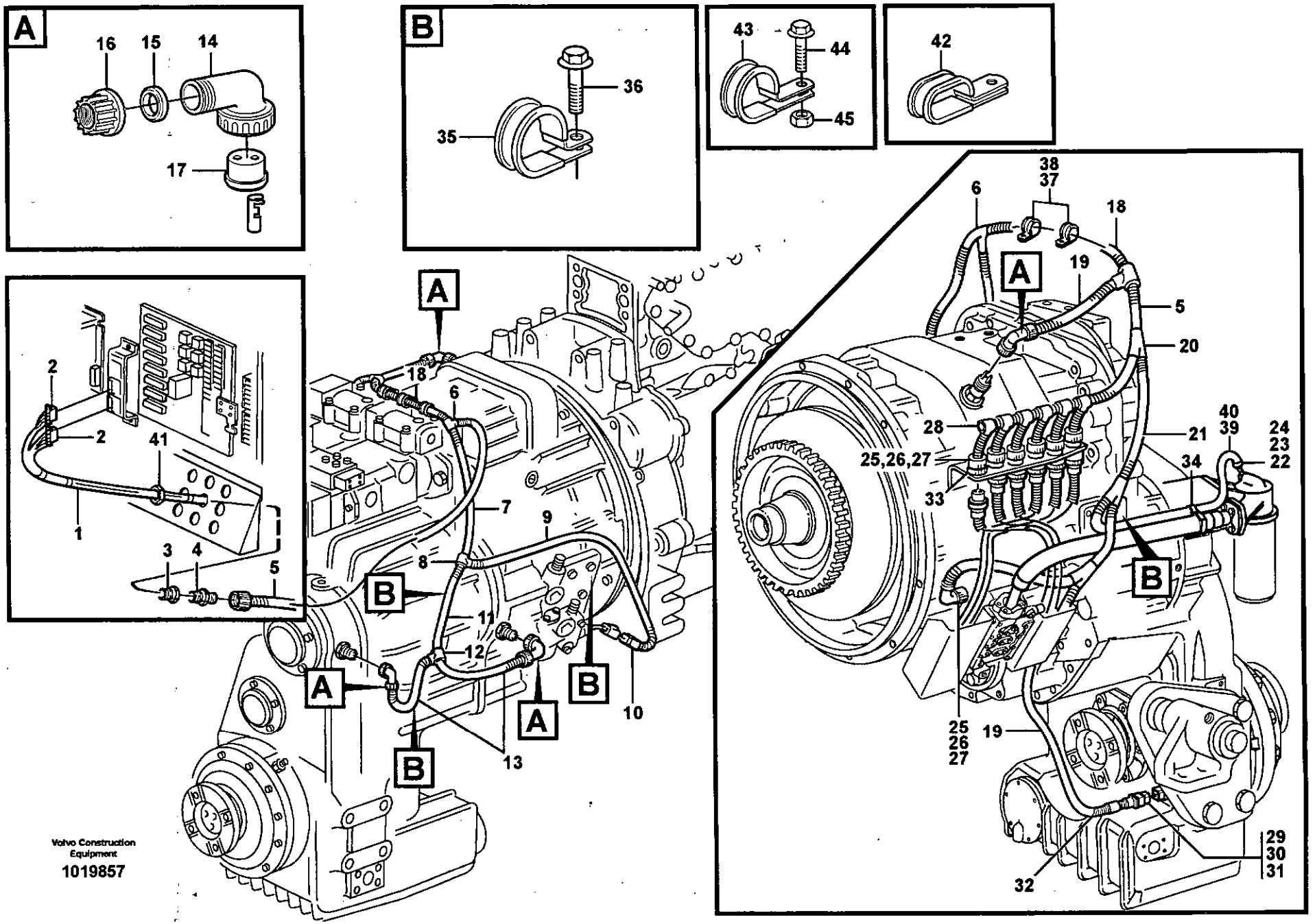

Volvo Construction Equipment

1019857

Fig.	Part No.	Quantity 1	2	3	4	5	PS	KIT	Description	Dénomination	Bezeichnung	Denominación	Benämning	Notes
23	**VOE 4821292**	REQ							•Strip Clamp	•Ruban Serrage	•Kabelbinder	•Abraz Cinta	•Bandklamma	L = 140 MM
	VOE 4881440	1							•Strip Clamp	•Ruban Serrage	•Kabelbinder	•Abraz Cinta	•Bandklamma	L = 365 MM
24	**VOE 4821294**	1							•Ht-shrnk Tubing	•Tube Etranglem.	•Schrumpfhulle	•Manguera Contra	•Krympslang	
25	**VOE 8159013**	7							•Insulator	•Isolateur	•Isolator	•Aislador	•Isolator	
26	**VOE 8159012**	15							•Seal	•Joint	•Dichtung	•Reten	•Tätning	
27	**VOE 8155899**	13							•Plug	•Bouchon	•Stopfen	•Tapon	•Plugg	
28	**VOE 11039843**	2							•Elbow	•Coude	•Winkelstueck	•Tubo acodado	•Vinkel	
29	**VOE 14371536**	1							•Socket	•Socle	•Sockel	•Zocalo	•Sockel	
30	**VOE 11144097**	1							•Spacer	•Partie Intermédiair.	•Zwischenstück	•Espaciador	•Mellandel	
31	**VOE 2514894**	1							•Sealing Plug	•Tampon Etanche...	•Dichtstopfen	•Tapon Obturac	•Tätningsplugg	
32	**VOE 1620582**	1							•Housing Cover	•Gaine Isolante	•Isolatorhulle	•Funda Aislador	•Isolatorhölje	
33	**VOE 3963413**	6	6						Lock Ring	Anneau Verrouillag.	Schlossring	Anillo Segurid	Låsring	
34	**VOE 4881440**	REQ	REQ						Strip Clamp	Ruban Serrage	Kabelbinder	Abraz Cinta	Bandklamma	
35	**VOE 13949746**		3						Clamp	Pince Serrage	Klemme	Abrazadera	Klämma	
	VOE 980614		1						Clamp	Pince Serrage	Klemme	Abrazadera	Klämma	
36	**VOE 13965175**		3						Screw	Vis	Schraube	Tornillo	Skruv	
37	**VOE 13977599**		2						Clamp	Pince Serrage	Klemme	Abrazadera	Klämma	
38	**VOE 946440**		5						Flange screw	Vis à bride	Flanschschraube	Torn embridado	Flänsskruv	
39	**VOE 13965175**		1						Screw	Vis	Schraube	Tornillo	Skruv	
40	**VOE 952627**		1						Clamp	Pince Serrage	Klemme	Abrazadera	Klämma	
41	**VOE 11147868**		1						Plastic Nut	Ecrou Plastique	Plastikmutter	Tuerca Plastica	Plastmutter	
42	**VOE 11145346**	1							Clamp	Pince Serrage	Klemme	Abrazadera	Klämma	
43	**VOE 11019169**	1							Clamp	Pince Serrage	Klemme	Abrazadera	Klämma	
	VOE 13949746	1							Clamp	Pince Serrage	Klemme	Abrazadera	Klämma	
44	**VOE 946440**	3							Flange screw	Vis à bride	Flanschschraube	Torn embridado	Flänsskruv	
45	**VOE 13945408**	1							Nut	Ecrou	Mutter	Tuerca	Mutter	

1	22521
2	33380
3	
4	
5	

Ledningsmatta för transmission med monteringsdetaljer.
Manojo de cable para transmision con accesorios de montaje.
Kabelbaum für Getriebe mit Anbauteilen.
Faisceau de câbles pour transmission avec pièces de montage.
Cable harness for transmission with assembly parts.

Catalogue id **20086**	Group **371**
Illustr. No **1019857**	Section **550**
Issue **VOE 63B9920086**	Page **259**

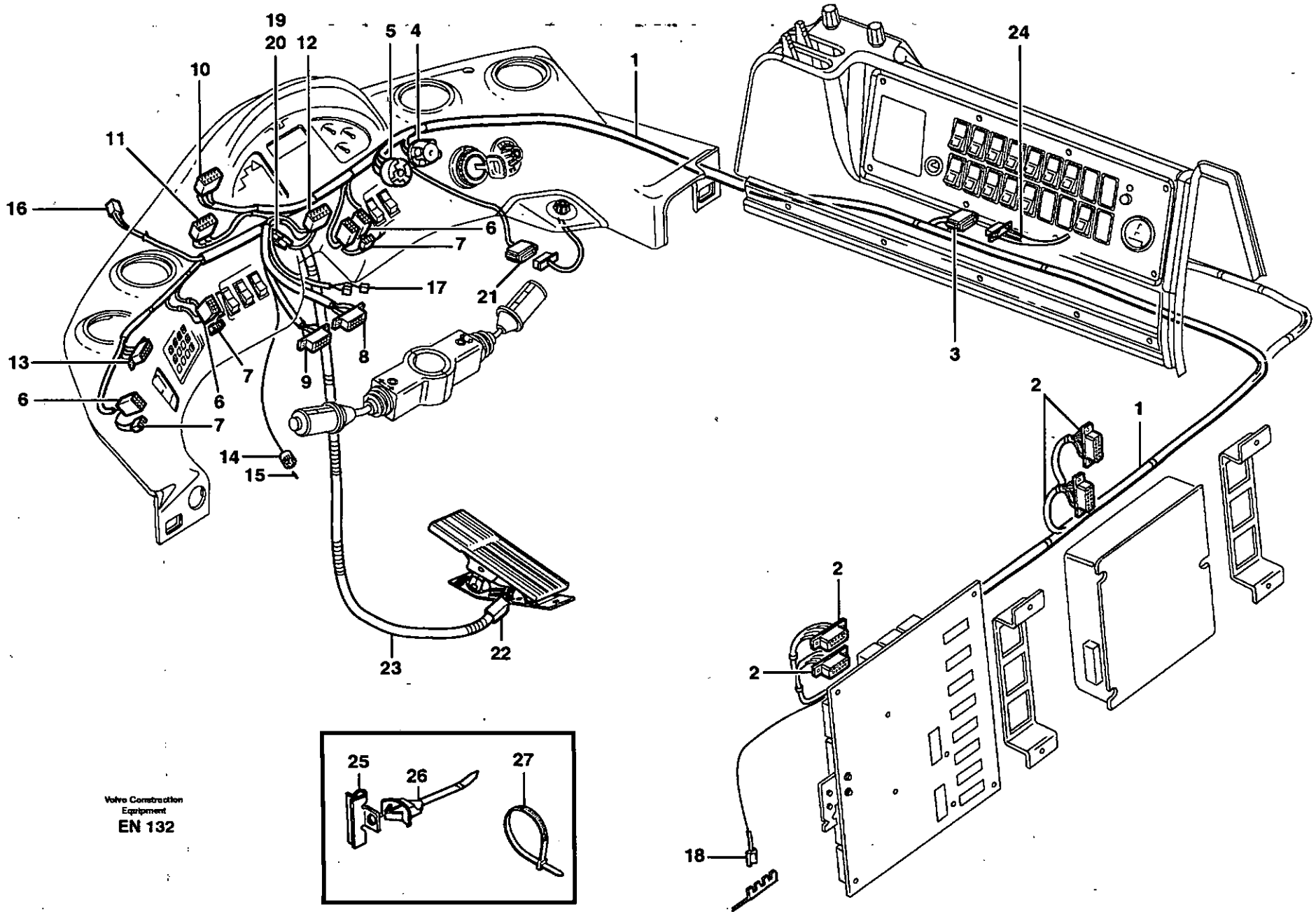

Volvo Construction Equipment
EN 132

Fig.	Part No.	Quantity 1	2	3	PS	KIT	Description	Dénomination	Bezeichnung	Denominación	Benämning	Notes
1	**VOE 11170682**	1					Cable harness.....	Faisceau cables	Kabelbaum	Manojo cables	Ledningsmatta.....	1245)
							•CONNECTED TO:	•CONNECTÉ A:	•ANGESCHLOSSEN:	•CONECTADO A:	•ANSLUTER TILL:	
							••Ptd Circuit Bd	••Carte Circuit	••Leiterbahnpl	••Placa Circuito	••Kretskort	DA, DB
							••Control unit, V-ECU	••Unite commande, V	••Steuergerät, V-ECU	••Unidad mando, V-E	••Styrenhet, V-ECU	D
							••Service outlett	••Prise service	••Service-anschluss	••Conexion servicio	••Serviceuttag	SH
							••Wire harness	••Faisceau cables	••Kabelbaum	••Manojo cables	••Ledningsmatta	SD
							••Earth	••Terre	••Erde	••Tierra	••Jord	31D
							••Mode selector	••Selecteur de mode	••Programmwähler	••Selector de progra	••Programväljare	SW412, APS II
							••Starter switch	••Interru. ocontact	••Startschloss	••Cerradur arranq.	••Startlås	SW101
							••Hand throttle control	••Accélérateur a main	••Handgasregler	••Mando manual acel	••Handgasreglage	R205
							••Transmission disen	••Débrayage transm.	••Getriebetrennung	••Desacopl. transm.	••Transmission.urkop	SW411
							••Throttle control	••Comm. accelerateu	••Gasregler	••Mando acelerado	••Gasreglage	SE214
							••Pre heater	••Prechauffeur	••Vorwärmer	••Precalentador	••Förvärmning	SW201
							••Display panel	••Panneau afficheur	••Informationsdisplay	••Panel indicador	••Informationspanel	IECU, P1, P2, P3
							••Flasher	••Clignotant	••Blinker	••Intermitentes	••Blinker	WA
							••Gear selector	••Selecteur vitesse	••Wählhebel	••Selector velocidad	••Växelväljare	GA
							••Buzzer	••Repetiteur aucostiq	••Summer	••Zumbador	••Summer	SA802
							••Diff. lock	••Blocage differentiel	••Ausgleichsperre	••Bloqueo diferencial	••Diffspärr	SW414
							••Windshield Wiper	••Lave glace	••Scheibenwischer	••Limpiaparabfisas	••Vindrutetorkare	MO801
							••Hazard	••Feu detresse averti	••Warnblinkleuchte	••Luz interm. adverten	••Varningsblinker	SW306
							••Attachm. chang., Ah	••Porte-outil, Ahc	••Geräteträger, Ahc	••Soporte de impl., Ah	••Redskapsbyte, Ahc	SW910
							••Attachment locking	••Verrouillage des ac	••Geräteschnellkuppl	••Cierre de implemen	••Redskapslåsning	SW904
							••Keybord	••Clavier	••Tastatur	••Teclado	••Tangentbord	SW807
							••Parking brake	••Frein parking	••Feststellbremse	••Freio estacion	••Parkeringsbroms	SW501
2	**VOE 1096619**	4					•Insulator.....	•Isolateur	•Isolator	•Aislador	•Isolator.....	
3	**VOE 1096615**	1					•Insulator.....	•Isolateur	•Isolator	•Aislador	•Isolator.....	
4	**VOE 1307600**	1					•Insulator.....	•Isolateur	•Isolator	•Aislador	•Isolator.....	

1245) **GB:** Including parts: Wire assembly, hose, manifold, cable terminal and isulator See Group 379. **FR:** Article: cable, flexible, tubulure, cosse cable y isolant. See Group 379 **DE:** Artikeln: El leitung, Schlauch, Verzweigung, Kabelschuh und Isolator. See Group 379. **ES:** Articulo: cable, manguera, bifurcacion, terminal cable et aislador. See Group 379. **SE:** Artiklar: ledning, slang, förgrening, ledningssko och isolator. See Group 379

1		**Ledningsmatta, instrumentpanel**
2		**Manojo de cables, panel instrumentos**
3		**Kabelbäume, Instrumententafel**
4		**Faisceau de câbles, planche bord**
5		**Cable harnesses, instrument panel**

Catalogue id **20086**	Group **371**
Illustr. No **EN132**	Section **600**
Issue **VOE 63B9920086**	Page **261**

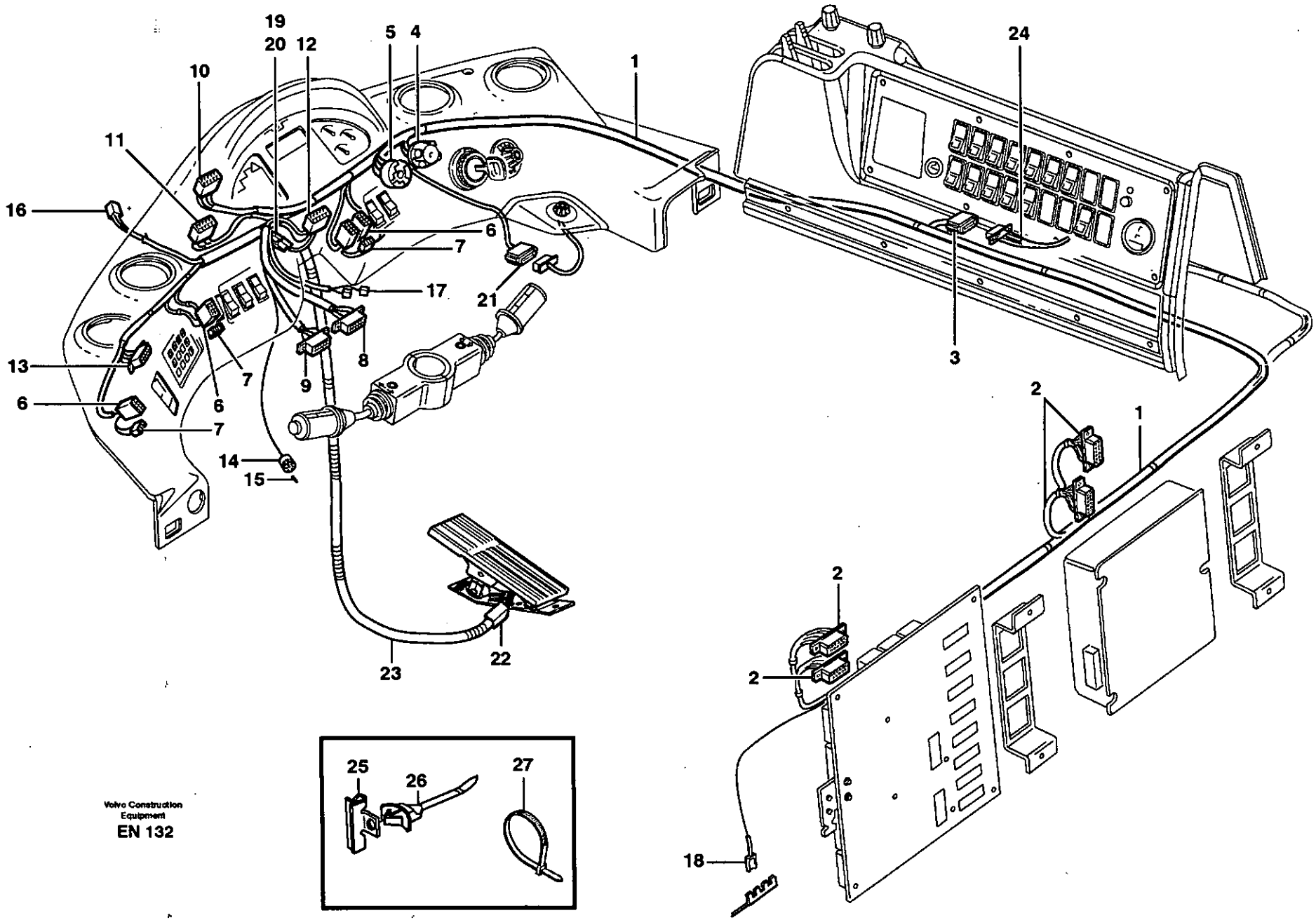

Volvo Construction Equipment
EN 132

Fig.	Part No.	Quantity 1	2	3	PS	KIT	Description	Dénomination	Bezeichnung	Denominación	Benämning	Notes
5	**VOE 1605668**	1					•Rcpt Housing	•Douille Isolan.	•Steckbuchse	•Aislador Mangui	•Hylsisolator	
6	**VOE 4803454**	6					•Rcpt Housing	•Douille Isolan.	•Steckbuchse	•Aislador Mangui	•Hylsisolator	
7	**VOE 4803532**	6					•Rcpt Housing	•Douille Isolan.	•Steckbuchse	•Aislador Mangui	•Hylsisolator	
8		1			NS		•Timerhousing	•Isolant Timer	•Timerisolator	•Aislador Timer	•Timerisolator	
9		1			NS		•Timer housing	•Isolant Timer	•Timerisolator	•Aislador Timer	•Timerisolator	
10		1			NS		•Receptacle housing	•Douille isolante	•Steckbuchse	•Aislador manguito	•Hylsisolator	
11		1			NS		•Receptacle housing	•Douille isolante	•Steckbuchse	•Aislador manguito	•Hylsisolator	
12		1			NS		•Housing	•Carter	•Gehäuse	•Carter	•Hus	
13	**VOE 11039685**	1					•Insulator	•Isolateur	•Isolator	•Aislador	•Isolator	
14	**VOE 949005**	1					•Rcpt Housing	•Douille Isolan.	•Steckbuchse	•Aislador Mangui	•Hylsisolator	
15	**VOE 11000257**	2					•Plug	•Bouchon	•Stopfen	•Tapon	•Plugg	
16	**VOE 948294**	1					•Insulator	•Isolateur	•Isolator	•Aislador	•Isolator	
17	**VOE 13947848**	2					•Insulator	•Isolateur	•Isolator	•Aislador	•Isolator	
18	**VOE 13949597**	2					•Insulator	•Isolateur	•Isolator	•Aislador	•Isolator	
19	**VOE 13948996**	1					•Insulator	•Isolateur	•Isolator	•Aislador	•Isolator	
20	**VOE 11041349**	1					•Resistor Unit	•Unit.resistance	•Widerst Körper	•Unidad Resist	•Motståndsenhet	
21	**VOE 1096618**	1					•Rcpt Housing	•Douille Isolan.	•Steckbuchse	•Aislador Mangui	•Hylsisolator	
22	**VOE 11115697**	1					•Insulator	•Isolateur	•Isolator	•Aislador	•Isolator	
23	**VOE 11039491**	REQ					•Hose	•Durit	•Schlauch	•Tubo flexible	•Slang	
24		1					Wire harness	Faisceau cables	Kabelbaum	Manojo cables	Ledningsmatta	See group 371, Page 265
25	**VOE 11039688**	7					Clip	Clip	Klemme	Clip	Clips	
26	**VOE 11039689**	7					Strip Clamp	Ruban Serrage	Kabelbinder	Abraz Cinta	Bandklamma	
27	**VOE 4881440**	REQ					Strip Clamp	Ruban Serrage	Kabelbinder	Abraz Cinta	Bandklamma	

1		**Ledningsmatta, instrumentpanel** **Manojo de cables, panel instrumentos** **Kabelbäume, Instrumententafel** **Faisceau de câbles, planche bord** **Cable harnesses, instrument panel**	Catalogue id **20086**	Group **371**
2				
3			Illustr. No **EN132**	Section **600**
4				
5			Issue **VOE 63B9920086**	Page **263**

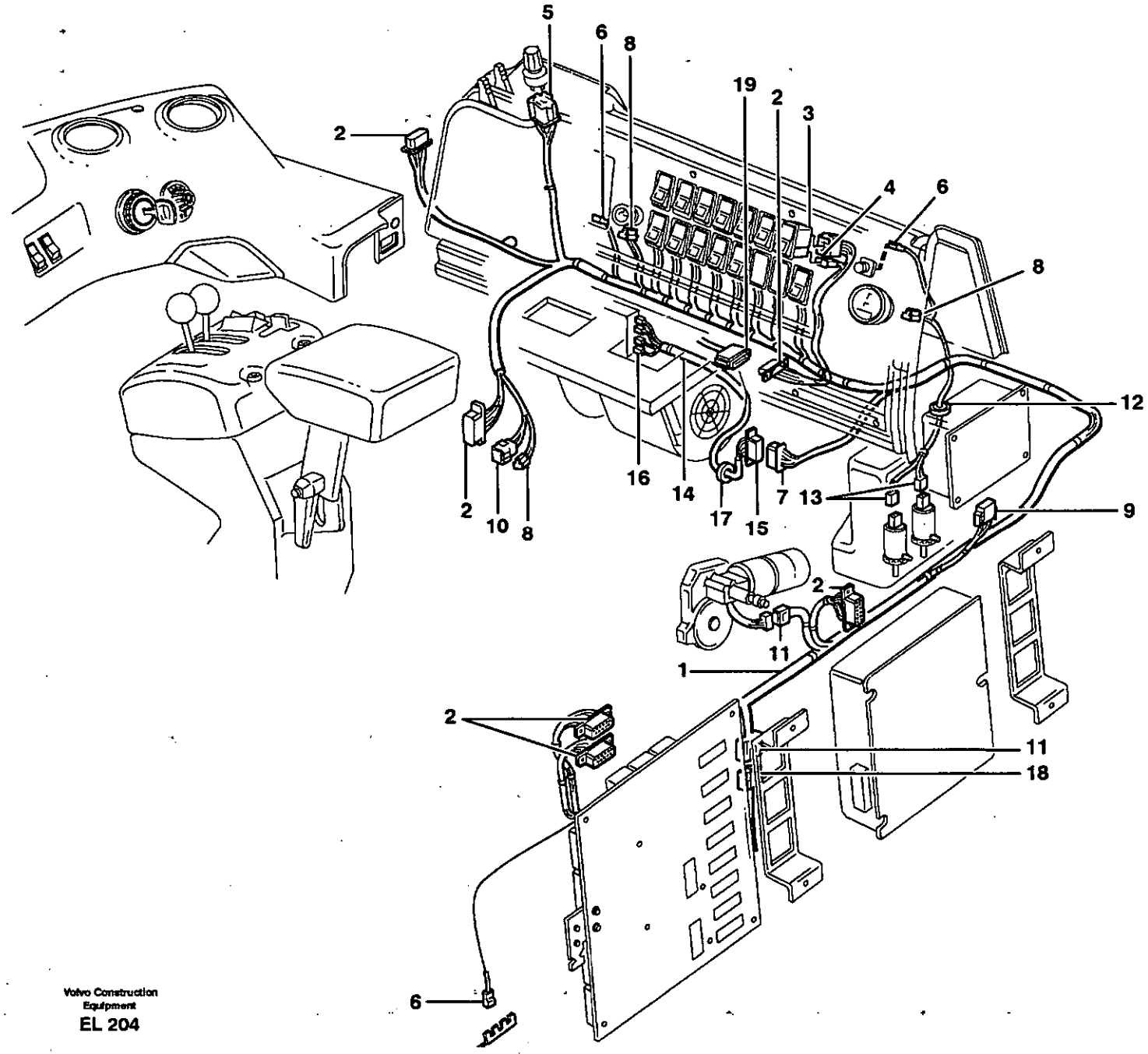
5
6
8
19
2
3
2
4
6
8
12
16
14
17
15
7
13
9
2
10
8
2
11
1
2
11
18
6

Fig.	Part No.	Quantity 1	2	3	PS	KIT	Description	Dénomination	Bezeichnung	Denominación	Benämning	Notes
1	**VOE 11171081**	1					Cable harness.....	Faisceau cables	Kabelbaum	Manojo cables	Ledningsmatta.....	1245)
							•CONNECTED TO:	•CONNECTÉ A:	•ANGESCHLOSSEN:	•CONECTADO A:	•ANSLUTER TILL:	
							••Ptd Circuit Bd	••Carte Circuit	••Leiterbahnpl	••Placa Circuito	••Kretskort	SA, SB
							••Control unit, V-ECU	••Unite commande, V	••Steuergerät, V-ECU	••Unidad mando, V-E	••Styrenhet, V-ECU	SC
							••Earth	••Terre	••Erde	••Tierra	••Jord	31S
							••Rear window viper	••Essuie-glace Ar	••Heckscheibenwisch	••Limpiaparabrisas p	••Bakrutetorkare	MO803
							••Voltage converter	••Transformateur	••Transformator	••Transformador	••Spänningsomvandl	CU801
							••Hour counter	••Copteur heures	••Betriebsstundenzäh	••Contador madera	••Timräknare	IM201
							••Rheostat	••Rheostat	••Rheostat	••Reostato	••Reostat	R301
							••Washer motor	••Moteur lave-glace	••Spülpumpenmotor	••Motor rociador	••Spolarmotor	MO802, MO804
							••Fan, cab	••Ventilateur,cabine	••Gebläse, Fahrerhau	••Ventilador,cabina	••Fläkt, hytt	SG
							••Control panel	••Panneau command	••Bedienungstafel	••Panel mando	••Reglagepanel	SW301 - SW909
							••Fan switch	••Commu. ventilateur	••Gebläseschalter	••Conmutador ventila	••Fläktomkopplare	SW805
							••Servo panel	••Panneau	••Paneel	••Panel	••Servopanel	SE, SF, SJ
							••Air-contitioning	••Climatisation	••Klimaanlage	••Acondicion aire	••Luftkonditionering	AC
							••Lift single act./ Bss	••Fonction levage / Bs	••Hebefunktion / Bss	••Elevacion / Bss	••Enkelv.lyftf./ Bss	SW925
							••Switch	••Interrupteur bas.	••Schalter	••Interruptor bas.	••Strömställare	SW301 - SW909
							••Roof	••Toit	••Dach	••Techo	••Tak	ST
							••Thermostat	••Thermostat	••Thermostat	••Termostato	••Termostat	SE803
							••Cig lighter	••Allume-cigares	••Zig anzunder	••Encendedor	••Cigarettändare	HE801
							••Instr Panel	••Planche de bord	••Instr Tafel	••Panel Instrum	••Instrumentpanel	SD
2	**VOE 1096619**	6					•Insulator.....	•Isolateur	•Isolator	•Aislador	•Isolator.....	
3	**VOE 4803454**	13					•Rcpt Housing	•Douille Isolan.	•Steckbuchse	•Aislador Mangui	•Hylsisolator.....	
4	**VOE 4803532**	13					•Rcpt Housing	•Douille Isolan.	•Steckbuchse	•Aislador Mangui	•Hylsisolator.....	
5	**VOE 1307600**	1					•Insulator.....	•Isolateur	•Isolator	•Aislador	•Isolator.....	
6	**VOE 13949597**	5					•Insulator.....	•Isolateur	•Isolator	•Aislador	•Isolator.....	
7	**VOE 1096618**	1					•Rcpt Housing	•Douille Isolan.	•Steckbuchse	•Aislador Mangui	•Hylsisolator.....	

1245) **GB:** Including parts: Wire assembly, hose, manifold, cable terminal and isulator See Group 379. **FR:** Article: cable, flexible, tubulure, cosse cable y isolant. See Group 379 **DE:** Artikeln: El leitung, Schlauch, Verzweigung, Kabelschuh und Isolator. See Group 379. **ES:** Articulo: cable, manguera, bifurcacion, terminal cable et aislador. See Group 379. **SE:** Artiklar: ledning, slang, förgrening, ledningssko och isolator. See Group 379

1		**Ledningsmatta, manöverpanel.**
2		**Manojo de cables, cabina**
3		**Kabelbäume, Kabine**
4		**Faisceau de câbles, cabine**
5		**Cable harnesses, cab**

Catalogue id **20086**	Group **371**
Illustr. No **EL204**	Section **650**
Issue **VOE 63B9920086**	Page **265**

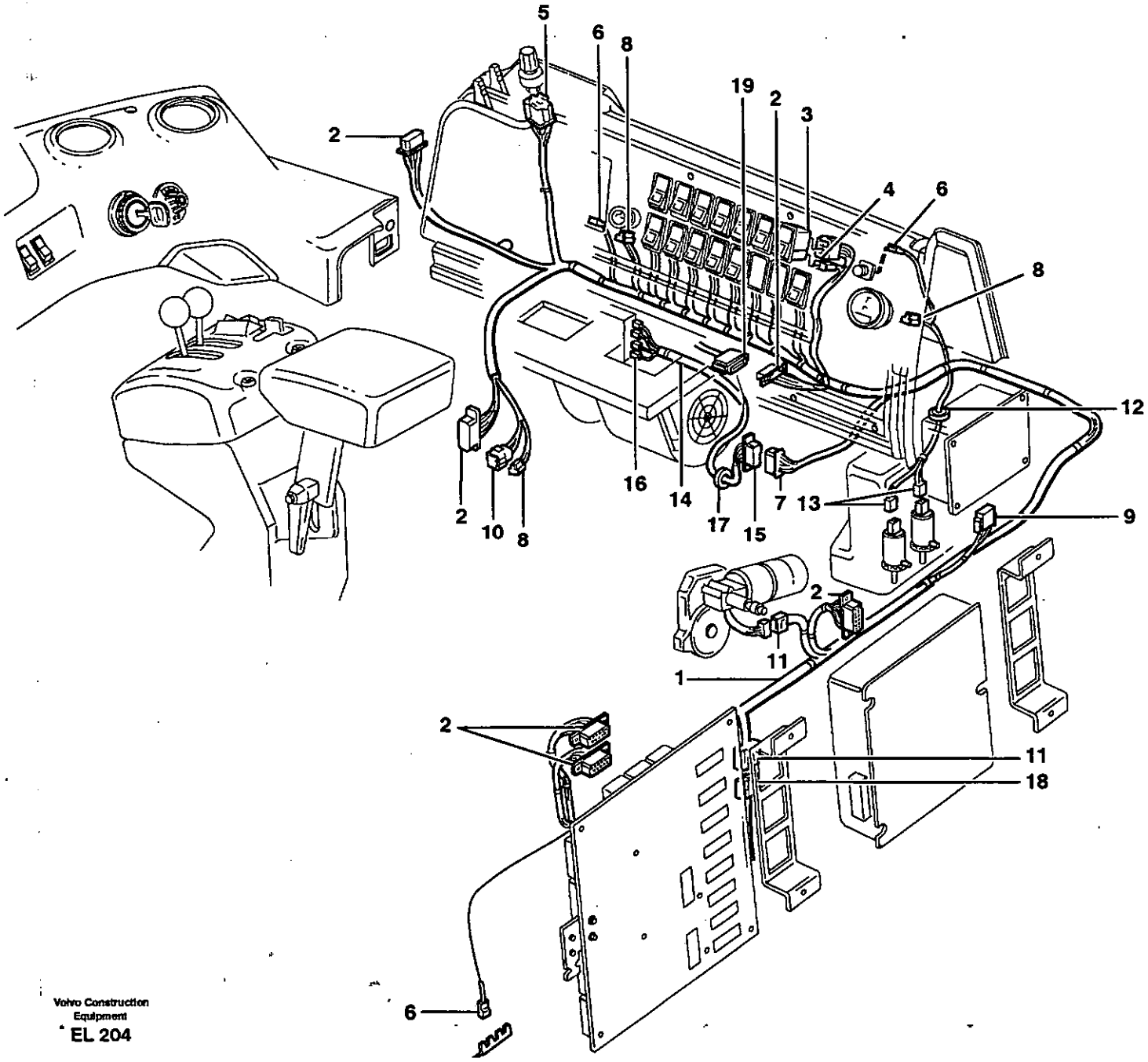
5
6
8
19
2
3
4
6
8
12
2
16
14
17
15
7
13
9
2
10
8
2
11
1
2
11
18
6

Fig.	Part No.	Quantity 1	2	3	PS	KIT	Description	Dénomination	Bezeichnung	Denominación	Benämning	Notes
8	**VOE 13958210**	4					•Rcpt Housing	•Douille Isolan.	•Steckbuchse	•Aislador Mangui	•Hylsisolator	
9	**VOE 8159086**	1					•Rcpt Housing	•Douille Isolan.	•Steckbuchse	•Aislador Mangui	•Hylsisolator	
10	**VOE 948295**	1					•Pin Housing	•Fiche Isolante	•Rundstecker	•Aislad Clavija	•Stiftisolator	
11	**VOE 968388**	2					•Insulator	•Isolateur	•Isolator	•Aislador	•Isolator	
12	**VOE 961970**	1					•Plug	•Bouchon	•Stopfen	•Tapon	•Plugg	
13	**VOE 1259830**	2					•Insulator	•Isolateur	•Isolator	•Aislador	•Isolator	
14	**VOE 11041350**	1					Cable harness	Faisceau cables	Kabelbaum	Manojo cables	Ledningsmatta	1245)
							•CONNECTED TO:	•CONNECTÉ A:	•ANGESCHLOSSEN:	•CONECTADO A:	•ANSLUTER TILL:	
							••Wire harness	••Faisceau cables	••Kabelbaum	••Manojo cables	••Ledningsmatta	SG
							••Fan, cab	••Ventilateur,cabine	••Gebläse, Fahrerhau	••Ventilador,cabina	••Fläkt, hytt	
15	**VOE 1096614**	1					•Insulator	•Isolateur	•Isolator	•Aislador	•Isolator	
16	**VOE 13949597**	5					•Insulator	•Isolateur	•Isolator	•Aislador	•Isolator	
17	**VOE 13961962**	1					•Ptct Bushing	•Bague Protection	•Schutzhulse	•Buje Proteccion	•Skyddsbussning	
18		1					Wire harness	Faisceau cables	Kabelbaum	Manojo cables	Ledningsmatta	Air conditioning
19		1					Wire harness	Faisceau cables	Kabelbaum	Manojo cables	Ledningsmatta	See group 371, Page 261

1245) **GB:** Including parts: Wire assembly, hose, manifold, cable terminal and isulator See Group 379. **FR:** Article: cable, flexible, tubulure, cosse cable y isolant. See Group 379 **DE:** Artikeln: El leitung, Schlauch, Verzweigung, Kabelschuh und Isolator. See Group 379. **ES:** Articulo: cable, manguera, bifurcacion, terminal cable et aislador. See Group 379. **SE:** Artiklar: ledning, slang, förgrening, ledningssko och isolator. See Group 379

1		**Ledningsmatta, manöverpanel.** **Manojo de cables, cabina** **Kabelbäume, Kabine** **Faisceau de câbles, cabine** **Cable harnesses, cab**	Catalogue id **20086**	Group **371**
2				
3			Illustr. No **EL204**	Section **650**
4				
5			Issue **VOE 63B9920086**	Page **267**

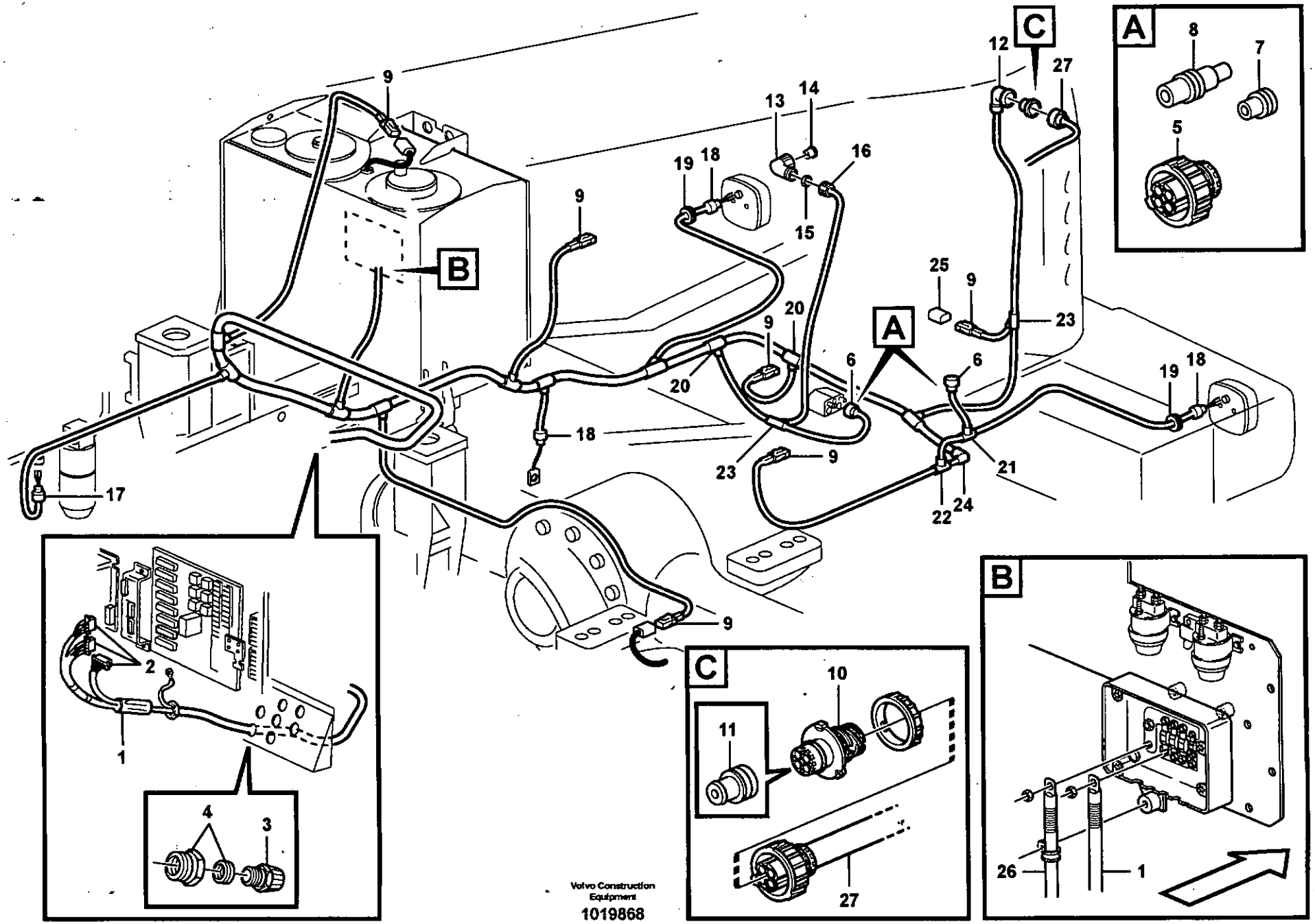
A
B
C
1
2
3
4
5
6
7
8
9
10
11
12
13
14
15
16
17
18
19
20
21
22
23
24
25
26
27
Volvo Construction Equipment
1019868

Fig.	Part No.	Quantity 1	2	3	PS	KIT	Description	Dénomination	Bezeichnung	Denominación	Benämning	Notes
1	**VOE 11171495**	1					Cable harness	Faisceau cables	Kabelbaum	Manojo cables	Ledningsmatta	1245)
							•CONNECTED TO:	•CONNECTÉ A:	•ANGESCHLOSSEN:	•CONECTADO A:	•ANSLUTER TILL:	
							••El Distr Unit	••Centrale Elect	••Elektrozentrale	••Central Electr	••Elcentral	R, RB, RA, +30
							••Level sensor,hyd flu	••Detec,nivau,fluide h	••Fullst.geber,hyd öl	••Emisor nivel,aceite	••Nivågivare,hyd olja	SE906
							••Fuse	••Fusible	••Sicherung	••Fusible	••Säkring	FU70
							••Temp. sensor, shaft	••Detecteur temp, arb	••Temperaturgeber,w	••Sensor temperat, ej	••Temperaturgivare,a	SE411
							••Compressor	••Compresseur	••Kompressor	••Compresor	••Kompressor	AC, MA801
							••Pressure switch	••Interrupteur de pres	••Druckschalter	••Interruptor pulsador	••Tryckbrytare	AC, SE804
							••Alternator	••Alternateur	••Lichtmaschine	••Alternador	••Generator	RD
							••Earth	••Terre	••Erde	••Tierra	••Jord	31 R2
							••Tail light, RH	••Feu AR, RH	••Heckleuchte, RH	••Piloto trasero, RH	••Baklykta, RH	LA303, LA327, LA331
							••Insulator	••Isolateur	••Isolator	••Aislador	••Isolator	RR, Radio fuse
							••Fan	••Ventilateur	••Ventilator	••Ventilador	••Fläkt	RP
							••Fan	••Ventilateur	••Ventilator	••Ventilador	••Fläkt	SE211
							••Tail lamp, LH	••Feu AR, LH	••Heckleuchte, LH	••Piloto trasero, LH	••Baklykta, LH	LA306, LA326, LA329
							••Level sensor, fuel	••Detect.niveau,carbu	••Fullst.geber,kraftsto	••Emisor nivel,combu	••Nivågivare,bränsle	SE207
							••Temp sensor,coola	••Detec temp ,liquide	••Tempgeber,kuhlfus	••Sensor temp,antico	••Tempgivare,kylvätsk	SE210
							••Radiator casing	••Boitier radiateur	••Kühlerhaube	••Cubierta radiador	••Kylarkåpa	RZ
2	**VOE 1096619**	3					•Insulator	•Isolateur	•Isolator	•Aislador	•Isolator	
3	**VOE 14343156**	1					•Fitting	•Ecrou raccord	•Verschraubung	•Racor	•Förskruvning	
4	**VOE 11039398**	1					•Reduction	•Reduction	•Reduzierung	•Reduccion	•Reducering	29/21M
4		1			NS		•Reduction	•Reduction	•Reduzierung	•Reduccion	•Reducering	13 - 10
5	**VOE 8159013**	2					•Insulator	•Isolateur	•Isolator	•Aislador	•Isolator	
6	**VOE 3987767**	2					•Adapter	•Raccord Reduct.	•Verbind Stutzen	•Adaptador	•Adapter	
7	**VOE 8159012**	5					•Seal	•Joint	•Dichtung	•Reten	•Tätning	
8	**VOE 8155899**	2					•Plug	•Bouchon	•Stopfen	•Tapon	•Plugg	
9	**VOE 1624477**	6					•Rcpt Housing	•Douille Isolan.	•Steckbuchse	•Aislador Mangui	•Hylsisolator	

1245) **GB:** Including parts: Wire assembly, hose, manifold, cable terminal and isulator See Group 379. **FR:** Article: cable, flexible, tubulure, cosse cable y isolant. See Group 379 **DE:** Artikeln: El leitung, Schlauch, Verzweigung, Kabelschuh und Isolator. See Group 379. **ES:** Articulo: cable, manguera, bifurcacion, terminal cable et aislador. See Group 379. **SE:** Artiklar: ledning, slang, förgrening, ledningssko och isolator. See Group 379

1		**Ledningsmatta, bakre** **Manojo de cable, trasero** **Kabelbaum, hinten** **Faisceau de câble, arrière** **Cable harness, rear**	Catalogue id **20086**	Group **371**
2				
3			Illustr. No **1019868**	Section **700**
4				
5			Issue **VOE 63B9920086**	Page **269**

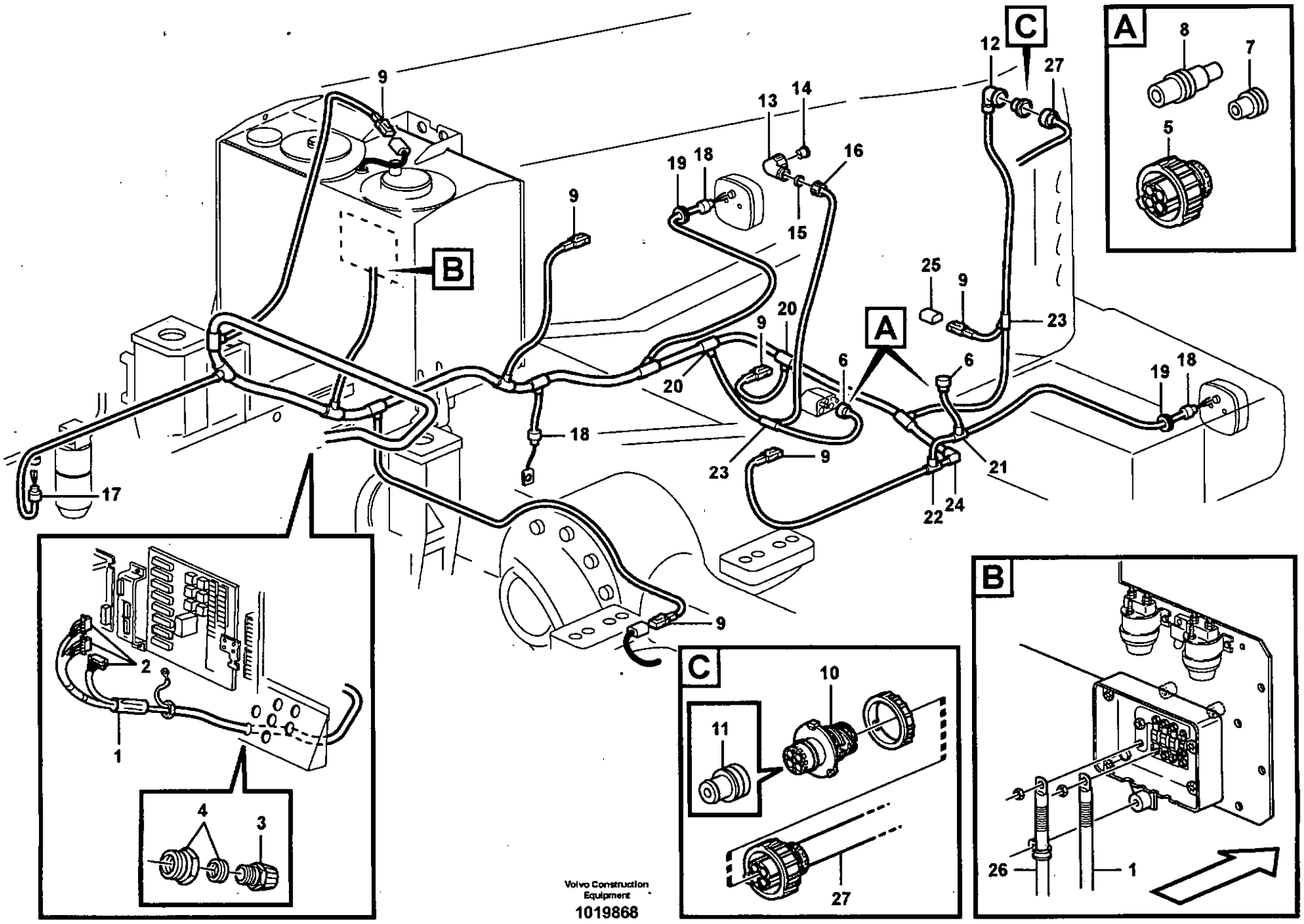
A
B
C
1
2
3
4
5
6
7
8
9
10
11
12
13
14
15
16
17
18
19
20
21
22
23
24
25
26
27
Volvo Construction Equipment
1019868

Fig.	Part No.	Quantity 1	2	3	PS	KIT	Description	Dénomination	Bezeichnung	Denominación	Benämning	Notes
10	**VOE 3944972**	1					•Insulator	•Isolateur	•Isolator	•Aislador	•Isolator	
11	**VOE 3963410**	4					•Seal	•Joint	•Dichtung	•Reten	•Tätning	
12	**VOE 3985598**	1					•Guard	•Protection	•Schutz	•Protección	•Skydd	
13	**VOE 4803791**	1					•Elbow Union	•Coude Raccord	•Winkelverschrbg	•Union Angular	•Vinkelförskruv	
14	**VOE 4803790**	1					•Rubber Plug	•Bouchon Caoutc.	•Gummistöpsel	•Tapon Goma	•Gummipropp	
15	**VOE 11039262**	1					•Sealing ring	•Bague d'étanchéité	•Runddichtring	•Anillo reten	•Tätningsring	
16	**VOE 4803794**	1					•Nut	•Ecrou	•Mutter	•Tuerca	•Mutter	
17	**VOE 11039397**	1					•End Sleeve	•Douille Extrem.	•Aderendhülse	•Manguito Final	•Ändhylsa	
18	**VOE 4803711**	3					•End Sleeve	•Douille Extrem.	•Aderendhülse	•Manguito Final	•Ändhylsa	
19	**VOE 961970**	2					•Plug	•Bouchon	•Stopfen	•Tapon	•Plugg	
20	**VOE 11039710**	2					•Manifold	•Tubulure	•Verzweigung	•Bifurcacion	•Förgrening	
21	**VOE 14340330**	1					•Manifold	•Tubulure	•Verzweigung	•Bifurcacion	•Förgrening	
22	**VOE 14267351**	1					•Manifold	•Tubulure	•Verzweigung	•Bifurcacion	•Förgrening	
23	**VOE 11039665**	2					•Manifold	•Tubulure	•Verzweigung	•Bifurcacion	•Förgrening	
24	**VOE 11039843**	1					•Elbow	•Coude	•Winkelstueck	•Tubo acodado	•Vinkel	
25	**VOE 1307049**	1					Pin Housing	Fiche Isolante	Rundstecker	Aislad Clavija	Stiftisolator	RR
26		1					Battery Cable	Câble batterie	Batterieleitung	Cable Bateria	Batteriledning	See group 371, Page 225
27		1					Cable harness	Faisceau cables	Kabelbaum	Manojo cables	Ledningsmatta	See group 371, Page 275

1		**Ledningsmatta, bakre** **Manojo de cable, trasero** **Kabelbaum, hinten** **Faisceau de câble, arrière** **Cable harness, rear**
2		
3		
4		
5		

Catalogue id **20086**	Group **371**
Illustr. No **1019868**	Section **700**
Issue **VOE 63B9920086**	Page **271**

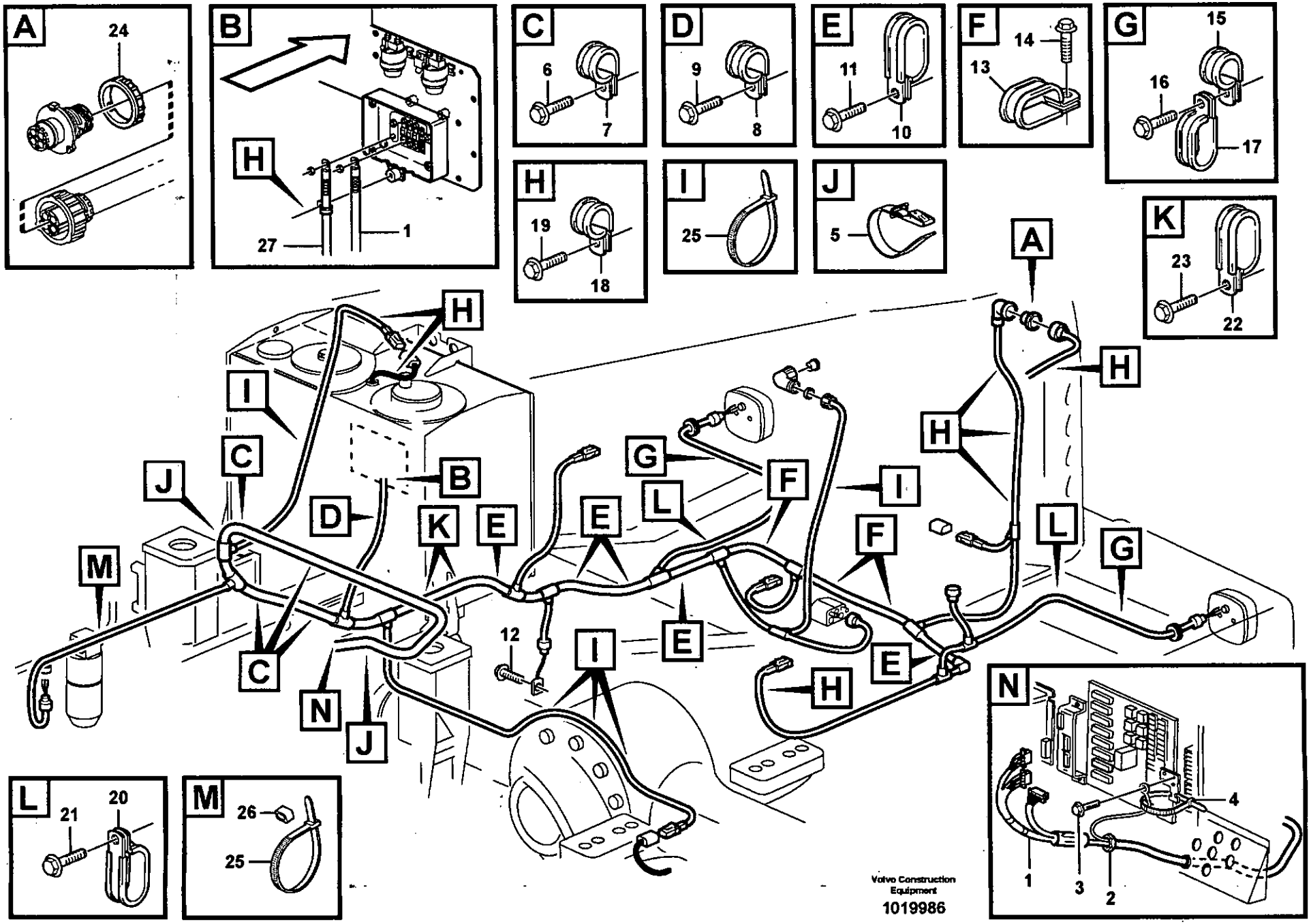
A
24
B
H
27
1
C
6
7
D
9
8
E
11
10
F
14
13
G
15
16
17
H
19
18
I
25
J
5
K
23
22
A
H
H
I
C
J
B
D
K
E
E
G
L
F
I
F
H
L
G
M
12
I
E
E
C
N
J
H
N
4
1
3
2
L
21
20
M
26
25
Volvo Construction Equipment
1019986

Fig.	Part No.	Quantity 1	2	3	PS	KIT	Description	Dénomination	Bezeichnung	Denominación	Benämning	Notes
1		1					Wire harness	Faisceau cables	Kabelbaum	Manojo cables	Ledningsmatta	See group 371, Page 269
2	VOE 11147868	1					Plastic Nut	Ecrou Plastique	Plastikmutter	Tuerca Plastica	Plastmutter	
3	VOE 947107	1					Flange screw	Vis à bride	Flanschschraube	Torn embridado	Flänsskruv	
4	VOE 4881438	1					Strip Clamp	Ruban Serrage	Kabelbinder	Abraz Cinta	Bandklamma	
5	VOE 11104606	3					Retaining Strap	Courroi.serrage	Halteriemen	Correa Tensora	Spännrem	
6	VOE 13949997	4					Clamp	Pince Serrage	Klemme	Abrazadera	Klämma	
7	VOE 13946173	4					Flange screw	Vis à bride	Flanschschraube	Torn embridado	Flänsskruv	
8	VOE 13949746	1					Clamp	Pince Serrage	Klemme	Abrazadera	Klämma	
9	VOE 13946173	1					Flange screw	Vis à bride	Flanschschraube	Torn embridado	Flänsskruv	
10	VOE 11025709	5					Clamp	Pince Serrage	Klemme	Abrazadera	Klämma	
11	VOE 13946173	5					Flange screw	Vis à bride	Flanschschraube	Torn embridado	Flänsskruv	
12	VOE 13949888	1					Screw	Vis	Schraube	Tornillo	Skruv	
13	VOE 13977599	3					Clamp	Pince Serrage	Klemme	Abrazadera	Klämma	
14	VOE 13946173	3					Flange screw	Vis à bride	Flanschschraube	Torn embridado	Flänsskruv	
15	VOE 942810	2					Clamp	Pince Serrage	Klemme	Abrazadera	Klämma	
16	VOE 13946173	2					Flange screw	Vis à bride	Flanschschraube	Torn embridado	Flänsskruv	
17		2					Clamp	Pince Serrage	Klemme	Abrazadera	Klämma	See group 371, Page 225
18	VOE 13949746	8					Clamp	Pince Serrage	Klemme	Abrazadera	Klämma	
19	VOE 13946173	8					Flange screw	Vis à bride	Flanschschraube	Torn embridado	Flänsskruv	
20	VOE 968136	1					Clamp	Pince Serrage	Klemme	Abrazadera	Klämma	
	VOE 11025709	1					Clamp	Pince Serrage	Klemme	Abrazadera	Klämma	
	VOE 13949747	1					Clamp	Pince Serrage	Klemme	Abrazadera	Klämma	
21	VOE 13946173	2					Flange screw	Vis à bride	Flanschschraube	Torn embridado	Flänsskruv	
22	VOE 11019169	2					Clamp	Pince Serrage	Klemme	Abrazadera	Klämma	
23	VOE 13946173	2					Flange screw	Vis à bride	Flanschschraube	Torn embridado	Flänsskruv	
24	VOE 3963413	1					Lock Ring	Anneau Verrouillage	Schlossring	Anillo Segurid	Låsring	
25	VOE 4881440	8					Strip Clamp	Ruban Serrage	Kabelbinder	Abraz Cinta	Bandklamma	
26	VOE 11003221	1					Mounting Ring	Bague Montage	Montagering	Anillo Montaje	Monteringsring	
27		1					Battery Cable	Câble batterie	Batterieleitung	Cable Bateria	Batteriledning	See group 371, Page 225

1	
2	
3	
4	
5	

Bakre ledningsmatta med monteringsdetaljer
Manojo de cable trasero con accesorios de montaje
Kabelbaum hinten mit Anbauteilen
Faisceau de câble arrière avec pièces de montage
Rear cable harness with assembly parts

Catalogue id	Group
20086	371
Illustr. No	Section
1019986	750
Issue	Page
VOE 63B9920086	273

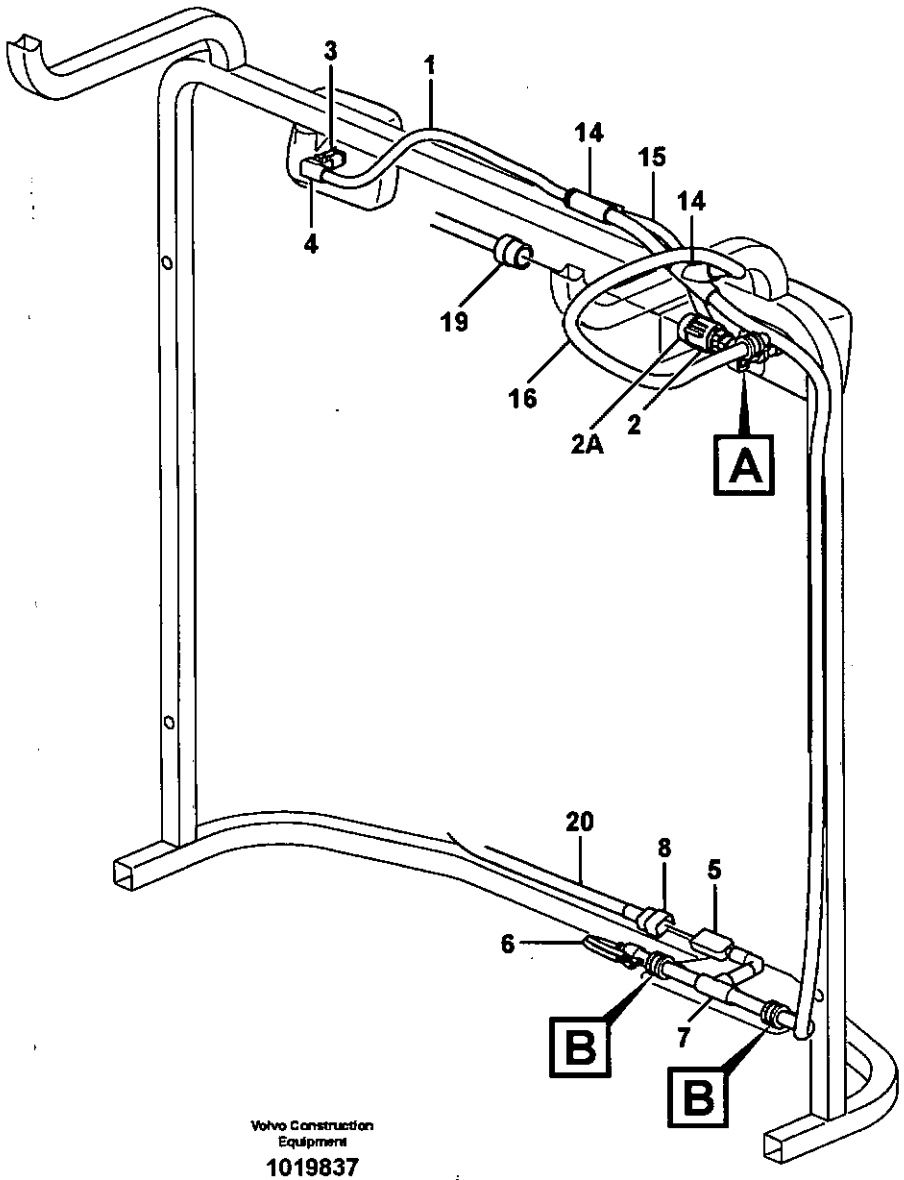

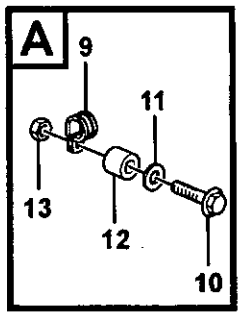

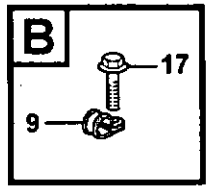

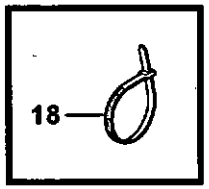

Volvo Construction Equipment
1019837

Fig.	Part No.	Quantity 1	2	3	PS	KIT	Description	Dénomination	Bezeichnung	Denominación	Benämning	Notes
		1					Radiator Casing	Boiti.radiateur	Kuhlerhaube	Cubiert Radiado	Kylarkåpa	1245)
												See group 823, Page 725
1	**VOE 11171478**	1					•Cable harness	•Faisceau cables	•Kabelbaum	•Manojo cables	•Ledningsmatta	1245)
							••CONNECTED TO:	••CONNECTÉ A:	••ANGESCHLOSSEN:	••CONECTADO A:	••ANSLUTER TILL:	
							•••Radiator casing	•••Boitier radiateur	•••Kühlerhaube	•••Cubierta radiador	•••Kylarkåpa	RZ
							•••B-up Wrn Unit	•••Avertisse.recul	•••Rückfahrwarner	•••Avisador Retroc	•••Backvarnare	SA 803
							•••Work Lamp	•••Lampe Travail	•••Arbeitslampe	•••Lampara Trabajo	•••Arbetslampa	LA320, LA321
							•••Sign Lamp	•••Eclairag.plaque	•••Kennzeichenleucht	•••Lampara Letrero	•••Skyltlykta	RE
2	**VOE 8159013**	1					••Insulator	••Isolateur	••Isolator	••Aislador	••Isolator	
2A	**VOE 3987767**	1					••Adapter	••Raccord Reduct.	••Verbind Stutzen	••Adaptador	••Adapter	
3	**VOE 14370760**	2					••Socket	••Socle	••Steckdose	••Toma De Corrien	••Stickdosa	
4	**VOE 11170005**	2					••Adapter	••Raccord Reduct.	••Verbind Stutzen	••Adaptador	••Adapter	
5	**VOE 1624477**	1					••Rcpt Housing	••Douille Isolan.	••Steckbuchse	••Aislador Mangui	••Hylsisolator	
	VOE 1095059	1					••Joint Nipple	••Raccord	••Verbind Nippel	••Niple Union	••Skarvnippel	
6	**VOE 11039397**	1					••End Sleeve	••Douille Extrem.	••Aderendhülse	••Manguito Final	••Ändhylsa	
7	**VOE 11039709**	1					••Manifold	••Tubulure	••Verzweigung	••Bifurcacion	••Förgrening	
8	**VOE 1307049**	1					•Pin Housing	•Fiche Isolante	•Rundstecker	•Aislad Clavija	•Stiftisolator	
9	**VOE 13949746**	3					•Clamp	•Pince Serrage	•Klemme	•Abrazadera	•Klämma	
10	**VOE 13965179**	2					•Flange screw	•Vis à bride	•Flanschschraube	•Torn embridado	•Flänsskruv	
11	**VOE 13960141**	2					•Washer	•Rondelle	•Scheibe	•Arandela	•Bricka	
12	**VOE 11174533**	2					•Spacer	•Entretoise	•Abstandstueck	•Casquillo distanciad	•Distans	
13	**VOE 13945408**	2					•Nut	•Ecrou	•Mutter	•Tuerca	•Mutter	
14	**VOE 11039665**	2					•Manifold	•Tubulure	•Verzweigung	•Bifurcacion	•Förgrening	
15	**VOE 11039491**	REQ					•Hose	•Durit	•Schlauch	•Tubo flexible	•Slang	
16	**VOE 11170006**	REQ					•Hose	•Durit	•Schlauch	•Tubo flexible	•Slang	
17	**VOE 13946173**	2					•Flange screw	•Vis à bride	•Flanschschraube	•Torn embridado	•Flänsskruv	
18	**VOE 4881440**	1					Strip Clamp	Ruban Serrage	Kabelbinder	Abraz Cinta	Bandklamma	

1245) **GB:** Including parts: Wire assembly, hose, manifold, cable terminal and isulator See Group 379. **FR:** Article: cable, flexible, tubulure, cosse cable y isolant. See Group 379 **DE:** Artikeln: El leitung, Schlauch, Verzweigung, Kabelschuh und Isolator. See Group 379. **ES:** Articulo: cable, manguera, bifurcacion, terminal cable et aislador. See Group 379. **SE:** Artiklar: ledning, slang, förgrening, ledningssko och isolator. See Group 379

1		**Ledningsmatta, kylare**
2		**Manojo de cable, radiador**
3		**Kabelbaum, Kühler**
4		**Faisceau de câbles, radiateur**
5		**Cable harness, radiator**

Catalogue id **20086**	Group **371**
Illustr. No **1019837**	Section **800**
Issue **VOE 63B9920086**	Page **275**

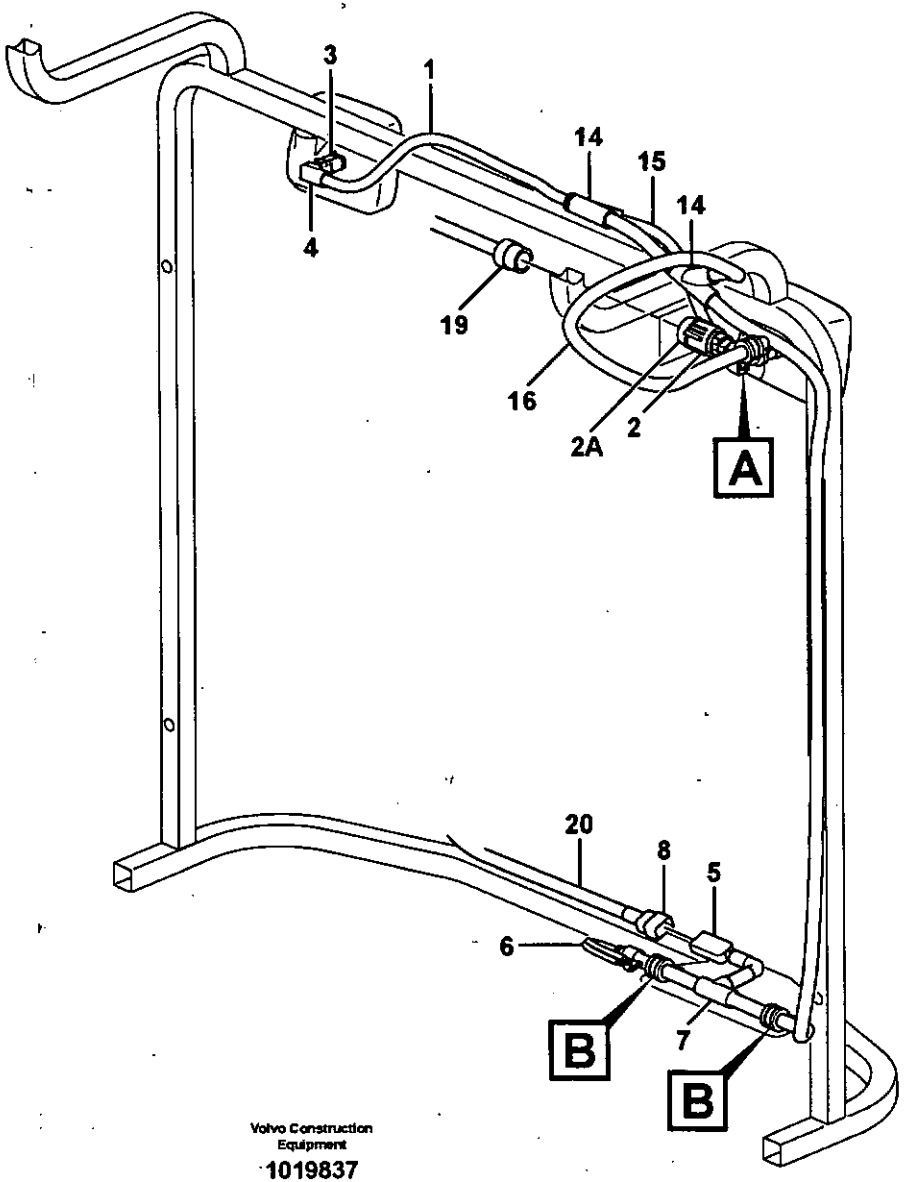

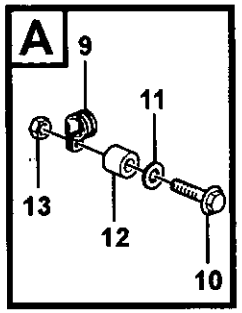

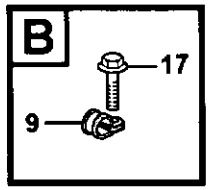

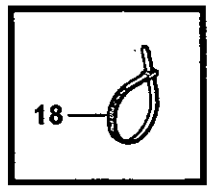

Volvo Construction Equipment
1019837

Fig.	Part No.	Quantity 1	2	3	P S	K I T	Description	Dénomination	Bezeichnung	Denominación	Benämning	Notes
19		1					Cable harness	Faisceau cables	Kabelbaum	Manojo cables	Ledningsmatta	See group 371, Page 269
20		1					Cable harness	Faisceau cables	Kabelbaum	Manojo cables	Ledningsmatta	NUMBER PLATE

1		**Ledningsmatta, kylare** **Manojo de cable, radiador** **Kabelbaum, Kühler** **Faisceau de câbles, radiateur** **Cable harness, radiator**	Catalogue id **20086**	Group **371**
2				
3			Illustr. No **1019837**	Section **800**
4				
5			Issue **VOE 63B9920086**	Page **277**

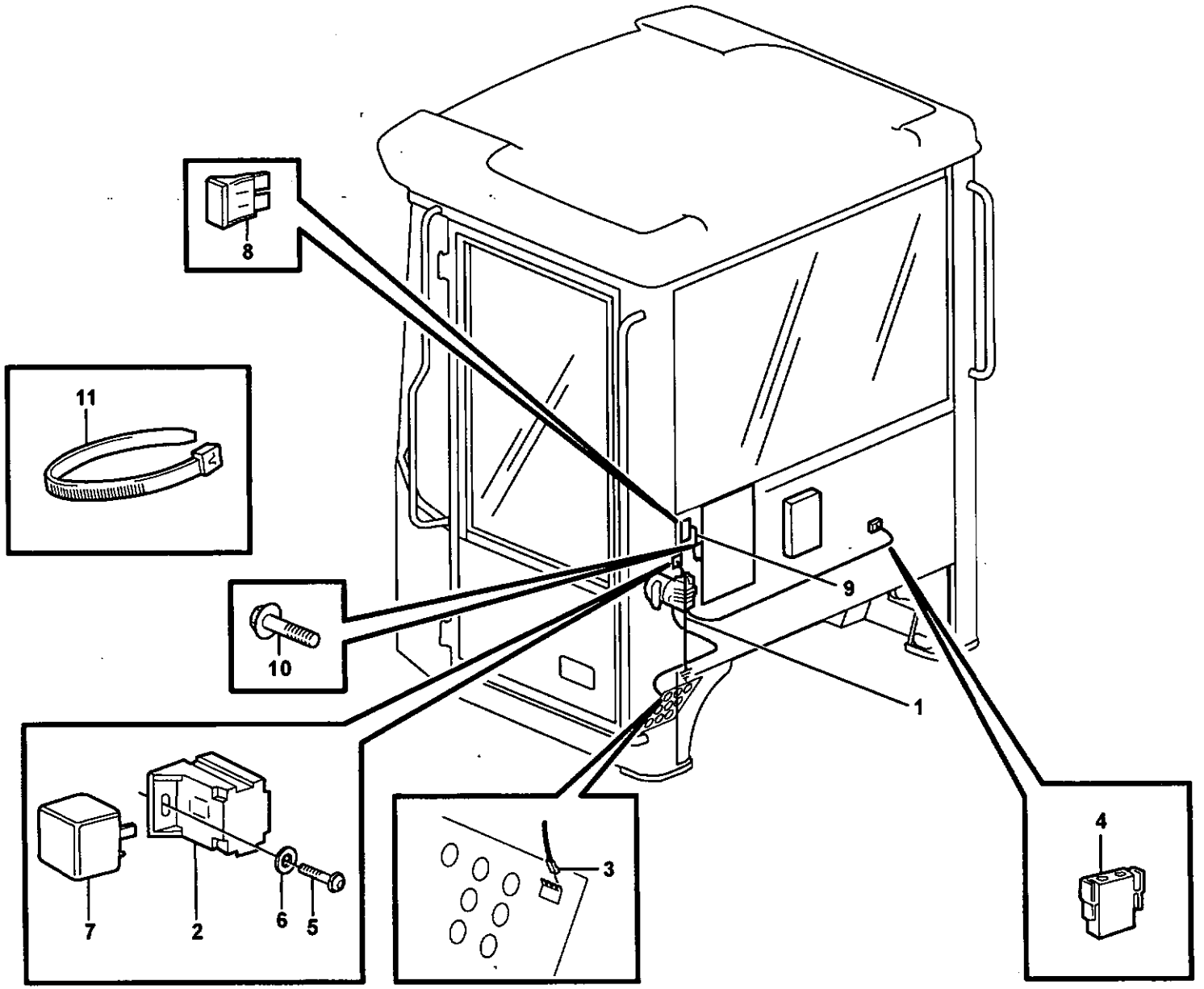

Volvo Construction Equipment
1019706

Fig.	Part No.	Quantity 1	2	3	PS	KIT	Description	Dénomination	Bezeichnung	Denominación	Benämning	Notes
1	**VOE 11040658**	1					Cable harness	Faisceau cables	Kabelbaum	Manojo cables	Ledningsmatta	1245)
2	**VOE 977184**	1					•Insulator	•Isolateur	•Isolator	•Aislador	•Isolator	
3	**VOE 13949597**	3					•Insulator	•Isolateur	•Isolator	•Aislador	•Isolator	
4	**VOE 13948996**	1					•Insulator	•Isolateur	•Isolator	•Aislador	•Isolator	
5	**VOE 969278**	1					Six Point Socket Scre	Vis à six pans creux	Innensechskantschra	Tornillo de cabeza he	Sexkantsskruv	
6	**VOE 13940090**	1					Washer	Rondelle	Scheibe	Arandela	Bricka	
7	**VOE 20374662**	1					Relay	Relais	Relais	Rele	Relä	RE803
8	**VOE 969161**	1					Fuse	Fusible	Schmelzsicherung	Fusible	Smältsäkring	10A
	VOE 13969160	1					Fuse	Fusible	Schmelzsicherung	Fusible	Smältsäkring	5A
9	**VOE 11041913**	1					Wire	Câble	Leitung	Cable	Ledning	1245)
10	**VOE 947107**	1					Flange screw	Vis à bride	Flanschschraube	Torn embridado	Flänsskruv	
11	**VOE 4881438**	REQ					Strip Clamp	Ruban Serrage	Kabelbinder	Abraz Cinta	Bandklamma	

1245) **GB:** Including parts: Wire assembly, hose, manifold, cable terminal and isulator See Group 379. **FR:** Article: cable, flexible, tubulure, cosse cable y isolant. See Group 379 **DE:** Artikeln: El leitung, Schlauch, Verzweigung, Kabelschuh und Isolator. See Group 379. **ES:** Articulo: cable, manguera, bifurcacion, terminal cable et aislador. See Group 379. **SE:** Artiklar: ledning, slang, förgrening, ledningssko och isolator. See Group 379

1		**Ledningsmatta, luftfjädrande förarstol** **Manojo de cables, asiento del conductor de suspensión neumática** **Kabelbaum, luftgefederterfahrersitz** **Faisceau de câbles, siège de conducteur suspension pneumatique** **Cable harness, air-suspension seat**	Catalogue id **20086**	Group **371**
2				
3			Illustr. No **1019706**	Section **850**
4				
5		**80506, 80572, 83070**	Issue **VOE 63B9920086**	Page **279**

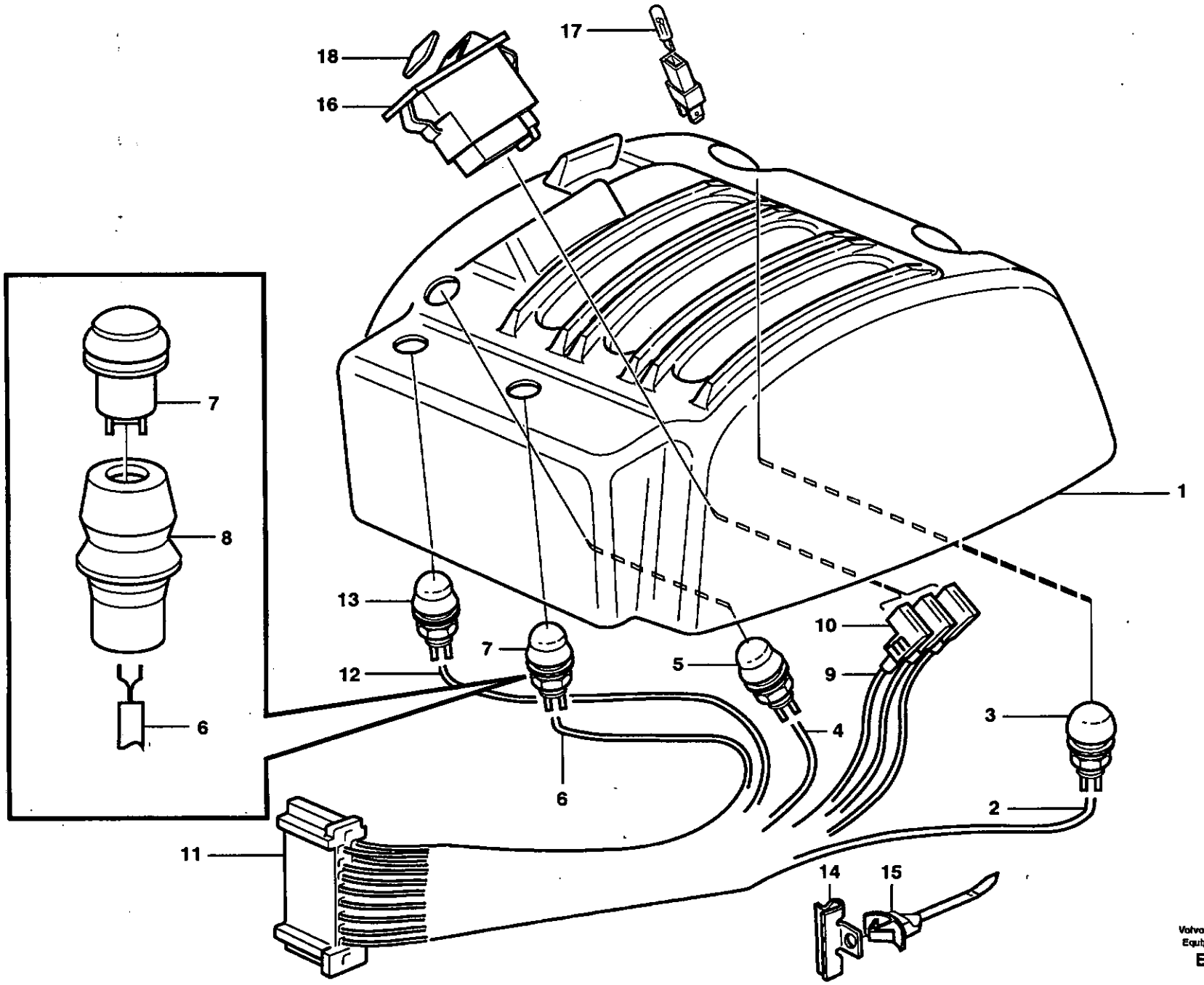
17
18
16
1
7
8
6
13
7
12
6
5
10
9
4
3
2
11
14
15

Fig.	Part No.	Quantity 1	2	3	PS	KIT	Description	Dénomination	Bezeichnung	Denominación	Benämning	Notes
		1			NS		Casing	Boitier	Gehäuse	Cubierta	Kåpa	
			1		NS		Casing	Boitier	Gehäuse	Cubierta	Kåpa	
1	**VOE 11006225**	1					•Casing	•Boitier	•Gehäuse	•Cubierta	•Kåpa	
	VOE 11006226		1				•Casing	•Boitier	•Gehäuse	•Cubierta	•Kåpa	
2	**VOE 11170674**	1	1				•Cable harness	•Faisceau cables	•Kabelbaum	•Manojo cables	•Ledningsmatta	SW403
3	**VOE 11039681**	1	1				••Switch	••Commutateur	••Schalter	••Contactor	••Strömställare	
4	**VOE 11170677**	1	1				•Cable harness	•Faisceau cables	•Kabelbaum	•Manojo cables	•Ledningsmatta	SW406
5	**VOE 11039681**	1	1				••Switch	••Commutateur	••Schalter	••Contactor	••Strömställare	
6	**VOE 11170676**	1	1				•Cable harness	•Faisceau cables	•Kabelbaum	•Manojo cables	•Ledningsmatta	SW405
7	**VOE 11039681**	1	1				••Switch	••Commutateur	••Schalter	••Contactor	••Strömställare	
8	**VOE 11104727**	1	1				••Anchorage	••Fixation	••Halterung	••Fijacion	••Fäste	
9	**VOE 11041399**	1	1				•Cable harness	•Faisceau cables	•Kabelbaum	•Manojo cables	•Ledningsmatta	SW404
10	**VOE 13944221**	3	3				••Housing	••Isolant	••Isolator	••Aislador	••Isolator	
11	**VOE 1096615**	1	1				••Insulator	••Isolateur	••Isolator	••Aislador	••Isolator	
12	**VOE 11170678**	1	1				•Cable harness	•Faisceau cables	•Kabelbaum	•Manojo cables	•Ledningsmatta	SW802
13	**VOE 11039681**	1	1				••Switch	••Commutateur	••Schalter	••Contactor	••Strömställare	
14	**VOE 11039688**	3	3				•Clip	•Clip	•Klemme	•Clip	•Clips	
15	**VOE 11039689**	3	3				•Strip Clamp	•Ruban Serrage	•Kabelbinder	•Abraz Cinta	•Bandklamma	
16	**VOE 11039439**	1	1				•Switch	•Commutateur	•Schalter	•Contactor	•Strömställare	SW404
17	**VOE 11997242**	1	1				••Bulb	••Ampoule	••Glühlampe	••Ampolla	••Glödlampa	
18	**VOE 4803548**	1	1				•Lens	•Lentille	•Linse	•Lente	•Lins	

1	**33380**	**Ledningsmattor, servoventil.** **Haces de cables, servoválvula.** **Kabelbäume, Servoventil.** **Faisceau de câbles, servo-distributeur.** **Cable harnesses, servo valve.**	Catalogue id **20086**	Group **371**
2	**82046, 82049**		Illustr. No **EK199**	Section **900**
3				
4			Issue **VOE 63B9920086**	Page **281**
5				

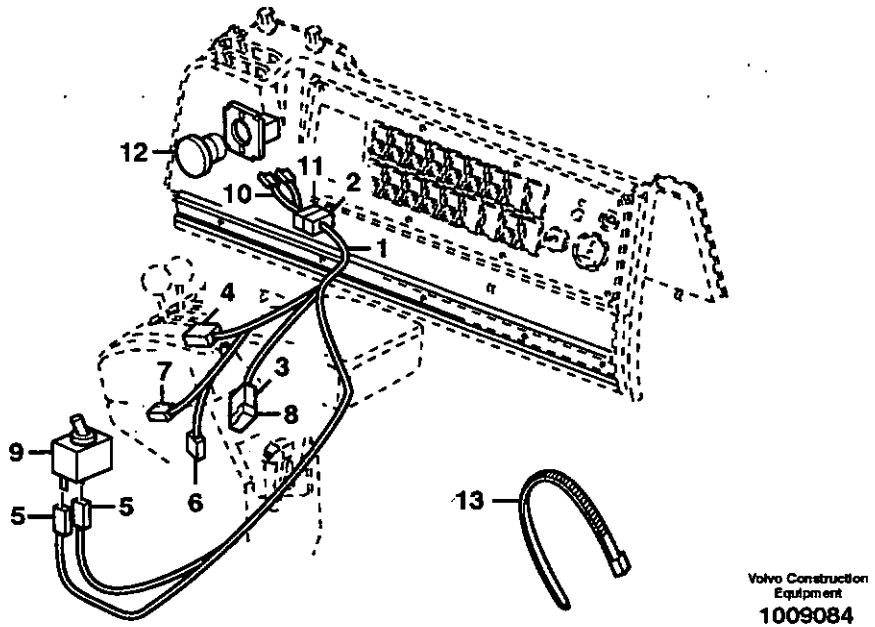

Volvo Construction Equipment
1009084

Fig.	Part No.	Quantity 1	2	3	PS	KIT	Description	Dénomination	Bezeichnung	Denominación	Benämning	Notes
1	**VOE 11040682**	1					Cable harness	Faisceau cables	Kabelbaum	Manojo cables	Ledningsmatta	
							•CONNECTED TO:	•CONNECTÉ A:	•ANGESCHLOSSEN:	•CONECTADO A:	•ANSLUTER TILL:	
							••Magnet	••Aimant	••Magnet	••Iman	••Magnet	MA906
							••Switch	••Interrupteur bas.	••Schalter	••Interruptor bas.	••Strömställare	SW918
							••Diode	••Diode	••Diode	••Diodo	••Diod	DI906
							••Receptacle housing	••Douille isolante	••Steckbuchse	••Aislador manguito	••Hylsisolator	
2	**VOE 13948996**	1					•Insulator	•Isolateur	•Isolator	•Aislador	•Isolator	
3	**VOE 13958210**	1					•Rcpt Housing	•Douille Isolan.	•Steckbuchse	•Aislador Mangui	•Hylsisolator	
4	**VOE 13948995**	1					•Pin Housing	•Fiche Isolante	•Rundstecker	•Aislad Clavija	•Stiftisolator	
5	**VOE 13949597**	2					•Insulator	•Isolateur	•Isolator	•Aislador	•Isolator	
6	**VOE 958209**	1					•Insulator	•Isolateur	•Isolator	•Aislador	•Isolator	
7	**VOE 13958210**	1					•Rcpt Housing	•Douille Isolan.	•Steckbuchse	•Aislador Mangui	•Hylsisolator	
8	**VOE 4940327**	1					Diode	Diode	Diode	Diodo	Diod	DI906
	VOE 4803274	1					•Diode	•Diode	•Dicde	•Diodo	•Diod	
9	**VOE 4786696**	1					Switch	Commutateur	Schalter	Contactor	Strömställare	SW918
10	**VOE 11100854**	1					Cable harness	Faisceau cables	Kabelbaum	Manojo cables	Ledningsmatta	
							•CONNECTED TO:	•CONNECTÉ A:	•ANGESCHLOSSEN:	•CONECTADO A:	•ANSLUTER TILL:	
							••Emergency switch	••Arrêt dØurgence	••Notabschalter	••Interruptor de emer	••Nödströmbrytare	SW913
							••Coupling Piece	••Accouplement	••Leit Verbinder	••Pieza Conexion	••Kopplingsstycke	
11	**VOE 13948995**	1					•Pin Housing	•Fiche Isolante	•Rundstecker	•Aislad Clavija	•Stiftisolator	
	VOE 969830	2					•Cable terminal	•Cosse cable	•Flachsteckhülse	•Terminal cable	•Ledningssko	
12	**VOE 11009043**	1					Pressure Switch	Mano contact	Druckschalter	Manocontacto	Tryckkontakt	
	VOE 11039341	1					Switch	Commutateur	Schalter	Contactor	Strömställare	SW913
13	**VOE 4881440**	REQ					Strip Clamp	Ruban Serrage	Kabelbinder	Abraz Cinta	Bandklamma	

1		**Ledningsmatta, hållfunktion, 3:e hydraulfunktion**
2		**Manojo cables, bloque de la palanca de mando, 3a. función hidráulica**
3		**Kabelbaum, Hebelsperre, 3. Hydraulfunktion**
4		**Ruban conducteur, bloque - levier, 3ème fonction hydraulique**
5		**Cable harness, detent, 3rd hydraulic function**
		80098

Catalogue id	Group
20086	**371**
Illustr. No	Section
1009084	**950**
Issue	Page
VOE 63B9920086	**283**

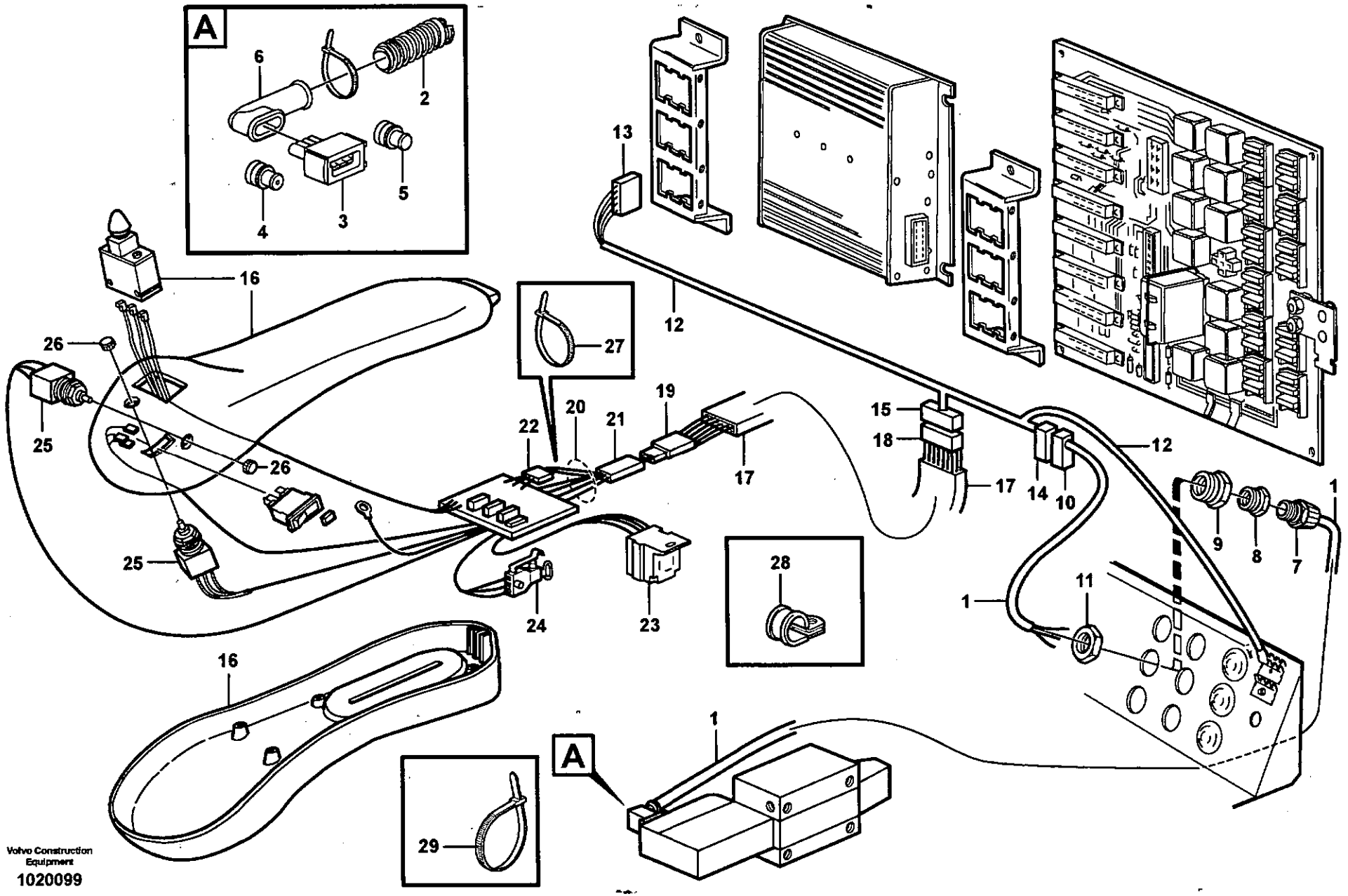
A
6
2
4
3
5
13
12
16
26
25
27
22
20
21
19
17
15
18
14
10
9
8
7
1
11
28
24
23
29
A
Volvo Construction Equipment
1020099

Fig.	Part No.	Quantity 1	2	3	PS	KIT	Description	Dénomination	Bezeichnung	Denominación	Benämning	Notes
1	**VOE 11170940**	1					Cable harness	Faisceau cables	Kabelbaum	Manojo cables	Ledningsmatta	1245)
							•CONNECTED TO:	•CONNECTÉ A:	•ANGESCHLOSSEN:	•CONECTADO A:	•ANSLUTER TILL:	
							••Solenoid valve	••Valve solenoide	••Solenoid Ventil	••Válvula solenoid	••Proport.ventil	MA601
							••Circuit Board	••Carte Circuit	••Leiterrbahnpl	••Placa Circuito	••Kretskort	OD
2	**VOE 11039491**	REQ					•Hose	•Durit	•Schlauch	•Tubo flexible	•Slang	
3	**VOE 11170109**	1					•Housing	•Carter	•Gehäuse	•Carter	•Hus	
4	**VOE 970773**	3					•Cable Seal	•Joint d'étanchéité po	•Leitungsdicht	•Sellador Cable	•Ledningstätning	
5	**VOE 970771**	1					•Cable Seal	•Joint d'étanchéité po	•Leitungsdicht	•Sellador Cable	•Ledningstätning	
6	**VOE 241308**	1					•Protective cap	•Capuchon de protect	•Schutzkappe	•Cubierta de protecci	•Skyddshatt	
7	**VOE 4803765**	1					•Hose Coupling	•Raccor.flexible	•Schlauchkupplg	•Acoplam Manguer	•Slangkoppling	
8	**VOE 11039099**	1					•Reduction	•Reduction	•Reduzierung	•Reduccion	•Reducering	
9	**VOE 4803795**	1					•Reduction	•Reduction	•Reduzierung	•Reduccion	•Reducering	
10		1			NS		•Housing	•Carter	•Gehäuse	•Carter	•Hus	
11	**VOE 11147868**	1					Plastic Nut	Ecrou Plastique	Plastikmutter	Tuerca Plastica	Plastmutter	
12	**VOE 11040513**	1					Cable harness	Faisceau cables	Kabelbaum	Manojo cables	Ledningsmatta	1245)
							•CONNECTED TO:	•CONNECTÉ A:	•ANGESCHLOSSEN:	•CONECTADO A:	•ANSLUTER TILL:	
							••Coupling Piece	••Accouplement	••Leit Verbinder	••Pieza Conexion	••Kopplingsstycke	OD
							••Coupling Piece	••Accouplement	••Leit Verbinder	••Pieza Conexion	••Kopplingsstycke	OB
							••El Distr Unit	••Centrale Elect	••Elektrozentrale	••Central Electr	••Elcentral	CDC
13	**VOE 1096619**	1					•Insulator	•Isolateur	•Isolator	•Aislador	•Isolator	CDC
14	**VOE 968388**	1					•Insulator	•Isolateur	•Isolator	•Aislador	•Isolator	OD
15		1			NS		•Insulator	•Isolateur	•Isolator	•Aislador	•Isolator	OB

1245) **GB:** Including parts: Wire assembly, hose, manifold, cable terminal and isulator See Group 379. **FR:** Article: cable, flexible, tubulure, cosse cable y isolant. See Group 379 **DE:** Artikeln: El leitung, Schlauch, Verzweigung, Kabelschuh und Isolator. See Group 379. **ES:** Articulo: cable, manguera, bifurcacion, terminal cable et aislador. See Group 379. **SE:** Artiklar: ledning, slang, förgrening, ledningssko och isolator. See Group 379

1		**Ledningsmatta, CDC - styrning.** **Manojo de cables, CDC - dirección.** **Kabelbäume, CDC - Lenkung.** **Faisceau de câbles, CDC - direction.** **Cable harness, CDC - steering.**	Catalogue id **20086**	Group **371**
2				
3			Illustr. No **1020099**	Section **1000**
4				
5		**80780**	Issue **VOE 63B9920086**	Page **285**

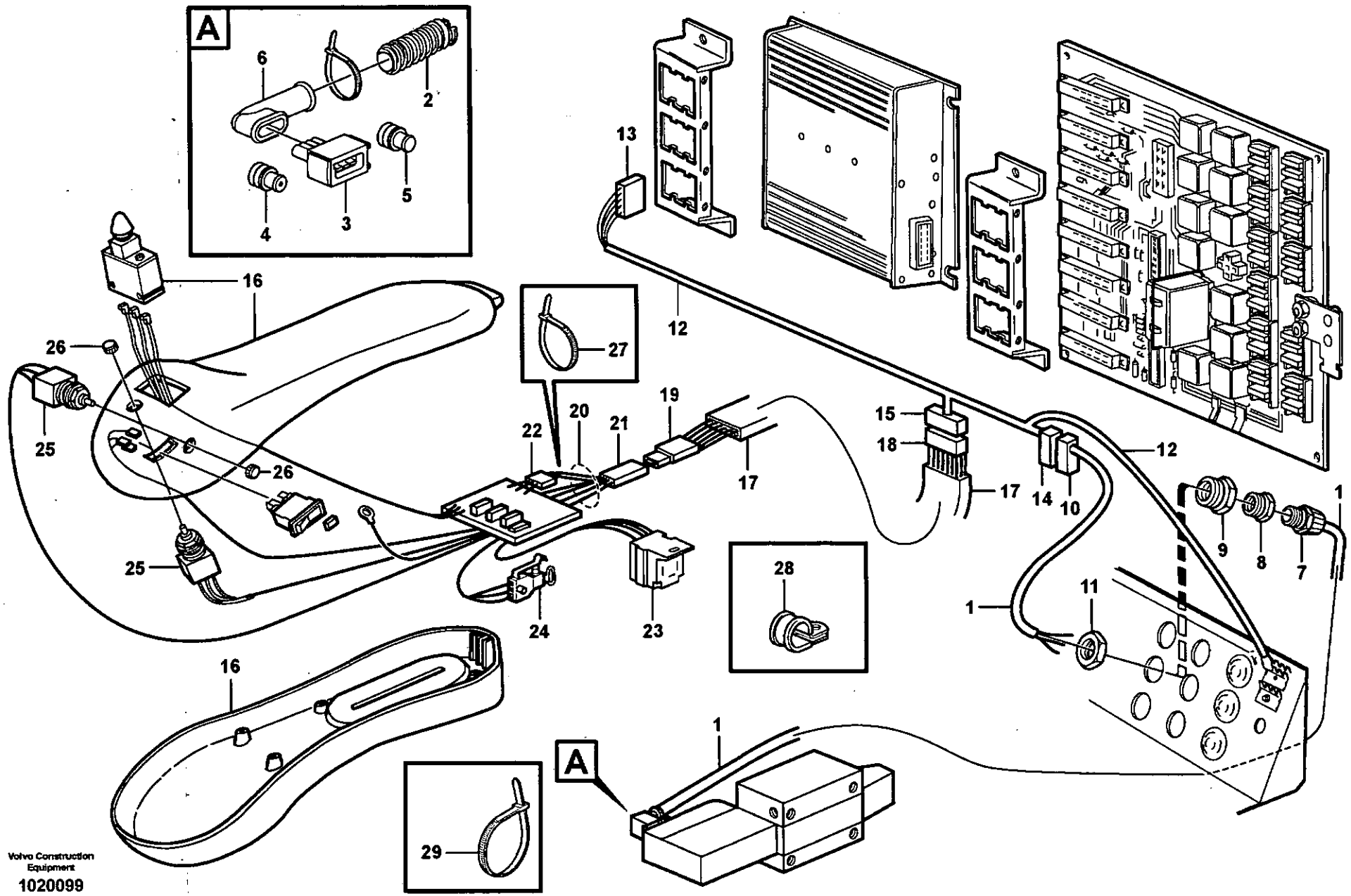
A
6
2
4
3
5
13
12
16
26
27
25
22
20
21
19
17
15
18
14
10
9
8
7
1
11
28
24
23
29
A
Volvo Construction Equipment
1020099

Fig.	Part No.	Quantity 1	2	3	PS	KIT	Description	Dénomination	Bezeichnung	Denominación	Benämning	Notes
16		1					Arm Rest	Accoudoir	Armlehne	Reposabrazos	Armstöd	See group 882, Page 847
17	**VOE 11041397**	1					•Cable harness	•Faisceau cables	•Kabelbaum	•Manojo cables	•Ledningsmatta	1245)
							••CONNECTED TO:	••CONNECTÉ A:	••ANGESCHLOSSEN:	••CONECTADO A:	••ANSLUTER TILL:	
							•••Coupling Piece	•••Accouplement	•••Leit Verbinder	•••Pieza Conexion	•••Kopplingsstycke	OC
							•••Coupling Piece	•••Accouplement	•••Leit Verbinder	•••Pieza Conexion	•••Kopplingsstycke	OB
18	**VOE 13968409**	1					••Insulator	••Isolateur	••Isolator	••Aislador	••Isolator	OB
19		1			NS		••Insulator	••Isolateur	••Isolator	••Aislador	••Isolator	OC
20	**VOE 11040512**	1					•Cable harness	•Faisceau cables	•Kabelbaum	•Manojo cables	•Ledningsmatta	1245)
							••CONNECTED TO:	••CONNECTÉ A:	••ANGESCHLOSSEN:	••CONECTADO A:	••ANSLUTER TILL:	
							•••Switch	•••Interrupteur bas.	•••Schalter	•••Interruptor bas.	•••Strömställare	SW407, 408, 409, 410
							•••Relay	•••Relais	•••Relais	•••Rele	•••Relä	RE602
							•••Contact	•••Contact	•••Kontakt	•••Contacto	•••Kontakt	OE
							•••Coupling Piece	•••Accouplement	•••Leit Verbinder	•••Pieza Conexion	•••Kopplingsstycke	OC
21	**VOE 13968409**	1					••Insulator	••Isolateur	••Isolator	••Aislador	••Isolator	OC
22	**VOE 968388**	1					••Insulator	••Isolateur	••Isolator	••Aislador	••Isolator	
23	**VOE 977184**	1					••Insulator	••Isolateur	••Isolator	••Aislador	••Isolator	
24	**VOE 8150651**	1					••Contact	••Contact	••Kontakt	••Contacto	••Kontakt	
25	**VOE 11997560**	2					••Switch	••Commutateur	••Schalter	••Contactor	••Strömställare	
26	**VOE 11992216**	2					••Knob	••Bouton	••Knauf	••Boton	••Knopp	
27	**VOE 4821292**	8					••Strip Clamp	••Ruban Serrage	••Kabelbinder	••Abraz Cinta	••Bandklamma	
28	**VOE 980614**	1					Clamp	Pince Serrage	Klemme	Abrazadera	Klämma	
29	**VOE 4881440**	REQ					Strip Clamp	Ruban Serrage	Kabelbinder	Abraz Cinta	Bandklamma	

1245) **GB:** Including parts: Wire assembly, hose, manifold, cable terminal and isulator See Group 379. **FR:** Article: cable, flexible, tubulure, cosse cable y isolant. See Group 379 **DE:** Artikeln: El leitung, Schlauch, Verzweigung, Kabelschuh und Isolator. See Group 379. **ES:** Articulo: cable, manguera, bifurcacion, terminal cable et aislador. See Group 379. **SE:** Artiklar: ledning, slang, förgrening, ledningssko och isolator. See Group 379

1		**Ledningsmatta, CDC - styrning.**	Catalogue id **20086**	Group **371**
2		**Manojo de cables, CDC - dirección.**		
3		**Kabelbäume, CDC - Lenkung.**	Illustr. No **1020099**	Section **1000**
4		**Faisceau de câbles, CDC - direction.**		
5		**Cable harness, CDC - steering.**	Issue **VOE 63B9920086**	Page **287**
		80780		

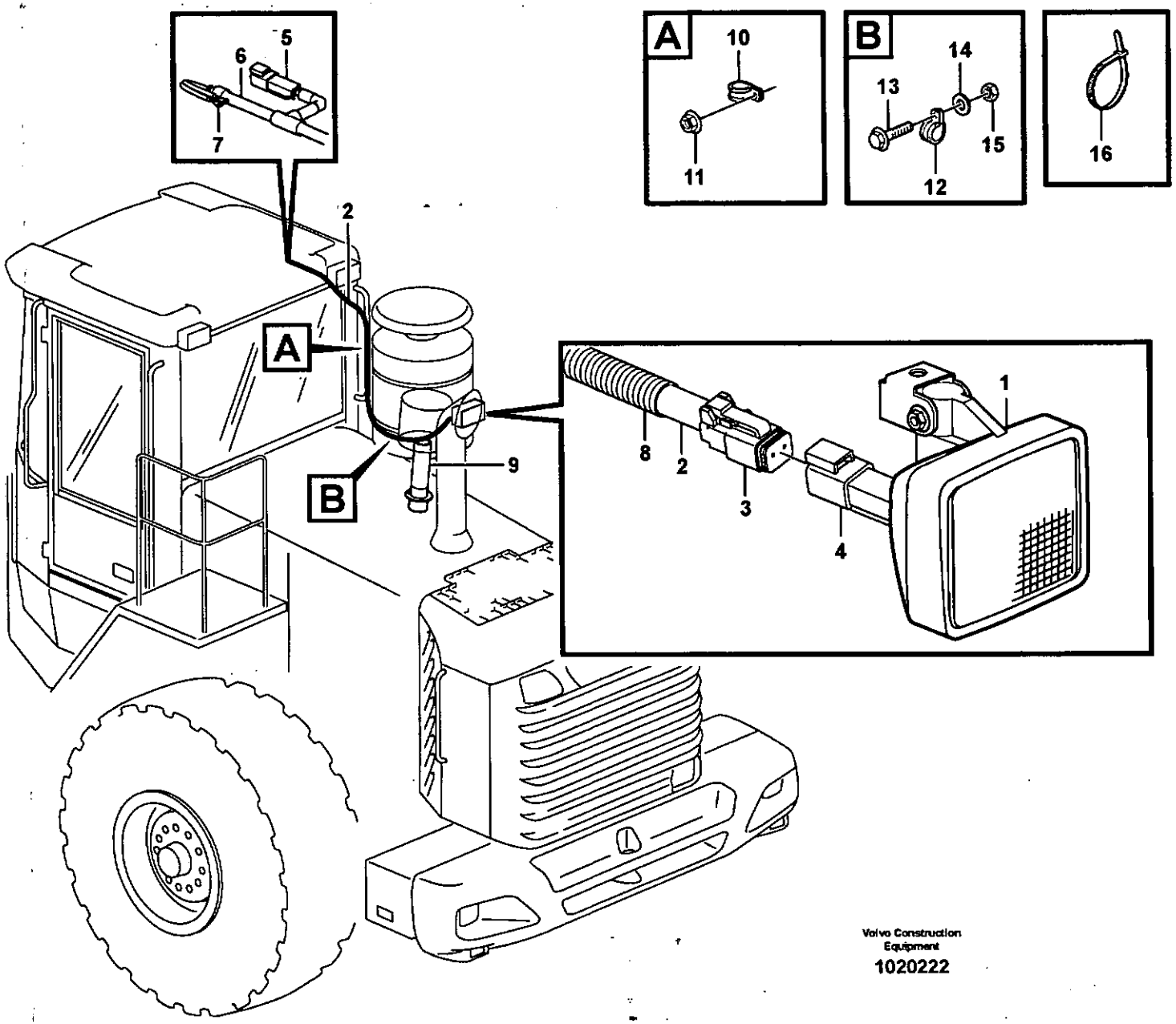

Volvo Construction Equipment

1020222

Fig.	Part No.	Quantity 1	2	3	PS	KIT	Description	Dénomination	Bezeichnung	Denominación	Benämning	Notes
1		1					Work Lamp	Lampe Travail	Arbeitslampe	Lampara Trabajo	Arbetslampa	See group 353, Page 205
2	**VOE 11171479**	1					Cable harness	Faisceau cables	Kabelbaum	Manojo cables	Ledningsmatta	
							•CONNECTED TO:	•CONNECTÉ A:	•ANGESCHLOSSEN:	•CONECTADO A:	•ANSLUTER TILL:	
							••Work light, rear	••Lampe travail, arr	••Arbeitslampe, hinter	••Lampara de mesa, t	••Arb.ljus, bak	LA323
3	**VOE 14370760**	1					•Socket	•Socle	•Steckdose	•Toma De Corrien	•Stickdosa	
4	**VOE 874849**	2					•Cable terminal	•Cosse cable	•Flachsteckhülse	•Terminal cable	•Ledningssko	
5	**VOE 14370761**	1					•Receptacle	•Prise	•Anschlussbuchse	•Enchufe Hembra	•Honuttag	
6	**VOE 14370881**	1					•Spacer	•Partie Intermédiaire	•Zwischenstück	•Espaciador	•Mellandel	
7	**VOE 874033**	2					•Cable terminal	•Cosse cable	•Flachsteckhülse	•Terminal cable	•Ledningssko	
8	**VOE 11170006**	1					•Hose	•Durit	•Schlauch	•Tubo flexible	•Slang	
9		1					Hose Connection	Racco.flexible	Schlauchanschl	Conex Manguera	Slanganslutning	See group 321, Page 181
10	**VOE 13946834**	1					Clamp	Pince Serrage	Klemme	Abrazadera	Klämma	
11	**VOE 13945408**	1					Nut	Ecrou	Mutter	Tuerca	Mutter	
12	**VOE 13946834**	1					Clamp	Pince Serrage	Klemme	Abrazadera	Klämma	
13	**VOE 13946173**	1					Flange screw	Vis à bride	Flanschschraube	Torn embridado	Flänsskruv	
14	**VOE 13960141**	1					Washer	Rondelle	Scheibe	Arandela	Bricka	
15	**VOE 13945408**	1					Nut	Ecrou	Mutter	Tuerca	Mutter	
16	**VOE 4881440**	REQ					Strip Clamp	Ruban Serrage	Kabelbinder	Abraz Cinta	Bandklamma	

1		**Elledning, förrenare.**
2		**Manojo de cables, predepurador.**
3		**Kabelbaum, Vorreiniger.**
4		**Faisceau de câbles, pré-filtre.**
5		**Cable harness, pre-cleaner.**
		83059

Catalogue id	Group
20086	**371**
Illustr. No	Section
1020222	**1050**
Issue	Page
VOE 63B9920086	**289**

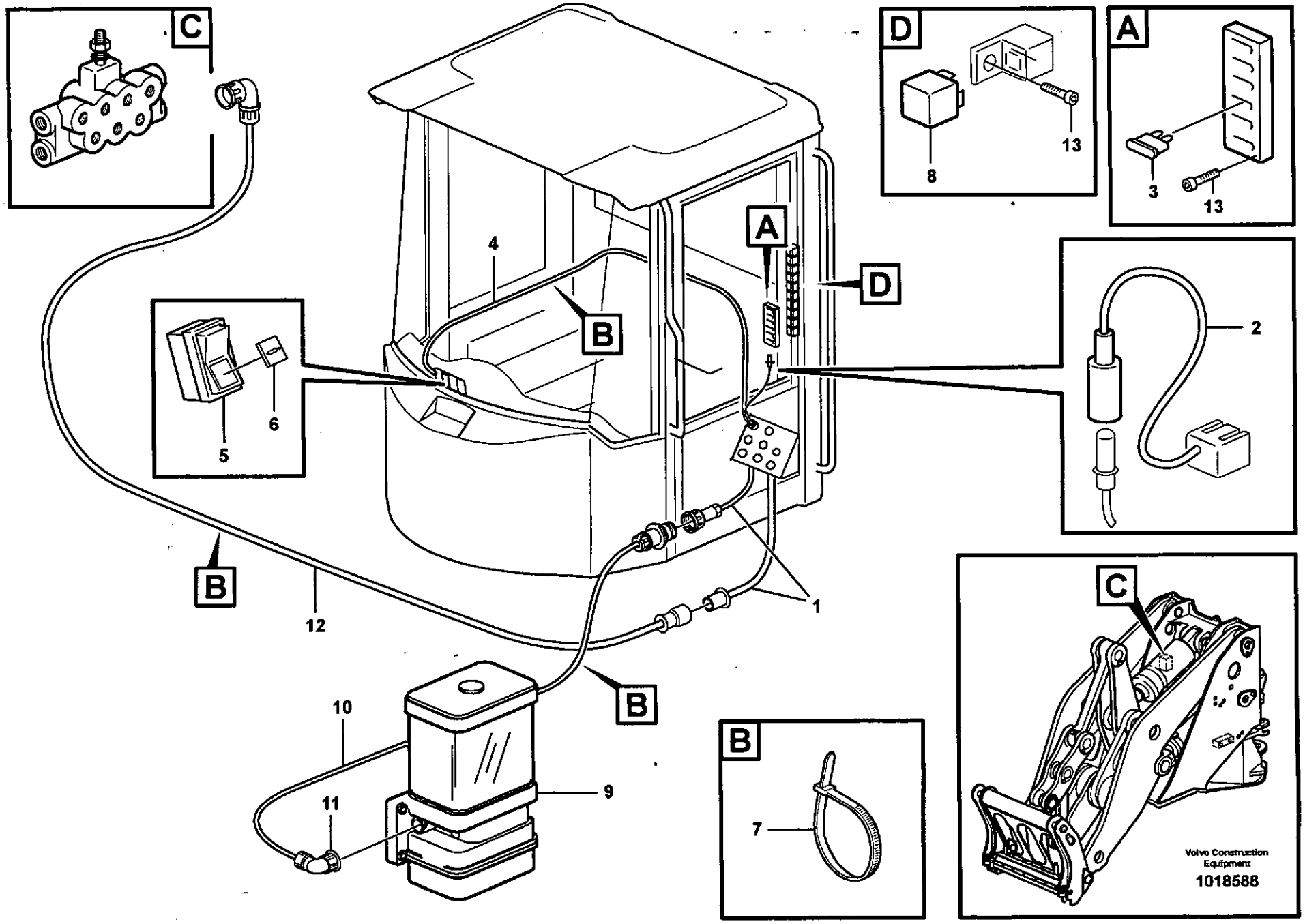
C
D
A
4
B
A
D
2
5
6
B
12
1
B
10
9
11
B
7
C
Volvo Construction Equipment
1018588
8
13
3
13

Fig.	Part No.	Quantity 1	2	3	P S	K I T	Description	Dénomination	Bezeichnung	Denominación	Benämning	Notes
	VOE 11177068	1					El Equipment	Equi.electrique	Elausrustung	Equip Electrico	Elutrustning	
1	**VOE 11701992**	1					•Cable harness	•Faisceau cables	•Kabelbaum	•Manojo cables	•Ledningsmatta	
2	**VOE 11708026**	1					•El Cable	•Fil Electrique	•El-leitung	•Cable Electrico	•Elledning	
3	**VOE 969161**	1					•Fuse	•Fusible	•Schmelzsicherung	•Fusible	•Smältsäkring	
4	**VOE 11701821**	1					•Cable harness	•Faisceau cables	•Kabelbaum	•Manojo cables	•Ledningsmatta	
5	**VOE 11705936**	1					•Switch	•Commutateur	•Schalter	•Contactor	•Strömställare	
6	**VOE 11997279**	1					•Lens	•Lentille	•Linse	•Lente	•Lins	
7	**VOE 4881440**	REQ					•Strip Clamp	•Ruban Serrage	•Kabelbinder	•Abraz Cinta	•Bandklamma	
8	**VOE 4786690**	1					•Relay	•Relais	•Relais	•Rele	•Relä	24V
9	**VOE 11707439**	1					Pump	Pompe	Pumpe	Bomba	Pump	See group 993, Page 1073
10	**VOE 11706041**	1					Cable harness	Faisceau cables	Kabelbaum	Manojo cables	Ledningsmatta	
11	**VOE 11714196**	1					•Connector Kit	•Kit Connexion	•Anschlussatz	•Juego Terminal	•Anslutningssats	
12	**VOE 11707861**	1					Cable harness	Faisceau cables	Kabelbaum	Manojo cables	Ledningsmatta	
13	**VOE 959186**	1					Allen Hd Screw	Vis A 6 Pans Cr	Inbusschraube	Torn Hex Embut	Insexskruv	

1	**11177068**	**Ledningsmatta, centralsmörjning.** **Manojo de cables, lubricacion central.** **Kabelbaum, Zentralschmierung.** **Faisceau de câbles, graissage central.** **Cable harness, central lubrication.**	Catalogue id **20086**	Group **371**
2			Illustr. No **1018588**	Section **1150**
3				
4			Issue **VOE 63B9920086**	Page **291**
5		**82143, 80928, 82601, 82600**		

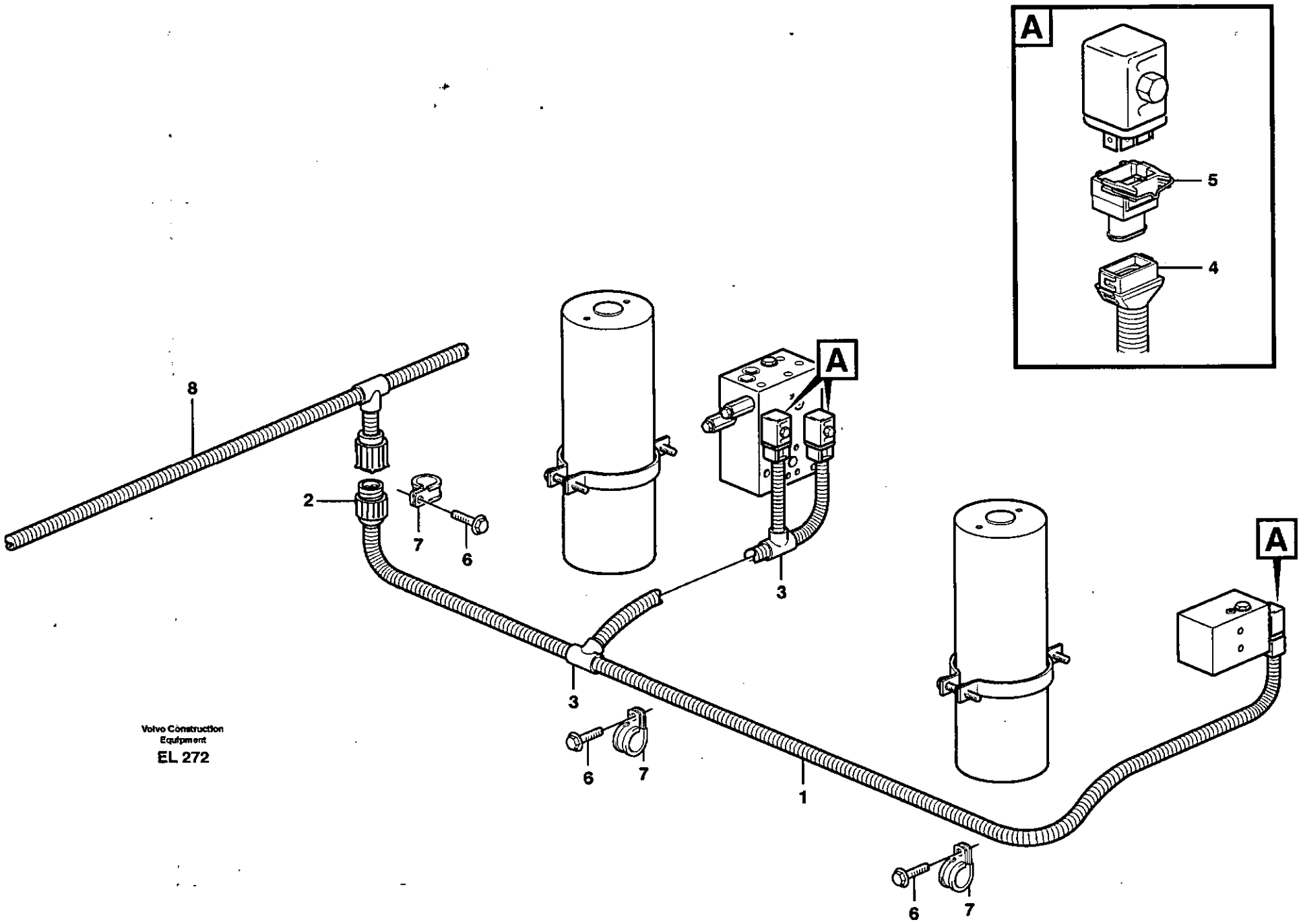

Volvo Construction Equipment

EL 272

Fig.	Part No.	Quantity 1	2	3	PS	KIT	Description	Dénomination	Bezeichnung	Denominación	Benämning	Notes
1	**VOE 11040819**	1					Cable harness	Faisceau cables	Kabelbaum	Manojo cables	Ledningsmatta	1245)
							•CONNECTED TO:	•CONNECTÉ A:	•ANGESCHLOSSEN:	•CONECTADO A:	•ANSLUTER TILL:	
							••Solenoid valve	••Valve solenoide	••Solenoid Ventil	••Válvula solenoid	••Proport.ventil	MA908, MA910, MA911
							••Wire harness	••Faisceau cables	••Kabelbaum	••Manojo cables	••Ledningsmatta	FD
2		1			NS		•Insulator	•Isolateur	•Isolator	•Aislador	•Isolator	
3	**VOE 11039709**	2					•Manifold	•Tubulure	•Verzweigung	•Bifurcacion	•Förgrening	
4	**VOE 8142100**	3					•Adapter	•Raccord Reduct.	•Verbind Stutzen	•Adaptador	•Adapter	
5	**VOE 976256**	3					•Insulator	•Isolateur	•Isolator	•Aislador	•Isolator	
6	**VOE 13946173**	3					Flange screw	Vis à bride	Flanschschraube	Torn embridado	Fläns skruv	
7	**VOE 13949746**	3					Clamp	Pince Serrage	Klemme	Abrazadera	Klämma	
8		1					Wire harness	Faisceau cables	Kabelbaum	Manojo cables	Ledningsmatta	See group 371, Page 241

1245) **GB:** Including parts: Wire assembly, hose, manifold, cable terminal and isulator See Group 379. **FR:** Article: cable, flexible, tubulure, cosse cable y isolant. See Group 379 **DE:** Artikeln: El leitung, Schlauch, Verzweigung, Kabelschuh und Isolator. See Group 379. **ES:** Articulo: cable, manguera, bifurcacion, terminal cable et aislador. See Group 379. **SE:** Artiklar: ledning, slang, förgrening, ledningssko och isolator. See Group 379

1		**Ledningsmatta, svängningsdämpare.**
2		**Manojos de cables, amortiguador de vibraciónes.**
3		**Kabelbäume, Schwingungsdämpfer.**
4		**Faisceau de câbles, amortisseur vibrations.**
5		**Cable harness, boom suspension system.**
		80782

Catalogue id	Group
20086	**371**
Illustr. No	Section
EL272	**1200**
Issue	Page
VOE 63B9920086	**293**

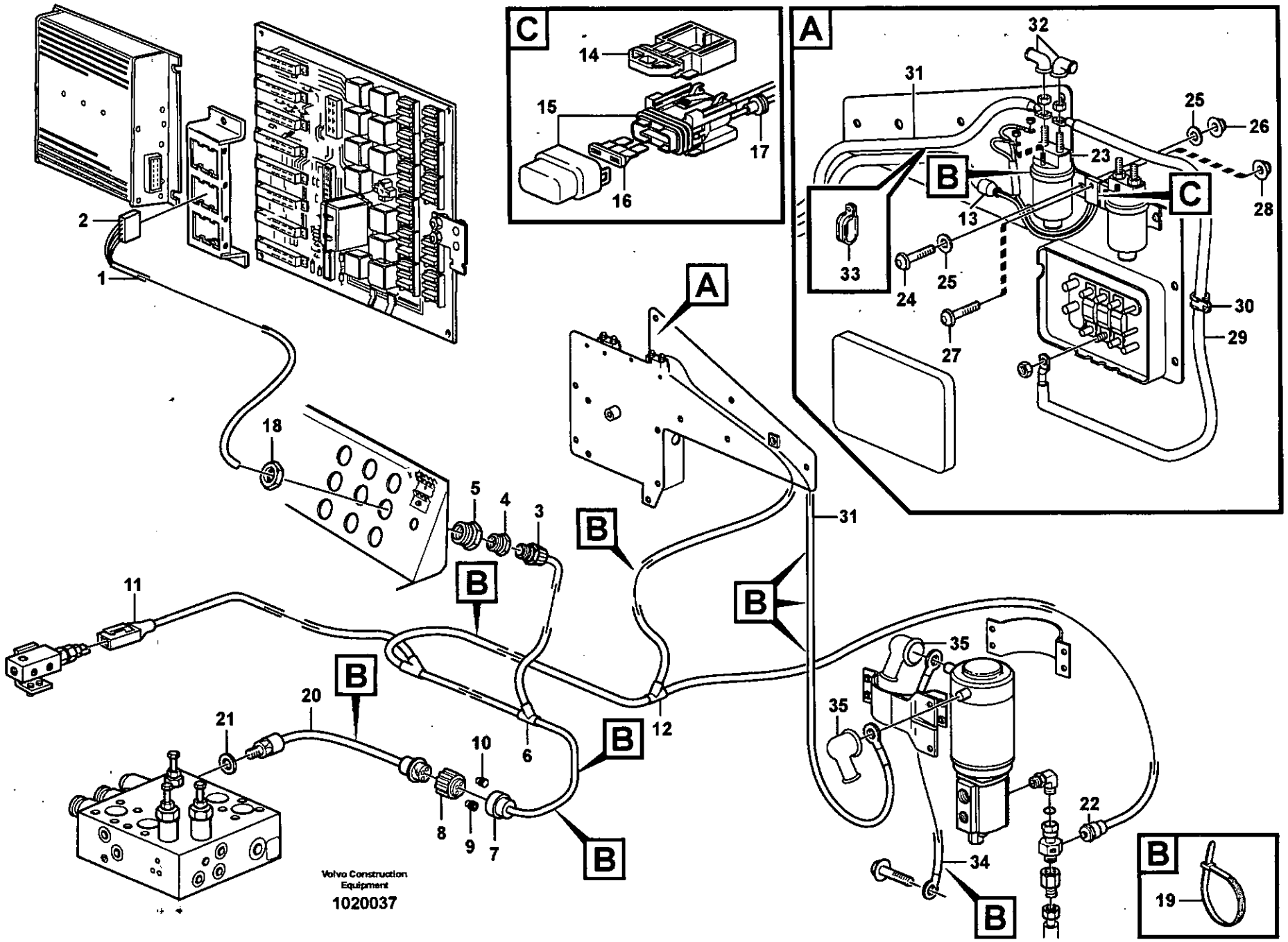
C
14
15
16
17
A
32
31
25
26
23
B
C
13
28
33
24
25
27
30
29
A
18
5
4
3
B
31
B
B
11
B
20
21
10
6
12
B
8
9
7
B
35
35
22
34
B
B
19
Volvo Construction Equipment
1020037

Fig.	Part No.	Quantity 1	2	3	PS	KIT	Description	Dénomination	Bezeichnung	Denominación	Benämning	Notes
1	**VOE 11171597**	1					Cable harness	Faisceau cables	Kabelbaum	Manojo cables	Ledningsmatta	1245)
							•CONNECTED TO:	•CONNECTÉ A:	•ANGESCHLOSSEN:	•CONECTADO A:	•ANSLUTER TILL:	
							••El Distr Unit	••Centrale Elect	••Elektrozentrale	••Central Electr	••Elcentral	OA
							••Press monitor	••Capteu.pression	••Druckwächter	••Avisador pres	••Tryckvakt	SE 601, SE 602
							••Pressure Sensor	••Detect.pression	••Druckmelder	••Sensor Presion	••Tryckgivare	SE606
							••Relay	••Relais	••Relais	••Rele	••Relä	RE 601
							••Fuse holder	••Porte-fusible	••Sicherungshalter	••Portafusibles	••Säkringshållare	FH3
2	**VOE 1096619**	1					•Insulator	•Isolateur	•Isolator	•Aislador	•Isolator	
3	**VOE 4803766**	1					•Hose Coupling	•Raccor.flexible	•Schlauchkupplg	•Acoplam Manguer	•Slangkoppling	
4	**VOE 11039050**	1					•Reduction	•Reduction	•Reduzierung	•Reduccion	•Reducering	
5	**VOE 4803795**	1					•Reduction	•Reduction	•Reduzierung	•Reduccion	•Reducering	
6	**VOE 14340330**	1					•Manifold	•Tubulure	•Verzweigung	•Bifurcacion	•Förgrening	
7	**VOE 3987767**	1					•Adapter	•Raccord Reduct.	•Verbind Stutzen	•Adaptador	•Adapter	
8	**VOE 8159013**	1					•Insulator	•Isolateur	•Isolator	•Aislador	•Isolator	
9	**VOE 8159012**	5					•Seal	•Joint	•Dichtung	•Reten	•Tätning	
10	**VOE 8155899**	3					•Plug	•Bouchon	•Stopfen	•Tapon	•Plugg	
11	**VOE 1624477**	1					•Rcpt Housing	•Douille Isolan.	•Steckbuchse	•Aislador Mangui	•Hylsisolator	
12	**VOE 11039665**	2					•Manifold	•Tubulure	•Verzweigung	•Bifurcacion	•Förgrening	
13	**VOE 11039397**	2					•End Sleeve	•Douille Extrem.	•Aderendhülse	•Manguito Final	•Ändhylsa	
14	**VOE 11039713**	1					•Bracket	•Console	•Konsole	•Consola	•Konsol	
15	**VOE 11039714**	1					•Fuse Holder	•Porte fusible	•Sicherungshalter	•Porta-fusible	•Säkringshållare	
16	**VOE 13969160**	1					•Fuse	•Fusible	•Schmelzsicherung	•Fusible	•Smältsäkring	5A
17	**VOE 873854**	2					•Sealing Sleeve	•Douille Etanche	•Dichthulse	•Manguito Reten	•Tätningshylsa	
18	**VOE 11147868**	1					Plastic Nut	Ecrou Plastique	Plastikmutter	Tuerca Plastica	Plastmutter	
19	**VOE 4881440**	REQ					Strip Clamp	Ruban Serrage	Kabelbinder	Abraz Cinta	Bandklamma	
20	**VOE 11170079**	1					Press Monitor	Capteu.pression	Druckwächter	Avisador Pres	Tryckvakt	SE 602
21	**VOE 13945653**	1					Plane Gasket	Joint Plan	Flachdichtung	Junta Plana	Planpackning	

1245) **GB:** Including parts: Wire assembly, hose, manifold, cable terminal and isulator See Group 379. **FR:** Article: cable, flexible, tubulure, cosse cable y isolant. See Group 379 **DE:** Artikeln: El leitung, Schlauch, Verzweigung, Kabelschuh und Isolator. See Group 379. **ES:** Articulo: cable, manguera, bifurcacion, terminal cable et aislador. See Group 379. **SE:** Artiklar: ledning, slang, förgrening, ledningssko och isolator. See Group 379

1		**Ledningsmatta, reservstyrning.**
2		**Manojo de cables, equipo de dirección de reserva.**
3		**Kabelbäume, Hilfslenkung.**
4		**Faisceau de câbles, direction de secours.**
5		**Cable harness, secondary steering system.**
		83178

Catalogue id	Group
20086	**371**
Illustr. No	Section
1020037	**1250**
Issue	Page
VOE 63B9920086	**295**

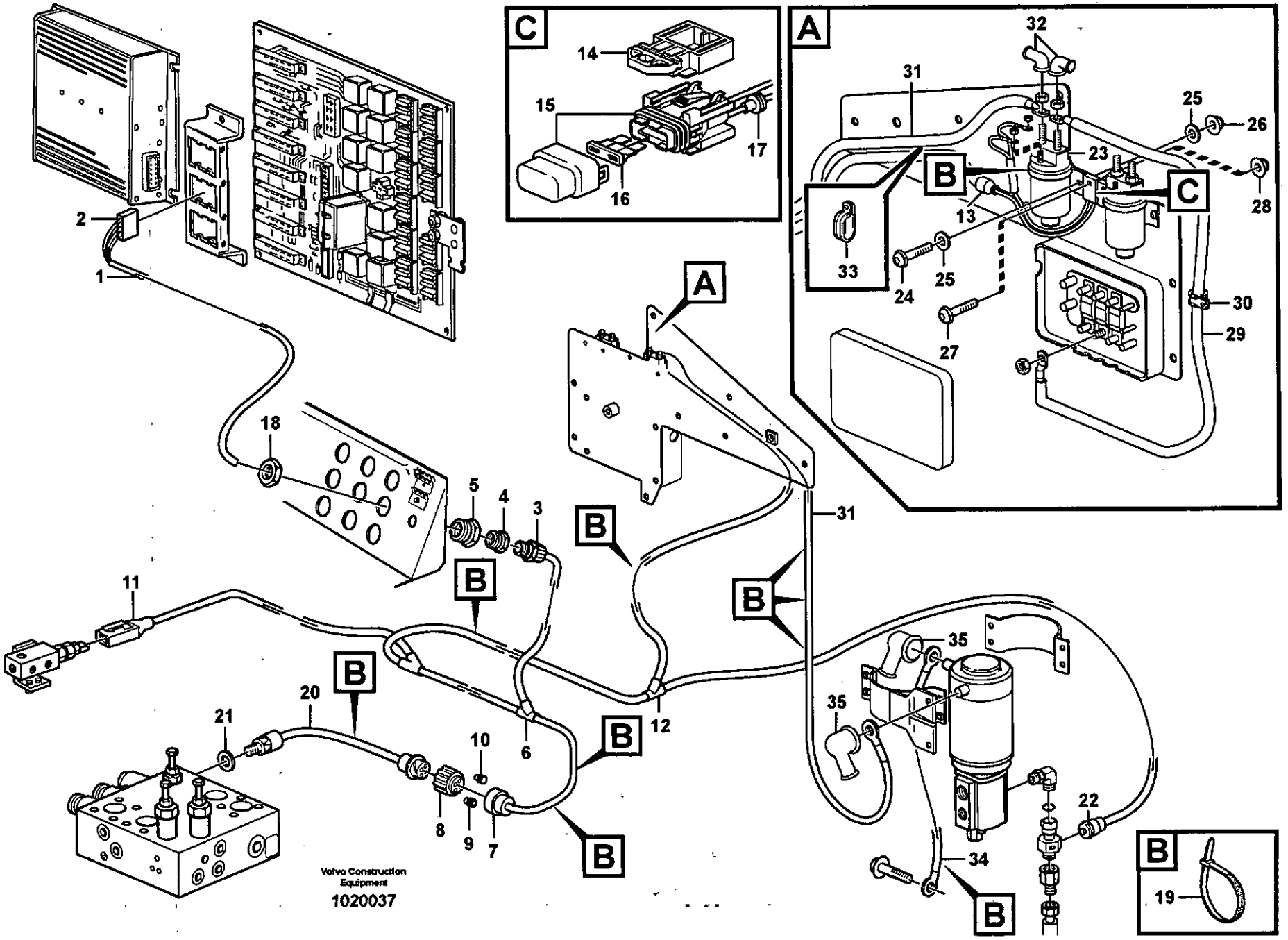
C
14
15
16
17
A
32
31
25
26
23
B
C
13
28
33
24
25
27
30
29
A
18
5
4
3
31
B
B
B
11
B
20
21
10
6
12
B
8
9
7
B
35
35
22
34
B
B
19
Volvo Construction Equipment
1020037

Fig.	Part No.	Quantity 1	2	3	P S	K I T	Description	Dénomination	Bezeichnung	Denominación	Benämning	Notes
23	**VOE 20367490**	1					Relay	Relais	Relais	Rele	Relä	RE601
22	**VOE 11170123**	1					Pressure Sensor	Detect.pression	Druckmelder	Sensor Presion	Tryckgivare	SE606
24	**VOE 969407**	2					6-pt skt screw	Vis creuse de 6	Hohlschraube	Racor 6-dientes	Sextandhålskruv	
25	**VOE 13960138**	4					Washer	Rondelle	Scheibe	Arandela	Bricka	
26	**VOE 13949874**	2					Flange Lock Nut	Contre écrou bride	Flanschmutter	Contratuer Embr	Flänslåsmutter	
27	**VOE 969407**	2					6-pt skt screw	Vis creuse de 6	Hohlschraube	Racor 6-dientes	Sextandhålskruv	
28	**VOE 13949874**	1					Flange Lock Nut	Contre écrou bride	Flanschmutter	Contratuer Embr	Flänslåsmutter	
29	**VOE 11170527**	1					Cable	Câble	Kabel	Cable	Kabel	, FU71 - RE601
30	**VOE 980614**	1					Clamp	Pince Serrage	Klemme	Abrazadera	Klämma	
31	**VOE 11108116**	1					Wire Assembly	Câble	Leitung	Cable	Ledning	
32	**VOE 241308**	2					Protective cap	Capuchon de protecti.	Schutzkappe	Cubierta de protecció.	Skyddshatt	
33	**VOE 11132105**	2					Clamp	Pince Serrage	Klemme	Abrazadera	Klämma	
34	**VOE 11108119**	1					Wire Assembly	Câble	Leitung	Cable	Ledning	, EARTH - JORD
35	**VOE 241308**	2					Protective cap	Capuchon de protecti.	Schutzkappe	Cubierta de protecció.	Skyddshatt	

1		**Ledningsmatta, reservstyrning.** **Manojo de cables, equipo de dirección de reserva.** **Kabelbäume, Hilfslenkung.** **Faisceau de câbles, direction de secours.** **Cable harness, secondary steering system.**	Catalogue id **20086**	Group **371**
2				
3			Illustr. No **1020037**	Section **1250**
4				
5		**83178**	Issue **VOE 63B9920086**	Page **297**

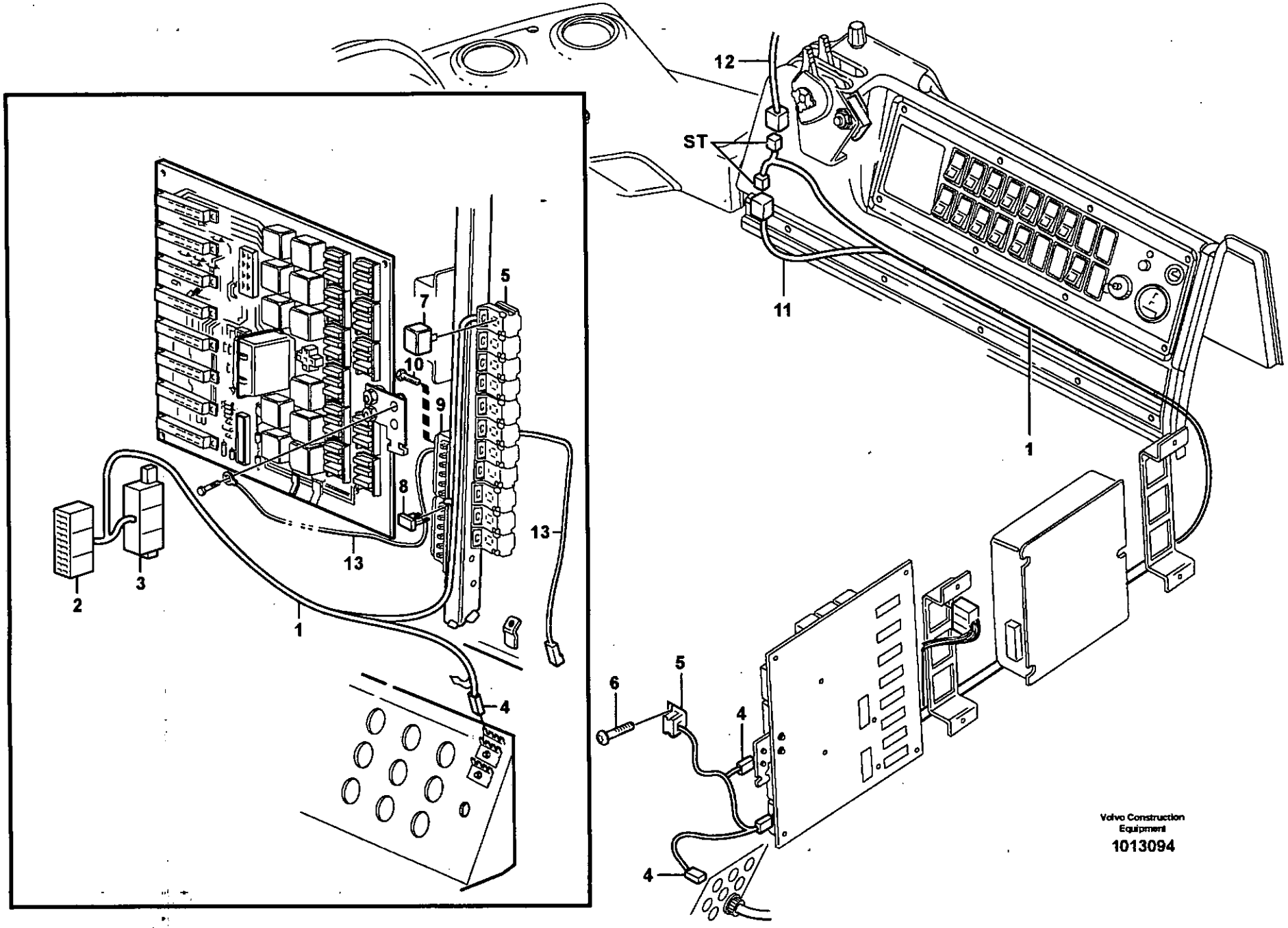
12
ST
11
1
5
7
10
9
8
13
2
3
13
1
4
6
5
4
4
Volvo Construction Equipment
1013094

Fig.	Part No.	Quantity 1	2	3	PS	KIT	Description	Dénomination	Bezeichnung	Denominación	Benämning	Notes
1	**VOE 11170715**	1					Cable harness	Faisceau cables	Kabelbaum	Manojo cables	Ledningsmatta	
							•CONNECTED TO:	•CONNECTÉ A:	•ANGESCHLOSSEN:	•CONECTADO A:	•ANSLUTER TILL:	
							••Roof	••Toit	••Dach	••Techo	••Tak	ST
							••Relay	••Relais	••Relais	••Rele	••Relä	RE304
2	**VOE 1096615**	1					•Insulator	•Isolateur	•Isolator	•Aislador	•Isolator	(ST)
3	**VOE 1096619**	1					•Insulator	•Isolateur	•Isolator	•Aislador	•Isolator	(ST)
4	**VOE 13949597**	2					•Insulator	•Isolateur	•Isolator	•Aislador	•Isolator	
5	**VOE 977184**	1					•Insulator	•Isolateur	•Isolator	•Aislador	•Isolator	
6	**VOE 969278**	1					Six Point Socket Scre	Vis à six pans creux	Innensechskantschra	Tornillo de cabeza he	Sexkantsskruv	(VOE 13969278)
7	**VOE 20374662**	1					Relay	Relais	Relais	Rele	Relä	RE304
8	**VOE 978999**	1					Fuse	Fusible	Schmelzsicherung	Fusible	Smältsäkring	
9	**VOE 11039302**	1					Fuse Holder	Porte fusible	Sicherungshalter	Porta-fusible	Säkringshållare	
10	**VOE 969278**	2					Six Point Socket Scre	Vis à six pans creux	Innensechskantschra	Tornillo de cabeza he	Sexkantsskruv	(VOE 13969278)
11		1					Cable harness	Faisceau cables	Kabelbaum	Manojo cables	Ledningsmatta	See group 371, Page 265
12		1					Cable harness	Faisceau cables	Kabelbaum	Manojo cables	Ledningsmatta	See group 371, Page 255
13	**VOE 11041913**	1					Wire	Câble	Leitung	Cable	Ledning	

1		**Ledn. med dubbel arbetsbelysning** **Cable con alumbrado de trabajo doble** **Leitung für doppelte Arbeitsbeleuchtung** **Câble d'alimentation, double éclairage de travail AV** **Cable harness Double Work light**	Catalogue id **20086**	Group **371**
2				
3			Illustr. No **1013094**	Section **1350**
4				
5		**82344**	Issue **VOE 63B9920086**	Page **299**

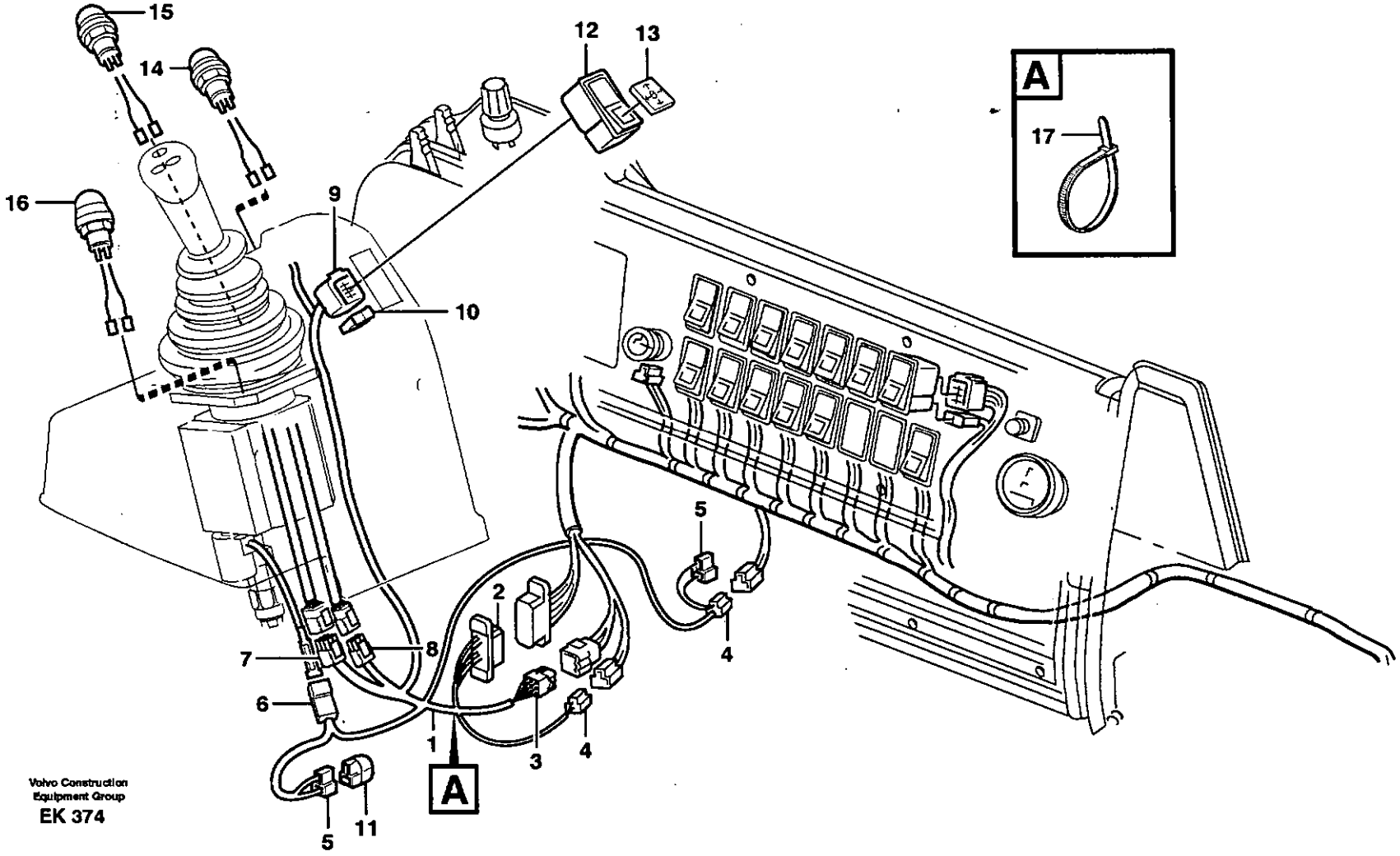

Volvo Construction Equipment Group
EK 374

Fig.	Part No.	Quantity 1	2	3	P S	K I T	Description	Dénomination	Bezeichnung	Denominación	Benämning	Notes
1	**VOE 11040695**	1					Cable harness	Faisceau cables	Kabelbaum	Manojo cables	Ledningsmatta	1245)
							•CONNECTED TO:	•CONNECTÉ A:	•ANGESCHLOSSEN:	•CONECTADO A:	•ANSLUTER TILL:	
							••Wire harness	••Faisceau cables	••Kabelbaum	••Manojo cables	••Ledningsmatta	SE, SF, SJ, SL
							••Solenoid valve	••Valve solenoide	••Solenoid Ventil	••Válvula solenoid	••Proport.ventil	MA916
							••Single Lever Control	••Command un lev.	••Einhebelsteuer.	••Monomando	••Enspaksreglage	EP, SH
							••Switch	••Interrupteur bas.	••Schalter	••Interruptor bas.	••Strömställare	SW920
2	**VOE 1096615**	1					•Insulator	•Isolateur	•Isolator	•Aislador	•Isolator	
3	**VOE 948294**	1					•Insulator	•Isolateur	•Isolator	•Aislador	•Isolator	
4	**VOE 958209**	2					•Insulator	•Isolateur	•Isolator	•Aislador	•Isolator	
5	**VOE 13958210**	2					•Rcpt Housing	•Douille Isolan.	•Steckbuchse	•Aislador Mangui	•Hylsisolator	
6	**VOE 11039696**	1			OP		•Switch Housing	•Boitier Contact	•Kontaktgehäuse	•Caja Contacto	•Kontakthus	
7		1			NS		•Housing	•Carter	•Gehäuse	•Carter	•Hus	
8		1			NS		•Housing	•Carter	•Gehäuse	•Carter	•Hus	
9	**VOE 4803454**	1					•Rcpt Housing	•Douille Isolan.	•Steckbuchse	•Aislador Mangui	•Hylsisolator	
10	**VOE 4803532**	1					•Rcpt Housing	•Douille Isolan.	•Steckbuchse	•Aislador Mangui	•Hylsisolator	
11	**VOE 4940327**	1					•Diode	•Diode	•Diode	•Diodo	•Diod	
12	**VOE 11039380**	1					Switch	Commutateur	Schalter	Contactor	Strömställare	
	VOE 11997242	1					•Bulb	•Ampoule	•Glühlampe	•Ampolla	•Glödlampa	
13	**VOE 11039700**	1					Lens	Lentille	Linse	Lente	Lins	
14	**VOE 11170678**	1					Cable harness	Faisceau cables	Kabelbaum	Manojo cables	Ledningsmatta	SW802
							•CONNECTED TO:	•CONNECTÉ A:	•ANGESCHLOSSEN:	•CONECTADO A:	•ANSLUTER TILL:	
							••Housing	••Carter	••Gehäuse	••Carter	••Hus	SE
15	**VOE 11170677**	1					Cable harness	Faisceau cables	Kabelbaum	Manojo cables	Ledningsmatta	SW406
							•CONNECTED TO:	•CONNECTÉ A:	•ANGESCHLOSSEN:	•CONECTADO A:	•ANSLUTER TILL:	
							••Housing	••Carter	••Gehäuse	••Carter	••Hus	SE

1245) **GB:** Including parts: Wire assembly, hose, manifold, cable terminal and isulator See Group 379. **FR:** Article: cable, flexible, tubulure, cosse cable y isolant. See Group 379 **DE:** Artikeln: El leitung, Schlauch, Verzweigung, Kabelschuh und Isolator. See Group 379. **ES:** Articulo: cable, manguera, bifurcacion, terminal cable et aislador. See Group 379. **SE:** Artiklar: ledning, slang, förgrening, ledningssko och isolator. See Group 379

1		**Ledningsmattor, enspaksreglage.**	Catalogue id **20086**	Group **371**
2		**Manojo de cables para reglaje de palanca sencilla.**		
3		**Kabelbaum für Einhebel Regler.**	Illustr. No **EK374**	Section **1400**
4		**Faisceau de câbles pourcommande levier simple.**		
5		**Cable harnesses, single lever control.**	Issue **VOE 63B9920086**	Page **301**
		82325, 82326, 83316, 83317		

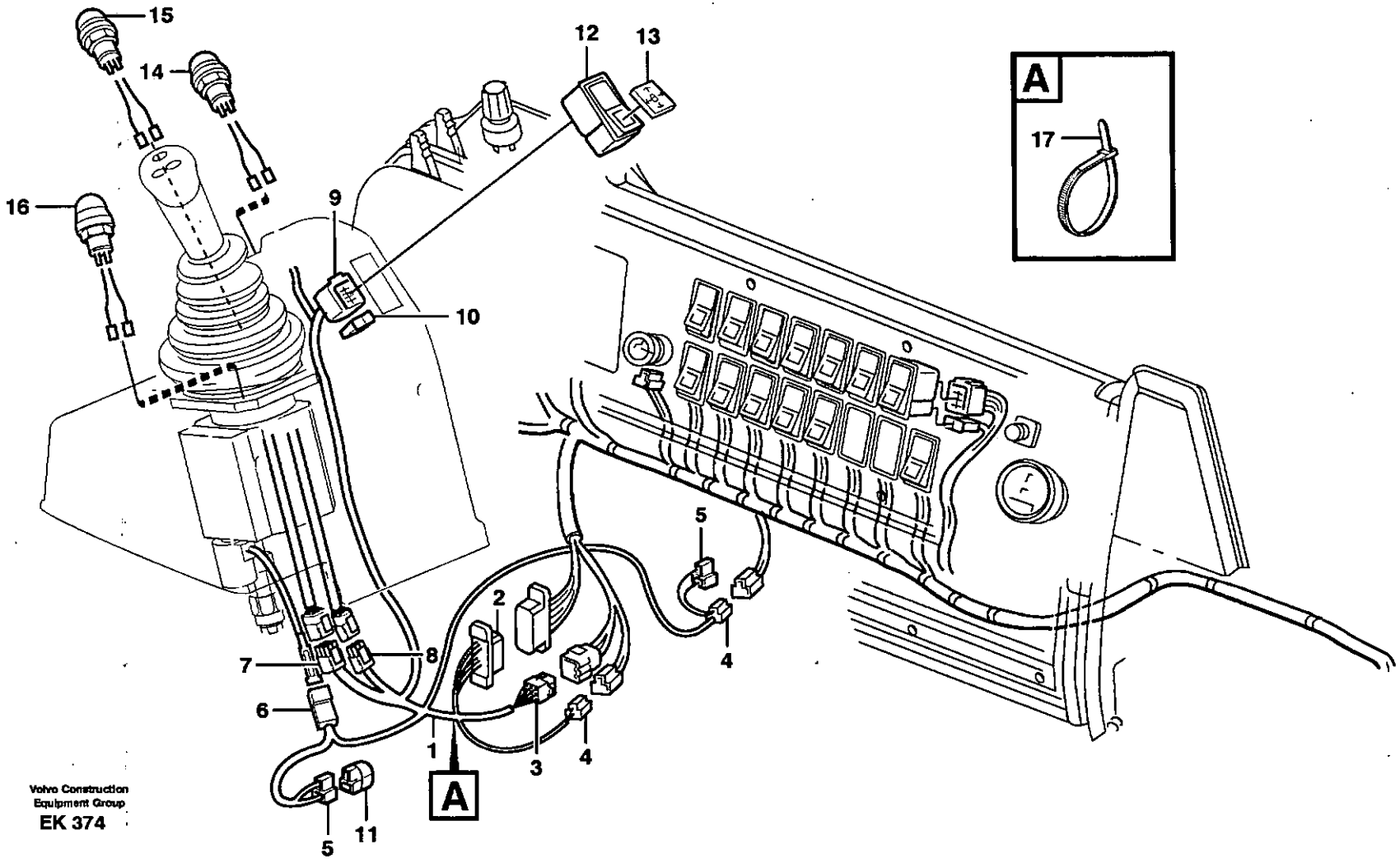

Volvo Construction Equipment Group
EK 374

Fig.	Part No.	Quantity 1	2	3	P S	K I T	Description	Dénomination	Bezeichnung	Denominación	Benämning	Notes
16	**VOE 11170674**	1					Cable harness	Faisceau cables	Kabelbaum	Manojo cables	Ledningsmatta	SW403
							•CONNECTED TO:	•CONNECTÉ A:	•ANGESCHLOSSEN:	•CONECTADO A:	•ANSLUTER TILL:	
							••Housing	••Carter	••Gehäuse	••Carter	••Hus	SE
17	**VOE 4881440**	5					Strip Clamp	Ruban Serrage	Kabelbinder	Abraz Cinta	Bandklamma	

1		**Ledningsmattor, enspaksreglage.** **Manojo de cables para reglaje de palanca sencilla.** **Kabelbaum für Einhebel Regler.** **Faisceau de câbles pourcommande levier simple.** **Cable harnesses, single lever control.**	Catalogue id **20086**	Group **371**
2				
3			Illustr. No **EK374**	Section **1400**
4				
5		**82325, 82326, 83316, 83317**	Issue **VOE 63B9920086**	Page **303**

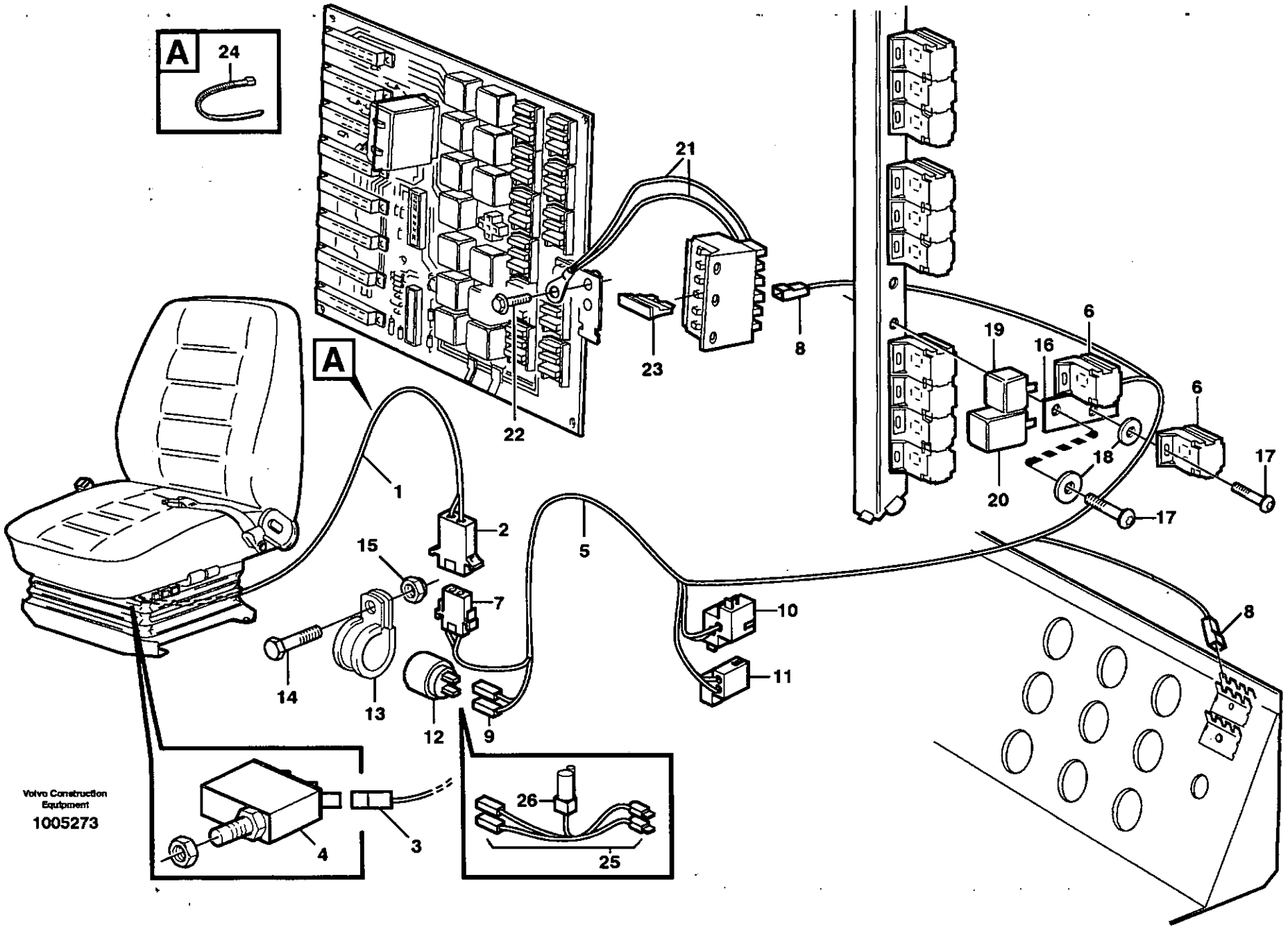
A
24
A
21
22
23
8
19
16
6
6
18
17
20
17
1
2
15
5
7
10
11
14
13
12
9
8
4
3
26
25
Volvo Construction Equipment
1005273

Fig.	Part No.	Quantity 1	2	3	PS	KIT	Description	Dénomination	Bezeichnung	Denominación	Benämning	Notes
1	**VOE 11040639**	1					Cable harness	Faisceau cables	Kabelbaum	Manojo cables	Ledningsmatta	1245)
							•CONNECTED TO:	•CONNECTÉ A:	•ANGESCHLOSSEN:	•CONECTADO A:	•ANSLUTER TILL:	
							••Operator seat	••Siege conducteur	••Fahrersitz	••Asiento conductor	••Förarstol	SE806
							••Oca	••Oca	••Oca	••Oca	••Oca	
2	**VOE 13948995**	1					•Pin Housing	•Fiche Isolante	•Rundstecker	•Aislad Clavija	•Stiftisolator	
3	**VOE 13949597**	2					•Insulator	•Isolateur	•Isolator	•Aislador	•Isolator	
4	**VOE 4787427**	1					Microswitch	Microinterrupt.	Mikroschalter	Microinterrupt	Mikrobrytare	SE806
5	**VOE 11040638**	1					Cable harness	Faisceau cables	Kabelbaum	Manojo cables	Ledningsmatta	1245)
							•CONNECTED TO:	•CONNECTÉ A:	•ANGESCHLOSSEN:	•CONECTADO A:	•ANSLUTER TILL:	
							••Relais à L'action	••Relais à L'action	••Zeitrelais	••Relai De Tiempo	••Tidrelä	RT802
							••Relay	••Relais	••Relais	••Relai	••Relä	RE804
							••Parking Brake	••Frein Parking	••Feststellbremse	••Freno Estacionamie	••Parkeringsbroms	
							••Buzzer	••Repetit.acoust.	••Summer	••Zumbador	••Summer	SA804
6	**VOE 977184**	2					•Insulator	•Isolateur	•Isolator	•Aislador	•Isolator	
7	**VOE 13948996**	1					•Insulator	•Isolateur	•Isolator	•Aislador	•Isolator	
8	**VOE 13949597**	2					•Insulator	•Isolateur	•Isolator	•Aislador	•Isolator	
9	**VOE 13947848**	2					•Insulator	•Isolateur	•Isolator	•Aislador	•Isolator	
10		1			NS		•Pin housing	•Fiche isolante	•Rundstecker	•Aislad clavija	•Stiftblock	
11		1			NS		•Housing	•Carter	•Gehäuse	•Carter	•Hus	
12	**VOE 828587**	1					Buzzer	Répétiteur acoustiqu	Summer	Zumbador	Summer	SA804
13	**VOE 13949997**	1					Clamp	Pince Serrage	Klemme	Abrazadera	Klämma	
14	**VOE 13946544**	1					Flange screw	Vis à bride	Flanschschraube	Torn embridado	Flänsskruv	
15	**VOE 13949278**	1					Flange Lock Nut	Contre écrou bride	Flanschmutter	Contratuer Embr	Flänslåsmutter	
16		1			NS		Attaching Plate	Tole fixation	Befestigungsblech	Chapa fijacion	Fästplåt	
17	**VOE 190665**	3					Hexagon screw	Vis tête hexagonale	Sechskantschraube	Tornillo hexago	Sexkantsskruv	
18	**VOE 13940090**	3					Washer	Rondelle	Scheibe	Arandela	Bricka	

1245) **GB:** Including parts: Wire assembly, hose, manifold, cable terminal and isulator See Group 379. **FR:** Article: cable, flexible, tubulure, cosse cable y isolant. See Group 379 **DE:** Artikeln: El leitung, Schlauch, Verzweigung, Kabelschuh und Isolator. See Group 379. **ES:** Articulo: cable, manguera, bifurcacion, terminal cable et aislador. See Group 379. **SE:** Artiklar: ledning, slang, förgrening, ledningssko och isolator. See Group 379

1		**Elsystem, handbromsalarm**
2		**Manojo de cables, alarma de freno de estacionamiento**
3		**Kabelbaum, Handbremsanzeiger**
4		**Faisceau câbles, signal sonore frein de parking**
5		**Electrical system, parking brake alarm**
		80348

Catalogue id	Group
20086	**371**
Illustr. No	Section
1005273	**1450**
Issue	Page
VOE 63B9920086	**305**

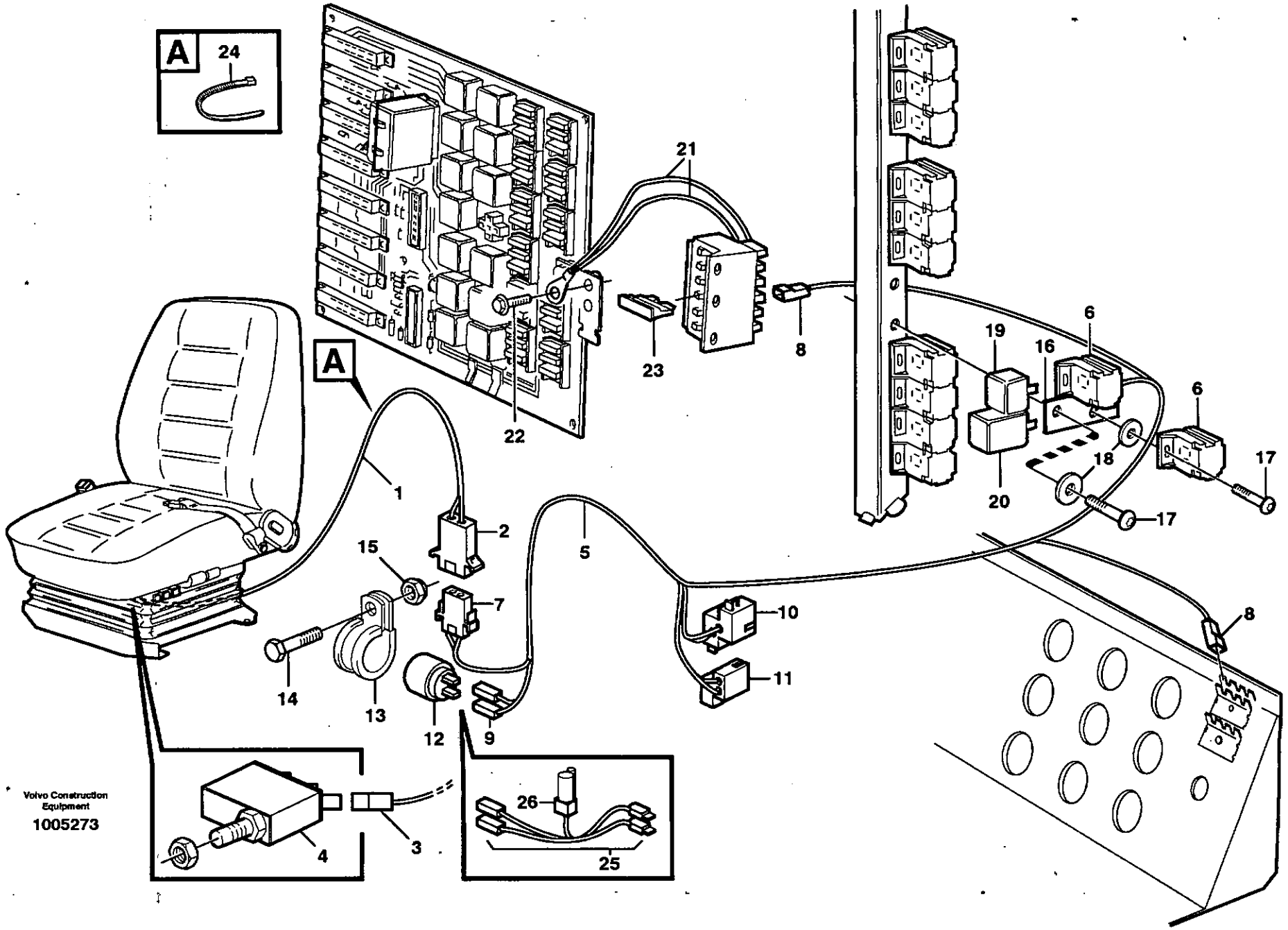
A
24
A
21
22
23
8
19
16
6
6
18
17
17
20
1
2
15
5
7
10
11
14
13
12
9
8
4
3
26
25
Volvo Construction Equipment
1005273

Fig.	Part No.	Quantity 1	2	3	PS	KIT	Description	Dénomination	Bezeichnung	Denominación	Benämning	Notes
19	**VOE 20374662**	1					Relay	Relais	Relais	Rele	Relä	RE804
20	**VOE 4803319**	1					Delay Relay	Relais Retarde.	Verzöger Rel	Rele Retardo	Fördröjn.relä	RT802
21	**VOE 11041913**	1					Wire	Câble	Leitung	Cable	Ledning	1245)
22	**VOE 947107**	1					Flange screw	Vis à bride	Flanschschraube	Torn embridado	Flänsskruv	
23	**VOE 13969160**	1					Fuse	Fusible	Schmelzsicherung	Fusible	Smältsäkring	FU53, 5A
24	**VOE 4881438**	REQ					Strip Clamp	Ruban Serrage	Kabelbinder	Abraz Cinta	Bandklamma	
25	**VOE 11170927**	1					Cable harness	Faisceau cables	Kabelbaum	Manojo cables	Ledningsmatta	1245)
							•CONNECTED TO:	•CONNECTÉ A:	•ANGESCHLOSSEN:	•CONECTADO A:	•ANSLUTER TILL:	
							••Cable harness	••Faisceau cables	••Kabelbaum	••Manojo cables	••Ledningsmatta	(SA804)
							••Diode	••Diode	••Diode	••Diodo	••Diod	(DI805)
							••Buzzer	••Repetit.acoust.	••Summer	••Zumbador	••Summer	(SA804)
26	**VOE 4940327**	1					•Diode	•Diode	•Diode	•Diodo	•Diod	

1245) **GB:** Including parts: Wire assembly, hose, manifold, cable terminal and isulator See Group 379. **FR:** Article: cable, flexible, tubulure, cosse cable y isolant. See Group 379 **DE:** Artikeln: El leitung, Schlauch, Verzweigung, Kabelschuh und Isolator. See Group 379. **ES:** Articulo: cable, manguera, bifurcacion, terminal cable et aislador. See Group 379. **SE:** Artiklar: ledning, slang, förgrening, ledningssko och isolator. See Group 379

1		**Elsystem, handbromsalarm** **Manojo de cables, alarma de freno de estacionamiento** **Kabelbaum, Handbremsanzeiger** **Faisceau câbles, signal sonore frein de parking** **Electrical system, parking brake alarm**	Catalogue id **20086**	Group **371**
2				
3			Illustr. No **1005273**	Section **1450**
4				
5		**80348**	Issue **VOE 63B9920086**	Page **307**

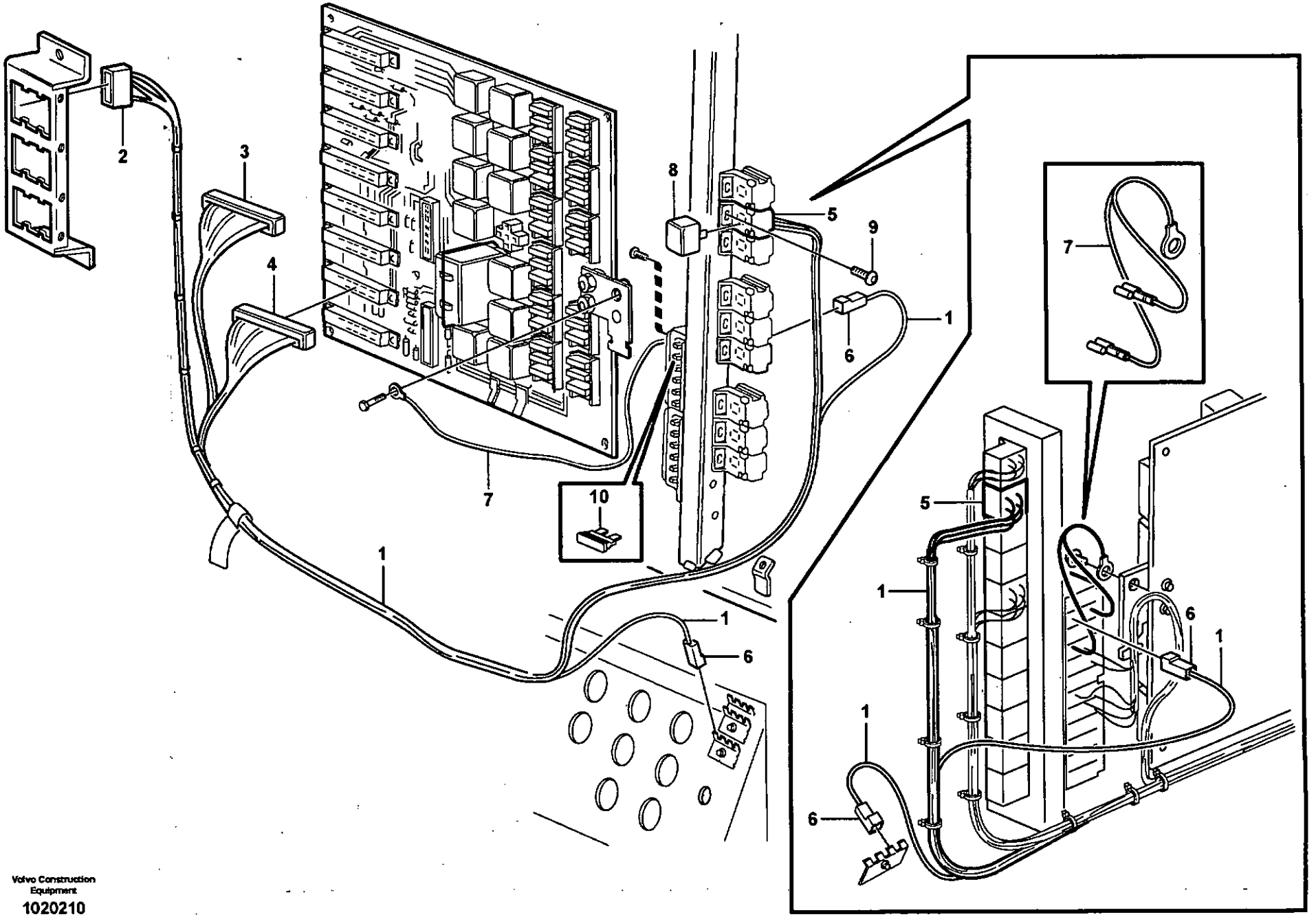
2
3
4
8
5
9
6
1
7
10
1
1
6
7
5
1
6
1
1
6

Fig.	Part No.	Quantity 1	2	3	P S	K I T	Description	Dénomination	Bezeichnung	Denominación	Benämning	Notes
1	**VOE 11170841**	1					Cable harness	Faisceau cables	Kabelbaum	Manojo cables	Ledningsmatta	1245)
							•CONNECTED TO:	•CONNECTÉ A:	•ANGESCHLOSSEN:	•CONECTADO A:	•ANSLUTER TILL:	
							••El Distr Unit	••Centrale Elect	••Elektrozentrale	••Central Electr	••Elcentral	MR
							••Circuit Board	••Carte Circuit	••Leiterrbahnpl	••Placa Circuito	••Kretskort	R
							••Relay	••Relais	••Relais	••Rele	••Relä	RE303
							••Cable harness	••Faisceau cables	••Kabelbaum	••Manojo cables	••Ledningsmatta	R
2	**VOE 1096619**	1					•Insulator	•Isolateur	•Isolator	•Aislador	•Isolator	
3	**VOE 1096615**	1					•Insulator	•Isolateur	•Isolator	•Aislador	•Isolator	
4	**VOE 1096619**	1					•Insulator	•Isolateur	•Isolator	•Aislador	•Isolator	
5	**VOE 977184**	1					•Insulator	•Isolateur	•Isolator	•Aislador	•Isolator	(RE303)
6	**VOE 13949597**	2					•Insulator	•Isolateur	•Isolator	•Aislador	•Isolator	
7	**VOE 11041913**	1					Wire	Câble	Leitung	Cable	Ledning	1245)
8	**VOE 20374662**	1					Relay	Relais	Relais	Rele	Relä	RE303
9	**VOE 969278**	1					Six Point Socket Scre	Vis à six pans creux	Innensechskantschra	Tornillo de cabeza he	Sexkantsskruv	(VOE 13969278)
10	**VOE 978999**	1					Fuse	Fusible	Schmelzsicherung	Fusible	Smältsäkring	FU51, 20A

1245) **GB:** Including parts: Wire assembly, hose, manifold, cable terminal and isulator See Group 379. **FR:** Article: cable, flexible, tubulure, cosse cable y isolant. See Group 379 **DE:** Artikeln: El leitung, Schlauch, Verzweigung, Kabelschuh und Isolator. See Group 379. **ES:** Articulo: cable, manguera, bifurcacion, terminal cable et aislador. See Group 379. **SE:** Artiklar: ledning, slang, förgrening, ledningssko och isolator. See Group 379

1		**Ledningsmatta, automatiskt backljus**
2		**Haz de cables, luces de marcha atrás automáticas**
3		**Kabelbaum, automatische Rückfahrleuchte**
4		**Faisceau de câbles, feu de recul automatique**
5		**Cable harness, automatic back-up light**
		82307

Catalogue id	Group
20086	**371**
Illustr. No	Section
1020210	**1500**
Issue	Page
VOE 63B9920086	**309**

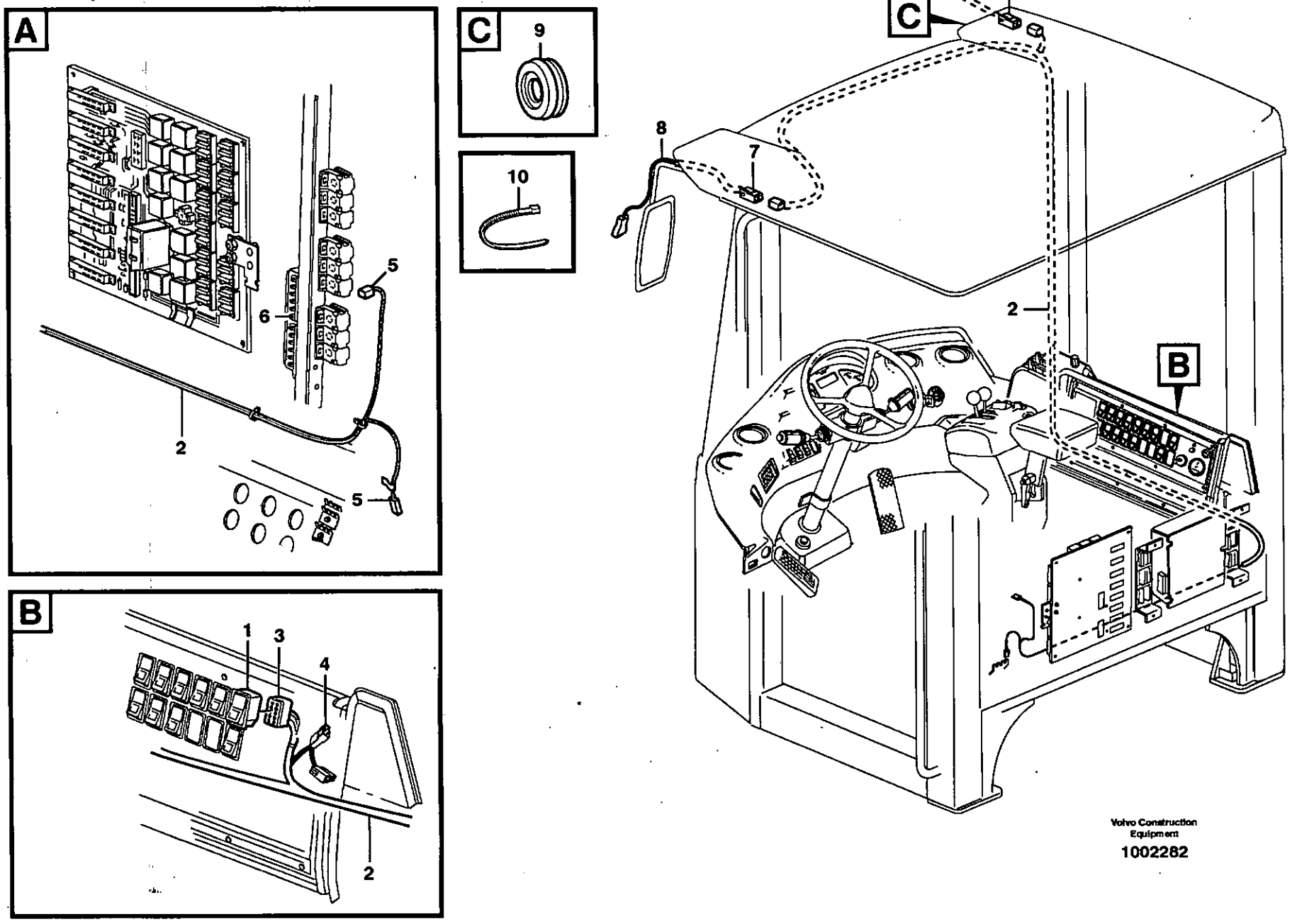
A
6
5
2
5
C
9
10
8
7
C
8
7
2
B
B
1
3
4
2
Volvo Construction Equipment
1002282

Fig.	Part No.	Quantity 1	2	3	PS	KIT	Description	Dénomination	Bezeichnung	Denominación	Benämning	Notes
1		1					Switch	Commutateur	Schalter	Contactor	Strömställare	SW811
2	**VOE 11040827**	1					Cable harness	Faisceau cables	Kabelbaum	Manojo cables	Ledningsmatta	1245)
							•CONNECTED TO:	•CONNECTÉ A:	•ANGESCHLOSSEN:	•CONECTADO A:	•ANSLUTER TILL:	
							••Cable	••Câble	••Kabel	••Cable	••Kabel	HE803, HE804
							••Switch	••Commutateur	••Schalter	••Contactor	••Strömställare	SW811
							••Cable harness	••Faisceau cables	••Kabelbaum	••Manojo cables	••Ledningsmatta	SL
							••Fuse	••Fusible	••Sicherung	••Fusible	••Säkring	FU55:B
3	**VOE 4803454**	1					•Rcpt Housing	•Douille Isolan.	•Steckbuchse	•Aislador Mangui	•Hylsisolator	(SW811)
4	**VOE 958209**	1					•Insulator	•Isolateur	•Isolator	•Aislador	•Isolator	(SL)
5	**VOE 13949597**	2					•Insulator	•Isolateur	•Isolator	•Aislador	•Isolator	(31C, FU55:B)
6	**VOE 13969160**	1					•Fuse	•Fusible	•Schmelzsicherung	•Fusible	•Smältsäkring	(VOE 969160)
7	**VOE 968381**	2					•Insulator	•Isolateur	•Isolator	•Aislador	•Isolator	
8	**VOE 11170075**	2					Cable	Câble	Seil	Cable	Lina	
9	**VOE 941262**	2					Grommet	Passe fil	Durchführung	Aislador pasapanel	Genomföring	
10	**VOE 4881438**	12					Strip Clamp	Ruban Serrage	Kabelbinder	Abraz Cinta	Bandklamma	

1245) **GB:** Including parts: Wire assembly, hose, manifold, cable terminal and isulator See Group 379. **FR:** Article: cable, flexible, tubulure, cosse cable y isolant. See Group 379 **DE:** Artikeln: El leitung, Schlauch, Verzweigung, Kabelschuh und Isolator. See Group 379. **ES:** Articulo: cable, manguera, bifurcacion, terminal cable et aislador. See Group 379. **SE:** Artiklar: ledning, slang, förgrening, ledningssko och isolator. See Group 379

1		**Ledningsmatta, eluppvärmd backspegel**
2		**Manojos de cables, retrovisor térmico**
3		**Kabelbäume, rückspiegelheizung**
4		**Faisceau de câbles, rétroviseur chauffant**
5		**Cable harness, electr. heated rear-view mirror**
		80830

Catalogue id	Group
20086	**371**
Illustr. No	Section
1002282	**1550**
Issue	Page
VOE 63B9920086	**311**

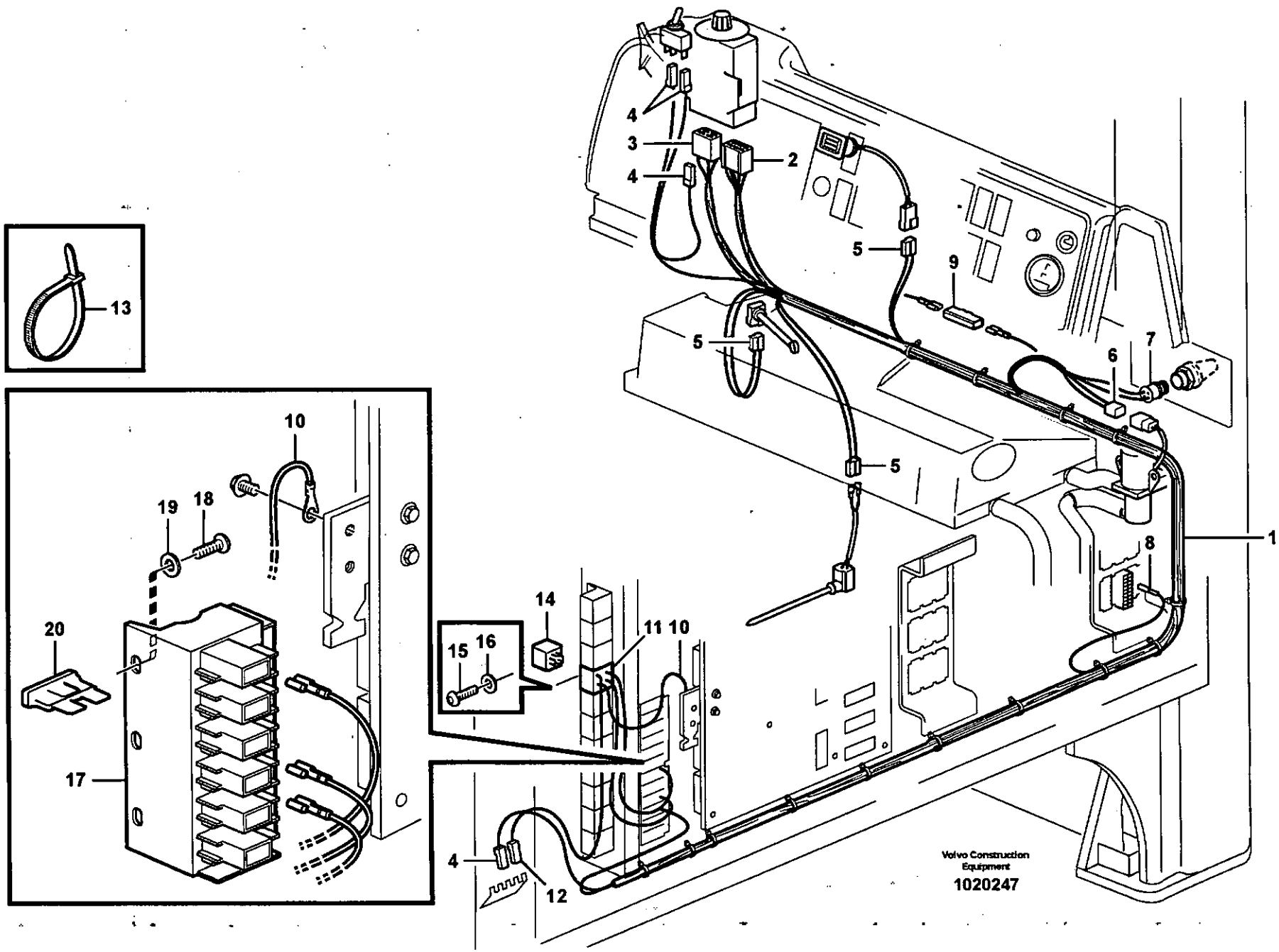
13
10
19
18
20
17
14
15
16
11
10
4
12
4
3
4
2
5
9
5
6
7
5
8
1
Volvo Construction Equipment
1020247

Fig.	Part No.	Quantity 1	2	3	PS	KIT	Description	Dénomination	Bezeichnung	Denominación	Benämning	Notes
1	**VOE 11170889**	1					Wire harness	Faisceau electrique	Kabelbaum	Manojo cables	Ledningsmatta	
							•CONNECTED TO:	•CONNECTÉ A:	•ANGESCHLOSSEN:	•CONECTADO A:	•ANSLUTER TILL:	
							••Fuse	••Fusible	••Sicherung	••Fusible	••Säkring	FU59C
							••Earth	••Terre	••Erde	••Tierra	••Jord	31AC
							••Cable harness	••Faisceau cables	••Kabelbaum	••Manojo cables	••Ledningsmatta	SC7
							••Thermo Monitor	••Temoin Tempera.	••Tem Wächter	••Avisador Temper	••Temperaturvakt	SE809
							••Temp Sensor	••Detecteur Temp.	••Temperaturgeber	••Sensor Temperat	••Temp Givare	SE808, SE810, SE811
							••Switch	••Commutateur	••Schalter	••Contactor	••Strömställare	SW810
							••Valve	••Soupape	••Ventil	••Valvula	••Ventil	MA802
							••Control Unit	••Unité de command	••Steuereinheit	••Unidad de mando	••Reglerenhet	CU803
2		1			NS		•Insulator	•Isolateur	•Isolator	•Aislador	•Isolator	(CU803-B)
3	**VOE 958213**	1					•Insulator	•Isolateur	•Isolator	•Aislador	•Isolator	(CU803-A)
4	**VOE 13949597**	4					•Insulator	•Isolateur	•Isolator	•Aislador	•Isolator	(SW810, CU803-C, 31AC)
5	**VOE 13958210**	3					•Rcpt Housing	•Douille Isolan.	•Steckbuchse	•Aislador Mangui	•Hylsisolator	(SE808, 810, 811, DI801)
6	**VOE 1307048**	1					•Insulator	•Isolateur	•Isolator	•Aislador	•Isolator	(MA802)
7	**VOE 949005**	1					•Rcpt Housing	•Douille Isolan.	•Steckbuchse	•Aislador Mangui	•Hylsisolator	(SE809)
8	**VOE 970776**	1					•Cable terminal	•Cosse cable	•Flachsteckhülse	•Terminal cable	•Ledningssko	
9	**VOE 191910**	1					Connector	Bloc Connexion	Verbindungsstueck	Pieza Empalme	Skarvstycke	(SE803)
10	**VOE 11040641**	1	1				Cable harness	Faisceau cables	Kabelbaum	Manojo cables	Ledningsmatta	
							•CONNECTED TO:	•CONNECTÉ A:	•ANGESCHLOSSEN:	•CONECTADO A:	•ANSLUTER TILL:	
							••Relay	••Relais	••Relais	••Rele	••Relä	RE101
							••Fuse	••Fusible	••Sicherung	••Fusible	••Säkring	FU55:6, FU58:3
							••Feeding	••Alimentation	••Zuführung	••Alimentacion	••Matning	30
11	**VOE 977184**	1	1				•Insulator	•Isolateur	•Isolator	•Aislador	•Isolator	(RE101)
12	**VOE 13949597**	1	1				•Insulator	•Isolateur	•Isolator	•Aislador	•Isolator	(31C)
13	**VOE 4881440**	10	10				Strip Clamp	Ruban Serrage	Kabelbinder	Abraz Cinta	Bandklamma	
14	**VOE 20374662**	1	1				Relay	Relais	Relais	Rele	Relä	
15	**VOE 969278**	1	1				Six Point Socket Scre	Vis à six pans creux	Innensechskantschra	Tornillo de cabeza he	Sexkantsskruv	
16	**VOE 13940090**	1					Washer	Rondelle	Scheibe	Arandela	Bricka	

1	**82547,82983,82980**
2	**83057**
3	
4	
5	

Ledningsmatta, automatisk temperaturkontroll.
Manojos de cables, control de temperatura automático.
Kabelbäume, automatische Temperaturkontrolle.
Faisceau de câbles, contrôle de température automatique.
Cable harness, automatic temperature control.

82547, 82983, 82980

Catalogue id	Group
20086	**371**
Illustr. No	Section
1020247	**1600**
Issue	Page
VOE 63B9920086	**313**

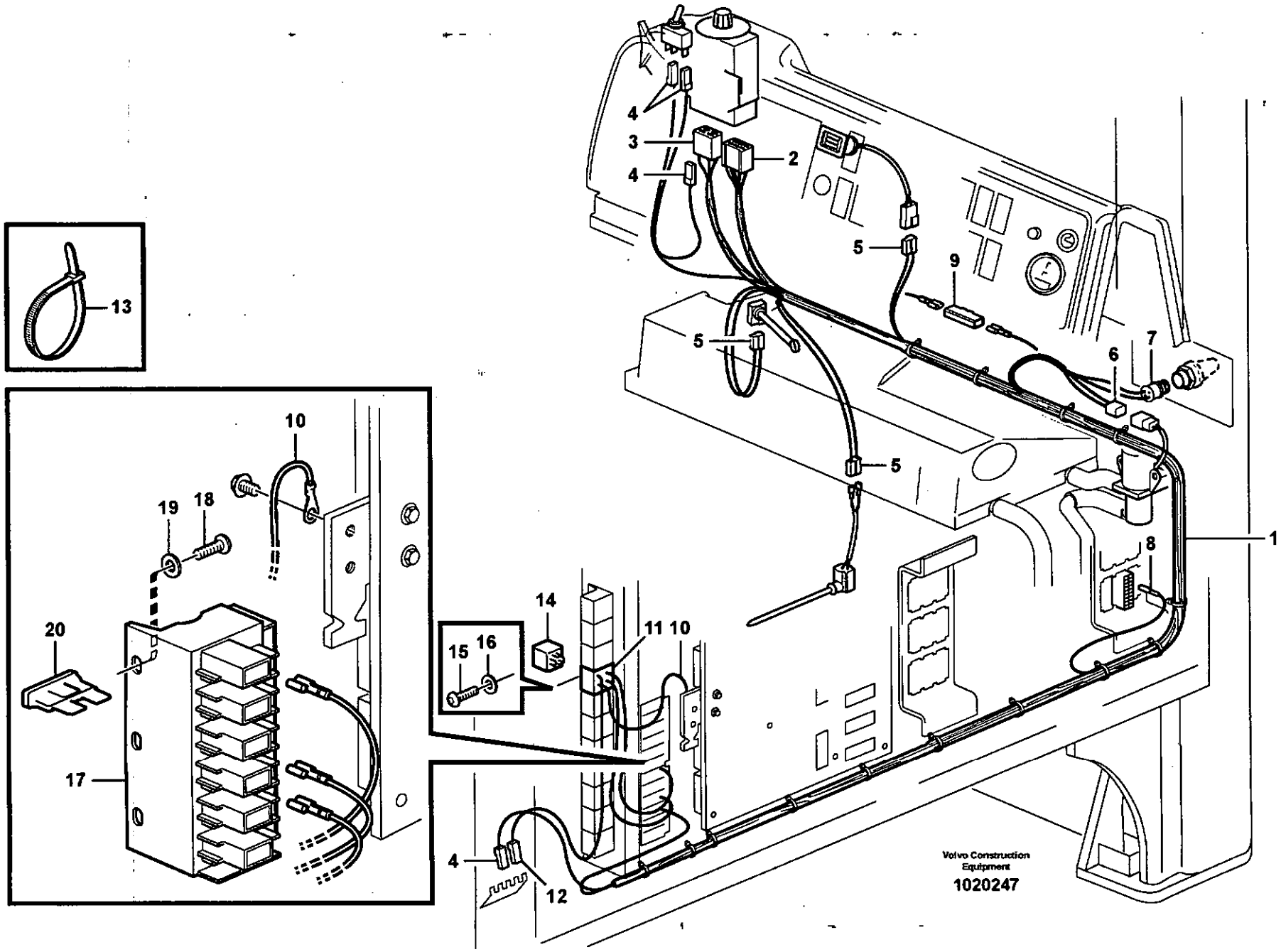
1
2
3
4
4
4
5
5
5
5
6
7
8
9
10
10
11
12
13
14
15
16
17
18
19
20
Volvo Construction Equipment
1020247

Fig.	Part No.	Quantity 1	2	3	P S	K I T	Description	Dénomination	Bezeichnung	Denominación	Benämning	Notes
17	**VOE 11039302**	1	1				Fuse Holder	Porte fusible	Sicherungshalter	Porta-fusible	Säkringshållare	
18	**VOE 969278**	2	2				Six Point Socket Scre	Vis à six pans creux	Innensechskantschra	Tornillo de cabeza he	Sexkantsskruv	
19	**VOE 13940090**	2					Washer	Rondelle	Scheibe	Arandela	Bricka	
20	**VOE 969161**	1					Fuse	Fusible	Schmelzsicherung	Fusible	Smältsäkring	10A, FU59
20	**VOE 13969162**		1				Fuse	Fusible	Schmelzsicherung	Fusible	Smältsäkring	15A, FU58

1	82547,82983,82980	**Ledningsmatta, automatisk temperaturkontroll.** **Manojos de cables; control de temperatura automático.** **Kabelbäume, automatische Temperaturkontrolle.** **Faisceau de câbles, contrôle de température automatique.** **Cable harness, automatic temperature control.**	Catalogue id **20086**	Group **371**
2	83057		Illustr. No **1020247**	Section **1600**
3				
4			Issue **VOE 63B9920086**	Page **315**
5		**82547, 82983, 82980**		

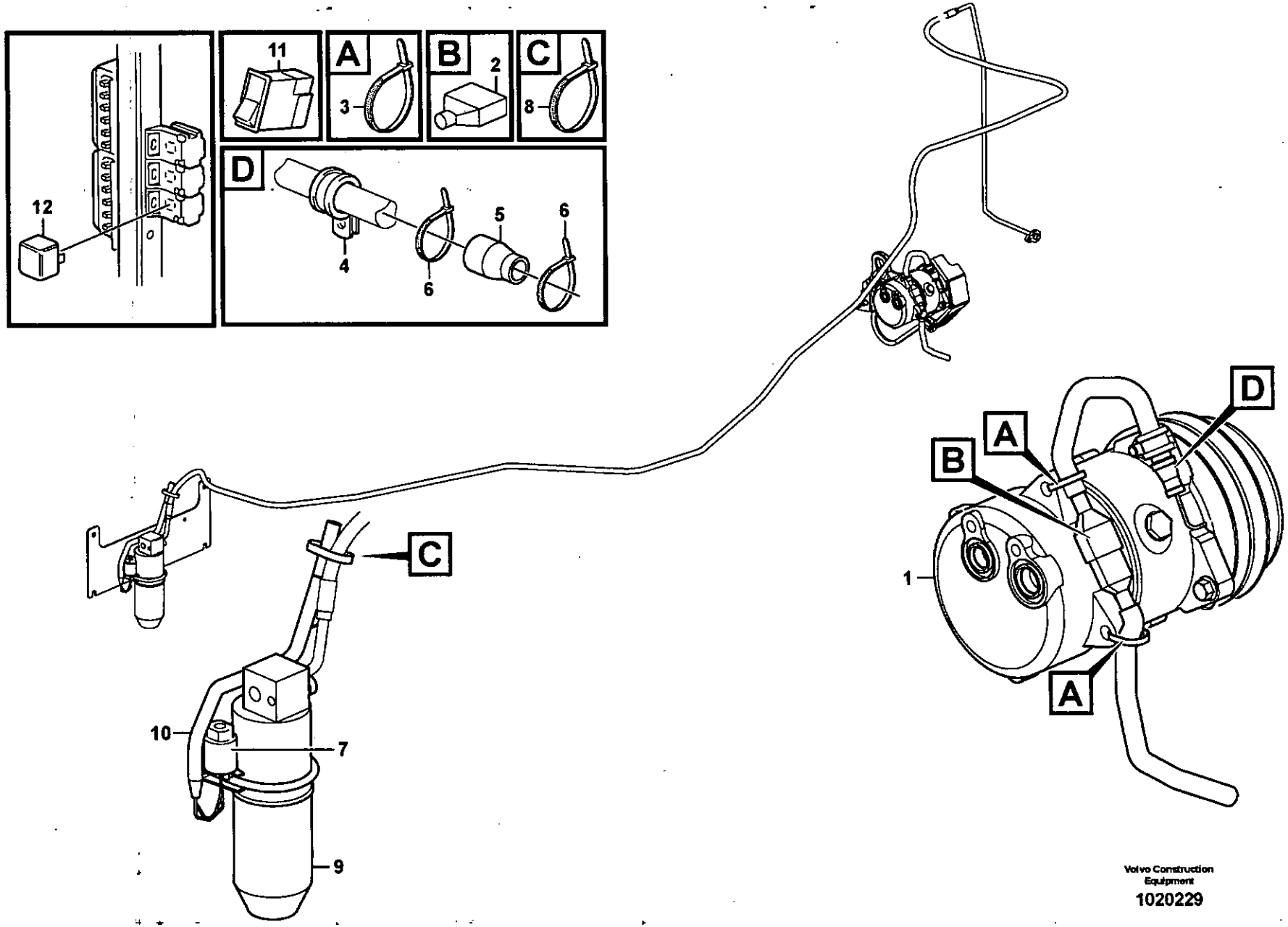

Volvo Construction Equipment

1020229

Fig.	Part No.	Quantity 1	2	3	PS	KIT	Description	Dénomination	Bezeichnung	Denominación	Benämning	Notes
1							Compressor	Compresseur	Kompressor	Compresor	Kompressor	See group 874, Page 817
2	**VOE 8143240**	1					Insulator	Isolateur	Isolator	Aislador	Isolator	
3	**VOE 4881440**	2					Strip Clamp	Ruban Serrage	Kabelbinder	Abraz Cinta	Bandklamma	
4	**VOE 13949746**	1					Clamp	Pince Serrage	Klemme	Abrazadera	Klämma	
5	**VOE 11039397**	1					End Sleeve	Douille Extrem.	Aderendhülse	Manguito Final	Ändhylsa	
6	**VOE 4881440**	2					Strip Clamp	Ruban Serrage	Kabelbinder	Abraz Cinta	Bandklamma	
7	**VOE 11005913**	1					Pressure Switch	Mano contact	Druckschalter	Manocontacto	Tryckkontakt	SE804
8	**VOE 4881440**	1					Strip Clamp	Ruban Serrage	Kabelbinder	Abraz Cinta	Bandklamma	
9		1					Receiver Drier	Deshydrateur	Entfeuchter	Secador	Torkare	See group 874, Page 825
10		1					Cable harness	Faisceau cables	Kabelbaum	Manojo cables	Ledningsmatta	See group 371, Page 269
11		1					Switch	Interrupteur bas.	Schalter	Interruptor bas.	Strömställare	(SW806) See group 380, Page 403
12		1					Relay	Relais	Relais	Rele	Relä	(RE806) See group 372, Page 339

1		**Ledningsmatta, kompressor** **Haz de cables, compresor** **Kabelbäume, Kompressor** **Faisceau de câbles, compresseur** **Cable harness, compressor**	Catalogue id **20086**	Group **371**
2				
3			Illustr. No **1020229**	Section **1650**
4			Issue **VOE 63B9920086**	Page **317**
5		**82982, 82979, 82983, 82980**		

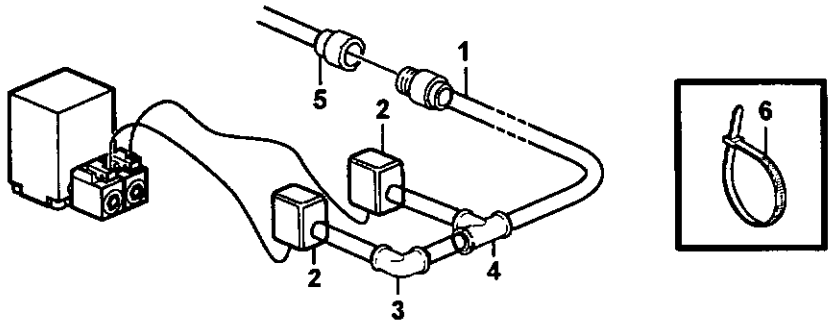
1
5
2
2
3
4
6

Fig.	Part No.	Quantity 1	2	3	PS	KIT	Description	Dénomination	Bezeichnung	Denominación	Benämning	Notes
1	**VOE 11170852**	1					Cable harness	Faisceau cables	Kabelbaum	Manojo cables	Ledningsmatta	
							•CONNECTED TO:	•CONNECTÉ A:	•ANGESCHLOSSEN:	•CONECTADO A:	•ANSLUTER TILL:	
							••Cable harness	••Faisceau cables	••Kabelbaum	••Manojo cables	••Ledningsmatta	RP
							••Solenoid valve	••Vanne electrom.	••Magnetventil	••Electrovalvula	••Magnetventil	MA204, MA205
2	**VOE 976256**	2					•Insulator	•Isolateur	•Isolator	•Aislador	•Isolator	
	VOE 8142100	2					•Adapter	•Raccord Reduct.	•Verbind Stutzen	•Adaptador	•Adapter	
3	**VOE 11039843**	1					•Elbow	•Coude	•Winkelstueck	•Tubo acodado	•Vinkel	
4	**VOE 11039709**	1					•Manifold	•Tubulure	•Verzweigung	•Bifurcacion	•Förgrening	
5		1					Cable harness	Faisceau cables	Kabelbaum	Manojo cables	Ledningsmatta	See group 371, Page 269
6	**VOE 4881440**	REQ					Strip Clamp	Ruban Serrage	Kabelbinder	Abraz Cinta	Bandklamma	

1		**Reverserbar fläkt** **Ventilador reversible** **Umkehrbarer Lüfter** **Ventilateur réversible** **Reversible fan**	Catalogue id **20086**	Group **371**
2				
3			Illustr. No **1020227**	Section **1700**
4				
5		**83045, 83046**	Issue **VOE 63B9920086**	Page **319**

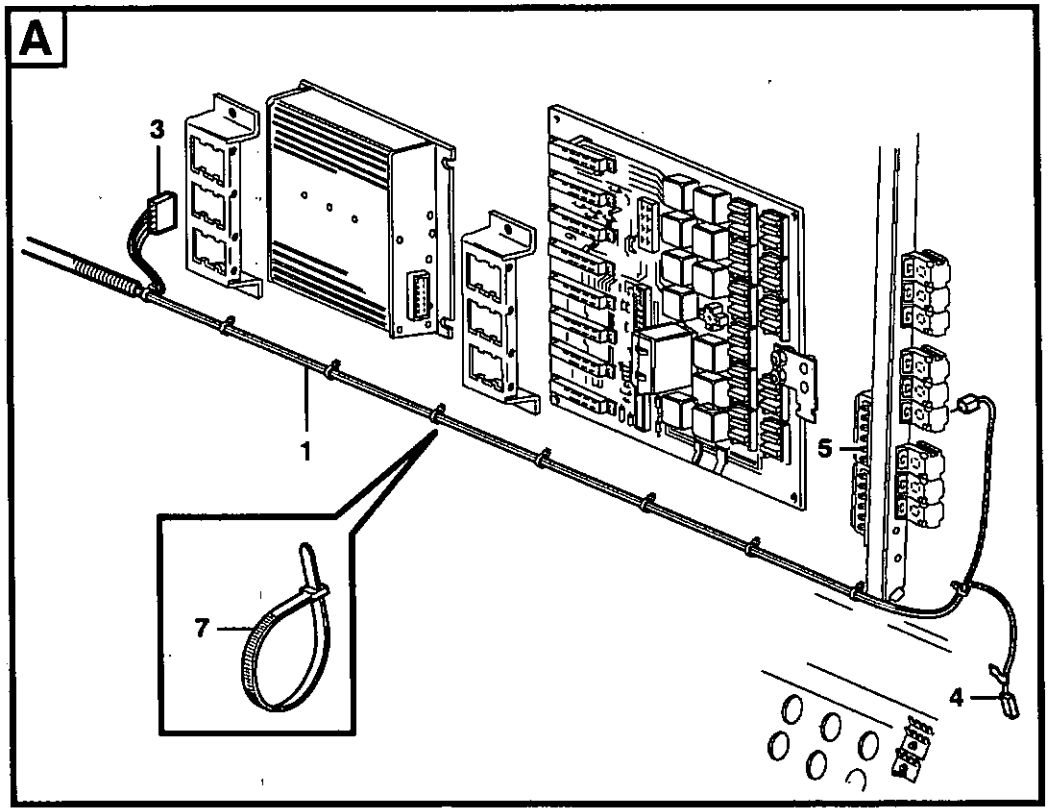
A
3
1
5
7
4

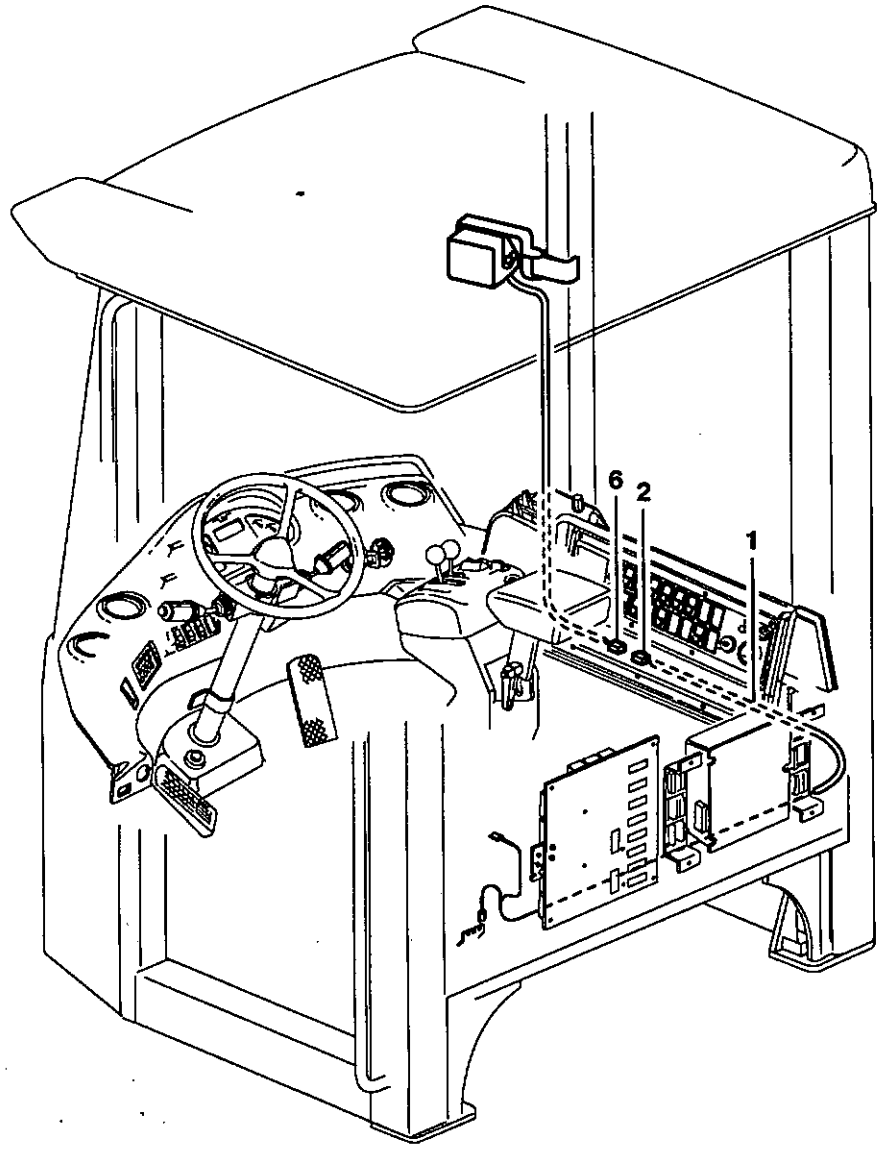
6
2
1

Fig.	Part No.	Quantity 1	2	3	PS	KIT	Description	Dénomination	Bezeichnung	Denominación	Benämning	Notes
1	**VOE 11170517**	1					Cable harness	Faisceau cables	Kabelbaum	Manojo cables	Ledningsmatta	
							•CONNECTED TO:	•CONNECTÉ A:	•ANGESCHLOSSEN:	•CONECTADO A:	•ANSLUTER TILL:	
							••Wire harness	••Faisceau cables	••Kabelbaum	••Manojo cables	••Ledningsmatta	TV701, MR:10
							••Fuse	••Fusible	••Sicherung	••Fusible	••Säkring	FU 54B
							••Earth	••Terre	••Erde	••Tierra	••Jord	101B
2		1			NS		•Housing	•Carter	•Gehäuse	•Carter	•Hus	
3	**VOE 1096619**	1					•Insulator	•Isolateur	•Isolator	•Aislador	•Isolator	
4	**VOE 13949597**	1					•Insulator	•Isolateur	•Isolator	•Aislador	•Isolator	
5	**VOE 13969160**	1					Fuse	Fusible	Schmelzsicherung	Fusible	Smältsäkring	
6	**VOE 968388**	1					Insulator	Isolateur	Isolator	Aislador	Isolator	TV701
7	**VOE 4881440**	REQ					Strip Clamp	Ruban Serrage	Kabelbinder	Abraz Cinta	Bandklamma	

1		**Ledningsmatta för monitor.** **Manojo de cables para pantalla.** **Kabelbaum für Monitor.** **Faisceau de câbles pour moniteur.** **Cable harness for monitor.**	Catalogue id **20086**	Group **371**
2				
3			Illustr. No **EK394**	Section **1750**
4				
5		**82178, 82781**	Issue **VOE 63B9920086**	Page **321**

VOLVO

LI20E

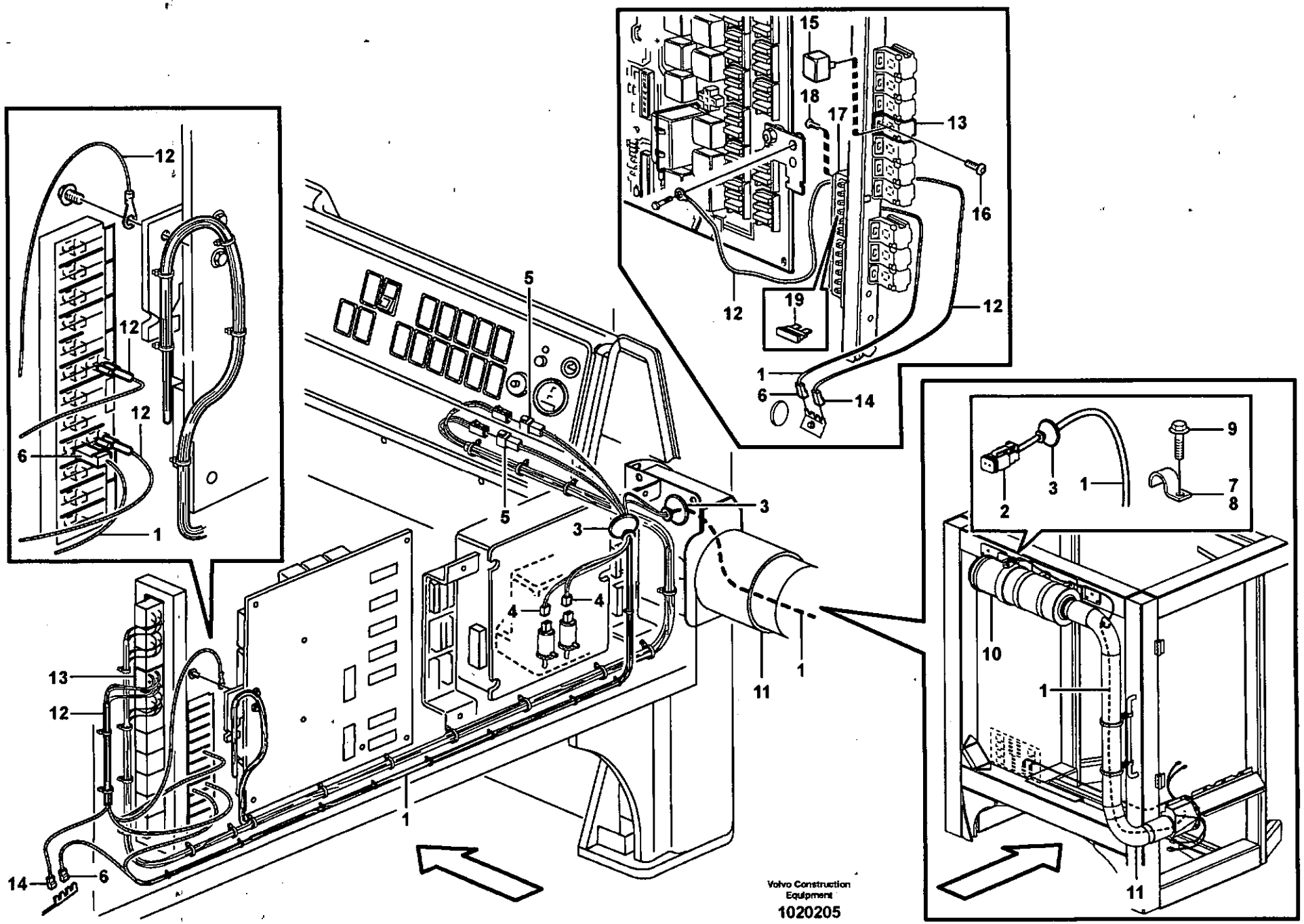
15
18
17
13
16
12
19
12
1
6
14
12
12
12
6
1
5
5
3
3
4
4
13
12
1
11
1
14
6
9
3
1
7
8
2
10
1
11
Volvo Construction Equipment
1020205

Fig.	Part No.	Quantity 1	2	3	PS	KIT	Description	Dénomination	Bezeichnung	Denominación	Benämning	Notes
1	**VOE 11171257**	1					Cable harness	Faisceau cables	Kabelbaum	Manojo cables	Ledningsmatta	1245)
							•CONNECTED TO:	•CONNECTÉ A:	•ANGESCHLOSSEN:	•CONECTADO A:	•ANSLUTER TILL:	
							••Fuse box	••Boite a fusibles	••Sicherungsdose	••Caja de fusibles	••Säkringsdosa	FU58C
							••Earth	••Terre	••Erde	••Tierra	••Jord	31
							••Switch Panel	••Panneau Interr.	••Schaltertafel	••Panel Interrupt	••Strömställpanel	MO802, MO804
							••Washer pumps	••Pompe lave-glace	••Spulpumpe	••Bomba rociador	••Spolarpumpar	MO802, MO804
							••Cyclone	••Cyclone	••Zyklon	••Ciclón	••Cyklonhus	MO811
2	**VOE 14370760**	1					•Socket	•Socle	•Steckdose	•Toma De Corrien	•Stickdosa	
3	**VOE 1259854**	3					•Grommet	•Passe fil	•Durchführung	•Aislador pasapanel	•Genomföring	
4	**VOE 13958210**	2					•Rcpt Housing	•Douille Isolan.	•Steckbuchse	•Aislador Mangui	•Hylsisolator	
5	**VOE 1259831**	2					•Pin Housing	•Fiche Isolante	•Rundstecker	•Aislad Clavija	•Stiftisolator	
6	**VOE 13949597**	2					•Insulator	•Isolateur	•Isolator	•Aislador	•Isolator	
7	**VOE 990732**	2					Clamp	Pince Serrage	Klemme	Abrazadera	Klämma	
8	**VOE 951190**	1					Clamp	Pince Serrage	Klemme	Abrazadera	Klämma	
9	**VOE 13946544**	1					Flange screw	Vis à bride	Flanschschraube	Torn embridado	Flänsskruv	
10		1					Primary Filter	Prefiltre	Vorfilter	Prefiltro	Förfilter	See group 872, Page 805
11		1					Pipe	Canalisation	Rohrleitung	Canalizacion	Rör	See group 872, Page 805
12	**VOE 11040641**	1					Cable harness	Faisceau cables	Kabelbaum	Manojo cables	Ledningsmatta	1245)
							•CONNECTED TO:	•CONNECTÉ A:	•ANGESCHLOSSEN:	•CONECTADO A:	•ANSLUTER TILL:	
							••Relay	••Relais	••Relais	••Rele	••Relä	RE101
							••Fuse	••Fusible	••Sicherung	••Fusible	••Säkring	FU55:6, FU58:3
							••Feeding	••Alimentation	••Zuführung	••Alimentacion	••Matning	30
13	**VOE 977184**	1					•Insulator	•Isolateur	•Isolator	•Aislador	•Isolator	(RE101)
14	**VOE 13949597**	1					•Insulator	•Isolateur	•Isolator	•Aislador	•isolator	(31C)
15	**VOE 20374662**	1					Relay	Relais	Relais	Rele	Relä	RE101
16	**VOE 969278**	1					Six Point Socket Scre	Vis à six pans creux	Innensechskantschra	Tornillo de cabeza he	Sexkantsskruv	(VOE 13969278)

1245) **GB:** Including parts: Wire assembly, hose, manifold, cable terminal and isulator See Group 379. **FR:** Article: cable, flexible, tubulure, cosse cable y isolant. See Group 379 **DE:** Artikeln: El leitung, Schlauch, Verzweigung, Kabelschuh und Isolator. See Group 379. **ES:** Articulo: cable, manguera, bifurcacion, terminal cable et aislador. See Group 379. **SE:** Artiklar: ledning, slang, förgrening, ledningssko och isolator. See Group 379

1	83085	**Ledningsmatta luftrenare, hytt**
2		**Manojo de cable, filtro de aire, cab**
3		**Kabelbaum Luftfilter, Kab**
4		**Faisceau de câbles, filtre à air, cabine**
5		**Cable harness air cleaner, cab**

Catalogue id **20086**	Group **371**
Illustr. No **1020205**	Section **1950**
Issue **VOE 63B9920086**	Page **323**

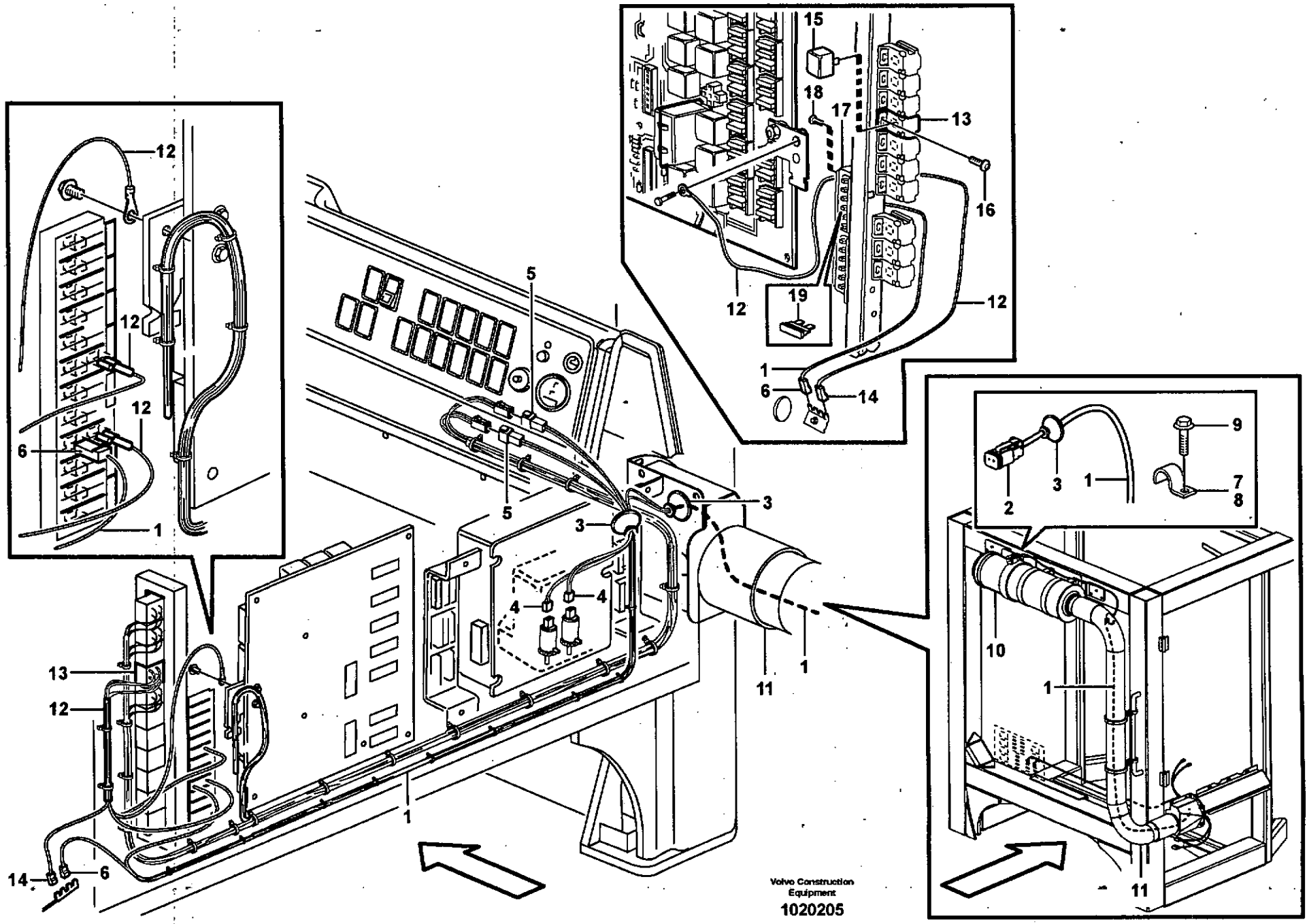
Volvo Construction Equipment
1020205

Fig.	Part No.	Quantity 1	2	3	P S	K I T	Description	Dénomination	Bezeichnung	Denominación	Benämning	Notes
17	**VOE 11039302**	1					Fuse Holder	Porte fusible	Sicherungshalter	Porta-fusible	Säkringshållare	
18	**VOE 969278**	2					Six Point Socket Scre	Vis à six pans creux	Innensechskantschra	Tornillo de cabeza he	Sexkantsskruv	(VOE 13969278)
19	**VOE 969161**	1					Fuse	Fusible	Schmelzsicherung	Fusible	Smältsäkring	10A

1	**83085**	**Ledningsmatta luftrenare, hytt** **Manojo de cable, filtro de aire, cab** **Kabelbaum Luftfilter, Kab** **Faisceau de câbles, filtre à air, cabine** **Cable harness air cleaner, cab**	Catalogue id **20086**	Group **371**
2			Illustr. No **1020205**	Section **1950**
3				
4			Issue **VOE 63B9920086**	Page **325**
5				

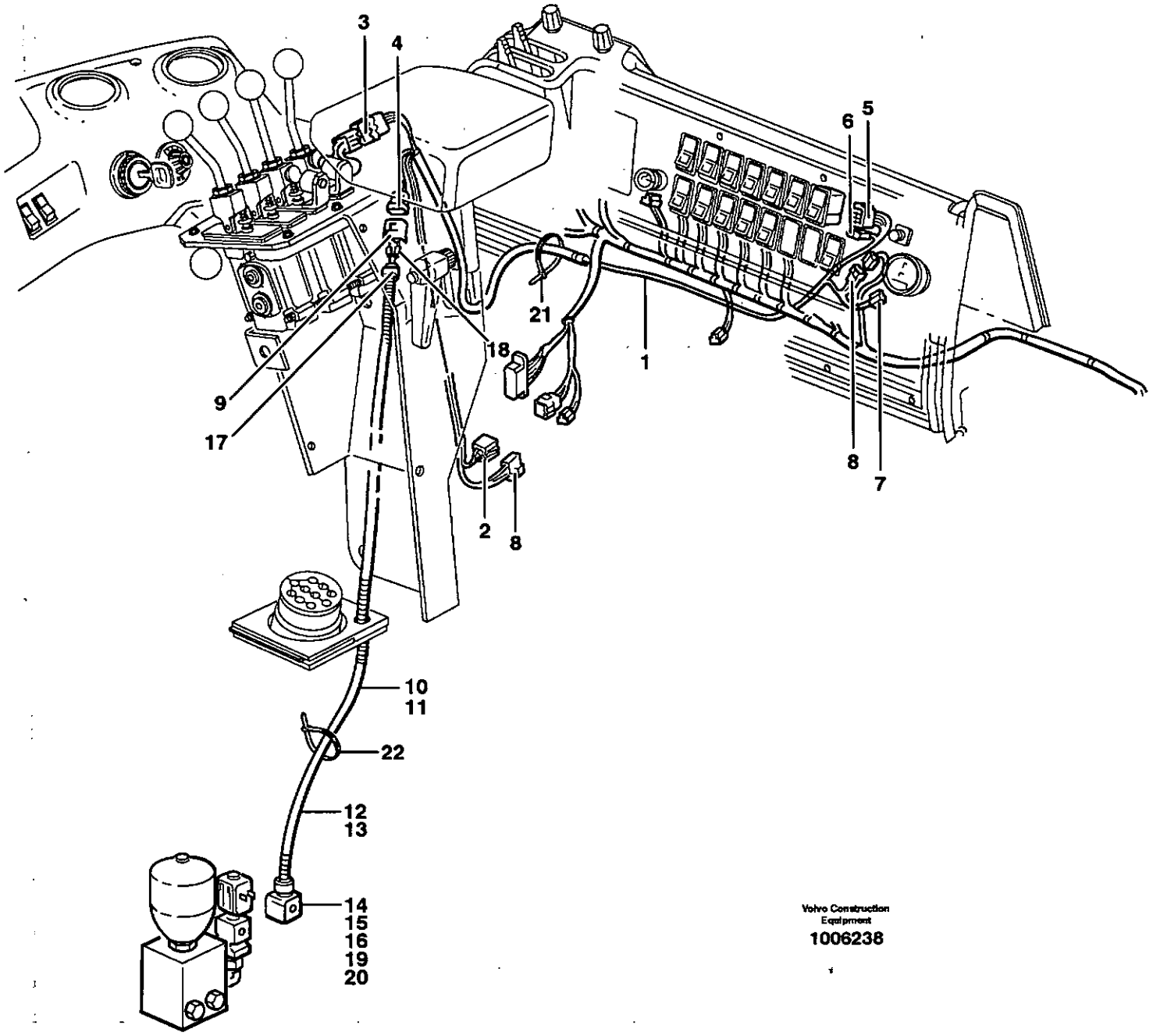

Volvo Construction Equipment

1006238

Fig.	Part No.	Quantity 1	2	3	PS	KIT	Description	Dénomination	Bezeichnung	Denominación	Benämning	Notes
1	**VOE 11040524**	1					Cable harness	Faisceau cables	Kabelbaum	Manojo cables	Ledningsmatta	
							•CONNECTED TO:	•CONNECTÉ A:	•ANGESCHLOSSEN:	•CONECTADO A:	•ANSLUTER TILL:	
							••Wire harness	••Faisceau cables	••Kabelbaum	••Manojo cables	••Ledningsmatta	SF, SH, SJ, SL, SK
							••Control panel	••Panneau command	••Bedienungstafel	••Panel mando	••Reglagepanel	SW911
	VOE 970550	REQ					•El Cable	•Fil Electrique	•El-leitung	•Cable Electrico	•Elledning	SH1,SH3,SH5,SW911:8,SJ2 SW911:10,SL1,SW911:6,S
	VOE 970579	REQ					•El Cable	•Fil Electrique	•El-leitung	•Cable Electrico	•Elledning	SF2,SH2
	VOE 970558	REQ					•El Cable	•Fil Electrique	•El-leitung	•Cable Electrico	•Elledning	SF4,SH4
	VOE 970553	REQ					•El Cable	•Fil Electrique	•El-leitung	•Cable Electrico	•Elledning	SF6,SH6
	VOE 970554	REQ					•El Cable	•Fil Electrique	•El-leitung	•Cable Electrico	•Elledning	SW911:5,SJ1
	VOE 970559	REQ					•El Cable	•Fil Electrique	•El-leitung	•Cable Electrico	•Elledning	SW911:9,SL2
	VOE 969830	4					•Cable terminal	•Cosse cable	•Flachsteckhülse	•Terminal cable	•Ledningssko	SH1,2,4,6
	VOE 969836	3					•Cable terminal	•Cosse cable	•Flachsteckhülse	•Terminal cable	•Ledningssko	SF2,4,6
	VOE 969832	2					•Cable terminal	•Cosse cable	•Flachsteckhülse	•Terminal cable	•Ledningssko	SH3,5
	VOE 970745	4					•Cable terminal	•Cosse cable	•Flachsteckhülse	•Terminal cable	•Ledningssko	SW911-5,6,7,8
	VOE 973149	4					•Cable terminal	•Cosse cable	•Flachsteckhülse	•Terminal cable	•Ledningssko	SW911-23,26.SL28,29
	VOE 973117	1					•Cable terminal	•Cosse cable	•Flachsteckhülse	•Terminal cable	•Ledningssko	SJ3,7
	VOE 13949003	2					•Cable terminal	•Cosse cable	•Flachsteckhülse	•Terminal cable	•Ledningssko	SK1,2
2	**VOE 948294**	1					•Insulator	•Isolateur	•Isolator	•Aislador	•Isolator	
3	**VOE 948295**	1					•Pin Housing	•Fiche Isolante	•Rundstecker	•Aislad Clavija	•Stiftisolator	
4	**VOE 1307048**	1					•Insulator	•Isolateur	•Isolator	•Aislador	•Isolator	
5	**VOE 4803454**	1					•Rcpt Housing	•Douille Isolan.	•Steckbuchse	•Aislador Mangui	•Hylsisolator	
6	**VOE 4803532**	1					•Rcpt Housing	•Douille Isolan.	•Steckbuchse	•Aislador Mangui	•Hylsisolator	
7	**VOE 13958210**	1					•Rcpt Housing	•Douille Isolan.	•Steckbuchse	•Aislador Mangui	•Hylsisolator	
8	**VOE 958209**	2					•Insulator	•Isolateur	•Isolator	•Aislador	•Isolator	
9	**VOE 1307049**	1					Pin Housing	Fiche Isolante	Rundstecker	Aislad Clavija	Stiftisolator	
10	**VOE 11170822**	1					Cable harness	Faisceau cables	Kabelbaum	Manojo cables	Ledningsmatta	
							•CONNECTED TO:	•CONNECTÉ A:	•ANGESCHLOSSEN:	•CONECTADO A:	•ANSLUTER TILL:	
							••Wire harness	••Faisceau cables	••Kabelbaum	••Manojo cables	••Ledningsmatta	SK
							••Solenoid valve	••Valve solenoide	••Solenoid Ventil	••Válvula solenoid	••Proport.ventil	MA 912

1		**Ledningsmatta för 3:e och 4:e funktion.**	Catalogue id **20086**	Group **371**
2		**Haz de cables para 3a y 4a función.**		
3		**Kabelbaum für 3. und 4. Funktion.**	Illustr. No **1006238**	Section **2000**
4		**Faisceau de câbles pour 3ème et 4ème fonction**		
5		**Cable harness for 3rd and 4th function.**	Issue **VOE 63B9920086**	Page **327**
		80781, 82408		

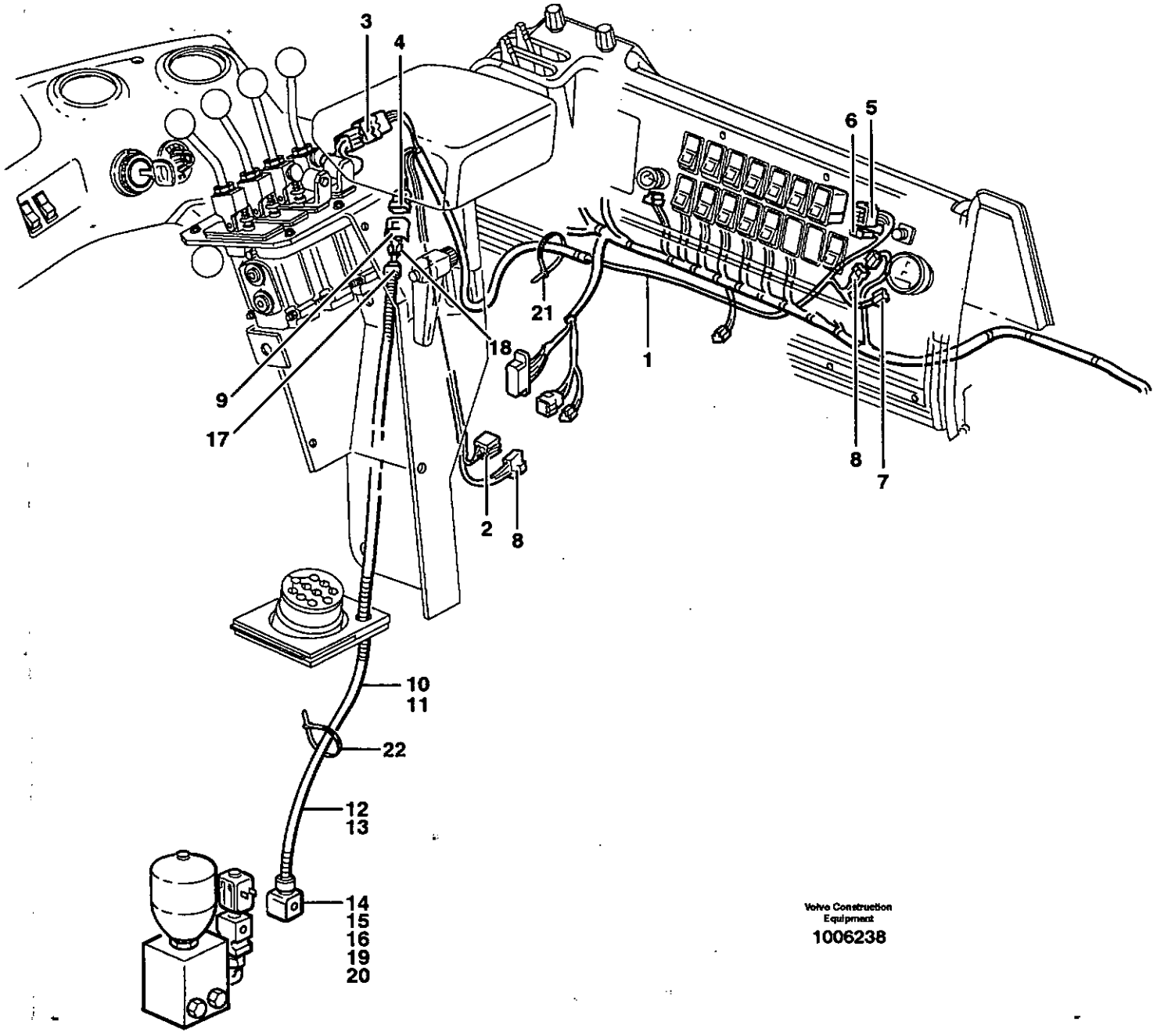
3
4
6
5
21
18
1
9
17
8
7
2
8
10
11
22
12
13
14
15
16
19
20
Volvo Construction Equipment
1006238

Fig.	Part No.	Quantity 1	2	3	PS	KIT	Description	Dénomination	Bezeichnung	Denominación	Benämning	Notes
11	**VOE 4803746**	REQ					•Hose	•Durit	•Schlauch	•Tubo flexible	•Slang	
12	**VOE 970630**	REQ					•El Cable	•Fil Electrique	•El-leitung	•Cable Electrico	•Elledning	
13	**VOE 970624**	REQ					•El Cable	•Fil Electrique	•El-leitung	•Cable Electrico	•Elledning	
14	**VOE 976256**	1					•Insulator	•Isolateur	•Isolator	•Aislador	•Isolator	
15	**VOE 970773**	2					•Cable Seal	•Joint d'étanchéité po.	•Leitungsdicht.	•Sellador Cable	•Ledningstätning	
16	**VOE 8142100**	1					•Adapter	•Raccord Reduct.	•Verbind Stutzen	•Adaptador	•Adapter	
17	**VOE 11039397**	1					•End Sleeve	•Douille Extrem.	•Aderendhülse	•Manguito Final	•Ändhylsa	
18	**VOE 949625**	2			OP		•Cable terminal	•Cosse cable	•Kabelschuh	•Terminal cable	•Kabelsko	
19	**VOE 970779**	2					•Cable terminal	•Cosse cable	•Flachsteckhülse	•Terminal cable	•Ledningssko	
20	**VOE 1095059**	1					•Joint Nipple	•Raccord	•Verbind Nippel	•Niple Union	•Skarvnippel	
21	**VOE 4881440**	2					Strip Clamp	Ruban Serrage	Kabelbinder	Abraz Cinta	Bandklamma	
22	**VOE 4821292**	2					Strip Clamp	Ruban Serrage	Kabelbinder	Abraz Cinta	Bandklamma	

1		**Ledningsmatta för 3:e och 4:e funktion.** **Haz de cables para 3a y 4a función.** **Kabelbaum für 3. und 4. Funktion.** **Faisceau de câbles pour 3ème et 4ème fonction** **Cable harness for 3rd and 4th function.**	Catalogue id **20086**	Group **371**
2				
3			Illustr. No **1006238**	Section **2000**
4				
5		**80781, 82408**	Issue **VOE 63B9920086**	Page **329**

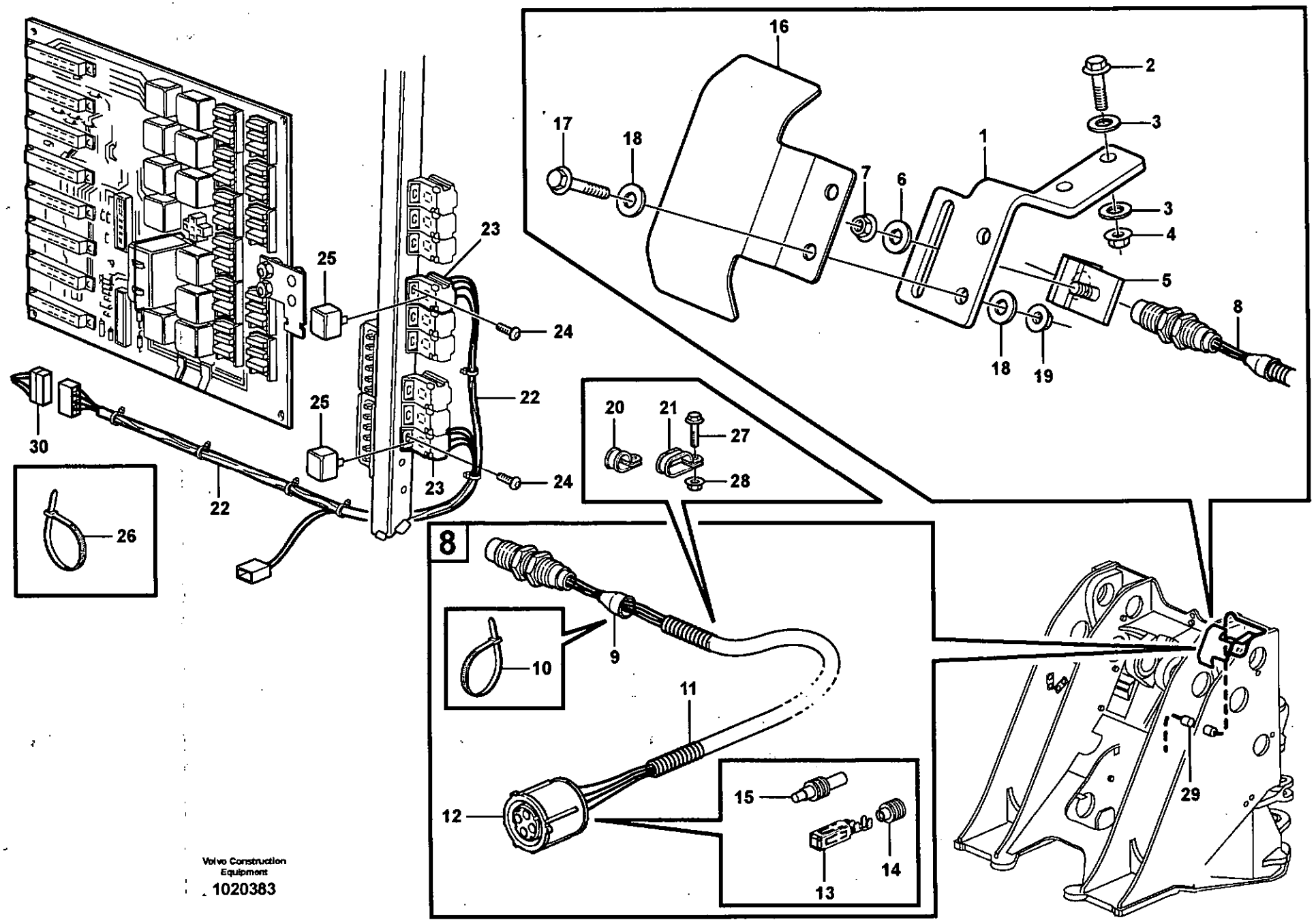

Volvo Construction Equipment

1020383

Fig.	Part No.	Quantity 1	2	3	PS	KIT	Description	Dénomination	Bezeichnung	Denominación	Benämning	Notes
1	**VOE 11410880**	1					Attachment	Fixation	Halterung	Fijacion	Fäste	
2	**VOE 13945444**	2					Flange screw	Vis à bride	Flanschschraube	Torn embridado	Flänsskruv	
3	**VOE 13960141**	4					Washer	Rondelle	Scheibe	Arandela	Bricka	
4	**VOE 948645**	2					Flange Lock Nut	Contre écrou bride	Flanschmutter	Contratuer Embr	Flänslåsmutter	
5	**VOE 11024585**	1					Retainer	Retenue	Halter	Soporte	Hållare	
6	**VOE 13960141**	1					Washer	Rondelle	Scheibe	Arandela	Bricka	
7	**VOE 948645**	1					Flange Lock Nut	Contre écrou bride	Flanschmutter	Contratuer Embr	Flänslåsmutter	
8	**VOE 11112903**	1					Ind Sensor	Emett.induction	Induktionsgeber	Sensor Inducc	Indukt.givare	SE922
							•CONNECTED TO:	•CONNECTÉ A:	•ANGESCHLOSSEN:	•CONECTADO A:	•ANSLUTER TILL:	
							••Wire harness	••Faisceau cables	••Kabelbaum	••Manojo cables	••Ledningsmatta	SE922
9	**VOE 11039397**	1					•End Sleeve	•Douille Extrem.	•Aderendhülse	•Manguito Final	•Ändhylsa	
10	**VOE 4821292**	1					•Strip Clamp	•Ruban Serrage	•Kabelbinder	•Abraz Cinta	•Bandklamma	
11	**VOE 4803746**	1					•Hose	•Durit	•Schlauch	•Tubo flexible	•Slang	
12	**VOE 8159013**	1					•Insulator	•Isolateur	•Isolator	•Aislador	•Isolator	
13	**VOE 8155901**	3					•Cable terminal	•Cosse cable	•Flachsteckhülse	•Terminal cable	•Ledningssko	
14	**VOE 8159012**	3					•Seal	•Joint	•Dichtung	•Reten	•Tätning	
15	**VOE 8155899**	1					•Plug	•Bouchon	•Stopfen	•Tapon	•Plugg	
16	**VOE 11410867**	1					Cover	Capot	Haube	Capo	Huv	
17	**VOE 13945444**	2					Flange screw	Vis à bride	Flanschschraube	Torn embridado	Flänsskruv	
18	**VOE 13960141**	4					Washer	Rondelle	Scheibe	Arandela	Bricka	
19	**VOE 948645**	2					Flange Lock Nut	Contre écrou bride	Flanschmutter	Contratuer Embr	Flänslåsmutter	
20	**VOE 13949746**	2					Clamp	Pince Serrage	Klemme	Abrazadera	Klämma	
21	**VOE 11132105**	2					Clamp	Pince Serrage	Klemme	Abrazadera	Klämma	
22	**VOE 11171093**	1					Cable harness	Faisceau cables	Kabelbaum	Manojo cables	Ledningsmatta	
							•CONNECTED TO:	•CONNECTÉ A:	•ANGESCHLOSSEN:	•CONECTADO A:	•ANSLUTER TILL:	
							••Relay	••Relais	••Relais	••Rele	••Relä	RE912
							••Relay	••Relais	••Relais	••Rele	••Relä	RE913
							••Coupling Piece	••Accouplement	••Leit Verbinder	••Pieza Conexion	••Kopplingsstycke	SR
							••Coupling Piece	••Accouplement	••Leit Verbinder	••Pieza Conexion	••Kopplingsstycke	HR
23	**VOE 977184**	2					•Insulator	•Isolateur	•Isolator	•Aislador	•Isolator	

1		**Ledningsmatta, "return to dig"** **Haz de cables, "return to dig"** **Kabelbaum, "return to dig"** **Faisceaux de câbles, "retour creusement"** **Cable Harness, return to dig**
2		
3		
4		
5		**82890**

Catalogue id	Group
20086	**371**
Illustr. No	Section
1020383	**2050**
Issue	Page
VOE 63B9920086	**331**

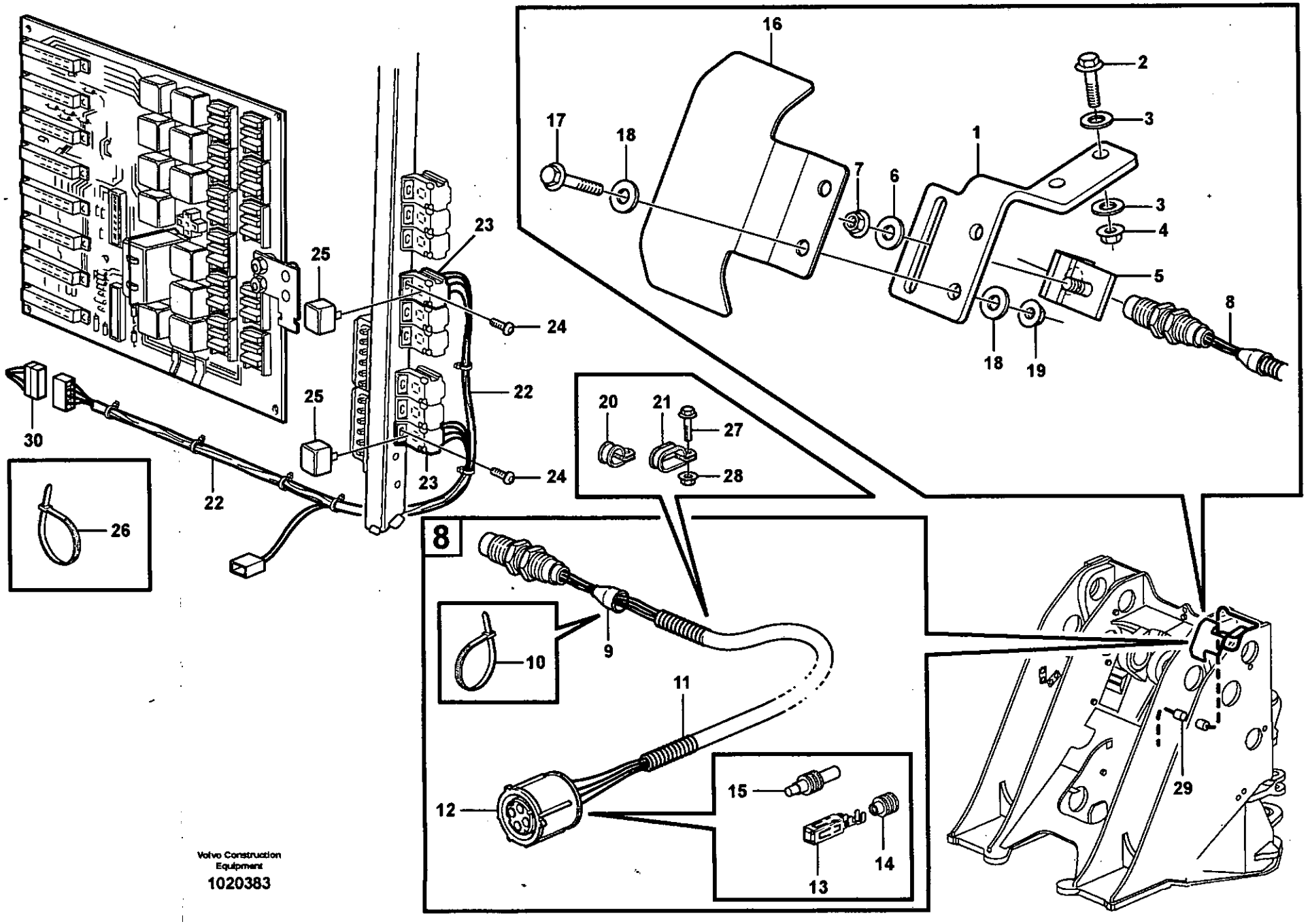

Volvo Construction Equipment

1020383

Fig.	Part No.	Quantity 1	2	3	PS	KIT	Description	Dénomination	Bezeichnung	Denominación	Benämning	Notes
24	**VOE 969278**	2					Six Point Socket Scre	Vis à six pans creux	Innensechskantschra	Tornillo de cabeza he	Sexkantsskruv	(VOE 13969278)
25	**VOE 20374662**	2					Relay	Relais	Relais	Rele	Relä	RE912, RE913
26	**VOE 4881440**	2					Strip Clamp	Ruban Serrage	Kabelbinder	Abraz Cinta	Bandklamma	
27	**VOE 13946173**	1					Flange screw	Vis à bride	Flanschschraube	Torn embridado	Flänsskruv	
28	**VOE 948645**	1					Flange Lock Nut	Contre écrou bride	Flanschmutter	Contratuer Embr	Flänslåsmutter	
29							Wire harness	Faisceau cables	Kabelbaum	Manojo cables	Ledningsmatta	See group 371, Page 241
30							Wire harness	Faisceau cables	Kabelbaum	Manojo cables	Ledningsmatta	SR See group 371, Page 265

1		**Ledningsmatta, "return to dig"** **Haz de cables, "return to dig"** **Kabelbaum, "return to dig"** **Faisceaux de câbles, "retour creusement"** **Cable Harness, return to dig**	Catalogue id **20086**	Group **371**
2				
3			Illustr. No **1020383**	Section **2050**
4				
5		**82890**	Issue **VOE 63B9920086**	Page **333**

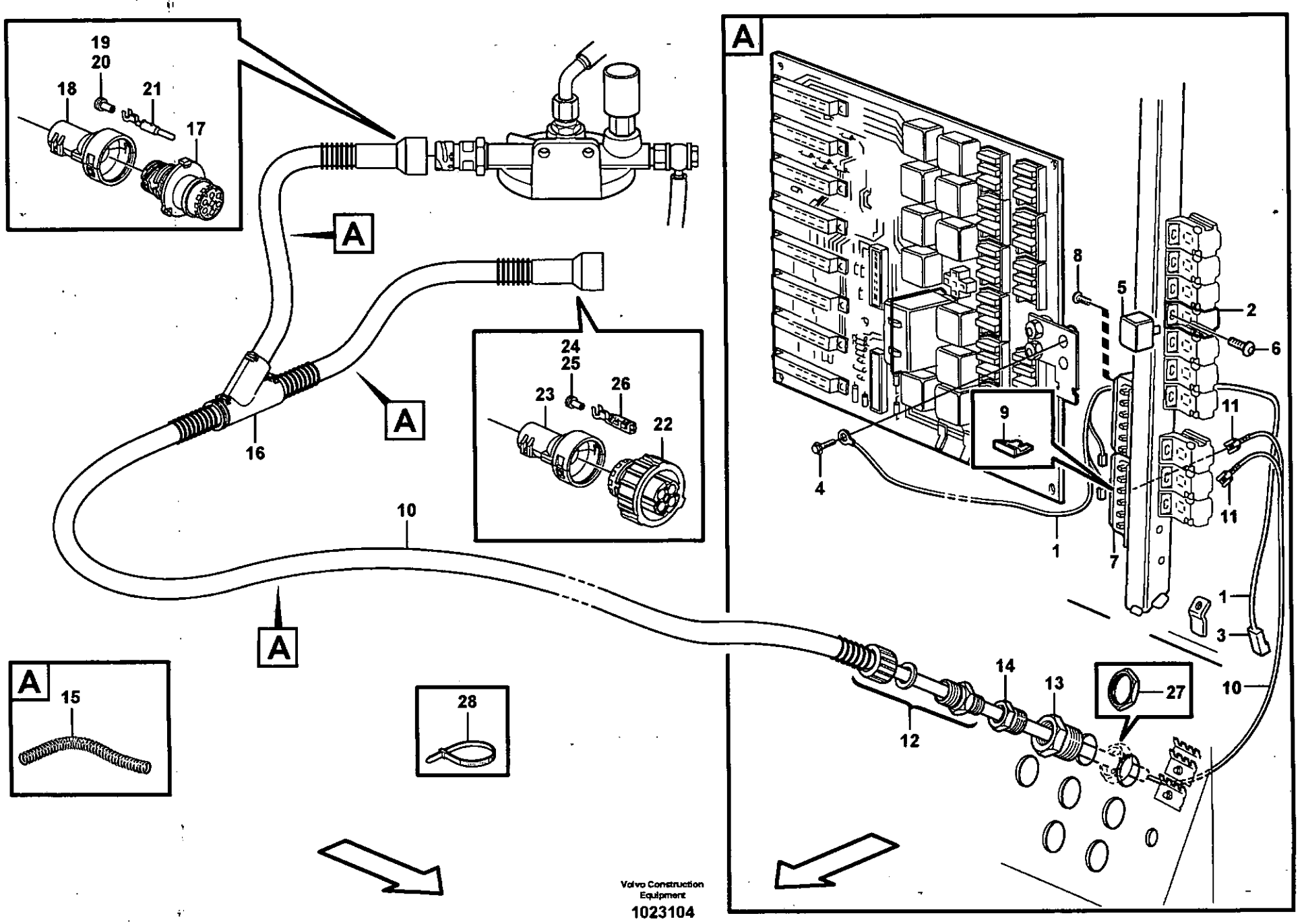

Volvo Construction Equipment

1023104

Fig.	Part No.	Quantity 1	2	3	4	5	PS	KIT	Description	Dénomination	Bezeichnung	Denominación	Benämning	Notes
1	**VOE 11040641**	1							Cable harness	Faisceau cables	Kabelbaum	Manojo cables	Ledningsmatta	1245)
									•CONNECTED TO:	•CONNECTÉ A:	•ANGESCHLOSSE	•CONECTADO A:	•ANSLUTER TILL:	
									••Relay	••Relais	••Relais	••Rele	••Relä	RE101
									••Fuse	••Fusible	••Sicherung	••Fusible	••Säkring	FU55:6, FU58:3
									••Feeding	••Alimentation	••Zuführung	••Alimentacion	••Matning	30
2	**VOE 977184**	1							•Insulator	•Isolateur	•Isolator	•Aislador	•Isolator	(RE101)
3	**VOE 13949597**	1							•Insulator	•Isolateur	•Isolator	•Aislador	•Isolator	(31C)
	VOE 4821294	3							•Ht-shrnk Tubing	•Tube Etranglem.	•Schrumpfhulle	•Manguera Contra	•Krympslang	
4	**VOE 947107**	1							Flange screw	Vis à bride	Flanschschraube	Torn embridado	Flänsskruv	
5	**VOE 20374662**	1							Relay	Relais	Relais	Rele	Relä	RE101
6	**VOE 969278**	1							Six Point Socket Sc	Vis à six pans creu	Innensechskantsc	Tornillo de cabeza	Sexkantsskruv	
7	**VOE 11039302**	1							Fuse Holder	Porte fusible	Sicherungshalter	Porta-fusible	Säkringshållare	
8	**VOE 969278**	2							Six Point Socket Sc	Vis à six pans creu	Innensechskantsc	Tornillo de cabeza	Sexkantsskruv	
9	**VOE 13969162**	1							Fuse	Fusible	Schmelzsicherung	Fusible	Smältsäkring	10A
10	**VOE 11171185**	1							Cable harness	Faisceau cables	Kabelbaum	Manojo cables	Ledningsmatta	1245)
									•CONNECTED TO:	•CONNECTÉ A:	•ANGESCHLOSSE	•CONECTADO A:	•ANSLUTER TILL:	
									••Cab	••Cabine	••Kabine	••Cabina	••Hytt	
									••Filter Housing	••Corps de filtre	••Filtergehäuse	••Cuerpo de filtro	••Filterhus	HE2301 / SE2302
									••Cable harness	••Faisceau cables	••Kabelbaum	••Manojo cables	••Ledningsmatta	
11	**VOE 973122**	2							•Cable terminal	•Cosse cable	•Flachsteckhülse	•Terminal cable	•Ledningssko	
12	**VOE 4803765**	1							•Hose Coupling	•Raccor.flexible	•Schlauchkupplg	•Acoplam Manguer	•Slangkoppling	
13	**VOE 4803795**	1							•Reduction	•Reduction	•Reduzierung	•Reduccion	•Reducering	
14	**VOE 11039099**	1							•Reduction	•Reduction	•Reduzierung	•Reduccion	•Reducering	
15	**VOE 4803746**	REQ							•Hose	•Durit	•Schlauch	•Tubo flexible	•Slang	
16	**VOE 11039665**	1							•Manifold	•Tubulure	•Verzweigung	•Bifurcacion	•Förgrening	

1245) **GB:** Including parts: Wire assembly, hose, manifold, cable terminal and isulator See Group 379. **FR:** Article: cable, flexible, tubulure, cosse cable y isolant. See Group 379 **DE:** Artikeln: El leitung, Schlauch, Verzweigung, Kabelschuh und Isolator. See Group 379. **ES:** Articulo: cable, manguera, bifurcacion, terminal cable et aislador. See Group 379. **SE:** Artiklar: ledning, slang, förgrening, ledningssko och isolator. See Group 379

1		**Ledningsmatta, bränslefilter**
2		**Haz de cables, filtro de combustible**
3		**Kabelbaum, Kraftstofffilter**
4		**Faisceau de câbles, filtre à carburant**
5		**Cable harness, fuel filter**
		83057

Catalogue id	Group
20086	**371**
Illustr. No	Section
1023104	**2100**
Issue	Page
VOE 63B9920086	**335**

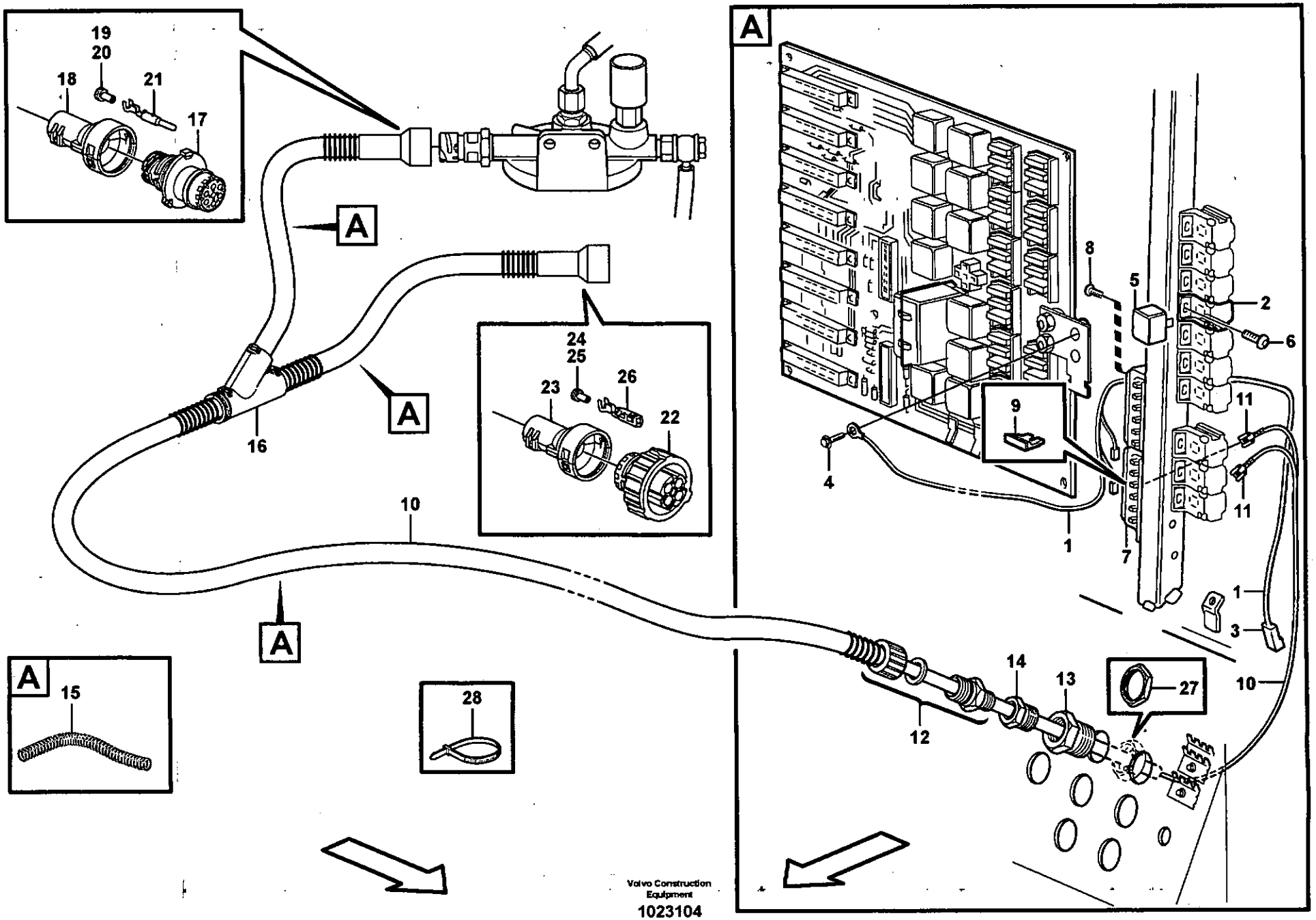
A
19
20
18
21
17
A
16
A
24
25
23
26
22
10
A
A
15
28
8
5
2
6
9
11
4
1
7
11
1
3
14
13
27
10
12
Volvo Construction Equipment
1023104

Fig.	Part No.	Quantity 1	2	3	4	5	PS	KIT	Description	Dénomination	Bezeichnung	Denominación	Benämning	Notes
17	**VOE 984944**	1							•Insulator	•Isolateur	•Isolator	•Aislador	•Isolator	
18	**VOE 3985597**	1							•Guard	•Protection	•Schutz	•Protección	•Skydd	
19	**VOE 970773**	4							•Cable Seal	•Joint d'étanchéité	•Leitungsdicht.	•Sellador Cable	•Ledningstätning	
20	**VOE 970771**	3							•Cable Seal	•Joint d'étanchéité	•Leitungsdicht.	•Sellador Cable	•Ledningstätning	
21		4					NS		•Cable terminal	•Cosse cable	•Flachsteckhülse	•Terminal cable	•Ledningssko	
22	**VOE 3963412**	1							•Rcpt Housing	•Douille Isolan.	•Steckbuchse	•Aislador Mangui	•Hylsisolator	
23	**VOE 3985597**	1							•Guard	•Protection	•Schutz	•Protección	•Skydd	
24	**VOE 970773**	2							•Cable Seal	•Joint d'étanchéité	•Leitungsdicht.	•Sellador Cable	•Ledningstätning	
25	**VOE 970771**	5							•Cable Seal	•Joint d'étanchéité	•Leitungsdicht.	•Sellador Cable	•Ledningstätning	
26	**VOE 11039671**	2							•Cable terminal	•Cosse cable	•Flachsteckhülse	•Terminal cable	•Ledningssko	
27	**VOE 11147868**	1							Plastic Nut	Ecrou Plastique	Plastikmutter	Tuerca Plastica	Plastmutter	
28	**VOE 4881440**	REQ							Strip Clamp	Ruban Serrage	Kabelbinder	Abraz Cinta	Bandklamma	

1		**Ledningsmatta, bränslefilter** **Haz de cables, filtro de combustible** **Kabelbaum, Kraftstofffilter** **Faisceau de câbles, filtre à carburant** **Cable harness, fuel filter**	Catalogue id **20086**	Group **371**
2				
3			Illustr. No **1023104**	Section **2100**
4				
5		**83057**	Issue **VOE 63B9920086**	Page **337**

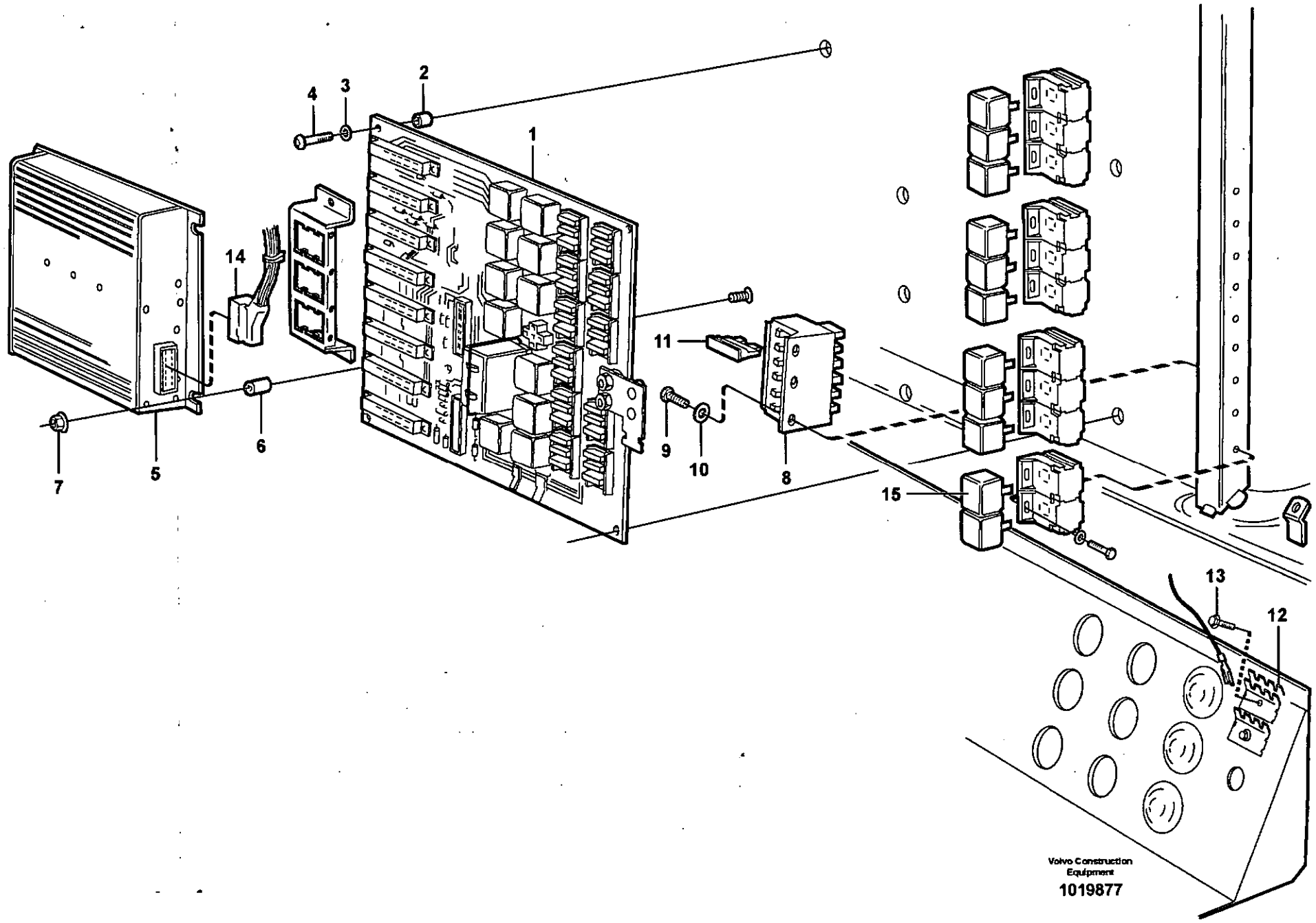
1
2
3
4
5
6
7
8
9
10
11
12
13
14
15
Volvo Construction Equipment
1019877

Fig.	Part No.	Quantity 1	2	3	PS	KIT	Description	Dénomination	Bezeichnung	Denominación	Benämning	Notes
1		1			NS		Circuit Board	Carte Circuit	Leiterrbahnpl	Placa Circuito	Kretskort	See group 372, Page 341
2	**VOE 11006880**	8					Spacer Sleeve	Doui.entretoise	Distanzhülse	Manguito Dist	Distanshylsa	
3	**VOE 13962653**	8					Washer	Rondelle	Scheibe	Arandela	Bricka	
4	**VOE 13980220**	8					Screw	Vis	Schraube	Tornillo	Skruv	
5	**VOE 11185050**	1					Electronic unit	Unité électronique	Elektronikeinheit	Unidad electrón	Elektronikenhet	V-ECU
6	**VOE 930418**	3					Spacer Ring	Bagu.entretoise	Abstandring	Anillo Dist	Distansring	
7	**VOE 981447**	3					Flange Lock Nut	Contre écrou bride	Flanschmutter	Contratuer Embr	Flänslåsmutter	
8	**VOE 11039302**	1					Fuse Holder	Porte fusible	Sicherungshalter	Porta-fusible	Säkringshållare	
9	**VOE 969278**	2					Six Point Socket Scre	Vis à six pans creux	Innensechskantschra	Tornillo de cabeza he	Sexkantsskruv	
10	**VOE 13940090**	2					Washer	Rondelle	Scheibe	Arandela	Bricka	
11	**VOE 13969160**	2					Fuse	Fusible	Schmelzsicherung	Fusible	Smältsäkring	FU62, FU63
12	**VOE 9148415**	2					Terminal block	Bloc connexion	Steckterminal	Regleta conexion	Kopplingsplint	
13	**VOE 13948746**	1					Screw	Vis	Schraube	Tornillo	Skruv	
14		1					Wire harness	Faisceau cables	Kabelbaum	Manojo cables	Ledningsmatta	See group 372, Page 345
15	**VOE 20374662**	1					Relay	Relais	Relais	Rele	Relä	RE806

1		**Elcentral** **Unidad de distribución eléctrica** **Elektrozentrale** **Unité de distribution électrique** **Electrical distribution box**	Catalogue id **20086**	Group **372**
2				
3			Illustr. No **1019877**	Section **100**
4				
5			Issue **VOE 63B9920086**	Page **339**

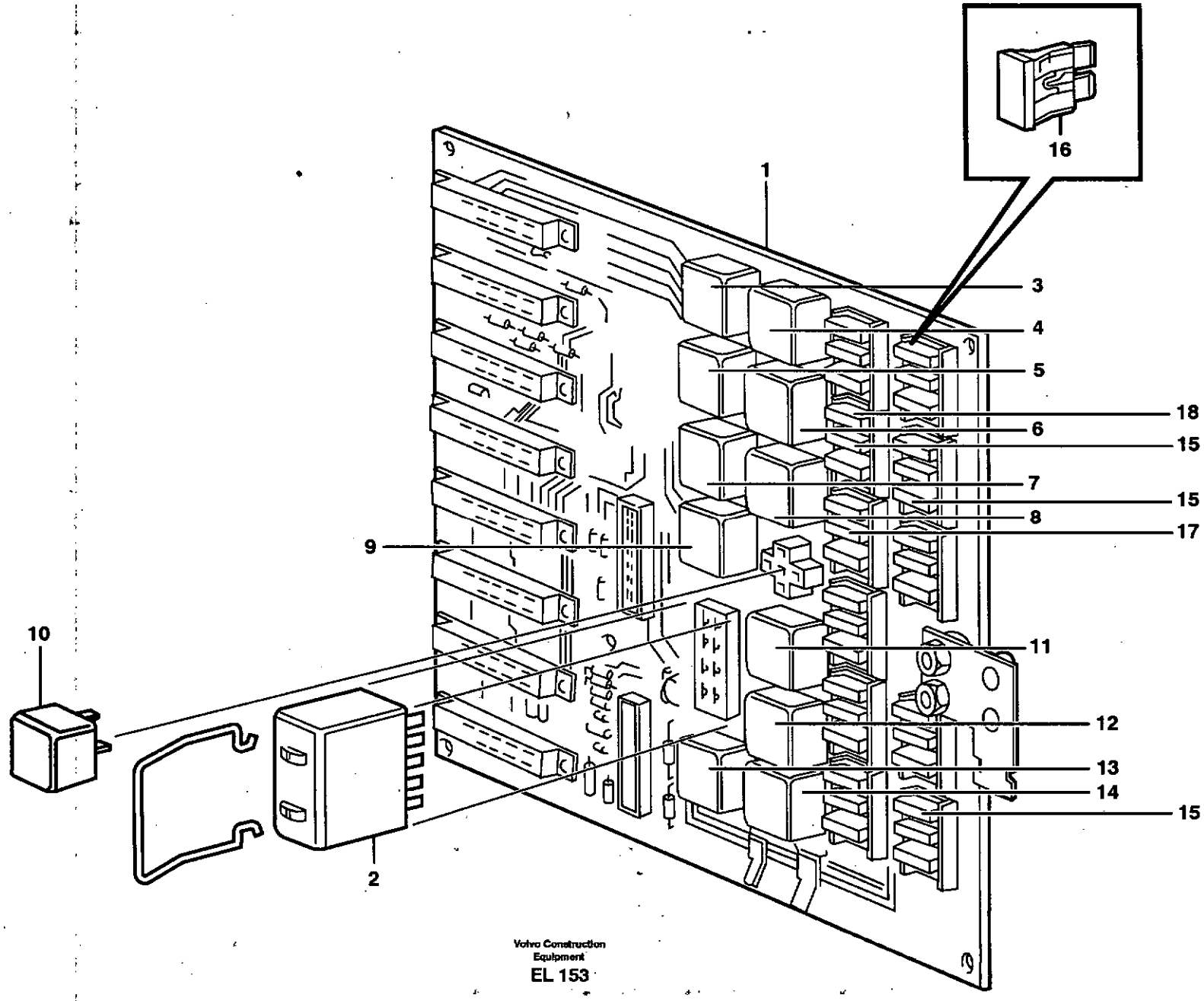
16
1
3
4
5
18
6
15
7
15
8
17
9
10
11
12
13
14
15
2

Fig.	Part No.	Quantity 1	2	3	PS	KIT	Description	Dénomination	Bezeichnung	Denominación	Benämning	Notes
		1			NS		Ptd Circuit Bd	Carte Circuit	Leiterbahnpl	Placa Circuito	Kretskort	
1	**VOE 11170013**	1					•Ptd Circuit Bd	•Carte Circuit	•Leiterbahnpl	•Placa Circuito	•Kretskort	
							•Relay:	**•Relais:**	**•Relais:**	**•Rele:**	**•Relä:**	
2	**VOE 11170048**	1					Flasher Relay	Relais Clignot	Blinkrelais	Rele Intermit	Blinkrelä	RF1
3	**VOE 20374662**	1					•Relay	•Relais	•Relais	•Rele	•Relä	RE1
							••Tilt automatic	••Automatique redres	••Schwenkautomatik	••Automatismo volqu	••Tiltautomatik	
4	**VOE 20374662**	1					•Relay	•Relais	•Relais	•Rele	•Relä	RE2
							••15A-feed	••Alimentation 15A	••15A-speisung	••Alimentación 15A	••15A matning	
5	**VOE 20374662**	1					•Relay	•Relais	•Relais	•Rele	•Relä	RE3
							••Boom kickout	••Automatique levage	••Hubwerkautomatik	••Elevador automatic	••Lyftautomatik	
6	**VOE 20374662**	1					•Relay	•Relais	•Relais	•Rele	•Relä	RE4
							••15B-feed	••Alimentation 15B	••15B-speisung	••Alimentación 15B	••15B-matning	
7	**VOE 20374662**	1					•Relay	•Relais	•Relais	•Rele	•Relä	RE5
							••Interval wiper, rear	••Essuie-glace à inter	••Pausenwischer, hin	••Limpiaparabrisas in	••Intervalltork. bak	
8	**VOE 20374662**	1					•Relay	•Relais	•Relais	•Rele	•Relä	RE6
							••Interm.wiper,front	••Es.glace inter Av	••Pausenwischer,vor	••Limp.bris inter, de	••Intervalltork. fram	
9	**VOE 20374662**	1					•Relay	•Relais	•Relais	•Rele	•Relä	RE7
							••Boom suspension	••Amort. vibration	••Schwing.dämpf	••Amort. vibracion	••Lastarmsfjädring, B	
10	**VOE 20374662**	1					•Relay	•Relais	•Relais	•Rele	•Relä	RE8
							••Start inhibitor	••Blocage demarr.	••Wiederholsperre	••Bloqueo arranqu	••Startspärr	
11	**VOE 20374662**	1					•Relay	•Relais	•Relais	•Rele	•Relä	RE9
							••Start inhibitor	••Blocage demarr.	••Wiederholsperre	••Bloqueo arranqu	••Startspärr	
12	**VOE 20374662**	1					•Relay	•Relais	•Relais	•Rele	•Relä	RE10
							••Work lights	••Eclairage de travail	••Arbeitsbeleuchtung	••Alumbrado de trabaj	••Arbetsbelysning	80886, 82342
13	**VOE 20374662**	1					•Relay	•Relais	•Relais	•Rele	•Relä	RE11
							••30-feed	••Alimentation 30	••30-speisung	••Alimentación 30	••30-matning	
14	**VOE 20374662**	1					•Relay	•Relais	•Relais	•Rele	•Relä	RE12
							••15EA-feed	••Alimentation 15EA	••15EA-speisung	••Alimentación 15EA	••15EA-matning	

1	
2	
3	
4	
5	

Kretskort
Placa de circuito
Leiterbahnplatte
Carte circuit
Circuit board

Catalogue id	Group
20086	**372**
Illustr. No	Section
EL153	**150**
Issue	Page
VOE 63B9920086	**341**

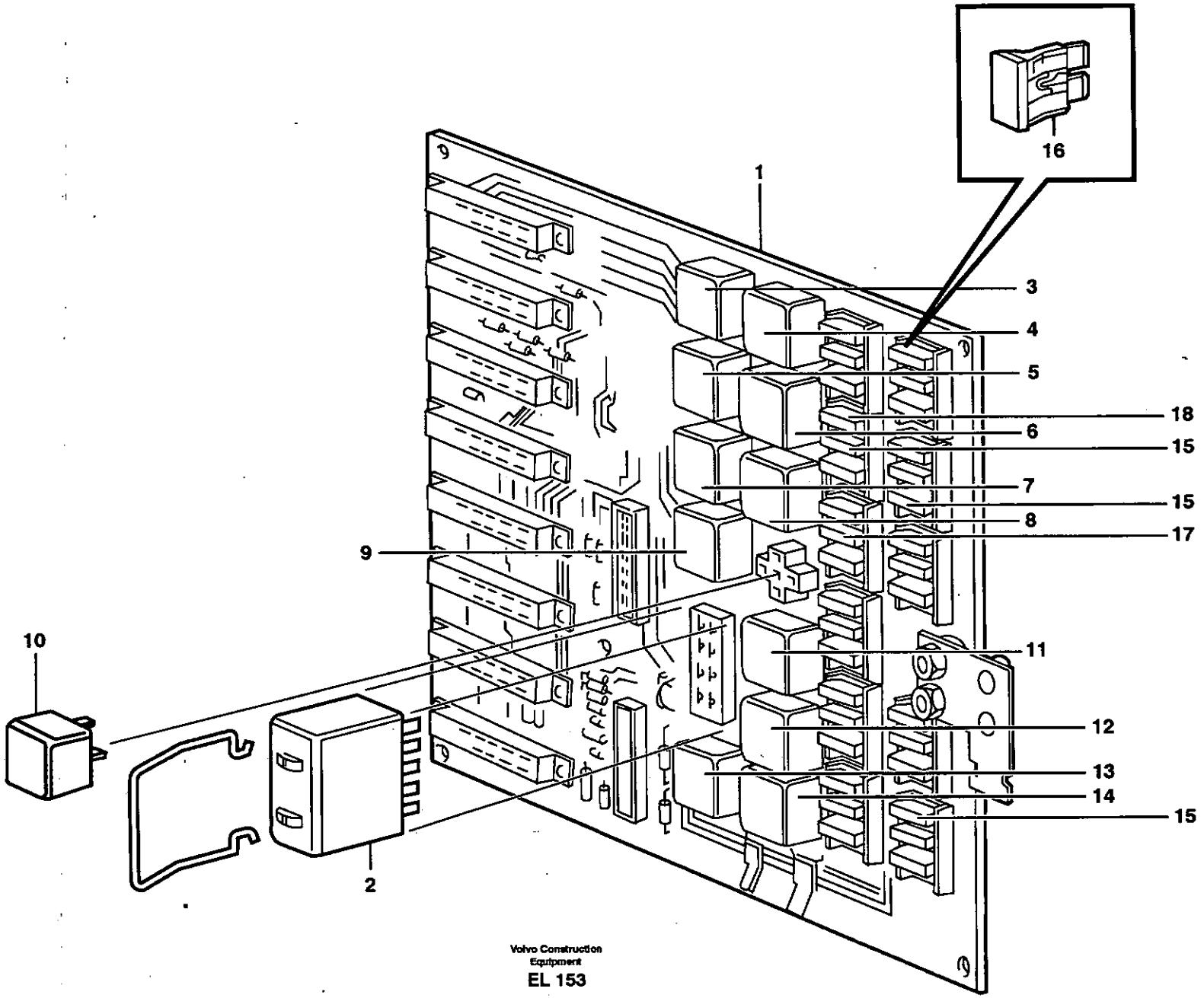
16
1
3
4
5
18
6
15
7
15
8
17
9
10
11
12
13
14
15
2

Fig.	Part No.	Quantity 1	2	3	P S	K I T	Description	Dénomination	Bezeichnung	Denominación	Benämning	Notes
							•Fuse:	*•Fusible:*	*•Schmelzsicherg:*	*•Fusible:*	*•Smältsäkring:*	
15	**VOE 13969160**	15					•Fuse	•Fusible	•Schmelzsicherung	•Fusible	•Smältsäkring	5A
16	**VOE 969161**	13					•Fuse	•Fusible	•Schmelzsicherung	•Fusible	•Smältsäkring	10A
17	**VOE 13969162**	2					•Fuse	•Fusible	•Schmelzsicherung	•Fusible	•Smältsäkring	15A
18	**VOE 978999**	3					•Fuse	•Fusible	•Schmelzsicherung	•Fusible	•Smältsäkring	20A

1		**Kretskort** **Placa de circuito** **Leiterbahnplatte** **Carte circuit** **Circuit board**	Catalogue id **20086**	Group **372**
2				
3			Illustr. No **EL153**	Section **150**
4				
5			Issue **VOE 63B9920086**	Page **343**

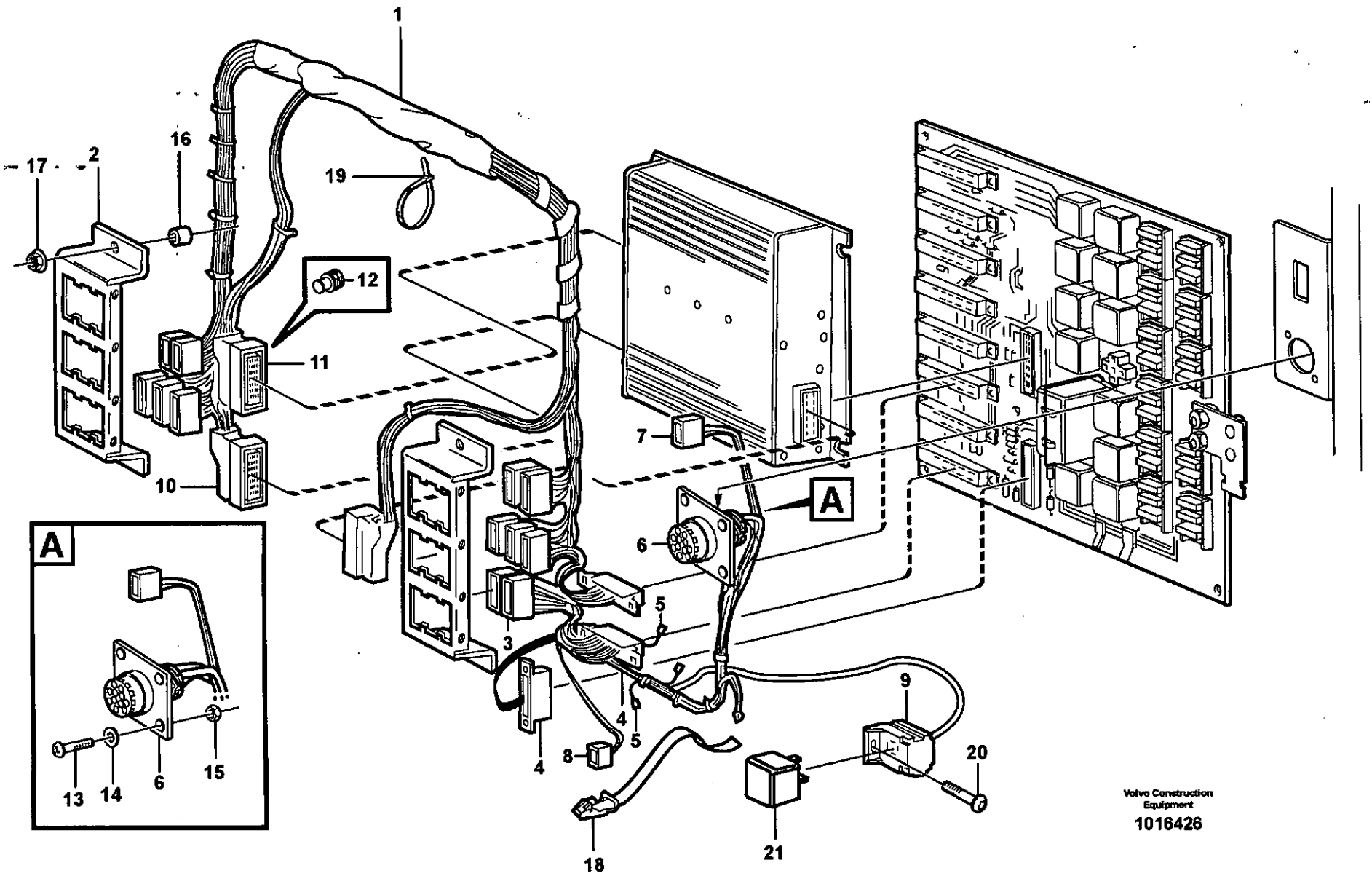

Volvo Construction Equipment

1016426

Fig.	Part No.	Quantity 1	2	3	PS	KIT	Description	Dénomination	Bezeichnung	Denominación	Benämning	Notes
1	**VOE 11171600**	1					Cable harness	Faisceau cables	Kabelbaum	Manojo cables	Ledningsmatta	1245)
							•CONNECTED TO:	•CONNECTÉ A:	•ANGESCHLOSSEN:	•CONECTADO A:	•ANSLUTER TILL:	
							••Electronic unit	••Unité électronic	••Elektronikeinheit	••Unidad electrónica	••Elektronikenhet	EA, EB, EC
							••Circuit Board	••Carte Circuit	••Leiterrbahnpl	••Placa Circuito	••Kretskort	E, C, RD
							••Wire harness	••Faisceau cables	••Kabelbaum	••Manojo cables	••Ledningsmatta	SH, MR, D, SC, CDC, TB, TA, OA, UA, FA, RB, ES, RA, HE802, CL, AC, PA, HR
							••Service display	••Indicateur service	••Servicedisplay	••Visualizador servici	••Service display	IA, IB
							••Relay	••Relais	••Relais	••Rele	••Relä	RE806
							••Fuse	••Fusible	••Sicherung	••Fusible	••Säkring	FU54, FU62, FU63
							••Earth	••Terre	••Erde	••Tierra	••Jord	31M
2	**VOE 11164351**	2			OP		•Retainer	•Retenue	•Halter	•Soporte	•Hållare	
3	**VOE 1096615**	13					•Insulator	•Isolateur	•Isolator	•Aislador	•Isolator	
4	**VOE 1096619**	3					•Insulator	•Isolateur	•Isolator	•Aislador	•Isolator	
5	**VOE 13949597**	2					•Insulator	•Isolateur	•Isolator	•Aislador	•Isolator	
6	**VOE 14340067**	1					•Socket housing	•Douille isolante	•Steckdose	•Aislador mangui	•Hylsisolator	
7	**VOE 1096614**	1					•Insulator	•Isolateur	•Isolator	•Aislador	•Isolator	
8	**VOE 13958210**	1					•Rcpt Housing	•Douille Isolan.	•Steckbuchse	•Aislador Mangui	•Hylsisolator	
9	**VOE 977184**	1					•Insulator	•Isolateur	•Isolator	•Aislador	•Isolator	
10	**VOE 11039660**	1					•Insulator	•Isolateur	•Isolator	•Aislador	•Isolator	
11	**VOE 9148263**	2					•Insulator	•Isolateur	•Isolator	•Aislador	•Isolator	
12	**VOE 970771**	7					•Cable Seal	•Joint d'étanchéité po.	•Leitungsdicht.	•Sellador Cable	•Ledningstätning	
13	**VOE 956047**	2					X Rec Screw	Vis Empre Cruci	Kreuzschl.schr.	Tornillo Cruz	Krysskruv	
14	**VOE 955890**	2					Washer	Rondelle	Scheibe	Arandela	Bricka	
15	**VOE 13966650**	2					Lock nut	Contre-ecrou	Sicherungsmutter	Contratuerca	Låsmutter	
16	**VOE 930418**	4					Spacer Ring	Bagu.entretoise	Abstandring	Anillo Dist	Distansring	
17	**VOE 981447**	4					Flange Lock Nut	Contre écrou bride	Flanschmutter	Contratuer Embr	Fläns låsmutter	

1245) **GB:** Including parts: Wire assembly, hose, manifold, cable terminal and isulator See Group 379. **FR:** Article: cable, flexible, tubulure, cosse cable y isolant. See Group 379 **DE:** Artikeln: El leitung, Schlauch, Verzweigung, Kabelschuh und Isolator. See Group 379. **ES:** Articulo: cable, manguera, bifurcacion, terminal cable et aislador. See Group 379. **SE:** Artiklar: ledning, slang, förgrening, ledningssko och isolator. See Group 379

1		**Elcentral och ledningsmatta**
2		**Central eléctrica y manojos de cables**
3		**Elektrozentrale und Kabelbäume**
4		**Centrale de électrique et faisceau de cables**
5		**Electrical distribut.unitand cable harness**

Catalogue id	Group
20086	**372**
Illustr. No	Section
1016426	**200**
Issue	Page
VOE 63B9920086	**345**

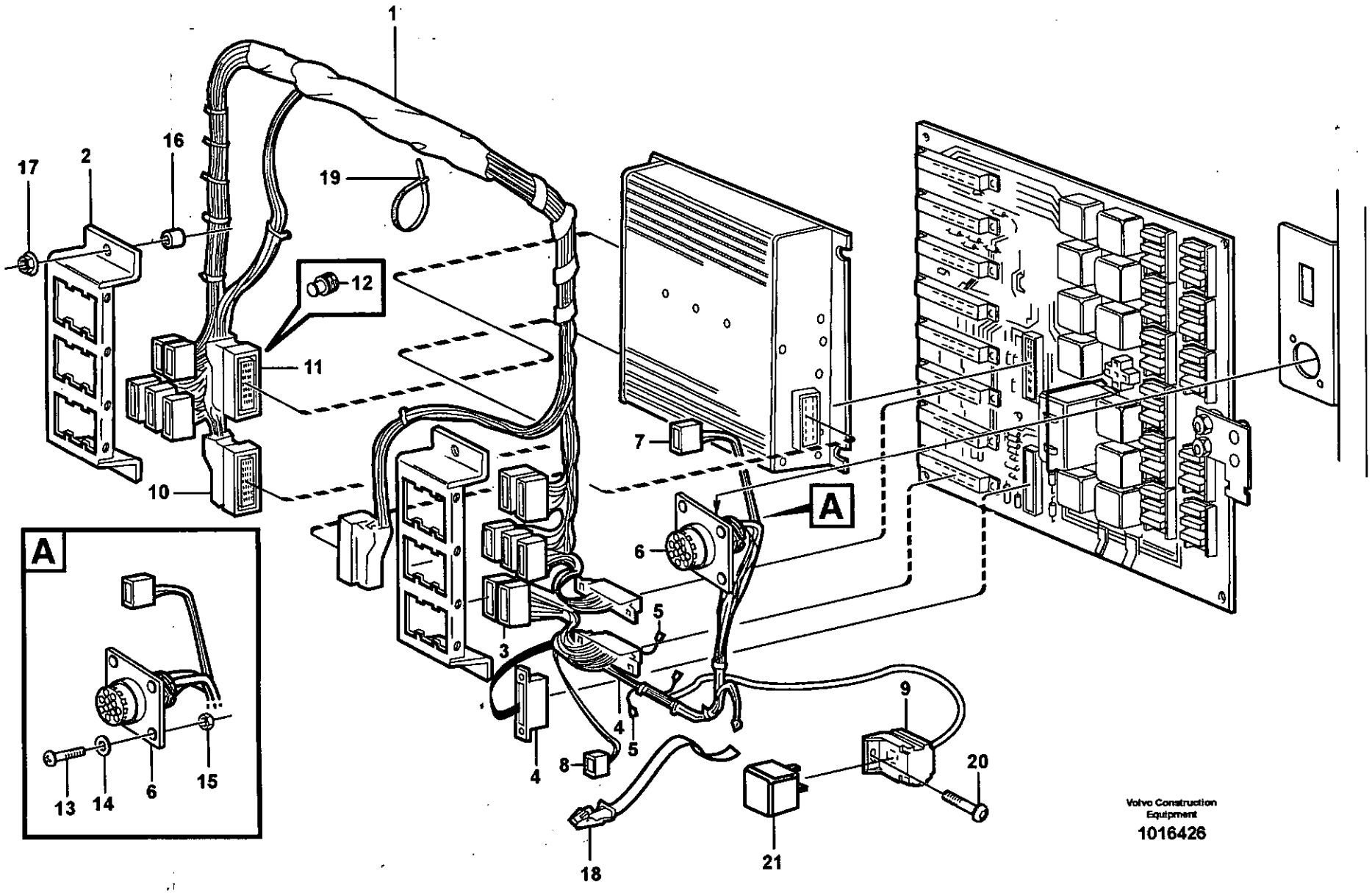

Volvo Construction Equipment

1016426

Fig.	Part No.	Quantity 1	2	3	P S	K I T	Description	Dénomination	Bezeichnung	Denominación	Benämning	Notes
18	**VOE 11104606**	3					Retaining Strap	Courroi.serrage	Halteriemen	Correa Tensora	Spännrem	
19	**VOE 4881440**	7					Strip Clamp	Ruban Serrage	Kabelbinder	Abraz Cinta	Bandklamma	
20	**VOE 969278**	1					Six Point Socket Scre	Vis à six pans creux	Innensechskantschra	Tornillo de cabeza he	Sexkantsskruv	(VOE 13969278) RE801
21		1					Relay	Relais	Relais	Rele	Relä	See group 372, Page 339

1		**Elcentral och ledningsmatta** **Central eléctrica y manojos de cables** **Elektrozentrale und Kabelbäume** **Centrale de électrique et faisceau de cables** **Electrical distribut.unitand cable harness**	Catalogue id **20086**	Group **372**
2				
3			Illustr. No **1016426**	Section **200**
4				
5			Issue **VOE 63B9920086**	Page **347**

1

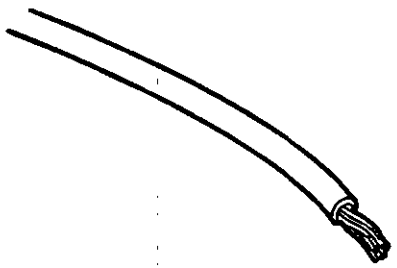

2

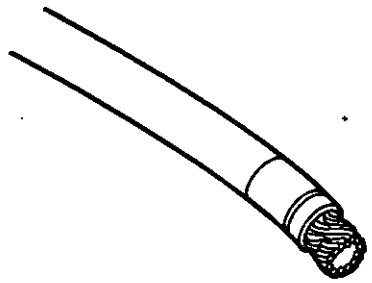

3

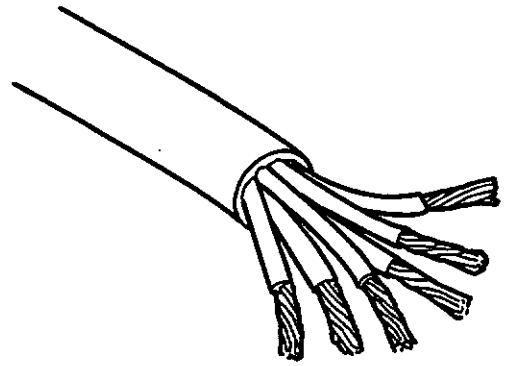

4

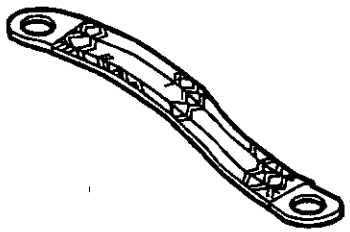

Volvo Construction Equipment

ST 101

Fig.	Part No.	Quantity 1	2	3	PS	KIT	Description	Dénomination	Bezeichnung	Denominación	Benämning	Notes
							El Cable. Rk	**Fil Electrique. Rk**	**El Leitung. Rk**	**Cable Electr. Rk**	**Elledning. Rk**	
1	**VOE 970552**	REQ					El Cable	Fil Electrique	El-leitung	Cable Electrico	Elledning	(VOE 14023716) RED. RK 0.75 SQ MM
	VOE 970555	REQ					El Cable	Fil Electrique	El-leitung	Cable Electrico	Elledning	(VOE 14023718) GREEN. RK 0.75 SQ MM
	VOE 970556	REQ			OP		El Cable	Fil Electrique	El-leitung	Cable Electrico	Elledning	(VOE 954432) BLUE. RK 0.75 SQ MM
	VOE 970572	REQ					El Cable	Fil Electrique	El-leitung	Cable Electrico	Elledning	(VOE 14023722) GREEN/RED. RK 0.75 SQ
	VOE 970624	REQ					El Cable	Fil Electrique	El-leitung	Cable Electrico	Elledning	(VOE 954443) BLUE. RK 1.5 SQ MM
	VOE 954444	REQ			SS		El Cable	Fil Electrique	El-leitung	Cable Electrico	Elledning	BR. RK 1.5 SQ MM
	VOE 970628	REQ					El Cable	Fil Electrique	El-leitung	Cable Electrico	Elledning	(VOE 954446) YELL. RK 1.5 SQ MM
	VOE 13954447	REQ					Wire	Câble	Leitung	Cable	Ledning	GREEN. RK 1.5 SQ MM
	VOE 970630	REQ					El Cable	Fil Electrique	El-leitung	Cable Electrico	Elledning	(VOE 954448) BLUE. RK 1.5 SQ MM
	VOE 970633	REQ					El Cable	Fil Electrique	El-leitung	Cable Electrico	Elledning	(VOE 954450) WHITE. RK 1.5 SQ MM
	VOE 970661	REQ					El Cable	Fil Electrique	El-leitung	Cable Electrico	Elledning	(VOE 954451) BLUE. RK 2.5 SQ MM
	VOE 14023934	REQ					Cable	Câble	Kabel	Cable	Kabel	BR. RK 2.5 SQ MM
	VOE 14023608	REQ					Cable	Câble	Kabel	Cable	Kabel	BLUE. RK 2.5 SQ MM
	VOE 970670	REQ					El Cable	Fil Electrique	El-leitung	Cable Electrico	Elledning	(VOE 14103197) WHITE. RK 2.5 SQ MM
	VOE 970698	REQ					El Cable	Fil Electrique	El-leitung	Cable Electrico	Elledning	(VOE 954459) BLUE. RK 4.0 SQ MM

1		**Ledningar** **Cables** **Elektr. Leitung** **Câbles** **Wires**	Catalogue id **20086**	Group **379**
2				
3			Illustr. No **ST101**	Section **100**
4				
5			Issue **VOE 63B9920086**	Page **349**

1

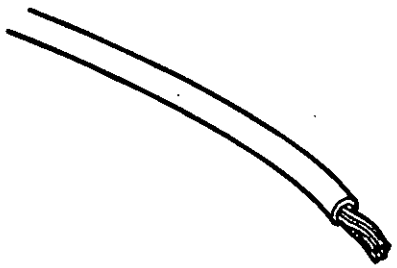

2

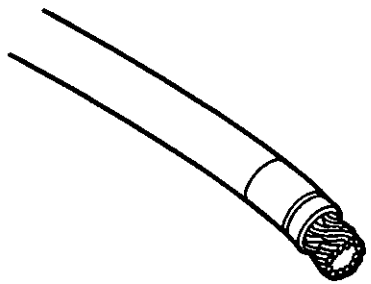

3

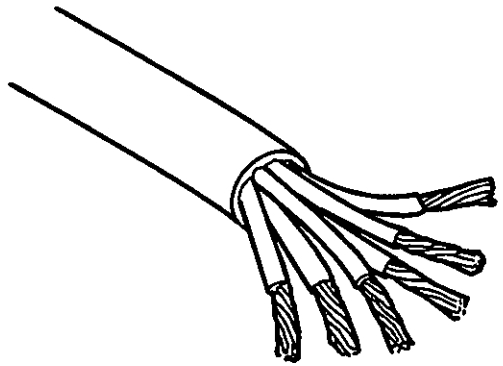

4

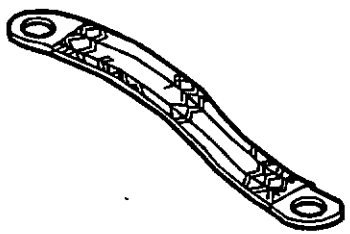

Volvo Construction Equipment

ST 101

Fig.	Part No.	Quantity 1	2	3	P S	K I T	Description	Dénomination	Bezeichnung	Denominación	Benämning	Notes
	VOE 954461	REQ			OP		Wire	Câble	Leitung	Cable	Ledning	RED. RK 4.0 SQ MM
							El Cable. R2	**Fil Electrique. R2**	**El Leitung. R2**	**Cable Electr. R2**	**Elledning. R2**	
1	**VOE 970550**	REQ					El Cable	Fil Electrique	El-leitung	Cable Electrico	Elledning	BL. R2 0.75 SQ MM
	VOE 970551	REQ					El Cable	Fil Electrique	El-leitung	Cable Electrico	Elledning	BR. R2 0.75 SQ MM
	VOE 970552	REQ					El Cable	Fil Electrique	El-leitung	Cable Electrico	Elledning	RED. R2 0.75 SQ MM
	VOE 970553	REQ					El Cable	Fil Electrique	El-leitung	Cable Electrico	Elledning	OR. R2 0.75 SQ MM
	VOE 970554	REQ					El Cable	Fil Electrique	El-leitung	Cable Electrico	Elledning	YELL. R2 0.75 SQ MM
	VOE 970555	REQ					El Cable	Fil Electrique	El-leitung	Cable Electrico	Elledning	GREEN. R2 0.75 SQ MM
	VOE 970556	REQ			OP		El Cable	Fil Electrique	El-leitung	Cable Electrico	Elledning	BLUE. R2 0.75 SQ MM
	VOE 970557	REQ					El Cable	Fil Electrique	El-leitung	Cable Electrico	Elledning	VIOL. R2 0.75 SQ MM
	VOE 970558	REQ					El Cable	Fil Electrique	El-leitung	Cable Electrico	Elledning	GREY. R2 0.75 SQ MM
	VOE 970559	REQ					El Cable	Fil Electrique	El-leitung	Cable Electrico	Elledning	WHITE. R2 0.75 SQ MM
	VOE 970560	REQ					El Cable	Fil Electrique	El-leitung	Cable Electrico	Elledning	PINK. R2 0.75 SQ MM
	VOE 970562	REQ					El Cable	Fil Electrique	El-leitung	Cable Electrico	Elledning	BR/WHITE. R2 0.75 SQ MM
	VOE 970563	REQ					El Cable	Fil Electrique	El-leitung	Cable Electrico	Elledning	RED/BLACK.R2 0.75 SQ MM
	VOE 970564	REQ					El Cable	Fil Electrique	El-leitung	Cable Electrico	Elledning	RED/WHITE. R2 0.75 SQ MM
	VOE 970565	REQ					El Cable	Fil Electrique	El-leitung	Cable Electrico	Elledning	YELL/BR. R2 0.75 SQ MM
	VOE 970566	REQ					El Cable	Fil Electrique	El-leitung	Cable Electrico	Elledning	YELL/GREY. R2 0.75 SQ MM
	VOE 970567	REQ					El Cable	Fil Electrique	El-leitung	Cable Electrico	Elledning	YELL/RED. R2 0.75 SQ MM
	VOE 970568	REQ					El Cable	Fil Electrique	El-leitung	Cable Electrico	Elledning	YELL/BLUE. R2 0.75 SQ MM
	VOE 970569	REQ					El Cable	Fil Electrique	El-leitung	Cable Electrico	Elledning	YELL/WHITE. R2 0.75 SQ MM
	VOE 970571	REQ					El Cable	Fil Electrique	El-leitung	Cable Electrico	Elledning	GREEN/GREY. R2 0.75 SQ M
	VOE 970572	REQ					El Cable	Fil Electrique	El-leitung	Cable Electrico	Elledning	GREEN/RED. R2 0.75 SQ MM
	VOE 970574	REQ					El Cable	Fil Electrique	El-leitung	Cable Electrico	Elledning	GREEN/WHITE R2 0.75 SQ M
	VOE 970575	REQ					El Cable	Fil Electrique	El-leitung	Cable Electrico	Elledning	GREEN/YELL R2 0.75 SQ MM
	VOE 970576	REQ					El Cable	Fil Electrique	El-leitung	Cable Electrico	Elledning	BLUE/GREEN. R2 0,75 SQ M
	VOE 970577	REQ					El Cable	Fil Electrique	El-leitung	Cable Electrico	Elledning	BLUE/RED. R2 0.75 SQ MM
	VOE 970578	REQ					El Cable	Fil Electrique	El-leitung	Cable Electrico	Elledning	BLUE/BLACK R2 0.75 SQ MM
	VOE 970579	REQ					El Cable	Fil Electrique	El-leitung	Cable Electrico	Elledning	BLUE/WHITE. R2 0.75 SQ M

1	
2	
3	
4	
5	

Ledningar
Cables
Elektr. Leitung
Câbles
Wires

Catalogue id	Group
20086	**379**
Illustr. No **ST101**	Section **100**
Issue **VOE 63B9920086**	Page **351**

1

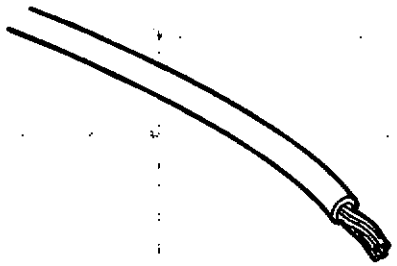

2

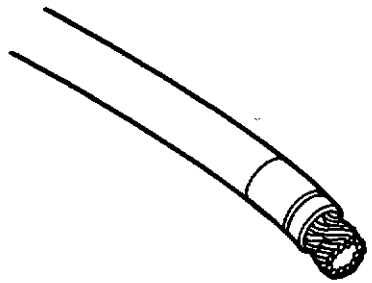

3

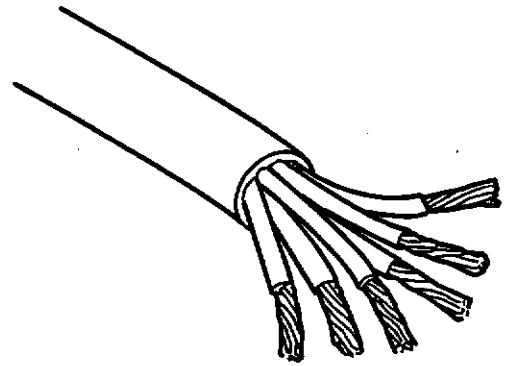

4

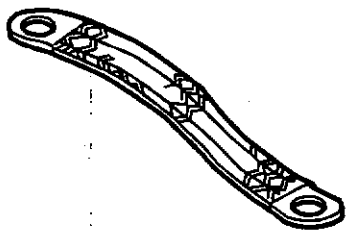

Volvo Construction Equipment

ST 101

Fig.	Part No.	Quantity 1	2	3	PS	KIT	Description	Dénomination	Bezeichnung	Denominación	Benämning	Notes
	VOE 970580	REQ					El Cable	Fil Electrique	El-leitung	Cable Electrico	Elledning	BLUE/YELL. R2 0.75 SQ MM
		REQ			NS		Electrical cable	Fil électrique	Elektr. Leitung	Cable electrico	Elledning	GREY/RED. R2 0.75 SQ MM
	VOE 970585	REQ					El Cable	Fil Electrique	El-leitung	Cable Electrico	Elledning	WHITE/BLUE. R2 0.75 SQ M
		REQ			NS		Electrical cable	Fil électrique	Elektr. Leitung	Cable electrico	Elledning	OR/BLUE. R2 0.75 SQ MM
		REQ			NS		Electrical cable	Fil électrique	Elektr. Leitung	Cable electrico	Elledning	OR/WHITE. R2 0.75 SQ MM
	VOE 970587	REQ					El Cable	Fil Electrique	El-leitung	Cable Electrico	Elledning	BLUE. R2 1.0 SQ MM
	VOE 970593	REQ					El Cable	Fil Electrique	El-leitung	Cable Electrico	Elledning	BLUE. R2 1.0 SQ MM
	VOE 970596	REQ					El Cable	Fil Electrique	El-leitung	Cable Electrico	Elledning	WHITE. R2 1.0 SQ MM
	VOE 970624	REQ					El Cable	Fil Electrique	El-leitung	Cable Electrico	Elledning	BLUE. R2 1.5 SQ MM
	VOE 970625	REQ					El Cable	Fil Electrique	El-leitung	Cable Electrico	Elledning	BR. R2 1,5 SQ MM
	VOE 970626	REQ					El Cable	Fil Electrique	El-leitung	Cable Electrico	Elledning	RED. R2 1.5 SQ MM
	VOE 970627	REQ					El Cable	Fil Electrique	El-leitung	Cable Electrico	Elledning	OR. R2 1.5 SQ MM
	VOE 970628	REQ					El Cable	Fil Electrique	El-leitung	Cable Electrico	Elledning	YELL. R2 1.5 SQ MM
	VOE 970629	REQ					El Cable	Fil Electrique	El-leitung	Cable Electrico	Elledning	GREEN. R2 1.5 SQ MM
	VOE 970630	REQ					El Cable	Fil Electrique	El-leitung	Cable Electrico	Elledning	BLUE. R2 1.5 SQ MM
	VOE 970631	REQ					El Cable	Fil Electrique	El-leitung	Cable Electrico	Elledning	VIOL. R2 1,5 SQ MM
	VOE 970632	REQ					El Cable	Fil Electrique	El-leitung	Cable Electrico	Elledning	GREY. R2 1.5 SQ MM
	VOE 970633	REQ					El Cable	Fil Electrique	El-leitung	Cable Electrico	Elledning	WHITE. R2 1.5 SQ MM
	VOE 970634	REQ					El Cable	Fil Electrique	El-leitung	Cable Electrico	Elledning	PINK. R2 1,5 SQ MM
	VOE 970636	REQ					El Cable	Fil Electrique	El-leitung	Cable Electrico	Elledning	BR/WHITE. R2 1,5 SQ MM
	VOE 970637	REQ					El Cable	Fil Electrique	El-leitung	Cable Electrico	Elledning	RED/BLACK R2 1,5 SQ MM
	VOE 970638	REQ					El Cable	Fil Electrique	El-leitung	Cable Electrico	Elledning	RED/WHITE. R2 1,5 SQ MM
	VOE 970640	REQ					El Cable	Fil Electrique	El-leitung	Cable Electrico	Elledning	YELLOW/GREY R2 1,5 SQ M
	VOE 970642	REQ					El Cable	Fil Electrique	El-leitung	Cable Electrico	Elledning	YELLOW/BLACK R2 1,5 SQ M
	VOE 970643	REQ					El Cable	Fil Electrique	El-leitung	Cable Electrico	Elledning	YELL/WHITE. R2 1,5 SQ MM
	VOE 970646	REQ					El Cable	Fil Electrique	El-leitung	Cable Electrico	Elledning	GREEN/RED. R2 1,5 SQ MM
	VOE 970648	REQ					El Cable	Fil Electrique	El-leitung	Cable Electrico	Elledning	GREEN/WHITE. R2 1,5 SQ M
	VOE 970649	REQ					El Cable	Fil Electrique	El-leitung	Cable Electrico	Elledning	GREEN/YELLOW R2 1,5 SQ

1		**Ledningar** **Cables** **Elektr. Leitung** **Câbles** **Wires**	Catalogue id **20086**	Group **379**
2				
3			Illustr. No **ST101**	Section **100**
4				
5			Issue **VOE 63B9920086**	Page **353**

1

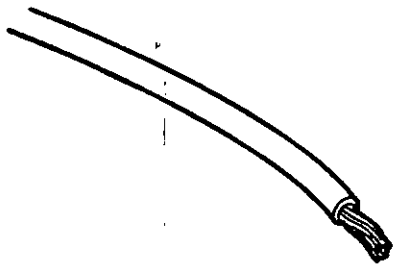

2

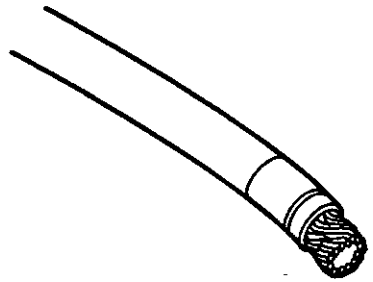

3

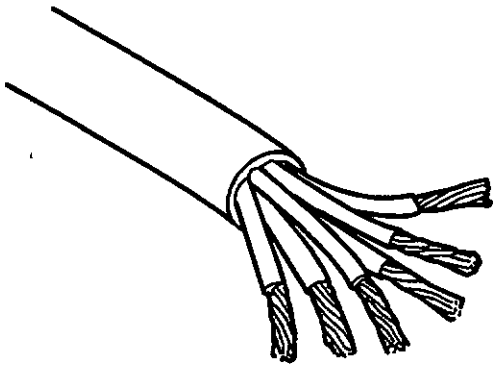

4

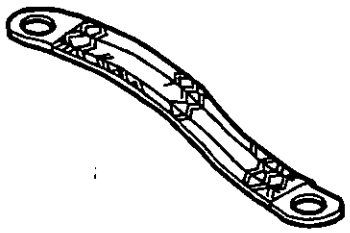

Volvo Construction Equipment

ST 101

Fig.	Part No.	Quantity 1	2	3	PS	KIT	Description	Dénomination	Bezeichnung	Denominación	Benämning	Notes
	VOE 970651	REQ					El Cable	Fil Electrique	El-leitung	Cable Electrico	Elledning	BLUE/RED R2 1,5 SQ MM
	VOE 970652	REQ					El Cable	Fil Electrique	El-leitung	Cable Electrico	Elledning	BLUE/BL R2 1,5 SQ MM
	VOE 970653	REQ					El Cable	Fil Electrique	El-leitung	Cable Electrico	Elledning	BLUE/WHITE. R2 1,5 SQ MM
	VOE 970654	REQ					El Cable	Fil Electrique	El-leitung	Cable Electrico	Elledning	BLUE/YELL. R2 1,5 SQ MM
	VOE 970659	REQ					El Cable	Fil Electrique	El-leitung	Cable Electrico	Elledning	WHITE/BL. R2 1,5 SQ MM
	VOE 970661	REQ					El Cable	Fil Electrique	El-leitung	Cable Electrico	Elledning	BLUE. R2 2.5 SQ MM
	VOE 970663	REQ					El Cable	Fil Electrique	El-leitung	Cable Electrico	Elledning	RED. R2 2.5 SQ MM
	VOE 970665	REQ					El Cable	Fil Electrique	El-leitung	Cable Electrico	Elledning	YELLOW R2 2,5 SQ MM
	VOE 970670	REQ					El Cable	Fil Electrique	El-leitung	Cable Electrico	Elledning	WHITE. R2 2.5 SQ MM
	VOE 970675	REQ					El Cable	Fil Electrique	El-leitung	Cable Electrico	Elledning	RED/WHITE R2 2.5 SQ MM
	VOE 970686	REQ					El Cable	Fil Electrique	El-leitung	Cable Electrico	Elledning	GREEN/YELLOW R2 2,5 SQ
	VOE 970696	REQ					El Cable	Fil Electrique	El-leitung	Cable Electrico	Elledning	WHITE/BL R2 2,5 SQ MM
2	**VOE 970733**	REQ					El Cable	Fil Electrique	El-leitung	Cable Electrico	Elledning	RED. R2 16.0 SQ MM
	VOE 954491	REQ					El Cable	Fil Electrique	El-leitung	Cable Electrico	Elledning	BLUE. RK 50.0 SQ MM
	VOE 954493	REQ			OP		Wire	Câble	Leitung	Cable	Ledning	BLUE. RK 70.0 SQ MM
3	**VOE 191859**	REQ					El Cable	Fil Electrique	El-leitung	Cable Electrico	Elledning	RKKB 6 x 1.5 SQ MM
4	**VOE 7190339**	REQ			SS		Wire	Câble	Leitung	Cable	Ledning	L=200MM. ID 2 x 11,5MM
	VOE 944623	REQ					Ground cable	Câble masse	Masseleitung	Cable masa	Stomledning	L=350MM. ID 11 + 13MM
	VOE 6626273	REQ			OP		Cable	Câble	Kabel	Cable	Kabel	L=695MM. ID 2 x 11MM

1		**Ledningar** **Cables** **Elektr. Leitung** **Câbles** **Wires**	Catalogue id **20086**	Group **379**
2				
3			Illustr. No **ST101**	Section **100**
4				
5			Issue **VOE 63B9920086**	Page **355**

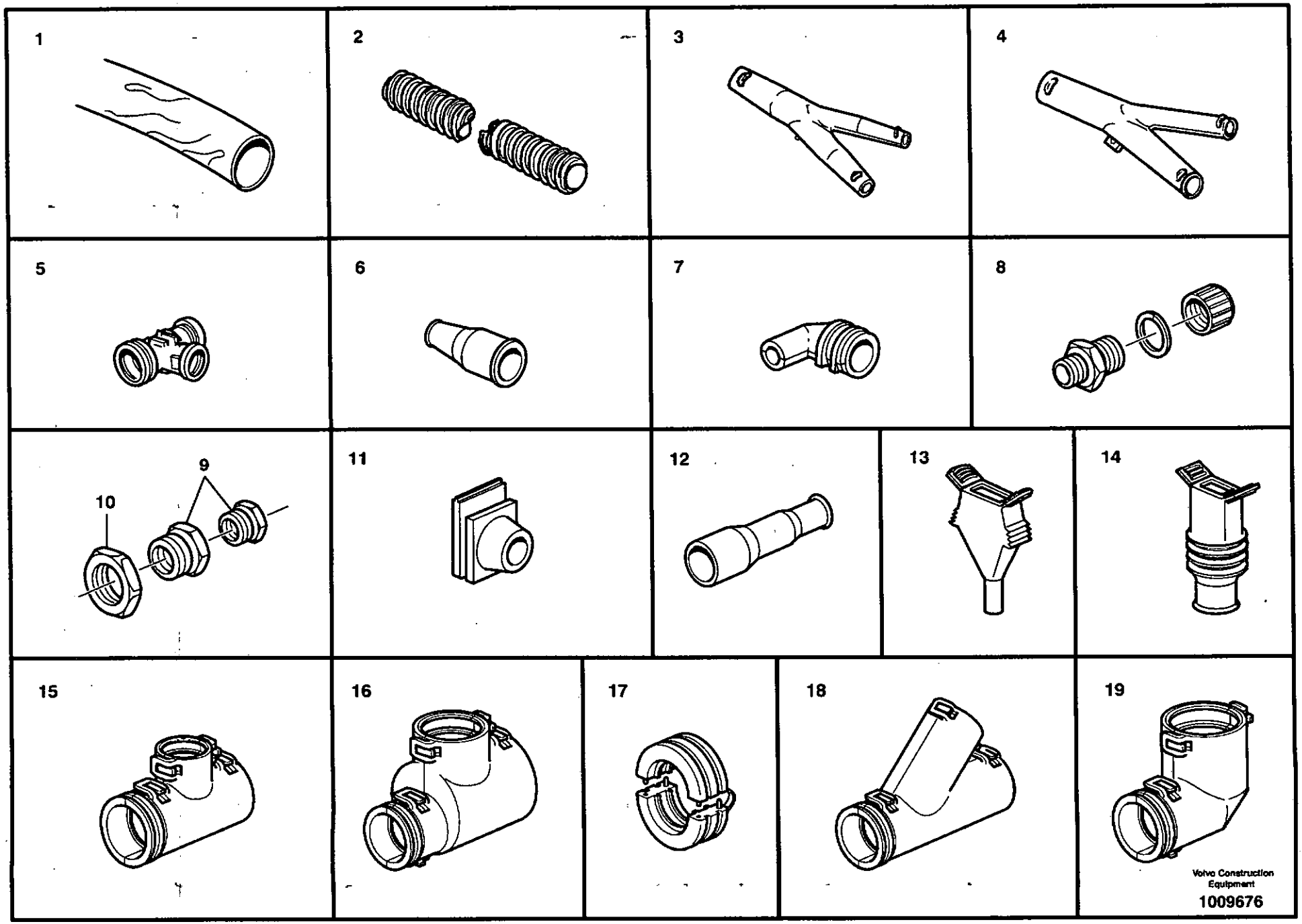
1
2
3
4
5
6
7
8
9
10
11
12
13
14
15
16
17
18
19
Volvo Construction Equipment
1009676

Fig.	Part No.	Quantity 1	2	3	PS	KIT	Description	Dénomination	Bezeichnung	Denominación	Benämning	Notes
1	**VOE 185506**	REQ					Hose	Durit	Schlauch	Tubo flexible	Slang	PVC. ID=5MM. OD=6MM
	VOE 185501	REQ					Hose	Durit	Schlauch	Tubo flexible	Slang	PVC. ID=8MM. OD=9MM
2	**VOE 4803745**	REQ					Hose	Durit	Schlauch	Tubo flexible	Slang	ID 8.5MM
	VOE 4803746	REQ					Hose	Durit	Schlauch	Tubo flexible	Slang	ID 10MM
	VOE 11039491	REQ					Hose	Durit	Schlauch	Tubo flexible	Slang	ID 10MM
	VOE 4803747	REQ					Hose	Durit	Schlauch	Tubo flexible	Slang	ID 12MM
	VOE 4803748	REQ					Hose	Durit	Schlauch	Tubo flexible	Slang	ID 13MM
	VOE 4803751	REQ					Hose	Durit	Schlauch	Tubo flexible	Slang	ID 17MM
	VOE 4803752	REQ					Hose	Durit	Schlauch	Tubo flexible	Slang	ID 22MM
	VOE 4803754	REQ					Hose	Durit	Schlauch	Tubo flexible	Slang	ID 26MM
	VOE 4803755	REQ					Hose	Durit	Schlauch	Tubo flexible	Slang	ID 29MM
							Manifold	**Tubulure**	**Verzweigung**	**Bifurcacion**	**Förgrening**	**Type N**
3	**VOE 4803730**	REQ					Manifold	Tubulure	Verzweigung	Bifurcacion	Förgrening	Tube 17.0-10.0-10.0MM
	VOE 4803728	REQ					Manifold	Tubulure	Verzweigung	Bifurcacion	Förgrening	Tube 13.0-10.0-10.0MM
	VOE 4803729	REQ					Manifold	Tubulure	Verzweigung	Bifurcacion	Förgrening	Tube 13.0-13.0-10.0MM
	VOE 4803731	REQ					Manifold	Tubulure	Verzweigung	Bifurcacion	Förgrening	Tube 17.0-13.0-10.0MM
	VOE 4803732	REQ					Manifold	Tubulure	Verzweigung	Bifurcacion	Förgrening	Tube 17.0-13.0-13.0MM
	VOE 4803733	REQ					Manifold	Tubulure	Verzweigung	Bifurcacion	Förgrening	Tube 17.0-17.0-10.0MM
	VOE 4803736	REQ					Manifold	Tubulure	Verzweigung	Bifurcacion	Förgrening	Tube 22.0-22.0-10.0MM
	VOE 4803738	REQ					Manifold	Tubulure	Verzweigung	Bifurcacion	Förgrening	Tube 22.0-22.0-17.0MM
	VOE 4803740	REQ					Manifold	Tubulure	Verzweigung	Bifurcacion	Förgrening	Tube 29.0-22.0-22.0MM
	VOE 4803739	REQ					Manifold	Tubulure	Verzweigung	Bifurcacion	Förgrening	Tube 22.0-22.0-22.0MM
							Manifold	**Tubulure**	**Verzweigung**	**Bifurcacion**	**Förgrening**	**Type O**
4	**VOE 4803727**	REQ					Manifold	Tubulure	Verzweigung	Bifurcacion	Förgrening	Tube 10.0-10.0-10.0MM
	VOE 11039109	REQ					Manifold	Tubulure	Verzweigung	Bifurcacion	Förgrening	Tube 17.0-17.0-13.0MM
	VOE 11039110	REQ					Manifold	Tubulure	Verzweigung	Bifurcacion	Förgrening	Tube 17.0-17.0-8.5MM
	VOE 4803734	REQ					Manifold	Tubulure	Verzweigung	Bifurcacion	Förgrening	Tube 22.0-17.0-13.0MM

1		**Slang och förgrening** **Manguera y bifurcación** **Schlauch und Verzweigung** **Flexible et tubulure** **Hose and manifold**	Catalogue id **20086**	Group **379**
2				
3			Illustr. No **1009676**	Section **150**
4				
5			Issue **VOE 63B9920086**	Page **357**

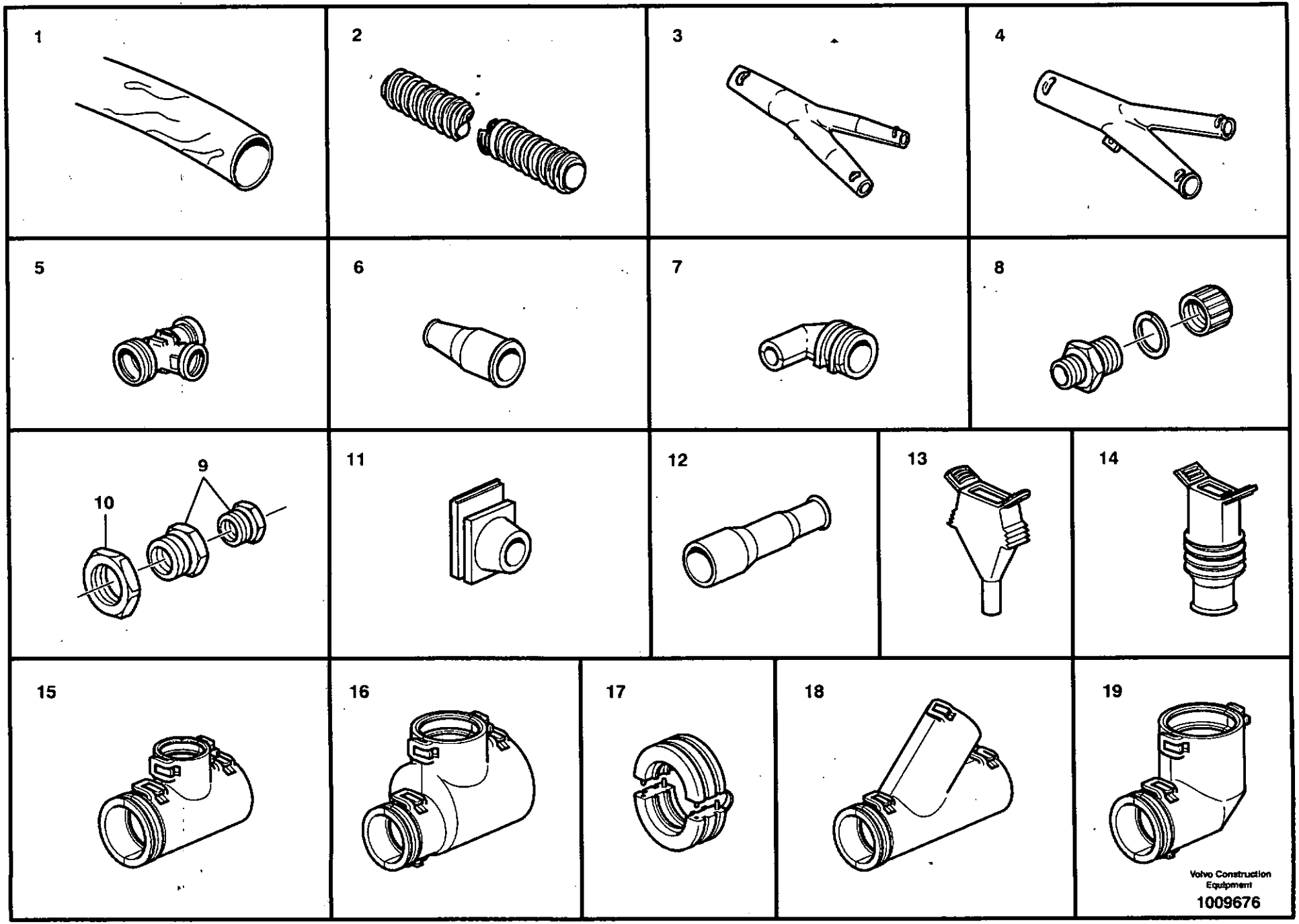
1
2
3
4
5
6
7
8
9
10
11
12
13
14
15
16
17
18
19
Volvo Construction Equipment
1009676

Fig.	Part No.	Quantity 1	2	3	PS	KIT	Description	Dénomination	Bezeichnung	Denominación	Benämning	Notes
	VOE 11039117	REQ					Manifold	Tubulure	Verzweigung	Bifurcacion	Förgrening	Tube 22.0-17.0-17.0MM
5	**VOE 3943086**	REQ					Tee	Connexion en T	T-stuck	Acoplamiento T	T-koppling	Tube 7.5-7.5-7.5MM
	VOE 3943089	REQ					Tee	Connexion en T	T-stuck	Acoplamiento T	T-koppling	Tube 10-10-10MM
	VOE 3943091	REQ					Tee	Connexion en T	T-stuck	Acoplamiento T	T-koppling	Tube 13-10-10MM
							End sleeve	**Douille extremite**	**Endhülse**	**Manguito final**	**Ändhylsa**	
6	**VOE 11039397**	REQ					End Sleeve	Douille Extrem.	Aderendhülse	Manguito Final	Ändhylsa	ID 10 x 5MM
	VOE 4803711	REQ					End Sleeve	Douille Extrem.	Aderendhülse	Manguito Final	Ändhylsa	ID 12-13 x 4-9MM
	VOE 4803713	REQ					End Sleeve	Douille Extrem.	Aderendhülse	Manguito Final	Ändhylsa	ID 16-17 x 6-14MM
	VOE 4803714	REQ					End Sleeve	Douille Extrem.	Aderendhülse	Manguito Final	Ändhylsa	ID 22 x 7-17MM
7	**VOE 1095059**	REQ					Joint Nipple	Raccord	Verbind Nippel	Niple Union	Skarvnippel	
							Hose coupling	**Raccor.flexible**	**Schlauchkupplg**	**Acoplam manguer**	**Slangkoppling**	
8	**VOE 4803765**	REQ					Hose Coupling	Raccor.flexible	Schlauchkupplg	Acoplam Manguer	Slangkoppling	PG 9 ID A = 10.5MM
	VOE 4803766	REQ					Hose Coupling	Raccor.flexible	Schlauchkupplg	Acoplam Manguer	Slangkoppling	PG 11 ID A = 14MM
	VOE 4803768	REQ					Hose Coupling	Raccor.flexible	Schlauchkupplg	Acoplam Manguer	Slangkoppling	PG 16 ID A = 17MM
	VOE 4803769	REQ					Hose Coupling	Raccor.flexible	Schlauchkupplg	Acoplam Manguer	Slangkoppling	PG 21 ID A = 22MM
	VOE 14343156	REQ					Fitting	Ecrou raccord	Verschraubung	Racor	Förskruvning	PG 21 ID = 32MM
	VOE 4803771	REQ					Hose Coupling	Raccor.flexible	Schlauchkupplg	Acoplam Manguer	Slangkoppling	PG 29 ID A = 29.5MM
							Reduction	**Reduction**	**Reduzierung**	**Reduccion**	**Reducering**	
9	**VOE 11039099**	REQ					Reduction	Reduction	Reduzierung	Reduccion	Reducering	RED 16-9MM
	VOE 11039050	REQ					Reduction	Reduction	Reduzierung	Reduccion	Reducering	RED 16-11MM
	VOE 4803795	REQ					Reduction	Reduction	Reduzierung	Reduccion	Reducering	RED 29-16MM
	VOE 11039378	REQ					Reduction	Reduction	Reduzierung	Reduccion	Reducering	RED 21-16MM
	VOE 11039398	REQ					Reduction	Reduction	Reduzierung	Reduccion	Reducering	RED 29-21MM
10	**VOE 11147868**	REQ					Plastic Nut	Ecrou Plastique	Plastikmutter	Tuerca Plastica	Plastmutter	(VOE 4803793) PG 29

1		**Slang och förgrening** **Manguera y bifurcación** **Schlauch und Verzweigung** **Flexible et tubulure** **Hose and manifold**
2		
3		
4		
5		

Catalogue id	Group
20086	**379**
Illustr. No	Section
1009676	**150**
Issue	Page
VOE 63B9920086	**359**

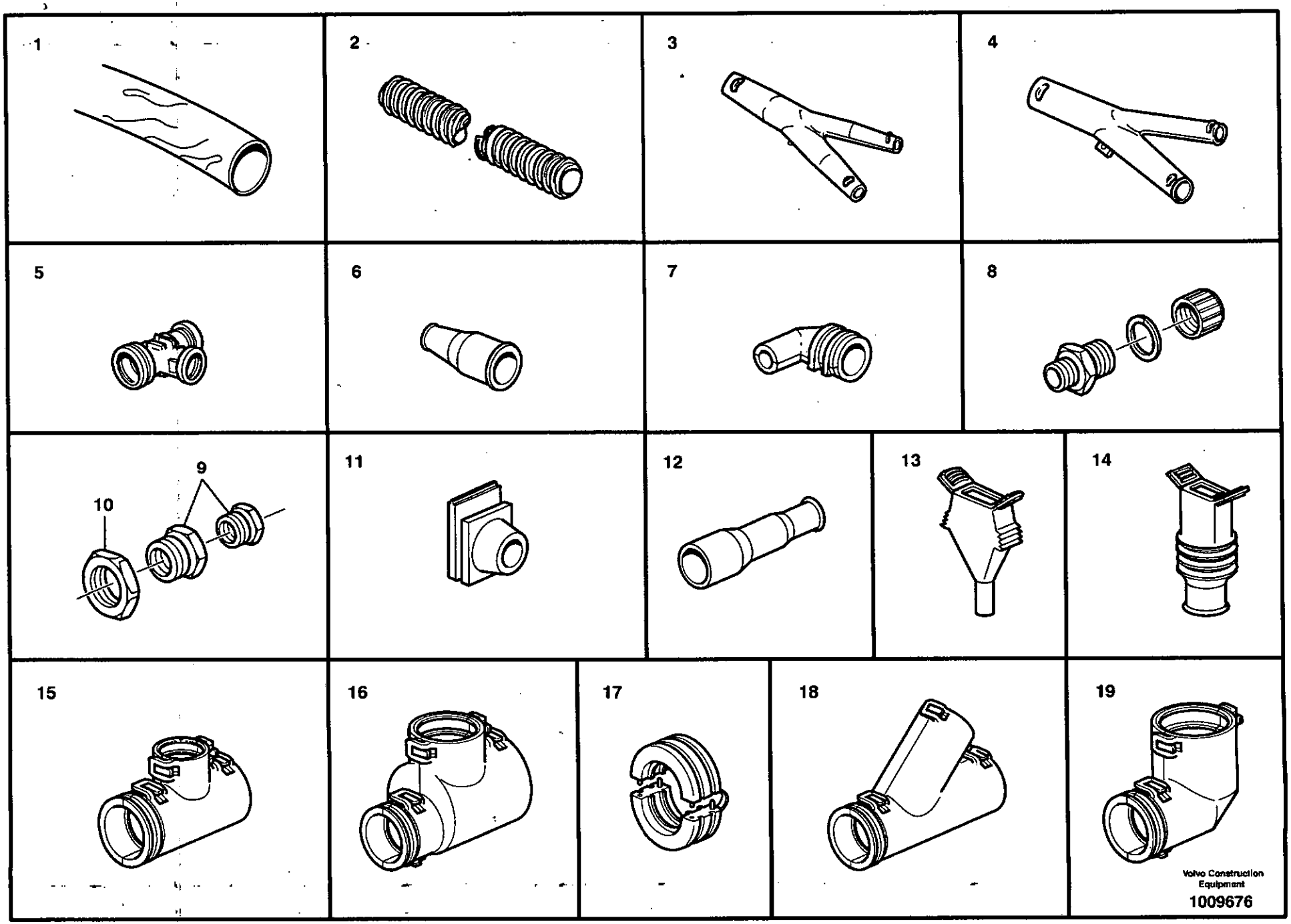
1
2
3
4
5
6
7
8
9
10
11
12
13
14
15
16
17
18
19
Volvo Construction Equipment
1009676

Fig.	Part No.	Quantity 1	2	3	PS	KIT	Description	Dénomination	Bezeichnung	Denominación	Benämning	Notes
11	**VOE 11039005**	REQ					Bushing	Bague	Buchse	Casquillo	Bussning	
	VOE 11039275	REQ					Bushing	Bague	Buchse	Casquillo	Bussning	
12	**VOE 1573077**	REQ					Bellows	Capot Caoutcho.	Gummimantel	Cubierta Goma	Gummikåpa	
13	**VOE 945783**	REQ					Housing Cover	Gaine Isolante	Isolatorhulle	Funda Aislador	Isolatorhölje	3-POLE
14	**VOE 1620582**	REQ					Housing Cover	Gaine Isolante	Isolatorhulle	Funda Aislador	Isolatorhölje	
15	**VOE 14346331**	REQ					Manifold	Tubulure	Verzweigung	Bifurcacion	Förgrening	Tube 10-10-13MM
	VOE 14267351	REQ					Manifold	Tubulure	Verzweigung	Bifurcacion	Förgrening	Tube 13-10-13MM
	VOE 14340330	REQ					Manifold	Tubulure	Verzweigung	Bifurcacion	Förgrening	Tube 13-13-10MM
16	**VOE 11039663**	REQ					Manifold	Tubulure	Verzweigung	Bifurcacion	Förgrening	Tube 22-22-17MM
	VOE 11039664	REQ					Manifold	Tubulure	Verzweigung	Bifurcacion	Förgrening	Tube 13-13-13MM
	VOE 11039709	REQ					Manifold	Tubulure	Verzweigung	Bifurcacion	Förgrening	Tube 10-10-10MM
	VOE 11039710	REQ					Manifold	Tubulure	Verzweigung	Bifurcacion	Förgrening	Tube 17-10-17MM
17	**VOE 14346386**	REQ					Reduction	Reduction	Reduzierung	Reduccion	Reducering	RED 22/17 MM
		REQ			NS		Reduction	Reduction	Reduzierung	Reduccion	Reducering	RED 13/10 MM
18	**VOE 11039665**	REQ					Manifold	Tubulure	Verzweigung	Bifurcacion	Förgrening	Tube 10-10-10MM
19	**VOE 11170084**	REQ					Elbow	Coude	Winkelstueck	Tubo acodado	Vinkel	Nw10
	VOE 11039843	REQ					Elbow	Coude	Winkelstueck	Tubo acodado	Vinkel	Nw13

1		**Slang och förgrening** **Manguera y bifurcación** **Schlauch und Verzweigung** **Flexible et tubulure** **Hose and manifold**	Catalogue id **20086**	Group **379**
2				
3			Illustr. No **1009676**	Section **150**
4				
5			Issue **VOE 63B9920086**	Page **361**

1

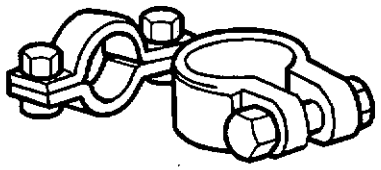

2

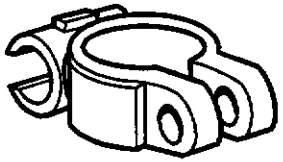

3

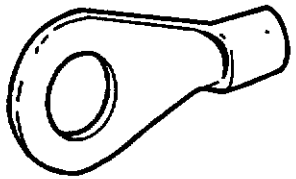

4

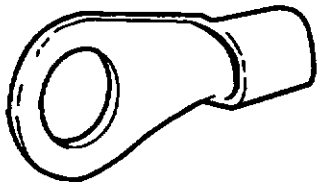

5

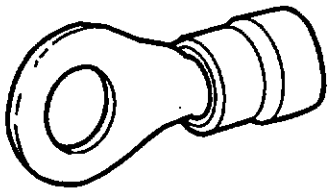

6



7

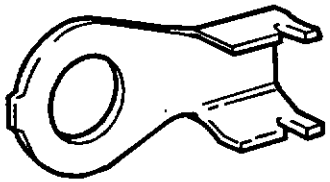

8

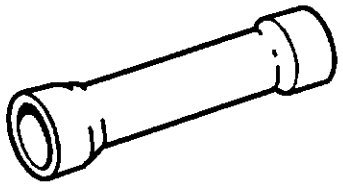

9

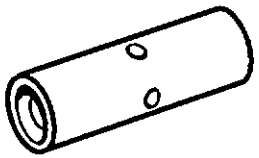

Volvo Construction Equipment

ST 103

Fig.	Part No.	Quantity 1	2	3	PS	KIT	Description	Dénomination	Bezeichnung	Denominación	Benämning	Notes
1	**VOE 6600001**	REQ					Cable terminal	Cosse cable	Flachsteckhülse	Terminal cable	Ledningssko	(-)
	VOE 6600002	REQ					Cable terminal	Cosse cable	Flachsteckhülse	Terminal cable	Ledningssko	(+)
2	**VOE 954505**	REQ					Cable terminal	Cosse cable	Flachsteckhülse	Terminal cable	Ledningssko	70 - 95 SQ MM(-)
	VOE 954506	REQ					Cable terminal	Cosse cable	Flachsteckhülse	Terminal cable	Ledningssko	70 - 95 SQ MM(+)
3	**VOE 940333**	REQ					Cable terminal	Cosse cable	Flachsteckhülse	Terminal cable	Ledningssko	6.5 - 10.5 SQ MM. M8
4	**VOE 940335**	REQ					Cable terminal	Cosse cable	Flachsteckhülse	Terminal cable	Ledningssko	16 SQ MM. M6
	VOE 940337	REQ					Cable terminal	Cosse cable	Flachsteckhülse	Terminal cable	Ledningssko	16 SQ MM. M10
	VOE 965792	REQ					Cable terminal	Cosse cable	Flachsteckhülse	Terminal cable	Ledningssko	25 SQ MM. M10
	VOE 941339	REQ					Cable terminal	Cosse cable	Flachsteckhülse	Terminal cable	Ledningssko	50 SQ MM. M10
	VOE 954510	REQ					Cable terminal	Cosse cable	Flachsteckhülse	Terminal cable	Ledningssko	70 SQ MM. M10
	VOE 13965805	REQ					Cable terminal	Cosse cable	Flachsteckhülse	Terminal cable	Ledningssko	70.1 - 95 SQ MM. M10
	VOE 13965893	REQ					Cable terminal	Cosse cable	Flachsteckhülse	Terminal cable	Ledningssko	70.1 - 95 SQ MM. M10
5	**VOE 956925**	REQ					Cable terminal	Cosse cable	Flachsteckhülse	Terminal cable	Ledningssko	0.5 - 1.0 SQ MM. M4 RED
	VOE 956926	REQ					Cable terminal	Cosse cable	Flachsteckhülse	Terminal cable	Ledningssko	0.5 - 1.0 SQ MM. M5 RED
	VOE 958220	REQ					Cable terminal	Cosse cable	Flachsteckhülse	Terminal cable	Ledningssko	0.5 - 1.0 SQ MM. M6 RED
	VOE 956928	REQ					Cable terminal	Cosse cable	Flachsteckhülse	Terminal cable	Ledningssko	1.5 - 2.5 SQ MM. M4 BLUE
	VOE 956929	REQ					Cable terminal	Cosse cable	Flachsteckhülse	Terminal cable	Ledningssko	1.5 - 2.5 SQ MM. M5 BLUE
	VOE 956930	REQ					Cable terminal	Cosse cable	Flachsteckhülse	Terminal cable	Ledningssko	1.5 - 2.5 SQ MM. M6 BLUE
	VOE 956931	REQ					Cable terminal	Cosse cable	Flachsteckhülse	Terminal cable	Ledningssko	1.5 - 2.5 SQ MM, M8 BLUE
	VOE 956965	REQ					Cable terminal	Cosse cable	Flachsteckhülse	Terminal cable	Ledningssko	1.5 - 2.5 SQ MM. M10 BLUE
	VOE 956933	REQ					Cable terminal	Cosse cable	Flachsteckhülse	Terminal cable	Ledningssko	4 - 6 SQ MM. M5 YELL
	VOE 956934	REQ					Cable terminal	Cosse cable	Flachsteckhülse	Terminal cable	Ledningssko	4 - 6 SQ MM. M6 YELL
	VOE 956936	REQ					Cable terminal	Cosse cable	Flachsteckhülse	Terminal cable	Ledningssko	4 - 6 SQ MM. M10 YELL

1		**Ledningssko** **Cable terminal** **Kabelschuh** **Cosse de câble** **Cable terminal**	Catalogue id **20086**	Group **379**
2				
3			Illustr. No **ST103**	Section **200**
4				
5			Issue **VOE 63B9920086**	Page **363**

1

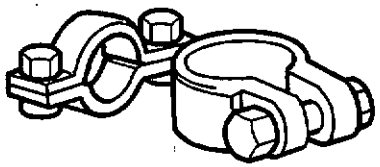

2

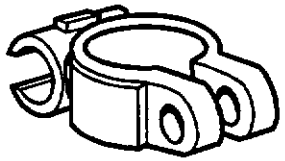

3

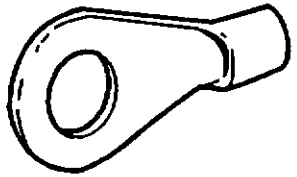

4

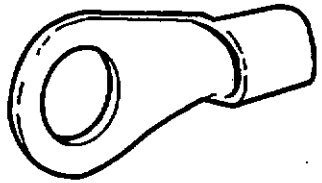

5

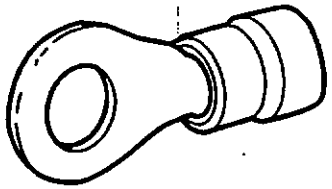

6



7

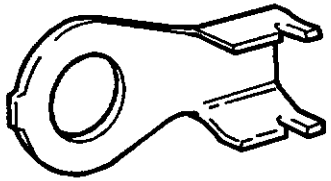

8

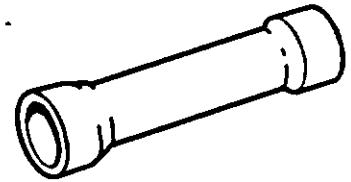

9

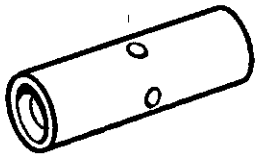

Volvo Construction Equipment

ST 103

Fig.	Part No.	Quantity 1	2	3	P S	K I T	Description	Dénomination	Bezeichnung	Denominación	Benämning	Notes
6	**VOE 13947459**	REQ					Cable terminal	Cosse cable	Flachsteckhülse	Terminal cable	Ledningssko	25 SQ MM. M6
	VOE 11715595	REQ					Cable terminal	Cosse cable	Kabelschuh	Terminal cable	Ledningssko	(VOE 13967812) 35 SQ MM. M6
	VOE 13941935	REQ					Cable terminal	Cosse cable	Flachsteckhülse	Terminal cable	Ledningssko	35 SQ MM. M8
	VOE 13968137	REQ					Cable terminal	Cosse cable	Flachsteckhülse	Terminal cable	Ledningssko	50 SQ MM. M6
	VOE 13965890	REQ					Cable terminal	Cosse cable	Flachsteckhülse	Terminal cable	Ledningssko	50 SQ MM. M8
7	**VOE 958220**	REQ					Cable terminal	Cosse cable	Flachsteckhülse	Terminal cable	Ledningssko	(VOE 970783) 0.5 - 1.0 SQ MM. M6
	VOE 970795	REQ					Cable terminal	Cosse cable	Flachsteckhülse	Terminal cable	Ledningssko	2.6 - 6.0 SQ MM. M8
8	**VOE 956956**	REQ					Splice	Douille Raccord	Verbindungsmuff	Manguito Union	Skarvhylsa	0.5 - 1.0 SQ MM. RED
	VOE 956958	REQ					Splice	Douille Raccord	Verbindungsmuff	Manguito Union	Skarvhylsa	1.5 - 2.5 SQ MM. BLUE
	VOE 956960	REQ					Splice	Douille Raccord	Verbindungsmuff	Manguito Union	Skarvhylsa	3 - 6 SQ MM. YELL
9	**VOE 946165**	REQ					Splice	Douille Raccord	Verbindungsmuff	Manguito Union	Skarvhylsa	0.25 - 1.6 SQ MM

1		**Ledningssko** **Cable terminal** **Kabelschuh** **Cosse de câble** **Cable terminal**	Catalogue id **20086**	Group **379**
2				
3			Illustr. No **ST103**	Section **200**
4				
5			Issue **VOE 63B9920086**	Page **365**

1

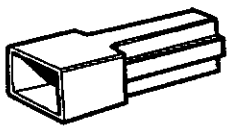

2

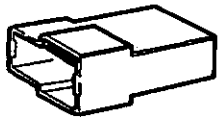

3

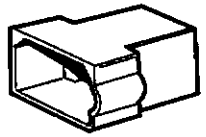

4

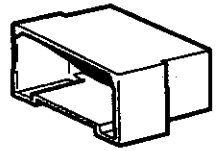

5

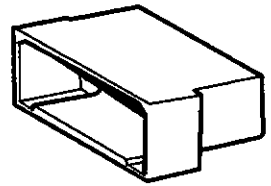

6

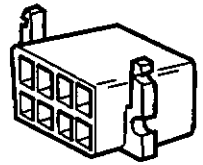

7

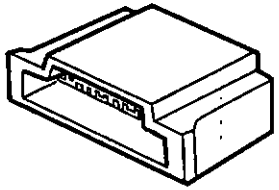

8 Type 1

Type 2



9 Type 1

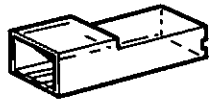

10 Type 2

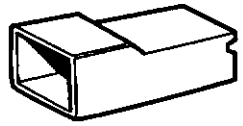

11

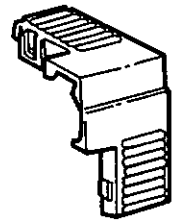

12

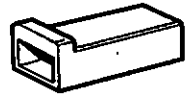

13

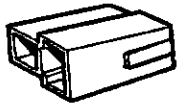

14

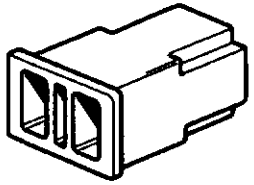

15

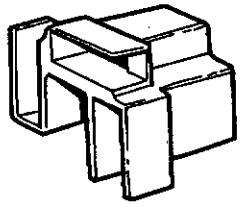

16

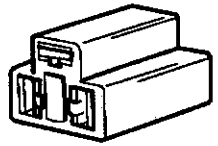

17

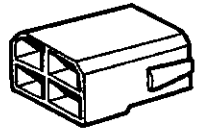

18

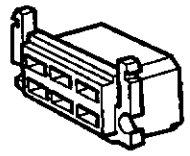

19

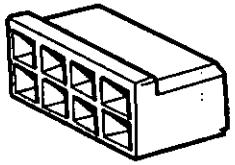

20

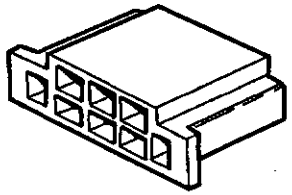

21

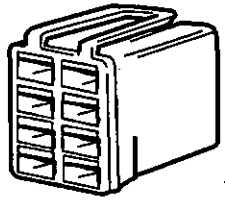

Volvo Construction Equipment Group

ST 104A

Fig.	Part No.	Quantity 1	2	3	PS	KIT	Description	Dénomination	Bezeichnung	Denominación	Benämning	Notes
							Tab housing	**Fiche isolante**	**Flachstecker**	**Aislador clavija**	**Stiftisolator**	
							•For Cable terminal	*•Pour Cosse cable*	*•Für Kabelschuh*	*•Para Terminal cable*	*•För Ledningssko*	*6,3 MM*
1	**VOE 958207**	REQ					Insulator	Isolateur	Isolator	Aislador	Isolator	6.3 x 1-POLE
2	**VOE 958209**	REQ					Insulator	Isolateur	Isolator	Aislador	Isolator	6.3 x 2-POLE
3	**VOE 13958212**	REQ					Pin Housing	Fiche Isolante	Rundstecker	Aislad Clavija	Stiftisolator	6.3 x 4-POLE
	VOE 948855	REQ					Insulator	Isolateur	Isolator	Aislador	Isolator	6.3 x 4-POLE
4	**VOE 13964197**	REQ					Insulator	Isolateur	Isolator	Aislador	Isolator	6.3 x 6-POLE
5	**VOE 13965756**	REQ					Housing	Isolant	Isolator	Aislador	Isolator	6,3 x 8-POLE GREY
	VOE 1234417	REQ					Insulator	Isolateur	Isolator	Aislador	Isolator	6,3 x 8-POLE BL
6	**VOE 944077**	REQ					Pin Housing	Fiche Isolante	Rundstecker	Aislad Clavija	Stiftisolator	6.3 x 8-POLE
7	**VOE 941105**	REQ					Insulator	Isolateur	Isolator	Aislador	Isolator	6.3 x 8-POLE
							Receptacle Housing	**Douille Isolante**	**Steckbuchse**	**Aislador Manguito**	**Hylsisolator**	
							•For Cable terminal	*•Pour Cosse cable*	*•Für Kabelschuh*	*•Para Terminal cable*	*•För Ledningssko*	*4,8/6,3 MM*
8	**VOE 13947848**	REQ					Insulator	Isolateur	Isolator	Aislador	Isolator	4.8 x 1-POLE Cable area max. 2,5 SQ M
9	**VOE 13949597**	REQ					Insulator	Isolateur	Isolator	Aislador	Isolator	6.3 x 1-POLE Cable area max. 2,5 SQ M
10	**VOE 943511**	REQ					Insulator	Isolateur	Isolator	Aislador	Isolator	6.3 x 1-POLE Cable area max. 6,0 SQ M
11	**VOE 13944221**	REQ					Housing	Isolant	Isolator	Aislador	Isolator	6.3 x 1-POLE
12	**VOE 958208**	REQ					Rcpt Housing	Douille Isolan.	Steckbuchse	Aislador Mangui	Hylsisolator	6.3 x 1-POLE
13	**VOE 13964167**	REQ					Insulator	Isolateur	Isolator	Aislador	Isolator	6.3 x 2-POLE
	VOE 13958210	REQ					Rcpt Housing	Douille Isolan.	Steckbuchse	Aislador Mangui	Hylsisolator	6.3 x 2-POLE
14	**VOE 4803532**	REQ					Rcpt Housing	Douille Isolan.	Steckbuchse	Aislador Mangui	Hylsisolator	6.3 x 2-POLE
15	**VOE 784593**	REQ					Contact	Contact	Kontakt	Contacto	Kontakt	6.3x3-POLE. Base P43t-38
16	**VOE 945469**	REQ					Rcpt Housing	Douille Isolan.	Steckbuchse	Aislador Mangui	Hylsisolator	6.3 x 3-POLE
17	**VOE 13948856**	REQ					Insulator	Isolateur	Isolator	Aislador	Isolator	6.3 x 4-POLE
	VOE 958213	REQ					Insulator	Isolateur	Isolator	Aislador	Isolator	6.3 x 4-POLE
18	**VOE 958215**	REQ					Rcpt Housing	Douille Isolan.	Steckbuchse	Aislador Mangui	Hylsisolator	6.3 x 6-POLE
19	**VOE 944076**	REQ					Insulator	Isolateur	Isolator	Aislador	Isolator	6.3 x 8-POLE

1		**Isolator för flatstift** **Aislador para clavija plana** **Isolator für Flachstecker** **Isolant pour fiche plate** **Insulator for spade terminal**	Catalogue id **20086**	Group **379**
2			Illustr. No **ST104A**	Section **300**
3				
4			Issue **VOE 63B9920086**	Page **367**
5				

1 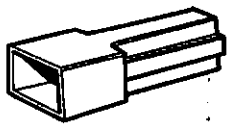	2 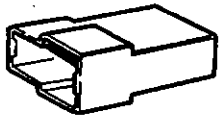	3 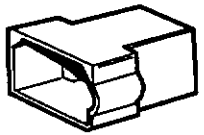	4 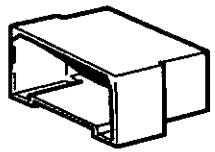	5 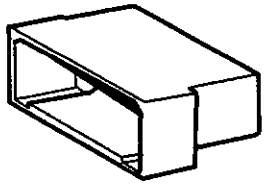	6 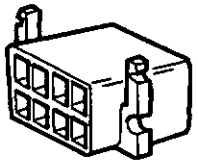
7 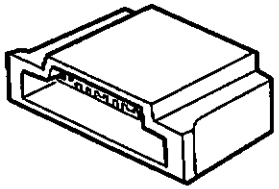	8 Type 1  Type 2  	9 Type 1  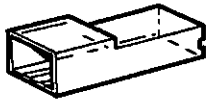	10 Type 2  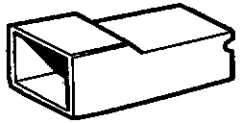	11 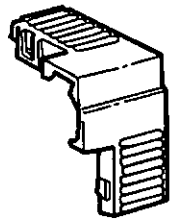	12  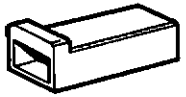
13 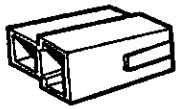	14 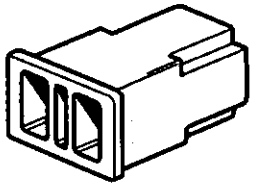	15 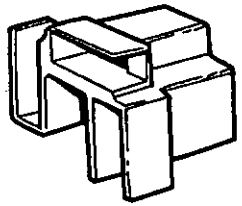	16 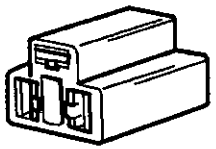	17 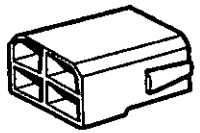	18 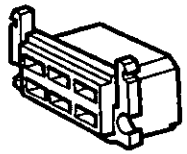
19 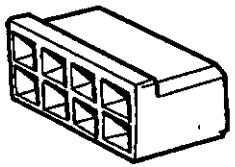	20 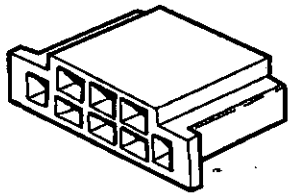	21 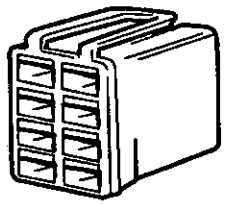			Volvo Construction Equipment Group ST 104A

Fig.	Part No.	Quantity 1	2	3	P S	K I T	Description	Dénomination	Bezeichnung	Denominación	Benämning	Notes
	VOE 13965757	REQ					Housing	Isolant	Isolator	Aislador	Isolator	6.3 x 8-POLE
20	**VOE 941104**	REQ					Rcpt Housing	Douille Isolan.	Steckbuchse	Aislador Mangui	Hylsisolator	6.3 x 8-POLE
21	**VOE 4803454**	REQ					Rcpt Housing	Douille Isolan.	Steckbuchse	Aislador Mangui	Hylsisolator	6.3 x 8-POLE

1		**Isolator för flatstift** **Aislador para clavija plana** **Isolator für Flachstecker** **Isolant pour fiche plate** **Insulator for spade terminal**	Catalogue id **20086**	Group **379**
2				
3			Illustr. No **ST104A**	Section **300**
4				
5			Issue **VOE 63B9920086**	Page **369**

1 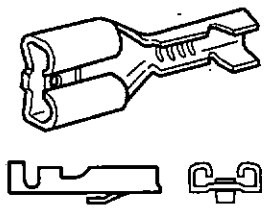	2 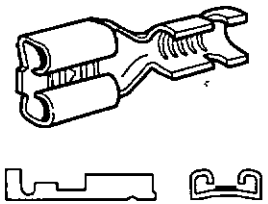	3 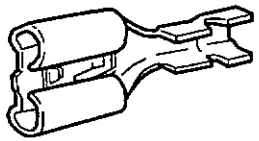	4 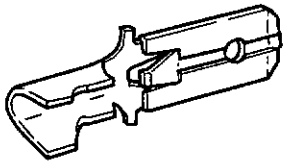	5 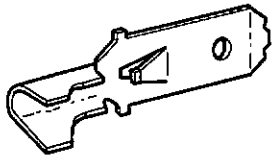	6 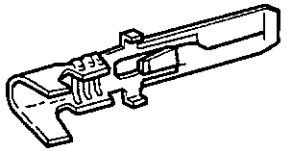
7 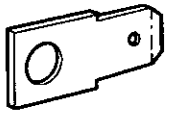	8 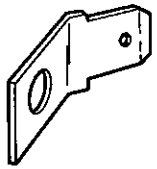	9 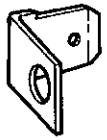	10 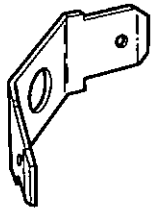	11 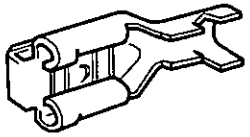	12 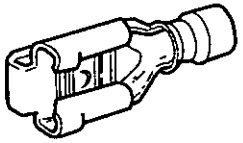
13 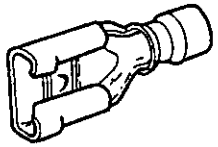	14 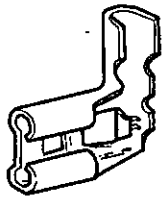	15 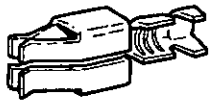	16 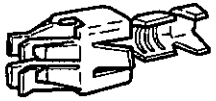	17 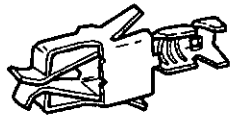	18 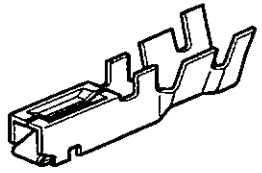
19 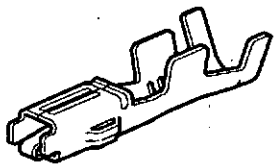					Volvo Construction Equipment 1009667

Fig.	Part No.	Quantity 1	2	3	PS	KIT	Description	Dénomination	Bezeichnung	Denominación	Benämning	Notes
							Cable terminal	**Cosse cable**	**Kabelschuh**	**Terminal cable**	**Ledningssko**	1251)
1	**VOE 970745**	REQ					Cable terminal	Cosse cable	Flachsteckhülse	Terminal cable	Ledningssko	6.3x0.5 - 1.0 SQ MM(FB)
	VOE 949400	REQ					Cable terminal	Cosse cable	Flachsteckhülse	Terminal cable	Ledningssko	6.3x0.5 - 1.0 SQ MM(FB)
	VOE 973149	REQ					Cable terminal	Cosse cable	Flachsteckhülse	Terminal cable	Ledningssko	6.3x0,5 - 1,0 SQ MM(FB)
	VOE 949201	REQ					Cable terminal	Cosse cable	Flachsteckhülse	Terminal cable	Ledningssko	6.3x1.0 - 2.5 SQ MM(FB)
	VOE 973150	REQ					Cable terminal	Cosse cable	Flachsteckhülse	Terminal cable	Ledningssko	6.3x1.0 - 2.5 SQ MM(FB)
	VOE 970746	REQ					Cable terminal	Cosse cable	Flachsteckhülse	Terminal cable	Ledningssko	6.3x1.1 - 2.5 SQ MM(FB)
	VOE 949489	REQ					Cable terminal	Cosse cable	Flachsteckhülse	Terminal cable	Ledningssko	6,3x1.1 - 2.5 SQ MM(FB)
	VOE 949401	REQ					Cable terminal	Cosse cable	Flachsteckhülse	Terminal cable	Ledningssko	6.3x4.0 - 6.0 SQ MM(FB)
							Cable terminal	**Cosse cable**	**Kabelschuh**	**Terminal cable**	**Ledningssko**	1250)
2	**VOE 949404**	REQ					Cable terminal	Cosse cable	Flachsteckhülse	Terminal cable	Ledningssko	4.8x1.0 - 2.5 SQ MM(FB)
	VOE 973119	REQ					Cable terminal	Cosse cable	Flachsteckhülse	Terminal cable	Ledningssko	6.3x0,5 - 1,0 SQ MM(M)
	VOE 973121	REQ					Cable terminal	Cosse cable	Flachsteckhülse	Terminal cable	Ledningssko	6.3x0,5 - 1,0 SQ MM(FB)
	VOE 949210	REQ					Cable terminal	Cosse cable	Flachsteckhülse	Terminal cable	Ledningssko	6.3x0.75 - 1.0 SQ MM(FB)
	VOE 973120	REQ					Cable terminal	Cosse cable	Flachsteckhülse	Terminal cable	Ledningssko	6.3x1,1 - 2,5 SQ MM(M)
	VOE 973122	REQ					Cable terminal	Cosse cable	Flachsteckhülse	Terminal cable	Ledningssko	6,3x1,1 - 2,5 SQ MM (FB)
	VOE 973123	REQ					Cable terminal	Cosse cable	Flachsteckhülse	Terminal cable	Ledningssko	6.3x0,5 - 1,0 SQ MM(FB)
	VOE 973124	REQ					Cable terminal	Cosse cable	Flachsteckhülse	Terminal cable	Ledningssko	6.3x1.1 - 2.5 SQ MM(FB)
	VOE 949211	REQ					Cable terminal	Cosse cable	Flachsteckhülse	Terminal cable	Ledningssko	6.3x1.5 - 2.5 SQ MM(FB)
	VOE 881484	REQ					Cable terminal	Cosse cable	Flachsteckhülse	Terminal cable	Ledningssko	6.3x4 - 6 SQ MM(FB)
3		REQ			NS		Cable terminal	Cosse cable	Kabelschuh	Terminal cable	Kabelsko	8.0x1.3 - 3.3 SQ MM(FB)
	VOE 949604	REQ					Cable terminal	Cosse cable	Kabelschuh	Terminal cable	Ledningssko	8.0x1.3 - 3.3 SQ MM(FB)
4	**VOE 973117**	REQ					Cable terminal	Cosse cable	Flachsteckhülse	Terminal cable	Ledningssko	6.3x0,5 - 1,0 SQ MM(FB)

1230) **GB:** Notes: Cable terminal size Ex.: 3.5 x Area (area - SQ MM). Material-(M) = Brass, material-(FB) = Bronze. **FR:** Notes: Cosse cable grandeur Ex.: 3.5 x section (section - SQ MM). Matière-(M) = Laiton. Matière-(FB) = Bronze. **DE:** Notes: Kabelschuh Grösse Ex.: 3.5 x Fläche (fläche- SQ MM). Material-(M) = Messing, material-(FB) = Bronze. **ES:** Notes: Terminal cable tamaño Ex.: 3.5 x área (área - SQ MM). Material-(M) = Latón, material-(FB) = Bronce. **SE:** Notes: Ledningssko storlek Ex.: 3.5 x Area (area - SQ MM). Material-(M) = Mässing, material-(FB) = Fosfaterad brons.

1250) **GB:** Without locking lance. **FR:** Sans languette verrouillage. **DE:** Ohne Sperrzunge. **ES:** Sin lengueta de seguridad. **SE:** Utan låshake.

1251) **GB:** With locking lance for receptacle housing. **FR:** Avec languette verrouillage pour douille isolant. **DE:** Mit Sperrzunge für Steckbuchse. **ES:** Con lengueta de seguridad para aislador manguito. **SE:** Med låshake för hylsisolator.

1	1230) .	**Flatstift** **Clavija plana** **Flachstecker** **Fiche plate** **Spade terminal**	Catalogue id **20086**	Group **379**
2				
3			Illustr. No **1009667**	Section **400**
4				
5			Issue **VOE 63B9920086**	Page **371**

1 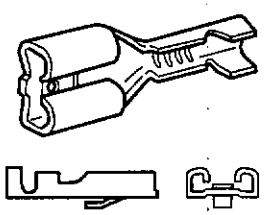	2 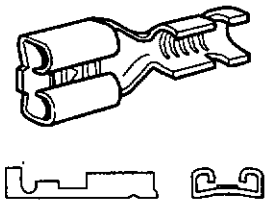	3 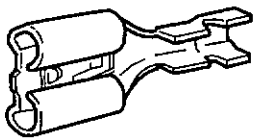	4 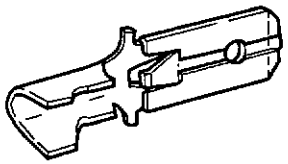	5 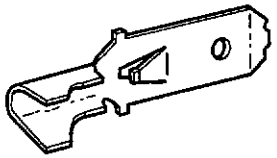	6 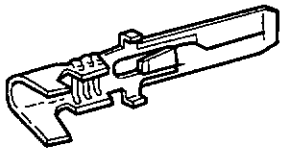
7 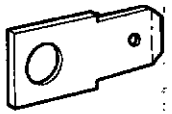	8 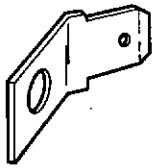	9 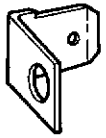	10 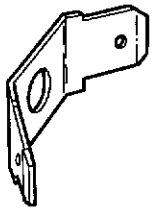	11 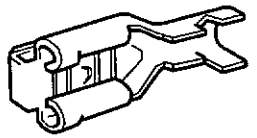	12 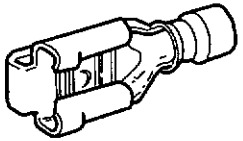
13 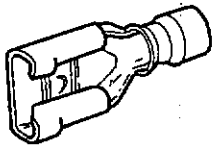	14 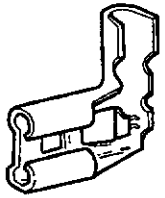	15 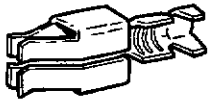	16 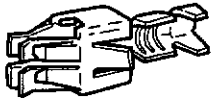	17 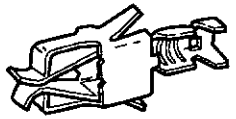	18 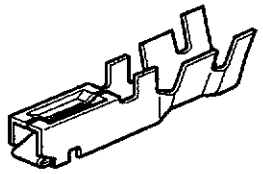
19 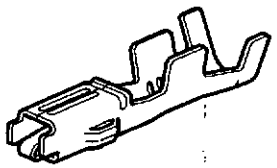					Volvo Construction Equipment 1009667

Fig.	Part No.	Quantity 1	2	3	PS	KIT	Description	Dénomination	Bezeichnung	Denominación	Benämning	Notes
	VOE 949490	REQ					Cable terminal	Cosse cable	Flachsteckhülse	Terminal cable	Ledningssko	6.3x0.75 - 2.5 SQ MM(FB)
	VOE 13949473	REQ					Cable terminal	Cosse cable	Flachsteckhülse	Terminal cable	Ledningssko	6.3x4.0 - 6.0 SQ MM(FB)
5	**VOE 13949474**	REQ					Cable terminal	Cosse cable	Flachsteckhülse	Terminal cable	Ledningssko	6.3x0.75 - 2.5 SQ MM(FB)
6	**VOE 969780**	REQ					Cable terminal	Cosse cable	Flachsteckhülse	Terminal cable	Ledningssko	2.8x0.2 - 0.5 SQ MM(M)
	VOE 969781	REQ					Cable terminal	Cosse cable	Flachsteckhülse	Terminal cable	Ledningssko	2.8x1.1 - 2.5 SQ MM(M)
7	**VOE 944485**	REQ					Cable terminal	Cosse cable	Flachsteckhülse	Terminal cable	Ledningssko	6,3x. M5
8	**VOE 13946118**	REQ					Spade Terminal	Fiche Plate	Flachstecker	Clavija Plana	Flatstift	6,3x. M3
	VOE 941881	REQ					Cable terminal	Cosse cable	Flachsteckhülse	Terminal cable	Ledningssko	6,3x. M4
9	**VOE 941957**	REQ					Cable terminal	Cosse cable	Flachsteckhülse	Terminal cable	Ledningssko	6,3x. M4
10	**VOE 1269755**	REQ					Spade Terminal	Fiche Plate	Flachstecker	Clavija Plana	Flatstift	6,3x. M6
11	**VOE 13949606**	REQ					Cable terminal	Cosse cable	Flachsteckhülse	Terminal cable	Ledningssko	6.3x0.75 - 2.1 SQ MM(FB)
12	**VOE 941730**	REQ					Cable terminal	Cosse cable	Flachsteckhülse	Terminal cable	Ledningssko	6.3x1.5 - 2.5 SQ MM(M)
13	**VOE 940340**	REQ					Cable terminal	Cosse cable	Flachsteckhülse	Terminal cable	Ledningssko	6.3x0.5-1 SQ MM RED
	VOE 940341	REQ					Cable terminal	Cosse cable	Flachsteckhülse	Terminal cable	Ledningssko	6.3x1.1-2.5 SQ MM BLUE
	VOE 958201	REQ					Cable terminal	Cosse cable	Flachsteckhülse	Terminal cable	Ledningssko	6.3x4 - 6 SQ MM YELL
14	**VOE 13949598**	REQ					Cable terminal	Cosse cable	Flachsteckhülse	Terminal cable	Ledningssko	8.0x1.0 - 2.5 SQ MM(FB)
	VOE 973132	REQ					Cable terminal	Cosse cable	Flachsteckhülse	Terminal cable	Ledningssko	8.0x1.0 - 2.5 SQ MM(FB)
15	**VOE 13946640**	REQ					Cable terminal	Cosse cable	Flachsteckhülse	Terminal cable	Ledningssko	4.8x0.5 - 1.0 SQ MM(FB)
	VOE 965107	REQ					Cable terminal	Cosse cable	Flachsteckhülse	Terminal cable	Ledningssko	4.8x1.0 - 2.5 SQ MM(FB)
16	**VOE 979001**	REQ					Cable terminal	Cosse cable	Flachsteckhülse	Terminal cable	Ledningssko	6.3x0.5 - 1.0 SQ MM(FB)
	VOE 979002	REQ					Cable terminal	Cosse cable	Flachsteckhülse	Terminal cable	Ledningssko	6.3/4.8x1.1-2.5 SQ MM(FB)
17	**VOE 970776**	REQ					Cable terminal	Cosse cable	Flachsteckhülse	Terminal cable	Ledningssko	4.8/2.8x0.5-1.0 SQ MM(FB)
	VOE 976749	REQ					Cable terminal	Cosse cable	Flachsteckhülse	Terminal cable	Ledningssko	4.8/2.8x0.5-1.0 SQ MM(FB)
	VOE 13970778	REQ					Cable terminal	Cosse cable	Flachsteckhülse	Terminal cable	Ledningssko	4.8/2.8x0.5-1.0 SQ MM(FB)
	VOE 970779	REQ					Cable terminal	Cosse cable	Flachsteckhülse	Terminal cable	Ledningssko	4.8/2.8x1.1-2.5 SQ MM(FB)
	VOE 970777	REQ					Cable terminal	Cosse cable	Flachsteckhülse	Terminal cable	Ledningssko	4.8/2.8x1.1-2.5 SQ MM(FB)

1230) **GB:** Notes: Cable terminal size Ex.: 3.5 x Area (area - SQ MM). Material-(M) = Brass, material-(FB) = Bronze. **FR:** Notes: Cosse cable grandeur Ex.: 3.5 x section (section - SQ MM). Matière-(M) = Laiton. Matière-(FB) = Bronze. **DE:** Notes: Kabelschuh Grösse Ex.: 3.5 x Fläche (fläche- SQ MM). Material-(M) = Messing, material-(FB) = Bronze. **ES:** Notes: Terminal cable tamaño Ex.: 3.5 x área (área - SQ MM). Material-(M) = Latón, material-(FB) = Bronce. **SE:** Notes: Ledningssko storlek Ex.: 3.5 x Area (area - SQ MM). Material-(M) = Mässing, material-(FB) = Fosfaterad brons.

1	**1230) .**	**Flatstift** **Clavija plana** **Flachstecker** **Fiche plate** **Spade terminal**	Catalogue id **20086**	Group **379**
2				
3			Illustr. No **1009667**	Section **400**
4				
5			Issue **VOE 63B9920086**	Page **373**

1 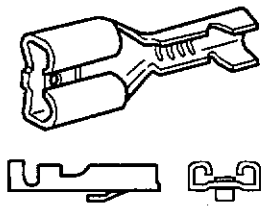	2 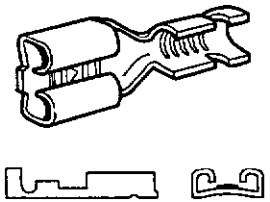	3 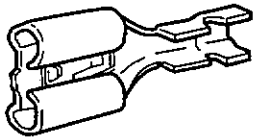	4 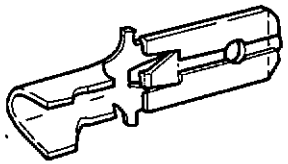	5 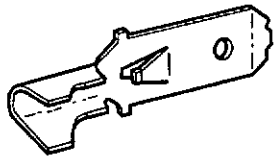	6 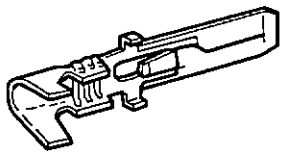
7 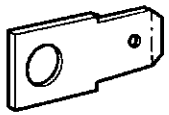	8 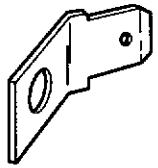	9 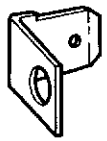	10 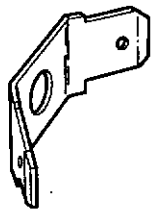	11 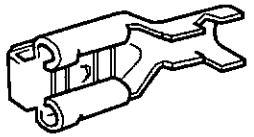	12 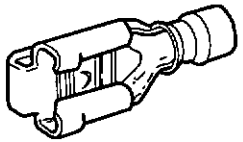
13 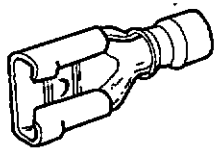	14 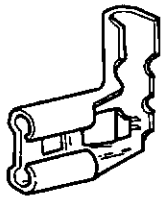	15 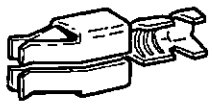	16 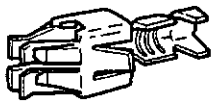	17 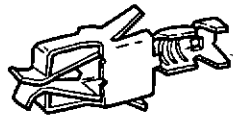	18 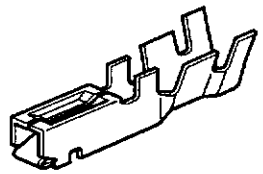
19 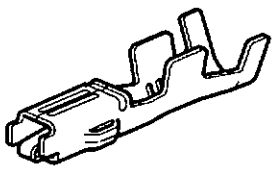					Volvo Construction Equipment 1009667

Fig.	Part No.	Quantity 1	2	3	PS	KIT	Description	Dénomination	Bezeichnung	Denominación	Benämning	Notes
	VOE 13976750	REQ					Cable terminal	Cosse cable	Flachsteckhülse	Terminal cable	Ledningssko	4.8/2.8x1.1-2.5 SQ MM(FB)
18	**VOE 11704652**	REQ					Cable terminal	Cosse cable	Flachsteckhülse	Terminal cable	Ledningssko	Type SDL 0,3-0,85 SQ MM (9130228)
	VOE 9130230	REQ					Cable terminal	Cosse cable	Flachsteckhülse	Terminal cable	Ledningssko	Type SDL 1,25-2,00 SQ MM
19	**VOE 977539**	REQ					Cable terminal	Cosse cable	Flachsteckhülse	Terminal cable	Ledningssko	Cu/Ni/Au 0,5 - 2,0 SQ MM

1230) **GB:** Notes: Cable terminal size Ex.: 3.5 x Area (area - SQ MM). Material-(M) = Brass, material-(FB) = Bronze. **FR:** Notes: Cosse cable grandeur Ex.: 3.5 x section (section - SQ MM). Matière-(M) = Laiton. Matière-(FB) = Bronze. **DE:** Notes: Kabelschuh Grösse Ex.: 3.5 x Fläche (fläche- SQ MM). Material-(M) = Messing, material-(FB) = Bronze. **ES:** Notes: Terminal cable tamaño Ex.: 3.5 x área (área - SQ MM). Material-(M) = Latón, material-(FB) = Bronce. **SE:** Notes: Ledningssko storlek Ex.: 3.5 x Area (area - SQ MM). Material-(M) = Mässing, material-(FB) = Fosfaterad brons.

1	1230) .	**Flatstift** **Clavija plana** **Flachstecker** **Fiche plate** **Spade terminal**	Catalogue id **20086**	Group **379**
2			Illustr. No **1009667**	Section **400**
3				
4			Issue **VOE 63B9920086**	Page **375**
5				

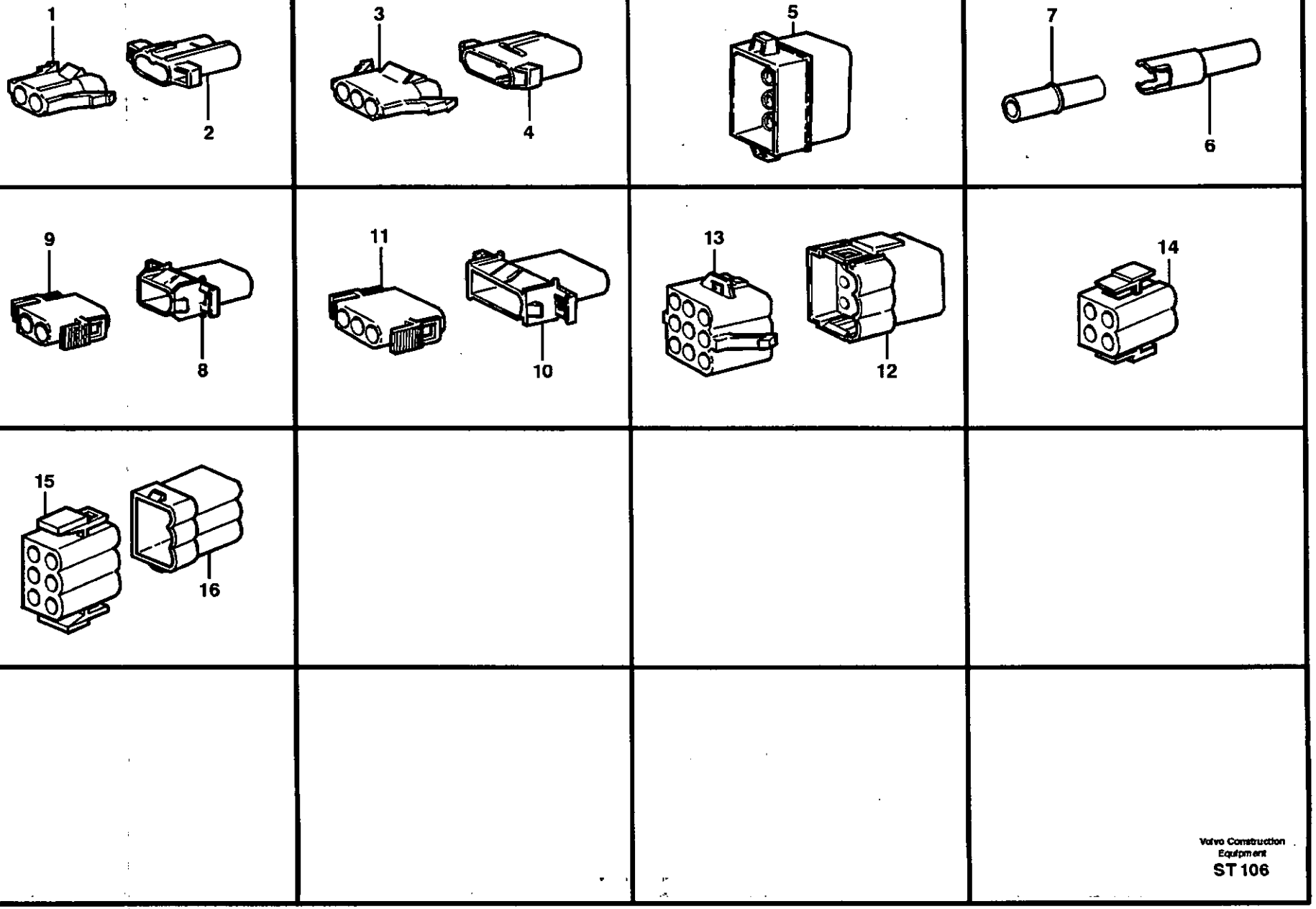

Volvo Construction Equipment
ST 106

Fig.	Part No.	Quantity 1	2	3	PS	KIT	Description	Dénomination	Bezeichnung	Denominación	Benämning	Notes
							Pin, socket housing.	**Fiche, douille isol.....**	**Rundstecker, Stecdo**	**Aisl. clavija, mang ....**	**Stift, hylsisolator.....**	
							•For Cable terminal	*•Pour Cosse cable*	*•Für Kabelschuh*	*•Para Terminal cable*	*•För Ledningssko*	*2,1 MM*
1	**VOE 944223**	REQ					Insulator	Isolateur	Isolator	Aislador	Isolator.....	2-POLE
2	**VOE 944224**	REQ					Insulator	Isolateur	Isolator	Aislador	Isolator.....	2-POLE
3	**VOE 944225**	REQ					Insulator	Isolateur	Isolator	Aislador	Isolator.....	3-POLE
4	**VOE 13944226**	REQ					Housing.....	Isolant	Isolator	Aislador	Isolator.....	3-POLE
5		REQ			NS		Insulator	Isolateur	Isolator	Aislador	Isolator.....	12-POLE
							Pin, socket housing.	**Fiche, douille isol.....**	**Rundstecker, Stecdo**	**Aisl. clavija, mang ....**	**Stift, hylsisolator.....**	
							•For Cable terminal	*•Pour Cosse cable*	*•Für Kabelschuh*	*•Para Terminal cable*	*•För Ledningssko*	*3,5 MM*
6	**VOE 949583**	REQ					Pin Housing.....	Fiche Isolante.....	Rundstecker	Aislad Clavija.....	Stiftisolator.....	
7	**VOE 13949584**	REQ					Insulator	Isolateur	Isolator	Aislador	Isolator.....	
8	**VOE 13948995**	REQ					Pin Housing.....	Fiche Isolante.....	Rundstecker	Aislad Clavija.....	Stiftisolator.....	2-POLE
9	**VOE 13948996**	REQ					Insulator	Isolateur	Isolator	Aislador	Isolator.....	2-POLE
10	**VOE 13948297**	REQ					Pin Housing.....	Fiche Isolante.....	Rundstecker	Aislad Clavija.....	Stiftisolator.....	3-POLE
11	**VOE 948296**	REQ					Insulator	Isolateur	Isolator	Aislador	Isolator.....	3-POLE
12	**VOE 948295**	REQ					Pin Housing.....	Fiche Isolante.....	Rundstecker	Aislad Clavija.....	Stiftisolator.....	9-POLE
13	**VOE 948294**	REQ					Insulator	Isolateur	Isolator	Aislador	Isolator.....	9-POLE
14	**VOE 1307052**	REQ					Rcpt Housing	Douille Isolan.	Steckbuchse.....	Aislador Mangui	Hylsisolator.....	4-POLE
15		REQ			NS		Receptacle housing ...	Douille isolante.....	Steckbuchse.....	Aislador manguito	Hylsisolator.....	6-POLE
16		REQ			NS		Pin housing	Fiche isolante.....	Rundstecker	Aislad clavija	Stiftblock.....	6-POLE

1		**Isolator för rundstift** **Aislador para espiga** **Isolator für Stift** **Isolant pour goupille cylindrique** **Pin insulator**	Catalogue id **20086**	Group **379**
2				
3			Illustr. No **ST106**	Section **500**
4				
5			Issue **VOE 63B9920086**	Page **377**

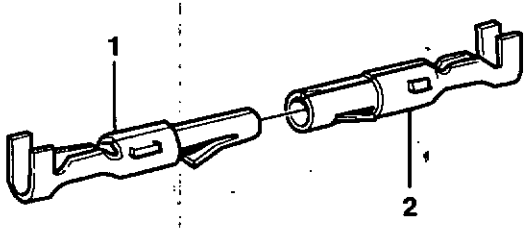

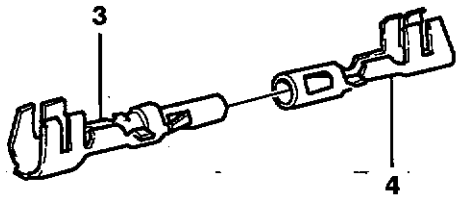

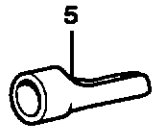

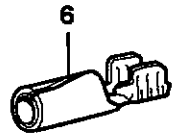

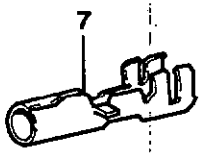

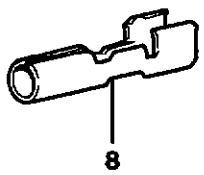

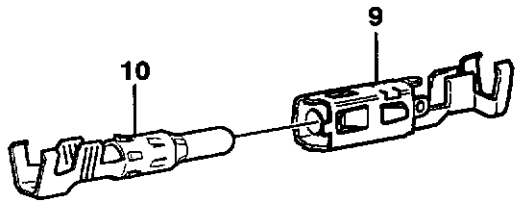

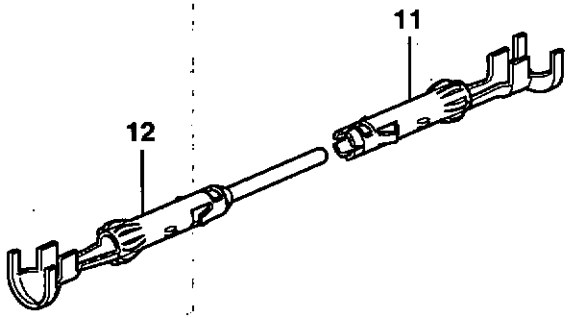

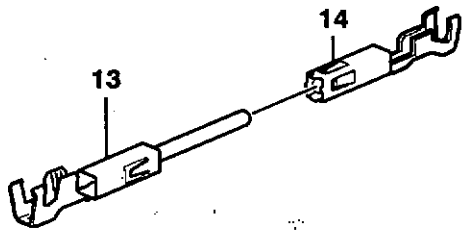

Volvo Construction Equipment

ST 107D

Fig.	Part No.	Quantity 1	2	3	P S	K I T	Description	Dénomination	Bezeichnung	Denominación	Benämning	Notes
1	**VOE 946040**	REQ					Cable terminal	Cosse cable	Flachsteckhülse	Terminal cable	Ledningssko	RS 2.1x0.5 - 1.0 SQ MM
	VOE 946041	REQ					Cable terminal	Cosse cable	Flachsteckhülse	Terminal cable	Ledningssko	RS 2.1x1.0 - 2.5 SQ MM
2	**VOE 946038**	REQ					Cable terminal	Cosse cable	Flachsteckhülse	Terminal cable	Ledningssko	2.1x0.5 - 1.0 SQ MM(FB)
3	**VOE 969830**	REQ					Cable terminal	Cosse cable	Flachsteckhülse	Terminal cable	Ledningssko	(VOE 969828) 3.5x0.5 - 1.0 SQ MM(M)
	VOE 969830	REQ					Cable terminal	Cosse cable	Flachsteckhülse	Terminal cable	Ledningssko	3.5x0.5 - 1.0 SQ MM(FB)
	VOE 965824	REQ					Cable terminal	Cosse cable	Flachsteckhülse	Terminal cable	Ledningssko	(VOE 969831) 3.5x0.5- 1.0 SQ MM(FB)
	VOE 965824	REQ					Cable terminal	Cosse cable	Flachsteckhülse	Terminal cable	Ledningssko	(VOE 13968015) 3.5x0.5 - 1.0 SQ MM(FB)
	VOE 965824	REQ					Cable terminal	Cosse cable	Flachsteckhülse	Terminal cable	Ledningssko	(VOE 968016) 3.5x0.5 - 1.0SQ MM(FB)
	VOE 969832	REQ					Cable terminal	Cosse cable	Flachsteckhülse	Terminal cable	Ledningssko	3.5x1.1 - 2.5 SQ MM(FB)
	VOE 965824	REQ					Cable terminal	Cosse cable	Flachsteckhülse	Terminal cable	Ledningssko	3.5x1.0 - 2.5 SQ MM(FB)
	VOE 965825	REQ					Cable terminal	Cosse cable	Flachsteckhülse	Terminal cable	Ledningssko	3.5x2.5 - 4.0 SQ MM(FB)
4	**VOE 969836**	REQ					Cable terminal	Cosse cable	Flachsteckhülse	Terminal cable	Ledningssko	(VOE 969834) 3.5x0.5 - 1.0 SQ MM(M)
	VOE 969836	REQ					Cable terminal	Cosse cable	Flachsteckhülse	Terminal cable	Ledningssko	3.5x0.5 - 1.0 SQ MM(FB)
	VOE 965824	REQ					Cable terminal	Cosse cable	Flachsteckhülse	Terminal cable	Ledningssko	(VOE 13968015) 3,5x0,5 - 1,0 SQ MM(FB)
	VOE 13968018	REQ					Cable terminal	Cosse cable	Flachsteckhülse	Terminal cable	Ledningssko	3.5x0.5 - 1.0 SQ MM(FB)
	VOE 969838	REQ					Cable terminal	Cosse cable	Flachsteckhülse	Terminal cable	Ledningssko	3.5x1.1 - 2.5 SQ MM(FB)
	VOE 965822	REQ					Cable terminal	Cosse cable	Flachsteckhülse	Terminal cable	Ledningssko	3.5x1.0 - 2.5 SQ MM(FB)
	VOE 965823	REQ					Cable terminal	Cosse cable	Flachsteckhülse	Terminal cable	Ledningssko	3.5x2.5 - 4.0 SQ MM(FB)
5	**VOE 970749**	REQ					Cable terminal	Cosse cable	Flachsteckhülse	Terminal cable	Ledningssko	0.5 - 1.0 SQ MM
	VOE 942429	REQ					Cable terminal	Cosse cable	Flachsteckhülse	Terminal cable	Ledningssko	1.1 - 2.5 SQ MM
6	**VOE 13949003**	REQ					Cable terminal	Cosse cable	Flachsteckhülse	Terminal cable	Ledningssko	3.5x0.75 - 1.5 SQ MM

1	.
2	
3	
4	
5	

Rundstift
Espiga
Stift
Goupille cylindrique
Pin

Catalogue id	Group
20086	**379**
Illustr. No	Section
ST107D	**600**
Issue	Page
VOE 63B9920086	**379**

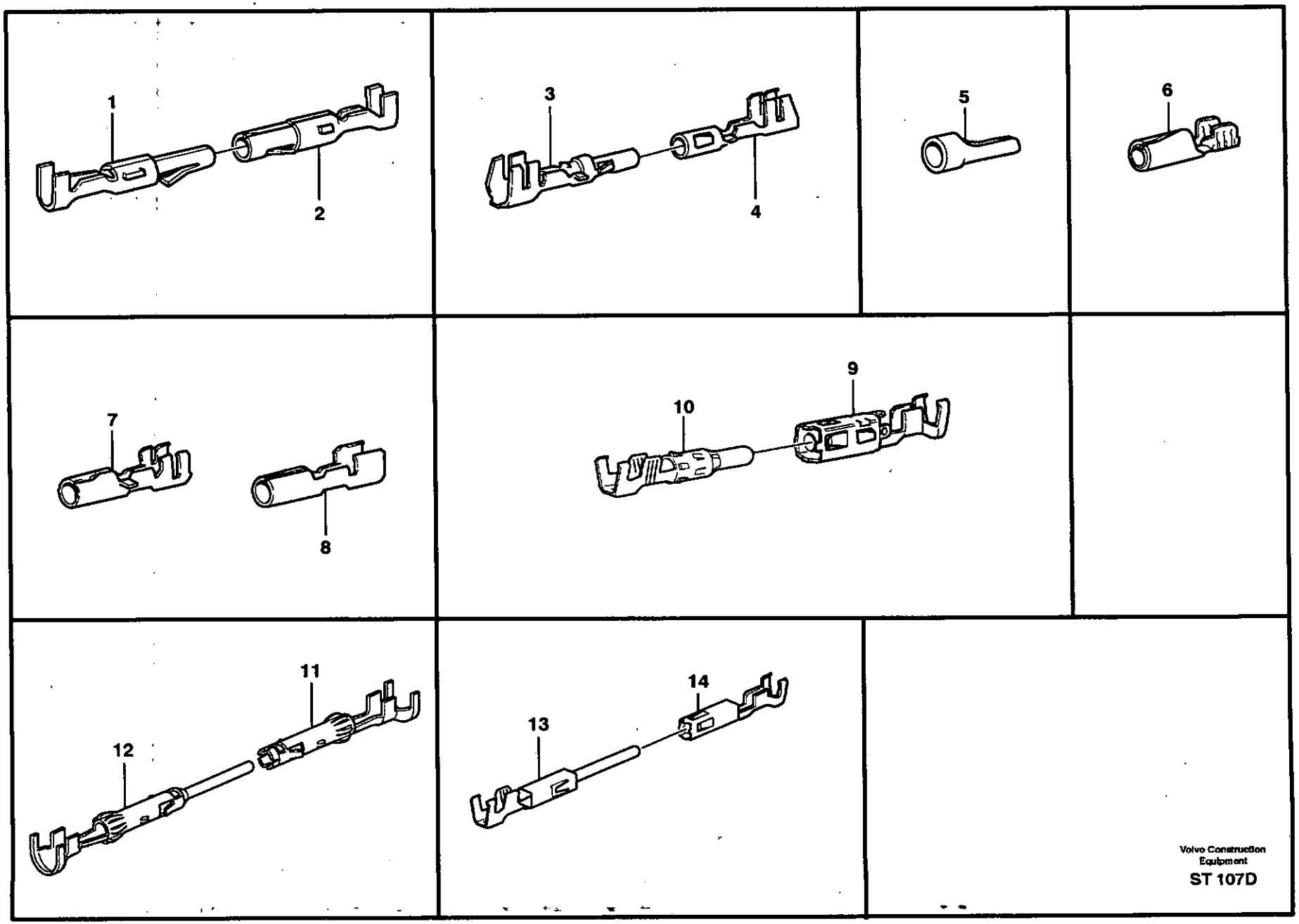

Volvo Construction Equipment

ST 107D

Fig.	Part No.	Quantity 1	2	3	PS	KIT	Description	Dénomination	Bezeichnung	Denominación	Benämning	Notes
7	**VOE 13949371**	REQ					Cable terminal	Cosse cable	Flachsteckhülse	Terminal cable	Ledningssko	3.5x0.5 - 2.0 SQ MM(FB)
8	**VOE 4803799**	REQ					Cable terminal	Cosse cable	Flachsteckhülse	Terminal cable	Ledningssko	
9	**VOE 8155901**	REQ					Cable terminal	Cosse cable	Flachsteckhülse	Terminal cable	Ledningssko	0,5 - 1,5 SQ MM
	VOE 8155903	REQ					Cable terminal	Cosse cable	Flachsteckhülse	Terminal cable	Ledningssko	RS 1,5 - 2,5 SQ MM
10	**VOE 3963047**	REQ					Cable terminal	Cosse cable	Flachsteckhülse	Terminal cable	Ledningssko	RS 2,5x1,5 - 2,5 SQ MM
11	**VOE 11039671**	REQ					Cable terminal	Cosse cable	Flachsteckhülse	Terminal cable	Ledningssko	1,0 - 2,5 SQ MM CuNiSi
12	**VOE 11039670**	REQ					Cable terminal	Cosse cable	Flachsteckhülse	Terminal cable	Ledningssko	1,0 - 2,5 SQ MM CuNiSi
13	**VOE 3986768**	REQ					Cable terminal	Cosse cable	Flachsteckhülse	Terminal cable	Ledningssko	1,5 - 2,5 SQ MM (FB)
	VOE 3986251	REQ					Cable terminal	Cosse cable	Flachsteckhülse	Terminal cable	Ledningssko	0,5 - 1,0 SQ MM (FB)
14	**VOE 3986767**	REQ					Cable terminal	Cosse cable	Flachsteckhülse	Terminal cable	Ledningssko	1,5 - 2,5 SQ MM (FB)
	VOE 3986252	REQ					Cable terminal	Cosse cable	Flachsteckhülse	Terminal cable	Ledningssko	0,5 - 1,0 SQ MM (FB)

1	.	**Rundstift** **Espiga** **Stift** **Goupille cylindrique** **Pin**	Catalogue id **20086**	Group **379**
2				
3			Illustr. No **ST107D**	Section **600**
4				
5			Issue **VOE 63B9920086**	Page **381**

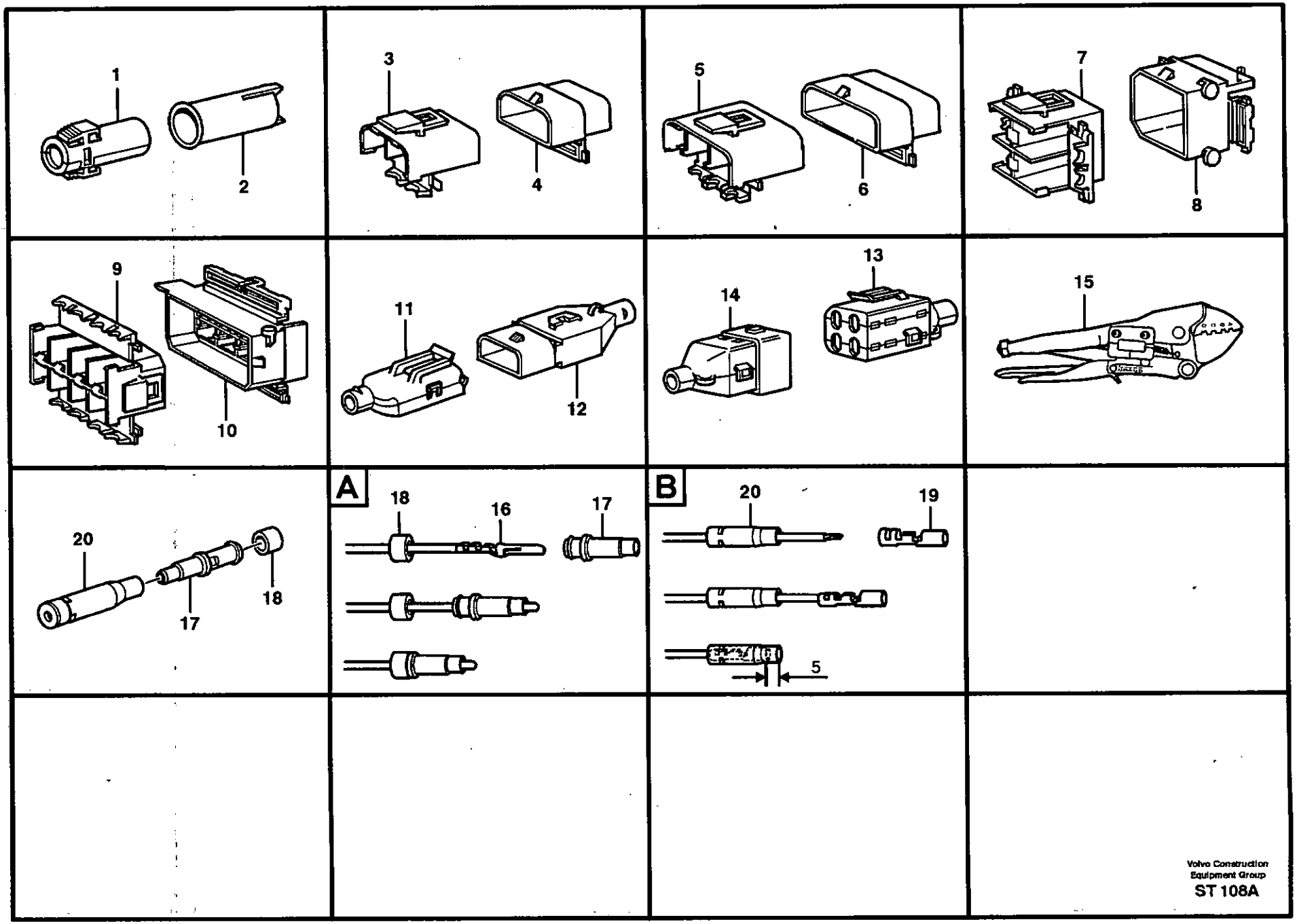

Volvo Construction Equipment Group
ST 108A

Fig.	Part No.	Quantity 1	2	3	PS	KIT	Description	Dénomination	Bezeichnung	Denominación	Benämning	Notes
1	**VOE 1307035**	REQ					Rcpt Housing	Douille Isolan.	Steckbuchse	Aislador Mangui	Hylsisolator	1-POLE
2	**VOE 1308436**	REQ					Pin Housing	Fiche Isolante	Rundstecker	Aislad Clavija	Stiftisolator	1-POLE
3	**VOE 1307048**	REQ					Insulator	Isolateur	Isolator	Aislador	Isolator	2-POLE
4	**VOE 1307049**	REQ					Pin Housing	Fiche Isolante	Rundstecker	Aislad Clavija	Stiftisolator	2-POLE
5	**VOE 1259828**	REQ					Socket housing	Douille isolante	Steckdose	Aislador mangui	Hylsisolator	3-POLE
6	**VOE 1259829**	REQ					Pin Housing	Fiche Isolante	Rundstecker	Aislad Clavija	Stiftisolator	3-POLE
7	**VOE 1259830**	REQ					Insulator	Isolateur	Isolator	Aislador	Isolator	4-POLE
8	**VOE 1259831**	REQ					Pin Housing	Fiche Isolante	Rundstecker	Aislad Clavija	Stiftisolator	4-POLE
9	**VOE 966812**	REQ					Insulator	Isolateur	Isolator	Aislador	Isolator	8-POLE
10	**VOE 966813**	REQ			SS		Insulator	Isolateur	Isolator	Aislador	Isolator	8-POLE
11	**VOE 1624477**	REQ					Rcpt Housing	Douille Isolan.	Steckbuchse	Aislador Mangui	Hylsisolator	2-POLE
12	**VOE 8143240**	REQ					Insulator	Isolateur	Isolator	Aislador	Isolator	2-POLE
13	**VOE 8142001**	REQ					Rcpt Housing	Douille Isolan.	Steckbuchse	Aislador Mangui	Hylsisolator	4-POLE
14		REQ			NS		Pin housing	Fiche isolante	Rundstecker	Aislad clavija	Stiftblock	4-POLE
15	**VOE 9999323**	1					Pliers	Pince	Zange	Alicates	Tång	SERVICE TOOL
A							**Pin housing**	**Fiche isolante**	**Rundstecker**	**Aislad clavija**	**Stiftisolator**	
16	**VOE 965824**	REQ					Cable terminal	Cosse cable	Flachsteckhülse	Terminal cable	Ledningssko	(VOE 968016) 3.5x0.5 - 1.0 SQ MM(FB)
	VOE 965824	REQ					Cable terminal	Cosse cable	Flachsteckhülse	Terminal cable	Ledningssko	3.5x1.1 - 2.5 SQ MM(FB)
	VOE 965825	REQ					Cable terminal	Cosse cable	Flachsteckhülse	Terminal cable	Ledningssko	3.5x2.5 - 4.0 SQ MM(FB)
17	**VOE 1608765**	REQ					Pin Housing	Fiche Isolante	Rundstecker	Aislad Clavija	Stiftisolator	
18	**VOE 1608766**	REQ					Seal	Joint	Dichtung	Reten	Tätning	

1	
2	
3	
4	
5	

Fukttäta kontaktdon
Contacto, seguro contra húmedo
Kontakt, feuchtigkeitssicher
Contact sûr contre humidifier
Humidity-proof connections

Catalogue id	Group
20086	**379**
Illustr. No **ST108A**	Section **700**
Issue **VOE 63B9920086**	Page **383**

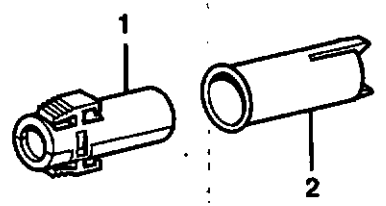

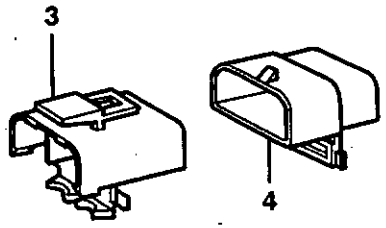

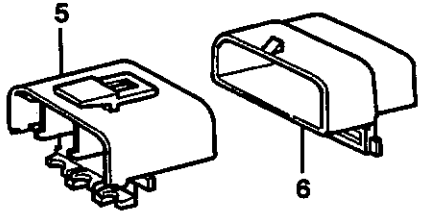

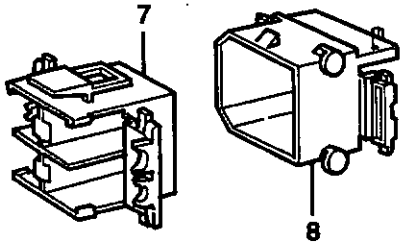

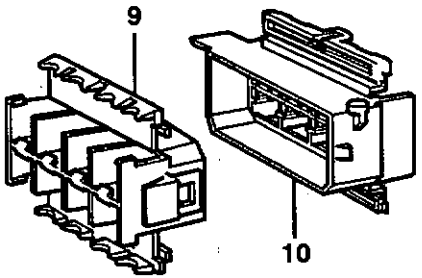

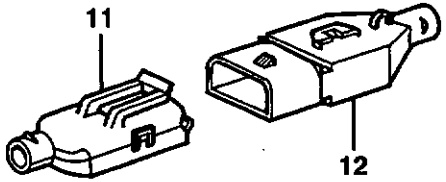

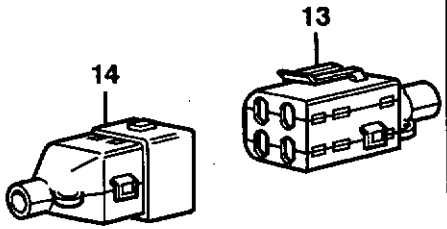

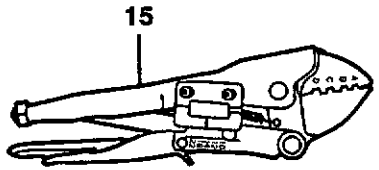

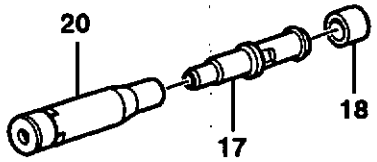

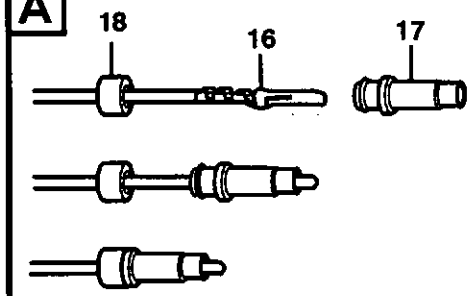

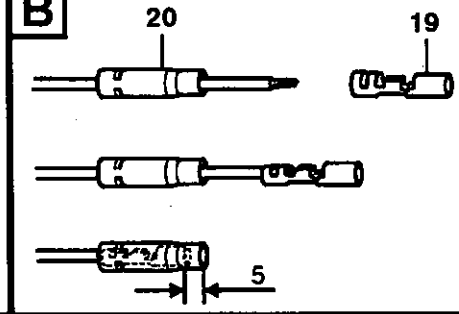

Volvo Construction Equipment Group
ST 108A

Fig.	Part No.	Quantity 1	2	3	PS	KIT	Description	Dénomination	Bezeichnung	Denominación	Benämning	Notes
B							**Receptacle Housing**	**Douille Isolante**	**Steckbuchse**	**Aislador Manguito**	**Hylsisolator**	
19	**VOE 13968018**	REQ					Cable terminal	Cosse cable	Flachsteckhülse	Terminal cable	Ledningssko	3.5x0.5 - 1.0 SQ MM(FB)
	VOE 965822	REQ					Cable terminal	Cosse cable	Flachsteckhülse	Terminal cable	Ledningssko	3.5x1.1 - 2.5 SQ MM(FB)
	VOE 965823	REQ					Cable terminal	Cosse cable	Flachsteckhülse	Terminal cable	Ledningssko	3.5x2.5 - 4.0 SQ MM(FB)
20	**VOE 1598753**	REQ					Insulation	Isolant	Isolierung	Aislante	Isolering	

1		**Fukttäta kontaktdon** **Contacto, seguro contra húmedo** **Kontakt, feuchtigkeitssicher** **Contact sûr contre humidifier** **Humidity-proof connections**	Catalogue id **20086**	Group **379**
2				
3			Illustr. No **ST108A**	Section **700**
4				
5			Issue **VOE 63B9920086**	Page **385**

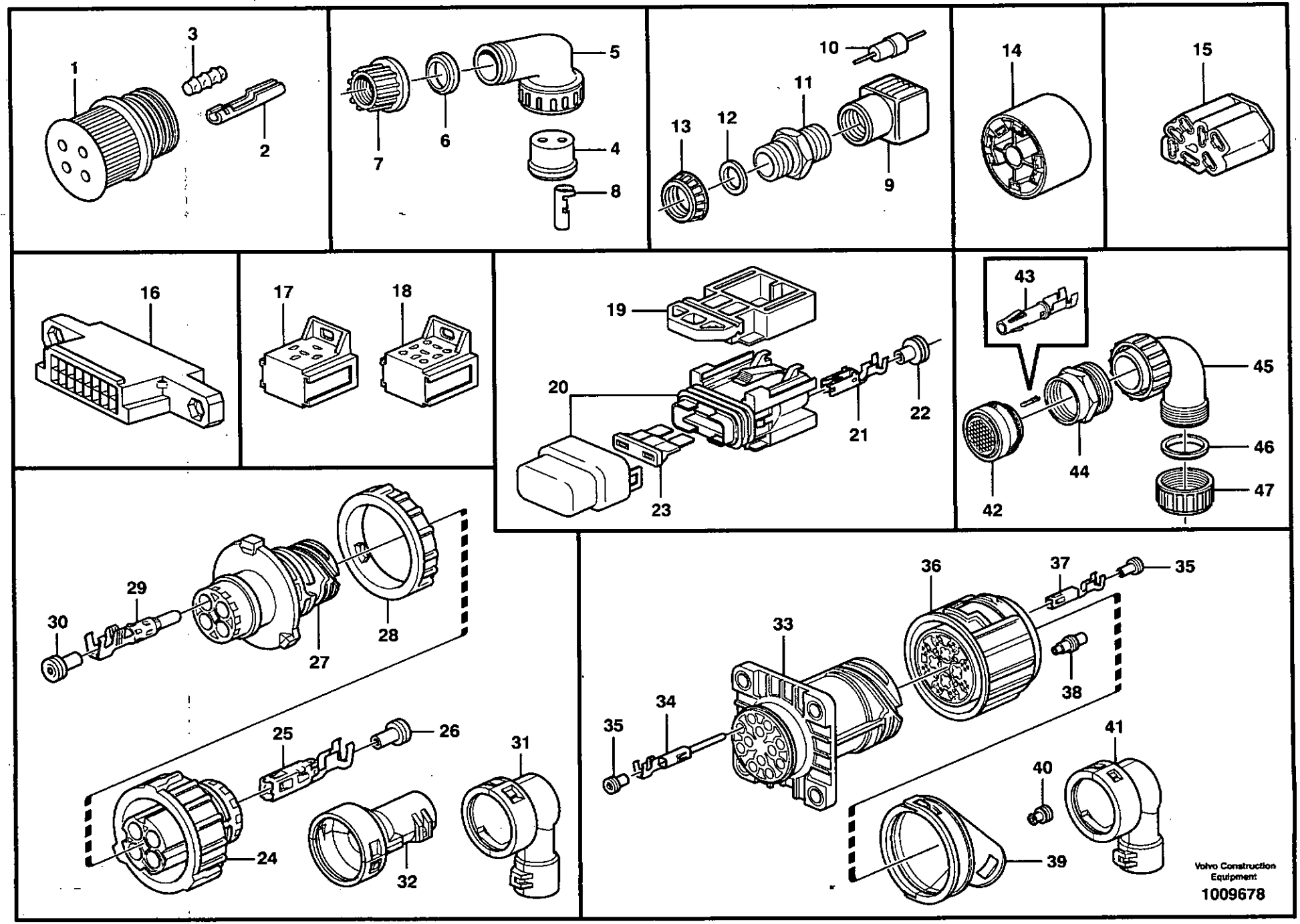
1
2
3
4
5
6
7
8
9
10
11
12
13
14
15
16
17
18
19
20
21
22
23
24
25
26
27
28
29
30
31
32
33
34
35
36
37
38
39
40
41
42
43
44
45
46
47
Volvo Construction Equipment
1009678

Fig.	Part No.	Quantity 1	2	3	PS	KIT	Description	Dénomination	Bezeichnung	Denominación	Benämning	Notes
1	**VOE 949005**	REQ					Rcpt Housing	Douille Isolan.	Steckbuchse	Aislador Mangui	Hylsisolator	
2	**VOE 13949371**	REQ					Cable terminal	Cosse cable	Flachsteckhülse	Terminal cable	Ledningssko	3.5x0.5 - 2.0 SQ MM(FB)
3	**VOE 11000257**	REQ					Plug	Bouchon	Stopfen	Tapon	Plugg	
4	**VOE 4803790**	REQ					Rubber Plug	Bouchon Caoutc.	Gummistöpsel	Tapon Goma	Gummipropp	
5	**VOE 4803791**	REQ					Elbow Union	Coude Raccord	Winkelverschrbg	Union Angular	Vinkelförskruv	
6	**VOE 4803792**	REQ					Sealing ring	Bague d'étanchéité	Runddichtring	Anillo reten	Tätningsring	
	VOE 11039262	REQ					Sealing ring	Bague d'étanchéité	Runddichtring	Anillo reten	Tätningsring	ALT.
7	**VOE 4803794**	REQ					Nut	Ecrou	Mutter	Tuerca	Mutter	
8	**VOE 4803799**	REQ					Cable terminal	Cosse cable	Flachsteckhülse	Terminal cable	Ledningssko	4MM (FB)
9	**VOE 6646637**	REQ					Switch Housing	Boitier Contact	Kontaktgehäuse	Caja Contacto	Kontakthus	
10	**VOE 4803274**	REQ					Diode	Diode	Diode	Diodo	Diod	
11		REQ			NS		Hose coupling	Raccor.flexible	Schlauchkupplg	Acoplam manguer	Slangkoppling	
12	**VOE 11039262**	REQ					Sealing ring	Bague d'étanchéité	Runddichtring	Anillo reten	Tätningsring	
13	**VOE 4803794**	REQ					Nut	Ecrou	Mutter	Tuerca	Mutter	
14	**VOE 1605668**	REQ					Rcpt Housing	Douille Isolan.	Steckbuchse	Aislador Mangui	Hylsisolator	7-POLE
15	**VOE 1307600**	REQ					Insulator	Isolateur	Isolator	Aislador	Isolator	7-POLE
16	**VOE 11039685**	REQ					Insulator	Isolateur	Isolator	Aislador	Isolator	16-POLE
17	**VOE 13946556**	REQ					Relay Socket	Socle Relais	Relaissockel	Zocalo Rele	Reläsockel	6,3x5
18	**VOE 977184**	REQ					Insulator	Isolateur	Isolator	Aislador	Isolator	6,3x5 + 4,8/2,8x4
19	**VOE 11039713**	REQ					Bracket	Console	Konsole	Consola	Konsol	
20	**VOE 11039714**	REQ					Fuse Holder	Porte fusible	Sicherungshalter	Porta-fusible	Säkringshållare	
21	**VOE 11039715**	REQ					Cable terminal	Cosse cable	Flachsteckhülse	Terminal cable	Ledningssko	
22	**VOE 873854**	REQ					Sealing Sleeve	Douille Etanche	Dichthulse	Manguito Reten	Tätningshylsa	ID 2,3MM (AMP)
23	**VOE 13969160**	REQ					Fuse	Fusible	Schmelzsicherung	Fusible	Smältsäkring	(VOE 967851) 5A

1		**Kopplingsdon** **Conexión de distribución** **Schaltvorrichtung** **Appareil de débrayage** **Connectors**	Catalogue id **20086**	Group **379**
2				
3			Illustr. No **1009678**	Section **800**
4				
5			Issue **VOE 63B9920086**	Page **387**

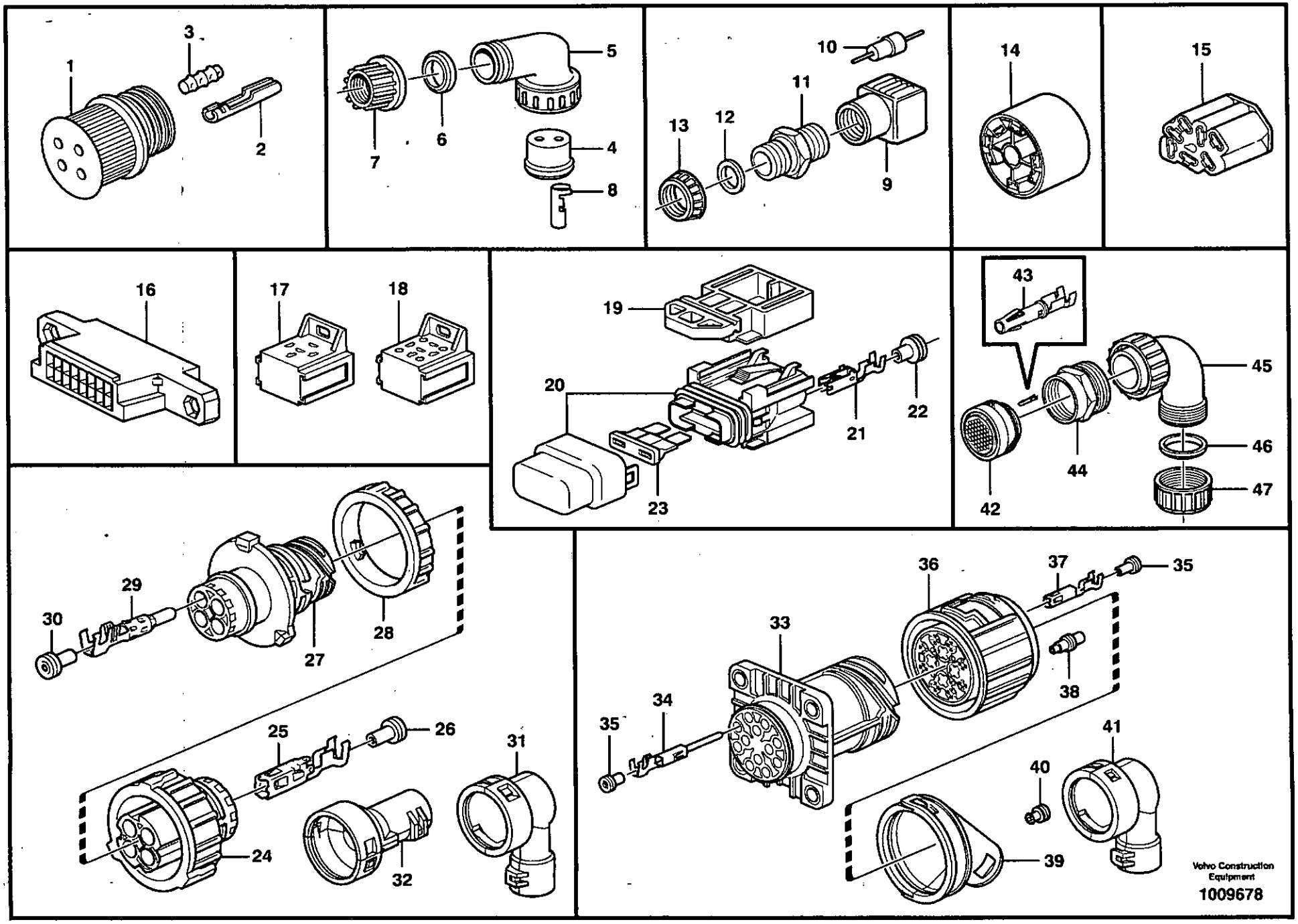
1
2
3
4
5
6
7
8
9
10
11
12
13
14
15
16
17
18
19
20
21
22
23
24
25
26
27
28
29
30
31
32
33
34
35
36
37
38
39
40
41
42
43
44
45
46
47
Volvo Construction Equipment
1009678

Fig.	Part No.	Quantity 1	2	3	PS	KIT	Description	Dénomination	Bezeichnung	Denominación	Benämning	Notes
24	**VOE 8159013**	REQ					Insulator	Isolateur	Isolator	Aislador	Isolator	4-POLE
	VOE 3963412	REQ					Rcpt Housing	Douille Isolan.	Steckbuchse	Aislador Mangui	Hylsisolator	7-POLE
25	**VOE 8155903**	REQ					Cable terminal	Cosse cable	Flachsteckhülse	Terminal cable	Ledningssko	4-POLE ID 1,5-2,5 SQ MM
	VOE 11039671	REQ					Cable terminal	Cosse cable	Flachsteckhülse	Terminal cable	Ledningssko	7-POLE ID 1,0-2,5 SQ MM
26	**VOE 8159012**	REQ					Seal	Joint	Dichtung	Reten	Tätning	ID 1,9 - 3,0MM (GHW)
27	**VOE 3944972**	REQ					Insulator	Isolateur	Isolator	Aislador	Isolator	4-POLE
	VOE 3963411	REQ					Pin Housing	Fiche Isolante	Rundstecker	Aislad Clavija	Stiftisolator	7-POLE
28	**VOE 3963413**	REQ					Lock Ring	Anneau Verrouillage	Schlossring	Anillo Segurid	Låsring	
29	**VOE 3963047**	REQ					Cable terminal	Cosse cable	Flachsteckhülse	Terminal cable	Ledningssko	4-POLE ID 1,0-2,5 SQ MM
	VOE 11039670	REQ					Cable terminal	Cosse cable	Flachsteckhülse	Terminal cable	Ledningssko	7-POLE ID 1,1-2,5 SQ MM
30	**VOE 3986691**	REQ					Seal	Joint	Dichtung	Reten	Tätning	ID 1,1 - 2,5 SQ MM (AMP)
	VOE 970771	REQ					Cable Seal	Joint d'étanchéité pou	Leitungsdicht.	Sellador Cable	Ledningstätning	DUMMY SEAL
31	**VOE 8159019**	REQ					Adapter	Raccord Reduct.	Verbind Stutzen	Adaptador	Adapter	UPPER
	VOE 8159020	REQ					Adapter	Raccord Reduct.	Verbind Stutzen	Adaptador	Adapter	LOW
32	**VOE 3985597**	REQ					Guard	Protection	Schutz	Protección	Skydd	NW10
33	**VOE 3944541**						Insulator	Isolateur	Isolator	Aislador	Isolator	12-POLE
34	**VOE 3986768**						Cable terminal	Cosse cable	Flachsteckhülse	Terminal cable	Ledningssko	
	VOE 3986251						Cable terminal	Cosse cable	Flachsteckhülse	Terminal cable	Ledningssko	
35	**VOE 3944654**						Seal	Joint	Dichtung	Reten	Tätning	ID 1,2 - 2,1 SQ MM
	VOE 3944655						Seal	Joint	Dichtung	Reten	Tätning	ID 1,9 - 3,0 SQ MM
36	**VOE 3944540**						Housing	Isolant	Isolator	Aislador	Isolator	12-POLE
37	**VOE 3986767**						Cable terminal	Cosse cable	Flachsteckhülse	Terminal cable	Ledningssko	
	VOE 3986252						Cable terminal	Cosse cable	Flachsteckhülse	Terminal cable	Ledningssko	
38	**VOE 8155899**						Plug	Bouchon	Stopfen	Tapon	Plugg	
39	**VOE 3944543**						Adapter	Raccord Reduct.	Verbind Stutzen	Adaptador	Adapter	
40	**VOE 3963410**						Seal	Joint	Dichtung	Reten	Tätning	ID 0,75 SQ MM
41	**VOE 3985598**						Guard	Protection	Schutz	Protección	Skydd	
42		1			NS		Receptacle housing	Douille isolante	Steckbuchse	Aislador manguito	Hylsisolator	48 -POLE

1		**Kopplingsdon** **Conexión de distribución** **Schaltvorrichtung** **Appareil de débrayage** **Connectors**	Catalogue id **20086**	Group **379**
2				
3			Illustr. No **1009678**	Section **800**
4				
5			Issue **VOE 63B9920086**	Page **389**

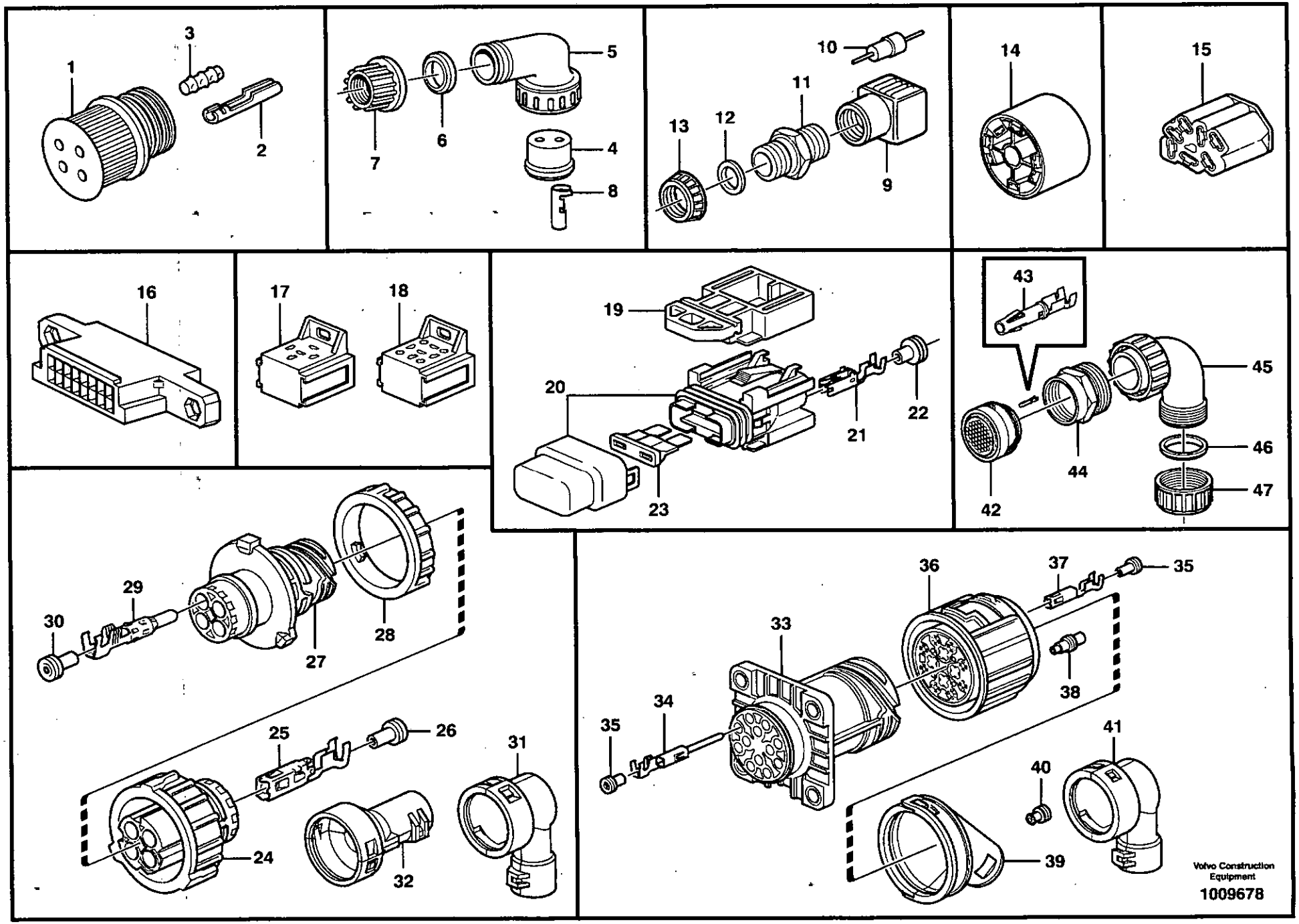
1
2
3
4
5
6
7
8
9
10
11
12
13
14
15
16
17
18
19
20
21
22
23
24
25
26
27
28
29
30
31
32
33
34
35
36
37
38
39
40
41
42
43
44
45
46
47
Volvo Construction Equipment
1009678

Fig.	Part No.	Quantity 1	2	3	PS	KIT	Description	Dénomination	Bezeichnung	Denominación	Benämning	Notes
43		REQ			NS		Cable terminal	Cosse cable	Flachsteckhülse	Terminal cable	Ledningssko	
44		1			NS		Adapter	Raccord Reduct.	Verbind Stutzen	Adaptador	Adapter	M42x2 SIZE 24
45	**VOE 11039025**	1					L-connection	Racco.angulaire	Winkelankupplg	Conexion Angul	Vinkelkoppling	
46	**VOE 8142515**	1			OP		Sealing ring	Bague d'étanchéité	Runddichtring	Anillo reten	Tätningsring	
47		1			NS		Nut	Ecrou	Mutter	Tuerca	Mutter	NW22 M35x1,75

1		**Kopplingsdon** **Conexión de distribución** **Schaltvorrichtung** **Appareil de débrayage** **Connectors**	Catalogue id **20086**	Group **379**
2				
3			Illustr. No **1009678**	Section **800**
4				
5			Issue **VOE 63B9920086**	Page **391**

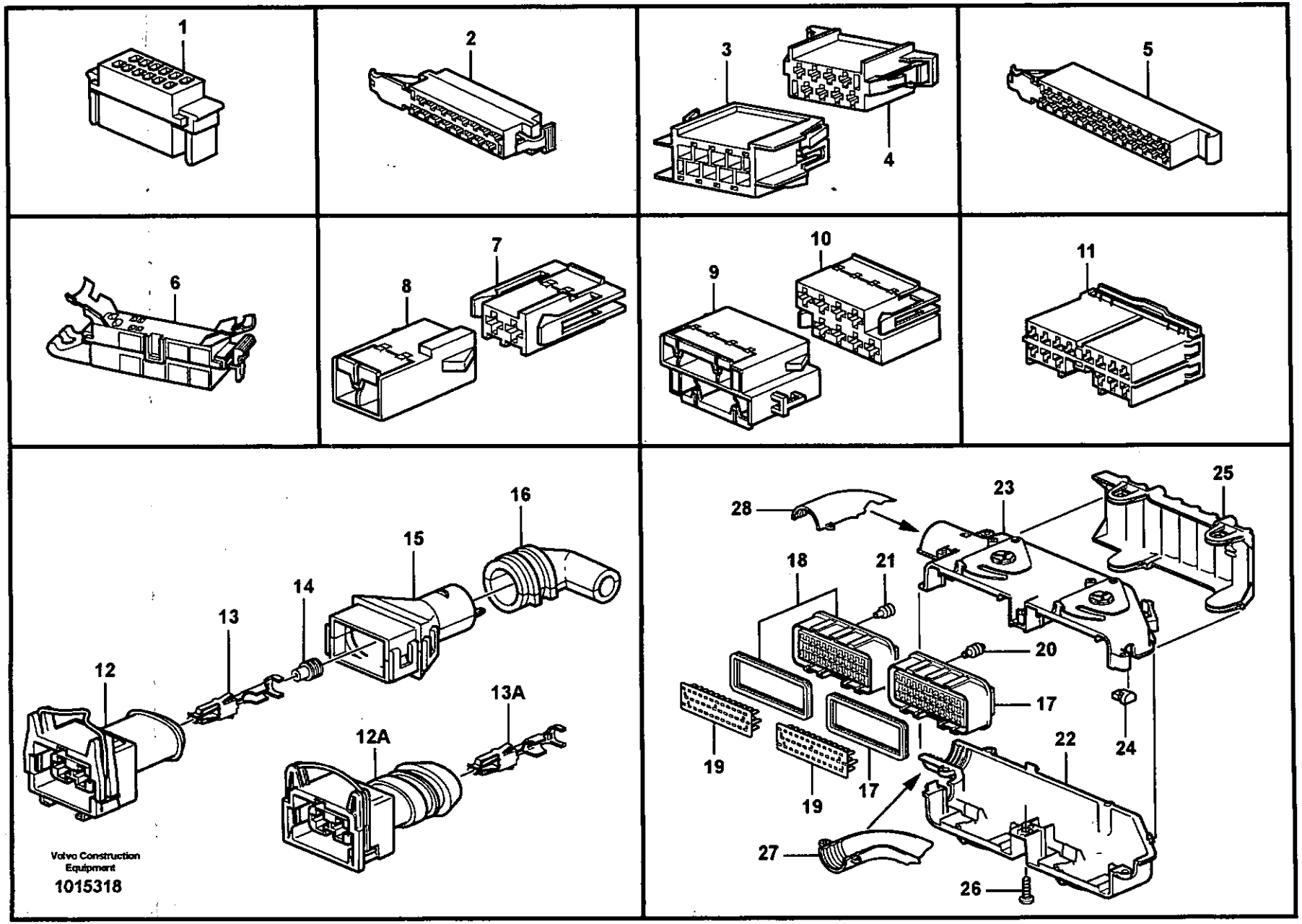
1
2
3
4
5
6
7
8
9
10
11
12
13
14
15
16
12A
13A
17
18
19
20
21
22
23
24
25
26
27
28
Volvo Construction Equipment
1015318

Fig.	Part No.	Quantity 1	2	3	PS	KIT	Description	Dénomination	Bezeichnung	Denominación	Benämning	Notes
							Housing	**Isolant**	**Isolator**	**Aislador**	**Isolator**	**Type "Timer"**
1	**VOE 11039330**	REQ					Rcpt Housing	Douille Isolan.	Steckbuchse	Aislador Mangui	Hylsisolator	12-POLE
2	**VOE 969138**	REQ					Insulator	Isolateur	Isolator	Aislador	Isolator	16-POLE
3	**VOE 1096614**	REQ					Insulator	Isolateur	Isolator	Aislador	Isolator	8-POLE
	VOE 1096615	REQ					Insulator	Isolateur	Isolator	Aislador	Isolator	16-POLE
4	**VOE 1096618**	REQ					Rcpt Housing	Douille Isolan.	Steckbuchse	Aislador Mangui	Hylsisolator	8-POLE
	VOE 1096619	REQ					Insulator	Isolateur	Isolator	Aislador	Isolator	16-POLE
5	**VOE 1598662**	REQ					Rcpt Housing	Douille Isolan.	Steckbuchse	Aislador Mangui	Hylsisolator	25-POLE
6	**VOE 11039443**	REQ					Insulator	Isolateur	Isolator	Aislador	Isolator	39-POLE
7	**VOE 968380**	REQ					Housing	Isolant	Isolator	Aislador	Isolator	2-POLE Timer 4,8/2,8
8	**VOE 968381**	REQ					Insulator	Isolateur	Isolator	Aislador	Isolator	2-POLE Timer 2,8
9		REQ			NS		Housing	Carter	Gehäuse	Carter	Hus	4-POLE Timer 2,8
	VOE 968405	REQ					Insulator	Isolateur	Isolator	Aislador	Isolator	8-POLE Timer 2,8
10	**VOE 968388**	REQ					Insulator	Isolateur	Isolator	Aislador	Isolator	4-POLE Timer 4,8/2,8
		REQ			NS		Receptacle housing	Douille isolante	Steckbuchse	Aislador manguito	Hylsisolator	8-POLE Timer 4,8/2,8
		REQ			NS		Receptacle housing	Douille isolante	Steckbuchse	Aislador manguito	Hylsisolator	10-POLE Timer 4,8/2,8
11	**VOE 9130224**	REQ					Insulator	Isolateur	Isolator	Aislador	Isolator	SDL Type. 14-POLE
	VOE 9130220	REQ					Rcpt Housing	Douille Isolan.	Steckbuchse	Aislador Mangui	Hylsisolator	SDL Type. 10-POLE
12	**VOE 979040**	REQ					Insulator	Isolateur	Isolator	Aislador	Isolator	2-POLE Timer 4,8/2,8 BL
12A	**VOE 976256**	REQ					Insulator	Isolateur	Isolator	Aislador	Isolator	2-POLE Timer 4,8/2,8 BL
13	**VOE 13970778**	REQ					Cable terminal	Cosse cable	Flachsteckhülse	Terminal cable	Ledningssko	
13A	**VOE 970779**	REQ					Cable terminal	Cosse cable	Flachsteckhülse	Terminal cable	Ledningssko	
14	**VOE 970772**	REQ					Cable Seal	Joint d'étanchéité pou	Leitungsdicht.	Sellador Cable	Ledningstätning	1,2 - 2,1 x BLUE
15	**VOE 8142100**	REQ					Adapter	Raccord Reduct.	Verbind Stutzen	Adaptador	Adapter	
16	**VOE 1095059**	REQ					Joint Nipple	Raccord	Verbind Nippel	Niple Union	Skarvnippel	
17		1			NS		Insulator	Isolateur	Isolator	Aislador	Isolator	
		1			NS		•Seal	•Joint	•Dichtung	•Reten	•Tätning	
18		1			NS		Insulator	Isolateur	Isolator	Aislador	Isolator	
		1			NS		•Seal	•Joint	•Dichtung	•Reten	•Tätning	

1		**Isolatorer för timer och flatstift.**	Catalogue id **20086**	Group **379**
2		**Aisaldor para timer y clavija plana.**		
3		**Isolator für timer und Flachstecker.**	Illustr. No **1015318**	Section **900**
4		**Isolant pour timer et fiche plate.**		
5		**Housings for timers and tabs**	Issue **VOE 63B9920086**	Page **393**

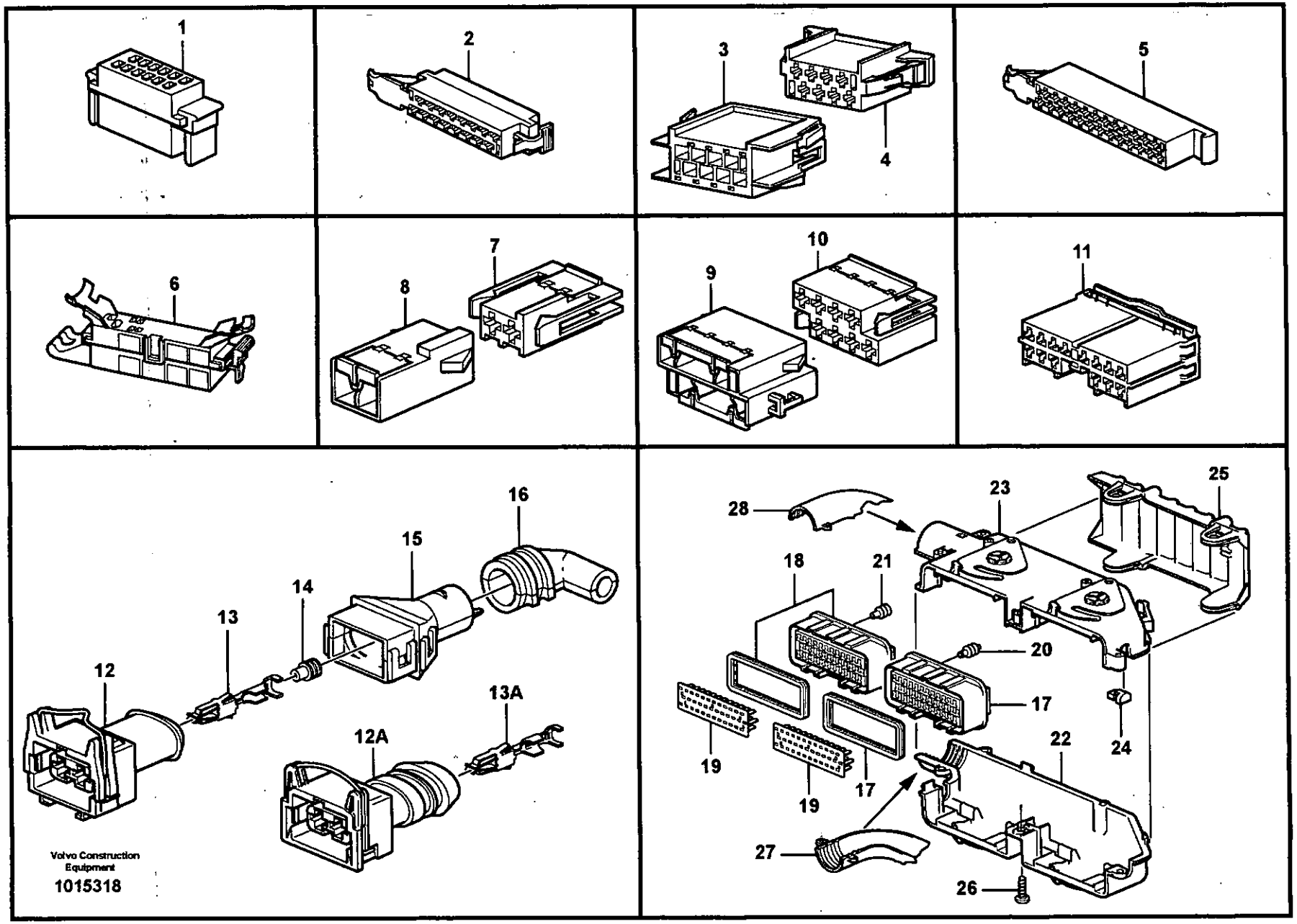
1
2
3
4
5
6
7
8
9
10
11
12
13
14
15
16
12A
13A
Volvo Construction Equipment
1015318
18
21
23
25
28
20
17
19
19
17
22
24
27
26

Fig.	Part No.	Quantity 1	2	3	PS	KIT	Description	Dénomination	Bezeichnung	Denominación	Benämning	Notes
19	**VOE 977533**	2					Hsg Retainer	Support Isolate	Isolatorhalter	Porta-aislador	Isolatorhållare	
20		37			NS		Cable Seal	Joint d'étanchéité pou	Leitungsdicht.	Sellador Cable	Ledningstätning	
21		35			NS		Cable Seal	Joint d'étanchéité pou	Leitungsdicht.	Sellador Cable	Ledningstätning	
22	**VOE 3173909**	1					Cover	Capot	Haube	Cubierta	Kåpa	
23	**VOE 3173910**	1					Cover	Capot	Haube	Cubierta	Kåpa	
24	**VOE 3173913**	4					Shock Absorber	Amortis.confort	Komf Stossdfr	Amortiguador	Stötdämpare	
25	**VOE 3199185**	1					Handle	Poignee	Griff	Mango	Handtag	
26	**VOE 975367**	5					6-pt skt screw	Vis creuse de 6	Hohlschraube	Racor 6-dientes	Sextandhålskruv	
27	**VOE 3173907**	1					Cover	Capot	Haube	Cubierta	Kåpa	
28	**VOE 3173908**	1					Cover	Capot	Haube	Cubierta	Kåpa	

1		**Isolatorer för timer och flatstift.**
2		**Aisaldor para timer y clavija plana.**
3		**Isolator für timer und Flachstecker.**
4		**Isolant pour timer et fiche plate.**
5		**Housings for timers and tabs**

Catalogue id	Group
20086	**379**
Illustr. No	Section
1015318	**900**
Issue	Page
VOE 63B9920086	**395**

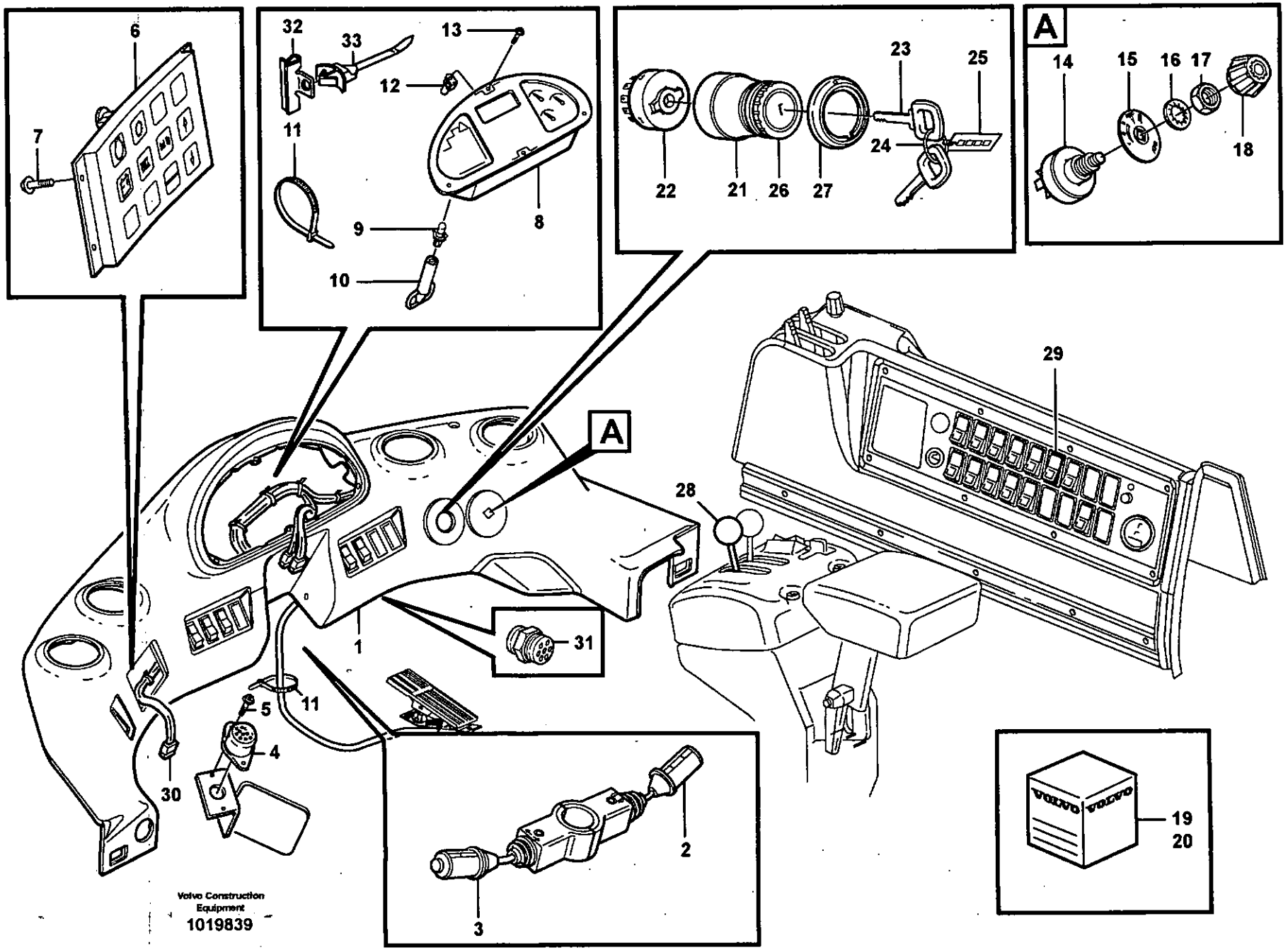

Volvo Construction Equipment
1019839

Fig.	Part No.	Quantity 1	2	3	PS	KIT	Description	Dénomination	Bezeichnung	Denominación	Benämning	Notes
1		1					Instr panel	Planche bord	Instr tafel	Panel instrum	Instrumentpanel	See group 881, Page 831
2	**VOE 11039248**	1					Switch	Commutateur	Schalter	Commutador	Omkopplare	
3	**VOE 11039409**	1					Switch	Commutateur	Schalter	Commutador	Omkopplare	
4	**VOE 1589502**	1					Foot Operated Switch	Contacteur Au Pied	Fusschalter	Contacto Freno	Fotkontakt	EXCL 33366
5	**VOE 969278**	2					Six Point Socket Scre	Vis à six pans creux	Innensechskantschra	Tornillo de cabeza he	Sexkantsskruv	(VOE 13969278) EXCL 33366
6	**VOE 11170210**	1					Control Unit	Unité de commande	Steuereinheit	Unidad de mando	Reglerenhet	(VOE 11039601)
	VOE 11170208	1					•Control Unit	•Unité de commande	•Steuereinheit	•Unidad de mando	•Reglerenhet	
7	**VOE 975358**	4					Screw	Vis	Schraube	Tornillo	Skruv	
8	**VOE 11184402**	1					ECU	ECU	ECU	ECU	ECU	I-ECU
9	**VOE 13966327**	25					•Bulb	•Ampoule	•Glühlampe	•Ampolla	•Glödlampa	
10	**VOE 1089953**	1					Tool	Outil	Werkzeug	Herramienta	Verktyg	
11	**VOE 4881440**	1					Strip Clamp	Ruban Serrage	Kabelbinder	Abraz Cinta	Bandklamma	
12	**VOE 977980**	4					Spring Nut	Ecrou Ressort	Fed. Schliessmutter	Tuerca Resorte	Fjädermutter	
13	**VOE 975371**	4					Screw	Vis	Schraube	Tornillo	Skruv	
14	**VOE 11039224**	1					Fan Switch	Commu.ventilat.	Gebläseschalter	Conmut Ventil	Fläktomkopplare	APS II
15	**VOE 11164817**	1					Cover	Couvercle	Deckel	Tapa	Lock	APS II
16	**VOE 13940097**	1					Washer	Rondelle	Scheibe	Arandela	Bricka	
17	**VOE 1212859**	1					Nut	Ecrou	Mutter	Tuerca	Mutter	
18	**VOE 11039535**	1					Knob	Bouton	Knauf	Boton	Knopp	
19	**VOE 11006988**	1					Lock Kit	Kit Serrure	Schlossteilsatz	Juego Seguridad	Låssats	EXCL 33366
			1		NS		Lock Kit	Kit Serrure	Schlossteilsatz	Juego Seguridad	Låssats	INCL 33366
20		1	1				•Door Lock	•Serrure Porte	•Turschloss	•Cerradura Puert	•Dörrlås	See group 831, Page 747
21	**VOE 11039211**	1			SS		•Starter Switch	•Commutat. demarre	•Anlasschalter	•Contact Arranq	•Startkontakt	
	VOE 11039220		1				•Starter switch	•Interru. ocontact	•Startschloss	•Cerradur arranq.	•Startlås	
22	**VOE 1626372**	1	1				••Starter Switch	••Commutat. demarre.	••Anlasschalter	••Contact Arranq	••Startkontakt	
23	**VOE 11039226**	2					••Pass Key	••Cle Principale	••Hauptschlussel	••Llave Maestra	••Huvudnyckel	3) , BLACK
	VOE 11039228		2				••Pass Key	••Cle Principale	••Hauptschlussel	••Llave Maestra	••Huvudnyckel	GREEN

3) **GB:** When ordering, the key No. should be stated. **FR:** Lors d'une commande, il faut indiquer le numéro de la clé. **DE:** Bei bestellung muss die Schlüsselnummer angegeben werden. **ES:** Al pedir debe indicarse el número de la llave. **SE:** Vid beställning måste nyckelnr anges.

1	33357, 33366
2	94638
3	
4	
5	

Instrumentpanel
Panel de instrumentos
Instrumententafel
Tableau de bord
Instrument panel

Catalogue id	Group
20086	380
Illustr. No	Section
1019839	100
Issue	Page
VOE 63B9920086	397

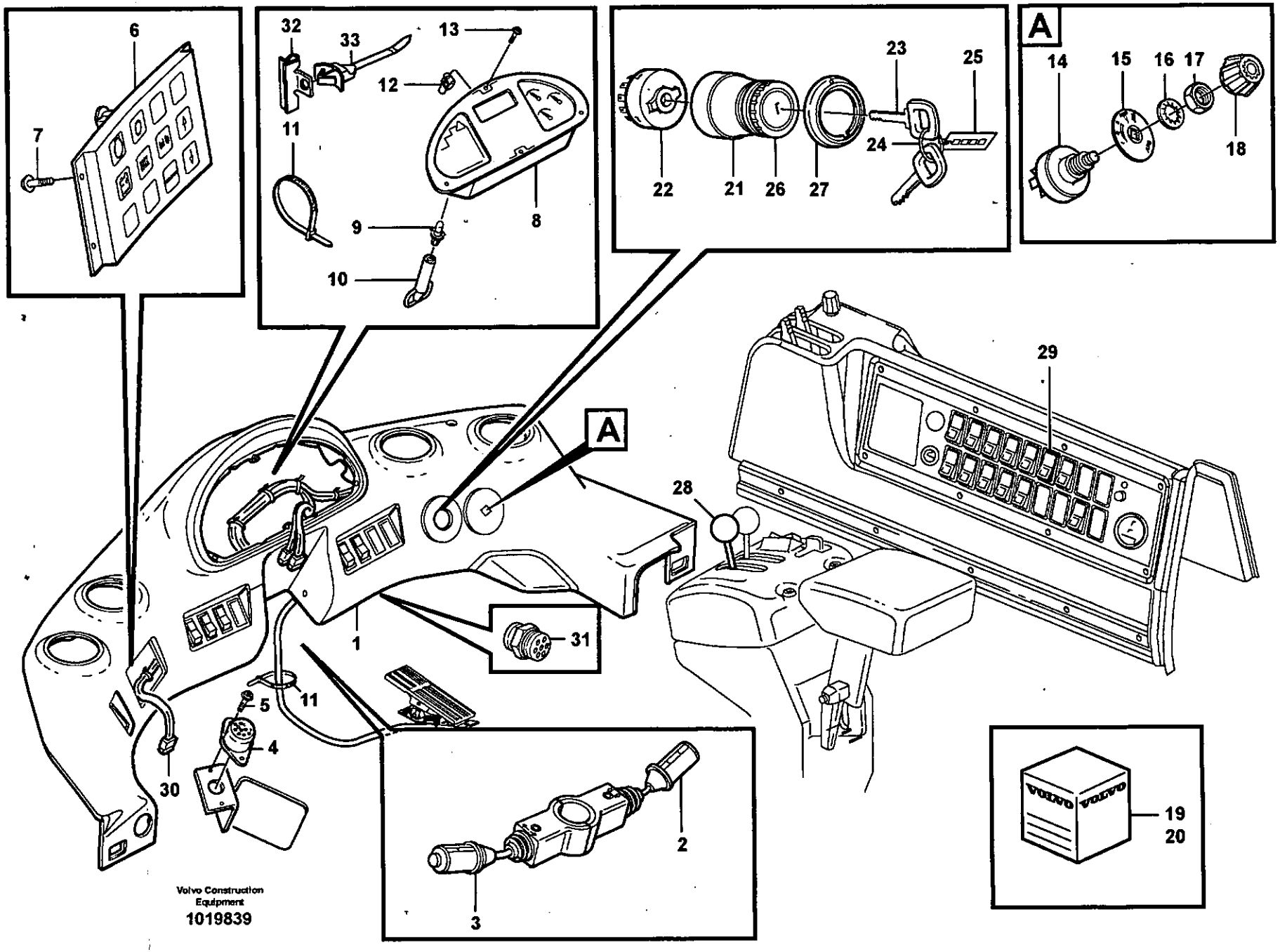
6
7
32
33
13
12
11
9
10
8
23
25
24
22
21
26
27
A
14
15
16
17
18
29
28
A
1
31
11
5
4
30
2
3
19
20
Volvo Construction Equipment
1019839

Fig.	Part No.	Quantity 1	2	3	PS	KIT	Description	Dénomination	Bezeichnung	Denominación	Benämning	Notes
24		2	2		NS		••Key strip	••Ruban cle	••Schlusselband	••Cinta de llave	••Nyckelband	
25		1	1		NS		••Key badge	••Plaque cle	••Schlusselkennschil	••Placa llave	••Nyckelbricka	
26		1	1		NS		••Nut	••Ecrou	••Mutter	••Tuerca	••Mutter	
27	**VOE 11104514**	1					Symbol Strip	Ruban Symbole	Symbolreihe	Disco Simbolos	Symbolskiva	
28		1					Gear lever carrier	Renvoi levier	Schaltbock	Alojamiento palanca	Spakställ	See group 371, Page 281
29		1					Switch	Interrupteur bas	Schalter	Interruptor bas	Strömställare	See group 380, Page 403
30		1					Wire harness	Faisceau cables	Kabelbaum	Manojo cables	Ledningsmatta	See group 371, Page 261
31	**VOE 828587**	1					Buzzer	Répétiteur acoustiqu	Summer	Zumbador	Summer	SA804
32	**VOE 4881440**	1					Strip Clamp	Ruban Serrage	Kabelbinder	Abraz Cinta	Bandklamma	
33		1			NS		Strip Clamp	Ruban Serrage	Kabelbinder	Abraz Cinta	Bandklamma	

1	**33357, 33366**	**Instrumentpanel** **Panel de instrumentos** **Instrumententafel** **Tableau de bord** **Instrument panel**	Catalogue id **20086**	Group **380**
2	**94638**		Illustr. No **1019839**	Section **100**
3				
4			Issue **VOE 63B9920086**	Page **399**
5				

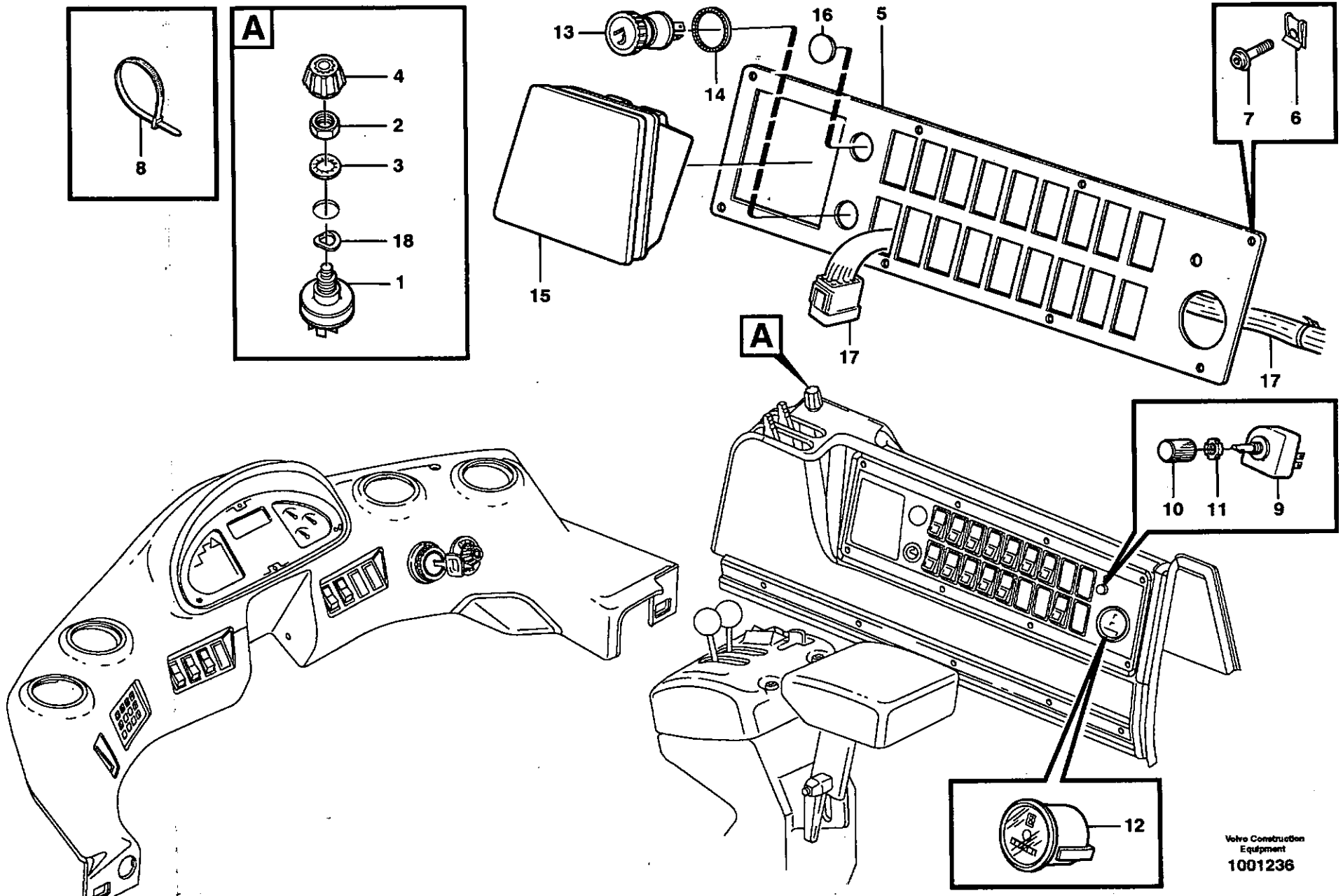
A
8
A
4
2
3
18
1
13
14
16
5
15
17
7
6
17
A
10
11
9
12
Volvo Construction Equipment
1001236

Fig.	Part No.	Quantity 1	2	3	PS	KIT	Description	Dénomination	Bezeichnung	Denominación	Benämning	Notes
1	**VOE 11039224**	1					Fan Switch	Commu.ventilat.	Gebläseschalter	Conmut Ventil	Fläktomkopplare	
2	**VOE 1212859**	1					Nut	Ecrou	Mutter	Tuerca	Mutter	
3	**VOE 13940109**	1					Toothed Washer	Rondelle Dentee	Zahnscheibe	Arandela Dentad	Tandbricka	
4	**VOE 11007040**	1					Knob	Bouton	Knauf	Boton	Knopp	
5	**VOE 11006145**	1					Panel Plate	Tole Panneau	Paneelblech	Placa Panel	Panelplåt	
6	**VOE 11006973**	8					Clip	Clip	Klemme	Clip	Clips	
7	**VOE 969278**	8					Six Point Socket Scre	Vis à six pans creux	Innensechskantschra	Tornillo de cabeza he	Sexkantsskruv	(VOE 13969278)
8	**VOE 4881440**	4					Strip Clamp	Ruban Serrage	Kabelbinder	Abraz Cinta	Bandklamma	
9	**VOE 1578846**	1					Rheostat	Rheostat	Rheostat	Reostato	Reostat	
10	**VOE 1258492**	1					Knob	Bouton	Knauf	Boton	Knopp	
11	**VOE 1212770**	1					Nut Washer	Plaque Filetee	Mutterscheibe	Arandela Tuerca	Mutterbricka	
12	**VOE 11170147**	1					Hour counter	Compteur horaire	Stundenzähler	Contador horario	Timräknare	(VOE 4803561)
13	**VOE 1586917**	1					Cig Lighter	Allume cigare	Zig Anzünder	Encendfdor cigarro	Cigarettändare	
14	**VOE 13946222**	1					Retainer	Retenue	Halter	Soporte	Hållare	
15	**VOE 1224102**	1					Ashtray	Cendrier	Aschenbecher	Cenicero	Askkopp	
16	**VOE 11104995**	1					Plug	Bouchon	Stopfen	Tapon	Plugg	
17		1					Wire harness	Faisceau cables	Kabelbaum	Manojo cables	Ledningsmatta	See group 371, Page 265
18	**VOE 941908**	1					Spring Washer	Rondelle élastique	Federscheibe	Arandela flexible	Fjäderbricka	

1		**Sidopanel** **Panel lateral** **Seitenpaneel** **Panneau lateral** **Side panel**
2		
3		
4		
5		

Catalogue id **20086**	Group **380**
Illustr. No **1001236**	Section **150**
Issue **VOE 63B9920086**	Page **401**

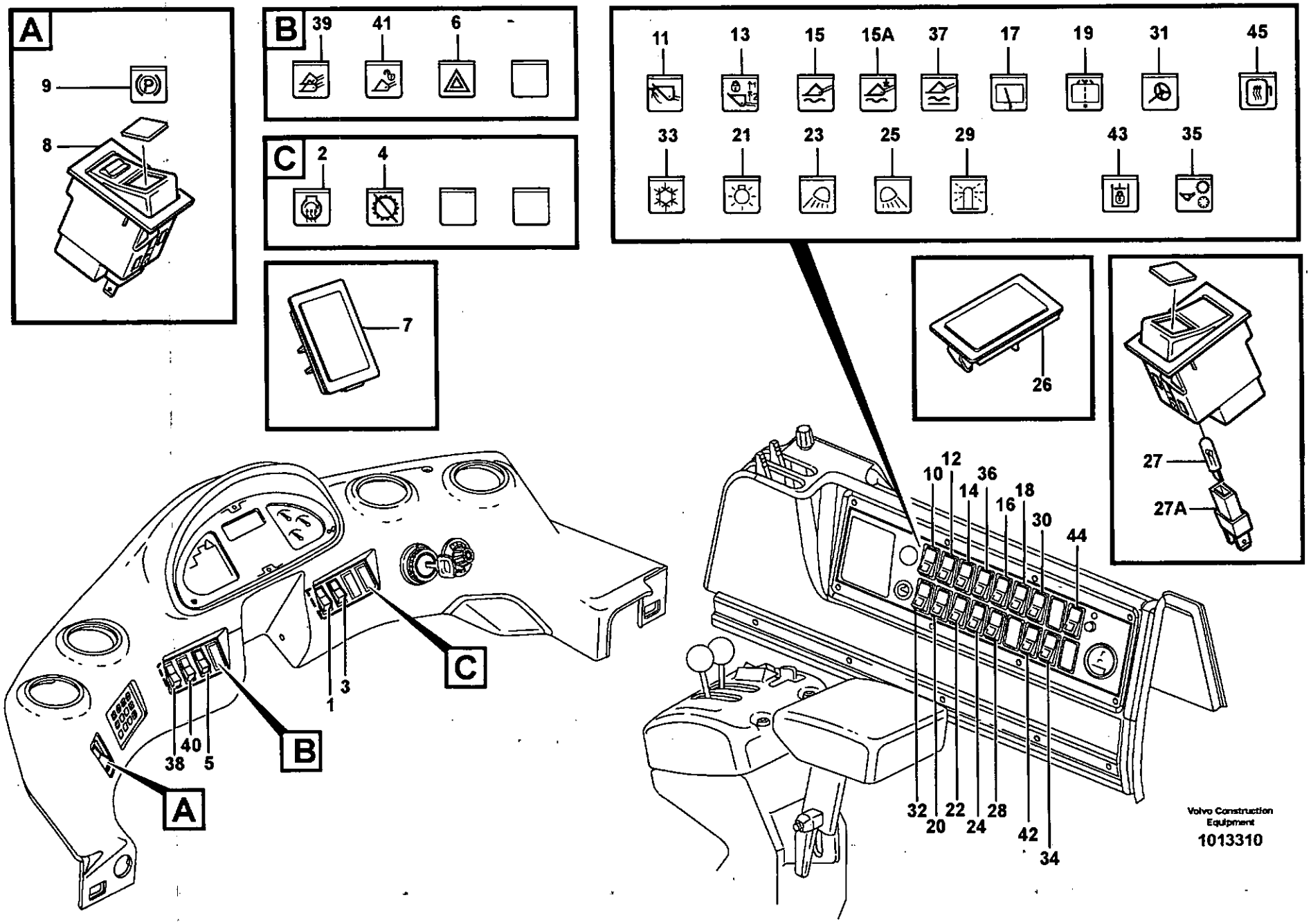
A
9
8
B
39
41
6
C
2
4
7
11
13
15
15A
37
17
19
31
45
33
21
23
25
29
43
35
26
27
27A
10
12
14
36
16
18
30
44
32
20
22
24
28
42
34
38
40
5
1
3
A
B
C
Volvo Construction Equipment
1013310

Fig.	Part No.	Quantity 1	2	3	PS	KIT	Description	Dénomination	Bezeichnung	Denominación	Benämning	Notes
1	**VOE 4803456**	1					Switch	Commutateur	Schalter	Contactor	Strömställare	88)
2	**VOE 11039450**	1					Lens	Lentille	Linse	Lente	Lins	
3	**VOE 4803455**	1					Switch	Commutateur	Schalter	Contactor	Strömställare	88)
4	**VOE 11170154**	1					Lens	Lentille	Linse	Lente	Lins	
5	**VOE 4803464**	1					Switch	Commutateur	Schalter	Contactor	Strömställare	88)
6	**VOE 11039565**	1					Lens	Lentille	Linse	Lente	Lins	
7	**VOE 4803467**	5					Protecting cover	Couvercle protection	Schutzdeckel	Tapa proteccion	Skyddslock	
8	**VOE 11039390**	1					Switch	Commutateur	Schalter	Contactor	Strömställare	88)
9	**VOE 11039564**	1					Lens	Lentille	Linse	Lente	Lins	
10	**VOE 4803455**	1					Switch	Commutateur	Schalter	Contactor	Strömställare	88)
11	**VOE 11039477**	1					Lens	Lentille	Linse	Lente	Lins	
12	**VOE 4803534**	1					Switch	Commutateur	Schalter	Contactor	Strömställare	88)
13	**VOE 11039480**	1					Lens	Lentille	Linse	Lente	Lins	
14	**VOE 4803455**	1					Switch	Commutateur	Schalter	Contactor	Strömställare	88)
15	**VOE 11039481**	1					Lens	Lentille	Linse	Lente	Lins	
15A	**VOE 11170153**	1					Lens	Lentille	Linse	Lente	Lins	82890
16	**VOE 4803534**	1					Switch	Commutateur	Schalter	Contactor	Strömställare	88)
17	**VOE 11039694**	1					Lens	Lentille	Linse	Lente	Lins	
18	**VOE 4803456**	1					Switch	Commutateur	Schalter	Contactor	Strömställare	88)
19	**VOE 11039695**	1					Lens	Lentille	Linse	Lente	Lins	
20	**VOE 4803521**	1					Switch	Commutateur	Schalter	Contactor	Strömställare	88)
21	**VOE 4803472**	1					Lens	Lentille	Linse	Lente	Lins	
22	**VOE 4803521**	1					Switch	Commutateur	Schalter	Contactor	Strömställare	88)
23	**VOE 4803694**	1					Lens	Lentille	Linse	Lente	Lins	
24	**VOE 4803521**	1					Switch	Commutateur	Schalter	Contactor	Strömställare	88)
25	**VOE 4803693**	1					Lens	Lentille	Linse	Lente	Lins	
26	**VOE 4803467**	10					Protecting cover	Couvercle protection	Schutzdeckel	Tapa proteccion	Skyddslock	
27	**VOE 11997242**	REQ					Bulb	Ampoule	Glühlampe	Ampolla	Glödlampa	88), 28V/40mA

88) **GB:** The switch includes the bulb. **FR:** L'interrupteur comprennent une ampoule. **DE:** Die Glühlampe ist im Schalter enthalten. **ES:** La bombilla esta' en el interior del conmutador. **SE:** Glödlampan ingår i strömställaren.

1	**33357, 33366**	**Strömbrytare** **Interruptor** **Schalter** **Interrupteur** **Switch**	Catalogue id **20086**	Group **380**
2	.			
3			Illustr. No **1013310**	Section **200**
4				
5			Issue **VOE 63B9920086**	Page **403**

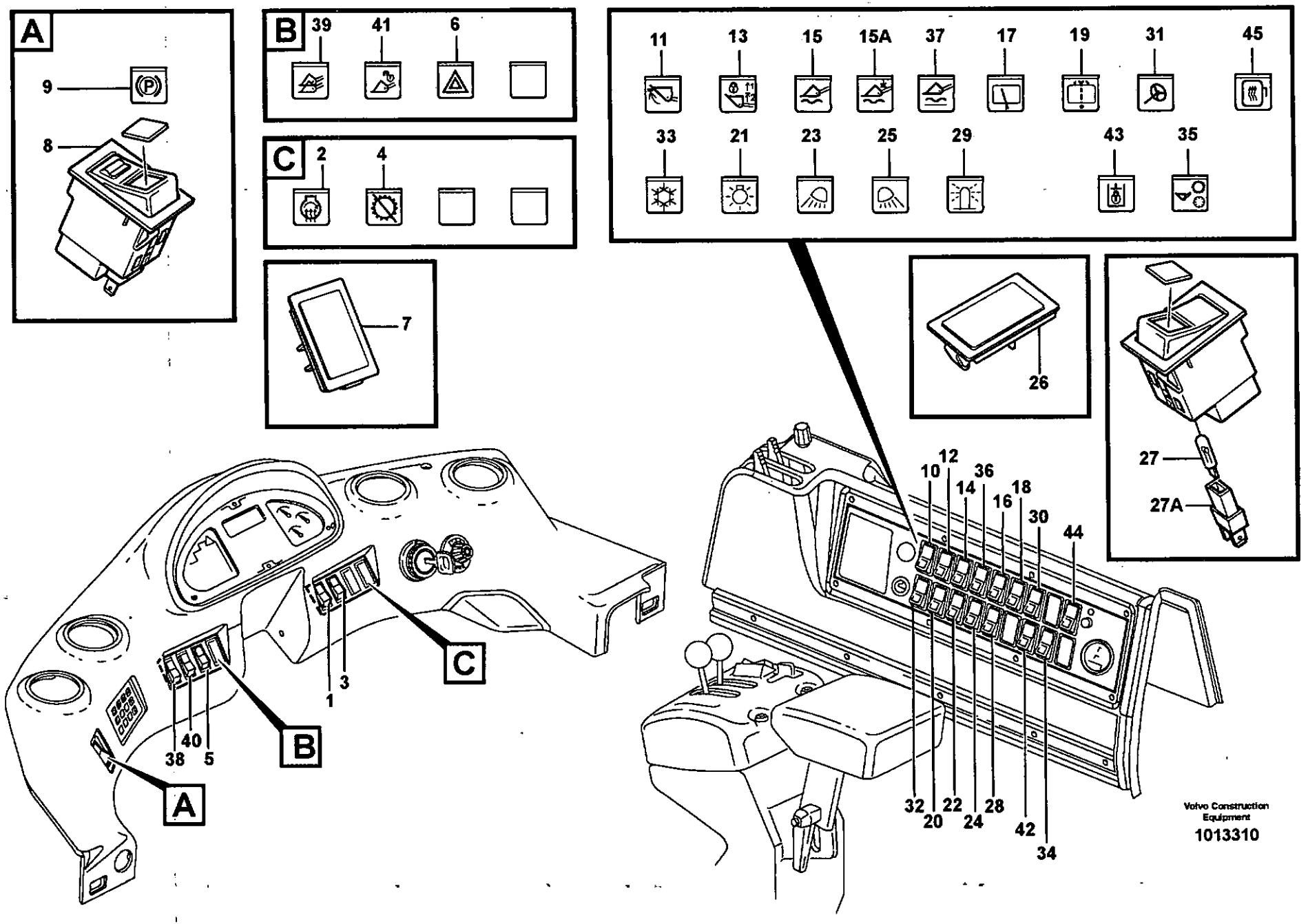
A
9
8
B
39
41
6
C
2
4
7
11
13
15
15A
37
17
19
31
45
33
21
23
25
29
43
35
26
27
27A
10
12
14
36
16
18
30
44
32
20
22
24
28
42
34
1
3
38
40
5
Volvo Construction Equipment
1013310

Fig.	Part No.	Quantity 1	2	3	PS	KIT	Description	Dénomination	Bezeichnung	Denominación	Benämning	Notes
27A	**VOE 14214082**	REQ					Lamp retainer	Porte-lampe	Lampenfassung	Portalamparas	Lamphållare	88)
28	**VOE 4803455**	1					Switch	Commutateur	Schalter	Contactor	Strömställare	88) 93799
29	**VOE 11039140**	1					Lens	Lentille	Linse	Lente	Lins	93799
30	**VOE 4803530**	1					Switch	Commutateur	Schalter	Contactor	Strömställare	88)
31	**VOE 11039505**	1					Lens	Lentille	Linse	Lente	Lins	
32	**VOE 4803455**	1					Switch	Commutateur	Schalter	Contactor	Strömställare	88) 82979, 82980, 82982 82983
33	**VOE 11039205**	1					Lens	Lentille	Linse	Lente	Lins	82979, 82980, 82982 82983
34	**VOE 4803521**	1					Switch	Commutateur	Schalter	Contactor	Strömställare	88) 80782
35	**VOE 11039816**	1					Lens	Lentille	Linse	Lente	Lins	80782
36	**VOE 4803455**	1					Switch	Commutateur	Schalter	Contactor	Strömställare	88) 80782
37	**VOE 11039482**	1					Lens	Lentille	Linse	Lente	Lins	80782
38	**VOE 4803806**	1					Switch	Commutateur	Schalter	Contactor	Strömställare	88)
39	**VOE 11039585**	1					Lens	Lentille	Linse	Lente	Lins	
40	**VOE 11039151**	1					Switch	Commutateur	Schalter	Contactor	Strömställare	88) 82582, 82583
41	**VOE 11039566**	1					Lens	Lentille	Linse	Lente	Lins	82582, 82583
42	**VOE 11039380**	1					Switch	Commutateur	Schalter	Contactor	Strömställare	88) 80781, 82408
43	**VOE 11039706**	1					Lens	Lentille	Linse	Lente	Lins	80781, 82408
44	**VOE 4803455**	1					Switch	Commutateur	Schalter	Contactor	Strömställare	80830
45	**VOE 11039141**	1					Lens	Lentille	Linse	Lente	Lins	80830

88) **GB:** The switch includes the bulb. **FR:** L'interrupteur comprennent une ampoule. **DE:** Die Glühlampe ist im Schalter enthalten. **ES:** La bombilla esta' en el interior del conmutador. **SE:** Glödlampan ingår i strömställaren.

1	**33357, 33366**	**Strömbrytare** **Interruptor** **Schalter** **Interrupteur** **Switch**	Catalogue id **20086**	Group **380**
2	.			
3			Illustr. No **1013310**	Section **200**
4				
5			Issue **VOE 63B9920086**	Page **405**

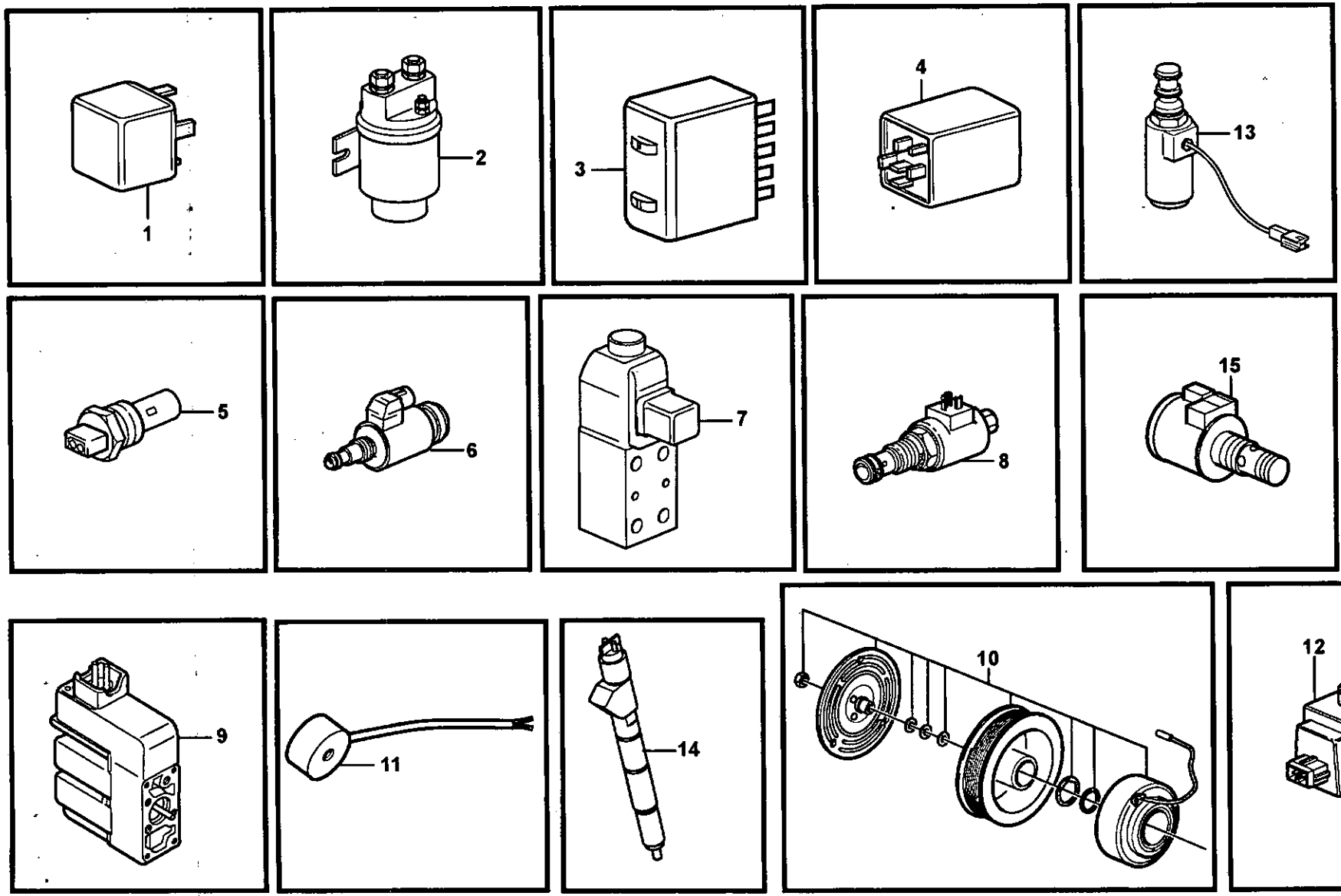
1
2
3
4
13
5
6
7
8
15
9
11
14
10
12

Fig.	Part No.	Quantity 1	2	3	PS	KIT	Description	Dénomination	Bezeichnung	Denominación	Benämning	Notes
1	**VOE 20374662**	1					Relay	Relais	Relais	Rele	Relä	RE1
							•Tilt automatic	•Automatique redress	•Schwenkautomatik	•Automatismo volquet	•Tiltautomatik	See group 372, Page 341
	VOE 20374662	1					Relay	Relais	Relais	Rele	Relä	RE2
							•15A-feed	•Alimentation 15A	•15A-speisung	•Alimentación 15A	•15A matning	See group 372, Page 341
	VOE 20374662	1					Relay	Relais	Relais	Rele	Relä	RE3
							•Boom kickout	•Automatique levage	•Hubwerkautomatik	•Elevador automatico	•Lyftautomatik	See group 372, Page 341
	VOE 20374662	1					Relay	Relais	Relais	Rele	Relä	RE4
							•15B-feed	•Alimentation 15B	•15B-speisung	•Alimentación 15B	•15B-matning	See group 372, Page 341
	VOE 20374662	1					Relay	Relais	Relais	Rele	Relä	RE5
							•Interval wiper, rear	•Essuie-glace à inter	•Pausenwischer, hint	•Limpiaparabrisas int	•Intervalltork. bak	See group 372, Page 341
	VOE 20374662	1					Relay	Relais	Relais	Rele	Relä	RE6
							•Interm.wiper,front	•Es.glace inter Av	•Pausenwischer,vord.	•Limp.bris inter, de	•Intervalltork. fram	See group 372, Page 341
	VOE 20374662	1					Relay	Relais	Relais	Rele	Relä	RE7
							•Boom suspension	•Amort. vibration	•Schwing.dämpf	•Amort. vibracion	•Lastarmsfjädring, Bs	See group 372, Page 341
	VOE 20374662	1					Relay	Relais	Relais	Rele	Relä	RE8
							•Start inhibitor	•Blocage demarr.	•Wiederholsperre	•Bloqueo arranqu	•Startspärr	See group 372, Page 341
	VOE 20374662	1					Relay	Relais	Relais	Rele	Relä	RE9
							•Start inhibitor	•Blocage demarr.	•Wiederholsperre	•Bloqueo arranqu	•Startspärr	See group 372, Page 341
	VOE 20374662	1					Relay	Relais	Relais	Rele	Relä	RE10
							•Work lights	•Eclairage de travail	•Arbeitsbeleuchtung	•Alumbrado de trabaj	•Arbetsbelysning	See group 372, Page 341
	VOE 20374662	1					Relay	Relais	Relais	Rele	Relä	RE11
							•30-feed	•Alimentation 30	•30-speisung	•Alimentación 30	•30-matning	See group 372, Page 341
	VOE 20374662	1					Relay	Relais	Relais	Rele	Relä	RE12
							•15EA-feed	•Alimentation 15EA	•15EA-speisung	•Alimentación 15EA	•15EA-matning	See group 372, Page 341
	VOE 4786690	1					Relay	Relais	Relais	Rele	Relä	RE101
							•Ctl Lubrication	•Graissage Cent.	•Zentr Schmierg	•Lubric Central	•Centralsmörjn.	See group 371, Page 291
	VOE 20374662	1					Relay	Relais	Relais	Rele	Relä	RE101
							•Automatic Temp Con	•Régulation automati	•Automatische Temp	•Control automático d	•Automatisk Temp.ko	See group 371, Page 313
	VOE 20374662	1					Relay	Relais	Relais	Rele	Relä	RE303
							•Back-up Lamp	•Feu De Recul	•Rückfahrscheinwe.	•Luz Demarc. Atras	•Backljus	See group 371, Page 309

1		**Reläer, givare och magnetventiler, referenstabell** **Relé, sensores y electroválvula** **Relais, Geber und Magnetventil** **Relais, détecteurs et vanne électromagnetique** **Relays, sensors and solenoid valves, reference list**	Catalogue id **20086**	Group **386**
2				
3			Illustr. No **1020425**	Section **100**
4				
5			Issue **VOE 63B9920086**	Page **407**

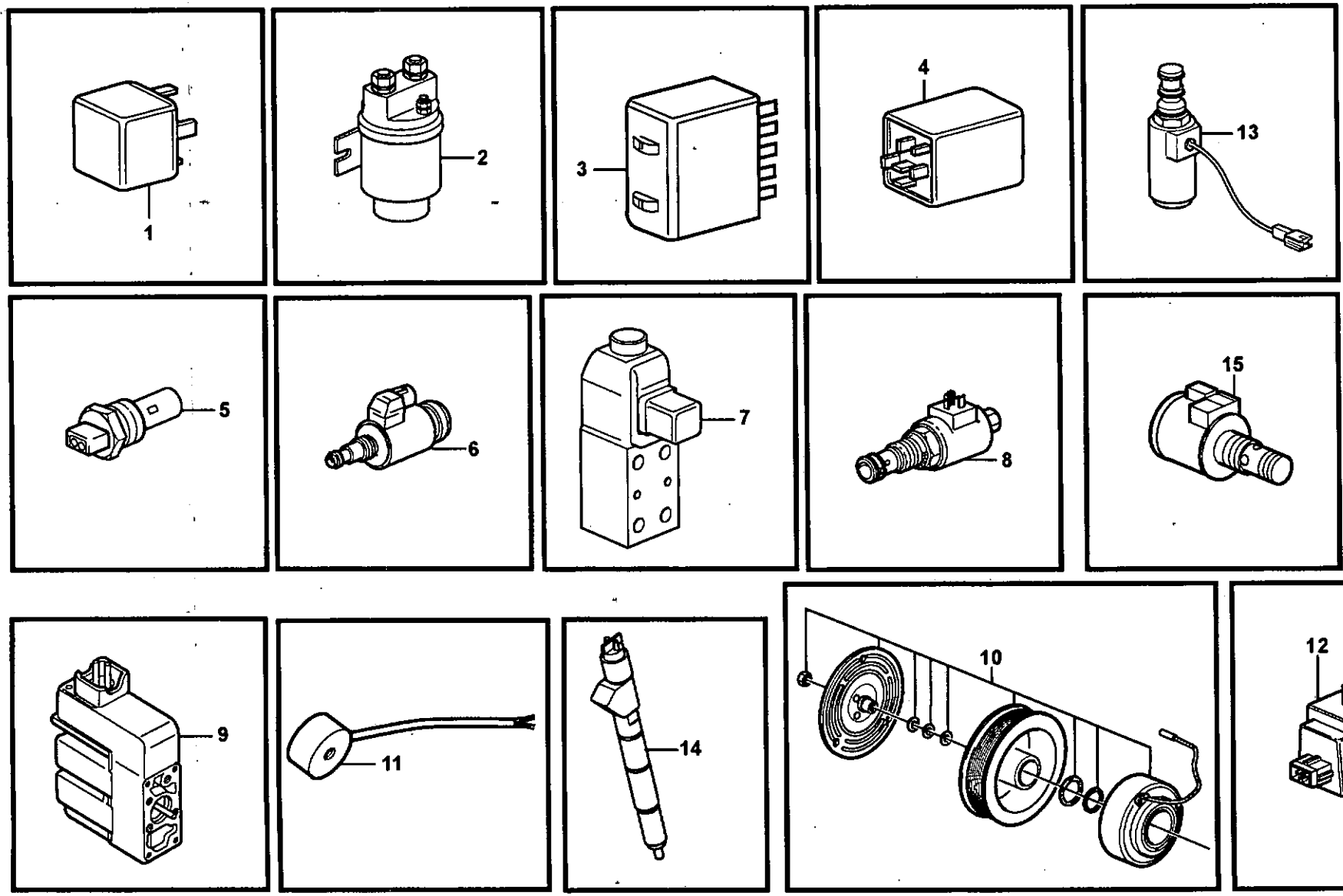
1
2
3
4
13
5
6
7
8
15
9
11
14
10
12

Fig.	Part No.	Quantity 1	2	3	PS	KIT	Description	Dénomination	Bezeichnung	Denominación	Benämning	Notes
	VOE 20374662	1					Relay	Relais	Relais	Rele	Relä	RE304
							•Work lights	•Eclairage de travail	•Arbeitsbeleuchtung	•Alumbrado de trabaj	•Arbetsbelysning	See group 371, Page 299
	VOE 20374662	1					Relay	Relais	Relais	Rele	Relä	RE602
							•CDC-steering	•CDC-direction	•CDC-lenkurs	•CDC-dirección	•CDC-styrning	See group 371, Page 295
	VOE 20374662	1					Relay	Relais	Relais	Rele	Relä	RE803
							•Operator seat	•Siege conducteur	•Fahrersitz	•Asiento conductor	•Förarstol	See group 371, Page 279
	VOE 20374662	1					Relay	Relais	Relais	Rele	Relä	RE804
							•Park Brk Alarm	•Alarme Frein	•H Bremszeiger	•Alarma Freno	•Handbromsalarm	See group 371, Page 305
	VOE 20374662	1					Relay	Relais	Relais	Rele	Relä	RE806
							•Climate Unit	•Climatiseur	•Klimator	•Unidad Climatiz	•Klimatenhet	See group 372, Page 339
	VOE 20374662	1					Relay	Relais	Relais	Rele	Relä	RE912
							•Auto Float Posn	•Auto Pos Flotta	•Schwimmlagenaut	•Auto Pos Flotan	•Flytlägesaut.	See group 371, Page 331
	VOE 20374662	1					Relay	Relais	Relais	Rele	Relä	RE913
							•Auto Float Posn	•Auto Pos Flotta	•Schwimmlagenaut	•Auto Pos Flotan	•Flytlägesaut.	See group 371, Page 331
2	**VOE 20367490**	1					Relay	Relais	Relais	Rele	Relä	RE601
							•Flasher relay	•Relais clignotant	•Blinkrelais	•Rele intermitente	•Blinkrelä	See group 372, Page 341
	VOE 20367490	1					Relay	Relais	Relais	Rele	Relä	RE2501
							•Pre-heating	•Prechauffage	•Vorwärm	•Precalentamiento	•Förvärmning	See group 333, Page 191
3	**VOE 11170048**	1					Flasher Relay	Relais Clignot	Blinkrelais	Rele Intermit	Blinkrelä	RF1
							•Auxiliary steering	•Direction de secours	•Hilfslenkung	•Direccion reserva	•Reservstyrning	See group 371, Page 295
4	**VOE 4803319**	1					Delay Relay	Relais Retarde.	Verzöger Rel	Rele Retardo	Fördröjn.relä	RT802
							•Park Brk Alarm	•Alarme Frein	•H Bremszeiger	•Alarma Freno	•Handbromsalarm	See group 371, Page 305
5							Sensor	Capteur	Geber	Captador	Givare	See group 386, Page 413
6	**VOE 11709879**	1					Press Regulator	Regulateu Press	Druckregler	Regul Presion	Tryckregulator	MA202
							•Central block	•Bloc central	•Zentralblock	•Bloque central	•Centralblock	See group 912, Page 929
7	**VOE 11173166**	1					Solenoid valve	Vanne electrom.	Magnetventil	Electrovalvula	Magnetventil	MA407
							•Diff. lock	•Blocage differentiel	•Ausgleichsperre	•Bloqueo diferencial	•Diffspärr	See group 468, Page 541
	VOE 11173166	1					Solenoid valve	Vanne electrom.	Magnetventil	Electrovalvula	Magnetventil	MA946
							•Attachment locking	•Verrouillage des acc	•Geräteschnellkupplu	•Cierre de implement	•Redskapslåsning	See group 924, Page 1001
	VOE 11712870	1					Solenoid valve	Vanne electrom.	Magnetventil	Electrovalvula	Magnetventil	MA947

1		**Reläer, givare och magnetventiler, referenstabell**	Catalogue id **20086**	Group **386**
2		**Relé, sensores y electroválvula**		
3		**Relais, Geber und Magnetventil**	Illustr. No **1020425**	Section **100**
4		**Relais, détecteurs et vanne électromagnetique**		
5		**Relays, sensors and solenoid valves, reference list**	Issue **VOE 63B9920086**	Page **409**

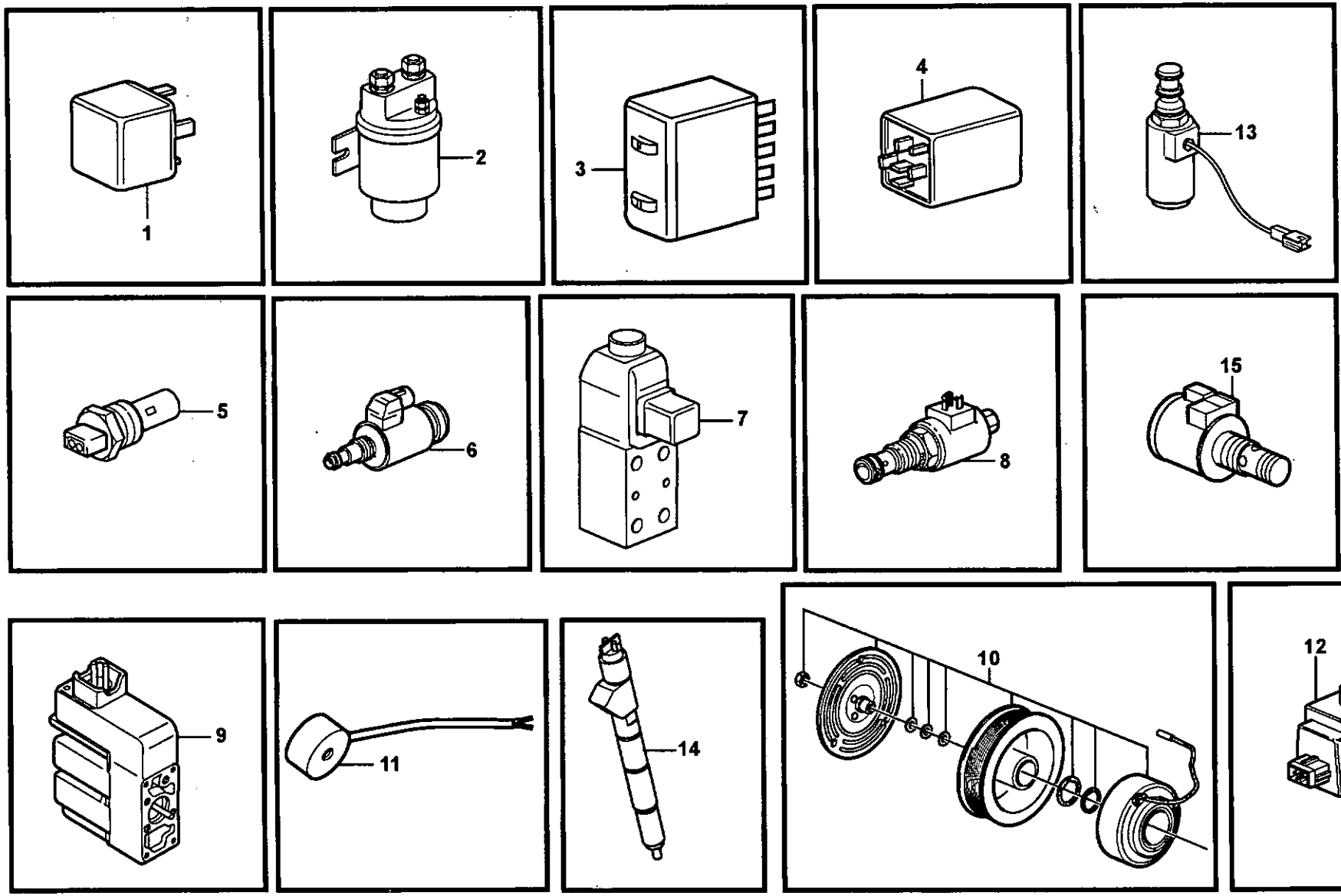
1
2
3
4
13
5
6
7
8
15
9
11
14
10
12

Fig.	Part No.	Quantity 1	2	3	PS	KIT	Description	Dénomination	Bezeichnung	Denominación	Benämning	Notes
							•Attachment locking	•Verrouillage des acc	•Geräteschnellkupplu	•Cierre de implement	•Redskapslåsning	See group 924, Page 1001
	VOE 11173169	1					Solenoid valve	Vanne electrom.	Magnetventil	Electrovalvula	Magnetventil	MA501
							•Parking Brake	•Frein Parking	•Feststellbremse	•Freno Estacion	•Parkeringsbroms	See group 551, Page 593
8	**VOE 11709633**	1					Solenoid valve	Vanne electrom.	Magnetventil	Electrovalvula	Magnetventil	MA502
							•Central block	•Bloc central	•Zentralblock	•Bloque central	•Centralblock	See group 912, Page 929
9	**VOE 11713285**	1					Electronic unit	Unité électronique	Elektronikeinheit	Unidad electrón	Elektronikenhet	MA601
							•CDC-steering	•CDC-direction	•CDC-lenkurs	•CDC-dirección	•CDC-styrning	See group 660, Page 643
10	**VOE 11707768**	1					Solenoid Clutch	Accoupl.magnet.	Magnetkupplung	Acoplam Iman	Magnetkoppling	MA801
							•Compressor, Ac	•Compresseur,ac	•Kompressor, Ac	•Compresor, Ac	•Kompressor, Ac	See group 874, Page 829
11	**VOE 11003153**	1					Magnet	Aimant	Magnet	Iman	Magnet	MA901
							•Tilt automatic	•Automatique redress	•Schwenkautomatik	•Automatismo volquet	•Tiltautomatik	See group 914, Page 949
	VOE 11003153	1					Magnet	Aimant	Magnet	Iman	Magnet	MA902
							•Boom kickout	•Automatique levage	•Hubwerkautomatik	•Elevador automatico	•Lyftautomatik	See group 914, Page 949
	VOE 11003153	1					Magnet	Aimant	Magnet	Iman	Magnet	MA904
							•Float position	•Position flottante	•Schwimmlage	•Posicion flotante	•Flytläge	See group 914, Page 949
	VOE 11003153	1					Magnet	Aimant	Magnet	Iman	Magnet	MA906
							•Holding Func. 3rd	•Fonc. Retenue 3:e	•3. Haltefunktion	•Func.retención 3a	•Hållfunktion 3:e	See group 914, Page 953
12	**VOE 11705917**	1					Sol Valve Kit	Jeu Electrovan.	Magnetventsatz	Juego Electrov	Magnetventsats	MA908
							•Boom suspension	•Amort. vibration	•Schwing.dämpf	•Amort. vibracion	•Lastarmsfjädring, Bs	See group 916, Page 973
	VOE 11705917	1					Sol Valve Kit	Jeu Electrovan.	Magnetventsatz	Juego Electrov	Magnetventsats	MA910
							•Boom suspension	•Amort. vibration	•Schwing.dämpf	•Amort. vibracion	•Lastarmsfjädring, Bs	See group 916, Page 971
	VOE 11705918	1					Sol Valve Kit	Jeu Electrovan.	Magnetventsatz	Juego Electrov	Magnetventsats	MA911
							•Boom suspension	•Amort. vibration	•Schwing.dämpf	•Amort. vibracion	•Lastarmsfjädring, Bs	See group 916, Page 971
13	**VOE 11988146**	1					Solenoid valve	Vanne electrom.	Magnetventil	Electrovalvula	Magnetventil	MA916
							•Sgl Lvr Cont	•Commande à levier	•Einhebelbedienung	•Mando monopalanc	•Enspaksreglage	See group 914, Page 957
14	**VOE 20798114**	6					Injector	Injecteur	Einspritzdüse	Inyector	Insprutare	MA2301-MA2306
												See group 237, Page 101
15	**VOE 20795296**	1					Solenoid valve	Vanne electrom.	Magnetventil	Electrovalvula	Magnetventil	IAGR, MA2504
												See group 214, Page 61
							•Valve mechanism	•Commande des sou	•Ventilmechanismus	•Mecanismo de valvul	•Ventilmekanism	See group 214, Page 61

1		**Reläer, givare och magnetventiler, referenstabell**	Catalogue id **20086** / Group **386**
2		**Relé, sensores y electroválvula**	
3		**Relais, Geber und Magnetventil**	Illustr. No **1020425** / Section **100**
4		**Relais, détecteurs et vanne électromagnetique**	
5		**Relays, sensors and solenoid valves, reference list**	Issue **VOE 63B9920086** / Page **411**

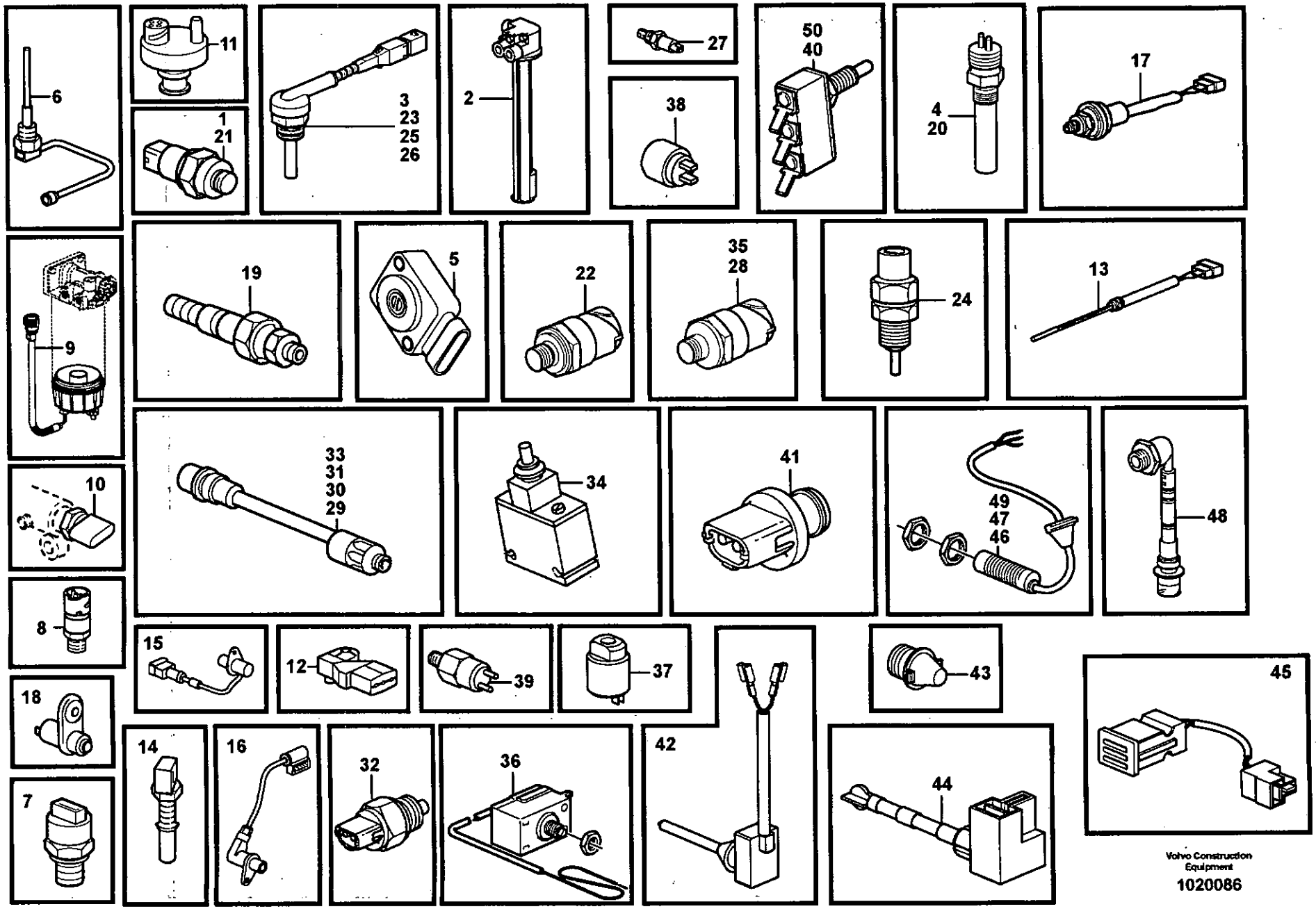

Volvo Construction Equipment

1020086

Fig.	Part No.	Quantity 1	2	3	PS	KIT	Description	Dénomination	Bezeichnung	Denominación	Benämning	Notes
1	**VOE 4780941**	1					Ind Sensor	Emett.induction	Induktionsgeber	Sensor Inducc	Indukt.givare	SE201
							•Tachometer sensor	•Commande tachyme	•Drehzahlschalter	•Sensor tacometro	•Varvtalsgivare	See group 421, Page 467
2	**VOE 11170093**	1					Tank Unit	Ensem.reservoir	Tankaggregat	Unidad Deposito	Tankaggregat	SE207
							•Fuel level	•Niveau carburant	•Kraftstoffstand	•Nivel de combust.	•Bränslenivå	See group 234, Page 91
3	**VOE 11419485**	1					Temp Sensor	Detecteur Temp.	Temperaturgeber	Sensor Temperat	Temp Givare	SE210
							•Coolant temperature	•Liquide refroi.temp.	•Kühlfussigkeit temp.	•Anticongelente temp.	•Kylvätsketemperatur	See group 261, Page 127
4	**VOE 11039557**	1					Ind Sensor	Emett.induction	Induktionsgeber	Sensor Inducc	Indukt.givare	SE211
							•Fan	•Ventilateur	•Gebläse	•Ventilador	•Fläkt	See group 263, Page 137
5	**VOE 11708270**	1					Sensor	Capteur	Geber	Captador	Givare	SE214
							•Accel pedal	•Pedale acceler.	•Gaspedal	•Pedal acelerad	•Gaspedal	See group 271, Page 161
6	**VOE 20829076**	1					Level Sensor	Detecteu.niveau	Niveaufuhler	Sensor Nivel	Nivåkännare	SE2202, SE2205
							•Temp Sensor	•Detecteur Temp.	•Temperaturgeber	•Sensor Temperat	•Temp Givare	See group 371, Page 229
7	**VOE 20585158**	1					Sensor	Capteur	Geber	Captador	Givare	SE2203
							•Engine oil pressure	•Contact huile, moteu	•Motoröldruck	•Presion aceite, moto	•Motoroljetryck	See group 371, Page 229
8	**VOE 20484678**	1					Sensor	Detecteur	Geber	Sensor	Givare	SE2301
							•Low pressure ind.	•Ind.chute de pres.	•Druckabfall ind.	•Ind.caida de pres.	•Tryckfallind.	See group 371, Page 229
9		1			NS		Sensor	Capteur	Geber	Captador	Givare	SE2302
							•Water Separator	•Separateur Eau	•Wasserabscheidr	•Separador Agua	•Vattenavskiljare	See group 233, Page 89
10		1			NS		Sensor	Capteur	Geber	Captador	Givare	SE2309
							•Fuel pressure	•Pression de carbura	•Kraftstoffdruck	•Presión de combusti	•Bränsletryck	See group 237, Page 101
11	**VOE 20560843**	1					Vacuum Switch	Contact Depres.	Vakuumschalter	Contacto Vacio	Vakuumkontakt	SE2501, SE2502
							•Temperature gauge	•Indicateur de temp.	•Temperaturanzeiger	•Termometro anticon	•Temperaturmätare	
							•Pressure monitor	•Capteur pression	•Druckwächter	•Avisador presion	•Tryckvakt	See group 256, Page 109
12	**VOE 20556500**	1					Sensor	Capteur	Geber	Captador	Givare	SE2507, SE2508
							•Charge-air temperat	•Température d'air de	•Ladelufttemperatur	•Temperatura del aire	•Laddlufttemperatur	
							•Boost pressure	•Pression d'air de refr	•Ladeluftdruck	•Presión del aire de a	•Laddlufttruck	See group 371, Page 229
13	**VOE 11170064**	1					Level Guard	Temoin Niveau	Niveauwächter	Monitor Nivel	Nivåvakt	SE2603
							•Coolant level	•Liquid.refroid.niveau	•Kühlfussigk. Niveau	•Anticongel. nivel	•Kylvätskenivå	See group 261, Page 125
14	**VOE 20450685**	1					Sensor	Capteur	Geber	Captador	Givare	SE2606
							•Temperature sensor	•Detecteur temperatu	•Temperaturgeber	•Sensor temperatura	•Temperaturgivare	See group 371, Page 229

1		**Givare, referenstabell**	Catalogue id **20086**	Group **386**
2		**Sensores, table de referencia**		
3		**Geber, Bezugstabelle**	Illustr. No **1020086**	Section **150**
4		**Détecteurs, tableau de références**		
5		**Sensors, reference list**	Issue **VOE 63B9920086**	Page **413**

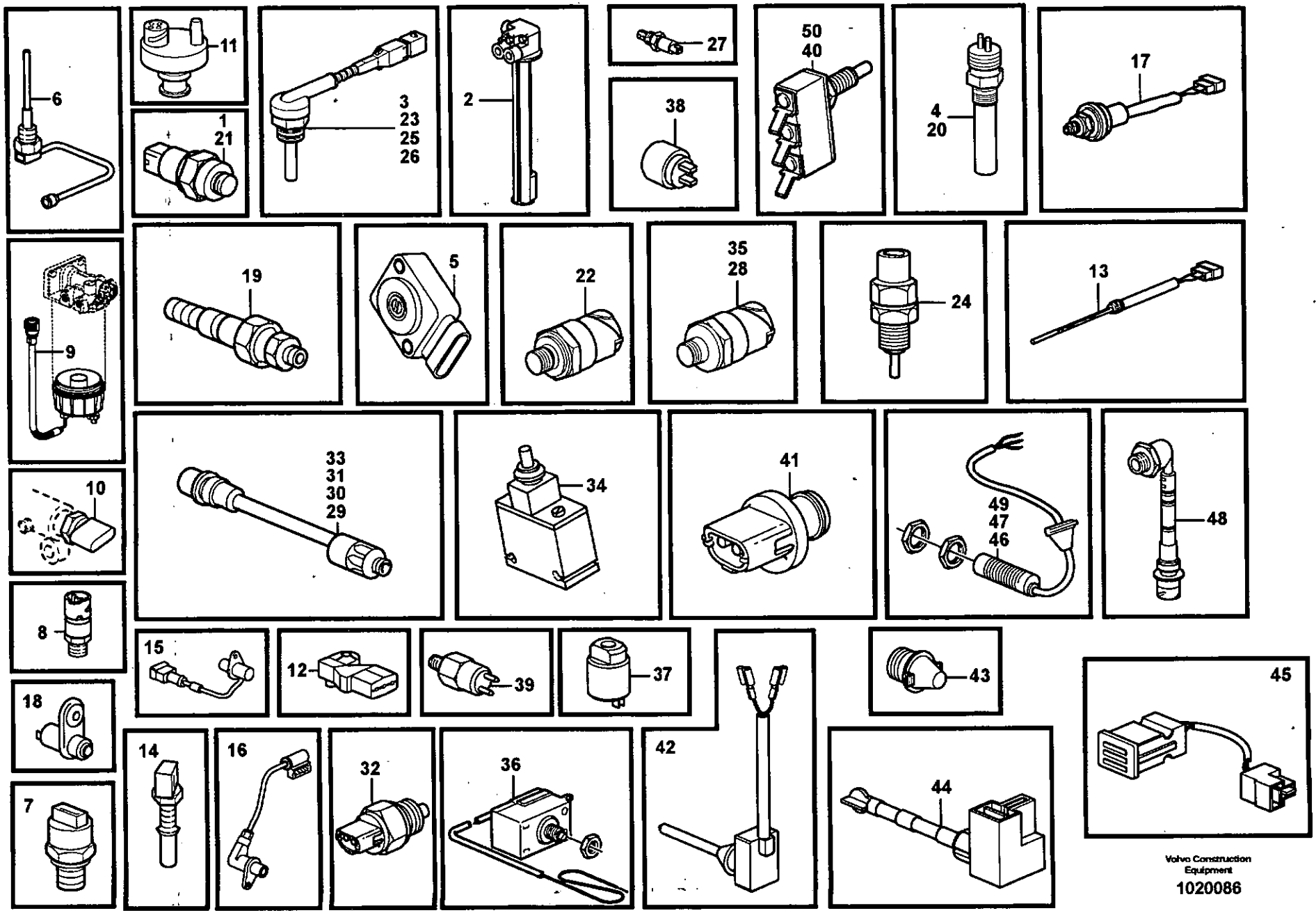

Volvo Construction Equipment

1020086

Fig.	Part No.	Quantity 1	2	3	PS	KIT	Description	Dénomination	Bezeichnung	Denominación	Benämning	Notes
15	**VOE 20450707**	1					Tachometer sensor	Commande tachymet.	Drehzahlschalter	Sensor tacometro	Varvtalsgivare	SE2701
							•Engine speed	•Régime du moteur	•Motordrehzahl	•Régimen del motor	•Motorvarvtal	See group 371, Page 229
16	**VOE 20820494**	1					Sensor	Capteur	Geber	Captador	Givare	SE2703
							•Camshaft speed	•Régime de l'arbre à	•Nockenwellendrehza	•Régimen de árbol d	•Kamaxelvarvtal	See group 371, Page 229
17	**VOE 11039617**	1					Press Monitor	Capteu.pression	Druckwächter	Avisador Pres	Tryckvakt	SE301
							•Brake light	•Feu de stop	•Bremslicht	•Luz de freno	•Bromsljus	See group 522, Page 565
18	**VOE 3987417**	1					Switch	Interrupteur	Trennschalter	Interruptor	Brytare	SE302
							•Wire harness	•Faisceau cables	•Kabelbaum	•Manojo cables	•Ledningsmatta	See group 371, Page 255
19	**VOE 11705881**	1					Sensor	Capteur	Geber	Captador	Givare	SE401
							•Filter indicator	•Filtre indicateur	•Filterindikator	•Filtro indicador	•Filterindikator	See group 421, Page 469
20	**VOE 11039557**	1					Ind Sensor	Emett.induction	Induktionsgeber	Sensor Inducc	Indukt.givare	SE402
							•Turbine speed	•Nombre rot. turbine	•Turbine drehzahl	•Número rev. turbina	•Turbinvarvtal	See group 421, Page 467
21	**VOE 4780941**	1					Ind Sensor	Emett.induction	Induktionsgeber	Sensor Inducc	Indukt.givare	SE403
							•Tachometer sensor	•Commande tachyme	•Drehzahlschalter	•Sensor tacometro	•Varvtalsgivare	See group 434, Page 499
22	**VOE 11039574**	1					Pressure Sensor	Detect.pression	Druckmelder	Sensor Presion	Tryckgivare	SE405
							•Oil pressure sensor	•Manocontact huile	•Öldruckschalter	•Emisor presion Aceit	•Oljetrycksgivare	See group 421, Page 491
23	**VOE 11419485**	1					Temp Sensor	Detecteur Temp.	Temperaturgeber	Sensor Temperat	Temp Givare	SE406
							•Hydraulic oil temp	•Temp de huile hydra	•Hydraulöltemp	•Temp oilo hidraulico	•Hyderauloljetemp.	See group 421, Page 489
24	**VOE 11039219**	1					Contact	Contact	Kontakt	Contacto	Kontakt	SE408
							•Differential lock	•Blocage differentiel	•Ausgleichsperre	•Bloqueo diferencial	•Differentialspärr	See group 468, Page 539
25	**VOE 11419485**	1					Temp Sensor	Detecteur Temp.	Temperaturgeber	Sensor Temperat	Temp Givare	SE410
							•Front axle, temp.	•Essieu AV, temp.	•Vorderachse, temp.	•Eje delantero, temp.	•Framaxel, temp.	See group 461, Page 521
26	**VOE 11419485**	1					Temp Sensor	Detecteur Temp.	Temperaturgeber	Sensor Temperat	Temp Givare	SE411
							•Rear axle	•Essieu AR	•Hinterachse	•Eje trasero	•Bakaxel	See group 463, Page 529
27	**VOE 11144494**	1					Oil Lvl Sensor	Capteur Niv Hui	Ölstandgeber	Sensor Niv Acei	Oljenivågivare	SE413
							•Oil lvl sensor	•Capteur niv hui	•Ölstandgeber	•Sensor niv acei	•Oljenivågivare	See group 434, Page 499
28	**VOE 11170123**	1					Pressure Sensor	Detect.pression	Druckmelder	Sensor Presion	Tryckgivare	SE501
							•Brake pressure	•Pression freinage	•Bremsdruck	•Presión frenos	•Bromstryck	See group 522, Page 565
29	**VOE 11170072**	1					Press Monitor	Capteu.pression	Druckwächter	Avisador Pres	Tryckvakt	SE502
							•Brake pressure	•Pression freinage	•Bremsdruck	•Presión frenos	•Bromstryck	See group 527, Page 591

1		**Givare, referenstabell**
2		**Sensores, table de referencia**
3		**Geber, Bezugstabelle**
4		**Détecteurs, tableau de références**
5		**Sensors, reference list**

Catalogue id	Group
20086	**386**
Illustr. No	Section
1020086	**150**
Issue	Page
VOE 63B9920086	**415**

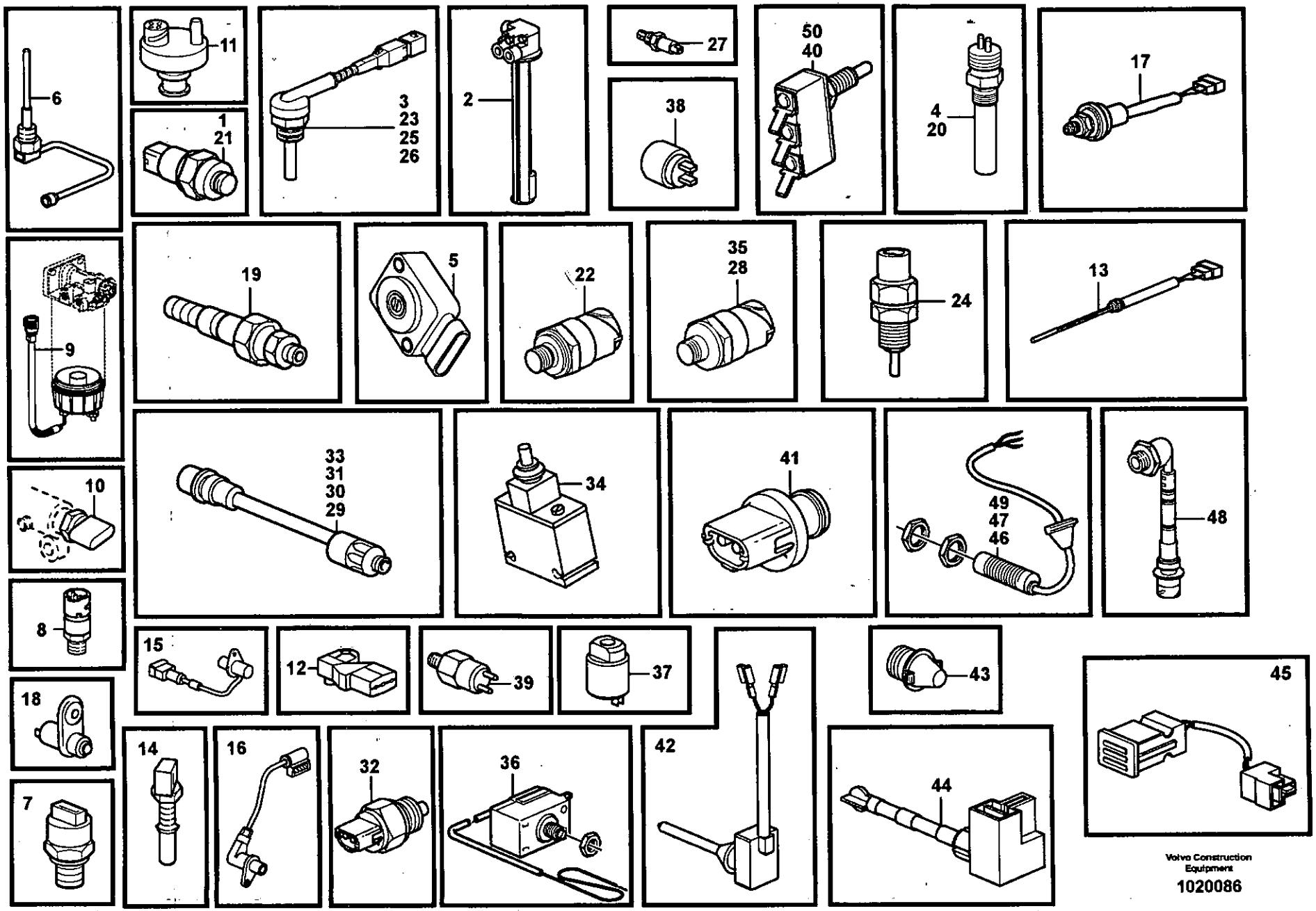

Volvo Construction Equipment

1020086

Fig.	Part No.	Quantity 1	2	3	PS	KIT	Description	Dénomination	Bezeichnung	Denominación	Benämning	Notes
30	**VOE 11170071**	1					Press Monitor	Capteu.pression	Druckwächter	Avisador Pres	Tryckvakt	SE503
							•Parking brake	•Frein parking	•Feststellbremse	•Freio estacion	•Parkeringsbroms	See group 551, Page 593
31	**VOE 11170090**	1					Press Monitor	Capteu.pression	Druckwächter	Avisador Pres	Tryckvakt	SE504
							•Brake press charge	•Charg.press.frein	•Bremsdruckaufladun	•Carga pres. frenos	•Bromstrycksladdnin	See group 527, Page 591
32	**VOE 1594043**	1					Contact	Contact	Kontakt	Contacto	Kontakt	SE601
							•Aux Steering	•Direct Secours	•Hilfslenkung	•Dir Reserva	•Reservstyrning	See group 647, Page 637
33	**VOE 11170079**	1					Press Monitor	Capteu.pression	Druckwächter	Avisador Pres	Tryckvakt	SE602
							•Aux Steering	•Direct Secours	•Hilfslenkung	•Dir Reserva	•Reservstyrning	See group 371, Page 295
34	**VOE 11007955**	1					Control Lever	Levier Commande	Bedienungshebel	Palanca Mando	Manöverspak	SE603
							•CDC-steering	•CDC-direction	•CDC-lenkurs	•CDC-dirección	•CDC-styrning	See group 882, Page 847
35	**VOE 11170123**	1					Pressure Sensor	Detect.pression	Druckmelder	Sensor Presion	Tryckgivare	SE606
							•Aux Steering	•Direct Secours	•Hilfslenkung	•Dir Reserva	•Reservstyrning	See group 371, Page 295
36	**VOE 11196477**	1					Thermostat	Thermostat	Thermostat	Termostato	Termostat	SE803
							•Air conditioning	•Climatisation	•Klimaanlage	•Acondicion de aire	•Luftkonditinering	See group 874, Page 821
37	**VOE 11005913**	1					Pressure Switch	Mano contact	Druckschalter	Manocontacto	Tryckkontakt	SE804
							•Air conditioning	•Climatisation	•Klimaanlage	•Acondicion de aire	•Luftkonditinering	See group 371, Page 317
38	**VOE 828587**	1					Buzzer	Répétiteur acoustiqu	Summer	Zumbador	Summer	SA804
							•Park Brk Alarm	•Alarme Frein	•H Bremszeiger	•Alarma Freno	•Handbromsalarm	See group 380, Page 397
39	**VOE 11702174**	1					Pressure Switch	Mano contact	Druckschalter	Manocontacto	Tryckkontakt	SE805
							•Central lubrication	•Graissage centralisé	•Zentralschmierung	•Lubricación central	•Centralsmörjning	See group 993, Page 1051
40	**VOE 4787427**	1					Microswitch	Microinterrupt.	Mikroschalter	Microinterrupt	Mikrobrytare	SE806
							•Operator seat	•Siege conducteur	•Fahrersitz	•Asiento conductor	•Förarstol	See group 371, Page 305
41	**VOE 1347010**	1					Temp Sensor	Detecteur Temp.	Temperaturgeber	Sensor Temperat	Temp Givare	SE807
							•Cab	•Cabine	•Kabine	•Cabina	•Hytt	See group 371, Page 255
42	**VOE 1089049**	1					Thermo Monitor	Temoin Tempera	Tem Wächter	Avisador Temper	Temperaturvakt	SE808
							•Evaporator	•Evaporateur	•Verdampfer	•Evaporador	•Förångare	See group 873, Page 811
43	**VOE 1609046**	1					Thermo Monitor	Temoin Tempera	Tem Wächter	Avisador Temper	Temperaturvakt	SE809
							•outside temperature	•température extérieu	•Außenlufttemperatur	•Temperatura exterior	•utetemperatur	See group 873, Page 811
44	**VOE 3090917**	1					Temp Sensor	Detecteur Temp.	Temperaturgeber	Sensor Temperat	Temp Givare	SE810
							•Heater	•Elément de chauffag	•Heizkörper	•Calefaccion	•Värmeelement	See group 873, Page 811

1		**Givare, referenstabell** **Sensores, table de referencia** **Geber, Bezugstabelle** **Détecteurs, tableau de références** **Sensors, reference list**
2		
3		
4		
5		

Catalogue id	Group
20086	**386**
Illustr. No **1020086**	Section **150**
Issue **VOE 63B9920086**	Page **417**

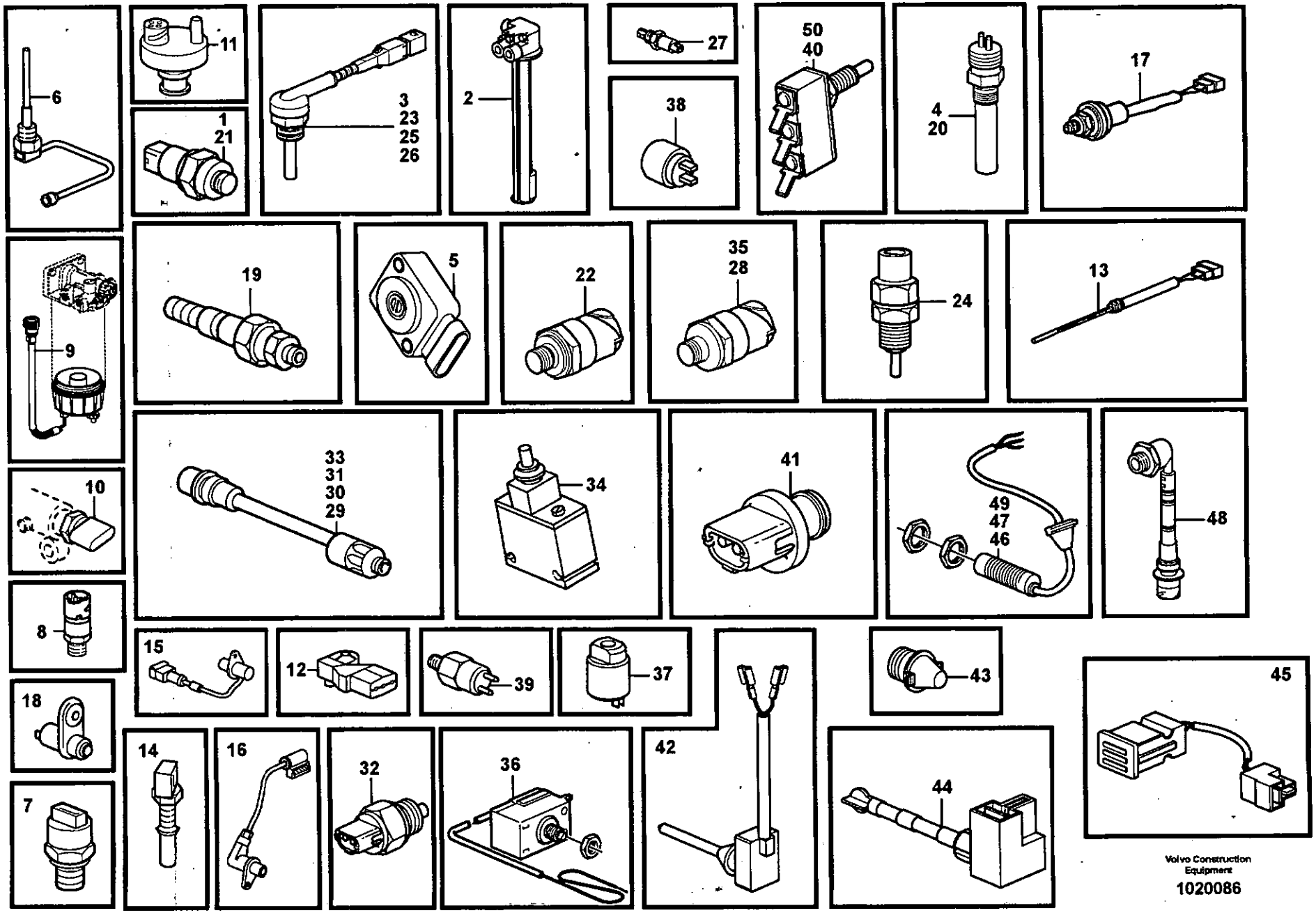

Volvo Construction Equipment

1020086

Fig.	Part No.	Quantity 1	2	3	PS	KIT	Description	Dénomination	Bezeichnung	Denominación	Benämning	Notes
45	**VOE 8140938**	1					Temp Sensor	Detecteur Temp.	Temperaturgeber	Sensor Temperat	Temp Givare	SE811
							•Cab	•Cabine	•Kabine	•Cabina	•Hytt	See group 873, Page 811
46	**VOE 11112903**	1					Ind Sensor	Emett.induction	Induktionsgeber	Sensor Inducc	Indukt.givare	SE901
							•Tilt automatic	•Automatique redress	•Schwenkautomatik	•Automatismo volquet	•Tiltautomatik	See group 945, Page 1029
47	**VOE 11112903**	1					Ind Sensor	Emett.induction	Induktionsgeber	Sensor Inducc	Indukt.givare	SE902
							•Boom kickout	•Automatique levage	•Hubwerkautomatik	•Elevador automatico	•Lyftautomatik	See group 945, Page 1029
48	**VOE 11039581**	1					Level Indicator	Indicateur de niveau	Niveauanzeige	Indicador Nivel	Nivåindikator	SE906
							•Hydraulic oil level	•Detecteur, niveau	•Fullstandgeber	•Emisornivel	•Hydrauloljenivå	See group 911, Page 895
49	**VOE 11112903**	1					Ind Sensor	Emett.induction	Induktionsgeber	Sensor Inducc	Indukt.givare	SE922
							•Loader arm	•Bras de chargeur	•Laderhübarm	•Brazo de cargador	•Lastarm	See group 371, Page 331
50	**VOE 4787427**	1					Microswitch	Microinterrupt.	Mikroschalter	Microinterrupt	Mikrobrytare	SE932
							•Auto Float Posn	•Auto Pos Flotta	•Schwimmlagenaut	•Auto Pos Flotan	•Flytlägesaut.	See group 914, Page 961

1		**Givare, referenstabell** **Sensores, table de referencia** **Geber, Bezugstabelle** **Détecteurs, tableau de références** **Sensors, reference list**	Catalogue id **20086**	Group **386**
2				
3			Illustr. No **1020086**	Section **150**
4			Issue **VOE 63B9920086**	Page **419**
5				

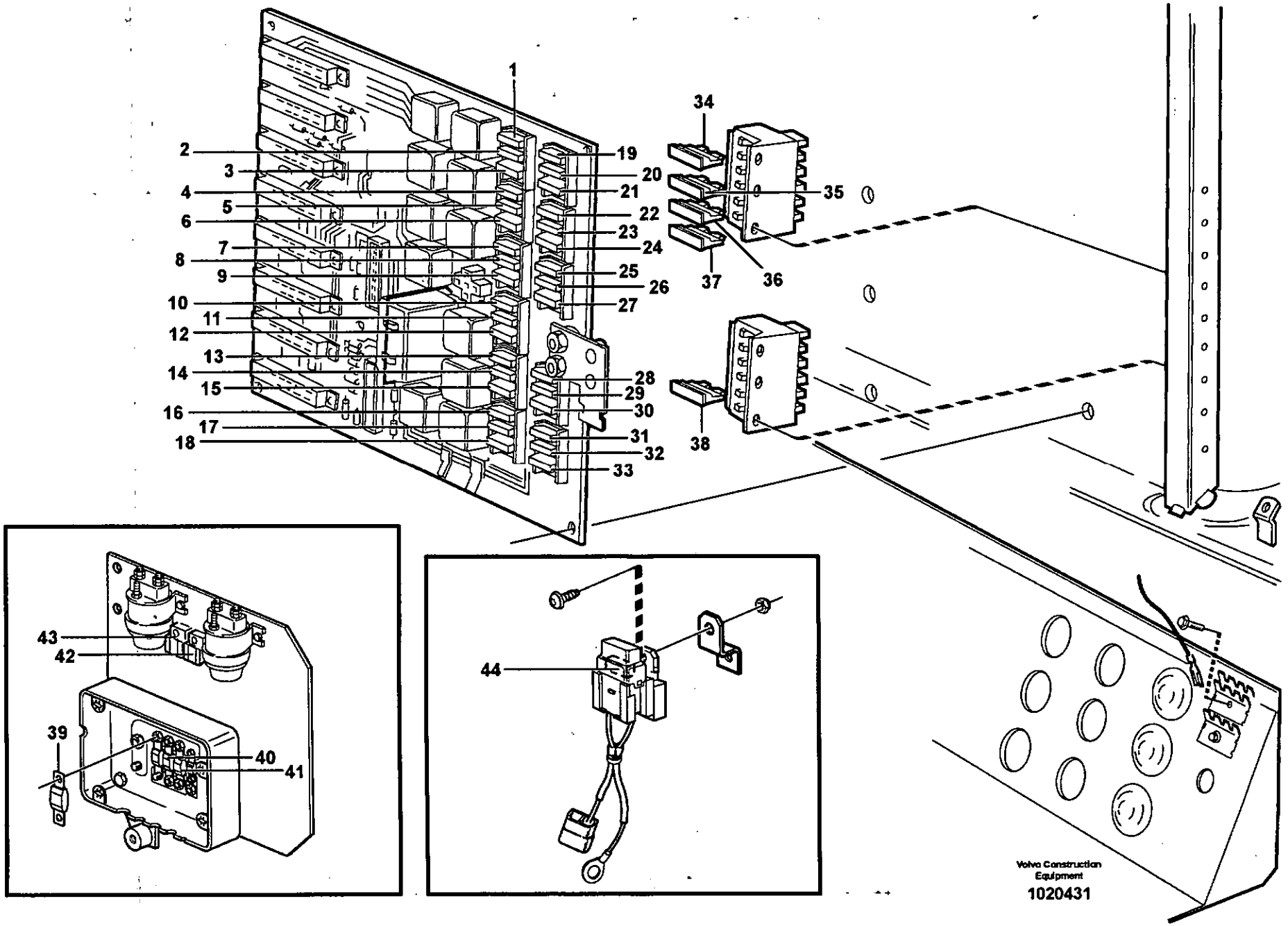
1
2
3
4
5
6
7
8
9
10
11
12
13
14
15
16
17
18
19
20
21
22
23
24
25
26
27
28
29
30
31
32
33
34
35
36
37
38
39
40
41
42
43
44
Volvo Construction Equipment
1020431

Fig.	Part No.	Quantity 1	2	3	PS	KIT	Description	Dénomination	Bezeichnung	Denominación	Benämning	Notes
1	**VOE 969161**	1					Fuse	Fusible	Schmelzsicherung	Fusible	Smältsäkring	FU1, 10A
							•Tilt automatic	•Automatique redress	•Schwenkautomatik	•Automatismo volquet	•Tiltautomatik	
							••Boom Kickout	••Automati.levage	••Hubwerkautomat	••Elevador Autom	••Lyftautomatik	
							•Holding Func. 3rd	•Fonc. Retenue 3:e	•3. Haltefunktion	•Func.retención 3a	•Hållfunktion 3:e	
2	**VOE 969161**	1					Fuse	Fusible	Schmelzsicherung	Fusible	Smältsäkring	FU2, 10A
							•Boom suspension	•Amort. vibration	•Schwing.dämpf	•Amort. vibracion	•Lastarmsfjädring, Bs	
3	**VOE 969161**	1					Fuse	Fusible	Schmelzsicherung	Fusible	Smältsäkring	FU3, 10A
							•Windshield Wiper	•Lave glace	•Scheibenwischer	•Limpiaparabfisas	•Vindrutetorkare	
4	**VOE 978999**	1					Fuse	Fusible	Schmelzsicherung	Fusible	Smältsäkring	FU4, 20A
							•Fan, cab	•Ventilateur,cabine	•Gebläse, Fahrerhau	•Ventilador,cabina	•Fläkt, hytt	
5	**VOE 13969160**	1					Fuse	Fusible	Schmelzsicherung	Fusible	Smältsäkring	FU5, 5A
							•Heated seat	•Siège chauffant	•Beheizter Sitz	•Asiento	•Värmesits	
							•Ctl Lubrication	•Graissage Cent.	•Zentr Schmierg	•Lubric Central	•Centralsmörjn.	
							•Climate Unit	•Climatiseur	•Klimator	•Unidad Climatiz	•Klimatenhet	
6	**VOE 13969160**	1					Fuse	Fusible	Schmelzsicherung	Fusible	Smältsäkring	FU6, 5A
							•Parking Light	•Feu Stationnem	•Standlicht	•Luz Aparcamient	•Parkeringsljus	RH - FORW, LH - REAR
7	**VOE 13969160**	1					Fuse	Fusible	Schmelzsicherung	Fusible	Smältsäkring	FU7, 5A
							•Parking Light	•Feu Stationnem	•Standlicht	•Luz Aparcamient	•Parkeringsljus	LH - FORW, RH - REAR
							•Service outlett	•Prise service	•Service-anschluss	•Conexion servicio	•Serviceuttag	
8	**VOE 13969162**	1					Fuse	Fusible	Schmelzsicherung	Fusible	Smältsäkring	FU8, 15A
							•Starter Motor	•Demarreur	•Anlasser	•Motor de arranque	•Startmotor	
9	**VOE 13969160**	1					Fuse	Fusible	Schmelzsicherung	Fusible	Smältsäkring	FU9, 5A
							•Hazard	•Feu detresse avertis.	•Warnblinkleuchte	•Luz interm. adverten	•Varningsblinker	
10	**VOE 13969160**	1					Fuse	Fusible	Schmelzsicherung	Fusible	Smältsäkring	FU10, 5A
							•V Converter	•Transformateur	•Transformator	•Transformador	•Spänningsomv	
11	**VOE 13969160**	1					Fuse	Fusible	Schmelzsicherung	Fusible	Smältsäkring	FU11, 5A
							•Dipped beam	•Éclairage code	•Abblendlicht	•Luz de cruce	•Halvljus	RH
12	**VOE 13969160**	1					Fuse	Fusible	Schmelzsicherung	Fusible	Smältsäkring	FU12, 5A
							•Dipped beam	•Éclairage code	•Abblendlicht	•Luz de cruce	•Halvljus	LH
13	**VOE 969161**	1					Fuse	Fusible	Schmelzsicherung	Fusible	Smältsäkring	FU13, 10A

1		**Säkringar, referenstabell** **Fusibles, tabla de referencia** **Sicherungen, Referenztabelle** **Jeu de fusibles, table de référence** **Fuses, reference list**	Catalogue id **20086** / Group **386** Illustr. No **1020431** / Section **200** Issue **VOE 63B9920086** / Page **421**
2			
3			
4			
5			

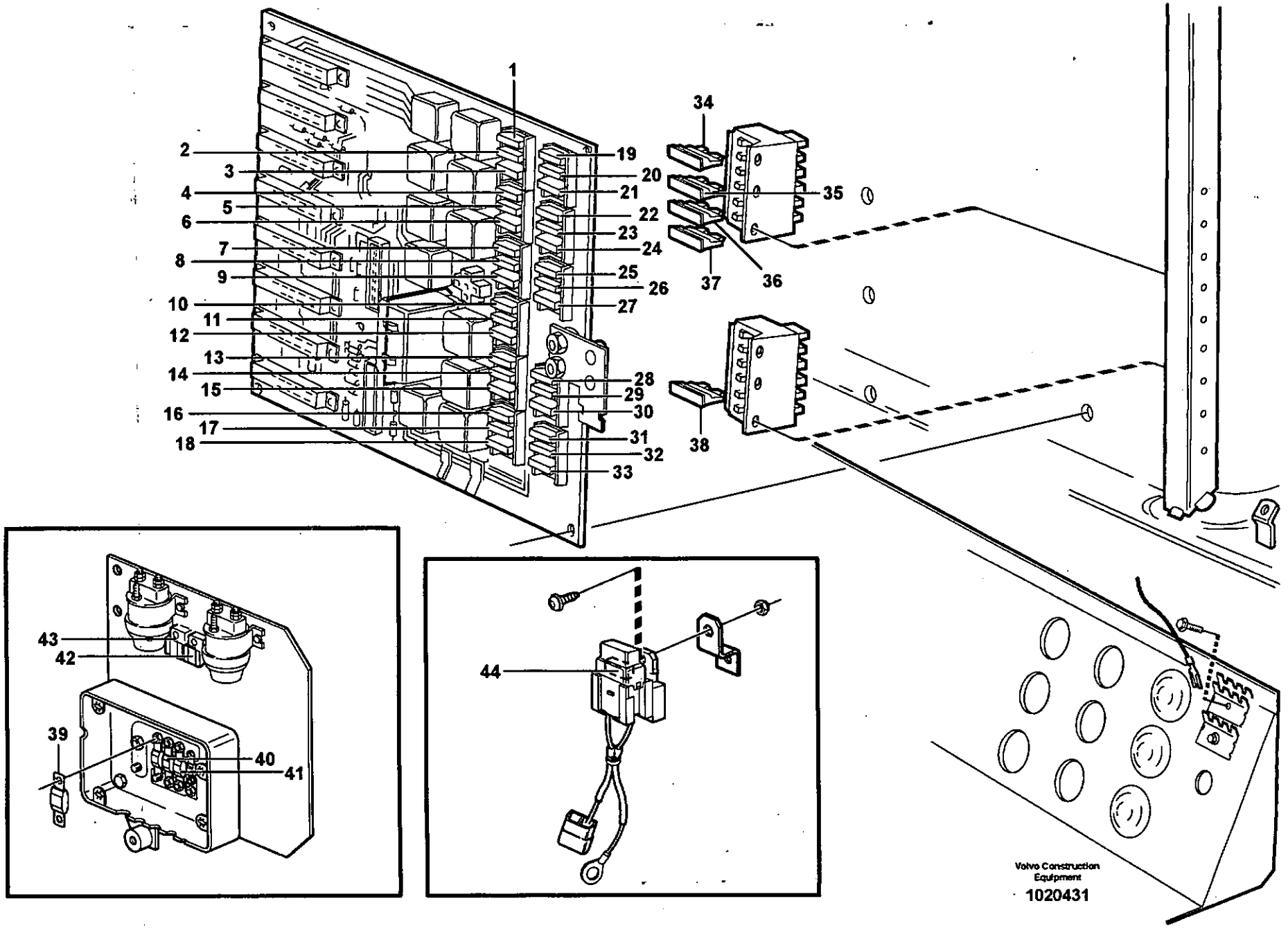
1
2
3
4
5
6
7
8
9
10
11
12
13
14
15
16
17
18
19
20
21
22
23
24
25
26
27
28
29
30
31
32
33
34
35
36
37
38
39
40
41
42
43
44
Volvo Construction Equipment
1020431

Fig.	Part No.	Quantity 1	2	3	PS	KIT	Description	Dénomination	Bezeichnung	Denominación	Benämning	Notes
							•Work lights	•Eclairage de travail	•Arbeitsbeleuchtung	•Alumbrado de trabaj	•Arbetsbelysning	
							••Front fender	••Aile AV	••Vorderkotflügel	••Guardabarro del	••Framskärm	
14	**VOE 13969160**	1					Fuse	Fusible	Schmelzsicherung	Fusible	Smältsäkring	FU14, 5A
							•Pre-heater	•Prechauffeur	•Vorwärmer	•Precalentador	•Förvärmare	
							•Gear Selector	•Selecte.vitesse	•Wählhebel	•Select Velocid	•Växelväljare	
							•Transmis. releasing	•Transmis.debrayage	•Ausrückgetribe	•Transmis. desembr	•Transmis.urkoppling	
							•Mode selector	•Selecteur de mode	•Programmwähler	•Selector de program	•Programväljare	
							•Service outlett	•Prise service	•Service-anschluss	•Conexion servicio	•Serviceuttag	1A, 1B
15	**VOE 969161**	1					Fuse	Fusible	Schmelzsicherung	Fusible	Smältsäkring	FU15, 10A
							•Starter switch	•Interru. ocontact	•Startschloss	•Cerradur arranq.	•Startlås	
							••dependence	••dépendance	••-abhängig	••- Dependiente	••-beroende	
							••voltage feed	••alimentation en ten	••Spannungserregun	••Alimentación de ten	••spänningsmatning	
							•Parking Brake	•Frein Parking	•Feststellbremse	•Freno Estacion	•Parkeringsbroms	
16	**VOE 969161**	1					Fuse	Fusible	Schmelzsicherung	Fusible	Smältsäkring	FU16, 10A
							•Climate Unit	•Climatiseur	•Klimator	•Unidad Climatiz	•Klimatenhet	(ATC)
17	**VOE 969161**	1					Fuse	Fusible	Schmelzsicherung	Fusible	Smältsäkring	FU17, 10A
							•voltage feed	•alimentation en tensi	•Spannungserregung	•Alimentación de tens	•spänningsmatning	I-ECU, V-ECU
18	**VOE 978999**	1					Fuse	Fusible	Schmelzsicherung	Fusible	Smältsäkring	FU18, 20A
							•voltage feed	•alimentation en tensi	•Spannungserregung	•Alimentación de tens	•spänningsmatning	E-ECU
19	**VOE 969161**	1					Fuse	Fusible	Schmelzsicherung	Fusible	Smältsäkring	FU19, 10A
							•Cig Lighter	•Allume cigare	•Zig Anzünder	•Encendfdor cigarro	•Cigarettändare	
20	**VOE 13969160**	1					Fuse	Fusible	Schmelzsicherung	Fusible	Smältsäkring	F20, 5A
							•Stop light	•Contacteur stop	•Bremslicht	•Contacto luz freno	•Bromsljus	
21	**VOE 13969160**	1					Fuse	Fusible	Schmelzsicherung	Fusible	Smältsäkring	FU21, 5A
							•Hour counter	•Compteur horaire	•Stundenzähler	•Contador horario	•Timräknare	
							•Wiper, rear	•Deshydrateur	•Entfeuchter	•Secador	•Torkare, bak	
							•Instrument lighting	•Eclairage tableau de	•Instrumentenbeleuc	•Iluminación de instru	•Instrumentbelysning	
22	**VOE 969161**	1					Fuse	Fusible	Schmelzsicherung	Fusible	Smältsäkring	FU22, 10A
							•Work lights	•Eclairage de travail	•Arbeitsbeleuchtung	•Alumbrado de trabaj	•Arbetsbelysning	
							••Radiator Casing	••Boiti.radiateur	••Kuhlerhaube	••Cubiert Radiado	••Kylarkåpa	

1		**Säkringar, referenstabell** **Fusibles, tabla de referencia** **Sicherungen, Referenztabelle** **Jeu de fusibles, table de référence** **Fuses, reference list**	Catalogue id **20086**	Group **386**
2				
3			Illustr. No **1020431**	Section **200**
4				
5			Issue **VOE 63B9920086**	Page **423**

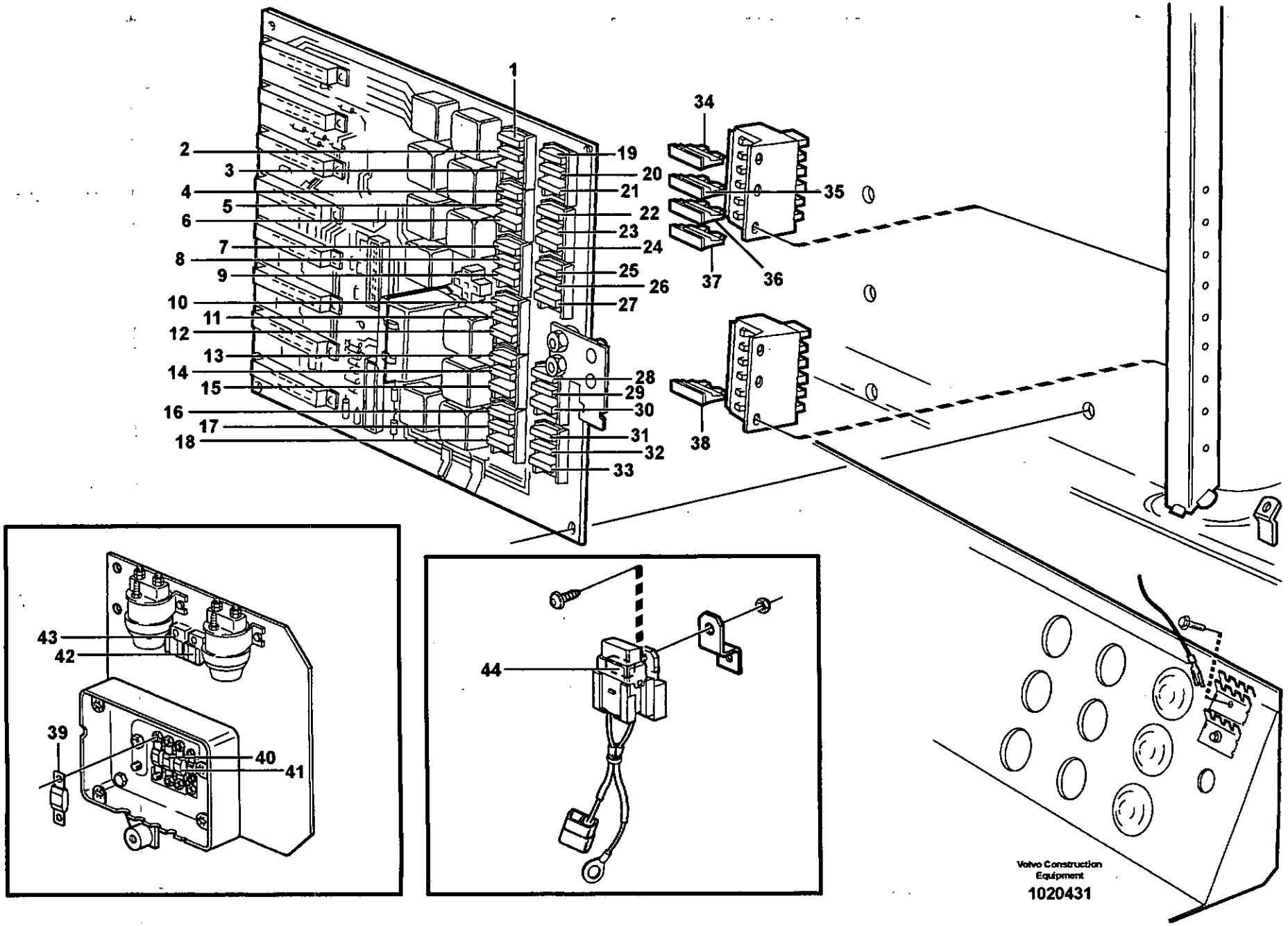
1
2
3
4
5
6
7
8
9
10
11
12
13
14
15
16
17
18
19
20
21
22
23
24
25
26
27
28
29
30
31
32
33
34
35
36
37
38
39
40
41
42
43
44
Volvo Construction Equipment
1020431

Fig.	Part No.	Quantity 1	2	3	PS	KIT	Description	Dénomination	Bezeichnung	Denominación	Benämning	Notes
23	**VOE 969161**	1					Fuse	Fusible	Schmelzsicherung	Fusible	Smältsäkring	FU23, 10A
							•Voltage converter	•Transformateur	•Transformator	•Transformador	•Spänningsomvandla	
24	**VOE 13969160**	1					Fuse	Fusible	Schmelzsicherung	Fusible	Smältsäkring	FU24, 5A
							•Headlight, right	•Phare à droite	•Scheinwerfer, rechts	•Faro, derecho	•Strålkastare, höger	
25	**VOE 13969160**	1					Fuse	Fusible	Schmelzsicherung	Fusible	Smältsäkring	FU25, 5A
							•Headlight, left	•Phare à gauche	•Scheinwerfer, links	•Faro, izquierdo	•Strålkastare, vänster	
26	**VOE 969161**	1					Fuse	Fusible	Schmelzsicherung	Fusible	Smältsäkring	FU26, 10A
							•Interior light	•Lampe interieure	•Innenleuchte	•Lampara interior	•Innerbelysning	
							•Work lights	•Eclairage de travail	•Arbeitsbeleuchtung	•Alumbrado de trabaj	•Arbetsbelysning	
27	**VOE 13969162**	1					Fuse	Fusible	Schmelzsicherung	Fusible	Smältsäkring	FU27, 15A
							•Main Fuse	•Fusible Princi.	•Hauptsicherung	•Fusible Princip	•Huvudsäkring	
							••Lighting	••Eclairage	••Beleuchtung	••Alumbrado	••Belysning	
28	**VOE 969161**	1					Fuse	Fusible	Schmelzsicherung	Fusible	Smältsäkring	FU28, 10A
							•Work light	•Lampe travail	•Arbeitslampe	•Lampara de mesa	•Arbetsljus	
							••Cab	••Cabine	••Kabine	••Cabina	••Hytt	
							•Rotating Beacon	•Gyrophare	•Rundumkennleuchte	•Luz Rotativa Emerge	•Roterande Varningsl	
29	**VOE 969161**	1					Fuse	Fusible	Schmelzsicherung	Fusible	Smältsäkring	FU29, 10A
							•Starter switch	•Interru. ocontact	•Startschloss	•Cerradur arranq.	•Startlås	
							••voltage feed	••alimentation en ten	••Spannungserregun	••Alimentación de ten	••spänningsmatning	
30	**VOE 13969160**	1					Fuse	Fusible	Schmelzsicherung	Fusible	Smältsäkring	FU30, 5A
							•Gr Lvr Carrier	•Renvoi Levier	•Schaltbock	•Alojam Palanca	•Spakställ	
							•Brake press charge	•Charg.press.frein	•Bremsdruckaufladun	•Carga pres. frenos	•Bromstrycksladdnin	
							•Aux Steering	•Direct Secours	•Hilfslenkung	•Dir Reserva	•Reservstyrning	
							•Cdc	•Contr Cond Levi	•Komfahr/lenksch	•Direcc Palanca	•Spakstyrning	
							•Boom suspension	•Amort. vibration	•Schwing.dämpf	•Amort. vibracion	•Lastarmsfjädring, Bs	
							•Parking Brake	•Frein Parking	•Feststellbremse	•Freno Estacion	•Parkeringsbroms	

1		**Säkringar, referenstabell** **Fusibles, tabla de referencia** **Sicherungen, Referenztabelle** **Jeu de fusibles, table de référence** **Fuses, reference list**	Catalogue id **20086**	Group **386**
2				
3			Illustr. No **1020431**	Section **200**
4				
5			Issue **VOE 63B9920086**	Page **425**

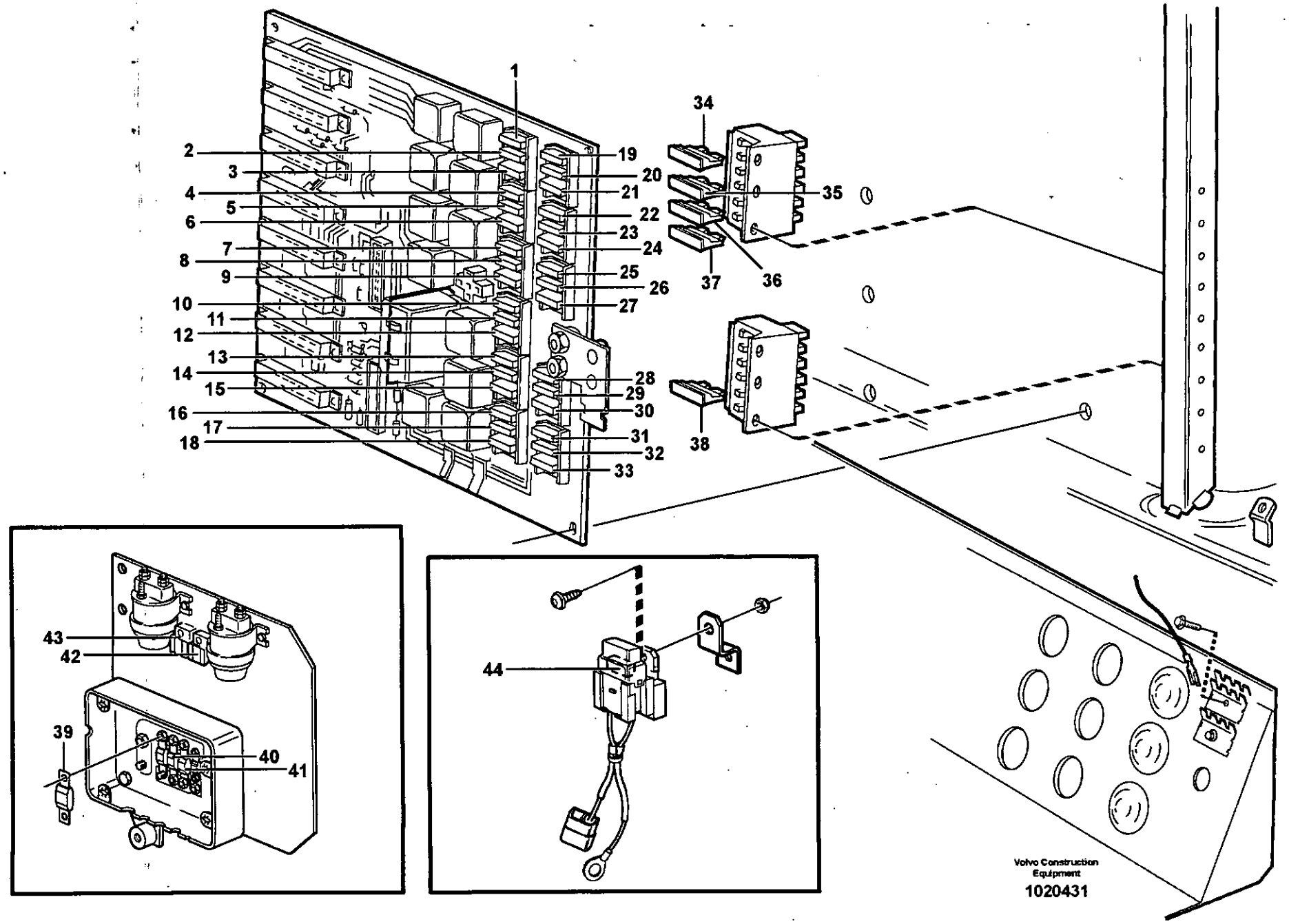
1
2
3
4
5
6
7
8
9
10
11
12
13
14
15
16
17
18
19
20
21
22
23
24
25
26
27
28
29
30
31
32
33
34
35
36
37
38
39
40
41
42
43
44
Volvo Construction Equipment
1020431

Fig.	Part No.	Quantity 1	2	3	PS	KIT	Description	Dénomination	Bezeichnung	Denominación	Benämning	Notes
31	**VOE 13969160**	1					Fuse	Fusible	Schmelzsicherung	Fusible	Smältsäkring	FU31, 5A
							•Feeding	•Alimentation	•Zuführung	•Alimentacion	•Matning	
							••Frame,rear	••Chassis, arrière	••Rahmen, hinten	••Bastidor, detrás	••Ram,bakre	
							•Press Monitor	•Capteu.pression	•Druckwächter	•Avisador Pres	•Tryckvakt	
							••raised	••relevée	••erhöht	••incrementado	••förhöjt	
							••Fan speed	••Regime du ventilate	••Lüfterdrehzahl	••Régimen del ventila	••Fläktvarvtal	
32	**VOE 13969160**	1					Fuse	Fusible	Schmelzsicherung	Fusible	Smältsäkring	FU32, 5A
							•Feeding	•Alimentation	•Zuführung	•Alimentacion	•Matning	
							••Frame,forward	••Chassis, avant	••Rahmen, vorne	••Bastidor, delante	••Ram,främre	
							•Differential lock	•Blocage differentiel	•Ausgleichsperre	•Bloqueo diferencial	•Differentialspärr	
33	**VOE 978999**	1					Fuse	Fusible	Schmelzsicherung	Fusible	Smältsäkring	FU33, 20A
							•Not used on	•No utilizade	•Nicht Zerwendet	•Não usado em	•Användes ej	
34	**VOE 13969160**	1					Fuse	Fusible	Schmelzsicherung	Fusible	Smältsäkring	FU50, 5A
							•Climate Unit	•Climatiseur	•Klimator	•Unidad Climatiz	•Klimatenhet	(AC), (ATC)
35	**VOE 969161**	1					Fuse	Fusible	Schmelzsicherung	Fusible	Smältsäkring	FU52, 10A
							•Air-suspended Seat	•Siège Susp Pneum.	•Luftgefederter Sitz	•Asiento Susp. Neum	•Luftfjädrad Stol	
36	**VOE 13969160**	1					Fuse	Fusible	Schmelzsicherung	Fusible	Smältsäkring	FU53, 5A
							•Parking Brake	•Frein Parking	•Feststellbremse	•Freno Estacion	•Parkeringsbroms	
37	**VOE 13969160**	1					Fuse	Fusible	Schmelzsicherung	Fusible	Smältsäkring	FU54, 5A
							•Air-suspended Seat	•Siège Susp Pneum.	•Luftgefederter Sitz	•Asiento Susp. Neum	•Luftfjädrad Stol	
38	**VOE 969161**	1					Fuse	Fusible	Schmelzsicherung	Fusible	Smältsäkring	FU59, 10A
							•Ctl Lubrication	•Graissage Cent.	•Zentr Schmierg	•Lubric Central	•Centralsmörjn.	
							•Climate Unit	•Climatiseur	•Klimator	•Unidad Climatiz	•Klimatenhet	(ATC)
39	**VOE 982617**	1					Fuse	Fusible	Schmelzsicherung	Fusible	Smältsäkring	FU70, 125A
							•Main Fuse	•Fusible Princi.	•Hauptsicherung	•Fusible Princip	•Huvudsäkring	
							••El Distr Unit	••Centrale Elect	••Elektrozentrale	••Central Electr	••Elcentral	See group 371, Page 225
40	**VOE 982617**	1					Fuse	Fusible	Schmelzsicherung	Fusible	Smältsäkring	FU71, 125A
							•Auxiliary steering	•Direction de secours	•Hilfslenkung	•Direccion reserva	•Reservstyrning	See group 371, Page 225
41	**VOE 982617**	1					Fuse	Fusible	Schmelzsicherung	Fusible	Smältsäkring	FU72, 125A
							•Pre heater	•Prechauffeur	•Vorwärmer	•Precalentador	•Förvärmning	See group 371, Page 225

1		**Säkringar, referenstabell** **Fusibles, tabla de referencia** **Sicherungen, Referenztabelle** **Jeu de fusibles, table de référence** **Fuses, reference list**	Catalogue id **20086** / Group **386**
2			
3			Illustr. No **1020431** / Section **200**
4			
5			Issue **VOE 63B9920086** / Page **427**

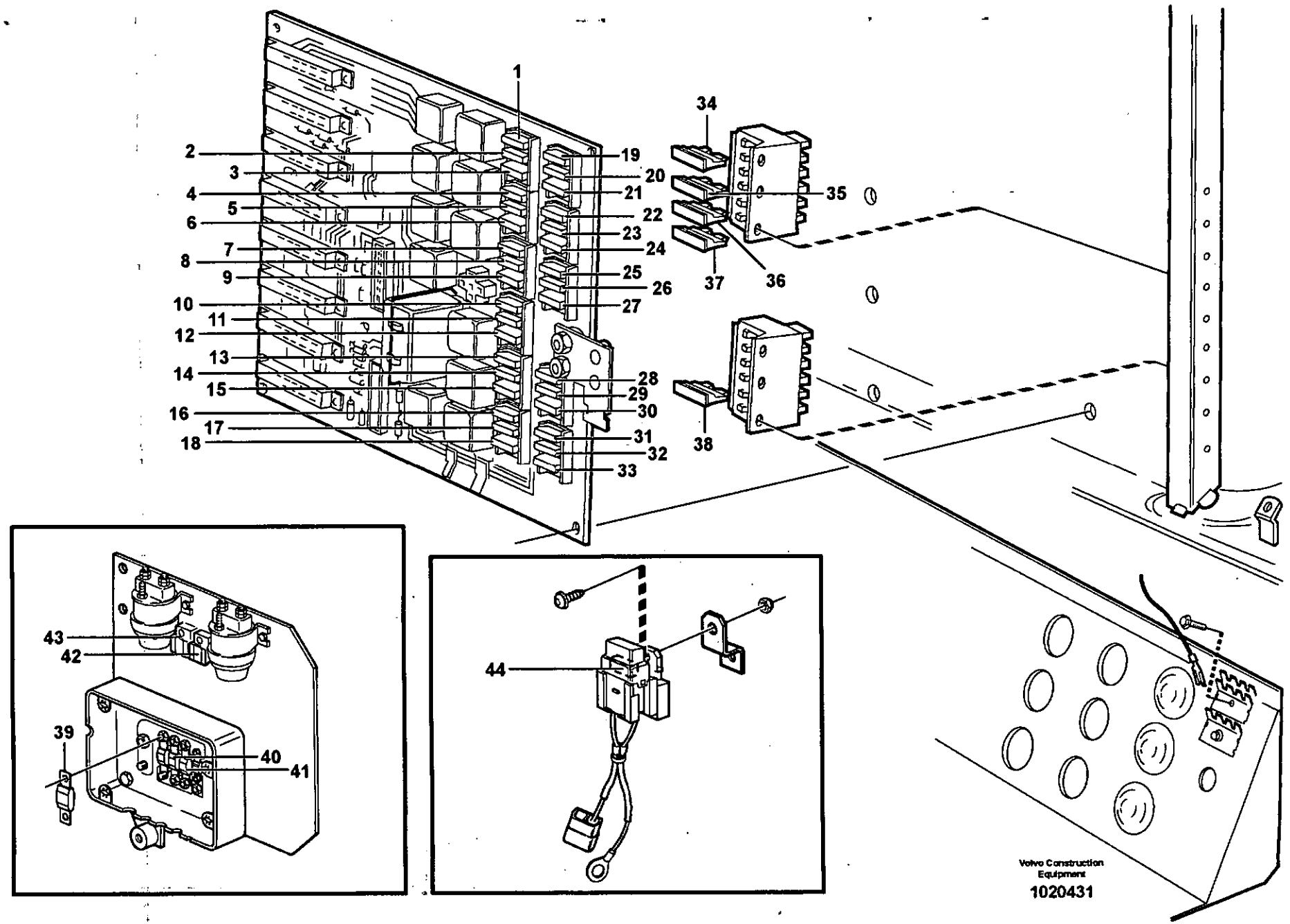
1
2
3
4
5
6
7
8
9
10
11
12
13
14
15
16
17
18
19
20
21
22
23
24
25
26
27
28
29
30
31
32
33
34
35
36
37
38
39
40
41
42
43
44
Volvo Construction Equipment
1020431

Fig.	Part No.	Quantity 1	2	3	PS	KIT	Description	Dénomination	Bezeichnung	Denominación	Benämning	Notes
42	**VOE 13969160**	1					Fuse	Fusible	Schmelzsicherung	Fusible	Smältsäkring	FH1, 5A
							•Control Lamp	•Lampe Temoin	•Kontrolleuchte	•Testigo	•Kontrollampa	
							••Pre heater	••Prechauffeur	••Vorwärmer	••Precalentador	••Förvärmning	See group 371, Page 235
43	**VOE 13969160**	1					Fuse	Fusible	Schmelzsicherung	Fusible	Smältsäkring	FH3, 5A
							•Control Lamp	•Lampe Temoin	•Kontrolleuchte	•Testigo	•Kontrollampa	
							••Auxiliary steering	••Direction de secour	••Hilfslenkung	••Direccion reserva	••Reservstyrning	See group 371, Page 295
44	**VOE 13969160**	1					Fuse	Fusible	Schmelzsicherung	Fusible	Smältsäkring	FH4, 5A
							•Voltage conve. earth	•Transformateur, Terr	•Transformator, Erde	•Transformador, Tierr	•Spänningsomv. jord	See group 393, Page 435

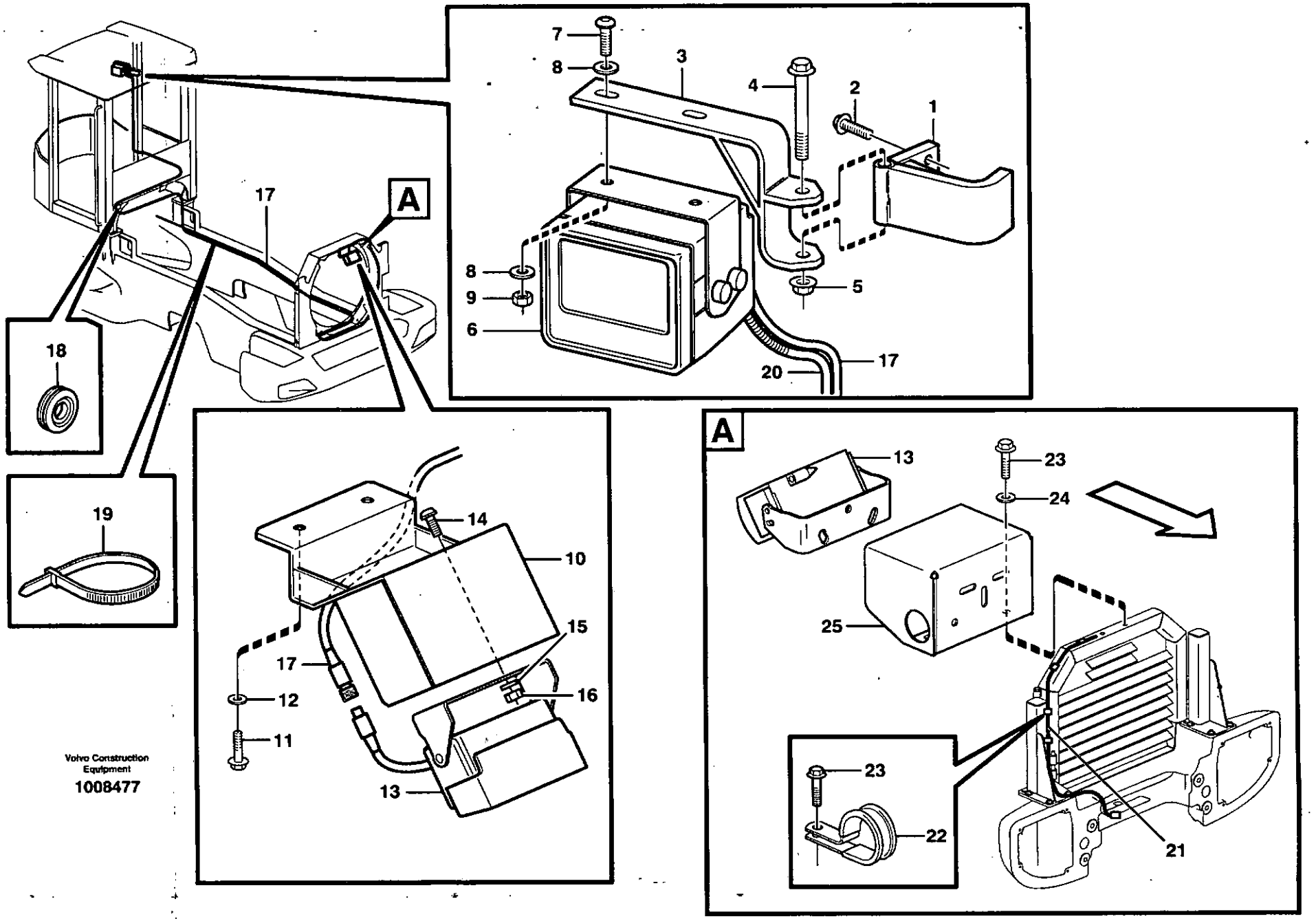

Volvo Construction Equipment

1008477

Fig.	Part No.	Quantity 1	2	3	PS	KIT	Description	Dénomination	Bezeichnung	Denominación	Benämning	Notes
1	**VOE 11174720**	1					Anchorage	Fixation	Halterung	Fijacion	Fäste	
2	**VOE 13945444**	2					Flange screw	Vis à bride	Flanschschraube	Torn embridado	Flänsskruv	
3	**VOE 11174716**	1					Bracket	Console	Konsole	Consola	Konsol	
4	**VOE 13965181**	1					Flange screw	Vis à bride	Flanschschraube	Torn embridado	Flänsskruv	
5	**VOE 948645**	1					Flange Lock Nut	Contre écrou bride	Flanschmutter	Contratuer Embr	Flänslåsmutter	
6	**VOE 11113951**	1					Monitor	Moniteur	Monitor	Monitor	Monitor	
7	**VOE 969407**	2					6-pt skt screw	Vis creuse de 6	Hohlschraube	Racor 6-dientes	Sextandhålskruv	
8	**VOE 13960138**	4					Washer	Rondelle	Scheibe	Arandela	Bricka	
9	**VOE 13965483**	2					Flange Lock Nut	Contre écrou bride	Flanschmutter	Contratuer Embr	Flänslåsmutter	
10	**VOE 11400584**	1					Anchorage	Fixation	Halterung	Fijacion	Fäste	
11	**VOE 13945444**	2					Flange screw	Vis à bride	Flanschschraube	Torn embridado	Flänsskruv	
12	**VOE 13960141**	2					Washer	Rondelle	Scheibe	Arandela	Bricka	
13	**VOE 11114903**	1					Camera	Caméra	Kamera	Cámara	Kamera	
14	**VOE 969407**	2					6-pt skt screw	Vis creuse de 6	Hohlschraube	Racor 6-dientes	Sextandhålskruv	
15	**VOE 13960138**	2					Washer	Rondelle	Scheibe	Arandela	Bricka	
16	**VOE 13965483**	2					Flange Lock Nut	Contre écrou bride	Flanschmutter	Contratuer Embr	Flänslåsmutter	
17	**VOE 11170023**	1					Cable	Câble	Kabel	Cable	Kabel	
18	**VOE 961970**	1					Plug	Bouchon	Stopfen	Tapon	Plugg	OD = 32 MM
	VOE 943920	1					Plug	Bouchon	Stopfen	Tapon	Plugg	OD = 40 MM
19	**VOE 4881440**	REQ					Strip Clamp	Ruban Serrage	Kabelbinder	Abraz Cinta	Bandklamma	
20		1					Wire harness	Faisceau cables	Kabelbaum	Manojo cables	Ledningsmatta	See group 371, Page 321
21	**VOE 190993**	REQ					Hose	Durit	Schlauch	Tubo flexible	Slang	2065) L = 1780 MM
22	**VOE 952637**	5					Clamp	Pince Serrage	Klemme	Abrazadera	Klämma	2065)
23	**VOE 13946544**	7					Flange screw	Vis à bride	Flanschschraube	Torn embridado	Flänsskruv	2065)
24	**VOE 960139**	2					Washer	Rondelle	Scheibe	Arandela	Bricka	2065)
25	**VOE 11180688**	1					Protecting plate	Plaque Protect	Schutzplatte	Placa Protecc	Skyddsplatta	2065)

2065) **GB:** With radiator guard **FR:** Avec calandre **DE:** Mit Kühlerschutz **ES:** Con protección de radiador **SE:** Med kylarskydd

1		**Kamera inklusive monitor.**
2		**Cámara incluso pantalla.**
3		**Kamera einschliesslich Monitor.**
4		**Appareil inlus moniteur.**
5		**Camera inclusive monitor.**
		82178

Catalogue id **20086**	Group **390**
Illustr. No **1008477**	Section **100**
Issue **VOE 63B9920086**	Page **431**

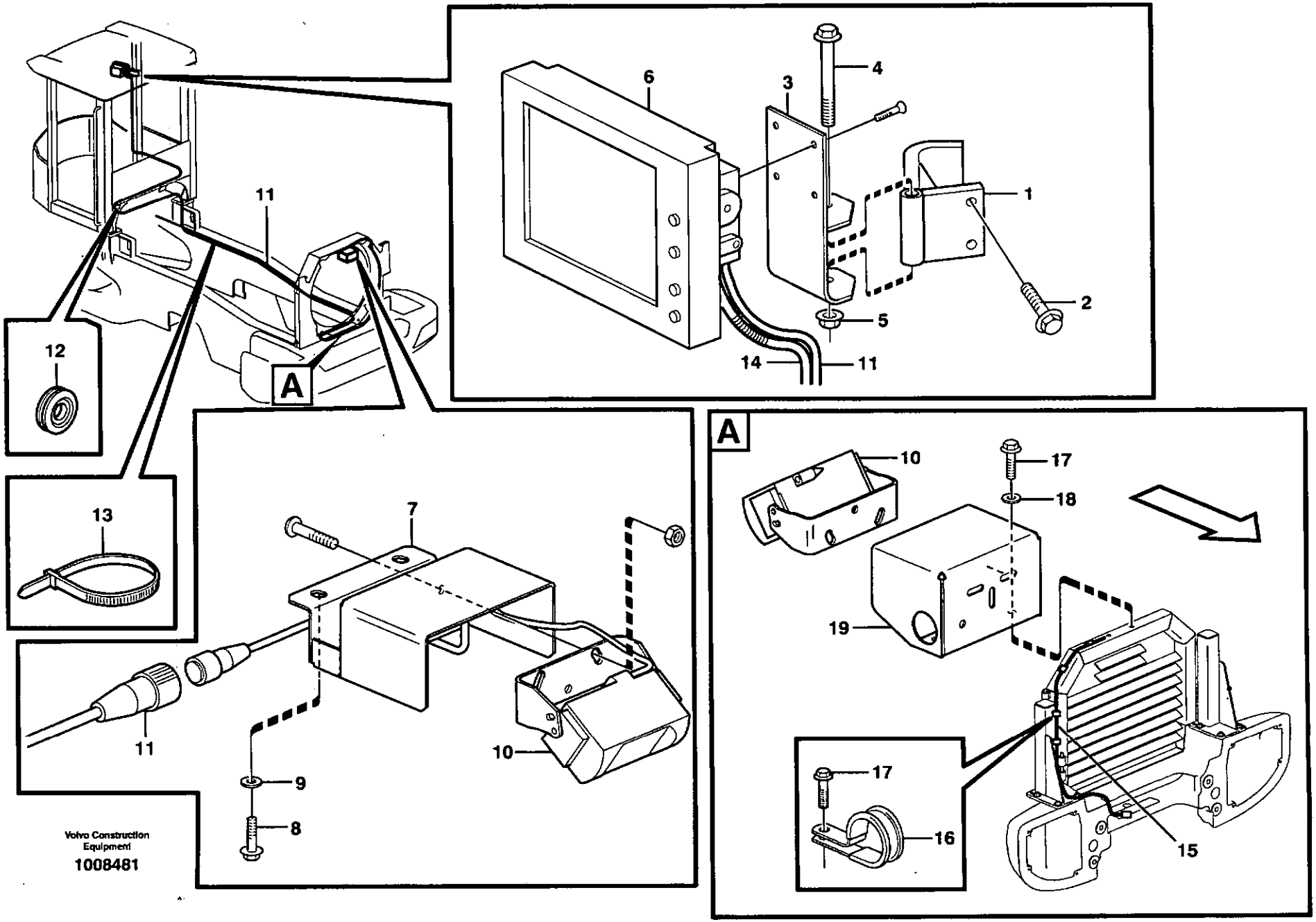

Volvo Construction Equipment

1008481

Fig.	Part No.	Quantity 1	2	3	PS	KIT	Description	Dénomination	Bezeichnung	Denominación	Benämning	Notes
1	**VOE 11174720**	1					Anchorage	Fixation	Halterung	Fijacion	Fäste	
2	**VOE 13945444**	2					Flange screw	Vis à bride	Flanschschraube	Torn embridado	Flänsskruv	
3	**VOE 11171040**	1					Bracket	Console	Konsole	Ménsula	Konsol	
4	**VOE 13965181**	1					Flange screw	Vis à bride	Flanschschraube	Torn embridado	Flänsskruv	
5	**VOE 948645**	1					Flange Lock Nut	Contre écrou bride	Flanschmutter	Contratuer Embr	Flänslåsmutter	
6	**VOE 11195905**	1					Monitor	Moniteur	Monitor	Monitor	Monitor	
7	**VOE 11171038**	1					Anchorage	Fixation	Halterung	Fijacion	Fäste	
8	**VOE 13945444**	2					Flange screw	Vis à bride	Flanschschraube	Torn embridado	Flänsskruv	
9	**VOE 13960141**	2					Washer	Rondelle	Scheibe	Arandela	Bricka	
10	**VOE 11190734**	1					Camera	Caméra	Kamera	Cámara	Kamera	
11	**VOE 11170023**	1					Cable	Câble	Kabel	Cable	Kabel	
12	**VOE 961970**	1					Plug	Bouchon	Stopfen	Tapon	Plugg	OD = 32 MM
	VOE 943920	1					Plug	Bouchon	Stopfen	Tapon	Plugg	OD = 40 MM
13	**VOE 4881440**	REQ					Strip Clamp	Ruban Serrage	Kabelbinder	Abraz Cinta	Bandklamma	
14		1					Wire harness	Faisceau cables	Kabelbaum	Manojo cables	Ledningsmatta	See group 371, Page 321
15	**VOE 190993**	REQ					Hose	Durit	Schlauch	Tubo flexible	Slang	2065) L = 1780 MM
16	**VOE 952637**	5					Clamp	Pince Serrage	Klemme	Abrazadera	Klämma	2065)
17	**VOE 13946544**	7					Flange screw	Vis à bride	Flanschschraube	Torn embridado	Flänsskruv	2065)
18	**VOE 960139**	2					Washer	Rondelle	Scheibe	Arandela	Bricka	2065)
19	**VOE 11171055**	1					Protective Plate	Tôle de protection	Schutzblech	Placa de protección	Skyddsplåt	2065)

2065) **GB:** With radiator guard **FR:** Avec calandre **DE:** Mit Kühlerschutz **ES:** Con protección de radiador **SE:** Med kylarskydd

1		**Kamera inklusive monitor.**
2		**Cámara incluso pantalla.**
3		**Kamera einschliesslich Monitor.**
4		**Appareil inlus moniteur.**
5		**Camera inclusive monitor.**
		82781

Catalogue id **20086**	Group **390**
Illustr. No **1008481**	Section **150**
Issue **VOE 63B9920086**	Page **433**

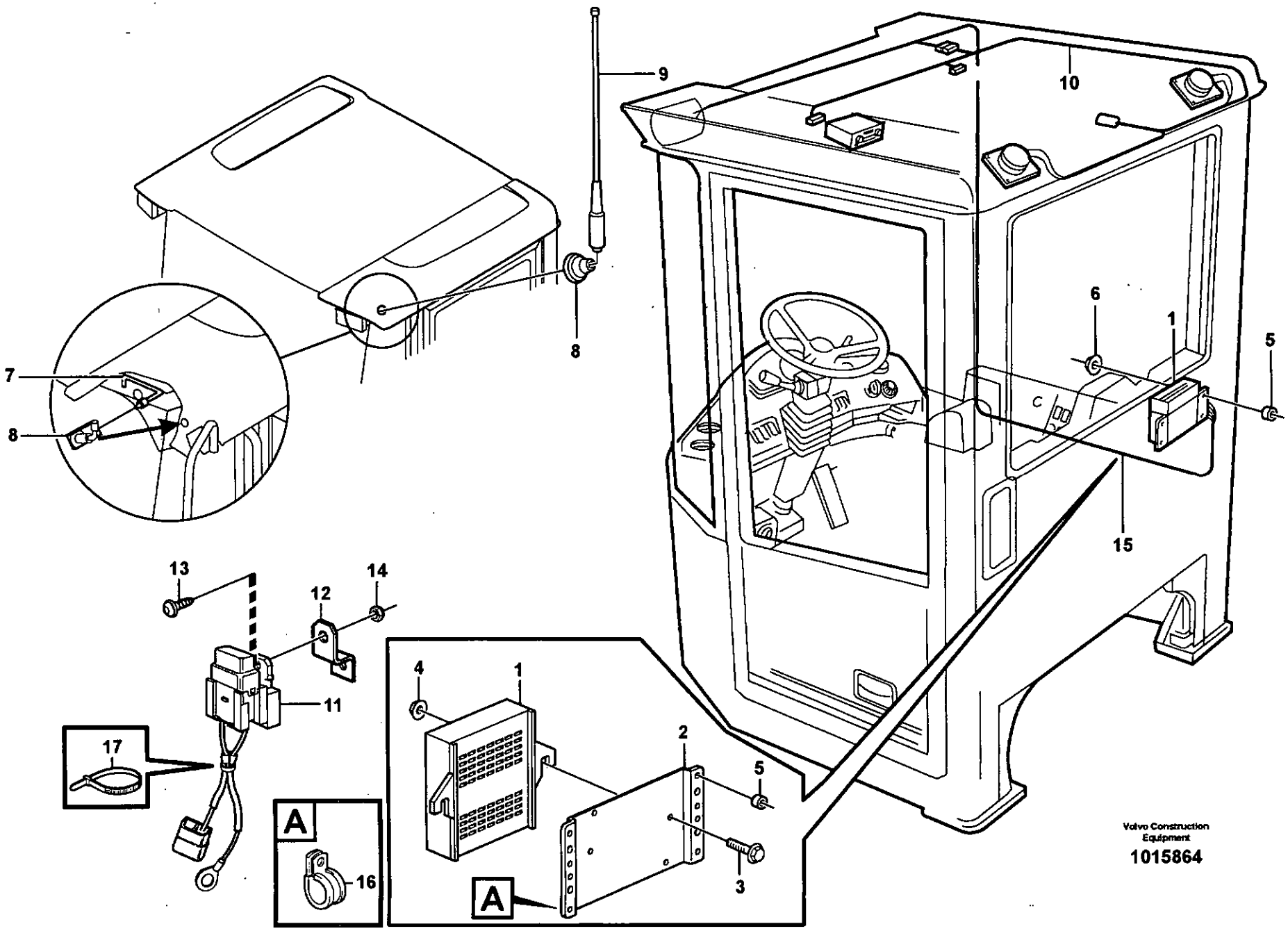
9
10
8
7
8
6
1
5
15
13
14
12
11
17
A
16
4
1
2
5
3
A
Volvo Construction Equipment
1015864

Fig.	Part No.	Quantity 1	2	3	PS	KIT	Description	Dénomination	Bezeichnung	Denominación	Benämning	Notes
1	**VOE 20555710**	1					V Converter	Transformateur	Transformator	Transformador	Spänningsomv	
2	**VOE 24425174**	1					Anchorage	Fixation	Halterung	Fijacion	Fäste	
3	**VOE 971304**	2					Screw	Vis	Schraube	Tornillo	Skruv	
4	**VOE 13965483**	2					Flange Lock Nut	Contre écrou bride	Flanschmutter	Contratuer Embr	Flänslåsmutter	
5	**VOE 11006880**	4					Spacer Sleeve	Doui.entretoise	Distanzhülse	Manguito Dist	Distanshylsa	
6	**VOE 13945407**	4					Nut	Ecrou	Mutter	Tuerca	Mutter	
7	**VOE 941262**	1					Grommet	Passe fil	Durchführung	Aislador pasapanel	Genomföring	
	VOE 941266	1					Plug	Bouchon	Stopfen	Tapon	Plugg	
8	**VOE 11006079**	1					Antenna bracket	Support d'antenne	Antennenhalter	Fijación de antena	Antennfäste	
9	**VOE 1083597**	1					Antenna	Antenne	Antenne	Antena	Antenn	
10	**VOE 11170724**	1					Cable harness	Faisceau cables	Kabelbaum	Manojo cables	Ledningsmatta	1245)
							•CONNECTED TO:	•CONNECTÉ A:	•ANGESCHLOSSEN:	•CONECTADO A:	•ANSLUTER TILL:	
							••Radio	••Radio	••Radio	••Radio	••Radio	
							••Feeding	••Alimentation	••Zuführung	••Alimentacion	••Matning	CR
							••Communikation rad	••Radio communicati	••Wechselsprechgerä	••Radio telefono	••Kommunikationsra	CRC
							••Power outlet	••Prise electrique	••Steckdose	••Toma electrica	••Eluttag	CRD
							••Speaker	••Haut-parleur	••Lautsprecher	••Altavoz	••Högtalare	LH, RH
11	**VOE 11148477**	1					Cable harness	Faisceau cables	Kabelbaum	Manojo cables	Ledningsmatta	1245)
							•CONNECTED TO:	•CONNECTÉ A:	•ANGESCHLOSSEN:	•CONECTADO A:	•ANSLUTER TILL:	
							••Fuse	••Fusible	••Sicherung	••Fusible	••Säkring	FH4
							••Earth	••Terre	••Erde	••Tierra	••Jord	
							••Coupling Piece	••Accouplement	••Leit Verbinder	••Pieza Conexion	••Kopplingsstycke	RR
12	**VOE 11006104**	1					Anchorage	Fixation	Halterung	Fijacion	Fäste	
13	**VOE 969407**	1					6-pt skt screw	Vis creuse de 6	Hohlschraube	Racor 6-dientes	Sextandhålskruv	
14	**VOE 13949874**	1					Flange Lock Nut	Contre écrou bride	Flanschmutter	Contratuer Embr	Flänslåsmutter	
15		1					Wire harness	Faisceau cables	Kabelbaum	Manojo cables	Ledningsmatta	
16	**VOE 13977599**	1					Clamp	Pince Serrage	Klemme	Abrazadera	Klämma	

1245) **GB:** Including parts: Wire assembly, hose, manifold, cable terminal and isulator See Group 379. **FR:** Article: cable, flexible, tubulure, cosse cable y isolant. See Group 379 **DE:** Artikeln: El leitung, Schlauch, Verzweigung, Kabelschuh und Isolator. See Group 379. **ES:** Articulo: cable, manguera, bifurcacion, terminal cable et aislador. See Group 379. **SE:** Artiklar: ledning, slang, förgrening, ledningssko och isolator. See Group 379

1		**Spänningsomvandlare och ledningsmatta för radio.**	Catalogue id **20086**	Group **393**
2		**Transformador y manojos de cables para radio.**		
3		**Transformator und Kabelbäume für radio.**	Illustr. No **1015864**	Section **100**
4		**Transformateur et faisceau de câbles pour radio.**		
5		**Voltage converter and cable harness for radio.**	Issue **VOE 63B9920086**	Page **435**
		82975, 82976		

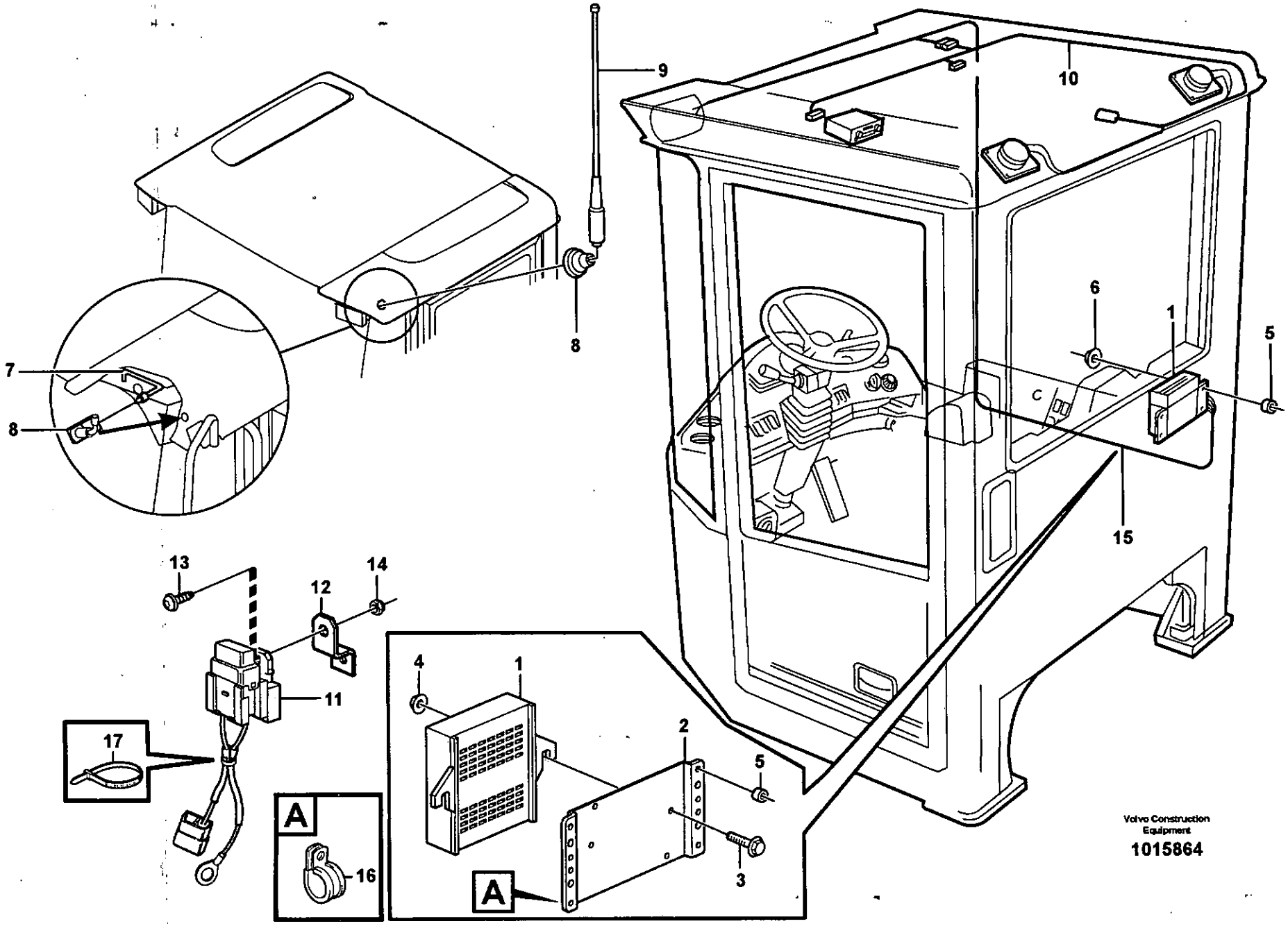

Volvo Construction Equipment

1015864

Fig.	Part No.	Quantity 1	2	3	PS	KIT	Description	Dénomination	Bezeichnung	Denominación	Benämning	Notes
17	**VOE 4881440**	1					Strip Clamp	Ruban Serrage.....	Kabelbinder.....	Abraz Cinta	Bandklamma.....	

1		**Spänningsomvandlare och ledningsmatta för radio.** **Transformador y manojos de cables para radio.** **Transformator und Kabelbäume für radio.** **Transformateur et faisceau de câbles pour radio.** **Voltage converter and cable harness for radio.**	Catalogue id **20086**	Group **393**
2				
3			Illustr. No **1015864**	Section **100**
4				
5		**82975, 82976**	Issue **VOE 63B9920086**	Page **437**

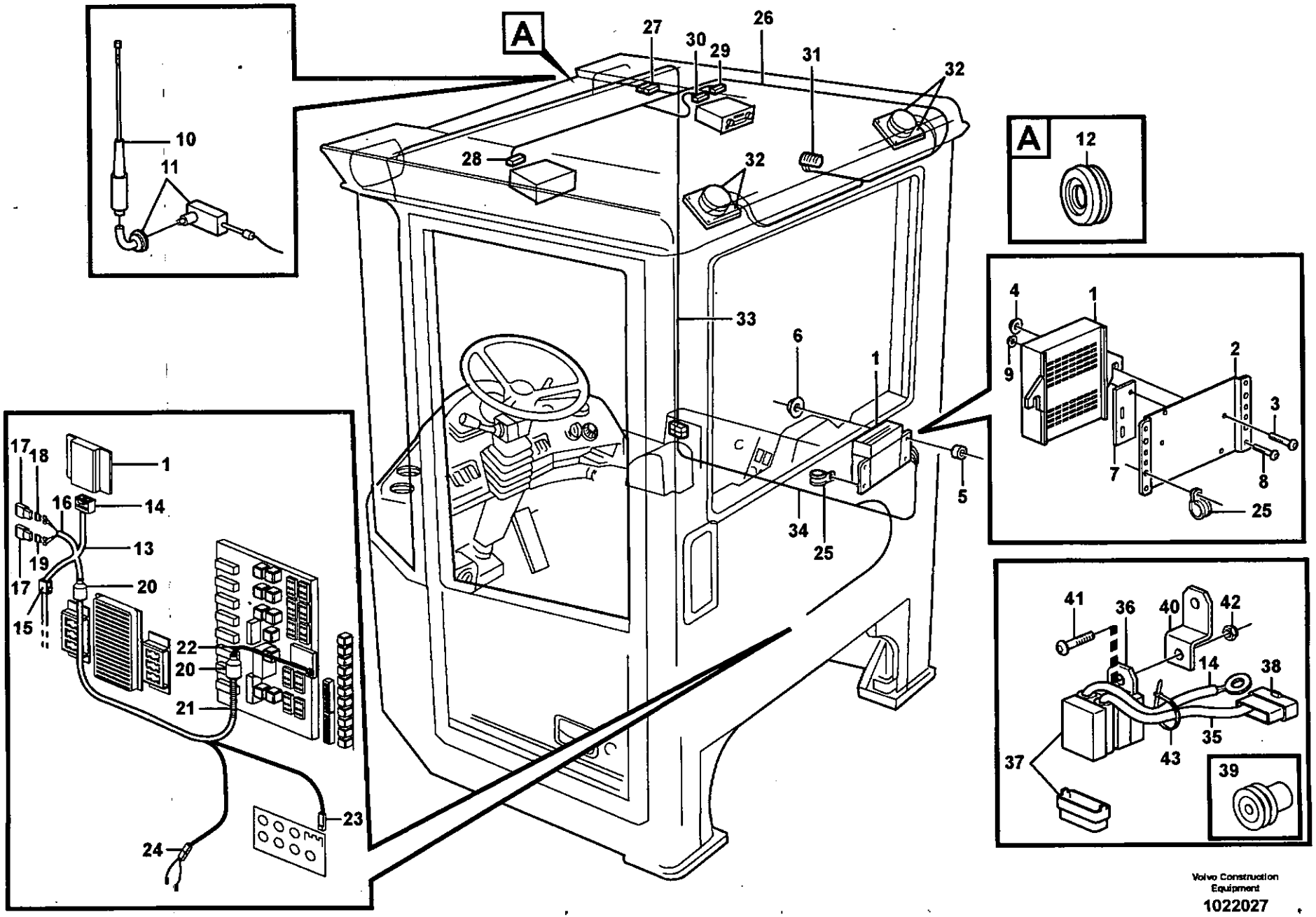

Volvo Construction Equipment

1022027

Fig.	Part No.	Quantity 1	2	3	PS	KIT	Description	Dénomination	Bezeichnung	Denominación	Benämning	Notes
1	**VOE 20724975**	1					V Converter	Transformateur	Transformator	Transformador	Spänningsomv	
2	**VOE 24425174**	1					Anchorage	Fixation	Halterung	Fijacion	Fäste	
3	**VOE 971304**	2					Screw	Vis	Schraube	Tornillo	Skruv	
4	**VOE 13965483**	2					Flange Lock Nut	Contre écrou bride	Flanschmutter	Contratuer Embr	Flänslåsmutter	
5	**VOE 11006880**	4					Spacer Sleeve	Doui.entretoise	Distanzhülse	Manguito Dist	Distanshylsa	
6	**VOE 13945407**	4					Nut	Ecrou	Mutter	Tuerca	Mutter	
7		1			NS		Plate	Plaque	Platte	Placa	Platta	
8	**VOE 971304**	1					Screw	Vis	Schraube	Tornillo	Skruv	
9	**VOE 13965483**	1					Flange Lock Nut	Contre écrou bride	Flanschmutter	Contratuer Embr	Flänslåsmutter	
10	**VOE 1083597**	1					Antenna	Antenne	Antenne	Antena	Antenn	
11	**VOE 11006079**	1					Antenna bracket	Support d'antenne	Antennenhalter	Fijación de antena	Antennfäste	
12	**VOE 941262**	1					Grommet	Passe fil	Durchführung	Aislador pasapanel	Genomföring	
13	**VOE 11171248**	1					Cable harness	Faisceau cables	Kabelbaum	Manojo cables	Ledningsmatta	1245)
							•CONNECTED TO:	•CONNECTÉ A:	•ANGESCHLOSSEN:	•CONECTADO A:	•ANSLUTER TILL:	
							••Converter	••Convertisseur	••Wandler	••Convertidor	••Omvandlare	CU801, CU804
							••Fuse	••Fusible	••Sicherung	••Fusible	••Säkring	FU66, FU67
							••Earth	••Terre	••Erde	••Tierra	••Jord	30A, 31
							••Coupling Piece	••Accouplement	••Leit Verbinder	••Pieza Conexion	••Kopplingsstycke	12VDC
14		1			NS		•Housing	•Carter	•Gehäuse	•Carter	•Hus	
15	**VOE 11193753**	1					•Housing	•Carter	•Gehäuse	•Carter	•Hus	
16	**VOE 4821294**	4					•Ht-shrnk Tubing	•Tube Etranglem.	•Schrumpfhulle	•Manguera Contra	•Krympslang	
17	**VOE 11039490**	2					•Fuse Holder	•Porte fusible	•Sicherungshalter	•Porta-fusible	•Säkringshållare	
18	**VOE 969161**	1					•Fuse	•Fusible	•Schmelzsicherung	•Fusible	•Smältsäkring	
19	**VOE 13969162**	1					•Fuse	•Fusible	•Schmelzsicherung	•Fusible	•Smältsäkring	
20	**VOE 11039397**	2					•End Sleeve	•Douille Extrem.	•Aderendhülse	•Manguito Final	•Ändhylsa	
21	**VOE 11170006**	REQ					•Hose	•Durit	•Schlauch	•Tubo flexible	•Slang	
22	**VOE 4821294**	1					•Ht-shrnk Tubing	•Tube Etranglem.	•Schrumpfhulle	•Manguera Contra	•Krympslang	

1245) **GB:** Including parts: Wire assembly, hose, manifold, cable terminal and isulator See Group 379. **FR:** Article: cable, flexible, tubulure, cosse cable y isolant. See Group 379 **DE:** Artikeln: El leitung, Schlauch, Verzweigung, Kabelschuh und Isolator. See Group 379. **ES:** Articulo: cable, manguera, bifurcacion, terminal cable et aislador. See Group 379. **SE:** Artiklar: ledning, slang, förgrening, ledningssko och isolator. See Group 379

1	.	**Spänningsomvandlare och ledningsmatta för radio.**
2	.	**Transformador y manojos de cables para radio.**
3		**Transformator und Kabelbäume für radio.**
4		**Transformateur et faisceau de câbles pour radio.**
5		**Voltage converter and cable harness for radio.**
		83089

Catalogue id	Group
20086	**393**
Illustr. No	Section
1022027	**150**
Issue	Page
VOE 63B9920086	**439**

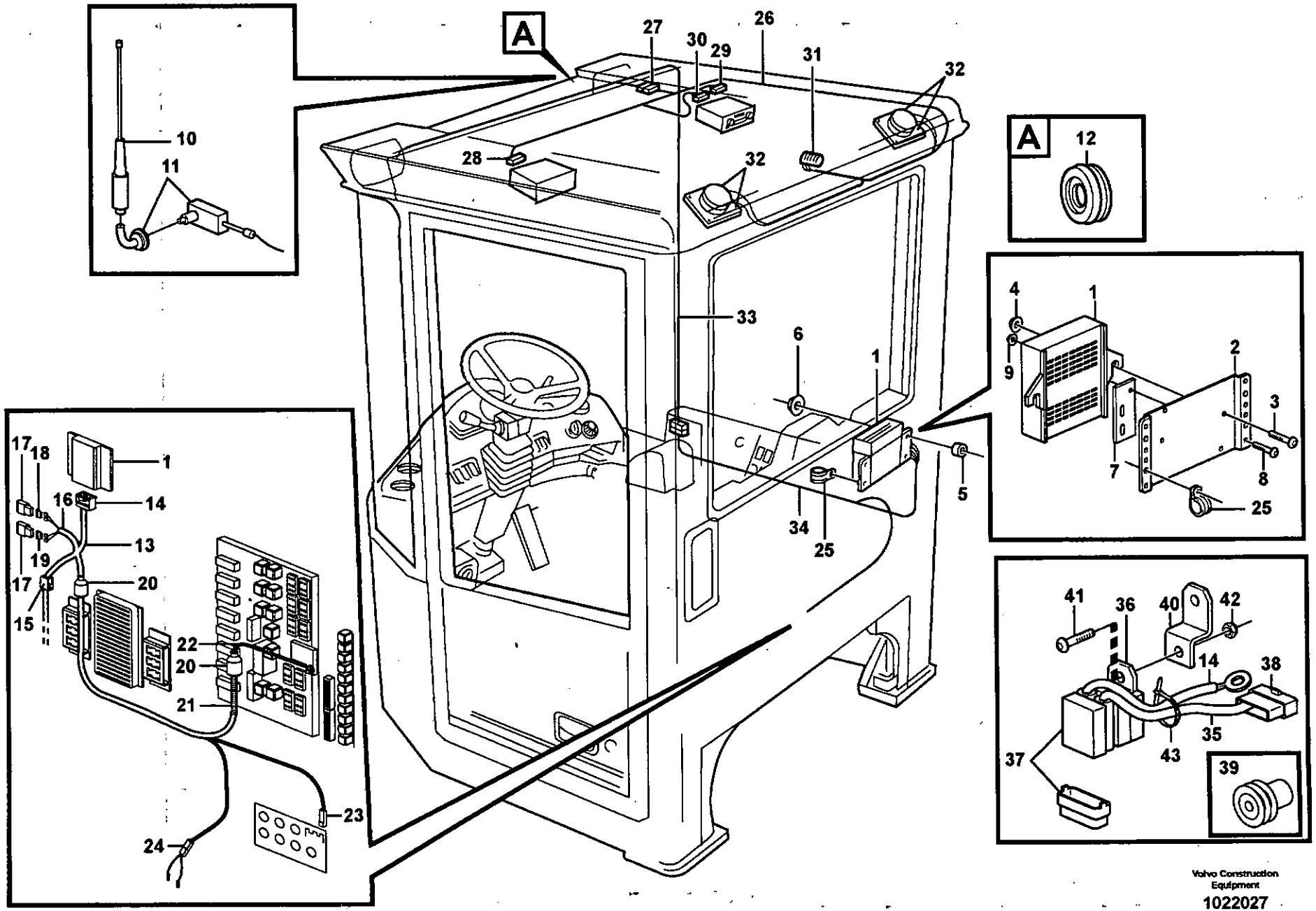

Volvo Construction Equipment

1022027

Fig.	Part No.	Quantity 1	2	3	PS	KIT	Description	Dénomination	Bezeichnung	Denominación	Benämning	Notes
23	**VOE 949597**	1			SS		•Sleeve	•Manchon	•Muffe	•Manguito	•Muff	
24	**VOE 968381**	1					•Insulator	•Isolateur	•Isolator	•Aislador	•Isolator	
25	**VOE 13977599**	1					Clamp	Pince Serrage	Klemme	Abrazadera	Klämma	
26	**VOE 11170724**	1					Cable harness	Faisceau cables	Kabelbaum	Manojo cables	Ledningsmatta	1245)
							•CONNECTED TO:	•CONNECTÉ A:	•ANGESCHLOSSEN:	•CONECTADO A:	•ANSLUTER TILL:	
							••Feeding	••Alimentation	••Zuführung	••Alimentacion	••Matning	CR
							••Radio	••Radio	••Radio	••Radio	••Radio	A, B
							••Communikation rad	••Radio communicati	••Wechselsprechgerä	••Radio telefono	••Kommunikationsra	CRC, 14V
							••Speaker	••Haut-parleur	••Lautsprecher	••Altavoz	••Högtalare	RH
							••Speaker	••Haut-parleur	••Lautsprecher	••Altavoz	••Högtalare	LH
							••Power outlet	••Prise electrique	••Steckdose	••Toma electrica	••Eluttag	CRD
27		1			NS		•Housing	•Carter	•Gehäuse	•Carter	•Hus	
28	**VOE 13948996**	1					•Insulator	•Isolateur	•Isolator	•Aislador	•Isolator	14 POL
29	**VOE 20429801**	1					•Housing	•Carter	•Gehäuse	•Carter	•Hus	
30	**VOE 20429800**	1					•Housing	•Carter	•Gehäuse	•Carter	•Hus	10 POL
31	**VOE 13948996**	1					•Insulator	•Isolateur	•Isolator	•Aislador	•Isolator	
32	**VOE 4821294**	4					•Ht-shrnk Tubing	•Tube Etranglem.	•Schrumpfhulle	•Manguera Contra	•Krympslang	
33		1					Wire harness	Faisceau cables	Kabelbaum	Manojo cables	Ledningsmatta	See group 371, Page 255
34		1					Wire harness	Faisceau cables	Kabelbaum	Manojo cables	Ledningsmatta	See group 371, Page 265
35	**VOE 11148477**	1					Cable harness	Faisceau cables	Kabelbaum	Manojo cables	Ledningsmatta	1245)
							•CONNECTED TO:	•CONNECTÉ A:	•ANGESCHLOSSEN:	•CONECTADO A:	•ANSLUTER TILL:	
							••Fuse	••Fusible	••Sicherung	••Fusible	••Säkring	FH4
							••Earth	••Terre	••Erde	••Tierra	••Jord	31VC
							••Coupling Piece	••Accouplement	••Leit Verbinder	••Pieza Conexion	••Kopplingsstycke	RR
36	**VOE 11039713**	1					•Bracket	•Console	•Konsole	•Consola	•Konsol	
37	**VOE 11039714**	1					•Fuse Holder	•Porte fusible	•Sicherungshalter	•Porta-fusible	•Säkringshållare	
38	**VOE 1307049**	1					•Pin Housing	•Fiche Isolante	•Rundstecker	•Aislad Clavija	•Stiftisolator	

1245) **GB:** Including parts: Wire assembly, hose, manifold, cable terminal and isulator See Group 379. **FR:** Article: cable, flexible, tubulure, cosse cable y isolant. See Group 379 **DE:** Artikeln: El leitung, Schlauch, Verzweigung, Kabelschuh und Isolator. See Group 379. **ES:** Articulo: cable, manguera, bifurcacion, terminal cable et aislador. See Group 379. **SE:** Artiklar: ledning, slang, förgrening, ledningssko och isolator. See Group 379

1	.	**Spänningsomvandlare och ledningsmatta för radio.**
2	.	**Transformador y manojos de cables para radio.**
3		**Transformator und Kabelbäume für radio.**
4		**Transformateur et faisceau de câbles pour radio.**
5		**Voltage converter and cable harness for radio.**
		83089

Catalogue id	Group
20086	**393**
Illustr. No	Section
1022027	**150**
Issue	Page
VOE 63B9920086	**441**

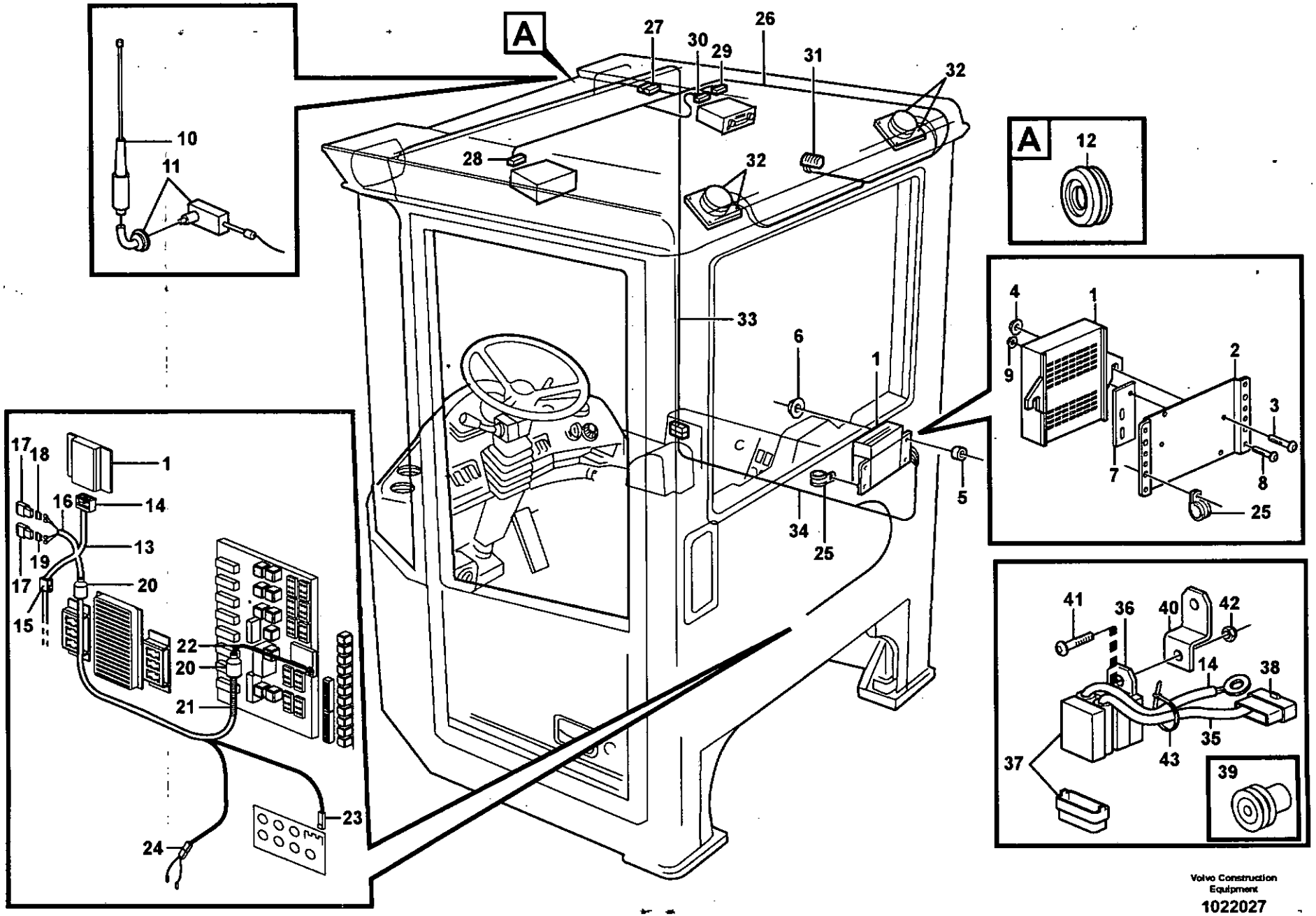

Volvo Construction Equipment

1022027

Fig.	Part No.	Quantity 1	2	3	P S	K I T	Description	Dénomination	Bezeichnung	Denominación	Benämning	Notes
39	**VOE 873854**	2					•Sealing Sleeve	•Douille Etanche	•Dichthulse	•Manguito Reten	•Tätningshylsa	
40	**VOE 11006104**	1					Anchorage	Fixation	Halterung	Fijacion	Fäste	
41	**VOE 969407**	1					6-pt skt screw	Vis creuse de 6	Hohlschraube	Racor 6-dientes	Sextandhålskruv	
42	**VOE 13949874**	1					Flange Lock Nut	Contre écrou bride	Flanschmutter	Contratuer Embr	Flänslåsmutter	
43	**VOE 4881440**	REQ					Strip Clamp	Ruban Serrage	Kabelbinder	Abraz Cinta	Bandklamma	

1	.	**Spänningsomvandlare och ledningsmatta för radio.** **Transformador y manojos de cables para radio.** **Transformator und Kabelbäume für radio.** **Transformateur et faisceau de câbles pour radio.** **Voltage converter and cable harness for radio.**
2	.	
3		
4		
5		**83089**

Catalogue id	Group
20086	**393**
Illustr. No	Section
1022027	**150**
Issue	Page
VOE 63B9920086	**443**

VOLVO

Construction Equipment

GROUP		Section	Page
414	Torque converter	100	451
420	Repair kit for transmission	50	453
420	Hydraulic transmission with fitting parts	100	457
420	Oilfiller	150	459
420	Testing block	200	463
420	Ventilation for transmission	300	465
421	Converter housing, gears and shafts	100	467
421	Oil filter	150	469
421	Oil distributor and tube	200	471
421	Hydraulic clutch, forward / 1 st speed	250	475
421	Hydraulic clutch, reverse / 2nd speed	300	479
421	Hydraulic clutch, 3rd / 4th speed	350	483
421	Lubricating oil valve with fitting parts	400	487
421	Lubricating oil valve	450	489
421	Range selector valve with fitting parts	500	491
421	Range selector valve	550	493
434	Transfer case, gears and shafts	100	495
434	Parking brake	150	497
434	Transfer case, housing and covers	200	499
436	Gear box housing with fitting parts	100	503
451	Propeller shafts with fitting parts	100	505
451	Propeller shaft	150	507
451	Propeller shaft	200	509
451	Propeller shaft	250	511
460	Planet axles with fitting parts	100	513
460	Venting, planetary gear	150	517
460	Lubricant lines for planet shaft	200	519
461	Planetary axle, front	100	521
461	Final drive	150	525
463	Planetary axle, rear	100	529
463	Final drive	150	533
468	Differential lock	100	539
468	Differential lock, hydraulic line	150	541
491	Oil cooler	100	545

Catalogue id	Group
20086	400
Issue	Page
VOE 63B9920086	446

TABLE DES MATIÈRES

GROUPE		Section	Page
414	Convertisseur de couple	100	451
420	Jeu pour transmission	50	453
420	Transmission avec pièces de montage	100	457
420	Remplissage d'huile	150	459
420	Bloc de contrôle	200	463
420	Aération de transmission	300	465
421	Boîtier convertisseur, engrenages et arbres	100	467
421	Filtre à huile	150	469
421	Distributeur d'huile, tuyaux	200	471
421	Accouplement hydraulique, avant / 1er	250	475
421	Accouplement hydraulique, arrière / 2ème	300	479
421	Accouplement hydraulique, 3ème / 4ème	350	483
421	Soupape d'huile de graissage avec pièces de montage	400	487
421	Soupape d'huile de graissage	450	489
421	Valve sélectrice vitesse avec pièces de montage	500	491
421	Soupape sélectrice vitesse	550	493
434	Boîte de transfert, pignon et arbres	100	495
434	Frein parking	150	497
434	Boîte de transfert, boîtier et couvercle	200	499
436	Suspension boîte vitesses	100	503
451	Arbres de transmission avec pieces de montage	100	505
451	Arbre à cardans	150	507
451	Arbre à cardans	200	509
451	Arbre à cardans	250	511
460	Train planétaire avec pièces de montage	100	513
460	Aération, train planétaire	150	517
460	Conduit de graissage, axe planétaire	200	519
461	Axe satellite, AV	100	521
461	Reducteur central	150	525
463	Axe satellite, AR	100	529
463	Reducteur central	150	533
468	Blocage différentiel	100	539
468	Blocage de différentieltuyau, hydraulique	150	541
491	Radiateur d 'huile	100	545

GRUPPE		Abschnitt	Seite
414	Drehmomentwandler	100	451
420	Transmissionssatz	50	453
420	Transmission mit Anbauteilen	100	457
420	Öleinfüllung	150	459
420	Messblock	200	463
420	Entlüftung für Transmission	300	465
421	Wandlergehäuse, Zahnräder und Wellen	100	467
421	Ölfilter	150	469
421	Ölverteiler und Rohr	200	471
421	Hydraulikkupplung, vorwärts / 1. Gang	250	475
421	Hydraulikkupplung, rückwärts / 2. Gang	300	479
421	Hydraulikkupplung, 3. / 4. Gang	350	483
421	Schmierölventil mit Anbauteilen	400	487
421	Schmierölventil	450	489
421	Getriebewählerventil mit Anbauteilen	500	491
421	Getriebewählerventil	550	493
434	Verteilergetriebe, Antrieb und Achsen	100	495
434	Feststellbremse	150	497
434	Verteilergetriebe, Gehäuse und Deckel	200	499
436	Getriebeaufhängung	100	503
451	Gelenkwelle mit Anbauteilen	100	505
451	Gelenkwelle	150	507
451	Gelenkwelle	200	509
451	Gelenkwelle	250	511
460	Planetenwellen mit Anbauteilen	100	513
460	Lüftung, Planetenachsen	150	517
460	Schmierleitung, Planetenachsen	200	519
461	Planetenwelle, vorne	100	521
461	Ausgleichgetriebe	150	525
463	Planetenwelle, hinten	100	529
463	Ausgleichgetriebe	150	533
468	Ausgleichsperre	100	539
468	Differentialsperre, Hydraulikleitung	150	541
491	Ölkühler	100	545

INDICE

GRUPO		Sección	Página
414	Convertidor de par	100	451
420	Juego de reparación para transmisión	50	453
420	Transmisión con accesorios de montaje	100	457
420	Relleno de aceite	150	459
420	Bloque de medición	200	463
420	Ventilación de transmisión	300	465
421	Caja del convertidor, engranajes y ejes	100	467
421	Filtro de aceite	150	469
421	Distribuidor de aceite, tubos	200	471
421	Embrague hidráulic, adelante / 1a velocidad	250	475
421	Embrague hidráulic, atrás / 2a velocidad	300	479
421	Embrague hidráulic, 3a / 4a velocidades	350	483
421	Válvula de lubricación con accesorios de montaje	400	487
421	Válvula de lubricación	450	489
421	Válvula selectora de gama con accesorios de montaje	500	491
421	Válvula selectora de gama	550	493
434	Caja de reenvío, engranajes y ejes	100	495
434	Freno estacionamiento	150	497
434	Caja de reenvio, caja y tapa	200	499
436	Suspensión de la caja de cambios	100	503
451	Ejes cardán con accerorios de montaje	100	505
451	Ejes cardán	150	507
451	Ejes cardán	200	509
451	Ejes cardán	250	511
460	Ejes planetarios con accesorios de montaje	100	513
460	Ventilación, ejes planetarios	150	517
460	Conducto de lubricaciónpara eje planetario	200	519
461	Eje planeta, delantera	100	521
461	Grupo conico	150	525
463	Eje planeta, trasero	100	529
463	Grupo conico	150	533
468	Bloqueo del diferencial	100	539
468	Bloqueo del diferencial, conducto hidráulico	150	541
491	Enfriador de aceite	100	545

GRUPP		Avsnitt	Sida
414	Momentomvandlare	100	451
420	Sats för transmission	50	453
420	Transmission med monteringsdetaljer	100	457
420	Oljepåfyllning	150	459
420	Mätblock	200	463
420	Ventilation för transmission	300	465
421	Momentomvandlarhus, drev och axlar	100	467
421	Oljefilter	150	469
421	Oljefördelare och rör	200	471
421	Hydraulkoppling, fram / 1-an	250	475
421	Hydraulkoppling, back / 2-an	300	479
421	Hydraulkoppling, 3-an / 4-an	350	483
421	Smörjoljeventil med monteringsdetaljer	400	487
421	Smörjoljeventil	450	489
421	Växelväljarventil med monteringsdetaljer	500	491
421	Växelväljarventil	550	493
434	Fördelningsväxellåda, drev och axlar	100	495
434	Parkeringsbroms	150	497
434	Fördelningsväxellåda, hus och lock	200	499
436	Växellådsupphängning	100	503
451	Kardanaxlar med monteringsdetaljer	100	505
451	Kardanaxel	150	507
451	Kardanaxel	200	509
451	Kardanaxel	250	511
460	Planetaxlar med monteringsdetaljer	100	513
460	Avluftning, planetaxlar	150	517
460	Smörjledning för planetaxel	200	519
461	Planetaxel, fram	100	521
461	Centrumväxel	150	525
463	Planetaxel, bak	100	529
463	Centrumväxel	150	533
468	Differentialspärr	100	539
468	Differentialspärr, hydraulledning	150	541
491	Oljekylare	100	545

INNEHÅLLSFÖRTECKNING

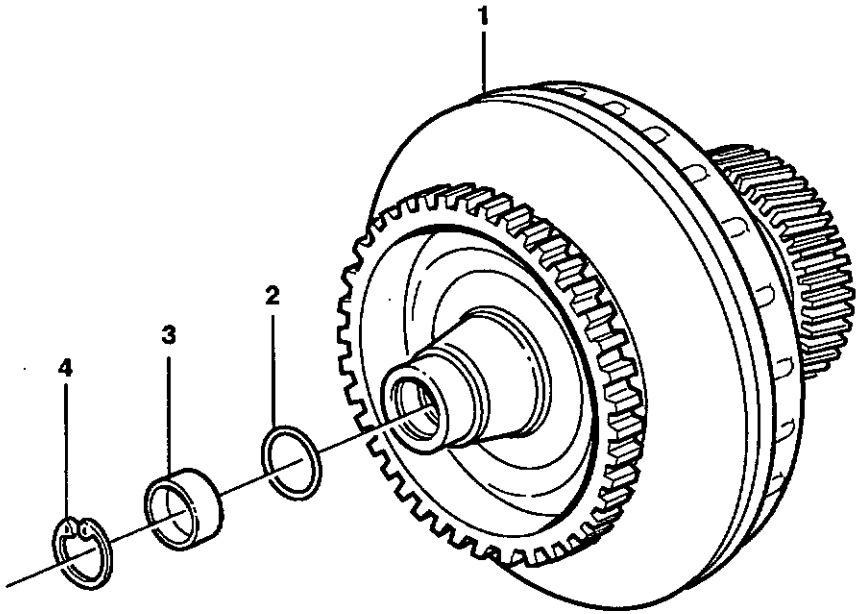

Volvo Construction
Equipment Group
EM 107

Fig.	Part No.	Quantity 1	2	3	PS	KIT	Description	Dénomination	Bezeichnung	Denominación	Benämning	Notes
1	**VOE 11038460**	1					Trq Converter	Converti.couple	Drehm Wandler	Convertidor Par	Momentomvandl	
2	**VOE 11997187**	1					•O-ring	•Joint Torique	•O-Ring	•Junta torica	•O-ring	
3	**VOE 11997186**	1					•Cover	•Couvercle	•Deckel	•Tapa	•Lock	
4	**VOE 914529**	1					•Snap Ring	•Circlip	•Nutring	•Circlip	•Spårring	

1		**Momentomvandlare** **Convertidor de par** **Drehmomentwandler** **Convertisseur de couple** **Torque converter**	Catalogue id **20086**	Group **414**
2				
3			Illustr. No **EM107**	Section **100**
4				
5			Issue **VOE 63B9920086**	Page **451**

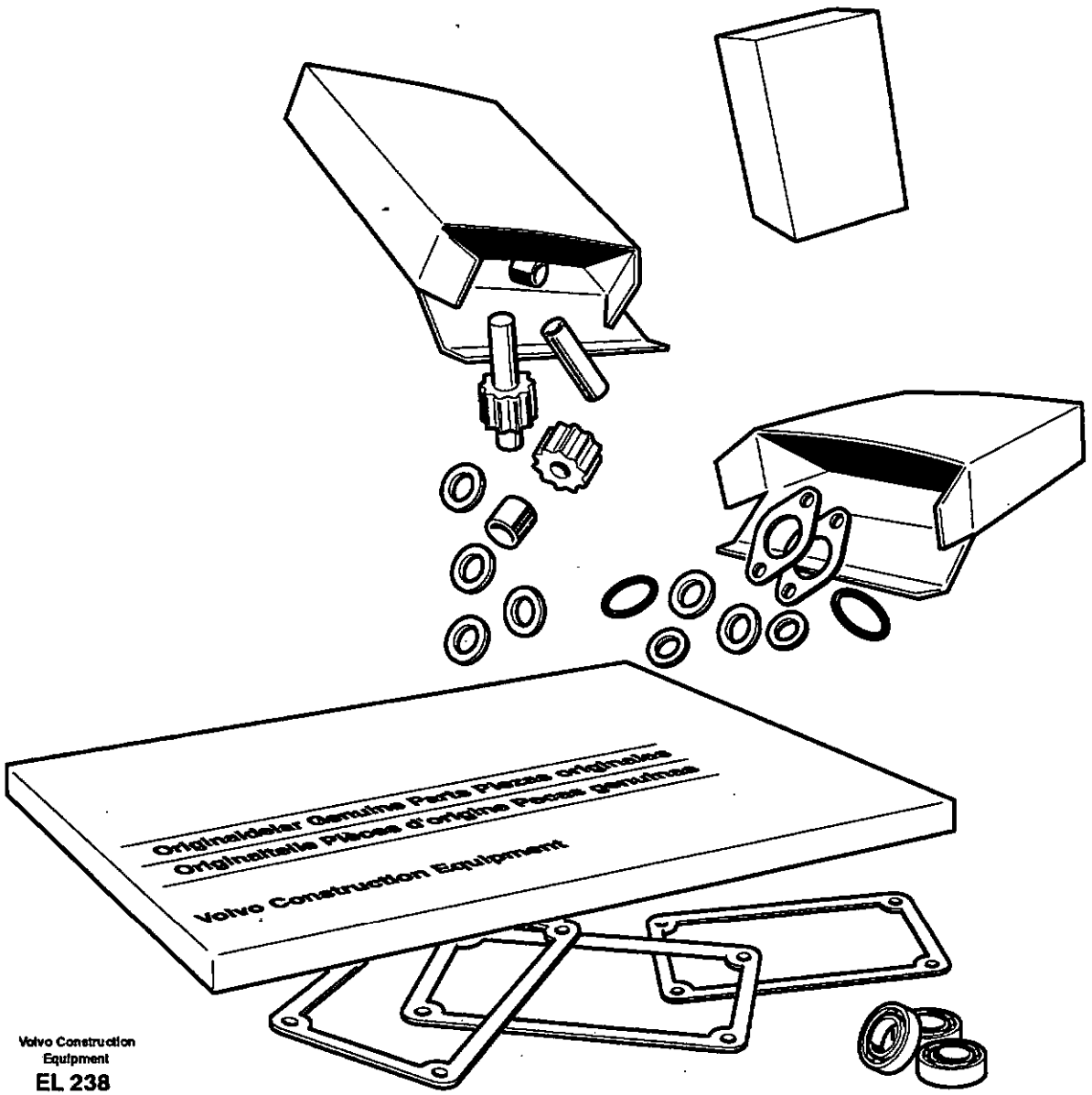

Volvo Construction Equipment

EL 238

Fig.	Part No.	Quantity 1	2	3	PS	KIT	Description	Dénomination	Bezeichnung	Denominación	Benämning	Notes
	VOE 11708284	1					Gasket Kit	Kit Joints	Dichtungssatz	Juego Juntas	Packningsats	
	VOE 421158	1					•Sealing ring	•Bague d'étanchéité	•Runddichtring	•Anillo reten	•Tätningsring	
	VOE 973936	2					•Sealing ring	•Bague d'étanchéité	•Runddichtring	•Anillo reten	•Tätningsring	
	VOE 931216	1					•Back-up ring	•Rondelle anti-extrusi	•Stützring	•Anillo Apoyo	•Stödring	
	VOE 948883	4					•Plane Gasket	•Joint Plan	•Flachdichtung	•Junta Plana	•Planpackning	
	VOE 4881251	4					•Plane Gasket	•Joint Plan	•Flachdichtung	•Junta Plana	•Planpackning	
	VOE 4881255	3					•Plane Gasket	•Joint Plan	•Flachdichtung	•Junta Plana	•Planpackning	
	VOE 11037012	1					•Gasket	•Joint	•Dichtung	•Junta	•Packning	
	VOE 11038369	1					•Gasket	•Joint	•Dichtung	•Junta	•Packning	
	VOE 11144070	1					•Gasket	•Joint	•Dichtung	•Junta	•Packning	
	VOE 11144620	1					•Gasket	•Joint	•Dichtung	•Junta	•Packning	
	VOE 11145410	1					•Gasket	•Joint	•Dichtung	•Junta	•Packning	(VOE 11144930)
	VOE 11145110	1					•Gasket	•Joint	•Dichtung	•Junta	•Packning	
	VOE 13947281	3					•Gasket	•Joint	•Dichtung	•Junta	•Packning	
	VOE 13947282	1					•Gasket	•Joint	•Dichtung	•Junta	•Packning	
	VOE 13947627	1					•Plane Gasket	•Joint Plan	•Flachdichtung	•Junta Plana	•Planpackning	
	VOE 925071	2					•O-ring	•Joint Torique	•O-Ring	•Junta torica	•O-ring	
	VOE 925093	1					•O-ring	•Joint Torique	•O-Ring	•Junta torica	•O-ring	
	VOE 925096	1					•O-ring	•Joint Torique	•O-Ring	•Junta torica	•O-ring	
	VOE 925256	1					•O-ring	•Joint Torique	•O-Ring	•Junta torica	•O-ring	
	VOE 925257	1					•O-ring	•Joint Torique	•O-Ring	•Junta torica	•O-ring	
	VOE 925261	1					•O-ring	•Joint Torique	•O-Ring	•Junta torica	•O-ring	
	VOE 925263	1					•O-ring	•Joint Torique	•O-Ring	•Junta torica	•O-ring	
	VOE 925265	1					•O-ring	•Joint Torique	•O-Ring	•Junta torica	•O-ring	
	VOE 926254	2					•O-ring	•Joint Torique	•O-Ring	•Junta torica	•O-ring	
	VOE 931209	1					•O-ring	•Joint Torique	•O-Ring	•Junta torica	•O-ring	
	VOE 942978	1					•O-ring	•Joint Torique	•O-Ring	•Junta torica	•O-ring	
	VOE 944126	4					•O-ring	•Joint Torique	•O-Ring	•Junta torica	•O-ring	
	VOE 944458	1					•O-ring	•Joint Torique	•O-Ring	•Junta torica	•O-ring	
	VOE 949659	2					•O-ring	•Joint Torique	•O-Ring	•Junta torica	•O-ring	

1		**Sats för transmission** **Juego de reparación para transmisión** **Transmissionssatz** **Jeu pour transmission** **Repair kit for transmission**	Catalogue id **20086** / Group **420**
2			
3			Illustr. No **EL238** / Section **50**
4			
5			Issue **VOE 63B9920086** / Page **453**

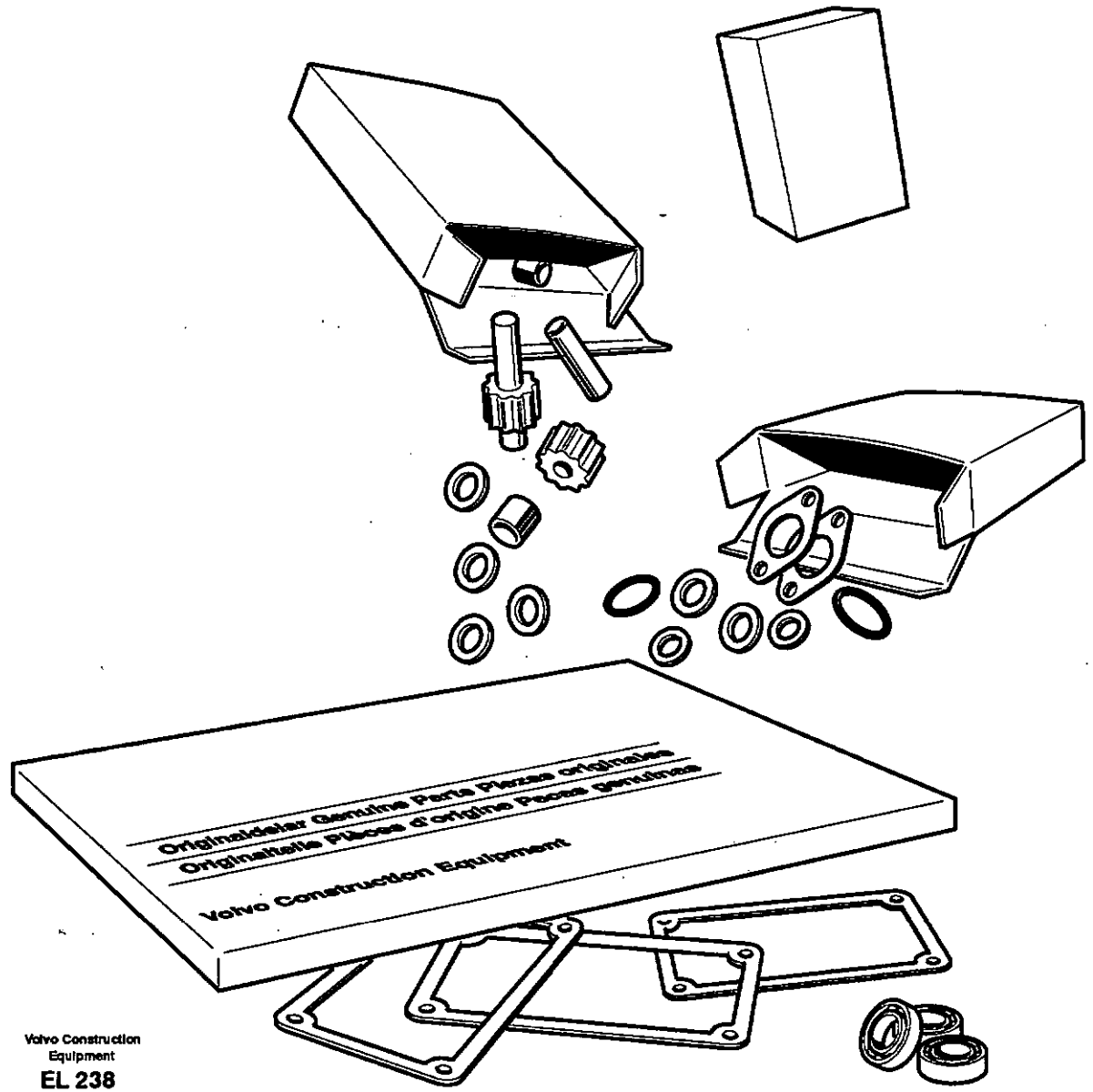

Volvo Construction
Equipment
EL 238

Fig.	Part No.	Quantity 1	2	3	PS	KIT	Description	Dénomination	Bezeichnung	Denominación	Benämning	Notes
	VOE 958226	4					•O-ring	•Joint Torique	•O-Ring	•Junta torica	•O-ring	
	VOE 958228	2					•O-ring	•Joint Torique	•O-Ring	•Junta torica	•O-ring	
	VOE 964117	1					•O-ring	•Joint Torique	•O-Ring	•Junta torica	•O-ring	
	VOE 967750	2					•O-ring	•Joint torique	•O-Ring	•Anillo torico	•O-ring	
	VOE 968007	11					•O-ring	•Joint Torique	•O-Ring	•Junta torica	•O-ring	
	VOE 968203	1					•O-ring	•Joint Torique	•O-Ring	•Junta torica	•O-ring	
	VOE 968207	1					•O-ring	•Joint Torique	•O-Ring	•Junta torica	•O-ring	
	VOE 976041	1					•O-ring	•Joint Torique	•O-Ring	•Junta torica	•O-ring	
	VOE 4880492	2					•O-ring	•Joint Torique	•O-Ring	•Junta torica	•O-ring	
	VOE 11130091	2					•O-ring	•Joint Torique	•O-Ring	•Junta torica	•O-ring	
	VOE 11706833	1					•O-ring	•Joint Torique	•O-Ring	•Junta torica	•O-ring	
	VOE 11708246	1					•O-ring	•Joint Torique	•O-Ring	•Junta torica	•O-ring	
	VOE 11997187	1					•O-ring	•Joint Torique	•O-Ring	•Junta torica	•O-ring	
	VOE 14215715	4					•Sealing ring	•Bague d'étanchéité	•Runddichtring	•Anillo reten	•Tätningsring	
	VOE 13949410	1					•O-ring	•Joint Torique	•O-Ring	•Junta torica	•O-ring	
	VOE 13949574	35					•O-ring	•Joint Torique	•O-Ring	•Junta torica	•O-ring	
	VOE 13949656	2					•O-ring	•Joint Torique	•O-Ring	•Junta torica	•O-ring	
	VOE 13968561	2					•O-ring	•Joint Torique	•O-Ring	•Junta torica	•O-ring	
	VOE 4720798	1					•Piston ring	•Segment de piston	•Kolbenring	•Segmento de piston	•Kolvring	
	VOE 4720864	4					•Piston ring	•Segment de piston	•Kolbenring	•Segmento de piston	•Kolvring	
	VOE 4720865	2					•Piston ring	•Segment de piston	•Kolbenring	•Segmento de piston	•Kolvring	
	VOE 4720869	2					•Piston ring	•Segment de piston	•Kolbenring	•Segmento de piston	•Kolvring	
	VOE 4871048	2					•Piston ring	•Segment de piston	•Kolbenring	•Segmento de piston	•Kolvring	
	VOE 4871223	2					•Piston ring	•Segment de piston	•Kolbenring	•Segmento de piston	•Kolvring	
	VOE 4871428	2					•Piston ring	•Segment de piston	•Kolbenring	•Segmento de piston	•Kolvring	
	VOE 11037019	1					•Piston ring	•Segment de piston	•Kolbenring	•Segmento de piston	•Kolvring	
	VOE 11038746	1					•Piston seal	•Etanchei.piston	•Kolbendichtung	•Reten piston	•Kolvtätning	
	VOE 11038747	1					•Piston seal	•Etanchei.piston	•Kolbendichtung	•Reten piston	•Kolvtätning	
	VOE 11037814	9					•Piston ring	•Segment de piston	•Kolbenring	•Segmento de piston	•Kolvring	

1		**Sats för transmission** **Juego de reparación para transmisión** **Transmissionssatz** **Jeu pour transmission** **Repair kit for transmission**	Catalogue id **20086**	Group **420**
2				
3			Illustr. No **EL238**	Section **50**
4				
5			Issue **VOE 63B9920086**	Page **455**

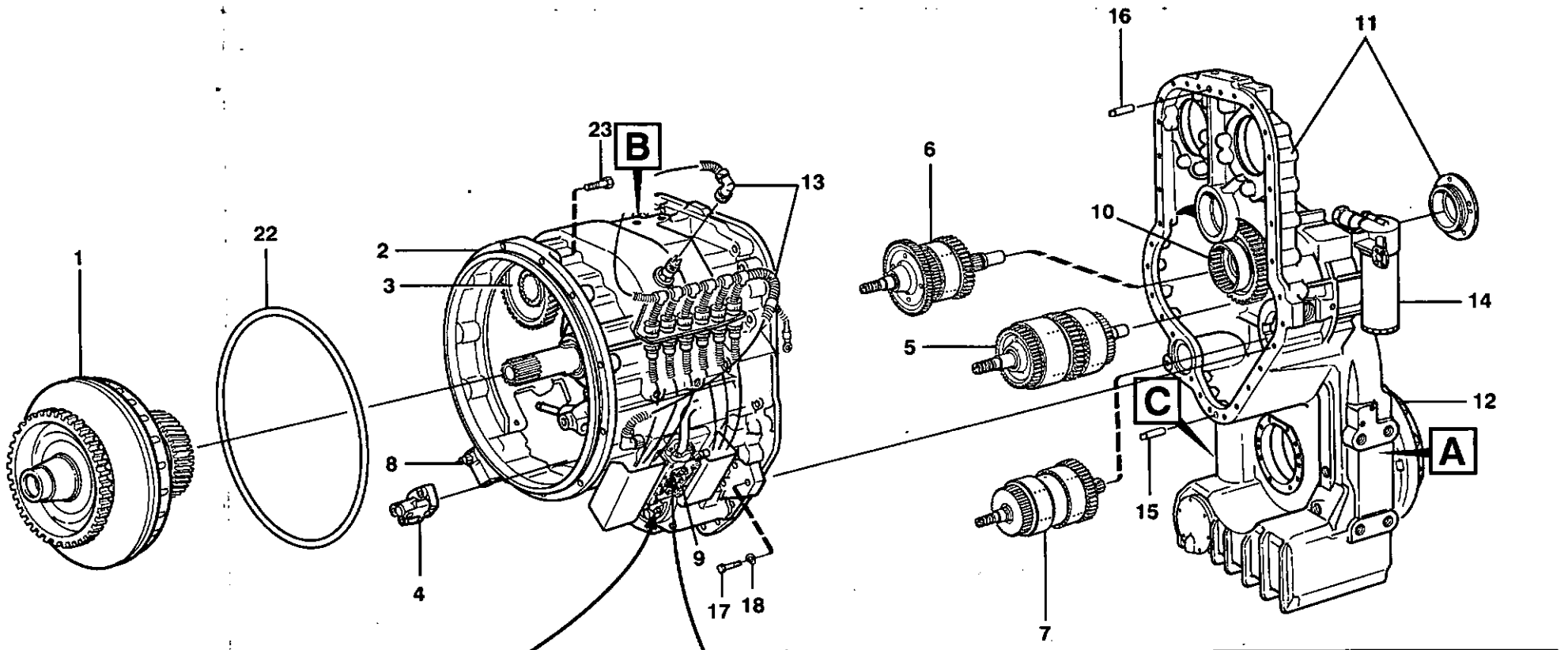

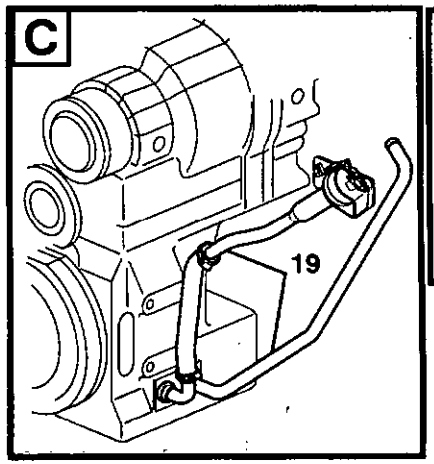

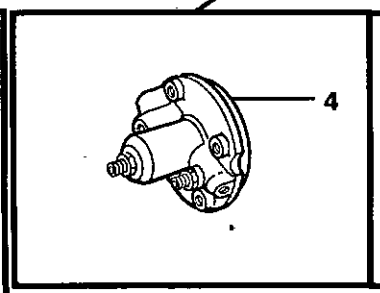

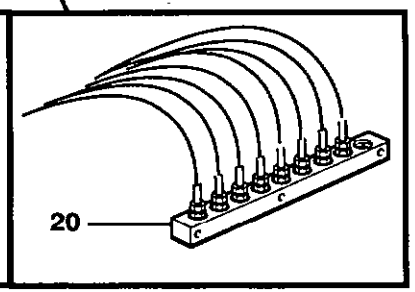

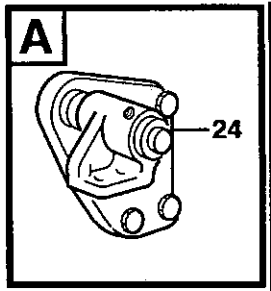

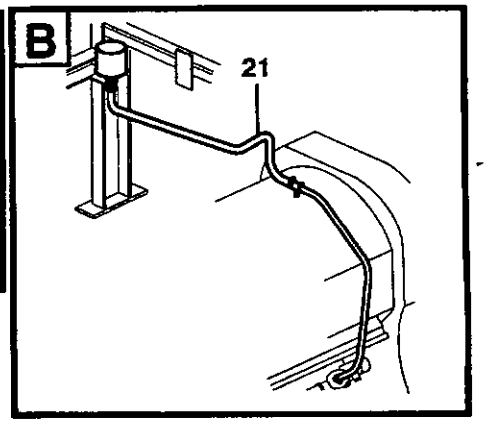

Volvo Construction Equipment
EM 243

Fig.	Part No.	Quantity 1	2	3	PS	KIT	Description	Dénomination	Bezeichnung	Denominación	Benämning	Notes
	VOE 22521	1					Hydr Xmsn	Trans.hydrauli.	Hydr Antrieb	Transm Hidraul	Hydraultransm	HTE 205
1							•Torque converter	•Convertisseur coupl	•Drehmomentwandle	•Convertidor moment	•Momentomvandlare	See group 414, Page 451
2							•Conv. hous. gears a	•Boitier conv. pignons	•Drehmoment. Antrie	•Caja conv. engranaj	•Momentomvand. dre	See group 421, Page 467
3							•Pump drive	•Commande de la po	•Pumpenantrieb	•Accionamiento bom	•Pumpdrivning	See group 421, Page 467
4							•Oildistributor, tubes	•Distributeur, Tuyau	•Ölverteiler, Rohr und	•Distribuidor, tubos	•Oljefördelare, rör	See group 421, Page 471
5							•Clutch, forward,1:st	•Embrayages, Av, 1 er	•Kupplungen, Vorw,1.	•Embragues, adel.1a	•Koppling, fram,1-an	See group 421, Page 475
6							•Clutch, reverse, 2nd	•Embrayages, ar, 2è	•Kupplungen, R~ckw,	•Embragues, atras, 2	•Koppling, back, 2-an	See group 421, Page 479
7							•Clutch, 3rd and 4th	•Embrayages, 3-4 vite	•Kupplungen, 3. 4.ga	•Embragues, 3-4 velo	•Koppling, 3-4-an	See group 421, Page 483
8							•Lubricating oil valve	•Soupape d'huile	•Schmierölventil	•Valvula de lubricacio	•Smörjoljeventil	See group 421, Page 487
9							•Gear selector valve	•Valve selectr.vitesse	•Umsteurventil	•valvula select.veloci	•Växelväljarventil	See group 421, Page 491
10							•Transfer case, gears	•Boite transfert, pign	•Verteilergetrieb. Ant	•Caja reenvio, engran	•Fördelningsväx. drev	See group 434, Page 495
11							•Transfer case, housi	•Boite transf. boitier	•Verteilerget. Gehäus	•Caja reenvio, caja y	•Fördelningsväx. hus	See group 434, Page 499
12							•Parking brake	•Frein parking	•Feststellbremse	•Freio estacion	•Parkeringsbroms	See group 434, Page 497
13							•Wire harness	•Faisceau cables	•Kabelbaum	•Manojo cables	•Ledningsmatta	See group 371, Page 257
14							•Filter Retainer	•Porte-filtre	•Filtertopf	•Soporte Filtro	•Filterhållare	See group 421, Page 469
15	**VOE 950711**	1					•Pin	•Goupille	•Stift	•Pasador	•Pinne	
16	**VOE 4718167**	1					•Pin	•Goupille	•Stift	•Pasador	•Pinne	
17	**VOE 970978**	23					•Hexagon screw	•Vis a tête hexagonal	•Sechskantschr.	•Tornillo hexago	•Sexkantsskruv	L = 70 MM
	VOE 13970988	5					•Hexagon screw	•Vis a tête hexagonal	•Sechskantschr.	•Tornillo hexago	•Sexkantsskruv	L = 160 MM
	VOE 13970989	3					•Hexagon screw	•Vis a tête hexagonal	•Sechskantschr.	•Tornillo hexago	•Sexkantsskruv	L = 180 MM
18	**VOE 13949608**	31					•Washer	•Rondelle	•Scheibe	•Arandela	•Bricka	
19			1				Oil filler	Remplissage d'huile	Öleinfüllung	Relleno de aceite y	Oljepåfyllning	See group 420, Page 459
20			1				Testing block	Bloc controle	Messblock	Bloque medicion	Mätblock	See group 420, Page 463
21			1				Ventilation for hydr.	Aération de transm.	Entlüftung für Tr	Ventilación del tra	Ventilation för trans	See group 420, Page 465
22	**VOE 968203**		1				O-ring	Joint Torique	O-Ring	Junta torica	O-ring	
23	**VOE 13965193**		12				Flange screw	Vis à bride	Flanschschraube	Torn embridado	Flänsskruv	
24			1				Gearbox mounting	Suspension de boite	Getreibeaufhängung	Suspension de la caj	Växellådsupphängnin	See group 436, Page 503

1	**22521**	**Transmission med monteringsdetaljer** **Transmisión con accesorios de montaje** **Transmission mit Anbauteilen** **Transmission avec pièces de montage** **Hydraulic transmission with fitting parts**	Catalogue id **20086**	Group **420**
2	**33380**		Illustr. No **EM243**	Section **100**
3				
4			Issue **VOE 63B9920086**	Page **457**
5				

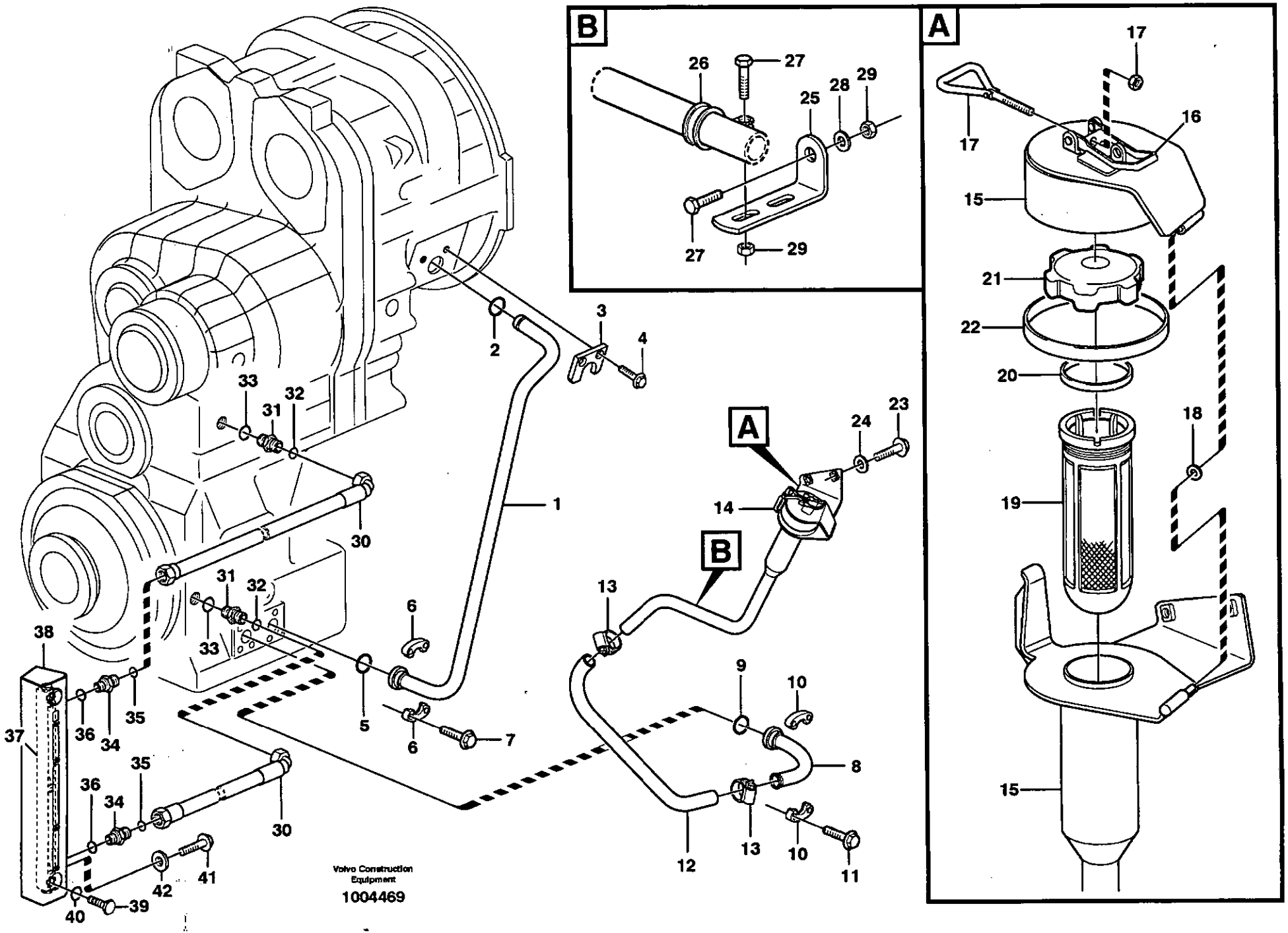
B
26
27
25
28
29
27
29
A
17
17
16
15
21
22
20
18
19
15
1
2
3
4
5
6
6
7
8
9
10
10
11
12
13
13
14
23
24
30
30
31
32
31
32
33
33
34
34
35
35
36
36
37
38
39
40
41
42
Volvo Construction Equipment
1004469

Fig.	Part No.	Quantity 1	2	3	PS	KIT	Description	Dénomination	Bezeichnung	Denominación	Benämning	Notes
1	VOE 11410041	1					Return Pipe	Conduit Retour	Rucklaufrohr	Tubo Retorno	Returrör	
2	VOE 421158	1					Sealing ring	Bague d'étanchéité	Runddichtring	Anillo reten	Tätningsring	
3	VOE 11031769	1					Lock Washer	Rondel.verroui	Sicher Scheibe	Arandel Segurid	Låsbricka	
4	VOE 946440	2					Flange screw	Vis à bride	Flanschschraube	Torn embridado	Flänsskruv	
5	VOE 990756	1					Sealing ring	Bague d'étanchéité	Runddichtring	Anillo reten	Tätningsring	
6	VOE 11015455	2					Flange Half	Demi-bride	Flanschhälfte	Media brida	Flänshalva	
7	VOE 984080	4					Allen Hd Screw	Vis A 6 Pans Cr	Inbusschraube	Torn Hex Embut	Insexskruv	
8	VOE 11173586	1					Connecting Pipe	Tuyau Connexion	Verbindungsrohr	Tubo Conexion	Förbindningsrör	
9	VOE 990756	1					Sealing ring	Bague d'étanchéité	Runddichtring	Anillo reten	Tätningsring	
10	VOE 11015455	2					Flange Half	Demi-bride	Flanschhälfte	Media brida	Flänshalva	
11	VOE 984080	4					Allen Hd Screw	Vis A 6 Pans Cr	Inbusschraube	Torn Hex Embut	Insexskruv	
12	VOE 941799	1					Hose	Durit	Schlauch	Tubo flexible	Slang	L = 650 MM
13	VOE 943476	2					Hose Clamp	Collier Serrage	Schlauchschelle	Abraz Manguera	Slangklamma	
14		1			NS		Filler cap	Bouchon Remplissa	Tankverschluss	Tapa Llenado	Påfyllningslock	
	VOE 11438029		1				Filler cap	Bouchon Remplissa	Tankverschluss	Tapa Llenado	Påfyllningslock	
15	VOE 11173376	1					•Cap Retainer	•Retenue Capot	•Deckelhalter	•Porta-tapa	•Lockhållare	
			1		NS		•Cap Retainer	•Retenue Capot	•Deckelhalter	•Porta-tapa	•Lockhållare	
16	VOE 11015639	1					••Eccentric Lock	••Verrou Excentr	••Exz Sicherung	••Cerrad Excentr	••Excenterlås	
17	VOE 11015638	1	1				•Eye Bolt	•Boulon Oeillet	•Ringschraube	•Perno De Aro	•Öglebult	
18	VOE 4936343	1	1				•Washer	•Rondelle	•Scheibe	•Arandela	•Bricka	
19	VOE 11018236	1	1				•Strainer	•Crépine	•Seiher	•Colador	•Sil	
20	VOE 1275379	1	1				•Gasket	•Joint	•Dichtung	•Junta	•Packning	
21	VOE 421753	1	1				•Filler cap	•Bouchon Remplissa	•Tankverschluss	•Tapa Llenado	•Påfyllningslock	
22	VOE 4786044	REQ	REQ				•Sealing strip	•Lisse etancheite	•Dichtleiste	•Moldura reten	•Tätningslist	L = 320 MM
23	VOE 946329	2					Flange screw	Vis à bride	Flanschschraube	Torn embridado	Flänsskruv	
	VOE 13947760		2				Flange screw	Vis à bride	Flanschschraube	Torn embridado	Flänsskruv	
24	VOE 960148	2			SS		Washer	Rondelle	Scheibe	Arandela	Bricka	
25	VOE 13965558	1					Bracket	Console	Konsole	Consola	Konsol	
26	VOE 943717	1					Clamp	Pince Serrage	Klemme	Abrazadera	Klämma	
27	VOE 13946173	2					Flange screw	Vis à bride	Flanschschraube	Torn embridado	Flänsskruv	

1	33380	**Oljepåfyllning** **Relleno de aceite** **Öleinfüllung** **Remplissage d'huile** **Oilfiller**	Catalogue id **20086** / Group **420**
2	82207		Illustr. No **1004469** / Section **150**
3			Issue **VOE 63B9920086** / Page **459**
4			
5			

VOLVO

L120E

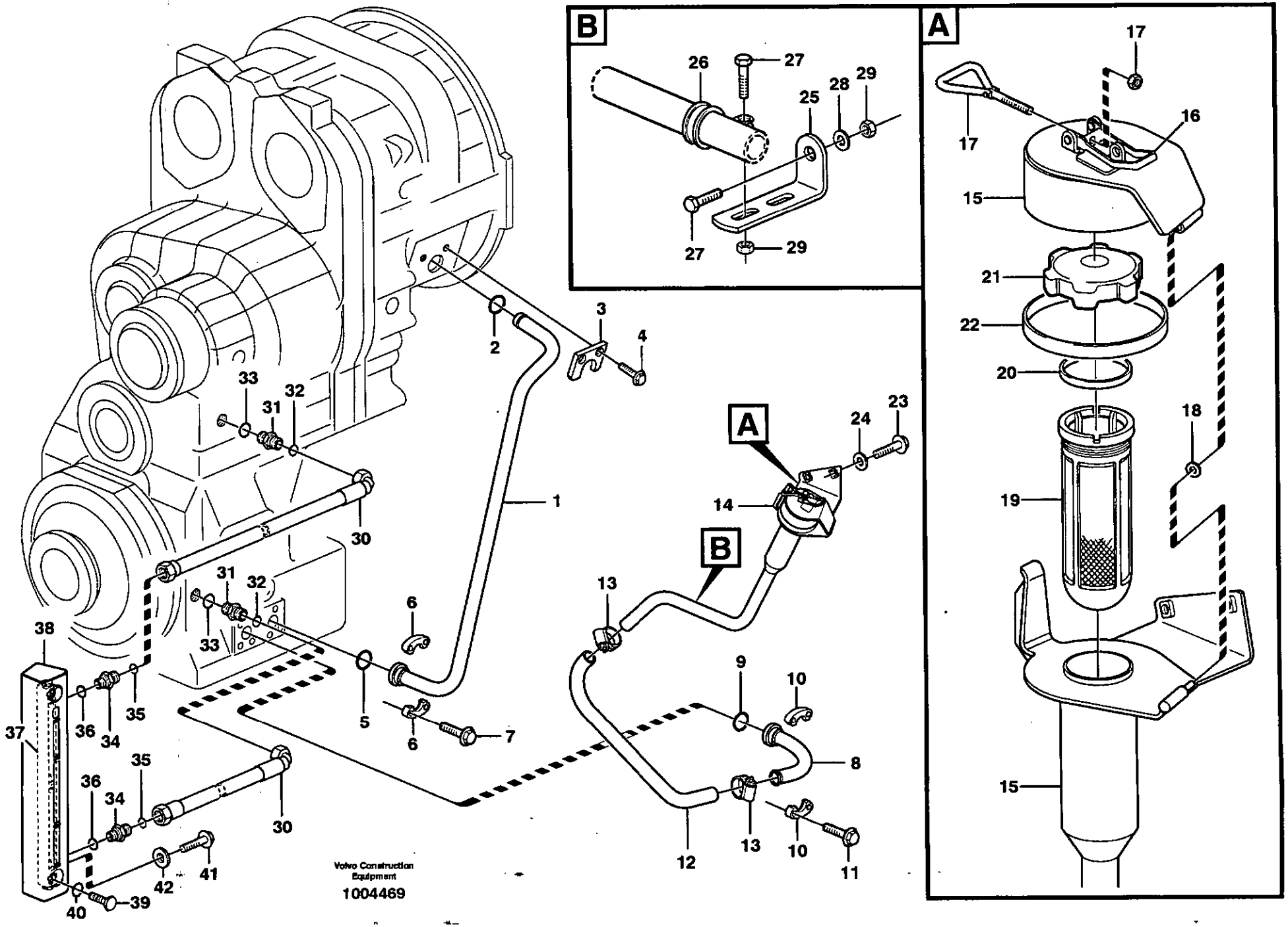
B
26
27
25
28
29
27
29
A
17
17
16
15
21
22
20
18
19
15
A
24
23
14
B
13
9
10
8
12
13
10
11
3
4
2
1
33
31
32
30
31
32
33
6
38
37
36
34
35
5
6
7
35
36
34
30
42
41
40
39
Volvo Construction Equipment
1004469

Fig.	Part No.	Quantity 1	2	3	P S	K I T	Description	Dénomination	Bezeichnung	Denominación	Benämning	Notes
28	**VOE 13960141**	1					Washer	Rondelle	Scheibe	Arandela	Bricka	
29	**VOE 13945408**	2					Nut	Ecrou	Mutter	Tuerca	Mutter	
30	**VOE 11148957**	2					Hose assembly	Conduit flexible	Schlauchleitung	Conducto	Slangledning	L = 450 MM
31	**VOE 13933855**	2					Nipple	Raccord	Nippel	Niple	Nippel	
32	**VOE 4880492**	2					•O-ring	•Joint Torique	•O-Ring	•Junta torica	•O-ring	
33	**VOE 14213676**	2					•Sealing ring	•Bague d'étanchéité	•Runddichtring	•Anillo reten	•Tätningsring	
	VOE 11173956	1					Level glass	Voyant de contrôle de	Schauglas	Mirilla de nivel	Nivåglas	
34	**VOE 14345423**	2					•Nipple	•Raccord	•Nippel	•Niple	•Nippel	
35	**VOE 4880492**	2					••O-ring	••Joint Torique	••O-Ring	••Junta torica	••O-ring	
36	**VOE 14211856**	2					••Sealing ring	••Bague d'étanchéité	••Runddichtring	••Anillo reten	••Tätningsring	
37	**VOE 11145327**	1					•Level Inspection Gla	•Regard Vitre	•Schauglas	•Ventana Nivel	•Nivåglas	
38		1			NS		•Bracket	•Console	•Konsole	•Ménsula	•Konsol	
39	**VOE 11145321**	2					•Hollow Screw	•Vis Creuse	•Hohlschraube	•Tornillo hueco	•Hålskruv	
40	**VOE 3537521**	4					•O-ring	•Joint Torique	•O-Ring	•Junta torica	•O-ring	
41	**VOE 946329**	2					Flange screw	Vis à bride	Flanschschraube	Torn embridado	Flänsskruv	
42	**VOE 960148**	2			SS		Washer	Rondelle	Scheibe	Arandela	Bricka	

1	**33380**	**Oljepåfyllning** **Relleno de aceite** **Öleinfüllung** **Remplissage d'huile** **Oilfiller**	Catalogue id **20086** / Group **420**
2	**82207**		Illustr. No **1004469** / Section **150**
3			
4			Issue **VOE 63B9920086** / Page **461**
5			

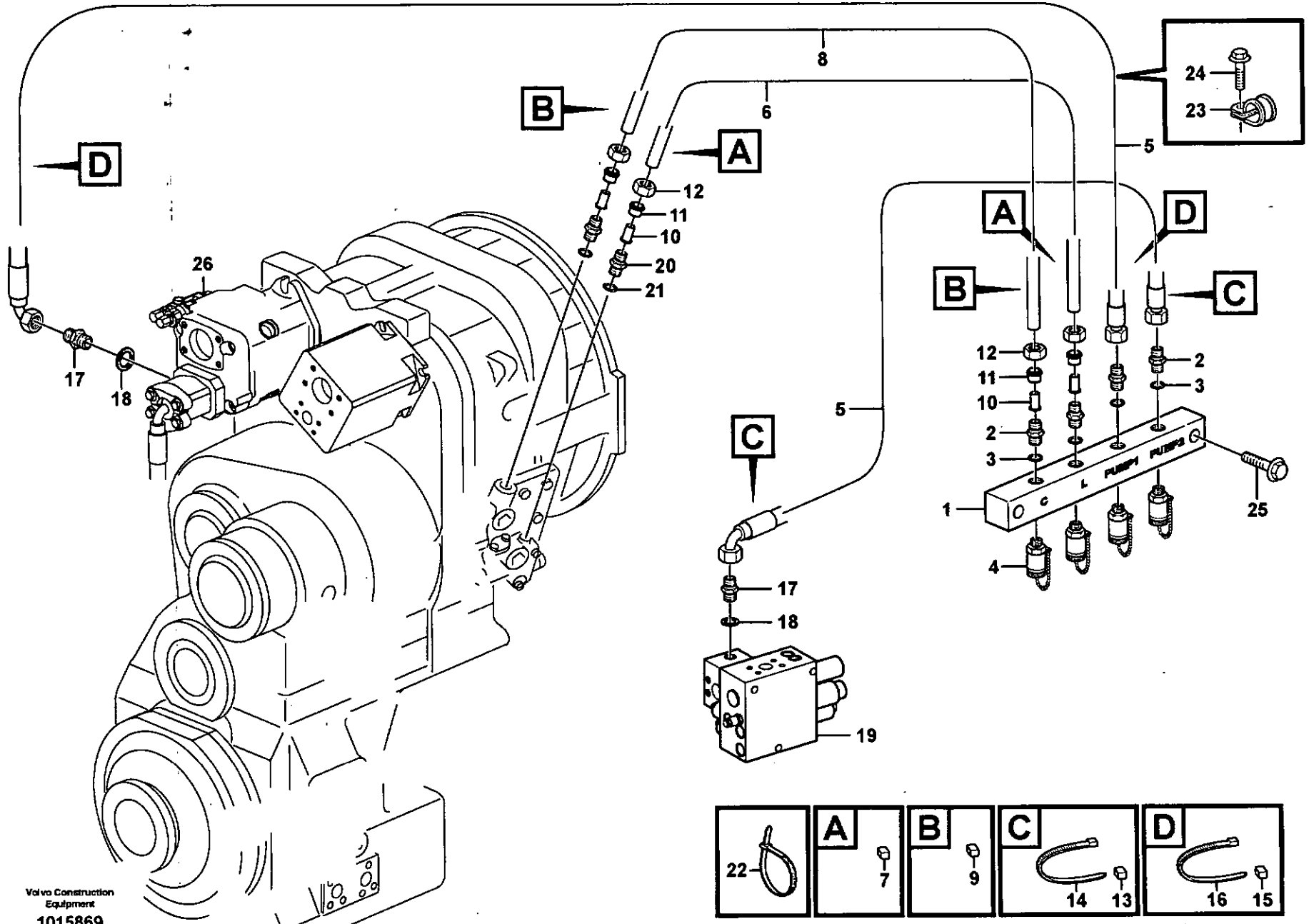
D
B
A
8
6
5
24
23
12
11
10
20
21
26
17
18
A
B
C
D
12
11
10
2
3
5
C
2
3
1
25
4
17
18
19
22
A
7
B
9
C
14
13
D
16
15
Volvo Construction Equipment
1015869

Fig.	Part No.	Quantity 1	2	3	PS	KIT	Description	Dénomination	Bezeichnung	Denominación	Benämning	Notes
	VOE 11410757	1					Testing Block	Bloc Controle	Messblock	Bloque Medicion	Mätblock	
1	**VOE 11410758**	1					•Testing Block	•Bloc Controle	•Messblock	•Bloque Medicion	•Mätblock	
2	**VOE 11410833**	4					•Nipple	•Raccord	•Nippel	•Niple	•Nippel	
3	**VOE 932039**	4					•O-ring	•Joint Torique	•O-Ring	•Junta torica	•O-ring	
4	**VOE 936446**	4					•Testing Nipple	•Raccord contrôle	•Prufnippel	•Niple Medicion	•Mätnippel	
5	**VOE 11173463**	2					•Hose assembly	•Conduit flexible	•Schlauchleitung	•Conducto	•Slangledning	L = 2 x 1200 MM
6	**VOE 944963**	1					•Plastic Pipe	•Tube Plastique	•Kunststoffrohr	•Tubo Plastico	•Plaströr	L, L = 1400 MM
7	**VOE 4881452**	2					•Marking Sleeve	•Douill.marquage	•Kennhulse	•Manguit Marcaje	•Märkhylsa	WHITE
8	**VOE 944963**	1					•Plastic Pipe	•Tube Plastique	•Kunststoffrohr	•Tubo Plastico	•Plaströr	C, L = 1500 MM
9	**VOE 4881453**	2					•Marking Sleeve	•Douill.marquage	•Kennhulse	•Manguit Marcaje	•Märkhylsa	VIOL
10	**VOE 13949361**	4					•Sleeve	•Douille	•Hülse	•Manguito	•Hylsa	
11	**VOE 13956967**	4					•Ferrule	•Bague Surete	•Schneidring	•Anillo Acoplam	•Skärring	
12	**VOE 941521**	4					•Fitting Nut	•Ecrou Accouple	•Überwurfmutter	•Tuerca Acoplam	•Kopplingsmutter	
13	**VOE 4881457**	2					Marking Sleeve	Douill.marquage	Kennhulse	Manguit Marcaje	Märkhylsa	GREEN
14	**VOE 13949747**	2					Clamp	Pince Serrage	Klemme	Abrazadera	Klämma	
15	**VOE 4881455**	2					Marking Sleeve	Douill.marquage	Kennhulse	Manguit Marcaje	Märkhylsa	RED
16	**VOE 13949747**	2					Clamp	Pince Serrage	Klemme	Abrazadera	Klämma	
17	**VOE 11410833**	1					Nipple	Raccord	Nippel	Niple	Nippel	
18	**VOE 932039**	1					O-ring	Joint Torique	O-Ring	Junta torica	O-ring	
19		1					Connection block	Bloc Raccord	Anschlussockel	Bloque Conector	Anslutningsblock	See group 911, Page 899
20	**VOE 13963968**	2					Nipple	Raccord	Nippel	Niple	Nippel	
21	**VOE 13949574**	2					O-ring	Joint Torique	O-Ring	Junta torica	O-ring	
22	**VOE 13949747**	7					Clamp	Pince Serrage	Klemme	Abrazadera	Klämma	
23	**VOE 13949747**	1					Clamp	Pince Serrage	Klemme	Abrazadera	Klämma	
24	**VOE 946440**	1					Flange screw	Vis à bride	Flanschschraube	Torn embridado	Flänsskruv	
25	**VOE 13965187**	2					Flange screw	Vis à bride	Flanschschraube	Torn embridado	Flänsskruv	
26		1					Hydraulic Pump	Pompe Hydraulique	Hydraulikpumpe	Bomba Hidraulica	Hydraulpump	See group 911, Page 899

1		**Mätblock** **Bloque de medición** **Messblock** **Bloc de contrôle** **Testing block**
2		
3		
4		
5		

Catalogue id	Group
20086	**420**
Illustr. No **1015869**	Section **200**
Issue **VOE 63B9920086**	Page **463**

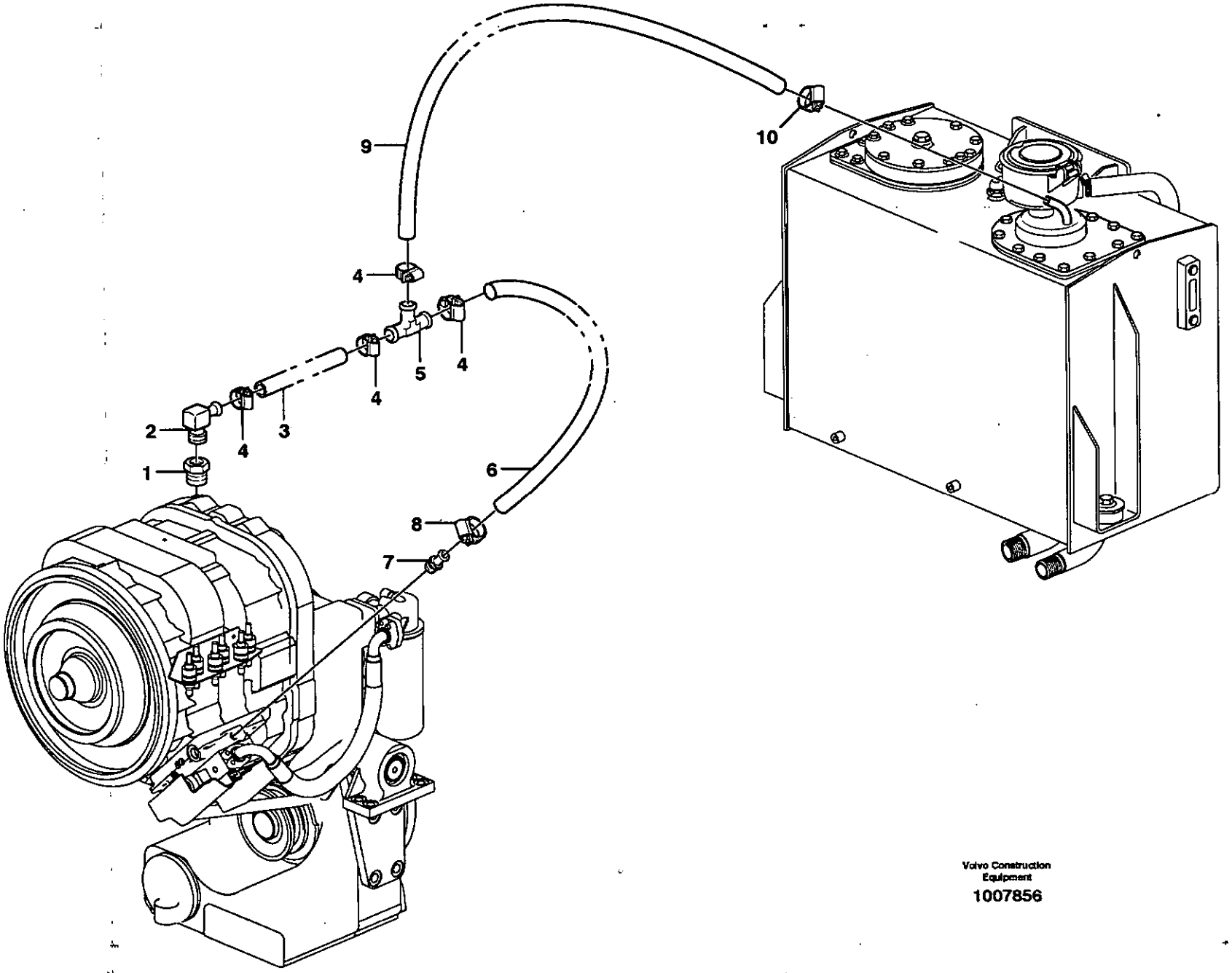

Volvo Construction Equipment

1007856

Fig.	Part No.	Quantity 1	2	3	PS	KIT	Description	Dénomination	Bezeichnung	Denominación	Benämning	Notes
1	**VOE 479954**	1					Nipple	Raccord	Nippel	Niple	Nippel	
2	**VOE 942758**	1					Nipple	Raccord	Nippel	Niple	Nippel	
3	**VOE 13944075**	REQ					Rubber hose	Durit caoutcho.	Gummischlauch	Manguera	Gummislang	L=60 MM
4	**VOE 943470**	4					Hose Clamp	Collier Serrage	Schlauchschelle	Abraz Manguera	Slangklamma	18
5	**VOE 419446**	1					Pipe	Canalisation	Rohrleitung	Canalizacion	Rör	
6	**VOE 13944075**	REQ					Rubber hose	Durit caoutcho.	Gummischlauch	Manguera	Gummislang	L=570 MM
7		1					Nipple	Raccord	Nippel	Niple	Nippel	See group 421, Page 491
8	**VOE 943470**	1					Hose Clamp	Collier Serrage	Schlauchschelle	Abraz Manguera	Slangklamma	18
9	**VOE 13944075**	REQ					Rubber hose	Durit caoutcho.	Gummischlauch	Manguera	Gummislang	L=1210 MM
10	**VOE 943470**	1					Hose Clamp	Collier Serrage	Schlauchschelle	Abraz Manguera	Slangklamma	18

1		**Ventilation för transmission** **Ventilación de transmisión** **Entlüftung für Transmission** **Aération de transmission** **Ventilation for transmission**	Catalogue id **20086**	Group **420**
2				
3			Illustr. No **1007856**	Section **300**
4				
5			Issue **VOE 63B9920086**	Page **465**

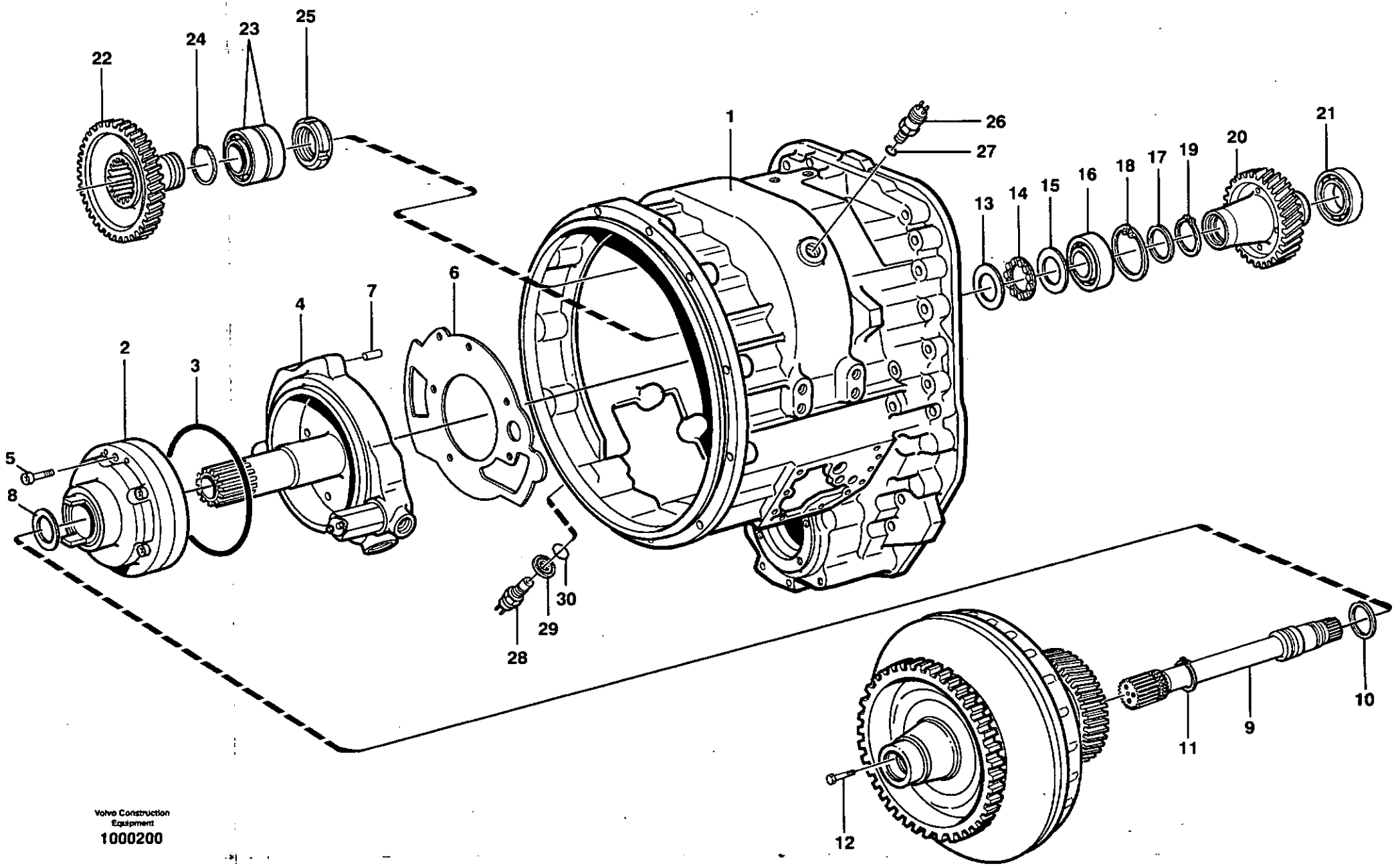

Volvo Construction Equipment

1000200

Fig.	Part No.	Quantity 1	2	3	PS	KIT	Description	Dénomination	Bezeichnung	Denominación	Benämning	Notes
1	VOE 11145178	1					Housing	Carter	Gehäuse	Carter	Hus	
2	VOE 11038720	1					Pump	Pompe	Pumpe	Bomba	Pump	
3	VOE 11706833	1					•O-ring	•Joint Torique	•O-Ring	•Junta torica	•O-ring	
4	VOE 11144404	1					Converter Base	Base Convertis	Wandlerger~st	Base Convertid	Momentomv.fot	
5	VOE 959250	6					Allen Hd Screw	Vis A 6 Pans Cr	Inbusschraube	Torn Hex Embut	Insexskruv	
6	VOE 11145410	1					Gasket	Joint	Dichtung	Junta	Packning	
7	VOE 11036468	1					Locating pin	Goupille guide	Fuhrungsstift	Pasador guia	Styrpinne	
8	VOE 11419318	1					Piston ring	Segment de piston	Kolbenring	Segmento de piston	Kolvring	
9	VOE 11037660	1					Shaft	Arbre	Welle	Arbol	Axel	
10	VOE 11037019	1					Piston ring	Segment de piston	Kolbenring	Segmento de piston	Kolvring	
11	VOE 13947902	1					Lock Ring	Anneau Verrouillage	Schlossring	Anillo Segurid	Låsring	
12	VOE 959241	3					Allen Hd Screw	Vis A 6 Pans Cr	Inbusschraube	Torn Hex Embut	Insexskruv	
13	VOE 184230	1					Bearing	Palier	Lager	Cojinete	Lager	
14	VOE 184336	1					Roller Bearing	Roulement rouleaux	Rollenlager	Cojinet Rodillo	Rullager	
15	VOE 184212	1					Bearing	Palier	Lager	Cojinete	Lager	
16	VOE 183124	1					Roller Bearing	Roulement rouleaux	Rollenlager	Cojinet Rodillo	Rullager	
17	VOE 11037682	1					Washer	Rondelle	Scheibe	Arandela	Bricka	
18	VOE 13949905	1					Snap Ring	Circlip	Nutring	Circlip	Spårring	
19	VOE 11038728	1					Snap Ring	Circlip	Nutring	Circlip	Spårring	
20	VOE 11144940	1					Gear	Pignon	Zahnrad	Engranaje	Kugghjul	
21	VOE 184853	1					Roller Bearing	Roulement rouleaux	Rollenlager	Cojinet Rodillo	Rullager	
22	VOE 11037273	2					Gear	Pignon	Zahnrad	Engranaje	Kugghjul	
23	VOE 11037809	2					Roller Bearing	Roulement rouleaux	Rollenlager	Cojinet Rodillo	Rullager	
24	VOE 11037479	2					Snap Ring	Circlip	Nutring	Circlip	Spårring	
25	VOE 11037807	2					Lock nut	Contre-ecrou	Sicherungsmutter	Contratuerca	Låsmutter	
26	VOE 4780941	1					Ind Sensor	Emett.induction	Induktionsgeber	Sensor Inducc	Indukt.givare	SE201
27	VOE 13976109	1					O-ring	Joint Torique	O-Ring	Junta torica	O-ring	
28	VOE 11039557	1					Ind Sensor	Emett.induction	Induktionsgeber	Sensor Inducc	Indukt.givare	SE402
29	VOE 11038735	1					Spacer Washer	Rond.entretoise	Abstandscheibe	Arandela Dist	Distansbricka	
30	VOE 944458	1					O-ring	Joint Torique	O-Ring	Junta torica	O-ring	

1		**Momentomvandlarhus, drev och axlar** **Caja del convertidor, engranajes y ejes** **Wandlergehäuse, Zahnräder und Wellen** **Boîtier convertisseur, engrenages et arbres** **Converter housing, gears and shafts**
2		
3		
4		
5		

Catalogue id	Group
20086	421
Illustr. No	Section
1000200	100
Issue	Page
VOE 63B9920086	467

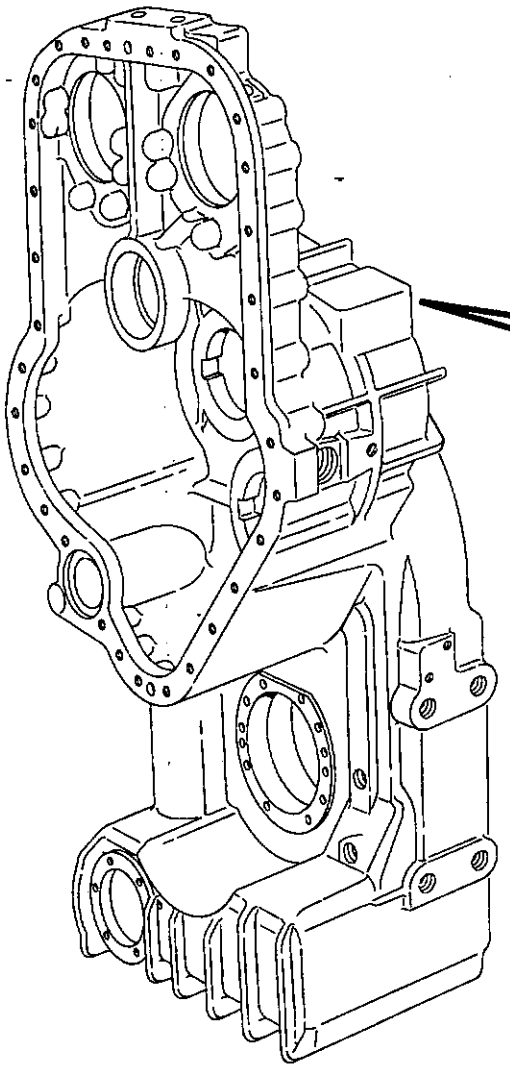

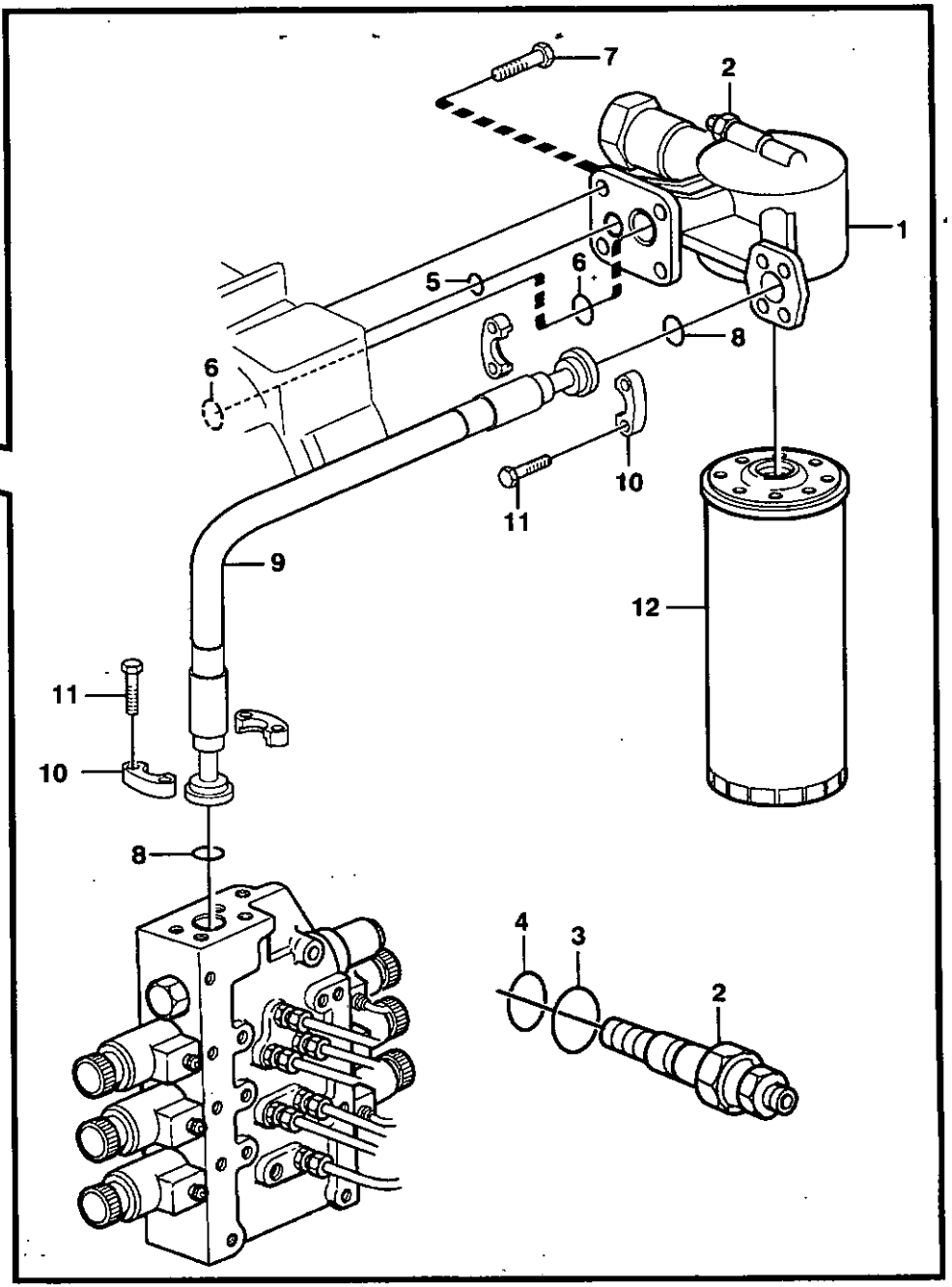

Volvo Construction Equipment
1011502

Fig.	Part No.	Quantity 1	2	3	P S	K I T	Description	Dénomination	Bezeichnung	Denominación	Benämning	Notes
1	**VOE 11145105**	1					Filter Retainer	Porte-filtre	Filtertopf	Soporte Filtro	Filterhållare	
2	**VOE 11705881**	1					•Sensor	•Capteur	•Geber	•Captador	•Givare	SE401
3	**VOE 11708246**	1					•O-ring	•Joint Torique	•O-Ring	•Junta torica	•O-ring	
4	**VOE 942978**	1					•O-ring	•Joint Torique	•O-Ring	•Junta torica	•O-ring	(VOE 11708247)
5	**VOE 13949410**	1					O-ring	Joint Torique	O-Ring	Junta torica	O-ring	
6	**VOE 976041**	2					O-ring	Joint Torique	O-Ring	Junta torica	O-ring	
7	**VOE 946472**	4					Flange screw	Vis à bride	Flanschschraube	Torn embridado	Flänsskruv	
8	**VOE 13948700**	2					O-ring	Joint Torique	O-Ring	Junta torica	O-ring	
9	**VOE 11145192**	1					Hose assembly	Conduit flexible	Schlauchleitung	Conducto	Slangledning	L = 710 MM
10	**VOE 11015455**	4					Flange Half	Demi-bride	Flanschhälfte	Media brida	Flänshalva	
11	**VOE 13946752**	8					Screw	Vis	Schraube	Tornillo	Skruv	
12	**VOE 11037868**	1					Filter Cartridge	Element Filtre	Filterpatrone	Patron Filtrant	Filterpatron	

1		**Oljefilter** **Filtro de aceite** **Ölfilter** **Filtre à huile** **Oil filter**	Catalogue id **20086**	Group **421**
2				
3			Illustr. No **1011502**	Section **150**
4				
5			Issue **VOE 63B9920086**	Page **469**

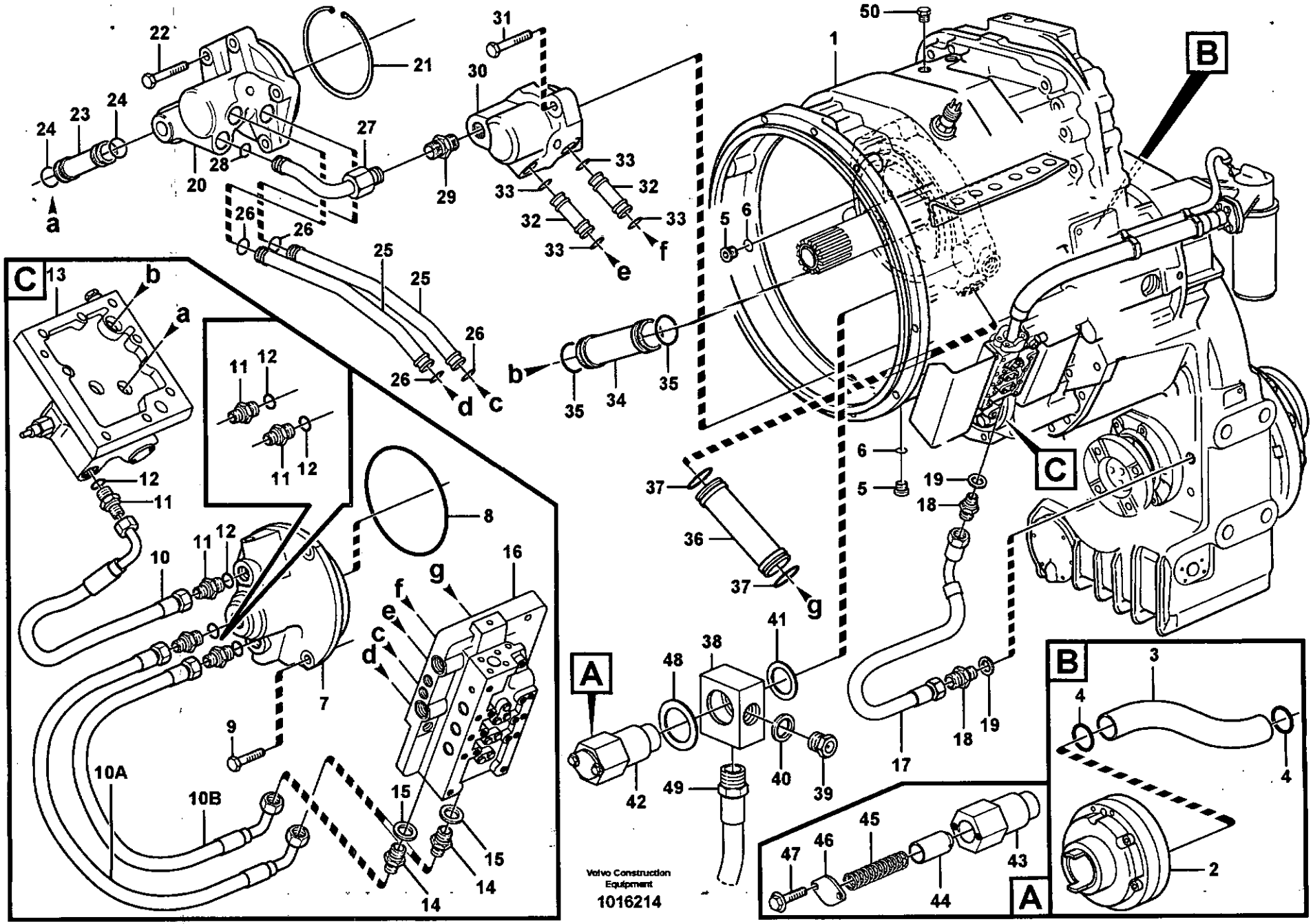
Volvo Construction Equipment
1016214

Fig.	Part No.	Quantity 1	2	3	PS	KIT	Description	Dénomination	Bezeichnung	Denominación	Benämning	Notes
1		1					Housing	Carter	Gehäuse	Carter	Hus	See group 421, Page 467
2		1					Fuel filling pump	Pompe carburant	Betankungspumpe	Bomba combustible	Tankningspump	See group 421, Page 467
3	**VOE 11144497**	1					Pipe	Canalisation	Rohrleitung	Canalizacion	Rör	
4	**VOE 976041**	2					O-ring	Joint Torique	O-Ring	Junta torica	O-ring	
5	**VOE 13968614**	2					Plug	Bouchon	Stopfen	Tapon	Plugg	
6	**VOE 13968561**	2					O-ring	Joint Torique	O-Ring	Junta torica	O-ring	
7	**VOE 11038395**	1					Oil Distributor	Distribut.huile	Ölverteiler	Distrib Aceite	Oljefördelare	
8	**VOE 925263**	1					O-ring	Joint Torique	O-Ring	Junta torica	O-ring	
9	**VOE 13947760**	4					Flange screw	Vis à bride	Flanschschraube	Torn embridado	Flänsskruv	
10	**VOE 11418052**	1					Hose assembly	Conduit flexible	Schlauchleitung	Conducto	Slangledning	L = 300 MM
	VOE 4880492	2					•O-ring	•Joint Torique	•O-Ring	•Junta torica	•O-ring	
10A	**VOE 11418052**	1					Hose assembly	Conduit flexible	Schlauchleitung	Conducto	Slangledning	L = 300 MM
	VOE 4880492	2					•O-ring	•Joint Torique	•O-Ring	•Junta torica	•O-ring	
10B	**VOE 11145413**	1					Hose assembly	Conduit flexible	Schlauchleitung	Conducto	Slangledning	L = 350 MM
	VOE 4880492	2					•O-ring	•Joint Torique	•O-Ring	•Junta torica	•O-ring	
11	**VOE 957031**	4					Nipple	Raccord	Nippel	Niple	Nippel	
12	**VOE 958226**	4					O-ring	Joint Torique	O-Ring	Junta torica	O-ring	
13		1					Lub oil valve	Soup.huil.grai.	Schmierventil	Valv lubricac	Smörjoljeventil	See group 421, Page 487
14	**VOE 981018**	2					Nipple	Raccord	Nippel	Niple	Nippel	
15	**VOE 4881251**	2					Plane Gasket	Joint Plan	Flachdichtung	Junta Plana	Planpackning	
16		1					Gear sel valve	Valv.selectrice	Umsteuerventil	Valv sel veloc	Växelvälj.vent	See group 421, Page 491
17	**VOE 11145414**	1					Hose assembly	Conduit flexible	Schlauchleitung	Conducto	Slangledning	(VOE 13933748) L = 450 MM
18	**VOE 13943987**	2					Nipple	Raccord	Nippel	Niple	Nippel	
19	**VOE 4881251**	2					Plane Gasket	Joint Plan	Flachdichtung	Junta Plana	Planpackning	
20	**VOE 11038393**	1					Oil Distributor	Distribut.huile	Ölverteiler	Distrib Aceite	Oljefördelare	
21	**VOE 11037186**	1					Snap Ring	Circlip	Nutring	Circlip	Spårring	
22	**VOE 13947760**	4					Flange screw	Vis à bride	Flanschschraube	Torn embridado	Flänsskruv	
23	**VOE 11144081**	1					Pipe	Canalisation	Rohrleitung	Canalizacion	Rör	
24	**VOE 13949656**	2					O-ring	Joint Torique	O-Ring	Junta torica	O-ring	

1		**Oljefördelare och rör** **Distribuidor de aceite, tubos** **Ölverteiler und Rohr** **Distributeur d'huile, tuyaux** **Oil distributor and tube**	Catalogue id **20086**	Group **421**
2				
3			Illustr. No **1016214**	Section **200**
4				
5			Issue **VOE 63B9920086**	Page **471**

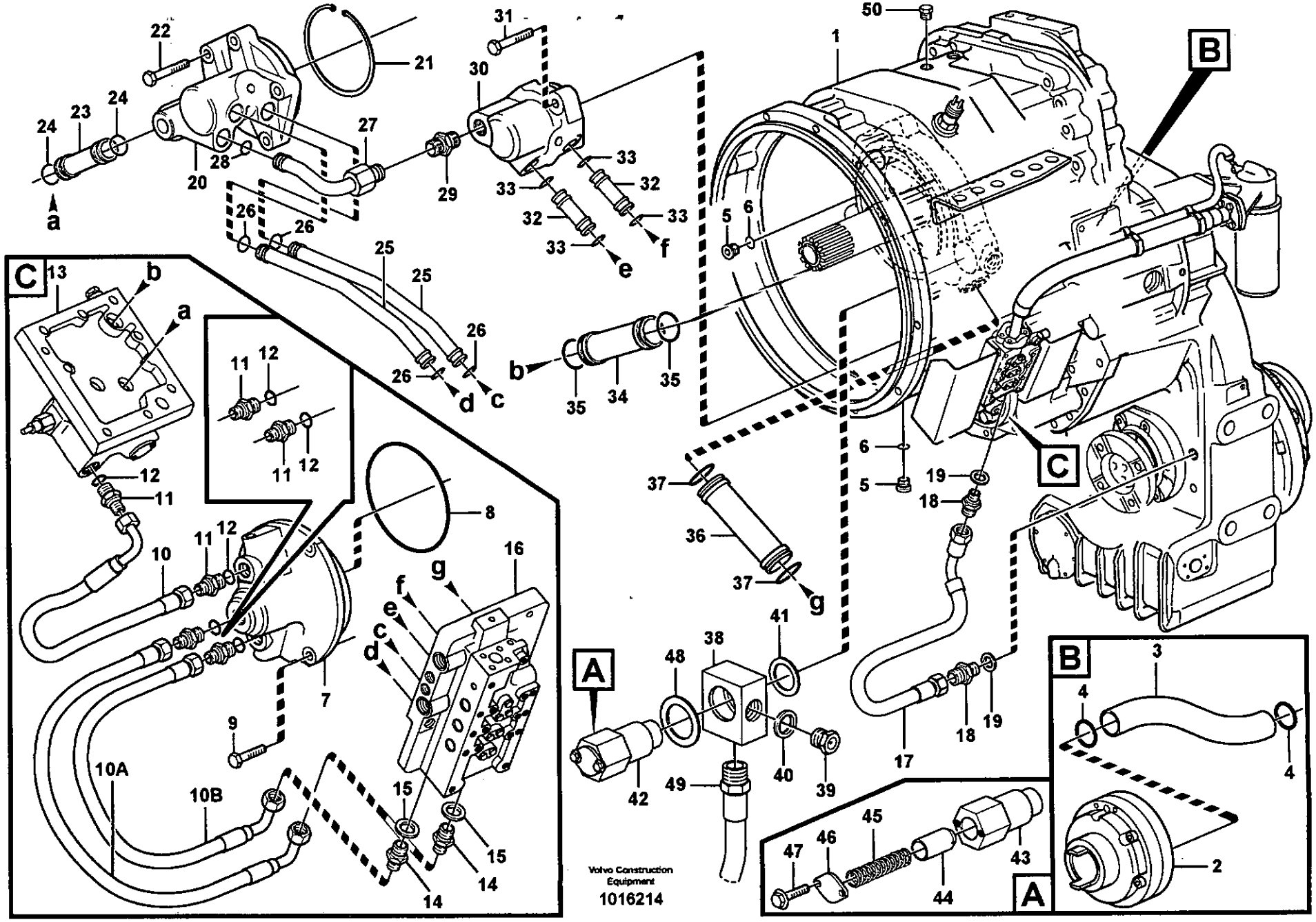
Volvo Construction Equipment
1016214

Fig.	Part No.	Quantity 1	2	3	P S	K I T	Description	Dénomination	Bezeichnung	Denominación	Benämning	Notes
25	**VOE 11144407**	2					Pipe	Canalisation	Rohrleitung	Canalizacion	Rör	
26	**VOE 968007**	4					O-ring	Joint Torique	O-Ring	Junta torica	O-ring	
27	**VOE 11144406**	1					Pipe	Canalisation	Rohrleitung	Canalizacion	Rör	
28	**VOE 968007**	1					O-ring	Joint Torique	O-Ring	Junta torica	O-ring	
29	**VOE 931227**	1					Nipple	Raccord	Nippel	Niple	Nippel	
	VOE 931211	1					•O-ring	•Joint Torique	•O-Ring	•Junta torica	•O-ring	
	VOE 931218	1					•Back-up ring	•Rondelle anti-extrusi.	•Stützring	•Anillo Apoyo	•Stödring	
30	**VOE 11144617**	1					Oil Distributor	Distribut.huile	Ölverteiler	Distrib Aceite	Oljefördelare	
31	**VOE 13947760**	2					Flange screw	Vis à bride	Flanschschraube	Torn embridado	Flänsskruv	
32	**VOE 11144077**	2					Pipe	Canalisation	Rohrleitung	Canalizacion	Rör	
33	**VOE 968007**	4					O-ring	Joint Torique	O-Ring	Junta torica	O-ring	
34	**VOE 11144086**	1					Pipe	Canalisation	Rohrleitung	Canalizacion	Rör	
35	**VOE 944126**	2					O-ring	Joint Torique	O-Ring	Junta torica	O-ring	
36	**VOE 11144087**	1					Pipe	Canalisation	Rohrleitung	Canalizacion	Rör	
37	**VOE 944126**	2					O-ring	Joint Torique	O-Ring	Junta torica	O-ring	
38	**VOE 11144858**	1					Sleeve	Douille	Hülse	Manguito	Hylsa	
39	**VOE 11144859**	1					Plug	Bouchon	Stopfen	Tapon	Plugg	
40	**VOE 13947627**	1					Plane Gasket	Joint Plan	Flachdichtung	Junta Plana	Planpackning	
41	**VOE 13960150**	1					Washer	Rondelle	Scheibe	Arandela	Bricka	
42	**VOE 11144910**	1					Safety Valve	Valve de securite	Sicherheitsvent.	Valv Seguridad	Säkerhetsventil	
43		1			NS		•Valve Housing	•Carter Soupape	•Ventilgehäuse	•Cuerpo Valvula	•Ventilhus	
44	**VOE 11036776**	1					•Piston	•Piston	•Kolben	•Piston	•Kolv	
45	**VOE 11036777**	1					•Spring	•Ressort	•Feder	•Muelle	•Fjäder	
46	**VOE 4718062**	1					•Cover	•Couvercle	•Deckel	•Tapa	•Lock	
47	**VOE 13946544**	2					•Flange screw	•Vis à bride	•Flanschschraube	•Torn embridado	•Flänsskruv	
48	**VOE 120291**	1					Washer	Rondelle	Scheibe	Arandela	Bricka	
49	**VOE 11144952**	1					Hose assembly	Conduit flexible	Schlauchleitung	Conducto	Slangledning	
50	**VOE 479956**	1					Plug	Bouchon	Stopfen	Tapon	Plugg	

1		**Oljefördelare och rör** **Distribuidor de aceite, tubos** **Ölverteiler und Rohr** **Distributeur d'huile, tuyaux** **Oil distributor and tube**	Catalogue id **20086**	Group **421**
2				
3			Illustr. No **1016214**	Section **200**
4				
5			Issue **VOE 63B9920086**	Page **473**

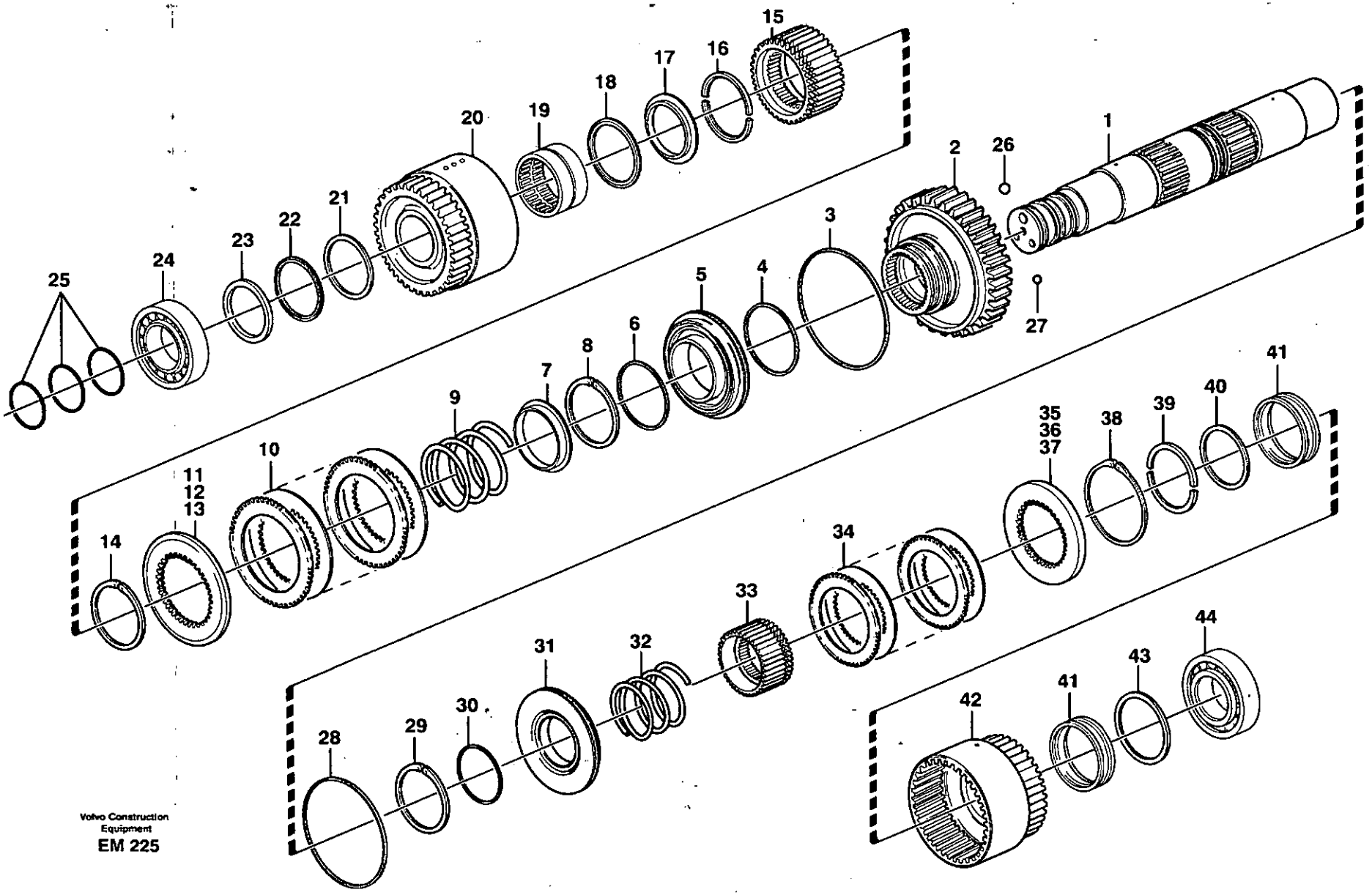

Volvo Construction Equipment

EM 225

Fig.	Part No.	Quantity 1	2	3	PS	KIT	Description	Dénomination	Bezeichnung	Denominación	Benämning	Notes
	VOE 11145393	1					Hydr Clutch	Accoupl Hydraul	Hydr Kuppl	Acopl Hidraul	Hydraulkoppling	(VOE 11145258)
1	**VOE 11144024**	1					•Clutch Shaft	•Arbre Embrayage	•Kupplungswelle	•Eje Acoplam	•Kopplingsaxel	
2	**VOE 11144026**	1					•Gear	•Pignon	•Zahnrad	•Engranaje	•Kugghjul	
3	**VOE 4720864**	1					•Piston ring	•Segment de piston	•Kolbenring	•Segmento de piston	•Kolvring	
4	**VOE 4720865**	1					•Piston ring	•Segment de piston	•Kolbenring	•Segmento de piston	•Kolvring	
5	**VOE 11144458**	1					•Piston	•Piston	•Kolben	•Piston	•Kolv	
6	**VOE 4871223**	1					•Piston ring	•Segment de piston	•Kolbenring	•Segmento de piston	•Kolvring	
7	**VOE 4720854**	1					•Spring Retainer	•Retenue Ressort	•Federlager	•Soporte Resorte	•Fjäderhållare	
8	**VOE 11037189**	1					•Snap Ring	•Circlip	•Nutring	•Circlip	•Spårring	
9	**VOE 11037195**	1					•Spring	•Ressort	•Feder	•Muelle	•Fjäder	
10	**VOE 11144415**	1					•Disc Kit	•Jeu Disques	•Lamellensatz	•Juego Frenos	•Lamellsats	
11	**VOE 11144441**	REQ					•Pressure Plate	•Platea.pression	•Druckplatte	•Placa Presion	•Tryckplatta	THICK = 9,1 MM
12	**VOE 11144442**	REQ					•Pressure Plate	•Platea.pression	•Druckplatte	•Placa Presion	•Tryckplatta	THICK = 9,8 MM
13	**VOE 11144443**	REQ					•Pressure Plate	•Platea.pression	•Druckplatte	•Placa Presion	•Tryckplatta	THICK = 10,6 MM
14	**VOE 13949928**	1					•Snap Ring	•Circlip	•Nutring	•Circlip	•Spårring	
15	**VOE 11144023**	1					•Clutch Hub	•Moyeu Embrayage	•Kupplungsnabe	•Cubo Embrague	•Kopplingsnav	
16	**VOE 4871337**	1					•Retainer	•Retenue	•Halter	•Soporte	•Hållare	
17	**VOE 11145104**	1					•Thrust Washer	•Rondelle Butee	•Druckscheibe	•Arandela Presio	•Tryckbricka	
18	**VOE 184347**	1					•Roller And Cage	•Bague Rouleaux	•Rollenkäfig	•Conjunto Aro	•Rullkrans	
19	**VOE 11145265**	1					•Needle Bearing	•Roule.aiguilles	•Nadellager	•Cojinete Agujas	•Nållager	
20	**VOE 11144031**	1					•Gear	•Pignon	•Zahnrad	•Engranaje	•Kugghjul	
21	**VOE 4871338**	1					•Thrust Washer	•Rondelle Butee	•Druckscheibe	•Arandela Presio	•Tryckbricka	
22	**VOE 4785772**	1					•Needle Bearing	•Roule.aiguilles	•Nadellager	•Cojinete Agujas	•Nållager	
23	**VOE 4871208**	1					•Washer	•Rondelle	•Scheibe	•Arandela	•Bricka	
24	**VOE 181006**	1					•Roller Bearing	•Roulement rouleaux	•Rollenlager	•Cojinet Rodillo	•Rullager	
25	**VOE 11037814**	3					•Piston ring	•Segment de piston	•Kolbenring	•Segmento de piston	•Kolvring	
26	**VOE 11037637**	1					•Ball	•Bille	•Kugel	•Bola	•Kula	OD = 10,5 MM
27	**VOE 184645**	1					•Ball	•Bille	•Kugel	•Bola	•Kula	OD = 8,5 MM
28	**VOE 4720864**	1					•Piston ring	•Segment de piston	•Kolbenring	•Segmento de piston	•Kolvring	
29	**VOE 11037183**	1					•Snap Ring	•Circlip	•Nutring	•Circlip	•Spårring	

1		**Hydraulkoppling, fram / 1-an** **Embrague hidráulic, adelante / 1a velocidad** **Hydraulikkupplung, vorwärts / 1. Gang** **Accouplement hydraulique, avant / 1er** **Hydraulic clutch, forward / 1 st speed**	Catalogue id **20086**	Group **421**
2				
3			Illustr. No **EM225**	Section **250**
4				
5			Issue **VOE 63B9920086**	Page **475**

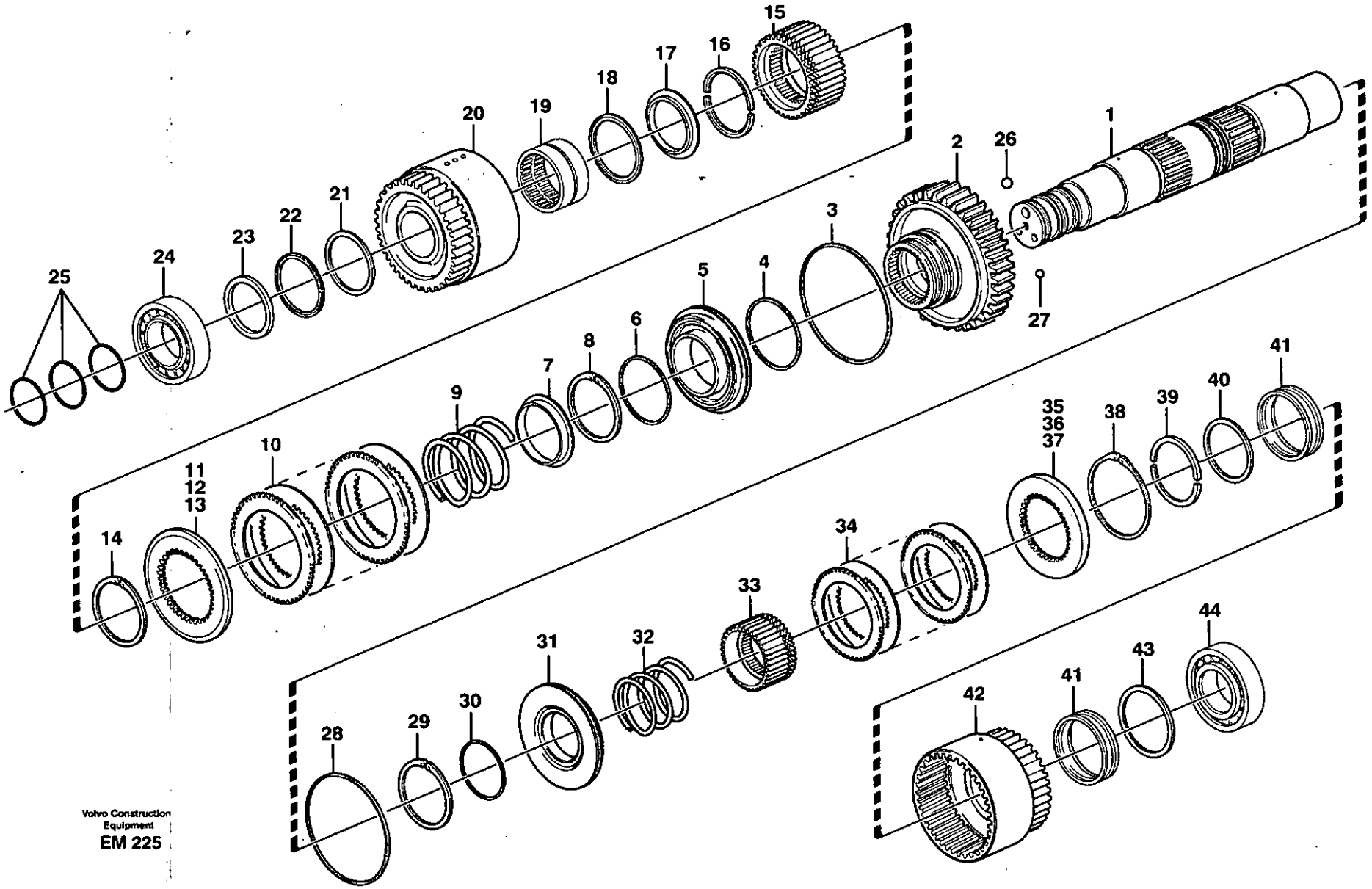
15
16
17
18
19
20
21
22
23
24
25
1
2
26
27
3
4
5
6
7
8
9
10
11
12
13
14
35
36
37
38
39
40
41
34
33
31
32
28
29
30
42
41
43
44

Fig.	Part No.	Quantity 1	2	3	PS	KIT	Description	Dénomination	Bezeichnung	Denominación	Benämning	Notes
30	**VOE 4871428**	1					•Piston ring	•Segment de piston	•Kolbenring	•Segmento de piston	•Kolvring	
31	**VOE 11144634**	1					•Piston	•Piston	•Kolben	•Piston	•Kolv	
32	**VOE 4871532**	1					•Spring	•Ressort	•Feder	•Muelle	•Fjäder	
33	**VOE 11144459**	1					•Clutch Hub	•Moyeu Embrayage	•Kupplungsnabe	•Cubo Embrague	•Kopplingsnav	
34	**VOE 11145206**	1					•Disc Kit	•Jeu Disques	•Lamellensatz	•Juego Frenos	•Lamellsats	
35	**VOE 11144444**	REQ					•Pressure Plate	•Platea.pression	•Druckplatte	•Placa Presion	•Tryckplatta	THICK = 9,5 MM
36	**VOE 11144445**	REQ					•Pressure Plate	•Platea.pression	•Druckplatte	•Placa Presion	•Tryckplatta	THICK = 10,25 MM
37	**VOE 11144446**	REQ					•Pressure Plate	•Platea.pression	•Druckplatte	•Placa Presion	•Tryckplatta	THICK = 11,05 MM
38	**VOE 11037827**	1					•Lock Ring	•Anneau Verrouillage	•Schlossring	•Anillo Segurid	•Låsring	
39	**VOE 4871337**	1					•Retainer	•Retenue	•Halter	•Soporte	•Hållare	
40	**VOE 11037622**	1					•Wear Ring	•Bague Usure	•Verschleissring	•Anillo Desgaste	•Slitring	
41	**VOE 11145404**	2					•Roller Cage	•Cage Rouleaux	•Rollenkäfig	•Reten Rodillo	•Rullhållare	(VOE 11037078)
42	**VOE 11145204**	1					•Gear	•Pignon	•Zahnradgetriebe	•Engranaje	•Kuggdrev	
43	**VOE 11037887**	1					•Wear Ring	•Bague Usure	•Verschleissring	•Anillo Desgaste	•Slitring	
44	**VOE 11145390**	1					•Bearing	•Palier	•Lager	•Cojinete	•Lager	

1		**Hydraulkoppling, fram / 1-an** **Embrague hidráulic, adelante / 1a velocidad** **Hydraulikkupplung, vorwärts / 1. Gang** **Accouplement hydraulique, avant / 1er** **Hydraulic clutch, forward / 1 st speed**	Catalogue id **20086**	Group **421**
2				
3			Illustr. No **EM225**	Section **250**
4				
5			Issue **VOE 63B9920086**	Page **477**

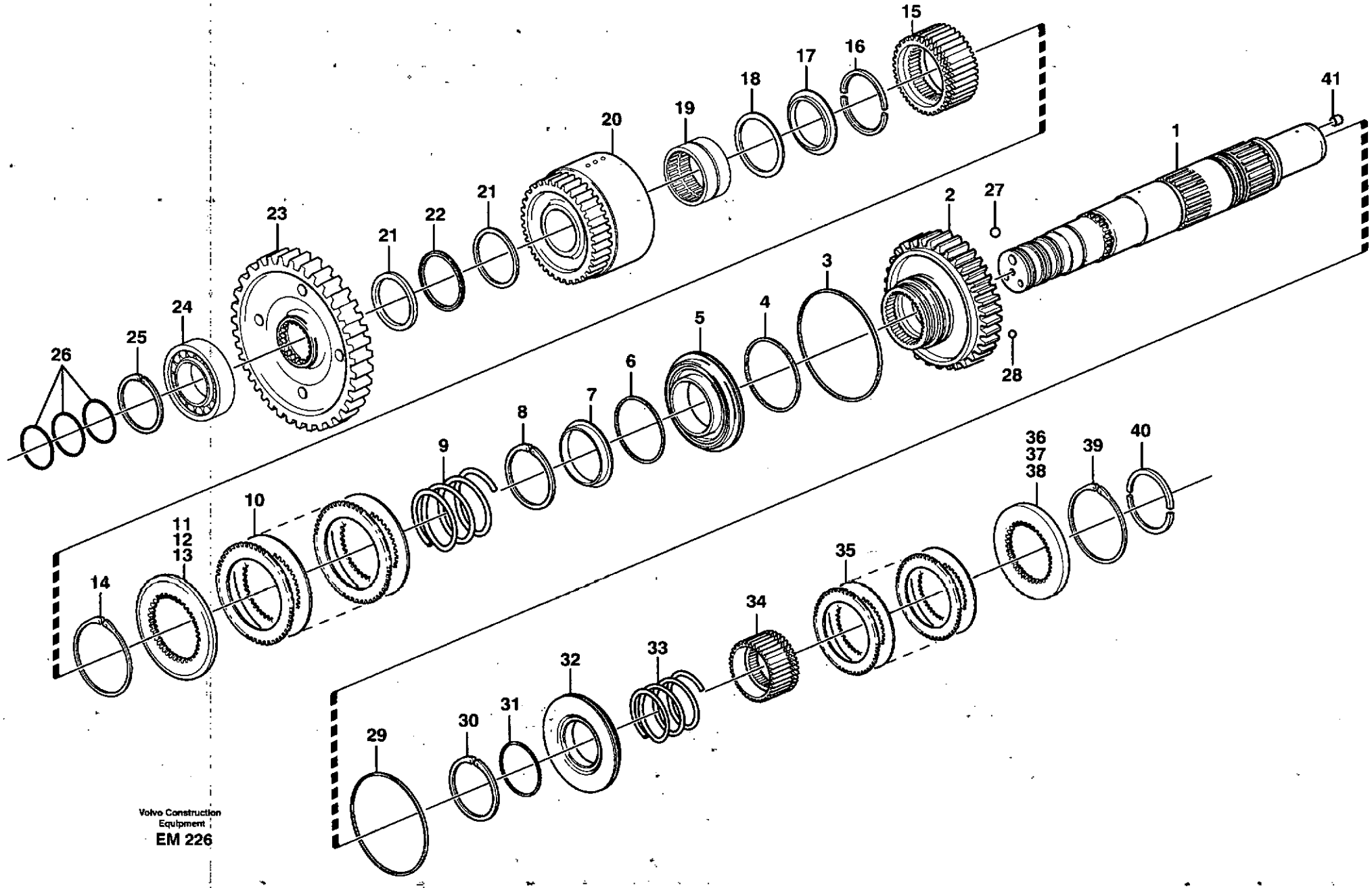

Volvo Construction Equipment
EM 226

Fig.	Part No.	Quantity 1	2	3	PS	KIT	Description	Dénomination	Bezeichnung	Denominación	Benämning	Notes
	VOE 11145259	1					Hydr Clutch	Accoupl Hydraul	Hydr Kuppl	Acopl Hidraul	Hydraulkoppling	
1	**VOE 11038737**						•Clutch Shaft	•Arbre Embrayage	•Kupplungswelle	•Eje Acoplam	•Kopplingsaxel	
2	**VOE 11144027**	1					•Gear	•Pignon	•Zahnrad	•Engranaje	•Kugghjul	
3	**VOE 4720864**	1					•Piston ring	•Segment de piston	•Kolbenring	•Segmento de piston	•Kolvring	
4	**VOE 4720865**	1					•Piston ring	•Segment de piston	•Kolbenring	•Segmento de piston	•Kolvring	
5	**VOE 11144458**	1					•Piston	•Piston	•Kolben	•Piston	•Kolv	
6	**VOE 4871223**	1					•Piston ring	•Segment de piston	•Kolbenring	•Segmento de piston	•Kolvring	
7	**VOE 4720854**	1					•Spring Retainer	•Retenue Ressort	•Federlager	•Soporte Resorte	•Fjäderhållare	
8	**VOE 11037189**	1					•Snap Ring	•Circlip	•Nutring	•Circlip	•Spårring	
9	**VOE 11037195**	1					•Spring	•Ressort	•Feder	•Muelle	•Fjäder	
10	**VOE 11144415**	1					•Disc Kit	•Jeu Disques	•Lamellensatz	•Juego Frenos	•Lamellsats	
11	**VOE 11144441**	REQ					•Pressure Plate	•Platea.pression	•Druckplatte	•Placa Presion	•Tryckplatta	THICK = 9,1 MM
12	**VOE 11144442**	REQ					•Pressure Plate	•Platea.pression	•Druckplatte	•Placa Presion	•Tryckplatta	THICK = 9,8 MM
13	**VOE 11144443**	REQ					•Pressure Plate	•Platea.pression	•Druckplatte	•Placa Presion	•Tryckplatta	THICK = 10,6 MM
14	**VOE 13949928**	1					•Snap Ring	•Circlip	•Nutring	•Circlip	•Spårring	
15	**VOE 11144023**	1					•Clutch Hub	•Moyeu Embrayage	•Kupplungsnabe	•Cubo Embrague	•Kopplingsnav	
16	**VOE 4871337**	1					•Retainer	•Retenue	•Halter	•Soporte	•Hållare	
17	**VOE 11145104**	1					•Thrust Washer	•Rondelle Butee	•Druckscheibe	•Arandela Presio	•Tryckbricka	
18	**VOE 184347**	1					•Roller And Cage	•Bague Rouleaux	•Rollenkäfig	•Conjunto Aro	•Rullkrans	
19	**VOE 11145265**	1					•Needle Bearing	•Roule.aiguilles	•Nadellager	•Cojinete Agujas	•Nållager	
20	**VOE 11144031**	1					•Gear	•Pignon	•Zahnrad	•Engranaje	•Kugghjul	
21	**VOE 4871338**	2					•Thrust Washer	•Rondelle Butee	•Druckscheibe	•Arandela Presio	•Tryckbricka	
22	**VOE 4785772**	1					•Needle Bearing	•Roule.aiguilles	•Nadellager	•Cojinete Agujas	•Nållager	
23	**VOE 11037272**	1					•Gear	•Pignon	•Zahnrad	•Engranaje	•Kugghjul	
24	**VOE 11144999**	1					•Roller Bearing	•Roulement rouleaux	•Rollenlager	•Cojinet Rodillo	•Rullager	
25	**VOE 11037179**	1					•Snap Ring	•Circlip	•Nutring	•Circlip	•Spårring	
26	**VOE 11037814**	3					•Piston ring	•Segment de piston	•Kolbenring	•Segmento de piston	•Kolvring	
27	**VOE 11037637**	1					•Ball	•Bille	•Kugel	•Bola	•Kula	OD = 10,5 MM
28	**VOE 184645**	1					•Ball	•Bille	•Kugel	•Bola	•Kula	OD = 8,5 MM
29	**VOE 4720864**	1					•Piston ring	•Segment de piston	•Kolbenring	•Segmento de piston	•Kolvring	

1	
2	
3	
4	
5	

Hydraulkoppling, back / 2-an
Embrague hidráulic, atrás / 2a velocidad
Hydraulikkupplung, rückwärts / 2. Gang
Accouplement hydraulique, arrière / 2ème
Hydraulic clutch, reverse / 2nd speed

Catalogue id	Group
20086	**421**
Illustr. No **EM226**	Section **300**
Issue **VOE 63B9920086**	Page **479**

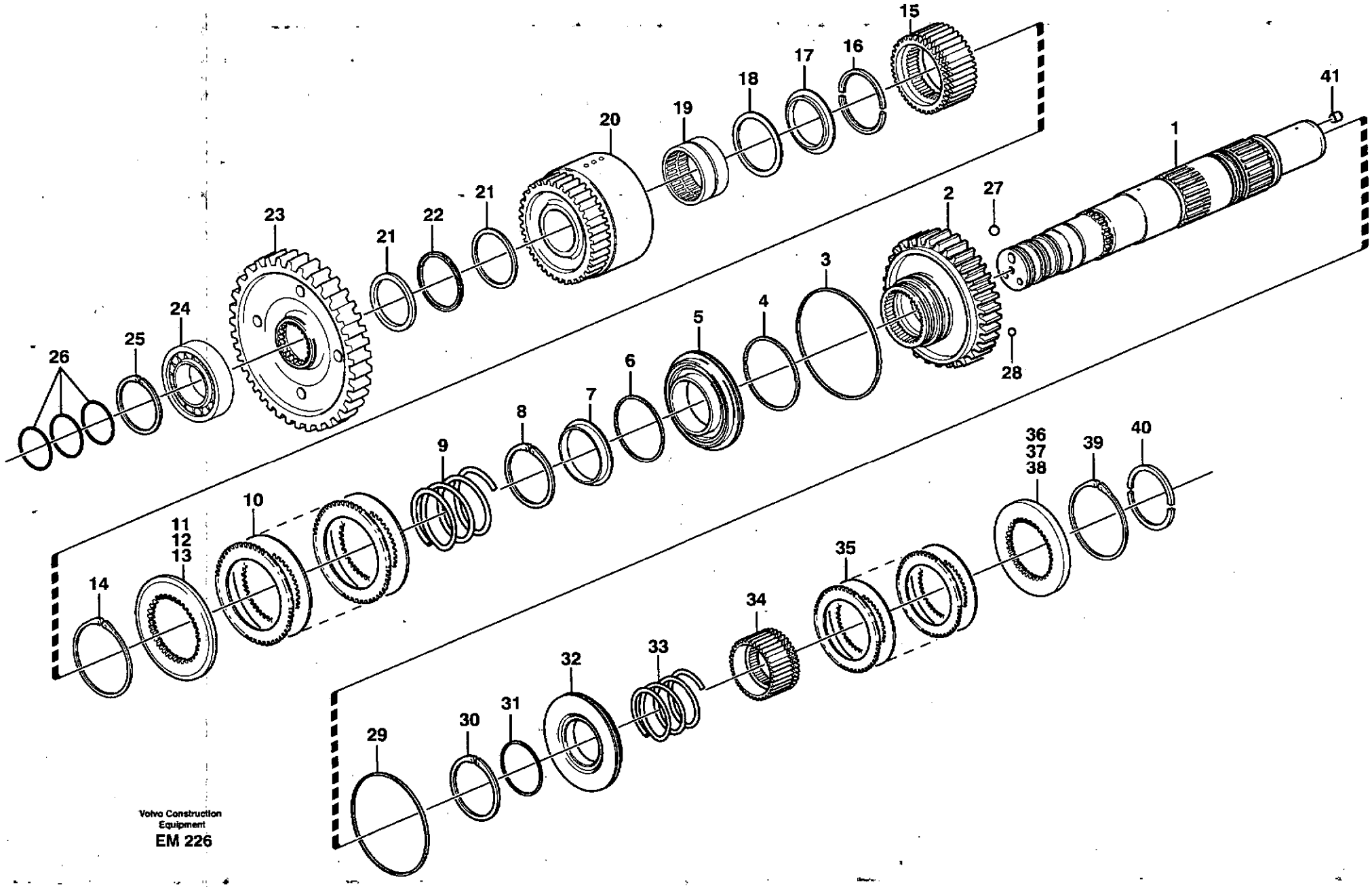

Volvo Construction Equipment

EM 226

Fig.	Part No.	Quantity 1	2	3	P S	K I T	Description	Dénomination	Bezeichnung	Denominación	Benämning	Notes
30	**VOE 11037183**	1					•Snap Ring	•Circlip	•Nutring	•Circlip	•Spårring	
31	**VOE 4871428**	1					•Piston ring	•Segment de piston	•Kolbenring	•Segmento de piston	•Kolvring	
32	**VOE 11144634**	1					•Piston	•Piston	•Kolben	•Piston	•Kolv	
33	**VOE 4871532**	1					•Spring	•Ressort	•Feder	•Muelle	•Fjäder	
34	**VOE 11144459**	1					•Clutch Hub	•Moyeu Embrayage	•Kupplungsnabe	•Cubo Embrague	•Kopplingsnav	
35	**VOE 11145206**	1					•Disc Kit	•Jeu Disques	•Lamellensatz	•Juego Frenos	•Lamellsats	
36	**VOE 11144444**	1					•Pressure Plate	•Platea.pression	•Druckplatte	•Placa Presion	•Tryckplatta	THICK = 9,5 MM
37	**VOE 11144445**	1					•Pressure Plate	•Platea.pression	•Druckplatte	•Placa Presion	•Tryckplatta	THICK = 10,25 MM
38	**VOE 11144446**	1					•Pressure Plate	•Platea.pression	•Druckplatte	•Placa Presion	•Tryckplatta	THICK = 11,05 MM
39	**VOE 11037827**	1					•Lock Ring	•Anneau Verrouillage	•Schlossring	•Anillo Segurid	•Låsring	
40	**VOE 4871337**	1					•Retainer	•Retenue	•Halter	•Soporte	•Hållare	
41		1			NS		•Sealing Plug	•Tampon Etanche.	•Dichtstopfen	•Tapon Obturac	•Tätningsplugg	

1		**Hydraulkoppling, back / 2-an** **Embrague hidráulic, atrás / 2a velocidad** **Hydraulikkupplung, rückwärts / 2. Gang** **Accouplement hydraulique, arrière / 2ème** **Hydraulic clutch, reverse / 2nd speed**	Catalogue id **20086**	Group **421**
2				
3			Illustr. No **EM226**	Section **300**
4				
5			Issue **VOE 63B9920086**	Page **481**

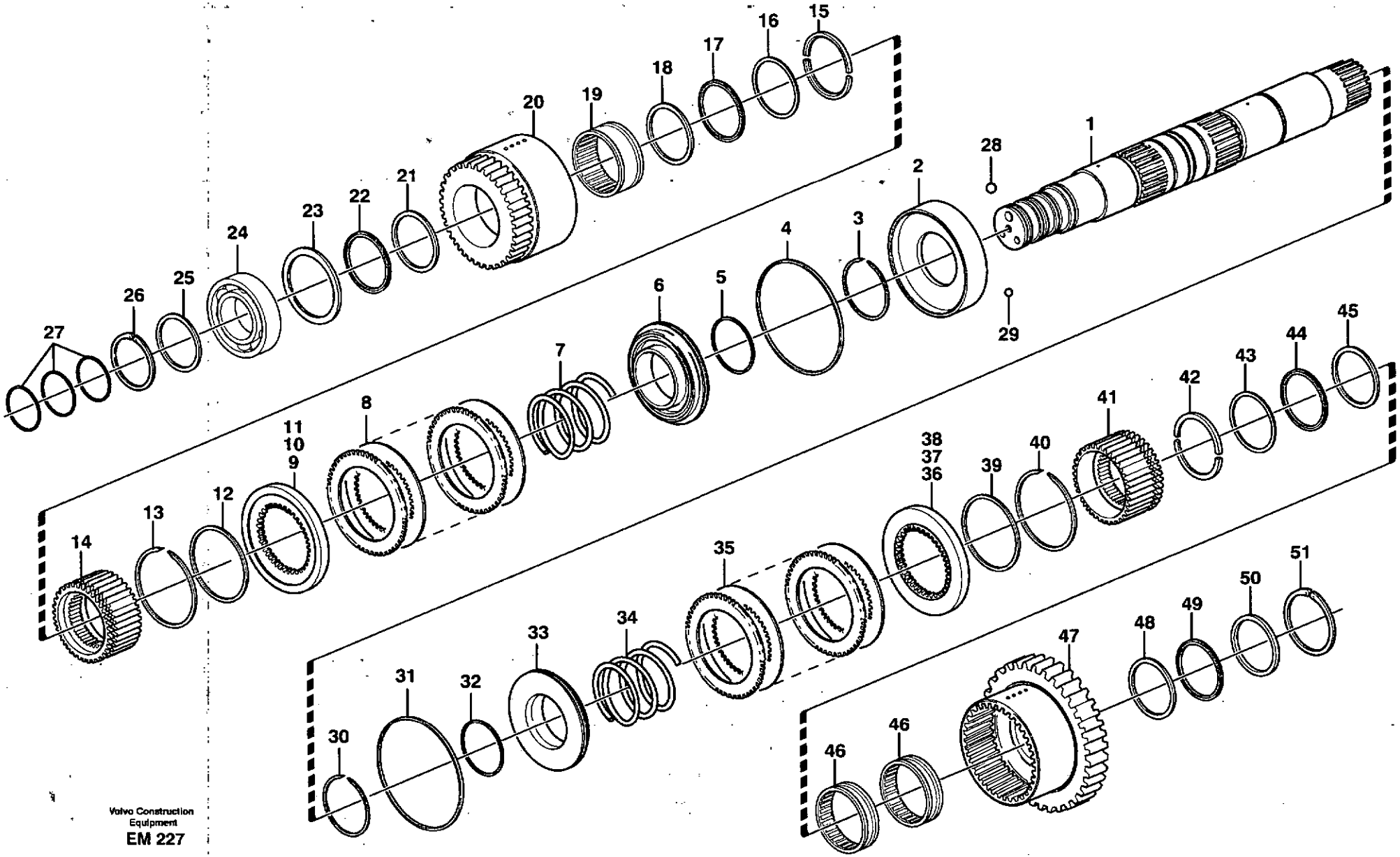

Volvo Construction Equipment

EM 227

Fig.	Part No.	Quantity 1	2	3	PS	KIT	Description	Dénomination	Bezeichnung	Denominación	Benämning	Notes
	VOE 11144440	1					Hydr Clutch	Accoupl Hydraul	Hydr Kuppl	Acopl Hidraul	Hydraulkoppling	
1	**VOE 11144450**	1					•Clutch Shaft	•Arbre Embrayage	•Kupplungswelle	•Eje Acoplam	•Kopplingsaxel	
2	**VOE 11144002**	1					•Partition Wall	•Paro.separation	•Trennwand	•Pared Separac	•Skiljevägg	
3	**VOE 4786535**	1					•Lock Ring	•Anneau Verrouillage	•Schlossring	•Anillo Segurid	•Låsring	
4	**VOE 4720869**	1					•Piston ring	•Segment de piston	•Kolbenring	•Segmento de piston	•Kolvring	
5	**VOE 4871048**	1					•Piston ring	•Segment de piston	•Kolbenring	•Segmento de piston	•Kolvring	
6	**VOE 11144403**	1					•Piston	•Piston	•Kolben	•Piston	•Kolv	
7	**VOE 4871533**	1					•Spring	•Ressort	•Feder	•Muelle	•Fjäder	
8	**VOE 11144487**	1					•Disc Kit	•Jeu Disques	•Lamellensatz	•Juego Frenos	•Lamellsats	
9	**VOE 11144447**	REQ					•Pressure Plate	•Platea.pression	•Druckplatte	•Placa Presion	•Tryckplatta	THICK = 9,366 MM
10	**VOE 11144448**	REQ					•Pressure Plate	•Platea.pression	•Druckplatte	•Placa Presion	•Tryckplatta	THICK = 9,966 MM
11	**VOE 11144449**	REQ					•Pressure Plate	•Platea.pression	•Druckplatte	•Placa Presion	•Tryckplatta	THICK = 10,516 MM
12	**VOE 4786536**	1					•Lock Ring	•Anneau Verrouillage	•Schlossring	•Anillo Segurid	•Låsring	
13	**VOE 11037147**	1					•Lock Ring	•Anneau Verrouillage	•Schlossring	•Anillo Segurid	•Låsring	
14	**VOE 11145103**	1					•Clutch Hub	•Moyeu Embrayage	•Kupplungsnabe	•Cubo Embrague	•Kopplingsnav	
15	**VOE 4871337**	1					•Retainer	•Retenue	•Halter	•Soporte	•Hållare	
16	**VOE 4880972**	1					•Thrust Washer	•Rondelle Butee	•Druckscheibe	•Arandela Presio	•Tryckbricka	
17	**VOE 4785772**	1					•Needle Bearing	•Roule.aiguilles	•Nadellager	•Cojinete Agujas	•Nållager	
18	**VOE 4871338**	1					•Thrust Washer	•Rondelle Butee	•Druckscheibe	•Arandela Presio	•Tryckbricka	
19	**VOE 11144006**	1					•Needle Bearing	•Roule.aiguilles	•Nadellager	•Cojinete Agujas	•Nållager	
20	**VOE 11144463**	1					•Gear	•Pignon	•Zahnrad	•Engranaje	•Kugghjul	
21	**VOE 4871338**	1					•Thrust Washer	•Rondelle Butee	•Druckscheibe	•Arandela Presio	•Tryckbricka	
22	**VOE 4785772**	1					•Needle Bearing	•Roule.aiguilles	•Nadellager	•Cojinete Agujas	•Nållager	
23	**VOE 4718008**	1					•Washer	•Rondelle	•Scheibe	•Arandela	•Bricka	
24	**VOE 183592**	1					•Ball Bearing	•Roulemen.billes	•Kugellager	•Cojinete Bolas	•Kullager	
25	**VOE 13949851**	1					•Washer	•Rondelle	•Scheibe	•Arandela	•Bricka	
26	**VOE 11037179**	1					•Snap Ring	•Circlip	•Nutring	•Circlip	•Spårring	
27	**VOE 11037814**	3					•Piston ring	•Segment de piston	•Kolbenring	•Segmento de piston	•Kolvring	
28	**VOE 11037637**	1					•Ball	•Bille	•Kugel	•Bola	•Kula	OD = 10,5 MM
29	**VOE 184645**	1					•Ball	•Bille	•Kugel	•Bola	•Kula	OD = 8,5 MM

1		**Hydraulkoppling, 3-an / 4-an** **Embrague hidráulic, 3a / 4a velocidades** **Hydraulikkupplung, 3. / 4. Gang** **Accouplement hydraulique, 3ème / 4ème** **Hydraulic clutch, 3rd / 4th speed**
2		
3		
4		
5		

Catalogue id	Group
20086	**421**
Illustr. No	Section
EM227	**350**
Issue	Page
VOE 63B9920086	**483**

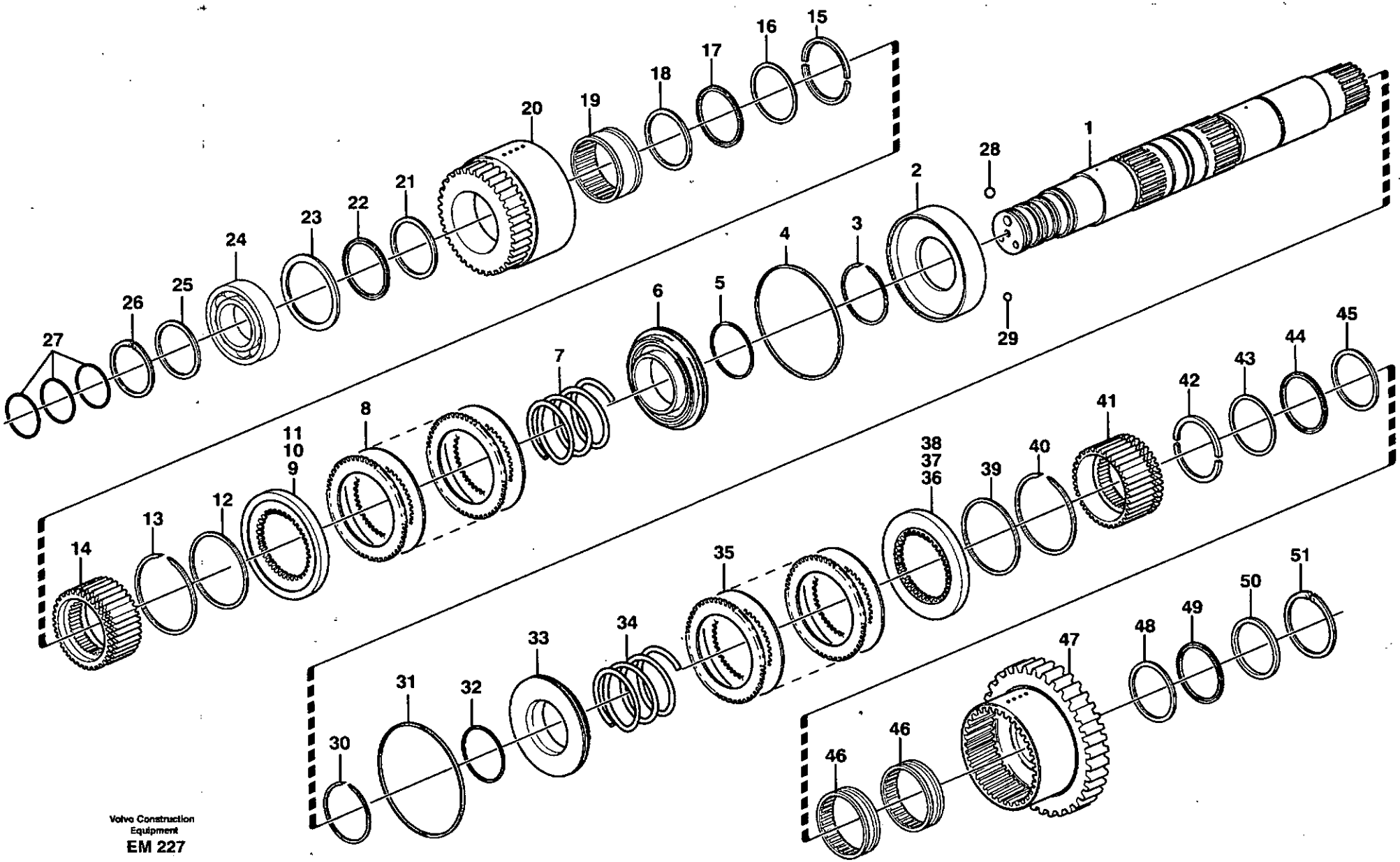

Volvo Construction Equipment
EM 227

Fig.	Part No.	Quantity 1	2	3	PS	KIT	Description	Dénomination	Bezeichnung	Denominación	Benämning	Notes
30	**VOE 4786535**	1					•Lock Ring	•Anneau Verrouillage	•Schlossring	•Anillo Segurid	•Låsring	
31	**VOE 4720869**	1					•Piston ring	•Segment de piston	•Kolbenring	•Segmento de piston	•Kolvring	
32	**VOE 4871048**	1					•Piston ring	•Segment de piston	•Kolbenring	•Segmento de piston	•Kolvring	
33	**VOE 11144403**	1					•Piston	•Piston	•Kolben	•Piston	•Kolv	
34	**VOE 4871532**	1					•Spring	•Ressort	•Feder	•Muelle	•Fjäder	
35	**VOE 11144486**	1					•Disc Kit	•Jeu Disques	•Lamellensatz	•Juego Frenos	•Lamellsats	
36	**VOE 11144447**	REQ					•Pressure Plate	•Platea.pression	•Druckplatte	•Placa Presion	•Tryckplatta	THICK = 9,366 MM
37	**VOE 11144448**	REQ					•Pressure Plate	•Platea.pression	•Druckplatte	•Placa Presion	•Tryckplatta	THICK = 9,966 MM
38	**VOE 11144449**	REQ					•Pressure Plate	•Platea.pression	•Druckplatte	•Placa Presion	•Tryckplatta	THICK = 10,516 MM
39	**VOE 4786536**	1					•Lock Ring	•Anneau Verrouillage	•Schlossring	•Anillo Segurid	•Låsring	
40	**VOE 11037147**	1					•Lock Ring	•Anneau Verrouillage	•Schlossring	•Anillo Segurid	•Låsring	
41	**VOE 11144459**	1					•Clutch Hub	•Moyeu Embrayage	•Kupplungsnabe	•Cubo Embrague	•Kopplingsnav	
42	**VOE 4871337**	1					•Retainer	•Retenue	•Halter	•Soporte	•Hållare	
43	**VOE 4880972**	1					•Thrust Washer	•Rondelle Butee	•Druckscheibe	•Arandela Presio	•Tryckbricka	
44	**VOE 4785772**	1					•Needle Bearing	•Roule.aiguilles	•Nadellager	•Cojinete Agujas	•Nållager	
45	**VOE 4871338**	1					•Thrust Washer	•Rondelle Butee	•Druckscheibe	•Arandela Presio	•Tryckbricka	
46	**VOE 11145380**	1					•Needle Holder	•Porte-aiguille	•Nadelkäfig	•Portaagujas	•Nålhållare	
47	**VOE 11144464**	1					•Gear	•Pignon	•Zahnrad	•Engranaje	•Kugghjul	
48	**VOE 4871338**	1					•Thrust Washer	•Rondelle Butee	•Druckscheibe	•Arandela Presio	•Tryckbricka	
49	**VOE 4785772**	1					•Needle Bearing	•Roule.aiguilles	•Nadellager	•Cojinete Agujas	•Nållager	
50	**VOE 4718930**	1					•Thrust Washer	•Rondelle Butee	•Druckscheibe	•Arandela Presio	•Tryckbricka	
51	**VOE 11037181**	1					•Snap Ring	•Circlip	•Nutring	•Circlip	•Spårring	

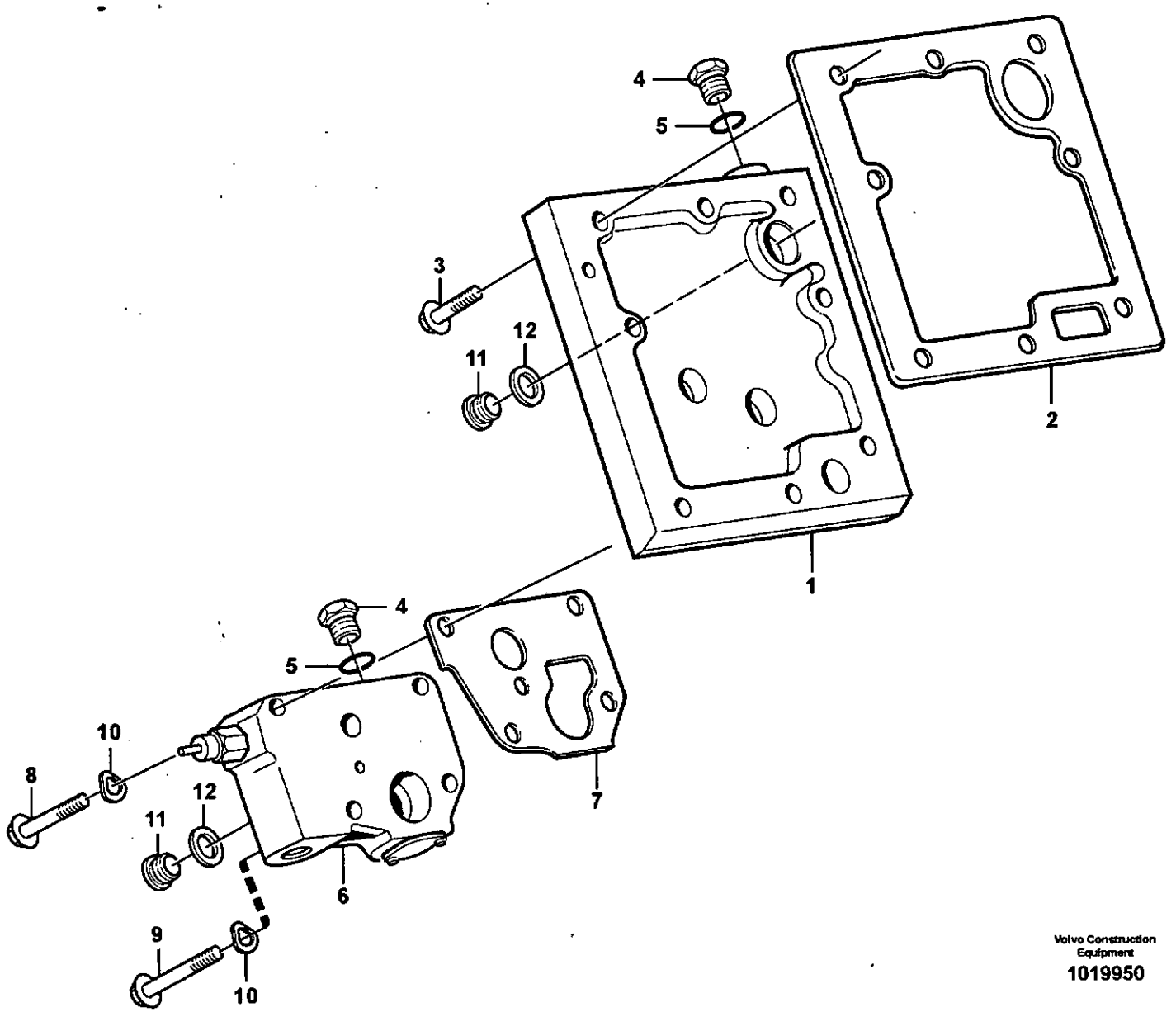

Volvo Construction Equipment
1019950

Fig.	Part No.	Quantity 1	2	3	P S	K I T	Description	Dénomination	Bezeichnung	Denominación	Benämning	Notes
1	**VOE 11144069**	1					Conn Plate	Plaque Connexi	Anschlussplatte	Placa Conexion	Anslutn.platta	
2	**VOE 11144070**	1					Gasket	Joint	Dichtung	Junta	Packning	
3	**VOE 13947760**	6					Flange screw	Vis à bride	Flanschschraube	Torn embridado	Fläsnsskruv	
4	**VOE 926370**	2					Plug	Bouchon	Stopfen	Tapon	Plugg	
5	**VOE 13949574**	2					O-ring	Joint Torique	O-Ring	Junta torica	O-ring	
6		1					Lub oil valve	Soup.huil.grai.	Schmierventil	Valv lubricac	Smörjoljeventil	See group 421, Page 489
7	**VOE 11037012**	1					Gasket	Joint	Dichtung	Junta	Packning	
8	**VOE 13965181**	2					Flange screw	Vis à bride	Flanschschraube	Torn embridado	Fläsnsskruv	
9	**VOE 13965184**	2					Flange screw	Vis a bride	Flanschschraube	Torn embridado	Fläsnsskruv	
10	**VOE 13941907**	4					Spring Washer	Rondelle élastique	Federscheibe	Arandela flexible	Fjäderbricka	DELETED
11	**VOE 11034156**	2					Plug	Bouchon	Stopfen	Tapon	Plugg	
12	**VOE 4881255**	2					Plane Gasket	Joint Plan	Flachdichtung	Junta Plana	Planpackning	

1		**Smörjoljeventil med monteringsdetaljer** **Válvula de lubricación con accesorios de montaje** **Schmierölventil mit Anbauteilen** **Soupape d'huile de graissage avec pièces de montage** **Lubricating oil valve with fitting parts**
2		
3		
4		
5		

Catalogue id	Group
20086	**421**
Illustr. No	Section
1019950	**400**
Issue	Page
VOE 63B9920086	**487**

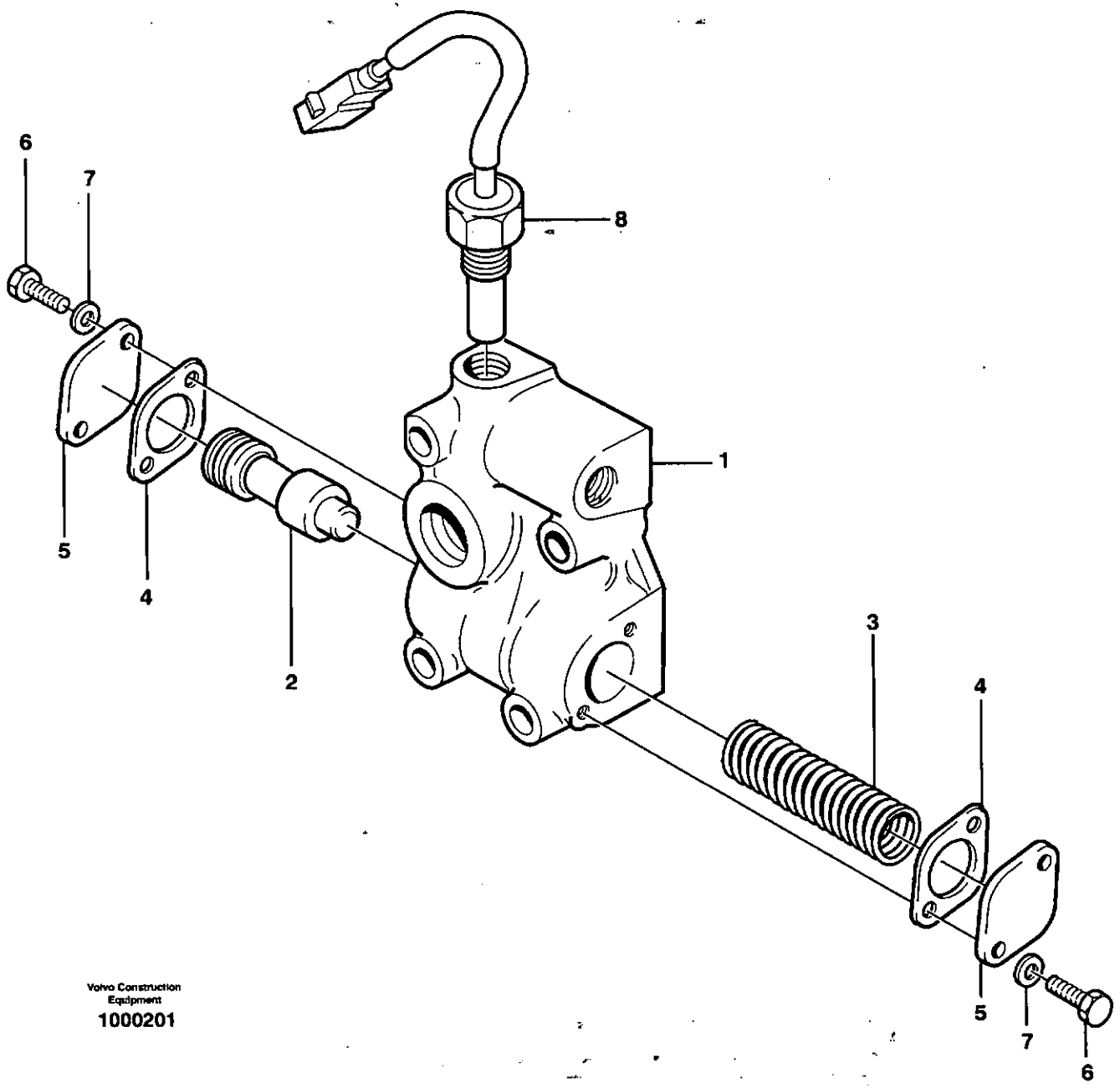

Volvo Construction Equipment

1000201

Fig.	Part No.	Quantity 1	2	3	PS	KIT	Description	Dénomination	Bezeichnung	Denominación	Benämning	Notes
	VOE 11037252	1					Lub Oil Valve	Soup.huil.grai.	Schmierventil	Valv Lubricac	Smörjoljeventil	
1		1			NS		•Valve housing	•Carter soupape	•Ventilgehäuse	•Cuerpo valvula	•Ventilhus	
2	**VOE 4720787**	1					•Slide	•Tiroir	•Schieber	•Corredera	•Slid	
3	**VOE 11038807**	1					•Compression spring	•Ressort pression	•Druckfeder	•Resort presion	•Tryckfjäder	(VOE 11037251)
4	**VOE 11036049**	2					•Gasket	•Joint	•Dichtung	•Junta	•Packning	
5	**VOE 4718062**	2					•Cover	•Couvercle	•Deckel	•Tapa	•Lock	
6	**VOE 13947542**	4					•Screw	•Vis	•Schraube	•Tornillo	•Skruv	
7	**VOE 984306**	4					•Spacer	•Entretoise	•Abstandkörper	•Distanciador	•Distans	
8	**VOE 11419485**	1					Temp Sensor	Detecteur Temp.	Temperaturgeber	Sensor Temperat	Temp Givare	SE406

1		**Smörjoljeventil** **Válvula de lubricación** **Schmierölventil** **Soupape d'huile de graissage** **Lubricating oil valve**	Catalogue id **20086**	Group **421**
2				
3			Illustr. No **1000201**	Section **450**
4				
5			Issue **VOE 63B9920086**	Page **489**

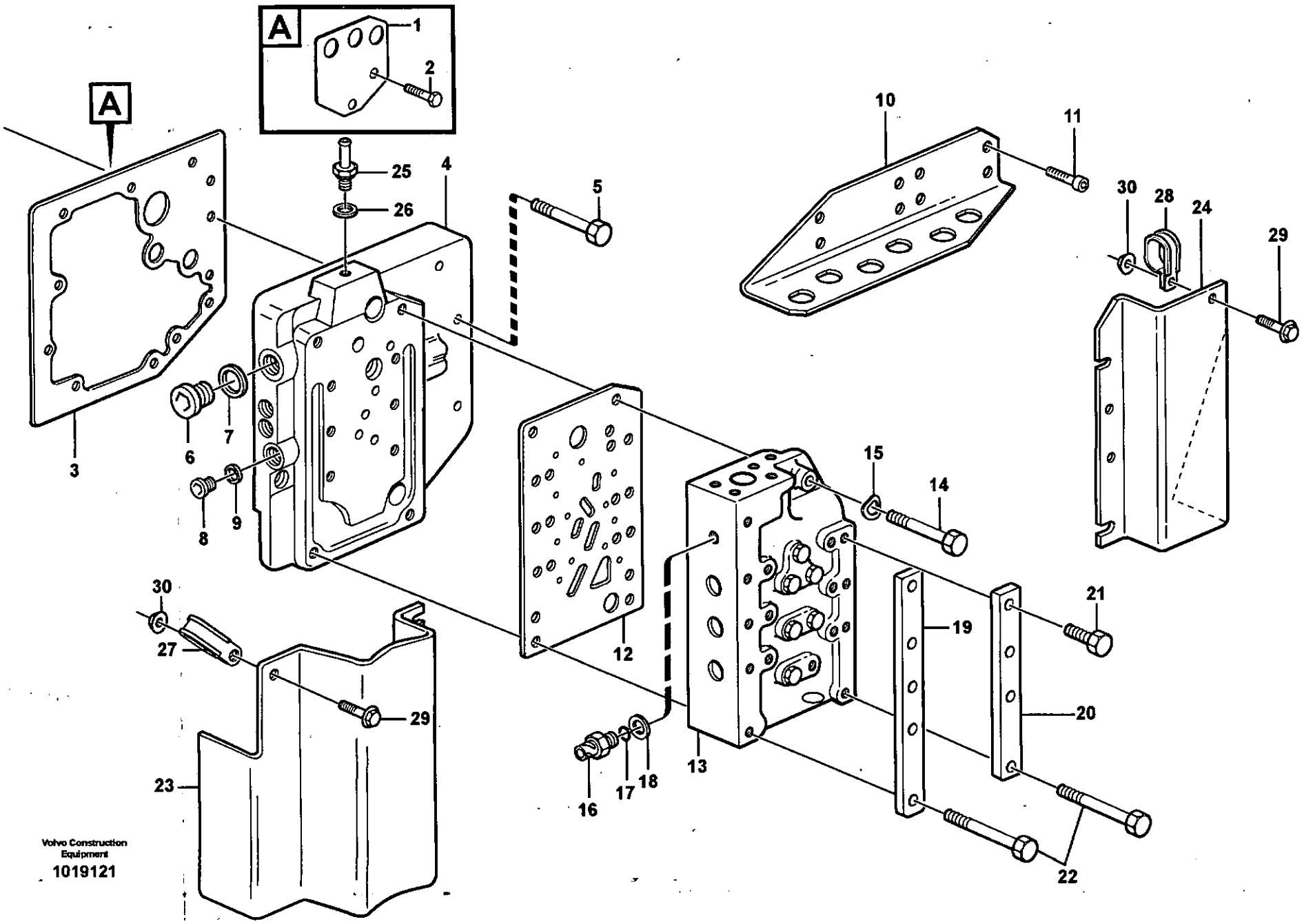
A
A
1
2
25
26
4
5
10
11
30
28
24
29
3
6
7
8
9
12
15
14
21
19
20
22
13
16
17
18
27
23
Volvo Construction Equipment
1019121

Fig.	Part No.	Quantity 1	2	3	PS	KIT	Description	Dénomination	Bezeichnung	Denominación	Benämning	Notes
1	**VOE 11037689**	1					Plate	Tôle	Blech	Chapa	Plåt	
2	**VOE 946440**	2					Flange screw	Vis à bride	Flanschschraube	Torn embridado	Flänsskruv	
3	**VOE 11144620**	1					Gasket	Joint	Dichtung	Junta	Packning	
4	**VOE 11418085**	1					Conn Plate	Plaque Connexi	Anschlussplatte	Placa Conexion	Anslutn.platta	
5	**VOE 13965179**	9					Flange screw	Vis à bride	Flanschschraube	Torn embridado	Flänsskruv	
6	**VOE 11034156**	1					Plug	Bouchon	Stopfen	Tapon	Plugg	
7	**VOE 958228**	1					O-ring	Joint Torique	O-Ring	Junta torica	O-ring	
8	**VOE 13963925**	2					Plug	Bouchon	Stopfen	Tapon	Plugg	
9	**VOE 11038702**	2					Gasket	Joint	Dichtung	Junta	Packning	
10	**VOE 11038736**	1					Attaching Bracket	Equerre Fixation	Befestigungswinkel	Fijacion Angular	Fästvinkel	
11	**VOE 959223**	4					Allen Hd Screw	Vis A 6 Pans Cr	Inbusschraube	Torn Hex Embut	Insexskruv	
12	**VOE 11145170**	1					Gasket	Joint	Dichtung	Junta	Packning	
13		1					Gear sel valve	Valv.selectrice	Umsteuerventil	Valv sel veloc	Växelvälj.vent	See group 421, Page 493
14	**VOE 955304**	7					Hexagon screw	Vis tête hexagonale	Sechskantschraube	Tornillo hexago	Sexkantsskruv	
15	**VOE 13941907**	8					Spring Washer	Rondelle élastique	Federscheibe	Arandela flexible	Fjäderbricka	
16	**VOE 11039574**	1					Pressure Sensor	Detect.pression	Druckmelder	Sensor Presion	Tryckgivare	SE405
17	**VOE 931209**	1					O-ring	Joint Torique	O-Ring	Junta torica	O-ring	
18	**VOE 931216**	1					Back-up ring	Rondelle anti-extrusi	Stützring	Anillo Apoyo	Stödring	
19	**VOE 11037677**	1					Plate	Plaque	Platte	Placa	Platta	
20	**VOE 11037678**	1					Plate	Plaque	Platte	Placa	Platta	
21	**VOE 13945444**	6					Flange screw	Vis à bride	Flanschschraube	Torn embridado	Flänsskruv	
22	**VOE 13965182**	3					Flange screw	Vis à bride	Flanschschraube	Torn embridado	Flänsskruv	
23	**VOE 11145345**	1					Protecting plate	Plaque Protect	Schutzplatte	Placa Protecc	Skyddsplatta	(VOE 11144921)
24	**VOE 11144965**	1					Protecting plate	Plaque Protect	Schutzplatte	Placa Protecc	Skyddsplatta	
25	**VOE 947502**	1					Hose Coupling	Raccor.flexible	Schlauchkupplg	Acoplam Manguer	Slangkoppling	
26	**VOE 13947282**	1					Gasket	Joint	Dichtung	Junta	Packning	
27	**VOE 11145346**	1					Clamp	Pince Serrage	Klemme	Abrazadera	Klämma	
28	**VOE 13949997**	1					Clamp	Pince Serrage	Klemme	Abrazadera	Klämma	
29	**VOE 946440**	2					Flange screw	Vis à bride	Flanschschraube	Torn embridado	Flänsskruv	
30	**VOE 13945408**	2					Nut	Ecrou	Mutter	Tuerca	Mutter	

1		**Växelväljarventil med monteringsdetaljer** **Válvula selectora de gama con accesorios de montaje** **Getriebewählerventil mit Anbauteilen** **Valve sélectrice vitesse avec pièces de montage** **Range selector valve with fitting parts**	Catalogue id **20086** / Group **421**
2			
3			Illustr. No **1019121** / Section **500**
4			
5			Issue **VOE 63B9920086** / Page **491**

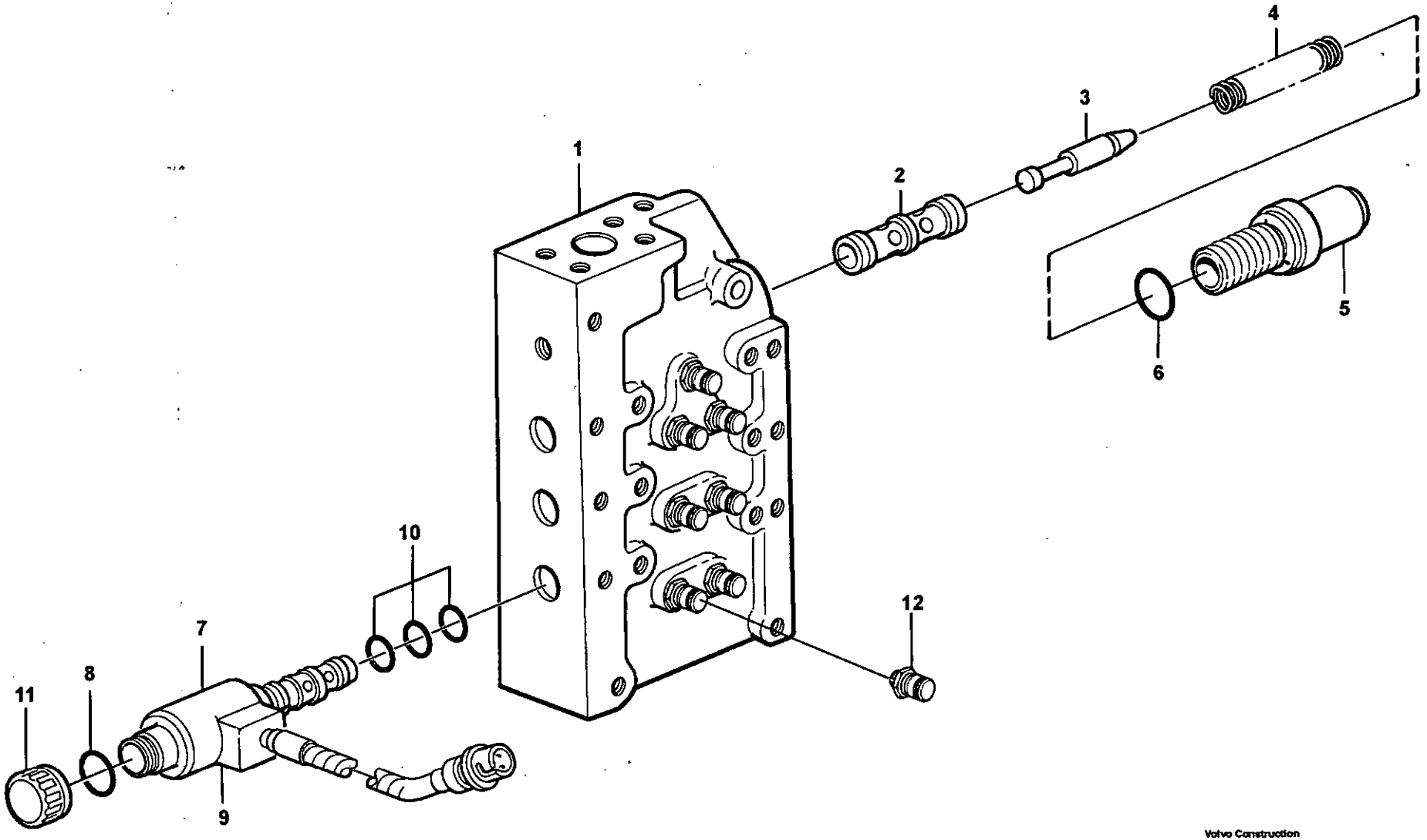

Volvo Construction Equipment
1019120

Fig.	Part No.	Quantity 1	2	3	PS	KIT	Description	Dénomination	Bezeichnung	Denominación	Benämning	Notes
	VOE 11144058	1					Gear sel valve	Valv.selectrice	Umsteuerventil	Valv sel veloc	Växelvälj.vent	
1	**VOE 11144467**	1			OP		•Valve Housing	•Carter Soupape	•Ventilgehäuse	•Cuerpo Valvula	•Ventilhus	
2	**VOE 11037894**	1					•Sleeve	•Douille	•Hülse	•Manguito	•Hylsa	
3	**VOE 11144020**	1					•Slide	•Tiroir	•Schieber	•Corredera	•Slid	
4	**VOE 11036947**	1					•Spring	•Ressort	•Feder	•Muelle	•Fjäder	
5	**VOE 11037443**	1					•Spring Housing	•Boitier Ressort	•Federgehäuse	•Caja Resorte	•Fjäderhus	
6	**VOE 964117**	1					•O-ring	•Joint Torique	•O-Ring	•Junta torica	•O-ring	
7	**VOE 11144019**	6					•Solenoid valve	•Vanne electrom	•Magnetventil	•Electrovalvula	•Magnetventil	SA, SB, SC, SD, SE, SF
8	**VOE 11704525**	6					••O-ring	••Joint Torique	••O-Ring	••Junta torica	••O-ring	
9	**VOE 11705493**	6					••Coil	••Bobine	••Wickel	••Bobina	••Spole	
10	**VOE 11707049**	6					••Sealing Kit	••Jeu Joints	••Dichtungssatz	••Juego Retenes	••Tätningssats	
11	**VOE 11708162**	6					••Plastic Nut	••Ecrou Plastique	••Plastikmutter	••Tuerca Plastica	••Plastmutter	
12	**VOE 936441**	7					•Testing Nipple	•Raccord contrôle	•Prufnippel	•Niple Medicion	•Mätnippel	

1		**Växelväljarventil** **Válvula selectora de gama** **Getriebewählerventil** **Soupape sélectrice vitesse** **Range selector valve**	Catalogue id **20086**	Group **421**
2				
3			Illustr. No **1019120**	Section **550**
4				
5			Issue **VOE 63B9920086**	Page **493**

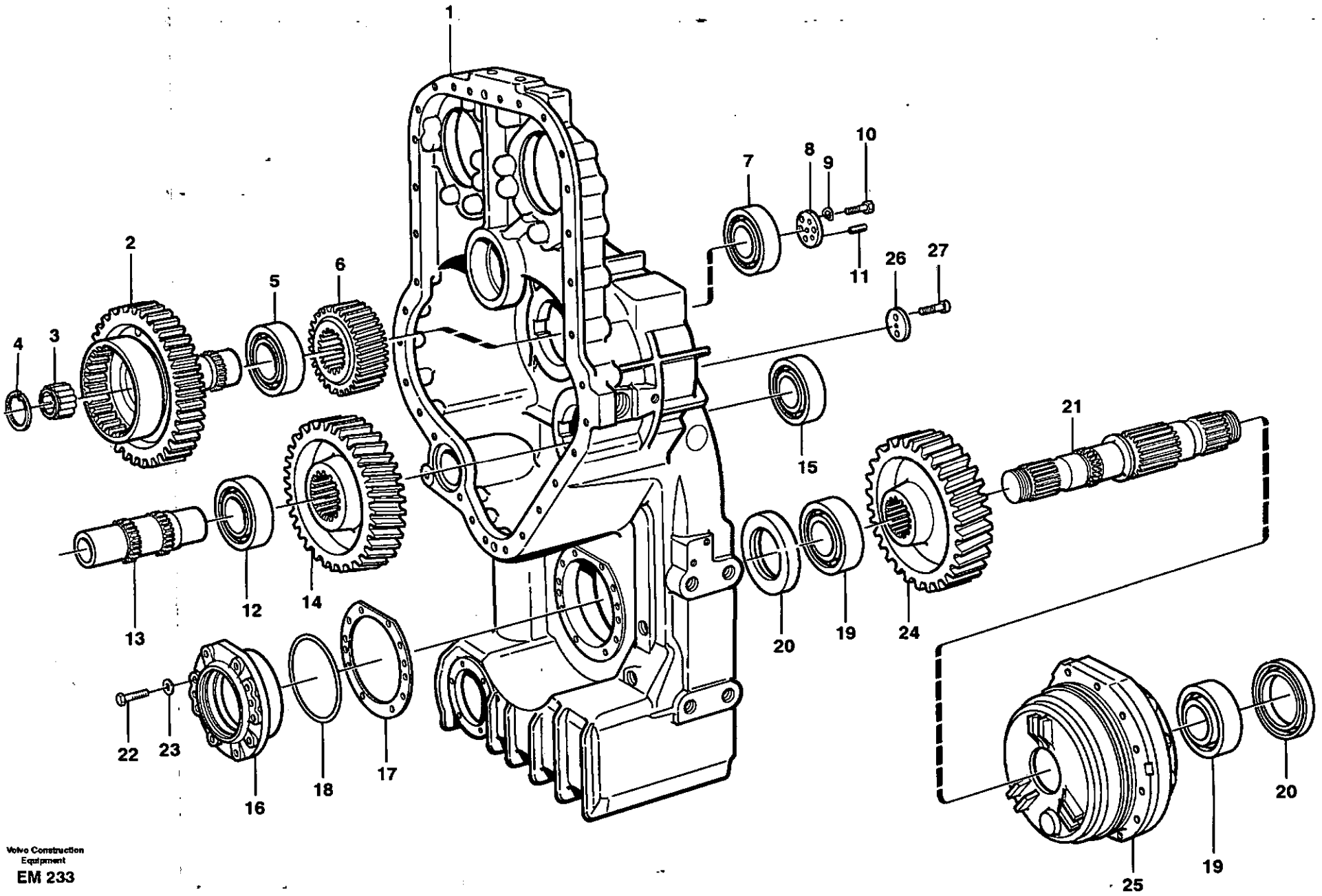

Volvo Construction Equipment

EM 233

Fig.	Part No.	Quantity 1	2	3	P S	K I T	Description	Dénomination	Bezeichnung	Denominación	Benämning	Notes
1		1					Housing	Carter	Gehäuse	Carter	Hus	See group 434, Page 499
2	**VOE 11145272**	1					Gear	Pignon	Zahnradgetriebe	Engranaje	Kuggdrev	
3	**VOE 4787288**	1					Needle Bearing	Roule.aiguilles	Nadellager	Cojinete Agujas	Nållager	
4	**VOE 914528**	1					Snap Ring	Circlip	Nutring	Circlip	Spårring	
5	**VOE 184698**	1					Roller Bearing	Roulement rouleaux	Rollenlager	Cojinet Rodillo	Rullager	
6	**VOE 4720881**	1					Gear	Pignon	Zahnrad	Engranaje	Kugghjul	
7	**VOE 184697**	1					Roller Bearing	Roulement rouleaux	Rollenlager	Cojinet Rodillo	Rullager	
8	**VOE 4720947**	1					Washer	Rondelle	Scheibe	Arandela	Bricka	
9	**VOE 13949608**	3					Washer	Rondelle	Scheibe	Arandela	Bricka	
10	**VOE 970976**	3					Hexagon screw	Vis a tête hexagonale	Sechskantschr	Tornillo hexago	Sexkantsskruv	
11	**VOE 13963077**	3					Set Screw	Vis Butee	Anschlagschraub	Tornillo Tope	Stoppskruv	
12	**VOE 184810**	1					Roller Bearing	Roulement rouleaux	Rollenlager	Cojinet Rodillo	Rullager	
13	**VOE 11037038**	1					Shaft	Arbre	Welle	Arbol	Axel	
14	**VOE 4720882**	1					Gear	Pignon	Zahnrad	Engranaje	Kugghjul	
15	**VOE 183665**	1					Bearing	Palier	Lager	Cojinete	Lager	
16	**VOE 4720913**	1					Bearing Housing	Carter Palier	Lagergehäuse	Caja Cojinete	Lagerhus	
17	**VOE 4720915**	REQ					Shim	Cale Reglage	Nachstellblech	Cuna de calzar	Justerbleck	THICK = 0,10 MM
	VOE 4720916	REQ					Shim	Cale Reglage	Nachstellblech	Cuna de calzar	Justerbleck	THICK = 0,35 MM
	VOE 4720917	REQ					Shim	Cale Reglage	Nachstellblech	Cuna de calzar	Justerbleck	THICK = 1,0 MM
18	**VOE 925265**	1					O-ring	Joint Torique	O-Ring	Junta torica	O-ring	
19	**VOE 7011076**	2					Roller Bearing	Roulement rouleaux	Rollenlager	Cojinet Rodillo	Rullager	
20	**VOE 973936**	2					Sealing ring	Bague d'étanchéité	Runddichtring	Anillo reten	Tätningsring	
21	**VOE 11037022**	1					Shaft	Arbre	Welle	Arbol	Axel	
	VOE 11028725	1			OP		•Shaft	•Arbre	•Welle	•Arbol	•Axel	
22	**VOE 13970948**	6					Hexagon screw	Vis a tête hexagonale	Sechskantschr	Tornillo hexago	Sexkantsskruv	
23	**VOE 941908**	6					Spring Washer	Rondelle élastique	Federscheibe	Arandela flexible	Fjäderbricka	
24	**VOE 4720883**	1					Gear	Pignon	Zahnrad	Engranaje	Kugghjul	
25		1					Parking brake	Frein parking	Feststellbremse	Freio estacion	Parkeringsbroms	See group 434, Page 497
26	**VOE 11037606**	1					Washer	Rondelle	Scheibe	Arandela	Bricka	
27	**VOE 959261**	2					Allen Hd Screw	Vis A 6 Pans Cr	Inbusschraube	Torn Hex Embut	Insexskruv	

1		**Fördelningsväxellåda, drev och axlar** **Caja de reenvío, engranajes y ejes** **Verteilergetriebe, Antrieb und Achsen** **Boîte de transfert, pignon et arbres** **Transfer case, gears and shafts**	Catalogue id **20086** / Group **434**
2			Illustr. No **EM233** / Section **100**
3			
4			Issue **VOE 63B9920086** / Page **495**
5			

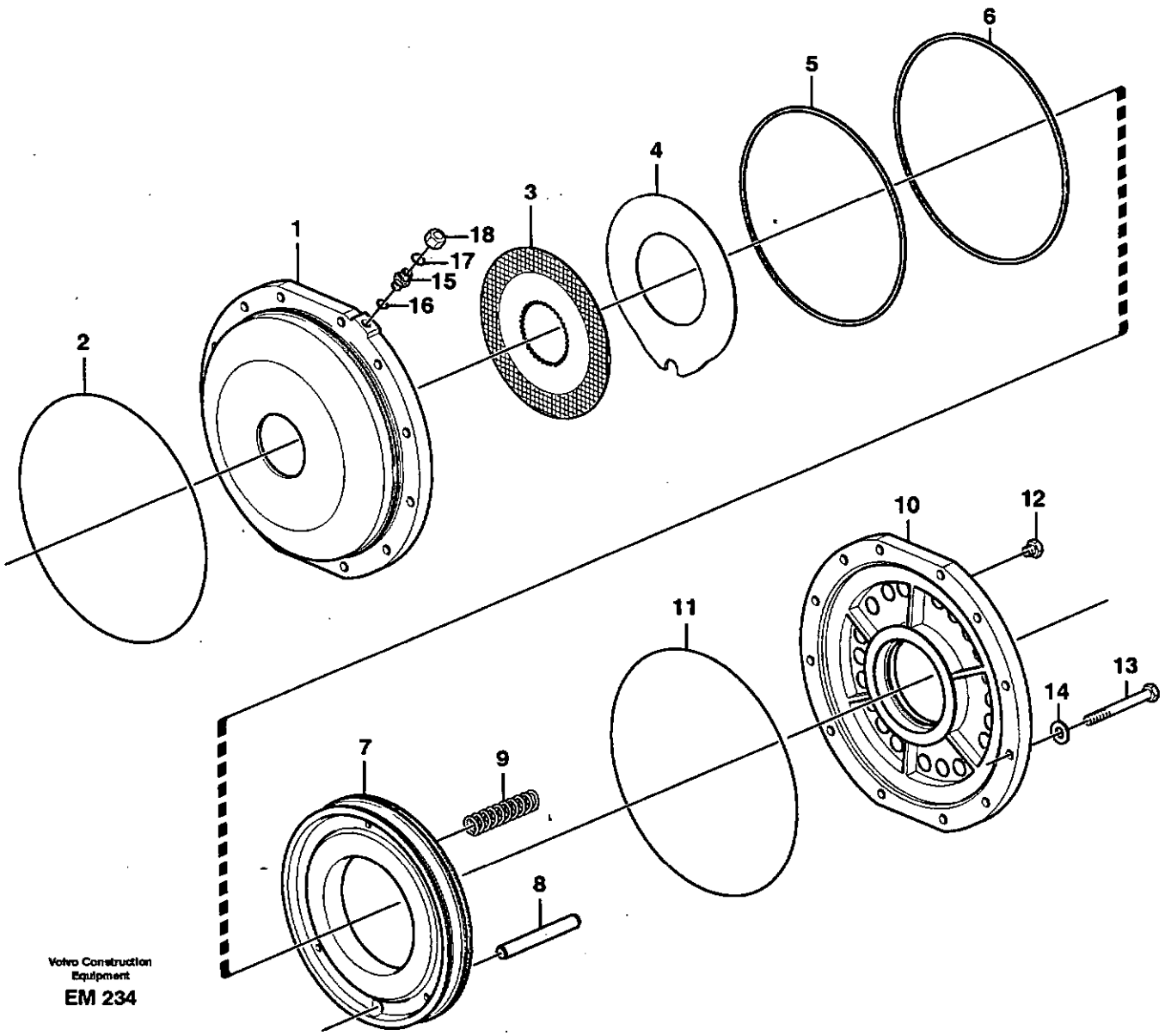

Volvo Construction Equipment

EM 234

Fig.	Part No.	Quantity 1	2	3	PS	KIT	Description	Dénomination	Bezeichnung	Denominación	Benämning	Notes
1	**VOE 11037861**	1					Brake Housing	Boitier Frein	Bremsgehäuse	Cuerpo De Freno	Bromshus	
2	**VOE 926254**	1					O-ring	Joint Torique	O-Ring	Junta torica	O-ring	
3	**VOE 11037030**	7					Friction Disc	Disque friction	Reibscheibe	Disco friccion	Friktionslamell	
4	**VOE 11037031**	6					Steel disc	Disque acier	Stahllamelle	Disco de acero	Stållamell	
5	**VOE 11038746**	1					Piston seal	Etanchei.piston	Kolbendichtung	Reten piston	Kolvtätning	
6	**VOE 11038747**	1					Piston seal	Etanchei.piston	Kolbendichtung	Reten piston	Kolvtätning	
7	**VOE 11144812**	1					Piston	Piston	Kolben	Piston	Kolv	
8	**VOE 11037581**	1					Shaft	Arbre	Welle	Arbol	Axel	
9	**VOE 4720905**	22					Spring	Ressort	Feder	Muelle	Fjäder	
10	**VOE 11037862**	1					Cover	Couvercle	Deckel	Tapa	Lock	
11	**VOE 926254**	1					O-ring	Joint Torique	O-Ring	Junta torica	O-ring	
12	**VOE 479955**	3					Plug	Bouchon	Stopfen	Tapon	Plugg	
13	**VOE 13970957**	12					Hexagon screw	Vis a tête hexagonale	Sechskantschr	Tornillo hexago	Sexkantsskruv	
14	**VOE 941908**	12					Spring Washer	Rondelle élastique	Federscheibe	Arandela flexible	Fjäderbricka	
15	**VOE 11108728**	1					Nipple	Raccord	Nippel	Niple	Nippel	
16	**VOE 968207**	1					O-ring	Joint Torique	O-Ring	Junta torica	O-ring	
17	**VOE 4880492**	1					O-ring	Joint Torique	O-Ring	Junta torica	O-ring	
18	**VOE 935100**	1					Plug	Bouchon	Stopfen	Tapon	Plugg	

1		**Parkeringsbroms** **Freno estacionamiento** **Feststellbremse** **Frein parking** **Parking brake**	Catalogue id **20086**	Group **434**
2					
3			Illustr. No **EM234**	Section **150**
4					
5			Issue **VOE 63B9920086**	Page **497**

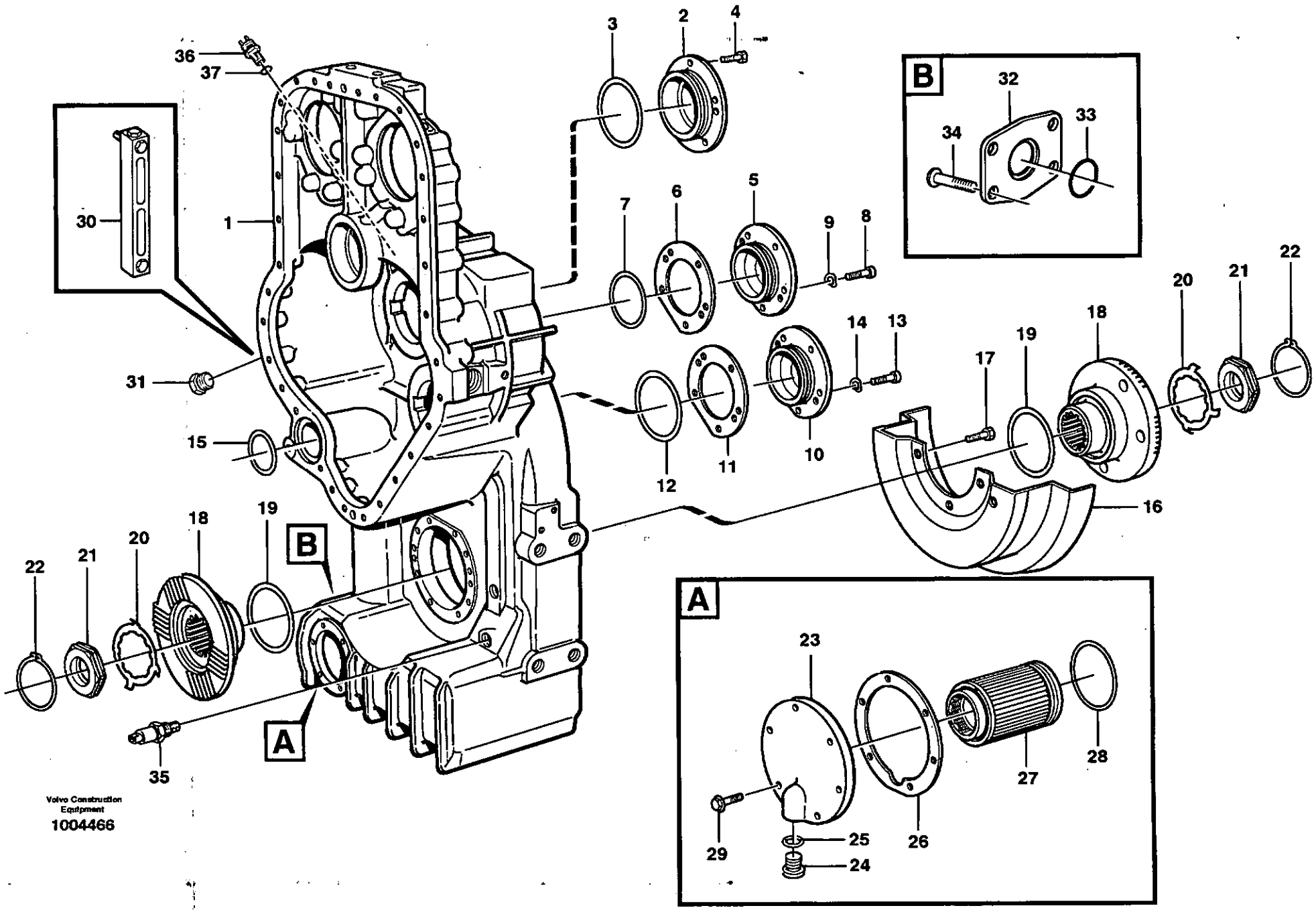
1
2
3
4
5
6
7
8
9
10
11
12
13
14
15
16
17
18
19
20
21
22
23
24
25
26
27
28
29
30
31
32
33
34
35
36
37
A
B
Volvo Construction Equipment
1004466

Fig.	Part No.	Quantity 1	2	3	PS	KIT	Description	Dénomination	Bezeichnung	Denominación	Benämning	Notes
1	**VOE 11145179**	1					Drop Box Housing	Carter Boite Transfert	Wasserkasten	Cuerpo Caja	Droppboxhus	
2	**VOE 11037586**	1					Cap	Chapeau	Kappe	Caperuza	Lock	
3	**VOE 976047**	1					O-ring	Joint Torique	O-Ring	Junta torica	O-ring	
4	**VOE 13970948**	5					Hexagon screw	Vis a tête hexagonale	Sechskantschr.	Tornillo hexago	Sexkantsskruv	L = 30 MM
5	**VOE 11144424**	1					Cap	Chapeau	Kappe	Caperuza	Lock	
6	**VOE 11144470**	REQ					Shim	Cale Reglage	Nachstellblech	Cuna de calzar	Justerbleck	THICK = 0,10 MM
	VOE 11144469	REQ					Shim	Cale Reglage	Nachstellblech	Cuna de calzar	Justerbleck	THICK = 0,35 MM
	VOE 11144468	REQ					Shim	Cale Reglage	Nachstellblech	Cuna de calzar	Justerbleck	THICK = 1,0 MM
7	**VOE 925258**	1					O-ring	Joint Torique	O-Ring	Junta torica	O-ring	
8	**VOE 13970948**	5					Hexagon screw	Vis a tête hexagonale	Sechskantschr.	Tornillo hexago	Sexkantsskruv	
9	**VOE 941908**	5					Spring Washer	Rondelle élastique	Federscheibe	Arandela flexible	Fjäderbricka	
10	**VOE 11145366**	1					Bearing Housing	Carter Palier	Lagergehäuse	Caja Cojinete	Lagerhus	
11	**VOE 11037246**	REQ					Shim	Cale Reglage	Nachstellblech	Cuna de calzar	Justerbleck	THICK = 0,10 MM
	VOE 11037244	REQ					Shim	Cale Reglage	Nachstellblech	Cuna de calzar	Justerbleck	THICK = 0,35 MM
	VOE 11037243	REQ					Shim	Cale Reglage	Nachstellblech	Cuna de calzar	Justerbleck	THICK = 1,0 MM
12	**VOE 925096**	1					O-ring	Joint Torique	O-Ring	Junta torica	O-ring	
13	**VOE 13970948**	5					Hexagon screw	Vis a tête hexagonale	Sechskantschr.	Tornillo hexago	Sexkantsskruv	
14	**VOE 941908**	5					Spring Washer	Rondelle élastique	Federscheibe	Arandela flexible	Fjäderbricka	
15	**VOE 925256**	1					O-ring	Joint Torique	O-Ring	Junta torica	O-ring	
16	**VOE 4837016**	1					Oil Plate	Plaque Huile	Ölspritzblech	Reten De Aceite	Oljeplåt	
17	**VOE 946441**	3					Flange screw	Vis à bride	Flanschschraube	Torn embridado	Flänsskruv	
18	**VOE 11144491**	2					Comp Flange	Flasque Entrai.	Antriebsflansch	Brida	Medbringare	
19	**VOE 925071**	2					O-ring	Joint Torique	O-Ring	Junta torica	O-ring	
20	**VOE 382779**	REQ					Lock Washer	Rondel.verroui.	Sicher Scheibe	Arandel Segurid	Låsbricka	0 DEG
	VOE 383992	REQ					Lock Washer	Rondel.verroui.	Sicher Scheibe	Arandel Segurid	Låsbricka	7,5 DEG
21	**VOE 4716226**	2					Nut	Ecrou	Mutter	Tuerca	Mutter	
22	**VOE 914480**	2					Snap Ring	Circlip	Nutring	Circlip	Spårring	
23	**VOE 11038368**	1					Cover	Couvercle	Deckel	Tapa	Lock	
24	**VOE 11102187**	1					Magnetic Plug	Bouchon Magnet.	Magnetstopfen	Tapon Magnetico	Magnetpropp	
25	**VOE 958228**	1					O-ring	Joint Torique	O-Ring	Junta torica	O-ring	

1	22521
2	33380
3	
4	
5	

Fördelningsväxellåda, hus och lock
Caja de reenvío, caja y tapa
Verteilergetriebe, Gehäuse und Deckel
Boîte de transfert, boîtier et couvercle
Transfer case, housing and covers

Catalogue id	Group
20086	**434**
Illustr. No **1004466**	Section **200**
Issue **VOE 63B9920086**	Page **499**

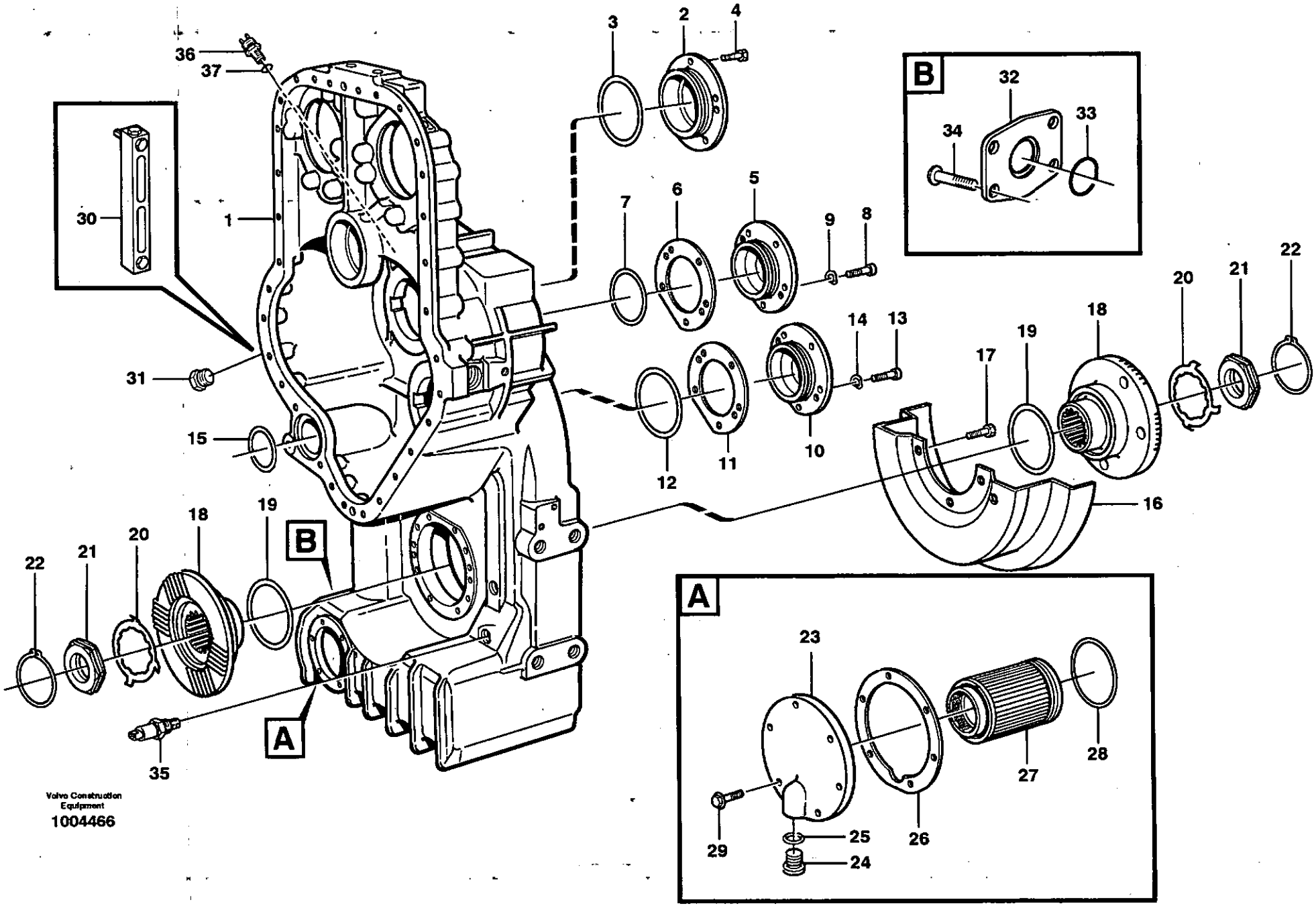

Volvo Construction Equipment
1004466

Fig.	Part No.	Quantity 1	2	3	PS	KIT	Description	Dénomination	Bezeichnung	Denominación	Benämning	Notes
26	**VOE 11038369**	1					Gasket	Joint	Dichtung	Junta	Packning	
27	**VOE 11144432**	1					Strainer	Crépine	Seiher	Colador	Sil	
28	**VOE 925254**	1					O-ring	Joint Torique	O-Ring	Junta torica	O-ring	
29	**VOE 946671**	6					Flange screw	Vis à bride	Flanschschraube	Torn embridado	Flänsskruv	
30			1				Level Inspection Glas.	Regard Vitre	Schauglas	Ventana Nivel	Nivåglas	See group 420, Page 459
	VOE 976930	2					Gasket	Joint	Dichtung	Junta	Packning	
31	**VOE 13966143**	2					Plug	Bouchon	Stopfen	Tapon	Plugg	
32	**VOE 11037816**	2					Cover	Couvercle	Deckel	Tapa	Lock	
33	**VOE 949659**	2					O-ring	Joint Torique	O-Ring	Junta torica	O-ring	
34	**VOE 946441**	8					Flange screw	Vis à bride	Flanschschraube	Torn embridado	Flänsskruv	
35	**VOE 11144494**	1					Oil Lvl Sensor	Capteur Niv Hui	Ölstandgeber	Sensor Niv Acei	Oljenivågivare	SE413
	VOE 11713718	1					•O-ring	•Joint Torique	•O-Ring	•Junta torica	•O-ring	
36	**VOE 4780941**	1					Ind Sensor	Emett.induction	Induktionsgeber	Sensor Inducc	Indukt.givare	SE403
37	**VOE 13976109**	1					O-ring	Joint Torique	O-Ring	Junta torica	O-ring	

1	**22521**
2	**33380**
3	
4	
5	

Fördelningsväxellåda, hus och lock
Caja de reenvío, caja y tapa
Verteilergetriebe, Gehäuse und Deckel
Boîte de transfert, boîtier et couvercle
Transfer case, housing and covers

Catalogue id **20086**	Group **434**
Illustr. No **1004466**	Section **200**
Issue **VOE 63B9920086**	Page **501**

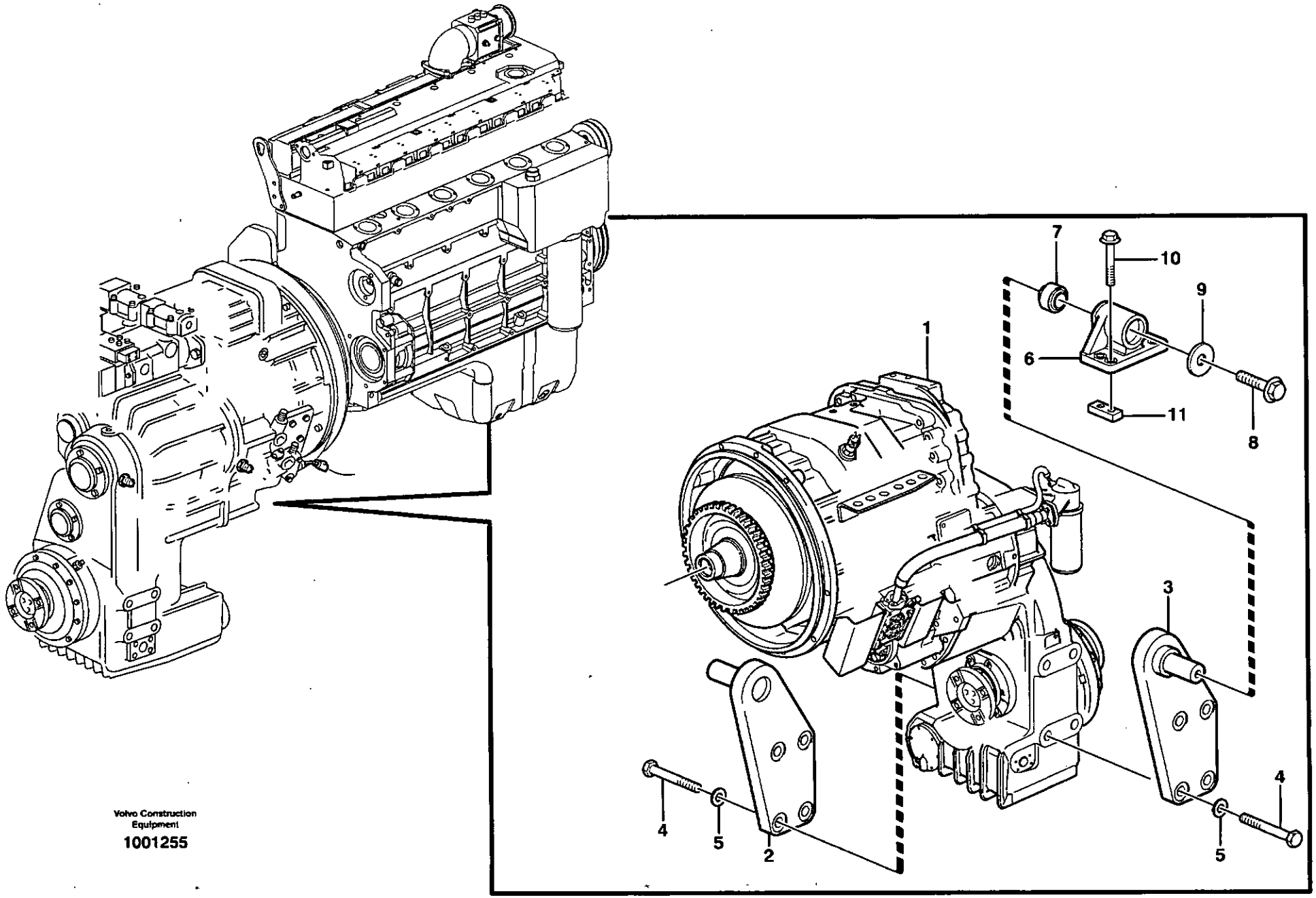

Volvo Construction Equipment

1001255

Fig.	Part No.	Quantity 1	2	3	P S	K I T	Description	Dénomination	Bezeichnung	Denominación	Benämning	Notes
1		1					Hydr xmsn	Trans.hydrauli.	Hydr antrieb	Transm hidraul	Hydraultransm	See group 420, Page 457
2	**VOE 11173148**	1					Attachment	Fixation	Halterung	Fijacion	Fäste	LH
3	**VOE 11173147**	1					Attachment	Fixation	Halterung	Fijacion	Fäste	RH
4	**VOE 978950**	8					Screw	Vis	Schraube	Tornillo	Skruv	
5	**VOE 11055609**	8					Washer	Rondelle	Scheibe	Arandela	Bricka	(VOE 930850)
6	**VOE 11154068**	2					Attachment	Fixation	Halterung	Fijacion	Fäste	
7	**VOE 11130778**	2					•Rubber element	•Element caoutch	•Gummielement	•Elemento goma	•Gummielement	
8	**VOE 968435**	2					Flange screw	Vis à bride	Flanschschraube	Torn embridado	Flänsskruv	
9	**VOE 11024597**	2					Washer	Rondelle	Scheibe	Arandela	Bricka	
10	**VOE 13968302**	8					Flange screw	Vis à bride	Flanschschraube	Torn embridado	Flänsskruv	
11	**VOE 4898544**	4					Nut Plate	Plaque Filetee	Gewindeplatte	Placa Tuerca	Mutterplatta	

1		**Växellådsupphängning** **Suspensión de la caja de cambios** **Getriebeaufhängung** **Suspension boîte vitesses** **Gear box housing with fitting parts**
2		
3		
4		
5		

Catalogue id	Group
20086	**436**
Illustr. No	Section
1001255	**100**
Issue	Page
VOE 63B9920086	**503**

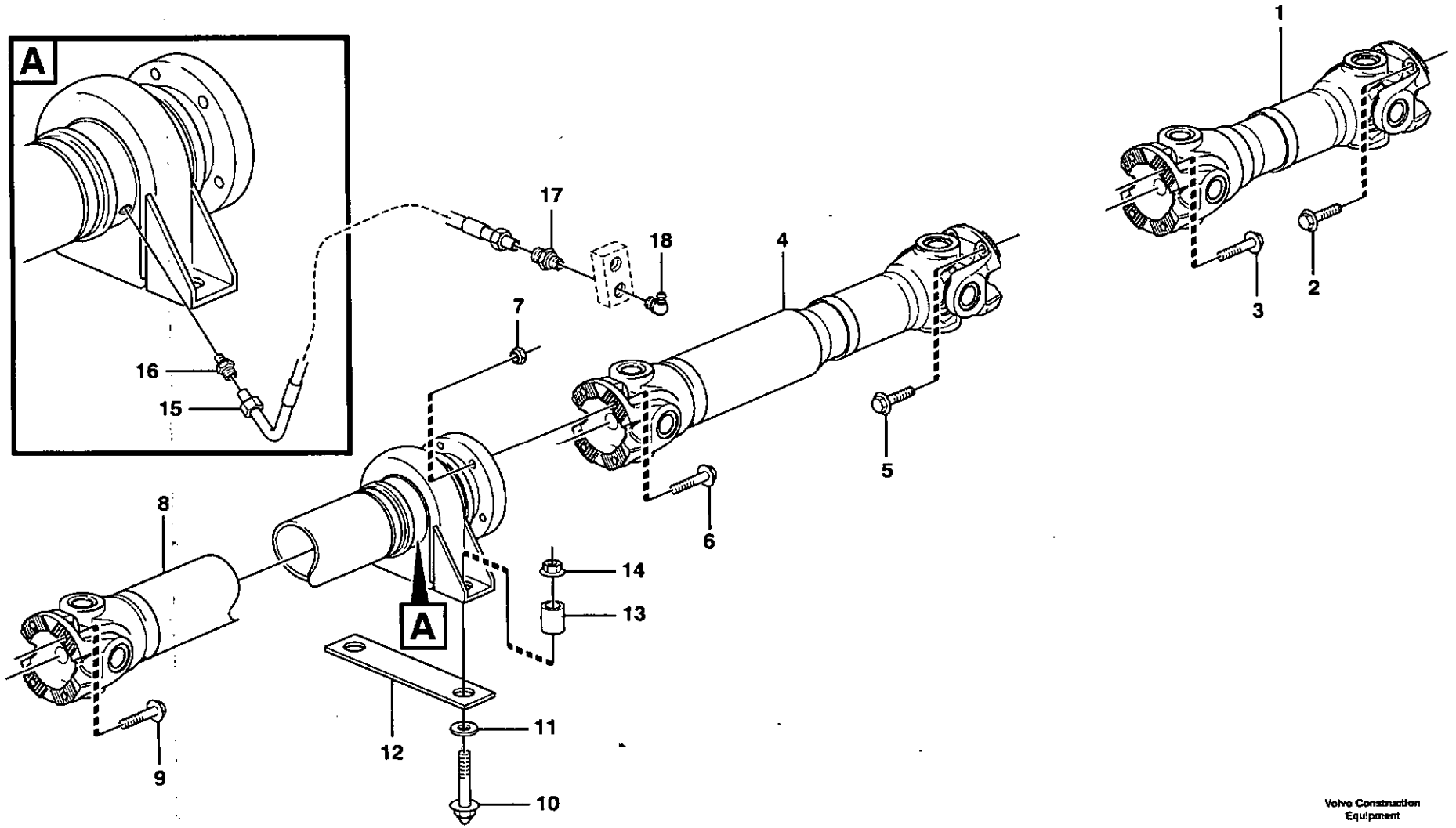
A
1
2
3
4
5
6
7
8
9
10
11
12
13
14
15
16
17
18
A

Fig.	Part No.	Quantity 1	2	3	PS	KIT	Description	Dénomination	Bezeichnung	Denominación	Benämning	Notes
1	**VOE 11410847**	1					Propeller shaft	Arbre cardan	Gelenkwelle	Arbol transm	Kardanaxel	See group 451, Page 507
2	**VOE 975110**	4					Flange screw	Vis à bride	Flanschschraube	Torn embridado	Fläsnsskruv	
3	**VOE 975111**	4					Flange screw	Vis à bride	Flanschschraube	Torn embridado	Fläsnsskruv	
4	**VOE 11172545**	1					Propeller shaft	Arbre cardan	Gelenkwelle	Arbol transm	Kardanaxel	See group 451, Page 509
5	**VOE 975111**	4					Flange screw	Vis à bride	Flanschschraube	Torn embridado	Fläsnsskruv	
	VOE 930872	4					Washer	Rondelle	Scheibe	Arandela	Bricka	
6	**VOE 975111**	4					Flange screw	Vis à bride	Flanschschraube	Torn embridado	Fläsnsskruv	
7	**VOE 981315**	4					Lock nut	Contre-ecrou	Sicherungsmutter	Contratuerca	Låsmutter	
8	**VOE 11172546**	1					Propeller shaft	Arbre cardan	Gelenkwelle	Arbol transm	Kardanaxel	See group 451, Page 511
9	**VOE 975111**	4					Flange screw	Vis à bride	Flanschschraube	Torn embridado	Fläsnsskruv	
10	**VOE 13966366**	2					Flange screw	Vis à bride	Flanschschraube	Torn embridado	Fläsnsskruv	
11	**VOE 930844**	2					Washer	Rondelle	Scheibe	Arandela	Bricka	
12	**VOE 4935504**	2					Shim	Cale Reglage	Nachstellblech	Cuna de calzar	Justerbleck	S/N - 1570 S/N - 60000 USA S/N - 9999998 BRA
13	**VOE 4854494**	2					Spacer	Entretoise	Abstandstueck	Casquillo distanciad	Distans	
14	**VOE 971100**	2					Flange Lock Nut	Contre écrou bride	Flanschmutter	Contratuer Embr	Fläslåsmutter	
15	**VOE 11130675**	2					Hose	Durit	Schlauch	Tubo flexible	Slang	L = 460 MM
16	**VOE 11027540**	2					Nipple	Raccord	Nippel	Niple	Nippel	
17	**VOE 946089**	2					Nipple	Raccord	Nippel	Niple	Nippel	
18	**VOE 914169**	2					Nipple	Raccord	Nippel	Niple	Nippel	

1		**Kardanaxlar med monteringsdetaljer** **Ejes cardán con accerorios de montaje** **Gelenkwelle mit Anbauteilen** **Arbres de transmission avec pieces de montage** **Propeller shafts with fitting parts**	Catalogue id **20086** / Group **451**
2			
3			Illustr. No **1000263** / Section **100**
4			
5			Issue **VOE 63B9920086** / Page **505**

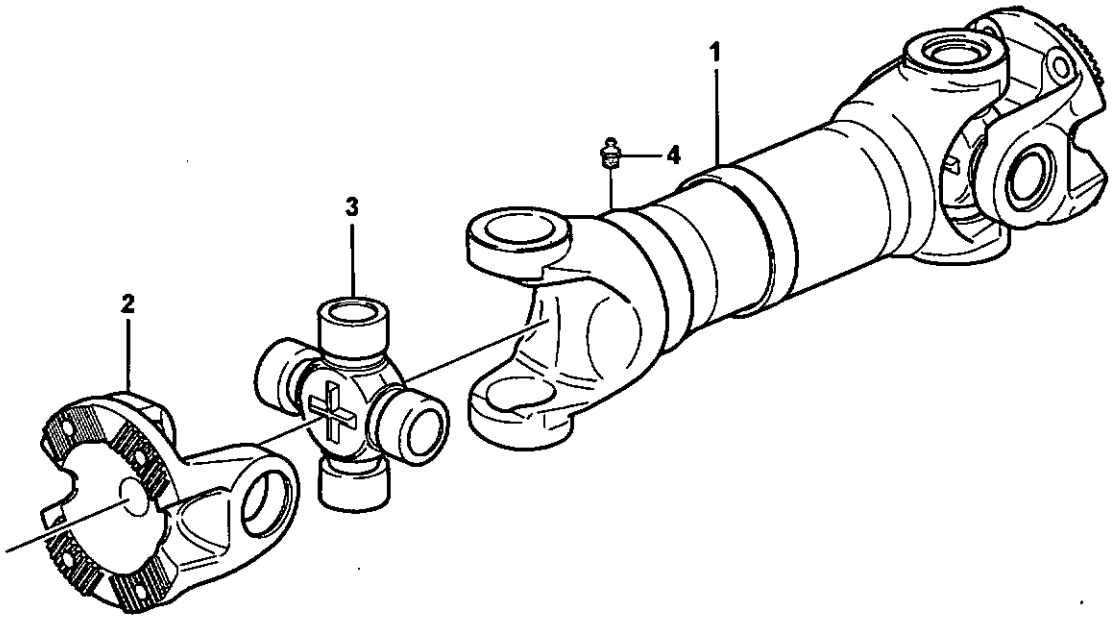
1
2
3
4

Fig.	Part No.	Quantity 1	2	3	PS	KIT	Description	Dénomination	Bezeichnung	Denominación	Benämning	Notes
	VOE 11410847	1					Propeller shaft	Arbre cardan	Gelenkwelle	Arbol transm	Kardanaxel	BAKRE/REAR
1		1			NS		•Propeller shaft	•Arbre cardan	•Gelenkwelle	•Arbol transm	•Kardanaxel	
2	**VOE 1069507**	2					•Flange Yoke	•Chape Bridee	•Flanschgabel	•Horq Embridada	•Flänsgaffel	
3	**VOE 11708996**	2					•U-joint Kit	•Kit Croissillon	•Achssternsatz	•Juego Cruceta	•Axelkorssats	
	VOE 11712222	2					••Lub Nipple	••Graisseur	••Schmiernippel	••Engrasador	••Smörjnippel	
4	**VOE 11060851**	1					•Lub Nipple	•Graisseur	•Schmiernippel	•Engrasador	•Smörjnippel	

1		**Kardanaxel** **Ejes cardán** **Gelenkwelle** **Arbre à cardans** **Propeller shaft**	Catalogue id **20086**	Group **451**
2				
3			Illustr. No **1017530**	Section **150**
4				
5			Issue **VOE 63B9920086**	Page **507**

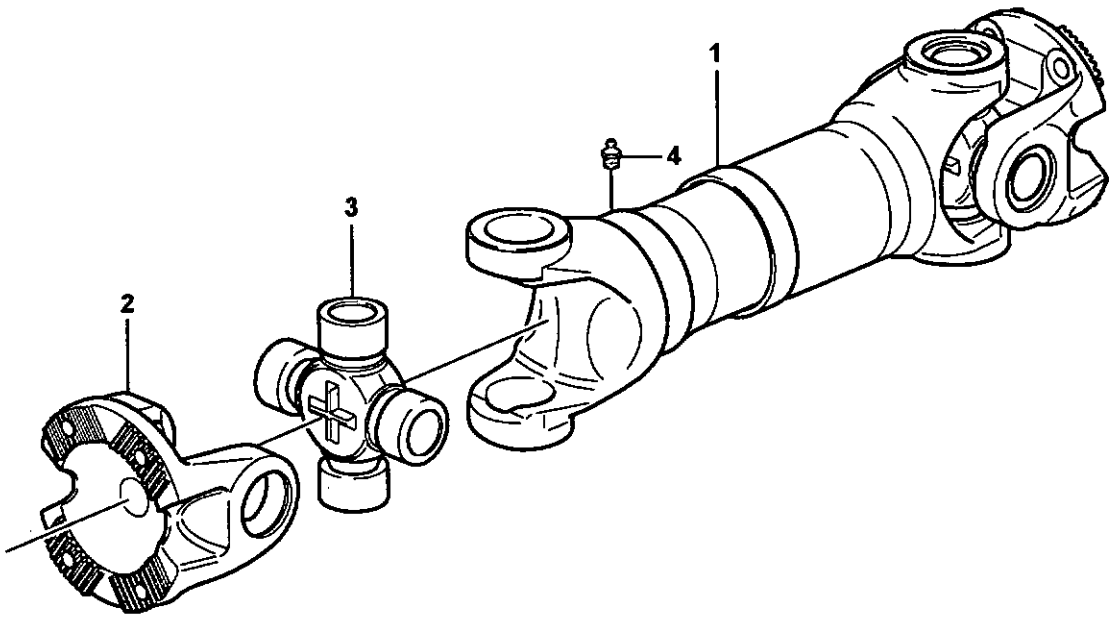
1
2
3
4

Fig.	Part No.	Quantity 1	2	3	P S	K I T	Description	Dénomination	Bezeichnung	Denominación	Benämning	Notes
	VOE 11172545	1					Propeller shaft	Arbre cardan	Gelenkwelle	Arbol transm	Kardanaxel	MITTRE/MIDDLE
1		1			NS		•Propeller shaft	•Arbre cardan	•Gelenkwelle	•Arbol transm	•Kardanaxel	
2	**VOE 1069507**	2					•Flange Yoke	•Chape Bridee	•Flanschgabel	•Horq Embridada	•Flänsgaffel	
3	**VOE 11708996**	2					•U-joint Kit	•Kit Croissillon	•Achssternsatz	•Juego Cruceta	•Axelkorssats	
	VOE 11712222	2					••Lub Nipple	••Graisseur	••Schmiernippel	••Engrasador	••Smörjnippel	
4	**VOE 11060851**	1					•Lub Nipple	•Graisseur	•Schmiernippel	•Engrasador	•Smörjnippel	

1		**Kardanaxel** **Ejes cardán** **Gelenkwelle** **Arbre à cardans** **Propeller shaft**	Catalogue id **20086**	Group **451**
2				
3			Illustr. No **1017530**	Section **200**
4				
5			Issue **VOE 63B9920086**	Page **509**

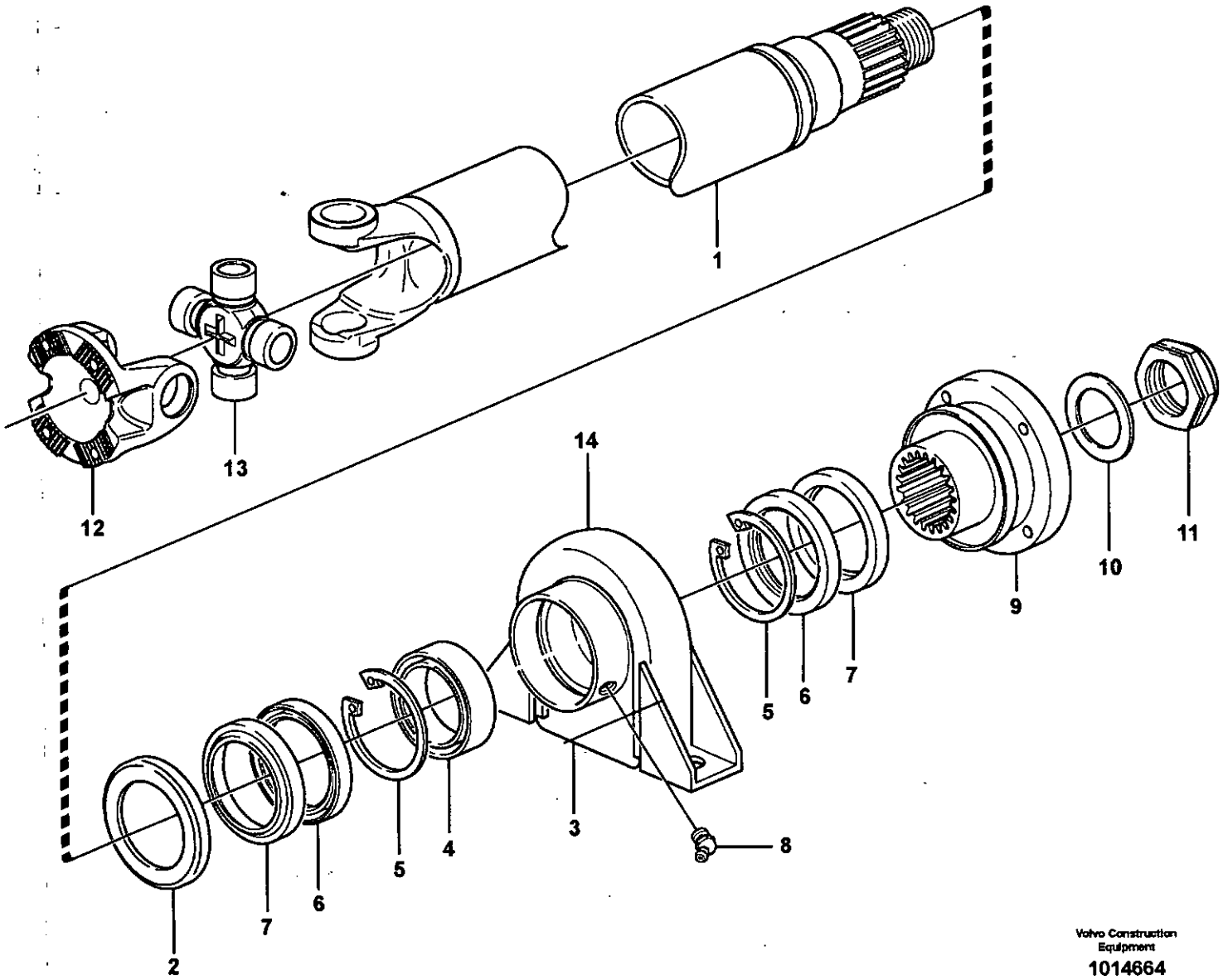

Volvo Construction Equipment

1014664

Fig.	Part No.	Quantity 1	2	3	PS	KIT	Description	Dénomination	Bezeichnung	Denominación	Benämning	Notes
	VOE 11172546	1			-		Propeller shaft	Arbre cardan	Gelenkwelle	Arbol transm	Kardanaxel	FRÄMRE/FRONT
1		1			NS		•Propeller shaft	•Arbre cardan	•Gelenkwelle	•Arbol transm	•Kardanaxel	
2	**VOE 263012**	1					•Dust Cover	•Pare-poussiere	•Staubschutz	•Prot Polvo	•Dammskydd	
3	**VOE 6212888**	1					•Support Bearing	•Palier-pilote	•Zwischenlager	•Cojinete Apoyo	•Stödlager	
4		1			NS		••Ball Bearing	••Roulemen.billes	••Kugellager	••Cojinete Bolas	••Kullager	
5	**VOE 914548**	2					••Snap Ring	••Circlip	••Nutring	••Circlip	••Spårring	
6	**VOE 959042**	2					••Sealing ring	••Bague d'étanchéité	••Runddichtring	••Anillo reten	••Tätningsring	
7	**VOE 263005**	2					••Protecting Ring	••Bagu.protecti.	••Schutzring	••Anillo Protect	••Skyddsring	
8	**VOE 13951740**	2					••Nipple	••Raccord	••Nippel	••Niple	••Nippel	
9	**VOE 11709012**	1					•Conn Flange	•Bride Connexion	•Anschl Flansch	•Brida Conexion	•Anslutn.fläns	
10	**VOE 13948269**	1					•Washer	•Rondelle	•Scheibe	•Arandela	•Bricka	
11	**VOE 13948320**	1					•Nut	•Ecrou	•Mutter	•Tuerca	•Mutter	
12	**VOE 1069507**	1					•Flange Yoke	•Chape Bridee	•Flanschgabel	•Horq Embridada	•Flänsgaffel	
13	**VOE 11708996**	1					•U-joint Kit	•Kit Croissillon	•Achssternsatz	•Juego Cruceta	•Axelkorssats	
	VOE 11712222	2					••Lub Nipple	••Graisseur	••Schmiernippel	••Engrasador	••Smörjnippel	
14	**VOE 263006**	1					•Clamp	•Pince Serrage	•Klemme	•Abrazadera	•Klämma	

1		**Kardanaxel** **Ejes cardán** **Gelenkwelle** **Arbre à cardans** **Propeller shaft**	Catalogue id **20086**	Group **451**
2				
3			Illustr. No **1014664**	Section **250**
4				
5			Issue **VOE 63B9920086**	Page **511**

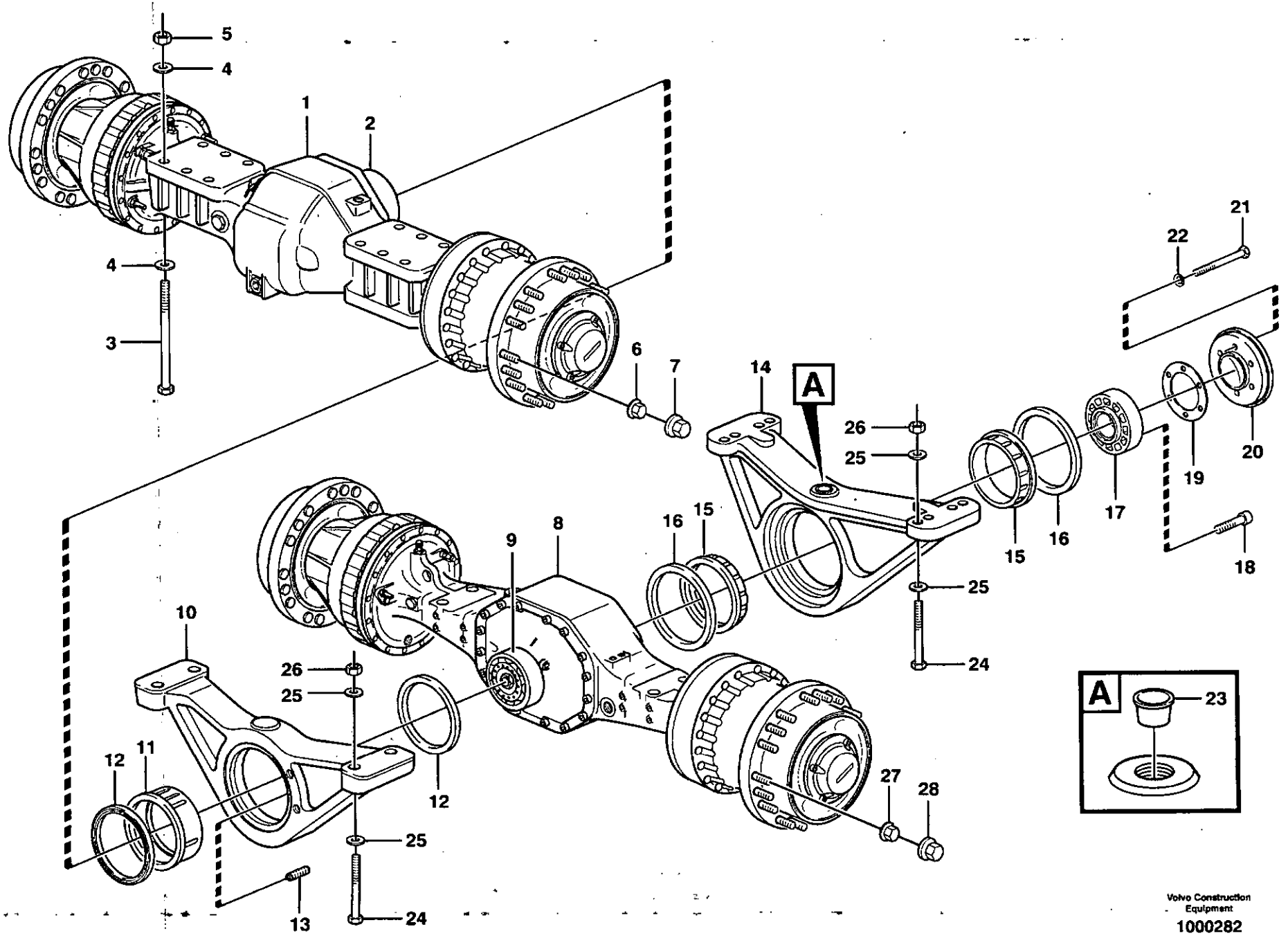

Volvo Construction Equipment

1000282

Fig.	Part No.	Quantity 1	2	3	P S	K I T	Description	Dénomination	Bezeichnung	Denominación	Benämning	Notes
1		1					Planetary Axle	Axe Planetaire	Planetenachse	Eje Planetario	Planetaxel	AWB 31
												See group 460, Page 513
2		1					•Diff Carrier	•Reducteur Cent	•Ausgl.getriebe	•Grupo Conico	•Centrumväxel	See group 461, Page 525
3	VOE 13980100	12					Hexagon screw	Vis tête hexagonale	Sechskantschraube	Tornillo hexago	Sexkantsskruv	
4	VOE 930853	24					Washer	Rondelle	Scheibe	Arandela	Bricka	
5	VOE 961997	12					Hexagon Nut	Ecrou Hexagonal	Sechskantmutter	Tuerca Hexagon	Sexkantsmutter	
6	VOE 947972	36					Lug Nut	Ecrou Roue	Radmutter	Tuerca Rueda	Hjulmutter	
7	VOE 11100354	36					Nut Cap	Capot Ecrou	Mutterdeckkappe	Tapa Tuerca	Mutterkåpa	
8			1				Planetary Axle	Axe Planetaire	Planetenachse	Eje Planetario	Planetaxel	AWB 30
												See group 463, Page 529
9			1				•Diff Carrier	•Reducteur Cent	•Ausgl.getriebe	•Grupo Conico	•Centrumväxel	See group 463, Page 533
	VOE 11020688		1				•R Axle Mounting	•Suspe.essieu Ar	•H Achsaufhg	•Suspens E.tras	•Bakaxelupph	
10			1		NS		••R Axle Mounting	••Suspe.essieu Ar	••H Achsaufhg	••Suspens E.tras	••Bakaxelupph	
11	VOE 11019123		1				••Bearing Race	••Bague Palier	••Lagerring	••Anillo Cojinete	••Lagerring	
12	VOE 11014557		2				••Sealing ring	••Bague d'étanchéité	••Runddichtring	••Anillo reten	••Tätningsring	
13	VOE 13963059		2				••Set Screw	••Vis Butee	••Anschlagschraub	••Tornillo Tope	••Stoppskruv	
	VOE 11019207		1				•R Axle Mounting	•Suspe.essieu Ar	•H Achsaufhg	•Suspens E.tras	•Bakaxelupph	
14			1		NS		••R Axle Mounting	••Suspe.essieu Ar	••H Achsaufhg	••Suspens E.tras	••Bakaxelupph	
15	VOE 11019120		2				••Bearing Race	••Bague Palier	••Lagerring	••Anillo Cojinete	••Lagerring	
16	VOE 11019376		2				•Seal	•Joint	•Dichtung	•Reten	•Tätning	
17	VOE 11035200		1				•Pivot Pin	•Goupille-guide	•Gelenkstift	•Pasador Artic	•Ledpinne	
18	VOE 13974133		2				•Allen Hd Screw	•Vis A 6 Pans Cr	•Inbusschraube	•Torn Hex Embut	•Insexskruv	
19	VOE 11035207		REQ				•Spacer	•Partie Intermédiaire	•Zwischenstück	•Espaciador	•Mellandel	THICK = 0,35 MM
	VOE 11035208		REQ				•Spacer	•Partie Intermédiaire	•Zwischenstück	•Espaciador	•Mellandel	THICK = 0,75 MM
20	VOE 11102787		1				•Cap	•Chapeau	•Kappe	•Caperuza	•Lock	
21	VOE 13963298		6				•Hexagon screw	•Vis tête hexagonale	•Sechskantschraube	•Tornillo hexago	•Sexkantsskruv	
22	VOE 941911		6				•Spring Washer	•Rondelle élastique	•Federscheibe	•Arandela flexible	•Fjäderbricka	
23	VOE 943889		2				•Plug	•Bouchon	•Stopfen	•Tapon	•Plugg	
24	VOE 963342		12				Hexagon screw	Vis tête hexagonale	Sechskantschraube	Tornillo hexago	Sexkantsskruv	
25	VOE 13946304		24				Washer	Rondelle	Scheibe	Arandela	Bricka	

1	FRONT
2	REAR
3	
4	
5	

Planetaxlar med monteringsdetaljer
Ejes planetarios con accesorios de montaje
Planetenwellen mit Anbauteilen
Train planétaire avec pièces de montage
Planet axles with fitting parts

Catalogue id	Group
20086	460
Illustr. No	Section
1000282	100
Issue	Page
VOE 63B9920086	513

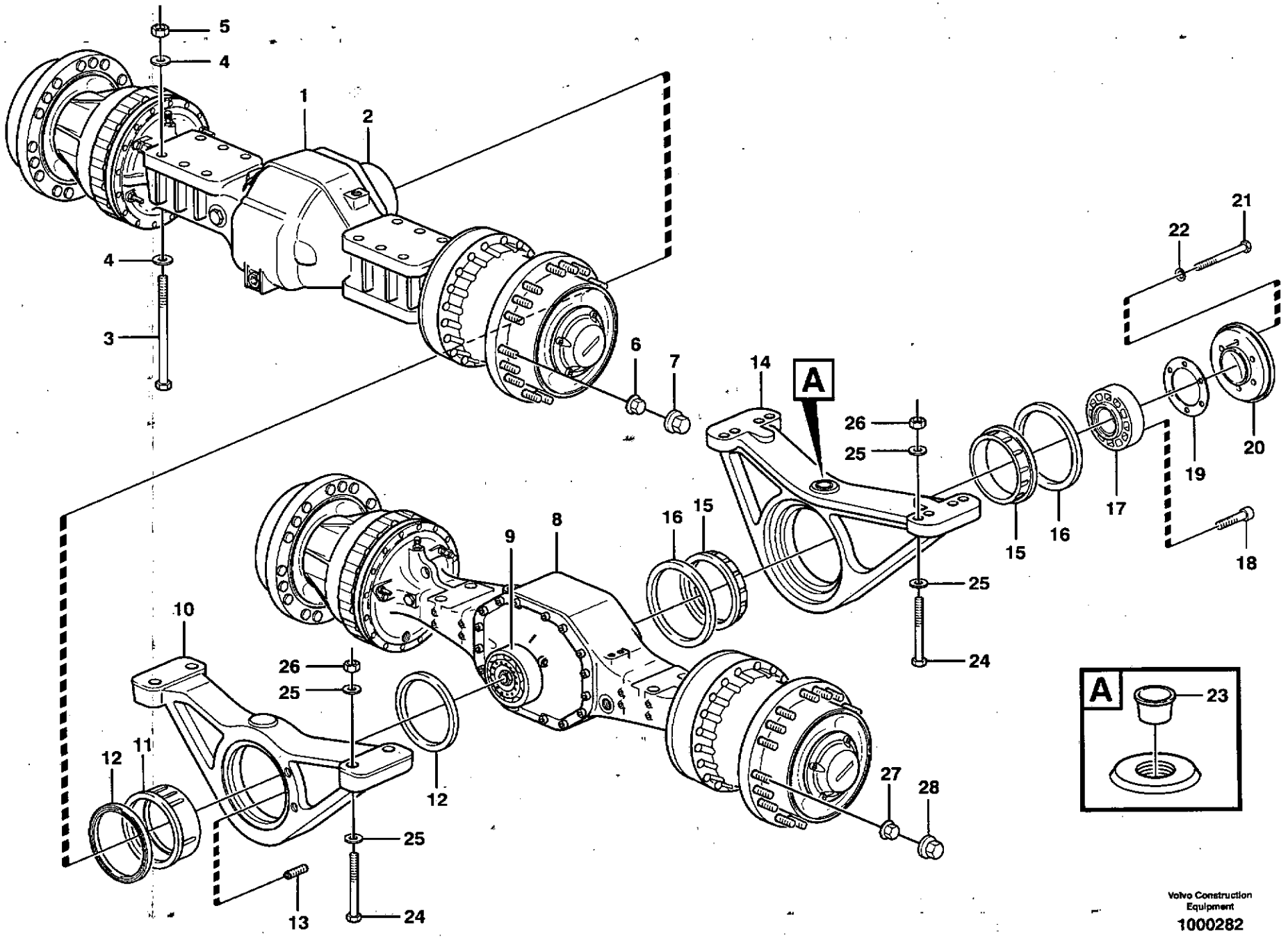

Volvo Construction Equipment

1000282

Fig.	Part No.	Quantity 1	2	3	PS	KIT	Description	Dénomination	Bezeichnung	Denominación	Benämning	Notes
26	**VOE 13961996**		12				Nut	Ecrou	Mutter	Tuerca	Mutter	
27	**VOE 947972**		36				Lug Nut	Ecrou Roue	Radmutter	Tuerca Rueda	Hjulmutter	
28	**VOE 11100354**		36				Nut Cap	Capot Ecrou	Mutterdeckkappe	Tapa Tuerca	Mutterkåpa	

1	**FRONT**
2	**REAR**
3	
4	
5	

Planetaxlar med monteringsdetaljer
Ejes planetarios con accesorios de montaje
Planetenwellen mit Anbauteilen
Train planétaire avec pièces de montage
Planet axles with fitting parts

Catalogue id **20086**	Group **460**
Illustr. No **1000282**	Section **100**
Issue **VOE 63B9920086**	Page **515**

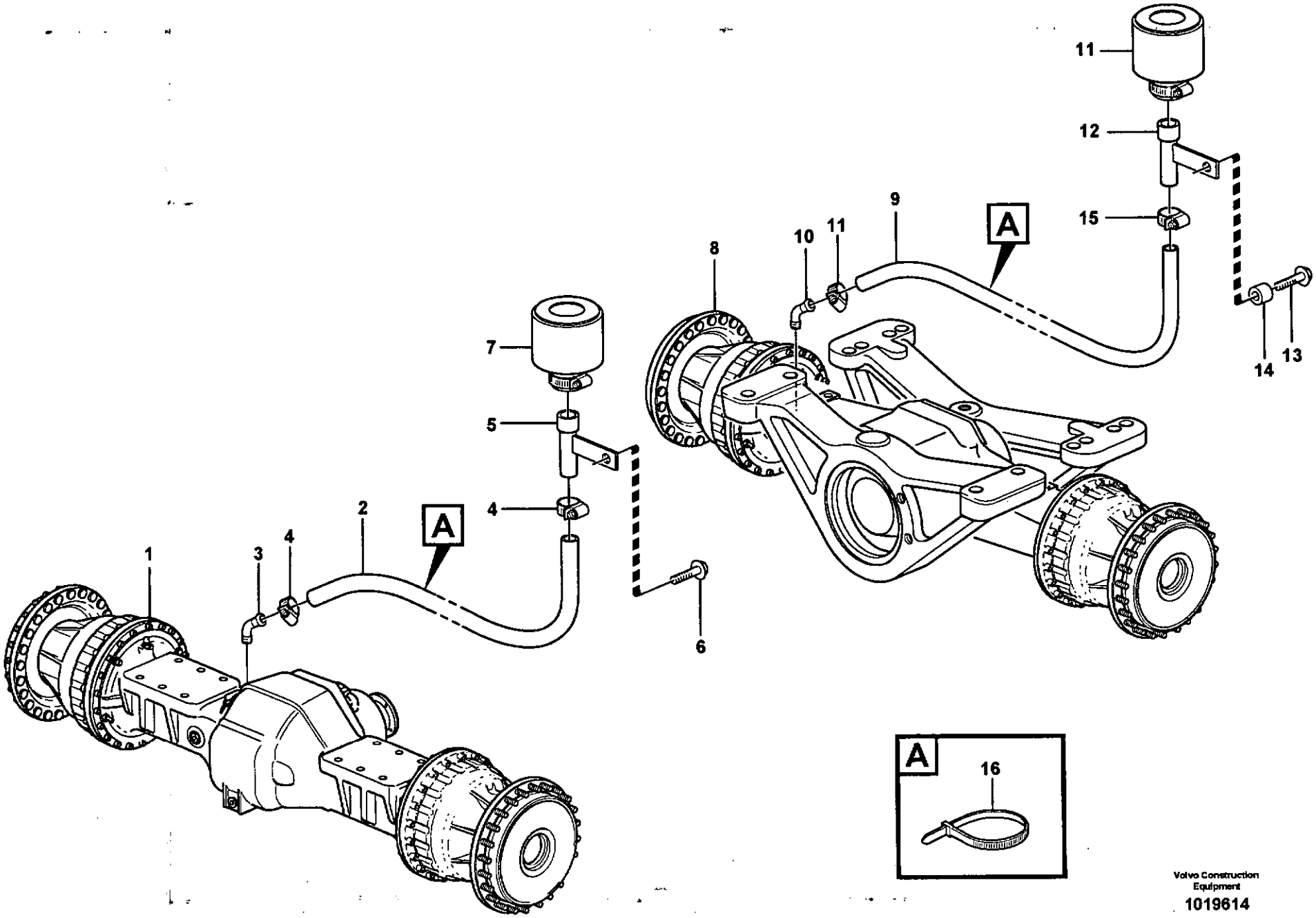

Volvo Construction Equipment

1019614

Fig.	Part No.	Quantity 1	2	3	P S	K I T	Description	Dénomination	Bezeichnung	Denominación	Benämning	Notes
1		1					Planetary axle	Axe planetaire	Planetenachse	Eje planetario	Planetaxel	See group 460, Page 513
2	**VOE 982551**	REQ					Hose	Durit	Schlauch	Tubo flexible	Slang	L = 1000 MM
3		1					Nipple	Raccord	Nippel	Niple	Nippel	See group 461, Page 521
4	**VOE 13943472**	2					Clamp	Pince Serrage	Klemme	Abrazadera	Klämma	
5	**VOE 11132263**	1					Attachment	Fixation	Halterung	Fijacion	Fäste	
6	**VOE 946329**	1					Flange screw	Vis à bride	Flanschschraube	Torn embridado	Flänsskruv	
7	**VOE 11172907**	1					Air filter	Filtre à air	Luftfilter	Filtro de aire	Luftfilter	
8		1					Planetary axle	Axe planetaire	Planetenachse	Eje planetario	Planetaxel	See group 460, Page 513
9	**VOE 941522**	REQ					Hose	Durit	Schlauch	Tubo flexible	Slang	L = 1050 MM
10		1					Nipple	Raccord	Nippel	Niple	Nippel	See group 463, Page 529
11	**VOE 11172907**	1					Air filter	Filtre à air	Luftfilter	Filtro de aire	Luftfilter	
12	**VOE 11132263**	1					Attachment	Fixation	Halterung	Fijacion	Fäste	
13	**VOE 13965193**	1					Flange screw	Vis à bride	Flanschschraube	Torn embridado	Flänsskruv	
14	**VOE 11026256**	1					Spacer Ring	Bagu.entretoise	Abstandring	Anillo Dist	Distansring	
15	**VOE 13943472**	2					Clamp	Pince Serrage	Klemme	Abrazadera	Klämma	
16	**4881440**	REQ										

1		**Avluftning, planetaxlar** **Ventilación, ejes planetarios** **Lüftung, Planetenachsen** **Aération, train planétaire** **Venting, planetary gear**	Catalogue id **20086**	Group **460**
2				
3			Illustr. No **1019614**	Section **150**
4				
5			Issue **VOE 63B9920086**	Page **517**

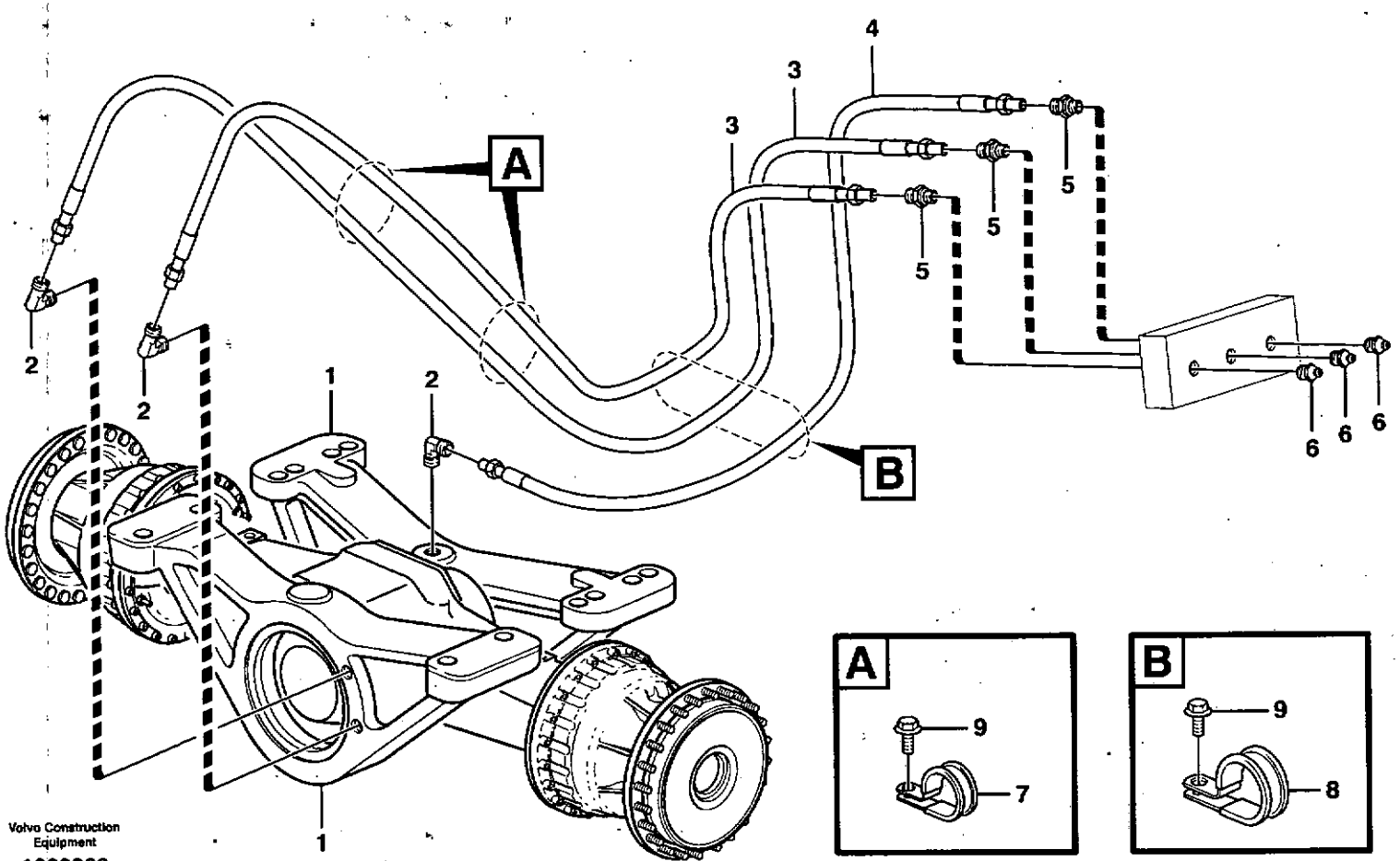
A
B
1
2
3
4
5
6
7
8
9
Volvo Construction Equipment
1000283

Fig.	Part No.	Quantity 1	2	3	PS	KIT	Description	Dénomination	Bezeichnung	Denominación	Benämning	Notes
1		2					R Axle Mounting	Suspe.essieu Ar	H Achsaufhg	Suspens E.tras	Bakaxelupph	See group 460, Page 513
2	**VOE 942376**	3					Nipple	Raccord	Nippel	Niple	Nippel	
3	**VOE 11172919**	2					Lub Hose	Durit Graissage	Schmierschlauch	Mang Lubricac	Smörjslang	L = 1350 MM
4	**VOE 11172918**	1					Lub Hose	Durit Graissage	Schmierschlauch	Mang Lubricac	Smörjslang	L = 750 MM
5	**VOE 946089**	3					Nipple	Raccord	Nippel	Niple	Nippel	
6	**VOE 914169**	3					Nipple	Raccord	Nippel	Niple	Nippel	
7	**VOE 13949746**	2					Clamp	Pince Serrage	Klemme	Abrazadera	Klämma	
8	**VOE 13949747**	1					Clamp	Pince Serrage	Klemme	Abrazadera	Klämma	
9	**VOE 946440**	3					Flange screw	Vis à bride	Flanschschraube	Torn embridado	Flänsskruv	

1		**Smörjledning för planetaxel** **Conducto de lubricaciónpara eje planetario** **Schmierleitung, Planetenachsen** **Conduit de graissage, axe planétaire** **Lubricant lines for planet shaft**	Catalogue id **20086**	Group **460**
2				
3			Illustr. No **1000283**	Section **200**
4				
5			Issue **VOE 63B9920086**	Page **519**

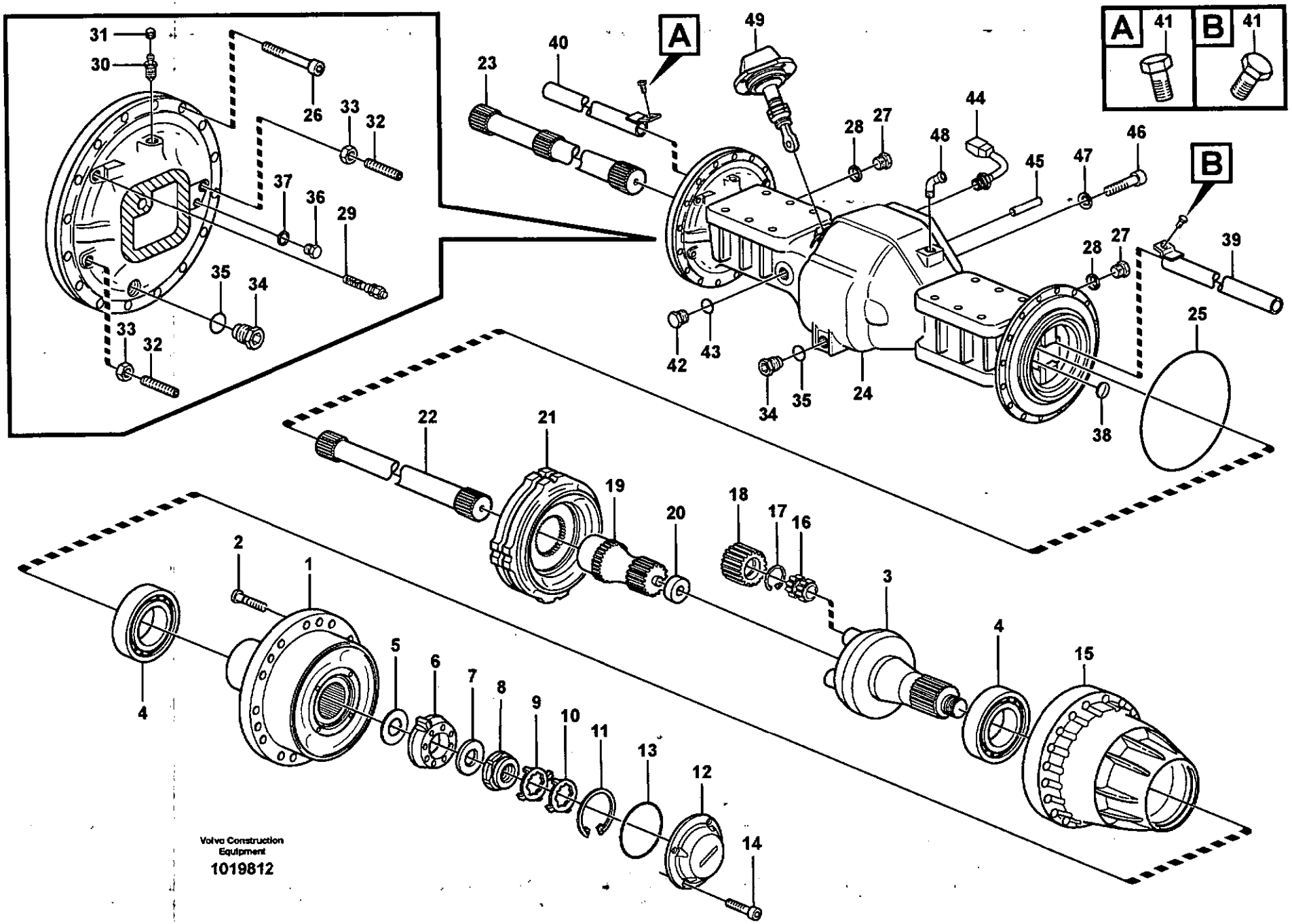
A
B
A 41
B 41
Volvo Construction Equipment
1019812

Fig.	Part No.	Quantity 1	2	3	PS	KIT	Description	Dénomination	Bezeichnung	Denominación	Benämning	Notes
	VOE 23897	1					Planetary Axle	Axe Planetaire	Planetenachse	Eje Planetario	Planetaxel	
1	**VOE 11168152**	2					•Hub	•Bossage	•Nabe	•Asiento	•Nav	
2	**VOE 11102585**	36					••Wheel Stud	••Boulon De Roue	••Radbolzen	••Perno Rueda	••Hjulbult	
3	**VOE 11102912**	2					•Planet Carrier	•Porte-satellite	•Planetenträger	•Portasatelites	•Planethållare	
4	**VOE 184836**	4					•Roller Bearing	•Roulement rouleaux	•Rollenlager	•Cojinet Rodillo	•Rullager	
5	**VOE 11034514**	REQ					•Shim	•Cale Reglage	•Nachstellblech	•Cuna de calzar	•Justerbleck	THICK = 0,20 MM
	VOE 11034513	REQ					•Shim	•Cale Reglage	•Nachstellblech	•Cuna de calzar	•Justerbleck	THICK = 0,25 MM
	VOE 11034512	REQ					•Shim	•Cale Reglage	•Nachstellblech	•Cuna de calzar	•Justerbleck	THICK = 0,35 MM
	VOE 11102823	REQ					•Shim	•Cale Reglage	•Nachstellblech	•Cuna de calzar	•Justerbleck	THICK = 1,00 MM
6	**VOE 11034507**	2					•Washer	•Rondelle	•Scheibe	•Arandela	•Bricka	
7	**VOE 1523317**	2					•Washer	•Rondelle	•Scheibe	•Arandela	•Bricka	
8	**VOE 1522293**	2					•Nut	•Ecrou	•Mutter	•Tuerca	•Mutter	
9	**VOE 1523318**	REQ					•Lock Washer	•Rondel.verroui.	•Sicher Scheibe	•Arandel Segurid	•Låsbricka	0 DEG
10	**VOE 1523319**	REQ					•Lock Washer	•Rondel.verroui.	•Sicher Scheibe	•Arandel Segurid	•Låsbricka	7,5 DEG
11	**VOE 914484**	2					•Snap Ring	•Circlip	•Nutring	•Circlip	•Spårring	
12	**VOE 11102336**	2					•Cap	•Chapeau	•Kappe	•Caperuza	•Lock	
13	**VOE 13946442**	2					•O-ring	•Joint Torique	•O-Ring	•Junta torica	•O-ring	
14	**VOE 967634**	8					•Screw	•Vis	•Schraube	•Tornillo	•Skruv	
15	**VOE 11168129**	2					•Hub Retainer	•Porte-moyeu	•Nabenhalter	•Reten Cubo	•Navhållare	
16	**VOE 11035001**	8					•Bearing	•Palier	•Lager	•Cojinete	•Lager	
17	**VOE 914474**	8					•Snap Ring	•Circlip	•Nutring	•Circlip	•Spårring	
18	**VOE 11035819**	8					•Planet Gear	•Planetaire	•Planetenrad	•Planetario	•Planethjul	
19	**VOE 11168079**	2					•Sun Gear	•Engrenage planetair	•Sonnenrad	•Engranaje planeta	•Solhjul	
20	**VOE 11035554**	2					•Washer	•Rondelle	•Scheibe	•Arandela	•Bricka	
21		2					•Brake plate	•Plaque frein	•Bremsplatte	•Placa de freno	•Bromsplatta	See group 516, Page 553
22	**VOE 11102806**	1					•Drive Shaft	•Arbre transmission	•Antriebswelle	•Arbol de cde	•Drivaxel	LH
23	**VOE 11102622**	1					•Drive Shaft	•Arbre transmission	•Antriebswelle	•Arbol de cde	•Drivaxel	RH
24	**VOE 11102777**	1					•Axle Casing	•Boite Essieu	•Achsgehäuse	•Carter Eje	•Axelkåpa	
25	**VOE 11103303**	2					•O-ring	•Joint Torique	•O-Ring	•Junta torica	•O-ring	
26	**VOE 949544**	32					•Allen Hd Screw	•Vis A 6 Pans Cr	•Inbusschraube	•Torn Hex Embut	•Insexskruv	

1		**Planetaxel, fram** **Eje planeta, delantera** **Planetenwelle, vorne** **Axe satellite, AV** **Planetary axle, front**	Catalogue id **20086**	Group **461**
2				
3			Illustr. No **1019812**	Section **100**
4				
5			Issue **VOE 63B9920086**	Page **521**

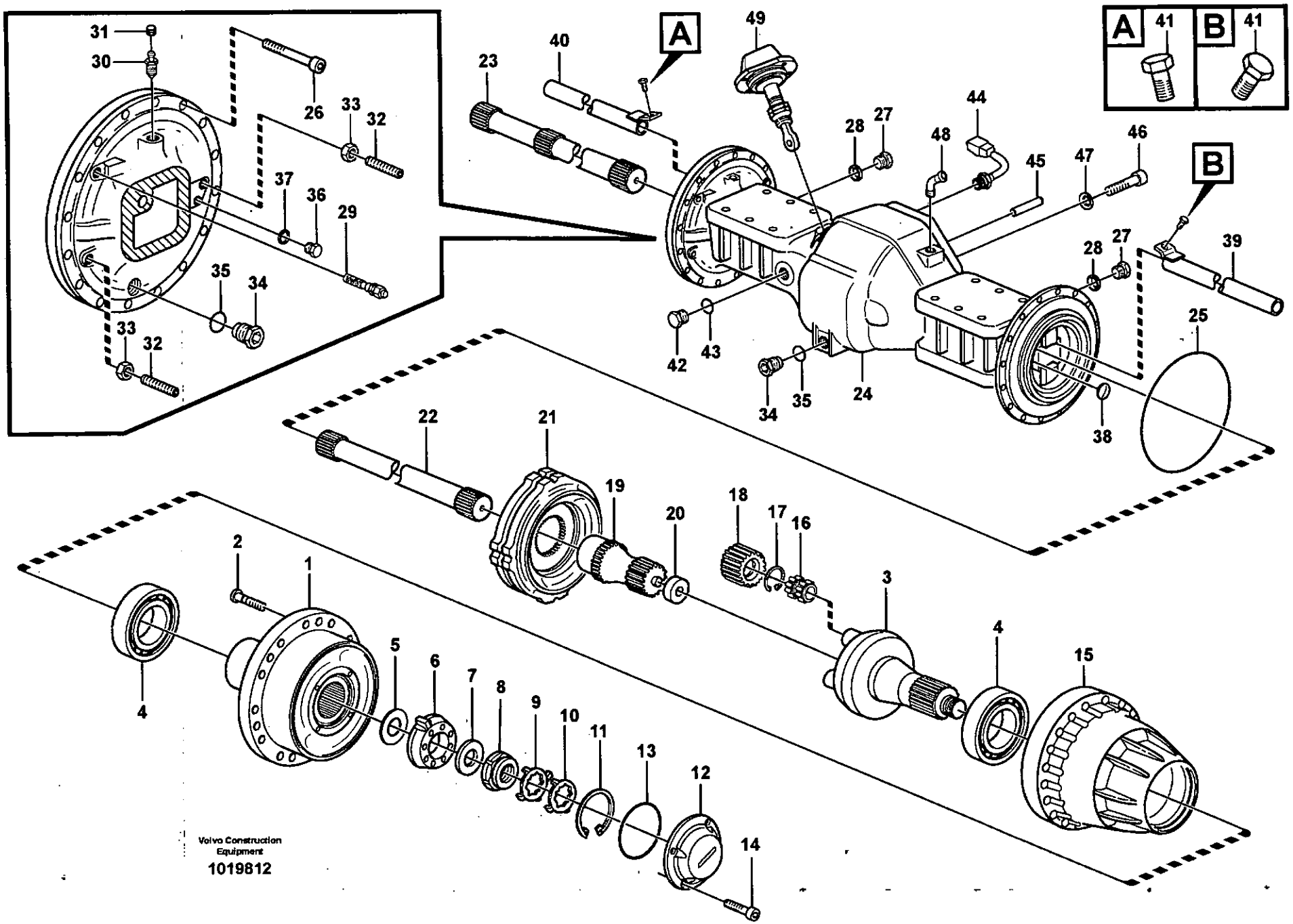
A
41
B
41
31
30
26
33
32
37
36
29
35
34
33
32
23
40
A
49
28
27
44
48
45
47
46
B
39
28
27
25
42
43
34
35
24
38
22
21
19
20
18
17
16
3
4
15
2
1
4
5
6
7
8
9
10
11
13
12
14
Volvo Construction Equipment
1019812

Fig.	Part No.	Quantity 1	2	3	PS	KIT	Description	Dénomination	Bezeichnung	Denominación	Benämning	Notes
27	**VOE 13960632**	2					•Plug	•Bouchon	•Stopfen	•Tapon	•Plugg	
28	**VOE 13947624**	2					•Plane Gasket	•Joint Plan	•Flachdichtung	•Junta Plana	•Planpackning	
29	**VOE 11102446**	2					•Wear Indicator	•Indicat.d'usure	•Versch.anzeiger	•Indicador Desga	•Slit.indikator	
30	**VOE 4871469**	2					•Air Vent Valve	•Robinet Purge	•Entluft Vent	•Valvula Purga	•Avluftn.ventil	
31	**VOE 11034256**	2					••Protective cap	••Capuchon de protec	••Schutzkappe	••Cubierta de protecci.	••Skyddshatt	
32	**VOE 11035450**	4					•Screw	•Vis	•Schraube	•Tornillo	•Skruv	
33	**VOE 955793**	4					•Hexagon Nut	•Ecrou Hexagonal	•Sechskantmutter	•Tuerca Hexagon	•Sexkantsmutter	
34	**VOE 11102187**	3					•Magnetic Plug	•Bouchon Magnet.	•Magnetstopfen	•Tapon Magnetico	•Magnetpropp	
35	**VOE 958228**	3					•O-ring	•Joint Torique	•O-Ring	•Junta torica	•O-ring	
36	**VOE 960630**	2					•Lock Plug	•Tampon Verroui.	•Verschlussschraube	•Tapon Seguridad	•Låsplugg	
37	**VOE 976929**	2					•Gasket	•Joint	•Dichtung	•Junta	•Packning	
38	**VOE 955102**	2					•Expansion Plug	•Tampo.expansion	•Dehnstopfen	•Tapon Expansor	•Expansionsplugg	
39	**VOE 11035404**	1					•Pipe	•Canalisation	•Rohrleitung	•Canalizacion	•Rör	LH
40	**VOE 11035407**	1					•Pipe	•Canalisation	•Rohrleitung	•Canalizacion	•Rör	RH
41	**VOE 946440**	2					•Flange screw	•Vis à bride	•Flanschschraube	•Torn embridado	•Flänsskruv	
42	**VOE 11034156**	1					•Plug	•Bouchon	•Stopfen	•Tapon	•Plugg	
43	**VOE 958228**	1					•O-ring	•Joint Torique	•O-Ring	•Junta torica	•O-ring	
44	**VOE 11419485**	1					•Temp Sensor	•Detecteur Temp.	•Temperaturgeber	•Sensor Temperat	•Temp Givare	SE410
45	**VOE 950711**	1					•Pin	•Goupille	•Stift	•Pasador	•Pinne	
46	**VOE 4782860**	18					•Screw	•Vis	•Schraube	•Tornillo	•Skruv	
47	**VOE 941912**	18					•Spring Washer	•Rondelle élastique	•Federscheibe	•Arandela flexible	•Fjäderbricka	
48	**VOE 942337**	1					•Nipple	•Raccord	•Nippel	•Niple	•Nippel	
49		1					•Differential lock	•Blocage differentiel	•Ausgleichsperre	•Bloqueo diferencial	•Differentialspärr	See group 468, Page 539

1		**Planetaxel, fram** **Eje planeta, delantera** **Planetenwelle, vorne** **Axe satellite, AV** **Planetary axle, front**	Catalogue id **20086**	Group **461**
2				
3			Illustr. No **1019812**	Section **100**
4				
5			Issue **VOE 63B9920086**	Page **523**

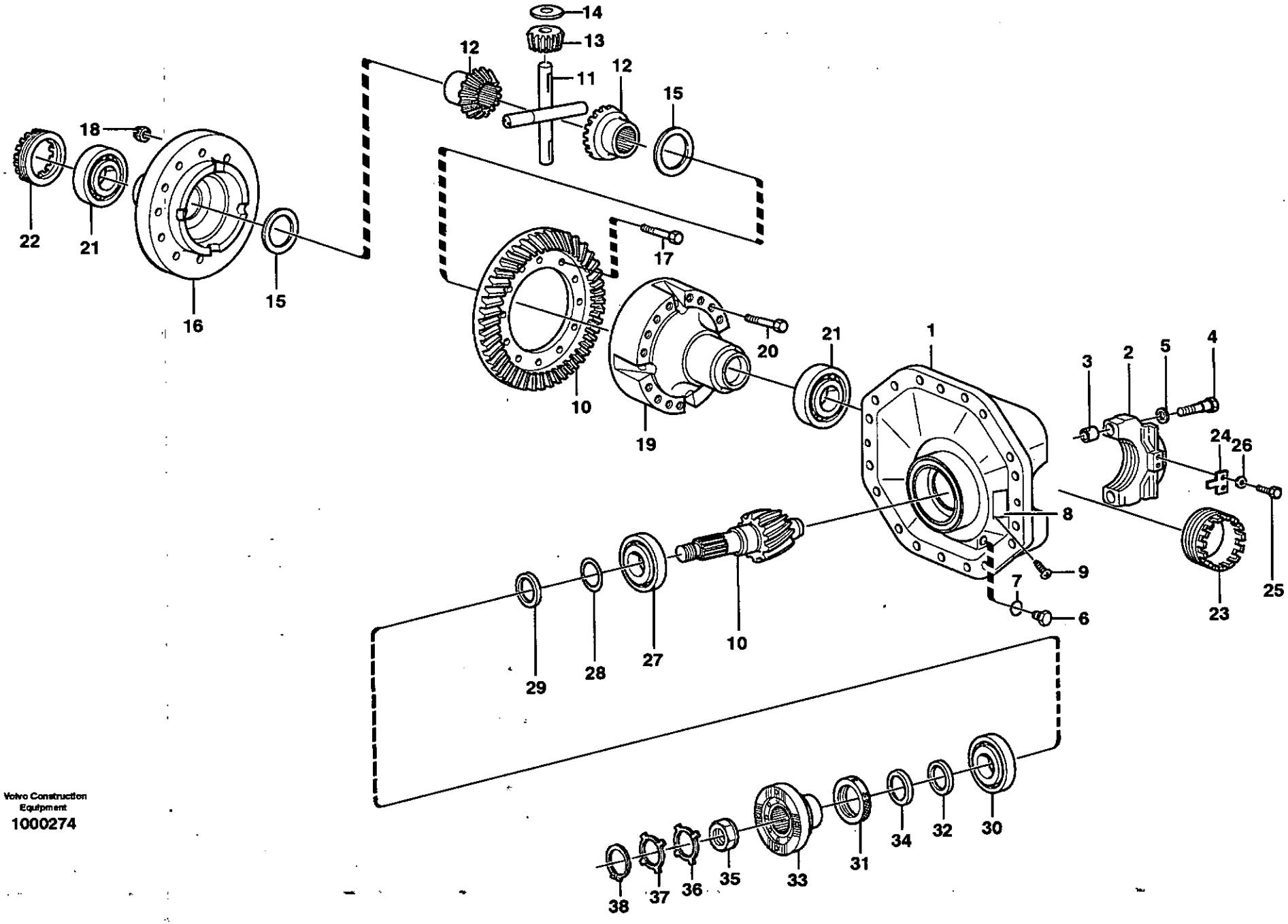

Volvo Construction Equipment
1000274

Fig.	Part No.	Quantity 1	2	3	PS	KIT	Description	Dénomination	Bezeichnung	Denominación	Benämning	Notes
	VOE 11168089	1					Diff Carrier	Reducteur Cent.	Ausgl.getriebe	Grupo Conico	Centrumväxel	
1	**VOE 11102785**	1					•Center Housing	•Carter Central	•Zentralgehäuse	•Cubiert Central	•Centrumhus	
2		2			NS		••Cap	••Cavalier	••Überwurf	••Sombrerete	••Överfall	
3	**VOE 310719**	4					••Bushing	••Bague	••Buchse	••Casquillo	••Bussning	
4	**VOE 1524242**	4					••Screw	••Vis	••Schraube	••Tornillo	••Skruv	
5	**VOE 13946304**	4					••Washer	••Rondelle	••Scheibe	••Arandela	••Bricka	
6	**VOE 11034156**	1					•Plug	•Bouchon	•Stopfen	•Tapon	•Plugg	
7	**VOE 958228**	1					•O-ring	•Joint Torique	•O-Ring	•Junta torica	•O-ring	
8		1			NS		•Part Plate	•Matricule Art.	•Typenschild	•Chapa Identific	•Artikelskylt	
9	**VOE 950891**	2					•Drive Screw	•Vis Commande	•Durchsetzschr	•Tornillo Motriz	•Drivskruv	
10	**VOE 11035999**	1					•Drive Gear Set	•Kit Pignon	•Triebsatz	•Juego Pinon	•Drevsats	
		1			NS		••Crown wheel	••Roue couronne	••Kronrad	••Corona dentada	••Kronhjul	
		1			NS		••Drive pinion	••Pignon	••Ritzel	••Pinon	••Pinjong	
11	**VOE 11102623**	1					•Spider	•Croisillon	•Achsstern	•Cruceta	•Axelkors	
	VOE 11103110	1					•Diff Gear Kit	•Jeu Pign. Diff.	•Ausgl.keg.satz	•Kit Engran Dif	•Diff.drevsats	
12	**VOE 1069849**	2					••Diff. Side Gear	••Pignon Differe	••Aisgl Stirnrad	••Engran Diferenc	••Diff.hjul	
13	**VOE 1524587**	4					••Diff. Side Gear	••Pignon Differe	••Aisgl Stirnrad	••Engran Diferenc	••Diff.hjul	
14	**VOE 11102049**	4					•Thrust Washer	•Rondelle Butee	•Druckscheibe	•Arandela Presio	•Tryckbricka	
15	**VOE 11102146**	2					•Thrust Washer	•Rondelle Butee	•Druckscheibe	•Arandela Presio	•Tryckbricka	
16	**VOE 11102046**	1					•Diff Housing	•Carter differentiel	•Differentialgehäuse	•Carter diferencial	•Differentialhus	
17	**VOE 11102062**	14					•Hexagon screw	•Vis tête hexagonale	•Sechskantschraube	•Tornillo hexago	•Sexkantsskruv	
18	**VOE 13946008**	14					•Lock nut	•Contre-ecrou	•Sicherungsmutter	•Contratuerca	•Låsmutter	
19	**VOE 11102145**	1					•Diff Housing	•Carter differentiel	•Differentialgehäuse	•Carter diferencial	•Differentialhus	
20	**VOE 13979275**	16					•Hexagon screw	•Vis tête hexagonale	•Sechskantschraube	•Tornillo hexago	•Sexkantsskruv	
21	**VOE 183704**	2					•Roller Bearing	•Roulement rouleaux	•Rollenlager	•Cojinet Rodillo	•Rullager	
22	**VOE 1522136**	1					•Brg Adjuster	•Ecrou Reglage	•Lagerst. Mutter	•Tuerca Ajuste	•Ställmutter	
23	**VOE 1522136**	1					•Brg Adjuster	•Ecrou Reglage	•Lagerst. Mutter	•Tuerca Ajuste	•Ställmutter	
24	**VOE 1522426**	2					•Lock Washer	•Rondel.verroui.	•Sicher Scheibe	•Arandel Segurid	•Låsbricka	
25	**VOE 946440**	4					•Flange screw	•Vis à bride	•Flanschschraube	•Torn embridado	•Flänsskruv	
26	**VOE 13941907**	4					•Spring Washer	•Rondelle élastique	•Federscheibe	•Arandela flexible	•Fjäderbricka	

1		**Centrumväxel** **Grupo conico** **Ausgleichgetriebe** **Reducteur central** **Final drive**	Catalogue id **20086**	Group **461**
2				
3			Illustr. No **1000274**	Section **150**
4				
5			Issue **VOE 63B9920086**	Page **525**

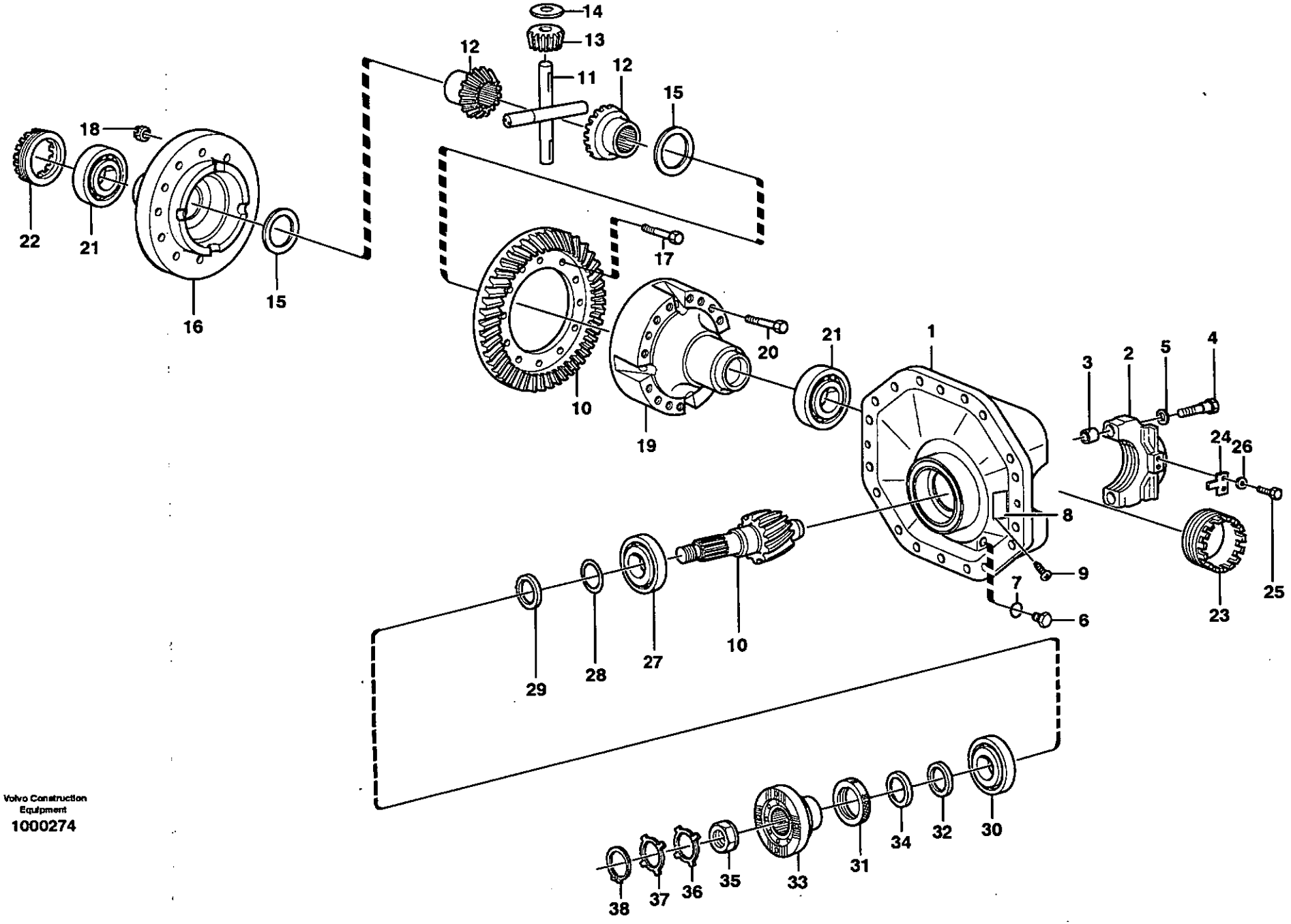

Volvo Construction Equipment

1000274

Fig.	Part No.	Quantity 1	2	3	P S	K I T	Description	Dénomination	Bezeichnung	Denominación	Benämning	Notes
27	**VOE 11035994**	1					•Roller Bearing	•Roulement rouleaux	•Rollenlager	•Cojinet Rodillo	•Rullager	
28	**VOE 11034695**	REQ					•Shim	•Cale Reglage	•Nachstellblech	•Cuna de calzar	•Justerbleck	THICK = 1,0 MM
	VOE 11034696	REQ					•Shim	•Cale Reglage	•Nachstellblech	•Cuna de calzar	•Justerbleck	THICK = 0,35 MM
	VOE 11034697	REQ					•Shim	•Cale Reglage	•Nachstellblech	•Cuna de calzar	•Justerbleck	THICK = 0,10 MM
29	**VOE 11034828**	REQ					•Spacer Ring	•Bagu.entretoise	•Abstandring	•Anillo Dist	•Distansring	THICK = 2,82 MM
	VOE 11034829	REQ					•Spacer Ring	•Bagu.entretoise	•Abstandring	•Anillo Dist	•Distansring	THICK = 2,85 MM
	VOE 11034830	REQ					•Spacer Ring	•Bagu.entretoise	•Abstandring	•Anillo Dist	•Distansring	THICK = 2,91 MM
	VOE 11034831	REQ					•Spacer Ring	•Bagu.entretoise	•Abstandring	•Anillo Dist	•Distansring	THICK = 3,06 MM
	VOE 4870245	REQ					•Spacer Ring	•Bagu.entretoise	•Abstandring	•Anillo Dist	•Distansring	THICK = 3,12 MM
	VOE 4870246	REQ					•Spacer Ring	•Bagu.entretoise	•Abstandring	•Anillo Dist	•Distansring	THICK = 3,15 MM
	VOE 4870247	REQ					•Spacer Ring	•Bagu.entretoise	•Abstandring	•Anillo Dist	•Distansring	THICK = 3,21 MM
	VOE 4870248	REQ					•Spacer Ring	•Bagu.entretoise	•Abstandring	•Anillo Dist	•Distansring	THICK = 3,36 MM
	VOE 4870249	REQ					•Spacer Ring	•Bagu.entretoise	•Abstandring	•Anillo Dist	•Distansring	THICK = 3,39 MM
	VOE 4870250	REQ					•Spacer Ring	•Bagu.entretoise	•Abstandring	•Anillo Dist	•Distansring	THICK = 3,42 MM
30	**VOE 184660**	1					•Roller Bearing	•Roulement rouleaux	•Rollenlager	•Cojinet Rodillo	•Rullager	
31	**VOE 4717576**	1					•Sealing ring	•Bague d'étanchéité	•Runddichtring	•Anillo reten	•Tätningsring	
32	**VOE 943142**	1					•Sealing ring	•Bague d'étanchéité	•Runddichtring	•Anillo reten	•Tätningsring	
33	**VOE 11168056**	1					•Comp Flange	•Flasque Entrai	•Antriebsflansch	•Brida	•Medbringare	
34	**VOE 11168081**	1					••Dust Cover	••Pare-poussiere	••Staubschutz	••Prot Polvo	••Dammskydd	
35	**VOE 4717504**	1					•Nut	•Ecrou	•Mutter	•Tuerca	•Mutter	
36	**VOE 382779**	REQ					•Lock Washer	•Rondel.verroui.	•Sicher Scheibe	•Arandel Segurid	•Låsbricka	0 DEG
37	**VOE 383992**	REQ					•Lock Washer	•Rondel.verroui.	•Sicher Scheibe	•Arandel Segurid	•Låsbricka	7,5 DEG
38	**VOE 914480**	1					•Snap Ring	•Circlip	•Nutring	•Circlip	•Spårring	

1		**Centrumväxel** **Grupo conico** **Ausgleichgetriebe** **Reducteur central** **Final drive**	Catalogue id **20086**	Group **461**
2				
3			Illustr. No **1000274**	Section **150**
4				
5			Issue **VOE 63B9920086**	Page **527**

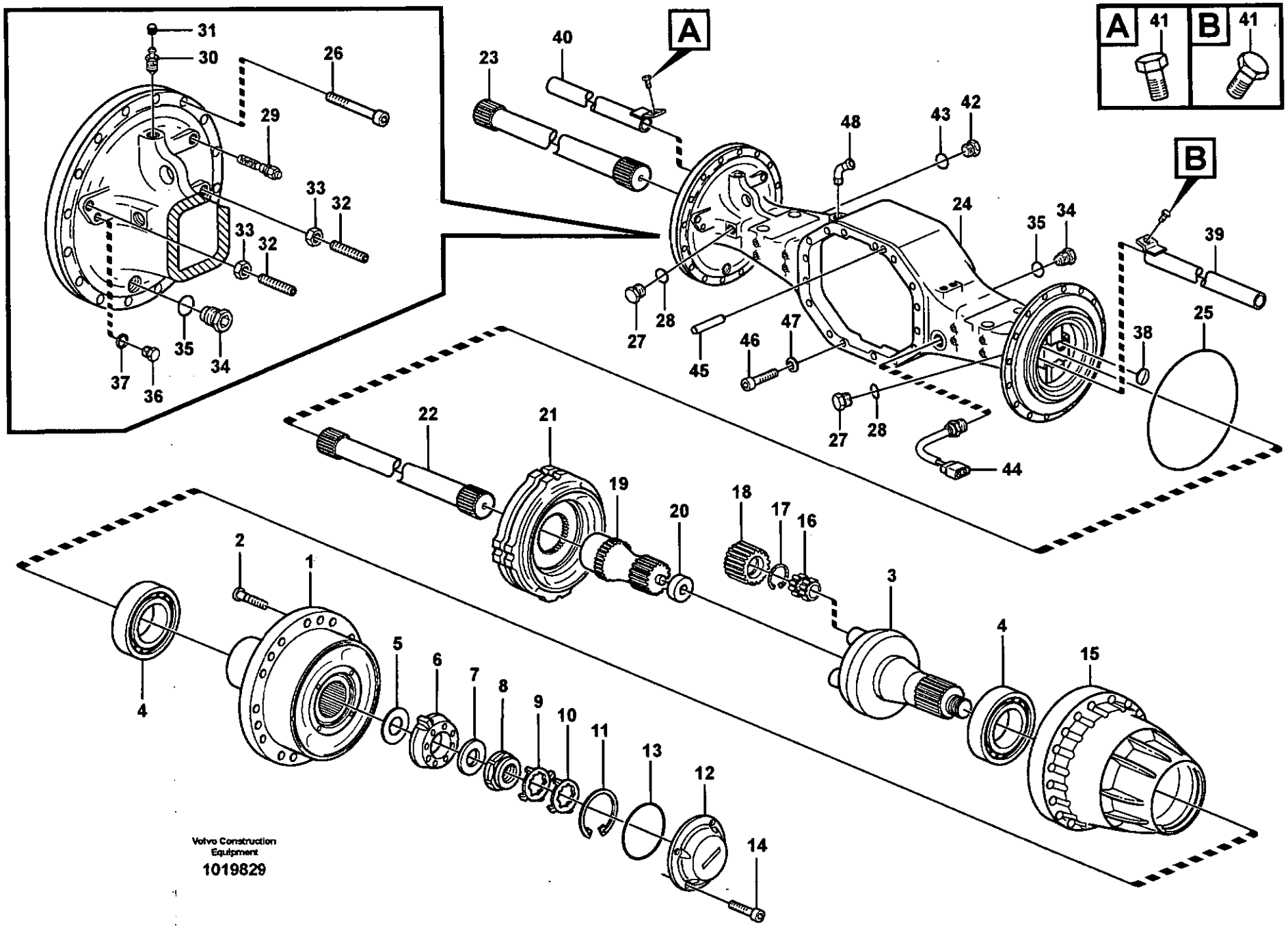
A
B
41
41
31
30
26
29
33
32
33
32
35
34
37
36
40
23
48
43
42
24
35
34
39
27
28
45
46
47
38
25
27
28
44
22
21
19
20
18
17
16
2
1
3
4
5
6
7
8
9
10
11
13
12
14
4
15
Volvo Construction Equipment
1019829

Fig.	Part No.	Quantity 1	2	3	P S	K I T	Description	Dénomination	Bezeichnung	Denominación	Benämning	Notes
	VOE 23943	1					Planetary Axle	Axe Planetaire	Planetenachse	Eje Planetario	Planetaxel	
	VOE 23899		1				Planetary Axle	Axe Planetaire	Planetenachse	Eje Planetario	Planetaxel	
	VOE 11103150	2					•Hub	•Bossage	•Nabe	•Asiento	•Nav	
			2		NS		•Hub	•Bossage	•Nabe	•Asiento	•Nav	
1		2			NS		••Hub	••Bossage	••Nabe	••Asiento	••Nav	
	VOE 11168120		2		OP		••Hub	••Bossage	••Nabe	••Asiento	••Nav	
2	**VOE 11102585**	36	36				••Wheel Stud	••Boulon De Roue	••Radbolzen	••Perno Rueda	••Hjulbult	
3	**VOE 11168007**	2					•Planet Carrier	•Porte-satellite	•Planetenträger	•Portasatelites	•Planethållare	
	VOE 11102912		2				•Planet Carrier	•Porte-satellite	•Planetenträger	•Portasatelites	•Planethållare	
4	**VOE 184838**	4					•Roller Bearing	•Roulement rouleaux	•Rollenlager	•Cojinet Rodillo	•Rullager	
	VOE 184836		4				•Roller Bearing	•Roulement rouleaux	•Rollenlager	•Cojinet Rodillo	•Rullager	
5	**VOE 11034514**	REQ	REQ				•Shim	•Cale Reglage	•Nachstellblech	•Cuna de calzar	•Justerbleck	THICK = 0,20 MM
	VOE 11034513	REQ	REQ				•Shim	•Cale Reglage	•Nachstellblech	•Cuna de calzar	•Justerbleck	THICK = 0,25 MM
	VOE 11034512	REQ	REQ				•Shim	•Cale Reglage	•Nachstellblech	•Cuna de calzar	•Justerbleck	THICK = 0,35 MM
	VOE 11102823	REQ	REQ				•Shim	•Cale Reglage	•Nachstellblech	•Cuna de calzar	•Justerbleck	THICK = 1,00 MM
6	**VOE 11034507**	2	2				•Washer	•Rondelle	•Scheibe	•Arandela	•Bricka	
7	**VOE 1523317**	2	2				•Washer	•Rondelle	•Scheibe	•Arandela	•Bricka	
8	**VOE 1522293**	2	2				•Nut	•Ecrou	•Mutter	•Tuerca	•Mutter	
9	**VOE 1523318**	REQ	REQ				•Lock Washer	•Rondel.verroui.	•Sicher Scheibe	•Arandel Segurid	•Låsbricka	0 DEG
10	**VOE 1523319**	REQ	REQ				•Lock Washer	•Rondel.verroui.	•Sicher Scheibe	•Arandel Segurid	•Låsbricka	7,5 DEG
11	**VOE 914484**	2	2				•Snap Ring	•Circlip	•Nutring	•Circlip	•Spårring	
12	**VOE 11102336**	2	2				•Cap	•Chapeau	•Kappe	•Caperuza	•Lock	
13	**VOE 13946442**	2	2				•O-ring	•Joint Torique	•O-Ring	•Junta torica	•O-ring	
14	**VOE 967634**	8	8				•Screw	•Vis	•Schraube	•Tornillo	•Skruv	
15	**VOE 11168041**	2					•Hub Retainer	•Porte-moyeu	•Nabenhalter	•Reten Cubo	•Navhållare	
	VOE 11168129		2				•Hub Retainer	•Porte-moyeu	•Nabenhalter	•Reten Cubo	•Navhållare	
16	**VOE 11035001**	6	8				•Bearing	•Palier	•Lager	•Cojinete	•Lager	
17	**VOE 914474**	6	8				•Snap Ring	•Circlip	•Nutring	•Circlip	•Spårring	
18	**VOE 11035819**	6	8				•Planet Gear	•Planetaire	•Planetenrad	•Planetario	•Planethjul	
19	**VOE 11168079**	2	2				•Sun Gear	•Engrenage planetair	•Sonnenrad	•Engranaje planeta	•Solhjul	

1	**23943**	**Planetaxel, bak** **Eje planeta, trasero** **Planetenwelle, hinten** **Axe satellite, AR** **Planetary axle, rear**
2	**80855**	
3		
4		
5		

Catalogue id	Group
20086	**463**
Illustr. No	Section
1019829	**100**
Issue	Page
VOE 63B9920086	**529**

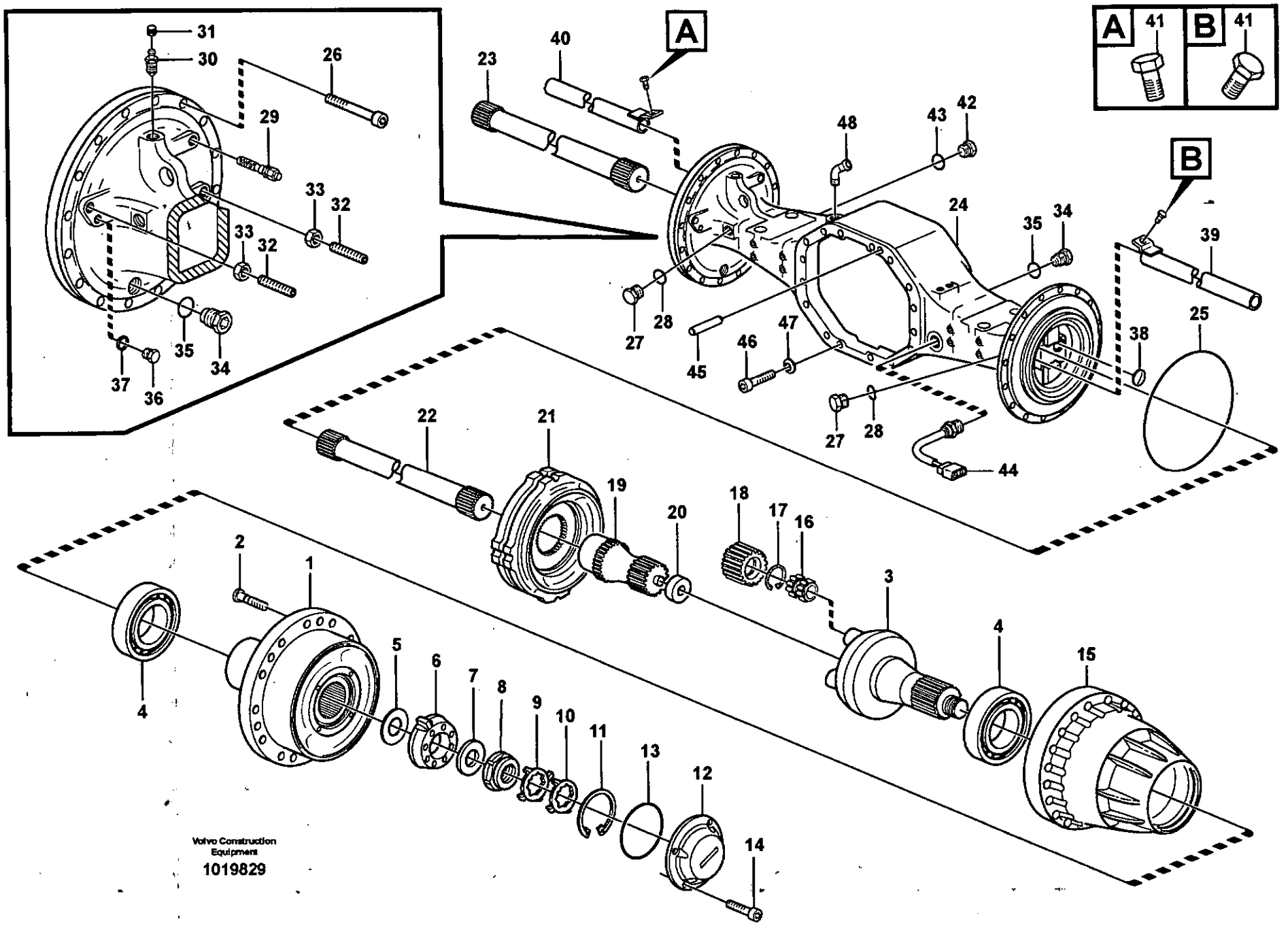
A
41
B
41
31
30
26
29
33
32
33
32
35
34
37
36
40
23
A
48
43
42
24
35
34
B
39
27
28
45
46
47
38
25
27
28
44
22
21
19
20
18
17
16
3
2
1
4
5
6
7
8
9
10
11
13
12
14
4
15
Volvo Construction Equipment
1019829

Fig.	Part No.	Quantity 1	2	3	PS	KIT	Description	Dénomination	Bezeichnung	Denominación	Benämning	Notes
20	**VOE 11035554**	2	2				•Washer	•Rondelle	•Scheibe	•Arandela	•Bricka	
21		2					•Brake plate	•Plaque frein	•Bremsplatte	•Placa de freno	•Bromsplatta	See group 517, Page 557
22	**VOE 11102806**	1	1				•Drive Shaft	•Arbre transmission	•Antriebswelle	•Arbol de cde	•Drivaxel	LH
23	**VOE 11102807**	1	1				•Drive Shaft	•Arbre transmission	•Antriebswelle	•Arbol de cde	•Drivaxel	RH
24	**VOE 11102778**	1	1				•Axle Casing	•Boite Essieu	•Achsgehäuse	•Carter Eje	•Axelkåpa	
25	**VOE 11103303**	2	2				•O-ring	•Joint Torique	•O-Ring	•Junta torica	•O-ring	
26	**VOE 949544**	32	32				•Allen Hd Screw	•Vis A 6 Pans Cr	•Inbusschraube	•Torn Hex Embut	•Insexskruv	
27	**VOE 13960632**	2	2				•Plug	•Bouchon	•Stopfen	•Tapon	•Plugg	
28	**VOE 13947624**	2	2				•Plane Gasket	•Joint Plan	•Flachdichtung	•Junta Plana	•Planpackning	
29	**VOE 11102446**	2	2				•Wear Indicator	•Indicat.d'usure	•Versch.anzeiger	•Indicador Desga	•Slit.indikator	
30	**VOE 4871469**	2	2				•Air Vent Valve	•Robinet Purge	•Entluft Vent	•Valvula Purga	•Avluftn.ventil	
31	**VOE 11034256**	2	2				••Protective cap	••Capuchon de protec	••Schutzkappe	••Cubierta de protecci.	••Skyddshatt	
32	**VOE 11035450**	4	4				•Screw	•Vis	•Schraube	•Tornillo	•Skruv	
33	**VOE 955793**	4	4				•Hexagon Nut	•Ecrou Hexagonal	•Sechskantmutter	•Tuerca Hexagon	•Sexkantsmutter	
34	**VOE 11102187**	3	3				•Magnetic Plug	•Bouchon Magnet	•Magnetstopfen	•Tapon Magnetico	•Magnetpropp	
35	**VOE 958228**	3	3				•O-ring	•Joint Torique	•O-Ring	•Junta torica	•O-ring	
36	**VOE 960630**	3	3				•Lock Plug	•Tampon Verroui.	•Verschlussschraube	•Tapon Seguridad	•Låsplugg	
37	**VOE 976929**	3	3				•Gasket	•Joint	•Dichtung	•Junta	•Packning	
38	**VOE 955102**	2	2				•Expansion Plug	•Tampo.expansion	•Dehnstopfen	•Tapon Expansor	•Expansionsplugg	
39	**VOE 11035404**	1	1				•Pipe	•Canalisation	•Rohrleitung	•Canalizacion	•Rör	LH
40	**VOE 11035407**	1	1				•Pipe	•Canalisation	•Rohrleitung	•Canalizacion	•Rör	RH
41	**VOE 946440**	2	2				•Flange screw	•Vis à bride	•Flanschschraube	•Torn embridado	•Flänsskruv	
42	**VOE 11034156**	1	1				•Plug	•Bouchon	•Stopfen	•Tapon	•Plugg	
43	**VOE 958228**	1	1				•O-ring	•Joint Torique	•O-Ring	•Junta torica	•O-ring	
44	**VOE 11419485**	1	1				•Temp Sensor	•Detecteur Temp.	•Temperaturgeber	•Sensor Temperat	•Temp Givare	SE411
45	**VOE 950711**	1	1				•Pin	•Goupille	•Stift	•Pasador	•Pinne	
46	**VOE 4782860**	16	16				•Screw	•Vis	•Schraube	•Tornillo	•Skruv	
47	**VOE 941912**	16	16				•Spring Washer	•Rondelle élastique	•Federscheibe	•Arandela flexible	•Fjäderbricka	
48	**VOE 942337**	1	1				•Nipple	•Raccord	•Nippel	•Niple	•Nippel	

1	23943	**Planetaxel, bak** **Eje planeta, trasero** **Planetenwelle, hinten** **Axe satellite, AR** **Planetary axle, rear**	Catalogue id **20086**	Group **463**
2	80855		Illustr. No **1019829**	Section **100**
3				
4			Issue **VOE 63B9920086**	Page **531**
5				

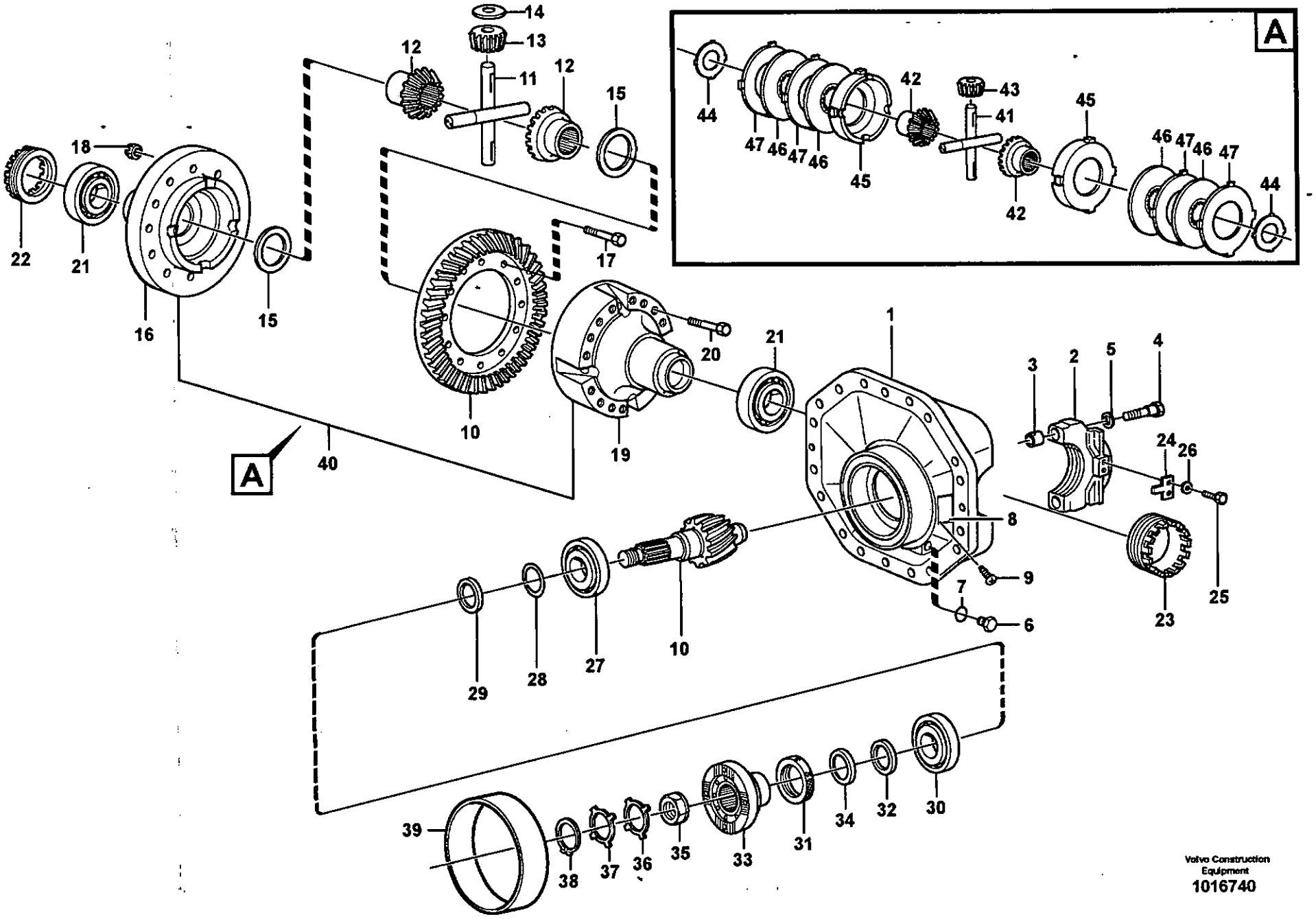

Volvo Construction Equipment
1016740

Fig.	Part No.	Quantity 1	2	3	P S	K I T	Description	Dénomination	Bezeichnung	Denominación	Benämning	Notes
	VOE 11168090	1					Diff Carrier	Reducteur Cent.	Ausgl.getriebe	Grupo Conico	Centrumväxel	
			1		NS		Diff Carrier	Reducteur Cent.	Ausgl.getriebe	Grupo Conico	Centrumväxel	
1	**VOE 11102783**	1	1				•Center Housing	•Carter Central	•Zentralgehäuse	•Cubiert Central	•Centrumhus	
2		2	2		NS		••Cap	••Cavalier	••Überwurf	••Sombrerete	••Överfall	
3	**VOE 310719**	4	4				••Bushing	••Bague	••Buchse	••Casquillo	••Bussning	
4	**VOE 1524242**	4	4				••Screw	••Vis	••Schraube	••Tornillo	••Skruv	
5	**VOE 13946304**	4	4				••Washer	••Rondelle	••Scheibe	••Arandela	••Bricka	
6	**VOE 11034156**	1	1				•Plug	•Bouchon	•Stopfen	•Tapon	•Plugg	
7	**VOE 958228**	1	1				•O-ring	•Joint Torique	•O-Ring	•Junta torica	•O-ring	
8		1	1		NS		•Part Plate	•Matricule Art.	•Typenschild	•Chapa Identific	•Artikelskylt	
9	**VOE 950891**	2	2				•Drive Screw	•Vis Commande	•Durchsetzschr	•Tornillo Motriz	•Drivskruv	
10	**VOE 11035832**	1	1				•Drive Gear Set	•Kit Pignon	•Triebsatz	•Juego Pinon	•Drevsats	
11	**VOE 11102623**	1					•Spider	•Croisillon	•Achsstern	•Cruceta	•Axelkors	
12	**VOE 1069849**	2					•Diff. Side Gear	•Pignon Differe	•Aisgl Stirnrad	•Engran Diferenc	•Diff.hjul	
13	**VOE 1524587**	4					•Diff. Side Gear	•Pignon Differe	•Aisgl Stirnrad	•Engran Diferenc	•Diff.hjul	
14	**VOE 11102049**	4					•Thrust Washer	•Rondelle Butee	•Druckscheibe	•Arandela Presio	•Tryckbricka	
15	**VOE 11102146**	2					•Thrust Washer	•Rondelle Butee	•Druckscheibe	•Arandela Presio	•Tryckbricka	
16	**VOE 11102045**	1					•Diff Housing	•Carter differentiel	•Differentialgehäuse	•Carter diferencial	•Differentialhus	
17	**VOE 11102062**	14					•Hexagon screw	•Vis tête hexagonale	•Sechskantschraube	•Tornillo hexago	•Sexkantsskruv	
18	**VOE 13946008**	14					•Lock nut	•Contre-ecrou	•Sicherungsmutter	•Contratuerca	•Låsmutter	
19	**VOE 11102145**	1					•Diff Housing	•Carter differentiel	•Differentialgehäuse	•Carter diferencial	•Differentialhus	
20	**VOE 13979275**	16					•Hexagon screw	•Vis tête hexagonale	•Sechskantschraube	•Tornillo hexago	•Sexkantsskruv	
21	**VOE 183704**	2	2				•Roller Bearing	•Roulement rouleaux	•Rollenlager	•Cojinet Rodillo	•Rullager	
22	**VOE 1522136**	1	1				•Brg Adjuster	•Ecrou Reglage	•Lagerst. Mutter	•Tuerca Ajuste	•Ställmutter	
23	**VOE 1522136**	1	1				•Brg Adjuster	•Ecrou Reglage	•Lagerst. Mutter	•Tuerca Ajuste	•Ställmutter	
24	**VOE 1522426**	2	2				•Lock Washer	•Rondel.verroui.	•Sicher Scheibe	•Arandel Segurid	•Låsbricka	
25	**VOE 946440**	4	4				•Flange screw	•Vis à bride	•Flanschschraube	•Torn embridado	•Flänsskruv	
26	**VOE 13941907**	4	4				•Spring Washer	•Rondelle élastique	•Federscheibe	•Arandela flexible	•Fjäderbricka	
27	**VOE 11102019**	1	1				•Roller Bearing	•Roulement rouleaux	•Rollenlager	•Cojinet Rodillo	•Rullager	
28	**VOE 11034695**	REQ	REQ				•Shim	•Cale Reglage	•Nachstellblech	•Cuna de calzar	•Justerbleck	THICK = 1,0 MM

1	23943
2	80855
3	
4	
5	

Centrumväxel
Grupo conico
Ausgleichgetriebe
Reducteur central
Final drive

Catalogue id	Group
20086	**463**
Illustr. No **1016740**	Section **150**
Issue **VOE 63B9920086**	Page **533**

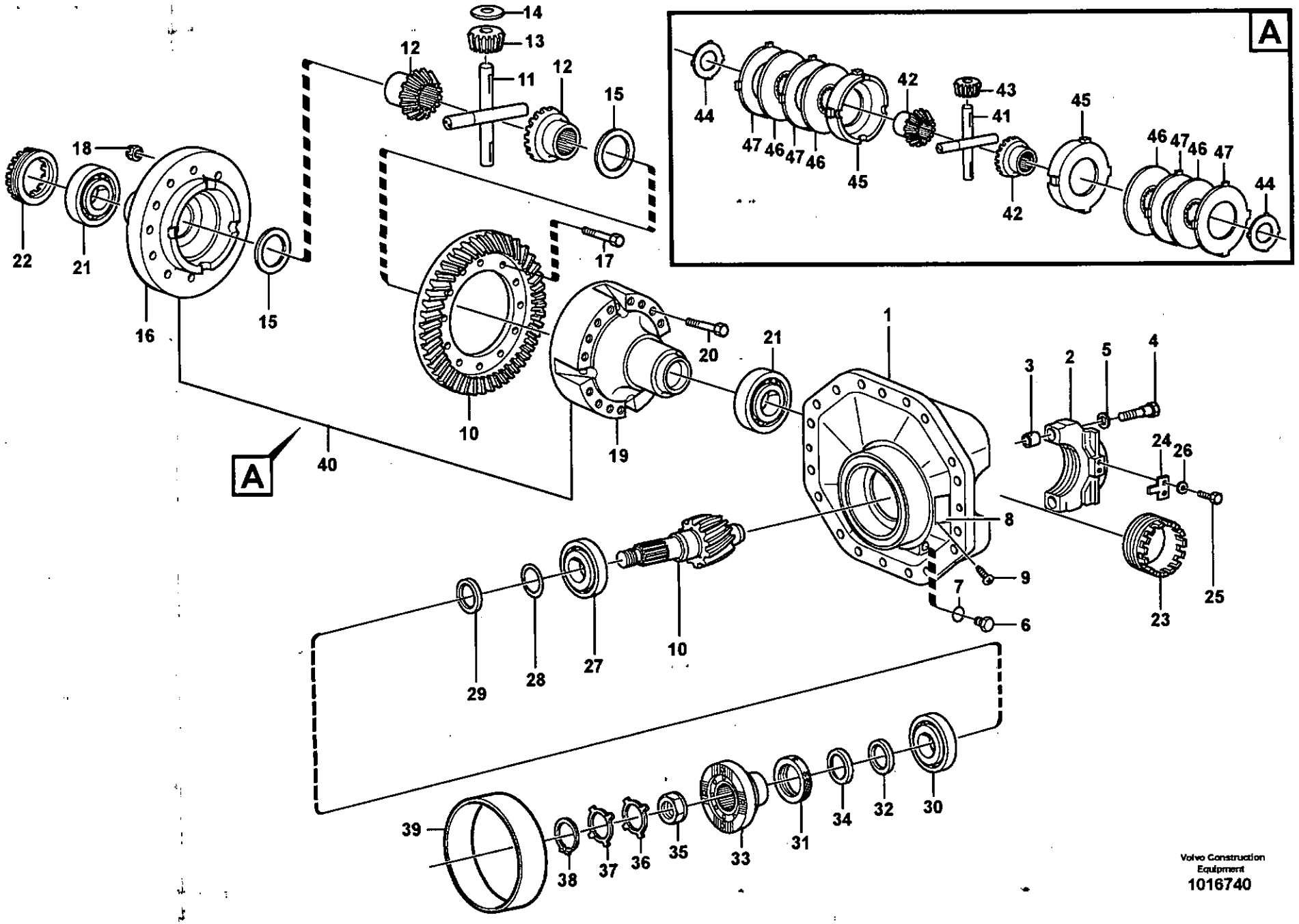
A
A
1
2
3
4
5
6
7
8
9
10
11
12
13
14
15
16
17
18
19
20
21
22
23
24
25
26
27
28
29
30
31
32
33
34
35
36
37
38
39
40
41
42
43
44
45
46
47
Volvo Construction Equipment
1016740

Fig.	Part No.	Quantity 1	2	3	P S	K I T	Description	Dénomination	Bezeichnung	Denominación	Benämning	Notes
	VOE 11034696	REQ	REQ				•Shim	•Cale Reglage	•Nachstellblech	•Cuna de calzar	•Justerbleck	THICK = 0,35 MM
	VOE 11034697	REQ	REQ				•Shim	•Cale Reglage	•Nachstellblech	•Cuna de calzar	•Justerbleck	THICK = 0,10 MM
29	**VOE 11034828**	REQ	REQ				•Spacer Ring	•Bagu.entretoise	•Abstandring	•Anillo Dist	•Distansring	THICK = 2,82 MM
	VOE 11034829	REQ	REQ				•Spacer Ring	•Bagu.entretoise	•Abstandring	•Anillo Dist	•Distansring	THICK = 2,85 MM
	VOE 11034830	REQ	REQ				•Spacer Ring	•Bagu.entretoise	•Abstandring	•Anillo Dist	•Distansring	THICK = 2,91 MM
	VOE 11034831	REQ	REQ				•Spacer Ring	•Bagu.entretoise	•Abstandring	•Anillo Dist	•Distansring	THICK = 3,06 MM
	VOE 4870245	REQ	REQ				•Spacer Ring	•Bagu.entretoise	•Abstandring	•Anillo Dist	•Distansring	THICK = 3,12 MM
	VOE 4870246	REQ	REQ				•Spacer Ring	•Bagu.entretoise	•Abstandring	•Anillo Dist	•Distansring	THICK = 3,15 MM
	VOE 4870247	REQ	REQ				•Spacer Ring	•Bagu.entretoise	•Abstandring	•Anillo Dist	•Distansring	THICK = 3,21 MM
	VOE 4870248	REQ	REQ				•Spacer Ring	•Bagu.entretoise	•Abstandring	•Anillo Dist	•Distansring	THICK = 3,36 MM
	VOE 4870249	REQ	REQ				•Spacer Ring	•Bagu.entretoise	•Abstandring	•Anillo Dist	•Distansring	THICK = 3,39 MM
	VOE 4870250	REQ	REQ				•Spacer Ring	•Bagu.entretoise	•Abstandring	•Anillo Dist	•Distansring	THICK = 3,42 MM
30	**VOE 184660**	1	1				•Roller Bearing	•Roulement rouleaux	•Rollenlager	•Cojinet Rodillo	•Rullager	
31	**VOE 4717576**	1	1				•Sealing ring	•Bague d'étanchéité	•Runddichtring	•Anillo reten	•Tätningsring	
32	**VOE 943142**	1	1				•Sealing ring	•Bague d'étanchéité	•Runddichtring	•Anillo reten	•Tätningsring	
33	**VOE 11168030**	1	1				•Comp Flange	•Flasque Entrai	•Antriebsflansch	•Brida	•Medbringare	
34	**VOE 11168081**	1	1				••Dust Cover	••Pare-poussiere	••Staubschutz	••Prot Polvo	••Dammskydd	
35	**VOE 4717504**	1	1				•Nut	•Ecrou	•Mutter	•Tuerca	•Mutter	
36	**VOE 382779**	REQ	REQ				•Lock Washer	•Rondel.verroui.	•Sicher Scheibe	•Arandel Segurid	•Låsbricka	0 DEG
37	**VOE 383992**	REQ	REQ				•Lock Washer	•Rondel.verroui.	•Sicher Scheibe	•Arandel Segurid	•Låsbricka	7,5 DEG
38	**VOE 914480**	1	1				•Snap Ring	•Circlip	•Nutring	•Circlip	•Spårring	
39	**VOE 11035257**	1	1				•Bearing Bushing	•Coussinet	•Lagerbuchse	•Casq Cojinete	•Lagerbussning	
40	**VOE 11035989**		1				•Ltd Slip Diff	•Diff. Autobloqu	•Sperrdifferentl	•Bloq Diferen	•Spärrdifferential	
41	**VOE 11701918**		1				••Spider	••Croisillon	••Achsstern	••Cruceta	••Axelkors	
42	**VOE 11701920**		2				••Diff. Side Gear	••Pignon Differe	••Aisgl Stirnrad	••Engran Diferenc	••Diff.hjul	
43	**VOE 11701919**		4				••Diff. Side Gear	••Pignon Differe	••Aisgl Stirnrad	••Engran Diferenc	••Diff.hjul	
44	**VOE 11701921**		2				••Thrust Washer	••Rondelle Butee	••Druckscheibe	••Arandela Presio	••Tryckbricka	
45	**VOE 11703536**		2				••Pressure Plate	••Platea.pression	••Druckplatte	••Placa Presion	••Tryckplatta	
46	**VOE 11701922**		4				••Friction Disc	••Disque friction	••Reibscheibe	••Disco friccion	••Friktionslamell	THICK = 3,22 - 3,29 MM
47	**VOE 11701923**		REQ				••Friction Plate	••Plaque Friction	••Reibschussplatt	••Plato Friccion	••Friktionsplatta	THICK = 2,97 - 3,02 MM

1	**23943**	**Centrumväxel** **Grupo conico** **Ausgleichgetriebe** **Reducteur central** **Final drive**	Catalogue id **20086**	Group **463**
2	**80855**		Illustr. No **1016740**	Section **150**
3				
4			Issue **VOE 63B9920086**	Page **535**
5				

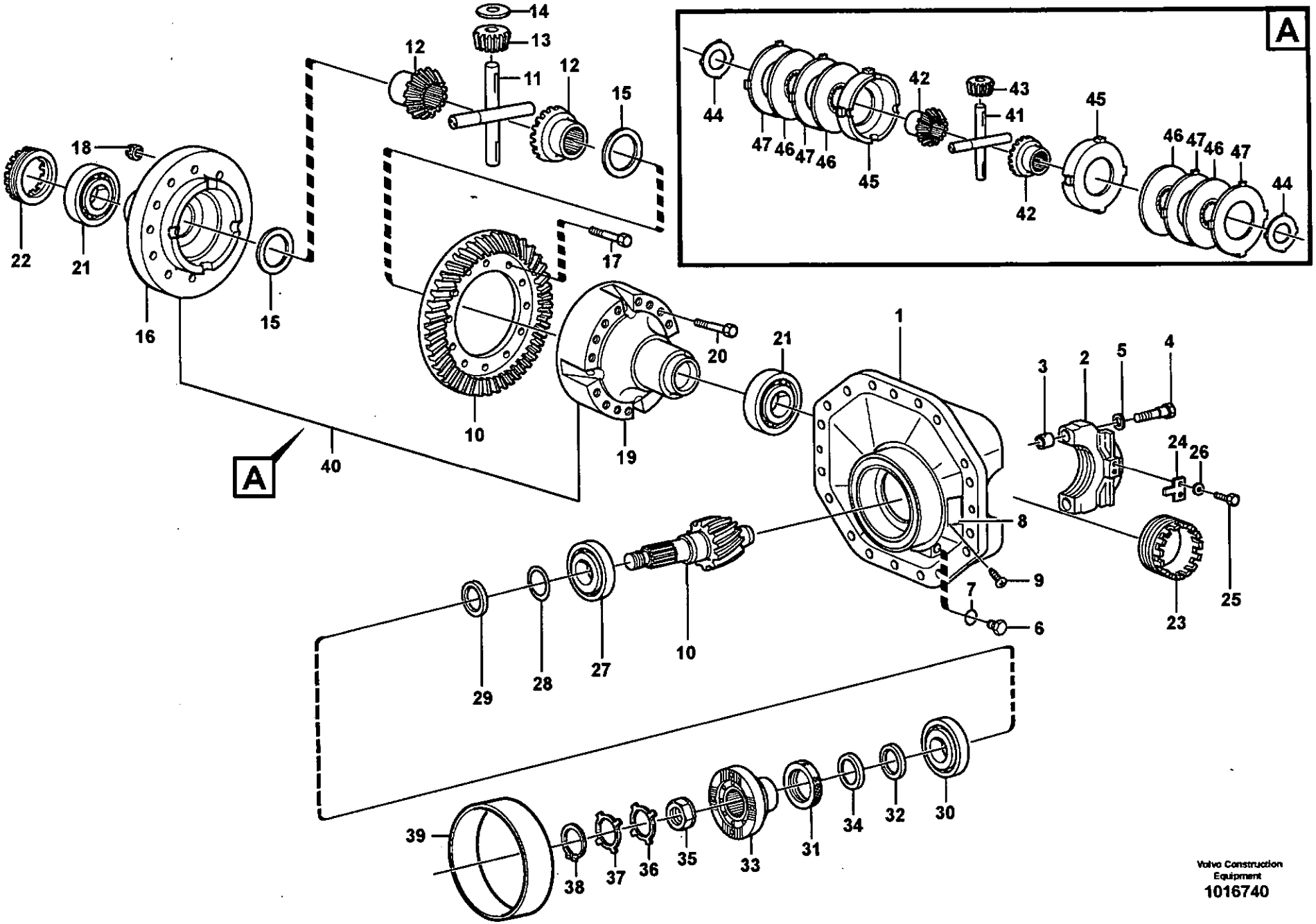

Volvo Construction Equipment
1016740

Fig.	Part No.	Quantity 1	2	3	P S	K I T	Description	Dénomination	Bezeichnung	Denominación	Benämning	Notes
	VOE 11701924	REQ					••Friction Plate	••Plaque Friction.....	••Reibschussplatt	••Plato Friccion	••Friktionsplatta.....	THICK = 3,05 - 3,10 MM
	VOE 11701925	REQ					••Friction Plate	••Plaque Friction.....	••Reibschussplatt	••Plato Friccion	••Friktionsplatta.....	THICK = 3,12 - 3,17 MM

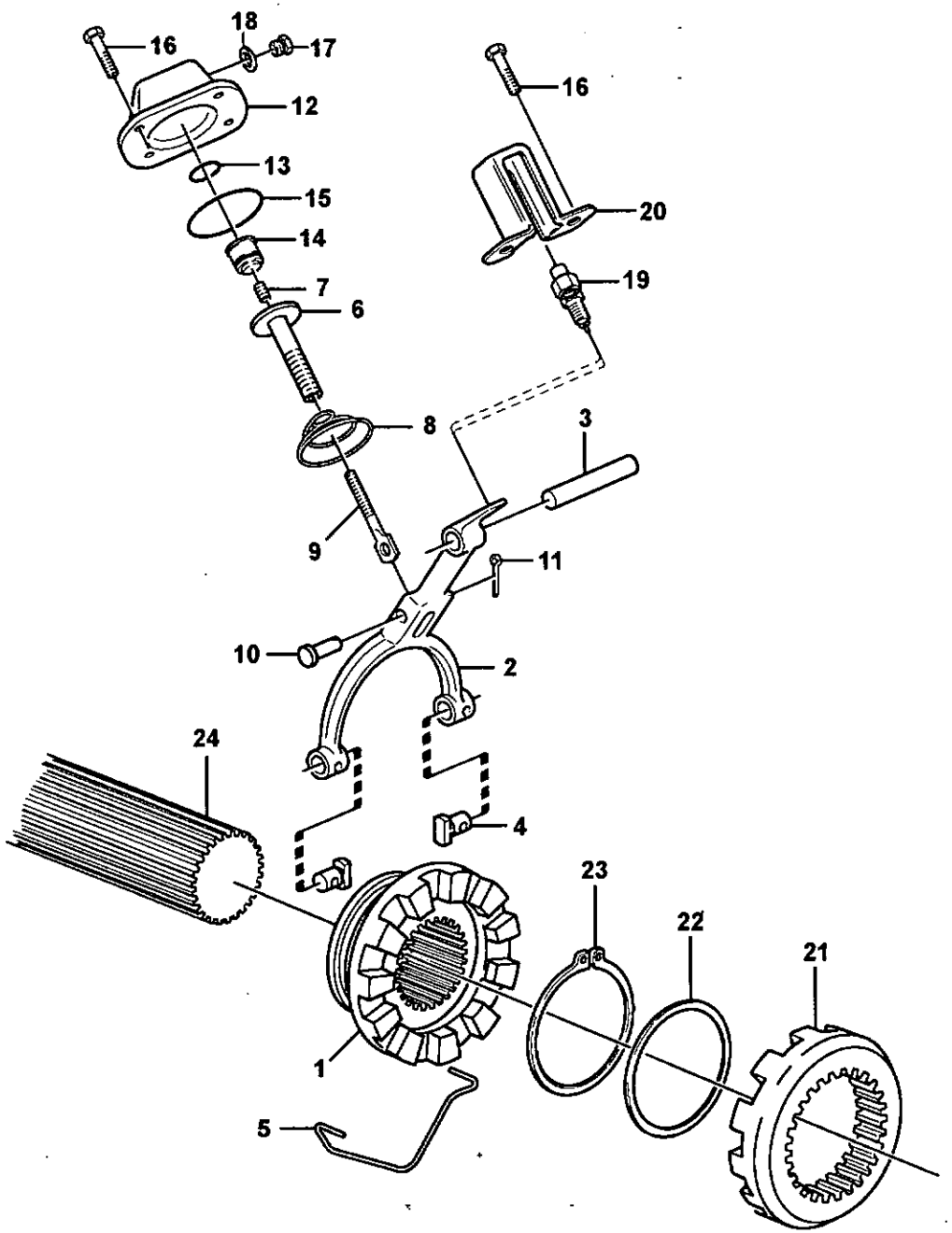

Volvo Construction Equipment
1019816

Fig.	Part No.	Quantity 1	2	3	4	5	PS	KIT	Description	Dénomination	Bezeichnung	Denominación	Benämning	Notes
1	**VOE 1522135**	1							Comp Flange	Flasque Entrai.	Antriebsflansch	Brida	Medbringare	
2	**VOE 1523080**	1							Shift Yoke	Fourchette	Schaltgabel	Horquill Cambio	Skiftgaffel	
3	**VOE 11035561**	1							Shift Rail	Coulisseau	Schaltschiene	Eje Cambio	Skiftaxel	
4	**VOE 1523087**	2							Pin	Goupille	Zapfen	Pasador	Tapp	
5	**VOE 1523084**	1							Lock brace	Etrier de verrouillag	Sperrklinke	Brazo Seguridad	Låsbygel	
6	**VOE 383971**	1							Diaphragm Sleeve	Douille Membrane	Membrandose	Manguito Diafragm	Membranhylsa	
7	**VOE 13962985**	1							Set Screw	Vis Butee	Anschlagschraub	Tornillo Tope	Stoppskruv	
8	**VOE 1523094**	1							Return Spring	Ressort Rappel	Ruckholfeder	Resorte Antagon	Returfjäder	
9	**VOE 11102880**	1							Selector Bar	Tige Ch. Vit.	Schaltschiene	Varilla Cambio	Skiftstång	
10	**VOE 13964845**	1							Bolt	Boulon	Bolzen	Perno	Bult	
11	**VOE 907822**	1							Cotter Pin	Goupille Fendue	Splint	Pasador Hendido	Saxpinne	
12	**VOE 11102798**	1							Cap	Chapeau	Kappe	Caperuza	Lock	
13	**VOE 925059**	1							O-ring	Joint Torique	O-Ring	Junta torica	O-ring	
14	**VOE 11102799**	1							Piston	Piston	Kolben	Piston	Kolv	
15	**VOE 925074**	1							O-ring	Joint Torique	O-Ring	Junta torica	O-ring	
16	**VOE 946440**	6							Flange screw	Vis à bride	Flanschschraube	Torn embridado	Flänsskruv	
17	**VOE 960630**	1							Lock Plug	Tampon Verroui	Verschlussschraub	Tapon Seguridad	Låsplugg	
18	**VOE 976929**	1							Gasket	Joint	Dichtung	Junta	Packning	
19	**VOE 11039219**	1							Contact	Contact	Kontakt	Contacto	Kontakt	SE408
20	**VOE 1522445**	1							Ptct Casing	Capot Protect	Schutzhaube	Cubiert Protec	Skyddskåpa	
21	**VOE 1522134**	1							Comp Flange	Flasque Entrai.	Antriebsflansch	Brida	Medbringare	
22	**VOE 1522102**	1							Washer	Rondelle	Scheibe	Arandela	Bricka	
23	**VOE 945506**	1							Snap Ring	Circlip	Nutring	Circlip	Spårring	
24		1							Shaft	Arbre	Welle	Arbol	Axel	See group 461, Page 521

1	23897	**Differentialspärr** **Bloqueo del diferencial** **Ausgleichsperre** **Blocage différentiel** **Differential lock**	Catalogue id **20086**	Group **468**
2			Illustr. No **1019816**	Section **100**
3			Issue **VOE 63B9920086**	Page **539**
4				
5				

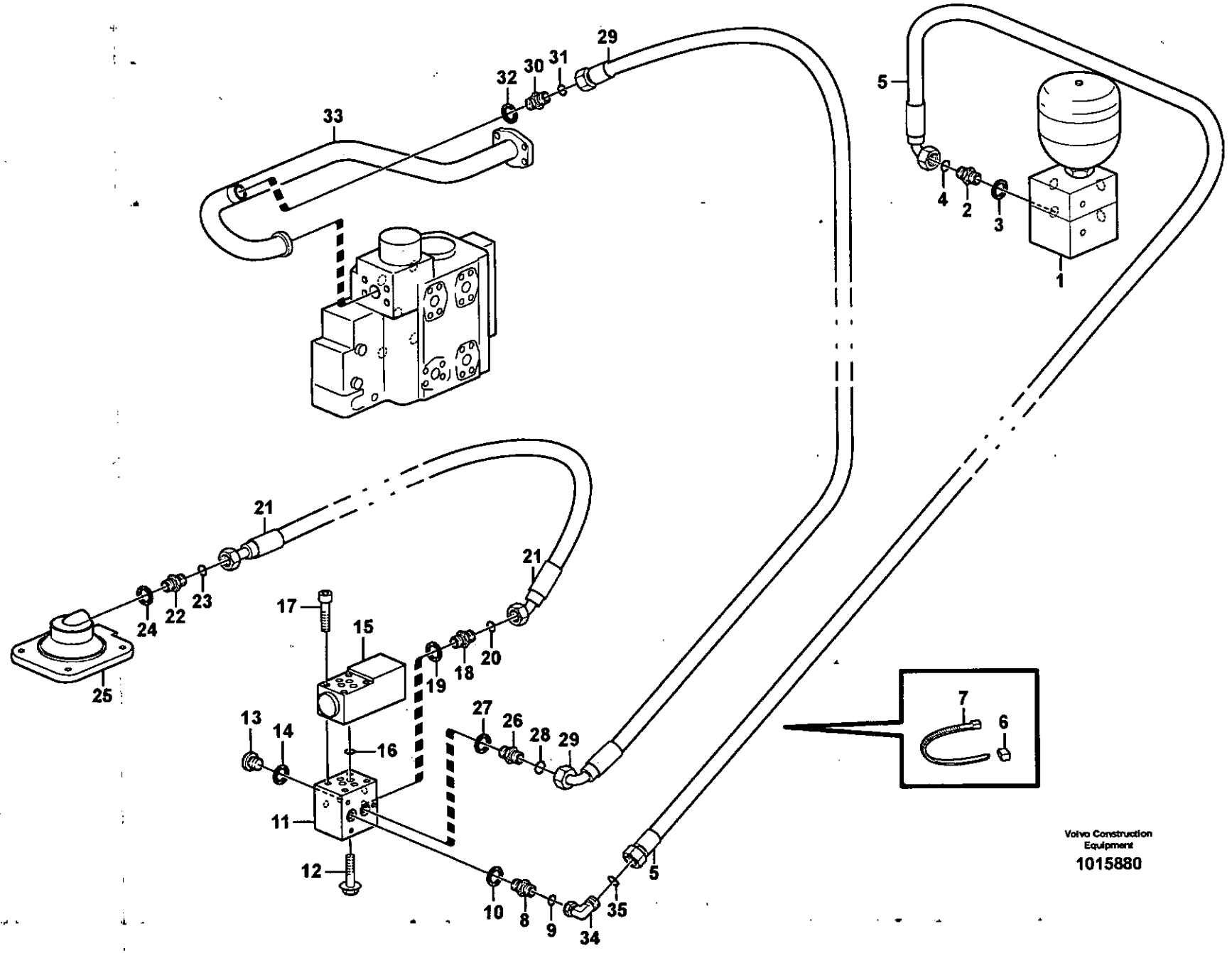

Volvo Construction Equipment
1015880

Fig.	Part No.	Quantity 1	2	3	PS	KIT	Description	Dénomination	Bezeichnung	Denominación	Benämning	Notes
1		1					Connection block	Bloc Raccord	Anschlussockel	Bloque Conector	Anslutningsblock	See group 914, Page 939
2	VOE 14345423	1					Nipple	Raccord	Nippel	Niple	Nippel	
3	VOE 14211856	1					•Sealing ring	•Bague d'étanchéité	•Runddichtring	•Anillo reten	•Tätningsring	
4	VOE 4880492	1					•O-ring	•Joint Torique	•O-Ring	•Junta torica	•O-ring	
5	VOE 936655	1					Hose	Durit	Schlauch	Tubo flexible	Slang	L = 1800 MM
	VOE 11173822		1				Hose assembly	Conduit flexible	Schlauchleitung	Conducto	Slangledning	L = 2050 MM
6	VOE 4881457	2					Marking Sleeve	Douill.marquage	Kennhulse	Manguit Marcaje	Märkhylsa	
7	VOE 13949747	2					Clamp	Pince Serrage	Klemme	Abrazadera	Klämma	
8	VOE 13933897	1					Nipple	Raccord	Nippel	Niple	Nippel	P
9	VOE 4880492	1					•O-ring	•Joint Torique	•O-Ring	•Junta torica	•O-ring	
10	VOE 14211856	1					•Sealing ring	•Bague d'étanchéité	•Runddichtring	•Anillo reten	•Tätningsring	
11	VOE 4974291	1					Connection board	Bloc connecxion	Kupplungskopf	Bloque conexion	Kopplingsblock	
12	VOE 13946173	1					Flange screw	Vis à bride	Flanschschraube	Torn embridado	Flänsskruv	
13	VOE 914390	3					Plug	Bouchon	Stopfen	Tapon	Plugg	
14	VOE 14013067	3					Sealing washer	Rond.etancheite	Dichtscheibe	Arandela reten	Tätningsbricka	
	VOE 11173166	1					Solenoid valve	Vanne electrom.	Magnetventil	Electrovalvula	Magnetventil	MA407
15	VOE 11708930	1					•Magnet	•Aimant	•Magnet	•Iman	•Magnet	
16	VOE 11993637	1					•Sealing Kit	•Jeu Joints	•Dichtungssatz	•Juego Retenes	•Tätningssats	
17	VOE 959193	4					Allen Hd Screw	Vis A 6 Pans Cr	Inbusschraube	Torn Hex Embut	Insexskruv	
18	VOE 13933897	1					Nipple	Raccord	Nippel	Niple	Nippel	A
19	VOE 14211856	1					•Sealing ring	•Bague d'étanchéité	•Runddichtring	•Anillo reten	•Tätningsring	
20	VOE 4880492	1					•O-ring	•Joint Torique	•O-Ring	•Junta torica	•O-ring	
21	VOE 11163103	1					Hose assembly	Conduit flexible	Schlauchleitung	Conducto	Slangledning	L = 1050 MM
	VOE 11172988		1				Hose assembly	Conduit flexible	Schlauchleitung	Conducto	Slangledning	L = 1050 MM
22	VOE 14345423	1					Nipple	Raccord	Nippel	Niple	Nippel	
23	VOE 4880492	1					•O-ring	•Joint Torique	•O-Ring	•Junta torica	•O-ring	
24	VOE 14211856	1					•Sealing ring	•Bague d'étanchéité	•Runddichtring	•Anillo reten	•Tätningsring	
25		1					Cap	Chapeau	Kappe	Caperuza	Lock	See group 468, Page 539

1	33380	**Differentialspärr, hydraulledning** **Bloqueo del diferencial, conducto hidráulico** **Differentialsperre, Hydraulikleitung** **Blocage de différentieltuyau, hydraulique** **Differential lock, hydraulic line**
2	82066	
3		
4		
5		

Catalogue id	Group
20086	468
Illustr. No	Section
1015880	150
Issue	Page
VOE 63B9920086	541

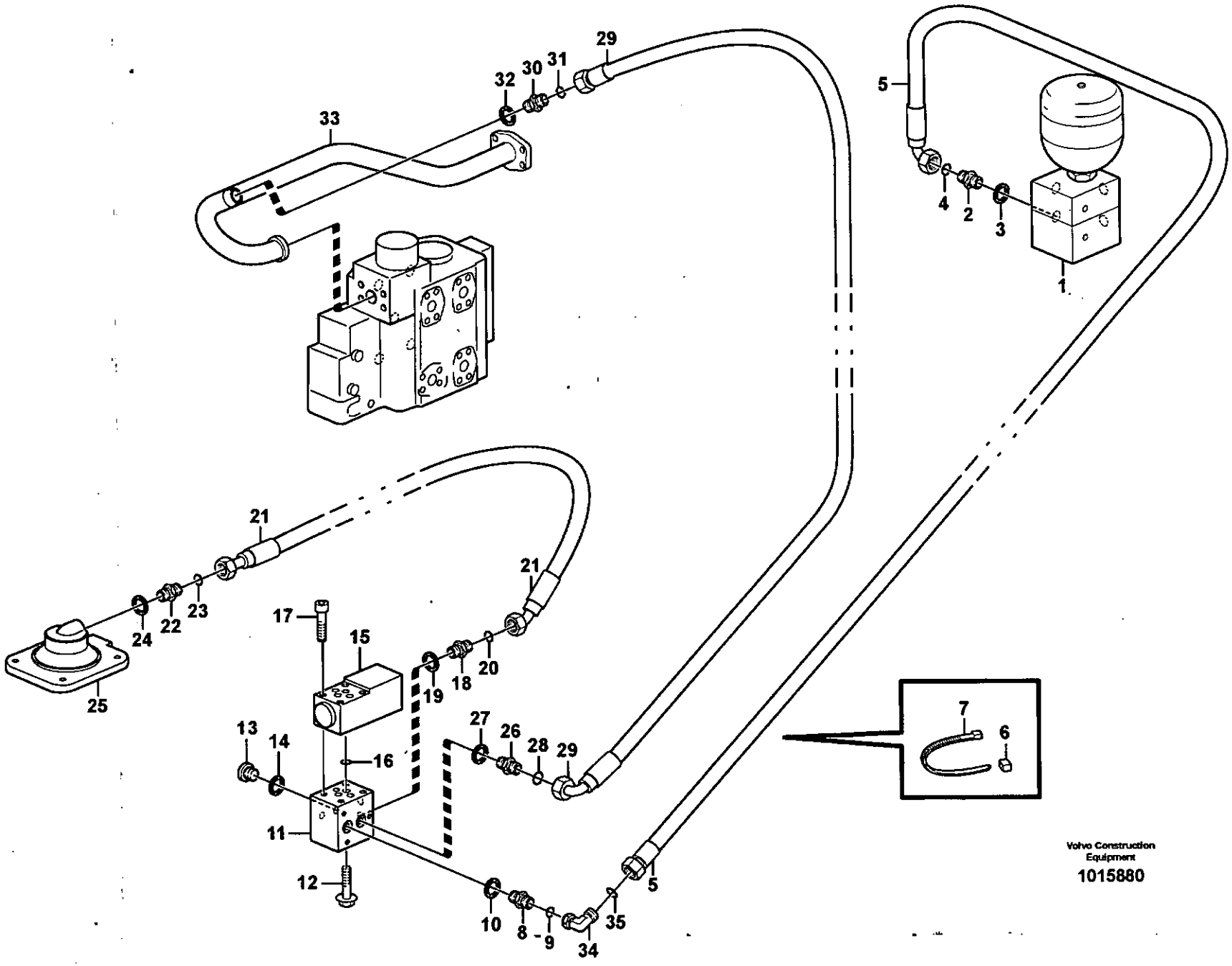

Volvo Construction Equipment
1015880

Fig.	Part No.	Quantity 1	2	3	P S	K I T	Description	Dénomination	Bezeichnung	Denominación	Benämning	Notes
26	**VOE 13933897**	1					Nipple	Raccord	Nippel	Niple	Nippel	T
27	**VOE 14211856**	1					•Sealing ring	•Bague d'étanchéité	•Runddichtring	•Anillo reten	•Tätningsring	
28	**VOE 4880492**	1					•O-ring	•Joint Torique	•O-Ring	•Junta torica	•O-ring	
29	**VOE 936701**	1					Hose assembly	Conduit flexible	Schlauchleitung	Conducto	Slangledning	L = 500 MM
	VOE 11173986		1				Hose assembly	Condui.flexible	Schlauchleitung	Conducto	Slangledning	(VOE 11173823) L = 500 MM
30	**VOE 13933855**	1					Nipple	Raccord	Nippel	Niple	Nippel	
31	**VOE 4880492**	1					•O-ring	•Joint Torique	•O-Ring	•Junta torica	•O-ring	
32	**VOE 14213676**	1					•Sealing ring	•Bague d'étanchéité	•Runddichtring	•Anillo reten	•Tätningsring	
33		1					Return Line	Conduit Retour	Rückaufleitung	Conduct Retorn	Returledning	See group 911, Page 909
34	**VOE 13933900**	1					Elbow nipple	Raccord angulaire	Winkelnippel	Niple angular	Vinkelnippel	
35	**VOE 4880492**	1					•O-ring	•Joint Torique	•O-Ring	•Junta torica	•O-ring	

1	33380	**Differentialspärr, hydraulledning** **Bloqueo del diferencial, conducto hidráulico** **Differentialsperre, Hydraulikleitung** **Blocage de différentieltuyau, hydraulique** **Differential lock, hydraulic line**	Catalogue id **20086**	Group **468**
2	82066			
3			Illustr. No **1015880**	Section **150**
4				
5			Issue **VOE 63B9920086**	Page **543**

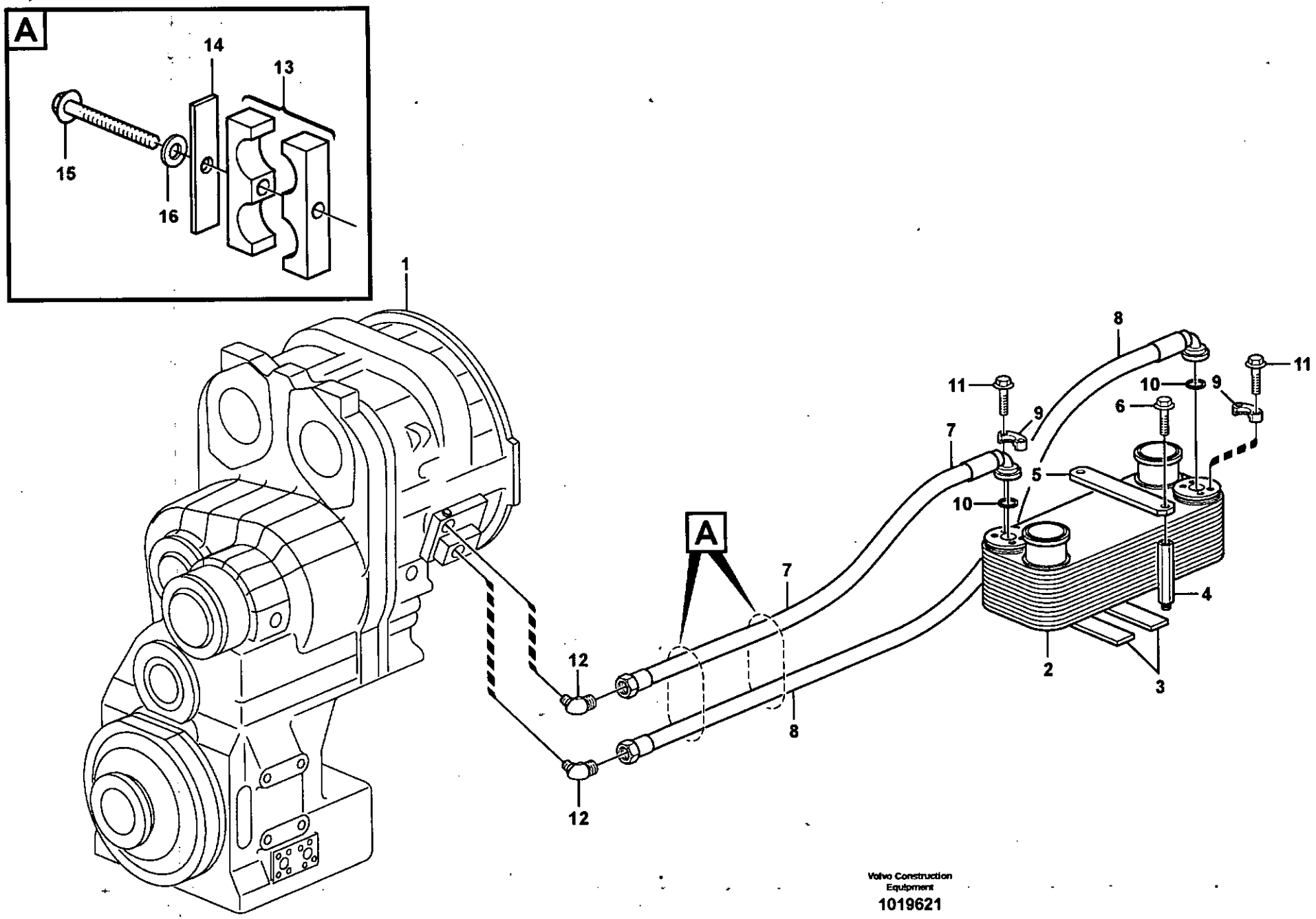

Volvo Construction Equipment

1019621

Fig.	Part No.	Quantity 1	2	3	PS	KIT	Description	Dénomination	Bezeichnung	Denominación	Benämning	Notes
1		1					Housing	Carter	Gehäuse	Carter	Hus	See group 421, Page 467
2	**VOE 11110049**	1					Oil Cooler	Refroidisseur huile	Ölkühler	Enfriadores aceite	Oljekylare	
3	**VOE 11130496**	2					Rubber Mat	Tapis Caoutchouc	Gummimatte	Alfombra Goma	Gummimatta	
4		4			NS		Spacer	Partie Intermédiaire	Zwischenstück	Espaciador	Mellandel	
5	**VOE 11410637**	2					Tnsn Plate	Plaque Serrage	Spannplatte	Placa Tensora	Spännplatta	
	VOE 11130496	2					•Rubber Mat	•Tapis Caoutchouc	•Gummimatte	•Alfombra Goma	•Gummimatta	
6	**VOE 13945444**	4					Flange screw	Vis à bride	Flanschschraube	Torn embridado	Flänsskruv	
7	**VOE 11410990**	1					Hose	Durit	Schlauch	Tubo flexible	Slang	L = 1550MM
8	**VOE 11410991**	1					Hose	Durit	Schlauch	Tubo flexible	Slang	L = 1265 MM
9	**VOE 11015455**	4					Flange Half	Demi-bride	Flanschhälfte	Media brida	Flänshalva	
10	**VOE 990756**	2					Sealing ring	Bague d'étanchéité	Runddichtring	Anillo reten	Tätningsring	
11	**VOE 946472**	8					Flange screw	Vis à bride	Flanschschraube	Torn embridado	Flänsskruv	
12	**VOE 11172168**	2					Nipple	Raccord	Nippel	Niple	Nippel	
	VOE 968565	2					•O-ring	•Joint Torique	•O-Ring	•Junta torica	•O-ring	
	VOE 982963	2					•O-ring	•Joint Torique	•O-Ring	•Junta torica	•O-ring	
13	**VOE 11411424**	2					Clamp	Pince Serrage	Klemme	Abrazadera	Klämma	
14	**VOE 4880586**	2					Cover Plate	Protection en tole	Schutzblech	Placa Tapa	Täckplatta	
15	**VOE 13965181**	2					Flange screw	Vis à bride	Flanschschraube	Torn embridado	Flänsskruv	
16	**VOE 13960141**	2					Washer	Rondelle	Scheibe	Arandela	Bricka	

1		**Oljekylare** **Enfriador de aceite** **Ölkühler** **Radiateur d 'huile** **Oil cooler**	Catalogue id **20086**	Group **491**
2				
3			Illustr. No **1019621**	Section **100**
4				
5			Issue **VOE 63B9920086**	Page **545**

REPLACED PARTS

PIÉCES PÉRIMÉES ET REMPLACÉES

ERSETZTE ARTIKEL

PIEZAS SUBSTITUDAS

ERSATTA ARTIKLAR

Catalogue id	Group
20086	1000
Issue	Page
VOE 63B9920086	1

Part No	Replaced by	Quantity
VOE 11020389	*** USE	
	VOE 11177095	SS
	VOE 11177067	SS
VOE 11039211	*** USE	
	FOR WLO	
	VOE 11006988	1.00
	FOR HAULER USE	
	VOE 11039220	1.00
VOE 11039291	*** USE	
	VOE 11170098	SS
VOE 11102575	*** USE	
	VOE 11103370	1.00
	VOE 11103371	1.00
	VOE 11103372	1.00
VOE 11104274	*** USE	
	VOE 11412638	1.00
VOE 11104607	*** USE	
	VOE 11164585	SS
VOE 11176816	*** USE	
	VOE 11705428	1.00
	VOE 11702152	2.00
	VOE 11702153	2.00
	VOE 11702154	3.00
	VOE 11702150	2.00
VOE 11411495	*** USE	
	VOE 11172494	1.00
VOE 11993454	*** USE	
	VOE 11988207	SS
VOE 11996195	*** USE	
	VOE 11996194	SS
VOE 1699830	OLD.THAN 3 YEAR	
VOE 7190339	*** USE	
	VOE 190339	SS
VOE 946934	OLD.THAN 3 YEAR	
VOE 949278	OLD.THAN 3 YEAR	
VOE 949597	*** USE	
	FÖR VOLVO BM	
	VOE 13949597	1.00
	FÖR MICHIGAN	
	VOE 12000711	1.00
VOE 954444	*** USE	
	VOE 970625	SS
VOE 955897	*** USE	
	FOR VOLVO BM	
	VOE 13955897	SS
	FOR MICHIGAN	
	VOE 12003881	SS
VOE 960148	OLD.THAN 3 YEAR	
VOE 966813	*** USE	
	VOE 977329	1.00

Part No	Group	Sect	Page
11411731	234	100	93
20798898	212	150	57
4881440	235	100	97
4881440	353	200	207
4881440	460	150	517
VOE 1069507	451	150	507
VOE 1069507	451	200	509
VOE 1069507	451	250	511
VOE 1069849	461	150	525
VOE 1069849	463	150	533
VOE 1083597	393	100	435
VOE 1083597	393	150	439
VOE 1088846	873	200	811
VOE 1089049	386	150	417
VOE 1089049	873	200	813
VOE 1089953	380	100	397
VOE 1095059	371	250	235
VOE 1095059	371	800	275
VOE 1095059	371	2000	329
VOE 1095059	379	150	359
VOE 1095059	379	900	393
VOE 1096614	371	650	267
VOE 1096614	372	200	345
VOE 1096614	379	900	393
VOE 1096615	371	500	255
VOE 1096615	371	600	261
VOE 1096615	371	900	281
VOE 1096615	371	1350	299
VOE 1096615	371	1400	301
VOE 1096615	371	1500	309
VOE 1096615	372	200	345
VOE 1096615	379	900	393
VOE 1096615	882	600	851
VOE 1096618	371	600	263
VOE 1096618	371	650	265
VOE 1096618	379	900	393
VOE 1096619	371	250	235
VOE 1096619	371	300	241
VOE 1096619	371	400	247
VOE 1096619	371	450	251
VOE 1096619	371	550	257
VOE 1096619	371	600	261
VOE 1096619	371	650	265
VOE 1096619	371	700	269
VOE 1096619	371	1000	285
VOE 1096619	371	1250	295
VOE 1096619	371	1350	299
VOE 1096619	371	1500	309
VOE 1096619	371	1750	321
VOE 1096619	372	200	345
VOE 1096619	379	900	393
VOE 11000054	771	100	681
VOE 11000054	771	150	685
VOE 11000257	371	600	263
VOE 11000257	379	800	387
VOE 11000285	217	150	73
VOE 11000286	321	150	185
VOE 11003048	263	130	143
VOE 11003048	263	350	155
VOE 11003048	645	100	609
VOE 11003153	386	100	411
VOE 11003153	914	300	949
VOE 11003153	914	350	953
VOE 11003158	914	350	953
VOE 11003221	269	100	157
VOE 11003221	269	200	159
VOE 11003221	371	300	243
VOE 11003221	371	750	273
VOE 11003291	874	250	823
VOE 11003417	914	300	949
VOE 11003417	914	350	953
VOE 11003531	914	350	953
VOE 11003679	882	550	849
VOE 11003865	897	100	865
VOE 11003865	897	300	877
VOE 11003865	916	100	967
VOE 11004094	897	100	865
VOE 11004094	897	300	877
VOE 11004157	882	550	847
VOE 11004396	945	200	1009
VOE 11004396	945	200	1011
VOE 11004943	269	100	157
VOE 11005014	945	150	1007
VOE 11005014	945	200	1009
VOE 11005014	945	200	1011
VOE 11005015	945	200	1009
VOE 11005017	945	150	1007
VOE 11005017	945	500	1031
VOE 11005019	945	250	1013
VOE 11005053	645	300	621
VOE 11005059	945	500	1031
VOE 11005061	945	500	1031
VOE 11005090	945	500	1031
VOE 11005099	945	150	1007
VOE 11005099	945	200	1009
VOE 11005099	945	250	1013
VOE 11005099	945	250	1015
VOE 11005099	945	550	1035
VOE 11005107	945	500	1031
VOE 11005777	371	500	255
VOE 11005777	851	100	763
VOE 11005777	882	100	835
VOE 11005913	371	1650	317
VOE 11005913	386	150	417
VOE 11005938	818	100	703
VOE 11005939	818	100	703
VOE 11005947	831	100	745
VOE 11005947	843	150	759
VOE 11005984	841	100	755
VOE 11005990	525	100	587
VOE 11006029	841	100	755
VOE 11006034	882	150	837
VOE 11006035	882	150	837
VOE 11006036	882	150	837
VOE 11006043	914	450	959
VOE 11006044	852	100	765
VOE 11006059	882	500	845
VOE 11006061	641	100	603
VOE 11006074	363	150	219
VOE 11006076	882	550	849
VOE 11006079	393	100	435
VOE 11006079	393	150	439
VOE 11006081	865	150	791
VOE 11006082	865	150	791
VOE 11006083	865	150	791
VOE 11006084	865	150	791
VOE 11006085	865	150	791
VOE 11006088	641	100	603
VOE 11006103	872	150	795
VOE 11006104	393	100	435
VOE 11006104	393	150	443
VOE 11006119	881	200	833
VOE 11006120	881	200	833
VOE 11006123	873	200	811
VOE 11006129	852	500	783
VOE 11006132	852	500	783
VOE 11006133	852	500	783
VOE 11006134	852	500	783
VOE 11006142	873	200	811
VOE 11006143	873	200	811
VOE 11006145	380	150	401
VOE 11006157	872	150	795
VOE 11006159	810	150	701
VOE 11006162	810	150	701
VOE 11006225	371	900	281
VOE 11006226	371	900	281
VOE 11006229	371	500	255
VOE 11006248	525	100	587
VOE 11006249	874	250	823
VOE 11006293	810	150	701
VOE 11006296	882	600	851
VOE 11006297	882	600	851
VOE 11006299	914	400	955
VOE 11006308	865	150	791
VOE 11006414	818	100	703
VOE 11006420	841	100	755
VOE 11006421	841	100	755
VOE 11006430	525	100	587
VOE 11006435	874	200	819
VOE 11006457	841	100	755
VOE 11006478	843	100	757
VOE 11006554	641	100	603
VOE 11006631	873	150	809
VOE 11006632	873	150	809
VOE 11006633	873	150	809
VOE 11006635	872	150	795
VOE 11006638	872	150	795
VOE 11006706	831	100	745
VOE 11006706	843	150	759
VOE 11006711	641	100	603
VOE 11006712	641	100	603
VOE 11006726	851	100	763
VOE 11006726	882	100	835
VOE 11006738	831	150	747
VOE 11006738	860	150	787

NUMERICAL INDEX

RÉPERTOIRE DE NUMÉROS

NUMMERNREGISTER

INDICE DE NÚMERO

NUMMERREGISTER

Catalogue id	Group
20086	**1000**
Issue	Page
VOE 63B9920086	**1**

VOLVO

L120E

NUMERICAL INDEX

RÉPERTOIRE DE NUMÉROS

NUMMERNREGISTER

INDICE DE NÚMERO

NUMMERREGISTER

Catalogue id	Group
20086	1000
Issue	Page
VOE 63B9920086	2

Part No	Group	Sect	Page
VOE 11006785	851	100	763
VOE 11006795	851	100	763
VOE 11006796	851	100	763
VOE 11006797	851	100	763
VOE 11006800	873	150	809
VOE 11006824	525	100	587
VOE 11006824	841	100	755
VOE 11006824	882	500	845
VOE 11006826	831	100	745
VOE 11006826	843	150	759
VOE 11006834	872	300	803
VOE 11006880	372	100	339
VOE 11006880	393	100	435
VOE 11006880	393	150	439
VOE 11006886	831	150	747
VOE 11006888	831	150	747
VOE 11006889	818	100	703
VOE 11006924	872	150	795
VOE 11006925	872	150	795
VOE 11006944	837	200	753
VOE 11006952	872	150	795
VOE 11006971	810	150	701
VOE 11006973	380	150	401
VOE 11006983	872	150	795
VOE 11006988	380	100	397
VOE 11006988	831	150	749
VOE 11006991	831	150	747
VOE 11006991	837	200	753
VOE 11006992	882	100	835
VOE 11007005	874	250	821
VOE 11007026	872	150	795
VOE 11007034	843	150	759
VOE 11007040	380	150	401
VOE 11007051	882	600	851
VOE 11007057	874	250	821
VOE 11007080	852	500	783
VOE 11007110	852	500	783
VOE 11007137	874	250	821
VOE 11007207	872	250	801
VOE 11007208	872	150	795
VOE 11007220	831	150	749
VOE 11007246	851	100	763
VOE 11007281	831	150	749
VOE 11007291	874	250	821
VOE 11007308	882	600	853
VOE 11007345	872	250	801
VOE 11007385	882	500	845
VOE 11007410	852	100	765
VOE 11007421	831	150	749
VOE 11007421	843	100	757
VOE 11007425	882	150	837
VOE 11007483	914	500	961
VOE 11007484	914	500	961
VOE 11007489	882	600	853
VOE 11007493	851	100	763
VOE 11007675	874	250	821
VOE 11007758	525	100	587
VOE 11007828	843	100	757
VOE 11007851	843	100	757
VOE 11007860	882	550	847
VOE 11007861	882	500	845
VOE 11007862	882	550	847
VOE 11007864	882	500	845
VOE 11007869	882	500	845
VOE 11007871	882	550	847
VOE 11007932	882	550	847
VOE 11007955	386	150	417
VOE 11007955	882	550	847
VOE 11007958	882	500	845
VOE 11007961	843	100	757
VOE 11007966	882	550	847
VOE 11007975	851	100	763
VOE 11009043	371	950	283
VOE 11011654	924	200	997
VOE 11012725	924	200	997
VOE 11013712	715	550	673
VOE 11014127	916	350	981
VOE 11014127	916	500	983
VOE 11014257	821	100	705
VOE 11014557	460	100	513
VOE 11015065	945	250	1015
VOE 11015245	945	400	1023
VOE 11015245	993	450	1063
VOE 11015258	945	300	1019
VOE 11015258	945	400	1023
VOE 11015454	263	125	139
VOE 11015454	645	100	607
VOE 11015454	911	250	901
VOE 11015454	916	100	967
VOE 11015455	420	150	459
VOE 11015455	421	150	469
VOE 11015455	491	100	545
VOE 11015455	911	250	901
VOE 11015550	715	250	661
VOE 11015551	715	250	661
VOE 11015581	897	100	865
VOE 11015582	897	100	865
VOE 11015609	945	150	1007
VOE 11015610	945	200	1009
VOE 11015618	993	600	1071
VOE 11015638	420	150	459
VOE 11015638	896	100	857
VOE 11015639	420	150	459
VOE 11015639	896	100	857
VOE 11015640	313	100	177
VOE 11015640	313	150	179
VOE 11015641	313	100	177
VOE 11015641	313	150	179
VOE 11015674	945	200	1009
VOE 11015674	945	200	1011
VOE 11015720	874	300	825
VOE 11015747	945	200	1009
VOE 11015759	945	350	1021
VOE 11016019	945	250	1013
VOE 11016067	896	200	861
VOE 11016068	896	200	861
VOE 11016069	896	200	861
VOE 11016070	896	200	861
VOE 11016071	896	200	861
VOE 11016072	896	200	861
VOE 11016075	896	200	861
VOE 11016121	945	350	1021
VOE 11018236	420	150	459
VOE 11018588	715	550	673
VOE 11018690	741	100	679
VOE 11019120	460	100	513
VOE 11019123	460	100	513
VOE 11019169	371	400	249
VOE 11019169	371	450	253
VOE 11019169	371	550	259
VOE 11019169	371	750	273
VOE 11019207	460	100	513
VOE 11019376	460	100	513
VOE 11019682	711	100	653
VOE 11020094	645	250	619
VOE 11020098	645	250	619
VOE 11020203	741	100	679
VOE 11020209	945	400	1023
VOE 11020211	945	400	1023
VOE 11020212	945	400	1023
VOE 11020335	945	250	1013
VOE 11020376	715	250	661
VOE 11020378	715	250	661
VOE 11020382	945	400	1023
VOE 11020384	945	400	1023
VOE 11020389	945	200	1009
VOE 11020419	945	300	1019
VOE 11020422	945	300	1019
VOE 11020526	897	200	873
VOE 11020635	771	100	681
VOE 11020636	771	100	681
VOE 11020637	771	100	681
VOE 11020637	771	150	685
VOE 11020663	945	150	1007
VOE 11020688	460	100	513
VOE 11020741	945	200	1009
VOE 11020747	945	200	1009
VOE 11020755	945	250	1013
VOE 11020801	945	300	1017
VOE 11020802	945	150	1007
VOE 11020802	945	250	1013
VOE 11020802	945	250	1015
VOE 11020802	945	550	1035
VOE 11020803	945	150	1007
VOE 11020803	945	500	1031
VOE 11020804	945	250	1013
VOE 11020805	945	550	1035
VOE 11020807	945	300	1017
VOE 11020809	945	200	1009
VOE 11020811	945	150	1007
VOE 11020813	945	300	1017
VOE 11020815	945	300	1017
VOE 11020817	945	250	1013
VOE 11020923	945	250	1013
VOE 11020924	945	250	1013

Part No	Group	Sect	Page
VOE 11020925	945	250	1013
VOE 11020932	522	200	569
VOE 11020990	945	300	1019
VOE 11024585	371	2050	331
VOE 11024585	945	450	1029
VOE 11024597	436	100	503
VOE 11024650	261	200	127
VOE 11024650	924	300	1001
VOE 11024707	371	100	225
VOE 11024720	234	100	93
VOE 11024753	263	130	143
VOE 11024826	313	100	177
VOE 11024922	645	500	629
VOE 11025648	645	500	629
VOE 11025661	896	100	857
VOE 11025671	818	100	703
VOE 11025709	371	100	227
VOE 11025709	371	750	273
VOE 11025709	523	250	583
VOE 11025709	916	100	967
VOE 11025816	945	150	1007
VOE 11025816	945	200	1009
VOE 11025816	945	200	1011
VOE 11025816	945	250	1013
VOE 11025816	945	300	1017
VOE 11025816	945	350	1021
VOE 11025923	218	150	77
VOE 11025923	912	100	923
VOE 11025923	945	150	1007
VOE 11025923	945	200	1009
VOE 11025923	945	200	1011
VOE 11025923	945	250	1013
VOE 11025923	945	300	1017
VOE 11025923	945	300	1019
VOE 11025923	945	350	1021
VOE 11025954	914	200	945
VOE 11025954	914	200	947
VOE 11026072	897	100	867
VOE 11026072	897	300	879
VOE 11026256	460	150	517
VOE 11026256	911	100	893
VOE 11026287	896	150	859
VOE 11026547	715	550	673
VOE 11026615	911	100	893
VOE 11026729	897	100	865
VOE 11026729	897	300	877
VOE 11026730	897	100	865
VOE 11026730	897	300	877
VOE 11026933	911	200	897
VOE 11026934	911	200	897
VOE 11026989	711	100	653
VOE 11027212	945	450	1029
VOE 11027342	522	200	569
VOE 11027417	897	200	873
VOE 11027540	451	100	505
VOE 11027552	645	100	607
VOE 11027552	645	500	629
VOE 11027566	897	100	865
VOE 11027566	897	300	877
VOE 11027568	897	100	865
VOE 11028725	434	100	495
VOE 11031769	420	150	459
VOE 11032552	873	150	809
VOE 11033093	261	300	133
VOE 11033214	321	100	183
VOE 11033550	256	250	115
VOE 11033572	261	200	127
VOE 11034156	421	400	487
VOE 11034156	421	500	491
VOE 11034156	461	100	523
VOE 11034156	461	150	525
VOE 11034156	463	100	531
VOE 11034156	463	150	533
VOE 11034256	461	100	523
VOE 11034256	463	100	531
VOE 11034507	461	100	521
VOE 11034507	463	100	529
VOE 11034512	461	100	521
VOE 11034512	463	100	529
VOE 11034513	461	100	521
VOE 11034513	463	100	529
VOE 11034514	461	100	521
VOE 11034514	463	100	529
VOE 11034695	461	150	527
VOE 11034695	463	150	533
VOE 11034696	461	150	527
VOE 11034696	463	150	535
VOE 11034697	461	150	527
VOE 11034697	463	150	535
VOE 11034828	461	150	527
VOE 11034828	463	150	535
VOE 11034829	461	150	527
VOE 11034829	463	150	535
VOE 11034830	461	150	527
VOE 11034830	463	150	535
VOE 11034831	461	150	527
VOE 11034831	463	150	535
VOE 11035001	461	100	521
VOE 11035001	463	100	529
VOE 11035200	460	100	513
VOE 11035207	460	100	513
VOE 11035208	460	100	513
VOE 11035257	463	150	535
VOE 11035347	516	100	553
VOE 11035347	517	100	557
VOE 11035348	516	100	553
VOE 11035348	517	100	557
VOE 11035404	461	100	523
VOE 11035404	463	100	531
VOE 11035407	461	100	523
VOE 11035407	463	100	531
VOE 11035450	461	100	523
VOE 11035450	463	100	531
VOE 11035554	461	100	521
VOE 11035554	463	100	531
VOE 11035561	468	100	539
VOE 11035819	461	100	521
VOE 11035819	463	100	529
VOE 11035832	463	150	533
VOE 11035989	463	150	535
VOE 11035994	461	150	527
VOE 11035999	461	150	525
VOE 11036049	421	450	489
VOE 11036468	421	100	467
VOE 11036776	421	200	473
VOE 11036777	421	200	473
VOE 11036947	421	550	493
VOE 11037012	420	50	453
VOE 11037012	421	400	487
VOE 11037019	420	50	455
VOE 11037019	421	100	467
VOE 11037022	434	100	495
VOE 11037030	434	150	497
VOE 11037031	434	150	497
VOE 11037038	434	100	495
VOE 11037147	421	350	483
VOE 11037147	421	350	485
VOE 11037179	421	300	479
VOE 11037179	421	350	483
VOE 11037181	421	350	485
VOE 11037183	421	250	475
VOE 11037183	421	300	481
VOE 11037186	421	200	471
VOE 11037189	421	250	475
VOE 11037189	421	300	479
VOE 11037195	421	250	475
VOE 11037195	421	300	479
VOE 11037243	434	200	499
VOE 11037244	434	200	499
VOE 11037246	434	200	499
VOE 11037252	421	450	489
VOE 11037272	421	300	479
VOE 11037273	421	100	467
VOE 11037443	421	550	493
VOE 11037479	421	100	467
VOE 11037581	434	150	497
VOE 11037586	434	200	499
VOE 11037606	434	100	495
VOE 11037622	421	250	477
VOE 11037637	421	250	475
VOE 11037637	421	300	479
VOE 11037637	421	350	483
VOE 11037660	421	100	467
VOE 11037677	421	500	491
VOE 11037678	421	500	491
VOE 11037682	421	100	467
VOE 11037689	421	500	491
VOE 11037807	421	100	467
VOE 11037809	421	100	467
VOE 11037814	420	50	455
VOE 11037814	421	250	475
VOE 11037814	421	300	479
VOE 11037814	421	350	483
VOE 11037816	434	200	501
VOE 11037827	421	250	477

NUMERICAL INDEX

RÉPERTOIRE DE NUMÉROS

NUMMERNREGISTER

INDICE DE NÚMERO

NUMMERREGISTER

Part No	Group	Sect	Page
VOE 11037827	421	300	481
VOE 11037861	434	150	497
VOE 11037862	434	150	497
VOE 11037868	421	150	469
VOE 11037887	421	250	477
VOE 11037894	421	550	493
VOE 11038368	434	200	499
VOE 11038369	420	50	453
VOE 11038369	434	200	501
VOE 11038380	913	100	931
VOE 11038393	421	200	471
VOE 11038395	421	200	471
VOE 11038460	414	100	451
VOE 11038702	421	500	491
VOE 11038720	421	100	467
VOE 11038728	421	100	467
VOE 11038735	421	100	467
VOE 11038736	421	500	491
VOE 11038737	421	300	479
VOE 11038746	420	50	455
VOE 11038746	434	150	497
VOE 11038747	420	50	455
VOE 11038747	434	150	497
VOE 11038807	421	450	489
VOE 11039005	379	150	361
VOE 11039025	379	800	391
VOE 11039050	371	1250	295
VOE 11039050	379	150	359
VOE 11039099	371	1000	285
VOE 11039099	371	2100	335
VOE 11039099	379	150	359
VOE 11039109	379	150	357
VOE 11039110	379	150	357
VOE 11039117	379	150	359
VOE 11039140	380	200	405
VOE 11039141	380	200	405
VOE 11039151	380	200	405
VOE 11039154	371	200	233
VOE 11039205	380	200	405
VOE 11039211	380	100	397
VOE 11039219	386	150	415
VOE 11039219	468	100	539
VOE 11039220	380	100	397
VOE 11039220	831	150	749
VOE 11039224	380	100	397
VOE 11039224	380	150	401
VOE 11039226	380	100	397
VOE 11039226	831	150	749
VOE 11039228	380	100	397
VOE 11039228	831	150	749
VOE 11039233	363	100	217
VOE 11039234	363	100	217
VOE 11039248	380	100	397
VOE 11039262	371	550	257
VOE 11039262	371	700	271
VOE 11039262	379	800	387
VOE 11039275	379	150	361
VOE 11039276	353	100	203
VOE 11039276	897	100	867
VOE 11039288	363	150	219
VOE 11039289	363	150	219
VOE 11039290	363	150	219
VOE 11039291	362	200	213
VOE 11039302	371	1350	299
VOE 11039302	371	1600	315
VOE 11039302	371	1950	325
VOE 11039302	371	2100	335
VOE 11039302	372	100	339
VOE 11039330	379	900	393
VOE 11039341	371	950	283
VOE 11039378	379	150	359
VOE 11039380	371	1400	301
VOE 11039380	380	200	405
VOE 11039390	380	200	403
VOE 11039397	353	200	207
VOE 11039397	371	200	233
VOE 11039397	371	250	235
VOE 11039397	371	550	257
VOE 11039397	371	700	271
VOE 11039397	371	800	275
VOE 11039397	371	1250	295
VOE 11039397	371	1650	317
VOE 11039397	371	2000	329
VOE 11039397	371	2050	331
VOE 11039397	379	150	359
VOE 11039397	393	150	439
VOE 11039398	371	300	241
VOE 11039398	371	400	247
VOE 11039398	371	450	251
VOE 11039398	371	700	269
VOE 11039398	379	150	359
VOE 11039409	380	100	397
VOE 11039439	371	900	281
VOE 11039439	882	550	847
VOE 11039439	882	600	853
VOE 11039443	379	900	393
VOE 11039450	380	200	403
VOE 11039477	380	200	403
VOE 11039480	380	200	403
VOE 11039481	380	200	403
VOE 11039482	380	200	405
VOE 11039490	393	150	439
VOE 11039491	371	600	263
VOE 11039491	371	800	275
VOE 11039491	371	1000	285
VOE 11039491	379	150	357
VOE 11039491	874	250	823
VOE 11039505	380	200	405
VOE 11039529	363	100	217
VOE 11039535	380	100	397
VOE 11039553	353	100	203
VOE 11039557	263	100	137
VOE 11039557	386	150	413
VOE 11039557	386	150	415
VOE 11039557	421	100	467
VOE 11039560	882	550	847
VOE 11039564	380	200	403
VOE 11039565	380	200	403
VOE 11039566	380	200	405
VOE 11039574	386	150	415
VOE 11039574	421	500	491
VOE 11039581	386	150	419
VOE 11039581	911	150	895
VOE 11039585	380	200	405
VOE 11039617	386	150	415
VOE 11039617	522	150	565
VOE 11039658	522	150	565
VOE 11039660	372	200	345
VOE 11039663	371	300	241
VOE 11039663	379	150	361
VOE 11039664	379	150	361
VOE 11039665	371	250	235
VOE 11039665	371	300	241
VOE 11039665	371	300	245
VOE 11039665	371	700	271
VOE 11039665	371	800	275
VOE 11039665	371	1250	295
VOE 11039665	371	2100	335
VOE 11039665	379	150	361
VOE 11039670	379	600	381
VOE 11039670	379	800	389
VOE 11039671	371	2100	337
VOE 11039671	379	600	381
VOE 11039671	379	800	389
VOE 11039681	371	900	281
VOE 11039681	882	600	851
VOE 11039681	882	600	853
VOE 11039685	371	600	263
VOE 11039685	379	800	387
VOE 11039688	371	600	263
VOE 11039688	371	900	281
VOE 11039689	371	600	263
VOE 11039689	371	900	281
VOE 11039694	380	200	403
VOE 11039695	380	200	403
VOE 11039696	371	1400	301
VOE 11039700	371	1400	301
VOE 11039706	380	200	405
VOE 11039709	371	300	245
VOE 11039709	371	800	275
VOE 11039709	371	1200	293
VOE 11039709	371	1700	319
VOE 11039709	379	150	361
VOE 11039710	371	400	247
VOE 11039710	371	450	251
VOE 11039710	371	700	271
VOE 11039710	379	150	361
VOE 11039713	371	250	235
VOE 11039713	371	1250	295
VOE 11039713	379	800	387
VOE 11039713	393	150	441
VOE 11039714	371	250	237
VOE 11039714	371	1250	295
VOE 11039714	379	800	387
VOE 11039714	393	150	441

Part No	Group	Sect	Page
VOE 11039715	379	800	387
VOE 11039728	362	100	209
VOE 11039750	881	200	833
VOE 11039800	272	100	163
VOE 11039816	380	200	405
VOE 11039843	371	550	259
VOE 11039843	371	700	271
VOE 11039843	371	1700	319
VOE 11039843	379	150	361
VOE 11039846	353	100	203
VOE 11039846	823	350	725
VOE 11040512	371	1000	287
VOE 11040513	371	1000	285
VOE 11040524	371	2000	327
VOE 11040638	371	1450	305
VOE 11040639	371	1450	305
VOE 11040641	371	1600	313
VOE 11040641	371	1950	323
VOE 11040641	371	2100	335
VOE 11040658	371	850	279
VOE 11040682	371	950	283
VOE 11040695	371	1400	301
VOE 11040819	371	1200	293
VOE 11040827	371	1550	311
VOE 11041349	371	600	263
VOE 11041350	371	650	267
VOE 11041397	371	1000	287
VOE 11041399	371	900	281
VOE 11041399	882	600	851
VOE 11041913	371	850	279
VOE 11041913	371	1350	299
VOE 11041913	371	1450	307
VOE 11041913	371	1500	309
VOE 11043022	916	300	979
VOE 11043022	916	600	989
VOE 11043074	256	100	109
VOE 11045022	771	100	681
VOE 11045483	924	200	997
VOE 11045750	924	100	993
VOE 11045750	924	200	997
VOE 11046803	269	200	159
VOE 11048019	945	200	1009
VOE 11048019	945	200	1011
VOE 11048019	945	350	1021
VOE 11048020	945	300	1017
VOE 11048020	945	350	1021
VOE 11048063	647	200	637
VOE 11048081	945	150	1007
VOE 11048081	945	250	1013
VOE 11048081	945	250	1015
VOE 11048081	945	300	1017
VOE 11048081	945	300	1019
VOE 11050490	897	150	871
VOE 11054659	217	150	73
VOE 11054692	217	150	73
VOE 11054692	911	150	895
VOE 11055609	436	100	503
VOE 11055612	852	125	769
VOE 11057786	810	150	701
VOE 11057786	821	200	713
VOE 11058193	872	200	799
VOE 11059294	234	100	91
VOE 11060851	451	150	507
VOE 11060851	451	200	509
VOE 11061436	523	150	577
VOE 11061436	523	250	583
VOE 11075841	911	550	917
VOE 11078015	882	100	835
VOE 11079238	860	100	785
VOE 11079470	860	150	787
VOE 11079497	860	150	787
VOE 11081986	924	200	997
VOE 11088052	645	300	621
VOE 11088150	945	500	1031
VOE 11088173	945	500	1031
VOE 11088174	945	500	1031
VOE 11088249	945	500	1031
VOE 11088321	945	550	1035
VOE 11088322	945	550	1035
VOE 11088324	945	550	1035
VOE 11088601	945	500	1031
VOE 11088602	945	550	1035
VOE 11091312	924	100	993
VOE 11091337	945	300	1019
VOE 11092421	872	150	795
VOE 11092446	881	100	831
VOE 11093429	716	100	675
VOE 11094574	261	200	129
VOE 11099238	269	100	157
VOE 11099238	269	200	159
VOE 11100247	371	100	227
VOE 11100354	460	100	513
VOE 11100354	460	100	515
VOE 11100854	371	950	283
VOE 11101827	916	100	965
VOE 11101827	916	200	973
VOE 11102019	463	150	533
VOE 11102045	463	150	533
VOE 11102046	461	150	525
VOE 11102049	461	150	525
VOE 11102049	463	150	533
VOE 11102062	461	150	525
VOE 11102062	463	150	533
VOE 11102145	461	150	525
VOE 11102145	463	150	533
VOE 11102146	461	150	525
VOE 11102146	463	150	533
VOE 11102187	434	200	499
VOE 11102187	461	100	523
VOE 11102187	463	100	531
VOE 11102249	516	100	553
VOE 11102249	517	100	557
VOE 11102321	516	100	553
VOE 11102321	517	100	557
VOE 11102336	461	100	521
VOE 11102336	463	100	529
VOE 11102446	461	100	523
VOE 11102446	463	100	531
VOE 11102575	516	100	553
VOE 11102575	517	100	557
VOE 11102585	461	100	521
VOE 11102585	463	100	529
VOE 11102622	461	100	521
VOE 11102623	461	150	525
VOE 11102623	463	150	533
VOE 11102777	461	100	521
VOE 11102778	463	100	531
VOE 11102783	463	150	533
VOE 11102785	461	150	525
VOE 11102787	460	100	513
VOE 11102798	468	100	539
VOE 11102799	468	100	539
VOE 11102806	461	100	521
VOE 11102806	463	100	531
VOE 11102807	463	100	531
VOE 11102823	461	100	521
VOE 11102823	463	100	529
VOE 11102880	468	100	539
VOE 11102912	461	100	521
VOE 11102912	463	100	529
VOE 11103110	461	150	525
VOE 11103150	463	100	529
VOE 11103226	516	100	553
VOE 11103226	517	100	557
VOE 11103303	461	100	521
VOE 11103303	463	100	531
VOE 11103370	516	100	553
VOE 11103370	517	100	557
VOE 11103371	516	100	553
VOE 11103371	517	100	557
VOE 11103372	516	100	553
VOE 11103372	517	100	557
VOE 11103402	516	100	553
VOE 11103402	517	100	557
VOE 11104014	852	100	767
VOE 11104015	852	100	765
VOE 11104015	852	400	781
VOE 11104016	852	100	765
VOE 11104016	852	300	777
VOE 11104018	852	300	777
VOE 11104018	852	400	781
VOE 11104040	843	100	757
VOE 11104075	843	150	759
VOE 11104092	852	100	765
VOE 11104093	852	100	765
VOE 11104111	362	150	211
VOE 11104111	362	225	215
VOE 11104125	852	100	767
VOE 11104133	882	550	849
VOE 11104146	882	550	847
VOE 11104180	882	150	837
VOE 11104181	882	150	837
VOE 11104240	837	200	753
VOE 11104254	852	100	765
VOE 11104254	852	200	773

NUMERICAL INDEX

RÉPERTOIRE DE NUMÉROS

NUMMERNREGISTER

INDICE DE NÚMERO

NUMMERREGISTER

Part No	Group	Sect	Page
VOE 11104273	852	100	765
VOE 11104273	852	200	773
VOE 11104274	852	100	765
VOE 11104274	852	250	775
VOE 11104276	873	200	811
VOE 11104279	873	200	811
VOE 11104329	851	100	763
VOE 11104343	843	100	757
VOE 11104344	843	100	757
VOE 11104349	881	100	831
VOE 11104371	851	100	763
VOE 11104371	872	250	801
VOE 11104372	872	250	801
VOE 11104399	353	150	205
VOE 11104399	362	150	211
VOE 11104399	362	225	215
VOE 11104399	810	150	701
VOE 11104399	872	350	805
VOE 11104411	872	150	795
VOE 11104415	872	150	795
VOE 11104419	874	350	829
VOE 11104422	881	100	831
VOE 11104429	882	250	841
VOE 11104439	872	150	795
VOE 11104441	897	100	867
VOE 11104441	897	300	879
VOE 11104442	897	100	867
VOE 11104442	897	300	879
VOE 11104443	363	200	221
VOE 11104446	872	150	795
VOE 11104449	843	100	757
VOE 11104451	843	150	759
VOE 11104463	831	150	747
VOE 11104464	831	150	747
VOE 11104469	810	150	701
VOE 11104478	872	250	801
VOE 11104479	872	250	801
VOE 11104485	882	100	835
VOE 11104509	843	150	759
VOE 11104509	860	150	787
VOE 11104514	380	100	399
VOE 11104519	837	200	753
VOE 11104523	837	200	753
VOE 11104554	873	150	809
VOE 11104555	873	150	809
VOE 11104558	851	100	763
VOE 11104572	851	100	763
VOE 11104572	882	100	835
VOE 11104573	873	200	813
VOE 11104573	897	100	867
VOE 11104573	897	300	879
VOE 11104603	882	200	839
VOE 11104606	263	125	139
VOE 11104606	363	200	221
VOE 11104606	371	750	273
VOE 11104606	372	200	347
VOE 11104606	522	150	567
VOE 11104606	645	150	613
VOE 11104606	660	100	641
VOE 11104606	897	200	873
VOE 11104606	911	250	901
VOE 11104606	911	600	921
VOE 11104606	914	200	947
VOE 11104607	362	150	211
VOE 11104609	837	200	753
VOE 11104610	837	200	753
VOE 11104614	851	100	763
VOE 11104630	641	100	603
VOE 11104642	882	300	843
VOE 11104643	914	400	955
VOE 11104645	881	100	831
VOE 11104646	882	200	839
VOE 11104649	882	200	839
VOE 11104650	882	200	839
VOE 11104653	882	200	839
VOE 11104654	873	150	809
VOE 11104655	873	150	809
VOE 11104661	872	150	795
VOE 11104664	882	200	839
VOE 11104665	882	200	839
VOE 11104685	831	150	749
VOE 11104690	641	100	603
VOE 11104695	882	200	839
VOE 11104695	882	250	841
VOE 11104695	882	500	845
VOE 11104695	882	550	847
VOE 11104723	872	200	799
VOE 11104723	873	200	813
VOE 11104727	371	900	281
VOE 11104727	882	600	851
VOE 11104730	882	500	845
VOE 11104740	831	150	747
VOE 11104742	914	400	955
VOE 11104747	882	550	847
VOE 11104749	831	100	745
VOE 11104755	873	200	811
VOE 11104759	851	100	763
VOE 11104788	874	250	823
VOE 11104790	852	100	765
VOE 11104793	874	250	821
VOE 11104888	882	600	851
VOE 11104894	872	150	795
VOE 11104898	641	100	603
VOE 11104899	873	200	811
VOE 11104947	810	150	701
VOE 11104947	872	350	805
VOE 11104972	873	200	811
VOE 11104981	882	600	851
VOE 11104982	882	600	853
VOE 11104986	914	300	949
VOE 11104987	882	600	851
VOE 11104988	641	100	603
VOE 11104993	873	150	809
VOE 11104995	380	150	401
VOE 11105303	897	250	875
VOE 11105304	897	250	875
VOE 11105305	897	300	879
VOE 11107158	945	550	1035
VOE 11107170	945	500	1031
VOE 11107223	945	500	1033
VOE 11107246	945	550	1035
VOE 11107247	945	550	1035
VOE 11107252	945	550	1035
VOE 11107253	945	550	1035
VOE 11107254	945	550	1035
VOE 11107255	945	550	1035
VOE 11107268	945	500	1033
VOE 11107282	945	500	1031
VOE 11107285	945	500	1033
VOE 11107286	945	500	1031
VOE 11107287	945	500	1031
VOE 11107289	945	500	1031
VOE 11107348	645	300	621
VOE 11107360	645	300	621
VOE 11107371	945	500	1031
VOE 11107426	945	500	1031
VOE 11107511	945	500	1031
VOE 11107513	945	500	1031
VOE 11107514	945	550	1035
VOE 11107717	945	500	1031
VOE 11107790	645	300	621
VOE 11107791	645	300	621
VOE 11107810	945	500	1033
VOE 11107811	945	500	1033
VOE 11107817	945	550	1035
VOE 11107855	945	500	1031
VOE 11107856	945	550	1035
VOE 11107857	945	500	1031
VOE 11107858	945	550	1035
VOE 11108113	371	400	249
VOE 11108113	371	450	253
VOE 11108116	371	1250	297
VOE 11108119	371	1250	297
VOE 11108557	263	100	137
VOE 11108607	945	250	1013
VOE 11108672	827	100	741
VOE 11108682	916	100	967
VOE 11108728	434	150	497
VOE 11108729	523	100	575
VOE 11108729	523	150	577
VOE 11108729	523	250	583
VOE 11108730	522	100	561
VOE 11108730	522	100	563
VOE 11108798	912	100	923
VOE 11108917	645	200	615
VOE 11109254	715	100	655
VOE 11109591	269	200	159
VOE 11109685	269	200	159
VOE 11110022	256	150	111
VOE 11110023	256	150	111
VOE 11110027	256	150	111
VOE 11110049	491	100	545
VOE 11110260	256	100	109
VOE 11110269	252	100	105
VOE 11110273	252	100	105

Part No	Group	Sect	Page
VOE 11110276	252	100	105
VOE 11110280	256	150	111
VOE 11110350	252	100	105
VOE 11110355	252	100	105
VOE 11110371	263	130	143
VOE 11110380	256	100	109
VOE 11110389	263	130	143
VOE 11110409	261	150	125
VOE 11110410	261	150	125
VOE 11110490	523	100	575
VOE 11110495	258	100	121
VOE 11110594	258	100	121
VOE 11110598	258	100	121
VOE 11110624	261	100	123
VOE 11110646	261	100	123
VOE 11110683	233	200	89
VOE 11110705	261	100	123
VOE 11110709	233	200	89
VOE 11110725	261	100	123
VOE 11110737	233	200	89
VOE 11110738	233	200	89
VOE 11110750	261	100	123
VOE 11110751	261	100	123
VOE 11110775	261	100	123
VOE 11110776	261	100	123
VOE 11110791	233	200	89
VOE 11111506	897	100	865
VOE 11111506	897	300	879
VOE 11112903	371	2050	331
VOE 11112903	386	150	419
VOE 11112903	945	450	1029
VOE 11113951	390	100	431
VOE 11114903	390	100	431
VOE 11115555	269	100	157
VOE 11115697	371	600	263
VOE 11121152	841	100	755
VOE 11130091	420	50	455
VOE 11130269	217	150	73
VOE 11130271	261	250	131
VOE 11130393	715	150	657
VOE 11130496	491	100	545
VOE 11130600	715	350	665
VOE 11130641	823	350	725
VOE 11130673	715	350	665
VOE 11130675	451	100	505
VOE 11130770	873	100	807
VOE 11130778	436	100	503
VOE 11130843	916	100	967
VOE 11130855	914	150	943
VOE 11130855	914	200	945
VOE 11130942	897	100	867
VOE 11130942	897	300	879
VOE 11130964	771	150	685
VOE 11130978	916	300	977
VOE 11132105	371	275	239
VOE 11132105	371	1250	297
VOE 11132105	371	2050	331
VOE 11132263	460	150	517
VOE 11132499	234	100	91
VOE 11133329	916	100	969
VOE 11133717	256	100	109
VOE 11141656	269	200	159
VOE 11141681	860	150	787
VOE 11142687	924	100	993
VOE 11142917	924	200	997
VOE 11144002	421	350	483
VOE 11144006	421	350	483
VOE 11144019	421	550	493
VOE 11144020	421	550	493
VOE 11144023	421	250	475
VOE 11144023	421	300	479
VOE 11144024	421	250	475
VOE 11144026	421	250	475
VOE 11144027	421	300	479
VOE 11144031	421	250	475
VOE 11144031	421	300	479
VOE 11144058	421	550	493
VOE 11144069	421	400	487
VOE 11144070	420	50	453
VOE 11144070	421	400	487
VOE 11144077	421	200	473
VOE 11144081	421	200	471
VOE 11144086	421	200	473
VOE 11144087	421	200	473
VOE 11144097	371	550	259
VOE 11144403	421	350	483
VOE 11144403	421	350	485
VOE 11144404	421	100	467
VOE 11144406	421	200	473
VOE 11144407	421	200	473
VOE 11144415	421	250	475
VOE 11144415	421	300	479
VOE 11144424	434	200	499
VOE 11144432	434	200	501
VOE 11144440	421	350	483
VOE 11144441	421	250	475
VOE 11144441	421	300	479
VOE 11144442	421	250	475
VOE 11144442	421	300	479
VOE 11144443	421	250	475
VOE 11144443	421	300	479
VOE 11144444	421	250	477
VOE 11144444	421	300	481
VOE 11144445	421	250	477
VOE 11144445	421	300	481
VOE 11144446	421	250	477
VOE 11144446	421	300	481
VOE 11144447	421	350	483
VOE 11144447	421	350	485
VOE 11144448	421	350	483
VOE 11144448	421	350	485
VOE 11144449	421	350	483
VOE 11144449	421	350	485
VOE 11144450	421	350	483
VOE 11144458	421	250	475
VOE 11144458	421	300	479
VOE 11144459	421	250	477
VOE 11144459	421	300	481
VOE 11144459	421	350	485
VOE 11144463	421	350	483
VOE 11144464	421	350	485
VOE 11144467	421	550	493
VOE 11144468	434	200	499
VOE 11144469	434	200	499
VOE 11144470	434	200	499
VOE 11144486	421	350	485
VOE 11144487	421	350	483
VOE 11144491	434	200	499
VOE 11144494	386	150	415
VOE 11144494	434	200	501
VOE 11144497	421	200	471
VOE 11144617	421	200	473
VOE 11144620	420	50	453
VOE 11144620	421	500	491
VOE 11144634	421	250	477
VOE 11144634	421	300	481
VOE 11144812	434	150	497
VOE 11144858	421	200	473
VOE 11144859	421	200	473
VOE 11144910	421	200	473
VOE 11144940	421	100	467
VOE 11144952	421	200	473
VOE 11144965	421	500	491
VOE 11144999	421	300	479
VOE 11145103	421	350	483
VOE 11145104	421	250	475
VOE 11145104	421	300	479
VOE 11145105	421	150	469
VOE 11145110	420	50	453
VOE 11145170	421	500	491
VOE 11145178	421	100	467
VOE 11145179	434	200	499
VOE 11145192	421	150	469
VOE 11145204	421	250	477
VOE 11145206	421	250	477
VOE 11145206	421	300	481
VOE 11145259	421	300	479
VOE 11145265	421	250	475
VOE 11145265	421	300	479
VOE 11145272	434	100	495
VOE 11145321	420	150	461
VOE 11145327	420	150	461
VOE 11145345	421	500	491
VOE 11145346	371	550	259
VOE 11145346	421	500	491
VOE 11145366	434	200	499
VOE 11145380	421	350	485
VOE 11145390	421	250	477
VOE 11145393	421	250	475
VOE 11145404	421	250	477
VOE 11145410	420	50	453
VOE 11145410	421	100	467
VOE 11145413	421	200	471
VOE 11145414	421	200	471
VOE 11145528	371	550	257

NUMERICAL INDEX

RÉPERTOIRE DE NUMÉROS

NUMMERNREGISTER

INDICE DE NÚMERO

NUMMERREGISTER

Part No	Group	Sect	Page
VOE 11147586	916	300	979
VOE 11147586	916	600	989
VOE 11147595	827	100	741
VOE 11147756	353	200	207
VOE 11147868	371	250	237
VOE 11147868	371	300	243
VOE 11147868	371	400	247
VOE 11147868	371	450	251
VOE 11147868	371	550	259
VOE 11147868	371	750	273
VOE 11147868	371	1000	285
VOE 11147868	371	1250	295
VOE 11147868	371	2100	337
VOE 11147868	379	150	359
VOE 11147935	263	200	147
VOE 11147941	660	100	639
VOE 11147942	916	700	991
VOE 11147944	263	350	155
VOE 11147944	523	200	581
VOE 11147945	263	125	139
VOE 11147945	522	100	563
VOE 11147951	645	100	609
VOE 11147952	645	150	611
VOE 11147953	645	150	611
VOE 11147958	916	100	969
VOE 11147960	911	300	903
VOE 11147962	911	400	909
VOE 11147972	916	100	967
VOE 11147978	916	100	967
VOE 11147981	924	300	1001
VOE 11147987	647	100	633
VOE 11147989	522	100	561
VOE 11147990	522	100	561
VOE 11148028	916	100	967
VOE 11148344	525	150	589
VOE 11148403	252	100	105
VOE 11148477	393	100	435
VOE 11148477	393	150	441
VOE 11148530	523	100	575
VOE 11148530	523	200	581
VOE 11148531	911	500	915
VOE 11148622	527	100	591
VOE 11148665	911	250	901
VOE 11148718	827	100	741
VOE 11148801	911	150	895
VOE 11148924	715	200	659
VOE 11148936	911	600	919
VOE 11148936	916	250	975
VOE 11148936	916	600	987
VOE 11148936	916	700	991
VOE 11148938	911	600	919
VOE 11148939	911	600	921
VOE 11148953	914	100	939
VOE 11148957	420	150	461
VOE 11148959	647	100	633
VOE 11148959	911	450	911
VOE 11148959	916	100	967
VOE 11148963	551	100	593
VOE 11148973	523	250	585
VOE 11148978	660	100	639
VOE 11148983	523	250	583
VOE 11148985	647	100	631
VOE 11148988	263	350	155
VOE 11152160	269	100	157
VOE 11152168	269	100	157
VOE 11152229	897	250	875
VOE 11153057	897	150	871
VOE 11154068	436	100	503
VOE 11154125	217	150	73
VOE 11156114	924	100	993
VOE 11156757	924	100	993
VOE 11157090	924	200	997
VOE 11157115	924	250	999
VOE 11157123	924	150	995
VOE 11157191	924	100	993
VOE 11157678	924	100	993
VOE 11157800	924	100	993
VOE 11160769	333	100	191
VOE 11162005	523	250	583
VOE 11163004	523	150	577
VOE 11163004	647	100	631
VOE 11163024	523	100	575
VOE 11163025	523	250	583
VOE 11163049	916	500	983
VOE 11163064	217	150	73
VOE 11163065	523	150	579
VOE 11163074	645	200	615
VOE 11163086	645	200	615
VOE 11163086	911	600	919
VOE 11163103	468	150	541
VOE 11163113	911	600	921
VOE 11163179	716	150	677
VOE 11164305	874	250	821
VOE 11164307	851	100	763
VOE 11164308	851	100	763
VOE 11164324	874	200	819
VOE 11164348	882	250	841
VOE 11164348	914	400	955
VOE 11164351	372	200	345
VOE 11164355	882	250	841
VOE 11164355	914	400	955
VOE 11164380	882	100	835
VOE 11164385	882	200	839
VOE 11164393	860	100	785
VOE 11164402	860	100	785
VOE 11164409	860	100	785
VOE 11164410	860	100	785
VOE 11164416	860	100	785
VOE 11164420	352	250	201
VOE 11164421	352	250	201
VOE 11164431	810	150	701
VOE 11164454	882	300	843
VOE 11164457	874	300	825
VOE 11164488	841	100	755
VOE 11164499	865	150	791
VOE 11164505	872	200	799
VOE 11164527	882	600	851
VOE 11164528	882	600	851
VOE 11164553	371	500	255
VOE 11164554	881	200	833
VOE 11164581	362	150	211
VOE 11164581	362	225	215
VOE 11164585	362	150	211
VOE 11164585	362	225	215
VOE 11164639	897	100	869
VOE 11164640	843	200	761
VOE 11164641	843	200	761
VOE 11164642	852	100	765
VOE 11164644	881	200	833
VOE 11164645	641	150	605
VOE 11164653	831	150	747
VOE 11164653	873	150	809
VOE 11164665	852	125	769
VOE 11164667	852	125	769
VOE 11164693	881	200	833
VOE 11164817	380	100	397
VOE 11164979	873	200	811
VOE 11165045	912	150	925
VOE 11168007	463	100	529
VOE 11168030	463	150	535
VOE 11168041	463	100	529
VOE 11168056	461	150	527
VOE 11168079	461	100	521
VOE 11168079	463	100	529
VOE 11168081	461	150	527
VOE 11168081	463	150	535
VOE 11168089	461	150	525
VOE 11168090	463	150	533
VOE 11168120	463	100	529
VOE 11168129	461	100	521
VOE 11168129	463	100	529
VOE 11168152	461	100	521
VOE 11170005	371	300	245
VOE 11170005	371	800	275
VOE 11170006	371	800	275
VOE 11170006	371	1050	289
VOE 11170006	393	150	439
VOE 11170009	352	150	197
VOE 11170009	353	150	205
VOE 11170010	352	200	199
VOE 11170010	352	250	201
VOE 11170010	353	150	205
VOE 11170011	321	150	185
VOE 11170013	372	150	341
VOE 11170016	371	100	227
VOE 11170020	371	100	227
VOE 11170023	390	100	431
VOE 11170023	390	150	433
VOE 11170026	321	100	181
VOE 11170040	882	600	851
VOE 11170040	882	600	853
VOE 11170048	372	150	341
VOE 11170048	386	100	409
VOE 11170059	352	100	195
VOE 11170061	352	250	201

Part No	Group	Sect	Page
VOE 11170062	352	100	195
VOE 11170063	352	100	195
VOE 11170064	261	150	125
VOE 11170064	386	150	413
VOE 11170068	352	100	195
VOE 11170071	386	150	417
VOE 11170071	551	100	593
VOE 11170072	386	150	415
VOE 11170072	527	100	591
VOE 11170075	371	1550	311
VOE 11170079	371	1250	295
VOE 11170079	386	150	417
VOE 11170084	379	150	361
VOE 11170087	362	225	215
VOE 11170090	386	150	417
VOE 11170090	527	100	591
VOE 11170091	321	100	181
VOE 11170093	234	100	91
VOE 11170093	386	150	413
VOE 11170097	313	100	177
VOE 11170098	362	200	213
VOE 11170109	371	1000	285
VOE 11170123	371	1250	297
VOE 11170123	386	150	415
VOE 11170123	386	150	417
VOE 11170123	522	150	565
VOE 11170147	380	150	401
VOE 11170153	380	200	403
VOE 11170154	380	200	403
VOE 11170208	380	100	397
VOE 11170210	380	100	397
VOE 11170224	271	100	161
VOE 11170239	363	100	217
VOE 11170240	363	100	217
VOE 11170245	371	100	225
VOE 11170298	371	250	237
VOE 11170299	371	250	237
VOE 11170517	371	1750	321
VOE 11170527	333	100	191
VOE 11170527	371	1250	297
VOE 11170528	352	150	197
VOE 11170546	321	100	181
VOE 11170587	321	100	181
VOE 11170657	371	200	233
VOE 11170674	371	900	281
VOE 11170674	371	1400	303
VOE 11170674	882	600	851
VOE 11170676	371	900	281
VOE 11170676	882	600	851
VOE 11170677	371	900	281
VOE 11170677	371	1400	301
VOE 11170677	882	600	853
VOE 11170678	371	900	281
VOE 11170678	371	1400	301
VOE 11170678	882	600	851
VOE 11170682	371	600	261
VOE 11170698	353	200	207
VOE 11170715	371	1350	299
VOE 11170724	393	100	435
VOE 11170724	393	150	441
VOE 11170736	352	250	201
VOE 11170745	269	200	159
VOE 11170822	371	2000	327
VOE 11170841	371	1500	309
VOE 11170852	371	1700	319
VOE 11170854	352	250	201
VOE 11170884	371	400	247
VOE 11170887	371	300	243
VOE 11170889	371	1600	313
VOE 11170891	362	225	215
VOE 11170927	371	1450	307
VOE 11170934	371	100	225
VOE 11170940	371	1000	285
VOE 11170986	371	500	255
VOE 11171038	390	150	433
VOE 11171040	390	150	433
VOE 11171055	390	150	433
VOE 11171081	371	650	265
VOE 11171091	371	100	225
VOE 11171093	371	2050	331
VOE 11171103	371	300	241
VOE 11171106	371	100	225
VOE 11171167	371	250	235
VOE 11171185	371	2100	335
VOE 11171248	393	150	439
VOE 11171257	371	1950	323
VOE 11171279	371	275	239
VOE 11171478	371	800	275
VOE 11171478	823	300	723
VOE 11171479	371	1050	289
VOE 11171487	371	100	227
VOE 11171488	371	100	227
VOE 11171495	371	700	269
VOE 11171499	371	100	225
VOE 11171500	371	100	225
VOE 11171534	269	100	157
VOE 11171548	371	450	251
VOE 11171582	371	200	233
VOE 11171596	371	250	237
VOE 11171597	371	1250	295
VOE 11171600	372	200	345
VOE 11171607	371	200	233
VOE 11172003	660	100	639
VOE 11172046	916	300	977
VOE 11172046	916	600	987
VOE 11172059	645	150	613
VOE 11172117	218	150	77
VOE 11172168	491	100	545
VOE 11172183	660	100	639
VOE 11172187	916	100	965
VOE 11172202	911	500	915
VOE 11172203	911	500	915
VOE 11172204	911	500	915
VOE 11172205	911	500	915
VOE 11172206	911	550	917
VOE 11172208	911	400	909
VOE 11172243	252	100	105
VOE 11172244	252	100	105
VOE 11172245	256	100	109
VOE 11172344	911	500	915
VOE 11172345	911	500	915
VOE 11172358	913	250	937
VOE 11172372	911	550	917
VOE 11172411	711	100	653
VOE 11172419	916	100	965
VOE 11172420	916	100	965
VOE 11172457	522	200	569
VOE 11172458	527	100	591
VOE 11172470	522	200	571
VOE 11172471	522	200	571
VOE 11172474	522	200	569
VOE 11172475	522	200	571
VOE 11172477	522	200	569
VOE 11172480	522	200	569
VOE 11172482	522	200	569
VOE 11172494	645	150	613
VOE 11172497	911	500	915
VOE 11172498	911	500	915
VOE 11172500	911	550	917
VOE 11172506	911	400	909
VOE 11172509	523	250	583
VOE 11172509	911	350	905
VOE 11172545	451	100	505
VOE 11172545	451	200	509
VOE 11172546	451	100	505
VOE 11172546	451	250	511
VOE 11172549	912	100	923
VOE 11172552	916	100	965
VOE 11172555	916	100	965
VOE 11172580	916	250	975
VOE 11172580	916	600	987
VOE 11172599	914	300	949
VOE 11172800	645	100	609
VOE 11172856	263	125	139
VOE 11172900	647	100	631
VOE 11172903	645	100	607
VOE 11172905	522	150	565
VOE 11172907	234	100	93
VOE 11172907	460	150	517
VOE 11172918	460	200	519
VOE 11172919	460	200	519
VOE 11172920	522	150	565
VOE 11172946	263	130	143
VOE 11172988	468	150	541
VOE 11172990	914	100	939
VOE 11172992	914	150	943
VOE 11172992	914	200	945
VOE 11172996	522	150	565
VOE 11173036	911	250	899
VOE 11173051	911	300	903
VOE 11173082	911	300	903
VOE 11173083	911	300	903
VOE 11173087	911	250	899
VOE 11173090	913	150	933
VOE 11173091	913	200	935

NUMERICAL INDEX

RÉPERTOIRE DE NUMÉROS

NUMMERNREGISTER

INDICE DE NÚMERO

NUMMERREGISTER

Catalogue id	Group
20086	**1000**
Issue	Page
VOE 63B9920086	**9**

NUMERICAL INDEX

RÉPERTOIRE DE NUMÉROS

NUMMERNREGISTER

INDICE DE NÚMERO

NUMMERREGISTER

Part No	Group	Sect	Page
VOE 11173106	911	300	903
VOE 11173107	911	300	903
VOE 11173147	436	100	503
VOE 11173148	436	100	503
VOE 11173158	913	100	931
VOE 11173159	913	100	931
VOE 11173166	386	100	409
VOE 11173166	468	150	541
VOE 11173166	924	300	1001
VOE 11173169	386	100	411
VOE 11173169	551	100	593
VOE 11173176	916	300	977
VOE 11173176	916	600	987
VOE 11173209	523	200	581
VOE 11173211	551	100	593
VOE 11173212	263	130	143
VOE 11173213	263	350	155
VOE 11173220	645	150	613
VOE 11173249	647	100	631
VOE 11173262	916	300	977
VOE 11173262	916	600	987
VOE 11173316	916	350	981
VOE 11173318	916	600	987
VOE 11173325	911	100	893
VOE 11173340	911	250	899
VOE 11173341	911	250	899
VOE 11173345	911	500	915
VOE 11173355	916	350	981
VOE 11173355	916	500	985
VOE 11173370	916	500	985
VOE 11173376	420	150	459
VOE 11173386	647	100	633
VOE 11173423	647	150	635
VOE 11173463	420	200	463
VOE 11173514	911	450	911
VOE 11173522	914	200	947
VOE 11173525	911	250	899
VOE 11173526	911	250	899
VOE 11173569	916	500	983
VOE 11173586	420	150	459
VOE 11173600	916	300	977
VOE 11173600	916	600	989
VOE 11173600	924	300	1001
VOE 11173602	916	300	977
VOE 11173602	916	600	989
VOE 11173602	924	300	1003
VOE 11173662	263	125	139
VOE 11173668	924	300	1001
VOE 11173669	924	300	1001
VOE 11173672	660	100	639
VOE 11173690	914	100	939
VOE 11173693	527	100	591
VOE 11173694	527	100	591
VOE 11173709	911	400	909
VOE 11173736	261	300	133
VOE 11173737	261	300	133
VOE 11173752	924	300	1001
VOE 11173778	911	550	917
VOE 11173801	234	100	93
VOE 11173805	551	100	593
VOE 11173806	914	100	939
VOE 11173814	522	100	561
VOE 11173815	522	100	561
VOE 11173816	522	100	563
VOE 11173817	522	150	565
VOE 11173818	551	100	593
VOE 11173819	914	100	939
VOE 11173821	914	100	939
VOE 11173822	468	150	541
VOE 11173827	261	100	123
VOE 11173828	261	100	123
VOE 11173829	911	550	917
VOE 11173830	911	550	917
VOE 11173831	914	200	945
VOE 11173845	924	300	1001
VOE 11173848	924	100	993
VOE 11173860	911	250	901
VOE 11173867	647	100	631
VOE 11173878	911	600	921
VOE 11173915	914	425	957
VOE 11173924	523	100	575
VOE 11173930	916	500	983
VOE 11173952	913	150	933
VOE 11173956	420	150	461
VOE 11173983	647	100	631
VOE 11173986	468	150	543
VOE 11174000	827	100	741
VOE 11174079	873	200	811
VOE 11174080	873	200	811
VOE 11174081	873	200	811
VOE 11174143	827	100	741
VOE 11174158	263	150	145
VOE 11174177	897	100	865
VOE 11174177	897	300	877
VOE 11174178	897	100	865
VOE 11174178	897	300	877
VOE 11174246	252	100	105
VOE 11174317	821	150	709
VOE 11174326	821	150	709
VOE 11174448	897	100	865
VOE 11174448	897	300	877
VOE 11174479	821	100	707
VOE 11174479	823	350	727
VOE 11174533	371	800	275
VOE 11174619	821	200	713
VOE 11174716	390	100	431
VOE 11174720	390	100	431
VOE 11174720	390	150	433
VOE 11174763	825	100	729
VOE 11174763	826	100	733
VOE 11174764	825	100	729
VOE 11174764	826	100	733
VOE 11174765	825	100	729
VOE 11174766	825	100	729
VOE 11174767	825	100	729
VOE 11174768	825	100	729
VOE 11174769	825	100	729
VOE 11174770	825	100	729
VOE 11174771	826	100	733
VOE 11174772	826	100	733
VOE 11174773	826	200	739
VOE 11174774	826	200	739
VOE 11174775	826	100	733
VOE 11174776	826	100	733
VOE 11174777	826	200	739
VOE 11174778	826	200	739
VOE 11174791	897	200	873
VOE 11174821	821	200	713
VOE 11174954	827	100	741
VOE 11175063	882	600	851
VOE 11175207	823	350	725
VOE 11175472	821	150	711
VOE 11175764	263	150	145
VOE 11175803	827	100	741
VOE 11175819	826	200	739
VOE 11175869	826	100	733
VOE 11175885	821	250	715
VOE 11175886	821	250	715
VOE 11175891	821	100	707
VOE 11175891	823	350	725
VOE 11175892	821	100	707
VOE 11175898	823	350	725
VOE 11175923	827	100	741
VOE 11175928	827	100	741
VOE 11176215	716	150	677
VOE 11176282	945	300	1017
VOE 11176539	645	250	619
VOE 11176641	993	350	1055
VOE 11176669	715	150	657
VOE 11176674	715	200	659
VOE 11176716	645	250	619
VOE 11176778	716	100	675
VOE 11176796	897	100	867
VOE 11176796	897	300	879
VOE 11176801	945	350	1021
VOE 11176804	715	350	665
VOE 11176809	945	450	1029
VOE 11176816	993	200	1045
VOE 11176841	945	450	1029
VOE 11176847	993	550	1069
VOE 11176854	993	100	1039
VOE 11176855	993	100	1039
VOE 11176856	993	100	1039
VOE 11176856	993	400	1059
VOE 11176857	993	100	1039
VOE 11176857	993	400	1059
VOE 11176859	993	350	1057
VOE 11176859	993	450	1063
VOE 11176861	993	150	1043
VOE 11176935	715	100	655
VOE 11176956	993	350	1057
VOE 11176956	993	450	1063
VOE 11176959	993	350	1057
VOE 11176959	993	450	1063
VOE 11176961	993	350	1057

Part No	Group	Sect	Page
VOE 11176961	993	450	1063
VOE 11176963	993	350	1057
VOE 11176963	993	450	1063
VOE 11176981	945	150	1007
VOE 11177006	993	250	1049
VOE 11177006	993	350	1055
VOE 11177006	993	450	1063
VOE 11177023	993	250	1049
VOE 11177023	993	350	1055
VOE 11177025	945	450	1029
VOE 11177036	711	100	653
VOE 11177038	711	100	653
VOE 11177062	945	150	1007
VOE 11177063	945	200	1009
VOE 11177068	371	1150	291
VOE 11177090	945	300	1017
VOE 11177103	993	250	1049
VOE 11177103	993	350	1055
VOE 11177104	993	250	1047
VOE 11177105	993	250	1047
VOE 11177105	993	350	1055
VOE 11177106	993	250	1047
VOE 11177107	993	250	1047
VOE 11177108	993	250	1047
VOE 11177109	993	300	1051
VOE 11177111	993	350	1055
VOE 11177112	993	350	1055
VOE 11177114	993	400	1059
VOE 11177115	993	400	1059
VOE 11177116	993	100	1039
VOE 11177116	993	400	1061
VOE 11177137	993	100	1039
VOE 11177245	715	400	667
VOE 11177249	715	400	667
VOE 11177311	993	500	1067
VOE 11177610	711	100	653
VOE 11177645	945	450	1029
VOE 11177707	716	100	675
VOE 11177711	945	150	1007
VOE 11177750	945	450	1029
VOE 11177995	741	100	679
VOE 11180032	771	150	685
VOE 11180049	896	150	859
VOE 11180050	896	150	859
VOE 11180257	771	100	681
VOE 11180359	945	600	1037
VOE 11180368	945	600	1037
VOE 11180369	945	600	1037
VOE 11180384	771	100	681
VOE 11180385	771	100	681
VOE 11180386	771	100	681
VOE 11180392	945	600	1037
VOE 11180395	715	450	669
VOE 11180407	715	500	671
VOE 11180412	715	500	671
VOE 11180416	715	500	671
VOE 11180429	945	600	1037
VOE 11180470	897	100	867
VOE 11180471	897	100	867
VOE 11180472	897	100	867
VOE 11180474	897	100	869
VOE 11180484	897	100	867
VOE 11180486	897	100	869
VOE 11180489	860	200	789
VOE 11180649	352	100	195
VOE 11180658	256	100	109
VOE 11180665	352	100	195
VOE 11180688	390	100	431
VOE 11180715	945	600	1037
VOE 11180716	945	600	1037
VOE 11180717	945	600	1037
VOE 11180757	837	100	751
VOE 11180774	916	700	991
VOE 11180800	945	410	1027
VOE 11180807	945	410	1027
VOE 11180808	945	410	1027
VOE 11180809	945	410	1027
VOE 11180817	771	100	681
VOE 11180880	353	200	207
VOE 11180914	882	250	841
VOE 11180918	882	250	841
VOE 11180920	882	250	841
VOE 11180934	924	300	1003
VOE 11180991	914	100	939
VOE 11181001	882	700	855
VOE 11181021	897	100	869
VOE 11181022	897	100	869
VOE 11181129	897	100	867
VOE 11181129	897	300	879
VOE 11181130	897	100	867
VOE 11182000	522	150	565
VOE 11182000	911	350	905
VOE 11184402	380	100	397
VOE 11185050	372	100	339
VOE 11190734	390	150	433
VOE 11193753	393	150	439
VOE 11194108	261	250	131
VOE 11195905	390	150	433
VOE 11196477	386	150	417
VOE 11196477	874	250	821
VOE 11201898	881	200	833
VOE 11201899	881	200	833
VOE 11301425	313	100	177
VOE 11302146	860	150	787
VOE 11302148	860	150	787
VOE 11302217	860	150	787
VOE 11302218	860	150	787
VOE 11302220	269	200	159
VOE 11306643	371	300	245
VOE 11370672	914	425	957
VOE 11400018	823	350	725
VOE 11400025	823	350	727
VOE 11400027	823	350	727
VOE 11400028	823	350	727
VOE 11400033	897	150	871
VOE 11400281	874	200	819
VOE 11400398	821	150	709
VOE 11400399	821	150	709
VOE 11400443	313	150	179
VOE 11400495	826	150	737
VOE 11400496	825	150	731
VOE 11400496	826	150	737
VOE 11400498	825	150	731
VOE 11400502	825	150	731
VOE 11400502	826	150	737
VOE 11400503	825	150	731
VOE 11400503	826	150	737
VOE 11400504	825	150	731
VOE 11400504	826	150	737
VOE 11400520	823	200	721
VOE 11400521	823	200	721
VOE 11400568	715	550	673
VOE 11400584	390	100	431
VOE 11400586	823	350	727
VOE 11400599	821	200	713
VOE 11400605	826	100	733
VOE 11400605	826	200	739
VOE 11400610	873	100	807
VOE 11400621	353	200	207
VOE 11400637	263	100	137
VOE 11400637	823	150	717
VOE 11400647	313	100	177
VOE 11400687	823	350	725
VOE 11400687	823	350	727
VOE 11400717	821	150	709
VOE 11400768	352	150	197
VOE 11400788	897	200	873
VOE 11400817	821	200	713
VOE 11400838	825	100	729
VOE 11400839	825	100	729
VOE 11400840	826	100	733
VOE 11400841	826	100	733
VOE 11400842	826	200	739
VOE 11400843	826	200	739
VOE 11400844	825	100	729
VOE 11400845	825	100	729
VOE 11400846	826	100	733
VOE 11400847	826	100	733
VOE 11400848	826	200	739
VOE 11400849	826	200	739
VOE 11400850	826	200	739
VOE 11400851	826	200	739
VOE 11400854	826	100	733
VOE 11400855	826	100	733
VOE 11400890	715	550	673
VOE 11400907	313	150	179
VOE 11400908	313	150	179
VOE 11400912	313	150	179
VOE 11400916	313	100	177
VOE 11400916	313	150	179
VOE 11400920	897	100	865
VOE 11400920	897	300	877
VOE 11400922	715	350	665
VOE 11400951	821	200	713
VOE 11400957	715	350	665

NUMERICAL INDEX

RÉPERTOIRE DE NUMÉROS

NUMMERNREGISTER

INDICE DE NÚMERO

NUMMERREGISTER

Part No	Group	Sect	Page
VOE 11400959	313	150	179
VOE 11400960	313	150	179
VOE 11410017	217	150	73
VOE 11410034	912	300	929
VOE 11410041	420	150	459
VOE 11410078	911	550	917
VOE 11410083	256	100	109
VOE 11410088	916	300	977
VOE 11410088	916	600	989
VOE 11410088	924	300	1003
VOE 11410089	916	300	977
VOE 11410089	916	600	989
VOE 11410089	924	300	1003
VOE 11410170	924	200	997
VOE 11410190	217	150	73
VOE 11410193	897	100	869
VOE 11410193	897	300	879
VOE 11410199	256	100	109
VOE 11410255	911	300	903
VOE 11410269	660	100	639
VOE 11410269	660	150	643
VOE 11410315	647	200	637
VOE 11410465	874	150	817
VOE 11410469	911	150	895
VOE 11410470	911	150	895
VOE 11410471	911	150	895
VOE 11410472	911	150	895
VOE 11410534	523	150	577
VOE 11410534	523	250	583
VOE 11410538	523	150	577
VOE 11410540	523	150	577
VOE 11410542	523	250	583
VOE 11410544	523	250	585
VOE 11410627	914	550	963
VOE 11410637	491	100	545
VOE 11410639	916	100	965
VOE 11410639	916	150	971
VOE 11410715	914	550	963
VOE 11410732	916	700	991
VOE 11410745	916	700	991
VOE 11410757	420	200	463
VOE 11410758	420	200	463
VOE 11410776	523	150	577
VOE 11410833	420	200	463
VOE 11410847	451	100	505
VOE 11410847	451	150	507
VOE 11410867	371	2050	331
VOE 11410873	911	500	915
VOE 11410875	911	500	915
VOE 11410879	914	550	963
VOE 11410880	371	2050	331
VOE 11410957	210	150	49
VOE 11410957	211	100	51
VOE 11410957	212	100	55
VOE 11410957	212	150	57
VOE 11410957	213	100	59
VOE 11410957	214	100	61
VOE 11410957	215	100	63
VOE 11410957	216	100	65
VOE 11410957	216	150	69
VOE 11410957	217	100	71
VOE 11410957	218	100	75
VOE 11410957	221	100	79
VOE 11410957	222	100	81
VOE 11410957	223	100	83
VOE 11410957	233	100	85
VOE 11410957	233	150	87
VOE 11410957	235	150	99
VOE 11410957	237	100	101
VOE 11410957	251	100	103
VOE 11410957	255	100	107
VOE 11410957	262	100	135
VOE 11410957	331	100	189
VOE 11410957	333	150	193
VOE 11410957	371	150	229
VOE 11410981	645	150	611
VOE 11410990	261	200	129
VOE 11410990	491	100	545
VOE 11410991	261	200	129
VOE 11410991	491	100	545
VOE 11410994	261	200	129
VOE 11410996	261	200	129
VOE 11410997	261	200	129
VOE 11410998	261	200	129
VOE 11410999	234	100	91
VOE 11410999	235	100	95
VOE 11411003	896	250	863
VOE 11411043	234	100	91
VOE 11411044	234	100	91
VOE 11411073	234	100	91
VOE 11411139	911	350	905
VOE 11411141	263	350	153
VOE 11411141	523	100	575
VOE 11411142	263	125	139
VOE 11411143	911	600	921
VOE 11411160	258	100	121
VOE 11411219	234	100	91
VOE 11411235	321	100	181
VOE 11411266	258	100	121
VOE 11411343	263	130	143
VOE 11411343	263	350	155
VOE 11411376	256	200	113
VOE 11411408	916	350	981
VOE 11411408	916	500	983
VOE 11411413	263	125	141
VOE 11411417	522	100	563
VOE 11411424	491	100	545
VOE 11411427	916	600	987
VOE 11411428	916	300	977
VOE 11411495	645	150	611
VOE 11411566	645	150	613
VOE 11411573	911	250	899
VOE 11411625	258	100	121
VOE 11411628	261	200	127
VOE 11411638	258	100	121
VOE 11411683	912	150	925
VOE 11411716	912	150	925
VOE 11411727	263	350	153
VOE 11411728	645	100	607
VOE 11411729	645	100	607
VOE 11411735	263	125	139
VOE 11411736	263	130	143
VOE 11411756	263	350	153
VOE 11411762	914	425	957
VOE 11411791	874	150	817
VOE 11411892	821	100	707
VOE 11411897	235	100	95
VOE 11411898	235	100	95
VOE 11411899	235	100	95
VOE 11411910	911	100	893
VOE 11411910	911	150	895
VOE 11411911	523	250	583
VOE 11411917	897	100	867
VOE 11411917	897	300	879
VOE 11411924	897	100	867
VOE 11411924	897	300	879
VOE 11411937	523	100	575
VOE 11411938	523	100	575
VOE 11411939	523	200	581
VOE 11411950	256	100	109
VOE 11411982	522	100	561
VOE 11411988	647	100	633
VOE 11411993	261	200	127
VOE 11411998	924	300	1001
VOE 11412638	852	250	775
VOE 11412984	874	250	821
VOE 11413014	826	100	733
VOE 11413015	826	100	733
VOE 11413018	826	100	733
VOE 11413019	826	100	733
VOE 11413136	825	150	731
VOE 11413137	825	150	731
VOE 11413139	825	150	731
VOE 11413140	825	150	731
VOE 11413159	313	100	177
VOE 11413172	313	100	177
VOE 11413173	313	100	177
VOE 11413175	821	150	711
VOE 11413222	827	200	743
VOE 11413228	826	100	733
VOE 11413229	826	100	733
VOE 11413230	826	100	733
VOE 11413231	826	100	733
VOE 11413243	827	200	743
VOE 11413247	821	150	711
VOE 11413269	821	250	715
VOE 11413283	843	150	759
VOE 11413290	897	100	867
VOE 11413291	897	100	865
VOE 11413311	352	100	195
VOE 11413338	823	350	725
VOE 11413454	821	150	709
VOE 11413455	821	150	709
VOE 11413640	897	100	867
VOE 11413640	897	300	879

Part No	Group	Sect	Page
VOE 11413642	897	100	867
VOE 11413642	897	300	879
VOE 11413653	823	350	727
VOE 11413677	715	550	673
VOE 11413678	715	550	673
VOE 11413690	715	550	673
VOE 11413699	715	550	673
VOE 11413700	715	550	673
VOE 11413730	821	200	713
VOE 11413744	313	100	177
VOE 11413745	313	100	177
VOE 11413764	896	100	857
VOE 11413775	826	100	733
VOE 11413776	826	100	733
VOE 11413785	715	450	669
VOE 11413842	715	550	673
VOE 11413863	821	150	709
VOE 11413864	821	150	709
VOE 11413865	821	150	709
VOE 11413866	821	150	709
VOE 11413926	823	350	725
VOE 11414065	823	350	725
VOE 11414150	827	100	741
VOE 11414163	823	150	717
VOE 11414177	823	350	727
VOE 11414271	827	100	741
VOE 11414272	827	100	741
VOE 11414308	352	150	197
VOE 11414311	874	300	825
VOE 11414312	874	300	825
VOE 11414370	715	450	669
VOE 11414387	715	350	665
VOE 11414391	897	100	867
VOE 11414443	256	200	113
VOE 11414506	897	100	867
VOE 11414506	897	300	879
VOE 11414509	897	100	869
VOE 11414537	823	200	721
VOE 11414559	821	100	707
VOE 11414560	321	100	181
VOE 11414592	821	100	705
VOE 11414592	823	150	717
VOE 11414890	821	250	715
VOE 11414891	821	250	715
VOE 11417477	256	300	117
VOE 11417478	256	300	117
VOE 11417480	256	300	117
VOE 11417482	256	300	117
VOE 11417483	256	300	117
VOE 11417484	256	300	117
VOE 11417489	256	300	117
VOE 11417493	256	300	117
VOE 11417497	256	300	117
VOE 11417498	872	350	805
VOE 11417576	872	350	805
VOE 11417583	872	350	805
VOE 11417587	872	350	805
VOE 11417593	872	350	805
VOE 11417598	872	350	805
VOE 11417599	363	250	223
VOE 11417613	363	250	223
VOE 11417623	715	350	665
VOE 11417624	715	350	665
VOE 11417839	872	350	805
VOE 11418052	421	200	471
VOE 11418085	421	500	491
VOE 11419318	421	100	467
VOE 11419485	261	200	129
VOE 11419485	386	150	413
VOE 11419485	386	150	415
VOE 11419485	421	450	489
VOE 11419485	461	100	523
VOE 11419485	463	100	531
VOE 11429033	852	100	765
VOE 11429033	852	350	779
VOE 11429056	843	100	757
VOE 11429070	851	100	763
VOE 11429137	852	100	767
VOE 11429163	851	100	763
VOE 11429164	851	100	763
VOE 11429249	851	100	763
VOE 11431454	897	100	869
VOE 11431454	897	300	879
VOE 11432288	993	100	1039
VOE 11432288	993	400	1061
VOE 11432291	993	250	1047
VOE 11432298	993	100	1039
VOE 11432304	716	100	675
VOE 11432364	716	100	675
VOE 11432384	993	300	1051
VOE 11432387	993	250	1047
VOE 11432515	715	300	663
VOE 11432517	715	300	663
VOE 11432547	993	250	1047
VOE 11432548	993	250	1047
VOE 11432800	711	100	653
VOE 11435176	874	300	827
VOE 11435185	821	100	705
VOE 11435242	874	300	827
VOE 11435346	321	100	183
VOE 11435348	256	200	113
VOE 11435438	256	300	119
VOE 11435472	823	150	717
VOE 11435473	823	150	717
VOE 11435477	821	100	705
VOE 11435501	821	100	707
VOE 11435535	823	150	717
VOE 11435550	821	150	709
VOE 11435573	823	300	723
VOE 11435573	823	350	725
VOE 11435592	263	100	137
VOE 11435593	263	100	137
VOE 11435600	263	100	137
VOE 11435601	837	100	751
VOE 11435602	837	100	751
VOE 11435850	821	100	705
VOE 11435895	823	150	717
VOE 11435896	823	150	717
VOE 11435899	823	150	717
VOE 11435900	823	150	717
VOE 11435945	874	300	825
VOE 11435946	874	300	825
VOE 11436050	821	100	705
VOE 11436054	823	150	717
VOE 11436055	823	150	717
VOE 11436107	874	300	825
VOE 11438029	420	150	459
VOE 11438036	715	450	669
VOE 11444125	874	250	823
VOE 11445011	235	100	95
VOE 11445023	251	100	103
VOE 11445042	251	100	103
VOE 11445054	897	100	869
VOE 11445055	897	100	869
VOE 11445056	897	300	879
VOE 11445062	261	250	131
VOE 11445063	261	250	131
VOE 11445064	911	400	909
VOE 11445076	897	300	879
VOE 11445077	897	100	869
VOE 11445085	252	100	105
VOE 11445113	911	550	917
VOE 11445114	911	550	917
VOE 11445115	911	500	915
VOE 11445118	911	500	915
VOE 11445120	911	250	899
VOE 11445134	911	400	909
VOE 11445140	261	100	123
VOE 11445148	263	350	153
VOE 11445150	263	350	155
VOE 11445181	897	100	867
VOE 11445181	897	100	869
VOE 11445181	897	300	877
VOE 11485006	821	100	705
VOE 11700195	645	450	627
VOE 11700195	660	150	643
VOE 11700244	645	400	623
VOE 11700269	233	150	87
VOE 11700271	221	100	79
VOE 11700278	212	100	55
VOE 11700284	212	100	55
VOE 11700285	212	100	55
VOE 11700315	216	100	65
VOE 11700325	216	100	65
VOE 11700326	216	100	65
VOE 11700334	211	100	51
VOE 11700345	211	100	51
VOE 11700347	211	100	51
VOE 11700348	211	100	51
VOE 11700373	214	100	61
VOE 11700609	223	100	83
VOE 11700708	852	150	771
VOE 11700780	645	450	627
VOE 11701047	916	700	991
VOE 11701075	993	700	1073

NUMERICAL INDEX

RÉPERTOIRE DE NUMÉROS

NUMMERNREGISTER

INDICE DE NÚMERO

NUMMERREGISTER

Catalogue id	Group
20086	**1000**
Issue	Page
VOE 63B9920086	**13**

VOLVO

L120E

NUMERICAL INDEX

INDICE DE NÚMERO

RÉPERTOIRE DE NUMÉROS

NUMMERREGISTER

NUMMERNREGISTER

Part No	Group	Sect	Page
VOE 11701117	993	250	1049
VOE 11701270	645	400	623
VOE 11701270	645	425	625
VOE 11701272	645	425	625
VOE 11701273	645	400	623
VOE 11701273	645	425	625
VOE 11701278	645	450	627
VOE 11701341	913	150	933
VOE 11701529	874	250	821
VOE 11701530	874	250	821
VOE 11701683	852	300	777
VOE 11701803	660	150	643
VOE 11701821	371	1150	291
VOE 11701827	993	250	1049
VOE 11701827	993	550	1069
VOE 11701827	993	600	1071
VOE 11701833	993	200	1045
VOE 11701833	993	600	1071
VOE 11701834	993	200	1045
VOE 11701834	993	300	1051
VOE 11701835	993	200	1045
VOE 11701835	993	300	1051
VOE 11701837	993	150	1043
VOE 11701837	993	250	1047
VOE 11701837	993	350	1055
VOE 11701837	993	450	1063
VOE 11701837	993	600	1071
VOE 11701838	993	250	1047
VOE 11701838	993	450	1065
VOE 11701838	993	550	1069
VOE 11701842	993	350	1055
VOE 11701842	993	450	1063
VOE 11701843	993	150	1043
VOE 11701843	993	250	1049
VOE 11701843	993	450	1063
VOE 11701843	993	550	1069
VOE 11701843	993	600	1071
VOE 11701845	993	150	1043
VOE 11701845	993	250	1049
VOE 11701845	993	450	1063
VOE 11701845	993	550	1069
VOE 11701845	993	600	1071
VOE 11701850	993	150	1043
VOE 11701850	993	250	1047
VOE 11701851	660	150	643
VOE 11701853	660	150	645
VOE 11701854	993	100	1039
VOE 11701854	993	250	1047
VOE 11701854	993	350	1055
VOE 11701854	993	450	1065
VOE 11701854	993	550	1069
VOE 11701854	993	600	1071
VOE 11701903	363	100	217
VOE 11701918	463	150	535
VOE 11701919	463	150	535
VOE 11701920	463	150	535
VOE 11701921	463	150	535
VOE 11701922	463	150	535
VOE 11701923	463	150	535
VOE 11701924	463	150	537
VOE 11701925	463	150	537
VOE 11701951	660	150	645
VOE 11701992	371	1150	291
VOE 11702124	945	410	1027
VOE 11702150	993	200	1045
VOE 11702150	993	400	1059
VOE 11702151	993	300	1051
VOE 11702151	993	500	1067
VOE 11702152	993	200	1045
VOE 11702152	993	300	1051
VOE 11702152	993	500	1067
VOE 11702153	993	200	1045
VOE 11702153	993	400	1059
VOE 11702154	993	200	1045
VOE 11702154	993	300	1051
VOE 11702154	993	400	1059
VOE 11702155	993	400	1059
VOE 11702155	993	500	1067
VOE 11702155	993	550	1069
VOE 11702155	993	600	1071
VOE 11702156	993	300	1051
VOE 11702174	386	150	417
VOE 11702174	993	300	1051
VOE 11702177	993	400	1059
VOE 11702178	993	500	1067
VOE 11702185	993	700	1073
VOE 11702187	993	700	1073
VOE 11702188	993	700	1073
VOE 11702361	852	300	777
VOE 11702370	993	300	1051
VOE 11702370	993	400	1059
VOE 11702371	993	300	1051
VOE 11702538	916	100	967
VOE 11702806	993	600	1071
VOE 11703039	525	150	589
VOE 11703355	525	150	589
VOE 11703356	525	150	589
VOE 11703536	463	150	535
VOE 11703544	516	100	553
VOE 11703544	517	100	557
VOE 11703833	913	250	937
VOE 11703979	872	200	799
VOE 11703980	872	200	799
VOE 11703985	516	100	553
VOE 11703985	517	100	557
VOE 11704319	525	150	589
VOE 11704348	852	500	783
VOE 11704359	843	100	757
VOE 11704363	993	700	1073
VOE 11704511	896	200	861
VOE 11704525	421	550	493
VOE 11704530	912	300	929
VOE 11704535	913	250	937
VOE 11704536	913	200	935
VOE 11704538	913	250	937
VOE 11704541	913	250	937
VOE 11704542	913	200	935
VOE 11704545	913	200	935
VOE 11704546	913	250	937
VOE 11704547	913	250	937
VOE 11704548	913	200	935
VOE 11704549	913	250	937
VOE 11704551	913	250	937
VOE 11704553	913	250	937
VOE 11704557	913	250	937
VOE 11704559	913	250	937
VOE 11704565	874	350	829
VOE 11704652	379	400	375
VOE 11704706	843	200	761
VOE 11704707	843	200	761
VOE 11704708	843	200	761
VOE 11704709	843	200	761
VOE 11704711	993	200	1045
VOE 11704711	993	300	1051
VOE 11704711	993	300	1053
VOE 11704711	993	400	1059
VOE 11704711	993	500	1067
VOE 11704711	993	550	1069
VOE 11704711	993	600	1071
VOE 11704712	993	200	1045
VOE 11704712	993	300	1051
VOE 11704712	993	300	1053
VOE 11704712	993	500	1067
VOE 11704712	993	550	1069
VOE 11704712	993	600	1071
VOE 11704728	843	200	761
VOE 11704815	913	200	935
VOE 11704948	916	100	965
VOE 11705078	914	300	949
VOE 11705079	914	300	949
VOE 11705080	914	300	949
VOE 11705082	916	100	965
VOE 11705091	912	150	925
VOE 11705092	912	150	925
VOE 11705093	912	150	925
VOE 11705094	912	150	925
VOE 11705095	912	150	925
VOE 11705096	912	150	925
VOE 11705097	912	150	925
VOE 11705099	912	150	927
VOE 11705100	912	150	925
VOE 11705101	912	150	927
VOE 11705102	912	150	927
VOE 11705103	912	150	925
VOE 11705105	912	150	925
VOE 11705106	912	150	925
VOE 11705107	912	150	927
VOE 11705108	912	150	927
VOE 11705109	912	150	927
VOE 11705428	993	200	1045
VOE 11705432	993	200	1045
VOE 11705432	993	300	1051
VOE 11705432	993	300	1053
VOE 11705432	993	400	1059
VOE 11705432	993	500	1067

Part No	Group	Sect	Page
VOE 11705432	993	550	1069
VOE 11705450	912	150	925
VOE 11705451	912	150	925
VOE 11705452	912	150	925
VOE 11705453	912	150	925
VOE 11705482	912	150	927
VOE 11705485	872	200	799
VOE 11705493	421	550	493
VOE 11705579	882	600	851
VOE 11705881	386	150	415
VOE 11705881	421	150	469
VOE 11705917	386	100	411
VOE 11705917	916	150	971
VOE 11705917	916	200	973
VOE 11705918	386	100	411
VOE 11705918	916	150	971
VOE 11705921	914	300	949
VOE 11705936	371	1150	291
VOE 11705961	912	300	929
VOE 11706032	993	500	1067
VOE 11706035	993	450	1063
VOE 11706041	371	1150	291
VOE 11706062	916	150	971
VOE 11706062	916	200	973
VOE 11706064	916	150	971
VOE 11706064	916	200	973
VOE 11706065	916	150	971
VOE 11706067	916	150	971
VOE 11706068	916	150	971
VOE 11706069	916	150	971
VOE 11706070	916	150	971
VOE 11706071	916	150	971
VOE 11706074	916	200	973
VOE 11706075	916	200	973
VOE 11706173	647	150	635
VOE 11706174	914	300	949
VOE 11706175	914	300	949
VOE 11706176	914	300	951
VOE 11706177	914	300	951
VOE 11706184	914	450	959
VOE 11706185	914	450	959
VOE 11706189	913	250	937
VOE 11706318	852	200	773
VOE 11706318	852	250	775
VOE 11706320	852	200	773
VOE 11706320	852	250	775
VOE 11706789	916	200	973
VOE 11706833	420	50	455
VOE 11706833	421	100	467
VOE 11706856	523	100	575
VOE 11706856	523	200	581
VOE 11706864	831	150	747
VOE 11706972	914	425	957
VOE 11706973	914	425	957
VOE 11706974	914	425	957
VOE 11706975	914	425	957
VOE 11706976	914	425	957
VOE 11706978	914	425	957
VOE 11706985	914	425	957
VOE 11706989	914	450	959
VOE 11706990	914	450	959
VOE 11706994	914	450	959
VOE 11706995	914	450	959
VOE 11706997	914	450	959
VOE 11707038	916	700	991
VOE 11707049	421	550	493
VOE 11707055	525	150	589
VOE 11707077	911	100	893
VOE 11707078	525	150	589
VOE 11707344	852	200	773
VOE 11707344	852	250	775
VOE 11707345	852	250	775
VOE 11707346	852	200	773
VOE 11707346	852	250	775
VOE 11707347	852	250	775
VOE 11707348	852	150	771
VOE 11707348	852	200	773
VOE 11707348	852	250	775
VOE 11707349	852	250	775
VOE 11707350	852	250	775
VOE 11707351	852	150	771
VOE 11707351	852	200	773
VOE 11707351	852	250	775
VOE 11707354	852	200	773
VOE 11707355	852	150	771
VOE 11707355	852	200	773
VOE 11707356	852	150	771
VOE 11707356	852	200	773
VOE 11707357	852	150	771
VOE 11707358	852	150	771
VOE 11707358	852	200	773
VOE 11707359	852	150	771
VOE 11707360	852	200	773
VOE 11707361	852	200	773
VOE 11707375	993	550	1069
VOE 11707377	993	250	1049
VOE 11707381	993	100	1039
VOE 11707381	993	250	1047
VOE 11707381	993	350	1055
VOE 11707381	993	450	1065
VOE 11707381	993	550	1069
VOE 11707382	993	450	1063
VOE 11707383	993	250	1049
VOE 11707383	993	450	1065
VOE 11707384	993	100	1041
VOE 11707384	993	250	1047
VOE 11707386	993	350	1055
VOE 11707389	993	450	1065
VOE 11707428	993	350	1057
VOE 11707428	993	400	1059
VOE 11707439	371	1150	291
VOE 11707439	993	700	1073
VOE 11707567	993	700	1073
VOE 11707569	993	700	1073
VOE 11707572	913	200	935
VOE 11707578	263	200	147
VOE 11707607	993	700	1073
VOE 11707609	363	200	221
VOE 11707766	874	350	829
VOE 11707767	874	350	829
VOE 11707768	386	100	411
VOE 11707768	874	350	829
VOE 11707827	993	700	1073
VOE 11707861	371	1150	291
VOE 11707861	993	300	1053
VOE 11707888	263	200	147
VOE 11707889	263	200	147
VOE 11707890	263	200	147
VOE 11707891	263	200	147
VOE 11707892	263	200	147
VOE 11707893	263	200	147
VOE 11707895	263	200	147
VOE 11707896	263	200	147
VOE 11707897	263	200	147
VOE 11707985	363	250	223
VOE 11708026	371	1150	291
VOE 11708033	993	350	1057
VOE 11708033	993	400	1059
VOE 11708082	913	250	937
VOE 11708083	913	200	935
VOE 11708084	913	250	937
VOE 11708087	913	150	933
VOE 11708087	913	200	935
VOE 11708087	913	250	937
VOE 11708099	913	200	935
VOE 11708101	913	150	933
VOE 11708101	913	200	935
VOE 11708110	913	200	935
VOE 11708113	913	200	935
VOE 11708116	913	200	935
VOE 11708118	913	150	933
VOE 11708118	913	200	935
VOE 11708129	913	250	937
VOE 11708130	993	700	1073
VOE 11708162	421	550	493
VOE 11708173	872	200	799
VOE 11708188	852	200	773
VOE 11708188	852	250	775
VOE 11708191	993	300	1051
VOE 11708215	831	150	747
VOE 11708215	843	150	759
VOE 11708215	860	150	787
VOE 11708231	913	200	935
VOE 11708231	913	250	937
VOE 11708246	420	50	455
VOE 11708246	421	150	469
VOE 11708248	993	700	1073
VOE 11708249	993	700	1073
VOE 11708256	913	200	935
VOE 11708257	913	150	933
VOE 11708257	913	200	935
VOE 11708257	913	250	937
VOE 11708267	271	100	161
VOE 11708268	271	100	161
VOE 11708270	271	100	161

NUMERICAL INDEX

RÉPERTOIRE DE NUMÉROS

NUMMERNREGISTER

INDICE DE NÚMERO

NUMMERREGISTER

Part No	Group	Sect	Page
VOE 11708270	386	150	413
VOE 11708271	271	100	161
VOE 11708284	420	50	453
VOE 11708302	993	350	1055
VOE 11708304	993	450	1065
VOE 11708308	914	300	949
VOE 11708326	912	150	925
VOE 11708511	525	150	589
VOE 11708540	993	100	1041
VOE 11708591	256	250	115
VOE 11708612	924	250	999
VOE 11708673	993	700	1073
VOE 11708735	913	150	933
VOE 11708736	913	150	933
VOE 11708737	913	150	933
VOE 11708738	913	150	933
VOE 11708739	913	150	933
VOE 11708740	913	150	933
VOE 11708741	913	150	933
VOE 11708742	913	150	933
VOE 11708743	913	150	933
VOE 11708744	913	150	933
VOE 11708745	913	150	933
VOE 11708748	913	150	933
VOE 11708749	913	150	933
VOE 11708753	913	250	937
VOE 11708754	913	250	937
VOE 11708755	913	250	937
VOE 11708756	913	200	935
VOE 11708757	913	200	935
VOE 11708758	913	200	935
VOE 11708759	913	200	935
VOE 11708760	913	200	935
VOE 11708800	916	100	967
VOE 11708825	945	500	1033
VOE 11708826	914	300	949
VOE 11708827	914	300	949
VOE 11708833	945	550	1035
VOE 11708889	321	150	185
VOE 11708898	852	300	777
VOE 11708898	852	400	781
VOE 11708899	852	300	777
VOE 11708899	852	400	781
VOE 11708909	852	300	777
VOE 11708909	852	400	781
VOE 11708910	852	300	777
VOE 11708910	852	400	781
VOE 11708930	468	150	541
VOE 11708930	551	100	593
VOE 11708930	924	300	1001
VOE 11708944	841	100	755
VOE 11708945	841	100	755
VOE 11708993	924	150	995
VOE 11708996	451	150	507
VOE 11708996	451	200	509
VOE 11708996	451	250	511
VOE 11709011	256	150	111
VOE 11709012	451	250	511
VOE 11709110	924	150	995
VOE 11709111	924	150	995
VOE 11709384	945	500	1033
VOE 11709390	852	200	773
VOE 11709423	852	250	775
VOE 11709506	272	100	163
VOE 11709582	993	700	1073
VOE 11709584	271	100	161
VOE 11709585	271	100	161
VOE 11709633	386	100	411
VOE 11709633	912	300	929
VOE 11709637	647	150	635
VOE 11709718	914	100	939
VOE 11709804	263	350	153
VOE 11709805	263	350	153
VOE 11709806	263	350	153
VOE 11709808	263	350	153
VOE 11709817	645	300	621
VOE 11709837	916	500	983
VOE 11709838	916	500	983
VOE 11709839	916	500	983
VOE 11709861	912	300	929
VOE 11709879	386	100	409
VOE 11709879	912	300	929
VOE 11709880	912	300	929
VOE 11709881	912	300	929
VOE 11709882	912	300	929
VOE 11709883	912	300	929
VOE 11709884	912	300	929
VOE 11709900	313	100	177
VOE 11709920	913	150	933
VOE 11709925	913	150	933
VOE 11709926	913	150	933
VOE 11709961	993	550	1069
VOE 11709994	993	500	1067
VOE 11710875	993	700	1073
VOE 11711958	874	250	821
VOE 11712222	451	150	507
VOE 11712222	451	200	509
VOE 11712222	451	250	511
VOE 11712500	645	450	627
VOE 11712713	993	700	1073
VOE 11712731	882	150	837
VOE 11712732	882	150	837
VOE 11712751	882	150	837
VOE 11712790	256	250	115
VOE 11712791	256	250	115
VOE 11712792	256	250	115
VOE 11712793	256	250	115
VOE 11712832	852	350	779
VOE 11712834	852	350	779
VOE 11712842	852	350	779
VOE 11712846	234	100	91
VOE 11712847	234	100	91
VOE 11712870	386	100	409
VOE 11712870	924	300	1001
VOE 11712871	924	300	1001
VOE 11712925	993	700	1073
VOE 11712926	993	700	1073
VOE 11713081	993	400	1059
VOE 11713082	993	400	1059
VOE 11713285	386	100	411
VOE 11713285	660	150	643
VOE 11713401	263	350	153
VOE 11713533	914	450	959
VOE 11713567	641	150	605
VOE 11713571	641	150	605
VOE 11713574	641	150	605
VOE 11713580	641	150	605
VOE 11713718	434	200	501
VOE 11713980	362	200	213
VOE 11714080	916	150	971
VOE 11714081	916	150	971
VOE 11714081	916	200	973
VOE 11714082	916	150	971
VOE 11714083	916	150	971
VOE 11714183	993	350	1055
VOE 11714183	993	400	1059
VOE 11714196	371	1150	291
VOE 11714219	993	350	1055
VOE 11714219	993	400	1059
VOE 11714224	993	350	1055
VOE 11714224	993	400	1059
VOE 11714225	993	350	1055
VOE 11714225	993	400	1059
VOE 11714226	993	450	1063
VOE 11714226	993	500	1067
VOE 11714227	993	450	1063
VOE 11714227	993	500	1067
VOE 11714323	263	350	153
VOE 11714579	852	250	775
VOE 11714580	852	200	773
VOE 11714627	872	350	805
VOE 11714687	363	250	223
VOE 11714690	882	600	851
VOE 11714962	852	350	779
VOE 11714963	852	350	779
VOE 11714964	852	350	779
VOE 11714965	852	350	779
VOE 11714966	852	350	779
VOE 11714967	852	350	779
VOE 11714968	852	350	779
VOE 11714969	852	350	779
VOE 11714970	852	350	779
VOE 11714971	852	350	779
VOE 11714972	852	350	779
VOE 11714973	852	350	779
VOE 11715353	256	300	117
VOE 11715387	852	350	779
VOE 11715430	852	250	775
VOE 11715595	379	200	365
VOE 11715610	993	250	1047
VOE 11715634	522	100	561
VOE 11715635	522	100	561
VOE 11715636	522	100	561
VOE 11715637	522	100	561
VOE 11715638	522	100	561

Part No	Group	Sect	Page
VOE 11715818	852	200	773
VOE 11715818	852	250	775
VOE 11715918	993	700	1073
VOE 11715961	914	300	949
VOE 11716325	645	500	629
VOE 11716339	993	700	1073
VOE 11716481	913	200	935
VOE 11716514	993	450	1063
VOE 11716514	993	500	1067
VOE 11716762	645	425	625
VOE 11716763	645	450	627
VOE 11716831	924	300	1001
VOE 11716832	924	300	1001
VOE 11803635	881	200	833
VOE 11886866	881	200	833
VOE 1189577	234	100	91
VOE 11988141	914	425	957
VOE 11988142	914	425	957
VOE 11988145	914	425	957
VOE 11988146	386	100	411
VOE 11988146	914	425	957
VOE 11988200	352	100	195
VOE 11988201	352	100	195
VOE 11988202	352	100	195
VOE 11988207	645	400	623
VOE 11988207	645	425	625
VOE 11988386	843	200	761
VOE 11988413	352	250	201
VOE 11988414	352	250	201
VOE 11988441	993	700	1073
VOE 11988543	924	150	995
VOE 11988545	914	425	957
VOE 11991047	914	300	949
VOE 11991048	914	300	949
VOE 11991049	914	300	949
VOE 11991316	914	300	949
VOE 11991319	914	300	951
VOE 11991321	914	300	951
VOE 11991323	914	300	949
VOE 11991396	234	100	91
VOE 11992216	371	1000	287
VOE 11992315	873	150	809
VOE 11992817	263	200	147
VOE 11992833	913	150	933
VOE 11992833	913	250	937
VOE 11993070	911	200	897
VOE 11993178	852	250	775
VOE 11993451	645	400	623
VOE 11993451	645	425	625
VOE 11993452	645	400	623
VOE 11993452	645	425	625
VOE 11993454	645	400	623
VOE 11993637	468	150	541
VOE 11993637	551	100	593
VOE 11993637	924	300	1001
VOE 11994043	911	200	897
VOE 11994393	914	300	949
VOE 11994423	645	400	623
VOE 11994428	645	450	627
VOE 11994455	872	300	803
VOE 11994456	872	300	803
VOE 11994483	362	200	213
VOE 11994484	362	200	213
VOE 11994509	645	450	627
VOE 11994522	525	150	589
VOE 11996067	872	300	803
VOE 11996163	852	150	771
VOE 11996163	852	200	773
VOE 11996177	660	150	643
VOE 11996178	660	150	643
VOE 11996179	660	150	643
VOE 11996180	660	150	643
VOE 11996181	660	150	643
VOE 11996183	660	150	643
VOE 11996184	660	150	643
VOE 11996185	660	150	643
VOE 11996190	660	150	643
VOE 11996191	660	150	643
VOE 11996192	660	150	643
VOE 11996193	660	150	643
VOE 11996194	660	150	643
VOE 11996195	660	150	643
VOE 11996198	660	150	643
VOE 11996202	660	150	643
VOE 11996203	660	150	643
VOE 11996206	660	150	643
VOE 11996207	660	150	643
VOE 11996337	843	200	761
VOE 11996338	843	200	761
VOE 11996362	645	400	623
VOE 11996362	645	425	625
VOE 11996374	645	400	623
VOE 11996374	645	425	625
VOE 11996407	852	300	777
VOE 11996407	852	400	781
VOE 11996409	852	300	777
VOE 11996409	852	400	781
VOE 11996410	852	400	781
VOE 11996411	852	300	777
VOE 11996411	852	400	781
VOE 11996412	852	300	777
VOE 11996412	852	400	781
VOE 11996416	852	300	777
VOE 11996416	852	400	781
VOE 11996417	852	300	777
VOE 11996417	852	400	781
VOE 11996418	852	300	777
VOE 11996418	852	400	781
VOE 11996419	852	300	777
VOE 11996419	852	400	781
VOE 11996421	852	300	777
VOE 11997155	913	150	933
VOE 11997157	913	150	933
VOE 11997186	414	100	451
VOE 11997187	414	100	451
VOE 11997187	420	50	455
VOE 11997242	371	900	281
VOE 11997242	371	1400	301
VOE 11997242	380	200	403
VOE 11997242	882	550	847
VOE 11997242	882	600	853
VOE 11997265	852	250	775
VOE 11997271	945	410	1027
VOE 11997279	371	1150	291
VOE 11997342	525	150	589
VOE 11997343	525	150	589
VOE 11997560	371	1000	287
VOE 11997604	882	550	847
VOE 11998151	914	300	951
VOE 11998208	363	100	217
VOE 11998442	525	100	587
VOE 11998442	525	150	589
VOE 11998550	852	150	771
VOE 11998550	852	200	773
VOE 11998561	852	250	775
VOE 11998573	645	450	627
VOE 11998613	852	400	781
VOE 11998614	852	400	781
VOE 11998615	852	300	777
VOE 11998615	852	400	781
VOE 11998617	852	300	777
VOE 11998617	852	400	781
VOE 11998618	852	300	777
VOE 11998618	852	400	781
VOE 11998619	852	300	777
VOE 11998619	852	400	781
VOE 11998620	852	300	777
VOE 11998621	852	300	777
VOE 11998622	852	300	777
VOE 11998654	852	350	779
VOE 11998677	852	350	779
VOE 11998811	852	150	771
VOE 11998811	852	200	773
VOE 11998811	852	250	775
VOE 11998831	852	250	775
VOE 11998842	852	250	775
VOE 11998862	913	200	935
VOE 11998863	913	150	933
VOE 11998863	913	250	937
VOE 11999242	645	400	623
VOE 11999242	645	425	625
VOE 11999360	924	250	999
VOE 11999361	924	250	999
VOE 11999362	924	250	999
VOE 11999363	924	250	999
VOE 11999364	924	250	999
VOE 11999365	924	250	999
VOE 11999931	256	250	115
VOE 11999976	516	100	555
VOE 11999976	517	100	559
VOE 120001	715	250	661
VOE 12003786	363	100	217
VOE 120291	421	200	473
VOE 120618	825	150	731
VOE 120618	826	150	737

NUMERICAL INDEX

INDICE DE NÚMERO

RÉPERTOIRE DE NUMÉROS

NUMMERREGISTER

NUMMERNREGISTER

Catalogue id	Group
20086	1000
Issue	Page
VOE 63B9920086	18

Part No	Group	Sect	Page
VOE 120789	873	150	809
VOE 1211599	873	150	809
VOE 1212770	380	150	401
VOE 1212859	380	100	397
VOE 1212859	380	150	401
VOE 1224102	380	150	401
VOE 1234417	379	300	367
VOE 1258140	363	200	221
VOE 1258140	837	200	753
VOE 1258492	380	150	401
VOE 1259480	873	200	811
VOE 1259727	371	100	225
VOE 1259828	379	700	383
VOE 1259829	379	700	383
VOE 1259830	371	650	267
VOE 1259830	379	700	383
VOE 1259831	371	1950	323
VOE 1259831	379	700	383
VOE 1259854	371	500	255
VOE 1259854	371	1950	323
VOE 1269755	379	400	373
VOE 1271494	874	300	827
VOE 1275379	420	150	459
VOE 1304841	363	200	221
VOE 1307035	379	700	383
VOE 1307048	371	300	241
VOE 1307048	371	500	255
VOE 1307048	371	1600	313
VOE 1307048	371	2000	327
VOE 1307048	379	700	383
VOE 1307049	371	200	233
VOE 1307049	371	300	243
VOE 1307049	371	400	247
VOE 1307049	371	450	251
VOE 1307049	371	700	271
VOE 1307049	371	800	275
VOE 1307049	371	2000	327
VOE 1307049	379	700	383
VOE 1307049	393	150	441
VOE 1307052	379	500	377
VOE 1307600	371	600	261
VOE 1307600	371	650	265
VOE 1307600	379	800	387
VOE 1308436	379	700	383
VOE 1321087	851	100	763
VOE 1323485	321	150	185
VOE 1323485	321	200	187
VOE 1334720	831	150	747
VOE 1347010	371	500	255
VOE 1347010	386	150	417
VOE 1362710	321	150	185
VOE 1362710	321	200	187
VOE 13907851	263	150	145
VOE 13907860	924	200	997
VOE 13914468	645	250	619
VOE 13930447	860	100	785
VOE 13930456	641	100	603
VOE 13930842	874	150	817
VOE 13931675	716	150	677
VOE 13933484	911	300	903
VOE 13933843	660	100	641
VOE 13933853	263	125	139
VOE 13933853	263	130	143
VOE 13933853	263	350	153
VOE 13933853	522	100	561
VOE 13933853	522	100	563
VOE 13933853	523	150	579
VOE 13933853	647	100	631
VOE 13933853	911	350	907
VOE 13933855	263	125	141
VOE 13933855	420	150	461
VOE 13933855	468	150	543
VOE 13933855	522	100	561
VOE 13933855	522	150	567
VOE 13933855	647	100	633
VOE 13933855	911	350	905
VOE 13933855	914	100	939
VOE 13933855	916	100	967
VOE 13933856	522	150	567
VOE 13933859	911	600	921
VOE 13933862	916	100	965
VOE 13933862	916	100	969
VOE 13933867	263	125	139
VOE 13933868	645	150	613
VOE 13933869	263	350	153
VOE 13933869	523	250	585
VOE 13933871	645	100	607
VOE 13933871	645	150	611
VOE 13933871	645	150	613
VOE 13933871	647	100	631
VOE 13933871	660	100	639
VOE 13933872	263	125	139
VOE 13933872	263	350	153
VOE 13933872	523	150	577
VOE 13933872	523	150	579
VOE 13933872	523	200	581
VOE 13933872	645	100	607
VOE 13933872	645	150	611
VOE 13933872	660	100	639
VOE 13933875	645	100	607
VOE 13933877	217	150	73
VOE 13933878	263	125	139
VOE 13933878	263	350	155
VOE 13933878	645	150	611
VOE 13933881	645	100	607
VOE 13933881	660	100	639
VOE 13933883	645	200	615
VOE 13933883	660	100	639
VOE 13933883	660	100	641
VOE 13933897	468	150	541
VOE 13933897	468	150	543
VOE 13933897	647	100	633
VOE 13933897	916	500	983
VOE 13933900	468	150	543
VOE 13933900	911	475	913
VOE 13933900	914	550	963
VOE 13933900	916	700	991
VOE 13933901	523	150	577
VOE 13933901	523	250	583
VOE 13933903	263	125	139
VOE 13933905	645	200	615
VOE 13933905	911	600	919
VOE 13933905	911	600	921
VOE 13933906	916	100	969
VOE 13933910	916	100	965
VOE 13933912	523	150	579
VOE 13933912	523	250	585
VOE 13933912	911	450	911
VOE 13933914	645	100	607
VOE 13933914	647	100	631
VOE 13933915	522	200	569
VOE 13933917	523	150	577
VOE 13933917	645	100	607
VOE 13933917	660	100	639
VOE 13933922	263	125	139
VOE 13933923	645	150	613
VOE 13933923	911	350	905
VOE 13933925	924	200	997
VOE 13933927	647	100	633
VOE 13933935	263	130	143
VOE 13933935	660	100	639
VOE 13933936	522	250	573
VOE 13933936	551	100	593
VOE 13933936	911	350	905
VOE 13933936	914	550	963
VOE 13933936	916	100	969
VOE 13933936	916	700	991
VOE 13933936	924	300	1001
VOE 13933962	523	100	575
VOE 13935000	897	100	865
VOE 13935000	897	300	877
VOE 13935001	897	100	865
VOE 13935001	897	300	877
VOE 13935003	874	300	825
VOE 13935003	897	100	865
VOE 13935003	897	300	877
VOE 13935004	897	100	865
VOE 13935004	897	300	877
VOE 13935007	897	100	865
VOE 13935007	897	300	877
VOE 13940090	331	100	189
VOE 13940090	371	850	279
VOE 13940090	371	1450	305
VOE 13940090	371	1600	313
VOE 13940090	371	1600	315
VOE 13940090	372	100	339
VOE 13940090	843	150	759
VOE 13940090	873	150	809
VOE 13940090	945	150	1007
VOE 13940090	945	200	1009
VOE 13940090	945	250	1013
VOE 13940090	945	300	1017
VOE 13940090	945	300	1019
VOE 13940090	945	350	1021
VOE 13940097	380	100	397

Part No	Group	Sect	Page
VOE 13940109	380	150	401
VOE 13941451	993	150	1043
VOE 13941451	993	250	1049
VOE 13941451	993	600	1071
VOE 13941747	914	450	959
VOE 13941793	645	250	619
VOE 13941907	421	400	487
VOE 13941907	421	500	491
VOE 13941907	461	150	525
VOE 13941907	463	150	533
VOE 13941907	831	150	749
VOE 13941935	379	200	365
VOE 13942672	873	150	809
VOE 13942707	911	100	893
VOE 13943472	261	250	131
VOE 13943472	460	150	517
VOE 13943472	873	100	807
VOE 13943474	873	150	809
VOE 13943474	873	200	811
VOE 13943987	421	200	471
VOE 13944075	420	300	465
VOE 13944221	371	900	281
VOE 13944221	379	300	367
VOE 13944221	882	600	851
VOE 13944226	379	500	377
VOE 13945407	393	100	435
VOE 13945407	393	150	439
VOE 13945407	843	100	757
VOE 13945407	865	150	791
VOE 13945407	872	150	795
VOE 13945407	872	250	801
VOE 13945407	873	200	811
VOE 13945407	874	250	821
VOE 13945407	882	200	839
VOE 13945408	252	100	105
VOE 13945408	256	100	109
VOE 13945408	256	200	113
VOE 13945408	261	200	127
VOE 13945408	352	150	197
VOE 13945408	371	200	233
VOE 13945408	371	300	245
VOE 13945408	371	400	249
VOE 13945408	371	450	253
VOE 13945408	371	550	259
VOE 13945408	371	800	275
VOE 13945408	371	1050	289
VOE 13945408	420	150	461
VOE 13945408	421	500	491
VOE 13945408	523	100	575
VOE 13945408	641	100	603
VOE 13945408	711	100	653
VOE 13945408	715	350	665
VOE 13945408	823	150	717
VOE 13945408	841	100	755
VOE 13945408	852	100	767
VOE 13945408	874	300	825
VOE 13945408	882	200	839
VOE 13945408	924	300	1001
VOE 13945444	256	300	117
VOE 13945444	256	300	119
VOE 13945444	258	100	121
VOE 13945444	263	100	137
VOE 13945444	271	100	161
VOE 13945444	353	150	205
VOE 13945444	371	300	243
VOE 13945444	371	300	245
VOE 13945444	371	2050	331
VOE 13945444	390	100	431
VOE 13945444	390	150	433
VOE 13945444	421	500	491
VOE 13945444	491	100	545
VOE 13945444	522	200	569
VOE 13945444	525	100	587
VOE 13945444	551	100	593
VOE 13945444	711	100	653
VOE 13945444	810	150	701
VOE 13945444	821	100	707
VOE 13945444	874	150	817
VOE 13945444	882	250	841
VOE 13945444	911	150	895
VOE 13945444	914	400	955
VOE 13945444	916	500	983
VOE 13945461	874	250	821
VOE 13945544	313	100	177
VOE 13945653	371	1250	295
VOE 13945653	522	100	561
VOE 13945653	522	150	565
VOE 13945653	527	100	591
VOE 13945653	551	100	593
VOE 13945653	645	200	615
VOE 13945653	911	600	921
VOE 13945653	912	150	925
VOE 13945653	914	300	949
VOE 13945653	914	425	957
VOE 13945653	945	500	1031
VOE 13945734	261	200	129
VOE 13946008	461	150	525
VOE 13946008	463	150	533
VOE 13946118	379	400	373
VOE 13946173	217	150	73
VOE 13946173	234	100	91
VOE 13946173	235	100	97
VOE 13946173	261	200	127
VOE 13946173	261	250	131
VOE 13946173	261	300	133
VOE 13946173	263	100	137
VOE 13946173	263	125	139
VOE 13946173	263	125	141
VOE 13946173	263	130	143
VOE 13946173	263	350	153
VOE 13946173	269	100	157
VOE 13946173	269	200	159
VOE 13946173	313	100	177
VOE 13946173	313	150	179
VOE 13946173	321	100	181
VOE 13946173	333	100	191
VOE 13946173	352	100	195
VOE 13946173	352	150	197
VOE 13946173	353	200	207
VOE 13946173	371	100	225
VOE 13946173	371	100	227
VOE 13946173	371	200	233
VOE 13946173	371	275	239
VOE 13946173	371	300	243
VOE 13946173	371	300	245
VOE 13946173	371	400	249
VOE 13946173	371	450	253
VOE 13946173	371	750	273
VOE 13946173	371	800	275
VOE 13946173	371	1050	289
VOE 13946173	371	1200	293
VOE 13946173	371	2050	333
VOE 13946173	420	150	459
VOE 13946173	468	150	541
VOE 13946173	522	150	567
VOE 13946173	523	100	575
VOE 13946173	523	150	579
VOE 13946173	523	250	583
VOE 13946173	523	250	585
VOE 13946173	641	100	603
VOE 13946173	660	100	639
VOE 13946173	715	350	665
VOE 13946173	715	550	673
VOE 13946173	810	150	701
VOE 13946173	821	100	707
VOE 13946173	823	150	717
VOE 13946173	837	100	751
VOE 13946173	852	125	769
VOE 13946173	872	350	805
VOE 13946173	873	100	807
VOE 13946173	874	300	827
VOE 13946173	897	200	873
VOE 13946173	914	400	955
VOE 13946173	916	700	991
VOE 13946173	924	300	1001
VOE 13946173	945	400	1023
VOE 13946173	945	410	1027
VOE 13946173	945	450	1029
VOE 13946173	993	100	1041
VOE 13946173	993	150	1043
VOE 13946173	993	250	1047
VOE 13946222	380	150	401
VOE 13946304	460	100	513
VOE 13946304	461	150	525
VOE 13946304	463	150	533
VOE 13946329	263	150	145
VOE 13946442	461	100	521
VOE 13946442	463	100	529
VOE 13946474	715	550	673
VOE 13946474	741	100	679
VOE 13946474	821	150	709
VOE 13946474	911	100	893
VOE 13946474	911	250	899
VOE 13946474	911	400	909
VOE 13946501	993	350	1055

NUMERICAL INDEX

RÉPERTOIRE DE NUMÉROS

NUMMERNREGISTER

INDICE DE NÚMERO

NUMMERREGISTER

Part No	Group	Sect	Page
VOE 13946501	993	450	1063
VOE 13946501	993	600	1071
VOE 13946544	363	250	223
VOE 13946544	371	1450	305
VOE 13946544	371	1950	323
VOE 13946544	390	100	431
VOE 13946544	390	150	433
VOE 13946544	421	200	473
VOE 13946544	874	250	821
VOE 13946544	882	200	839
VOE 13946544	914	500	961
VOE 13946556	379	800	387
VOE 13946640	379	400	373
VOE 13946752	252	100	105
VOE 13946752	421	150	469
VOE 13946752	911	600	919
VOE 13946752	916	100	965
VOE 13946752	916	100	969
VOE 13946817	715	300	663
VOE 13946817	911	550	917
VOE 13946817	945	450	1029
VOE 13946834	371	1050	289
VOE 13946934	261	200	129
VOE 13946934	371	100	225
VOE 13946934	371	100	227
VOE 13946934	872	150	795
VOE 13946934	881	200	833
VOE 13947281	211	100	51
VOE 13947281	212	100	55
VOE 13947281	223	100	83
VOE 13947281	262	100	135
VOE 13947281	263	300	151
VOE 13947281	420	50	453
VOE 13947281	896	150	859
VOE 13947282	420	50	453
VOE 13947282	421	500	491
VOE 13947355	945	150	1007
VOE 13947355	945	200	1009
VOE 13947355	945	300	1017
VOE 13947355	945	300	1019
VOE 13947355	945	350	1021
VOE 13947459	379	200	365
VOE 13947542	421	450	489
VOE 13947542	516	100	553
VOE 13947542	517	100	557
VOE 13947542	852	500	783
VOE 13947542	874	250	821
VOE 13947621	215	100	63
VOE 13947621	235	150	99
VOE 13947621	237	100	101
VOE 13947621	255	100	107
VOE 13947621	263	300	151
VOE 13947622	235	150	99
VOE 13947622	262	100	135
VOE 13947624	217	100	71
VOE 13947624	461	100	523
VOE 13947624	463	100	531
VOE 13947627	420	50	453
VOE 13947627	421	200	473
VOE 13947628	223	100	83
VOE 13947628	262	100	135
VOE 13947628	371	150	229
VOE 13947630	217	150	73
VOE 13947757	831	100	745
VOE 13947757	843	150	759
VOE 13947760	235	100	95
VOE 13947760	258	100	121
VOE 13947760	261	300	133
VOE 13947760	263	100	137
VOE 13947760	371	275	239
VOE 13947760	420	150	459
VOE 13947760	421	200	471
VOE 13947760	421	200	473
VOE 13947760	421	400	487
VOE 13947760	821	100	707
VOE 13947760	821	150	709
VOE 13947760	823	200	721
VOE 13947760	827	100	741
VOE 13947760	837	200	753
VOE 13947790	852	100	765
VOE 13947790	916	100	969
VOE 13947848	371	600	263
VOE 13947848	371	1450	305
VOE 13947848	379	300	367
VOE 13947902	421	100	467
VOE 13948217	235	100	95
VOE 13948217	263	125	141
VOE 13948269	451	250	511
VOE 13948297	379	500	377
VOE 13948320	451	250	511
VOE 13948356	258	100	121
VOE 13948356	872	350	805
VOE 13948699	916	100	965
VOE 13948699	916	100	967
VOE 13948699	916	100	969
VOE 13948700	421	150	469
VOE 13948746	371	400	249
VOE 13948746	371	450	253
VOE 13948746	372	100	339
VOE 13948856	379	300	367
VOE 13948871	371	275	239
VOE 13948871	523	150	579
VOE 13948871	872	250	801
VOE 13948995	371	950	283
VOE 13948995	371	1450	305
VOE 13948995	379	500	377
VOE 13948996	371	600	263
VOE 13948996	371	850	279
VOE 13948996	371	950	283
VOE 13948996	371	1450	305
VOE 13948996	379	500	377
VOE 13948996	393	150	441
VOE 13949003	371	2000	327
VOE 13949003	379	600	379
VOE 13949239	916	250	975
VOE 13949278	261	250	131
VOE 13949278	363	250	223
VOE 13949278	371	100	225
VOE 13949278	371	1450	305
VOE 13949278	516	100	553
VOE 13949278	517	100	557
VOE 13949278	821	100	707
VOE 13949278	823	350	725
VOE 13949278	823	350	727
VOE 13949278	852	500	783
VOE 13949278	860	150	787
VOE 13949278	872	150	795
VOE 13949278	872	250	801
VOE 13949278	872	350	805
VOE 13949278	873	150	809
VOE 13949278	897	150	871
VOE 13949278	914	400	955
VOE 13949278	916	500	983
VOE 13949361	420	200	463
VOE 13949371	379	600	381
VOE 13949371	379	800	387
VOE 13949386	261	300	133
VOE 13949410	420	50	455
VOE 13949410	421	150	469
VOE 13949473	379	400	373
VOE 13949474	379	400	373
VOE 13949574	420	50	455
VOE 13949574	420	200	463
VOE 13949574	421	400	487
VOE 13949578	212	100	55
VOE 13949578	221	100	79
VOE 13949578	233	100	85
VOE 13949578	333	150	193
VOE 13949584	379	500	377
VOE 13949597	371	250	235
VOE 13949597	371	400	247
VOE 13949597	371	450	251
VOE 13949597	371	500	255
VOE 13949597	371	600	263
VOE 13949597	371	650	265
VOE 13949597	371	650	267
VOE 13949597	371	850	279
VOE 13949597	371	950	283
VOE 13949597	371	1350	299
VOE 13949597	371	1450	305
VOE 13949597	371	1500	309
VOE 13949597	371	1550	311
VOE 13949597	371	1600	313
VOE 13949597	371	1750	321
VOE 13949597	371	1950	323
VOE 13949597	371	2100	335
VOE 13949597	372	200	345
VOE 13949597	379	300	367
VOE 13949598	379	400	373
VOE 13949606	379	400	373
VOE 13949608	420	100	457
VOE 13949608	434	100	495
VOE 13949656	420	50	455
VOE 13949656	421	200	471
VOE 13949746	333	100	191

Part No	Group	Sect	Page
VOE 13949746	352	150	197
VOE 13949746	371	275	239
VOE 13949746	371	300	243
VOE 13949746	371	300	245
VOE 13949746	371	550	259
VOE 13949746	371	750	273
VOE 13949746	371	800	275
VOE 13949746	371	1200	293
VOE 13949746	371	1650	317
VOE 13949746	371	2050	331
VOE 13949746	460	200	519
VOE 13949746	523	150	579
VOE 13949746	523	250	585
VOE 13949746	823	300	723
VOE 13949746	874	300	825
VOE 13949746	945	450	1029
VOE 13949747	235	100	95
VOE 13949747	371	275	239
VOE 13949747	371	300	243
VOE 13949747	371	400	249
VOE 13949747	371	450	253
VOE 13949747	371	750	273
VOE 13949747	420	200	463
VOE 13949747	460	200	519
VOE 13949747	468	150	541
VOE 13949747	874	300	827
VOE 13949817	821	250	715
VOE 13949846	371	100	227
VOE 13949846	371	250	237
VOE 13949851	421	350	483
VOE 13949867	261	200	129
VOE 13949867	353	150	205
VOE 13949867	810	150	701
VOE 13949867	873	100	807
VOE 13949867	881	100	831
VOE 13949867	882	300	843
VOE 13949873	234	100	91
VOE 13949873	258	100	121
VOE 13949874	261	150	125
VOE 13949874	333	100	191
VOE 13949874	371	1250	297
VOE 13949874	393	100	435
VOE 13949874	393	150	443
VOE 13949888	371	100	225
VOE 13949888	371	250	237
VOE 13949888	371	400	249
VOE 13949888	371	450	253
VOE 13949888	371	750	273
VOE 13949905	421	100	467
VOE 13949928	421	250	475
VOE 13949928	421	300	479
VOE 13949997	371	100	225
VOE 13949997	371	275	239
VOE 13949997	371	750	273
VOE 13949997	371	1450	305
VOE 13949997	421	500	491
VOE 13951740	451	250	511
VOE 13951967	831	100	745
VOE 13951967	843	150	759
VOE 13954447	379	100	349
VOE 13955781	660	150	643
VOE 13955781	914	300	951
VOE 13955894	256	200	113
VOE 13955894	256	300	117
VOE 13955894	660	150	643
VOE 13955894	852	100	767
VOE 13955894	897	200	873
VOE 13955894	945	410	1027
VOE 13955897	821	100	705
VOE 13955897	821	150	709
VOE 13955900	215	100	63
VOE 13955900	263	150	145
VOE 13955900	741	100	679
VOE 13955900	924	100	993
VOE 13955985	914	425	957
VOE 13956967	420	200	463
VOE 13956967	945	400	1023
VOE 13958210	371	650	267
VOE 13958210	371	950	283
VOE 13958210	371	1400	301
VOE 13958210	371	1600	313
VOE 13958210	371	1950	323
VOE 13958210	371	2000	327
VOE 13958210	372	200	345
VOE 13958210	379	300	367
VOE 13958212	379	300	367
VOE 13959093	831	150	747
VOE 13959093	924	300	1001
VOE 13959209	993	100	1041
VOE 13959209	993	250	1047
VOE 13959209	993	450	1065
VOE 13959212	882	550	849
VOE 13959258	911	550	917
VOE 13960138	333	100	191
VOE 13960138	371	1250	297
VOE 13960138	390	100	431
VOE 13960138	821	200	713
VOE 13960138	882	550	847
VOE 13960141	217	150	73
VOE 13960141	256	200	113
VOE 13960141	261	200	129
VOE 13960141	261	300	133
VOE 13960141	263	100	137
VOE 13960141	263	130	143
VOE 13960141	269	100	157
VOE 13960141	269	200	159
VOE 13960141	313	100	177
VOE 13960141	313	150	179
VOE 13960141	321	100	183
VOE 13960141	352	100	195
VOE 13960141	352	150	197
VOE 13960141	353	150	205
VOE 13960141	353	200	207
VOE 13960141	362	150	211
VOE 13960141	362	225	215
VOE 13960141	371	100	227
VOE 13960141	371	275	239
VOE 13960141	371	400	249
VOE 13960141	371	450	253
VOE 13960141	371	800	275
VOE 13960141	371	1050	289
VOE 13960141	371	2050	331
VOE 13960141	390	100	431
VOE 13960141	390	150	433
VOE 13960141	420	150	461
VOE 13960141	491	100	545
VOE 13960141	551	100	593
VOE 13960141	641	100	603
VOE 13960141	645	150	613
VOE 13960141	645	200	615
VOE 13960141	645	250	619
VOE 13960141	711	100	653
VOE 13960141	715	250	661
VOE 13960141	715	350	665
VOE 13960141	715	550	673
VOE 13960141	810	150	701
VOE 13960141	821	100	707
VOE 13960141	821	150	709
VOE 13960141	823	150	717
VOE 13960141	823	200	721
VOE 13960141	823	350	725
VOE 13960141	827	100	741
VOE 13960141	837	100	751
VOE 13960141	843	150	759
VOE 13960141	852	100	765
VOE 13960141	852	100	767
VOE 13960141	874	300	825
VOE 13960141	881	100	831
VOE 13960141	882	200	839
VOE 13960141	882	250	841
VOE 13960141	882	500	845
VOE 13960141	882	550	847
VOE 13960141	897	150	871
VOE 13960141	914	100	939
VOE 13960141	914	400	955
VOE 13960141	916	500	983
VOE 13960141	945	450	1029
VOE 13960141	993	100	1039
VOE 13960141	993	100	1041
VOE 13960141	993	150	1043
VOE 13960141	993	250	1047
VOE 13960141	993	350	1055
VOE 13960141	993	350	1057
VOE 13960141	993	450	1063
VOE 13960141	993	450	1065
VOE 13960143	252	100	105
VOE 13960143	352	100	195
VOE 13960143	352	150	197
VOE 13960143	352	200	199
VOE 13960143	352	250	201
VOE 13960143	371	100	225
VOE 13960143	527	100	591
VOE 13960143	645	100	607
VOE 13960143	645	100	609
VOE 13960143	645	200	615

Part No	Group	Sect	Page
VOE 13960143	715	100	655
VOE 13960143	715	300	663
VOE 13960143	715	400	667
VOE 13960143	715	450	669
VOE 13960143	715	500	671
VOE 13960143	821	150	709
VOE 13960143	821	150	711
VOE 13960143	826	100	733
VOE 13960143	826	100	735
VOE 13960143	826	200	739
VOE 13960143	827	100	741
VOE 13960143	841	100	755
VOE 13960143	852	100	765
VOE 13960143	852	500	783
VOE 13960143	897	200	873
VOE 13960143	911	250	899
VOE 13960143	911	400	909
VOE 13960143	911	550	917
VOE 13960143	916	300	977
VOE 13960143	916	600	987
VOE 13960143	924	200	997
VOE 13960143	993	100	1041
VOE 13960143	993	250	1047
VOE 13960143	993	350	1055
VOE 13960143	993	450	1063
VOE 13960145	252	100	105
VOE 13960145	261	100	123
VOE 13960145	263	100	137
VOE 13960145	313	150	179
VOE 13960145	321	100	181
VOE 13960145	352	250	201
VOE 13960145	715	150	657
VOE 13960145	715	200	659
VOE 13960145	715	300	663
VOE 13960145	715	550	673
VOE 13960145	821	100	705
VOE 13960145	821	150	709
VOE 13960145	821	150	711
VOE 13960145	823	200	721
VOE 13960145	825	100	729
VOE 13960145	826	100	733
VOE 13960145	826	100	735
VOE 13960145	826	200	739
VOE 13960145	827	200	743
VOE 13960145	860	100	785
VOE 13960145	882	200	839
VOE 13960145	911	400	909
VOE 13960145	916	350	981
VOE 13960145	916	500	985
VOE 13960145	945	600	1037
VOE 13960145	993	350	1055
VOE 13960146	826	200	739
VOE 13960146	914	300	949
VOE 13960150	421	200	473
VOE 13960164	263	125	139
VOE 13960164	263	130	143
VOE 13960171	882	550	847
VOE 13960213	527	100	591
VOE 13960213	911	600	919
VOE 13960215	924	250	999
VOE 13960632	234	100	93
VOE 13960632	461	100	523
VOE 13960632	463	100	531
VOE 13960632	645	500	629
VOE 13961647	362	150	211
VOE 13961647	362	225	215
VOE 13961962	371	650	267
VOE 13961962	831	150	749
VOE 13961965	271	100	161
VOE 13961965	810	150	701
VOE 13961996	460	100	515
VOE 13962033	896	150	859
VOE 13962075	896	150	859
VOE 13962213	896	150	859
VOE 13962298	896	150	859
VOE 13962550	924	250	999
VOE 13962653	372	100	339
VOE 13962658	831	100	745
VOE 13962658	843	150	759
VOE 13962970	924	250	999
VOE 13962985	468	100	539
VOE 13963059	460	100	513
VOE 13963077	434	100	495
VOE 13963103	353	200	207
VOE 13963103	882	550	847
VOE 13963104	882	550	847
VOE 13963104	945	150	1007
VOE 13963104	945	200	1009
VOE 13963104	945	250	1013
VOE 13963104	945	300	1017
VOE 13963104	945	300	1019
VOE 13963104	945	350	1021
VOE 13963110	362	150	211
VOE 13963110	362	225	215
VOE 13963298	460	100	513
VOE 13963364	818	100	703
VOE 13963925	421	500	491
VOE 13963968	420	200	463
VOE 13964110	911	400	909
VOE 13964167	379	300	367
VOE 13964197	379	300	367
VOE 13964845	468	100	539
VOE 13964908	924	200	997
VOE 13965175	371	550	259
VOE 13965175	897	250	875
VOE 13965175	945	400	1025
VOE 13965176	258	100	121
VOE 13965176	263	130	143
VOE 13965176	263	350	155
VOE 13965176	645	100	609
VOE 13965176	821	100	707
VOE 13965176	852	500	783
VOE 13965177	916	500	983
VOE 13965179	252	100	105
VOE 13965179	256	200	113
VOE 13965179	353	200	207
VOE 13965179	371	800	275
VOE 13965179	421	500	491
VOE 13965179	523	250	583
VOE 13965179	827	100	741
VOE 13965179	837	200	753
VOE 13965179	924	300	1003
VOE 13965179	993	100	1039
VOE 13965180	645	200	615
VOE 13965180	647	100	631
VOE 13965180	715	250	661
VOE 13965180	823	350	725
VOE 13965180	874	200	819
VOE 13965180	874	300	827
VOE 13965180	914	550	963
VOE 13965180	916	300	977
VOE 13965180	916	350	981
VOE 13965180	916	600	987
VOE 13965180	916	700	991
VOE 13965181	258	100	121
VOE 13965181	390	100	431
VOE 13965181	390	150	433
VOE 13965181	421	400	487
VOE 13965181	491	100	545
VOE 13965181	715	350	665
VOE 13965181	916	500	983
VOE 13965182	256	200	113
VOE 13965182	421	500	491
VOE 13965182	522	100	563
VOE 13965182	916	300	977
VOE 13965182	916	600	987
VOE 13965183	874	300	825
VOE 13965184	362	100	209
VOE 13965184	421	400	487
VOE 13965184	525	100	587
VOE 13965185	641	100	603
VOE 13965185	647	100	631
VOE 13965185	711	100	653
VOE 13965185	715	450	669
VOE 13965185	825	150	731
VOE 13965185	826	100	735
VOE 13965185	873	150	809
VOE 13965185	874	150	817
VOE 13965185	914	200	945
VOE 13965186	916	100	967
VOE 13965186	916	300	977
VOE 13965186	916	600	987
VOE 13965186	993	450	1063
VOE 13965187	420	200	463
VOE 13965187	860	100	785
VOE 13965188	645	100	609
VOE 13965188	645	200	615
VOE 13965188	647	100	631
VOE 13965188	911	500	915
VOE 13965189	914	200	945
VOE 13965189	916	100	965
VOE 13965190	827	100	741
VOE 13965190	911	250	899
VOE 13965190	912	100	923
VOE 13965190	914	200	945

Part No	Group	Sect	Page
VOE 13965191	715	150	657
VOE 13965191	715	200	659
VOE 13965191	852	500	783
VOE 13965191	911	300	903
VOE 13965191	916	500	985
VOE 13965191	945	600	1037
VOE 13965192	715	200	659
VOE 13965192	715	300	663
VOE 13965192	827	200	743
VOE 13965192	860	100	785
VOE 13965192	911	400	909
VOE 13965192	913	100	931
VOE 13965192	945	150	1007
VOE 13965192	945	200	1009
VOE 13965192	945	200	1011
VOE 13965192	945	250	1013
VOE 13965192	945	300	1017
VOE 13965192	945	300	1019
VOE 13965192	945	350	1021
VOE 13965192	945	600	1037
VOE 13965193	218	150	77
VOE 13965193	313	100	177
VOE 13965193	313	150	179
VOE 13965193	420	100	457
VOE 13965193	460	150	517
VOE 13965193	821	100	705
VOE 13965193	821	150	711
VOE 13965193	821	200	713
VOE 13965193	825	100	729
VOE 13965193	826	100	735
VOE 13965193	912	100	923
VOE 13965193	924	100	993
VOE 13965193	945	350	1021
VOE 13965194	821	100	705
VOE 13965194	911	100	893
VOE 13965194	916	350	981
VOE 13965194	916	500	985
VOE 13965194	993	250	1049
VOE 13965196	261	100	123
VOE 13965196	860	100	785
VOE 13965196	924	100	993
VOE 13965226	911	250	899
VOE 13965226	911	250	901
VOE 13965226	911	400	909
VOE 13965226	911	500	915
VOE 13965226	911	550	917
VOE 13965354	363	200	221
VOE 13965483	321	100	181
VOE 13965483	390	100	431
VOE 13965483	393	100	435
VOE 13965483	393	150	439
VOE 13965483	823	350	727
VOE 13965540	261	200	129
VOE 13965558	420	150	459
VOE 13965593	882	600	851
VOE 13965596	843	150	759
VOE 13965756	379	300	367
VOE 13965757	379	300	369
VOE 13965768	912	150	925
VOE 13965768	914	300	949
VOE 13965805	379	200	363
VOE 13965890	379	200	365
VOE 13965893	379	200	363
VOE 13966143	434	200	501
VOE 13966145	911	100	893
VOE 13966146	911	400	909
VOE 13966327	380	100	397
VOE 13966360	911	250	899
VOE 13966362	218	150	77
VOE 13966364	916	100	967
VOE 13966366	451	100	505
VOE 13966369	911	250	899
VOE 13966650	372	200	345
VOE 13966807	371	100	227
VOE 13966807	371	300	243
VOE 13966851	945	550	1035
VOE 13967752	527	100	591
VOE 13967752	914	100	939
VOE 13967752	916	100	965
VOE 13968018	379	600	379
VOE 13968018	379	700	385
VOE 13968137	379	200	365
VOE 13968302	436	100	503
VOE 13968409	371	1000	287
VOE 13968436	945	200	1011
VOE 13968436	945	250	1013
VOE 13968561	420	50	455
VOE 13968561	421	200	471
VOE 13968614	421	200	471
VOE 13969011	235	150	99
VOE 13969158	831	100	745
VOE 13969158	843	150	759
VOE 13969160	371	250	237
VOE 13969160	371	850	279
VOE 13969160	371	1250	295
VOE 13969160	371	1450	307
VOE 13969160	371	1550	311
VOE 13969160	371	1750	321
VOE 13969160	372	100	339
VOE 13969160	372	150	343
VOE 13969160	379	800	387
VOE 13969160	386	200	421
VOE 13969160	386	200	423
VOE 13969160	386	200	425
VOE 13969160	386	200	427
VOE 13969160	386	200	429
VOE 13969162	371	1600	315
VOE 13969162	371	2100	335
VOE 13969162	372	150	343
VOE 13969162	386	200	421
VOE 13969162	386	200	425
VOE 13969162	393	150	439
VOE 13969516	353	100	203
VOE 13969516	353	200	207
VOE 13969516	897	100	867
VOE 13970778	379	400	373
VOE 13970778	379	900	393
VOE 13970948	434	100	495
VOE 13970948	434	200	499
VOE 13970951	993	350	1055
VOE 13970957	434	150	497
VOE 13970959	896	150	859
VOE 13970988	321	100	181
VOE 13970988	420	100	457
VOE 13970989	420	100	457
VOE 13971019	252	100	105
VOE 13971080	914	300	949
VOE 13971080	914	300	951
VOE 13971095	352	150	197
VOE 13971095	352	200	199
VOE 13971095	352	250	201
VOE 13971095	715	450	669
VOE 13971095	914	200	947
VOE 13971095	916	300	977
VOE 13971095	916	600	987
VOE 13971096	252	100	105
VOE 13971096	741	100	679
VOE 13971098	263	150	145
VOE 13971098	321	100	181
VOE 13971098	527	100	591
VOE 13971098	711	100	653
VOE 13971098	821	150	709
VOE 13971098	825	100	729
VOE 13971098	827	100	741
VOE 13971098	831	150	747
VOE 13971098	860	100	785
VOE 13971098	873	150	809
VOE 13971098	874	150	817
VOE 13971098	911	250	899
VOE 13971098	911	500	915
VOE 13971098	945	450	1029
VOE 13971098	993	350	1055
VOE 13971098	993	450	1063
VOE 13972020	881	200	833
VOE 13974079	913	150	933
VOE 13974079	913	200	935
VOE 13974079	913	250	937
VOE 13974133	460	100	513
VOE 13974302	716	100	675
VOE 13974682	256	300	117
VOE 13975269	235	100	97
VOE 13975980	882	600	851
VOE 13975980	914	400	955
VOE 13976109	421	100	467
VOE 13976109	434	200	501
VOE 13976479	882	300	843
VOE 13976750	379	400	375
VOE 13977599	261	250	131
VOE 13977599	371	100	225
VOE 13977599	371	100	227
VOE 13977599	371	200	233
VOE 13977599	371	300	243
VOE 13977599	371	550	259
VOE 13977599	371	750	273
VOE 13977599	393	100	435

NUMERICAL INDEX

RÉPERTOIRE DE NUMÉROS

NUMMERNREGISTER

INDICE DE NÚMERO

NUMMERREGISTER

Catalogue id	Group
20086	1000
Issue	Page
VOE 63B9920086	24

Part No	Group	Sect	Page
VOE 13977599	393	150	441
VOE 13977599	873	100	807
VOE 13977600	263	130	143
VOE 13977600	371	300	243
VOE 13977600	873	100	807
VOE 13977632	825	150	731
VOE 13977632	826	150	737
VOE 13979275	461	150	525
VOE 13979275	463	150	533
VOE 13980100	460	100	513
VOE 13980102	911	300	903
VOE 13980220	372	100	339
VOE 13980338	852	100	765
VOE 13980382	261	200	127
VOE 13980476	261	200	129
VOE 13980476	522	150	567
VOE 14013067	468	150	541
VOE 14013069	645	100	609
VOE 14013069	645	200	615
VOE 14013070	916	300	979
VOE 14013070	916	600	989
VOE 14013072	522	200	569
VOE 14016673	234	100	93
VOE 14023608	379	100	349
VOE 14023934	379	100	349
VOE 14025152	896	250	863
VOE 14042936	261	250	131
VOE 14048189	911	250	899
VOE 14048189	911	250	901
VOE 14048189	911	400	909
VOE 14048189	911	500	915
VOE 14048189	911	550	917
VOE 14211217	313	100	177
VOE 14211856	420	150	461
VOE 14211856	468	150	541
VOE 14211856	468	150	543
VOE 14211856	522	200	569
VOE 14211856	522	200	571
VOE 14211856	523	150	579
VOE 14211856	523	250	585
VOE 14211856	551	100	593
VOE 14211856	645	200	615
VOE 14211856	645	200	617
VOE 14211856	647	100	631
VOE 14211856	647	100	633
VOE 14211856	911	350	905
VOE 14211856	911	450	911
VOE 14211856	911	475	913
VOE 14211856	911	600	919
VOE 14211856	911	600	921
VOE 14211856	914	100	939
VOE 14211856	914	150	943
VOE 14211856	914	200	945
VOE 14211856	916	350	981
VOE 14211856	916	500	983
VOE 14211856	916	700	991
VOE 14211857	522	200	569
VOE 14211858	645	100	607
VOE 14211858	645	150	611
VOE 14211858	645	150	613
VOE 14211858	647	100	631
VOE 14211858	660	100	639
VOE 14211859	523	150	577
VOE 14211859	645	100	607
VOE 14211859	645	100	609
VOE 14211859	660	100	639
VOE 14211859	660	100	641
VOE 14211859	916	100	969
VOE 14211863	263	125	139
VOE 14211863	263	130	143
VOE 14211863	263	350	153
VOE 14211863	522	100	561
VOE 14211863	522	100	563
VOE 14211863	523	150	579
VOE 14211863	647	100	631
VOE 14211863	911	350	907
VOE 14211864	523	150	577
VOE 14211864	645	100	609
VOE 14211864	647	100	633
VOE 14211864	911	350	905
VOE 14213266	235	100	95
VOE 14213676	263	125	141
VOE 14213676	420	150	461
VOE 14213676	468	150	543
VOE 14213676	522	100	561
VOE 14213676	522	150	567
VOE 14213676	647	100	633
VOE 14213676	911	350	905
VOE 14213676	914	100	939
VOE 14213676	916	100	967
VOE 14214082	380	200	405
VOE 14215715	420	50	455
VOE 14236931	911	250	899
VOE 14236931	911	500	915
VOE 14236931	911	550	917
VOE 14264044	261	100	123
VOE 14264045	261	100	123
VOE 14267351	371	700	271
VOE 14267351	379	150	361
VOE 14340067	372	200	345
VOE 14340330	371	550	257
VOE 14340330	371	700	271
VOE 14340330	371	1250	295
VOE 14340330	379	150	361
VOE 14340767	256	100	109
VOE 14340957	371	300	245
VOE 14341053	363	100	217
VOE 14341605	860	150	787
VOE 14342769	256	100	109
VOE 14342769	256	200	113
VOE 14342769	256	300	117
VOE 14343156	371	700	269
VOE 14343156	379	150	359
VOE 14343206	882	100	835
VOE 14343207	882	100	835
VOE 14344147	821	100	705
VOE 14345423	263	125	139
VOE 14345423	420	150	461
VOE 14345423	468	150	541
VOE 14345423	522	200	569
VOE 14345423	522	200	571
VOE 14345423	523	150	579
VOE 14345423	523	250	585
VOE 14345423	551	100	593
VOE 14345423	911	350	905
VOE 14345423	911	450	911
VOE 14345423	911	475	913
VOE 14345423	914	100	939
VOE 14345423	914	150	943
VOE 14345423	914	200	945
VOE 14345423	916	350	981
VOE 14345423	916	500	983
VOE 14345423	916	700	991
VOE 14346256	321	100	181
VOE 14346331	371	250	235
VOE 14346331	371	300	241
VOE 14346331	379	150	361
VOE 14346386	379	150	361
VOE 14370760	352	150	197
VOE 14370760	352	250	201
VOE 14370760	371	300	245
VOE 14370760	371	500	255
VOE 14370760	371	800	275
VOE 14370760	371	1050	289
VOE 14370760	371	1950	323
VOE 14370761	352	250	201
VOE 14370761	371	1050	289
VOE 14370880	371	500	255
VOE 14370881	371	1050	289
VOE 14371536	371	550	259
VOE 14549791	261	100	123
VOE 1518748	852	150	771
VOE 1518748	852	200	773
VOE 1518748	852	250	775
VOE 1522102	468	100	539
VOE 1522134	468	100	539
VOE 1522135	468	100	539
VOE 1522136	461	150	525
VOE 1522136	463	150	533
VOE 1522293	461	100	521
VOE 1522293	463	100	529
VOE 1522426	461	150	525
VOE 1522426	463	150	533
VOE 1522445	468	100	539
VOE 1523080	468	100	539
VOE 1523084	468	100	539
VOE 1523087	468	100	539
VOE 1523094	468	100	539
VOE 1523317	461	100	521
VOE 1523317	463	100	529
VOE 1523318	461	100	521
VOE 1523318	463	100	529
VOE 1523319	461	100	521
VOE 1523319	463	100	529
VOE 1524242	461	150	525

Part No	Group	Sect	Page
VOE 1524242	463	150	533
VOE 1524587	461	150	525
VOE 1524587	463	150	533
VOE 1542591	261	150	125
VOE 1542778	258	100	121
VOE 1544732	256	100	109
VOE 1544736	256	100	109
VOE 1573077	379	150	361
VOE 1577712	363	200	221
VOE 1578835	352	100	195
VOE 1578835	353	100	203
VOE 1578835	897	100	867
VOE 1578846	380	150	401
VOE 1580247	363	200	221
VOE 1580443	831	150	747
VOE 1580822	363	200	221
VOE 1582293	371	100	225
VOE 1586917	380	150	401
VOE 1587964	873	150	809
VOE 1588548	313	150	179
VOE 1588548	821	150	709
VOE 1588548	821	200	713
VOE 1588548	823	350	727
VOE 1589502	380	100	397
VOE 1592290	831	150	747
VOE 1594043	386	150	417
VOE 1594043	647	200	637
VOE 1594887	873	200	811
VOE 1594906	873	200	811
VOE 1594907	873	200	811
VOE 1598662	379	900	393
VOE 1598753	379	700	385
VOE 1605668	371	600	263
VOE 1605668	379	800	387
VOE 1608765	379	700	383
VOE 1608766	379	700	383
VOE 1609043	873	200	811
VOE 1609046	386	150	417
VOE 1609046	873	200	813
VOE 1610882	831	150	747
VOE 1613241	321	150	185
VOE 1614562	831	150	747
VOE 1614564	831	150	747
VOE 1620582	371	300	241
VOE 1620582	371	300	245
VOE 1620582	371	550	259
VOE 1620582	379	150	361
VOE 1624477	371	250	235
VOE 1624477	371	300	241
VOE 1624477	371	400	247
VOE 1624477	371	450	251
VOE 1624477	371	550	257
VOE 1624477	371	700	269
VOE 1624477	371	800	275
VOE 1624477	371	1250	295
VOE 1624477	379	700	383
VOE 1624613	252	100	105
VOE 1625880	321	150	185
VOE 1625880	321	200	187
VOE 1626372	380	100	397
VOE 1626372	831	150	749
VOE 1661683	261	300	133
VOE 1661686	261	300	133
VOE 1675830	321	100	181
VOE 1676424	258	100	121
VOE 1676554	261	300	133
VOE 1676586	874	150	817
VOE 1696529	852	150	771
VOE 1696529	852	200	773
VOE 1696529	852	250	775
VOE 1697032	321	150	185
VOE 1697033	321	150	185
VOE 1698164	234	100	91
VOE 1698183	321	150	185
VOE 1698183	321	200	187
VOE 1698188	321	150	185
VOE 1699830	261	300	133
VOE 180759	945	200	1009
VOE 181006	421	250	475
VOE 183124	421	100	467
VOE 183592	421	350	483
VOE 183665	434	100	495
VOE 183704	461	150	525
VOE 183704	463	150	533
VOE 184062	645	300	621
VOE 184212	421	100	467
VOE 184230	421	100	467
VOE 184336	421	100	467
VOE 184347	421	250	475
VOE 184347	421	300	479
VOE 184428	645	250	619
VOE 184645	421	250	475
VOE 184645	421	300	479
VOE 184645	421	350	483
VOE 184645	645	400	623
VOE 184645	645	425	625
VOE 184660	461	150	527
VOE 184660	463	150	535
VOE 184697	434	100	495
VOE 184698	434	100	495
VOE 184707	741	100	679
VOE 184810	434	100	495
VOE 184836	461	100	521
VOE 184836	463	100	529
VOE 184838	463	100	529
VOE 184853	421	100	467
VOE 185501	379	150	357
VOE 185506	379	150	357
VOE 190665	371	1450	305
VOE 190708	896	150	859
VOE 190993	390	100	431
VOE 190993	390	150	433
VOE 190993	911	100	893
VOE 191695	831	150	747
VOE 191859	379	100	355
VOE 191910	371	1600	313
VOE 192248	363	200	221
VOE 192618	363	200	221
VOE 20367490	333	100	191
VOE 20367490	371	1250	297
VOE 20367490	386	100	409
VOE 20374662	371	850	279
VOE 20374662	371	1350	299
VOE 20374662	371	1450	307
VOE 20374662	371	1500	309
VOE 20374662	371	1600	313
VOE 20374662	371	1950	323
VOE 20374662	371	2050	333
VOE 20374662	371	2100	335
VOE 20374662	372	100	339
VOE 20374662	372	150	341
VOE 20374662	386	100	407
VOE 20374662	386	100	409
VOE 20374662	882	550	847
VOE 20405504	212	150	57
VOE 20405504	237	100	101
VOE 20405504	333	150	193
VOE 20405506	217	100	71
VOE 20405516	216	100	65
VOE 20405521	211	100	51
VOE 20405529	216	100	65
VOE 20405534	214	100	61
VOE 20405541	216	100	65
VOE 20405561	221	100	79
VOE 20405568	212	150	57
VOE 20405568	235	150	99
VOE 20405569	223	100	83
VOE 20405576	213	100	59
VOE 20405577	213	100	59
VOE 20405578	223	100	83
VOE 20405583	212	100	55
VOE 20405588	251	100	103
VOE 20405599	223	100	83
VOE 20405603	221	100	79
VOE 20405605	215	100	63
VOE 20405606	218	100	75
VOE 20405613	251	100	103
VOE 20405614	251	100	103
VOE 20405634	216	100	67
VOE 20405652	215	100	63
VOE 20405672	223	100	83
VOE 20405691	262	100	135
VOE 20405693	262	100	135
VOE 20405708	233	100	85
VOE 20405709	215	100	63
VOE 20405715	216	150	69
VOE 20405716	212	100	55
VOE 20405719	212	100	55
VOE 20405721	212	100	55
VOE 20405723	214	100	61
VOE 20405723	237	100	101
VOE 20405724	216	100	65
VOE 20405729	212	150	57
VOE 20405734	233	100	85
VOE 20405747	223	100	83

NUMERICAL INDEX

INDICE DE NÚMERO

RÉPERTOIRE DE NUMÉROS

NUMMERREGISTER

NUMMERNREGISTER

Catalogue id **20086** | Group **1000**

Issue **VOE 63B9920086** | Page **26**

Part No	Group	Sect	Page
VOE 20405752	223	100	83
VOE 20405755	212	150	57
VOE 20405767	235	150	99
VOE 20405789	255	100	107
VOE 20405790	255	100	107
VOE 20405792	212	100	55
VOE 20405792	217	100	71
VOE 20405792	235	150	99
VOE 20405792	251	100	103
VOE 20405792	255	100	107
VOE 20405792	262	100	135
VOE 20405822	255	100	107
VOE 20405825	217	100	71
VOE 20405835	217	100	71
VOE 20405885	212	150	57
VOE 20405885	217	100	71
VOE 20405885	221	100	79
VOE 20405885	255	100	107
VOE 20405888	221	100	79
VOE 20405895	211	100	53
VOE 20405896	221	100	79
VOE 20405897	211	100	51
VOE 20405898	215	100	63
VOE 20405899	216	100	65
VOE 20405904	221	100	79
VOE 20405915	217	100	71
VOE 20405917	223	100	83
VOE 20405917	371	150	229
VOE 20405936	221	100	79
VOE 20405937	221	100	79
VOE 20405986	212	100	55
VOE 20412286	215	100	63
VOE 20412308	255	100	107
VOE 20412313	262	100	135
VOE 20412314	255	100	107
VOE 20412324	215	100	63
VOE 20412324	221	100	79
VOE 20412324	262	100	135
VOE 20412325	262	100	135
VOE 20412341	212	100	55
VOE 20412343	217	100	71
VOE 20412347	217	100	71
VOE 20412424	216	100	65
VOE 20412568	221	100	79
VOE 20412589	211	100	51
VOE 20412600	211	100	51
VOE 20412601	211	100	51
VOE 20412601	251	100	103
VOE 20412733	211	100	51
VOE 20412745	215	100	63
VOE 20412762	212	100	55
VOE 20412762	213	100	59
VOE 20429800	393	150	441
VOE 20429801	393	150	441
VOE 20438083	352	200	199
VOE 20441859	212	100	55
VOE 20441860	233	100	85
VOE 20450628	216	100	65
VOE 20450683	371	150	229
VOE 20450685	371	150	229
VOE 20450685	386	150	413
VOE 20450694	371	150	231
VOE 20450707	371	150	231
VOE 20450707	386	150	415
VOE 20450728	371	150	231
VOE 20450736	262	100	135
VOE 20450745	262	100	135
VOE 20450756	218	100	75
VOE 20450775	213	100	59
VOE 20450778	212	100	55
VOE 20450784	216	150	69
VOE 20450786	216	150	69
VOE 20450795	215	100	63
VOE 20450799	215	100	63
VOE 20450801	215	100	63
VOE 20450801	233	150	87
VOE 20450802	214	100	61
VOE 20450802	215	100	63
VOE 20450805	263	300	151
VOE 20450807	263	300	151
VOE 20450809	263	300	151
VOE 20450811	263	300	151
VOE 20450818	263	300	151
VOE 20450819	263	300	151
VOE 20450820	263	300	151
VOE 20450821	263	300	151
VOE 20450822	263	300	151
VOE 20450830	216	100	65
VOE 20450832	216	100	65
VOE 20450834	216	100	65
VOE 20450835	216	100	65
VOE 20450838	216	100	65
VOE 20450890	223	100	83
VOE 20450895	223	100	83
VOE 20450980	263	300	151
VOE 20450987	235	150	99
VOE 20450997	371	150	229
VOE 20450997	371	150	231
VOE 20451012	215	100	63
VOE 20451738	221	100	79
VOE 20459037	331	100	189
VOE 20459123	263	300	151
VOE 20459134	216	100	65
VOE 20459195	223	100	83
VOE 20459195	262	100	135
VOE 20459228	251	100	103
VOE 20459938	333	150	193
VOE 20459941	262	100	135
VOE 20459961	262	100	135
VOE 20459962	211	100	51
VOE 20459988	216	150	69
VOE 20459993	216	150	69
VOE 20459994	216	150	69
VOE 20460024	217	100	71
VOE 20460026	212	150	57
VOE 20460026	217	100	71
VOE 20460045	235	150	99
VOE 20460055	235	150	99
VOE 20460061	235	150	99
VOE 20460061	237	100	101
VOE 20460061	371	150	229
VOE 20460087	212	100	55
VOE 20460087	215	100	63
VOE 20460101	212	100	55
VOE 20460123	333	150	193
VOE 20460124	333	150	193
VOE 20460205	216	100	67
VOE 20460231	235	150	99
VOE 20460231	263	300	151
VOE 20460241	223	100	83
VOE 20460289	263	300	151
VOE 20460347	371	150	229
VOE 20460792	216	150	69
VOE 20460793	216	100	65
VOE 20460794	216	100	67
VOE 20460799	216	100	67
VOE 20460800	216	100	67
VOE 20460936	237	100	101
VOE 20482772	371	150	231
VOE 20483448	216	100	65
VOE 20483478	262	100	135
VOE 20483764	211	100	51
VOE 20484678	371	150	231
VOE 20484678	386	150	413
VOE 20490808	215	100	63
VOE 20496256	217	100	71
VOE 20496257	217	100	71
VOE 20498498	333	150	193
VOE 20498524	333	150	193
VOE 20498528	333	150	193
VOE 20501348	216	150	69
VOE 20502245	262	100	135
VOE 20503551	218	150	77
VOE 20505882	217	100	71
VOE 20505959	251	100	103
VOE 20508600	212	100	55
VOE 20508605	212	100	55
VOE 20512957	263	300	151
VOE 20513688	235	150	99
VOE 20521558	333	150	193
VOE 20531832	333	150	193
VOE 20534597	215	100	63
VOE 20535027	218	100	75
VOE 20549897	223	100	83
VOE 20550336	333	150	193
VOE 20550356	333	150	193
VOE 20555710	393	100	435
VOE 20556500	371	150	229
VOE 20556500	386	150	413
VOE 20557208	251	100	103
VOE 20559835	255	100	107
VOE 20560843	256	100	109
VOE 20560843	386	150	413
VOE 20565673	256	100	109
VOE 20567652	221	100	79

Part No	Group	Sect	Page
VOE 20570025	221	100	79
VOE 20570070	221	100	79
VOE 20572781	216	100	65
VOE 20575919	251	100	103
VOE 20575921	371	150	229
VOE 20580033	251	100	103
VOE 20585158	371	150	231
VOE 20585158	386	150	413
VOE 20585971	216	150	69
VOE 20585982	216	100	65
VOE 20591706	251	100	103
VOE 20593357	331	100	189
VOE 20700252	371	150	231
VOE 20706651	215	100	63
VOE 20711847	371	150	229
VOE 20715681	223	100	83
VOE 20723978	218	100	75
VOE 20723984	218	100	75
VOE 20724975	393	150	439
VOE 20726083	262	100	135
VOE 20726089	333	150	193
VOE 20742661	221	100	79
VOE 20755883	211	100	51
VOE 20758403	333	150	193
VOE 20758437	333	150	193
VOE 20758481	211	100	51
VOE 20763699	371	150	231
VOE 20766790	216	100	65
VOE 20790423	216	100	65
VOE 20790428	216	100	65
VOE 20790495	212	100	55
VOE 20790837	214	100	61
VOE 20792099	235	150	99
VOE 20792132	215	100	63
VOE 20792140	237	100	101
VOE 20792140	262	100	135
VOE 20792158	211	100	51
VOE 20792162	237	100	101
VOE 20792328	371	150	231
VOE 20792362	212	150	57
VOE 20792408	255	100	107
VOE 20792423	216	100	65
VOE 20792474	235	150	99
VOE 20792475	214	100	61
VOE 20792867	211	100	51
VOE 20792871	211	100	51
VOE 20792876	214	100	61
VOE 20792878	214	100	61
VOE 20792899	251	100	103
VOE 20792905	251	100	103
VOE 20793045	214	100	61
VOE 20793558	237	100	101
VOE 20793590	237	100	101
VOE 20794115	214	100	61
VOE 20794124	214	100	61
VOE 20794126	212	100	55
VOE 20794130	237	100	101
VOE 20795296	214	100	61
VOE 20795296	386	100	411
VOE 20795392	237	100	101
VOE 20795405	237	100	101
VOE 20795413	237	100	101
VOE 20795661	237	100	101
VOE 20795719	237	100	101
VOE 20795775	214	100	61
VOE 20796066	331	100	189
VOE 20796823	212	100	55
VOE 20796984	235	150	99
VOE 20797400	235	150	99
VOE 20798076	262	100	135
VOE 20798114	237	100	101
VOE 20798114	386	100	411
VOE 20798139	233	150	87
VOE 20798152	212	150	57
VOE 20798827	237	100	101
VOE 20798831	212	150	57
VOE 20798837	212	150	57
VOE 20799064	237	100	101
VOE 20799087	233	150	87
VOE 20799402	214	100	61
VOE 20799590	212	150	57
VOE 20799653	214	100	61
VOE 20799673	212	150	57
VOE 20799719	237	100	101
VOE 20799722	211	100	51
VOE 20799733	255	100	107
VOE 20799759	255	100	107
VOE 20799762	211	100	51
VOE 20799766	255	100	107
VOE 20799769	255	100	107
VOE 20799833	237	100	101
VOE 20799892	371	150	229
VOE 20805349	233	150	87
VOE 20814391	217	100	71
VOE 20816379	233	150	87
VOE 20816389	214	100	61
VOE 20817900	262	100	135
VOE 20818351	262	100	135
VOE 20818370	233	150	87
VOE 20819716	223	100	83
VOE 20820494	386	150	415
VOE 20820967	212	150	57
VOE 20826696	214	100	61
VOE 20827892	237	100	101
VOE 20828295	371	150	231
VOE 20829076	371	150	231
VOE 20829076	386	150	413
VOE 20829077	235	150	99
VOE 20840772	211	100	51
VOE 20840801	211	100	51
VOE 20840807	211	100	51
VOE 20840812	212	100	55
VOE 20841133	212	150	57
VOE 20845144	211	100	51
VOE 20847155	211	100	51
VOE 20847865	251	100	103
VOE 20849915	214	100	61
VOE 20862777	215	100	63
VOE 20865735	233	100	85
VOE 20865990	213	100	59
VOE 20872886	237	100	101
VOE 20875042	216	100	65
VOE 20875082	221	100	79
VOE 20889784	371	150	229
VOE 20896351	255	100	107
VOE 20900793	331	100	189
VOE 20904725	212	150	57
VOE 20912376	217	100	71
VOE 20913851	214	100	61
VOE 20914266	211	100	51
VOE 20933359	211	100	51
VOE 20943385	211	100	51
VOE 20943389	211	100	51
VOE 20949868	211	100	51
VOE 20981752	331	100	189
VOE 20996748	211	100	53
VOE 21000755	216	100	65
VOE 21011809	223	100	83
VOE 22521	371	550	257
VOE 22521	414	100	451
VOE 22521	420	100	457
VOE 22521	421	100	467
VOE 22521	421	150	469
VOE 22521	421	200	471
VOE 22521	421	250	475
VOE 22521	421	300	479
VOE 22521	421	350	483
VOE 22521	421	400	487
VOE 22521	421	450	489
VOE 22521	421	500	491
VOE 22521	421	550	493
VOE 22521	434	100	495
VOE 22521	434	150	497
VOE 22521	434	200	499
VOE 23897	460	100	513
VOE 23897	461	100	521
VOE 23897	461	150	525
VOE 23897	468	100	539
VOE 23897	516	100	553
VOE 23899	463	100	529
VOE 23899	463	150	533
VOE 23899	517	100	557
VOE 23943	460	100	513
VOE 23943	463	100	529
VOE 23943	463	150	533
VOE 23943	517	100	557
VOE 241308	333	100	191
VOE 241308	371	1000	285
VOE 241308	371	1250	297
VOE 24425174	393	100	435
VOE 24425174	393	150	439
VOE 244347	321	150	185
VOE 244347	321	200	187
VOE 244611	321	150	185
VOE 244611	321	200	187

NUMERICAL INDEX

RÉPERTOIRE DE NUMÉROS

NUMMERNREGISTER

INDICE DE NÚMERO

NUMMERREGISTER

NUMERICAL INDEX

INDICE DE NÚMERO

RÉPERTOIRE DE NUMÉROS

NUMMERREGISTER

NUMMERNREGISTER

Part No	Group	Sect	Page
VOE 2514894	371	550	259
VOE 2554250	363	100	217
VOE 263005	451	250	511
VOE 263006	451	250	511
VOE 263012	451	250	511
VOE 3090261	321	150	185
VOE 3090261	321	200	187
VOE 3090426	321	200	187
VOE 3090431	321	150	185
VOE 3090431	321	200	187
VOE 3090432	321	200	187
VOE 3090544	852	250	775
VOE 3090569	852	150	771
VOE 3090569	852	200	773
VOE 3090917	386	150	417
VOE 3090917	873	200	811
VOE 3091567	321	150	185
VOE 3091567	321	200	187
VOE 3091568	321	150	185
VOE 3091568	321	200	187
VOE 3091569	321	200	187
VOE 3091629	852	250	775
VOE 310719	461	150	525
VOE 310719	463	150	533
VOE 3173907	379	900	395
VOE 3173908	379	900	395
VOE 3173909	379	900	395
VOE 3173910	379	900	395
VOE 3173913	379	900	395
VOE 3176488	897	150	871
VOE 3183620	258	100	121
VOE 3199185	379	900	395
VOE 33357	271	100	161
VOE 33357	352	200	199
VOE 33357	353	150	205
VOE 33357	363	100	217
VOE 33357	363	150	219
VOE 33357	363	200	221
VOE 33357	371	500	255
VOE 33357	371	600	261
VOE 33357	371	650	265
VOE 33357	372	100	339
VOE 33357	372	150	341
VOE 33357	372	200	345
VOE 33357	380	100	397
VOE 33357	380	150	401
VOE 33357	380	200	403
VOE 33357	641	100	603
VOE 33357	810	100	699
VOE 33357	810	150	701
VOE 33357	831	100	745
VOE 33357	831	150	747
VOE 33357	837	200	753
VOE 33357	841	100	755
VOE 33357	843	100	757
VOE 33357	843	150	759
VOE 33357	851	100	763
VOE 33357	852	100	765
VOE 33357	872	100	793
VOE 33357	872	150	795
VOE 33357	872	200	799
VOE 33357	872	250	801
VOE 33357	872	300	803
VOE 33357	873	150	809
VOE 33357	881	100	831
VOE 33357	882	100	835
VOE 33357	882	200	839
VOE 33357	897	100	865
VOE 33357	897	300	877
VOE 33360	945	100	1005
VOE 33360	945	150	1007
VOE 33360	945	200	1009
VOE 33360	945	250	1013
VOE 33360	945	300	1017
VOE 33360	945	350	1021
VOE 33360	945	400	1023
VOE 33365	945	150	1007
VOE 33365	945	200	1009
VOE 33365	945	250	1013
VOE 33365	945	400	1023
VOE 33366	271	100	161
VOE 33366	352	200	199
VOE 33366	353	150	205
VOE 33366	363	100	217
VOE 33366	371	500	255
VOE 33366	371	600	261
VOE 33366	371	650	265
VOE 33366	372	100	339
VOE 33366	372	150	341
VOE 33366	372	200	345
VOE 33366	380	100	397
VOE 33366	380	150	401
VOE 33366	380	200	403
VOE 33366	641	100	603
VOE 33366	641	150	605
VOE 33366	810	100	699
VOE 33366	810	150	701
VOE 33366	831	100	745
VOE 33366	831	150	747
VOE 33366	837	200	753
VOE 33366	841	100	755
VOE 33366	843	100	757
VOE 33366	843	150	759
VOE 33366	843	200	761
VOE 33366	872	100	793
VOE 33366	872	150	795
VOE 33366	872	200	799
VOE 33366	872	250	801
VOE 33366	872	300	803
VOE 33366	873	150	809
VOE 33366	881	100	831
VOE 33366	882	200	839
VOE 33366	897	100	865
VOE 33366	897	300	877
VOE 33372	945	150	1007
VOE 33372	945	200	1009
VOE 33372	945	250	1013
VOE 33372	945	300	1017
VOE 33372	945	400	1023
VOE 33373	945	150	1007
VOE 33373	945	200	1009
VOE 33373	945	250	1013
VOE 33373	945	300	1017
VOE 33373	945	400	1023
VOE 33380	217	150	73
VOE 33380	218	150	77
VOE 33380	234	100	91
VOE 33380	235	100	95
VOE 33380	252	100	105
VOE 33380	256	100	109
VOE 33380	256	150	111
VOE 33380	261	100	123
VOE 33380	261	150	125
VOE 33380	261	200	127
VOE 33380	261	250	131
VOE 33380	263	100	137
VOE 33380	263	125	139
VOE 33380	263	130	143
VOE 33380	263	150	145
VOE 33380	263	200	147
VOE 33380	313	100	177
VOE 33380	321	100	181
VOE 33380	321	150	185
VOE 33380	352	100	195
VOE 33380	352	150	197
VOE 33380	353	100	203
VOE 33380	371	100	225
VOE 33380	371	200	233
VOE 33380	371	250	235
VOE 33380	371	275	239
VOE 33380	371	300	241
VOE 33380	371	400	247
VOE 33380	371	450	251
VOE 33380	371	550	257
VOE 33380	371	800	275
VOE 33380	371	900	281
VOE 33380	420	100	457
VOE 33380	420	150	459
VOE 33380	420	200	463
VOE 33380	420	300	465
VOE 33380	434	200	499
VOE 33380	436	100	503
VOE 33380	451	100	505
VOE 33380	451	150	507
VOE 33380	451	200	509
VOE 33380	451	250	511
VOE 33380	460	100	513
VOE 33380	460	150	517
VOE 33380	460	200	519
VOE 33380	468	150	541
VOE 33380	491	100	545
VOE 33380	522	100	561
VOE 33380	522	150	565
VOE 33380	522	200	569
VOE 33380	525	100	587

Part No	Group	Sect	Page
VOE 33380	525	150	589
VOE 33380	527	100	591
VOE 33380	551	100	593
VOE 33380	641	100	603
VOE 33380	645	100	607
VOE 33380	645	150	611
VOE 33380	645	200	615
VOE 33380	645	250	619
VOE 33380	645	300	621
VOE 33380	711	100	653
VOE 33380	715	250	661
VOE 33380	715	300	663
VOE 33380	716	100	675
VOE 33380	741	100	679
VOE 33380	818	100	703
VOE 33380	821	100	705
VOE 33380	821	150	709
VOE 33380	821	200	713
VOE 33380	823	150	717
VOE 33380	823	200	721
VOE 33380	823	300	723
VOE 33380	823	350	725
VOE 33380	825	100	729
VOE 33380	826	100	733
VOE 33380	827	100	741
VOE 33380	837	100	751
VOE 33380	851	100	763
VOE 33380	873	100	807
VOE 33380	882	100	835
VOE 33380	882	300	843
VOE 33380	897	100	865
VOE 33380	897	300	877
VOE 33380	911	100	893
VOE 33380	911	150	895
VOE 33380	911	200	897
VOE 33380	911	250	899
VOE 33380	911	300	903
VOE 33380	911	350	905
VOE 33380	911	400	909
VOE 33380	911	450	911
VOE 33380	911	475	913
VOE 33380	911	500	915
VOE 33380	911	550	917
VOE 33380	911	600	919
VOE 33380	912	100	923
VOE 33380	912	150	925
VOE 33380	913	100	931
VOE 33380	913	150	933
VOE 33380	913	200	935
VOE 33380	913	250	937
VOE 33380	914	100	939
VOE 33380	914	150	943
VOE 33380	914	200	945
VOE 33380	914	300	949
VOE 33380	916	700	991
VOE 33380	945	150	1007
VOE 33380	945	300	1017
VOE 33380	945	350	1021
VOE 33380	945	400	1023
VOE 33380	945	450	1029
VOE 33380	945	500	1031
VOE 33380	945	550	1035
VOE 3523050	321	150	185
VOE 3536771	831	150	749
VOE 3537499	874	250	821
VOE 3537499	874	300	825
VOE 3537503	874	250	821
VOE 3537507	874	250	821
VOE 3537507	874	300	825
VOE 3537521	420	150	461
VOE 3537521	874	300	825
VOE 3827491	263	150	145
VOE 382779	434	200	499
VOE 382779	461	150	527
VOE 382779	463	150	535
VOE 3831236	222	100	81
VOE 3831236	523	150	577
VOE 3831236	523	250	583
VOE 383971	468	100	539
VOE 383992	434	200	499
VOE 383992	461	150	527
VOE 383992	463	150	535
VOE 3943086	379	150	359
VOE 3943089	371	550	257
VOE 3943089	379	150	359
VOE 3943091	371	550	257
VOE 3943091	379	150	359
VOE 3944540	379	800	389
VOE 3944541	379	800	389
VOE 3944543	379	800	389
VOE 3944654	379	800	389
VOE 3944655	379	800	389
VOE 3944972	371	300	241
VOE 3944972	371	700	271
VOE 3944972	379	800	389
VOE 3963047	379	600	381
VOE 3963047	379	800	389
VOE 3963410	371	700	271
VOE 3963410	379	800	389
VOE 3963411	371	300	245
VOE 3963411	379	800	389
VOE 3963412	371	300	241
VOE 3963412	371	2100	337
VOE 3963412	379	800	389
VOE 3963413	371	300	243
VOE 3963413	371	300	245
VOE 3963413	371	550	259
VOE 3963413	371	750	273
VOE 3963413	379	800	389
VOE 3985597	371	250	237
VOE 3985597	371	300	241
VOE 3985597	371	300	245
VOE 3985597	371	2100	337
VOE 3985597	379	800	389
VOE 3985598	371	300	241
VOE 3985598	371	700	271
VOE 3985598	379	800	389
VOE 3986251	379	600	381
VOE 3986251	379	800	389
VOE 3986252	379	600	381
VOE 3986252	379	800	389
VOE 3986351	269	100	157
VOE 3986691	379	800	389
VOE 3986767	379	600	381
VOE 3986767	379	800	389
VOE 3986768	379	600	381
VOE 3986768	379	800	389
VOE 3987034	371	100	225
VOE 3987417	371	500	255
VOE 3987417	386	150	415
VOE 3987767	371	250	237
VOE 3987767	371	400	247
VOE 3987767	371	450	251
VOE 3987767	371	700	269
VOE 3987767	371	800	275
VOE 3987767	371	1250	295
VOE 3987785	321	150	185
VOE 419446	420	300	465
VOE 421158	420	50	453
VOE 421158	420	150	459
VOE 421753	420	150	459
VOE 4714601	641	100	603
VOE 4714697	641	100	603
VOE 4716226	434	200	499
VOE 4717504	461	150	527
VOE 4717504	463	150	535
VOE 4717576	461	150	527
VOE 4717576	463	150	535
VOE 4718008	421	350	483
VOE 4718062	421	200	473
VOE 4718062	421	450	489
VOE 4718167	420	100	457
VOE 4718930	421	350	485
VOE 4720787	421	450	489
VOE 4720798	420	50	455
VOE 4720854	421	250	475
VOE 4720854	421	300	479
VOE 4720864	420	50	455
VOE 4720864	421	250	475
VOE 4720864	421	300	479
VOE 4720865	420	50	455
VOE 4720865	421	250	475
VOE 4720865	421	300	479
VOE 4720869	420	50	455
VOE 4720869	421	350	483
VOE 4720869	421	350	485
VOE 4720881	434	100	495
VOE 4720882	434	100	495
VOE 4720883	434	100	495
VOE 4720905	434	150	497
VOE 4720913	434	100	495
VOE 4720915	434	100	495
VOE 4720916	434	100	495
VOE 4720917	434	100	495
VOE 4720947	434	100	495

NUMERICAL INDEX

RÉPERTOIRE DE NUMÉROS

NUMMERNREGISTER

INDICE DE NÚMERO

NUMMERREGISTER

NUMERICAL INDEX | **INDICE DE NÚMERO**

RÉPERTOIRE DE NUMÉROS | **NUMMERREGISTER**

NUMMERNREGISTER

Part No	Group	Sect	Page
VOE 4739976	896	100	857
VOE 4741314	924	200	997
VOE 4742010	821	150	709
VOE 4746300	911	100	893
VOE 4746301	860	100	785
VOE 4753600	313	100	177
VOE 4753600	821	100	705
VOE 4760805	641	100	603
VOE 4763685	945	150	1007
VOE 4766526	821	100	705
VOE 4766526	821	100	707
VOE 4766526	821	150	711
VOE 4766526	821	200	713
VOE 4773684	252	100	105
VOE 4775189	924	300	1003
VOE 4780941	386	150	413
VOE 4780941	386	150	415
VOE 4780941	421	100	467
VOE 4780941	434	200	501
VOE 4782406	645	300	621
VOE 4782479	645	250	619
VOE 4782718	645	300	621
VOE 4782860	461	100	523
VOE 4782860	463	100	531
VOE 4782860	945	500	1033
VOE 4784040	924	250	999
VOE 4784045	645	300	621
VOE 4785459	993	250	1049
VOE 4785462	645	100	609
VOE 4785465	945	150	1007
VOE 4785681	924	300	1001
VOE 4785772	421	250	475
VOE 4785772	421	300	479
VOE 4785772	421	350	483
VOE 4785772	421	350	485
VOE 4786031	263	100	137
VOE 4786031	821	200	713
VOE 4786044	313	150	179
VOE 4786044	420	150	459
VOE 4786044	821	200	713
VOE 4786044	896	100	857
VOE 4786535	421	350	483
VOE 4786535	421	350	485
VOE 4786536	421	350	483
VOE 4786536	421	350	485
VOE 4786585	261	250	131
VOE 4786690	371	1150	291
VOE 4786690	386	100	407
VOE 4786696	371	950	283
VOE 4786696	873	200	811
VOE 4787062	645	300	621
VOE 4787288	434	100	495
VOE 4787427	371	1450	305
VOE 4787427	386	150	417
VOE 4787427	386	150	419
VOE 4787427	914	500	961
VOE 4789760	771	150	685
VOE 4789826	771	100	681
VOE 4789826	771	150	685
VOE 4789869	771	100	681
VOE 4789869	771	150	685
VOE 4789996	771	150	685
VOE 4789997	771	150	685
VOE 479954	420	300	465
VOE 479955	434	150	497
VOE 479956	421	200	473
VOE 4803206	363	200	221
VOE 4803208	363	200	221
VOE 4803274	371	950	283
VOE 4803274	379	800	387
VOE 4803319	371	1450	307
VOE 4803319	386	100	409
VOE 4803454	371	600	263
VOE 4803454	371	650	265
VOE 4803454	371	1400	301
VOE 4803454	371	1550	311
VOE 4803454	371	2000	327
VOE 4803454	379	300	369
VOE 4803455	380	200	403
VOE 4803455	380	200	405
VOE 4803456	380	200	403
VOE 4803464	380	200	403
VOE 4803467	380	200	403
VOE 4803472	380	200	403
VOE 4803521	380	200	403
VOE 4803521	380	200	405
VOE 4803530	380	200	405
VOE 4803532	371	600	263
VOE 4803532	371	650	265
VOE 4803532	371	1400	301
VOE 4803532	371	2000	327
VOE 4803532	379	300	367
VOE 4803534	380	200	403
VOE 4803548	371	900	281
VOE 4803548	882	550	849
VOE 4803548	882	600	853
VOE 4803693	380	200	403
VOE 4803694	380	200	403
VOE 4803711	371	300	241
VOE 4803711	371	700	271
VOE 4803711	379	150	359
VOE 4803713	379	150	359
VOE 4803714	371	250	235
VOE 4803714	379	150	359
VOE 4803727	379	150	357
VOE 4803728	379	150	357
VOE 4803729	379	150	357
VOE 4803730	379	150	357
VOE 4803731	379	150	357
VOE 4803732	379	150	357
VOE 4803733	379	150	357
VOE 4803734	379	150	357
VOE 4803736	379	150	357
VOE 4803738	379	150	357
VOE 4803739	379	150	357
VOE 4803740	379	150	357
VOE 4803745	379	150	357
VOE 4803746	371	550	257
VOE 4803746	371	2000	329
VOE 4803746	371	2050	331
VOE 4803746	371	2100	335
VOE 4803746	379	150	357
VOE 4803747	379	150	357
VOE 4803748	371	550	257
VOE 4803748	379	150	357
VOE 4803751	371	550	257
VOE 4803751	379	150	357
VOE 4803752	379	150	357
VOE 4803752	914	100	941
VOE 4803754	379	150	357
VOE 4803755	379	150	357
VOE 4803765	371	1000	285
VOE 4803765	371	2100	335
VOE 4803765	379	150	359
VOE 4803766	371	1250	295
VOE 4803766	379	150	359
VOE 4803768	371	250	235
VOE 4803768	371	550	257
VOE 4803768	379	150	359
VOE 4803769	371	300	241
VOE 4803769	371	400	247
VOE 4803769	371	450	251
VOE 4803769	379	150	359
VOE 4803771	379	150	359
VOE 4803790	371	550	257
VOE 4803790	371	700	271
VOE 4803790	379	800	387
VOE 4803791	371	550	257
VOE 4803791	371	700	271
VOE 4803791	379	800	387
VOE 4803792	379	800	387
VOE 4803794	371	550	257
VOE 4803794	371	700	271
VOE 4803794	379	800	387
VOE 4803795	371	250	235
VOE 4803795	371	550	257
VOE 4803795	371	1000	285
VOE 4803795	371	1250	295
VOE 4803795	371	2100	335
VOE 4803795	379	150	359
VOE 4803796	873	200	813
VOE 4803799	379	600	381
VOE 4803799	379	800	387
VOE 4803806	380	200	405
VOE 4804409	261	150	125
VOE 4804410	261	150	125
VOE 4804414	261	150	125
VOE 4804563	261	150	125
VOE 4806634	924	200	997
VOE 4821292	371	550	259
VOE 4821292	371	1000	287
VOE 4821292	371	2000	329
VOE 4821292	371	2050	331
VOE 4821292	873	200	813
VOE 4821292	882	550	849

Part No	Group	Sect	Page
VOE 4821294	371	550	259
VOE 4821294	371	2100	335
VOE 4821294	393	150	439
VOE 4821294	393	150	441
VOE 4824483	945	200	1009
VOE 4824483	945	350	1021
VOE 4824484	945	300	1017
VOE 4824484	945	350	1021
VOE 4824485	945	150	1007
VOE 4824485	945	250	1013
VOE 4824485	945	300	1017
VOE 4824485	945	300	1019
VOE 4832120	897	150	871
VOE 4833023	645	300	621
VOE 4837016	434	200	499
VOE 4849069	924	200	997
VOE 4850208	741	100	679
VOE 4850222	741	100	679
VOE 4850223	741	100	679
VOE 4850224	741	100	679
VOE 4850225	741	100	679
VOE 4850665	872	250	801
VOE 4850822	852	500	783
VOE 4854049	897	250	875
VOE 4854494	451	100	505
VOE 4854513	896	150	859
VOE 4854855	911	150	895
VOE 4854856	911	150	895
VOE 4854955	234	100	93
VOE 4856263	261	200	127
VOE 4856768	741	100	679
VOE 4856769	741	100	679
VOE 4856770	741	100	679
VOE 4856771	741	100	679
VOE 4856772	741	100	679
VOE 4856773	741	100	679
VOE 4859489	826	100	735
VOE 4861316	821	100	705
VOE 4861316	825	100	729
VOE 4870245	461	150	527
VOE 4870245	463	150	535
VOE 4870246	461	150	527
VOE 4870246	463	150	535
VOE 4870247	461	150	527
VOE 4870247	463	150	535
VOE 4870248	461	150	527
VOE 4870248	463	150	535
VOE 4870249	461	150	527
VOE 4870249	463	150	535
VOE 4870250	461	150	527
VOE 4870250	463	150	535
VOE 4870448	852	100	765
VOE 4871048	420	50	455
VOE 4871048	421	350	483
VOE 4871048	421	350	485
VOE 4871208	421	250	475
VOE 4871223	420	50	455
VOE 4871223	421	250	475
VOE 4871223	421	300	479
VOE 4871337	421	250	475
VOE 4871337	421	250	477
VOE 4871337	421	300	479
VOE 4871337	421	300	481
VOE 4871337	421	350	483
VOE 4871337	421	350	485
VOE 4871338	421	250	475
VOE 4871338	421	300	479
VOE 4871338	421	350	483
VOE 4871338	421	350	485
VOE 4871428	420	50	455
VOE 4871428	421	250	477
VOE 4871428	421	300	481
VOE 4871469	461	100	523
VOE 4871469	463	100	531
VOE 4871532	421	250	477
VOE 4871532	421	300	481
VOE 4871532	421	350	485
VOE 4871533	421	350	483
VOE 4880191	872	150	795
VOE 4880492	420	50	455
VOE 4880492	420	150	461
VOE 4880492	421	200	471
VOE 4880492	434	150	497
VOE 4880492	468	150	541
VOE 4880492	468	150	543
VOE 4880492	522	200	569
VOE 4880492	522	200	571
VOE 4880492	551	100	593
VOE 4880492	647	100	633
VOE 4880492	911	350	905
VOE 4880492	911	450	911
VOE 4880492	911	475	913
VOE 4880492	914	100	939
VOE 4880492	914	150	943
VOE 4880492	914	200	945
VOE 4880492	914	550	963
VOE 4880492	916	100	967
VOE 4880492	916	350	981
VOE 4880492	916	500	983
VOE 4880492	924	300	1003
VOE 4880493	645	100	607
VOE 4880493	645	150	611
VOE 4880493	645	150	613
VOE 4880493	647	100	631
VOE 4880493	647	100	633
VOE 4880493	660	100	639
VOE 4880493	911	350	905
VOE 4880493	911	350	907
VOE 4880568	916	300	977
VOE 4880578	522	100	563
VOE 4880578	874	300	827
VOE 4880579	916	350	981
VOE 4880579	916	500	983
VOE 4880586	491	100	545
VOE 4880586	916	300	977
VOE 4880586	916	600	987
VOE 4880647	916	100	967
VOE 4880663	645	100	607
VOE 4880663	645	100	609
VOE 4880663	647	100	631
VOE 4880663	660	100	639
VOE 4880663	911	350	905
VOE 4880701	660	100	641
VOE 4880855	945	500	1031
VOE 4880972	421	350	483
VOE 4880972	421	350	485
VOE 4881251	420	50	453
VOE 4881251	421	200	471
VOE 4881255	420	50	453
VOE 4881255	421	400	487
VOE 4881438	362	100	209
VOE 4881438	371	750	273
VOE 4881438	371	850	279
VOE 4881438	371	1450	307
VOE 4881438	371	1550	311
VOE 4881438	522	100	561
VOE 4881438	522	100	563
VOE 4881438	522	150	565
VOE 4881438	641	150	605
VOE 4881438	645	200	615
VOE 4881438	660	100	639
VOE 4881438	851	100	763
VOE 4881438	882	100	835
VOE 4881438	911	450	911
VOE 4881438	911	475	913
VOE 4881438	911	600	919
VOE 4881438	911	600	921
VOE 4881438	914	100	939
VOE 4881438	914	150	943
VOE 4881438	914	200	945
VOE 4881438	916	350	981
VOE 4881438	916	500	983
VOE 4881438	916	600	987
VOE 4881440	235	100	97
VOE 4881440	256	100	109
VOE 4881440	261	200	127
VOE 4881440	261	300	133
VOE 4881440	269	100	157
VOE 4881440	269	200	159
VOE 4881440	333	100	191
VOE 4881440	362	150	211
VOE 4881440	362	225	215
VOE 4881440	371	100	227
VOE 4881440	371	150	229
VOE 4881440	371	150	231
VOE 4881440	371	200	233
VOE 4881440	371	275	239
VOE 4881440	371	300	243
VOE 4881440	371	300	245
VOE 4881440	371	400	249
VOE 4881440	371	450	253
VOE 4881440	371	500	255
VOE 4881440	371	550	259
VOE 4881440	371	600	263
VOE 4881440	371	750	273
VOE 4881440	371	800	275

NUMERICAL INDEX

RÉPERTOIRE DE NUMÉROS

NUMMERNREGISTER

INDICE DE NÚMERO

NUMMERREGISTER

Catalogue id	Group
20086	1000
Issue	Page
VOE 63B9920086	31

Part No	Group	Sect	Page
VOE 4881440	371	950	283
VOE 4881440	371	1000	287
VOE 4881440	371	1050	289
VOE 4881440	371	1150	291
VOE 4881440	371	1250	295
VOE 4881440	371	1400	303
VOE 4881440	371	1600	313
VOE 4881440	371	1650	317
VOE 4881440	371	1700	319
VOE 4881440	371	1750	321
VOE 4881440	371	2000	329
VOE 4881440	371	2050	333
VOE 4881440	371	2100	337
VOE 4881440	372	200	347
VOE 4881440	380	100	397
VOE 4881440	380	100	399
VOE 4881440	380	150	401
VOE 4881440	390	100	431
VOE 4881440	390	150	433
VOE 4881440	393	100	437
VOE 4881440	393	150	443
VOE 4881440	523	100	575
VOE 4881440	523	150	579
VOE 4881440	523	200	581
VOE 4881440	523	250	585
VOE 4881440	641	100	603
VOE 4881440	641	150	605
VOE 4881440	645	150	613
VOE 4881440	647	100	633
VOE 4881440	823	300	723
VOE 4881440	874	250	823
VOE 4881440	911	450	911
VOE 4881440	911	475	913
VOE 4881440	911	600	919
VOE 4881440	914	100	941
VOE 4881440	945	450	1029
VOE 4881440	993	100	1041
VOE 4881440	993	150	1043
VOE 4881440	993	250	1049
VOE 4881440	993	600	1071
VOE 4881451	522	100	561
VOE 4881451	911	450	911
VOE 4881451	911	475	913
VOE 4881451	911	600	921
VOE 4881451	914	150	943
VOE 4881452	420	200	463
VOE 4881452	522	150	565
VOE 4881452	911	600	921
VOE 4881452	914	200	945
VOE 4881453	420	200	463
VOE 4881453	645	200	615
VOE 4881453	911	600	919
VOE 4881453	916	350	981
VOE 4881453	916	500	983
VOE 4881454	522	100	561
VOE 4881454	522	100	563
VOE 4881454	522	150	565
VOE 4881454	916	500	983
VOE 4881455	420	200	463
VOE 4881455	522	100	561
VOE 4881455	523	100	575
VOE 4881455	914	100	939
VOE 4881455	914	150	943
VOE 4881456	645	200	615
VOE 4881456	914	100	939
VOE 4881457	420	200	463
VOE 4881457	468	150	541
VOE 4881457	522	150	565
VOE 4881457	523	100	575
VOE 4881457	911	600	919
VOE 4881457	916	500	983
VOE 4881458	914	100	939
VOE 4881458	916	500	983
VOE 4881459	522	100	563
VOE 4881459	911	450	911
VOE 4881459	911	475	913
VOE 4881459	914	200	945
VOE 4881493	641	100	603
VOE 4881656	263	100	137
VOE 4881656	821	200	713
VOE 4881656	823	150	717
VOE 4881656	872	150	795
VOE 4881722	645	200	615
VOE 4881722	645	200	617
VOE 4881722	647	100	631
VOE 4881722	660	100	639
VOE 4881722	660	100	641
VOE 4881722	911	600	919
VOE 4881722	911	600	921
VOE 4881722	924	100	993
VOE 4881722	924	200	997
VOE 4881758	256	200	113
VOE 4881758	823	350	727
VOE 4898544	436	100	503
VOE 4928801	522	250	573
VOE 4930797	711	100	653
VOE 4930994	741	100	679
VOE 4932353	874	250	821
VOE 4932563	256	100	109
VOE 4932563	256	200	113
VOE 4935504	451	100	505
VOE 4935756	362	150	211
VOE 4935756	362	225	215
VOE 4936343	420	150	459
VOE 4936343	896	100	857
VOE 4936344	823	150	717
VOE 4936344	837	200	753
VOE 4936344	872	150	797
VOE 4937914	882	200	839
VOE 4940327	371	950	283
VOE 4940327	371	1400	301
VOE 4940327	371	1450	307
VOE 4940506	896	150	859
VOE 4943026	914	200	945
VOE 4951048	263	130	143
VOE 4952166	897	100	867
VOE 4952166	897	300	879
VOE 4952169	897	100	867
VOE 4952169	897	300	879
VOE 4952170	897	100	867
VOE 4952170	897	300	879
VOE 4952179	897	100	869
VOE 4952179	897	300	879
VOE 4954460	914	200	945
VOE 4955075	851	100	763
VOE 4965040	363	200	221
VOE 4973473	823	150	717
VOE 4973473	823	200	721
VOE 4974285	263	125	139
VOE 4974291	468	150	541
VOE 595377	645	400	623
VOE 595377	645	425	625
VOE 595380	645	400	623
VOE 595380	645	425	625
VOE 595381	645	400	623
VOE 595381	645	425	625
VOE 595382	645	400	623
VOE 595382	645	425	625
VOE 595383	645	400	623
VOE 595383	645	425	625
VOE 60100000	371	150	231
VOE 6210360	911	200	897
VOE 6211922	645	400	623
VOE 6211922	645	425	625
VOE 6212888	451	250	511
VOE 6213261	852	150	771
VOE 6213261	852	200	773
VOE 6213305	645	400	623
VOE 6213305	645	425	625
VOE 63933872	645	150	613
VOE 6513604	860	100	785
VOE 659603	882	550	847
VOE 6600001	379	200	363
VOE 6600002	379	200	363
VOE 6611274	896	150	859
VOE 6624649	741	100	679
VOE 6625755	645	400	623
VOE 6625755	645	425	625
VOE 6626273	379	100	355
VOE 6627784	897	150	871
VOE 6633616	771	100	681
VOE 6633616	771	150	685
VOE 6633616	896	150	859
VOE 6635976	911	200	897
VOE 6639845	645	400	623
VOE 6639845	645	425	625
VOE 6646637	379	800	387
VOE 667352	363	200	221
VOE 667751	831	100	745
VOE 667751	843	150	759
VOE 6848760	874	200	819
VOE 6848760	874	300	825
VOE 7011076	434	100	495
VOE 7017624	333	100	191
VOE 7025167	237	100	101

Part No	Group	Sect	Page
VOE 7025167	255	100	107
VOE 7025971	371	100	225
VOE 7190187	913	150	933
VOE 7190187	913	250	937
VOE 7190339	379	100	355
VOE 736392	896	150	859
VOE 753546	896	150	859
VOE 762681	872	150	795
VOE 784593	379	300	367
VOE 795074	896	150	859
VOE 795581	821	200	713
VOE 80098	371	950	283
VOE 80098	897	100	869
VOE 80098	897	300	879
VOE 80098	914	350	953
VOE 80170	771	100	683
VOE 80221	872	200	799
VOE 80307	882	150	837
VOE 80308	882	150	837
VOE 80309	641	100	603
VOE 80317	321	200	187
VOE 80322	641	150	605
VOE 80348	371	1450	305
VOE 80503	852	100	765
VOE 80503	852	150	771
VOE 80503	852	200	773
VOE 80504	852	100	765
VOE 80504	852	200	773
VOE 80505	852	100	765
VOE 80505	852	200	773
VOE 80506	371	850	279
VOE 80506	852	100	765
VOE 80506	852	250	775
VOE 80520	272	100	163
VOE 80556	852	500	783
VOE 80572	371	850	279
VOE 80572	852	100	765
VOE 80572	852	300	777
VOE 80780	371	1000	285
VOE 80780	660	100	639
VOE 80780	660	150	643
VOE 80780	882	500	845
VOE 80780	882	550	847
VOE 80781	371	2000	327
VOE 80781	380	200	405
VOE 80781	882	600	851
VOE 80781	914	300	949
VOE 80781	914	300	951
VOE 80781	916	500	983
VOE 80781	916	600	987
VOE 80782	371	300	243
VOE 80782	371	1200	293
VOE 80782	380	200	405
VOE 80782	916	100	965
VOE 80782	916	150	971
VOE 80782	916	200	973
VOE 80800	896	100	857
VOE 80802	256	100	109
VOE 80826	771	150	685
VOE 80830	371	1550	311
VOE 80830	380	200	405
VOE 80847	924	200	997
VOE 80847	924	250	999
VOE 80847	945	100	1005
VOE 80847	945	350	1021
VOE 80855	463	100	529
VOE 80855	463	150	533
VOE 80855	517	100	557
VOE 80870	897	300	879
VOE 80883	362	100	209
VOE 80884	353	200	207
VOE 80886	352	150	197
VOE 80886	372	150	341
VOE 80890	897	150	871
VOE 80891	897	100	867
VOE 80891	897	150	871
VOE 80928	371	1150	291
VOE 80928	993	100	1039
VOE 80928	993	150	1043
VOE 80928	993	200	1045
VOE 80928	993	250	1047
VOE 80928	993	250	1049
VOE 80928	993	300	1051
VOE 80928	993	350	1055
VOE 80928	993	400	1059
VOE 80928	993	450	1063
VOE 80928	993	500	1067
VOE 80928	993	700	1073
VOE 80943	353	150	205
VOE 80944	716	150	677
VOE 80962	771	150	685
VOE 80996	771	150	685
VOE 8140938	386	150	419
VOE 8140938	873	200	811
VOE 8142001	379	700	383
VOE 8142100	371	300	241
VOE 8142100	371	300	245
VOE 8142100	371	400	247
VOE 8142100	371	450	251
VOE 8142100	371	1200	293
VOE 8142100	371	1700	319
VOE 8142100	371	2000	329
VOE 8142100	379	900	393
VOE 8142515	379	800	391
VOE 8142797	873	200	811
VOE 8143240	352	150	197
VOE 8143240	353	200	207
VOE 8143240	371	1650	317
VOE 8143240	379	700	383
VOE 8149651	258	100	121
VOE 8150651	371	1000	287
VOE 8151926	234	100	91
VOE 8155899	371	300	243
VOE 8155899	371	550	259
VOE 8155899	371	700	269
VOE 8155899	371	1250	295
VOE 8155899	371	2050	331
VOE 8155899	379	800	389
VOE 8155900	371	250	235
VOE 8155901	371	2050	331
VOE 8155901	379	600	381
VOE 8155903	379	600	381
VOE 8155903	379	800	389
VOE 8157766	371	100	225
VOE 8158062	313	100	177
VOE 8158063	371	100	225
VOE 8159012	371	550	259
VOE 8159012	371	700	269
VOE 8159012	371	1250	295
VOE 8159012	371	2050	331
VOE 8159012	379	800	389
VOE 8159013	371	250	235
VOE 8159013	371	300	243
VOE 8159013	371	400	247
VOE 8159013	371	450	251
VOE 8159013	371	550	259
VOE 8159013	371	700	269
VOE 8159013	371	800	275
VOE 8159013	371	1250	295
VOE 8159013	371	2050	331
VOE 8159013	379	800	389
VOE 8159019	379	800	389
VOE 8159020	379	800	389
VOE 8159086	371	650	267
VOE 8189171	363	200	221
VOE 82005	715	150	657
VOE 82006	715	200	659
VOE 82007	911	500	915
VOE 82007	912	150	925
VOE 82007	945	150	1007
VOE 82007	945	200	1009
VOE 82007	945	300	1017
VOE 82007	945	450	1029
VOE 82007	945	500	1031
VOE 82007	945	550	1035
VOE 82034	321	100	183
VOE 82046	371	900	281
VOE 82046	914	300	949
VOE 82046	914	300	951
VOE 82046	916	250	975
VOE 82046	916	300	977
VOE 82046	916	350	981
VOE 82049	371	900	281
VOE 82049	914	300	949
VOE 82049	916	250	975
VOE 82049	916	300	977
VOE 82049	916	350	981
VOE 82066	468	150	541
VOE 82066	522	100	561
VOE 82066	522	150	565
VOE 82066	527	100	591
VOE 82066	551	100	593
VOE 82066	911	550	917
VOE 82066	914	100	939
VOE 82066	914	150	943

NUMERICAL INDEX

RÉPERTOIRE DE NUMÉROS

NUMMERNREGISTER

INDICE DE NÚMERO

NUMMERREGISTER

Catalogue id	Group
20086	1000
Issue	Page
VOE 63B9920086	34

Part No	Group	Sect	Page
VOE 82066	914	200	945
VOE 82067	914	100	939
VOE 82067	924	100	993
VOE 82067	924	200	997
VOE 82067	924	300	1001
VOE 82078	897	100	867
VOE 82078	897	300	879
VOE 82079	897	100	867
VOE 82079	897	300	879
VOE 82092	897	100	867
VOE 82092	897	100	869
VOE 82092	897	300	879
VOE 82143	371	1150	291
VOE 82143	993	100	1039
VOE 82143	993	150	1043
VOE 82143	993	200	1045
VOE 82143	993	250	1047
VOE 82143	993	250	1049
VOE 82143	993	300	1051
VOE 82143	993	350	1055
VOE 82143	993	400	1059
VOE 82143	993	450	1063
VOE 82143	993	500	1067
VOE 82143	993	700	1073
VOE 82149	313	100	177
VOE 82160	825	150	731
VOE 82160	826	150	737
VOE 82161	825	150	731
VOE 82161	826	150	737
VOE 82172	821	250	715
VOE 82174	352	100	195
VOE 82175	352	100	195
VOE 82176	715	350	665
VOE 82177	715	350	665
VOE 82178	371	1750	321
VOE 82178	390	100	431
VOE 82189	897	100	867
VOE 82189	897	300	879
VOE 82199	362	225	215
VOE 82202	715	100	655
VOE 82207	420	150	459
VOE 82207	715	450	669
VOE 82217	945	600	1037
VOE 82227	313	150	179
VOE 82228	715	350	665
VOE 82233	352	100	195
VOE 82255	945	600	1037
VOE 82267	945	410	1027
VOE 82283	860	200	789
VOE 82290	256	100	109
VOE 82296	897	100	867
VOE 82296	897	100	869
VOE 82304	715	500	671
VOE 82307	371	1500	309
VOE 82311	826	100	733
VOE 82317	771	100	683
VOE 82318	771	100	683
VOE 82325	371	1400	301
VOE 82325	914	400	955
VOE 82325	914	425	957
VOE 82325	914	450	959
VOE 82326	371	1400	301
VOE 82326	914	400	955
VOE 82326	914	425	957
VOE 82342	352	150	197
VOE 82342	372	150	341
VOE 82344	352	250	201
VOE 82344	371	1350	299
VOE 82355	993	550	1069
VOE 82367	715	400	667
VOE 82408	371	2000	327
VOE 82408	380	200	405
VOE 82408	882	600	851
VOE 82408	914	300	949
VOE 82408	916	500	983
VOE 82408	916	600	987
VOE 82411	641	100	603
VOE 82411	641	150	605
VOE 82411	843	100	757
VOE 82411	843	150	759
VOE 82411	843	200	761
VOE 82414	352	250	201
VOE 82445	771	100	681
VOE 82492	860	100	785
VOE 82528	827	200	743
VOE 82528	843	150	759
VOE 82540	825	100	729
VOE 82540	826	100	733
VOE 82547	371	1600	313
VOE 82547	873	200	811
VOE 82553	865	150	791
VOE 82556	924	150	995
VOE 82556	945	100	1005
VOE 82556	945	350	1021
VOE 82561	313	100	177
VOE 82582	380	200	405
VOE 82582	897	100	865
VOE 82582	897	300	879
VOE 82582	924	300	1001
VOE 82583	380	200	405
VOE 82583	897	100	865
VOE 82583	897	300	879
VOE 82583	924	300	1001
VOE 82591	897	100	865
VOE 82591	897	100	867
VOE 82600	371	1150	291
VOE 82600	993	100	1039
VOE 82600	993	150	1043
VOE 82600	993	200	1045
VOE 82600	993	250	1047
VOE 82600	993	250	1049
VOE 82600	993	300	1051
VOE 82600	993	350	1055
VOE 82600	993	400	1059
VOE 82600	993	450	1063
VOE 82600	993	500	1067
VOE 82600	993	700	1073
VOE 82601	371	1150	291
VOE 82601	911	500	915
VOE 82601	912	150	925
VOE 82601	945	450	1029
VOE 82601	945	500	1031
VOE 82601	945	550	1035
VOE 82601	993	100	1039
VOE 82601	993	150	1043
VOE 82601	993	200	1045
VOE 82601	993	250	1047
VOE 82601	993	250	1049
VOE 82601	993	300	1051
VOE 82601	993	350	1055
VOE 82601	993	400	1059
VOE 82601	993	450	1063
VOE 82601	993	500	1067
VOE 82601	993	700	1073
VOE 82719	843	150	759
VOE 82719	860	150	787
VOE 82723	896	250	863
VOE 82781	371	1750	321
VOE 82781	390	150	433
VOE 828587	371	1450	305
VOE 828587	380	100	399
VOE 828587	386	150	417
VOE 82890	371	2050	331
VOE 82890	380	200	403
VOE 82890	914	500	961
VOE 82890	914	550	963
VOE 82908	771	100	681
VOE 82914	261	300	133
VOE 82975	393	100	435
VOE 82975	881	200	833
VOE 82976	393	100	435
VOE 82976	881	200	833
VOE 82977	881	200	833
VOE 82978	881	200	833
VOE 82979	371	1650	317
VOE 82979	380	200	405
VOE 82979	874	100	815
VOE 82979	874	200	819
VOE 82979	874	250	821
VOE 82979	874	300	825
VOE 82979	874	350	829
VOE 82980	371	1600	313
VOE 82980	371	1650	317
VOE 82980	380	200	405
VOE 82980	873	200	811
VOE 82980	874	100	815
VOE 82980	874	200	819
VOE 82980	874	250	821
VOE 82980	874	300	825
VOE 82980	874	350	829
VOE 82982	371	1650	317
VOE 82982	380	200	405
VOE 82982	874	100	815
VOE 82982	874	150	817
VOE 82982	874	200	819

Part No	Group	Sect	Page
VOE 82982	874	250	821
VOE 82982	874	300	825
VOE 82982	874	350	829
VOE 82983	371	1600	313
VOE 82983	371	1650	317
VOE 82983	380	200	405
VOE 82983	873	200	811
VOE 82983	874	100	815
VOE 82983	874	150	817
VOE 82983	874	200	819
VOE 82983	874	250	821
VOE 82983	874	300	825
VOE 82983	874	350	829
VOE 83039	353	200	207
VOE 83045	371	1700	319
VOE 83046	263	350	153
VOE 83046	371	1700	319
VOE 83046	523	100	575
VOE 83046	523	150	577
VOE 83046	523	200	581
VOE 83046	523	250	583
VOE 83057	233	200	89
VOE 83057	235	100	95
VOE 83057	371	1600	313
VOE 83057	371	2100	335
VOE 83059	256	100	109
VOE 83059	256	200	113
VOE 83059	256	250	115
VOE 83059	321	100	183
VOE 83059	371	1050	289
VOE 83061	261	100	123
VOE 83061	263	130	143
VOE 83070	371	850	279
VOE 83070	852	100	765
VOE 83070	852	125	769
VOE 83070	852	350	779
VOE 83085	353	150	205
VOE 83085	363	250	223
VOE 83085	371	1950	323
VOE 83085	872	350	805
VOE 83089	393	150	439
VOE 83089	881	200	833
VOE 83138	771	100	681
VOE 83175	897	100	869
VOE 83178	371	1250	295
VOE 83178	647	100	631
VOE 83178	647	150	635
VOE 83178	647	200	637
VOE 83185	771	100	681
VOE 83229	881	200	833
VOE 83230	881	200	833
VOE 83310	897	100	869
VOE 83315	882	700	855
VOE 83316	371	1400	301
VOE 83316	882	250	841
VOE 83316	914	400	955
VOE 83316	914	425	957
VOE 83317	371	1400	301
VOE 83317	882	250	841
VOE 83317	914	400	955
VOE 83317	914	425	957
VOE 83357	256	300	117
VOE 83376	852	100	765
VOE 83376	852	100	767
VOE 83403	821	150	709
VOE 83403	825	100	729
VOE 83403	826	100	733
VOE 83403	826	100	735
VOE 83403	826	200	739
VOE 83407	821	150	709
VOE 83407	826	100	735
VOE 83407	826	200	739
VOE 83454	897	100	867
VOE 83454	897	300	879
VOE 83481	716	100	675
VOE 83494	269	100	157
VOE 83536	269	200	159
VOE 83689	522	250	573
VOE 83689	897	200	873
VOE 83689	897	250	875
VOE 83693	715	550	673
VOE 83693	716	100	675
VOE 83776	897	100	865
VOE 83776	897	100	867
VOE 83776	897	100	869
VOE 83777	897	100	865
VOE 83777	897	300	877
VOE 85100098	321	200	187
VOE 85100100	321	150	185
VOE 85107965	873	200	811
VOE 855798	371	100	225
VOE 873854	371	1250	295
VOE 873854	379	800	387
VOE 873854	393	150	443
VOE 874033	371	1050	289
VOE 874849	371	1050	289
VOE 881484	379	400	371
VOE 888289	216	100	65
VOE 90007	896	150	859
VOE 907822	468	100	539
VOE 907884	711	100	653
VOE 9130220	379	900	393
VOE 9130224	379	900	393
VOE 9130230	379	400	375
VOE 914003	896	150	859
VOE 914167	645	250	619
VOE 914167	711	100	653
VOE 914167	924	100	993
VOE 914167	924	200	997
VOE 914167	945	400	1023
VOE 914169	451	100	505
VOE 914169	460	200	519
VOE 914169	741	100	679
VOE 914169	945	410	1027
VOE 914170	741	100	679
VOE 914390	468	150	541
VOE 914450	924	100	993
VOE 914474	461	100	521
VOE 914474	463	100	529
VOE 914480	434	200	499
VOE 914480	461	150	527
VOE 914480	463	150	535
VOE 914484	461	100	521
VOE 914484	463	100	529
VOE 914515	913	100	931
VOE 914519	924	250	999
VOE 914528	434	100	495
VOE 914529	414	100	451
VOE 914538	645	300	621
VOE 914548	451	250	511
VOE 914552	741	100	679
VOE 91472	234	100	93
VOE 9148263	372	200	345
VOE 9148415	371	400	249
VOE 9148415	371	450	253
VOE 9148415	372	100	339
VOE 91504	771	100	681
VOE 91511	771	100	681
VOE 92014	771	100	681
VOE 92491	771	100	681
VOE 92492	771	100	681
VOE 925032	945	500	1031
VOE 925034	945	500	1031
VOE 925051	647	200	637
VOE 925059	468	100	539
VOE 925064	522	200	569
VOE 925066	647	200	637
VOE 925067	924	250	999
VOE 925071	420	50	453
VOE 925071	434	200	499
VOE 925072	911	150	895
VOE 925074	468	100	539
VOE 925075	234	100	91
VOE 925093	420	50	453
VOE 925094	645	300	621
VOE 925096	420	50	453
VOE 925096	434	200	499
VOE 925254	434	200	501
VOE 925256	420	50	453
VOE 925256	434	200	499
VOE 925256	945	500	1031
VOE 925257	420	50	453
VOE 925258	434	200	499
VOE 925261	420	50	453
VOE 925261	945	550	1035
VOE 925263	420	50	453
VOE 925263	421	200	471
VOE 925265	420	50	453
VOE 925265	434	100	495
VOE 925739	263	130	143
VOE 925739	874	200	819
VOE 925743	911	600	921
VOE 926138	896	150	859
VOE 926254	420	50	453
VOE 926254	434	150	497

NUMERICAL INDEX

RÉPERTOIRE DE NUMÉROS

NUMMERNREGISTER

INDICE DE NÚMERO

NUMMERREGISTER

NUMERICAL INDEX

RÉPERTOIRE DE NUMÉROS

NUMMERNREGISTER

INDICE DE NÚMERO

NUMMERREGISTER

Part No	Group	Sect	Page
VOE 926370	421	400	487
VOE 92903	771	100	681
VOE 929359	645	100	609
VOE 929359	645	200	615
VOE 930093	313	100	177
VOE 930415	881	100	831
VOE 930415	882	100	835
VOE 930418	372	100	339
VOE 930418	372	200	345
VOE 930428	235	100	95
VOE 930428	271	100	161
VOE 930428	353	150	205
VOE 930428	362	150	211
VOE 930428	362	225	215
VOE 930428	810	150	701
VOE 930428	841	100	755
VOE 930428	872	350	805
VOE 930428	874	300	827
VOE 930431	258	100	121
VOE 930431	841	100	755
VOE 930431	874	300	825
VOE 930434	261	300	133
VOE 930438	235	100	95
VOE 930438	353	200	207
VOE 930438	523	250	583
VOE 930444	647	100	631
VOE 930449	641	100	603
VOE 930457	852	100	765
VOE 930757	353	100	203
VOE 930757	897	100	867
VOE 930760	874	250	821
VOE 930761	353	100	203
VOE 930840	258	100	121
VOE 930842	523	200	581
VOE 930844	218	150	77
VOE 930844	451	100	505
VOE 930847	716	150	677
VOE 930853	460	100	513
VOE 930872	451	100	505
VOE 930932	911	150	895
VOE 931209	420	50	453
VOE 931209	421	500	491
VOE 931209	924	200	997
VOE 931211	421	200	473
VOE 931216	420	50	453
VOE 931216	421	500	491
VOE 931218	421	200	473
VOE 931227	421	200	473
VOE 932037	911	600	919
VOE 932037	911	600	921
VOE 932039	420	200	463
VOE 932039	916	100	967
VOE 932040	645	150	613
VOE 932040	911	350	905
VOE 932041	911	350	905
VOE 932042	911	350	905
VOE 932042	916	100	965
VOE 932042	916	100	969
VOE 935028	911	350	905
VOE 935029	522	200	569
VOE 935032	911	350	905
VOE 935037	523	150	577
VOE 935037	645	100	609
VOE 935037	647	100	631
VOE 935037	911	350	905
VOE 935038	523	100	575
VOE 935038	523	200	581
VOE 935038	523	250	583
VOE 935040	522	250	573
VOE 935041	263	350	155
VOE 935041	522	150	567
VOE 935066	263	350	155
VOE 935077	911	350	905
VOE 935082	911	600	919
VOE 935084	914	550	963
VOE 935085	916	100	967
VOE 935100	434	150	497
VOE 935282	263	350	155
VOE 935285	916	300	977
VOE 935285	916	600	987
VOE 935286	916	300	977
VOE 935286	916	600	987
VOE 935308	911	300	903
VOE 935309	911	400	909
VOE 935309	916	250	975
VOE 935309	916	600	987
VOE 935310	911	300	903
VOE 935312	916	100	965
VOE 935312	916	100	967
VOE 935312	916	100	969
VOE 935332	523	200	581
VOE 935422	523	200	581
VOE 935423	645	100	607
VOE 935425	924	300	1003
VOE 935428	924	100	993
VOE 935429	522	200	569
VOE 935429	522	200	571
VOE 935429	924	300	1003
VOE 935453	523	150	577
VOE 935453	523	250	583
VOE 935538	924	100	993
VOE 935548	645	200	615
VOE 935548	645	200	617
VOE 935548	647	100	631
VOE 935548	911	600	919
VOE 935548	911	600	921
VOE 935548	916	700	991
VOE 935604	522	200	569
VOE 935604	522	200	571
VOE 935628	924	100	993
VOE 935664	263	350	155
VOE 935710	263	130	143
VOE 935776	916	350	981
VOE 935877	660	100	639
VOE 935900	916	300	977
VOE 935900	916	600	987
VOE 935901	916	100	965
VOE 935929	924	100	993
VOE 935929	924	200	997
VOE 935939	522	200	569
VOE 936075	916	250	975
VOE 936075	916	600	987
VOE 936076	916	250	975
VOE 936076	916	600	987
VOE 936080	916	300	977
VOE 936080	916	600	987
VOE 936081	263	350	153
VOE 936107	916	300	977
VOE 936107	916	600	987
VOE 936167	924	200	997
VOE 936286	945	600	1037
VOE 936352	263	125	139
VOE 936439	645	200	615
VOE 936441	421	550	493
VOE 936442	896	250	863
VOE 936443	522	150	565
VOE 936444	527	100	591
VOE 936444	911	600	919
VOE 936444	912	100	923
VOE 936444	916	100	965
VOE 936446	420	200	463
VOE 936655	468	150	541
VOE 936700	914	100	939
VOE 936701	468	150	543
VOE 936702	522	200	571
VOE 936702	551	100	593
VOE 936705	914	100	939
VOE 936706	522	150	567
VOE 936708	916	500	983
VOE 936711	914	150	943
VOE 936711	914	200	945
VOE 936713	914	150	943
VOE 936713	914	200	945
VOE 936786	914	550	963
VOE 936787	914	550	963
VOE 936788	914	550	963
VOE 936872	911	475	913
VOE 936984	263	350	153
VOE 937346	911	450	911
VOE 937346	911	475	913
VOE 937539	523	100	575
VOE 937586	911	475	913
VOE 93786	843	200	761
VOE 93787	843	200	761
VOE 93799	362	150	211
VOE 93799	362	200	213
VOE 93799	380	200	405
VOE 93988	896	200	861
VOE 940197	321	200	187
VOE 940326	993	600	1071
VOE 940333	379	200	363
VOE 940335	379	200	363
VOE 940337	379	200	363
VOE 940340	379	400	373
VOE 940341	379	400	373

Part No	Group	Sect	Page
VOE 941104	379	300	369
VOE 941105	379	300	367
VOE 941262	363	200	221
VOE 941262	371	1550	311
VOE 941262	393	100	435
VOE 941262	393	150	439
VOE 941264	371	400	249
VOE 941264	371	450	253
VOE 941266	393	100	435
VOE 941266	810	150	701
VOE 941266	821	150	711
VOE 941266	872	150	797
VOE 941266	882	300	843
VOE 941267	353	200	207
VOE 941267	362	150	211
VOE 941267	362	225	215
VOE 941267	810	150	701
VOE 941268	810	150	701
VOE 941268	872	150	797
VOE 941269	352	100	195
VOE 941269	371	300	245
VOE 941269	371	500	255
VOE 941339	379	200	363
VOE 941363	261	200	127
VOE 941363	896	250	863
VOE 941373	645	500	629
VOE 941375	911	150	895
VOE 941521	420	200	463
VOE 941522	460	150	517
VOE 941671	897	100	865
VOE 941686	235	100	95
VOE 941730	379	400	373
VOE 941754	261	300	133
VOE 941799	420	150	459
VOE 941881	379	400	373
VOE 941908	380	150	401
VOE 941908	434	100	495
VOE 941908	434	150	497
VOE 941908	434	200	499
VOE 941911	460	100	513
VOE 941911	945	500	1033
VOE 941912	461	100	523
VOE 941912	463	100	531
VOE 941912	945	500	1033
VOE 941914	945	550	1035
VOE 941916	882	200	839
VOE 941957	379	400	373
VOE 942290	831	100	745
VOE 942290	843	150	759
VOE 942314	914	425	957
VOE 942314	924	300	1001
VOE 942337	461	100	523
VOE 942337	463	100	531
VOE 942376	460	200	519
VOE 942429	379	600	379
VOE 942669	851	100	763
VOE 942758	420	300	465
VOE 942810	261	200	127
VOE 942810	371	200	233
VOE 942810	371	750	273
VOE 942978	420	50	453
VOE 942978	421	150	469
VOE 943058	945	550	1035
VOE 943142	461	150	527
VOE 943142	463	150	535
VOE 943367	261	200	127
VOE 943367	261	300	133
VOE 943368	873	100	807
VOE 943369	873	100	807
VOE 943369	914	100	941
VOE 943470	261	200	127
VOE 943470	261	300	133
VOE 943470	420	300	465
VOE 943473	217	150	73
VOE 943473	873	100	807
VOE 943475	256	300	117
VOE 943475	261	200	127
VOE 943476	256	100	109
VOE 943476	420	150	459
VOE 943476	911	100	893
VOE 943477	911	100	893
VOE 943478	256	300	117
VOE 943479	256	100	109
VOE 943479	261	200	127
VOE 943479	261	200	129
VOE 943480	256	100	109
VOE 943480	261	200	127
VOE 943480	261	200	129
VOE 943480	321	100	181
VOE 943483	234	100	91
VOE 943483	256	300	117
VOE 943483	872	350	805
VOE 943485	256	300	117
VOE 943511	379	300	367
VOE 943717	420	150	459
VOE 943727	363	200	221
VOE 943889	460	100	513
VOE 943903	352	100	195
VOE 943903	352	150	197
VOE 943903	352	200	199
VOE 943903	352	250	201
VOE 943903	353	100	203
VOE 943903	353	150	205
VOE 943903	823	350	725
VOE 943904	362	200	213
VOE 943920	390	100	431
VOE 943920	390	150	433
VOE 943920	873	150	809
VOE 944026	522	200	569
VOE 944026	522	200	571
VOE 944076	379	300	367
VOE 944077	379	300	367
VOE 944126	420	50	453
VOE 944126	421	200	473
VOE 944223	379	500	377
VOE 944224	379	500	377
VOE 944225	379	500	377
VOE 944458	420	50	453
VOE 944458	421	100	467
VOE 944485	379	400	373
VOE 944623	379	100	355
VOE 944963	420	200	463
VOE 945065	212	100	55
VOE 945065	912	150	925
VOE 945065	914	300	949
VOE 945469	379	300	367
VOE 945506	468	100	539
VOE 945783	379	150	361
VOE 946036	882	500	845
VOE 946038	379	600	379
VOE 946040	379	600	379
VOE 946041	379	600	379
VOE 946089	451	100	505
VOE 946089	460	200	519
VOE 946089	711	100	653
VOE 946089	945	400	1023
VOE 946127	647	150	635
VOE 946165	379	200	365
VOE 946329	235	100	95
VOE 946329	352	100	195
VOE 946329	352	150	197
VOE 946329	352	200	199
VOE 946329	352	250	201
VOE 946329	420	150	459
VOE 946329	420	150	461
VOE 946329	460	150	517
VOE 946329	523	100	575
VOE 946329	523	150	577
VOE 946329	523	200	581
VOE 946329	523	250	583
VOE 946329	645	100	607
VOE 946329	715	100	655
VOE 946329	715	300	663
VOE 946329	715	400	667
VOE 946329	715	450	669
VOE 946329	823	200	721
VOE 946329	825	100	729
VOE 946329	826	100	735
VOE 946329	826	200	739
VOE 946329	831	150	747
VOE 946329	852	100	765
VOE 94638	380	100	397
VOE 94638	831	150	747
VOE 946440	234	100	91
VOE 946440	234	100	93
VOE 946440	261	200	127
VOE 946440	261	200	129
VOE 946440	269	100	157
VOE 946440	269	200	159
VOE 946440	313	150	179
VOE 946440	321	100	183
VOE 946440	371	100	225
VOE 946440	371	200	233
VOE 946440	371	550	259
VOE 946440	420	150	459

NUMERICAL INDEX

RÉPERTOIRE DE NUMÉROS

NUMMERNREGISTER

INDICE DE NÚMERO

NUMMERREGISTER

Catalogue id	Group
20086	**1000**
Issue	Page
VOE 63B9920086	**37**

VOLVO

L120E

NUMERICAL INDEX

RÉPERTOIRE DE NUMÉROS

NUMMERNREGISTER

INDICE DE NÚMERO

NUMMERREGISTER

Part No	Group	Sect	Page
VOE 946440	420	200	463
VOE 946440	421	500	491
VOE 946440	460	200	519
VOE 946440	461	100	523
VOE 946440	461	150	525
VOE 946440	463	100	531
VOE 946440	463	150	533
VOE 946440	468	100	539
VOE 946440	522	200	569
VOE 946440	522	200	571
VOE 946440	660	100	639
VOE 946440	715	250	661
VOE 946440	821	100	707
VOE 946440	823	300	723
VOE 946440	823	350	725
VOE 946440	843	150	759
VOE 946440	873	100	807
VOE 946440	882	200	839
VOE 946440	882	500	845
VOE 946440	911	100	893
VOE 946440	911	150	895
VOE 946440	924	300	1001
VOE 946441	263	350	153
VOE 946441	371	100	225
VOE 946441	434	200	499
VOE 946441	434	200	501
VOE 946441	715	350	665
VOE 946441	715	500	671
VOE 946441	821	150	711
VOE 946441	897	200	873
VOE 946441	911	550	917
VOE 946441	916	100	967
VOE 946441	916	300	977
VOE 946441	916	300	979
VOE 946441	916	600	987
VOE 946441	924	100	993
VOE 946441	924	200	997
VOE 946441	924	300	1003
VOE 946441	993	100	1041
VOE 946470	823	350	725
VOE 946471	924	300	1001
VOE 946471	993	250	1047
VOE 946472	252	100	105
VOE 946472	263	125	139
VOE 946472	352	150	197
VOE 946472	421	150	469
VOE 946472	491	100	545
VOE 946472	645	100	607
VOE 946472	741	100	679
VOE 946472	771	150	685
VOE 946472	825	100	729
VOE 946472	826	100	733
VOE 946472	826	100	735
VOE 946472	826	200	739
VOE 946472	827	100	741
VOE 946472	841	100	755
VOE 946472	852	500	783
VOE 946472	911	250	901
VOE 946472	911	300	903
VOE 946472	916	100	967
VOE 946472	924	200	997
VOE 946473	821	100	705
VOE 946473	821	200	713
VOE 946473	916	100	965
VOE 946577	821	200	713
VOE 946671	256	100	109
VOE 946671	258	100	121
VOE 946671	261	300	133
VOE 946671	263	130	143
VOE 946671	353	150	205
VOE 946671	362	150	211
VOE 946671	362	225	215
VOE 946671	371	275	239
VOE 946671	371	400	249
VOE 946671	371	450	253
VOE 946671	434	200	501
VOE 946671	523	150	579
VOE 946671	645	150	613
VOE 946671	645	250	619
VOE 946671	647	100	631
VOE 946671	821	200	713
VOE 946671	823	150	717
VOE 946671	823	350	725
VOE 946671	872	350	805
VOE 946671	874	300	825
VOE 946671	874	300	827
VOE 946671	881	100	831
VOE 946671	896	100	857
VOE 946671	911	150	895
VOE 946671	914	100	939
VOE 946671	993	100	1039
VOE 946671	993	350	1055
VOE 946671	993	450	1065
VOE 946934	371	275	239
VOE 947083	522	150	565
VOE 947083	522	250	573
VOE 947083	912	150	925
VOE 947083	914	300	949
VOE 947107	353	200	207
VOE 947107	371	750	273
VOE 947107	371	850	279
VOE 947107	371	1450	307
VOE 947107	371	2100	335
VOE 947107	823	150	717
VOE 947107	823	350	725
VOE 947107	872	150	795
VOE 947107	897	150	871
VOE 947502	421	500	491
VOE 947972	460	100	513
VOE 947972	460	100	515
VOE 94811	993	600	1071
VOE 948294	371	600	263
VOE 948294	371	1400	301
VOE 948294	371	2000	327
VOE 948294	379	500	377
VOE 948295	371	650	267
VOE 948295	371	2000	327
VOE 948295	379	500	377
VOE 948296	379	500	377
VOE 948438	882	200	839
VOE 948645	217	150	73
VOE 948645	234	100	91
VOE 948645	256	300	117
VOE 948645	263	130	143
VOE 948645	313	100	177
VOE 948645	333	100	191
VOE 948645	353	100	203
VOE 948645	363	150	219
VOE 948645	371	100	227
VOE 948645	371	200	233
VOE 948645	371	275	239
VOE 948645	371	300	243
VOE 948645	371	400	249
VOE 948645	371	450	253
VOE 948645	371	2050	331
VOE 948645	371	2050	333
VOE 948645	390	100	431
VOE 948645	390	150	433
VOE 948645	522	150	565
VOE 948645	523	150	579
VOE 948645	523	250	585
VOE 948645	525	100	587
VOE 948645	645	150	613
VOE 948645	645	200	615
VOE 948645	810	150	701
VOE 948645	821	100	707
VOE 948645	823	200	721
VOE 948645	823	350	725
VOE 948645	827	100	741
VOE 948645	837	200	753
VOE 948645	852	100	765
VOE 948645	872	350	805
VOE 948645	873	100	807
VOE 948645	874	300	825
VOE 948645	874	300	827
VOE 948645	882	250	841
VOE 948645	896	100	857
VOE 948645	897	200	873
VOE 948645	914	400	955
VOE 948645	914	550	963
VOE 948645	916	300	977
VOE 948645	916	600	987
VOE 948645	945	450	1029
VOE 948645	993	100	1039
VOE 948645	993	150	1043
VOE 948645	993	250	1049
VOE 948645	993	450	1063
VOE 948645	993	450	1065
VOE 948665	321	100	181
VOE 948836	818	100	703
VOE 948855	379	300	367
VOE 948883	263	350	155
VOE 948883	420	50	453
VOE 948883	522	150	567
VOE 948883	911	100	893

Part No	Group	Sect	Page
VOE 948884	234	100	91
VOE 948884	647	200	637
VOE 948885	523	100	575
VOE 948885	523	150	577
VOE 948885	523	250	583
VOE 948885	911	100	893
VOE 949005	371	600	263
VOE 949005	371	1600	313
VOE 949005	379	800	387
VOE 94909	852	100	765
VOE 94909	852	400	781
VOE 94916	852	100	765
VOE 94916	852	100	767
VOE 949201	379	400	371
VOE 949210	379	400	371
VOE 949211	379	400	371
VOE 949221	234	100	93
VOE 949240	911	300	903
VOE 94925	852	100	765
VOE 94925	852	100	767
VOE 949278	263	100	137
VOE 949329	217	150	73
VOE 949400	379	400	371
VOE 949401	379	400	371
VOE 949404	379	400	371
VOE 949489	379	400	371
VOE 949490	379	400	373
VOE 949544	461	100	521
VOE 949544	463	100	531
VOE 949583	379	500	377
VOE 949597	393	150	441
VOE 949604	379	400	371
VOE 949625	371	2000	329
VOE 949659	420	50	453
VOE 949659	434	200	501
VOE 949850	261	200	127
VOE 949902	321	100	181
VOE 949908	235	100	97
VOE 949921	823	150	719
VOE 949921	851	100	763
VOE 949921	874	250	821
VOE 949921	881	200	833
VOE 949921	882	250	841
VOE 949921	882	300	843
VOE 949921	882	600	851
VOE 949921	914	400	955
VOE 950629	516	100	553
VOE 950629	517	100	557
VOE 950711	420	100	457
VOE 950711	461	100	523
VOE 950711	463	100	531
VOE 950891	461	150	525
VOE 950891	463	150	533
VOE 951190	371	1950	323
VOE 951191	271	100	161
VOE 9518442	234	100	91
VOE 9518555	321	100	181
VOE 951940	914	300	949
VOE 951955	821	150	709
VOE 951985	715	550	673
VOE 9521761	321	200	187
VOE 952623	945	400	1023
VOE 952623	993	150	1043
VOE 952624	993	600	1071
VOE 952625	363	250	223
VOE 952625	874	250	821
VOE 952627	363	200	221
VOE 952627	371	550	259
VOE 952627	882	200	839
VOE 952627	993	350	1055
VOE 952627	993	450	1063
VOE 952630	874	250	821
VOE 952637	390	100	431
VOE 952637	390	150	433
VOE 954444	379	100	349
VOE 954461	379	100	351
VOE 954491	379	100	355
VOE 954493	379	100	355
VOE 954505	379	200	363
VOE 954506	379	200	363
VOE 954510	379	200	363
VOE 955102	461	100	523
VOE 955102	463	100	531
VOE 955127	234	100	93
VOE 955259	945	200	1009
VOE 955259	945	350	1021
VOE 955260	945	150	1007
VOE 955260	945	250	1013
VOE 955260	945	300	1017
VOE 955260	945	300	1019
VOE 955260	945	350	1021
VOE 955286	874	250	821
VOE 955304	421	500	491
VOE 955396	716	100	675
VOE 955640	363	100	217
VOE 955779	269	200	159
VOE 955779	831	150	747
VOE 955780	831	150	747
VOE 955782	525	150	589
VOE 955782	660	150	643
VOE 955793	461	100	523
VOE 955793	463	100	531
VOE 955822	641	100	603
VOE 955890	372	200	345
VOE 955891	269	200	159
VOE 955891	882	550	847
VOE 955892	882	550	847
VOE 955896	874	250	823
VOE 955897	821	200	713
VOE 955903	716	100	675
VOE 955905	882	200	839
VOE 955977	873	200	811
VOE 955990	645	200	615
VOE 955991	914	450	959
VOE 955994	914	300	951
VOE 956047	372	200	345
VOE 956903	256	250	115
VOE 956925	379	200	363
VOE 956926	379	200	363
VOE 956928	379	200	363
VOE 956929	379	200	363
VOE 956930	379	200	363
VOE 956931	379	200	363
VOE 956933	379	200	363
VOE 956934	379	200	363
VOE 956936	379	200	363
VOE 956956	379	200	365
VOE 956958	379	200	365
VOE 956960	379	200	365
VOE 956965	379	200	363
VOE 956981	945	400	1023
VOE 957031	421	200	471
VOE 958201	379	400	373
VOE 958207	379	300	367
VOE 958208	379	300	367
VOE 958209	371	950	283
VOE 958209	371	1400	301
VOE 958209	371	1550	311
VOE 958209	371	2000	327
VOE 958209	379	300	367
VOE 958213	371	1600	313
VOE 958213	379	300	367
VOE 958215	379	300	367
VOE 958220	379	200	363
VOE 958220	379	200	365
VOE 958226	420	50	455
VOE 958226	421	200	471
VOE 958228	420	50	455
VOE 958228	421	500	491
VOE 958228	434	200	499
VOE 958228	461	100	523
VOE 958228	461	150	525
VOE 958228	463	100	531
VOE 958228	463	150	533
VOE 958228	523	150	577
VOE 958228	523	250	583
VOE 958228	911	150	895
VOE 958229	647	200	637
VOE 958229	911	150	895
VOE 959042	451	250	511
VOE 959088	831	150	747
VOE 959174	914	300	949
VOE 959186	371	1150	291
VOE 959193	468	150	541
VOE 959193	551	100	593
VOE 959202	660	150	643
VOE 959207	263	100	137
VOE 959207	993	350	1057
VOE 959207	993	450	1063
VOE 959208	993	100	1039
VOE 959208	993	250	1047
VOE 959208	993	350	1055
VOE 959208	993	450	1065
VOE 959208	993	550	1069
VOE 959213	882	550	849

Part No	Group	Sect	Page
VOE 959220	831	150	749
VOE 959223	421	500	491
VOE 959223	852	125	769
VOE 959223	914	400	955
VOE 959226	914	450	959
VOE 959229	912	150	925
VOE 959233	912	150	925
VOE 959241	421	100	467
VOE 959243	912	150	927
VOE 959250	421	100	467
VOE 959254	945	300	1019
VOE 959256	911	300	903
VOE 959256	911	400	909
VOE 959261	434	100	495
VOE 960137	353	200	207
VOE 960137	914	350	953
VOE 960139	363	150	219
VOE 960139	371	100	225
VOE 960139	371	100	227
VOE 960139	371	500	255
VOE 960139	390	100	431
VOE 960139	390	150	433
VOE 960139	821	150	709
VOE 960139	823	350	725
VOE 960139	823	350	727
VOE 960139	843	100	757
VOE 960139	851	100	763
VOE 960139	860	150	787
VOE 960139	872	250	801
VOE 960139	872	350	805
VOE 960139	874	250	821
VOE 960139	881	200	833
VOE 960139	882	100	835
VOE 960139	897	150	871
VOE 960139	916	500	983
VOE 960148	420	150	459
VOE 960148	420	150	461
VOE 960226	912	150	925
VOE 960242	913	100	931
VOE 960630	461	100	523
VOE 960630	463	100	531
VOE 960630	468	100	539
VOE 960630	527	100	591
VOE 960630	551	100	593
VOE 960630	645	200	615
VOE 960630	645	500	629
VOE 960630	914	100	939
VOE 960630	945	500	1031
VOE 960631	911	100	893
VOE 961236	261	300	133
VOE 961960	261	200	127
VOE 961970	371	300	245
VOE 961970	371	650	267
VOE 961970	371	700	271
VOE 961970	390	100	431
VOE 961970	390	150	433
VOE 961970	873	150	809
VOE 961971	352	100	195
VOE 961997	460	100	513
VOE 962305	896	150	859
VOE 962500	911	150	895
VOE 962508	945	550	1035
VOE 962528	647	200	637
VOE 962931	660	150	643
VOE 963320	218	150	77
VOE 963342	460	100	513
VOE 964117	420	50	455
VOE 964117	421	550	493
VOE 965107	379	400	373
VOE 965195	715	150	657
VOE 965195	715	200	659
VOE 965212	823	350	725
VOE 965225	821	150	709
VOE 965225	913	100	931
VOE 965225	916	250	975
VOE 965225	916	600	987
VOE 965576	873	100	807
VOE 965661	882	250	841
VOE 965792	379	200	363
VOE 965822	379	600	379
VOE 965822	379	700	385
VOE 965823	379	600	379
VOE 965823	379	700	385
VOE 965824	379	600	379
VOE 965824	379	700	383
VOE 965825	379	600	379
VOE 965825	379	700	383
VOE 966812	379	700	383
VOE 966813	379	700	383
VOE 967599	882	550	847
VOE 967633	924	300	1001
VOE 967634	461	100	521
VOE 967634	463	100	529
VOE 967708	352	100	195
VOE 967708	352	200	199
VOE 967708	353	100	203
VOE 967710	352	200	199
VOE 967710	353	100	203
VOE 967710	353	200	207
VOE 967711	352	100	195
VOE 967730	371	275	239
VOE 967749	522	100	561
VOE 967749	522	100	563
VOE 967749	522	150	565
VOE 967749	522	150	567
VOE 967750	263	125	139
VOE 967750	263	350	153
VOE 967750	420	50	455
VOE 967750	523	250	585
VOE 967941	741	100	679
VOE 968007	420	50	455
VOE 968007	421	200	473
VOE 968136	371	750	273
VOE 968203	420	50	455
VOE 968203	420	100	457
VOE 968207	420	50	455
VOE 968207	434	150	497
VOE 968237	527	100	591
VOE 968297	827	100	741
VOE 968298	261	100	123
VOE 968380	379	900	393
VOE 968381	371	1550	311
VOE 968381	379	900	393
VOE 968381	393	150	441
VOE 968388	371	400	247
VOE 968388	371	450	251
VOE 968388	371	500	255
VOE 968388	371	650	267
VOE 968388	371	1000	285
VOE 968388	371	1000	287
VOE 968388	371	1750	321
VOE 968388	379	900	393
VOE 968405	379	900	393
VOE 968435	436	100	503
VOE 968435	913	100	931
VOE 968435	945	250	1013
VOE 968437	716	150	677
VOE 968565	491	100	545
VOE 968591	715	550	673
VOE 968612	527	100	591
VOE 968725	261	300	133
VOE 968841	831	150	747
VOE 968847	873	150	809
VOE 968941	256	200	113
VOE 969021	256	100	109
VOE 969138	379	900	393
VOE 969161	371	850	279
VOE 969161	371	1150	291
VOE 969161	371	1600	315
VOE 969161	371	1950	325
VOE 969161	372	150	343
VOE 969161	386	200	421
VOE 969161	386	200	423
VOE 969161	386	200	425
VOE 969161	386	200	427
VOE 969161	393	150	439
VOE 969216	823	350	727
VOE 969278	371	850	279
VOE 969278	371	1350	299
VOE 969278	371	1500	309
VOE 969278	371	1600	313
VOE 969278	371	1600	315
VOE 969278	371	1950	323
VOE 969278	371	1950	325
VOE 969278	371	2050	333
VOE 969278	371	2100	335
VOE 969278	372	100	339
VOE 969278	372	200	347
VOE 969278	380	100	397
VOE 969278	380	150	401
VOE 969373	823	350	725
VOE 969373	831	150	747
VOE 969405	821	200	713
VOE 969407	333	100	191
VOE 969407	371	1250	297

Part No	Group	Sect	Page
VOE 969407	390	100	431
VOE 969407	393	100	435
VOE 969407	393	150	443
VOE 969423	641	100	603
VOE 969436	852	100	767
VOE 969436	882	500	845
VOE 969440	882	550	847
VOE 969456	882	100	835
VOE 969513	914	350	953
VOE 969556	269	200	159
VOE 969556	914	350	953
VOE 969587	353	100	203
VOE 969587	841	100	755
VOE 969738	363	150	219
VOE 969738	823	150	717
VOE 969738	872	250	801
VOE 969780	379	400	373
VOE 969781	379	400	373
VOE 969830	371	950	283
VOE 969830	371	2000	327
VOE 969830	379	600	379
VOE 969832	371	2000	327
VOE 969832	379	600	379
VOE 969836	371	2000	327
VOE 969836	379	600	379
VOE 969838	379	600	379
VOE 969846	821	100	707
VOE 970550	371	2000	327
VOE 970550	379	100	351
VOE 970551	379	100	351
VOE 970552	379	100	349
VOE 970552	379	100	351
VOE 970553	371	2000	327
VOE 970553	379	100	351
VOE 970554	371	2000	327
VOE 970554	379	100	351
VOE 970555	379	100	349
VOE 970555	379	100	351
VOE 970556	379	100	349
VOE 970556	379	100	351
VOE 970557	379	100	351
VOE 970558	371	2000	327
VOE 970558	379	100	351
VOE 970559	371	2000	327
VOE 970559	379	100	351
VOE 970560	379	100	351
VOE 970562	379	100	351
VOE 970563	379	100	351
VOE 970564	379	100	351
VOE 970565	379	100	351
VOE 970566	379	100	351
VOE 970567	379	100	351
VOE 970568	379	100	351
VOE 970569	379	100	351
VOE 970571	379	100	351
VOE 970572	379	100	349
VOE 970572	379	100	351
VOE 970574	379	100	351
VOE 970575	379	100	351
VOE 970576	379	100	351
VOE 970577	379	100	351
VOE 970578	379	100	351
VOE 970579	371	2000	327
VOE 970579	379	100	351
VOE 970580	379	100	353
VOE 970585	379	100	353
VOE 970587	379	100	353
VOE 970593	379	100	353
VOE 970596	379	100	353
VOE 970624	371	2000	329
VOE 970624	379	100	349
VOE 970624	379	100	353
VOE 970625	379	100	353
VOE 970626	379	100	353
VOE 970627	379	100	353
VOE 970628	379	100	349
VOE 970628	379	100	353
VOE 970629	379	100	353
VOE 970630	371	2000	329
VOE 970630	379	100	349
VOE 970630	379	100	353
VOE 970631	379	100	353
VOE 970632	379	100	353
VOE 970633	379	100	349
VOE 970633	379	100	353
VOE 970634	379	100	353
VOE 970636	379	100	353
VOE 970637	379	100	353
VOE 970638	379	100	353
VOE 970640	379	100	353
VOE 970642	379	100	353
VOE 970643	379	100	353
VOE 970646	379	100	353
VOE 970648	379	100	353
VOE 970649	379	100	353
VOE 970651	379	100	355
VOE 970652	379	100	355
VOE 970653	379	100	355
VOE 970654	379	100	355
VOE 970659	379	100	355
VOE 970661	379	100	349
VOE 970661	379	100	355
VOE 970663	379	100	355
VOE 970665	379	100	355
VOE 970670	379	100	349
VOE 970670	379	100	355
VOE 970675	379	100	355
VOE 970686	379	100	355
VOE 970696	379	100	355
VOE 970698	379	100	349
VOE 970733	379	100	355
VOE 970745	371	2000	327
VOE 970745	379	400	371
VOE 970746	379	400	371
VOE 970749	379	600	379
VOE 970771	371	250	237
VOE 970771	371	1000	285
VOE 970771	371	2100	337
VOE 970771	372	200	345
VOE 970771	379	800	389
VOE 970772	371	250	237
VOE 970772	379	900	393
VOE 970773	371	250	237
VOE 970773	371	1000	285
VOE 970773	371	2000	329
VOE 970773	371	2100	337
VOE 970776	371	1600	313
VOE 970776	379	400	373
VOE 970777	379	400	373
VOE 970779	371	2000	329
VOE 970779	379	400	373
VOE 970779	379	900	393
VOE 970791	269	100	157
VOE 970795	379	200	365
VOE 970976	434	100	495
VOE 970978	420	100	457
VOE 971096	821	100	705
VOE 971096	821	150	709
VOE 971096	823	200	721
VOE 971099	261	100	123
VOE 971099	321	100	181
VOE 971099	715	150	657
VOE 971099	715	200	659
VOE 971099	821	150	709
VOE 971099	821	200	713
VOE 971099	860	100	785
VOE 971099	911	100	893
VOE 971099	916	350	981
VOE 971099	916	500	985
VOE 971099	924	200	997
VOE 971099	945	350	1021
VOE 971099	993	250	1049
VOE 971100	451	100	505
VOE 971304	393	100	435
VOE 971304	393	150	439
VOE 971304	882	500	845
VOE 971304	882	550	847
VOE 971319	821	100	707
VOE 971319	823	350	727
VOE 971321	821	250	715
VOE 971321	831	150	747
VOE 971321	873	200	811
VOE 971322	851	100	763
VOE 971322	882	250	841
VOE 971322	882	300	843
VOE 971322	897	150	871
VOE 971381	881	100	831
VOE 971383	823	150	717
VOE 972071	882	150	837
VOE 972079	831	150	747
VOE 972079	873	200	811
VOE 972079	881	100	831
VOE 972079	882	150	837
VOE 972092	872	150	795
VOE 972400	882	550	847

NUMERICAL INDEX

RÉPERTOIRE DE NUMÉROS

NUMMERNREGISTER

INDICE DE NÚMERO

NUMMERREGISTER

NUMERICAL INDEX

INDICE DE NÚMERO

RÉPERTOIRE DE NUMÉROS

NUMMERREGISTER

NUMMERNREGISTER

Catalogue id 20086 | Group 1000 | Issue VOE 63B9920086 | Page 42

Part No	Group	Sect	Page
VOE 973117	371	2000	327
VOE 973117	379	400	371
VOE 973119	379	400	371
VOE 973120	379	400	371
VOE 973121	379	400	371
VOE 973122	371	2100	335
VOE 973122	379	400	371
VOE 973123	379	400	371
VOE 973124	379	400	371
VOE 973132	379	400	373
VOE 973149	371	2000	327
VOE 973149	379	400	371
VOE 973150	379	400	371
VOE 973495	331	100	189
VOE 973936	420	50	453
VOE 973936	434	100	495
VOE 973944	234	100	91
VOE 974081	263	200	147
VOE 975110	451	100	505
VOE 975111	451	100	505
VOE 975358	380	100	397
VOE 975367	379	900	395
VOE 975371	380	100	397
VOE 975378	234	100	91
VOE 975547	821	100	707
VOE 976041	420	50	455
VOE 976041	421	150	469
VOE 976041	421	200	471
VOE 976047	434	200	499
VOE 976119	873	200	811
VOE 976155	362	150	211
VOE 976172	823	350	727
VOE 976193	882	200	839
VOE 976256	371	300	241
VOE 976256	371	300	245
VOE 976256	371	400	247
VOE 976256	371	450	251
VOE 976256	371	1200	293
VOE 976256	371	1700	319
VOE 976256	371	2000	329
VOE 976256	379	900	393
VOE 976269	823	350	725
VOE 976621	823	350	727
VOE 976749	379	400	373
VOE 976928	551	100	593
VOE 976929	212	100	55
VOE 976929	261	300	133
VOE 976929	461	100	523
VOE 976929	463	100	531
VOE 976929	468	100	539
VOE 976929	645	500	629
VOE 976929	914	100	939
VOE 976930	235	100	95
VOE 976930	434	200	501
VOE 976931	645	500	629
VOE 976943	256	250	115
VOE 977184	371	850	279
VOE 977184	371	1000	287
VOE 977184	371	1350	299
VOE 977184	371	1450	305
VOE 977184	371	1500	309
VOE 977184	371	1600	313
VOE 977184	371	1950	323
VOE 977184	371	2050	331
VOE 977184	371	2100	335
VOE 977184	372	200	345
VOE 977184	379	800	387
VOE 977525	874	150	817
VOE 977533	379	900	395
VOE 977539	379	400	375
VOE 977599	263	125	141
VOE 977599	993	100	1041
VOE 977599	993	250	1047
VOE 977742	261	200	127
VOE 977742	924	300	1001
VOE 977781	371	100	225
VOE 977820	321	100	181
VOE 977980	380	100	397
VOE 977984	881	100	831
VOE 978710	321	100	181
VOE 978722	263	250	149
VOE 978933	924	200	997
VOE 978938	741	100	679
VOE 978941	741	100	679
VOE 978950	436	100	503
VOE 978999	371	1350	299
VOE 978999	371	1500	309
VOE 978999	372	150	343
VOE 978999	386	200	421
VOE 978999	386	200	423
VOE 978999	386	200	427
VOE 979001	379	400	373
VOE 979002	379	400	373
VOE 979040	379	900	393
VOE 979236	269	200	159
VOE 979662	872	150	797
VOE 979819	911	500	915
VOE 979819	911	550	917
VOE 980238	911	500	915
VOE 980238	911	550	917
VOE 980238	945	500	1033
VOE 980614	235	100	97
VOE 980614	269	100	157
VOE 980614	269	200	159
VOE 980614	333	100	191
VOE 980614	353	200	207
VOE 980614	371	550	259
VOE 980614	371	1000	287
VOE 980614	371	1250	297
VOE 980614	874	300	827
VOE 981018	421	200	471
VOE 981056	911	150	895
VOE 981208	810	150	701
VOE 981208	882	300	843
VOE 981289	645	100	607
VOE 981289	916	100	965
VOE 981289	916	100	969
VOE 981289	916	300	977
VOE 981289	993	200	1045
VOE 981289	993	300	1051
VOE 981289	993	550	1069
VOE 981315	451	100	505
VOE 981447	372	100	339
VOE 981447	372	200	345
VOE 981447	821	150	709
VOE 981447	821	250	715
VOE 981447	837	200	753
VOE 981635	881	100	831
VOE 981693	882	200	839
VOE 981904	911	100	893
VOE 981945	874	150	817
VOE 982038	874	300	827
VOE 982235	263	100	137
VOE 982377	945	200	1009
VOE 982377	945	250	1013
VOE 982377	945	250	1015
VOE 982416	645	500	629
VOE 982551	460	150	517
VOE 982559	352	100	195
VOE 982617	371	100	227
VOE 982617	386	200	427
VOE 982707	912	150	925
VOE 982962	263	130	143
VOE 982963	491	100	545
VOE 983241	993	350	1057
VOE 983241	993	450	1063
VOE 983242	258	100	121
VOE 983253	874	150	817
VOE 983338	715	550	673
VOE 983489	914	100	939
VOE 984080	420	150	459
VOE 984080	911	300	903
VOE 984090	911	500	915
VOE 984160	874	150	817
VOE 984306	421	450	489
VOE 984653	913	100	931
VOE 984944	371	250	237
VOE 984944	371	2100	337
VOE 990414	913	100	931
VOE 990732	371	1950	323
VOE 990732	523	150	579
VOE 990732	523	250	585
VOE 990732	874	300	825
VOE 990736	263	350	155
VOE 990736	911	600	921
VOE 990736	916	700	991
VOE 990737	263	125	139
VOE 990737	263	125	141
VOE 990737	263	350	155
VOE 990737	522	100	561
VOE 990737	522	150	565
VOE 990737	522	150	567
VOE 990737	522	250	573
VOE 990737	523	150	579
VOE 990737	523	250	585

Part No	Group	Sect	Page
VOE 990737	551	100	593
VOE 990737	911	350	905
VOE 990737	914	425	957
VOE 990737	914	550	963
VOE 990737	916	100	969
VOE 990737	916	700	991
VOE 990737	924	300	1001
VOE 9907372	522	150	567
VOE 990738	263	125	139
VOE 990738	263	130	143
VOE 990738	263	350	153
VOE 990738	263	350	155
VOE 990738	522	100	561
VOE 990738	522	100	563
VOE 990738	523	100	575
VOE 990738	523	150	577
VOE 990738	523	150	579
VOE 990738	523	200	581
VOE 990738	523	250	583
VOE 990738	523	250	585
VOE 990739	523	100	575
VOE 990739	523	150	577
VOE 990739	523	200	581
VOE 990739	523	250	583
VOE 990740	217	150	73
VOE 990740	911	250	901
VOE 990740	916	600	987
VOE 990740	916	600	989
VOE 990740	993	200	1045
VOE 990740	993	300	1051
VOE 990740	993	300	1053
VOE 990740	993	400	1059
VOE 990740	993	500	1067
VOE 990742	263	125	139
VOE 990742	645	100	607
VOE 990742	911	250	901
VOE 990742	916	300	977
VOE 990742	916	600	987
VOE 990743	911	400	909
VOE 990743	916	600	987
VOE 990756	420	150	459
VOE 990756	491	100	545
VOE 990756	911	250	899
VOE 990756	911	250	901
VOE 990756	911	500	915
VOE 990756	911	550	917
VOE 990756	912	100	923
VOE 990756	916	100	965
VOE 990757	911	250	899
VOE 990757	911	300	903
VOE 990757	911	500	915
VOE 990757	911	550	917
VOE 990757	912	100	923
VOE 990757	916	100	967
VOE 990757	916	250	975
VOE 990757	916	600	987
VOE 990820	261	300	133
VOE 99183	896	150	859
VOE 9957941	321	100	181
VOE 9960139	897	250	875
VOE 9993875	516	100	555
VOE 9993875	517	100	557
VOE 9999323	379	700	383

Part No	Group	Sect	Page

Part No	Group	Sect	Page

Part No	Group	Sect	Page

VOLVO

PARTS CATALOG

L120E

S/N 19804- SWE, 66001-
USA, 71401-BRA

PART 1

VOLVO

X CUT HERE

LABEL FOR STEELBINDER

RECYCLABLE PAPER

VOLVO
Construction Equipment

Ref. No. VOE 63B9920086

PARTS CATALOG

L120E

S/N 19804- SWE, 66001- USA, 71401-BRA

PART2 GROUP 5-10

VOLVO

1783

PARTS CATALOG

L120E

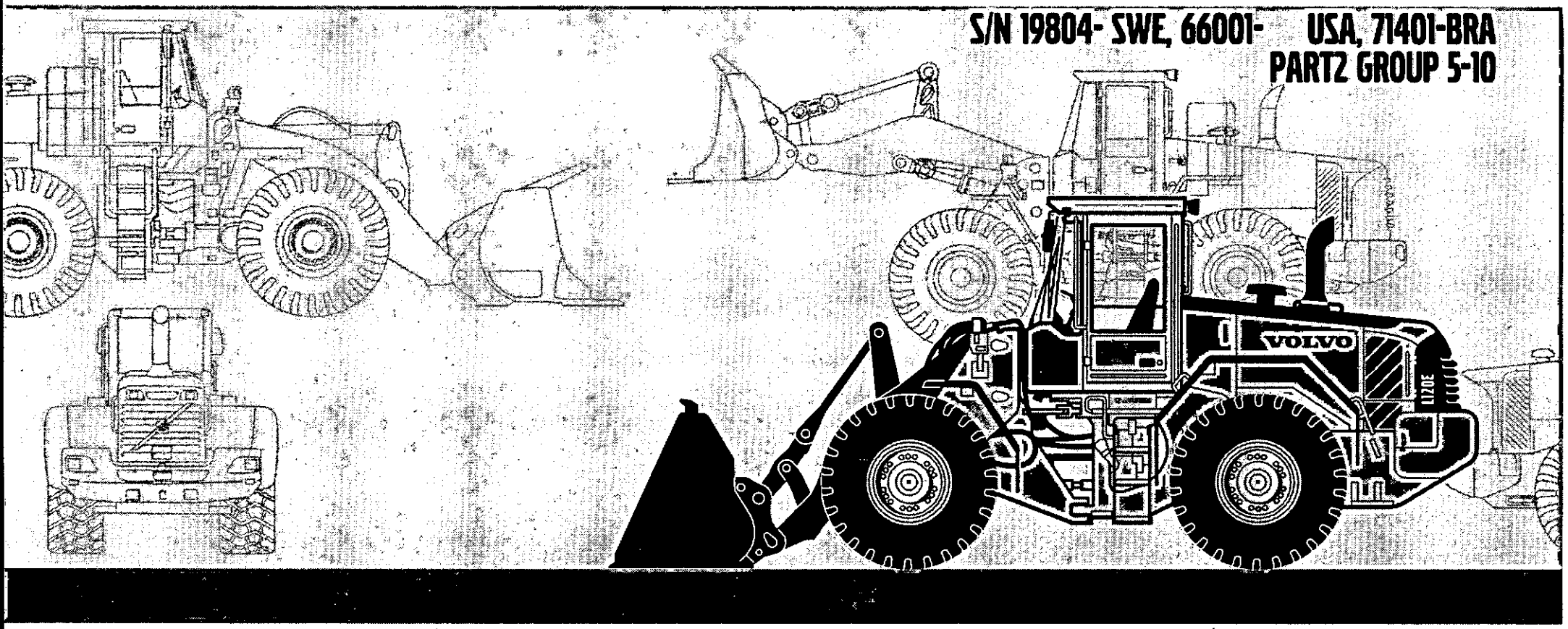

S/N 19804- SWE, 66001- USA, 71401-BRA
PART2 GROUP 5-10

Publ. No. VOE 63B9920086

VOLVO

Construction Equipment

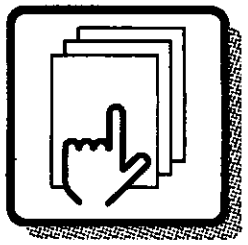

1

Preface and instructions
Préface et instructions
Vorwort und Anweisungen
Prefacio e instrucciones
Förord och anvisningar

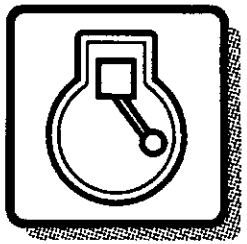

2

Engine
Moteur
Motor
Motor
Motor

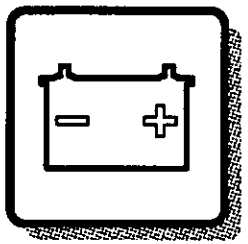

3

Electrical systems and instruments
Système électrique et instruments
Elektrisches System und Instrumente
Sistema eléctrico e instrumentos
Elsystem och instrument

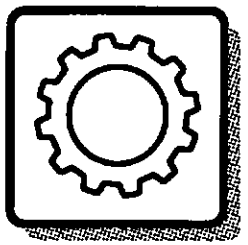

4

Power transmission
Transmission de force
Kraftübertragung
Transmisión de fuerza
Kraftöverföring

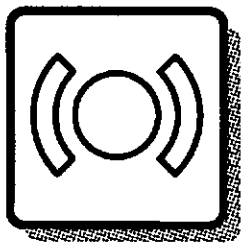

5

Brakes
Freins
Bremsen
Frenos
Bromsar

Steering system
Systèm de direction
Lenksystem
Sistema de dirección
Styrsystem

6

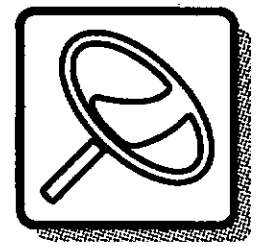

Frame and wheels
Bâti et roues
Rahmen und räder
Bastidor y ruedas
Ram och hjul

7

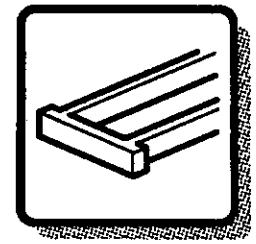

Body with associated parts
Carrosserie avec détails
Aufbau mit Zubehörteilen
Carroceria con detalles
Karosseri

8

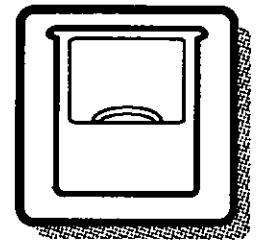

Miscellaneous equipment
Equipments divers
Übrige Ausrüstung
Equipo diverso
Övrig utrustning

9

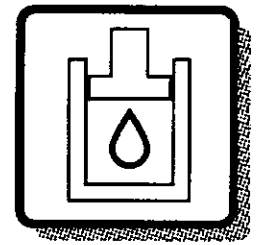

Numerical index
Répertoire numérique
Nummernverzeichnis
Indice numérico
Nummerregister

10

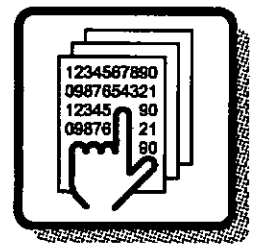

1	2	3	4	5	6	7	8	9	10

TABLE OF ABBREVIATION | **PABLO DE ABREVIATIONS**

POUR LA LISTE DES ABRÉVIATIONS EMPLOYÉES | **FÖRKORTNINGSTABELL**

ABKÜRZUNGSVERZEICHNIS

ABBREVIATION	ENGLISH	FRANÇAIS	DEUTSCH	ESPAÑOL	SVENSKA
A	ampere	ampère	Ampere	amperio	ampere
ALT	alternative	alternative	wahlweise	alternativa	alternativ
AWD	All Wheel Drive	Toutes roues motrices	Allradantrieb	Tracción en las todas las ruedas	Allhjulsdrift
AX ####-	as from axle No.	à partir du N° d'essieu	ab Achsennr.	a partir del eje nro	fr o m axel nr
AX - ####	up to and incl. axle No.	jusqu'au N° d'essieu	bis Achsennr.	hasta el eje nro	t o m axel nr
BL	black	noir	schwarz	negro	svart
BLUE	blue	bleu	blau	azul	blå
BR	brown	brun	braun	marrón	brun
BRA	Brazil	Brésil	Brasilien	Brasil	Brasilien
CAB #### -	as from cab No.	à partir du N° de cabine	ab Kabinen-herstellnr.	a partir de la cabina	fr o m hytt nr
CAB - ####	up to and incl. cab No.	jusqu'au N° de cabine	bis Kabinen-herstellnr.	hasta la cabina nro	t o m hytt nr
CAN	Canada	Canada	Kanada	Canadá	Kanada
CENT	centre	au milieu	Mittere	central	mittre
CHN	China	Chine	China	China	Kina
CIN	component identification number	Numéro de référence de sous-ensemble	Bauteil-Identifizierungsnummer	Número de identificación del componente	komponentidentifikationsnummer
CPL	complete	complet	komplett	completo	komplett
CU M	cubic metre	mètre cube	Kubikmeter	metro cúbico	kubikmeter
DEG	numbers of degrees, C°	nombres de degré de chaleur, C°	Anzahl in Graden C°	numero de grado de calor, C°	antal grader, C°
DELETED	deleted	supprimé	Nicht mehr lieferbar	Retirado	utgått
DEU	Germany	Allemagne	Deutschland	Alemania	Tyskland
DNK	Denmark	Danemark	Dänemark	Dinamarca	Danmark
EEC	European Economic Community (EEC)	pays du marche commun (EEC)	EU-Markt (EEC)	el mercado común (EEC)	EU-marknad (EEC)
ENG	Engine	moteur	Motor	motor	motor
ENG #### -	as from engine No.	à partir du N° de moteur	ab Motornr.	a partir del motor nro	fr o m motor nr
ENG - ####	up to and incl. engine No.	jusqu'au N° de moteur	bis Motornr.	hasta el motor nro	t o m motor nr
E PROD	early production	production antérieure	Frühere Ausführung	producción anterior	tidigare utförande
ESP	Spain	Espagne	Spanien	España	Spanien
EU	European Union	Union Européenne	Europäische Union	Unión Europea	Europeiska unionen
EXC ### -	as from excavator unit No.	à partir du N° d'excavateur	Ab Bagger-Aggregatnr.	a partir de agregado excavador nro	fr o m grävaggregat nr
EXC - ###	up to and incl. excavator unit No.	jusqu'au N° d'excavateur	bis Bagger-Aggregatnr	hasta el agregado excavador nro	t o m grävaggregat nr
EXCL	excluding	exclus	auschliesslich	exclusivo	exklusive
FIN	Finland	Finlande	Finnland	Finlandia	Finland

ABBREVIATION	ENGLISH	FRANÇAIS	DEUTSCH	ESPAÑOL	SVENSKA
FORW	forward	avant	vordere	delante	främre
FRA	France	France	Frankreich	Francia	Frankrike
GBR	Great Britain	Angleterre	England	Inglaterra	Storbritannien
GRAM	gram	gramme	Gramm	gramo	gram
GREEN	green	vert	grün	verde	grön
GREY	grey	gris	grau	gris	grå
HT #### -	as from hydraulic transmission No.	à partir du transmission hydraulique N°	ab Hydraulikgetriebe	a partir de transmisión hidráulico nro	fr o m hydraultransmission nr
HT - ####	up to and incl. hydraulic transmission No.	jusqu'au transmission hydraulique N°	bis Hydraulikgetriebe	hasta el transmisión hidráulico nro	t o m hydraultransmission nr
ID	diameter, inner	diamètre, intérieur	Innendurchmesser	diámetro, interior	diameter, inre
IN	inch(es)	pouce	Zoll	pulgada	tum
INCL	inclusive	inclus	einschliesslich	inclusive	inklusive
INCL IN	included in	inclus dans	gehört zur	forma parte de	ingår i
INLET	inlet	entrée	Einlass	entrada	inlopp
INNER	inner	intérieur	innen	interior	inre
IRN	Iran	Iran	Iran	Iran	Iran
ITA	Italy	Italie	Italien	Italia	Italien
ITEM NO	see item No.	voir position	siehe Position Nr.	véase posición	se positionsnummer
K	included in parts kits	fait partie du jeu complet de réparation	gehört zur Satzverpackung	forma parte del juego por juego	ingår i satsförpackning
KOR	Korea	Corée	Korea	Corea	Korea
L	litre, length	litre, longueur	Liter, Länge	litros, longitud	liter, längd
LH	left	gauche	links	izquierdo	vänster
LOAD #### -	as from loading unit No.	à partir du N° de chargeur	ab Hubaggregatnr.	a partir du unibad carga nro	t o m lastaggregat nr
LOAD - ####	up to and incl. loading unit No.	jusqu'au N° de chargeur	bis Hubaggregatnr.	hasta unidad carga nro	t o m lastaggregat nr
LOW	lower	dessous	unten	inferior	undre
L PROD	late production	production postérieure	jetzige Ausführung	producción posterior	senare utförande
MARKED	marked	marque de	gekennzeichnet mit	marcado	märkt med
MODEL	model designation	Désignation de modèle	Modellbezeichnung	Designación de modelo	modellbeteckning
ML	millilitre	millilitre	Milliliter	mililitro	milliliter
MM	millimetre	millimètre	Millimeter	milimetros	millimeter
NLD	Netherlands	Pays-Bas	Holland	Holanda	Nederländerna
NO	number	numéro	Nummer	número	nummer
NOR	Norway	Norvège	Norwegen	Noruega	Norge

TABLE OF ABBREVIATION | **PABLO DE ABREVIATIONS**

POUR LA LISTE DES ABRÉVIATIONS EMPLOYÉES | **FÖRKORTNINGSTABELL**

ABKÜRZUNGSVERZEICHNIS

ABBREVIATION	ENGLISH	FRANÇAIS	DEUTSCH	ESPAÑOL	SVENSKA
NS	part not stocked as spare part	n`est pas stocké comme pièce de rechange	nicht als Ersatzteil vorrätig	no disponible como repuesto pieza de repuesto	detaljen lagerföres ej som reservdel
OP	The part is no longer in stock	La pièce n'est plus en stock	Der Artikel wird nicht länger geführt	El artículo no se mantiene ya en stock	Artikeln lagerföres ej längre
O SZ	over size	côte supérieur	Übergrösse	sobredimensión	överdimension
OD	diameter, outer	diamètre extérieur	Aussendurchmesser	diámetro, exterior	diameter, yttre
OR	orange	orange	orange	naranja	orange
ORDER	order	commander	bestellen	hacer un pedido	beställ
OUTER	outer	extérieur	aussen	exterior	yttre
OUTLET	outlet	échappement	Auslass	escape	utlopp
PAGE	see page	voir page	siehe Seite	véase página	se sida
PAIR	pair	paire	Paar	par	par
PCS	piece(s)	pièce	Stück	cada uno	styck
PIN	product identification number	Numéro d'identification de produit	Produktidentifizierungs-Nummer	Número de identificación del producto	produktidentifikationsnummer
PINK	pink	rose	rosa	rosa	rosa
PROD NO	product No.	N° de produit	Produktnr.	nro de producto	produktnummer
PRT	Portugal	Portugal	Portugal	Portugal	Portugal
Q	Quantity l/min	Quantité l/min	Quantität l/min	Cantidad l/min	Kvantitet l/min
REAR	rear	arrière	hinten	detrás	bakre
RED	red	rouge	rot	rojo	röd
REPL BY -	replaced by	remplacé par	ersetzt durch	substituido por	ersättes av
REQ#	order as required,	quantité nécessaire,	erforderliche Anzahl	cantidad necesaria,	erforderligt antal,
RH	right	droite	rechts	derecha	höger
SE	alternative spare part version exists	une version pièce de rechange existe également	Alternative Ersatzteilausführung lieferbar	Existen otras versiones de las piezas de repuesto	alternativt reservdelsutförande finns
SEE GROUP	see group	voir groupe	siehe Gruppe	véase grupo	se grupp
SEE SB	see Service Bulletin	voir bulletin de service	siehe Kundendienstmitteilung	ver boletin de servicio	se servicemeddelande
SER NO # -	as from serial No.	à partir du N° de fabrication	ab Fabrikationsnr.	a partir de fabric. nro	fr o m tillverkningsnr
SER NO - #	up to and incl.serial No.	jusqu'au N° de fabrication	bis Fabrikationsnr.	hasta el fabric. nro	t o m tillverkningsnr
S/N #### -	as from serial No.	à partir du N° de série	ab Fabrikationsnr.	a partir de fabricación nro.	fr o m tillverkningsnr
S/N - ####	up to and incl. serial No.	jusqu'au N° de série	bis Fabrikationsnr.	hasta el fabricación nro.	t o m tillverkningsnr
SUPPL	supplementary details, no spare part	indication compléter	zuzätliche Angaben	parte completar	kompletterande uppgift, ej reservdel
SPECIAL	special model	construction spéciale	Sonderausführung	modelo especial	specialutförande
SQ MM	square millimeters	millimètre carré	Quadratmillimeter	milimetros cuadrados	kvadratmillimeter
SS	superseded part	pièce remplacée	ersetztes Teil	pieza substituida	ersatt artikel

ABBREVIATION	ENGLISH	FRANÇAIS	DEUTSCH	ESPAÑOL	SVENSKA
STD SZ	standard size	dimension standard	Standardabmessung	dimensión standard	standarddimension
SWE	Sweden	Suède	Schweden	Suecia	Sverige
THICK	thickness	épaisseur	Dicke	espesor	tjocklek
TM NO # -	as from transmission No.	à partir du N° de transmission	ab Getriebenr.	a partir de transmisión nro	fr o m transmission nr
TM NO - #	up to and incl. transmission No.	jusqu'au N° de transmission	bis Getriebenr.	hasta el de transmisión nro	t o m transmission nr
UPPER	upper	supérieur	oben	superior	övre
USA	United States of America	États-Unis	Vereinigte Staaten	Estados Unidos	USA
U SZ	under size	côte interieur	Untergrösse	subdimensión	underdimension
V	volt	volt	Volt	voltio	volt
VIOL	violet	violet	violett	violeta	violett
W	Watt	watt	Watt	watio	watt
WHITE	white	blanc	weiss	blanco	vit
WID	width	largeur	Breite	ancho	bredd
YELL	yellow	jaune	gelb	amarillo	gul
ZAF	South Africa	Afrique du Sud	Südafrika	Sudáfrica	Sydafrika

VOLVO

Construction Equipment

GROUP		Section	Page
516	Multi-disc brake, front	100	553
517	Multi-disc brake, rear	100	557
522	Brake line, valve body - accumulators - accumulator - footbrake valve	100	561
522	Brake lines, footbrake valve - axles	150	565
522	Brake pipes, front axle and rear axle	200	569
522	German version 83689	250	573
523	Oil cooler, forword, motor circuit. 83046	100	575
523	Oil cooler, forword, pump circuit. 83046	150	577
523	Oil cooler, rear, motor circuit. 83046	200	581
523	Oil cooler, rear, pump circuit. 83046	250	583
525	Dual brake pedals	100	587
525	Footbrake valve	150	589
527	Valve and accumulators	100	591
551	Parking brake	100	593

TABLE DES MATIÈRES	Catalogue id 20086	Group 500
	Issue VOE 63B9920086	Page 548

GROUPE		Section	Page
516	Frein à disques, AV	100	553
517	Frein à disques, AR	100	557
522	Conduit frein, bloc soupapes - accu - robinet frein a pied	100	561
522	Conduits de frein, robinet frein à pied - essieux	150	565
522	Conduit de frein, essieu avant - essieu arrière	200	569
522	Version rfa 83689	250	573
523	Radiateur à huile, AV, circuit de moteur. 83046	100	575
523	Radiateur à huile, AV, circuit de pompe. 83046	150	577
523	Radiateur à huile, AR, circuit de moteur. 83046	200	581
523	Radiateur à huile, AR, circuit de pompe. 83046	250	583
525	Pédales de frein couplées	100	587
525	Soupape de frein à pedal	150	589
527	Soupape et accu	100	591
551	Frein parking	100	593

GRUPPE		Abschnitt	Seite
516	Lamellenbremse, vorn	100	553
517	Lamellenbremse, hinten	100	557
522	Bremsleitung, Ventilgrupp - Speicher - Fussbremsventil	100	561
522	Bremsleitungen, Fussbremsventil - Achsen	150	565
522	Bremsleitung, Vorder- und Hinterachse	200	569
522	BRD-Ausführung 83689	250	573
523	Ölkühler, vordere. Motorkreis. 83046	100	575
523	Ölkühler, vordere. Pumpekreis. 83046	150	577
523	Ölkühler, hinten, Motorkreis. 83046	200	581
523	Ölkühler, hinten, Pumpekreis. 83046	250	583
525	Doppelte Bremspedale	100	587
525	Fussbremsventil	150	589
527	Ventil und Speicher	100	591
551	Feststellbremse	100	593

GRUPPE	Abschnitt	Seite

GRUPO		Sección	Página
516	Freno de disco, delantero	100	553
517	Freno de disco, trasero	100	557
522	Conducto de freno, cuerpo valvula - acumulador - valvula freno pie.	100	561
522	Conductos de freno, válvula de freno de pie - ejes	150	565
522	Tubos de freno, ejes delantero y trasero	200	569
522	Versao alemana 83689	250	573
523	Enfriador de aceite, delantero, ciclo de motor. 83046	100	575
523	Enfriador de aceite, delantero, ciclo de bomba. 83046	150	577
523	Enfriador de aceite, trasero, ciclo de motor. 83046	200	581
523	Enfriador de aceite, trasero, ciclo de bomba. 83046	250	583
525	Pedales de freno, dobles	100	587
525	Válvula de freno de servicio	150	589
527	Válvula y acumulador	100	591
551	Freno estacionamiento	100	593

GRUPP		Avsnitt	Sida
516	Lamellbroms, fram	100	553
517	Lamellbroms, bak	100	557
522	Bromsledning, ventilblock - ackumulator - fotbromsventil	100	561
522	Bromsledningar, fotbromsventil - axlar	150	565
522	Bromsrör, framaxel och bakaxel	200	569
522	Tysklandsutförande 83689	250	573
523	Axeloljekylare, fram, motorkrets. 83046	100	575
523	Axeloljekylare, fram, pumpkrets. 83046	150	577
523	Axeloljekylare, bak, motorkrets. 83046	200	581
523	Axeloljekylare, bak, pumpkrets. 83046	250	583
525	Dubbla bromspedaler	100	587
525	Fotbromsventil	150	589
527	Ventil och ackumulatorer	100	591
551	Parkeringsbroms	100	593

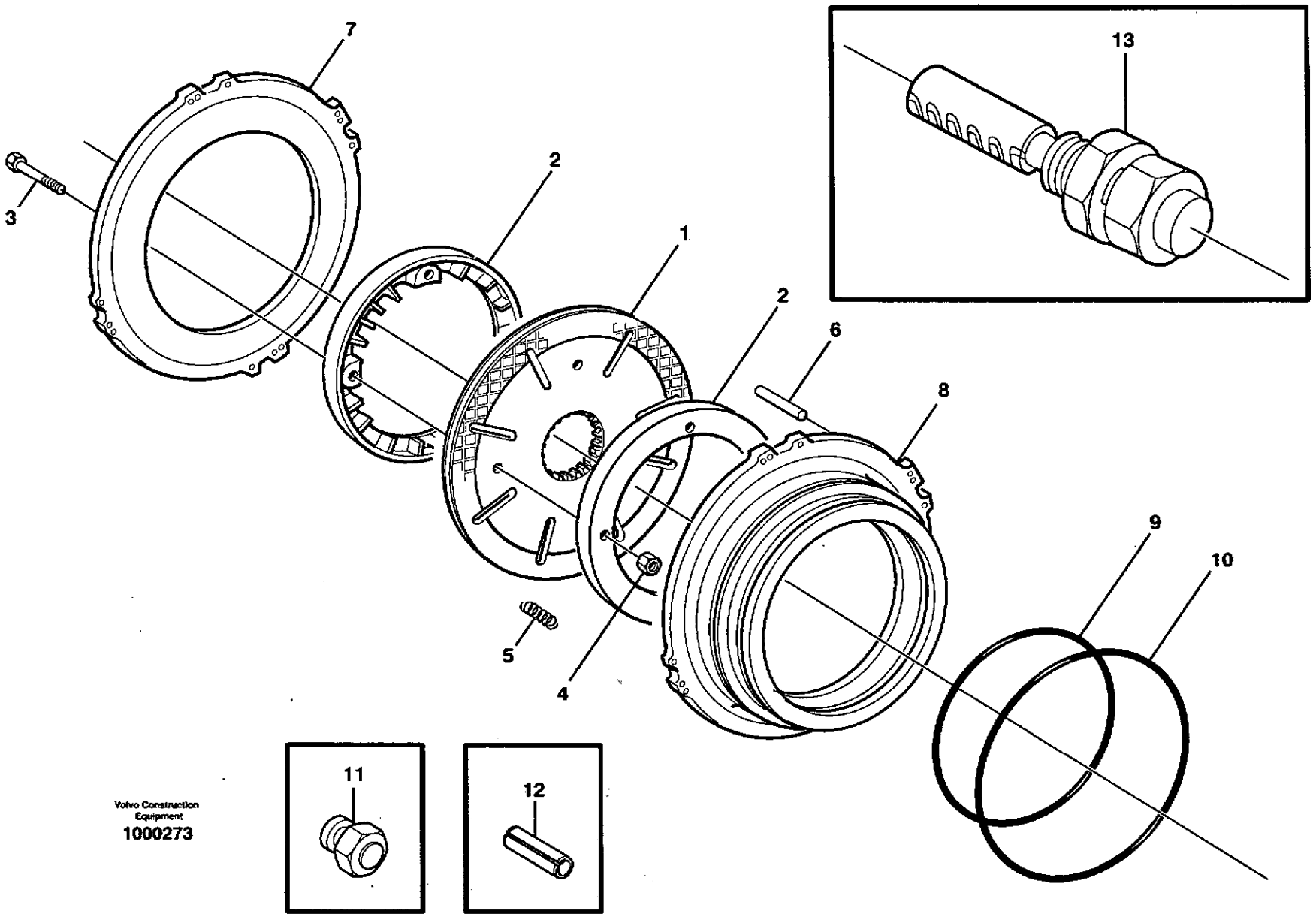

Volvo Construction Equipment
1000273

Fig.	Part No.	Quantity 1	2	3	PS	KIT	Description	Dénomination	Bezeichnung	Denominación	Benämning	Notes
		1					Planetary axle	Axe planetaire	Planetenachse	Eje planetario	Planetaxel	
	VOE 11703985		1				•Brake Disc	•Disque Frein	•Bremslamelle	•Disco De Freno	•Bromslamell	KIT
	VOE 11703544			2			•Brake Disc	•Disque Frein	•Bremslamelle	•Disco De Freno	•Bromslamell	KIT
1	**VOE 11102321**	2	2	2			•Brake Disc	•Disque Frein	•Bremslamelle	•Disco De Freno	•Bromslamell	
2	**VOE 11103226**	4					•Impeller	•Roue Aubes	•Flügelrad	•Rueda Alabes	•Skovelhjul	
3	**VOE 13947542**	8	8	8			•Screw	•Vis	•Schraube	•Tornillo	•Skruv	
4	**VOE 13949278**	8	8	8			•Flange Lock Nut	•Contre écrou bride	•Flanschmutter	•Contratuer Embr	•Flänslåsmutter	
5	**VOE 11103402**	32					•Compression Spr	•Ressort Pressio	•Druckfeder	•Resort Presion	•Tryckfjäder	(VOE 11035366)
6	**VOE 950629**	8					•Pin	•Goupille	•Stift	•Pasador	•Pinne	
7	**VOE 11102249**	2					•Brake Plate	•Plaque Frein	•Bremsplatte	•Placa De Freno	•Bromsplatta	
8	**VOE 11102575**	2			SS		•Brake Piston	•Piston Frein	•Bremskolben	•Piston Frenos	•Bromskolv	AX - 14793 SWE AX - 61922 OSA AX - 80096 BRA
	VOE 11103370	2					•Brake Piston	•Piston Frein	•Bremskolben	•Piston Frenos	•Bromskolv	AX 14794 - SWE AX 61923 - OSA AX 80097 - BRA
9	**VOE 11035347**	2					•Sealing ring	•Bague d'étanchéité	•Runddichtring	•Anillo reten	•Tätningsring	AX - 14793 SWE AX - 61922 OSA AX - 80096 BRA
	VOE 11103371	2					•Piston seal	•Etanchei.piston	•Kolbendichtung	•Reten piston	•Kolvtätning	AX 14794 - SWE AX 61923 - OSA AX 80097 - BRA
	VOE 11103371		2				•Piston seal	•Etanchei.piston	•Kolbendichtung	•Reten piston	•Kolvtätning	
10	**VOE 11035348**	2					•Sealing ring	•Bague d'étanchéité	•Runddichtring	•Anillo reten	•Tätningsring	AX - 14793 SWE AX - 61922 OSA AX - 80096 BRA
	VOE 11103372	2					•Piston seal	•Etanchei.piston	•Kolbendichtung	•Reten piston	•Kolvtätning	AX 14794 - SWE AX 61923 - OSA AX 80097 - BRA
	VOE 11103372		2				•Piston seal	•Etanchei.piston	•Kolbendichtung	•Reten piston	•Kolvtätning	

1	**23897**	**Lamellbroms, fram** **Freno de disco, delantero** **Lamellenbremse, vorn** **Frein à disques, AV** **Multi-disc brake, front**	Catalogue id **20086**	Group **516**
2	**11703985**			
3	**11703544**		Illustr. No **1000273**	Section **100**
4				
5			Issue **VOE 63B9920086**	Page **553**

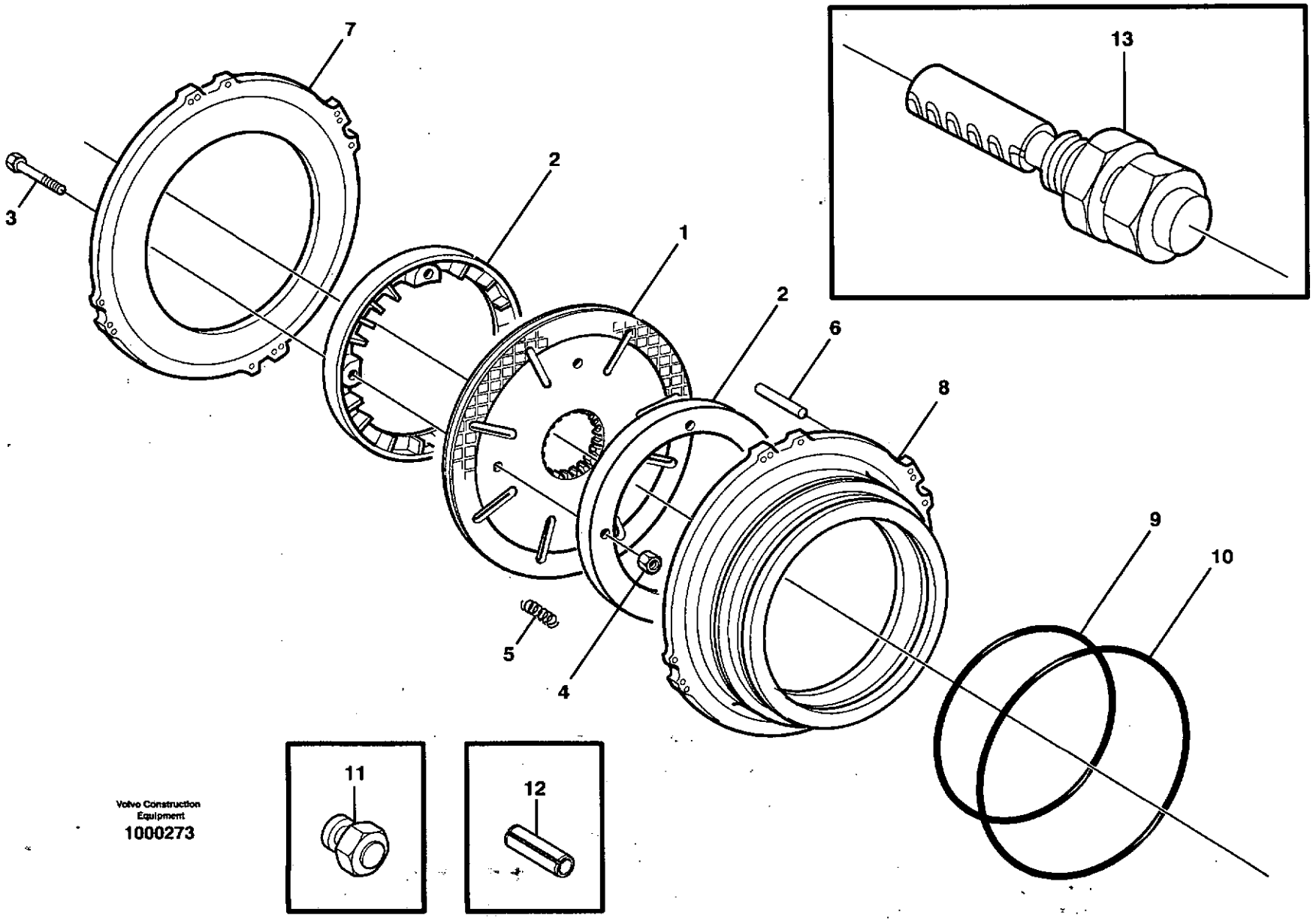

Volvo Construction Equipment
1000273

Fig.	Part No.	Quantity 1	2	3	PS	KIT	Description	Dénomination	Bezeichnung	Denominación	Benämning	Notes
11	**VOE 9993875**		1	2			•Gauge	•Calibre	•Schablone	•Plantilla	•Mall	1270)
12	**VOE 11999976**		4	4			•Spring Pin	•Axe de ressort	•Federstift	•Pasador Resorte	•Fjäderpinne	1270)
13			2				•Wear indicator	•Indicat.d'usure	•Versch.anzeiger	•Indicador desga	•Slit.indikator	See group 461, Page 521

1270) **GB:** Assembly tool **FR:** Outil d'assemblage **DE:** Montagewerkzeug **ES:** Herramienta de montaje **SE:** Monteringsverktyg

1	23897	**Lamellbroms, fram** **Freno de disco, delantero** **Lamellenbremse, vorn** **Frein à disques, AV** **Multi-disc brake, front**	Catalogue id **20086**	Group **516**
2	11703985			
3	11703544		Illustr. No **1000273**	Section **100**
4				
5			Issue **VOE 63B9920086**	Page **555**

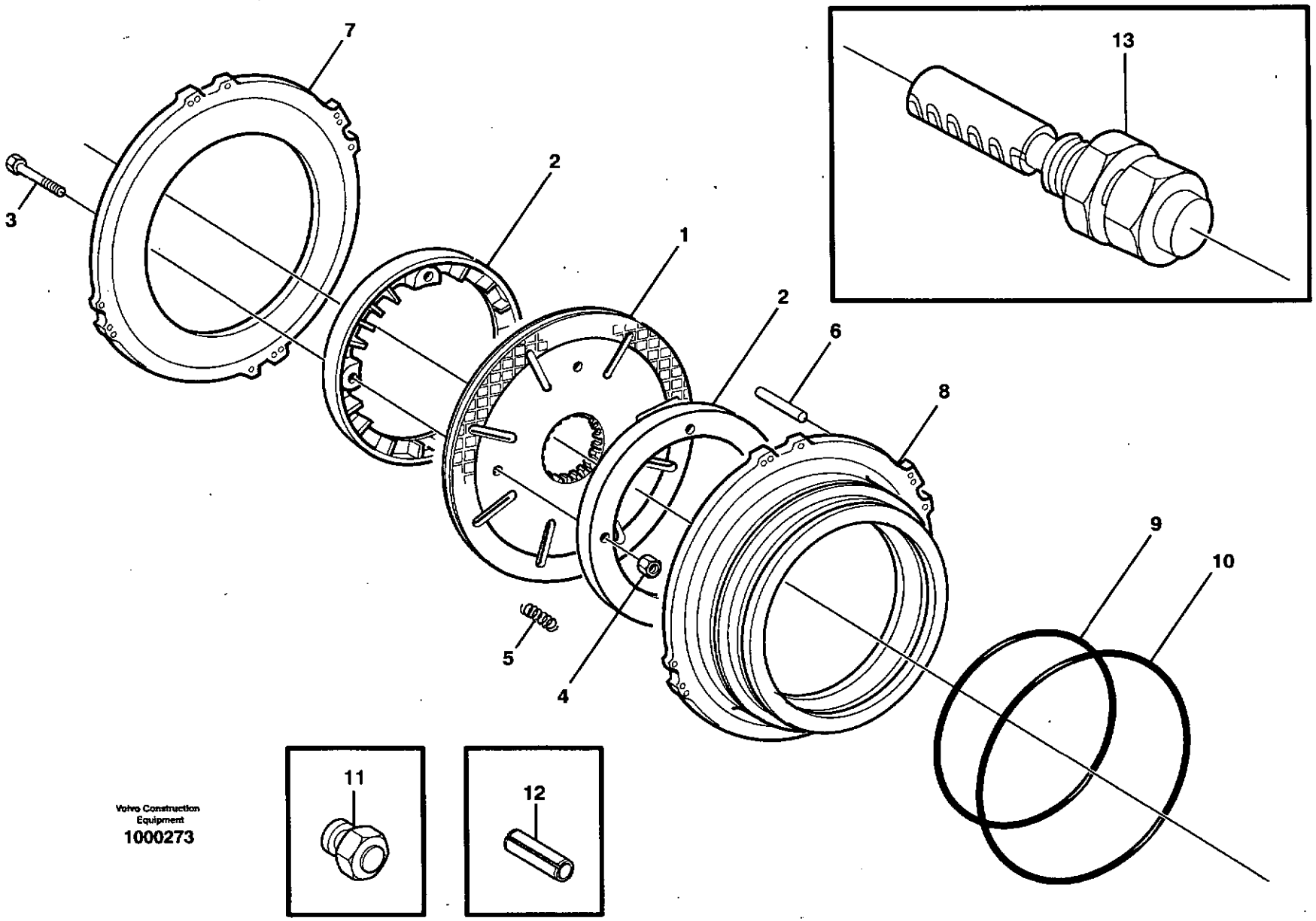

Volvo Construction Equipment
1000273

Fig.	Part No.	Quantity 1	2	3	PS	KIT	Description	Dénomination	Bezeichnung	Denominación	Benämning	Notes
		1					Planetary axle	Axe planetaire	Planetenachse	Eje planetario	Planetaxel	
	VOE 11703985		1				•Brake Disc	•Disque Frein	•Bremslamelle	•Disco De Freno	•Bromslamell	KIT
	VOE 11703544			2			•Brake Disc	•Disque Frein	•Bremslamelle	•Disco De Freno	•Bromslamell	KIT
1	**VOE 11102321**	2	2	2			•Brake Disc	•Disque Frein	•Bremslamelle	•Disco De Freno	•Bromslamell	
2	**VOE 11103226**	4					•Impeller	•Roue Aubes	•Flugelrad	•Rueda Alabes	•Skovelhjul	
3	**VOE 13947542**	8	8	8			•Screw	•Vis	•Schraube	•Tornillo	•Skruv	
4	**VOE 13949278**	8	8	8			•Flange Lock Nut	•Contre écrou bride	•Flanschmutter	•Contratuer Embr	•Flänslåsmutter	
5	**VOE 11103402**	32					•Compression Spr	•Ressort Pressio	•Druckfeder	•Resort Presion	•Tryckfjäder	(VOE 11035366)
6	**VOE 950629**	8					•Pin	•Goupille	•Stift	•Pasador	•Pinne	
7	**VOE 11102249**	2					•Brake Plate	•Plaque Frein	•Bremsplatte	•Placa De Freno	•Bromsplatta	
8	**VOE 11102575**	2			SS		•Brake Piston	•Piston Frein	•Bremskolben	•Piston Frenos	•Bromskolv	23943 AX - 13181 SWE AX - 61268 OSA AX - 80088 BRA
8	**VOE 11103370**	2					•Brake Piston	•Piston Frein	•Bremskolben	•Piston Frenos	•Bromskolv	23943 AX 13182 - SWE AX 61269 - OSA AX 80089 - BRA
9	**VOE 11035347**	2					•Sealing ring	•Bague d'étanchéité	•Runddichtring	•Anillo reten	•Tätningsring	23943 AX - 13181 SWE AX - 61268 OSA AX - 80088 BRA
9	**VOE 11103371**	2	2				•Piston seal	•Etanchei.piston	•Kolbendichtung	•Reten piston	•Kolvtätning	23943 AX 13182 - SWE AX 61269 - OSA AX 80089 - BRA
10	**VOE 11035348**	2					•Sealing ring	•Bague d'étanchéité	•Runddichtring	•Anillo reten	•Tätningsring	23943 AX - 13181 SWE AX - 61268 OSA AX - 80088 BRA
10	**VOE 11103372**	2	2				•Piston seal	•Etanchei.piston	•Kolbendichtung	•Reten piston	•Kolvtätning	23943 AX 13182 - SWE AX 61269 - OSA AX 80089 - BRA
11	**VOE 9993875**		1	2			•Gauge	•Calibre	•Schablone	•Plantilla	•Mall	1270)

1270) **GB:** Assembly tool **FR:** Outil d'assemblage **DE:** Montagewerkzeug **ES:** Herramienta de montaje **SE:** Monteringsverktyg

1	**23943, 80855**	**Lamellbroms, bak** **Freno de disco, trasero** **Lamellenbremse, hinten** **Frein à disques, AR** **Multi-disc brake, rear**	Catalogue id **20086**	Group **517**
2	**11703985**			
3	**11703544**		Illustr. No **1000273**	Section **100**
4				
5			Issue **VOE 63B9920086**	Page **557**

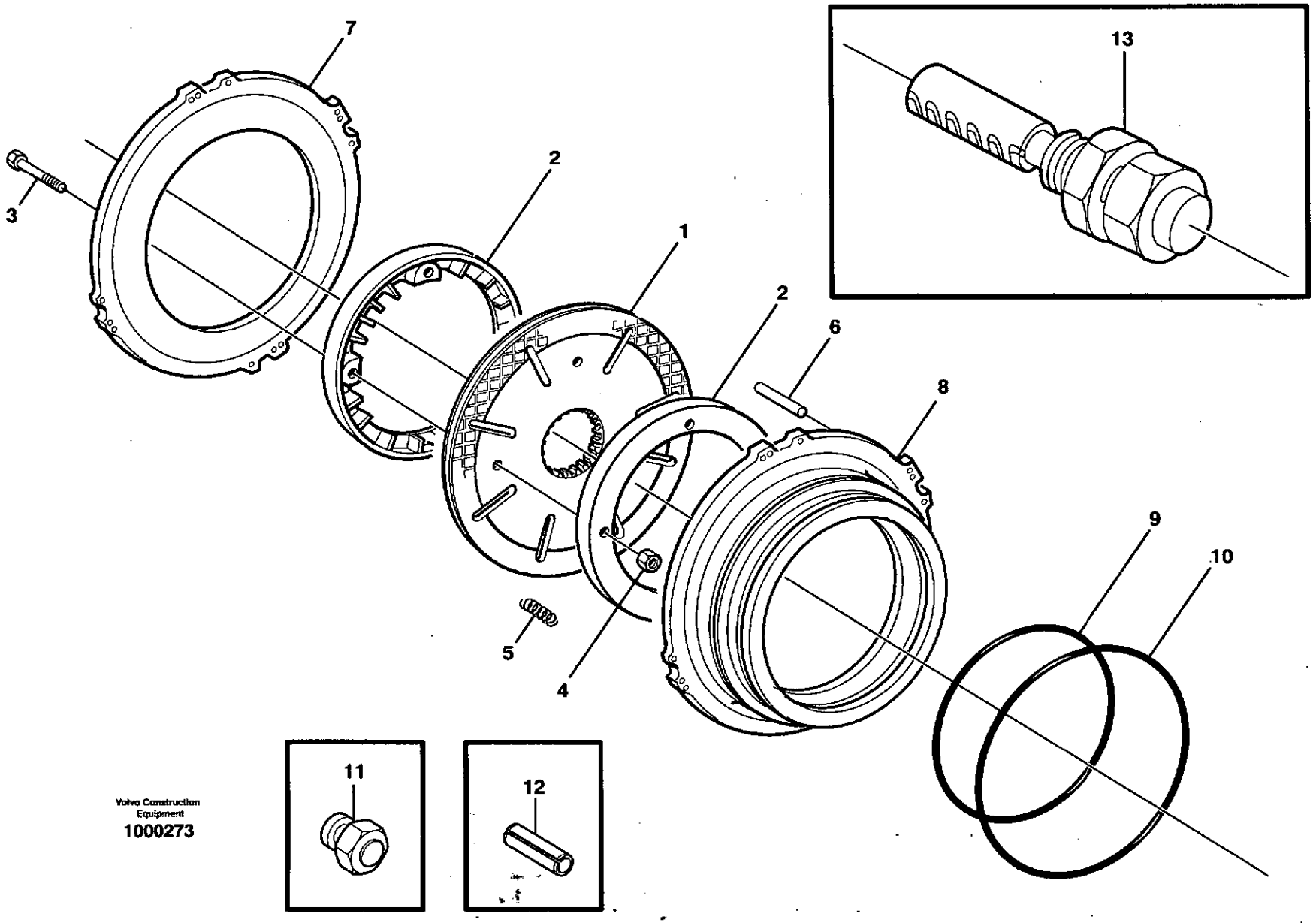

Volvo Construction Equipment
1000273

Fig.	Part No.	Quantity 1	2	3	P S	K I T	Description	Dénomination	Bezeichnung	Denominación	Benämning	Notes
12	**VOE 11999976**		4	4			•Spring Pin	•Axe de ressort	•Federstift	•Pasador Resorte	•Fjäderpinne	1270)
13			2				•Wear indicator	•Indicat.d'usure	•Versch.anzeiger	•Indicador desga	•Slit.indikator	See group 463, Page 529

1270) **GB:** Assembly tool **FR:** Outil d'assemblage **DE:** Montagewerkzeug **ES:** Herramienta de montaje **SE:** Monteringsverktyg

1	**23943, 80855**	**Lamellbroms, bak** **Freno de disco, trasero** **Lamellenbremse, hinten** **Frein à disques, AR** **Multi-disc brake, rear**	Catalogue id **20086**	Group **517**
2	**11703985**			
3	**11703544**		Illustr. No **1000273**	Section **100**
4				
5			Issue **VOE 63B9920086**	Page **559**

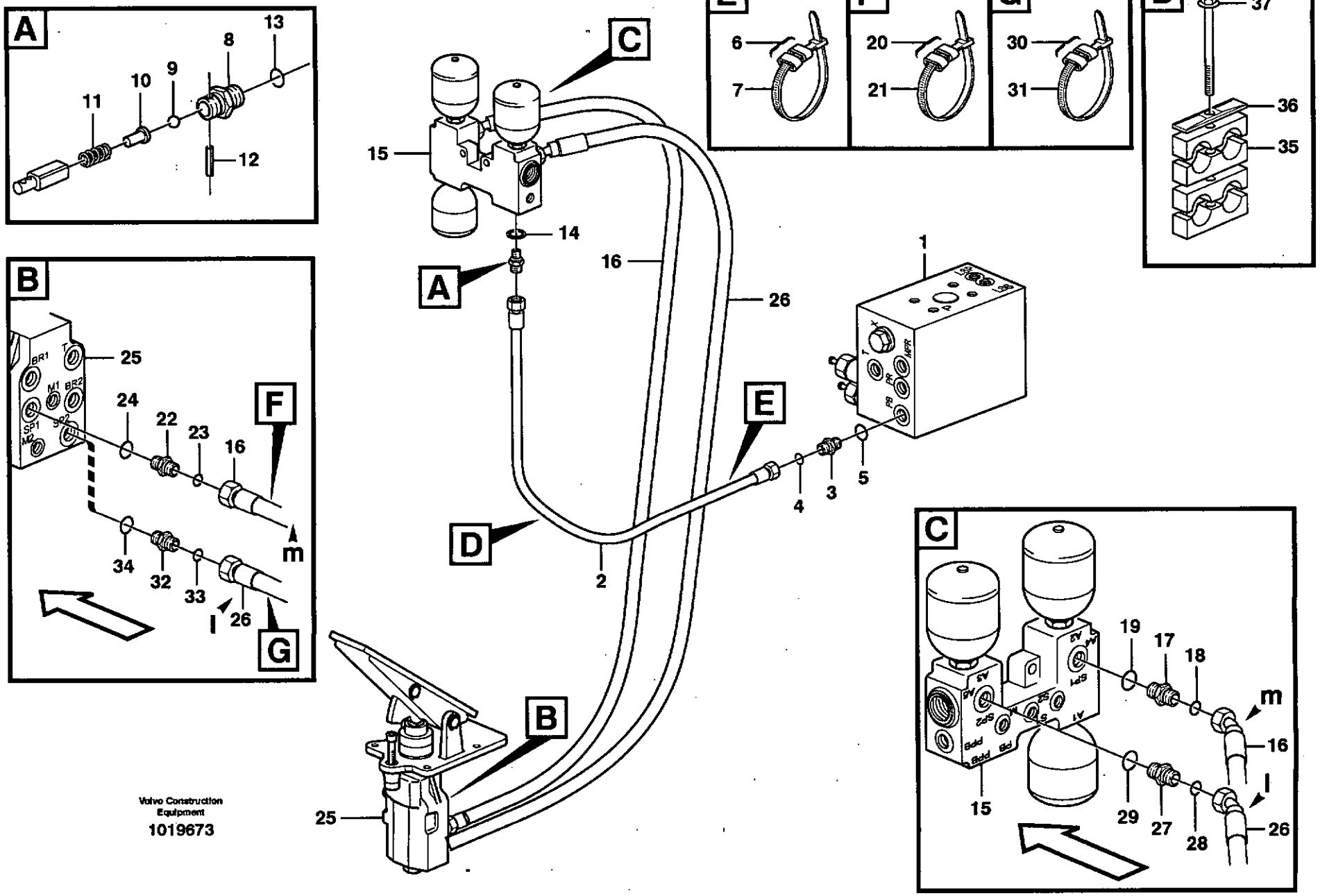

Volvo Construction Equipment

1019673

Fig.	Part No.	Quantity 1	2	3	P S	K I T	Description	Dénomination	Bezeichnung	Denominación	Benämning	Notes
1		1					Valve block	Bloc-soupape	Ventilblock	Bloque de valvula	Ventilblock	See group 912, Page 929
2	**VOE 11147990**	1					Hose assembly	Conduit flexible	Schlauchleitung	Conducto	Slangledning	PB, L = 1350 MM
	VOE 11173814		1				Hose assembly	Conduit flexible	Schlauchleitung	Conducto	Slangledning	PB, L = 1350 MM
3	**VOE 13933855**	1					Nipple	Raccord	Nippel	Niple	Nippel	
4	**VOE 990737**	1					•O-ring	•Joint Torique	•O-Ring	•Junta torica	•O-ring	
5	**VOE 14213676**	1					•Sealing ring	•Bague d'étanchéité	•Runddichtring	•Anillo reten	•Tätningsring	
6	**VOE 4881454**	2					Marking Sleeve	Douill.marquage	Kennhulse	Manguit Marcaje	Märkhylsa	PINK
	VOE 4881455	2					Marking Sleeve	Douill.marquage	Kennhulse	Manguit Marcaje	Märkhylsa	RED
7	**VOE 4881438**	2					Strip Clamp	Ruban Serrage	Kabelbinder	Abraz Cinta	Bandklamma	
	VOE 11411982	1					Check valve	Valve antiretour	Rückschlagventil	Válvula de retención	Backventil	
8		1			NS		•Nipple	•Raccord	•Nippel	•Niple	•Nippel	
9	**VOE 11715635**	1			OP		•Ball	•Bille	•Kugel	•Bola	•Kula	
10	**VOE 11715636**	1			OP		•Peg	•Cheville	•Kegel	•Eslabon	•Kägla	
11	**VOE 11715637**	1			OP		•Spring	•Ressort	•Feder	•Muelle	•Fjäder	
12	**VOE 11715634**	1			OP		•Spring Pin	•Axe de ressort	•Federstift	•Pasador Resorte	•Fjäderpinne	
13	**VOE 11715638**	1			OP		•O-ring	•Joint Torique	•O-Ring	•Junta torica	•O-ring	
14	**VOE 13945653**	1					Plane Gasket	Joint Plan	Flachdichtung	Junta Plana	Planpackning	
15		1					Valve housing	Carter soupape	Ventilgehäuse	Cuerpo valvula	Ventilhus	See group 527, Page 591
16	**VOE 11147989**	1					Hose assembly	Conduit flexible	Schlauchleitung	Conducto	Slangledning	SP1, L = 1800 MM
	VOE 11173815		1				Hose assembly	Conduit flexible	Schlauchleitung	Conducto	Slangledning	SP1, L = 1800 MM
17	**VOE 13933853**	1					Nipple	Raccord	Nippel	Niple	Nippel	
18	**VOE 990738**	1					•O-ring	•Joint Torique	•O-Ring	•Junta torica	•O-ring	
19	**VOE 14211863**	1					•Sealing ring	•Bague d'étanchéité	•Runddichtring	•Anillo reten	•Tätningsring	
20	**VOE 4881451**	2					Marking Sleeve	Douill.marquage	Kennhulse	Manguit Marcaje	Märkhylsa	YELL
	VOE 4881454	2					Marking Sleeve	Douill.marquage	Kennhulse	Manguit Marcaje	Märkhylsa	PINK
21	**VOE 4881438**	2					Strip Clamp	Ruban Serrage	Kabelbinder	Abraz Cinta	Bandklamma	
22	**VOE 11108730**	1					Nipple	Raccord	Nippel	Niple	Nippel	
23	**VOE 990738**	1					O-ring	Joint Torique	O-Ring	Junta torica	O-ring	
24	**VOE 967749**	1					O-ring	Joint Torique	O-Ring	Junta torica	O-ring	
25		1					Footbrake Valve	Robinet Frein A Pied	Fussbremsventil	Valvula Freno Pie	Fotbromsventil	See group 525, Page 587

1	**33380**
2	**82066**
3	
4	
5	

Bromsledning, ventilblock - ackumulator - fotbromsventil
Conducto de freno, cuerpo valvula - acumulador - valvula freno pie
Bremsleitung, Ventilgrupp - Speicher - Fussbremsventil
Conduit frein, bloc soupapes - accu - robinet frein a pied
Brake line, valve body - accumulators - accumulator - footbrake valve

Catalogue id	Group
20086	**522**
Illustr. No	Section
1019673	**100**
Issue	Page
VOE 63B9920086	**561**

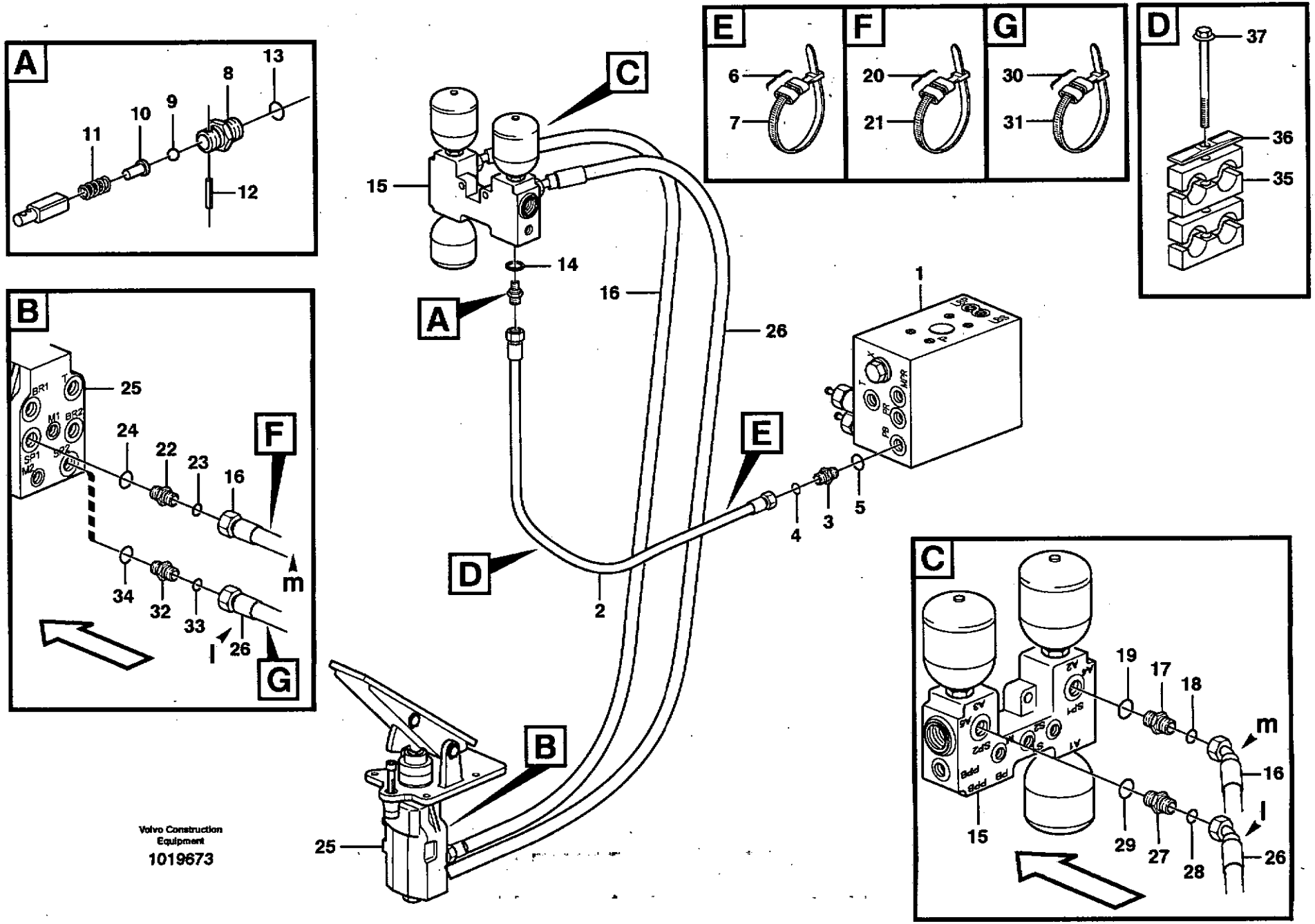

Volvo Construction Equipment

1019673

Fig.	Part No.	Quantity 1	2	3	PS	KIT	Description	Dénomination	Bezeichnung	Denominación	Benämning	Notes
26	**VOE 11147945**	1					Hose assembly	Conduit flexible	Schlauchleitung	Conducto	Slangledning	SP2, L = 1700 MM
	VOE 11173816		1				Hose assembly	Conduit flexible	Schlauchleitung	Conducto	Slangledning	SP2, L = 1700 MM
27	**VOE 13933853**	1					Nipple	Raccord	Nippel	Niple	Nippel	
28	**VOE 990738**	1					•O-ring	•Joint Torique	•O-Ring	•Junta torica	•O-ring	
29	**VOE 14211863**	1					•Sealing ring	•Bague d'étanchéité	•Runddichtring	•Anillo reten	•Tätningsring	
30	**VOE 4881454**	2					Marking Sleeve	Douill.marquage	Kennhulse	Manguit Marcaje	Märkhylsa	PINK
	VOE 4881459	2					Marking Sleeve	Douill.marquage	Kennhulse	Manguit Marcaje	Märkhylsa	BLUE
31	**VOE 4881438**	2					Strip Clamp	Ruban Serrage	Kabelbinder	Abraz Cinta	Bandklamma	
32	**VOE 11108730**	1					Nipple	Raccord	Nippel	Niple	Nippel	
33	**VOE 990738**	1					O-ring	Joint Torique	O-Ring	Junta torica	O-ring	
34	**VOE 967749**	1					O-ring	Joint Torique	O-Ring	Junta torica	O-ring	
35	**VOE 11411417**	4					Clamp	Collier serrage	Klemme	Abrazadera	Klamma	
36	**VOE 4880578**	2					Cover Plate	Protection en tole	Schutzblech	Placa Tapa	Täckplatta	
37	**VOE 13965182**	2					Flange screw	Vis à bride	Flanschschraube	Torn embridado	Flänsskruv	

1	33380	**Bromsledning, ventilblock - ackumulator - fotbromsventil** **Conducto de freno, cuerpo valvula - acumulador - valvula freno pie** **Bremsleitung, Ventilgrupp - Speicher - Fussbremsventil** **Conduit frein, bloc soupapes - accu - robinet frein a pied** **Brake line, valve body - accumulators - accumulator - footbrake valve**	Catalogue id **20086**	Group **522**
2	82066			
3			Illustr. No **1019673**	Section **100**
4				
5			Issue **VOE 63B9920086**	Page **563**

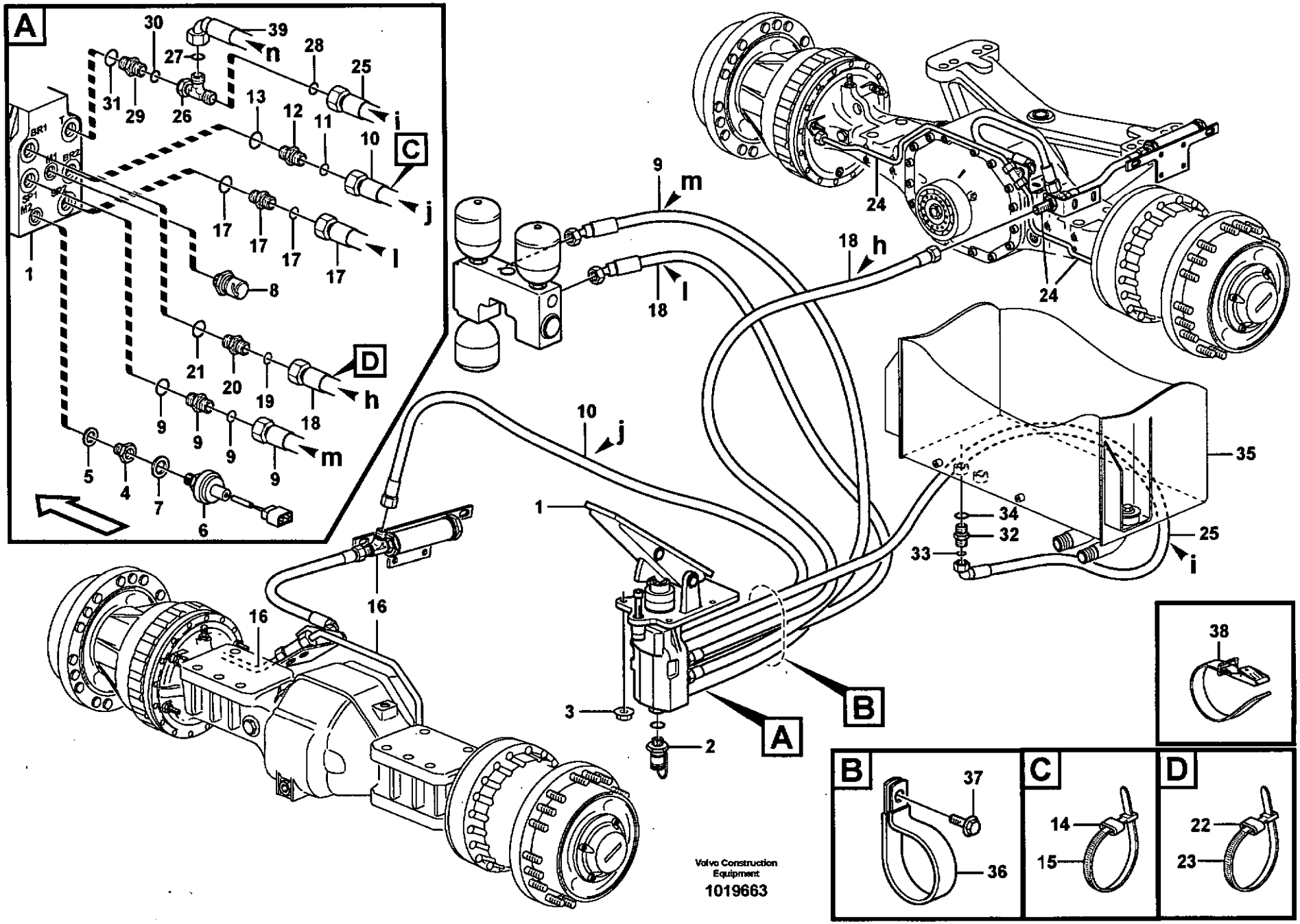
A
B
C
D
Volvo Construction Equipment
1019663

Fig.	Part No.	Quantity 1	2	3	PS	KIT	Description	Dénomination	Bezeichnung	Denominación	Benämning	Notes
1		1					Footbrake Valve	Robinet Frein A Pied	Fussbremsventil	Valvula Freno Pie	Fotbromsventil	See group 522, Page 565
2	VOE 936443	1					Testing Nipple	Raccord contrôle	Prufnippel	Niple Medicion	Mätnippel	
3	VOE 948645	4					Flange Lock Nut	Contre écrou bride	Flanschmutter	Contratuer Embr	Flänslåsmutter	
4	VOE 11039658	1					Reduction nipple	Raccord Reduct	Reduziernippel	Niple Reductor	Reducernippel	
5	VOE 947083	1					Gasket	Joint	Dichtung	Junta	Packning	
6	VOE 11039617	1					Press Monitor	Capteu.pression	Druckwächter	Avisador Pres	Tryckvakt	SE301
7	VOE 13945653	1					Plane Gasket	Joint Plan	Flachdichtung	Junta Plana	Planpackning	
8	VOE 11170123	1					Pressure Sensor	Detect.pression	Druckmelder	Sensor Presion	Tryckgivare	SE501
9		1					Hose assembly	Condui.flexible	Schlauchleitung	Conducto	Slangledning	SP1
												See group 522, Page 561
10	VOE 11172905	1					Hose assembly	Conduit flexible	Schlauchleitung	Conducto	Slangledning	BR2, L = 3200 MM
	VOE 11173817		1				Hose assembly	Conduit flexible	Schlauchleitung	Conducto	Slangledning	BR2, L = 3200 MM
11	VOE 990737	1					O-ring	Joint Torique	O-Ring	Junta torica	O-ring	
12	VOE 11172920	1					Restrictor	Etrangleur	Drosselung	Estrangulacion	Strypning	
13	VOE 967749	1					O-ring	Joint Torique	O-Ring	Junta torica	O-ring	
14	VOE 4881454	2					Marking Sleeve	Douill.marquage	Kennhulse	Manguit Marcaje	Märkhylsa	PINK
	VOE 4881452	2					Marking Sleeve	Douill.marquage	Kennhulse	Manguit Marcaje	Märkhylsa	WHITE
15	VOE 4881438	2					Strip Clamp	Ruban Serrage	Kabelbinder	Abraz Cinta	Bandklamma	
16		2					Brake pipe	Conduit frein	Bremsleitung	Tubo freno	Bromsrör	See group 522, Page 569
17		1					Hose assembly	Condui.flexible	Schlauchleitung	Conducto	Slangledning	SP2
												See group 522, Page 561
18	VOE 11182000	1					Hose assembly	Conduit flexible	Schlauchleitung	Conducto	Slangledning	BR1, L = 2200 MM
	VOE 11172996		1				Hose assembly	Conduit flexible	Schlauchleitung	Conducto	Slangledning	BR1, L = 2200 MM
19	VOE 990737	1					O-ring	Joint Torique	O-Ring	Junta torica	O-ring	
20	VOE 11172920	1					Restrictor	Etrangleur	Drosselung	Estrangulacion	Strypning	
21	VOE 967749	1					O-ring	Joint Torique	O-Ring	Junta torica	O-ring	
22	VOE 4881454	2					Marking Sleeve	Douill.marquage	Kennhulse	Manguit Marcaje	Märkhylsa	PINK
	VOE 4881457	2					Marking Sleeve	Douill.marquage	Kennhulse	Manguit Marcaje	Märkhylsa	GREEN
23	VOE 4881438	2					Strip Clamp	Ruban Serrage	Kabelbinder	Abraz Cinta	Bandklamma	
24		2					Brake pipe	Conduit frein	Bremsleitung	Tubo freno	Bromsrör	See group 522, Page 569

1	33380
2	82066
3	
4	
5	

Bromsledningar, fotbromsventil - axlar
Conductos de freno, válvula de freno de pie - ejes
Bremsleitungen, Fussbremsventil - Achsen
Conduits de frein, robinet frein à pied - essieux
Brake lines, footbrake valve - axles

Catalogue id	Group
20086	522
Illustr. No	Section
1019663	150
Issue	Page
VOE 63B9920086	565

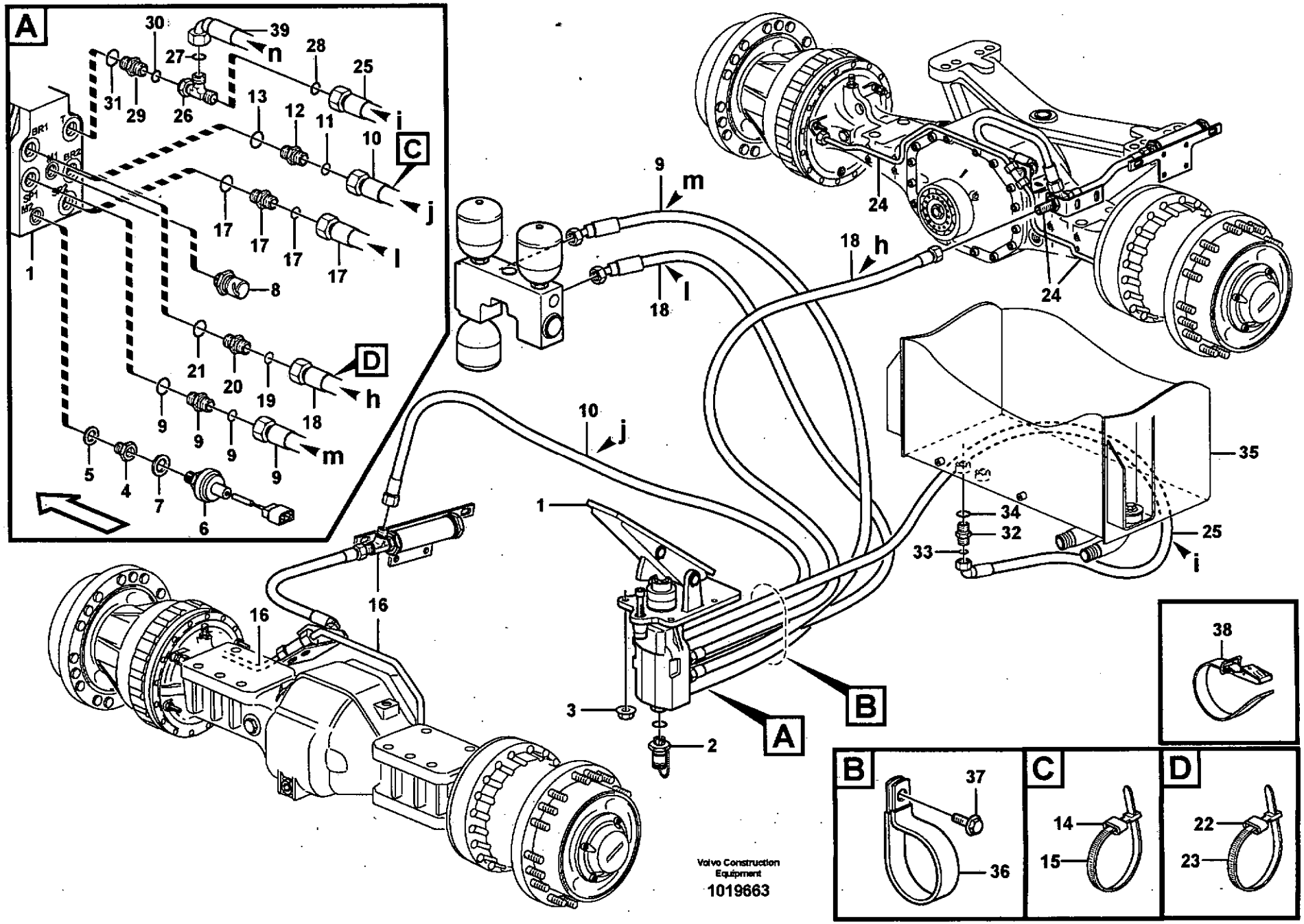
A
B
C
D
Volvo Construction Equipment
1019663

Fig.	Part No.	Quantity 1	2	3	PS	KIT	Description	Dénomination	Bezeichnung	Denominación	Benämning	Notes
25	**VOE 936706**	1					Hose assembly	Condui.flexible	Schlauchleitung	Conducto	Slangledning	T, L = 1650 MM
26	**VOE 935041**	1					T-nipple	Raccord-t	T-Nippel	Niple T	T-nippel	
27	**VOE 990737**	1					•O-ring	•Joint Torique	•O-Ring	•Junta torica	•O-ring	
28	**VOE 948883**	1					•Plane Gasket	•Joint Plan	•Flachdichtung	•Junta Plana	•Planpackning	
29	**VOE 13933856**	1					Nipple	Raccord	Nippel	Niple	Nippel	
30	**VOE 990737**	1					•O-ring	•Joint Torique	•O-Ring	•Junta torica	•O-ring	
31	**VOE 967749**	1					•O-ring	•Joint Torique	•O-Ring	•Junta torica	•O-ring	
32	**VOE 13933855**	1					Nipple	Raccord	Nippel	Niple	Nippel	
33	**VOE 9907372**	1					•O-ring	•Joint Torique	•O-Ring	•Junta torica	•O-ring	
34	**VOE 14213676**	1					•Sealing ring	•Bague d'étanchéité	•Runddichtring	•Anillo reten	•Tätningsring	
35		1					Hydr fluid tank	Reser.fluid.hy.	Druckölbehälter	Dep aceit hidr	Hydrauloljetank	See group 911, Page 893
36	**VOE 13980476**	1					Clamp	Pince Serrage	Klemme	Abrazadera	Klämma	
37	**VOE 13946173**	1					Flange screw	Vis à bride	Flanschschraube	Torn embridado	Flänsskruv	
38	**VOE 11104606**	1					Retaining Strap	Courroi.serrage	Halteriemen	Correa Tensora	Spännrem	
39		1					Hose assembly	Conduit flexible	Schlauchleitung	Conducto	Slangledning	See group 911, Page 893

1	33380
2	82066
3	
4	
5	

Bromsledningar, fotbromsventil - axlar
Conductos de freno, válvula de freno de pie - ejes
Bremsleitungen, Fussbremsventil - Achsen
Conduits de frein, robinet frein à pied - essieux
Brake lines, footbrake valve - axles

Catalogue id	Group
20086	522
Illustr. No 1019663	Section 150
Issue VOE 63B9920086	Page 567

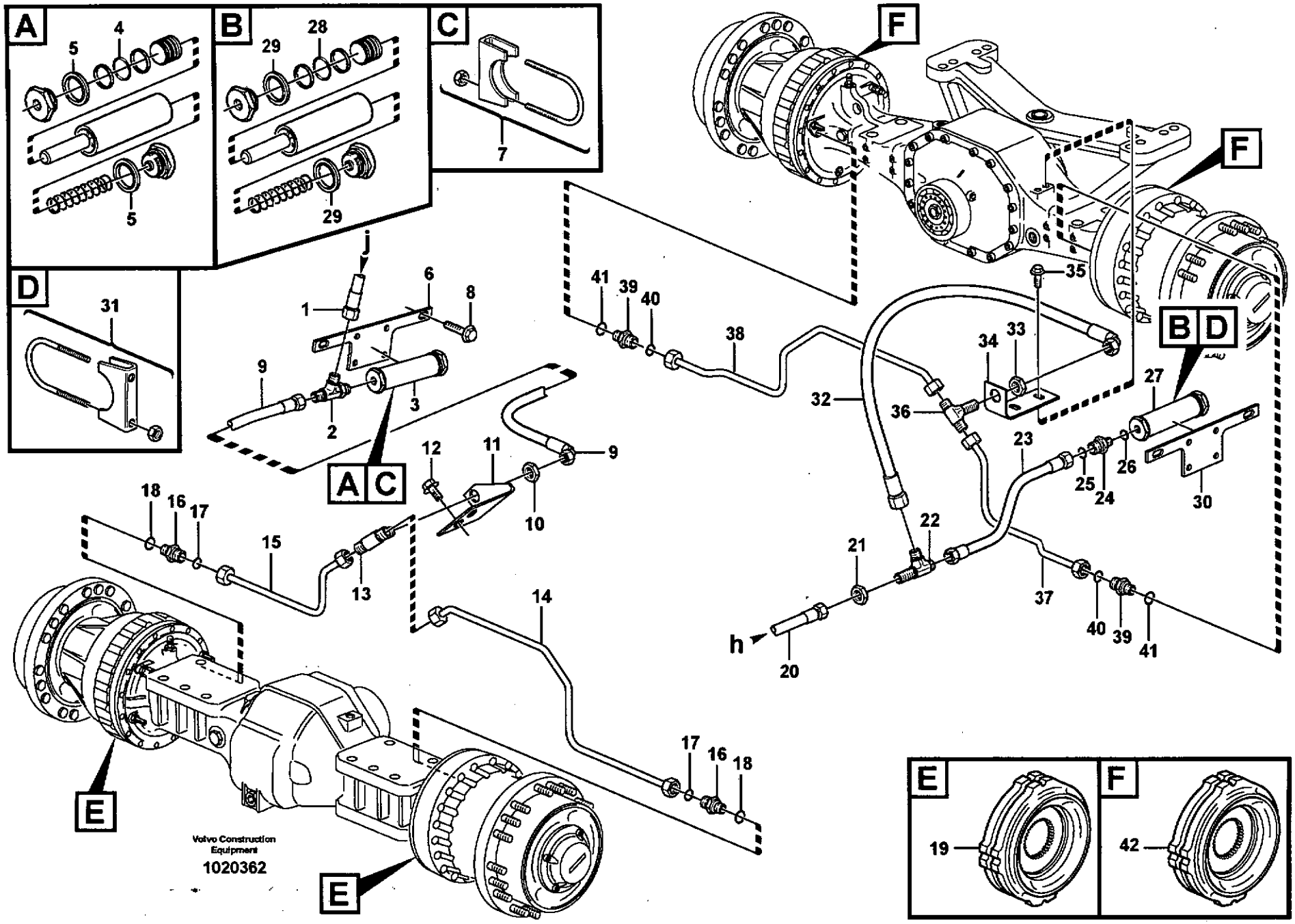
A
B
C
D
E
F
Volvo Construction Equipment
1020362

Fig.	Part No.	Quantity 1	2	3	P S	K I T	Description	Dénomination	Bezeichnung	Denominación	Benämning	Notes
1		1					Hose assembly	Condui.flexible	Schlauchleitung	Conducto	Slangledning	See group 522, Page 565
2	**VOE 935029**	1					T-nipple	Raccord-t	T-Nippel	Niple T	T-nippel	
3	**VOE 11027342**	1					Accumulator	Accumulateur	Speicher	Acumulador	Ackumulator	
4	**VOE 925064**	1					•O-ring	•Joint Torique	•O-Ring	•Junta torica	•O-ring	
5	**VOE 14013072**	2					•Sealing washer	•Rond.etancheite	•Dichtscheibe	•Arandela reten	•Tätningsbricka	
6	**VOE 11020932**	1					Attaching Plate	Fer Fixation	Befestigungslasche	Plato Fijacion	Fästjärn	
7	**VOE 944026**	2					Clamp	Pince Serrage	Klemme	Abrazadera	Klämma	
8	**VOE 13945444**	2					Flange screw	Vis à bride	Flanschschraube	Torn embridado	Flänsskruv	
9	**VOE 11172457**	1					Hose assembly	Conduit flexible	Schlauchleitung	Conducto	Slangledning	L = 350 MM
10	**VOE 935429**	1					Lock nut	Contre-ecrou	Sicherungsmutter	Contratuerca	Låsmutter	
11	**VOE 11172474**	1					Attachment	Fixation	Halterung	Fijacion	Fäste	
12	**VOE 946440**	2					Flange screw	Vis à bride	Flanschschraube	Torn embridado	Flänsskruv	
13	**VOE 935604**	1					T-nipple	Raccord-t	T-Nippel	Niple T	T-nippel	
14	**VOE 11172482**	1					Brake Pipe	Conduit Frein	Bremsrohr	Tubo Freno	Bromsrör	LH
15	**VOE 11172480**	1					Brake Pipe	Conduit Frein	Bremsrohr	Tubo Freno	Bromsrör	RH
16	**VOE 14345423**	2					Nipple	Raccord	Nippel	Niple	Nippel	
17	**VOE 4880492**	2					•O-ring	•Joint Torique	•O-Ring	•Junta torica	•O-ring	
18	**VOE 14211856**	2					•Sealing ring	•Bague d'étanchéité	•Runddichtring	•Anillo reten	•Tätningsring	
19		2					Multidisc brake	Frein multidisq	Scheibenbremse	Disco frenos	Lamellbroms	See group 516, Page 553
20		1					Hose assembly	Condui.flexible	Schlauchleitung	Conducto	Slangledning	See group 522, Page 565
21	**VOE 935429**	1					Lock nut	Contre-ecrou	Sicherungsmutter	Contratuerca	Låsmutter	
22	**VOE 935939**	1					T-nipple	Raccord-t	T-Nippel	Niple T	T-nippel	
23	**VOE 11172477**	1					Hose assembly	Conduit flexible	Schlauchleitung	Conducto	Slangledning	L = 300 MM
24	**VOE 13933915**	1					Nipple	Raccord	Nippel	Niple	Nippel	
25	**VOE 4880492**	1					•O-ring	•Joint Torique	•O-Ring	•Junta torica	•O-ring	
26	**VOE 14211857**	1					•Sealing ring	•Bague d'étanchéité	•Runddichtring	•Anillo reten	•Tätningsring	
27	**VOE 11027342**	1					Accumulator	Accumulateur	Speicher	Acumulador	Ackumulator	
28	**VOE 925064**	1					•O-ring	•Joint Torique	•O-Ring	•Junta torica	•O-ring	
29	**VOE 14013072**	2					•Sealing washer	•Rond.etancheite	•Dichtscheibe	•Arandela reten	•Tätningsbricka	
30	**VOE 11020932**	1					Attaching Plate	Fer Fixation	Befestigungslasche	Plato Fijacion	Fästjärn	

1		**Bromsrör, framaxel och bakaxel** **Tubos de freno, ejes delantero y trasero** **Bremsleitung, Vorder- und Hinterachse** **Conduit de frein, essieu avant - essieu arrière** **Brake pipes, front axle and rear axle**
2		
3		
4		
5		

Catalogue id	Group
20086	**522**
Illustr. No **1020362**	Section **200**
Issue **VOE 63B9920086**	Page **569**

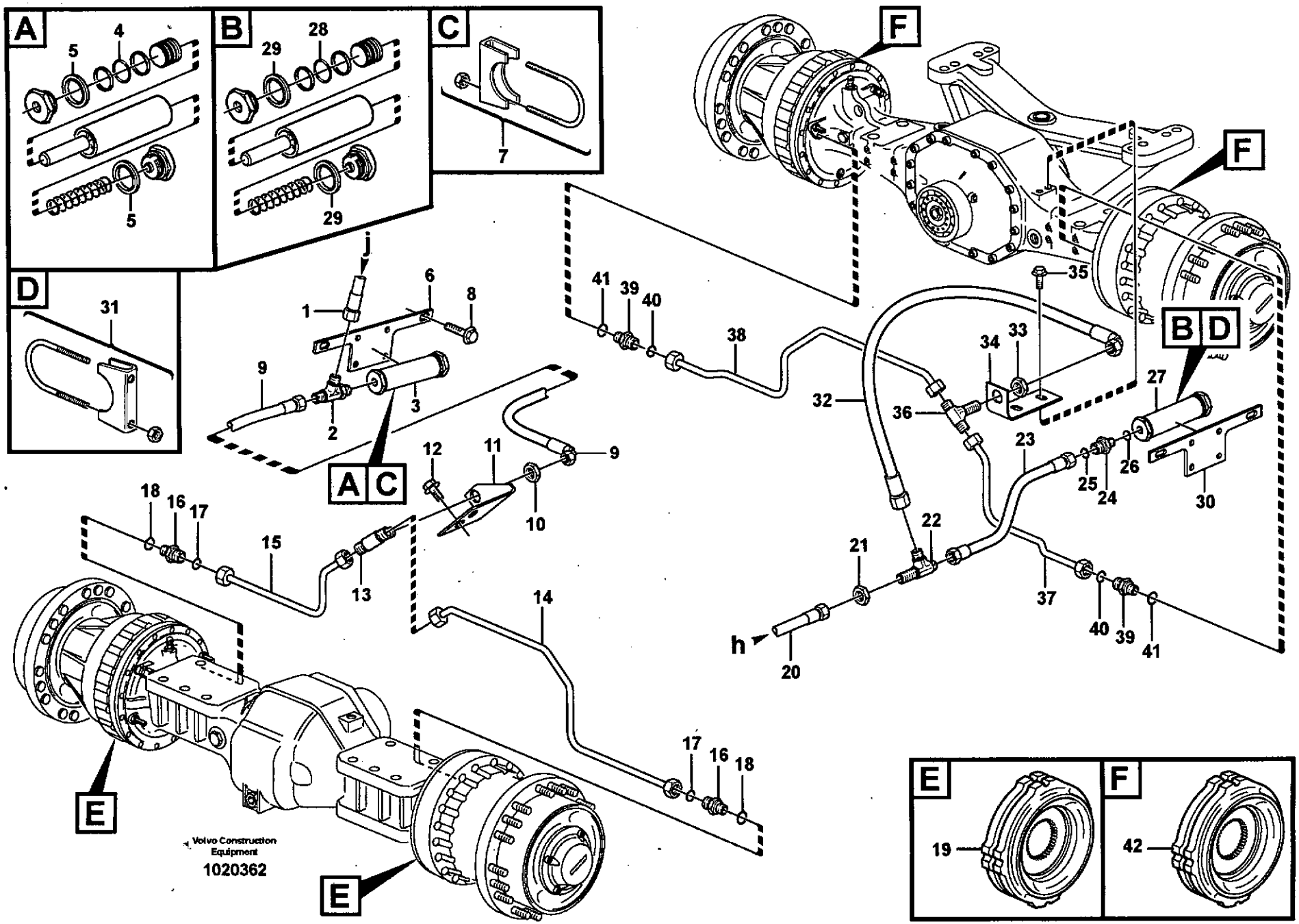
A
5
4
5
B
29
28
29
C
7
D
31
F
F
41
39
40
38
35
B D
34
33
27
32
36
23
25
24
26
30
j
1
6
8
9
2
3
A C
12
11
9
10
18
16
17
15
13
14
22
21
37
40
39
41
h
20
17
16
18
E
E
Volvo Construction Equipment
1020362
E
19
F
42

Fig.	Part No.	Quantity 1	2	3	PS	KIT	Description	Dénomination	Bezeichnung	Denominación	Benämning	Notes
31	**VOE 944026**	2					Clamp	Pince Serrage	Klemme	Abrazadera	Klämma	
32	**VOE 936702**	1					Hose assembly	Conduit flexible	Schlauchleitung	Conducto	Slangledning	(VOE 11172904) L = 580 MM
33	**VOE 935429**	1					Lock nut	Contre-ecrou	Sicherungsmutter	Contratuerca	Låsmutter	
34	**VOE 11172475**	1					Attachment	Fixation	Halterung	Fijacion	Fäste	
35	**VOE 946440**	2					Flange screw	Vis à bride	Flanschschraube	Torn embridado	Flänsskruv	
36	**VOE 935604**	1					T-nipple	Raccord-t	T-Nippel	Niple T	T-nippel	
37	**VOE 11172470**	1					Brake Pipe	Conduit Frein	Bremsrohr	Tubo Freno	Bromsrör	LH
38	**VOE 11172471**	1					Brake Pipe	Conduit Frein	Bremsrohr	Tubo Freno	Bromsrör	RH
39	**VOE 14345423**	2					Nipple	Raccord	Nippel	Niple	Nippel	
40	**VOE 4880492**	2					•O-ring	•Joint Torique	•O-Ring	•Junta torica	•O-ring	
41	**VOE 14211856**	2					•Sealing ring	•Bague d'étanchéité	•Runddichtring	•Anillo reten	•Tätningsring	
42		2					Multidisc brake	Frein multidisq	Scheibenbremse	Disco frenos	Lamellbroms	See group 517, Page 557

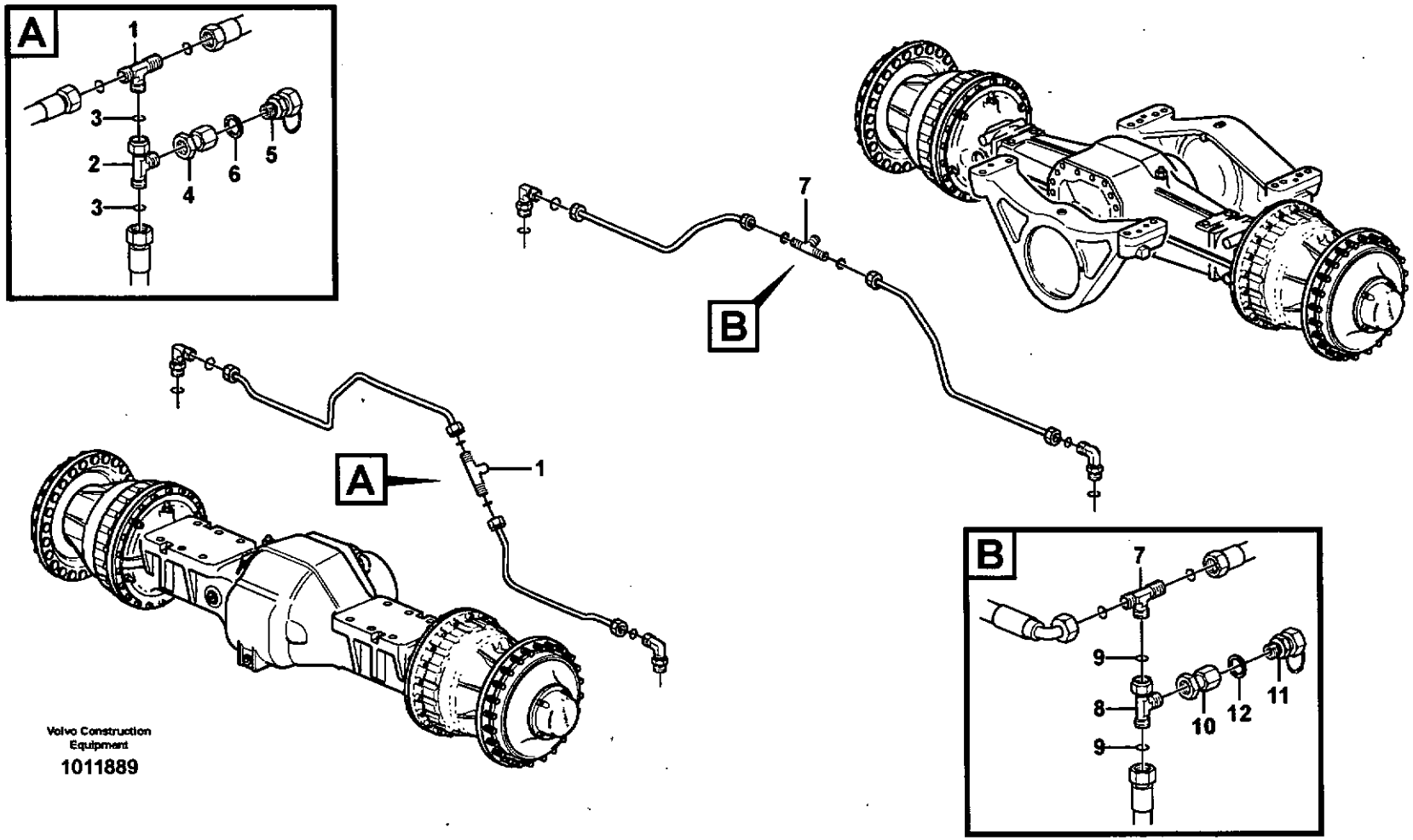
A
1
3
2
4
6
5
3
7
B
A
1
B
7
9
8
10
12
11
9
Volvo Construction Equipment
1011889

Fig.	Part No.	Quantity 1	2	3	PS	KIT	Description	Dénomination	Bezeichnung	Denominación	Benämning	Notes
1		1					T-nipple	Raccord-t	T-Nippel	Niple T	T-nippel	See group 522, Page 569
2	**VOE 13933936**	1					T-nipple	Raccord-t	T-Nippel	Niple T	T-nippel	
3	**VOE 990737**	2					•O-ring	•Joint Torique	•O-Ring	•Junta torica	•O-ring	
4	**VOE 935040**	1					Test Nipple	Raccord Test	Prufnippel	Niple Prueba	Testnippel	
5	**VOE 4928801**	1					Testing Nipple	Raccord contrôle	Prufnippel	Niple Medicion	Mätnippel	
6	**VOE 947083**	1					Gasket	Joint	Dichtung	Junta	Packning	
7		1					T-nipple	Raccord-t	T-Nippel	Niple T	T-nippel	See group 522, Page 569
8	**VOE 13933936**	1					T-nipple	Raccord-t	T-Nippel	Niple T	T-nippel	
9	**VOE 990737**	2					•O-ring	•Joint Torique	•O-Ring	•Junta torica	•O-ring	
10	**VOE 935040**	1					Test Nipple	Raccord Test	Prufnippel	Niple Prueba	Testnippel	
11	**VOE 4928801**	1					Testing Nipple	Raccord contrôle	Prufnippel	Niple Medicion	Mätnippel	
12	**VOE 947083**	1					Gasket	Joint	Dichtung	Junta	Packning	

1		**Tysklandsutförande** **Versao alemana** **BRD-Ausführung** **Version rfa** **German version**	Catalogue id **20086**	Group **522**
2				
3			Illustr. No **1011889**	Section **250**
4				
5		**83689**	Issue **VOE 63B9920086**	Page **573**

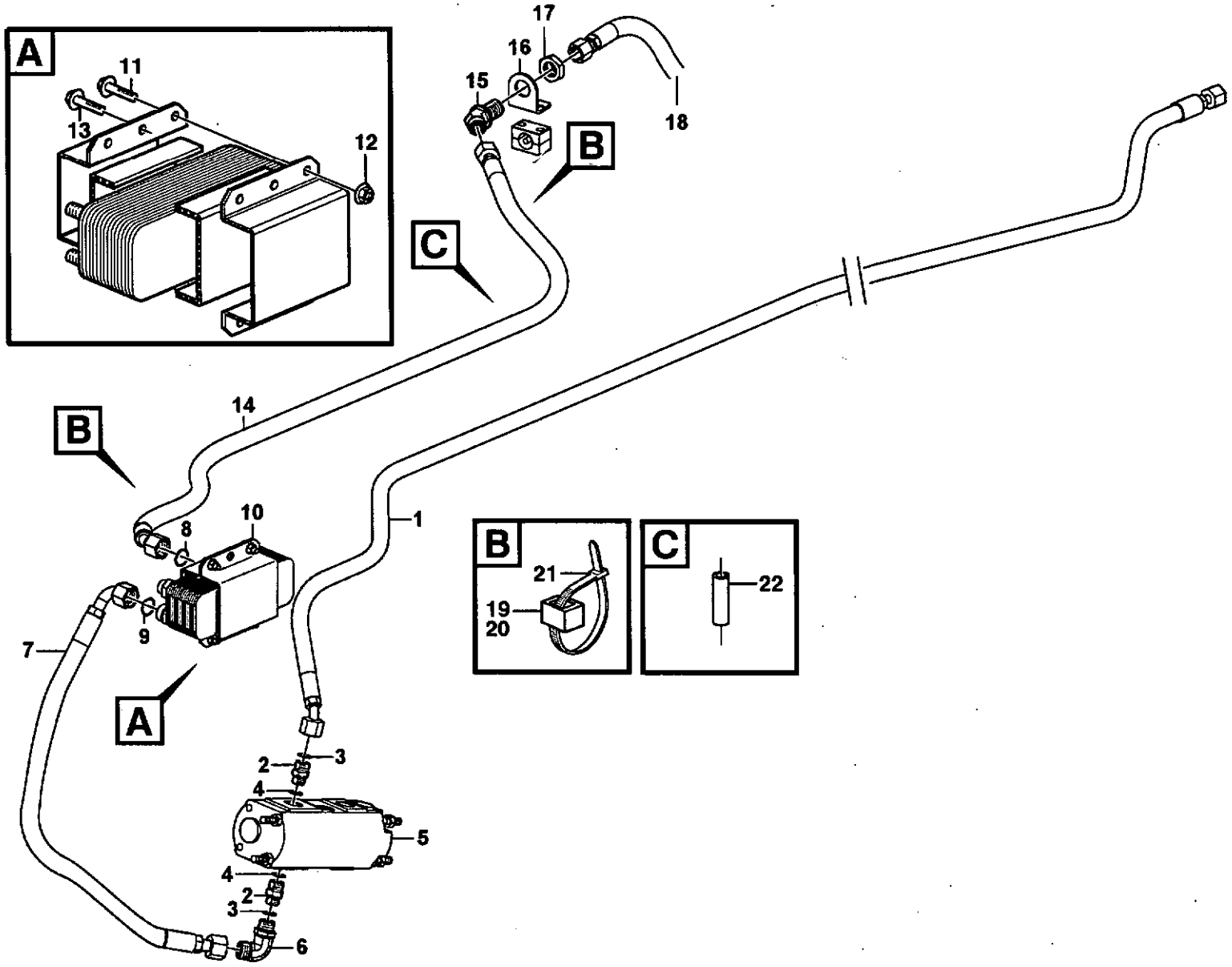

Volvo Construction Equipment

1023394

Fig.	Part No.	Quantity 1	2	3	PS	KIT	Description	Dénomination	Bezeichnung	Denominación	Benämning	Notes
1	**VOE 11411141**	1					Hose assembly	Conduit flexible	Schlauchleitung	Conducto	Slangledning	L = 3300 MM
2	**VOE 11108729**	1					Nipple	Raccord	Nippel	Niple	Nippel	
3	**VOE 990738**	1					O-ring	Joint Torique	O-Ring	Junta torica	O-ring	
4	**VOE 948885**	1					Plane Gasket	Joint Plan	Flachdichtung	Junta Plana	Planpackning	
5	**VOE 11148530**	1					Oil Pump	Pompe a huile	Ölpumpe	Bomba de aceite	Oljepump	
	VOE 11706856	1					•Sealing Kit	•Jeu Joints	•Dichtungssatz	•Juego Retenes	•Tätningssats	
6	**VOE 935038**	1					Elbow nipple	Raccord angulaire	Winkelnippel	Niple angular	Vinkelnippel	
7	**VOE 11163024**	1					Hose assembly	Conduit flexible	Schlauchleitung	Conducto	Slangledning	L = 550 MM
8	**VOE 990738**	2					O-ring	Joint Torique	O-Ring	Junta torica	O-ring	
9	**VOE 990739**	2					O-ring	Joint Torique	O-Ring	Junta torica	O-ring	
10	**VOE 11110490**	1					Heat Exchanger	Echange.chaleur	Wärmetauscher	Cambiador Calor	Värmeväxlare	
11	**VOE 13946173**	4					•Flange screw	•Vis à bride	•Flanschschraube	•Torn embridado	•Flänsskruv	
12	**VOE 13945408**	4					•Nut	•Ecrou	•Mutter	•Tuerca	•Mutter	
13	**VOE 946329**	2					Flange screw	Vis à bride	Flanschschraube	Torn embridado	Flänsskruv	
14	**VOE 11411938**	1					Hose assembly	Conduit flexible	Schlauchleitung	Conducto	Slangledning	L = 1650 MM
15	**VOE 937539**	1					Elbow nipple	Raccord angulaire	Winkelnippel	Niple angular	Vinkelnippel	
16	**VOE 11411937**	1					Plate	Plaque	Platte	Placa	Platta	
17	**VOE 13933962**	1					Lock nut	Contre-ecrou	Sicherungsmutter	Contratuerca	Låsmutter	
18		1					Motor circuit, rear	Circuit de moteur, Ar	Motorkreis, hinten	Ciclo de motor, detra	Motorkrets, bak	
19	**VOE 4881455**	2					Marking Sleeve	Douill.marquage	Kennhulse	Manguit Marcaje	Märkhylsa	
20	**VOE 4881457**	2					Marking Sleeve	Douill.marquage	Kennhulse	Manguit Marcaje	Märkhylsa	
21	**VOE 4881440**	2					Strip Clamp	Ruban Serrage	Kabelbinder	Abraz Cinta	Bandklamma	
22	**VOE 11173924**	4					Spacer Sleeve	Doui.entretoise	Distanzhülse	Manguito Dist	Distanshylsa	

1		**Axeloljekylare, fram, motorkrets.** **Enfriador de aceite, delantero, ciclo de motor.** **Ölkühler, vordere. Motorkreis.** **Radiateur à huile, AV, circuit de moteur.** **Oil cooler, forword, motor circuit.**	Catalogue id **20086**	Group **523**
2				
3			Illustr. No **1023394**	Section **100**
4				
5		**83046**	Issue **VOE 63B9920086**	Page **575**

VOLVO

L120E

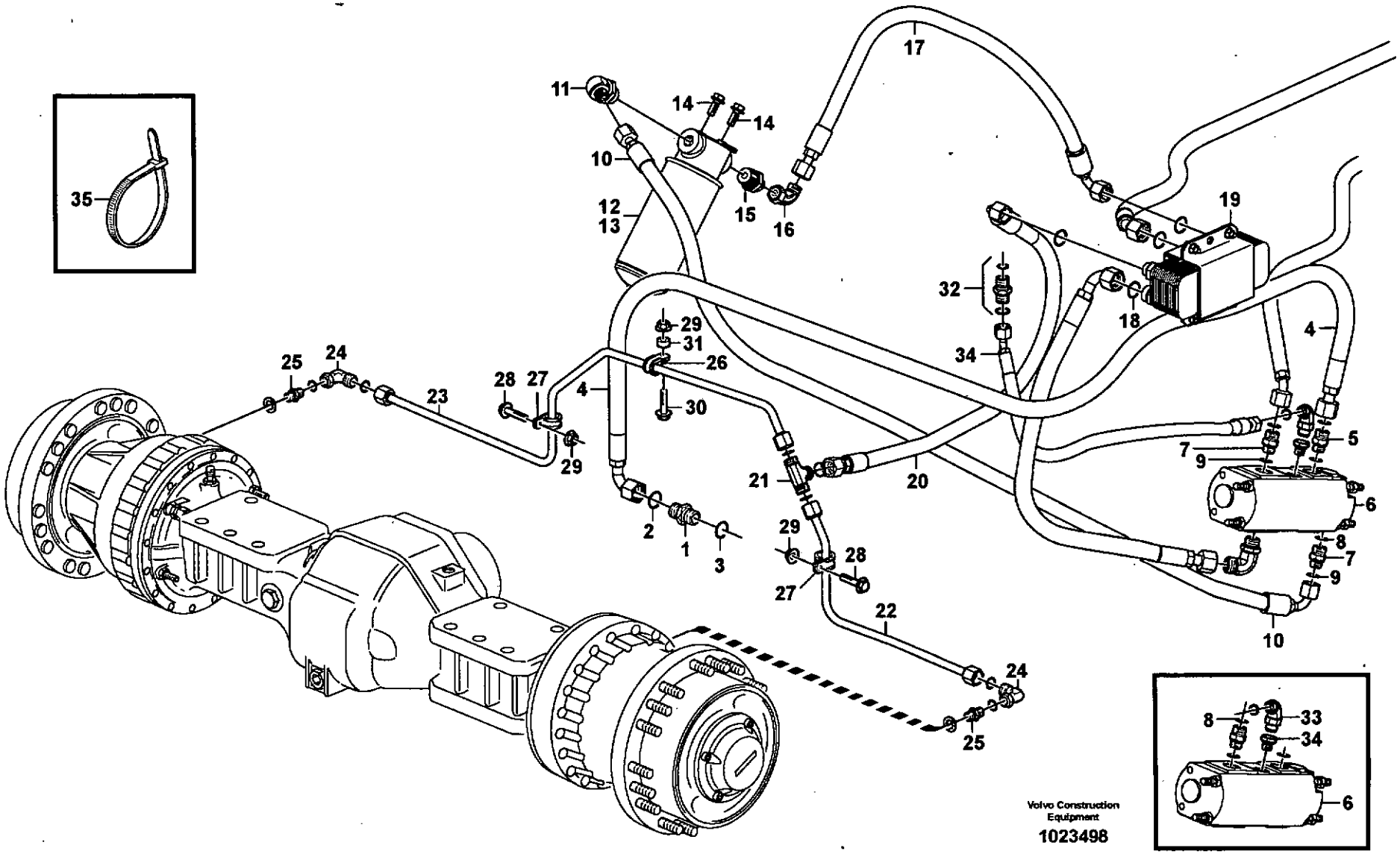
35
11
14
14
10
12
13
15
16
17
19
32
18
34
4
29
31
26
30
25
24
23
28
27
29
4
21
20
5
7
9
6
8
7
9
10
2
1
3
29
28
27
22
24
25
8
33
34
6
Volvo Construction Equipment
1023498

Fig.	Part No.	Quantity 1	2	3	PS	KIT	Description	Dénomination	Bezeichnung	Denominación	Benämning	Notes
1	**VOE 11410534**	1					Nipple	Raccord	Nippel	Niple	Nippel	
2	**VOE 990739**	1					O-ring	Joint Torique	O-Ring	Junta torica	O-ring	
3	**VOE 958228**	1					O-ring	Joint Torique	O-Ring	Junta torica	O-ring	
4	**VOE 11410776**	1					Hose assembly	Conduit flexible	Schlauchleitung	Conducto	Slangledning	L = 1500 MM
5	**VOE 935037**	1					Nipple	Raccord	Nippel	Niple	Nippel	
	VOE 990739	1					•O-ring	•Joint Torique	•O-Ring	•Junta torica	•O-ring	
	VOE 14211864	1					•Sealing ring	•Bague d'étanchéité	•Runddichtring	•Anillo reten	•Tätningsring	
6		1					Oil pump	Pompe huile	Ölpumpe	Bomba aceite	Oljepump	See group 523, Page 575
7	**VOE 11108729**	1					Nipple	Raccord	Nippel	Niple	Nippel	
8	**VOE 990738**	1					O-ring	Joint Torique	O-Ring	Junta torica	O-ring	
9	**VOE 948885**	1					Plane Gasket	Joint Plan	Flachdichtung	Junta Plana	Planpackning	
10	**VOE 11163004**	1					Hose assembly	Conduit flexible	Schlauchleitung	Conducto	Slangledning	L = 900 MM
11	**VOE 13933901**	1					Elbow nipple	Raccord angulaire	Winkelnippel	Niple angular	Vinkelnippel	
	VOE 990738	1					•O-ring	•Joint Torique	•O-Ring	•Junta torica	•O-ring	
12	**VOE 11061436**	1					Return Filter	Filtre Retour	Ruckstromfilter	Filtro Retorno	Returfilter	
13	**VOE 3831236**	1					•Oil filter	•Filtre à huile	•Ölfilter	•Filtro de aceite	•Oljefilter	
14	**VOE 946329**	2					Flange screw	Vis à bride	Flanschschraube	Torn embridado	Flänsskruv	
15	**VOE 13933917**	1					Nipple	Raccord	Nippel	Niple	Nippel	
	VOE 990738	1					•O-ring	•Joint Torique	•O-Ring	•Junta torica	•O-ring	
	VOE 14211859	1					•Sealing ring	•Bague d'étanchéité	•Runddichtring	•Anillo reten	•Tätningsring	
16	**VOE 13933872**	1					Elbow nipple	Raccord angulaire	Winkelnippel	Niple angular	Vinkelnippel	
	VOE 990738	1					•O-ring	•Joint Torique	•O-Ring	•Junta torica	•O-ring	
17	**VOE 11163004**	1					Hose assembly	Conduit flexible	Schlauchleitung	Conducto	Slangledning	L = 900 MM
18	**VOE 990739**	2					O-ring	Joint Torique	O-Ring	Junta torica	O-ring	
19		1					Heat Exchanger	Echange.chaleur	Wärmetauscher	Cambiador Calor	Värmeväxlare	See group 523, Page 575
20	**VOE 11163004**	1					Hose assembly	Conduit flexible	Schlauchleitung	Conducto	Slangledning	L = 900 MM
21	**VOE 935453**	1					T-nipple	Raccord-t	T-Nippel	Niple T	T-nippel	
	VOE 990738	1					•O-ring	•Joint Torique	•O-Ring	•Junta torica	•O-ring	
22	**VOE 11410538**	1					Oil Pipe	Conduit Huile	Ölrohr	Tubo Aceite	Oljerör	
23	**VOE 11410540**	1					Oil Pipe	Conduit Huile	Ölrohr	Tubo Aceite	Oljerör	

1		**Axeloljekylare, fram, pumpkrets.**	Catalogue id **20086**	Group **523**
2		**Enfriador de aceite, delantero, ciclo de bomba.**		
3		**Ölkühler, vordere. Pumpekreis.**	Illustr. No **1023498**	Section **150**
4		**Radiateur à huile, AV, circuit de pompe.**		
5		**Oil cooler, forword, pump circuit.**	Issue **VOE 63B9920086**	Page **577**
		83046		

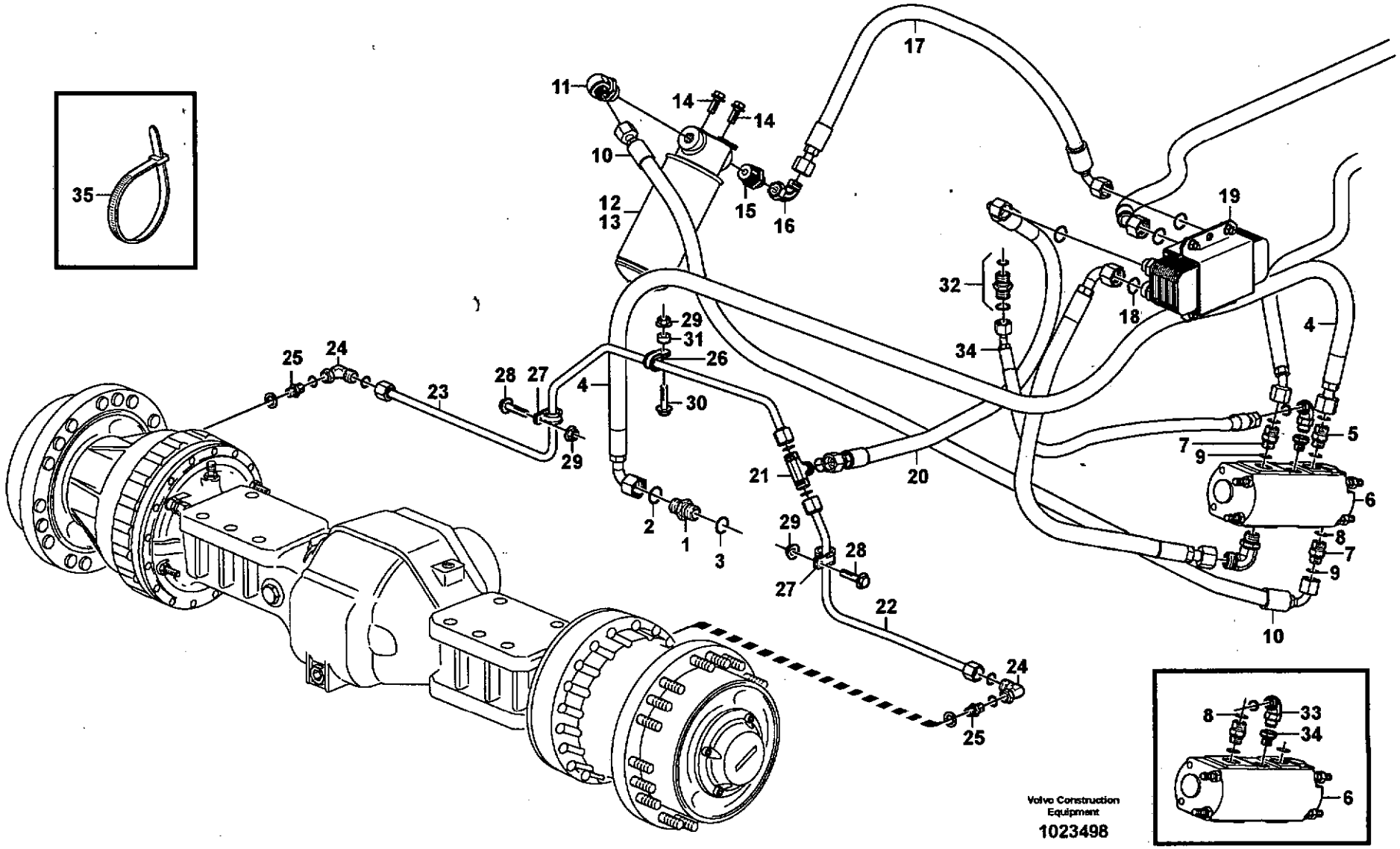
35
11
14
14
10
12
13
15
16
17
19
32
18
34
29
31
26
30
4
25
24
23
28
27
29
2
1
3
21
20
29
28
27
22
24
25
4
5
7
9
6
8
7
9
10
8
33
34
6
Volvo Construction Equipment
1023498

Fig.	Part No.	Quantity 1	2	3	P S	K I T	Description	Dénomination	Bezeichnung	Denominación	Benämning	Notes
24	**VOE 13933872**	2					Elbow nipple	Raccord angulaire	Winkelnippel	Niple angular	Vinkelnippel	
	VOE 990738	2					•O-ring	•Joint Torique	•O-Ring	•Junta torica	•O-ring	
25	**VOE 13933853**	2					Nipple	Raccord	Nippel	Niple	Nippel	
	VOE 990738	2					•O-ring	•Joint Torique	•O-Ring	•Junta torica	•O-ring	
	VOE 14211863	2					•Sealing ring	•Bague d'étanchéité	•Runddichtring	•Anillo reten	•Tätningsring	
26	**VOE 13949746**	3					Clamp	Pince Serrage	Klemme	Abrazadera	Klämma	
27	**VOE 990732**	3					Clamp	Pince Serrage	Klemme	Abrazadera	Klämma	
28	**VOE 13946173**	2					Flange screw	Vis à bride	Flanschschraube	Torn embridado	Flänsskruv	
29	**VOE 948645**	3					Flange Lock Nut	Contre écrou bride	Flanschmutter	Contratuer Embr	Flänslåsmutter	
30	**VOE 946671**	1					Flange screw	Vis à bride	Flanschschraube	Torn embridado	Flänsskruv	
31	**VOE 13948871**	1					Spacer Washer	Rond.entretoise	Abstandscheibe	Arandela Dist	Distansbricka	
32	**VOE 14345423**	2					Nipple	Raccord	Nippel	Niple	Nippel	
	VOE 990737	2					•O-ring	•Joint Torique	•O-Ring	•Junta torica	•O-ring	
	VOE 14211856	2					•Sealing ring	•Bague d'étanchéité	•Runddichtring	•Anillo reten	•Tätningsring	
33	**VOE 13933912**	1					T-nipple	Raccord-t	T-Nippel	Niple T	T-nippel	
	VOE 990737	1					•O-ring	•Joint Torique	•O-Ring	•Junta torica	•O-ring	
34	**VOE 14345423**	1					Nipple	Raccord	Nippel	Niple	Nippel	
	VOE 990737	1					•O-ring	•Joint Torique	•O-Ring	•Junta torica	•O-ring	
	VOE 14211856	1					•Sealing ring	•Bague d'étanchéité	•Runddichtring	•Anillo reten	•Tätningsring	
35	**VOE 11163065**	1					Hose assembly	Conduit flexible	Schlauchleitung	Conducto	Slangledning	L = 600 MM
36	**VOE 4881440**	REQ					Strip Clamp	Ruban Serrage	Kabelbinder	Abraz Cinta	Bandklamma	

1		**Axeloljekylare, fram, pumpkrets.**	Catalogue id **20086**	Group **523**
2		**Enfriador de aceite, delantero, ciclo de bomba.**		
3		**Ölkühler, vordere. Pumpekreis.**	Illustr. No **1023498**	Section **150**
4		**Radiateur à huile, AV, circuit de pompe.**		
5		**Oil cooler, forword, pump circuit.**	Issue **VOE 63B9920086**	Page **579**
		83046		

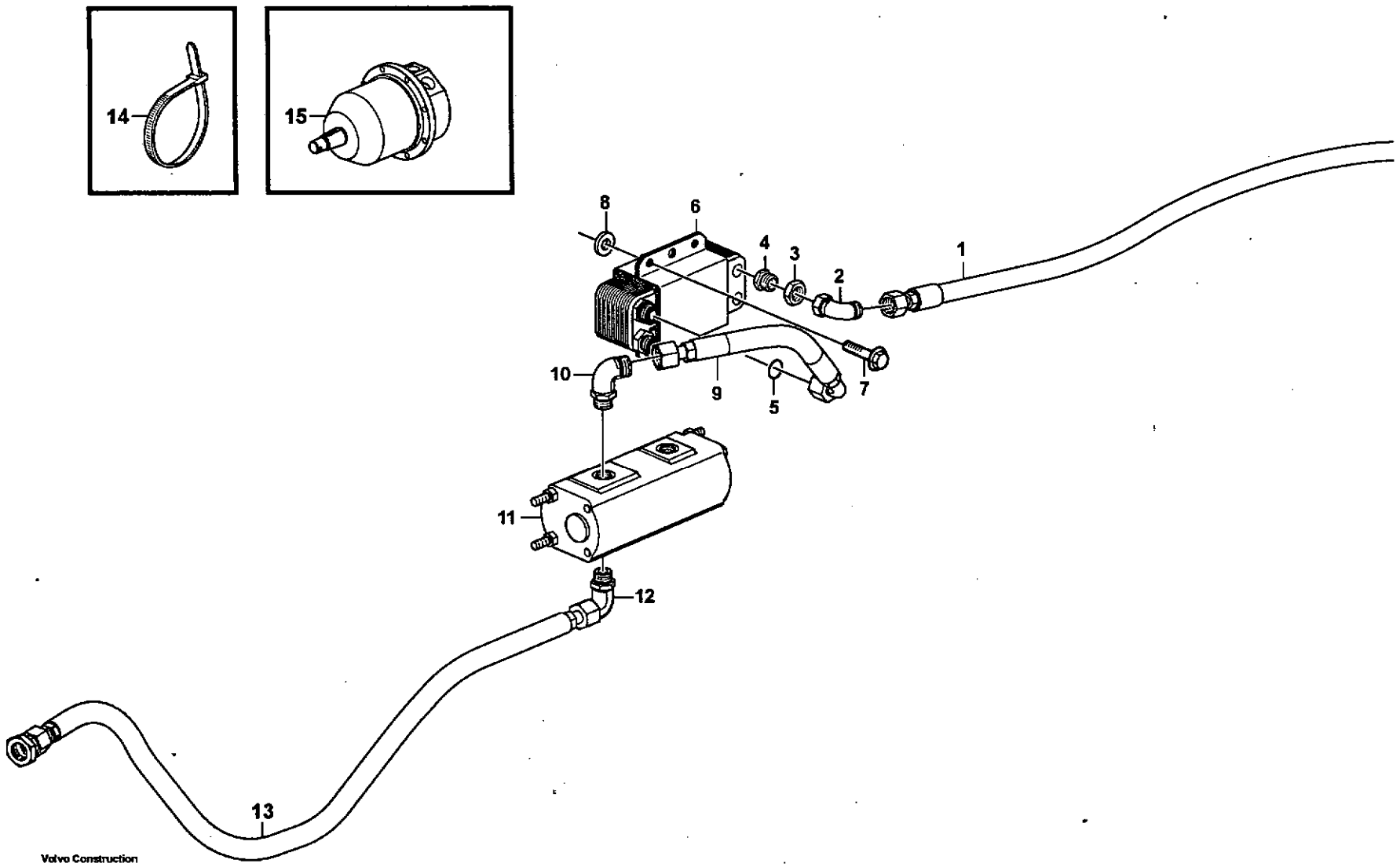

Volvo Construction Equipment

1019560

Fig.	Part No.	Quantity 1	2	3	PS	KIT	Description	Dénomination	Bezeichnung	Denominación	Benämning	Notes
1	**VOE 11147944**	1					Hose assembly	Conduit flexible	Schlauchleitung	Conducto	Slangledning	L = 1130 MM
2	**VOE 13933872**	1					Elbow nipple	Raccord angulaire	Winkelnippel	Niple angular	Vinkelnippel	
	VOE 990738	1					•O-ring	•Joint Torique	•O-Ring	•Junta torica	•O-ring	
3	**VOE 935332**	1					Fitting Nut	Ecrou Accouple.	Überwurfmutter	Tuerca Acoplam	Kopplingsmutter	
4	**VOE 935422**	1					Reduction nipple	Raccord Reduct	Reduziernippel	Niple Reductor	Reducernippel	
	VOE 990738	1					•O-ring	•Joint Torique	•O-Ring	•Junta torica	•O-ring	
5	**VOE 990739**	2					O-ring	Joint Torique	O-Ring	Junta torica	O-ring	
6		1					Heat Exchanger	Echange.chaleur	Wärmetauscher	Cambiador Calor	Värmeväxlare	See group 523, Page 575
7	**VOE 946329**	2					Flange screw	Vis à bride	Flanschschraube	Torn embridado	Flänsskruv	
8	**VOE 930842**	1					Washer	Rondelle	Scheibe	Arandela	Bricka	
9	**VOE 11173209**	1					Hose assembly	Conduit flexible	Schlauchleitung	Conducto	Slangledning	L = 320 MM
10	**VOE 935038**	1					Elbow nipple	Raccord angulaire	Winkelnippel	Niple angular	Vinkelnippel	
11	**VOE 11148530**	1					Oil Pump	Pompe a huile	Ölpumpe	Bomba de aceite	Oljepump	
	VOE 11706856	1					•Sealing Kit	•Jeu Joints	•Dichtungssatz	•Juego Retenes	•Tätningssats	
12	**VOE 935038**	1					Elbow nipple	Raccord angulaire	Winkelnippel	Niple angular	Vinkelnippel	
13	**VOE 11411939**	1					Hose assembly	Conduit flexible	Schlauchleitung	Conducto	Slangledning	L = 1100 MM
14	**VOE 4881440**	REQ					Strip Clamp	Ruban Serrage	Kabelbinder	Abraz Cinta	Bandklamma	
15		1					Hydraulic motor	Moteur hydraulique	Hydraulischer Motor	Motor hidraulic	Hydraulmotor	See group 263, Page 147

1		**Axeloljekylare, bak, motorkrets.**	Catalogue id **20086**	Group **523**
2		**Enfriador de aceite, trasero, ciclo de motor.**		
3		**Ölkühler, hinten, Motorkreis.**	Illustr. No **1019560**	Section **200**
4		**Radiateur à huile, AR, circuit de moteur.**		
5		**Oil cooler, rear, motor circuit.**	Issue **VOE 63B9920086**	Page **581**
		83046		

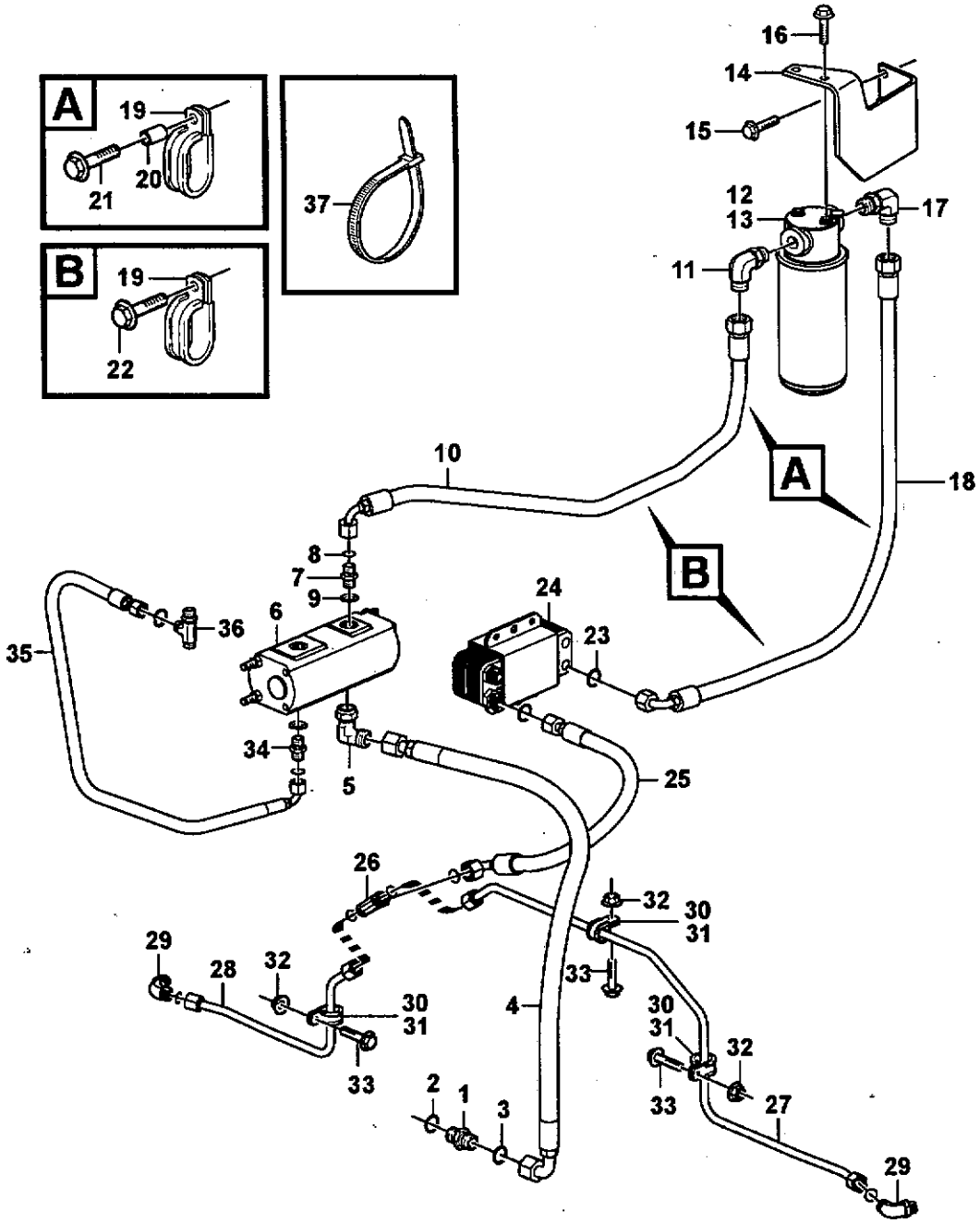

Volvo Construction Equipment

1023525

Fig.	Part No.	Quantity 1	2	3	PS	KIT	Description	Dénomination	Bezeichnung	Denominación	Benämning	Notes
1	**VOE 11410534**	1					Nipple	Raccord	Nippel	Niple	Nippel	
2	**VOE 990739**	1					O-ring	Joint Torique	O-Ring	Junta torica	O-ring	
3	**VOE 958228**	1					O-ring	Joint Torique	O-Ring	Junta torica	O-ring	
4	**VOE 11163025**	1					Hose assembly	Conduit flexible	Schlauchleitung	Conducto	Slangledning	L = 950 MM
5	**VOE 935038**	1					Elbow nipple	Raccord angulaire	Winkelnippel	Niple angular	Vinkelnippel	
6		1					Oil pump	Pompe huile	Ölpumpe	Bomba aceite	Oljepump	See group 523, Page 581
7	**VOE 11108729**	1					Nipple	Raccord	Nippel	Niple	Nippel	
8	**VOE 990738**	1					O-ring	Joint Torique	O-Ring	Junta torica	O-ring	
9	**VOE 948885**	1					Plane Gasket	Joint Plan	Flachdichtung	Junta Plana	Planpackning	
10	**VOE 11172509**	1					Hose assembly	Conduit flexible	Schlauchleitung	Conducto	Slangledning	L = 2000 MM
11	**VOE 13933901**	1					Elbow nipple	Raccord angulaire	Winkelnippel	Niple angular	Vinkelnippel	
	VOE 990738	1					•O-ring	•Joint Torique	•O-Ring	•Junta torica	•O-ring	
12	**VOE 11061436**	1					Return Filter	Filtre Retour	Ruckstromfilter	Filtro Retorno	Returfilter	
13	**VOE 3831236**	1					•Oil filter	•Filtre à huile	•Ölfilter	•Filtro de aceite	•Oljefilter	
14	**VOE 11411911**	1					Anchorage	Fixation	Halterung	Fijacion	Fäste	
15	**VOE 13946173**	2					Flange screw	Vis à bride	Flanschschraube	Torn embridado	Flänsskruv	
16	**VOE 946329**	2					Flange screw	Vis à bride	Flanschschraube	Torn embridado	Flänsskruv	
17	**VOE 13933901**	1					Elbow nipple	Raccord angulaire	Winkelnippel	Niple angular	Vinkelnippel	
	VOE 990738	1					•O-ring	•Joint Torique	•O-Ring	•Junta torica	•O-ring	
18	**VOE 11162005**	1					Hose assembly	Conduit flexible	Schlauchleitung	Conducto	Slangledning	L = 780 MM
19	**VOE 11025709**	2					Clamp	Pince Serrage	Klemme	Abrazadera	Klämma	
20	**VOE 930438**	1					Spacer Ring	Bagu.entretoise	Abstandring	Anillo Dist	Distansring	
21	**VOE 13965179**	1					Flange screw	Vis à bride	Flanschschraube	Torn embridado	Flänsskruv	
22	**VOE 13946173**	1					Flange screw	Vis à bride	Flanschschraube	Torn embridado	Flänsskruv	
23	**VOE 990738**	2					O-ring	Joint Torique	O-Ring	Junta torica	O-ring	
24		1					Heat Exchanger	Echange.chaleur	Wärmetauscher	Cambiador Calor	Värmeväxlare	See group 523, Page 575
25	**VOE 11148983**	1					Hose assembly	Conduit flexible	Schlauchleitung	Conducto	Slangledning	L = 580 MM
26	**VOE 935453**	1					T-nipple	Raccord-t	T-Nippel	Niple T	T-nippel	
	VOE 990738	3					•O-ring	•Joint Torique	•O-Ring	•Junta torica	•O-ring	
27	**VOE 11410542**	1					Oil Pipe	Conduit Huile	Ölrohr	Tubo Aceite	Oljerör	

1		**Axeloljekylare, bak, pumpkrets.**	Catalogue id **20086**	Group **523**
2		**Enfriador de aceite, trasero, ciclo de bomba.**		
3		**Ölkühler, hinten, Pumpekreis.**	Illustr. No **1023525**	Section **250**
4		**Radiateur à huile, AR, circuit de pompe.**		
5		**Oil cooler, rear, pump circuit.**	Issue **VOE 63B9920086**	Page **583**
		83046		

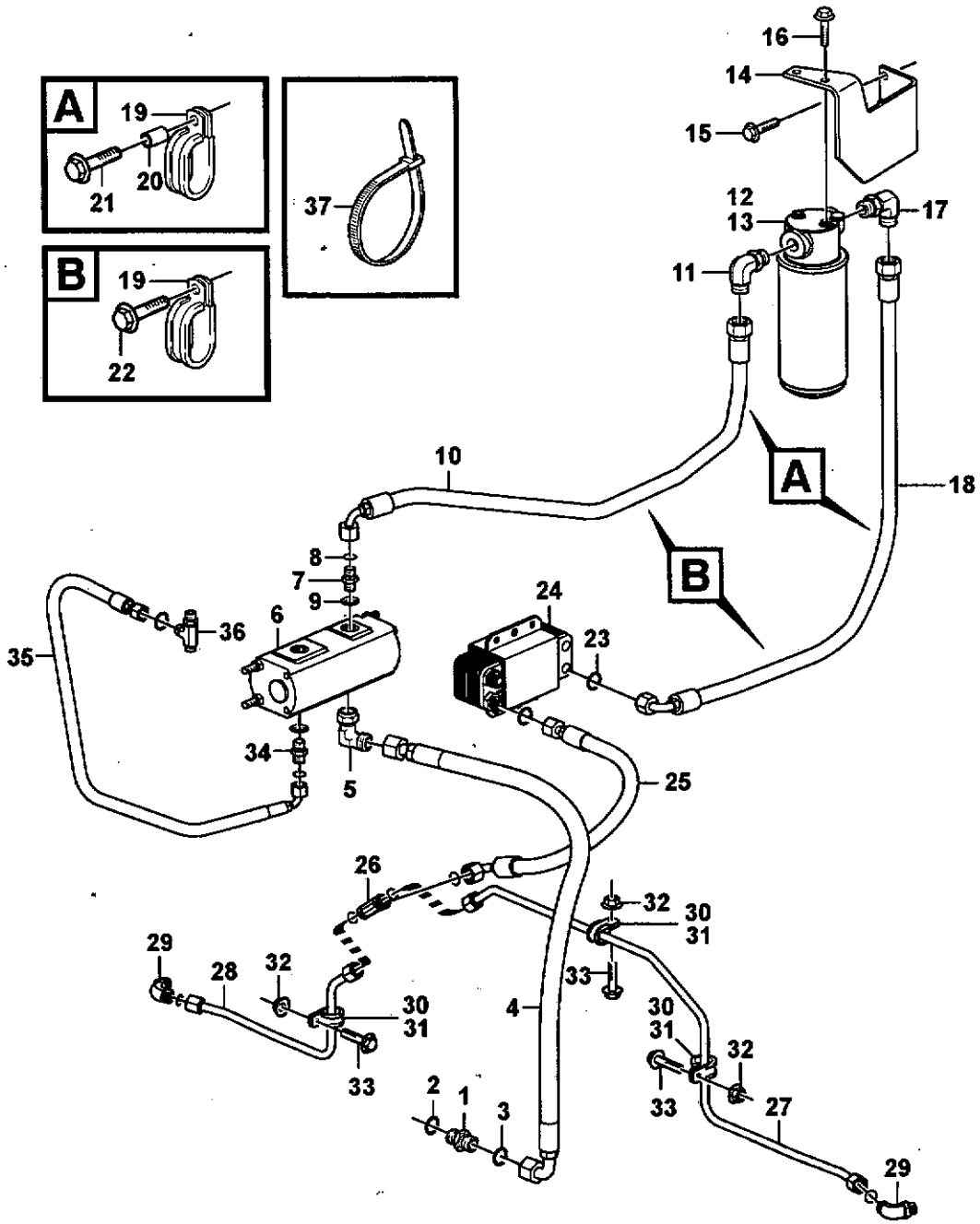

Volvo Construction Equipment

1023525

Fig.	Part No.	Quantity 1	2	3	PS	KIT	Description	Dénomination	Bezeichnung	Denominación	Benämning	Notes
28	**VOE 11410544**	1					Oil Pipe	Conduit Huile	Ölrohr	Tubo Aceite	Oljerör	
29	**VOE 13933869**	2					Elbow Nipple	Raccord angulaire	Winkelnippel	Niple Angular	V-nippel	
	VOE 990738	2					•O-ring	•Joint Torique	•O-Ring	•Junta torica	•O-ring	
	VOE 967750	2					•O-ring	•Joint torique	•O-Ring	•Anillo torico	•O-ring	
30	**VOE 13949746**	3					Clamp	Pince Serrage	Klemme	Abrazadera	Klämma	
31	**VOE 990732**	3					Clamp	Pince Serrage	Klemme	Abrazadera	Klämma	
32	**VOE 13946173**	3					Flange screw	Vis à bride	Flanschschraube	Torn embridado	Flänsskruv	
33	**VOE 948645**	3					Flange Lock Nut	Contre écrou bride	Flanschmutter	Contratuer Embr	Flänslåsmutter	
34	**VOE 14345423**	1					Nipple	Raccord	Nippel	Niple	Nippel	
	VOE 990737	2					•O-ring	•Joint Torique	•O-Ring	•Junta torica	•O-ring	
	VOE 14211856	2					•Sealing ring	•Bague d'étanchéité	•Runddichtring	•Anillo reten	•Tätningsring	
35	**VOE 11148973**	1					Hose assembly	Conduit flexible	Schlauchleitung	Conducto	Slangledning	L = 1100 MM
36	**VOE 13933912**	1					T-nipple	Raccord-t	T-Nippel	Niple T	T-nippel	
	VOE 990737	2					•O-ring	•Joint Torique	•O-Ring	•Junta torica	•O-ring	
37	**VOE 4881440**	REQ					Strip Clamp	Ruban Serrage	Kabelbinder	Abraz Cinta	Bandklamma	

1		**Axeloljekylare, bak, pumpkrets.** **Enfriador de aceite, trasero, ciclo de bomba.** **Ölkühler, hinten, Pumpekreis.** **Radiateur à huile, AR, circuit de pompe.** **Oil cooler, rear, pump circuit.**	Catalogue id **20086**	Group **523**
2				
3			Illustr. No **1023525**	Section **250**
4				
5		**83046**	Issue **VOE 63B9920086**	Page **585**

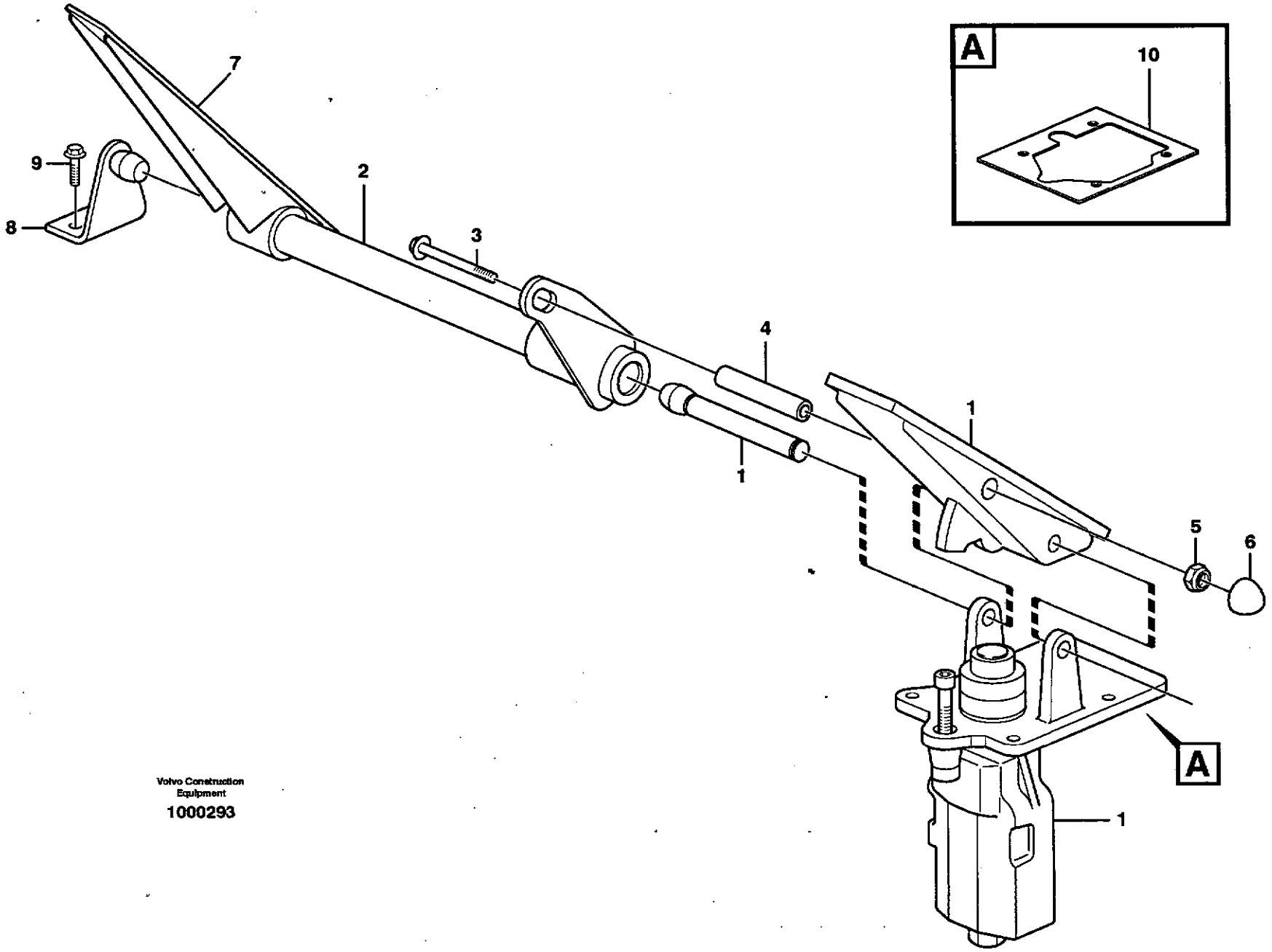

Volvo Construction Equipment

1000293

Fig.	Part No.	Quantity 1	2	3	PS	KIT	Description	Dénomination	Bezeichnung	Denominación	Benämning	Notes
1		1					Footbrake Valve	Robinet Frein A Pied	Fussbremsventil	Valvula Freno Pie	Fotbromsventil	See group 525, Page 589
2	**VOE 11005990**	1					Pedal	Pedale	Pedal	Pedal	Pedal	
3	**VOE 13965184**	1					Flange screw	Vis a bride	Flanschschraube	Torn embridado	Flänsskruv	
4	**VOE 11006430**	1					Spacer	Entretoise	Abstandstueck	Casquillo distanciad	Distans	
5	**VOE 948645**	1					Flange Lock Nut	Contre écrou bride	Flanschmutter	Contratuer Embr	Flänslåsmutter	
6	**VOE 11006824**	1					Protective cap	Capuchon de protecti	Schutzkappe	Cubierta de protecció	Skyddshatt	
7	**VOE 11998442**	1					Rubber Plate	Plaque Caoutchouc	Gummiplatte	Placa Goma	Gummiplatta	
8	**VOE 11006248**	1					Anchorage	Fixation	Halterung	Fijacion	Fäste	
9	**VOE 13945444**	2					Flange screw	Vis à bride	Flanschschraube	Torn embridado	Flänsskruv	
10	**VOE 11007758**	1			OP		Gasket	Joint	Dichtung	Junta	Packning	

1		**Dubbla bromspedaler** **Pedales de freno, dobles** **Doppelte Bremspedale** **Pédales de frein couplées** **Dual brake pedals**	Catalogue id **20086**	Group **525**
2				
3			Illustr. No **1000293**	Section **100**
4				
5			Issue **VOE 63B9920086**	Page **587**

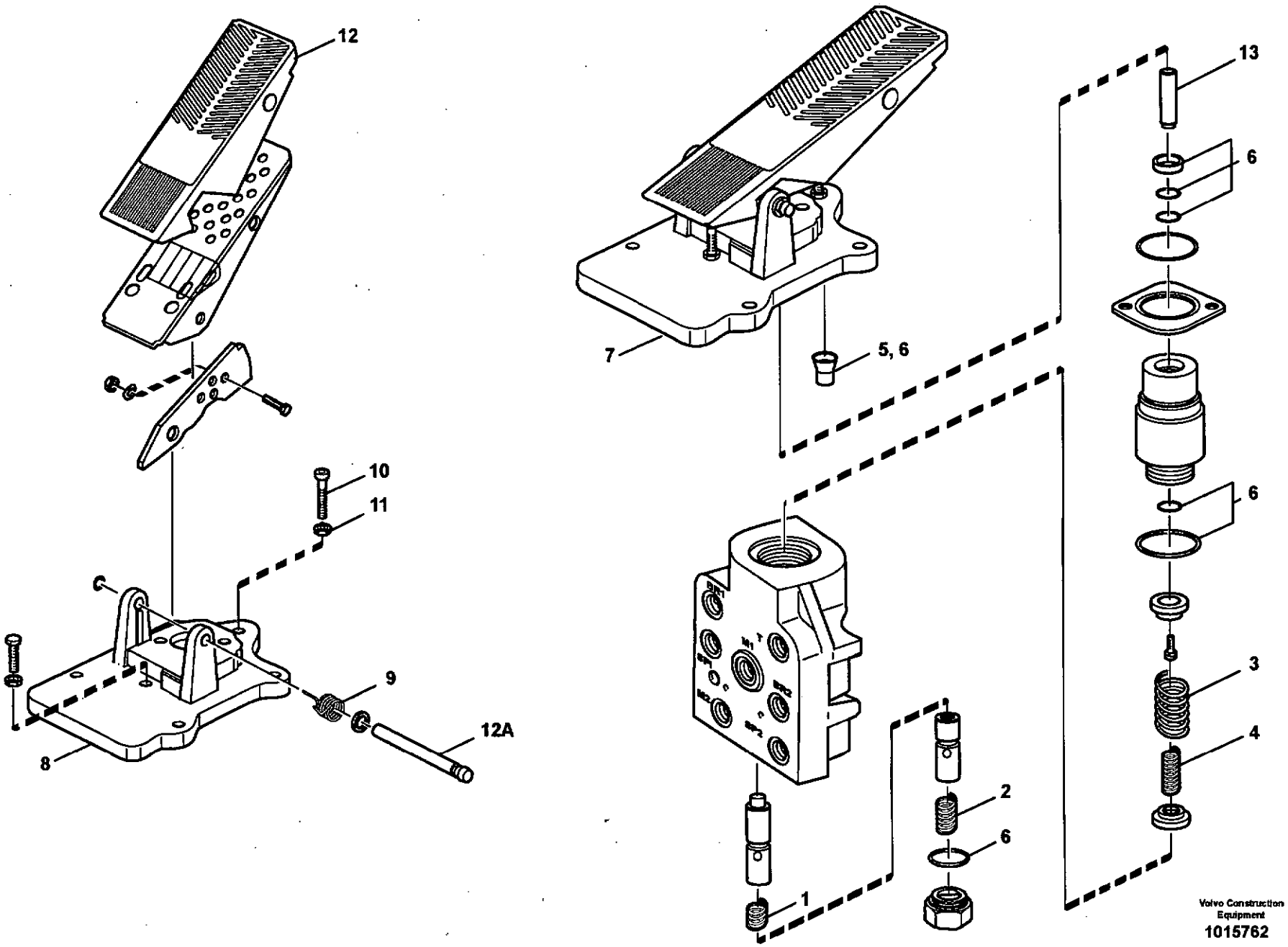

Volvo Construction Equipment

1015762

Fig.	Part No.	Quantity 1	2	3	PS	KIT	Description	Dénomination	Bezeichnung	Denominación	Benämning	Notes
	VOE 11148344	1					Footbrake Valve	Robinet Frein A Pied	Fussbremsventil	Valvula Freno Pie	Fotbromsventil	
1	**VOE 11703355**	1					•Compression Spring	•Ressort compressio	•Druckfeder	•Muelle compresion	•Tryckfjäder	(VOE 11707053)
2	**VOE 11703356**	1					•Compression Spring	•Ressort compressio	•Druckfeder	•Muelle compresion	•Tryckfjäder	(VOE 11707052)
3	**VOE 11997342**	1					•Spring	•Ressort	•Feder	•Muelle	•Fjäder	
4	**VOE 11997343**	1					•Spring	•Ressort	•Feder	•Muelle	•Fjäder	
5		1			NS		•Closing stamp	•Plomb	•Plombe	•Plomo	•Plomb	
6	**VOE 11707055**	1					•Sealing Kit	•Jeu Joints	•Dichtungssatz	•Juego Retenes	•Tätningssats	
7	**VOE 11707078**	1					•Pedal Arrange	•Pedalier	•Pedalbock	•Alojam Pedal	•Pedalställ	
8		1			NS		••Attaching plate	••Plaque fixation	••Befestigungsplatte	••Placa fijacion	••Fästplatta	
9	**VOE 11994522**	1					••Torsion Spring	••Ressort Torsion	••Drehstabfeder	••Resorte Torsion	••Vridfjäder	
10	**VOE 11704319**	1					••Adjusting Screw	••Vis De Reglage	••Stellschraube	••Tornillo Ajuste	••Justerskruv	
11	**VOE 955782**	1					••Hexagon Nut	••Ecrou Hexagonal	••Sechskantmutter	••Tuerca Hexagon	••Sexkantsmutter	
12	**VOE 11998442**	1					••Rubber Plate	••Plaque Caoutchouc	••Gummiplatte	••Placa Goma	••Gummiplatta	
12A	**VOE 11708511**	1					••Pin	••Goupille	••Zapfen	••Pasador	••Tapp	
13	**VOE 11703039**	1					•Pin	•Goupille	•Zapfen	•Pasador	•Tapp	

1	
2	
3	
4	
5	

Fotbromsventil
Válvula de freno de servicio
Fussbremsventil
Soupape de frein à pedal
Footbrake valve

Catalogue id	Group
20086	**525**
Illustr. No **1015762**	Section **150**
Issue **VOE 63B9920086**	Page **589**

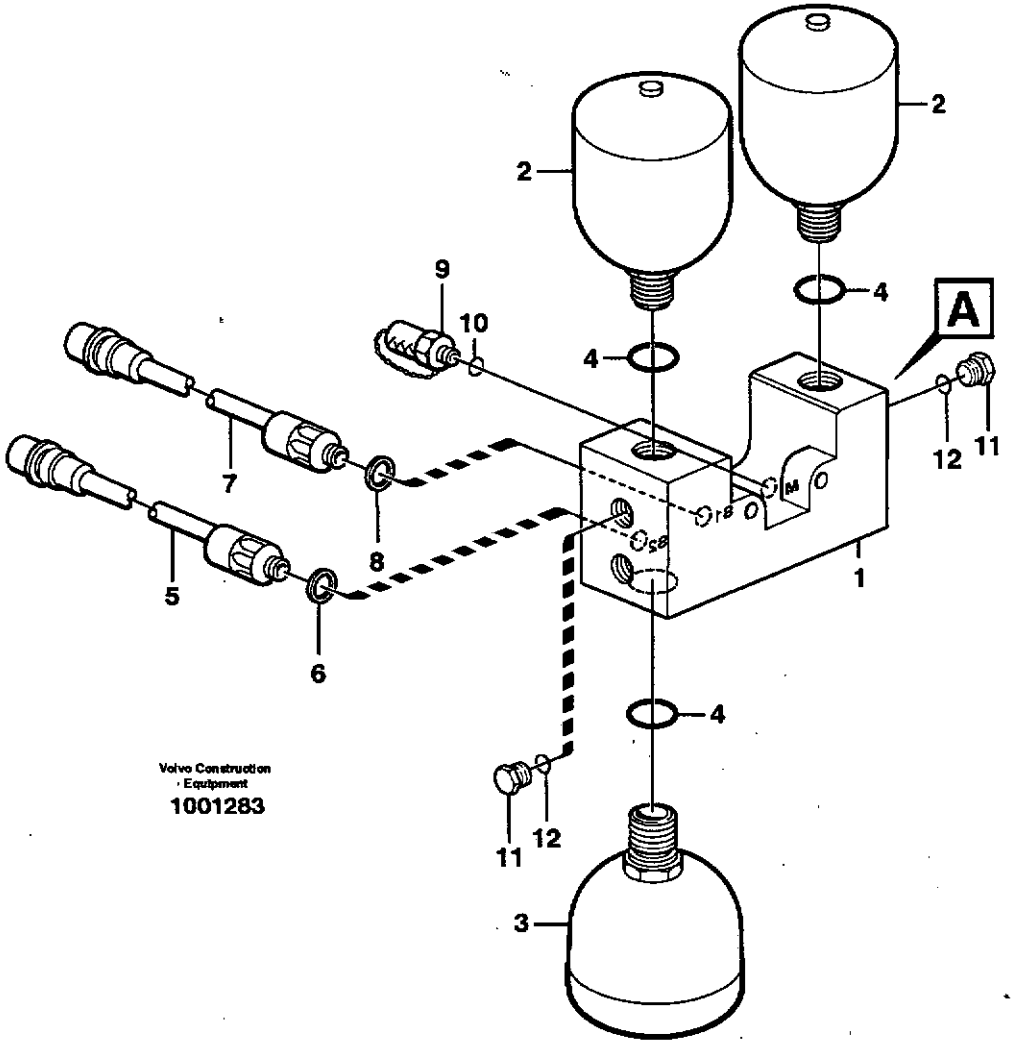
A
2
2
9
10
4
4
A
7
8
5
6
12
11
1
4
11
12
3
Volvo Construction
Equipment
1001283

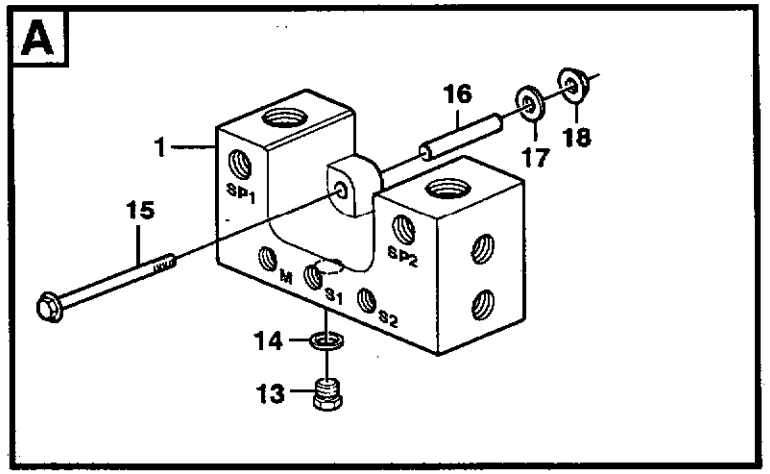
A
16
18
17
1
15
SP1
SP2
M
S1
S2
14
13

Fig.	Part No.	Quantity 1	2	3	PS	KIT	Description	Dénomination	Bezeichnung	Denominación	Benämning	Notes
1	**VOE 11148622**	1					Valve Housing	Carter Soupape	Ventilgehäuse	Cuerpo Valvula	Ventilhus	
2	**VOE 11173693**	2					Accumulator	Accumulateur	Speicher	Acumulador	Ackumulator	
	VOE 11173694		2				Accumulator	Accumulateur	Speicher	Acumulador	Ackumulator	
3	**VOE 11173693**	1					Accumulator	Accumulateur	Speicher	Acumulador	Ackumulator	
	VOE 11173694		1				Accumulator	Accumulateur	Speicher	Acumulador	Ackumulator	
4	**VOE 13967752**	3					O-ring	Joint Torique	O-Ring	Junta torica	O-ring	
5	**VOE 11170090**	1					Press Monitor	Capteu.pression	Druckwächter	Avisador Pres	Tryckvakt	SE504
6	**VOE 13945653**	1					Plane Gasket	Joint Plan	Flachdichtung	Junta Plana	Planpackning	
7	**VOE 11170072**	1					Press Monitor	Capteu.pression	Druckwächter	Avisador Pres	Tryckvakt	SE502
8	**VOE 13945653**	1					Plane Gasket	Joint Plan	Flachdichtung	Junta Plana	Planpackning	
9	**VOE 936444**	1					Testing Nipple	Raccord contrôle	Prufnippel	Niple Medicion	Mätnippel	(VOE 13933251)
10	**VOE 13960213**	1					•O-ring	•Joint Torique	•O-Ring	•Junta torica	•O-ring	
11	**VOE 968612**	2					Plug	Bouchon	Stopfen	Tapon	Plugg	
12	**VOE 13967752**	2					O-ring	Joint Torique	O-Ring	Junta torica	O-ring	
13	**VOE 960630**	1					Lock Plug	Tampon Verroui.	Verschlussschraube	Tapon Seguridad	Låsplugg	
14	**VOE 13945653**	1					Plane Gasket	Joint Plan	Flachdichtung	Junta Plana	Planpackning	
15	**VOE 968237**	2					Flange screw	Vis à bride	Flanschschraube	Torn embridado	Flänsskruv	
16	**VOE 11172458**	2					Spacer	Entretoise	Abstandstueck	Casquillo distanciad	Distans	
17	**VOE 13960143**	2					Washer	Rondelle	Scheibe	Arandela	Bricka	
18	**VOE 13971098**	2					Flange nut	Ecrou accouple.	Bundmutter	Tuerca embridad	Flänsmutter	

1	**33380**
2	**82066**
3	
4	
5	

Ventil och ackumulatorer
Válvula y acumulador
Ventil und Speicher
Soupape et accu
Valve and accumulators

Catalogue id	Group
20086	**527**
Illustr. No **1001283**	Section **100**
Issue **VOE 63B9920086**	Page **591**

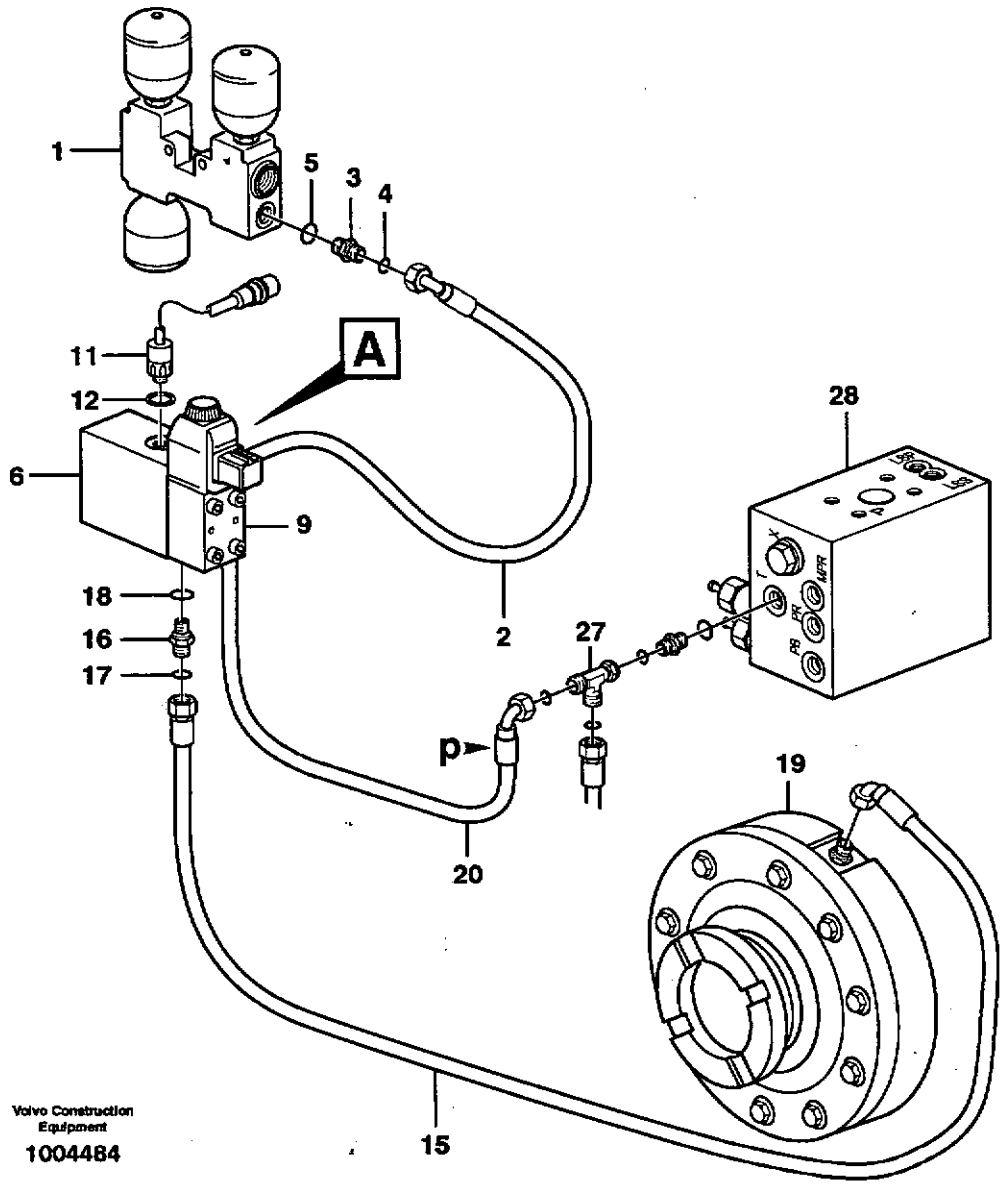

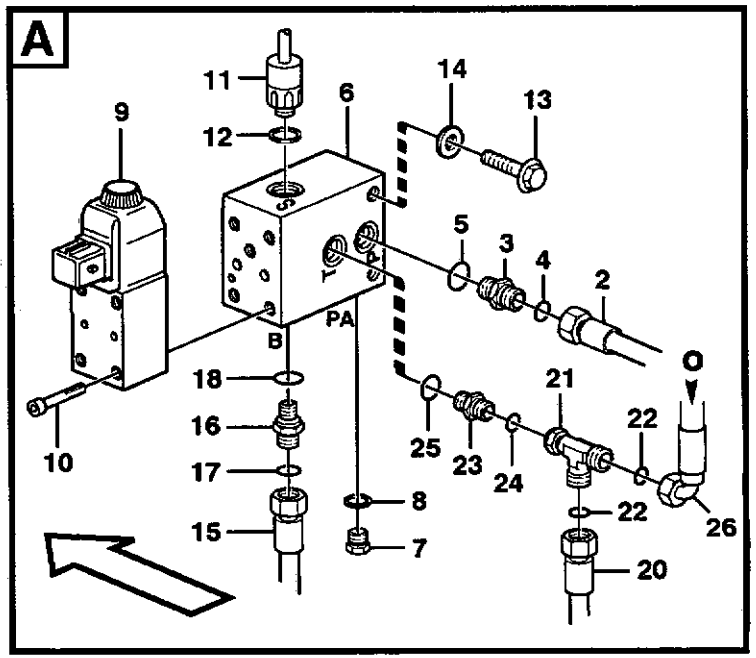

Volvo Construction Equipment

1004484

Fig.	Part No.	Quantity 1	2	3	PS	KIT	Description	Dénomination	Bezeichnung	Denominación	Benämning	Notes
1		1					Valve housing	Carter soupape	Ventilgehäuse	Cuerpo valvula	Ventilhus	See group 527, Page 591
2	**VOE 936702**	1					Hose assembly	Conduit flexible	Schlauchleitung	Conducto	Slangledning	(VOE 11172904) P, L = 580 MM
	VOE 11173818		1				Hose assembly	Conduit flexible	Schlauchleitung	Conducto	Slangledning	P, L = 580 MM
3	**VOE 14345423**	2					Nipple	Raccord	Nippel	Niple	Nippel	
4	**VOE 990737**	2					•O-ring	•Joint Torique	•O-Ring	•Junta torica	•O-ring	
5	**VOE 14211856**	2					•Sealing ring	•Bague d'étanchéité	•Runddichtring	•Anillo reten	•Tätningsring	
6	**VOE 11173805**	1					Connection block	Bloc Raccord	Anschlussockel	Bloque Conector	Anslutningsblock	
7	**VOE 960630**	1					Lock Plug	Tampon Verroui.	Verschlussschraube	Tapon Seguridad	Låsplugg	
8	**VOE 13945653**	1					Plane Gasket	Joint Plan	Flachdichtung	Junta Plana	Planpackning	
9	**VOE 11173169**	1					Solenoid valve	Vanne electrom.	Magnetventil	Electrovalvula	Magnetventil	MA501
	VOE 11708930	1					•Magnet	•Aimant	•Magnet	•Iman	•Magnet	
	VOE 11993637	1					•Sealing Kit	•Jeu Joints	•Dichtungssatz	•Juego Retenes	•Tätningssats	
10	**VOE 959193**	4					Allen Hd Screw	Vis A 6 Pans Cr	Inbusschraube	Torn Hex Embut	Insexskruv	
11	**VOE 11170071**	1					Press Monitor	Capteu.pression	Druckwächter	Avisador Pres	Tryckvakt	SE503
12	**VOE 976928**	1					Gasket	Joint	Dichtung	Junta	Packning	
13	**VOE 13945444**	2					Flange screw	Vis à bride	Flanschschraube	Torn embridado	Flänsskruv	
14	**VOE 13960141**	2					Washer	Rondelle	Scheibe	Arandela	Bricka	
15	**VOE 11148963**	1					Hose assembly	Conduit flexible	Schlauchleitung	Conducto	Slangledning	B, L = 1320 MM
16	**VOE 14345423**	1					Nipple	Raccord	Nippel	Niple	Nippel	
17	**VOE 4880492**	1					•O-ring	•Joint Torique	•O-Ring	•Junta torica	•O-ring	
18	**VOE 14211856**	1					•Sealing ring	•Bague d'étanchéité	•Runddichtring	•Anillo reten	•Tätningsring	
19		1					Parking brake	Frein parking	Feststellbremse	Freio estacion	Parkeringsbroms	See group 434, Page 497
20	**VOE 11173211**	1					Hose assembly	Conduit flexible	Schlauchleitung	Conducto	Slangledning	T, L = 1150 MM
21	**VOE 13933936**	1					T-nipple	Raccord-t	T-Nippel	Niple T	T-nippel	
22	**VOE 990737**	2					•O-ring	•Joint Torique	•O-Ring	•Junta torica	•O-ring	
23	**VOE 14345423**	1					Nipple	Raccord	Nippel	Niple	Nippel	
24	**VOE 990737**	1					•O-ring	•Joint Torique	•O-Ring	•Junta torica	•O-ring	
25	**VOE 14211856**	1					•Sealing ring	•Bague d'étanchéité	•Runddichtring	•Anillo reten	•Tätningsring	
26		1					Hose assembly	Conduit flexible	Schlauchleitung	Conducto	Slangledning	See group 914, Page 939

1	**33380**
2	**82066**
3	
4	
5	

Parkeringsbroms
Freno estacionamiento
Feststellbremse
Frein parking
Parking brake

Catalogue id	Group
20086	**551**
Illustr. No **1004484**	Section **100**
Issue **VOE 63B9920086**	Page **593**

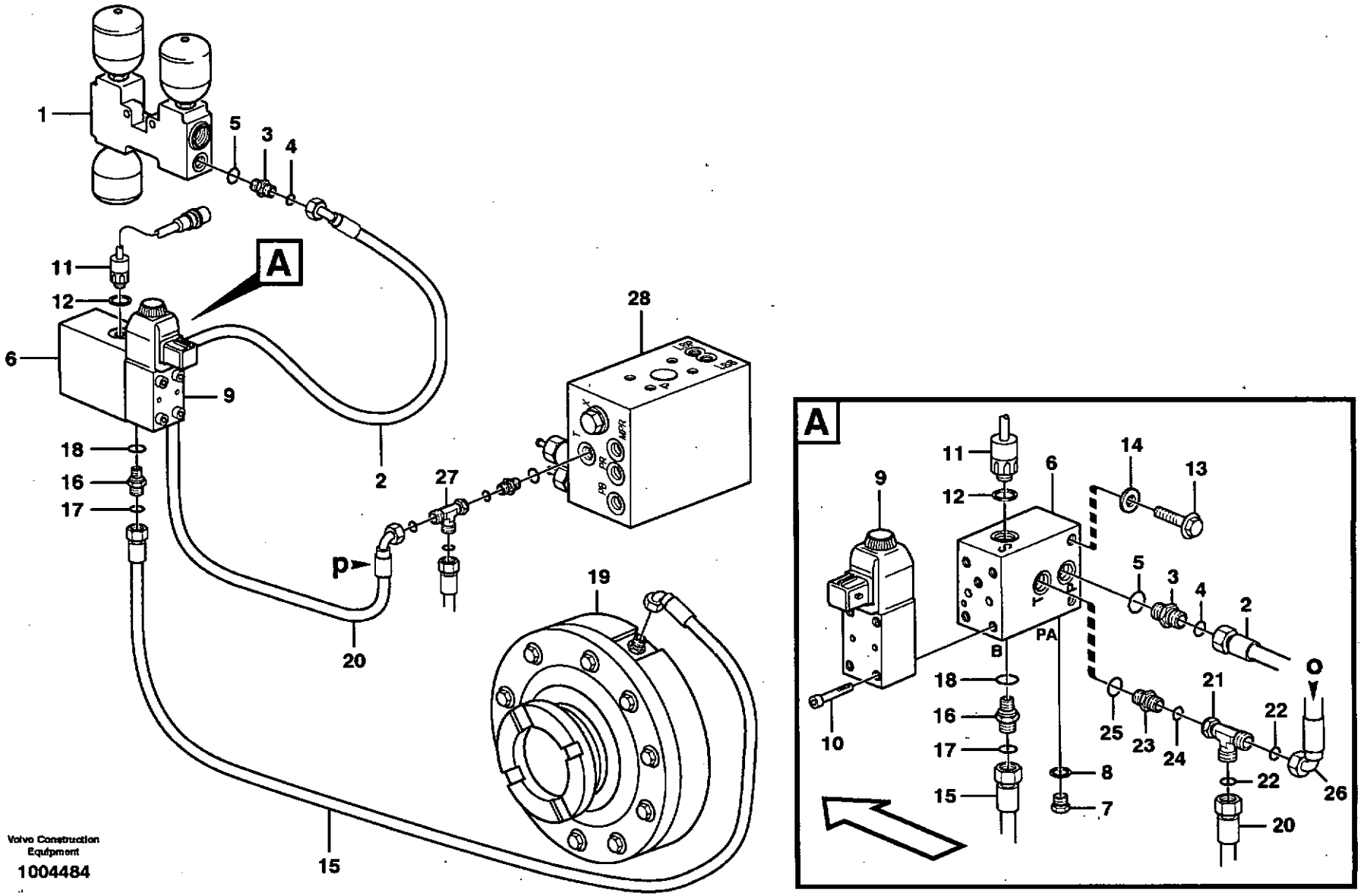
1
5
3
4
11
12
A
6
9
28
18
16
17
2
27
p
20
19
15
A
11
9
12
6
14
13
5
3
4
2
PA
B
18
16
17
15
10
8
7
25
23
24
21
22
22
20
26
Volvo Construction Equipment
1004484

Fig.	Part No.	Quantity 1	2	3	P S	K I T	Description	Dénomination	Bezeichnung	Denominación	Benämning	Notes
27		1					T-nipple	Raccord-t	T-Nippel	Niple T	T-nippel	See group 911, Page 905
28		1					Valve block	Bloc-soupape	Ventilblock	Bloque de valvula	Ventilblock	See group 912, Page 929

1	33380	**Parkeringsbroms** **Freno estacionamiento** **Feststellbremse** **Frein parking** **Parking brake**	Catalogue id **20086**	Group **551**
2	82066			
3			Illustr. No **1004484**	Section **100**
4				
5			Issue **VOE 63B9920086**	Page **595**

VOLVO

Construction Equipment

GROUP		Section	Page
641	Steering column with fitting parts	100	603
641	Adjustable steering wheel. 80322, 82411	150	605
645	Steering system, pressure and return lines	100	607
645	Steering system	150	611
645	Steering system	200	615
645	Hydraulic cylinder with fitting parts	250	619
645	Hydraulic cylinder	300	621
645	Steering unit S/N - 20366	400	623
645	Steering unit S/N 20367 -	425	625
645	Valve body	450	627
645	Shift valve	500	629
647	Secondary steering system. 83178	100	631
647	Pump unit. 83178	150	635
647	Pressure monitor. 83178	200	637
660	CDC - steering 80780	100	639
660	Relief valve. 80780	150	643

Catalogue id	Group
20086	600
Issue	Page
VOE 63B9920086	598

TABLE DES MATIÈRES

GROUPE		Section	Page
641	Colonne de direction avec pièces de montage	100	603
641	Volant réglable. 80322, 82411	150	605
645	Système de direction, conduits de refoulement et de retour	100	607
645	Systeme de direction	150	611
645	Système de direction, circuit de détection de charge	200	615
645	Vérins hydrauliques avec pièces de montage	250	619
645	Vérins hydrauliques	300	621
645	Distributeur de direction S/N - 20366	400	623
645	Distributeur de direction S/N 20367 -	425	625
645	Bloc-soupapes	450	627
645	Valve de sélection	500	629
647	Direction de secours. 83178	100	631
647	Groupe pompe-moteur. 83178	150	635
647	Capteur pression. 83178	200	637
660	CDC - direction 80780	100	639
660	Soupape. 80780	150	643

GRUPPE		Abschnitt	Seite
641	Lenksäule mit Montageteilen	100	603
641	Lenkrad, verstellbar. 80322, 82411	150	605
645	Lenkung, Druck- und Rücklaufleitungen	100	607
645	Lenkungssystem	150	611
645	Lenkung, LS-Leitung	200	615
645	Druckölzylinder mit anbauteilen	250	619
645	Hydraulikzylinder	300	621
645	Lenkventil S/N - 20366	400	623
645	Lenkventil S/N 20367 -	425	625
645	Ventilgruppe	450	627
645	Schiebeventil	500	629
647	Hilflenkung. 83178	100	631
647	Pumpaggregat. 83178	150	635
647	Druckwächter. 83178	200	637
660	CDC - Lenkung 80780	100	639
660	Ventil. 80780	150	643

INDICE	Catalogue id 20086	Group 600
	Issue VOE 63B9920086	Page 600

GRUPO		Sección	Página
641	Columna de dirección con accesorios de montaje	100	603
641	Volante de ajustable. 80322, 82411	150	605
645	Sistema de dirección, conductos de presión y retorno	100	607
645	Sistema de direccion	150	611
645	Sistema de dirección, conducto LS	200	615
645	Cilindros hidráulicos con accesorios de montaje	250	619
645	Cilindros hidráulicos	300	621
645	Válvula de dirección S/N - 20366	400	623
645	Válvula de dirección S/N 20367 -	425	625
645	Bloque de válvulas	450	627
645	Válvula de cambio	500	629
647	Dirección de emergencia. 83178	100	631
647	Unid de bomba. 83178	150	635
647	Monitor presión. 83178	200	637
660	CDC - dirección 80780	100	639
660	Válvula. 80780	150	643

GRUPP		Avsnitt	Sida
641	Rattstam med monteringsdetaljer	100	603
641	Ställbar ratt. 80322, 82411	150	605
645	Styrsystem, tryck- och returledningar	100	607
645	Styrsystem	150	611
645	Styrsystem, LS - ledning	200	615
645	Hydraulcylinder med monteringsdetaljer	250	619
645	Hydraulcylinder	300	621
645	Styrventil S/N - 20366	400	623
645	Styrventil S/N 20367 -	425	625
645	Ventilblock	450	627
645	Skiftventil	500	629
647	Reservstyrsystem. 83178	100	631
647	Pumpaggregat. 83178	150	635
647	Tryckvakt. 83178	200	637
660	CDC - styrning 80780	100	639
660	Avlastningsventil. 80780	150	643

GRUPP	Avsnitt	Sida

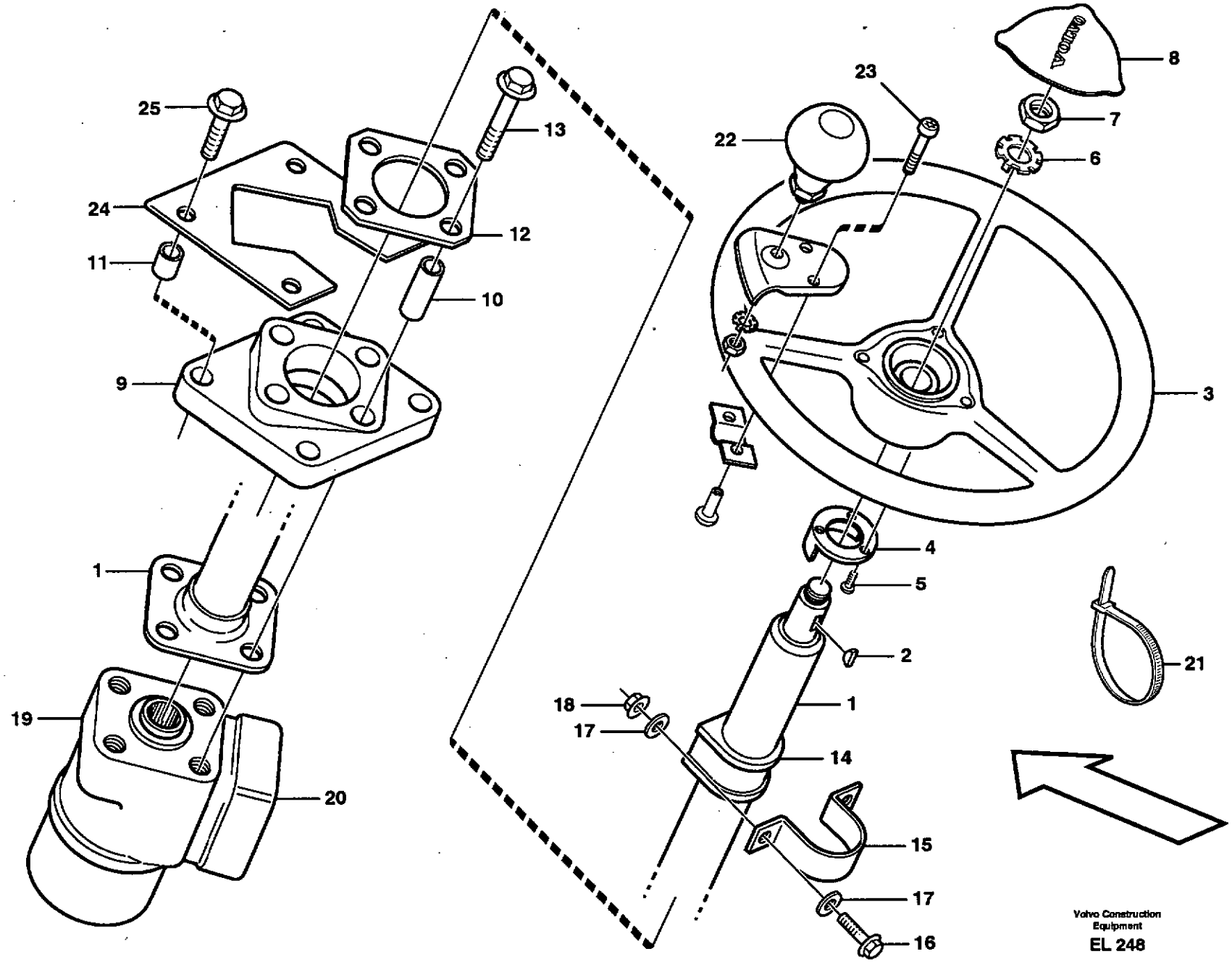

Volvo Construction Equipment

EL 248

Fig.	Part No.	Quantity 1	2	3	PS	KIT	Description	Dénomination	Bezeichnung	Denominación	Benämning	Notes
1		1					Steering Column	Colonne direction	Lenksäule	Columna direccion	Rattstam	33366, 82411 See group 641, Page 605
	VOE 4881493	1					Steering Column	Colonne direction	Lenksäule	Columna direccion	Rattstam	
2	**VOE 4760805**	1					•Key	•Clavette	•Keil	•Llave (cuna)	•Kil	
3	**VOE 11104630**		1				Steering Wheel	Volant direction	Lenkrad	Volante de direccion	Ratt	
4	**VOE 4714601**		1				Ring	Anneau	Ring	Anillo	Ring	
5	**VOE 4714697**		3				Screw	Vis	Schraube	Tornillo	Skruv	
6	**VOE 11104898**		1				Lock Washer	Rondel.verroui	Sicher Scheibe	Arandel Segurid	Låsbricka	
7	**VOE 955822**		1				Hexagon Nut	Ecrou Hexagonal	Sechskantmutter	Tuerca Hexagon	Sexkantsmutter	
8	**VOE 11104690**		1				Cover Plate	Protection en tole	Schutzblech	Placa Tapa	Täckplatta	
	VOE 11104988	1					Anchorage	Fixation	Halterung	Fijacion	Fäste	
9		1			NS		•Anchorage	•Fixation	•Halterung	•Fijacion	•Fäste	
10	**VOE 13930456**	4					•Spacer Ring	•Bagu.entretoise	•Abstandring	•Anillo Dist	•Distansring	
11	**VOE 930449**	4					•Spacer Ring	•Bagu.entretoise	•Abstandring	•Anillo Dist	•Distansring	(VOE 13930449)
12	**VOE 11006554**	1					Washer	Rondelle	Scheibe	Arandela	Bricka	
13	**VOE 13965185**	4					Flange screw	Vis à bride	Flanschschraube	Torn embridado	Flänsskruv	
14	**VOE 11006711**	1					Rubber Bushing	Bagu.caoutchouc	Gummibuchse	Buje Goma	Gummibussning	
15	**VOE 11006712**	1					Clamp	Pince Serrage	Klemme	Abrazadera	Klämma	
16	**VOE 13946173**	2					Flange screw	Vis à bride	Flanschschraube	Torn embridado	Flänsskruv	
17	**VOE 13960141**	4					Washer	Rondelle	Scheibe	Arandela	Bricka	
18	**VOE 13945408**	2					Nut	Ecrou	Mutter	Tuerca	Mutter	
19		1					Shf Cont Valve	Valve Guide	Schaltventil	Valvula Mando	Styrventil	See group 645, Page 623
20		1					Valve block	Bloc-soupape	Ventilblock	Bloque de valvula	Ventilblock	See group 645, Page 627
21	**VOE 4881440**	REQ					Strip Clamp	Ruban Serrage	Kabelbinder	Abraz Cinta	Bandklamma	
22	**VOE 11006061**			1			Knob	Bouton	Knauf	Boton	Knopp	
23	**VOE 969423**			2			6-pt skt screw	Vis creuse de 6	Hohlschraube	Racor 6-dientes	Sextandhålskruv	(VOE 13969423)
24	**VOE 11006088**	1					Plate	Tôle	Blech	Chapa	Plåt	
25	**VOE 13965185**	4					Flange screw	Vis à bride	Flanschschraube	Torn embridado	Flänsskruv	

1	**33357**	**Rattstam med monteringsdetaljer** **Columna de dirección con accesorios de montaje** **Lenksäule mit Montageteilen** **Colonne de direction avec pièces de montage** **Steering column with fitting parts**
2	**33380**	
3	**80309**	
4		
5		

Catalogue id	Group
20086	**641**
Illustr. No	Section
EL248	**100**
Issue	Page
VOE 63B9920086	**603**

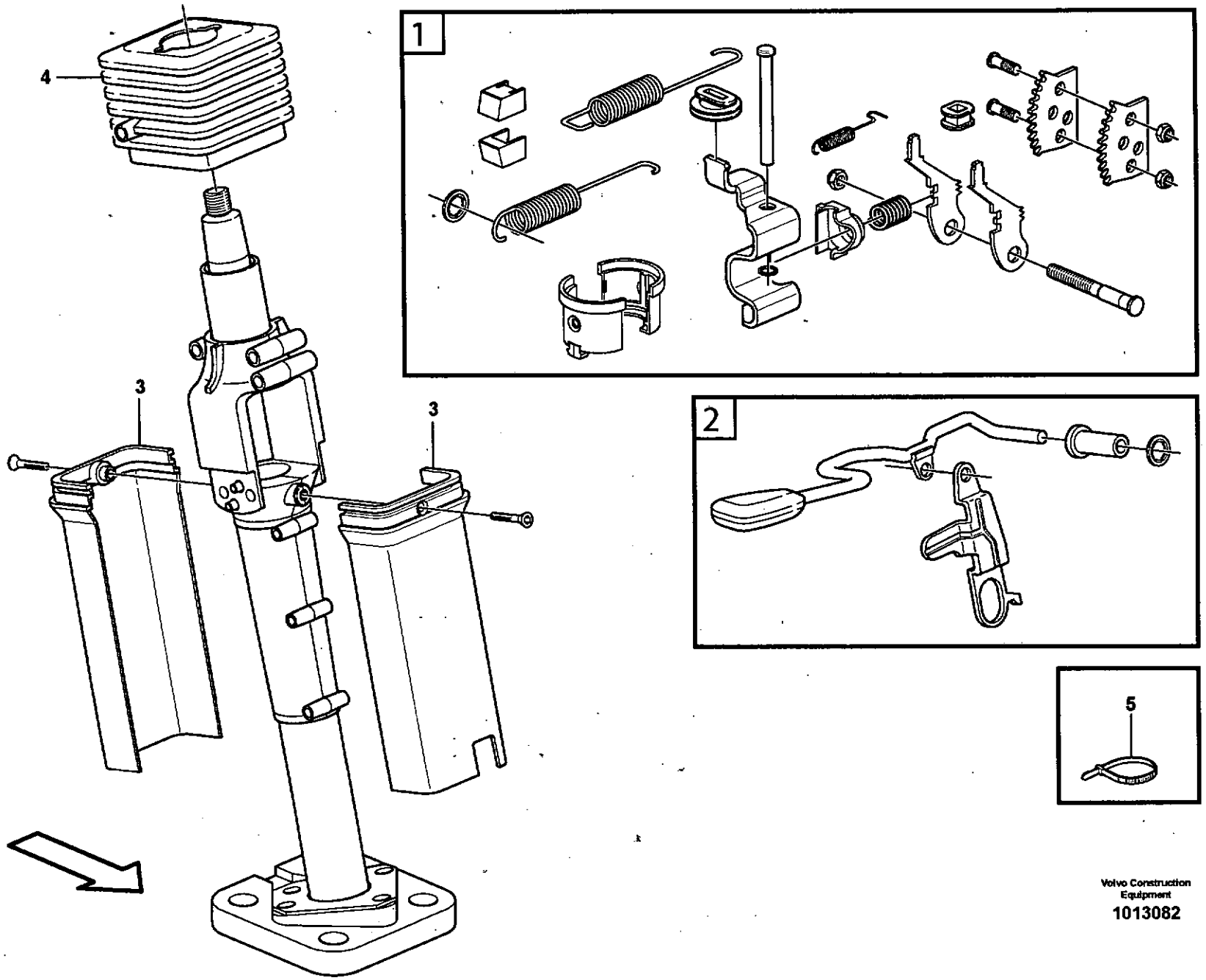

Volvo Construction Equipment
1013082

Fig.	Part No.	Quantity 1	2	3	PS	KIT	Description	Dénomination	Bezeichnung	Denominación	Benämning	Notes
	VOE 11164645	1					Steering Column	Colonne direction	Lenksäule	Columna direccion	Rattstam	
1	**VOE 11713580**	1					•Overhaul Kit	•Kit Renovation	•Uberholungssatz	•Juego Reacondic	•Renoveringssats	
2	**VOE 11713574**	1					•Lever Kit	•Kit Levier	•Hebelsatz	•Juego Palanca	•Spaksats	
3	**VOE 11713571**	1					•Casing	•Boitier	•Gehäuse	•Cubierta	•Kåpa	
4	**VOE 11713567**	1					•Bellows	•Capot Caoutcho	•Gummimantel	•Cubierta Goma	•Gummikåpa	
5	**VOE 4881438**	2					Strip Clamp	Ruban Serrage	Kabelbinder	Abraz Cinta	Bandklamma	L = 120 MM
	VOE 4881440	1					Strip Clamp	Ruban Serrage	Kabelbinder	Abraz Cinta	Bandklamma	L = 365 MM

1		**Ställbar ratt.** **Volante de ajustable.** **Lenkrad, verstellbar.** **Volant réglable.** **Adjustable steering wheel.**	Catalogue id **20086**	Group **641**
2				
3			Illustr. No **1013082**	Section **150**
4				
5		**80322, 82411**	Issue **VOE 63B9920086**	Page **605**

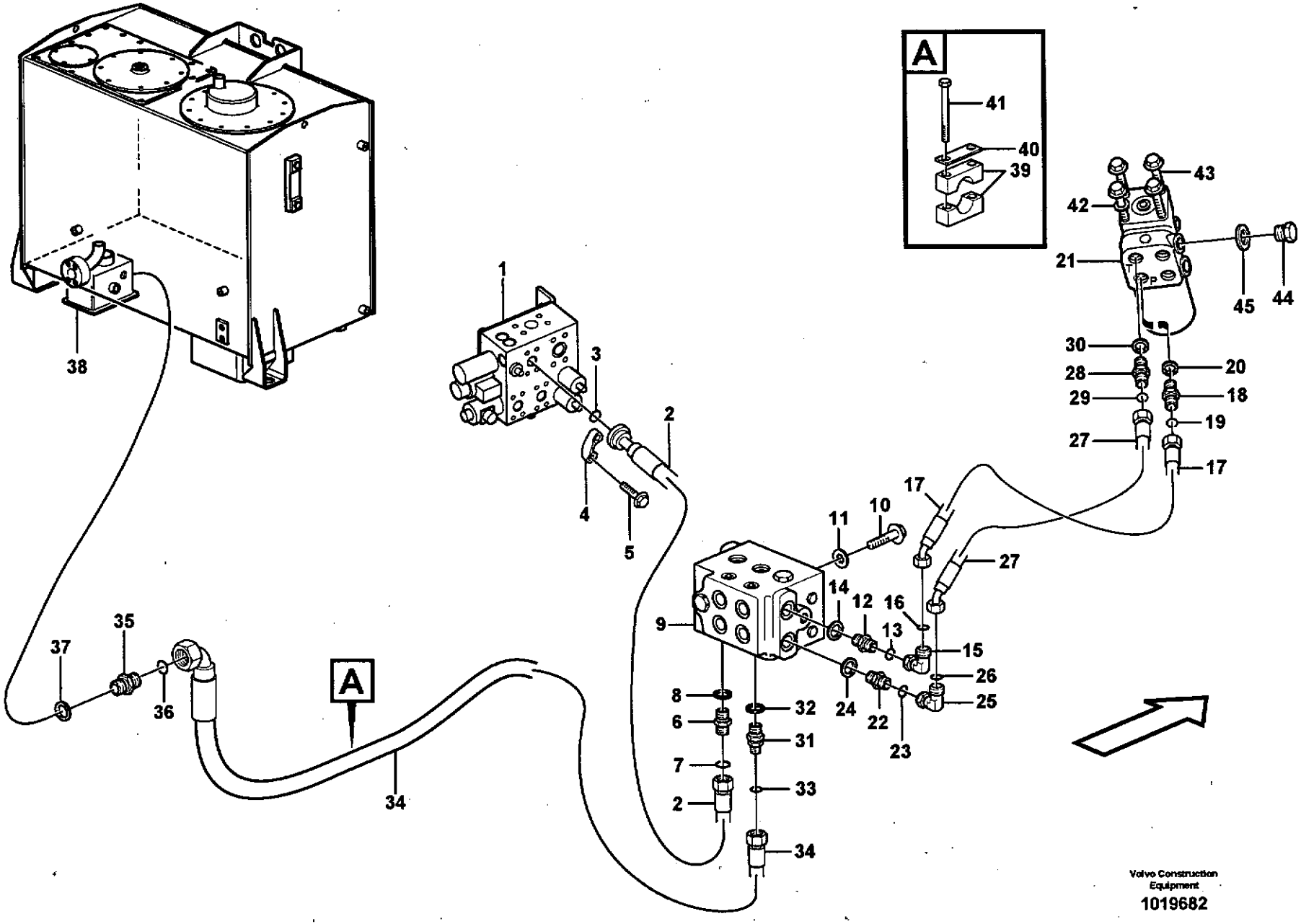

Volvo Construction Equipment

1019682

Fig.	Part No.	Quantity 1	2	3	P S	K I T	Description	Dénomination	Bezeichnung	Denominación	Benämning	Notes
1		1					Valve block	Bloc-soupape	Ventilblock	Bloque de valvula	Ventilblock	See group 912, Page 929
2	VOE 11172903	1					Hose assembly	Conduit flexible	Schlauchleitung	Conducto	Slangledning	L = 670 MM
3	VOE 990742	1					O-ring	Joint Torique	O-Ring	Junta torica	O-ring	
4	VOE 11015454	2					Flange Half	Demi-bride	Flanschhälfte	Media brida	Flänshalva	PS
5	VOE 946472	4					Flange screw	Vis à bride	Flanschschraube	Torn embridado	Flänsskruv	
6	VOE 13933875	1					Nipple	Raccord	Nippel	Niple	Nippel	P
7	VOE 981289	1					•O-ring	•Joint Torique	•O-Ring	•Junta torica	•O-ring	
8	VOE 14211859	1					•Sealing ring	•Bague d'étanchéité	•Runddichtring	•Anillo reten	•Tätningsring	
9	VOE 11027552	1					Valve	Soupape	Ventil	Valvula	Ventil	See group 645, Page 629
10	VOE 946329	3					Flange screw	Vis à bride	Flanschschraube	Torn embridado	Flänsskruv	
11	VOE 13960143	3					Washer	Rondelle	Scheibe	Arandela	Bricka	
12	VOE 13933881	1					Nipple	Raccord	Nippel	Niple	Nippel	P
13	VOE 4880663	1					•O-ring	•Joint Torique	•O-Ring	•Junta torica	•O-ring	
14	VOE 14211859	1					•Sealing ring	•Bague d'étanchéité	•Runddichtring	•Anillo reten	•Tätningsring	
15	VOE 935423	1					Elbow nipple	Raccord angulaire	Winkelnippel	Niple angular	Vinkelnippel	
16	VOE 4880663	1					•O-ring	•Joint Torique	•O-Ring	•Junta torica	•O-ring	
17	VOE 11411728	1					Hose assembly	Conduit flexible	Schlauchleitung	Conducto	Slangledning	L = 650 MM
18	VOE 13933914	1					Nipple	Raccord	Nippel	Niple	Nippel	P
19	VOE 4880663	1					•O-ring	•Joint Torique	•O-Ring	•Junta torica	•O-ring	
20	VOE 14211858	1					•Sealing ring	•Bague d'étanchéité	•Runddichtring	•Anillo reten	•Tätningsring	
21		1					Valve block	Bloc-soupape	Ventilblock	Bloque de valvula	Ventilblock	See group 645, Page 627
22	VOE 13933917	1					Nipple	Raccord	Nippel	Niple	Nippel	T
23	VOE 4880493	1					•O-ring	•Joint Torique	•O-Ring	•Junta torica	•O-ring	
24	VOE 14211859	1					•Sealing ring	•Bague d'étanchéité	•Runddichtring	•Anillo reten	•Tätningsring	
25	VOE 13933872	1					Elbow nipple	Raccord angulaire	Winkelnippel	Niple angular	Vinkelnippel	
26	VOE 4880493	1					•O-ring	•Joint Torique	•O-Ring	•Junta torica	•O-ring	
27	VOE 11411729	1					Hose assembly	Conduit flexible	Schlauchleitung	Conducto	Slangledning	L = 620 MM
28	VOE 13933871	1					Nipple	Raccord	Nippel	Niple	Nippel	T
29	VOE 4880493	1					•O-ring	•Joint Torique	•O-Ring	•Junta torica	•O-ring	
30	VOE 14211858	1					•Sealing ring	•Bague d'étanchéité	•Runddichtring	•Anillo reten	•Tätningsring	

1	
2	
3	
4	
5	

Styrsystem, tryck- och returledningar
Sistema de dirección, conductos de presión y retorno
Lenkung, Druck- und Rücklaufleitungen
Système de direction, conduits de refoulement et de retour
Steering system, pressure and return lines

Catalogue id	Group
20086	645
Illustr. No	Section
1019682	100
Issue	Page
VOE 63B9920086	607

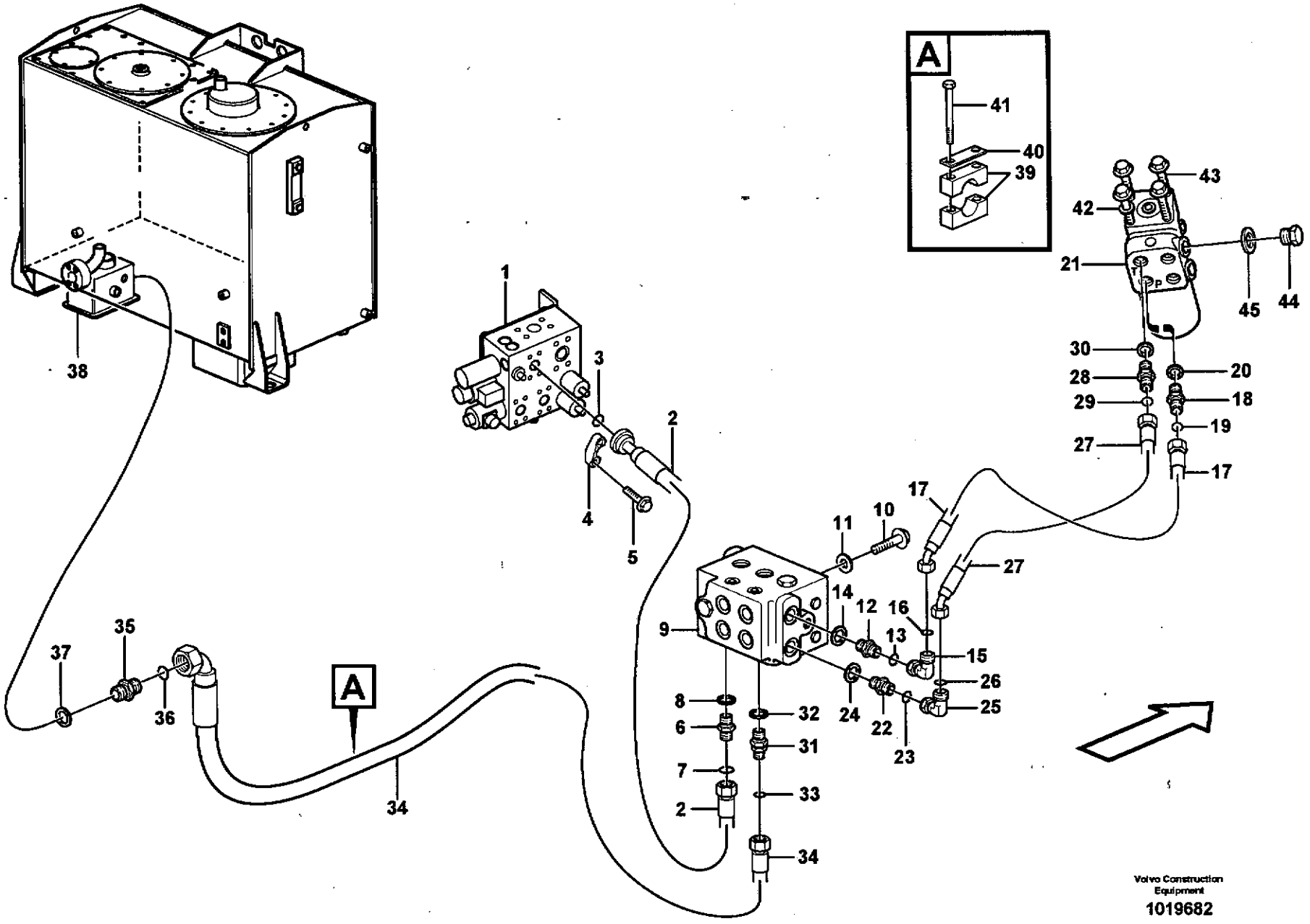

Volvo Construction Equipment

1019682

Fig.	Part No.	Quantity 1	2	3	PS	KIT	Description	Dénomination	Bezeichnung	Denominación	Benämning	Notes
31	**VOE 11172800**	1					Check valve	Valve antiretour	Rückschlagventil	Válvula de retención	Backventil	T
32	**VOE 14211859**	1					•Sealing ring	•Bague d'étanchéité	•Runddichtring	•Anillo reten	•Tätningsring	
33	**VOE 4880663**	1					•O-ring	•Joint Torique	•O-Ring	•Junta torica	•O-ring	
34	**VOE 11147951**	1					Hose assembly	Conduit flexible	Schlauchleitung	Conducto	Slangledning	L = 1700 MM
35	**VOE 935037**	1					Nipple	Raccord	Nippel	Niple	Nippel	
36	**VOE 4880663**	1					•O-ring	•Joint Torique	•O-Ring	•Junta torica	•O-ring	
37	**VOE 14211864**	1					•Sealing ring	•Bague d'étanchéité	•Runddichtring	•Anillo reten	•Tätningsring	
38		1					Hydr fluid tank	Reser.fluid.hy.	Druckölbehälter	Dep aceit hidr	Hydrauloljetank	See group 911, Page 893
39	**VOE 4785462**	1					Clamp	Pince Serrage	Klemme	Abrazadera	Klämma	
40	**VOE 11003048**	1					Cover Plate	Protection en tole	Schutzblech	Placa Tapa	Täckplatta	
41	**VOE 13965176**	2					Flange screw	Vis à bride	Flanschschraube	Torn embridado	Flänsskruv	
42	**VOE 13960143**	4					Washer	Rondelle	Scheibe	Arandela	Bricka	
43	**VOE 13965188**	4					Flange screw	Vis à bride	Flanschschraube	Torn embridado	Flänsskruv	
44	**VOE 929359**	2					Plug	Bouchon	Stopfen	Tapon	Plugg	
45	**VOE 14013069**	2					Gasket	Joint	Dichtung	Junta	Packning	

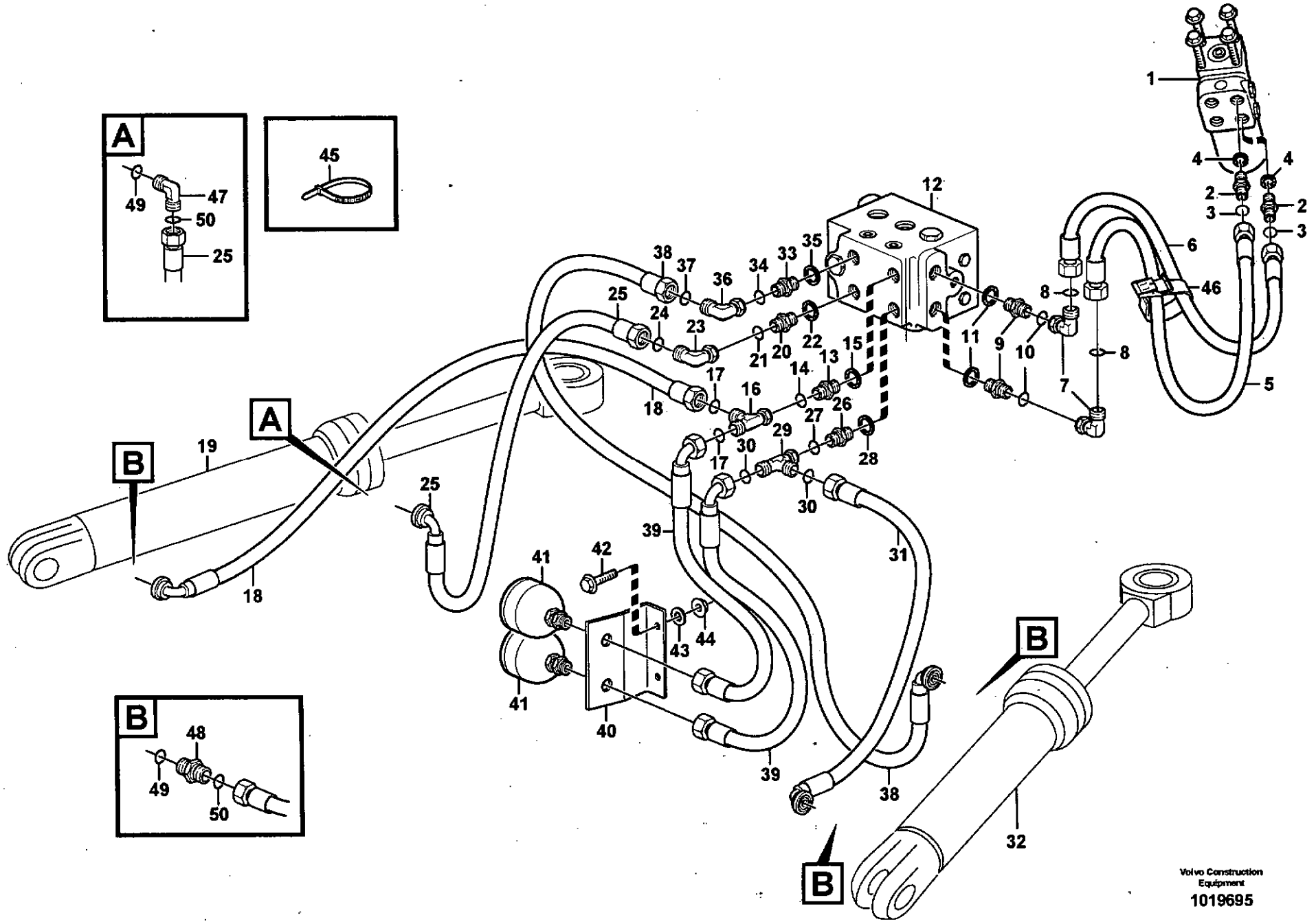
A
49
47
50
25
45
B
48
49
50
1
4
4
2
2
3
3
12
6
46
8
8
11
9
10
7
5
38
37
36
34
33
35
25
24
23
21
20
22
15
13
14
17
16
18
27
26
29
17
30
28
30
25
19
A
B
18
39
31
41
42
43
44
41
40
39
38
B
32
B
Volvo Construction Equipment
1019695

Fig.	Part No.	Quantity 1	2	3	PS	KIT	Description	Dénomination	Bezeichnung	Denominación	Benämning	Notes
1		1					Steering valve	Distributeur direct.	Steuerventil	Valvula mando	Styrventil	
2	VOE 13933871	2					Nipple	Raccord	Nippel	Niple	Nippel	R, L
3	VOE 4880493	4					•O-ring	•Joint Torique	•O-Ring	•Junta torica	•O-ring	
4	VOE 14211858	4					•Sealing ring	•Bague d'étanchéité	•Runddichtring	•Anillo reten	•Tätningsring	
5	VOE 11147953	1					Hose assembly	Conduit flexible	Schlauchleitung	Conducto	Slangledning	L = 840 MM
6	VOE 11147952	1					Hose assembly	Conduit flexible	Schlauchleitung	Conducto	Slangledning	L = 770 MM
7	VOE 13933872	2					Elbow nipple	Raccord angulaire	Winkelnippel	Niple angular	Vinkelnippel	
8	VOE 4880493	2					•O-ring	•Joint Torique	•O-Ring	•Junta torica	•O-ring	
9	VOE 13933871	2					Nipple	Raccord	Nippel	Niple	Nippel	R1, L1
10	VOE 4880493	2					•O-ring	•Joint Torique	•O-Ring	•Junta torica	•O-ring	
11	VOE 14211858	2					•Sealing ring	•Bague d'étanchéité	•Runddichtring	•Anillo reten	•Tätningsring	
12		1					Valve	Soupape	Ventil	Valvula	Ventil	See group 645, Page 629
13	VOE 13933871	1					Nipple	Raccord	Nippel	Niple	Nippel	R2
14	VOE 4880493	1					•O-ring	•Joint Torique	•O-Ring	•Junta torica	•O-ring	
15	VOE 14211858	1					•Sealing ring	•Bague d'étanchéité	•Runddichtring	•Anillo reten	•Tätningsring	
16	VOE 13933878	1					Nipple	Raccord	Nippel	Niple	Nippel	
17	VOE 4880493	2					•O-ring	•Joint Torique	•O-Ring	•Junta torica	•O-ring	
18	VOE 11410981	1					Hose assembly	Conduit flexible	Schlauchleitung	Conducto	Slangledning	L = 730 MM
19		1					Hydraulic cylinder	Vérin hydraulique	Hydraulzylinder	Cilindro hidráulico	Hydraulcylinder	
20	VOE 13933871	1					Nipple	Raccord	Nippel	Niple	Nippel	L3
21	VOE 4880493	1					•O-ring	•Joint Torique	•O-Ring	•Junta torica	•O-ring	
22	VOE 14211858	1					•Sealing ring	•Bague d'étanchéité	•Runddichtring	•Anillo reten	•Tätningsring	
23	VOE 13933872	1					Elbow nipple	Raccord angulaire	Winkelnippel	Niple angular	Vinkelnippel	
24	VOE 4880493	1					•O-ring	•Joint Torique	•O-Ring	•Junta torica	•O-ring	
25	VOE 11411495	1			SS		Hose assembly	Conduit flexible	Schlauchleitung	Conducto	Slangledning	L = 510 MM
26	VOE 13933871	1					Nipple	Raccord	Nippel	Niple	Nippel	L2
27	VOE 4880493	1					•O-ring	•Joint Torique	•O-Ring	•Junta torica	•O-ring	
28	VOE 14211858	1					•Sealing ring	•Bague d'étanchéité	•Runddichtring	•Anillo reten	•Tätningsring	
29	VOE 13933878	1					Nipple	Raccord	Nippel	Niple	Nippel	
30	VOE 4880493	2					•O-ring	•Joint Torique	•O-Ring	•Junta torica	•O-ring	

1	
2	
3	
4	
5	

Styrsystem
Sistema de direccion
Lenkungssystem
Systeme de direction
Steering system

Catalogue id	Group
20086	645
Illustr. No	Section
1019695	150
Issue	Page
VOE 63B9920086	611

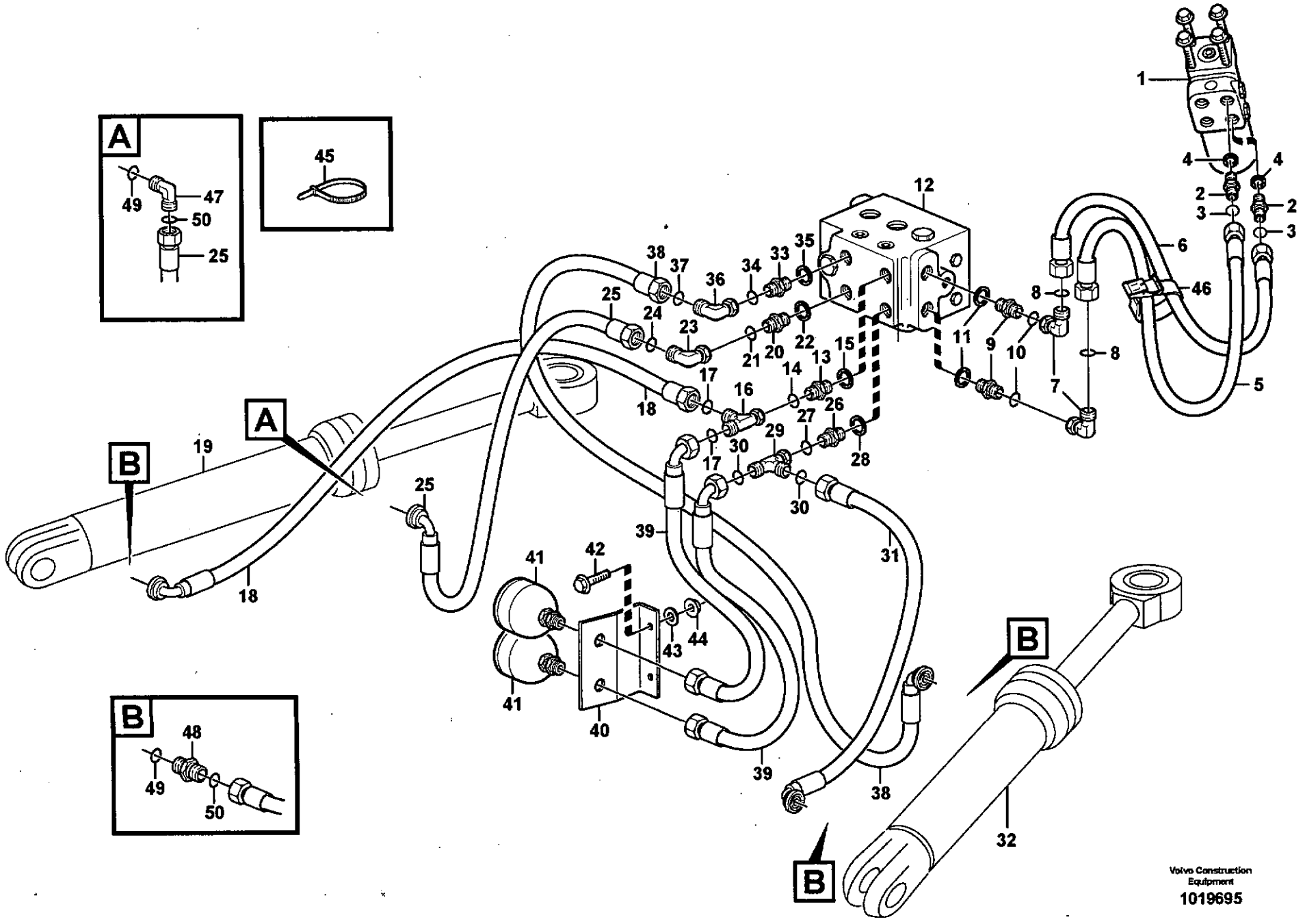

Volvo Construction Equipment
1019695

Fig.	Part No.	Quantity 1	2	3	PS	KIT	Description	Dénomination	Bezeichnung	Denominación	Benämning	Notes
31	**VOE 11173220**	1					Hose assembly	Conduit flexible	Schlauchleitung	Conducto	Slangledning	L = 600 MM
32		1					Hydraulic cylinder	Vérin hydraulique	Hydraulzylinder	Cilindro hidráulico	Hydraulcylinder	
33	**VOE 13933871**	1					Nipple	Raccord	Nippel	Niple	Nippel	R3
34	**VOE 4880493**	1					•O-ring	•Joint Torique	•O-Ring	•Junta torica	•O-ring	
35	**VOE 14211858**	1					•Sealing ring	•Bague d'étanchéité	•Runddichtring	•Anillo reten	•Tätningsring	
36	**VOE 63933872**	1					Elbow nipple	Raccord angulaire	Winkelnippel	Niple angular	Vinkelnippel	
37	**VOE 4880493**	1					•O-ring	•Joint Torique	•O-Ring	•Junta torica	•O-ring	
38	**VOE 11411566**	1					Hose assembly	Conduit flexible	Schlauchleitung	Conducto	Slangledning	L = 510 MM
39	**VOE 11172494**	2					Hose assembly	Conduit flexible	Schlauchleitung	Conducto	Slangledning	L = 560 MM
40		1			NS		Bracket	Console	Konsole	Ménsula	Konsol	
41	**VOE 11172059**	2					Accumulator	Accumulateur	Speicher	Acumulador	Ackumulator	
42	**VOE 946671**	2					Flange screw	Vis à bride	Flanschschraube	Torn embridado	Flänsskruv	
43	**VOE 13960141**	2					Washer	Rondelle	Scheibe	Arandela	Bricka	
44	**VOE 948645**	2					Flange Lock Nut	Contre écrou bride	Flanschmutter	Contratuer Embr	Flänslåsmutter	
45	**VOE 4881440**	REQ					Strip Clamp	Ruban Serrage	Kabelbinder	Abraz Cinta	Bandklamma	
46	**VOE 11104606**	1					Retaining Strap	Courroi.serrage	Halteriemen	Correa Tensora	Spännrem	
47	**VOE 13933868**	1					Elbow Nipple	Raccord angulaire	Winkelnippel	Niple Angular	V-nippel	
48	**VOE 13933923**	3					Nipple	Raccord	Nippel	Niple	Nippel	
49	**VOE 932040**	REQ					O-ring	Joint Torique	O-Ring	Junta torica	O-ring	
50	**VOE 4880493**	REQ					O-ring	Joint Torique	O-Ring	Junta torica	O-ring	

1		**Styrsystem** **Sistema de direccion** **Lenkungssystem** **Systeme de direction** **Steering system**	Catalogue id **20086**	Group **645**
2				
3			Illustr. No **1019695**	Section **150**
4				
5			Issue **VOE 63B9920086**	Page **613**

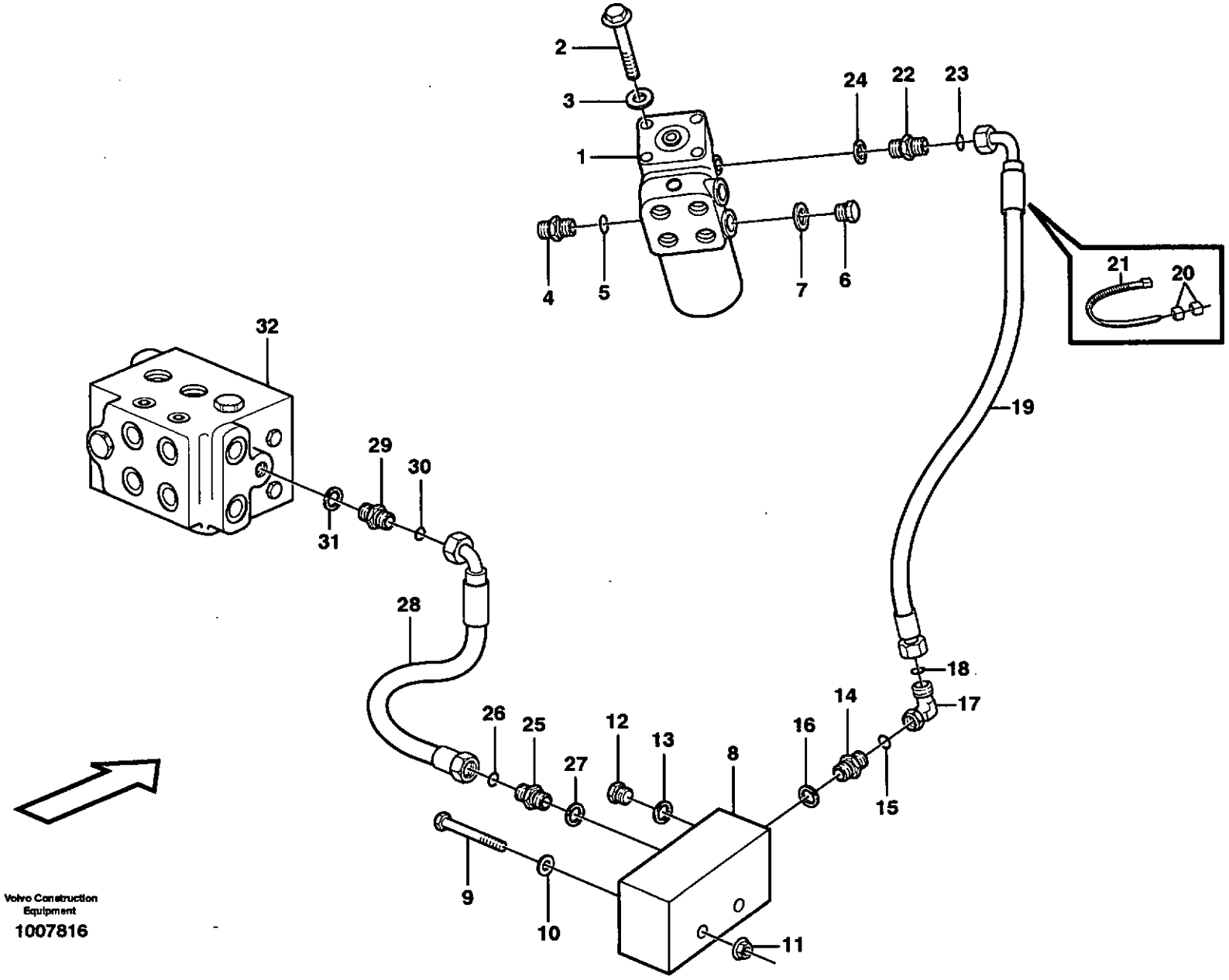

Volvo Construction Equipment

1007816

Fig.	Part No.	Quantity 1	2	3	PS	KIT	Description	Dénomination	Bezeichnung	Denominación	Benämning	Notes
1		1					Steering valve	Distributeur direct.	Steuerventil	Valvula mando	Styrventil	See group 645, Page 623
		1					Valve block	Bloc-soupape	Ventilblock	Bloque de valvula	Ventilblock	See group 645, Page 627
2	VOE 13965188	4					Flange screw	Vis à bride	Flanschschraube	Torn embridado	Flänsskruv	
3	VOE 13960143	4					Washer	Rondelle	Scheibe	Arandela	Bricka	
4	VOE 936439	1					Testing Nipple	Raccord contrôle	Prufnippel	Niple Medicion	Mätnippel	
5	VOE 955990	1					•O-ring	•Joint Torique	•O-Ring	•Junta torica	•O-ring	DELETED
6	VOE 929359	2					Plug	Bouchon	Stopfen	Tapon	Plugg	
7	VOE 14013069	2					Gasket	Joint	Dichtung	Junta	Packning	
8	VOE 11108917	1					Connection block	Bloc Raccord	Anschlussockel	Bloque Conector	Anslutningsblock	
9	VOE 13965180	2					Flange screw	Vis à bride	Flanschschraube	Torn embridado	Flänsskruv	
10	VOE 13960141	2					Washer	Rondelle	Scheibe	Arandela	Bricka	
11	VOE 948645	2					Flange Lock Nut	Contre écrou bride	Flanschmutter	Contratuer Embr	Flänslåsmutter	
12	VOE 960630	1					Lock Plug	Tampon Verroui.	Verschlussschraube	Tapon Seguridad	Låsplugg	
13	VOE 13945653	1					Plane Gasket	Joint Plan	Flachdichtung	Junta Plana	Planpackning	
14	VOE 935548	1					Nipple	Raccord	Nippel	Niple	Nippel	LS
15	VOE 4881722	1					•O-ring	•Joint Torique	•O-Ring	•Junta torica	•O-ring	
16	VOE 14211856	1					•Sealing ring	•Bague d'étanchéité	•Runddichtring	•Anillo reten	•Tätningsring	
17	VOE 13933905	1					Elbow nipple	Raccord angulaire	Winkelnippel	Niple angular	Vinkelnippel	
18	VOE 4881722	1					•O-ring	•Joint Torique	•O-Ring	•Junta torica	•O-ring	
19	VOE 11163086	1					Hose assembly	Conduit flexible	Schlauchleitung	Conducto	Slangledning	L = 1650 MM
20	VOE 4881453	2					Marking Sleeve	Douill.marquage	Kennhulse	Manguit Marcaje	Märkhylsa	VIOL
	VOE 4881456	2					Marking Sleeve	Douill.marquage	Kennhulse	Manguit Marcaje	Märkhylsa	OR
21	VOE 4881438	2					Strip Clamp	Ruban Serrage	Kabelbinder	Abraz Cinta	Bandklamma	
22	VOE 13933883	1					Nipple	Raccord	Nippel	Niple	Nippel	LS
23	VOE 4881722	1					•O-ring	•Joint Torique	•O-Ring	•Junta torica	•O-ring	
24	VOE 14211856	1					•Sealing ring	•Bague d'étanchéité	•Runddichtring	•Anillo reten	•Tätningsring	
25	VOE 935548	1					Nipple	Raccord	Nippel	Niple	Nippel	LS
26	VOE 4881722	1					•O-ring	•Joint Torique	•O-Ring	•Junta torica	•O-ring	
27	VOE 14211856	1					•Sealing ring	•Bague d'étanchéité	•Runddichtring	•Anillo reten	•Tätningsring	
28	VOE 11163074	1					Hose assembly	Conduit flexible	Schlauchleitung	Conducto	Slangledning	L = 850 MM

1		**Styrsystem, LS - ledning** **Sistema de dirección, conducto LS** **Lenkung, LS-Leitung** **Système de direction, circuit de détection de charge** **Steering system**	Catalogue id **20086** / Group **645**
2			
3			Illustr. No **1007816** / Section **200**
4			
5			Issue **VOE 63B9920086** / Page **615**

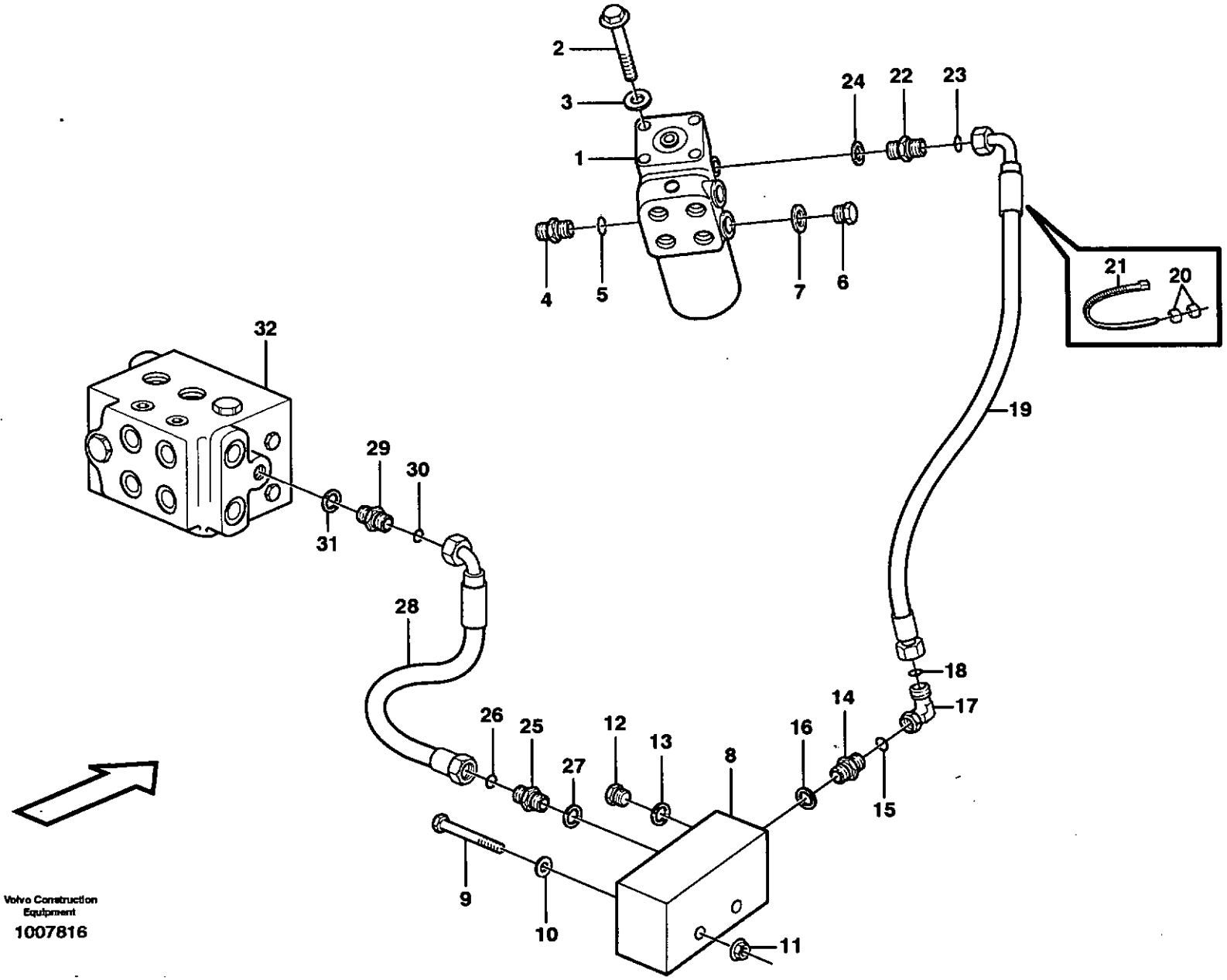

Volvo Construction Equipment

1007816

Fig.	Part No.	Quantity 1	2	3	PS	KIT	Description	Dénomination	Bezeichnung	Denominación	Benämning	Notes
29	**VOE 935548**	1					Nipple	Raccord	Nippel	Niple	Nippel	
30	**VOE 4881722**	1					•O-ring	•Joint Torique	•O-Ring	•Junta torica	•O-ring	
31	**VOE 14211856**	1					•Sealing ring	•Bague d'étanchéité	•Runddichtring	•Anillo reten	•Tätningsring	
32		1					Valve	Soupape	Ventil	Valvula	Ventil	See group 645, Page 607

1		**Styrsystem, LS - ledning** **Sistema de dirección, conducto LS** **Lenkung, LS-Leitung** **Système de direction, circuit de détection de charge** **Steering system**	Catalogue id **20086**	Group **645**
2				
3			Illustr. No **1007816**	Section **200**
4			Issue **VOE 63B9920086**	Page **617**
5				

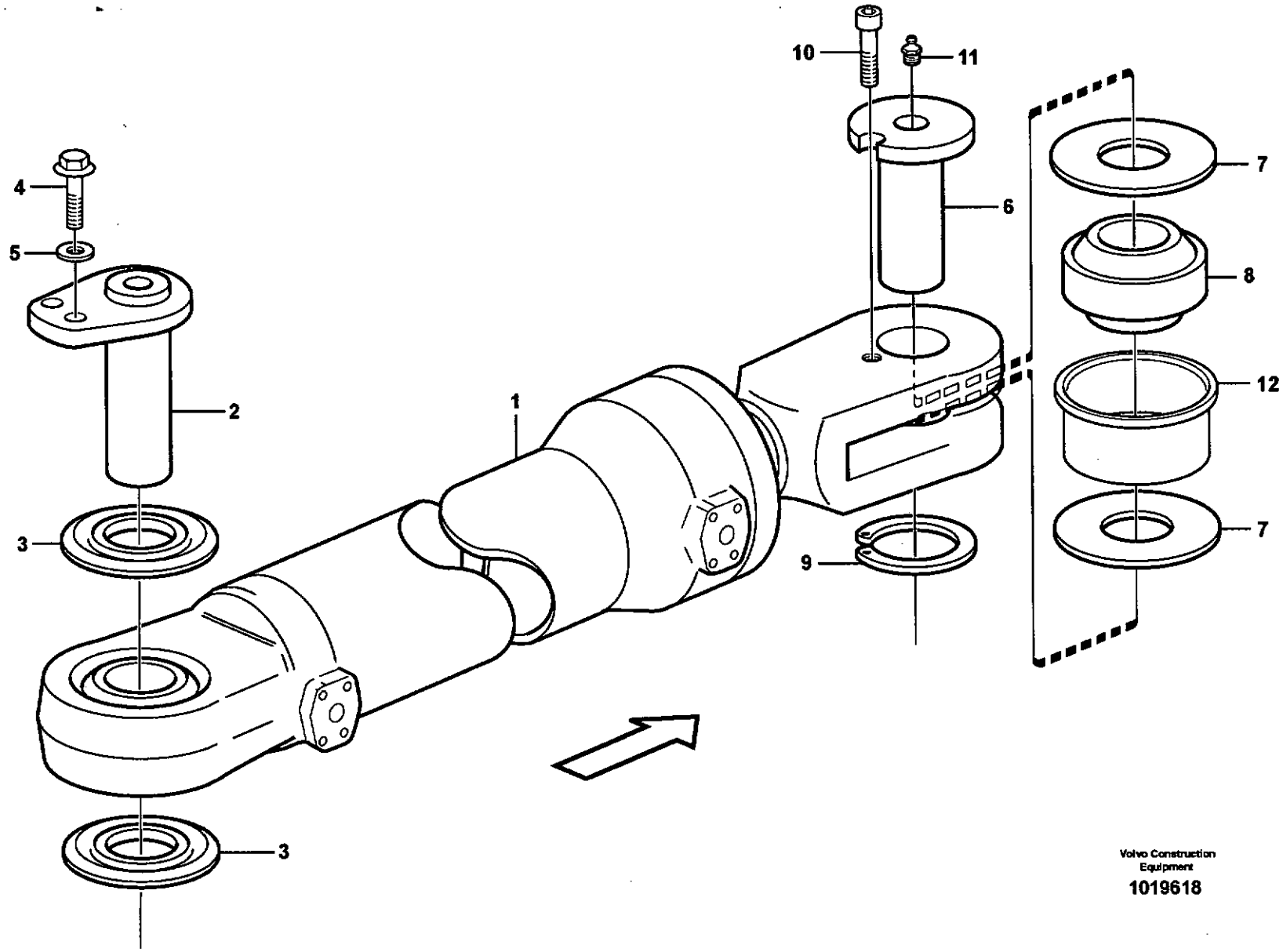

Volvo Construction Equipment

1019618

Fig.	Part No.	Quantity 1	2	3	PS	KIT	Description	Dénomination	Bezeichnung	Denominación	Benämning	Notes
1		2					Hydraulic cylinder	Verin hydraulique	Hydraulzylinder	Cilindro hidraulico	Hydraulcylinder	See group 645, Page 621
2	**VOE 11176716**	2					Pin	Goupille	Zapfen	Pasador	Tapp	
3	**VOE 4782479**	4					Sealing ring	Bague d'étanchéité	Runddichtring	Anillo reten	Tätningsring	
4	**VOE 946671**	4					Flange screw	Vis à bride	Flanschschraube	Torn embridado	Flänsskruv	
5	**VOE 13960141**	4					Washer	Rondelle	Scheibe	Arandela	Bricka	
6	**VOE 11020094**	2					Pin	Goupille	Zapfen	Pasador	Tapp	
7	**VOE 11020098**	4					Washer	Rondelle	Scheibe	Arandela	Bricka	
8	**VOE 184428**	2					Spherical plain beari	Palier articule	Pendellager	Cojinete articulacion	Ledlager	
9	**VOE 13914468**	2					Snap Ring	Circlip	Nutring	Circlip	Spårring	
10	**VOE 13941793**	2					Screw	Vis	Schraube	Tornillo	Skruv	
11	**VOE 914167**	2					Nipple	Raccord	Nippel	Niple	Nippel	
12	**VOE 11176539**	2					Bushing	Bague	Buchse	Casquillo	Bussning	

1		**Hydraulcylinder med monteringsdetaljer** **Cilindros hidráulicos con accesorios de montaje** **Druckölzylinder mit anbauteilen** **Vérins hydrauliques avec pièces de montage** **Hydraulic cylinder with fitting parts**
2		
3		
4		
5		

Catalogue id	Group
20086	**645**
Illustr. No	Section
1019618	**250**
Issue	Page
VOE 63B9920086	**619**

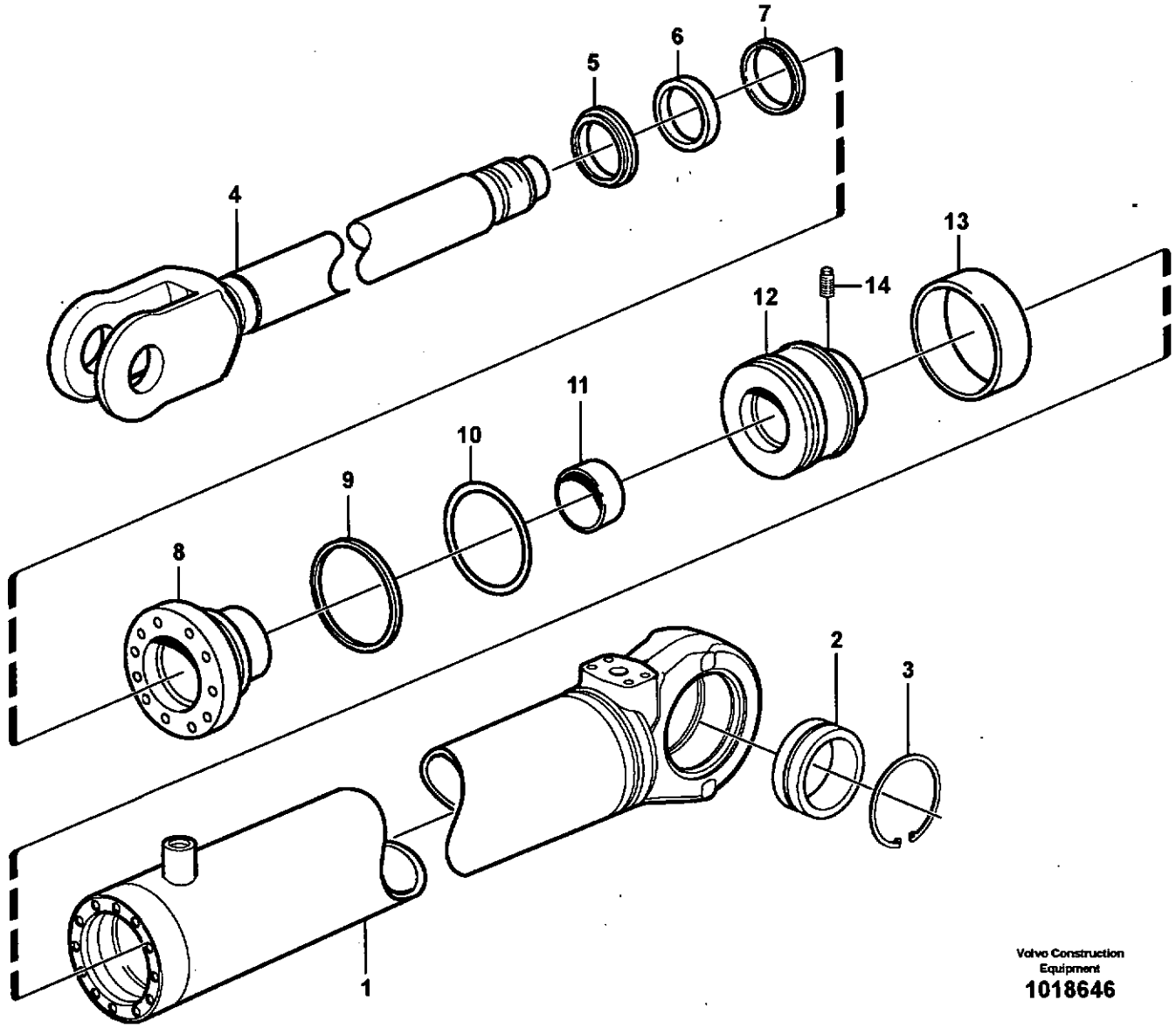

Volvo Construction Equipment

1018646

Fig.	Part No.	Quantity 1	2	3	PS	KIT	Description	Dénomination	Bezeichnung	Denominación	Benämning	Notes
	VOE 11107790	1					Hydraulic cylinder	Vérin hydraulique	Hydraulzylinder	Cilindro hidráulico	Hydraulcylinder	
1		1			NS		•Cylinder tube	•Tube cylindre	•Zylinderrohr	•Tubo cilindro	•Cylinderrör	
2	**VOE 184062**	1					•Pivot bearing	•Palier articule	•Schwenklager	•Cojinete articulacion	•Ledlager	
3	**VOE 914538**	2					•Snap Ring	•Circlip	•Nutring	•Circlip	•Spårring	
4	**VOE 11107791**	1					•Piston rod	•Bielle de piston	•Kolbenstange	•Biela de piston	•Kolvstång	
5	**VOE 11005053**	1				K	•Scraper	•Racleur	•Abstreifring	•Aro rascador	•Avstrykare	
6	**VOE 4784045**	1				K	•Piston Rod Seal	•Eta.tige Piston	•Ko-stang Dichtg	•Reten Var Pist	•Kolvstångstätn	
7	**VOE 11107348**	1				K	•Piston Rod Seal	•Eta.tige Piston	•Ko-stang Dichtg	•Reten Var Pist	•Kolvstångstätn	
8	**VOE 11107360**	1			OP		•Pstn Rod Guide	•Gui.tige Piston	•Ko-stang Fuhrg	•Guia Var Piston	•Kolvst.styrning	
9	**VOE 4787062**	1				K	•Back-up ring	•Rondelle anti-extrusi	•Stützring	•Anillo Apoyo	•Stödring	
10	**VOE 925094**	1				K	•O-ring	•Joint Torique	•O-Ring	•Junta torica	•O-ring	
11	**VOE 11088052**	2					•Bushing	•Bague	•Buchse	•Casquillo	•Bussning	
12	**VOE 4782406**	1			OP		•Piston	•Piston	•Kolben	•Piston	•Kolv	
13	**VOE 4833023**	1				K	•Seal	•Joint	•Dichtring	•Junta	•Tätning	
14	**VOE 4782718**	1					•Pin	•Goupille	•Zapfen	•Pasador	•Tapp	
	VOE 11709817	1					Sealing Kit	Jeu Joints	Dichtungssatz	Juego Retenes	Tätningssats	(VOE 11709503)

1		**Hydraulcylinder** **Cilindros hidráulicos** **Hydraulikzylinder** **Vérins hydrauliques** **Hydraulic cylinder**	Catalogue id **20086**	Group **645**
2				
3			Illustr. No **1018646**	Section **300**
4				
5			Issue **VOE 63B9920086**	Page **621**

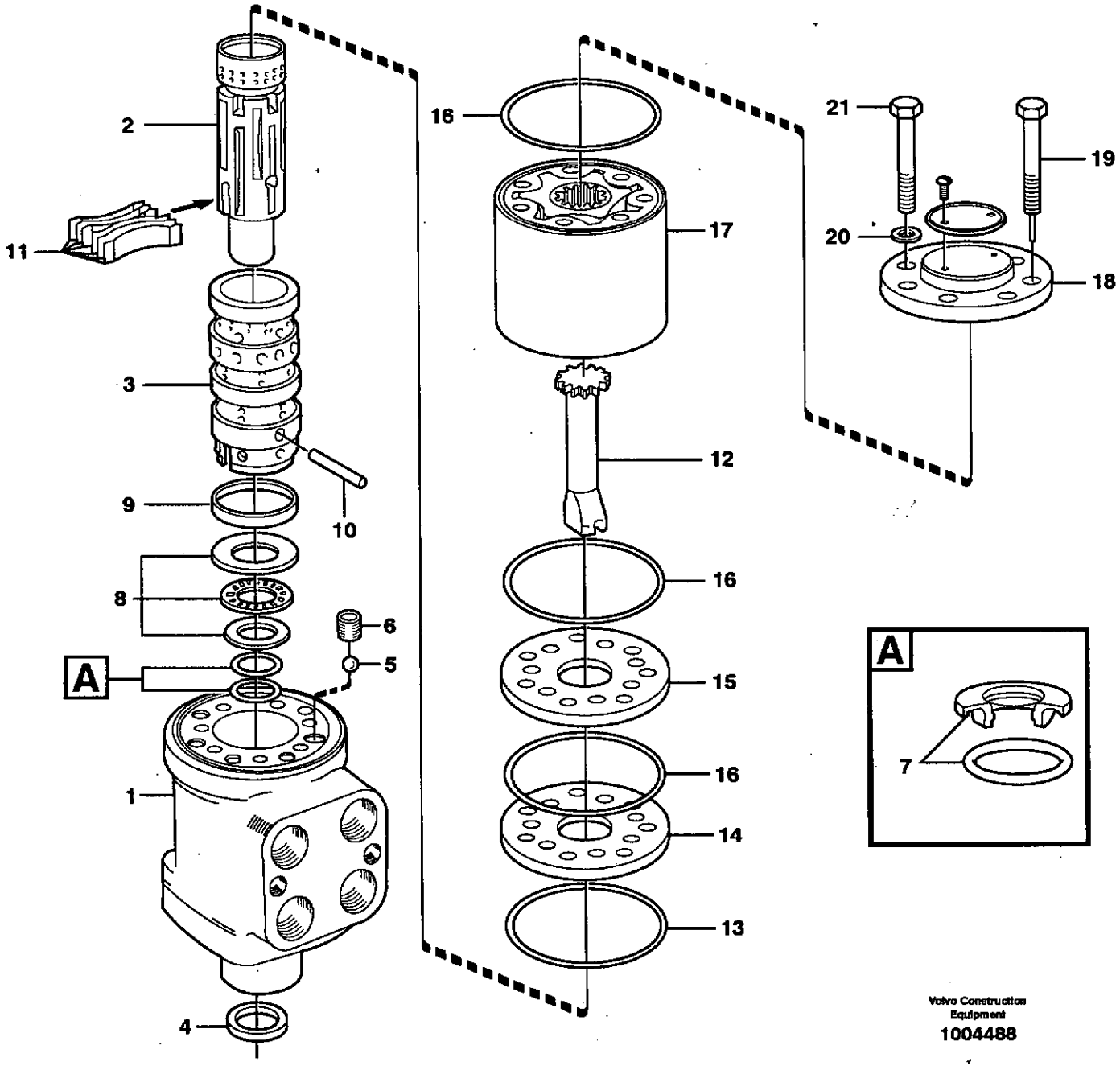

Volvo Construction Equipment

1004488

Fig.	Part No.	Quantity 1	2	3	P S	K I T	Description	Dénomination	Bezeichnung	Denominación	Benämning	Notes
	VOE 11700244	1					Shf Cont Valve	Valve Guide	Schaltventil	Valvula Mando	Styrventil	
1		1			NS		•Housing	•Carter	•Gehäuse	•Carter	•Hus	
2		1			NS		•Slide	•Tiroir	•Schieber	•Corredera	•Slid	
3		1			NS		•Sleeve	•Douille	•Hülse	•Manguito	•Hylsa	
4	**VOE 6639845**	1				K	•Seal	•Joint	•Dichtung	•Reten	•Tätning	
5	**VOE 184645**	1					•Ball	•Bille	•Kugel	•Bola	•Kula	
6	**VOE 595380**	1					•Bushing	•Bague	•Buchse	•Casquillo	•Bussning	
7	**VOE 11701273**	1				K	•Sealing ring	•Bague d'étanchéité	•Runddichtring	•Anillo reten	•Tätningsring	
8	**VOE 6211922**	1					•Thrust Bearing	•Palier Butee	•Drucklager	•Cojinet Presion	•Trycklager	
9	**VOE 6213305**	1					•Ring	•Anneau	•Ring	•Anillo	•Ring	
10	**VOE 595377**	1					•Pin	•Goupille	•Zapfen	•Pasador	•Tapp	
11	**VOE 11996362**	1					•Spring Kit	•Jeu Ressorts	•Federsatz	•Juego Resortes	•Fjädersats	
12	**VOE 11996374**	1					•Shaft	•Arbre	•Welle	•Arbol	•Axel	
13	**VOE 595381**	1				K	•O-ring	•Joint Torique	•O-Ring	•Junta torica	•O-ring	
	VOE 11988207	1					•Plate	•Plaque	•Platte	•Placa	•Platta	
14	**VOE 11993454**	1			SS		••Plate	••Plaque	••Platte	••Placa	••Platta	
15	**VOE 11994423**	1					••Plate	••Plaque	••Platte	••Placa	••Platta	
16	**VOE 595382**	3				K	•O-ring	•Joint Torique	•O-Ring	•Junta torica	•O-ring	
17	**VOE 11999242**	1					•Rotor Kit	•Kit Rotor	•Rotorsatz	•Juego Rotor	•Rotorsats	
18	**VOE 595383**	1					•Cover	•Couvercle	•Deckel	•Tapa	•Lock	
19	**VOE 11993451**	1					•Screw	•Vis	•Schraube	•Tornillo	•Skruv	
20	**VOE 6625755**	7				K	•Washer	•Rondelle	•Scheibe	•Arandela	•Bricka	
21	**VOE 11993452**	6					•Screw	•Vis	•Schraube	•Tornillo	•Skruv	
	VOE 11701270	1					•Sealing Kit	•Jeu Joints	•Dichtungssatz	•Juego Retenes	•Tätningssats	

1		**Styrventil** **Válvula de dirección** **Lenkventil** **Distributeur de direction** **Steering unit**	Catalogue id **20086**	Group **645**
2				
3			Illustr. No **1004488**	Section **400**
4				
5		**S/N - 20366**	Issue **VOE 63B9920086**	Page **623**

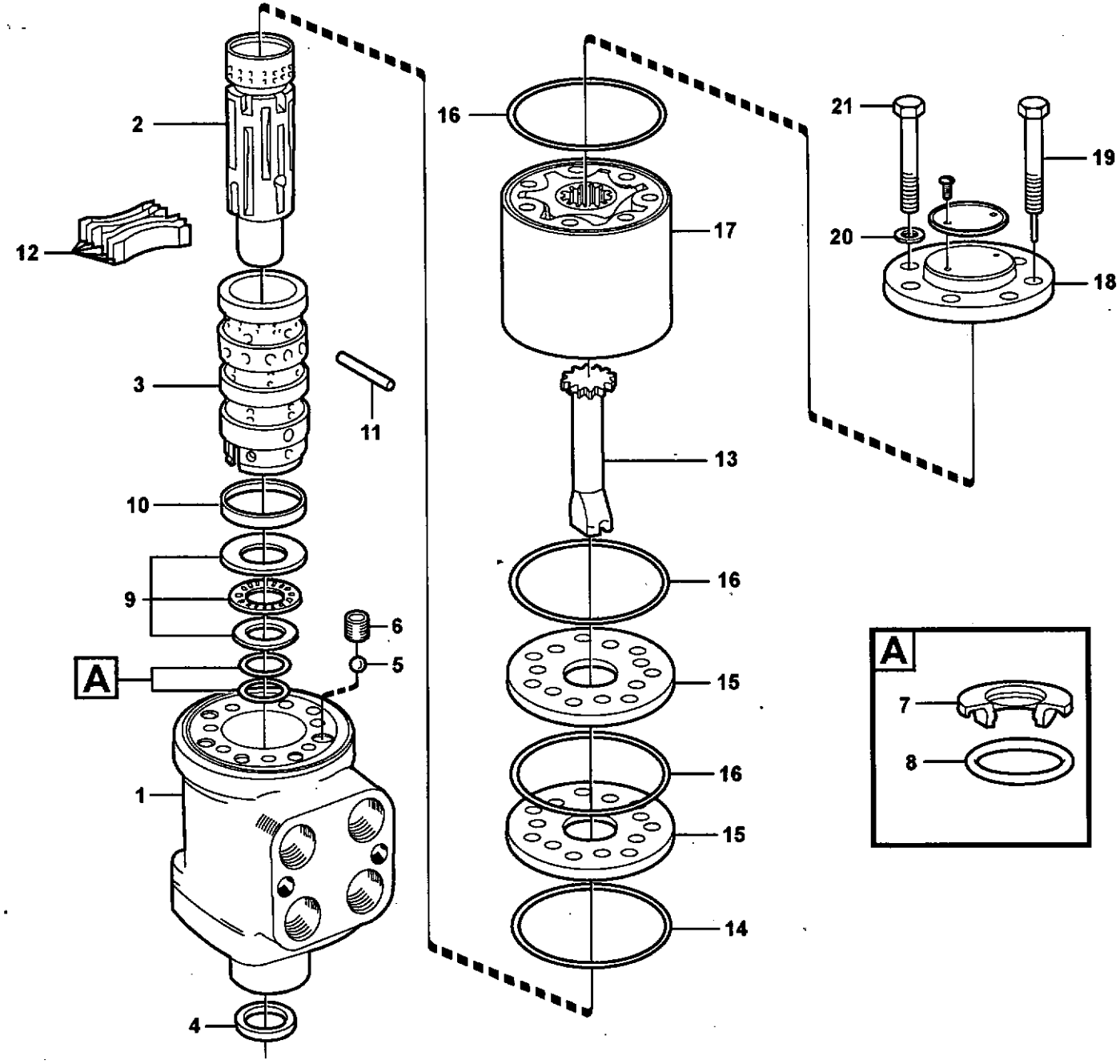
2
12
3
11
10
9
6
5
A
1
4
16
17
13
16
15
16
15
14
21
19
20
18
A
7
8

Fig.	Part No.	Quantity 1	2	3	PS	KIT	Description	Dénomination	Bezeichnung	Denominación	Benämning	Notes
	VOE 11716762	1					Control valve	Valve controle	Steuerventil	Válvula control	Kontrollventil	
1		1			NS		•Housing	•Carter	•Gehäuse	•Carter	•Hus	
2		1			NS		•Slide	•Tiroir	•Schieber	•Corredera	•Slid	
3		1			NS		•Sleeve	•Douille	•Hülse	•Manguito	•Hylsa	
4	**VOE 6639845**	1				K	•Seal	•Joint	•Dichtung	•Reten	•Tätning	
5	**VOE 184645**	1					•Ball	•Bille	•Kugel	•Bola	•Kula	
6	**VOE 595380**	1					•Bushing	•Bague	•Buchse	•Casquillo	•Bussning	
7	**VOE 11701273**	1				K	•Sealing ring	•Bague d'étanchéité	•Runddichtring	•Anillo reten	•Tätningsring	
8	**VOE 11701272**	1				K	•O-ring	•Joint Torique	•O-Ring	•Junta torica	•O-ring	
9	**VOE 6211922**	1					•Thrust Bearing	•Palier Butee	•Drucklager	•Cojinet Presion	•Trycklager	
10	**VOE 6213305**	1					•Ring	•Anneau	•Ring	•Anillo	•Ring	
11	**VOE 595377**	1					•Pin	•Goupille	•Zapfen	•Pasador	•Tapp	
12	**VOE 11996362**	1					•Spring Kit	•Jeu Ressorts	•Federsatz	•Juego Resortes	•Fjädersats	
13	**VOE 11996374**	1					•Shaft	•Arbre	•Welle	•Arbol	•Axel	
14	**VOE 595381**	1				K	•O-ring	•Joint Torique	•O-Ring	•Junta torica	•O-ring	
15	**VOE 11988207**	1					•Plate	•Plaque	•Platte	•Placa	•Platta	2355)
16	**VOE 595382**	3				K	•O-ring	•Joint Torique	•O-Ring	•Junta torica	•O-ring	
17	**VOE 11999242**	1					•Rotor Kit	•Kit Rotor	•Rotorsatz	•Juego Rotor	•Rotorsats	
18	**VOE 595383**	1					•Cover	•Couvercle	•Deckel	•Tapa	•Lock	
19	**VOE 11993451**	1					•Screw	•Vis	•Schraube	•Tornillo	•Skruv	
20	**VOE 6625755**	7				K	•Washer	•Rondelle	•Scheibe	•Arandela	•Bricka	
21	**VOE 11993452**	6					•Screw	•Vis	•Schraube	•Tornillo	•Skruv	
	VOE 11701270	1					•Sealing Kit	•Jeu Joints	•Dichtungssatz	•Juego Retenes	•Tätningssats	

2355) **GB:** SE- Includes upper and lower distribution plate **FR:** Avec platines de distribution supérieure et inférieure **DE:** Einschl. oberer und unterer Verteilerplatte **ES:** Incluye placas de distribución superior e inferior **SE:** Inkluderar övre och undre distributionsplatta

1		**Styrventil** **Válvula de dirección** **Lenkventil** **Distributeur de direction** **Steering unit**	Catalogue id **20086**	Group **645**
2				
3			Illustr. No **1026020**	Section **425**
4				
5		**S/N 20367 -**	Issue **VOE 63B9920086**	Page **625**

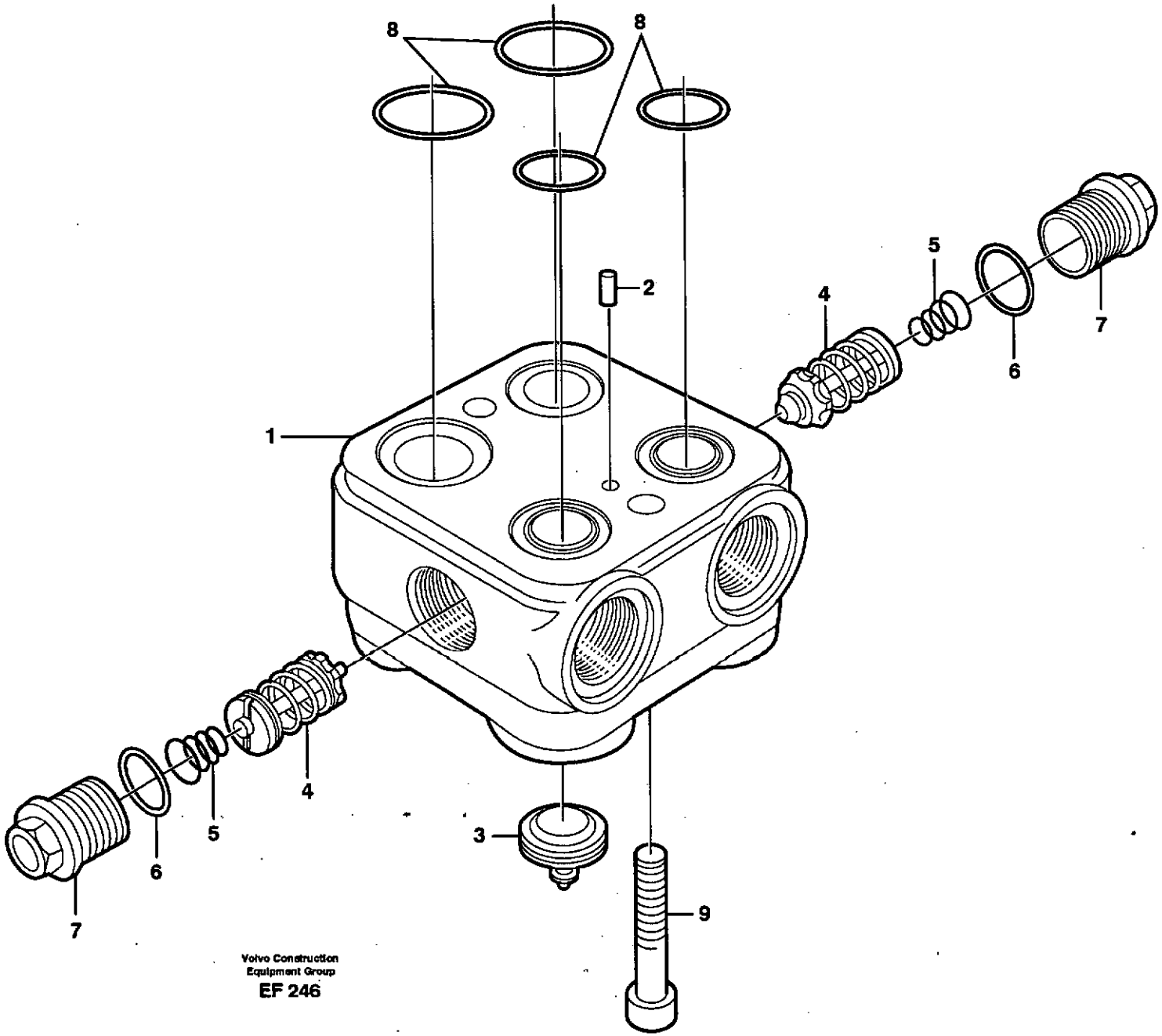

Volvo Construction
Equipment Group
EF 246

Fig.	Part No.	Quantity 1	2	3	PS	KIT	Description	Dénomination	Bezeichnung	Denominación	Benämning	Notes
	VOE 11701278	1					Valve block	Bloc-soupape	Ventilblock	Bloque de valvula	Ventilblock	
	VOE 11716763		1				Valve Body	Corps Valve	Ventilkörper	Cuerpo Valvula	Ventilkropp	
1		1			NS		•Housing	•Carter	•Gehäuse	•Carter	•Hus	
2		1			NS		•Pin	•Goupille	•Stift	•Pasador	•Pinne	
3		1			NS		•Valve	•Soupape	•Ventil	•Valvula	•Ventil	
4	**VOE 11712500**	2					•Shock Valve	•Soupa.antichocs	•Schockventil	•Valvula Control	•Chockventil	
5	**VOE 11998573**	2					•Spring	•Ressort	•Feder	•Muelle	•Fjäder	
6	**VOE 11700195**	2					•O-ring	•Joint Torique	•O-Ring	•Junta torica	•O-ring	
7	**VOE 11700780**	2					•Plug	•Bouchon	•Stopfen	•Tapon	•Plugg	
8	**VOE 11994428**	1					•O-ring Kit	•Jeu Join.toriq.	•O-ringsatz	•Jueg Anil Toric	•O-ringsats	
9	**VOE 11994509**	2					•Screw	•Vis	•Schraube	•Tornillo	•Skruv	

1	**S/N - 20366**
2	**S/N 20367 -**
3	
4	
5	

Ventilblock
Bloque de válvulas
Ventilgruppe
Bloc-soupapes
Valve body

Catalogue id **20086**	Group **645**
Illustr. No **EF246**	Section **450**
Issue **VOE 63B9920086**	Page **627**

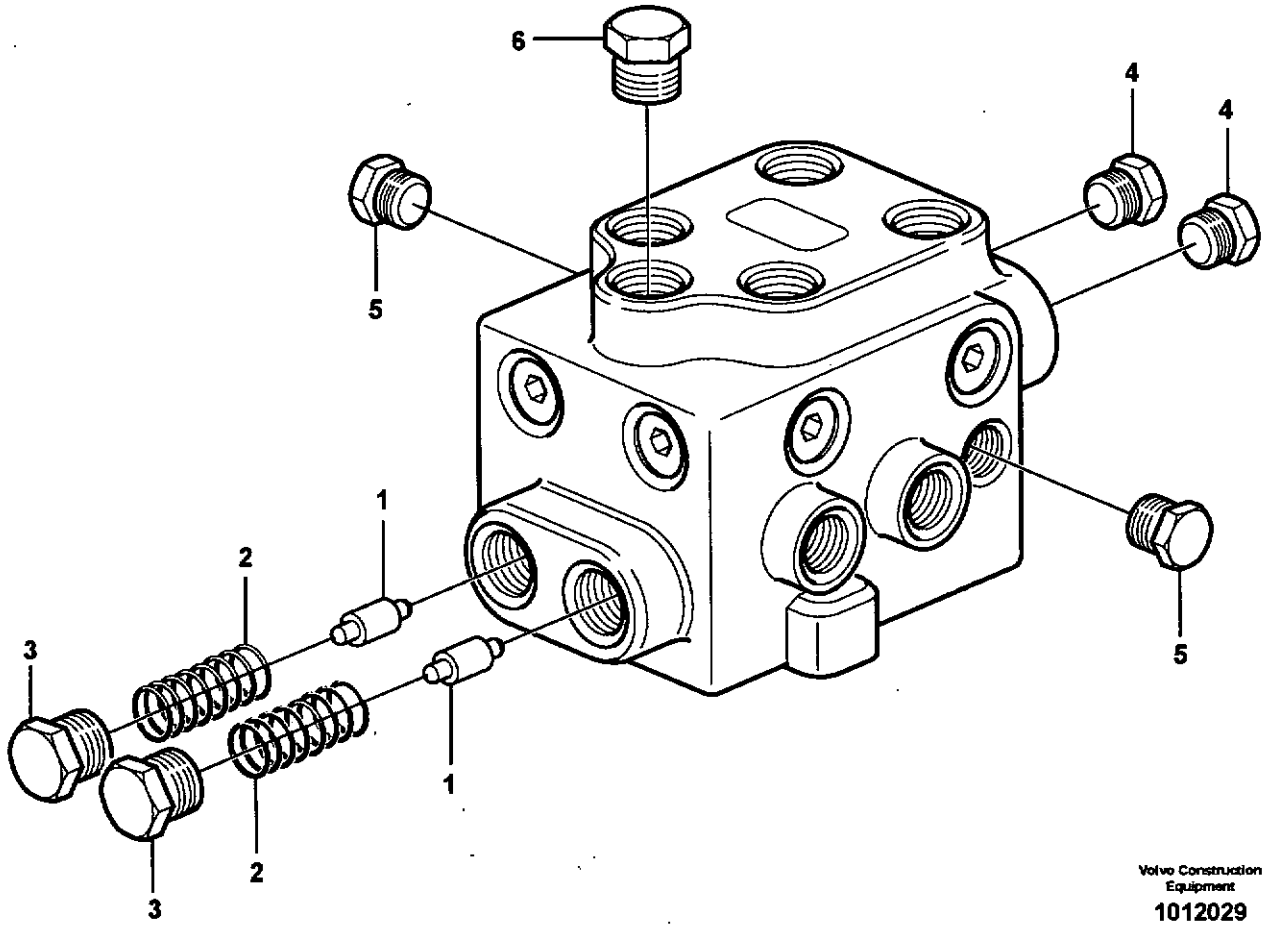

Volvo Construction Equipment

1012029

Fig.	Part No.	Quantity 1	2	3	PS	KIT	Description	Dénomination	Bezeichnung	Denominación	Benämning	Notes
	VOE 11027552	1					Valve	Soupape	Ventil	Valvula	Ventil	SER NO 16523 - SER NO 64186 - USA SER NO 70701 - BRAZIL
1	**VOE 11024922**	2			OP		•Slide	•Tiroir	•Schieber	•Corredera	•Slid	
2	**VOE 11025648**	2					•Compression Spring	•Ressort compressio	•Druckfeder	•Muelle compresion	•Tryckfjäder	
3	**VOE 960630**	2					•Lock Plug	•Tampon Verroui.	•Verschlussschraube	•Tapon Seguridad	•Låsplugg	
	VOE 976929	2					•Gasket	•Joint	•Dichtung	•Junta	•Packning	
4	**VOE 11716325**	2					•Plug	•Bouchon	•Stopfen	•Tapon	•Plugg	
5	**VOE 13960632**	2					•Plug	•Bouchon	•Stopfen	•Tapon	•Plugg	
	VOE 976931	2					•Gasket	•Joint	•Dichtung	•Junta	•Packning	
6	**VOE 941373**	1					•Plug	•Bouchon	•Stopfen	•Tapon	•Plugg	
	VOE 982416	1					•Gasket	•Joint	•Dichtung	•Junta	•Packning	

1		**Skiftventil** **Válvula de cambio** **Schiebeventil** **Valve de sélection** **Shift valve**	Catalogue id **20086**	Group **645**
2				
3			Illustr. No **1012029**	Section **500**
4				
5			Issue **VOE 63B9920086**	Page **629**

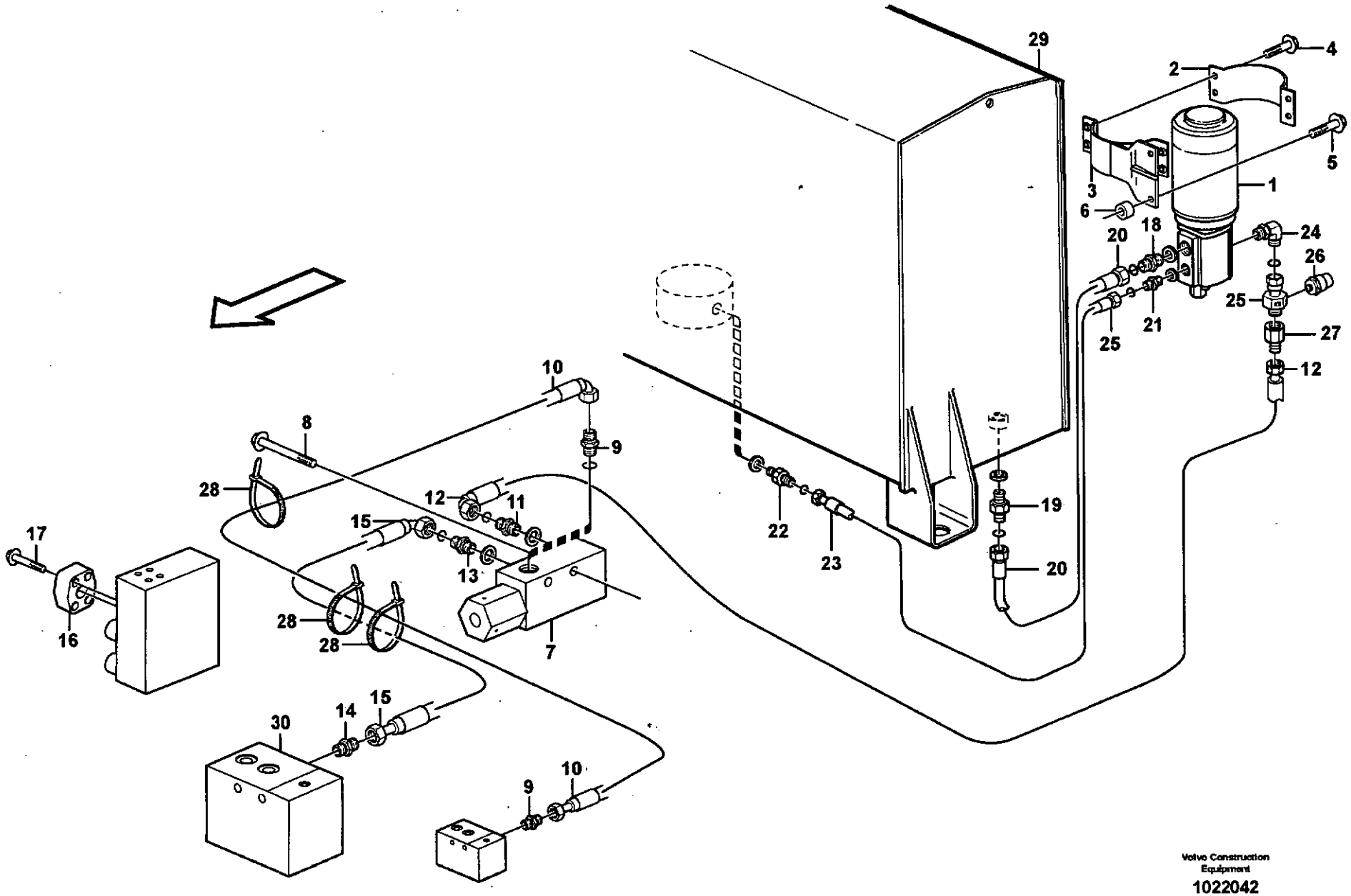

Volvo Construction Equipment

1022042

Fig.	Part No.	Quantity 1	2	3	P S	K I T	Description	Dénomination	Bezeichnung	Denominación	Benämning	Notes
1		1					Pump unit	Ensemble pompe	Pumpenaggregat	Unid bomba	Pumpaggregat	See group 647, Page 635
2	VOE 11173867	1					Attachment	Fixation	Halterung	Fijacion	Fäste	
3	VOE 11173983	1					Clamp	Pince Serrage	Klemme	Abrazadera	Klämma	
4	VOE 946671	4					Flange screw	Vis à bride	Flanschschraube	Torn embridado	Flänsskruv	
5	VOE 13965185	2					Flange screw	Vis à bride	Flanschschraube	Torn embridado	Flänsskruv	
6	VOE 930444	2					Spacer Ring	Bagu.entretoise	Abstandring	Anillo Dist	Distansring	
7		1					Press Monitor	Capteu.pression	Druckwächter	Avisador Pres	Tryckvakt	See group 647, Page 637
8	VOE 13965180	2					Flange screw	Vis à bride	Flanschschraube	Torn embridado	Flänsskruv	
9	VOE 935548	2					Nipple	Raccord	Nippel	Niple	Nippel	
	VOE 4881722	2					•O-ring	•Joint Torique	•O-Ring	•Junta torica	•O-ring	
	VOE 14211856	2					•Sealing ring	•Bague d'étanchéité	•Runddichtring	•Anillo reten	•Tätningsring	
10	VOE 11172900	1					Hose assembly	Conduit flexible	Schlauchleitung	Conducto	Slangledning	
11	VOE 13933853	2					Nipple	Raccord	Nippel	Niple	Nippel	
	VOE 4880493	2					•O-ring	•Joint Torique	•O-Ring	•Junta torica	•O-ring	
	VOE 14211863	2					•Sealing ring	•Bague d'étanchéité	•Runddichtring	•Anillo reten	•Tätningsring	
12	VOE 11148985	1					Hose assembly	Conduit flexible	Schlauchleitung	Conducto	Slangledning	
13	VOE 13933853	1					Nipple	Raccord	Nippel	Niple	Nippel	
	VOE 4880493	1					•O-ring	•Joint Torique	•O-Ring	•Junta torica	•O-ring	
	VOE 14211863	1					•Sealing ring	•Bague d'étanchéité	•Runddichtring	•Anillo reten	•Tätningsring	
14	VOE 13933871	1					Nipple	Raccord	Nippel	Niple	Nippel	
	VOE 4880493	1					•O-ring	•Joint Torique	•O-Ring	•Junta torica	•O-ring	
	VOE 14211858	1					•Sealing ring	•Bague d'étanchéité	•Runddichtring	•Anillo reten	•Tätningsring	
15	VOE 11163004	1					Hose assembly	Conduit flexible	Schlauchleitung	Conducto	Slangledning	
16	VOE 11173249	1					Check valve	Valve antiretour	Rückschlagventil	Válvula de retención	Backventil	
17	VOE 13965188	4					Flange screw	Vis à bride	Flanschschraube	Torn embridado	Flänsskruv	
18	VOE 13933914	1					Nipple	Raccord	Nippel	Niple	Nippel	
	VOE 4880663	1					•O-ring	•Joint Torique	•O-Ring	•Junta torica	•O-ring	
	VOE 14211858	1					•Sealing ring	•Bague d'étanchéité	•Runddichtring	•Anillo reten	•Tätningsring	
19	VOE 935037	1					Nipple	Raccord	Nippel	Niple	Nippel	
	VOE 4880663	1					•O-ring	•Joint Torique	•O-Ring	•Junta torica	•O-ring	

1		**Reservstyrsystem.** **Dirección de emergencia.** **Hilflenkung.** **Direction de secours.** **Secondary steering system.**	Catalogue id **20086** / Group **647**
2			
3			Illustr. No **1022042** / Section **100**
4			
5		**83178**	Issue **VOE 63B9920086** / Page **631**

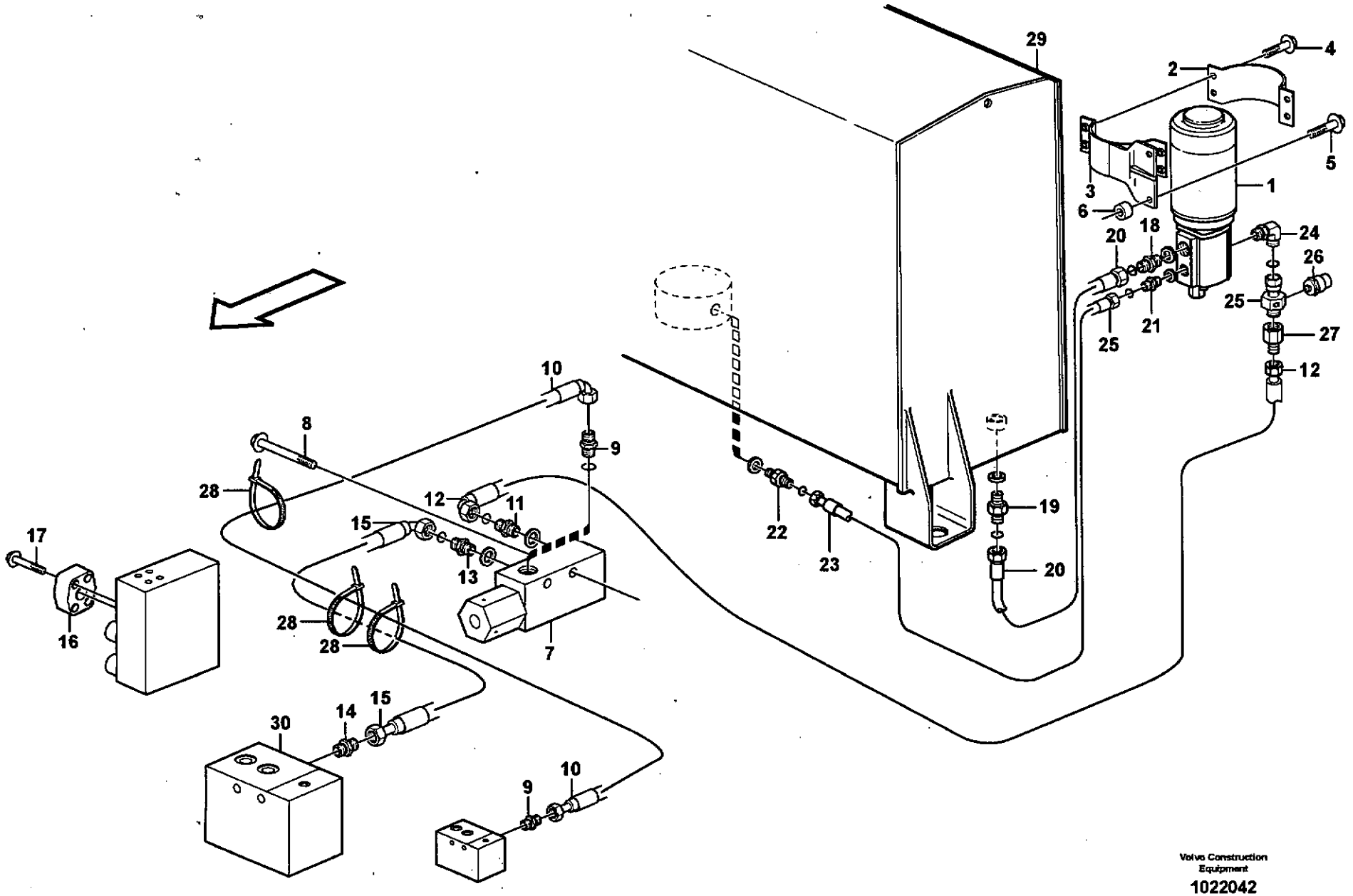

Volvo Construction Equipment

1022042

Fig.	Part No.	Quantity 1	2	3	PS	KIT	Description	Dénomination	Bezeichnung	Denominación	Benämning	Notes
	VOE 14211864	1					•Sealing ring	•Bague d'étanchéité	•Runddichtring	•Anillo reten	•Tätningsring	
20	**VOE 11147987**	1					Hose assembly	Conduit flexible	Schlauchleitung	Conducto	Slangledning	
21	**VOE 13933897**	1					Nipple	Raccord	Nippel	Niple	Nippel	
	VOE 4880492	1					•O-ring	•Joint Torique	•O-Ring	•Junta torica	•O-ring	
	VOE 14211856	1					•Sealing ring	•Bague d'étanchéité	•Runddichtring	•Anillo reten	•Tätningsring	
22	**VOE 13933855**	1					Nipple	Raccord	Nippel	Niple	Nippel	
	VOE 4880492	1					•O-ring	•Joint Torique	•O-Ring	•Junta torica	•O-ring	
	VOE 14213676	1					•Sealing ring	•Bague d'étanchéité	•Runddichtring	•Anillo reten	•Tätningsring	
23	**VOE 11148959**	1					Hose assembly	Conduit flexible	Schlauchleitung	Conducto	Slangledning	
24	**VOE 13933927**	1					Elbow nipple	Raccord angulaire	Winkelnippel	Niple angular	Vinkelnippel	
	VOE 4880493	1					•O-ring	•Joint Torique	•O-Ring	•Junta torica	•O-ring	
25	**VOE 11411988**	1					Union	Teton Connexion	Anschlussnippel	Niple Conexcion	Anslutn.nippel	
26		1					Pressure Sensor	Detect.pression	Druckmelder	Sensor Presion	Tryckgivare	SE606 See group 371, Page 295
27	**VOE 11173386**	1					Check valve	Valve antiretour	Rückschlagventil	Válvula de retención	Backventil	
28	**VOE 4881440**	REQ					Strip Clamp	Ruban Serrage	Kabelbinder	Abraz Cinta	Bandklamma	
29		1					Hydr fluid tank	Reser.fluid.hy.	Druckölbehälter	Dep aceit hidr	Hydrauloljetank	See group 911, Page 893
30		1					Valve block	Bloc-soupape	Ventilblock	Bloque de valvula	Ventilblock	See group 912, Page 929

1		**Reservstyrsystem.** **Dirección de emergencia.** **Hilflenkung.** **Direction de secours.** **Secondary steering system.**	Catalogue id **20086**	Group **647**
2				
3			Illustr. No **1022042**	Section **100**
4				
5		**83178**	Issue **VOE 63B9920086**	Page **633**

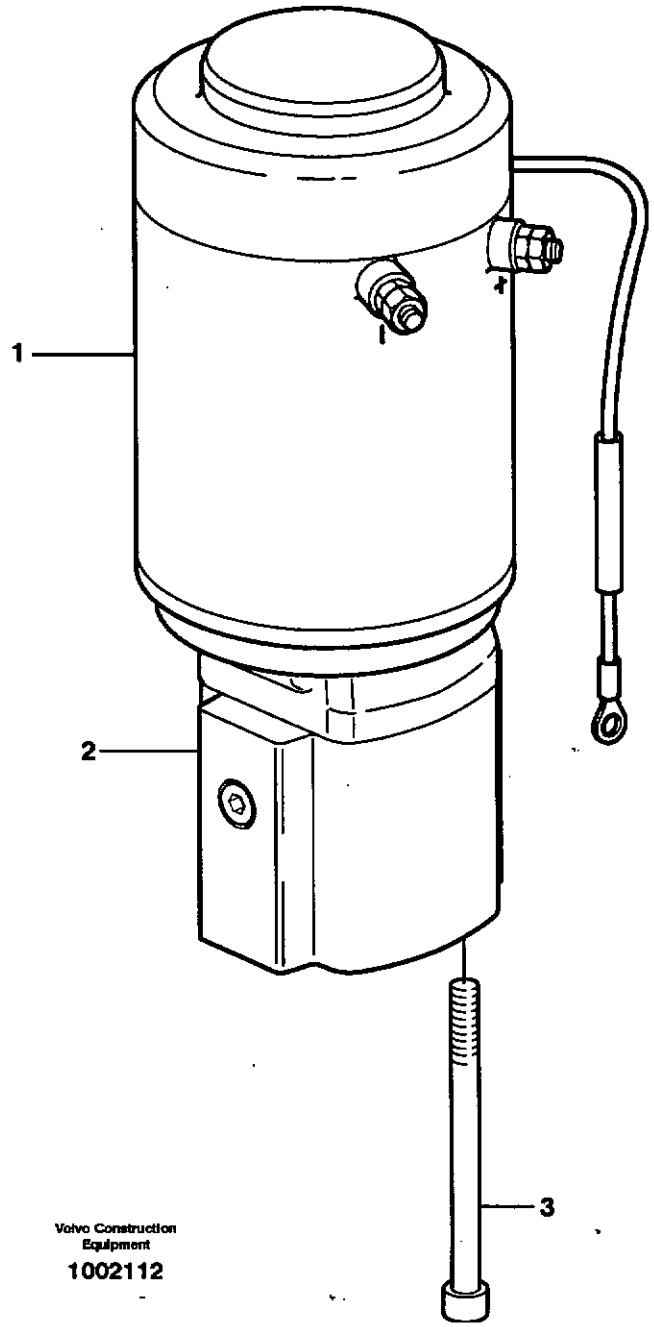
1
2
3
Volvo Construction Equipment
1002112

Fig.	Part No.	Quantity 1	2	3	P S	K I T	Description	Dénomination	Bezeichnung	Denominación	Benämning	Notes
	VOE 11173423	1					Pump Unit	Unite Pompe	Pumpwerk	Unidad Bomba	Pumpenhet	
1	**VOE 11709637**	1					•El Motor	•Moteur électrique	•Elektromotor	•Motor eléctrico	•Elmotor	
2	**VOE 11706173**	1					•Pump	•Pompe	•Pumpe	•Bomba	•Pump	
3	**VOE 946127**	2					•Allen Hd Screw	•Vis A 6 Pans Cr	•Inbusschraube	•Torn Hex Embut	•Insexskruv	

1		**Pumpaggregat.** **Unid de bomba.** **Pumpaggregat.** **Groupe pompe-moteur.** **Pump unit.**	Catalogue id **20086**	Group **647**
2				
3			Illustr. No **1002112**	Section **150**
4				
5		**83178**	Issue **VOE 63B9920086**	Page **635**

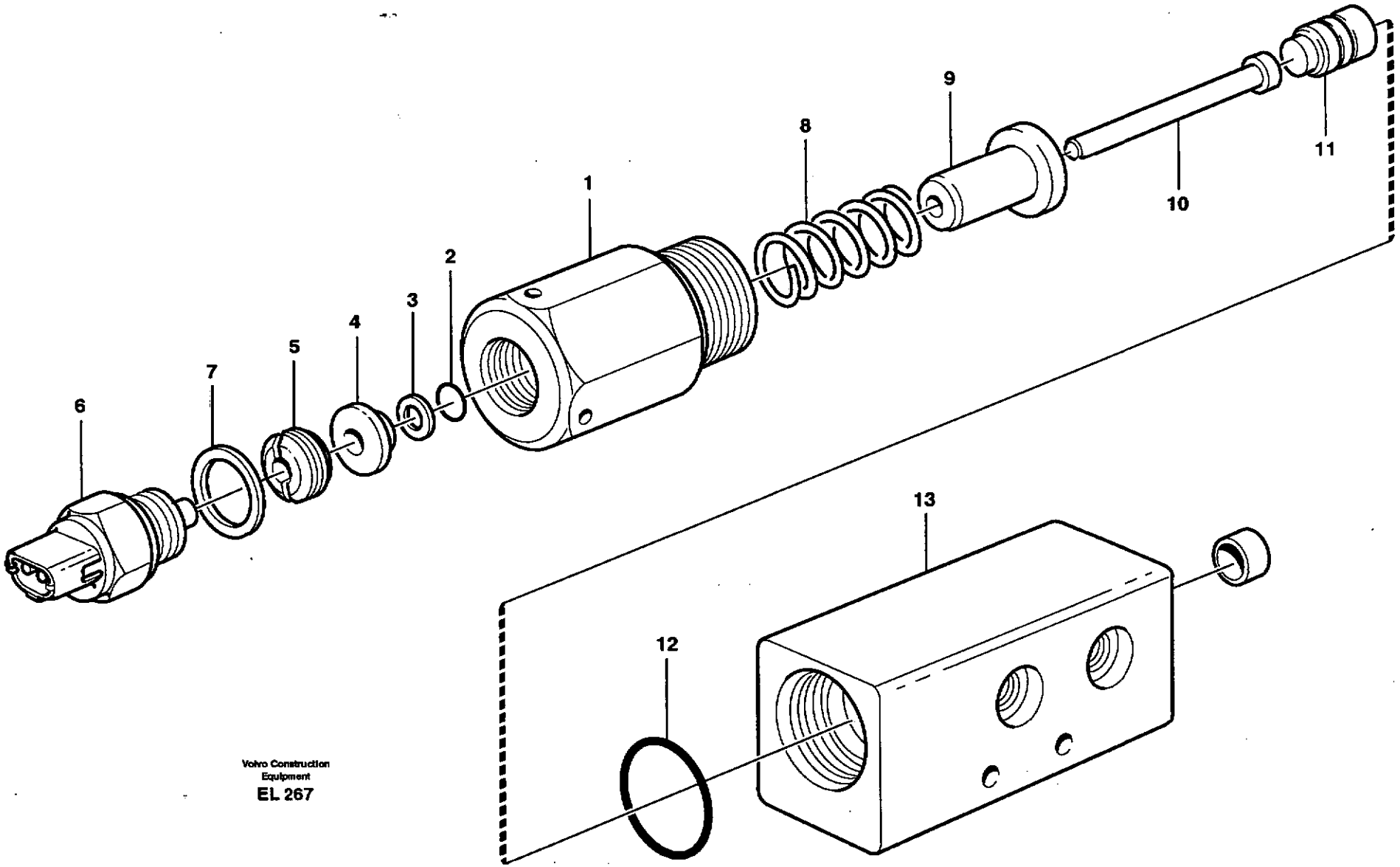

Volvo Construction Equipment
EL 267

Fig.	Part No.	Quantity 1	2	3	P S	K I T	Description	Dénomination	Bezeichnung	Denominación	Benämning	Notes
	VOE 11410315	1					Press Monitor	Capteu.pression	Druckwächter	Avisador Pres	Tryckvakt	
1		1			NS		•Nipple	•Raccord	•Nippel	•Niple	•Nippel	
	VOE 925066	1					•O-ring	•Joint Torique	•O-Ring	•Junta torica	•O-ring	
2	**VOE 925051**	1					•O-ring	•Joint Torique	•O-Ring	•Junta torica	•O-ring	
3	**VOE 962528**	1					•Back-up ring	•Rondelle anti-extrusi	•Stützring	•Anillo Apoyo	•Stödring	
4		1			NS		•Washer	•Rondelle	•Scheibe	•Arandela	•Bricka	
5		1			NS		•Nut	•Ecrou	•Mutter	•Tuerca	•Mutter	
6	**VOE 1594043**	1					•Contact	•Contact	•Kontakt	•Contacto	•Kontakt	SE601
7	**VOE 948884**	1					•Plane Gasket	•Joint Plan	•Flachdichtung	•Junta Plana	•Planpackning	
8	**VOE 11048063**	1					•Spring	•Ressort	•Feder	•Muelle	•Fjäder	
9		1			NS		•Guide	•Rail	•Führung	•Guia	•Gejd	
10		1			NS		•Piston	•Piston	•Kolben	•Piston	•Kolv	
11		1			NS		•Peg	•Cheville	•Kegel	•Eslabon	•Kägla	
12	**VOE 958229**	1					•O-ring	•Joint Torique	•O-Ring	•Junta torica	•O-ring	
13		1			NS		•Housing	•Carter	•Gehäuse	•Carter	•Hus	

1		**Tryckvakt.** **Monitor presión.** **Druckwächter.** **Capteur pression.** **Pressure monitor.**	Catalogue id **20086**	Group **647**
2				
3			Illustr. No **EL267**	Section **200**
4				
5		**83178**	Issue **VOE 63B9920086**	Page **637**

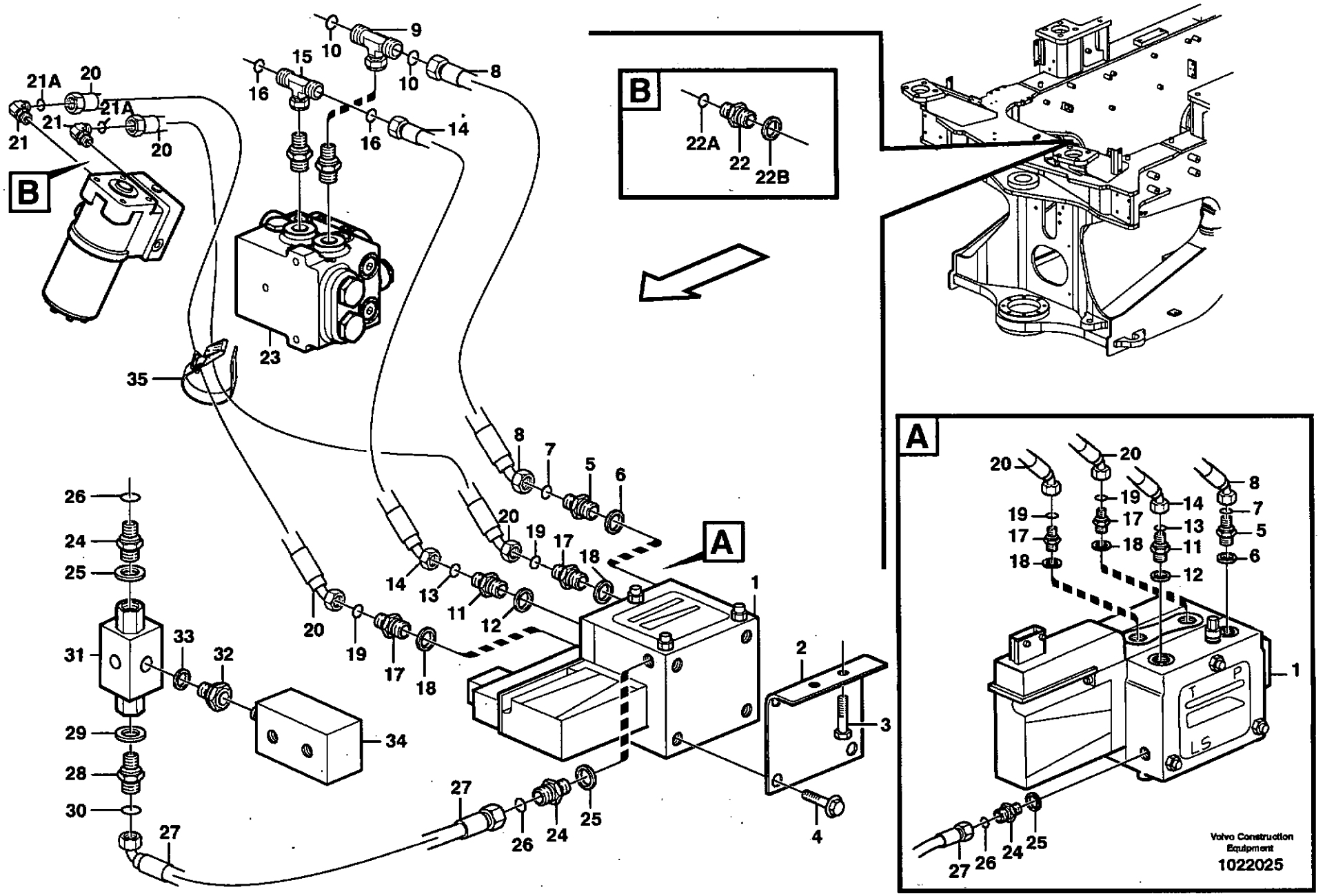
B
22A
22
22B
A
B
Volvo Construction Equipment
1022025

Fig.	Part No.	Quantity 1	2	3	PS	KIT	Description	Dénomination	Bezeichnung	Denominación	Benämning	Notes
1	VOE 11410269	1					Valve	Soupape	Ventil	Valvula	Ventil	See group 660, Page 643
2	VOE 11172183	1					Bracket	Console	Konsole	Ménsula	Konsol	
3	VOE 13946173	2					Flange screw	Vis à bride	Flanschschraube	Torn embridado	Flänsskruv	
4	VOE 946440	4					Flange screw	Vis à bride	Flanschschraube	Torn embridado	Flänsskruv	
5	VOE 13933881	1					Nipple	Raccord	Nippel	Niple	Nippel	
6	VOE 14211859	1					•Sealing ring	•Bague d'étanchéité	•Runddichtring	•Anillo reten	•Tätningsring	
7	VOE 4880663	1					•O-ring	•Joint Torique	•O-Ring	•Junta torica	•O-ring	
8	VOE 11147941	1					Hose assembly	Conduit flexible	Schlauchleitung	Conducto	Slangledning	
9	VOE 935877	1					Nipple	Raccord	Nippel	Niple	Nippel	
10	VOE 4880663	2					•O-ring	•Joint Torique	•O-Ring	•Junta torica	•O-ring	
11	VOE 13933917	1					Nipple	Raccord	Nippel	Niple	Nippel	
12	VOE 14211859	1					•Sealing ring	•Bague d'étanchéité	•Runddichtring	•Anillo reten	•Tätningsring	
13	VOE 4880493	1					•O-ring	•Joint Torique	•O-Ring	•Junta torica	•O-ring	
14	VOE 11148978	1					Hose assembly	Conduit flexible	Schlauchleitung	Conducto	Slangledning	
15	VOE 13933935	1					T-nipple	Raccord-t	T-Nippel	Niple T	T-nippel	
16	VOE 4880493	2					•O-ring	•Joint Torique	•O-Ring	•Junta torica	•O-ring	
17	VOE 13933871	2					Nipple	Raccord	Nippel	Niple	Nippel	
18	VOE 14211859	2					•Sealing ring	•Bague d'étanchéité	•Runddichtring	•Anillo reten	•Tätningsring	
19	VOE 4880493	2					•O-ring	•Joint Torique	•O-Ring	•Junta torica	•O-ring	
20	VOE 11173672	2					Hose assembly	Conduit flexible	Schlauchleitung	Conducto	Slangledning	
21	VOE 13933872	2					Elbow nipple	Raccord angulaire	Winkelnippel	Niple angular	Vinkelnippel	
21A	VOE 4880493	2					•O-ring	•Joint Torique	•O-Ring	•Junta torica	•O-ring	
22	VOE 13933871	2					Nipple	Raccord	Nippel	Niple	Nippel	
22A	VOE 4880493	2					•O-ring	•Joint Torique	•O-Ring	•Junta torica	•O-ring	
22B	VOE 14211858	2					•Sealing ring	•Bague d'étanchéité	•Runddichtring	•Anillo reten	•Tätningsring	
23		1					Shift valve	Valve de sélection	Schiebeventil	Válvula de cambia	Skiftventil	See group 645, Page 629
24	VOE 13933883	2					Nipple	Raccord	Nippel	Niple	Nippel	
25	VOE 14211859	2					•Sealing ring	•Bague d'étanchéité	•Runddichtring	•Anillo reten	•Tätningsring	
26	VOE 4881722	2					•O-ring	•Joint Torique	•O-Ring	•Junta torica	•O-ring	
27	VOE 11172003	1					Hose assembly	Conduit flexible	Schlauchleitung	Conducto	Slangledning	

1		**CDC - styrning** **CDC - dirección** **CDC - Lenkung** **CDC - direction** **CDC - steering**	Catalogue id **20086**	Group **660**
2				
3			Illustr. No **1022025**	Section **100**
4				
5		**80780**	Issue **VOE 63B9920086**	Page **639**

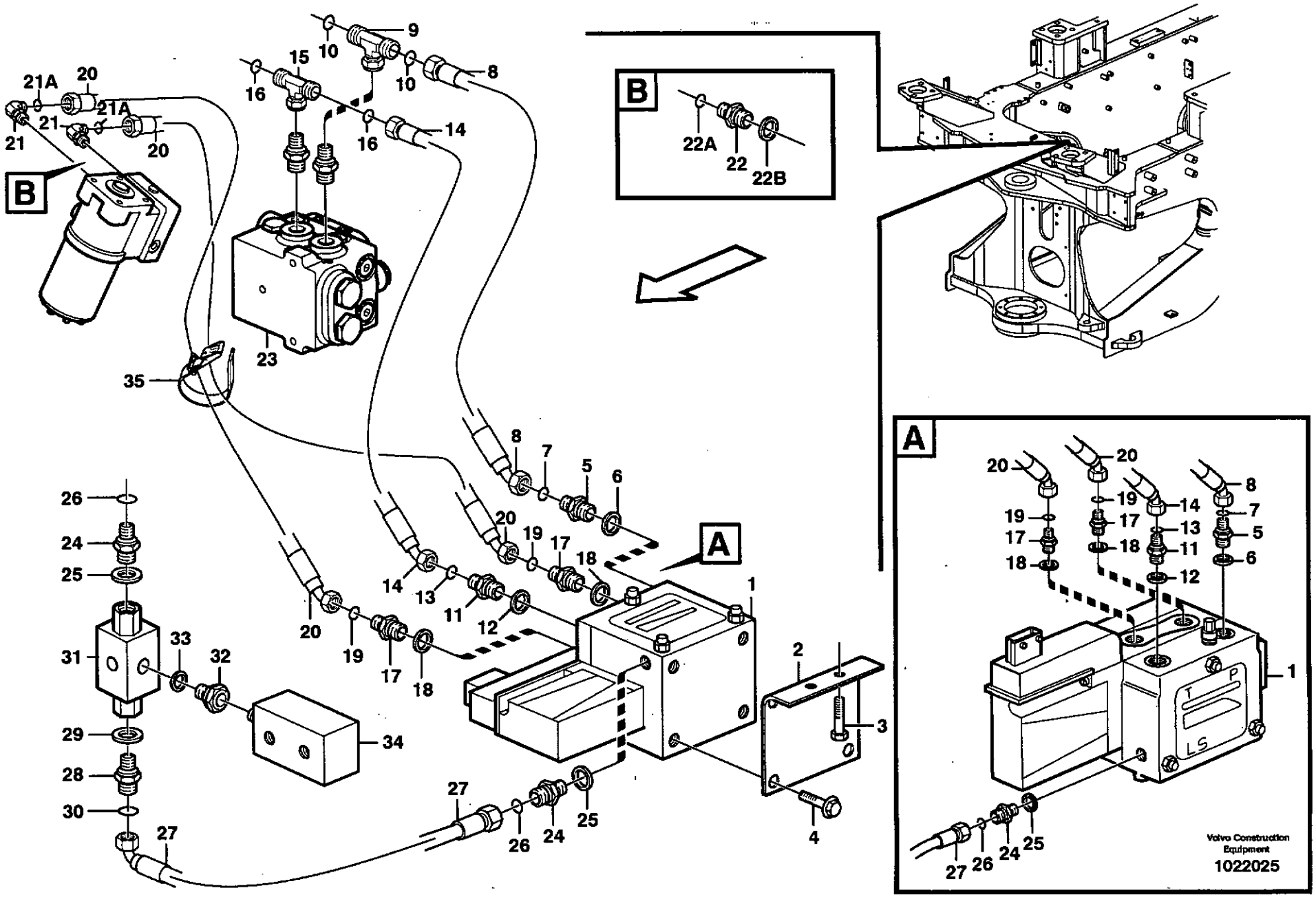
B
22A
22
22B
A
Volvo Construction Equipment
1022025

Fig.	Part No.	Quantity 1	2	3	PS	KIT	Description	Dénomination	Bezeichnung	Denominación	Benämning	Notes
28	**VOE 13933883**	1					Nipple	Raccord	Nippel	Niple	Nippel	
29	**VOE 14211859**	1					•Sealing ring	•Bague d'étanchéité	•Runddichtring	•Anillo reten	•Tätningsring	
30	**VOE 4881722**	1					•O-ring	•Joint Torique	•O-Ring	•Junta torica	•O-ring	
31	**VOE 4880701**	1					Shuttle Valve	Valve Navette	Wechselventil	Valv Lanzadera	Skyttelventil	
32	**VOE 13933843**	1					Adapter	Raccord Reduct.	Verbind Stutzen	Adaptador	Adapter	
33	**VOE 14211859**	1					•Sealing ring	•Bague d'étanchéité	•Runddichtring	•Anillo reten	•Tätningsring	
34		1					Connection block	Bloc Raccord	Anschlussockel	Bloque Conector	Anslutningsblock	See group 645, Page 615
35	**VOE 11104606**	1					Retaining Strap	Courroi.serrage	Halteriemen	Correa Tensora	Spännrem	

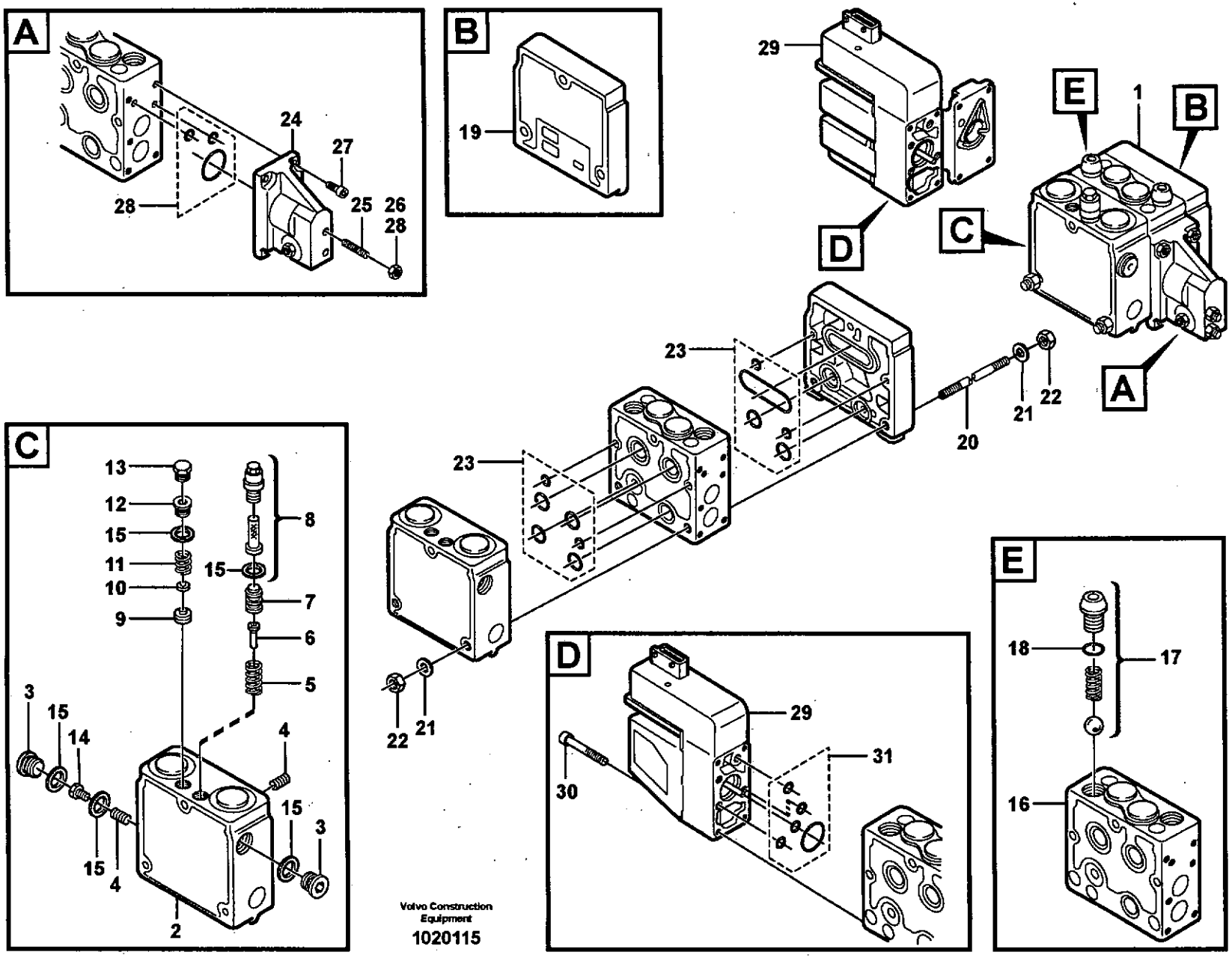

Volvo Construction Equipment

1020115

Fig.	Part No.	Quantity 1	2	3	PS	KIT	Description	Dénomination	Bezeichnung	Denominación	Benämning	Notes
1	**VOE 11410269**	1					Valve	Soupape	Ventil	Valvula	Ventil	
2	**VOE 11996202**	1					•Valve	•Soupape	•Ventil	•Valvula	•Ventil	
3	**VOE 11996177**	2					••Plug	••Bouchon	••Stopfen	••Tapon	••Plugg	
4	**VOE 11701851**	2					••Restrictor	••Etrangleur	••Drosselung	••Estrangulacion	••Strypning	
5	**VOE 11996178**	1					••Spring	••Ressort	••Feder	••Muelle	••Fjäder	
6	**VOE 11996179**	1					••Peg	••Cheville	••Kegel	••Eslabon	••Kägla	
7	**VOE 11996180**	1					••Piston	••Piston	••Kolben	••Piston	••Kolv	
8	**VOE 11996181**	1					••Plug	••Tampon	••Stopfen	••Tapon	••Plugg	
9	**VOE 11996183**	1					••Seat	••Siege	••Sitz	••Asiento	••Säte	
10	**VOE 11996184**	1					••Spacer	••Partie Intermédiaire	••Zwischenstück	••Espaciador	••Mellandel	
11	**VOE 11996185**	1					••Spring	••Ressort	••Feder	••Muelle	••Fjäder	
12	**VOE 11996190**	1					••Adjusting Screw	••Vis De Reglage	••Stellschraube	••Tornillo Ajuste	••Justerskruv	
13	**VOE 11996206**	1					••Plug	••Bouchon	••Stopfen	••Tapon	••Plugg	
14	**VOE 11996207**	1					••Screw	••Vis	••Schraube	••Tornillo	••Skruv	
15	**VOE 11996191**	1					••Sealing Kit	••Jeu Joints	••Dichtungssatz	••Juego Retenes	••Tätningssats	
16	**VOE 11996203**	1					•Housing	•Carter	•Gehäuse	•Carter	•Hus	
17	**VOE 11996192**	1					••Valve	••Soupape	••Ventil	••Valvula	••Ventil	
18	**VOE 11700195**	1					•••O-ring	•••Joint Torique	•••O-Ring	•••Junta torica	•••O-ring	
19	**VOE 11996193**	1					•Cover	•Couvercle	•Deckel	•Tapa	•Lock	
	VOE 11996194	1					•Mounting Kit	•Kit Montage	•Einbausatz	•Juego Montaje	•Monteringssats	
20		1			NS		••Pull rod	••Barre de traction	••Zugstange	••Varilla traccion	••Dragstång	
21	**VOE 13955894**	6					••Washer	••Rondelle	••Scheibe	••Arandela	••Bricka	
22	**VOE 955782**	6					••Hexagon Nut	••Ecrou Hexagonal	••Sechskantmutter	••Tuerca Hexagon	••Sexkantsmutter	
23	**VOE 11996195**	1			SS		••Sealing Kit	••Jeu Joints	••Dichtungssatz	••Juego Retenes	••Tätningssats	
24	**VOE 11701803**	1					•Housing	•Carter	•Gehäuse	•Carter	•Hus	
25	**VOE 962931**	2					••Set Screw	••Vis Butee	••Anschlagschraub	••Tornillo Tope	••Stoppskruv	(VOE 13962931)
26	**VOE 13955781**	2					••Nut	••Ecrou	••Mutter	••Tuerca	••Mutter	
27	**VOE 959202**	4					••Allen Hd Screw	••Vis A 6 Pans Cr	••Inbusschraube	••Torn Hex Embut	••Insexskruv	
28	**VOE 11996198**	1					••Sealing Kit	••Jeu Joints	••Dichtungssatz	••Juego Retenes	••Tätningssats	
29	**VOE 11713285**	1					•Electronic unit	•Unité électronique	•Elektronikeinheit	•Unidad electrón	•Elektronikenhet	MA601

1		**Avlastningsventil.** **Válvula.** **Ventil.** **Soupape.** **Relief valve.**	Catalogue id **20086**	Group **660**
2				
3			Illustr. No **1020115**	Section **150**
4				
5		**80780**	Issue **VOE 63B9920086**	Page **643**

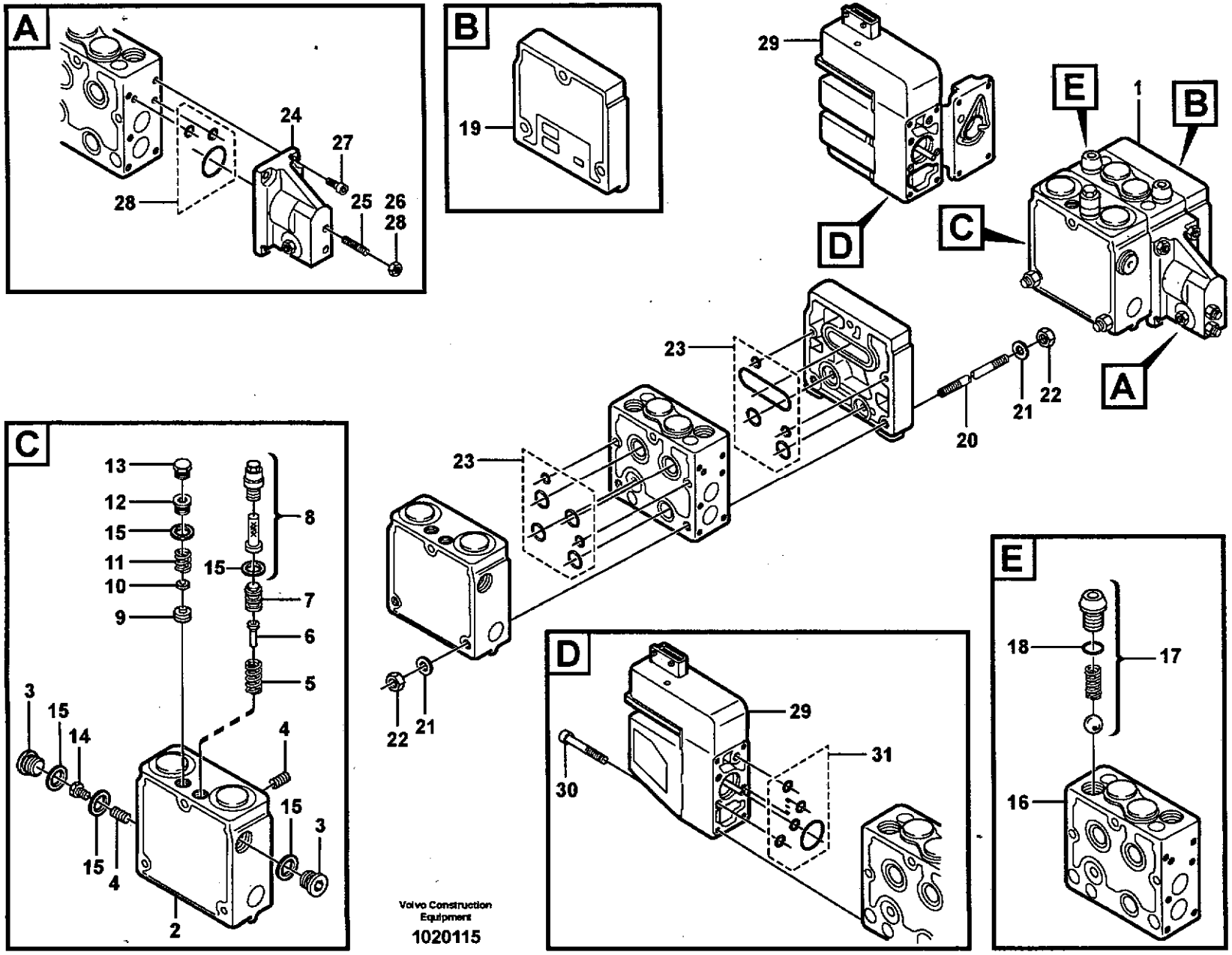

Volvo Construction Equipment

1020115

Fig.	Part No.	Quantity 1	2	3	PS	KIT	Description	Dénomination	Bezeichnung	Denominación	Benämning	Notes
30	**VOE 11701951**	4					••Screw	••Vis	••Schraube	••Tornillo	••Skruv	
31	**VOE 11701853**	1					••Sealing Kit	••Jeu Joints	••Dichtungssatz	••Juego Retenes	••Tätningssats	

1		**Avlastningsventil.**	Catalogue id **20086**	Group **660**
2		**Válvula.**		
3		**Ventil.**	Illustr. No **1020115**	Section **150**
4		**Soupape.**		
5		**Relief valve.**	Issue **VOE 63B9920086**	Page **645**
		80780		

GROUP		Section	Page	GROUP		Section	Page
711	Frame	100	653				
715	Protecting plates 82202	100	655				
715	Belly guard, front. 82005	150	657				
715	Belly guard, rear. 82006	200	659				
715	Protection, brake pipes	250	661				
715	Bottom-guard plates	300	663				
715	Protection for lighting.	350	665				
715	Protecting plates. 82367	400	667				
715	Protecting plates. 82207	450	669				
715	Protecting plates 82304	500	671				
715	Radiator, kylare. 83693	550	673				
716	Rear hitch and counterweight	100	675				
716	Counterweight 80944	150	677				
741	Frame link	100	679				
771	Wheel 23.5R25	100	681				
771	Wheel 750/65R25	150	685				

TABLE DES MATIÈRES

GROUPE		Section	Page
711	Chassis	100	653
715	Tole protection 82202	100	655
715	Tôle capotage, antérieur. 82005	150	657
715	Tôle capotage arrière. 82006	200	659
715	Protection, conduit frein	250	661
715	Bottom-guard plates	300	663
715	Poutre protection	350	665
715	Tôles protectrices. 82367	400	667
715	Tôles protectrices. 82207	450	669
715	Tole protection 82304	500	671
715	Grille protection, radiateur. 83693	550	673
716	Barre attelage et contrepoids	100	675
716	Contrepoids 80944	150	677
741	Articulation chassis	100	679
771	Roue 23.5R25	100	681
771	Roue 750/65R25	150	685

GRUPPE		Abschnitt	Seite
711	Rahmen	100	653
715	Schutzblechen 82202	100	655
715	Schürzenblech, vorne. 82005	150	657
715	Schützenblech, hinten. 82006	200	659
715	Schutz, Bremsrohr	250	661
715	Bottom-guard plates	300	663
715	Schutz für Beleuchtung.	350	665
715	Schutzbleche. 82367	400	667
715	Schutzbleche. 82207	450	669
715	Schutzblechen 82304	500	671
715	Schutzgitter, Kühler. 83693	550	673
716	Zug und Gegengewicht	100	675
716	Gegengewicht 80944	150	677
741	Rahmenknickgelenk	100	679
771	Rad 23.5R25	100	681
771	Rad 750/65R25	150	685

INDICE

GRUPO		Sección	Página
711	Bastidor	100	653
715	Placas de proteccion 82202	100	655
715	Defensa, delantera. 82005	150	657
715	Defensa, trasera. 82006	200	659
715	Protección, tubos de freno	250	661
715	Bottom-guard plates	300	663
715	Vigas de protección.	350	665
715	Chapas de protección. 82367	400	667
715	Chapas de protección. 82207	450	669
715	Placas de proteccion 82304	500	671
715	Rejilla proteccion, radiador. 83693	550	673
716	Barra de tracción y contrapeso	100	675
716	Contrapeso 80944	150	677
741	Articulación de bastidor	100	679
771	Rueda 23.5R25	100	681
771	Rueda 750/65R25	150	685

GRUPP		Avsnitt	Sida
711	Ram	100	653
715	Skyddsplåtar 82202	100	655
715	Bukplåt, främre. 82005	150	657
715	Bukplåt, bakre. 82006	200	659
715	Skydd, bromsrör	250	661
715	Bukplåtar	300	663
715	Skydd för belysning	350	665
715	Skyddsplåtar. 82367	400	667
715	Skyddsplåtar. 82207	450	669
715	Skyddsplåtar 82304	500	671
715	Skyddsgaller, kylare. 83693	550	673
716	Drag och motvikt	100	675
716	Motvikt 80944	150	677
741	Ramled	100	679
771	Hjul 23.5R25	100	681
771	Hjul 750/65R25	150	685

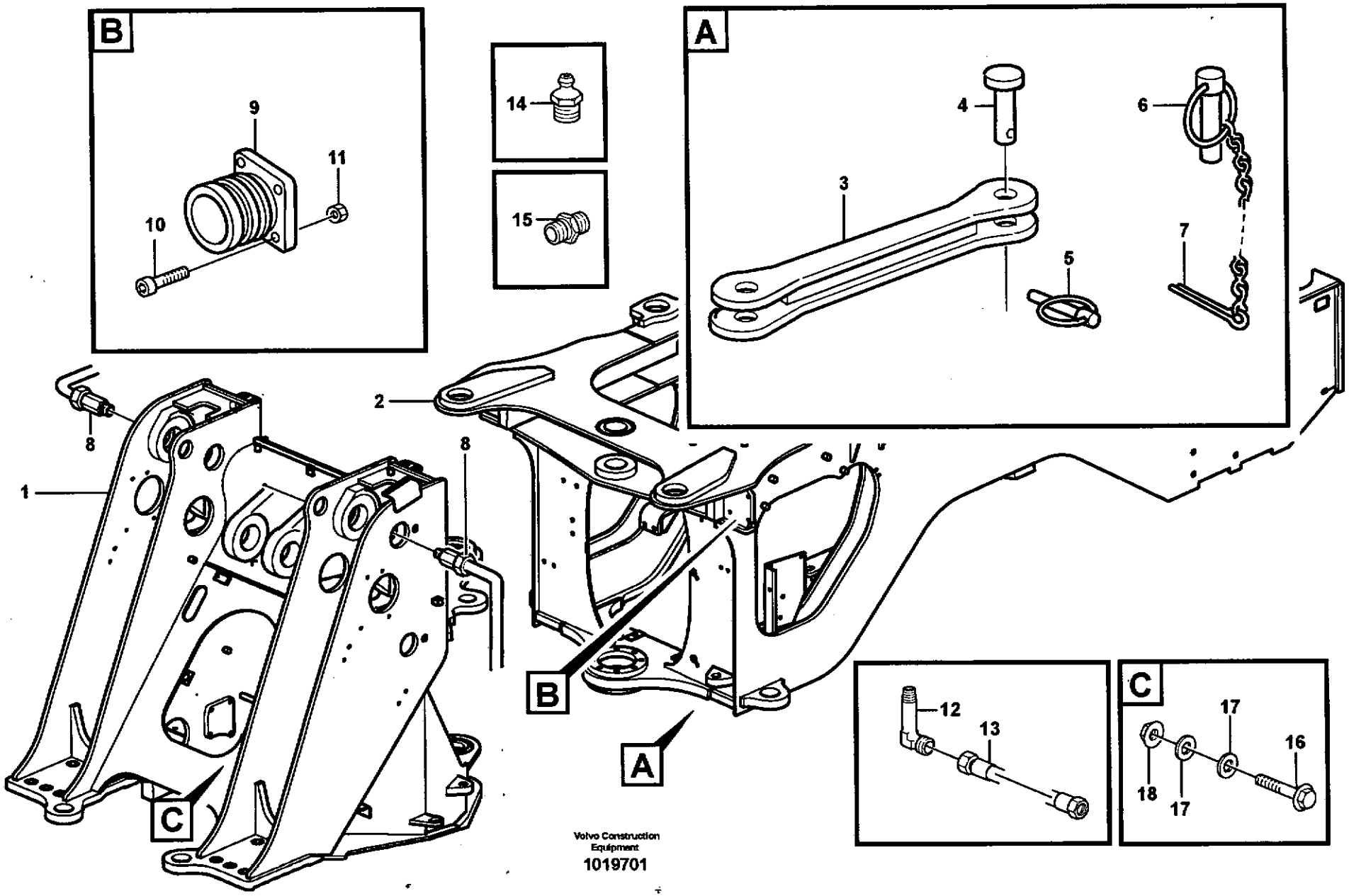

Volvo Construction Equipment

1019701

Fig.	Part No.	Quantity 1	2	3	P S	K I T	Description	Dénomination	Bezeichnung	Denominación	Benämning	Notes
1	**VOE 11177610**	1					Front frame	Chassis AV	Vorderfahrgestell	Marco Delantero	Framram	
2	**VOE 11432800**	1					Rear frame	Chassis Ar	Hinterrahmen	Bastidor post	Bakram	(VOE 11177900)
3	**VOE 11177036**	1					Transport Lock	Verro.transport	Transp Sicherg	Cierre Transpor	Transportlås	
4	**VOE 11177038**	1					Pin	Goupille	Zapfen	Pasador	Tapp	
5	**VOE 907884**	1					Cotter Pin	Goupille Fendue	Splint	Pasador Hendido	Saxpinne	
6	**VOE 11177038**	1					Pin	Goupille	Zapfen	Pasador	Tapp	
7	**VOE 11019682**	1					Lock Pin	Goupille Verro.	Sicherungsstift	Pasador Segurid	Låspinne	
8		3					Tube assembly	Tuyau	Rohrleitung	Tubo	Rörledning	See group 945, Page 1023
9	**VOE 11026989**	2					Steering Damper	Amort.direction	Lenkungsdämpfer	Amortig Direcc	Styr.dämpare	
10	**VOE 13965185**	8					Flange screw	Vis à bride	Flanschschraube	Torn embridado	Flänsskruv	
11	**VOE 13971098**	8					Flange nut	Ecrou accouple.	Bundmutter	Tuerca embridad	Flänsmutter	
12	**VOE 4930797**	2					Nipple	Raccord	Nippel	Niple	Nippel	
13	**VOE 11172411**	2					Lub Hose	Durit Graissage	Schmierschlauch	Mang Lubricac	Smörjslang	
14	**VOE 914167**	2					Nipple	Raccord	Nippel	Niple	Nippel	
15	**VOE 946089**	2					Nipple	Raccord	Nippel	Niple	Nippel	
16	**VOE 13945444**	1					Flange screw	Vis à bride	Flanschschraube	Torn embridado	Flänsskruv	
17	**VOE 13960141**	2					Washer	Rondelle	Scheibe	Arandela	Bricka	
18	**VOE 13945408**	1					Nut	Ecrou	Mutter	Tuerca	Mutter	

1		**Ram** **Bastidor** **Rahmen** **Chassis** **Frame**	Catalogue id **20086**	Group **711**
2				
3			Illustr. No **1019701**	Section **100**
4				
5			Issue **VOE 63B9920086**	Page **653**

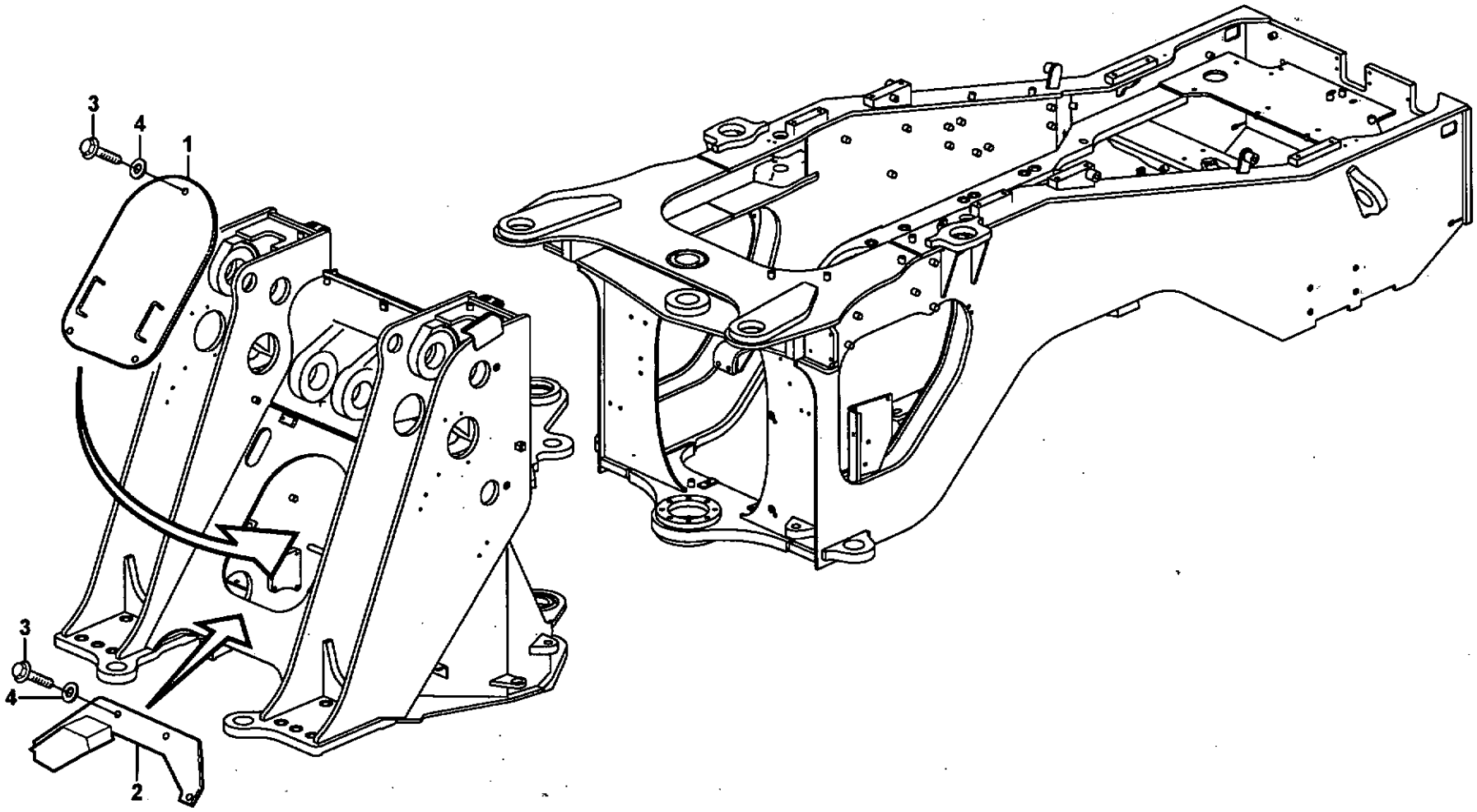

Volvo Construction Equipment

1020089

Fig.	Part No.	Quantity 1	2	3	P S	K I T	Description	Dénomination	Bezeichnung	Denominación	Benämning	Notes
1	**VOE 11176935**	1					Hatch	Trappe	Luke	Trampilla	Lucka	
2	**VOE 11109254**	1					Guard	Protection	Schutz	Protección	Skydd	
3	**VOE 946329**	7					Flange screw	Vis à bride	Flanschschraube	Torn embridado	Flänsskruv	
4	**VOE 13960143**	7					Washer	Rondelle	Scheibe	Arandela	Bricka	

1		**Skyddsplåtar** **Placas de proteccion** **Schutzblechen** **Tole protection** **Protecting plates**	Catalogue id **20086**	Group **715**
2				
3			Illustr. No **1020089**	Section **100**
4				
5		**82202**	Issue **VOE 63B9920086**	Page **655**

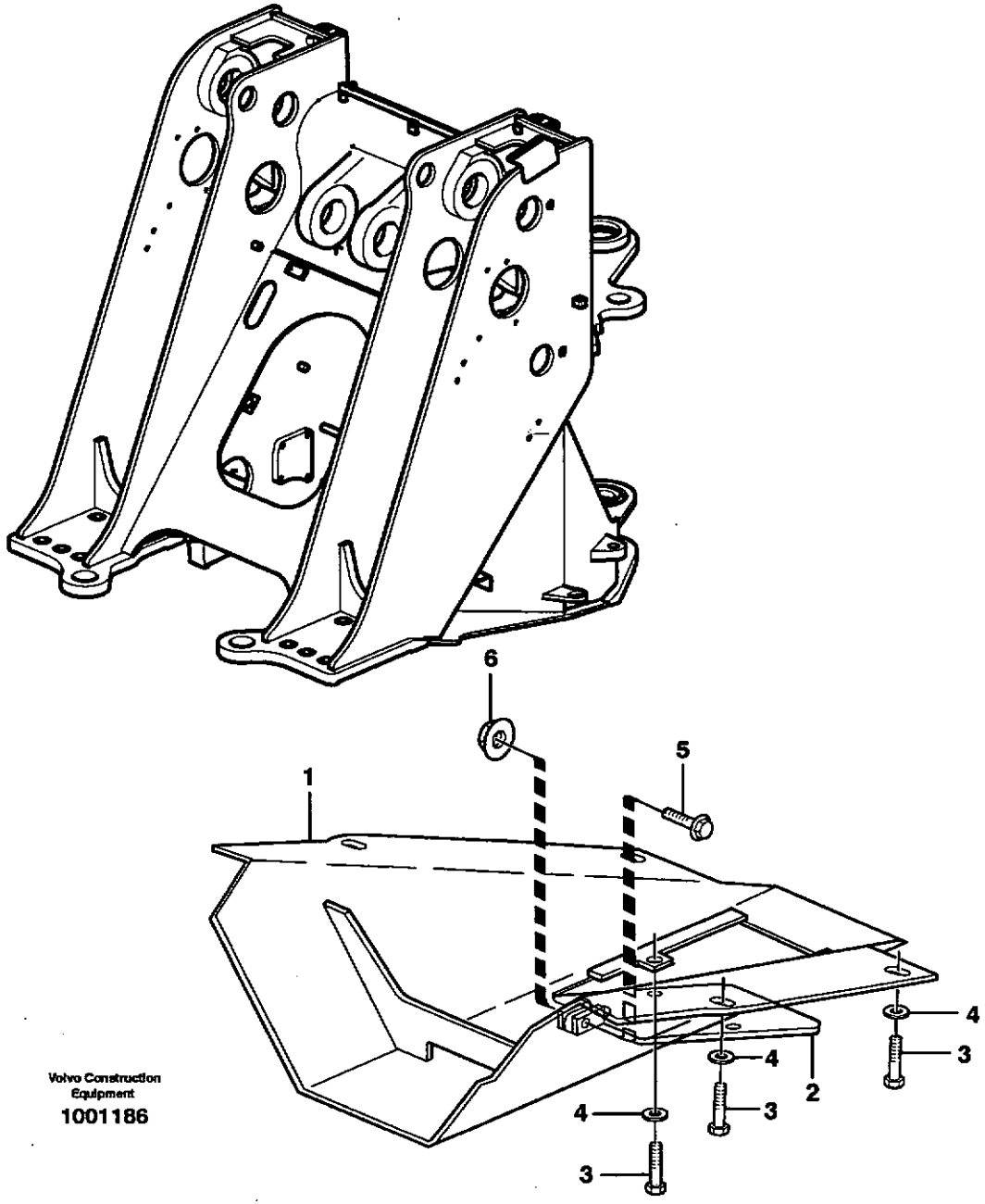

Volvo Construction Equipment

1001186

Fig.	Part No.	Quantity 1	2	3	4	5	PS	KIT	Description	Dénomination	Bezeichnung	Denominación	Benämning	Notes
1	**VOE 11176669**	1							Belly Guard	Tole Capotage	Schutzblech	Defensa	Bukplåt	
1	**VOE 11176669**	1							Belly Guard	Tole Capotage	Schutzblech	Defensa	Bukplåt	
2	**VOE 11130393**	1							Hatch	Trappe	Luke	Trampilla	Lucka	
2	**VOE 11130393**	1							Hatch	Trappe	Luke	Trampilla	Lucka	
3	**VOE 13965191**	6							Flange screw	Vis à bride	Flanschschraube	Torn embridado	Flänsskruv	
3	**VOE 13965191**	6							Flange screw	Vis à bride	Flanschschraube	Torn embridado	Flänsskruv	
4	**VOE 13960145**	6							Washer	Rondelle	Scheibe	Arandela	Bricka	
4	**VOE 13960145**	6							Washer	Rondelle	Scheibe	Arandela	Bricka	
5	**VOE 965195**	1							Flange screw	Vis à bride	Flanschschraube	Torn embridado	Flänsskruv	
5	**VOE 965195**	1							Flange screw	Vis à bride	Flanschschraube	Torn embridado	Flänsskruv	
6	**VOE 971099**	1							Flange Lock Nut	Contre écrou bride	Flanschmutter	Contratuer Embr	Flänslåsmutter	(VOE 13971099)
6	**VOE 971099**	1							Flange Lock Nut	Contre écrou bride	Flanschmutter	Contratuer Embr	Flänslåsmutter	(VOE 13971099)

1		**Bukplåt, främre.** **Defensa, delantera.** **Schürzenblech, vorne.** **Tôle capotage, antérieur.** **Belly guard, front.**	Catalogue id **20086**	Group **715**
2				
3			Illustr. No **1001186**	Section **150**
4				
5		**82005**	Issue **VOE 63B9920086**	Page **657**

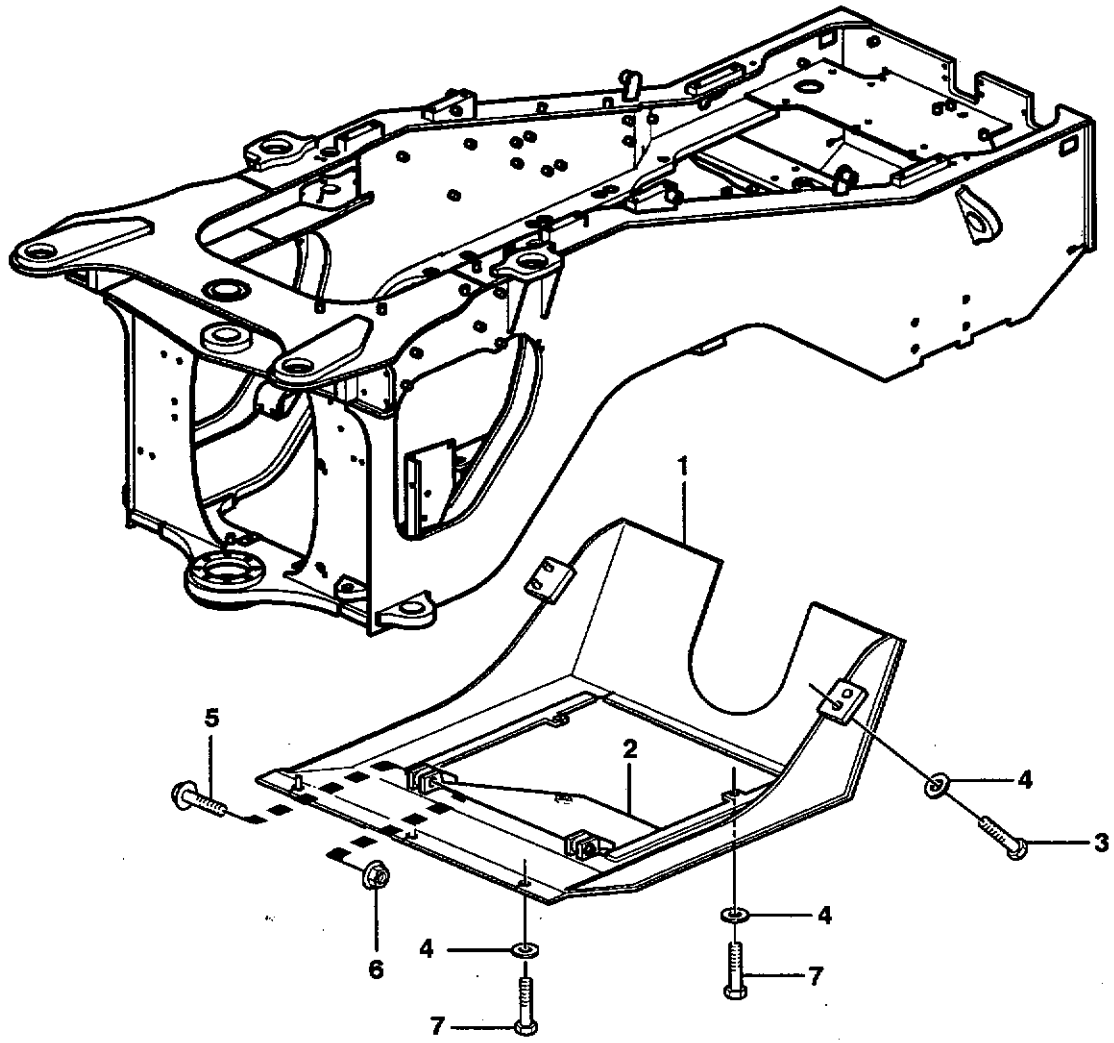

Volvo Construction Equipment
1001187

Fig.	Part No.	Quantity 1	2	3	PS	KIT	Description	Dénomination	Bezeichnung	Denominación	Benämning	Notes
1	**VOE 11176674**	1					Belly Guard	Tole Capotage	Schutzblech	Defensa	Bukplåt	
2	**VOE 11148924**	1					Hatch	Trappe	Luke	Trampilla	Lucka	
3	**VOE 13965192**	4					Flange screw	Vis à bride	Flanschschraube	Torn embridado	Flänsskruv	
4	**VOE 13960145**	9					Washer	Rondelle	Scheibe	Arandela	Bricka	
5	**VOE 965195**	2					Flange screw	Vis à bride	Flanschschraube	Torn embridado	Flänsskruv	
6	**VOE 971099**	2					Flange Lock Nut	Contre écrou bride	Flanschmutter	Contratuer Embr	Flänslåsmutter	(VOE 13971099)
7	**VOE 13965191**	5					Flange screw	Vis à bride	Flanschschraube	Torn embridado	Flänsskruv	

1		**Bukplåt, bakre.** **Defensa, trasera.** **Schützenblech, hinten.** **Tôle capotage arrière.** **Belly guard, rear.**	Catalogue id **20086**	Group **715**
2				
3			Illustr. No **1001187**	Section **200**
4				
5		**82006**	Issue **VOE 63B9920086**	Page **659**

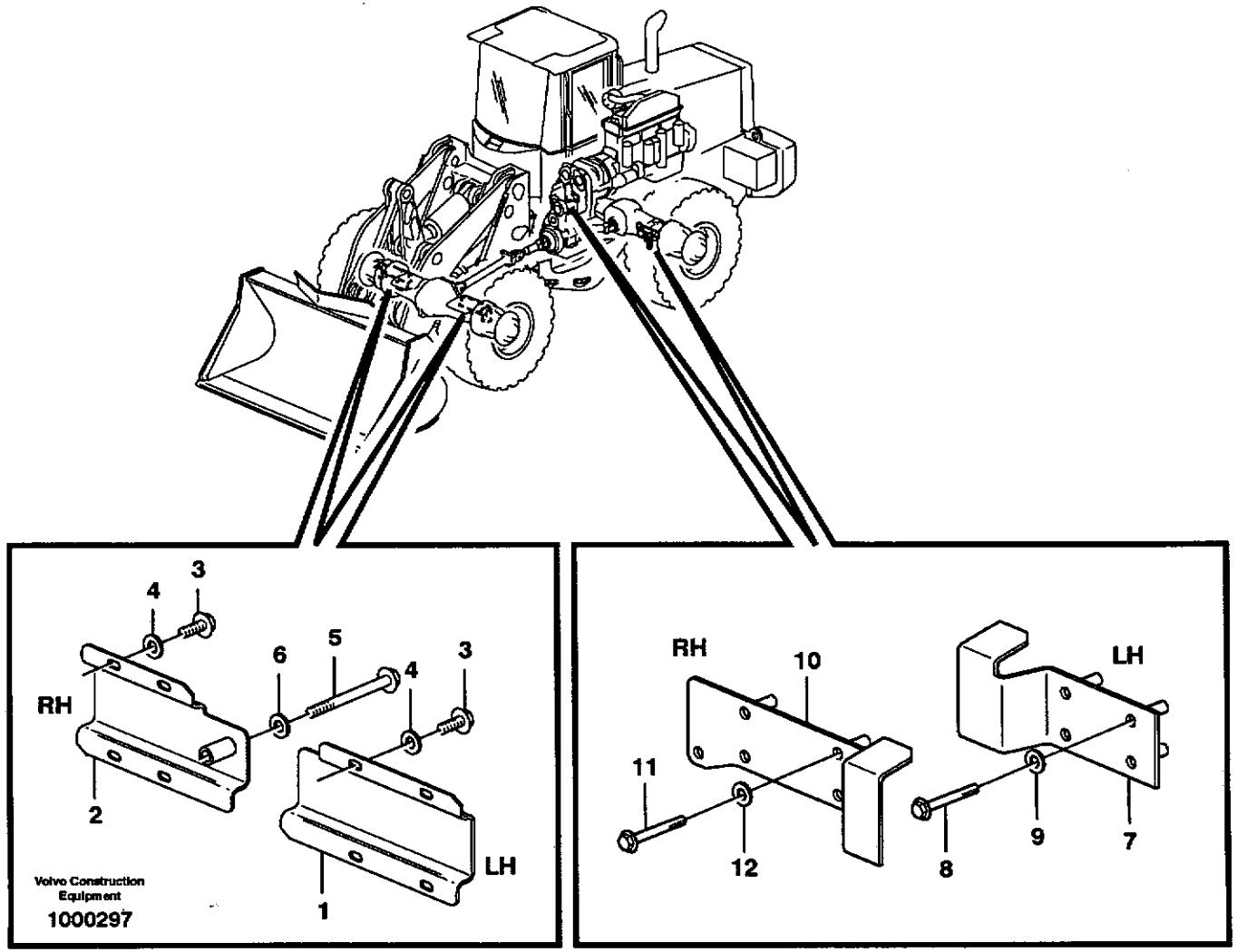
4
3
6
5
4
3
RH
2
LH
1
Volvo Construction Equipment
1000297
RH
10
LH
11
12
8
9
7

Fig.	Part No.	Quantity 1	2	3	PS	KIT	Description	Dénomination	Bezeichnung	Denominación	Benämning	Notes
1	**VOE 11015550**	1					Protecting plate	Plaque Protect	Schutzplatte	Placa Protecc	Skyddsplatta	LH
2	**VOE 11015551**	1					Protecting plate	Plaque Protect	Schutzplatte	Placa Protecc	Skyddsplatta	RH
3	**VOE 946440**	8					Flange screw	Vis à bride	Flanschschraube	Torn embridado	Flänsskruv	
4	**VOE 13960141**	8					Washer	Rondelle	Scheibe	Arandela	Bricka	
5	**VOE 13965180**	1					Flange screw	Vis à bride	Flanschschraube	Torn embridado	Flänsskruv	
6	**VOE 13960141**	1					Washer	Rondelle	Scheibe	Arandela	Bricka	
7	**VOE 11020378**	1					Protecting plate	Plaque Protect	Schutzplatte	Placa Protecc	Skyddsplatta	LH
8	**VOE 13965180**	4					Flange screw	Vis à bride	Flanschschraube	Torn embridado	Flänsskruv	
9	**VOE 120001**	4					Washer	Rondelle	Scheibe	Arandela	Bricka	
10	**VOE 11020376**	1					Protecting plate	Plaque Protect	Schutzplatte	Placa Protecc	Skyddsplatta	RH
11	**VOE 13965180**	4					Flange screw	Vis à bride	Flanschschraube	Torn embridado	Flänsskruv	
12	**VOE 120001**	4					Washer	Rondelle	Scheibe	Arandela	Bricka	

1		**Skydd, bromsrör** **Protección, tubos de freno** **Schutz, Bremsrohr** **Protection, conduit frein** **Protection, brake pipes**	Catalogue id **20086**	Group **715**
2			Illustr. No **1000297**	Section **250**
3			Issue **VOE 63B9920086**	Page **661**
4				
5				

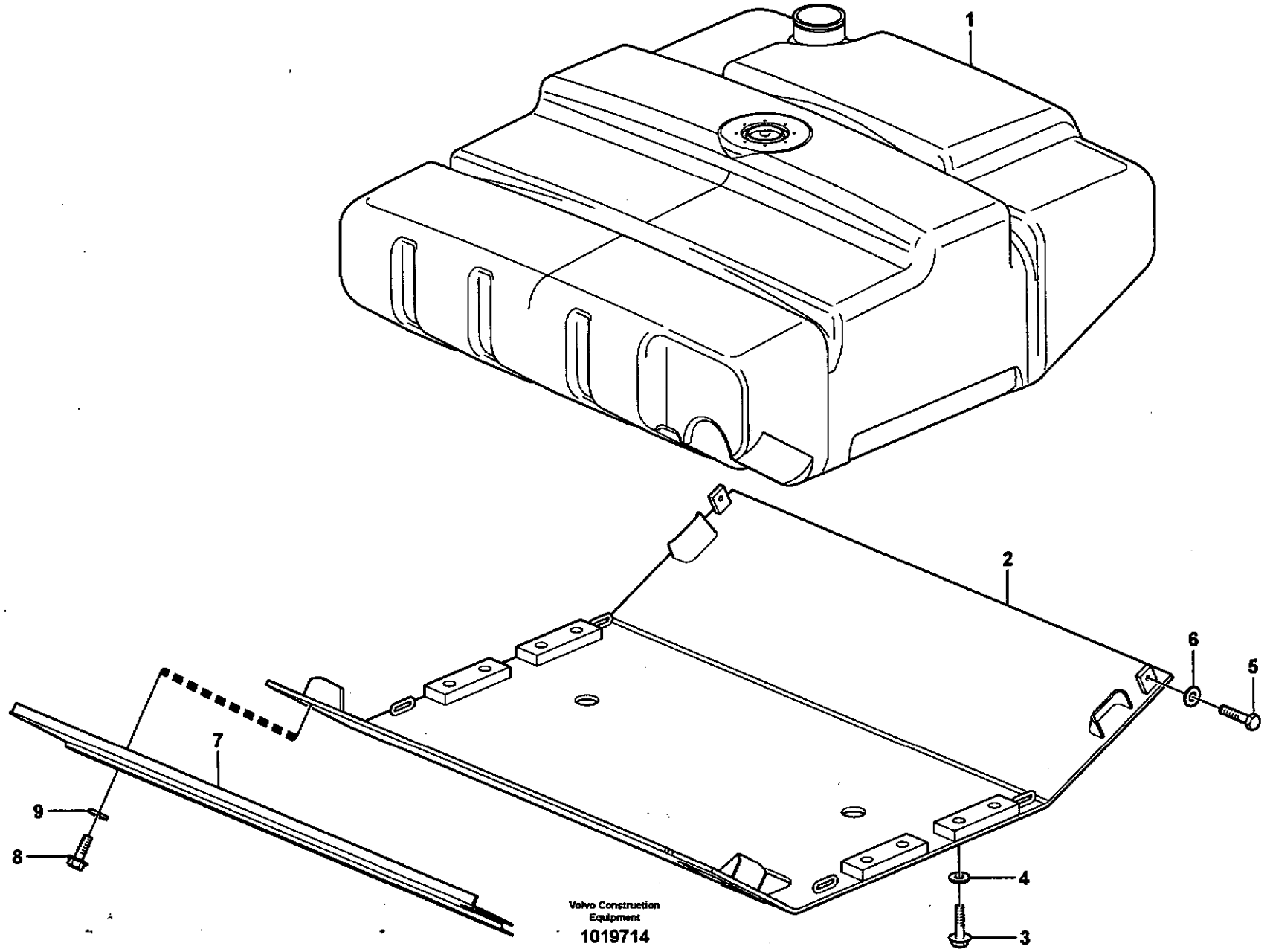
1
2
3
4
5
6
7
8
9
Volvo Construction
Equipment
1019714

Fig.	Part No.	Quantity 1	2	3	PS	KIT	Description	Dénomination	Bezeichnung	Denominación	Benämning	Notes
1		1					Fuel tank	Réservoir carburant	Kraftstofftank	Deposit combust	Bränsletank	See group 234, Page 91
2	**VOE 11432515**	1					Belly Guard	Tole Capotage	Schutzblech	Defensa	Bukplåt	(VOE 11177765)
3	**VOE 13965192**	8					Flange screw	Vis à bride	Flanschschraube	Torn embridado	Flänsskruv	
4	**VOE 13960145**	8					Washer	Rondelle	Scheibe	Arandela	Bricka	
5	**VOE 13946817**	2					Screw	Vis	Schraube	Tornillo	Skruv	
6	**VOE 13960145**	2					Washer	Rondelle	Scheibe	Arandela	Bricka	
7	**VOE 11432517**	1					Protecting plate	Plaque Protect	Schutzplatte	Placa Protecc	Skyddsplatta	(VOE 11432284)
8	**VOE 946329**	6					Flange screw	Vis à bride	Flanschschraube	Torn embridado	Flänsskruv	
9	**VOE 13960143**	6					Washer	Rondelle	Scheibe	Arandela	Bricka	

1		**Bukplåtar**	Catalogue id **20086**	Group **715**
2		**Bottom-guard plates**		
3		**Bottom-guard plates**	Illustr. No **1019714**	Section **300**
4		**Bottom-guard plates**		
5			Issue **VOE 63B9920086**	Page **663**

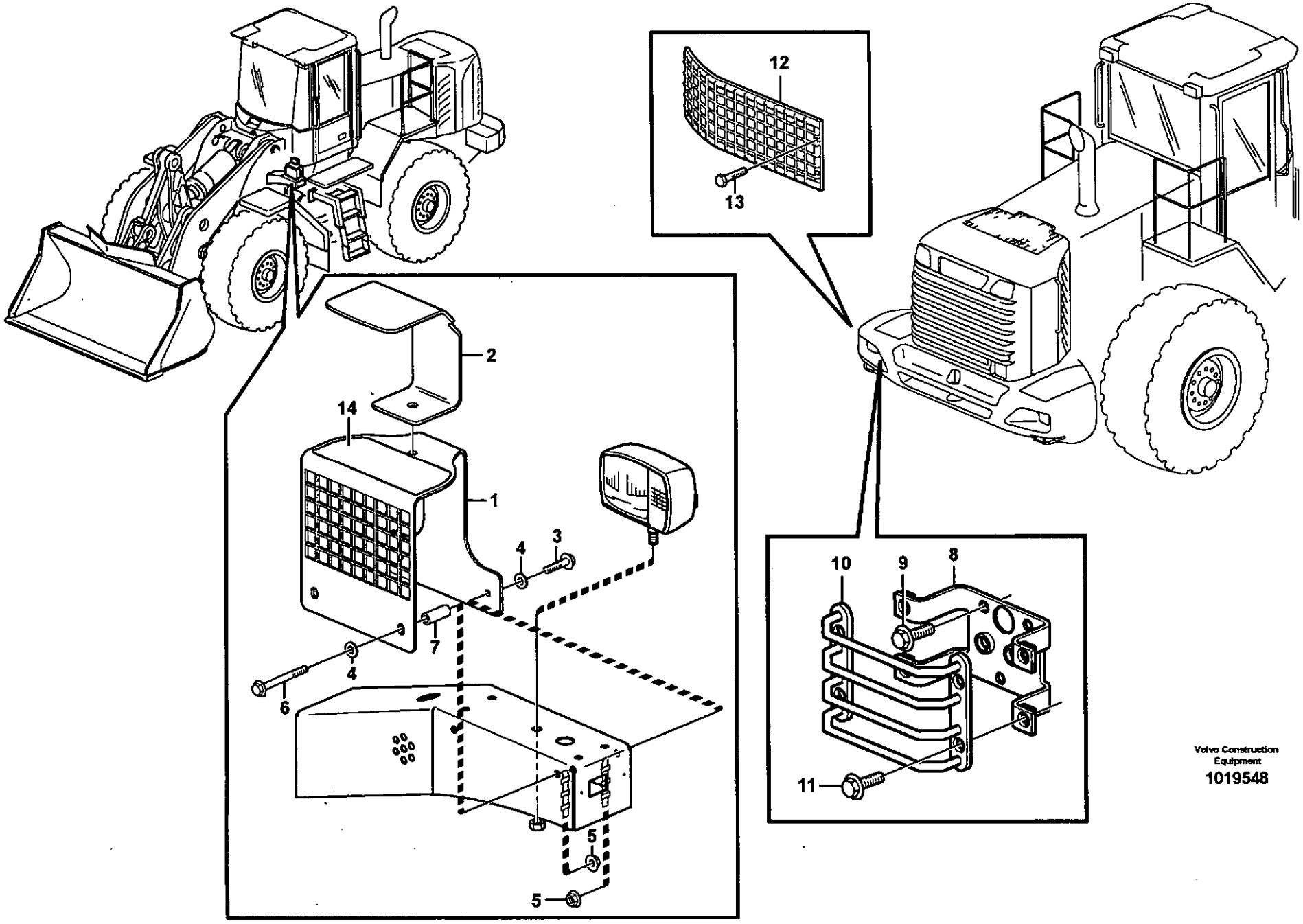

Volvo Construction Equipment

1019548

Fig.	Part No.	Quantity 1	2	3	PS	KIT	Description	Dénomination	Bezeichnung	Denominación	Benämning	Notes
1	**VOE 11400957**	2					Ptct Grating	Grille Protect.	Schutzgitter	Rejilla Protección	Skyddsgaller	
2	**VOE 11400922**	2					Protecting plate	Plaque Protect	Schutzplatte	Placa Protecc	Skyddsplatta	
3	**VOE 13946173**	4					Flange screw	Vis à bride	Flanschschraube	Torn embridado	Flänsskruv	
4	**VOE 13960141**	8					Washer	Rondelle	Scheibe	Arandela	Bricka	
5	**VOE 13945408**	8					Nut	Ecrou	Mutter	Tuerca	Mutter	
6	**VOE 13965181**	4					Flange screw	Vis à bride	Flanschschraube	Torn embridado	Flänsskruv	
7	**VOE 11130673**	4					Spacer	Entretoise	Abstandstueck	Casquillo distanciad	Distans	
8	**VOE 11176804**		2				Bracket	Console	Konsole	Ménsula	Konsol	
9	**VOE 13946173**		6				Flange screw	Vis à bride	Flanschschraube	Torn embridado	Flänsskruv	
10	**VOE 11130600**		2				Protecting grid	Grille Protect.	Schutzgitter	Rejilla protección	Skyddsgaller	
11	**VOE 13946173**		8				Flange screw	Vis à bride	Flanschschraube	Torn embridado	Flänsskruv	
12	**VOE 11417623**			1			Ptct Grating	Grille Protect.	Schutzgitter	Rejilla Protección	Skyddsgaller	RIGHT
	VOE 11417624			1			Ptct Grating	Grille Protect.	Schutzgitter	Rejilla Protección	Skyddsgaller	LEFT
13	**VOE 946441**			8			Flange screw	Vis à bride	Flanschschraube	Torn embridado	Flänsskruv	
14	**VOE 11414387**	2					Decal	Decalcomanie	Abziehbild	Decalcomania	Dekal	

1	82176	**Skydd för belysning.** **Vigas de protección.** **Schutz für Beleuchtung.** **Poutre protection.** **Protection for lighting.**
2	82177	
3	82228	
4		
5		

Catalogue id **20086**	Group **715**
Illustr. No **1019548**	Section **350**
Issue **VOE 63B9920086**	Page **665**

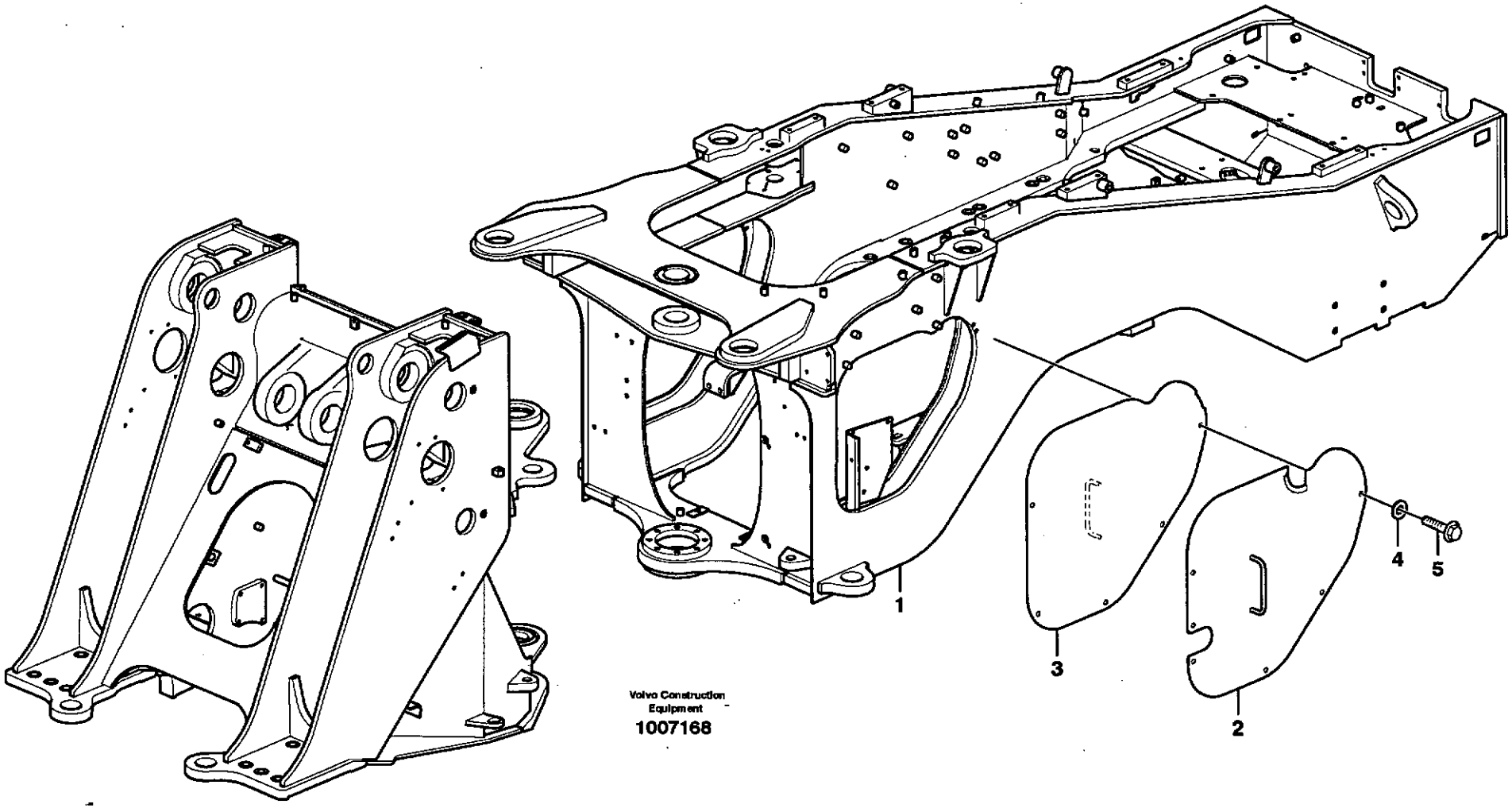

Volvo Construction Equipment

1007168

Fig.	Part No.	Quantity 1	2	3	PS	KIT	Description	Dénomination	Bezeichnung	Denominación	Benämning	Notes
1		1					Rear frame	Chassis Ar	Hinterrahmen	Bastidor post	Bakram	See group 711, Page 653
2	**VOE 11177245**	1					Protecting plate	Plaque Protect	Schutzplatte	Placa Protecc	Skyddsplatta	LH
3	**VOE 11177249**	1					Protecting plate	Plaque Protect	Schutzplatte	Placa Protecc	Skyddsplatta	RH
4	**VOE 13960143**	11					Washer	Rondelle	Scheibe	Arandela	Bricka	
5	**VOE 946329**	11					Flange screw	Vis à bride	Flanschschraube	Torn embridado	Flänsskruv	

1		**Skyddsplåtar.** **Chapas de protección.** **Schutzbleche.** **Tôles protectrices.** **Protecting plates.**	Catalogue id **20086**	Group **715**
2				
3			Illustr. No **1007168**	Section **400**
4				
5		**82367**	Issue **VOE 63B9920086**	Page **667**

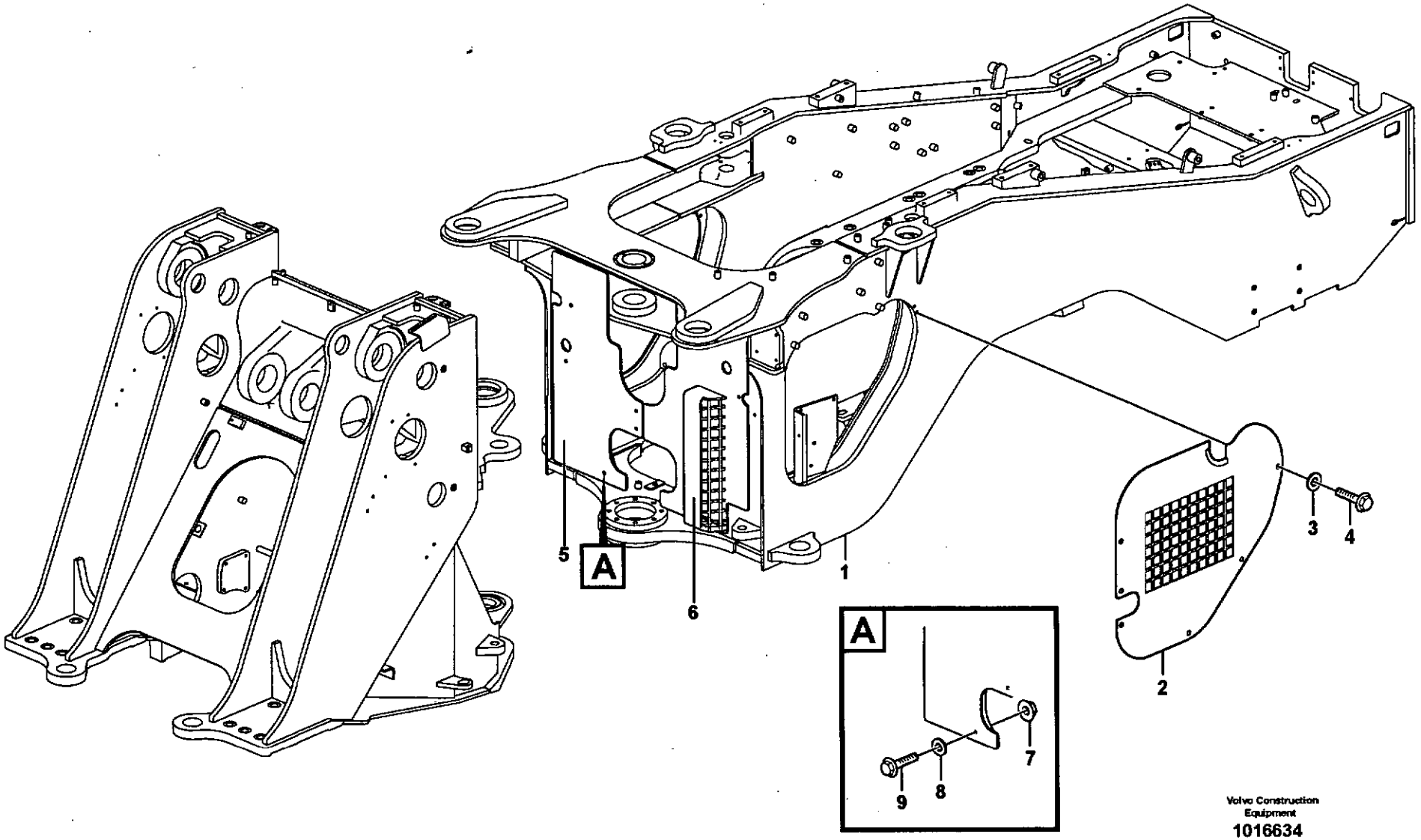

Volvo Construction Equipment

1016634

Fig.	Part No.	Quantity 1	2	3	PS	KIT	Description	Dénomination	Bezeichnung	Denominación	Benämning	Notes
1		1					Rear frame	Chassis Ar	Hinterrahmen	Bastidor post	Bakram	See group 715, Page 669
2	**VOE 11414370**	1					Plate	Plaque	Platte	Placa	Platta	LH
	VOE 11438036	1					Protecting plate	Plaque Protect	Schutzplatte	Placa Protecc	Skyddsplatta	RH
3	**VOE 13960143**	11					Washer	Rondelle	Scheibe	Arandela	Bricka	
4	**VOE 946329**	11					Flange screw	Vis à bride	Flanschschraube	Torn embridado	Flänsskruv	
5	**VOE 11180395**	1					Protecting plate	Plaque Protect	Schutzplatte	Placa Protecc	Skyddsplatta	
6	**VOE 11413785**	1					Protecting plate	Plaque Protect	Schutzplatte	Placa Protecc	Skyddsplatta	
7	**VOE 13971095**	2					Flange nut	Ecrou accouple.	Bundmutter	Tuerca embridad	Flänsmutter	
8	**VOE 13960143**	4					Washer	Rondelle	Scheibe	Arandela	Bricka	
9	**VOE 13965185**	4					Flange screw	Vis à bride	Flanschschraube	Torn embridado	Flänsskruv	

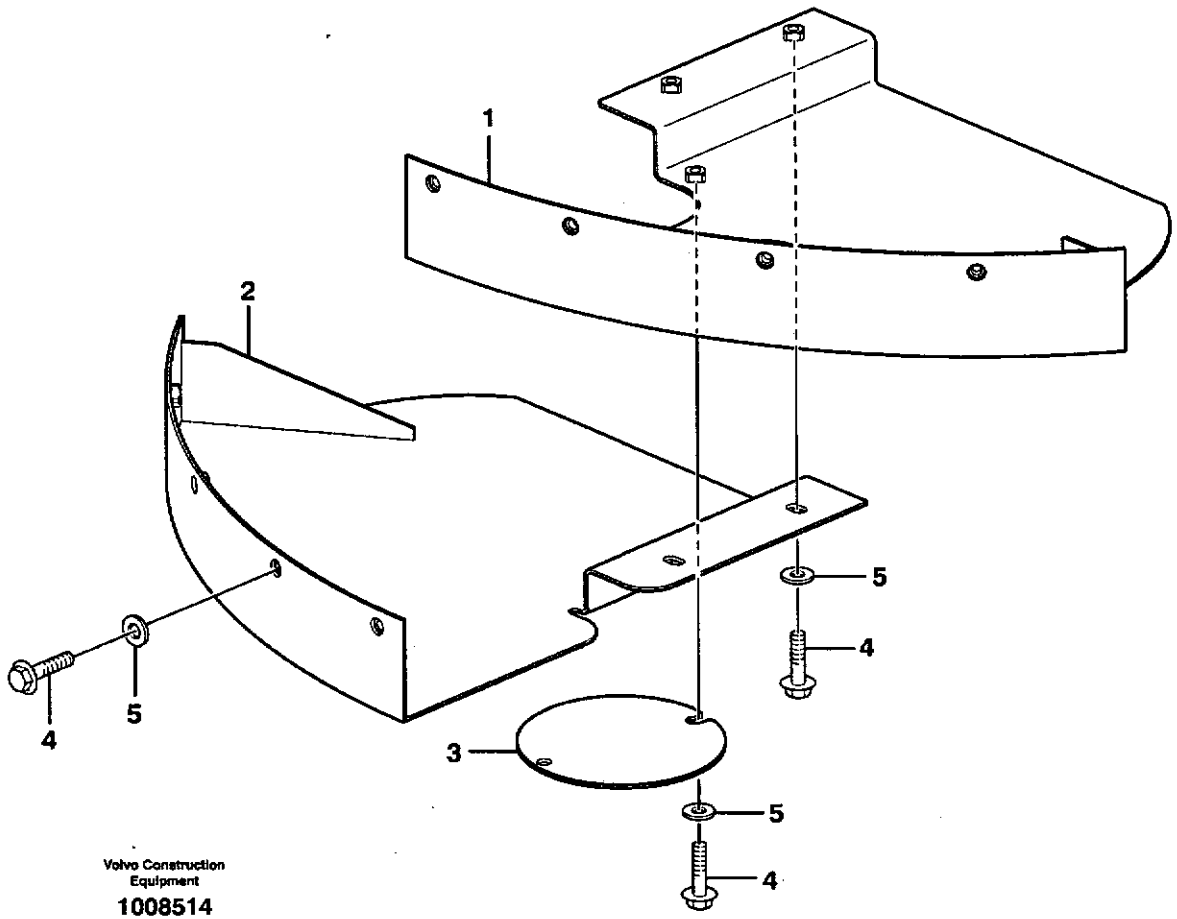

Volvo Construction Equipment

1008514

Fig.	Part No.	Quantity 1	2	3	PS	KIT	Description	Dénomination	Bezeichnung	Denominación	Benämning	Notes
1	**VOE 11180407**	1					Protecting plate	Tole protection	Schutzblech	Placa proteccion	Skyddsplåt	
2	**VOE 11180412**	1					Protecting plate	Tole protection	Schutzblech	Placa proteccion	Skyddsplåt	
3	**VOE 11180416**	1					Cover	Capot	Haube	Capo	Huv	
4	**VOE 946441**	12					Flange screw	Vis à bride	Flanschschraube	Torn embridado	Flänsskruv	
5	**VOE 13960143**	12					Washer	Rondelle	Scheibe	Arandela	Bricka	

1		**Skyddsplåtar** **Placas de proteccion** **Schutzblechen** **Tole protection** **Protecting plates**	Catalogue id **20086**	Group **715**
2				
3			Illustr. No **1008514**	Section **500**
4				
5		**82304**	Issue **VOE 63B9920086**	Page **671**

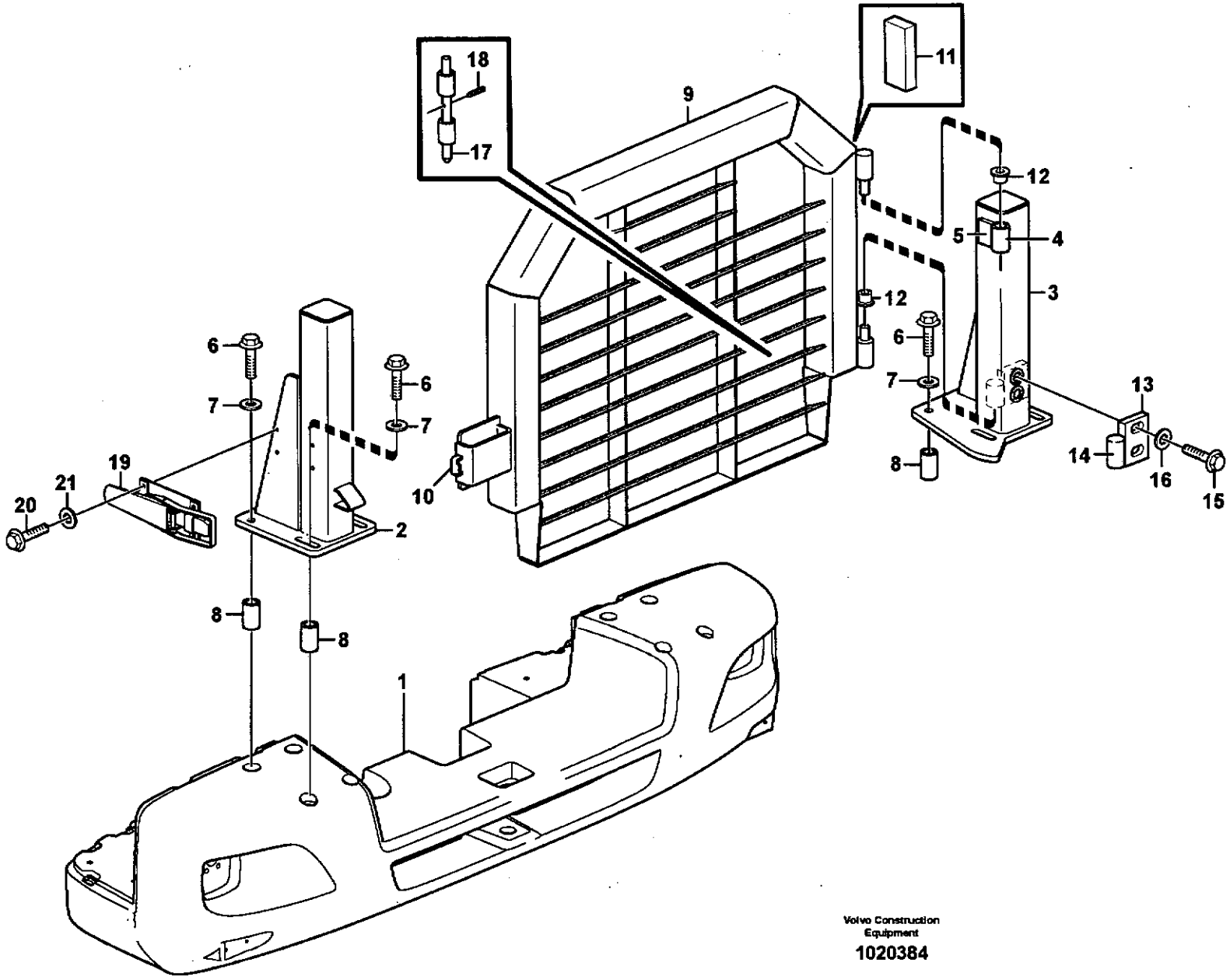

Volvo Construction Equipment

1020384

Fig.	Part No.	Quantity 1	2	3	PS	KIT	Description	Dénomination	Bezeichnung	Denominación	Benämning	Notes
1							Counterweight	Contrepoids	Gegengewicht	Contrapeso	Motvikt	See group 716, Page 675
2	**VOE 11413677**	1					Pillar	Poteau	Säule	Montante	Stolpe	
3	**VOE 11413678**	1					Pillar	Poteau	Säule	Montante	Stolpe	
4	**VOE 11413842**	1					•Hub	•Bossage	•Nabe	•Asiento	•Nav	
5	**VOE 11413700**	1					•Plate	•Plaque	•Platte	•Placa	•Platta	
6	**VOE 968591**	8					Flange screw	Vis à bride	Flanschschraube	Torn embridado	Fläns skruv	
7	**VOE 983338**	8					Washer	Rondelle	Scheibe	Arandela	Bricka	
8	**VOE 11400890**	8					Spacer	Entretoise	Abstandstueck	Casquillo distanciad	Distans	
9	**VOE 11413690**	1					Ptct Grating	Grille Protect.	Schutzgitter	Rejilla Protección	Skyddsgaller	
10	**VOE 11013712**	1					•Brace	•Etrier	•Bügel	•Brida	•Bygel	
11	**VOE 11413700**	2					•Plate	•Plaque	•Platte	•Placa	•Platta	
12	**VOE 11026547**	2					Slide Bearing	Palier Glissage	Gleitlager	Cojinete Fricci	Glidlager	
13	**VOE 11413699**	1					Hinge	Charniere	Scharnier	Bisagra	Gångjärn	
14	**VOE 11413842**	1					•Hub	•Bossage	•Nabe	•Asiento	•Nav	
15	**VOE 13946474**	2					Flange screw	Vis à bride	Flanschschraube	Torn embridado	Fläns skruv	
16	**VOE 13960145**	2					Washer	Rondelle	Scheibe	Arandela	Bricka	
17	**VOE 11400568**	1					Pin	Goupille	Zapfen	Pasador	Tapp	
18	**VOE 951985**	1					Spring Pin	Axe de ressort	Federstift	Pasador Resorte	Fjäderpinne	
19	**VOE 11018588**	1					Platform Catch	Ver.plate-forme	Pritschenschlos	Seguro Platafor	Flaklås	
20	**VOE 13946173**	4					Flange screw	Vis à bride	Flanschschraube	Torn embridado	Fläns skruv	
21	**VOE 13960141**	4					Washer	Rondelle	Scheibe	Arandela	Bricka	

1		**Skyddsgaller, kylare.** **Rejilla proteccion, radiador.** **Schutzgitter, Kühler.** **Grille protection, radiateur.** **Radiator, kylare.**	Catalogue id **20086**	Group **715**
2				
3			Illustr. No **1020384**	Section **550**
4				
5		**83693**	Issue **VOE 63B9920086**	Page **673**

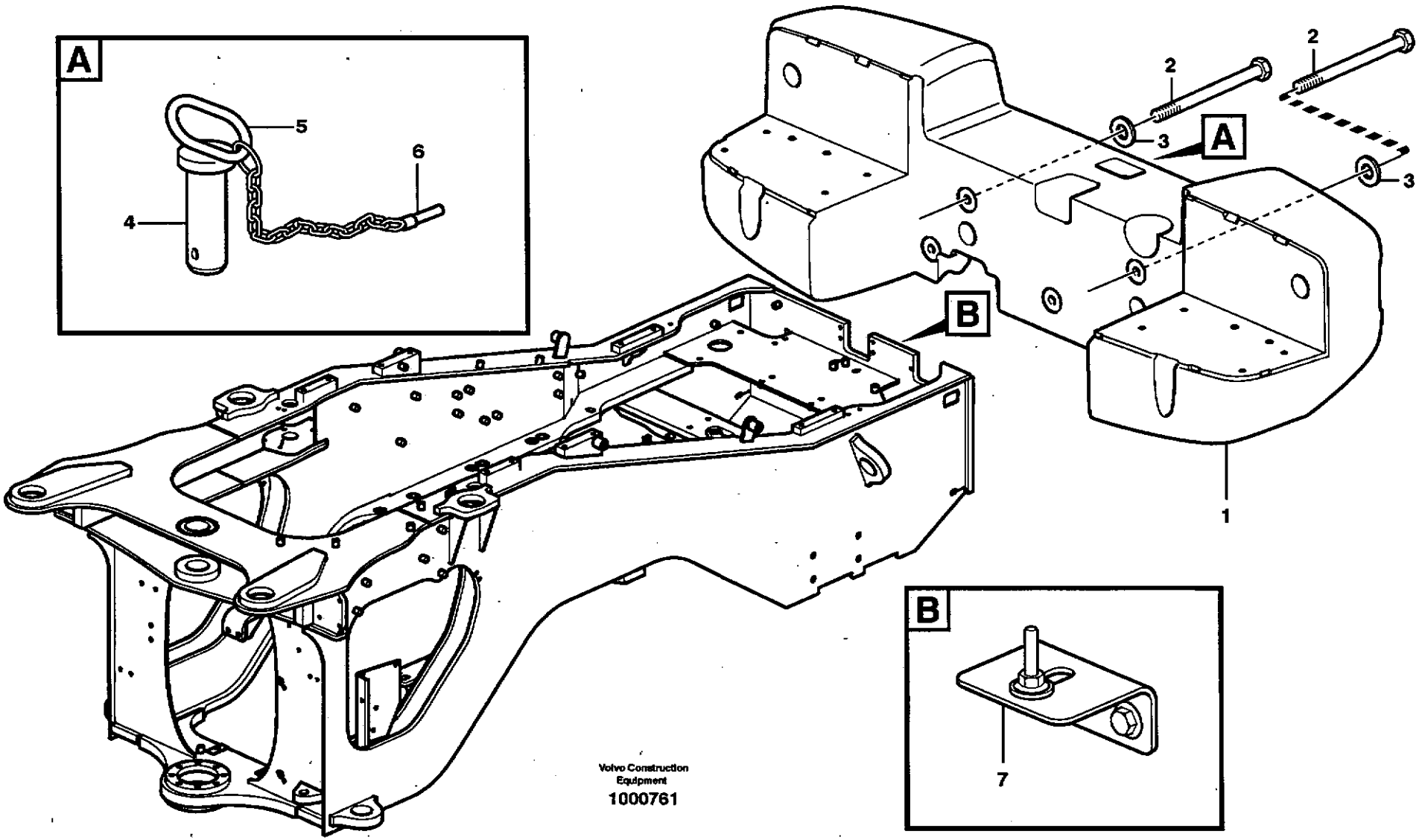
A
5
6
4
2
2
3
A
3
B
1
B
7
Volvo Construction
Equipment
1000761

Fig.	Part No.	Quantity 1	2	3	P S	K I T	Description	Dénomination	Bezeichnung	Denominación	Benämning	Notes
1	**VOE 11177707**	1					Counterweight	Contrepoids	Gegengewicht	Contrapeso	Motvikt	2780Kg
1	**VOE 11432304**	1					Counterweight	Contrepoids	Gegengewicht	Contrapeso	Motvikt	83481
1	**VOE 11432364**	1					Counterweight	Contrepoids	Gegengewicht	Contrapeso	Motvikt	83693 2780Kg
2	**VOE 955396**	3					Hexagon screw	Vis tête hexagonale	Sechskantschraube	Tornillo hexago	Sexkantsskruv	L = 120 MM
	VOE 13974302	2					Hexagon screw	Vis tête hexagonale	Sechskantschraube	Tornillo hexago	Sexkantsskruv	L = 240 MM
3	**VOE 955903**	5					Washer	Rondelle	Scheibe	Arandela	Bricka	
	VOE 11176778	1					Towing Pin	Boulon Attelage	Zugbolzen	Perno Traccion	Dragbult	
4		1			NS		•Towing Pin	•Boulon Attelage	•Zugbolzen	•Perno Traccion	•Dragbult	
5		1			NS		•Eye	•Oeillet	•Henkel	•Argolla	•Ögla	
6	**VOE 11093429**	1					•Lock Pin	•Goupille Verro	•Sicherungsstift	•Pasador Segurid	•Låspinne	
7		1					Hood Lock	Fermeture Capot	Haubenschloss	Cierre Capo	Huvlås	See group 823, Page 721

1		**Drag och motvikt** **Barra de tracción y contrapeso** **Zug und Gegengewicht** **Barre attelage et contrepoids** **Rear hitch and counterweight**
2		
3		
4		
5		

Catalogue id **20086**	Group **716**
Illustr. No **1000761**	Section **100**
Issue **VOE 63B9920086**	Page **675**

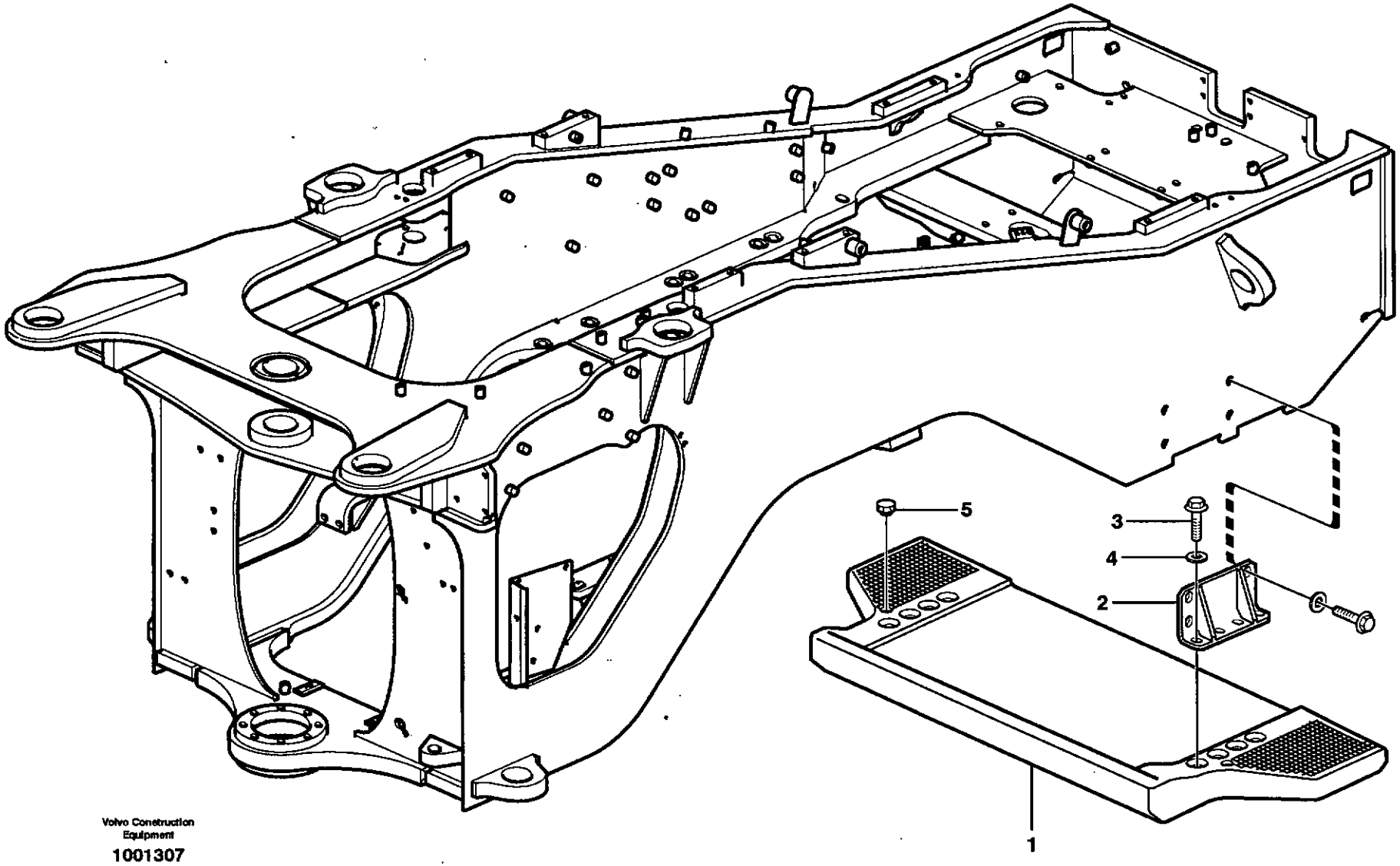

Volvo Construction Equipment

1001307

Fig.	Part No.	Quantity 1	2	3	P S	K I T	Description	Dénomination	Bezeichnung	Denominación	Benämning	Notes
1	**VOE 11176215**	1					Counterweight	Contrepoids	Gegengewicht	Contrapeso	Motvikt	
2	**VOE 11163179**	2					Anchorage	Fixation	Halterung	Fijacion	Fäste	
3	**VOE 968437**	8					Flange screw	Vis à bride	Flanschschraube	Torn embridado	Flänsskruv	
4	**VOE 930847**	8					Washer	Rondelle	Scheibe	Arandela	Bricka	
5	**VOE 13931675**	2					Protecting Plug	Tampon Protect.	Sicher Stöpsel	Tapon Protecc	Skyddspropp	

1		**Motvikt** **Contrapeso** **Gegengewicht** **Contrepoids** **Counterweight**	Catalogue id **20086**	Group **716**
2				
3			Illustr. No **1001307**	Section **150**
4				
5		**80944**	Issue **VOE 63B9920086**	Page **677**

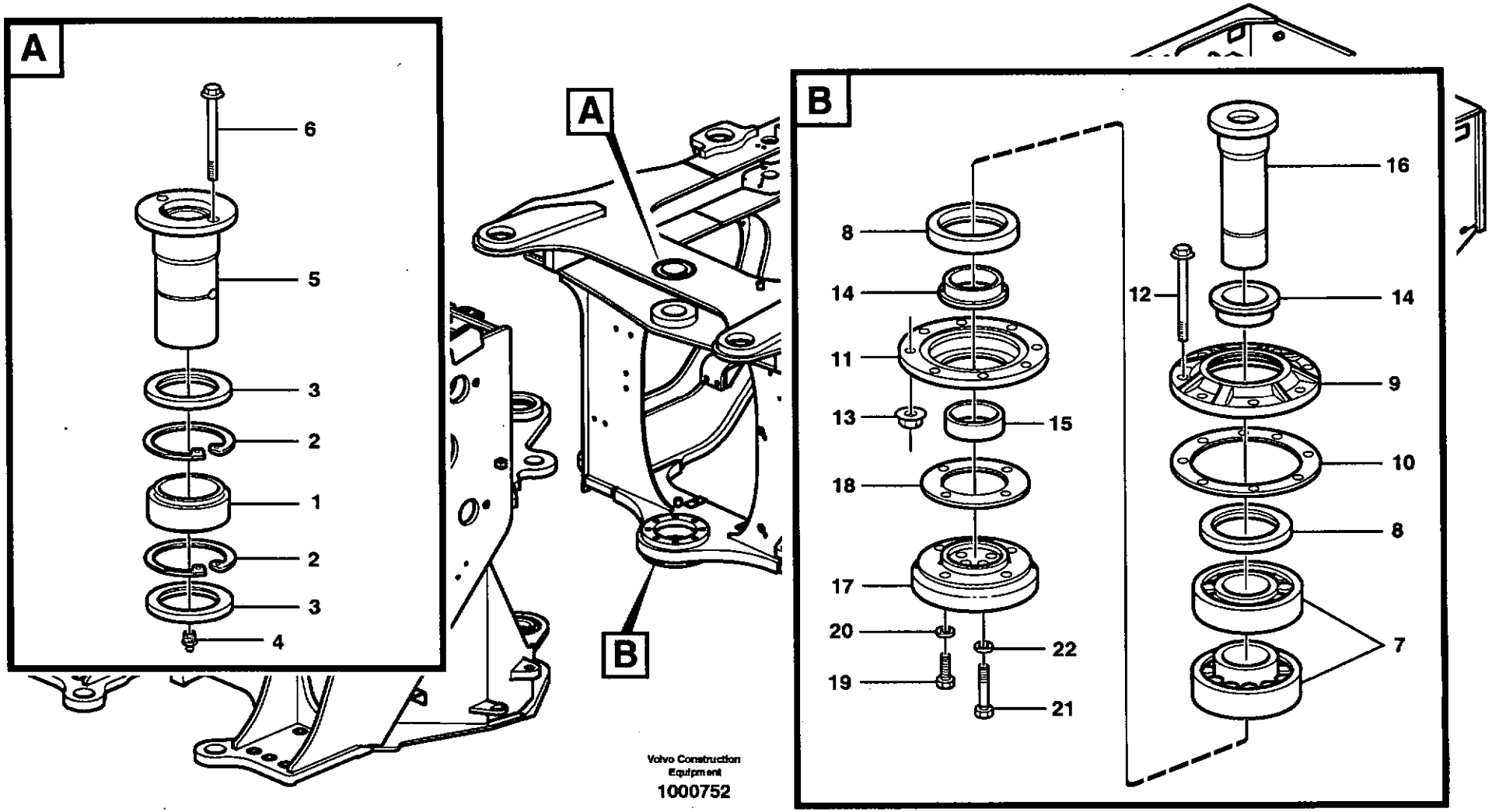
A
6
5
3
2
1
2
3
4
A
B
B
8
14
11
13
18
17
20
19
22
21
15
16
12
14
9
10
8
7
Volvo Construction Equipment
1000752

Fig.	Part No.	Quantity 1	2	3	P S	K I T	Description	Dénomination	Bezeichnung	Denominación	Benämning	Notes
1	VOE 6624649	1					Spherical plain beari ..	Palier articule	Pendellager	Cojinete articulacion ...	Ledlager	
2	VOE 914552	2					Snap Ring	Circlip	Nutring	Circlip	Spårring	
3	VOE 967941	2					Sealing ring	Bague d'étanchéité	Runddichtring	Anillo reten	Tätningsring	
4	VOE 914169	1					Nipple	Raccord	Nippel	Niple	Nippel	
	VOE 914170	1					Nipple	Raccord	Nippel	Niple	Nippel	
5	VOE 11177995	1					Pin	Goupille	Zapfen	Pasador	Tapp	
6	VOE 946472	2					Flange screw	Vis à bride	Flanschschraube	Torn embridado	Flänsskruv	
7	VOE 184707	2					Roller Bearing	Roulement rouleaux ...	Rollenlager	Cojinet Rodillo	Rullager	
8	VOE 11018690	2					Sealing ring	Bague d'étanchéité	Runddichtring	Anillo reten	Tätningsring	
9	VOE 4856770	1					Cap	Chapeau	Kappe	Caperuza	Lock	
10	VOE 4856773	2					Shim	Cale Reglage	Nachstellblech	Cuna de calzar	Justerbleck	THICK = 0,10 MM
	VOE 4856772	2					Shim	Cale Reglage	Nachstellblech	Cuna de calzar	Justerbleck	THICK = 0,15 MM
	VOE 4856771	3					Shim	Cale Reglage	Nachstellblech	Cuna de calzar	Justerbleck	THICK = 0,50 MM
11	VOE 4856769	1					Cap	Chapeau	Kappe	Caperuza	Lock	
12	VOE 13946474	8					Flange screw	Vis à bride	Flanschschraube	Torn embridado	Flänsskruv	
13	VOE 13971096	8					Flange nut	Ecrou accouple.	Bundmutter	Tuerca embridad	Flänsmutter	
14	VOE 4856768	2					Spacer Ring	Bagu.entretoise	Abstandring	Anillo Dist	Distansring	
15	VOE 4850208	1					Bushing	Bague	Buchse	Casquillo	Bussning	
16	VOE 11020203	1					Pin	Goupille	Zapfen	Pasador	Tapp	
17	VOE 4930994	1					Attaching Washer	Rondelle Fixation	Befestigungsscheibe ..	Arandela	Fästbricka	
18	VOE 4850222	2					Shim	Cale Reglage	Nachstellblech	Cuna de calzar	Justerbleck	THICK = 0,1 MM
	VOE 4850223	2					Shim	Cale Reglage	Nachstellblech	Cuna de calzar	Justerbleck	THICK = 0,15 MM
	VOE 4850224	2					Shim	Cale Reglage	Nachstellblech	Cuna de calzar	Justerbleck	THICK = 0,50 MM
	VOE 4850225	2					Shim	Cale Reglage	Nachstellblech	Cuna de calzar	Justerbleck	THICK = 1,20 MM
19	VOE 978941	4					Hexagon screw	Vis a tête hexagonale	Sechskantschr	Tornillo hexago	Sexkantsskruv	
20	VOE 13955900	4					Washer	Rondelle	Scheibe	Arandela	Bricka	
21	VOE 978938	4					Hexagon screw	Vis tête hexagonale ...	Sechskantschraube	Tornillo hexago	Sexkantsskruv	
22	VOE 13955900	4					Washer	Rondelle	Scheibe	Arandela	Bricka	

1		**Ramled** **Articulación de bastidor** **Rahmenknickgelenk** **Articulation chassis** **Frame link**	Catalogue id **20086** / Group **741**
2			
3			Illustr. No **1000752** / Section **100**
4			
5			Issue **VOE 63B9920086** / Page **679**

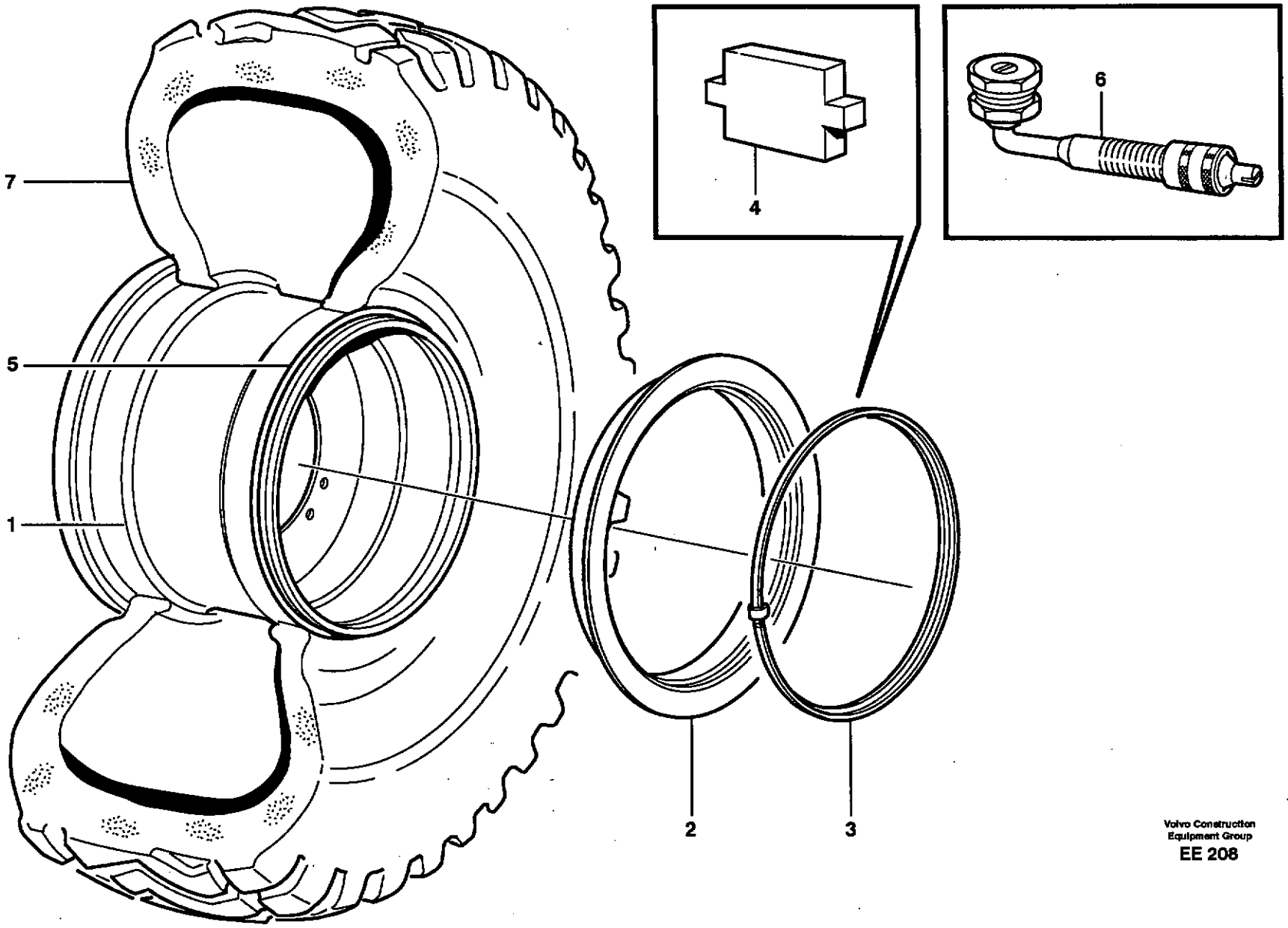
7
5
1
4
6
2
3

Fig.	Part No.	Quantity 1	2	3	PS	KIT	Description	Dénomination	Bezeichnung	.Denominación	Benämning	Notes
1	**VOE 11180817**	4	4				Wheel	Roue	Rad	Rueda	Hjul	(VOE 11020575) 19,50 X 25
	VOE 11180257			4			Wheel	Roue	Rad	Rueda	Hjul	
2	**VOE 11020635**	4	4				•Rim Flange	•Flanc Jante	•Felgenhorn	•Esquina Llanta	•Fälghorn	
	VOE 11180384			4			•Rim Flange	•Flanc Jante	•Felgenhorn	•Esquina Llanta	•Fälghorn	
3	**VOE 11020636**	4	4				•Lock Ring	•Anneau Verrouillage	•Schlossring	•Anillo Segurid	•Låsring	
	VOE 11180385			4			•Lock Ring	•Anneau Verrouillage	•Schlossring	•Anillo Segurid	•Låsring	
4	**VOE 11020637**	4	4				•Lock Lug	•Talon Verrouil.	•Sperrzacken	•Talon Cierre	•Låsklack	
	VOE 11180386			4			•Lock Lug	•Talon Verrouil.	•Sperrzacken	•Talon Cierre	•Låsklack	
5	**VOE 4789826**	4	4	4			O-ring	Joint Torique	O-Ring	Junta torica	O-ring	
6	**VOE 11000054**	4	4	4			Valve	Soupape	Ventil	Valvula	Ventil	
	VOE 6633616	4	4	4			•Nipple	•Raccord	•Nippel	•Niple	•Nippel	
	VOE 4789869	4	4	4			•Cap	•Chapeau	•Verschlusskappe	•Caperuza	•Hatt	
7		4			NS		Tire	Pneu	Reifen	Neumatico	Däck	82908 23,5-25/16 HRL L3 Good Year HRL E/L-3A
		4			NS		Tire	Pneu	Reifen	Neumatico	Däck	83185 23,5-25/16 HRL L5 Good Year HRL D/L-5A
		4			NS		Tire	Pneu	Reifen	Neumatico	Däck	91504 Good Year 23,5-R25 L2 RL2
	VOE 11045022	4			OP		Tire	Pneu	Reifen	Neumatico	Däck	91511 Michelin 23,5R25 L3 XHA
		4			NS		Tire	Pneu	Reifen	Neumatico	Däck	92014 Good Year 23,5R25 L2 GP2B
		4			NS		Tire	Pneu	Reifen	Neumatico	Däck	83138 23.5R25TL-3A+ L3 Good Year TL-3A+**
		4			NS		Tire	Pneu	Reifen	Neumatico	Däck	92903 Bridgestone 23.5R25 L3 VMT

1316) **GB:** With block and conveyeor bely **FR:** Avec bloc et bande transporteuse **DE:** Mit Klotz und Förderband **ES:** Con bloque y cinta transportadora **SE:** Med klots och transportband

1	**92491**	**Hjul**
2	**1316) 92492**	**Rueda**
3	**82445 BRA**	**Rad**
4		**Roue**
5		**Wheel**
		23.5R25

Catalogue id	Group
20086	**771**
Illustr. No	Section
EE208	**100**
Issue	Page
VOE 63B9920086	**681**

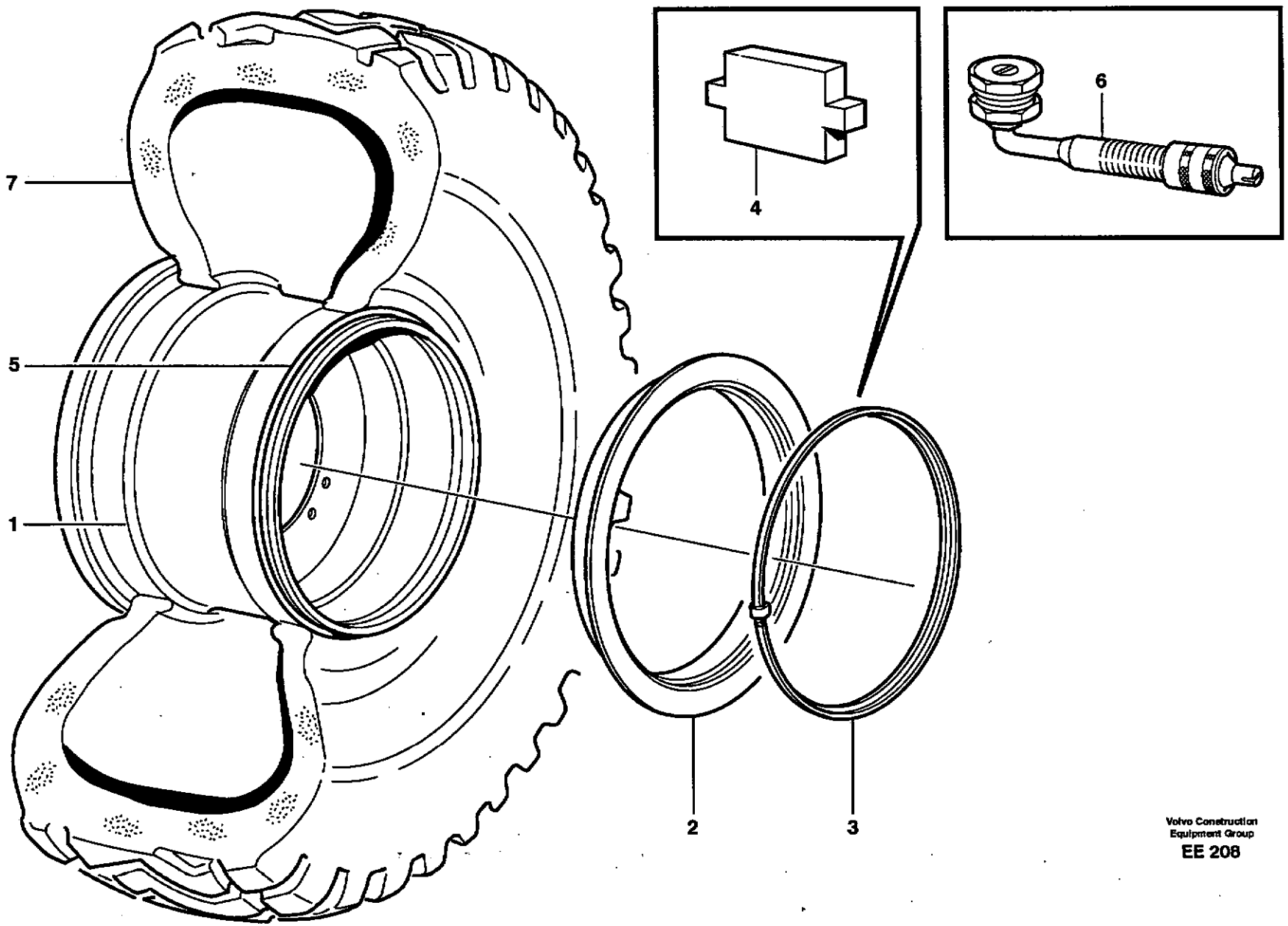

Volvo Construction
Equipment Group
EE 208

Fig.	Part No.	Quantity 1	2	3	P S	K I T	Description	Dénomination	Bezeichnung	Denominación	Benämning	Notes
		4			NS		Tire	Pneu	Reifen	Neumatico	Däck	80170 23,5 R25 GP4B
		4			NS		Tire	Pneu	Reifen	Neumatico	Däck	82317 23,5 R25 VSDL
		4			NS		Tire	Pneu	Reifen	Neumatico	Däck	82318 23,5 R25 XMINED2

1316) **GB:** With block and conveyeor bely **FR:** Avec bloc et bande transporteuse **DE:** Mit Klotz und Förderband **ES:** Con bloque y cinta transportadora **SE:** Med klots och transportband

1	92491	**Hjul** **Rueda** **Rad** **Roue** **Wheel**	Catalogue id **20086**	Group **771**
2	1316) 92492			
3	82445 BRA		Illustr. No **EE208**	Section **100**
4				
5		**23.5R25**	Issue **VOE 63B9920086**	Page **683**

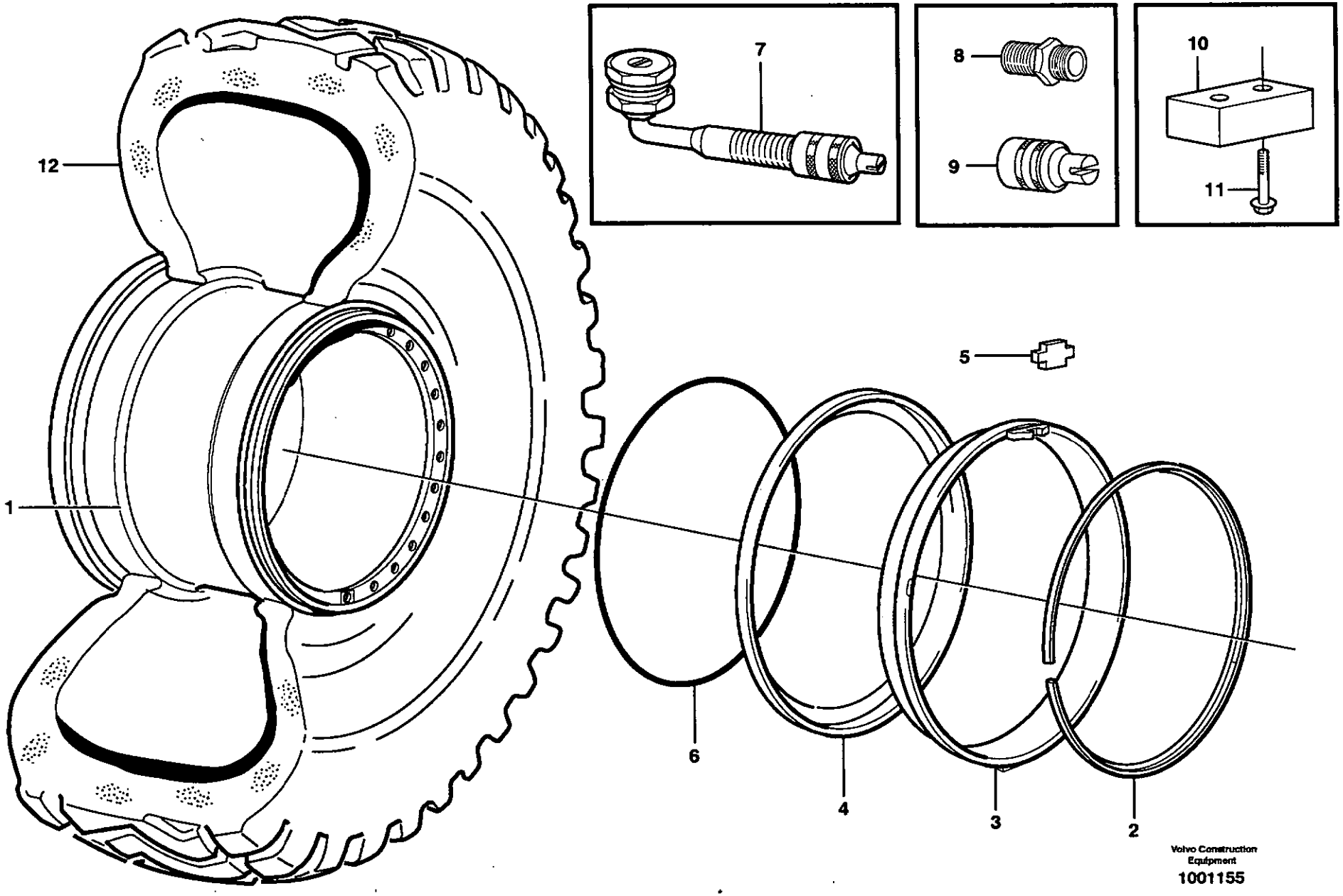
12
1
7
8
9
10
11
5
6
4
3
2
Volvo Construction Equipment
1001155

Fig.	Part No.	Quantity 1	2	3	4	5	PS	KIT	Description	Dénomination	Bezeichnung	Denominación	Benämning	Notes
1	**VOE 11180032**	4							Wheel	Roue	Rad	Rueda	Hjul	25 - 22,00 / 3
2	**VOE 4789996**	4							•Lock Ring	•Anneau Verrouilla	•Schlossring	•Anillo Segurid	•Låsring	
3	**VOE 4789997**	4							•Locating Ring	•Bague Localisa.	•Positionsring	•Anillo Posicion	•Lägesring	
4	**VOE 4789760**	8							•Rim Flange	•Flanc Jante	•Felgenhorn	•Esquina Llanta	•Fälghorn	
5	**VOE 11020637**	4							•Lock Lug	•Talon Verrouil	•Sperrzacken	•Talon Cierre	•Låsklack	(VOE 4789993)
6	**VOE 4789826**	4							O-ring	Joint Torique	O-Ring	Junta torica	O-ring	
7	**VOE 11000054**	4							Valve	Soupape	Ventil	Valvula	Ventil	
	VOE 6633616	4							•Nipple	•Raccord	•Nippel	•Niple	•Nippel	
	VOE 4789869	4							•Cap	•Chapeau	•Verschlusskappe	•Caperuza	•Hatt	
8	**VOE 6633616**	4							Nipple	Raccord	Nippel	Niple	Nippel	
9	**VOE 4789869**	4							Cap	Chapeau	Verschlusskappe	Caperuza	Hatt	
10	**VOE 11130964**	2							Stop Lug	Talon Butee	Anschlagklotz	Resalte Tope	Anslagsklack	
11	**VOE 946472**	4							Flange screw	Vis à bride	Flanschschraube	Torn embridado	Flänsskruv	
12		4					NS		Tire	Pneu	Reifen	Neumatico	Däck	80962 750/65 R25 XLD
		4					NS		Tire	Pneu	Reifen	Neumatico	Däck	80996 750/65 R25 GP3D

1	80826	**Hjul** **Rueda** **Rad** **Roue** **Wheel**	Catalogue id **20086**	Group **771**
2			Illustr. No **1001155**	Section **150**
3				
4			Issue **VOE 63B9920086**	Page **685**
5		**750/65R25**		

VOLVO

Construction Equipment

GROUP		Section	Page
810	Drivers cab 33357 STD, 33366 (ORDER 33357 + 82411) USA	100	699
810	Cab body, roof and floor panel	150	701
818	Cab mounting block	100	703
821	Engine cover	100	705
821	Top plate, side hatches, rear	150	709
821	Side hatches, front	200	713
821	Noise reduction. 82172	250	715
823	Radiator casing	150	717
823	Radiator grille	200	721
823	Radiator casing	300	723
823	Radiator casing	350	725
825	Fender, front	100	729
825	Mudflap	150	731
826	Fender, rear 33380, 82540, 82311	100	733
826	Mudflap	150	737
826	Fender, rear 83407, 83403	200	739
827	Running board.	100	741
827	Handrail 82528	200	743
831	Door with fitting parts	100	745
831	Door.	150	747
837	Coverplates	100	751
837	Filter cover	200	753
841	Rear view mirror	100	755
843	Glass panes	100	757
843	Windows	150	759
843	Sliding window. 93786, 93787, 33366, 82411	200	761
851	Insulating matting	100	763
852	Operator seat with fitting parts	100	765
852	Operator seat with fitting parts 83070	125	769
852	Operator's seat. 80503	150	771
852	Operator's seat, ISRI. 80503, 80504, 80505	200	773
852	Operator's seat, ISRI. 80506	250	775
852	Operator's seat, Be-ge. 80572	300	777
852	Operator's seat, heated, air suspensioned. 83070	350	779
852	Operator's seat, Be-ge. 94909	400	781
852	Instructor's seat 80556	500	783
860	Windshild guard for windshield. 82492	100	785
860	Window guards, side and rear windows. 82719	150	787
860	Hub protection 82283	200	789
865	Noise reduction. 82553	150	791
872	Air distribution	100	793
872	Fresh air inlet, filter and fan housing	150	795
872	Air filter	200	799
872	Air ducts	250	801
872	Fan	300	803
872	Air filter. 83085	350	805
873	Heating system	100	807
873	Radiator and control	150	809
873	Automatic temperature control. 82547, 82980, 82983	200	811
874	Air conditioning. 82982, 82979, 82983, 82980	100	815
874	Compressor for cooling agent R134a with fitting parts.	150	817
874	Condenser for cooling agent R134a with fitting parts.	200	819
874	Evaporator for cooling agent R134a with fitting parts.	250	821
874	Assembly of hose: evaparator, receiver drier and condenser. 82982, 82979, 82983, 82980	300	825
874	Air compressor 82982, 82979, 82983, 82980	350	829
881	Instrument panel	100	831
881	Radio bracket. 82975, 82976, 82977, 82978, 83089, 83229, 83230	200	833
882	Interior components	100	835
882	Interior components, sun blinds. 80307, 80308	150	837
882	Armrest	200	839
882	Armrest 83316, 83317	250	841

INDEX OF CONTENTS	Catalogue id 20086	Group 800
	Issue VOE 63B9920086	Page 688

GROUP		Section	Page
882	Cover for servo valves	300	843
882	CDC - steering, sheet metal parts. 80780	500	845
882	Arm rest. 80780	550	847
882	Cover for servo valves 80781, 82408	600	851
882	Anti-theft 83315	700	855
896	Tool box 80800	100	857
896	Tools	150	859
896	Pump 93988	200	861
896	Tools oil test 82723	250	863
897	Sign plates and decals	100	865
897	LGF - sign. 80890, 80891	150	871
897	German version 83689	200	873
897	German version 83689	250	875
897	Illustrations of sign plates and decals	300	877

GROUPE		Section	Page
810	Cabine 33357 STD, 33366 (ORDER 33357 + 82411) USA	100	699
810	Corps de cabine, toit et tôle plancher	150	701
818	Suspension de cabine	100	703
821	Porte visite moteur	100	705
821	Tole superieure, porte laterale, AR	150	709
821	Porte latérale, AV	200	713
821	Equipment insonorisant. 82172	250	715
823	Boitier radiateur	150	717
823	Calandre	200	721
823	Boitier radiateur	300	723
823	Boitier radiateur	350	725
825	Aile, AV	100	729
825	Anti-eclabousseures	150	731
826	Aile, AR 33380, 82540, 82311	100	733
826	Anti-eclabousseures	150	737
826	Aile, AR 83407, 83403	200	739
827	Marche - pied.	100	741
827	Main courante 82528	200	743
831	Porte avec pièces de montage	100	745
831	Porte avec pièces de montage.	150	747
837	Tôles de recouvrement	100	751
837	Couvercle de filtre	200	753
841	Retroviseur	100	755
843	Vitres	100	757
843	Fenêtres	150	759
843	Vitre coulissante. 93786, 93787, 33366, 82411	200	761
851	Tapis isolant	100	763
852	Siège conducteur avec pièces de montage	100	765
852	Siège conducteur avec pièces de montage 83070	125	769
852	Siège du condecteur. 80503	150	771
852	Siège du conducteur, ISRI. 80503, 80504, 80505	200	773
852	Siège du conducteur suspension pneumatique, ISRI. 80506	250	775
852	Siège du conducteur, Be-ge. 80572	300	777
852	Siège du conducteur, suspension pneumatique, chauffage élektrique. 83070	350	779
852	Siège du conducteur, Be-ge. 94909	400	781
852	Siège du conducteur 80556	500	783
860	Grille protection, par-brise. 82492	100	785
860	Grille protection, vitre laterale et lunette AR. 82719	150	787
860	Protection de moyeu 82283	200	789
865	Equipment insonorisant. 82553	150	791
872	Distribution d'air	100	793
872	Entrée air frais, filtre a air et boîtier ventilateur	150	795
872	Purificateur d'air	200	799
872	Canalisation d'air	250	801
872	Ventilateur	300	803
872	Filtre à air. 83085	350	805
873	Système du chauffage	100	807
873	Radiateur et réglage	150	809
873	Régulation automatique de température 82547, 82980, 82983	200	811
874	Climatisation. 82982, 82979, 82983, 82980	100	815
874	Compresseur avec pieces de montage. Refrigerant R134a.	150	817
874	Condenseur avec pieces de montage. Refrigerant R134a.	200	819
874	Evaporateur aves pieces de montage. Refrigerant R134a.	250	821
874	Montage flexibles: évaporateur, deshydrat.et condenseur. 82982, 82979, 82983, 82980	300	825
874	Compresseur 82982, 82979, 82983, 82980	350	829
881	Tableau de bord	100	831
881	Panneau radio. 82975, 82976, 82977, 82978, 83089, 83229, 83230	200	833
882	Pieces d'amenagement	100	835
882	Pièces d'aménagement, jalousie. 80307, 80308	150	837
882	Accoudoir	200	839

TABLE DES MATIÈRES

Catalogue id	Group
20086	**800**
Issue	Page
VOE 63B9920086	**689**

TABLE DES MATIÈRES

GROUPE		Section	Page
882	Accoudoir 83316, 83317	250	841
882	Capot pour servovalve	300	843
882	CDC - direction, détails de tôle. 80780	500	845
882	Accoudoir. 80780	550	847
882	Capot pour servovalve 80781, 82408	600	851
882	Protection antivol 83315	700	855
896	Caisse á outils 80800	100	857
896	Outillage	150	859
896	Pompe 93988	200	861
896	Outillage pour le contrôle de l'huile 82723	250	863
897	Enseignes et décalcomanies	100	865
897	Plaque "véhicule lent". 80890, 80891	150	871
897	Version rfa 83689	200	873
897	Version rfa 83689	250	875
897	Illustration enseignes etdécalcomanies	300	877

GRUPPE		Abschnitt	Seite
810	Fahrerhaus 33357 STD, 33366 (ORDER 33357 + 82411) USA	100	699
810	Fahrerhausgerippe, Dach und Bodenblech	150	701
818	Kabinenaufhängung	100	703
821	Motorklappe	100	705
821	Deckblech, Seitenklappen, hintere	150	709
821	Seitenklappe, vordere	200	713
821	Schallisoliermaterial. 82172	250	715
823	Kühlerhaube	150	717
823	Kühlergrill	200	721
823	Kühlerhaube	300	723
823	Kühlerhaube	350	725
825	Kotflügel, vorn	100	729
825	Spritzschutz	150	731
826	Kotflügel, hinten 33380, 82540, 82311	100	733
826	Spritzschutz	150	737
826	Kotflügel, hinten 83407, 83403	200	739
827	Fusstritt.	100	741
827	Handgriff 82528	200	743
831	Tür mit Anbauteilen	100	745
831	Tür mit Anbauteilen.	150	747
837	Abdeckbleche	100	751
837	Filterdeckel	200	753
841	Rückspiegel	100	755
843	Fensterscheibe	100	757
843	Fenster	150	759
843	Schiezefenster. 93786, 93787, 33366, 82411	200	761
851	Isoliermatten	100	763
852	Fahrersitz mit Anbauteilen	100	765
852	Fahrersitz mit Anbauteilen 83070	125	769
852	Fahrersitz. 80503	150	771
852	Fahrersitz, ISRI. 80503, 80504, 80505	200	773
852	Fahrersitz, Luftfedert, ISRI. 80506	250	775
852	Fahrersitz, Be-ge. 80572	300	777
852	Fahrersitz, luftgefedert, Elektrische Heizung. 83070	350	779
852	Fahrersitz, Be-ge. 94909	400	781
852	Sitz 80556	500	783
860	Schutzgitter für Frontscheibe. 82492	100	785
860	Schutzgitter für Seitenscheibe und Heckfenster. 82719	150	787
860	Nabenschutz 82283	200	789
865	Schallisoliermaterial. 82553	150	791
872	Luftverteilung	100	793
872	Frischlufteinlass, Luftfilter und Gebläseschacht	150	795
872	Luftfilter	200	799
872	Luftkanäle	250	801
872	Gebläse	300	803
872	Luftfilter. 83085	350	805
873	Heizsystem	100	807
873	Heizkörper und Regler	150	809
873	Automatische Temperaturkontrolle. 82547, 82980, 82983	200	811
874	Klimaanlage. 82982, 82979, 82983, 82980	100	815
874	Kompressor mit anbauteilen. Kältemittel R134a.	150	817
874	Kondensor mit anbau- teilen. Kältemittel R134a.	200	819
874	Verdampfer mit anbauteilen. Kältemittel R134a.	250	821
874	Anbauteile Schlauch: Verdampfer, Entfeuchter und kondensor. 82982, 82979, 82983, 82980	300	825
874	Kompressor 82982, 82979, 82983, 82980	350	829
881	Instrumententafel	100	831
881	Radiotafel. 82975, 82976, 82977, 82978, 83089, 83229, 83230	200	833
882	Innenausstattung	100	835
882	Innenausstattung, Sonnenvorhang. 80307, 80308	150	837
882	Armlehne	200	839
882	Armlehne 83316, 83317	250	841

INHALTSVERZEICHNIS

GRUPPE		Abschnitt	Seite
882	Haube für Servoventil	300	843
882	CDC - Lenkung, Blechdetails. 80780	500	845
882	Armlehne. 80780	550	847
882	Haube für Servoventil 80781, 82408	600	851
882	Diebstahlschutz 83315	700	855
896	Werkzeugkasten 80800	100	857
896	Werkzeuge	150	859
896	Pumpe 93988	200	861
896	Werkzeug für Ölkontrolle 82723	250	863
897	Schilder und aufklebeschild	100	865
897	LGF - Warndreieck. 80890, 80891	150	871
897	BRD-Ausführung 83689	200	873
897	BRD-Ausführung 83689	250	875
897	Illustration von Schilderund Aufklebeschild	300	877

GRUPO		Sección	Página
810	Cabina 33357 STD, 33366 (ORDER 33357 + 82411) USA	100	699
810	Cuerpo de cabina, techo y plancha de piso	150	701
818	Suspensión de cabina	100	703
821	Tapa del motor	100	705
821	Placa superior, placa lateral, trasero	150	709
821	Tapas laterales, delanteras	200	713
821	Equipo insonorizante. 82172	250	715
823	Cubierta del radiador	150	717
823	Parrilla del radiador	200	721
823	Cubierta del radiador	300	723
823	Cubierta del radiador	350	725
825	Guardabarros, delantero	100	729
825	Parafango	150	731
826	Guardabarros, trasero 33380, 82540, 82311	100	733
826	Parafango	150	737
826	Guardabarros, trasero 83407, 83403	200	739
827	Estribo.	100	741
827	Barandilla 82528	200	743
831	Puerta con accesorios de montaje	100	745
831	Puerta con accesorios de montaje	150	747
837	Chapas de cubierta	100	751
837	Tapa de filtro	200	753
841	Retrovisor	100	755
843	Ventanillas	100	757
843	Ventanas	150	759
843	Ventana despla. 93786, 93787, 33366, 82411	200	761
851	Alfombras aislantes	100	763
852	Asiento del conductor con piezas de montaje	100	765
852	Asiento del conductor con piezas de montaje 83070	125	769
852	Asiento del conductor. 80503	150	771
852	Asiento del conductor, ISRI. 80503, 80504, 80505	200	773
852	Asiento de conducción de suspensión neumática, ISRI. 80506	250	775
852	Asiento del conductor, Be-ge. 80572	300	777
852	Asiento del conductor de suspensión neumática, caldeo elektrocidad. 83070	350	779
852	Asiento del conductor, Be-ge. 94909	400	781
852	Asiento del instructor 80556	500	783
860	Rejilla proteccion, cristal delantero. 82492	100	785
860	Rejilla proteccion, ventana lateral y luneta posterior. 82719	150	787
860	Protección de cubo 82283	200	789
865	Equipo insonorizante. 82553	150	791
872	Distribucion del aire	100	793
872	Toma aire fresco, filtro de aire y caja ventilador	150	795
872	Filtro de aire	200	799
872	Conductos de aire	250	801
872	Ventilador	300	803
872	Filtro de aire. 83085	350	805
873	Sistema de calefacción	100	807
873	Radiador y reglaje	150	809
873	Regulación automática de la temperatura. 82547, 82980, 82983	200	811
874	Aire acondicionado. 82982, 82979, 82983, 82980	100	815
874	Compresor con accesorios de montaje. Frigorigena R134a.	150	817
874	Condensador con accesorios de montaje. Refrigerante R134a.	200	819
874	Evaporador con accesorios de montaje. Refrigerante R134a.	250	821
874	Conjunto de mangueras: evaporador, secador y condensador. 82982, 82979, 82983, 82980	300	825
874	Compresor 82982, 82979, 82983, 82980	350	829
881	Panel de instrumentos	100	831
881	Panel radio. 82975, 82976, 82977, 82978, 83089, 83229, 83230	200	833
882	Detalles interiores	100	835
882	Componentes interiores, cortina parasol. 80307, 80308	150	837
882	Reposabrazos	200	839

INDICE

GRUPO		Sección	Página
882	Reposabrazos 83316, 83317	250	841
882	Cubierta para servoválvula	300	843
882	CDC - dirección, piezas de chapa. 80780	500	845
882	Reposabrazos. 80780	550	847
882	Cubierta para servoválvula 80781, 82408	600	851
882	Antirrobo 83315	700	855
896	Caja herramientas 80800	100	857
896	Herramientas	150	859
896	Bomba 93988	200	861
896	Herramientas, muestras de aceite 82723	250	863
897	Muestras y decalcomanias	100	865
897	LGF - letreros. 80890, 80891	150	871
897	Versao alemana 83689	200	873
897	Versao alemana 83689	250	875
897	Ilustración muestras y calcomanías	300	877

GRUPP		Avsnitt	Sida
810	Hytt 33357 STD, 33366 (ORDER 33357 + 82411) USA	100	699
810	Hyttstomme, tak och golvplåt	150	701
818	Hyttupphängning	100	703
821	Motorlucka	100	705
821	Överplåt, sidoluckor, bakre	150	709
821	Sidoluckor, främre	200	713
821	Ljudisolering. 82172	250	715
823	Kylarkåpa	150	717
823	Kylargaller	200	721
823	Kylarkåpa	300	723
823	Kylarkåpa	350	725
825	Stänkskärm, fram	100	729
825	Stänkskydd	150	731
826	Stänkskärm, bak 33380, 82540, 82311	100	733
826	Stänkskydd	150	737
826	Stänkskärm, bak 83407, 83403	200	739
827	Fotsteg.	100	741
827	Räcke 82528	200	743
831	Dörr med monteringsdetaljer	100	745
831	Dörr.	150	747
837	Täckplåtar	100	751
837	Filterkåpa	200	753
841	Backspeglar	100	755
843	Rutor	100	757
843	Fönster	150	759
843	Skjutfönster. 93786, 93787, 33366, 82411	200	761
851	Isolermattor	100	763
852	Förarstol med monteringsdetaljer	100	765
852	Förarstol med monteringsdetaljer 83070	125	769
852	Förarstol, ISRI. 80503	150	771
852	Förarstol, ISRI. 80503, 80504, 80505	200	773
852	Luftfjädrande förarstol, eluppvärmd, ISRI. 80506	250	775
852	Förarstol, Be-ge. 80572	300	777
852	Luftfjädrad stol, eluppvärmd. 83070	350	779
852	Förarstol, Be-ge. 94909	400	781
852	Instruktörssäte 80556	500	783
860	Skyddsgaller för frontruta. 82492	100	785
860	Skyddsgaller, sidorutor och bakruta. 82719	150	787
860	Navskydd 82283	200	789
865	Ljudisolering. 82553	150	791
872	Luftdistribution	100	793
872	Friskluftintag, luftfilter och fläkthus	150	795
872	Luftrenare	200	799
872	Luftkanaler	250	801
872	Fläkt	300	803
872	Luftfilter. 83085	350	805
873	Värmesystem	100	807
873	Radiator och reglage	150	809
873	Automatisk temperaturkontroll 82547, 82980, 82983	200	811
874	Luftkonditionering. 82982, 82979, 82983, 82980	100	815
874	Kompressor för kylmedium R134a med monteringsdetaljer.	150	817
874	Kondensor för kylmedium R134a med monteringsdetaljer.	200	819
874	Evaporator för kylmedium R134a med monteringsdetaljer.	250	821
874	Montering av slangar: evaporator, torkare och kondensor. 82982, 82979, 82983, 82980	300	825
874	Kompressor 82982, 82979, 82983, 82980	350	829
881	Instrumentpanel	100	831
881	Radiokonsol. 82975, 82976, 82977, 82978, 83089, 83229, 83230	200	833
882	Inredningsdetaljer	100	835
882	Inredningsdetaljer, solskyddsgardiner. 80307, 80308	150	837
882	Armstöd	200	839
882	Armstöd 83316, 83317	250	841

INNEHÅLLSFÖRTECKNING

INNEHÅLLSFÖRTECKNING

Catalogue id 20086 | Group 800
Issue VOE 63B9920086 | Page 696

GRUPP		Avsnitt	Sida
882	Kåpa för servoventil	300	843
882	CDC - styrning, plåtdetaljer. 80780	500	845
882	Armstöd. 80780	550	847
882	Kåpa för servoventil 80781, 82408	600	851
882	Stöldskydd 83315	700	855
896	Verktygslåda 80800	100	857
896	Verktyg	150	859
896	Pump 93988	200	861
896	Verktyg oljeprov 82723	250	863
897	Skyltar och dekaler	100	865
897	LGF - skylt. 80890, 80891	150	871
897	Tysklandsutförande 83689	200	873
897	Tysklandsutförande 83689	250	875
897	Illustration av skyltar och dekaler	300	877

VOLVO

Construction Equipment

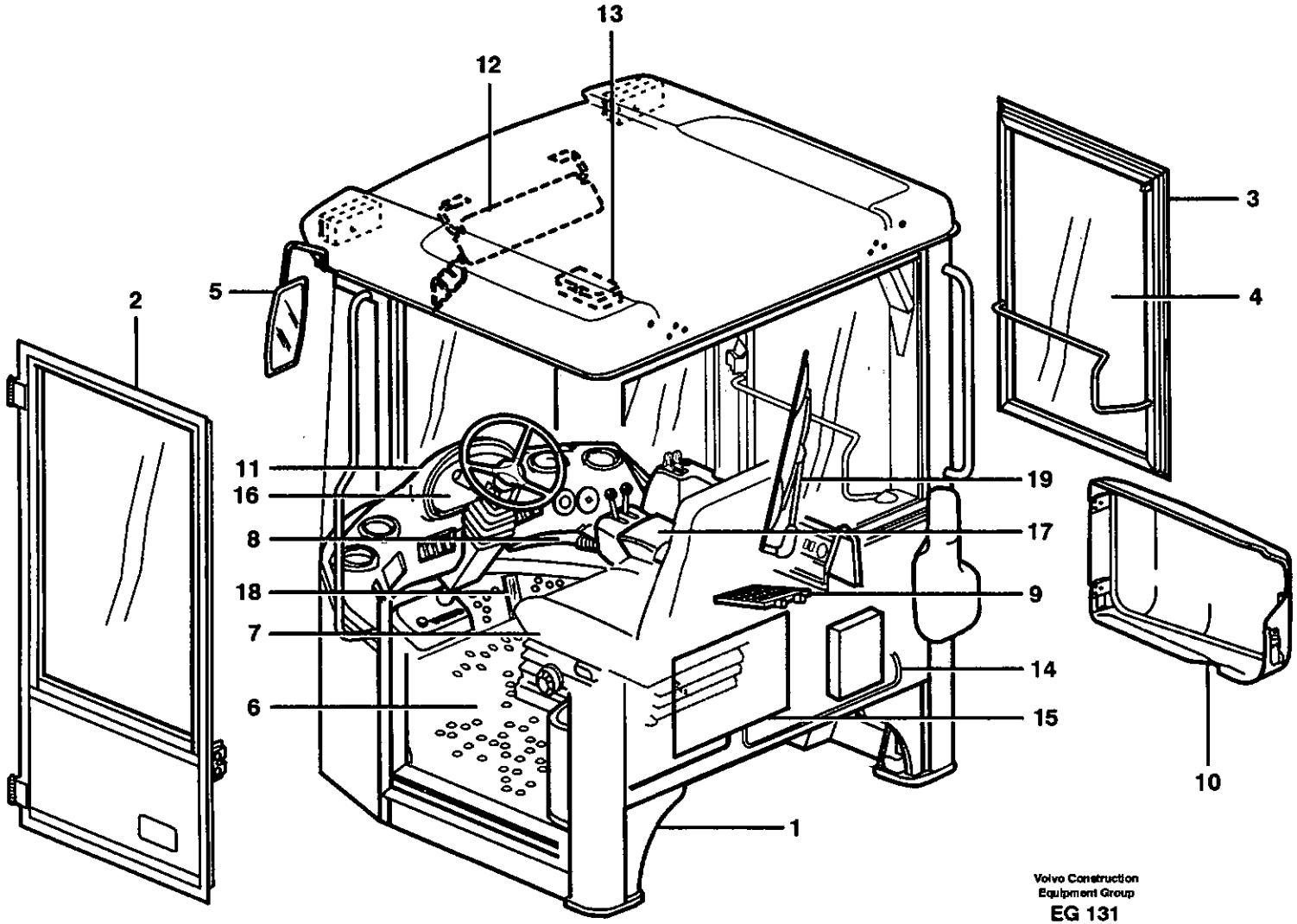

Volvo Construction
Equipment Group
EG 131

Fig.	Part No.	Quantity 1	2	3	P S	K I T	Description	Dénomination	Bezeichnung	Denominación	Benämning	Notes
	VOE 33357	1					Cab	Cabine	Kabine	Cabina	Hytt	
	VOE 33366	1					Cab	Cabine	Kabine	Cabina	Hytt	ORDER 33357 + 82411
1		1			NS		•Cab Framework	•Carcasse Cabine	•Fahrerhausgerippe	•Armazon Cabine	•Hyttstomme	See group 810, Page 701
2		1					••Door	••Porte	••Tür	••Puerta	••Dörr	See group 831, Page 745
3		1					••Window frame	••Encadrement fenetr.	••Fensterrahmen	••Marco ventana	••Fönsterram	See group 843, Page 759
4		1					•Glass panes	•Vitres	•Fensterscheibe	•Ventanillas	•Rutor	See group 843, Page 757
5		1					•Rear view mirror	•Rétroviseur	•Rückspiegel	•Retrovisor	•Backspeglar	See group 841, Page 755
6		1					•Insulating mats	•Tapis isolants	•Isoliermatten	•Alfombrillas	•Isolermattor	See group 851, Page 763
7		1					•Slide Rail	•Rail Guidage	•Gleitschiene	•Riel Deslizam	•Glidskena	See group 852, Page 769
8		1					•Air duct	•Canal air	•Luftkanal	•Canal aire	•Luftkanal	See group 872, Page 801
9		1					•Heating system	•Système du chauffag	•Heizsystem	•Sistema de calefacci	•Värmesystem	See group 872, Page 793
10		1					•Filter cover	•Couvercle de filtre	•Filterdeckel	•Tapa de filtro	•Filterkåpa	See group 837, Page 753
11		1					•Instr Panel	•Planche de bord	•Instr Tafel	•Panel Instrum	•Instrumentpanel	See group 881, Page 831
12		1					•Interior components	•Pièces d'amènag.	•Innenausstattung	•Detalles interiores	•Inredningsdetaljer	See group 882, Page 835
13		1					•Lighting,cab	•Eclairage,cabine	•Beleuchtung,fahrerh	•Alumbrado,cabina	•Belysning,hytt	See group 352, Page 199
14		1					•Cable harnesses, ca	•Câble ruban, cabine	•Kabelbäum, fahrerh	•Haz, cabina	•Ledningsmatta, hytt	See group 371, Page 247
15		1					•El Distr Unit	•Centrale Elect	•Elektrozentrale	•Central Electr	•Elcentral	See group 372, Page 345
16		1					•Instruments	•Instruments	•Instrumente	•Instrumentos	•Instrumentering	See group 380, Page 397
17		1					•Arm rest	•Accoudoir	•Armlehne	•Reposabrazos	•Armstöd	See group 882, Page 839
18		1					•Throttle control	•Comm. accelerateur	•Gasregler	•Mando acelerado	•Gasreglage	See group 271, Page 161
19		1					•Windshield Wiper	•Lave glace	•Scheibenwischer	•Limpiaparabfisas	•Vindrutetorkare	See group 363, Page 217
		1					Operator's Seat	Siège Du Conducteur	Fahrersitz	Asiento Del Conducto	Förarstol	See group 852, Page 765

1		**Hytt** **Cabina** **Fahrerhaus** **Cabine** **Drivers cab**	Catalogue id **20086**	Group **810**
2				
3			Illustr. No **EG131**	Section **100**
4				
5		**33357 STD, 33366 (ORDER 33357 + 82411) USA**	Issue **VOE 63B9920086**	Page **699**

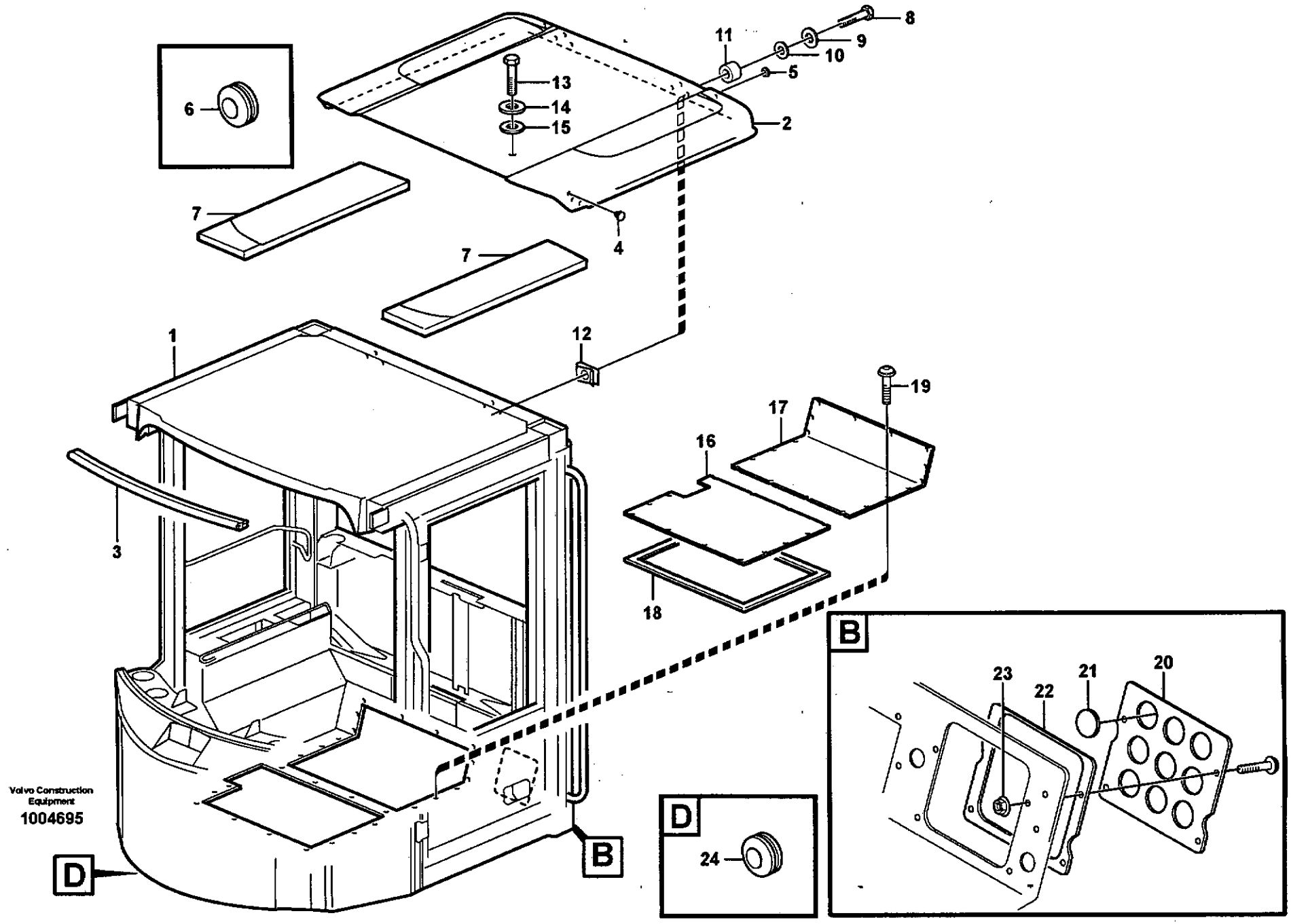
6
13
14
15
11
8
9
10
5
2
7
4
7
1
12
19
17
16
3
18
B
23
22
21
20
D
24
D
B
Volvo Construction Equipment
1004695

Fig.	Part No.	Quantity 1	2	3	PS	KIT	Description	Dénomination	Bezeichnung	Denominación	Benämning	Notes
1		1			NS		Cab Framework	Carcasse Cabine	Fahrerhausgerippe	Armazon Cabine	Hyttstomme	
		1					•Window frame	•Encadrement fenetre	•Fensterrahmen	•Marco ventana	•Fönsterram	
		1					•Door	•Porte	•Tür	•Puerta	•Dörr	
2	**VOE 11006293**	1					Roof	Toit	Dach	Techo	Tak	2013)
3	**VOE 11104469**	1					Sealing strip	Lisse etancheite	Dichtleiste	Moldura reten	Tätningslist	
4	**VOE 941268**	2					Plug	Bouchon	Stopfen	Tapon	Plugg	
5	**VOE 11057786**	2					Plug	Bouchon	Stopfen	Tapon	Plugg	
6	**VOE 941266**	2					Plug	Bouchon	Stopfen	Tapon	Plugg	OD = 12 MM
	VOE 941267	4					Plug	Bouchon	Stopfen	Tapon	Plugg	OD = 16 MM
7	**VOE 11164431**	2					Insulation	Isolant	Isolierung	Aislante	Isolering	
8	**VOE 13945444**	4					Flange screw	Vis à bride	Flanschschraube	Torn embridado	Flänsskruv	L=25 MM
9	**VOE 13960141**	4					Washer	Rondelle	Scheibe	Arandela	Bricka	
10	**VOE 11104399**	2					Rubber Washer	Rondelle Caoutchouc	Gummischeibe	Arandela Goma	Gummibricka	
11	**VOE 930428**	4					Spacer Ring	Bagu.entretoise	Abstandring	Anillo Dist	Distansring	
12	**VOE 13949867**	2					Spring Nut	Ecrou Ressort	Fed. Schliessmutter	Tuerca Resorte	Fjädermutter	
13	**VOE 13946173**	2					Flange screw	Vis à bride	Flanschschraube	Torn embridado	Flänsskruv	L=20 MM
14	**VOE 13960141**	2					Washer	Rondelle	Scheibe	Arandela	Bricka	
15	**VOE 11104399**	2					Rubber Washer	Rondelle Caoutchouc	Gummischeibe	Arandela Goma	Gummibricka	
16		1			NS		Floor Panel	Tole Plancher	Bodenblech	Plancha Piso	Golvplåt	
17		1			NS		Floor Panel	Tole Plancher	Bodenblech	Plancha Piso	Golvplåt	
18	**VOE 11104947**	REQ					Sealing strip	Lisse etancheite	Dichtleiste	Moldura reten	Tätningslist	L = 3100 MM
19	**VOE 981208**	12					Screw	Vis	Schraube	Tornillo	Skruv	
20	**VOE 11006159**	1					Hatch	Trappe	Luke	Trampilla	Lucka	
21	**VOE 11006971**	5					Plug	Bouchon	Stopfen	Tapon	Plugg	
22	**VOE 11006162**	1					Gasket	Joint	Dichtung	Junta	Packning	
23	**VOE 948645**	4					Flange Lock Nut	Contre écrou bride	Flanschmutter	Contratuer Embr	Flänslåsmutter	
24	**VOE 13961965**	1					Protecting Plug	Tampon Protect.	Sicher Stöpsel	Tapon Protecc	Skyddspropp	

2013) **GB:** Unpainted **FR:** Non peint **DE:** Ungestrichen **ES:** Sin pintar **SE:** Omålad

1		**Hyttstomme, tak och golvplåt** **Cuerpo de cabina, techo y plancha de piso** **Fahrerhausgerippe, Dach und Bodenblech** **Corps de cabine, toit et tôle plancher** **Cab body, roof and floor panel**
2		
3		
4		
5		

Catalogue id	Group
20086	**810**
Illustr. No	Section
1004695	**150**
Issue	Page
VOE 63B9920086	**701**

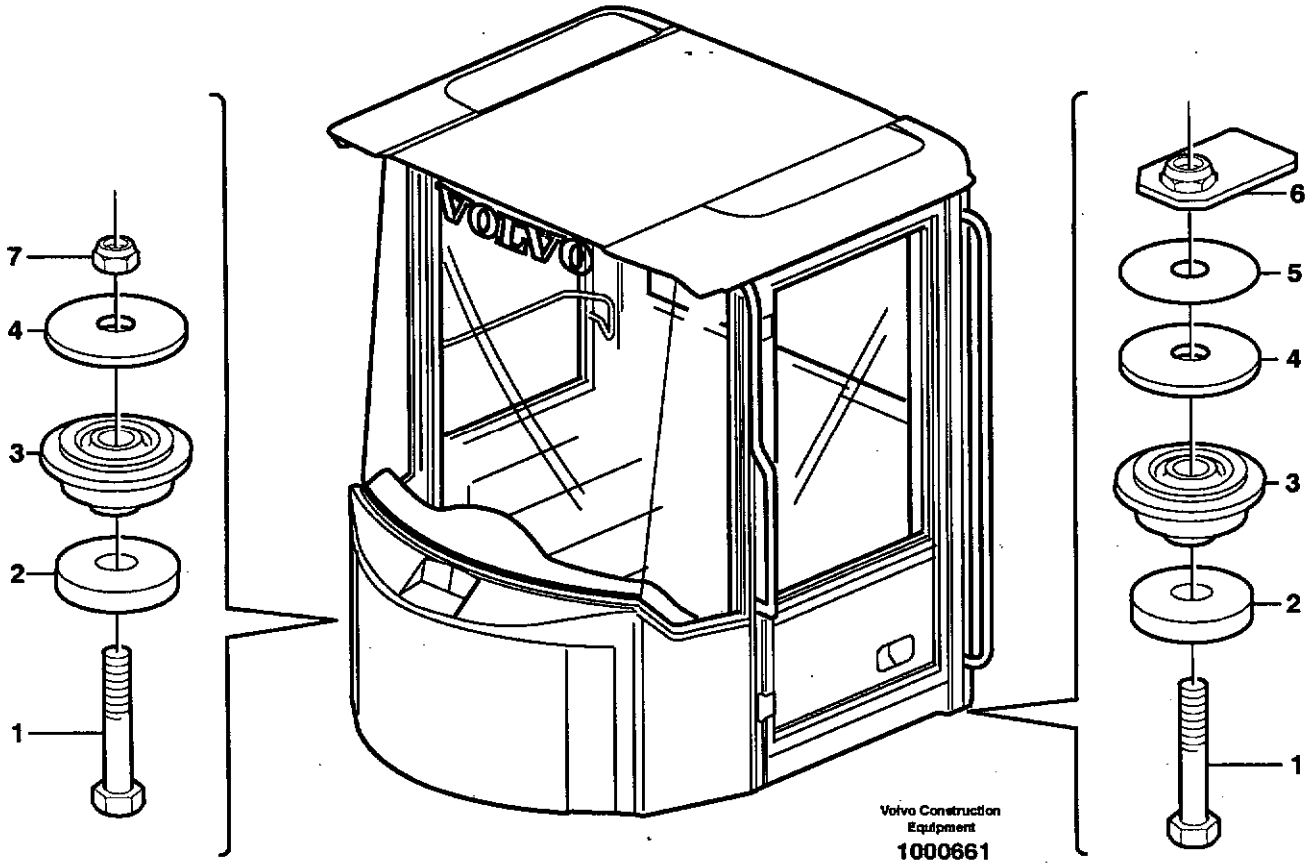
VOLVO
7
4
3
2
1
6
5
4
3
2
1
Volvo Construction Equipment
1000661

Fig.	Part No.	Quantity 1	2	3	PS	KIT	Description	Dénomination	Bezeichnung	Denominación	Benämning	Notes
1	**VOE 13963364**	4					Hexagon screw	Vis a tête hexagonale	Sechskantschr	Tornillo hexago	Sexkantsskruv	
2	**VOE 11005939**	4					Washer	Rondelle	Scheibe	Arandela	Bricka	
3	**VOE 11006889**	4					Rubber cushion	Coussin caoutc.	Gummikissen	Cojín goma	Gummikudde	
4	**VOE 11005938**	4					Washer	Rondelle	Scheibe	Arandela	Bricka	
5	**VOE 11025671**	2					Shim	Cale Reglage	Nachstellblech	Cuna de calzar	Justerbleck	
6	**VOE 11006414**	2					Nut Retainer	Retenue Ecrou	Muttersicherung	Reten Tuerca	Mutterhållare	
7	**VOE 948836**	2					Lock nut	Contre-ecrou	Sicherungsmutter	Contratuerca	Låsmutter	

1		**Hyttupphängning** **Suspensión de cabina** **Kabinenaufhängung** **Suspension de cabine** **Cab mounting block**	Catalogue id **20086**	Group **818**
2				
3			Illustr. No **1000661**	Section **100**
4				
5			Issue **VOE 63B9920086**	Page **703**

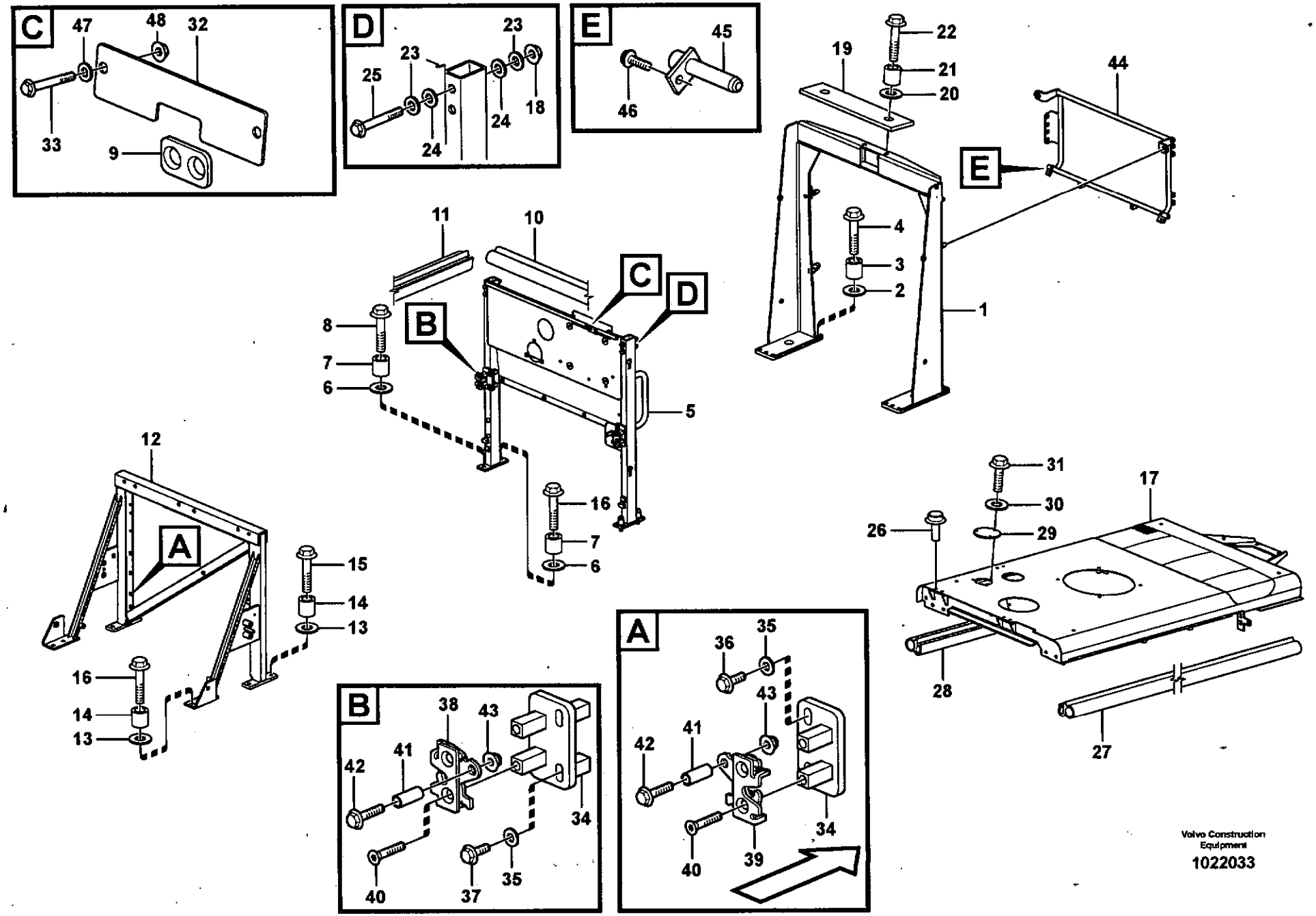

Volvo Construction Equipment

1022033

Fig.	Part No.	Quantity 1	2	3	PS	KIT	Description	Dénomination	Bezeichnung	Denominación	Benämning	Notes
1	**VOE 11435185**	1					Support	Support	Stütze	Apoyo	Stöd	
	VOE 11014257	2					•Lock	•Serrure	•Schloss	•Cierre	•Lås	
2	**VOE 13960145**	8					Washer	Rondelle	Scheibe	Arandela	Bricka	
3	**VOE 4861316**	8					Spacer Ring	Bagu.entretoise	Abstandring	Anillo Dist	Distansring	
4	**VOE 13965194**	8					Flange screw	Vis à bride	Flanschschraube	Torn embridado	Flänsskruv	
5	**VOE 11435850**	1					Partition Wall	Paro.separation	Trennwand	Pared Separac	Skiljevägg	(VOE 11435461) S/N - 20217 SWE
5	**VOE 11436050**	1					Partition Wall	Paro.separation	Trennwand	Pared Separac	Skiljevägg	S/N 20218 - SWE
6	**VOE 13960145**	4					Washer	Rondelle	Scheibe	Arandela	Bricka	
7	**VOE 4861316**	4					Spacer Ring	Bagu.entretoise	Abstandring	Anillo Dist	Distansring	
8	**VOE 13965194**	4					Flange screw	Vis à bride	Flanschschraube	Torn embridado	Flänsskruv	
9	**VOE 11414592**	1					Grommet	Passe fil	Durchführung	Aislador pasapanel	Genomföring	
10	**VOE 4766526**	REQ					Sealing strip	Lisse etancheite	Dichtleiste	Moldura reten	Tätningslist	L = 651 MM
11	**VOE 4766526**	REQ					Sealing strip	Lisse etancheite	Dichtleiste	Moldura reten	Tätningslist	L = 128 MM
12	**VOE 11485006**	1					Top Plate	Tole Superieure	Deckblech	Placa Superior	Överplåt	
	VOE 4753600	2					•Set Ring	•Butee	•Halbscheibe	•Anillo Montaje	•Kuts	
13	**VOE 13960145**	6					Washer	Rondelle	Scheibe	Arandela	Bricka	
14	**VOE 4861316**	6					Spacer Ring	Bagu.entretoise	Abstandring	Anillo Dist	Distansring	
15	**VOE 13965194**	4					Flange screw	Vis à bride	Flanschschraube	Torn embridado	Flänsskruv	
16	**VOE 13965193**	2					Flange screw	Vis à bride	Flanschschraube	Torn embridado	Flänsskruv	
17	**VOE 11435477**	1					Top Plate	Tole Superieure	Deckblech	Placa Superior	Överplåt	
18	**VOE 971096**	4					Flange nut	Ecrou accouple.	Bundmutter	Tuerca embridad	Flänsmutter	
19		1			NS		Hatch	Trappe	Luke	Trampilla	Lucka	
20	**VOE 13960145**	2					Washer	Rondelle	Scheibe	Arandela	Bricka	
21	**VOE 4861316**	2					Spacer Ring	Bagu.entretoise	Abstandring	Anillo Dist	Distansring	
22	**VOE 13965194**	2					Flange screw	Vis à bride	Flanschschraube	Torn embridado	Flänsskruv	
23	**VOE 13955897**	4					Washer	Rondelle	Scheibe	Arandela	Bricka	
24	**VOE 13955897**	4					Washer	Rondelle	Scheibe	Arandela	Bricka	
25	**VOE 946473**	4					Flange screw	Vis à bride	Flanschschraube	Torn embridado	Flänsskruv	
26	**VOE 14344147**	4					Plug	Bouchon	Stopfen	Tapon	Plugg	

1		**Motorlucka** **Tapa del motor** **Motorklappe** **Porte visite moteur** **Engine cover**	Catalogue id **20086**	Group **821**
2				
3			Illustr. No **1022033**	Section **100**
4				
5			Issue **VOE 63B9920086**	Page **705**

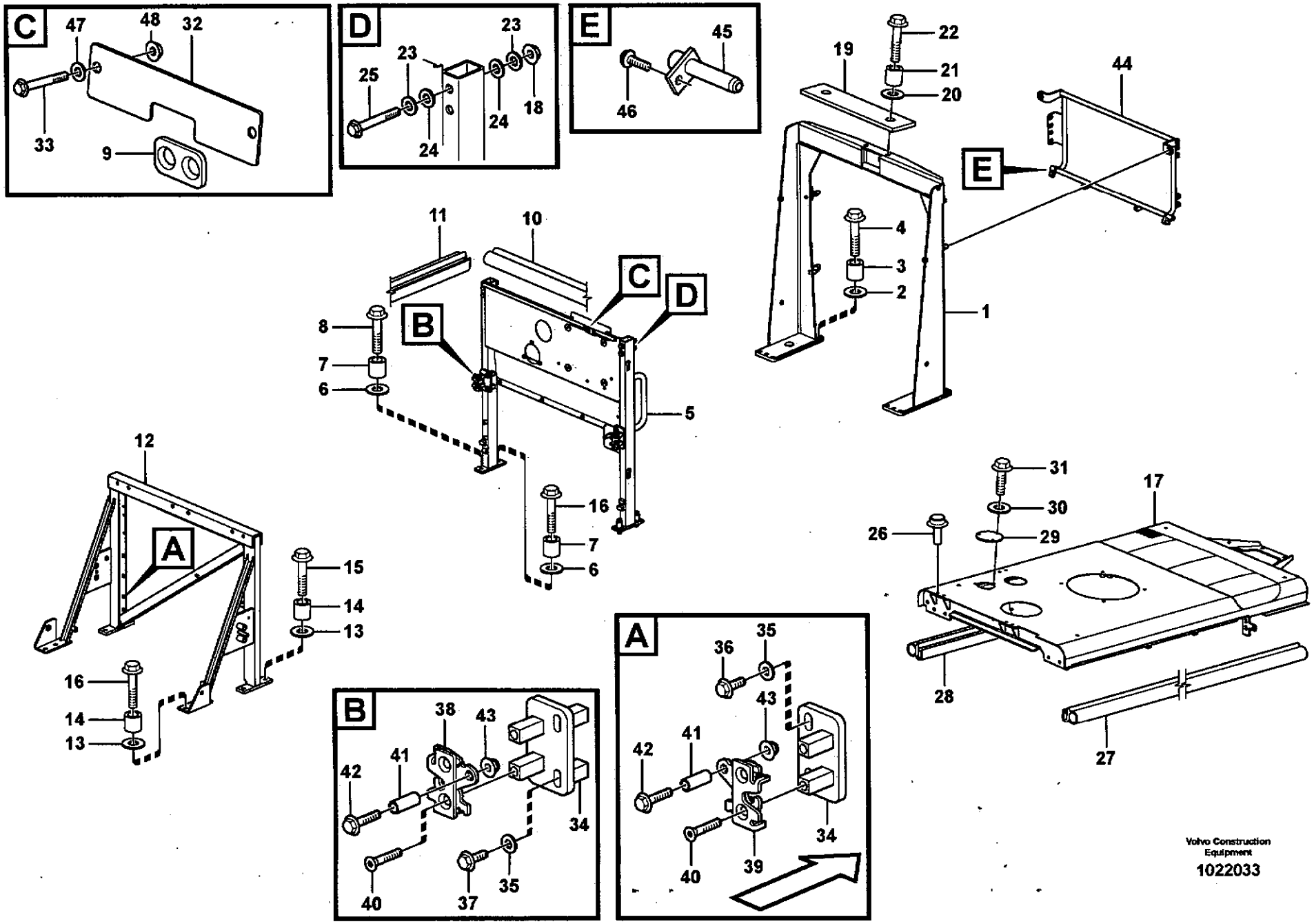

Volvo Construction Equipment

1022033

Fig.	Part No.	Quantity 1	2	3	PS	KIT	Description	Dénomination	Bezeichnung	Denominación	Benämning	Notes
27	**VOE 4766526**	REQ					Sealing strip	Lisse etancheite	Dichtleiste	Moldura reten	Tätningslist	L = 1090 MM
28	**VOE 4766526**	REQ					Sealing strip	Lisse etancheite	Dichtleiste	Moldura reten	Tätningslist	L = 1090 MM
29	**VOE 11414559**	1					Plate	Plaque	Platte	Placa	Platta	
30	**VOE 13960141**	3					Washer	Rondelle	Scheibe	Arandela	Bricka	
31	**VOE 946440**	3					Flange screw	Vis à bride	Flanschschraube	Torn embridado	Flänsskruv	
32		1			NS		Plate	Plaque	Platte	Placa	Platta	
33	**VOE 13946173**	2					Flange screw	Vis à bride	Flanschschraube	Torn embridado	Flänsskruv	
34	**VOE 11411892**	4					Plate	Plaque	Platte	Placa	Platta	
35	**VOE 13960141**	8					Washer	Rondelle	Scheibe	Arandela	Bricka	
36	**VOE 13947760**	4					Flange screw	Vis à bride	Flanschschraube	Torn embridado	Flänsskruv	
37	**VOE 13945444**	4					Flange screw	Vis à bride	Flanschschraube	Torn embridado	Flänsskruv	
38	**VOE 11175891**	2					Lock	Serrure	Schloss	Cierre	Lås	
39	**VOE 11175892**	2					Lock	Serrure	Schloss	Cierre	Lås	
40	**VOE 969846**	8					Screw	Vis	Schraube	Tornillo	Skruv	
41	**VOE 975547**	4					Spacer Sleeve	Doui.entretoise	Distanzhülse	Manguito Dist	Distanshylsa	
42	**VOE 13965176**	4					Flange screw	Vis à bride	Flanschschraube	Torn embridado	Flänsskruv	
43	**VOE 13949278**	4					Flange Lock Nut	Contre écrou bride	Flanschmutter	Contratuer Embr	Flänslåsmutter	
44	**VOE 11435501**	1					Frame	Chassis	Rahmen	Bastidor	Ram	
45	**VOE 11174479**	2					Pin	Goupille	Zapfen	Pasador	Tapp	
46	**VOE 971319**	2					Screw	Vis	Schraube	Tornillo	Skruv	
47	**VOE 13960141**	2					Washer	Rondelle	Scheibe	Arandela	Bricka	
48	**VOE 948645**	2					Flange Lock Nut	Contre écrou bride	Flanschmutter	Contratuer Embr	Flänslåsmutter	

1		**Motorlucka** **Tapa del motor** **Motorklappe** **Porte visite moteur** **Engine cover**	Catalogue id **20086**	Group **821**
2				
3			Illustr. No **1022033**	Section **100**
4				
5			Issue **VOE 63B9920086**	Page **707**

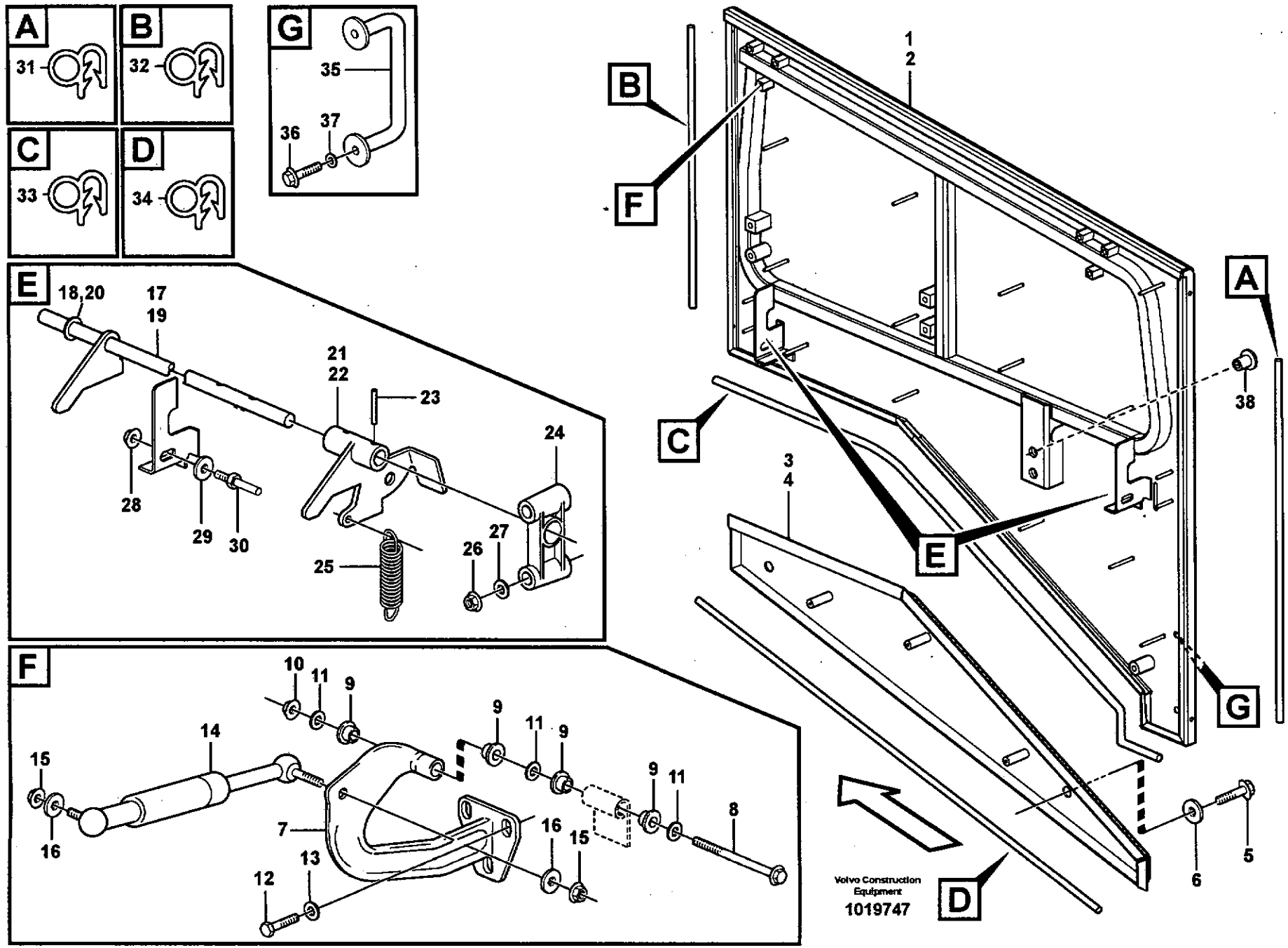
A
31
B
32
C
33
D
34
G
35
36
37
E
18,20
17
19
21
22
23
24
28
29
30
25
26
27
F
10
11
9
14
15
16
7
13
12
8
1
2
3
4
38
5
6
Volvo Construction Equipment
1019747

Fig.	Part No.	Quantity 1	2	3	PS	KIT	Description	Dénomination	Bezeichnung	Denominación	Benämning	Notes
1	**VOE 11413454**	1					Side Hatch	Porte Laterale	Seitenklappe	Tapa Lateral	Sidolucka	RH
2	**VOE 11413455**	1					Side Hatch	Porte Laterale	Seitenklappe	Tapa Lateral	Sidolucka	LH
3	**VOE 11400398**	1					Side Plate	Tole Laterale	Seitenwandblech	Placa Lateral	Sidoplåt	RH
4	**VOE 11400399**	1					Side Plate	Tole Laterale	Seitenwandblech	Placa Lateral	Sidoplåt	LH
5	**VOE 965225**	4					Flange screw	Vis à bride	Flanschschraube	Torn embridado	Fläsnsskruv	
6	**VOE 13960145**	4					Washer	Rondelle	Scheibe	Arandela	Bricka	
7	**VOE 11400717**	4					Hinge	Charniere	Scharnier	Bisagra	Gångjärn	
8	**VOE 13946474**	4					Flange screw	Vis à bride	Flanschschraube	Torn embridado	Fläsnsskruv	
9	**VOE 1588548**	16					Bushing	Bague	Buchse	Casquillo	Bussning	
10	**VOE 971099**	4					Flange Lock Nut	Contre écrou bride	Flanschmutter	Contratuer Embr	Fläslåsmutter	(VOE 13971099)
11	**VOE 13955897**	12					Washer	Rondelle	Scheibe	Arandela	Bricka	
12	**VOE 13947760**	12					Flange screw	Vis à bride	Flanschschraube	Torn embridado	Fläsnsskruv	
13	**VOE 13960141**	12					Washer	Rondelle	Scheibe	Arandela	Bricka	
14	**VOE 11174326**	4					Gas Spring	Ressort Gaz	Gasfeder	Resorte A Gas	Gasfjäder	
	VOE 11435550		4				Gas Spring	Ressort Gaz	Gasfeder	Resorte A Gas	Gasfjäder	(VOE 11174328)
15	**VOE 13971098**	6					Flange nut	Ecrou accouple.	Bundmutter	Tuerca embridad	Fläsmutter	
16	**VOE 13960143**	4					Washer	Rondelle	Scheibe	Arandela	Bricka	
17	**VOE 11413865**	1					Lock Shaft	Axe Verrouilla	Sperrzapfen	Eje Bloqueo	Låsaxel	
18	**VOE 13955897**	1					•Washer	•Rondelle	•Scheibe	•Arandela	•Bricka	
19	**VOE 11413866**	1					Lock Shaft	Axe Verrouilla	Sperrzapfen	Eje Bloqueo	Låsaxel	
20	**VOE 13955897**	1					•Washer	•Rondelle	•Scheibe	•Arandela	•Bricka	
21	**VOE 11413863**	1					Handle	Poignee	Handgriff	Manilla	Handgrepp	
22	**VOE 11413864**	1					Handle	Poignee	Handgriff	Manilla	Handgrepp	
23	**VOE 951955**	4					Spring Pin	Axe de ressort	Federstift	Pasador Resorte	Fjäderpinne	
24	**VOE 11174317**	4					Bearing Bracket	Porte-palier	Lagerbock	Soporte Cojin	Lagerbock	
25	**VOE 4742010**	2					Tension Spring	Ressort de traction	Zugfeder	Muelle traccion	Dragfjäder	
26	**VOE 981447**	6					Flange Lock Nut	Contre écrou bride	Flanschmutter	Contratuer Embr	Fläslåsmutter	
27	**VOE 960139**	6					Washer	Rondelle	Scheibe	Arandela	Bricka	
28	**VOE 971096**	6					Flange nut	Ecrou accouple.	Bundmutter	Tuerca embridad	Fläsmutter	
29	**VOE 13960145**	6					Washer	Rondelle	Scheibe	Arandela	Bricka	

1	**33380**	**Överplåt, sidoluckor, bakre** **Placa superior, placa lateral, trasero** **Deckblech, Seitenklappen, hintere** **Tole superieure, porte laterale, AR** **Top plate, side hatches, rear**
2	**83407, 83403**	
3		
4		
5		

Catalogue id **20086**	Group **821**
Illustr. No **1019747**	Section **150**
Issue **VOE 63B9920086**	Page **709**

VOLVO

L120E

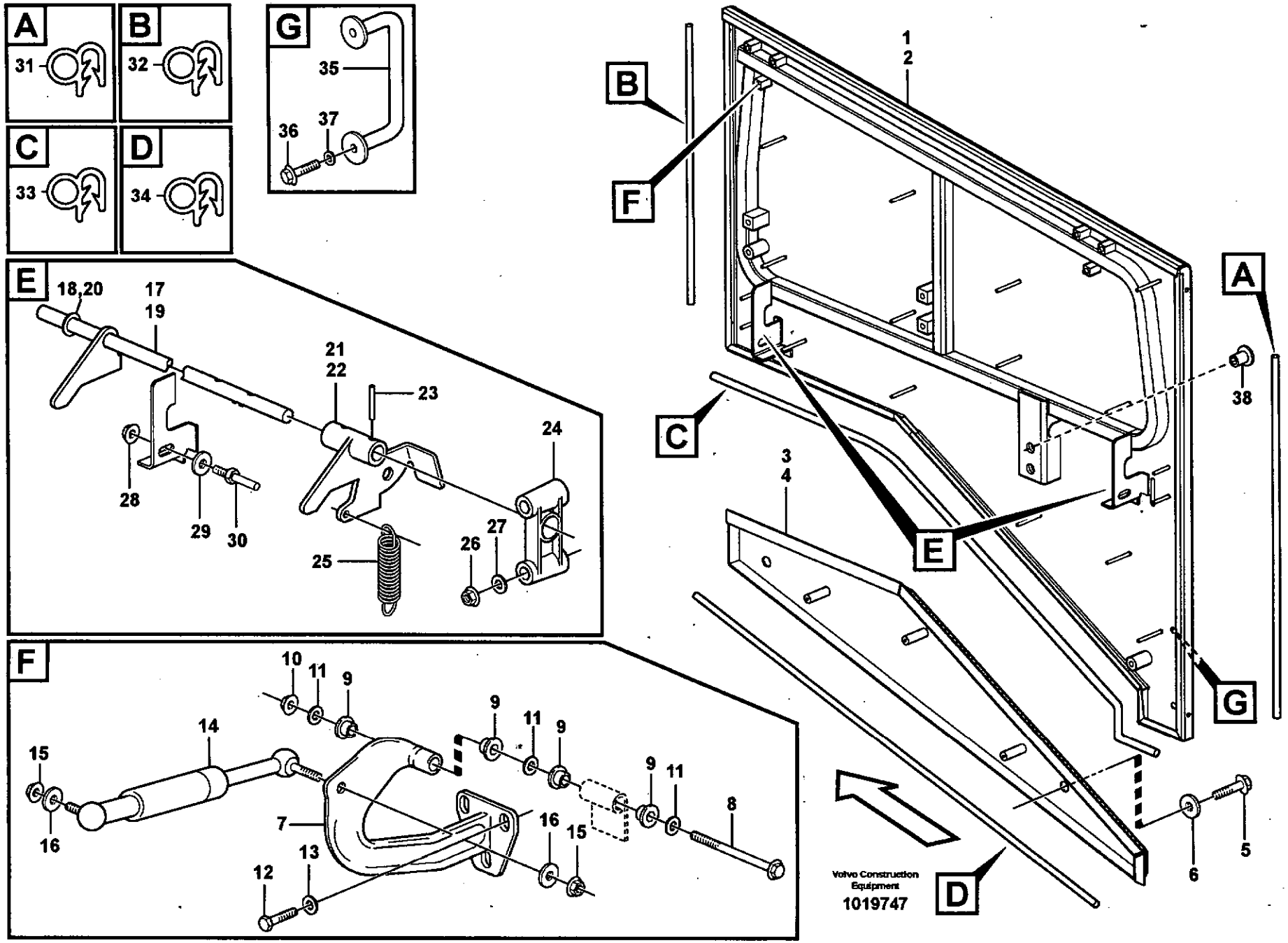
A
31
B
32
C
33
D
34
G
35
36
37
E
18,20
17
19
21
22
23
24
28
29
30
25
26
27
F
10
11
9
14
15
16
7
13
12
8
1
2
B
F
C
E
A
38
3
4
G
5
6
D
Volvo Construction Equipment
1019747

Fig.	Part No.	Quantity 1	2	3	PS	KIT	Description	Dénomination	Bezeichnung	Denominación	Benämning	Notes
30	**VOE 11175472**	4					Pin	Goupille	Stift	Pasador	Pinne	
31	**VOE 4766526**	REQ					Sealing strip	Lisse etancheite	Dichtleiste	Moldura reten	Tätningslist	L = 2 x 990 MM
32	**VOE 4766526**	REQ					Sealing strip	Lisse etancheite	Dichtleiste	Moldura reten	Tätningslist	L = 2 x 635 MM
33	**VOE 4766526**	REQ					Sealing strip	Lisse etancheite	Dichtleiste	Moldura reten	Tätningslist	L = 2 x 1200 MM
34	**VOE 4766526**	REQ					Sealing strip	Lisse etancheite	Dichtleiste	Moldura reten	Tätningslist	L = 2 x 1050 MM
35	**VOE 11413175**	2					Handle	Poignee	Griff	Mango	Handtag	
36	**VOE 946441**	4					Flange screw	Vis à bride	Flanschschraube	Torn embridado	Flänsskruv	
	VOE 13965193		6				Flange screw	Vis à bride	Flanschschraube	Torn embridado	Flänsskruv	
37	**VOE 13960143**	4					Washer	Rondelle	Scheibe	Arandela	Bricka	
	VOE 13960145		6				Washer	Rondelle	Scheibe	Arandela	Bricka	
38	**VOE 11413247**	6					Plug	Tampon	Stopfen	Tapon	Plugg	
	VOE 941266		4				Plug	Bouchon	Stopfen	Tapon	Plugg	

1	**33380**	**Överplåt, sidoluckor, bakre** **Placa superior, placa lateral, trasero** **Deckblech, Seitenklappen, hintere** **Tole superieure, porte laterale, AR** **Top plate, side hatches, rear**	Catalogue id **20086**	Group **821**
2	**83407, 83403**			
3			Illustr. No **1019747**	Section **150**
4				
5			Issue **VOE 63B9920086**	Page **711**

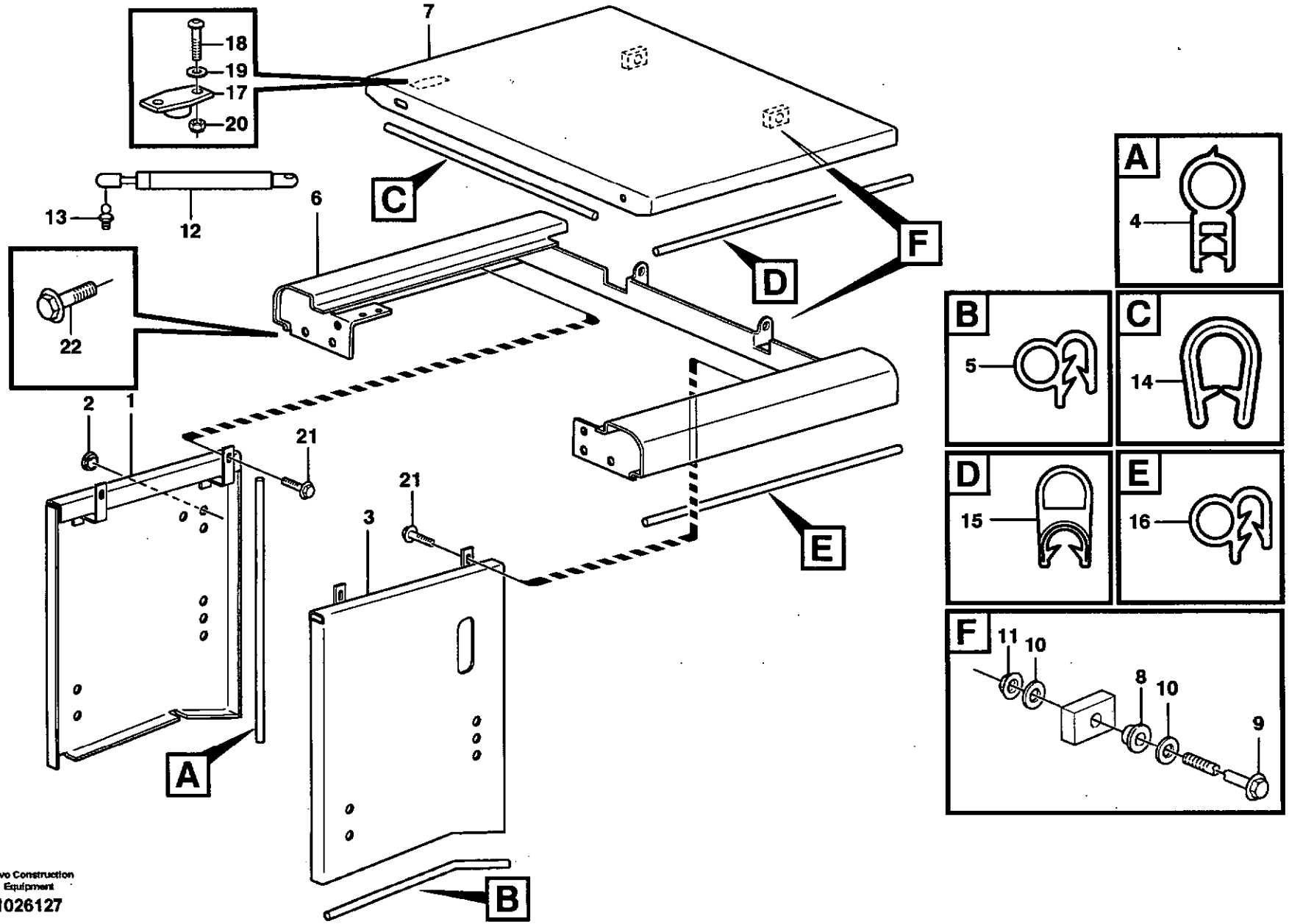

Volvo Construction Equipment

1026127

Fig.	Part No.	Quantity 1	2	3	PS	KIT	Description	Dénomination	Bezeichnung	Denominación	Benämning	Notes
1	**VOE 11400817**	1					Side Plate	Tole Laterale	Seitenwandblech	Placa Lateral	Sidoplåt	
2	**VOE 11057786**	4					Plug	Bouchon	Stopfen	Tapon	Plugg	
3	**VOE 11400599**	1					Side Plate	Tole Laterale	Seitenwandblech	Placa Lateral	Sidoplåt	
4	**VOE 4881656**	REQ					Framework moulding	Baguette claire-voie	Kubelstange	Moldura armadura	Skelettlist	L = 2 x 750 MM
5	**VOE 4766526**	REQ					Sealing strip	Lisse etancheite	Dichtleiste	Moldura reten	Tätningslist	L = 2 x 485 MM
	VOE 11413730	1					Top Plate	Tole Superieure	Deckblech	Placa Superior	Överplåt	
6		1			NS		•Top Plate	•Tole Superieure	•Deckblech	•Placa Superior	•Överplåt	
7	**VOE 11400951**	1					•Hatch	•Trappe	•Luke	•Trampilla	•Lucka	
8	**VOE 1588548**	2					•Bushing	•Bague	•Buchse	•Casquillo	•Bussning	
9	**VOE 13965193**	2					•Flange screw	•Vis à bride	•Flanschschraube	•Torn embridado	•Flänsskruv	
10	**VOE 955897**	4			SS		•Washer	•Rondelle	•Scheibe	•Arandela	•Bricka	
11	**VOE 971099**	2					•Flange Lock Nut	•Contre écrou bride	•Flanschmutter	•Contratuer Embr	•Flänslåsmutter	(VOE 13971099)
12	**VOE 11174619**	1					•Gas Spring	•Ressort Gaz	•Gasfeder	•Resorte A Gas	•Gasfjäder	
13	**VOE 11174821**	2					•Ball Stud	•Axe Bille	•Kugelzapfen	•Gorron De Bola	•Kultapp	
14	**VOE 4786031**	REQ					•Framework mouldin	•Baguette claire-voie	•Kubelstange	•Moldura armadura	•Skelettlist	L = 560 MM
15	**VOE 4786044**	REQ					•Sealing strip	•Lisse etancheite	•Dichtleiste	•Moldura reten	•Tätningslist	L = 2 x 420 MM
16	**VOE 4766526**	REQ					•Sealing strip	•Lisse etancheite	•Dichtleiste	•Moldura reten	•Tätningslist	L = 2 x 470 MM
17	**VOE 795581**	1					•Door Stop	•Cale-porte	•Turhalter	•Tope Puerta	•Dörrstopp	
18	**VOE 969405**	2					•6-pt skt screw	•Vis creuse de 6	•Hohlschraube	•Racor 6-dientes	•Sextandhålskruv	
19	**VOE 13960138**	2					•Washer	•Rondelle	•Scheibe	•Arandela	•Bricka	
20	**VOE 946577**	4					•Lock nut	•Contre-ecrou	•Sicherungsmutter	•Contratuerca	•Låsmutter	
21	**VOE 946671**	4					Flange screw	Vis à bride	Flanschschraube	Torn embridado	Flänsskruv	
22	**VOE 946473**	4					Flange screw	Vis à bride	Flanschschraube	Torn embridado	Flänsskruv	M12 x 90
	VOE 946671	4					Flange screw	Vis à bride	Flanschschraube	Torn embridado	Flänsskruv	M8 x 30

1		**Sidoluckor, främre** **Tapas laterales, delanteras** **Seitenklappe, vordere** **Porte latérale, AV** **Side hatches, front**	Catalogue id **20086**	Group **821**
2			Illustr. No **1026127**	Section **200**
3			Issue **VOE 63B9920086**	Page **713**
4				
5				

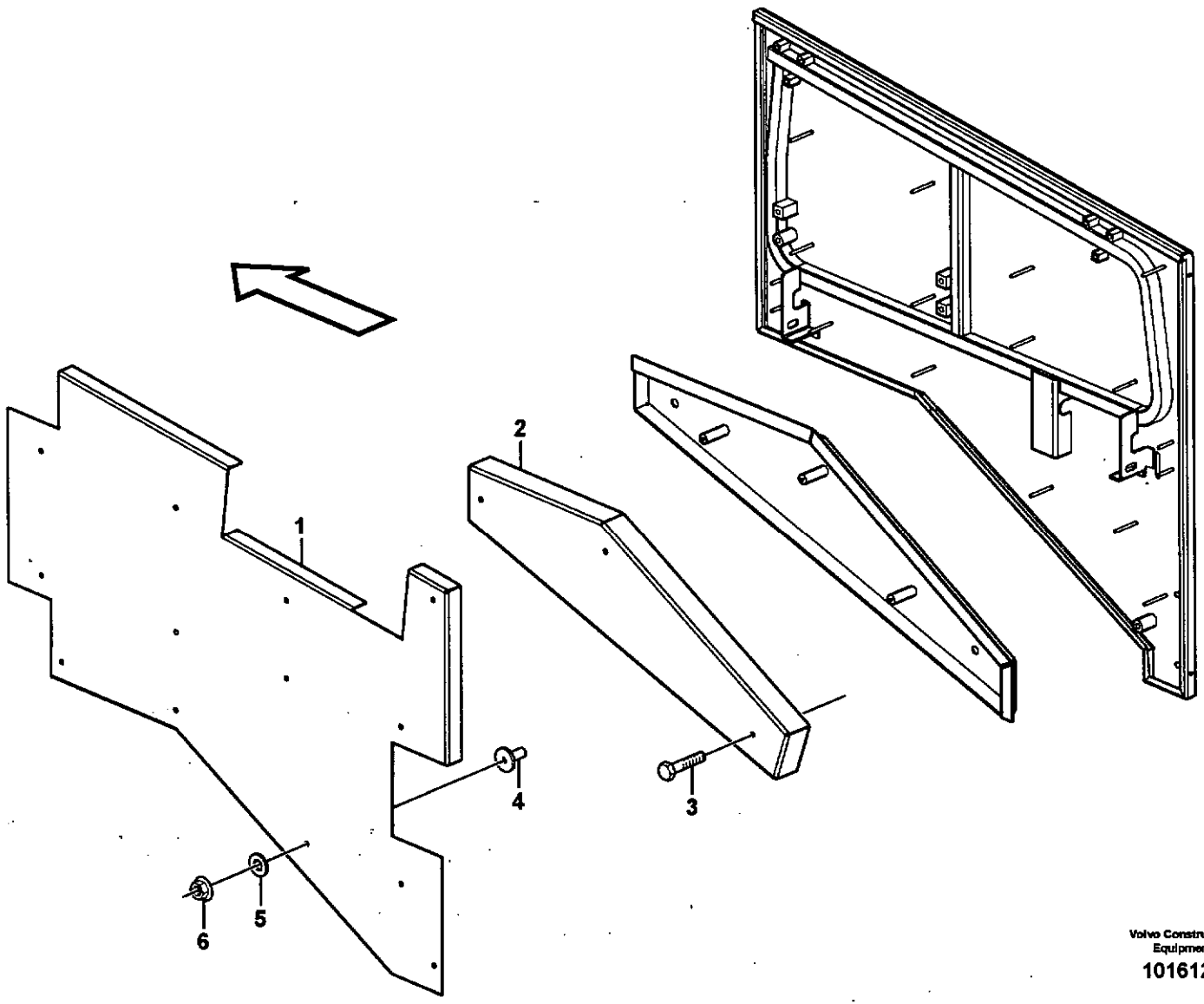

Volvo Construction Equipment

1016120

Fig.	Part No.	Quantity 1	2	3	PS	KIT	Description	Dénomination	Bezeichnung	Denominación	Benämning	Notes
1	**VOE 11414890**	1					Sound Absorber	Insonorisant	Schalldämmstoff	Insonorizante	Ljudabsorbent	RH
	VOE 11414891	1					Sound Absorber	Insonorisant	Schalldämmstoff	Insonorizante	Ljudabsorbent	LH
2	**VOE 11175885**	1					Sound Absorber	Insonorisant	Schalldämmstoff	Insonorizante	Ljudabsorbent	RH
	VOE 11175886	1					Sound Absorber	Insonorisant	Schalldämmstoff	Insonorizante	Ljudabsorbent	LH
3	**VOE 971321**	6					Screw	Vis	Schraube	Tornillo	Skruv	
4	**VOE 11413269**	26					Plastic Plug	Tampon Plastiq.	Kunststoffdübel	Tapon Plastico	Plastplugg	
5	**VOE 13949817**	26					Washer	Rondelle	Scheibe	Arandela	Bricka	
6	**VOE 981447**	26					Flange Lock Nut	Contre écrou bride	Flanschmutter	Contratuer Embr	Flänslåsmutter	

1		**Ljudisolering.** **Equipo insonorizante.** **Schallisoliermaterial.** **Equipment insonorisant.** **Noise reduction.**	Catalogue id **20086**	Group **821**
2				
3			Illustr. No **1016120**	Section **250**
4				
5		**82172**	Issue **VOE 63B9920086**	Page **715**

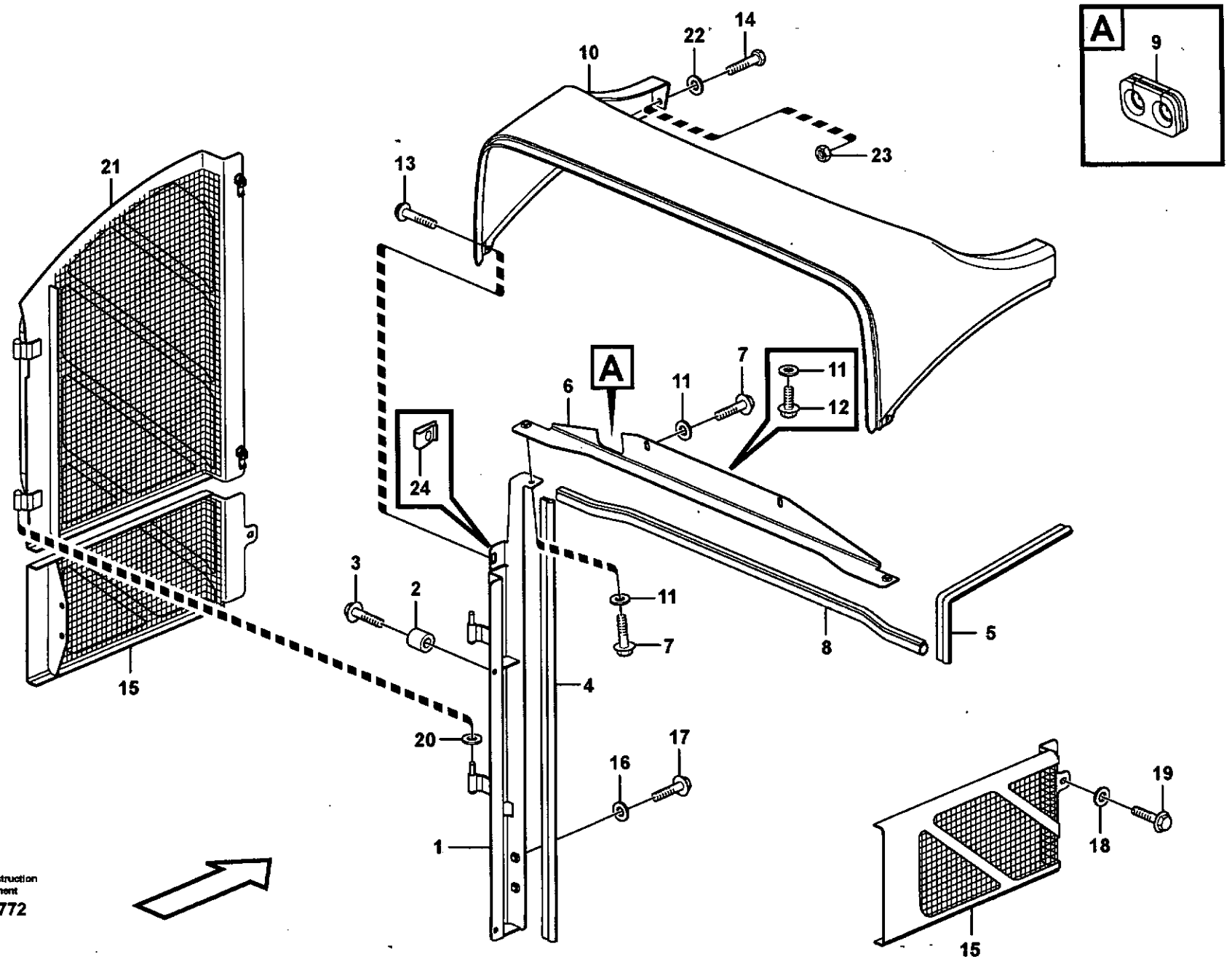

Volvo Construction Equipment

1019772

Fig.	Part No.	Quantity 1	2	3	PS	KIT	Description	Dénomination	Bezeichnung	Denominación	Benämning	Notes
1	**VOE 11435899**	1					Angle Plate	Tole Angulaire	Winkelblech	Placa Angular	Vinkelplåt	(VOE 11435481) RH
	VOE 11435900	1					Angle Plate	Tole Angulaire	Winkelblech	Placa Angular	Vinkelplåt	(VOE 11435482) LH
2	**VOE 4973473**	4					Spacer Sleeve	Doui.entretoise	Distanzhülse	Manguito Dist	Distanshylsa	
3	**VOE 946671**	4					Flange screw	Vis à bride	Flanschschraube	Torn embridado	Flänsskruv	
4	**VOE 4881656**	REQ					Framework moulding	Baguette claire-voie	Kubelstange	Moldura armadura	Skelettlist	2 x 875 MM
5	**VOE 4881656**	REQ					Framework moulding	Baguette claire-voie	Kubelstange	Moldura armadura	Skelettlist	2 x 455 MM
6	**VOE 11435535**	1					Angle Plate	Tole Angulaire	Winkelblech	Placa Angular	Vinkelplåt	
7	**VOE 13946173**	4					Flange screw	Vis à bride	Flanschschraube	Torn embridado	Flänsskruv	
8	**VOE 11400637**	REQ					Sealing strip	Lisse etancheite	Dichtleiste	Moldura reten	Tätningslist	L = 935 MM
9	**VOE 11414592**	1					Grommet	Passe fil	Durchführung	Aislador pasapanel	Genomföring	
10	**VOE 11414163**	1					Upper Section	Partie Superie.	Oberteil	Seccion Superio	Överdel	
11	**VOE 13960141**	1					Washer	Rondelle	Scheibe	Arandela	Bricka	
12	**VOE 947107**	1					Flange screw	Vis à bride	Flanschschraube	Torn embridado	Flänsskruv	
13	**VOE 969738**	2					6-pt skt screw	Vis creuse de 6	Hohlschraube	Racor 6-dientes	Sextandhålskruv	
14	**VOE 971383**	2					Screw	Vis	Schraube	Tornillo	Skruv	
15	**VOE 11435472**	1					Hatch	Trappe	Luke	Trampilla	Lucka	RH
	VOE 11435473	1					Hatch	Trappe	Luke	Trampilla	Lucka	LH
16	**VOE 13960141**	4					Washer	Rondelle	Scheibe	Arandela	Bricka	
17	**VOE 13946173**	4					Flange screw	Vis à bride	Flanschschraube	Torn embridado	Flänsskruv	
18	**VOE 13960141**	2					Washer	Rondelle	Scheibe	Arandela	Bricka	
19	**VOE 946671**	2					Flange screw	Vis à bride	Flanschschraube	Torn embridado	Flänsskruv	
20	**VOE 4936344**	4					Washer	Rondelle	Scheibe	Arandela	Bricka	
21	**VOE 11435895**	1					Ventilation Hatch	Aérateur	Lüftungsklappe	Tapa de ventilación	Vent Lucka	(VOE 11435468) RH, S/N - 20217 SWE
	VOE 11436054	1					Vent Hatch	Aerateur	Luftungsklappe	Tapa Ventilac	Ventilationslucka	RH, S/N 20218 - SWE
	VOE 11435896	1					Ventilation Hatch	Aérateur	Lüftungsklappe	Tapa de ventilación	Vent Lucka	(VOE 11435469) LH, S/N - 20217 SWE
	VOE 11436055	1					Vent Hatch	Aerateur	Luftungsklappe	Tapa Ventilac	Ventilationslucka	LH, S/N 20218 - SWE
22	**VOE 13960141**	2					Washer	Rondelle	Scheibe	Arandela	Bricka	
23	**VOE 13945408**	2					Nut	Ecrou	Mutter	Tuerca	Mutter	

1		**Kylarkåpa** **Cubierta del radiador** **Kühlerhaube** **Boitier radiateur** **Radiator casing**
2		
3		
4		
5		

Catalogue id **20086**	Group **823**
Illustr. No **1019772**	Section **150**
Issue **VOE 63B9920086**	Page **717**

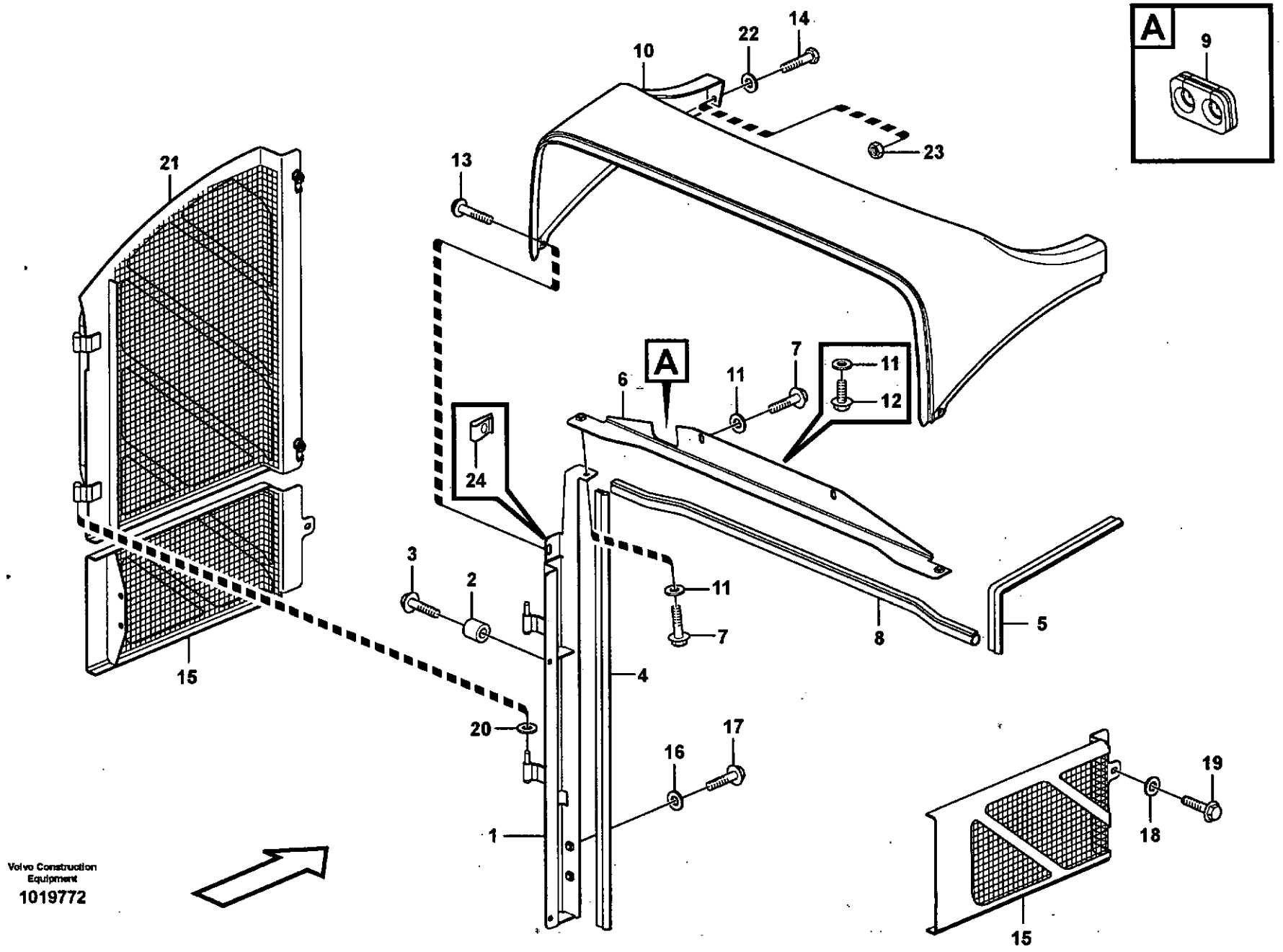

Volvo Construction Equipment
1019772

Fig.	Part No.	Quantity 1	2	3	P S	K I T	Description	Dénomination	Bezeichnung	Denominación	Benämning	Notes
24	**VOE 949921**	2					Spring Nut	Ecrou Ressort	Fed. Schliessmutter	Tuerca Resorte	Fjädermutter	

1		**Kylarkåpa** **Cubierta del radiador** **Kühlerhaube** **Boitier radiateur** **Radiator casing**	Catalogue id **20086**	Group **823**
2				
3			Illustr. No **1019772**	Section **150**
4				
5			Issue **VOE 63B9920086**	Page **719**

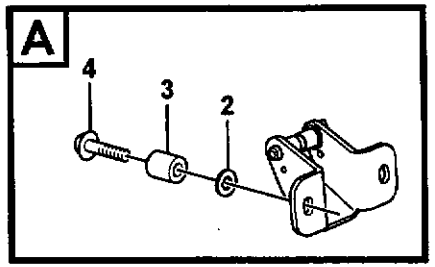
A
4
3
2

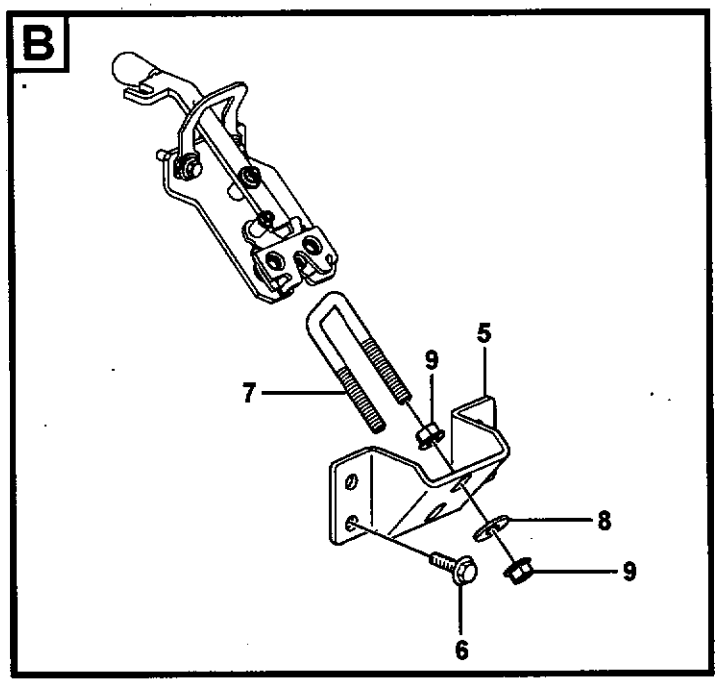
B
7
9
5
8
9
6

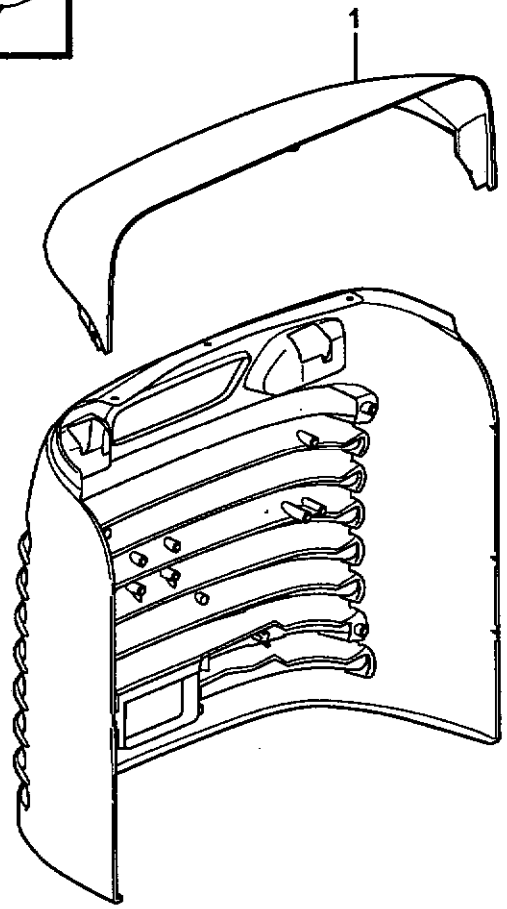
1

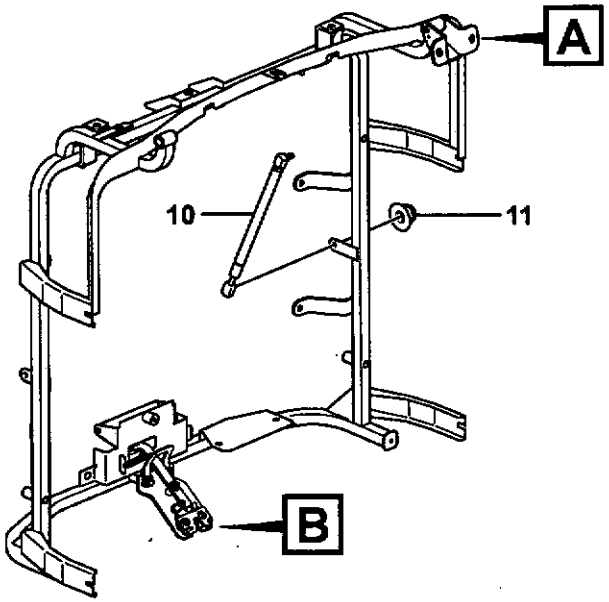
A
10
11
B

Fig.	Part No.	Quantity 1	2	3	P S	K I T	Description	Dénomination	Bezeichnung	Denominación	Benämning	Notes
1		1					Radiator grille	Calandre radia.	Kühlergrill	Rejilla radiad	Kylargrill	See group 823, Page 723
2	**VOE 13960141**	4					Washer	Rondelle	Scheibe	Arandela	Bricka	
3	**VOE 4973473**	4					Spacer Sleeve	Doui.entretoise	Distanzhülse	Manguito Dist	Distanshylsa	
4	**VOE 13947760**	4					Flange screw	Vis à bride	Flanschschraube	Torn embridado	Flänsskruv	
5	**VOE 11400520**	1					Attachment	Fixation	Halterung	Fijacion	Fäste	
6	**VOE 946329**	4					Flange screw	Vis à bride	Flanschschraube	Torn embridado	Flänsskruv	
7	**VOE 11400521**	1					Lock brace	Etrier de verrouillage	Sperrklinke	Brazo Seguridad	Låsbygel	
8	**VOE 13960145**	4					Washer	Rondelle	Scheibe	Arandela	Bricka	
9	**VOE 971096**	4					Flange nut	Ecrou accouple.	Bundmutter	Tuerca embridad	Flänsmutter	
10	**VOE 11414537**	2					Gas Spring	Ressort Gaz	Gasfeder	Resorte A Gas	Gasfjäder	
11	**VOE 948645**	4					Flange Lock Nut	Contre écrou bride	Flanschmutter	Contratuer Embr	Flänslåsmutter	

1		**Kylargaller** **Parrilla del radiador** **Kühlergrill** **Calandre** **Radiator grille**	Catalogue id **20086**	Group **823**
2				
3			Illustr. No **1019782**	Section **200**
4				
5			Issue **VOE 63B9920086**	Page **721**

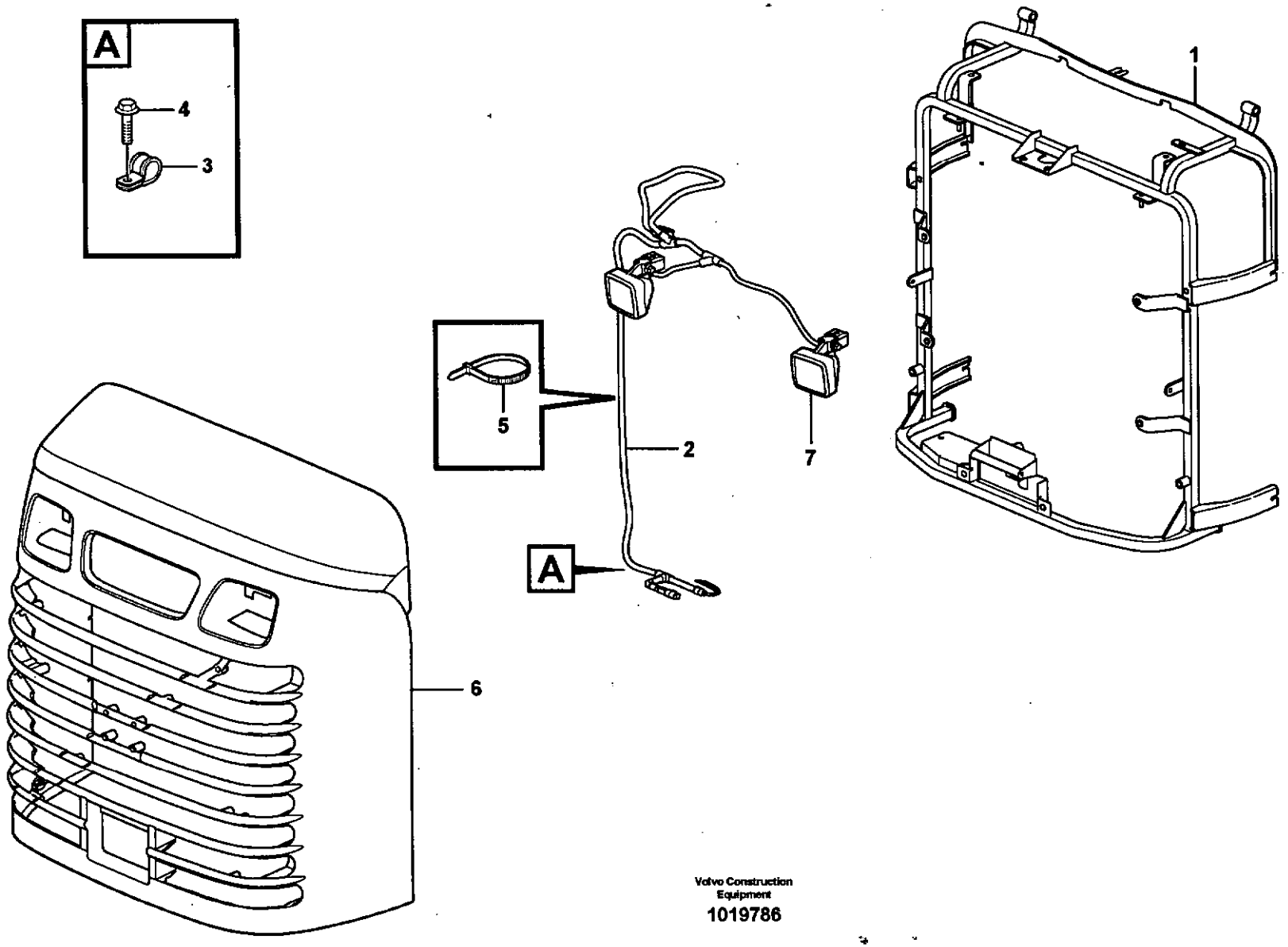

Volvo Construction Equipment

1019786

Fig.	Part No.	Quantity 1	2	3	PS	KIT	Description	Dénomination	Bezeichnung	Denominación	Benämning	Notes
1	**VOE 11435573**	1					Radiator grille	Calandre radia.	Kühlergrill	Rejilla radiad	Kylargrill	
2	**VOE 11171478**	1					•Cable harness	•Faisceau cables	•Kabelbaum	•Manojo cables	•Ledningsmatta	
3	**VOE 13949746**	2					•Clamp	•Pince Serrage	•Klemme	•Abrazadera	•Klämma	
4	**VOE 946440**	2					•Flange screw	•Vis à bride	•Flanschschraube	•Torn embridado	•Flänsskruv	
5	**VOE 4881440**	REQ					•Strip Clamp	•Ruban Serrage	•Kabelbinder	•Abraz Cinta	•Bandklamma	
6		1					•Radiator grille	•Calandre radia.	•Kühlergrill	•Rejilla radiad	•Kylargrill	See group 823, Page 725
7		1					Work Lamp	Lampe Travail	Arbeitslampe	Lampara Trabajo	Arbetslampa	See group 353, Page 203

1		**Kylarkåpa** **Cubierta del radiador** **Kühlerhaube** **Boitier radiateur** **Radiator casing**	Catalogue id **20086**	Group **823**
2				
3			Illustr. No **1019786**	Section **300**
4				
5			Issue **VOE 63B9920086**	Page **723**

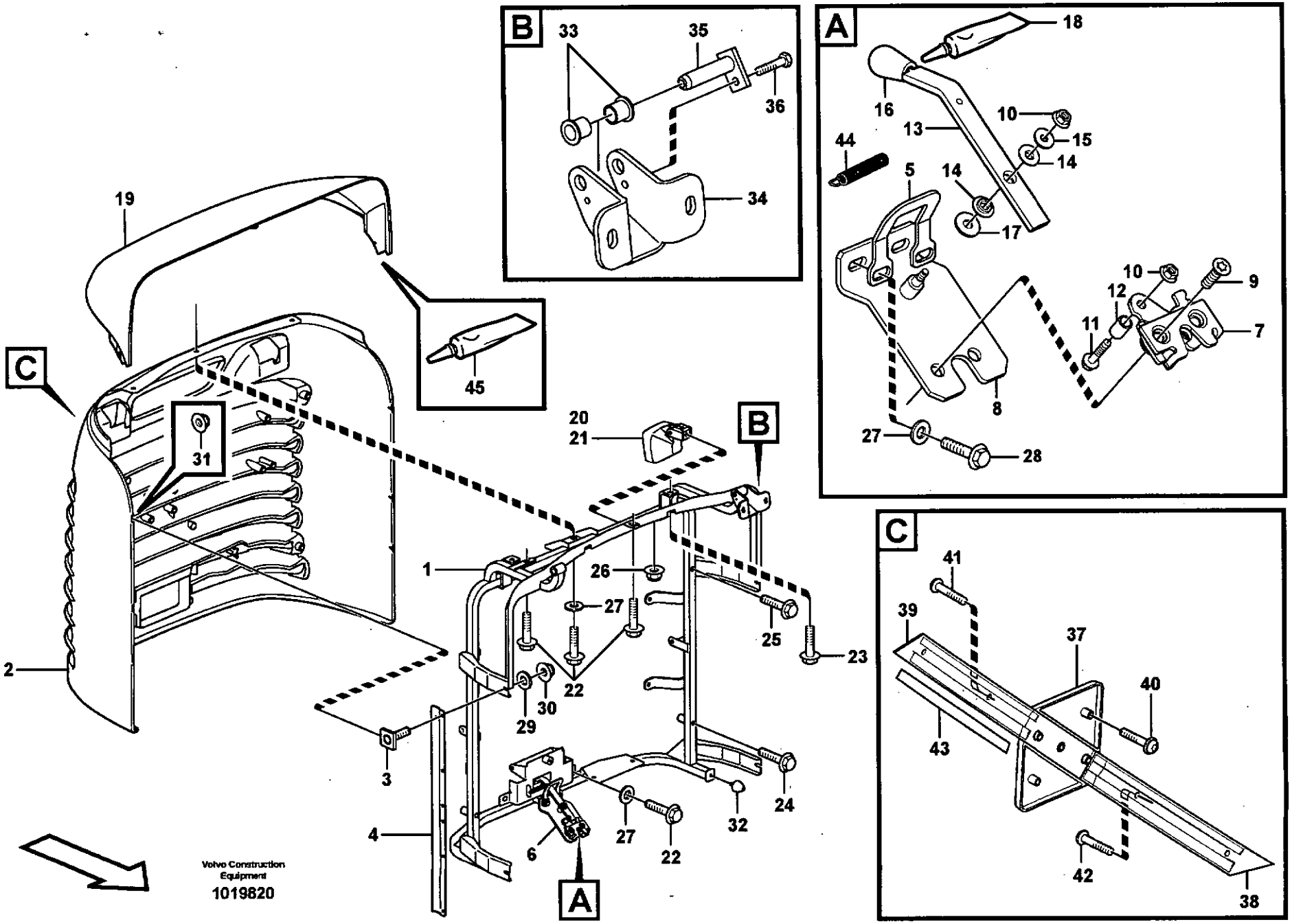
B
33
35
36
34
A
18
16
13
10
15
14
44
5
14
17
10
12
9
11
7
8
27
28
C
41
39
37
40
43
42
38
19
45
C
31
2
20
21
B
1
26
27
25
23
22
30
29
3
4
6
27
22
32
24
A
Volvo Construction Equipment
1019820

Fig.	Part No.	Quantity 1	2	3	PS	KIT	Description	Dénomination	Bezeichnung	Denominación	Benämning	Notes
	VOE 11435573	1					Radiator grille	Calandre radia.	Kühlergrill	Rejilla radiad	Kylargrill	(VOE 11414207)
1		1			NS		•Grille	•Grille	•Kühlergrill	•Calandra	•Grill	
2	**VOE 11400018**	1					•Grille	•Grille	•Kühlergrill	•Calandra	•Grill	
3	**VOE 11175207**	6					•Screw	•Vis	•Schraube	•Tornillo	•Skruv	
4		2			NS		•Profile	•Profile	•Profil	•Perfil	•Profil	
	VOE 976269	2					••Press Screw	••Vis Pression	••Pressspindel	••Torn Presion	••Presskruv	
5		1			NS		•Attachment	•Fixation	•Halterung	•Fijacion	•Fäste	
6	**VOE 11413926**	1					•Locking Device	•Ens. verrouillage	•Verriegelung	•Dispos Cierre	•Låsanordning	
7	**VOE 11175891**	1					••Lock	••Serrure	••Schloss	••Cierre	••Lås	
8	**VOE 11413338**	1					••Attachment	••Fixation	••Halterung	••Fijacion	••Fäste	
9	**VOE 969373**	2					••6-pt skt screw	••Vis creuse de 6	••Hohlschraube	••Racor 6-dientes	••Sextandhålskruv	
10	**VOE 13949278**	2					••Flange Lock Nut	••Contre écrou bride	••Flanschmutter	••Contratuer Embr	••Flänslåsmutter	
11	**VOE 965212**	1					••Screw	••Vis	••Schraube	••Tornillo	••Skruv	
12	**VOE 11130641**	1					••Pipe	••Canalisation	••Rohrleitung	••Canalizacion	••Rör	
13		1			NS		••Rod	••Monture	••Fuhler	••Varilla	••Spröt	
14		2			NS		••Bushing	••Bague	••Buchse	••Casquillo	••Bussning	
15	**VOE 960139**	1					••Washer	••Rondelle	••Scheibe	••Arandela	••Bricka	
16	**VOE 11175898**	1					••Handle	••Poignee	••Griff	••Mango	••Handtag	
17	**VOE 13960141**	1					••Washer	••Rondelle	••Scheibe	••Arandela	••Bricka	
18	**VOE 11400687**	REQ					••Adhesive	••Adhesif	••Klebstoff	••Adhesivo	••Lim	
19	**VOE 11414065**	1					•Upper Section	•Partie Superie.	•Oberteil	•Seccion Superio	•Överdel	
20	**VOE 11039846**	2					•Work Lamp	•Lampe Travail	•Arbeitslampe	•Lampara Trabajo	•Arbetslampa	
21	**VOE 943903**	1					••Bulb	••Ampoule	••Glühlampe	••Bombilla	••Glödlampa	
22	**VOE 947107**	4					•Flange screw	•Vis à bride	•Flanschschraube	•Torn embridado	•Flänsskruv	
23	**VOE 946440**	2					•Flange screw	•Vis à bride	•Flanschschraube	•Torn embridado	•Flänsskruv	
24	**VOE 13965180**	2					•Flange screw	•Vis à bride	•Flanschschraube	•Torn embridado	•Flänsskruv	
25	**VOE 946671**	2					•Flange screw	•Vis à bride	•Flanschschraube	•Torn embridado	•Flänsskruv	
26	**VOE 948645**	2					•Flange Lock Nut	•Contre écrou bride	•Flanschmutter	•Contratuer Embr	•Flänslåsmutter	
27	**VOE 13960141**	5					•Washer	•Rondelle	•Scheibe	•Arandela	•Bricka	
28	**VOE 946470**	2					•Flange screw	•Vis à bride	•Flanschschraube	•Torn embridado	•Flänsskruv	

1		**Kylarkåpa** **Cubierta del radiador** **Kühlerhaube** **Boitier radiateur** **Radiator casing**
2		
3		
4		
5		

Catalogue id **20086**	Group **823**
Illustr. No **1019820**	Section **350**
Issue **VOE 63B9920086**	Page **725**

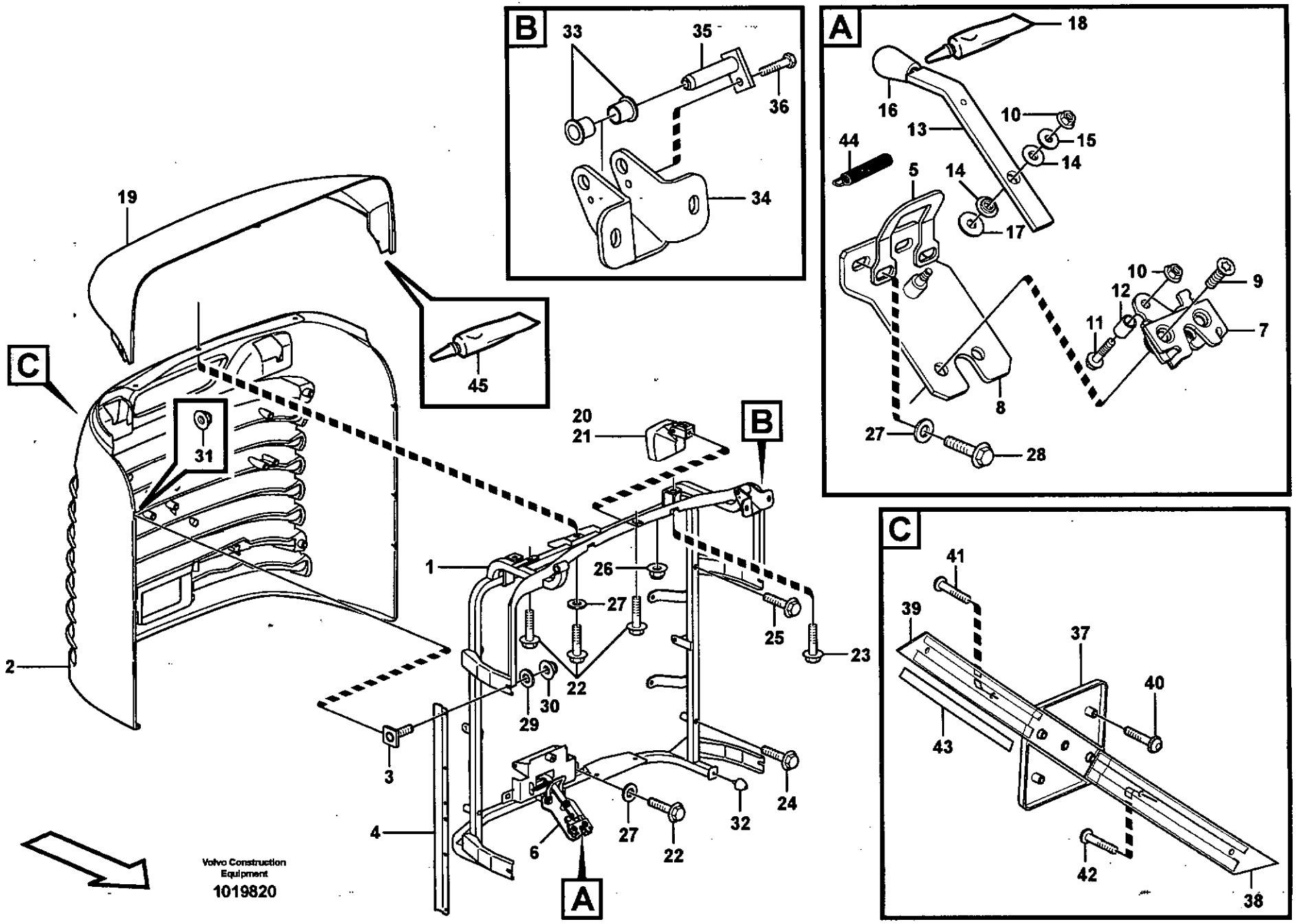
B
33
35
36
34
A
18
16
10
13
15
14
44
5
14
17
10
12
9
11
7
8
27
28
C
41
39
37
40
43
42
38
19
45
C
31
20
21
B
1
26
27
25
23
2
22
30
29
3
4
6
27
22
32
24
A
Volvo Construction Equipment
1019820

Fig.	Part No.	Quantity 1	2	3	PS	KIT	Description	Dénomination	Bezeichnung	Denominación	Benämning	Notes
29	**VOE 960139**	4					•Washer	•Rondelle	•Scheibe	•Arandela	•Bricka	
30	**VOE 13949278**	4					•Flange Lock Nut	•Contre écrou bride	•Flanschmutter	•Contratuer Embr	•Flänslåsmutter	
31	**VOE 13965483**	6					•Flange Lock Nut	•Contre écrou bride	•Flanschmutter	•Contratuer Embr	•Flänslåsmutter	
32	**VOE 4881758**	2					•Rubber stop	•Butee caoutcho	•Gummipuffer	•Tope goma	•Gummistopp	
33	**VOE 1588548**	4					•Bushing	•Bague	•Buchse	•Casquillo	•Bussning	
34	**VOE 11414177**	2					•Side Panel	•Panneau Lateral	•Seit Verkl	•Panel Lateral	•Sidopanel	
35	**VOE 11174479**	2					•Pin	•Goupille	•Zapfen	•Pasador	•Tapp	
36	**VOE 971319**	2					•Screw	•Vis	•Schraube	•Tornillo	•Skruv	
37	**VOE 11400025**	1					•Emblem	•Monogramme	•Emblem	•Emblema	•Emblem	
38	**VOE 11400027**	1					•Profile	•Profile	•Profil	•Perfil	•Profil	
39	**VOE 11400028**	1					•Profile	•Profile	•Profil	•Perfil	•Profil	
40	**VOE 976172**	4					•Screw	•Vis	•Schraube	•Tornillo	•Skruv	
41	**VOE 969216**	2					•Screw	•Vis	•Schraube	•Tornillo	•Skruv	
42	**VOE 976621**	2					•Screw	•Vis	•Schraube	•Tornillo	•Skruv	
43	**VOE 11400586**	2					•Plastic Strip	•Ruban Plastique	•Kunststoffband	•Cinta Plastico	•Plastband	
44	**VOE 11413653**	1					•Tension spring	•Ressort traction	•Zugfeder	•Resorte tension	•Dragfjäder	
45	**VOE 11400687**	REQ					•Adhesive	•Adhesif	•Klebstoff	•Adhesivo	•Lim	
46		1					Attachment	Fixation	Halterung	Fijacion	Fäste	See group 823, Page 721

1		**Kylarkåpa** **Cubierta del radiador** **Kühlerhaube** **Boitier radiateur** **Radiator casing**	Catalogue id **20086**	Group **823**
2				
3			Illustr. No **1019820**	Section **350**
4				
5			Issue **VOE 63B9920086**	Page **727**

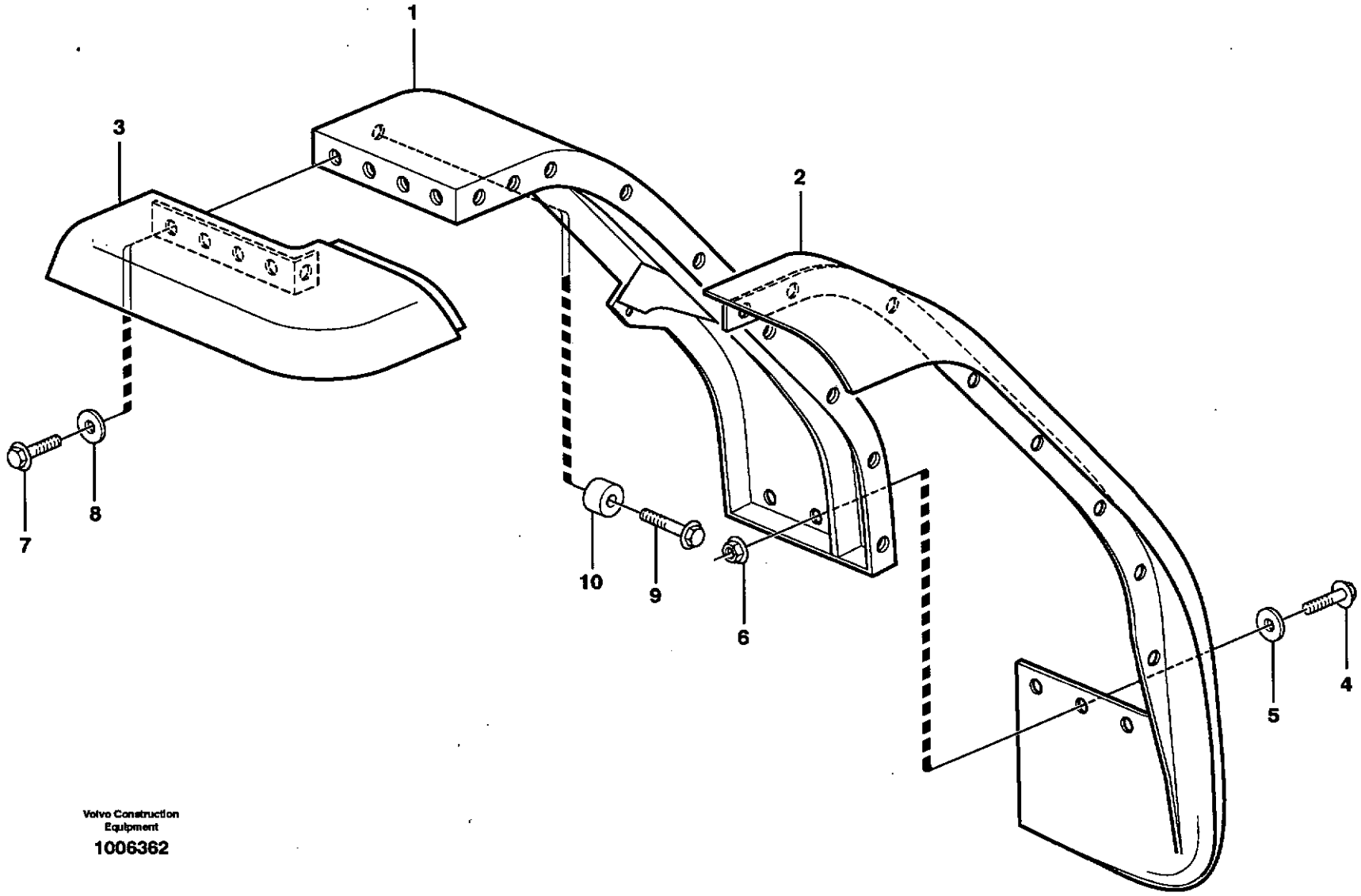

Volvo Construction Equipment

1006362

Fig.	Part No.	Quantity 1	2	3	4	5	P S	K I T	Description	Dénomination	Bezeichnung	Denominación	Benämning	Notes
1	**VOE 11400838**	1							Front fender	Aile AV	Vorderkotflügel	Guardabarro del	Framskärm	
	VOE 11400839		1						Front fender	Aile AV	Vorderkotflügel	Guardabarro del	Framskärm	
	VOE 11400844			1					Front fender	Aile AV	Vorderkotflügel	Guardabarro del	Framskärm	83403 RH
	VOE 11400845			1					Front fender	Aile AV	Vorderkotflügel	Guardabarro del	Framskärm	83403 LH
2	**VOE 11174770**		1						•Fender flare	•Elargisseur Ail	•Kotflügelansatz	•Guard reforzado	•Skärmbreddare	
	VOE 11174769	1							•Fender flare	•Elargisseur Ail	•Kotflügelansatz	•Guard reforzado	•Skärmbreddare	
	VOE 11174765			1					•Fender flare	•Elargisseur Ail	•Kotflügelansatz	•Guard reforzado	•Skärmbreddare	RH
	VOE 11174766			1					•Fender flare	•Elargisseur Ail	•Kotflügelansatz	•Guard reforzado	•Skärmbreddare	LH
3	**VOE 11174767**	1							•Fender flare	•Elargisseur Ail	•Kotflügelansatz	•Guard reforzado	•Skärmbreddare	
	VOE 11174768		1						•Fender flare	•Elargisseur Ail	•Kotflügelansatz	•Guard reforzado	•Skärmbreddare	
	VOE 11174763			1					•Fender flare	•Elargisseur Ail	•Kotflügelansatz	•Guard reforzado	•Skärmbreddare	RH
	VOE 11174764			1					•Fender flare	•Elargisseur Ail	•Kotflügelansatz	•Guard reforzado	•Skärmbreddare	LH
4	**VOE 946329**	3	3	4					Flange screw	Vis à bride	Flanschschraube	Torn embridado	Flänsskruv	
5	**VOE 13960145**	3	3	4					Washer	Rondelle	Scheibe	Arandela	Bricka	
6	**VOE 13971098**	3	3						Flange nut	Ecrou accouple.	Bundmutter	Tuerca embridad	Flänsmutter	
7	**VOE 946472**	13	13	14					Flange screw	Vis à bride	Flanschschraube	Torn embridado	Flänsskruv	
8	**VOE 13960145**	13	13	14					Washer	Rondelle	Scheibe	Arandela	Bricka	
9	**VOE 13965193**	8	8						Flange screw	Vis à bride	Flanschschraube	Torn embridado	Flänsskruv	
10	**VOE 4861316**	8	8						Spacer Ring	Bagu.entretoise	Abstandring	Anillo Dist	Distansring	

1	**33380 RH**	**Stänkskärm, fram** **Guardabarros, delantero** **Kotflügel, vorn** **Aile, AV** **Fender, front**	Catalogue id **20086**	Group **825**
2	**33380 LH**			
3	**82540**		Illustr. No **1006362**	Section **100**
4				
5			Issue **VOE 63B9920086**	Page **729**

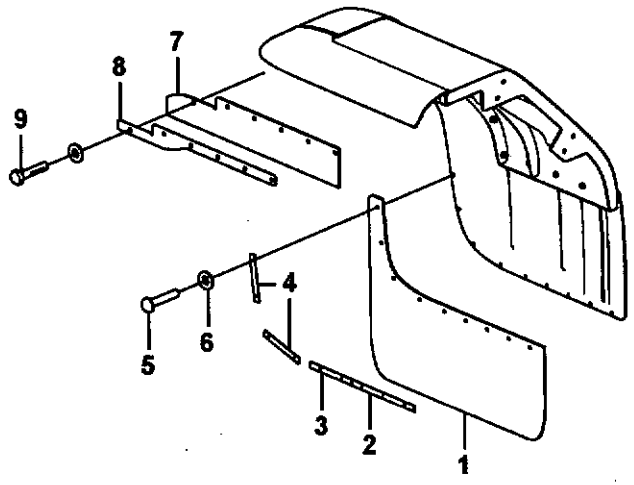
9
8
7
4
5
6
3
2
1

Fig.	Part No.	Quantity 1	2	3	4	5	PS	KIT	Description	Dénomination	Bezeichnung	Denominación	Benämning	Notes
1	**VOE 11400496**	2							Mudflap	Pare-boue	Schmutzfänger	Parafango	Stänkskydd	
	VOE 11400498		2						Mudflap	Pare-boue	Schmutzfänger	Parafango	Stänkskydd	
2	**VOE 11400503**	2							Attaching Rail	Barre Fixation	Bef Schiene	Riel Fijacion	Fästskena	
3	**VOE 11400502**	2	4						Attaching Rail	Barre Fixation	Bef Schiene	Riel Fijacion	Fästskena	
4	**VOE 11400504**	4	4						Attaching Rail	Barre Fixation	Bef Schiene	Riel Fijacion	Fästskena	
5	**VOE 13977632**	20	18						Blind Rivet	Rivet Borgne	Blindniet	Remache Ciego	Blindnit	
6	**VOE 120618**	20	18						Washer	Rondelle	Scheibe	Arandela	Bricka	
7	**VOE 11413136**	2							Mudflap	Pare-boue	Schmutzfänger	Parafango	Stänkskydd	
	VOE 11413137		2						Mudflap	Pare-boue	Schmutzfänger	Parafango	Stänkskydd	
8	**VOE 11413139**	2							Attaching Plate	Fer Fixation	Befestigungslasch	Plato Fijacion	Fästjärn	
	VOE 11413140		2						Attaching Plate	Fer Fixation	Befestigungslasch	Plato Fijacion	Fästjärn	
9	**VOE 13965185**	8	8						Flange screw	Vis à bride	Flanschschraube	Torn embridado	Flänsskruv	

1	**82160**	**Stänkskydd** **Parafango** **Spritzschutz** **Anti-eclabousseures** **Mudflap**	Catalogue id **20086**	Group **825**
2	**82161**			
3			Illustr. No **1016619**	Section **150**
4				
5			Issue **VOE 63B9920086**	Page **731**

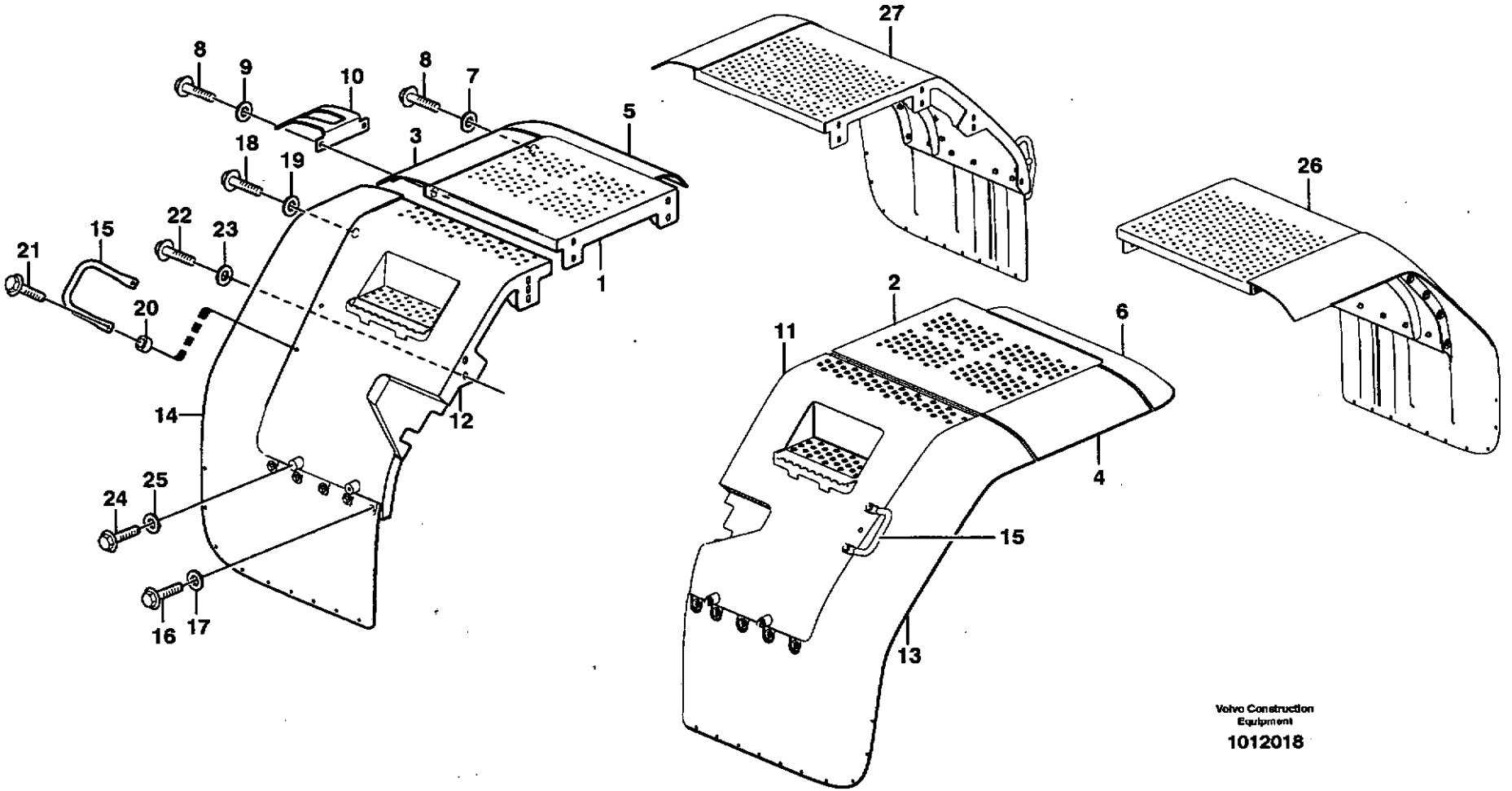

Volvo Construction Equipment

1012018

Fig.	Part No.	Quantity 1	2	3	4	5	PS	KIT	Description	Dénomination	Bezeichnung	Denominación	Benämning	Notes
	VOE 11413229	1							Rear fender	Aile ar	Hinterkotflugel	Guardabarro pos	Bakskärm	
	VOE 11413228		1						Rear fender	Aile ar	Hinterkotflugel	Guardabarro pos	Bakskärm	
	VOE 11413230			1					Rear fender	Aile AR	Hinterkotflügel	Guardabarro pos	Bakskärm	RH
	VOE 11413231			1					Rear fender	Aile AR	Hinterkotflügel	Guardabarro pos	Bakskärm	LH
1	**VOE 11413014**		1		1				•Rear fender	•Aile ar	•Hinterkotflugel	•Guardabarro pos	•Bakskärm	
	VOE 11413018			1					•Rear fender	•Aile ar	•Hinterkotflugel	•Guardabarro pos	•Bakskärm	RH
2	**VOE 11413015**	1			1				•Rear fender	•Aile ar	•Hinterkotflugel	•Guardabarro pos	•Bakskärm	
	VOE 11413019			1					•Rear fender	•Aile ar	•Hinterkotflugel	•Guardabarro pos	•Bakskärm	LH
3	**VOE 11413775**		1	1					•Fender flare	•Elargisseur Ail	•Kotflügelansatz	•Guard reforzado	•Skärmbreddare	
4	**VOE 11413776**	1		1					•Fender flare	•Elargisseur Ail	•Kotflügelansatz	•Guard reforzado	•Skärmbreddare	
5	**VOE 11174764**		1	1					•Fender flare	•Elargisseur Ail	•Kotflügelansatz	•Guard reforzado	•Skärmbreddare	
6	**VOE 11174763**	1		1					•Fender flare	•Elargisseur Ail	•Kotflügelansatz	•Guard reforzado	•Skärmbreddare	
7	**VOE 13960145**	8	8	8					•Washer	•Rondelle	•Scheibe	•Arandela	•Bricka	
8	**VOE 946472**	10	10	10					•Flange screw	•Vis à bride	•Flanschschraube	•Torn embridado	•Flänsskruv	
9	**VOE 13960143**	2	2	2					•Washer	•Rondelle	•Scheibe	•Arandela	•Bricka	
10	**VOE 11400605**	1	1	1					•Backing plate	•Tole support	•Stützblech	•Chapa apoyo	•Stödplåt	
	VOE 11400841	1							Rear fender	Aile AR	Hinterkotflügel	Guardabarro pos	Bakskärm	
	VOE 11400847			1					Rear fender	Aile AR	Hinterkotflügel	Guardabarro pos	Bakskärm	83403 LH
	VOE 11400840		1						Rear fender	Aile AR	Hinterkotflügel	Guardabarro pos	Bakskärm	
	VOE 11400846			1					Rear fender	Aile AR	Hinterkotflügel	Guardabarro pos	Bakskärm	83403 RH
11	**VOE 11400855**	1			1				•Rear fender	•Aile ar	•Hinterkotflugel	•Guardabarro pos	•Bakskärm	
				1			NS		•Rear fender	•Aile AR	•Hinterkotflügel	•Guardabarro pos	•Bakskärm	
12	**VOE 11400854**		1		1				•Rear fender	•Aile ar	•Hinterkotflugel	•Guardabarro pos	•Bakskärm	
				1			NS		•Rear fender	•Aile AR	•Hinterkotflügel	•Guardabarro pos	•Bakskärm	
13	**VOE 11174776**	1							•Fender flare	•Elargisseur Ail	•Kotflügelansatz	•Guard reforzado	•Skärmbreddare	
	VOE 11174772			1					•Fender flare	•Elargisseur Ail	•Kotflügelansatz	•Guard reforzado	•Skärmbreddare	
14	**VOE 11174775**		1						•Fender flare	•Elargisseur Ail	•Kotflügelansatz	•Guard reforzado	•Skärmbreddare	
	VOE 11174771			1					•Fender flare	•Elargisseur Ail	•Kotflügelansatz	•Guard reforzado	•Skärmbreddare	
15	**VOE 11175869**	1	1	1	2				•Handle	•Poignee	•Griff	•Mango	•Handtag	

1	**33380 LH**	**Stänkskärm, bak** **Guardabarros, trasero** **Kotflügel, hinten** **Aile, AR** **Fender, rear**	Catalogue id **20086**	Group **826**
2	**33380 RH**			
3	**82540**		Illustr. No **1012018**	Section **100**
4	**82311**			
5		**33380, 82540, 82311**	Issue **VOE 63B9920086**	Page **733**

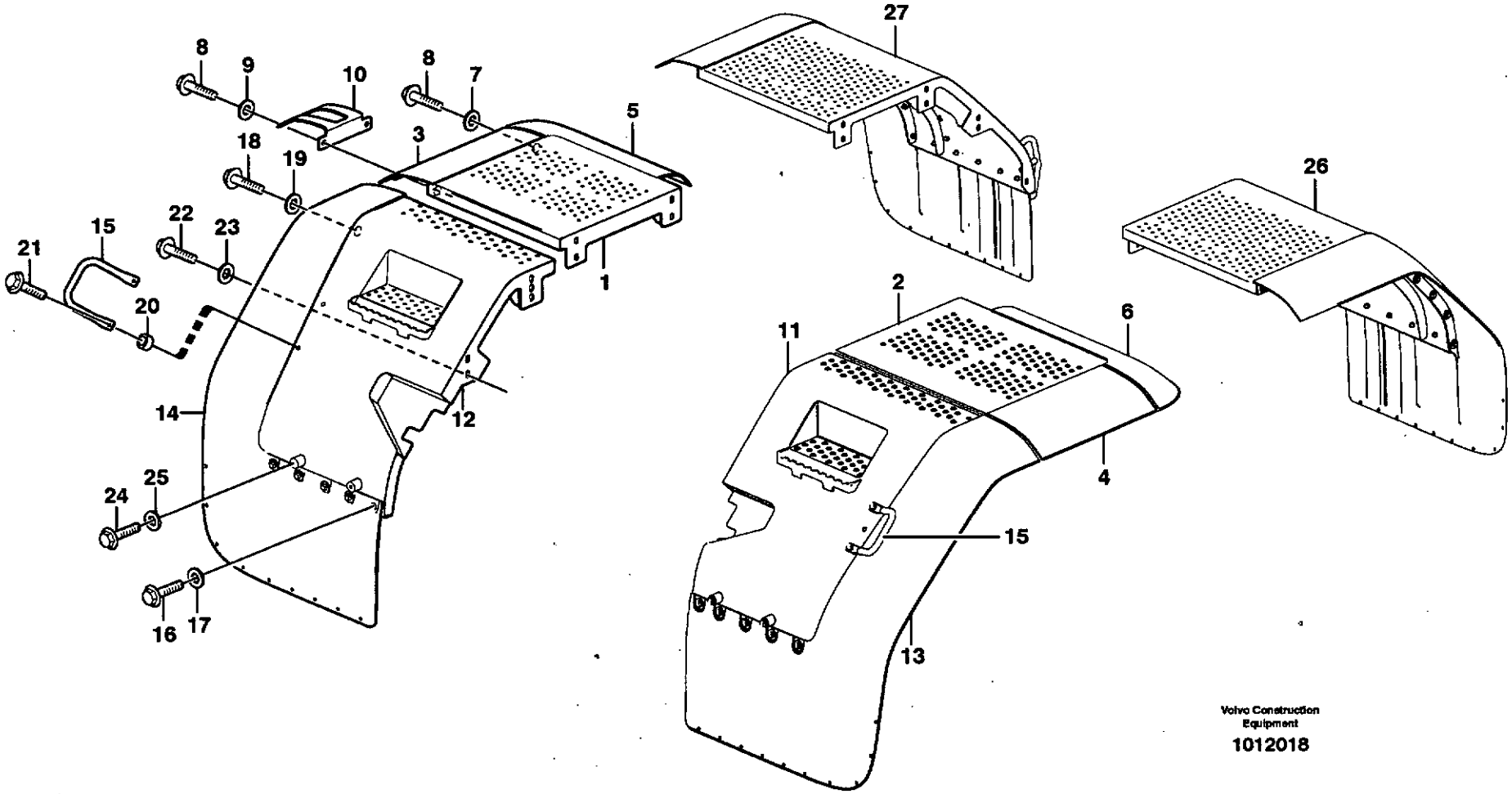

Volvo Construction Equipment

1012018

Fig.	Part No.	Quantity 1	2	3	4	5	PS	KIT	Description	Dénomination	Bezeichnung	Denominación	Benämning	Notes
16	**VOE 946329**	4	4	5					•Flange screw	•Vis à bride	•Flanschschraube	•Torn embridado	•Flänsskruv	
17	**VOE 13960145**	4	4	5					•Washer	•Rondelle	•Scheibe	•Arandela	•Bricka	
18	**VOE 946472**	8	8	8					•Flange screw	•Vis à bride	•Flanschschraube	•Torn embridado	•Flänsskruv	
19	**VOE 13960145**	8	8	8					•Washer	•Rondelle	•Scheibe	•Arandela	•Bricka	
20	**VOE 4859489**	2	2	2	4				•Spacer Washer	•Rond.entretoise	•Abstandscheibe	•Arandela Dist	•Distansbricka	
21	**VOE 946472**	2	2	2					•Flange screw	•Vis à bride	•Flanschschraube	•Torn embridado	•Flänsskruv	
	VOE 13965185				4				Flange screw	Vis à bride	Flanschschraube	Torn embridado	Flänsskruv	
22	**VOE 13965193**	7	7						Flange screw	Vis à bride	Flanschschraube	Torn embridado	Flänsskruv	
23	**VOE 13960145**	7	7						Washer	Rondelle	Scheibe	Arandela	Bricka	
24	**VOE 946329**	2	2						Flange screw	Vis à bride	Flanschschraube	Torn embridado	Flänsskruv	
25	**VOE 13960143**	2	2						Washer	Rondelle	Scheibe	Arandela	Bricka	
26				1					Rear fender	Aile AR	Hinterkotflügel	Guardabarro pos	Bakskärm	83403, 83407 LH See group 826, Page 739
27				1					Rear fender	Aile AR	Hinterkotflügel	Guardabarro pos	Bakskärm	83403, 83407 RH See group 826, Page 739

1	**33380 LH**	**Stänkskärm, bak** **Guardabarros, trasero** **Kotflügel, hinten** **Aile, AR** **Fender, rear**	Catalogue id **20086**	Group **826**
2	**33380 RH**			
3	**82540**		Illustr. No **1012018**	Section **100**
4	**82311**			
5		**33380, 82540, 82311**	Issue **VOE 63B9920086**	Page **735**

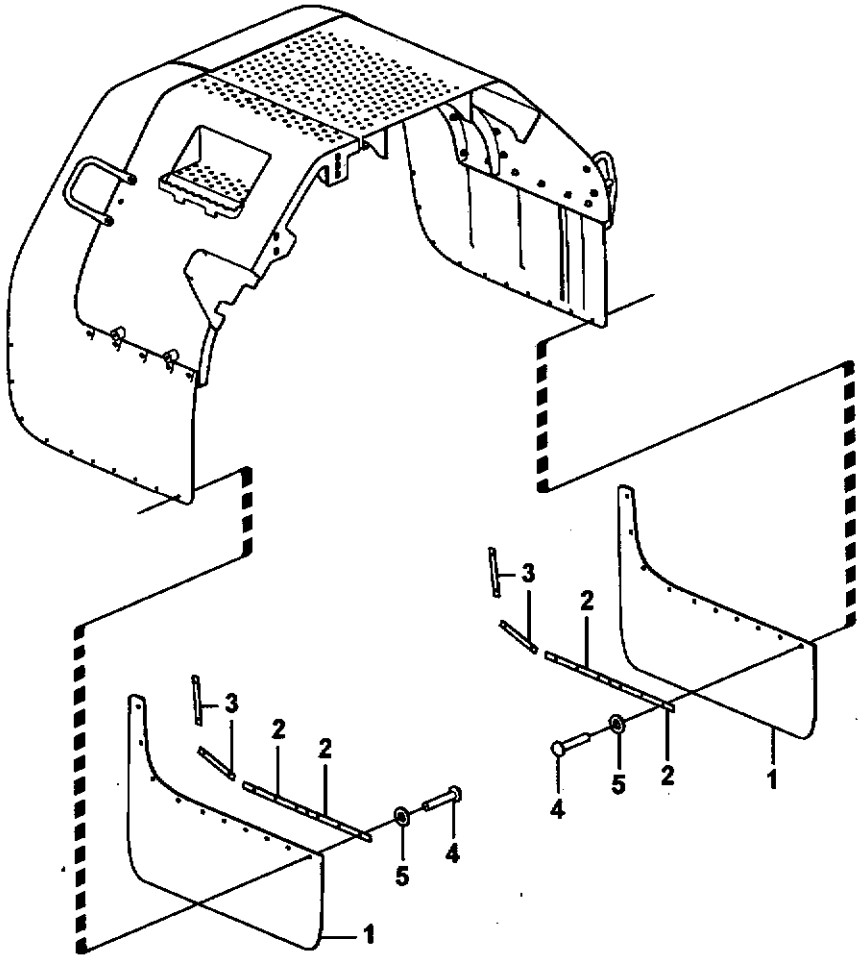
3
2
2
5
4
1
3
2
5
2
4
1

Fig.	Part No.	Quantity 1	2	3	4	5	PS	KIT	Description	Dénomination	Bezeichnung	Denominación	Benämning	Notes
1	**VOE 11400495**	4							Mudflap	Pare-boue	Schmutzfänger	Parafango	Stänkskydd	
	VOE 11400496		4						Mudflap	Pare-boue	Schmutzfänger	Parafango	Stänkskydd	
2	**VOE 11400503**	8	4						Attaching Rail	Barre Fixation	Bef Schiene	Riel Fijacion	Fästskena	
	VOE 11400502		4						Attaching Rail	Barre Fixation	Bef Schiene	Riel Fijacion	Fästskena	
3	**VOE 11400504**	8	8						Attaching Rail	Barre Fixation	Bef Schiene	Riel Fijacion	Fästskena	
4	**VOE 13977632**	40	36						Blind Rivet	Rivet Borgne	Blindniet	Remache Ciego	Blindnit	
5	**VOE 120618**	40	36						Washer	Rondelle	Scheibe	Arandela	Bricka	

1	**82160**	**Stänkskydd** **Parafango** **Spritzschutz** **Anti-eclabousseures** **Mudflap**	Catalogue id **20086**	Group **826**
2	**82161**		Illustr. No **1016620**	Section **150**
3			Issue **VOE 63B9920086**	Page **737**
4				
5				

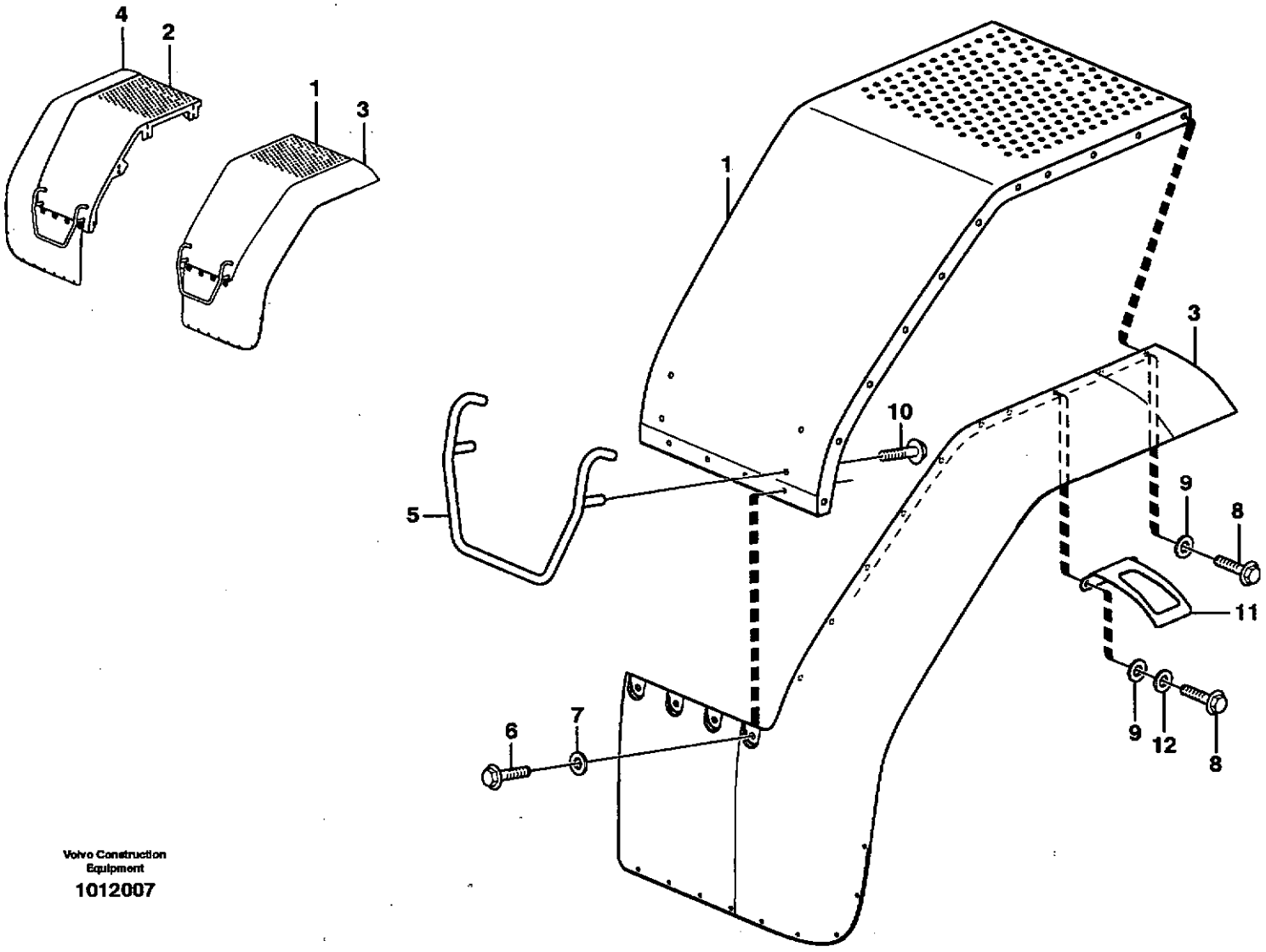

Volvo Construction Equipment

1012007

Fig.	Part No.	Quantity 1	2	3	4	5	PS	KIT	Description	Dénomination	Bezeichnung	Denominación	Benämning	Notes
	VOE 11400843	1							Rear fender	Aile AR	Hinterkotflügel	Guardabarro pos	Bakskärm	
	VOE 11400849			1					Rear fender	Aile AR	Hinterkotflügel	Guardabarro pos	Bakskärm	LH
	VOE 11400842		1						Rear fender	Aile AR	Hinterkotflügel	Guardabarro pos	Bakskärm	
	VOE 11400848			1					Rear fender	Aile AR	Hinterkotflügel	Guardabarro pos	Bakskärm	RH
1	**VOE 11400850**		1						•Rear fender	•Aile ar	•Hinterkotflugel	•Guardabarro pos	•Bakskärm	
				1			NS		•Rear fender	•Aile AR	•Hinterkotflügel	•Guardabarro pos	•Bakskärm	
2	**VOE 11400851**	1							•Rear fender	•Aile ar	•Hinterkotflugel	•Guardabarro pos	•Bakskärm	
				1			NS		•Rear fender	•Aile AR	•Hinterkotflügel	•Guardabarro pos	•Bakskärm	
3	**VOE 11174777**		1						•Fender flare	•Elargisseur Ail	•Kotflügelansatz	•Guard reforzado	•Skärmbreddare	
	VOE 11174773			1					•Fender flare	•Elargisseur Ail	•Kotflügelansatz	•Guard reforzado	•Skärmbreddare	
4	**VOE 11174778**	1							•Fender flare	•Elargisseur Ail	•Kotflügelansatz	•Guard reforzado	•Skärmbreddare	
	VOE 11174774			1					•Fender flare	•Elargisseur Ail	•Kotflügelansatz	•Guard reforzado	•Skärmbreddare	
5	**VOE 11175819**	1	1	1					•Handle	•Poignee	•Griff	•Mango	•Handtag	
6	**VOE 946329**	4	4	5					•Flange screw	•Vis à bride	•Flanschschraube	•Torn embridado	•Flänsskruv	
7	**VOE 13960146**	4	4	5					•Washer	•Rondelle	•Scheibe	•Arandela	•Bricka	
	VOE 13960145			5					•Washer	•Rondelle	•Scheibe	•Arandela	•Bricka	
8	**VOE 946472**	11	11	11					•Flange screw	•Vis à bride	•Flanschschraube	•Torn embridado	•Flänsskruv	
9	**VOE 13960145**	9	9	11					•Washer	•Rondelle	•Scheibe	•Arandela	•Bricka	
10	**VOE 946329**	4	4	4					•Flange screw	•Vis à bride	•Flanschschraube	•Torn embridado	•Flänsskruv	
11	**VOE 11400605**	1	1	1					•Backing plate	•Tole support	•Stützblech	•Chapa apoyo	•Stödplåt	
12	**VOE 13960143**	2	2						•Washer	•Rondelle	•Scheibe	•Arandela	•Bricka	

1	**83407 LH**	**Stänkskärm, bak** **Guardabarros, trasero** **Kotflügel, hinten** **Aile, AR** **Fender, rear**	Catalogue id **20086**	Group **826**
2	**83407 RH**			
3	**83403**		Illustr. No **1012007**	Section **200**
4				
5		**83407, 83403**	Issue **VOE 63B9920086**	Page **739**

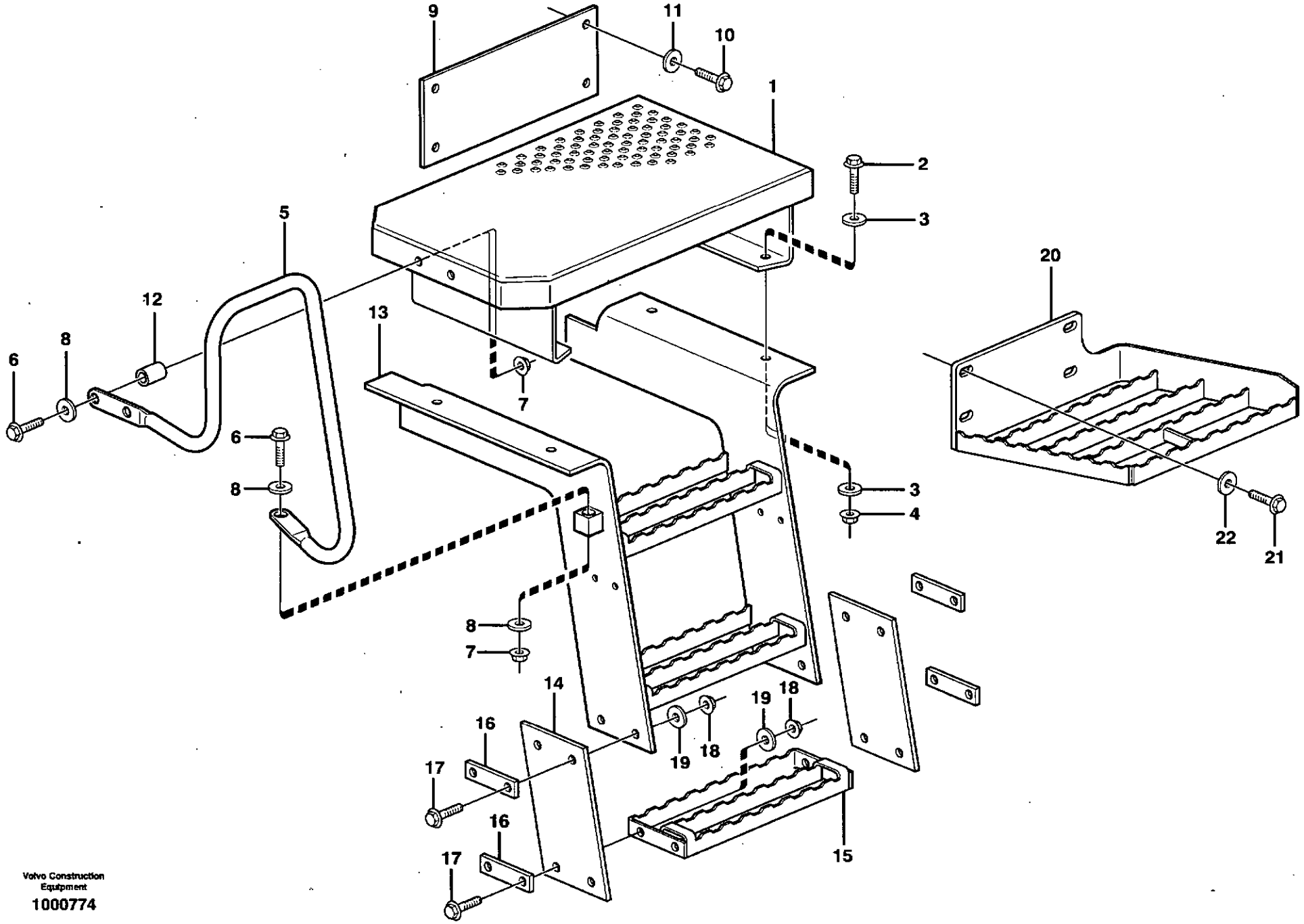

Volvo Construction Equipment

1000774

Fig.	Part No.	Quantity 1	2	3	PS	KIT	Description	Dénomination	Bezeichnung	Denominación	Benämning	Notes
1	**VOE 11175923**	2					Platform	Plate-forme	Plattform	Plataforma	Plattform	
2	**VOE 946472**	8					Flange screw	Vis à bride	Flanschschraube	Torn embridado	Flänsskruv	
3	**VOE 13960143**	16					Washer	Rondelle	Scheibe	Arandela	Bricka	
4	**VOE 13971098**	8					Flange nut	Ecrou accouple.	Bundmutter	Tuerca embridad	Flänsmutter	
5	**VOE 11174954**	1					Handle	Poignee	Griff	Mango	Handtag	RH
	VOE 11174143	1					Handle	Poignee	Griff	Mango	Handtag	LH
6	**VOE 13965179**	6					Flange screw	Vis à bride	Flanschschraube	Torn embridado	Flänsskruv	
7	**VOE 948645**	6					Flange Lock Nut	Contre écrou bride	Flanschmutter	Contratuer Embr	Flänslåsmutter	
8	**VOE 13960141**	12					Washer	Rondelle	Scheibe	Arandela	Bricka	
9	**VOE 11175928**	1					Protecting plate	Tole protection	Schutzblech	Placa proteccion	Skyddsplåt	LH
10	**VOE 13965190**	8					Screw	Vis	Schraube	Tornillo	Skruv	
11	**VOE 13960143**	8					Washer	Rondelle	Scheibe	Arandela	Bricka	
12	**VOE 11175803**	4					Spacer Sleeve	Doui.entretoise	Distanzhülse	Manguito Dist	Distanshylsa	
13	**VOE 11174000**	2					Stairs	Escalier	Treppe	Escalera	Trappa	
14	**VOE 11147595**	4					End plate	Flasque	Stirnwand	Extremo	Gavel	
15	**VOE 11414150**	2					Foot Step	Marchepied	Trittblech	Estribo de coche	Fotsteg	
16	**VOE 11148718**	8					Plate	Plaque	Platte	Placa	Platta	
17	**VOE 13947760**	16					Flange screw	Vis à bride	Flanschschraube	Torn embridado	Flänsskruv	
18	**VOE 948645**	16					Flange Lock Nut	Contre écrou bride	Flanschmutter	Contratuer Embr	Flänslåsmutter	
19	**VOE 13960141**	16					Washer	Rondelle	Scheibe	Arandela	Bricka	
20	**VOE 11414271**	1					Platform	Plate-forme	Plattform	Plataforma	Plattform	RH
	VOE 11414272	1					Platform	Plate-forme	Plattform	Plataforma	Plattform	LH
21	**VOE 968297**	8					Flange screw	Vis à bride	Flanschschraube	Torn embridado	Flänsskruv	
22	**VOE 11108672**	8					Spacer	Entretoise	Abstandstueck	Casquillo distanciad	Distans	

1		**Fotsteg.** **Estribo.** **Fusstritt.** **Marche - pied.** **Running board.**
2		
3		
4		
5		

Catalogue id **20086**	Group **827**
Illustr. No **1000774**	Section **100**
Issue **VOE 63B9920086**	Page **741**

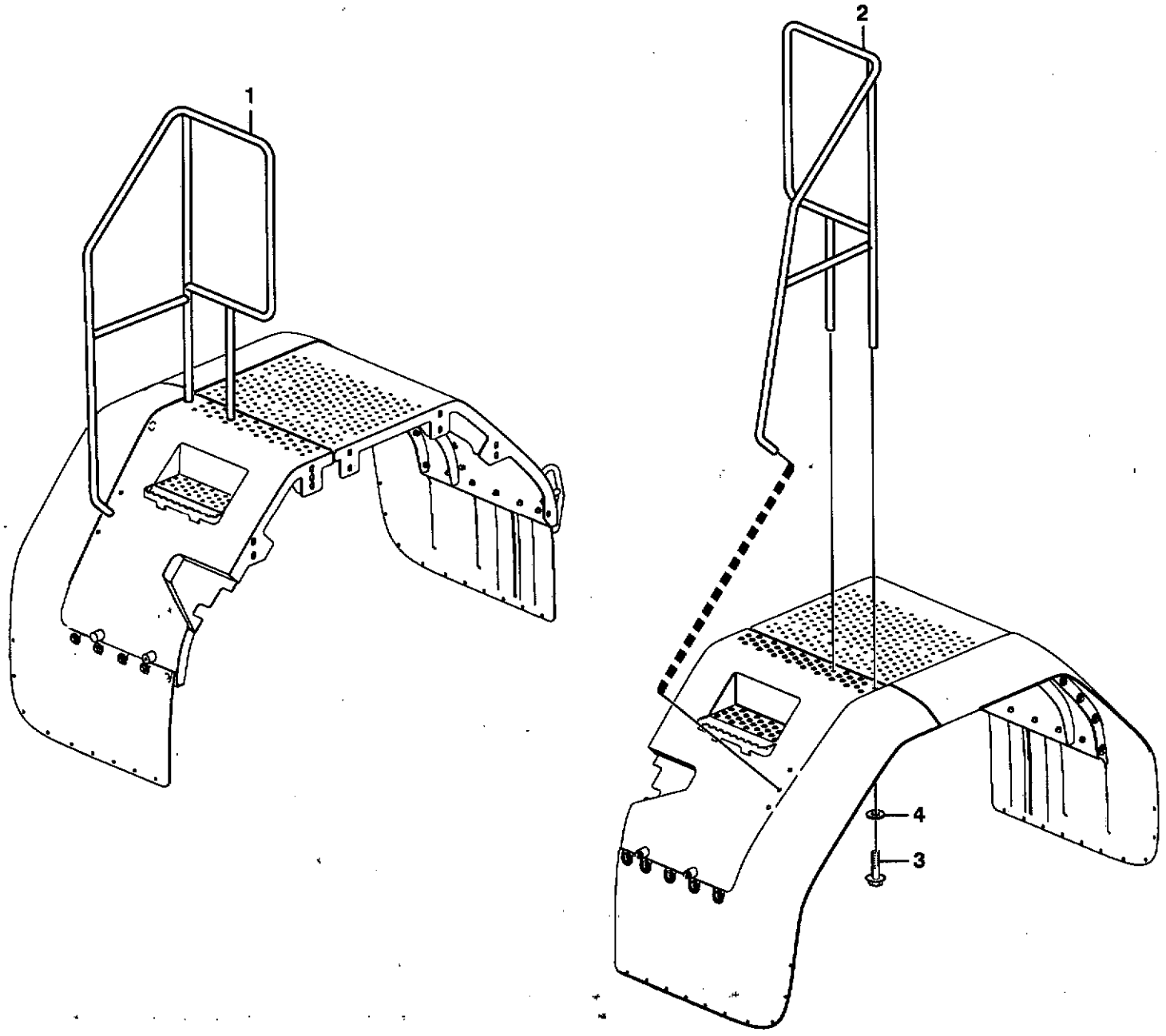

Volvo Construction Equipment

1019525

Fig.	Part No.	Quantity 1	2	3	PS	KIT	Description	Dénomination	Bezeichnung	Denominación	Benämning	Notes
1	**VOE 11413222**	1					Handrail	Main Courante	Geländer	Barandilla	Räcke	RH
2	**VOE 11413243**	1					Handrail	Main Courante	Geländer	Barandilla	Räcke	LH
3	**VOE 13965192**	6					Flange screw	Vis à bride	Flanschschraube	Torn embridado	Flänsskruv	
4	**VOE 13960145**	6					Washer	Rondelle	Scheibe	Arandela	Bricka	

1		**Räcke** **Barandilla** **Handgriff** **Main courante** **Handrail**	Catalogue id **20086**	Group **827**
2				
3			Illustr. No **1019525**	Section **200**
4				
5		**82528**	Issue **VOE 63B9920086**	Page **743**

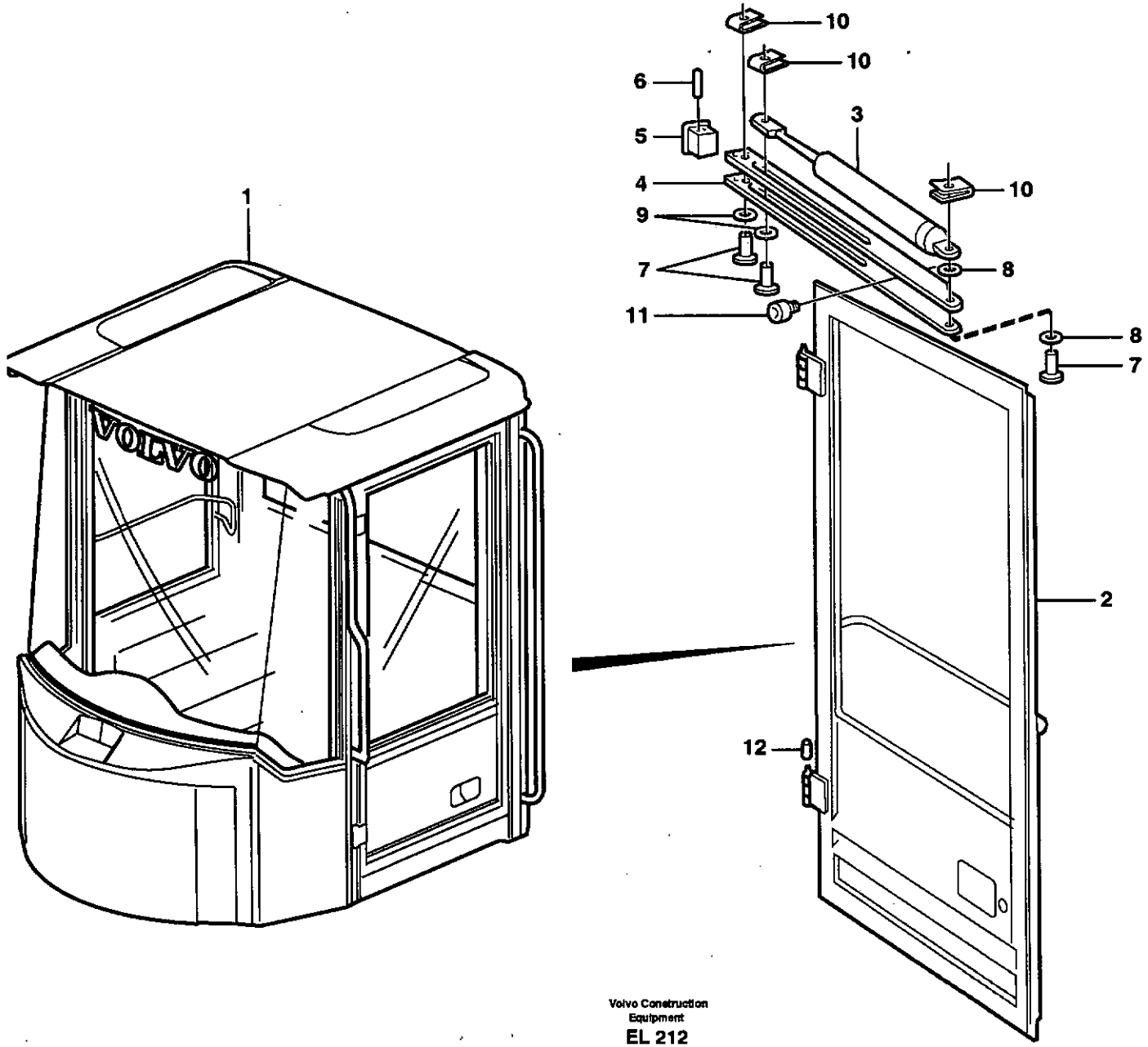
1
VOLVO
10
10
6
5
3
4
10
9
8
7
11
8
7
2
12

Fig.	Part No.	Quantity 1	2	3	PS	KIT	Description	Dénomination	Bezeichnung	Denominación	Benämning	Notes
1		1			NS		Cab Framework	Carcasse Cabine	Fahrerhausgerippe	Armazon Cabine	Hyttstomme	See group 810, Page 701
2		1					•Door	•Porte	•Tür	•Puerta	•Dörr	See group 831, Page 747
3	**VOE 11006826**	1					Gas Spring	Ressort Gaz	Gasfeder	Resorte A Gas	Gasfjäder	
4	**VOE 11006706**	1					Door Stop	Cale-porte	Turhalter	Tope Puerta	Dörrstopp	
5	**VOE 11005947**	1					End Piece	Flasque	Stirnwandteil	Pieza Extremo	Gavelstycke	
6	**VOE 13951967**	2					Spring Pin	Axe de ressort	Federstift	Pasador Resorte	Fjäderpinne	
7	**VOE 942290**	3					Rtng Ring Bolt	Boulon Sill Bag	Sich.bolzen	Perno Circlip	Spårringsbult	
8	**VOE 13947757**	9					Washer	Rondelle	Scheibe	Arandela	Bricka	
9	**VOE 13962658**	2					Washer	Rondelle	Scheibe	Arandela	Bricka	
10	**VOE 13969158**	3					Lock brace	Etrier de verrouillage	Sperrklinke	Brazo Seguridad	Låsbygel	
11	**VOE 667751**	1					Buffer	Butoir	Puffer	Parachoques	Buffert	
12	**VOE 11104749**	6					Ptct Cover	Couver.protect.	Schutzdeckel	Tapa Proteccion	Skyddslock	

1		**Dörr med monteringsdetaljer** **Puerta con accesorios de montaje** **Tür mit Anbauteilen** **Porte avec pièces de montage** **Door with fitting parts**	Catalogue id **20086**	Group **831**
2				
3			Illustr. No **EL212**	Section **100**
4				
5			Issue **VOE 63B9920086**	Page **745**

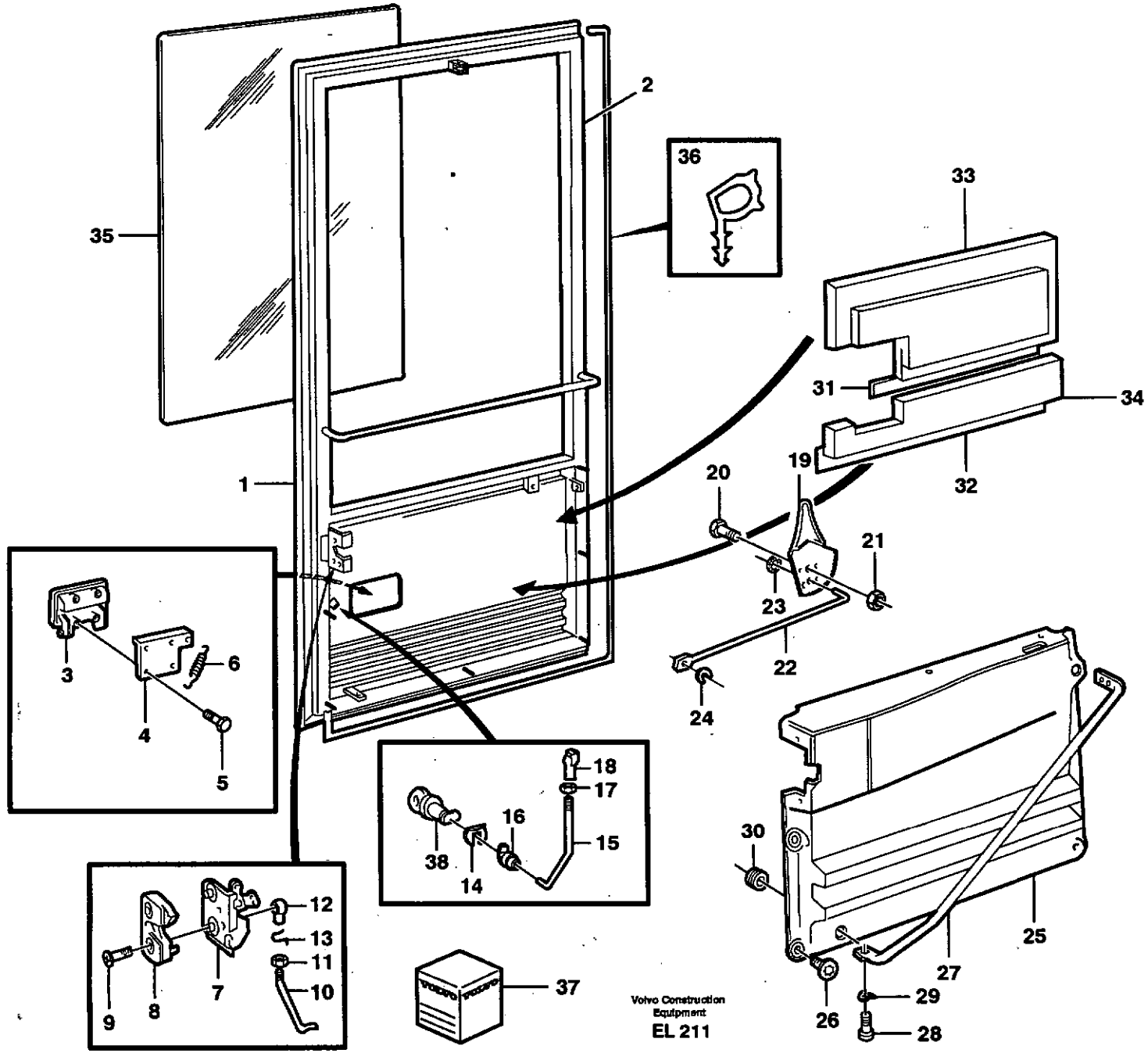
1
2
3
4
5
6
7
8
9
10
11
12
13
14
15
16
17
18
19
20
21
22
23
24
25
26
27
28
29
30
31
32
33
34
35
36
37
38
Volvo Construction Equipment
EL 211

Fig.	Part No.	Quantity 1	2	3	PS	KIT	Description	Dénomination	Bezeichnung	Denominación	Benämning	Notes
	VOE 11706864	1					Door	Porte	Tür	Puerta	Dörr	
1		1			NS		•Door	•Porte	•Tür	•Puerta	•Dörr	
2	**VOE 11006738**	2					••Hinge	••Charniere	••Scharnier	••Bisagra	••Gångjärn	
	VOE 11708215	2					•••Hinge Pin	•••Axe Charniere	•••Scharnierstift	•••Pasador Bisagra	•••Gångjärnspinne	
3	**VOE 1614564**	1					•Door Handle	•Poignee de porte	•Türdrücker	•Empunadura de pue	•Dörrhandtag	
4	**VOE 11006886**	1					•Attachment	•Fixation	•Halterung	•Fijacion	•Fäste	
5	**VOE 971321**	4					•Screw	•Vis	•Schraube	•Tornillo	•Skruv	
6	**VOE 1614562**	1					•Tension Spring	•Ressort de traction	•Zugfeder	•Muelle traccion	•Dragfjäder	
7	**VOE 1610882**	1					•Door Lock	•Serrure Porte	•Turschloss	•Cerradura Puert	•Dörrlås	
8	**VOE 11006991**	1					•Lock	•Serrure	•Schloss	•Cierre	•Lås	
9	**VOE 969373**	2					•6-pt skt screw	•Vis creuse de 6	•Hohlschraube	•Racor 6-dientes	•Sextandhålskruv	
	VOE 11104463	1					•Link Rod	•Tige Articulee	•Gelenkstange	•Varilla Articul	•Länkstång	
10		1			NS		••Link rod	••Tige articulee	••Gelenkstange	••Varilla articul	••Länkstång	
11	**VOE 955780**	1					••Hexagon Nut	••Ecrou Hexagonal	••Sechskantmutter	••Tuerca Hexagon	••Sexkantsmutter	
12	**VOE 959088**	1					••Ball Seat	••Siege Bille	••Kugelpfanne	••Asiento Bolas	••Kulskål	
13	**VOE 13959093**	1					•Safety Brace	•Etrier Securite	•Sicherungsbugel	•Brida Seguridad	•Säkringsbygel	
14	**VOE 1580443**	1					•Clip	•Clip	•Klemme	•Clip	•Clips	
	VOE 11104464	1					•Link Rod	•Tige Articulee	•Gelenkstange	•Varilla Articul	•Länkstång	
15		1			NS		••Link rod	••Tige articulee	••Gelenkstange	••Varilla articul	••Länkstång	
16	**VOE 1334720**	1					••Clip	••Clip	••Klemme	••Clip	••Clips	
17	**VOE 955779**	1					••Hexagon Nut	••Ecrou Hexagonal	••Sechskantmutter	••Tuerca Hexagon	••Sexkantsmutter	
18	**VOE 1592290**	1					••Ball Seat	••Siege Bille	••Kugelpfanne	••Asiento Bolas	••Kulskål	
19	**VOE 11164653**	1					•Control	•Commande	•Regelung	•Mando	•Reglage	
20	**VOE 946329**	1					•Flange screw	•Vis à bride	•Flanschschraube	•Torn embridado	•Flänsskruv	
21	**VOE 13971098**	1					•Flange nut	•Ecrou accouple	•Bundmutter	•Tuerca embridad	•Flänsmutter	
22	**VOE 11006888**	1					•Rod	•Tige	•Stange	•Barra	•Stång	
23	**VOE 191695**	1					•Retainer	•Retenue	•Halter	•Soporte	•Hållare	
24	**VOE 968841**	1					•Lock brace	•Etrier de verrouillage	•Sperrklinke	•Brazo Seguridad	•Låsbygel	
25	**VOE 11104740**	1					•Door Panel	•Panneau Porte	•Turverkleidung	•Panel Puerta	•Dörrpanel	
26	**VOE 972079**	6					•Screw	•Vis	•Schraube	•Tornillo	•Skruv	

1	**33357, 33366**	**Dörr.** **Puerta con accesorios de montaje.** **Tür mit Anbauteilen.** **Porte avec pièces de montage.** **Door.**	Catalogue id **20086**	Group **831**
2	**94638**			
3			Illustr. No **EL211**	Section **150**
4				
5			Issue **VOE 63B9920086**	Page **747**

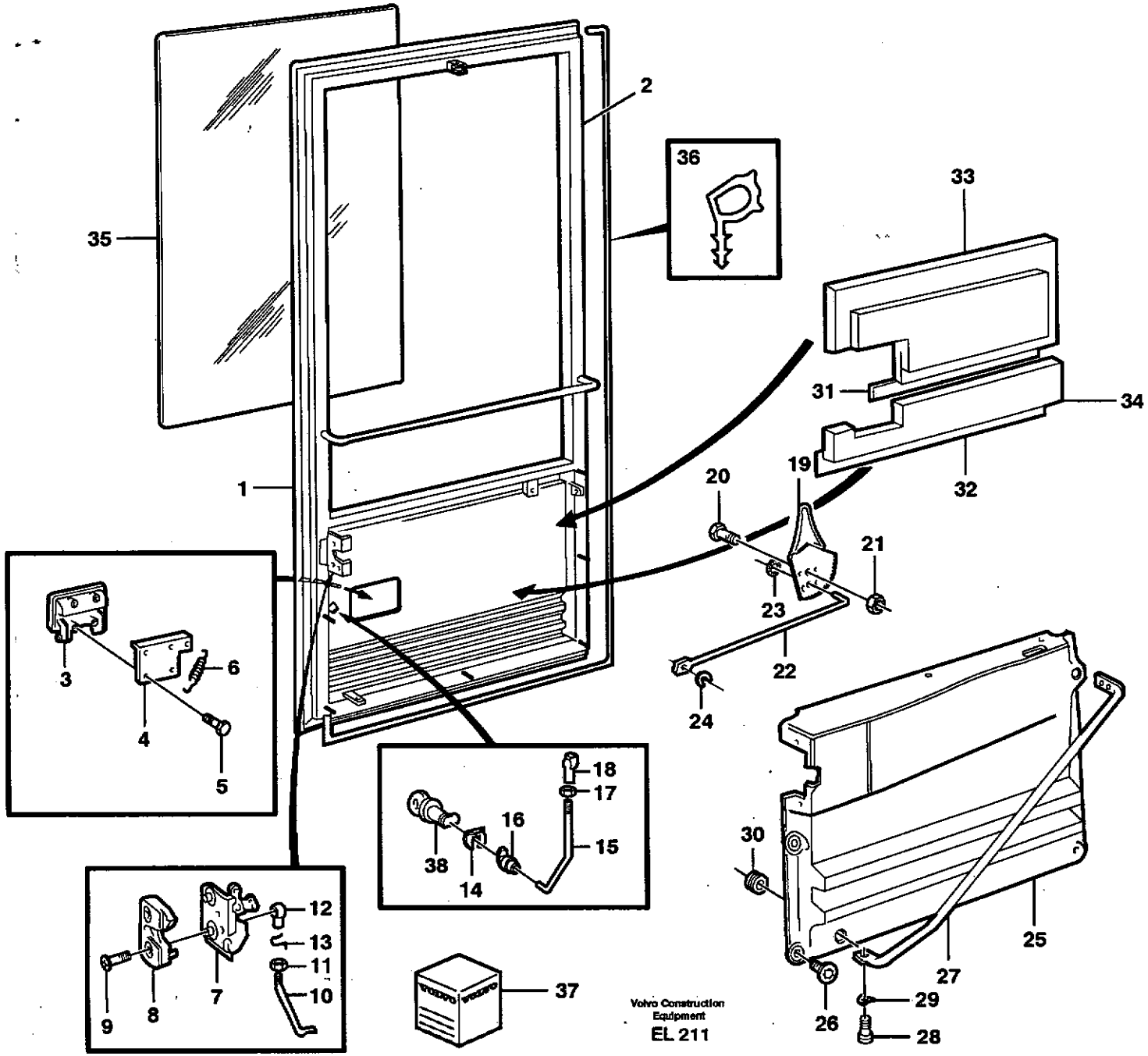
1
2
3
4
5
6
7
8
9
10
11
12
13
14
15
16
17
18
19
20
21
22
23
24
25
26
27
28
29
30
31
32
33
34
35
36
37
38
Volvo Construction Equipment
EL 211

Fig.	Part No.	Quantity 1	2	3	PS	KIT	Description	Dénomination	Bezeichnung	Denominación	Benämning	Notes
27	**VOE 11104685**	1					•Handle	•Poignee	•Griff	•Mango	•Handtag	
28	**VOE 959220**	3					•Allen Hd Screw	•Vis A 6 Pans Cr	•Inbusschraube	•Torn Hex Embut	•Insexskruv	
29	**VOE 13941907**	3					•Spring Washer	•Rondelle élastique	•Federscheibe	•Arandela flexible	•Fjäderbricka	
30	**VOE 13961962**	2					•Ptct Bushing	•Bague Protection	•Schutzhulse	•Buje Proteccion	•Skyddsbussning	
31	**VOE 11007220**	REQ					•Tape	•Scotch	•Klebeband	•Cinta	•Tape	L = 342 MM
32	**VOE 11007220**	REQ					•Tape	•Scotch	•Klebeband	•Cinta	•Tape	L = 587 MM
33		1			NS		•Insulation	•Isolation	•Isolierung	•Aislamiento	•Isolering	
34		1			NS		•Insulation	•Isolant	•Isolierung	•Aislante	•Isolering	
35		1					Dr window pane	Vitre porte	Turscheibe	Cristal puerta	Dörrfönsterglas	See group 843, Page 757
36	**VOE 11007421**	REQ					Sealing strip	Lisse etancheite	Dichtleiste	Moldura reten	Tätningslist	L = 4712 MM
37	**VOE 11006988**	1					Lock Kit	Kit Serrure	Schlossteilsatz	Juego Seguridad	Låssats	
			1		NS		Lock Kit	Kit Serrure	Schlossteilsatz	Juego Seguridad	Låssats	
		1			NS		•Lock Kit	•Kit Serrure	•Schlossteilsatz	•Juego Seguridad	•Låssats	
	VOE 11039220		1				•Starter switch	•Interru. ocontact	•Startschloss	•Cerradur arranq.	•Startlås	
	VOE 1626372	1	1				••Starter Switch	••Commutat. demarre.	••Anlasschalter	••Contact Arranq	••Startkontakt	
	VOE 11039226	2					••Pass Key	••Cle Principale	••Hauptschlussel	••Llave Maestra	••Huvudnyckel	3) BLACK
	VOE 11039228		2				••Pass Key	••Cle Principale	••Hauptschlussel	••Llave Maestra	••Huvudnyckel	GREEN
38	**VOE 3536771**	1					•Lock Kit	•Kit Serrure	•Schlossteilsatz	•Juego Seguridad	•Låssats	
	VOE 11007281		1				•Lock	•Serrure	•Schloss	•Cierre	•Lås	

3) **GB:** When ordering, the key No. should be stated. **FR:** Lors d'une commande, il faut indiquer le numéro de la clé. **DE:** Bei bestellung muss die Schlüsselnummer angegeben werden. **ES:** Al pedir debe indicarse el número de la llave. **SE:** Vid beställning måste nyckelnr anges.

1	**33357, 33366**	**Dörr.** **Puerta con accesorios de montaje.** **Tür mit Anbauteilen.** **Porte avec pièces de montage.** **Door.**
2	**94638**	
3		
4		
5		

Catalogue id **20086**	Group **831**
Illustr. No **EL211**	Section **150**
Issue **VOE 63B9920086**	Page **749**

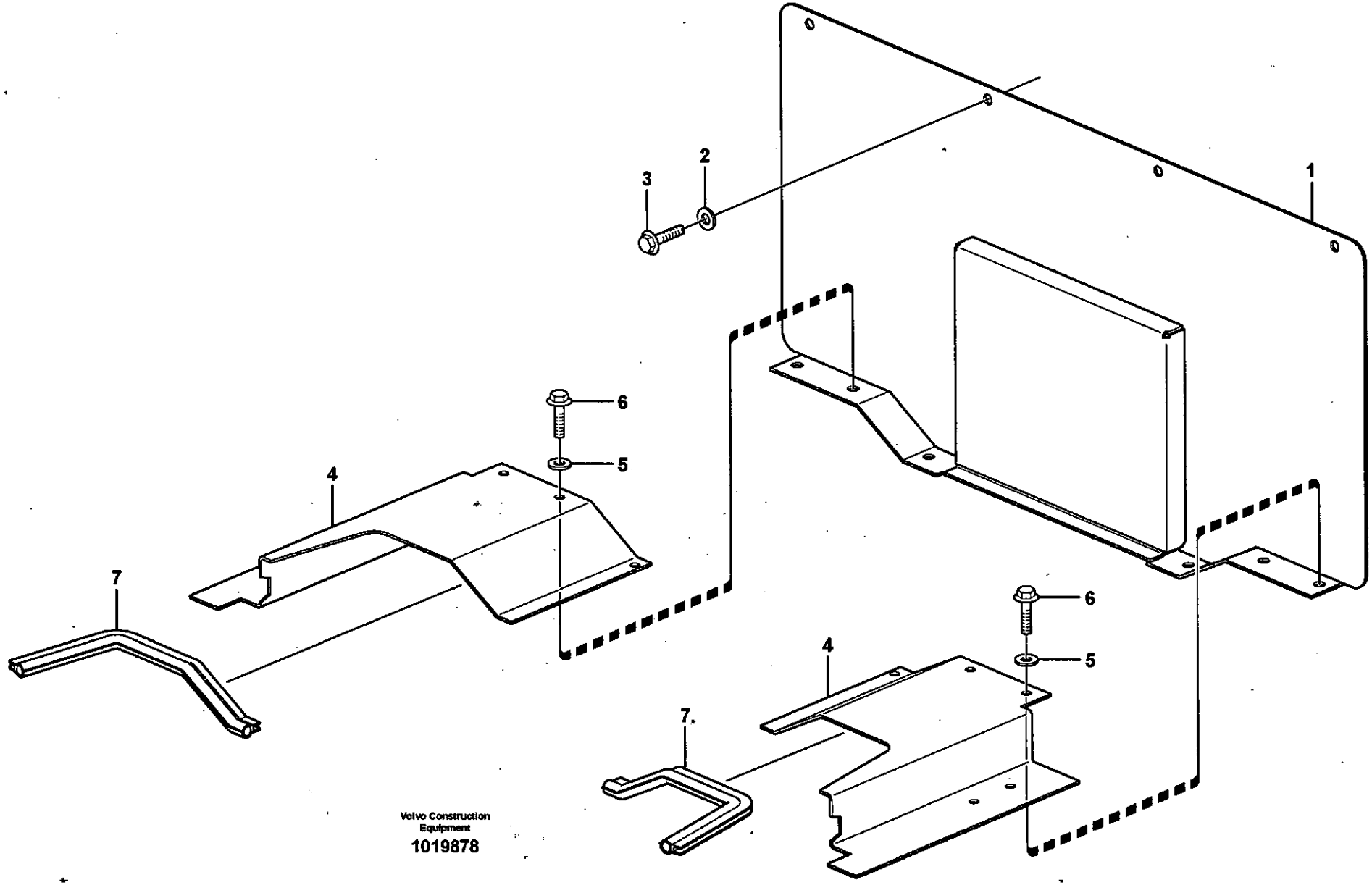

Volvo Construction Equipment

1019878

Fig.	Part No.	Quantity 1	2	3	PS	KIT	Description	Dénomination	Bezeichnung	Denominación	Benämning	Notes
1		1			NS		Hatch	Trappe	Luke	Trampilla	Lucka	
2	**VOE 13960141**	4					Washer	Rondelle	Scheibe	Arandela	Bricka	
3	**VOE 13946173**	4					Flange screw	Vis à bride	Flanschschraube	Torn embridado	Flänsskruv	
4	**VOE 11435601**	1					Plate	Plaque	Platte	Placa	Platta	RH
	VOE 11435602	1					Plate	Plaque	Platte	Placa	Platta	LH
5	**VOE 13960141**	10					Washer	Rondelle	Scheibe	Arandela	Bricka	
6	**VOE 13946173**	10					Flange screw	Vis à bride	Flanschschraube	Torn embridado	Flänsskruv	
7	**VOE 11180757**	1					Protecting plate	Plaque Protect	Schutzplatte	Placa Protecc	Skyddsplatta	L = 2 x 315 MM

1		**Täckplåtar** **Chapas de cubierta** **Abdeckbleche** **Tôles de recouvrement** **Coverplates**	Catalogue id **20086**	Group **837**
2				
3			Illustr. No **1019878**	Section **100**
4				
5			Issue **VOE 63B9920086**	Page **751**

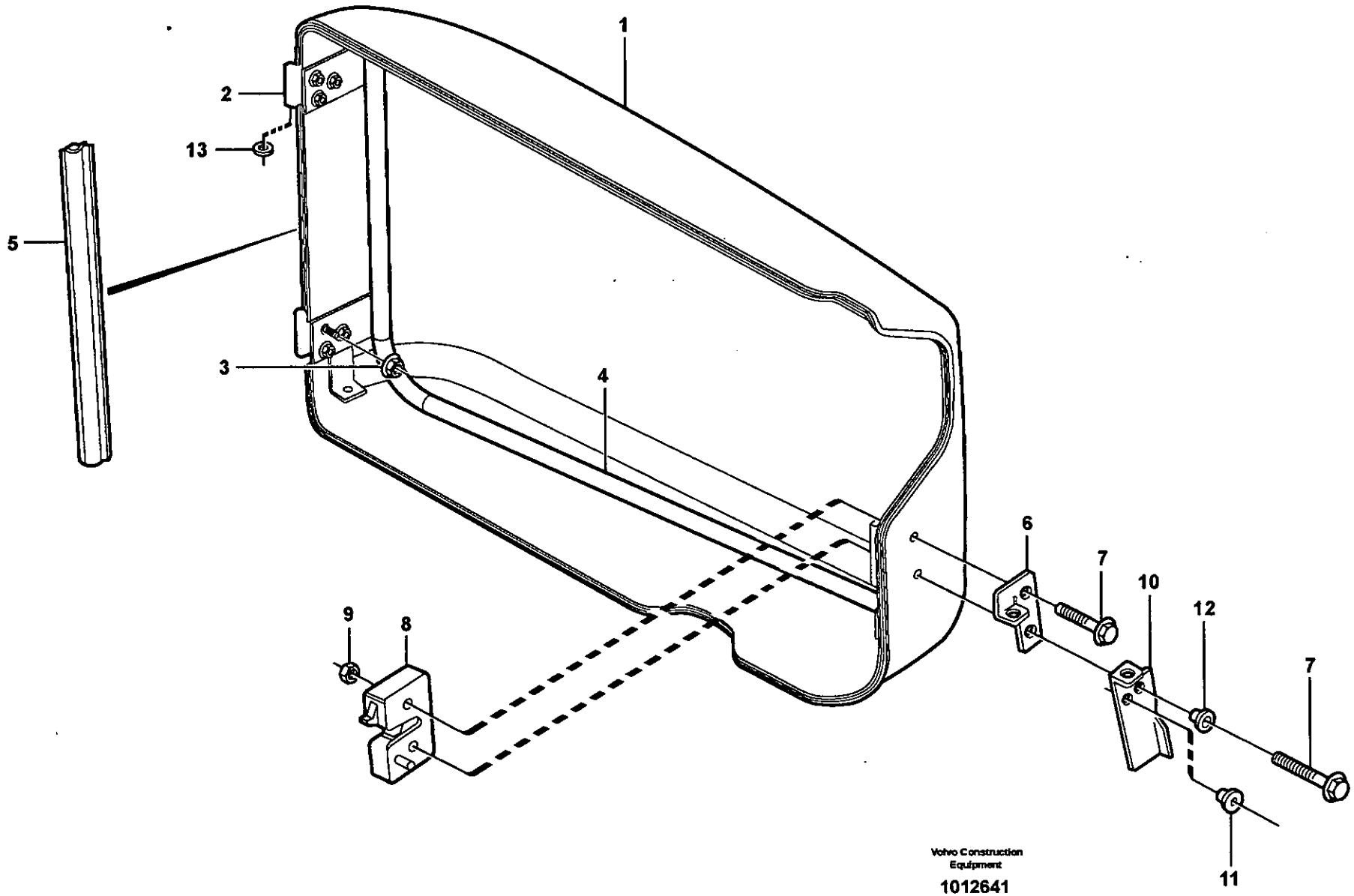
1
2
13
5
3
4
6
7
10
12
7
9
8
11
Volvo Construction Equipment
1012641

Fig.	Part No.	Quantity 1	2	3	P S	K I T	Description	Dénomination	Bezeichnung	Denominación	Benämning	Notes
	VOE 11104240	1					Hatch	Trappe	Luke	Trampilla	Lucka	
1		1			NS		•Hatch	•Trappe	•Luke	•Tapa	•Lucka	
2	**VOE 11104523**	2					•Hinge	•Charniere	•Scharnier	•Bisagra	•Gångjärn	
3	**VOE 981447**	6					•Flange Lock Nut	•Contre écrou bride	•Flanschmutter	•Contratuer Embr	•Flänslåsmutter	
4		1			NS		•Tube assembly	•Tuyau	•Rohrleitung	•Tubo	•Rörledning	
5	**VOE 11104519**	REQ					•Sealing strip	•Lisse etancheite	•Dichtleiste	•Moldura reten	•Tätningslist	L = 2500 MM
6	**VOE 11104610**	1					•Plate	•Tôle	•Blech	•Chapa	•Plåt	
7	**VOE 13947760**	1					•Flange screw	•Vis à bride	•Flanschschraube	•Torn embridado	•Flänsskruv	L = 40 MM
	VOE 13965179	1					•Flange screw	•Vis à bride	•Flanschschraube	•Torn embridado	•Flänsskruv	L = 50 MM
8	**VOE 11006991**	1					•Lock	•Serrure	•Schloss	•Cierre	•Lås	
9	**VOE 948645**	2					•Flange Lock Nut	•Contre écrou bride	•Flanschmutter	•Contratuer Embr	•Flänslåsmutter	
10	**VOE 11104609**	1					•Handle	•Poignee	•Drehgriff	•Mango	•Vred	
11	**VOE 1258140**	1					•Sealing Sleeve	•Douille Etanche	•Dichthulse	•Manguito Reten	•Tätningshylsa	
12	**VOE 11006944**	1					•Spacer Sleeve	•Doui.entretoise	•Distanzhülse	•Manguito Dist	•Distanshylsa	
13	**VOE 4936344**	2					Washer	Rondelle	Scheibe	Arandela	Bricka	

1		**Filterkåpa** **Tapa de filtro** **Filterdeckel** **Couvercle de filtre** **Filter cover**	Catalogue id **20086**	Group **837**
2			Illustr. No **1012641**	Section **200**
3			Issue **VOE 63B9920086**	Page **753**
4				
5				

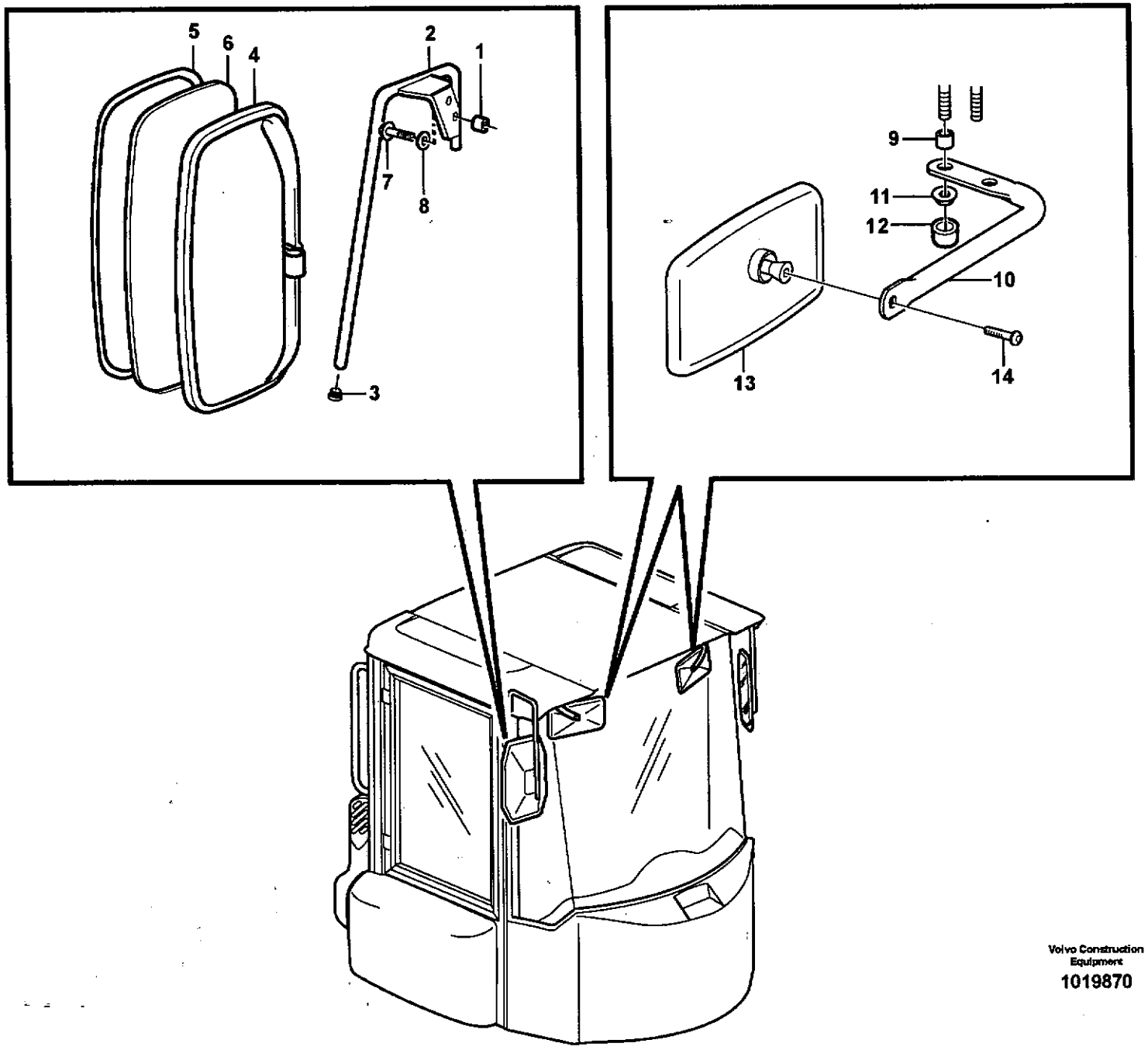

Volvo Construction Equipment
1019870

Fig.	Part No.	Quantity 1	2	3	PS	KIT	Description	Dénomination	Bezeichnung	Denominación	Benämning	Notes
1	**VOE 930428**	4					Spacer Ring	Bagu.entretoise	Abstandring	Anillo Dist	Distansring	
2	**VOE 11006421**	1					Mirror Arm	Bras Miroir	Spiegelträger	Marco Espejo	Spegelarm	RH
	VOE 11006420	1					Mirror Arm	Bras Miroir	Spiegelträger	Marco Espejo	Spegelarm	LH
3	**VOE 11006457**	4					•Plug	•Bouchon	•Stopfen	•Tapon	•Plugg	
4	**VOE 11121152**	2					R V Mirror	Retroviseur	Rückspiegel	Retrovisor	Backspegel	
5	**VOE 11708944**	1					•Frame	•Chassis	•Rahmen	•Bastidor	•Ram	
6	**VOE 11708945**	1					•Lens	•Verre	•Lichtscheibe	•Lente	•Glas	
7	**VOE 946472**	4					Flange screw	Vis à bride	Flanschschraube	Torn embridado	Flänsskruv	
8	**VOE 13960143**	4					Washer	Rondelle	Scheibe	Arandela	Bricka	
9	**VOE 930431**	4					Spacer Ring	Bagu.entretoise	Abstandring	Anillo Dist	Distansring	
10	**VOE 11005984**	1					Mirror Arm	Bras Miroir	Spiegelträger	Marco Espejo	Spegelarm	RH
	VOE 11006029	1					Mirror Arm	Bras Miroir	Spiegelträger	Marco Espejo	Spegelarm	LH
11	**VOE 13945408**	4					Nut	Ecrou	Mutter	Tuerca	Mutter	
12	**VOE 11006824**	4					Protective cap	Capuchon de protecti.	Schutzkappe	Cubierta de protecció.	Skyddshatt	
13	**VOE 11164488**	2					Mirror	Miroir	Spiegel	Espejo	Spegel	
14	**VOE 969587**	2					6-pt skt screw	Vis creuse de 6	Hohlschraube	Racor 6-dientes	Sextandhålskruv	

1	**33357, 33366**	**Backspeglar** **Retrovisor** **Rückspiegel** **Retroviseur** **Rear view mirror**	Catalogue id **20086**	Group **841**
2				
3			Illustr. No **1019870**	Section **100**
4				
5			Issue **VOE 63B9920086**	Page **755**

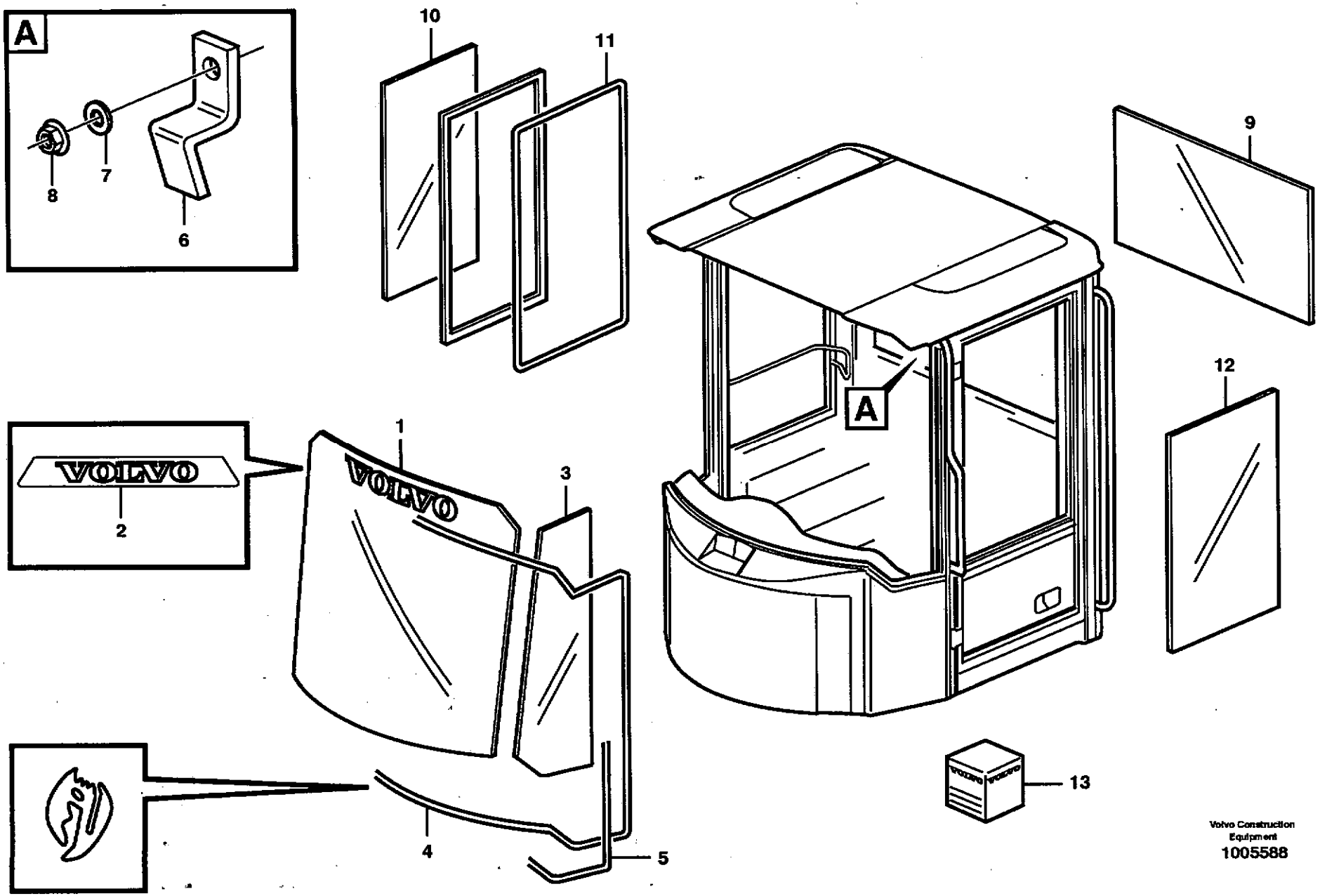

Volvo Construction Equipment
1005588

Fig.	Part No.	Quantity 1	2	3	PS	KIT	Description	Dénomination	Bezeichnung	Denominación	Benämning	Notes
1	**VOE 11104449**	1					Windshield	Pare-brise	Frontscheibe	Parabrisas	Framruta	
2	**VOE 11007961**	1					•Decal	•Decalcomanie	•Abziehbild	•Decalcomania	•Dekal	VOLVO
3	**VOE 11429056**	2					Side Window	Fenetre Lat	Seitenfenster	Ventana Lateral	Sidofönster	
4	**VOE 11007851**	1					Rubber Moulding	Joint Caoutchouc	Gummileiste	Liston Goma	Gummilist	
5	**VOE 11104040**	REQ					Butyl tape	Scotch butyle	Butyl-kleber	Cinta butilo	Butyltape	L = 2200 MM
6	**VOE 11007828**	4					Clip	Clip	Klemme	Clip	Clips	
7	**VOE 960139**	4					Washer	Rondelle	Scheibe	Arandela	Bricka	
8	**VOE 13945407**	4					Nut	Ecrou	Mutter	Tuerca	Mutter	
9	**VOE 11006478**	1					Rear Window	Lunette Ar	Heckfenster	Luneta Post	Bakruta	
10	**VOE 11104343**	1					Window Pane	Vitre Fenetre	Fensterscheibe	Cristal Ventana	Fönsterruta	33357
		1	1				Sliding Window	Baie coulissante	Schiebefenster	Ventana deslizante	Skjutfönster	33366
												See group 843, Page 761
11	**VOE 11007421**	REQ					Sealing strip	Lisse etancheite	Dichtleiste	Moldura reten	Tätningslist	
12	**VOE 11104344**	1					Door Window	Cadre De Porte	Türenfenster	Cristal Puerta	Dörruta	33357
		1	1				Sliding Window	Baie coulissante	Schiebefenster	Ventana deslizante	Skjutfönster	33366
												See group 843, Page 761
13	**VOE 11704359**	REQ					Adhesive Kit	Kit Colle	Leimsatz	Juego Encolado	Limsats	

1	33357, 33366	**Rutor** **Ventanillas** **Fensterscheibe** **Vitres** **Glass panes**	Catalogue id **20086**	Group **843**
2	82411		Illustr. No **1005588**	Section **100**
3			Issue **VOE 63B9920086**	Page **757**
4				
5				

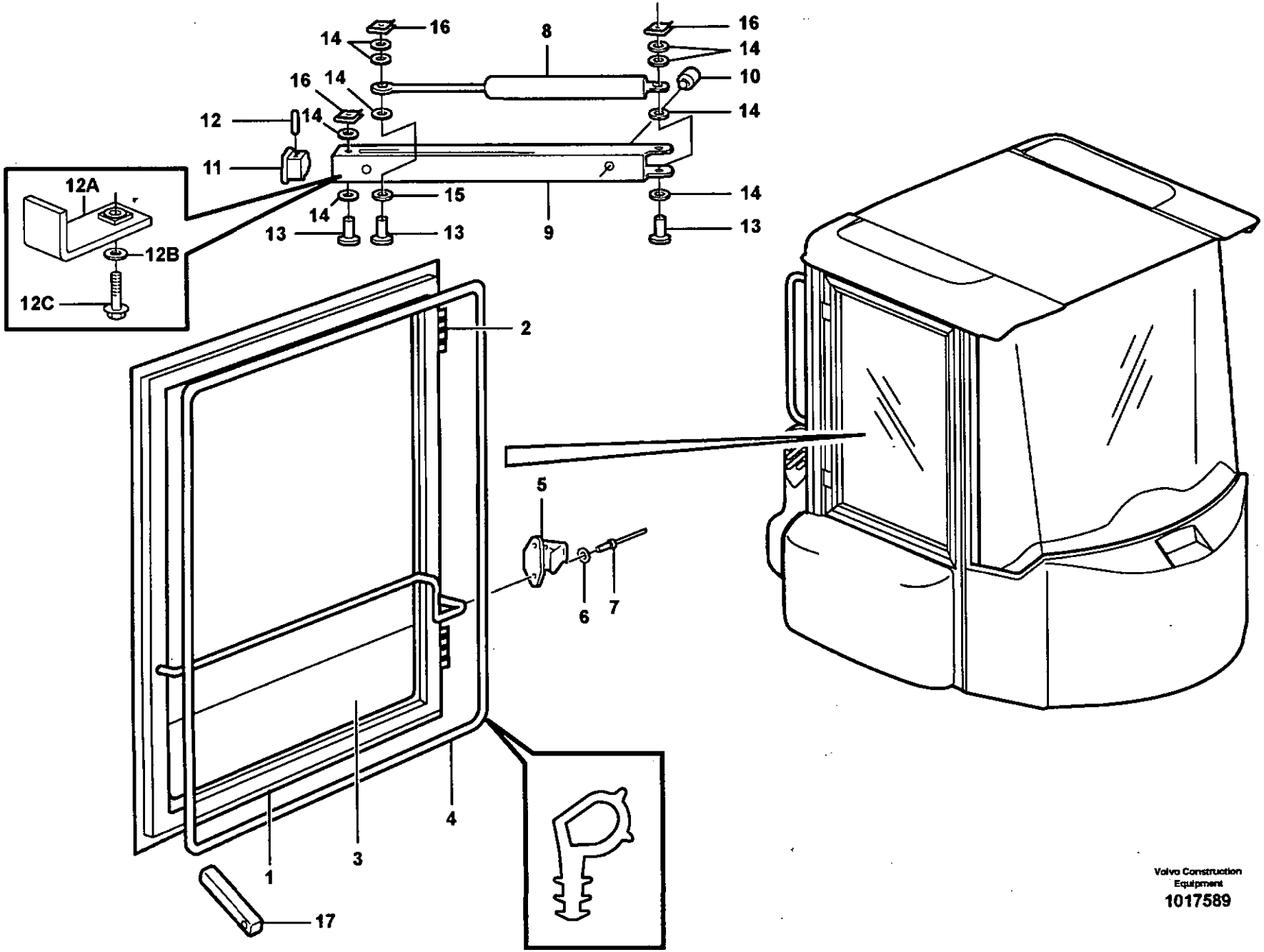

Volvo Construction Equipment

1017589

Fig.	Part No.	Quantity 1	2	3	PS	KIT	Description	Dénomination	Bezeichnung	Denominación	Benämning	Notes
		1					Cab Framework	Carcasse Cabine	Fahrerhausgerippe	Armazon Cabine	Hyttstomme	See group 810, Page 701
1	**VOE 11104451**	1					•Window Frame	•Cadre Fenetre	•Fensterrahmen	•Marco Ventana	•Fönsterram	
2	**VOE 11104509**	2					•Hinge	•Charniere	•Scharnier	•Bisagra	•Gångjärn	
	VOE 11708215	2					••Hinge Pin	••Axe Charniere	••Scharnierstift	••Pasador Bisagra	••Gångjärnspinne	
3		1					Window	Vitre	Fensterschiebe	Ventanillas	Glasruta	See group 843, Page 757
4		REQ					Sealing strip	Lisse etancheite	Dichtleiste	Moldura reten	Tätningslist	See group 843, Page 757
5	**VOE 11104075**	1					Lock Lug	Talon Verrouil	Sperrzacken	Talon Cierre	Låsklack	
6	**VOE 13940090**	2					Washer	Rondelle	Scheibe	Arandela	Bricka	
7	**VOE 13965596**	2					Blind Rivet	Rivet Borgne	Blindniet	Remache Ciego	Blindnit	
8	**VOE 11006826**	1					Gas Spring	Ressort Gaz	Gasfeder	Resorte A Gas	Gasfjäder	
9	**VOE 11006706**	1					Door Stop	Cale-porte	Turhalter	Tope Puerta	Dörrstopp	
10	**VOE 667751**	1					Buffer	Butoir	Puffer	Parachoques	Buffert	
11	**VOE 11005947**	1					End Piece	Flasque	Stirnwandteil	Pieza Extremo	Gavelstycke	
12	**VOE 13951967**	2					Spring Pin	Axe de ressort	Federstift	Pasador Resorte	Fjäderpinne	33357
12A	**VOE 11413283**	1	1				Elbow	Coude	Winkelstueck	Tubo acodado	Vinkel	33366
12B	**VOE 13960141**	1	1				Washer	Rondelle	Scheibe	Arandela	Bricka	33366
12C	**VOE 946440**	1	1				Flange screw	Vis à bride	Flanschschraube	Torn embridado	Flänsskruv	33366
13	**VOE 942290**	3					Rtng Ring Bolt	Boulon Sill Bag	Sich.bolzen	Perno Circlip	Spårringsbult	
14	**VOE 13947757**	9					Washer	Rondelle	Scheibe	Arandela	Bricka	
15	**VOE 13962658**	1					Washer	Rondelle	Scheibe	Arandela	Bricka	
16	**VOE 13969158**	3					Lock brace	Etrier de verrouillage	Sperrklinke	Brazo Seguridad	Låsbygel	
17	**VOE 11007034**	1					Window Catch	Verrou Fenetre	Fenst Steller	Fiador Ventana	Fönsterspärr	

1	**33357, 33366**
2	**82411, 82528, 82719**
3	
4	
5	

Fönster
Ventanas
Fenster
Fenêtres
Windows

Catalogue id **20086**	Group **843**
Illustr. No **1017589**	Section **150**
Issue **VOE 63B9920086**	Page **759**

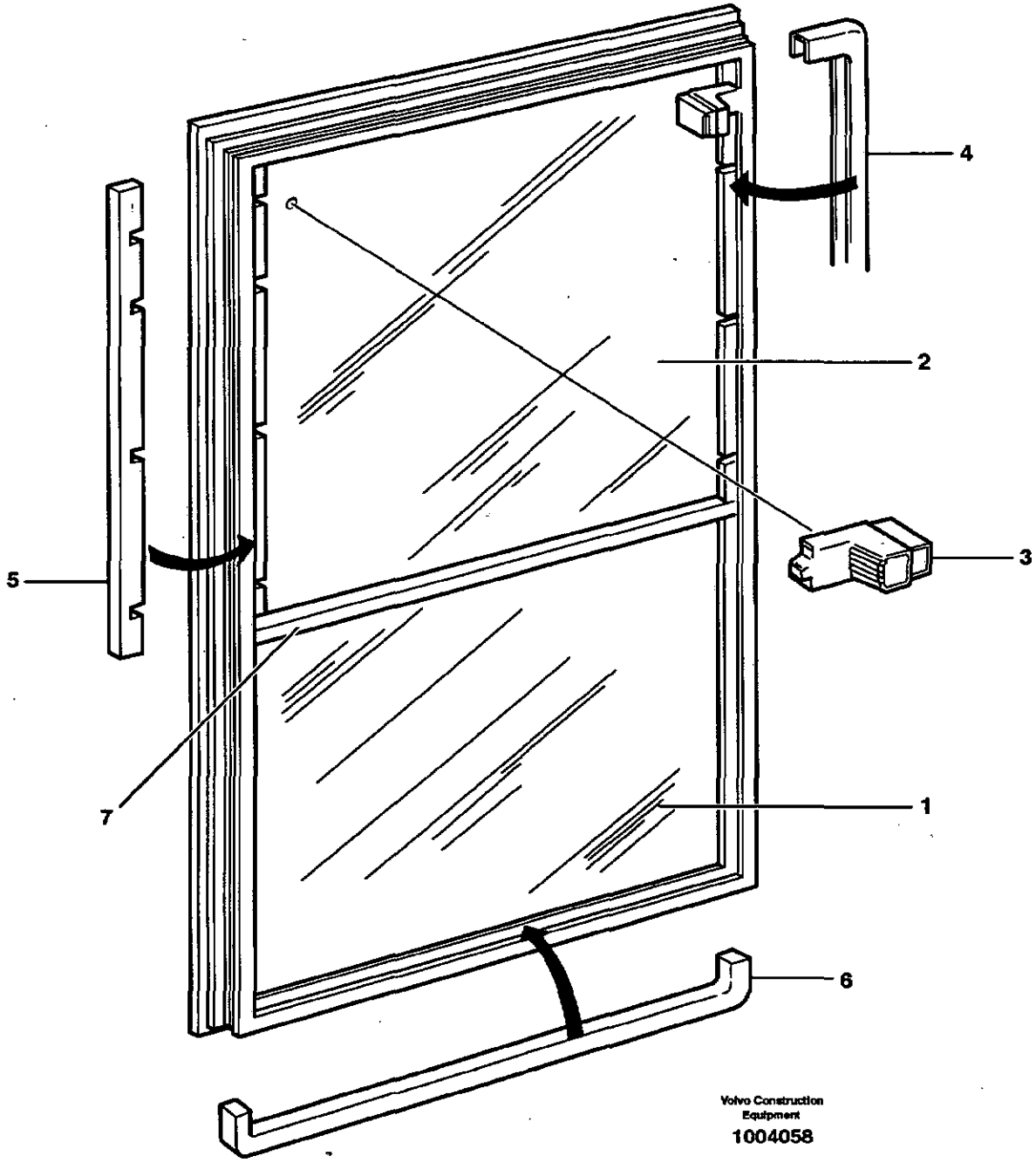
4
2
3
5
7
1
6
Volvo Construction
Equipment
1004058

Fig.	Part No.	Quantity 1	2	3	P S	K I T	Description	Dénomination	Bezeichnung	Denominación	Benämning	Notes
	VOE 11164640	1					Sliding Window	Baie coulissante	Schiebefenster	Ventana deslizante	Skjutfönster	(VOE 11104593) 93786 , RH
	VOE 11164641		1				Sliding Window	Baie coulissante	Schiebefenster	Ventana deslizante	Skjutfönster	(VOE 11104594) 93787 , LH
1	**VOE 11704709**	1					•Window	•Vitre	•Fensterscheibe	•Ventana	•Ruta	
	VOE 11704707		1				•Window	•Vitre	•Fensterscheibe	•Ventana	•Ruta	
2	**VOE 11704706**	1	1				•Window	•Vitre	•Fensterscheibe	•Ventana	•Ruta	
3	**VOE 11996337**	1	1				•Slat	•Regle	•Querholz	•Regla	•Regel	
4	**VOE 11704728**	REQ	REQ				•Moulding	•Baguette	•Profil	•Liston	•List	
5	**VOE 11704708**	2					•Lock Strip	•Lisse Fixation	•Sicher Leiste	•Liston Bloqueo	•Låslist	(VOE 11704710)
	VOE 11704708		2				•Lock Strip	•Lisse Fixation	•Sicher Leiste	•Liston Bloqueo	•Låslist	
6	**VOE 11996338**	1	1				•Rubber stop	•Butee caoutcho.	•Gummipuffer	•Tope goma	•Gummistopp	
7	**VOE 11988386**	1	1				•Cross member	•Traverse	•Querträger	•Travesano	•Tvärbalk	

1	**11104593**	**Skjutfönster.** **Ventana despla.** **Schiezefenster.** **Vitre coulissante.** **Sliding window.**	Catalogue id **20086**	Group **843**
2	**11104594**			
3			Illustr. No **1004058**	Section **200**
4				
5		**93786, 93787, 33366, 82411**	Issue **VOE 63B9920086**	Page **761**

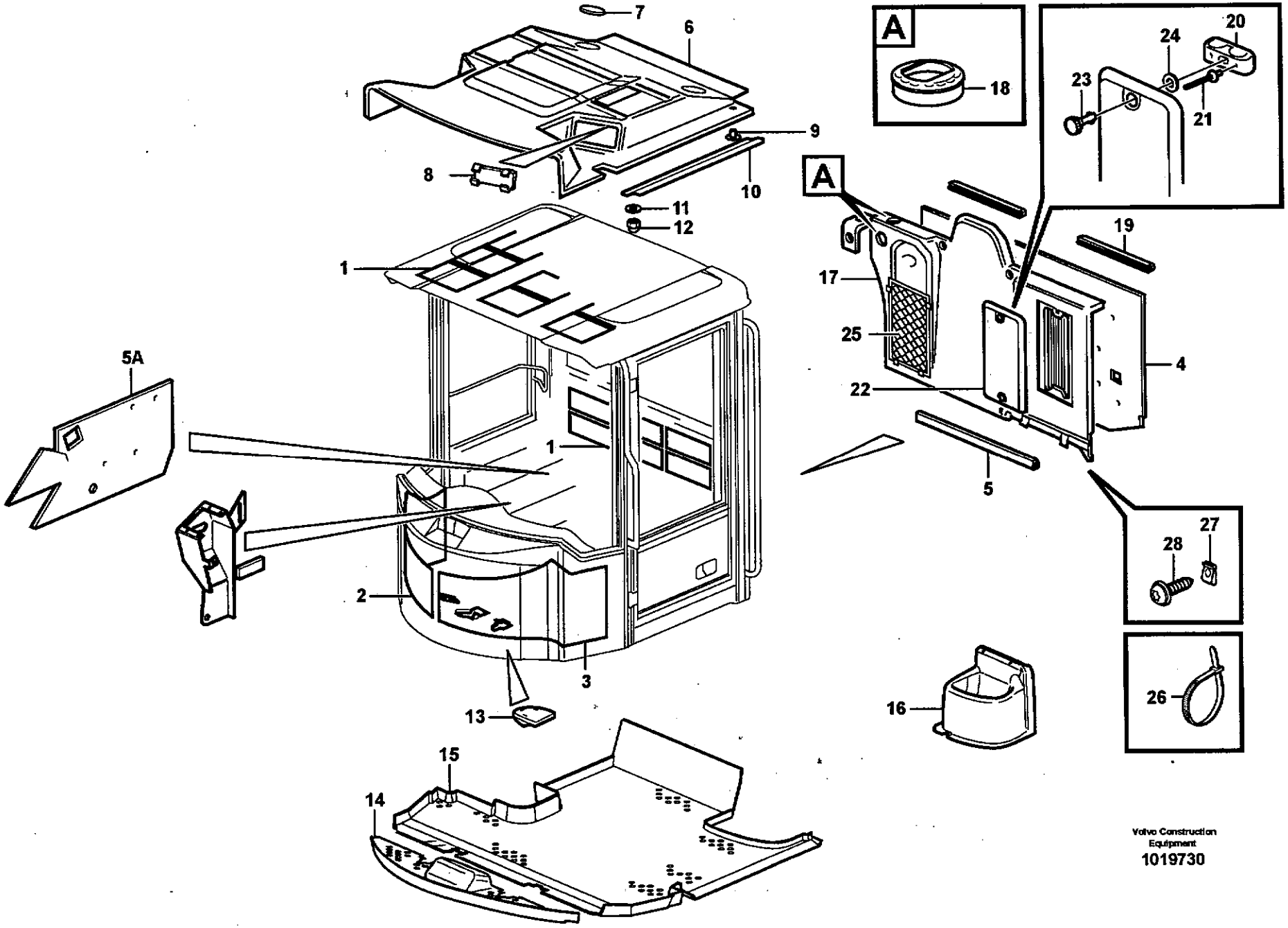

Volvo Construction Equipment
1019730

Fig.	Part No.	Quantity 1	2	3	PS	KIT	Description	Dénomination	Bezeichnung	Denominación	Benämning	Notes
1	**VOE 1321087**	25			OP		Insulation	Isolant	Isolierung	Aislante	Isolering	
2	**VOE 11104558**	1					Insulation	Isolant	Isolierung	Aislante	Isolering	RH
3	**VOE 11429249**	1					Insulation	Isolant	Isolierung	Aislante	Isolering	LH
4	**VOE 11429070**	1					Insulation	Isolant	Isolierung	Aislante	Isolering	
5	**VOE 11006785**	REQ					Framework moulding	Baguette claire-voie	Kubelstange	Moldura armadura	Skelettlist	L = 715 MM
5A	**VOE 11104759**	1					Insulation	Isolation	Isolierung	Aislamiento	Isolering	
6	**VOE 11104329**	1					Headlining	Garnit.pavillon	Dachhimmel	Techo Interior	Innertak	
7	**VOE 11007975**	2					Cover	Couvercle	Deckel	Tapa	Lock	
8	**VOE 11007493**	2					Hatch	Trappe	Luke	Trampilla	Lucka	
9	**VOE 11006726**	3					Push Button	Bouton-poussoir	Druckknopf	Boton empujador	Tryckknapp	
10	**VOE 11104614**	2					Moulding	Baguette	Profil	Liston	List	
11	**VOE 960139**	5					Washer	Rondelle	Scheibe	Arandela	Bricka	
12	**VOE 11005777**	5					Cap Nut	Ecrou Capuchon	Hutmutter	Tuerca Sombrer	Hattmutter	
13	**VOE 11007246**		1				Rubber Plug	Bouchon Caoutc.	Gummistöpsel	Tapon Goma	Gummipropp	
14	**VOE 11164307**		1				Floor mat	Tapis sol	Bodenmatte	Alfombra piso	Golvmatta	
15	**VOE 11164308**		1				Floor mat	Tapis sol	Bodenmatte	Alfombra piso	Golvmatta	
16			1				Casing	Boitier	Gehäuse	Cubierta	Kåpa	See group 882, Page 835
17	**VOE 11429163**		1				Cover	Capot	Haube	Cubierta	Kåpa	
18	**VOE 11104371**		2				•Air Outlet	•Diffuseur d'air	•Luftdüse	•Difusor de aire	•Luftmunstycke	
19	**VOE 4955075**		2				•Moulding	•Baguette	•Profil	•Liston	•List	
20	**VOE 11006795**		2				•Lock	•Serrure	•Schloss	•Cierre	•Lås	
21	**VOE 942669**		4				•Blind Rivet	•Rivet Borgne	•Blindniet	•Remache Ciego	•Blindnit	
22	**VOE 11429164**		1				•Hatch	•Trappe	•Luke	•Trampilla	•Lucka	
23	**VOE 11006796**		2				••Retainer	••Retenue	••Halter	••Soporte	••Hållare	
24	**VOE 11006797**		2				••Washer	••Rondelle	••Scheibe	••Arandela	••Bricka	
25	**VOE 11104572**		1				•Baggage Net	•Filet A Bagages	•Gepäcknetz	•Red Maletero	•Bagagenät	
26	**VOE 4881438**		4				•Strip Clamp	•Ruban Serrage	•Kabelbinder	•Abraz Cinta	•Bandklamma	
27	**VOE 949921**		5				Spring Nut	Ecrou Ressort	Fed. Schliessmutter	Tuerca Resorte	Fjädermutter	
28	**VOE 971322**		7				Screw	Vis	Schraube	Tornillo	Skruv	

1	**33357**	**Isolermattor** **Alfombras aislantes** **Isoliermatten** **Tapis isolant** **Insulating matting**	Catalogue id **20086** / Group **851**
2	**33380**		Illustr. No **1019730** / Section **100**
3			
4			Issue **VOE 63B9920086** / Page **763**
5			

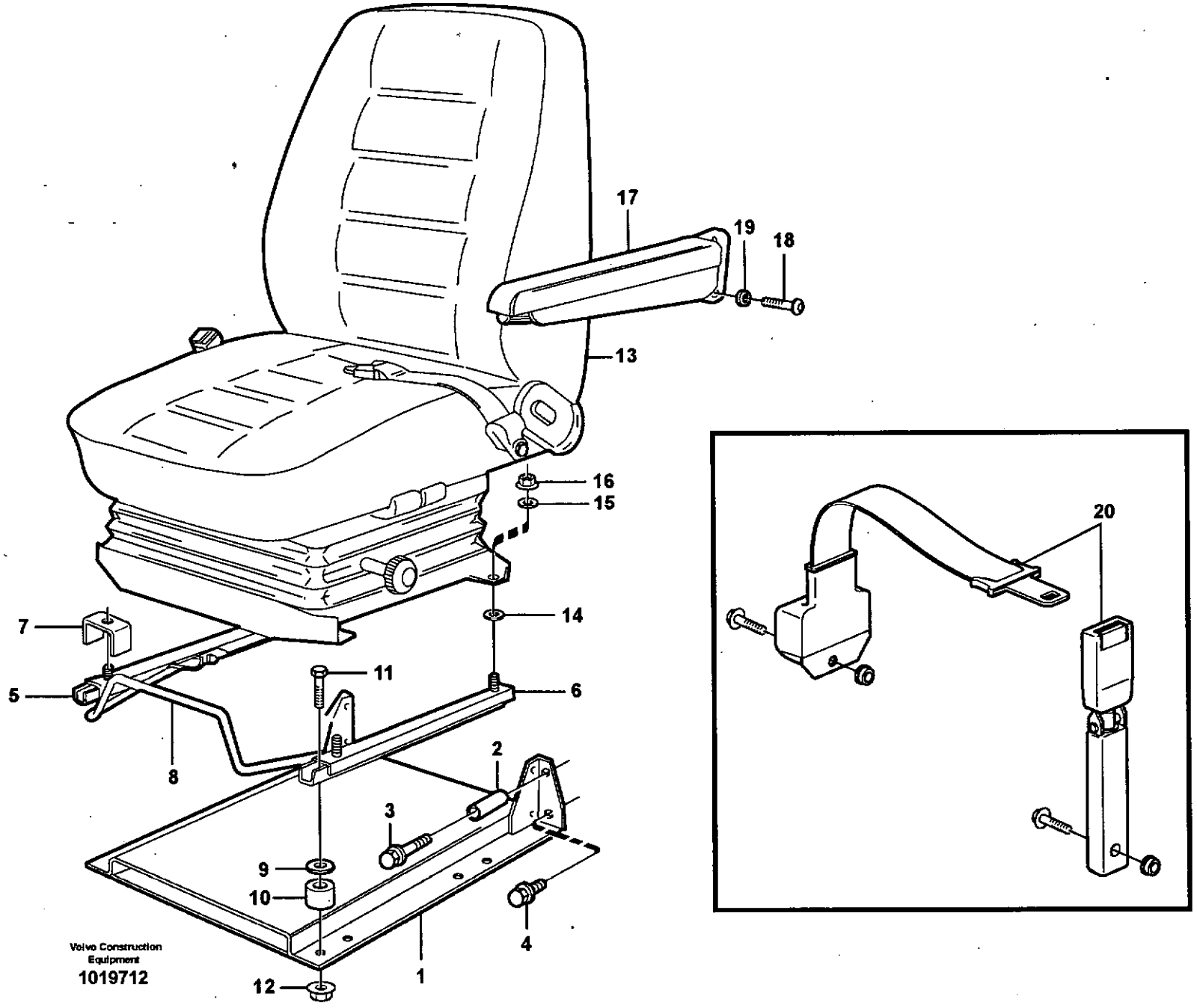
17
19
18
13
16
15
14
7
11
5
6
8
2
3
9
10
4
12
1
20
Volvo Construction Equipment
1019712

Fig.	Part No.	Quantity 1	2	3	PS	KIT	Description	Dénomination	Bezeichnung	Denominación	Benämning	Notes
1	**VOE 11007410**	1					Seat Bracket	Etrier De Siege	Sitzkonsole	Consola Asiento	Sitskonsol	
2	**VOE 930457**	2					Spacer Ring	Bagu.entretoise	Abstandring	Anillo Dist	Distansring	
3	**VOE 13947790**	2					Flange screw	Vis à bride	Flanschschraube	Torn embridado	Flänsskruv	
4	**VOE 946329**	2					Flange screw	Vis à bride	Flanschschraube	Torn embridado	Flänsskruv	
5	**VOE 11104092**	1					Slide Rail	Rail Guidage	Gleitschiene	Riel Deslizam	Glidskena	RH
6	**VOE 11104093**	1					Slide Rail	Rail Guidage	Gleitschiene	Riel Deslizam	Glidskena	LH
7	**VOE 11164642**	1					Brace	Etrier	Bügel	Brida	Bygel	
8	**VOE 11006044**	1					Handle	Poignee	Griff	Mango	Handtag	
9	**VOE 13960141**	4					Washer	Rondelle	Scheibe	Arandela	Bricka	
10	**VOE 11104790**		4				Spacer	Entretoise	Abstandstueck	Casquillo distanciad	Distans	80506
11	**VOE 4870448**	4					Allen Hd Screw	Vis A 6 Pans Cr	Inbusschraube	Torn Hex Embut	Insexskruv	
	VOE 13980338		4				Allen Hd Screw	Vis A 6 Pans Cr	Inbusschraube	Torn Hex Embut	Insexskruv	80506
12	**VOE 948645**	4					Flange Lock Nut	Contre écrou bride	Flanschmutter	Contratuer Embr	Flänslåsmutter	
13			1		SE		Seat	Siege	Sitz	Asiento	Sits	80503
												See group 852, Page 771
	VOE 11104254		1				Seat	Siege	Sitz	Asiento	Sits	80504
												See group 852, Page 773
	VOE 11104273		1				Seat	Siege	Sitz	Asiento	Sits	80505
												See group 852, Page 773
	VOE 11104274		1		SS		Seat	Siege	Sitz	Asiento	Sits	80506
												See group 852, Page 775
	VOE 11104016		1				Seat	Siege	Sitz	Asiento	Sits	80572
												See group 852, Page 777
	VOE 11429033		1				Seat	Siege	Sitz	Asiento	Sits	83070
												See group 852, Page 769
	VOE 11104015		1				Seat	Siege	Sitz	Asiento	Sits	94909
												See group 852, Page 781
14	**VOE 13960143**	4					Washer	Rondelle	Scheibe	Arandela	Bricka	

1294) **GB:** Not included when cab is ordered **FR:** Non compris dans la commande de la cabine **DE:** Bei Bestellung mit Kabine nicht enthalten **ES:** No se incluye en el pedido **SE:** Ingår ej vid beställning av hytt

1	**33357**
2	**1294) .**
3	
4	
5	

Förarstol med monteringsdetaljer
Asiento del conductor con piezas de montaje
Fahrersitz mit Anbauteilen
Siège conducteur avec pièces de montage
Operator seat with fitting parts

Catalogue id **20086**	Group **852**
Illustr. No **1019712**	Section **100**
Issue **VOE 63B9920086**	Page **765**

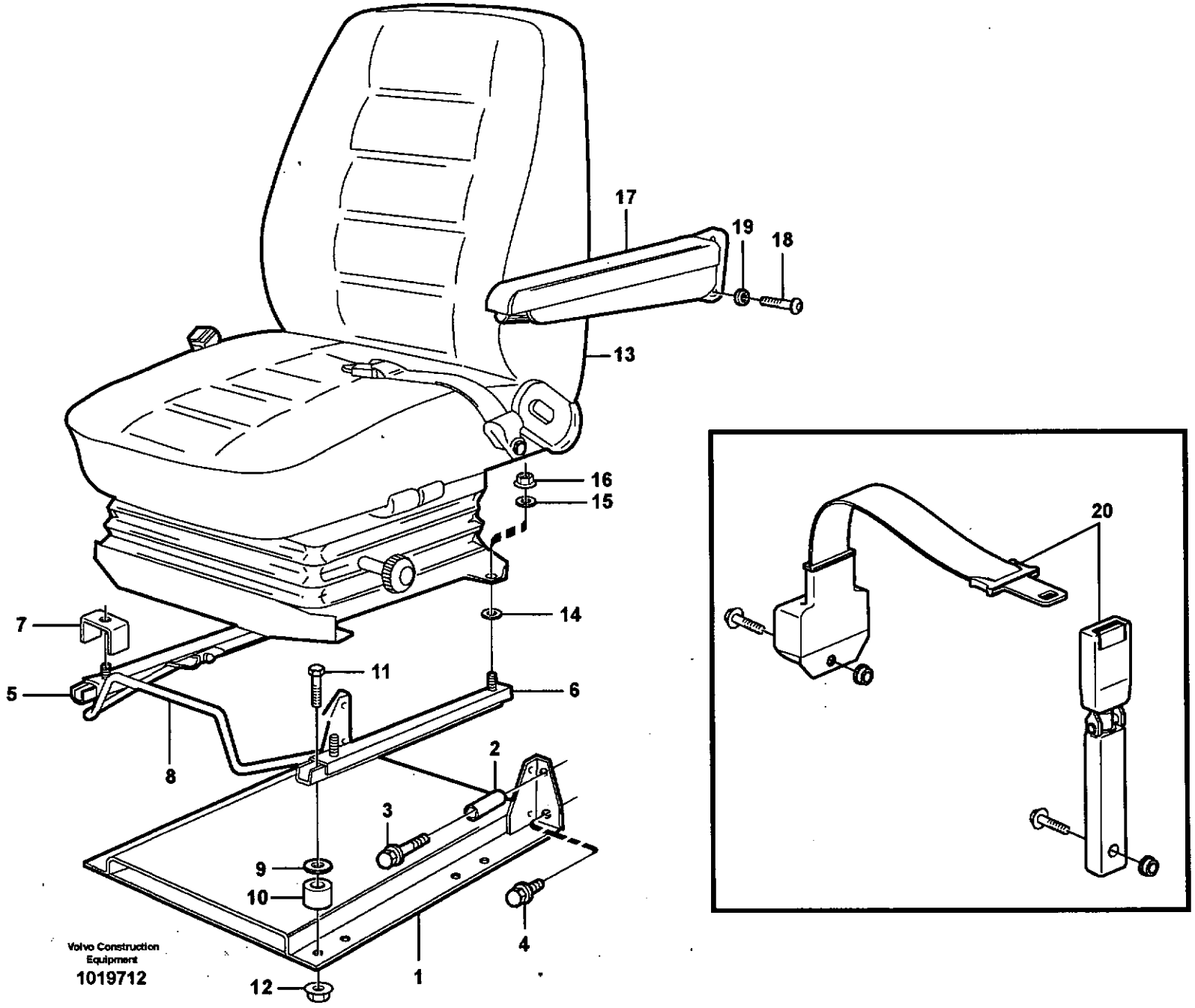
17
19
18
13
16
15
14
7
11
5
6
8
2
3
9
10
4
12
1
20
Volvo Construction Equipment
1019712

Fig.	Part No.	Quantity 1	2	3	PS	KIT	Description	Dénomination	Bezeichnung	Denominación	Benämning	Notes
15	**VOE 13960141**	4					Washer	Rondelle	Scheibe	Arandela	Bricka	
16	**VOE 13945408**	4					Nut	Ecrou	Mutter	Tuerca	Mutter	
17	**VOE 11104014**		1				Arm Rest	Accoudoir	Armlehne	Reposabrazos	Armstöd	94916
	VOE 11429137		1				Arm Rest	Accoudoir	Armlehne	Reposabrazos	Armstöd	83376 , LH
18	**VOE 969436**		2				Screw	Vis	Schraube	Tornillo	Skruv	94916
19	**VOE 13955894**		2				Washer	Rondelle	Scheibe	Arandela	Bricka	94916
20	**VOE 11104125**		1				Hip Belt	Ceinture Hanche	Hüftgurt	Cinturon Cadera	Höftbälte	94925 CPL

1294) **GB:** Not included when cab is ordered **FR:** Non compris dans la commande de la cabine **DE:** Bei Bestellung mit Kabine nicht enthalten **ES:** No se incluye en el pedido **SE:** Ingår ej vid beställning av hytt

1	**33357**	**Förarstol med monteringsdetaljer** **Asiento del conductor con piezas de montaje** **Fahrersitz mit Anbauteilen** **Siège conducteur avec pièces de montage** **Operator seat with fitting parts**	Catalogue id **20086**	Group **852**
2	**1294) .**		Illustr. No **1019712**	Section **100**
3				
4			Issue **VOE 63B9920086**	Page **767**
5				

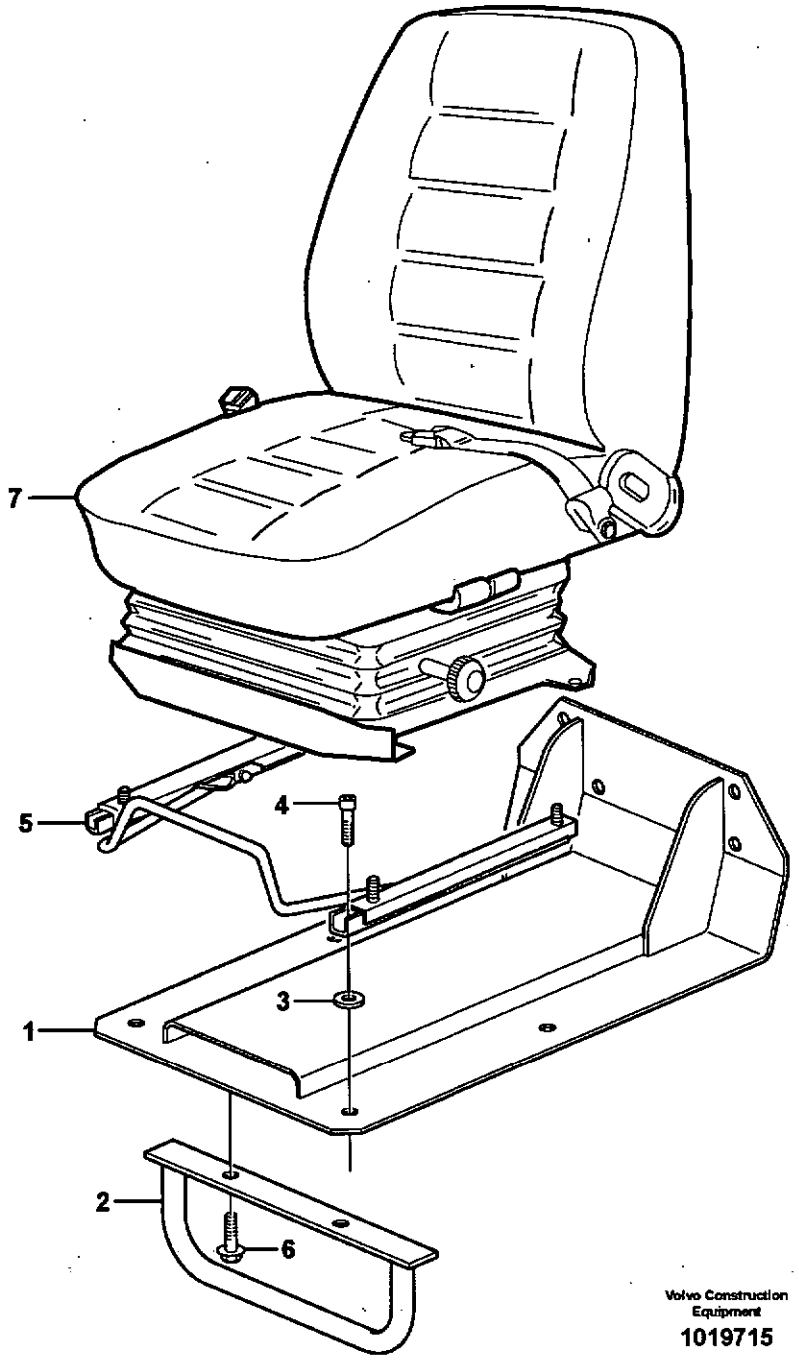

Volvo Construction Equipment

1019715

Fig.	Part No.	Quantity 1	2	3	PS	KIT	Description	Dénomination	Bezeichnung	Denominación	Benämning	Notes
1	**VOE 11164665**	1					Seat Bracket	Etrier De Siege	Sitzkonsole	Consola Asiento	Sitskonsol	
2	**VOE 11164667**	1					Support	Support	Stütze	Apoyo	Stöd	
3	**VOE 11055612**	4					Washer	Rondelle	Scheibe	Arandela	Bricka	
4	**VOE 959223**	4					Allen Hd Screw	Vis A 6 Pans Cr	Inbusschraube	Torn Hex Embut	Insexskruv	
5			2				Slide Rail	Rail Guidage	Gleitschiene	Riel Deslizam	Glidskena	See group 852, Page 765
6	**VOE 13946173**	2					Flange screw	Vis à bride	Flanschschraube	Torn embridado	Flänsskruv	
7		1					Seat	Siege	Sitz	Asiento	Sits	See group 852, Page 779

1	**83070**	**Förarstol med monteringsdetaljer** **Asiento del conductor con piezas de montaje** **Fahrersitz mit Anbauteilen** **Siège conducteur avec pièces de montage** **Operator seat with fitting parts**	Catalogue id **20086**	Group **852**
2	.			
3			Illustr. No **1019715**	Section **125**
4				
5		**83070**	Issue **VOE 63B9920086**	Page **769**

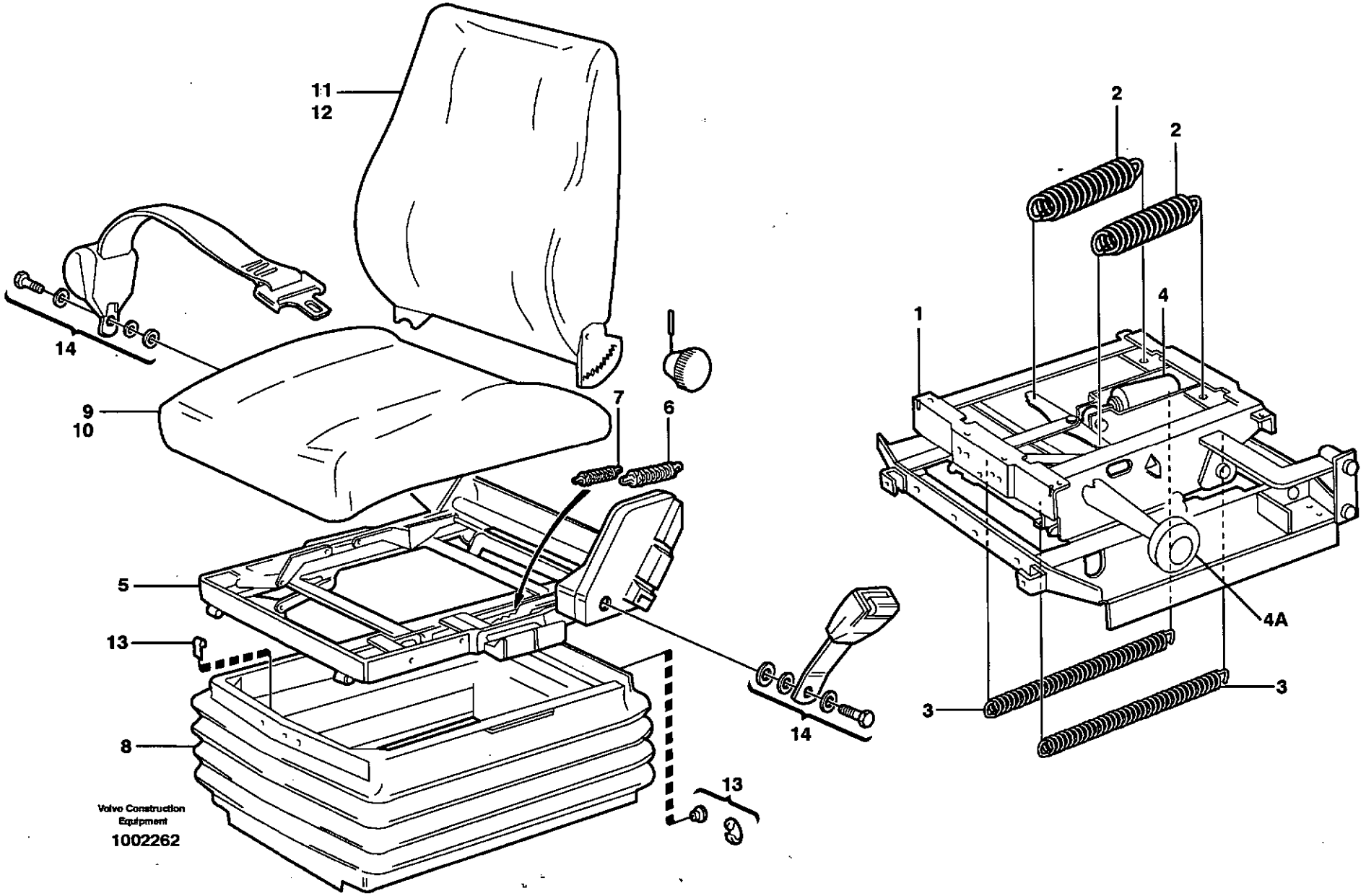
11
12
14
9
10
7
6
5
13
8
13
14
Volvo Construction Equipment
1002262
2
2
1
4
4A
3
3

Fig.	Part No.	Quantity 1	2	3	PS	KIT	Description	Dénomination	Bezeichnung	Denominación	Benämning	Notes
		1			SE		Seat	Siege	Sitz	Asiento	Sits	80503
1	**VOE 11707355**	1					•Spring Suspension	•Unite Suspension	•Federbündel	•Unidad Suspension	•Fjädringsenhet	
2	**VOE 6213261**	2					••Spring	••Ressort	••Feder	••Muelle	••Fjäder	
3	**VOE 11707356**	2					••Spring	••Ressort	••Feder	••Muelle	••Fjäder	
4	**VOE 11707351**	1					••Shock absorber	••Amortisseur	••Stossdämpfer	••Amortiguador	••Stötdämpare	
4A	**VOE 3090569**	1					••Knob	••Bouton	••Knauf	••Boton	••Knopp	
5	**VOE 11707359**	1					•Seat frame	•cadre Siege	•Sitzrahmen	•Marco asiento	•Sitsram	
6	**VOE 1518748**	1					••Spring	••Ressort	••Feder	••Muelle	••Fjäder	
7	**VOE 1696529**	2					••Spring	••Ressort	••Feder	••Muelle	••Fjäder	
8	**VOE 11998550**	1					•Bellow	•Soufflet	•Faltenbalg	•Fuelle	•Bälg	
9	**VOE 11700708**	1					•Seat	•Siege	•Sitz	•Asiento	•Sits	
10	**VOE 11996163**	1					••Upholstery	••Garniture Habit	••Bezug	••Tapizado	••Klädsel	
11	**VOE 11707357**	1					•Backrest	•Dossier	•Rucken	•Respaldo	•Rygg	
12	**VOE 11707358**	1					••Upholstery	••Garniture Habit	••Bezug	••Tapizado	••Klädsel	
13	**VOE 11998811**	1					•Attachment kit	•Jeu de fixation	•Befestigungssatz	•Juego acoplamiento	•Fästsats	
14	**VOE 11707348**	1					•Hip Belt	•Ceinture Hanche	•Hüftgurt	•Cinturon Cadera	•Höftbälte	

1		**Förarstol, ISRI.** **Asiento del conductor.** **Fahrersitz.** **Siège du condecteur.** **Operator's seat.**	Catalogue id **20086**	Group **852**
2				
3			Illustr. No **1002262**	Section **150**
4				
5		**80503**	Issue **VOE 63B9920086**	Page **771**

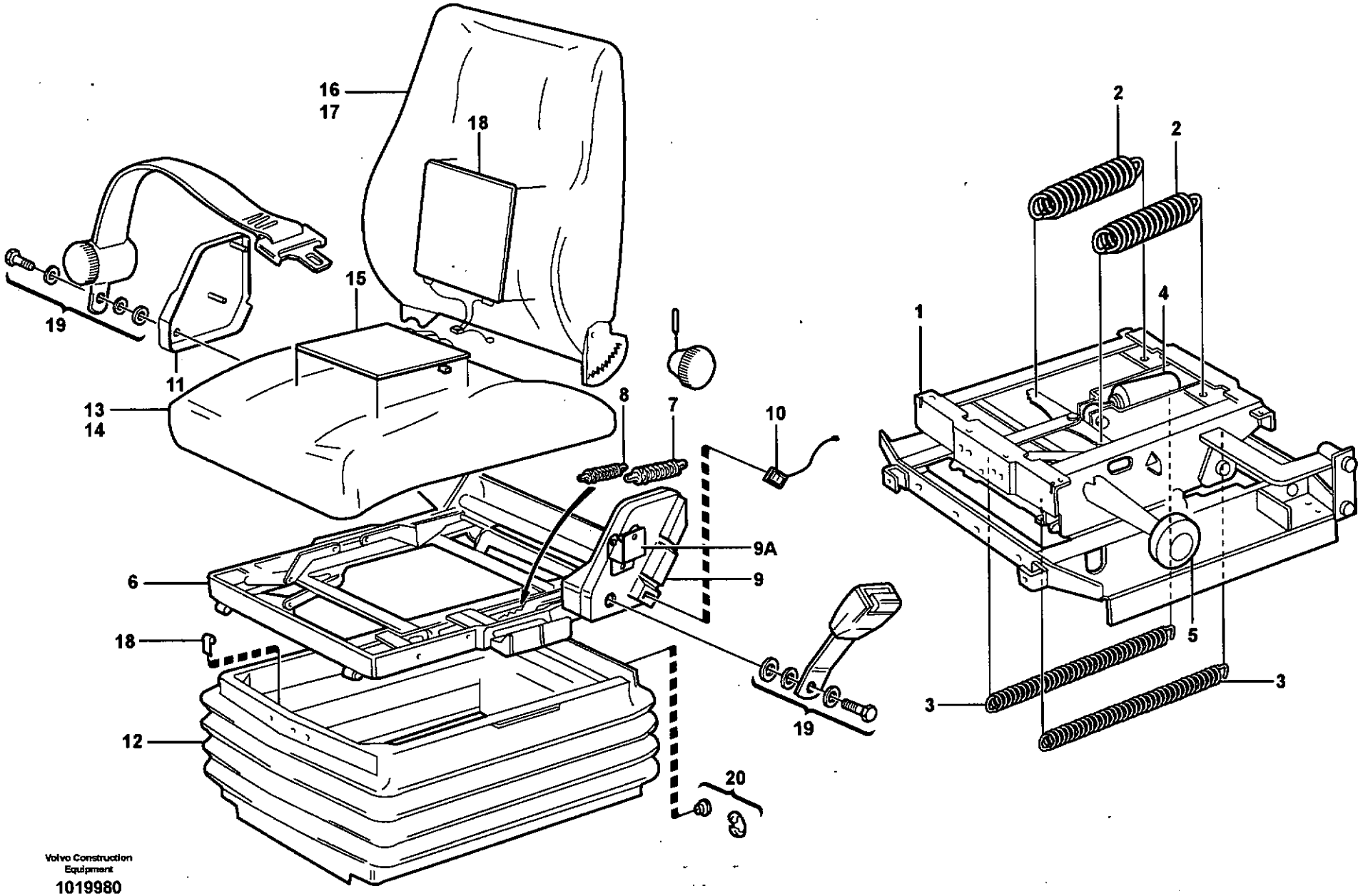

Volvo Construction Equipment

1019980

Fig.	Part No.	Quantity 1	2	3	4	5	PS	KIT	Description	Dénomination	Bezeichnung	Denominación	Benämning	Notes
	VOE 11104254	1							Seat	Siege	Sitz	Asiento	Sits	80504
	VOE 11104273		1						Seat	Siege	Sitz	Asiento	Sits	80505
1	**VOE 11707355**	1	1						•Spring Suspensio	•Unite Suspension	•Federbündel	•Unidad Suspensio	•Fjädringsenhet	
2	**VOE 6213261**	2	2						••Spring	••Ressort	••Feder	••Muelle	••Fjäder	
3	**VOE 11707356**	2	2						••Spring	••Ressort	••Feder	••Muelle	••Fjäder	
4	**VOE 11707351**	1	1						••Shock absorber	••Amortisseur	••Stossdämpfer	••Amortiguador	••Stötdämpare	
5	**VOE 3090569**	1	1						••Knob	••Bouton	••Knauf	••Boton	••Knopp	
6	**VOE 11707354**	1	1						•Seat frame	•cadre Siege	•Sitzrahmen	•Marco asiento	•Sitsram	
7	**VOE 1518748**	1	1						••Spring	••Ressort	••Feder	••Muelle	••Fjäder	
8	**VOE 1696529**	2	2						••Spring	••Ressort	••Feder	••Muelle	••Fjäder	
9	**VOE 11708188**	1	1						••Cover Plate	••Protection en tole	••Schutzblech	••Placa Tapa	••Täckplatta	
9A	**VOE 11715818**	2	2						••Backrest Lock	••Blo.repose-rein	••Rucklehnsperre	••Cierre Respaldo	••Ryggstödslås	
10	**VOE 11707346**	1	1						••Switch	••Commutateur	••Schalter	••Contactor	••Strömställare	
11	**VOE 11709390**	1	1						••Cover	••Capot	••Haube	••Cubierta	••Kåpa	
12	**VOE 11998550**	1	1						•Bellow	•Soufflet	•Faltenbalg	•Fuelle	•Bälg	
13	**VOE 11707361**	1	1						•Seat	•Siege	•Sitz	•Asiento	•Sits	
14	**VOE 11996163**	1	1						••Upholstery	••Garniture Habit	••Bezug	••Tapizado	••Klädsel	
15	**VOE 11706320**	1	1						••Heater	••Elément de chauff	••Heizkörper	••Calefaccion	••Värmeelement	
16	**VOE 11707360**	1							•Backrest	•Dossier	•Rucken	•Respaldo	•Rygg	
	VOE 11714580		1						•Backrest	•Dossier	•Rucken	•Respaldo	•Rygg	
17	**VOE 11707358**	1							••Upholstery	••Garniture Habit	••Bezug	••Tapizado	••Klädsel	
	VOE 11707344		1						••Upholstery	••Garniture Habit	••Bezug	••Tapizado	••Klädsel	
18	**VOE 11706318**	1	1						••Heater	••Elément de chauff	••Heizkörper	••Calefaccion	••Värmeelement	
19	**VOE 11707348**	1	1						•Hip Belt	•Ceinture Hanche	•Hüftgurt	•Cinturon Cadera	•Höftbälte	
20	**VOE 11998811**	1	1						•Attachment kit	•Jeu de fixation	•Befestigungssatz	•Juego acoplamien	•Fästsats	

1	**11104254**	**Förarstol, ISRI.** **Asiento del conductor, ISRI.** **Fahrersitz, ISRI.** **Siège du conducteur, ISRI.** **Operator's seat, ISRI.**	Catalogue id **20086**	Group **852**
2	**11104273**			
3			Illustr. No **1019980**	Section **200**
4				
5		**80503, 80504, 80505**	Issue **VOE 63B9920086**	Page **773**

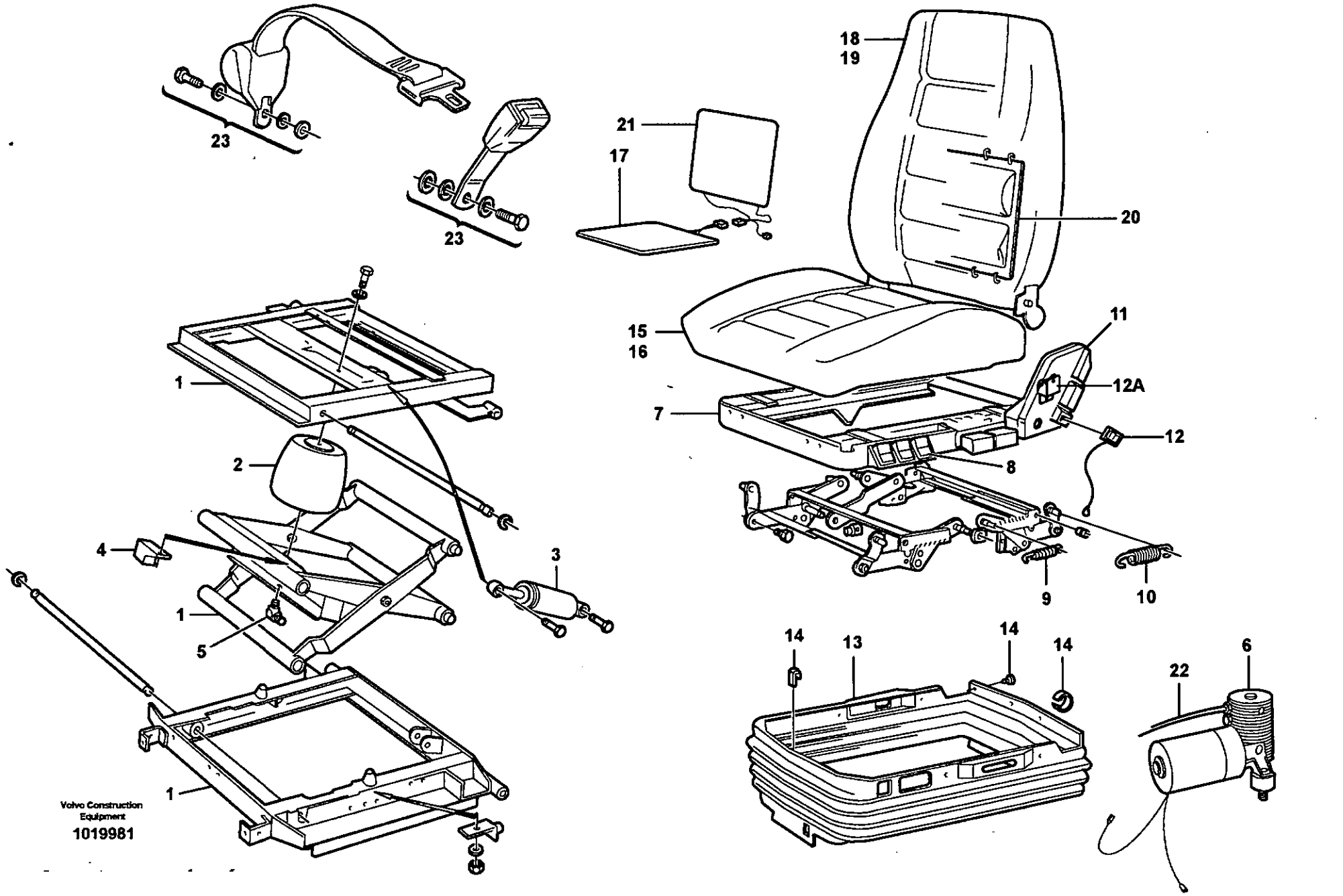

Volvo Construction Equipment

1019981

Fig.	Part No.	Quantity 1	2	3	PS	KIT	Description	Dénomination	Bezeichnung	Denominación	Benämning	Notes
	VOE 11104274	1			SS		Seat	Siege	Sitz	Asiento	Sits	80506
	VOE 11412638		1				Operator seat	Siege conducteur	Fahrersitz	Asiento conductor	Förarstol	
1	**VOE 11707349**	1	1				•Spring Suspension	•Unite Suspension	•Federbündel	•Unidad Suspension	•Fjädringsenhet	
2	**VOE 11707350**	1	1				••Air Bellows	••Soufflet Air	••Luftbalg	••Fuelle Aire	••Luftbälg	
3	**VOE 11707351**	1	1				••Shock absorber	••Amortisseur	••Stossdämpfer	••Amortiguador	••Stötdämpare	
4	**VOE 11993178**	1	1				••Relay	••Relais	••Relais	••Rele	••Relä	
5	**VOE 3091629**	1	1				••Elbow nipple	••Raccord angulaire	••Winkelnippel	••Niple angular	••Vinkelnippel	
6	**VOE 11709423**	1	1				••Compressor	••Compresseur	••Kompressor	••Compresor	••Kompressor	
7	**VOE 11707345**	1					•Seat frame	•cadre Siege	•Sitzrahmen	•Marco asiento	•Sitsram	
	VOE 11715430		1				•Seat frame	•cadre Siege	•Sitzrahmen	•Marco asiento	•Sitsram	
8	**VOE 11707347**	1					••Control	••Commande	••Regelung	••Mando	••Reglage	
9	**VOE 1518748**	1					••Spring	••Ressort	••Feder	••Muelle	••Fjäder	
10	**VOE 1696529**	2					••Spring	••Ressort	••Feder	••Muelle	••Fjäder	
11	**VOE 11708188**	1					••Cover Plate	••Protection en tole	••Schutzblech	••Placa Tapa	••Täckplatta	
12	**VOE 11707346**	1					••Switch	••Commutateur	••Schalter	••Contactor	••Strömställare	
12A	**VOE 11715818**	2					••Backrest Lock	••Blo.repose-rein	••Rucklehnsperre	••Cierre Respaldo	••Ryggstödslås	
13	**VOE 11998842**	1	1				•Bellows	•Capot Caoutcho	•Gummimantel	•Cubierta Goma	•Gummikåpa	
14	**VOE 11998811**	1	1				•Attachment kit	•Jeu de fixation	•Befestigungssatz	•Juego acoplamiento	•Fästsats	
15	**VOE 11998831**	1	1				•Seat	•Siege	•Sitz	•Asiento	•Sits	
16	**VOE 11998561**	1	1				••Upholstery	••Garniture Habit	••Bezug	••Tapizado	••Klädsel	
17	**VOE 11706320**	1	1				••Heater	••Elément de chauffa	••Heizkörper	••Calefaccion	••Värmeelement	
18	**VOE 11714579**	1	1				•Backrest	•Dossier	•Rucken	•Respaldo	•Rygg	
19	**VOE 11707344**	1	1				••Upholstery	••Garniture Habit	••Bezug	••Tapizado	••Klädsel	
20	**VOE 11997265**	1	1				••Lumbar Support	••Repose-reins	••Kreuzstutze	••Placa Lumbar	••Svankplatta	
21	**VOE 11706318**	1	1				••Heater	••Elément de chauffa	••Heizkörper	••Calefaccion	••Värmeelement	
22	**VOE 3090544**	REQ	REQ				•Plastic Hose	•Tube Plastique	•K-stoffschlauch	•Mang Plastico	•Plastslang	
23	**VOE 11707348**	1	1				•Hip Belt	•Ceinture Hanche	•Hüftgurt	•Cinturon Cadera	•Höftbälte	

1	**CAB - 2422**	**Luftfjädrande förarstol, eluppvärmd, ISRI.** **Asiento de conducción de suspensión neumática, ISRI.** **Fahrersitz, Luftfedert, ISRI.** **Siège du conducteur suspension pneumatique, ISRI.** **Operator's seat, heated, air suspensioned, ISRI.** **80506**	Catalogue id **20086**	Group **852**
2	**CAB 2423 -**		Illustr. No **1019981**	Section **250**
3				
4			Issue **VOE 63B9920086**	Page **775**
5				

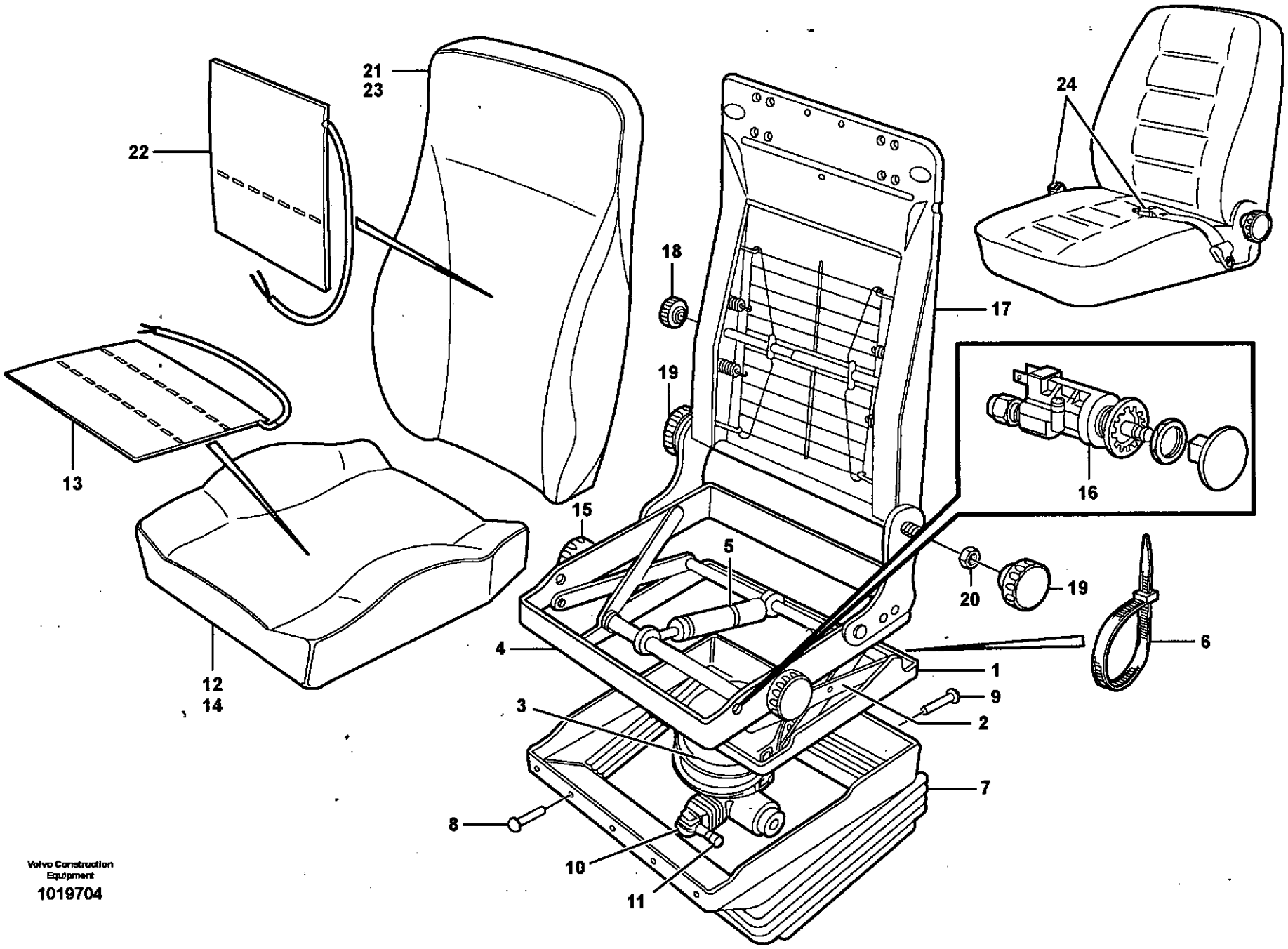

Volvo Construction Equipment

1019704

Fig.	Part No.	Quantity 1	2	3	P S	K I T	Description	Dénomination	Bezeichnung	Denominación	Benämning	Notes
	VOE 11104016	1					Seat	Siege	Sitz	Asiento	Sits	80572
1	**VOE 11998619**	1					•Frame	•Cadre	•Rahmen	•Cuadro	•Ram	
2	**VOE 11998620**	1					•Linkage	•Syst.articulat.	•Gelenksystem	•Sistem Articul	•Länksystem	
3	**VOE 11996421**	1					•Air Spring	•Ressort Pneuma.	•Luftfeder	•Resorte Neumat	•Luftfjäder	
4	**VOE 11998621**	1					•Seat frame	•cadre Siege	•Sitzrahmen	•Marco asiento	•Sitsram	
5	**VOE 11998615**	1					•Shock Absorber	•Amortis.confort	•Komf Stossdfr	•Amortiguador	•Stötdämpare	
6	**VOE 11996419**	1					•Strip	•Bande	•Streifen	•Cinta	•Band	
7	**VOE 11996418**	1					•Protecting Bellows	•Soufflet Protection	•Schutzbalg	•Fuelle Proteccion	•Skyddsbälg	
8	**VOE 11708898**	17					••Plastic Rivet	••Rivet Plastique	••Kunststoffniet	••Remache Plast	••Plastnit	
9	**VOE 11708899**	5					••Plastic Rivet	••Rivet Plastique	••Kunststoffniet	••Remache Plast	••Plastnit	
10	**VOE 11998622**	1					•Compressor	•Compresseur	•Kompressor	•Compresor	•Kompressor	
11	**VOE 11701683**	1					••Check valve	••Valve antiretour	••Rückschlagventil	••Válvula de retención	••Backventil	
12	**VOE 11996411**	1					•Seat cushion	•Coussin siege	•Sitzkissen	•Cojin asiento	•Sittdyna	
13	**VOE 11996416**	1					•Heater	•Elément de chauffag.	•Heizkörper	•Calefaccion	•Värmeelement	
14	**VOE 11998617**	1					•Upholstery	•Garniture Habit	•Bezug	•Tapizado	•Klädsel	
15	**VOE 11708910**	2					•Steering Wheel	•Volant direction	•Lenkrad	•Volante de direccion	•Ratt	
16	**VOE 11702361**	1					•Switch	•Commutateur	•Schalter	•Commutador	•Omkopplare	
17	**VOE 11996407**	1					•Backrest Frame	•Cadre Dossier	•Ruckenlehngest	•Marco Respaldo	•Ryggram	
18	**VOE 11996409**	1					••Steering Wheel	••Volant direction	••Lenkrad	••Volante de direccion	••Ratt	
19	**VOE 11708910**	2					••Steering Wheel	••Volant direction	••Lenkrad	••Volante de direccion	••Ratt	
20	**VOE 11708909**	3					••Nut	••Ecrou	••Mutter	••Tuerca	••Mutter	
21	**VOE 11996412**	1					•Backrest Cush	•Dossier	•Ruckenlehnpolst	•Cojin Respaldo	•Ryggdyna	
22	**VOE 11996417**	1					•Heater	•Elément de chauffag.	•Heizkörper	•Calefaccion	•Värmeelement	
23	**VOE 11998618**	1					•Upholstery	•Garniture Habit	•Bezug	•Tapizado	•Klädsel	
24	**VOE 11104018**	1					•Hip Belt	•Ceinture Hanche	•Hüftgurt	•Cinturon Cadera	•Höftbälte	

1		**Förarstol, Be-ge.** **Asiento del conductor, Be-ge.** **Fahrersitz, Be-ge.** **Siège du conducteur, Be-ge.** **Operator's seat, Be-ge.**	Catalogue id **20086**	Group **852**
2				
3			Illustr. No **1019704**	Section **300**
4				
5		**80572**	Issue **VOE 63B9920086**	Page **777**

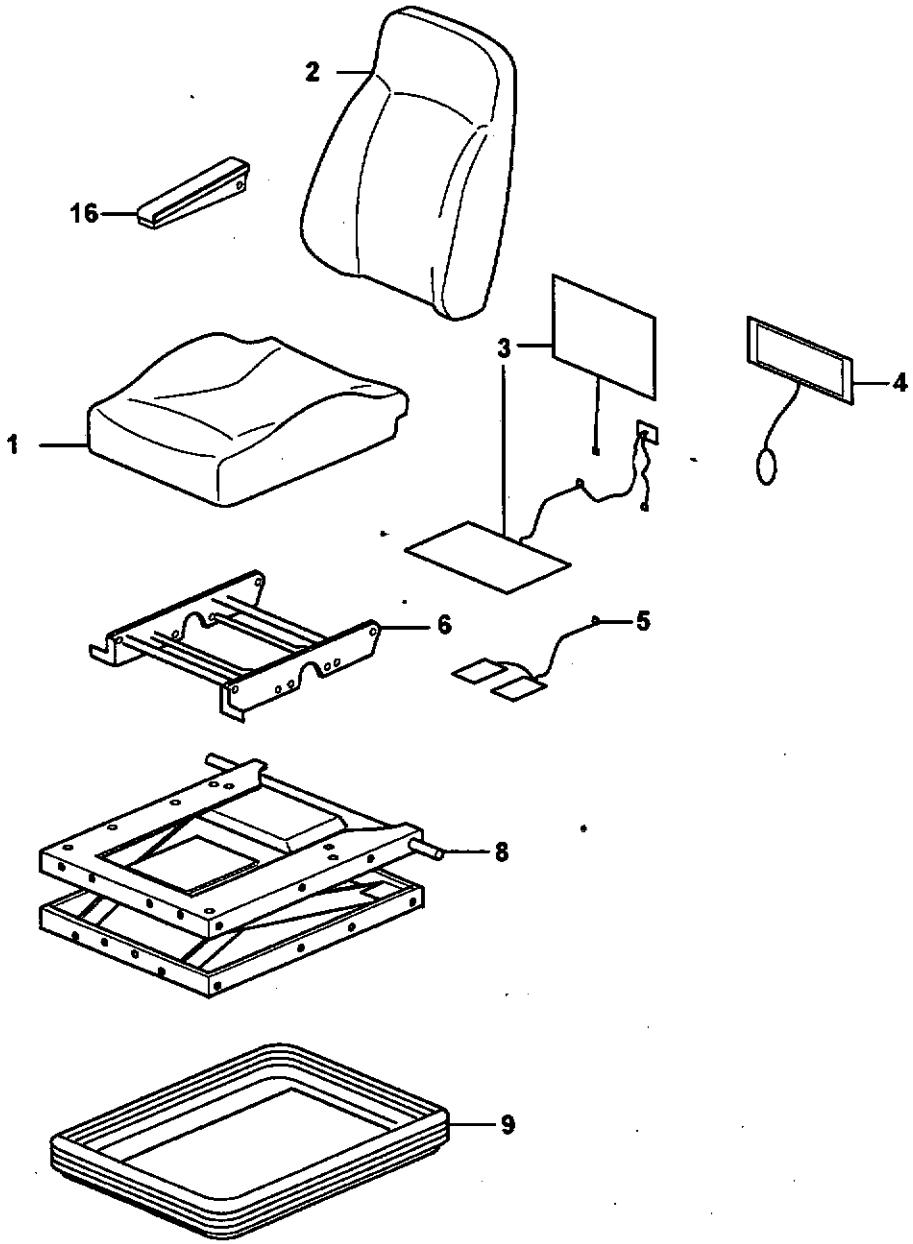

Volvo Construction Equipment

1019509

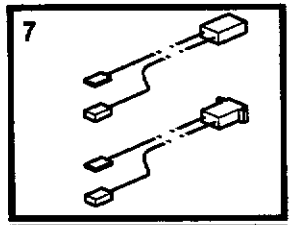

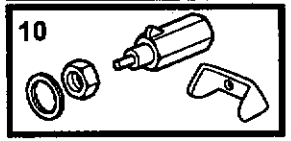

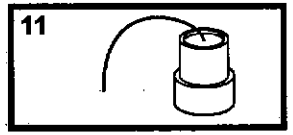

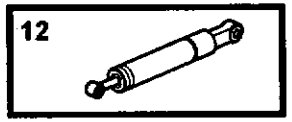

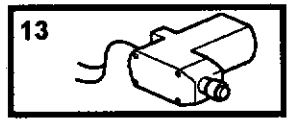

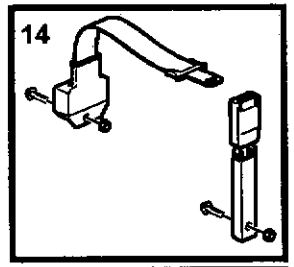

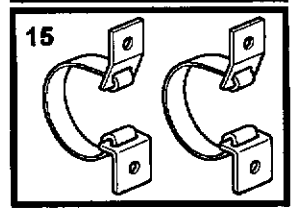

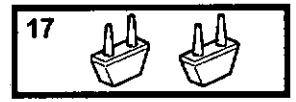

Fig.	Part No.	Quantity 1	2	3	4	5	P S	K I T	Description	Dénomination	Bezeichnung	Denominación	Benämning	Notes
	VOE 11429033	1							Seat	Siege	Sitz	Asiento	Sits	
1	**VOE 11714962**	1							•Upholstery	•Garniture Habit	•Bezug	•Tapizado	•Klädsel	
2	**VOE 11714963**	1							•Upholstery	•Garniture Habit	•Bezug	•Tapizado	•Klädsel	
3	**VOE 11714964**	1							•Heater	•Elément de chauff	•Heizkörper	•Calefaccion	•Värmeelement	
4	**VOE 11712832**	1							•Lumbar Support	•Repose-reins	•Kreuzstutze	•Placa Lumbar	•Svankplatta	
5	**VOE 11714965**	1							•Sensor	•Capteur	•Geber	•Captador	•Givare	
6	**VOE 11712834**	1							•Height Adjuster	•Reglage Hauteur	•Höhenversteller	•Ajuste Altura	•Höjdomställare	
7	**VOE 11714966**	1							•Wire	•Fil	•Draht	•Alambre	•Tråd	
8	**VOE 11714967**	1							•Support	•Support	•Stütze	•Apoyo	•Stöd	
9	**VOE 11714968**	1							•Ptct Bellows	•Soufflet Prote.	•Schutzbalg	•Fuelle Protecc	•Skyddsbälg	
10	**VOE 11714969**	1							•Valve Kit	•Kit valve	•Ventilsatz	•Juego Valvula	•Ventilsats	
11	**VOE 11712842**	1							•Spr Spnsn Unit	•Unité de suspensi	•Federungseinheit	•Unidad de suspen	•Fjädringsenhet	
	VOE 11715387	1							••Coupling	••Accouplement	••Kupplung	••Acoplamiento	••Koppling	
12	**VOE 11998654**	1							•Shock Absorber	•Amortis.confort	•Komf Stossdfr	•Amortiguador	•Stötdämpare	
13	**VOE 11714970**	1							•Compressor	•Compresseur	•Kompressor	•Compresor	•Kompressor	
14	**VOE 11714971**	1							•Seat Belt Kit	•Kit Ceint.secur	•Si Gurtsatz	•Jg Cint Segurid	•Bilbältesats	
15	**VOE 11714972**	1							•Strap	•Sangle	•Riemen	•Cinta	•Rem	
16	**VOE 11714973**	1							•Arm Rest	•Accoudoir	•Armlehne	•Reposabrazos	•Armstöd	
17	**VOE 11998677**	1							•Absorber	•Amortisseur	•Dämpfer	•Amortiguador	•Dämpare	(VOE 11714974)

1		**Luftfjädrad stol, eluppvärmd.**
2		**Asiento del conductor de suspensión neumática, caldeo elektrocidad.**
3		**Fahrersitz, luftgefedert, Elektrische Heizung.**
4		**Siège du conducteur, suspension pneumatique, chauffage élektrique.**
5		**Operator's seat, heated, air suspensioned.**
		83070

Catalogue id	Group
20086	**852**
Illustr. No **1019509**	Section **350**
Issue **VOE 63B9920086**	Page **779**

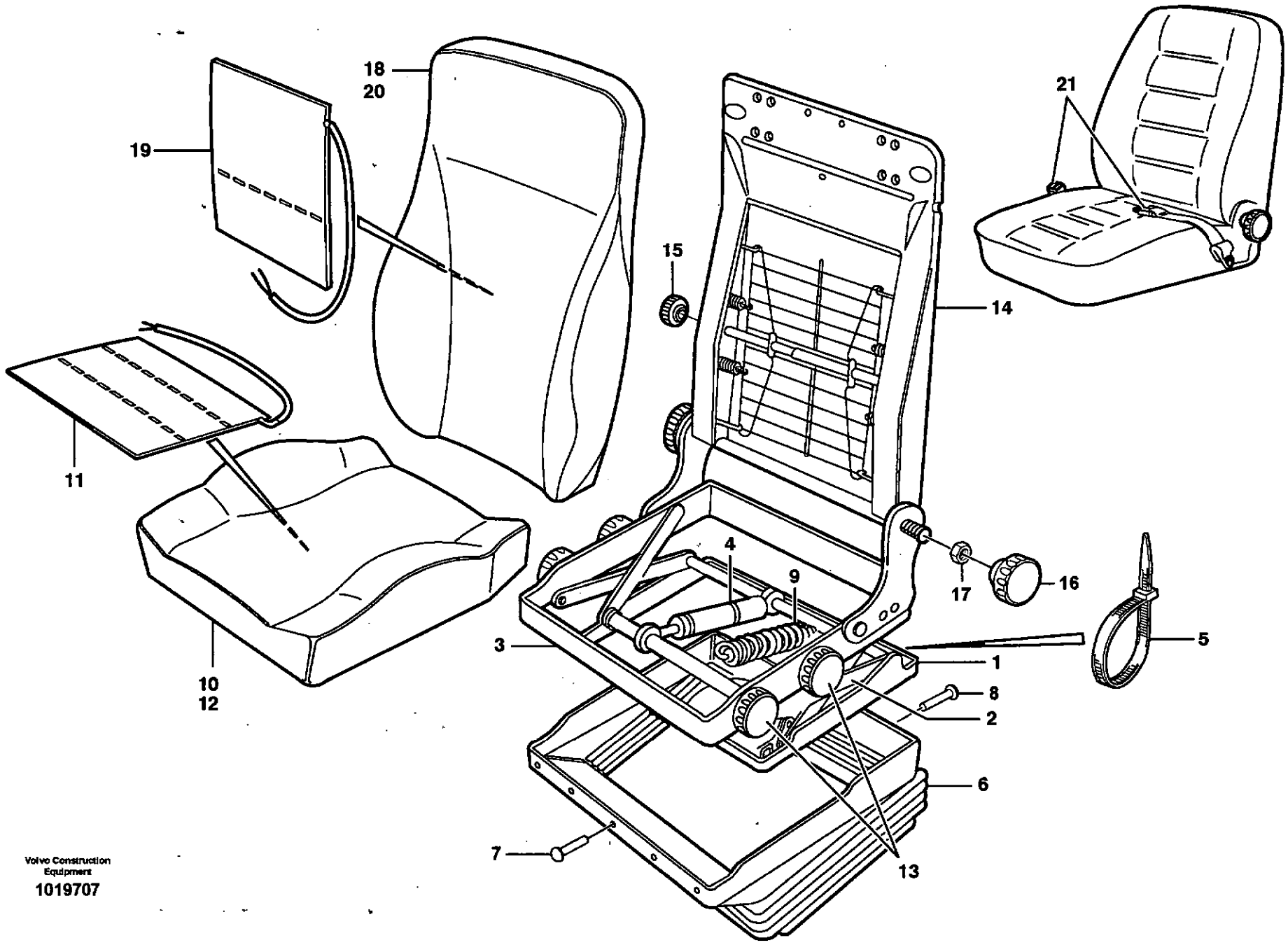

Volvo Construction Equipment

1019707

Fig.	Part No.	Quantity 1	2	3	P S	K I T	Description	Dénomination	Bezeichnung	Denominación	Benämning	Notes
	VOE 11104015	1					Seat	Siege	Sitz	Asiento	Sits	94909
1	**VOE 11998619**	1					•Frame	•Cadre	•Rahmen	•Cuadro	•Ram	
2	**VOE 11998613**	1					•Linkage	•Syst.articulat.	•Gelenksystem	•Sistem Articul	•Länksystem	
3	**VOE 11998614**	1					•Seat frame	•cadre Siege	•Sitzrahmen	•Marco asiento	•Sitsram	
4	**VOE 11998615**	1					•Shock Absorber	•Amortis.confort	•Komf Stossdfr	•Amortiguador	•Stötdämpare	
5	**VOE 11996419**	1					•Strip	•Bande	•Streifen	•Cinta	•Band	
6	**VOE 11996418**	1					•Protecting Bellows	•Soufflet Protection	•Schutzbalg	•Fuelle Proteccion	•Skyddsbälg	
7	**VOE 11708898**	17					••Plastic Rivet	••Rivet Plastique	••Kunststoffniet	••Remache Plast	••Plastnit	
8	**VOE 11708899**	5					••Plastic Rivet	••Rivet Plastique	••Kunststoffniet	••Remache Plast	••Plastnit	
9	**VOE 11996410**	2					•Tension Spring	•Ressort de traction	•Zugfeder	•Muelle traccion	•Dragfjäder	
10	**VOE 11996411**	1					•Seat cushion	•Coussin siege	•Sitzkissen	•Cojin asiento	•Sittdyna	
11	**VOE 11996416**	1					•Heater	•Elément de chauffag.	•Heizkörper	•Calefaccion	•Värmeelement	
12	**VOE 11998617**	1					•Upholstery	•Garniture Habit	•Bezug	•Tapizado	•Klädsel	
13	**VOE 11708910**	4					•Steering Wheel	•Volant direction	•Lenkrad	•Volante de direccion	•Ratt	
14	**VOE 11996407**	1					•Backrest Frame	•Cadre Dossier	•Ruckenlehngest	•Marco Respaldo	•Ryggram	
15	**VOE 11996409**	1					••Steering Wheel	••Volant direction	••Lenkrad	••Volante de direccion	••Ratt	
16	**VOE 11708910**	2					••Steering Wheel	••Volant direction	••Lenkrad	••Volante de direccion	••Ratt	
17	**VOE 11708909**	3					••Nut	••Ecrou	••Mutter	••Tuerca	••Mutter	
18	**VOE 11996412**	1					•Backrest Cush	•Dossier	•Ruckenlehnpolst	•Cojin Respaldo	•Ryggdyna	
19	**VOE 11996417**	1					•Heater	•Elément de chauffag.	•Heizkörper	•Calefaccion	•Värmeelement	
20	**VOE 11998618**	1					•Upholstery	•Garniture Habit	•Bezug	•Tapizado	•Klädsel	
21	**VOE 11104018**	1					•Hip Belt	•Ceinture Hanche	•Hüftgurt	•Cinturon Cadera	•Höftbälte	

1		**Förarstol, Be-ge.** **Asiento del conductor, Be-ge.** **Fahrersitz, Be-ge.** **Siège du conducteur, Be-ge.** **Operator's seat, Be-ge.**	Catalogue id **20086**	Group **852**
2				
3			Illustr. No **1019707**	Section **400**
4				
5		**94909**	Issue **VOE 63B9920086**	Page **781**

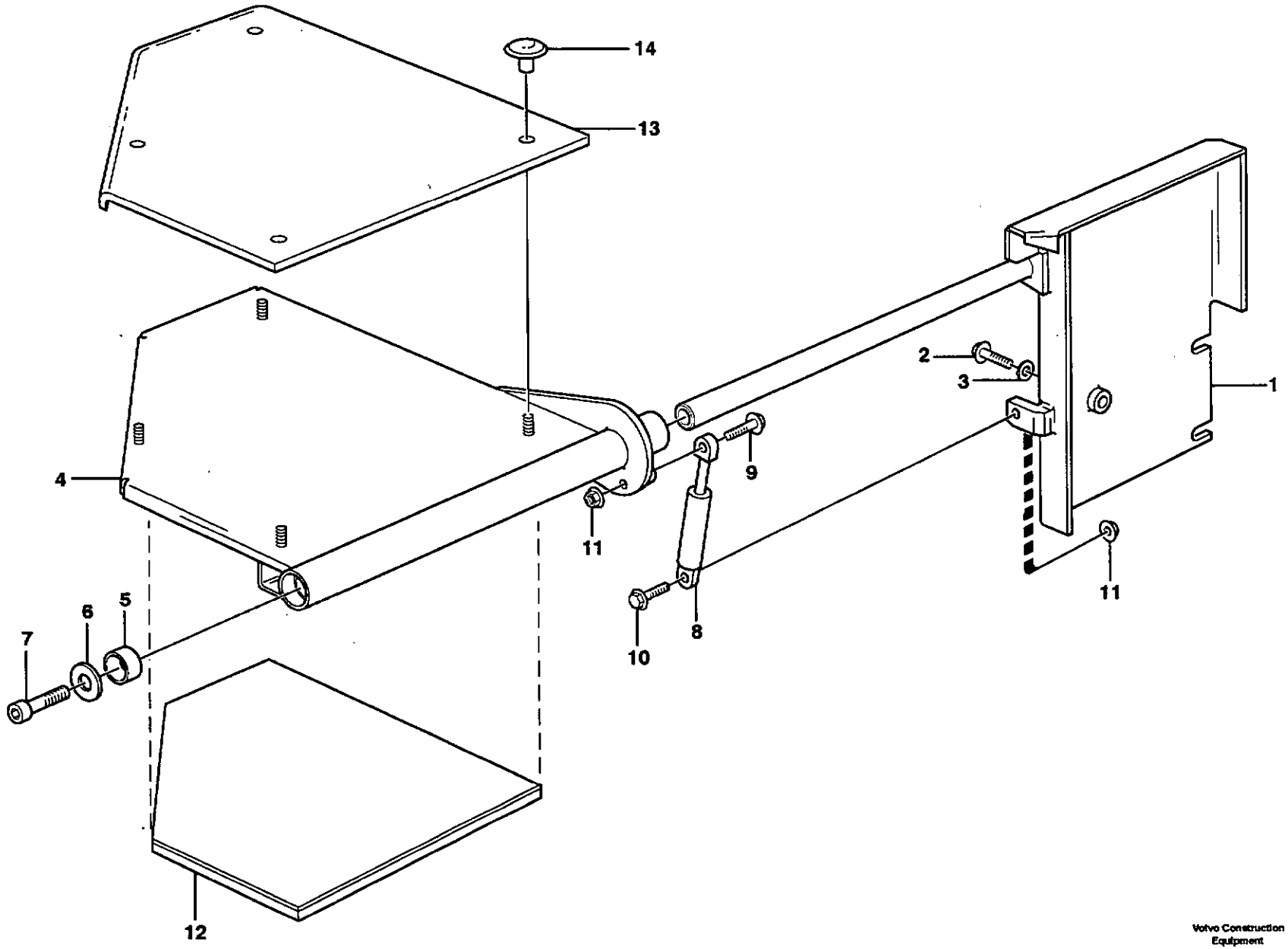
14
13
2
3
1
4
9
11
11
10
8
7
6
5
12

Fig.	Part No.	Quantity 1	2	3	PS	KIT	Description	Dénomination	Bezeichnung	Denominación	Benämning	Notes
1	**VOE 11006129**	1					Bracket	Console	Konsole	Ménsula	Konsol	
2	**VOE 946472**	2					Flange screw	Vis à bride	Flanschschraube	Torn embridado	Flänsskruv	
3	**VOE 13960143**	2					Washer	Rondelle	Scheibe	Arandela	Bricka	
4	**VOE 11006132**	1					Seat	Siege	Sitz	Asiento	Säte	
5	**VOE 11007110**	2					Bushing	Bague	Buchse	Casquillo	Bussning	
6	**VOE 4850822**	1					Spacer	Entretoise	Abstandstueck	Casquillo distanciad	Distans	
7	**VOE 13965191**	1					Flange screw	Vis à bride	Flanschschraube	Torn embridado	Flänsskruv	
8	**VOE 11007080**	1					Gas Spring	Ressort Gaz	Gasfeder	Resorte A Gas	Gasfjäder	
9	**VOE 13965176**	1					Flange screw	Vis à bride	Flanschschraube	Torn embridado	Flänsskruv	
10	**VOE 13947542**	1					Screw	Vis	Schraube	Tornillo	Skruv	
11	**VOE 13949278**	2					Flange Lock Nut	Contre écrou bride	Flanschmutter	Contratuer Embr	Flänslåsmutter	
12	**VOE 11006133**	1					Upholstery	Garniture Habit	Bezug	Tapizado	Klädsel	
13	**VOE 11006134**	1					Cushion	Coussin	Sitzkissen	Cojin	Dyna	
14	**VOE 11704348**	4					Push Button	Bouton-poussoir	Druckknopf	Boton empujador	Tryckknapp	

1		**Instruktörssäte** **Asiento del instructor** **Sitz** **Siège du conducteur** **Instructor's seat**	Catalogue id **20086**	Group **852**
2				
3			Illustr. No **EL282**	Section **500**
4				
5		**80556**	Issue **VOE 63B9920086**	Page **783**

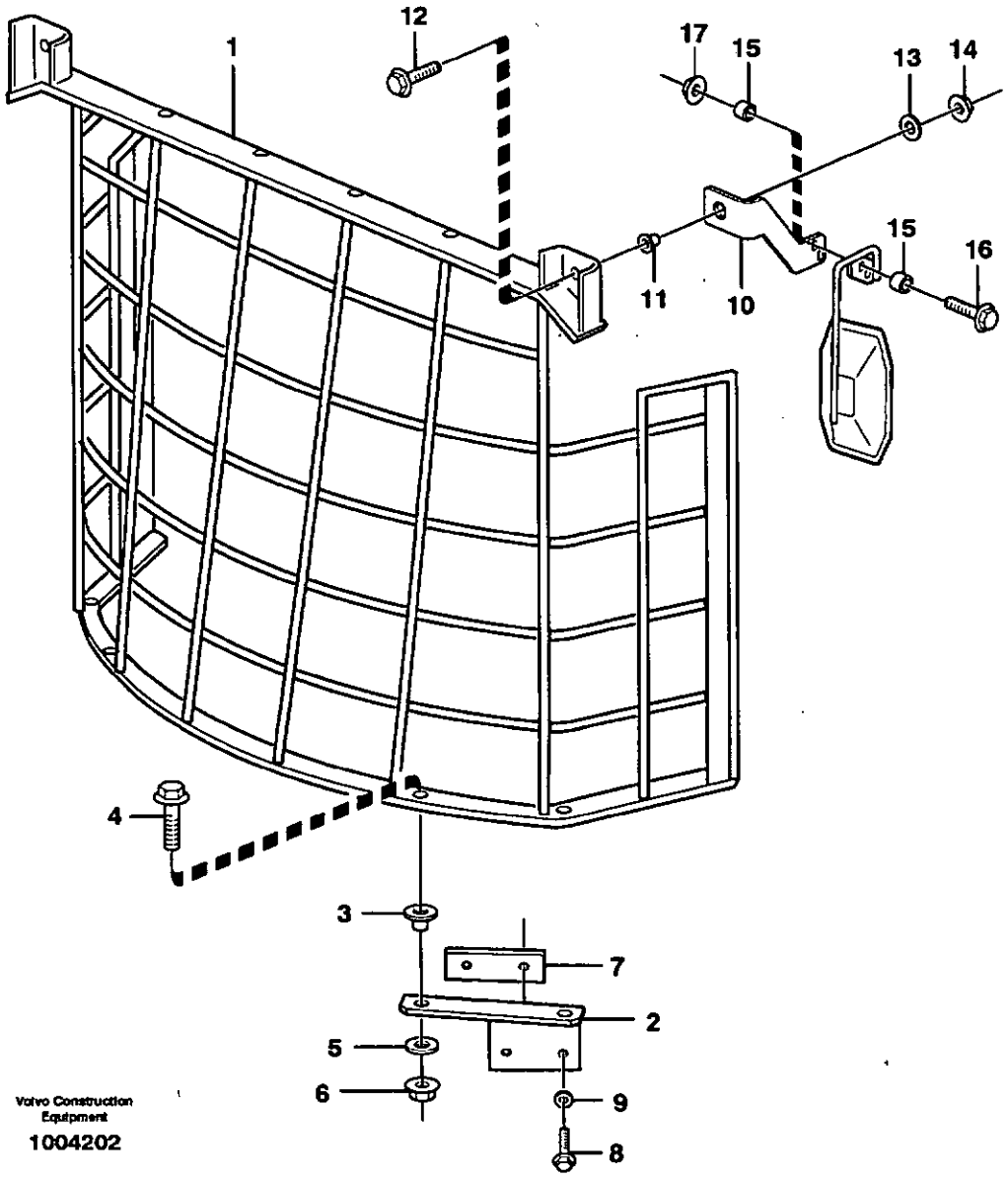

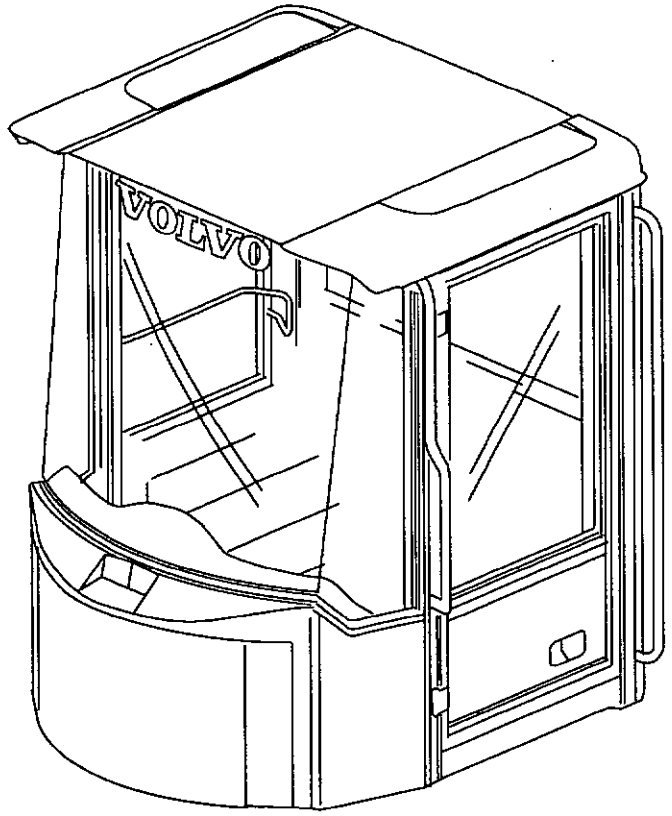

Volvo Construction Equipment

1004202

Fig.	Part No.	Quantity 1	2	3	P S	K I T	Description	Dénomination	Bezeichnung	Denominación	Benämning	Notes
1	**VOE 11164402**	1					Ptct Grating	Grille Protect.	Schutzgitter	Rejilla Protección	Skyddsgaller	
2	**VOE 11164393**	1					Anchorage	Fixation	Halterung	Fijacion	Fäste	LH
	VOE 11164416	1					Anchorage	Fixation	Halterung	Fijacion	Fäste	RH
3	**VOE 6513604**	4					Base	Assise	Unterlage	Base	Underlägg	
4	**VOE 13965196**	4					Screw	Vis	Schraube	Tornillo	Skruv	
5	**VOE 4746301**	4					Washer	Rondelle	Scheibe	Arandela	Bricka	
6	**VOE 971099**	4					Flange Lock Nut	Contre écrou bride	Flanschmutter	Contratuer Embr	Flänslåsmutter	
7	**VOE 11079238**	2					Plate	Tôle	Blech	Chapa	Plåt	
8	**VOE 13965192**	4					Flange screw	Vis à bride	Flanschschraube	Torn embridado	Flänsskruv	
9	**VOE 13960145**	4					Washer	Rondelle	Scheibe	Arandela	Bricka	
10	**VOE 11164410**	1					Bracket	Console	Konsole	Ménsula	Konsol	LH
	VOE 11164409	1					Bracket	Console	Konsole	Ménsula	Konsol	RH
11	**VOE 6513604**	2					Base	Assise	Unterlage	Base	Underlägg	
12	**VOE 13965196**	2					Screw	Vis	Schraube	Tornillo	Skruv	
13	**VOE 4746301**	2					Washer	Rondelle	Scheibe	Arandela	Bricka	
14	**VOE 971099**	2					Flange Lock Nut	Contre écrou bride	Flanschmutter	Contratuer Embr	Flänslåsmutter	
15	**VOE 13930447**	4					Spacer Ring	Bagu.entretoise	Abstandring	Anillo Dist	Distansring	
16	**VOE 13965187**	4					Flange screw	Vis à bride	Flanschschraube	Torn embridado	Flänsskruv	
17	**VOE 13971098**	4					Flange nut	Ecrou accouple.	Bundmutter	Tuerca embridad	Flänsmutter	

1		**Skyddsgaller för frontruta.** **Rejilla proteccion, cristal delantero.** **Schutzgitter für Frontscheibe.** **Grille protection, par-brise.** **Windshild guard for windshield.**	Catalogue id **20086**	Group **860**
2				
3			Illustr. No **1004202**	Section **100**
4				
5		**82492**	Issue **VOE 63B9920086**	Page **785**

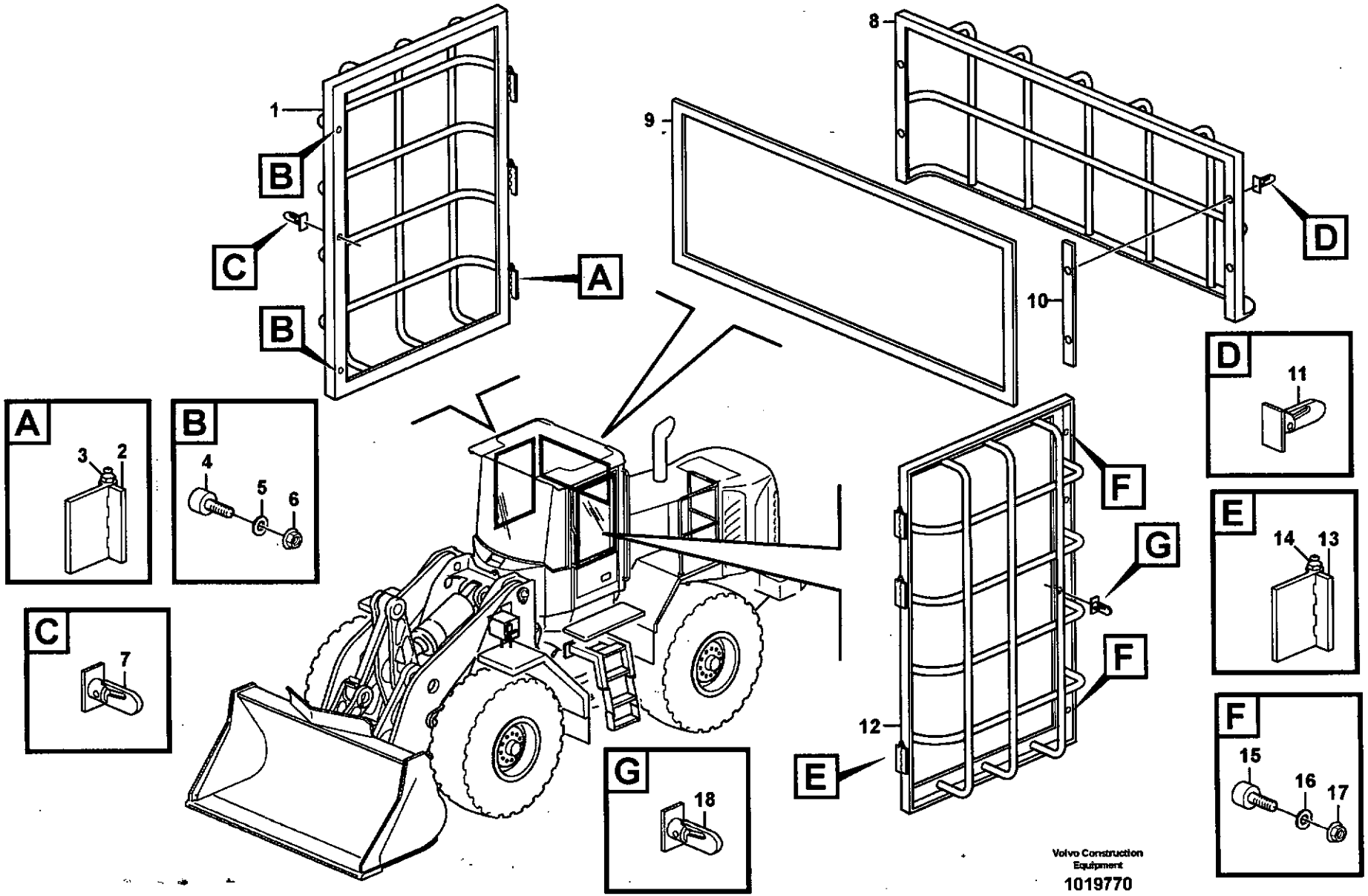
1
B
C
B
A
8
9
10
D
D
11
A
3
2
B
4
5
6
C
7
E
12
F
G
F
E
14
13
F
15
16
17
G
18
Volvo Construction Equipment
1019770

Fig.	Part No.	Quantity 1	2	3	PS	KIT	Description	Dénomination	Bezeichnung	Denominación	Benämning	Notes
1	**VOE 11302146**	1					Ptct Grating	Grille Protect.	Schutzgitter	Rejilla Protección	Skyddsgaller	
2	**VOE 11104509**	2					•Hinge	•Charniere	•Scharnier	•Bisagra	•Gångjärn	
3	**VOE 11708215**	2					••Hinge Pin	••Axe Charniere	••Scharnierstift	••Pasador Bisagra	••Gångjärnspinne	
4	**VOE 14341605**	2					Stop, Shoulder	Butee	Gegenhalter	Tope	Anhåll	
5	**VOE 960139**	2					Washer	Rondelle	Scheibe	Arandela	Bricka	
6	**VOE 13949278**	2					Flange Lock Nut	Contre écrou bride	Flanschmutter	Contratuer Embr	Flänslåsmutter	
7	**VOE 11302218**	1					Lock Catch	Blocage	Sicherheitsrieg	Pestillo Cerrad	Låsspärr	
8	**VOE 11141681**	1					Guard	Protection	Schutz	Protección	Skydd	
9	**VOE 11079470**	REQ					Sealing strip	Lisse etancheite	Dichtleiste	Moldura reten	Tätningslist	
10	**VOE 11302217**	2					Attachment	Fixation	Halterung	Fijacion	Fäste	
11	**VOE 11079497**	2					•Lock	•Serrure	•Schloss	•Cierre	•Lås	
12	**VOE 11302148**	1					Ptct Grating	Grille Protect.	Schutzgitter	Rejilla Protección	Skyddsgaller	
13	**VOE 11006738**	2					•Hinge	•Charniere	•Scharnier	•Bisagra	•Gångjärn	
14	**VOE 11708215**	2					••Hinge Pin	••Axe Charniere	••Scharnierstift	••Pasador Bisagra	••Gångjärnspinne	
15	**VOE 14341605**	2					Stop, Shoulder	Butee	Gegenhalter	Tope	Anhåll	
16	**VOE 960139**	2					Washer	Rondelle	Scheibe	Arandela	Bricka	
17	**VOE 13949278**	2					Flange Lock Nut	Contre écrou bride	Flanschmutter	Contratuer Embr	Flänslåsmutter	
18	**VOE 11302218**	1					Lock Catch	Blocage	Sicherheitsrieg	Pestillo Cerrad	Låsspärr	

1		**Skyddsgaller, sidorutor och bakruta.** **Rejilla proteccion, ventana lateral y luneta posterior.** **Schutzgitter für Seitenscheibe und Heckfenster.** **Grille protection, vitre laterale et lunette AR.** **Window guards, side and rear windows.**	Catalogue id **20086**	Group **860**
2				
3			Illustr. No **1019770**	Section **150**
4				
5		**82719**	Issue **VOE 63B9920086**	Page **787**

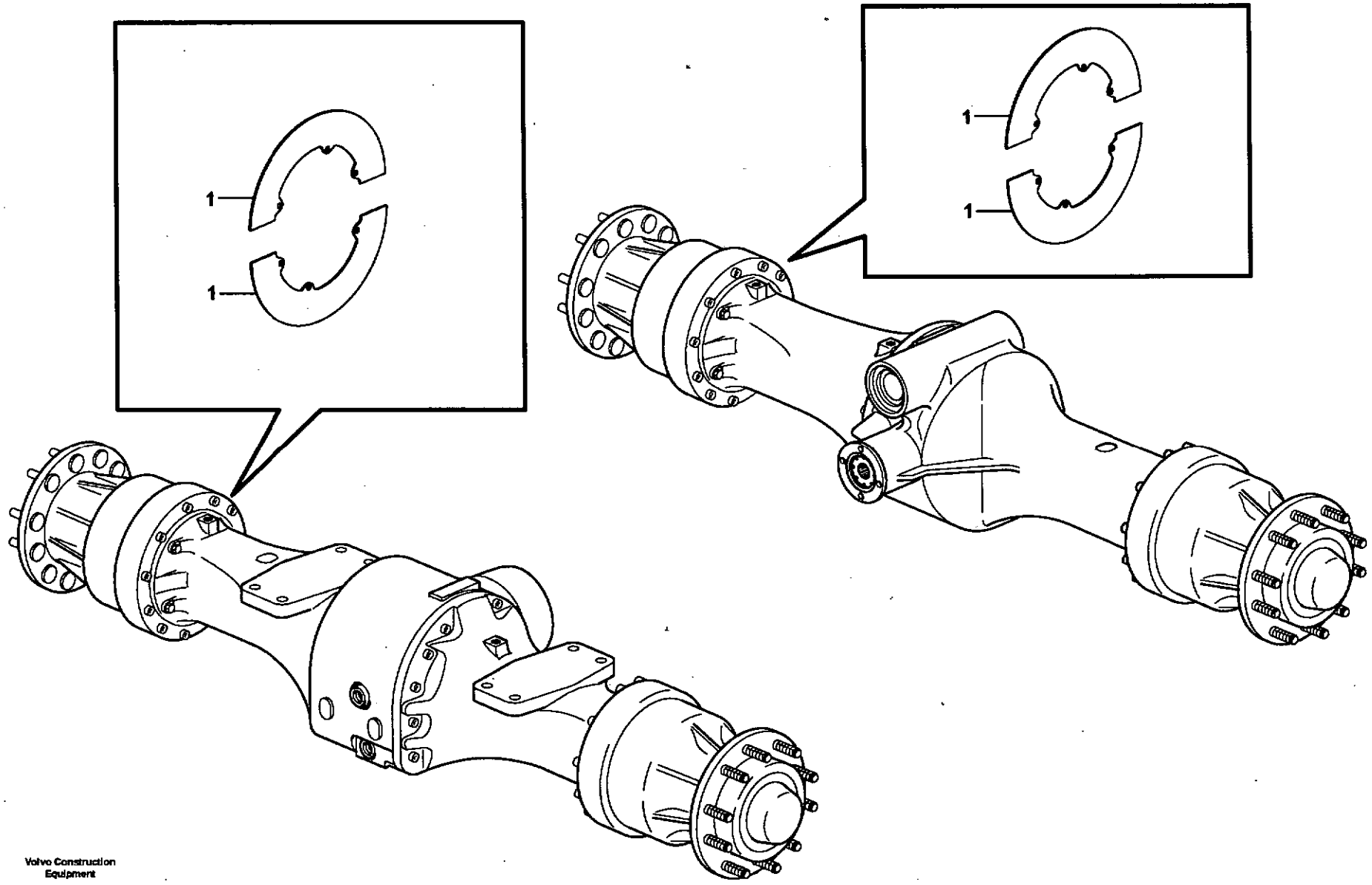

Volvo Construction Equipment

1018192

Fig.	Part No.	Quantity 1	2	3	P S	K I T	Description	Dénomination	Bezeichnung	Denominación	Benämning	Notes
1	**VOE 11180489**	8					Protection	Protection	Schutz	Proteccion	Skydd	

1		**Navskydd** **Protección de cubo** **Nabenschutz** **Protection de moyeu** **Hub protection**	Catalogue id **20086**	Group **860**
2				
3			Illustr. No **1018192**	Section **200**
4				
5		**82283**	Issue **VOE 63B9920086**	Page **789**

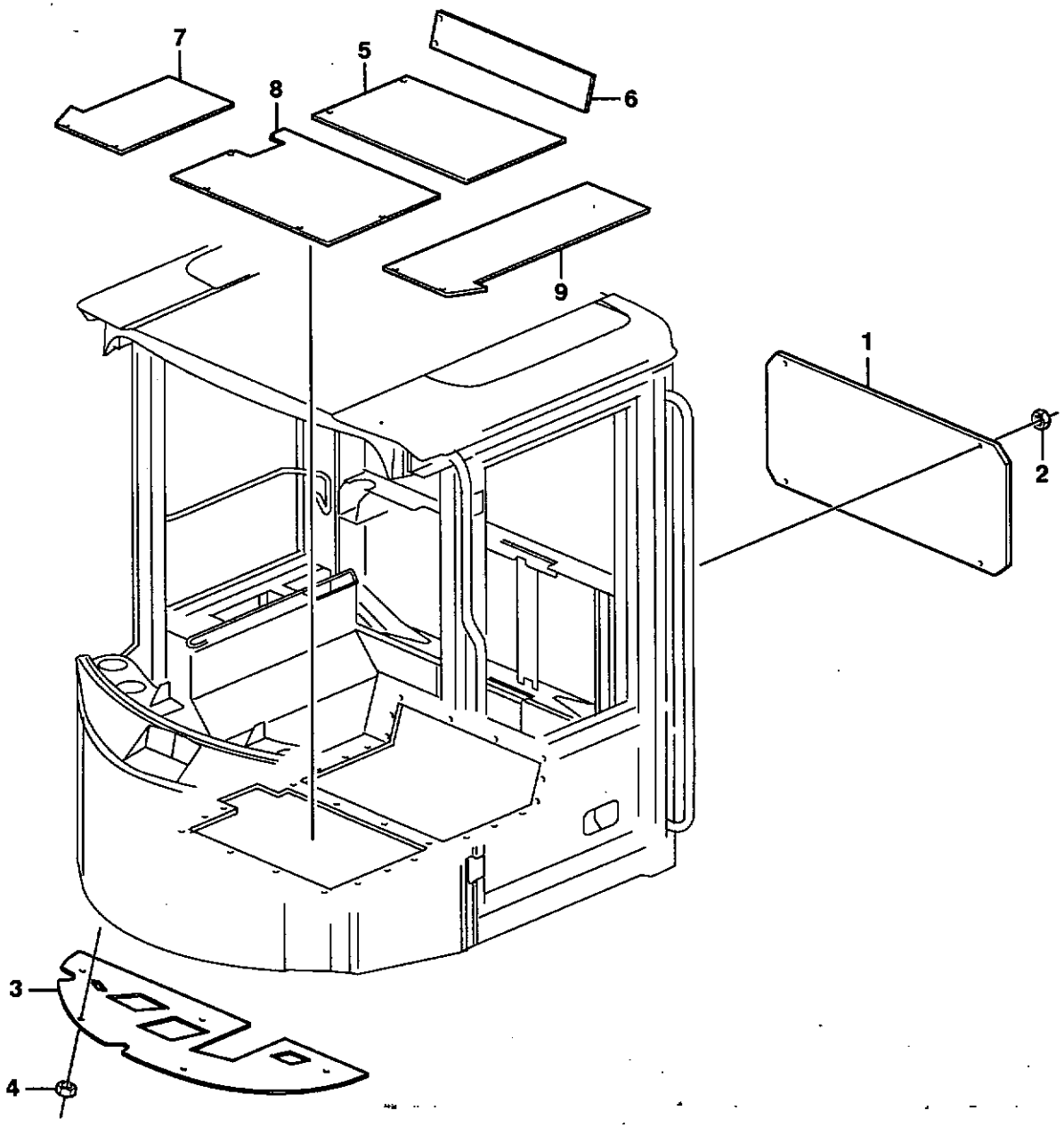

Volvo Construction Equipment

1019788

Fig.	Part No.	Quantity 1	2	3	PS	KIT	Description	Dénomination	Bezeichnung	Denominación	Benämning	Notes
1	**VOE 11006308**	1					Rear Panel	Tole Ar	Heckblech	Chapa Posterior	Bakplåt	
2	**VOE 13945407**	4					Nut	Ecrou	Mutter	Tuerca	Mutter	
3	**VOE 11006085**	1					Floor Panel	Tole Plancher	Bodenblech	Plancha Piso	Golvplåt	
4	**VOE 13945407**	5					Nut	Ecrou	Mutter	Tuerca	Mutter	
5	**VOE 11006082**	1					Plate	Tole	Blech	Chapa	Plåt	
6	**VOE 11006081**	1					Plate	Tole	Blech	Chapa	Plåt	
7	**VOE 11006084**	1					Plate	Tole	Blech	Chapa	Plåt	
8	**VOE 11164499**	1					Floor Panel	Tole Plancher	Bodenblech	Plancha Piso	Golvplåt	
9	**VOE 11006083**	1					Plate	Tole	Blech	Chapa	Plåt	

1		**Ljudisolering.** **Equipo insonorizante.** **Schallisoliermaterial.** **Equipment insonorisant.** **Noise reduction.**	Catalogue id **20086**	Group **865**
2				
3			Illustr. No **1019788**	Section **150**
4				
5		**82553**	Issue **VOE 63B9920086**	Page **791**

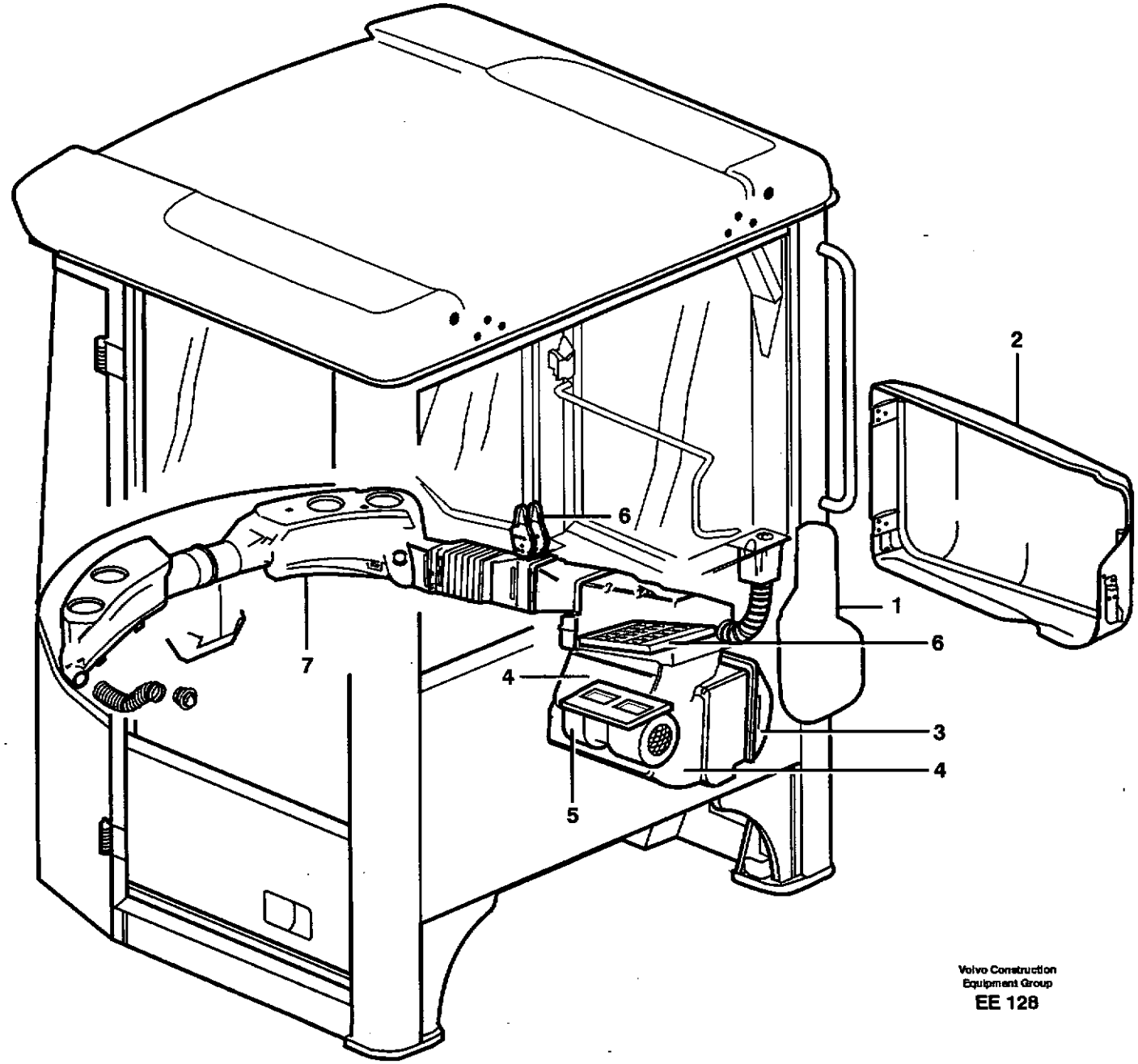

Volvo Construction
Equipment Group
EE 128

Fig.	Part No.	Quantity 1	2	3	P S	K I T	Description	Dénomination	Bezeichnung	Denominación	Benämning	Notes
1		1					Fresh aire inlet	Entrée air frais	Fischlufteinlass	Toma aire fresco	Friskluftintag	See group 872, Page 795
2		1					Filter cover	Couvercle de filtre	Filterdeckel	Tapa de filtro	Filterkåpa	See group 837, Page 753
3		1					Air filter	Filtre air	Luftfilter	Filtro aire	Luftfilter	See group 872, Page 799
4		1					Fan housing	Boit.ventilate.	Gebläseschacht	Caja ventil	Fläkthus	See group 872, Page 795
5		1					Cab fan	Ventilateur	Gebläse	Ventilador	Kupefläkt	See group 872, Page 803
6		1					Heat. unit a. control	Radiateur et reglage	Heizkörper und regler.	Radiator y reglaje	Radiator och reglage.	See group 873, Page 809
7		1					Air ducts	Canalisation d'air	Luftkanäle	Canales de aire	Luftkanaler	See group 872, Page 801

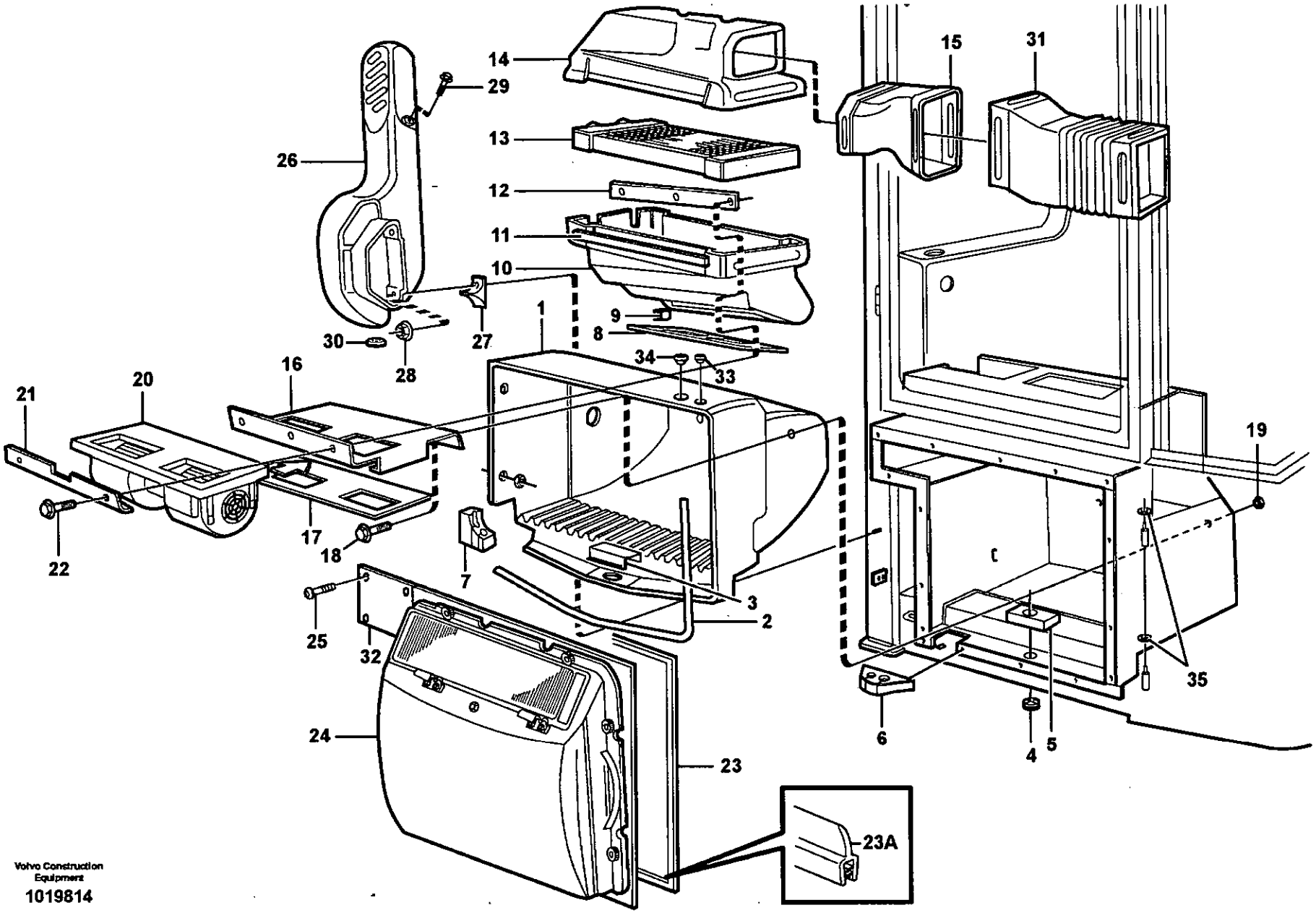

Volvo Construction Equipment

1019814

Fig.	Part No.	Quantity 1	2	3	PS	KIT	Description	Dénomination	Bezeichnung	Denominación	Benämning	Notes
1	**VOE 11006157**	1					Fan Housing	Boit.ventilate.	Gebläseschacht	Caja Ventil	Fläkthus	
2	**VOE 4881656**	REQ					Framework moulding	Baguette claire-voie	Kubelstange	Moldura armadura	Skelettlist	L = 1500 MM
3	**VOE 11006103**	1					Guard	Protection	Schutz	Protección	Skydd	
4	**VOE 11007026**	1					Check valve	Valve antiretour	Rückschlagventil	Válvula de retención	Backventil	
5	**VOE 11104415**	1					Seal	Joint	Dichtung	Reten	Tätning	
6	**VOE 11104894**	1					Seal	Joint	Dichtung	Reten	Tätning	
7	**VOE 11104411**	1					Seal	Joint	Dichtung	Reten	Tätning	
8	**VOE 11006638**	2					Seal	Joint	Dichtung	Reten	Tätning	
9	**VOE 11006983**	4					Clip	Clip	Klemme	Clip	Clips	
10	**VOE 11104661**	1					Housing	Carter	Gehäuse	Carter	Hus	
11	**VOE 762681**	REQ					Rubber Moulding	Joint Caoutchouc	Gummileiste	Liston Goma	Gummilist	L = 700 MM
12	**VOE 11006635**	1					Anchorage	Fixation	Halterung	Fijacion	Fäste	
13		1					Radiator	Radiateur	Kuhler	Radiador	Kylare	See group 873, Page 809
14	**VOE 11104439**	1					Distr Housing	Boitier Allume.	Vert Geh	Caja Distrib	Fördelarhus	
15	**VOE 11007208**	1					Pipe End	Embout Tuyau	Stutzen	Final Tubo	Stos	
16	**VOE 11006952**	1					Bracket	Console	Konsole	Consola	Konsol	
17	**VOE 11006924**	1					Gasket	Joint	Dichtung	Junta	Packning	
18	**VOE 13946934**	2					Screw	Vis	Schraube	Tornillo	Skruv	
19	**VOE 13949278**	2					Flange Lock Nut	Contre écrou bride	Flanschmutter	Contratuer Embr	Flänslåsmutter	
20		1					Cab fan	Ventilateur	Gebläse	Ventilador	Kupefläkt	See group 872, Page 801
21	**VOE 11006925**	1					Ruler	Regle	Latte	Regla	Linjal	
22	**VOE 13946934**	3					Screw	Vis	Schraube	Tornillo	Skruv	
23	**VOE 762681**	REQ					Rubber Moulding	Joint Caoutchouc	Gummileiste	Liston Goma	Gummilist	L = 2500 MM
23A	**VOE 4880191**	REQ					Rubber Moulding	Joint Caoutchouc	Gummileiste	Liston Goma	Gummilist	L = 465 MM
24		1					Filter	Filtre	Filter	Filtro	Filter	See group 872, Page 795
25	**VOE 972092**	16					Screw	Vis	Schraube	Tornillo	Skruv	
26	**VOE 11092421**	1					Fresh Air Duct	Tuyau.air Frais	Frischluftkanal	Canal Air Fresc	Friskluftkanal	
27	**VOE 11104446**	2					Seal	Joint	Dichtung	Reten	Tätning	
28	**VOE 13945407**	2					Nut	Ecrou	Mutter	Tuerca	Mutter	
29	**VOE 947107**	1					Flange screw	Vis à bride	Flanschschraube	Torn embridado	Flänsskruv	

1	
2	
3	
4	
5	

Friskluftintag, luftfilter och fläkthus
Toma aire fresco, filtro de aire y caja ventilador
Frischlufteinlass, Luftfilter und Gebläseschacht
Entrée air frais, filtre a air et boîtier ventilateur
Fresh air inlet, filter and fan housing

Catalogue id	Group
20086	**872**
Illustr. No	Section
1019814	**150**
Issue	Page
VOE 63B9920086	**795**

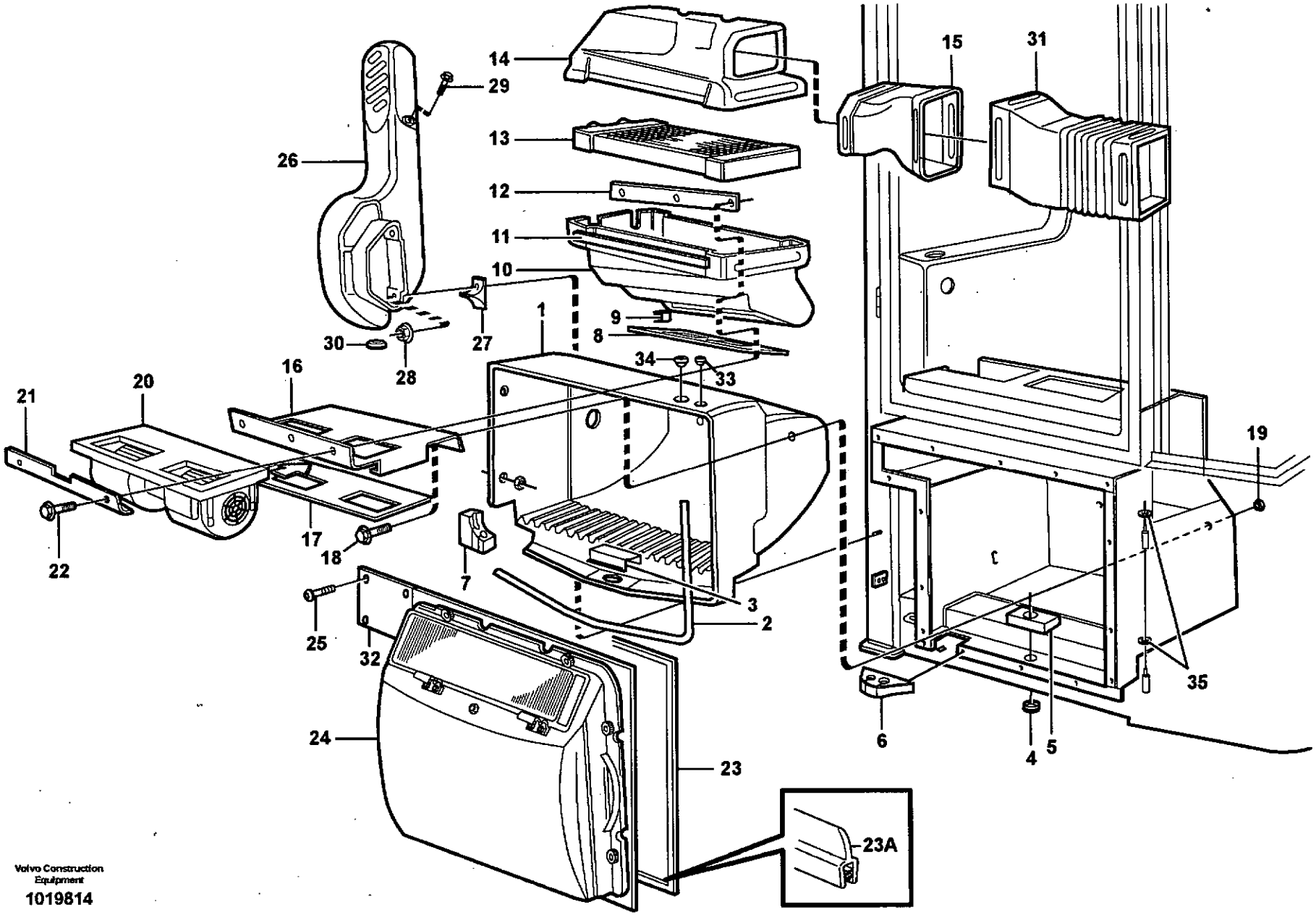

Volvo Construction Equipment

1019814

Fig.	Part No.	Quantity 1	2	3	PS	KIT	Description	Dénomination	Bezeichnung	Denominación	Benämning	Notes
30	**VOE 979662**	1					Plug	Bouchon	Stopfen	Tapon	Plugg	
31		1					Air duct	Canal air	Luftkanal	Canal aire	Luftkanal	See group 872, Page 801
32		1					Plate	Plaque	Platte	Placa	Platta	See group 872, Page 799
33	**VOE 941266**	1					Plug	Bouchon	Stopfen	Tapon	Plugg	
34	**VOE 941268**	1					Plug	Bouchon	Stopfen	Tapon	Plugg	
35	**VOE 4936344**	2					Washer	Rondelle	Scheibe	Arandela	Bricka	

1		**Friskluftintag, luftfilter och fläkthus** **Toma aire fresco, filtro de aire y caja ventilador** **Frischlufteinlass, Luftfilter und Gebläseschacht** **Entrée air frais, filtre a air et boîtier ventilateur** **Fresh air inlet, filter and fan housing**	Catalogue id **20086**	Group **872**
2			Illustr. No **1019814**	Section **150**
3				
4			Issue **VOE 63B9920086**	Page **797**
5				

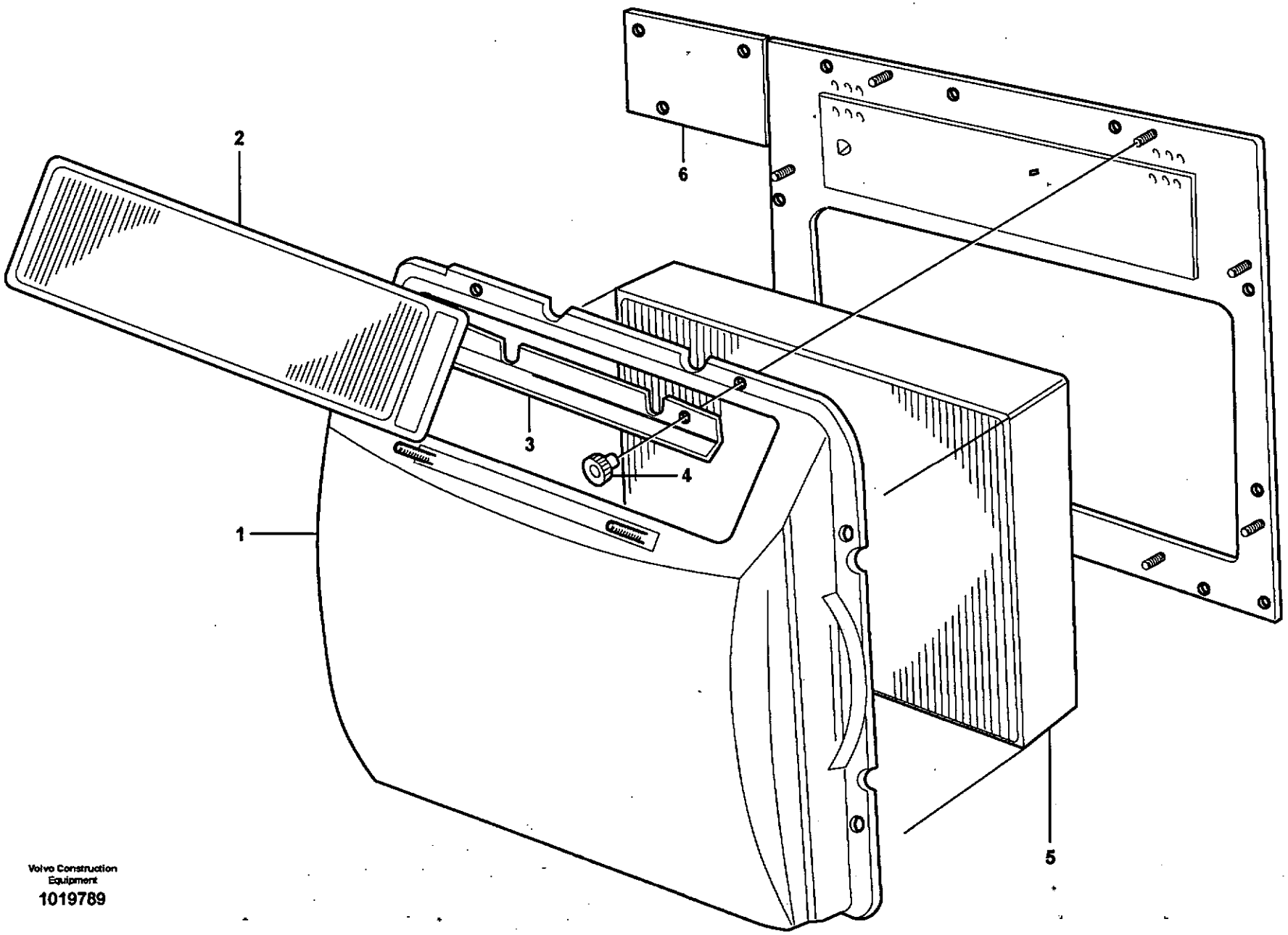

Volvo Construction Equipment
1019789

Fig.	Part No.	Quantity 1	2	3	PS	KIT	Description	Dénomination	Bezeichnung	Denominación	Benämning	Notes
	VOE 11164505	1					Filter	Filtre	Filter	Filtro	Filter	
			1		NS		Filter	Filtre	Filter	Filtro	Filter	
1		1	1		NS		•Cover	•Capot	•Haube	•Cubierta	•Kåpa	
2	**VOE 11703979**	1	1				•Primary Filter	•Prefiltre	•Vorfilter	•Prefiltro	•Förfilter	
3	**VOE 11708173**	1	1				•Tab	•Agrafe	•Öse	•Abrazadera	•Vikklamma	
4	**VOE 11058193**	8	8				•Knurled Nut	•Ecrou Volant	•Lenkradmutterr	•Tuerca Volante	•Rattmutter	
5	**VOE 11703980**	1					•Filter	•Filtre	•Filter	•Filtro	•Filter	
	VOE 11705485		1				•Filter	•Filtre	•Filter	•Filtro	•Filter	
6	**VOE 11104723**	1					Plate	Tôle	Blech	Chapa	Plåt	

1	**33517**	**Luftrenare** **Filtro de aire** **Luftfilter** **Purificateur d'air** **Air filter**	Catalogue id **20086**	Group **872**
2	**80221**		Illustr. No **1019789**	Section **200**
3				
4			Issue **VOE 63B9920086**	Page **799**
5				

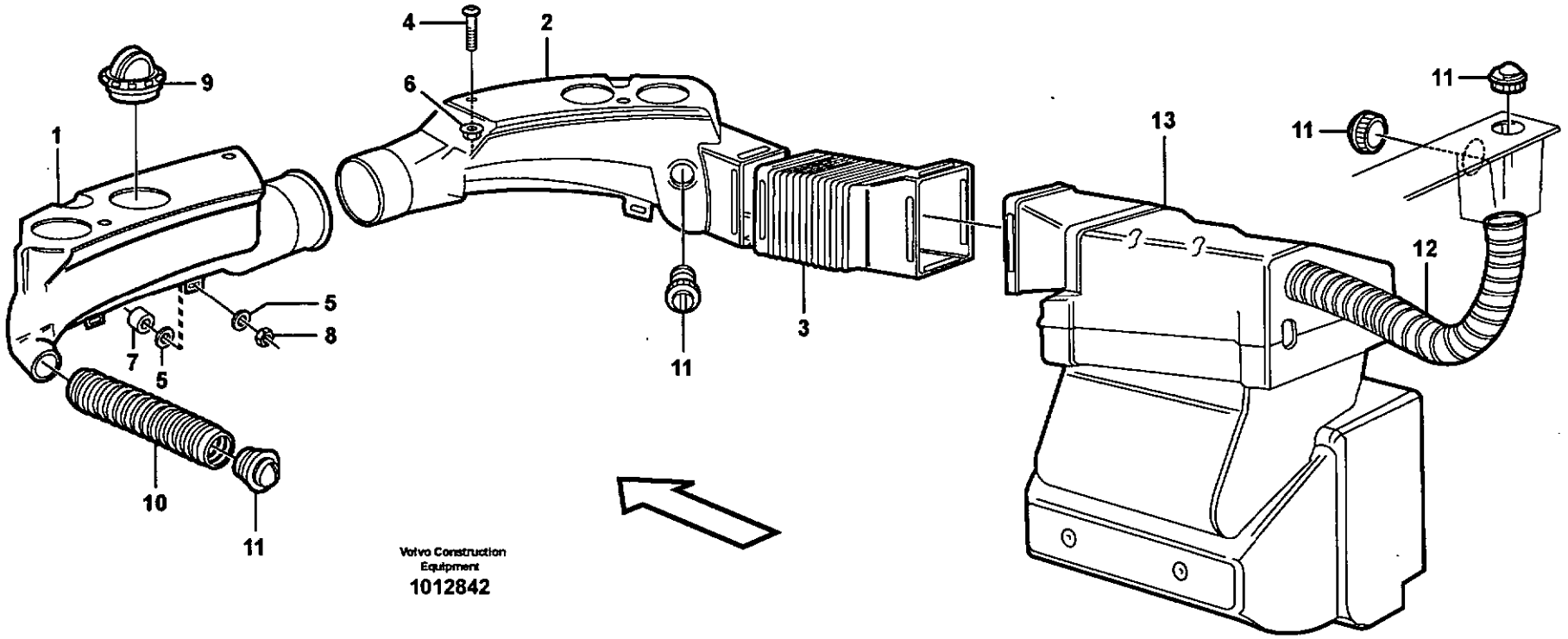

Volvo Construction Equipment

1012842

Fig.	Part No.	Quantity 1	2	3	P S	K I T	Description	Dénomination	Bezeichnung	Denominación	Benämning	Notes
1	**VOE 11104479**	1					Air Duct	Tambour Air	Lufttrommel	Conducto Aire	Lufttrumma	RH
2	**VOE 11104478**	1					Air Duct	Tambour Air	Lufttrommel	Conducto Aire	Lufttrumma	LH
3	**VOE 11007207**	1					Air Duct	Tambour Air	Lufttrommel	Conducto Aire	Lufttrumma	
4	**VOE 969738**	4					6-pt skt screw	Vis creuse de 6	Hohlschraube	Racor 6-dientes	Sextandhålskruv	(VOE 13969738)
5	**VOE 960139**	4					Washer	Rondelle	Scheibe	Arandela	Bricka	
6	**VOE 13949278**	4					Flange Lock Nut	Contre écrou bride	Flanschmutter	Contratuer Embr	Flänslåsmutter	
7	**VOE 13948871**	4					Spacer Washer	Rond.entretoise	Abstandscheibe	Arandela Dist	Distansbricka	
8	**VOE 13945407**	4					Nut	Ecrou	Mutter	Tuerca	Mutter	
9	**VOE 11104372**	4					Air Outlet	Diffuseur d'air	Luftdüse	Difusor de aire	Luftmunstycke	
10	**VOE 4850665**	REQ					Convolut Tubing	Durit Accordeon	Spiralschlauch	Mang Espiral	Spiralslang	L = 300 MM
11	**VOE 11104371**	4					Air Outlet	Diffuseur d'air	Luftdüse	Difusor de aire	Luftmunstycke	
12	**VOE 11007345**	REQ					Hose	Durit	Schlauch	Tubo flexible	Slang	L = 700 MM
13		1					Fan housing	Boit.ventilate.	Gebläseschacht	Caja ventil	Fläkthus	See group 872, Page 795

1		**Luftkanaler** **Conductos de aire** **Luftkanäle** **Canalisation d'air** **Air ducts**	Catalogue id **20086**	Group **872**
2			Illustr. No **1012842**	Section **250**
3			Issue **VOE 63B9920086**	Page **801**
4				
5				

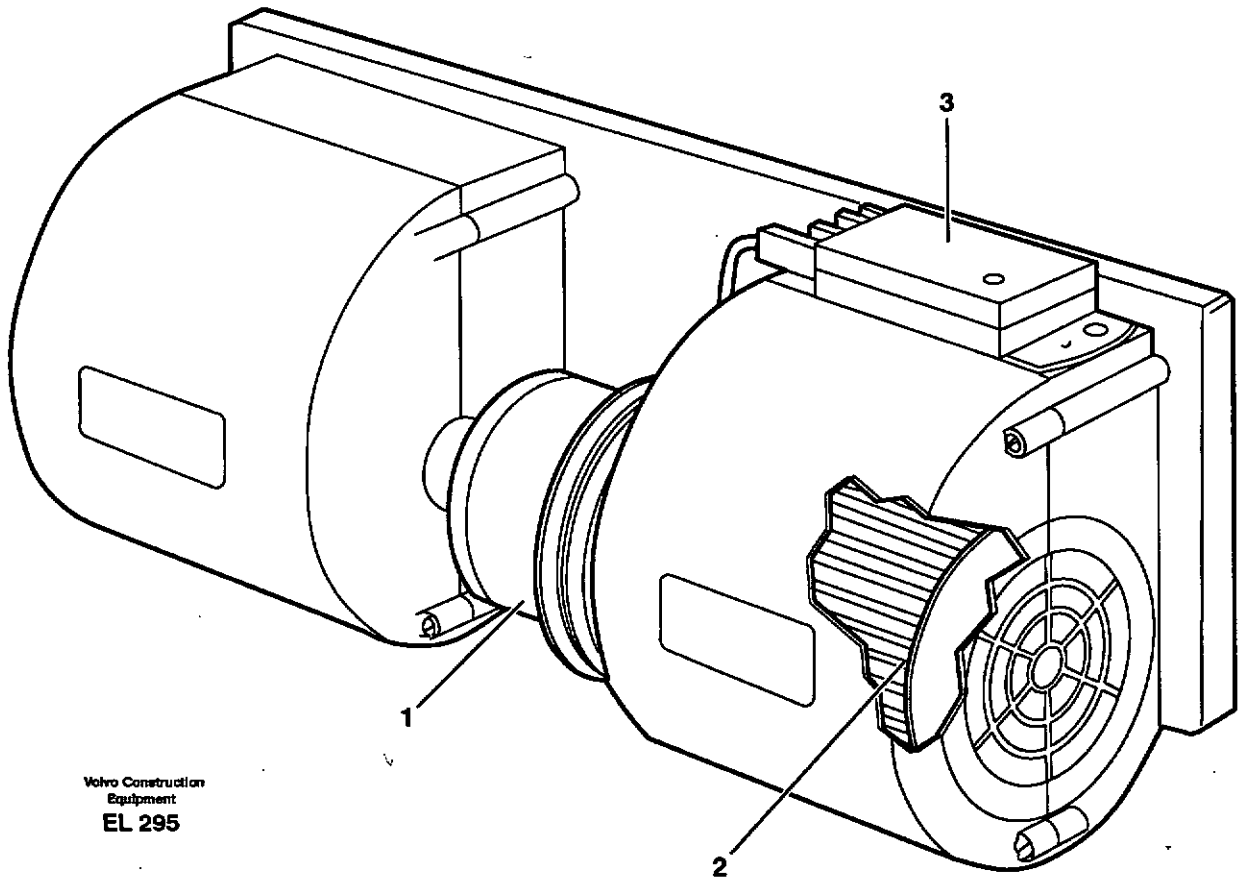

Volvo Construction
Equipment
EL 295

Fig.	Part No.	Quantity 1	2	3	PS	KIT	Description	Dénomination	Bezeichnung	Denominación	Benämning	Notes
	VOE 11006834	1					Fan	Ventilateur	Ventilator	Ventilador	Fläkt	
1	**VOE 11996067**	1					•Engine	•Moteur	•Verbrenn Motor	•Motor	•Motor	
2	**VOE 11994455**	2					•Fan Wheel	•Roue Ventilate.	•Gebläserad	•Rueda Ventil	•Fläkthjul	
3	**VOE 11994456**	1					•Resistor	•Resistance	•Widerstand	•Resistencia	•Resistor	

1		**Fläkt** **Ventilador** **Gebläse** **Ventilateur** **Fan**	Catalogue id **20086**	Group **872**
2				
3			Illustr. No **EL295**	Section **300**
4				
5			Issue **VOE 63B9920086**	Page **803**

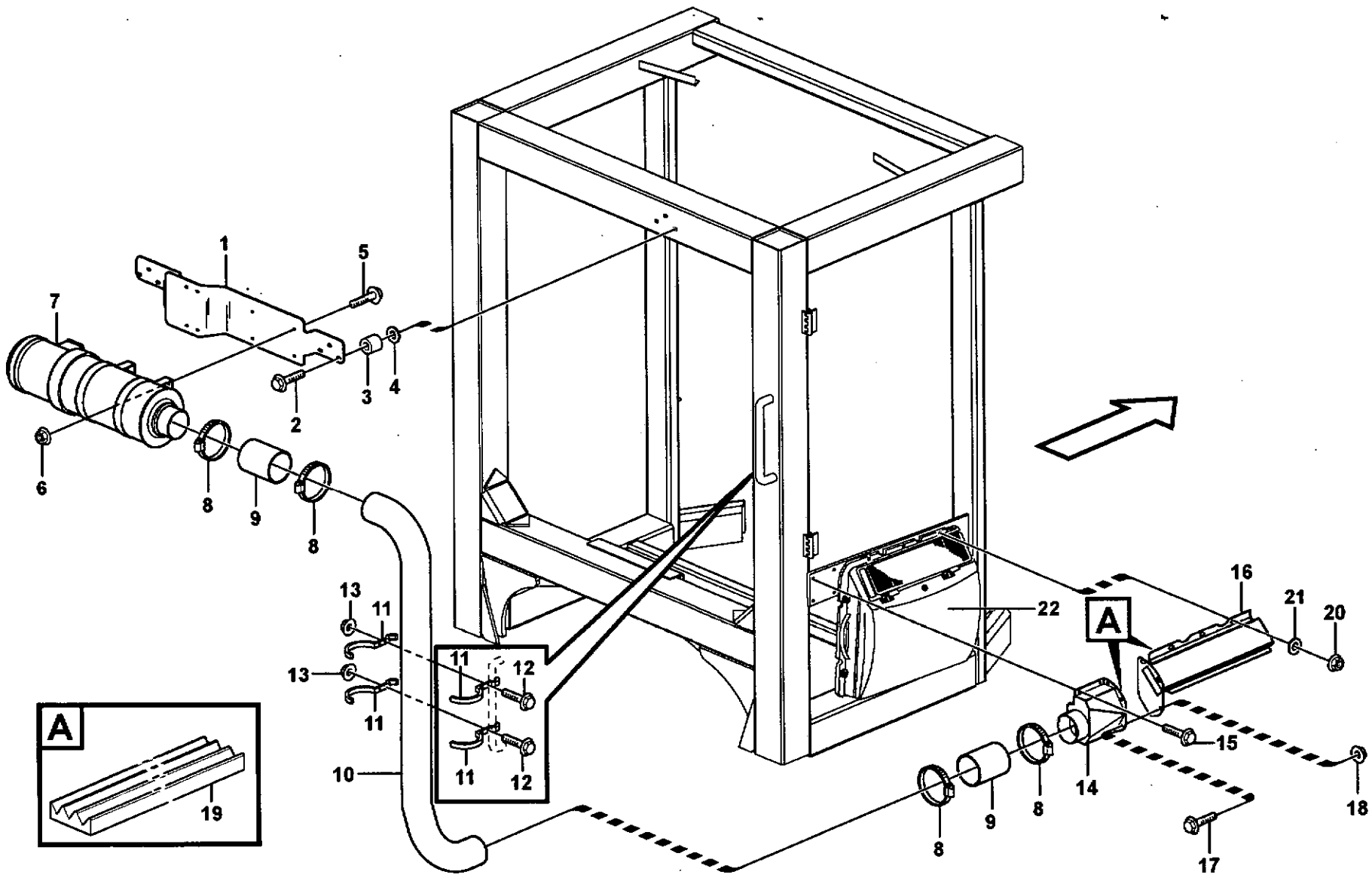

Volvo Construction Equipment

1017349

Fig.	Part No.	Quantity 1	2	3	P S	K I T	Description	Dénomination	Bezeichnung	Denominación	Benämning	Notes
1	**VOE 11417598**	1					Plate	Plaque	Platte	Placa	Platta	
2	**VOE 946671**	6					Flange screw	Vis à bride	Flanschschraube	Torn embridado	Fläsnsskruv	
3	**VOE 930428**	4					Spacer Ring	Bagu.entretoise	Abstandring	Anillo Dist	Distansring	
4	**VOE 11104399**	4					Rubber Washer	Rondelle Caoutchouc.	Gummischeibe	Arandela Goma	Gummibricka	
5	**VOE 13946173**	4					Flange screw	Vis à bride	Flanschschraube	Torn embridado	Fläsnsskruv	
6	**VOE 948645**	4					Flange Lock Nut	Contre écrou bride	Flanschmutter	Contratuer Embr	Fläslåsmutter	
7	**VOE 11417498**	1					Primary Filter	Prefiltre	Vorfilter	Prefiltro	Förfilter	
	VOE 11714627	1					•Filter	•Filtre	•Filter	•Filtro	•Filter	
8	**VOE 943483**	4					Hose Clamp	Collier Serrage	Schlauchschelle	Abraz Manguera	Slangklamma	
9	**VOE 11417593**	2					Hose	Durit	Schlauch	Tubo flexible	Slang	
10	**VOE 11417839**	1					Pipe	Canalisation	Rohrleitung	Canalizacion	Rör	
11	**VOE 11417587**	4					Attaching Clamp	Collier Fixati.	Bef Klammer	Abrazad Fijac	Fästklamma	
12	**VOE 13948356**	4					Flange screw	Vis à bride	Flanschschraube	Torn embridado	Fläsnsskruv	
13	**VOE 13949278**	4					Flange Lock Nut	Contre écrou bride	Flanschmutter	Contratuer Embr	Fläslåsmutter	
14	**VOE 11417576**	1					Air Inlet	Prise Air	Lufteinlass	Toma Aire	Luftintag	
15		2					Flange screw	Vis à bride	Flanschschraube	Torn embridado	Fläsnsskruv	See group 872, Page 795
16	**VOE 11417583**	1					Air Inlet	Prise Air	Lufteinlass	Toma Aire	Luftintag	
17	**VOE 13946173**	3					Flange screw	Vis à bride	Flanschschraube	Torn embridado	Fläsnsskruv	
18	**VOE 948645**	3					Flange Lock Nut	Contre écrou bride	Flanschmutter	Contratuer Embr	Fläslåsmutter	
19	**VOE 11104947**	REQ					Sealing strip	Lisse etancheite	Dichtleiste	Moldura reten	Tätningslist	L = 1500 MM
20	**VOE 13949278**	3					Flange Lock Nut	Contre écrou bride	Flanschmutter	Contratuer Embr	Fläslåsmutter	
21	**VOE 960139**	3					Washer	Rondelle	Scheibe	Arandela	Bricka	
22		1					Cover	Capot	Haube	Cubierta	Kåpa	See group 872, Page 799

1		**Luftfilter.** **Filtro de aire.** **Luftfilter.** **Filtre à air.** **Air filter.**	Catalogue id **20086**	Group **872**
2				
3			Illustr. No **1017349**	Section **350**
4				
5		**83085**	Issue **VOE 63B9920086**	Page **805**

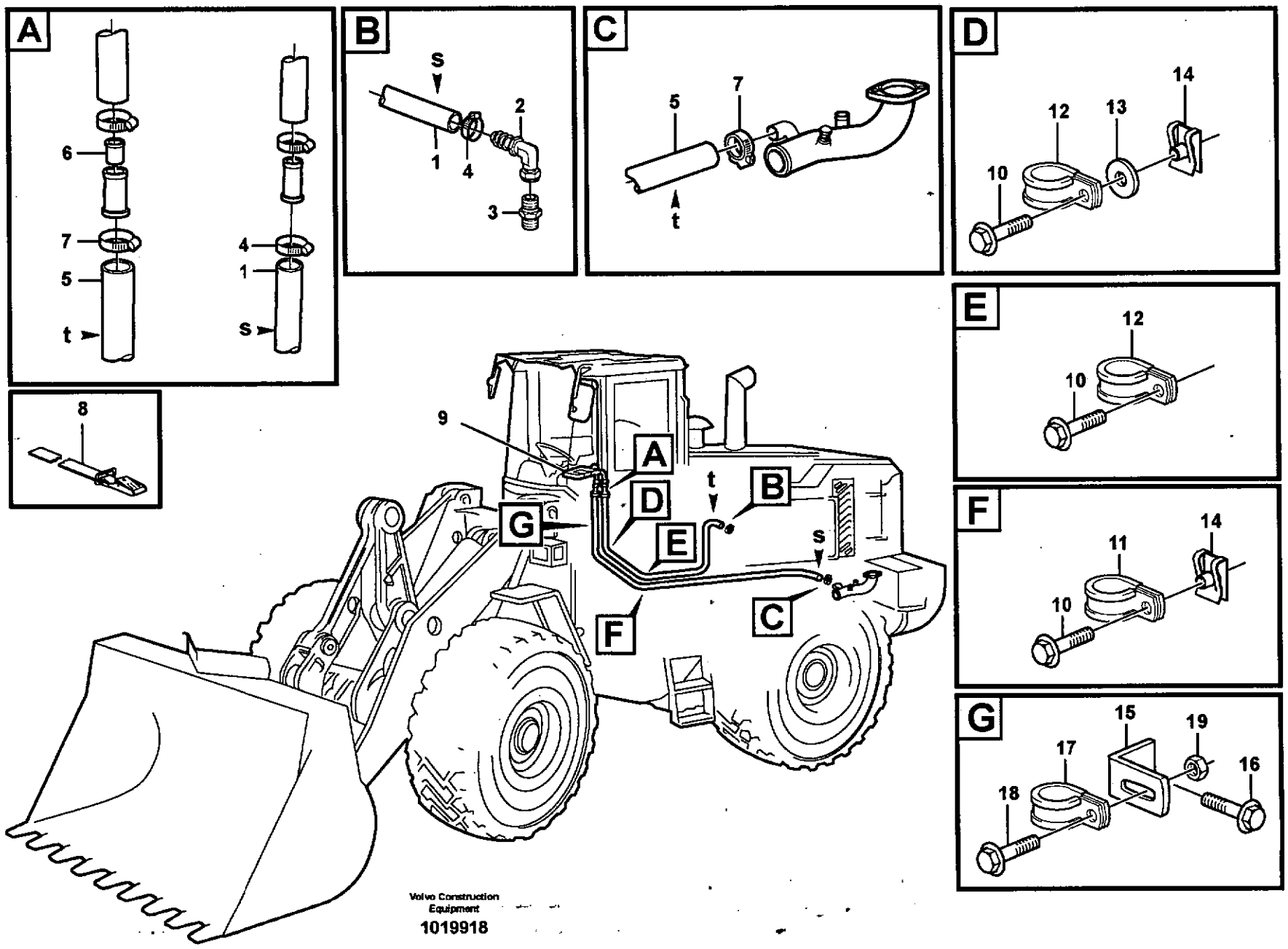

Volvo Construction Equipment

1019918

Fig.	Part No.	Quantity 1	2	3	PS	KIT	Description	Dénomination	Bezeichnung	Denominación	Benämning	Notes
1	**VOE 943368**	REQ					Hose	Durit	Schlauch	Tubo flexible	Slang	L = 1940 MM See group 873, Page 809
2		1			NS		Nipple	Raccord	Nippel	Niple	Nippel	
3		1			NS		Nipple	Raccord	Nippel	Niple	Nippel	See group 223, Page 83
4	**VOE 13943472**	2					Clamp	Pince Serrage	Klemme	Abrazadera	Klämma	
5	**VOE 943369**	REQ					Hose	Durit	Schlauch	Tubo flexible	Slang	L = 2140 MM
6	**VOE 11400610**	1					Restrictor	Etrangleur	Drosselung	Estrangulacion	Strypning	
7	**VOE 943473**	2					Hose Clamp	Collier Serrage	Schlauchschelle	Abraz Manguera	Slangklamma	
8	**VOE 11130770**	1					Clamp	Pince Serrage	Klemme	Abrazadera	Klämma	
9		1					Radiator	Radiateur	Radiator	Radiador	Radiator	See group 873, Page 809
10	**VOE 13946173**	1					Flange screw	Vis à bride	Flanschschraube	Torn embridado	Flänsskruv	
11	**VOE 13977600**	2					Clamp	Pince Serrage	Klemme	Abrazadera	Klämma	
12	**VOE 13977599**	2					Clamp	Pince Serrage	Klemme	Abrazadera	Klämma	
13	**VOE 946440**	1					Flange screw	Vis à bride	Flanschschraube	Torn embridado	Flänsskruv	
14	**VOE 13949867**	1					Spring Nut	Ecrou Ressort	Fed. Schliessmutter	Tuerca Resorte	Fjädermutter	
15	**VOE 965576**	1					Bracket	Console	Konsole	Ménsula	Konsol	
16	**VOE 946440**	1					Flange screw	Vis à bride	Flanschschraube	Torn embridado	Flänsskruv	
17	**VOE 13977599**	1					Clamp	Pince Serrage	Klemme	Abrazadera	Klämma	
18	**VOE 13946173**	1					Flange screw	Vis à bride	Flanschschraube	Torn embridado	Flänsskruv	
19	**VOE 948645**	1					Flange Lock Nut	Contre écrou bride	Flanschmutter	Contratuer Embr	Flänslåsmutter	

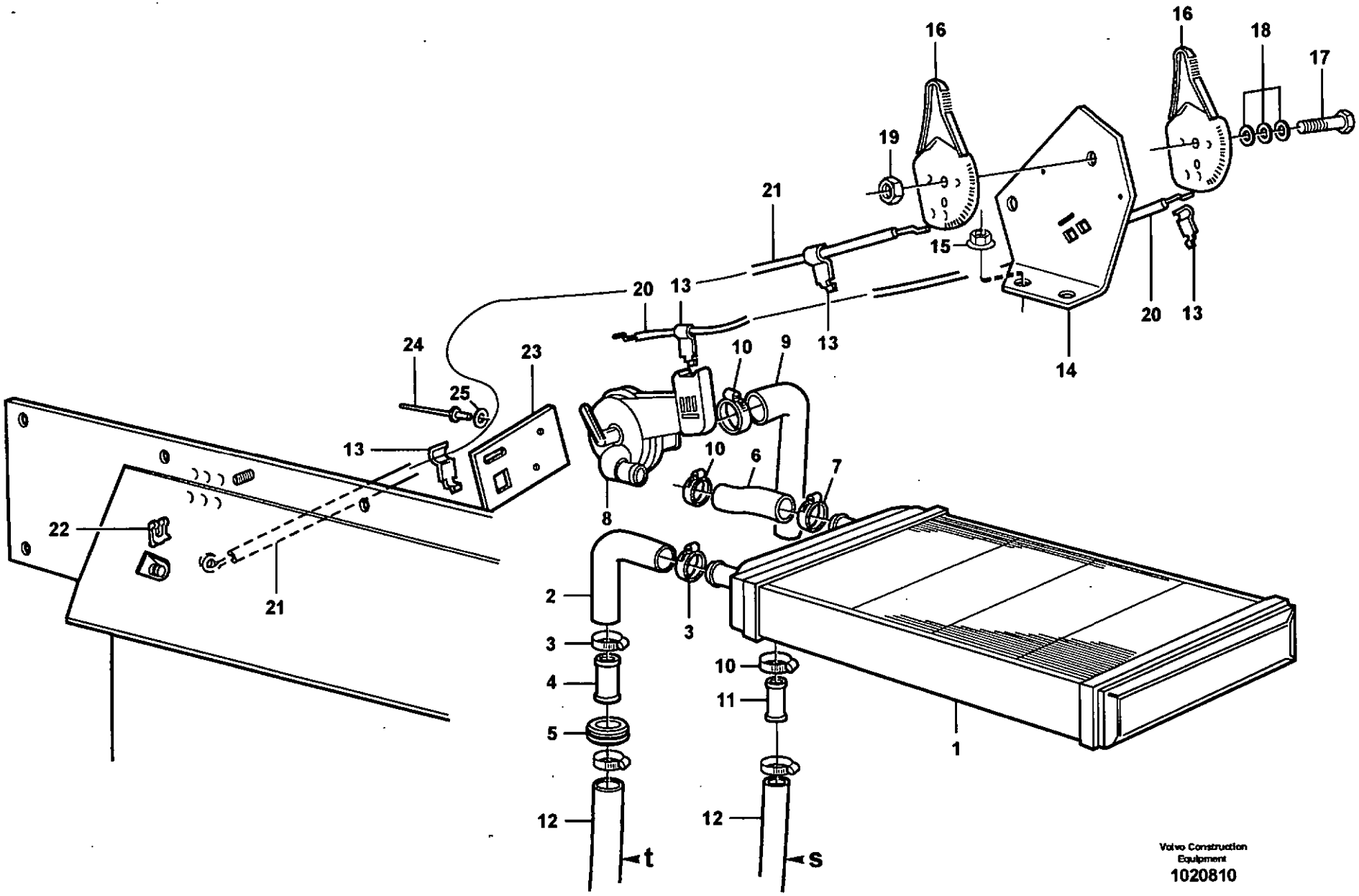

Volvo Construction Equipment
1020810

Fig.	Part No.	Quantity 1	2	3	PS	KIT	Description	Dénomination	Bezeichnung	Denominación	Benämning	Notes
1	**VOE 1587964**	1					Radiator	Radiateur	Kühler	Radiador	Kylare	
2	**VOE 11104655**	1					Hose	Durit	Schlauch	Tubo flexible	Slang	
3	**VOE 13943474**	2					Hose Clamp	Collier Serrage	Schlauchschelle	Abraz Manguera	Slangklamma	
4	**VOE 11006631**	1					Tube	Tube	Rohr	Tubo	Rör	
5	**VOE 943920**	1					Plug	Bouchon	Stopfen	Tapon	Plugg	OD = 40 MM
	VOE 961970	1					Plug	Bouchon	Stopfen	Tapon	Plugg	OD = 32 MM
6	**VOE 11006633**	1					Hose	Durit	Schlauch	Tubo flexible	Slang	
7	**VOE 13943474**	1					Hose Clamp	Collier Serrage	Schlauchschelle	Abraz Manguera	Slangklamma	
8	**VOE 11032552**	1					Valve	Soupape	Ventil	Valvula	Ventil	
9	**VOE 11104654**	1					Hose	Durit	Schlauch	Tubo flexible	Slang	
10	**VOE 968847**	3					Hose Clamp	Collier Serrage	Schlauchschelle	Abraz Manguera	Slangklamma	
11	**VOE 11006632**	1					Tube	Tube	Rohr	Tubo	Rör	
12							Heating system	Système du chauffag	Heizsystem	Sistema de calefacci	Värmesystem	See group 873, Page 807
13	**VOE 1211599**	4					Clip	Clip	Klemme	Clip	Clips	
14	**VOE 11104993**	1					Bracket	Console	Konsole	Consola	Konsol	
15	**VOE 13949278**	2					Flange Lock Nut	Contre écrou bride	Flanschmutter	Contratuer Embr	Flänslåsmutter	
16	**VOE 11164653**	2					Control	Commande	Regelung	Mando	Reglage	
17	**VOE 13965185**	1					Flange screw	Vis à bride	Flanschschraube	Torn embridado	Flänsskruv	
18	**VOE 120789**	3					Disc Spring	Rondel Ressort	Scheibenfeder	Arandela Elast	Brickfjäder	
19	**VOE 13971098**	1					Flange nut	Ecrou accouple.	Bundmutter	Tuerca embridad	Flänsmutter	
20	**VOE 11006800**	1					Control Wire	Fil Commande	Regelzug	Alambre Mando	Reglagetråd	
21	**VOE 11104555**	1					Control Wire	Fil Commande	Regelzug	Alambre Mando	Reglagetråd	
22	**VOE 11992315**	1					Clip	Clip	Klemme	Clip	Clips	
23	**VOE 11104554**	1					Bracket	Console	Konsole	Consola	Konsol	
24	**VOE 13942672**	2					Blind Rivet	Rivet Borgne	Blindniet	Remache Ciego	Blindnit	
25	**VOE 13940090**	2					Washer	Rondelle	Scheibe	Arandela	Bricka	

1		**Radiator och reglage** **Radiador y reglaje** **Heizkörper und Regler** **Radiateur et réglage** **Radiator and control**	Catalogue id **20086**	Group **873**
2			Illustr. No **1020810**	Section **150**
3			Issue **VOE 63B9920086**	Page **809**
4				
5				

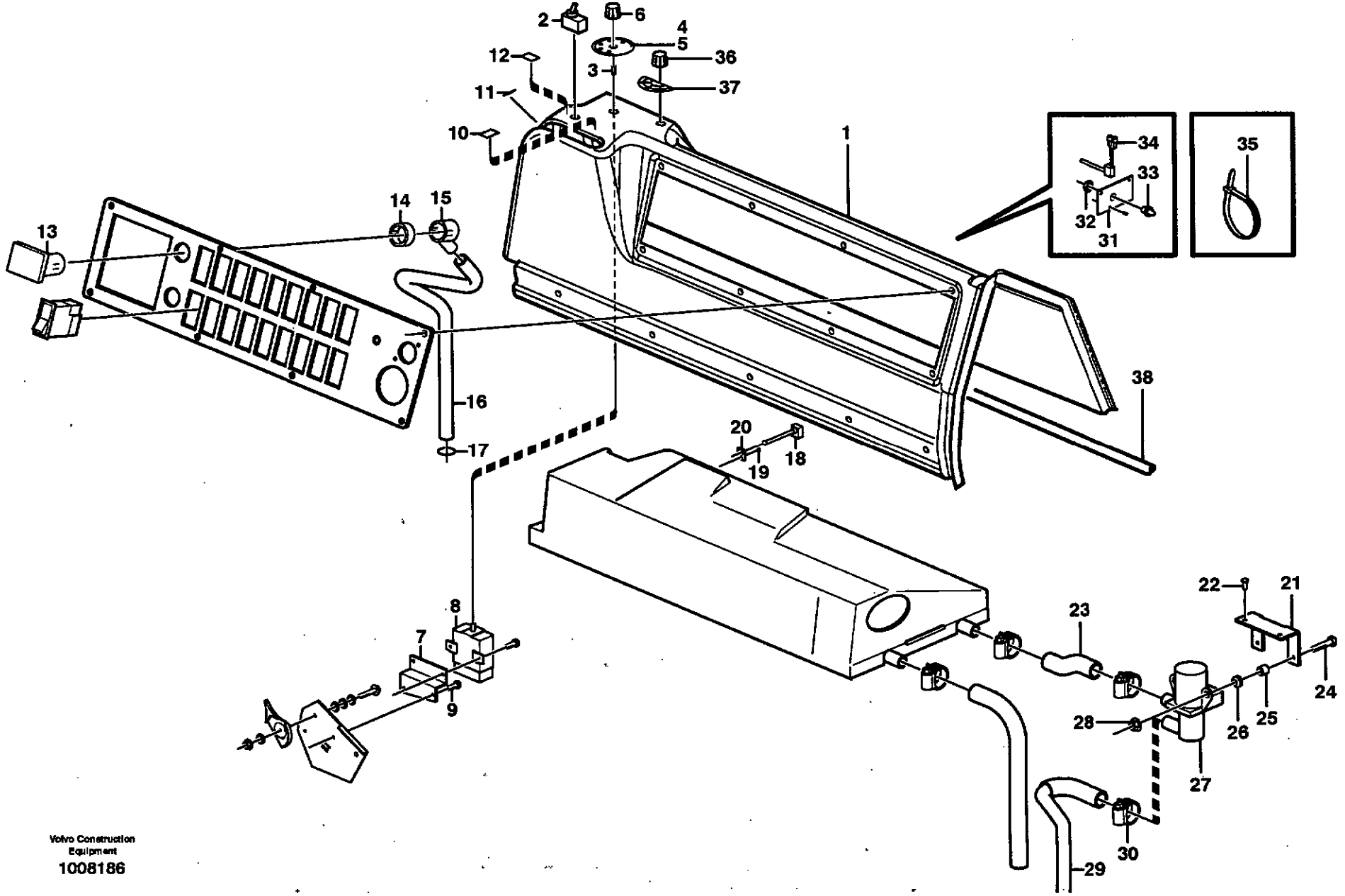

Volvo Construction Equipment
1008186

Fig.	Part No.	Quantity 1	2	3	PS	KIT	Description	Dénomination	Bezeichnung	Denominación	Benämning	Notes
1	**VOE 11104972**	1					Side Panel	Panneau Lateral	Seit Verkl	Panel Lateral	Sidopanel	
2	**VOE 4786696**	1					Switch	Commutateur	Schalter	Contactor	Strömställare	SW810
3	**VOE 11104899**	1					Tube	Tuyau	Rohr	Tubo	Rör	
4	**VOE 11006142**	1					Decal	Decalcomanie	Abziehbild	Decalcomania	Dekal	
5	**VOE 11006143**	1					Decal	Decalcomanie	Abziehbild	Decalcomania	Dekal	
6	**VOE 1259480**	1					Knob	Bouton	Knauf	Boton	Knopp	
7	**VOE 11164979**	1					Anchorage	Fixation	Halterung	Fijacion	Fäste	82547
8	**VOE 85107965**	1					Control Unit	Unité de commande	Steuereinheit	Unidad de mando	Reglerenhet	CU803
9	**VOE 972079**	4					Screw	Vis	Schraube	Tornillo	Skruv	
10	**VOE 11174080**	1					Decal	Decalcomanie	Abziehbild	Decalcomania	Dekal	
11	**VOE 11174079**	1					Decal	Decalcomanie	Abziehbild	Decalcomania	Dekal	
12	**VOE 11174081**	1					Decal	Decalcomanie	Abziehbild	Decalcomania	Dekal	
13	**VOE 8140938**	1					Temp Sensor	Detecteur Temp.	Temperaturgeber	Sensor Temperat	Temp Givare	SE811
14	**VOE 1594887**	1					Ring	Anneau	Ring	Anillo	Ring	
15	**VOE 1609043**	1					Hose Coupling	Raccor.flexible	Schlauchkupplg	Acoplam Manguer	Slangkoppling	
16	**VOE 1088846**	REQ					Protecting Hose	Protection durit	Schutzschlauch	Manguera Prot	Skyddsslang	
17	**VOE 955977**	1					O-ring	Joint Torique	O-Ring	Junta torica	O-ring	
18	**VOE 3090917**	1					Temp Sensor	Detecteur Temp.	Temperaturgeber	Sensor Temperat	Temp Givare	SE810
19	**VOE 976119**	1					Blind Rivet	Rivet Borgne	Blindniet	Remache Ciego	Blindnit	
20	**VOE 11006123**	1					Anchorage	Fixation	Halterung	Fijacion	Fäste	
21	**VOE 11104276**	1					Anchorage	Fixation	Halterung	Fijacion	Fäste	
22	**VOE 972079**	2					Screw	Vis	Schraube	Tornillo	Skruv	
23	**VOE 11104279**	1					Hose	Durit	Schlauch	Tubo flexible	Slang	
24	**VOE 971321**	2					Screw	Vis	Schraube	Tornillo	Skruv	
25	**VOE 1594906**	2					Anchorage	Fixation	Halterung	Fijacion	Fäste	
26	**VOE 1594907**	2					Rubber Seal	Lèvre Caoutchouc	Gummilippe	Labio Goma	Gummiläpp	
27	**VOE 8142797**	1					Valve	Soupape	Ventil	Valvula	Ventil	MA802
28	**VOE 13945407**	2					Nut	Ecrou	Mutter	Tuerca	Mutter	
29	**VOE 11104755**	1					Hose	Durit	Schlauch	Tubo flexible	Slang	
30	**VOE 13943474**	1					Hose Clamp	Collier Serrage	Schlauchschelle	Abraz Manguera	Slangklamma	

1		**Automatisk temperaturkontroll** **Regulación automática de la temperatura.** **Automatische Temperaturkontrolle.** **Régulation automatique de température** **Automatic temperature control.**	Catalogue id **20086**	Group **873**
2				
3			Illustr. No **1008186**	Section **200**
4				
5		**82547, 82980, 82983**	Issue **VOE 63B9920086**	Page **811**

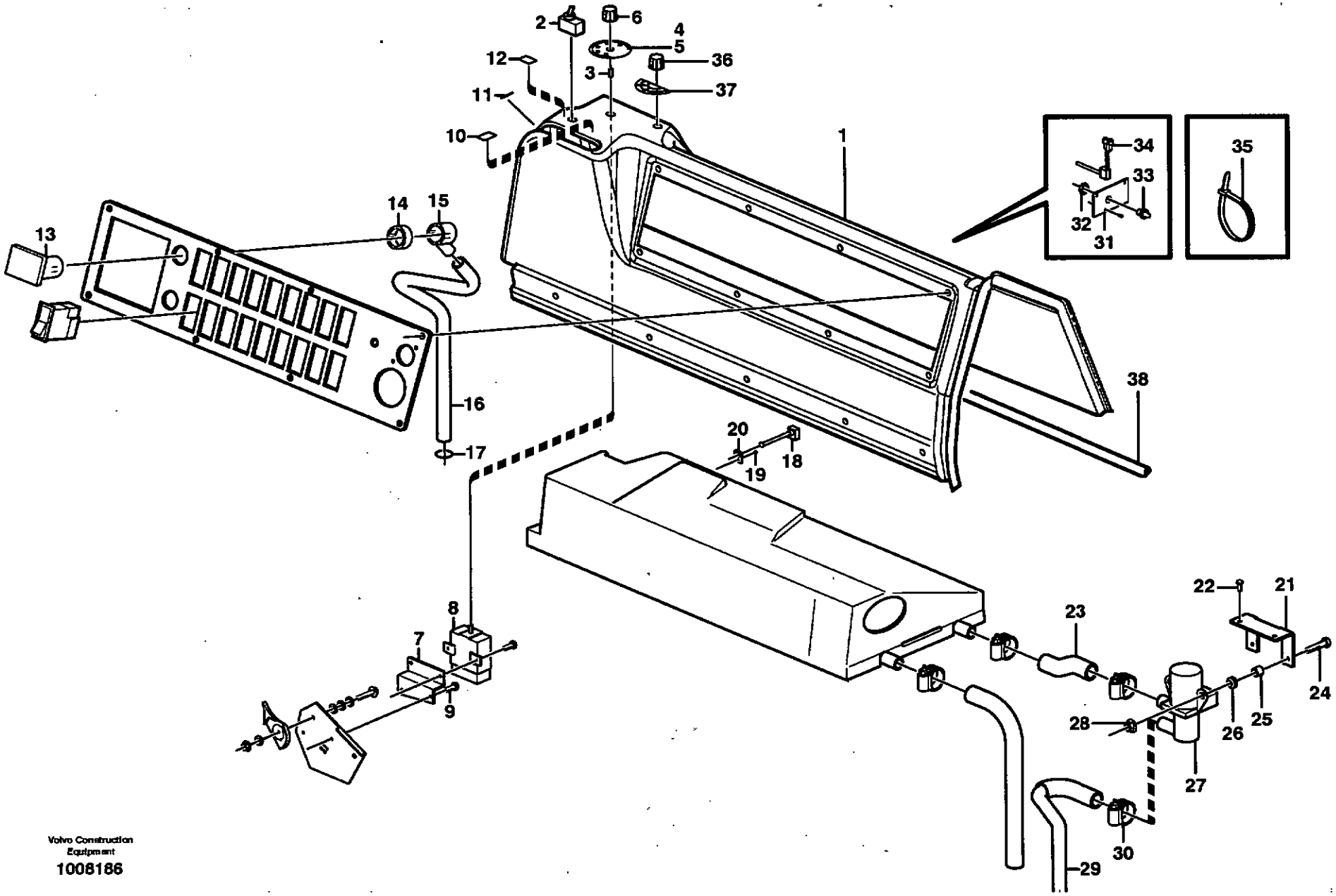

Volvo Construction Equipment
1008186

Fig.	Part No.	Quantity 1	2	3	PS	KIT	Description	Dénomination	Bezeichnung	Denominación	Benämning	Notes
31	**VOE 11104723**	1					Plate	Tôle	Blech	Chapa	Plåt	
32	**VOE 4803796**	1					Nut	Ecrou	Mutter	Tuerca	Mutter	
33	**VOE 1609046**	1					Thermo Monitor	Temoin Tempera	Tem Wächter	Avisador Temper	Temperaturvakt	SE809
34	**VOE 1089049**	1					Thermo Monitor	Temoin Tempera	Tem Wächter	Avisador Temper	Temperaturvakt	SE808
35	**VOE 4821292**	2					Strip Clamp	Ruban Serrage	Kabelbinder	Abraz Cinta	Bandklamma	
36		1					Knob	Bouton	Knauf	Boton	Knopp	See group 380, Page 401
37	**VOE 11104573**	1					Decal	Decalcomanie	Abziehbild	Decalcomania	Dekal	
38		1					Cable harness	Faisceau cables	Kabelbaum	Manojo cables	Ledningsmatta	ATC See group 371, Page 313

1		**Automatisk temperaturkontroll** **Regulación automática de la temperatura.** **Automatische Temperaturkontrolle.** **Régulation automatique de température** **Automatic temperature control.**	Catalogue id **20086**	Group **873**
2				
3			Illustr. No **1008186**	Section **200**
4				
5		**82547, 82980, 82983**	Issue **VOE 63B9920086**	Page **813**

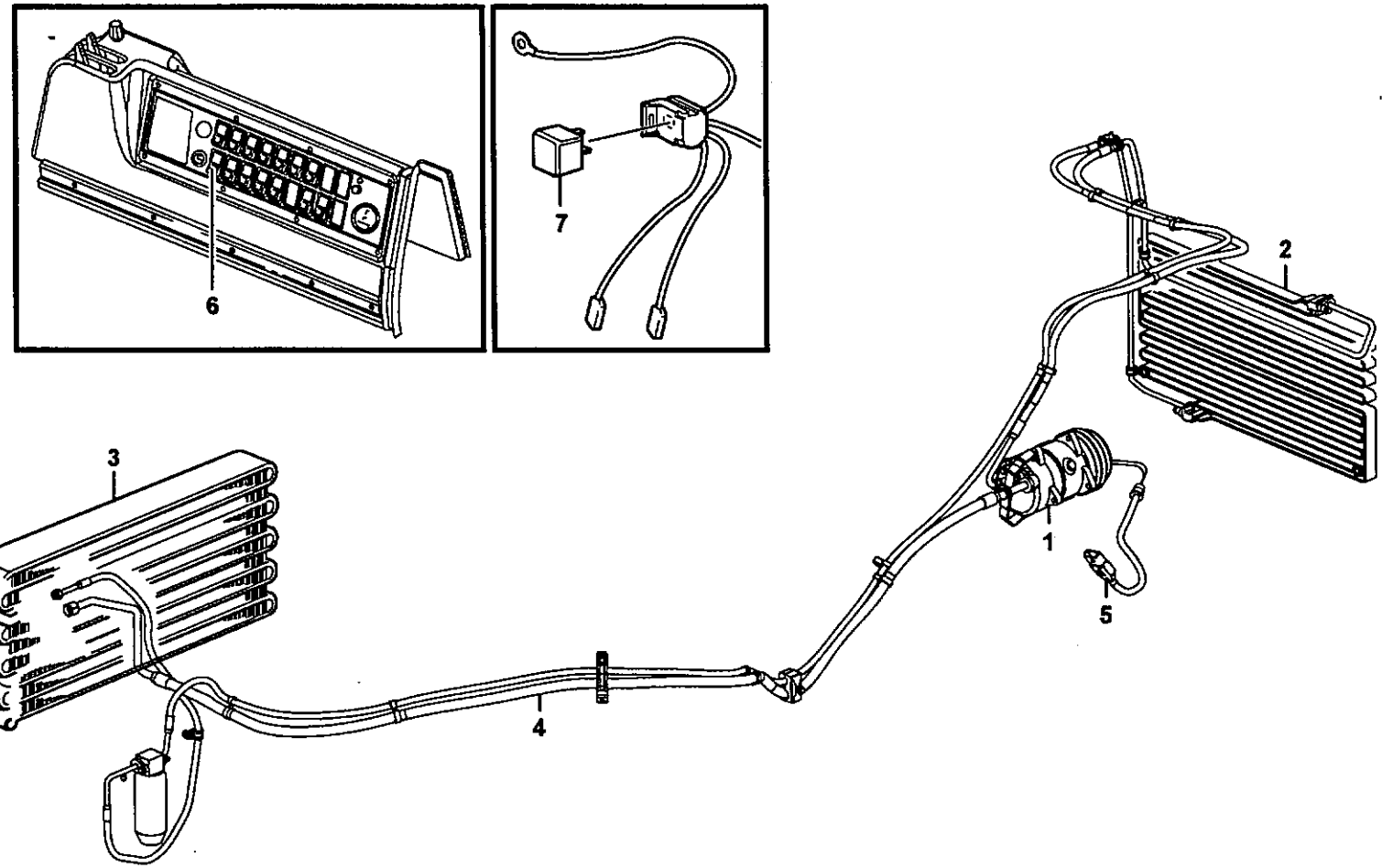

Volvo Construction Equipment

1020249

Fig.	Part No.	Quantity 1	2	3	P S	K I T	Description	Dénomination	Bezeichnung	Denominación	Benämning	Notes
1							Compressor	Compresseur	Kompressor	Compresor	Kompressor	See group 874, Page 817
2							Condensor	Condenseur	Kondensator	Condensador	Kondensor	See group 874, Page 819
3							Evaporator	Evaporateur	Verdampfer	Evaporador	Evaporator	See group 874, Page 821
4							Assembly of hoses	Montage flexibles	Anbauteile Schlauch	Conjunto de mangue	Montering slangar	See group 874, Page 825
5							Wire harness	Faisceau cables	Kabelbaum	Manojo cables	Ledningsmatta	See group 371, Page 317
6							Switch	Commutateur	Schalter	Contactor	Strömställare	See group 380, Page 403
7							Relay	Relais	Relais	Rele	Relä	See group 372, Page 339

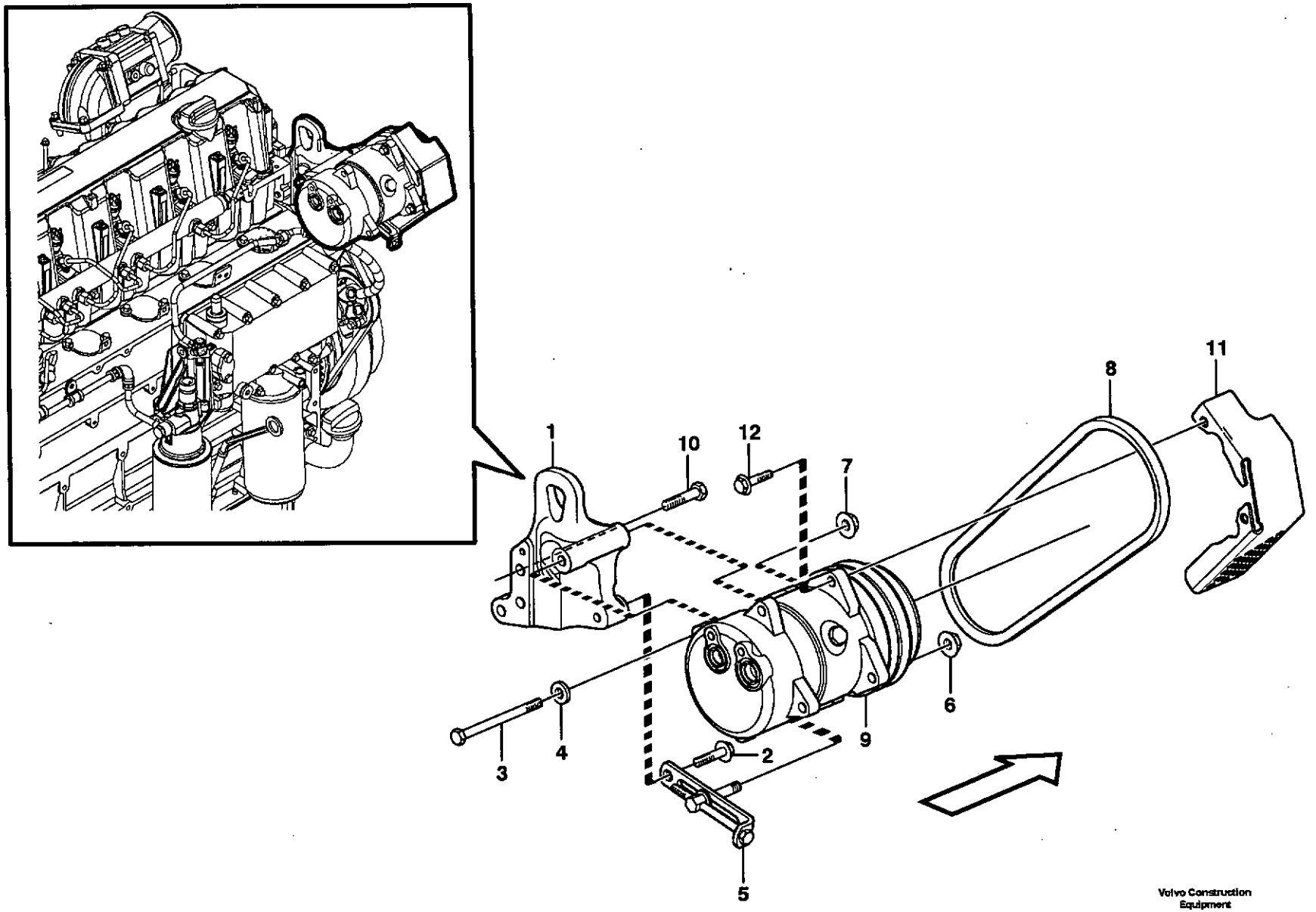

Volvo Construction Equipment

1020212

Fig.	Part No.	Quantity 1	2	3	P S	K I T	Description	Dénomination	Bezeichnung	Denominación	Benämning	Notes
1	**VOE 11410465**	1					Anchorage	Fixation	Halterung	Fijacion	Fäste	
2	**VOE 13965185**	1					Flange screw	Vis à bride	Flanschschraube	Torn embridado	Flänsskruv	
3	**VOE 984160**	1					Hexagon screw	Vis a tête hexagonale	Sechskantschr	Tornillo hexago	Sexkantsskruv	
4	**VOE 13930842**	1					Washer	Rondelle	Scheibe	Arandela	Bricka	
5	**VOE 1676586**	1					Tensioner	Tendeur	Spanner	Tensor	Spännare	
6	**VOE 13971098**	1					Flange nut	Ecrou accouple.	Bundmutter	Tuerca embridad	Flänsmutter	
7	**VOE 981945**	1					Flange Lock Nut	Contre écrou bride	Flanschmutter	Contratuer Embr	Flänslåsmutter	
8	**VOE 977525**	1					V-belt	Courroie Trape.	Keilriemen	Correa Trapez	Kilrem	L = 888MM
9		1					Compressor	Compresseur	Kompressor	Compresor	Kompressor	See group 874, Page 829
10	**VOE 983253**	3					Hexagon screw	Vis tête hexagonale	Sechskantschraube	Tornillo hexago	Sexkantsskruv	
11	**VOE 11411791**	1					Belt Protector	Garde-courroie	Riemenschutz	Protec Correa	Remskydd	
12	**VOE 13945444**	2					Flange screw	Vis à bride	Flanschschraube	Torn embridado	Flänsskruv	

1		**Kompressor för kylmedium R134a med monteringsdetaljer.**
2		**Compresor con accesorios de montaje. Frigorigena R134a.**
3		**Kompressor mit anbauteilen. Kältemittel R134a.**
4		**Compresseur avec pieces de montage. Refrigerant R134a.**
5		**Compressor for cooling agent R134a with fitting parts.**

Catalogue id	Group
20086	**874**
Illustr. No	Section
1020212	**150**
Issue	Page
VOE 63B9920086	**817**

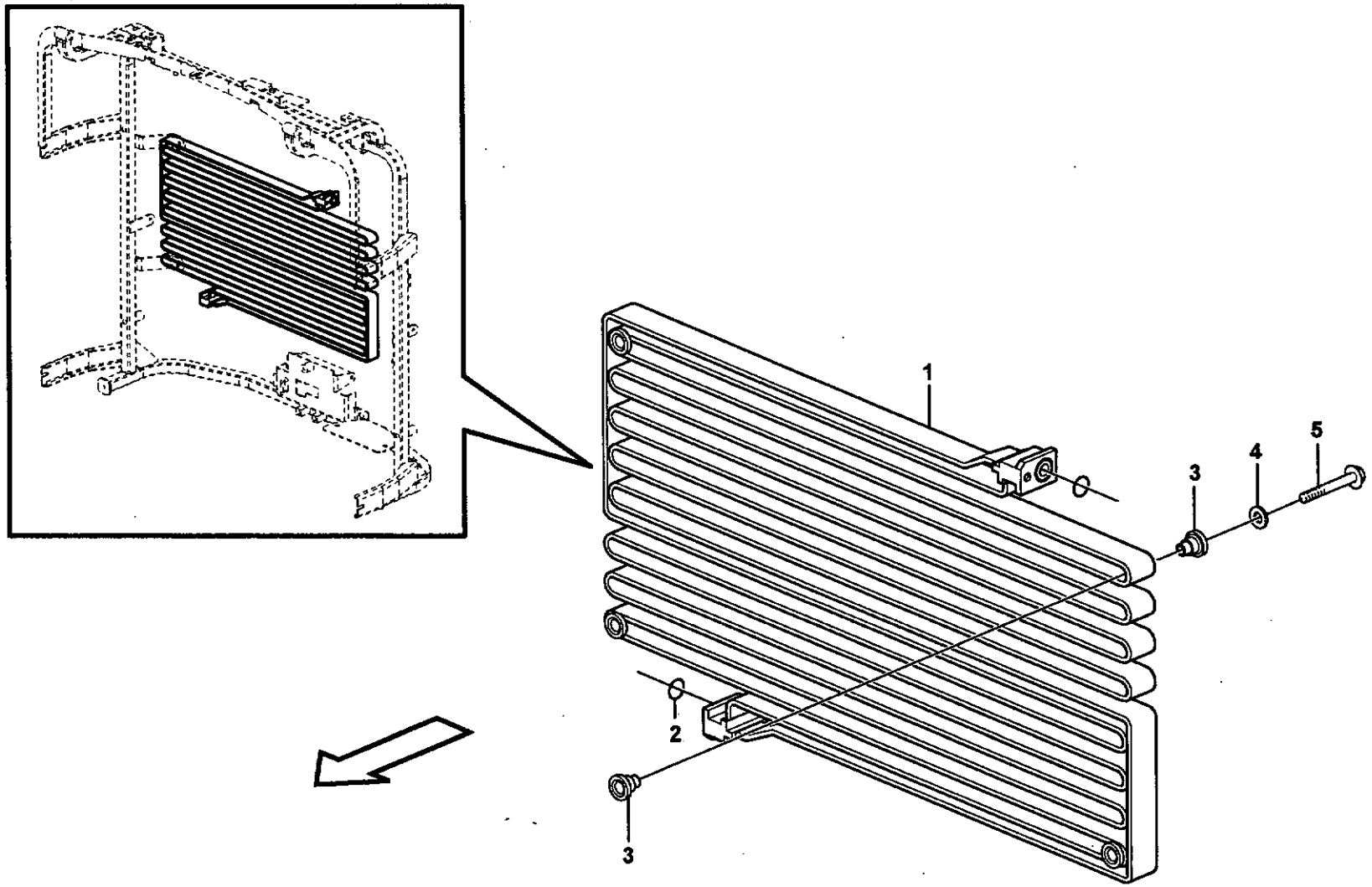

Volvo Construction Equipment

1020220

Fig.	Part No.	Quantity 1	2	3	P S	K I T	Description	Dénomination	Bezeichnung	Denominación	Benämning	Notes
1	**VOE 11006435**	1					Condenser	Condenseur	Kondensator	Condensador	Kondensor	
1	**VOE 11164324**		1				Condenser	Condenseur	Kondensator	Condensador	Kondensor	
2	**VOE 6848760**	1	1				•O-ring	•Joint Torique	•O-Ring	•Junta torica	•O-ring	
3	**VOE 11400281**	8	8				Rubber element	Element caoutch	Gummielement	Elemento goma	Gummielement	
4	**VOE 925739**	4	4				Washer	Rondelle	Scheibe	Arandela	Bricka	
5	**VOE 13965180**	4	4				Flange screw	Vis à bride	Flanschschraube	Torn embridado	Flänsskruv	

1	82982, 82983	**Kondensor för kylmedium R134a med monteringsdetaljer.** **Condensador con accesorios de montaje. Refrigerante R134a.** **Kondensor mit anbau- teilen. Kältemittel R134a.** **Condenseur avec pieces de montage. Refrigerant R134a.** **Condenser for cooling agent R134a with fitting parts.**
2	82979, 82980	
3		
4		
5		

Catalogue id	Group
20086	**874**
Illustr. No **1020220**	Section **200**
Issue **VOE 63B9920086**	Page **819**

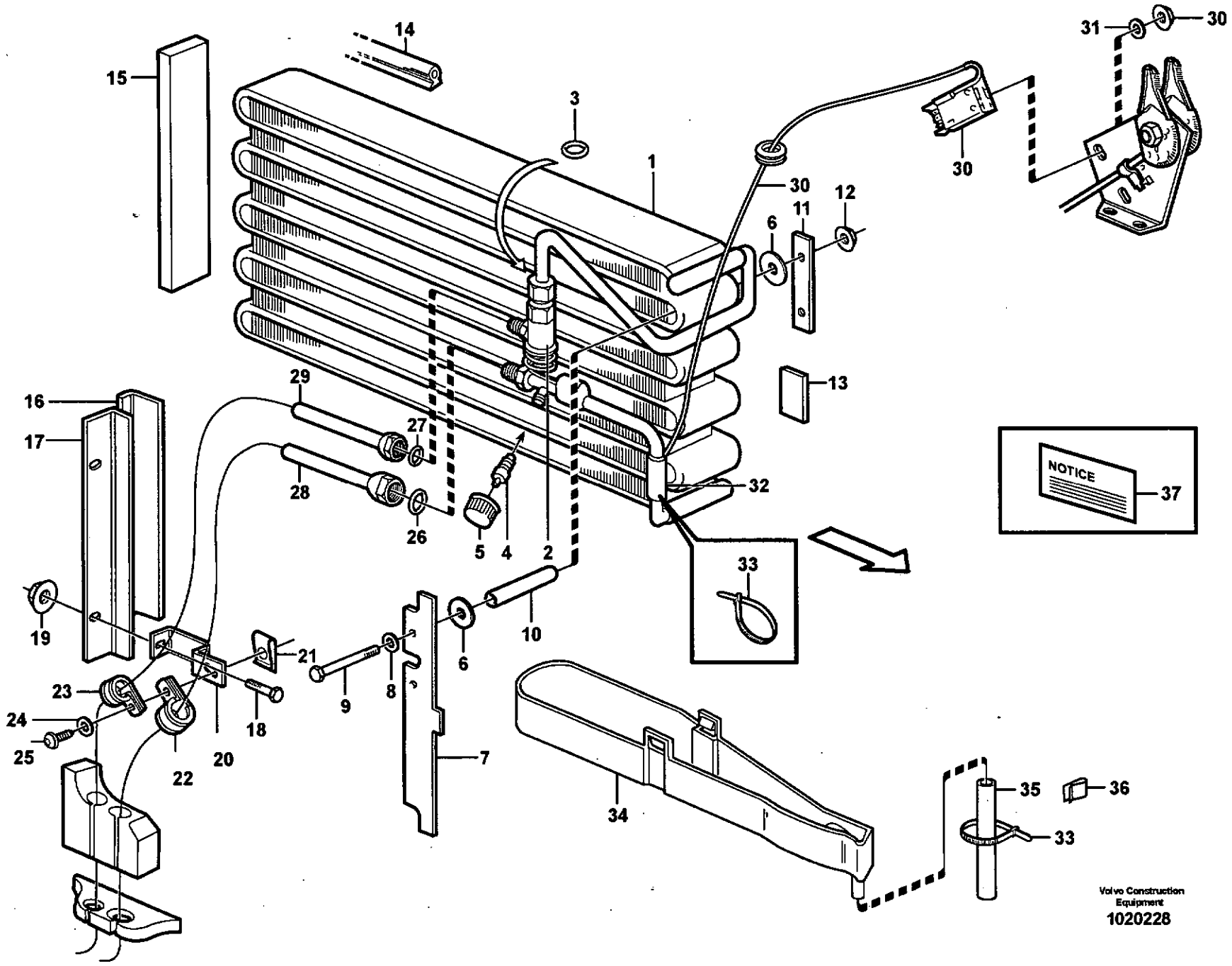
14
15
3
1
30
31
30
30
12
11
6
13
16
17
29
27
28
26
5
4
2
32
NOTICE
37
33
19
10
6
21
9
8
23
24
25
18
20
22
7
34
35
36
33
Volvo Construction Equipment
1020228

Fig.	Part No.	Quantity 1	2	3	P S	K I T	Description	Dénomination	Bezeichnung	Denominación	Benämning	Notes
1	**VOE 11412984**	1	1				Evaporator	Evaporateur	Verdampfer	Evaporador	Evaporator	
2	**VOE 11711958**	1	1				•Expansion Valve	•Robin.expansion	•Exp Vent	•Valv Expansion	•Expansionsvent	
3	**VOE 3537503**	1	1				•O-ring	•Joint Torique	•O-Ring	•Junta torica	•O-ring	
4	**VOE 11701530**	1	1				•Needle Valve	•Pointeau	•Nadelventil	•Valvula Agujas	•Nålventil	
5	**VOE 11701529**	1	1				•Cap	•Chapeau	•Verschlusskappe	•Caperuza	•Hatt	
6	**VOE 11007675**	4	4				Washer	Rondelle	Scheibe	Arandela	Bricka	
7	**VOE 11007291**	1	1				Anchorage	Fixation	Halterung	Fijacion	Fäste	
8	**VOE 960139**	2	2				Washer	Rondelle	Scheibe	Arandela	Bricka	
9	**VOE 955286**	2	2				Hexagon screw	Vis tête hexagonale	Sechskantschraube	Tornillo hexago	Sexkantsskruv	
10	**VOE 13945461**	REQ	REQ				Plastic Pipe	Tube Plastique	Kunststoffrohr	Tubo Plastico	Plaströr	L = 2 x 70 MM
11	**VOE 11007057**	1	1				Anchorage	Fixation	Halterung	Fijacion	Fäste	
12	**VOE 13945407**	2	2				Nut	Ecrou	Mutter	Tuerca	Mutter	
13	**VOE 4932353**	REQ	REQ				Rubber Moulding	Joint Caoutchouc	Gummileiste	Liston Goma	Gummilist	L = 40 MM
14	**VOE 11007005**	REQ	REQ				Sealing strip	Lisse etancheite	Dichtleiste	Moldura reten	Tätningslist	L = 500 MM
15	**VOE 11007137**	1	1				Gasket	Joint	Dichtung	Junta	Packning	
16	**VOE 4932353**	REQ	REQ				Rubber Moulding	Joint Caoutchouc	Gummileiste	Liston Goma	Gummilist	L = 235 MM
17	**VOE 11104793**	1	1				Anchorage	Fixation	Halterung	Fijacion	Fäste	
18	**VOE 13947542**	2	2				Screw	Vis	Schraube	Tornillo	Skruv	
19	**VOE 930760**	2	2				Expanding Nut	Ecrou Expandeur	Spreizmutter	Tuerca Expan	Expandermutter	
20	**VOE 11164305**	1	1				Bracket	Console	Konsole	Ménsula	Konsol	
21	**VOE 949921**	1	1				Spring Nut	Ecrou Ressort	Fed. Schliessmutter	Tuerca Resorte	Fjädermutter	
22	**VOE 952630**	1	1				Clamp	Pince Serrage	Klemme	Abrazadera	Klämma	
23	**VOE 952625**	1	1				Clamp	Pince Serrage	Klemme	Abrazadera	Klämma	
24	**VOE 960139**	4	4				Washer	Rondelle	Scheibe	Arandela	Bricka	
25	**VOE 13946544**	1	1				Flange screw	Vis à bride	Flanschschraube	Torn embridado	Fläansskruv	
26	**VOE 3537507**	1	1				O-ring	Joint Torique	O-Ring	Junta torica	O-ring	YELL
27	**VOE 3537499**	1	1				O-ring	Joint Torique	O-Ring	Junta torica	O-ring	
28		1	1				Hose	Flexible	Schlauch	Manguera	Slang	See group 874, Page 825
29		1	1				Hose	Flexible	Schlauch	Manguera	Slang	See group 874, Page 825
30	**VOE 11196477**	1					Thermostat	Thermostat	Thermostat	Termostato	Termostat	SE803

1	**82982, 82979**
2	**82983, 82980**
3	
4	
5	

Evaporator för kylmedium R134a med monteringsdetaljer.
Evaporador con accesorios de montaje. Refrigerante R134a.
Verdampfer mit anbauteilen. Kältemittel R134a.
Evaporateur aves pieces de montage. Refrigerant R134a.
Evaporator for cooling agent R134a with fitting parts.

Catalogue id **20086**	Group **874**
Illustr. No **1020228**	Section **250**
Issue **VOE 63B9920086**	Page **821**

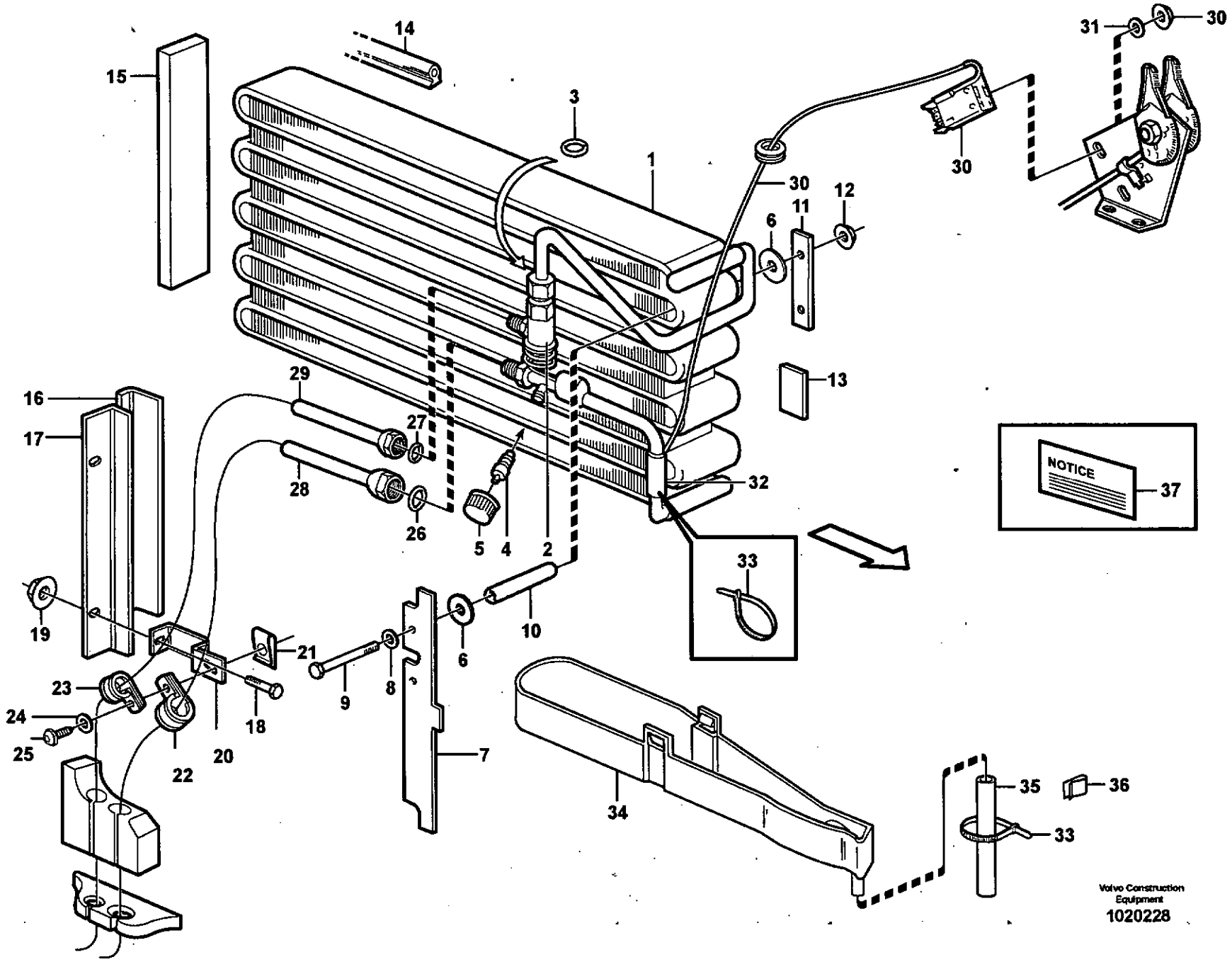
NOTICE
Volvo Construction Equipment
1020228

Fig.	Part No.	Quantity 1	2	3	PS	KIT	Description	Dénomination	Bezeichnung	Denominación	Benämning	Notes
31	**VOE 955896**	1	1				Washer	Rondelle	Scheibe	Arandela	Bricka	
32	**VOE 11003291**	REQ	REQ				Tape	Scotch	Klebeband	Cinta	Tape	L = 150 MM
33	**VOE 4881440**	REQ	REQ				Strip Clamp	Ruban Serrage	Kabelbinder	Abraz Cinta	Bandklamma	
34	**VOE 11104788**	1	1				Bowl	Coussinet	Schale	Taza	Skål	
35	**VOE 11039491**	REQ	REQ				Hose	Durit	Schlauch	Tubo flexible	Slang	L = 500 MM
36	**VOE 11006249**	1	1				Lock Spring	Ressort Verrou	Sperrfeder	Resorte Bloqueo	Låsfjäder	
37	**VOE 11444125**	1	1				Decal	Decalcomanie	Abziehbild	Decalcomania	Dekal	

1	**82982, 82979**	**Evaporator för kylmedium R134a med monteringsdetaljer.** **Evaporador con accesorios de montaje. Refrigerante R134a.** **Verdampfer mit anbauteilen. Kältemittel R134a.** **Evaporateur aves pieces de montage. Refrigerant R134a.** **Evaporator for cooling agent R134a with fitting parts.**	Catalogue id **20086**	Group **874**
2	**82983, 82980**		Illustr. No **1020228**	Section **250**
3				
4			Issue **VOE 63B9920086**	Page **823**
5				

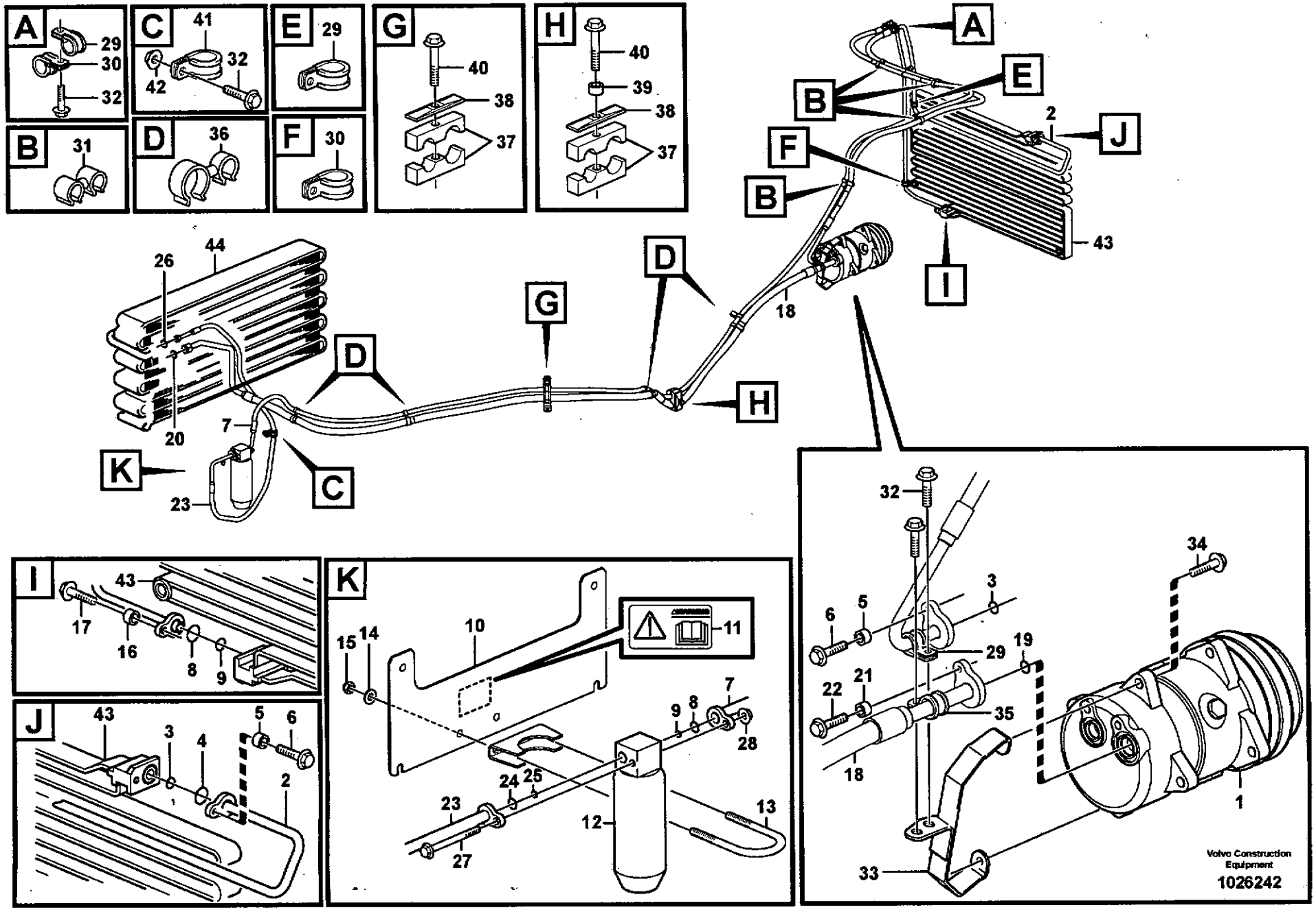
A
29
30
32
B
31
C
41
42
32
D
36
E
29
F
30
G
40
38
37
H
40
39
38
37
A
E
B
F
B
2
J
43
I
44
26
20
7
23
K
C
D
G
D
18
H
I
43
17
16
8
9
J
43
3
4
5
6
2
K
15
14
10
11
9
8
7
28
24
25
23
27
12
13
32
34
3
6
5
29
19
22
21
35
18
1
33
Volvo Construction Equipment
1026242

Fig.	Part No.	Quantity 1	2	3	P S	K I T	Description	Dénomination	Bezeichnung	Denominación	Benämning	Notes
1							Compressor	Compresseur	Kompressor	Compresor	Kompressor	See group 874, Page 817
2	**VOE 11435945**	1					Hose assembly	Conduit flexible	Schlauchleitung	Conducto	Slangledning	
3	**VOE 3537507**	2					O-ring	Joint Torique	O-Ring	Junta torica	O-ring	
4	**VOE 6848760**	1					O-ring	Joint Torique	O-Ring	Junta torica	O-ring	
5	**VOE 930431**	2					Spacer Ring	Bagu.entretoise	Abstandring	Anillo Dist	Distansring	
6	**VOE 946671**	2					Flange screw	Vis à bride	Flanschschraube	Torn embridado	Flänsskruv	
7	**VOE 11435946**	1					Hose assembly	Conduit flexible	Schlauchleitung	Conducto	Slangledning	
8	**VOE 3537507**	2					O-ring	Joint Torique	O-Ring	Junta torica	O-ring	
9	**VOE 6848760**	2					O-ring	Joint Torique	O-Ring	Junta torica	O-ring	
10	**VOE 11436107**	1					Plate	Plaque	Platte	Placa	Platta	
11	**VOE 13935003**	1					Decal	Decalcomanie	Abziehbild	Decalcomania	Dekal	
12	**VOE 11164457**	1					Receiver Drier	Deshydrateur	Entfeuchter	Secador	Torkare	
13	**VOE 11015720**	1					Clamp	Pince Serrage	Klemme	Abrazadera	Klämma	
14	**VOE 13960141**	2					Washer	Rondelle	Scheibe	Arandela	Bricka	
15	**VOE 13945408**	2					Nut	Ecrou	Mutter	Tuerca	Mutter	
16	**VOE 930431**	1					Spacer Ring	Bagu.entretoise	Abstandring	Anillo Dist	Distansring	
17	**VOE 946671**	1					Flange screw	Vis à bride	Flanschschraube	Torn embridado	Flänsskruv	
18	**VOE 11414312**	1					Hose assembly	Conduit flexible	Schlauchleitung	Conducto	Slangledning	
19	**VOE 3537521**	1					O-ring	Joint Torique	O-Ring	Junta torica	O-ring	
20	**VOE 3537507**	1					O-ring	Joint Torique	O-Ring	Junta torica	O-ring	
21	**VOE 930431**	1					Spacer Ring	Bagu.entretoise	Abstandring	Anillo Dist	Distansring	
22	**VOE 946671**	1					Flange screw	Vis à bride	Flanschschraube	Torn embridado	Flänsskruv	
23	**VOE 11414311**	1					Hose assembly	Conduit flexible	Schlauchleitung	Conducto	Slangledning	
24	**VOE 3537507**	1					O-ring	Joint Torique	O-Ring	Junta torica	O-ring	
25	**VOE 6848760**	1					O-ring	Joint Torique	O-Ring	Junta torica	O-ring	
26	**VOE 3537499**	1					O-ring	Joint Torique	O-Ring	Junta torica	O-ring	
27	**VOE 13965183**	1					Flange screw	Vis à bride	Flanschschraube	Torn embridado	Flänsskruv	
28	**VOE 948645**	2					Flange Lock Nut	Contre écrou bride	Flanschmutter	Contratuer Embr	Flänslåsmutter	
29	**VOE 13949746**	3					Clamp	Pince Serrage	Klemme	Abrazadera	Klämma	
30	**VOE 990732**	2					Clamp	Pince Serrage	Klemme	Abrazadera	Klämma	

1		**Montering av slangar: evaporator, torkare och kondensor.** **Conjunto de mangueras: evaporador, secador y condensador.** **Anbauteile Schlauch: Verdampfer, Entfeuchter und kondensor.** **Montage flexibles: évaporateur, deshydrat.et condenseur.** **Assembly of hose: evaparator, receiver drier and condenser.**
2		
3		
4		
5		**82982, 82979, 82983, 82980**

Catalogue id	Group
20086	**874**
Illustr. No	Section
1026242	**300**
Issue	Page
VOE 63B9920086	**825**

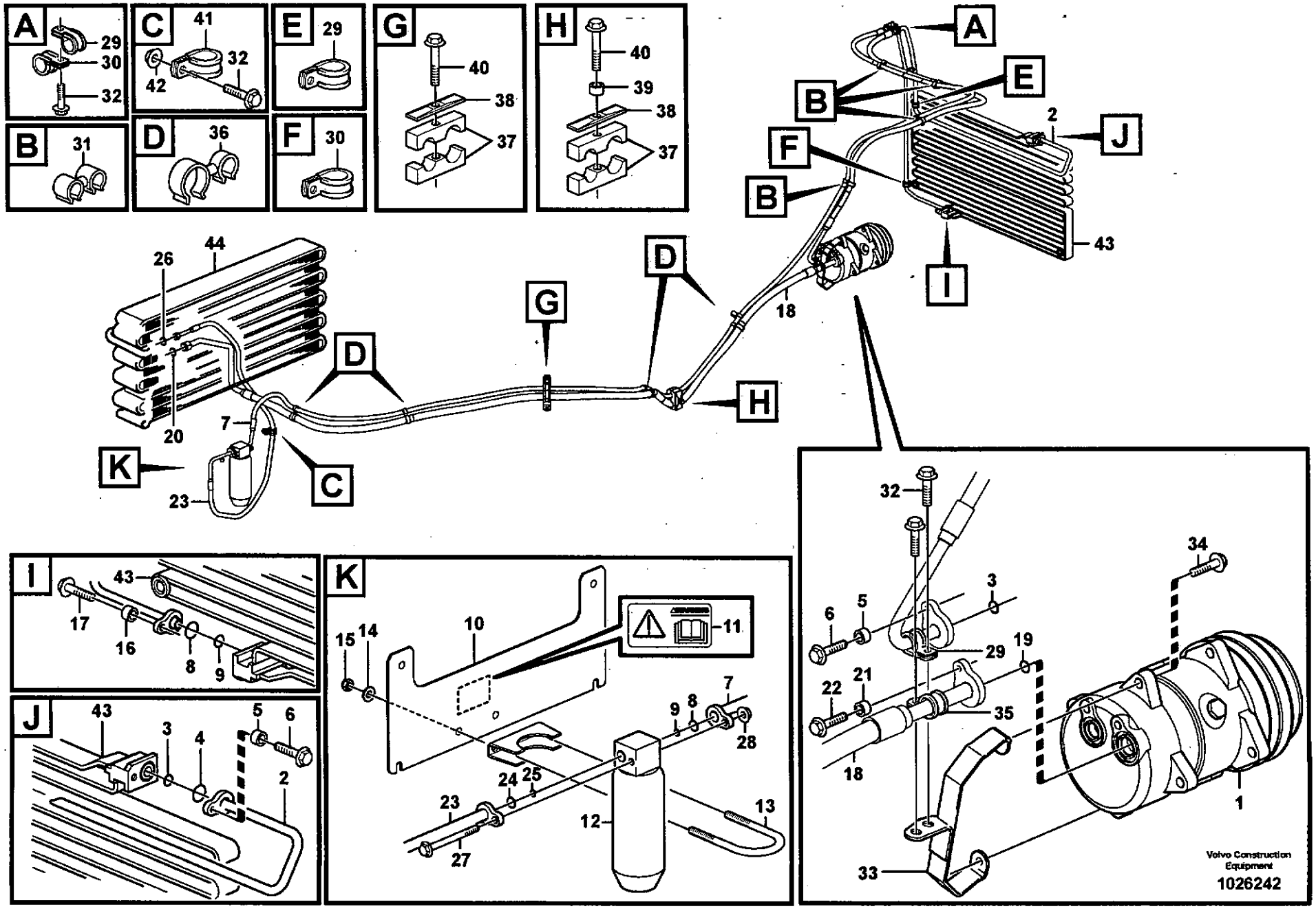
A
29
30
32
B
31
C
41
42
32
D
36
E
29
F
30
G
40
38
37
H
40
39
38
37
A
E
B
F
B
2
J
43
I
44
26
D
G
D
18
H
20
7
K
C
23
I
43
17
16
8
9
J
43
3
4
5
6
2
K
15
14
10
11
9
8
7
28
24
25
23
27
12
13
32
34
3
6
5
29
19
22
21
35
18
1
33
Volvo Construction Equipment
1026242

Fig.	Part No.	Quantity 1	2	3	P S	K I T	Description	Dénomination	Bezeichnung	Denominación	Benämning	Notes
31	**VOE 982038**	4					Retainer	Retenue	Halter	Soporte	Hållare	
32	**VOE 13946173**	5					Flange screw	Vis à bride	Flanschschraube	Torn embridado	Flänsskruv	
33	**VOE 11435176**	1					Retainer	Retenue	Halter	Soporte	Hållare	
34	**VOE 946671**	2					Flange screw	Vis à bride	Flanschschraube	Torn embridado	Flänsskruv	
35	**VOE 13949747**	3					Clamp	Pince Serrage	Klemme	Abrazadera	Klämma	
36	**VOE 1271494**	3					Retainer	Retenue	Halter	Soporte	Hållare	
37	**VOE 11435242**	2					Clamp	Pince Serrage	Klemme	Abrazadera	Klämma	
38	**VOE 4880578**	2					Cover Plate	Protection en tole	Schutzblech	Placa Tapa	Täckplatta	
39	**VOE 930428**	1					Spacer Ring	Bagu.entretoise	Abstandring	Anillo Dist	Distansring	
40	**VOE 13965180**	2					Flange screw	Vis à bride	Flanschschraube	Torn embridado	Flänsskruv	
41	**VOE 980614**	1					Clamp	Pince Serrage	Klemme	Abrazadera	Klämma	
42	**VOE 948645**	1					Flange Lock Nut	Contre écrou bride	Flanschmutter	Contratuer Embr	Flänslåsmutter	
43							Condenser	Condenseur	Kondensator	Condensador	Kondensor	See group 874, Page 819
44							Evaporator	Evaporateur	Verdampfer	Evaporador	Evaporator	See group 874, Page 821

1		**Montering av slangar: evaporator, torkare och kondensor.** **Conjunto de mangueras: evaporador, secador y condensador.** **Anbauteile Schlauch: Verdampfer, Entfeuchter und kondensor.** **Montage flexibles: évaporateur, deshydrat.et condenseur.** **Assembly of hose: evaparator, receiver drier and condenser.**	Catalogue id **20086**	Group **874**
2				
3			Illustr. No **1026242**	Section **300**
4				
5		**82982, 82979, 82983, 82980**	Issue **VOE 63B9920086**	Page **827**

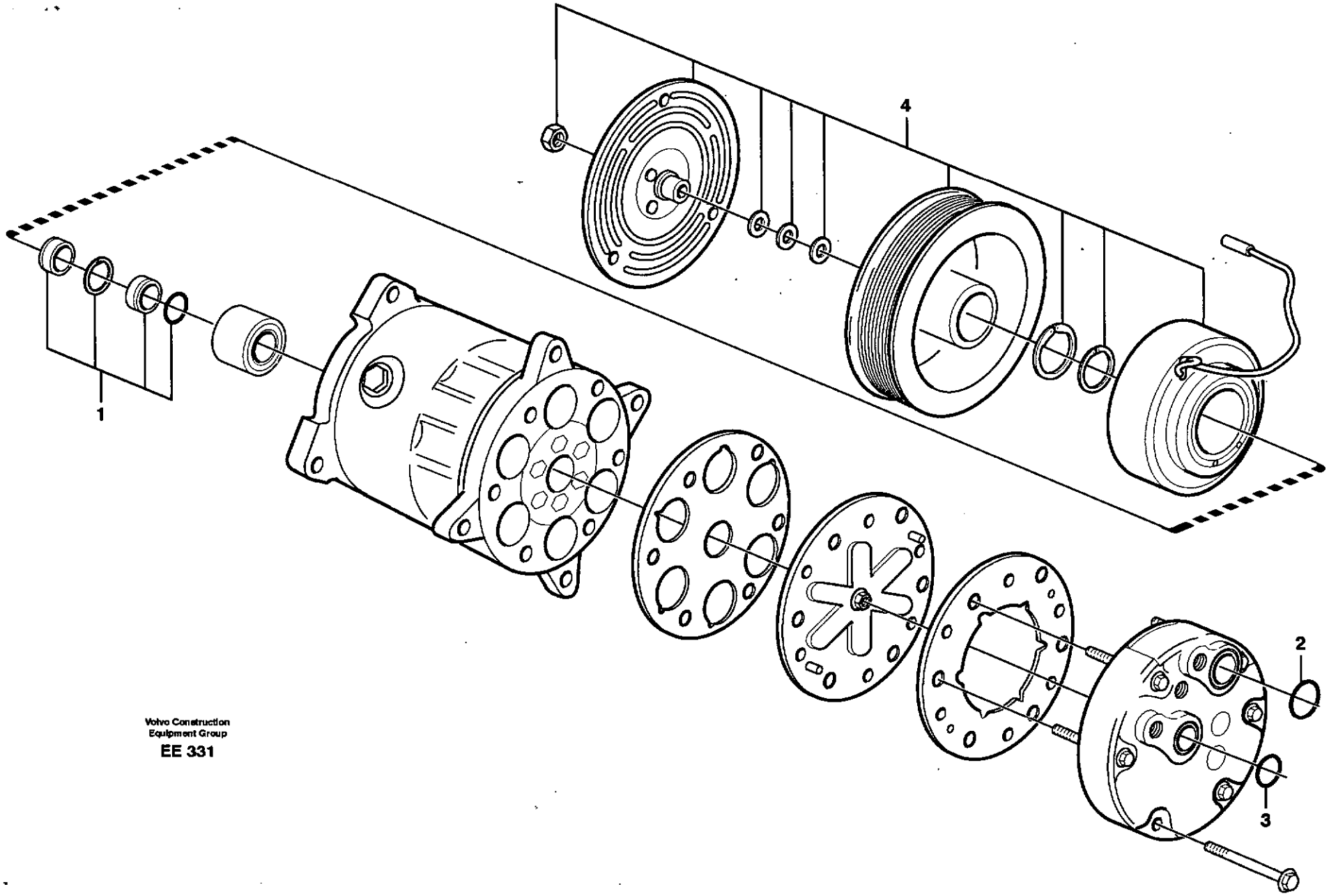

Volvo Construction
Equipment Group
EE 331

Fig.	Part No.	Quantity 1	2	3	PS	KIT	Description	Dénomination	Bezeichnung	Denominación	Benämning	Notes
	VOE 11104419	1					Compressor	Compresseur	Kompressor	Compresor	Kompressor	
1	**VOE 11704565**	1					•Sealing Kit	•Jeu Joints	•Dichtungssatz	•Juego Retenes	•Tätningssats	
2	**VOE 11707766**	1					•O-ring	•Joint Torique	•O-Ring	•Junta torica	•O-ring	"S"
3	**VOE 11707767**	1					•O-ring	•Joint Torique	•O-Ring	•Junta torica	•O-ring	"D"
4	**VOE 11707768**	1					•Solenoid Clutch	•Accoupl.magnet.	•Magnetkupplung	•Acoplam Iman	•Magnetkoppling	MA801

1		**Kompressor** **Compresor** **Kompressor** **Compresseur** **Air compressor**	Catalogue id **20086**	Group **874**
2				
3			Illustr. No **EE331**	Section **350**
4				
5		**82982, 82979, 82983, 82980**	Issue **VOE 63B9920086**	Page **829**

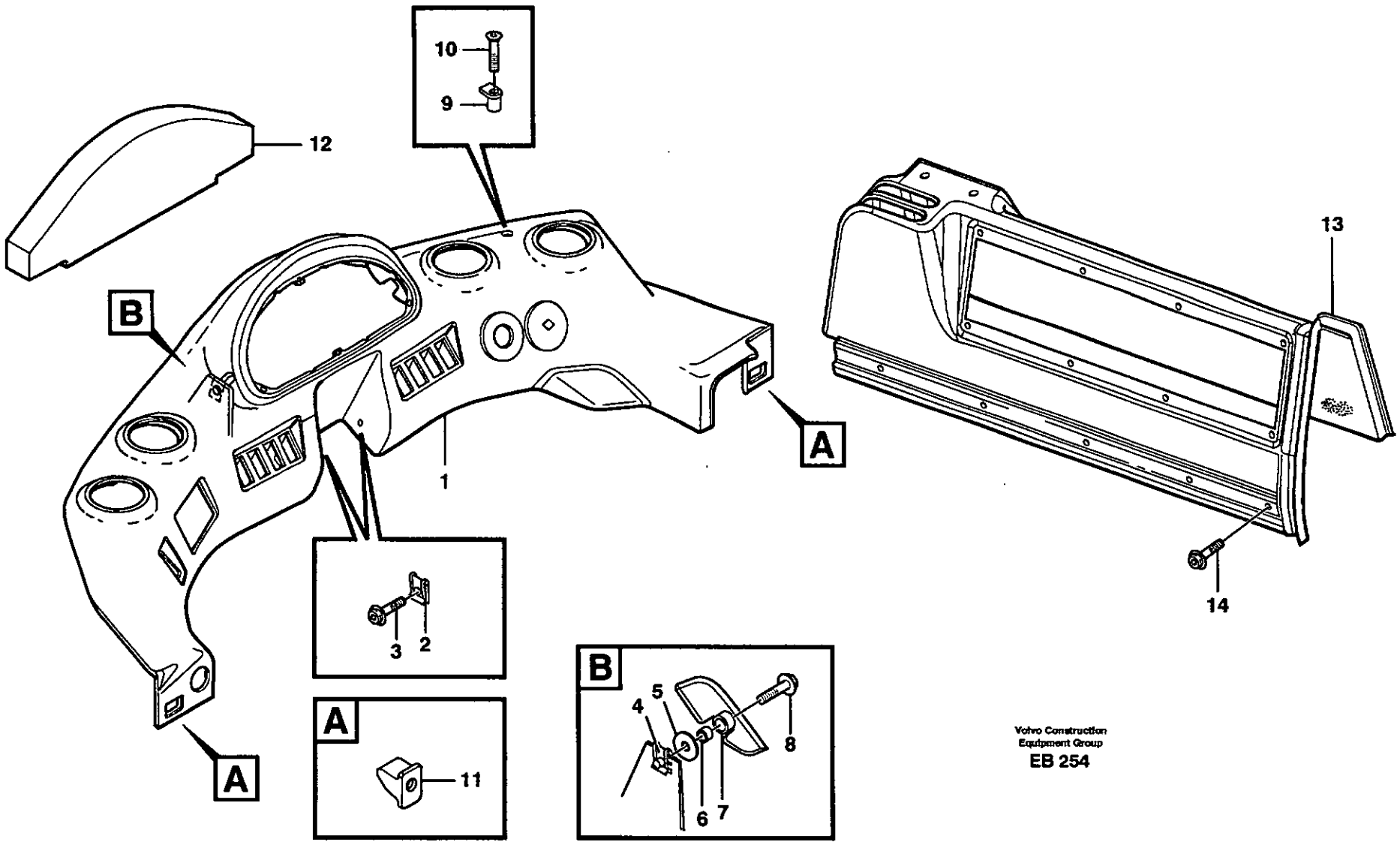

Volvo Construction
Equipment Group
EB 254

Fig.	Part No.	Quantity 1	2	3	P S	K I T	Description	Dénomination	Bezeichnung	Denominación	Benämning	Notes
1	**VOE 11092446**	1					Instr Panel	Planche de bord	Instr Tafel	Panel Instrum	Instrumentpanel	
2	**VOE 13949867**	2					Spring Nut	Ecrou Ressort	Fed. Schliessmutter	Tuerca Resorte	Fjädermutter	
3	**VOE 971381**	2					Screw	Vis	Schraube	Tornillo	Skruv	
4	**VOE 13949867**	2					Spring Nut	Ecrou Ressort	Fed. Schliessmutter	Tuerca Resorte	Fjädermutter	
5	**VOE 13960141**	2					Washer	Rondelle	Scheibe	Arandela	Bricka	(VOE 976944)
6	**VOE 930415**	2					Spacer Ring	Bagu.entretoise	Abstandring	Anillo Dist	Distansring	
7	**VOE 11104422**	2					Ring	Anneau	Ring	Anillo	Ring	
8	**VOE 946671**	2					Flange screw	Vis à bride	Flanschschraube	Torn embridado	Flänsskruv	
9	**VOE 977984**	2					Spring Nut	Ecrou Ressort	Fed. Schliessmutter	Tuerca Resorte	Fjädermutter	
10	**VOE 981635**	2					Screw	Vis	Schraube	Tornillo	Skruv	
11	**VOE 11104645**	2					Support	Support	Stütze	Apoyo	Stöd	
12		1			NS		Insulation	Isolant	Isolierung	Aislante	Isolering	
13	**VOE 11104349**	1					Side Panel	Panneau Lateral	Seit Verkl	Panel Lateral	Sidopanel	
14	**VOE 972079**	8					Screw	Vis	Schraube	Tornillo	Skruv	

1		**Instrumentpanel** **Panel de instrumentos** **Instrumententafel** **Tableau de bord** **Instrument panel**	Catalogue id **20086**	Group **881**
2			Illustr. No **EB254**	Section **100**
3			Issue **VOE 63B9920086**	Page **831**
4				
5				

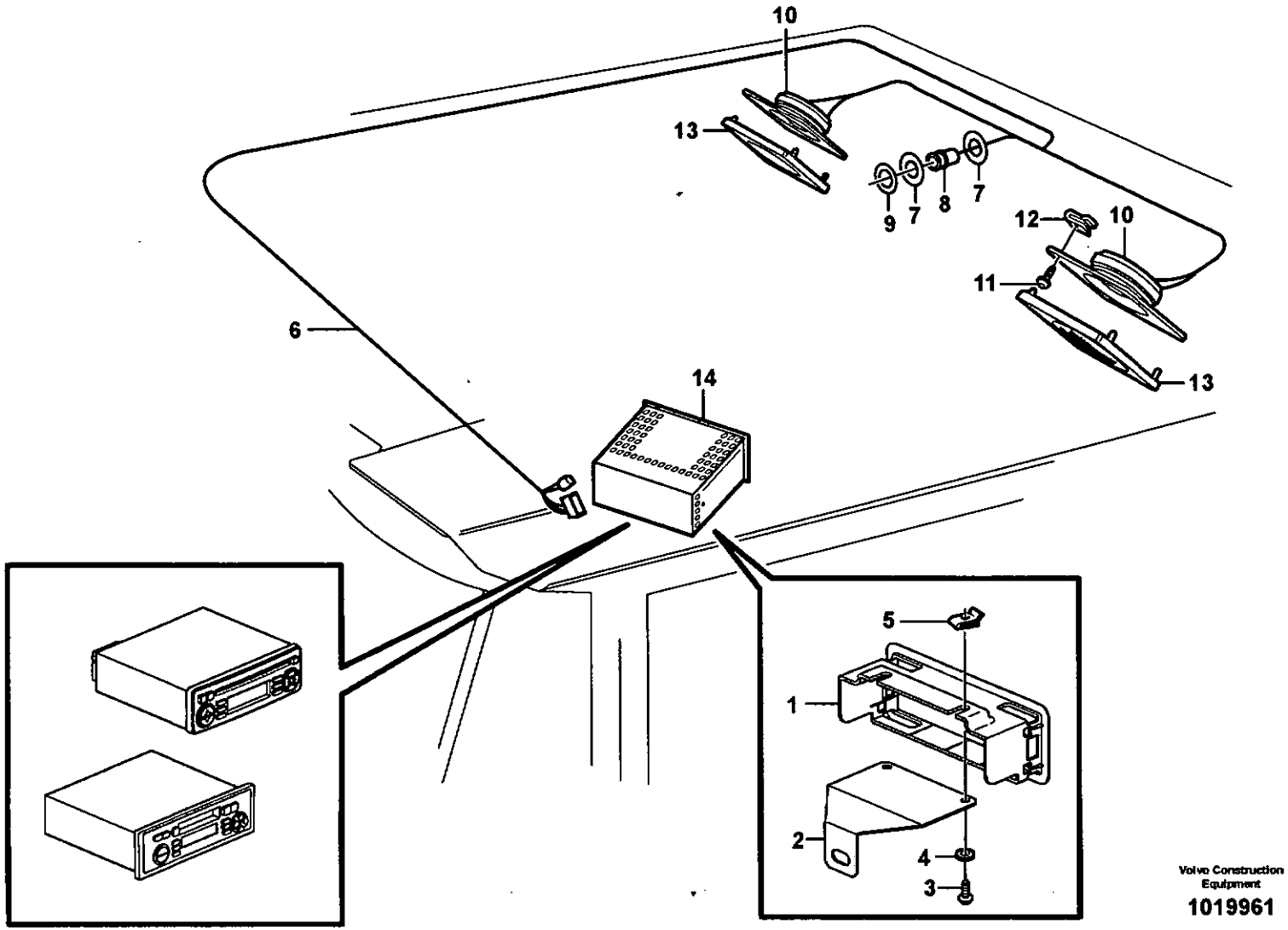

Volvo Construction Equipment

1019961

Fig.	Part No.	Quantity 1	2	3	4	5	PS	KIT	Description	Dénomination	Bezeichnung	Denominación	Benämning	Notes
1	**VOE 11164554**	1	1	1					Radio Bracket	Support Radio	Radioträger	Consola Radio	Radiokonsol	
2	**VOE 11164644**	1	1	1					Anchorage	Fixation	Halterung	Fijacion	Fäste	
3	**VOE 13946934**	2	2	2					Screw	Vis	Schraube	Tornillo	Skruv	
4	**VOE 960139**	2	2	2					Washer	Rondelle	Scheibe	Arandela	Bricka	
5	**VOE 949921**	2	2	2					Spring Nut	Ecrou Ressort	Fed. Schliessmutte	Tuerca Resorte	Fjädermutter	
6		1	1						Cable harness	Faisceau cables	Kabelbaum	Manojo cables	Ledningsmatta	
				1					Cable harness	Faisceau cables	Kabelbaum	Manojo cables	Ledningsmatta	
7	**VOE 11006119**	2	2	2					Washer	Rondelle	Scheibe	Arandela	Bricka	
8	**VOE 11039750**	1	1	1					Electrical plug	Fiche	Steckdose	Toma eléctrica	Eluttag	
9	**VOE 11006120**	1	1	1					Decal	Decalcomanie	Abziehbild	Decalcomania	Dekal	
10	**VOE 11201898**	2	2	2					Speaker	Haut-parleur	Lautsprecher	Altavoz	Högtalare	
11	**VOE 13972020**	8	8	8					6-pt skt screw	Vis creuse de 6	Hohlschraube	Racor 6-dientes	Sextandhålskruv	
12	**VOE 11164693**	8	8	8					Spring Nut	Ecrou Ressort	Fed. Schliessmutte	Tuerca Resorte	Fjädermutter	
13	**VOE 11201899**	2	2	2					Speaker Grille	Grille Haut-parleur	Lautsprechergitter	Rejilla Altavoz	Högtalargaller	
14	**VOE 11803635**				1				Radio	Auto-radio	Radio	Radio	Radio	
	VOE 11886866					1			Radio	Auto-radio	Radio	Radio	Radio	

1	82975, RH	**Radiokonsol.** **Panel radio.** **Radiotafel.** **Panneau radio.** **Radio bracket.**
2	82976, LH	
3	83089, USA	
4	82977, 83229	
5	82978, 83230	**82975, 82976, 82977, 82978, 83089, 83229, 83230**

Catalogue id	Group
20086	**881**
Illustr. No	Section
1019961	**200**
Issue	Page
VOE 63B9920086	**833**

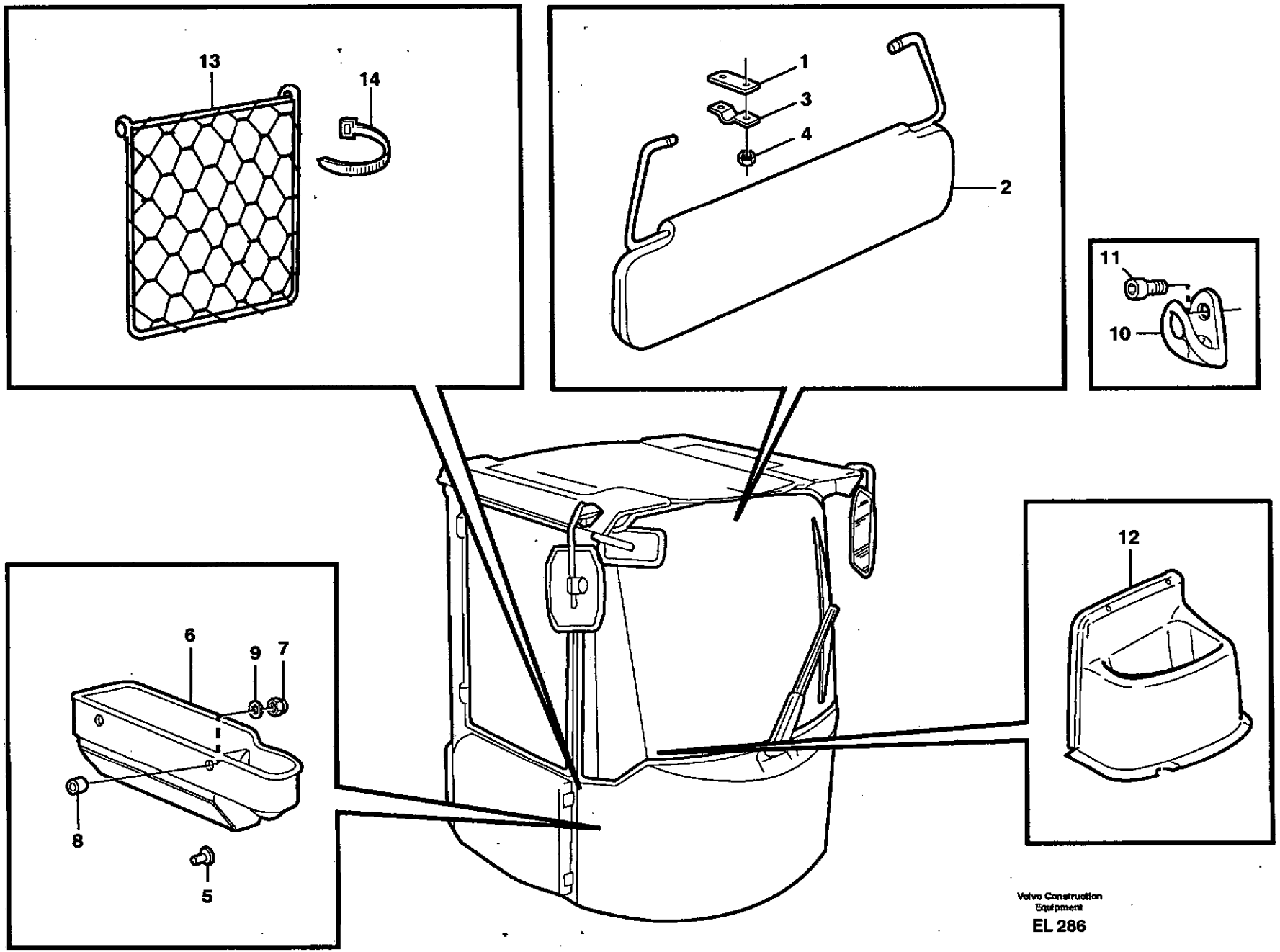
13
14
1
3
4
2
11
10
12
6
9
7
8
5

Fig.	Part No.	Quantity 1	2	3	PS	KIT	Description	Dénomination	Bezeichnung	Denominación	Benämning	Notes
1	**VOE 14343207**	2					Spacer	Entretoise	Abstandstueck	Casquillo distanciad	Distans	
2	**VOE 11006992**	1					Sun Visor	Pare soleil	Sonnenblende	Pafasol	Solskydd	
3	**VOE 14343206**	2					Cap	Cavalier	Überwurf	Sombrerete	Överfall	
4	**VOE 11005777**	4					Cap Nut	Ecrou Capuchon	Hutmutter	Tuerca Sombrer	Hattmutter	
5	**VOE 11006726**	1					Push Button	Bouton-poussoir	Druckknopf	Boton empujador	Tryckknapp	
6	**VOE 11104485**	1					Storage Tray	Case Rangement	Ablagefach	Espac Guardaobj	Förvaringsfack	
7	**VOE 11005777**	2					Cap Nut	Ecrou Capuchon	Hutmutter	Tuerca Sombrer	Hattmutter	
8	**VOE 930415**	2					Spacer Ring	Bagu.entretoise	Abstandring	Anillo Dist	Distansring	
9	**VOE 960139**	2					Washer	Rondelle	Scheibe	Arandela	Bricka	
10	**VOE 11078015**	2					Coat hanger	Porte manteau	Kleiderhaken	Percha	Klädkrok	
11	**VOE 969456**	4					Screw	Vis	Schraube	Tornillo	Skruv	
12	**VOE 11164380**		1				Cover	Capot	Haube	Cubierta	Kåpa	
13	**VOE 11104572**		1				•Baggage Net	•Filet A Bagages	•Gepäcknetz	•Red Maletero	•Bagagenät	
14	**VOE 4881438**		4				•Strip Clamp	•Ruban Serrage	•Kabelbinder	•Abraz Cinta	•Bandklamma	

1	**33357**	**Inredningsdetaljer** **Detalles interiores** **Innenausstattung** **Pieces d'amenagement** **Interior components**	Catalogue id **20086**	Group **882**
2	**33380**		Illustr. No **EL286**	Section **100**
3			Issue **VOE 63B9920086**	Page **835**
4				
5				

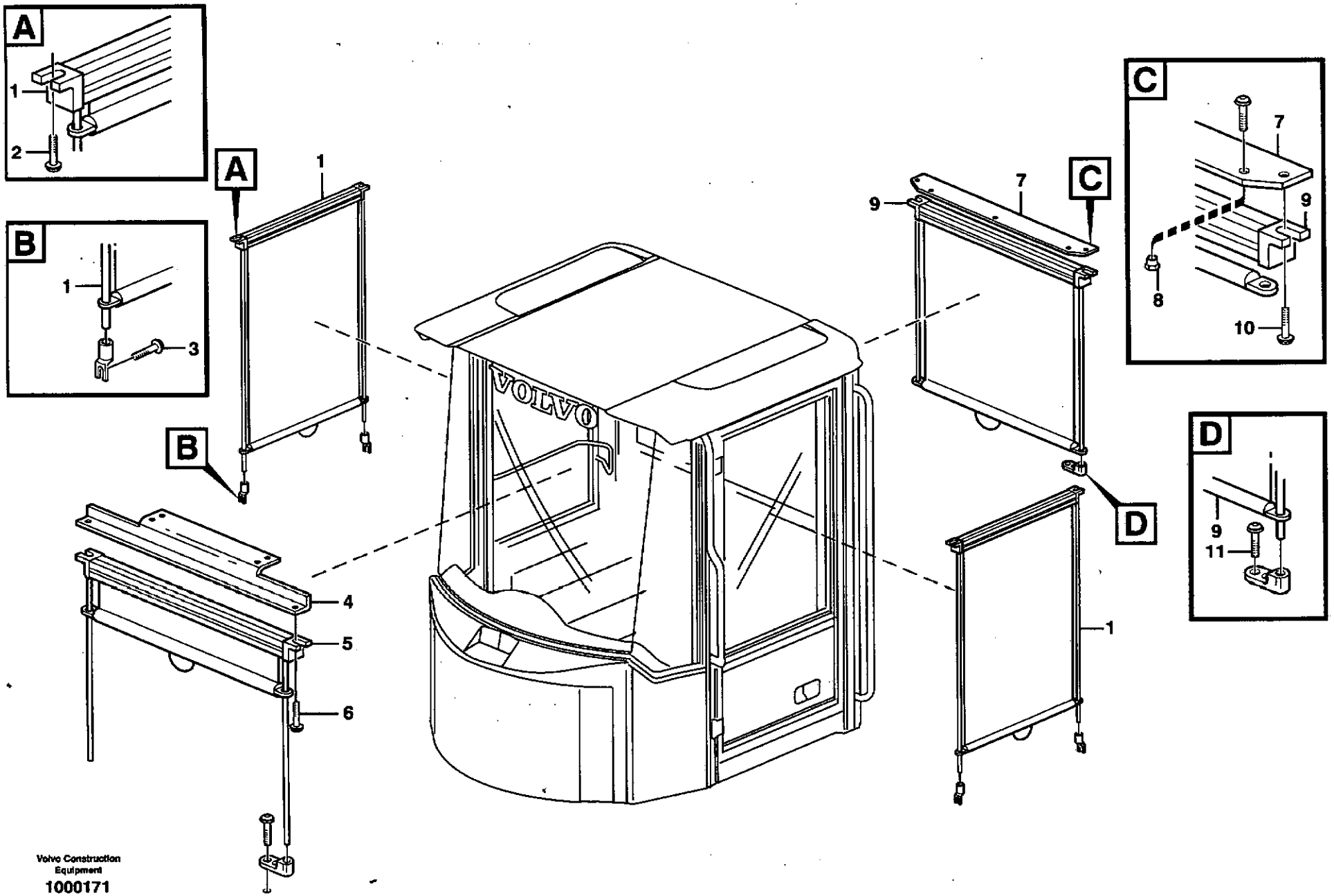

Volvo Construction Equipment
1000171

Fig.	Part No.	Quantity 1	2	3	PS	KIT	Description	Dénomination	Bezeichnung	Denominación	Benämning	Notes
1	**VOE 11006035**	2					Sun Blind	Jalousie	Sonnenvorhang	Cortina Parasol	Solskyddsgardin	
	VOE 11712731	4					•Anchorage	•Fixation	•Halterung	•Fijacion	•Fäste	
	VOE 11712732	4					•Anchorage	•Fixation	•Halterung	•Fijacion	•Fäste	
2	**VOE 972079**	4					Screw	Vis	Schraube	Tornillo	Skruv	
3	**VOE 972071**	4					Screw	Vis	Schraube	Tornillo	Skruv	
4	**VOE 11007425**		1				Attachment	Fixation	Halterung	Fijacion	Fäste	
5	**VOE 11006034**		1				Sun Blind	Jalousie	Sonnenvorhang	Cortina Parasol	Solskyddsgardin	
	VOE 11712751		2				•Anchorage	•Fixation	•Halterung	•Fijacion	•Fäste	
6	**VOE 972079**		2				Screw	Vis	Schraube	Tornillo	Skruv	
7	**VOE 11104180**		1				Attaching Plate	Tole fixation	Befestigungsblech	Chapa fijacion	Fästplåt	
8	**VOE 11104181**		3				Nut	Ecrou	Mutter	Tuerca	Mutter	
9	**VOE 11006036**		1				Sun Blind	Jalousie	Sonnenvorhang	Cortina Parasol	Solskyddsgardin	
10	**VOE 972079**		2				Screw	Vis	Schraube	Tornillo	Skruv	
11	**VOE 972071**		2				Screw	Vis	Schraube	Tornillo	Skruv	

1	**80307**	**Inredningsdetaljer, solskyddsgardiner.** **Componentes interiores, cortina parasol.** **Innenausstattung, Sonnenvorhang.** **Pièces d'aménagement, jalousie.** **Interior components, sun blinds.**	Catalogue id **20086**	Group **882**
2	**80308**		Illustr. No **1000171**	Section **150**
3				
4				
5		**80307, 80308**	Issue **VOE 63B9920086**	Page **837**

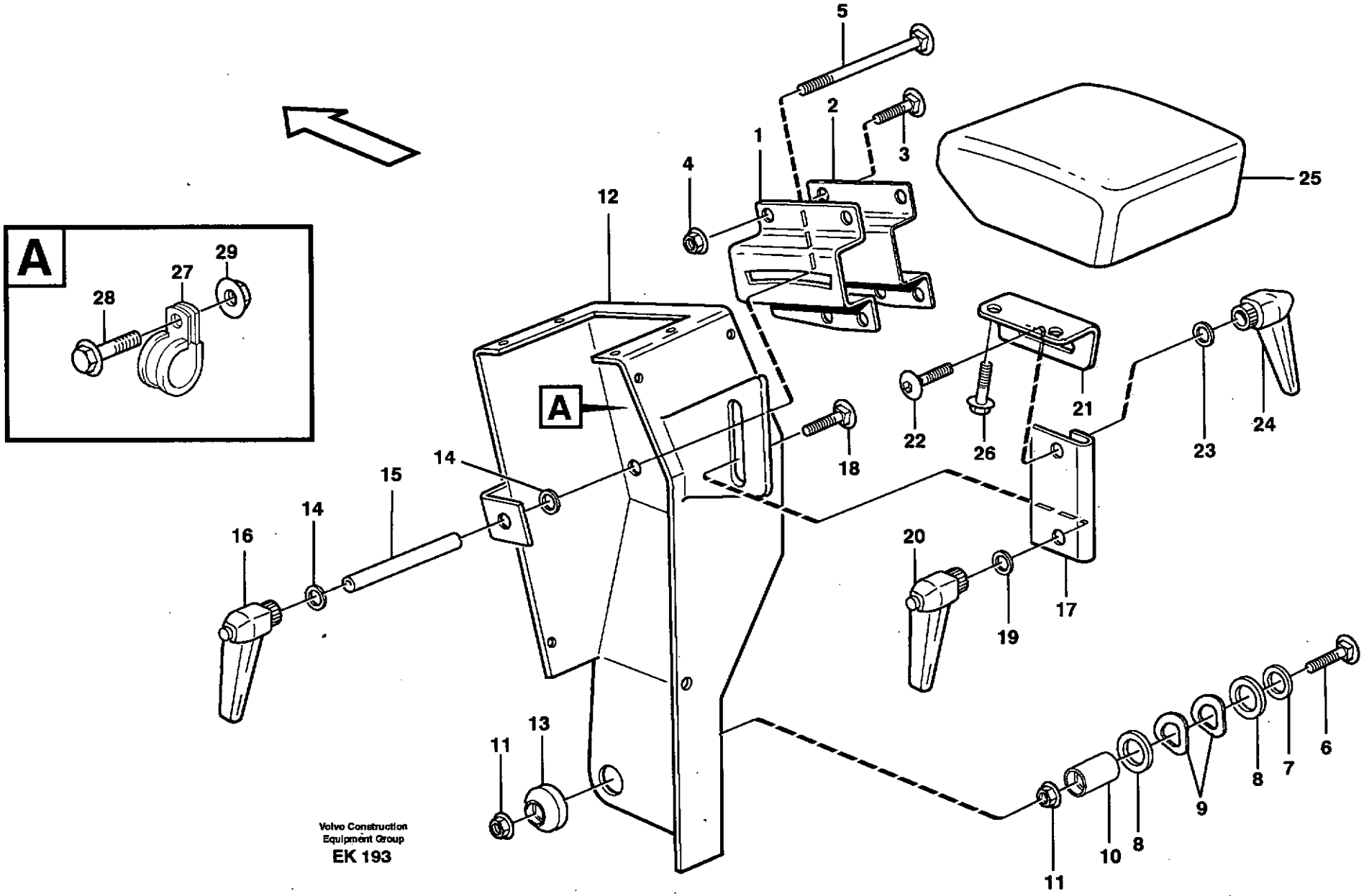
A
28
27
29
5
2
3
1
4
12
25
A
18
22
26
21
24
23
14
15
14
16
20
19
17
11
13
11
10
8
9
8
7
6
Volvo Construction
Equipment Group
EK 193

Fig.	Part No.	Quantity 1	2	3	PS	KIT	Description	Dénomination	Bezeichnung	Denominación	Benämning	Notes
1	**VOE 11104649**	1					Anchorage	Fixation	Halterung	Fijacion	Fäste	
2	**VOE 11104650**	1					Support	Support	Stütze	Apoyo	Stöd	
3	**VOE 948438**	4					Bolt	Schraube	Schraube	Tornillo	Skruv	(VOE 13948438)
4	**VOE 13945408**	4					Nut	Ecrou	Mutter	Tuerca	Mutter	
5	**VOE 981693**	1					Sq Neck Screw	Vis Tete Bombee	Schr. M. 4-kant	Tornillo Rotula	Kullerskruv	
6	**VOE 976193**	1					Sq Neck Screw	Vis Tete Bombee	Schr. M. 4-kant	Tornillo Rotula	Kullerskruv	
7	**VOE 13960145**	1					Washer	Rondelle	Scheibe	Arandela	Bricka	
8	**VOE 955905**	2					Washer	Rondelle	Scheibe	Arandela	Bricka	
9	**VOE 941916**	2					Spring Washer	Rondelle élastique	Federscheibe	Arandela flexible	Fjäderbricka	
10	**VOE 11104664**	1					Pin	Goupille	Zapfen	Pasador	Tapp	
11	**VOE 13945408**	2					Nut	Ecrou	Mutter	Tuerca	Mutter	
12	**VOE 11104646**	1					Valve Atch	Fixe-soupape	Ventilträger	Fij Valvula	Ventilfäste	
13	**VOE 11104665**	1					Cap	Cavalier	Überwurf	Sombrerete	Överfall	
14	**VOE 13960141**	2					Washer	Rondelle	Scheibe	Arandela	Bricka	
15	**VOE 11104653**	1					Tube	Tube	Rohr	Tubo	Rör	
16	**VOE 11104695**	1					Lock Lever	Levier Blocage	Sperriegel	Palanca Bloqueo	Låshävarm	
17	**VOE 11164385**	1					Rail	Rail	Schiene	Rail	Skena	
18	**VOE 948438**	1					Bolt	Schraube	Schraube	Tornillo	Skruv	(VOE 13948438)
19	**VOE 13960141**	1					Washer	Rondelle	Scheibe	Arandela	Bricka	
20	**VOE 11104695**	1					Lock Lever	Levier Blocage	Sperriegel	Palanca Bloqueo	Låshävarm	
21	**VOE 11104603**	1					Attaching Bracket	Equerre Fixation	Befestigungswinkel	Fijacion Angular	Fästvinkel	
22	**VOE 948438**	1					Bolt	Schraube	Schraube	Tornillo	Skruv	(VOE 13948438)
23	**VOE 13960141**	1					Washer	Rondelle	Scheibe	Arandela	Bricka	
24	**VOE 11104695**	1					Lock Lever	Levier Blocage	Sperriegel	Palanca Bloqueo	Låshävarm	
25	**VOE 4937914**	1					Support	Support	Stütze	Apoyo	Stöd	
26	**VOE 946440**	2					Flange screw	Vis à bride	Flanschschraube	Torn embridado	Flänsskruv	
27	**VOE 952627**	1					Clamp	Pince Serrage	Klemme	Abrazadera	Klämma	
28	**VOE 13946544**	1					Flange screw	Vis à bride	Flanschschraube	Torn embridado	Flänsskruv	
29	**VOE 13945407**	1					Nut	Ecrou	Mutter	Tuerca	Mutter	

1		**Armstöd** **Reposabrazos** **Armlehne** **Accoudoir** **Armrest**
2		
3		
4		
5		

Catalogue id **20086**	Group **882**
Illustr. No **EK193**	Section **200**
Issue **VOE 63B9920086**	Page **839**

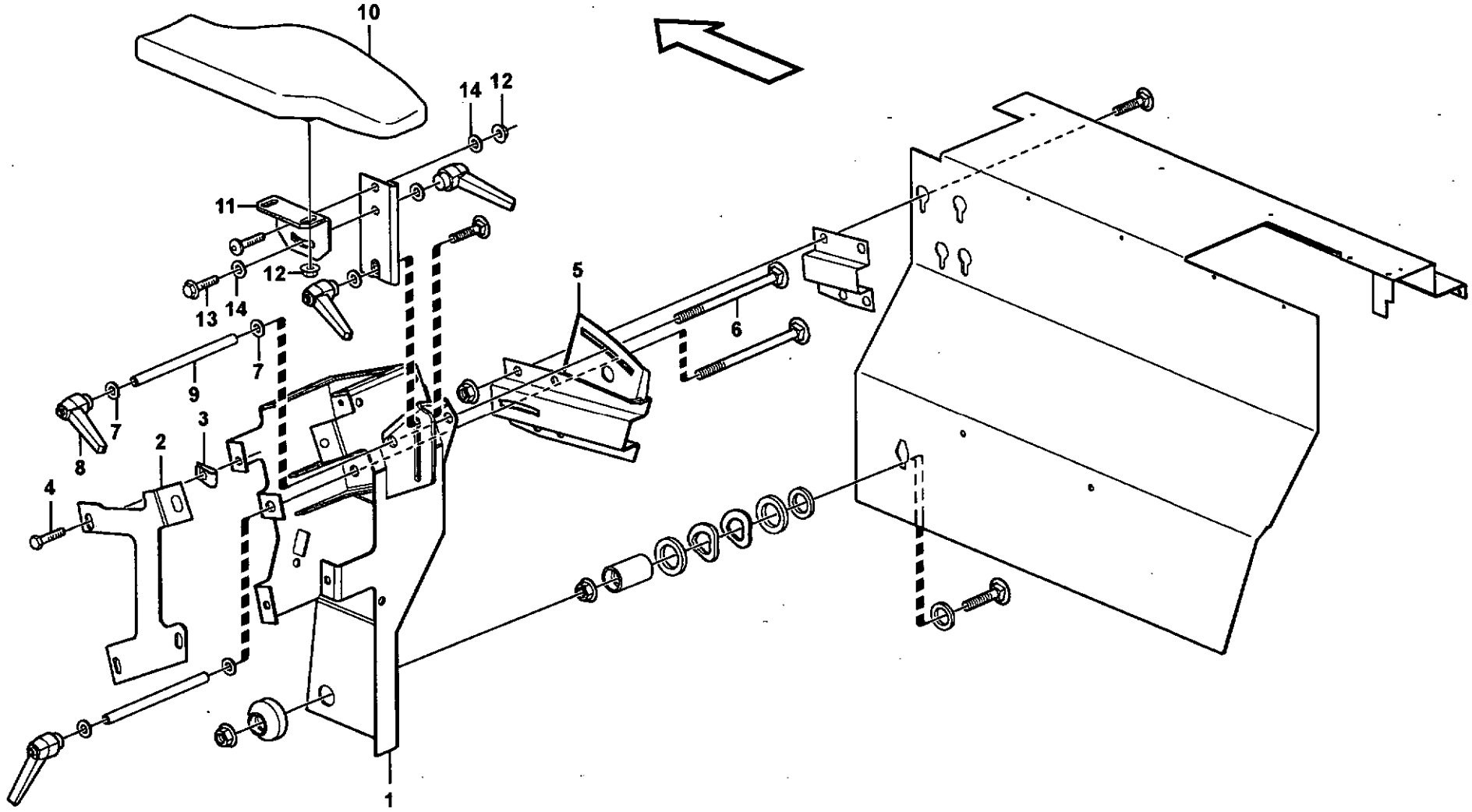

Volvo Construction Equipment

1016741

Fig.	Part No.	Quantity 1	2	3	P S	K I T	Description	Dénomination	Bezeichnung	Denominación	Benämning	Notes
1	**VOE 11180914**	1					Valve Atch	Fixe-soupape	Ventilträger	Fij Valvula	Ventilfäste	
2	**VOE 11180918**	1					Reinforcement	Renfort	Verstärkung	Refuerzo	Förstärkning	
3	**VOE 971322**	4					Screw	Vis	Schraube	Tornillo	Skruv	
4	**VOE 949921**	4					Spring Nut	Ecrou Ressort	Fed. Schliessmutter	Tuerca Resorte	Fjädermutter	
5	**VOE 11180920**	1					Anchorage	Fixation	Halterung	Fijacion	Fäste	
6	**VOE 965661**	1					Sq Neck Screw	Vis Tete Bombee	Schr. M. 4-kant	Tornillo Rotula	Kullerskruv	(VOE 976202)
7	**VOE 13960141**	2					Washer	Rondelle	Scheibe	Arandela	Bricka	
8	**VOE 11104695**	1					Lock Lever	Levier Blocage	Sperriegel	Palanca Bloqueo	Låshävarm	
9	**VOE 11104429**	1					Tube	Tube	Rohr	Tubo	Rör	
10	**VOE 11164348**	1					Arm Rest	Accoudoir	Armlehne	Reposabrazos	Armstöd	
11	**VOE 11164355**	1					Anchorage	Fixation	Halterung	Fijacion	Fäste	
12	**VOE 948645**	3					Flange Lock Nut	Contre écrou bride	Flanschmutter	Contratuer Embr	Flänslåsmutter	
13	**VOE 13945444**	1					Flange screw	Vis à bride	Flanschschraube	Torn embridado	Flänsskruv	
14	**VOE 13960141**	2					Washer	Rondelle	Scheibe	Arandela	Bricka	

1		**Armstöd** **Reposabrazos** **Armlehne** **Accoudoir** **Armrest**	Catalogue id **20086**	Group **882**
2				
3			Illustr. No **1016741**	Section **250**
4				
5		**83316, 83317**	Issue **VOE 63B9920086**	Page **841**

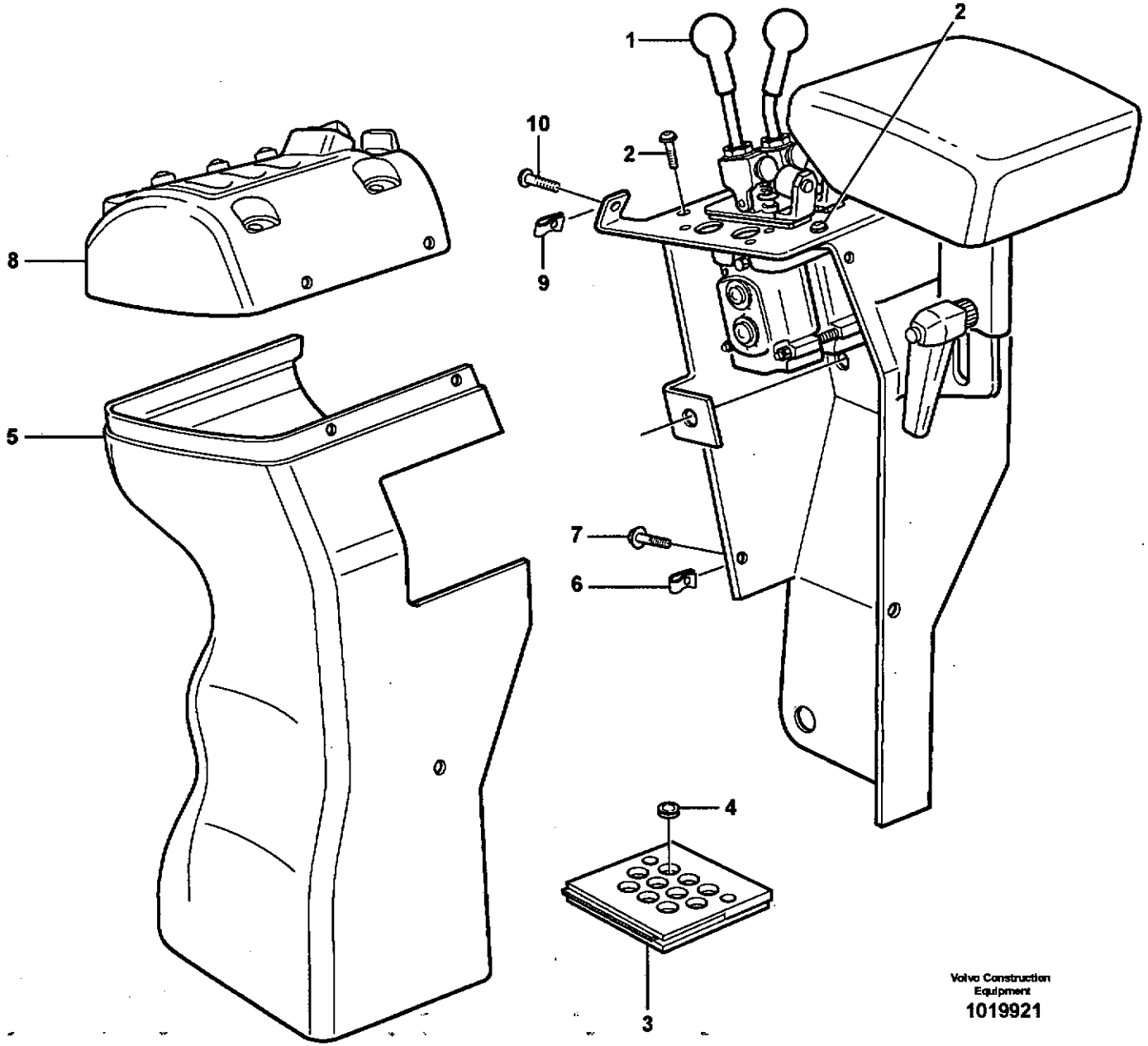

Volvo Construction Equipment

1019921

Fig.	Part No.	Quantity 1	2	3	PS	KIT	Description	Dénomination	Bezeichnung	Denominación	Benämning	Notes
1		1					Servo valve	Servovalve	Servoventil	Valvula servo	Servoventil	See group 914, Page 949
2	**VOE 13976479**	4					Screw	Vis	Schraube	Tornillo	Skruv	
3	**VOE 11164454**	1					Hose retainer	Porte-flexible	Schlauchhalter	Reten manguera	Slanghållare	
4	**VOE 941266**	4					•Plug	•Bouchon	•Stopfen	•Tapon	•Plugg	
5	**VOE 11104642**	1					Casing	Boitier	Gehäuse	Cubierta	Kåpa	
6	**VOE 949921**	6					Spring Nut	Ecrou Ressort	Fed. Schliessmutter	Tuerca Resorte	Fjädermutter	
7	**VOE 971322**	6					Screw	Vis	Schraube	Tornillo	Skruv	
8		1					Casing	Boitier	Gehäuse	Cubierta	Kåpa	See group 371, Page 281
9	**VOE 13949867**	4					Spring Nut	Ecrou Ressort	Fed. Schliessmutter	Tuerca Resorte	Fjädermutter	
10	**VOE 981208**	4					Screw	Vis	Schraube	Tornillo	Skruv	

1		**Kåpa för servoventil** **Cubierta para servoválvula** **Haube für Servoventil** **Capot pour servovalve** **Cover for servo valves**
2		
3		
4		
5		

Catalogue id **20086**	Group **882**
Illustr. No **1019921**	Section **300**
Issue **VOE 63B9920086**	Page **843**

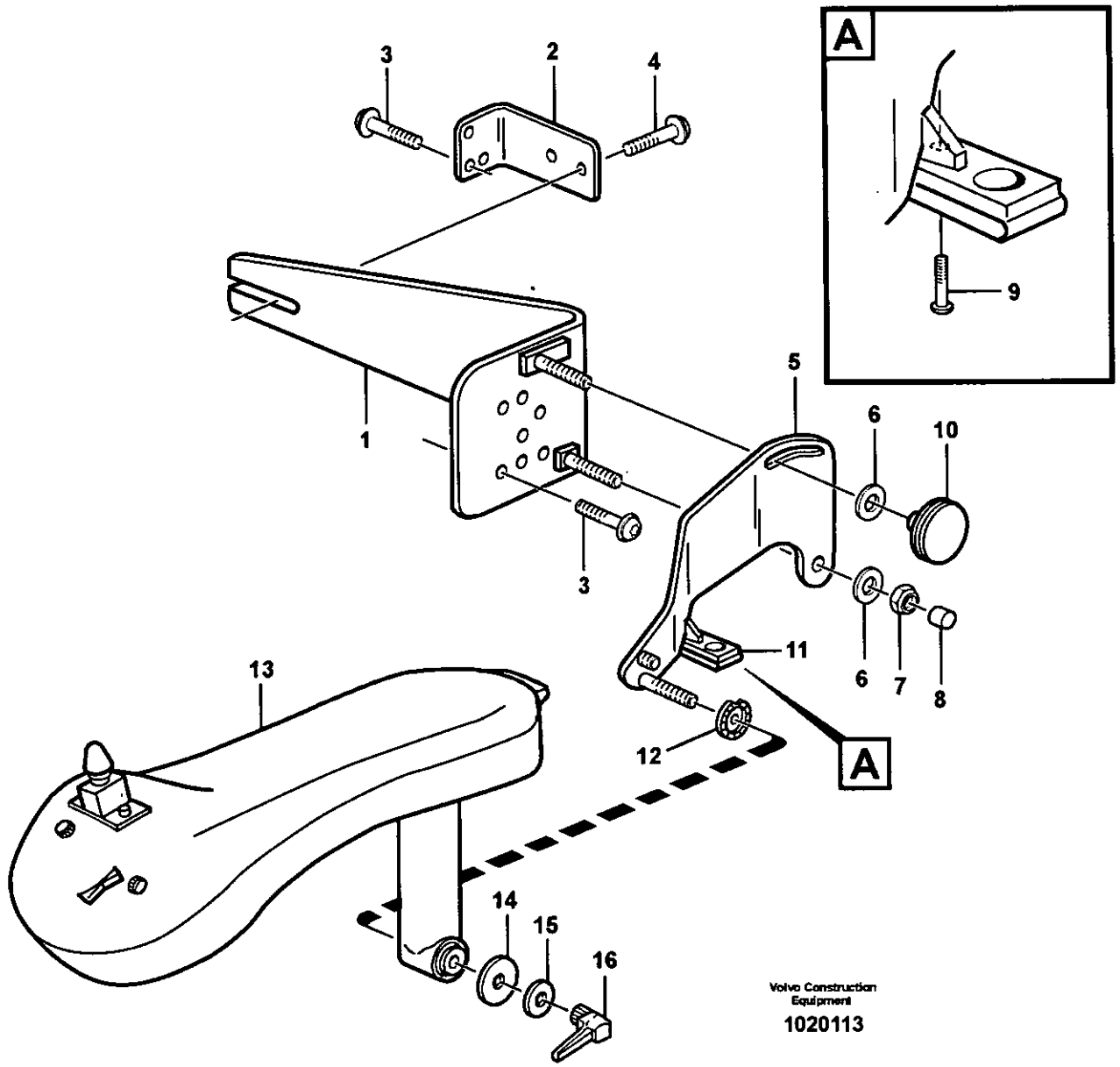

Volvo Construction Equipment

1020113

Fig.	Part No.	Quantity 1	2	3	P S	K I T	Description	Dénomination	Bezeichnung	Denominación	Benämning	Notes
1	**VOE 11007869**	1					Anchorage	Fixation	Halterung	Fijacion	Fäste	
2	**VOE 11007385**	1					Anchorage	Fixation	Halterung	Fijacion	Fäste	
3	**VOE 969436**	3					Screw	Vis	Schraube	Tornillo	Skruv	
4	**VOE 946440**	2					Flange screw	Vis à bride	Flanschschraube	Torn embridado	Flänsskruv	
5	**VOE 11007861**	1					Arm	Bras	Arm	Brazo	Arm	
6	**VOE 13960141**	2					Washer	Rondelle	Scheibe	Arandela	Bricka	
7	**VOE 946036**	1					Lock nut	Contre-ecrou	Sicherungsmutter	Contratuerca	Låsmutter	
8	**VOE 11006824**	1					Protective cap	Capuchon de protecti	Schutzkappe	Cubierta de protecció	Skyddshatt	
9	**VOE 971304**	1					Screw	Vis	Schraube	Tornillo	Skruv	
10	**VOE 11104730**	1					Thumb Wheel	Bouton	Handrad	Volante	Ratt	
11	**VOE 11007958**	1					Base	Pied	Fuss	Base	Fot	
12	**VOE 11006059**	1					Washer	Rondelle	Scheibe	Arandela	Bricka	
13		1					Arm rest	Accoudoir	Armlehne	Reposabrazos	Armstöd	See group 882, Page 847
14	**VOE 11007864**	1					Cover	Couvercle	Deckel	Tapa	Lock	
15	**VOE 13960141**	1					Washer	Rondelle	Scheibe	Arandela	Bricka	
16	**VOE 11104695**	1					Lock Lever	Levier Blocage	Sperriegel	Palanca Bloqueo	Låshävarm	

1		**CDC - styrning, plåtdetaljer.**
2		**CDC - dirección, piezas de chapa.**
3		**CDC - Lenkung, Blechdetails.**
4		**CDC - direction, détails de tôle.**
5		**CDC - steering, sheet metal parts.**
		80780

Catalogue id	Group
20086	**882**
Illustr. No **1020113**	Section **500**
Issue **VOE 63B9920086**	Page **845**

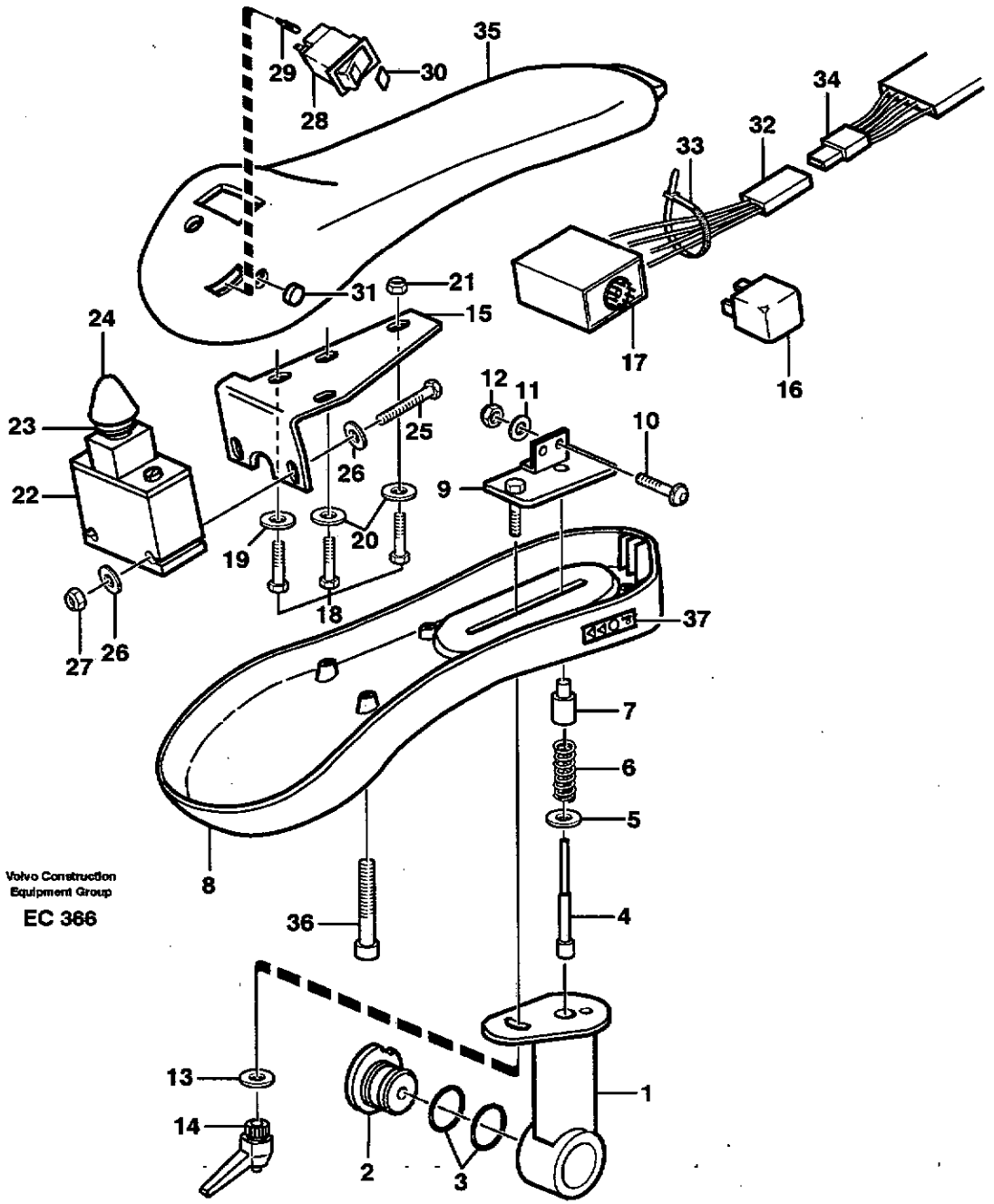

Volvo Construction Equipment Group

EC 366

Fig.	Part No.	Quantity 1	2	3	PS	KIT	Description	Dénomination	Bezeichnung	Denominación	Benämning	Notes
	VOE 11104747	1					Arm Rest	Accoudoir	Armlehne	Reposabrazos	Armstöd	
1	**VOE 11007932**	1					•Handle	•Poignee	•Griff	•Mango	•Handtag	
2	**VOE 11007862**	1					•Shaft	•Arbre	•Welle	•Arbol	•Axel	
3	**VOE 13960171**	2					•O-ring	•Joint Torique	•O-Ring	•Junta torica	•O-ring	
4	**VOE 11007871**	1					•Pin	•Goupille	•Stift	•Pasador	•Pinne	
5	**VOE 955892**	1					•Washer	•Rondelle	•Scheibe	•Arandela	•Bricka	
6	**VOE 659603**	1					•Spring	•Ressort	•Feder	•Muelle	•Fjäder	
7	**VOE 11004157**	1					•Sleeve	•Douille	•Hülse	•Manguito	•Hylsa	
8	**VOE 11104146**	1					•Cover	•Capot	•Haube	•Cubierta	•Kåpa	
9	**VOE 11007860**	1					•Bridge	•Pont	•Brücke	•Puente	•Brygga	
10	**VOE 972400**	1					•Screw	•Vis	•Schraube	•Tornillo	•Skruv	M4 x 12
11	**VOE 955891**	1					•Washer	•Rondelle	•Scheibe	•Arandela	•Bricka	
12	**VOE 13963103**	1					•Lock nut	•Contre-ecrou	•Sicherungsmutter	•Contratuerca	•Låsmutter	
13	**VOE 13960141**	1					•Washer	•Rondelle	•Scheibe	•Arandela	•Bricka	
14	**VOE 11104695**	1					•Lock Lever	•Levier Blocage	•Sperriegel	•Palanca Bloqueo	•Låshävarm	
15		1			NS		•Plate	•Plaque	•Platte	•Placa	•Platta	
16	**VOE 20374662**	1					•Relay	•Relais	•Relais	•Rele	•Relä	RE602
17	**VOE 11039560**	1					•Electronic unit	•Unité électronique	•Elektronikeinheit	•Unidad electrón	•Elektronikenhet	
18	**VOE 971304**	4					•Screw	•Vis	•Schraube	•Tornillo	•Skruv	
19	**VOE 967599**	2					•Toothed Washer	•Rondelle Dentee	•Zahnscheibe	•Arandela Dentad	•Tandbricka	
20	**VOE 13960138**	3					•Washer	•Rondelle	•Scheibe	•Arandela	•Bricka	
21	**VOE 13963104**	1					•Lock nut	•Contre-ecrou	•Sicherungsmutter	•Contratuerca	•Låsmutter	
22	**VOE 11007955**	1					•Control Lever	•Levier Commande	•Bedienungshebel	•Palanca Mando	•Manöverspak	SE603
23	**VOE 11997604**	1					••Rubber Bellows	••Soufflet Caout	••Gummibalg	••Fuelle Goma	••Gummibälg	
24	**VOE 11007966**	1					•Knob	•Bouton	•Knauf	•Boton	•Knopp	
25	**VOE 969440**	2					•6-pt skt screw	•Vis creuse de 6	•Hohlschraube	•Racor 6-dientes	•Sextandhålskruv	
26	**VOE 13960138**	4					•Washer	•Rondelle	•Scheibe	•Arandela	•Bricka	
27	**VOE 13963104**	2					•Lock nut	•Contre-ecrou	•Sicherungsmutter	•Contratuerca	•Låsmutter	
28	**VOE 11039439**	1					•Switch	•Commutateur	•Schalter	•Contactor	•Strömställare	
29	**VOE 11997242**	1					••Bulb	••Ampoule	••Glühlampe	••Ampolla	••Glödlampa	

1		**Armstöd.** **Reposabrazos.** **Armlehne.** **Accoudoir.** **Arm rest.**	Catalogue id **20086**	Group **882**
2				
3			Illustr. No **EC366**	Section **550**
4				
5		**80780**	Issue **VOE 63B9920086**	Page **847**

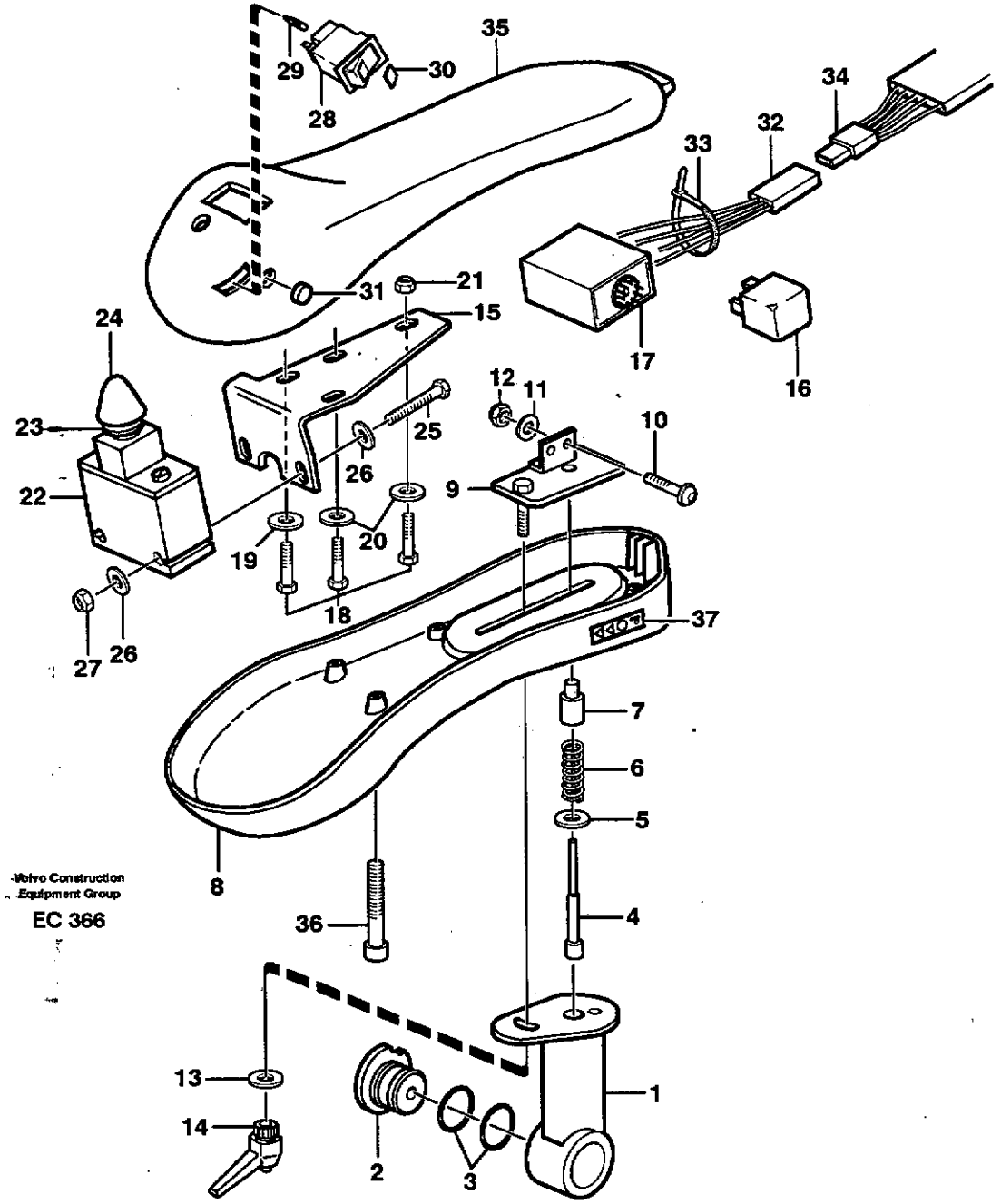

Volvo Construction Equipment Group

EC 366

Fig.	Part No.	Quantity 1	2	3	PS	KIT	Description	Dénomination	Bezeichnung	Denominación	Benämning	Notes
30	**VOE 4803548**	1					•Lens	•Lentille	•Linse	•Lente	•Lins	
31	**VOE 11003679**	2					•Knob	•Bouton	•Knopf	•Boton	•Knapp	
32		1					•Wire harness	•Faisceau cables	•Kabelbaum	•Manojo cables	•Ledningsmatta	See group 371, Page 285
33	**VOE 4821292**	1					•Strip Clamp	•Ruban Serrage	•Kabelbinder	•Abraz Cinta	•Bandklamma	
34		1					•Wire harness	•Faisceau cables	•Kabelbaum	•Manojo cables	•Ledningsmatta	See group 371, Page 285
35	**VOE 11006076**	1					•Cover	•Capot	•Haube	•Cubierta	•Kåpa	
36	**VOE 13959212**	1					•Allen Hd Screw	•Vis A 6 Pans Cr	•Inbusschraube	•Torn Hex Embut	•Insexskruv	
	VOE 959213	3					•Allen Hd Screw	•Vis A 6 Pans Cr	•Inbusschraube	•Torn Hex Embut	•Insexskruv	
37	**VOE 11104133**	1					•Decal	•Decalcomanie	•Abziehbild	•Decalcomania	•Dekal	

1		**Armstöd.** **Reposabrazos.** **Armlehne.** **Accoudoir.** **Arm rest.**	Catalogue id **20086**	Group **882**
2				
3			Illustr. No **EC366**	Section **550**
4				
5		**80780**	Issue **VOE 63B9920086**	Page **849**

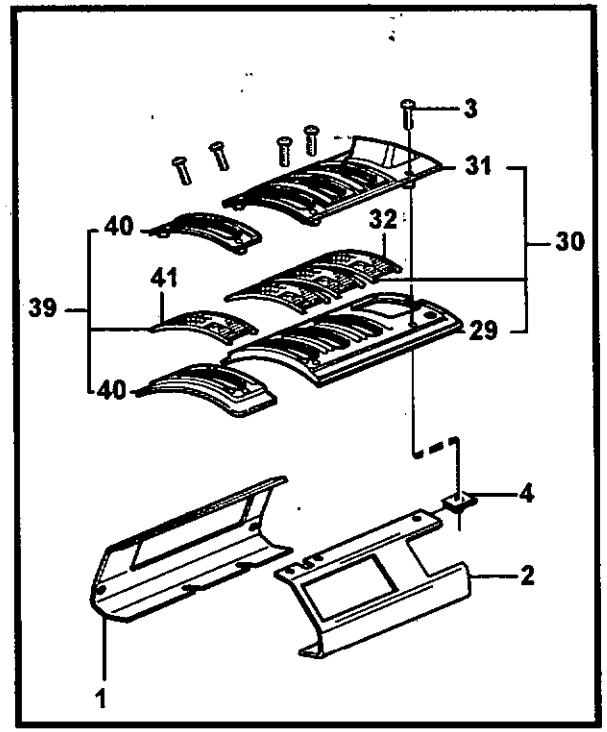
3
31
40
32
30
41
39
29
40
4
2
1

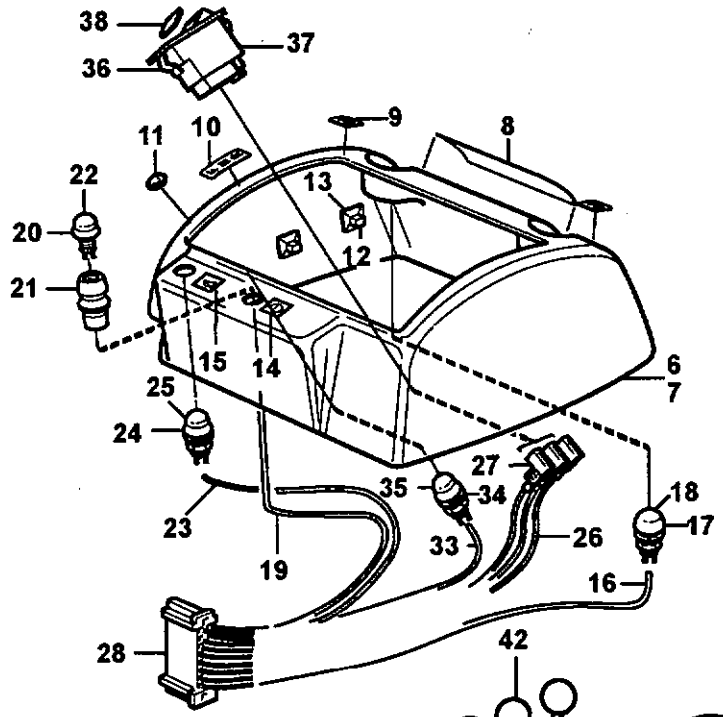
38
37
36
9
8
11
10
22
13
20
12
21
15
14
6
7
25
24
27
35
34
18
17
23
33
26
19
16
28

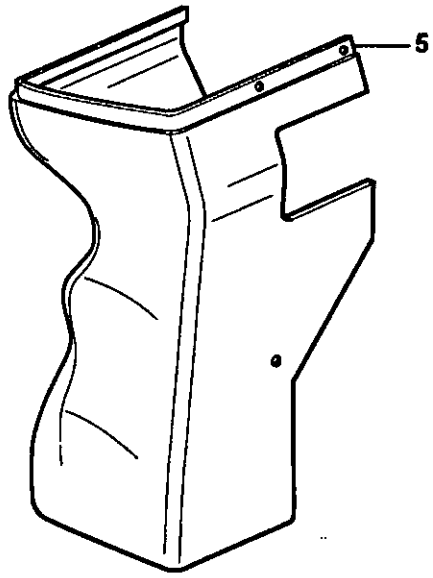
5

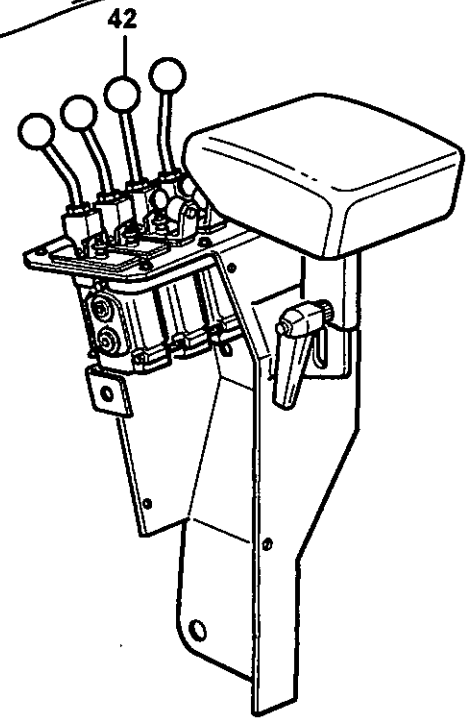
42

Fig.	Part No.	Quantity 1	2	3	PS	KIT	Description	Dénomination	Bezeichnung	Denominación	Benämning	Notes
1	**VOE 11175063**	1					Attaching Bracket	Equerre Fixation	Befestigungswinkel	Fijacion Angular	Fästvinkel	
2	**VOE 11104888**	2					Attaching Bracket	Equerre Fixation	Befestigungswinkel	Fijacion Angular	Fästvinkel	
3	**VOE 13975980**	6					Screw	Vis	Schraube	Tornillo	Skruv	
4	**VOE 949921**	6					Spring Nut	Ecrou Ressort	Fed. Schliessmutter	Tuerca Resorte	Fjädermutter	
5	**VOE 11104987**	1					Casing	Boitier	Gehäuse	Cubierta	Kåpa	
6	**VOE 11164528**	1			OP		Cover	Capot	Haube	Cubierta	Kåpa	
7	**VOE 11164527**	1					•Cover	•Capot	•Haube	•Cubierta	•Kåpa	
8	**VOE 11714690**	1					••Decal	••Autocollant	••Aufklebeschild	••Calcomania	••Dekal	(VOE 11104731)
9	**VOE 11714690**	1					••Decal	••Autocollant	••Aufklebeschild	••Calcomania	••Dekal	(VOE 11104712)
10	**VOE 11714690**	1					••Decal	••Autocollant	••Aufklebeschild	••Calcomania	••Dekal	(VOE 11104711)
11	**VOE 11705579**	1					••Decal	••Decalcomanie	••Abziehbild	••Decalcomania	••Dekal	
12	**VOE 11007051**	8					••Retainer	••Retenue	••Halter	••Soporte	••Hållare	
13	**VOE 13965593**	8					••Blind Rivet	••Rivet Borgne	••Blindniet	••Remache Ciego	••Blindnit	
14	**VOE 11006296**	1					••Decal	••Decalcomanie	••Abziehbild	••Decalcomania	••Dekal	
15	**VOE 11006297**	1					••Decal	••Decalcomanie	••Abziehbild	••Decalcomania	••Dekal	
16	**VOE 11170674**	1					•Cable harness	•Faisceau cables	•Kabelbaum	•Manojo cables	•Ledningsmatta	
17	**VOE 11039681**	1					••Switch	••Commutateur	••Schalter	••Contactor	••Strömställare	
18	**VOE 11170040**	1					••Protective cap	••Capuchon de protec	••Schutzkappe	••Cubierta de protecci.	••Skyddshatt	
19	**VOE 11170676**	1					•Cable harness	•Faisceau cables	•Kabelbaum	•Manojo cables	•Ledningsmatta	
20	**VOE 11039681**	1					••Switch	••Commutateur	••Schalter	••Contactor	••Strömställare	
21	**VOE 11104727**	1					••Anchorage	••Fixation	••Halterung	••Fijacion	••Fäste	
22	**VOE 11170040**	1					••Protective cap	••Capuchon de protec	••Schutzkappe	••Cubierta de protecci.	••Skyddshatt	
23	**VOE 11170678**	1					•Cable harness	•Faisceau cables	•Kabelbaum	•Manojo cables	•Ledningsmatta	
24	**VOE 11039681**	1					••Switch	••Commutateur	••Schalter	••Contactor	••Strömställare	
25	**VOE 11170040**	1					••Protective cap	••Capuchon de protec	••Schutzkappe	••Cubierta de protecci.	••Skyddshatt	
26	**VOE 11041399**	1					•Cable harness	•Faisceau cables	•Kabelbaum	•Manojo cables	•Ledningsmatta	
27	**VOE 13944221**	3					••Housing	••Isolant	••Isolator	••Aislador	••Isolator	
28	**VOE 1096615**	1					••Insulator	••Isolateur	••Isolator	••Aislador	••Isolator	
29		1			NS		Plate	Plaque	Platte	Placa	Platta	
30	**VOE 11104981**	1					•Plate	•Plaque	•Platte	•Placa	•Platta	

1		**Kåpa för servoventil** **Cubierta para servoválvula** **Haube für Servoventil** **Capot pour servovalve** **Cover for servo valves**
2		
3		
4		
5		**80781, 82408**

Catalogue id **20086**	Group **882**
Illustr. No **1019506**	Section **600**
Issue **VOE 63B9920086**	Page **851**

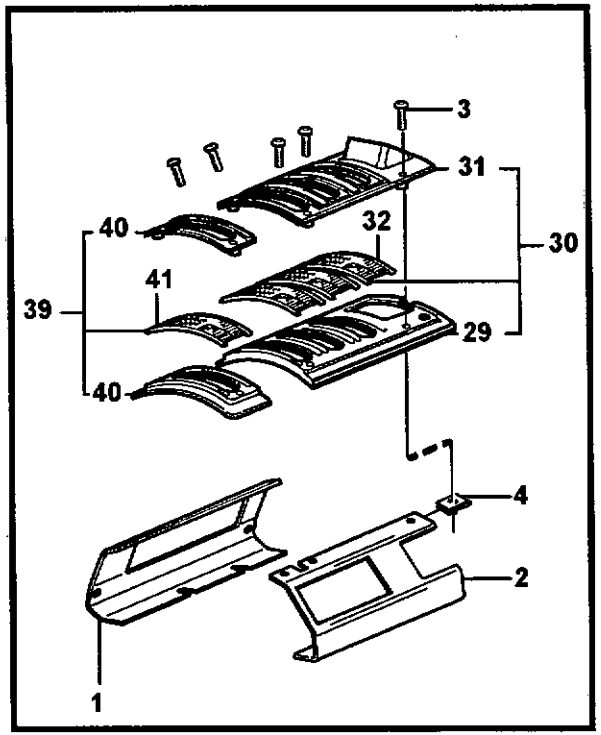
3
31
40
32
30
41
39
29
40
4
2
1

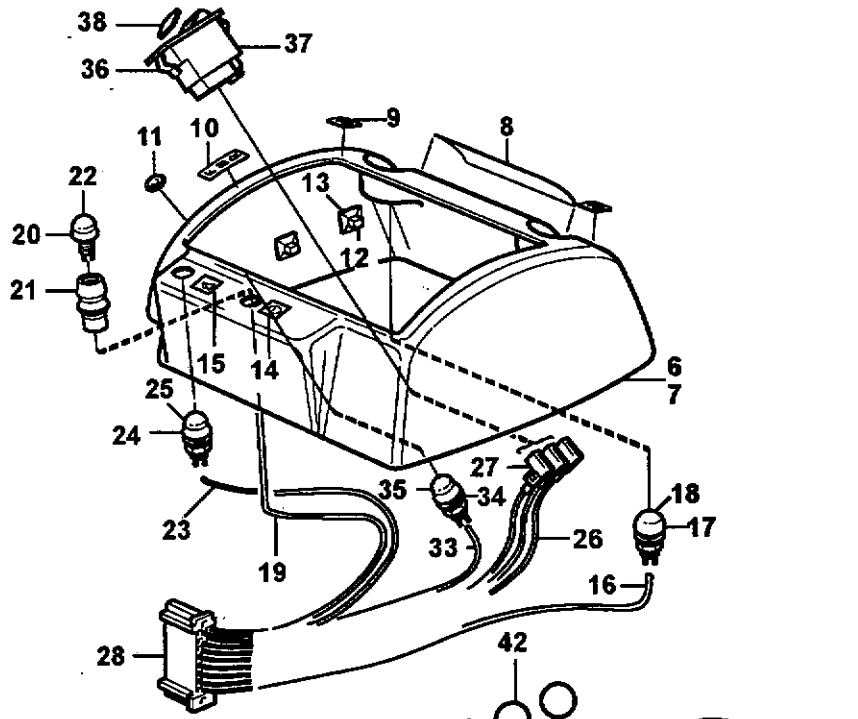
38
37
36
9
8
11
10
22
13
20
12
21
15
14
6
7
25
24
27
35
34
18
17
23
33
26
19
16
28

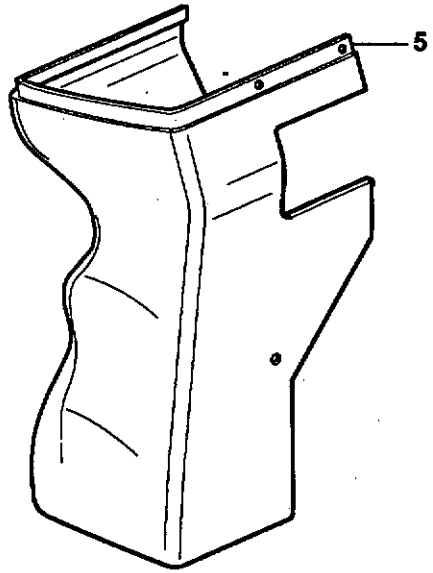
5

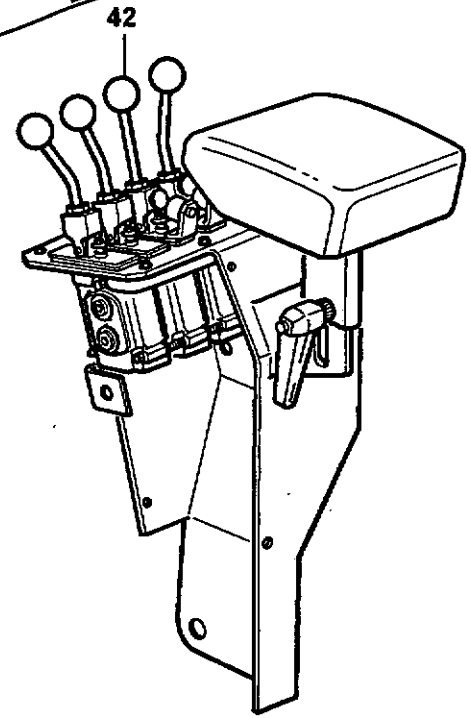
42

Fig.	Part No.	Quantity 1	2	3	PS	KIT	Description	Dénomination	Bezeichnung	Denominación	Benämning	Notes
31	**VOE 11007489**	1					••Plate	••Plaque	••Platte	••Placa	••Platta	
32	**VOE 11007308**	6					•••Brush	•••Balai	•••Bürste	•••Escobilla	•••Borste	
33	**VOE 11170677**	1					•Cable harness	•Faisceau cables	•Kabelbaum	•Manojo cables	•Ledningsmatta	
34	**VOE 11039681**	1					••Switch	••Commutateur	••Schalter	••Contactor	••Strömställare	
35	**VOE 11170040**	1					••Protective cap	••Capuchon de protec	••Schutzkappe	••Cubierta de protecci.	••Skyddshatt	
36	**VOE 11039439**	1					•Switch	•Commutateur	•Schalter	•Contactor	•Strömställare	
37	**VOE 11997242**	1					••Bulb	••Ampoule	••Glühlampe	••Ampolla	••Glödlampa	
38	**VOE 4803548**	1					•Lens	•Lentille	•Linse	•Lente	•Lins	
39	**VOE 11104982**	1					Plate	Plaque	Platte	Placa	Platta	
40	**VOE 11007489**	1					•Plate	•Plaque	•Platte	•Placa	•Platta	
41	**VOE 11007308**	2					••Brush	••Balai	••Bürste	••Escobilla	••Borste	
42		1					Servo Valve	Servovalve	Servoventil	Valvula Servo	Servoventil	See group 914, Page 949

1		**Kåpa för servoventil** **Cubierta para servoválvula** **Haube für Servoventil** **Capot pour servovalve** **Cover for servo valves**	Catalogue id **20086**	Group **882**
2				
3			Illustr. No **1019506**	Section **600**
4				
5		**80781, 82408**	Issue **VOE 63B9920086**	Page **853**

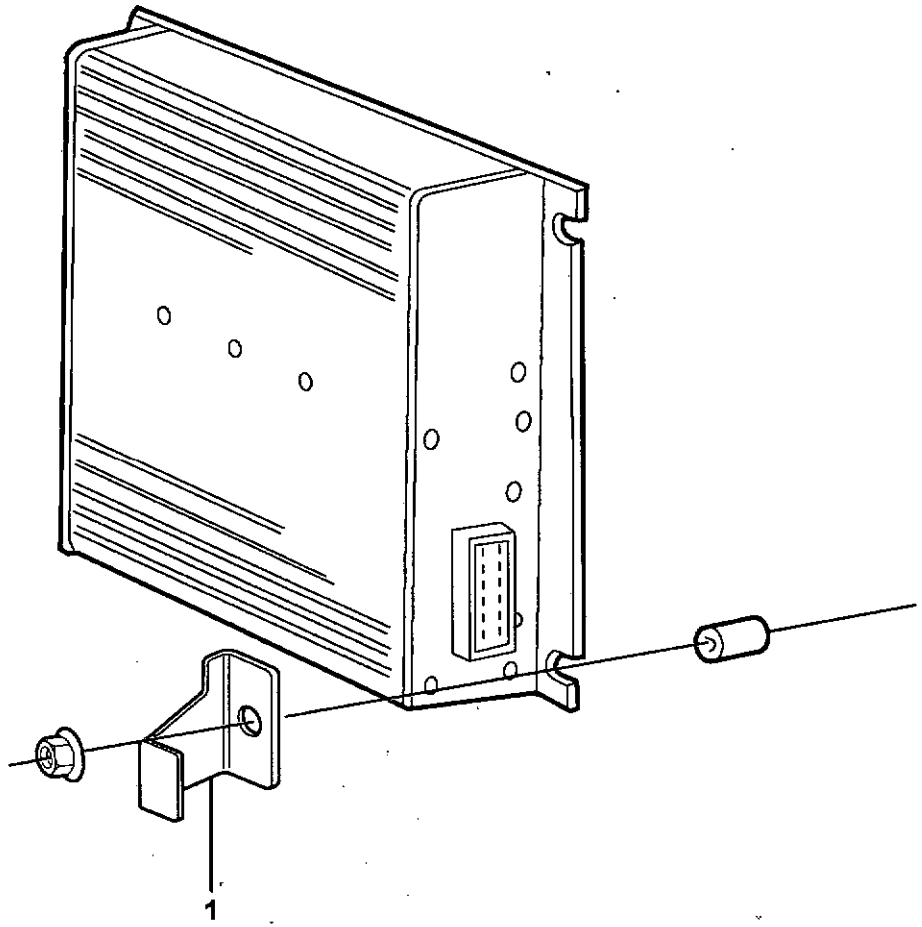
1

Fig.	Part No.	Quantity 1	2	3	PS	KIT	Description	Dénomination	Bezeichnung	Denominación	Benämning	Notes
1	VOE 11181001	1					Brace	Etrier	Bügel	Brida	Bygel	

1		**Stöldskydd** **Antirrobo** **Diebstahlschutz** **Protection antivol** **Anti-theft**	Catalogue id **20086**	Group **882**
2				
3			Illustr. No **1020589**	Section **700**
4				
5		**83315**	Issue **VOE 63B9920086**	Page **855**

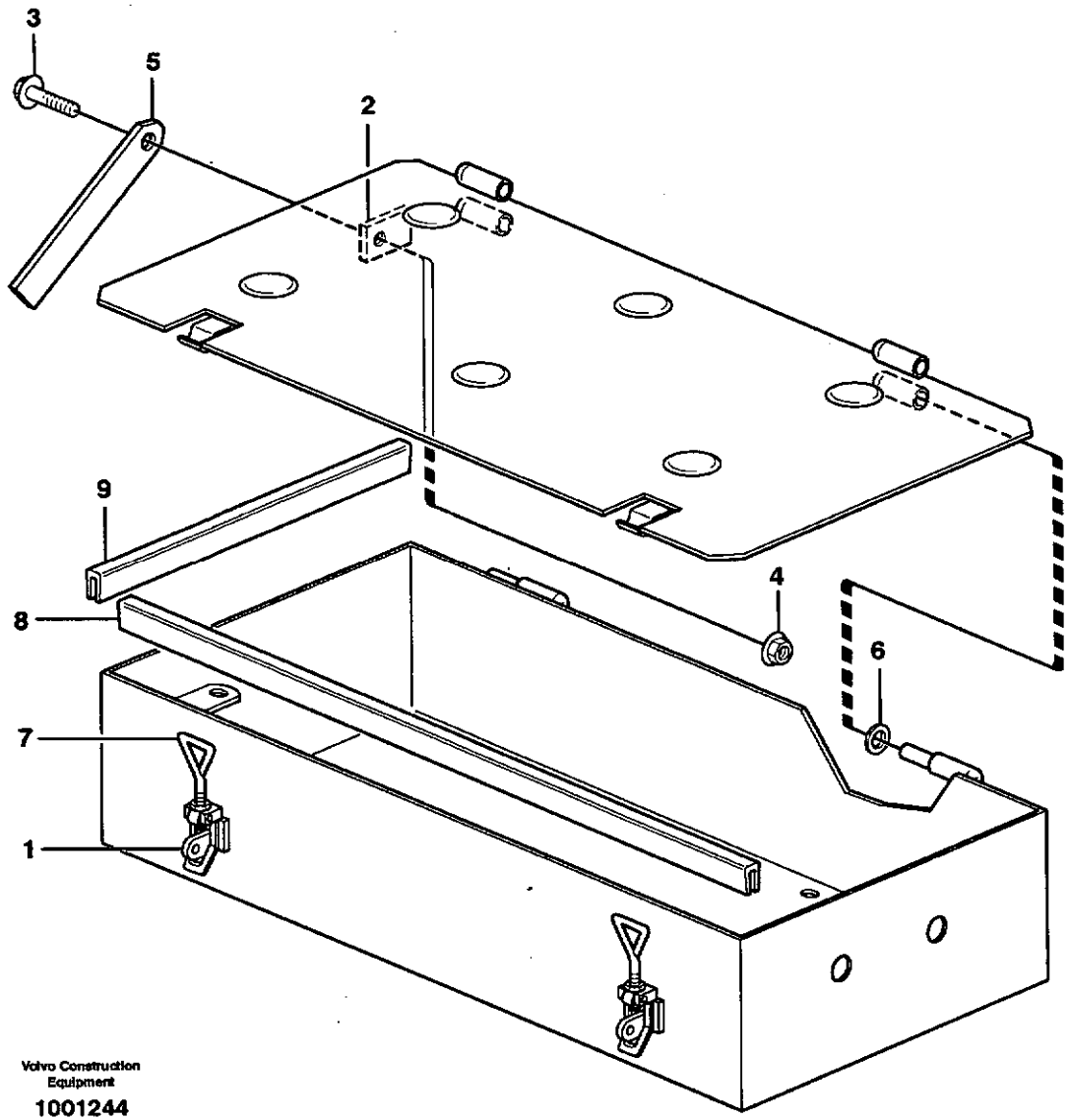

Volvo Construction Equipment

1001244

Fig.	Part No.	Quantity 1	2	3	PS	KIT	Description	Dénomination	Bezeichnung	Denominación	Benämning	Notes
	VOE 11413764	1					Tool Box	Boite a outils	Werkzeugkasten	Caja herramientas	Verktygslåda	
1	**VOE 11015639**	2					••Eccentric Lock	••Verrou Excentr	••Exz Sicherung	••Cerrad Excentr	••Excenterlås	
2	**VOE 4739976**	1					••Anchorage	••Fixation	••Halterung	••Fijacion	••Fäste	
3	**VOE 946671**	1					•Flange screw	•Vis à bride	•Flanschschraube	•Torn embridado	•Flänsskruv	
4	**VOE 948645**	1					•Flange Lock Nut	•Contre écrou bride	•Flanschmutter	•Contratuer Embr	•Flänslåsmutter	
5	**VOE 11025661**	1					•Stay	•Tirant	•Strebe	•Barra	•Stag	
6	**VOE 4936343**	4					•Washer	•Rondelle	•Scheibe	•Arandela	•Bricka	
7	**VOE 11015638**	2					•Eye Bolt	•Boulon Oeillet	•Ringschraube	•Perno De Aro	•Öglebult	
8	**VOE 4786044**	REQ					•Sealing strip	•Lisse etancheite	•Dichtleiste	•Moldura reten	•Tätningslist	L = 1254 MM
9	**VOE 4786044**	REQ					•Sealing strip	•Lisse etancheite	•Dichtleiste	•Moldura reten	•Tätningslist	L = 366MM

1		**Verktygslåda** **Caja herramientas** **Werkzeugkasten** **Caisse á outils** **Tool box**	Catalogue id **20086**	Group **896**
2				
3			Illustr. No **1001244**	Section **100**
4				
5		**80800**	Issue **VOE 63B9920086**	Page **857**

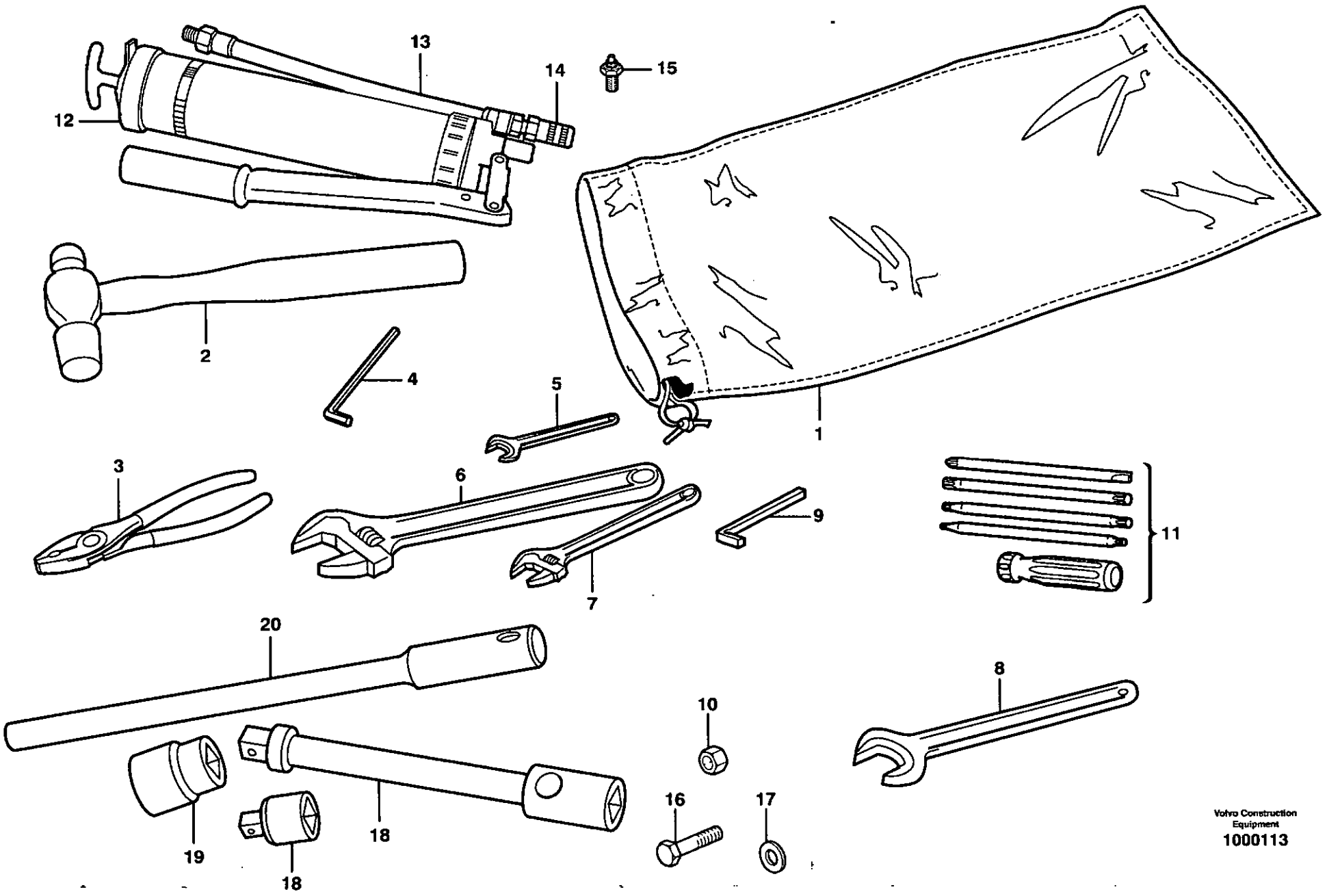

Volvo Construction Equipment
1000113

Fig.	Part No.	Quantity 1	2	3	PS	KIT	Description	Dénomination	Bezeichnung	Denominación	Benämning	Notes
1	**VOE 736392**	1					Bag	Sac	Beutel	Bolsa	Påse	
2	**VOE 13962213**	1					Ball Peen Hammer	Marteau A Panne Ron	Ballhammer	Martillo Bola	Kulhammare	
3	**VOE 13962033**	1					Pliers	Pince	Zange	Alicates	Tång	
4	**VOE 914003**	1					Allen Wrench	Cle Allen	6-kantschlussel	Llave Allen	Sexkantnyckel	
5	**VOE 6611274**	1					Key	Cle	Schlüssel	Llave	Nyckel	
6	**VOE 11180050**	1					Adj Wrench	Cle De Reglage	Stellschl~ssel	Llave Ajuste	Justernyckel	
7	**VOE 11180049**	1					Adj Wrench	Cle De Reglage	Stellschl~ssel	Llave Ajuste	Justernyckel	
8	**VOE 13962075**	1					Key	Cle	Schlüssel	Llave	Nyckel	
9	**VOE 190708**	1					Square Spanner	Cle Carre	Vierkantschl	Llave Cuadrada	Fyrkantnyckel	
10	**VOE 4940506**	1					Blind Nut	Ecrou Borgne	Blindmutter	Tuerca Ciega	Blindmutter	
11	**VOE 11026287**	1					Comb Scr Driver	Tournevis Comb	Kombischr Zieh	Destornil, Comb	Kombskruvmejsel	
12	**VOE 753546**	1					Grease Gun	Pompe a graisse	Fettpresse	Bomba de grasa	Fettspruta	
13	**VOE 926138**	1					•Hose assembly	•Conduit flexible	•Schlauchleitung	•Conducto	•Slangledning	
14	**VOE 795074**	1					•Clutch	•Embrayage	•Kupplung	•Embrague	•Koppling	
15	**VOE 6633616**	1					•Nipple	•Raccord	•Nippel	•Niple	•Nippel	
16	**VOE 13970959**	3					Hexagon screw	Vis a tête hexagonale	Sechskantschr	Tornillo hexago	Sexkantsskruv	
17	**VOE 13947281**	3					Gasket	Joint	Dichtung	Junta	Packning	
18	**VOE 13962298**		1				Extension	Allonge	Verlängerer	Prolongador	Förlängare	
19	**VOE 962305**		1				Socket wrench	Cle douille	Steckschlüssel	Llave manguito	Hylsnyckel	
20	**VOE 4854513**		1				Handle	Poignee	Griff	Mango	Handtag	

1	**99183**	**Verktyg** **Herramientas** **Werkzeuge** **Outillage** **Tools**	Catalogue id **20086**	Group **896**
2	**90007**		Illustr. No **1000113**	Section **150**
3			Issue **VOE 63B9920086**	Page **859**
4				
5				

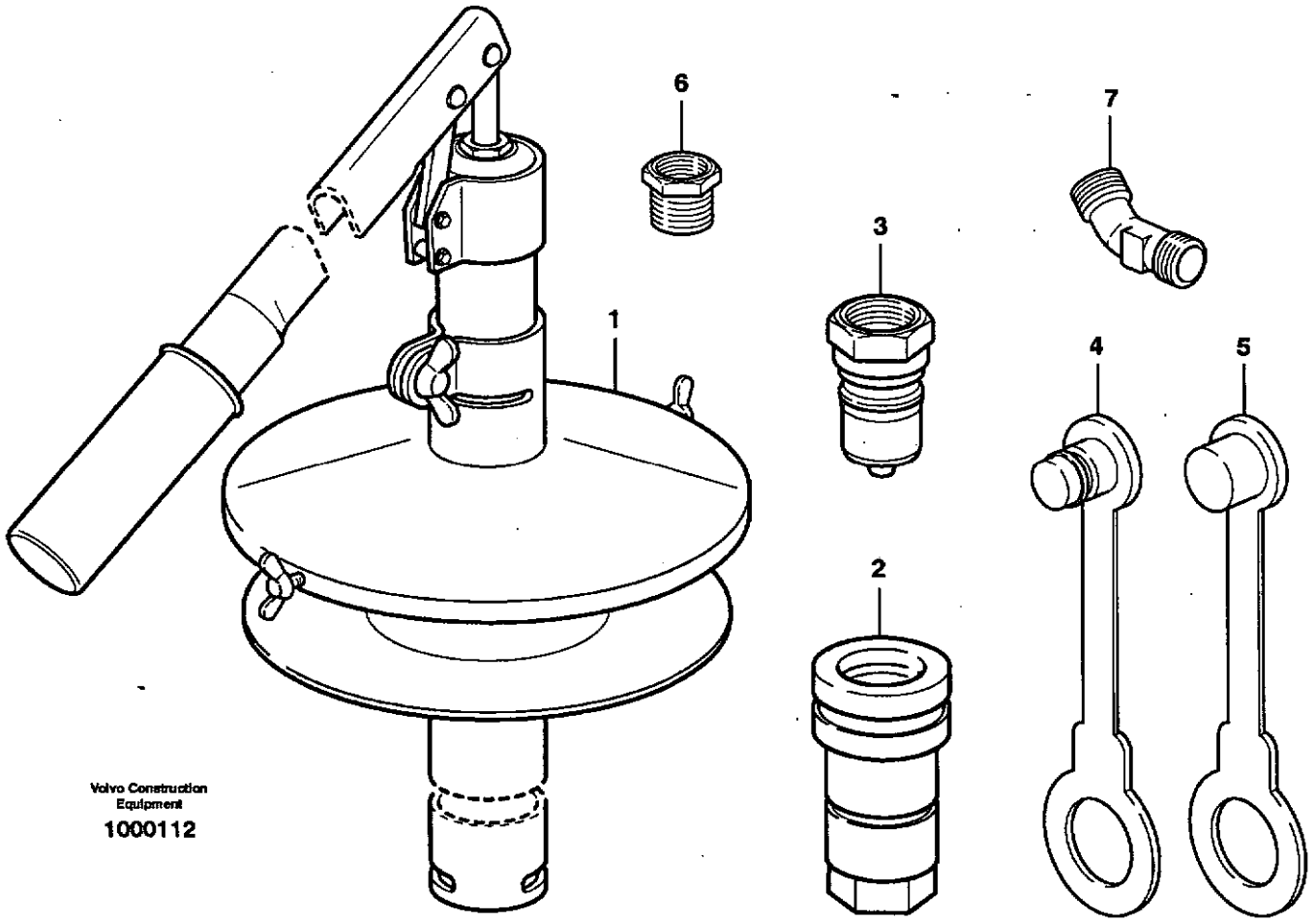
6
7
3
1
4
5
2
Volvo Construction Equipment
1000112

Fig.	Part No.	Quantity 1	2	3	P S	K I T	Description	Dénomination	Bezeichnung	Denominación	Benämning	Notes
	VOE 11704511	1					Pump	Pompe	Pumpe	Bomba	Pump	
1	**VOE 11016075**	1					•Pump	•Pompe	•Pumpe	•Bomba	•Pump	
2	**VOE 11016067**	1					•Quick Coupling	•Accouple.rapide	•Schnellkupplung	•Acoplam Rapido	•Snabbkoppling	
3	**VOE 11016068**	1					•Quick Coupling	•Accouple.rapide	•Schnellkupplung	•Acoplam Rapido	•Snabbkoppling	
4	**VOE 11016069**	1					•Dust Cover	•Pare-poussiere	•Staubschutz	•Prot Polvo	•Dammskydd	
5	**VOE 11016070**	1					•Dust Cover	•Pare-poussiere	•Staubschutz	•Prot Polvo	•Dammskydd	
6	**VOE 11016071**	1					•Adapter	•Raccord Reduct.	•Verbind Stutzen	•Adaptador	•Adapter	
7	**VOE 11016072**	1					•Elbow nipple	•Raccord angulaire	•Winkelnippel	•Niple angular	•Vinkelnippel	

1		**Pump**
2		**Bomba**
3		**Pumpe**
4		**Pompe**
5		**Pump**
		93988

Catalogue id **20086**	Group **896**
Illustr. No **1000112**	Section **200**
Issue **VOE 63B9920086**	Page **861**

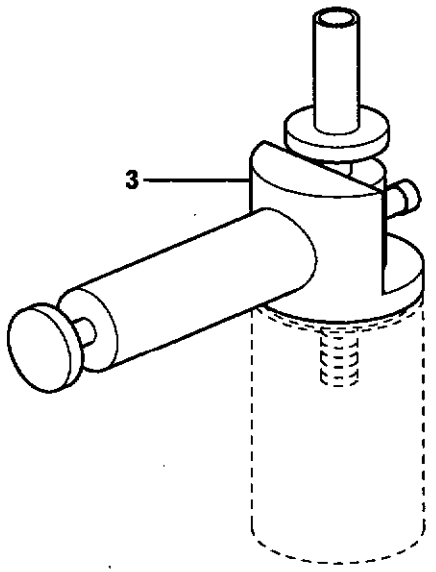

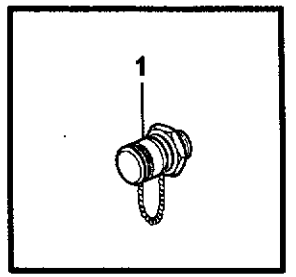

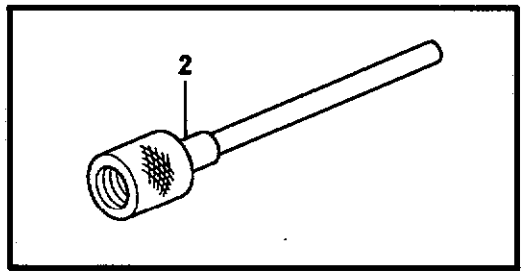

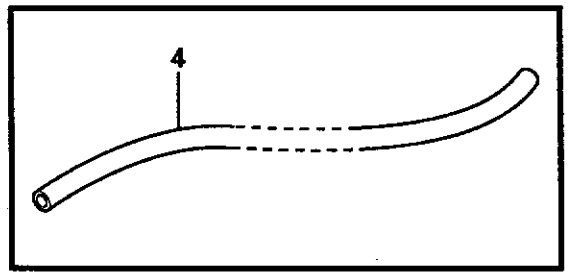

Volvo Construction Equipment

1014673

Fig.	Part No.	Quantity 1	2	3	P S	K I T	Description	Dénomination	Bezeichnung	Denominación	Benämning	Notes
1	**VOE 936442**	1					Testing Nipple	Raccord contrôle	Prufnippel	Niple Medicion	Mätnippel	
2	**VOE 14025152**	1					Hose	Durit	Schlauch	Tubo flexible	Slang	
3	**VOE 11411003**	1					Pump	Pompe	Pumpe	Bomba	Pump	
4	**VOE 941363**	REQ					Hose	Durit	Schlauch	Tubo flexible	Slang	L = 500MM

1		**Verktyg oljeprov** **Herramientas, muestras de aceite** **Werkzeug für Ölkontrolle** **Outillage pour le contrôle de l'huile** **Tools oil test**	Catalogue id **20086**	Group **896**
2			Illustr. No **1014673**	Section **250**
3				
4			Issue **VOE 63B9920086**	Page **863**
5		**82723**		

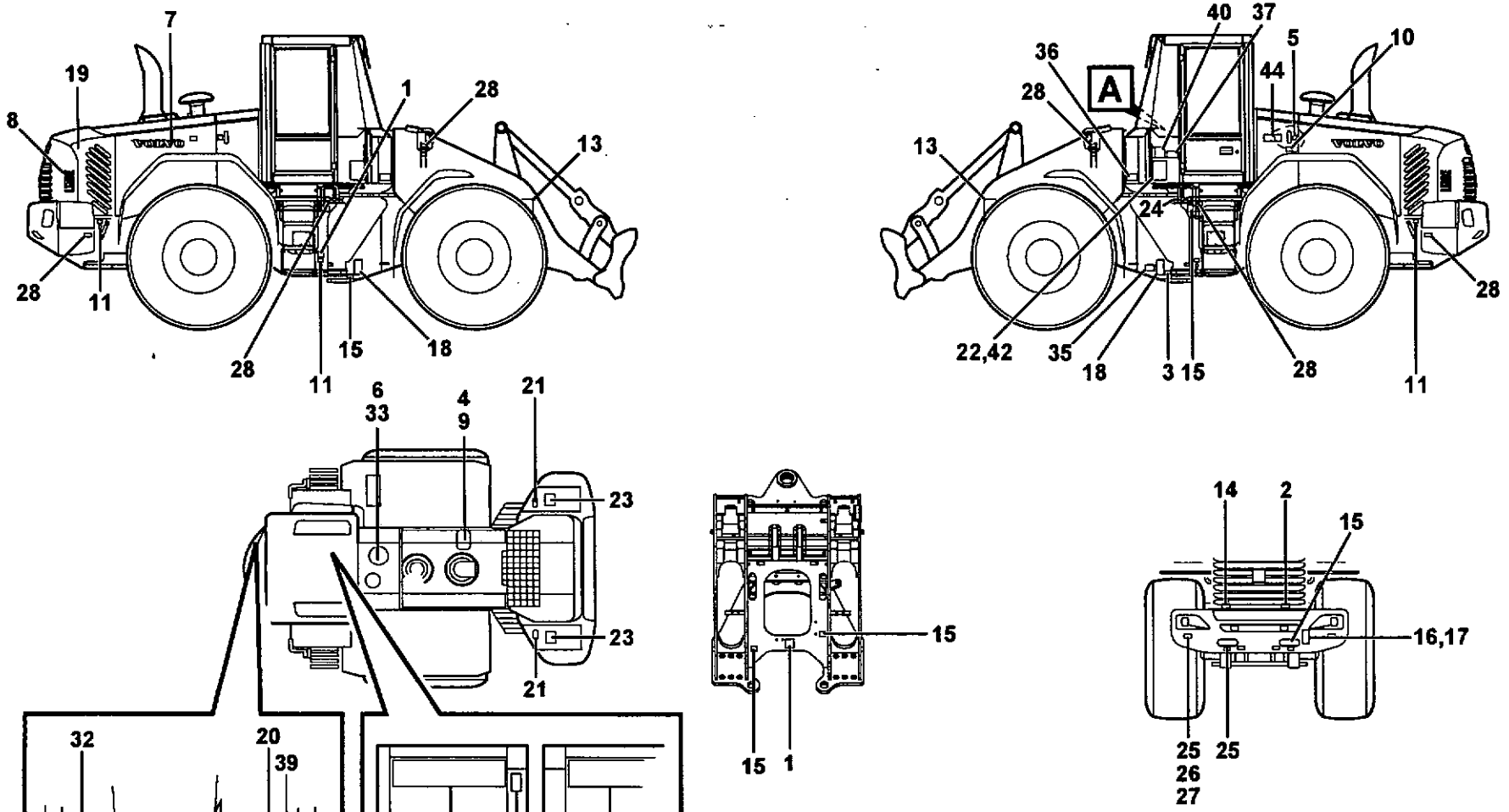

Volvo Construction Equipment

1022013

Fig.	Part No.	Quantity 1	2	3	P S	K I T	Description	Dénomination	Bezeichnung	Denominación	Benämning	Notes
	VOE 11003865	REQ					Decal	Decalcomanie	Abziehbild	Decalcomania	Dekal	
1	**VOE 11003865**	REQ					•Decal	•Decalcomanie	•Abziehbild	•Decalcomania	•Dekal	PRESSURE WARN BRAKE
2	**VOE 11003865**	REQ					•Decal	•Decalcomanie	•Abziehbild	•Decalcomania	•Dekal	DIESEL-FUEL
3	**VOE 11003865**	REQ					•Decal	•Decalcomanie	•Abziehbild	•Decalcomania	•Dekal	TRANSMISSION
4	**VOE 11003865**	REQ					•Decal	•Decalcomanie	•Abziehbild	•Decalcomania	•Dekal	COOLING LIQUID LEVEL
5	**VOE 11003865**	REQ					•Decal	•Decalcomanie	•Abziehbild	•Decalcomania	•Dekal	HYDRAULIC OIL LEVEL
6	**VOE 11003865**	REQ					•Decal	•Decalcomanie	•Abziehbild	•Decalcomania	•Dekal	HYDRAULIC SYSTEM
7	**VOE 11174177**	REQ					Decal	Decalcomanie	Abziehbild	Decalcomania	Dekal	VOLVO
8	**VOE 11174448**	REQ					Decal	Decalcomanie	Abziehbild	Decalcomania	Dekal	L120E
9	**VOE 11174178**	REQ					Decal	Decalcomanie	Abziehbild	Decalcomania	Dekal	ANTIFREEZE
10	**VOE 11004094**	REQ					Decal	Decalcomanie	Abziehbild	Decalcomania	Dekal	AIR CLEANER
11	**VOE 11004094**	REQ					Decal	Decalcomanie	Abziehbild	Decalcomania	Dekal	LIFTING HOOK
12	**VOE 13935007**	REQ					Decal	Decalcomanie	Abziehbild	Decalcomania	Dekal	EMERGENCY EXIT
13	**VOE 11027566**	REQ					Warning Decal	Decal.avertiss.	Warnaufkleber	Calcomania Adv	Varningsdekal	NOT TO WALK UNDER BUC
	VOE 11027568	REQ					Warning Decal	Decal.avertiss.	Warnaufkleber	Calcomania Adv	Varningsdekal	82591
14	**VOE 11026729**	REQ					Decal	Decalcomanie	Abziehbild	Decalcomania	Dekal	BATTERY DISCONNECT
15	**VOE 11026730**	REQ					Decal	Decalcomanie	Abziehbild	Decalcomania	Dekal	TIE DOWNS
16	**VOE 11400920**	REQ					Warning Plate	Panneau Signal	Warnschild	Letrero Advert	Varningsskylt	NOT TO STAND BEHIND MACHINE
	VOE 11413291	REQ					Decal	Decalcomanie	Abziehbild	Decalcomania	Dekal	82591
17	**VOE 941671**	4					Blind Rivet	Rivet Borgne	Blindniet	Remache Ciego	Blindnit	
18	**VOE 13935000**	REQ					Decal	Decalcomanie	Abziehbild	Decalcomania	Dekal	ARTICULATION
19	**VOE 13935001**	REQ					Warning Decal	Decal.avertiss.	Warnaufkleber	Calcomania Adv	Varningsdekal	FAN PROTECTION
20	**VOE 13935003**	REQ					Decal	Decalcomanie	Abziehbild	Decalcomania	Dekal	SEE INSTR. BOOK
	VOE 11015581	REQ			OP		Warning Decal	Decal.avertiss.	Warnaufkleber	Calcomania Adv	Varningsdekal	82591
	VOE 11111506	REQ					Warning Decal	Decal.avertiss.	Warnaufkleber	Calcomania Adv	Varningsdekal	82582, 82583
21	**VOE 13935004**	REQ					Decal	Decalcomanie	Abziehbild	Decalcomania	Dekal	BATTERY
	VOE 11015582	REQ					Warning Decal	Decal.avertiss.	Warnaufkleber	Calcomania Adv	Varningsdekal	82591

1297) **GB:** See section: Illustration of sign plates and decals. Group 897 **FR:** Voir à section: Illustration de enseignes et décalcomanies. Groupe 897. **DE:** Sehen abschnitt: Illustrattion von Schilder und Aufklebeschild. Gruppe 897. **ES:** Mirar a sección: Ilustración muestras y calcomanias. Grupo 897 **SE:** Se avsnitt: Illustration av skyltar och dekaler. Grupp 897

1	**1297) 33380**	**Skyltar och dekaler** **Muestras y decalcomanias** **Schilder und aufklebeschild** **Enseignes et décalcomanies** **Sign plates and decals**	Catalogue id **20086** / Group **897**
2	**1297) 33357, 33366**		Illustr. No **1022013** / Section **100**
3	**83777**		
4			Issue **VOE 63B9920086** / Page **865**
5			

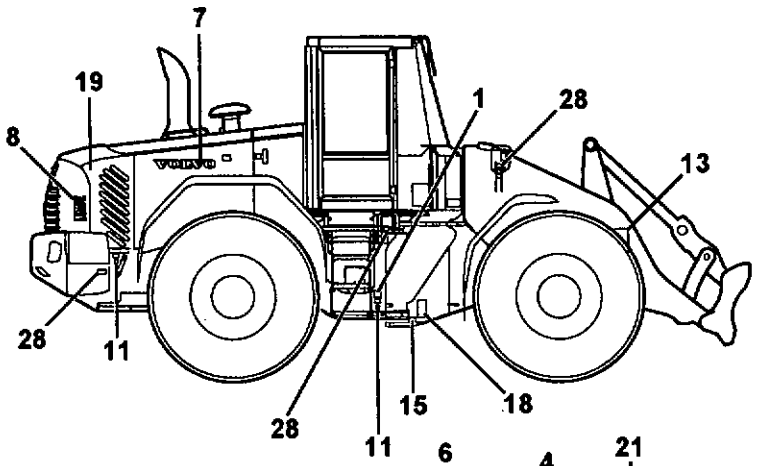

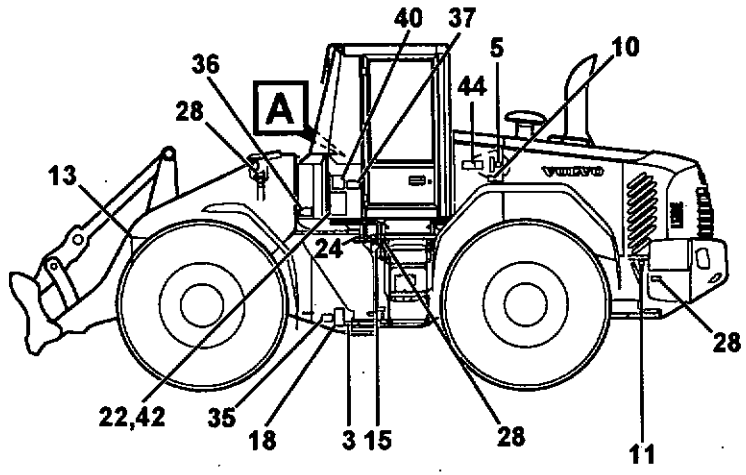

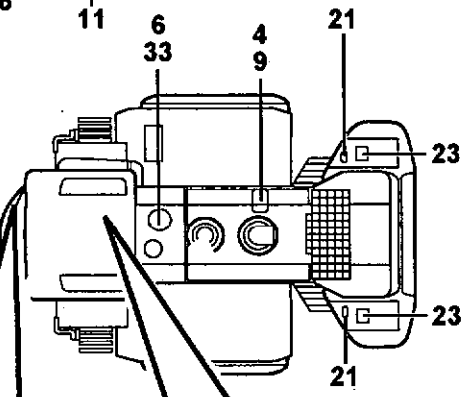

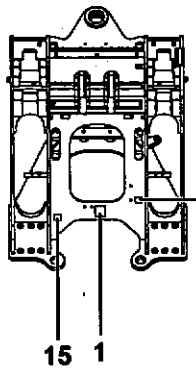

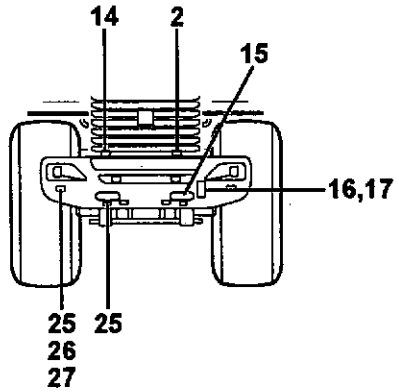

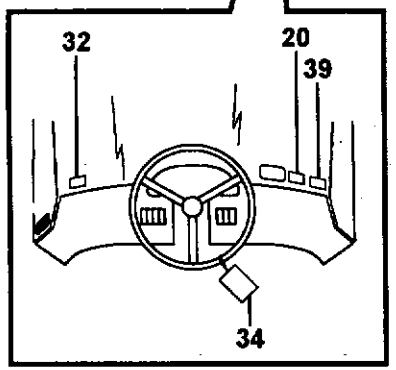

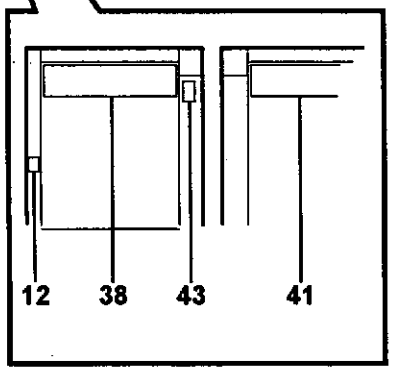

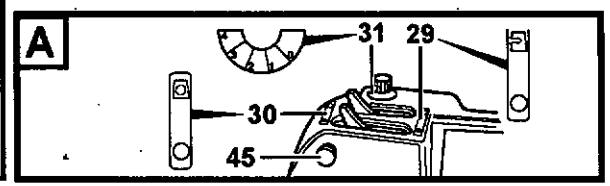

Volvo Construction Equipment

1022013

Fig.	Part No.	Quantity 1	2	3	PS	KIT	Description	Dénomination	Bezeichnung	Denominación	Benämning	Notes
22	**VOE 11445181**	REQ					Decal	Decalcomanie	Abziehbild	Decalcomania	Dekal	LUBRICATION INTERVAL
23	**VOE 11026072**	REQ					Decal	Decalcomanie	Abziehbild	Decalcomania	Dekal	DO NOT STEP ON
	VOE 11413290	REQ					Decal	Decalcomanie	Abziehbild	Decalcomania	Dekal	82591
24	**VOE 11130942**	REQ					Decal	Decalcomanie	Abziehbild	Decalcomania	Dekal	TRANSMISSION OIL FILL AND SEE INSTR. BOOK
25	**VOE 11039276**	4					Reflector	Catadioptre	Reflektor	Reflector	Reflektor	
26	**VOE 13969516**	8					Screw	Vis	Schraube	Tornillo	Skruv	
27	**VOE 930757**	8					Expanding Nut	Ecrou Expandeur	Spreizmutter	Tuerca Expan	Expandermutter	
28	**VOE 1578835**	REQ					Side Mkg Refl	Reflect.lateral	Seitenrefl Band	Captafaros Lat	Sidomark.reflex	
29	**VOE 11104441**		REQ				Decal	Decalcomanie	Abziehbild	Decalcomania	Dekal	
30	**VOE 11104442**		REQ				Decal	Decalcomanie	Abziehbild	Decalcomania	Dekal	
31	**VOE 11104573**		REQ				Decal	Decalcomanie	Abziehbild	Decalcomania	Dekal	
32	**VOE 11414391**	REQ					Decal	Decalcomanie	Abziehbild	Decalcomania	Dekal	80891
33	**VOE 11413640**	REQ					Decal	Decalcomanie	Abziehbild	Decalcomania	Dekal	82078
	VOE 11411917	REQ					Decal	Decalcomanie	Abziehbild	Decalcomania	Dekal	82189
	VOE 11413642	REQ					Decal	Decalcomanie	Abziehbild	Decalcomania	Dekal	82079
	VOE 11411924	REQ					Decal	Decalcomanie	Abziehbild	Decalcomania	Dekal	83454
34	**VOE 11180472**	REQ					Sign	Enseigne	Schild	Letrero	Skylt	82296, 83776
	VOE 4952170	REQ		REQ			Decal	Decalcomanie	Abziehbild	Decalcomania	Dekal	82092
35	**VOE 11180471**	REQ					Warning Decal	Decal.avertiss.	Warnaufkleber	Calcomania Adv	Varningsdekal	82296, 83776
	VOE 4952169	REQ		REQ			Decal	Decalcomanie	Abziehbild	Decalcomania	Dekal	82092
36	**VOE 11180470**	REQ					Warning Decal	Decal.avertiss.	Warnaufkleber	Calcomania Adv	Varningsdekal	82296, 83776
	VOE 4952166	REQ		REQ			Decal	Decalcomanie	Abziehbild	Decalcomania	Dekal	82092
37	**VOE 11180484**	REQ					Decal	Decalcomanie	Abziehbild	Decalcomania	Dekal	82296, 83776
	VOE 11176796	REQ		REQ			Decal	Decalcomanie	Abziehbild	Decalcomania	Dekal	82092
38	**VOE 11414506**	REQ					Decal	Decalcomanie	Abziehbild	Decalcomania	Dekal	82092, 82296
38	**VOE 11181129**			REQ			Decal	Decalcomanie	Abziehbild	Decalcomania	Dekal	83776
38	**VOE 11181130**						Decal	Decalcomanie	Abziehbild	Decalcomania	Dekal	

1297) **GB:** See section: Illustration of sign plates and decals. Group 897 **FR:** Voir à section: Illustration de enseignes et décalcomanies. Groupe 897. **DE:** Sehen abschnitt: Illustrattion von Schilder und Aufklebeschild. Gruppe 897. **ES:** Mirar a sección: Ilustración muestras y calcomanías. Grupo 897 **SE:** Se avsnitt: Illustration av skyltar och dekaler. Grupp 897

1	**1297) 33380**	**Skyltar och dekaler** **Muestras y decalcomanias** **Schilder und aufklebeschild** **Enseignes et décalcomanies** **Sign plates and decals**	Catalogue id **20086**	Group **897**
2	**1297) 33357, 33366**		Illustr. No **1022013**	Section **100**
3	**83777**		Issue **VOE 63B9920086**	Page **867**
4				
5				

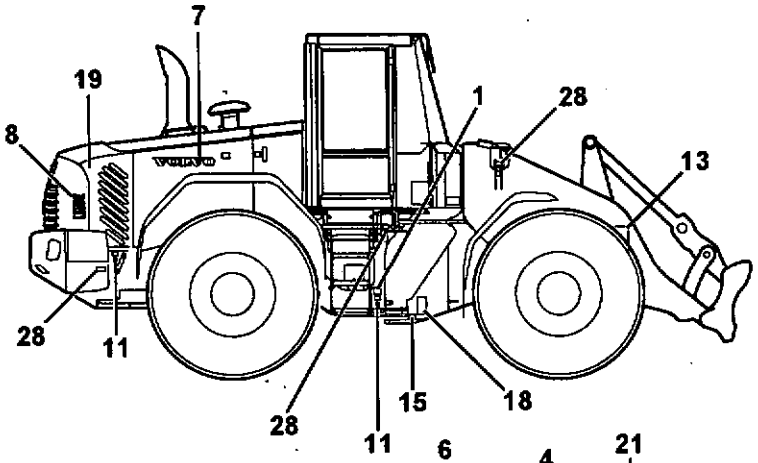
7
19
8
1
28
13
28
11
28
11
15
18

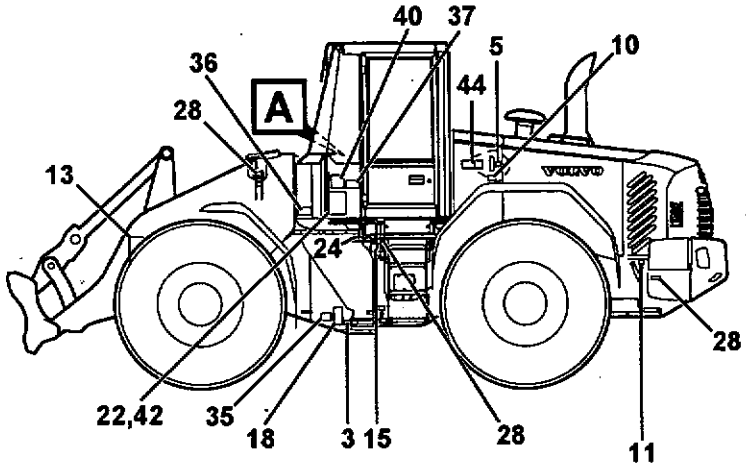
40
37
36
A
5
10
28
44
13
24
22,42
35
18
3
15
28
28
11

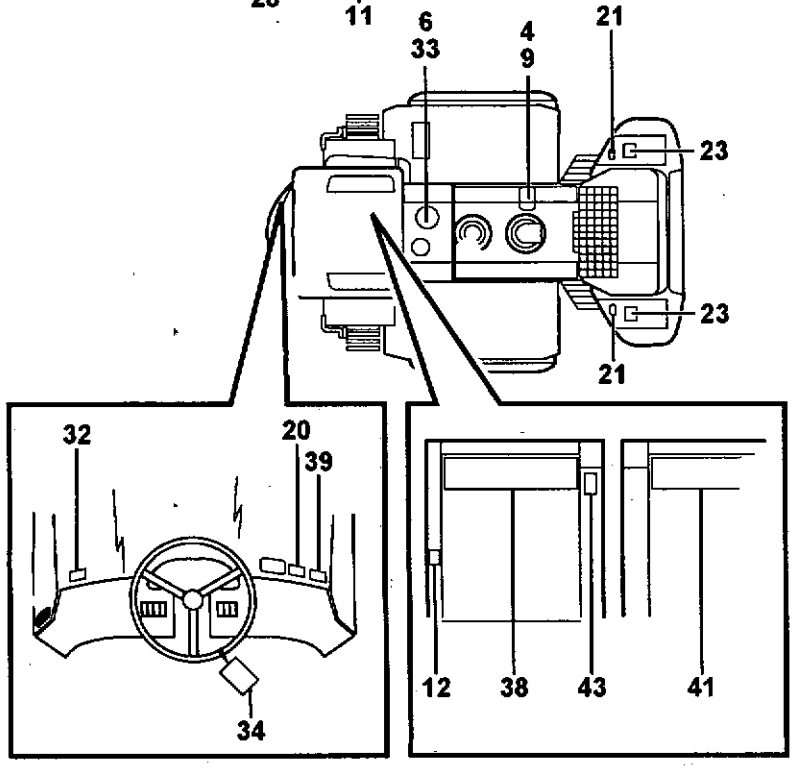
6
33
4
9
21
23
23
21
32
20
39
34
12
38
43
41

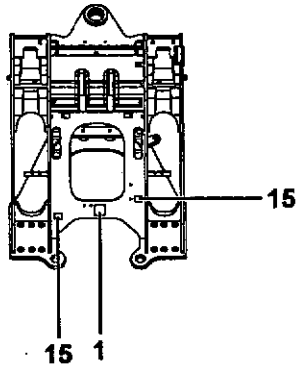
15
15
1

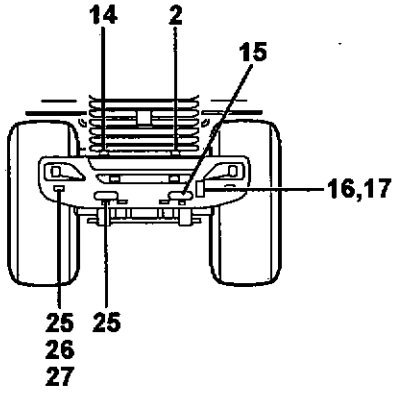
14
2
15
16,17
25
26
27
25

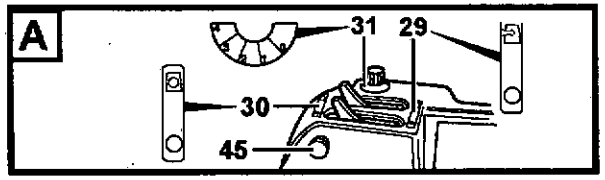
A
31
29
30
45

Fig.	Part No.	Quantity 1	2	3	PS	KIT	Description	Dénomination	Bezeichnung	Denominación	Benämning	Notes
39	**VOE 11180474**	REQ					Decal	Decalcomanie	Abziehbild	Decalcomania	Dekal	82296, 83776
	VOE 4952179	REQ	REQ				Decal	Decalcomanie	Abziehbild	Decalcomania	Dekal	82092
40	**VOE 11180486**	REQ					Decal	Decalcomanie	Abziehbild	Decalcomania	Dekal	82296
40	**VOE 11410193**	REQ					Decal	Decalcomanie	Abziehbild	Decalcomania	Dekal	82092
40	**VOE 11445055**		REQ				Filter	Filtre	Filter	Filtro	Filter	
40	**VOE 11445077**						Filter	Filtre	Filter	Filtro	Filter	
41	**VOE 11414509**	REQ					Decal	Decalcomanie	Abziehbild	Decalcomania	Dekal	82296
42	**VOE 11445054**	REQ					Decal	Decalcomanie	Abziehbild	Decalcomania	Dekal	82296
	VOE 11445181	REQ					Decal	Decalcomanie	Abziehbild	Decalcomania	Dekal	83776
43	**VOE 11164639**	REQ					Decal	Decalcomanie	Abziehbild	Decalcomania	Dekal	82296, 83776
44	**VOE 11181021**	REQ					Decal	Decalcomanie	Abziehbild	Decalcomania	Dekal	83175
	VOE 11181022	REQ					Decal	Decalcomanie	Abziehbild	Decalcomania	Dekal	83310
45	**VOE 11431454**	REQ					Decal	Decalcomanie	Abziehbild	Decalcomania	Dekal	80098

1297) **GB:** See section: Illustration of sign plates and decals. Group 897 **FR:** Voir à section: Illustration de enseignes et décalcomanies. Groupe 897. **DE:** Sehen abschnitt: Illustrattion von Schilder und Aufklebeschild. Gruppe 897. **ES:** Mirar a sección: Ilustración muestras y calcomanías. Grupo 897 **SE:** Se avsnitt: Illustration av skyltar och dekaler. Grupp 897

1	**1297) 33380**	**Skyltar och dekaler** **Muestras y decalcomanias** **Schilder und aufklebeschild** **Enseignes et décalcomanies** **Sign plates and decals**	Catalogue id **20086**	Group **897**
2	**1297) 33357, 33366**		Illustr. No **1022013**	Section **100**
3	**83777**			
4			Issue **VOE 63B9920086**	Page **869**
5				

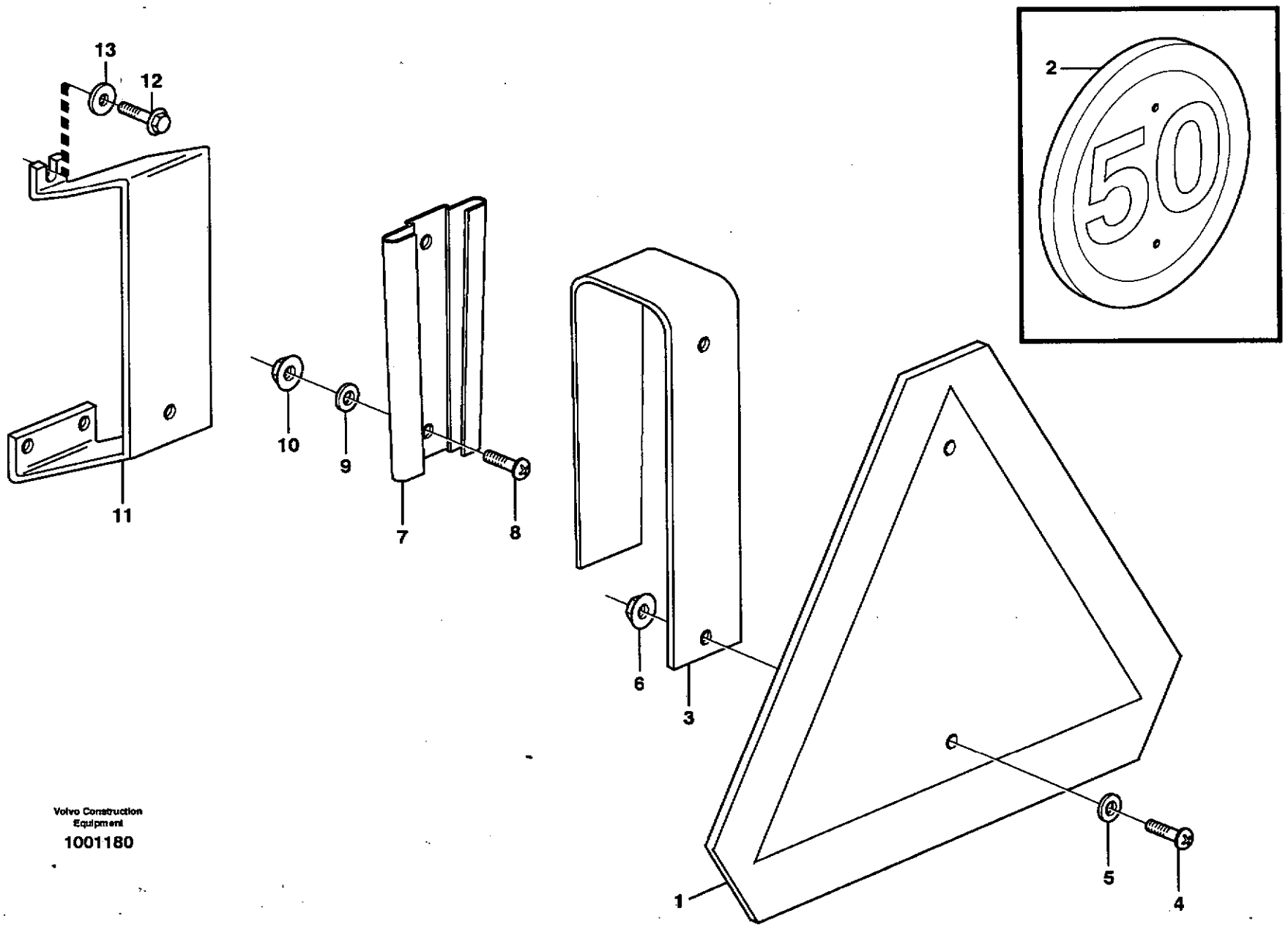

Volvo Construction Equipment

1001180

Fig.	Part No.	Quantity 1	2	3	P S	K I T	Description	Dénomination	Bezeichnung	Denominación	Benämning	Notes
1	**VOE 6627784**	1					Sign	Enseigne	Schild	Letrero	Skylt	
	VOE 3176488		1				Wrn Triangle	Triangl.signal.	Warndreieck	Triang Senaliz	Varn. Triangel	(VOE 9190595)
2	**VOE 11050490**		1				Sign	Enseigne	Schild	Letrero	Skylt	
3	**VOE 11153057**	1	1				Attachment	Fixation	Halterung	Fijacion	Fäste	
4	**VOE 971322**	2	2				Screw	Vis	Schraube	Tornillo	Skruv	
5	**VOE 960139**	2	2				Washer	Rondelle	Scheibe	Arandela	Bricka	
6	**VOE 13949278**	2	2				Flange Lock Nut	Contre écrou bride	Flanschmutter	Contratuer Embr	Flänslåsmutter	
7	**VOE 4832120**	1	1				Retainer	Retenue	Halter	Soporte	Hållare	
8	**VOE 971322**	2	2				Screw	Vis	Schraube	Tornillo	Skruv	
9	**VOE 960139**	2	2				Washer	Rondelle	Scheibe	Arandela	Bricka	
10	**VOE 13949278**	2	2				Flange Lock Nut	Contre écrou bride	Flanschmutter	Contratuer Embr	Flänslåsmutter	
11	**VOE 11400033**	1	1				Attachment	Fixation	Halterung	Fijacion	Fäste	
12	**VOE 947107**	3	3				Flange screw	Vis à bride	Flanschschraube	Torn embridado	Flänsskruv	
13	**VOE 13960141**	3	3				Washer	Rondelle	Scheibe	Arandela	Bricka	

1	80890	**LGF - skylt.** **LGF - letreros.** **LGF - Warndreieck.** **Plaque "véhicule lent".** **LGF - sign.**	Catalogue id **20086**	Group **897**
2	80891		Illustr. No **1001180**	Section **150**
3				
4			Issue **VOE 63B9920086**	Page **871**
5		**80890, 80891**		

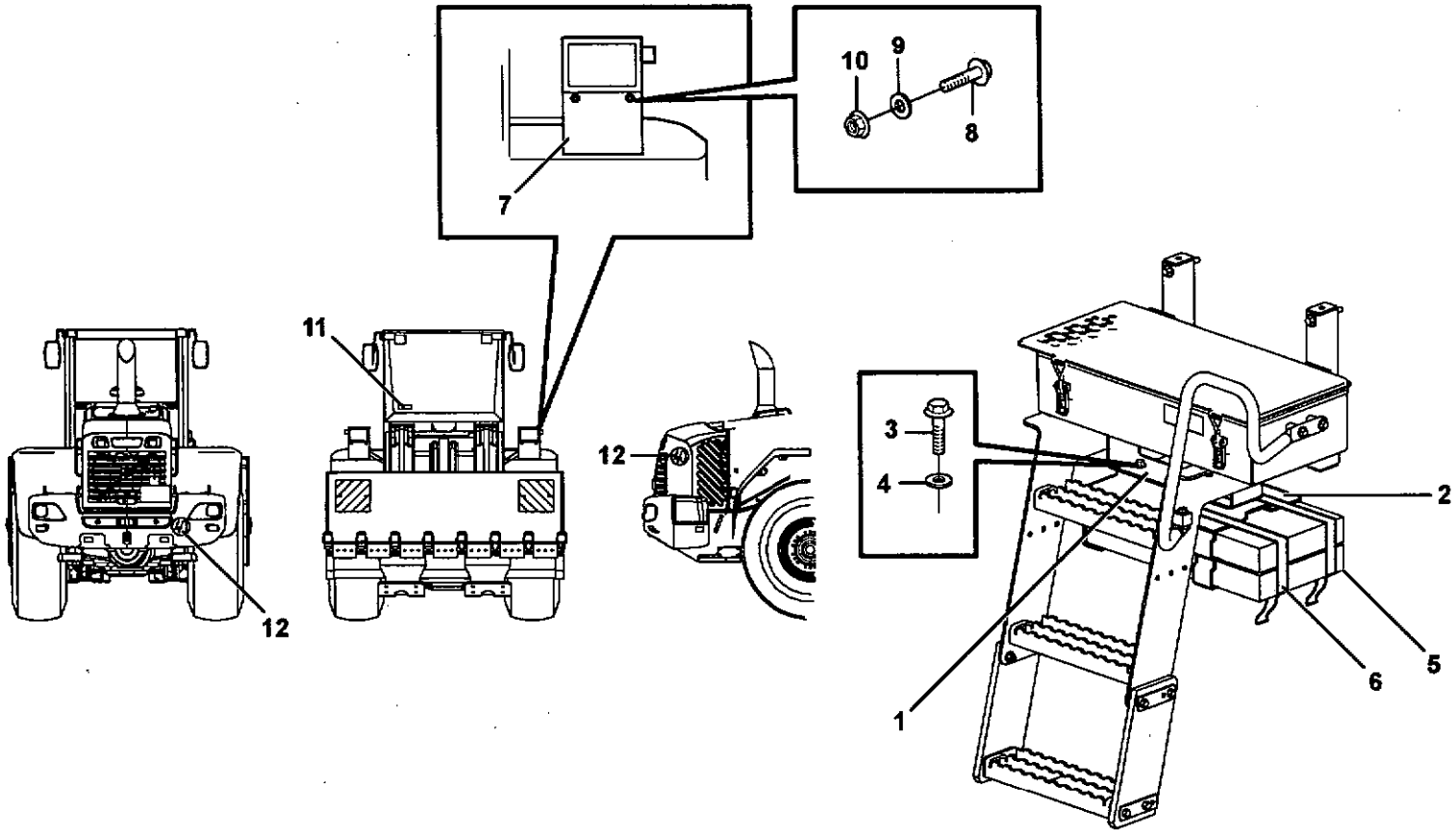
10
9
8
7
11
12
12
3
4
2
1
6
5

Fig.	Part No.	Quantity 1	2	3	PS	KIT	Description	Dénomination	Bezeichnung	Denominación	Benämning	Notes
1	**VOE 11174791**	1					Attachment	Fixation	Halterung	Fijacion	Fäste	
2	**VOE 11027417**	1					Retainer	Retenue	Halter	Soporte	Hållare	
3	**VOE 946441**	6					Flange screw	Vis à bride	Flanschschraube	Torn embridado	Flänsskruv	
4	**VOE 13960143**	6					Washer	Rondelle	Scheibe	Arandela	Bricka	
5	**VOE 11020526**	2					Key	Clavette	Keil	Llave (cuna)	Kil	
6	**VOE 11104606**	2					Retaining Strap	Courroi.serrage	Halteriemen	Correa Tensora	Spännrem	
7	**VOE 11400788**	1			OP		Lic Plate Rtnr	Porte-plaque No	Kennzeichenhakt	Sop Matricula	Nummerplåthåll	
8	**VOE 13946173**	4					Flange screw	Vis à bride	Flanschschraube	Torn embridado	Flänsskruv	
9	**VOE 13955894**	4					Washer	Rondelle	Scheibe	Arandela	Bricka	
10	**VOE 948645**	4					Flange Lock Nut	Contre écrou bride	Flanschmutter	Contratuer Embr	Flänslåsmutter	
11		1					Decal	Decalcomanie	Abziehbild	Decalcomania	Dekal	See group 897, Page 875
12		3					Decal	Decalcomanie	Abziehbild	Decalcomania	Dekal	See group 897, Page 875

1		**Tysklandsutförande** **Versao alemana** **BRD-Ausführung** **Version rfa** **German version**	Catalogue id **20086**	Group **897**
2				
3			Illustr. No **1013647**	Section **200**
4				
5		**83689**	Issue **VOE 63B9920086**	Page **873**

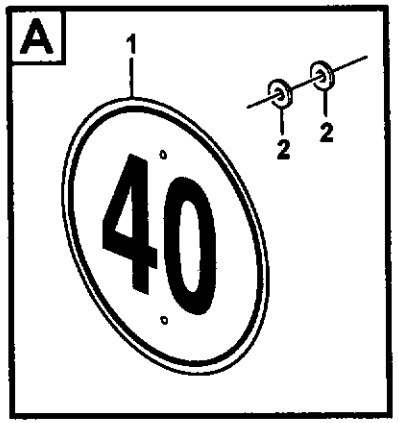

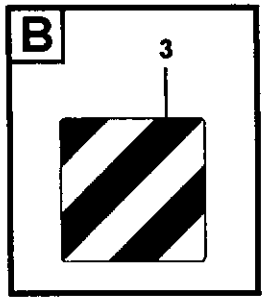



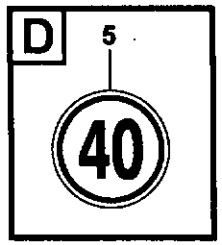

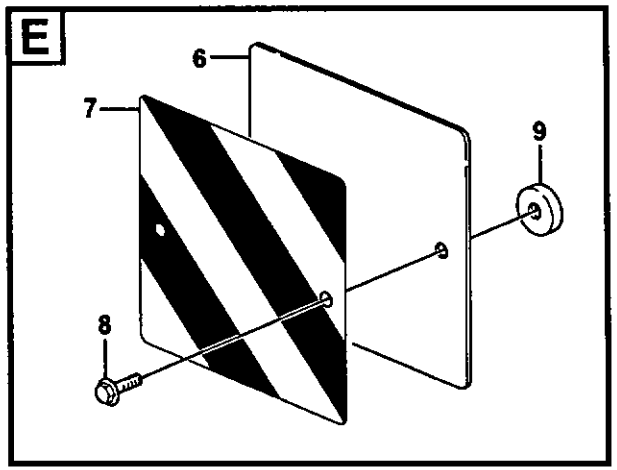

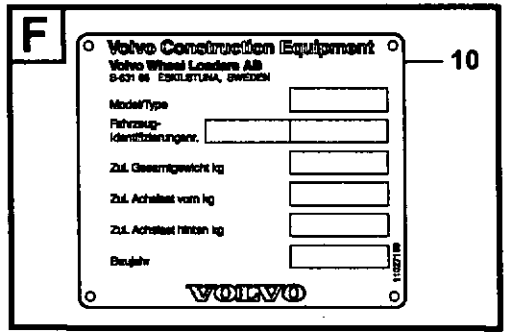

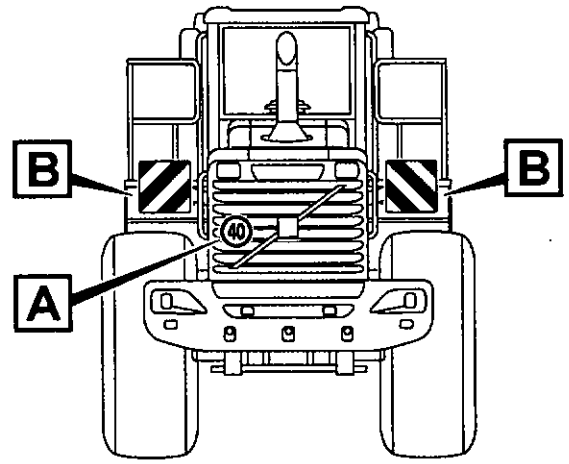

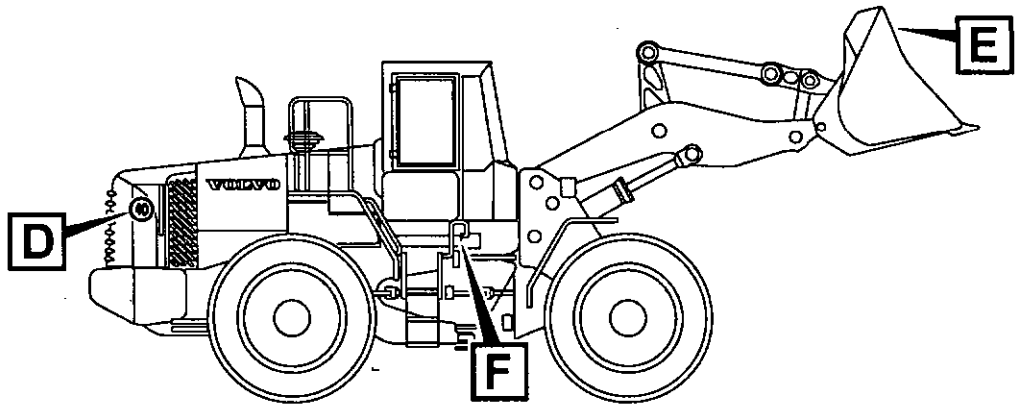

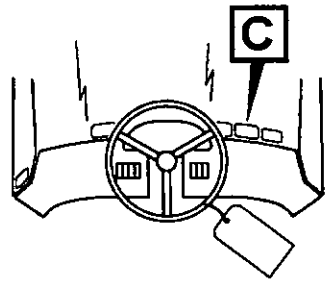

Volvo Construction Equipment
1019611

Fig.	Part No.	Quantity 1	2	3	P S	K I T	Description	Dénomination	Bezeichnung	Denominación	Benämning	Notes
1	**VOE 11105304**	1					Decal	Decalcomanie	Abziehbild	Decalcomania	Dekal	
2	**VOE 9960139**	6					Decal	Decalcomanie	Abziehbild	Decalcomania	Dekal	
3	**VOE 11105303**	2					Decal	Decalcomanie	Abziehbild	Decalcomania	Dekal	
4	**VOE 4854049**	1					Decal	Decalcomanie	Abziehbild	Decalcomania	Dekal	
5	**VOE 11105304**	2					Decal	Decalcomanie	Abziehbild	Decalcomania	Dekal	
6		2			NS		Plate	Plaque	Platte	Placa	Platta	
7	**VOE 11105303**	2					Decal	Decalcomanie	Abziehbild	Decalcomania	Dekal	
8	**VOE 13965175**	4					Screw	Vis	Schraube	Tornillo	Skruv	
9	**VOE 11152229**	4					Magnet	Aimant	Magnet	Iman	Magnet	
10		1			NS		Product plate	Placa producto	Produktschild	Plaque constructeur	Produktskylt	

1		**Tysklandsutförande** **Versao alemana** **BRD-Ausführung** **Version rfa** **German version**		Catalogue id **20086**	Group **897**
2				Illustr. No **1019611**	Section **250**
3					
4				Issue **VOE 63B9920086**	Page **875**
5		**83689**			

VOLVO

L120E

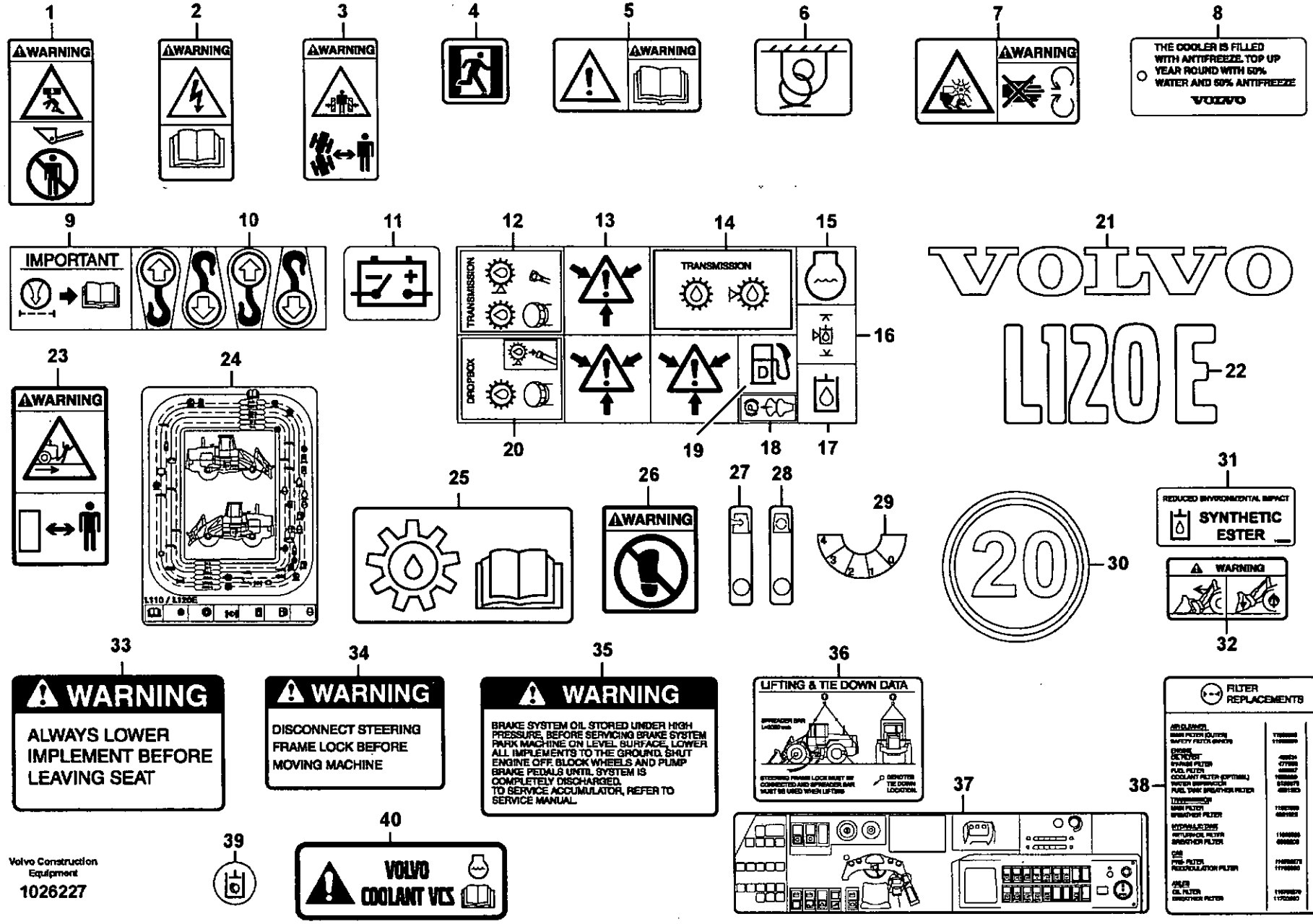

Volvo Construction Equipment
1026227

Fig.	Part No.	Quantity 1	2	3	PS	KIT	Description	Dénomination	Bezeichnung	Denominación	Benämning	Notes
1	**VOE 11027566**	REQ					Warning Decal	Decal.avertiss.	Warnaufkleber	Calcomania Adv	Varningsdekal	NOT TO WALK UNDER BUCKET
2	**VOE 13935004**	REQ					Decal	Decalcomanie	Abziehbild	Decalcomania	Dekal	BATTERY
3	**VOE 13935000**	REQ					Decal	Decalcomanie	Abziehbild	Decalcomania	Dekal	ARTICULATION
4	**VOE 13935007**	REQ					Decal	Decalcomanie	Abziehbild	Decalcomania	Dekal	EMERGENCY EXIT
5	**VOE 13935003**	REQ					Decal	Decalcomanie	Abziehbild	Decalcomania	Dekal	SEE INSTR. BOOK
6	**VOE 11026730**	REQ					Decal	Decalcomanie	Abziehbild	Decalcomania	Dekal	TIE DOWNS
7	**VOE 13935001**	REQ					Warning Decal	Decal.avertiss.	Warnaufkleber	Calcomania Adv	Varningsdekal	FAN PROTECTION
8	**VOE 11174178**	REQ					Decal	Decalcomanie	Abziehbild	Decalcomania	Dekal	ANTIFREEZE
9	**VOE 11004094**	REQ					Decal	Decalcomanie	Abziehbild	Decalcomania	Dekal	AIR CLEANER
10	**VOE 11004094**	REQ					Decal	Decalcomanie	Abziehbild	Decalcomania	Dekal	LIFTING HOOK
11	**VOE 11026729**	REQ					Decal	Decalcomanie	Abziehbild	Decalcomania	Dekal	BATTERY DISCONNECT
	VOE 11003865	REQ					Decal	Decalcomanie	Abziehbild	Decalcomania	Dekal	
12	**VOE 11003865**	REQ					•Decal	•Decalcomanie	•Abziehbild	•Decalcomania	•Dekal	TRANSMISSION FILL
13	**VOE 11003865**	REQ					•Decal	•Decalcomanie	•Abziehbild	•Decalcomania	•Dekal	PRESSURE WARN BRAKE
14	**VOE 11003865**	REQ					•Decal	•Decalcomanie	•Abziehbild	•Decalcomania	•Dekal	TRANSMISSION
15	**VOE 11003865**	REQ					•Decal	•Decalcomanie	•Abziehbild	•Decalcomania	•Dekal	COOLING LIQUID LEVEL
16	**VOE 11003865**	REQ					•Decal	•Decalcomanie	•Abziehbild	•Decalcomania	•Dekal	HYDRAULIC OIL LEVEL
17	**VOE 11003865**	REQ					•Decal	•Decalcomanie	•Abziehbild	•Decalcomania	•Dekal	HYDRAULIC SYSTEM
18	**VOE 11003865**	REQ					•Decal	•Decalcomanie	•Abziehbild	•Decalcomania	•Dekal	SPRING BRAKE
19	**VOE 11003865**	REQ					•Decal	•Decalcomanie	•Abziehbild	•Decalcomania	•Dekal	DIESEL-FUEL
20	**VOE 11003865**	REQ					•Decal	•Decalcomanie	•Abziehbild	•Decalcomania	•Dekal	DROP BOX
21	**VOE 11174177**	REQ					Decal	Decalcomanie	Abziehbild	Decalcomania	Dekal	VOLVO
22	**VOE 11174448**	REQ					Decal	Decalcomanie	Abziehbild	Decalcomania	Dekal	L120E
23	**VOE 11400920**	REQ					Warning Plate	Panneau Signal	Warnschild	Letrero Advert	Varningsskylt	NOT TO STAND BEHIND MACHINE
24	**VOE 11445181**	REQ					Decal	Decalcomanie	Abziehbild	Decalcomania	Dekal	LUBRICATION INTERVAL

1	**33380**
2	**33357, 33366**
3	**83777 USA**
4	
5	

Illustration av skyltar och dekaler
Ilustración muestras y calcomanías
Illustration von Schilderund Aufklebeschild
Illustration enseignes etdécalcomanies
Illustrations of sign plates and decals

Catalogue id **20086**	Group **897**
Illustr. No **1026227**	Section **300**
Issue **VOE 63B9920086**	Page **877**

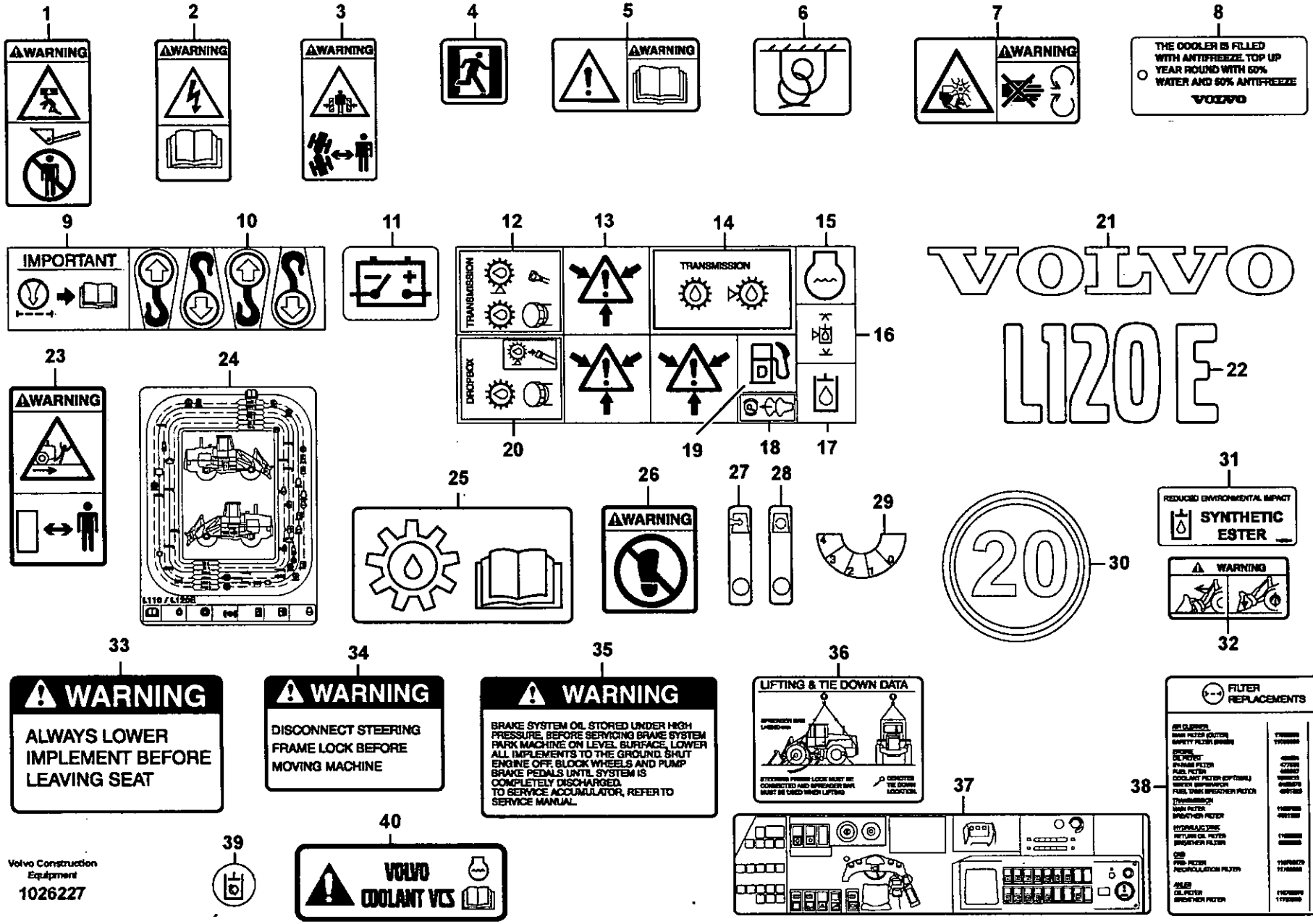
1
WARNING
2
WARNING
3
WARNING
4
5
WARNING
6
7
WARNING
8
THE COOLER IS FILLED WITH ANTIFREEZE. TOP UP YEAR ROUND WITH 50% WATER AND 50% ANTIFREEZE
VOLVO
9
IMPORTANT
10
11
12
TRANSMISSION
DROPBOX
13
14
TRANSMISSION
15
16
17
18
19
20
21
VOLVO
L120E
22
23
WARNING
24
25
26
WARNING
27
28
29
31
REDUCED ENVIRONMENTAL IMPACT
SYNTHETIC ESTER
WARNING
32
20
30
33
WARNING
ALWAYS LOWER IMPLEMENT BEFORE LEAVING SEAT
34
WARNING
DISCONNECT STEERING FRAME LOCK BEFORE MOVING MACHINE
35
WARNING
BRAKE SYSTEM OIL STORED UNDER HIGH PRESSURE. BEFORE SERVICING BRAKE SYSTEM PARK MACHINE ON LEVEL SURFACE, LOWER ALL IMPLEMENTS TO THE GROUND, SHUT ENGINE OFF, BLOCK WHEELS AND PUMP BRAKE PEDALS UNTIL SYSTEM IS COMPLETELY DISCHARGED. TO SERVICE ACCUMULATOR, REFER TO SERVICE MANUAL.
36
LIFTING & TIE DOWN DATA
37
38
FILTER REPLACEMENTS
39
40
VOLVO
COOLANT VCS
Volvo Construction Equipment
1026227

Fig.	Part No.	Quantity 1	2	3	PS	KIT	Description	Dénomination	Bezeichnung	Denominación	Benämning	Notes
25	**VOE 11130942**	REQ					Decal	Decalcomanie	Abziehbild	Decalcomania	Dekal	TRANSMISSION OIL FILL AND SEE INSTR. BOOK
26	**VOE 11026072**	REQ					Decal	Decalcomanie	Abziehbild	Decalcomania	Dekal	DO NOT STEP ON
27	**VOE 11104441**		REQ				Decal	Decalcomanie	Abziehbild	Decalcomania	Dekal	
28	**VOE 11104442**		REQ				Decal	Decalcomanie	Abziehbild	Decalcomania	Dekal	
29	**VOE 11104573**		REQ				Decal	Decalcomanie	Abziehbild	Decalcomania	Dekal	
30	**VOE 11105305**	REQ					Decal	Decalcomanie	Abziehbild	Decalcomania	Dekal	80870
31	**VOE 11413640**	REQ					Decal	Decalcomanie	Abziehbild	Decalcomania	Dekal	82078
	VOE 11411917	REQ					Decal	Decalcomanie	Abziehbild	Decalcomania	Dekal	82189
	VOE 11413642	REQ					Decal	Decalcomanie	Abziehbild	Decalcomania	Dekal	82079
	VOE 11411924	REQ					Decal	Decalcomanie	Abziehbild	Decalcomania	Dekal	83454
32	**VOE 11111506**	REQ					Warning Decal	Decal.avertiss.	Warnaufkleber	Calcomania Adv	Varningsdekal	82582, 82583
33	**VOE 4952179**	REQ		REQ			Decal	Decalcomanie	Abziehbild	Decalcomania	Dekal	82092
34	**VOE 4952169**	REQ		REQ			Decal	Decalcomanie	Abziehbild	Decalcomania	Dekal	82092
	VOE 4952170	REQ		REQ			Decal	Decalcomanie	Abziehbild	Decalcomania	Dekal	82092
35	**VOE 4952166**	REQ		REQ			Decal	Decalcomanie	Abziehbild	Decalcomania	Dekal	82092
36	**VOE 11176796**	REQ		REQ			Decal	Decalcomanie	Abziehbild	Decalcomania	Dekal	82092
37	**VOE 11414506**	REQ					Decal	Decalcomanie	Abziehbild	Decalcomania	Dekal	82092
37	**VOE 11181129**			REQ			Decal	Decalcomanie	Abziehbild	Decalcomania	Dekal	
38	**VOE 11410193**	REQ					Decal	Decalcomanie	Abziehbild	Decalcomania	Dekal	82092
38	**VOE 11445076**			REQ			Filter	Filtre	Filter	Filtro	Filter	
39	**VOE 11431454**	REQ					Decal	Decalcomanie	Abziehbild	Decalcomania	Dekal	80098
40	**VOE 11445056**	REQ					Decal	Decalcomanie	Abziehbild	Decalcomania	Dekal	

1	**33380**
2	**33357, 33366**
3	**83777 USA**
4	
5	

Illustration av skyltar och dekaler
Ilustración muestras y calcomanías
Illustration von Schilderund Aufklebeschild
Illustration enseignes etdécalcomanies
Illustrations of sign plates and decals

Catalogue id **20086**	Group **897**
Illustr. No **1026227**	Section **300**
Issue **VOE 63B9920086**	Page **879**

VOLVO

Construction Equipment

GROUP		Section	Page	GROUP		Section	Page
911	Hydraulic oil tank, with fitting parts	100	893	916	Relief valve. 80782	200	973
911	Hydraulic oil tank	150	895	916	Hydraulic system, feed and return lines 3rd function. 82046, 82049	250	975
911	Filter	200	897	916	Pressure lines, 3rd function. 82046, 82049	300	977
911	Hydraulic system, feed line	250	899	916	Servo - hydraulic 3rd function. 82046, 82049	350	981
911	Suction line, tank - pump	300	903	916	Servo - hydraulic. 3rd and 4th function. 80781, 82408	500	983
911	Hydraulic system, return line	350	905	916	Hydraulic system, 3rd and 4th function. Feed and return lines.	600	987
911	Hydraulic system, return line	400	909	916	Hydraulic system, high altitude version 33380	700	991
911	Drainage line, control valve S/N - 19806 SWE, S/N - 66000 USA	450	911	924	Hydraulic attachment bracket. 82556	100	993
911	Drainage line, control valve S/N 19807 - SWE, S/N 66001 - USA	475	913	924	Hydraulic cylinder 82556	150	995
911	Hydraulic system, lift function	500	915	924	Hydraulic attachment bracket 80847	200	997
911	Hydraulic system, tilt function	550	917	924	Hydraulic cylinder 80847	250	999
911	Feed line, pump - central block	600	919	924	Hydraulic system for attachment bracket.	300	1001
912	Control valve with fitting parts.	100	923	945	Loading unit	100	1005
912	Control valve	150	925	945	Lifting framework with assembly parts	150	1007
912	Valve body: Central block	300	929	945	Forward links with assembly parts	200	1009
913	Hydraulic pump with fitting parts	100	931	945	Rear links with assembly parts	250	1013
913	Hydraulic pump P1	150	933	945	Lifting- and tilt cylinder with assembly parts	300	1017
913	Hydraulic pump P2	200	935	945	Attachment bracket assembly	350	1021
913	Hydraulic pump P3	250	937	945	Extended lube points for lift arm system	400	1023
914	Servo - hydraulic, feed and return lines	100	939	945	Extended lube points for lift arm system 82267	410	1027
914	Servo - hydraulic, control lines, lift	150	943	945	Bucket positioner and boom kickout	450	1029
914	Servo - hydraulic, control lines, tilt	200	945	945	Hydraulic cylinder, lifting	500	1031
914	Servo valve	300	949	945	Hydraulic cylinder, tilting	550	1035
914	Assembly parts for servo valve 80098	350	953	945	Hose protection, lift cylinder 82217, 82255	600	1037
914	Servo valve with fitting parts.	400	955	993	Central lubrication. 82143, 80928, 82601, 82600	100	1039
914	Servo valve, single levercontrol	425	957	993	Central lubrication with fitting parts. B1 82143, 80928, 82601, 82600	150	1043
914	Control valve. 82325	450	959	993	Distribution block, B1 82143, 80928, 82601, 82600	200	1045
914	Servo valve with fitting parts 82890	500	961	993	Central lubrication with fitting parts. B2 82143, 80928, 82601, 82600	250	1047
914	Valve, "return to dig" 82890	550	963	993	Distribution block, B2. 82143, 80928, 82601, 82600	300	1051
916	Boom suspension system 80782	100	965	993	Central lubrication with fitting parts. B3 82143, 80928, 82601, 82600	350	1055
916	Valve, circuit body and return valve 80782	150	971	993	Distribution block, B3 82143, 80928, 82601, 82600	400	1059

INDEX OF CONTENTS

GROUP		Section	Page
993	Central lubrication with fitting parts. B4 82143, 80928, 82601, 82600450		1063
993	Distribution block, B4 82143, 80928, 82601, 82600	500	1067
993	Central lubrication, tool bar 82355	550	1069
993	Central lubrication for tool bar. 94811	600	1071
993	Pump:central lubrication 82143, 80928, 82601, 82600	700	1073

GROUPE		Section	Page
911	Réservoir á huile avec pièces de montaje	100	893
911	Réservoir d'huile hydraulique	150	895
911	Filtre	200	897
911	Système hydraulique, conduit alimentation	250	899
911	Conduit d'aspiration, réservoir - pompe	300	903
911	Système hydraulique, conduit retour	350	905
911	Système hydraulique, conduit retour	400	909
911	Conduit drainage, vanne de commande S/N - 19806 SWE, S/N - 66000 USA	450	911
911	Conduit drainage, vanne de commande S/N 19807 - SWE, S/N 66001 - USA	475	913
911	Système hydraulique, relevage hydraulique	500	915
911	Système hydraulique, culbutage hydraulique	550	917
911	Conduit alimentation, pompe - bloc-soupape	600	919
912	Valve de commande avec pièces de montage.	100	923
912	Valve de commande	150	925
912	Bloc-soupapes: Central Bloc	300	929
913	Pompe hydraulique avec pièces de montage	100	931
913	Pompe hydraulique P1	150	933
913	Pompe hydraulique P2	200	935
913	Pompe hydraulique P3	250	937
914	Servohydraulique, conduit alimentation et retour	100	939
914	Servohydraulique, flexible commande, élévateur	150	943
914	Servohydraulique, flexible commande, redressement	200	945
914	Servo soupape	300	949
914	Pièces de montage pour valve servo 80098	350	953
914	Servo-soupape avec pièces de montage	400	955
914	Servo soupape, commande aun levier	425	957
914	Soupape de commande. 82325	450	959
914	Servo soupape avec pièces de montage 82890	500	961
914	Valve, "retour creusement" 82890	550	963
916	Amortisseur vibrations 80782	100	965
916	Soupape 80782	150	971
916	Soupape. 80782	200	973
916	Système hydraulique, conduit alimentation et retour 3 ème fonction. 82046, 82049	250	975
916	Conduites d'alimentation,3 ème fonction. 82046, 82049	300	977
916	Servohydraulique 3 ème function. 82046, 82049	350	981
916	Servohydraulique. 3ème et 4ème function. 80781, 82408	500	983
916	Système hydraulique, 3ème et 4ème fonction.alimentation y retour.	600	987
916	Système hydraulique, version haute altitude 33380	700	991
924	Attache d'outil à commande hydraulique. 82556	100	993
924	Vérins hydrauliques 82556	150	995
924	Plaque de fixation à commande hydraulique 80847	200	997
924	Vérins hydrauliques 80847	250	999
924	Système hydraulique, porte d'outil.	300	1001
945	Groupe chargeur	100	1005
945	Chassis levage avec pièces de montage	150	1007
945	Raccords arrière avec pièces de montage	200	1009
945	Raccords arrière avec pièces de montage	250	1013
945	Vérin levage et redress ement avec pièces de montage	300	1017
945	Montage de porte-outil	350	1021
945	Tuyau graissagepour d'élévateur	400	1023
945	Tuyau graissagepour d'élévateur 82267	410	1027
945	Automatique de levage et automatique godet	450	1029
945	Vérin hydraulique, relevage	500	1031
945	Vérin hydraulique, culbutage	550	1035
945	Protection de flexible, vérin de levage 82217, 82255	600	1037
993	Graissage central. 82143, 80928, 82601, 82600	100	1039
993	Graissage central avec pièces de montage. B1 82143, 80928, 82601, 82600	150	1043
993	Boîtier de dérivation, B1 82143, 80928, 82601, 82600	200	1045

TABLE DES MATIÈRES

GROUPE		Section	Page
993	Graissage central avec pièces de montage. B2 82143, 80928, 82601, 82600	250	1047
993	Boitier de derivation, B2. 82143, 80928, 82601, 82600	300	1051
993	Graissage central avec pièces de montage. B3 82143, 80928, 82601, 82600	350	1055
993	Boîtier de dérivation, B3 82143, 80928, 82601, 82600	400	1059
993	Graissage central avec pièces de montage. B4 82143, 80928, 82601, 82600	450	1063
993	Boîtier de répartition, B4 82143, 80928, 82601, 82600	500	1067
993	Graissage central, fixation outil 82355	550	1069
993	Graissage central, fixation outil. 94811	600	1071
993	Pompe:graissage central 82143, 80928, 82601, 82600	700	1073

GRUPPE		Abschnitt	Seite
911	Druckölbehälter mit Anbauteilen	100	893
911	Hydrauliköltank	150	895
911	Filter	200	897
911	Druckölsystem, Druckleitung	250	899
911	Saugleitung, Tank - Pumpe	300	903
911	Druckölsystem, Rücklaufleitung	350	905
911	Druckölsystem, Rücklaufleitung	400	909
911	Abflussleitung, Steuerventil S/N - 19806 SWE, S/N - 66000 USA	450	911
911	Abflussleitung, Steuerventil S/N 19807 - SWE, S/N 66001 - USA	475	913
911	Druckölsystem, Hubhydraulik	500	915
911	Druckölsystem, Schwenkhydraulik	550	917
911	Druckleitung, Pumpe - Ventilgruppe	600	919
912	Steuerventil mit Anbauteilen.	100	923
912	Steuerventil	150	925
912	Ventilgruppe: Zentralblock	300	929
913	Druckölpumpe mit Anbauteilen	100	931
913	Hydraulikpumpe P1	150	933
913	Hydraulikpumpe P2	200	935
913	Hydraulikpumpe P3	250	937
914	Servohydraulik, Druck- und Rücklaufleitung	100	939
914	Servohydraulik, Steuerschläuche, Hub	150	943
914	Servohydraulik, Steuerschläuche, Schwenk	200	945
914	Servoventil	300	949
914	Montageteile für Servoventil 80098	350	953
914	Servoventil mit Einbauteilen	400	955
914	Servoventil, einhebelsteuerung	425	957
914	Manövrierventil. 82325	450	959
914	Servoventil mit Anbauteilen 82890	500	961
914	Ventil, "return to dig" 82890	550	963
916	Schwingungsdämpfer 80782	100	965
916	Ventil 80782	150	971
916	Ventil. 80782	200	973
916	Druckölsystem,druck- und Rücklaufleitung 3. Funktion. 82046, 82049	250	975
916	Druckleitungs, 3. Funktion. 82046, 82049	300	977
916	Servohydraulik 3. Funktion. 82046, 82049	350	981
916	Servohydraulik. 3. und 4. Funktion. 80781, 82408	500	983
916	Druckölsystem, 3. und 4. Funktion. Druck- und Rücklaufleitung	600	987
916	Druckölsystem, höhenlagenausführung 33380	700	991
924	Hydraulische betätigte Gerätebefestigung. 82556	100	993
924	Hydraulikzylinder 82556	150	995
924	Hydraulisch betätigte Gerätebefestigung 80847	200	997
924	Hydraulikzylinder 80847	250	999
924	Druckölsystem, Geräteschnellkupplung.	300	1001
945	Laderaggregat	100	1005
945	Hubgerüst mit Anbauteilen	150	1007
945	Vordere Gelenke mit Anbauteilen	200	1009
945	Hintere Gelenke mit Anbauteilen	250	1013
945	Hub- und Schwenkzylinder mit Anbauteilen	300	1017
945	Geräteträger-anbauteile	350	1021
945	Hubaggregatschmierung	400	1023
945	Hubaggregatschmierung 82267	410	1027
945	Hubwerk- und Schaufelautomatik	450	1029
945	Hydraulikzylinder, Hubhydraulik	500	1031
945	Hydraulikzylinder, Schwenkhydraulik	550	1035
945	Schlauchschutz, Hubzylinder 82217, 82255	600	1037
993	Zentralschmierung. 82143, 80928, 82601, 82600	100	1039
993	Zentralschmierung mit Anbauteilen. B1 82143, 80928, 82601, 82600	150	1043
993	Verteilergruppe, B1 82143, 80928, 82601, 82600	200	1045
993	Zentralschmierung mit Anbauteilen. B2 82143, 80928, 82601, 82600	250	1047
993	Verteilergruppe, B2. 82143, 80928, 82601, 82600	300	1051
993	Zentralschmierung mit Anbauteilen. B3 82143, 80928, 82601, 82600	350	1055

INHALTSVERZEICHNIS

GRUPPE		Abschnitt	Seite
993	Verteilergruppe, B3 82143, 80928, 82601, 82600	400	1059
993	Zentralschmierung mit Anbauteilen. B4 82143, 80928, 82601, 82600	450	1063
993	Verteilergruppe, B4 82143, 80928, 82601, 82600	500	1067
993	Zentralschmierung, Geräteträger 82355	550	1069
993	Zentralschmierung für Geräteträger. 94811	600	1071
993	Pumpe:zentralschmierung 82143, 80928, 82601, 82600	700	1073

GRUPO		Sección	Página
911	Depósito de aceite hidráulico con accesorios de montaje	100	893
911	Depósito de aceite hidráulico	150	895
911	Filtro	200	897
911	Sistema hidráulico, conducto de presión	250	899
911	Conducto de aspiración, deposito - bomba	300	903
911	Sistema hidráulico, conducto de retorno	350	905
911	Sistema hidráulico, conducto de retorno	400	909
911	Conducto de drenaje, válvula de mando S/N - 19806 SWE, S/N - 66000 USA	450	911
911	Conducto de drenaje, válvula de mando S/N 19807 - SWE, S/N 66001 - USA	475	913
911	Sistema hidráulico, función de elevación	500	915
911	Sistema hidráulico, función de inclinación	550	917
911	Conducto de presión, bomba - bloque central	600	919
912	Válvula de mando con piezas se montaje.	100	923
912	Válvula de mando	150	925
912	Bloque de válvulas	300	929
913	Bomba hidráulica con accesorios de montaje	100	931
913	Bomba hidráulica P1	150	933
913	Bomba hidráulica P2	200	935
913	Bomba hidráulica P3	250	937
914	Servo hidráulico, conducto de presion y retorno	100	939
914	Servo hidráulico, mangueras de mando, elevador	150	943
914	Servo hidráulico, mangueras de mando, inclinación	200	945
914	Servoválvula	300	949
914	Montaje, servoválvula 80098	350	953
914	Servoválvula con accesorios de montaje	400	955
914	Servoválvula, monomando	425	957
914	Válvula de mando. 82325	450	959
914	Servoválvula con accesorios de montaje 82890	500	961
914	Válvula, "return to dig" 82890	550	963
916	Amortiguador de vibraciónes 80782	100	965
916	Válvula 80782	150	971
916	Válvula. 80782	200	973
916	Sistema hidráulico, conducto de presión y retorno 3a función. 82046, 82049	250	975
916	Conductos presión, 3a función. 82046, 82049	300	977
916	Servo hidráulico 3a función. 82046, 82049	350	981
916	Servo hidráulico. 3a y 4a función. 80781, 82408	500	983
916	Sistema hidráulico, 3a y 4a función. Conducto de presion y retorno.	600	987
916	Sistema hidráulico, diseno altitude 33380	700	991
924	Anclaje de apero de maniobra hidráulica. 82556	100	993
924	Cilindros hidráulicos 82556	150	995
924	Soporte de implemento hidráulico 80847	200	997
924	Cilindros hidráulicos 80847	250	999
924	Sistema hidráulica, soporte de implementos.	300	1001
945	Unidad de carga	100	1005
945	Bastidor elevación con piezas de montaje	150	1007
945	Brazos delanteros con piezas de montaje	200	1009
945	Brazos traseros con piezas de montaje	250	1013
945	Cilindro elevación y basculamiento con piezas de montaje	300	1017
945	Montaje de soporte de implementos	350	1021
945	Tubo lubricante para de unid elevadora	400	1023
945	Tubo lubricante para de unid elevadora 82267	410	1027
945	Elevador automático y automatismo de cuchara	450	1029
945	Cilindro hidráulico, elevación	500	1031
945	Cilindro hidráulico, inclinación	550	1035
945	Protección de manguera, cilindro de elevación 82217, 82255	600	1037
993	Lubricacion central. 82143, 80928, 82601, 82600	100	1039
993	Lubricación central conaccesorios de montaje. B1 82143, 80928, 82601, 82600	150	1043
993	Bloque distribución, B1 82143, 80928, 82601, 82600	200	1045

INDICE

INDICE	Catalogue id 20086	Group 900
	Issue VOE 63B9920086	Page 888

GRUPO	Sección	Página
993 Lubricación central conaccesorios de montaje. B2 82143, 80928, 82601, 82600	250	1047
993 Bloque distribucion, B2. 82143, 80928, 82601, 82600	300	1051
993 Lubricación central conaccesorios de montaje. B3 82143, 80928, 82601, 82600	350	1055
993 Bloque distribución, B3 82143, 80928, 82601, 82600	400	1059
993 Lubricación central conaccesorios de montaje. B4 82143, 80928, 82601, 82600	450	1063
993 Bloque distribución, B4 82143, 80928, 82601, 82600	500	1067
993 Lubricación central Fijacion herramientas 82355	550	1069
993 Lubricacion central, fijacion herramientas. 94811	600	1071
993 Bomba:lubricacion central 82143, 80928, 82601, 82600	700	1073

GRUPP		Avsnitt	Sida
911	Hydrauloljetank med monteringsdetaljer	100	893
911	Hydrauloljetank	150	895
911	Filter	200	897
911	Hydraulsystem, tryckledning	250	899
911	Sugledning, tank - pump	300	903
911	Hydraulsystem, returledning	350	905
911	Hydraulsystem, returledning	400	909
911	Dräneringsledning, manöverventil S/N - 19806 SWE, S/N - 66000 USA	450	911
911	Dräneringsledning, manöverventil S/N 19807 - SWE, S/N 66001 - USA	475	913
911	Hydraulsystem, lyftfunktion	500	915
911	Hydraulsystem, tiltfunktion	550	917
911	Tryckledning, pump - centralblock	600	919
912	Manöverventil med monteringsdetaljer.	100	923
912	Manöverventil	150	925
912	Ventilblock: Centralblock	300	929
913	Hydraulpump med monteringsdetaljer	100	931
913	Hydraulpump P1	150	933
913	Hydraulpump P2	200	935
913	Hydraulpump P3	250	937
914	Servohydraulik, tryck- och returledningar	100	939
914	Servohydraulik, manöverledningar, lyft	150	943
914	Servohydraulik, manöverledningar, tilt	200	945
914	Servoventil	300	949
914	Monteringsdetaljer för servoventil 80098	350	953
914	Servoventil med monteringsdetaljer.	400	955
914	Servoventil, enspaksreglage	425	957
914	Manöverventil. 82325	450	959
914	Servoventil med monteringsdetaljer 82890	500	961
914	Ventil, "return to dig" 82890	550	963
916	Svängningsdämpare 80782	100	965
916	Ventil, kretsblock och returventil 80782	150	971
916	Avlastningsventil. 80782	200	973
916	Hydraulsystem, Tryck och returledning 3:e funktion. 82046, 82049	250	975
916	Tryckledningar, 3:e funktion. 82046, 82049	300	977
916	Servohydraulik 3:e funktion. 82046, 82049	350	981
916	Servohydraulik, 3:e och 4:e funktion. 80781, 82408	500	983
916	Hydraulsystem, 3:e och 4:e funktion. Tryck och returledning.	600	987
916	Hydraulsystem, höghöjdsutförande 33380	700	991
924	Hydrauliskt redskapsfäste. 82556	100	993
924	Hydraulcylinder 82556	150	995
924	Hydrauliskt redskapsfäste 80847	200	997
924	Hydraulcylinder 80847	250	999
924	Hydraulutrustning för redskapsfäste.	300	1001
945	Lastaggregat	100	1005
945	Lyftramverk med monteringsdetaljer	150	1007
945	Främre länkar med monteringsdetaljer	200	1009
945	Bakre länkar med monteringsdetaljer	250	1013
945	Lyft- och tiltcylinder med monteringsdetaljer	300	1017
945	Montering av redskapsfäste	350	1021
945	Framdragna smörjpunkter för lyftarmssystem	400	1023
945	Framdragna smörjpunkter för lyftarmssystem 82267	410	1027
945	Skop- och lyftautomatik	450	1029
945	Hydraulcylinder, lyft	500	1031
945	Hydraulcylinder, tilt	550	1035
945	Slangskydd, lyftcylinder 82217, 82255	600	1037
993	Centralsmörjning. 82143, 80928, 82601, 82600	100	1039
993	Centralsmörjning med monterings detaljer. B1 82143, 80928, 82601, 82600	150	1043
993	Fördelningsblock, B1 82143, 80928, 82601, 82600	200	1045

INNEHÅLLSFÖRTECKNING

INNEHÅLLSFÖRTECKNING

GRUPP		Avsnitt	Sida
993	Centralsmörjning med monterings detaljer. B2 82143, 80928, 82601, 82600	250	1047
993	Fördelningsblock, B2. 82143, 80928, 82601, 82600	300	1051
993	Centralsmörjning med monterings detaljer. B3 82143, 80928, 82601, 82600	350	1055
993	Fördelningsblock, B3 82143, 80928, 82601, 82600	400	1059
993	Centralsmörjning med monterings detaljer. B4 82143, 80928, 82601, 82600	450	1063
993	Fördelningsblock, B4 82143, 80928, 82601, 82600	500	1067
993	Centralsmörjning, redskapsfäste 82355	550	1069
993	Centralsmörjning för redskapsfäste. 94811	600	1071
993	Pump:centralsmörjning 82143, 80928, 82601, 82600	700	1073

VOLVO

Construction Equipment

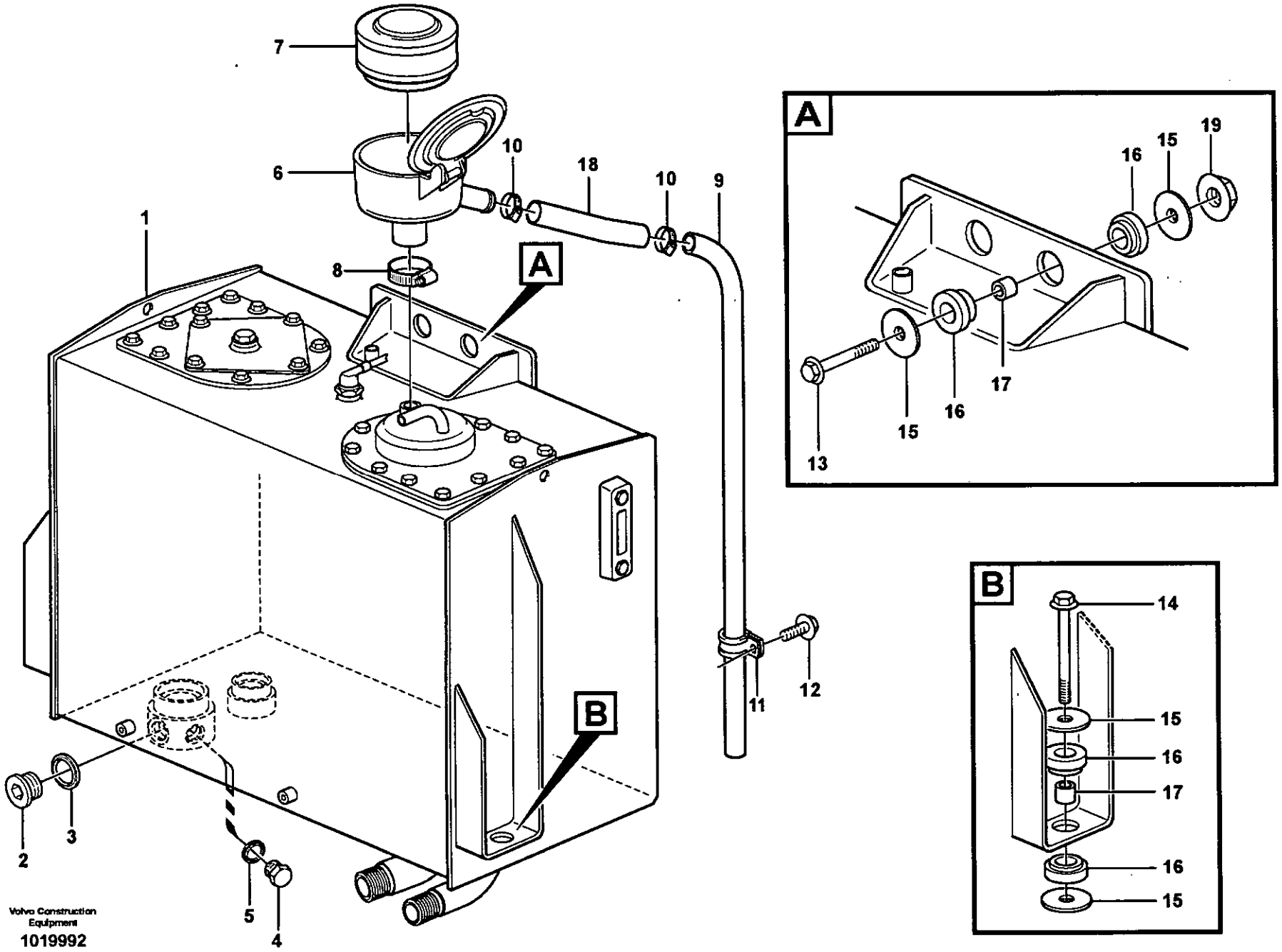
7
6
10
18
10
9
1
8
A
B
11
12
2
3
5
4
A
19
16
15
17
16
15
13
B
14
15
16
17
16
15
Volvo Construction Equipment
1019992

Fig.	Part No.	Quantity 1	2	3	PS	KIT	Description	Dénomination	Bezeichnung	Denominación	Benämning	Notes
1	**VOE 11411910**	1					Hydr fluid tank	Reservoir fluid.hydr.	Druckölbehälter	Dep Aceit Hidr	Hydrauloljetank	See group 911, Page 895
2	**VOE 13966145**	1					Plug	Bouchon	Stopfen	Tapon	Plugg	
3	**VOE 948885**	1					Plane Gasket	Joint Plan	Flachdichtung	Junta Plana	Planpackning	
4	**VOE 960631**	1					Plug	Bouchon	Stopfen	Tapon	Plugg	
5	**VOE 948883**	1					Plane Gasket	Joint Plan	Flachdichtung	Junta Plana	Planpackning	
6	**VOE 11173325**	1					Air filter	Filtre à air	Luftfilter	Filtro de aire	Luftfilter	
7	**VOE 11707077**	1					•Filter Insert	•Cartouch.filtre	•Filtereinsatz	•Cartuc.filtrant	•Filterinsats	
8	**VOE 943477**	1					•Hose Clamp	•Collier Serrage	•Schlauchschelle	•Abraz Manguera	•Slangklamma	
9	**VOE 190993**	1					Hose	Durit	Schlauch	Tubo flexible	Slang	L = 1450 MM
10	**VOE 943476**	2					Hose Clamp	Collier Serrage	Schlauchschelle	Abraz Manguera	Slangklamma	
11	**VOE 981904**	1					Clamp	Pince Serrage	Klemme	Abrazadera	Klämma	
12	**VOE 946440**	1					Flange screw	Vis à bride	Flanschschraube	Torn embridado	Flänsskruv	
13	**VOE 13965194**	2					Flange screw	Vis à bride	Flanschschraube	Torn embridado	Flänsskruv	
14	**VOE 13946474**	2					Flange screw	Vis à bride	Flanschschraube	Torn embridado	Flänsskruv	
15	**VOE 11026615**	8					Washer	Rondelle	Scheibe	Arandela	Bricka	
16	**VOE 4746300**	8					Rubber Block	Bloc Caoutchouc	Gummiblock	Bloque Goma	Gummikuts	
17	**VOE 11026256**	4					Spacer Ring	Bagu.entretoise	Abstandring	Anillo Dist	Distansring	
18	**VOE 13942707**	1					Hose	Durit	Schlauch	Tubo flexible	Slang	L = 90 MM
19	**VOE 971099**	2					Flange Lock Nut	Contre écrou bride	Flanschmutter	Contratuer Embr	Flänslåsmutter	

1		**Hydrauloljetank med monteringsdetaljer** **Depósito de aceite hidráulico con accesorios de montaje** **Druckölbehälter mit Anbauteilen** **Réservoir á huile avec pièces de montaje** **Hydraulic oil tank, with fitting parts**	Catalogue id **20086**	Group **911**
2				
3			Illustr. No **1019992**	Section **100**
4				
5			Issue **VOE 63B9920086**	Page **893**

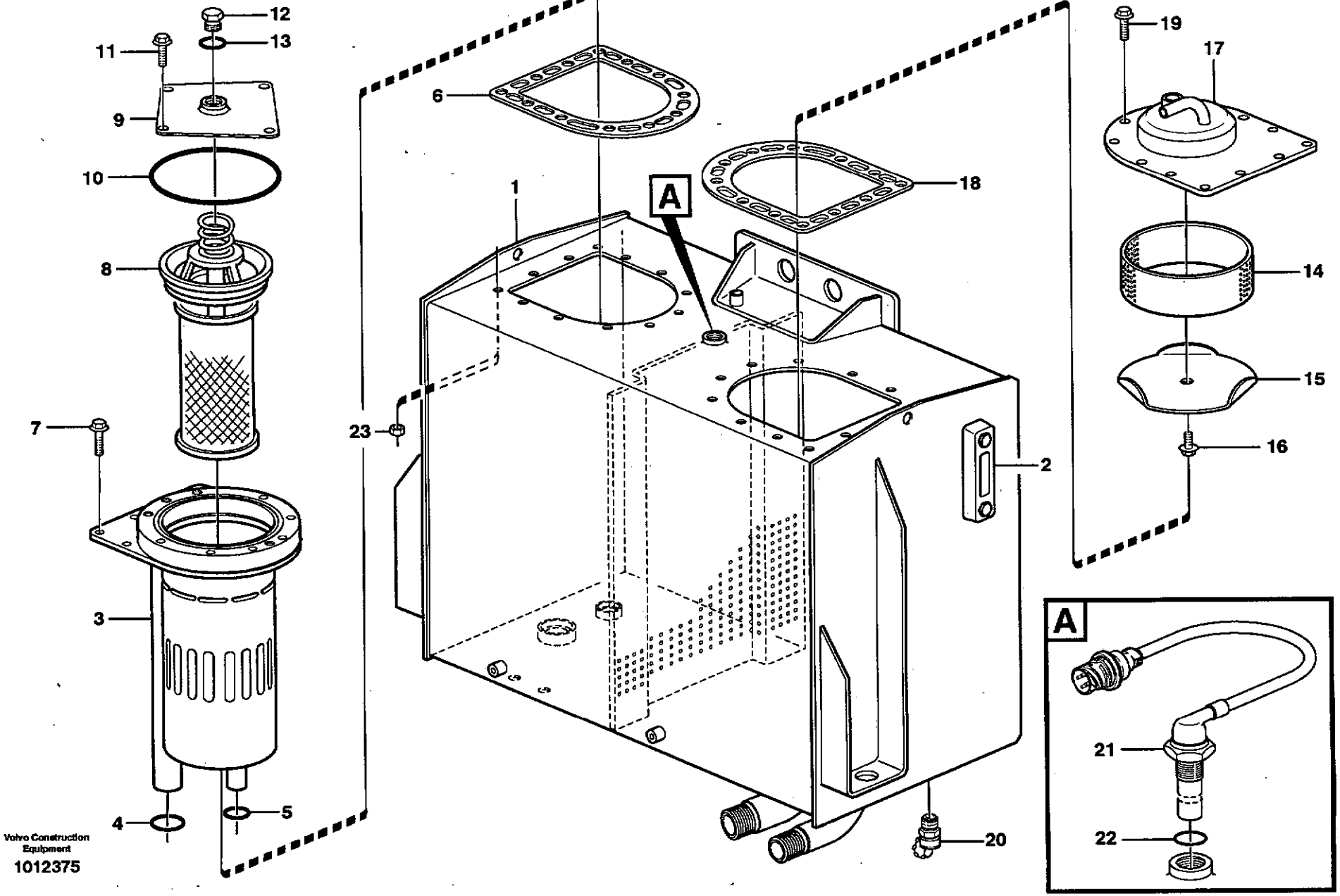

Volvo Construction Equipment

1012375

Fig.	Part No.	Quantity 1	2	3	PS	KIT	Description	Dénomination	Bezeichnung	Denominación	Benämning	Notes
1	**VOE 11411910**	1					Hydr fluid tank	Reservoir fluid.hydr.	Druckölbehälter	Dep Aceit Hidr	Hydrauloljetank	
1		1			NS		•Hydraulic fluid tank	•Reservoir fluide hydr.	•Druckölbehälter	•Deposito aceite hidr	•Hydrauloljetank	
2	**VOE 11148801**	1					•Level Inspection Gla	•Regard Vitre	•Schauglas	•Ventana Nivel	•Nivåglas	
3	**VOE 11410469**	1					•Filter Housing	•Corps de filtre	•Filtergehäuse	•Cuerpo de filtro	•Filterhus	
4	**VOE 925072**	1					•O-ring	•Joint Torique	•O-Ring	•Junta torica	•O-ring	
5	**VOE 930932**	1					•O-ring	•Joint Torique	•O-Ring	•Junta torica	•O-ring	
6	**VOE 11410471**	1					•Gasket	•Joint	•Dichtung	•Junta	•Packning	
7	**VOE 13945444**	8					•Flange screw	•Vis à bride	•Flanschschraube	•Torn embridado	•Flänsskruv	
8		1					•Filter Insert	•Cartouch.filtre	•Filtereinsatz	•Cartuc.filtrant	•Filterinsats	See group 911, Page 897
9	**VOE 11410470**	1					•Cover	•Couvercle	•Deckel	•Tapa	•Lock	
10	**VOE 962500**	1					•O-ring	•Joint Torique	•O-Ring	•Junta torica	•O-ring	
11	**VOE 946671**	4					•Flange screw	•Vis à bride	•Flanschschraube	•Torn embridado	•Flänsskruv	
12	**VOE 941375**	1					•Plug	•Bouchon	•Stopfen	•Tapon	•Plugg	
13	**VOE 958229**	1					•O-ring	•Joint Torique	•O-Ring	•Junta torica	•O-ring	
14	**VOE 4854855**	1					•Ring	•Anneau	•Ring	•Anillo	•Ring	
15	**VOE 4854856**	1					•Cover	•Couvercle	•Deckel	•Tapa	•Lock	
16	**VOE 946440**	1					•Flange screw	•Vis à bride	•Flanschschraube	•Torn embridado	•Flänsskruv	
17	**VOE 11410472**	1					•Cover	•Capot	•Haube	•Capo	•Huv	
18	**VOE 11410471**	1					•Gasket	•Joint	•Dichtung	•Junta	•Packning	
19	**VOE 13945444**	11					•Flange screw	•Vis à bride	•Flanschschraube	•Torn embridado	•Flänsskruv	
20	**VOE 11054692**	1					•Valve	•Soupape	•Ventil	•Valvula	•Ventil	
21	**VOE 11039581**	1					•Level Indicator	•Indicateur de niveau	•Niveauanzeige	•Indicador Nivel	•Nivåindikator	SE906
22	**VOE 958228**	1					••O-ring	••Joint Torique	••O-Ring	••Junta torica	••O-ring	
23	**VOE 981056**	22					•Rivet Nut	•Ecrou Rivet	•Nietmutter	•Tuerca Remache	•Nitmutter	

1		**Hydrauloljetank** **Depósito de aceite hidráulico** **Hydrauliköltank** **Réservoir d'huile hydraulique** **Hydraulic oil tank**	Catalogue id **20086**	Group **911**
2			Illustr. No **1012375**	Section **150**
3			Issue **VOE 63B9920086**	Page **895**
4				
5				

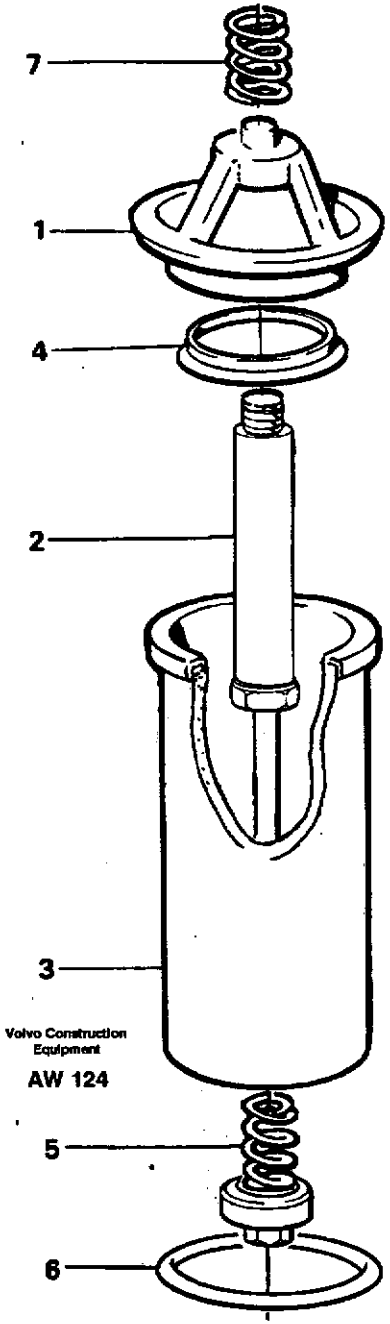
7
1
4
2
3
Volvo Construction Equipment
AW 124
5
6

Fig.	Part No.	Quantity 1	2	3	PS	KIT	Description	Dénomination	Bezeichnung	Denominación	Benämning	Notes
	VOE 11026933	1					Filter Insert	Cartouch.filtre	Filtereinsatz	Cartuc.filtrant	Filterinsats	
1		1			NS		•Retainer	•Retenue	•Halter	•Soporte	•Hållare	
2		1			NS		•Shaft	•Arbre	•Welle	•Arbol	•Axel	
3	**VOE 11026934**	1					•Filter Cartridge	•Element Filtre	•Filterpatrone	•Patron Filtrant	•Filterpatron	
4	**VOE 11994043**	1					•Sealing ring	•Bague d'étanchéité	•Runddichtring	•Anillo reten	•Tätningsring	
5	**VOE 11993070**	1					•Spring Kit	•Jeu Ressorts	•Federsatz	•Juego Resortes	•Fjädersats	
6	**VOE 6210360**	1					•O-ring	•Joint Torique	•O-Ring	•Junta torica	•O-ring	
7	**VOE 6635976**	1					•Spring	•Ressort	•Feder	•Muelle	•Fjäder	

1		**Filter**	Catalogue id **20086**	Group **911**
2		**Filtro**		
3		**Filter**	Illustr. No **AW124**	Section **200**
4		**Filtre**		
5		**Filter**	Issue **VOE 63B9920086**	Page **897**

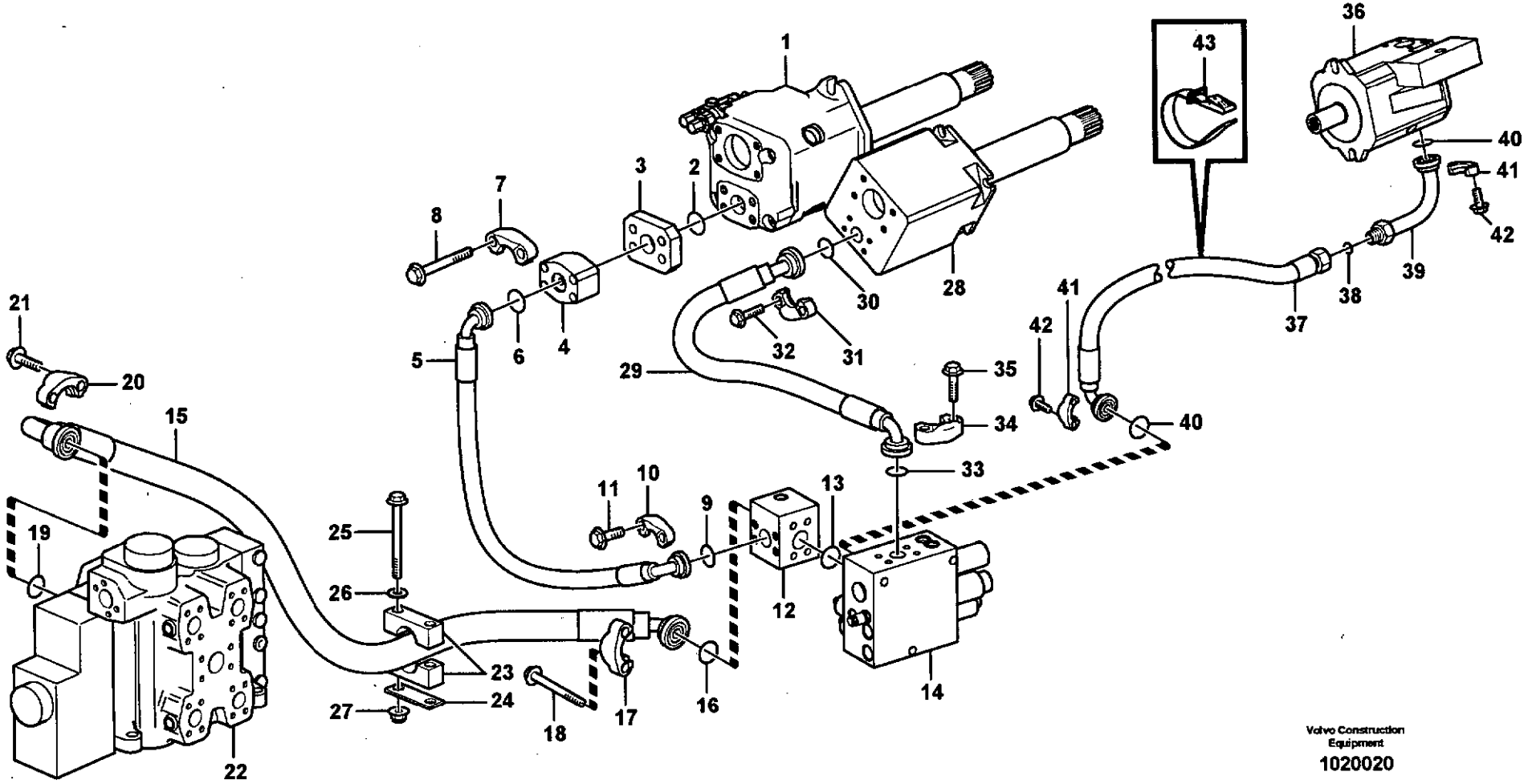

Volvo Construction Equipment

1020020

Fig.	Part No.	Quantity 1	2	3	PS	KIT	Description	Dénomination	Bezeichnung	Denominación	Benämning	Notes
1		1					Hydraulic Pump	Pompe Hydraulique	Hydraulikpumpe	Bomba Hidraulica	Hydraulpump	See group 913, Page 931
2	VOE 990757	1					Sealing ring	Bague d'étanchéité	Runddichtring	Anillo reten	Tätningsring	
3	VOE 11411573	1					Connection block	Bloc Raccord	Anschlussockel	Bloque Conector	Anslutningsblock	
4	VOE 11173087	1					Check valve	Valve antiretour	Rückschlagventil	Válvula de retención	Backventil	
5	VOE 11173340	1					Hose assembly	Conduit flexible	Schlauchleitung	Conducto	Slangledning	L = 900 MM
6	VOE 990757	1					Sealing ring	Bague d'étanchéité	Runddichtring	Anillo reten	Tätningsring	
7	VOE 14236931	2					Flange Half	Demi-bride	Flanschhälfte	Media brida	Flänshalva	
8	VOE 13966369	4					Flange screw	Vis à bride	Flanschschraube	Torn embridado	Flänsskruv	
9	VOE 990756	1					Sealing ring	Bague d'étanchéité	Runddichtring	Anillo reten	Tätningsring	
10	VOE 14048189	2					Flange Half	Demi-bride	Flanschhälfte	Media brida	Flänshalva	
11	VOE 13965226	4					Screw	Vis	Schraube	Tornillo	Skruv	
12	VOE 11173036	1					Connection block	Bloc Raccord	Anschlussockel	Bloque Conector	Anslutningsblock	PW
13	VOE 990756	1					Sealing ring	Bague d'étanchéité	Runddichtring	Anillo reten	Tätningsring	
14		1					Valve block	Bloc-soupape	Ventilblock	Bloque de valvula	Ventilblock	See group 912, Page 929
15	VOE 11445120	1					Hose assembly	Conduit flexible	Schlauchleitung	Conducto	Slangledning	
16	VOE 990756	1					Sealing ring	Bague d'étanchéité	Runddichtring	Anillo reten	Tätningsring	
17	VOE 14048189	2					Flange Half	Demi-bride	Flanschhälfte	Media brida	Flänshalva	
18	VOE 13946474	4					Flange screw	Vis à bride	Flanschschraube	Torn embridado	Flänsskruv	
19	VOE 990757	1					Sealing ring	Bague d'étanchéité	Runddichtring	Anillo reten	Tätningsring	P
20	VOE 14236931	2					Flange Half	Demi-bride	Flanschhälfte	Media brida	Flänshalva	
21	VOE 13966360	4					Flange screw	Vis à bride	Flanschschraube	Torn embridado	Flänsskruv	
22		1					Control valve	Valve de commande	Steuerventil	Válvula de mando	Manöverventil	See group 912, Page 923
23	VOE 11173525	1					Clamp	Pince Serrage	Klemme	Abrazadera	Klämma	
24	VOE 11173526	1					Cover Plate	Protection en tole	Schutzblech	Placa Tapa	Täckplatta	
25	VOE 13965190	2					Screw	Vis	Schraube	Tornillo	Skruv	
26	VOE 13960143	2					Washer	Rondelle	Scheibe	Arandela	Bricka	
27	VOE 13971098	2					Flange nut	Ecrou accouple.	Bundmutter	Tuerca embridad	Flänsmutter	(VOE 13971099)
28		1					Hydraulic Pump	Pompe Hydraulique	Hydraulikpumpe	Bomba Hidraulica	Hydraulpump	See group 913, Page 931
29	VOE 11173341	1					Hose assembly	Conduit flexible	Schlauchleitung	Conducto	Slangledning	L = 760 MM
30	VOE 990756	1					Sealing ring	Bague d'étanchéité	Runddichtring	Anillo reten	Tätningsring	

1		**Hydraulsystem, tryckledning** **Sistema hidráulico, conducto de presión** **Druckölsystem, Druckleitung** **Système hydraulique, conduit alimentation** **Hydraulic system, feed line**	Catalogue id **20086** / Group **911**
2			
3			Illustr. No **1020020** / Section **250**
4			
5			Issue **VOE 63B9920086** / Page **899**

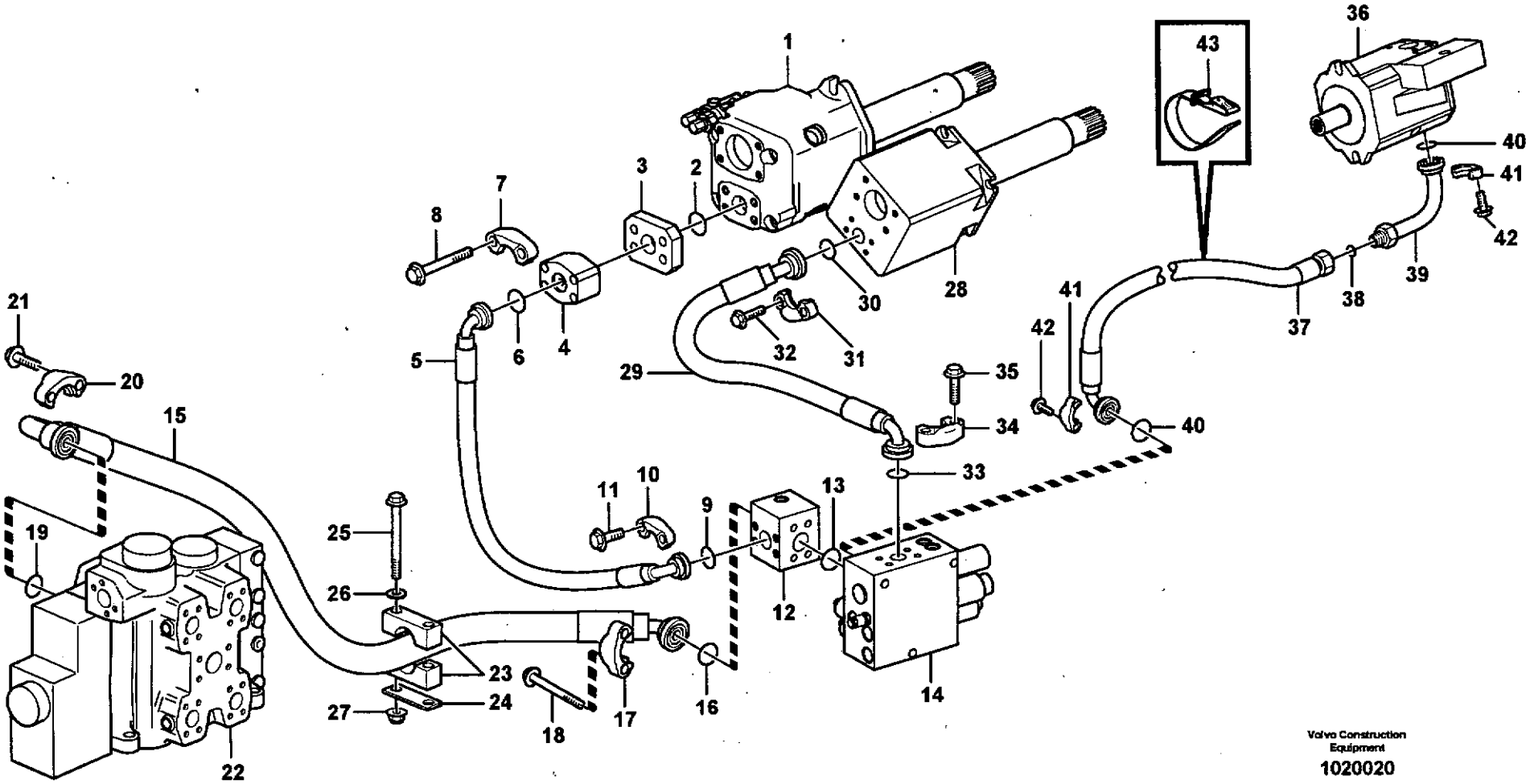

Volvo Construction Equipment

1020020

Fig.	Part No.	Quantity 1	2	3	PS	KIT	Description	Dénomination	Bezeichnung	Denominación	Benämning	Notes
31	**VOE 11015455**	2					Flange Half	Demi-bride	Flanschhälfte	Media brida	Flänshalva	
32	**VOE 946472**	4					Flange screw	Vis à bride	Flanschschraube	Torn embridado	Flänsskruv	
33	**VOE 990756**	1					Sealing ring	Bague d'étanchéité	Runddichtring	Anillo reten	Tätningsring	P
34	**VOE 14048189**	2					Flange Half	Demi-bride	Flanschhälfte	Media brida	Flänshalva	
35	**VOE 13965226**	4					Screw	Vis	Schraube	Tornillo	Skruv	
36		1					Hydraulic Pump	Pompe Hydraulique	Hydraulikpumpe	Bomba Hidraulica	Hydraulpump	See group 913, Page 931
37	**VOE 11173860**	1					Hose assembly	Conduit flexible	Schlauchleitung	Conducto	Slangledning	L = 1470 MM
38	**VOE 990740**	1					O-ring	Joint Torique	O-Ring	Junta torica	O-ring	
39	**VOE 11148665**	1					Adapter	Raccord Reduct.	Verbind Stutzen	Adaptador	Adapter	
40	**VOE 990742**	2					O-ring	Joint Torique	O-Ring	Junta torica	O-ring	
41	**VOE 11015454**	4					Flange Half	Demi-bride	Flanschhälfte	Media brida	Flänshalva	
42	**VOE 946472**	4					Flange screw	Vis à bride	Flanschschraube	Torn embridado	Flänsskruv	
43	**VOE 11104606**	1					Retaining Strap	Courroi.serrage	Halteriemen	Correa Tensora	Spännrem	

1		**Hydraulsystem, tryckledning** **Sistema hidráulico, conducto de presión** **Druckölsystem, Druckleitung** **Système hydraulique, conduit alimentation** **Hydraulic system, feed line**
2		
3		
4		
5		

Catalogue id **20086**	Group **911**
Illustr. No **1020020**	Section **250**
Issue **VOE 63B9920086**	Page **901**

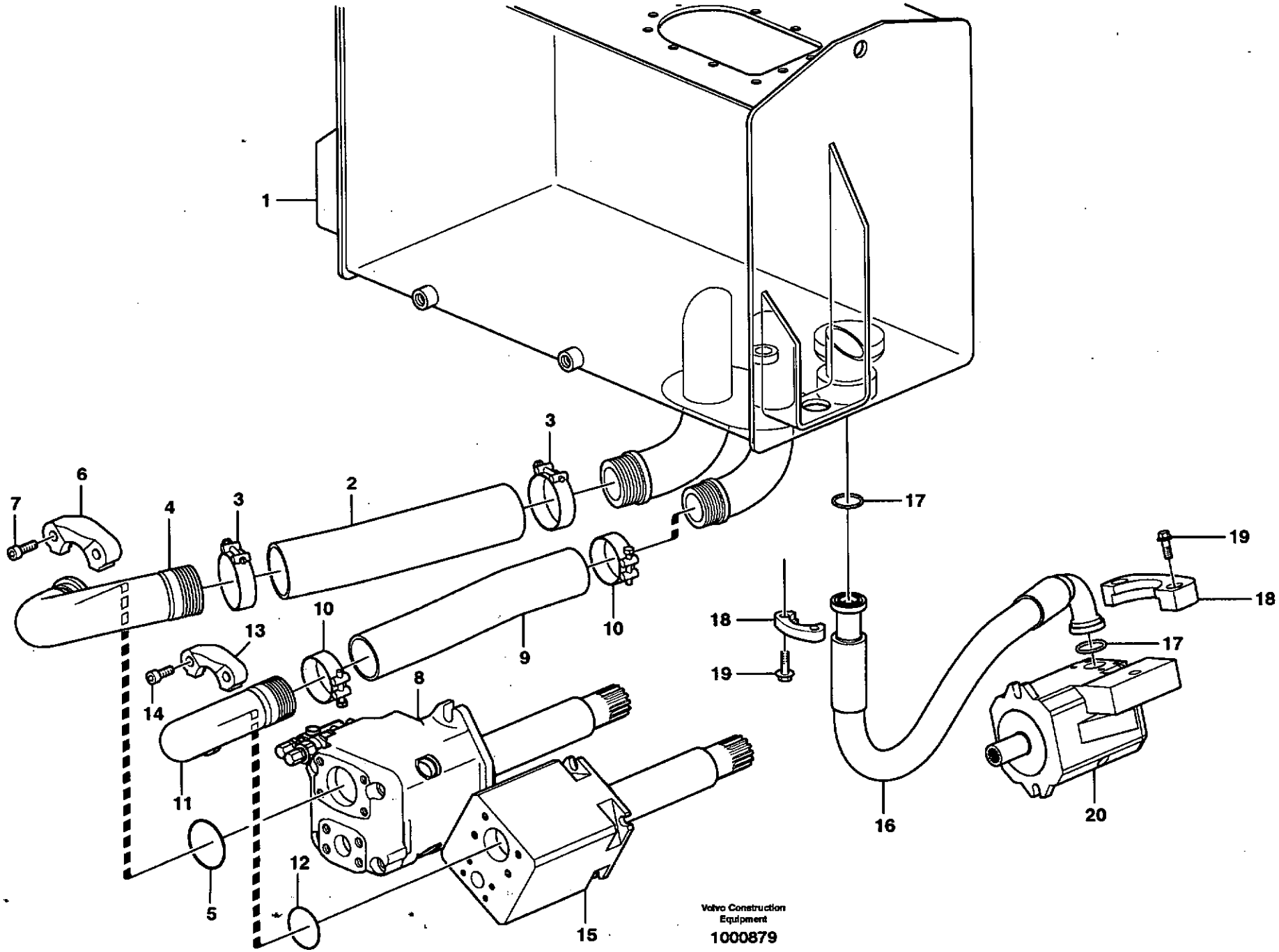
1
2
3
3
4
5
6
7
8
9
10
10
11
12
13
14
15
16
17
17
18
18
19
19
20
Volvo Construction Equipment
1000879

Fig.	Part No.	Quantity 1	2	3	P S	K I T	Description	Dénomination	Bezeichnung	Denominación	Benämning	Notes
1		1					Hydr fluid tank	Reservoir fluid.hydr.	Druckölbehälter	Dep Aceit Hidr	Hydrauloljetank	See group 911, Page 893
2	**VOE 11173107**	1					Suction hose	Durit aspiration	Saugschlauch	Manguer aspirac	Sugslang	L = 380 MM
3	**VOE 11173083**	2					Hose Clamp	Collier Serrage	Schlauchschelle	Abraz Manguera	Slangklamma	
4	**VOE 11410255**	1					Suction Line	Conduit Aspira.	Saugleitung	Conducto Aspir	Sugledning	
5	**VOE 13980102**	1					O-ring	Joint Torique	O-Ring	Junta torica	O-ring	
6	**VOE 13933484**	2					Flange Half	Demi-bride	Flanschhälfte	Media brida	Flänshalva	
7	**VOE 959256**	4					Allen Hd Screw	Vis A 6 Pans Cr	Inbusschraube	Torn Hex Embut	Insexskruv	
8		1					Hydraulic Pump	Pompe Hydraulique	Hydraulikpumpe	Bomba Hidraulica	Hydraulpump	See group 913, Page 931
9	**VOE 11173106**	1					Suction hose	Durit aspiration	Saugschlauch	Manguer aspirac	Sugslang	L = 380 MM
10	**VOE 11173082**	2					Hose Clamp	Collier Serrage	Schlauchschelle	Abraz Manguera	Slangklamma	
11	**VOE 11173051**	1					Suction Line	Conduit Aspira.	Saugleitung	Conducto Aspir	Sugledning	
12	**VOE 949240**	1					O-ring	Joint Torique	O-Ring	Junta torica	O-ring	
13	**VOE 935310**	2					Flange Half	Demi-bride	Flanschhälfte	Media brida	Flänshalva	
14	**VOE 13965191**	4					Flange screw	Vis à bride	Flanschschraube	Torn embridado	Flänsskruv	
15		1					Hydraulic Pump	Pompe Hydraulique	Hydraulikpumpe	Bomba Hidraulica	Hydraulpump	See group 913, Page 931
16	**VOE 11147960**	1					Hose assembly	Conduit flexible	Schlauchleitung	Conducto	Slangledning	L = 860 MM
17	**VOE 990757**	2					Sealing ring	Bague d'étanchéité	Runddichtring	Anillo reten	Tätningsring	
18	**VOE 935308**	4					Flange Half	Demi-bride	Flanschhälfte	Media brida	Flänshalva	
19	**VOE 946472**	4					Flange screw	Vis à bride	Flanschschraube	Torn embridado	Flänsskruv	
	VOE 984080	4					Allen Hd Screw	Vis A 6 Pans Cr	Inbusschraube	Torn Hex Embut	Insexskruv	
20		1					Hydraulic Pump	Pompe Hydraulique	Hydraulikpumpe	Bomba Hidraulica	Hydraulpump	

1		**Sugledning, tank - pump**
2		**Conducto de aspiración, deposito - bomba**
3		**Saugleitung, Tank - Pumpe**
4		**Conduit d'aspiration, réservoir - pompe**
5		**Suction line, tank - pump**

Catalogue id **20086**	Group **911**
Illustr. No **1000879**	Section **300**
Issue **VOE 63B9920086**	Page **903**

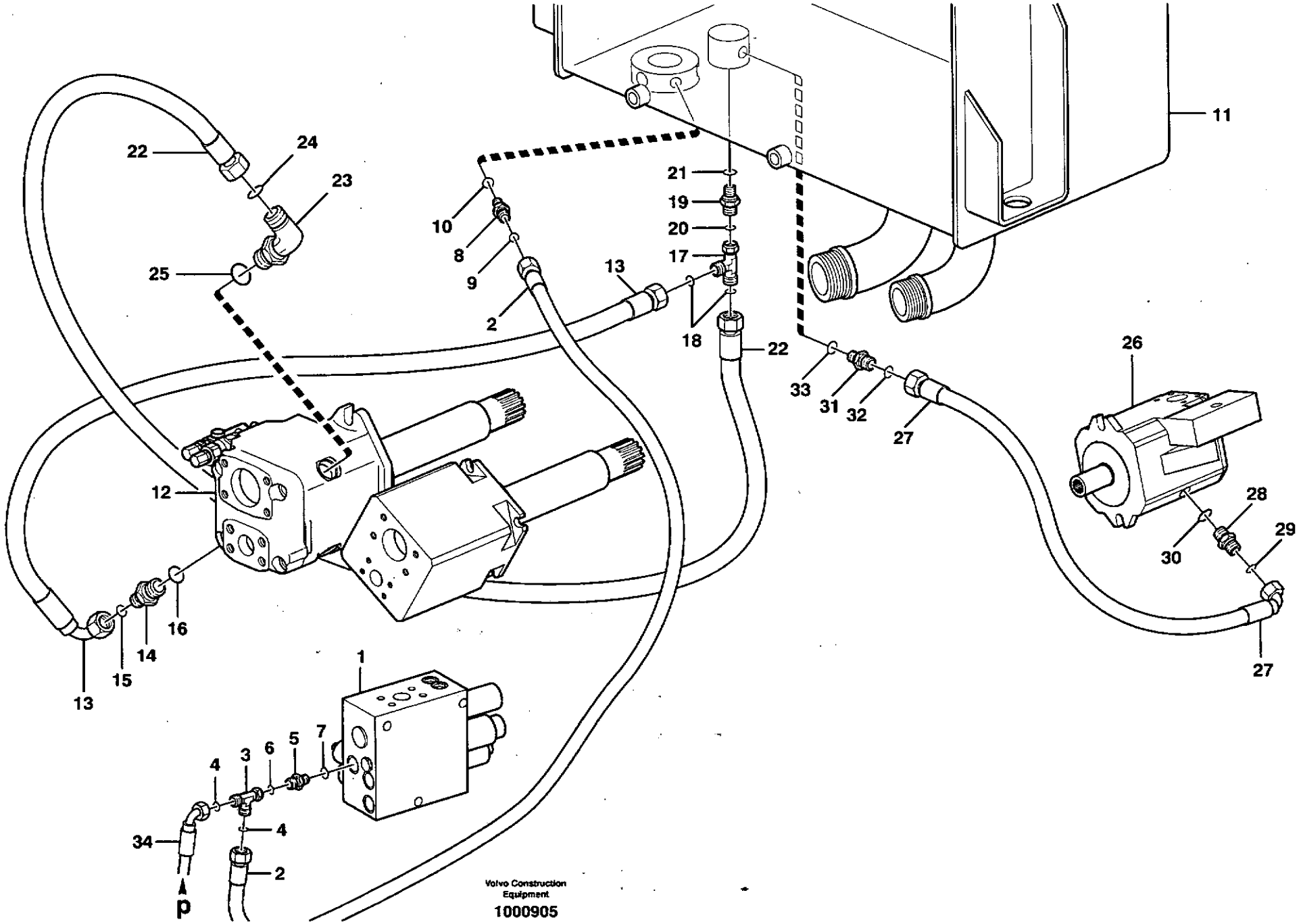
22
24
23
25
10
8
9
2
21
19
20
17
13
18
22
11
33
31
32
27
26
28
29
30
27
12
16
14
15
13
1
7
6
5
3
4
4
34
2
p
Volvo Construction Equipment
1000905

Fig.	Part No.	Quantity 1	2	3	PS	KIT	Description	Dénomination	Bezeichnung	Denominación	Benämning	Notes
1		1					Valve block	Bloc-soupape	Ventilblock	Bloque de valvula	Ventilblock	See group 911, Page 899
2	**VOE 11182000**	1					Hose assembly	Conduit flexible	Schlauchleitung	Conducto	Slangledning	L = 2200 MM
3	**VOE 13933936**	1					T-nipple	Raccord-t	T-Nippel	Niple T	T-nippel	
4	**VOE 990737**	2					•O-ring	•Joint Torique	•O-Ring	•Junta torica	•O-ring	
5	**VOE 14345423**	1					Nipple	Raccord	Nippel	Niple	Nippel	T
6	**VOE 4880492**	1					•O-ring	•Joint Torique	•O-Ring	•Junta torica	•O-ring	
7	**VOE 14211856**	1					•Sealing ring	•Bague d'étanchéité	•Runddichtring	•Anillo reten	•Tätningsring	
8	**VOE 13933855**	1					Nipple	Raccord	Nippel	Niple	Nippel	
9	**VOE 4880492**	1					•O-ring	•Joint Torique	•O-Ring	•Junta torica	•O-ring	
10	**VOE 14213676**	1					•Sealing ring	•Bague d'étanchéité	•Runddichtring	•Anillo reten	•Tätningsring	
11		1					Hydr fluid tank	Reservoir fluid.hydr.	Druckölbehälter	Dep Aceit Hidr	Hydrauloljetank	See group 911, Page 893
12		1					Hydraulic Pump	Pompe Hydraulique	Hydraulikpumpe	Bomba Hidraulica	Hydraulpump	See group 913, Page 931
13	**VOE 11411139**	1					Hose assembly	Conduit flexible	Schlauchleitung	Conducto	Slangledning	L = 680 MM
14	**VOE 935032**	1					Nipple	Raccord	Nippel	Niple	Nippel	
15	**VOE 4880663**	1					•O-ring	•Joint Torique	•O-Ring	•Junta torica	•O-ring	
16	**VOE 932042**	1					•O-ring	•Joint Torique	•O-Ring	•Junta torica	•O-ring	
17	**VOE 935028**	1					Nipple	Raccord	Nippel	Niple	Nippel	
18	**VOE 4880663**	2					•O-ring	•Joint Torique	•O-Ring	•Junta torica	•O-ring	
19	**VOE 935037**	1					Nipple	Raccord	Nippel	Niple	Nippel	
20	**VOE 4880663**	1					•O-ring	•Joint Torique	•O-Ring	•Junta torica	•O-ring	
21	**VOE 14211864**	1					•Sealing ring	•Bague d'étanchéité	•Runddichtring	•Anillo reten	•Tätningsring	
22	**VOE 11411139**	1					Hose assembly	Conduit flexible	Schlauchleitung	Conducto	Slangledning	L = 680 MM
23	**VOE 935077**	1					Elbow nipple	Raccord angulaire	Winkelnippel	Niple angular	Vinkelnippel	
24	**VOE 4880663**	1					•O-ring	•Joint Torique	•O-Ring	•Junta torica	•O-ring	
25	**VOE 932041**	1					•O-ring	•Joint Torique	•O-Ring	•Junta torica	•O-ring	
26		4					Hydraulic Pump	Pompe Hydraulique	Hydraulikpumpe	Bomba Hidraulica	Hydraulpump	See group 913, Page 931
27	**VOE 11172509**	1					Hose assembly	Conduit flexible	Schlauchleitung	Conducto	Slangledning	L = 1120 MM
28	**VOE 13933923**	1					Nipple	Raccord	Nippel	Niple	Nippel	
29	**VOE 4880493**	1					•O-ring	•Joint Torique	•O-Ring	•Junta torica	•O-ring	
30	**VOE 932040**	1					•O-ring	•Joint Torique	•O-Ring	•Junta torica	•O-ring	

1		**Hydraulsystem, returledning** **Sistema hidráulico, conducto de retorno** **Druckölsystem, Rücklaufleitung** **Système hydraulique, conduit retour** **Hydraulic system, return line**	Catalogue id **20086**	Group **911**
2				
3			Illustr. No **1000905**	Section **350**
4				
5			Issue **VOE 63B9920086**	Page **905**

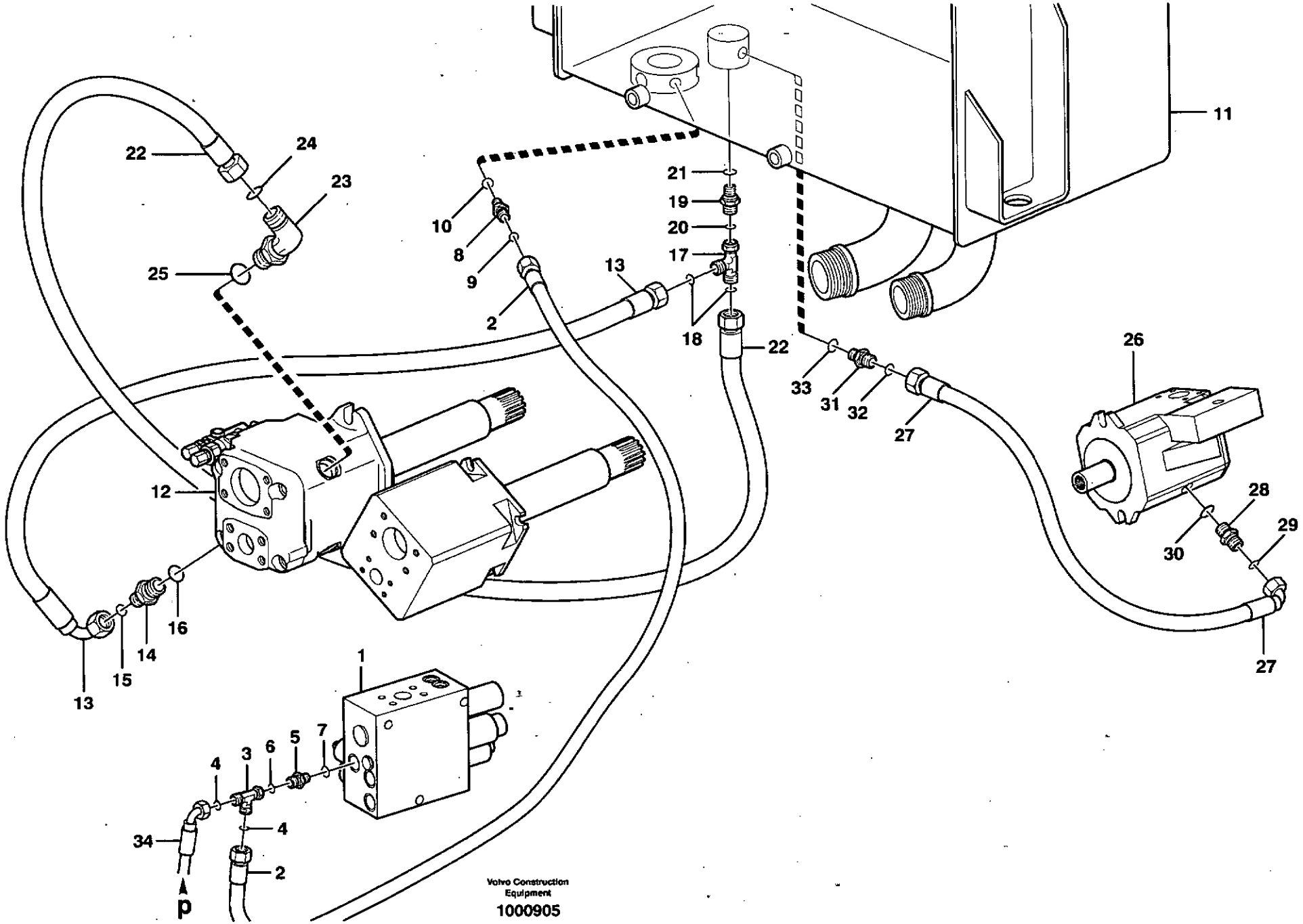
22
24
23
25
10
8
9
2
21
19
20
17
18
22
13
11
33
31
32
27
26
28
29
30
27
12
16
14
15
13
1
7
6
5
3
4
4
34
2
p
Volvo Construction Equipment
1000905

Fig.	Part No.	Quantity 1	2	3	PS	KIT	Description	Dénomination	Bezeichnung	Denominación	Benämning	Notes
31	**VOE 13933853**	1					Nipple	Raccord	Nippel	Niple	Nippel	
32	**VOE 4880493**	1					•O-ring	•Joint Torique	•O-Ring	•Junta torica	•O-ring	
33	**VOE 14211863**	1					•Sealing ring	•Bague d'étanchéité	•Runddichtring	•Anillo reten	•Tätningsring	
34		1					Hose assembly	Conduit flexible	Schlauchleitung	Conducto	Slangledning	See group 551, Page 593

1		**Hydraulsystem, returledning** **Sistema hidráulico, conducto de retorno** **Druckölsystem, Rücklaufleitung** **Système hydraulique, conduit retour** **Hydraulic system, return line**	Catalogue id **20086**	Group **911**
2				
3			Illustr. No **1000905**	Section **350**
4				
5			Issue **VOE 63B9920086**	Page **907**

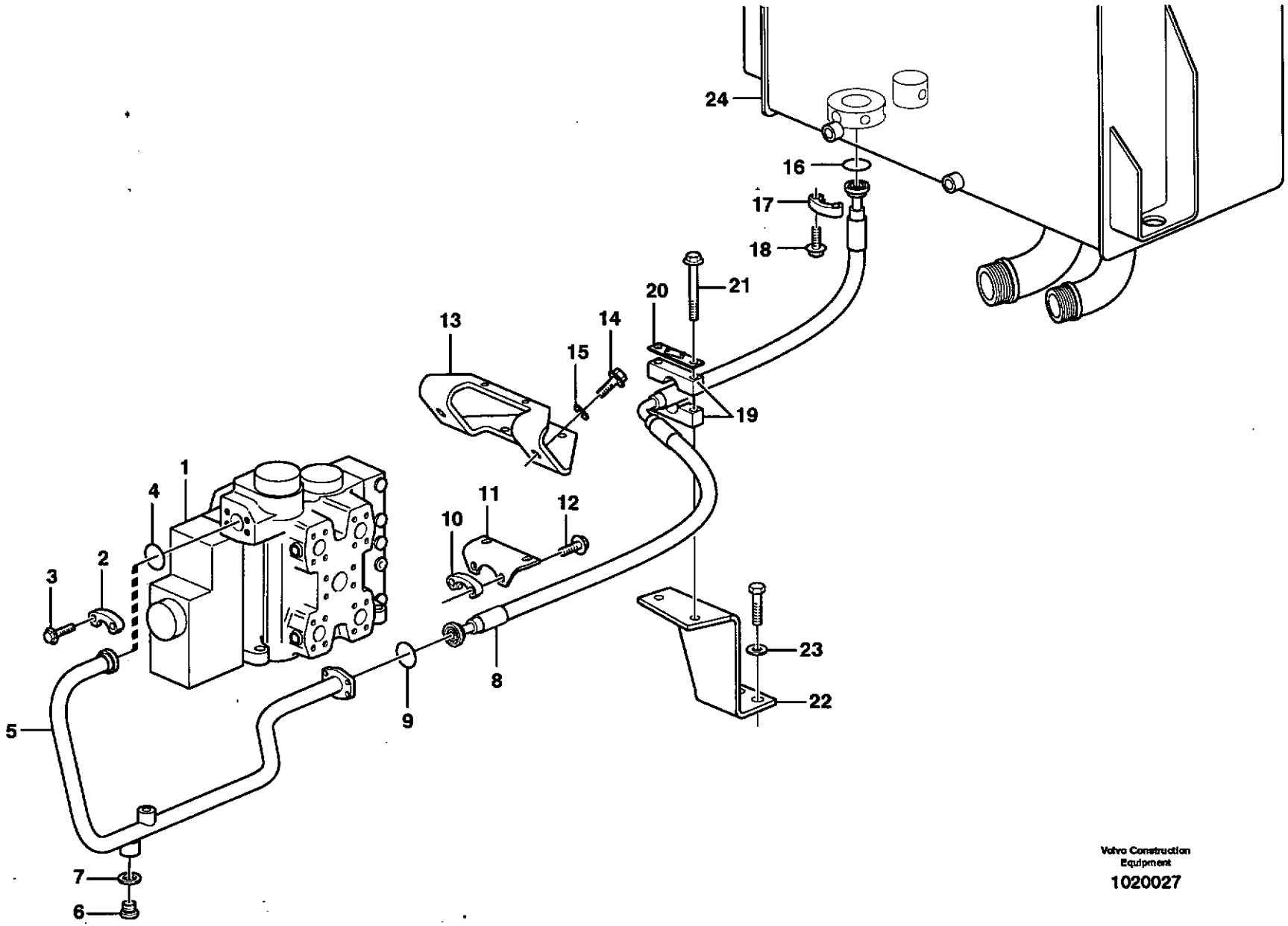

Volvo Construction Equipment

1020027

Fig.	Part No.	Quantity 1	2	3	PS	KIT	Description	Dénomination	Bezeichnung	Denominación	Benämning	Notes
1		1					Control valve	Valve de commande	Steuerventil	Válvula de mando	Manöverventil	See group 912, Page 923
2	**VOE 14048189**	2					•Flange Half	•Demi-bride	•Flanschhälfte	•Media brida	•Flänshalva	
3	**VOE 13965226**	4					•Screw	•Vis	•Schraube	•Tornillo	•Skruv	
4	**VOE 990743**	1					O-ring	Joint Torique	O-Ring	Junta torica	O-ring	T
5	**VOE 11172208**	1					Return Line	Conduit Retour	Rückaufleitung	Conduct Retorn	Returledning	
6	**VOE 13966146**	1					Plug	Bouchon	Stopfen	Tapon	Plugg	
7	**VOE 13964110**	1					Gasket	Joint	Dichtung	Junta	Packning	
8	**VOE 11147962**	1					Hose assembly	Conduit flexible	Schlauchleitung	Conducto	Slangledning	L = 1100 MM
9	**VOE 990743**	1					O-ring	Joint Torique	O-Ring	Junta torica	O-ring	
10	**VOE 935309**	2					Flange Half	Demi-bride	Flanschhälfte	Media brida	Flänshalva	
11		1			NS		Plate	Tôle	Blech	Chapa	Plåt	
12	**VOE 13965192**	4					Flange screw	Vis à bride	Flanschschraube	Torn embridado	Flänsskruv	
13	**VOE 11445134**	1					Bracket	Console	Konsole	Ménsula	Konsol	
14	**VOE 13965192**	2					Flange screw	Vis à bride	Flanschschraube	Torn embridado	Flänsskruv	
15	**VOE 13960145**	2					Washer	Rondelle	Scheibe	Arandela	Bricka	
16	**VOE 990743**	1					O-ring	Joint Torique	O-Ring	Junta torica	O-ring	
17	**VOE 935309**	2					Flange Half	Demi-bride	Flanschhälfte	Media brida	Flänshalva	
18	**VOE 959256**	4					Allen Hd Screw	Vis A 6 Pans Cr	Inbusschraube	Torn Hex Embut	Insexskruv	
19	**VOE 11172506**	1					Clamp	Pince Serrage	Klemme	Abrazadera	Klämma	
20	**VOE 11173709**	1					Attaching Plate	Fer Fixation	Befestigungslasche	Plato Fijacion	Fästjärn	
21	**VOE 13946474**	2					Flange screw	Vis à bride	Flanschschraube	Torn embridado	Flänsskruv	
22	**VOE 11445064**	1					Bracket	Console	Konsole	Ménsula	Konsol	(VOE 11172492)
23	**VOE 13960143**	2					Washer	Rondelle	Scheibe	Arandela	Bricka	
24		1					Hydr fluid tank	Reservoir fluid.hydr.	Druckölbehälter	Dep Aceit Hidr	Hydrauloljetank	See group 911, Page 893

1		**Hydraulsystem, returledning** **Sistema hidráulico, conducto de retorno** **Druckölsystem, Rücklaufleitung** **Système hydraulique, conduit retour** **Hydraulic system, return line**	Catalogue id **20086** / Group **911**
2			
3			Illustr. No **1020027** / Section **400**
4			
5			Issue **VOE 63B9920086** / Page **909**

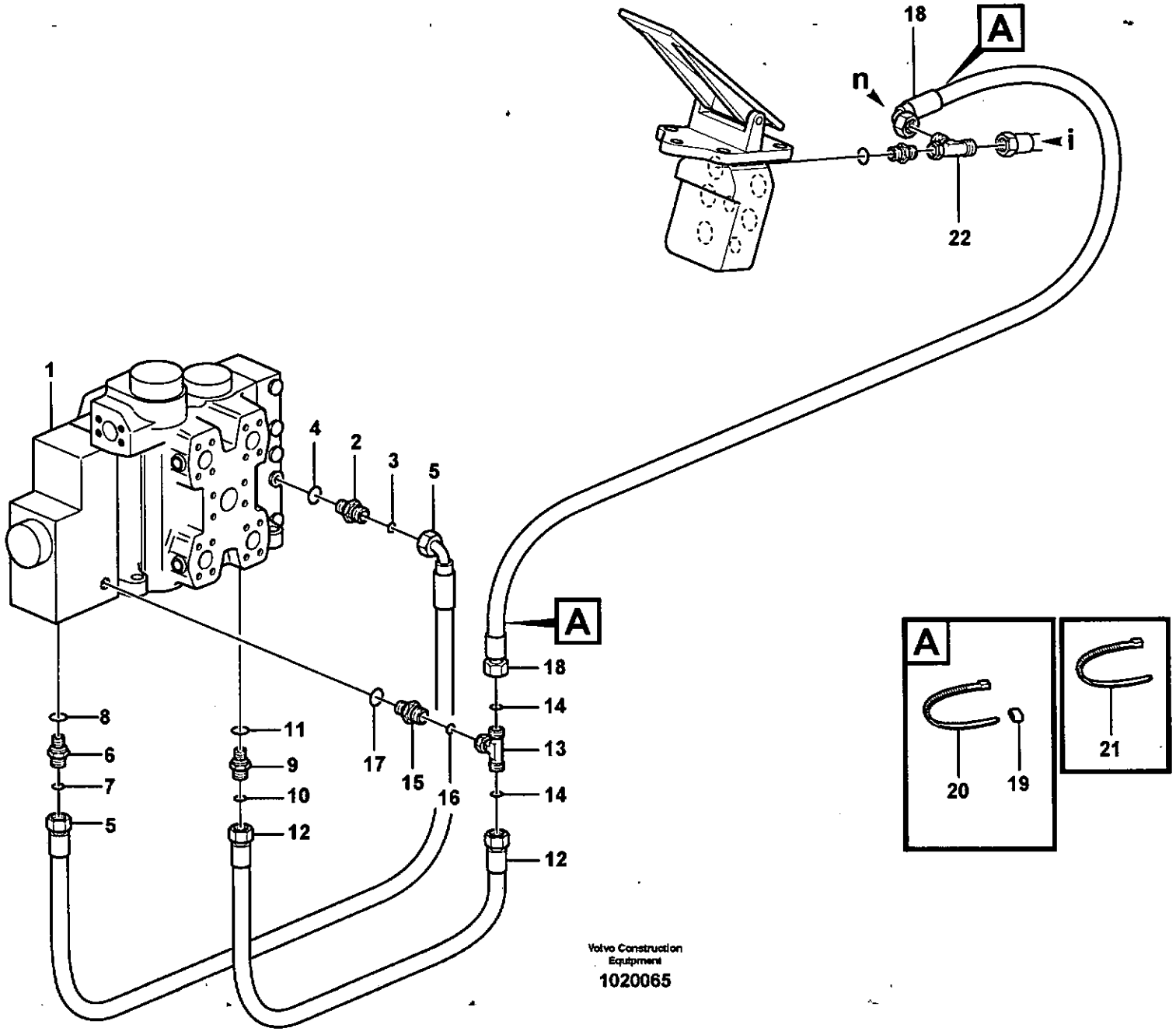
18
A
n
i
22
1
4
2
3
5
A
18
14
13
14
12
8
6
7
5
11
9
10
12
17
15
16
A
20
19
21
Volvo Construction Equipment
1020065

Fig.	Part No.	Quantity 1	2	3	P S	K I T	Description	Dénomination	Bezeichnung	Denominación	Benämning	Notes
1		1					Control valve	Valve de commande	Steuerventil	Válvula de mando	Manöverventil	See group 912, Page 923
2	**VOE 14345423**	1					Nipple	Raccord	Nippel	Niple	Nippel	PS
3	**VOE 4880492**	1					•O-ring	•Joint Torique	•O-Ring	•Junta torica	•O-ring	
4	**VOE 14211856**	1					•Sealing ring	•Bague d'étanchéité	•Runddichtring	•Anillo reten	•Tätningsring	
5	**VOE 11148959**	1					Hose assembly	Conduit flexible	Schlauchleitung	Conducto	Slangledning	L = 700 MM
6	**VOE 14345423**	1					Nipple	Raccord	Nippel	Niple	Nippel	PS
7	**VOE 4880492**	1					•O-ring	•Joint Torique	•O-Ring	•Junta torica	•O-ring	
8	**VOE 14211856**	1					•Sealing ring	•Bague d'étanchéité	•Runddichtring	•Anillo reten	•Tätningsring	
9	**VOE 14345423**	1					Nipple	Raccord	Nippel	Niple	Nippel	D
10	**VOE 4880492**	1					•O-ring	•Joint Torique	•O-Ring	•Junta torica	•O-ring	
11	**VOE 14211856**	1					•Sealing ring	•Bague d'étanchéité	•Runddichtring	•Anillo reten	•Tätningsring	
12	**VOE 11173514**	1					Hose assembly	Conduit flexible	Schlauchleitung	Conducto	Slangledning	L = 600 MM
13	**VOE 13933912**	1					T-nipple	Raccord-t	T-Nippel	Niple T	T-nippel	
14	**VOE 4880492**	2					•O-ring	•Joint Torique	•O-Ring	•Junta torica	•O-ring	
15	**VOE 14345423**	1					Nipple	Raccord	Nippel	Niple	Nippel	D
16	**VOE 4880492**	1					•O-ring	•Joint Torique	•O-Ring	•Junta torica	•O-ring	
17	**VOE 14211856**	1					•Sealing ring	•Bague d'étanchéité	•Runddichtring	•Anillo reten	•Tätningsring	
18	**VOE 937346**	1					Hose assembly	Conduit flexible	Schlauchleitung	Conducto	Slangledning	L = 2700 MM
19	**VOE 4881451**	2					Marking Sleeve	Douill.marquage	Kennhulse	Manguit Marcaje	Märkhylsa	YELL
	VOE 4881459	2					Marking Sleeve	Douill.marquage	Kennhulse	Manguit Marcaje	Märkhylsa	BLUE
20	**VOE 4881438**	2					Strip Clamp	Ruban Serrage	Kabelbinder	Abraz Cinta	Bandklamma	
21	**VOE 4881440**	REQ					Strip Clamp	Ruban Serrage	Kabelbinder	Abraz Cinta	Bandklamma	
22		1					T-nipple	Raccord-t	T-Nippel	Niple T	T-nippel	See group 522, Page 565

1		**Dräneringsledning, manöverventil** **Conducto de drenaje, válvula de mando** **Abflussleitung, Steuerventil** **Conduit drainage, vanne de commande** **Drainage line, control valve**	Catalogue id **20086**	Group **911**
2				
3			Illustr. No **1020065**	Section **450**
4				
5		**S/N - 19806 SWE, S/N - 66000 USA**	Issue **VOE 63B9920086**	Page **911**

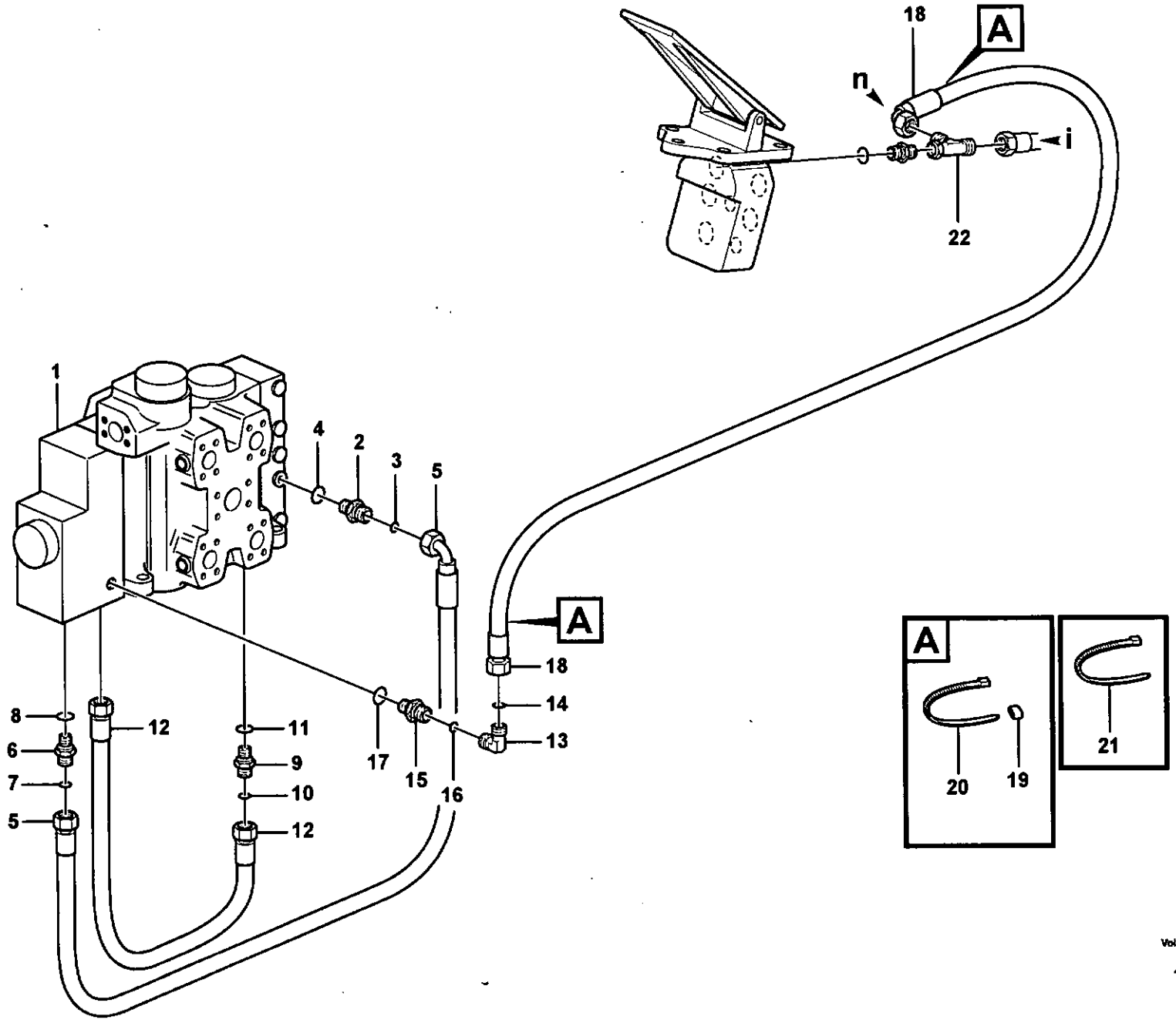

Volvo Construction Equipment

1023193

Fig.	Part No.	Quantity 1	2	3	PS	KIT	Description	Dénomination	Bezeichnung	Denominación	Benämning	Notes
1		1					Control valve	Valve de commande	Steuerventil	Válvula de mando	Manöverventil	See group 912, Page 923
2	**VOE 14345423**	1					Nipple	Raccord	Nippel	Niple	Nippel	PS
3	**VOE 4880492**	1					•O-ring	•Joint Torique	•O-Ring	•Junta torica	•O-ring	
4	**VOE 14211856**	1					•Sealing ring	•Bague d'étanchéité	•Runddichtring	•Anillo reten	•Tätningsring	
5	**VOE 936872**	1					Hose assembly	Conduit flexible	Schlauchleitung	Conducto	Slangledning	L = 800 MM
6	**VOE 14345423**	1					Nipple	Raccord	Nippel	Niple	Nippel	PS
7	**VOE 4880492**	1					•O-ring	•Joint Torique	•O-Ring	•Junta torica	•O-ring	
8	**VOE 14211856**	1					•Sealing ring	•Bague d'étanchéité	•Runddichtring	•Anillo reten	•Tätningsring	
9	**VOE 14345423**	1					Nipple	Raccord	Nippel	Niple	Nippel	D
10	**VOE 4880492**	1					•O-ring	•Joint Torique	•O-Ring	•Junta torica	•O-ring	
11	**VOE 14211856**	1					•Sealing ring	•Bague d'étanchéité	•Runddichtring	•Anillo reten	•Tätningsring	
12	**VOE 937586**	1					Hose assembly	Conduit flexible	Schlauchleitung	Conducto	Slangledning	L = 600 MM
13	**VOE 13933900**	1					Elbow nipple	Raccord angulaire	Winkelnippel	Niple angular	Vinkelnippel	
14	**VOE 4880492**	1					•O-ring	•Joint Torique	•O-Ring	•Junta torica	•O-ring	
15	**VOE 14345423**	1					Nipple	Raccord	Nippel	Niple	Nippel	D
16	**VOE 4880492**	1					•O-ring	•Joint Torique	•O-Ring	•Junta torica	•O-ring	
17	**VOE 14211856**	1					•Sealing ring	•Bague d'étanchéité	•Runddichtring	•Anillo reten	•Tätningsring	
18	**VOE 937346**	1					Hose assembly	Conduit flexible	Schlauchleitung	Conducto	Slangledning	L = 2700 MM
19	**VOE 4881451**	2					Marking Sleeve	Douill.marquage	Kennhulse	Manguit Marcaje	Märkhylsa	YELL
	VOE 4881459	2					Marking Sleeve	Douill.marquage	Kennhulse	Manguit Marcaje	Märkhylsa	BLUE
20	**VOE 4881438**	2					Strip Clamp	Ruban Serrage	Kabelbinder	Abraz Cinta	Bandklamma	
21	**VOE 4881440**	REQ					Strip Clamp	Ruban Serrage	Kabelbinder	Abraz Cinta	Bandklamma	
22		1					T-nipple	Raccord-t	T-Nippel	Niple T	T-nippel	See group 522, Page 565

1		**Dräneringsledning, manöverventil** **Conducto de drenaje, válvula de mando** **Abflussleitung, Steuerventil** **Conduit drainage, vanne de commande** **Drainage line, control valve**	Catalogue id **20086**	Group **911**
2				
3			Illustr. No **1023193**	Section **475**
4				
5		**S/N 19807 - SWE, S/N 66001 - USA**	Issue **VOE 63B9920086**	Page **913**

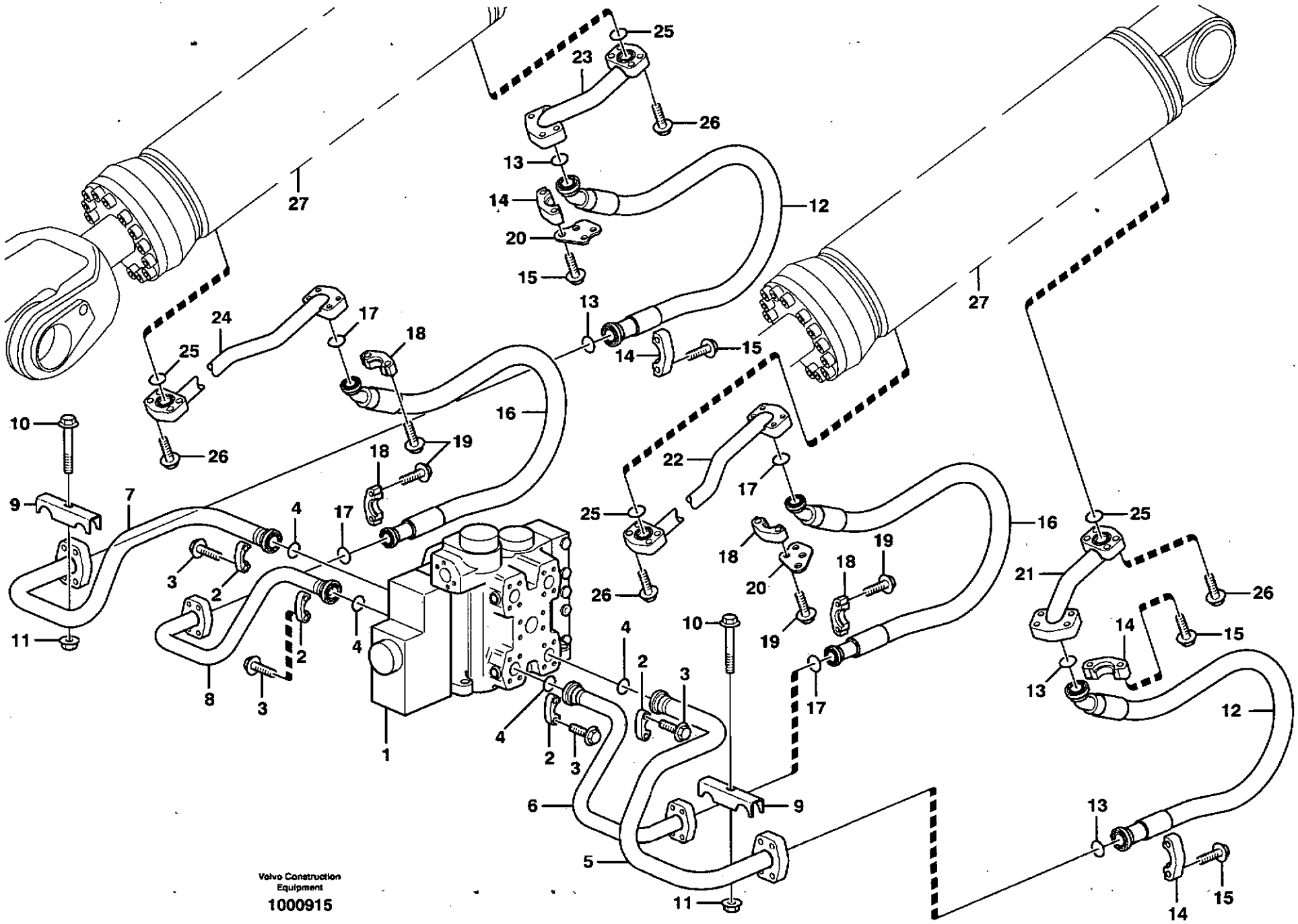
Volvo Construction Equipment
1000915

Fig.	Part No.	Quantity 1	2	3	PS	KIT	Description	Dénomination	Bezeichnung	Denominación	Benämning	Notes
1		1					Control valve	Valve de commande	Steuerventil	Válvula de mando	Manöverventil	See group 912, Page 923
2	**VOE 14048189**	8					•Flange Half	•Demi-bride	•Flanschhälfte	•Media brida	•Flänshalva	
3	**VOE 13965226**	16					•Screw	•Vis	•Schraube	•Tornillo	•Skruv	
4	**VOE 990756**	4					Sealing ring	Bague d'étanchéité	Runddichtring	Anillo reten	Tätningsring	
5	**VOE 11172204**	1					Feed Line	Cond.alimentat.	Druckleitung	Conduct Presion	Tryckledning	LH (+), A2
6	**VOE 11172205**	1					Feed Line	Cond.alimentat.	Druckleitung	Conduct Presion	Tryckledning	LH (-), B2
7	**VOE 11172203**	1					Feed Line	Cond.alimentat.	Druckleitung	Conduct Presion	Tryckledning	RH (+), A2
8	**VOE 11172202**	1					Feed Line	Cond.alimentat.	Druckleitung	Conduct Presion	Tryckledning	RH (-), B2
9	**VOE 11148531**	2					Clamp	Pince Serrage	Klemme	Abrazadera	Klämma	
10	**VOE 13965188**	2					Flange screw	Vis à bride	Flanschschraube	Torn embridado	Flänsskruv	
11	**VOE 13971098**	2					Flange nut	Ecrou accouple.	Bundmutter	Tuerca embridad	Flänsmutter	
12	**VOE 11445118**	2					Hose assembly	Conduit flexible	Schlauchleitung	Conducto	Slangledning	(VOE 11173392) L = 1280 MM
13	**VOE 990757**	4					Sealing ring	Bague d'étanchéité	Runddichtring	Anillo reten	Tätningsring	
14	**VOE 14236931**	8					Flange Half	Demi-bride	Flanschhälfte	Media brida	Flänshalva	
15	**VOE 980238**	16					Allen Hd Screw	Vis A 6 Pans Cr	Inbusschraube	Torn Hex Embut	Insexskruv	(VOE 13980238)
16	**VOE 11445115**	2					Hose assembly	Conduit flexible	Schlauchleitung	Conducto	Slangledning	(VOE 936079) L = 1280 MM
17	**VOE 990756**	4					Sealing ring	Bague d'étanchéité	Runddichtring	Anillo reten	Tätningsring	
18	**VOE 14048189**	8					Flange Half	Demi-bride	Flanschhälfte	Media brida	Flänshalva	
19	**VOE 979819**	16					Allen Hd Screw	Vis A 6 Pans Cr	Inbusschraube	Torn Hex Embut	Insexskruv	
20	**VOE 11173345**	2					Retaining clip	Retenue	Halteklammer	Retenedor	Hållare	
21	**VOE 11172498**	1					Pipe	Canalisation	Rohrleitung	Canalizacion	Rör	LH (+)
22	**VOE 11172497**	1					Pipe	Canalisation	Rohrleitung	Canalizacion	Rör	LH (-)
	VOE 11410875	1					Pipe	Canalisation	Rohrleitung	Canalizacion	Rör	82007, 82601 LH (-)
23	**VOE 11172344**	1					Pipe	Canalisation	Rohrleitung	Canalizacion	Rör	RH (+)
24	**VOE 11172345**	1					Pipe	Canalisation	Rohrleitung	Canalizacion	Rör	RH (-)
	VOE 11410873	1					Pipe	Canalisation	Rohrleitung	Canalizacion	Rör	82007, 82601 RH (-)
25	**VOE 990756**	4					Sealing ring	Bague d'étanchéité	Runddichtring	Anillo reten	Tätningsring	
26	**VOE 984090**	16					Screw	Vis	Schraube	Tornillo	Skruv	
27		2					Hydraulic cylinder	Vérin hydraulique	Hydraulzylinder	Cilindro hidráulico	Hydraulcylinder	See group 945, Page 1031

1		**Hydraulsystem, lyftfunktion** **Sistema hidráulico, función de elevación** **Druckölsystem, Hubhydraulik** **Système hydraulique, relevage hydraulique** **Hydraulic system, lift function**
2		
3		
4		
5		

Catalogue id	Group
20086	**911**
Illustr. No	Section
1000915	**500**
Issue	Page
VOE 63B9920086	**915**

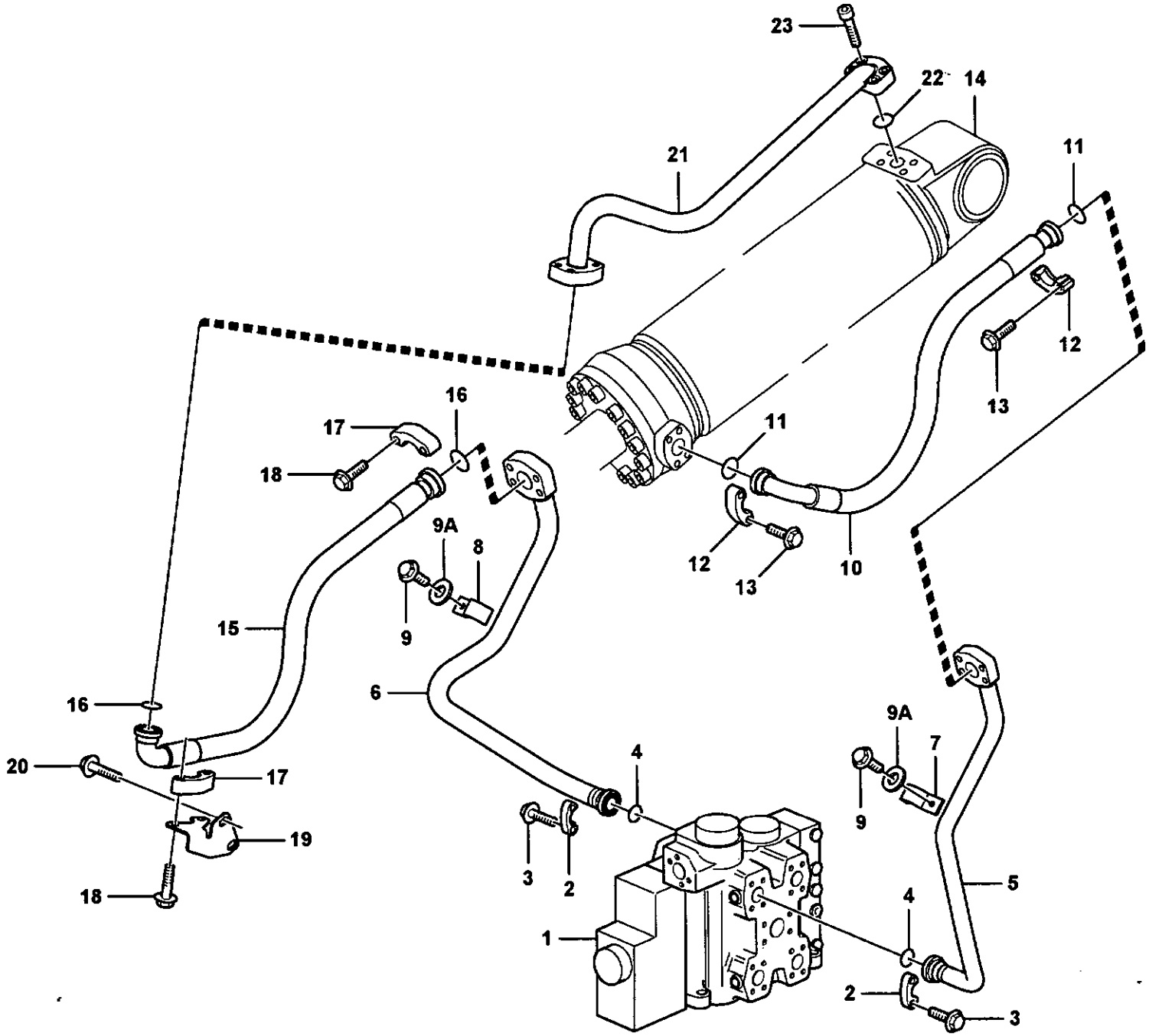

Volvo Construction Equipment

1017493

Fig.	Part No.	Quantity 1	2	3	PS	KIT	Description	Dénomination	Bezeichnung	Denominación	Benämning	Notes
1		1					Control valve	Valve de commande	Steuerventil	Válvula de mando	Manöverventil	See group 912, Page 923
2	VOE 14048189	4					•Flange Half	•Demi-bride	•Flanschhälfte	•Media brida	•Flänshalva	
3	VOE 13965226	8					•Screw	•Vis	•Schraube	•Tornillo	•Skruv	
4	VOE 990756	2					Sealing ring	Bague d'étanchéité	Runddichtring	Anillo reten	Tätningsring	
5	VOE 11172206	1					Feed Line	Cond.alimentat.	Druckleitung	Conduct Presion	Tryckledning	LH (-), B1
6	VOE 11410078	1					Feed Line	Cond.alimentat.	Druckleitung	Conduct Presion	Tryckledning	RH, (+), A1
7	VOE 11075841	1					Clamp	Pince Serrage	Klemme	Abrazadera	Klämma	(-)
8	VOE 11172500	1					Clamp	Pince Serrage	Klemme	Abrazadera	Klämma	(+)
9	VOE 946441	2					Flange screw	Vis à bride	Flanschschraube	Torn embridado	Flänsskruv	
9A	VOE 13960143	2					Washer	Rondelle	Scheibe	Arandela	Bricka	
10	VOE 11445113	1					Hose assembly	Conduit flexible	Schlauchleitung	Conducto	Slangledning	(VOE 11173393) LH L = 880 MM
	VOE 11173829		1				Hose assembly	Conduit flexible	Schlauchleitung	Conducto	Slangledning	L = 880 MM
11	VOE 990756	2					Sealing ring	Bague d'étanchéité	Runddichtring	Anillo reten	Tätningsring	
12	VOE 14048189	4					Flange Half	Demi-bride	Flanschhälfte	Media brida	Flänshalva	
13	VOE 13959258	4					Allen Hd Screw	Vis A 6 Pans Cr	Inbusschraube	Torn Hex Embut	Insexskruv	L = 45 MM
	VOE 979819	4					Allen Hd Screw	Vis A 6 Pans Cr	Inbusschraube	Torn Hex Embut	Insexskruv	L = 50 MM
14		1					Hydraulic cylinder	Vérin hydraulique	Hydraulzylinder	Cilindro hidráulico	Hydraulcylinder	See group 945, Page 1035
15	VOE 11445114	1					Hose assembly	Conduit flexible	Schlauchleitung	Conducto	Slangledning	(VOE 11173394) RH L = 930 MM
	VOE 11173830		1				Hose assembly	Conduit flexible	Schlauchleitung	Conducto	Slangledning	L = 920 MM
16	VOE 990757	2					Sealing ring	Bague d'étanchéité	Runddichtring	Anillo reten	Tätningsring	
17	VOE 14236931	4					Flange Half	Demi-bride	Flanschhälfte	Media brida	Flänshalva	
18	VOE 980238	8					Allen Hd Screw	Vis A 6 Pans Cr	Inbusschraube	Torn Hex Embut	Insexskruv	(VOE 13980238)
19	VOE 11173778	1					Attachment	Fixation	Halterung	Fijacion	Fäste	
20	VOE 13946817	2					Screw	Vis	Schraube	Tornillo	Skruv	
21	VOE 11172372	1					Pipe	Canalisation	Rohrleitung	Canalizacion	Rör	
22	VOE 990756	1					Sealing ring	Bague d'étanchéité	Runddichtring	Anillo reten	Tätningsring	
23	VOE 13959258	4					Allen Hd Screw	Vis A 6 Pans Cr	Inbusschraube	Torn Hex Embut	Insexskruv	

1	33380	**Hydraulsystem, tiltfunktion** **Sistema hidráulico, función de inclinación** **Druckölsystem, Schwenkhydraulik** **Système hydraulique, culbutage hydraulique** **Hydraulic system, tilt function**	Catalogue id **20086**	Group **911**
2	82066			
3			Illustr. No **1017493**	Section **550**
4				
5			Issue **VOE 63B9920086**	Page **917**

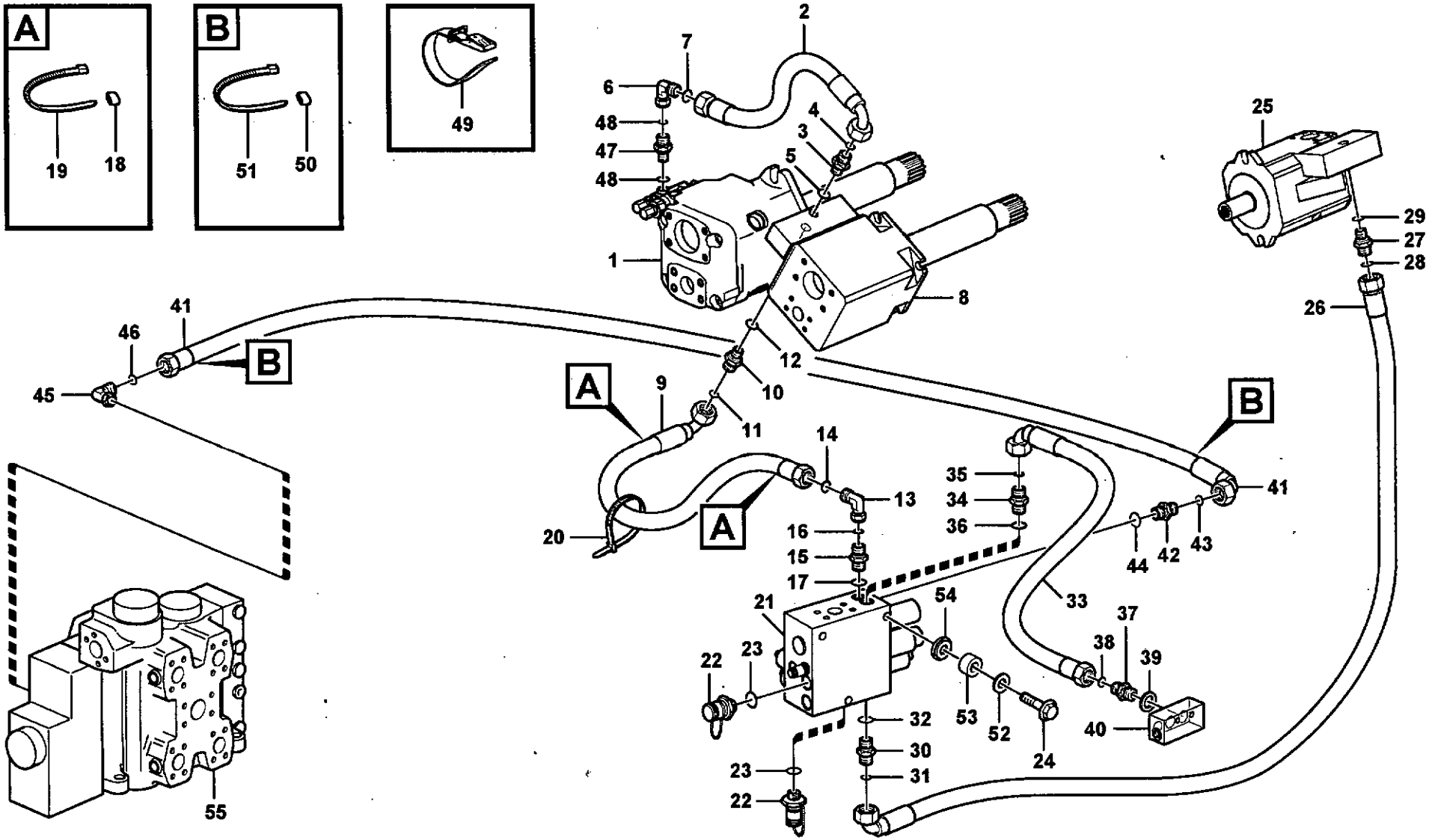

Volvo Construction Equipment

1022041

Fig.	Part No.	Quantity 1	2	3	PS	KIT	Description	Dénomination	Bezeichnung	Denominación	Benämning	Notes
1		1					Hydraulic Pump	Pompe Hydraulique	Hydraulikpumpe	Bomba Hidraulica	Hydraulpump	See group 913, Page 933
2	**VOE 11148938**	1					Hose assembly	Conduit flexible	Schlauchleitung	Conducto	Slangledning	L = 1200 MM S/N - 19806 SWE
3	**VOE 935082**	1					Nipple	Raccord	Nippel	Niple	Nippel	
4	**VOE 4881722**	1					•O-ring	•Joint Torique	•O-Ring	•Junta torica	•O-ring	
5	**VOE 932037**	1					•O-ring	•Joint Torique	•O-Ring	•Junta torica	•O-ring	
6	**VOE 13933905**	1					Elbow nipple	Raccord angulaire	Winkelnippel	Niple angular	Vinkelnippel	
7	**VOE 4881722**	1					•O-ring	•Joint Torique	•O-Ring	•Junta torica	•O-ring	
8		1					Hydraulic Pump	Pompe Hydraulique	Hydraulikpumpe	Bomba Hidraulica	Hydraulpump	See group 913, Page 935
9	**VOE 11148936**	1					Hose assembly	Conduit flexible	Schlauchleitung	Conducto	Slangledning	L = 900 MM
10	**VOE 935082**	1					Nipple	Raccord	Nippel	Niple	Nippel	
11	**VOE 4881722**	1					•O-ring	•Joint Torique	•O-Ring	•Junta torica	•O-ring	
12	**VOE 932037**	1					•O-ring	•Joint Torique	•O-Ring	•Junta torica	•O-ring	
13	**VOE 13933905**	1					Elbow nipple	Raccord angulaire	Winkelnippel	Niple angular	Vinkelnippel	S/N - 19806 SWE
14	**VOE 4881722**	1					•O-ring	•Joint Torique	•O-Ring	•Junta torica	•O-ring	
15	**VOE 935548**	1					Nipple	Raccord	Nippel	Niple	Nippel	LSP, S/N - 19806 SWE
16	**VOE 4881722**	1					•O-ring	•Joint Torique	•O-Ring	•Junta torica	•O-ring	S/N - 19806 SWE
17	**VOE 14211856**	1					•Sealing ring	•Bague d'étanchéité	•Runddichtring	•Anillo reten	•Tätningsring	S/N - 19806 SWE
18	**VOE 4881453**	2					Marking Sleeve	Douill.marquage	Kennhulse	Manguit Marcaje	Märkhylsa	VIOL
	VOE 4881457	2					Marking Sleeve	Douill.marquage	Kennhulse	Manguit Marcaje	Märkhylsa	GREEN
19	**VOE 4881438**	2					Strip Clamp	Ruban Serrage	Kabelbinder	Abraz Cinta	Bandklamma	
20	**VOE 4881440**	1					Strip Clamp	Ruban Serrage	Kabelbinder	Abraz Cinta	Bandklamma	
21		1					Valve block	Bloc-soupape	Ventilblock	Bloque de valvula	Ventilblock	See group 912, Page 929
22	**VOE 936444**	2					Testing Nipple	Raccord contrôle	Prufnippel	Niple Medicion	Mätnippel	(VOE 13933251) MPR
23	**VOE 13960213**	2					•O-ring	•Joint Torique	•O-Ring	•Junta torica	•O-ring	
24	**VOE 13946752**	3					Screw	Vis	Schraube	Tornillo	Skruv	
25		1					Hydraulic Pump	Pompe Hydraulique	Hydraulikpumpe	Bomba Hidraulica	Hydraulpump	See group 913, Page 937
26	**VOE 11163086**	1					Hose assembly	Conduit flexible	Schlauchleitung	Conducto	Slangledning	L = 1650 MM
27	**VOE 935082**	1					Nipple	Raccord	Nippel	Niple	Nippel	
28	**VOE 4881722**	1					•O-ring	•Joint Torique	•O-Ring	•Junta torica	•O-ring	

1		**Tryckledning, pump - centralblock** **Conducto de presión, bomba - bloque central** **Druckleitung, Pumpe - Ventilgruppe** **Conduit alimentation, pompe - bloc-soupape** **Feed line, pump - central block**	Catalogue id **20086**	Group **911**
2				
3			Illustr. No **1022041**	Section **600**
4				
5			Issue **VOE 63B9920086**	Page **919**

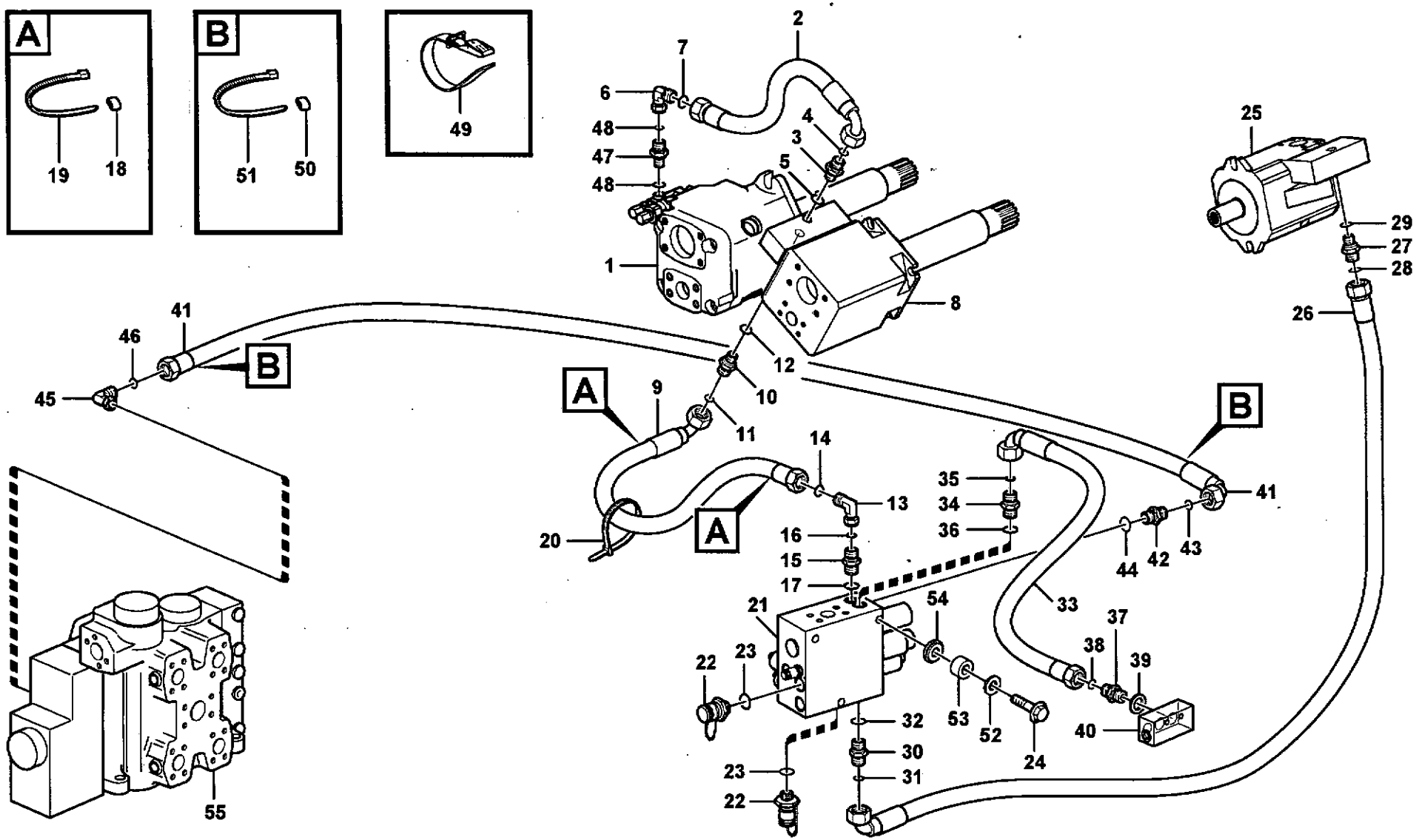

Volvo Construction Equipment

1022041

Fig.	Part No.	Quantity 1	2	3	PS	KIT	Description	Dénomination	Bezeichnung	Denominación	Benämning	Notes
29	**VOE 932037**	1					•O-ring	•Joint Torique	•O-Ring	•Junta torica	•O-ring	
30	**VOE 935548**	1					Nipple	Raccord	Nippel	Niple	Nippel	LSF
31	**VOE 4881722**	1					•O-ring	•Joint Torique	•O-Ring	•Junta torica	•O-ring	
32	**VOE 14211856**	1					•Sealing ring	•Bague d'étanchéité	•Runddichtring	•Anillo reten	•Tätningsring	
33	**VOE 11163113**	1					Hose assembly	Conduit flexible	Schlauchleitung	Conducto	Slangledning	L = 340 MM
34	**VOE 935548**	1					Nipple	Raccord	Nippel	Niple	Nippel	LSS
35	**VOE 4881722**	1					•O-ring	•Joint Torique	•O-Ring	•Junta torica	•O-ring	
36	**VOE 14211856**	1					•Sealing ring	•Bague d'étanchéité	•Runddichtring	•Anillo reten	•Tätningsring	
37	**VOE 11173878**	1					Restriction non-return	Clapet d'étranglemen	Drosselrückschlagve	Válvula de retención y	Strypbackventil	
38	**VOE 990736**	1					O-ring	Joint Torique	O-Ring	Junta torica	O-ring	
39	**VOE 13945653**	1					Plane Gasket	Joint Plan	Flachdichtung	Junta Plana	Planpackning	
40		1					Connection block	Bloc Raccord	Anschlussockel	Bloque Conector	Anslutningsblock	See group 645, Page 615
41	**VOE 11148939**	1					Hose assembly	Conduit flexible	Schlauchleitung	Conducto	Slangledning	L = 2200 MM
42	**VOE 935548**	1					Nipple	Raccord	Nippel	Niple	Nippel	LSW
43	**VOE 4881722**	1					•O-ring	•Joint Torique	•O-Ring	•Junta torica	•O-ring	
44	**VOE 14211856**	1					•Sealing ring	•Bague d'étanchéité	•Runddichtring	•Anillo reten	•Tätningsring	
45	**VOE 13933905**	1					Elbow nipple	Raccord angulaire	Winkelnippel	Niple angular	Vinkelnippel	
46	**VOE 4881722**	1					•O-ring	•Joint Torique	•O-Ring	•Junta torica	•O-ring	
47	**VOE 13933859**	1					Nipple	Raccord	Nippel	Niple	Nippel	
48	**VOE 4881722**	2					•O-ring	•Joint Torique	•O-Ring	•Junta torica	•O-ring	
49	**VOE 11104606**	1					Retaining Strap	Courroi.serrage	Halteriemen	Correa Tensora	Spännrem	L = 350 MM
50	**VOE 4881451**	2					Marking Sleeve	Douill.marquage	Kennhulse	Manguit Marcaje	Märkhylsa	YELL
	VOE 4881452	2					Marking Sleeve	Douill.marquage	Kennhulse	Manguit Marcaje	Märkhylsa	WHITE
51	**VOE 4881438**	2					Strip Clamp	Ruban Serrage	Kabelbinder	Abraz Cinta	Bandklamma	
52	**VOE 925743**	3					Washer	Rondelle	Scheibe	Arandela	Bricka	
53		3			NS		Spacer Ring	Bagu.entretoise	Abstandring	Anillo Dist	Distansring	
54	**VOE 11411143**	6					Rubber Damper	Amortis.caoutc.	Gummidämpfer	Amortig Goma	Gummidämpare	
55		1					Control valve	Valve de commande	Steuerventil	Válvula de mando	Manöverventil	See group 912, Page 923

1		**Tryckledning, pump - centralblock** **Conducto de presión, bomba - bloque central** **Druckleitung, Pumpe - Ventilgruppe** **Conduit alimentation, pompe - bloc-soupape** **Feed line, pump - central block**	Catalogue id **20086**	Group **911**
2				
3			Illustr. No **1022041**	Section **600**
4				
5			Issue **VOE 63B9920086**	Page **921**

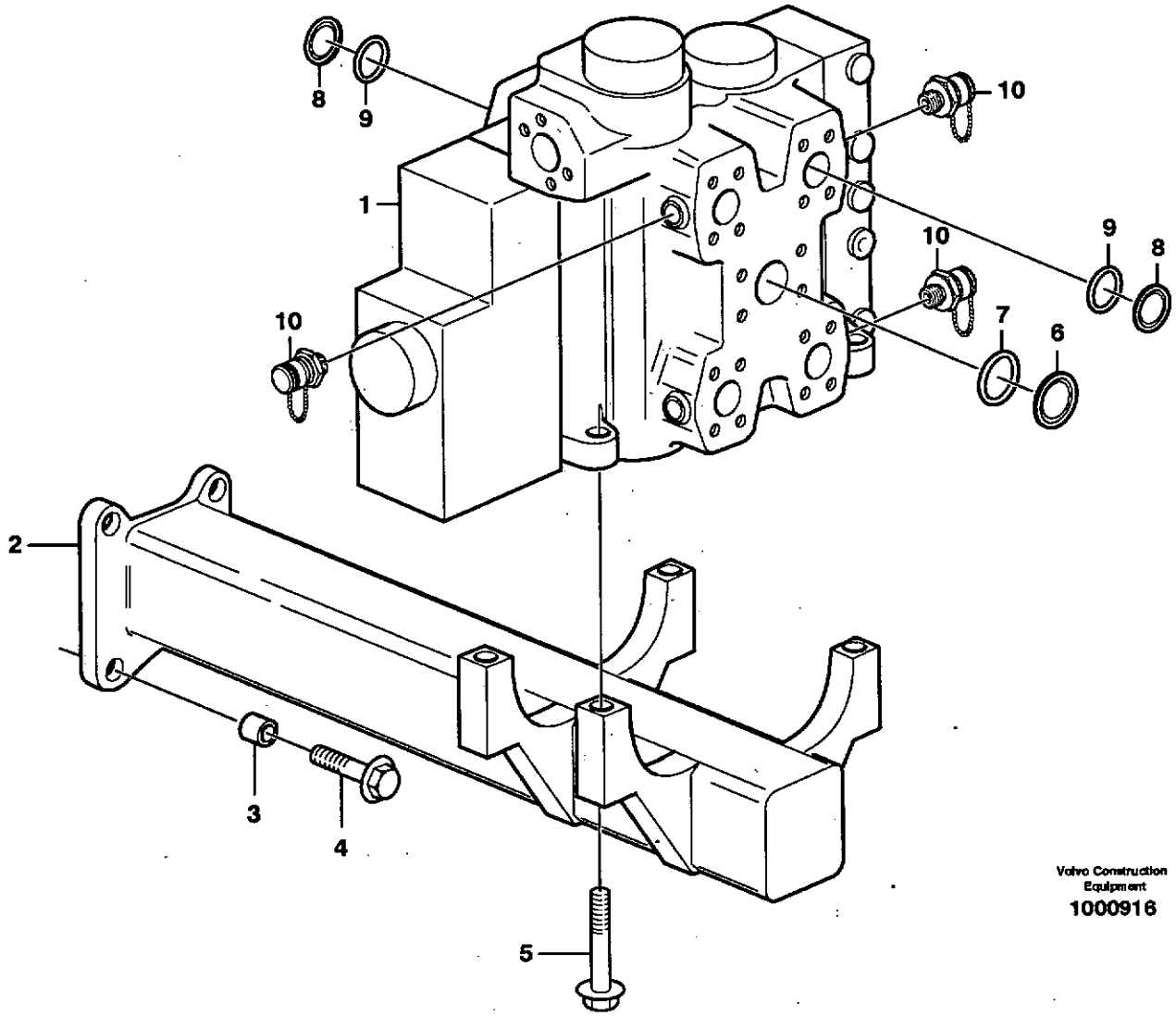

Volvo Construction Equipment

1000916

Fig.	Part No.	Quantity 1	2	3	4	5	PS	KIT	Description	Dénomination	Bezeichnung	Denominación	Benämning	Notes
1		1							Control valve	Valve controle	Steuerventil	Válvula control	Kontrollventil	See group 912, Page 925
2		1					NS		Attachment	Fixation	Halterung	Fijacion	Fäste	
3	**VOE 11025923**	4							Spacer	Entretoise	Abstandstueck	Casquillo distancia	Distans	
4	**VOE 13965193**	4							Flange screw	Vis à bride	Flanschschraube	Torn embridado	Flänsskruv	
5	**VOE 13965190**	4							Screw	Vis	Schraube	Tornillo	Skruv	
6	**VOE 11108798**	1							Plug	Bouchon	Stopfen	Tapon	Plugg	P
7	**VOE 990757**	1							Sealing ring	Bague d'étanchéité.	Runddichtring	Anillo reten	Tätningsring	
8	**VOE 11172549**	2							Plug	Bouchon	Stopfen	Tapon	Plugg	A1, B1
9	**VOE 990756**	2							Sealing ring	Bague d'étanchéité.	Runddichtring	Anillo reten	Tätningsring	
10	**VOE 936444**	3							Testing Nipple	Raccord contrôle	Prufnippel	Niple Medicion	Mätnippel	(VOE 13933251) A1, A2, B1

1		**Manöverventil med monteringsdetaljer.** **Válvula de mando con piezas se montaje.** **Steuerventil mit Anbauteilen.** **Valve de commande avec pièces de montage.** **Control valve with fitting parts.**
2		
3		
4		
5		

Catalogue id **20086**	Group **912**
Illustr. No **1000916**	Section **100**
Issue **VOE 63B9920086**	Page **923**

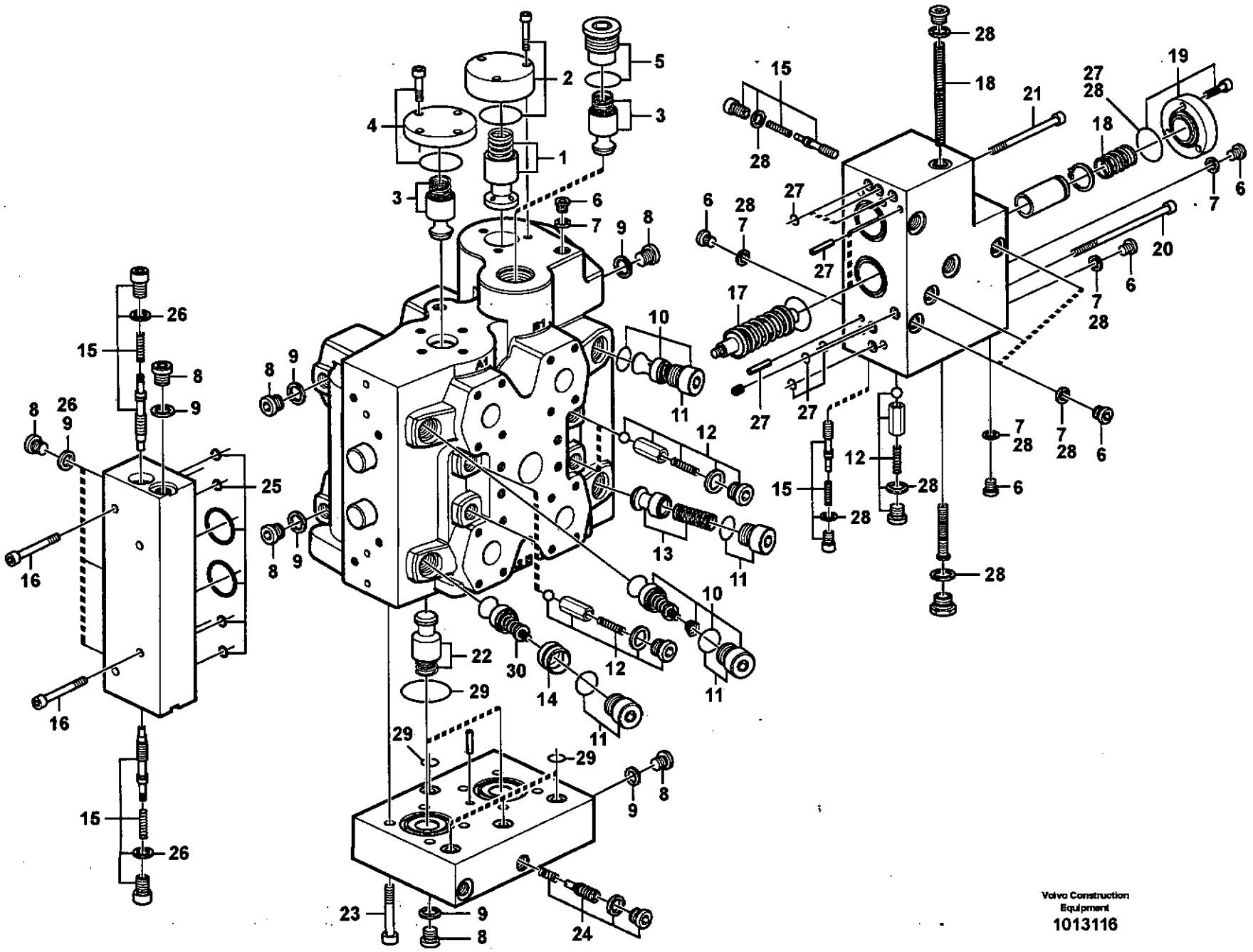

Volvo Construction Equipment
1013116

Fig.	Part No.	Quantity 1	2	3	PS	KIT	Description	Dénomination	Bezeichnung	Denominación	Benämning	Notes
	VOE 11165045	1					Control valve	Valve de commande	Steuerventil	Válvula de mando	Manöverventil	S/N - 19806 SWE S/N - 66000 USA
	VOE 11411683		1				Control valve	Valve controle	Steuerventil	Válvula control	Kontrollventil	S/N 19807 - SWE S/N 66001 - USA
	VOE 11411716			1			Control valve	Valve controle	Steuerventil	Válvula control	Kontrollventil	82007, 82601
1	**VOE 11705091**	1					•Press rdc valve	•Soupape reduct	•Druckred.ventil	•Valvula red pre	•Tryckred.ventil	
2	**VOE 11705092**	1					•Cap	•Chapeau	•Kappe	•Caperuza	•Lock	
	VOE 959229	3					••Allen Hd Screw	••Vis A 6 Pans Cr	••Inbusschraube	••Torn Hex Embut	••Insexskruv	
	VOE 960226	1					••O-ring	••Joint Torique	••O-Ring	••Junta torica	••O-ring	
3	**VOE 11705094**	2					•Check valve	•Valve antiretour	•Rückschlagventil	•Válvula de retención	•Backventil	
4	**VOE 11705450**	1					•Cap	•Chapeau	•Kappe	•Caperuza	•Lock	
5	**VOE 11705451**	1					•Plug	•Bouchon	•Stopfen	•Tapon	•Plugg	
6	**VOE 13965768**	8					•Plug	•Bouchon	•Stopfen	•Tapon	•Plugg	
7	**VOE 947083**	8					•Gasket	•Joint	•Dichtung	•Junta	•Packning	
8	**VOE 945065**	10					•Plug	•Bouchon	•Stopfen	•Tapon	•Plugg	
9	**VOE 13945653**	10					•Plane Gasket	•Joint Plan	•Flachdichtung	•Junta Plana	•Planpackning	
10	**VOE 11708326**	2					•Relief valve	•Limiteur - pression	•Druckbegrenzer	•Limitador presion	•Avlastningsventil	
11	**VOE 11705095**	4					•Plug	•Bouchon	•Stopfen	•Tapon	•Plugg	
	VOE 982707	4					••O-ring	••Joint Torique	••O-Ring	••Junta torica	••O-ring	
12	**VOE 11705093**	5					•Check valve	•Valve antiretour	•Rückschlagventil	•Válvula de retención	•Backventil	
13	**VOE 11705097**	1					•Check valve	•Valve antiretour	•Rückschlagventil	•Válvula de retención	•Backventil	
14	**VOE 11705096**	1					•Socket	•Douille	•Buchse	•Hembrilla	•Muff	
15	**VOE 11705100**	4					•Check valve	•Valve antiretour	•Rückschlagventil	•Válvula de retención	•Backventil	
16	**VOE 11705452**	4					•Allen Hd Screw	•Vis A 6 Pans Cr	•Inbusschraube	•Torn Hex Embut	•Insexskruv	
17	**VOE 11705103**	2					•Spring Assembly	•Ensemb Ressorts	•Federpaket	•Conjun Resorte	•Fjäderpaket	
18	**VOE 11705105**	1					•Spring Kit	•Jeu Ressorts	•Federsatz	•Juego Resortes	•Fjädersats	
19	**VOE 11705106**	1					•Cap	•Chapeau	•Kappe	•Caperuza	•Lock	
20	**VOE 11705453**	2					•Allen Hd Screw	•Vis A 6 Pans Cr	•Inbusschraube	•Torn Hex Embut	•Insexskruv	
21	**VOE 959233**	2					•Allen Hd Screw	•Vis A 6 Pans Cr	•Inbusschraube	•Torn Hex Embut	•Insexskruv	
22	**VOE 11705094**	2					•Check valve	•Valve antiretour	•Rückschlagventil	•Válvula de retención	•Backventil	

1	**11165045**	**Manöverventil** **Válvula de mando** **Steuerventil** **Valve de commande** **Control valve**	Catalogue id **20086**	Group **912**
2	**11411683**			
3	**11411716**		Illustr. No **1013116**	Section **150**
4				
5			Issue **VOE 63B9920086**	Page **925**

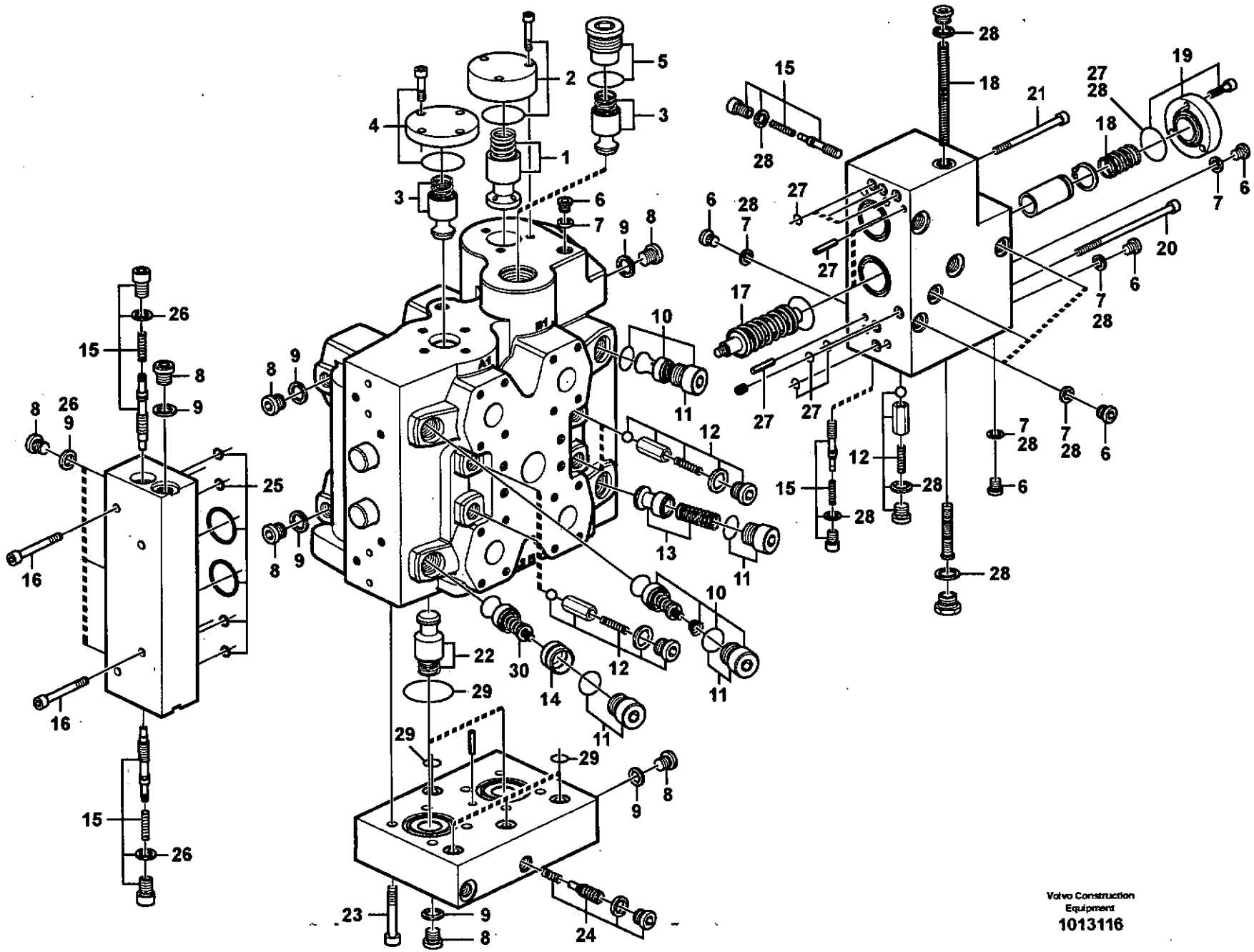
Volvo Construction Equipment
1013116

Fig.	Part No.	Quantity 1	2	3	PS	KIT	Description	Dénomination	Bezeichnung	Denominación	Benämning	Notes
23	**VOE 959243**	8					•Allen Hd Screw	•Vis A 6 Pans Cr	•Inbusschraube	•Torn Hex Embut	•Insexskruv	
24	**VOE 11705482**	1					•Draining Valve	•Valve drainage	•Ablassventil	•Valvula Drenaje	•Dräner.ventil	
25	**VOE 11705101**	REQ					•Sealing Kit	•Jeu Joints	•Dichtungssatz	•Juego Retenes	•Tätningssats	
26	**VOE 11705102**	REQ					•Sealing Kit	•Jeu Joints	•Dichtungssatz	•Juego Retenes	•Tätningssats	
27	**VOE 11705107**	REQ					•Sealing Kit	•Jeu Joints	•Dichtungssatz	•Juego Retenes	•Tätningssats	
28	**VOE 11705108**	REQ					•Sealing Kit	•Jeu Joints	•Dichtungssatz	•Juego Retenes	•Tätningssats	
29	**VOE 11705109**	REQ					•Sealing Kit	•Jeu Joints	•Dichtungssatz	•Juego Retenes	•Tätningssats	
30	**VOE 11705099**	1					•Relief valve	•Limiteur - pression	•Druckbegrenzer	•Limitador presion	•Avlastningsventil	

1	**11165045**	**Manöverventil** **Válvula de mando** **Steuerventil** **Valve de commande** **Control valve**	Catalogue id **20086**	Group **912**
2	**11411683**			
3	**11411716**		Illustr. No **1013116**	Section **150**
4				
5			Issue **VOE 63B9920086**	Page **927**

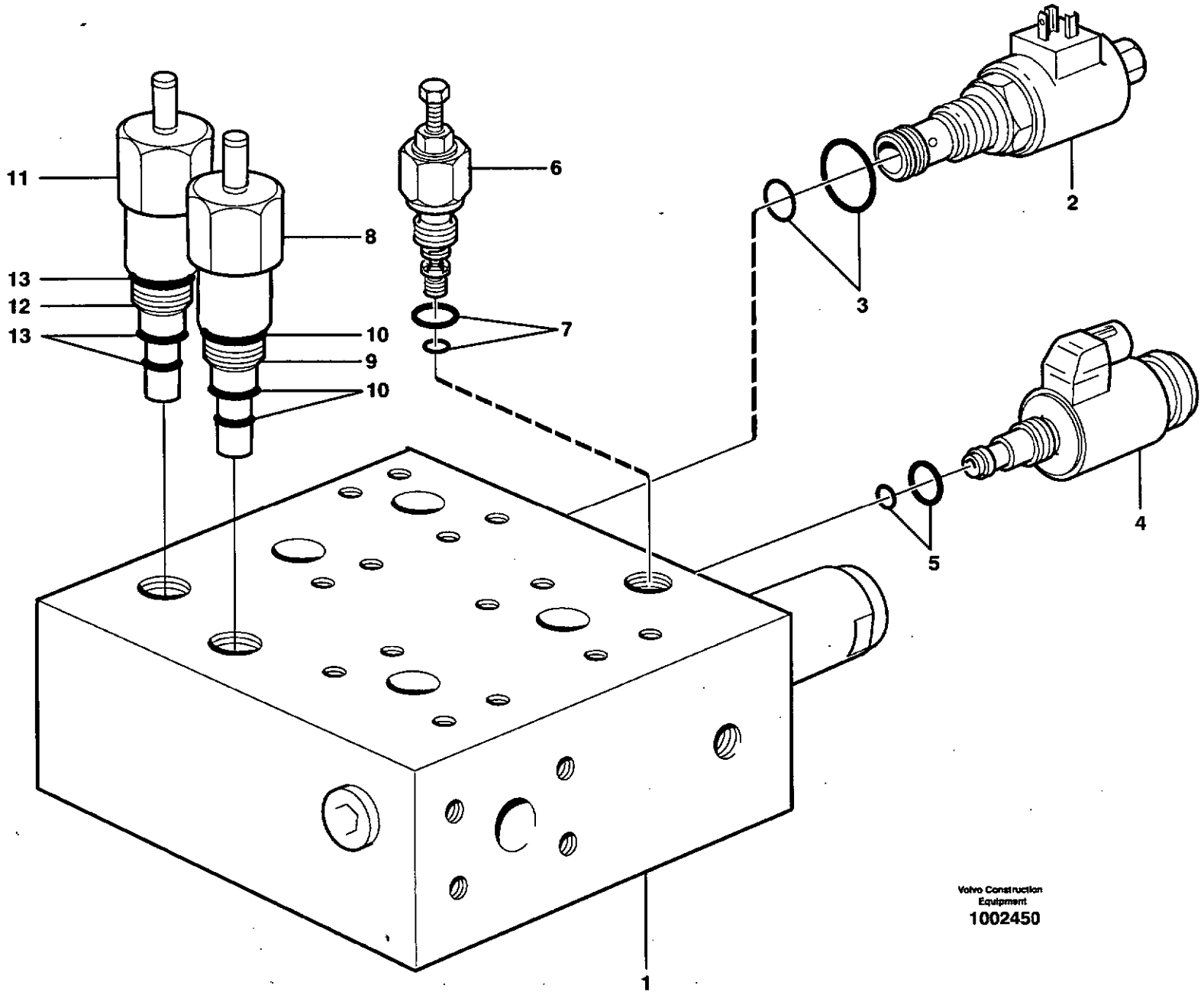
11
13
12
13
8
10
9
10
6
7
2
3
4
5
1
Volvo Construction Equipment
1002450

Fig.	Part No.	Quantity 1	2	3	P S	K I T	Description	Dénomination	Bezeichnung	Denominación	Benämning	Notes
1	**VOE 11410034**	1					Valve Body	Corps Valve	Ventilkörper	Cuerpo Valvula	Ventilkropp	
2	**VOE 11709633**	1					•Solenoid valve	•Vanne electrom.	•Magnetventil	•Electrovalvula	•Magnetventil	MA502
3	**VOE 11709880**	1					•••Sealing Kit	•••Jeu Joints	•••Dichtungssatz	•••Juego Retenes	•••Tätningssats	
4	**VOE 11709879**	1					•Press Regulator	•Regulateu Press	•Druckregler	•Regul Presion	•Tryckregulator	MA202
5	**VOE 11709881**	1					•••Sealing Kit	•••Jeu Joints	•••Dichtungssatz	•••Juego Retenes	•••Tätningssats	
6	**VOE 11705961**	1					•Pr Limit Valve	•Limita.pression	•Druckbeg.ventil	•Valv Limit Pres	•Begr.ventil	
7	**VOE 11704530**	1					•••Sealing Kit	•••Jeu Joints	•••Dichtungssatz	•••Juego Retenes	•••Tätningssats	
8	**VOE 11709882**	1					•Press Regulator	•Regulateu Press	•Druckregler	•Regul Presion	•Tryckregulator	
9	**VOE 11709861**	1					••Reducing Valve	••Soupape Reduc.	••Reduzierventil	••Valv Reductora	••Reducerventil	
10	**VOE 11709883**	1					•••Sealing Kit	•••Jeu Joints	•••Dichtungssatz	•••Juego Retenes	•••Tätningssats	
11	**VOE 11709884**	1					•Press Regulator	•Regulateu Press	•Druckregler	•Regul Presion	•Tryckregulator	
12	**VOE 11709861**	1					••Reducing Valve	••Soupape Reduc.	••Reduzierventil	••Valv Reductora	••Reducerventil	
13	**VOE 11709883**	1					•••Sealing Kit	•••Jeu Joints	•••Dichtungssatz	•••Juego Retenes	•••Tätningssats	

1		**Ventilblock: Centralblock** **Bloque de válvulas** **Ventilgruppe: Zentralblock** **Bloc-soupapes: Central Bloc** **Valve body: Central block**	Catalogue id **20086**	Group **912**
2				
3			Illustr. No **1002450**	Section **300**
4				
5			Issue **VOE 63B9920086**	Page **929**

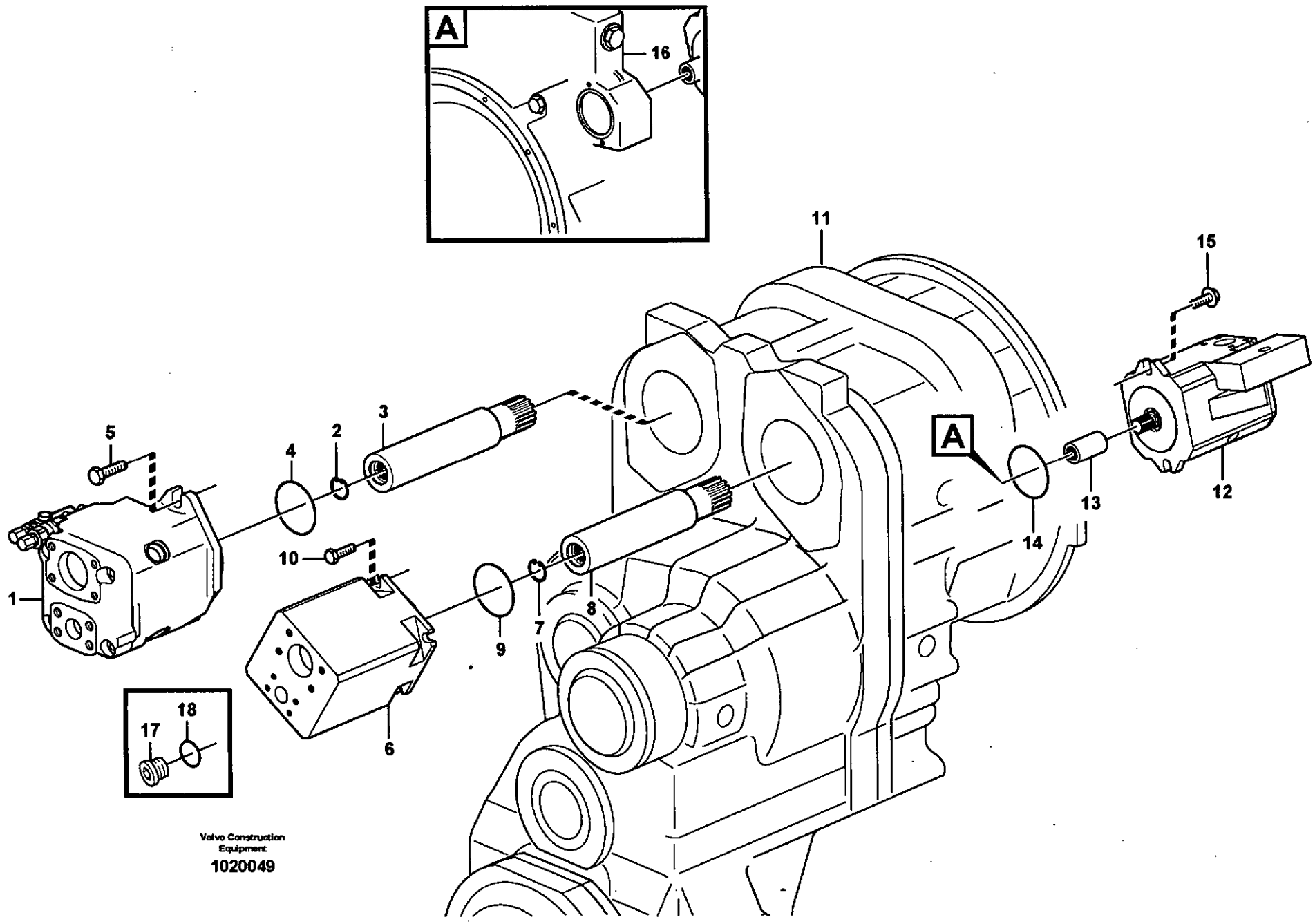

Volvo Construction Equipment

1020049

Fig.	Part No.	Quantity 1	2	3	PS	KIT	Description	Dénomination	Bezeichnung	Denominación	Benämning	Notes
1		1					Hydraulic Pump	Pompe Hydraulique	Hydraulikpumpe	Bomba Hidraulica	Hydraulpump	See group 913, Page 933
2	**VOE 914515**	1					Snap Ring	Circlip	Nutring	Circlip	Spårring	
3	**VOE 11038380**	1					Shaft	Arbre	Welle	Arbol	Axel	
4	**VOE 960242**	1					O-ring	Joint Torique	O-Ring	Junta torica	O-ring	
5	**VOE 968435**	2					Flange screw	Vis à bride	Flanschschraube	Torn embridado	Flänsskruv	
6		1					Hydraulic Pump	Pompe Hydraulique	Hydraulikpumpe	Bomba Hidraulica	Hydraulpump	See group 913, Page 935
7	**VOE 914515**	1					Snap Ring	Circlip	Nutring	Circlip	Spårring	
8	**VOE 11038380**	1					Shaft	Arbre	Welle	Arbol	Axel	
9	**VOE 960242**	1					O-ring	Joint Torique	O-Ring	Junta torica	O-ring	
10	**VOE 13965192**	4					Flange screw	Vis à bride	Flanschschraube	Torn embridado	Flänsskruv	
11		1					Housing	Carter	Gehäuse	Carter	Hus	See group 434, Page 499
12		1					Hydraulic Pump	Pompe Hydraulique	Hydraulikpumpe	Bomba Hidraulica	Hydraulpump	See group 913, Page 937
13	**VOE 11173159**	1					Drive Sleeve	Mancho.commande	Antriebsnabe	Manguito Propul	Drivhylsa	
14	**VOE 11173158**	1					Seal	Joint	Dichtring	Junta	Tätning	
15	**VOE 965225**	2					Flange screw	Vis à bride	Flanschschraube	Torn embridado	Flänsskruv	
16		1					Engine	Moteur	Verbrenn Motor	Motor	Motor	See group 263, Page 137
17	**VOE 984653**	1					Plug	Bouchon	Stopfen	Tapon	Plugg	
18	**VOE 990414**	1					O-ring	Joint Torique	O-Ring	Junta torica	O-ring	

1		**Hydraulpump med monteringsdetaljer** **Bomba hidráulica con accesorios de montaje** **Druckölpumpe mit Anbauteilen** **Pompe hydraulique avec pièces de montage** **Hydraulic pump with fitting parts**	Catalogue id **20086**	Group **913**
2				
3			Illustr. No **1020049**	Section **100**
4				
5			Issue **VOE 63B9920086**	Page **931**

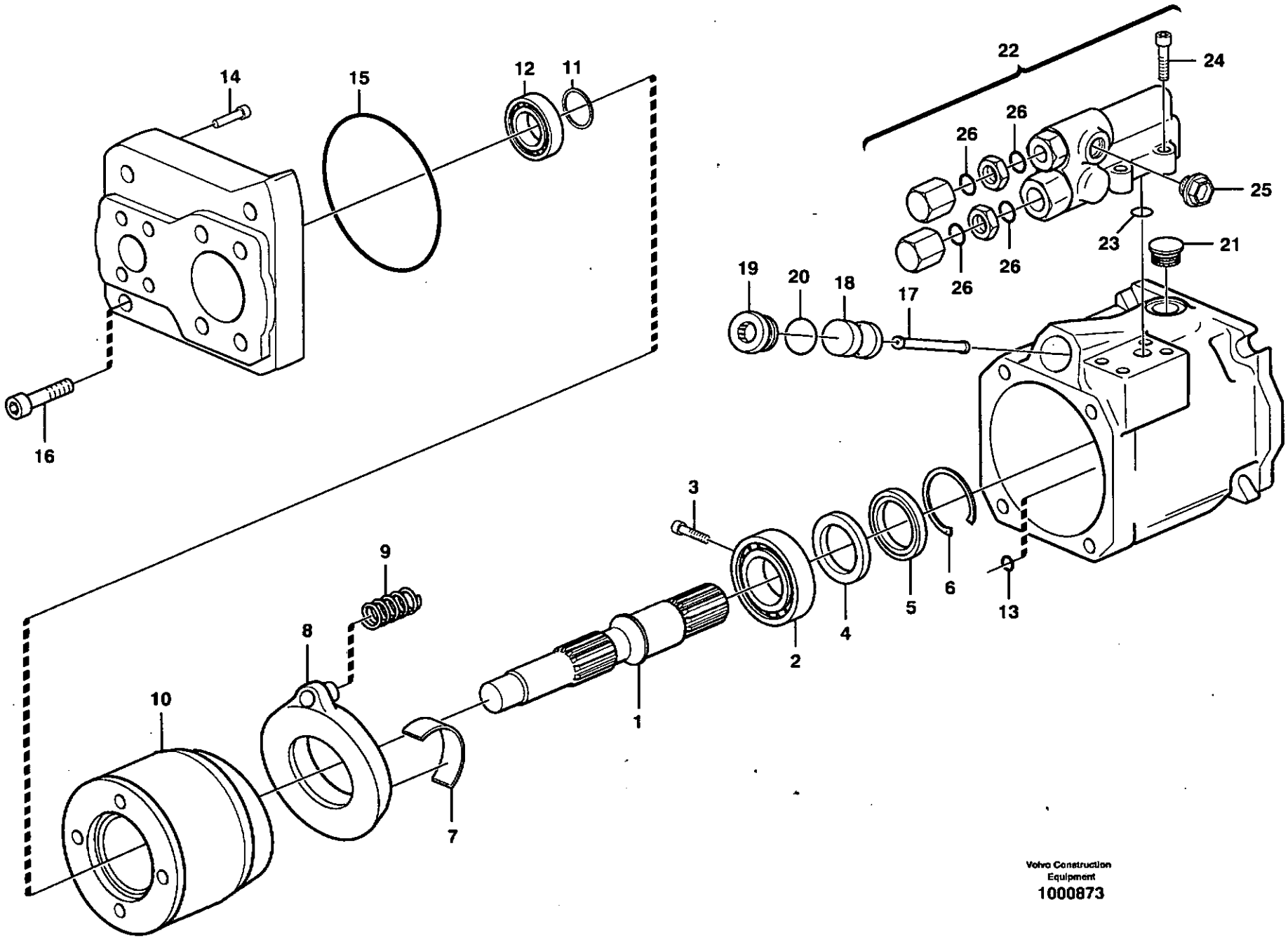

Volvo Construction Equipment
1000873

Fig.	Part No.	Quantity 1	2	3	PS	KIT	Description	Dénomination	Bezeichnung	Denominación	Benämning	Notes
	VOE 11173090	1					Hydraulic Pump	Pompe Hydraulique	Hydraulikpumpe	Bomba Hidraulica	Hydraulpump	80CC, S/N - 20317
	VOE 11173952		1				Hydraulic Pump	Pompe Hydraulique	Hydraulikpumpe	Bomba Hidraulica	Hydraulpump	80CC, S/N 20318 -
1	**VOE 11708739**	1	1				•Shaft	•Arbre	•Welle	•Arbol	•Axel	
2	**VOE 11997155**	1	1				•Bearing	•Palier	•Lager	•Cojinete	•Lager	
3	**VOE 11708118**	2	2				•Screw	•Vis	•Schraube	•Tornillo	•Skruv	
4	**VOE 11708743**	1	1				•Stop Ring	•Bague Butee	•Anschlagring	•Anillo Tope	•Anslagsring	
5	**VOE 11997157**	1	1				•Sealing ring	•Bague d'étanchéité	•Runddichtring	•Anillo reten	•Tätningsring	
6	**VOE 11708748**	1	1				•Lock Ring	•Anneau Verrouillage	•Schlossring	•Anillo Segurid	•Låsring	
7	**VOE 11708745**	2	2				•Bearing	•Palier	•Lager	•Cojinete	•Lager	
8	**VOE 11708738**	1	1				•Yoke	•Chape	•Joch	•Horquilla	•Gaffel	
9	**VOE 11708741**	1	1				•Spring	•Ressort	•Feder	•Muelle	•Fjäder	
10	**VOE 11708735**	1	1				•Pump Unit	•Unite Pompe	•Pumpwerk	•Unidad Bomba	•Pumpenhet	
11	**VOE 11708742**	1	1				•Shim	•Cale d'épaisseur	•Passcheibe	•Arandela Ajuste	•Passbricka	
12	**VOE 11708744**	1	1				•Roller Bearing	•Roulement rouleaux	•Rollenlager	•Cojinet Rodillo	•Rullager	
13	**VOE 11708257**	2	2				•O-ring	•Joint Torique	•O-Ring	•Junta torica	•O-ring	(VOE 11703836)
14	**VOE 11708101**	1	1				•Check valve	•Valve antiretour	•Rückschlagventil	•Válvula de retención	•Backventil	
15	**VOE 11709925**	1	1				•O-ring	•Joint Torique	•O-Ring	•Junta torica	•O-ring	(VOE 11708746)
16	**VOE 11708749**	4	4				•Screw	•Vis	•Schraube	•Tornillo	•Skruv	
17	**VOE 11708737**	1	1				•Piston rod	•Bielle de piston	•Kolbenstange	•Biela de piston	•Kolvstång	
18	**VOE 11708736**	1					•Piston	•Piston	•Kolben	•Piston	•Kolv	
	VOE 11709920		1				•Piston	•Piston	•Kolben	•Piston	•Kolv	
19	**VOE 11708740**	1	1				•Plug	•Bouchon	•Stopfen	•Tapon	•Plugg	
20	**VOE 11709926**	1	1				•O-ring	•Joint Torique	•O-Ring	•Junta torica	•O-ring	(VOE 11708747)
21	**VOE 11701341**	1					•Plug	•Bouchon	•Stopfen	•Tapon	•Plugg	
22	**VOE 11998863**	1	1				•Valve	•Soupape	•Ventil	•Valvula	•Ventil	
23	**VOE 11708087**	3					••O-ring	••Joint Torique	••O-Ring	••Junta torica	••O-ring	(VOE 11992834)
24	**VOE 13974079**	4					••Allen Hd Screw	••Vis A 6 Pans Cr	••Inbusschraube	••Torn Hex Embut	••Insexskruv	
25	**VOE 11992833**	1					••Plug	••Bouchon	••Stopfen	••Tapon	••Plugg	
26	**VOE 7190187**	4					••O-ring	••Joint Torique	••O-Ring	••Junta torica	••O-ring	

1	**11173090**	**Hydraulpump** **Bomba hidráulica** **Hydraulikpumpe** **Pompe hydraulique** **Hydraulic pump** **P1**	Catalogue id **20086**	Group **913**
2	**11173952**		Illustr. No **1000873**	Section **150**
3			Issue **VOE 63B9920086**	Page **933**
4				
5				

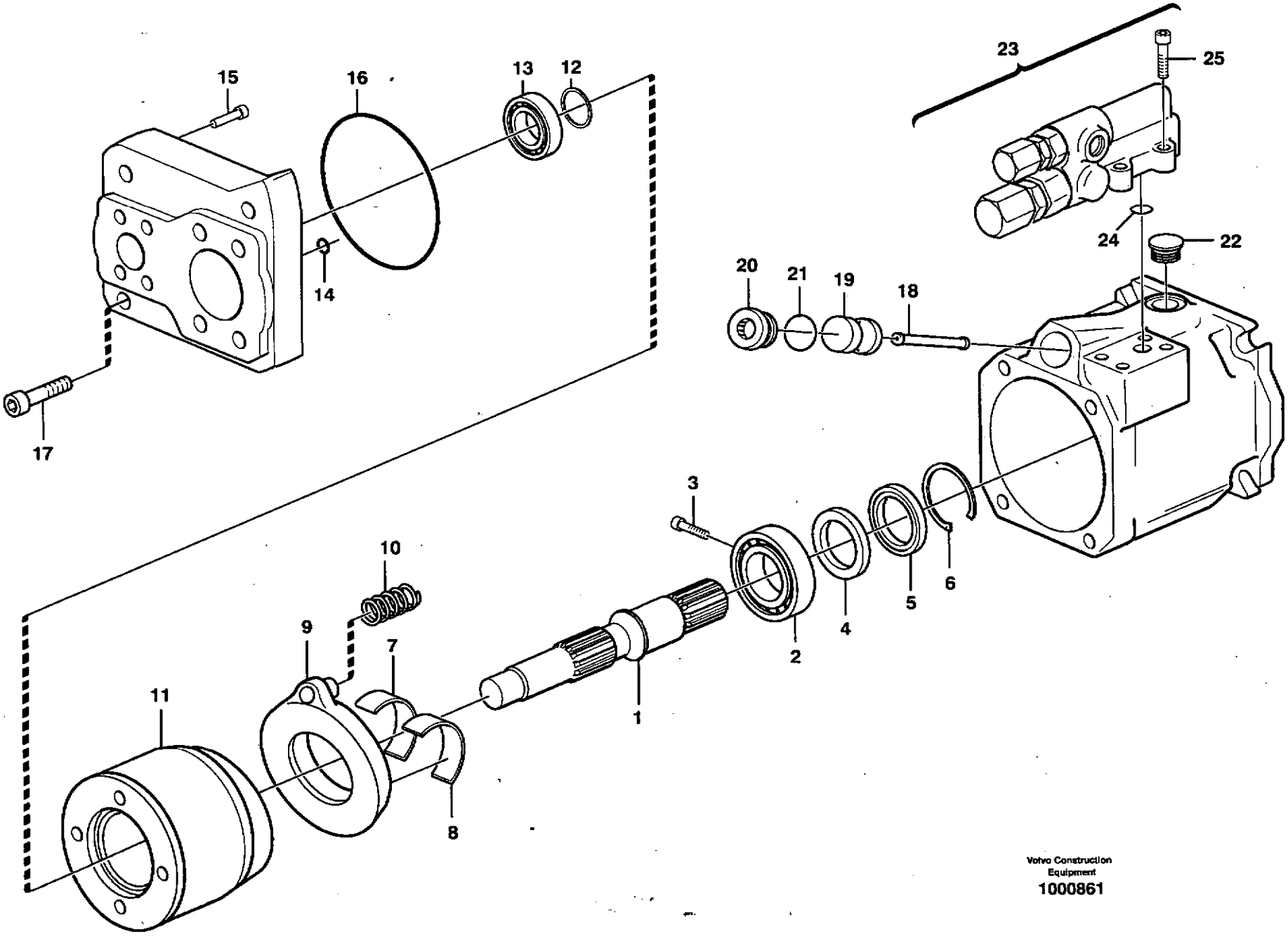

Volvo Construction Equipment

1000861

Fig.	Part No.	Quantity 1	2	3	PS	KIT	Description	Dénomination	Bezeichnung	Denominación	Benämning	Notes
	VOE 11173091	1					Hydraulic Pump	Pompe Hydraulique	Hydraulikpumpe	Bomba Hidraulica	Hydraulpump	60CC
1	**VOE 11708756**	1					•Drive Shaft	•Arbre transmission	•Antriebswelle	•Arbol de cde	•Drivaxel	
2	**VOE 11707572**	1					•Roller Bearing	•Roulement rouleaux	•Rollenlager	•Cojinet Rodillo	•Rullager	
3	**VOE 11708118**	2					•Screw	•Vis	•Schraube	•Tornillo	•Skruv	
4	**VOE 11708116**	1					•Stop Ring	•Bague Butee	•Anschlagring	•Anillo Tope	•Anslagsring	
5	**VOE 11708110**	1					•Seal	•Joint	•Dichtring	•Junta	•Tätning	
6	**VOE 11708113**	1					•Lock Ring	•Anneau Verrouillage	•Schlossring	•Anillo Segurid	•Låsring	
7	**VOE 11708757**	1					•Bearing	•Palier	•Lager	•Cojinete	•Lager	
8	**VOE 11708758**	1					•Bearing	•Palier	•Lager	•Cojinete	•Lager	
9	**VOE 11716481**	1					•Yoke	•Etrier	•Joch	•Mordaza	•Ok	(VOE 11708102)
10	**VOE 11704542**	1					•Spring	•Ressort	•Feder	•Muelle	•Fjäder	
11	**VOE 11704536**	1					•Pump element	•Element Pompe	•Pumpenelement	•Elemento Bomba	•Pumpelement	
12	**VOE 11704545**	1					•Shim	•Cale Reglage	•Nachstellblech	•Cuna de calzar	•Justerbleck	
13	**VOE 11704548**	1					•Roller Bearing	•Roulement rouleaux	•Rollenlager	•Cojinet Rodillo	•Rullager	
14	**VOE 11708257**	2					•O-ring	•Joint Torique	•O-Ring	•Junta torica	•O-ring	(VOE 11703836)
15	**VOE 11708101**	1					•Check valve	•Valve antiretour	•Rückschlagventil	•Válvula de retención	•Backventil	
16	**VOE 11708256**	1					•O-ring	•Joint Torique	•O-Ring	•Junta torica	•O-ring	(VOE 11704555)
17	**VOE 11708759**	4					•Screw	•Vis	•Schraube	•Tornillo	•Skruv	
18	**VOE 11998862**	1					•Piston rod	•Bielle de piston	•Kolbenstange	•Biela de piston	•Kolvstång	
19	**VOE 11708099**	1					•Piston	•Piston	•Kolben	•Piston	•Kolv	
20	**VOE 11708083**	1					•Plug	•Bouchon	•Stopfen	•Tapon	•Plugg	
21	**VOE 11708231**	1					•O-ring	•Joint Torique	•O-Ring	•Junta torica	•O-ring	(VOE 11704554)
22	**VOE 11704815**	1					•Plug	•Bouchon	•Stopfen	•Tapon	•Plugg	
23	**VOE 11708760**	1					•Control valve	•Valve controle	•Steuerventil	•Válvula control	•Kontrollventil	
24	**VOE 11708087**	3					••O-ring	••Joint Torique	••O-Ring	••Junta torica	••O-ring	(VOE 11992834)
25	**VOE 13974079**	4					••Allen Hd Screw	••Vis A 6 Pans Cr	••Inbusschraube	••Torn Hex Embut	••Insexskruv	

1		**Hydraulpump** **Bomba hidráulica** **Hydraulikpumpe** **Pompe hydraulique** **Hydraulic pump** **P2**	Catalogue id **20086**	Group **913**
2				
3			Illustr. No **1000861**	Section **200**
4				
5			Issue **VOE 63B9920086**	Page **935**

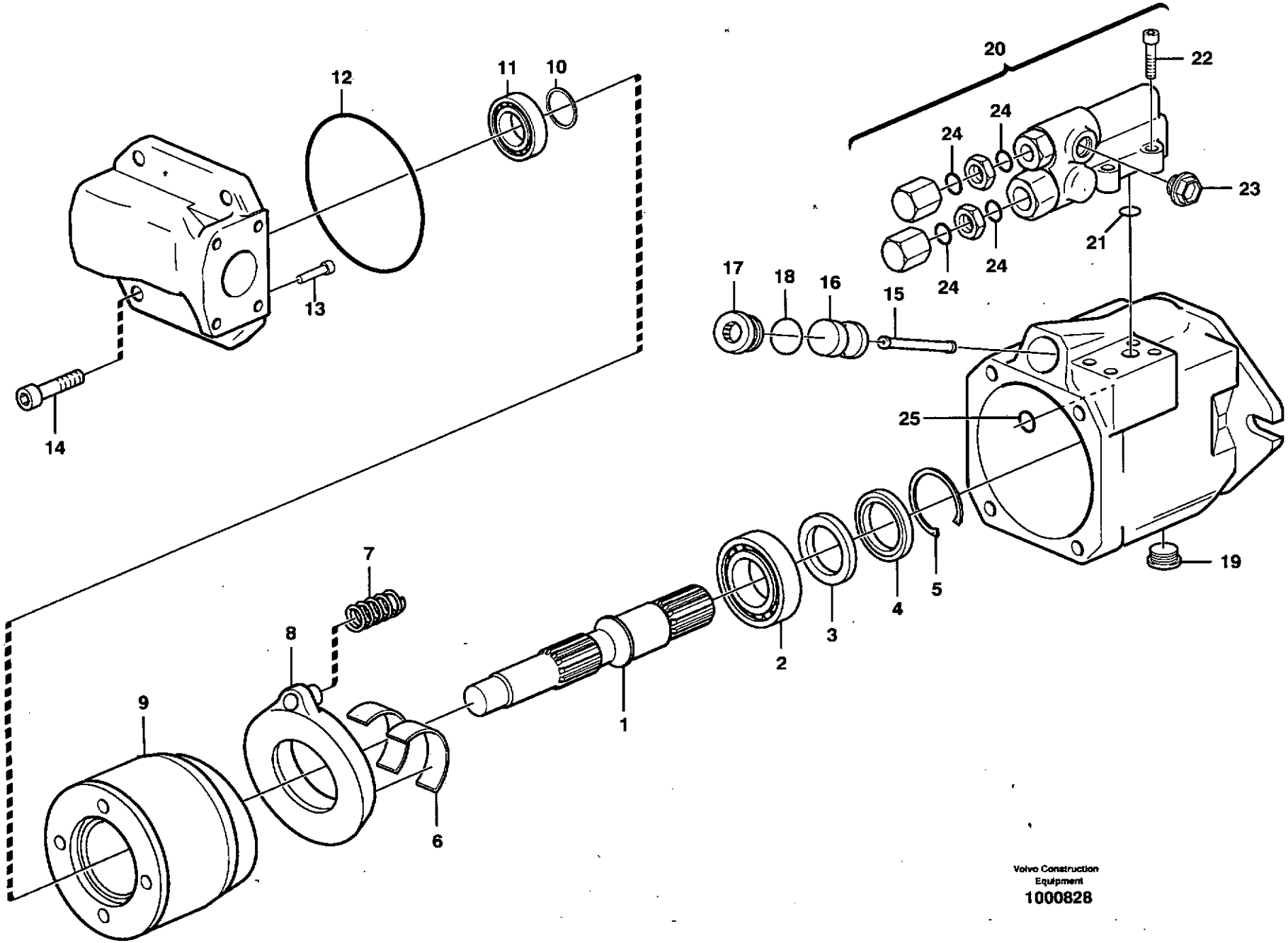

Volvo Construction Equipment
1000828

Fig.	Part No.	Quantity 1	2	3	PS	KIT	Description	Dénomination	Bezeichnung	Denominación	Benämning	Notes
	VOE 11172358	1					Hydraulic Pump	Pompe Hydraulique	Hydraulikpumpe	Bomba Hidraulica	Hydraulpump	18CC
1	**VOE 11708082**	1					•Drive Shaft	•Arbre transmission	•Antriebswelle	•Arbol de cde	•Drivaxel	
2	**VOE 11704547**	1					•Roller Bearing	•Roulement rouleaux	•Rollenlager	•Cojinet Rodillo	•Rullager	
3	**VOE 11708754**	1					•Stop Ring	•Bague Butee	•Anschlagring	•Anillo Tope	•Anslagsring	
4	**VOE 11704551**	1					•Sealing ring	•Bague d'étanchéité	•Runddichtring	•Anillo reten	•Tätningsring	
5	**VOE 11708755**	1					•Lock Ring	•Anneau Verrouillage	•Schlossring	•Anillo Segurid	•Låsring	
6	**VOE 11704549**	2					•Bearing	•Palier	•Lager	•Cojinete	•Lager	
7	**VOE 11704541**	1					•Spring	•Ressort	•Feder	•Muelle	•Fjäder	
8	**VOE 11708129**	1					•Yoke	•Chape	•Joch	•Horquilla	•Gaffel	
9	**VOE 11704535**	1					•Pump element	•Element Pompe	•Pumpenelement	•Elemento Bomba	•Pumpelement	
10	**VOE 11708084**	1					•Shim	•Cale Reglage	•Nachstellblech	•Cuna de calzar	•Justerbleck	
11	**VOE 11704546**	1					•Roller Bearing	•Roulement rouleaux	•Rollenlager	•Cojinet Rodillo	•Rullager	(VOE 11708085)
12	**VOE 11704553**	1					•O-ring	•Joint Torique	•O-Ring	•Junta torica	•O-ring	
13	**VOE 11706189**	1					•Check valve	•Valve antiretour	•Rückschlagventil	•Válvula de retención	•Backventil	
14	**VOE 11704557**	4					•Allen Hd Screw	•Vis A 6 Pans Cr	•Inbusschraube	•Torn Hex Embut	•Insexskruv	
15	**VOE 11704538**	1					•Piston rod	•Bielle de piston	•Kolbenstange	•Biela de piston	•Kolvstång	
16	**VOE 11703833**	1					•Piston	•Piston	•Kolben	•Piston	•Kolv	
17	**VOE 11708753**	1					•Plug	•Bouchon	•Stopfen	•Tapon	•Plugg	
18	**VOE 11708231**	1					•O-ring	•Joint Torique	•O-Ring	•Junta torica	•O-ring	(VOE 11704554)
19	**VOE 11704559**	1					•Plug	•Bouchon	•Stopfen	•Tapon	•Plugg	
20	**VOE 11998863**	1					•Valve	•Soupape	•Ventil	•Valvula	•Ventil	
21	**VOE 11708087**	3					••O-ring	••Joint Torique	••O-Ring	••Junta torica	••O-ring	(VOE 11992834)
22	**VOE 13974079**	4					••Allen Hd Screw	••Vis A 6 Pans Cr	••Inbusschraube	••Torn Hex Embut	••Insexskruv	
23	**VOE 11992833**	1					••Plug	••Bouchon	••Stopfen	••Tapon	••Plugg	
24	**VOE 7190187**	4					••O-ring	••Joint Torique	••O-Ring	••Junta torica	••O-ring	
25	**VOE 11708257**	1					•O-ring	•Joint Torique	•O-Ring	•Junta torica	•O-ring	(VOE 11703836)

1		**Hydraulpump** **Bomba hidráulica** **Hydraulikpumpe** **Pompe hydraulique** **Hydraulic pump** **P3**	Catalogue id **20086**	Group **913**
2				
3			Illustr. No **1000828**	Section **250**
4				
5			Issue **VOE 63B9920086**	Page **937**

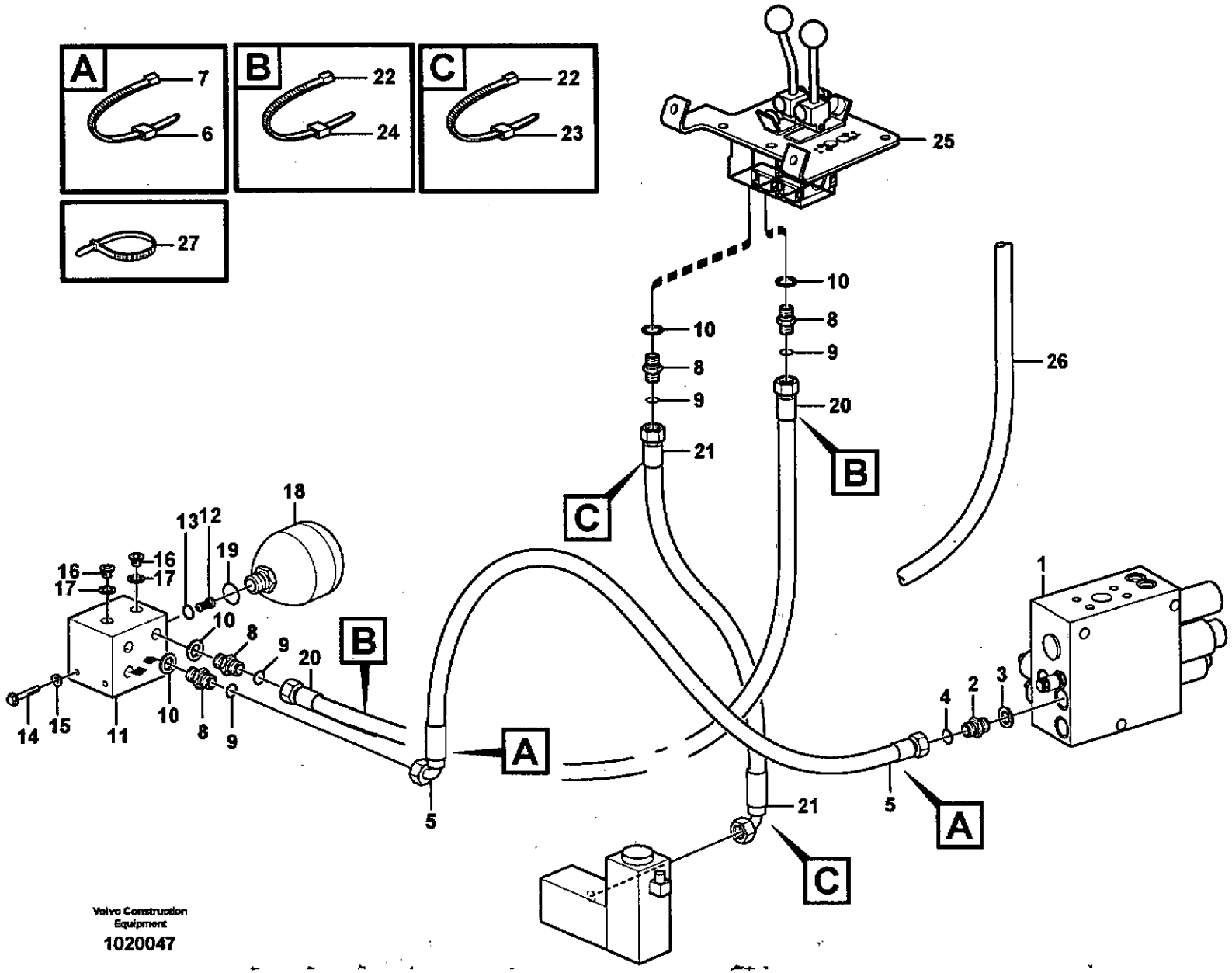

Volvo Construction Equipment

1020047

Fig.	Part No.	Quantity 1	2	3	PS	KIT	Description	Dénomination	Bezeichnung	Denominación	Benämning	Notes
1		1					Valve block	Bloc-soupape	Ventilblock	Bloque de valvula	Ventilblock	See group 911, Page 899
2	VOE 13933855	1					Nipple	Raccord	Nippel	Niple	Nippel	PR
3	VOE 14213676	1					•Sealing ring	•Bague d'étanchéité	•Runddichtring	•Anillo reten	•Tätningsring	
4	VOE 4880492	1					•O-ring	•Joint Torique	•O-Ring	•Junta torica	•O-ring	
5	VOE 11148953	1					Hose assembly	Conduit flexible	Schlauchleitung	Conducto	Slangledning	
	VOE 11173819		1				Hose assembly	Conduit flexible	Schlauchleitung	Conducto	Slangledning	
	VOE 11180991	2					Hose assembly	Conduit flexible	Schlauchleitung	Conducto	Slangledning	82067 L = 1300MM
6	VOE 4881455	2					Marking Sleeve	Douill.marquage	Kennhulse	Manguit Marcaje	Märkhylsa	RED
	VOE 4881458	2					Marking Sleeve	Douill.marquage	Kennhulse	Manguit Marcaje	Märkhylsa	BR
7	VOE 4881438	2					Strip Clamp	Ruban Serrage	Kabelbinder	Abraz Cinta	Bandklamma	
8	VOE 14345423	4					Nipple	Raccord	Nippel	Niple	Nippel	
9	VOE 4880492	4					•O-ring	•Joint Torique	•O-Ring	•Junta torica	•O-ring	
10	VOE 14211856	4					•Sealing ring	•Bague d'étanchéité	•Runddichtring	•Anillo reten	•Tätningsring	
11	VOE 11173806	1					Connection block	Bloc Raccord	Anschlussockel	Bloque Conector	Anslutningsblock	
12	VOE 11709718	1					•Check valve	•Valve antiretour	•Rückschlagventil	•Válvula de retención	•Backventil	
13	VOE 983489	1					•O-ring	•Joint Torique	•O-Ring	•Junta torica	•O-ring	
14	VOE 946671	2					Flange screw	Vis à bride	Flanschschraube	Torn embridado	Flänsskruv	
15	VOE 13960141	2					Washer	Rondelle	Scheibe	Arandela	Bricka	
16	VOE 960630	2					Lock Plug	Tampon Verroui.	Verschlussschraube	Tapon Seguridad	Låsplugg	
17	VOE 976929	2					Gasket	Joint	Dichtung	Junta	Packning	
18	VOE 11173690	1					Accumulator	Accumulateur	Speicher	Acumulador	Ackumulator	
19	VOE 13967752	1					O-ring	Joint Torique	O-Ring	Junta torica	O-ring	
20	VOE 936700	1					Hose assembly	Conduit flexible	Schlauchleitung	Conducto	Slangledning	L = 1650 MM
	VOE 11172990		1				Hose assembly	Conduit flexible	Schlauchleitung	Conducto	Slangledning	
21	VOE 936705	1					Hose assembly	Conduit flexible	Schlauchleitung	Conducto	Slangledning	L = 1500 MM
	VOE 11173821		1				Hose assembly	Conduit flexible	Schlauchleitung	Conducto	Slangledning	
22	VOE 4881438	4					Strip Clamp	Ruban Serrage	Kabelbinder	Abraz Cinta	Bandklamma	
23	VOE 4881456	2					Marking Sleeve	Douill.marquage	Kennhulse	Manguit Marcaje	Märkhylsa	OR
24	VOE 4881458	2					Marking Sleeve	Douill.marquage	Kennhulse	Manguit Marcaje	Märkhylsa	BR
25		1					Servo valve	Servovalve	Servoventil	Valvula servo	Servoventil	See group 914, Page 949

1	33380
2	82066
3	
4	
5	

Servohydraulik, tryck- och returledningar
Servo hidráulico, conducto de presion y retorno
Servohydraulik, Druck- und Rücklaufleitung
Servohydraulique, conduit alimentation et retour
Servo - hydraulic, feed and return lines

Catalogue id	Group
20086	914
Illustr. No	Section
1020047	100
Issue	Page
VOE 63B9920086	939

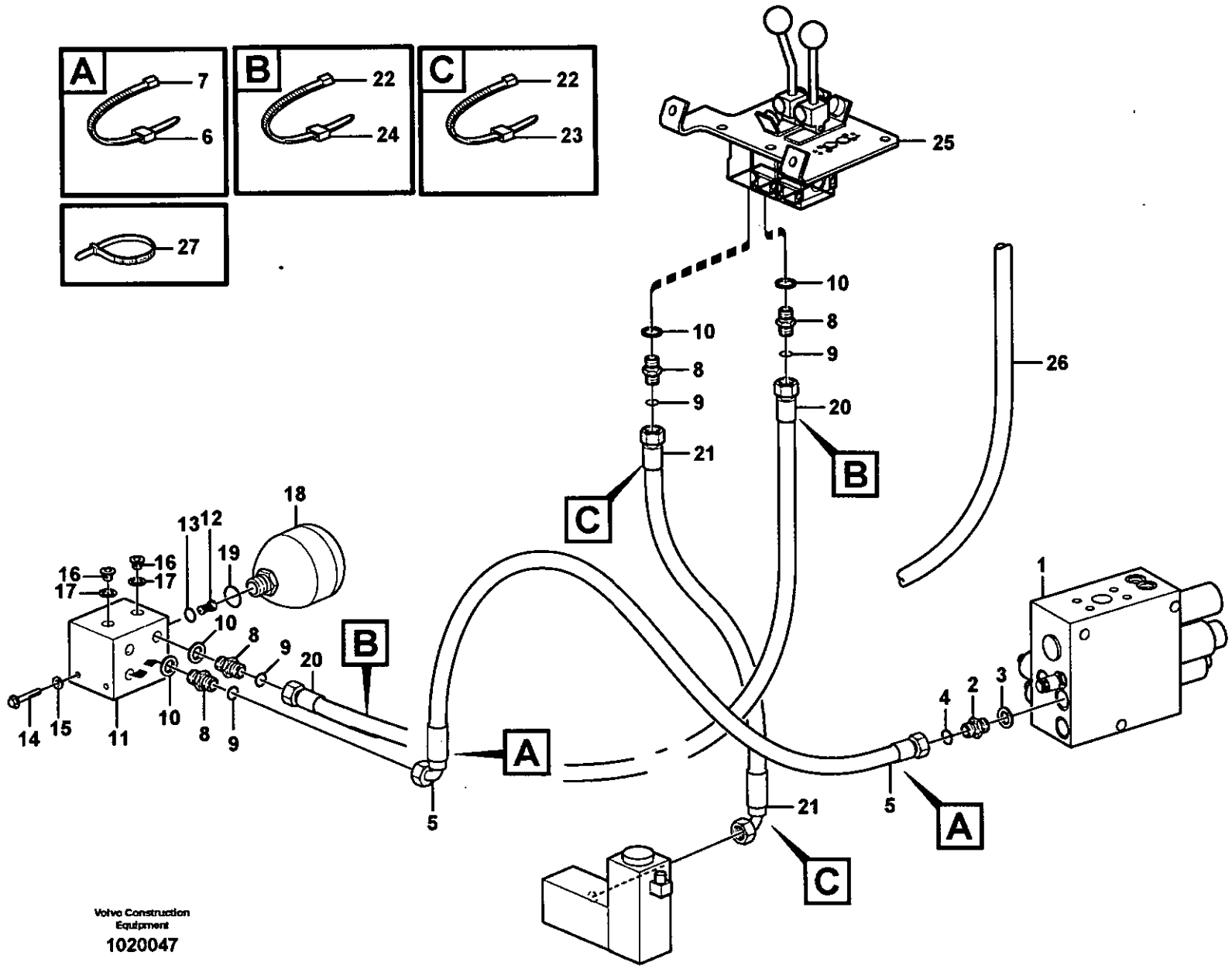

Volvo Construction Equipment

1020047

Fig.	Part No.	Quantity 1	2	3	PS	KIT	Description	Dénomination	Bezeichnung	Denominación	Benämning	Notes
26	**VOE 4803752**	REQ					Hose	Durit	Schlauch	Tubo flexible	Slang	L = 500 MM S/N - 20160, - 66000 USA S/N - 71400 BRA
	VOE 943369	REQ					Hose	Durit	Schlauch	Tubo flexible	Slang	L = 500 MM S/N 20161 -, 66001 - USA S/N 71401 - BRA
27	**VOE 4881440**	REQ					Strip Clamp	Ruban Serrage	Kabelbinder	Abraz Cinta	Bandklamma	

1	33380	**Servohydraulik, tryck- och returledningar** **Servo hidráulico, conducto de presion y retorno** **Servohydraulik, Druck- und Rücklaufleitung** **Servohydraulique, conduit alimentation et retour** **Servo - hydraulic, feed and return lines**	Catalogue id **20086**	Group **914**
2	82066			
3			Illustr. No **1020047**	Section **100**
4				
5			Issue **VOE 63B9920086**	Page **941**

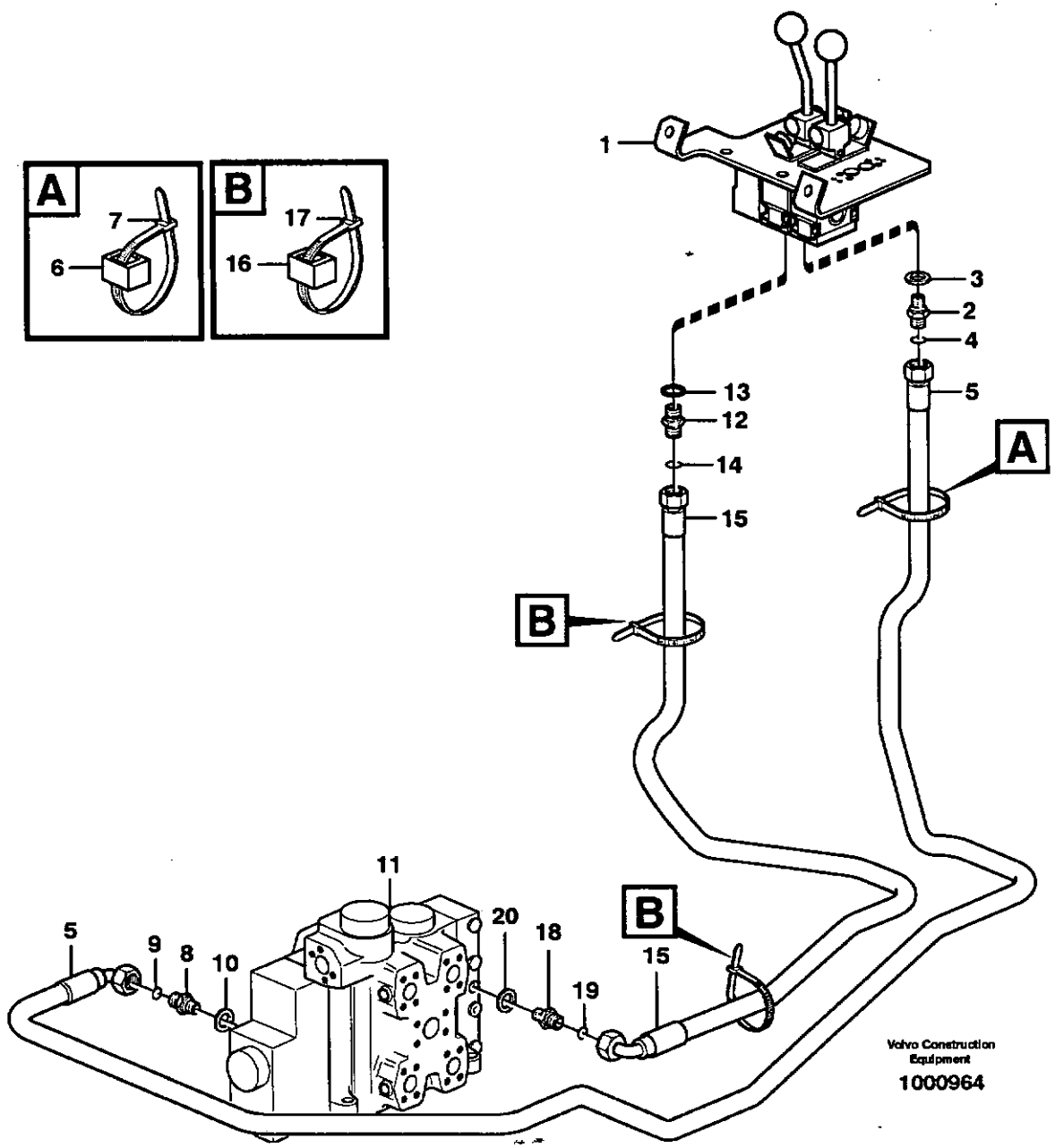
A
7
6
B
17
16
1
3
2
4
5
13
12
14
15
A
B
B
11
5
9
8
10
20
18
19
15
Volvo Construction Equipment
1000964

Fig.	Part No.	Quantity 1	2	3	PS	KIT	Description	Dénomination	Bezeichnung	Denominación	Benämning	Notes
1		1					Servo valve	Servovalve	Servoventil	Valvula servo	Servoventil	See group 914, Page 949
2	**VOE 14345423**	1					Nipple	Raccord	Nippel	Niple	Nippel	
3	**VOE 14211856**	1					•Sealing ring	•Bague d'étanchéité	•Runddichtring	•Anillo reten	•Tätningsring	
4	**VOE 4880492**	1					•O-ring	•Joint Torique	•O-Ring	•Junta torica	•O-ring	
5	**VOE 936713**	1					Hose assembly	Conduit flexible	Schlauchleitung	Conducto	Slangledning	L = 2700 MM
	VOE 11130855		1				Hose assembly	Conduit flexible	Schlauchleitung	Conducto	Slangledning	L = 2700 MM
6	**VOE 4881451**	2					Marking Sleeve	Douill.marquage	Kennhulse	Manguit Marcaje	Märkhylsa	YELL
7	**VOE 4881438**	2					Strip Clamp	Ruban Serrage	Kabelbinder	Abraz Cinta	Bandklamma	
8	**VOE 14345423**	1					Nipple	Raccord	Nippel	Niple	Nippel	PL
9	**VOE 4880492**	1					•O-ring	•Joint Torique	•O-Ring	•Junta torica	•O-ring	
10	**VOE 14211856**	1					•Sealing ring	•Bague d'étanchéité	•Runddichtring	•Anillo reten	•Tätningsring	
11		1					Control valve	Valve de commande	Steuerventil	Válvula de mando	Manöverventil	See group 912, Page 923
12	**VOE 14345423**	1					Nipple	Raccord	Nippel	Niple	Nippel	
13	**VOE 14211856**	1					•Sealing ring	•Bague d'étanchéité	•Runddichtring	•Anillo reten	•Tätningsring	
14	**VOE 4880492**	1					•O-ring	•Joint Torique	•O-Ring	•Junta torica	•O-ring	
15	**VOE 936711**	1					Hose assembly	Condui.flexible	Schlauchleitung	Conducto	Slangledning	L = 2300 MM
	VOE 11172992		1				Hose assembly	Conduit flexible	Schlauchleitung	Conducto	Slangledning	L = 2300 MM
16	**VOE 4881455**	2					Marking Sleeve	Douill.marquage	Kennhulse	Manguit Marcaje	Märkhylsa	RED
17	**VOE 4881438**	2					Strip Clamp	Ruban Serrage	Kabelbinder	Abraz Cinta	Bandklamma	
18	**VOE 14345423**	1					Nipple	Raccord	Nippel	Niple	Nippel	
19	**VOE 4880492**	1					•O-ring	•Joint Torique	•O-Ring	•Junta torica	•O-ring	
20	**VOE 14211856**	1					•Sealing ring	•Bague d'étanchéité	•Runddichtring	•Anillo reten	•Tätningsring	

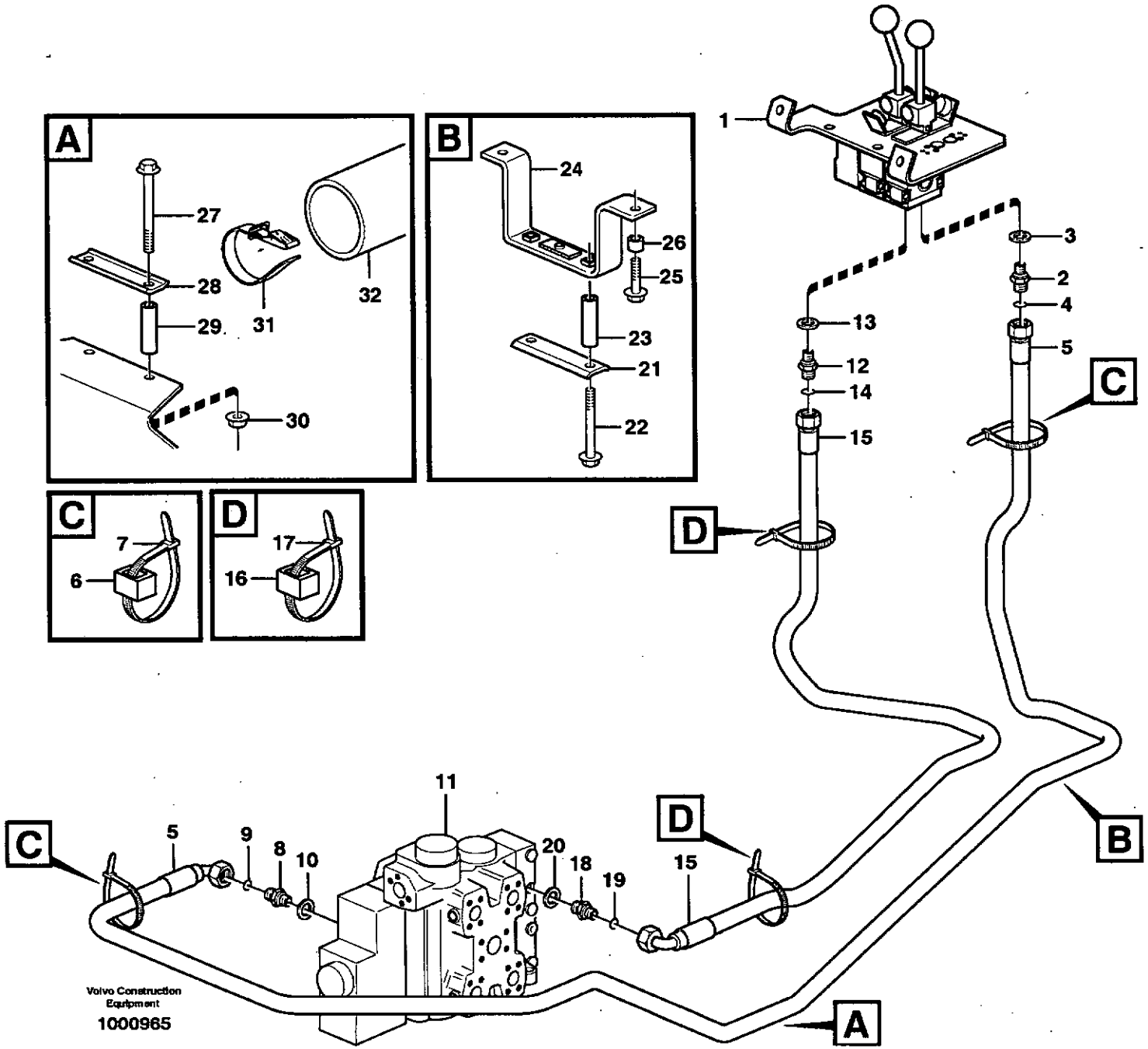
A
27
28
29
31
32
30
B
24
26
25
23
21
22
C
7
6
D
17
16
1
3
2
4
13
5
12
14
15
C
D
D
11
C
5
9
8
10
20
18
19
15
B
A
Volvo Construction Equipment
1000965

Fig.	Part No.	Quantity 1	2	3	PS	KIT	Description	Dénomination	Bezeichnung	Denominación	Benämning	Notes
1		1					Servo valve	Servovalve	Servoventil	Valvula servo	Servoventil	See group 914, Page 949
2	VOE 14345423	1					Nipple	Raccord	Nippel	Niple	Nippel	A2
3	VOE 4880492	1					•O-ring	•Joint Torique	•O-Ring	•Junta torica	•O-ring	
4	VOE 14211856	1					•Sealing ring	•Bague d'étanchéité	•Runddichtring	•Anillo reten	•Tätningsring	
5	VOE 936713	1					Hose assembly	Conduit flexible	Schlauchleitung	Conducto	Slangledning	L = 2700 MM
	VOE 11130855		1				Hose assembly	Conduit flexible	Schlauchleitung	Conducto	Slangledning	L = 2700 MM
6	VOE 4881452	2					Marking Sleeve	Douill.marquage	Kennhulse	Manguit Marcaje	Märkhylsa	WHITE
7	VOE 4881438	2					Strip Clamp	Ruban Serrage	Kabelbinder	Abraz Cinta	Bandklamma	
8	VOE 14345423	1					Nipple	Raccord	Nippel	Niple	Nippel	
9	VOE 4880492	1					•O-ring	•Joint Torique	•O-Ring	•Junta torica	•O-ring	
10	VOE 14211856	1					•Sealing ring	•Bague d'étanchéité	•Runddichtring	•Anillo reten	•Tätningsring	
11		1					Control valve	Valve de commande	Steuerventil	Válvula de mando	Manöverventil	See group 912, Page 923
12	VOE 14345423	1					Nipple	Raccord	Nippel	Niple	Nippel	B2
13	VOE 4880492	1					•O-ring	•Joint Torique	•O-Ring	•Junta torica	•O-ring	
14	VOE 14211856	1					•Sealing ring	•Bague d'étanchéité	•Runddichtring	•Anillo reten	•Tätningsring	
15	VOE 936711	1					Hose assembly	Condui.flexible	Schlauchleitung	Conducto	Slangledning	L = 2300 MM
	VOE 11172992		1				Hose assembly	Conduit flexible	Schlauchleitung	Conducto	Slangledning	L = 2300 MM
16	VOE 4881459	2					Marking Sleeve	Douill.marquage	Kennhulse	Manguit Marcaje	Märkhylsa	BLUE
17	VOE 4881438	2					Strip Clamp	Ruban Serrage	Kabelbinder	Abraz Cinta	Bandklamma	
18	VOE 14345423	1					Nipple	Raccord	Nippel	Niple	Nippel	PSS
19	VOE 4880492	1					•O-ring	•Joint Torique	•O-Ring	•Junta torica	•O-ring	
20	VOE 14211856	1					•Sealing ring	•Bague d'étanchéité	•Runddichtring	•Anillo reten	•Tätningsring	
21	VOE 4954460	1					Retainer	Retenue	Halter	Soporte	Hållare	
22	VOE 13965189	2					Flange screw	Vis a bride	Flanschschraube	Torn embridado	Flänsskruv	
23	VOE 11025954	2					Spacer Sleeve	Doui.entretoise	Distanzhülse	Manguito Dist	Distanshylsa	
24	VOE 11173831	1					Attachment	Fixation	Halterung	Fijacion	Fäste	
25	VOE 13965185	2					Flange screw	Vis à bride	Flanschschraube	Torn embridado	Flänsskruv	
26	VOE 4943026	2					Spacer Sleeve	Doui.entretoise	Distanzhülse	Manguito Dist	Distanshylsa	
27	VOE 13965190	2					Screw	Vis	Schraube	Tornillo	Skruv	
28	VOE 4954460	1					Retainer	Retenue	Halter	Soporte	Hållare	

1	33380
2	82066
3	
4	
5	

Servohydraulik, manöverledningar, tilt
Servo hidráulico, mangueras de mando, inclinación
Servohydraulik, Steuerschläuche, Schwenk
Servohydraulique, flexible commande, redressement
Servo - hydraulic, control lines, tilt

Catalogue id	Group
20086	914
Illustr. No	Section
1000965	200
Issue	Page
VOE 63B9920086	945

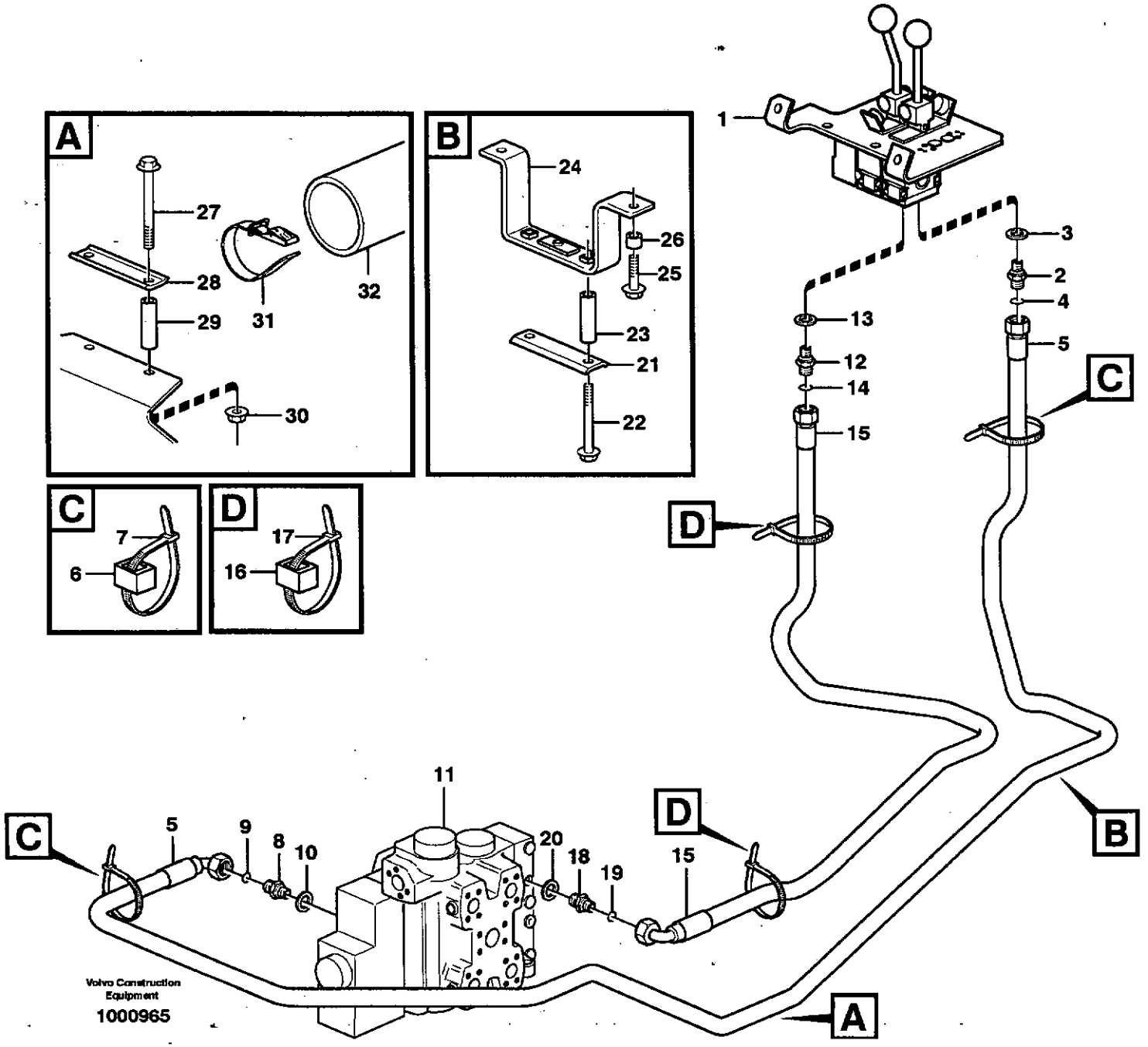
A
27
28
29
31
32
30
B
24
26
25
23
21
22
C
7
6
D
17
16
1
3
2
4
13
5
12
14
15
C
D
D
11
C
5
9
8
10
20
18
19
15
B
A
Volvo Construction Equipment
1000965

Fig.	Part No.	Quantity 1	2	3	P S	K I T	Description	Dénomination	Bezeichnung	Denominación	Benämning	Notes
29	**VOE 11025954**	2					Spacer Sleeve	Doui.entretoise	Distanzhülse	Manguito Dist	Distanshylsa	
30	**VOE 13971095**	2					Flange nut	Ecrou accouple.	Bundmutter	Tuerca embridad	Fläansmutter	
31	**VOE 11104606**	3					Retaining Strap	Courroi.serrage	Halteriemen	Correa Tensora	Spännrem	
32	**VOE 11173522**	1					Protecting Hose	Protection durit	Schutzschlauch	Manguera Prot	Skyddsslang	

1	33380	**Servohydraulik, manöverledningar, tilt** **Servo hidráulico, mangueras de mando, inclinación** **Servohydraulik, Steuerschläuche, Schwenk** **Servohydraulique, flexible commande, redressement** **Servo - hydraulic, control lines, tilt**
2	82066	
3		
4		
5		

Catalogue id **20086**	Group **914**
Illustr. No **1000965**	Section **200**
Issue **VOE 63B9920086**	Page **947**

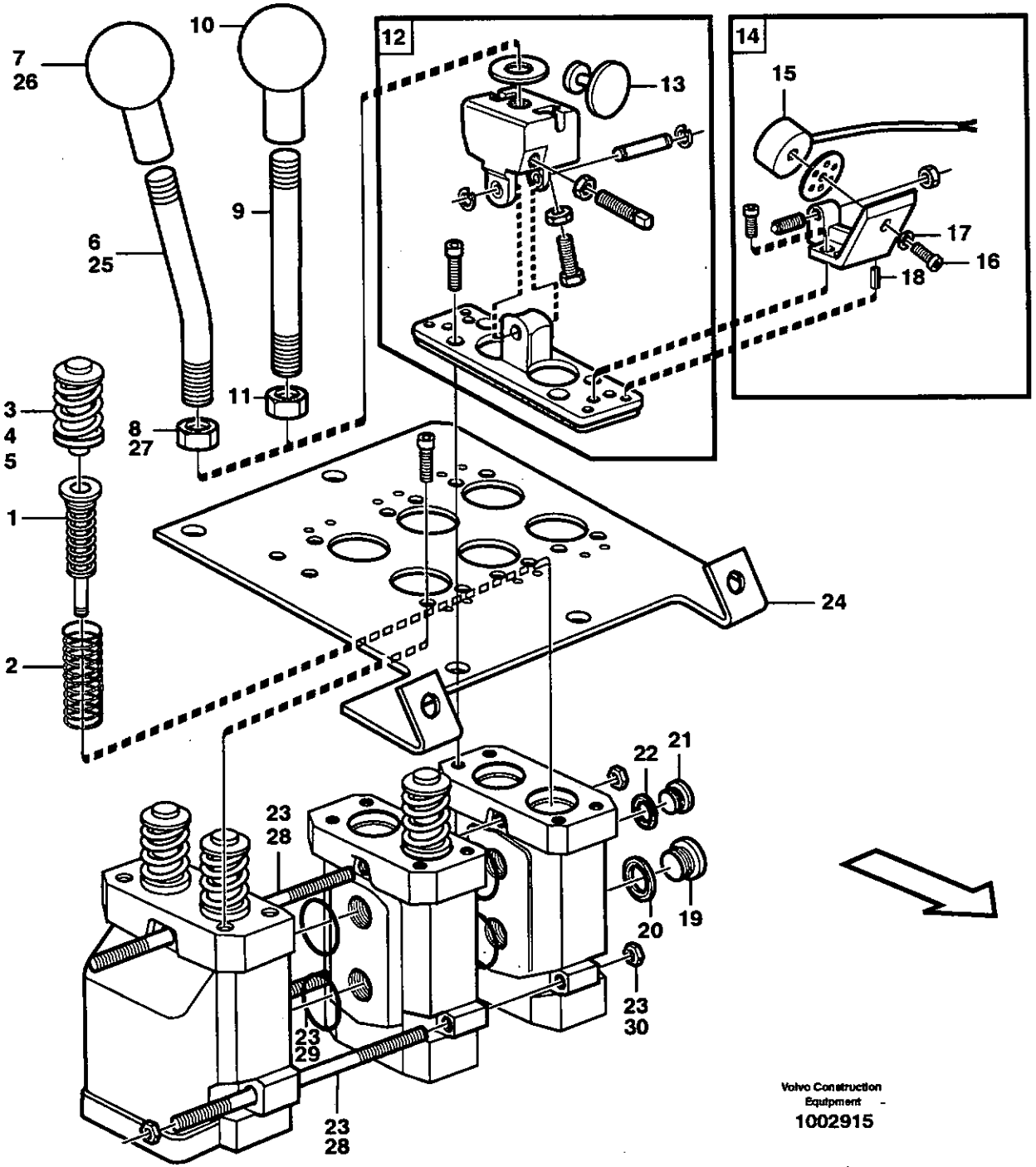

Volvo Construction Equipment
1002915

Fig.	Part No.	Quantity 1	2	3	PS	KIT	Description	Dénomination	Bezeichnung	Denominación	Benämning	Notes
	VOE 11172599	1					Servo Valve	Servovalve	Servoventil	Valvula Servo	Servoventil	80781, 82049, 82408
	VOE 11706174		1				Servo Valve	Servovalve	Servoventil	Valvula Servo	Servoventil	80781, 82049, 82408
1	**VOE 11705921**	4					•Spring Package	•Ensemb Ressorts	•Federpaket	•Conjun Resorte	•Fjäderpaket	
	VOE 11706175		2				•Spring Assembly	•Ensemb Ressorts	•Federpaket	•Conjun Resorte	•Fjäderpaket	
2	**VOE 11994393**	4	2				•Return Spring	•Ressort Rappel	•Ruckholfeder	•Resorte Antagon	•Returfjäder	
3	**VOE 11991323**	4	2				•Pin	•Goupille	•Stift	•Pasador	•Pinne	
4	**VOE 11991047**	4	2				••Sealing Kit	••Jeu Joints	••Dichtungssatz	••Juego Retenes	••Tätningssats	
5	**VOE 11991048**	4	2				••Spacer Washer	••Rond.entretoise	••Abstandscheibe	••Arandela Dist	••Distansbricka	THICK = 0.2 MM
	VOE 11991049	4	2				••Spacer Washer	••Rond.entretoise	••Abstandscheibe	••Arandela Dist	••Distansbricka	THICK = 0.3 MM
	VOE 11991316	4	2				••Spacer Washer	••Rond.entretoise	••Abstandscheibe	••Arandela Dist	••Distansbricka	THICK = 0.5 MM
6	**VOE 11708826**	1					•Lever Kit	•Kit Levier	•Hebelsatz	•Juego Palanca	•Spaksats	
7	**VOE 11708308**	1					••Ball	••Bille	••Kugel	••Bola	••Kula	
8	**VOE 13971080**	1					••Hexagon Nut	••Ecrou Hexagonal	••Sechskantmutter	••Tuerca Hexagon	••Sexkantsmutter	
9	**VOE 11708827**	1					•Lever Kit	•Kit Levier	•Hebelsatz	•Juego Palanca	•Spaksats	
10	**VOE 11708308**	1					••Ball	••Bille	••Kugel	••Bola	••Kula	
11	**VOE 13971080**	1					••Hexagon Nut	••Ecrou Hexagonal	••Sechskantmutter	••Tuerca Hexagon	••Sexkantsmutter	
12	**VOE 11705078**	2	1				•Lever Link	•Articula.levier	•Hebelgelenk	•Artic Palanca	•Spaklänk	
13	**VOE 11003417**	2	1				••Anchor Plate	••Plateau Ancrage	••Ankerplatte	••Placa Anclaje	••Ankarplatta	
14	**VOE 11705079**	3					•Magnet	•Aimant	•Magnet	•Iman	•Magnet	
15	**VOE 11003153**	3					••Magnet	••Aimant	••Magnet	••Iman	••Magnet	MA901, MA902, MA904
16	**VOE 959174**	3					••Allen Hd Screw	••Vis A 6 Pans Cr	••Inbusschraube	••Torn Hex Embut	••Insexskruv	
17	**VOE 13960146**	3					••Washer	••Rondelle	••Scheibe	••Arandela	••Bricka	
18	**VOE 951940**	6					••Spring Pin	••Axe de ressort	••Federstift	••Pasador Resorte	••Fjäderpinne	
19	**VOE 945065**	1	1				•Plug	•Bouchon	•Stopfen	•Tapon	•Plugg	
20	**VOE 13945653**	1	1				•Plane Gasket	•Joint Plan	•Flachdichtung	•Junta Plana	•Planpackning	
21	**VOE 13965768**	1					•Plug	•Bouchon	•Stopfen	•Tapon	•Plugg	
22	**VOE 947083**	1					•Gasket	•Joint	•Dichtung	•Junta	•Packning	
23	**VOE 11705080**	1					•Tie Rod Kit	•Lot Barre Remor	•Deichselsatz	•Jueg Barra Trac	•Dragstångsats	
24	**VOE 11715961**	1					•Valve Plate	•Plaque Soupape	•Ventilplatte	•Placa Valvula	•Ventilplatta	(VOE 11104702)
	VOE 11104986		1				Attaching Plate	Tole fixation	Befestigungsblech	Chapa fijacion	Fästplåt	80781

1	**33380, 82046**
2	**82046**
3	
4	
5	

Servoventil
Servoválvula
Servoventil
Servo soupape
Servo valve

Catalogue id	Group
20086	**914**
Illustr. No **1002915**	Section **300**
Issue **VOE 63B9920086**	Page **949**

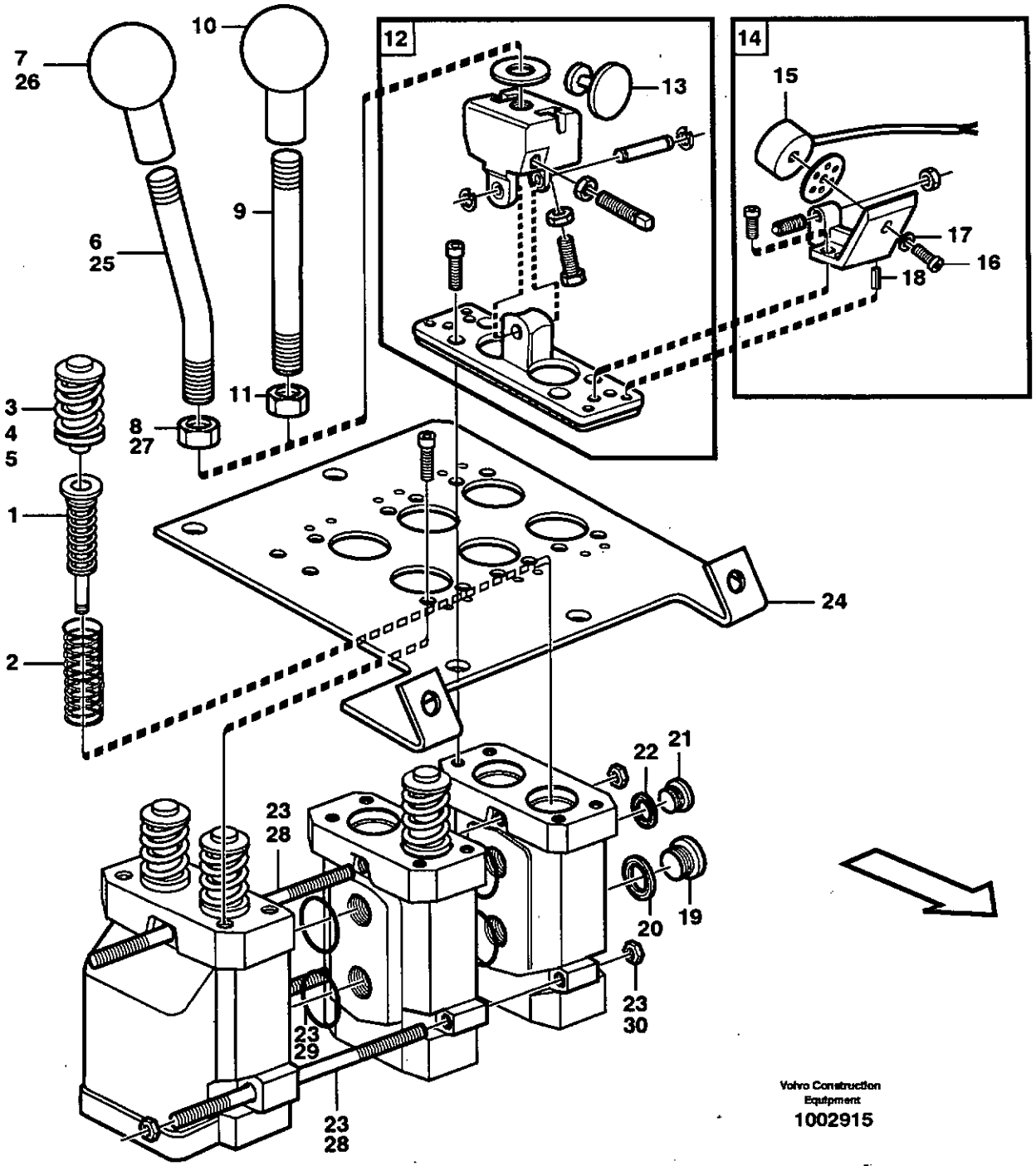

Volvo Construction Equipment
1002915

Fig.	Part No.	Quantity 1	2	3	PS	KIT	Description	Dénomination	Bezeichnung	Denominación	Benämning	Notes
25	**VOE 11998151**		1				Lever Kit	Kit Levier	Hebelsatz	Juego Palanca	Spaksats	80781, 82046
	VOE 11706177		1				Lever Kit	Kit Levier	Hebelsatz	Juego Palanca	Spaksats	80781
26	**VOE 11991321**		1				•Ball	•Bille	•Kugel	•Bola	•Kula	
27	**VOE 13971080**		1				•Hexagon Nut	•Ecrou Hexagonal	•Sechskantmutter	•Tuerca Hexagon	•Sexkantsmutter	
28	**VOE 11991319**		1				Pull Rod	Barre Traction	Zugstange	Varilla Tracc	Dragstång	
	VOE 11706176		1				Tie Rod Kit	Lot Barre Remor	Deichselsatz	Jueg Barra Trac	Dragstångsats	80781
29	**VOE 955994**		6				•O-ring	•Joint Torique	•O-Ring	•Junta torica	•O-ring	
30	**VOE 13955781**		6				•Nut	•Ecrou	•Mutter	•Tuerca	•Mutter	

1	**33380, 82046**	**Servoventil** **Servoválvula** **Servoventil** **Servo soupape** **Servo valve**	Catalogue id **20086**	Group **914**
2	**82046**			
3			Illustr. No **1002915**	Section **300**
4				
5			Issue **VOE 63B9920086**	Page **951**

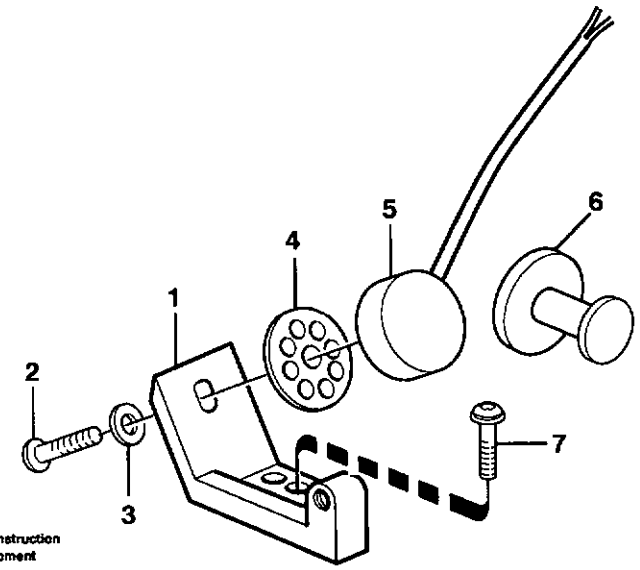

Volvo Construction Equipment

1001166

Fig.	Part No.	Quantity 1	2	3	PS	KIT	Description	Dénomination	Bezeichnung	Denominación	Benämning	Notes
1	**VOE 11003531**	1					Bracket	Console	Konsole	Ménsula	Konsol	
2	**VOE 969513**	1					Screw	Vis	Schraube	Tornillo	Skruv	(VOE 13969513)
3	**VOE 960137**	1					Washer	Rondelle	Scheibe	Arandela	Bricka	
4	**VOE 11003158**	REQ					Spacer Ring	Bagu.entretoise	Abstandring	Anillo Dist	Distansring	
5	**VOE 11003153**	1					Magnet	Aimant	Magnet	Iman	Magnet	
6	**VOE 11003417**	1					Anchor Plate	Plateau Ancrage	Ankerplatte	Placa Anclaje	Ankarplatta	
7	**VOE 969556**	1					6-pt skt screw	Vis creuse de 6	Hohlschraube	Racor 6-dientes	Sextandhålskruv	

1		**Monteringsdetaljer för servoventil** **Montaje, servoválvula** **Montageteile für Servoventil** **Pièces de montage pour valve servo** **Assembly parts for servo valve**	Catalogue id **20086**	Group **914**
2				
3			Illustr. No **1001166**	Section **350**
4				
5		**80098**	Issue **VOE 63B9920086**	Page **953**

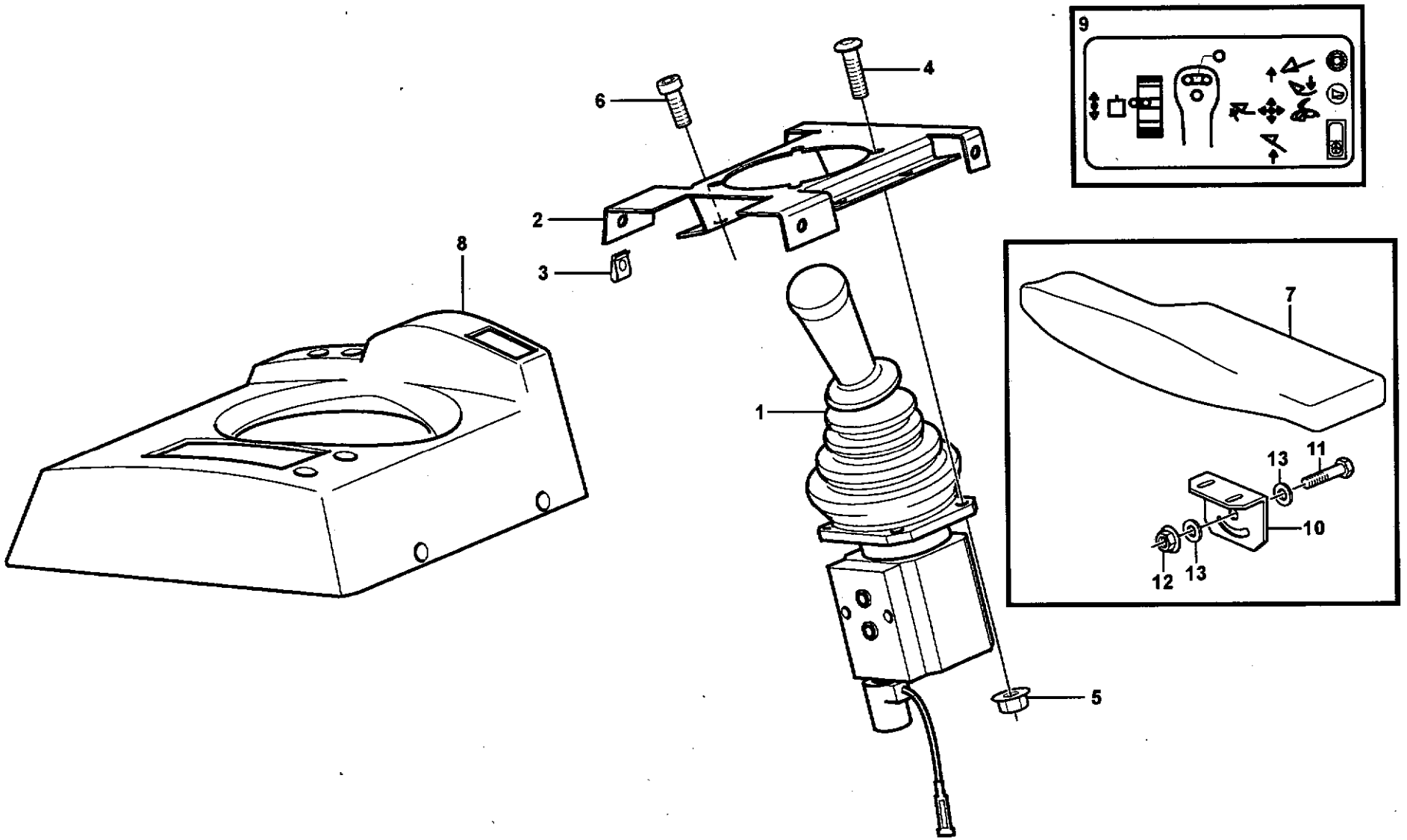

Volvo Construction Equipment

1016737

Fig.	Part No.	Quantity 1	2	3	P S	K I T	Description	Dénomination	Bezeichnung	Denominación	Benämning	Notes
1		1	1				Single Lever Control	Command un lev.	Einhebelsteuer.	Monomando	Enspaksreglage	See group 914, Page 957
2	**VOE 11104742**	1	1				Attaching Plate	Tole fixation	Befestigungsblech	Chapa fijacion	Fästplåt	
3	**VOE 949921**	2	2				Spring Nut	Ecrou Ressort	Fed. Schliessmutter	Tuerca Resorte	Fjädermutter	
4	**VOE 13975980**	4	4				Screw	Vis	Schraube	Tornillo	Skruv	
5	**VOE 13949278**	4	4				Flange Lock Nut	Contre écrou bride	Flanschmutter	Contratuer Embr	Flänslåsmutter	
6	**VOE 959223**	4	4				Allen Hd Screw	Vis A 6 Pans Cr	Inbusschraube	Torn Hex Embut	Insexskruv	
7	**VOE 11164348**	1	1				Arm Rest	Accoudoir	Armlehne	Reposabrazos	Armstöd	
8	**VOE 11104643**	1	1				Casing	Boitier	Gehäuse	Cubierta	Kåpa	
9	**VOE 11006299**	1	1				Decal	Decalcomanie	Abziehbild	Decalcomania	Dekal	
10	**VOE 11164355**	1	1				Anchorage	Fixation	Halterung	Fijacion	Fäste	
11	**VOE 13946173**	1					Flange screw	Vis à bride	Flanschschraube	Torn embridado	Flänsskruv	
11	**VOE 13945444**		1				Flange screw	Vis à bride	Flanschschraube	Torn embridado	Flänsskruv	
12	**VOE 948645**	1	1				Flange Lock Nut	Contre écrou bride	Flanschmutter	Contratuer Embr	Flänslåsmutter	
13	**VOE 13960141**		2				Washer	Rondelle	Scheibe	Arandela	Bricka	

1	82325, 82326	**Servoventil med monteringsdetaljer.** **Servoválvula con accesorios de montaje.** **Servoventil mit Einbauteilen.** **Servo-soupape avec pièces de montage.** **Servo valve with fitting parts.**
2	83316, 83317	
3		
4		
5		

Catalogue id **20086**	Group **914**
Illustr. No **1016737**	Section **400**
Issue **VOE 63B9920086**	Page **955**

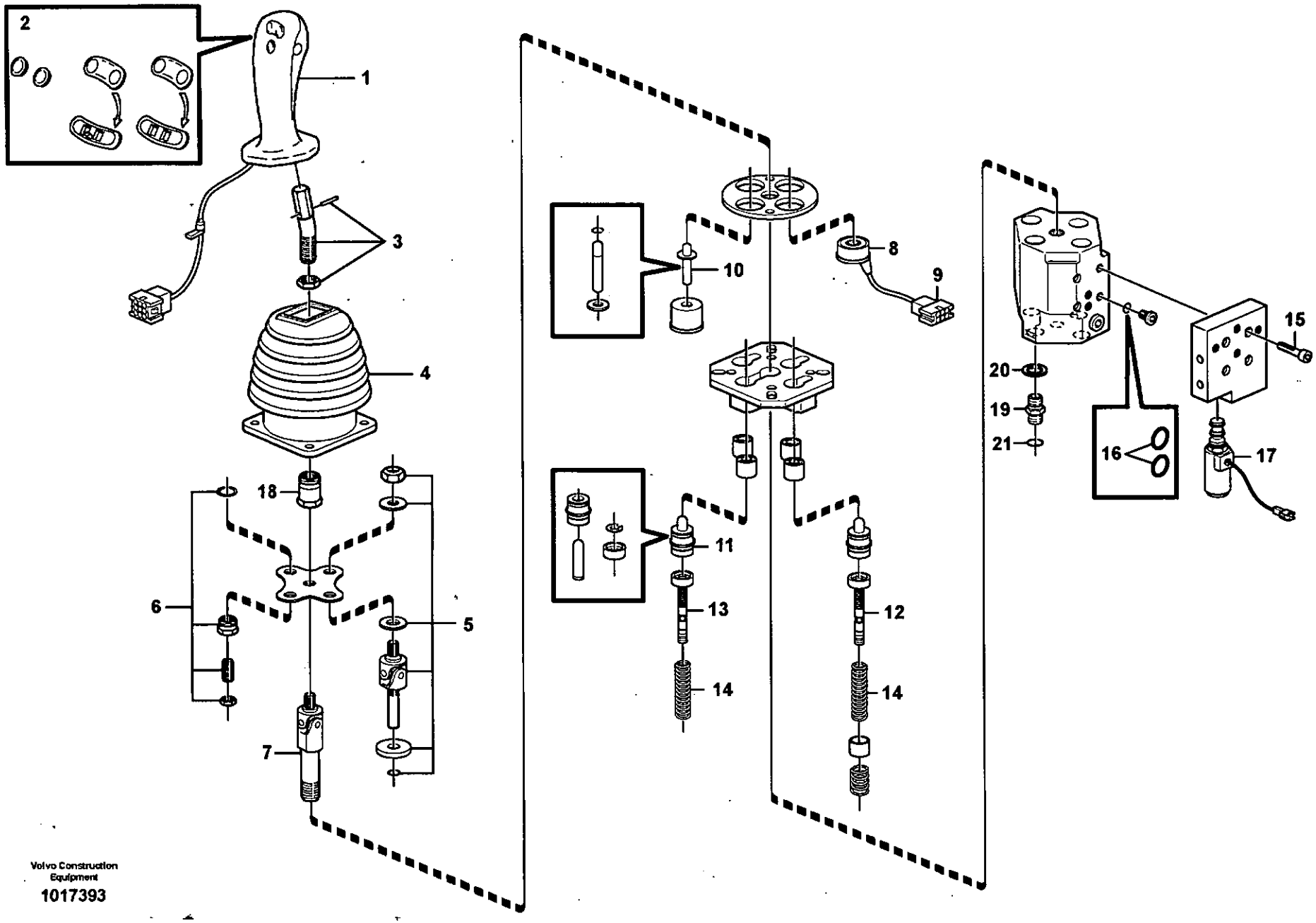

Volvo Construction Equipment
1017393

Fig.	Part No.	Quantity 1	2	3	PS	KIT	Description	Dénomination	Bezeichnung	Denominación	Benämning	Notes
	VOE 11173915	1	1				Single Lever Control ..	Command un lev.	Einhebelsteuer.	Monomando	Enspaksreglage.....	
1	**VOE 11706972**	1	1				•Handle	•Poignee.....	•Griff	•Mango	•Handtag.....	
2	**VOE 11988545**	1	1				••Button	••Bouton	••Knopf	••Boton	••Knapp.....	
3	**VOE 11370672**	1	1				•Adapter	•Adaptateur	•Adapter	•Adaptador	•Adapter.....	
4	**VOE 11706973**	1	1				•Bellows	•Capot Caoutcho.....	•Gummimantel.....	•Cubierta Goma.....	•Gummikåpa.....	
5	**VOE 11706974**	3	3				•Repair Kit.....	•Kit Réparation	•Reparatursatz	•Kit Reparacion	•Reparationssats.....	
6	**VOE 11706975**	1	1		OP		•Repair Kit.....	•Kit Réparation	•Reparatursatz	•Kit Reparacion	•Reparationssats.....	
7	**VOE 11706976**	1	1				•Universal joint	•Joint cardan	•Universalgelenk	•Junta universal.....	•Universalknut.....	
8	**VOE 11988141**	3	3				•Solenoid.....	•Solénoide.....	•Magnet.....	•Solenoide	•Solenoid.....	MA916
9	**VOE 11706985**	3	3				•Socket.....	•Connexion Elect.....	•Elektroanschlus.....	•Conexion Electr.....	•Elanslutning.....	
10	**VOE 11706978**	1	1		OP		•Plunger	•Plongeur	•Tauchkolben	•Embolo-buzo.....	•Plunge.....	
11	**VOE 11988142**	4	4				•Plunger	•Plongeur	•Tauchkolben	•Embolo-buzo.....	•Plunge.....	
12		3	3		NS		•Control Slide	•Coulisse Comman	•Regelschieber.....	•Corredera Mando.....	•Reglerslid.....	
13		1	1		NS		•Control Slide	•Coulisse Comman	•Regelschieber.....	•Corredera Mando.....	•Reglerslid.....	
14	**VOE 11988145**	1	1				•Spring Kit.....	•Jeu Ressorts.....	•Federsatz.....	•Juego Resortes.....	•Fjädersats.....	
15	**VOE 942314**	4	4				•Allen Hd Screw.....	•Vis A 6 Pans Cr	•Inbusschraube	•Torn Hex Embut.....	•Insexskruv.....	
16	**VOE 13955985**	2	2				•O-ring.....	•Joint Torique	•O-Ring.....	•Junta torica	•O-ring.....	
17	**VOE 11988146**	1	1				•Solenoid valve	•Vanne electrom.....	•Magnetventil.....	•Electrovalvula.....	•Magnetventil.....	(VOE 11706984) MA916
18		1	1		NS		•Lock nut.....	•Contre-ecrou.....	•Sicherungsmutter.....	•Contratuerca	•Låsmutter.....	
19	**VOE 11411762**		1				Restrictor.....	Etrangleur	Drosselung	Estrangulacion	Strypning.....	
20	**VOE 13945653**		1				Plane Gasket	Joint Plan	Flachdichtung.....	Junta Plana	Planpackning.....	
21	**VOE 990737**		1				O-ring.....	Joint Torique	O-Ring.....	Junta torica.....	O-ring.....	

1	**82325, 82326**
2	**83316, 83317**
3	
4	
5	

Servoventil, enspaksreglage
Servoválvula, monomando
Servoventil, einhebelsteuerung
Servo soupape, commande aun levier
Servo valve, single levercontrol

Catalogue id	Group
20086	**914**
Illustr. No **1017393**	Section **425**
Issue **VOE 63B9920086**	Page **957**

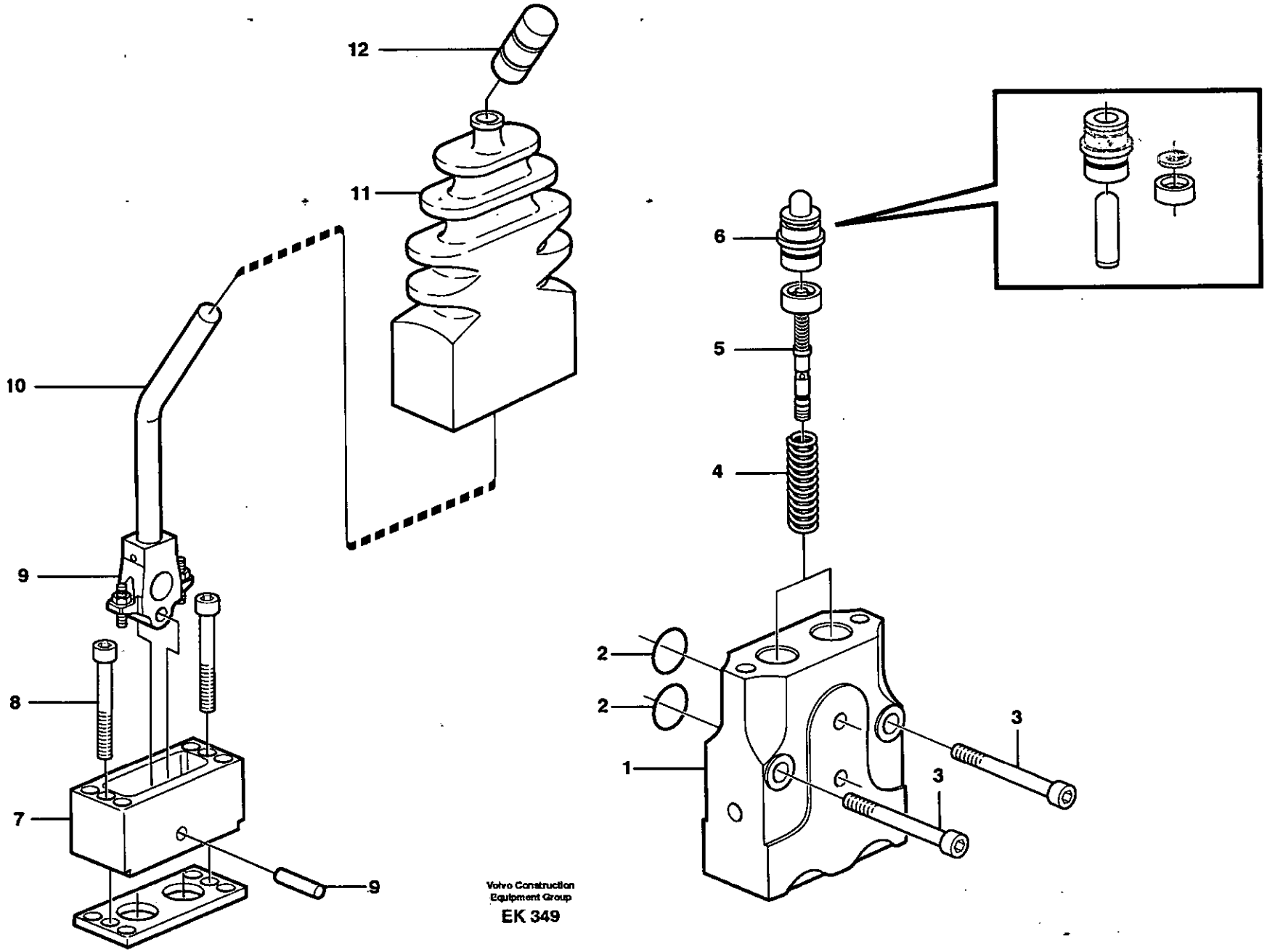

Volvo Construction
Equipment Group
EK 349

Fig.	Part No.	Quantity 1	2	3	P S	K I T	Description	Dénomination	Bezeichnung	Denominación	Benämning	Notes
	VOE 11006043	1					Valve	Soupape	Ventil	Valvula	Ventil	
1		1			NS		•Housing	•Carter	•Gehäuse	•Carter	•Hus	
2	**VOE 11706995**	1					•Sealing Kit	•Jeu Joints	•Dichtungssatz	•Juego Retenes	•Tätningssats	
	VOE 955991	2					••O-ring	••Joint Torique	••O-Ring	••Junta torica	••O-ring	
3	**VOE 959226**	2					•Allen Hd Screw	•Vis A 6 Pans Cr	•Inbusschraube	•Torn Hex Embut	•Insexskruv	
4	**VOE 11706994**	1					•Spring Kit	•Jeu Ressorts	•Federsatz	•Juego Resortes	•Fjädersats	
5	**VOE 11706997**	1					•Control Slide	•Coulisse Comman	•Regelschieber	•Corredera Mando	•Reglerslid	
6	**VOE 11706185**	1					•Plunger	•Piston	•Stössel	•Pasador Acciona	•Manöverpinne	
7		1			NS		•Housing	•Carter	•Gehäuse	•Carter	•Hus	
8	**VOE 13941747**	2					•Screw	•Vis	•Schraube	•Tornillo	•Skruv	
9	**VOE 11706990**	1					•Repair Kit	•Kit Réparation	•Reparatursatz	•Kit Reparacion	•Reparationssats	
10	**VOE 11713533**	1					•Lever Kit	•Kit Levier	•Hebelsatz	•Juego Palanca	•Spaksats	(VOE 11706988)
11	**VOE 11706989**	1					•Bellows	•Capot Caoutcho	•Gummimantel	•Cubierta Goma	•Gummikåpa	
12	**VOE 11706184**	1					•Knob	•Bouton	•Knauf	•Boton	•Knopp	

1		**Manöverventil.** **Válvula de mando.** **Manövrierventil.** **Soupape de commande.** **Control valve.**	Catalogue id **20086**	Group **914**
2				
3			Illustr. No **EK349**	Section **450**
4				
5		**82325**	Issue **VOE 63B9920086**	Page **959**

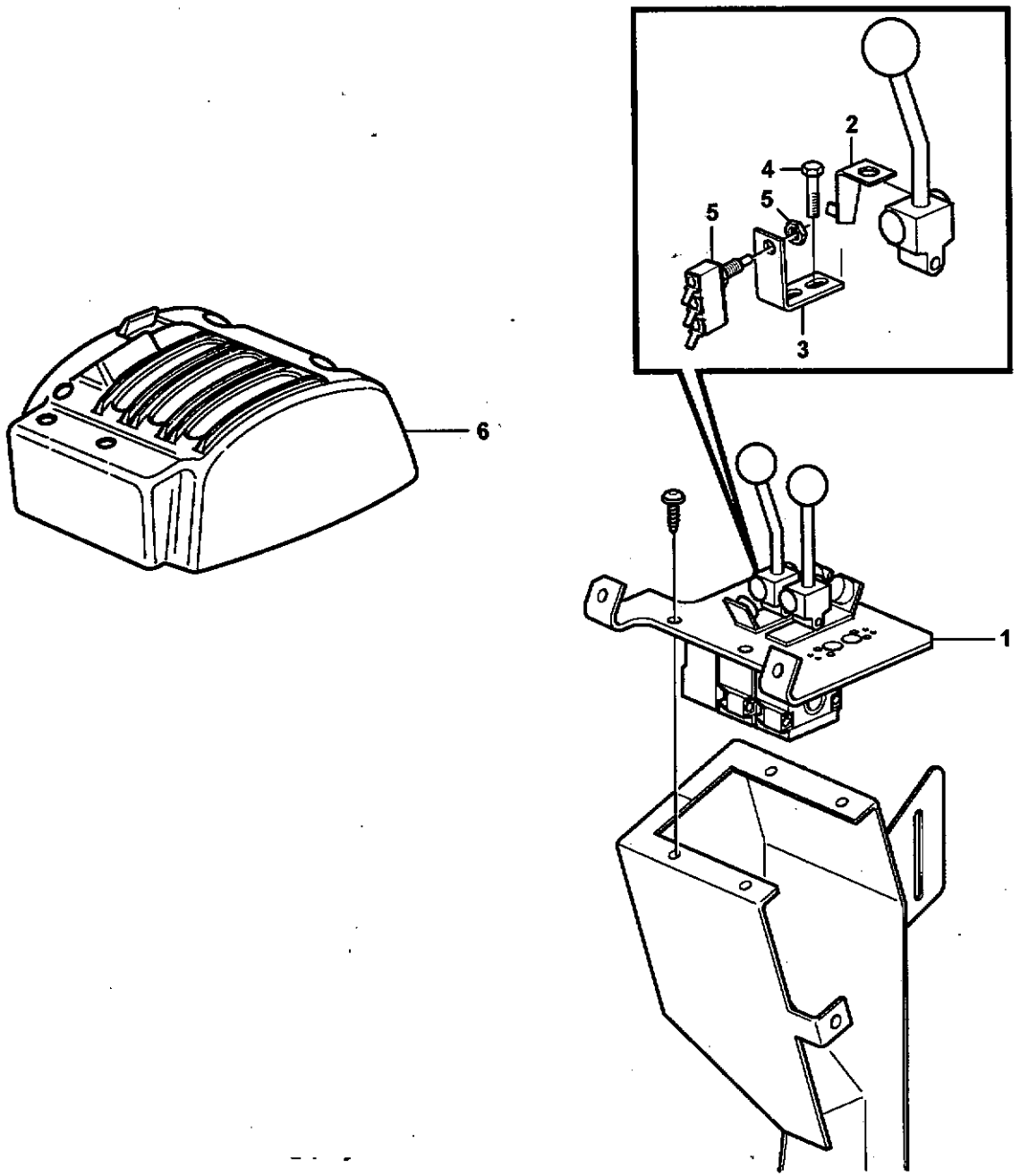
1
2
3
4
5
5
6

Fig.	Part No.	Quantity 1	2	3	PS	KIT	Description	Dénomination	Bezeichnung	Denominación	Benämning	Notes
1		1					Servo Valve	Servovalve	Servoventil	Valvula Servo	Servoventil	See group 914, Page 949
2	**VOE 11007484**	1					Attaching Bracket	Equerre Fixation	Befestigungswinkel	Fijacion Angular	Fästvinkel	
3	**VOE 11007483**	1					Attaching Bracket	Equerre Fixation	Befestigungswinkel	Fijacion Angular	Fästvinkel	
4	**VOE 13946544**	2					Flange screw	Vis à bride	Flanschschraube	Torn embridado	Flänsskruv	
5	**VOE 4787427**	1					Microswitch	Microinterrupt.	Mikroschalter	Microinterrupt	Mikrobrytare	SE932
6		1					Cover	Couvercle	Deckel	Tapa	Lock	See group 371, Page 281

1		**Servoventil med monteringsdetaljer** **Servoválvula con accesorios de montaje** **Servoventil mit Anbauteilen** **Servo soupape avec pièces de montage** **Servo valve with fitting parts**	Catalogue id **20086**	Group **914**
2				
3			Illustr. No **1013293**	Section **500**
4			Issue **VOE 63B9920086**	Page **961**
5		**82890**		

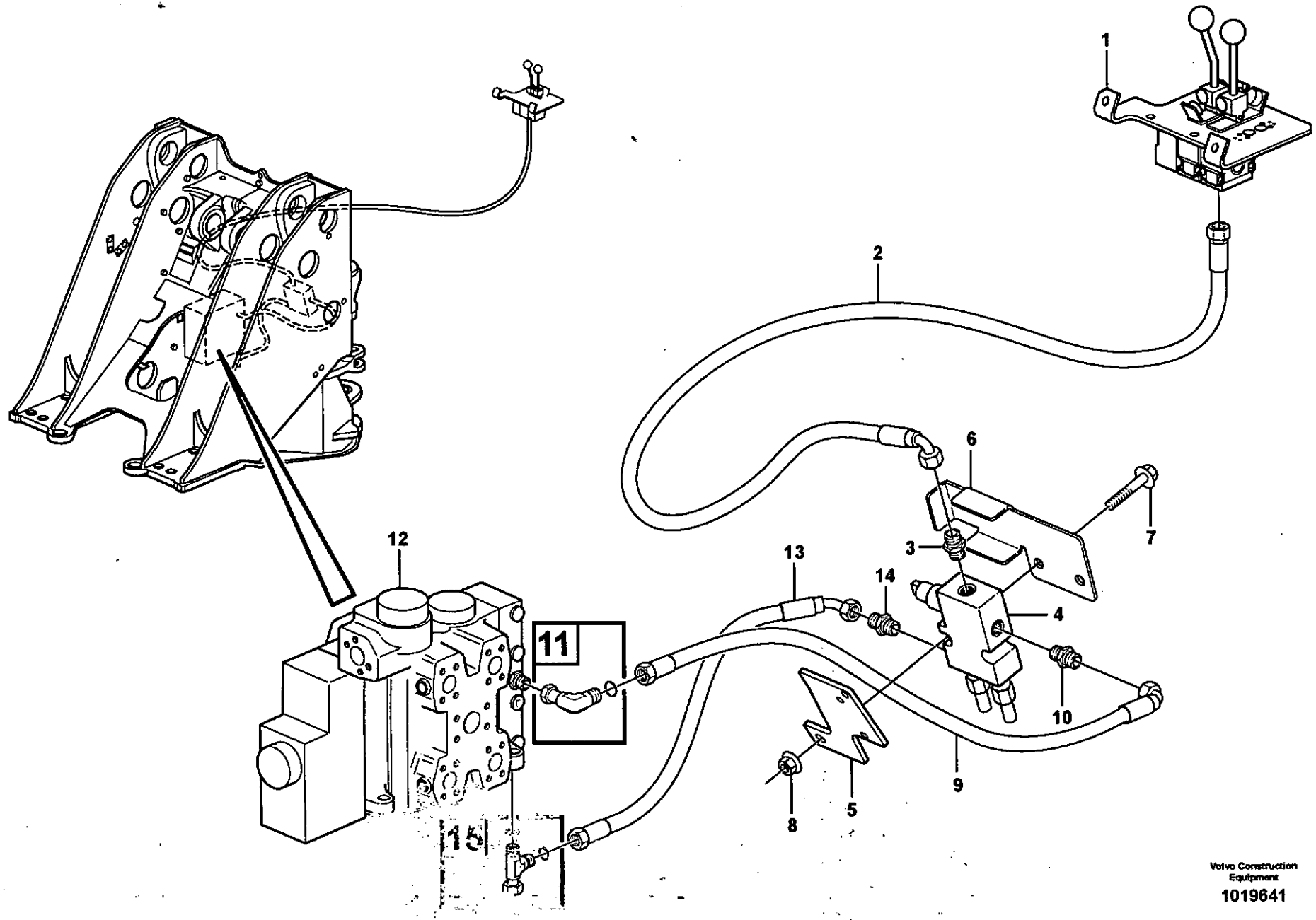

Volvo Construction Equipment
1019641

Fig.	Part No.	Quantity 1	2	3	PS	KIT	Description	Dénomination	Bezeichnung	Denominación	Benämning	Notes
1		1					Servo Valve	Servovalve	Servoventil	Valvula Servo	Servoventil	See group 914, Page 949
2	VOE 936786	1					Hose assembly	Conduit flexible	Schlauchleitung	Conducto	Slangledning	L = 2450 MM B1 - P
3	VOE 935084	1					Nipple	Raccord	Nippel	Niple	Nippel	
4	VOE 11410627	1					Press rdc valve	Soupape reduct.	Druckred.ventil	Valvula red pre	Tryckred.ventil	MA959
5	VOE 11410879	1					Attachment	Fixation	Halterung	Fijacion	Fäste	
6	VOE 11410715	1					Cover	Capot	Haube	Capo	Huv	
7	VOE 13965180	2					Flange screw	Vis à bride	Flanschschraube	Torn embridado	Flänsskruv	
8	VOE 948645	2					Flange Lock Nut	Contre écrou bride	Flanschmutter	Contratuer Embr	Flänslåsmutter	
9	VOE 936787	1					Hose assembly	Conduit flexible	Schlauchleitung	Conducto	Slangledning	L = 350 MM A - PS
10	VOE 935084	1					Nipple	Raccord	Nippel	Niple	Nippel	
11	VOE 13933900	1					Elbow nipple	Raccord angulaire	Winkelnippel	Niple angular	Vinkelnippel	
	VOE 4880492	1					•O-ring	•Joint Torique	•O-Ring	•Junta torica	•O-ring	
12		1					Control valve	Valve de commande	Steuerventil	Válvula de mando	Manöverventil	
13	VOE 936788	1					Hose assembly	Conduit flexible	Schlauchleitung	Conducto	Slangledning	L = 650 MM T - D
14	VOE 935084	1					Nipple	Raccord	Nippel	Niple	Nippel	
15	VOE 13933936	1					T-nipple	Raccord-t	T-Nippel	Niple T	T-nippel	
	VOE 990737	2					•O-ring	•Joint Torique	•O-Ring	•Junta torica	•O-ring	

1		**Ventil, "return to dig"**
2		**Válvula, "return to dig"**
3		**Ventil, "return to dig"**
4		**Valve, "retour creusement"**
5		**Valve, "return to dig"**
		82890

Catalogue id **20086**	Group **914**
Illustr. No **1019641**	Section **550**
Issue **VOE 63B9920086**	Page **963**

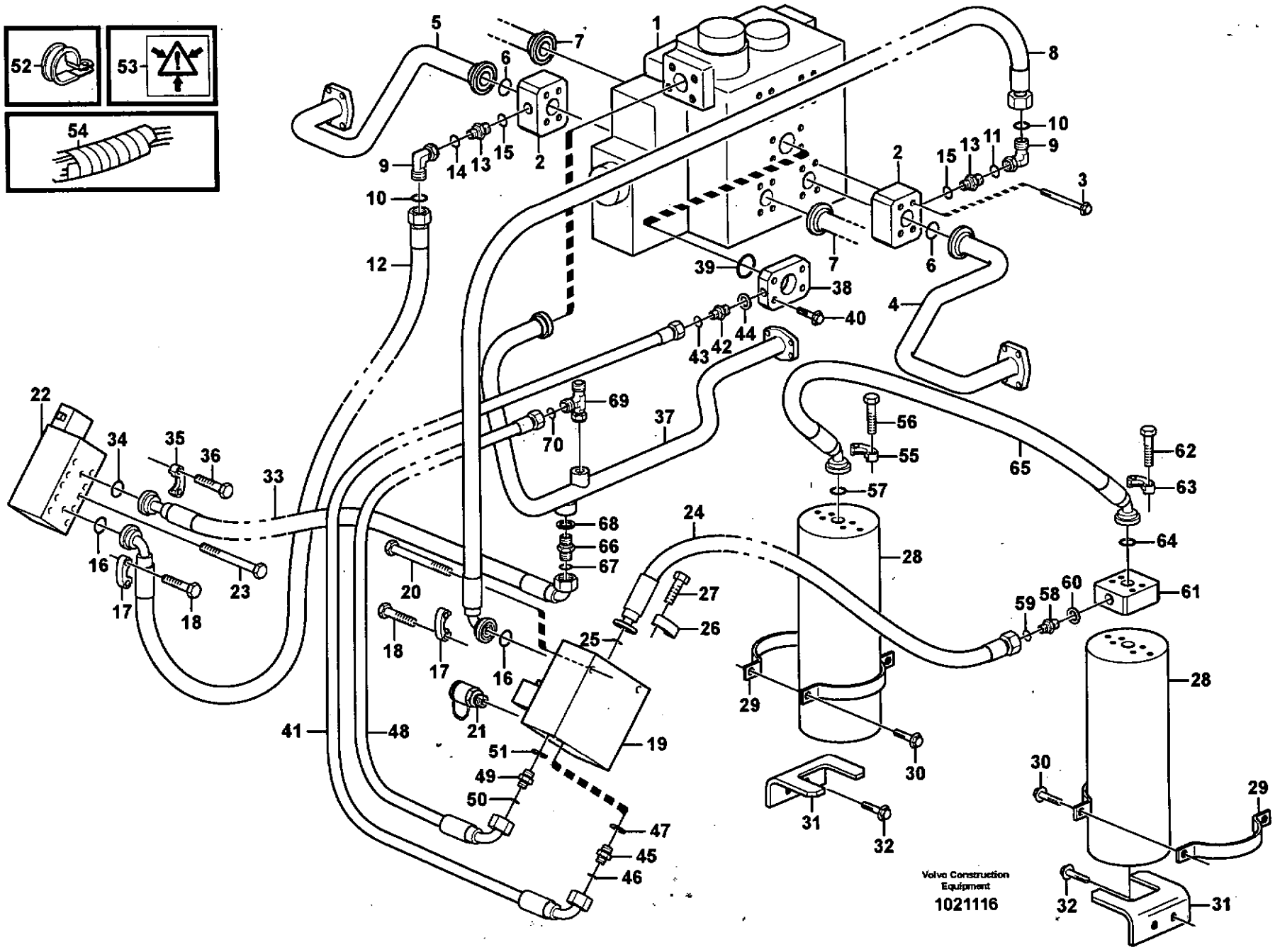
52
53
54
Volvo Construction Equipment
1021116

Fig.	Part No.	Quantity 1	2	3	PS	KIT	Description	Dénomination	Bezeichnung	Denominación	Benämning	Notes
1		1					Control valve	Valve de commande	Steuerventil	Válvula de mando	Manöverventil	See group 911, Page 893
2	VOE 11172187	2					Connection block	Bloc Raccord	Anschlussockel	Bloque Conector	Anslutningsblock	
3	VOE 946473	8					Flange screw	Vis à bride	Flanschschraube	Torn embridado	Flänsskruv	
4	VOE 11172420	1					Feed Line	Cond.alimentat.	Druckleitung	Conduct Presion	Tryckledning	LH (-)
5	VOE 11172419	1					Feed Line	Cond.alimentat.	Druckleitung	Conduct Presion	Tryckledning	RH (+)
6	VOE 990756	4					Sealing ring	Bague d'étanchéité	Runddichtring	Anillo reten	Tätningsring	1"
7		2					Feed Line	Cond.alimentat.	Druckleitung	Conduct Presion	Tryckledning	See group 911, Page 915
8	VOE 11172555	1					Hose assembly	Conduit flexible	Schlauchleitung	Conducto	Slangledning	LH, L = 875MM
9	VOE 13933910	2					Elbow Nipple	Raccord angulaire	Winkelnippel	Niple Angular	V-nippel	LH
10	VOE 981289	2					•O-ring	•Joint Torique	•O-Ring	•Junta torica	•O-ring	
11	VOE 13967752	2					•O-ring	•Joint Torique	•O-Ring	•Junta torica	•O-ring	
12	VOE 11172552	1					Hose assembly	Conduit flexible	Schlauchleitung	Conducto	Slangledning	RH, L = 560MM
13	VOE 13933862	2					Nipple	Raccord	Nippel	Niple	Nippel	
14	VOE 981289	2					•O-ring	•Joint Torique	•O-Ring	•Junta torica	•O-ring	
15	VOE 932042	2					•O-ring	•Joint Torique	•O-Ring	•Junta torica	•O-ring	
16	VOE 13948699	2					O-ring	Joint Torique	O-Ring	Junta torica	O-ring	
17	VOE 935312	4					Flange Half	Demi-bride	Flanschhälfte	Media brida	Flänshalva	
18	VOE 13946752	8					Screw	Vis	Schraube	Tornillo	Skruv	
19	VOE 11410639	1					Valve	Soupape	Ventil	Valvula	Ventil	
20	VOE 13965189	2					Flange screw	Vis a bride	Flanschschraube	Torn embridado	Flänsskruv	
21	VOE 936444	1					Testing Nipple	Raccord contrôle	Prufnippel	Niple Medicion	Mätnippel	
22	VOE 11101827	1					Valve	Soupape	Ventil	Valvula	Ventil	
23	VOE 13965189	2					Flange screw	Vis a bride	Flanschschraube	Torn embridado	Flänsskruv	
24	VOE 935901	1					Hose assembly	Conduit flexible	Schlauchleitung	Conducto	Slangledning	L = 630MM
25	VOE 13948699	2					O-ring	Joint Torique	O-Ring	Junta torica	O-ring	
26	VOE 935312	4					Flange Half	Demi-bride	Flanschhälfte	Media brida	Flänshalva	
27	VOE 13946752	8					Screw	Vis	Schraube	Tornillo	Skruv	
28	VOE 11704948	2					Accumulator	Accumulateur	Speicher	Acumulador	Ackumulator	
	VOE 11705082	2					•Repair Kit	•Kit Réparation	•Reparatursatz	•Kit Reparacion	•Reparationssats	35)

35) **GB:** Sealing kit with piston **FR:** Jeu de joints, avec piston **DE:** Dichtungssatz mit Kolben **ES:** Juego de juntas con pistón **SE:** Tätningssats med kolv

1		**Svängningsdämpare**
2		**Amortiguador de vibraciónes**
3		**Schwingungsdämpfer**
4		**Amortisseur vibrations**
5		**Boom suspension system**
		80782

Catalogue id **20086**	Group **916**
Illustr. No **1021116**	Section **100**
Issue **VOE 63B9920086**	Page **965**

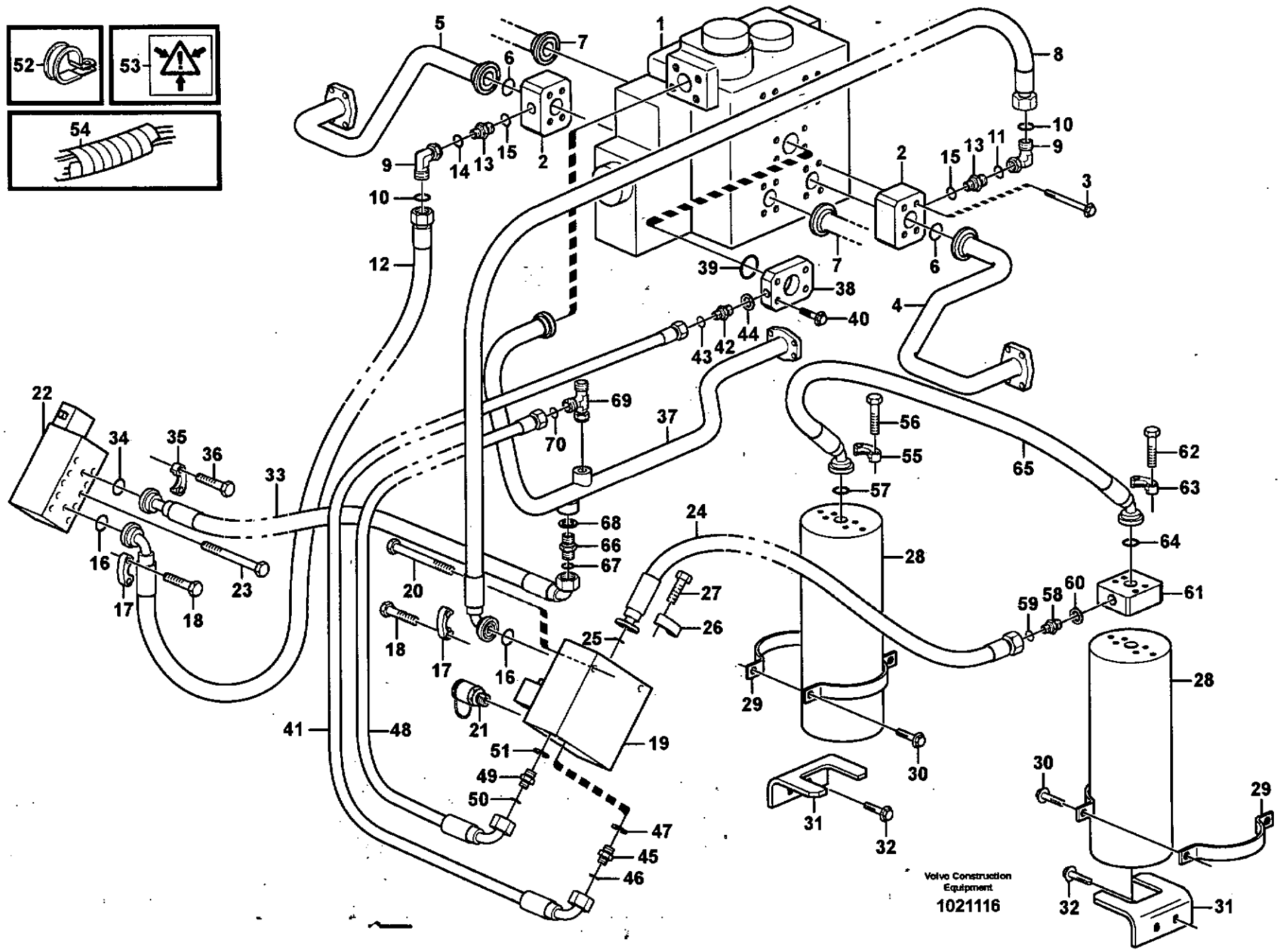
52
53
54
Volvo Construction Equipment
1021116

Fig.	Part No.	Quantity 1	2	3	PS	KIT	Description	Dénomination	Bezeichnung	Denominación	Benämning	Notes
	VOE 11708800	2					•Sealing Kit	•Jeu Joints	•Dichtungssatz	•Juego Retenes	•Tätningssats	38)
	VOE 11702538	2					•Decal	•Decalcomanie	•Abziehbild	•Decalcomania	•Dekal	
29	**VOE 11130843**	8					Clamp	Pince Serrage	Klemme	Abrazadera	Klämma	
30	**VOE 13965186**	8					Flange screw	Vis à bride	Flanschschraube	Torn embridado	Flänsskruv	
31	**VOE 11148028**	2					Bracket	Console	Konsole	Consola	Konsol	
32	**VOE 946441**	4					Flange screw	Vis à bride	Flanschschraube	Torn embridado	Flänsskruv	
33	**VOE 11147972**	1					Hose assembly	Conduit flexible	Schlauchleitung	Conducto	Slangledning	L = 470MM
34	**VOE 13948699**	1					O-ring	Joint Torique	O-Ring	Junta torica	O-ring	
35	**VOE 11015454**	2					Flange Half	Demi-bride	Flanschhälfte	Media brida	Flänshalva	
36	**VOE 946472**	4					Flange screw	Vis à bride	Flanschschraube	Torn embridado	Flänsskruv	
37		1					Return line	Conduit retour	Ruckaufleitung	Conducto retorno	Returledning	
38	**VOE 11108682**	1					Connection block	Bloc Raccord	Anschlussockel	Bloque Conector	Anslutningsblock	
39	**VOE 990757**	1					Sealing ring	Bague d'étanchéité	Runddichtring	Anillo reten	Tätningsring	
40	**VOE 13966364**	4					Flange screw	Vis à bride	Flanschschraube	Torn embridado	Flänsskruv	
41	**VOE 11148959**	1					Hose assembly	Conduit flexible	Schlauchleitung	Conducto	Slangledning	L = 1100MM
42	**VOE 935085**	1					Nipple	Raccord	Nippel	Niple	Nippel	
43	**VOE 4880492**	1					•O-ring	•Joint Torique	•O-Ring	•Junta torica	•O-ring	
44	**VOE 932039**	1					•O-ring	•Joint Torique	•O-Ring	•Junta torica	•O-ring	
45	**VOE 13933855**	1					Nipple	Raccord	Nippel	Niple	Nippel	
46	**VOE 4880492**	1					•O-ring	•Joint Torique	•O-Ring	•Junta torica	•O-ring	
47	**VOE 14213676**	1					•Sealing ring	•Bague d'étanchéité	•Runddichtring	•Anillo reten	•Tätningsring	
48	**VOE 11147978**	1					Hose assembly	Conduit flexible	Schlauchleitung	Conducto	Slangledning	L = 750MM
49	**VOE 13933855**	2					Nipple	Raccord	Nippel	Niple	Nippel	
50	**VOE 4880492**	2					•O-ring	•Joint Torique	•O-Ring	•Junta torica	•O-ring	
51	**VOE 14213676**	2					•Sealing ring	•Bague d'étanchéité	•Runddichtring	•Anillo reten	•Tätningsring	
52	**VOE 11025709**	1					Clamp	Pince Serrage	Klemme	Abrazadera	Klämma	
53	**VOE 11003865**	3					Decal	Decalcomanie	Abziehbild	Decalcomania	Dekal	
54	**VOE 4880647**	REQ					Sheath	Gaine Spirale	Spiralhulle	Vaina Espiral	Spiralhölje	L = 200MM
55	**VOE 935312**	2					Flange Half	Demi-bride	Flanschhälfte	Media brida	Flänshalva	

38) **GB:** Sealing kit without piston **FR:** Jeu de joints, sans piston **DE:** Dichtungssatz ohne Kolben **ES:** Juego de juntas sin pistón **SE:** Tätningssats utan kolv

1		**Svängningsdämpare** **Amortiguador de vibraciónes** **Schwingungsdämpfer** **Amortisseur vibrations** **Boom suspension system**	Catalogue id **20086**	Group **916**
2				
3			Illustr. No **1021116**	Section **100**
4				
5		**80782**	Issue **VOE 63B9920086**	Page **967**

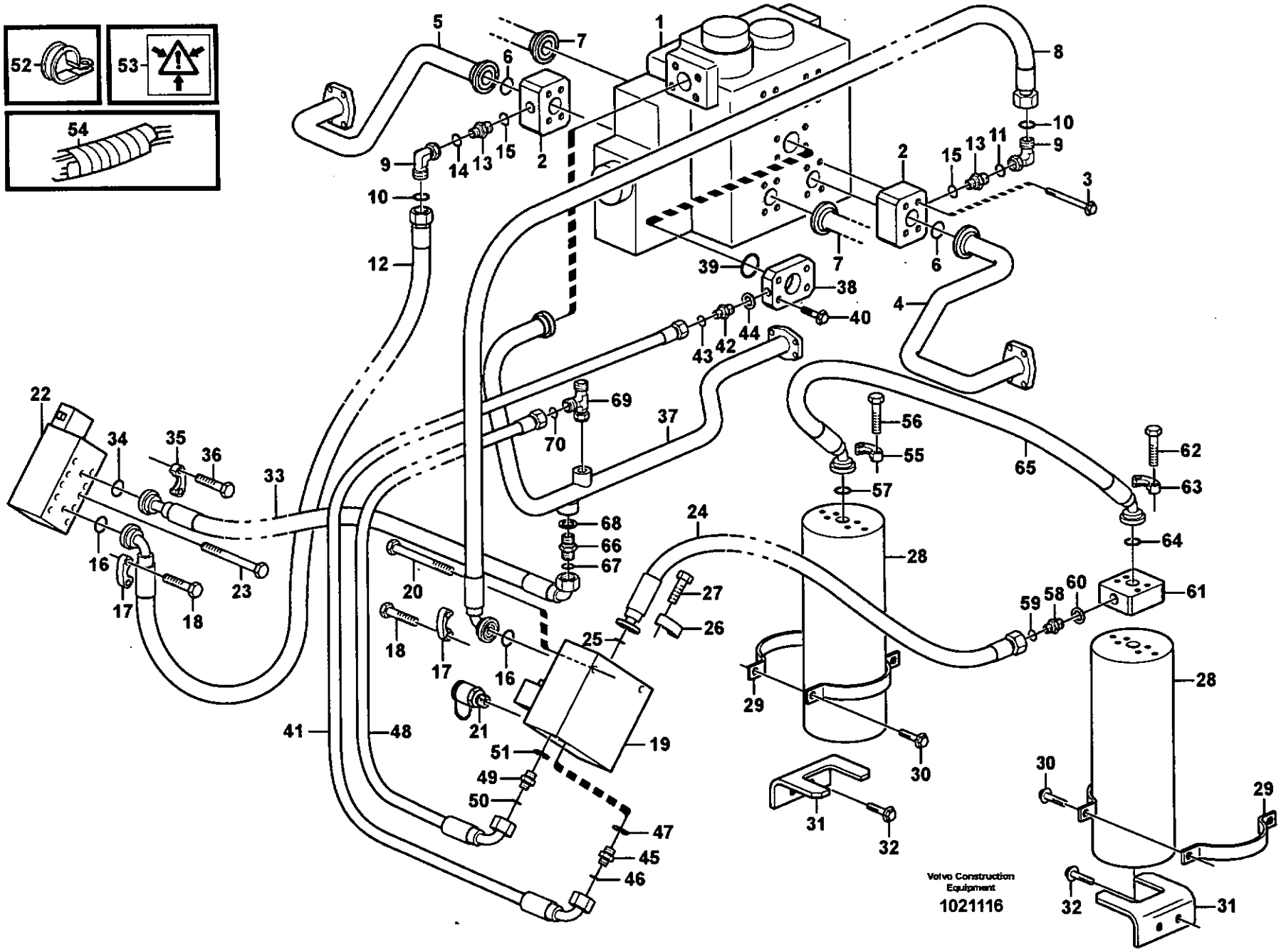
52
53
54
Volvo Construction Equipment
1021116

Fig.	Part No.	Quantity 1	2	3	PS	KIT	Description	Dénomination	Bezeichnung	Denominación	Benämning	Notes
56	**VOE 13946752**	4					Screw	Vis	Schraube	Tornillo	Skruv	
57	**VOE 13948699**	1					O-ring	Joint Torique	O-Ring	Junta torica	O-ring	
58	**VOE 13933862**	1					Nipple	Raccord	Nippel	Niple	Nippel	
59	**VOE 981289**	1					•O-ring	•Joint Torique	•O-Ring	•Junta torica	•O-ring	
60	**VOE 932042**	1					•O-ring	•Joint Torique	•O-Ring	•Junta torica	•O-ring	
61	**VOE 11133329**	1					Connection block	Bloc Raccord	Anschlussockel	Bloque Conector	Anslutningsblock	
62	**VOE 13947790**	4					Flange screw	Vis à bride	Flanschschraube	Torn embridado	Flänsskruv	
63	**VOE 935312**	2					Flange Half	Demi-bride	Flanschhälfte	Media brida	Flänshalva	
64	**VOE 13948699**	2					O-ring	Joint Torique	O-Ring	Junta torica	O-ring	
65	**VOE 11147958**	1					Hose assembly	Conduit flexible	Schlauchleitung	Conducto	Slangledning	
66	**VOE 13933906**	1					Nipple	Raccord	Nippel	Niple	Nippel	
67	**VOE 981289**	1					•O-ring	•Joint Torique	•O-Ring	•Junta torica	•O-ring	
68	**VOE 14211859**	1					•Sealing ring	•Bague d'étanchéité	•Runddichtring	•Anillo reten	•Tätningsring	
69	**VOE 13933936**	1					T-nipple	Raccord-t	T-Nippel	Niple T	T-nippel	
70	**VOE 990737**	2					•O-ring	•Joint Torique	•O-Ring	•Junta torica	•O-ring	

1		**Svängningsdämpare** **Amortiguador de vibraciónes** **Schwingungsdämpfer** **Amortisseur vibrations** **Boom suspension system**	Catalogue id **20086**	Group **916**
2				
3			Illustr. No **1021116**	Section **100**
4				
5		**80782**	Issue **VOE 63B9920086**	Page **969**

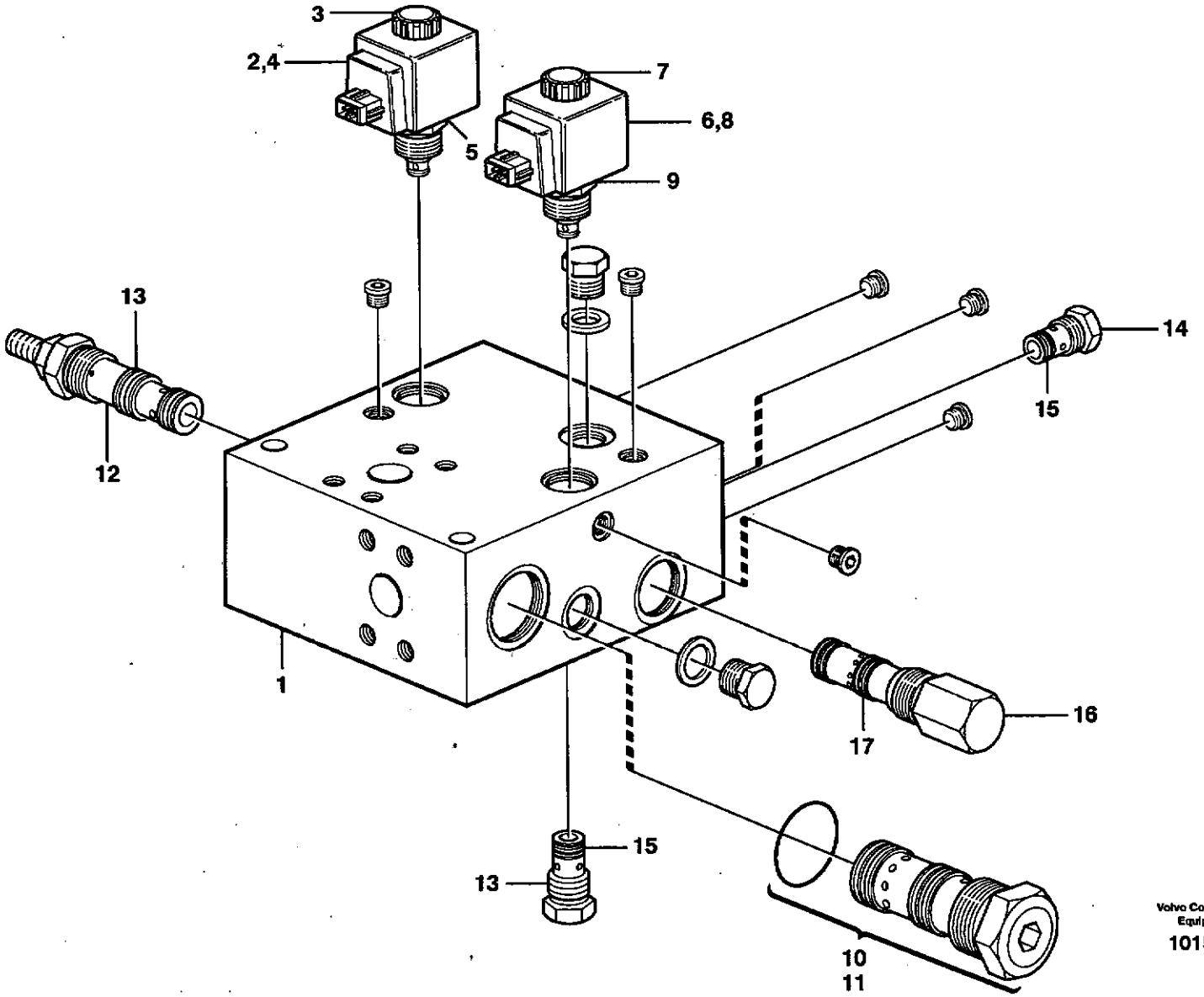

Volvo Construction Equipment

1015026

Fig.	Part No.	Quantity 1	2	3	PS	KIT	Description	Dénomination	Bezeichnung	Denominación	Benämning	Notes
1	**VOE 11410639**	1					Valve	Soupape	Ventil	Valvula	Ventil	
2	**VOE 11705917**	1					•Sol Valve Kit	•Jeu Electrovan.	•Magnetventsatz	•Juego Electrov	•Magnetventsats	CT1, MA910
3	**VOE 11706062**	1					••Nut Set	••Jeu D'ecruous	••Mutternsatz	••Juego Tuercas	••Muttersats	
4	**VOE 11714081**	1					••Coil	••Spirale	••Spirale	••Espiral	••Spiral	
5	**VOE 11706064**	1					••Sealing Kit	••Jeu Joints	••Dichtungssatz	••Juego Retenes	••Tätningssats	
6	**VOE 11705918**	1					•Sol Valve Kit	•Jeu Electrovan.	•Magnetventsatz	•Juego Electrov	•Magnetventsats	CT4, MA911
7	**VOE 11706065**	1					••Nut Set	••Jeu D'ecruous	••Mutternsatz	••Juego Tuercas	••Muttersats	
8	**VOE 11714081**	1					••Coil	••Spirale	••Spirale	••Espiral	••Spiral	
9	**VOE 11706064**	1					••Sealing Kit	••Jeu Joints	••Dichtungssatz	••Juego Retenes	••Tätningssats	
10	**VOE 11714082**	1					•Shuttle Valve	•Valve Navette	•Wechselventil	•Valv Lanzadera	•Skyttelventil	CT3
11	**VOE 11714083**	1					••Sealing Kit	••Jeu Joints	••Dichtungssatz	••Juego Retenes	••Tätningssats	
12	**VOE 11706070**	1					•Press rdc valve	•Soupape reduct	•Druckred.ventil	•Valvula red pre	•Tryckred.ventil	CT8
13	**VOE 11706071**	1					••Sealing Kit	••Jeu Joints	••Dichtungssatz	••Juego Retenes	••Tätningssats	
14	**VOE 11714080**	2					•Check valve	•Valve antiretour	•Rückschlagventil	•Válvula de retención	•Backventil	CT5,CT6
15	**VOE 11706067**	1					••Sealing Kit	••Jeu Joints	••Dichtungssatz	••Juego Retenes	••Tätningssats	
16	**VOE 11706068**	1					•Press Regulator	•Regulateu Press	•Druckregler	•Regul Presion	•Tryckregulator	CT7
17	**VOE 11706069**	1					••Sealing Kit	••Jeu Joints	••Dichtungssatz	••Juego Retenes	••Tätningssats	

1		**Ventil, kretsblock och returventil** **Vàlvula** **Ventil** **Soupape** **Valve, circuit body and return valve** **80782**	Catalogue id **20086**	Group **916**
2				
3			Illustr. No **1015026**	Section **150**
4				
5			Issue **VOE 63B9920086**	Page **971**

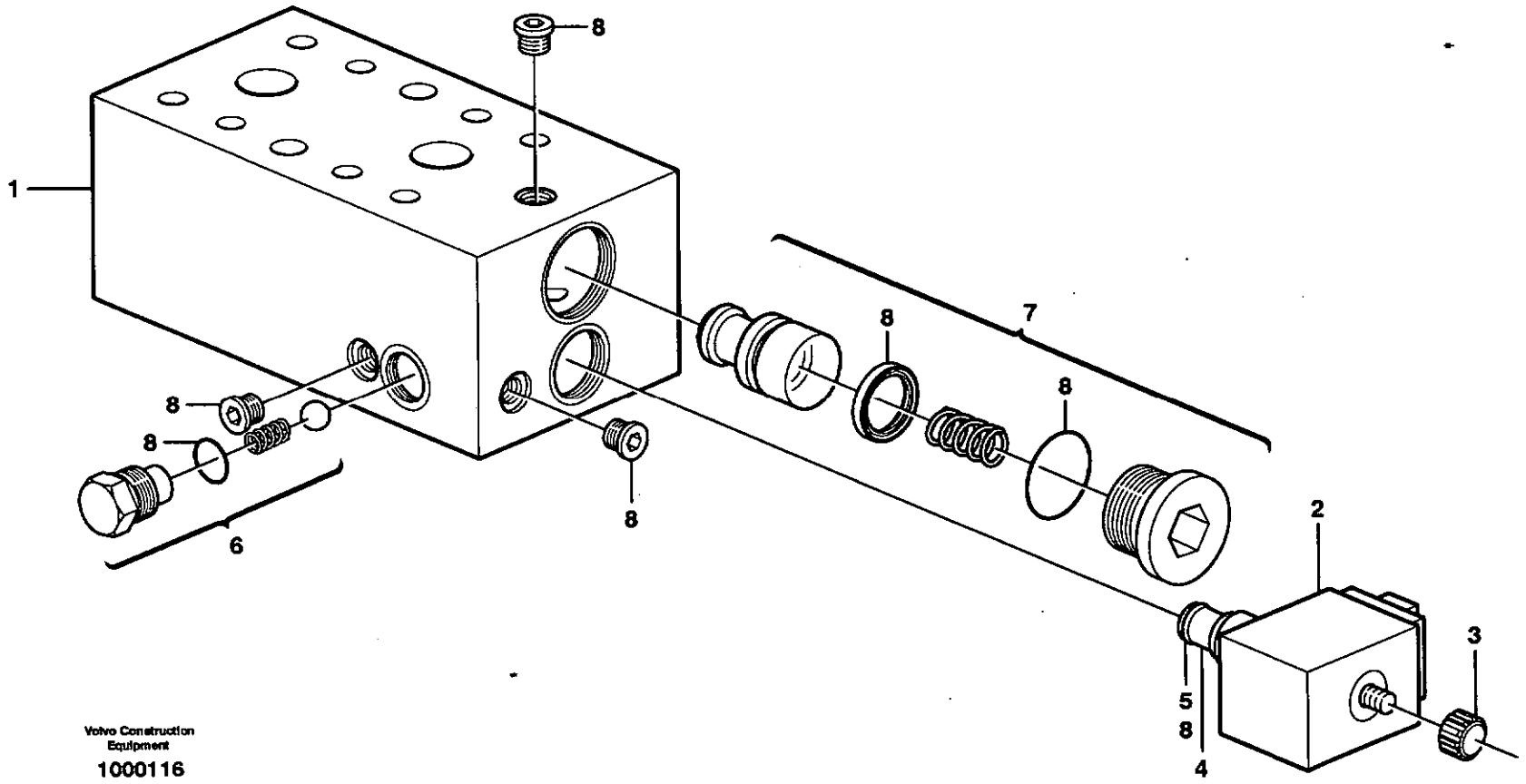

Volvo Construction Equipment

1000116

Fig.	Part No.	Quantity 1	2	3	PS	KIT	Description	Dénomination	Bezeichnung	Denominación	Benämning	Notes
1	**VOE 11101827**	1					Valve	Soupape	Ventil	Valvula	Ventil	
2	**VOE 11705917**	1					•Sol Valve Kit	•Jeu Electrovan.	•Magnetventsatz	•Juego Electrov	•Magnetventsats	CT1, MA908
3	**VOE 11706062**	1					••Nut Set	••Jeu D'ecruous	••Mutternsatz	••Juego Tuercas	••Muttersats	
4	**VOE 11714081**	1					••Coil	••Spirale	••Spirale	••Espiral	••Spiral	
5	**VOE 11706064**	1					••Sealing Kit	••Jeu Joints	••Dichtungssatz	••Juego Retenes	••Tätningssats	
6	**VOE 11706074**	1					•Check Valve Kit	•Kit Antiretour	•R Ventilsatz	•Jg Valv Reten	•Backventilsats	CT2
7	**VOE 11706075**	1					•Valve	•Soupape	•Ventil	•Valvula	•Ventil	CT3
8	**VOE 11706789**	1					Sealing Kit	Jeu Joints	Dichtungssatz	Juego Retenes	Tätningssats	

1		**Avlastningsventil.** **Válvula.** **Ventil.** **Soupape.** **Relief valve.**	Catalogue id **20086**	Group **916**
2				
3			Illustr. No **1000116**	Section **200**
4				
5		**80782**	Issue **VOE 63B9920086**	Page **973**

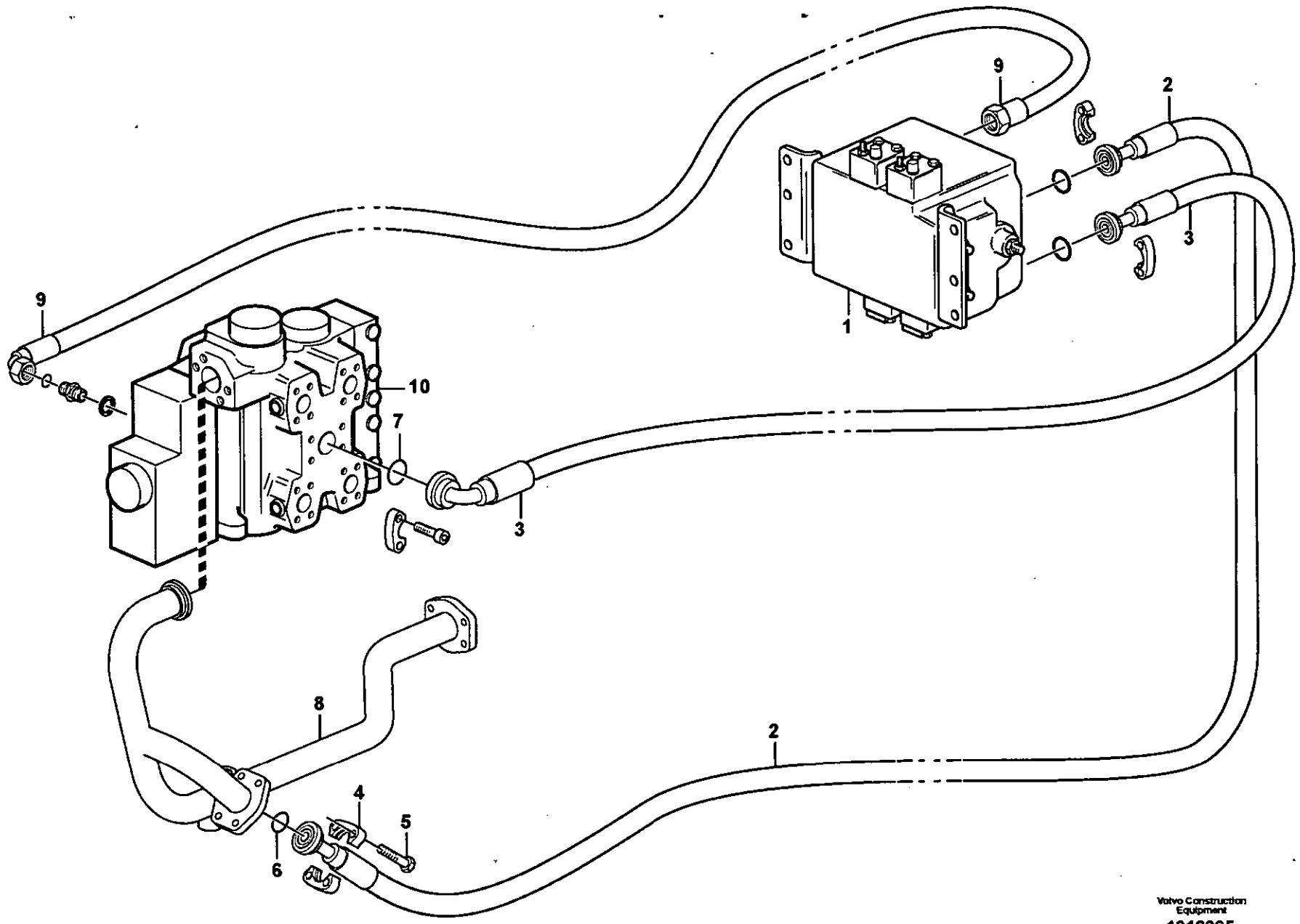

Volvo Construction Equipment
1012365

Fig.	Part No.	Quantity 1	2	3	PS	KIT	Description	Dénomination	Bezeichnung	Denominación	Benämning	Notes
1		1					Direction valve	Valve direction	Wegeventil	Valvula orient	Riktningsventil	See group 916, Page 981
2	**VOE 936076**	1					Hose assembly	Conduit flexible	Schlauchleitung	Conducto	Slangledning	L = 1060MM
3	**VOE 936075**	1					Hose assembly	Conduit flexible	Schlauchleitung	Conducto	Slangledning	L = 970MM
4	**VOE 935309**	2					Flange Half	Demi-bride	Flanschhälfte	Media brida	Flänshalva	
5	**VOE 965225**	8					Flange screw	Vis à bride	Flanschschraube	Torn embridado	Flänsskruv	
6	**VOE 13949239**	2					O-ring	Joint Torique	O-Ring	Junta torica	O-ring	
7	**VOE 990757**	1					Sealing ring	Bague d'étanchéité	Runddichtring	Anillo reten	Tätningsring	
8	**VOE 11172580**	1					Return Line	Conduit Retour	Rückaufleitung	Conduct Retorn	Returledning	
9	**VOE 11148936**	1					Hose assembly	Conduit flexible	Schlauchleitung	Conducto	Slangledning	L = 900MM
10		1					Control valve	Valve de commande	Steuerventil	Válvula de mando	Manöverventil	See group 912, Page 923

1		**Hydraulsystem, Tryck och returledning 3:e funktion.** **Sistema hidráulico, conducto de presión y retorno 3a función.** **Druckölsystem,druck- und Rücklaufleitung 3. Funktion.** **Système hydraulique, conduit alimentation et retour 3 ème fonction.** **Hydraulic system, feed and return lines 3rd function.**	Catalogue id **20086**	Group **916**
2				
3			Illustr. No **1012365**	Section **250**
4				
5		**82046, 82049**	Issue **VOE 63B9920086**	Page **975**

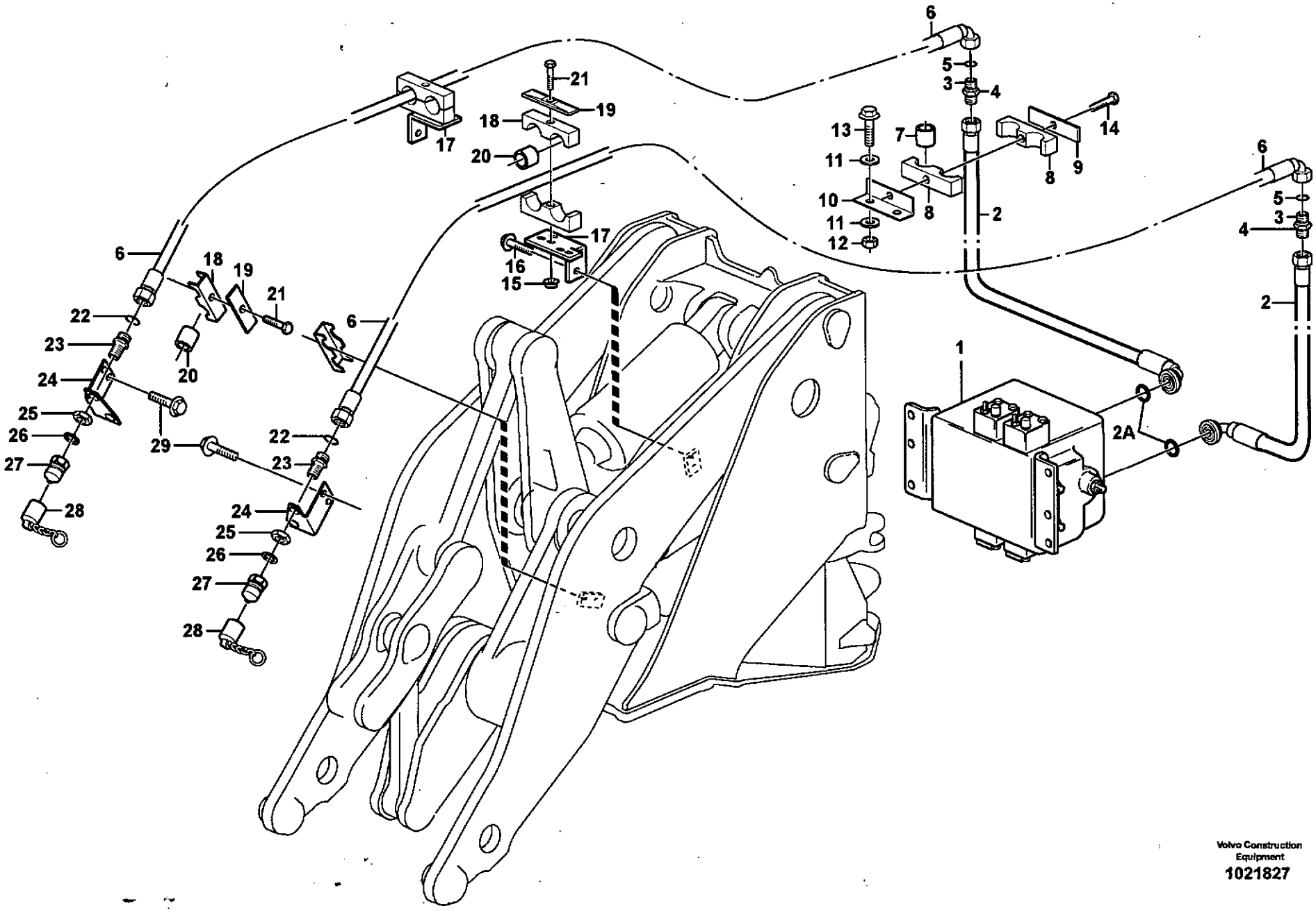

Volvo Construction Equipment
1021827

Fig.	Part No.	Quantity 1	2	3	PS	KIT	Description	Dénomination	Bezeichnung	Denominación	Benämning	Notes
1		1					Direction Valve	Valve Direction	Wegeventil	Valvula Orient	Riktningsventil	See group 916, Page 981
2	VOE 935900	2					Hose assembly	Conduit flexible	Schlauchleitung	Conducto	Slangledning	L = 1420MM
2A	VOE 990742	2					O-ring	Joint Torique	O-Ring	Junta torica	O-ring	
3	VOE 935285	2					Nipple	Raccord	Nippel	Niple	Nippel	
4	VOE 935286	2					Lock nut	Contre-ecrou	Sicherungsmutter	Contratuerca	Låsmutter	
5	VOE 981289	2					O-ring	Joint Torique	O-Ring	Junta torica	O-ring	
6	VOE 936080	2					Hose assembly	Conduit flexible	Schlauchleitung	Conducto	Slangledning	82046 L = 2300MM
	VOE 936107	2					Hose assembly	Conduit flexible	Schlauchleitung	Conducto	Slangledning	82049 L = 2700MM
7	VOE 11130978	2					Spacer	Entretoise	Abstandstueck	Casquillo distanciad	Distans	
8	VOE 11411428	2					Clamp	Pince Serrage	Klemme	Abrazadera	Klämma	
9	VOE 4880586	2					Cover Plate	Protection en tole	Schutzblech	Placa Tapa	Täckplatta	
10	VOE 11173176	2					Attachment	Fixation	Halterung	Fijacion	Fäste	
11	VOE 13960143	8					Washer	Rondelle	Scheibe	Arandela	Bricka	
12	VOE 13971095	4					Flange nut	Ecrou accouple.	Bundmutter	Tuerca embridad	Flänsmutter	
13	VOE 13965186	4					Flange screw	Vis à bride	Flanschschraube	Torn embridado	Flänsskruv	
14	VOE 13965180	2					Flange screw	Vis à bride	Flanschschraube	Torn embridado	Flänsskruv	
15	VOE 948645	2					Flange Lock Nut	Contre écrou bride	Flanschmutter	Contratuer Embr	Flänslåsmutter	
16	VOE 946441	4					Flange screw	Vis à bride	Flanschschraube	Torn embridado	Flänsskruv	
17	VOE 11173262	2					Attachment	Fixation	Halterung	Fijacion	Fäste	
18	VOE 11411428	2					Clamp	Pince Serrage	Klemme	Abrazadera	Klämma	
19	VOE 4880568	4					Flange screw	Vis à bride	Flanschschraube	Torn embridado	Flänsskruv	
20	VOE 11130978	4					Spacer	Entretoise	Abstandstueck	Casquillo distanciad	Distans	
21	VOE 13965182	4					Flange screw	Vis à bride	Flanschschraube	Torn embridado	Flänsskruv	
22	VOE 981289	2					O-ring	Joint Torique	O-Ring	Junta torica	O-ring	
23	VOE 11172046	2					Nipple	Raccord	Nippel	Niple	Nippel	
24	VOE 11173602	1					Attachment	Fixation	Halterung	Fijacion	Fäste	82046 RH
	VOE 11173600	1					Attachment	Fixation	Halterung	Fijacion	Fäste	82046 LH
	VOE 11410089	1					Attachment	Fixation	Halterung	Fijacion	Fäste	82049 RH
	VOE 11410088	1					Attachment	Fixation	Halterung	Fijacion	Fäste	82049 LH
25	VOE 935286	2					Lock nut	Contre-ecrou	Sicherungsmutter	Contratuerca	Låsmutter	

1		**Tryckledningar, 3:e funktion.** **Conductos presión, 3a función.** **Druckleitungs, 3. Funktion.** **Conduites d'alimentation,3 ème fonction.** **Pressure lines, 3rd function.**	Catalogue id **20086** / Group **916**
2			
3			Illustr. No **1021827** / Section **300**
4			
5		**82046, 82049**	Issue **VOE 63B9920086** / Page **977**

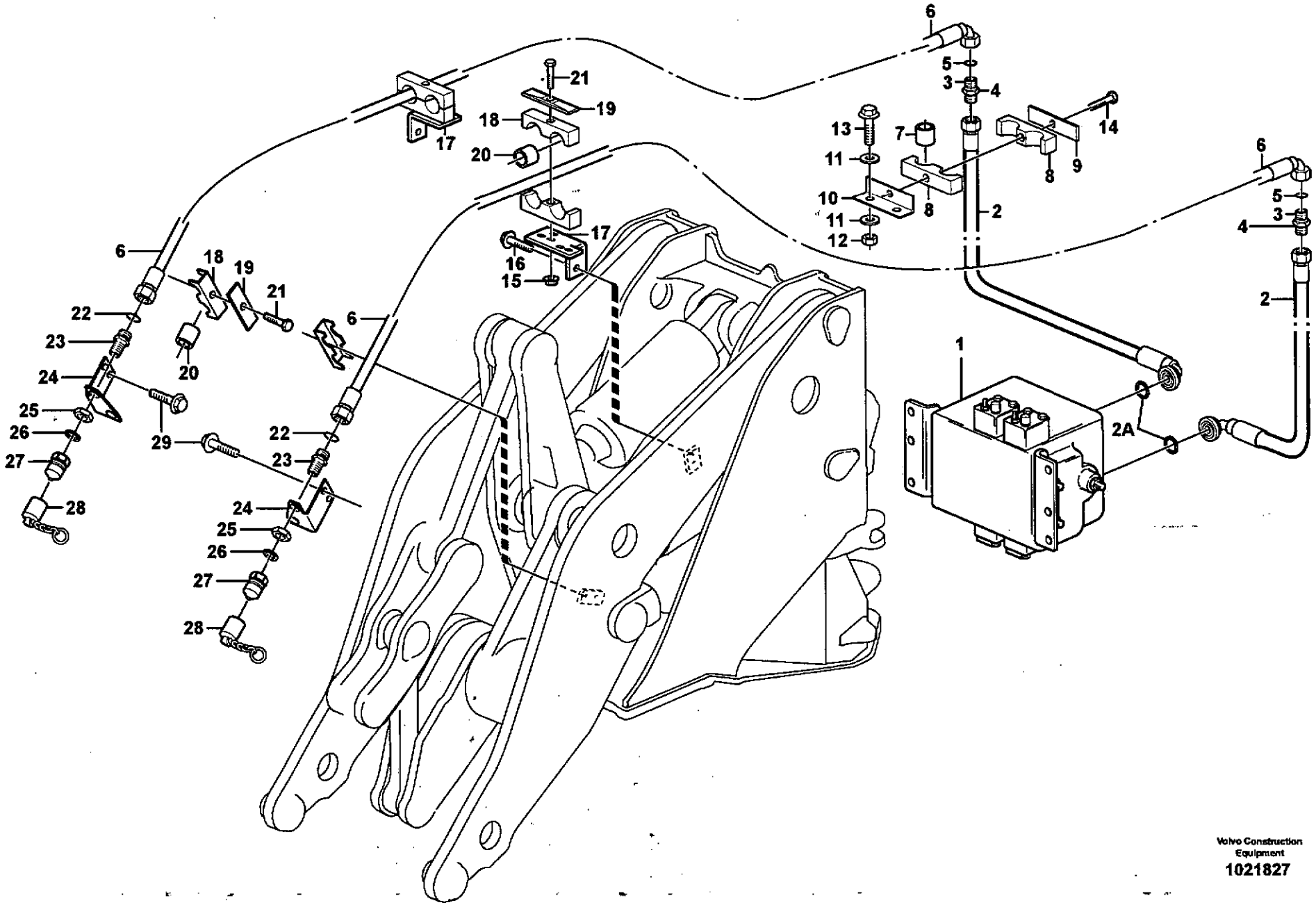

Volvo Construction Equipment

1021827

Fig.	Part No.	Quantity 1	2	3	PS	KIT	Description	Dénomination	Bezeichnung	Denominación	Benämning	Notes
26	**VOE 14013070**	2					Sealing washer	Rond.etancheite	Dichtscheibe	Arandela reten	Tätningsbricka	
27	**VOE 11043022**	2					Nipple	Raccord	Nippel	Niple	Nippel	
28	**VOE 11147586**	2					Dust Cover	Pare-poussiere	Staubschutz	Prot Polvo	Dammskydd	
29	**VOE 946441**	4					Flange screw	Vis à bride	Flanschschraube	Torn embridado	Flänsskruv	

1		**Tryckledningar, 3:e funktion.**	Catalogue id **20086**	Group **916**
2		**Conductos presión, 3a función.**		
3		**Druckleitungs, 3. Funktion.**	Illustr. No **1021827**	Section **300**
4		**Conduites d'alimentation,3 ème fonction.**		
5		**Pressure lines, 3rd function.**	Issue **VOE 63B9920086**	Page **979**
		82046, 82049		

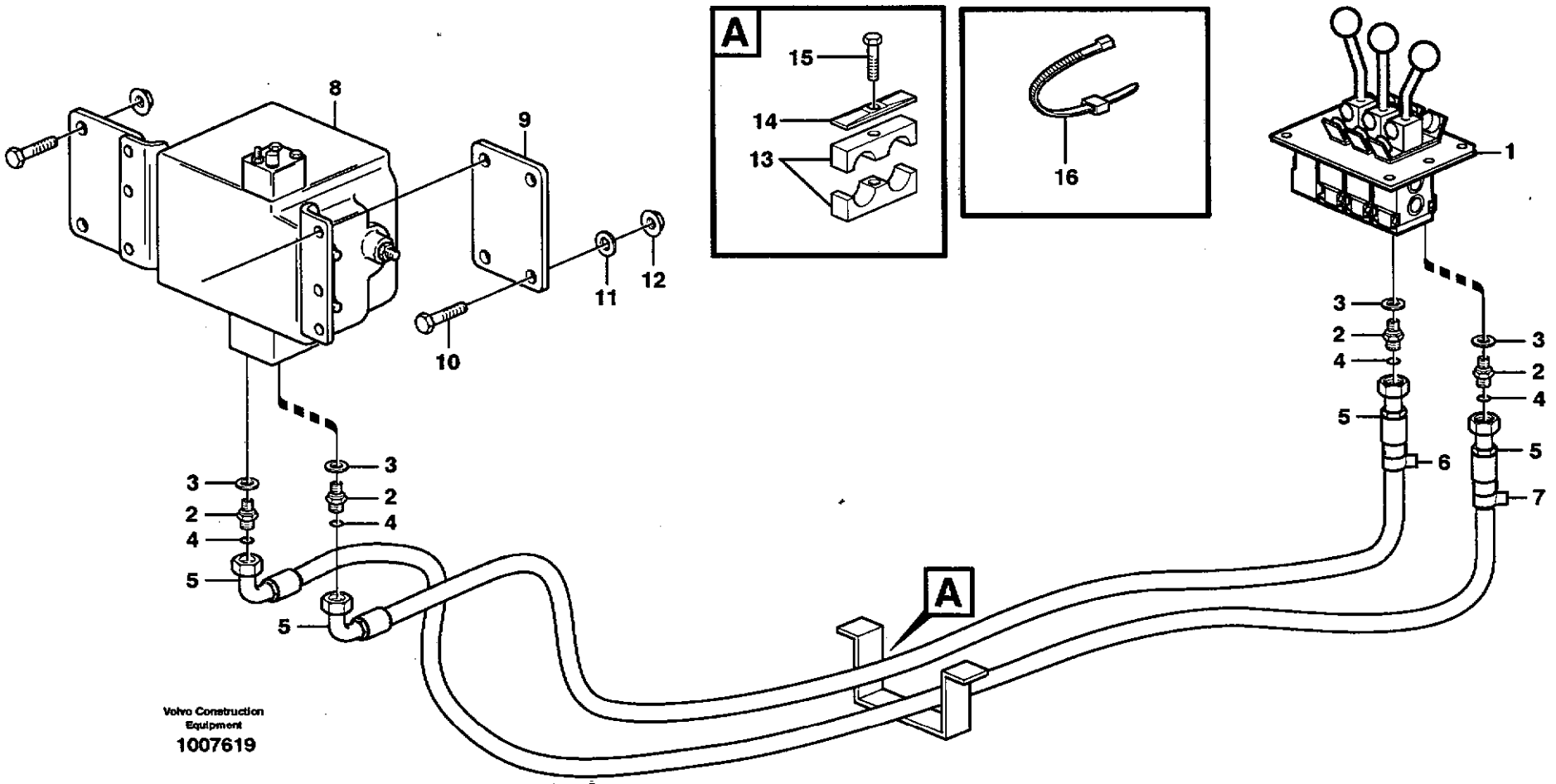

Volvo Construction Equipment

1007619

Fig.	Part No.	Quantity 1	2	3	PS	KIT	Description	Dénomination	Bezeichnung	Denominación	Benämning	Notes
1		1					Servo valve	Servovalve	Servoventil	Valvula servo	Servoventil	See group 914, Page 949
2	**VOE 14345423**	4					Nipple	Raccord	Nippel	Niple	Nippel	
3	**VOE 14211856**	4					•Sealing ring	•Bague d'étanchéité	•Runddichtring	•Anillo reten	•Tätningsring	
4	**VOE 4880492**	4					•O-ring	•Joint Torique	•O-Ring	•Junta torica	•O-ring	
5	**VOE 935776**	2					Hose assembly	Conduit flexible	Schlauchleitung	Conducto	Slangledning	L = 2050 MM
6	**VOE 11014127**	2					Marking Sleeve	Douill.marquage	Kennhulse	Manguit Marcaje	Märkhylsa	GREY
7	**VOE 4881453**	2					Marking Sleeve	Douill.marquage	Kennhulse	Manguit Marcaje	Märkhylsa	VIOL
8	**VOE 11173316**	1					Direction Valve	Valve Direction	Wegeventil	Valvula Orient	Riktningsventil	
9	**VOE 11173355**	2					Attachment	Fixation	Halterung	Fijacion	Fäste	
10	**VOE 13965194**	4					Flange screw	Vis à bride	Flanschschraube	Torn embridado	Flänsskruv	
11	**VOE 13960145**	8					Washer	Rondelle	Scheibe	Arandela	Bricka	
12	**VOE 971099**	8					Flange Lock Nut	Contre écrou bride	Flanschmutter	Contratuer Embr	Flänslåsmutter	(VOE 13971099)
13	**VOE 11411408**	2					Clamp	Pince Serrage	Klemme	Abrazadera	Klämma	
14	**VOE 4880579**	1					Cover Plate	Protection en tole	Schutzblech	Placa Tapa	Täckplatta	
15	**VOE 13965180**	2					Flange screw	Vis à bride	Flanschschraube	Torn embridado	Flänsskruv	
16	**VOE 4881438**	REQ					Strip Clamp	Ruban Serrage	Kabelbinder	Abraz Cinta	Bandklamma	

1		**Servohydraulik 3:e funktion.** **Servo hidráulico 3a función.** **Servohydraulik 3. Funktion.** **Servohydraulique 3 ème function.** **Servo - hydraulic 3rd function.**	Catalogue id **20086**	Group **916**
2				
3			Illustr. No **1007619**	Section **350**
4				
5		**82046, 82049**	Issue **VOE 63B9920086**	Page **981**

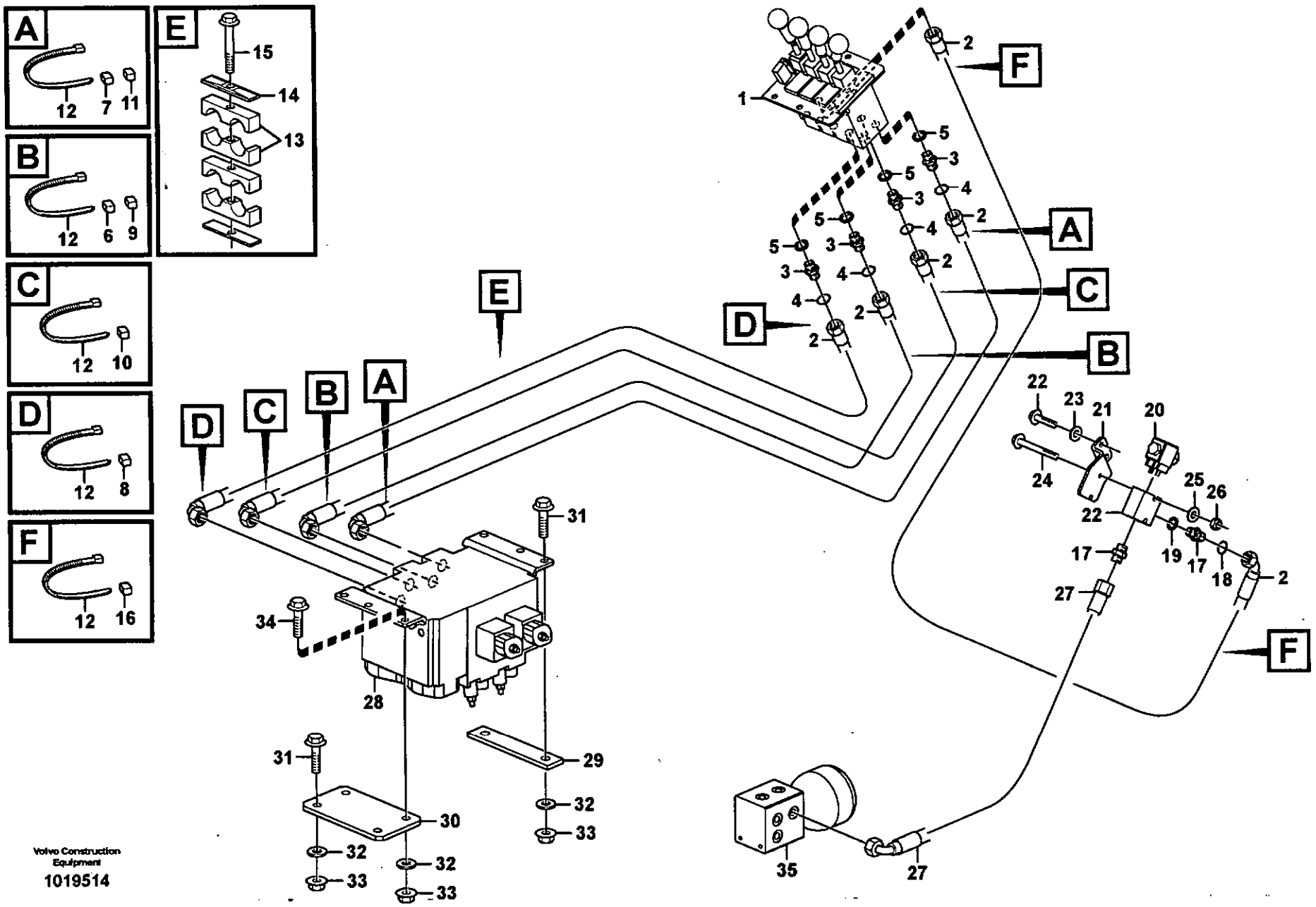

Volvo Construction Equipment

1019514

Fig.	Part No.	Quantity 1	2	3	PS	KIT	Description	Dénomination	Bezeichnung	Denominación	Benämning	Notes
1		1					Servo valve	Servovalve	Servoventil	Valvula servo	Servoventil	See group 914, Page 949
2	VOE 936708	5					Hose assembly	Conduit flexible	Schlauchleitung	Conducto	Slangledning	L = 2050 MM
3	VOE 14345423	4					Nipple	Raccord	Nippel	Niple	Nippel	
4	VOE 4880492	4					•O-ring	•Joint Torique	•O-Ring	•Junta torica	•O-ring	
5	VOE 14211856	4					•Sealing ring	•Bague d'étanchéité	•Runddichtring	•Anillo reten	•Tätningsring	
6	VOE 11014127	2					Marking Sleeve	Douill.marquage	Kennhulse	Manguit Marcaje	Märkhylsa	GREY
7	VOE 4881453	2					Marking Sleeve	Douill.marquage	Kennhulse	Manguit Marcaje	Märkhylsa	VIOL
8	VOE 11014127	2					Marking Sleeve	Douill.marquage	Kennhulse	Manguit Marcaje	Märkhylsa	GREY
9	VOE 4881454	2					Marking Sleeve	Douill.marquage	Kennhulse	Manguit Marcaje	Märkhylsa	PINK
10	VOE 4881453	2					Marking Sleeve	Douill.marquage	Kennhulse	Manguit Marcaje	Märkhylsa	VIOL
11	VOE 4881457	2					Marking Sleeve	Douill.marquage	Kennhulse	Manguit Marcaje	Märkhylsa	GREEN
12	VOE 4881438	REQ					Strip Clamp	Ruban Serrage	Kabelbinder	Abraz Cinta	Bandklamma	
13	VOE 11411408	2					Clamp	Pince Serrage	Klemme	Abrazadera	Klämma	
14	VOE 4880579	1					Cover Plate	Protection en tole	Schutzblech	Placa Tapa	Täckplatta	
15	VOE 13965181	1					Flange screw	Vis à bride	Flanschschraube	Torn embridado	Flänsskruv	
16	VOE 4881458	2					Marking Sleeve	Douill.marquage	Kennhulse	Manguit Marcaje	Märkhylsa	BROWN
17	VOE 13933897	2					Nipple	Raccord	Nippel	Niple	Nippel	
18	VOE 4880492	2					•O-ring	•Joint Torique	•O-Ring	•Junta torica	•O-ring	
19	VOE 14211856	2					•Sealing ring	•Bague d'étanchéité	•Runddichtring	•Anillo reten	•Tätningsring	
20	VOE 11173930	1					Valve	Soupape	Ventil	Valvula	Ventil	
	VOE 11709837	1					•Coil	•Bobine	•Wickel	•Bobina	•Spole	
	VOE 11709838	1					•Sealing Kit	•Jeu Joints	•Dichtungssatz	•Juego Retenes	•Tätningssats	
	VOE 11709839	1					•Nut	•Ecrou	•Mutter	•Tuerca	•Mutter	
21	VOE 11173569	1					Attachment	Fixation	Halterung	Fijacion	Fäste	
22	VOE 13945444	2					Flange screw	Vis à bride	Flanschschraube	Torn embridado	Flänsskruv	
23	VOE 13960141	2					Washer	Rondelle	Scheibe	Arandela	Bricka	
24	VOE 13965177	2					Flange screw	Vis à bride	Flanschschraube	Torn embridado	Flänsskruv	
25	VOE 960139	2					Washer	Rondelle	Scheibe	Arandela	Bricka	
26	VOE 13949278	2					Flange Lock Nut	Contre écrou bride	Flanschmutter	Contratuer Embr	Flänslåsmutter	
27	VOE 11163049	1					Hose assembly	Conduit flexible	Schlauchleitung	Conducto	Slangledning	L = 750 MM

1		**Servohydraulik, 3:e och 4:e funktion.** **Servo hidráulico. 3a y 4a función.** **Servohydraulik. 3. und 4. Funktion.** **Servohydraulique. 3ème et 4ème function.** **Servo - hydraulic. 3rd and 4th function.**	Catalogue id **20086** / Group **916**
2			
3			Illustr. No **1019514** / Section **500**
4			
5		**80781, 82408**	Issue **VOE 63B9920086** / Page **983**

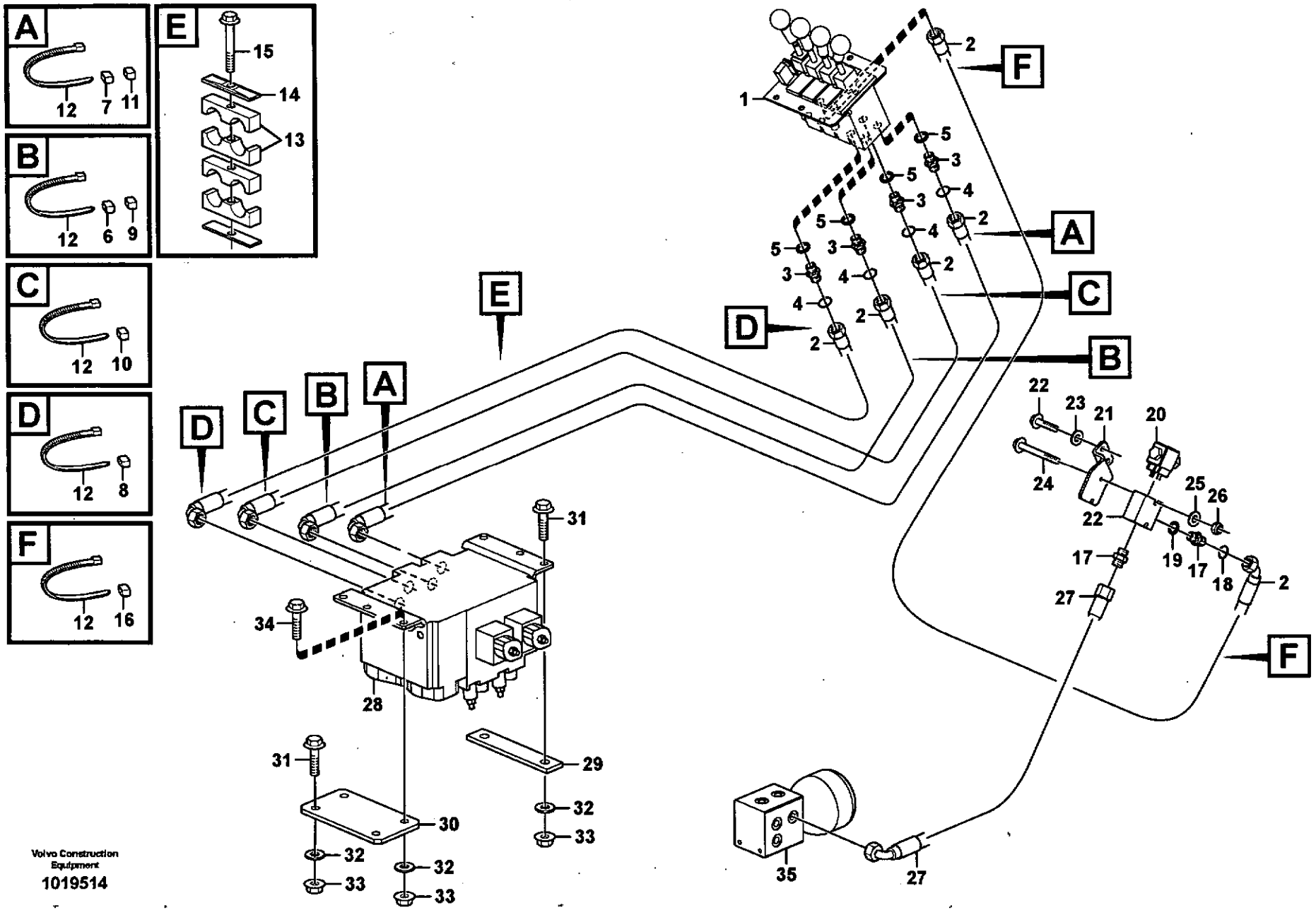

Volvo Construction Equipment
1019514

Fig.	Part No.	Quantity 1	2	3	PS	KIT	Description	Dénomination	Bezeichnung	Denominación	Benämning	Notes
28		1					Direction Valve	Valve Direction	Wegeventil	Valvula Orient	Riktningsventil	See group 916, Page 987
29	**VOE 11173370**	1					Washer	Rondelle	Scheibe	Arandela	Bricka	
30	**VOE 11173355**	1					Attachment	Fixation	Halterung	Fijacion	Fäste	
31	**VOE 13965194**	4					Flange screw	Vis à bride	Flanschschraube	Torn embridado	Flänsskruv	
32	**VOE 13960145**	6					Washer	Rondelle	Scheibe	Arandela	Bricka	
33	**VOE 971099**	6					Flange Lock Nut	Contre écrou bride	Flanschmutter	Contratuer Embr	Flänslåsmutter	
34	**VOE 13965191**	2					Flange screw	Vis à bride	Flanschschraube	Torn embridado	Flänsskruv	
35		1					Connection block	Bloc Raccord	Anschlussockel	Bloque Conector	Anslutningsblock	See group 914, Page 939

1		**Servohydraulik, 3:e och 4:e funktion.**	Catalogue id **20086**	Group **916**
2		**Servo hidráulico. 3a y 4a función.**		
3		**Servohydraulik. 3. und 4. Funktion.**	Illustr. No **1019514**	Section **500**
4		**Servohydraulique. 3ème et 4ème function.**		
		Servo - hydraulic. 3rd and 4th function.	Issue **VOE 63B9920086**	Page **985**
5		**80781, 82408**		

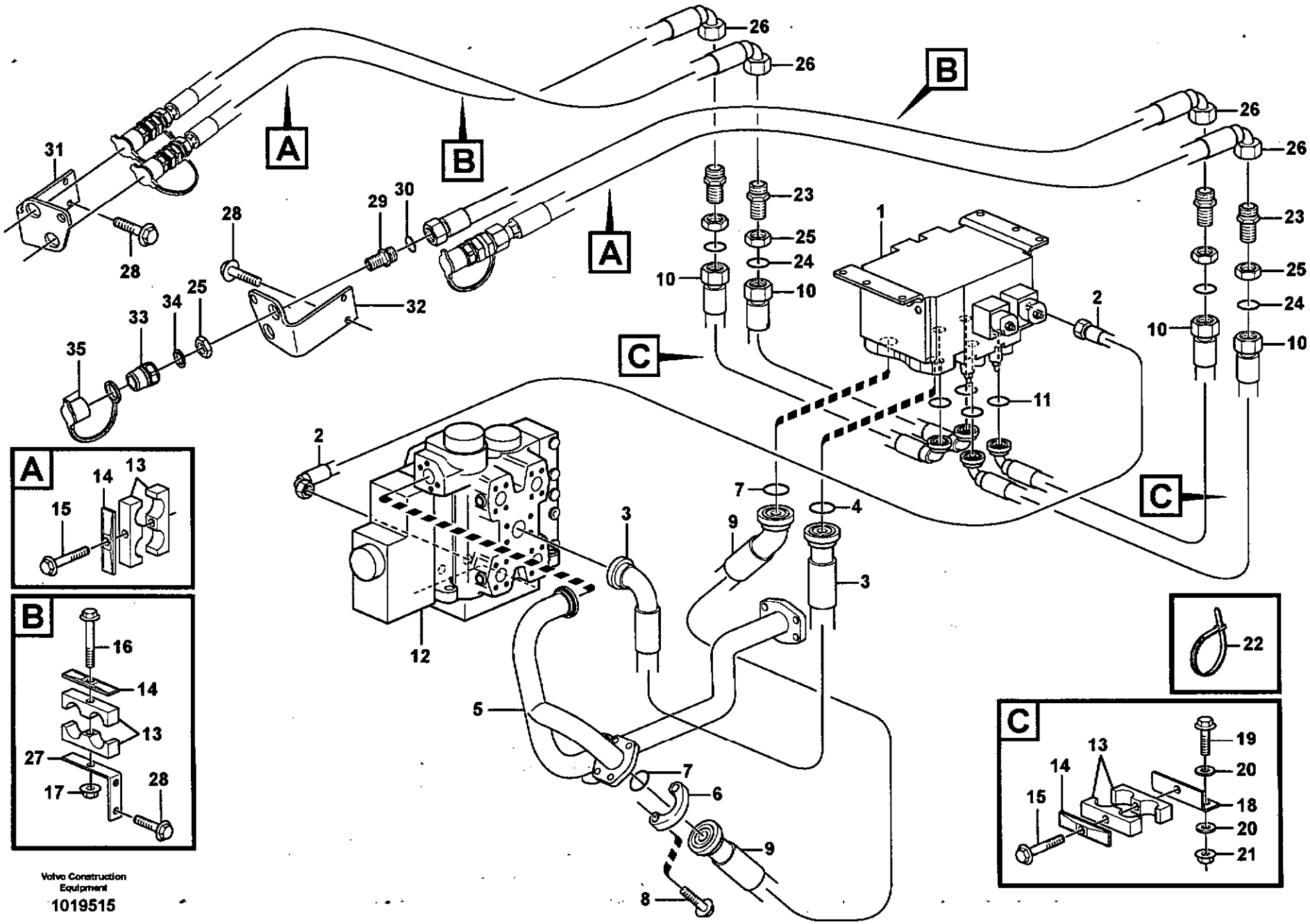

Volvo Construction Equipment

1019515

Fig.	Part No.	Quantity 1	2	3	PS	KIT	Description	Dénomination	Bezeichnung	Denominación	Benämning	Notes
1	**VOE 11173318**	1	1				Direction Valve	Valve Direction	Wegeventil	Valvula Orient	Riktningsventil	
2	**VOE 11148936**	1	1				Hose assembly	Conduit flexible	Schlauchleitung	Conducto	Slangledning	L = 900 MM
3	**VOE 936075**	1	1				Hose assembly	Conduit flexible	Schlauchleitung	Conducto	Slangledning	L = 970 MM
4	**VOE 990757**	1	1				Sealing ring	Bague d'étanchéité	Runddichtring	Anillo reten	Tätningsring	
5	**VOE 11172580**	1	1				Return Line	Conduit Retour	Rückaufleitung	Conduct Retorn	Returledning	
6	**VOE 935309**	2	2				Flange Half	Demi-bride	Flanschhälfte	Media brida	Flänshalva	
7	**VOE 990743**	2	2				O-ring	Joint Torique	O-Ring	Junta torica	O-ring	
8	**VOE 965225**	8	8				Flange screw	Vis à bride	Flanschschraube	Torn embridado	Flänsskruv	
9	**VOE 936076**	1	1				Hose assembly	Conduit flexible	Schlauchleitung	Conducto	Slangledning	L = 1060 MM
10	**VOE 935900**	4	4				Hose assembly	Conduit flexible	Schlauchleitung	Conducto	Slangledning	L = 1420 MM
11	**VOE 990742**	4	4				O-ring	Joint Torique	O-Ring	Junta torica	O-ring	
12		1	1				Control valve	Valve controle	Steuerventil	Válvula control	Kontrollventil	See group 912, Page 923
13	**VOE 11411427**	6	6				Clamp	Pince Serrage	Klemme	Abrazadera	Klämma	
14	**VOE 4880586**	6	6				Cover Plate	Protection en tole	Schutzblech	Placa Tapa	Täckplatta	
15	**VOE 13965180**	4	4				Flange screw	Vis à bride	Flanschschraube	Torn embridado	Flänsskruv	
16	**VOE 13965182**	2	2				Flange screw	Vis à bride	Flanschschraube	Torn embridado	Flänsskruv	
17	**VOE 948645**	2	2				Flange Lock Nut	Contre écrou bride	Flanschmutter	Contratuer Embr	Flänslåsmutter	
18	**VOE 11173176**	2	2				Attachment	Fixation	Halterung	Fijacion	Fäste	
19	**VOE 13965186**	4	4				Flange screw	Vis à bride	Flanschschraube	Torn embridado	Flänsskruv	
20	**VOE 13960143**	8	8				Washer	Rondelle	Scheibe	Arandela	Bricka	
21	**VOE 13971095**	4	4				Flange nut	Ecrou accouple.	Bundmutter	Tuerca embridad	Flänsmutter	
22	**VOE 4881438**	REQ	REQ				Strip Clamp	Ruban Serrage	Kabelbinder	Abraz Cinta	Bandklamma	
23	**VOE 935285**	4	4				Nipple	Raccord	Nippel	Niple	Nippel	
24	**VOE 990740**	4	4				•O-ring	•Joint Torique	•O-Ring	•Junta torica	•O-ring	
25	**VOE 935286**	8	8				Lock nut	Contre-ecrou	Sicherungsmutter	Contratuerca	Låsmutter	
26	**VOE 936080**	4					Hose assembly	Conduit flexible	Schlauchleitung	Conducto	Slangledning	L = 2300 MM
	VOE 936107		4				Hose assembly	Conduit flexible	Schlauchleitung	Conducto	Slangledning	L = 2700 MM
27	**VOE 11173262**	2	2				Attachment	Fixation	Halterung	Fijacion	Fäste	
28	**VOE 946441**	8	8				Flange screw	Vis à bride	Flanschschraube	Torn embridado	Flänsskruv	
29	**VOE 11172046**	4	4				Nipple	Raccord	Nippel	Niple	Nippel	

1	80781
2	82408
3	
4	
5	

Hydraulsystem, 3:e och 4:e funktion. Tryck och returledning.
Sistema hidráulico, 3a y 4a función. Conducto de presion y retorno.
Druckölsystem, 3. und 4. Funktion. Druck- und Rücklaufleitung.
Système hydraulique, 3ème et 4ème fonction.alimentation y retour.
Hydraulic system, 3rd and 4th function. Feed and return lines.

Catalogue id **20086**	Group **916**
Illustr. No **1019515**	Section **600**
Issue **VOE 63B9920086**	Page **987**

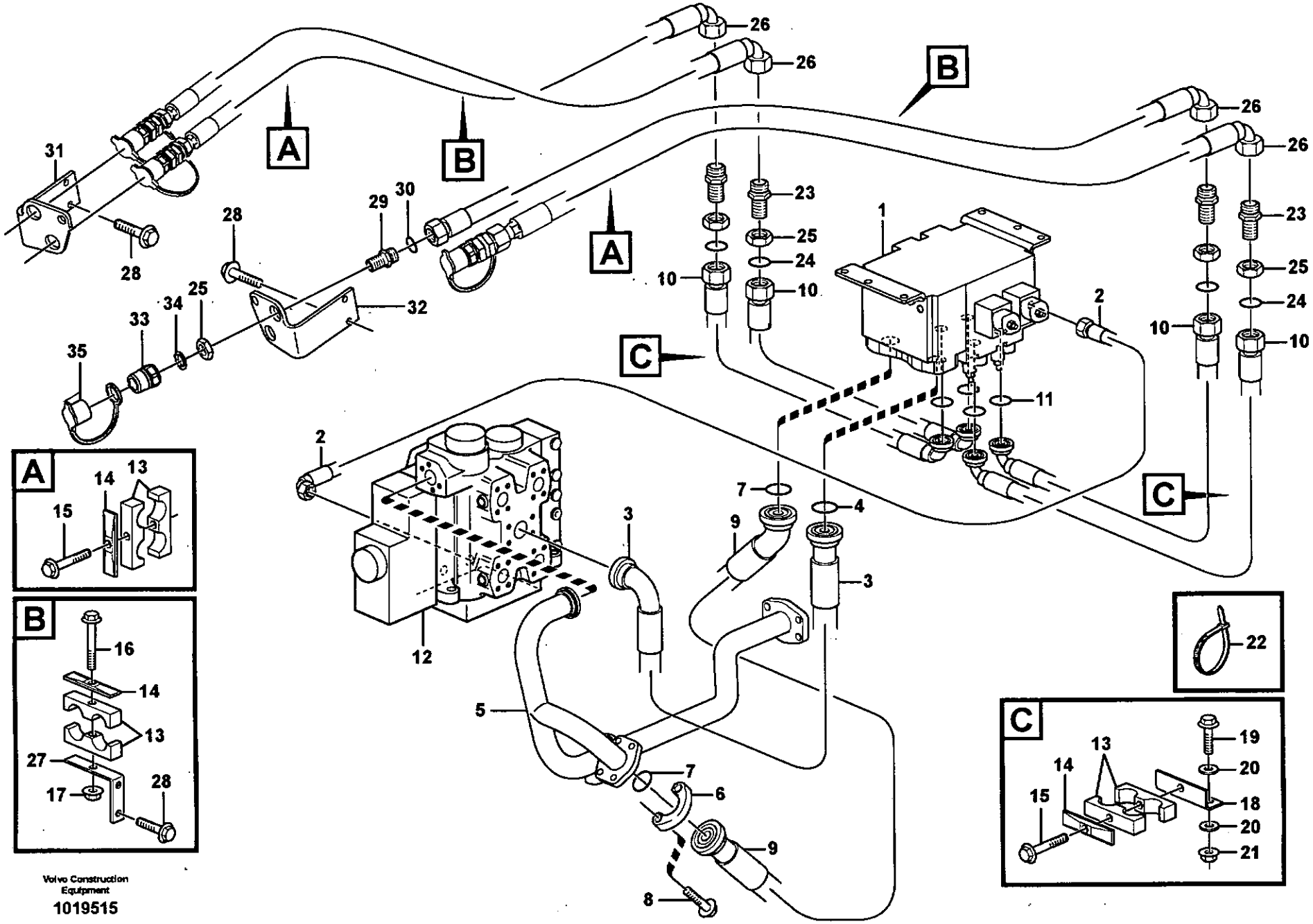

Volvo Construction Equipment

1019515

Fig.	Part No.	Quantity 1	2	3	PS	KIT	Description	Dénomination	Bezeichnung	Denominación	Benämning	Notes
30	**VOE 990740**	4	4				O-ring	Joint Torique	O-Ring	Junta torica	O-ring	
31	**VOE 11173602**	1					Attachment	Fixation	Halterung	Fijacion	Fäste	RH
	VOE 11410089		1				Attachment	Fixation	Halterung	Fijacion	Fäste	RH
32	**VOE 11173600**	1					Attachment	Fixation	Halterung	Fijacion	Fäste	LH
	VOE 11410088		1				Attachment	Fixation	Halterung	Fijacion	Fäste	LH
33	**VOE 11043022**	4	4				Nipple	Raccord	Nippel	Niple	Nippel	
34	**VOE 14013070**	4	4				Sealing washer	Rond.etancheite	Dichtscheibe	Arandela reten	Tätningsbricka	
35	**VOE 11147586**	4	4				Dust Cover	Pare-poussiere	Staubschutz	Prot Polvo	Dammskydd	

1	80781	**Hydraulsystem, 3:e och 4:e funktion. Tryck och returledning.** **Sistema hidráulico, 3a y 4a función. Conducto de presion y retorno.** **Druckölsystem, 3. und 4. Funktion. Druck- und Rücklaufleitung.** **Système hydraulique, 3ème et 4ème fonction.alimentation y retour.** **Hydraulic system, 3rd and 4th function. Feed and return lines.**	Catalogue id **20086**	Group **916**
2	82408		Illustr. No **1019515**	Section **600**
3				
4			Issue **VOE 63B9920086**	Page **989**
5				

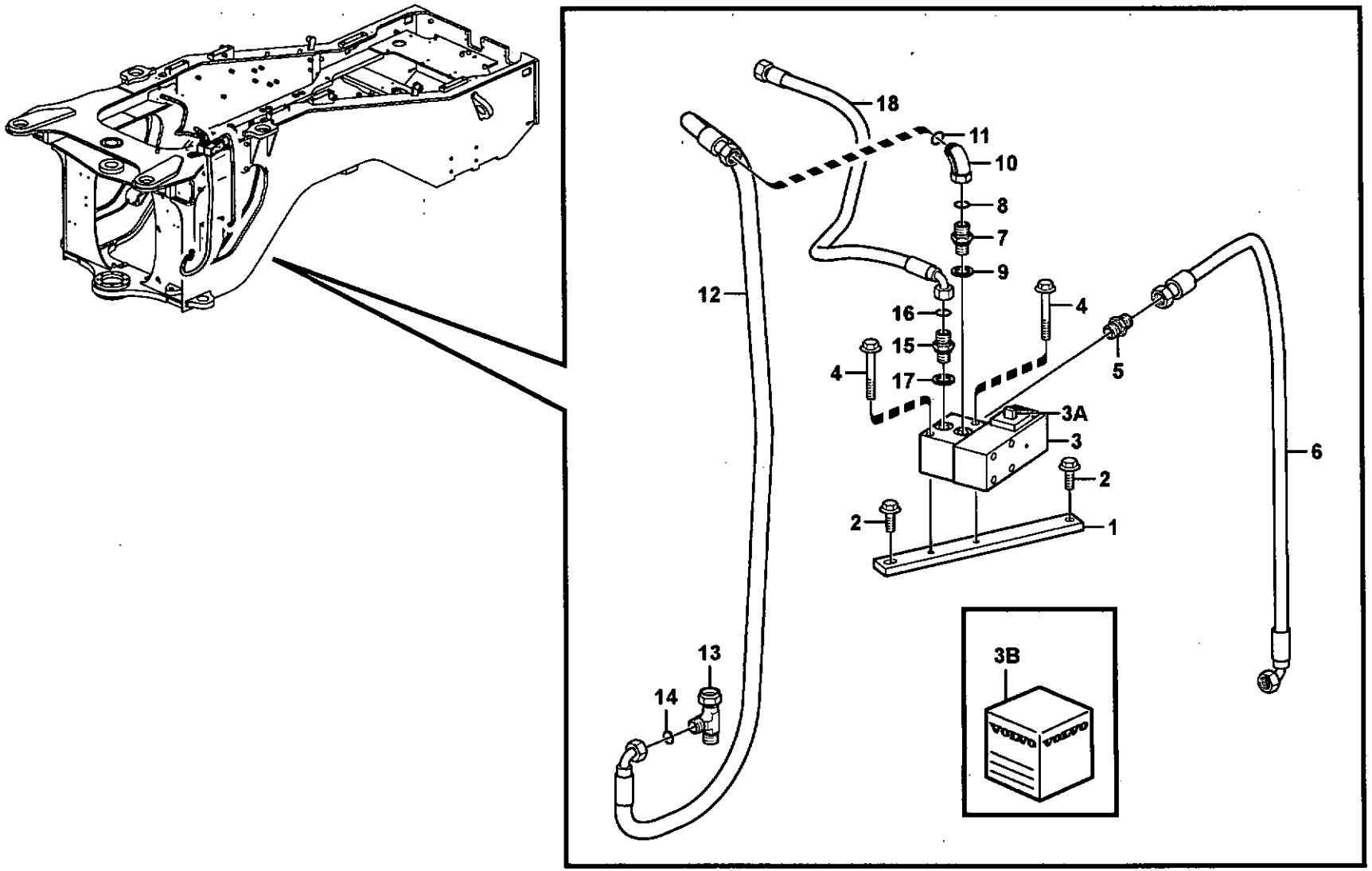
18
11
10
8
7
9
12
16
4
15
4
17
5
3A
3
6
2
2
1
13
14
3B

Fig.	Part No.	Quantity 1	2	3	PS	KIT	Description	Dénomination	Bezeichnung	Denominación	Benämning	Notes
1	**VOE 11180774**	1					Attachment	Fixation	Halterung	Fijacion	Fäste	
2	**VOE 13946173**	2					Flange screw	Vis à bride	Flanschschraube	Torn embridado	Flänsskruv	
3	**VOE 11410732**	1					Control valve	Valve controle	Steuerventil	Válvula control	Kontrollventil	
3A	**VOE 11707038**	1					•Solenoid	•Solénoide	•Magnet	•Solenoide	•Solenoid	
3B	**VOE 11701047**	1					•Sealing Kit	•Jeu Joints	•Dichtungssatz	•Juego Retenes	•Tätningssats	
4	**VOE 13965180**	2					Flange screw	Vis à bride	Flanschschraube	Torn embridado	Flänsskruv	
5	**VOE 11410745**	1					Coupling	Accouplement	Kupplung	Acoplamiento	Koppling	
6	**VOE 11148936**	1					Hose assembly	Conduit flexible	Schlauchleitung	Conducto	Slangledning	L = 900 MM
7	**VOE 14345423**	1					Nipple	Raccord	Nippel	Niple	Nippel	
8	**VOE 990737**	1					•O-ring	•Joint Torique	•O-Ring	•Junta torica	•O-ring	
9	**VOE 14211856**	1					•Sealing ring	•Bague d'étanchéité	•Runddichtring	•Anillo reten	•Tätningsring	
10	**VOE 13933900**	1					Elbow nipple	Raccord angulaire	Winkelnippel	Niple angular	Vinkelnippel	
11	**VOE 990737**	1					•O-ring	•Joint Torique	•O-Ring	•Junta torica	•O-ring	
12	**VOE 11147942**	1					Hose assembly	Conduit flexible	Schlauchleitung	Conducto	Slangledning	
13	**VOE 13933936**	1					T-nipple	Raccord-t	T-Nippel	Niple T	T-nippel	
14	**VOE 990737**	2					•O-ring	•Joint Torique	•O-Ring	•Junta torica	•O-ring	
15	**VOE 935548**	1					Nipple	Raccord	Nippel	Niple	Nippel	
16	**VOE 990736**	1					•O-ring	•Joint Torique	•O-Ring	•Junta torica	•O-ring	
17	**VOE 14211856**	1					•Sealing ring	•Bague d'étanchéité	•Runddichtring	•Anillo reten	•Tätningsring	
18	**VOE 11148936**	1					Hose assembly	Conduit flexible	Schlauchleitung	Conducto	Slangledning	L = 900 MM

1		**Hydraulsystem, höghöjdsutförande** **Sistema hidráulico, diseno altitude** **Druckölsystem, höhenlagenausfürhung** **Système hydraulique, version haute altitude** **Hydraulic system, high altitude version**	Catalogue id **20086**	Group **916**
2				
3			Illustr. No **1021232**	Section **700**
4				
5		**33380**	Issue **VOE 63B9920086**	Page **991**

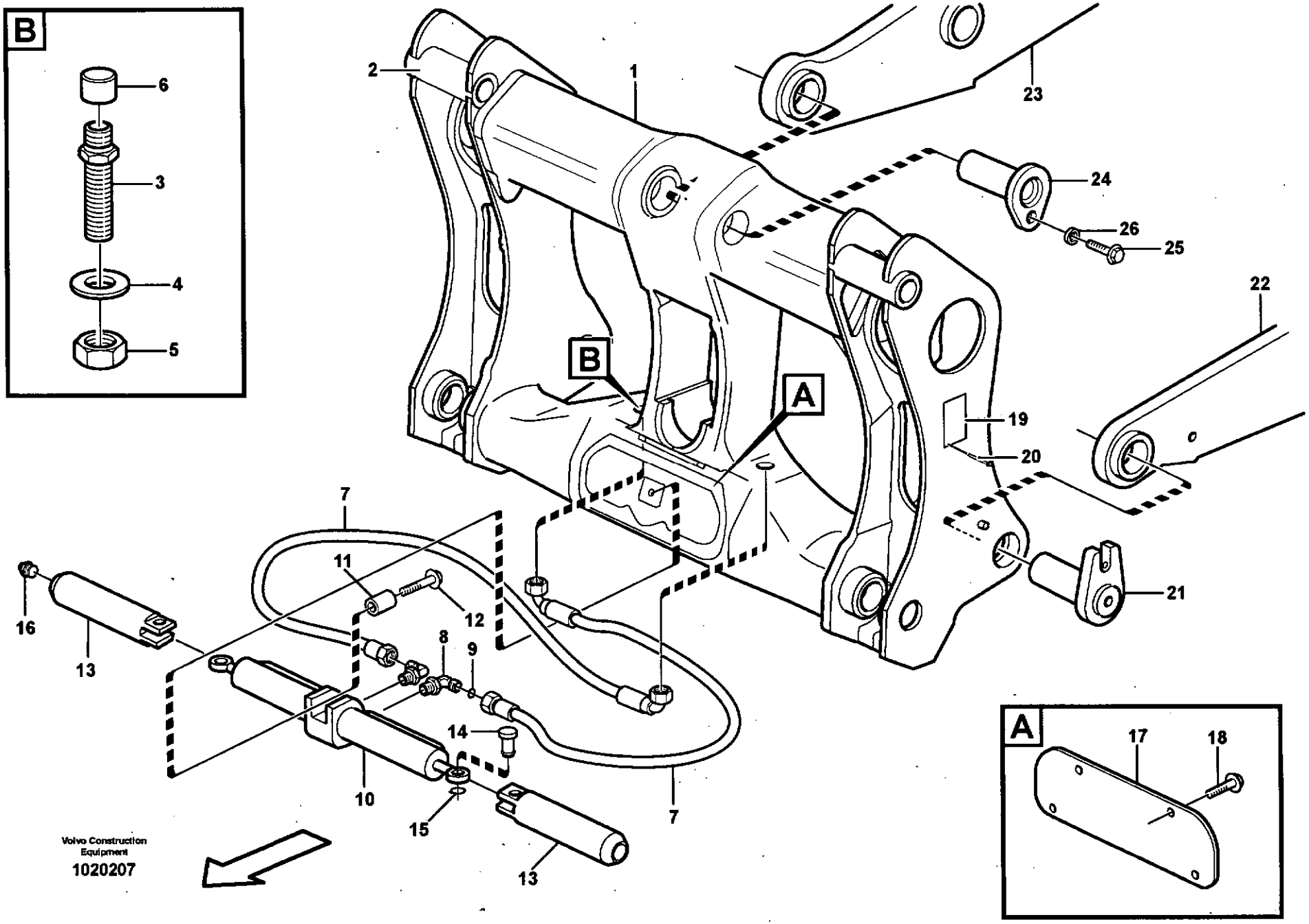
B
6
3
4
5
2
1
23
24
26
25
22
B
A
19
20
21
7
11
12
16
13
8
9
14
10
15
7
13
A
17
18
Volvo Construction Equipment
1020207

Fig.	Part No.	Quantity 1	2	3	PS	KIT	Description	Dénomination	Bezeichnung	Denominación	Benämning	Notes
	VOE 11157800	1					Attachment bracket	Porte-outil	Geräteträger	Soporte Impleme	Redskapsfäste	
1		1			NS		•Frame	•Chassis	•Rahmen	•Bastidor	•Ram	
2	**VOE 11156114**	2					••Pin	••Goupille	••Zapfen	••Pasador	••Tapp	
3	**VOE 935929**	2					•Nipple	•Raccord	•Nippel	•Niple	•Nippel	
4	**VOE 13955900**	2					•Washer	•Rondelle	•Scheibe	•Arandela	•Bricka	
5	**VOE 935428**	2					•Lock nut	•Contre-ecrou	•Sicherungsmutter	•Contratuerca	•Låsmutter	
6		2			NS		•Ptct Cover	•Couver.protect.	•Schutzdeckel	•Tapa Proteccion	•Skyddslock	
7	**VOE 935628**	2					•Hose assembly	•Conduit flexible	•Schlauchleitung	•Conducto	•Slangledning	L = 500 MM
	VOE 11173848	2					•Hose assembly	•Conduit flexible	•Schlauchleitung	•Conducto	•Slangledning	82067 L = 500MM
8	**VOE 935538**	2					•Elbow nipple	•Raccord angulaire	•Winkelnippel	•Niple angular	•Vinkelnippel	
9	**VOE 4881722**	2					••O-ring	••Joint Torique	••O-Ring	••Junta torica	••O-ring	
10		1					•Cylinder	•Verin	•Zylinder	•Cilindro	•Cylinder	See group 924, Page 995
11	**VOE 11157678**	1					•Spacer	•Partie Intermédiaire	•Zwischenstück	•Espaciador	•Mellandel	
12	**VOE 13965196**	1					•Screw	•Vis	•Schraube	•Tornillo	•Skruv	
13	**VOE 11157191**	2					•Pin	•Goupille	•Zapfen	•Pasador	•Tapp	
14	**VOE 11142687**	2					•Pin	•Goupille	•Stift	•Pasador	•Pinne	
15	**VOE 914450**	2					•Snap Ring	•Circlip	•Nutring	•Circlip	•Spårring	
16	**VOE 914167**	2					•Nipple	•Raccord	•Nippel	•Niple	•Nippel	
17	**VOE 11156757**	1					•Plate	•Plaque	•Platte	•Placa	•Platta	
18	**VOE 946441**	4					•Flange screw	•Vis à bride	•Flanschschraube	•Torn embridado	•Flänsskruv	
19		1			NS		•Sign	•Enseigne	•Schild	•Letrero	•Skylt	
20	**VOE 11045750**	4					•Rivet	•Rivet	•Niet	•Remache	•Nit	
21		2					Pin	Goupille	Zapfen	Pasador	Tapp	See group 945, Page 1021
22		1					Lft Frame Work	Chassis Levage	Hubgerust	Bastid Elev	Lyftramverk	See group 945, Page 1005
23		1					Link	Articulation	Gelenk	Articulacion	Länk	See group 945, Page 1021
24		1					Pin	Goupille	Zapfen	Pasador	Tapp	See group 945, Page 1021
25	**VOE 13965193**	2					Flange screw	Vis à bride	Flanschschraube	Torn embridado	Flänsskruv	
26	**VOE 11091312**	2					Spacer	Entretoise	Abstandstueck	Casquillo distanciad	Distans	

1		**Hydrauliskt redskapsfäste.** **Anclaje de apero de maniobra hidráulica.** **Hydraulische betätigte Gerätebefestigung.** **Attache d'outil à commande hydraulique.** **Hydraulic attachment bracket.**	Catalogue id **20086**	Group **924**
2				
3			Illustr. No **1020207**	Section **100**
4				
5		**82556**	Issue **VOE 63B9920086**	Page **993**

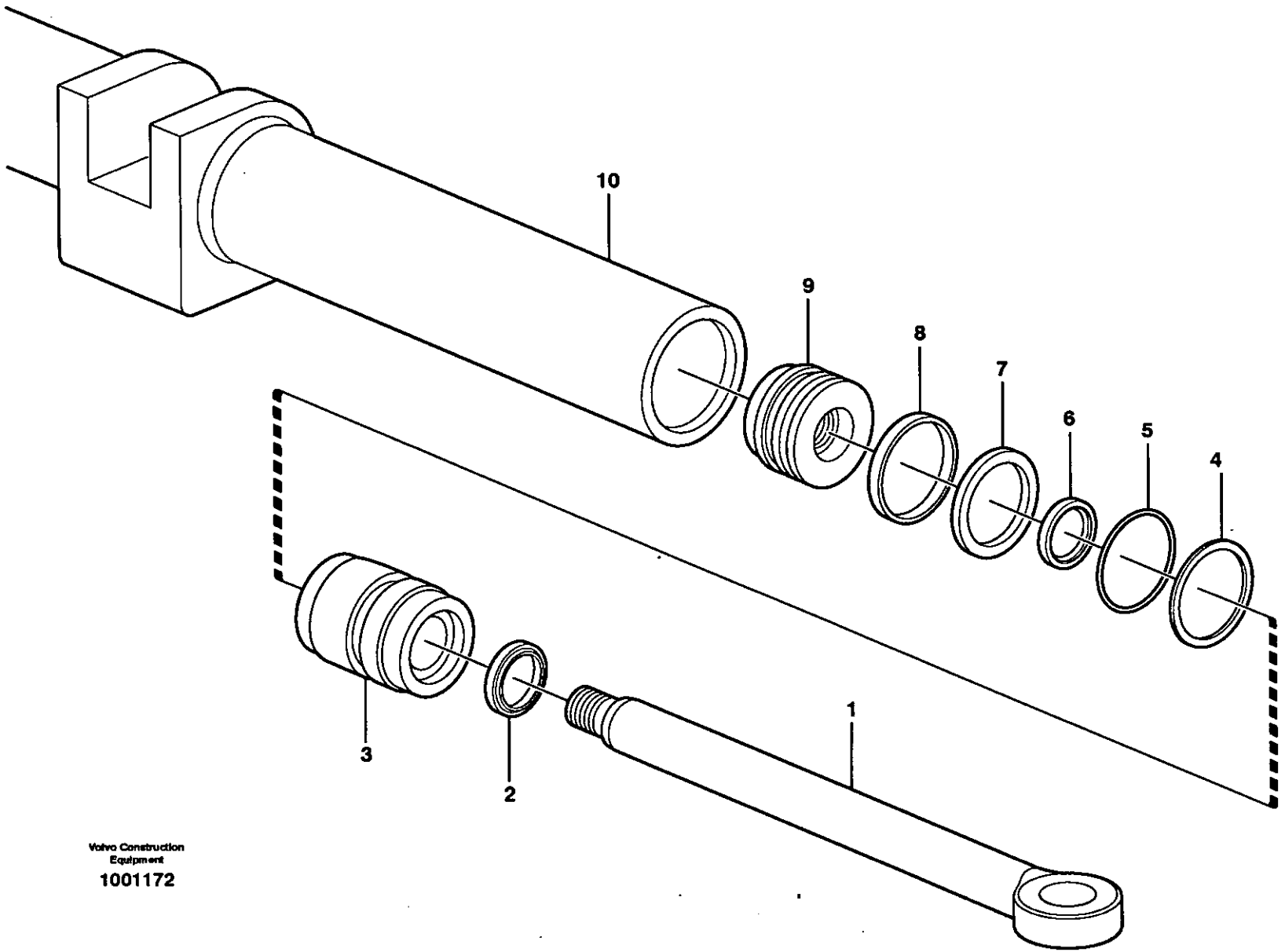

Volvo Construction Equipment

1001172

Fig.	Part No.	Quantity 1	2	3	PS	KIT	Description	Dénomination	Bezeichnung	Denominación	Benämning	Notes
	VOE 11157123	1					Cylinder	Verin	Zylinder	Cilindro	Cylinder	
1	**VOE 11708993**	2					•Piston rod	•Bielle de piston	•Kolbenstange	•Biela de piston	•Kolvstång	
2		2			NS	K	•Scraper	•Racleur	•Abstreifring	•Aro rascador	•Avstrykare	
3	**VOE 11709110**	2			OP		•Guide	•Rail	•Führung	•Guia	•Gejd	
4		2			NS	K	•Back-up ring	•Rondelle anti-extrusi.	•Stützring	•Anillo Apoyo	•Stödring	
5		2			NS	K	•O-ring	•Joint Torique	•O-Ring	•Junta torica	•O-ring	
6		2			NS	K	•Piston Rod Seal	•Eta.tige Piston	•Ko-stang Dichtg	•Reten Var Pist	•Kolvstångstätn	
7		2			NS	K	•Piston seal	•Etanchei.piston	•Kolbendichtung	•Reten piston	•Kolvtätning	
8		2			NS	K	•Back-up ring	•Rondelle anti-extrusi.	•Stützring	•Anillo Apoyo	•Stödring	
9	**VOE 11988543**	2			OP		•Piston	•Piston	•Kolben	•Piston	•Kolv	
10		1			NS		•Cylinder Tube	•Tube Cylindre	•Zylinderrohr	•Tubo Cilindro	•Cylinderrör	
	VOE 11709111	2					Sealing Kit	Jeu Joints	Dichtungssatz	Juego Retenes	Tätningssats	

1		**Hydraulcylinder** **Cilindros hidráulicos** **Hydraulikzylinder** **Vérins hydrauliques** **Hydraulic cylinder**	Catalogue id **20086**	Group **924**
2				
3			Illustr. No **1001172**	Section **150**
4				
5		**82556**	Issue **VOE 63B9920086**	Page **995**

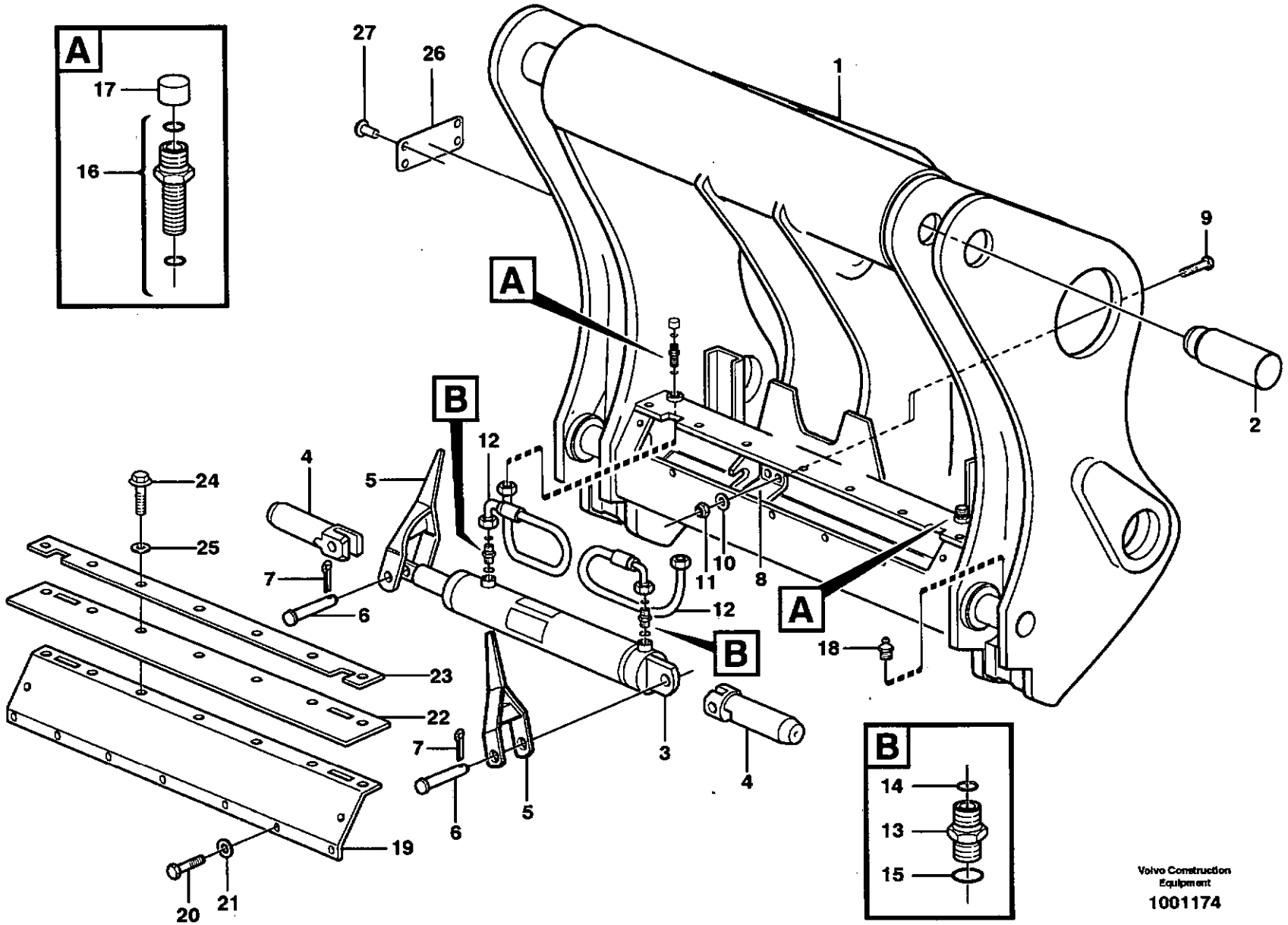
A
17
16
27
26
1
9
2
A
B
12
4
5
24
25
7
6
23
22
19
20
21
10
11
8
12
18
B
3
4
7
6
5
B
14
13
15
Volvo Construction Equipment
1001174

Fig.	Part No.	Quantity 1	2	3	PS	KIT	Description	Dénomination	Bezeichnung	Denominación	Benämning	Notes
	VOE 11157090	1					Attachment bracket	Porte-outil	Geräteträger	Soporte Impleme	Redskapsfäste	
1		1			NS		•Frame	•Chassis	•Rahmen	•Bastidor	•Ram	
2	**VOE 11142917**	2					••Pin	••Goupille	••Zapfen	••Pasador	••Tapp	
3		1					•Hydraulic cylinder	•Vérin hydraulique	•Hydraulzylinder	•Cilindro hidráulico	•Hydraulcylinder	See group 924, Page 999
4	**VOE 4741314**	2					•Pin	•Goupille	•Zapfen	•Pasador	•Tapp	
5	**VOE 11012725**	2					•Indication Arm	•Bras Indicateur	•Anzeigefinger	•Brazo Indicac	•Indikeringsarm	
6	**VOE 13964908**	2					•Bolt	•Boulon	•Bolzen	•Perno	•Bult	
7	**VOE 13907860**	2					•Cotter Pin	•Goupille Fendue	•Splint	•Pasador Hendido	•Saxpinne	
8	**VOE 11011654**	1					•Stop	•Arrêt	•Anschlag	•Parada	•Stopp	
9	**VOE 978933**	2					•Screw	•Vis	•Schraube	•Tornillo	•Skruv	
10	**VOE 4849069**	2					•Spacer Washer	•Rond.entretoise	•Abstandscheibe	•Arandela Dist	•Distansbricka	
11	**VOE 971099**	2					•Flange Lock Nut	•Contre écrou bride	•Flanschmutter	•Contratuer Embr	•Flänslåsmutter	(VOE 13971099)
12	**VOE 936167**	2					•Hose assembly	•Conduit flexible	•Schlauchleitung	•Conducto	•Slangledning	L = 600 MM
	VOE 11410170	2					•Hose assembly	•Conduit flexible	•Schlauchleitung	•Conducto	•Slangledning	82067 L = 600MM
13	**VOE 13933925**	2					•Elbow nipple	•Raccord angulaire	•Winkelnippel	•Niple angular	•Vinkelnippel	
14	**VOE 4881722**	2					••O-ring	••Joint Torique	••O-Ring	••Junta torica	••O-ring	
15	**VOE 931209**	2					••O-ring	••Joint Torique	••O-Ring	••Junta torica	••O-ring	
16	**VOE 935929**	2					•Nipple	•Raccord	•Nippel	•Niple	•Nippel	
17		2			NS		•Ptct Cover	•Couver.protect.	•Schutzdeckel	•Tapa Proteccion	•Skyddslock	
18	**VOE 914167**	4					•Nipple	•Raccord	•Nippel	•Niple	•Nippel	
19	**VOE 11081986**	1					•Guard	•Protection	•Schutz	•Protección	•Skydd	
20	**VOE 946441**	9					•Flange screw	•Vis à bride	•Flanschschraube	•Torn embridado	•Flänsskruv	
21	**VOE 13960143**	9					•Washer	•Rondelle	•Scheibe	•Arandela	•Bricka	
22	**VOE 4806634**	1					•Guard	•Protection	•Schutz	•Protección	•Skydd	
23	**VOE 11045483**	1					•Lock Plate	•Plaque Verroui.	•Verschl Platte	•Placa Seguridad	•Låsplatta	
24	**VOE 946472**	6					•Flange screw	•Vis à bride	•Flanschschraube	•Torn embridado	•Flänsskruv	
25	**VOE 13960143**	6					•Washer	•Rondelle	•Scheibe	•Arandela	•Bricka	
26		1			NS		•Sign	•Enseigne	•Schild	•Letrero	•Skylt	
27	**VOE 11045750**	4					•Rivet	•Rivet	•Niet	•Remache	•Nit	

1		**Hydrauliskt redskapsfäste** **Soporte de implemento hidráulico** **Hydraulisch betätigte Gerätebefestigung** **Plaque de fixation à commande hydraulique** **Hydraulic attachment bracket**	Catalogue id **20086**	Group **924**
2				
3			Illustr. No **1001174**	Section **200**
4				
5		**80847**	Issue **VOE 63B9920086**	Page **997**

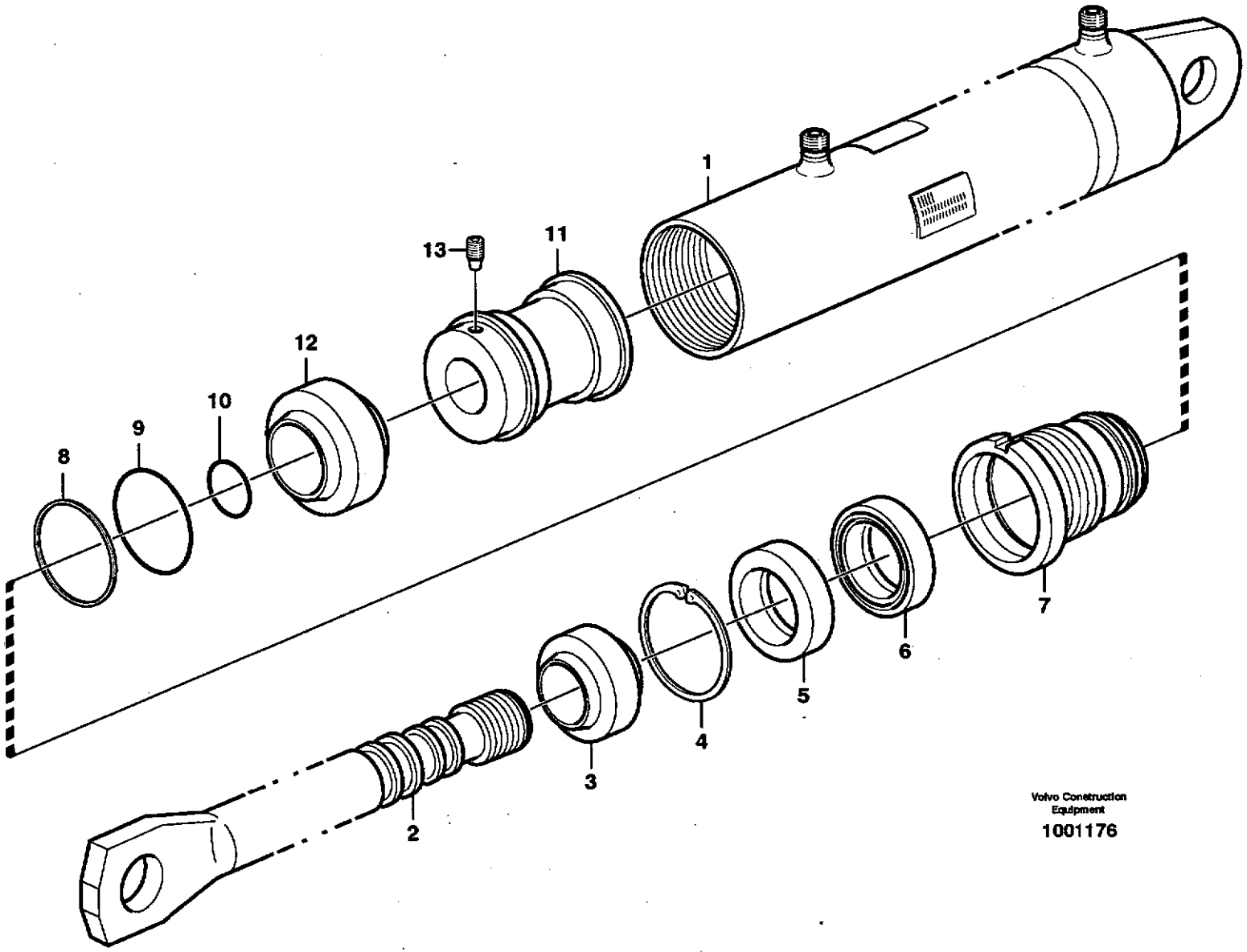

Volvo Construction Equipment

1001176

Fig.	Part No.	Quantity 1	2	3	PS	KIT	Description	Dénomination	Bezeichnung	Denominación	Benämning	Notes
	VOE 11157115	1					Hydraulic cylinder	Vérin hydraulique	Hydraulzylinder	Cilindro hidráulico	Hydraulcylinder	
1		1			NS		•Cylinder Tube	•Tube Cylindre	•Zylinderrohr	•Tubo Cilindro	•Cylinderrör	
2	**VOE 11999364**	1					•Piston rod	•Bielle de piston	•Kolbenstange	•Biela de piston	•Kolvstång	
3	**VOE 11999360**	1					•Scraper	•Racleur	•Abstreifring	•Aro rascador	•Avstrykare	
4	**VOE 914519**	1					•Snap Ring	•Circlip	•Nutring	•Circlip	•Spårring	
5	**VOE 11708612**	1					•Spacer	•Entretoise	•Abstandstueck	•Casquillo distanciad	•Distans	
6	**VOE 4784040**	1					•Seal	•Joint	•Dichtring	•Junta	•Tätning	
7	**VOE 11999363**	1			OP		•Pstn Rod Guide	•Gui.tige Piston	•Ko-stang Fuhrg	•Guia Var Piston	•Kolvst.styrning	
8	**VOE 13962550**	1					•Back-up ring	•Rondelle anti-extrusi	•Stützring	•Anillo Apoyo	•Stödring	
9	**VOE 925067**	1					•O-ring	•Joint Torique	•O-Ring	•Junta torica	•O-ring	
10	**VOE 13960215**	1					•O-ring	•Joint Torique	•O-Ring	•Junta torica	•O-ring	
11	**VOE 11999365**	1					•Piston	•Piston	•Kolben	•Piston	•Kolv	
12	**VOE 11999361**	1					•Piston seal	•Etanchei.piston	•Kolbendichtung	•Reten piston	•Kolvtätning	
13	**VOE 13962970**	1					•Screw	•Vis	•Schraube	•Tornillo	•Skruv	
	VOE 11999362	1					Sealing Kit	Jeu Joints	Dichtungssatz	Juego Retenes	Tätningssats	

1		**Hydraulcylinder** **Cilindros hidráulicos** **Hydraulikzylinder** **Vérins hydrauliques** **Hydraulic cylinder**	Catalogue id **20086**	Group **924**
2				
3			Illustr. No **1001176**	Section **250**
4				
5		**80847**	Issue **VOE 63B9920086**	Page **999**

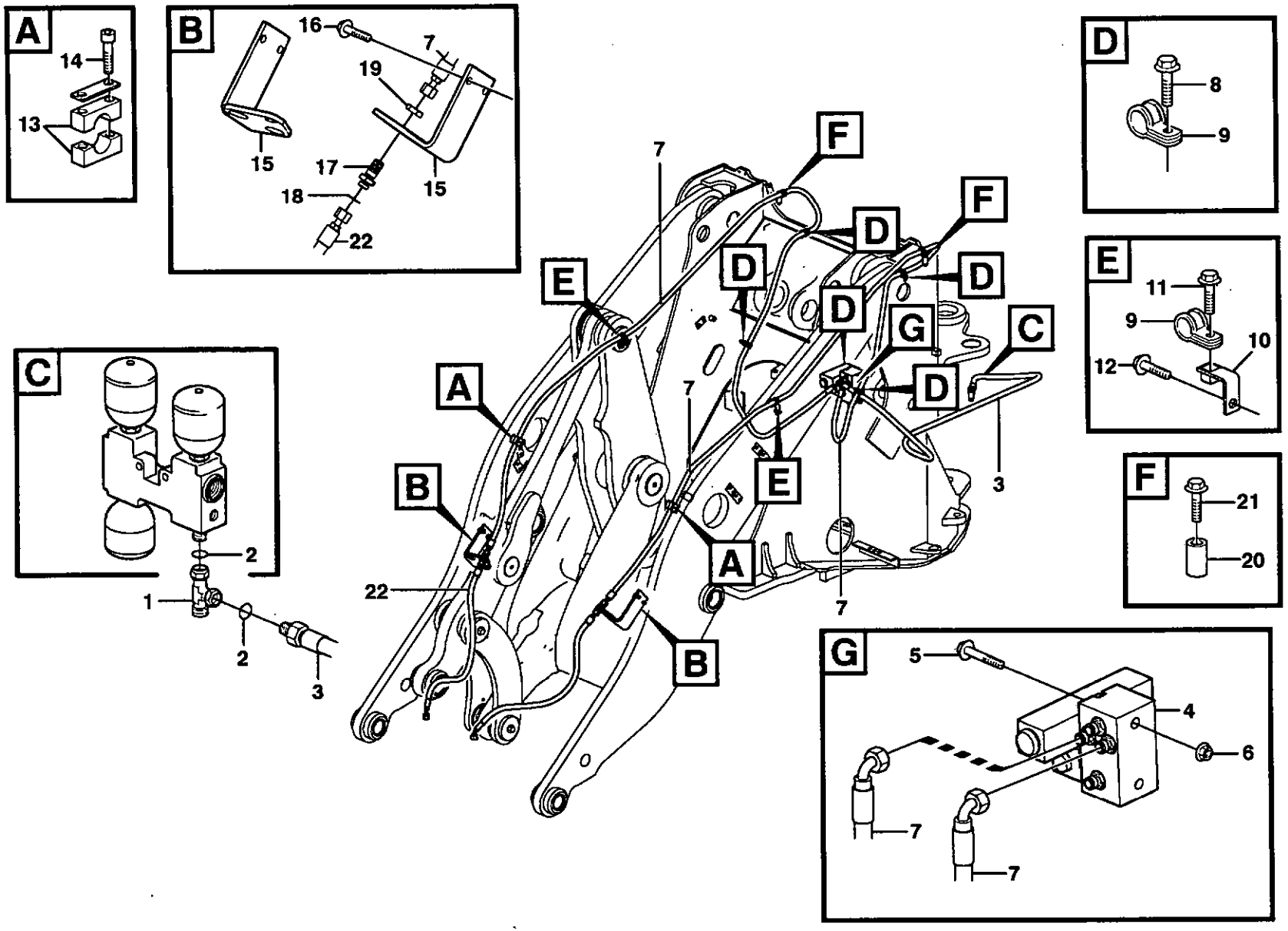

Volvo Construction Equipment

1022048

Fig.	Part No.	Quantity 1	2	3	4	5	PS	KIT	Description	Dénomination	Bezeichnung	Denominación	Benämning	Notes
1	VOE 13933936	1	1						T-nipple	Raccord-t	T-Nippel	Niple T	T-nippel	
2	VOE 990737	2	2						•O-ring	•Joint Torique	•O-Ring	•Junta torica	•O-ring	
3	VOE 11147981	1	1						Hose assembly	Conduit flexible	Schlauchleitung	Conducto	Slangledning	
	VOE 11173752	1	1						Hose assembly	Conduit flexible	Schlauchleitung	Conducto	Slangledning	82067 L = 2300MM
4	VOE 11411998	1	1						Valve	Soupape	Ventil	Valvula	Ventil	
	VOE 11173166	1	1						•Solenoid valve	•Vanne electrom.	•Magnetventil	•Electrovalvula	•Magnetventil	
	VOE 11708930	1	1						••Magnet	••Aimant	••Magnet	••Iman	••Magnet	
	VOE 11993637	1	1						••Sealing Kit	••Jeu Joints	••Dichtungssatz	••Juego Retenes	••Tätningssats	
	VOE 11712870	1	1						•Solenoid valve	•Vanne electrom.	•Magnetventil	•Electrovalvula	•Magnetventil	EPROD
	VOE 11716831	1	1						•Solenoid valve	•Vanne electrom.	•Magnetventil	•Electrovalvula	•Magnetventil	LPROD
	VOE 11708930	1	1						••Magnet	••Aimant	••Magnet	••Iman	••Magnet	EPROD
	VOE 11708930	2	2						••Magnet	••Aimant	••Magnet	••Iman	••Magnet	LPROD
	VOE 11993637	1	1						••Sealing Kit	••Jeu Joints	••Dichtungssatz	••Juego Retenes	••Tätningssats	EPROD
	VOE 11993637	2	2						••Sealing Kit	••Jeu Joints	••Dichtungssatz	••Juego Retenes	••Tätningssats	LPROD
	VOE 11712871	1	1						•Check valve	•Valve antiretour	•Rückschlagventil	•Válvula de retenció	•Backventil	EPROD
	VOE 11716832	1	1						•Check valve	•Valve antiretour	•Rückschlagventil	•Válvula de retenció	•Backventil	LPROD
	VOE 13959093	4	4						•Safety Brace	•Etrier Securite	•Sicherungsbugel	•Brida Seguridad	•Säkringsbygel	EPROD
5	VOE 967633	2	2						Allen Hd Screw	Vis A 6 Pans Cr	Inbusschraube	Torn Hex Embut	Insexskruv	
6	VOE 13945408	2	2						Nut	Ecrou	Mutter	Tuerca	Mutter	
7	VOE 11173668	2							Hose assembly	Conduit flexible	Schlauchleitung	Conducto	Slangledning	82582 L = 4000MM
	VOE 11173669		2						Hose assembly	Conduit flexible	Schlauchleitung	Conducto	Slangledning	82583
	VOE 11173845	2	2						Hose assembly	Conduit flexible	Schlauchleitung	Conducto	Slangledning	82067 L = 4000MM
8	VOE 13946173	4	4						Flange screw	Vis à bride	Flanschschraube	Torn embridado	Flänsskruv	
9	VOE 977742	6	6						Clamp	Pince Serrage	Klemme	Abrazadera	Klämma	
10	VOE 11024650	2	2						Angle Plate	Tole Angulaire	Winkelblech	Placa Angular	Vinkelplåt	
11	VOE 946440	2							Flange screw	Vis à bride	Flanschschraube	Torn embridado	Flänsskruv	
12	VOE 946471	2							Flange screw	Vis à bride	Flanschschraube	Torn embridado	Flänsskruv	
13	VOE 4785681	2	2						Clamp	Pince Serrage	Klemme	Abrazadera	Klämma	
14	VOE 942314	4	4						Allen Hd Screw	Vis A 6 Pans Cr	Inbusschraube	Torn Hex Embut	Insexskruv	
15	VOE 11173600	1							Attachment	Fixation	Halterung	Fijacion	Fäste	LH

1	82582
2	82583
3	
4	
5	

Hydraulutrustning för redskapsfäste.
Sistema hidráulica, soporte de implementos.
Druckölsystem, Geräteschnellkupplung.
Système hydraulique, porte d'outil.
Hydraulic system for attachment bracket.

Catalogue id	Group
20086	924
Illustr. No	Section
1022048	300
Issue	Page
VOE 63B9920086	1001

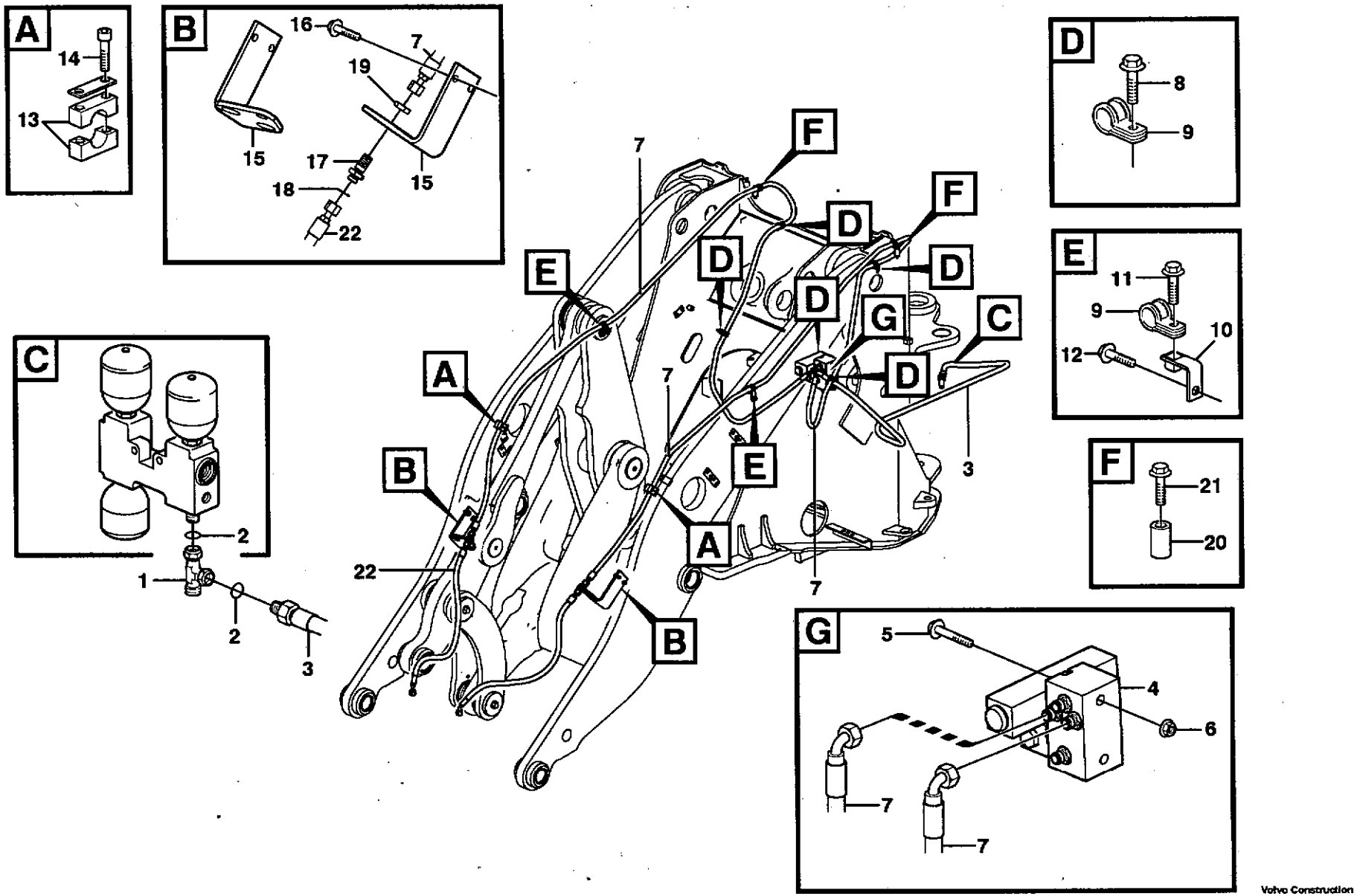

Volvo Construction Equipment

1022048

Fig.	Part No.	Quantity 1	2	3	4	5	PS	KIT	Description	Dénomination	Bezeichnung	Denominación	Benämning	Notes
	VOE 11410088		1						Attachment	Fixation	Halterung	Fijacion	Fäste	LH
	VOE 11173602	1							Attachment	Fixation	Halterung	Fijacion	Fäste	RH
	VOE 11410089		1						Attachment	Fixation	Halterung	Fijacion	Fäste	RH
16	**VOE 946441**	4	4						Flange screw	Vis à bride	Flanschschraube	Torn embridado	Flänsskruv	
17	**VOE 935425**	2	2						Nipple	Raccord	Nippel	Niple	Nippel	
18	**VOE 4880492**	2	2						•O-ring	•Joint Torique	•O-Ring	•Junta torica	•O-ring	
19	**VOE 935429**	2	2						Lock nut	Contre-ecrou	Sicherungsmutter	Contratuerca	Låsmutter	
20	**VOE 4775189**	2	2						Spacer Sleeve	Doui.entretoise	Distanzhülse	Manguito Dist	Distanshylsa	
21	**VOE 13965179**	2	2						Flange screw	Vis à bride	Flanschschraube	Torn embridado	Flänsskruv	
22	**VOE 11180934**	2	2						Hose assembly	Condui.flexible	Schlauchleitung	Conducto	Slangledning	L = 1300MM

1	**82582**	**Hydraulutrustning för redskapsfäste.** **Sistema hidráulica, soporte de implementos.** **Druckölsystem, Geräteschnellkupplung.** **Système hydraulique, porte d'outil.** **Hydraulic system for attachment bracket.**	Catalogue id **20086**	Group **924**
2	**82583**			
3			Illustr. No **1022048**	Section **300**
4				
5			Issue **VOE 63B9920086**	Page **1003**

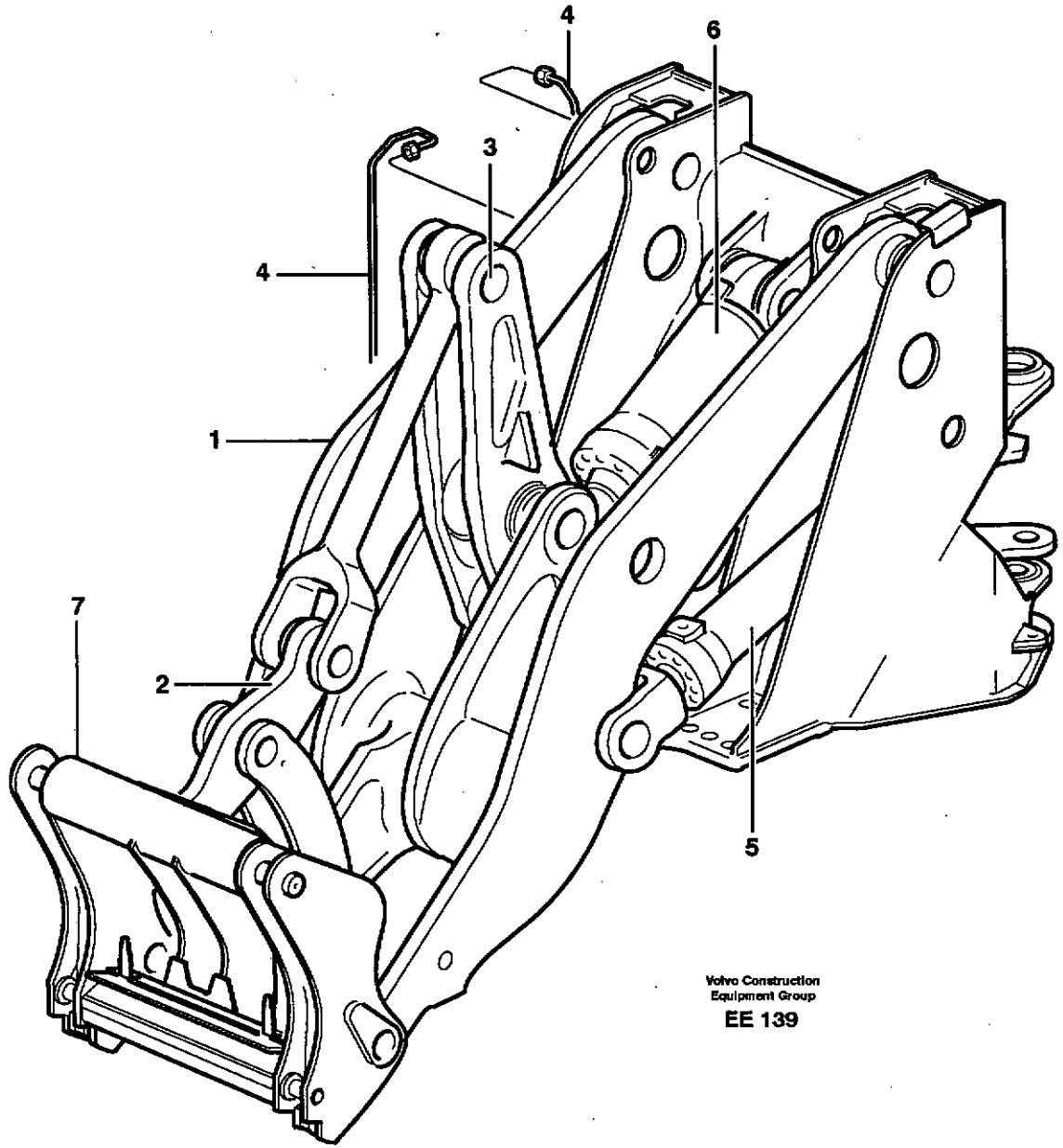

Volvo Construction
Equipment Group
EE 139

Fig.	Part No.	Quantity 1	2	3	PS	KIT	Description	Dénomination	Bezeichnung	Denominación	Benämning	Notes
1		1					Lft frame work	Chassis levage	Hubgerust	Bastid elev	Lyftramverk	See group 945, Page 1007
2		1					Link, forward	Articulation, avant	Gelenk, vordere	Articulacion, delante	Länk, främre	See group 945, Page 1009
3		1					Link, rear	Articulation, arriere	Gelenk, hinten	Articulacion, detras	Länk, bakre	See group 945, Page 1013
4		1					Lubricating pipe	Tuyau graissage	Schmierrohr	Tubo lubricante	Smörjrör	See group 945, Page 1023
5		2					Lifting cylinder	Verin levage	Hubzylinder	Cilindro elevacion	Lyftcylinder	See group 945, Page 1031
6		1					Tilt cylinder	Verin tilt	Tiltzylinder	Cilindro tilt	Tiltcylinder	See group 945, Page 1035
7		1					Atch bracket	Porte-outil	Geräteträger	Soporte impleme	Redskapsfäste	82556
		1					Atch bracket	Porte-outil	Geräteträger	Soporte impleme	Redskapsfäste	80847
												See group 924, Page 997

1		**Lastaggregat** **Unidad de carga** **Laderaggregat** **Groupe chargeur** **Loading unit**	Catalogue id **20086**	Group **945**
2				
3			Illustr. No **EE139**	Section **100**
4				
5			Issue **VOE 63B9920086**	Page **1005**

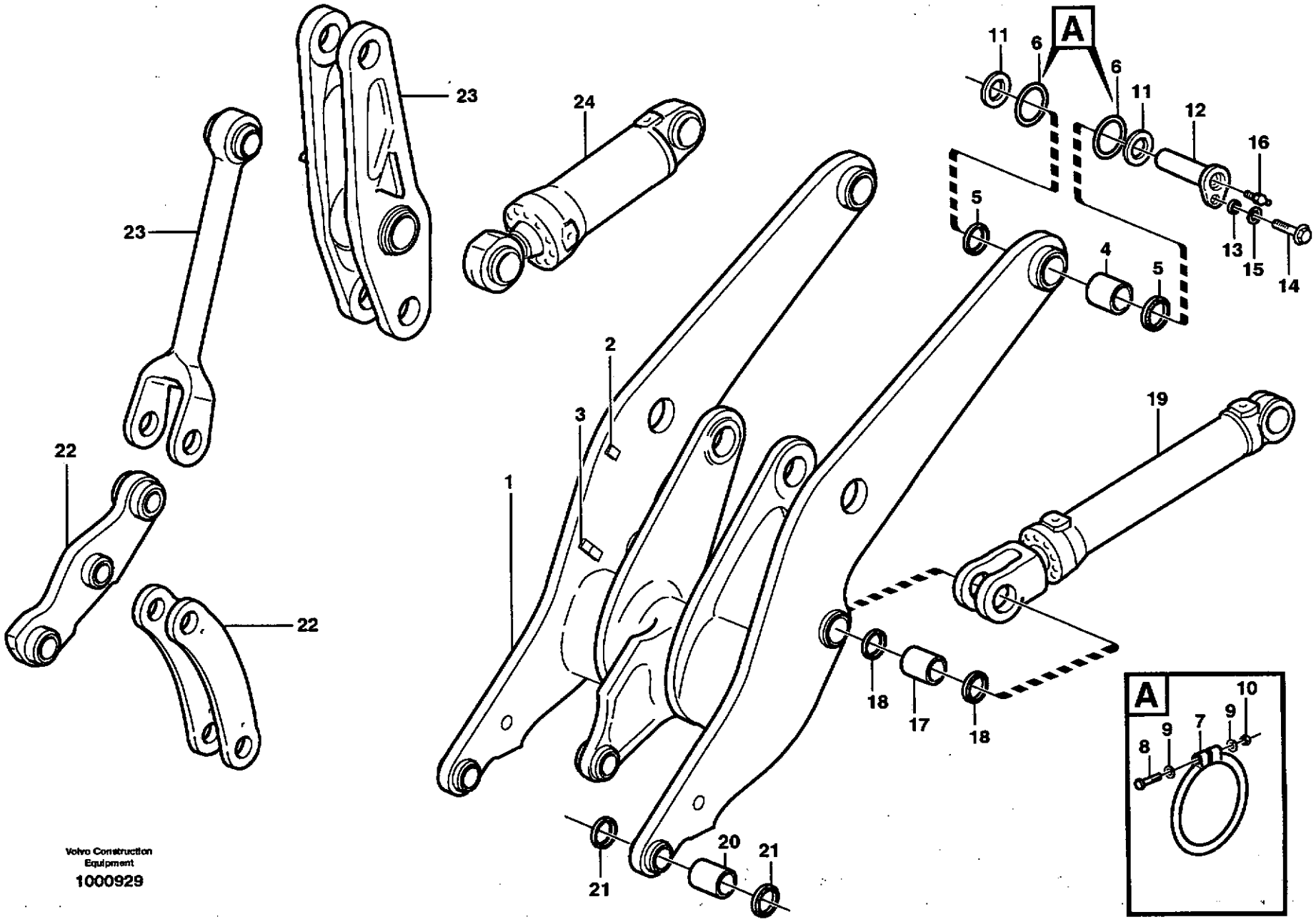

Volvo Construction Equipment

1000929

Fig.	Part No.	Quantity 1	2	3	4	5	PS	KIT	Description	Dénomination	Bezeichnung	Denominación	Benämning	Notes
1	**VOE 11176981**	1			1				Lft Frame Work	Chassis Levage	Hubgerust	Bastid Elev	Lyftramverk	
	VOE 11177062		1			1			Lft Frame Work	Chassis Levage	Hubgerust	Bastid Elev	Lyftramverk	82007
2	**VOE 4785465**	2	2		2	2			•Attaching plate	•Plaque fixation	•Befestigungsplatte	•Placa fijacion	•Fästplatta	
3	**VOE 4763685**	4	4		4	4			•Attaching plate	•Plaque fixation	•Befestigungsplatte	•Placa fijacion	•Fästplatta	
	VOE 11177711				8	8			•Screw	•Vis	•Schraube	•Tornillo	•Skruv	
4	**VOE 11020802**	2	2						Bushing	Bague	Buchse	Casquillo	Bussning	
5	**VOE 11005099**	4	4						Scraper	Racleur	Abstreifring	Aro rascador	Avstrykare	
6	**VOE 11048081**			4					Sealing ring	Bague d'étanchéité	Runddichtring	Anillo reten	Tätningsring	
7	**VOE 4824485**			4					O-ring	Joint Torique	O-Ring	Junta torica	O-ring	1)
8	**VOE 955260**			4					Hexagon screw	Vis tête hexagonale	Sechskantschraub	Tornillo hexago	Sexkantsskruv	
9	**VOE 13940090**			8					Washer	Rondelle	Scheibe	Arandela	Bricka	
10	**VOE 13963104**			4					Lock nut	Contre-ecrou	Sicherungsmutter	Contratuerca	Låsmutter	
11	**VOE 11020663**			6					Shim	Cale Reglage	Nachstellblech	Cuna de calzar	Justerbleck	
12	**VOE 11020811**			2					Pin	Goupille	Zapfen	Pasador	Tapp	
13	**VOE 11025923**			2					Spacer	Entretoise	Abstandstueck	Casquillo distancia	Distans	
14	**VOE 13965192**			2					Flange screw	Vis à bride	Flanschschraube	Torn embridado	Flänsskruv	
15	**VOE 13947355**			2					Washer	Rondelle	Scheibe	Arandela	Bricka	
16	**VOE 11025816**			2					Lub Nipple	Graisseur	Schmiernippel	Engrasador	Smörjnippel	
17	**VOE 11020803**	2	2		2	2			Bushing	Bague	Buchse	Casquillo	Bussning	
18	**VOE 11005017**	4	4		4	4			Scraper	Racleur	Abstreifring	Aro rascador	Avstrykare	
19				2					Lifting cylinder	Verin levage	Hubzylinder	Cilindro elevacion	Lyftcylinder	See group 945, Page 1017
20	**VOE 11015609**	2	2		2	2			Bushing	Bague	Buchse	Casquillo	Bussning	
21	**VOE 11005014**	4	4		4	4			Scraper	Racleur	Abstreifring	Aro rascador	Avstrykare	
22		1	1		1	1			Link	Articulation	Gelenk	Articulacion	Länk	See group 945, Page 1009
23		1	1		1	1			Link	Articulation	Gelenk	Articulacion	Länk	See group 945, Page 1013
24				1					Tilt cylinder	Verin tilt	Tiltzylinder	Cilindro tilt	Tiltcylinder	See group 945, Page 1017

1) **GB:** Replacement version **FR:** Version piéce de rechange. **DE:** Ersatzteil-ausführung. **ES:** Version piezas de repuesto. **SE:** Reservdelsutförande

1	33360
2	33365
3	33380
4	33372
5	33373

Lyftramverk med monteringsdetaljer
Bastidor elevación con piezas de montaje
Hubgerüst mit Anbauteilen
Chassis levage avec pièces de montage
Lifting framework with assembly parts

Catalogue id	Group
20086	945
Illustr. No	Section
1000929	150
Issue	Page
VOE 63B9920086	1007

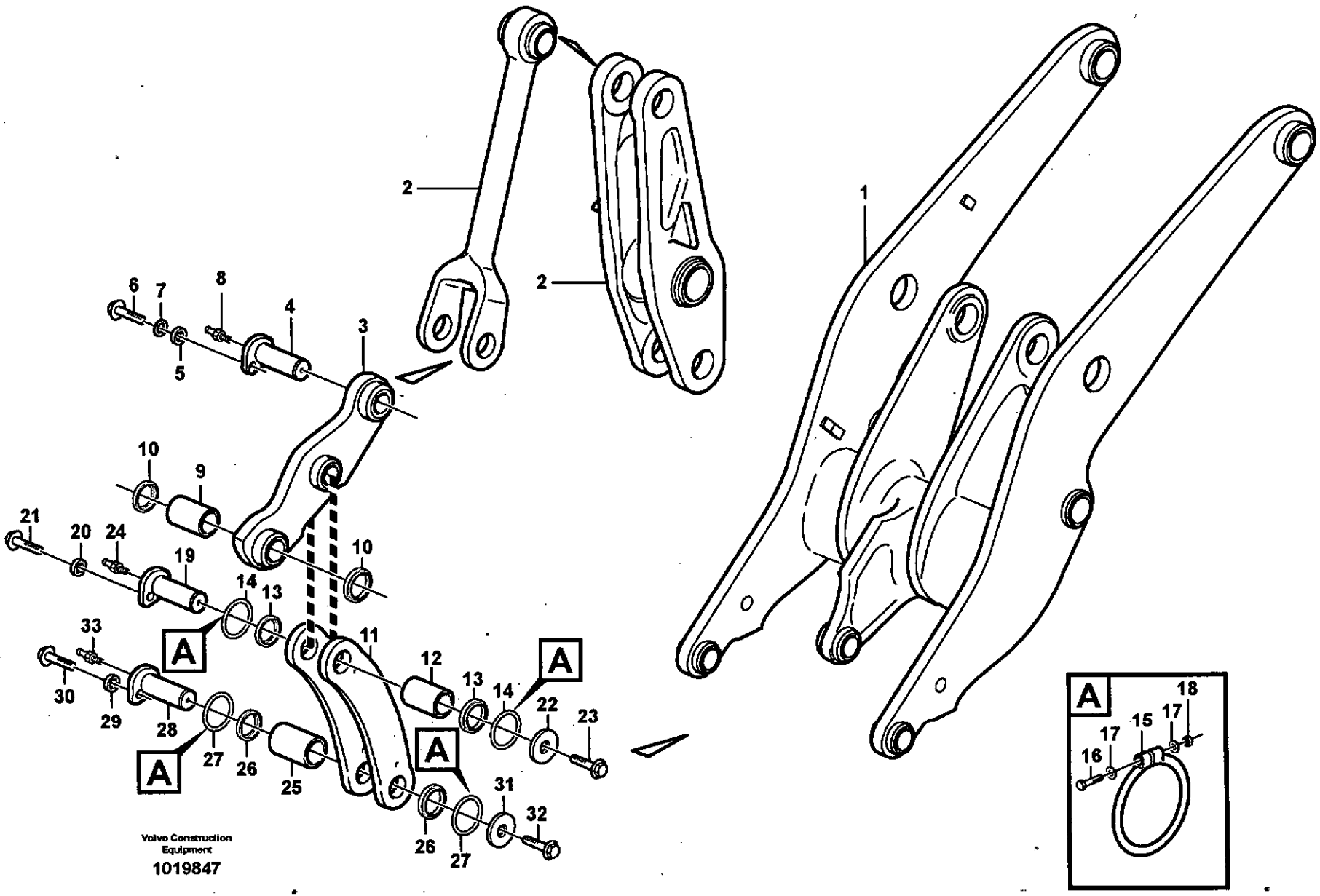
1
2
2
3
4
5
6
7
8
9
10
10
10
11
12
13
13
14
14
15
16
17
17
18
19
20
21
22
23
24
25
26
26
27
27
28
29
30
31
32
33
A
A
A
A
A
Volvo Construction Equipment
1019847

Fig.	Part No.	Quantity 1	2	3	PS	KIT	Description	Dénomination	Bezeichnung	Denominación	Benämning	Notes
1		1	1	1			Lft Frame Work	Chassis Levage	Hubgerust	Bastid Elev	Lyftramverk	See group 945, Page 1007
2		1	1	1			Link	Articulation	Gelenk	Articulacion	Länk	See group 945, Page 1013
3	**VOE 11020389**	1		1	SS		Link	Articulation	Gelenk	Articulacion	Länk	
	VOE 11177063		1				Link	Articulation	Gelenk	Articulacion	Länk	
4	**VOE 11020809**	1	1	1			Pin	Goupille	Zapfen	Pasador	Tapp	
5	**VOE 11025923**	1	1	1			Spacer	Entretoise	Abstandstueck	Casquillo distanciad	Distans	
6	**VOE 13965192**	1	1	1			Flange screw	Vis à bride	Flanschschraube	Torn embridado	Flänsskruv	
7	**VOE 13947355**	1	1	1			Washer	Rondelle	Scheibe	Arandela	Bricka	
8	**VOE 11025816**	1	1	1			Lub Nipple	Graisseur	Schmiernippel	Engrasador	Smörjnippel	
9	**VOE 11015610**	1	1	1			Bushing	Bague	Buchse	Casquillo	Bussning	
	VOE 180759	1	1				Plugg	Tampon	Stopfen	Tapon	Propp	
10	**VOE 11005015**	2	2	2			Scraper	Racleur	Abstreifring	Aro rascador	Avstrykare	
	VOE 11005099			2			Scraper	Racleur	Abstreifring	Aro rascador	Avstrykare	
11	**VOE 11020741**	2	2	2			Link	Articulation	Gelenk	Articulacion	Länk	
	VOE 11020747	2	2	2			Link	Articulation	Gelenk	Articulacion	Länk	33365, 33373, 82007
12	**VOE 11015747**	1	1	1			Bushing	Bague	Buchse	Casquillo	Bussning	
13	**VOE 11005014**	2	2	2			Scraper	Racleur	Abstreifring	Aro rascador	Avstrykare	
14	**VOE 11048019**	2	2	2			Sealing ring	Bague d'étanchéité	Runddichtring	Anillo reten	Tätningsring	
15	**VOE 4824483**	2	2				O-ring	Joint Torique	O-Ring	Junta torica	O-ring	1)
16	**VOE 955259**	2	2				Hexagon screw	Vis tête hexagonale	Sechskantschraube	Tornillo hexago	Sexkantsskruv	
17	**VOE 13940090**	4	4				Washer	Rondelle	Scheibe	Arandela	Bricka	
18	**VOE 13963104**	2	2				Lock nut	Contre-ecrou	Sicherungsmutter	Contratuerca	Låsmutter	
19	**VOE 11015674**	1	1	1			Pin	Goupille	Zapfen	Pasador	Tapp	
20	**VOE 11025923**	1	1	1			Spacer	Entretoise	Abstandstueck	Casquillo distanciad	Distans	
21	**VOE 13965192**	1	1	1			Flange screw	Vis à bride	Flanschschraube	Torn embridado	Flänsskruv	
22	**VOE 11004396**	1	1	1			Washer	Rondelle	Scheibe	Arandela	Bricka	
23	**VOE 982377**	1	1				Flange screw	Vis à bride	Flanschschraube	Torn embridado	Flänsskruv	
24	**VOE 11025816**	1	1	1			Lub Nipple	Graisseur	Schmiernippel	Engrasador	Smörjnippel	
25	**VOE 11015747**	1	1	1			Bushing	Bague	Buchse	Casquillo	Bussning	

1) **GB:** Replacement version **FR:** Version piéce de rechange. **DE:** Ersatzteil-ausführung. **ES:** Version piezas de repuesto. **SE:** Reservdelsutförande

1	33360
2	33365
3	33372
4	
5	

Främre länkar med monteringsdetaljer
Brazos delanteros con piezas de montaje
Vordere Gelenke mit Anbauteilen
Raccords arrière avec pièces de montage
Forward links with assembly parts

Catalogue id	Group
20086	945
Illustr. No	Section
1019847	200
Issue	Page
VOE 63B9920086	1009

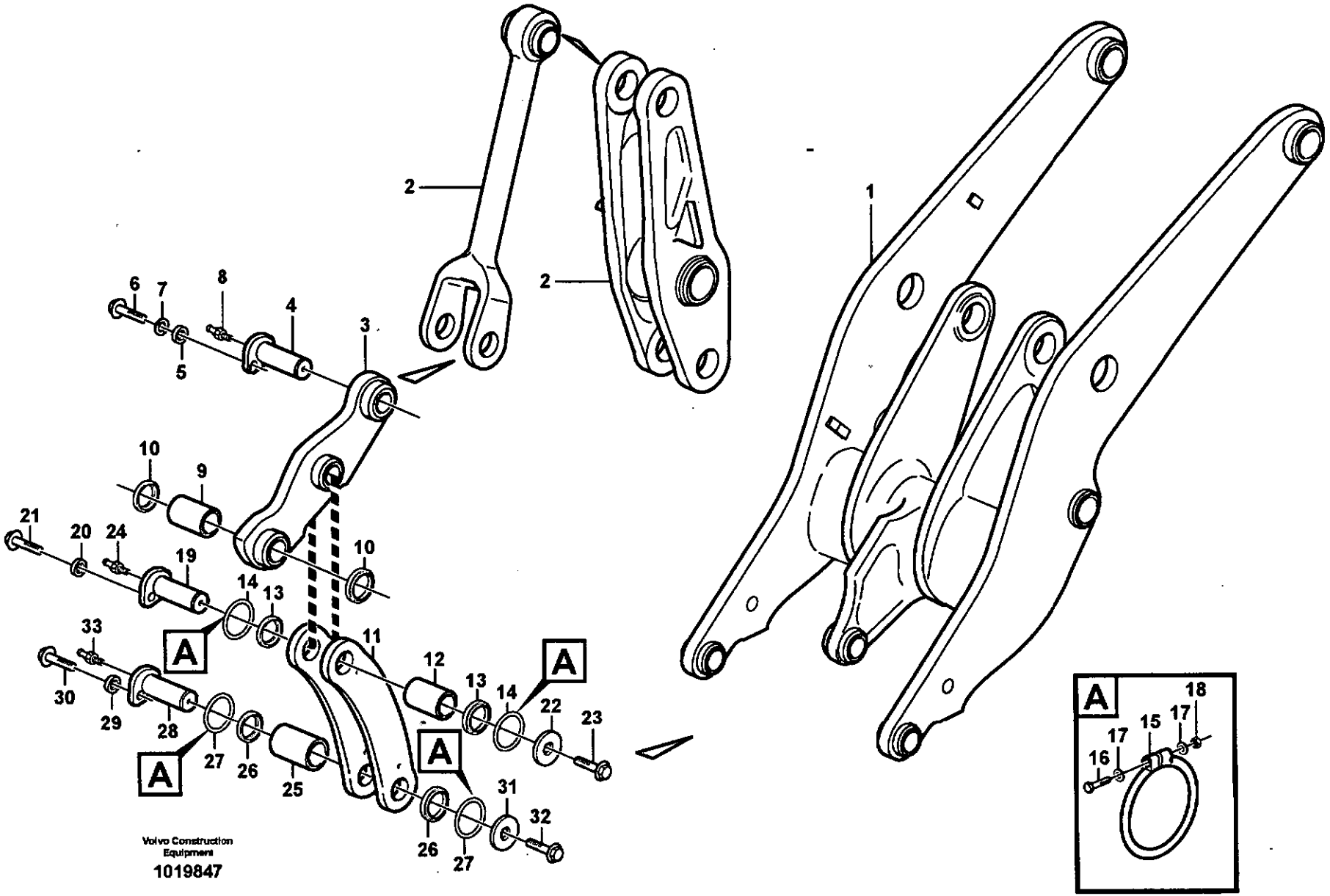
1
2
2
3
4
5
6
7
8
9
10
10
11
12
13
14
13
14
15
16
17
17
18
19
20
21
22
23
24
25
26
26
27
27
28
29
30
31
32
33
A
A
A
A
A
Volvo Construction Equipment
1019847

Fig.	Part No.	Quantity 1	2	3	PS	KIT	Description	Dénomination	Bezeichnung	Denominación	Benämning	Notes
26	**VOE 11005014**	1	1	1			Scraper	Racleur	Abstreifring	Aro rascador	Avstrykare	
27	**VOE 11048019**	2	2	2			Sealing ring	Bague d'étanchéité	Runddichtring	Anillo reten	Tätningsring	
28	**VOE 11015674**	1	1	1			Pin	Goupille	Zapfen	Pasador	Tapp	
29	**VOE 11025923**	1	1	1			Spacer	Entretoise	Abstandstueck	Casquillo distanciad	Distans	
30	**VOE 13965192**	1	1	1			Flange screw	Vis à bride	Flanschschraube	Torn embridado	Flänsskruv	
31	**VOE 11004396**	1	1	1			Washer	Rondelle	Scheibe	Arandela	Bricka	
32	**VOE 13968436**	1	1	1			Screw	Vis	Schraube	Tornillo	Skruv	
33	**VOE 11025816**	1	1	1			Lub Nipple	Graisseur	Schmiernippel	Engrasador	Smörjnippel	

1	**33360**	**Främre länkar med monteringsdetaljer** **Brazos delanteros con piezas de montaje** **Vordere Gelenke mit Anbauteilen** **Raccords arrière avec pièces de montage** **Forward links with assembly parts**	Catalogue id **20086**	Group **945**
2	**33365**			
3	**33372**		Illustr. No **1019847**	Section **200**
4				
5			Issue **VOE 63B9920086**	Page **1011**

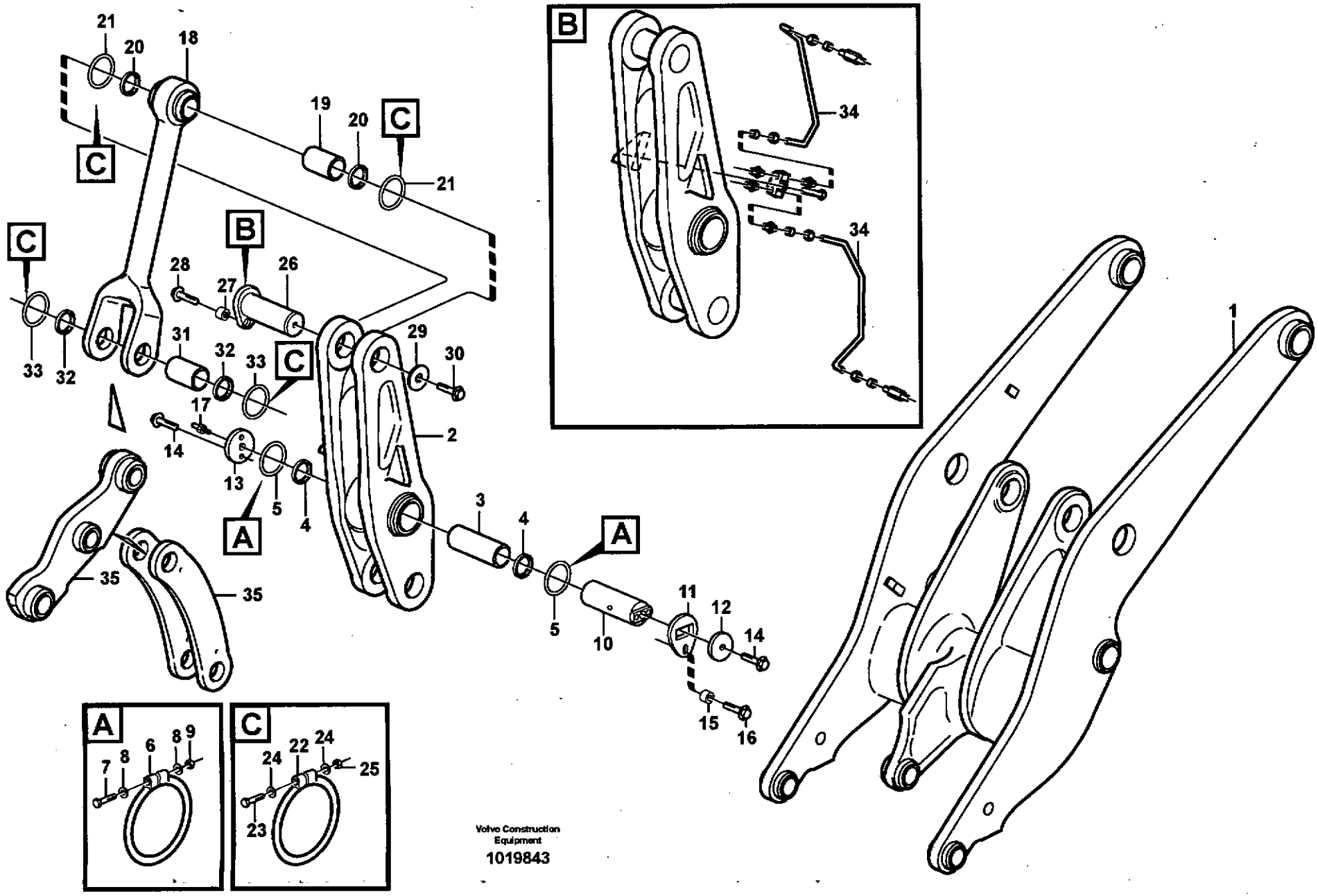
21
20
18
19
20
21
C
C
B
C
28
27
26
33
32
31
32
33
C
29
30
17
14
13
5
4
2
A
3
4
A
35
35
5
10
11
12
14
15
16
1
B
34
34
A
7
8
6
8
9
C
24
22
24
25
23
Volvo Construction Equipment
1019843

Fig.	Part No.	Quantity 1	2	3	PS	KIT	Description	Dénomination	Bezeichnung	Denominación	Benämning	Notes
1		1	1				Lft frame work	Chassis levage	Hubgerust	Bastid elev	Lyftramverk	See group 945, Page 1007
2	VOE 11020755	1	1				Link	Articulation	Gelenk	Articulacion	Länk	
3	VOE 11020804	1	1				•Bushing	•Bague	•Buchse	•Casquillo	•Bussning	
4	VOE 11005019	2	2				Scraper	Racleur	Abstreifring	Aro rascador	Avstrykare	
5	VOE 11048081	2	2				Sealing ring	Bague d'étanchéité	Runddichtring	Anillo reten	Tätningsring	
6	VOE 4824485	2					O-ring	Joint Torique	O-Ring	Junta torica	O-ring	1)
7	VOE 955260	2					Hexagon screw	Vis tête hexagonale	Sechskantschraube	Tornillo hexago	Sexkantsskruv	
8	VOE 13940090	4					Washer	Rondelle	Scheibe	Arandela	Bricka	
9	VOE 13963104	2					Lock nut	Contre-ecrou	Sicherungsmutter	Contratuerca	Låsmutter	
10	VOE 11020925	1	1				Pin	Goupille	Zapfen	Pasador	Tapp	
11	VOE 11020923	1	1				Lock Plate	Plaque Verroui.	Verschl Platte	Placa Seguridad	Låsplatta	
12	VOE 11108607	1	1				Lock Washer	Rondel.verroui.	Sicher Scheibe	Arandel Segurid	Låsbricka	
13	VOE 11020924	1	1				Washer	Rondelle	Scheibe	Arandela	Bricka	
14	VOE 982377	3					Flange screw	Vis à bride	Flanschschraube	Torn embridado	Flänsskruv	
	VOE 968435		3				Flange screw	Vis à bride	Flanschschraube	Torn embridado	Flänsskruv	
15	VOE 11016019	1	1				Spacer	Entretoise	Abstandstueck	Casquillo distanciad	Distans	
16	VOE 13968436	1	1				Screw	Vis	Schraube	Tornillo	Skruv	
17	VOE 11025816	1	1				Lub Nipple	Graisseur	Schmiernippel	Engrasador	Smörjnippel	
18	VOE 11020335	1	1				Link	Articulation	Gelenk	Articulacion	Länk	
19	VOE 11020802	1	1				Bushing	Bague	Buchse	Casquillo	Bussning	
20	VOE 11005099	2	2				Scraper	Racleur	Abstreifring	Aro rascador	Avstrykare	
21	VOE 11048081	2	2				Sealing ring	Bague d'étanchéité	Runddichtring	Anillo reten	Tätningsring	
22	VOE 4824485	4					O-ring	Joint Torique	O-Ring	Junta torica	O-ring	1)
23	VOE 955260	4					Hexagon screw	Vis tête hexagonale	Sechskantschraube	Tornillo hexago	Sexkantsskruv	
24	VOE 13940090	8					Washer	Rondelle	Scheibe	Arandela	Bricka	
25	VOE 13963104	4					Lock nut	Contre-ecrou	Sicherungsmutter	Contratuerca	Låsmutter	
26	VOE 11020817	1	1				Pin	Fiche	Stecker	Ficha	Stift	
27	VOE 11025923	1	1				Spacer	Entretoise	Abstandstueck	Casquillo distanciad	Distans	
28	VOE 13965192	1	1				Flange screw	Vis à bride	Flanschschraube	Torn embridado	Flänsskruv	

1) **GB:** Replacement version **FR:** Version piéce de rechange. **DE:** Ersatzteil-ausführung. **ES:** Version piezas de repuesto. **SE:** Reservdelsutförande

1	33360, 33365
2	33372, 33373
3	
4	
5	

Bakre länkar med monteringsdetaljer
Brazos traseros con piezas de montaje
Hintere Gelenke mit Anbauteilen
Raccords arrière avec pièces de montage
Rear links with assembly parts

Catalogue id	Group
20086	945
Illustr. No	Section
1019843	250
Issue	Page
VOE 63B9920086	1013

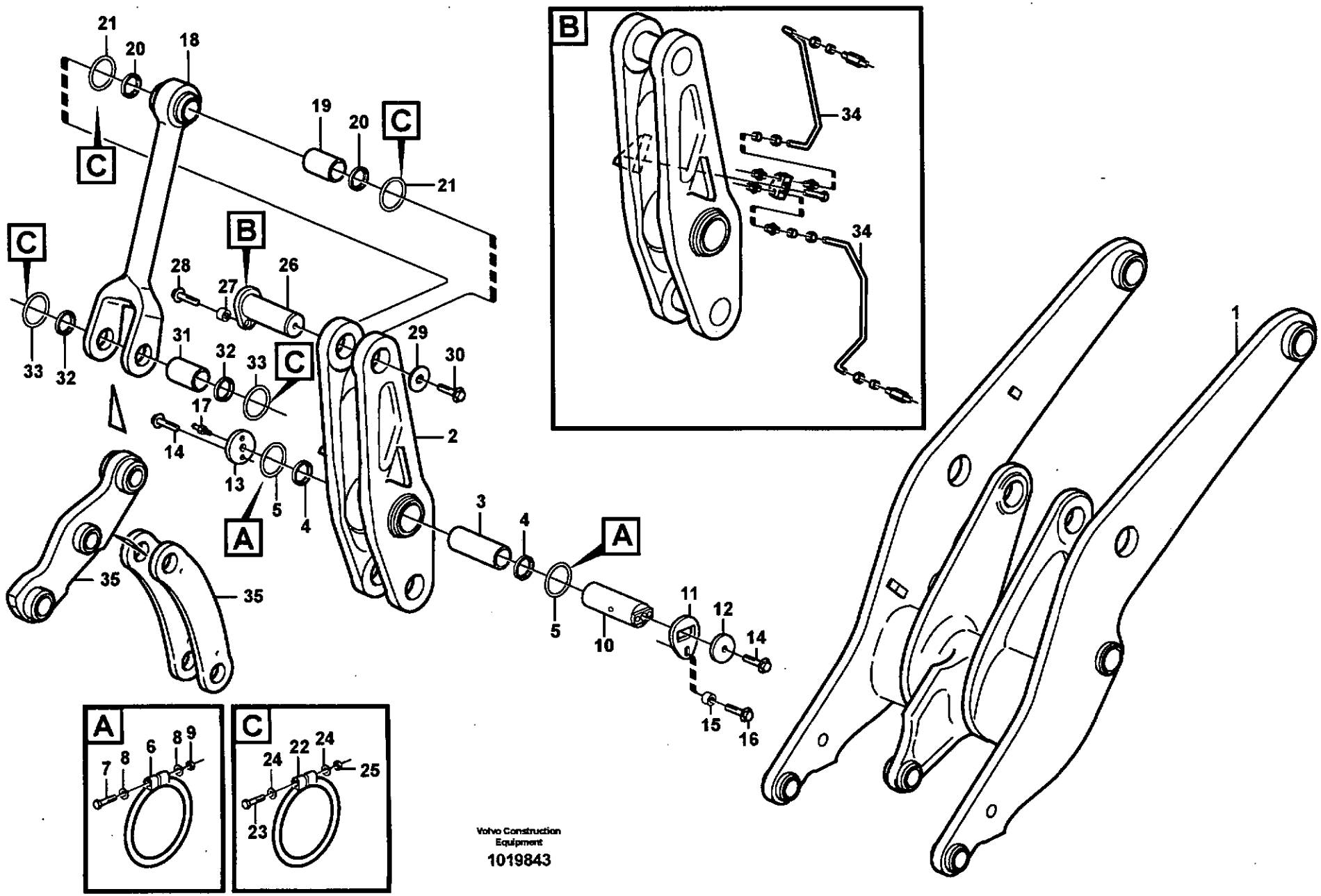

Volvo Construction Equipment

1019843

Fig.	Part No.	Quantity 1	2	3	PS	KIT	Description	Dénomination	Bezeichnung	Denominación	Benämning	Notes
29	**VOE 11015065**	1	1				Washer	Rondelle	Scheibe	Arandela	Bricka	
30	**VOE 982377**	1					Flange screw	Vis à bride	Flanschschraube	Torn embridado	Flänsskruv	
31	**VOE 11020802**	1	1				Bushing	Bague	Buchse	Casquillo	Bussning	
32	**VOE 11005099**	2	2				Scraper	Racleur	Abstreifring	Aro rascador	Avstrykare	
33	**VOE 11048081**	2	2				Sealing ring	Bague d'étanchéité	Runddichtring	Anillo reten	Tätningsring	
34		1	1				Lubricating pipe	Tuyau graissage	Schmierrohr	Tubo lubricante	Smörjrör	See group 945, Page 1023
35		1	1				Link	Articulation	Gelenk	Articulacion	Länk	See group 945, Page 1009

1	**33360, 33365**	**Bakre länkar med monteringsdetaljer** **Brazos traseros con piezas de montaje** **Hintere Gelenke mit Anbauteilen** **Raccords arrière avec pièces de montage** **Rear links with assembly parts**	Catalogue id **20086**	Group **945**
2	**33372, 33373**		Illustr. No **1019843**	Section **250**
3			Issue **VOE 63B9920086**	Page **1015**
4				
5				

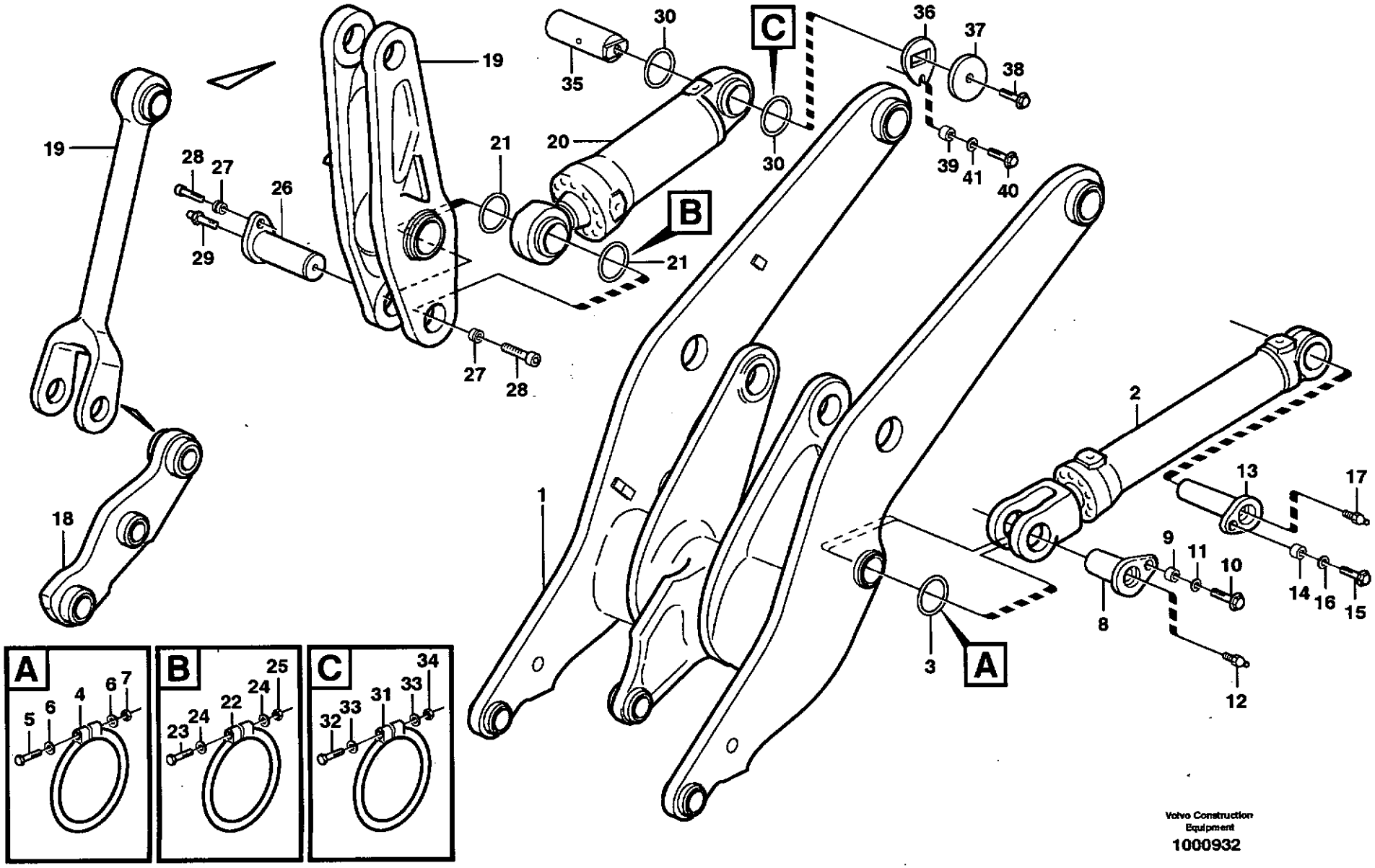

Volvo Construction Equipment

1000932

Fig.	Part No.	Quantity 1	2	3	4	5	PS	KIT	Description	Dénomination	Bezeichnung	Denominación	Benämning	Notes
1			1	1	1				Lft Frame Work	Chassis Levage	Hubgerust	Bastid Elev	Lyftramverk	See group 945, Page 1007
2		2							Lifting cylinder	Verin levage	Hubzylinder	Cilindro elevacion	Lyftcylinder	
3	VOE 11048020	4							Sealing ring	Bague d'étanchéité.	Runddichtring	Anillo reten	Tätningsring	
4	VOE 4824484	4							O-ring	Joint Torique	O-Ring	Junta torica	O-ring	1)
5	VOE 955260	4							Hexagon screw	Vis tête hexagonale	Sechskantschraub	Tornillo hexago	Sexkantsskruv	
6	VOE 13940090	8							Washer	Rondelle	Scheibe	Arandela	Bricka	
7	VOE 13963104	4							Lock nut	Contre-ecrou	Sicherungsmutter	Contratuerca	Låsmutter	
8	VOE 11020807	2							Pin	Goupille	Zapfen	Pasador	Tapp	
	VOE 11020815	2							Pin	Fiche	Stecker	Ficha	Stift	82007
	VOE 11176282			2					Pin	Goupille	Zapfen	Pasador	Tapp	
	VOE 11177090				2				Pin	Goupille	Zapfen	Pasador	Tapp	
9	VOE 11025923	2							Spacer	Entretoise	Abstandstueck	Casquillo distancia	Distans	
10	VOE 13965192	2							Flange screw	Vis à bride	Flanschschraube	Torn embridado	Flänsskruv	
11	VOE 13947355	2							Washer	Rondelle	Scheibe	Arandela	Bricka	
12	VOE 11025816	2							Lub Nipple	Graisseur	Schmiernippel	Engrasador	Smörjnippel	
13	VOE 11020813	2							Pin	Goupille	Zapfen	Pasador	Tapp	
14	VOE 11025923	2							Spacer	Entretoise	Abstandstueck	Casquillo distancia	Distans	
15	VOE 13965192	2							Flange screw	Vis à bride	Flanschschraube	Torn embridado	Flänsskruv	
16	VOE 13947355	2							Washer	Rondelle	Scheibe	Arandela	Bricka	
17	VOE 11025816	2							Lub Nipple	Graisseur	Schmiernippel	Engrasador	Smörjnippel	
18			1	1	1				Link	Articulation	Gelenk	Articulacion	Länk	See group 945, Page 1009
19			1	1	1				Link	Articulation	Gelenk	Articulacion	Länk	See group 945, Page 1013
20		1							Tilt cylinder	Verin tilt	Tiltzylinder	Cilindro tilt	Tiltcylinder	
21	VOE 11048081	2							Sealing ring	Bague d'étanchéité.	Runddichtring	Anillo reten	Tätningsring	
22	VOE 4824485	2							O-ring	Joint Torique	O-Ring	Junta torica	O-ring	1)
23	VOE 955260	2							Hexagon screw	Vis tête hexagonale	Sechskantschraub	Tornillo hexago	Sexkantsskruv	
24	VOE 13940090	4							Washer	Rondelle	Scheibe	Arandela	Bricka	
25	VOE 13963104	2							Lock nut	Contre-ecrou	Sicherungsmutter	Contratuerca	Låsmutter	
26	VOE 11020801	1							Pin	Goupille	Zapfen	Pasador	Tapp	

1) **GB:** Replacement version **FR:** Version piéce de rechange. **DE:** Ersatzteil-ausführung. **ES:** Version piezas de repuesto. **SE:** Reservdelsutförande

1	33380	**Lyft- och tiltcylinder med monteringsdetaljer** **Cilindro elevación y basculamiento con piezas de montaje** **Hub- und Schwenkzylinder mit Anbauteilen** **Vérin levage et redress ement avec pièces de montage** **Lifting- and tilt cylinder with assembly parts**	Catalogue id **20086**	Group **945**
2	33360			
3	33372		Illustr. No **1000932**	Section **300**
4	33373			
5			Issue **VOE 63B9920086**	Page **1017**

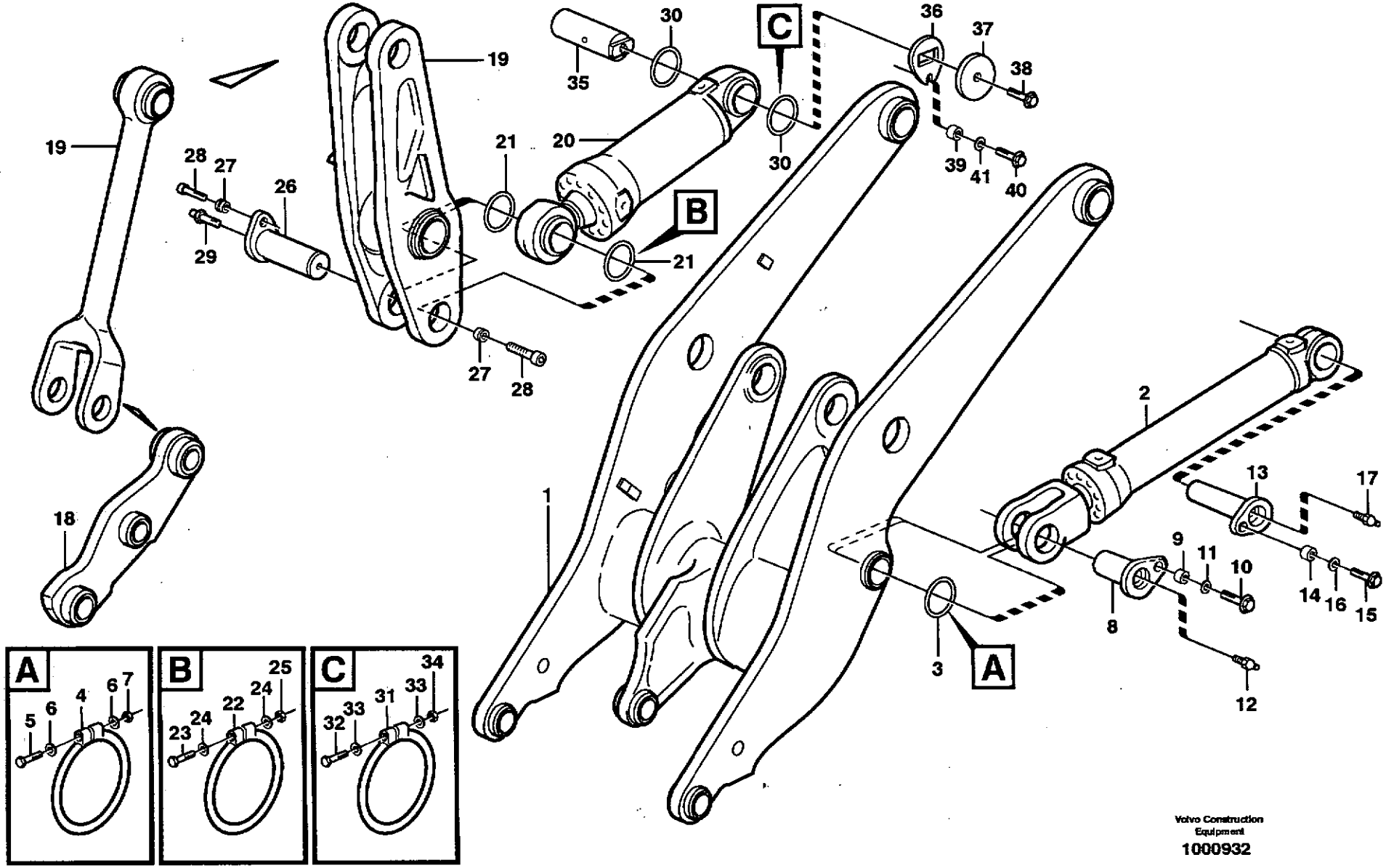

Volvo Construction Equipment

1000932

Fig.	Part No.	Quantity 1	2	3	4	5	PS	KIT	Description	Dénomination	Bezeichnung	Denominación	Benämning	Notes
27	**VOE 11091337**	2							Spacer	Entretoise	Abstandstueck	Casquillo distancia	Distans	
28	**VOE 959254**	2							Allen Hd Screw	Vis A 6 Pans Cr	Inbusschraube	Torn Hex Embut	Insexskruv	
29	**VOE 11015258**	1							Nipple	Raccord	Nippel	Niple	Nippel	
30	**VOE 11048081**	2							Sealing ring	Bague d'étanchéité.	Runddichtring	Anillo reten	Tätningsring	
31	**VOE 4824485**	2							O-ring	Joint Torique	O-Ring	Junta torica	O-ring	1)
32	**VOE 955260**	2							Hexagon screw	Vis tête hexagonale	Sechskantschraub	Tornillo hexago	Sexkantsskruv	
33	**VOE 13940090**	4							Washer	Rondelle	Scheibe	Arandela	Bricka	
34	**VOE 13963104**	2							Lock nut	Contre-ecrou	Sicherungsmutter	Contratuerca	Låsmutter	
35	**VOE 11020990**	1							Pin	Goupille	Zapfen	Pasador	Tapp	
36	**VOE 11020419**	1							Lock Plate	Plaque Verroui.	Verschl Platte	Placa Seguridad	Låsplatta	
37	**VOE 11020422**	1							Washer	Rondelle	Scheibe	Arandela	Bricka	
38	**VOE 13965192**	1							Flange screw	Vis à bride	Flanschschraube	Torn embridado	Flänsskruv	
39	**VOE 11025923**	1							Spacer	Entretoise	Abstandstueck	Casquillo distancia	Distans	
40	**VOE 13965192**	1							Flange screw	Vis à bride	Flanschschraube	Torn embridado	Flänsskruv	
41	**VOE 13947355**	1							Washer	Rondelle	Scheibe	Arandela	Bricka	

1) **GB:** Replacement version **FR:** Version piéce de rechange. **DE:** Ersatzteil-ausführung. **ES:** Version piezas de repuesto. **SE:** Reservdelsutförande

1	33380	**Lyft- och tiltcylinder med monteringsdetaljer** **Cilindro elevación y basculamiento con piezas de montaje** **Hub- und Schwenkzylinder mit Anbauteilen** **Vérin levage et redress ement avec pièces de montage** **Lifting- and tilt cylinder with assembly parts**	Catalogue id **20086**	Group **945**
2	33360		Illustr. No **1000932**	Section **300**
3	33372			
4	33373		Issue **VOE 63B9920086**	Page **1019**
5				

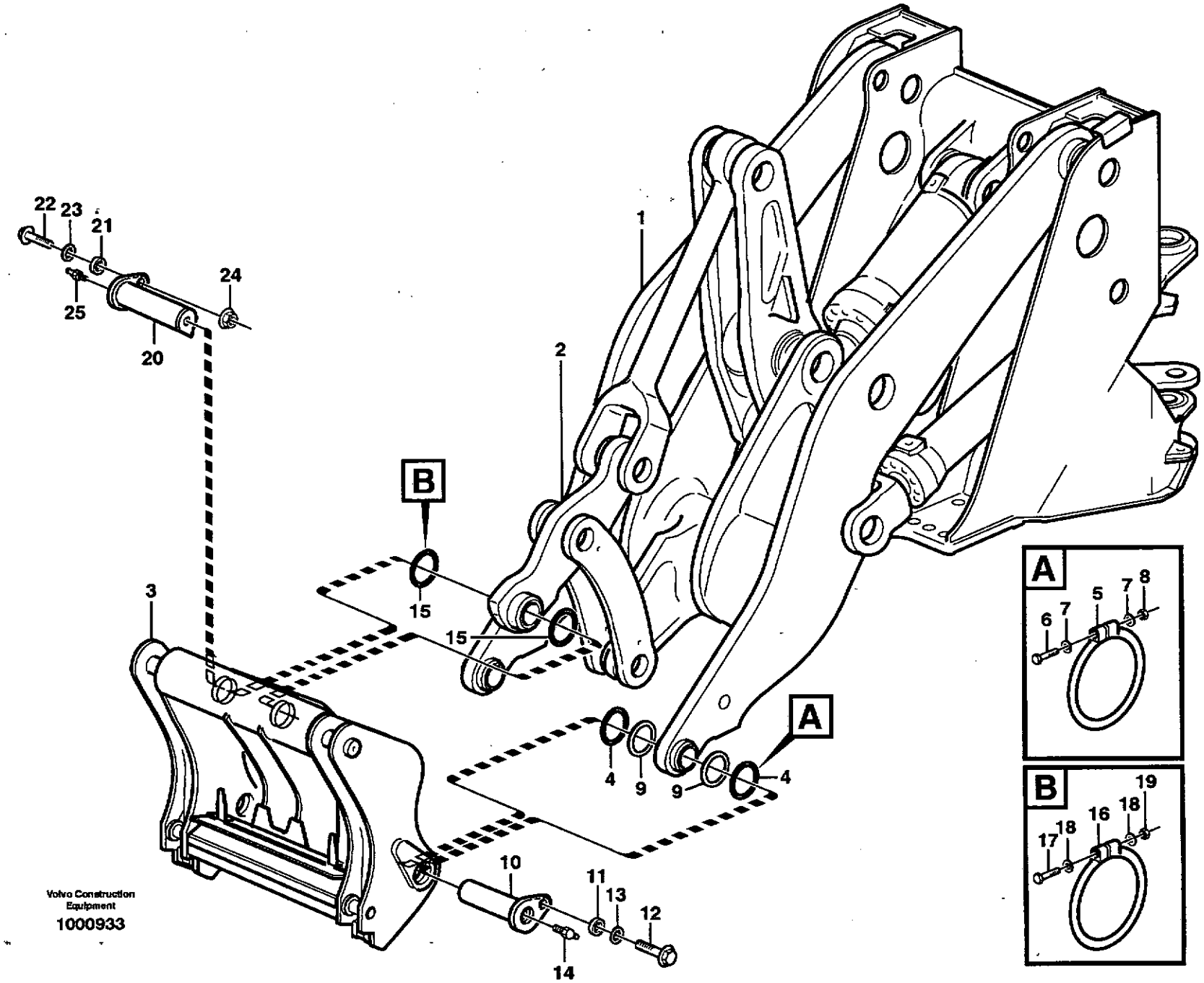

Volvo Construction Equipment

1000933

Fig.	Part No.	Quantity 1	2	3	PS	KIT	Description	Dénomination	Bezeichnung	Denominación	Benämning	Notes
1			1				Lft Frame Work	Chassis Levage	Hubgerust	Bastid Elev	Lyftramverk	See group 945, Page 1007
2			1				•Link	•Articulation	•Gelenk	•Articulacion	•Länk	See group 945, Page 1009
3		1					Atch bracket	Porte-outil	Geräteträger	Soporte impleme	Redskapsfäste	82556
		1					Atch bracket	Porte-outil	Geräteträger	Soporte impleme	Redskapsfäste	80847
												See group 924, Page 997
4	**VOE 11048019**	4					Sealing ring	Bague d'étanchéité	Runddichtring	Anillo reten	Tätningsring	
5	**VOE 4824483**	4					O-ring	Joint Torique	O-Ring	Junta torica	O-ring	1)
6	**VOE 955259**	4					Hexagon screw	Vis tête hexagonale	Sechskantschraube	Tornillo hexago	Sexkantsskruv	
7	**VOE 13940090**	8					Washer	Rondelle	Scheibe	Arandela	Bricka	
8	**VOE 13963104**	4					Lock nut	Contre-ecrou	Sicherungsmutter	Contratuerca	Låsmutter	
9	**VOE 11176801**	4					Shim	Cale d'épaisseur	Passcheibe	Arandela Ajuste	Passbricka	
10	**VOE 11015759**	2					Pin	Goupille	Zapfen	Pasador	Tapp	
11	**VOE 11025923**	2					Spacer	Entretoise	Abstandstueck	Casquillo distanciad	Distans	
12	**VOE 13965192**	2					Flange screw	Vis à bride	Flanschschraube	Torn embridado	Flänsskruv	
13	**VOE 13947355**	2					Washer	Rondelle	Scheibe	Arandela	Bricka	
14	**VOE 11025816**	2					Lub Nipple	Graisseur	Schmiernippel	Engrasador	Smörjnippel	
15	**VOE 11048020**	2					Sealing ring	Bague d'étanchéité	Runddichtring	Anillo reten	Tätningsring	
16	**VOE 4824484**	2					O-ring	Joint Torique	O-Ring	Junta torica	O-ring	1)
17	**VOE 955260**	2					Hexagon screw	Vis tête hexagonale	Sechskantschraube	Tornillo hexago	Sexkantsskruv	
18	**VOE 13940090**	4					Washer	Rondelle	Scheibe	Arandela	Bricka	
19	**VOE 13963104**	2					Lock nut	Contre-ecrou	Sicherungsmutter	Contratuerca	Låsmutter	
20	**VOE 11016121**	1					Pin	Goupille	Zapfen	Pasador	Tapp	
21	**VOE 11025923**	1					Spacer	Entretoise	Abstandstueck	Casquillo distanciad	Distans	
22	**VOE 13965193**	1					Flange screw	Vis à bride	Flanschschraube	Torn embridado	Flänsskruv	
23	**VOE 13947355**	1					Washer	Rondelle	Scheibe	Arandela	Bricka	
24	**VOE 971099**	1					Flange Lock Nut	Contre écrou bride	Flanschmutter	Contratuer Embr	Flänslåsmutter	(VOE 13971099)
25	**VOE 11025816**	1					Lub Nipple	Graisseur	Schmiernippel	Engrasador	Smörjnippel	

1) **GB:** Replacement version **FR:** Version piéce de rechange. **DE:** Ersatzteil-ausführung. **ES:** Version piezas de repuesto. **SE:** Reservdelsutförande

1	33380	**Montering av redskapsfäste** **Montaje de soporte de implementos** **Geräteträger-anbauteile** **Montage de porte-outil** **Attachment bracket assembly**
2	33360	
3		
4		
5		

Catalogue id **20086**	Group **945**
Illustr. No **1000933**	Section **350**
Issue **VOE 63B9920086**	Page **1021**

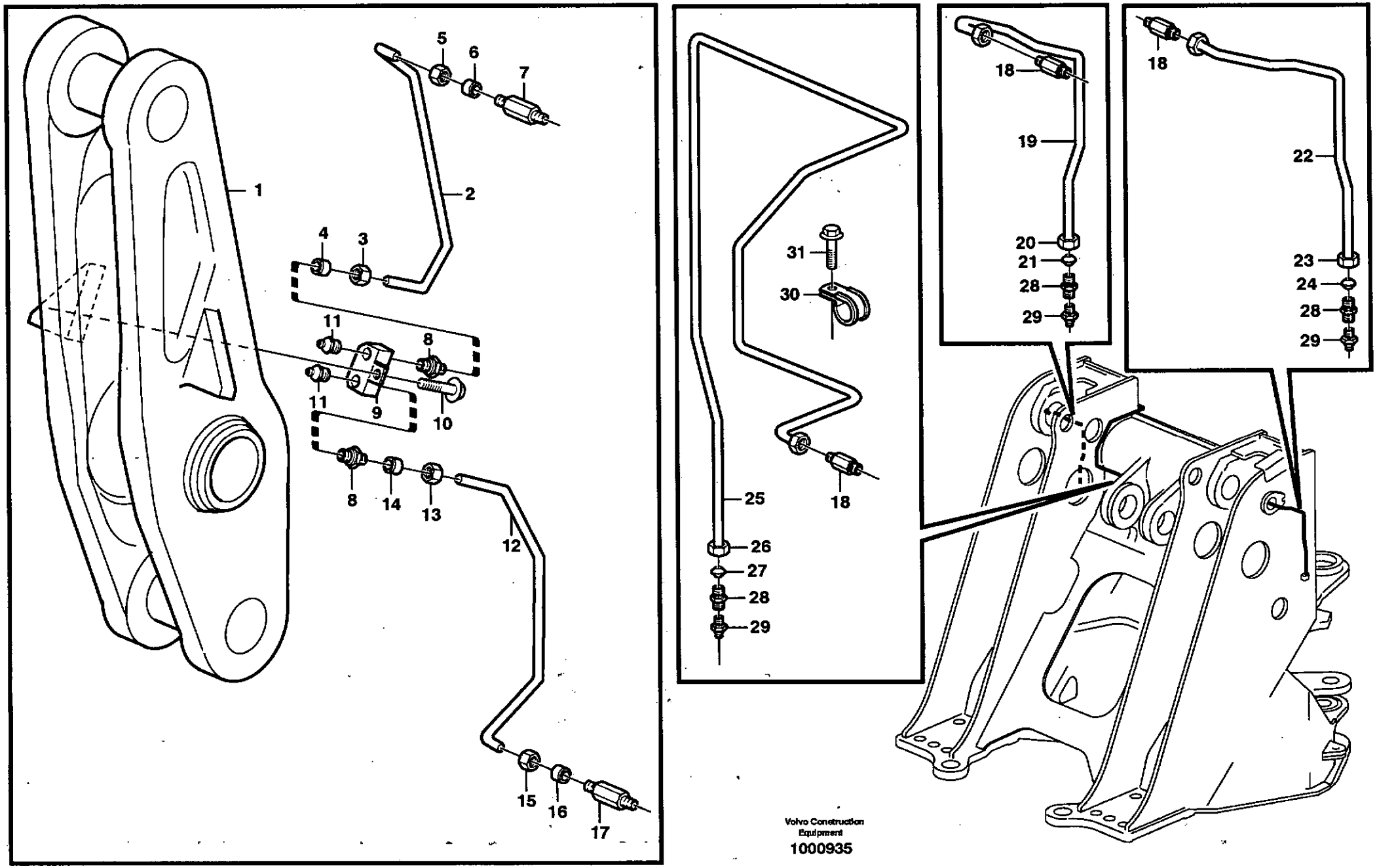

Volvo Construction Equipment

1000935

Fig.	Part No.	Quantity 1	2	3	PS	KIT	Description	Dénomination	Bezeichnung	Denominación	Benämning	Notes
1			1	1			Link	Articulation	Gelenk	Articulacion	Länk	See group 945, Page 1013
2	VOE 11020384		1	1			Pipe	Canalisation	Rohrleitung	Canalizacion	Rör	
3	VOE 956981		1	1			•Fitting Nut	•Ecrou Accouple	•Überwurfmutter	•Tuerca Acoplam	•Kopplingsmutter	
4	VOE 13956967		1	1			•Ferrule	•Bague Surete	•Schneidring	•Anillo Acoplam	•Skärring	
5	VOE 956981		1	1			Fitting Nut	Ecrou Accouple	Überwurfmutter	Tuerca Acoplam	Kopplingsmutter	
6	VOE 13956967		1	1			Ferrule	Bague Surete	Schneidring	Anillo Acoplam	Skärring	
7	VOE 11015258		1	1			Nipple	Raccord	Nippel	Niple	Nippel	
8	VOE 946089		2	2			Nipple	Raccord	Nippel	Niple	Nippel	
9	VOE 11015245		1	1			Retainer	Retenue	Halter	Soporte	Hållare	
10	VOE 13946173		1	1			Flange screw	Vis à bride	Flanschschraube	Torn embridado	Flänsskruv	
11	VOE 914167		2	2			Nipple	Raccord	Nippel	Niple	Nippel	
12	VOE 11020382	1					Pipe	Canalisation	Rohrleitung	Canalizacion	Rör	
13	VOE 956981	1					•Fitting Nut	•Ecrou Accouple	•Überwurfmutter	•Tuerca Acoplam	•Kopplingsmutter	
14	VOE 13956967	1					•Ferrule	•Bague Surete	•Schneidring	•Anillo Acoplam	•Skärring	
15	VOE 956981	1					Fitting Nut	Ecrou Accouple	Überwurfmutter	Tuerca Acoplam	Kopplingsmutter	
16	VOE 13956967	1					Ferrule	Bague Surete	Schneidring	Anillo Acoplam	Skärring	
17	VOE 11015258	1					Nipple	Raccord	Nippel	Niple	Nippel	
18	VOE 11015258	3					Nipple	Raccord	Nippel	Niple	Nippel	
19	VOE 11020209	1					Pipe	Canalisation	Rohrleitung	Canalizacion	Rör	RH
20	VOE 956981	2					•Fitting Nut	•Ecrou Accouple	•Überwurfmutter	•Tuerca Acoplam	•Kopplingsmutter	
21	VOE 13956967	2					•Ferrule	•Bague Surete	•Schneidring	•Anillo Acoplam	•Skärring	
22	VOE 11020211	1					Pipe	Canalisation	Rohrleitung	Canalizacion	Rör	LH
23	VOE 956981	2					•Fitting Nut	•Ecrou Accouple	•Überwurfmutter	•Tuerca Acoplam	•Kopplingsmutter	
24	VOE 13956967	2					•Ferrule	•Bague Surete	•Schneidring	•Anillo Acoplam	•Skärring	
25	VOE 11020212	1					Pipe	Canalisation	Rohrleitung	Canalizacion	Rör	
26	VOE 956981	2					•Fitting Nut	•Ecrou Accouple	•Überwurfmutter	•Tuerca Acoplam	•Kopplingsmutter	
27	VOE 13956967	2					•Ferrule	•Bague Surete	•Schneidring	•Anillo Acoplam	•Skärring	
28	VOE 946089	3					Nipple	Raccord	Nippel	Niple	Nippel	
29	VOE 914167	3					Nipple	Raccord	Nippel	Niple	Nippel	
30	VOE 952623	1					Clamp	Pince Serrage	Klemme	Abrazadera	Klämma	

1	33380	**Framdragna smörjpunkter för lyftarmssystem** **Tubo lubricante para de unid elevadora** **Hubaggregatschmierung** **Tuyau graissagepour d'élévateur** **Extended lube points for lift arm system**
2	33360, 33365	
3	33372, 33373	
4		
5		

Catalogue id **20086**	Group **945**
Illustr. No **1000935**	Section **400**
Issue **VOE 63B9920086**	Page **1023**

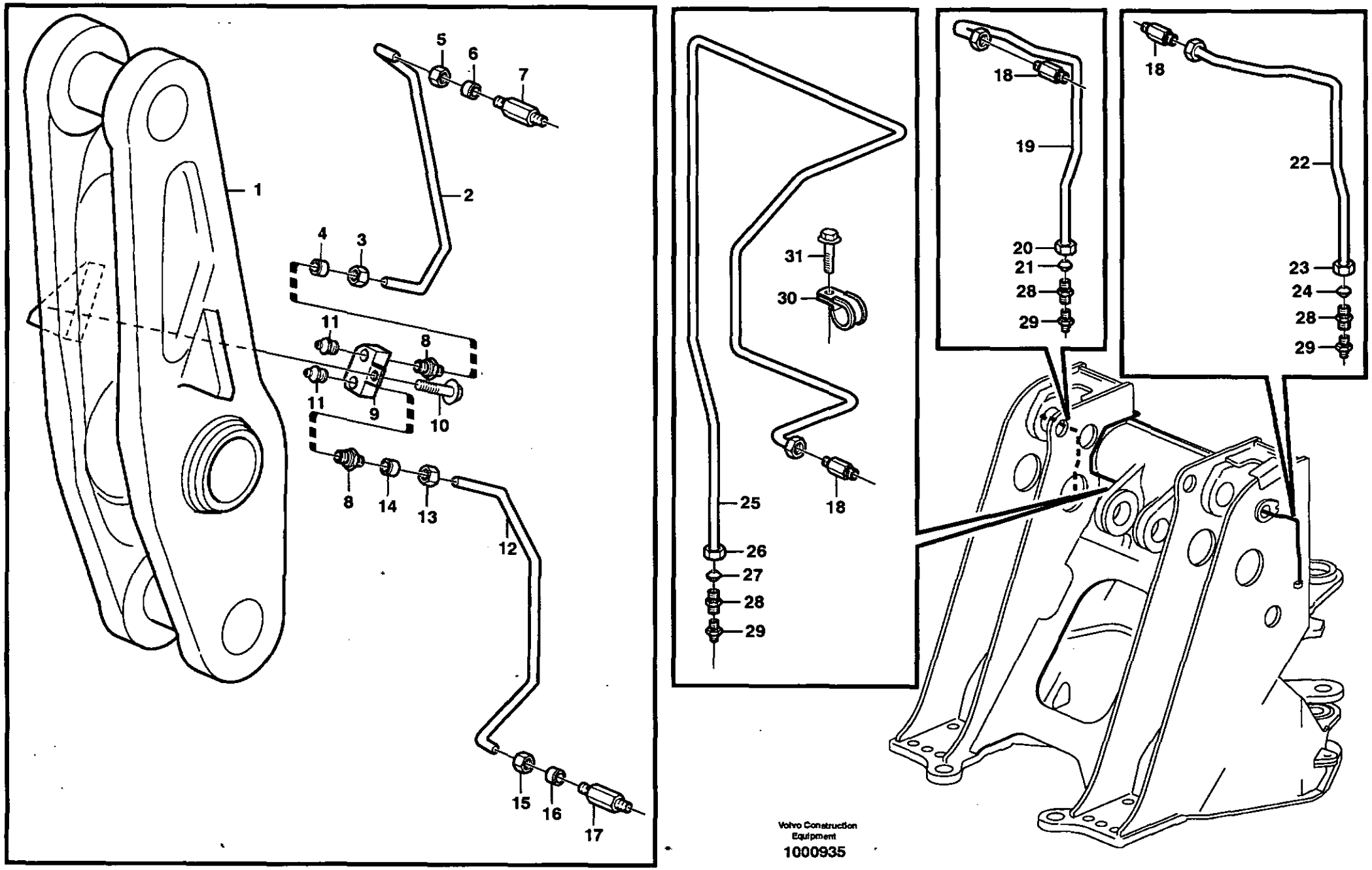

Volvo Construction Equipment

1000935

Fig.	Part No.	Quantity 1	2	3	PS	KIT	Description	Dénomination	Bezeichnung	Denominación	Benämning	Notes
31	**VOE 13965175**	1					Screw	Vis	Schraube	Tornillo	Skruv	

1	33380	**Framdragna smörjpunkter för lyftarmssystem** **Tubo lubricante para de unid elevadora** **Hubaggregatschmierung** **Tuyau graissagepour d'élévateur** **Extended lube points for lift arm system**	Catalogue id **20086**	Group **945**
2	33360, 33365			
3	33372, 33373		Illustr. No **1000935**	Section **400**
4				
5			Issue **VOE 63B9920086**	Page **1025**

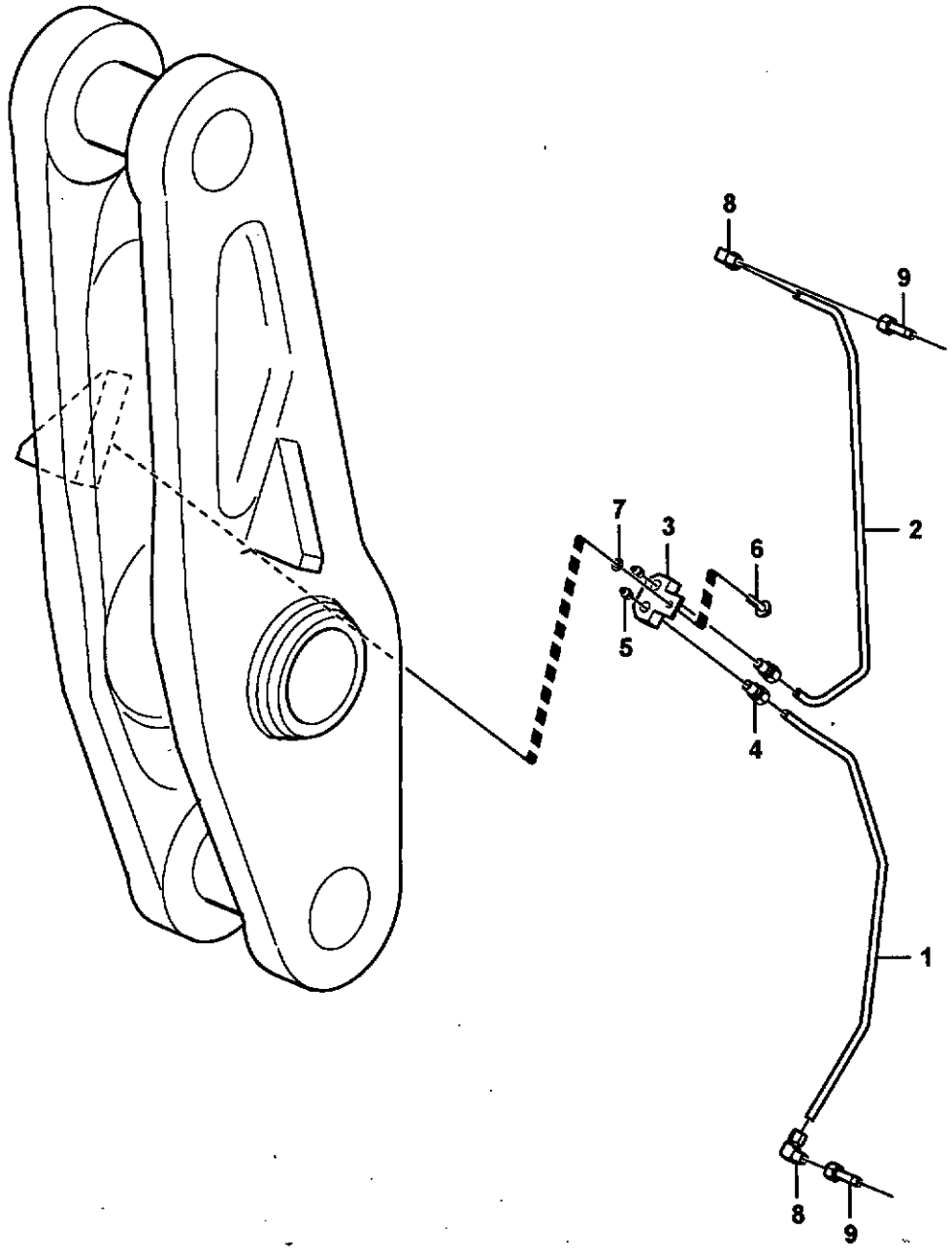

Volvo Construction Equipment

1018894

Fig.	Part No.	Quantity 1	2	3	PS	KIT	Description	Dénomination	Bezeichnung	Denominación	Benämning	Notes
1	**VOE 11180807**	1					Tube	Tube	Rohr	Tubo	Rör	
2	**VOE 11180808**	1					Tube	Tube	Rohr	Tubo	Rör	
3	**VOE 11180809**	1					Retainer	Retenue	Halter	Soporte	Hållare	
4	**VOE 11702124**	2					Connector	Raccord	Anschluss	Union	Anslutning	
5	**VOE 914169**	2					Nipple	Raccord	Nippel	Niple	Nippel	
6	**VOE 13946173**	1					Flange screw	Vis à bride	Flanschschraube	Torn embridado	Flänsskruv	
7	**VOE 13955894**	1					Washer	Rondelle	Scheibe	Arandela	Bricka	
8	**VOE 11997271**	2					Elbow Union	Coude Raccord	Winkelverschrbg	Union Angular	Vinkelförskruv	
9	**VOE 11180800**	2					Adapter	Raccord Reduct.	Verbind Stutzen	Adaptador	Adapter	

1		**Framdragna smörjpunkter för lyftarmssystem** **Tubo lubricante para de unid elevadora** **Hubaggregatschmierung** **Tuyau graissagepour d'élévateur** **Extended lube points for lift arm system**	Catalogue id **20086**	Group **945**
2				
3			Illustr. No **1018894**	Section **410**
4				
5		**82267**	Issue **VOE 63B9920086**	Page **1027**

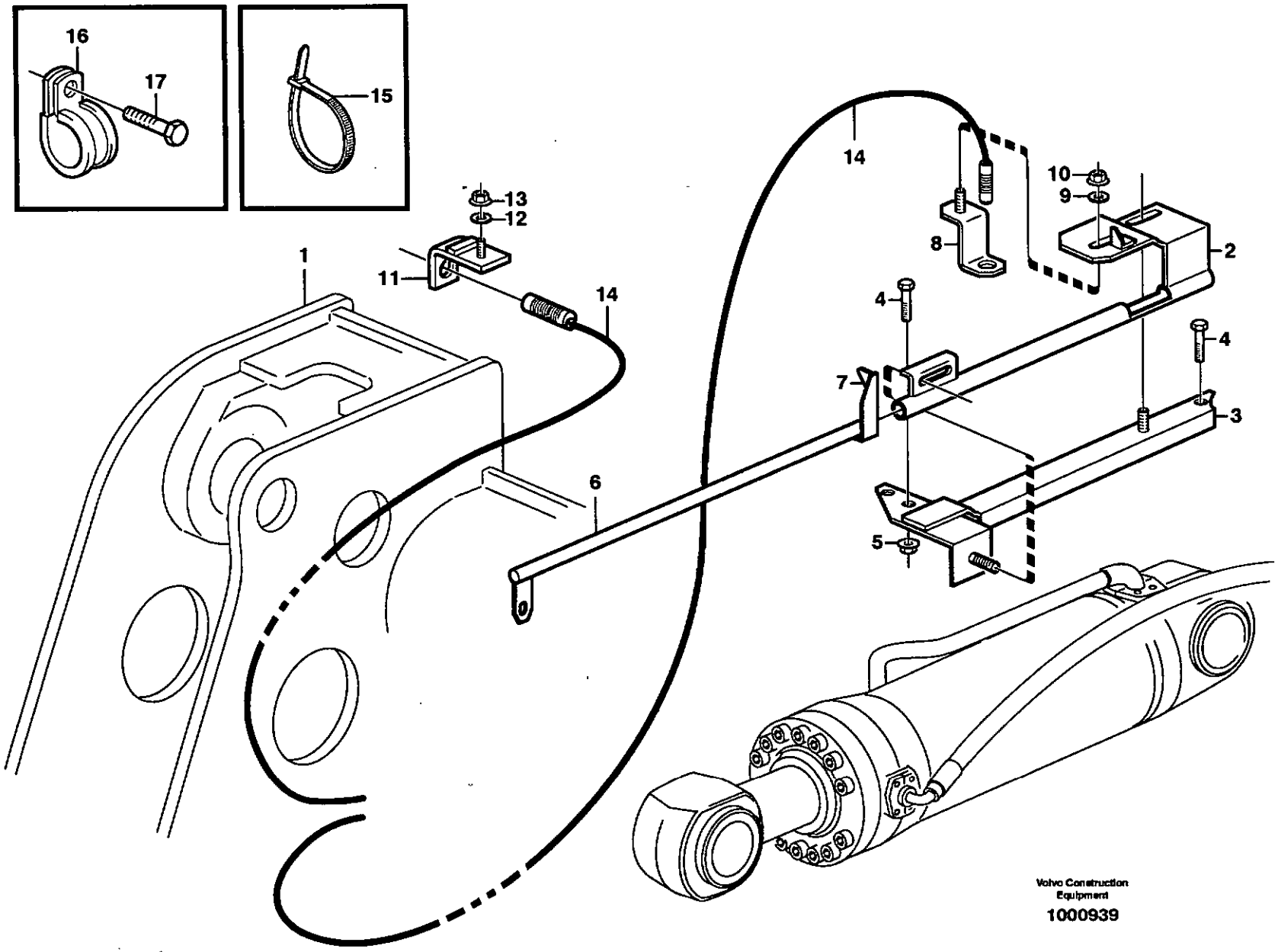
16
17
15
13
12
1
11
14
14
10
9
8
2
4
4
7
3
6
5
Volvo Construction Equipment
1000939

Fig.	Part No.	Quantity 1	2	3	PS	KIT	Description	Dénomination	Bezeichnung	Denominación	Benämning	Notes
1		1					Front frame	Chassis av	Vorderrahmen	Marco delant	Framram	See group 711, Page 653
2	**VOE 11177750**	1					Bracket	Console	Konsole	Ménsula	Konsol	
3	**VOE 11176841**	1					Bracket	Console	Konsole	Ménsula	Konsol	
4	**VOE 13946817**	3					Screw	Vis	Schraube	Tornillo	Skruv	
5	**VOE 13971098**	2					Flange nut	Ecrou accouple.	Bundmutter	Tuerca embridad	Flänsmutter	
6	**VOE 11177025**	1					Indicator	Indicateur	Indikator	Indicador	Indikator	
	VOE 11176809	1					Indicator	Indicateur	Indikator	Indicador	Indikator	82007, 82601
7	**VOE 11027212**	1					Decal	Decalcomanie	Abziehbild	Decalcomania	Dekal	
8	**VOE 11177645**	1					Attachment	Fixation	Halterung	Fijacion	Fäste	
9	**VOE 13960141**	1					Washer	Rondelle	Scheibe	Arandela	Bricka	
10	**VOE 948645**	1					Flange Lock Nut	Contre écrou bride	Flanschmutter	Contratuer Embr	Flänslåsmutter	
11	**VOE 11024585**	1					Retainer	Retenue	Halter	Soporte	Hållare	
12	**VOE 13960141**	1					Washer	Rondelle	Scheibe	Arandela	Bricka	
13	**VOE 948645**	1					Flange Lock Nut	Contre écrou bride	Flanschmutter	Contratuer Embr	Flänslåsmutter	
14	**VOE 11112903**	2					Ind Sensor	Emett.induction	Induktionsgeber	Sensor Inducc	Indukt.givare	SE901, SE902
15	**VOE 4881440**	4					Strip Clamp	Ruban Serrage	Kabelbinder	Abraz Cinta	Bandklamma	
16	**VOE 13949746**	3					Clamp	Pince Serrage	Klemme	Abrazadera	Klämma	
17	**VOE 13946173**	3					Flange screw	Vis à bride	Flanschschraube	Torn embridado	Flänsskruv	

1		**Skop- och lyftautomatik** **Elevador automático y automatismo de cuchara** **Hubwerk- und Schaufelautomatik** **Automatique de levage et automatique godet** **Bucket positioner and boom kickout**	Catalogue id **20086**	Group **945**
2				
3			Illustr. No **1000939**	Section **450**
4				
5			Issue **VOE 63B9920086**	Page **1029**

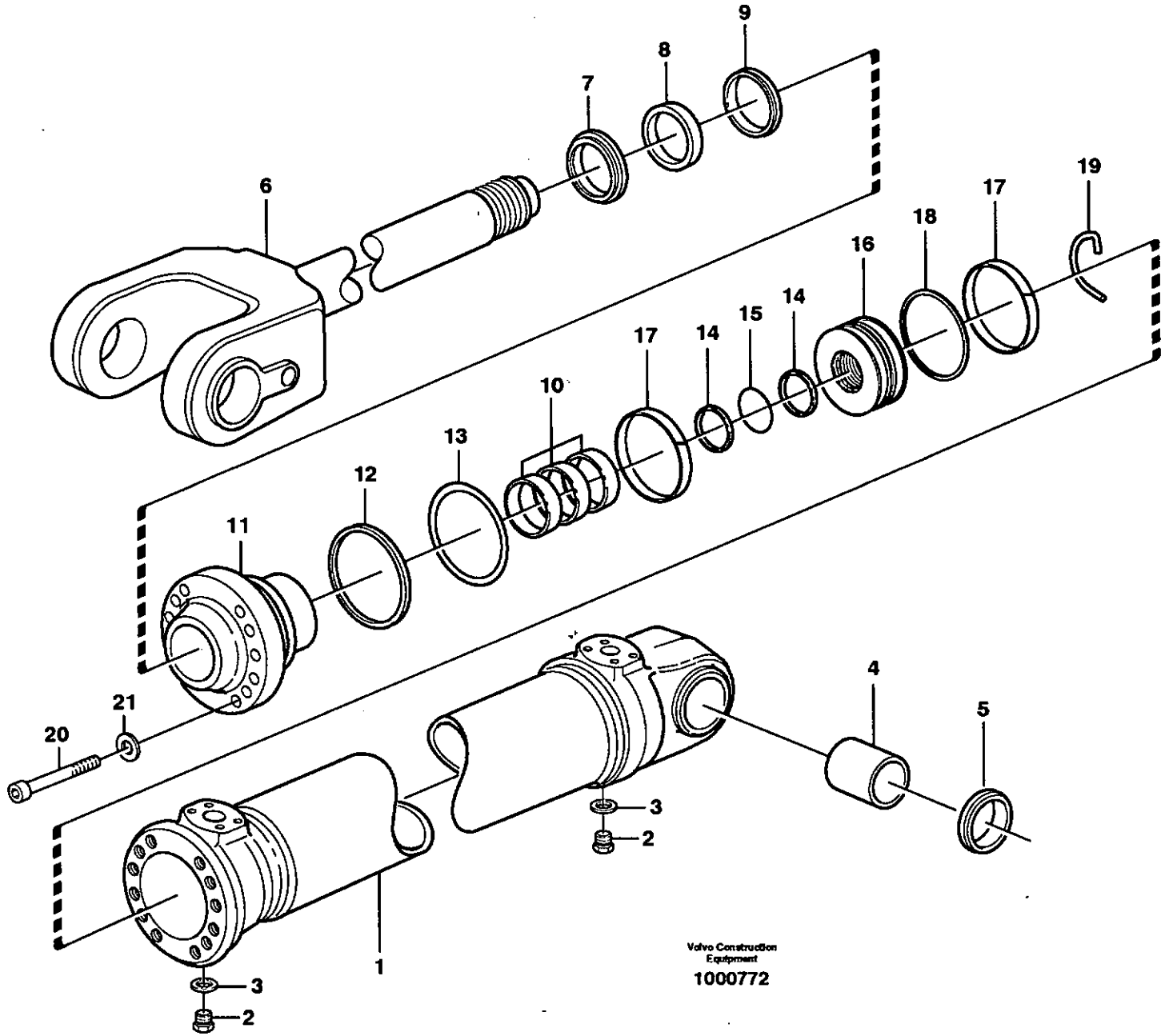
9
8
7
6
19
17
18
16
14
15
14
17
10
13
12
11
21
20
4
5
3
2
3
2
1
Volvo Construction Equipment
1000772

Fig.	Part No.	Quantity 1	2	3	P S	K I T	Description	Dénomination	Bezeichnung	Denominación	Benämning	Notes
	VOE 11107855	1					Hydraulic cylinder	Vérin hydraulique	Hydraulzylinder	Cilindro hidráulico	Hydraulcylinder	
	VOE 11107857		1				Hydraulic cylinder	Vérin hydraulique	Hydraulzylinder	Cilindro hidráulico	Hydraulcylinder	82007, 82601
1	**VOE 11107717**	1			OP		•Cylinder tube	•Tube cylindre	•Zylinderrohr	•Tubo cilindro	•Cylinderrör	
			1		NS		•Cylinder tube	•Tube cylindre	•Zylinderrohr	•Tubo cilindro	•Cylinderrör	
2	**VOE 960630**	1	1				•Lock Plug	•Tampon Verroui.	•Verschlussschraube	•Tapon Seguridad	•Låsplugg	
3	**VOE 13945653**	1	1				•Plane Gasket	•Joint Plan	•Flachdichtung	•Junta Plana	•Planpackning	
4	**VOE 11020803**	1	1				•Bushing	•Bague	•Buchse	•Casquillo	•Bussning	
5	**VOE 11005017**	2	2				•Scraper	•Racleur	•Abstreifring	•Aro rascador	•Avstrykare	
6	**VOE 11107287**	1					•Piston rod	•Bielle de piston	•Kolbenstange	•Biela de piston	•Kolvstång	
	VOE 11107511		1				•Piston rod	•Bielle de piston	•Kolbenstange	•Biela de piston	•Kolvstång	
7	**VOE 11005059**	1				K	•Scraper	•Racleur	•Abstreifring	•Aro rascador	•Avstrykare	
	VOE 11005061		1			K	•Scraper	•Racleur	•Abstreifring	•Aro rascador	•Avstrykare	
8	**VOE 11088173**	1				K	•Piston Rod Seal	•Eta.tige Piston	•Ko-stang Dichtg	•Reten Var Pist	•Kolvstångstätn	
	VOE 11005107		1			K	•Piston Rod Seal	•Eta.tige Piston	•Ko-stang Dichtg	•Reten Var Pist	•Kolvstångstätn	
9	**VOE 11088174**	1				K	•Piston Rod Seal	•Eta.tige Piston	•Ko-stang Dichtg	•Reten Var Pist	•Kolvstångstätn	
	VOE 11107371		1			K	•Piston Rod Seal	•Eta.tige Piston	•Ko-stang Dichtg	•Reten Var Pist	•Kolvstångstätn	(VOE 11005430)
10	**VOE 11088150**	3					•Bushing	•Bague	•Buchse	•Casquillo	•Bussning	
	VOE 11088249		2				•Bushing	•Bague	•Buchse	•Casquillo	•Bussning	
11	**VOE 11107282**	1			OP		•Pstn Rod Guide	•Gui.tige Piston	•Ko-stang Fuhrg	•Guia Var Piston	•Kolvst.styrning	
	VOE 11107513		1				•Pstn Rod Guide	•Gui.tige Piston	•Ko-stang Fuhrg	•Guia Var Piston	•Kolvst.styrning	
12	**VOE 4880855**	1				K	•Back-up ring	•Rondelle anti-extrusi.	•Stützring	•Anillo Apoyo	•Stödring	
	VOE 11005090		1			K	•Back-up ring	•Rondelle anti-extrusi.	•Stützring	•Anillo Apoyo	•Stödring	
13	**VOE 925032**	1				K	•O-ring	•Joint Torique	•O-Ring	•Junta torica	•O-ring	
	VOE 925034		1			K	•O-ring	•Joint Torique	•O-Ring	•Junta torica	•O-ring	
14	**VOE 11088601**	2				K	•Back-up ring	•Rondelle anti-extrusi.	•Stützring	•Anillo Apoyo	•Stödring	
15	**VOE 925256**	1				K	•O-ring	•Joint Torique	•O-Ring	•Junta torica	•O-ring	
	VOE 11107170		1			K	•O-ring	•Joint Torique	•O-Ring	•Junta torica	•O-ring	
16	**VOE 11107286**	1			OP		•Piston	•Piston	•Kolben	•Piston	•Kolv	
	VOE 11107426		1		OP		•Piston	•Piston	•Kolben	•Piston	•Kolv	
17	**VOE 11107289**	2					•Guide Ring	•Bague Guide	•Fuhrungsring	•Anillo Guia	•Styrring	

1	**11107855**	**Hydraulcylinder, lyft** **Cilindro hidráulico, elevación** **Hydraulikzylinder, Hubhydraulik** **Vérin hydraulique, relevage** **Hydraulic cylinder, lifting**	Catalogue id **20086**	Group **945**
2	**11107857**			
3			Illustr. No **1000772**	Section **500**
4				
5			Issue **VOE 63B9920086**	Page **1031**

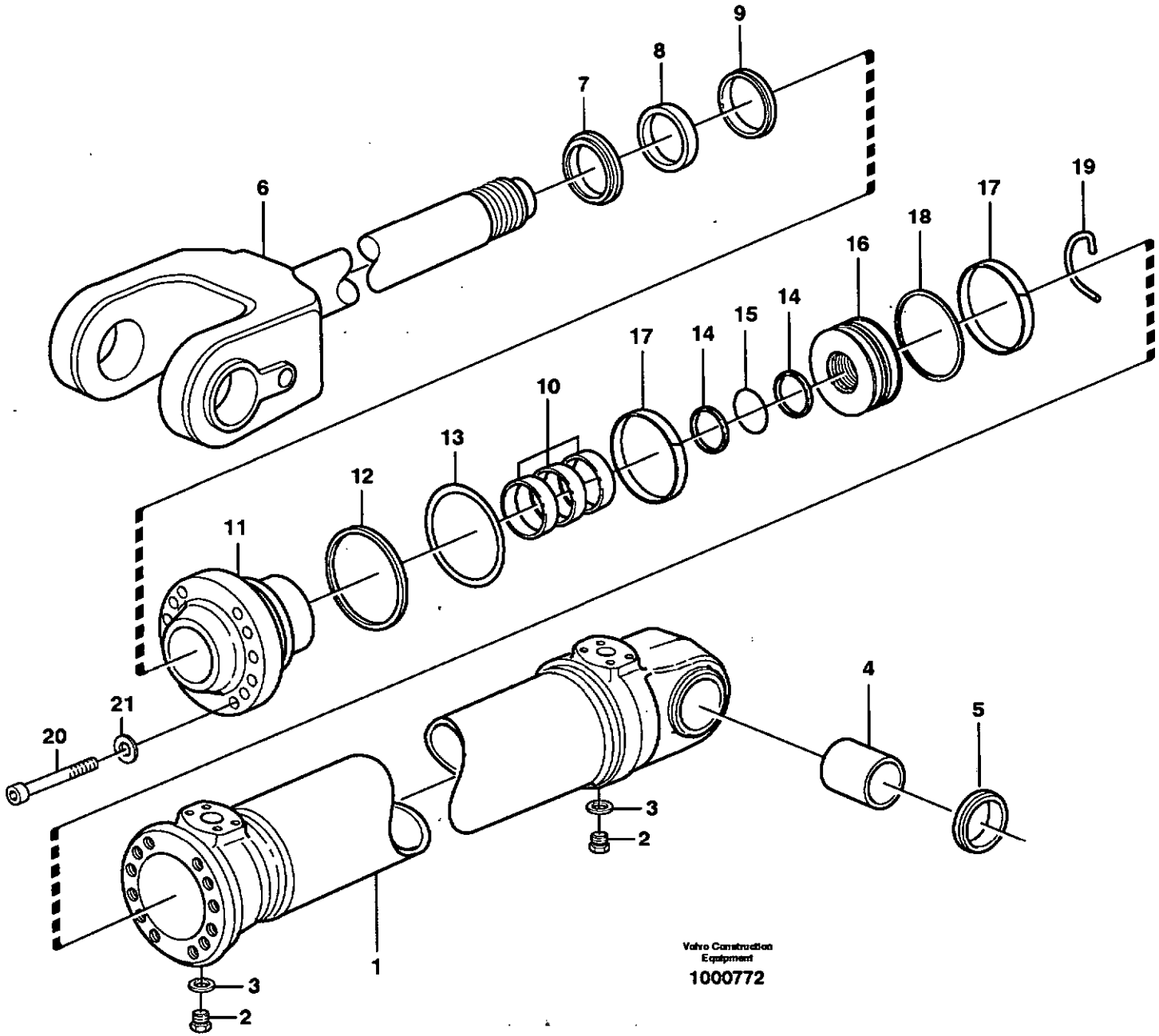
9
8
7
6
19
17
18
16
14
15
14
17
10
13
12
11
21
20
4
5
3
2
3
2
1
Volvo Construction Equipment
1000772

Fig.	Part No.	Quantity 1	2	3	PS	KIT	Description	Dénomination	Bezeichnung	Denominación	Benämning	Notes
	VOE 11107223		2				•Guide Ring	•Bague Guide	•Fuhrungsring	•Anillo Guia	•Styrring	
18	**VOE 11107810**	1					•Piston seal	•Etanchei.piston	•Kolbendichtung	•Reten piston	•Kolvtätning	
	VOE 11107811		1			K	•Piston seal	•Etanchei.piston	•Kolbendichtung	•Reten piston	•Kolvtätning	
19	**VOE 11107285**	1					•Lock brace	•Etrier de verrouillage.	•Sperrklinke	•Brazo Seguridad	•Låsbygel	
	VOE 11107268		1				•Lock brace	•Etrier de verrouillage.	•Sperrklinke	•Brazo Seguridad	•Låsbygel	
20	**VOE 980238**	12					•Allen Hd Screw	•Vis A 6 Pans Cr	•Inbusschraube	•Torn Hex Embut	•Insexskruv	(VOE 13980238)
	VOE 4782860		8				•Screw	•Vis	•Schraube	•Tornillo	•Skruv	
21	**VOE 941911**	12					•Spring Washer	•Rondelle élastique	•Federscheibe	•Arandela flexible	•Fjäderbricka	
	VOE 941912		8				•Spring Washer	•Rondelle élastique	•Federscheibe	•Arandela flexible	•Fjäderbricka	
	VOE 11708825	1					Sealing Kit	Jeu Joints	Dichtungssatz	Juego Retenes	Tätningssats	
	VOE 11709384		1				Sealing Kit	Jeu Joints	Dichtungssatz	Juego Retenes	Tätningssats	

1	**11107855**	**Hydraulcylinder, lyft** **Cilindro hidráulico, elevación** **Hydraulikzylinder, Hubhydraulik** **Vérin hydraulique, relevage** **Hydraulic cylinder, lifting**	Catalogue id **20086**	Group **945**
2	**11107857**			
3			Illustr. No **1000772**	Section **500**
4				
5			Issue **VOE 63B9920086**	Page **1033**

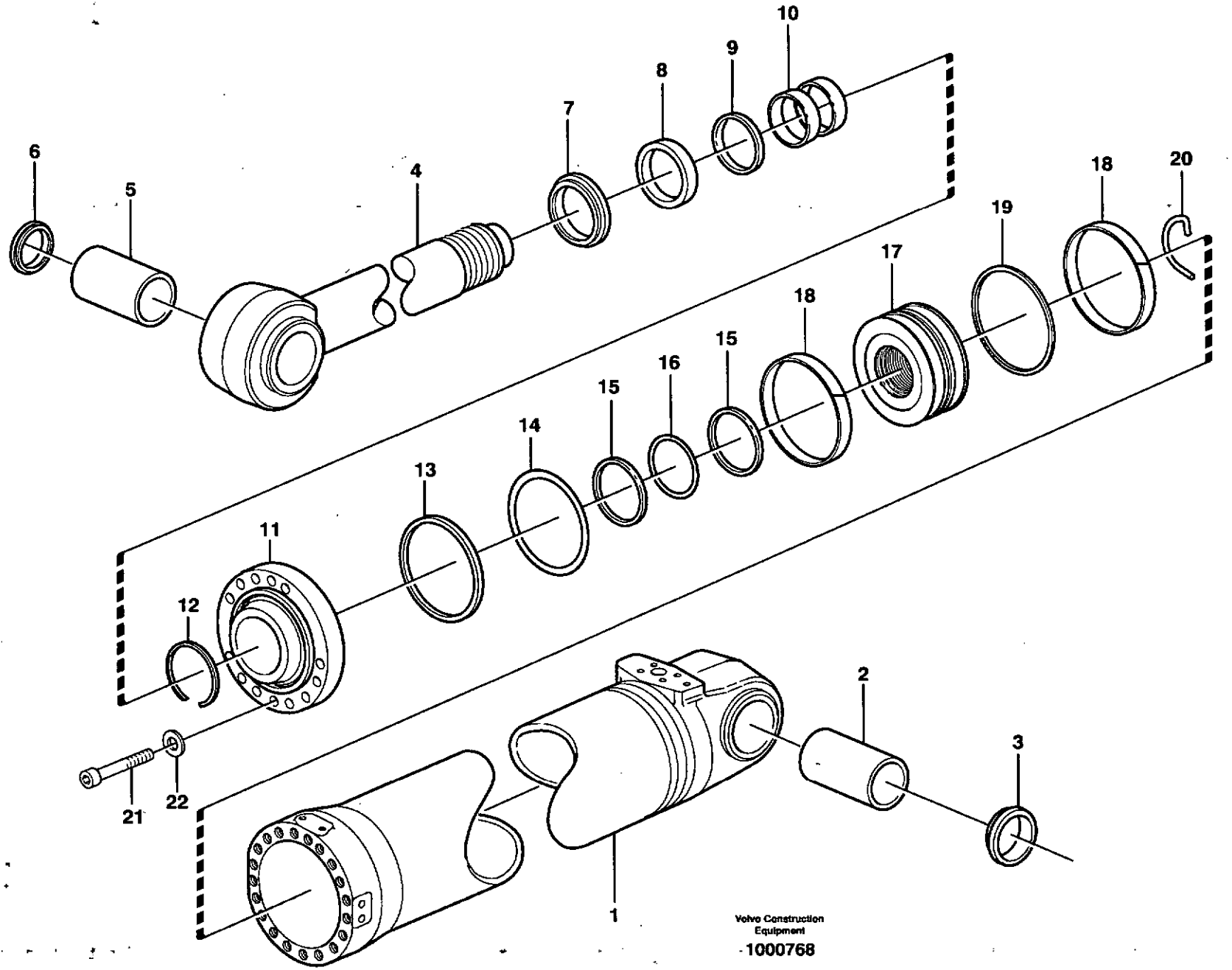
10
9
8
7
6
5
4
18
20
19
17
18
15
16
15
14
13
11
12
2
3
21
22
1
Volvo Construction Equipment
1000768

Fig.	Part No.	Quantity 1	2	3	PS	KIT	Description	Dénomination	Bezeichnung	Denominación	Benämning	Notes
	VOE 11107856	1					Hydraulic cylinder	Vérin hydraulique	Hydraulzylinder	Cilindro hidráulico	Hydraulcylinder	
	VOE 11107858		1				Hydraulic cylinder	Vérin hydraulique	Hydraulzylinder	Cilindro hidráulico	Hydraulcylinder	82007, 82601
1		1	1		NS		•Cylinder tube	•Tube cylindre	•Zylinderrohr	•Tubo cilindro	•Cylinderrör	
2	**VOE 11020802**	1	1				•Bushing	•Bague	•Buchse	•Casquillo	•Bussning	
3	**VOE 11005099**	2	2				•Scraper	•Racleur	•Abstreifring	•Aro rascador	•Avstrykare	
4	**VOE 11107252**	1					•Piston rod	•Bielle de piston	•Kolbenstange	•Biela de piston	•Kolvstång	
	VOE 11107514		1				•Piston rod	•Bielle de piston	•Kolbenstange	•Biela de piston	•Kolvstång	
5	**VOE 11020805**	1	1				•Bushing	•Bague	•Buchse	•Casquillo	•Bussning	
6	**VOE 11005099**	2	2				•Scraper	•Racleur	•Abstreifring	•Aro rascador	•Avstrykare	
7	**VOE 11107246**	1	1			K	•Scraper	•Racleur	•Abstreifring	•Aro rascador	•Avstrykare	
8	**VOE 11088321**	1	1			K	•Piston Rod Seal	•Eta.tige Piston	•Ko-stang Dichtg	•Reten Var Pist	•Kolvstångstätn	
9	**VOE 11088322**	1	1			K	•Piston Rod Seal	•Eta.tige Piston	•Ko-stang Dichtg	•Reten Var Pist	•Kolvstångstätn	
10	**VOE 11088324**	2	2				•Bushing	•Bague	•Buchse	•Casquillo	•Bussning	
11	**VOE 11107253**	1	1		OP		•Pstn Rod Guide	•Gui.tige Piston	•Ko-stang Fuhrg	•Guia Var Piston	•Kolvst.styrning	
12	**VOE 943058**	1	1				•Snap Ring	•Circlip	•Nutring	•Circlip	•Spårring	
13	**VOE 11107255**	1	1			K	•Back-up ring	•Rondelle anti-extrusi	•Stützring	•Anillo Apoyo	•Stödring	
14	**VOE 962508**	1	1			K	•O-ring	•Joint Torique	•O-Ring	•Junta torica	•O-ring	
15	**VOE 11088602**	2	2			K	•Back-up ring	•Rondelle anti-extrusi	•Stützring	•Anillo Apoyo	•Stödring	
16	**VOE 925261**	1	1			K	•O-ring	•Joint Torique	•O-Ring	•Junta torica	•O-ring	
17	**VOE 11107247**	1	1		OP		•Piston	•Piston	•Kolben	•Piston	•Kolv	
18	**VOE 11107254**	2	2				•Guide Ring	•Bague Guide	•Fuhrungsring	•Anillo Guia	•Styrring	
19	**VOE 11107817**	1	1			K	•Piston seal	•Etanchei.piston	•Kolbendichtung	•Reten piston	•Kolvtätning	
20	**VOE 11107158**	1	1				•Lock brace	•Etrier de verrouillage	•Sperrklinke	•Brazo Seguridad	•Låsbygel	
21	**VOE 13966851**	14	14				•Screw	•Vis	•Schraube	•Tornillo	•Skruv	
22	**VOE 941914**	14	14				•Spring Washer	•Rondelle élastique	•Federscheibe	•Arandela flexible	•Fjäderbricka	
	VOE 11708833	1	1				Sealing Kit	Jeu Joints	Dichtungssatz	Juego Retenes	Tätningssats	

1	**11107856**
2	**11107858**
3	
4	
5	

Hydraulcylinder, tilt
Cilindro hidráulico, inclinación
Hydraulikzylinder, Schwenkhydraulik
Vérin hydraulique, culbutage
Hydraulic cylinder, tilting

Catalogue id	Group
20086	**945**
Illustr. No **1000768**	Section **550**
Issue **VOE 63B9920086**	Page **1035**

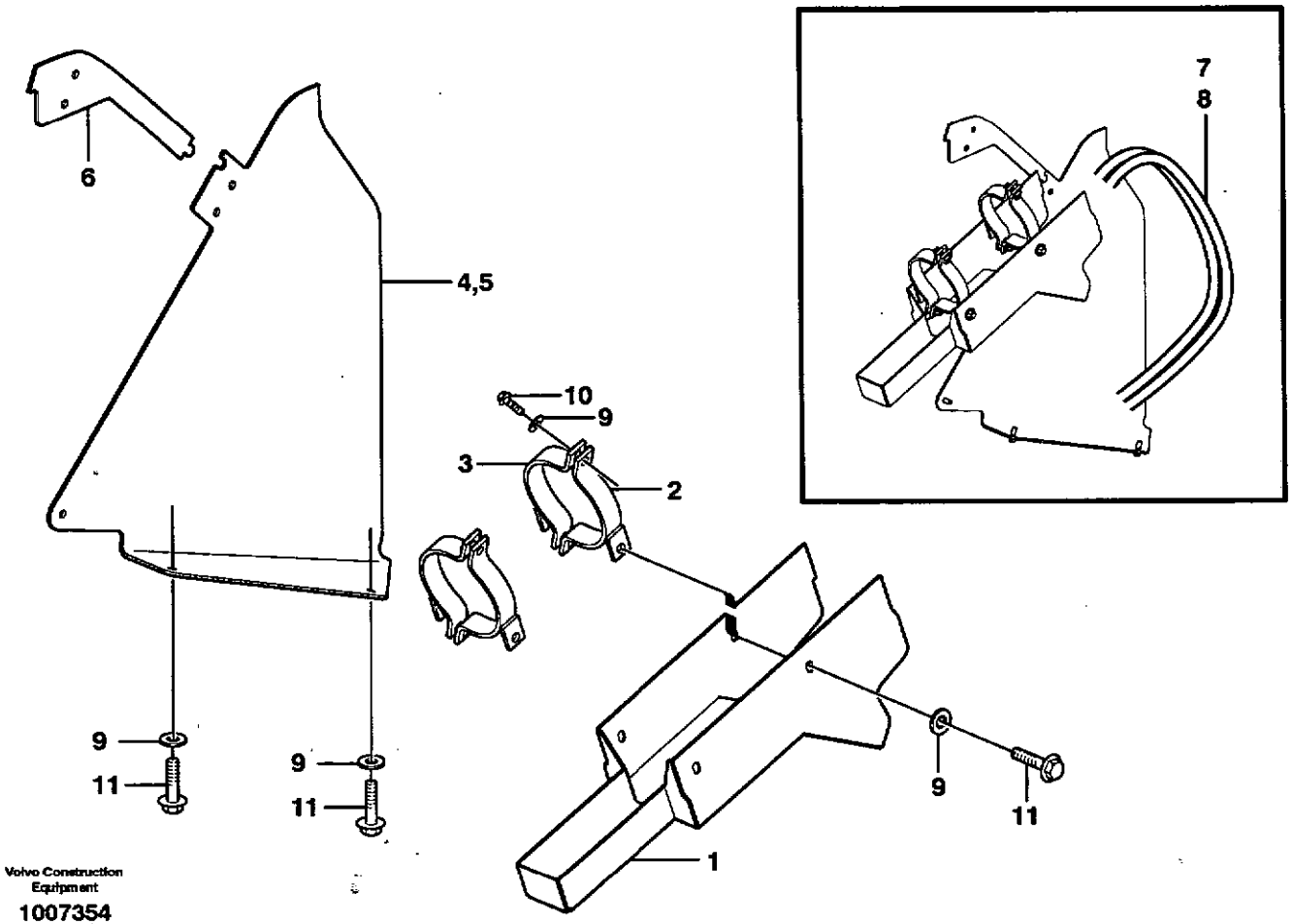

Volvo Construction Equipment

1007354

Fig.	Part No.	Quantity 1	2	3	PS	KIT	Description	Dénomination	Bezeichnung	Denominación	Benämning	Notes
1	**VOE 11180359**	2					Guard	Protection	Schutz	Protección	Skydd	
2	**VOE 11180715**	4					Bracket	Console	Konsole	Ménsula	Konsol	
3	**VOE 11180716**	4					Tensioning Band	Ruban Serrage	Spannband	Cinta Tensora	Spännband	82217
	VOE 11180717	4					Tensioning Band	Ruban Serrage	Spannband	Cinta Tensora	Spännband	82255
4	**VOE 11180368**	1					Guard	Protection	Schutz	Protección	Skydd	RH
5	**VOE 11180369**	1					Guard	Protection	Schutz	Protección	Skydd	LH
6	**VOE 11180392**	2					Plate	Plaque	Platte	Placa	Platta	
7	**VOE 936286**	2					Hose	Durit	Schlauch	Tubo flexible	Slang	L = 1280MM
8	**VOE 11180429**	2					Hose assembly	Conduit flexible	Schlauchleitung	Conducto	Slangledning	
9	**VOE 13960145**	22					Washer	Rondelle	Scheibe	Arandela	Bricka	
10	**VOE 13965192**	8					Flange screw	Vis à bride	Flanschschraube	Torn embridado	Flänsskruv	
11	**VOE 13965191**	14					Flange screw	Vis à bride	Flanschschraube	Torn embridado	Flänsskruv	

1		**Slangskydd, lyftcylinder** **Protección de manguera, cilindro de elevación** **Schlauchschutz, Hubzylinder** **Protection de flexible, vérin de levage** **Hose protection, lift cylinder**	Catalogue id **20086**	Group **945**
2				
3			Illustr. No **1007354**	Section **600**
4				
5		**82217, 82255**	Issue **VOE 63B9920086**	Page **1037**

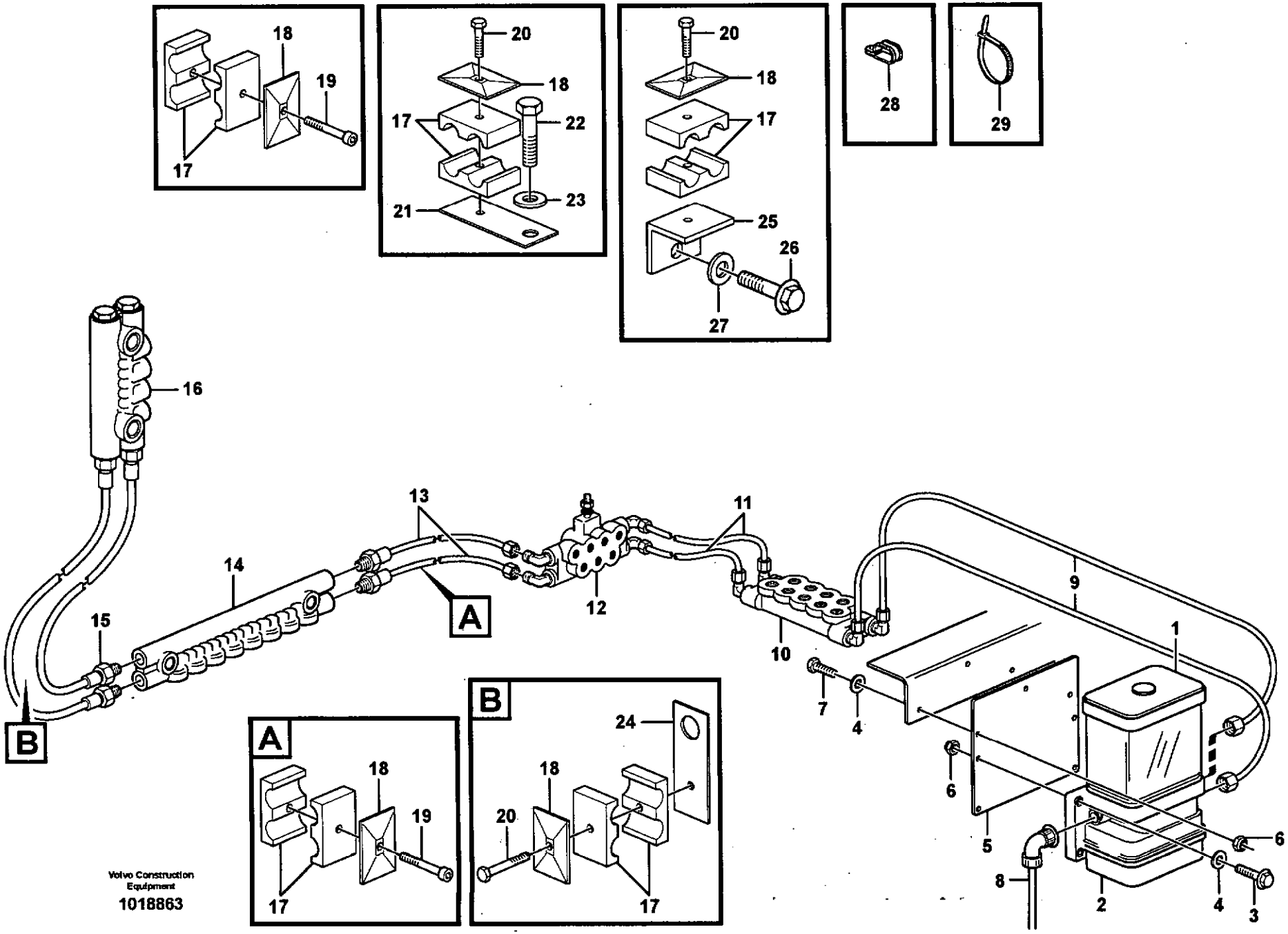

Volvo Construction Equipment
1018863

Fig.	Part No.	Quantity 1	2	3	4	5	PS	KIT	Description	Dénomination	Bezeichnung	Denominación	Benämning	Notes
1		1							Ctl Lubrication	Graissage Cent.	Zentr Schmierg	Lubric Central	Centralsmörjn	
2		1							•Pump	•Pompe	•Pumpe	•Bomba	•Pump	See group 993, Page 1073
3	VOE 13965179	4							•Flange screw	•Vis à bride	•Flanschschraube	•Torn embridado	•Flänsskruv	
4	VOE 13960141	6							•Washer	•Rondelle	•Scheibe	•Arandela	•Bricka	
5	VOE 11177137	1					OP		•Plate	•Plaque	•Platte	•Placa	•Platta	
6	VOE 948645	7							•Flange Lock Nut	•Contre écrou bride	•Flanschmutter	•Contratuer Embr	•Flänslåsmutter	
7	VOE 946671	3							•Flange screw	•Vis à bride	•Flanschschraube	•Torn embridado	•Flänsskruv	
8		1							•Cable harness	•Faisceau cables	•Kabelbaum	•Manojo cables	•Ledningsmatta	See group 371, Page 291
9	VOE 11176854	2							•Hose	•Durit	•Schlauch	•Tubo flexible	•Slang	H1, L = 900 MM
10		1							•Distr Block	•Distributeur	•Verteilerblock	•Bloque Distrib	•Fördelarblock	B1 See group 993, Page 1045
11	VOE 11176855	2							•Hose	•Durit	•Schlauch	•Tubo flexible	•Slang	H2, L = 2000 MM
12		1							•Distr Block	•Distributeur	•Verteilerblock	•Bloque Distrib	•Fördelarblock	B2 See group 993, Page 1051
13	VOE 11176856	2							•Hose	•Durit	•Schlauch	•Tubo flexible	•Slang	80928, 82143 H3, L = 3800 MM S/N - 20317
13	VOE 11432288	2							•Hose	•Durit	•Schlauch	•Tubo flexible	•Slang	S/N 20318 -
	VOE 11177116	2							•Hose	•Flexible	•Schlauch	•Manguera	•Slang	82600, 82601 H3, L = 4200 MM S/N - 20317
	VOE 11432298	2							•Hose	•Durit	•Schlauch	•Tubo flexible	•Slang	S/N 20318 -
14		1							•Distr Block	•Distributeur	•Verteilerblock	•Bloque Distrib	•Fördelarblock	B3 See group 993, Page 1059
15	VOE 11176857	2							•Hose	•Durit	•Schlauch	•Tubo flexible	•Slang	H4, L = 750 MM
16		1							•Distr Block	•Distributeur	•Verteilerblock	•Bloque Distrib	•Fördelarblock	B4 See group 993, Page 1067
17	VOE 11701854	5							•Clamp	•Pince Serrage	•Klemme	•Abrazadera	•Klämma	
18	VOE 11707381	5							•Cover Plate	•Protection en tole	•Schutzblech	•Placa Tapa	•Täckplatta	
19	VOE 959208	2							•Allen Hd Screw	•Vis A 6 Pans Cr	•Inbusschraube	•Torn Hex Embut	•Insexskruv	

1		**Centralsmörjning.** **Lubricacion central.** **Zentralschmierung.** **Graissage central.** **Central lubrication.**	Catalogue id **20086**	Group **993**
2				
3			Illustr. No **1018863**	Section **100**
4				
5		**82143, 80928, 82601, 82600**	Issue **VOE 63B9920086**	Page **1039**

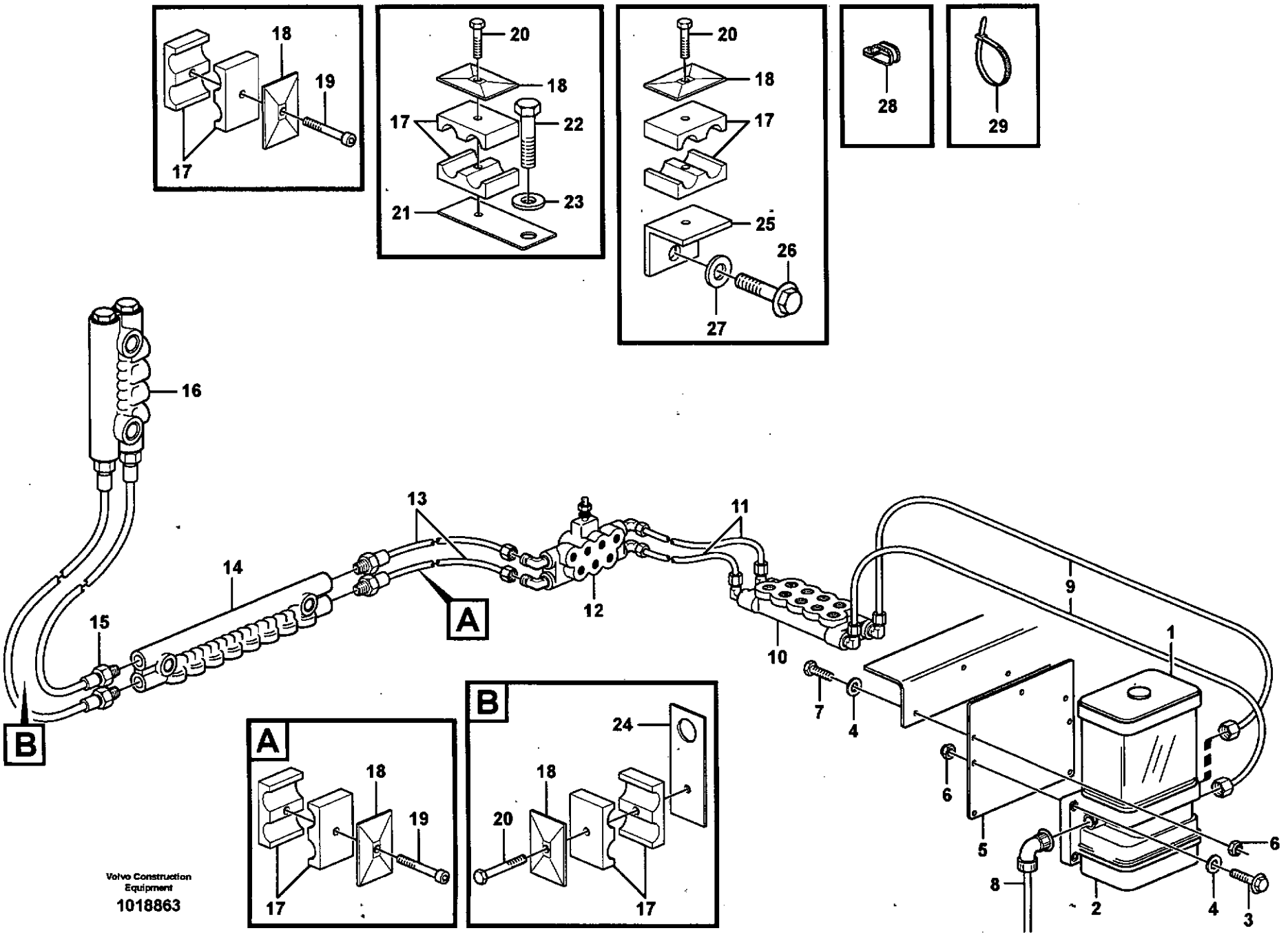

Volvo Construction Equipment

1018863

Fig.	Part No.	Quantity 1	2	3	4	5	PS	KIT	Description	Dénomination	Bezeichnung	Denominación	Benämning	Notes
20	**VOE 13959209**	3							•Screw	•Vis	•Schraube	•Tornillo	•Skruv	
21		1					NS		•Bracket	•Console	•Konsole	•Ménsula	•Konsol	
22	**VOE 13946173**	2							•Flange screw	•Vis à bride	•Flanschschraube	•Torn embridado	•Flänsskruv	
23	**VOE 13960141**	1							•Washer	•Rondelle	•Scheibe	•Arandela	•Bricka	
24	**VOE 11708540**	1							•Bracket	•Console	•Konsole	•Ménsula	•Konsol	
25	**VOE 11707384**	1							•Anchorage	•Fixation	•Halterung	•Fijacion	•Fäste	
26	**VOE 946441**	1							•Flange screw	•Vis à bride	•Flanschschraube	•Torn embridado	•Flänsskruv	
27	**VOE 13960143**	1							•Washer	•Rondelle	•Scheibe	•Arandela	•Bricka	
28	**VOE 977599**	3							•Clamp	•Pince Serrage	•Klemme	•Abrazadera	•Klämma	
29	**VOE 4881440**	REQ							•Strip Clamp	•Ruban Serrage	•Kabelbinder	•Abraz Cinta	•Bandklamma	

1		**Centralsmörjning.** **Lubricacion central.** **Zentralschmierung.** **Graissage central.** **Central lubrication.**	Catalogue id **20086**	Group **993**
2				
3			Illustr. No **1018863**	Section **100**
4				
5		**82143, 80928, 82601, 82600**	Issue **VOE 63B9920086**	Page **1041**

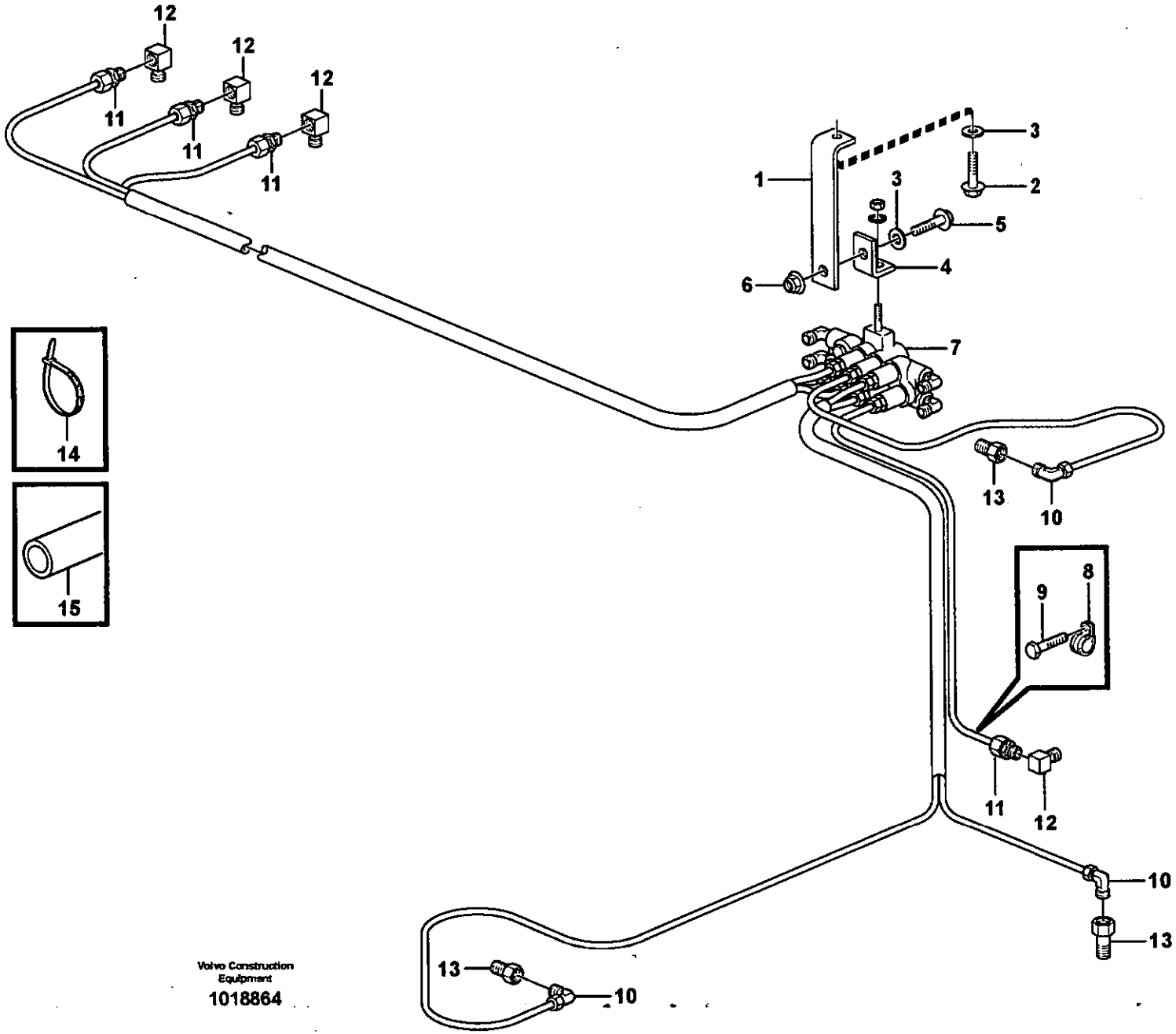

Volvo Construction Equipment
1018864

Fig.	Part No.	Quantity 1	2	3	P S	K I T	Description	Dénomination	Bezeichnung	Denominación	Benämning	Notes
1		1			NS		Bracket	Console	Konsole	Ménsula	Konsol	
2	**VOE 13946173**	1					Flange screw	Vis à bride	Flanschschraube	Torn embridado	Fläsnsskruv	
3	**VOE 13960141**	4					Washer	Rondelle	Scheibe	Arandela	Bricka	
4		1			NS		Bracket	Console	Konsole	Ménsula	Konsol	
5	**VOE 13946173**	1					Flange screw	Vis à bride	Flanschschraube	Torn embridado	Fläsnsskruv	
6	**VOE 948645**	1					Flange Lock Nut	Contre écrou bride	Flanschmutter	Contratuer Embr	Fläslåsmutter	
7		1			NS		Distr Block	Distributeur	Verteilerblock	Bloque Distrib	Fördelarblock	B1 See group 993, Page 1045
8	**VOE 952623**	1					Clamp	Pince Serrage	Klemme	Abrazadera	Klämma	
9	**VOE 11176861**	1					Screw	Vis	Schraube	Tornillo	Skruv	
10	**VOE 11701837**	3					Connector	Raccord	Anschluss	Union	Anslutning	
11	**VOE 11701843**	4					Connector	Raccord	Anschluss	Union	Anslutning	
12	**VOE 11701845**	4					Connector	Raccord	Anschluss	Union	Anslutning	
13	**VOE 11701850**	2					Adapter	Raccord Reduct.	Verbind Stutzen	Adaptador	Adapter	82600, 82601
14	**VOE 4881440**	REQ					Strip Clamp	Ruban Serrage	Kabelbinder	Abraz Cinta	Bandklamma	
15	**VOE 13941451**	REQ					Hose	Durit	Schlauch	Tubo flexible	Slang	

1		**Centralsmörjning med monterings detaljer. B1** **Lubricación central conaccesorios de montaje. B1** **Zentralschmierung mit Anbauteilen. B1** **Graissage central avec pièces de montage. B1** **Central lubrication with fitting parts. B1**	Catalogue id **20086**	Group **993**
2				
3			Illustr. No **1018864**	Section **150**
4				
5		**82143, 80928, 82601, 82600**	Issue **VOE 63B9920086**	Page **1043**

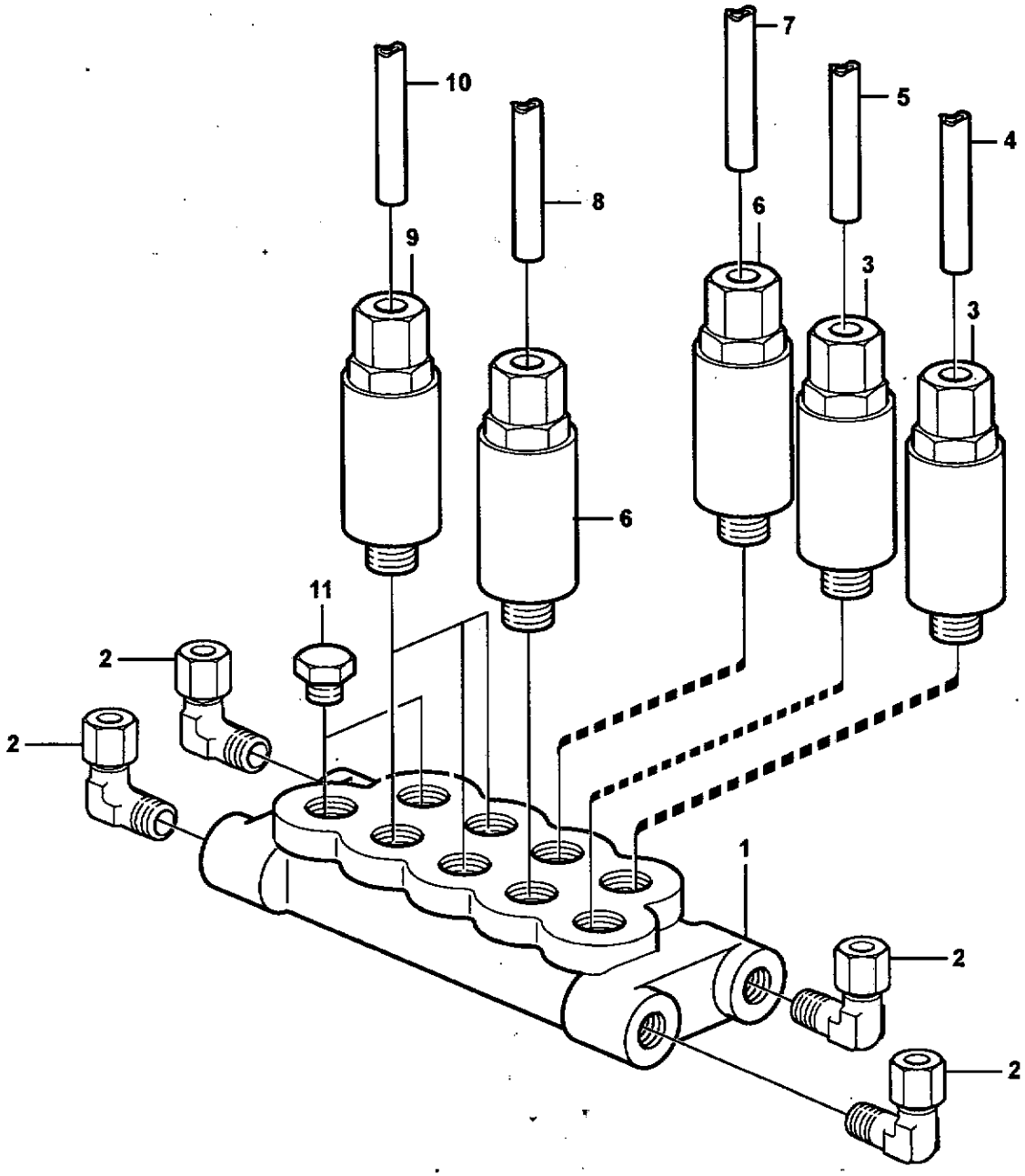

Volvo Construction Equipment
1018538

Fig.	Part No.	Quantity 1	2	3	PS	KIT	Description	Dénomination	Bezeichnung	Denominación	Benämning	Notes
	VOE 11176816	1			SS		Distr Block	Distributeur	Verteilerblock	Bloque Distrib	Fördelarblock	
1	**VOE 11705428**	1					•Distr Block	•Distributeur	•Verteilerblock	•Bloque Distrib	•Fördelarblock	9 PORTS / PORTAR
2		4			NS		•Elbow Union	•Coude Raccord	•Winkelverschrbg	•Union Angular	•Vinkelförskruv	
3	**VOE 11702153**	2					•Dosage Valve	•Valve Dosage	•Dosierventil	•Valvula Dosific	•Doseringsventil	
	VOE 990740	1					••O-ring	••Joint Torique	••O-Ring	••Junta torica	••O-ring	
	VOE 11705432	1					••O-ring	••Joint Torique	••O-Ring	••Junta torica	••O-ring	
	VOE 11704711	1					••Ferrule	••Bague Surete	••Schneidring	••Anillo Acoplam	••Skärring	
	VOE 11704712	1					••Nut	••Ecrou	••Mutter	••Tuerca	••Mutter	
4	**VOE 11701834**	REQ					•Lubricant Line	•Conduit Huile	•Ölleitung	•Conducto Lubric	•Smörjledning	L = 2000 MM
5	**VOE 11701833**	REQ					•Lubricant Line	•Conduit Huile	•Ölleitung	•Conducto Lubric	•Smörjledning	L = 1500 MM
6	**VOE 11702152**	2					•Dosage Valve	•Valve Dosage	•Dosierventil	•Valvula Dosific	•Doseringsventil	
	VOE 990740	1					••O-ring	••Joint Torique	••O-Ring	••Junta torica	••O-ring	
	VOE 11705432	1					••O-ring	••Joint Torique	••O-Ring	••Junta torica	••O-ring	
	VOE 11704711	1					••Ferrule	••Bague Surete	••Schneidring	••Anillo Acoplam	••Skärring	
	VOE 11704712	1					••Nut	••Ecrou	••Mutter	••Tuerca	••Mutter	
7	**VOE 11701833**	2					•Lubricant Line	•Conduit Huile	•Ölleitung	•Conducto Lubric	•Smörjledning	L = 2000 MM
8	**VOE 11701834**	1					•Lubricant Line	•Conduit Huile	•Ölleitung	•Conducto Lubric	•Smörjledning	L = 2000 MM
9	**VOE 11702154**	3					•Dosage Valve	•Valve Dosage	•Dosierventil	•Valvula Dosific	•Doseringsventil	
	VOE 981289	1					••O-ring	••Joint Torique	••O-Ring	••Junta torica	••O-ring	
	VOE 11705432	1					••O-ring	••Joint Torique	••O-Ring	••Junta torica	••O-ring	
	VOE 11704711	1					••Ferrule	••Bague Surete	••Schneidring	••Anillo Acoplam	••Skärring	
	VOE 11704712	1					••Nut	••Ecrou	••Mutter	••Tuerca	••Mutter	
10	**VOE 11701835**	1					•Lubricant Line	•Conduit Huile	•Ölleitung	•Conducto Lubric	•Smörjledning	L = 3000 MM
11	**VOE 11702150**	2					•Plug	•Bouchon	•Stopfen	•Tapon	•Plugg	

1		**Fördelningsblock, B1** **Bloque distribución, B1** **Verteilergruppe, B1** **Boîtier de dérivation, B1** **Distribution block, B1**	Catalogue id **20086**	Group **993**
2				
3			Illustr. No **1018538**	Section **200**
4				
5		**82143, 80928, 82601, 82600**	Issue **VOE 63B9920086**	Page **1045**

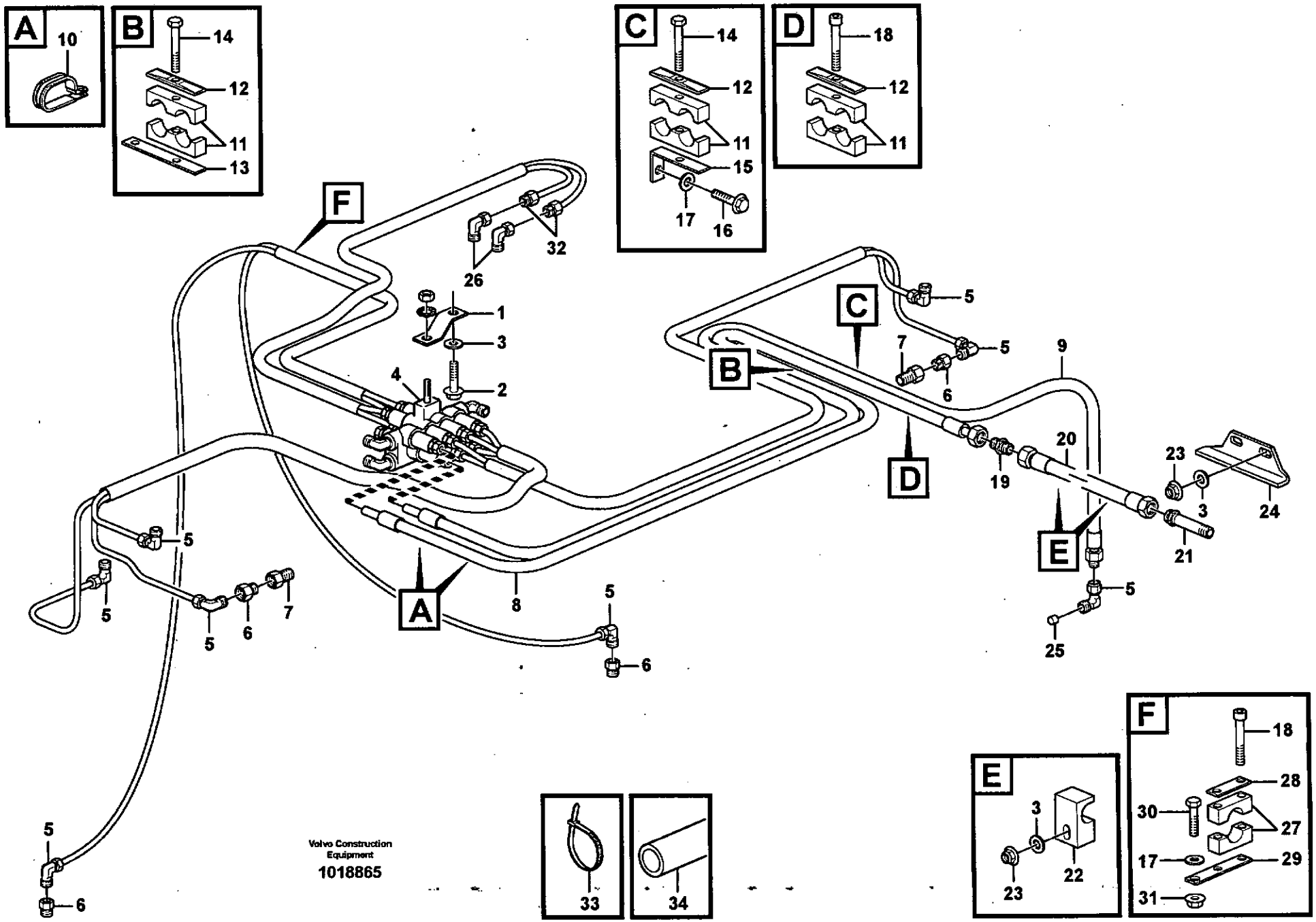

Volvo Construction Equipment

1018865

Fig.	Part No.	Quantity 1	2	3	PS	KIT	Description	Dénomination	Bezeichnung	Denominación	Benämning	Notes
1		1			NS		Bracket	Console	Konsole	Ménsula	Konsol	
2	**VOE 13946173**	2					Flange screw	Vis à bride	Flanschschraube	Torn embridado	Flänsskruv	
3	**VOE 13960141**	5					Washer	Rondelle	Scheibe	Arandela	Bricka	
4		1					Distr Block	Distributeur	Verteilerblock	Bloque Distrib	Fördelarblock	B2 See group 993, Page 1051
5	**VOE 11701837**	8					Connector	Raccord	Anschluss	Union	Anslutning	
6	**VOE 11701838**	4					Adapter	Raccord Reduct.	Verbind Stutzen	Adaptador	Adapter	
7	**VOE 11701850**	2					Adapter	Raccord Reduct.	Verbind Stutzen	Adaptador	Adapter	
8	**VOE 11177108**	REQ					Hose	Durit	Schlauch	Tubo flexible	Slang	80928, 82143 L = 4150 MM S/N - 20317
8	**VOE 11432291**	REQ					Hose	Durit	Schlauch	Tubo flexible	Slang	S/N 20318 -
8	**VOE 11432548**	REQ					Hose	Durit	Schlauch	Tubo flexible	Slang	82601 S/N 20318 -
	VOE 11715610	REQ					Hose	Durit	Schlauch	Tubo flexible	Slang	82600, 82601 L = 4550 MM
9	**VOE 11177106**	REQ					Hose	Durit	Schlauch	Tubo flexible	Slang	80928, 82143 L = 4150 MM S/N - 20317
9	**VOE 11432387**	REQ					Hose	Durit	Schlauch	Tubo flexible	Slang	S/N 20318 -
9	**VOE 11177107**	REQ					Hose	Flexible	Schlauch	Manguera	Slang	82600, 82601 L = 4450 MM S/N - 20317
9	**VOE 11432547**	REQ					Hose	Durit	Schlauch	Tubo flexible	Slang	S/N 20318 -
10	**VOE 977599**	2					Clamp	Pince Serrage	Klemme	Abrazadera	Klämma	
11	**VOE 11701854**	3					Clamp	Pince Serrage	Klemme	Abrazadera	Klämma	
12	**VOE 11707381**	3					Cover Plate	Protection en tole	Schutzblech	Placa Tapa	Täckplatta	
13		1			NS		Bracket	Console	Konsole	Ménsula	Konsol	
14	**VOE 13959209**	2					Screw	Vis	Schraube	Tornillo	Skruv	
15	**VOE 11707384**	2					Anchorage	Fixation	Halterung	Fijacion	Fäste	
16	**VOE 946471**	1					Flange screw	Vis à bride	Flanschschraube	Torn embridado	Flänsskruv	
17	**VOE 13960143**	4					Washer	Rondelle	Scheibe	Arandela	Bricka	
18	**VOE 959208**	3					Allen Hd Screw	Vis A 6 Pans Cr	Inbusschraube	Torn Hex Embut	Insexskruv	
19	**VOE 11177105**	1					Connector	Raccord	Anschluss	Union	Anslutning	
20	**VOE 11177104**	1					Tube	Tube	Rohr	Tubo	Rör	

1		**Centralsmörjning med monterings detaljer. B2** **Lubricación central conaccesorios de montaje. B2** **Zentralschmierung mit Anbauteilen. B2** **Graissage central avec pièces de montage. B2** **Central lubrication with fitting parts. B2**
2		
3		
4		
5		**82143, 80928, 82601, 82600**

Catalogue id	Group
20086	**993**
Illustr. No	Section
1018865	**250**
Issue	Page
VOE 63B9920086	**1047**

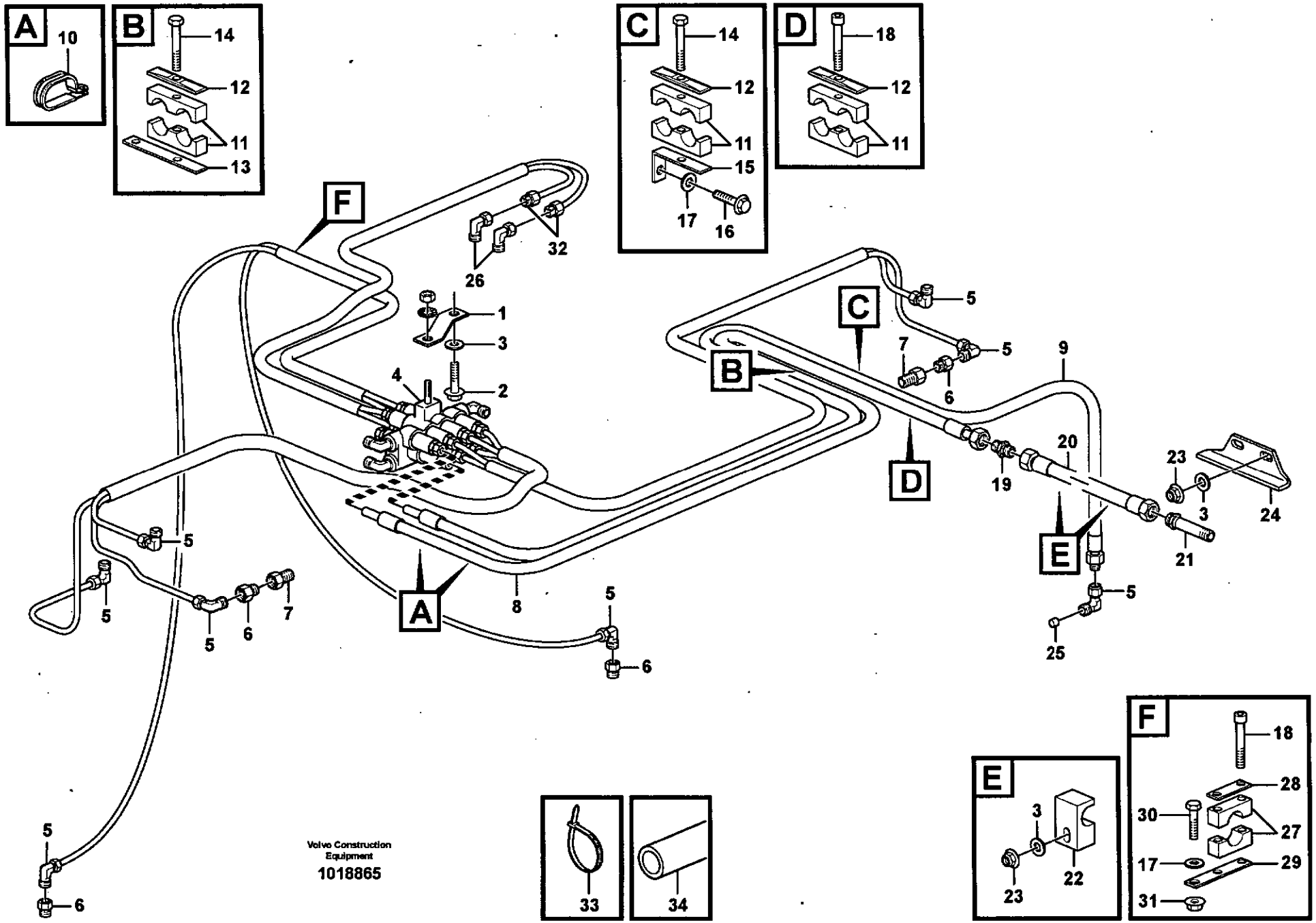

Volvo Construction Equipment

1018865

Fig.	Part No.	Quantity 1	2	3	PS	KIT	Description	Dénomination	Bezeichnung	Denominación	Benämning	Notes
21	**VOE 11177103**	1					Coupling	Accouplement	Kupplung	Acoplamiento	Koppling	
22	**VOE 11177023**	2					Clamp	Pince Serrage	Klemme	Abrazadera	Klämma	
23	**VOE 948645**	6					Flange Lock Nut	Contre écrou bride	Flanschmutter	Contratuer Embr	Flänslåsmutter	
24	**VOE 11177006**	1					Ptct Moulding	Moulure de protection	Schonleiste	Moldura Protec	Skyddslist	
25	**VOE 11701827**	1					Plug	Bouchon	Stopfen	Tapon	Plugg	
26	**VOE 11701845**	2					Connector	Raccord	Anschluss	Union	Anslutning	
27	**VOE 11701117**	1					Clamp	Pince Serrage	Klemme	Abrazadera	Klämma	80928, 82600
	VOE 4785459	1					Clamp	Pince Serrage	Klemme	Abrazadera	Klämma	82143, 82601
28	**VOE 11707377**	1					Cover Plate	Protection en tole	Schutzblech	Placa Tapa	Täckplatta	
29	**VOE 11707383**	2					Retaining clip	Retenue	Halteklammer	Retenedor	Hållare	
30	**VOE 13965194**	1					Flange screw	Vis à bride	Flanschschraube	Torn embridado	Flänsskruv	
31	**VOE 971099**	1					Flange Lock Nut	Contre écrou bride	Flanschmutter	Contratuer Embr	Flänslåsmutter	
32	**VOE 11701843**	2					Connector	Raccord	Anschluss	Union	Anslutning	
33	**VOE 4881440**	REQ					Strip Clamp	Ruban Serrage	Kabelbinder	Abraz Cinta	Bandklamma	
34	**VOE 13941451**	REQ					Hose	Durit	Schlauch	Tubo flexible	Slang	

1		**Centralsmörjning med monterings detaljer. B2** **Lubricación central conaccesorios de montaje. B2** **Zentralschmierung mit Anbauteilen. B2** **Graissage central avec pièces de montage. B2** **Central lubrication with fitting parts. B2**
2		
3		
4		
5		**82143, 80928, 82601, 82600**

Catalogue id	Group
20086	**993**
Illustr. No	Section
1018865	**250**
Issue	Page
VOE 63B9920086	**1049**

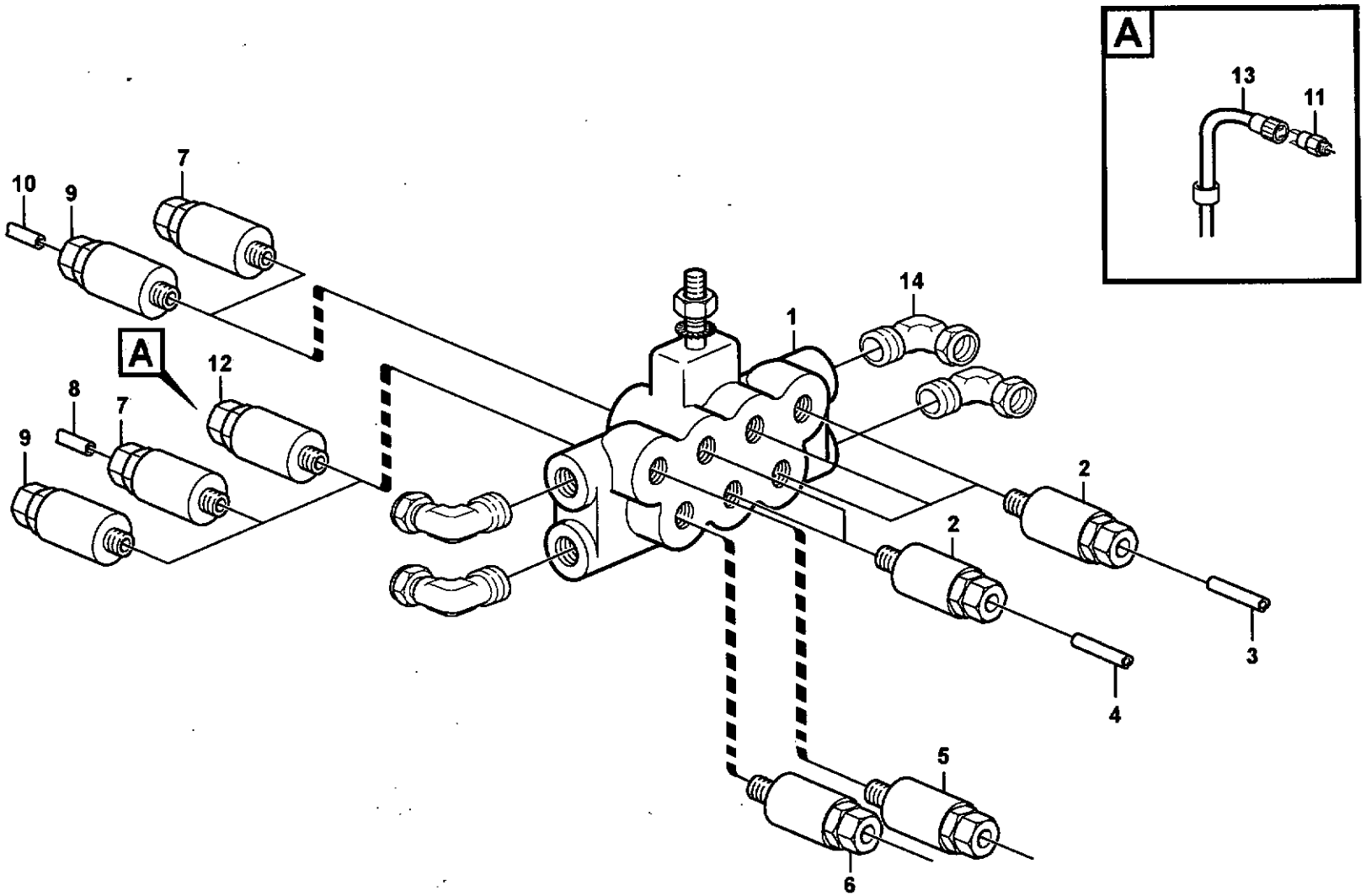

Volvo Construction Equipment

1018566

Fig.	Part No.	Quantity 1	2	3	PS	KIT	Description	Dénomination	Bezeichnung	Denominación	Benämning	Notes
	VOE 11177109	1					Distr Block	Distributeur	Verteilerblock	Bloque Distrib	Fördelarblock	S/N - 20317
	VOE 11432384	1					Distribution Block	Distributeur	Verteilerblock	Bloque distribuidor	Fördelarblock	S/N 20318 -
1	**VOE 11708191**	1					•Distr Block	•Distributeur	•Verteilerblock	•Bloque Distrib	•Fördelarblock	12 PORTAR / PORTS
2	**VOE 11702152**	5					•Dosage Valve	•Valve Dosage	•Dosierventil	•Valvula Dosific	•Doseringsventil	
3	**VOE 11701835**	REQ					•Lubricant Line	•Conduit Huile	•Ölleitung	•Conducto Lubric	•Smörjledning	L = 2000 MM
4		REQ					•Lubricant Line	•Conduit Huile	•Ölleitung	•Conducto Lubric	•Smörjledning	L = 3000 MM
5	**VOE 11702154**	1					•Dosage Valve	•Valve Dosage	•Dosierventil	•Valvula Dosific	•Doseringsventil	
	VOE 990740	1					••O-ring	••Joint Torique	••O-Ring	••Junta torica	••O-ring	
	VOE 11705432	1					••O-ring	••Joint Torique	••O-Ring	••Junta torica	••O-ring	
	VOE 11704711	1					••Ferrule	••Bague Surete	••Schneidring	••Anillo Acoplam	••Skärring	
	VOE 11704712	1					••Nut	••Ecrou	••Mutter	••Tuerca	••Mutter	
6	**VOE 11702370**	1					•Dosage Valve	•Valve Dosage	•Dosierventil	•Valvula Dosific	•Doseringsventil	
	VOE 981289	1					••O-ring	••Joint Torique	••O-Ring	••Junta torica	••O-ring	
	VOE 11705432	1					••O-ring	••Joint Torique	••O-Ring	••Junta torica	••O-ring	
	VOE 11704711	1					••Ferrule	••Bague Surete	••Schneidring	••Anillo Acoplam	••Skärring	
	VOE 11704712	1					••Nut	••Ecrou	••Mutter	••Tuerca	••Mutter	
7	**VOE 11702371**	2					•Dosage Valve	•Valve Dosage	•Dosierventil	•Valvula Dosific	•Doseringsventil	
	VOE 990740	2					••O-ring	••Joint Torique	••O-Ring	••Junta torica	••O-ring	
	VOE 11705432	2					••O-ring	••Joint Torique	••O-Ring	••Junta torica	••O-ring	
	VOE 11704711	2					••Ferrule	••Bague Surete	••Schneidring	••Anillo Acoplam	••Skärring	
	VOE 11704712	2					••Nut	••Ecrou	••Mutter	••Tuerca	••Mutter	
8	**VOE 11701834**	REQ					•Lubricant Line	•Conduit Huile	•Ölleitung	•Conducto Lubric	•Smörjledning	L = 2000 MM
9	**VOE 11702151**	2					•Dosage Valve	•Valve Dosage	•Dosierventil	•Valvula Dosific	•Doseringsventil	
	VOE 990740	2					••O-ring	••Joint Torique	••O-Ring	••Junta torica	••O-ring	
	VOE 11705432	2					••O-ring	••Joint Torique	••O-Ring	••Junta torica	••O-ring	
	VOE 11704711	2					••Ferrule	••Bague Surete	••Schneidring	••Anillo Acoplam	••Skärring	
	VOE 11704712	2					••Nut	••Ecrou	••Mutter	••Tuerca	••Mutter	
10	**VOE 11701834**	REQ					•Lubricant Line	•Conduit Huile	•Ölleitung	•Conducto Lubric	•Smörjledning	L = 2000 MM
11	**VOE 11702174**	1					•Pressure Switch	•Mano contact	•Druckschalter	•Manocontacto	•Tryckkontakt	SE805
12	**VOE 11702156**	1					•Valve	•Soupape	•Ventil	•Valvula	•Ventil	

1		**Fördelningsblock, B2.**	Catalogue id **20086**	Group **993**
2		**Bloque distribucion, B2.**		
3		**Verteilergruppe, B2.**	Illustr. No **1018566**	Section **300**
4		**Boitier de derivation, B2.**		
5		**Distribution block, B2.**	Issue **VOE 63B9920086**	Page **1051**
		82143, 80928, 82601, 82600		

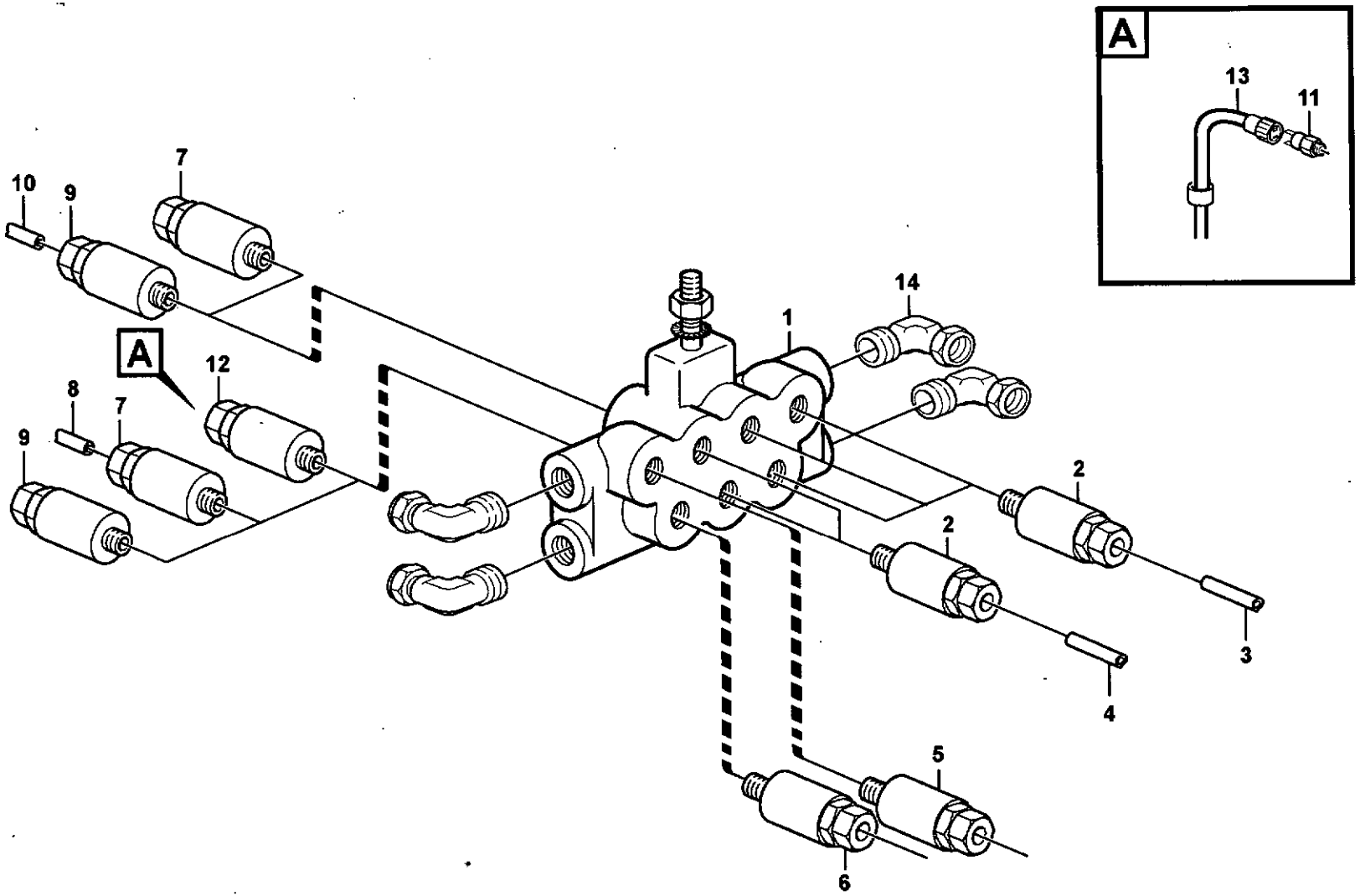

Volvo Construction Equipment

1018566

Fig.	Part No.	Quantity 1	2	3	PS	KIT	Description	Dénomination	Bezeichnung	Denominación	Benämning	Notes
	VOE 990740	1					••O-ring	••Joint Torique	••O-Ring	••Junta torica	••O-ring	
	VOE 11705432	1					••O-ring	••Joint Torique	••O-Ring	••Junta torica	••O-ring	
	VOE 11704711	1					••Ferrule	••Bague Surete	••Schneidring	••Anillo Acoplam	••Skärring	
	VOE 11704712	1					••Nut	••Ecrou	••Mutter	••Tuerca	••Mutter	
13	**VOE 11707861**	1					•Cable harness	•Faisceau cables	•Kabelbaum	•Manojo cables	•Ledningsmatta	
14		REQ			NS		•Nipple L	•Tubulure L	•L-Stutzen	•Pieza de unión L	•L-nippel	

1		**Fördelningsblock, B2.** **Bloque distribucion, B2.** **Verteilergruppe, B2.** **Boitier de derivation, B2.** **Distribution block, B2.**	Catalogue id **20086**	Group **993**
2				
3			Illustr. No **1018566**	Section **300**
4				
5		**82143, 80928, 82601, 82600**	Issue **VOE 63B9920086**	Page **1053**

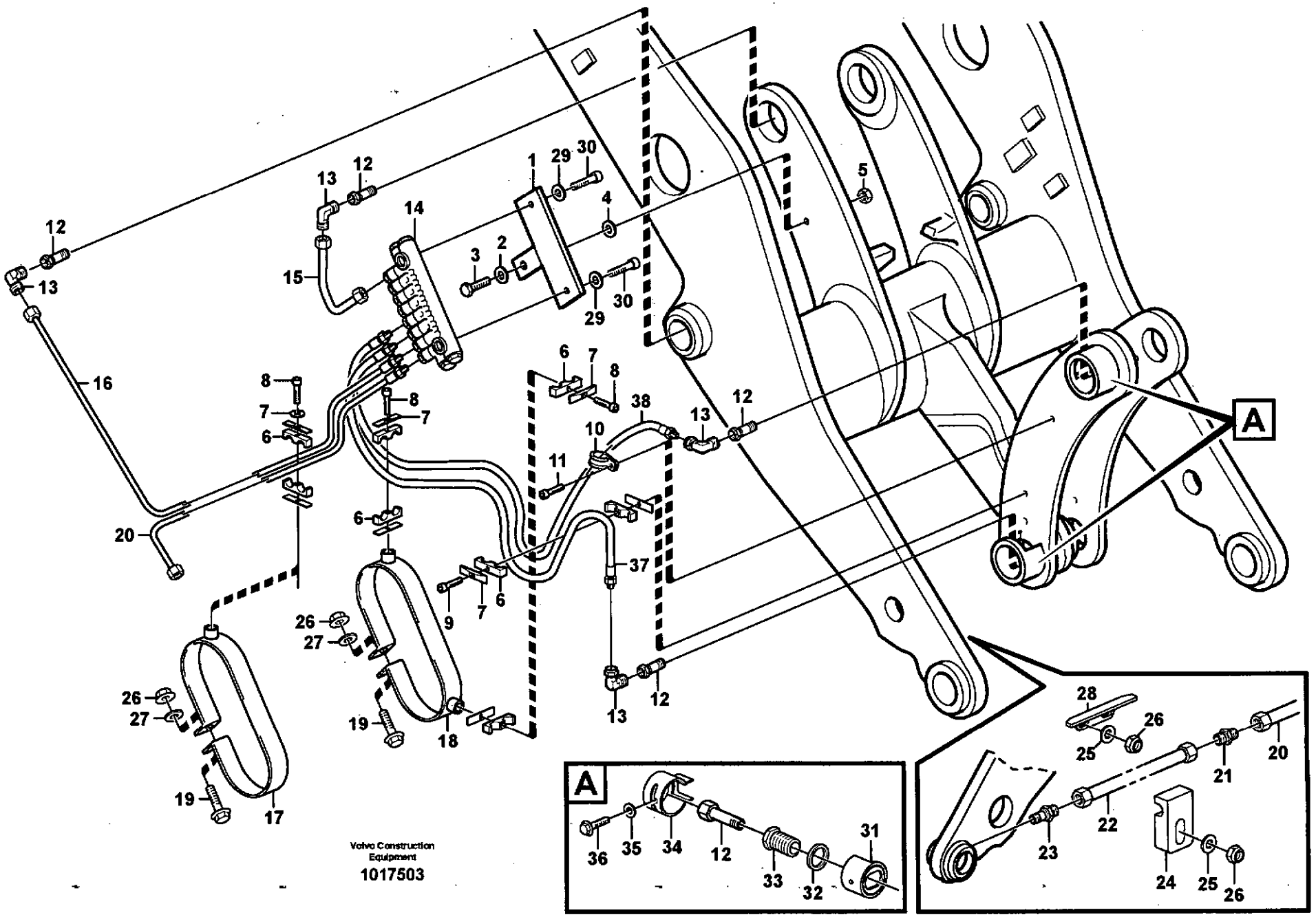
A
A
Volvo Construction Equipment
1017503

Fig.	Part No.	Quantity 1	2	3	P S	K I T	Description	Dénomination	Bezeichnung	Denominación	Benämning	Notes
1	VOE 11707386	1					Attachment	Fixation	Halterung	Fijacion	Fäste	
2	VOE 13960143	1					Washer	Rondelle	Scheibe	Arandela	Bricka	
3	VOE 13970951	1					Hexagon screw	Vis a tête hexagonale	Sechskantschr	Tornillo hexago	Sexkantsskruv	
4	VOE 13960143	1					Washer	Rondelle	Scheibe	Arandela	Bricka	
5	VOE 13971098	1					Flange nut	Ecrou accouple.	Bundmutter	Tuerca embridad	Flänsmutter	
6	VOE 11701854	4					Clamp	Pince Serrage	Klemme	Abrazadera	Klämma	ID=12
7	VOE 11707381	4					Cover Plate	Protection en tole	Schutzblech	Placa Tapa	Täckplatta	
8	VOE 959208	3					Allen Hd Screw	Vis A 6 Pans Cr	Inbusschraube	Torn Hex Embut	Insexskruv	
9	VOE 11177111	1					Screw	Vis	Schraube	Tornillo	Skruv	
10	VOE 952627	1					Clamp	Pince Serrage	Klemme	Abrazadera	Klämma	
11	VOE 13946501	1					Screw	Vis	Schraube	Tornillo	Skruv	
12	VOE 11701842	3					Adapter	Raccord Reduct.	Verbind Stutzen	Adaptador	Adapter	
13	VOE 11701837	4					Connector	Raccord	Anschluss	Union	Anslutning	
14		1					Distr Block	Distributeur	Verteilerblock	Bloque Distrib	Fördelarblock	B3 See group 993, Page 1059
15	VOE 11714219	1					Lub Hose	Durit Graissage	Schmierschlauch	Mang Lubricac	Smörjslang	L = 250 MM
16	VOE 11714224	1					Lub Hose	Durit Graissage	Schmierschlauch	Mang Lubricac	Smörjslang	80928, 82143 L = 700 MM
	VOE 11714225	1					Lub Hose	Durit Graissage	Schmierschlauch	Mang Lubricac	Smörjslang	82600, 82601 L = 1100 MM
17	VOE 11708302	1					Clamp	Pince Serrage	Klemme	Abrazadera	Klämma	
18	VOE 11176641	1					Clamp	Pince Serrage	Klemme	Abrazadera	Klämma	
19	VOE 946671	2					Flange screw	Vis à bride	Flanschschraube	Torn embridado	Flänsskruv	
20	VOE 11714183	1					Lub Hose	Durit Graissage	Schmierschlauch	Mang Lubricac	Smörjslang	L = 600 MM
21	VOE 11177105	1					Connector	Raccord	Anschluss	Union	Anslutning	
22	VOE 11177112	1					Tube	Tube	Rohr	Tubo	Rör	
23	VOE 11177103	1					Coupling	Accouplement	Kupplung	Acoplamiento	Koppling	
24	VOE 11177023	2					Clamp	Pince Serrage	Klemme	Abrazadera	Klämma	
25	VOE 13960141	2					Washer	Rondelle	Scheibe	Arandela	Bricka	
26	VOE 13960145	1					Washer	Rondelle	Scheibe	Arandela	Bricka	
27	VOE 13960141	2					Washer	Rondelle	Scheibe	Arandela	Bricka	
28	VOE 11177006	1					Ptct Moulding	Moulure de protection	Schonleiste	Moldura Protec	Skyddslist	

1		**Centralsmörjning med monterings detaljer. B3** **Lubricación central conaccesorios de montaje. B3** **Zentralschmierung mit Anbauteilen. B3** **Graissage central avec pièces de montage. B3** **Central lubrication with fitting parts. B3**
2		
3		
4		
5		**82143, 80928, 82601, 82600**

Catalogue id	Group
20086	**993**
Illustr. No	Section
1017503	**350**
Issue	Page
VOE 63B9920086	**1055**

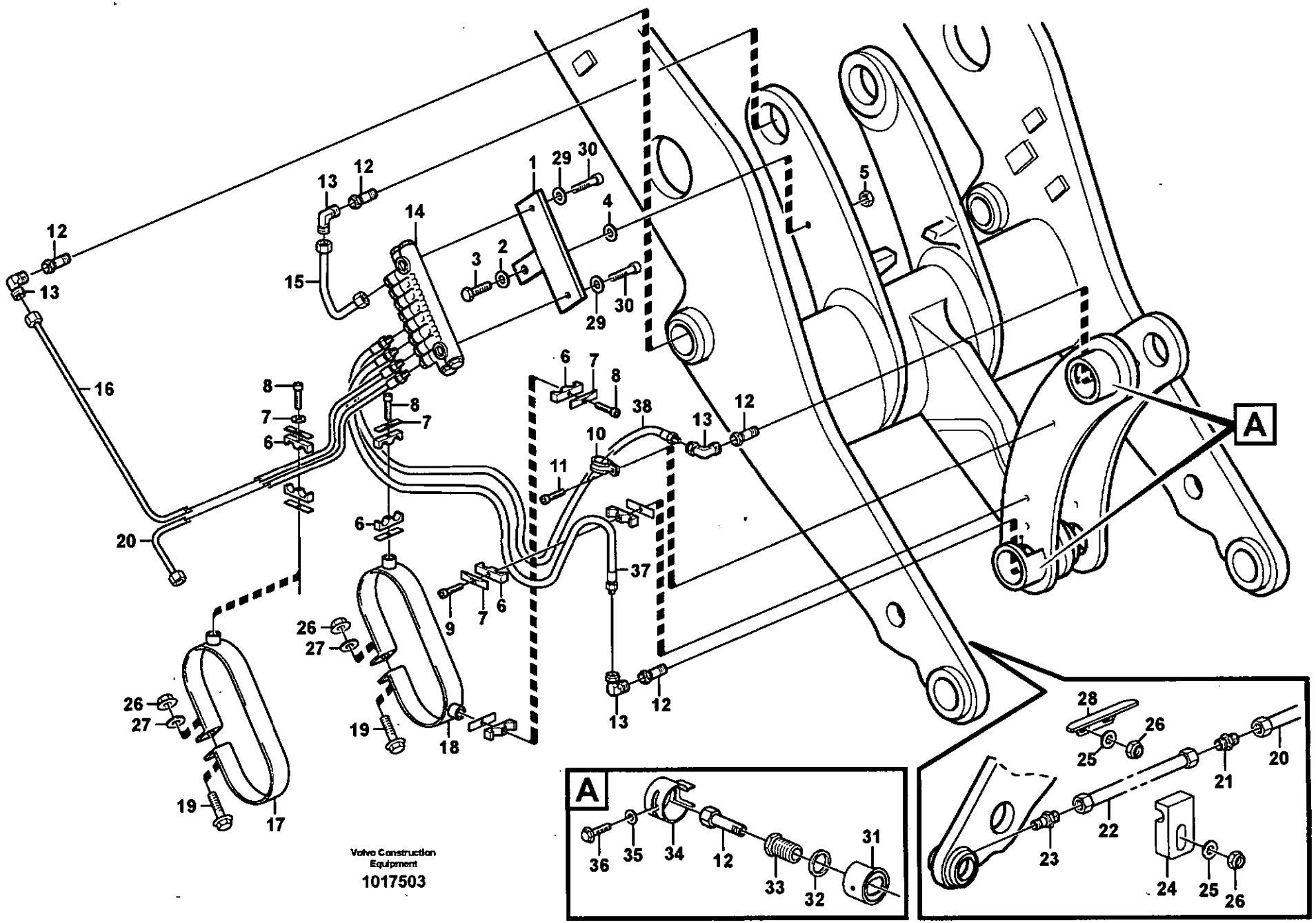
A
A
Volvo Construction Equipment
1017503

Fig.	Part No.	Quantity 1	2	3	PS	KIT	Description	Dénomination	Bezeichnung	Denominación	Benämning	Notes
29	**VOE 11176859**	2					Washer	Rondelle	Scheibe	Arandela	Bricka	
30	**VOE 959207**	2					Allen Hd Screw	Vis A 6 Pans Cr	Inbusschraube	Torn Hex Embut	Insexskruv	
31	**VOE 11176963**	2					Ring	Anneau	Ring	Anillo	Ring	
32	**VOE 11176961**	2					Washer	Rondelle	Scheibe	Arandela	Bricka	
33	**VOE 11176956**	2					Screw	Vis	Schraube	Tornillo	Skruv	
34	**VOE 11176959**	2					Protecting Ring	Bagu.protecti.	Schutzring	Anillo Protect	Skyddsring	
35	**VOE 13960141**	2					Washer	Rondelle	Scheibe	Arandela	Bricka	
36	**VOE 983241**	2					Hexagon screw	Vis a tête hexagonale	Sechskantschr	Tornillo hexago	Sexkantsskruv	
37	**VOE 11707428**	1					Hose	Durit	Schlauch	Tubo flexible	Slang	L = 1900 MM
38	**VOE 11708033**	1					Lub Hose	Durit Graissage	Schmierschlauch	Mang Lubricac	Smörjslang	L = 1700 MM

1		**Centralsmörjning med monterings detaljer. B3** **Lubricación central conaccesorios de montaje. B3** **Zentralschmierung mit Anbauteilen. B3** **Graissage central avec pièces de montage. B3** **Central lubrication with fitting parts. B3**	Catalogue id **20086**	Group **993**
2				
3			Illustr. No **1017503**	Section **350**
4				
5		**82143, 80928, 82601, 82600**	Issue **VOE 63B9920086**	Page **1057**

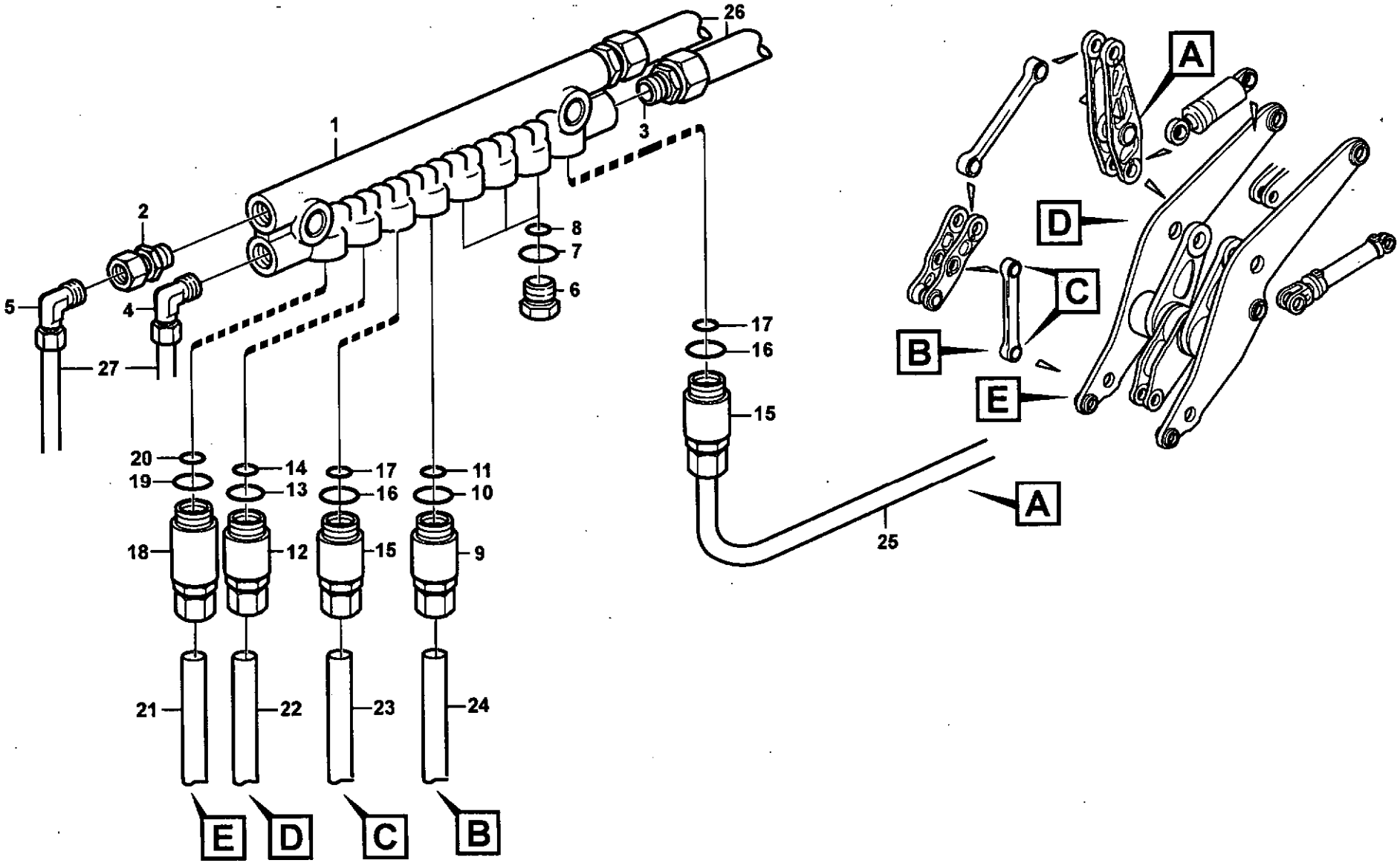

Volvo Construction Equipment
1018573

Fig.	Part No.	Quantity 1	2	3	PS	KIT	Description	Dénomination	Bezeichnung	Denominación	Benämning	Notes
	VOE 11177114	1					Distr Block	Distributeur	Verteilerblock	Bloque Distrib	Fördelarblock	
	VOE 11177115		1				Distr Block	Distributeur	Verteilerblock	Bloque Distrib	Fördelarblock	
1	**VOE 11702177**	1	1				•Valve Body	•Corps Valve	•Ventilkörper	•Cuerpo Valvula	•Ventilkropp	
2	**VOE 11713081**	1	1				•Nipple	•Raccord	•Nippel	•Niple	•Nippel	
3		2	2				•Nipple	•Raccord	•Nippel	•Niple	•Nippel	
4		1	1				•V-nipple	•Raccord angulaire	•Winkelnippel	•Niple angular	•V-nippel	
5	**VOE 11713082**	1	1				•Nut	•Ecrou	•Mutter	•Tuerca	•Mutter	
6	**VOE 11702150**	3	3				•Plug	•Bouchon	•Stopfen	•Tapon	•Plugg	
7	**VOE 990740**	3	3				••O-ring	••Joint Torique	••O-Ring	••Junta torica	••O-ring	
8	**VOE 11705432**	3	3				••O-ring	••Joint Torique	••O-Ring	••Junta torica	••O-ring	
9	**VOE 11702153**	1	1				•Dosage Valve	•Valve Dosage	•Dosierventil	•Valvula Dosific	•Doseringsventil	
10	**VOE 990740**	1	1				••O-ring	••Joint Torique	••O-Ring	••Junta torica	••O-ring	
11	**VOE 11704711**	1	1				••Ferrule	••Bague Surete	••Schneidring	••Anillo Acoplam	••Skärring	
12	**VOE 11702155**	2	2				•Dosage Valve	•Valve Dosage	•Dosierventil	•Valvula Dosific	•Doseringsventil	
13	**VOE 990740**	2	2				••O-ring	••Joint Torique	••O-Ring	••Junta torica	••O-ring	
14	**VOE 11705432**	2	2				••O-ring	••Joint Torique	••O-Ring	••Junta torica	••O-ring	
15	**VOE 11702370**	1	1				•Dosage Valve	•Valve Dosage	•Dosierventil	•Valvula Dosific	•Doseringsventil	
16	**VOE 990740**	1	1				••O-ring	••Joint Torique	••O-Ring	••Junta torica	••O-ring	
17	**VOE 11705432**	1	1				••O-ring	••Joint Torique	••O-Ring	••Junta torica	••O-ring	
18	**VOE 11702154**	1	1				•Dosage Valve	•Valve Dosage	•Dosierventil	•Valvula Dosific	•Doseringsventil	
19	**VOE 990740**	1	1				••O-ring	••Joint Torique	••O-Ring	••Junta torica	••O-ring	
20	**VOE 11705432**	1	1				••O-ring	••Joint Torique	••O-Ring	••Junta torica	••O-ring	
21	**VOE 11714183**	REQ	REQ				•Lub Hose	•Durit Graissage	•Schmierschlauch	•Mang Lubricac	•Smörjslang	L = 600 MM
22	**VOE 11714224**	REQ					•Lub Hose	•Durit Graissage	•Schmierschlauch	•Mang Lubricac	•Smörjslang	L = 700 MM
	VOE 11714225		REQ				•Lub Hose	•Durit Graissage	•Schmierschlauch	•Mang Lubricac	•Smörjslang	L = 1100 MM
23	**VOE 11708033**	REQ	REQ				•Lub Hose	•Durit Graissage	•Schmierschlauch	•Mang Lubricac	•Smörjslang	L = 1700 MM
24	**VOE 11707428**	REQ	REQ				•Hose	•Durit	•Schlauch	•Tubo flexible	•Slang	L = 1900 MM
25	**VOE 11714219**	REQ	REQ				•Lub Hose	•Durit Graissage	•Schmierschlauch	•Mang Lubricac	•Smörjslang	L = 300 MM
26	**VOE 11176857**	2	2				Hose	Durit	Schlauch	Tubo flexible	Slang	
27	**VOE 11176856**	2					Hose	Durit	Schlauch	Tubo flexible	Slang	S/N - 20317

1	**82143, 80928**	**Fördelningsblock, B3** **Bloque distribución, B3** **Verteilergruppe, B3** **Boîtier de dérivation, B3** **Distribution block, B3**	Catalogue id **20086**	Group **993**
2	**82601, 82600**			
3			Illustr. No **1018573**	Section **400**
4				
5		**82143, 80928, 82601, 82600**	Issue **VOE 63B9920086**	Page **1059**

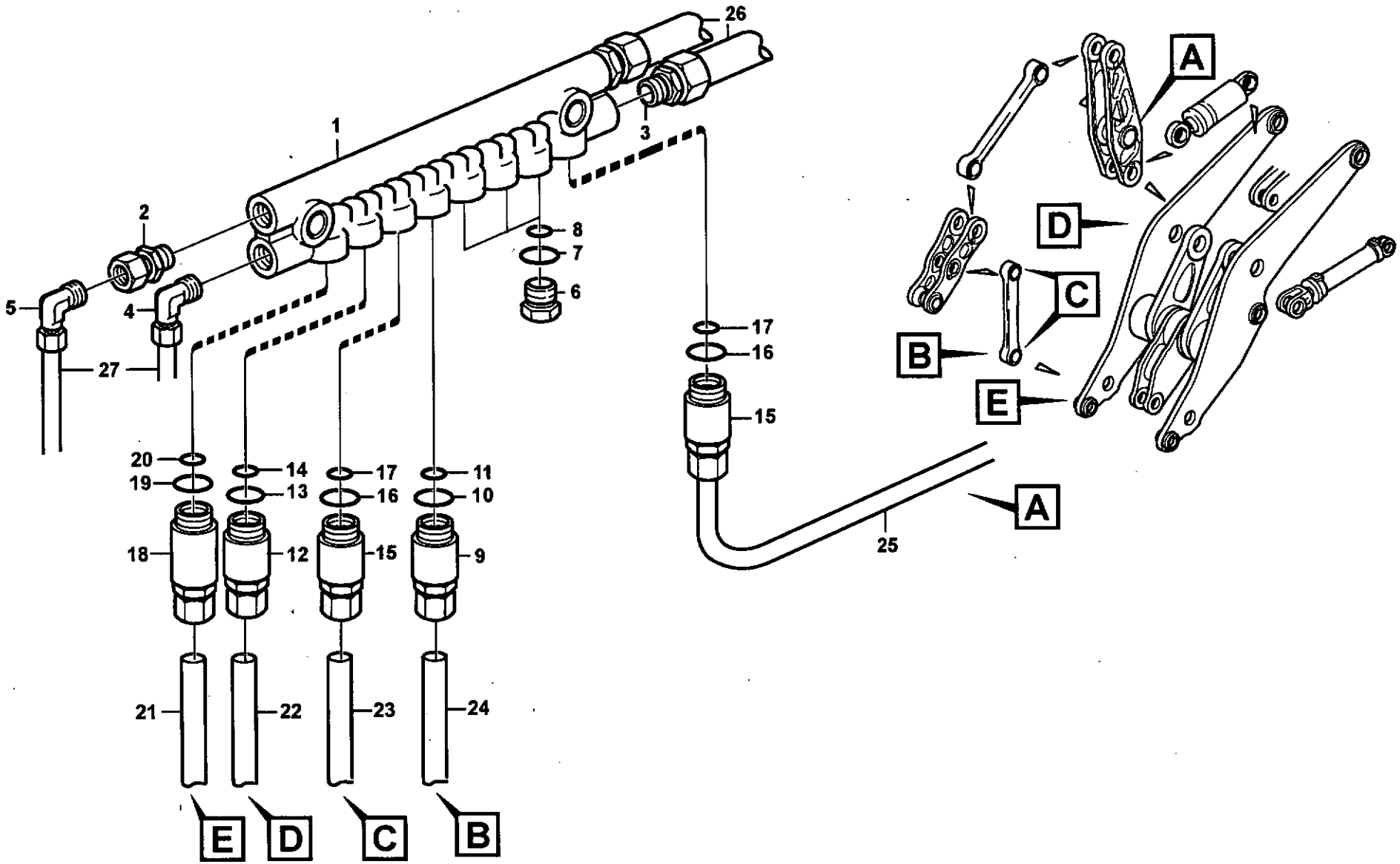

Volvo Construction Equipment

1018573

Fig.	Part No.	Quantity 1	2	3	PS	KIT	Description	Dénomination	Bezeichnung	Denominación	Benämning	Notes
27	**VOE 11432288**	2					Hose	Durit	Schlauch	Tubo flexible	Slang	S/N 20318 -
	VOE 11177116		2				Hose	Flexible	Schlauch	Manguera	Slang	

1	82143, 80928	**Fördelningsblock, B3** **Bloque distribución, B3** **Verteilergruppe, B3** **Boîtier de dérivation, B3** **Distribution block, B3**	Catalogue id **20086**	Group **993**
2	82601, 82600			
3			Illustr. No **1018573**	Section **400**
4				
5		**82143, 80928, 82601, 82600**	Issue **VOE 63B9920086**	Page **1061**

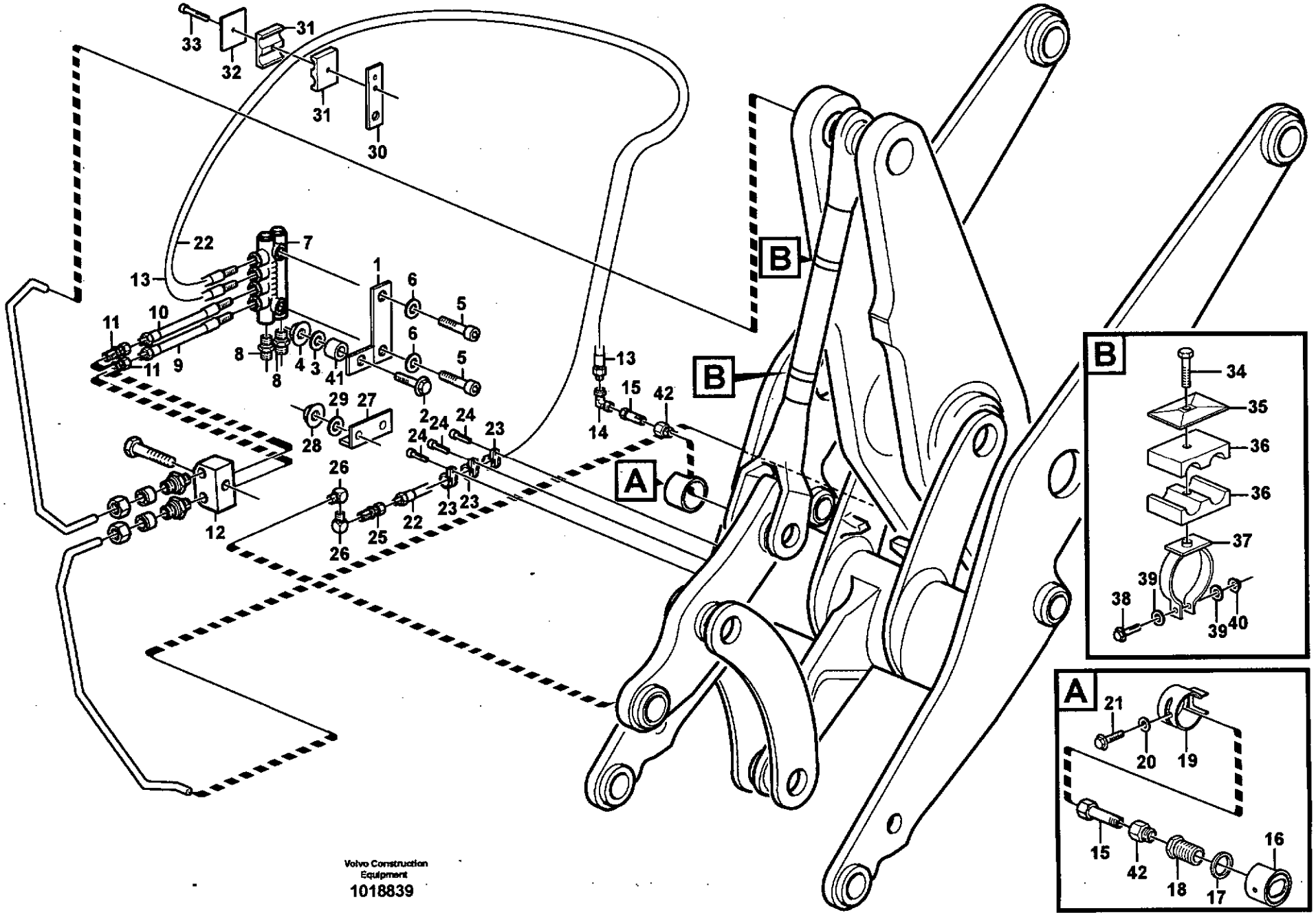

Volvo Construction Equipment

1018839

Fig.	Part No.	Quantity 1	2	3	PS	KIT	Description	Dénomination	Bezeichnung	Denominación	Benämning	Notes
1	**VOE 11707382**	1					Retaining clip	Retenue	Halteklammer	Retenedor	Hållare	
2	**VOE 13965186**	1					Flange screw	Vis à bride	Flanschschraube	Torn embridado	Flänsskruv	
3	**VOE 13960143**	3					Washer	Rondelle	Scheibe	Arandela	Bricka	
4	**VOE 13971098**	1					Flange nut	Ecrou accouple.	Bundmutter	Tuerca embridad	Flänsmutter	
5	**VOE 959207**	2					Allen Hd Screw	Vis A 6 Pans Cr	Inbusschraube	Torn Hex Embut	Insexskruv	
6	**VOE 11176859**	2					Washer	Rondelle	Scheibe	Arandela	Bricka	
7		1					Distr block	Boitier deriv	Verteilergruppe	Bloque distrib	Fördeln.block	B4 See group 993, Page 1067
8		2			NS		Nipple	Raccord	Nippel	Niple	Nippel	
9	**VOE 11714227**	1					Lub Hose	Durit Graissage	Schmierschlauch	Mang Lubricac	Smörjslang	L = 150 MM
10	**VOE 11714226**	1					Lub Hose	Durit Graissage	Schmierschlauch	Mang Lubricac	Smörjslang	L = 180 MM
11	**VOE 11701843**	2					Connector	Raccord	Anschluss	Union	Anslutning	
12	**VOE 11015245**	1					Retainer	Retenue	Halter	Soporte	Hållare	
13	**VOE 11716514**	REQ					Lub Hose	Durit Graissage	Schmierschlauch	Mang Lubricac	Smörjslang	L = 2100 MM
14	**VOE 11701837**	1					Connector	Raccord	Anschluss	Union	Anslutning	
15	**VOE 11701842**	1					Adapter	Raccord Reduct.	Verbind Stutzen	Adaptador	Adapter	
16	**VOE 11176963**	1					Ring	Anneau	Ring	Anillo	Ring	
17	**VOE 11176961**	1					Washer	Rondelle	Scheibe	Arandela	Bricka	
18	**VOE 11176956**	1					Screw	Vis	Schraube	Tornillo	Skruv	
19	**VOE 11176959**	1					Protecting Ring	Bagu.protecti.	Schutzring	Anillo Protect	Skyddsring	
20	**VOE 13960141**	1					Washer	Rondelle	Scheibe	Arandela	Bricka	
21	**VOE 983241**	1					Hexagon screw	Vis a tête hexagonale	Sechskantschr	Tornillo hexago	Sexkantsskruv	
22	**VOE 11706035**	1					Lub Hose	Durit Graissage	Schmierschlauch	Mang Lubricac	Smörjslang	L = 2750 MM
23	**VOE 952627**	2					Clamp	Pince Serrage	Klemme	Abrazadera	Klämma	
24	**VOE 13946501**	2					Screw	Vis	Schraube	Tornillo	Skruv	
25	**VOE 11701843**	1					Connector	Raccord	Anschluss	Union	Anslutning	
26	**VOE 11701845**	2					Connector	Raccord	Anschluss	Union	Anslutning	
27	**VOE 11177006**	1					Ptct Moulding	Moulure de protection	Schonleiste	Moldura Protec	Skyddslist	
28	**VOE 948645**	2					Flange Lock Nut	Contre écrou bride	Flanschmutter	Contratuer Embr	Flänslåsmutter	
29	**VOE 13960141**	2					Washer	Rondelle	Scheibe	Arandela	Bricka	

1		**Centralsmörjning med monterings detaljer. B4** **Lubricación central conaccesorios de montaje. B4** **Zentralschmierung mit Anbauteilen. B4** **Graissage central avec pièces de montage. B4** **Central lubrication with fitting parts. B4**
2		
3		
4		
5		**82143, 80928, 82601, 82600**

Catalogue id	Group
20086	**993**
Illustr. No	Section
1018839	**450**
Issue	Page
VOE 63B9920086	**1063**

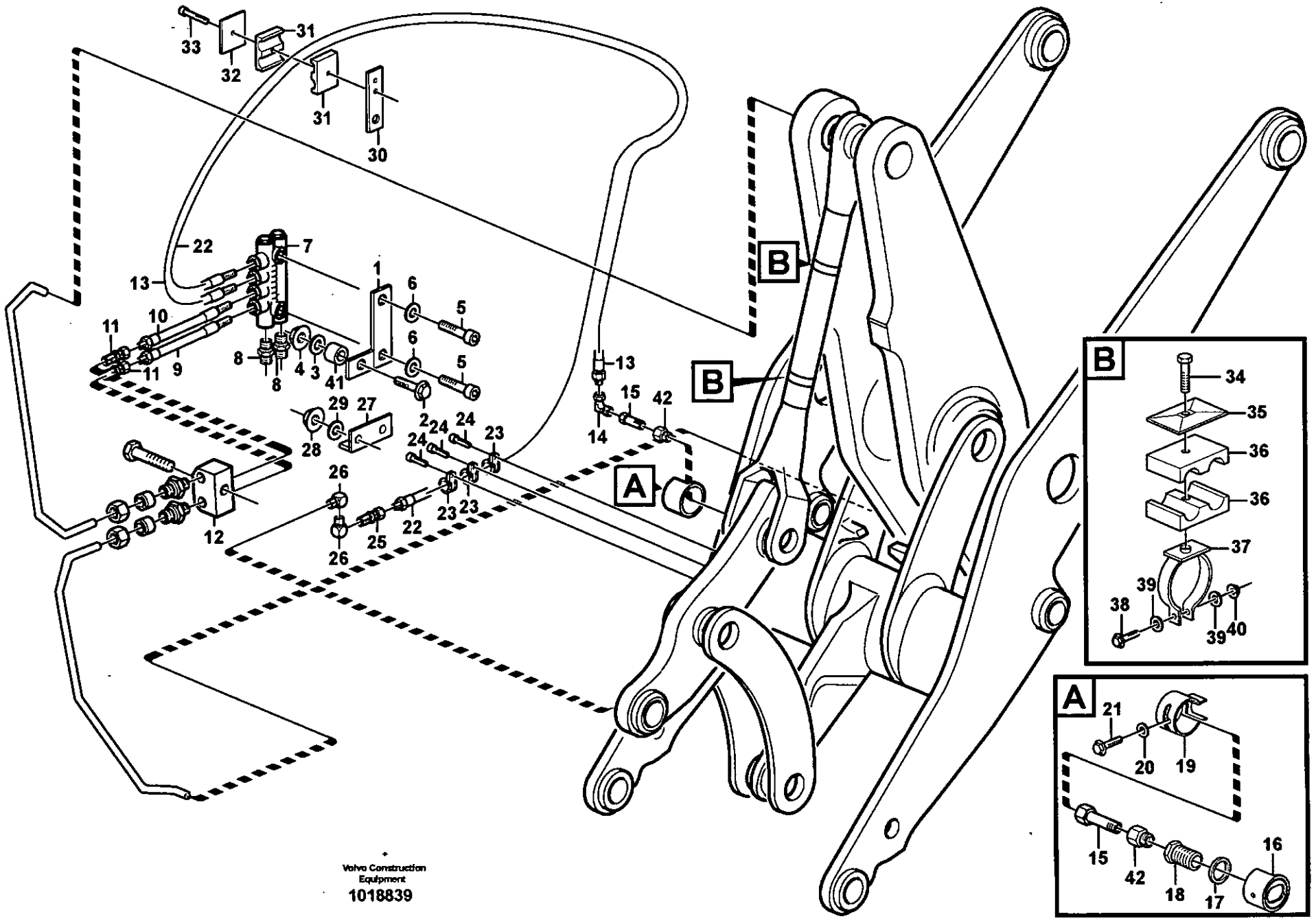
33
32
31
31
30
22
7
13
1
6
5
11
10
6
5
11
9
8
8
4
3
41
2
13
15
42
14
29
27
28
24
24
24
23
26
26
25
22
23
23
12
B
B
A
B
34
35
36
36
37
39
38
39
40
A
21
20
19
15
42
18
17
16
Volvo Construction
Equipment
1018839

Fig.	Part No.	Quantity 1	2	3	PS	KIT	Description	Dénomination	Bezeichnung	Denominación	Benämning	Notes
30	**VOE 11707383**	1					Retaining clip	Retenue	Halteklammer	Retenedor	Hållare	
31	**VOE 11701854**	1					Clamp	Pince Serrage	Klemme	Abrazadera	Klämma	
32	**VOE 11707381**	1					Cover Plate	Protection en tole	Schutzblech	Placa Tapa	Täckplatta	
33	**VOE 13959209**	1					Screw	Vis	Schraube	Tornillo	Skruv	
34	**VOE 959208**	2					Allen Hd Screw	Vis A 6 Pans Cr	Inbusschraube	Torn Hex Embut	Insexskruv	
35	**VOE 11707381**	2					Cover Plate	Protection en tole	Schutzblech	Placa Tapa	Täckplatta	
36	**VOE 11701854**	2					Clamp	Pince Serrage	Klemme	Abrazadera	Klämma	
37	**VOE 11708304**	2					Clamp	Pince Serrage	Klemme	Abrazadera	Klämma	
38	**VOE 946671**	2					Flange screw	Vis à bride	Flanschschraube	Torn embridado	Flänsskruv	
39	**VOE 13960141**	2					Washer	Rondelle	Scheibe	Arandela	Bricka	
40	**VOE 948645**	2					Flange Lock Nut	Contre écrou bride	Flanschmutter	Contratuer Embr	Flänslåsmutter	
41	**VOE 11707389**	1					Sleeve	Douille	Hülse	Manguito	Hylsa	
42	**VOE 11701838**	1					Adapter	Raccord Reduct.	Verbind Stutzen	Adaptador	Adapter	

1		**Centralsmörjning med monterings detaljer. B4** **Lubricación central conaccesorios de montaje. B4** **Zentralschmierung mit Anbauteilen. B4** **Graissage central avec pièces de montage. B4** **Central lubrication with fitting parts. B4**
2		
3		
4		
5		**82143, 80928, 82601, 82600**

Catalogue id	Group
20086	**993**
Illustr. No	Section
1018839	**450**
Issue	Page
VOE 63B9920086	**1065**

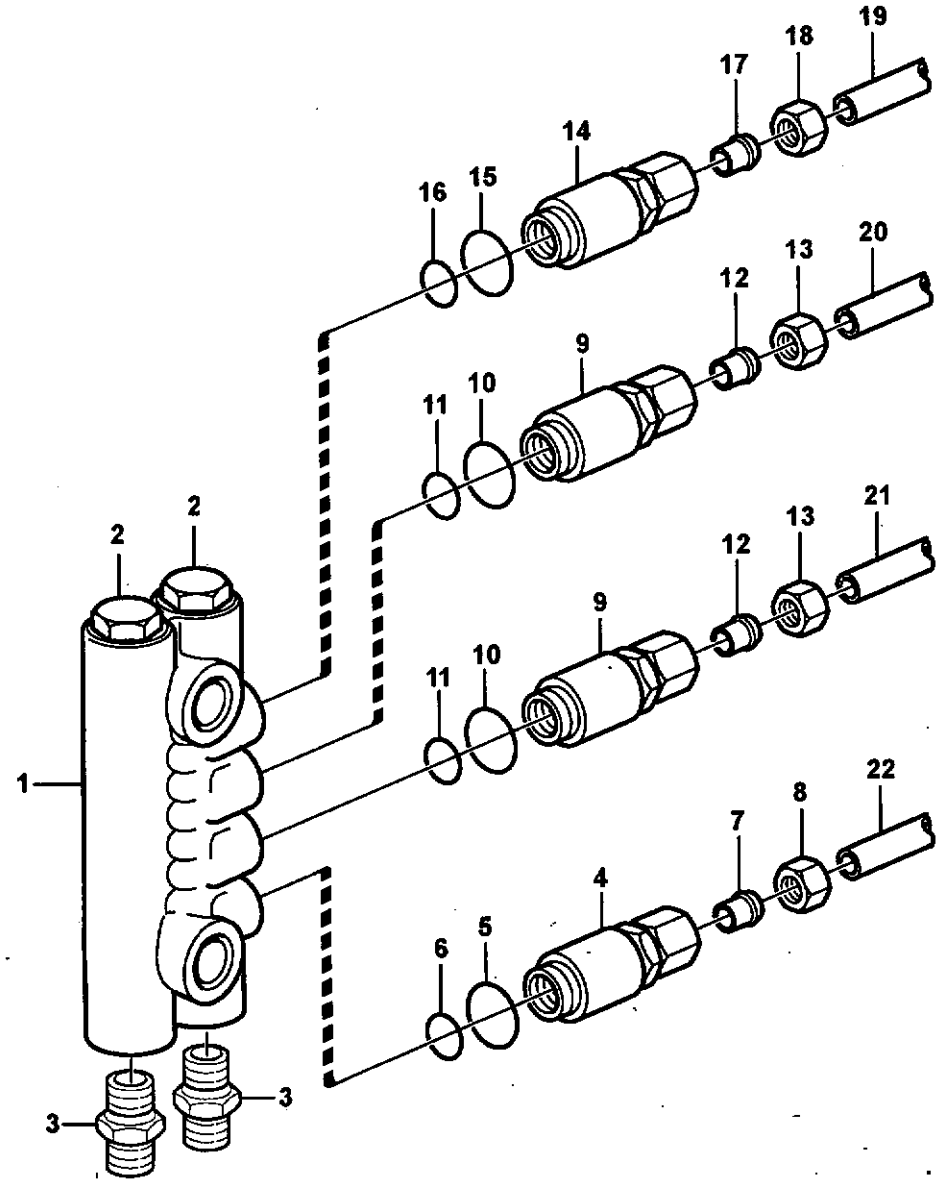

Volvo Construction Equipment

1018579

Fig.	Part No.	Quantity 1	2	3	PS	KIT	Description	Dénomination	Bezeichnung	Denominación	Benämning	Notes
	VOE 11177311	1					Distr Block	Distributeur	Verteilerblock	Bloque Distrib	Fördelarblock	
1	**VOE 11702178**	1					•Distr Block	•Distributeur	•Verteilerblock	•Bloque Distrib	•Fördelarblock	4 PORTS / PORTAR
2	**VOE 11709994**	2					•Sealing ring	•Bague d'étanchéité	•Runddichtring	•Anillo reten	•Tätningsring	
3		2			NS		•Nipple	•Raccord	•Nippel	•Niple	•Nippel	
4	**VOE 11702151**	1					•Dosage Valve	•Valve Dosage	•Dosierventil	•Valvula Dosific	•Doseringsventil	
5	**VOE 990740**	1					••O-ring	••Joint Torique	••O-Ring	••Junta torica	••O-ring	
6	**VOE 11704711**	1					••Ferrule	••Bague Surete	••Schneidring	••Anillo Acoplam	••Skärring	
7	**VOE 11704711**	1					••Ferrule	••Bague Surete	••Schneidring	••Anillo Acoplam	••Skärring	
8	**VOE 11704712**	1					••Nut	••Ecrou	••Mutter	••Tuerca	••Mutter	
9	**VOE 11702152**	2					•Dosage Valve	•Valve Dosage	•Dosierventil	•Valvula Dosific	•Doseringsventil	
10	**VOE 990740**	2					••O-ring	••Joint Torique	••O-Ring	••Junta torica	••O-ring	
11	**VOE 11705432**	2					••O-ring	••Joint Torique	••O-Ring	••Junta torica	••O-ring	
12	**VOE 11704711**	2					••Ferrule	••Bague Surete	••Schneidring	••Anillo Acoplam	••Skärring	
13	**VOE 11704712**	2					••Nut	••Ecrou	••Mutter	••Tuerca	••Mutter	
14	**VOE 11702155**	1					•Dosage Valve	•Valve Dosage	•Dosierventil	•Valvula Dosific	•Doseringsventil	
15	**VOE 990740**	1					••O-ring	••Joint Torique	••O-Ring	••Junta torica	••O-ring	
16	**VOE 11705432**	1					••O-ring	••Joint Torique	••O-Ring	••Junta torica	••O-ring	
17	**VOE 11704711**	1					••Ferrule	••Bague Surete	••Schneidring	••Anillo Acoplam	••Skärring	
18	**VOE 11704712**	1					••Nut	••Ecrou	••Mutter	••Tuerca	••Mutter	
19	**VOE 11706032**	REQ					•Lub Hose	•Durit Graissage	•Schmierschlauch	•Mang Lubricac	•Smörjslang	L = 2750 MM
20	**VOE 11716514**	REQ					•Lub Hose	•Durit Graissage	•Schmierschlauch	•Mang Lubricac	•Smörjslang	L = 2100 MM
21	**VOE 11714226**	REQ					•Lub Hose	•Durit Graissage	•Schmierschlauch	•Mang Lubricac	•Smörjslang	L = 180 MM
22	**VOE 11714227**	REQ					•Lub Hose	•Durit Graissage	•Schmierschlauch	•Mang Lubricac	•Smörjslang	L = 150 MM

1		**Fördelningsblock, B4** **Bloque distribución, B4** **Verteilergruppe, B4** **Boîtier de répartition, B4** **Distribution block, B4**	Catalogue id **20086**	Group **993**
2				
3			Illustr. No **1018579**	Section **500**
4				
5		**82143, 80928, 82601, 82600**	Issue **VOE 63B9920086**	Page **1067**

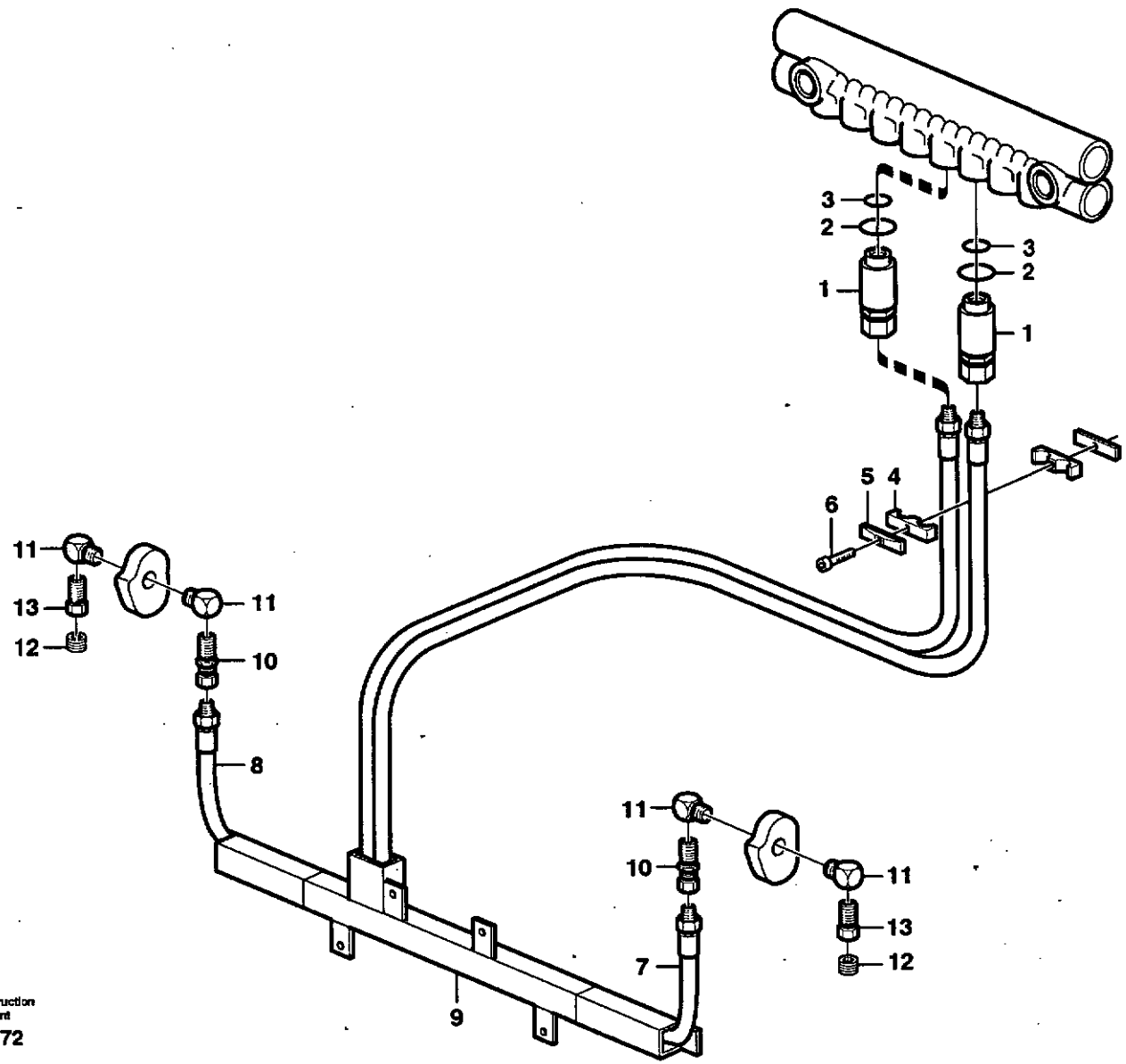

Volvo Construction Equipment

1005272

Fig.	Part No.	Quantity 1	2	3	PS	KIT	Description	Dénomination	Bezeichnung	Denominación	Benämning	Notes
		1			NS		Central lubrication	Graissage centralisé	Zentralschmierung	Lubricación central	Centralsmörjning	
1	**VOE 11702155**	2					Dosage Valve	Valve Dosage	Dosierventil	Valvula Dosific	Doseringsventil	NO.8
	VOE 11704711	1					•Ferrule	•Bague Surete	•Schneidring	•Anillo Acoplam	•Skärring	
	VOE 11704712	1					•Nut	•Ecrou	•Mutter	•Tuerca	•Mutter	
2	**VOE 981289**	2					•O-ring	•Joint Torique	•O-Ring	•Junta torica	•O-ring	
3	**VOE 11705432**	2					•O-ring	•Joint Torique	•O-Ring	•Junta torica	•O-ring	
4	**VOE 11701854**	1					Clamp	Pince Serrage	Klemme	Abrazadera	Klämma	
5	**VOE 11707381**	1					Cover Plate	Protection en tole	Schutzblech	Placa Tapa	Täckplatta	
6	**VOE 959208**	1					Allen Hd Screw	Vis A 6 Pans Cr	Inbusschraube	Torn Hex Embut	Insexskruv	
7	**VOE 11176847**	1					Hose	Durit	Schlauch	Tubo flexible	Slang	
8	**VOE 11707375**	1					Lub Hose	Durit Graissage	Schmierschlauch	Mang Lubricac	Smörjslang	
9	**VOE 11709961**	1					Attachment	Fixation	Halterung	Fijacion	Fäste	
10	**VOE 11701843**	2					Connector	Raccord	Anschluss	Union	Anslutning	
11	**VOE 11701845**	4					Connector	Raccord	Anschluss	Union	Anslutning	
12	**VOE 11701827**	1					Plug	Bouchon	Stopfen	Tapon	Plugg	
13	**VOE 11701838**	2					Adapter	Raccord Reduct.	Verbind Stutzen	Adaptador	Adapter	

1		**Centralsmörjning, redskapsfäste** **Lubricación central Fijacion herramientas** **Zentralschmierung, Geräteträger** **Graissage central, fixation outil** **Central lubrication, tool bar**	Catalogue id **20086**	Group **993**
2				
3			Illustr. No **1005272**	Section **550**
4				
5		**82355**	Issue **VOE 63B9920086**	Page **1069**

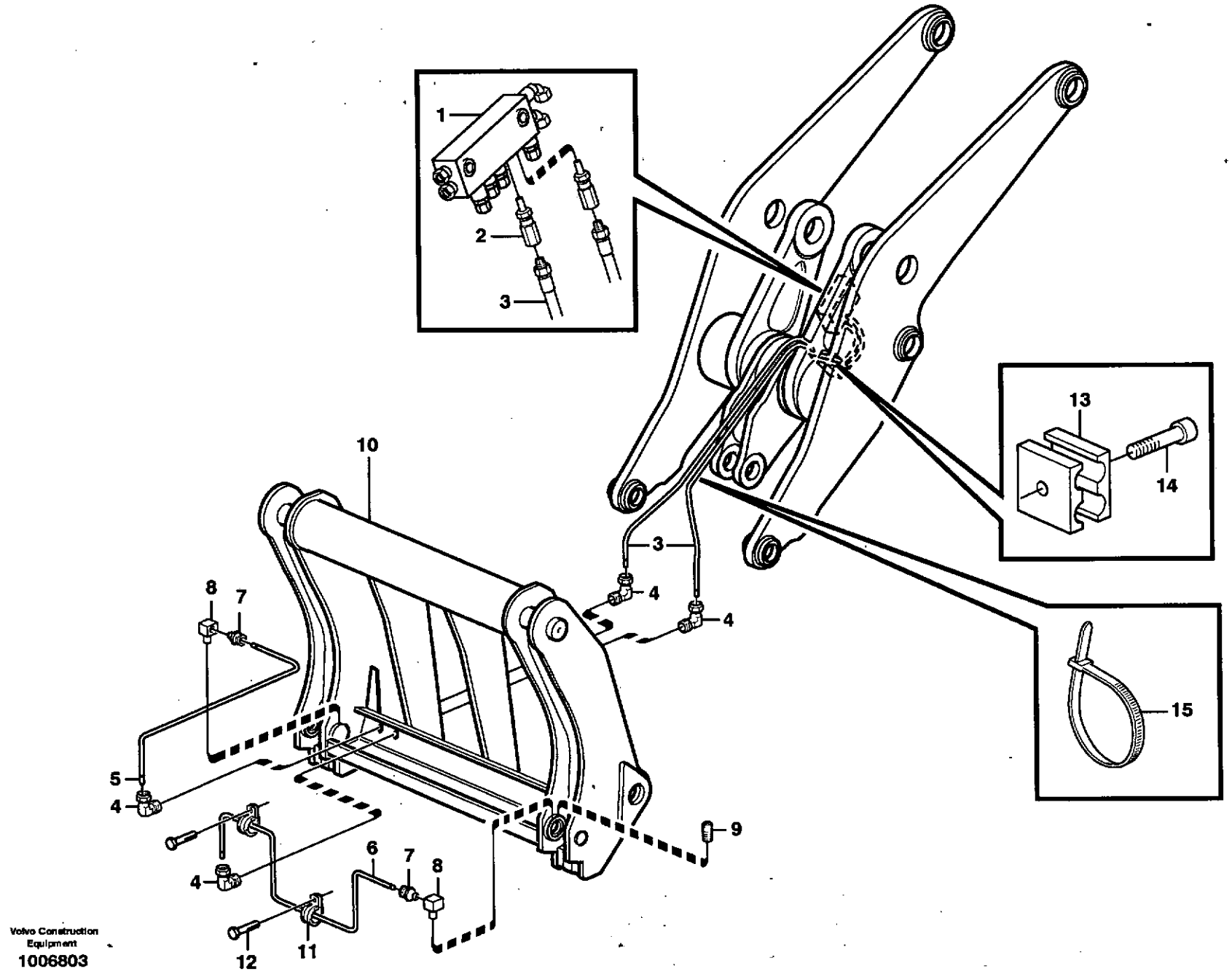

Volvo Construction Equipment
1006803

Fig.	Part No.	Quantity 1	2	3	P S	K I T	Description	Dénomination	Bezeichnung	Denominación	Benämning	Notes
	VOE 11015618				OP		Ctl Lubrication	Graissage Cent.	Zentr Schmierg	Lubric Central	Centralsmörjn	
1		1					Distribution block	Distributeur	Verteilerblock	Bloque distribución	Fördelarblock	
2	**VOE 11702155**	2					Dosage Valve	Valve Dosage	Dosierventil	Valvula Dosific	Doseringsventil	
	VOE 11704712	1					•Nut	•Ecrou	•Mutter	•Tuerca	•Mutter	
	VOE 11704711	1					•Ferrule	•Bague Surete	•Schneidring	•Anillo Acoplam	•Skärring	
3	**VOE 11702806**	1					Hose	Durit	Schlauch	Tubo flexible	Slang	
4	**VOE 11701837**	4					Connector	Raccord	Anschluss	Union	Anslutning	
5	**VOE 11701833**	REQ					Lubricant Line	Conduit Huile	Ölleitung	Conducto Lubric	Smörjledning	L = 2000MM
6	**VOE 13941451**	REQ					Hose	Durit	Schlauch	Tubo flexible	Slang	L = 1500MM
7	**VOE 11701843**	2					Connector	Raccord	Anschluss	Union	Anslutning	
8	**VOE 11701845**	2					Connector	Raccord	Anschluss	Union	Anslutning	
9	**VOE 11701827**	2					Plug	Bouchon	Stopfen	Tapon	Plugg	
10		1					Atch bracket	Porte-outil	Geräteträger	Soporte impleme	Redskapsfäste	
11	**VOE 952624**	2					Clamp	Pince Serrage	Klemme	Abrazadera	Klämma	
12	**VOE 13946501**	2					Screw	Vis	Schraube	Tornillo	Skruv	
13	**VOE 11701854**	1					Clamp	Pince Serrage	Klemme	Abrazadera	Klämma	
14	**VOE 940326**	1					Allen Hd Screw	Vis A 6 Pans Cr	Inbusschraube	Torn Hex Embut	Insexskruv	
15	**VOE 4881440**	REQ					Strip Clamp	Ruban Serrage	Kabelbinder	Abraz Cinta	Bandklamma	

1		**Centralsmörjning för redskapsfäste.**	Catalogue id **20086**	Group **993**
2		**Lubricacion central, fijacion herramientas.**		
3		**Zentralschmierung für Geräteträger.**	Illustr. No **1006803**	Section **600**
4		**Graissage central, fixation outil.**		
5		**Central lubrication for tool bar.**	Issue **VOE 63B9920086**	Page **1071**
		94811		

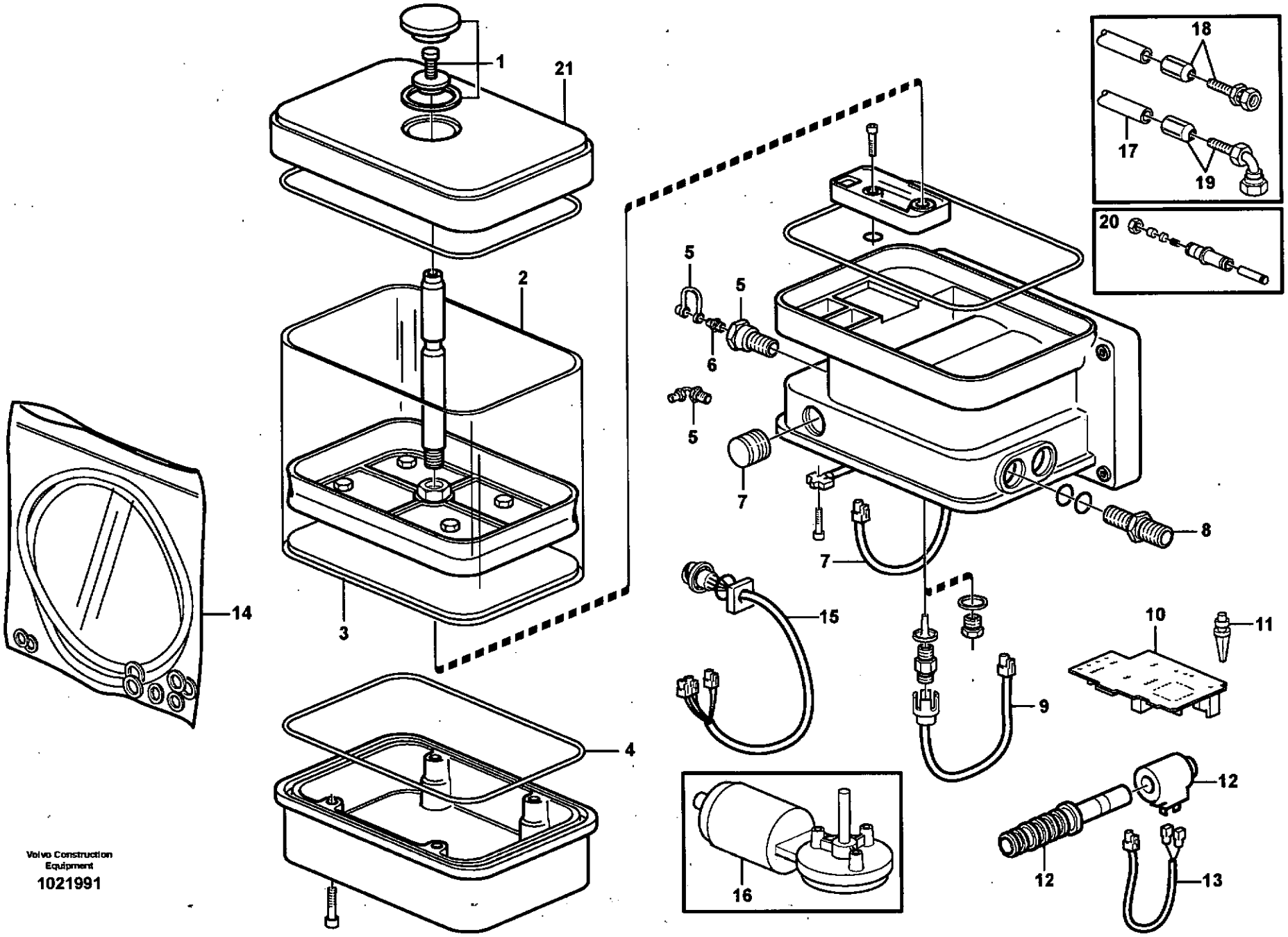

Volvo Construction Equipment

1021991

Fig.	Part No.	Quantity 1	2	3	PS	KIT	Description	Dénomination	Bezeichnung	Denominación	Benämning	Notes
	VOE 11707439	1					Pump	Pompe	Pumpe	Bomba	Pump	
1	**VOE 11702188**	1					•Lock Kit	•Kit Serrure	•Schlossteilsatz	•Juego Seguridad	•Låssats	
2	**VOE 11707569**	1					•Reservoir	•Reservoir	•Behälter	•Deposito	•Behållare	
3	**VOE 11708130**	1					•Diaphragm	•Diaphragme	•Membrane	•Diafragma	•Membran	
4	**VOE 11704363**	1					•Gasket	•Joint	•Dichtung	•Junta	•Packning	(VOE 11702175)
5	**VOE 11707827**	1					•Lubricating nipple	•Graisseur	•Schmiernippel	•Engrasador	•Smörjnippel	
6	**VOE 11707827**	1					•Lubricating nipple	•Graisseur	•Schmiernippel	•Engrasador	•Smörjnippel	(VOE 11988199)
7	**VOE 11710875**	1					•Switch	•Interrupteur	•Trennschalter	•Interruptor	•Brytare	
8	**VOE 11702187**	1					•Connector	•Raccord	•Anschluss	•Union	•Anslutning	
9	**VOE 11709582**	1					•Cable harness	•Faisceau cables	•Kabelbaum	•Manojo cables	•Ledningsmatta	
10	**VOE 11708673**	1					•Ptd Circuit Bd	•Carte Circuit	•Leiterbahnpl	•Placa Circuito	•Kretskort	
11	**VOE 11708249**	1					•Anchorage	•Fixation	•Halterung	•Fijacion	•Fäste	
12	**VOE 11707607**	1					•Solenoid valve	•Vanne electrom	•Magnetventil	•Electrovalvula	•Magnetventil	
	VOE 11702185	1					••Solenoid Coil	••Bobine Magneti	••Magnetspule	••Bobina Magnetic	••Magnetspole	
13	**VOE 11988441**	1			OP		••Cable	••Câble	••Kabel	••Cable	••Kabel	
14	**VOE 11715918**	1					•Sealing Kit	•Jeu Joints	•Dichtungssatz	•Juego Retenes	•Tätningssats	(VOE 11702184)
15	**VOE 11708248**	1					•Cable harness	•Faisceau cables	•Kabelbaum	•Manojo cables	•Ledningsmatta	
16	**VOE 11712713**	1					•El Motor	•Moteur électrique	•Elektromotor	•Motor eléctrico	•Elmotor	
17	**VOE 11701075**	REQ					•Hose	•Durit	•Schlauch	•Tubo flexible	•Slang	
18	**VOE 11712925**	1					•Nipple	•Raccord	•Nippel	•Niple	•Nippel	
19	**VOE 11712926**	1					•Nipple	•Raccord	•Nippel	•Niple	•Nippel	
20	**VOE 11707567**	1					•Piston Kit	•Jeu Pistons	•Kolbensatz	•Juego Piston	•Kolvsats	
21	**VOE 11716339**	1					•Cover	•Capot	•Haube	•Capo	•Huv	

1		**Pump:centralsmörjning** **Bomba:lubricacion central** **Pumpe:zentralschmierung** **Pompe:graissage central** **Pump:central lubrication**	Catalogue id **20086**	Group **993**
2				
3			Illustr. No **1021991**	Section **700**
4				
5		**82143, 80928, 82601, 82600**	Issue **VOE 63B9920086**	Page **1073**

REPLACED PARTS

PIÉCES PÉRIMÉES ET REMPLACÉES

ERSETZTE ARTIKEL

PIEZAS SUBSTITUDAS

ERSATTA ARTIKLAR

Catalogue id	Group
20086	1000
Issue	**Page**
VOE 63B9920086	1

Part No	Replaced by	Quantity
VOE 11020389	*** USE	
	VOE 11177095	SS
	VOE 11177067	SS
VOE 11039211	*** USE	
	FOR WLO	
	VOE 11006988	1.00
	FOR HAULER USE	
	VOE 11039220	1.00
VOE 11039291	*** USE	
	VOE 11170098	SS
VOE 11102575	*** USE	
	VOE 11103370	1.00
	VOE 11103371	1.00
	VOE 11103372	1.00
VOE 11104274	*** USE	
	VOE 11412638	1.00
VOE 11104607	*** USE	
	VOE 11164585	SS
VOE 11176816	*** USE	
	VOE 11705428	1.00
	VOE 11702152	2.00
	VOE 11702153	2.00
	VOE 11702154	3.00
	VOE 11702150	2.00
VOE 11411495	*** USE	
	VOE 11172494	1.00
VOE 11993454	*** USE	
	VOE 11988207	SS
VOE 11996195	*** USE	
	VOE 11996194	SS
VOE 1699830	OLD.THAN 3 YEAR	
VOE 7190339	*** USE	
	VOE 190339	SS
VOE 946934	OLD.THAN 3 YEAR	
VOE 949278	OLD.THAN 3 YEAR	
VOE 949597	*** USE	
	FÖR VOLVO BM	
	VOE 13949597	1.00
	FÖR MICHIGAN	
	VOE 12000711	1.00
VOE 954444	*** USE	
	VOE 970625	SS
VOE 955897	*** USE	
	FOR VOLVO BM	
	VOE 13955897	SS
	FOR MICHIGAN	
	VOE 12003881	SS
VOE 960148	OLD.THAN 3 YEAR	
VOE 966813	*** USE	
	VOE 977329	1.00

Part No	Group	Sect	Page
11411731	234	100	93
20798898	212	150	57
4881440	235	100	97
4881440	353	200	207
4881440	460	150	517
VOE 1069507	451	150	507
VOE 1069507	451	200	509
VOE 1069507	451	250	511
VOE 1069849	461	150	525
VOE 1069849	463	150	533
VOE 1083597	393	100	435
VOE 1083597	393	150	439
VOE 1088846	873	200	811
VOE 1089049	386	150	417
VOE 1089049	873	200	813
VOE 1089953	380	100	397
VOE 1095059	371	250	235
VOE 1095059	371	800	275
VOE 1095059	371	2000	329
VOE 1095059	379	150	359
VOE 1095059	379	900	393
VOE 1096614	371	650	267
VOE 1096614	372	200	345
VOE 1096614	379	900	393
VOE 1096615	371	500	255
VOE 1096615	371	600	261
VOE 1096615	371	900	281
VOE 1096615	371	1350	299
VOE 1096615	371	1400	301
VOE 1096615	371	1500	309
VOE 1096615	372	200	345
VOE 1096615	379	900	393
VOE 1096615	882	600	851
VOE 1096618	371	600	263
VOE 1096618	371	650	265
VOE 1096618	379	900	393
VOE 1096619	371	250	235
VOE 1096619	371	300	241
VOE 1096619	371	400	247
VOE 1096619	371	450	251
VOE 1096619	371	550	257
VOE 1096619	371	600	261
VOE 1096619	371	650	265
VOE 1096619	371	700	269
VOE 1096619	371	1000	285
VOE 1096619	371	1250	295
VOE 1096619	371	1350	299
VOE 1096619	371	1500	309
VOE 1096619	371	1750	321
VOE 1096619	372	200	345
VOE 1096619	379	900	393
VOE 11000054	771	100	681
VOE 11000054	771	150	685
VOE 11000257	371	600	263
VOE 11000257	379	800	387
VOE 11000285	217	150	73
VOE 11000286	321	150	185
VOE 11003048	263	130	143
VOE 11003048	263	350	155
VOE 11003048	645	100	609
VOE 11003153	386	100	411
VOE 11003153	914	300	949
VOE 11003153	914	350	953
VOE 11003158	914	350	953
VOE 11003221	269	100	157
VOE 11003221	269	200	159
VOE 11003221	371	300	243
VOE 11003221	371	750	273
VOE 11003291	874	250	823
VOE 11003417	914	300	949
VOE 11003417	914	350	953
VOE 11003531	914	350	953
VOE 11003679	882	550	849
VOE 11003865	897	100	865
VOE 11003865	897	300	877
VOE 11003865	916	100	967
VOE 11004094	897	100	865
VOE 11004094	897	300	877
VOE 11004157	882	550	847
VOE 11004396	945	200	1009
VOE 11004396	945	200	1011
VOE 11004943	269	100	157
VOE 11005014	945	150	1007
VOE 11005014	945	200	1009
VOE 11005014	945	200	1011
VOE 11005015	945	200	1009
VOE 11005017	945	150	1007
VOE 11005017	945	500	1031
VOE 11005019	945	250	1013
VOE 11005053	645	300	621
VOE 11005059	945	500	1031
VOE 11005061	945	500	1031
VOE 11005090	945	500	1031
VOE 11005099	945	150	1007
VOE 11005099	945	200	1009
VOE 11005099	945	250	1013
VOE 11005099	945	250	1015
VOE 11005099	945	550	1035
VOE 11005107	945	500	1031
VOE 11005777	371	500	255
VOE 11005777	851	100	763
VOE 11005777	882	100	835
VOE 11005913	371	1650	317
VOE 11005913	386	150	417
VOE 11005938	818	100	703
VOE 11005939	818	100	703
VOE 11005947	831	100	745
VOE 11005947	843	150	759
VOE 11005984	841	100	755
VOE 11005990	525	100	587
VOE 11006029	841	100	755
VOE 11006034	882	150	837
VOE 11006035	882	150	837
VOE 11006036	882	150	837
VOE 11006043	914	450	959
VOE 11006044	852	100	765
VOE 11006059	882	500	845
VOE 11006061	641	100	603
VOE 11006074	363	150	219
VOE 11006076	882	550	849
VOE 11006079	393	100	435
VOE 11006079	393	150	439
VOE 11006081	865	150	791
VOE 11006082	865	150	791
VOE 11006083	865	150	791
VOE 11006084	865	150	791
VOE 11006085	865	150	791
VOE 11006088	641	100	603
VOE 11006103	872	150	795
VOE 11006104	393	100	435
VOE 11006104	393	150	443
VOE 11006119	881	200	833
VOE 11006120	881	200	833
VOE 11006123	873	200	811
VOE 11006129	852	500	783
VOE 11006132	852	500	783
VOE 11006133	852	500	783
VOE 11006134	852	500	783
VOE 11006142	873	200	811
VOE 11006143	873	200	811
VOE 11006145	380	150	401
VOE 11006157	872	150	795
VOE 11006159	810	150	701
VOE 11006162	810	150	701
VOE 11006225	371	900	281
VOE 11006226	371	900	281
VOE 11006229	371	500	255
VOE 11006248	525	100	587
VOE 11006249	874	250	823
VOE 11006293	810	150	701
VOE 11006296	882	600	851
VOE 11006297	882	600	851
VOE 11006299	914	400	955
VOE 11006308	865	150	791
VOE 11006414	818	100	703
VOE 11006420	841	100	755
VOE 11006421	841	100	755
VOE 11006430	525	100	587
VOE 11006435	874	200	819
VOE 11006457	841	100	755
VOE 11006478	843	100	757
VOE 11006554	641	100	603
VOE 11006631	873	150	809
VOE 11006632	873	150	809
VOE 11006633	873	150	809
VOE 11006635	872	150	795
VOE 11006638	872	150	795
VOE 11006706	831	100	745
VOE 11006706	843	150	759
VOE 11006711	641	100	603
VOE 11006712	641	100	603
VOE 11006726	851	100	763
VOE 11006726	882	100	835
VOE 11006738	831	150	747
VOE 11006738	860	150	787

NUMERICAL INDEX

RÉPERTOIRE DE NUMÉROS

NUMMERNREGISTER

INDICE DE NÚMERO

NUMMERREGISTER

Catalogue id	Group
20086	**1000**
Issue	Page
VOE 63B9920086	**1**

NUMERICAL INDEX

RÉPERTOIRE DE NUMÉROS

NUMMERNREGISTER

INDICE DE NÚMERO

NUMMERREGISTER

Part No	Group	Sect	Page
VOE 11006785	851	100	763
VOE 11006795	851	100	763
VOE 11006796	851	100	763
VOE 11006797	851	100	763
VOE 11006800	873	150	809
VOE 11006824	525	100	587
VOE 11006824	841	100	755
VOE 11006824	882	500	845
VOE 11006826	831	100	745
VOE 11006826	843	150	759
VOE 11006834	872	300	803
VOE 11006880	372	100	339
VOE 11006880	393	100	435
VOE 11006880	393	150	439
VOE 11006886	831	150	747
VOE 11006888	831	150	747
VOE 11006889	818	100	703
VOE 11006924	872	150	795
VOE 11006925	872	150	795
VOE 11006944	837	200	753
VOE 11006952	872	150	795
VOE 11006971	810	150	701
VOE 11006973	380	150	401
VOE 11006983	872	150	795
VOE 11006988	380	100	397
VOE 11006988	831	150	749
VOE 11006991	831	150	747
VOE 11006991	837	200	753
VOE 11006992	882	100	835
VOE 11007005	874	250	821
VOE 11007026	872	150	795
VOE 11007034	843	150	759
VOE 11007040	380	150	401
VOE 11007051	882	600	851
VOE 11007057	874	250	821
VOE 11007080	852	500	783
VOE 11007110	852	500	783
VOE 11007137	874	250	821
VOE 11007207	872	250	801
VOE 11007208	872	150	795
VOE 11007220	831	150	749
VOE 11007246	851	100	763
VOE 11007281	831	150	749
VOE 11007291	874	250	821
VOE 11007308	882	600	853
VOE 11007345	872	250	801
VOE 11007385	882	500	845
VOE 11007410	852	100	765
VOE 11007421	831	150	749
VOE 11007421	843	100	757
VOE 11007425	882	150	837
VOE 11007483	914	500	961
VOE 11007484	914	500	961
VOE 11007489	882	600	853
VOE 11007493	851	100	763
VOE 11007675	874	250	821
VOE 11007758	525	100	587
VOE 11007828	843	100	757
VOE 11007851	843	100	757
VOE 11007860	882	550	847
VOE 11007861	882	500	845
VOE 11007862	882	550	847
VOE 11007864	882	500	845
VOE 11007869	882	500	845
VOE 11007871	882	550	847
VOE 11007932	882	550	847
VOE 11007955	386	150	417
VOE 11007955	882	550	847
VOE 11007958	882	500	845
VOE 11007961	843	100	757
VOE 11007966	882	550	847
VOE 11007975	851	100	763
VOE 11009043	371	950	283
VOE 11011654	924	200	997
VOE 11012725	924	200	997
VOE 11013712	715	550	673
VOE 11014127	916	350	981
VOE 11014127	916	500	983
VOE 11014257	821	100	705
VOE 11014557	460	100	513
VOE 11015065	945	250	1015
VOE 11015245	945	400	1023
VOE 11015245	993	450	1063
VOE 11015258	945	300	1019
VOE 11015258	945	400	1023
VOE 11015454	263	125	139
VOE 11015454	645	100	607
VOE 11015454	911	250	901
VOE 11015454	916	100	967
VOE 11015455	420	150	459
VOE 11015455	421	150	469
VOE 11015455	491	100	545
VOE 11015455	911	250	901
VOE 11015550	715	250	661
VOE 11015551	715	250	661
VOE 11015581	897	100	865
VOE 11015582	897	100	865
VOE 11015609	945	150	1007
VOE 11015610	945	200	1009
VOE 11015618	993	600	1071
VOE 11015638	420	150	459
VOE 11015638	896	100	857
VOE 11015639	420	150	459
VOE 11015639	896	100	857
VOE 11015640	313	100	177
VOE 11015640	313	150	179
VOE 11015641	313	100	177
VOE 11015641	313	150	179
VOE 11015674	945	200	1009
VOE 11015674	945	200	1011
VOE 11015720	874	300	825
VOE 11015747	945	200	1009
VOE 11015759	945	350	1021
VOE 11016019	945	250	1013
VOE 11016067	896	200	861
VOE 11016068	896	200	861
VOE 11016069	896	200	861
VOE 11016070	896	200	861
VOE 11016071	896	200	861
VOE 11016072	896	200	861
VOE 11016075	896	200	861
VOE 11016121	945	350	1021
VOE 11018236	420	150	459
VOE 11018588	715	550	673
VOE 11018690	741	100	679
VOE 11019120	460	100	513
VOE 11019123	460	100	513
VOE 11019169	371	400	249
VOE 11019169	371	450	253
VOE 11019169	371	550	259
VOE 11019169	371	750	273
VOE 11019207	460	100	513
VOE 11019376	460	100	513
VOE 11019682	711	100	653
VOE 11020094	645	250	619
VOE 11020098	645	250	619
VOE 11020203	741	100	679
VOE 11020209	945	400	1023
VOE 11020211	945	400	1023
VOE 11020212	945	400	1023
VOE 11020335	945	250	1013
VOE 11020376	715	250	661
VOE 11020378	715	250	661
VOE 11020382	945	400	1023
VOE 11020384	945	400	1023
VOE 11020389	945	200	1009
VOE 11020419	945	300	1019
VOE 11020422	945	300	1019
VOE 11020526	897	200	873
VOE 11020635	771	100	681
VOE 11020636	771	100	681
VOE 11020637	771	100	681
VOE 11020637	771	150	685
VOE 11020663	945	150	1007
VOE 11020688	460	100	513
VOE 11020741	945	200	1009
VOE 11020747	945	200	1009
VOE 11020755	945	250	1013
VOE 11020801	945	300	1017
VOE 11020802	945	150	1007
VOE 11020802	945	250	1013
VOE 11020802	945	250	1015
VOE 11020802	945	550	1035
VOE 11020803	945	150	1007
VOE 11020803	945	500	1031
VOE 11020804	945	250	1013
VOE 11020805	945	550	1035
VOE 11020807	945	300	1017
VOE 11020809	945	200	1009
VOE 11020811	945	150	1007
VOE 11020813	945	300	1017
VOE 11020815	945	300	1017
VOE 11020817	945	250	1013
VOE 11020923	945	250	1013
VOE 11020924	945	250	1013

Part No	Group	Sect	Page
VOE 11020925	945	250	1013
VOE 11020932	522	200	569
VOE 11020990	945	300	1019
VOE 11024585	371	2050	331
VOE 11024585	945	450	1029
VOE 11024597	436	100	503
VOE 11024650	261	200	127
VOE 11024650	924	300	1001
VOE 11024707	371	100	225
VOE 11024720	234	100	93
VOE 11024753	263	130	143
VOE 11024826	313	100	177
VOE 11024922	645	500	629
VOE 11025648	645	500	629
VOE 11025661	896	100	857
VOE 11025671	818	100	703
VOE 11025709	371	100	227
VOE 11025709	371	750	273
VOE 11025709	523	250	583
VOE 11025709	916	100	967
VOE 11025816	945	150	1007
VOE 11025816	945	200	1009
VOE 11025816	945	200	1011
VOE 11025816	945	250	1013
VOE 11025816	945	300	1017
VOE 11025816	945	350	1021
VOE 11025923	218	150	77
VOE 11025923	912	100	923
VOE 11025923	945	150	1007
VOE 11025923	945	200	1009
VOE 11025923	945	200	1011
VOE 11025923	945	250	1013
VOE 11025923	945	300	1017
VOE 11025923	945	300	1019
VOE 11025923	945	350	1021
VOE 11025954	914	200	945
VOE 11025954	914	200	947
VOE 11026072	897	100	867
VOE 11026072	897	300	879
VOE 11026256	460	150	517
VOE 11026256	911	100	893
VOE 11026287	896	150	859
VOE 11026547	715	550	673
VOE 11026615	911	100	893
VOE 11026729	897	100	865
VOE 11026729	897	300	877
VOE 11026730	897	100	865
VOE 11026730	897	300	877
VOE 11026933	911	200	897
VOE 11026934	911	200	897
VOE 11026989	711	100	653
VOE 11027212	945	450	1029
VOE 11027342	522	200	569
VOE 11027417	897	200	873
VOE 11027540	451	100	505
VOE 11027552	645	100	607
VOE 11027552	645	500	629
VOE 11027566	897	100	865
VOE 11027566	897	300	877
VOE 11027568	897	100	865
VOE 11028725	434	100	495
VOE 11031769	420	150	459
VOE 11032552	873	150	809
VOE 11033093	261	300	133
VOE 11033214	321	100	183
VOE 11033550	256	250	115
VOE 11033572	261	200	127
VOE 11034156	421	400	487
VOE 11034156	421	500	491
VOE 11034156	461	100	523
VOE 11034156	461	150	525
VOE 11034156	463	100	531
VOE 11034156	463	150	533
VOE 11034256	461	100	523
VOE 11034256	463	100	531
VOE 11034507	461	100	521
VOE 11034507	463	100	529
VOE 11034512	461	100	521
VOE 11034512	463	100	529
VOE 11034513	461	100	521
VOE 11034513	463	100	529
VOE 11034514	461	100	521
VOE 11034514	463	100	529
VOE 11034695	461	150	527
VOE 11034695	463	150	533
VOE 11034696	461	150	527
VOE 11034696	463	150	535
VOE 11034697	461	150	527
VOE 11034697	463	150	535
VOE 11034828	461	150	527
VOE 11034828	463	150	535
VOE 11034829	461	150	527
VOE 11034829	463	150	535
VOE 11034830	461	150	527
VOE 11034830	463	150	535
VOE 11034831	461	150	527
VOE 11034831	463	150	535
VOE 11035001	461	100	521
VOE 11035001	463	100	529
VOE 11035200	460	100	513
VOE 11035207	460	100	513
VOE 11035208	460	100	513
VOE 11035257	463	150	535
VOE 11035347	516	100	553
VOE 11035347	517	100	557
VOE 11035348	516	100	553
VOE 11035348	517	100	557
VOE 11035404	461	100	523
VOE 11035404	463	100	531
VOE 11035407	461	100	523
VOE 11035407	463	100	531
VOE 11035450	461	100	523
VOE 11035450	463	100	531
VOE 11035554	461	100	521
VOE 11035554	463	100	531
VOE 11035561	468	100	539
VOE 11035819	461	100	521
VOE 11035819	463	100	529
VOE 11035832	463	150	533
VOE 11035989	463	150	535
VOE 11035994	461	150	527
VOE 11035999	461	150	525
VOE 11036049	421	450	489
VOE 11036468	421	100	467
VOE 11036776	421	200	473
VOE 11036777	421	200	473
VOE 11036947	421	550	493
VOE 11037012	420	50	453
VOE 11037012	421	400	487
VOE 11037019	420	50	455
VOE 11037019	421	100	467
VOE 11037022	434	100	495
VOE 11037030	434	150	497
VOE 11037031	434	150	497
VOE 11037038	434	100	495
VOE 11037147	421	350	483
VOE 11037147	421	350	485
VOE 11037179	421	300	479
VOE 11037179	421	350	483
VOE 11037181	421	350	485
VOE 11037183	421	250	475
VOE 11037183	421	300	481
VOE 11037186	421	200	471
VOE 11037189	421	250	475
VOE 11037189	421	300	479
VOE 11037195	421	250	475
VOE 11037195	421	300	479
VOE 11037243	434	200	499
VOE 11037244	434	200	499
VOE 11037246	434	200	499
VOE 11037252	421	450	489
VOE 11037272	421	300	479
VOE 11037273	421	100	467
VOE 11037443	421	550	493
VOE 11037479	421	100	467
VOE 11037581	434	150	497
VOE 11037586	434	200	499
VOE 11037606	434	100	495
VOE 11037622	421	250	477
VOE 11037637	421	250	475
VOE 11037637	421	300	479
VOE 11037637	421	350	483
VOE 11037660	421	100	467
VOE 11037677	421	500	491
VOE 11037678	421	500	491
VOE 11037682	421	100	467
VOE 11037689	421	500	491
VOE 11037807	421	100	467
VOE 11037809	421	100	467
VOE 11037814	420	50	455
VOE 11037814	421	250	475
VOE 11037814	421	300	479
VOE 11037814	421	350	483
VOE 11037816	434	200	501
VOE 11037827	421	250	477

NUMERICAL INDEX

RÉPERTOIRE DE NUMÉROS

NUMMERNREGISTER

INDICE DE NÚMERO

NUMMERREGISTER

Catalogue id	Group
20086	1000
Issue	Page
VOE 63B9920086	4

Part No	Group	Sect	Page
VOE 11037827	421	300	481
VOE 11037861	434	150	497
VOE 11037862	434	150	497
VOE 11037868	421	150	469
VOE 11037887	421	250	477
VOE 11037894	421	550	493
VOE 11038368	434	200	499
VOE 11038369	420	50	453
VOE 11038369	434	200	501
VOE 11038380	913	100	931
VOE 11038393	421	200	471
VOE 11038395	421	200	471
VOE 11038460	414	100	451
VOE 11038702	421	500	491
VOE 11038720	421	100	467
VOE 11038728	421	100	467
VOE 11038735	421	100	467
VOE 11038736	421	500	491
VOE 11038737	421	300	479
VOE 11038746	420	50	455
VOE 11038746	434	150	497
VOE 11038747	420	50	455
VOE 11038747	434	150	497
VOE 11038807	421	450	489
VOE 11039005	379	150	361
VOE 11039025	379	800	391
VOE 11039050	371	1250	295
VOE 11039050	379	150	359
VOE 11039099	371	1000	285
VOE 11039099	371	2100	335
VOE 11039099	379	150	359
VOE 11039109	379	150	357
VOE 11039110	379	150	357
VOE 11039117	379	150	359
VOE 11039140	380	200	405
VOE 11039141	380	200	405
VOE 11039151	380	200	405
VOE 11039154	371	200	233
VOE 11039205	380	200	405
VOE 11039211	380	100	397
VOE 11039219	386	150	415
VOE 11039219	468	100	539
VOE 11039220	380	100	397
VOE 11039220	831	150	749
VOE 11039224	380	100	397
VOE 11039224	380	150	401
VOE 11039226	380	100	397
VOE 11039226	831	150	749
VOE 11039228	380	100	397
VOE 11039228	831	150	749
VOE 11039233	363	100	217
VOE 11039234	363	100	217
VOE 11039248	380	100	397
VOE 11039262	371	550	257
VOE 11039262	371	700	271
VOE 11039262	379	800	387
VOE 11039275	379	150	361
VOE 11039276	353	100	203
VOE 11039276	897	100	867
VOE 11039288	363	150	219
VOE 11039289	363	150	219
VOE 11039290	363	150	219
VOE 11039291	362	200	213
VOE 11039302	371	1350	299
VOE 11039302	371	1600	315
VOE 11039302	371	1950	325
VOE 11039302	371	2100	335
VOE 11039302	372	100	339
VOE 11039330	379	900	393
VOE 11039341	371	950	283
VOE 11039378	379	150	359
VOE 11039380	371	1400	301
VOE 11039380	380	200	405
VOE 11039390	380	200	403
VOE 11039397	353	200	207
VOE 11039397	371	200	233
VOE 11039397	371	250	235
VOE 11039397	371	550	257
VOE 11039397	371	700	271
VOE 11039397	371	800	275
VOE 11039397	371	1250	295
VOE 11039397	371	1650	317
VOE 11039397	371	2000	329
VOE 11039397	371	2050	331
VOE 11039397	379	150	359
VOE 11039397	393	150	439
VOE 11039398	371	300	241
VOE 11039398	371	400	247
VOE 11039398	371	450	251
VOE 11039398	371	700	269
VOE 11039398	379	150	359
VOE 11039409	380	100	397
VOE 11039439	371	900	281
VOE 11039439	882	550	847
VOE 11039439	882	600	853
VOE 11039443	379	900	393
VOE 11039450	380	200	403
VOE 11039477	380	200	403
VOE 11039480	380	200	403
VOE 11039481	380	200	403
VOE 11039482	380	200	405
VOE 11039490	393	150	439
VOE 11039491	371	600	263
VOE 11039491	371	800	275
VOE 11039491	371	1000	285
VOE 11039491	379	150	357
VOE 11039491	874	250	823
VOE 11039505	380	200	405
VOE 11039529	363	100	217
VOE 11039535	380	100	397
VOE 11039553	353	100	203
VOE 11039557	263	100	137
VOE 11039557	386	150	413
VOE 11039557	386	150	415
VOE 11039557	421	100	467
VOE 11039560	882	550	847
VOE 11039564	380	200	403
VOE 11039565	380	200	403
VOE 11039566	380	200	405
VOE 11039574	386	150	415
VOE 11039574	421	500	491
VOE 11039581	386	150	419
VOE 11039581	911	150	895
VOE 11039585	380	200	405
VOE 11039617	386	150	415
VOE 11039617	522	150	565
VOE 11039658	522	150	565
VOE 11039660	372	200	345
VOE 11039663	371	300	241
VOE 11039663	379	150	361
VOE 11039664	379	150	361
VOE 11039665	371	250	235
VOE 11039665	371	300	241
VOE 11039665	371	300	245
VOE 11039665	371	700	271
VOE 11039665	371	800	275
VOE 11039665	371	1250	295
VOE 11039665	371	2100	335
VOE 11039665	379	150	361
VOE 11039670	379	600	381
VOE 11039670	379	800	389
VOE 11039671	371	2100	337
VOE 11039671	379	600	381
VOE 11039671	379	800	389
VOE 11039681	371	900	281
VOE 11039681	882	600	851
VOE 11039681	882	600	853
VOE 11039685	371	600	263
VOE 11039685	379	800	387
VOE 11039688	371	600	263
VOE 11039688	371	900	281
VOE 11039689	371	600	263
VOE 11039689	371	900	281
VOE 11039694	380	200	403
VOE 11039695	380	200	403
VOE 11039696	371	1400	301
VOE 11039700	371	1400	301
VOE 11039706	380	200	405
VOE 11039709	371	300	245
VOE 11039709	371	800	275
VOE 11039709	371	1200	293
VOE 11039709	371	1700	319
VOE 11039709	379	150	361
VOE 11039710	371	400	247
VOE 11039710	371	450	251
VOE 11039710	371	700	271
VOE 11039710	379	150	361
VOE 11039713	371	250	235
VOE 11039713	371	1250	295
VOE 11039713	379	800	387
VOE 11039713	393	150	441
VOE 11039714	371	250	237
VOE 11039714	371	1250	295
VOE 11039714	379	800	387
VOE 11039714	393	150	441

Part No	Group	Sect	Page
VOE 11039715	379	800	387
VOE 11039728	362	100	209
VOE 11039750	881	200	833
VOE 11039800	272	100	163
VOE 11039816	380	200	405
VOE 11039843	371	550	259
VOE 11039843	371	700	271
VOE 11039843	371	1700	319
VOE 11039843	379	150	361
VOE 11039846	353	100	203
VOE 11039846	823	350	725
VOE 11040512	371	1000	287
VOE 11040513	371	1000	285
VOE 11040524	371	2000	327
VOE 11040638	371	1450	305
VOE 11040639	371	1450	305
VOE 11040641	371	1600	313
VOE 11040641	371	1950	323
VOE 11040641	371	2100	335
VOE 11040658	371	850	279
VOE 11040682	371	950	283
VOE 11040695	371	1400	301
VOE 11040819	371	1200	293
VOE 11040827	371	1550	311
VOE 11041349	371	600	263
VOE 11041350	371	650	267
VOE 11041397	371	1000	287
VOE 11041399	371	900	281
VOE 11041399	882	600	851
VOE 11041913	371	850	279
VOE 11041913	371	1350	299
VOE 11041913	371	1450	307
VOE 11041913	371	1500	309
VOE 11043022	916	300	979
VOE 11043022	916	600	989
VOE 11043074	256	100	109
VOE 11045022	771	100	681
VOE 11045483	924	200	997
VOE 11045750	924	100	993
VOE 11045750	924	200	997
VOE 11046803	269	200	159
VOE 11048019	945	200	1009
VOE 11048019	945	200	1011
VOE 11048019	945	350	1021
VOE 11048020	945	300	1017
VOE 11048020	945	350	1021
VOE 11048063	647	200	637
VOE 11048081	945	150	1007
VOE 11048081	945	250	1013
VOE 11048081	945	250	1015
VOE 11048081	945	300	1017
VOE 11048081	945	300	1019
VOE 11050490	897	150	871
VOE 11054659	217	150	73
VOE 11054692	217	150	73
VOE 11054692	911	150	895
VOE 11055609	436	100	503
VOE 11055612	852	125	769
VOE 11057786	810	150	701
VOE 11057786	821	200	713
VOE 11058193	872	200	799
VOE 11059294	234	100	91
VOE 11060851	451	150	507
VOE 11060851	451	200	509
VOE 11061436	523	150	577
VOE 11061436	523	250	583
VOE 11075841	911	550	917
VOE 11078015	882	100	835
VOE 11079238	860	100	785
VOE 11079470	860	150	787
VOE 11079497	860	150	787
VOE 11081986	924	200	997
VOE 11088052	645	300	621
VOE 11088150	945	500	1031
VOE 11088173	945	500	1031
VOE 11088174	945	500	1031
VOE 11088249	945	500	1031
VOE 11088321	945	550	1035
VOE 11088322	945	550	1035
VOE 11088324	945	550	1035
VOE 11088601	945	500	1031
VOE 11088602	945	550	1035
VOE 11091312	924	100	993
VOE 11091337	945	300	1019
VOE 11092421	872	150	795
VOE 11092446	881	100	831
VOE 11093429	716	100	675
VOE 11094574	261	200	129
VOE 11099238	269	100	157
VOE 11099238	269	200	159
VOE 11100247	371	100	227
VOE 11100354	460	100	513
VOE 11100354	460	100	515
VOE 11100854	371	950	283
VOE 11101827	916	100	965
VOE 11101827	916	200	973
VOE 11102019	463	150	533
VOE 11102045	463	150	533
VOE 11102046	461	150	525
VOE 11102049	461	150	525
VOE 11102049	463	150	533
VOE 11102062	461	150	525
VOE 11102062	463	150	533
VOE 11102145	461	150	525
VOE 11102145	463	150	533
VOE 11102146	461	150	525
VOE 11102146	463	150	533
VOE 11102187	434	200	499
VOE 11102187	461	100	523
VOE 11102187	463	100	531
VOE 11102249	516	100	553
VOE 11102249	517	100	557
VOE 11102321	516	100	553
VOE 11102321	517	100	557
VOE 11102336	461	100	521
VOE 11102336	463	100	529
VOE 11102446	461	100	523
VOE 11102446	463	100	531
VOE 11102575	516	100	553
VOE 11102575	517	100	557
VOE 11102585	461	100	521
VOE 11102585	463	100	529
VOE 11102622	461	100	521
VOE 11102623	461	150	525
VOE 11102623	463	150	533
VOE 11102777	461	100	521
VOE 11102778	463	100	531
VOE 11102783	463	150	533
VOE 11102785	461	150	525
VOE 11102787	460	100	513
VOE 11102798	468	100	539
VOE 11102799	468	100	539
VOE 11102806	461	100	521
VOE 11102806	463	100	531
VOE 11102807	463	100	531
VOE 11102823	461	100	521
VOE 11102823	463	100	529
VOE 11102880	468	100	539
VOE 11102912	461	100	521
VOE 11102912	463	100	529
VOE 11103110	461	150	525
VOE 11103150	463	100	529
VOE 11103226	516	100	553
VOE 11103226	517	100	557
VOE 11103303	461	100	521
VOE 11103303	463	100	531
VOE 11103370	516	100	553
VOE 11103370	517	100	557
VOE 11103371	516	100	553
VOE 11103371	517	100	557
VOE 11103372	516	100	553
VOE 11103372	517	100	557
VOE 11103402	516	100	553
VOE 11103402	517	100	557
VOE 11104014	852	100	767
VOE 11104015	852	100	765
VOE 11104015	852	400	781
VOE 11104016	852	100	765
VOE 11104016	852	300	777
VOE 11104018	852	300	777
VOE 11104018	852	400	781
VOE 11104040	843	100	757
VOE 11104075	843	150	759
VOE 11104092	852	100	765
VOE 11104093	852	100	765
VOE 11104111	362	150	211
VOE 11104111	362	225	215
VOE 11104125	852	100	767
VOE 11104133	882	550	849
VOE 11104146	882	550	847
VOE 11104180	882	150	837
VOE 11104181	882	150	837
VOE 11104240	837	200	753
VOE 11104254	852	100	765
VOE 11104254	852	200	773

NUMERICAL INDEX

RÉPERTOIRE DE NUMÉROS

NUMMERNREGISTER

INDICE DE NÚMERO

NUMMERREGISTER

Catalogue id	Group
20086	1000
Issue	Page
VOE 63B9920086	6

Part No	Group	Sect	Page
VOE 11104273	852	100	765
VOE 11104273	852	200	773
VOE 11104274	852	100	765
VOE 11104274	852	250	775
VOE 11104276	873	200	811
VOE 11104279	873	200	811
VOE 11104329	851	100	763
VOE 11104343	843	100	757
VOE 11104344	843	100	757
VOE 11104349	881	100	831
VOE 11104371	851	100	763
VOE 11104371	872	250	801
VOE 11104372	872	250	801
VOE 11104399	353	150	205
VOE 11104399	362	150	211
VOE 11104399	362	225	215
VOE 11104399	810	150	701
VOE 11104399	872	350	805
VOE 11104411	872	150	795
VOE 11104415	872	150	795
VOE 11104419	874	350	829
VOE 11104422	881	100	831
VOE 11104429	882	250	841
VOE 11104439	872	150	795
VOE 11104441	897	100	867
VOE 11104441	897	300	879
VOE 11104442	897	100	867
VOE 11104442	897	300	879
VOE 11104443	363	200	221
VOE 11104446	872	150	795
VOE 11104449	843	100	757
VOE 11104451	843	150	759
VOE 11104463	831	150	747
VOE 11104464	831	150	747
VOE 11104469	810	150	701
VOE 11104478	872	250	801
VOE 11104479	872	250	801
VOE 11104485	882	100	835
VOE 11104509	843	150	759
VOE 11104509	860	150	787
VOE 11104514	380	100	399
VOE 11104519	837	200	753
VOE 11104523	837	200	753
VOE 11104554	873	150	809
VOE 11104555	873	150	809
VOE 11104558	851	100	763
VOE 11104572	851	100	763
VOE 11104572	882	100	835
VOE 11104573	873	200	813
VOE 11104573	897	100	867
VOE 11104573	897	300	879
VOE 11104603	882	200	839
VOE 11104606	263	125	139
VOE 11104606	363	200	221
VOE 11104606	371	750	273
VOE 11104606	372	200	347
VOE 11104606	522	150	567
VOE 11104606	645	150	613
VOE 11104606	660	100	641
VOE 11104606	897	200	873
VOE 11104606	911	250	901
VOE 11104606	911	600	921
VOE 11104606	914	200	947
VOE 11104607	362	150	211
VOE 11104609	837	200	753
VOE 11104610	837	200	753
VOE 11104614	851	100	763
VOE 11104630	641	100	603
VOE 11104642	882	300	843
VOE 11104643	914	400	955
VOE 11104645	881	100	831
VOE 11104646	882	200	839
VOE 11104649	882	200	839
VOE 11104650	882	200	839
VOE 11104653	882	200	839
VOE 11104654	873	150	809
VOE 11104655	873	150	809
VOE 11104661	872	150	795
VOE 11104664	882	200	839
VOE 11104665	882	200	839
VOE 11104685	831	150	749
VOE 11104690	641	100	603
VOE 11104695	882	200	839
VOE 11104695	882	250	841
VOE 11104695	882	500	845
VOE 11104695	882	550	847
VOE 11104723	872	200	799
VOE 11104723	873	200	813
VOE 11104727	371	900	281
VOE 11104727	882	600	851
VOE 11104730	882	500	845
VOE 11104740	831	150	747
VOE 11104742	914	400	955
VOE 11104747	882	550	847
VOE 11104749	831	100	745
VOE 11104755	873	200	811
VOE 11104759	851	100	763
VOE 11104788	874	250	823
VOE 11104790	852	100	765
VOE 11104793	874	250	821
VOE 11104888	882	600	851
VOE 11104894	872	150	795
VOE 11104898	641	100	603
VOE 11104899	873	200	811
VOE 11104947	810	150	701
VOE 11104947	872	350	805
VOE 11104972	873	200	811
VOE 11104981	882	600	851
VOE 11104982	882	600	853
VOE 11104986	914	300	949
VOE 11104987	882	600	851
VOE 11104988	641	100	603
VOE 11104993	873	150	809
VOE 11104995	380	150	401
VOE 11105303	897	250	875
VOE 11105304	897	250	875
VOE 11105305	897	300	879
VOE 11107158	945	550	1035
VOE 11107170	945	500	1031
VOE 11107223	945	500	1033
VOE 11107246	945	550	1035
VOE 11107247	945	550	1035
VOE 11107252	945	550	1035
VOE 11107253	945	550	1035
VOE 11107254	945	550	1035
VOE 11107255	945	550	1035
VOE 11107268	945	500	1033
VOE 11107282	945	500	1031
VOE 11107285	945	500	1033
VOE 11107286	945	500	1031
VOE 11107287	945	500	1031
VOE 11107289	945	500	1031
VOE 11107348	645	300	621
VOE 11107360	645	300	621
VOE 11107371	945	500	1031
VOE 11107426	945	500	1031
VOE 11107511	945	500	1031
VOE 11107513	945	500	1031
VOE 11107514	945	550	1035
VOE 11107717	945	500	1031
VOE 11107790	645	300	621
VOE 11107791	645	300	621
VOE 11107810	945	500	1033
VOE 11107811	945	500	1033
VOE 11107817	945	550	1035
VOE 11107855	945	500	1031
VOE 11107856	945	550	1035
VOE 11107857	945	500	1031
VOE 11107858	945	550	1035
VOE 11108113	371	400	249
VOE 11108113	371	450	253
VOE 11108116	371	1250	297
VOE 11108119	371	1250	297
VOE 11108557	263	100	137
VOE 11108607	945	250	1013
VOE 11108672	827	100	741
VOE 11108682	916	100	967
VOE 11108728	434	150	497
VOE 11108729	523	100	575
VOE 11108729	523	150	577
VOE 11108729	523	250	583
VOE 11108730	522	100	561
VOE 11108730	522	100	563
VOE 11108798	912	100	923
VOE 11108917	645	200	615
VOE 11109254	715	100	655
VOE 11109591	269	200	159
VOE 11109685	269	200	159
VOE 11110022	256	150	111
VOE 11110023	256	150	111
VOE 11110027	256	150	111
VOE 11110049	491	100	545
VOE 11110260	256	100	109
VOE 11110269	252	100	105
VOE 11110273	252	100	105

Part No	Group	Sect	Page
VOE 11110276	252	100	105
VOE 11110280	256	150	111
VOE 11110350	252	100	105
VOE 11110355	252	100	105
VOE 11110371	263	130	143
VOE 11110380	256	100	109
VOE 11110389	263	130	143
VOE 11110409	261	150	125
VOE 11110410	261	150	125
VOE 11110490	523	100	575
VOE 11110495	258	100	121
VOE 11110594	258	100	121
VOE 11110598	258	100	121
VOE 11110624	261	100	123
VOE 11110646	261	100	123
VOE 11110683	233	200	89
VOE 11110705	261	100	123
VOE 11110709	233	200	89
VOE 11110725	261	100	123
VOE 11110737	233	200	89
VOE 11110738	233	200	89
VOE 11110750	261	100	123
VOE 11110751	261	100	123
VOE 11110775	261	100	123
VOE 11110776	261	100	123
VOE 11110791	233	200	89
VOE 11111506	897	100	865
VOE 11111506	897	300	879
VOE 11112903	371	2050	331
VOE 11112903	386	150	419
VOE 11112903	945	450	1029
VOE 11113951	390	100	431
VOE 11114903	390	100	431
VOE 11115555	269	100	157
VOE 11115697	371	600	263
VOE 11121152	841	100	755
VOE 11130091	420	50	455
VOE 11130269	217	150	73
VOE 11130271	261	250	131
VOE 11130393	715	150	657
VOE 11130496	491	100	545
VOE 11130600	715	350	665
VOE 11130641	823	350	725
VOE 11130673	715	350	665
VOE 11130675	451	100	505
VOE 11130770	873	100	807
VOE 11130778	436	100	503
VOE 11130843	916	100	967
VOE 11130855	914	150	943
VOE 11130855	914	200	945
VOE 11130942	897	100	867
VOE 11130942	897	300	879
VOE 11130964	771	150	685
VOE 11130978	916	300	977
VOE 11132105	371	275	239
VOE 11132105	371	1250	297
VOE 11132105	371	2050	331
VOE 11132263	460	150	517
VOE 11132499	234	100	91
VOE 11133329	916	100	969
VOE 11133717	256	100	109
VOE 11141656	269	200	159
VOE 11141681	860	150	787
VOE 11142687	924	100	993
VOE 11142917	924	200	997
VOE 11144002	421	350	483
VOE 11144006	421	350	483
VOE 11144019	421	550	493
VOE 11144020	421	550	493
VOE 11144023	421	250	475
VOE 11144023	421	300	479
VOE 11144024	421	250	475
VOE 11144026	421	250	475
VOE 11144027	421	300	479
VOE 11144031	421	250	475
VOE 11144031	421	300	479
VOE 11144058	421	550	493
VOE 11144069	421	400	487
VOE 11144070	420	50	453
VOE 11144070	421	400	487
VOE 11144077	421	200	473
VOE 11144081	421	200	471
VOE 11144086	421	200	473
VOE 11144087	421	200	473
VOE 11144097	371	550	259
VOE 11144403	421	350	483
VOE 11144403	421	350	485
VOE 11144404	421	100	467
VOE 11144406	421	200	473
VOE 11144407	421	200	473
VOE 11144415	421	250	475
VOE 11144415	421	300	479
VOE 11144424	434	200	499
VOE 11144432	434	200	501
VOE 11144440	421	350	483
VOE 11144441	421	250	475
VOE 11144441	421	300	479
VOE 11144442	421	250	475
VOE 11144442	421	300	479
VOE 11144443	421	250	475
VOE 11144443	421	300	479
VOE 11144444	421	250	477
VOE 11144444	421	300	481
VOE 11144445	421	250	477
VOE 11144445	421	300	481
VOE 11144446	421	250	477
VOE 11144446	421	300	481
VOE 11144447	421	350	483
VOE 11144447	421	350	485
VOE 11144448	421	350	483
VOE 11144448	421	350	485
VOE 11144449	421	350	483
VOE 11144449	421	350	485
VOE 11144450	421	350	483
VOE 11144458	421	250	475
VOE 11144458	421	300	479
VOE 11144459	421	250	477
VOE 11144459	421	300	481
VOE 11144459	421	350	485
VOE 11144463	421	350	483
VOE 11144464	421	350	485
VOE 11144467	421	550	493
VOE 11144468	434	200	499
VOE 11144469	434	200	499
VOE 11144470	434	200	499
VOE 11144486	421	350	485
VOE 11144487	421	350	483
VOE 11144491	434	200	499
VOE 11144494	386	150	415
VOE 11144494	434	200	501
VOE 11144497	421	200	471
VOE 11144617	421	200	473
VOE 11144620	420	50	453
VOE 11144620	421	500	491
VOE 11144634	421	250	477
VOE 11144634	421	300	481
VOE 11144812	434	150	497
VOE 11144858	421	200	473
VOE 11144859	421	200	473
VOE 11144910	421	200	473
VOE 11144940	421	100	467
VOE 11144952	421	200	473
VOE 11144965	421	500	491
VOE 11144999	421	300	479
VOE 11145103	421	350	483
VOE 11145104	421	250	475
VOE 11145104	421	300	479
VOE 11145105	421	150	469
VOE 11145110	420	50	453
VOE 11145170	421	500	491
VOE 11145178	421	100	467
VOE 11145179	434	200	499
VOE 11145192	421	150	469
VOE 11145204	421	250	477
VOE 11145206	421	250	477
VOE 11145206	421	300	481
VOE 11145259	421	300	479
VOE 11145265	421	250	475
VOE 11145265	421	300	479
VOE 11145272	434	100	495
VOE 11145321	420	150	461
VOE 11145327	420	150	461
VOE 11145345	421	500	491
VOE 11145346	371	550	259
VOE 11145346	421	500	491
VOE 11145366	434	200	499
VOE 11145380	421	350	485
VOE 11145390	421	250	477
VOE 11145393	421	250	475
VOE 11145404	421	250	477
VOE 11145410	420	50	453
VOE 11145410	421	100	467
VOE 11145413	421	200	471
VOE 11145414	421	200	471
VOE 11145528	371	550	257

NUMERICAL INDEX

RÉPERTOIRE DE NUMÉROS

NUMMERNREGISTER

INDICE DE NÚMERO

NUMMERREGISTER

Catalogue id	Group
20086	**1000**
Issue	Page
VOE 63B9920086	**7**

NUMERICAL INDEX

RÉPERTOIRE DE NUMÉROS

NUMMERNREGISTER

INDICE DE NÚMERO

NUMMERREGISTER

Part No	Group	Sect	Page
VOE 11147586	916	300	979
VOE 11147586	916	600	989
VOE 11147595	827	100	741
VOE 11147756	353	200	207
VOE 11147868	371	250	237
VOE 11147868	371	300	243
VOE 11147868	371	400	247
VOE 11147868	371	450	251
VOE 11147868	371	550	259
VOE 11147868	371	750	273
VOE 11147868	371	1000	285
VOE 11147868	371	1250	295
VOE 11147868	371	2100	337
VOE 11147868	379	150	359
VOE 11147935	263	200	147
VOE 11147941	660	100	639
VOE 11147942	916	700	991
VOE 11147944	263	350	155
VOE 11147944	523	200	581
VOE 11147945	263	125	139
VOE 11147945	522	100	563
VOE 11147951	645	100	609
VOE 11147952	645	150	611
VOE 11147953	645	150	611
VOE 11147958	916	100	969
VOE 11147960	911	300	903
VOE 11147962	911	400	909
VOE 11147972	916	100	967
VOE 11147978	916	100	967
VOE 11147981	924	300	1001
VOE 11147987	647	100	633
VOE 11147989	522	100	561
VOE 11147990	522	100	561
VOE 11148028	916	100	967
VOE 11148344	525	150	589
VOE 11148403	252	100	105
VOE 11148477	393	100	435
VOE 11148477	393	150	441
VOE 11148530	523	100	575
VOE 11148530	523	200	581
VOE 11148531	911	500	915
VOE 11148622	527	100	591
VOE 11148665	911	250	901
VOE 11148718	827	100	741
VOE 11148801	911	150	895
VOE 11148924	715	200	659
VOE 11148936	911	600	919
VOE 11148936	916	250	975
VOE 11148936	916	600	987
VOE 11148936	916	700	991
VOE 11148938	911	600	919
VOE 11148939	911	600	921
VOE 11148953	914	100	939
VOE 11148957	420	150	461
VOE 11148959	647	100	633
VOE 11148959	911	450	911
VOE 11148959	916	100	967
VOE 11148963	551	100	593
VOE 11148973	523	250	585
VOE 11148978	660	100	639
VOE 11148983	523	250	583
VOE 11148985	647	100	631
VOE 11148988	263	350	155
VOE 11152160	269	100	157
VOE 11152168	269	100	157
VOE 11152229	897	250	875
VOE 11153057	897	150	871
VOE 11154068	436	100	503
VOE 11154125	217	150	73
VOE 11156114	924	100	993
VOE 11156757	924	100	993
VOE 11157090	924	200	997
VOE 11157115	924	250	999
VOE 11157123	924	150	995
VOE 11157191	924	100	993
VOE 11157678	924	100	993
VOE 11157800	924	100	993
VOE 11160769	333	100	191
VOE 11162005	523	250	583
VOE 11163004	523	150	577
VOE 11163004	647	100	631
VOE 11163024	523	100	575
VOE 11163025	523	250	583
VOE 11163049	916	500	983
VOE 11163064	217	150	73
VOE 11163065	523	150	579
VOE 11163074	645	200	615
VOE 11163086	645	200	615
VOE 11163086	911	600	919
VOE 11163103	468	150	541
VOE 11163113	911	600	921
VOE 11163179	716	150	677
VOE 11164305	874	250	821
VOE 11164307	851	100	763
VOE 11164308	851	100	763
VOE 11164324	874	200	819
VOE 11164348	882	250	841
VOE 11164348	914	400	955
VOE 11164351	372	200	345
VOE 11164355	882	250	841
VOE 11164355	914	400	955
VOE 11164380	882	100	835
VOE 11164385	882	200	839
VOE 11164393	860	100	785
VOE 11164402	860	100	785
VOE 11164409	860	100	785
VOE 11164410	860	100	785
VOE 11164416	860	100	785
VOE 11164420	352	250	201
VOE 11164421	352	250	201
VOE 11164431	810	150	701
VOE 11164454	882	300	843
VOE 11164457	874	300	825
VOE 11164488	841	100	755
VOE 11164499	865	150	791
VOE 11164505	872	200	799
VOE 11164527	882	600	851
VOE 11164528	882	600	851
VOE 11164553	371	500	255
VOE 11164554	881	200	833
VOE 11164581	362	150	211
VOE 11164581	362	225	215
VOE 11164585	362	150	211
VOE 11164585	362	225	215
VOE 11164639	897	100	869
VOE 11164640	843	200	761
VOE 11164641	843	200	761
VOE 11164642	852	100	765
VOE 11164644	881	200	833
VOE 11164645	641	150	605
VOE 11164653	831	150	747
VOE 11164653	873	150	809
VOE 11164665	852	125	769
VOE 11164667	852	125	769
VOE 11164693	881	200	833
VOE 11164817	380	100	397
VOE 11164979	873	200	811
VOE 11165045	912	150	925
VOE 11168007	463	100	529
VOE 11168030	463	150	535
VOE 11168041	463	100	529
VOE 11168056	461	150	527
VOE 11168079	461	100	521
VOE 11168079	463	100	529
VOE 11168081	461	150	527
VOE 11168081	463	150	535
VOE 11168089	461	150	525
VOE 11168090	463	150	533
VOE 11168120	463	100	529
VOE 11168129	461	100	521
VOE 11168129	463	100	529
VOE 11168152	461	100	521
VOE 11170005	371	300	245
VOE 11170005	371	800	275
VOE 11170006	371	800	275
VOE 11170006	371	1050	289
VOE 11170006	393	150	439
VOE 11170009	352	150	197
VOE 11170009	353	150	205
VOE 11170010	352	200	199
VOE 11170010	352	250	201
VOE 11170010	353	150	205
VOE 11170011	321	150	185
VOE 11170013	372	150	341
VOE 11170016	371	100	227
VOE 11170020	371	100	227
VOE 11170023	390	100	431
VOE 11170023	390	150	433
VOE 11170026	321	100	181
VOE 11170040	882	600	851
VOE 11170040	882	600	853
VOE 11170048	372	150	341
VOE 11170048	386	100	409
VOE 11170059	352	100	195
VOE 11170061	352	250	201

Part No	Group	Sect	Page
VOE 11170062	352	100	195
VOE 11170063	352	100	195
VOE 11170064	261	150	125
VOE 11170064	386	150	413
VOE 11170068	352	100	195
VOE 11170071	386	150	417
VOE 11170071	551	100	593
VOE 11170072	386	150	415
VOE 11170072	527	100	591
VOE 11170075	371	1550	311
VOE 11170079	371	1250	295
VOE 11170079	386	150	417
VOE 11170084	379	150	361
VOE 11170087	362	225	215
VOE 11170090	386	150	417
VOE 11170090	527	100	591
VOE 11170091	321	100	181
VOE 11170093	234	100	91
VOE 11170093	386	150	413
VOE 11170097	313	100	177
VOE 11170098	362	200	213
VOE 11170109	371	1000	285
VOE 11170123	371	1250	297
VOE 11170123	386	150	415
VOE 11170123	386	150	417
VOE 11170123	522	150	565
VOE 11170147	380	150	401
VOE 11170153	380	200	403
VOE 11170154	380	200	403
VOE 11170208	380	100	397
VOE 11170210	380	100	397
VOE 11170224	271	100	161
VOE 11170239	363	100	217
VOE 11170240	363	100	217
VOE 11170245	371	100	225
VOE 11170298	371	250	237
VOE 11170299	371	250	237
VOE 11170517	371	1750	321
VOE 11170527	333	100	191
VOE 11170527	371	1250	297
VOE 11170528	352	150	197
VOE 11170546	321	100	181
VOE 11170587	321	100	181
VOE 11170657	371	200	233
VOE 11170674	371	900	281
VOE 11170674	371	1400	303
VOE 11170674	882	600	851
VOE 11170676	371	900	281
VOE 11170676	882	600	851
VOE 11170677	371	900	281
VOE 11170677	371	1400	301
VOE 11170677	882	600	853
VOE 11170678	371	900	281
VOE 11170678	371	1400	301
VOE 11170678	882	600	851
VOE 11170682	371	600	261
VOE 11170698	353	200	207
VOE 11170715	371	1350	299
VOE 11170724	393	100	435
VOE 11170724	393	150	441
VOE 11170736	352	250	201
VOE 11170745	269	200	159
VOE 11170822	371	2000	327
VOE 11170841	371	1500	309
VOE 11170852	371	1700	319
VOE 11170854	352	250	201
VOE 11170884	371	400	247
VOE 11170887	371	300	243
VOE 11170889	371	1600	313
VOE 11170891	362	225	215
VOE 11170927	371	1450	307
VOE 11170934	371	100	225
VOE 11170940	371	1000	285
VOE 11170986	371	500	255
VOE 11171038	390	150	433
VOE 11171040	390	150	433
VOE 11171055	390	150	433
VOE 11171081	371	650	265
VOE 11171091	371	100	225
VOE 11171093	371	2050	331
VOE 11171103	371	300	241
VOE 11171106	371	100	225
VOE 11171167	371	250	235
VOE 11171185	371	2100	335
VOE 11171248	393	150	439
VOE 11171257	371	1950	323
VOE 11171279	371	275	239
VOE 11171478	371	800	275
VOE 11171478	823	300	723
VOE 11171479	371	1050	289
VOE 11171487	371	100	227
VOE 11171488	371	100	227
VOE 11171495	371	700	269
VOE 11171499	371	100	225
VOE 11171500	371	100	225
VOE 11171534	269	100	157
VOE 11171548	371	450	251
VOE 11171582	371	200	233
VOE 11171596	371	250	237
VOE 11171597	371	1250	295
VOE 11171600	372	200	345
VOE 11171607	371	200	233
VOE 11172003	660	100	639
VOE 11172046	916	300	977
VOE 11172046	916	600	987
VOE 11172059	645	150	613
VOE 11172117	218	150	77
VOE 11172168	491	100	545
VOE 11172183	660	100	639
VOE 11172187	916	100	965
VOE 11172202	911	500	915
VOE 11172203	911	500	915
VOE 11172204	911	500	915
VOE 11172205	911	500	915
VOE 11172206	911	550	917
VOE 11172208	911	400	909
VOE 11172243	252	100	105
VOE 11172244	252	100	105
VOE 11172245	256	100	109
VOE 11172344	911	500	915
VOE 11172345	911	500	915
VOE 11172358	913	250	937
VOE 11172372	911	550	917
VOE 11172411	711	100	653
VOE 11172419	916	100	965
VOE 11172420	916	100	965
VOE 11172457	522	200	569
VOE 11172458	527	100	591
VOE 11172470	522	200	571
VOE 11172471	522	200	571
VOE 11172474	522	200	569
VOE 11172475	522	200	571
VOE 11172477	522	200	569
VOE 11172480	522	200	569
VOE 11172482	522	200	569
VOE 11172494	645	150	613
VOE 11172497	911	500	915
VOE 11172498	911	500	915
VOE 11172500	911	550	917
VOE 11172506	911	400	909
VOE 11172509	523	250	583
VOE 11172509	911	350	905
VOE 11172545	451	100	505
VOE 11172545	451	200	509
VOE 11172546	451	100	505
VOE 11172546	451	250	511
VOE 11172549	912	100	923
VOE 11172552	916	100	965
VOE 11172555	916	100	965
VOE 11172580	916	250	975
VOE 11172580	916	600	987
VOE 11172599	914	300	949
VOE 11172800	645	100	609
VOE 11172856	263	125	139
VOE 11172900	647	100	631
VOE 11172903	645	100	607
VOE 11172905	522	150	565
VOE 11172907	234	100	93
VOE 11172907	460	150	517
VOE 11172918	460	200	519
VOE 11172919	460	200	519
VOE 11172920	522	150	565
VOE 11172946	263	130	143
VOE 11172988	468	150	541
VOE 11172990	914	100	939
VOE 11172992	914	150	943
VOE 11172992	914	200	945
VOE 11172996	522	150	565
VOE 11173036	911	250	899
VOE 11173051	911	300	903
VOE 11173082	911	300	903
VOE 11173083	911	300	903
VOE 11173087	911	250	899
VOE 11173090	913	150	933
VOE 11173091	913	200	935

NUMERICAL INDEX

RÉPERTOIRE DE NUMÉROS

NUMMERNREGISTER

INDICE DE NÚMERO

NUMMERREGISTER

Catalogue id	Group
20086	**1000**
Issue	Page
VOE 63B9920086	**9**

NUMERICAL INDEX

RÉPERTOIRE DE NUMÉROS

NUMMERNREGISTER

INDICE DE NÚMERO

NUMMERREGISTER

Part No	Group	Sect	Page
VOE 11173106	911	300	903
VOE 11173107	911	300	903
VOE 11173147	436	100	503
VOE 11173148	436	100	503
VOE 11173158	913	100	931
VOE 11173159	913	100	931
VOE 11173166	386	100	409
VOE 11173166	468	150	541
VOE 11173166	924	300	1001
VOE 11173169	386	100	411
VOE 11173169	551	100	593
VOE 11173176	916	300	977
VOE 11173176	916	600	987
VOE 11173209	523	200	581
VOE 11173211	551	100	593
VOE 11173212	263	130	143
VOE 11173213	263	350	155
VOE 11173220	645	150	613
VOE 11173249	647	100	631
VOE 11173262	916	300	977
VOE 11173262	916	600	987
VOE 11173316	916	350	981
VOE 11173318	916	600	987
VOE 11173325	911	100	893
VOE 11173340	911	250	899
VOE 11173341	911	250	899
VOE 11173345	911	500	915
VOE 11173355	916	350	981
VOE 11173355	916	500	985
VOE 11173370	916	500	985
VOE 11173376	420	150	459
VOE 11173386	647	100	633
VOE 11173423	647	150	635
VOE 11173463	420	200	463
VOE 11173514	911	450	911
VOE 11173522	914	200	947
VOE 11173525	911	250	899
VOE 11173526	911	250	899
VOE 11173569	916	500	983
VOE 11173586	420	150	459
VOE 11173600	916	300	977
VOE 11173600	916	600	989
VOE 11173600	924	300	1001
VOE 11173602	916	300	977
VOE 11173602	916	600	989
VOE 11173602	924	300	1003
VOE 11173662	263	125	139
VOE 11173668	924	300	1001
VOE 11173669	924	300	1001
VOE 11173672	660	100	639
VOE 11173690	914	100	939
VOE 11173693	527	100	591
VOE 11173694	527	100	591
VOE 11173709	911	400	909
VOE 11173736	261	300	133
VOE 11173737	261	300	133
VOE 11173752	924	300	1001
VOE 11173778	911	550	917
VOE 11173801	234	100	93
VOE 11173805	551	100	593
VOE 11173806	914	100	939
VOE 11173814	522	100	561
VOE 11173815	522	100	561
VOE 11173816	522	100	563
VOE 11173817	522	150	565
VOE 11173818	551	100	593
VOE 11173819	914	100	939
VOE 11173821	914	100	939
VOE 11173822	468	150	541
VOE 11173827	261	100	123
VOE 11173828	261	100	123
VOE 11173829	911	550	917
VOE 11173830	911	550	917
VOE 11173831	914	200	945
VOE 11173845	924	300	1001
VOE 11173848	924	100	993
VOE 11173860	911	250	901
VOE 11173867	647	100	631
VOE 11173878	911	600	921
VOE 11173915	914	425	957
VOE 11173924	523	100	575
VOE 11173930	916	500	983
VOE 11173952	913	150	933
VOE 11173956	420	150	461
VOE 11173983	647	100	631
VOE 11173986	468	150	543
VOE 11174000	827	100	741
VOE 11174079	873	200	811
VOE 11174080	873	200	811
VOE 11174081	873	200	811
VOE 11174143	827	100	741
VOE 11174158	263	150	145
VOE 11174177	897	100	865
VOE 11174177	897	300	877
VOE 11174178	897	100	865
VOE 11174178	897	300	877
VOE 11174246	252	100	105
VOE 11174317	821	150	709
VOE 11174326	821	150	709
VOE 11174448	897	100	865
VOE 11174448	897	300	877
VOE 11174479	821	100	707
VOE 11174479	823	350	727
VOE 11174533	371	800	275
VOE 11174619	821	200	713
VOE 11174716	390	100	431
VOE 11174720	390	100	431
VOE 11174720	390	150	433
VOE 11174763	825	100	729
VOE 11174763	826	100	733
VOE 11174764	825	100	729
VOE 11174764	826	100	733
VOE 11174765	825	100	729
VOE 11174766	825	100	729
VOE 11174767	825	100	729
VOE 11174768	825	100	729
VOE 11174769	825	100	729
VOE 11174770	825	100	729
VOE 11174771	826	100	733
VOE 11174772	826	100	733
VOE 11174773	826	200	739
VOE 11174774	826	200	739
VOE 11174775	826	100	733
VOE 11174776	826	100	733
VOE 11174777	826	200	739
VOE 11174778	826	200	739
VOE 11174791	897	200	873
VOE 11174821	821	200	713
VOE 11174954	827	100	741
VOE 11175063	882	600	851
VOE 11175207	823	350	725
VOE 11175472	821	150	711
VOE 11175764	263	150	145
VOE 11175803	827	100	741
VOE 11175819	826	200	739
VOE 11175869	826	100	733
VOE 11175885	821	250	715
VOE 11175886	821	250	715
VOE 11175891	821	100	707
VOE 11175891	823	350	725
VOE 11175892	821	100	707
VOE 11175898	823	350	725
VOE 11175923	827	100	741
VOE 11175928	827	100	741
VOE 11176215	716	150	677
VOE 11176282	945	300	1017
VOE 11176539	645	250	619
VOE 11176641	993	350	1055
VOE 11176669	715	150	657
VOE 11176674	715	200	659
VOE 11176716	645	250	619
VOE 11176778	716	100	675
VOE 11176796	897	100	867
VOE 11176796	897	300	879
VOE 11176801	945	350	1021
VOE 11176804	715	350	665
VOE 11176809	945	450	1029
VOE 11176816	993	200	1045
VOE 11176841	945	450	1029
VOE 11176847	993	550	1069
VOE 11176854	993	100	1039
VOE 11176855	993	100	1039
VOE 11176856	993	100	1039
VOE 11176856	993	400	1059
VOE 11176857	993	100	1039
VOE 11176857	993	400	1059
VOE 11176859	993	350	1057
VOE 11176859	993	450	1063
VOE 11176861	993	150	1043
VOE 11176935	715	100	655
VOE 11176956	993	350	1057
VOE 11176956	993	450	1063
VOE 11176959	993	350	1057
VOE 11176959	993	450	1063
VOE 11176961	993	350	1057

Part No	Group	Sect	Page
VOE 11176961	993	450	1063
VOE 11176963	993	350	1057
VOE 11176963	993	450	1063
VOE 11176981	945	150	1007
VOE 11177006	993	250	1049
VOE 11177006	993	350	1055
VOE 11177006	993	450	1063
VOE 11177023	993	250	1049
VOE 11177023	993	350	1055
VOE 11177025	945	450	1029
VOE 11177036	711	100	653
VOE 11177038	711	100	653
VOE 11177062	945	150	1007
VOE 11177063	945	200	1009
VOE 11177068	371	1150	291
VOE 11177090	945	300	1017
VOE 11177103	993	250	1049
VOE 11177103	993	350	1055
VOE 11177104	993	250	1047
VOE 11177105	993	250	1047
VOE 11177105	993	350	1055
VOE 11177106	993	250	1047
VOE 11177107	993	250	1047
VOE 11177108	993	250	1047
VOE 11177109	993	300	1051
VOE 11177111	993	350	1055
VOE 11177112	993	350	1055
VOE 11177114	993	400	1059
VOE 11177115	993	400	1059
VOE 11177116	993	100	1039
VOE 11177116	993	400	1061
VOE 11177137	993	100	1039
VOE 11177245	715	400	667
VOE 11177249	715	400	667
VOE 11177311	993	500	1067
VOE 11177610	711	100	653
VOE 11177645	945	450	1029
VOE 11177707	716	100	675
VOE 11177711	945	150	1007
VOE 11177750	945	450	1029
VOE 11177995	741	100	679
VOE 11180032	771	150	685
VOE 11180049	896	150	859
VOE 11180050	896	150	859
VOE 11180257	771	100	681
VOE 11180359	945	600	1037
VOE 11180368	945	600	1037
VOE 11180369	945	600	1037
VOE 11180384	771	100	681
VOE 11180385	771	100	681
VOE 11180386	771	100	681
VOE 11180392	945	600	1037
VOE 11180395	715	450	669
VOE 11180407	715	500	671
VOE 11180412	715	500	671
VOE 11180416	715	500	671
VOE 11180429	945	600	1037
VOE 11180470	897	100	867
VOE 11180471	897	100	867
VOE 11180472	897	100	867
VOE 11180474	897	100	869
VOE 11180484	897	100	867
VOE 11180486	897	100	869
VOE 11180489	860	200	789
VOE 11180649	352	100	195
VOE 11180658	256	100	109
VOE 11180665	352	100	195
VOE 11180688	390	100	431
VOE 11180715	945	600	1037
VOE 11180716	945	600	1037
VOE 11180717	945	600	1037
VOE 11180757	837	100	751
VOE 11180774	916	700	991
VOE 11180800	945	410	1027
VOE 11180807	945	410	1027
VOE 11180808	945	410	1027
VOE 11180809	945	410	1027
VOE 11180817	771	100	681
VOE 11180880	353	200	207
VOE 11180914	882	250	841
VOE 11180918	882	250	841
VOE 11180920	882	250	841
VOE 11180934	924	300	1003
VOE 11180991	914	100	939
VOE 11181001	882	700	855
VOE 11181021	897	100	869
VOE 11181022	897	100	869
VOE 11181129	897	100	867
VOE 11181129	897	300	879
VOE 11181130	897	100	867
VOE 11182000	522	150	565
VOE 11182000	911	350	905
VOE 11184402	380	100	397
VOE 11185050	372	100	339
VOE 11190734	390	150	433
VOE 11193753	393	150	439
VOE 11194108	261	250	131
VOE 11195905	390	150	433
VOE 11196477	386	150	417
VOE 11196477	874	250	821
VOE 11201898	881	200	833
VOE 11201899	881	200	833
VOE 11301425	313	100	177
VOE 11302146	860	150	787
VOE 11302148	860	150	787
VOE 11302217	860	150	787
VOE 11302218	860	150	787
VOE 11302220	269	200	159
VOE 11306643	371	300	245
VOE 11370672	914	425	957
VOE 11400018	823	350	725
VOE 11400025	823	350	727
VOE 11400027	823	350	727
VOE 11400028	823	350	727
VOE 11400033	897	150	871
VOE 11400281	874	200	819
VOE 11400398	821	150	709
VOE 11400399	821	150	709
VOE 11400443	313	150	179
VOE 11400495	826	150	737
VOE 11400496	825	150	731
VOE 11400496	826	150	737
VOE 11400498	825	150	731
VOE 11400502	825	150	731
VOE 11400502	826	150	737
VOE 11400503	825	150	731
VOE 11400503	826	150	737
VOE 11400504	825	150	731
VOE 11400504	826	150	737
VOE 11400520	823	200	721
VOE 11400521	823	200	721
VOE 11400568	715	550	673
VOE 11400584	390	100	431
VOE 11400586	823	350	727
VOE 11400599	821	200	713
VOE 11400605	826	100	733
VOE 11400605	826	200	739
VOE 11400610	873	100	807
VOE 11400621	353	200	207
VOE 11400637	263	100	137
VOE 11400637	823	150	717
VOE 11400647	313	100	177
VOE 11400687	823	350	725
VOE 11400687	823	350	727
VOE 11400717	821	150	709
VOE 11400768	352	150	197
VOE 11400788	897	200	873
VOE 11400817	821	200	713
VOE 11400838	825	100	729
VOE 11400839	825	100	729
VOE 11400840	826	100	733
VOE 11400841	826	100	733
VOE 11400842	826	200	739
VOE 11400843	826	200	739
VOE 11400844	825	100	729
VOE 11400845	825	100	729
VOE 11400846	826	100	733
VOE 11400847	826	100	733
VOE 11400848	826	200	739
VOE 11400849	826	200	739
VOE 11400850	826	200	739
VOE 11400851	826	200	739
VOE 11400854	826	100	733
VOE 11400855	826	100	733
VOE 11400890	715	550	673
VOE 11400907	313	150	179
VOE 11400908	313	150	179
VOE 11400912	313	150	179
VOE 11400916	313	100	177
VOE 11400916	313	150	179
VOE 11400920	897	100	865
VOE 11400920	897	300	877
VOE 11400922	715	350	665
VOE 11400951	821	200	713
VOE 11400957	715	350	665

NUMERICAL INDEX

RÉPERTOIRE DE NUMÉROS

NUMMERNREGISTER

INDICE DE NÚMERO

NUMMERREGISTER

Catalogue id	Group
20086	**1000**
Issue	Page
VOE 63B9920086	**11**

NUMERICAL INDEX

INDICE DE NÚMERO

RÉPERTOIRE DE NUMÉROS

NUMMERREGISTER

NUMMERNREGISTER

Part No	Group	Sect	Page
VOE 11400959	313	150	179
VOE 11400960	313	150	179
VOE 11410017	217	150	73
VOE 11410034	912	300	929
VOE 11410041	420	150	459
VOE 11410078	911	550	917
VOE 11410083	256	100	109
VOE 11410088	916	300	977
VOE 11410088	916	600	989
VOE 11410088	924	300	1003
VOE 11410089	916	300	977
VOE 11410089	916	600	989
VOE 11410089	924	300	1003
VOE 11410170	924	200	997
VOE 11410190	217	150	73
VOE 11410193	897	100	869
VOE 11410193	897	300	879
VOE 11410199	256	100	109
VOE 11410255	911	300	903
VOE 11410269	660	100	639
VOE 11410269	660	150	643
VOE 11410315	647	200	637
VOE 11410465	874	150	817
VOE 11410469	911	150	895
VOE 11410470	911	150	895
VOE 11410471	911	150	895
VOE 11410472	911	150	895
VOE 11410534	523	150	577
VOE 11410534	523	250	583
VOE 11410538	523	150	577
VOE 11410540	523	150	577
VOE 11410542	523	250	583
VOE 11410544	523	250	585
VOE 11410627	914	550	963
VOE 11410637	491	100	545
VOE 11410639	916	100	965
VOE 11410639	916	150	971
VOE 11410715	914	550	963
VOE 11410732	916	700	991
VOE 11410745	916	700	991
VOE 11410757	420	200	463
VOE 11410758	420	200	463
VOE 11410776	523	150	577
VOE 11410833	420	200	463
VOE 11410847	451	100	505
VOE 11410847	451	150	507
VOE 11410867	371	2050	331
VOE 11410873	911	500	915
VOE 11410875	911	500	915
VOE 11410879	914	550	963
VOE 11410880	371	2050	331
VOE 11410957	210	150	49
VOE 11410957	211	100	51
VOE 11410957	212	100	55
VOE 11410957	212	150	57
VOE 11410957	213	100	59
VOE 11410957	214	100	61
VOE 11410957	215	100	63
VOE 11410957	216	100	65
VOE 11410957	216	150	69
VOE 11410957	217	100	71
VOE 11410957	218	100	75
VOE 11410957	221	100	79
VOE 11410957	222	100	81
VOE 11410957	223	100	83
VOE 11410957	233	100	85
VOE 11410957	233	150	87
VOE 11410957	235	150	99
VOE 11410957	237	100	101
VOE 11410957	251	100	103
VOE 11410957	255	100	107
VOE 11410957	262	100	135
VOE 11410957	331	100	189
VOE 11410957	333	150	193
VOE 11410957	371	150	229
VOE 11410981	645	150	611
VOE 11410990	261	200	129
VOE 11410990	491	100	545
VOE 11410991	261	200	129
VOE 11410991	491	100	545
VOE 11410994	261	200	129
VOE 11410996	261	200	129
VOE 11410997	261	200	129
VOE 11410998	261	200	129
VOE 11410999	234	100	91
VOE 11410999	235	100	95
VOE 11411003	896	250	863
VOE 11411043	234	100	91
VOE 11411044	234	100	91
VOE 11411073	234	100	91
VOE 11411139	911	350	905
VOE 11411141	263	350	153
VOE 11411141	523	100	575
VOE 11411142	263	125	139
VOE 11411143	911	600	921
VOE 11411160	258	100	121
VOE 11411219	234	100	91
VOE 11411235	321	100	181
VOE 11411266	258	100	121
VOE 11411343	263	130	143
VOE 11411343	263	350	155
VOE 11411376	256	200	113
VOE 11411408	916	350	981
VOE 11411408	916	500	983
VOE 11411413	263	125	141
VOE 11411417	522	100	563
VOE 11411424	491	100	545
VOE 11411427	916	600	987
VOE 11411428	916	300	977
VOE 11411495	645	150	611
VOE 11411566	645	150	613
VOE 11411573	911	250	899
VOE 11411625	258	100	121
VOE 11411628	261	200	127
VOE 11411638	258	100	121
VOE 11411683	912	150	925
VOE 11411716	912	150	925
VOE 11411727	263	350	153
VOE 11411728	645	100	607
VOE 11411729	645	100	607
VOE 11411735	263	125	139
VOE 11411736	263	130	143
VOE 11411756	263	350	153
VOE 11411762	914	425	957
VOE 11411791	874	150	817
VOE 11411892	821	100	707
VOE 11411897	235	100	95
VOE 11411898	235	100	95
VOE 11411899	235	100	95
VOE 11411910	911	100	893
VOE 11411910	911	150	895
VOE 11411911	523	250	583
VOE 11411917	897	100	867
VOE 11411917	897	300	879
VOE 11411924	897	100	867
VOE 11411924	897	300	879
VOE 11411937	523	100	575
VOE 11411938	523	100	575
VOE 11411939	523	200	581
VOE 11411950	256	100	109
VOE 11411982	522	100	561
VOE 11411988	647	100	633
VOE 11411993	261	200	127
VOE 11411998	924	300	1001
VOE 11412638	852	250	775
VOE 11412984	874	250	821
VOE 11413014	826	100	733
VOE 11413015	826	100	733
VOE 11413018	826	100	733
VOE 11413019	826	100	733
VOE 11413136	825	150	731
VOE 11413137	825	150	731
VOE 11413139	825	150	731
VOE 11413140	825	150	731
VOE 11413159	313	100	177
VOE 11413172	313	100	177
VOE 11413173	313	100	177
VOE 11413175	821	150	711
VOE 11413222	827	200	743
VOE 11413228	826	100	733
VOE 11413229	826	100	733
VOE 11413230	826	100	733
VOE 11413231	826	100	733
VOE 11413243	827	200	743
VOE 11413247	821	150	711
VOE 11413269	821	250	715
VOE 11413283	843	150	759
VOE 11413290	897	100	867
VOE 11413291	897	100	865
VOE 11413311	352	100	195
VOE 11413338	823	350	725
VOE 11413454	821	150	709
VOE 11413455	821	150	709
VOE 11413640	897	100	867
VOE 11413640	897	300	879

Part No	Group	Sect	Page
VOE 11413642	897	100	867
VOE 11413642	897	300	879
VOE 11413653	823	350	727
VOE 11413677	715	550	673
VOE 11413678	715	550	673
VOE 11413690	715	550	673
VOE 11413699	715	550	673
VOE 11413700	715	550	673
VOE 11413730	821	200	713
VOE 11413744	313	100	177
VOE 11413745	313	100	177
VOE 11413764	896	100	857
VOE 11413775	826	100	733
VOE 11413776	826	100	733
VOE 11413785	715	450	669
VOE 11413842	715	550	673
VOE 11413863	821	150	709
VOE 11413864	821	150	709
VOE 11413865	821	150	709
VOE 11413866	821	150	709
VOE 11413926	823	350	725
VOE 11414065	823	350	725
VOE 11414150	827	100	741
VOE 11414163	823	150	717
VOE 11414177	823	350	727
VOE 11414271	827	100	741
VOE 11414272	827	100	741
VOE 11414308	352	150	197
VOE 11414311	874	300	825
VOE 11414312	874	300	825
VOE 11414370	715	450	669
VOE 11414387	715	350	665
VOE 11414391	897	100	867
VOE 11414443	256	200	113
VOE 11414506	897	100	867
VOE 11414506	897	300	879
VOE 11414509	897	100	869
VOE 11414537	823	200	721
VOE 11414559	821	100	707
VOE 11414560	321	100	181
VOE 11414592	821	100	705
VOE 11414592	823	150	717
VOE 11414890	821	250	715
VOE 11414891	821	250	715
VOE 11417477	256	300	117
VOE 11417478	256	300	117
VOE 11417480	256	300	117
VOE 11417482	256	300	117
VOE 11417483	256	300	117
VOE 11417484	256	300	117
VOE 11417489	256	300	117
VOE 11417493	256	300	117
VOE 11417497	256	300	117
VOE 11417498	872	350	805
VOE 11417576	872	350	805
VOE 11417583	872	350	805
VOE 11417587	872	350	805
VOE 11417593	872	350	805
VOE 11417598	872	350	805
VOE 11417599	363	250	223
VOE 11417613	363	250	223
VOE 11417623	715	350	665
VOE 11417624	715	350	665
VOE 11417839	872	350	805
VOE 11418052	421	200	471
VOE 11418085	421	500	491
VOE 11419318	421	100	467
VOE 11419485	261	200	129
VOE 11419485	386	150	413
VOE 11419485	386	150	415
VOE 11419485	421	450	489
VOE 11419485	461	100	523
VOE 11419485	463	100	531
VOE 11429033	852	100	765
VOE 11429033	852	350	779
VOE 11429056	843	100	757
VOE 11429070	851	100	763
VOE 11429137	852	100	767
VOE 11429163	851	100	763
VOE 11429164	851	100	763
VOE 11429249	851	100	763
VOE 11431454	897	100	869
VOE 11431454	897	300	879
VOE 11432288	993	100	1039
VOE 11432288	993	400	1061
VOE 11432291	993	250	1047
VOE 11432298	993	100	1039
VOE 11432304	716	100	675
VOE 11432364	716	100	675
VOE 11432384	993	300	1051
VOE 11432387	993	250	1047
VOE 11432515	715	300	663
VOE 11432517	715	300	663
VOE 11432547	993	250	1047
VOE 11432548	993	250	1047
VOE 11432800	711	100	653
VOE 11435176	874	300	827
VOE 11435185	821	100	705
VOE 11435242	874	300	827
VOE 11435346	321	100	183
VOE 11435348	256	200	113
VOE 11435438	256	300	119
VOE 11435472	823	150	717
VOE 11435473	823	150	717
VOE 11435477	821	100	705
VOE 11435501	821	100	707
VOE 11435535	823	150	717
VOE 11435550	821	150	709
VOE 11435573	823	300	723
VOE 11435573	823	350	725
VOE 11435592	263	100	137
VOE 11435593	263	100	137
VOE 11435600	263	100	137
VOE 11435601	837	100	751
VOE 11435602	837	100	751
VOE 11435850	821	100	705
VOE 11435895	823	150	717
VOE 11435896	823	150	717
VOE 11435899	823	150	717
VOE 11435900	823	150	717
VOE 11435945	874	300	825
VOE 11435946	874	300	825
VOE 11436050	821	100	705
VOE 11436054	823	150	717
VOE 11436055	823	150	717
VOE 11436107	874	300	825
VOE 11438029	420	150	459
VOE 11438036	715	450	669
VOE 11444125	874	250	823
VOE 11445011	235	100	95
VOE 11445023	251	100	103
VOE 11445042	251	100	103
VOE 11445054	897	100	869
VOE 11445055	897	100	869
VOE 11445056	897	300	879
VOE 11445062	261	250	131
VOE 11445063	261	250	131
VOE 11445064	911	400	909
VOE 11445076	897	300	879
VOE 11445077	897	100	869
VOE 11445085	252	100	105
VOE 11445113	911	550	917
VOE 11445114	911	550	917
VOE 11445115	911	500	915
VOE 11445118	911	500	915
VOE 11445120	911	250	899
VOE 11445134	911	400	909
VOE 11445140	261	100	123
VOE 11445148	263	350	153
VOE 11445150	263	350	155
VOE 11445181	897	100	867
VOE 11445181	897	100	869
VOE 11445181	897	300	877
VOE 11485006	821	100	705
VOE 11700195	645	450	627
VOE 11700195	660	150	643
VOE 11700244	645	400	623
VOE 11700269	233	150	87
VOE 11700271	221	100	79
VOE 11700278	212	100	55
VOE 11700284	212	100	55
VOE 11700285	212	100	55
VOE 11700315	216	100	65
VOE 11700325	216	100	65
VOE 11700326	216	100	65
VOE 11700334	211	100	51
VOE 11700345	211	100	51
VOE 11700347	211	100	51
VOE 11700348	211	100	51
VOE 11700373	214	100	61
VOE 11700609	223	100	83
VOE 11700708	852	150	771
VOE 11700780	645	450	627
VOE 11701047	916	700	991
VOE 11701075	993	700	1073

NUMERICAL INDEX

RÉPERTOIRE DE NUMÉROS

NUMMERNREGISTER

INDICE DE NÚMERO

NUMMERREGISTER

Part No	Group	Sect	Page
VOE 11701117	993	250	1049
VOE 11701270	645	400	623
VOE 11701270	645	425	625
VOE 11701272	645	425	625
VOE 11701273	645	400	623
VOE 11701273	645	425	625
VOE 11701278	645	450	627
VOE 11701341	913	150	933
VOE 11701529	874	250	821
VOE 11701530	874	250	821
VOE 11701683	852	300	777
VOE 11701803	660	150	643
VOE 11701821	371	1150	291
VOE 11701827	993	250	1049
VOE 11701827	993	550	1069
VOE 11701827	993	600	1071
VOE 11701833	993	200	1045
VOE 11701833	993	600	1071
VOE 11701834	993	200	1045
VOE 11701834	993	300	1051
VOE 11701835	993	200	1045
VOE 11701835	993	300	1051
VOE 11701837	993	150	1043
VOE 11701837	993	250	1047
VOE 11701837	993	350	1055
VOE 11701837	993	450	1063
VOE 11701837	993	600	1071
VOE 11701838	993	250	1047
VOE 11701838	993	450	1065
VOE 11701838	993	550	1069
VOE 11701842	993	350	1055
VOE 11701842	993	450	1063
VOE 11701843	993	150	1043
VOE 11701843	993	250	1049
VOE 11701843	993	450	1063
VOE 11701843	993	550	1069
VOE 11701843	993	600	1071
VOE 11701845	993	150	1043
VOE 11701845	993	250	1049
VOE 11701845	993	450	1063
VOE 11701845	993	550	1069
VOE 11701845	993	600	1071
VOE 11701850	993	150	1043
VOE 11701850	993	250	1047
VOE 11701851	660	150	643
VOE 11701853	660	150	645
VOE 11701854	993	100	1039
VOE 11701854	993	250	1047
VOE 11701854	993	350	1055
VOE 11701854	993	450	1065
VOE 11701854	993	550	1069
VOE 11701854	993	600	1071
VOE 11701903	363	100	217
VOE 11701918	463	150	535
VOE 11701919	463	150	535
VOE 11701920	463	150	535
VOE 11701921	463	150	535
VOE 11701922	463	150	535
VOE 11701923	463	150	535
VOE 11701924	463	150	537
VOE 11701925	463	150	537
VOE 11701951	660	150	645
VOE 11701992	371	1150	291
VOE 11702124	945	410	1027
VOE 11702150	993	200	1045
VOE 11702150	993	400	1059
VOE 11702151	993	300	1051
VOE 11702151	993	500	1067
VOE 11702152	993	200	1045
VOE 11702152	993	300	1051
VOE 11702152	993	500	1067
VOE 11702153	993	200	1045
VOE 11702153	993	400	1059
VOE 11702154	993	200	1045
VOE 11702154	993	300	1051
VOE 11702154	993	400	1059
VOE 11702155	993	400	1059
VOE 11702155	993	500	1067
VOE 11702155	993	550	1069
VOE 11702155	993	600	1071
VOE 11702156	993	300	1051
VOE 11702174	386	150	417
VOE 11702174	993	300	1051
VOE 11702177	993	400	1059
VOE 11702178	993	500	1067
VOE 11702185	993	700	1073
VOE 11702187	993	700	1073
VOE 11702188	993	700	1073
VOE 11702361	852	300	777
VOE 11702370	993	300	1051
VOE 11702370	993	400	1059
VOE 11702371	993	300	1051
VOE 11702538	916	100	967
VOE 11702806	993	600	1071
VOE 11703039	525	150	589
VOE 11703355	525	150	589
VOE 11703356	525	150	589
VOE 11703536	463	150	535
VOE 11703544	516	100	553
VOE 11703544	517	100	557
VOE 11703833	913	250	937
VOE 11703979	872	200	799
VOE 11703980	872	200	799
VOE 11703985	516	100	553
VOE 11703985	517	100	557
VOE 11704319	525	150	589
VOE 11704348	852	500	783
VOE 11704359	843	100	757
VOE 11704363	993	700	1073
VOE 11704511	896	200	861
VOE 11704525	421	550	493
VOE 11704530	912	300	929
VOE 11704535	913	250	937
VOE 11704536	913	200	935
VOE 11704538	913	250	937
VOE 11704541	913	250	937
VOE 11704542	913	200	935
VOE 11704545	913	200	935
VOE 11704546	913	250	937
VOE 11704547	913	250	937
VOE 11704548	913	200	935
VOE 11704549	913	250	937
VOE 11704551	913	250	937
VOE 11704553	913	250	937
VOE 11704557	913	250	937
VOE 11704559	913	250	937
VOE 11704565	874	350	829
VOE 11704652	379	400	375
VOE 11704706	843	200	761
VOE 11704707	843	200	761
VOE 11704708	843	200	761
VOE 11704709	843	200	761
VOE 11704711	993	200	1045
VOE 11704711	993	300	1051
VOE 11704711	993	300	1053
VOE 11704711	993	400	1059
VOE 11704711	993	500	1067
VOE 11704711	993	550	1069
VOE 11704711	993	600	1071
VOE 11704712	993	200	1045
VOE 11704712	993	300	1051
VOE 11704712	993	300	1053
VOE 11704712	993	500	1067
VOE 11704712	993	550	1069
VOE 11704712	993	600	1071
VOE 11704728	843	200	761
VOE 11704815	913	200	935
VOE 11704948	916	100	965
VOE 11705078	914	300	949
VOE 11705079	914	300	949
VOE 11705080	914	300	949
VOE 11705082	916	100	965
VOE 11705091	912	150	925
VOE 11705092	912	150	925
VOE 11705093	912	150	925
VOE 11705094	912	150	925
VOE 11705095	912	150	925
VOE 11705096	912	150	925
VOE 11705097	912	150	925
VOE 11705099	912	150	927
VOE 11705100	912	150	925
VOE 11705101	912	150	927
VOE 11705102	912	150	927
VOE 11705103	912	150	925
VOE 11705105	912	150	925
VOE 11705106	912	150	925
VOE 11705107	912	150	927
VOE 11705108	912	150	927
VOE 11705109	912	150	927
VOE 11705428	993	200	1045
VOE 11705432	993	200	1045
VOE 11705432	993	300	1051
VOE 11705432	993	300	1053
VOE 11705432	993	400	1059
VOE 11705432	993	500	1067

Part No	Group	Sect	Page
VOE 11705432	993	550	1069
VOE 11705450	912	150	925
VOE 11705451	912	150	925
VOE 11705452	912	150	925
VOE 11705453	912	150	925
VOE 11705482	912	150	927
VOE 11705485	872	200	799
VOE 11705493	421	550	493
VOE 11705579	882	600	851
VOE 11705881	386	150	415
VOE 11705881	421	150	469
VOE 11705917	386	100	411
VOE 11705917	916	150	971
VOE 11705917	916	200	973
VOE 11705918	386	100	411
VOE 11705918	916	150	971
VOE 11705921	914	300	949
VOE 11705936	371	1150	291
VOE 11705961	912	300	929
VOE 11706032	993	500	1067
VOE 11706035	993	450	1063
VOE 11706041	371	1150	291
VOE 11706062	916	150	971
VOE 11706062	916	200	973
VOE 11706064	916	150	971
VOE 11706064	916	200	973
VOE 11706065	916	150	971
VOE 11706067	916	150	971
VOE 11706068	916	150	971
VOE 11706069	916	150	971
VOE 11706070	916	150	971
VOE 11706071	916	150	971
VOE 11706074	916	200	973
VOE 11706075	916	200	973
VOE 11706173	647	150	635
VOE 11706174	914	300	949
VOE 11706175	914	300	949
VOE 11706176	914	300	951
VOE 11706177	914	300	951
VOE 11706184	914	450	959
VOE 11706185	914	450	959
VOE 11706189	913	250	937
VOE 11706318	852	200	773
VOE 11706318	852	250	775
VOE 11706320	852	200	773
VOE 11706320	852	250	775
VOE 11706789	916	200	973
VOE 11706833	420	50	455
VOE 11706833	421	100	467
VOE 11706856	523	100	575
VOE 11706856	523	200	581
VOE 11706864	831	150	747
VOE 11706972	914	425	957
VOE 11706973	914	425	957
VOE 11706974	914	425	957
VOE 11706975	914	425	957
VOE 11706976	914	425	957
VOE 11706978	914	425	957
VOE 11706985	914	425	957
VOE 11706989	914	450	959
VOE 11706990	914	450	959
VOE 11706994	914	450	959
VOE 11706995	914	450	959
VOE 11706997	914	450	959
VOE 11707038	916	700	991
VOE 11707049	421	550	493
VOE 11707055	525	150	589
VOE 11707077	911	100	893
VOE 11707078	525	150	589
VOE 11707344	852	200	773
VOE 11707344	852	250	775
VOE 11707345	852	250	775
VOE 11707346	852	200	773
VOE 11707346	852	250	775
VOE 11707347	852	250	775
VOE 11707348	852	150	771
VOE 11707348	852	200	773
VOE 11707348	852	250	775
VOE 11707349	852	250	775
VOE 11707350	852	250	775
VOE 11707351	852	150	771
VOE 11707351	852	200	773
VOE 11707351	852	250	775
VOE 11707354	852	200	773
VOE 11707355	852	150	771
VOE 11707355	852	200	773
VOE 11707356	852	150	771
VOE 11707356	852	200	773
VOE 11707357	852	150	771
VOE 11707358	852	150	771
VOE 11707358	852	200	773
VOE 11707359	852	150	771
VOE 11707360	852	200	773
VOE 11707361	852	200	773
VOE 11707375	993	550	1069
VOE 11707377	993	250	1049
VOE 11707381	993	100	1039
VOE 11707381	993	250	1047
VOE 11707381	993	350	1055
VOE 11707381	993	450	1065
VOE 11707381	993	550	1069
VOE 11707382	993	450	1063
VOE 11707383	993	250	1049
VOE 11707383	993	450	1065
VOE 11707384	993	100	1041
VOE 11707384	993	250	1047
VOE 11707386	993	350	1055
VOE 11707389	993	450	1065
VOE 11707428	993	350	1057
VOE 11707428	993	400	1059
VOE 11707439	371	1150	291
VOE 11707439	993	700	1073
VOE 11707567	993	700	1073
VOE 11707569	993	700	1073
VOE 11707572	913	200	935
VOE 11707578	263	200	147
VOE 11707607	993	700	1073
VOE 11707609	363	200	221
VOE 11707766	874	350	829
VOE 11707767	874	350	829
VOE 11707768	386	100	411
VOE 11707768	874	350	829
VOE 11707827	993	700	1073
VOE 11707861	371	1150	291
VOE 11707861	993	300	1053
VOE 11707888	263	200	147
VOE 11707889	263	200	147
VOE 11707890	263	200	147
VOE 11707891	263	200	147
VOE 11707892	263	200	147
VOE 11707893	263	200	147
VOE 11707895	263	200	147
VOE 11707896	263	200	147
VOE 11707897	263	200	147
VOE 11707985	363	250	223
VOE 11708026	371	1150	291
VOE 11708033	993	350	1057
VOE 11708033	993	400	1059
VOE 11708082	913	250	937
VOE 11708083	913	200	935
VOE 11708084	913	250	937
VOE 11708087	913	150	933
VOE 11708087	913	200	935
VOE 11708087	913	250	937
VOE 11708099	913	200	935
VOE 11708101	913	150	933
VOE 11708101	913	200	935
VOE 11708110	913	200	935
VOE 11708113	913	200	935
VOE 11708116	913	200	935
VOE 11708118	913	150	933
VOE 11708118	913	200	935
VOE 11708129	913	250	937
VOE 11708130	993	700	1073
VOE 11708162	421	550	493
VOE 11708173	872	200	799
VOE 11708188	852	200	773
VOE 11708188	852	250	775
VOE 11708191	993	300	1051
VOE 11708215	831	150	747
VOE 11708215	843	150	759
VOE 11708215	860	150	787
VOE 11708231	913	200	935
VOE 11708231	913	250	937
VOE 11708246	420	50	455
VOE 11708246	421	150	469
VOE 11708248	993	700	1073
VOE 11708249	993	700	1073
VOE 11708256	913	200	935
VOE 11708257	913	150	933
VOE 11708257	913	200	935
VOE 11708257	913	250	937
VOE 11708267	271	100	161
VOE 11708268	271	100	161
VOE 11708270	271	100	161

NUMERICAL INDEX

RÉPERTOIRE DE NUMÉROS

NUMMERNREGISTER

INDICE DE NÚMERO

NUMMERREGISTER

Part No	Group	Sect	Page
VOE 11708270	386	150	413
VOE 11708271	271	100	161
VOE 11708284	420	50	453
VOE 11708302	993	350	1055
VOE 11708304	993	450	1065
VOE 11708308	914	300	949
VOE 11708326	912	150	925
VOE 11708511	525	150	589
VOE 11708540	993	100	1041
VOE 11708591	256	250	115
VOE 11708612	924	250	999
VOE 11708673	993	700	1073
VOE 11708735	913	150	933
VOE 11708736	913	150	933
VOE 11708737	913	150	933
VOE 11708738	913	150	933
VOE 11708739	913	150	933
VOE 11708740	913	150	933
VOE 11708741	913	150	933
VOE 11708742	913	150	933
VOE 11708743	913	150	933
VOE 11708744	913	150	933
VOE 11708745	913	150	933
VOE 11708748	913	150	933
VOE 11708749	913	150	933
VOE 11708753	913	250	937
VOE 11708754	913	250	937
VOE 11708755	913	250	937
VOE 11708756	913	200	935
VOE 11708757	913	200	935
VOE 11708758	913	200	935
VOE 11708759	913	200	935
VOE 11708760	913	200	935
VOE 11708800	916	100	967
VOE 11708825	945	500	1033
VOE 11708826	914	300	949
VOE 11708827	914	300	949
VOE 11708833	945	550	1035
VOE 11708889	321	150	185
VOE 11708898	852	300	777
VOE 11708898	852	400	781
VOE 11708899	852	300	777
VOE 11708899	852	400	781
VOE 11708909	852	300	777
VOE 11708909	852	400	781
VOE 11708910	852	300	777
VOE 11708910	852	400	781
VOE 11708930	468	150	541
VOE 11708930	551	100	593
VOE 11708930	924	300	1001
VOE 11708944	841	100	755
VOE 11708945	841	100	755
VOE 11708993	924	150	995
VOE 11708996	451	150	507
VOE 11708996	451	200	509
VOE 11708996	451	250	511
VOE 11709011	256	150	111
VOE 11709012	451	250	511
VOE 11709110	924	150	995
VOE 11709111	924	150	995
VOE 11709384	945	500	1033
VOE 11709390	852	200	773
VOE 11709423	852	250	775
VOE 11709506	272	100	163
VOE 11709582	993	700	1073
VOE 11709584	271	100	161
VOE 11709585	271	100	161
VOE 11709633	386	100	411
VOE 11709633	912	300	929
VOE 11709637	647	150	635
VOE 11709718	914	100	939
VOE 11709804	263	350	153
VOE 11709805	263	350	153
VOE 11709806	263	350	153
VOE 11709808	263	350	153
VOE 11709817	645	300	621
VOE 11709837	916	500	983
VOE 11709838	916	500	983
VOE 11709839	916	500	983
VOE 11709861	912	300	929
VOE 11709879	386	100	409
VOE 11709879	912	300	929
VOE 11709880	912	300	929
VOE 11709881	912	300	929
VOE 11709882	912	300	929
VOE 11709883	912	300	929
VOE 11709884	912	300	929
VOE 11709900	313	100	177
VOE 11709920	913	150	933
VOE 11709925	913	150	933
VOE 11709926	913	150	933
VOE 11709961	993	550	1069
VOE 11709994	993	500	1067
VOE 11710875	993	700	1073
VOE 11711958	874	250	821
VOE 11712222	451	150	507
VOE 11712222	451	200	509
VOE 11712222	451	250	511
VOE 11712500	645	450	627
VOE 11712713	993	700	1073
VOE 11712731	882	150	837
VOE 11712732	882	150	837
VOE 11712751	882	150	837
VOE 11712790	256	250	115
VOE 11712791	256	250	115
VOE 11712792	256	250	115
VOE 11712793	256	250	115
VOE 11712832	852	350	779
VOE 11712834	852	350	779
VOE 11712842	852	350	779
VOE 11712846	234	100	91
VOE 11712847	234	100	91
VOE 11712870	386	100	409
VOE 11712870	924	300	1001
VOE 11712871	924	300	1001
VOE 11712925	993	700	1073
VOE 11712926	993	700	1073
VOE 11713081	993	400	1059
VOE 11713082	993	400	1059
VOE 11713285	386	100	411
VOE 11713285	660	150	643
VOE 11713401	263	350	153
VOE 11713533	914	450	959
VOE 11713567	641	150	605
VOE 11713571	641	150	605
VOE 11713574	641	150	605
VOE 11713580	641	150	605
VOE 11713718	434	200	501
VOE 11713980	362	200	213
VOE 11714080	916	150	971
VOE 11714081	916	150	971
VOE 11714081	916	200	973
VOE 11714082	916	150	971
VOE 11714083	916	150	971
VOE 11714183	993	350	1055
VOE 11714183	993	400	1059
VOE 11714196	371	1150	291
VOE 11714219	993	350	1055
VOE 11714219	993	400	1059
VOE 11714224	993	350	1055
VOE 11714224	993	400	1059
VOE 11714225	993	350	1055
VOE 11714225	993	400	1059
VOE 11714226	993	450	1063
VOE 11714226	993	500	1067
VOE 11714227	993	450	1063
VOE 11714227	993	500	1067
VOE 11714323	263	350	153
VOE 11714579	852	250	775
VOE 11714580	852	200	773
VOE 11714627	872	350	805
VOE 11714687	363	250	223
VOE 11714690	882	600	851
VOE 11714962	852	350	779
VOE 11714963	852	350	779
VOE 11714964	852	350	779
VOE 11714965	852	350	779
VOE 11714966	852	350	779
VOE 11714967	852	350	779
VOE 11714968	852	350	779
VOE 11714969	852	350	779
VOE 11714970	852	350	779
VOE 11714971	852	350	779
VOE 11714972	852	350	779
VOE 11714973	852	350	779
VOE 11715353	256	300	117
VOE 11715387	852	350	779
VOE 11715430	852	250	775
VOE 11715595	379	200	365
VOE 11715610	993	250	1047
VOE 11715634	522	100	561
VOE 11715635	522	100	561
VOE 11715636	522	100	561
VOE 11715637	522	100	561
VOE 11715638	522	100	561

Part No	Group	Sect	Page
VOE 11715818	852	200	773
VOE 11715818	852	250	775
VOE 11715918	993	700	1073
VOE 11715961	914	300	949
VOE 11716325	645	500	629
VOE 11716339	993	700	1073
VOE 11716481	913	200	935
VOE 11716514	993	450	1063
VOE 11716514	993	500	1067
VOE 11716762	645	425	625
VOE 11716763	645	450	627
VOE 11716831	924	300	1001
VOE 11716832	924	300	1001
VOE 11803635	881	200	833
VOE 11886866	881	200	833
VOE 1189577	234	100	91
VOE 11988141	914	425	957
VOE 11988142	914	425	957
VOE 11988145	914	425	957
VOE 11988146	386	100	411
VOE 11988146	914	425	957
VOE 11988200	352	100	195
VOE 11988201	352	100	195
VOE 11988202	352	100	195
VOE 11988207	645	400	623
VOE 11988207	645	425	625
VOE 11988386	843	200	761
VOE 11988413	352	250	201
VOE 11988414	352	250	201
VOE 11988441	993	700	1073
VOE 11988543	924	150	995
VOE 11988545	914	425	957
VOE 11991047	914	300	949
VOE 11991048	914	300	949
VOE 11991049	914	300	949
VOE 11991316	914	300	949
VOE 11991319	914	300	951
VOE 11991321	914	300	951
VOE 11991323	914	300	949
VOE 11991396	234	100	91
VOE 11992216	371	1000	287
VOE 11992315	873	150	809
VOE 11992817	263	200	147
VOE 11992833	913	150	933
VOE 11992833	913	250	937
VOE 11993070	911	200	897
VOE 11993178	852	250	775
VOE 11993451	645	400	623
VOE 11993451	645	425	625
VOE 11993452	645	400	623
VOE 11993452	645	425	625
VOE 11993454	645	400	623
VOE 11993637	468	150	541
VOE 11993637	551	100	593
VOE 11993637	924	300	1001
VOE 11994043	911	200	897
VOE 11994393	914	300	949
VOE 11994423	645	400	623
VOE 11994428	645	450	627
VOE 11994455	872	300	803
VOE 11994456	872	300	803
VOE 11994483	362	200	213
VOE 11994484	362	200	213
VOE 11994509	645	450	627
VOE 11994522	525	150	589
VOE 11996067	872	300	803
VOE 11996163	852	150	771
VOE 11996163	852	200	773
VOE 11996177	660	150	643
VOE 11996178	660	150	643
VOE 11996179	660	150	643
VOE 11996180	660	150	643
VOE 11996181	660	150	643
VOE 11996183	660	150	643
VOE 11996184	660	150	643
VOE 11996185	660	150	643
VOE 11996190	660	150	643
VOE 11996191	660	150	643
VOE 11996192	660	150	643
VOE 11996193	660	150	643
VOE 11996194	660	150	643
VOE 11996195	660	150	643
VOE 11996198	660	150	643
VOE 11996202	660	150	643
VOE 11996203	660	150	643
VOE 11996206	660	150	643
VOE 11996207	660	150	643
VOE 11996337	843	200	761
VOE 11996338	843	200	761
VOE 11996362	645	400	623
VOE 11996362	645	425	625
VOE 11996374	645	400	623
VOE 11996374	645	425	625
VOE 11996407	852	300	777
VOE 11996407	852	400	781
VOE 11996409	852	300	777
VOE 11996409	852	400	781
VOE 11996410	852	400	781
VOE 11996411	852	300	777
VOE 11996411	852	400	781
VOE 11996412	852	300	777
VOE 11996412	852	400	781
VOE 11996416	852	300	777
VOE 11996416	852	400	781
VOE 11996417	852	300	777
VOE 11996417	852	400	781
VOE 11996418	852	300	777
VOE 11996418	852	400	781
VOE 11996419	852	300	777
VOE 11996419	852	400	781
VOE 11996421	852	300	777
VOE 11997155	913	150	933
VOE 11997157	913	150	933
VOE 11997186	414	100	451
VOE 11997187	414	100	451
VOE 11997187	420	50	455
VOE 11997242	371	900	281
VOE 11997242	371	1400	301
VOE 11997242	380	200	403
VOE 11997242	882	550	847
VOE 11997242	882	600	853
VOE 11997265	852	250	775
VOE 11997271	945	410	1027
VOE 11997279	371	1150	291
VOE 11997342	525	150	589
VOE 11997343	525	150	589
VOE 11997560	371	1000	287
VOE 11997604	882	550	847
VOE 11998151	914	300	951
VOE 11998208	363	100	217
VOE 11998442	525	100	587
VOE 11998442	525	150	589
VOE 11998550	852	150	771
VOE 11998550	852	200	773
VOE 11998561	852	250	775
VOE 11998573	645	450	627
VOE 11998613	852	400	781
VOE 11998614	852	400	781
VOE 11998615	852	300	777
VOE 11998615	852	400	781
VOE 11998617	852	300	777
VOE 11998617	852	400	781
VOE 11998618	852	300	777
VOE 11998618	852	400	781
VOE 11998619	852	300	777
VOE 11998619	852	400	781
VOE 11998620	852	300	777
VOE 11998621	852	300	777
VOE 11998622	852	300	777
VOE 11998654	852	350	779
VOE 11998677	852	350	779
VOE 11998811	852	150	771
VOE 11998811	852	200	773
VOE 11998811	852	250	775
VOE 11998831	852	250	775
VOE 11998842	852	250	775
VOE 11998862	913	200	935
VOE 11998863	913	150	933
VOE 11998863	913	250	937
VOE 11999242	645	400	623
VOE 11999242	645	425	625
VOE 11999360	924	250	999
VOE 11999361	924	250	999
VOE 11999362	924	250	999
VOE 11999363	924	250	999
VOE 11999364	924	250	999
VOE 11999365	924	250	999
VOE 11999931	256	250	115
VOE 11999976	516	100	555
VOE 11999976	517	100	559
VOE 120001	715	250	661
VOE 12003786	363	100	217
VOE 120291	421	200	473
VOE 120618	825	150	731
VOE 120618	826	150	737

NUMERICAL INDEX

RÉPERTOIRE DE NUMÉROS

NUMMERNREGISTER

INDICE DE NÚMERO

NUMMERREGISTER

Catalogue id	Group
20086	1000
Issue	Page
VOE 63B9920086	18

Part No	Group	Sect	Page
VOE 120789	873	150	809
VOE 1211599	873	150	809
VOE 1212770	380	150	401
VOE 1212859	380	100	397
VOE 1212859	380	150	401
VOE 1224102	380	150	401
VOE 1234417	379	300	367
VOE 1258140	363	200	221
VOE 1258140	837	200	753
VOE 1258492	380	150	401
VOE 1259480	873	200	811
VOE 1259727	371	100	225
VOE 1259828	379	700	383
VOE 1259829	379	700	383
VOE 1259830	371	650	267
VOE 1259830	379	700	383
VOE 1259831	371	1950	323
VOE 1259831	379	700	383
VOE 1259854	371	500	255
VOE 1259854	371	1950	323
VOE 1269755	379	400	373
VOE 1271494	874	300	827
VOE 1275379	420	150	459
VOE 1304841	363	200	221
VOE 1307035	379	700	383
VOE 1307048	371	300	241
VOE 1307048	371	500	255
VOE 1307048	371	1600	313
VOE 1307048	371	2000	327
VOE 1307048	379	700	383
VOE 1307049	371	200	233
VOE 1307049	371	300	243
VOE 1307049	371	400	247
VOE 1307049	371	450	251
VOE 1307049	371	700	271
VOE 1307049	371	800	275
VOE 1307049	371	2000	327
VOE 1307049	379	700	383
VOE 1307049	393	150	441
VOE 1307052	379	500	377
VOE 1307600	371	600	261
VOE 1307600	371	650	265
VOE 1307600	379	800	387
VOE 1308436	379	700	383
VOE 1321087	851	100	763
VOE 1323485	321	150	185
VOE 1323485	321	200	187
VOE 1334720	831	150	747
VOE 1347010	371	500	255
VOE 1347010	386	150	417
VOE 1362710	321	150	185
VOE 1362710	321	200	187
VOE 13907851	263	150	145
VOE 13907860	924	200	997
VOE 13914468	645	250	619
VOE 13930447	860	100	785
VOE 13930456	641	100	603
VOE 13930842	874	150	817
VOE 13931675	716	150	677
VOE 13933484	911	300	903
VOE 13933843	660	100	641
VOE 13933853	263	125	139
VOE 13933853	263	130	143
VOE 13933853	263	350	153
VOE 13933853	522	100	561
VOE 13933853	522	100	563
VOE 13933853	523	150	579
VOE 13933853	647	100	631
VOE 13933853	911	350	907
VOE 13933855	263	125	141
VOE 13933855	420	150	461
VOE 13933855	468	150	543
VOE 13933855	522	100	561
VOE 13933855	522	150	567
VOE 13933855	647	100	633
VOE 13933855	911	350	905
VOE 13933855	914	100	939
VOE 13933855	916	100	967
VOE 13933856	522	150	567
VOE 13933859	911	600	921
VOE 13933862	916	100	965
VOE 13933862	916	100	969
VOE 13933867	263	125	139
VOE 13933868	645	150	613
VOE 13933869	263	350	153
VOE 13933869	523	250	585
VOE 13933871	645	100	607
VOE 13933871	645	150	611
VOE 13933871	645	150	613
VOE 13933871	647	100	631
VOE 13933871	660	100	639
VOE 13933872	263	125	139
VOE 13933872	263	350	153
VOE 13933872	523	150	577
VOE 13933872	523	150	579
VOE 13933872	523	200	581
VOE 13933872	645	100	607
VOE 13933872	645	150	611
VOE 13933872	660	100	639
VOE 13933875	645	100	607
VOE 13933877	217	150	73
VOE 13933878	263	125	139
VOE 13933878	263	350	155
VOE 13933878	645	150	611
VOE 13933881	645	100	607
VOE 13933881	660	100	639
VOE 13933883	645	200	615
VOE 13933883	660	100	639
VOE 13933883	660	100	641
VOE 13933897	468	150	541
VOE 13933897	468	150	543
VOE 13933897	647	100	633
VOE 13933897	916	500	983
VOE 13933900	468	150	543
VOE 13933900	911	475	913
VOE 13933900	914	550	963
VOE 13933900	916	700	991
VOE 13933901	523	150	577
VOE 13933901	523	250	583
VOE 13933903	263	125	139
VOE 13933905	645	200	615
VOE 13933905	911	600	919
VOE 13933905	911	600	921
VOE 13933906	916	100	969
VOE 13933910	916	100	965
VOE 13933912	523	150	579
VOE 13933912	523	250	585
VOE 13933912	911	450	911
VOE 13933914	645	100	607
VOE 13933914	647	100	631
VOE 13933915	522	200	569
VOE 13933917	523	150	577
VOE 13933917	645	100	607
VOE 13933917	660	100	639
VOE 13933922	263	125	139
VOE 13933923	645	150	613
VOE 13933923	911	350	905
VOE 13933925	924	200	997
VOE 13933927	647	100	633
VOE 13933935	263	130	143
VOE 13933935	660	100	639
VOE 13933936	522	250	573
VOE 13933936	551	100	593
VOE 13933936	911	350	905
VOE 13933936	914	550	963
VOE 13933936	916	100	969
VOE 13933936	916	700	991
VOE 13933936	924	300	1001
VOE 13933962	523	100	575
VOE 13935000	897	100	865
VOE 13935000	897	300	877
VOE 13935001	897	100	865
VOE 13935001	897	300	877
VOE 13935003	874	300	825
VOE 13935003	897	100	865
VOE 13935003	897	300	877
VOE 13935004	897	100	865
VOE 13935004	897	300	877
VOE 13935007	897	100	865
VOE 13935007	897	300	877
VOE 13940090	331	100	189
VOE 13940090	371	850	279
VOE 13940090	371	1450	305
VOE 13940090	371	1600	313
VOE 13940090	371	1600	315
VOE 13940090	372	100	339
VOE 13940090	843	150	759
VOE 13940090	873	150	809
VOE 13940090	945	150	1007
VOE 13940090	945	200	1009
VOE 13940090	945	250	1013
VOE 13940090	945	300	1017
VOE 13940090	945	300	1019
VOE 13940090	945	350	1021
VOE 13940097	380	100	397

Part No	Group	Sect	Page
VOE 13940109	380	150	401
VOE 13941451	993	150	1043
VOE 13941451	993	250	1049
VOE 13941451	993	600	1071
VOE 13941747	914	450	959
VOE 13941793	645	250	619
VOE 13941907	421	400	487
VOE 13941907	421	500	491
VOE 13941907	461	150	525
VOE 13941907	463	150	533
VOE 13941907	831	150	749
VOE 13941935	379	200	365
VOE 13942672	873	150	809
VOE 13942707	911	100	893
VOE 13943472	261	250	131
VOE 13943472	460	150	517
VOE 13943472	873	100	807
VOE 13943474	873	150	809
VOE 13943474	873	200	811
VOE 13943987	421	200	471
VOE 13944075	420	300	465
VOE 13944221	371	900	281
VOE 13944221	379	300	367
VOE 13944221	882	600	851
VOE 13944226	379	500	377
VOE 13945407	393	100	435
VOE 13945407	393	150	439
VOE 13945407	843	100	757
VOE 13945407	865	150	791
VOE 13945407	872	150	795
VOE 13945407	872	250	801
VOE 13945407	873	200	811
VOE 13945407	874	250	821
VOE 13945407	882	200	839
VOE 13945408	252	100	105
VOE 13945408	256	100	109
VOE 13945408	256	200	113
VOE 13945408	261	200	127
VOE 13945408	352	150	197
VOE 13945408	371	200	233
VOE 13945408	371	300	245
VOE 13945408	371	400	249
VOE 13945408	371	450	253
VOE 13945408	371	550	259
VOE 13945408	371	800	275
VOE 13945408	371	1050	289
VOE 13945408	420	150	461
VOE 13945408	421	500	491
VOE 13945408	523	100	575
VOE 13945408	641	100	603
VOE 13945408	711	100	653
VOE 13945408	715	350	665
VOE 13945408	823	150	717
VOE 13945408	841	100	755
VOE 13945408	852	100	767
VOE 13945408	874	300	825
VOE 13945408	882	200	839
VOE 13945408	924	300	1001
VOE 13945444	256	300	117
VOE 13945444	256	300	119
VOE 13945444	258	100	121
VOE 13945444	263	100	137
VOE 13945444	271	100	161
VOE 13945444	353	150	205
VOE 13945444	371	300	243
VOE 13945444	371	300	245
VOE 13945444	371	2050	331
VOE 13945444	390	100	431
VOE 13945444	390	150	433
VOE 13945444	421	500	491
VOE 13945444	491	100	545
VOE 13945444	522	200	569
VOE 13945444	525	100	587
VOE 13945444	551	100	593
VOE 13945444	711	100	653
VOE 13945444	810	150	701
VOE 13945444	821	100	707
VOE 13945444	874	150	817
VOE 13945444	882	250	841
VOE 13945444	911	150	895
VOE 13945444	914	400	955
VOE 13945444	916	500	983
VOE 13945461	874	250	821
VOE 13945544	313	100	177
VOE 13945653	371	1250	295
VOE 13945653	522	100	561
VOE 13945653	522	150	565
VOE 13945653	527	100	591
VOE 13945653	551	100	593
VOE 13945653	645	200	615
VOE 13945653	911	600	921
VOE 13945653	912	150	925
VOE 13945653	914	300	949
VOE 13945653	914	425	957
VOE 13945653	945	500	1031
VOE 13945734	261	200	129
VOE 13946008	461	150	525
VOE 13946008	463	150	533
VOE 13946118	379	400	373
VOE 13946173	217	150	73
VOE 13946173	234	100	91
VOE 13946173	235	100	97
VOE 13946173	261	200	127
VOE 13946173	261	250	131
VOE 13946173	261	300	133
VOE 13946173	263	100	137
VOE 13946173	263	125	139
VOE 13946173	263	125	141
VOE 13946173	263	130	143
VOE 13946173	263	350	153
VOE 13946173	269	100	157
VOE 13946173	269	200	159
VOE 13946173	313	100	177
VOE 13946173	313	150	179
VOE 13946173	321	100	181
VOE 13946173	333	100	191
VOE 13946173	352	100	195
VOE 13946173	352	150	197
VOE 13946173	353	200	207
VOE 13946173	371	100	225
VOE 13946173	371	100	227
VOE 13946173	371	200	233
VOE 13946173	371	275	239
VOE 13946173	371	300	243
VOE 13946173	371	300	245
VOE 13946173	371	400	249
VOE 13946173	371	450	253
VOE 13946173	371	750	273
VOE 13946173	371	800	275
VOE 13946173	371	1050	289
VOE 13946173	371	1200	293
VOE 13946173	371	2050	333
VOE 13946173	420	150	459
VOE 13946173	468	150	541
VOE 13946173	522	150	567
VOE 13946173	523	100	575
VOE 13946173	523	150	579
VOE 13946173	523	250	583
VOE 13946173	523	250	585
VOE 13946173	641	100	603
VOE 13946173	660	100	639
VOE 13946173	715	350	665
VOE 13946173	715	550	673
VOE 13946173	810	150	701
VOE 13946173	821	100	707
VOE 13946173	823	150	717
VOE 13946173	837	100	751
VOE 13946173	852	125	769
VOE 13946173	872	350	805
VOE 13946173	873	100	807
VOE 13946173	874	300	827
VOE 13946173	897	200	873
VOE 13946173	914	400	955
VOE 13946173	916	700	991
VOE 13946173	924	300	1001
VOE 13946173	945	400	1023
VOE 13946173	945	410	1027
VOE 13946173	945	450	1029
VOE 13946173	993	100	1041
VOE 13946173	993	150	1043
VOE 13946173	993	250	1047
VOE 13946222	380	150	401
VOE 13946304	460	100	513
VOE 13946304	461	150	525
VOE 13946304	463	150	533
VOE 13946329	263	150	145
VOE 13946442	461	100	521
VOE 13946442	463	100	529
VOE 13946474	715	550	673
VOE 13946474	741	100	679
VOE 13946474	821	150	709
VOE 13946474	911	100	893
VOE 13946474	911	250	899
VOE 13946474	911	400	909
VOE 13946501	993	350	1055

NUMERICAL INDEX

RÉPERTOIRE DE NUMÉROS

NUMMERNREGISTER

INDICE DE NÚMERO

NUMMERREGISTER

Catalogue id	Group
20086	**1000**
Issue	Page
VOE 63B9920086	**19**

NUMERICAL INDEX

RÉPERTOIRE DE NUMÉROS

NUMMERNREGISTER

INDICE DE NÚMERO

NUMMERREGISTER

Catalogue id	Group
20086	1000
Issue	Page
VOE 63B9920086	20

Part No	Group	Sect	Page
VOE 13946501	993	450	1063
VOE 13946501	993	600	1071
VOE 13946544	363	250	223
VOE 13946544	371	1450	305
VOE 13946544	371	1950	323
VOE 13946544	390	100	431
VOE 13946544	390	150	433
VOE 13946544	421	200	473
VOE 13946544	874	250	821
VOE 13946544	882	200	839
VOE 13946544	914	500	961
VOE 13946556	379	800	387
VOE 13946640	379	400	373
VOE 13946752	252	100	105
VOE 13946752	421	150	469
VOE 13946752	911	600	919
VOE 13946752	916	100	965
VOE 13946752	916	100	969
VOE 13946817	715	300	663
VOE 13946817	911	550	917
VOE 13946817	945	450	1029
VOE 13946834	371	1050	289
VOE 13946934	261	200	129
VOE 13946934	371	100	225
VOE 13946934	371	100	227
VOE 13946934	872	150	795
VOE 13946934	881	200	833
VOE 13947281	211	100	51
VOE 13947281	212	100	55
VOE 13947281	223	100	83
VOE 13947281	262	100	135
VOE 13947281	263	300	151
VOE 13947281	420	50	453
VOE 13947281	896	150	859
VOE 13947282	420	50	453
VOE 13947282	421	500	491
VOE 13947355	945	150	1007
VOE 13947355	945	200	1009
VOE 13947355	945	300	1017
VOE 13947355	945	300	1019
VOE 13947355	945	350	1021
VOE 13947459	379	200	365
VOE 13947542	421	450	489
VOE 13947542	516	100	553
VOE 13947542	517	100	557
VOE 13947542	852	500	783
VOE 13947542	874	250	821
VOE 13947621	215	100	63
VOE 13947621	235	150	99
VOE 13947621	237	100	101
VOE 13947621	255	100	107
VOE 13947621	263	300	151
VOE 13947622	235	150	99
VOE 13947622	262	100	135
VOE 13947624	217	100	71
VOE 13947624	461	100	523
VOE 13947624	463	100	531
VOE 13947627	420	50	453
VOE 13947627	421	200	473
VOE 13947628	223	100	83
VOE 13947628	262	100	135
VOE 13947628	371	150	229
VOE 13947630	217	150	73
VOE 13947757	831	100	745
VOE 13947757	843	150	759
VOE 13947760	235	100	95
VOE 13947760	258	100	121
VOE 13947760	261	300	133
VOE 13947760	263	100	137
VOE 13947760	371	275	239
VOE 13947760	420	150	459
VOE 13947760	421	200	471
VOE 13947760	421	200	473
VOE 13947760	421	400	487
VOE 13947760	821	100	707
VOE 13947760	821	150	709
VOE 13947760	823	200	721
VOE 13947760	827	100	741
VOE 13947760	837	200	753
VOE 13947790	852	100	765
VOE 13947790	916	100	969
VOE 13947848	371	600	263
VOE 13947848	371	1450	305
VOE 13947848	379	300	367
VOE 13947902	421	100	467
VOE 13948217	235	100	95
VOE 13948217	263	125	141
VOE 13948269	451	250	511
VOE 13948297	379	500	377
VOE 13948320	451	250	511
VOE 13948356	258	100	121
VOE 13948356	872	350	805
VOE 13948699	916	100	965
VOE 13948699	916	100	967
VOE 13948699	916	100	969
VOE 13948700	421	150	469
VOE 13948746	371	400	249
VOE 13948746	371	450	253
VOE 13948746	372	100	339
VOE 13948856	379	300	367
VOE 13948871	371	275	239
VOE 13948871	523	150	579
VOE 13948871	872	250	801
VOE 13948995	371	950	283
VOE 13948995	371	1450	305
VOE 13948995	379	500	377
VOE 13948996	371	600	263
VOE 13948996	371	850	279
VOE 13948996	371	950	283
VOE 13948996	371	1450	305
VOE 13948996	379	500	377
VOE 13948996	393	150	441
VOE 13949003	371	2000	327
VOE 13949003	379	600	379
VOE 13949239	916	250	975
VOE 13949278	261	250	131
VOE 13949278	363	250	223
VOE 13949278	371	100	225
VOE 13949278	371	1450	305
VOE 13949278	516	100	553
VOE 13949278	517	100	557
VOE 13949278	821	100	707
VOE 13949278	823	350	725
VOE 13949278	823	350	727
VOE 13949278	852	500	783
VOE 13949278	860	150	787
VOE 13949278	872	150	795
VOE 13949278	872	250	801
VOE 13949278	872	350	805
VOE 13949278	873	150	809
VOE 13949278	897	150	871
VOE 13949278	914	400	955
VOE 13949278	916	500	983
VOE 13949361	420	200	463
VOE 13949371	379	600	381
VOE 13949371	379	800	387
VOE 13949386	261	300	133
VOE 13949410	420	50	455
VOE 13949410	421	150	469
VOE 13949473	379	400	373
VOE 13949474	379	400	373
VOE 13949574	420	50	455
VOE 13949574	420	200	463
VOE 13949574	421	400	487
VOE 13949578	212	100	55
VOE 13949578	221	100	79
VOE 13949578	233	100	85
VOE 13949578	333	150	193
VOE 13949584	379	500	377
VOE 13949597	371	250	235
VOE 13949597	371	400	247
VOE 13949597	371	450	251
VOE 13949597	371	500	255
VOE 13949597	371	600	263
VOE 13949597	371	650	265
VOE 13949597	371	650	267
VOE 13949597	371	850	279
VOE 13949597	371	950	283
VOE 13949597	371	1350	299
VOE 13949597	371	1450	305
VOE 13949597	371	1500	309
VOE 13949597	371	1550	311
VOE 13949597	371	1600	313
VOE 13949597	371	1750	321
VOE 13949597	371	1950	323
VOE 13949597	371	2100	335
VOE 13949597	372	200	345
VOE 13949597	379	300	367
VOE 13949598	379	400	373
VOE 13949606	379	400	373
VOE 13949608	420	100	457
VOE 13949608	434	100	495
VOE 13949656	420	50	455
VOE 13949656	421	200	471
VOE 13949746	333	100	191

Part No	Group	Sect	Page
VOE 13949746	352	150	197
VOE 13949746	371	275	239
VOE 13949746	371	300	243
VOE 13949746	371	300	245
VOE 13949746	371	550	259
VOE 13949746	371	750	273
VOE 13949746	371	800	275
VOE 13949746	371	1200	293
VOE 13949746	371	1650	317
VOE 13949746	371	2050	331
VOE 13949746	460	200	519
VOE 13949746	523	150	579
VOE 13949746	523	250	585
VOE 13949746	823	300	723
VOE 13949746	874	300	825
VOE 13949746	945	450	1029
VOE 13949747	235	100	95
VOE 13949747	371	275	239
VOE 13949747	371	300	243
VOE 13949747	371	400	249
VOE 13949747	371	450	253
VOE 13949747	371	750	273
VOE 13949747	420	200	463
VOE 13949747	460	200	519
VOE 13949747	468	150	541
VOE 13949747	874	300	827
VOE 13949817	821	250	715
VOE 13949846	371	100	227
VOE 13949846	371	250	237
VOE 13949851	421	350	483
VOE 13949867	261	200	129
VOE 13949867	353	150	205
VOE 13949867	810	150	701
VOE 13949867	873	100	807
VOE 13949867	881	100	831
VOE 13949867	882	300	843
VOE 13949873	234	100	91
VOE 13949873	258	100	121
VOE 13949874	261	150	125
VOE 13949874	333	100	191
VOE 13949874	371	1250	297
VOE 13949874	393	100	435
VOE 13949874	393	150	443
VOE 13949888	371	100	225
VOE 13949888	371	250	237
VOE 13949888	371	400	249
VOE 13949888	371	450	253
VOE 13949888	371	750	273
VOE 13949905	421	100	467
VOE 13949928	421	250	475
VOE 13949928	421	300	479
VOE 13949997	371	100	225
VOE 13949997	371	275	239
VOE 13949997	371	750	273
VOE 13949997	371	1450	305
VOE 13949997	421	500	491
VOE 13951740	451	250	511
VOE 13951967	831	100	745
VOE 13951967	843	150	759
VOE 13954447	379	100	349
VOE 13955781	660	150	643
VOE 13955781	914	300	951
VOE 13955894	256	200	113
VOE 13955894	256	300	117
VOE 13955894	660	150	643
VOE 13955894	852	100	767
VOE 13955894	897	200	873
VOE 13955894	945	410	1027
VOE 13955897	821	100	705
VOE 13955897	821	150	709
VOE 13955900	215	100	63
VOE 13955900	263	150	145
VOE 13955900	741	100	679
VOE 13955900	924	100	993
VOE 13955985	914	425	957
VOE 13956967	420	200	463
VOE 13956967	945	400	1023
VOE 13958210	371	650	267
VOE 13958210	371	950	283
VOE 13958210	371	1400	301
VOE 13958210	371	1600	313
VOE 13958210	371	1950	323
VOE 13958210	371	2000	327
VOE 13958210	372	200	345
VOE 13958210	379	300	367
VOE 13958212	379	300	367
VOE 13959093	831	150	747
VOE 13959093	924	300	1001
VOE 13959209	993	100	1041
VOE 13959209	993	250	1047
VOE 13959209	993	450	1065
VOE 13959212	882	550	849
VOE 13959258	911	550	917
VOE 13960138	333	100	191
VOE 13960138	371	1250	297
VOE 13960138	390	100	431
VOE 13960138	821	200	713
VOE 13960138	882	550	847
VOE 13960141	217	150	73
VOE 13960141	256	200	113
VOE 13960141	261	200	129
VOE 13960141	261	300	133
VOE 13960141	263	100	137
VOE 13960141	263	130	143
VOE 13960141	269	100	157
VOE 13960141	269	200	159
VOE 13960141	313	100	177
VOE 13960141	313	150	179
VOE 13960141	321	100	183
VOE 13960141	352	100	195
VOE 13960141	352	150	197
VOE 13960141	353	150	205
VOE 13960141	353	200	207
VOE 13960141	362	150	211
VOE 13960141	362	225	215
VOE 13960141	371	100	227
VOE 13960141	371	275	239
VOE 13960141	371	400	249
VOE 13960141	371	450	253
VOE 13960141	371	800	275
VOE 13960141	371	1050	289
VOE 13960141	371	2050	331
VOE 13960141	390	100	431
VOE 13960141	390	150	433
VOE 13960141	420	150	461
VOE 13960141	491	100	545
VOE 13960141	551	100	593
VOE 13960141	641	100	603
VOE 13960141	645	150	613
VOE 13960141	645	200	615
VOE 13960141	645	250	619
VOE 13960141	711	100	653
VOE 13960141	715	250	661
VOE 13960141	715	350	665
VOE 13960141	715	550	673
VOE 13960141	810	150	701
VOE 13960141	821	100	707
VOE 13960141	821	150	709
VOE 13960141	823	150	717
VOE 13960141	823	200	721
VOE 13960141	823	350	725
VOE 13960141	827	100	741
VOE 13960141	837	100	751
VOE 13960141	843	150	759
VOE 13960141	852	100	765
VOE 13960141	852	100	767
VOE 13960141	874	300	825
VOE 13960141	881	100	831
VOE 13960141	882	200	839
VOE 13960141	882	250	841
VOE 13960141	882	500	845
VOE 13960141	882	550	847
VOE 13960141	897	150	871
VOE 13960141	914	100	939
VOE 13960141	914	400	955
VOE 13960141	916	500	983
VOE 13960141	945	450	1029
VOE 13960141	993	100	1039
VOE 13960141	993	100	1041
VOE 13960141	993	150	1043
VOE 13960141	993	250	1047
VOE 13960141	993	350	1055
VOE 13960141	993	350	1057
VOE 13960141	993	450	1063
VOE 13960141	993	450	1065
VOE 13960143	252	100	105
VOE 13960143	352	100	195
VOE 13960143	352	150	197
VOE 13960143	352	200	199
VOE 13960143	352	250	201
VOE 13960143	371	100	225
VOE 13960143	527	100	591
VOE 13960143	645	100	607
VOE 13960143	645	100	609
VOE 13960143	645	200	615

NUMERICAL INDEX

RÉPERTOIRE DE NUMÉROS

NUMMERNREGISTER

INDICE DE NÚMERO

NUMMERREGISTER

Part No	Group	Sect	Page
VOE 13960143	715	100	655
VOE 13960143	715	300	663
VOE 13960143	715	400	667
VOE 13960143	715	450	669
VOE 13960143	715	500	671
VOE 13960143	821	150	709
VOE 13960143	821	150	711
VOE 13960143	826	100	733
VOE 13960143	826	100	735
VOE 13960143	826	200	739
VOE 13960143	827	100	741
VOE 13960143	841	100	755
VOE 13960143	852	100	765
VOE 13960143	852	500	783
VOE 13960143	897	200	873
VOE 13960143	911	250	899
VOE 13960143	911	400	909
VOE 13960143	911	550	917
VOE 13960143	916	300	977
VOE 13960143	916	600	987
VOE 13960143	924	200	997
VOE 13960143	993	100	1041
VOE 13960143	993	250	1047
VOE 13960143	993	350	1055
VOE 13960143	993	450	1063
VOE 13960145	252	100	105
VOE 13960145	261	100	123
VOE 13960145	263	100	137
VOE 13960145	313	150	179
VOE 13960145	321	100	181
VOE 13960145	352	250	201
VOE 13960145	715	150	657
VOE 13960145	715	200	659
VOE 13960145	715	300	663
VOE 13960145	715	550	673
VOE 13960145	821	100	705
VOE 13960145	821	150	709
VOE 13960145	821	150	711
VOE 13960145	823	200	721
VOE 13960145	825	100	729
VOE 13960145	826	100	733
VOE 13960145	826	100	735
VOE 13960145	826	200	739
VOE 13960145	827	200	743
VOE 13960145	860	100	785
VOE 13960145	882	200	839
VOE 13960145	911	400	909
VOE 13960145	916	350	981
VOE 13960145	916	500	985
VOE 13960145	945	600	1037
VOE 13960145	993	350	1055
VOE 13960146	826	200	739
VOE 13960146	914	300	949
VOE 13960150	421	200	473
VOE 13960164	263	125	139
VOE 13960164	263	130	143
VOE 13960171	882	550	847
VOE 13960213	527	100	591
VOE 13960213	911	600	919
VOE 13960215	924	250	999
VOE 13960632	234	100	93
VOE 13960632	461	100	523
VOE 13960632	463	100	531
VOE 13960632	645	500	629
VOE 13961647	362	150	211
VOE 13961647	362	225	215
VOE 13961962	371	650	267
VOE 13961962	831	150	749
VOE 13961965	271	100	161
VOE 13961965	810	150	701
VOE 13961996	460	100	515
VOE 13962033	896	150	859
VOE 13962075	896	150	859
VOE 13962213	896	150	859
VOE 13962298	896	150	859
VOE 13962550	924	250	999
VOE 13962653	372	100	339
VOE 13962658	831	100	745
VOE 13962658	843	150	759
VOE 13962970	924	250	999
VOE 13962985	468	100	539
VOE 13963059	460	100	513
VOE 13963077	434	100	495
VOE 13963103	353	200	207
VOE 13963103	882	550	847
VOE 13963104	882	550	847
VOE 13963104	945	150	1007
VOE 13963104	945	200	1009
VOE 13963104	945	250	1013
VOE 13963104	945	300	1017
VOE 13963104	945	300	1019
VOE 13963104	945	350	1021
VOE 13963110	362	150	211
VOE 13963110	362	225	215
VOE 13963298	460	100	513
VOE 13963364	818	100	703
VOE 13963925	421	500	491
VOE 13963968	420	200	463
VOE 13964110	911	400	909
VOE 13964167	379	300	367
VOE 13964197	379	300	367
VOE 13964845	468	100	539
VOE 13964908	924	200	997
VOE 13965175	371	550	259
VOE 13965175	897	250	875
VOE 13965175	945	400	1025
VOE 13965176	258	100	121
VOE 13965176	263	130	143
VOE 13965176	263	350	155
VOE 13965176	645	100	609
VOE 13965176	821	100	707
VOE 13965176	852	500	783
VOE 13965177	916	500	983
VOE 13965179	252	100	105
VOE 13965179	256	200	113
VOE 13965179	353	200	207
VOE 13965179	371	800	275
VOE 13965179	421	500	491
VOE 13965179	523	250	583
VOE 13965179	827	100	741
VOE 13965179	837	200	753
VOE 13965179	924	300	1003
VOE 13965179	993	100	1039
VOE 13965180	645	200	615
VOE 13965180	647	100	631
VOE 13965180	715	250	661
VOE 13965180	823	350	725
VOE 13965180	874	200	819
VOE 13965180	874	300	827
VOE 13965180	914	550	963
VOE 13965180	916	300	977
VOE 13965180	916	350	981
VOE 13965180	916	600	987
VOE 13965180	916	700	991
VOE 13965181	258	100	121
VOE 13965181	390	100	431
VOE 13965181	390	150	433
VOE 13965181	421	400	487
VOE 13965181	491	100	545
VOE 13965181	715	350	665
VOE 13965181	916	500	983
VOE 13965182	256	200	113
VOE 13965182	421	500	491
VOE 13965182	522	100	563
VOE 13965182	916	300	977
VOE 13965182	916	600	987
VOE 13965183	874	300	825
VOE 13965184	362	100	209
VOE 13965184	421	400	487
VOE 13965184	525	100	587
VOE 13965185	641	100	603
VOE 13965185	647	100	631
VOE 13965185	711	100	653
VOE 13965185	715	450	669
VOE 13965185	825	150	731
VOE 13965185	826	100	735
VOE 13965185	873	150	809
VOE 13965185	874	150	817
VOE 13965185	914	200	945
VOE 13965186	916	100	967
VOE 13965186	916	300	977
VOE 13965186	916	600	987
VOE 13965186	993	450	1063
VOE 13965187	420	200	463
VOE 13965187	860	100	785
VOE 13965188	645	100	609
VOE 13965188	645	200	615
VOE 13965188	647	100	631
VOE 13965188	911	500	915
VOE 13965189	914	200	945
VOE 13965189	916	100	965
VOE 13965190	827	100	741
VOE 13965190	911	250	899
VOE 13965190	912	100	923
VOE 13965190	914	200	945

Part No	Group	Sect	Page
VOE 13965191	715	150	657
VOE 13965191	715	200	659
VOE 13965191	852	500	783
VOE 13965191	911	300	903
VOE 13965191	916	500	985
VOE 13965191	945	600	1037
VOE 13965192	715	200	659
VOE 13965192	715	300	663
VOE 13965192	827	200	743
VOE 13965192	860	100	785
VOE 13965192	911	400	909
VOE 13965192	913	100	931
VOE 13965192	945	150	1007
VOE 13965192	945	200	1009
VOE 13965192	945	200	1011
VOE 13965192	945	250	1013
VOE 13965192	945	300	1017
VOE 13965192	945	300	1019
VOE 13965192	945	350	1021
VOE 13965192	945	600	1037
VOE 13965193	218	150	77
VOE 13965193	313	100	177
VOE 13965193	313	150	179
VOE 13965193	420	100	457
VOE 13965193	460	150	517
VOE 13965193	821	100	705
VOE 13965193	821	150	711
VOE 13965193	821	200	713
VOE 13965193	825	100	729
VOE 13965193	826	100	735
VOE 13965193	912	100	923
VOE 13965193	924	100	993
VOE 13965193	945	350	1021
VOE 13965194	821	100	705
VOE 13965194	911	100	893
VOE 13965194	916	350	981
VOE 13965194	916	500	985
VOE 13965194	993	250	1049
VOE 13965196	261	100	123
VOE 13965196	860	100	785
VOE 13965196	924	100	993
VOE 13965226	911	250	899
VOE 13965226	911	250	901
VOE 13965226	911	400	909
VOE 13965226	911	500	915
VOE 13965226	911	550	917
VOE 13965354	363	200	221
VOE 13965483	321	100	181
VOE 13965483	390	100	431
VOE 13965483	393	100	435
VOE 13965483	393	150	439
VOE 13965483	823	350	727
VOE 13965540	261	200	129
VOE 13965558	420	150	459
VOE 13965593	882	600	851
VOE 13965596	843	150	759
VOE 13965756	379	300	367
VOE 13965757	379	300	369
VOE 13965768	912	150	925
VOE 13965768	914	300	949
VOE 13965805	379	200	363
VOE 13965890	379	200	365
VOE 13965893	379	200	363
VOE 13966143	434	200	501
VOE 13966145	911	100	893
VOE 13966146	911	400	909
VOE 13966327	380	100	397
VOE 13966360	911	250	899
VOE 13966362	218	150	77
VOE 13966364	916	100	967
VOE 13966366	451	100	505
VOE 13966369	911	250	899
VOE 13966650	372	200	345
VOE 13966807	371	100	227
VOE 13966807	371	300	243
VOE 13966851	945	550	1035
VOE 13967752	527	100	591
VOE 13967752	914	100	939
VOE 13967752	916	100	965
VOE 13968018	379	600	379
VOE 13968018	379	700	385
VOE 13968137	379	200	365
VOE 13968302	436	100	503
VOE 13968409	371	1000	287
VOE 13968436	945	200	1011
VOE 13968436	945	250	1013
VOE 13968561	420	50	455
VOE 13968561	421	200	471
VOE 13968614	421	200	471
VOE 13969011	235	150	99
VOE 13969158	831	100	745
VOE 13969158	843	150	759
VOE 13969160	371	250	237
VOE 13969160	371	850	279
VOE 13969160	371	1250	295
VOE 13969160	371	1450	307
VOE 13969160	371	1550	311
VOE 13969160	371	1750	321
VOE 13969160	372	100	339
VOE 13969160	372	150	343
VOE 13969160	379	800	387
VOE 13969160	386	200	421
VOE 13969160	386	200	423
VOE 13969160	386	200	425
VOE 13969160	386	200	427
VOE 13969160	386	200	429
VOE 13969162	371	1600	315
VOE 13969162	371	2100	335
VOE 13969162	372	150	343
VOE 13969162	386	200	421
VOE 13969162	386	200	425
VOE 13969162	393	150	439
VOE 13969516	353	100	203
VOE 13969516	353	200	207
VOE 13969516	897	100	867
VOE 13970778	379	400	373
VOE 13970778	379	900	393
VOE 13970948	434	100	495
VOE 13970948	434	200	499
VOE 13970951	993	350	1055
VOE 13970957	434	150	497
VOE 13970959	896	150	859
VOE 13970988	321	100	181
VOE 13970988	420	100	457
VOE 13970989	420	100	457
VOE 13971019	252	100	105
VOE 13971080	914	300	949
VOE 13971080	914	300	951
VOE 13971095	352	150	197
VOE 13971095	352	200	199
VOE 13971095	352	250	201
VOE 13971095	715	450	669
VOE 13971095	914	200	947
VOE 13971095	916	300	977
VOE 13971095	916	600	987
VOE 13971096	252	100	105
VOE 13971096	741	100	679
VOE 13971098	263	150	145
VOE 13971098	321	100	181
VOE 13971098	527	100	591
VOE 13971098	711	100	653
VOE 13971098	821	150	709
VOE 13971098	825	100	729
VOE 13971098	827	100	741
VOE 13971098	831	150	747
VOE 13971098	860	100	785
VOE 13971098	873	150	809
VOE 13971098	874	150	817
VOE 13971098	911	250	899
VOE 13971098	911	500	915
VOE 13971098	945	450	1029
VOE 13971098	993	350	1055
VOE 13971098	993	450	1063
VOE 13972020	881	200	833
VOE 13974079	913	150	933
VOE 13974079	913	200	935
VOE 13974079	913	250	937
VOE 13974133	460	100	513
VOE 13974302	716	100	675
VOE 13974682	256	300	117
VOE 13975269	235	100	97
VOE 13975980	882	600	851
VOE 13975980	914	400	955
VOE 13976109	421	100	467
VOE 13976109	434	200	501
VOE 13976479	882	300	843
VOE 13976750	379	400	375
VOE 13977599	261	250	131
VOE 13977599	371	100	225
VOE 13977599	371	100	227
VOE 13977599	371	200	233
VOE 13977599	371	300	243
VOE 13977599	371	550	259
VOE 13977599	371	750	273
VOE 13977599	393	100	435

NUMERICAL INDEX

RÉPERTOIRE DE NUMÉROS

NUMMERNREGISTER

INDICE DE NÚMERO

NUMMERREGISTER

Part No	Group	Sect	Page
VOE 13977599	393	150	441
VOE 13977599	873	100	807
VOE 13977600	263	130	143
VOE 13977600	371	300	243
VOE 13977600	873	100	807
VOE 13977632	825	150	731
VOE 13977632	826	150	737
VOE 13979275	461	150	525
VOE 13979275	463	150	533
VOE 13980100	460	100	513
VOE 13980102	911	300	903
VOE 13980220	372	100	339
VOE 13980338	852	100	765
VOE 13980382	261	200	127
VOE 13980476	261	200	129
VOE 13980476	522	150	567
VOE 14013067	468	150	541
VOE 14013069	645	100	609
VOE 14013069	645	200	615
VOE 14013070	916	300	979
VOE 14013070	916	600	989
VOE 14013072	522	200	569
VOE 14016673	234	100	93
VOE 14023608	379	100	349
VOE 14023934	379	100	349
VOE 14025152	896	250	863
VOE 14042936	261	250	131
VOE 14048189	911	250	899
VOE 14048189	911	250	901
VOE 14048189	911	400	909
VOE 14048189	911	500	915
VOE 14048189	911	550	917
VOE 14211217	313	100	177
VOE 14211856	420	150	461
VOE 14211856	468	150	541
VOE 14211856	468	150	543
VOE 14211856	522	200	569
VOE 14211856	522	200	571
VOE 14211856	523	150	579
VOE 14211856	523	250	585
VOE 14211856	551	100	593
VOE 14211856	645	200	615
VOE 14211856	645	200	617
VOE 14211856	647	100	631
VOE 14211856	647	100	633
VOE 14211856	911	350	905
VOE 14211856	911	450	911
VOE 14211856	911	475	913
VOE 14211856	911	600	919
VOE 14211856	911	600	921
VOE 14211856	914	100	939
VOE 14211856	914	150	943
VOE 14211856	914	200	945
VOE 14211856	916	350	981
VOE 14211856	916	500	983
VOE 14211856	916	700	991
VOE 14211857	522	200	569
VOE 14211858	645	100	607
VOE 14211858	645	150	611
VOE 14211858	645	150	613
VOE 14211858	647	100	631
VOE 14211858	660	100	639
VOE 14211859	523	150	577
VOE 14211859	645	100	607
VOE 14211859	645	100	609
VOE 14211859	660	100	639
VOE 14211859	660	100	641
VOE 14211859	916	100	969
VOE 14211863	263	125	139
VOE 14211863	263	130	143
VOE 14211863	263	350	153
VOE 14211863	522	100	561
VOE 14211863	522	100	563
VOE 14211863	523	150	579
VOE 14211863	647	100	631
VOE 14211863	911	350	907
VOE 14211864	523	150	577
VOE 14211864	645	100	609
VOE 14211864	647	100	633
VOE 14211864	911	350	905
VOE 14213266	235	100	95
VOE 14213676	263	125	141
VOE 14213676	420	150	461
VOE 14213676	468	150	543
VOE 14213676	522	100	561
VOE 14213676	522	150	567
VOE 14213676	647	100	633
VOE 14213676	911	350	905
VOE 14213676	914	100	939
VOE 14213676	916	100	967
VOE 14214082	380	200	405
VOE 14215715	420	50	455
VOE 14236931	911	250	899
VOE 14236931	911	500	915
VOE 14236931	911	550	917
VOE 14264044	261	100	123
VOE 14264045	261	100	123
VOE 14267351	371	700	271
VOE 14267351	379	150	361
VOE 14340067	372	200	345
VOE 14340330	371	550	257
VOE 14340330	371	700	271
VOE 14340330	371	1250	295
VOE 14340330	379	150	361
VOE 14340767	256	100	109
VOE 14340957	371	300	245
VOE 14341053	363	100	217
VOE 14341605	860	150	787
VOE 14342769	256	100	109
VOE 14342769	256	200	113
VOE 14342769	256	300	117
VOE 14343156	371	700	269
VOE 14343156	379	150	359
VOE 14343206	882	100	835
VOE 14343207	882	100	835
VOE 14344147	821	100	705
VOE 14345423	263	125	139
VOE 14345423	420	150	461
VOE 14345423	468	150	541
VOE 14345423	522	200	569
VOE 14345423	522	200	571
VOE 14345423	523	150	579
VOE 14345423	523	250	585
VOE 14345423	551	100	593
VOE 14345423	911	350	905
VOE 14345423	911	450	911
VOE 14345423	911	475	913
VOE 14345423	914	100	939
VOE 14345423	914	150	943
VOE 14345423	914	200	945
VOE 14345423	916	350	981
VOE 14345423	916	500	983
VOE 14345423	916	700	991
VOE 14346256	321	100	181
VOE 14346331	371	250	235
VOE 14346331	371	300	241
VOE 14346331	379	150	361
VOE 14346386	379	150	361
VOE 14370760	352	150	197
VOE 14370760	352	250	201
VOE 14370760	371	300	245
VOE 14370760	371	500	255
VOE 14370760	371	800	275
VOE 14370760	371	1050	289
VOE 14370760	371	1950	323
VOE 14370761	352	250	201
VOE 14370761	371	1050	289
VOE 14370880	371	500	255
VOE 14370881	371	1050	289
VOE 14371536	371	550	259
VOE 14549791	261	100	123
VOE 1518748	852	150	771
VOE 1518748	852	200	773
VOE 1518748	852	250	775
VOE 1522102	468	100	539
VOE 1522134	468	100	539
VOE 1522135	468	100	539
VOE 1522136	461	150	525
VOE 1522136	463	150	533
VOE 1522293	461	100	521
VOE 1522293	463	100	529
VOE 1522426	461	150	525
VOE 1522426	463	150	533
VOE 1522445	468	100	539
VOE 1523080	468	100	539
VOE 1523084	468	100	539
VOE 1523087	468	100	539
VOE 1523094	468	100	539
VOE 1523317	461	100	521
VOE 1523317	463	100	529
VOE 1523318	461	100	521
VOE 1523318	463	100	529
VOE 1523319	461	100	521
VOE 1523319	463	100	529
VOE 1524242	461	150	525

Part No	Group	Sect	Page
VOE 1524242	463	150	533
VOE 1524587	461	150	525
VOE 1524587	463	150	533
VOE 1542591	261	150	125
VOE 1542778	258	100	121
VOE 1544732	256	100	109
VOE 1544736	256	100	109
VOE 1573077	379	150	361
VOE 1577712	363	200	221
VOE 1578835	352	100	195
VOE 1578835	353	100	203
VOE 1578835	897	100	867
VOE 1578846	380	150	401
VOE 1580247	363	200	221
VOE 1580443	831	150	747
VOE 1580822	363	200	221
VOE 1582293	371	100	225
VOE 1586917	380	150	401
VOE 1587964	873	150	809
VOE 1588548	313	150	179
VOE 1588548	821	150	709
VOE 1588548	821	200	713
VOE 1588548	823	350	727
VOE 1589502	380	100	397
VOE 1592290	831	150	747
VOE 1594043	386	150	417
VOE 1594043	647	200	637
VOE 1594887	873	200	811
VOE 1594906	873	200	811
VOE 1594907	873	200	811
VOE 1598662	379	900	393
VOE 1598753	379	700	385
VOE 1605668	371	600	263
VOE 1605668	379	800	387
VOE 1608765	379	700	383
VOE 1608766	379	700	383
VOE 1609043	873	200	811
VOE 1609046	386	150	417
VOE 1609046	873	200	813
VOE 1610882	831	150	747
VOE 1613241	321	150	185
VOE 1614562	831	150	747
VOE 1614564	831	150	747
VOE 1620582	371	300	241
VOE 1620582	371	300	245
VOE 1620582	371	550	259
VOE 1620582	379	150	361
VOE 1624477	371	250	235
VOE 1624477	371	300	241
VOE 1624477	371	400	247
VOE 1624477	371	450	251
VOE 1624477	371	550	257
VOE 1624477	371	700	269
VOE 1624477	371	800	275
VOE 1624477	371	1250	295
VOE 1624477	379	700	383
VOE 1624613	252	100	105
VOE 1625880	321	150	185
VOE 1625880	321	200	187
VOE 1626372	380	100	397
VOE 1626372	831	150	749
VOE 1661683	261	300	133
VOE 1661686	261	300	133
VOE 1675830	321	100	181
VOE 1676424	258	100	121
VOE 1676554	261	300	133
VOE 1676586	874	150	817
VOE 1696529	852	150	771
VOE 1696529	852	200	773
VOE 1696529	852	250	775
VOE 1697032	321	150	185
VOE 1697033	321	150	185
VOE 1698164	234	100	91
VOE 1698183	321	150	185
VOE 1698183	321	200	187
VOE 1698188	321	150	185
VOE 1699830	261	300	133
VOE 180759	945	200	1009
VOE 181006	421	250	475
VOE 183124	421	100	467
VOE 183592	421	350	483
VOE 183665	434	100	495
VOE 183704	461	150	525
VOE 183704	463	150	533
VOE 184062	645	300	621
VOE 184212	421	100	467
VOE 184230	421	100	467
VOE 184336	421	100	467
VOE 184347	421	250	475
VOE 184347	421	300	479
VOE 184428	645	250	619
VOE 184645	421	250	475
VOE 184645	421	300	479
VOE 184645	421	350	483
VOE 184645	645	400	623
VOE 184645	645	425	625
VOE 184660	461	150	527
VOE 184660	463	150	535
VOE 184697	434	100	495
VOE 184698	434	100	495
VOE 184707	741	100	679
VOE 184810	434	100	495
VOE 184836	461	100	521
VOE 184836	463	100	529
VOE 184838	463	100	529
VOE 184853	421	100	467
VOE 185501	379	150	357
VOE 185506	379	150	357
VOE 190665	371	1450	305
VOE 190708	896	150	859
VOE 190993	390	100	431
VOE 190993	390	150	433
VOE 190993	911	100	893
VOE 191695	831	150	747
VOE 191859	379	100	355
VOE 191910	371	1600	313
VOE 192248	363	200	221
VOE 192618	363	200	221
VOE 20367490	333	100	191
VOE 20367490	371	1250	297
VOE 20367490	386	100	409
VOE 20374662	371	850	279
VOE 20374662	371	1350	299
VOE 20374662	371	1450	307
VOE 20374662	371	1500	309
VOE 20374662	371	1600	313
VOE 20374662	371	1950	323
VOE 20374662	371	2050	333
VOE 20374662	371	2100	335
VOE 20374662	372	100	339
VOE 20374662	372	150	341
VOE 20374662	386	100	407
VOE 20374662	386	100	409
VOE 20374662	882	550	847
VOE 20405504	212	150	57
VOE 20405504	237	100	101
VOE 20405504	333	150	193
VOE 20405506	217	100	71
VOE 20405516	216	100	65
VOE 20405521	211	100	51
VOE 20405529	216	100	65
VOE 20405534	214	100	61
VOE 20405541	216	100	65
VOE 20405561	221	100	79
VOE 20405568	212	150	57
VOE 20405568	235	150	99
VOE 20405569	223	100	83
VOE 20405576	213	100	59
VOE 20405577	213	100	59
VOE 20405578	223	100	83
VOE 20405583	212	100	55
VOE 20405588	251	100	103
VOE 20405599	223	100	83
VOE 20405603	221	100	79
VOE 20405605	215	100	63
VOE 20405606	218	100	75
VOE 20405613	251	100	103
VOE 20405614	251	100	103
VOE 20405634	216	100	67
VOE 20405652	215	100	63
VOE 20405672	223	100	83
VOE 20405691	262	100	135
VOE 20405693	262	100	135
VOE 20405708	233	100	85
VOE 20405709	215	100	63
VOE 20405715	216	150	69
VOE 20405716	212	100	55
VOE 20405719	212	100	55
VOE 20405721	212	100	55
VOE 20405723	214	100	61
VOE 20405723	237	100	101
VOE 20405724	216	100	65
VOE 20405729	212	150	57
VOE 20405734	233	100	85
VOE 20405747	223	100	83

NUMERICAL INDEX

INDICE DE NÚMERO

RÉPERTOIRE DE NUMÉROS

NUMMERREGISTER

NUMMERNREGISTER

Catalogue id **20086** | Group **1000**

Issue **VOE 63B9920086** | Page **26**

Part No	Group	Sect	Page
VOE 20405752	223	100	83
VOE 20405755	212	150	57
VOE 20405767	235	150	99
VOE 20405789	255	100	107
VOE 20405790	255	100	107
VOE 20405792	212	100	55
VOE 20405792	217	100	71
VOE 20405792	235	150	99
VOE 20405792	251	100	103
VOE 20405792	255	100	107
VOE 20405792	262	100	135
VOE 20405822	255	100	107
VOE 20405825	217	100	71
VOE 20405835	217	100	71
VOE 20405885	212	150	57
VOE 20405885	217	100	71
VOE 20405885	221	100	79
VOE 20405885	255	100	107
VOE 20405888	221	100	79
VOE 20405895	211	100	53
VOE 20405896	221	100	79
VOE 20405897	211	100	51
VOE 20405898	215	100	63
VOE 20405899	216	100	65
VOE 20405904	221	100	79
VOE 20405915	217	100	71
VOE 20405917	223	100	83
VOE 20405917	371	150	229
VOE 20405936	221	100	79
VOE 20405937	221	100	79
VOE 20405986	212	100	55
VOE 20412286	215	100	63
VOE 20412308	255	100	107
VOE 20412313	262	100	135
VOE 20412314	255	100	107
VOE 20412324	215	100	63
VOE 20412324	221	100	79
VOE 20412324	262	100	135
VOE 20412325	262	100	135
VOE 20412341	212	100	55
VOE 20412343	217	100	71
VOE 20412347	217	100	71
VOE 20412424	216	100	65
VOE 20412568	221	100	79
VOE 20412589	211	100	51
VOE 20412600	211	100	51
VOE 20412601	211	100	51
VOE 20412601	251	100	103
VOE 20412733	211	100	51
VOE 20412745	215	100	63
VOE 20412762	212	100	55
VOE 20412762	213	100	59
VOE 20429800	393	150	441
VOE 20429801	393	150	441
VOE 20438083	352	200	199
VOE 20441859	212	100	55
VOE 20441860	233	100	85
VOE 20450628	216	100	65
VOE 20450683	371	150	229
VOE 20450685	371	150	229
VOE 20450685	386	150	413
VOE 20450694	371	150	231
VOE 20450707	371	150	231
VOE 20450707	386	150	415
VOE 20450728	371	150	231
VOE 20450736	262	100	135
VOE 20450745	262	100	135
VOE 20450756	218	100	75
VOE 20450775	213	100	59
VOE 20450778	212	100	55
VOE 20450784	216	150	69
VOE 20450786	216	150	69
VOE 20450795	215	100	63
VOE 20450799	215	100	63
VOE 20450801	215	100	63
VOE 20450801	233	150	87
VOE 20450802	214	100	61
VOE 20450802	215	100	63
VOE 20450805	263	300	151
VOE 20450807	263	300	151
VOE 20450809	263	300	151
VOE 20450811	263	300	151
VOE 20450818	263	300	151
VOE 20450819	263	300	151
VOE 20450820	263	300	151
VOE 20450821	263	300	151
VOE 20450822	263	300	151
VOE 20450830	216	100	65
VOE 20450832	216	100	65
VOE 20450834	216	100	65
VOE 20450835	216	100	65
VOE 20450838	216	100	65
VOE 20450890	223	100	83
VOE 20450895	223	100	83
VOE 20450980	263	300	151
VOE 20450987	235	150	99
VOE 20450997	371	150	229
VOE 20450997	371	150	231
VOE 20451012	215	100	63
VOE 20451738	221	100	79
VOE 20459037	331	100	189
VOE 20459123	263	300	151
VOE 20459134	216	100	65
VOE 20459195	223	100	83
VOE 20459195	262	100	135
VOE 20459228	251	100	103
VOE 20459938	333	150	193
VOE 20459941	262	100	135
VOE 20459961	262	100	135
VOE 20459962	211	100	51
VOE 20459988	216	150	69
VOE 20459993	216	150	69
VOE 20459994	216	150	69
VOE 20460024	217	100	71
VOE 20460026	212	150	57
VOE 20460026	217	100	71
VOE 20460045	235	150	99
VOE 20460055	235	150	99
VOE 20460061	235	150	99
VOE 20460061	237	100	101
VOE 20460061	371	150	229
VOE 20460087	212	100	55
VOE 20460087	215	100	63
VOE 20460101	212	100	55
VOE 20460123	333	150	193
VOE 20460124	333	150	193
VOE 20460205	216	100	67
VOE 20460231	235	150	99
VOE 20460231	263	300	151
VOE 20460241	223	100	83
VOE 20460289	263	300	151
VOE 20460347	371	150	229
VOE 20460792	216	150	69
VOE 20460793	216	100	65
VOE 20460794	216	100	67
VOE 20460799	216	100	67
VOE 20460800	216	100	67
VOE 20460936	237	100	101
VOE 20482772	371	150	231
VOE 20483448	216	100	65
VOE 20483478	262	100	135
VOE 20483764	211	100	51
VOE 20484678	371	150	231
VOE 20484678	386	150	413
VOE 20490808	215	100	63
VOE 20496256	217	100	71
VOE 20496257	217	100	71
VOE 20498498	333	150	193
VOE 20498524	333	150	193
VOE 20498528	333	150	193
VOE 20501348	216	150	69
VOE 20502245	262	100	135
VOE 20503551	218	150	77
VOE 20505882	217	100	71
VOE 20505959	251	100	103
VOE 20508600	212	100	55
VOE 20508605	212	100	55
VOE 20512957	263	300	151
VOE 20513688	235	150	99
VOE 20521558	333	150	193
VOE 20531832	333	150	193
VOE 20534597	215	100	63
VOE 20535027	218	100	75
VOE 20549897	223	100	83
VOE 20550336	333	150	193
VOE 20550356	333	150	193
VOE 20555710	393	100	435
VOE 20556500	371	150	229
VOE 20556500	386	150	413
VOE 20557208	251	100	103
VOE 20559835	255	100	107
VOE 20560843	256	100	109
VOE 20560843	386	150	413
VOE 20565673	256	100	109
VOE 20567652	221	100	79

Part No	Group	Sect	Page
VOE 20570025	221	100	79
VOE 20570070	221	100	79
VOE 20572781	216	100	65
VOE 20575919	251	100	103
VOE 20575921	371	150	229
VOE 20580033	251	100	103
VOE 20585158	371	150	231
VOE 20585158	386	150	413
VOE 20585971	216	150	69
VOE 20585982	216	100	65
VOE 20591706	251	100	103
VOE 20593357	331	100	189
VOE 20700252	371	150	231
VOE 20706651	215	100	63
VOE 20711847	371	150	229
VOE 20715681	223	100	83
VOE 20723978	218	100	75
VOE 20723984	218	100	75
VOE 20724975	393	150	439
VOE 20726083	262	100	135
VOE 20726089	333	150	193
VOE 20742661	221	100	79
VOE 20755883	211	100	51
VOE 20758403	333	150	193
VOE 20758437	333	150	193
VOE 20758481	211	100	51
VOE 20763699	371	150	231
VOE 20766790	216	100	65
VOE 20790423	216	100	65
VOE 20790428	216	100	65
VOE 20790495	212	100	55
VOE 20790837	214	100	61
VOE 20792099	235	150	99
VOE 20792132	215	100	63
VOE 20792140	237	100	101
VOE 20792140	262	100	135
VOE 20792158	211	100	51
VOE 20792162	237	100	101
VOE 20792328	371	150	231
VOE 20792362	212	150	57
VOE 20792408	255	100	107
VOE 20792423	216	100	65
VOE 20792474	235	150	99
VOE 20792475	214	100	61
VOE 20792867	211	100	51
VOE 20792871	211	100	51
VOE 20792876	214	100	61
VOE 20792878	214	100	61
VOE 20792899	251	100	103
VOE 20792905	251	100	103
VOE 20793045	214	100	61
VOE 20793558	237	100	101
VOE 20793590	237	100	101
VOE 20794115	214	100	61
VOE 20794124	214	100	61
VOE 20794126	212	100	55
VOE 20794130	237	100	101
VOE 20795296	214	100	61
VOE 20795296	386	100	411
VOE 20795392	237	100	101
VOE 20795405	237	100	101
VOE 20795413	237	100	101
VOE 20795661	237	100	101
VOE 20795719	237	100	101
VOE 20795775	214	100	61
VOE 20796066	331	100	189
VOE 20796823	212	100	55
VOE 20796984	235	150	99
VOE 20797400	235	150	99
VOE 20798076	262	100	135
VOE 20798114	237	100	101
VOE 20798114	386	100	411
VOE 20798139	233	150	87
VOE 20798152	212	150	57
VOE 20798827	237	100	101
VOE 20798831	212	150	57
VOE 20798837	212	150	57
VOE 20799064	237	100	101
VOE 20799087	233	150	87
VOE 20799402	214	100	61
VOE 20799590	212	150	57
VOE 20799653	214	100	61
VOE 20799673	212	150	57
VOE 20799719	237	100	101
VOE 20799722	211	100	51
VOE 20799733	255	100	107
VOE 20799759	255	100	107
VOE 20799762	211	100	51
VOE 20799766	255	100	107
VOE 20799769	255	100	107
VOE 20799833	237	100	101
VOE 20799892	371	150	229
VOE 20805349	233	150	87
VOE 20814391	217	100	71
VOE 20816379	233	150	87
VOE 20816389	214	100	61
VOE 20817900	262	100	135
VOE 20818351	262	100	135
VOE 20818370	233	150	87
VOE 20819716	223	100	83
VOE 20820494	386	150	415
VOE 20820967	212	150	57
VOE 20826696	214	100	61
VOE 20827892	237	100	101
VOE 20828295	371	150	231
VOE 20829076	371	150	231
VOE 20829076	386	150	413
VOE 20829077	235	150	99
VOE 20840772	211	100	51
VOE 20840801	211	100	51
VOE 20840807	211	100	51
VOE 20840812	212	100	55
VOE 20841133	212	150	57
VOE 20845144	211	100	51
VOE 20847155	211	100	51
VOE 20847865	251	100	103
VOE 20849915	214	100	61
VOE 20862777	215	100	63
VOE 20865735	233	100	85
VOE 20865990	213	100	59
VOE 20872886	237	100	101
VOE 20875042	216	100	65
VOE 20875082	221	100	79
VOE 20889784	371	150	229
VOE 20896351	255	100	107
VOE 20900793	331	100	189
VOE 20904725	212	150	57
VOE 20912376	217	100	71
VOE 20913851	214	100	61
VOE 20914266	211	100	51
VOE 20933359	211	100	51
VOE 20943385	211	100	51
VOE 20943389	211	100	51
VOE 20949868	211	100	51
VOE 20981752	331	100	189
VOE 20996748	211	100	53
VOE 21000755	216	100	65
VOE 21011809	223	100	83
VOE 22521	371	550	257
VOE 22521	414	100	451
VOE 22521	420	100	457
VOE 22521	421	100	467
VOE 22521	421	150	469
VOE 22521	421	200	471
VOE 22521	421	250	475
VOE 22521	421	300	479
VOE 22521	421	350	483
VOE 22521	421	400	487
VOE 22521	421	450	489
VOE 22521	421	500	491
VOE 22521	421	550	493
VOE 22521	434	100	495
VOE 22521	434	150	497
VOE 22521	434	200	499
VOE 23897	460	100	513
VOE 23897	461	100	521
VOE 23897	461	150	525
VOE 23897	468	100	539
VOE 23897	516	100	553
VOE 23899	463	100	529
VOE 23899	463	150	533
VOE 23899	517	100	557
VOE 23943	460	100	513
VOE 23943	463	100	529
VOE 23943	463	150	533
VOE 23943	517	100	557
VOE 241308	333	100	191
VOE 241308	371	1000	285
VOE 241308	371	1250	297
VOE 24425174	393	100	435
VOE 24425174	393	150	439
VOE 244347	321	150	185
VOE 244347	321	200	187
VOE 244611	321	150	185
VOE 244611	321	200	187

NUMERICAL INDEX

RÉPERTOIRE DE NUMÉROS

NUMMERNREGISTER

INDICE DE NÚMERO

NUMMERREGISTER

NUMERICAL INDEX

INDICE DE NÚMERO

RÉPERTOIRE DE NUMÉROS

NUMMERREGISTER

NUMMERNREGISTER

Part No	Group	Sect	Page
VOE 2514894	371	550	259
VOE 2554250	363	100	217
VOE 263005	451	250	511
VOE 263006	451	250	511
VOE 263012	451	250	511
VOE 3090261	321	150	185
VOE 3090261	321	200	187
VOE 3090426	321	200	187
VOE 3090431	321	150	185
VOE 3090431	321	200	187
VOE 3090432	321	200	187
VOE 3090544	852	250	775
VOE 3090569	852	150	771
VOE 3090569	852	200	773
VOE 3090917	386	150	417
VOE 3090917	873	200	811
VOE 3091567	321	150	185
VOE 3091567	321	200	187
VOE 3091568	321	150	185
VOE 3091568	321	200	187
VOE 3091569	321	200	187
VOE 3091629	852	250	775
VOE 310719	461	150	525
VOE 310719	463	150	533
VOE 3173907	379	900	395
VOE 3173908	379	900	395
VOE 3173909	379	900	395
VOE 3173910	379	900	395
VOE 3173913	379	900	395
VOE 3176488	897	150	871
VOE 3183620	258	100	121
VOE 3199185	379	900	395
VOE 33357	271	100	161
VOE 33357	352	200	199
VOE 33357	353	150	205
VOE 33357	363	100	217
VOE 33357	363	150	219
VOE 33357	363	200	221
VOE 33357	371	500	255
VOE 33357	371	600	261
VOE 33357	371	650	265
VOE 33357	372	100	339
VOE 33357	372	150	341
VOE 33357	372	200	345
VOE 33357	380	100	397
VOE 33357	380	150	401
VOE 33357	380	200	403
VOE 33357	641	100	603
VOE 33357	810	100	699
VOE 33357	810	150	701
VOE 33357	831	100	745
VOE 33357	831	150	747
VOE 33357	837	200	753
VOE 33357	841	100	755
VOE 33357	843	100	757
VOE 33357	843	150	759
VOE 33357	851	100	763
VOE 33357	852	100	765
VOE 33357	872	100	793
VOE 33357	872	150	795
VOE 33357	872	200	799
VOE 33357	872	250	801
VOE 33357	872	300	803
VOE 33357	873	150	809
VOE 33357	881	100	831
VOE 33357	882	100	835
VOE 33357	882	200	839
VOE 33357	897	100	865
VOE 33357	897	300	877
VOE 33360	945	100	1005
VOE 33360	945	150	1007
VOE 33360	945	200	1009
VOE 33360	945	250	1013
VOE 33360	945	300	1017
VOE 33360	945	350	1021
VOE 33360	945	400	1023
VOE 33365	945	150	1007
VOE 33365	945	200	1009
VOE 33365	945	250	1013
VOE 33365	945	400	1023
VOE 33366	271	100	161
VOE 33366	352	200	199
VOE 33366	353	150	205
VOE 33366	363	100	217
VOE 33366	371	500	255
VOE 33366	371	600	261
VOE 33366	371	650	265
VOE 33366	372	100	339
VOE 33366	372	150	341
VOE 33366	372	200	345
VOE 33366	380	100	397
VOE 33366	380	150	401
VOE 33366	380	200	403
VOE 33366	641	100	603
VOE 33366	641	150	605
VOE 33366	810	100	699
VOE 33366	810	150	701
VOE 33366	831	100	745
VOE 33366	831	150	747
VOE 33366	837	200	753
VOE 33366	841	100	755
VOE 33366	843	100	757
VOE 33366	843	150	759
VOE 33366	843	200	761
VOE 33366	872	100	793
VOE 33366	872	150	795
VOE 33366	872	200	799
VOE 33366	872	250	801
VOE 33366	872	300	803
VOE 33366	873	150	809
VOE 33366	881	100	831
VOE 33366	882	200	839
VOE 33366	897	100	865
VOE 33366	897	300	877
VOE 33372	945	150	1007
VOE 33372	945	200	1009
VOE 33372	945	250	1013
VOE 33372	945	300	1017
VOE 33372	945	400	1023
VOE 33373	945	150	1007
VOE 33373	945	200	1009
VOE 33373	945	250	1013
VOE 33373	945	300	1017
VOE 33373	945	400	1023
VOE 33380	217	150	73
VOE 33380	218	150	77
VOE 33380	234	100	91
VOE 33380	235	100	95
VOE 33380	252	100	105
VOE 33380	256	100	109
VOE 33380	256	150	111
VOE 33380	261	100	123
VOE 33380	261	150	125
VOE 33380	261	200	127
VOE 33380	261	250	131
VOE 33380	263	100	137
VOE 33380	263	125	139
VOE 33380	263	130	143
VOE 33380	263	150	145
VOE 33380	263	200	147
VOE 33380	313	100	177
VOE 33380	321	100	181
VOE 33380	321	150	185
VOE 33380	352	100	195
VOE 33380	352	150	197
VOE 33380	353	100	203
VOE 33380	371	100	225
VOE 33380	371	200	233
VOE 33380	371	250	235
VOE 33380	371	275	239
VOE 33380	371	300	241
VOE 33380	371	400	247
VOE 33380	371	450	251
VOE 33380	371	550	257
VOE 33380	371	800	275
VOE 33380	371	900	281
VOE 33380	420	100	457
VOE 33380	420	150	459
VOE 33380	420	200	463
VOE 33380	420	300	465
VOE 33380	434	200	499
VOE 33380	436	100	503
VOE 33380	451	100	505
VOE 33380	451	150	507
VOE 33380	451	200	509
VOE 33380	451	250	511
VOE 33380	460	100	513
VOE 33380	460	150	517
VOE 33380	460	200	519
VOE 33380	468	150	541
VOE 33380	491	100	545
VOE 33380	522	100	561
VOE 33380	522	150	565
VOE 33380	522	200	569
VOE 33380	525	100	587

Part No	Group	Sect	Page
VOE 33380	525	150	589
VOE 33380	527	100	591
VOE 33380	551	100	593
VOE 33380	641	100	603
VOE 33380	645	100	607
VOE 33380	645	150	611
VOE 33380	645	200	615
VOE 33380	645	250	619
VOE 33380	645	300	621
VOE 33380	711	100	653
VOE 33380	715	250	661
VOE 33380	715	300	663
VOE 33380	716	100	675
VOE 33380	741	100	679
VOE 33380	818	100	703
VOE 33380	821	100	705
VOE 33380	821	150	709
VOE 33380	821	200	713
VOE 33380	823	150	717
VOE 33380	823	200	721
VOE 33380	823	300	723
VOE 33380	823	350	725
VOE 33380	825	100	729
VOE 33380	826	100	733
VOE 33380	827	100	741
VOE 33380	837	100	751
VOE 33380	851	100	763
VOE 33380	873	100	807
VOE 33380	882	100	835
VOE 33380	882	300	843
VOE 33380	897	100	865
VOE 33380	897	300	877
VOE 33380	911	100	893
VOE 33380	911	150	895
VOE 33380	911	200	897
VOE 33380	911	250	899
VOE 33380	911	300	903
VOE 33380	911	350	905
VOE 33380	911	400	909
VOE 33380	911	450	911
VOE 33380	911	475	913
VOE 33380	911	500	915
VOE 33380	911	550	917
VOE 33380	911	600	919
VOE 33380	912	100	923
VOE 33380	912	150	925
VOE 33380	913	100	931
VOE 33380	913	150	933
VOE 33380	913	200	935
VOE 33380	913	250	937
VOE 33380	914	100	939
VOE 33380	914	150	943
VOE 33380	914	200	945
VOE 33380	914	300	949
VOE 33380	916	700	991
VOE 33380	945	150	1007
VOE 33380	945	300	1017
VOE 33380	945	350	1021
VOE 33380	945	400	1023
VOE 33380	945	450	1029
VOE 33380	945	500	1031
VOE 33380	945	550	1035
VOE 3523050	321	150	185
VOE 3536771	831	150	749
VOE 3537499	874	250	821
VOE 3537499	874	300	825
VOE 3537503	874	250	821
VOE 3537507	874	250	821
VOE 3537507	874	300	825
VOE 3537521	420	150	461
VOE 3537521	874	300	825
VOE 3827491	263	150	145
VOE 382779	434	200	499
VOE 382779	461	150	527
VOE 382779	463	150	535
VOE 3831236	222	100	81
VOE 3831236	523	150	577
VOE 3831236	523	250	583
VOE 383971	468	100	539
VOE 383992	434	200	499
VOE 383992	461	150	527
VOE 383992	463	150	535
VOE 3943086	379	150	359
VOE 3943089	371	550	257
VOE 3943089	379	150	359
VOE 3943091	371	550	257
VOE 3943091	379	150	359
VOE 3944540	379	800	389
VOE 3944541	379	800	389
VOE 3944543	379	800	389
VOE 3944654	379	800	389
VOE 3944655	379	800	389
VOE 3944972	371	300	241
VOE 3944972	371	700	271
VOE 3944972	379	800	389
VOE 3963047	379	600	381
VOE 3963047	379	800	389
VOE 3963410	371	700	271
VOE 3963410	379	800	389
VOE 3963411	371	300	245
VOE 3963411	379	800	389
VOE 3963412	371	300	241
VOE 3963412	371	2100	337
VOE 3963412	379	800	389
VOE 3963413	371	300	243
VOE 3963413	371	300	245
VOE 3963413	371	550	259
VOE 3963413	371	750	273
VOE 3963413	379	800	389
VOE 3985597	371	250	237
VOE 3985597	371	300	241
VOE 3985597	371	300	245
VOE 3985597	371	2100	337
VOE 3985597	379	800	389
VOE 3985598	371	300	241
VOE 3985598	371	700	271
VOE 3985598	379	800	389
VOE 3986251	379	600	381
VOE 3986251	379	800	389
VOE 3986252	379	600	381
VOE 3986252	379	800	389
VOE 3986351	269	100	157
VOE 3986691	379	800	389
VOE 3986767	379	600	381
VOE 3986767	379	800	389
VOE 3986768	379	600	381
VOE 3986768	379	800	389
VOE 3987034	371	100	225
VOE 3987417	371	500	255
VOE 3987417	386	150	415
VOE 3987767	371	250	237
VOE 3987767	371	400	247
VOE 3987767	371	450	251
VOE 3987767	371	700	269
VOE 3987767	371	800	275
VOE 3987767	371	1250	295
VOE 3987785	321	150	185
VOE 419446	420	300	465
VOE 421158	420	50	453
VOE 421158	420	150	459
VOE 421753	420	150	459
VOE 4714601	641	100	603
VOE 4714697	641	100	603
VOE 4716226	434	200	499
VOE 4717504	461	150	527
VOE 4717504	463	150	535
VOE 4717576	461	150	527
VOE 4717576	463	150	535
VOE 4718008	421	350	483
VOE 4718062	421	200	473
VOE 4718062	421	450	489
VOE 4718167	420	100	457
VOE 4718930	421	350	485
VOE 4720787	421	450	489
VOE 4720798	420	50	455
VOE 4720854	421	250	475
VOE 4720854	421	300	479
VOE 4720864	420	50	455
VOE 4720864	421	250	475
VOE 4720864	421	300	479
VOE 4720865	420	50	455
VOE 4720865	421	250	475
VOE 4720865	421	300	479
VOE 4720869	420	50	455
VOE 4720869	421	350	483
VOE 4720869	421	350	485
VOE 4720881	434	100	495
VOE 4720882	434	100	495
VOE 4720883	434	100	495
VOE 4720905	434	150	497
VOE 4720913	434	100	495
VOE 4720915	434	100	495
VOE 4720916	434	100	495
VOE 4720917	434	100	495
VOE 4720947	434	100	495

NUMERICAL INDEX

RÉPERTOIRE DE NUMÉROS

NUMMERNREGISTER

INDICE DE NÚMERO

NUMMERREGISTER

NUMERICAL INDEX

RÉPERTOIRE DE NUMÉROS

NUMMERNREGISTER

INDICE DE NÚMERO

NUMMERREGISTER

Catalogue id	Group
20086	1000
Issue	Page
VOE 63B9920086	30

Part No	Group	Sect	Page
VOE 4739976	896	100	857
VOE 4741314	924	200	997
VOE 4742010	821	150	709
VOE 4746300	911	100	893
VOE 4746301	860	100	785
VOE 4753600	313	100	177
VOE 4753600	821	100	705
VOE 4760805	641	100	603
VOE 4763685	945	150	1007
VOE 4766526	821	100	705
VOE 4766526	821	100	707
VOE 4766526	821	150	711
VOE 4766526	821	200	713
VOE 4773684	252	100	105
VOE 4775189	924	300	1003
VOE 4780941	386	150	413
VOE 4780941	386	150	415
VOE 4780941	421	100	467
VOE 4780941	434	200	501
VOE 4782406	645	300	621
VOE 4782479	645	250	619
VOE 4782718	645	300	621
VOE 4782860	461	100	523
VOE 4782860	463	100	531
VOE 4782860	945	500	1033
VOE 4784040	924	250	999
VOE 4784045	645	300	621
VOE 4785459	993	250	1049
VOE 4785462	645	100	609
VOE 4785465	945	150	1007
VOE 4785681	924	300	1001
VOE 4785772	421	250	475
VOE 4785772	421	300	479
VOE 4785772	421	350	483
VOE 4785772	421	350	485
VOE 4786031	263	100	137
VOE 4786031	821	200	713
VOE 4786044	313	150	179
VOE 4786044	420	150	459
VOE 4786044	821	200	713
VOE 4786044	896	100	857
VOE 4786535	421	350	483
VOE 4786535	421	350	485
VOE 4786536	421	350	483
VOE 4786536	421	350	485
VOE 4786585	261	250	131
VOE 4786690	371	1150	291
VOE 4786690	386	100	407
VOE 4786696	371	950	283
VOE 4786696	873	200	811
VOE 4787062	645	300	621
VOE 4787288	434	100	495
VOE 4787427	371	1450	305
VOE 4787427	386	150	417
VOE 4787427	386	150	419
VOE 4787427	914	500	961
VOE 4789760	771	150	685
VOE 4789826	771	100	681
VOE 4789826	771	150	685
VOE 4789869	771	100	681
VOE 4789869	771	150	685
VOE 4789996	771	150	685
VOE 4789997	771	150	685
VOE 479954	420	300	465
VOE 479955	434	150	497
VOE 479956	421	200	473
VOE 4803206	363	200	221
VOE 4803208	363	200	221
VOE 4803274	371	950	283
VOE 4803274	379	800	387
VOE 4803319	371	1450	307
VOE 4803319	386	100	409
VOE 4803454	371	600	263
VOE 4803454	371	650	265
VOE 4803454	371	1400	301
VOE 4803454	371	1550	311
VOE 4803454	371	2000	327
VOE 4803454	379	300	369
VOE 4803455	380	200	403
VOE 4803455	380	200	405
VOE 4803456	380	200	403
VOE 4803464	380	200	403
VOE 4803467	380	200	403
VOE 4803472	380	200	403
VOE 4803521	380	200	403
VOE 4803521	380	200	405
VOE 4803530	380	200	405
VOE 4803532	371	600	263
VOE 4803532	371	650	265
VOE 4803532	371	1400	301
VOE 4803532	371	2000	327
VOE 4803532	379	300	367
VOE 4803534	380	200	403
VOE 4803548	371	900	281
VOE 4803548	882	550	849
VOE 4803548	882	600	853
VOE 4803693	380	200	403
VOE 4803694	380	200	403
VOE 4803711	371	300	241
VOE 4803711	371	700	271
VOE 4803711	379	150	359
VOE 4803713	379	150	359
VOE 4803714	371	250	235
VOE 4803714	379	150	359
VOE 4803727	379	150	357
VOE 4803728	379	150	357
VOE 4803729	379	150	357
VOE 4803730	379	150	357
VOE 4803731	379	150	357
VOE 4803732	379	150	357
VOE 4803733	379	150	357
VOE 4803734	379	150	357
VOE 4803736	379	150	357
VOE 4803738	379	150	357
VOE 4803739	379	150	357
VOE 4803740	379	150	357
VOE 4803745	379	150	357
VOE 4803746	371	550	257
VOE 4803746	371	2000	329
VOE 4803746	371	2050	331
VOE 4803746	371	2100	335
VOE 4803746	379	150	357
VOE 4803747	379	150	357
VOE 4803748	371	550	257
VOE 4803748	379	150	357
VOE 4803751	371	550	257
VOE 4803751	379	150	357
VOE 4803752	379	150	357
VOE 4803752	914	100	941
VOE 4803754	379	150	357
VOE 4803755	379	150	357
VOE 4803765	371	1000	285
VOE 4803765	371	2100	335
VOE 4803765	379	150	359
VOE 4803766	371	1250	295
VOE 4803766	379	150	359
VOE 4803768	371	250	235
VOE 4803768	371	550	257
VOE 4803768	379	150	359
VOE 4803769	371	300	241
VOE 4803769	371	400	247
VOE 4803769	371	450	251
VOE 4803769	379	150	359
VOE 4803771	379	150	359
VOE 4803790	371	550	257
VOE 4803790	371	700	271
VOE 4803790	379	800	387
VOE 4803791	371	550	257
VOE 4803791	371	700	271
VOE 4803791	379	800	387
VOE 4803792	379	800	387
VOE 4803794	371	550	257
VOE 4803794	371	700	271
VOE 4803794	379	800	387
VOE 4803795	371	250	235
VOE 4803795	371	550	257
VOE 4803795	371	1000	285
VOE 4803795	371	1250	295
VOE 4803795	371	2100	335
VOE 4803795	379	150	359
VOE 4803796	873	200	813
VOE 4803799	379	600	381
VOE 4803799	379	800	387
VOE 4803806	380	200	405
VOE 4804409	261	150	125
VOE 4804410	261	150	125
VOE 4804414	261	150	125
VOE 4804563	261	150	125
VOE 4806634	924	200	997
VOE 4821292	371	550	259
VOE 4821292	371	1000	287
VOE 4821292	371	2000	329
VOE 4821292	371	2050	331
VOE 4821292	873	200	813
VOE 4821292	882	550	849

Part No	Group	Sect	Page
VOE 4821294	371	550	259
VOE 4821294	371	2100	335
VOE 4821294	393	150	439
VOE 4821294	393	150	441
VOE 4824483	945	200	1009
VOE 4824483	945	350	1021
VOE 4824484	945	300	1017
VOE 4824484	945	350	1021
VOE 4824485	945	150	1007
VOE 4824485	945	250	1013
VOE 4824485	945	300	1017
VOE 4824485	945	300	1019
VOE 4832120	897	150	871
VOE 4833023	645	300	621
VOE 4837016	434	200	499
VOE 4849069	924	200	997
VOE 4850208	741	100	679
VOE 4850222	741	100	679
VOE 4850223	741	100	679
VOE 4850224	741	100	679
VOE 4850225	741	100	679
VOE 4850665	872	250	801
VOE 4850822	852	500	783
VOE 4854049	897	250	875
VOE 4854494	451	100	505
VOE 4854513	896	150	859
VOE 4854855	911	150	895
VOE 4854856	911	150	895
VOE 4854955	234	100	93
VOE 4856263	261	200	127
VOE 4856768	741	100	679
VOE 4856769	741	100	679
VOE 4856770	741	100	679
VOE 4856771	741	100	679
VOE 4856772	741	100	679
VOE 4856773	741	100	679
VOE 4859489	826	100	735
VOE 4861316	821	100	705
VOE 4861316	825	100	729
VOE 4870245	461	150	527
VOE 4870245	463	150	535
VOE 4870246	461	150	527
VOE 4870246	463	150	535
VOE 4870247	461	150	527
VOE 4870247	463	150	535
VOE 4870248	461	150	527
VOE 4870248	463	150	535
VOE 4870249	461	150	527
VOE 4870249	463	150	535
VOE 4870250	461	150	527
VOE 4870250	463	150	535
VOE 4870448	852	100	765
VOE 4871048	420	50	455
VOE 4871048	421	350	483
VOE 4871048	421	350	485
VOE 4871208	421	250	475
VOE 4871223	420	50	455
VOE 4871223	421	250	475
VOE 4871223	421	300	479
VOE 4871337	421	250	475
VOE 4871337	421	250	477
VOE 4871337	421	300	479
VOE 4871337	421	300	481
VOE 4871337	421	350	483
VOE 4871337	421	350	485
VOE 4871338	421	250	475
VOE 4871338	421	300	479
VOE 4871338	421	350	483
VOE 4871338	421	350	485
VOE 4871428	420	50	455
VOE 4871428	421	250	477
VOE 4871428	421	300	481
VOE 4871469	461	100	523
VOE 4871469	463	100	531
VOE 4871532	421	250	477
VOE 4871532	421	300	481
VOE 4871532	421	350	485
VOE 4871533	421	350	483
VOE 4880191	872	150	795
VOE 4880492	420	50	455
VOE 4880492	420	150	461
VOE 4880492	421	200	471
VOE 4880492	434	150	497
VOE 4880492	468	150	541
VOE 4880492	468	150	543
VOE 4880492	522	200	569
VOE 4880492	522	200	571
VOE 4880492	551	100	593
VOE 4880492	647	100	633
VOE 4880492	911	350	905
VOE 4880492	911	450	911
VOE 4880492	911	475	913
VOE 4880492	914	100	939
VOE 4880492	914	150	943
VOE 4880492	914	200	945
VOE 4880492	914	550	963
VOE 4880492	916	100	967
VOE 4880492	916	350	981
VOE 4880492	916	500	983
VOE 4880492	924	300	1003
VOE 4880493	645	100	607
VOE 4880493	645	150	611
VOE 4880493	645	150	613
VOE 4880493	647	100	631
VOE 4880493	647	100	633
VOE 4880493	660	100	639
VOE 4880493	911	350	905
VOE 4880493	911	350	907
VOE 4880568	916	300	977
VOE 4880578	522	100	563
VOE 4880578	874	300	827
VOE 4880579	916	350	981
VOE 4880579	916	500	983
VOE 4880586	491	100	545
VOE 4880586	916	300	977
VOE 4880586	916	600	987
VOE 4880647	916	100	967
VOE 4880663	645	100	607
VOE 4880663	645	100	609
VOE 4880663	647	100	631
VOE 4880663	660	100	639
VOE 4880663	911	350	905
VOE 4880701	660	100	641
VOE 4880855	945	500	1031
VOE 4880972	421	350	483
VOE 4880972	421	350	485
VOE 4881251	420	50	453
VOE 4881251	421	200	471
VOE 4881255	420	50	453
VOE 4881255	421	400	487
VOE 4881438	362	100	209
VOE 4881438	371	750	273
VOE 4881438	371	850	279
VOE 4881438	371	1450	307
VOE 4881438	371	1550	311
VOE 4881438	522	100	561
VOE 4881438	522	100	563
VOE 4881438	522	150	565
VOE 4881438	641	150	605
VOE 4881438	645	200	615
VOE 4881438	660	100	639
VOE 4881438	851	100	763
VOE 4881438	882	100	835
VOE 4881438	911	450	911
VOE 4881438	911	475	913
VOE 4881438	911	600	919
VOE 4881438	911	600	921
VOE 4881438	914	100	939
VOE 4881438	914	150	943
VOE 4881438	914	200	945
VOE 4881438	916	350	981
VOE 4881438	916	500	983
VOE 4881438	916	600	987
VOE 4881440	235	100	97
VOE 4881440	256	100	109
VOE 4881440	261	200	127
VOE 4881440	261	300	133
VOE 4881440	269	100	157
VOE 4881440	269	200	159
VOE 4881440	333	100	191
VOE 4881440	362	150	211
VOE 4881440	362	225	215
VOE 4881440	371	100	227
VOE 4881440	371	150	229
VOE 4881440	371	150	231
VOE 4881440	371	200	233
VOE 4881440	371	275	239
VOE 4881440	371	300	243
VOE 4881440	371	300	245
VOE 4881440	371	400	249
VOE 4881440	371	450	253
VOE 4881440	371	500	255
VOE 4881440	371	550	259
VOE 4881440	371	600	263
VOE 4881440	371	750	273
VOE 4881440	371	800	275

NUMERICAL INDEX

INDICE DE NÚMERO

RÉPERTOIRE DE NUMÉROS

NUMMERREGISTER

NUMMERNREGISTER

Catalogue id **20086** | Group **1000**

Issue **VOE 63B9920086** | Page **32**

Part No	Group	Sect	Page
VOE 4881440	371	950	283
VOE 4881440	371	1000	287
VOE 4881440	371	1050	289
VOE 4881440	371	1150	291
VOE 4881440	371	1250	295
VOE 4881440	371	1400	303
VOE 4881440	371	1600	313
VOE 4881440	371	1650	317
VOE 4881440	371	1700	319
VOE 4881440	371	1750	321
VOE 4881440	371	2000	329
VOE 4881440	371	2050	333
VOE 4881440	371	2100	337
VOE 4881440	372	200	347
VOE 4881440	380	100	397
VOE 4881440	380	100	399
VOE 4881440	380	150	401
VOE 4881440	390	100	431
VOE 4881440	390	150	433
VOE 4881440	393	100	437
VOE 4881440	393	150	443
VOE 4881440	523	100	575
VOE 4881440	523	150	579
VOE 4881440	523	200	581
VOE 4881440	523	250	585
VOE 4881440	641	100	603
VOE 4881440	641	150	605
VOE 4881440	645	150	613
VOE 4881440	647	100	633
VOE 4881440	823	300	723
VOE 4881440	874	250	823
VOE 4881440	911	450	911
VOE 4881440	911	475	913
VOE 4881440	911	600	919
VOE 4881440	914	100	941
VOE 4881440	945	450	1029
VOE 4881440	993	100	1041
VOE 4881440	993	150	1043
VOE 4881440	993	250	1049
VOE 4881440	993	600	1071
VOE 4881451	522	100	561
VOE 4881451	911	450	911
VOE 4881451	911	475	913
VOE 4881451	911	600	921
VOE 4881451	914	150	943
VOE 4881452	420	200	463
VOE 4881452	522	150	565
VOE 4881452	911	600	921
VOE 4881452	914	200	945
VOE 4881453	420	200	463
VOE 4881453	645	200	615
VOE 4881453	911	600	919
VOE 4881453	916	350	981
VOE 4881453	916	500	983
VOE 4881454	522	100	561
VOE 4881454	522	100	563
VOE 4881454	522	150	565
VOE 4881454	916	500	983
VOE 4881455	420	200	463
VOE 4881455	522	100	561
VOE 4881455	523	100	575
VOE 4881455	914	100	939
VOE 4881455	914	150	943
VOE 4881456	645	200	615
VOE 4881456	914	100	939
VOE 4881457	420	200	463
VOE 4881457	468	150	541
VOE 4881457	522	150	565
VOE 4881457	523	100	575
VOE 4881457	911	600	919
VOE 4881457	916	500	983
VOE 4881458	914	100	939
VOE 4881458	916	500	983
VOE 4881459	522	100	563
VOE 4881459	911	450	911
VOE 4881459	911	475	913
VOE 4881459	914	200	945
VOE 4881493	641	100	603
VOE 4881656	263	100	137
VOE 4881656	821	200	713
VOE 4881656	823	150	717
VOE 4881656	872	150	795
VOE 4881722	645	200	615
VOE 4881722	645	200	617
VOE 4881722	647	100	631
VOE 4881722	660	100	639
VOE 4881722	660	100	641
VOE 4881722	911	600	919
VOE 4881722	911	600	921
VOE 4881722	924	100	993
VOE 4881722	924	200	997
VOE 4881758	256	200	113
VOE 4881758	823	350	727
VOE 4898544	436	100	503
VOE 4928801	522	250	573
VOE 4930797	711	100	653
VOE 4930994	741	100	679
VOE 4932353	874	250	821
VOE 4932563	256	100	109
VOE 4932563	256	200	113
VOE 4935504	451	100	505
VOE 4935756	362	150	211
VOE 4935756	362	225	215
VOE 4936343	420	150	459
VOE 4936343	896	100	857
VOE 4936344	823	150	717
VOE 4936344	837	200	753
VOE 4936344	872	150	797
VOE 4937914	882	200	839
VOE 4940327	371	950	283
VOE 4940327	371	1400	301
VOE 4940327	371	1450	307
VOE 4940506	896	150	859
VOE 4943026	914	200	945
VOE 4951048	263	130	143
VOE 4952166	897	100	867
VOE 4952166	897	300	879
VOE 4952169	897	100	867
VOE 4952169	897	300	879
VOE 4952170	897	100	867
VOE 4952170	897	300	879
VOE 4952179	897	100	869
VOE 4952179	897	300	879
VOE 4954460	914	200	945
VOE 4955075	851	100	763
VOE 4965040	363	200	221
VOE 4973473	823	150	717
VOE 4973473	823	200	721
VOE 4974285	263	125	139
VOE 4974291	468	150	541
VOE 595377	645	400	623
VOE 595377	645	425	625
VOE 595380	645	400	623
VOE 595380	645	425	625
VOE 595381	645	400	623
VOE 595381	645	425	625
VOE 595382	645	400	623
VOE 595382	645	425	625
VOE 595383	645	400	623
VOE 595383	645	425	625
VOE 60100000	371	150	231
VOE 6210360	911	200	897
VOE 6211922	645	400	623
VOE 6211922	645	425	625
VOE 6212888	451	250	511
VOE 6213261	852	150	771
VOE 6213261	852	200	773
VOE 6213305	645	400	623
VOE 6213305	645	425	625
VOE 63933872	645	150	613
VOE 6513604	860	100	785
VOE 659603	882	550	847
VOE 6600001	379	200	363
VOE 6600002	379	200	363
VOE 6611274	896	150	859
VOE 6624649	741	100	679
VOE 6625755	645	400	623
VOE 6625755	645	425	625
VOE 6626273	379	100	355
VOE 6627784	897	150	871
VOE 6633616	771	100	681
VOE 6633616	771	150	685
VOE 6633616	896	150	859
VOE 6635976	911	200	897
VOE 6639845	645	400	623
VOE 6639845	645	425	625
VOE 6646637	379	800	387
VOE 667352	363	200	221
VOE 667751	831	100	745
VOE 667751	843	150	759
VOE 6848760	874	200	819
VOE 6848760	874	300	825
VOE 7011076	434	100	495
VOE 7017624	333	100	191
VOE 7025167	237	100	101

Part No	Group	Sect	Page
VOE 7025167	255	100	107
VOE 7025971	371	100	225
VOE 7190187	913	150	933
VOE 7190187	913	250	937
VOE 7190339	379	100	355
VOE 736392	896	150	859
VOE 753546	896	150	859
VOE 762681	872	150	795
VOE 784593	379	300	367
VOE 795074	896	150	859
VOE 795581	821	200	713
VOE 80098	371	950	283
VOE 80098	897	100	869
VOE 80098	897	300	879
VOE 80098	914	350	953
VOE 80170	771	100	683
VOE 80221	872	200	799
VOE 80307	882	150	837
VOE 80308	882	150	837
VOE 80309	641	100	603
VOE 80317	321	200	187
VOE 80322	641	150	605
VOE 80348	371	1450	305
VOE 80503	852	100	765
VOE 80503	852	150	771
VOE 80503	852	200	773
VOE 80504	852	100	765
VOE 80504	852	200	773
VOE 80505	852	100	765
VOE 80505	852	200	773
VOE 80506	371	850	279
VOE 80506	852	100	765
VOE 80506	852	250	775
VOE 80520	272	100	163
VOE 80556	852	500	783
VOE 80572	371	850	279
VOE 80572	852	100	765
VOE 80572	852	300	777
VOE 80780	371	1000	285
VOE 80780	660	100	639
VOE 80780	660	150	643
VOE 80780	882	500	845
VOE 80780	882	550	847
VOE 80781	371	2000	327
VOE 80781	380	200	405
VOE 80781	882	600	851
VOE 80781	914	300	949
VOE 80781	914	300	951
VOE 80781	916	500	983
VOE 80781	916	600	987
VOE 80782	371	300	243
VOE 80782	371	1200	293
VOE 80782	380	200	405
VOE 80782	916	100	965
VOE 80782	916	150	971
VOE 80782	916	200	973
VOE 80800	896	100	857
VOE 80802	256	100	109
VOE 80826	771	150	685
VOE 80830	371	1550	311
VOE 80830	380	200	405
VOE 80847	924	200	997
VOE 80847	924	250	999
VOE 80847	945	100	1005
VOE 80847	945	350	1021
VOE 80855	463	100	529
VOE 80855	463	150	533
VOE 80855	517	100	557
VOE 80870	897	300	879
VOE 80883	362	100	209
VOE 80884	353	200	207
VOE 80886	352	150	197
VOE 80886	372	150	341
VOE 80890	897	150	871
VOE 80891	897	100	867
VOE 80891	897	150	871
VOE 80928	371	1150	291
VOE 80928	993	100	1039
VOE 80928	993	150	1043
VOE 80928	993	200	1045
VOE 80928	993	250	1047
VOE 80928	993	250	1049
VOE 80928	993	300	1051
VOE 80928	993	350	1055
VOE 80928	993	400	1059
VOE 80928	993	450	1063
VOE 80928	993	500	1067
VOE 80928	993	700	1073
VOE 80943	353	150	205
VOE 80944	716	150	677
VOE 80962	771	150	685
VOE 80996	771	150	685
VOE 8140938	386	150	419
VOE 8140938	873	200	811
VOE 8142001	379	700	383
VOE 8142100	371	300	241
VOE 8142100	371	300	245
VOE 8142100	371	400	247
VOE 8142100	371	450	251
VOE 8142100	371	1200	293
VOE 8142100	371	1700	319
VOE 8142100	371	2000	329
VOE 8142100	379	900	393
VOE 8142515	379	800	391
VOE 8142797	873	200	811
VOE 8143240	352	150	197
VOE 8143240	353	200	207
VOE 8143240	371	1650	317
VOE 8143240	379	700	383
VOE 8149651	258	100	121
VOE 8150651	371	1000	287
VOE 8151926	234	100	91
VOE 8155899	371	300	243
VOE 8155899	371	550	259
VOE 8155899	371	700	269
VOE 8155899	371	1250	295
VOE 8155899	371	2050	331
VOE 8155899	379	800	389
VOE 8155900	371	250	235
VOE 8155901	371	2050	331
VOE 8155901	379	600	381
VOE 8155903	379	600	381
VOE 8155903	379	800	389
VOE 8157766	371	100	225
VOE 8158062	313	100	177
VOE 8158063	371	100	225
VOE 8159012	371	550	259
VOE 8159012	371	700	269
VOE 8159012	371	1250	295
VOE 8159012	371	2050	331
VOE 8159012	379	800	389
VOE 8159013	371	250	235
VOE 8159013	371	300	243
VOE 8159013	371	400	247
VOE 8159013	371	450	251
VOE 8159013	371	550	259
VOE 8159013	371	700	269
VOE 8159013	371	800	275
VOE 8159013	371	1250	295
VOE 8159013	371	2050	331
VOE 8159013	379	800	389
VOE 8159019	379	800	389
VOE 8159020	379	800	389
VOE 8159086	371	650	267
VOE 8189171	363	200	221
VOE 82005	715	150	657
VOE 82006	715	200	659
VOE 82007	911	500	915
VOE 82007	912	150	925
VOE 82007	945	150	1007
VOE 82007	945	200	1009
VOE 82007	945	300	1017
VOE 82007	945	450	1029
VOE 82007	945	500	1031
VOE 82007	945	550	1035
VOE 82034	321	100	183
VOE 82046	371	900	281
VOE 82046	914	300	949
VOE 82046	914	300	951
VOE 82046	916	250	975
VOE 82046	916	300	977
VOE 82046	916	350	981
VOE 82049	371	900	281
VOE 82049	914	300	949
VOE 82049	916	250	975
VOE 82049	916	300	977
VOE 82049	916	350	981
VOE 82066	468	150	541
VOE 82066	522	100	561
VOE 82066	522	150	565
VOE 82066	527	100	591
VOE 82066	551	100	593
VOE 82066	911	550	917
VOE 82066	914	100	939
VOE 82066	914	150	943

NUMERICAL INDEX

RÉPERTOIRE DE NUMÉROS

NUMMERNREGISTER

INDICE DE NÚMERO

NUMMERREGISTER

Catalogue id	Group
20086	**1000**
Issue	Page
VOE 63B9920086	**33**

NUMERICAL INDEX

RÉPERTOIRE DE NUMÉROS

NUMMERNREGISTER

INDICE DE NÚMERO

NUMMERREGISTER

Part No	Group	Sect	Page
VOE 82066	914	200	945
VOE 82067	914	100	939
VOE 82067	924	100	993
VOE 82067	924	200	997
VOE 82067	924	300	1001
VOE 82078	897	100	867
VOE 82078	897	300	879
VOE 82079	897	100	867
VOE 82079	897	300	879
VOE 82092	897	100	867
VOE 82092	897	100	869
VOE 82092	897	300	879
VOE 82143	371	1150	291
VOE 82143	993	100	1039
VOE 82143	993	150	1043
VOE 82143	993	200	1045
VOE 82143	993	250	1047
VOE 82143	993	250	1049
VOE 82143	993	300	1051
VOE 82143	993	350	1055
VOE 82143	993	400	1059
VOE 82143	993	450	1063
VOE 82143	993	500	1067
VOE 82143	993	700	1073
VOE 82149	313	100	177
VOE 82160	825	150	731
VOE 82160	826	150	737
VOE 82161	825	150	731
VOE 82161	826	150	737
VOE 82172	821	250	715
VOE 82174	352	100	195
VOE 82175	352	100	195
VOE 82176	715	350	665
VOE 82177	715	350	665
VOE 82178	371	1750	321
VOE 82178	390	100	431
VOE 82189	897	100	867
VOE 82189	897	300	879
VOE 82199	362	225	215
VOE 82202	715	100	655
VOE 82207	420	150	459
VOE 82207	715	450	669
VOE 82217	945	600	1037
VOE 82227	313	150	179
VOE 82228	715	350	665
VOE 82233	352	100	195
VOE 82255	945	600	1037
VOE 82267	945	410	1027
VOE 82283	860	200	789
VOE 82290	256	100	109
VOE 82296	897	100	867
VOE 82296	897	100	869
VOE 82304	715	500	671
VOE 82307	371	1500	309
VOE 82311	826	100	733
VOE 82317	771	100	683
VOE 82318	771	100	683
VOE 82325	371	1400	301
VOE 82325	914	400	955
VOE 82325	914	425	957
VOE 82325	914	450	959
VOE 82326	371	1400	301
VOE 82326	914	400	955
VOE 82326	914	425	957
VOE 82342	352	150	197
VOE 82342	372	150	341
VOE 82344	352	250	201
VOE 82344	371	1350	299
VOE 82355	993	550	1069
VOE 82367	715	400	667
VOE 82408	371	2000	327
VOE 82408	380	200	405
VOE 82408	882	600	851
VOE 82408	914	300	949
VOE 82408	916	500	983
VOE 82408	916	600	987
VOE 82411	641	100	603
VOE 82411	641	150	605
VOE 82411	843	100	757
VOE 82411	843	150	759
VOE 82411	843	200	761
VOE 82414	352	250	201
VOE 82445	771	100	681
VOE 82492	860	100	785
VOE 82528	827	200	743
VOE 82528	843	150	759
VOE 82540	825	100	729
VOE 82540	826	100	733
VOE 82547	371	1600	313
VOE 82547	873	200	811
VOE 82553	865	150	791
VOE 82556	924	150	995
VOE 82556	945	100	1005
VOE 82556	945	350	1021
VOE 82561	313	100	177
VOE 82582	380	200	405
VOE 82582	897	100	865
VOE 82582	897	300	879
VOE 82582	924	300	1001
VOE 82583	380	200	405
VOE 82583	897	100	865
VOE 82583	897	300	879
VOE 82583	924	300	1001
VOE 82591	897	100	865
VOE 82591	897	100	867
VOE 82600	371	1150	291
VOE 82600	993	100	1039
VOE 82600	993	150	1043
VOE 82600	993	200	1045
VOE 82600	993	250	1047
VOE 82600	993	250	1049
VOE 82600	993	300	1051
VOE 82600	993	350	1055
VOE 82600	993	400	1059
VOE 82600	993	450	1063
VOE 82600	993	500	1067
VOE 82600	993	700	1073
VOE 82601	371	1150	291
VOE 82601	911	500	915
VOE 82601	912	150	925
VOE 82601	945	450	1029
VOE 82601	945	500	1031
VOE 82601	945	550	1035
VOE 82601	993	100	1039
VOE 82601	993	150	1043
VOE 82601	993	200	1045
VOE 82601	993	250	1047
VOE 82601	993	250	1049
VOE 82601	993	300	1051
VOE 82601	993	350	1055
VOE 82601	993	400	1059
VOE 82601	993	450	1063
VOE 82601	993	500	1067
VOE 82601	993	700	1073
VOE 82719	843	150	759
VOE 82719	860	150	787
VOE 82723	896	250	863
VOE 82781	371	1750	321
VOE 82781	390	150	433
VOE 828587	371	1450	305
VOE 828587	380	100	399
VOE 828587	386	150	417
VOE 82890	371	2050	331
VOE 82890	380	200	403
VOE 82890	914	500	961
VOE 82890	914	550	963
VOE 82908	771	100	681
VOE 82914	261	300	133
VOE 82975	393	100	435
VOE 82975	881	200	833
VOE 82976	393	100	435
VOE 82976	881	200	833
VOE 82977	881	200	833
VOE 82978	881	200	833
VOE 82979	371	1650	317
VOE 82979	380	200	405
VOE 82979	874	100	815
VOE 82979	874	200	819
VOE 82979	874	250	821
VOE 82979	874	300	825
VOE 82979	874	350	829
VOE 82980	371	1600	313
VOE 82980	371	1650	317
VOE 82980	380	200	405
VOE 82980	873	200	811
VOE 82980	874	100	815
VOE 82980	874	200	819
VOE 82980	874	250	821
VOE 82980	874	300	825
VOE 82980	874	350	829
VOE 82982	371	1650	317
VOE 82982	380	200	405
VOE 82982	874	100	815
VOE 82982	874	150	817
VOE 82982	874	200	819

Part No	Group	Sect	Page
VOE 82982	874	250	821
VOE 82982	874	300	825
VOE 82982	874	350	829
VOE 82983	371	1600	313
VOE 82983	371	1650	317
VOE 82983	380	200	405
VOE 82983	873	200	811
VOE 82983	874	100	815
VOE 82983	874	150	817
VOE 82983	874	200	819
VOE 82983	874	250	821
VOE 82983	874	300	825
VOE 82983	874	350	829
VOE 83039	353	200	207
VOE 83045	371	1700	319
VOE 83046	263	350	153
VOE 83046	371	1700	319
VOE 83046	523	100	575
VOE 83046	523	150	577
VOE 83046	523	200	581
VOE 83046	523	250	583
VOE 83057	233	200	89
VOE 83057	235	100	95
VOE 83057	371	1600	313
VOE 83057	371	2100	335
VOE 83059	256	100	109
VOE 83059	256	200	113
VOE 83059	256	250	115
VOE 83059	321	100	183
VOE 83059	371	1050	289
VOE 83061	261	100	123
VOE 83061	263	130	143
VOE 83070	371	850	279
VOE 83070	852	100	765
VOE 83070	852	125	769
VOE 83070	852	350	779
VOE 83085	353	150	205
VOE 83085	363	250	223
VOE 83085	371	1950	323
VOE 83085	872	350	805
VOE 83089	393	150	439
VOE 83089	881	200	833
VOE 83138	771	100	681
VOE 83175	897	100	869
VOE 83178	371	1250	295
VOE 83178	647	100	631
VOE 83178	647	150	635
VOE 83178	647	200	637
VOE 83185	771	100	681
VOE 83229	881	200	833
VOE 83230	881	200	833
VOE 83310	897	100	869
VOE 83315	882	700	855
VOE 83316	371	1400	301
VOE 83316	882	250	841
VOE 83316	914	400	955
VOE 83316	914	425	957
VOE 83317	371	1400	301
VOE 83317	882	250	841
VOE 83317	914	400	955
VOE 83317	914	425	957
VOE 83357	256	300	117
VOE 83376	852	100	765
VOE 83376	852	100	767
VOE 83403	821	150	709
VOE 83403	825	100	729
VOE 83403	826	100	733
VOE 83403	826	100	735
VOE 83403	826	200	739
VOE 83407	821	150	709
VOE 83407	826	100	735
VOE 83407	826	200	739
VOE 83454	897	100	867
VOE 83454	897	300	879
VOE 83481	716	100	675
VOE 83494	269	100	157
VOE 83536	269	200	159
VOE 83689	522	250	573
VOE 83689	897	200	873
VOE 83689	897	250	875
VOE 83693	715	550	673
VOE 83693	716	100	675
VOE 83776	897	100	865
VOE 83776	897	100	867
VOE 83776	897	100	869
VOE 83777	897	100	865
VOE 83777	897	300	877
VOE 85100098	321	200	187
VOE 85100100	321	150	185
VOE 85107965	873	200	811
VOE 855798	371	100	225
VOE 873854	371	1250	295
VOE 873854	379	800	387
VOE 873854	393	150	443
VOE 874033	371	1050	289
VOE 874849	371	1050	289
VOE 881484	379	400	371
VOE 888289	216	100	65
VOE 90007	896	150	859
VOE 907822	468	100	539
VOE 907884	711	100	653
VOE 9130220	379	900	393
VOE 9130224	379	900	393
VOE 9130230	379	400	375
VOE 914003	896	150	859
VOE 914167	645	250	619
VOE 914167	711	100	653
VOE 914167	924	100	993
VOE 914167	924	200	997
VOE 914167	945	400	1023
VOE 914169	451	100	505
VOE 914169	460	200	519
VOE 914169	741	100	679
VOE 914169	945	410	1027
VOE 914170	741	100	679
VOE 914390	468	150	541
VOE 914450	924	100	993
VOE 914474	461	100	521
VOE 914474	463	100	529
VOE 914480	434	200	499
VOE 914480	461	150	527
VOE 914480	463	150	535
VOE 914484	461	100	521
VOE 914484	463	100	529
VOE 914515	913	100	931
VOE 914519	924	250	999
VOE 914528	434	100	495
VOE 914529	414	100	451
VOE 914538	645	300	621
VOE 914548	451	250	511
VOE 914552	741	100	679
VOE 91472	234	100	93
VOE 9148263	372	200	345
VOE 9148415	371	400	249
VOE 9148415	371	450	253
VOE 9148415	372	100	339
VOE 91504	771	100	681
VOE 91511	771	100	681
VOE 92014	771	100	681
VOE 92491	771	100	681
VOE 92492	771	100	681
VOE 925032	945	500	1031
VOE 925034	945	500	1031
VOE 925051	647	200	637
VOE 925059	468	100	539
VOE 925064	522	200	569
VOE 925066	647	200	637
VOE 925067	924	250	999
VOE 925071	420	50	453
VOE 925071	434	200	499
VOE 925072	911	150	895
VOE 925074	468	100	539
VOE 925075	234	100	91
VOE 925093	420	50	453
VOE 925094	645	300	621
VOE 925096	420	50	453
VOE 925096	434	200	499
VOE 925254	434	200	501
VOE 925256	420	50	453
VOE 925256	434	200	499
VOE 925256	945	500	1031
VOE 925257	420	50	453
VOE 925258	434	200	499
VOE 925261	420	50	453
VOE 925261	945	550	1035
VOE 925263	420	50	453
VOE 925263	421	200	471
VOE 925265	420	50	453
VOE 925265	434	100	495
VOE 925739	263	130	143
VOE 925739	874	200	819
VOE 925743	911	600	921
VOE 926138	896	150	859
VOE 926254	420	50	453
VOE 926254	434	150	497

NUMERICAL INDEX

RÉPERTOIRE DE NUMÉROS

NUMMERNREGISTER

INDICE DE NÚMERO

NUMMERREGISTER

Catalogue id	Group
20086	1000
Issue	Page
VOE 63B9920086	36

Part No	Group	Sect	Page
VOE 926370	421	400	487
VOE 92903	771	100	681
VOE 929359	645	100	609
VOE 929359	645	200	615
VOE 930093	313	100	177
VOE 930415	881	100	831
VOE 930415	882	100	835
VOE 930418	372	100	339
VOE 930418	372	200	345
VOE 930428	235	100	95
VOE 930428	271	100	161
VOE 930428	353	150	205
VOE 930428	362	150	211
VOE 930428	362	225	215
VOE 930428	810	150	701
VOE 930428	841	100	755
VOE 930428	872	350	805
VOE 930428	874	300	827
VOE 930431	258	100	121
VOE 930431	841	100	755
VOE 930431	874	300	825
VOE 930434	261	300	133
VOE 930438	235	100	95
VOE 930438	353	200	207
VOE 930438	523	250	583
VOE 930444	647	100	631
VOE 930449	641	100	603
VOE 930457	852	100	765
VOE 930757	353	100	203
VOE 930757	897	100	867
VOE 930760	874	250	821
VOE 930761	353	100	203
VOE 930840	258	100	121
VOE 930842	523	200	581
VOE 930844	218	150	77
VOE 930844	451	100	505
VOE 930847	716	150	677
VOE 930853	460	100	513
VOE 930872	451	100	505
VOE 930932	911	150	895
VOE 931209	420	50	453
VOE 931209	421	500	491
VOE 931209	924	200	997
VOE 931211	421	200	473
VOE 931216	420	50	453
VOE 931216	421	500	491
VOE 931218	421	200	473
VOE 931227	421	200	473
VOE 932037	911	600	919
VOE 932037	911	600	921
VOE 932039	420	200	463
VOE 932039	916	100	967
VOE 932040	645	150	613
VOE 932040	911	350	905
VOE 932041	911	350	905
VOE 932042	911	350	905
VOE 932042	916	100	965
VOE 932042	916	100	969
VOE 935028	911	350	905
VOE 935029	522	200	569
VOE 935032	911	350	905
VOE 935037	523	150	577
VOE 935037	645	100	609
VOE 935037	647	100	631
VOE 935037	911	350	905
VOE 935038	523	100	575
VOE 935038	523	200	581
VOE 935038	523	250	583
VOE 935040	522	250	573
VOE 935041	263	350	155
VOE 935041	522	150	567
VOE 935066	263	350	155
VOE 935077	911	350	905
VOE 935082	911	600	919
VOE 935084	914	550	963
VOE 935085	916	100	967
VOE 935100	434	150	497
VOE 935282	263	350	155
VOE 935285	916	300	977
VOE 935285	916	600	987
VOE 935286	916	300	977
VOE 935286	916	600	987
VOE 935308	911	300	903
VOE 935309	911	400	909
VOE 935309	916	250	975
VOE 935309	916	600	987
VOE 935310	911	300	903
VOE 935312	916	100	965
VOE 935312	916	100	967
VOE 935312	916	100	969
VOE 935332	523	200	581
VOE 935422	523	200	581
VOE 935423	645	100	607
VOE 935425	924	300	1003
VOE 935428	924	100	993
VOE 935429	522	200	569
VOE 935429	522	200	571
VOE 935429	924	300	1003
VOE 935453	523	150	577
VOE 935453	523	250	583
VOE 935538	924	100	993
VOE 935548	645	200	615
VOE 935548	645	200	617
VOE 935548	647	100	631
VOE 935548	911	600	919
VOE 935548	911	600	921
VOE 935548	916	700	991
VOE 935604	522	200	569
VOE 935604	522	200	571
VOE 935628	924	100	993
VOE 935664	263	350	155
VOE 935710	263	130	143
VOE 935776	916	350	981
VOE 935877	660	100	639
VOE 935900	916	300	977
VOE 935900	916	600	987
VOE 935901	916	100	965
VOE 935929	924	100	993
VOE 935929	924	200	997
VOE 935939	522	200	569
VOE 936075	916	250	975
VOE 936075	916	600	987
VOE 936076	916	250	975
VOE 936076	916	600	987
VOE 936080	916	300	977
VOE 936080	916	600	987
VOE 936081	263	350	153
VOE 936107	916	300	977
VOE 936107	916	600	987
VOE 936167	924	200	997
VOE 936286	945	600	1037
VOE 936352	263	125	139
VOE 936439	645	200	615
VOE 936441	421	550	493
VOE 936442	896	250	863
VOE 936443	522	150	565
VOE 936444	527	100	591
VOE 936444	911	600	919
VOE 936444	912	100	923
VOE 936444	916	100	965
VOE 936446	420	200	463
VOE 936655	468	150	541
VOE 936700	914	100	939
VOE 936701	468	150	543
VOE 936702	522	200	571
VOE 936702	551	100	593
VOE 936705	914	100	939
VOE 936706	522	150	567
VOE 936708	916	500	983
VOE 936711	914	150	943
VOE 936711	914	200	945
VOE 936713	914	150	943
VOE 936713	914	200	945
VOE 936786	914	550	963
VOE 936787	914	550	963
VOE 936788	914	550	963
VOE 936872	911	475	913
VOE 936984	263	350	153
VOE 937346	911	450	911
VOE 937346	911	475	913
VOE 937539	523	100	575
VOE 937586	911	475	913
VOE 93786	843	200	761
VOE 93787	843	200	761
VOE 93799	362	150	211
VOE 93799	362	200	213
VOE 93799	380	200	405
VOE 93988	896	200	861
VOE 940197	321	200	187
VOE 940326	993	600	1071
VOE 940333	379	200	363
VOE 940335	379	200	363
VOE 940337	379	200	363
VOE 940340	379	400	373
VOE 940341	379	400	373

Part No	Group	Sect	Page
VOE 941104	379	300	369
VOE 941105	379	300	367
VOE 941262	363	200	221
VOE 941262	371	1550	311
VOE 941262	393	100	435
VOE 941262	393	150	439
VOE 941264	371	400	249
VOE 941264	371	450	253
VOE 941266	393	100	435
VOE 941266	810	150	701
VOE 941266	821	150	711
VOE 941266	872	150	797
VOE 941266	882	300	843
VOE 941267	353	200	207
VOE 941267	362	150	211
VOE 941267	362	225	215
VOE 941267	810	150	701
VOE 941268	810	150	701
VOE 941268	872	150	797
VOE 941269	352	100	195
VOE 941269	371	300	245
VOE 941269	371	500	255
VOE 941339	379	200	363
VOE 941363	261	200	127
VOE 941363	896	250	863
VOE 941373	645	500	629
VOE 941375	911	150	895
VOE 941521	420	200	463
VOE 941522	460	150	517
VOE 941671	897	100	865
VOE 941686	235	100	95
VOE 941730	379	400	373
VOE 941754	261	300	133
VOE 941799	420	150	459
VOE 941881	379	400	373
VOE 941908	380	150	401
VOE 941908	434	100	495
VOE 941908	434	150	497
VOE 941908	434	200	499
VOE 941911	460	100	513
VOE 941911	945	500	1033
VOE 941912	461	100	523
VOE 941912	463	100	531
VOE 941912	945	500	1033
VOE 941914	945	550	1035
VOE 941916	882	200	839
VOE 941957	379	400	373
VOE 942290	831	100	745
VOE 942290	843	150	759
VOE 942314	914	425	957
VOE 942314	924	300	1001
VOE 942337	461	100	523
VOE 942337	463	100	531
VOE 942376	460	200	519
VOE 942429	379	600	379
VOE 942669	851	100	763
VOE 942758	420	300	465
VOE 942810	261	200	127
VOE 942810	371	200	233
VOE 942810	371	750	273
VOE 942978	420	50	453
VOE 942978	421	150	469
VOE 943058	945	550	1035
VOE 943142	461	150	527
VOE 943142	463	150	535
VOE 943367	261	200	127
VOE 943367	261	300	133
VOE 943368	873	100	807
VOE 943369	873	100	807
VOE 943369	914	100	941
VOE 943470	261	200	127
VOE 943470	261	300	133
VOE 943470	420	300	465
VOE 943473	217	150	73
VOE 943473	873	100	807
VOE 943475	256	300	117
VOE 943475	261	200	127
VOE 943476	256	100	109
VOE 943476	420	150	459
VOE 943476	911	100	893
VOE 943477	911	100	893
VOE 943478	256	300	117
VOE 943479	256	100	109
VOE 943479	261	200	127
VOE 943479	261	200	129
VOE 943480	256	100	109
VOE 943480	261	200	127
VOE 943480	261	200	129
VOE 943480	321	100	181
VOE 943483	234	100	91
VOE 943483	256	300	117
VOE 943483	872	350	805
VOE 943485	256	300	117
VOE 943511	379	300	367
VOE 943717	420	150	459
VOE 943727	363	200	221
VOE 943889	460	100	513
VOE 943903	352	100	195
VOE 943903	352	150	197
VOE 943903	352	200	199
VOE 943903	352	250	201
VOE 943903	353	100	203
VOE 943903	353	150	205
VOE 943903	823	350	725
VOE 943904	362	200	213
VOE 943920	390	100	431
VOE 943920	390	150	433
VOE 943920	873	150	809
VOE 944026	522	200	569
VOE 944026	522	200	571
VOE 944076	379	300	367
VOE 944077	379	300	367
VOE 944126	420	50	453
VOE 944126	421	200	473
VOE 944223	379	500	377
VOE 944224	379	500	377
VOE 944225	379	500	377
VOE 944458	420	50	453
VOE 944458	421	100	467
VOE 944485	379	400	373
VOE 944623	379	100	355
VOE 944963	420	200	463
VOE 945065	212	100	55
VOE 945065	912	150	925
VOE 945065	914	300	949
VOE 945469	379	300	367
VOE 945506	468	100	539
VOE 945783	379	150	361
VOE 946036	882	500	845
VOE 946038	379	600	379
VOE 946040	379	600	379
VOE 946041	379	600	379
VOE 946089	451	100	505
VOE 946089	460	200	519
VOE 946089	711	100	653
VOE 946089	945	400	1023
VOE 946127	647	150	635
VOE 946165	379	200	365
VOE 946329	235	100	95
VOE 946329	352	100	195
VOE 946329	352	150	197
VOE 946329	352	200	199
VOE 946329	352	250	201
VOE 946329	420	150	459
VOE 946329	420	150	461
VOE 946329	460	150	517
VOE 946329	523	100	575
VOE 946329	523	150	577
VOE 946329	523	200	581
VOE 946329	523	250	583
VOE 946329	645	100	607
VOE 946329	715	100	655
VOE 946329	715	300	663
VOE 946329	715	400	667
VOE 946329	715	450	669
VOE 946329	823	200	721
VOE 946329	825	100	729
VOE 946329	826	100	735
VOE 946329	826	200	739
VOE 946329	831	150	747
VOE 946329	852	100	765
VOE 94638	380	100	397
VOE 94638	831	150	747
VOE 946440	234	100	91
VOE 946440	234	100	93
VOE 946440	261	200	127
VOE 946440	261	200	129
VOE 946440	269	100	157
VOE 946440	269	200	159
VOE 946440	313	150	179
VOE 946440	321	100	183
VOE 946440	371	100	225
VOE 946440	371	200	233
VOE 946440	371	550	259
VOE 946440	420	150	459

NUMERICAL INDEX

RÉPERTOIRE DE NUMÉROS

NUMMERNREGISTER

INDICE DE NÚMERO

NUMMERREGISTER

Catalogue id	Group
20086	1000
Issue	Page
VOE 63B9920086	38

Part No	Group	Sect	Page
VOE 946440	420	200	463
VOE 946440	421	500	491
VOE 946440	460	200	519
VOE 946440	461	100	523
VOE 946440	461	150	525
VOE 946440	463	100	531
VOE 946440	463	150	533
VOE 946440	468	100	539
VOE 946440	522	200	569
VOE 946440	522	200	571
VOE 946440	660	100	639
VOE 946440	715	250	661
VOE 946440	821	100	707
VOE 946440	823	300	723
VOE 946440	823	350	725
VOE 946440	843	150	759
VOE 946440	873	100	807
VOE 946440	882	200	839
VOE 946440	882	500	845
VOE 946440	911	100	893
VOE 946440	911	150	895
VOE 946440	924	300	1001
VOE 946441	263	350	153
VOE 946441	371	100	225
VOE 946441	434	200	499
VOE 946441	434	200	501
VOE 946441	715	350	665
VOE 946441	715	500	671
VOE 946441	821	150	711
VOE 946441	897	200	873
VOE 946441	911	550	917
VOE 946441	916	100	967
VOE 946441	916	300	977
VOE 946441	916	300	979
VOE 946441	916	600	987
VOE 946441	924	100	993
VOE 946441	924	200	997
VOE 946441	924	300	1003
VOE 946441	993	100	1041
VOE 946470	823	350	725
VOE 946471	924	300	1001
VOE 946471	993	250	1047
VOE 946472	252	100	105
VOE 946472	263	125	139
VOE 946472	352	150	197
VOE 946472	421	150	469
VOE 946472	491	100	545
VOE 946472	645	100	607
VOE 946472	741	100	679
VOE 946472	771	150	685
VOE 946472	825	100	729
VOE 946472	826	100	733
VOE 946472	826	100	735
VOE 946472	826	200	739
VOE 946472	827	100	741
VOE 946472	841	100	755
VOE 946472	852	500	783
VOE 946472	911	250	901
VOE 946472	911	300	903
VOE 946472	916	100	967
VOE 946472	924	200	997
VOE 946473	821	100	705
VOE 946473	821	200	713
VOE 946473	916	100	965
VOE 946577	821	200	713
VOE 946671	256	100	109
VOE 946671	258	100	121
VOE 946671	261	300	133
VOE 946671	263	130	143
VOE 946671	353	150	205
VOE 946671	362	150	211
VOE 946671	362	225	215
VOE 946671	371	275	239
VOE 946671	371	400	249
VOE 946671	371	450	253
VOE 946671	434	200	501
VOE 946671	523	150	579
VOE 946671	645	150	613
VOE 946671	645	250	619
VOE 946671	647	100	631
VOE 946671	821	200	713
VOE 946671	823	150	717
VOE 946671	823	350	725
VOE 946671	872	350	805
VOE 946671	874	300	825
VOE 946671	874	300	827
VOE 946671	881	100	831
VOE 946671	896	100	857
VOE 946671	911	150	895
VOE 946671	914	100	939
VOE 946671	993	100	1039
VOE 946671	993	350	1055
VOE 946671	993	450	1065
VOE 946934	371	275	239
VOE 947083	522	150	565
VOE 947083	522	250	573
VOE 947083	912	150	925
VOE 947083	914	300	949
VOE 947107	353	200	207
VOE 947107	371	750	273
VOE 947107	371	850	279
VOE 947107	371	1450	307
VOE 947107	371	2100	335
VOE 947107	823	150	717
VOE 947107	823	350	725
VOE 947107	872	150	795
VOE 947107	897	150	871
VOE 947502	421	500	491
VOE 947972	460	100	513
VOE 947972	460	100	515
VOE 94811	993	600	1071
VOE 948294	371	600	263
VOE 948294	371	1400	301
VOE 948294	371	2000	327
VOE 948294	379	500	377
VOE 948295	371	650	267
VOE 948295	371	2000	327
VOE 948295	379	500	377
VOE 948296	379	500	377
VOE 948438	882	200	839
VOE 948645	217	150	73
VOE 948645	234	100	91
VOE 948645	256	300	117
VOE 948645	263	130	143
VOE 948645	313	100	177
VOE 948645	333	100	191
VOE 948645	353	100	203
VOE 948645	363	150	219
VOE 948645	371	100	227
VOE 948645	371	200	233
VOE 948645	371	275	239
VOE 948645	371	300	243
VOE 948645	371	400	249
VOE 948645	371	450	253
VOE 948645	371	2050	331
VOE 948645	371	2050	333
VOE 948645	390	100	431
VOE 948645	390	150	433
VOE 948645	522	150	565
VOE 948645	523	150	579
VOE 948645	523	250	585
VOE 948645	525	100	587
VOE 948645	645	150	613
VOE 948645	645	200	615
VOE 948645	810	150	701
VOE 948645	821	100	707
VOE 948645	823	200	721
VOE 948645	823	350	725
VOE 948645	827	100	741
VOE 948645	837	200	753
VOE 948645	852	100	765
VOE 948645	872	350	805
VOE 948645	873	100	807
VOE 948645	874	300	825
VOE 948645	874	300	827
VOE 948645	882	250	841
VOE 948645	896	100	857
VOE 948645	897	200	873
VOE 948645	914	400	955
VOE 948645	914	550	963
VOE 948645	916	300	977
VOE 948645	916	600	987
VOE 948645	945	450	1029
VOE 948645	993	100	1039
VOE 948645	993	150	1043
VOE 948645	993	250	1049
VOE 948645	993	450	1063
VOE 948645	993	450	1065
VOE 948665	321	100	181
VOE 948836	818	100	703
VOE 948855	379	300	367
VOE 948883	263	350	155
VOE 948883	420	50	453
VOE 948883	522	150	567
VOE 948883	911	100	893

Part No	Group	Sect	Page
VOE 948884	234	100	91
VOE 948884	647	200	637
VOE 948885	523	100	575
VOE 948885	523	150	577
VOE 948885	523	250	583
VOE 948885	911	100	893
VOE 949005	371	600	263
VOE 949005	371	1600	313
VOE 949005	379	800	387
VOE 94909	852	100	765
VOE 94909	852	400	781
VOE 94916	852	100	765
VOE 94916	852	100	767
VOE 949201	379	400	371
VOE 949210	379	400	371
VOE 949211	379	400	371
VOE 949221	234	100	93
VOE 949240	911	300	903
VOE 94925	852	100	765
VOE 94925	852	100	767
VOE 949278	263	100	137
VOE 949329	217	150	73
VOE 949400	379	400	371
VOE 949401	379	400	371
VOE 949404	379	400	371
VOE 949489	379	400	371
VOE 949490	379	400	373
VOE 949544	461	100	521
VOE 949544	463	100	531
VOE 949583	379	500	377
VOE 949597	393	150	441
VOE 949604	379	400	371
VOE 949625	371	2000	329
VOE 949659	420	50	453
VOE 949659	434	200	501
VOE 949850	261	200	127
VOE 949902	321	100	181
VOE 949908	235	100	97
VOE 949921	823	150	719
VOE 949921	851	100	763
VOE 949921	874	250	821
VOE 949921	881	200	833
VOE 949921	882	250	841
VOE 949921	882	300	843
VOE 949921	882	600	851
VOE 949921	914	400	955
VOE 950629	516	100	553
VOE 950629	517	100	557
VOE 950711	420	100	457
VOE 950711	461	100	523
VOE 950711	463	100	531
VOE 950891	461	150	525
VOE 950891	463	150	533
VOE 951190	371	1950	323
VOE 951191	271	100	161
VOE 9518442	234	100	91
VOE 9518555	321	100	181
VOE 951940	914	300	949
VOE 951955	821	150	709
VOE 951985	715	550	673
VOE 9521761	321	200	187
VOE 952623	945	400	1023
VOE 952623	993	150	1043
VOE 952624	993	600	1071
VOE 952625	363	250	223
VOE 952625	874	250	821
VOE 952627	363	200	221
VOE 952627	371	550	259
VOE 952627	882	200	839
VOE 952627	993	350	1055
VOE 952627	993	450	1063
VOE 952630	874	250	821
VOE 952637	390	100	431
VOE 952637	390	150	433
VOE 954444	379	100	349
VOE 954461	379	100	351
VOE 954491	379	100	355
VOE 954493	379	100	355
VOE 954505	379	200	363
VOE 954506	379	200	363
VOE 954510	379	200	363
VOE 955102	461	100	523
VOE 955102	463	100	531
VOE 955127	234	100	93
VOE 955259	945	200	1009
VOE 955259	945	350	1021
VOE 955260	945	150	1007
VOE 955260	945	250	1013
VOE 955260	945	300	1017
VOE 955260	945	300	1019
VOE 955260	945	350	1021
VOE 955286	874	250	821
VOE 955304	421	500	491
VOE 955396	716	100	675
VOE 955640	363	100	217
VOE 955779	269	200	159
VOE 955779	831	150	747
VOE 955780	831	150	747
VOE 955782	525	150	589
VOE 955782	660	150	643
VOE 955793	461	100	523
VOE 955793	463	100	531
VOE 955822	641	100	603
VOE 955890	372	200	345
VOE 955891	269	200	159
VOE 955891	882	550	847
VOE 955892	882	550	847
VOE 955896	874	250	823
VOE 955897	821	200	713
VOE 955903	716	100	675
VOE 955905	882	200	839
VOE 955977	873	200	811
VOE 955990	645	200	615
VOE 955991	914	450	959
VOE 955994	914	300	951
VOE 956047	372	200	345
VOE 956903	256	250	115
VOE 956925	379	200	363
VOE 956926	379	200	363
VOE 956928	379	200	363
VOE 956929	379	200	363
VOE 956930	379	200	363
VOE 956931	379	200	363
VOE 956933	379	200	363
VOE 956934	379	200	363
VOE 956936	379	200	363
VOE 956956	379	200	365
VOE 956958	379	200	365
VOE 956960	379	200	365
VOE 956965	379	200	363
VOE 956981	945	400	1023
VOE 957031	421	200	471
VOE 958201	379	400	373
VOE 958207	379	300	367
VOE 958208	379	300	367
VOE 958209	371	950	283
VOE 958209	371	1400	301
VOE 958209	371	1550	311
VOE 958209	371	2000	327
VOE 958209	379	300	367
VOE 958213	371	1600	313
VOE 958213	379	300	367
VOE 958215	379	300	367
VOE 958220	379	200	363
VOE 958220	379	200	365
VOE 958226	420	50	455
VOE 958226	421	200	471
VOE 958228	420	50	455
VOE 958228	421	500	491
VOE 958228	434	200	499
VOE 958228	461	100	523
VOE 958228	461	150	525
VOE 958228	463	100	531
VOE 958228	463	150	533
VOE 958228	523	150	577
VOE 958228	523	250	583
VOE 958228	911	150	895
VOE 958229	647	200	637
VOE 958229	911	150	895
VOE 959042	451	250	511
VOE 959088	831	150	747
VOE 959174	914	300	949
VOE 959186	371	1150	291
VOE 959193	468	150	541
VOE 959193	551	100	593
VOE 959202	660	150	643
VOE 959207	263	100	137
VOE 959207	993	350	1057
VOE 959207	993	450	1063
VOE 959208	993	100	1039
VOE 959208	993	250	1047
VOE 959208	993	350	1055
VOE 959208	993	450	1065
VOE 959208	993	550	1069
VOE 959213	882	550	849

NUMERICAL INDEX

RÉPERTOIRE DE NUMÉROS

NUMMERNREGISTER

INDICE DE NÚMERO

NUMMERREGISTER

Catalogue id	Group
20086	**1000**
Issue	Page
VOE 63B9920086	**39**

NUMERICAL INDEX

INDICE DE NÚMERO

RÉPERTOIRE DE NUMÉROS

NUMMERREGISTER

NUMMERNREGISTER

Part No	Group	Sect	Page
VOE 959220	831	150	749
VOE 959223	421	500	491
VOE 959223	852	125	769
VOE 959223	914	400	955
VOE 959226	914	450	959
VOE 959229	912	150	925
VOE 959233	912	150	925
VOE 959241	421	100	467
VOE 959243	912	150	927
VOE 959250	421	100	467
VOE 959254	945	300	1019
VOE 959256	911	300	903
VOE 959256	911	400	909
VOE 959261	434	100	495
VOE 960137	353	200	207
VOE 960137	914	350	953
VOE 960139	363	150	219
VOE 960139	371	100	225
VOE 960139	371	100	227
VOE 960139	371	500	255
VOE 960139	390	100	431
VOE 960139	390	150	433
VOE 960139	821	150	709
VOE 960139	823	350	725
VOE 960139	823	350	727
VOE 960139	843	100	757
VOE 960139	851	100	763
VOE 960139	860	150	787
VOE 960139	872	250	801
VOE 960139	872	350	805
VOE 960139	874	250	821
VOE 960139	881	200	833
VOE 960139	882	100	835
VOE 960139	897	150	871
VOE 960139	916	500	983
VOE 960148	420	150	459
VOE 960148	420	150	461
VOE 960226	912	150	925
VOE 960242	913	100	931
VOE 960630	461	100	523
VOE 960630	463	100	531
VOE 960630	468	100	539
VOE 960630	527	100	591
VOE 960630	551	100	593
VOE 960630	645	200	615
VOE 960630	645	500	629
VOE 960630	914	100	939
VOE 960630	945	500	1031
VOE 960631	911	100	893
VOE 961236	261	300	133
VOE 961960	261	200	127
VOE 961970	371	300	245
VOE 961970	371	650	267
VOE 961970	371	700	271
VOE 961970	390	100	431
VOE 961970	390	150	433
VOE 961970	873	150	809
VOE 961971	352	100	195
VOE 961997	460	100	513
VOE 962305	896	150	859
VOE 962500	911	150	895
VOE 962508	945	550	1035
VOE 962528	647	200	637
VOE 962931	660	150	643
VOE 963320	218	150	77
VOE 963342	460	100	513
VOE 964117	420	50	455
VOE 964117	421	550	493
VOE 965107	379	400	373
VOE 965195	715	150	657
VOE 965195	715	200	659
VOE 965212	823	350	725
VOE 965225	821	150	709
VOE 965225	913	100	931
VOE 965225	916	250	975
VOE 965225	916	600	987
VOE 965576	873	100	807
VOE 965661	882	250	841
VOE 965792	379	200	363
VOE 965822	379	600	379
VOE 965822	379	700	385
VOE 965823	379	600	379
VOE 965823	379	700	385
VOE 965824	379	600	379
VOE 965824	379	700	383
VOE 965825	379	600	379
VOE 965825	379	700	383
VOE 966812	379	700	383
VOE 966813	379	700	383
VOE 967599	882	550	847
VOE 967633	924	300	1001
VOE 967634	461	100	521
VOE 967634	463	100	529
VOE 967708	352	100	195
VOE 967708	352	200	199
VOE 967708	353	100	203
VOE 967710	352	200	199
VOE 967710	353	100	203
VOE 967710	353	200	207
VOE 967711	352	100	195
VOE 967730	371	275	239
VOE 967749	522	100	561
VOE 967749	522	100	563
VOE 967749	522	150	565
VOE 967749	522	150	567
VOE 967750	263	125	139
VOE 967750	263	350	153
VOE 967750	420	50	455
VOE 967750	523	250	585
VOE 967941	741	100	679
VOE 968007	420	50	455
VOE 968007	421	200	473
VOE 968136	371	750	273
VOE 968203	420	50	455
VOE 968203	420	100	457
VOE 968207	420	50	455
VOE 968207	434	150	497
VOE 968237	527	100	591
VOE 968297	827	100	741
VOE 968298	261	100	123
VOE 968380	379	900	393
VOE 968381	371	1550	311
VOE 968381	379	900	393
VOE 968381	393	150	441
VOE 968388	371	400	247
VOE 968388	371	450	251
VOE 968388	371	500	255
VOE 968388	371	650	267
VOE 968388	371	1000	285
VOE 968388	371	1000	287
VOE 968388	371	1750	321
VOE 968388	379	900	393
VOE 968405	379	900	393
VOE 968435	436	100	503
VOE 968435	913	100	931
VOE 968435	945	250	1013
VOE 968437	716	150	677
VOE 968565	491	100	545
VOE 968591	715	550	673
VOE 968612	527	100	591
VOE 968725	261	300	133
VOE 968841	831	150	747
VOE 968847	873	150	809
VOE 968941	256	200	113
VOE 969021	256	100	109
VOE 969138	379	900	393
VOE 969161	371	850	279
VOE 969161	371	1150	291
VOE 969161	371	1600	315
VOE 969161	371	1950	325
VOE 969161	372	150	343
VOE 969161	386	200	421
VOE 969161	386	200	423
VOE 969161	386	200	425
VOE 969161	386	200	427
VOE 969161	393	150	439
VOE 969216	823	350	727
VOE 969278	371	850	279
VOE 969278	371	1350	299
VOE 969278	371	1500	309
VOE 969278	371	1600	313
VOE 969278	371	1600	315
VOE 969278	371	1950	323
VOE 969278	371	1950	325
VOE 969278	371	2050	333
VOE 969278	371	2100	335
VOE 969278	372	100	339
VOE 969278	372	200	347
VOE 969278	380	100	397
VOE 969278	380	150	401
VOE 969373	823	350	725
VOE 969373	831	150	747
VOE 969405	821	200	713
VOE 969407	333	100	191
VOE 969407	371	1250	297

Part No	Group	Sect	Page
VOE 969407	390	100	431
VOE 969407	393	100	435
VOE 969407	393	150	443
VOE 969423	641	100	603
VOE 969436	852	100	767
VOE 969436	882	500	845
VOE 969440	882	550	847
VOE 969456	882	100	835
VOE 969513	914	350	953
VOE 969556	269	200	159
VOE 969556	914	350	953
VOE 969587	353	100	203
VOE 969587	841	100	755
VOE 969738	363	150	219
VOE 969738	823	150	717
VOE 969738	872	250	801
VOE 969780	379	400	373
VOE 969781	379	400	373
VOE 969830	371	950	283
VOE 969830	371	2000	327
VOE 969830	379	600	379
VOE 969832	371	2000	327
VOE 969832	379	600	379
VOE 969836	371	2000	327
VOE 969836	379	600	379
VOE 969838	379	600	379
VOE 969846	821	100	707
VOE 970550	371	2000	327
VOE 970550	379	100	351
VOE 970551	379	100	351
VOE 970552	379	100	349
VOE 970552	379	100	351
VOE 970553	371	2000	327
VOE 970553	379	100	351
VOE 970554	371	2000	327
VOE 970554	379	100	351
VOE 970555	379	100	349
VOE 970555	379	100	351
VOE 970556	379	100	349
VOE 970556	379	100	351
VOE 970557	379	100	351
VOE 970558	371	2000	327
VOE 970558	379	100	351
VOE 970559	371	2000	327
VOE 970559	379	100	351
VOE 970560	379	100	351
VOE 970562	379	100	351
VOE 970563	379	100	351
VOE 970564	379	100	351
VOE 970565	379	100	351
VOE 970566	379	100	351
VOE 970567	379	100	351
VOE 970568	379	100	351
VOE 970569	379	100	351
VOE 970571	379	100	351
VOE 970572	379	100	349
VOE 970572	379	100	351
VOE 970574	379	100	351
VOE 970575	379	100	351
VOE 970576	379	100	351
VOE 970577	379	100	351
VOE 970578	379	100	351
VOE 970579	371	2000	327
VOE 970579	379	100	351
VOE 970580	379	100	353
VOE 970585	379	100	353
VOE 970587	379	100	353
VOE 970593	379	100	353
VOE 970596	379	100	353
VOE 970624	371	2000	329
VOE 970624	379	100	349
VOE 970624	379	100	353
VOE 970625	379	100	353
VOE 970626	379	100	353
VOE 970627	379	100	353
VOE 970628	379	100	349
VOE 970628	379	100	353
VOE 970629	379	100	353
VOE 970630	371	2000	329
VOE 970630	379	100	349
VOE 970630	379	100	353
VOE 970631	379	100	353
VOE 970632	379	100	353
VOE 970633	379	100	349
VOE 970633	379	100	353
VOE 970634	379	100	353
VOE 970636	379	100	353
VOE 970637	379	100	353
VOE 970638	379	100	353
VOE 970640	379	100	353
VOE 970642	379	100	353
VOE 970643	379	100	353
VOE 970646	379	100	353
VOE 970648	379	100	353
VOE 970649	379	100	353
VOE 970651	379	100	355
VOE 970652	379	100	355
VOE 970653	379	100	355
VOE 970654	379	100	355
VOE 970659	379	100	355
VOE 970661	379	100	349
VOE 970661	379	100	355
VOE 970663	379	100	355
VOE 970665	379	100	355
VOE 970670	379	100	349
VOE 970670	379	100	355
VOE 970675	379	100	355
VOE 970686	379	100	355
VOE 970696	379	100	355
VOE 970698	379	100	349
VOE 970733	379	100	355
VOE 970745	371	2000	327
VOE 970745	379	400	371
VOE 970746	379	400	371
VOE 970749	379	600	379
VOE 970771	371	250	237
VOE 970771	371	1000	285
VOE 970771	371	2100	337
VOE 970771	372	200	345
VOE 970771	379	800	389
VOE 970772	371	250	237
VOE 970772	379	900	393
VOE 970773	371	250	237
VOE 970773	371	1000	285
VOE 970773	371	2000	329
VOE 970773	371	2100	337
VOE 970776	371	1600	313
VOE 970776	379	400	373
VOE 970777	379	400	373
VOE 970779	371	2000	329
VOE 970779	379	400	373
VOE 970779	379	900	393
VOE 970791	269	100	157
VOE 970795	379	200	365
VOE 970976	434	100	495
VOE 970978	420	100	457
VOE 971096	821	100	705
VOE 971096	821	150	709
VOE 971096	823	200	721
VOE 971099	261	100	123
VOE 971099	321	100	181
VOE 971099	715	150	657
VOE 971099	715	200	659
VOE 971099	821	150	709
VOE 971099	821	200	713
VOE 971099	860	100	785
VOE 971099	911	100	893
VOE 971099	916	350	981
VOE 971099	916	500	985
VOE 971099	924	200	997
VOE 971099	945	350	1021
VOE 971099	993	250	1049
VOE 971100	451	100	505
VOE 971304	393	100	435
VOE 971304	393	150	439
VOE 971304	882	500	845
VOE 971304	882	550	847
VOE 971319	821	100	707
VOE 971319	823	350	727
VOE 971321	821	250	715
VOE 971321	831	150	747
VOE 971321	873	200	811
VOE 971322	851	100	763
VOE 971322	882	250	841
VOE 971322	882	300	843
VOE 971322	897	150	871
VOE 971381	881	100	831
VOE 971383	823	150	717
VOE 972071	882	150	837
VOE 972079	831	150	747
VOE 972079	873	200	811
VOE 972079	881	100	831
VOE 972079	882	150	837
VOE 972092	872	150	795
VOE 972400	882	550	847

NUMERICAL INDEX

RÉPERTOIRE DE NUMÉROS

NUMMERNREGISTER

INDICE DE NÚMERO

NUMMERREGISTER

Catalogue id	Group
20086	1000
Issue	Page
VOE 63B9920086	42

Part No	Group	Sect	Page
VOE 973117	371	2000	327
VOE 973117	379	400	371
VOE 973119	379	400	371
VOE 973120	379	400	371
VOE 973121	379	400	371
VOE 973122	371	2100	335
VOE 973122	379	400	371
VOE 973123	379	400	371
VOE 973124	379	400	371
VOE 973132	379	400	373
VOE 973149	371	2000	327
VOE 973149	379	400	371
VOE 973150	379	400	371
VOE 973495	331	100	189
VOE 973936	420	50	453
VOE 973936	434	100	495
VOE 973944	234	100	91
VOE 974081	263	200	147
VOE 975110	451	100	505
VOE 975111	451	100	505
VOE 975358	380	100	397
VOE 975367	379	900	395
VOE 975371	380	100	397
VOE 975378	234	100	91
VOE 975547	821	100	707
VOE 976041	420	50	455
VOE 976041	421	150	469
VOE 976041	421	200	471
VOE 976047	434	200	499
VOE 976119	873	200	811
VOE 976155	362	150	211
VOE 976172	823	350	727
VOE 976193	882	200	839
VOE 976256	371	300	241
VOE 976256	371	300	245
VOE 976256	371	400	247
VOE 976256	371	450	251
VOE 976256	371	1200	293
VOE 976256	371	1700	319
VOE 976256	371	2000	329
VOE 976256	379	900	393
VOE 976269	823	350	725
VOE 976621	823	350	727
VOE 976749	379	400	373
VOE 976928	551	100	593
VOE 976929	212	100	55
VOE 976929	261	300	133
VOE 976929	461	100	523
VOE 976929	463	100	531
VOE 976929	468	100	539
VOE 976929	645	500	629
VOE 976929	914	100	939
VOE 976930	235	100	95
VOE 976930	434	200	501
VOE 976931	645	500	629
VOE 976943	256	250	115
VOE 977184	371	850	279
VOE 977184	371	1000	287
VOE 977184	371	1350	299
VOE 977184	371	1450	305
VOE 977184	371	1500	309
VOE 977184	371	1600	313
VOE 977184	371	1950	323
VOE 977184	371	2050	331
VOE 977184	371	2100	335
VOE 977184	372	200	345
VOE 977184	379	800	387
VOE 977525	874	150	817
VOE 977533	379	900	395
VOE 977539	379	400	375
VOE 977599	263	125	141
VOE 977599	993	100	1041
VOE 977599	993	250	1047
VOE 977742	261	200	127
VOE 977742	924	300	1001
VOE 977781	371	100	225
VOE 977820	321	100	181
VOE 977980	380	100	397
VOE 977984	881	100	831
VOE 978710	321	100	181
VOE 978722	263	250	149
VOE 978933	924	200	997
VOE 978938	741	100	679
VOE 978941	741	100	679
VOE 978950	436	100	503
VOE 978999	371	1350	299
VOE 978999	371	1500	309
VOE 978999	372	150	343
VOE 978999	386	200	421
VOE 978999	386	200	423
VOE 978999	386	200	427
VOE 979001	379	400	373
VOE 979002	379	400	373
VOE 979040	379	900	393
VOE 979236	269	200	159
VOE 979662	872	150	797
VOE 979819	911	500	915
VOE 979819	911	550	917
VOE 980238	911	500	915
VOE 980238	911	550	917
VOE 980238	945	500	1033
VOE 980614	235	100	97
VOE 980614	269	100	157
VOE 980614	269	200	159
VOE 980614	333	100	191
VOE 980614	353	200	207
VOE 980614	371	550	259
VOE 980614	371	1000	287
VOE 980614	371	1250	297
VOE 980614	874	300	827
VOE 981018	421	200	471
VOE 981056	911	150	895
VOE 981208	810	150	701
VOE 981208	882	300	843
VOE 981289	645	100	607
VOE 981289	916	100	965
VOE 981289	916	100	969
VOE 981289	916	300	977
VOE 981289	993	200	1045
VOE 981289	993	300	1051
VOE 981289	993	550	1069
VOE 981315	451	100	505
VOE 981447	372	100	339
VOE 981447	372	200	345
VOE 981447	821	150	709
VOE 981447	821	250	715
VOE 981447	837	200	753
VOE 981635	881	100	831
VOE 981693	882	200	839
VOE 981904	911	100	893
VOE 981945	874	150	817
VOE 982038	874	300	827
VOE 982235	263	100	137
VOE 982377	945	200	1009
VOE 982377	945	250	1013
VOE 982377	945	250	1015
VOE 982416	645	500	629
VOE 982551	460	150	517
VOE 982559	352	100	195
VOE 982617	371	100	227
VOE 982617	386	200	427
VOE 982707	912	150	925
VOE 982962	263	130	143
VOE 982963	491	100	545
VOE 983241	993	350	1057
VOE 983241	993	450	1063
VOE 983242	258	100	121
VOE 983253	874	150	817
VOE 983338	715	550	673
VOE 983489	914	100	939
VOE 984080	420	150	459
VOE 984080	911	300	903
VOE 984090	911	500	915
VOE 984160	874	150	817
VOE 984306	421	450	489
VOE 984653	913	100	931
VOE 984944	371	250	237
VOE 984944	371	2100	337
VOE 990414	913	100	931
VOE 990732	371	1950	323
VOE 990732	523	150	579
VOE 990732	523	250	585
VOE 990732	874	300	825
VOE 990736	263	350	155
VOE 990736	911	600	921
VOE 990736	916	700	991
VOE 990737	263	125	139
VOE 990737	263	125	141
VOE 990737	263	350	155
VOE 990737	522	100	561
VOE 990737	522	150	565
VOE 990737	522	150	567
VOE 990737	522	250	573
VOE 990737	523	150	579
VOE 990737	523	250	585

Part No	Group	Sect	Page
VOE 990737	551	100	593
VOE 990737	911	350	905
VOE 990737	914	425	957
VOE 990737	914	550	963
VOE 990737	916	100	969
VOE 990737	916	700	991
VOE 990737	924	300	1001
VOE 9907372	522	150	567
VOE 990738	263	125	139
VOE 990738	263	130	143
VOE 990738	263	350	153
VOE 990738	263	350	155
VOE 990738	522	100	561
VOE 990738	522	100	563
VOE 990738	523	100	575
VOE 990738	523	150	577
VOE 990738	523	150	579
VOE 990738	523	200	581
VOE 990738	523	250	583
VOE 990738	523	250	585
VOE 990739	523	100	575
VOE 990739	523	150	577
VOE 990739	523	200	581
VOE 990739	523	250	583
VOE 990740	217	150	73
VOE 990740	911	250	901
VOE 990740	916	600	987
VOE 990740	916	600	989
VOE 990740	993	200	1045
VOE 990740	993	300	1051
VOE 990740	993	300	1053
VOE 990740	993	400	1059
VOE 990740	993	500	1067
VOE 990742	263	125	139
VOE 990742	645	100	607
VOE 990742	911	250	901
VOE 990742	916	300	977
VOE 990742	916	600	987
VOE 990743	911	400	909
VOE 990743	916	600	987
VOE 990756	420	150	459
VOE 990756	491	100	545
VOE 990756	911	250	899
VOE 990756	911	250	901
VOE 990756	911	500	915
VOE 990756	911	550	917
VOE 990756	912	100	923
VOE 990756	916	100	965
VOE 990757	911	250	899
VOE 990757	911	300	903
VOE 990757	911	500	915
VOE 990757	911	550	917
VOE 990757	912	100	923
VOE 990757	916	100	967
VOE 990757	916	250	975
VOE 990757	916	600	987
VOE 990820	261	300	133
VOE 99183	896	150	859
VOE 9957941	321	100	181
VOE 9960139	897	250	875
VOE 9993875	516	100	555
VOE 9993875	517	100	557
VOE 9999323	379	700	383

VOLVO

PARTS CATALOG

L120E

S/N 19804- SWE, 66001- USA, 71401-BRA

PART 2

VOLVO

CUT HERE

LABEL FOR STEELBINDER

RECYCLABLE PAPER

VOLVO

Construction Equipment

Ref. No. VOE 63B9920086