RUTHZIL TRATOR COMERCIAL DE PEÇAS LTDA 11 97083-6812 ROLANDO

L120F

Ref. No. 20090015-H
2017-05
Volvo, Eskilstuna
gb/fr/de/es/se

Volvo Construction Equipment
www.volvoce.com

RUTHZIL TRATOR COMERCIAL DE PEÇAS LTDA 11 97083-6812 ROLANDO

Volvo Construction Equipment

VOLVO L120F

Parts catalog
Part 1 Group 1-5

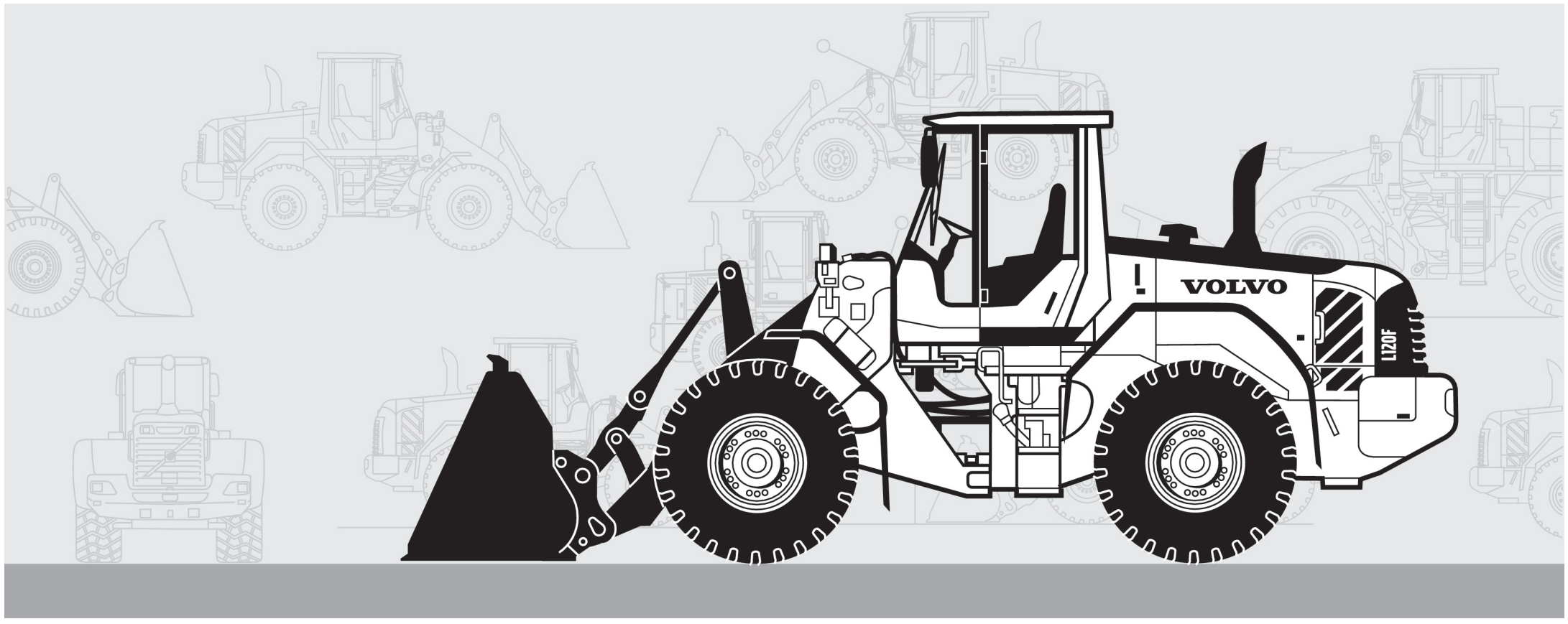

Ref. No. 20009015-H
2017-05
Volvo, Eskilstuna

gb/fr/de/es/se

VOLVO

Volvo Construction Equipment
www.volvoce.com

Volvo Construction Equipment

VOLVO L120F

Parts catalog
Part 2 Group 6-9

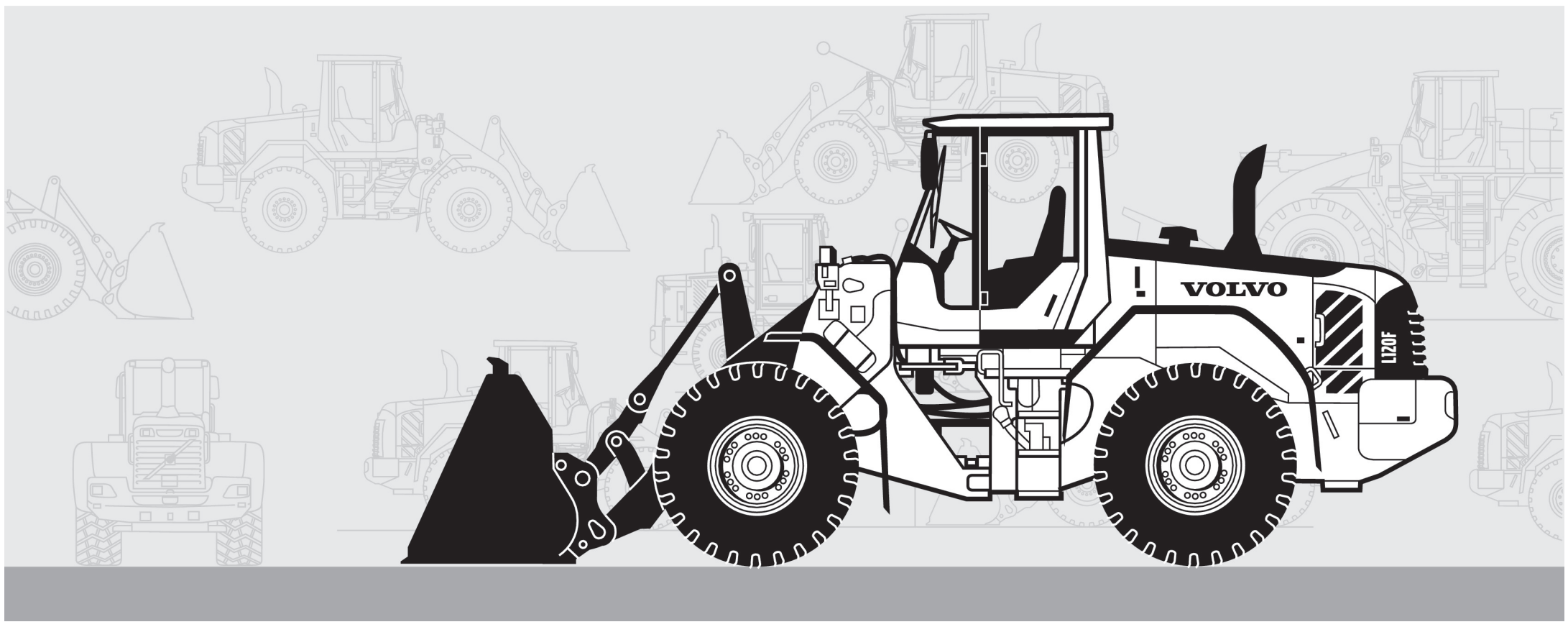

VOLVO L120F

Parts catalog
Part 1 Group 1-5

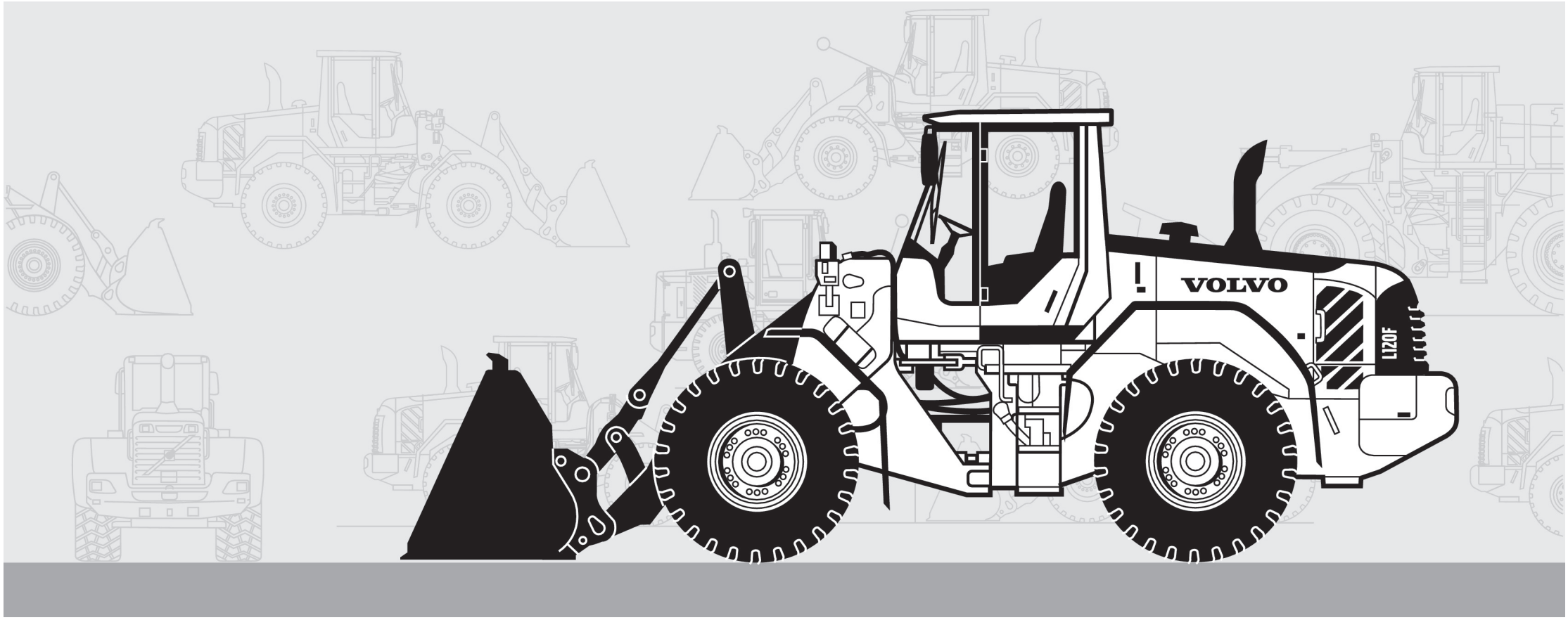

Publ. No. 20009015-H

VOLVO

Volvo Construction Equipment
www.volvoce.com

1
Preface and instructions
Préface et instructions
Vorwort und Anweisungen
Prefacio e instrucciones
Förord och anvisningar

2
Engine
Moteur
Motor
Motor
Motor

3
Electrical systems and instruments
Système électrique et instruments
Elektrisches System und Instrumente
Sistema eléctrico e instrumentos
Elsystem och instrument

4
Power transmission
Transmission de force
Kraftübertragung
Transmisión de fuerza
Kraftöverföring

5
Brakes
Freins
Bremsen
Frenos
Bromsar

6
Steering system
Systèm de direction
Lenksystem
Sistema de dirección
Styrsystem

7
Frame and wheels
Bâti et roues
Rahmen und räder
Bastidor y ruedas
Ram och hjul

8
Body with associated parts
Carrosserie avec détails
Aufbau mit Zubehörteilen
Carroceria con detalles
Karosseri

9
Miscellaneous equipment
Equipments divers
Übrige Ausrüstung
Equipo diverso
Övrig utrustning

10
Numerical index
Répertoire numérique
Nummernverzeichnis
Indice numérico
Nummerregister

Only genuine parts are presented in this catalogue. These parts have been subjected to the necessary function and endurance tests, and they comply with the high quality and safety requirements that have been set for Volvo Construction Equipment. You should note that warranties do not cover damages that are caused or aggravated by the fact that a non-genuine part was fitted.

The illustrations shown in the catalogues should not be used as assembly or workshop instructions. Separate literature for the various specific subject areas is available for that purpose.

The owner of the machine or equipment should state the model designation, manufacturing number, part number, quantity, and the name, or description, of the part when ordering parts.

For location of the model and engine designation plates,
etc, see page 4-5.

Market-adapted equipment entered in catalogue, can be seen on page 26.

See page 13 for a "Catalogue Guide" on how to use the parts catalogue.

See page 22 for table of abbreviations.

This catalogue has been produced by Volvo Construction Equipment. If you have any point of views regarding the catalogue, or if you detect any errors in the catalogue, please send a mail to:
E-mail: vce.parts.catalog@volvo.com

GBR

WHEEL LOADER VOLVO L120F

BASIC MACHINE
PROD NO 33382, S/N 23004 -
PROD NO 33433, IRN S/N 54501 - IRN
PROD NO 33433, IRN S/N 71701 -
PROD NO 33433, IRN S/N 66401 - 66769

CAB
PROD NO 33371
PROD NO 33438 IRN
PROD NO 33021 S/N 24925-, 66729-, 71990-
PROD NO 33022 IRN S/N 54771-

TRANSMISSION
PROD NO 22564, HTE205

DRIVING AXLE
PROD NO 23897, AWB 31, front, S/N - 24981
PROD NO 56005, AWB 31, front, S/N 24982 -
PROD NO 23955, AWB 30, rear, S/N - 24981
PROD NO 56006, AWB 30, rear, S/N 24982 -
PROD NO 23956, LSD, rear, S/N - 24981
PROD NO 56007, LSD, rear, S/N 24982 -

LOADING UNIT
PROD NO 33384

ENGINE
Part No 11410957, Type VOLVO D7ELAE3

Seules les pièces d'origine sont présentées dans les catalogues des pièces de rechange. Toutes ces pièces ont été soumises à des tests de fonctionnement et de longévité pour être conformes aux exigences sévères de qualité et de sécurité posées par Volvo Construction Equipment. Notez que les garanties ne couvrent pas les dégâts et les dommages causés par le montage de pièces autres que des pièces d'origine.

Les illustrations dans le catalogue ne doivent pas être utilisées comme notice de montage ni comme instructions d'atelier. Pour ceci, nous vous renvoyons à la documentation spécifiquement éditée dans ce but.

Pour toute commande de pièces de rechange, indiquez la désignation du modèle, le numéro de fabrication, le numéro de référence, la quantité ainsi que la désignation de la pièce.

Le placement des plaques de désignation de modèle et de moteur etc. ressort de la figure ci-contre 4-5.

Equipment adapté au marché et indiqué dans la catalogue, prière de voir la liste en page 26.

Guide pour l'utilisation de catalogues de pièces de rechange, voir page 13.
Pour la liste des abréviations employées, prière de

voir en page 22.

Ce catalogue est édité par Volvo Construction Equipment. Si vous avez des commentaires ou si vous découvrez des erreurs dans ce catalogue, nous vous serions reconnaissants de bien vouloir nous envoyer un courriel à :
E-mail: vce.parts.catalog@volvo.com

CHARGEUSE SUR PNEUS VOLVO L120F

MACHINE DE BASE
N° DE PROD 33382, S/N 23004 -
N° DE PROD 33433, S/N 54501 - IRN
N° DE PROD 33433, S/N 71701 -
N° DE PROD 33433, S/N 66401 - 66769

CABINE
N° DE PROD 33371
N° DE PROD 33438 IRN
N° DE PROD 33021 S/N 24925-, 66729-, 71990-
N° DE PROD 33022 IRN S/N 54771-

TRANSMISSION
N° DE PROD 22564, HTE205,

ESSIEU MOTEUR
N° DE PROD 23897, AWB 31, avant, S/N - 24981
N° DE PROD 56005, AWB 31, avant, S/N 24982 -
N° DE PROD 23955, AWB 30, arrière, S/N - 24981
N° DE PROD 56006, AWB 30, arrière, S/N 24982 -
N° DE PROD 23956, LSD, arrière, S/N - 24981
N° DE PROD 56007, LSD, arrière, S/N 24982 -

GROUPE CHARGEUR
N° DE PROD 33384

MOTEUR
N° de réf. 11410957, Type VOLVO D7ELAE3

DEU

In den Ersatzteilkatalogen sind nur Originalteile verzeichnet. Diese Teile haben die notwendigen Funktions- und Lebensdauertests durchlaufen und erfüllen die hohen Qualitäts- und Sicherheitsanforderungen von Volvo Construction Equipment. Beachten Sie bitte, dass die Garantien keine Schäden umfassen, die durch die Montage eines fremden Teils verursacht oder verschlimmert wurden.

Die Abbildungen in dem Katalog dürfen nicht als Montageanweisungen oder Werkstattanleitungen verwendet werden. Wir verweisen statt dessen auf die separate Literatur für diesen Zweck.

Der Maschinenbesitzer muss bei der Bestellung von Ersatzteilen die Modellbezeichnung, Fabriksnummer, Artikelnummer sowie Anzahl und Bezeichnung des Teils angeben.

Die Anbringung der Schilder für Modell- und Motorbezeichnung usw. geht aus dem Bild auf Seite 4-5 hervor.

Für den Markt angepasste Ausrüstung wurde in den Katalog aufgenommen, Seite 26.

Die Anweisung auf Seite 17 hilft Ihnen sich im Ersatzteilkatalog zurechtzufinden.

Abkürzungsverzeichnis, siehe Seite 22.

Dieser Katalog wurde von Volvo Construction Equipment herausgegeben. Wenn Sie Kommentare zu diesem Katalog haben oder Fehler darin finden, schreiben Sie bitte an:
E-Mail: vce.parts.catalog@volvo.com

DEU

RADLADER VOLVO L120F

GRUNDMASCHINE
PROD NO 33382, S/N 23004 -
PROD NO 33433, S/N 54501 - IRN
PROD NO 33433, S/N 71701 -
PROD NO 33433, S/N 66401 - 66769

KABINE
PROD NO 33371
PROD NO 33438 IRN
PROD NO 33021 S/N 24925-, 66729-, 71990-
PROD NO 33022 IRN S/N 54771-

GETRIEBE
PROD NO 22564, HTE205

PLANETENWELLE
PROD NO 23897, AWB 31, vordere, S/N - 24981
PROD NO 56005, AWB 31, vordere, S/N 24982 -
PROD NO 23955, AWB 30, hintere, S/N - 24981
PROD NO 56006, AWB 30, hintere, S/N 24982 -
PROD NO 23956, LSD, hintere, S/N - 24981
PROD NO 56007, LSD, hintere, S/N 24982 -

LADERAGGREGAT
PROD NO 33384

MOTOR
Bestellnummer 11410957, Typ VOLVO D7ELAE3

En los catálogos de repuestos se presentan únicamente piezas originales que han sido sometidas a las necesarias pruebas de funcionamiento y duración y que cumplen las elevadas exigencias de seguridad y calidad de Volvo Construction Equipment. Recuerde que las garantías no cubren los daños ocasionados o agravados por no haber montado una pieza original.

Las ilustraciones del catálogo no deben utilizarse como base para el montaje ni como instrucciones de taller. Para ello recomendamos utilizar los manuales de taller editados a propósito.

Al hacer el pedido de repuestos, el propietario de la máquina debe indicar el modelo de la misma, su número de fabricación, la referencia de la pieza, la cantidad y la denominación.

La ubicación de letreros con las denominaciones de modelo y motor, etc., puede verse en la página 4-5.

La lista de equipos de adaptación según mercado, introducidos en el catálogo, puede verse en la página 26.

Guía para el uso del catálogo, puede verse en la página 13.

La tabla de abreviaturas puede verse en la página 22.

Este catálogo ha sido producido por Volvo Construction Equipment. Si tiene algún comentario que hacer sobre el catálogo, o detecta algún error, le rogamos que haga una copia de la página en cuestión y nos la remita junto con sus comentarios a:
E-mail: vce.parts.catalog@volvo.com

CARGADORA DE RUEDAS VOLVO L120F

MÁQUINA BÁSICA
NO PROD 33382, Nº de fabr. 23004 -
NO PROD 33433, Nº de fabr. 54501 - IRN
NO PROD 33433, Nº de fabr. 71701 -
NO PROD 33433, Nº de fabr. 66401 - 66769

CABINA DEL CONDUCTOR
NO PROD 33371
NO PROD 33438 IRN
NO PROD 33021 Nº de fabr. 24925-, 66729-, 71990-
NO PROD 33022 IRN Nº de fabr. 54771-

TRANSMISIÓN
NO PROD 22564, HTE205

EJE PROPULSOR
NO PROD 23897, AWB 31, delantero, Nº de fabr. - 24981
NO PROD 56005, AWB 31, delantero, Nº de fabr. 24982 -
NO PROD 23955, AWB 30, trasero, Nº de fabr. - 24981
NO PROD 56006, AWB 30, trasero, Nº de fabr. 24982 -
NO PROD 23956, LSD, trasero, Nº de fabr. - 24981
NO PROD 56007, LSD, trasero, Nº de fabr. 24982 -

UNIDAD CARGA
NO PROD 33384

MOTOR
Número de artículo 11410957, Tipo VOLVO D7ELAE3

I denna reservdelskatalog presenteras endast originaldelar. De har genomgått nödvändiga funktions- och livslängdsprov samt uppfyller Volvo Construction Equipments höga kvalitets- och säkerhetskrav. Observera att garantin ej täcker skador som orsakats eller förvärrats av att en icke originaldel monterats.

Illustrationerna i katalogen skall ej användas som monteringsanvisningar eller verkstadsinstruktioner. Vi hänvisar istället till separat litteratur för ändamålet.

Maskinägaren ska vid beställning av reservdelar ange, modellbeteckning, tillverkningsnummer, artikelnummer, antal samt delens benämning.

Placering av skyltar för modell- och motorbeteckning etc., framgår av bild på sidan 4-5.

Marknadsanpassade utrustningar som är införda i denna katalog framgår av förteckningen på sidan 26.

Katalogguide för hur man använder reservdelskatalogen; se sidan 21.

Förkortningstabell, se sidan 22.

Denna katalog är producerad av Volvo Construction Equipment. Om ni har synpunkter eller upptäcker något fel i katalogen, var vänlig och skriv till:
E-mail: vce.parts.catalog@volvo.com

SWE

HJULLASTARE VOLVO L120F

BASMASKIN
PROD NO 33382, S/N 23004 -
PROD NO 33433, IRN S/N 54501 - IRN
PROD NO 33433, IRN S/N 71701 -
PROD NO 33433, IRN S/N 66401 - 66769
HYTT
PROD NO 33371
PROD NO 33438 IRN
PROD NO 33021 S/N 24925-, 66729-, 71990-
PROD NO 33022 IRN S/N 54771-

TRANSMISSION
PROD NO 22564, HTE205

DRIVAXLAR
PROD NO 23897, AWB 31, främre, S/N - 24981
PROD NO 56005, AWB 31, främre, S/N 24982 -
PROD NO 23955, AWB 30, bakre, S/N - 24981
PROD NO 56006, AWB 30, bakre, S/N 24982 -
PROD NO 23956, LSD, bakre, S/N - 24981
PROD NO 56007, LSD, bakre, S/N 24982 -

LASTAGGREGAT
PROD NO 33384

MOTOR
Artikelnummer 11410957, Typ VOLVO D7ELAE3

VOLVO

Volvo Construction Equipment
www.volvoce.com

Fig.	Part No.	Quantity 1	Quantity 2	Quantity 3	PS	KIT	Description	Dénomination	Bezeichnung	품명	说明	Notes
	VOE 14570757	1					Bucket cylinder	Vérin godet	Löffelzylinder	버킷 실린더	铲斗汽缸	STD See group 924-600 page 723
1	VOE 14530666	1					•Washer	•Rondelle	•Scheibe	•워셔	•垫圈	
2	VOE 14524063	1					•Cushion	•Coussin	•Sitzkissen	•쿠션	•坐垫	
3	VOE 14524049	1					•Lock nut	•Contre-écrou	•Sicherungsmutter	•잠금장치 너트	•锁紧螺母	
4	VOE 14641451	1					•Head	•Tete	•Kopf	•헤드	•活塞盖	
5	SA 9567-21100	1				K	•Ring	•Anneau	•Ring	•링	•密封环	
6	SA 1146-08140	1				K	•Buffer Ring	•Butee	•Puffer Ring	•버퍼 링	•减震器环	
7		1			NS		•Tube	•Tube	•Rohr	•튜브	•缸筒	
8	VOE 14560208	2					••Seal	••Joint	••Dichtring	••시일	••密封	
9	VOE 14517186	1					••Bushing	••Bague	••Buchse	••부싱	••轴衬	
10	VOE 14571039	1					•Rod	•Monture	•Fühler	•로드	•棒	
11	VOE 14560211	2					••Seal	••Joint	••Dichtring	••시일	••密封	
12	VOE 914167	1					••Lubricating nipple	••Graisseur	••Schmiernippel	••윤활 니플	••润滑管嘴	
13	VOE 14515349	1					••Bushing	••Bague	••Buchse	••부싱	••轴衬	
14	SA 9612-11050	1					•Bushing	•Bague	•Buchse	•부싱	•轴衬	(VOE 14517946)
15	VOE 14512072	1				K	•Seal	•Joint	•Dichtring	•시일	•密封	
16	VOE 14570905	2				K	•Wear ring	•Bague d'usure	•Verschleißring	•마모 링	•磨损环	
17	SA 9568-01650	2				K	•Seal	•Joint	•Dichtring	•시일	•密封	
18		1			NS		•Piston	•Piston	•Kolben	•피스톤	•活塞	
19	VOE 13947695	13					•Screw	•Vis	•Schraube	•나사	•螺丝	
20	VOE 14535763	1					•Set Screw	•Vis Butee	•Anschlagschraub	•세트 스크류	•紧固螺钉	
21	SA 1046-05730	1				K	•O-ring	•Joint torique	•O-Ring	•O 링	•0型圈	
22	VOE 990640	1				K	•O-ring	•Joint torique	•O-Ring	•O 링	•0型圈	
	VOE 14589145	1					Sealing kit	Kit plombage	Plombiersatz	씰링 키트	密封套件	1)

7 8 9 10 11 12 13

3 1 2 6 4 5

1) GB: Replacement version FR: Version piéce de rechange. DE: Ersatzteil-ausführung. KR: 대체 부품 CH: 更换版本

1	8277540	**Cylinder head** **Culasse** **Zylinderkopf** 실린더 헤드 气缸	Catalogue id **56142**	Group **975**
2			Illustr. No **1009392**	Section **1000**
3				
4			Issue **20027087-B**	Page **727**
5		**8277540, S/N 13489-**		

VOLVO

In addition to part numbers, the Parts Catalogue also includes a vast amount of essential information which you, the operator, should be acquainted with.
With the "Catalogue Guide", we want to show clearly how the catalogues are arranged and what sort of information is presented therein.

Group 1 Preface and Instructions
Here you can find the following information:
- Title page and publication number
- Group index
- Product signs
- Preface
- List of items of equipment adapted to market requirements that have been introduced
- Catalogue Guide
- Table of abbreviations

Group 2 - 9 Text and illustration pages

- The table of contents shows the division of the main groups into sub-groups, with reference to page number and section.
- Illustration page. The position number of the illustration refers to the text page.
- Text page
  1. Heading.
  2. Additional text which limits the validity of the section. An example is information relating to manufacturing numbers and equipment adapted to market requirements.
  3. Designation for quantity columns.
  4. Illustrations.
  5. Group, section, page, which you should use when you search for information in the catalogue.
  6. Catalogue identification and issue designation.
  7. Position number of the part on the associated drawing.
  8. Part number
  9. Quantity. The column designation indicates the version which is shown in each column. The quantity stated refers to the quantity for each machine or, where appropriate, for each complete unit.
     "REQ" refers to the required amount. See also "Notes" column.

  10. PS (Parts Status) indicates the status code of the part.
     "NS" means that the part is not kept in stock.
     "OP" means that the part is no longer in stock.
     "SE" means that an alternative part shall be used.
     "SS" means that the part has been replaced.
     Refer to Group 10 Replaced parts for further information.
  11. KIT. Parts that are marked with a "K" are included in a kit. The number of the kit is often indicated after other part numbers.
  12. Description. The indentations indicate if one or more parts are included in the assembled unit described above. The parts are included when a complete unit is ordered.
  13. Notes. Other information relating to a particular part is given here.
     - Footnote number (963 for example) is given at the bottom of the page.
     - Replaced parts (955884, for example).
     - Product or manufacturing number.
     - Abbreviations and technical information.
     - Reference to page and group.

Group 10 Replaced parts / Number index

- Replaced parts. The part numbers of parts marked with "SS" (in the PS column) are indicated here, together with their replacement numbers.
  The replacement parts may in turn be also replaced, and so on.
- Number index. All parts included in the catalogue are indicated here, together with a reference to group, section and page.

Continued improvements and successes in design could result in modifications to your equipment which are not covered by this publication. Each publication is revised when required to include these modifications in later issues.

Any unauthorized reproduction of any part of this document would be in violation of Volvo Construction Equipment rights and will be prosecuted to the fullest extent allowed by law. We reserve the right to make changes without prior notice.

Fig.	Part No.	Quantity 1	Quantity 2	Quantity 3	PS	KIT	Description	Dénomination	Bezeichnung	품명	说明	Notes
	VOE 14570757	1					Bucket cylinder	Vérin godet	Löffelzylinder	버킷 실린더	铲斗汽缸	STD See group 924-600 page 723
1	VOE 14530666	1					•Washer	•Rondelle	•Scheibe	•워셔	•垫圈	
2	VOE 14524063	1					•Cushion	•Coussin	•Sitzkissen	•쿠션	•坐垫	
3	VOE 14524049	1					•Lock nut	•Contre-écrou	•Sicherungsmutter	•잠금장치 너트	•锁紧螺母	
4	VOE 14641451	1					•Head	•Tete	•Kopf	•헤드	•活塞盖	
5	SA 9567-21100	1				K	•Ring	•Anneau	•Ring	•링	•密封环	
6	SA 1146-08140	1				K	•Buffer Ring	•Butee	•Puffer Ring	•버퍼 링	•减震器环	
7		1			NS		•Tube	•Tube	•Rohr	•튜브	•缸筒	
8	VOE 14560208	2					••Seal	••Joint	••Dichtring	••시일	••密封	
9	VOE 14517186	1					••Bushing	••Bague	••Buchse	••부싱	••轴衬	
10	VOE 14571039	1					•Rod	•Monture	•Fühler	•로드	•棒	
11	VOE 14560211	2					••Seal	••Joint	••Dichtring	••시일	••密封	
12	VOE 914167	1					••Lubricating nipple	••Graisseur	••Schmiernippel	••윤활 니플	••润滑管嘴	
13	VOE 14515349	1					••Bushing	••Bague	••Buchse	••부싱	••轴衬	
14	SA 9612-11050	1					•Bushing	•Bague	•Buchse	•부싱	•轴衬	(VOE 14517946)
15	VOE 14512072	1				K	•Seal	•Joint	•Dichtring	•시일	•密封	
16	VOE 14570905	2				K	•Wear ring	•Bague d'usure	•Verschleißring	•마모 링	•磨损环	
17	SA 9568-01650	2				K	•Seal	•Joint	•Dichtring	•시일	•密封	
18		1			NS		•Piston	•Piston	•Kolben	•피스톤	•活塞	
19	VOE 13947695	13					•Screw	•Vis	•Schraube	•나사	•螺丝	
20	VOE 14535763	1					•Set Screw	•Vis Butee	•Anschlagschraub	•세트 스크류	•紧固螺钉	
21	SA 1046-05730	1				K	•O-ring	•Joint torique	•O-Ring	•O 링	•0型圈	
22	VOE 990640	1				K	•O-ring	•Joint torique	•O-Ring	•O 링	•0型圈	
	VOE 14589145	1					Sealing kit	Kit plombage	Plombiersatz	씰링 키트	密封套件	1)

7 8 9 10 11 12 13

3 1 2 6 4 5

1) GB: Replacement version FR: Version piéce de rechange. DE: Ersatzteil-ausführung. KR: 대체 부품 CH: 更换版本

1	8277540	**Cylinder head** **Culasse** **Zylinderkopf** 실린더 헤드 气缸	Catalogue id **56142**	Group **975**
2			Illustr. No **1009392**	Section **1000**
3				
4			Issue **20027087-B**	Page **727**
5		**8277540, S/N 13489-**		

VOLVO

FRA

Le catalogue de pièces de rechange présente, non seulement les numéros de référence, mais également d'autres informations qu'un opérateur se doit de connaître. Ce guide de catalogue vous indique, d'une façon générale, comment sont conçus nos catalogues et quelles informations ils vous apportent.

Groupe 1 Avant-propos et instructions

Sous ce groupe, vous trouvez :
- La page de titre avec le numéro de publication
- Le registre des groupes
- Les plaques de produit
- Un avant-propos
- Une liste des équipements introduits suivant les pays
- Un guide de catalogue
- Un tableau des abréviations

Groupes 2 - 9 Pages de texte et d'illustration

- Le sommaire indique la division des groupes principaux en sous-groupes avec des renvois aux pages et aux sections.
- La page d'illustration. L'illustration donne les numéros de position qui renvoient à la page de texte.
- La page de texte
  1. Rubrique
  2. Texte supplémentaire qui limite la validité de la section, par exemple numéro de série et équipements adaptés aux pays
  3. Désignation des modèles pour les différentes colonnes
  4. Illustrations
  5. Groupe, section, page utilisés pour la recherche dans le catalogue
  6. Identification du catalogue et de l'édition
  7. Numéro de position de la pièce sur l'illustration afférente
  8. Numéro de référence
  9. Quantité. La désignation des colonnes indique le modèle qui se réfère à chaque colonne. La quantité indiquée correspond à la quantité par engin ou, suivant les cas, par unité complète. "REQ" signifie quantité nécessaire, voir la colonne Notes
  10. PS (Parts Status) indique le code d'état de la pièce.
      -"NS" signifie que la pièce n'existe pas en magasin.
      "OP" signifie que la pièce n¿est plus en magasin.
      "SE" signifie qu¿une autre pièce devrait être employée. .
      "SS" signifie que la pièce a été remplacée.
      Voir le groupe 10, pièces remplacées, pour de plus amples informations.
  11. KIT. Les pièces marquées "K" font partie d'un kit. Le numéro du kit est le plus souvent indiqué après les autres numéros de référence.
  12. Description. Le décalage indique si une ou plusieurs pièces font partie de l'unité complète indiquée au-dessus. Ces pièces sont envoyées pour une commande d'une unité complète.
  13. Notes (Remarques). Diverses informations relatives à une pièce sont notées ici.
      - Un numéro de note de bas de page (par exemple 963) est donné au bas de la page.
      - Pièces remplacées (par exemple 955884).
      - Numéro de produit ou numéro de fabrication.
      - Abréviations et explications techniques.
      - Renvoi aux pages et aux groupes.

Groupe 10 Pièces remplacées/Registre des numéros

- Pièces remplacées. Les numéros de référence marquées "SS" (dans la colonne PS) sont repris ici avec leur numéro de remplacement. Ces pièces remplacées peuvent, à leur tour, être remplacées par d'autres, etc.
- Registre des numéros. Tous les numéros de référence du catalogue se retrouvent ici avec un renvoi au groupe, à la section et à la page.

Les perfectionnements continus et les progrès réalisés dans la conception peuvent entraîner, sur votre engin, des modifications qui ne sont pas prises en compte dans cette publication. Chaque publication est remise à jour suivant les besoins pour inclure toutes ces modifications dans les dernières éditions.

La reproduction non autorisée de toute partie de ce document constitue une violation des droits d'auteur de Volvo Construction Equipment, et entraînera des poursuites aux termes de la loi. Nous nous réservons le droit d'apporter des modifications sans préavis.

Fig.	Part No.	Quantity 1	Quantity 2	Quantity 3	PS	KIT	Description	Dénomination	Bezeichnung	품명	说明	Notes
	VOE 14570757	1					Bucket cylinder	Vérin godet	Löffelzylinder	버킷 실린더	铲斗汽缸	STD See group 924-600 page 723
1	VOE 14530666	1					•Washer	•Rondelle	•Scheibe	•워셔	•垫圈	
2	VOE 14524063	1					•Cushion	•Coussin	•Sitzkissen	•쿠션	•坐垫	
3	VOE 14524049	1					•Lock nut	•Contre-écrou	•Sicherungsmutter	•잠금장치 너트	•锁紧螺母	
4	VOE 14641451	1					•Head	•Tete	•Kopf	•헤드	•活塞盖	
5	SA 9567-21100	1				K	•Ring	•Anneau	•Ring	•링	•密封环	
6	SA 1146-08140	1				K	•Buffer Ring	•Butee	•Puffer Ring	•버퍼 링	•减震器环	
7		1			NS		•Tube	•Tube	•Rohr	•튜브	•缸筒	
8	VOE 14560208	2					••Seal	••Joint	••Dichtring	••시일	••密封	
9	VOE 14517186	1					••Bushing	••Bague	••Buchse	••부싱	••轴衬	
10	VOE 14571039	1					•Rod	•Monture	•Fühler	•로드	•棒	
11	VOE 14560211	2					••Seal	••Joint	••Dichtring	••시일	••密封	
12	VOE 914167	1					••Lubricating nipple	••Graisseur	••Schmiernippel	••윤활 니플	••润滑管嘴	
13	VOE 14515349	1					••Bushing	••Bague	••Buchse	••부싱	••轴衬	
14	SA 9612-11050	1					•Bushing	•Bague	•Buchse	•부싱	•轴衬	(VOE 14517946)
15	VOE 14512072	1				K	•Seal	•Joint	•Dichtring	•시일	•密封	
16	VOE 14570905	2				K	•Wear ring	•Bague d'usure	•Verschleißring	•마모 링	•磨损环	
17	SA 9568-01650	2				K	•Seal	•Joint	•Dichtring	•시일	•密封	
18		1			NS		•Piston	•Piston	•Kolben	•피스톤	•活塞	
19	VOE 13947695	13					•Screw	•Vis	•Schraube	•나사	•螺丝	
20	VOE 14535763	1					•Set Screw	•Vis Butee	•Anschlagschraub	•세트 스크류	•紧固螺钉	
21	SA 1046-05730	1				K	•O-ring	•Joint torique	•O-Ring	•O 링	•0型圈	
22	VOE 990640	1				K	•O-ring	•Joint torique	•O-Ring	•O 링	•0型圈	
	VOE 14589145	1					Sealing kit	Kit plombage	Plombiersatz	씰링 키트	密封套件	1)

7 8 9 10 11 12 13

3 1 2 6 4 5

1) GB: Replacement version FR: Version piéce de rechange. DE: Ersatzteil-ausführung. KR: 대체 부품 CH: 更换版本

1	8277540	**Cylinder head** **Culasse** **Zylinderkopf** 실린더 헤드 气缸	Catalogue id **56142**	Group **975**
2			Illustr. No **1009392**	Section **1000**
3				
4			Issue **20027087-B**	Page **727**
5		**8277540, S/N 13489-**		

VOLVO

DEU

Im Ersatzteilkatalog sind außer den Artikelnummern auch eine Reihe von wesentlichen Informationen aufgeführt, die man unbedingt kennen sollte.
Mit der Kataloganweisung wollen wir auf eine überschaubare Art und Weise zeigen, wie unsere Kataloge aufgebaut und welche Informationen hier enthalten sind.

Gruppe 1 Vorwort und Anweisungen
Hier findet man folgendes:
- Titelseite mit Publikationsnummer
- Gruppenregister
- Produktschilder
- Vorwort
- Verzeichnis über eingeführte marktangepasste Ausrüstungen
- Kataloganweisung
- Abkürzungstabelle

Gruppe 2 - 9 Text- und Bildseiten

- Das Inhaltsverzeichnis zeigt die Einteilung der Hauptgruppe in Untergruppen mit Hinweis auf Seite und Abschnitt.
- Bildseite. Die Positionsnummer der Abbildung weist auf die Textseite hin.
- Textseite.
  1. Überschrift
  2. Zusatztext, der die Gültigkeit des Abschnitts begrenzt, z.B. Information über Herstellungsnummer und marktangepasste Ausrüstungen.
  3. Bezeichnung für die Anzahl-Spalten
  4. Abbildungen
  5. Gruppe, Abschnitt, Seite, die bei der Suche im Katalog verwendet werden.
  6. Katalogkennung und Ausgabebezeichnung
  7. Positionsnummer des Artikels mit dazugehöriger Abbildung.
  8. Artikelnummer
  9. Anzahl. Die Spaltenbezeichnung zeigt, welche Ausführung per Spalte aufgeführt ist. Die angegebene Anzahl betrifft Anzahl pro Maschine oder ggf. pro komplette Einheit. "REQ" bezeichnet die erforderliche Menge, siehe Anmerkungsspalte.
  10. PS (Parts Status) zeigt den Statuscode des Artikels.
  -"NS" bedeutet, dass der Artikel nicht mehr auf Lager gehalten wird.
  "OP" bedeutet, dass das Teil nicht mehr geführt wird.
  "SE" bedeutet, dass ein alternatives Teil zu verwenden ist.
  -"SS" bedeutet, dass der Artikel ersetzt wurde.
  Siehe Gruppe 10, Ersetzte Artikel, für weitere Information.
  11. KIT. Artikel, die mit einem "K" gekennzeichnet sind, gehören zu einem Satz. Die Nummer des Satzes wird in den meisten Fällen nach den übrigen Artikelnummern angegeben.
  12. Bezeichnung. Die Einrückung zeigt, dass ein oder mehrere Artikel in einer oben aufgeführten zusammengesetzten Einheit enthalten sind. Die Artikel sind in der Bestellung der kompletten Einheit enthalten.
  13. Notes (Anmerkungen). Hier werden übrige Informationen für einen Artikel aufgeführt:
  - Fußnotennummer, (beispielsweise 963), wird ganz unten auf der Seite angegeben.
  - Ersetzte Artikel, (beispielsweise 955884)
  - Produkt- oder Herstellungsnummer
  - Abkürzungen oder technische Informationen
  - Seiten- und Gruppenhinweis

Gruppe 10 Ersetzte Artikel / Nummernregister

- Ersetzte Artikel. Hier sind die mit "SS" markierten (in der PS-Spalte) Artikelnummern mit ihrem Ersatz aufgeführt. Die ersetzten Artikel können wiederum ersetzt worden sein usw.
- Nummernregister. Hier sind alle im Katalog vorkommenden Artikel aufgeführt, und zwar mit Hinweis auf Gruppe, Abschnitt und Seite.

Fortlaufende Verbesserungen und Fortschritte in der Konstruktion können auch bei Ihrer Maschine zu Änderungen führen, die nicht von dieser Schrift umfasst werden. Jede Ausgabe wird bei Bedarf überarbeitet, um diese Veränderungen bei späteren Ausgaben mit zu berücksichtigen.

Jegliche Reproduktion dieses Dokumentes in Auszügen oder in vollem Umfang stellt eine Verletzung der Rechte von Volvo Construction Equipment, dar und wird unter voller Ausschöpfung der gesetzlichen Möglichkeiten strafrechtlich verfolgt. Wir behalten uns das Recht auf Änderungen ohne vorherige Ankündigung vor.

Fig.	Part No.	Quantity 1	Quantity 2	Quantity 3	PS	KIT	Description	Dénomination	Bezeichnung	품명	说明	Notes
	VOE 14570757	1					Bucket cylinder	Vérin godet	Löffelzylinder	버킷 실린더	铲斗汽缸	STD See group 924-600 page 723
1	VOE 14530666	1					•Washer	•Rondelle	•Scheibe	•워셔	•垫圈	
2	VOE 14524063	1					•Cushion	•Coussin	•Sitzkissen	•쿠션	•坐垫	
3	VOE 14524049	1					•Lock nut	•Contre-écrou	•Sicherungsmutter	•잠금장치 너트	•锁紧螺母	
4	VOE 14641451	1					•Head	•Tete	•Kopf	•헤드	•活塞盖	
5	SA 9567-21100	1				K	•Ring	•Anneau	•Ring	•링	•密封环	
6	SA 1146-08140	1				K	•Buffer Ring	•Butee	•Puffer Ring	•버퍼 링	•减震器环	
7		1			NS		•Tube	•Tube	•Rohr	•튜브	•缸筒	
8	VOE 14560208	2					••Seal	••Joint	••Dichtring	••시일	••密封	
9	VOE 14517186	1					••Bushing	••Bague	••Buchse	••부싱	••轴衬	
10	VOE 14571039	1					•Rod	•Monture	•Fühler	•로드	•棒	
11	VOE 14560211	2					••Seal	••Joint	••Dichtring	••시일	••密封	
12	VOE 914167	1					••Lubricating nipple	••Graisseur	••Schmiernippel	••윤활 니플	••润滑管嘴	
13	VOE 14515349	1					••Bushing	••Bague	••Buchse	••부싱	••轴衬	
14	SA 9612-11050	1					•Bushing	•Bague	•Buchse	•부싱	•轴衬	(VOE 14517946)
15	VOE 14512072	1				K	•Seal	•Joint	•Dichtring	•시일	•密封	
16	VOE 14570905	2				K	•Wear ring	•Bague d'usure	•Verschleißring	•마모 링	•磨损环	
17	SA 9568-01650	2				K	•Seal	•Joint	•Dichtring	•시일	•密封	
18		1			NS		•Piston	•Piston	•Kolben	•피스톤	•活塞	
19	VOE 13947695	13					•Screw	•Vis	•Schraube	•나사	•螺丝	
20	VOE 14535763	1					•Set Screw	•Vis Butee	•Anschlagschraub	•세트 스크류	•紧固螺钉	
21	SA 1046-05730	1				K	•O-ring	•Joint torique	•O-Ring	•O 링	•0型圈	
22	VOE 990640	1				K	•O-ring	•Joint torique	•O-Ring	•O 링	•0型圈	
	VOE 14589145	1					Sealing kit	Kit plombage	Plombiersatz	씰링 키트	密封套件	1)

7 8 9 10 11 12 13

3 1 2 6 4 5

1) GB: Replacement version FR: Version piéce de rechange. DE: Ersatzteil-ausführung. KR: 대체 부품 CH: 更换版本

1	8277540	**Cylinder head** **Culasse** **Zylinderkopf** 실린더 헤드 气缸	Catalogue id **56142**	Group **975**
2			Illustr. No **1009392**	Section **1000**
3				
4			Issue **20027087-B**	Page **727**
5		**8277540, S/N 13489-**		

VOLVO

ESP

En el catálogo de repuestos se incluye, además de los números de artículo, numerosa información muy útil.
El propósito de la guía es explicar la estructura de los catálogos y la información que se ofrece en los mismos.

Grupo 1 Prefacio e instrucciones
Se encontrará aquí:
- El título y el número de publicación
- El índice de grupos
- Los letreros de producto
- El prefacio
- Una lista sobre los equipos adaptados a los mercados
- La guía al catálogo
- Una tabla de abreviaturas

Grupo 2 - 9 páginas con texto e ilustraciones

- El índice muestra la clasificación de los grupos principales en subgrupos con remisiones a páginas y secciones.
- Página de ilustraciones. Los números de posición de las ilustraciones. Remisiones a páginas de texto.
- Páginas de texto
  1. Rúbrica
  2. Texto adicional que delimita la validez de la sección, por ejemplo, información sobre números de fabricación y equipos según mercado.
  3. Designación para columnas de cantidades.
  4. Número de ilustración.
  5. Grupo, sección, página. Se utilizan al manejar el catálogo
  6. Identificación e indicación de la edición del catálogo.
  7. Números de posición en la ilustración correspondiente.
  8. Números de artículo
  9. Cantidad. Se indica en esta columna la ejecución. El número indicado se refiere a la cantidad por máquina o, si procede, por unidad completa. "REQ" significa la cantidad necesaria, véase la columna de las notas.

  10. PS (Parts Status) indica el código de estado del artículo.
  -"NS" indica que el artículo no se tiene en stock.
  "OP" significa que ya no se mantiene la pieza en stock.
  "SE" significa que se puede usar una pieza alternativa.
  -"SS" indica que el artículo ha sido sustituido.
  Para más información, véase el grupo 10, artículos sustituidos.
  11. KIT. Los artículos marcados con una "K" forman parte de un juego. El número de juego suele indicarse detrás de los demás números de artículo.
  12. Denominación. El desplazamiento indica que en la unidad indicada se incluyen uno o varios artículos. Estos se incluyen en la unidad completa pedida.
  13. Notas. Aparecen aquí diversas informaciones relativas a los artículos:
  - Números de notas de pie de página; ej. 963) aparece al final de la página.
  - Artículos sustituidos. Ej. (955884)
  - Números de producto o fabricación.
  - Abreviaturas e información técnica.
  - Remisiones a páginas y grupos.

Grupo 10 Artículos sustituidos/Índice de números

- Artículos sustituidos. Se marcan aquí con "SS" (en la columna PS) los números de artículo con sus sustituciones. Los artículos sustituidos, a su vez, pueden haber sido sustituidos, etc.
- Índice de números. Aparecen aquí todos los artículos existentes en el catálogo con remisión a grupo, sección y página.

En su modelo de máquina pueden haberse introducido mejoras que no aparecen en esta publicación. Las publicaciones son revisadas para incluir las mejoras en ediciones posteriores.

Este documento está protegido por los derechos de autor y por lo tanto está prohibida su copia, impresión o cualquier otro tipo de reproducción indebida. La infracción de esta prohibición será penalizada. Reservado el derecho a introducir modificaciones.

Fig.	Part No.	Quantity 1	Quantity 2	Quantity 3	PS	KIT	Description	Dénomination	Bezeichnung	품명	说明	Notes
	VOE 14570757	1					Bucket cylinder	Vérin godet	Löffelzylinder	버킷 실린더	铲斗汽缸	STD See group 924-600 page 723
1	VOE 14530666	1					•Washer	•Rondelle	•Scheibe	•워셔	•垫圈	
2	VOE 14524063	1					•Cushion	•Coussin	•Sitzkissen	•쿠션	•坐垫	
3	VOE 14524049	1					•Lock nut	•Contre-écrou	•Sicherungsmutter	•잠금장치 너트	•锁紧螺母	
4	VOE 14641451	1					•Head	•Tete	•Kopf	•헤드	•活塞盖	
5	SA 9567-21100	1				K	•Ring	•Anneau	•Ring	•링	•密封环	
6	SA 1146-08140	1				K	•Buffer Ring	•Butee	•Puffer Ring	•버퍼 링	•减震器环	
7		1			NS		•Tube	•Tube	•Rohr	•튜브	•缸筒	
8	VOE 14560208	2					••Seal	••Joint	••Dichtring	••시일	••密封	
9	VOE 14517186	1					••Bushing	••Bague	••Buchse	••부싱	••轴衬	
10	VOE 14571039	1					•Rod	•Monture	•Fühler	•로드	•棒	
11	VOE 14560211	2					••Seal	••Joint	••Dichtring	••시일	••密封	
12	VOE 914167	1					••Lubricating nipple	••Graisseur	••Schmiernippel	••윤활 니플	••润滑管嘴	
13	VOE 14515349	1					••Bushing	••Bague	••Buchse	••부싱	••轴衬	
14	SA 9612-11050	1					•Bushing	•Bague	•Buchse	•부싱	•轴衬	(VOE 14517946)
15	VOE 14512072	1				K	•Seal	•Joint	•Dichtring	•시일	•密封	
16	VOE 14570905	2				K	•Wear ring	•Bague d'usure	•Verschleißring	•마모 링	•磨损环	
17	SA 9568-01650	2				K	•Seal	•Joint	•Dichtring	•시일	•密封	
18		1			NS		•Piston	•Piston	•Kolben	•피스톤	•活塞	
19	VOE 13947695	13					•Screw	•Vis	•Schraube	•나사	•螺丝	
20	VOE 14535763	1					•Set Screw	•Vis Butee	•Anschlagschraub	•세트 스크류	•紧固螺钉	
21	SA 1046-05730	1				K	•O-ring	•Joint torique	•O-Ring	•O 링	•0型圈	
22	VOE 990640	1				K	•O-ring	•Joint torique	•O-Ring	•O 링	•0型圈	
	VOE 14589145	1					Sealing kit	Kit plombage	Plombiersatz	씰링 키트	密封套件	1)

7 8 9 10 11 12 13

3 1 2 6 4 5

1) GB: Replacement version FR: Version piéce de rechange. DE: Ersatzteil-ausführung. KR: 대체 부품 CH: 更换版本

1	8277540	**Cylinder head** **Culasse** **Zylinderkopf** 실린더 헤드 气缸	Catalogue id **56142**	Group **975**
2			Illustr. No **1009392**	Section **1000**
3				
4			Issue **20027087-B**	Page **727**
5		**8277540, S/N 13489-**		

VOLVO

SWE

I reservdelskatalogen presenteras förutom artikelnummer också en mängd information som är viktig att känna till.
Med katalogguiden vill vi på ett överskådligt sätt visa hur våra kataloger är uppbyggda och vad det är för information som presenteras.

Grupp 1 Förord och anvisningar
Här finner man följande:
- Titelsida med publikationsnummer
- Gruppregister
- Produktskyltar
- Förord
- Förteckning över införda marknadsanpassade utrustningar
- Katalogguiden
- Förkortningstabell

Grupp 2 - 9 Text- och bildsidor

- Innehållsförteckningen visar huvudgruppens indelning i undergrupper med hänvisning till sida och avsnitt.
- Bildsida. Illustrationens positionsnr. hänvisar till textsidan
- Textsida
  1. Rubrik
  2. Tilläggstext som begränsar avsnittets giltighet t.ex information om tillverkningsnummer och marknadsanpassade utrustningar.
  3. Beteckning för antalskolumner
  4. Illustrationsnr.
  5. Grupp, avsnitt, sida, användes då man söker i katalogen
  6. Katalogid. och utgåvebeteckning
  7. Artikelns positionsnummer på tillhörande illustration
  8. Artikelnummer
  9. Antal. Kolumnbeteckningen visar vilket utförande som redovisas per kolumn. Angivet antal avser, antal per maskin eller i förekommande fall, per komplettenhet. "REQ" avser erforderlig mängd, se Notes- kolumn.
  10. PS (Parts Status) visar artikelns statuskod.
     -"NS" betyder att artikeln inte lagerföres.
     -"OP" betyder att artikeln har utgått och lagerföres inte längre.
     -"SE" betyder att alternativ artikel ska användas.
     -"SS" Betyder att artikeln är ersatt.
     Se grupp 10, ersatta artiklar för vidare information.
  11. KIT. Artiklar som är markerade med ett "K" ingår i en sats. Satsens nummer redovisas oftast efter övriga artikelnummer.
  12. Benämning. Stegförskjutning visar om en eller flera artiklar ingår i en ovanför redovisad sammansatt enhet. Artiklarna medföljer vid beställning av den kompletta enheten.
  13. Notes (Anmärkning). Här redovisas övrig information för en artikel;
     - Fotnotsnr, Ex. 963) återges längst ned på sidan.
     - Ersatta artiklar. Ex. (955884)
     - Produkt- eller tillverkningsnummer
     - Förkortningar och tekniska upplysningar
     - Sid- och grupphänvisning.

Grupp 10 Ersatta artiklar / Nummerregister

- Ersatta artiklar. Här återfinns de med "SS" markerade (i PS -kolumn) artikelnumren med sina ersättningar. De ersättande artiklarna kan i sin tur vara ersatta osv.
- Nummerregister. Här finns alla i katalogen förekommande artiklar med hänvisning till grupp, avsnitt, sida.

Fortsatta förbättringar och framsteg vad det gäller konstruktion kan förorsaka förändringar på din maskin som inte omfattas av denna publikation. Varje publikation revideras vid behov för att inkludera dessa förändringar i senare utgåvor.

Detta dokument är upphovsrättsligt skyddat och åtnjuter därför skydd mot otillbörlig kopiering, eftertryck eller annan avbildning. Överträdelse mot detta förbud är förenat med straffansvar. Rätt till ändringar förbehålles.

TABLE OF ABBREVIATION
POUR LA LISTE DES ABRÉVIATIONS EMPLOYÉES
ABKÜRZUNGSVERZEICHNIS
PABLO DE ABREVIATIONS
FÖRKORTNINGSTABELL

ABBREVIATION	ENGLISH	FRANÇAIS	DEUTSCH	ESPAÑOL	SVENSKA
A	ampere	Ampères	Ampere	amperio	ampere
AC	Alternating Current	Courant alternatif	Wechselstrom	Corriente alterna	Växelström
ALT	alternative	alternative	wahlweise	alternativa	alternativ
AWD	All Wheel Drive	Toutes roues motrices	Allradantrieb	Tracción en las todas las ruedas	Allhjulsdrift
AX - ####	up to and incl. axle No.	jusqu'au N° d'essieu	bis Achsennr.	hasta el eje nro	t o m axel nr
AX ####-	as from axle No.	à partir du N° d'essieu	ab Achsennr.	a partir del eje nro	fr o m axel nr
BL	black	noir	schwarz	negro	svart
BLUE	blue	bleu	blau	azul	blå
BR	brown	brun	braun	marrón	brun
BRA	Brazil	Brésil	Brasilien	Brasil	Brasilien
CAB - ####	up to and incl. cab No.	jusqu'au N° de cabine	bis Kabinen-herstellnr.	hasta la cabina nro	t o m hytt nr
CAB #### -	as from cab No.	à partir du N° de cabine	ab Kabinen-herstellnr.	a partir de la cabina	fr o m hytt nr
CAN	Canada	Canada	Kanada	Canadá	Kanada
CENT	centre	au milieu	Mittere	central	mittre
CHN	China	Chine	China	China	Kina
CIN	component identification number	Numéro de référence de sous-ensemble	Bauteil-Identifizierungsnummer	Número de identificación del componente	komponentidentifikationsnummer
CPL	complete	complet	komplett	completo	komplett
Cu Yd	Cubic Yard	Yard cube	Kubikyard	Yarda cúbica	Kubikyard
DC	Direct Current	Courant continu	Gleichstrom	Corriente continua	Likström
DEG	numbers of degrees, C°	nombres de degré de chaleur, C°	Anzahl in Graden C°	numero de grado de calor, C°	antal grader, C°
DELETED	deleted	supprimé	Nicht mehr lieferbar	Retirado	utgått
DEU	Germany	Allemagne	Deutschland	Alemania	Tyskland
DNK	Denmark	Danemark	Dänemark	Dinamarca	Danmark
E PROD	early production	production antérieure	Frühere Ausführung	producción anterior	tidigare utförande
EEC	European Economic Community (EEC)	pays du marche commun (EEC)	EU-Markt (EEC)	el mercado común (EEC)	EU-marknad (EEC)
ENG	Engine	moteur	Motor	motor	motor
ENG - ####	up to and incl. engine No.	jusqu'au N° de moteur	bis Motornr.	hasta el motor nro	t o m motor nr
ENG #### -	as from engine No.	à partir du N° de moteur	ab Motornr.	a partir del motor nro	fr o m motor nr
ESP	Spain	Espagne	Spanien	España	Spanien
EU	European Union	Union Européenne	Europäische Union	Unión Europea	Europeiska unionen
EXC - ###	up to and incl. excavator unit No.	jusqu'au N° d'excavateur	bis Bagger-Aggregatnr	hasta el agregado excavador nro	t o m grävaggregat nr
EXC ### -	as from excavator unit No.	à partir du N° d'excavateur	Ab Bagger-Aggregatnr.	a partir de agregado excavador nro	fr o m grävaggregat nr
EXCL	excluding	exclus	auschliesslich	exclusivo	exklusive

ABBREVIATION	ENGLISH	FRANÇAIS	DEUTSCH	ESPAÑOL	SVENSKA
FIN	Finland	Finlande	Finnland	Finlandia	Finland
F-N-R	Forward-Neutral-Reverse	Marche avant-Point mort-Marche arrière	Vorwärts-Neutral-Rückwärts	Adelante - Punto muerto - Atrás	Fram-Neutral-Back
FOPS	Falling Object Protection System	Système de protection contre la chute d'objets	FOPS (Schutz vor herabfallenden Gegenständen)	Sistema de protección contra caída de objetos	Skydd mot fallande föremål
FORW	forward	avant	vordere	delante	främre
FRA	France	France	Frankreich	Francia	Frankrike
g (GRAM)	gram	gramme	Gramm	gramo	gram
GBR	Great Britain	Angleterre	England	Inglaterra	Storbritannien
GREEN	green	vert	grün	verde	grön
GREY	grey	gris	grau	gris	grå
HD	Heavy Duty	Heavy Duty	Heavy Duty	Heavy Duty	Heavy Duty
HT - ####	up to and incl. hydraulic transmission No.	jusqu'au transmission hydraulique N°	bis Hydraulikgetriebe	hasta el transmisión hidráulico nro	t o m hydraultransmission nr
HT #### -	as from hydraulic transmission No.	à partir du transmission hydraulique N°	ab Hydraulikgetriebe	a partir de transmisión hidráulico nro	fr o m hydraultransmission nr
ID	diameter, inner	diamètre, intérieur	Innendurchmesser	diámetro, interior	diameter, inre
IN	inch(es)	pouce	Zoll	pulgada	tum
INCL	inclusive	inclus	einschliesslich	inclusive	inklusive
INCL IN	included in	inclus dans	gehört zur	forma parte de	ingår i
INLET	inlet	entrée	Einlass	entrada	inlopp
INNER	inner	intérieur	innen	interior	inre
IRN	Iran	Iran	Iran	Iran	Iran
ITA	Italy	Italie	Italien	Italia	Italien
ITEM NO	see item No.	voir position	siehe Position Nr.	véase posición	se positionsnummer
K	included in parts kits	fait partie du jeu complet de réparation	gehört zur Satzverpackung	forma parte del juego por juego	ingår i satsförpackning
KOR	Korea	Corée	Korea	Corea	Korea
L	litre, length	litre, longueur	Liter, Länge	litros, longitud	liter, längd
L PROD	late production	production postérieure	jetzige Ausführung	producción posterior	senare utförande
LH	left	gauche	links	izquierdo	vänster
LOAD - ####	up to and incl. loading unit No.	jusqu'au N° de chargeur	bis Hubaggregatnr.	hasta unidad carga nro	t o m lastaggregat nr
LOAD #### -	as from loading unit No.	à partir du N° de chargeur	ab Hubaggregatnr.	a partir du unibad carga nro	t o m lastaggregat nr
LOW	lower	dessous	unten	inferior	undre
m (M)	metric	mètre	Meter	métrico	meter
m3 (CU M)	cubic metre	mètre cube	Kubikmeter	metro cúbico	kubikmeter

TABLE OF ABBREVIATION
POUR LA LISTE DES ABRÉVIATIONS EMPLOYÉES
ABKÜRZUNGSVERZEICHNIS
PABLO DE ABREVIATIONS
FÖRKORTNINGSTABELL

ABBREVIATION	ENGLISH	FRANÇAIS	DEUTSCH	ESPAÑOL	SVENSKA
MARKED	marked	marque de	gekennzeichnet mit	marcado	märkt med
MEX	Mexico	Mexique	Mexiko	México	Mexiko
ml (ML)	millilitre	millilitre	Milliliter	mililitro	milliliter
mm (MM)	millimetre	millimètre	Millimeter	milimetros	millimeter
mm2 (SQ MM)	square millimeters	millimètre carré	Quadratmillimeter	milimetros cuadrados	kvadratmillimeter
MODEL	model designation	Désignation de modèle	Modellbezeichnung	Designación de modelo	modellbeteckning
NLD	Netherlands	Pays-Bas	Holland	Holanda	Nederländerna
NO	number	numéro	Nummer	número	nummer
NOR	Norway	Norvège	Norwegen	Noruega	Norge
NS	part not stocked as spare part	n`est pas stocké comme pièce de rechange	nicht als Ersatzteil vorrätig	no disponible como repuesto pieza de repuesto	detaljen lagerföres ej som reservdel
O SZ	over size	côte supérieur	Übergrösse	sobredimensión	överdimension
OD	diameter, outer	diamètre extérieur	Aussendurchmesser	diámetro, exterior	diameter, yttre
OP	The part is no longer in stock	La pièce n'est plus en stock	Der Artikel wird nicht länger geführt	El artículo no se mantiene ya en stock	Artikeln lagerföres ej längre
OR	orange	orange	orange	naranja	orange
ORDER	order	commander	bestellen	hacer un pedido	beställ
OUTER	outer	extérieur	aussen	exterior	yttre
OUTLET	outlet	échappement	Auslass	escape	utlopp
PAGE	see page	voir page	siehe Seite	véase página	se sida
PAIR	pair	paire	Paar	par	par
PCS	piece(s)	pièce	Stück	cada uno	styck
PIN	product identification number	Numéro d'identification de produit	Produktidentifizierungs-Nummer	Número de identificación del producto	produktidentifikationsnummer
PINK	pink	rose	rosa	rosa	rosa
POL	Poland	Pologne	Polen	Polonia	Polen
PROD NO	product No.	N° de produit	Produktnr.	nro de producto	produktnummer
PRT	Portugal	Portugal	Portugal	Portugal	Portugal
Q	Quantity l/min	Quantité l/min	Quantität l/min	Cantidad l/min	Kvantitet l/min
REAR	rear	arrière	hinten	detrás	bakre
RED	red	rouge	rot	rojo	röd
REMAN	Remanufactured component	Composant remis à neuf	Generalüberholtes Bauteil	Componente remanufacturado	Renoverad komponent
REPL BY -	replaced by	remplacé par	ersetzt durch	substituido por	ersättes av
REQ	order as required	quantité nécessaire	erforderliche Anzahl	cantidad necesaria	erforderligt antal
RH	right	droite	rechts	derecha	höger
ROPS	Roll-Over Protection System	Système de protection en cas de retournement	ROPS (Überrollschutz)	Sistema de protección antivuelco	Störtbågar
RPM	revolutions per minute	tours par minute	Umdrehungen je Minute	revoluciones por minuto	varv per minut
S/N - ####	up to and incl. serial No.	jusqu'au N° de série	bis Fabrikationsnr.	hasta el fabricación nro.	t o m tillverkningsnr

ABBREVIATION	ENGLISH	FRANÇAIS	DEUTSCH	ESPAÑOL	SVENSKA
S/N #### -	as from serial No.	à partir du N° de série	ab Fabrikationsnr.	a partir de fabricación nro.	fr o m tillverkningsnr
SE	alternative spare part version exists	une version pièce de rechange existe également	Alternative Ersatzteilausführung lieferbar	Existen otras versiones de las piezas de repuesto	alternativt reservdelsutförande finns
SEE GROUP	see group	voir groupe	siehe Gruppe	véase grupo	se grupp
SEE SB	see Service Bulletin	voir bulletin de service	siehe Kundendienstmitteilung	ver boletin de servicio	se servicemeddelande
SER NO - #	up to and incl.serial No.	jusqu'au N° de fabrication	bis Fabrikationsnr.	hasta el fabric. nro	t o m tillverkningsnr
SER NO # -	as from serial No.	à partir du N° de fabrication	ab Fabrikationsnr.	a partir de fabric. nro	fr o m tillverkningsnr
SMV	slow-moving vehicle	véhicule lent	Langsames Fahrzeug	Vehículo lento	långsamtgående fordon
SPECIAL	special model	construction spéciale	Sonderausführung	modelo especial	specialutförande
SS	superseded part	pièce remplacée	ersetztes Teil	pieza substituida	ersatt artikel
STD	standard version	version standard	Standardausführung	versión standard	standardutförande
STD SZ	standard size	dimension standard	Standardabmessung	dimensión standard	standarddimension
SUPPL	supplementary details, no spare part	indication compléter	zuzätliche Angaben	parte completar	kompletterande uppgift, ej reservdel
SWE	Sweden	Suède	Schweden	Suecia	Sverige
THICK	thickness	épaisseur	Dicke	espesor	tjocklek
TM NO - #	up to and incl. transmission No.	jusqu'au N° de transmission	bis Getriebenr.	hasta el de transmisión nro	t o m transmission nr
TM NO # -	as from transmission No.	à partir du N° de transmission	ab Getriebenr.	a partir de transmisión nro	fr o m transmission nr
U SZ	under size	côte interieur	Untergrösse	subdimensión	underdimension
UPPER	upper	supérieur	oben	superior	övre
USA	United States of America	États-Unis	Vereinigte Staaten	Estados Unidos	USA
V	volt	volt	Volt	voltio	volt
VIOL	violet	violet	violett	violeta	violett
VPM	vibrations per minute	vibrations par minute	Vibrationen je Minute	Vibraciones por minuto	vibrationer per minut
W	Watt	watt	Watt	watio	watt
WHITE	white	blanc	weiss	blanco	vit
WID	width	largeur	Breite	ancho	bredd
YELL	yellow	jaune	gelb	amarillo	gul
ZAF	South Africa	Afrique du Sud	Südafrika	Sudáfrica	Sydafrika

Equipment	Kit No	Description
99183		Tool kit Outillage Werkzeugsatz Juego de herramientas Verktygssats
94925	VOE 11104125	Seat Belt Retractable Ceinture abdominate Hüftgurt Cinturon cadera Höftbälte *3 in*
94916		Arm rest Accoudoir Armlehne Reposabrazos Armstöd *LH, ISRI*
94811	VOE 11701771	Automatic greasing system for Att. bracket Graissage central, fixation outil Zentralschmierung, Geräteträger Lubricación central, fijacion herramientas Centralsmörjning, redskapsfäste *MÅSTE KOMBINERAS MED 80442(L90D)ELLER* *80443(L120D)GÅR EJ ATT KOMB.MED 80334.*
93988		Refill pump for grease for automatic lube system Pompe de remplissage, système de graissage centralisé Nachfüllpumpe für Fett im Zentralschmiersystem Llenado de bomba con grasa para el sistema de lubricación central Påfylln.pump för fett till centralsmörjsystem
92903		Tire Pneu Reifen Neumatico Däck *23.5R25* L3 VMT Bridgestone*
92492		Three piece rims for 23.5 tires Jante pour pneu 23.5 Dreiteilig Radfelge für Reifen 23.5 Llante para neumatico 23.5 Tredelade fälgar för 23.5 däck
92491		Rims Jante Felge llanta Fälg *19,2 - 25*
92014		Tire Pneu Reifen Neumatico Däck *23.5R25* GP2B L2 Good Year*
91511		Tire Pneu Reifen Neumatico Däck *23.5R25* L3 XH Michelin*
91504		Tire Pneu Reifen Neumatico Däck *23.5R25* L2 RL2 Good Year*
91472		Strainer, fuel fill Crépine (remplissage carburant) Sieb (kraftstoffbefüllung) Calador y combustible Sil för bränslepåfyllning

Equipment	Kit No	Description
90007		Wheel nut wrench
		Kit clefs douille
		Schlüsselsatz
		Juego de llaves
		Hjulnyckelsats
86649		
86631		
86602		Steering Wheel Knob
		Boule pour volant
		Lenkradknopf
		Botón del volante
		Rattknopp
86578		
86565		Radio without Cd-player
		Radio sans lecteur de CD
		Radio ohne CD-Spieler
		Radio sin reproductor de CD
		Radio utan CD-spelare
86532		Alternator
		Alternateur
		Generator
		Alternador
		Generator
		HEAVY ALTERNATOR, HIGH QUALITY 120 AMP
86531		Alternator
		Alternateur
		Generator
		Alternador
		Generator
		80 AMP/ 28 V COMPACT ALTERNATOR
86488		Telematics
		Télématique
		Telematik
		Telemática
		Telematik

Equipment	Kit No	Description
86487		Telematics
		Télématique
		Telematik
		Telemática
		Telematik
86363		Fuel tank
		Réservoir de carburant
		Kraftstofftank
		Depósito de combustible
		Bränsletank
86263		Wheels
		Roues
		Räder
		Ruedas
		Hjul
		25-22.00/3.0
		FOR 750/65R25
86242		Operator seat, heated, airsuspended
		Siege conducteur, chaffé, suspension pneumat
		Fahrersitz, beheizt, luftfedert
		Asiento conductor, termico, suspension neumati
		Förarstol, eluppvärmd, luftfjädrad, hög rygg
86151		Operator seat, heated, airsuspended
		Siege conducteur, chaffé, suspension pneumat
		Fahrersitz, beheizt, luftfedert
		Asiento conductor, termico, suspension neumati
		Förarstol, eluppvärmd, luftfjädrad, hög rygg
86145		Air conditioning
		Climatisation
		Klimatanlage
		Acondicionador de aire
		Luftkonditionering

Equipment	Kit No	Description
86144		Air Conditioning with corrosion prot. condenser
		Climatisation, avec condenseur protégé de la corrosion
		Klimaanlage mit korrosionsgeschütztem Kondensator
		Acondicionador de aire con condensador protegido contra la corrosión
		Luftkonditionering med korr. skyddad kondensor
85724		Control panel
		Tableau de bord
		Instrumententafel
		Panel de control
		Manöverpanel
85678		Door window
85656		Cab Roof
		Toit de cabine
		Kabinendach
		Techo de cabina
		Hyttak
		PLASTIC
85643		Back-up alarm
		Avertisseur recul
		Rückfahrwarner
		Avisador reroceso
		Backvarnare
85554	VOE 17244817	Forward camera
		Caméra avant
		Frontkamera
		Cámara de visión delantera
		Framåtriktad kamera
85547	VOE 17202463	Rear view camera, colour, Lcd monitor
		Caméra de vision arrière, écran LCD couleur
		Rückfahrkamera, Farbe, LCD-Monitor
		Cámara trasera, color, pantalla LCD
		Backkamera, färg, Lcd skärm

Equipment	Kit No	Description
85531		Caretrack
		Caretrack
		Caretrack
		CareTrack
		Caretrack
		GSM+SAT BRAZ
85530		Caretrack
		Caretrack
		Caretrack
		CareTrack
		Caretrack
		GSM/GPS CHINA
85529		Telematics with satelite modem
		Système télématique avec modem satellite
		Telematik mit Satellitenmodem
		Telemática con módem para satélite
		Telematik med satellitmodem
85528		Telematics without satelite modem
		Système télématique sans modem satellite
		Telematik ohne Satellitenmodem
		Telemática sin módem para satélite
		Telematik utan satellitmodem
85524		Boom suspension
		Suspension des bras de levage
		Hubgerüstdämpfung
		Suspensión del brazo de carga
		Lastarmsfjädring
85376		Extra air cleaner with cyclon cleaning for cab
		Filtre à air supplémentaire avec filtrage cyclone pour cabine
		Zusätzl. Luftfilter mit Zyklonreinigung für Kabine
		Filtro de aire adicional con ciclón para cabina
		Extra luftrenare med cyklonrening för hytt

Equipment	Kit No	Description
85346		Hydraulic attachment bracket
		Attache d'outil à commande hydraulique
		Hydraulische Betätigte Gerätebefestigung
		Montaje de implementos hidráulicos
		Hydrauliskt redskapsfäste
85278		Automatic greasing system for Att. bracket
		Graissage central, fixation outil
		Zentralschmierung, Geräteträger
		Lubricación central, fijacion herramientas
		Centralsmörjning, redskapsfäste
85249	VOE 15183697	Forward camera
		Caméra avant
		Frontkamera
		Cámara de visión delantera
		Framåtriktad kamera
85204		Accumulators -40 Degrees
		Accumulateurs - 40 degrés
		Akkumulatoren -40 Grad
		Acumuladores -40 grados
		Ackumulator för -40 grader
85134	VOE 15158793	Forward Mirror
		Rétroviseur avant
		Vorderer Spiegel
		Retrovisor delantero
		Närsiktsspegel
85073		Radio with Cd-player
		Radio et lecteur de CD
		Radio mit CD-Spieler
		Radio con reproductor de CD
		Radio med Cd-spelare
85030		Back-up warning light
		Feu de recul
		Rückfahrwarnleuchte
		Luz de advertencia de marcha atrás
		Backvarningslampa, stroboskoplampa

Equipment	Kit No	Description
84981	VOE 15170728	Comfort Drive Control, CDC
		Comfort Drive Control, CDC
		CDC-komfort-lenk- und Fahrschaltung
		Conducción de confort, CDC
		Spakstyrning, CDC
		L120F S/N 25161- SWE, 66761- USA, 71970- BRA
84980	VOE 15170617	Comfort Drive Control, CDC
		Comfort Drive Control, CDC
		CDC-komfort-lenk- und Fahrschaltung
		Conducción de confort, CDC
		Spakstyrning, CDC
		ELECTR.L110F S/N 4559-SWE, 61927-USA, 70675-BRA
		L120F S/N 25161- SWE, 66761- USA, 71970- BRA
84973		Decals
		Autocollants
		Aufkleber
		Pegatinas
		Dekaler
84920		Singel acting lift system
		Fonction lavage simple effet
		Einfachwirkende Hubfunktion
		Acción de izar de simple efecto
		Enkelverkande lyftfunkt.
84908		Reversible fan
		Ventilateur réversible
		Umkehrbarer Lüfter
		Ventilador reversible
		Reversibel fläkt
84893		Fire suppression system
		Système d'extinction incendie
		Feuerlöschanlage
		Sistema de extinción de incendios
		Brandskyddssystem

Equipment	Kit No	Description
84879		Oilcooler Front and Rear Axles Radiateur à huile.essieu av, essieu ar Ölk~hler.lenkachse, hinterachse Enfriador de aceite eje delantero,eje trasero Oljekylare fram- och bak-axel
84878		Hose kit Kit flexibles Schlauchsatz Kit de manguera Slangsats
84877		Fire Extinguisher Bracket Support d'extincteur Halterung für Feuerlöscher Soporte del extintor Brandsläckarfäste
84876		Fire Extinguisher Extincteur incendie Feuerlöscher Extintor Brandsläckare
84867	VOE 15145248	Fuel filter Filtre à carburant Kraftstofffilter Filtro de combustible Bränslefilter
84807		Boom kick out Automatique levage Hubwerkautomatik Automatismo de elevación Lyftautomatik *"RETURN TO DIG"*
84669		Air Conditioning with corrosion prot. condenser Climatisation, avec condenseur protégé de la corrosion Klimaanlage mit korrosionsgeschütztem Kondensator Acondicionador de aire con condensador protegido contra la corrosión Luftkonditionering med korr. skyddad kondensor
84667	VOE 15131578	Air conditioning Climatisation Klimatanlage Acondicionador de aire Luftkonditionering
84580		Strainer, fuel fill Crépine (remplissage carburant) Sieb (kraftstoffbefüllung) Calador y combustible Sil för bränslepåfyllning
84521		Long boom Fleche longue Langes Hubgerust Pluma larga Förlängda Lyftarmar
84502		Hydraulic system, 3rd/4th function, electric servo, long boom Système hydraulique, 3e/4e fonction, commande servoélectrique, flèche longue Hydraulikanlage, 3. und 4. Funktion, Elektroservo, langer Ausleger Sistema hidráulico, 3ª/4ª función, servosistema eléctrico, pluma larga Hydraulsystem, 3:e och 4:e funktion, elservo, lång bom
84501		Hydraulic system, 3rd/4th function, electric servo Système hydraulique, 3ème/4ème fonctions, commande servo électrique Hydraulikanlage, 3. und 4. Funktion, Elektroservo Sistema hidráulico, 3a/4a función, servosistema eléctrico Hydraulsystem, 3:e och 4:e funktion, elservo

Equipment	Kit No	Description
84500		Hydr system, 3rd function, el servo, long boom
		Syst hydr 3e fonct hydr, comm servoélec fl longue
		Hydraulikanlage 3. Funktion, E-Servo, langer Ausl.
		Sist. hidr., 3ª func., srvsis. elctr., pluma lrg.
		Hydraulsystem, 3:e funktion, elservo, lång bom
84499		Hydraulic system, 3rd function, electric servo
		Système hydraulique, 3ème fonction hydraulique, commande servo électrique
		Hydraulikanlage, 3. Funktion, Elektroservo
		Sistema hidráulico, 3a función, servosistema eléctrico
		Hydraulsystem, 3:e funktion, elservo
84498		El servo/work hydraulics, 2 levers, long boom
		Comm servoélec/comm hydr d'out, 2 lev, fl longue
		E-Servo/Arbeitshydraulik., 2 Hebel, langer Ausl.
		Srvsist. elctrhidr. trabajo, 2 pal., pluma lrg.
		Elservo/arbetshydraulik, 2 spakar, lång bom
84497		Electric servo/working hydraulics, 2 levers
		Commande servo électrique/commande hydraulique d'outil, 2 leviers
		Elektroservo/Arbeitshydraulik, 2 Hebel
		Servosistema eléctrico/hidráulica de trabajo, 2 palancas
		Elservo/arbetshydraulik, 2-spakar
84480		Biodegradable hydraulic fluid
		Biodégradable hydraulique fluide
		Biodegradierbare Hydraulikflüssigkeit
		Biodegradable hidráulico liquido
		Biologisk nedbrytbar hyd-vätska
		VOLVO BIO HYDR OIL VG46
84475		Decals
		Autocollants
		Aufkleber
		Pegatinas
		Dekaler

Equipment	Kit No	Description
84473	VOE 17202041	Windshield guard
		Grille protection, par-brise
		Schutzgitter, cristal delantero
		Rejilla proteccion, Frontscheibe
		Skyddsgaller, frontrutan
84471		Window guards, side and rear windows
		Grille protection, vitre laterale y lunrtte AR
		Schutzgitter, Seitenscheibe und Heckfenster
		Rejilla proteccion, ventana lateral et luneta post
		Skyddsgaller, sidorutor och bakruta
84449		Front and rear wheels
		Roues
		Räder
		Ruedas
		Fram och bakhjul
		29.5R25
84419		Anchorage, Operator's manual
		Fixation pour manuel d'opérateur
		Verankerung manuell
		Anclaje manual
		Fäste för instruktionsboken
84416		Boom suspension
		Suspension des bras de levage
		Hubgerüstdämpfung
		Suspensión del brazo de carga
		Lastarmsfjädring
84389		Flexible Step
		Marchepied flexible
		Flexible Stufe
		Escalón flexible
		Flexibelt fotsteg

Equipment	Kit No	Description
84343		Cable harness ceiling Faisceau de câbles plafond Kabelbaum Dachhimmel Haz de cables del techo Ledningsmatta innertak *US ONLY*
84329		Windshield Pare-brise Frontscheibe Parabrisas Framruta
84221		El servo/work hydraulics, 2 levers, long boom Comm servoélec/comm hydr d'out, 2 lev, fl longue E-Servo/Arbeitshydraulik., 2 Hebel, langer Ausl. Srvsist. elctrhidr. trabajo, 2 pal., pluma lrg. Elservo/arbetshydraulik, 2 spakar, lång bom
84153	VOE 15033864	Extra air cleaner with cyclon cleaning for cab Filtre à air supplémentaire avec filtrage cyclone pour cabine Zusätzl. Luftfilter mit Zyklonreinigung für Kabine Filtro de aire adicional con ciclón para cabina Extra luftrenare med cyklonrening för hytt
84119		German version Version Allemagne Ausführung für Deutschland Versión alemana Tysklandsutförande
83964		
83961		Tire Pneu Reifen Neumatico Däck *23,5R25 GP-4B GOODYEAR*
83960		Air intake protection Protection de prise d'air Luftansaugschutz Protección de toma de aire Luftintagsskydd
83942		Hose kit Kit flexibles Schlauchsatz Kit de manguera Slangsats
83938		Drivers seat Siège de conducteur Fahrersitz Asiento del conductor Förarstol *ISRI*
83937	VOE 15080417	Cirkulation pump for cab heating Pompe circulation Zirkulationspumpe Bomba de circulación Cirkulationspump för värmeledning
83929		Decals, US Décalcomanies, US Aufklebeschild, US Calcomanías, US Dekaler, USA
83928		Decals, US, Waste Management Étiquettes, US, Gestion des déchets Aufkleber, US, Abfallhandhabung Pegatinas, EE UU, Gestión de desechos Dekaler, US, avfallshantering
83926		Telematics with satelite modem Système télématique avec modem satellite Telematik mit Satellitenmodem Telemática con módem para satélite Telematik med satellitmodem

Equipment	Kit No	Description
83925		Telematics without satelite modem
		Système télématique sans modem satellite
		Telematik ohne Satellitenmodem
		Telemática sin módem para satélite
		Telematik utan satellitmodem
83922		Fan air intake protection
		Protection de l'admission d'air
		Schutz für Lufteinlass
		Protección de toma de aire del ventilador
		Skydd för luftintag
83920		Carbon filter
		Filtre à charbon
		Kohlefilter
		Filtro de carbono
		Kolfilter
83917		German version
		Version Allemagne
		Ausführung für Deutschland
		Versión alemana
		Tysklandsutförande
83914		Decals, Brazil
		Autocollants, Brésil
		Schildersatz für Brasilien
		Letreros, Brasil
		Dekaler, Brasilien
83869	VOE 15016426	Comfort Drive Control, CDC
		Comfort Drive Control, CDC
		CDC-komfort-lenk- und Fahrschaltung
		Conducción de confort, CDC
		Spakstyrning, CDC
83866		Decals, US, Waste Management
		Étiquettes, US, Gestion des déchets
		Aufkleber, US, Abfallhandhabung
		Pegatinas, EE UU, Gestión de desechos
		Dekaler, US, avfallshantering

Equipment	Kit No	Description
83863		Decals
		Autocollants
		Aufkleber
		Pegatinas
		Dekaler
		USA
83860		Back-up warning light
		Feu de recul
		Rückfahrwarnleuchte
		Luz de advertencia de marcha atrás
		Backvarningslampa, stroboskoplampa
83833		Parking Brake Alarm
		Alarme frein à main
		Handbremsanzeiger
		Alarma de freno estacionamiento
		Parkeringsbromsalarm
83832	VOE 17429610	Sun blinds, side windows
		Jalousie
		Sonnenvorhang
		Cortina Parasol
		Solskyddsgardiner, sido-rutorna
83831		Sun blinds, rear window
		Rideaux pare-soleil, lunette AR
		Sonnenblende, Heckscheibe
		Persianas de protección solar, ventana trasera
		Solskyddsgardiner, bakruta
83803		Oilcooler Front and Rear Axles
		Radiateur à huile.essieu av, essieu ar
		Ölk~hler.lenkachse, hinterachse
		Enfriador de aceite eje delantero,eje trasero
		Oljekylare fram- och bak-axel
83794		
83793		

Equipment	Kit No	Description
83784		German version Version Allemagne Ausführung für Deutschland Versión alemana Tysklandsutförande
83760		Electric battery disconnecting switch in cab Coupe-batteries avec blocage de sécurité dans la cabine Elektrischer Batterietrennschalter mit Sperre in Kabine Electric battery disconnecting switch in cab Elektrisk batterifrånskiljare med spärr i hytt
83758		Decals Autocollants Aufkleber Pegatinas Dekaler *SPEED LMTR 20KM GERMAN VERSION*
83757		Operator's seat, heated, high backrest Siège de conducteur, chauffag. el., dossier haut Fahrersitz, El. heizung mit hoch Rücklehne Asiento de conductor, calent.el., de respaldo alto Förarstol, eluppvärmd, hög rygg *ISRI*
83722		Anti-theft Protection antivol Diebstahlschutz Antirrobo Stöldskydd
83708		Operator seat, heated, airsuspended Siege conducteur, chaffé, suspension pneumat Fahrersitz, beheizt, luftfedert Asiento conductor, termico, suspension neumati Förarstol, eluppvärmd, luftfjädrad, hög rygg *ISRI*
83693	VOE 15149873	Radiator, guard Grille protection, radiateur Schutzgitter, Kühler Rejilla proteccion, radiador Skyddsgaller, kylare
83690		Secondary steering Direction de secours Hilfslenkung Dirección de reserva Reservstyrning
83679		Counterweight Contrepoids Gegengewicht Contrapeso Motvikt
83649		Long boom Fleche longue Langes Hubgerust Pluma larga Förlängda Lyftarmar *LOAD 33393*
83595		Separate attachment locking, long boom Verrouillage des accessoire, long fleche Geräteschnellkupplung, lange Ausleger Cierre de implemento, largo pluma Redskapslåsning, long boom
83592		Long boom Fleche longue Langes Hubgerust Pluma larga Förlängda Lyftarmar *LOAD 33393*

Equipment	Kit No	Description
83588		Operator seat, heated, airsuspended Siege conducteur, chaffé, suspension pneumat Fahrersitz, beheizt, luftfedert Asiento conductor, termico, suspension neumati Förarstol, eluppvärmd, luftfjädrad, hög rygg
83574		Cover plates rear frame, right and left side Tôles de protection, châssis AR, côtés gauche et droit Schutzbleche Hinterrahmen, links und rechts Chapas de protección bastidor trasero, lado derecho y lado izquierdo Skyddsplåtar bakram, vänster och höger sida
83572		Protective plate under cab Plaques de protection sous la cabine Schutzbleche unter der Kabine Placas de protección debajo de la cabina Skyddsplåt under hytt
83569		Footsteps Marchepied Trittbrett Estribos Fotsteg
83560		Fire suppression system Système d'extinction incendie Feuerlöschanlage Sistema de extinción de incendios Brandskyddssystem
83540	VOE 15015769	Engine block heater Chauffe-moteur Motorwärmer Calentador del motor Motorvärmare *120V*
83539		Protect Plate Plaque de protection Schutzblech Chapa protectora Skyddsplåt

Equipment	Kit No	Description
83525	VOE 15137911	Rear view camera, colour, Lcd monitor Caméra de vision arrière, écran LCD couleur Rückfahrkamera, Farbe, LCD-Monitor Cámara trasera, color, pantalla LCD Backkamera, färg, Lcd skärm
83521	VOE 11716837	Electrically heated rear-view mirrors Retroviseur deajyrant Rückblickspiegel, El.geheizt Espejo retrovisor con calefacción electia Eluppvärmda backspeglar
83514	VOE 15016215	Engine block heater Chauffe-moteur Motorwärmer Calentador del motor Motorvärmare *230V / 750W*
83513		Radio installation kit incl. loudspeakers etc. Kit montage pour panneau radio et haut - parleur Einbausatz für Radiotafel und Lautsprecher Juego montaje para radio y altavoz Monteringssats för radio inkl. högtalare m.m. *RH, 20A*
83505		Operator seat, suspended Siege conduteur, suspension Fahrersitzbeheizung Asiento conductor, suspension Förarstol, luftfjädrad *HEAVY DUTY*
83495		Handrail Main courante Haltestange Barandilla Ledstång *HAND RAIL USA*

Equipment	Kit No	Description
83493	VOE 11716826	Work lights cab, rear Eclairage de travail AR, option Arbeitsbeleuchtung Kabine, hinten Alumbrado de trabajo trasero, equipo opcional Arbetsbelysning hytt, bak
83492	VOE 11716825	Work lights cab, rear Eclairage de travail AR, option Arbeitsbeleuchtung Kabine, hinten Alumbrado de trabajo trasero, equipo opcional Arbetsbelysning hytt, bak *HALOGEN*
83481		Counterweight Contrepoids Gegengewicht Contrapeso Motvikt
83463	VOE 11716827	Works light front, extra Eclairage de travail,av Arbeitbeleuchtung,vorn Alumbrado de baja, delantero Arbetsbelysning främre
83458	VOE 11716849	Radio installation kit incl. loudspeakers etc. Kit montage pour panneau radio et haut - parleur Einbausatz für Radiotafel und Lautsprecher Juego montaje para radio y altavoz Monteringssats för radio inkl. högtalare m.m. *LH*
83457		Front fender, Rear fender Aile avant, Aile arrière Vorderkotflügel, Hinterkotflügel Guardabarros delantero, Guardabarros trasero Framskärm, Bakskärm *FULL COVERING FENDERS FRONT AND REAR FOR LOW PROFILE TIRES.*
83456	VOE 15016428	Comfort Drive Control, CDC Comfort Drive Control, CDC CDC-komfort-lenk- und Fahrschaltung Conducción de confort, CDC Spakstyrning, CDC
83454		Biodegradable hydraulic fluid Biodégradable hydraulique fluide Biodegradierbare Hydraulikflüssigkeit Biodegradable hidráulico liquido Biologisk nedbrytbar hyd-vätska *VOLVO BIO HYDR OIL VG46*
83438	VOE 11716822	Hand throttle lockable Accelerateur a main Handgasregler Mando manual acelerador Handgasreglage
83437		Lunch box holder Fixation, caisse Halterung, Kasten Fijacion, caja Fäste för lunchbox m.m.
83436		Lock kit Kit serrure Schlossteilsatz Juego seguridad Låssats *USA*
83435		Control panel, ACC Farenheit Tableau de commande, ACC, Fahrenheit Bedienungstafel, Klimaanlage Fahrenheit Panel de mando, ACC Fahrenheit Reglagepanel, ACC Farenheit

Equipment	Kit No	Description
83433		Window guards, side and rear windows Grille protection, vitre laterale y lunrtte AR Schutzgitter, Seitenscheibe und Heckfenster Rejilla proteccion, ventana lateral et luneta post Skyddsgaller, sidorutor och bakruta
83432		Windshield guard Grille protection, par-brise Schutzgitter, cristal delantero Rejilla proteccion, Frontscheibe Skyddsgaller, frontrutan
83430		Asbestos dust protection filter Filtre, contre asbeste Filter, gegen asbest Filtro, contra asbesto Asbestskyddsfilter
83414		Hydraulic Function 3rd for long boom Syst. hydr., 3ème fonction pour flèche longue Druckölsystem, 3. Funktion für langer Hubarm Sist.hidr.,3a función para brazo elevacion largo Hydraulfunktion 3:e för long boom
83413		Hydraulic function, 3rd and 4th for Long Boom 3ème et 4ème fonctions hydrauliques pour flèche prolongée 3. und 4. Hydraulikfunktion für langen Ausleger Función hidráulica, 3ª y 4ª para pluma larga Hydraulfunktion, 3:e och 4:e för lång bom
83407		Covering mudguards rear for standard tires Garde-boue enveloppants AR, pour pneus standard Volldeckende Kotflügel hinten, für Standardreifen Guardabarros traseros para neumáticos tipo estándar Heltäckande skärmar, bak för standarddäck
83395	VOE 17429609	Sliding window Ventana despla Schiebefenster Vitre coulissante Skjutfönster

Equipment	Kit No	Description
83389		Light Registration Plate Eclairage de plaque Nummernschildbeleuchtung Alumbrado places matricula Nummerskyltbelysning
83388		Light Registration Plate Eclairage de plaque Nummernschildbeleuchtung Alumbrado places matricula Nummerskyltbelysning
83376		Armrest Accoudoir Armlehne Reposabrazos Armstöd
83357		Pre-cleaner Préfiltre Vorreiniger Prefiltro Förrenare
83355	VOE 11716928	Rotating beacon with col-lapsible mounting Avertisseur lumineux a' feu tournant Drehfeuerleuchte Farol de señal con luz revolvadora Roterande varningsljus med fällbart fäste
83351	VOE 15016799	Hydraulic function, 3rd Système hydraulique, 3ème fonction Druckölsystem, 3. Funktion Sistema hidráulico, 3a función Hydraulfunktion 3:e
83347	VOE 15017137	Single lever hydraulic control, three functions Commande levier simple. Einhebel regler. Reglaje de palanca sencilla. Enspaksreglage, hydraulreglage, tre funktioner

Equipment	Kit No	Description
83344	VOE 15017131	Single lever hydraulic control, two functions
		Commande levier simple.
		Einhebel regler.
		Reglaje de palanca sencilla.
		Enspaksreglage, hydraulreglage, två funktioner
83322		Extra oil-bath air cleaner
		Filtre à air supplémentaire du type à bain d'huile
		Zusätzliches Ölbad-Luftfilter
		Filtro de aire complementario de baño en aceite
		Extra luftrenare av oljebadstyp
83314		Tire
		Pneu
		Reifen
		Neumatico
		Däck
		23,5R25 VJT L5 GOODYEAR HRL D/L-5A
83310		Hydraulic fluid
		Fluide hydraulique
		Hydrauliköl
		Aceite hidraulico
		Hydraulolja
83245	VOE 15165896	Hydr system, 3rd function, el servo, long boom
		Syst hydr 3e fonct hydr, comm servoélec fl longue
		Hydraulikanlage 3. Funktion, E-Servo, langer Ausl.
		Sist. hidr., 3ª func., srvsis. elctr., pluma lrg.
		Hydraulsystem, 3:e funktion, elservo, lång bom
83241		Hydraulic system, 3rd/4th function, electric servo, long boom
		Système hydraulique, 3e/4e fonction, commande servoélectrique, flèche longue
		Hydraulikanlage, 3. und 4. Funktion, Elektroservo, langer Ausleger
		Sistema hidráulico, 3ª/4ª función, servosistema eléctrico, pluma larga
		Hydraulsystem, 3:e och 4:e funktion, elservo, lång bom

Equipment	Kit No	Description
83230		Radio with Cd-player
		Radio et lecteur de CD
		Radio mit CD-Spieler
		Radio con reproductor de CD
		Radio med Cd-spelare
		CD413
83229		Radio with tape recorder
		Radio avec magnétophone
		Radio mit Tonbandgerät
		Radiocassette
		Radio med bandspelare
		CR213
83225		Hold function, 3rd function with emergency stop
		Fonction de maintien, 3ème fonction hydraulique avec arrêt d'urgence
		Haltefunkion, 3. Funktion mit Notstopp
		Función de retención, 3ª función con parada de emergencia
		Hållfunktion, 3:e funktion med nödstopp
83213		Water separator with heater
		Séparat. eau avec chauffage
		Wasserabscheider mit Heizung
		Separador de agua con calefactor
		Vattenavskiljare med värme
83212		Reversible fan
		Ventilateur réversible
		Umkehrbarer Lüfter
		Ventilador reversible
		Reversibel fläkt
83211		Reversible fan
		Ventilateur réversible
		Umkehrbarer Lüfter
		Ventilador reversible
		Reversibel fläkt

Equipment	Kit No	Description
83210		Secondary steering Direction de secours Hilfslenkung Dirección de reserva Reservstyrning
83198	VOE 15016822	Hydraulic function 3rd/4th Système hydraulique, 3ème et 4ème fonction Druckölsystem, 3. und 4. Funktion Sistema hidráulico, 3a y 4a función Hydraulfunktion 3:e/4:e
83197	VOE 15016938	Boom suspension Suspension des bras de levage Hubgerüstdämpfung Suspensión del brazo de carga Lastarmsfjädring *BSS*
83196		Separate attachment locking, long boom Verrouillage des accessoire, long fleche Geräteschnellkupplung, lange Ausleger Cierre de implemento, largo pluma Redskapslåsning, long boom
83195	VOE 15016951	Separate attachment locking Std Boom Verrouillage porte-outil, flèche standard Separate Geräteverriegelung Standardausleger Cierre de implemento independiente pluma estándar Redskapslåsning std boom
83185		Tire Pneu Reifen Neumatico Däck *23,5-25/16 HRL L5 GOODYEAR HRL D/L-5A*

Equipment	Kit No	Description
83175		Hydraulic fluid Fluide hydraulique Hydrauliköl Aceite hidraulico Hydraulolja
83160	VOE 15016409	Comfort Drive Control, CDC Comfort Drive Control, CDC CDC-komfort-lenk- und Fahrschaltung Conducción de confort, CDC Spakstyrning, CDC
83159	VOE 15016913	Hydraulic system, 3rd/4th function, electric servo Système hydraulique, 3ème/4ème fonctions, commande servo électrique Hydraulikanlage, 3. und 4. Funktion, Elektroservo Sistema hidráulico, 3a/4a función, servosistema eléctrico Hydraulsystem, 3:e och 4:e funktion, elservo
83158		Hydraulic system, 3rd function, electric servo Système hydraulique, 3ème fonction hydraulique, commande servo électrique Hydraulikanlage, 3. Funktion, Elektroservo Sistema hidráulico, 3a función, servosistema eléctrico Hydraulsystem, 3:e funktion, elservo
83157		Electric servo/working hydraulics, 2 levers Commande servo électrique/commande hydraulique d'outil, 2 leviers Elektroservo/Arbeitshydraulik, 2 Hebel Servosistema eléctrico/hidráulica de trabajo, 2 palancas Elservo/arbetshydraulik, 2-spakar
83138		Tire Pneu Reifen Neumatico Däck *23.5R25TL-L3A+ GOODYEAR*

Equipment	Kit No	Description
83137	VOE 11716849	Radio installation kit incl. loudspeakers etc. Kit montage pour panneau radio et haut - parleur Einbausatz für Radiotafel und Lautsprecher Juego montaje para radio y altavoz Monteringssats för radio inkl. högtalare m.m. *RH, 11A*
83113		Autom. ctl lub long boom Sst Graissage centralisé automatique flèche longue Sst Automatische Zentralschmierung, langer Ausleger Sst Lubricación automática, pluma larga Sst Automatisk centralsmörjning lång bom Sst
83112		Ctl Lub Aut Sst Commande lubrification automatique SST Ctl Lub Aut Sst Sistema de control de lubricación automática Automatisk centralsmörjning Sst
83111		Central lubrication Long Boom Graissage centralisé, flèche longue Zentralschmierung langer Ausleger Lubricación central de pluma larga Centralsmörjning lång bom
83110		Automatic lube Lubrification automatique Automatische Schmierung Lubrication automático Centralsmörjning
83100	VOE 15016793	Air conditioning Climatisation Klimatanlage Acondicionador de aire Luftkonditionering
83099		Air Conditioning with corrosion prot. condenser Climatisation, avec condenseur protégé de la corrosion Klimaanlage mit korrosionsgeschütztem Kondensator Acondicionador de aire con condensador protegido contra la corrosión Luftkonditionering med korr. skyddad kondensor
83088	VOE 11716856	Attachment lights Eclairage outil Gerätesscheinwerfer Iluminacion herramientas Redskapsbelysning
83074	VOE 11716833	Rotating beacon with col-lapsible mounting Avertisseur lumineux a' feu tournant Drehfeuerleuchte Farol de señal con luz revolvadora Roterande varningsljus med fällbart fäste
83061		Radiator, corrosion protected Radiateur, refr. d'huile traités antic. Korrosionsgeschützter Kühler Radiador, protección anticorrosiva Kylare, korrosionsskyddad
83050		Alternator Alternateur Generator Alternador Generator *80A*
83041		Planetary axle rear, Limited slip. Axe satelite, Ar, "limited slip". Planetenwelle, Rückwärts, "limited slip". Eje planeta, trasero, "limited slip". Planetaxel bak, "limited slip".

Equipment	Kit No	Description
83033		Cab Roof
		Toit de cabine
		Kabinendach
		Techo de cabina
		Hyttak
		HEAVY DUTY, STEEL ROOF
82932		Automatic greasing systemfor, attachment bracket
		Centralsmörjning, redskapsfäste
82908		Tire
		Pneu
		Reifen
		Neumatico
		Däck
		23,5-25/16 HRL L3 GOODYEAR HRL E/L-3A
82856		Work lights front, cab extra
		Phare travail
		Arbeitsscheinwerfer
		Faro de trabajo
		Arbetsbelysning främre, hytt extra
82723		Tools for oil test
		Outillage pour le contrôle de l'huile
		Werkzeug für Ölkontrolle
		Herramientas para muestras de aceite
		Verktyg för oljeprov
82593		Fire suppression system
		Système d'extinction incendie
		Feuerlöschanlage
		Sistema de extinción de incendios
		Brandskyddssystem
82561		Battery
		Bateria
		Batterie
		Batterie
		Batteri
		BRAZIL

Equipment	Kit No	Description
82556		Hydraulic attachment bracket
		Attache d'outil à commande hydraulique
		Hydraulische Betätigte Gerätebefestigung
		Montaje de implementos hidráulicos
		Hydrauliskt redskapsfäste
82445		Rims
		Jante
		Felge
		llanta
		Fälg
		19,2 - 25
82355		Autom. lubrication system for grease, NLG1 No. 2
		Lubrification automatique pour graisse NLG1 No 2
		Automatische Schmierung fur universialfett NLG1 2
		Lubrication automático para grasa NLG1 No 2
		Centralsmörjning för universalfett NLG1 Nr 2
82342	VOE 11988279	Work lights front, extra
		Eclairage de travail suppl`mentaire
		Zusätzliche Arbeitsbeleuchtung
		Alumbrado de trabajo, extra
		Arbetsbelysn. främre, extra
82318		Tire
		Pneu
		Reifen
		Neumatico
		Däck
		23.5R25 XMINE D2 L5 Michelin*
82317		Tire
		Pneu
		Reifen
		Neumatico
		Däck
		23.5R25 VSDL L5 Bridgestone*

Equipment	Kit No	Description
82290		Pre-cleaner Préfiltre Vorreiniger Prefiltro Förrenare, cyklontyp
82283		protective plate Tôle de protection Schutzblech Chapa protectora skyddsplåt
82267		Valve cover, front frame Tole recouvrement, chassis AV Abdeckblech, Vorderrahmen Placa tapa, marco delantero Täckplåt, framram
82255		Guards for pipes and lift cylinder hoses Protections pour les conduits et flexibles des vérins de levage Schutz für Auslegerzylinderschläuche und -rohre Protecciones de tubos y mangueras del cilindro de la pluma Skydd för rör och lyftcylinderslangar
82233		Relocated headlights Phares déplacés Versetzte Hauptscheinwerfer Faros trasladados Flyttade färdljus
82228		Protection Guards for Tail Lights Grille de protection, AR eclairage Schutzgitter, rückwärts beleuchtung Rejilla de protección Skyddsgaller, bakljus
82227		battery box Logement de batteries Batteriekasten Caja de baterías batterilåda
82217		Guards for pipes and lift cylinder hoses Protections pour les conduits et flexibles des vérins de levage Schutz für Auslegerzylinderschläuche und -rohre Protecciones de tubos y mangueras del cilindro de la pluma Skydd för rör och lyftcylinderslangar
82213		Brake shields Carters de protection de freins Bremsschutz Protección de frenos Bromsskydd
82202		Cover plate, heavy-duty, front frame Plaque de protection à haute résistance, châssis AV Abdeckblech, heavy duty, Vorderrahmen Chapa de recubrimiento, de gran resistencia, bastidor delantero Täckplåt, heavy duty, framram
82189		Biodegradable hydraulic fluid Biodégradable hydraulique fluide Biodegradierbare Hydraulikflüssigkeit Biodegradable hidráulico liquido Biologisk nedbrytbar hyd-vätska *AGROL MENDO BIO 46*
82177	VOE 11709552	Protection Guards for Tail Lights Grille de protection, AR eclairage Schutzgitter, rückwärts beleuchtung Rejilla de protección Skyddsgaller, bakljus
82176	VOE 11988663	Protective grating headlights front Grilles de protection des phares Schutzgitter für vordere Scheinwerfer Rejilla de protección para faros delanteros Skyddsgaller främre färdbelysning
82175		Asymmetrical headlights left hand drive Projecteur, gauche assymétrique Fahrlicht, links asymmetrisch Alumbrado asimétrico izquierdo Färdljus vänsterasymmetriskt

Equipment	Kit No	Description
82174		Side marker lamps Feu gabarit lateral Seitenbegrenzungsleuchte Lampara enmarcacion Sidomarkeringslykta
82172		Noise reduction kit Equipement insonorisant Schallisoliermaterial Equipo insonorizante Ljudisoleringsutrustning *EU*
82161		Mud guard front and rear Bavettes pare-boue AV et AR Spritzschutz vorne und hinten Parafangos delanteros y traseros Stänkskydd fram och bak *STANDARD 80 SERIES TYRES*
82160	VOE 11712154	Mud guard front and rear Bavettes pare-boue AV et AR Spritzschutz vorne und hinten Parafangos delanteros y traseros Stänkskydd fram och bak *WIDE 65 SERIES TYRES*
82149		Battery Bateria Batterie Batterie Batteri *USA*
82079		Biodegradable hydraulic fluid Biodégradable hydraulique fluide Biodegradierbare Hydraulikflüssigkeit Biodegradable hidráulico liquido Biologisk nedbrytbar hyd-vätska *BP BIOHYD SES 46*

Equipment	Kit No	Description
82078		Biodegradable hydraulic fluid Biodégradable hydraulique fluide Biodegradierbare Hydraulikflüssigkeit Biodegradable hidráulico liquido Biologisk nedbrytbar hyd-vätska *PANOLIN HLP SYNTH 46*
82067		Arctic kit; attachment locking hoses Kit arctique; flexibles verrouillage outil Ausrüstung für kalte Witterung, Gerätverriegelungsschläuche Kit ártico, mangueras de cierre de implemento Utr. för kallt klimat Redskapslåsningsslangar
82034		Air filter for alternator protection Filtre à air pour alternateur Luftfilter für Generator Filtro de aire para el alternador Luftfilter för generator
82006		Belly guard, rear Tôle capotage, AR Schutzblech, hintere Defensa, trasero Bukplåt, bakre
82005		Belly guard, front Tôle capotage, AV Schutzblech, vorn Defensa, delantero Bukplåt, främre
81429		Fire suppression system Système d'extinction incendie Feuerlöschanlage Sistema de extinción de incendios Brandskyddssystem
81195		Head restraint Appui-tete Nackenstutze Respaldo para nuca Nackstöd

Equipment	Kit No	Description
80996		Tire Pneu Reifen Neumatico Däck *750/65R25GP3D*
80962		Tire Pneu Reifen Neumatico Däck *750/65R25 XLD L3 Michelin*
80944		Counterweight, logging Contrepoids Gegengewicht Contrapeso, tareas forestales Motvikt, logging *680 kg*
80891		Sign Plaque Schild Letrero Skylt *50 km/h*
80890		Smm - sign Enseigne, Lgf Schilder, Lgf Placa velocidad limitada Lgf - skylt
80826		Five-piece rims for 65-profile tires Jantes à 5 sections pour pneus à profil 65 Fünfteilige Felge für Reifen mit 65-Profil Llantas de cinco piezas para neumáticos de perfil 65 Femdelade fälgar för 65-profil däck
80802		Pre cleaner type Turbo Pre-filtre type Turbo Vorreiniger typ Turbo Predepurador tipo Turbo Förrenare Turbo-typ
80505		Operator's seat, heated, high backrest Siège de conducteur, chauffag. el., dossier haut Fahrersitz, El. heizung mit hoch Rücklehne Asiento de conductor, calent.el., de respaldo alto Förarstol, eluppvärmd, hög rygg *ISRI*
80503		Drivers seat Siège de conducteur Fahrersitz Asiento del conductor Förarstol *ISRI*
80317		Alternator Alternateur Generator Alternador Generator *80A*
80309		Steering knob Volant Bille Lenkrad Kugel Volante Bola Rattkula
80170		Tire Pneu Reifen Neumatico Däck *23,5R25* GP4B L4 Goodyear*

Equipment	Kit No	Description
56007		Planetary axle rear, Limited slip. Axe satelite, Ar, "limited slip". Planetenwelle, Rückwärts, "limited slip". Eje planeta, trasero, "limited slip". Planetaxel bak, "limited slip". *AWB 30*
56006		Rear axle Essieu Ar Hinterachse Eje trasero Bakaxel *AWB 30*
56005		Planetary axle, front Axe satelite, AV Planetenwelle, vorn Eje planeta, delantero Planetaxel, fram *AWB 31*
33438		Cab Cabine Fahrerhaus Cabina Hytt *L120F IRN* *(33371+83458+83938+83100+83213)*
33433		Wheel Loader Chargeuse sur pneus Radlader Cargadora Lastmaskin *L120F IRN*
33393		Loading unit Groupe chargeur Laderaggregat Unidad carga Lastaggregat

Equipment	Kit No	Description
33390		Loading unit Groupe chargeur Laderaggregat Unidad carga Lastaggregat
33384		Loading unit Groupe chargeur Laderaggregat Unidad carga Lastaggregat
33383		Cab Cabine Fahrerhaus Cabina Hytt
33382		Wheel Loader Chargeuse sur pneus Radlader Caragadora sobre rueda Hjullastare *L120F*
33371		Cab Cabine Fahrerhaus Cabina Hytt *L120F CAB S/N -24924, -66728, -71989*
33039		Loading unit Groupe chargeur Laderaggregat Unidad carga Lastaggregat *L120G, LONG BOOM*

Equipment	Kit No	Description
33029		Loading unit Groupe chargeur Laderaggregat Unidad carga Lastaggregat *L120G*
33022		Cab Cabine Fahrerhaus Cabina Hytt *L120F IRN S/N 54771-*
33021		Cab Cabine Fahrerhaus Cabina Hytt *L120F S/N 24925-, 66729-, 71990-*
23956		Planetary axle rear, Limited slip. Axe satelite, Ar, "limited slip". Planetenwelle, Rückwärts, "limited slip". Eje planeta, trasero, "limited slip". Planetaxel bak, "limited slip". *AWB 30*
23955		Planetary axle, rear Axe satelite, AR Planetenwelle, hinten Eje planeta, trasero Planetaxel, bak *AWB 30*
23897		Planetary axle, front Axe satelite, AV Planetenwelle, vorn Eje planeta, delantero Planetaxel, fram *AWB 31*

Equipment	Kit No	Description
22724		Hytraulic transmission Transmission hydraulique Hydraulikantrieb Transmision hidraulica Hydraultransmission *HTE205*
22576		Hydraulic transmission Transmission hydraulique Hydraulikantrieb Transmision hidraulica Hydraultransmission *HTE206*
22564		Hytraulic transmission Transmission hydraulique Hydraulikantrieb Transmision hidraulica Hydraultransmission *HTE205*
11410957		Engine Moteur Motor Motor Motor *VOLVO D7ELAE3*
11298502		Mirror Retroviseur Ruckblickspiegel Retrovisor Backspegel
11298499		Monitor Moniteur Monitor Monitor Monitor

Equipment	Kit No	Description
11298495		Lock kit Kit serrure Schlossteilsatz Juego seguridad Låssats
11298448		Window guards, side and rear windows Grille protection, vitre laterale y lunrtte AR Schutzgitter, Seitenscheibe und Heckfenster Rejilla proteccion, ventana lateral et luneta post Skyddsgaller, sidorutor och bakruta
11298389	VOE 17206879	Extra air cleaner with cyclon cleaning for cab Filtre à air supplémentaire avec filtrage cyclone pour cabine Zusätzl. Luftfilter mit Zyklonreinigung für Kabine Filtro de aire adicional con ciclón para cabina Extra luftrenare med cyklonrening för hytt
11298380		Carbon filter Filtre à charbon Kohlefilter Filtro de carbono Kolfilter
11298379		Asbestos dust protection filter Filtre, contre asbeste Filter, gegen asbest Filtro, contra asbesto Asbestskyddsfilter

Equipment	Kit No	Description

VOLVO

Volvo Construction Equipment
www.volvoce.com

GROUP		Section	Page
210	Repair kits for engine	50	53
210	Engine	100	55
211	Cylinder head	100	57
212	Cylinder block	100	61
212	Crankcase ventilation	150	63
212	Crankcase ventilation	200	65
213	Cylinder liner and piston	100	67
214	Valve mechanism	100	69
215	Timing gear casing	100	71
216	Crankshaft and related parts	100	73
216	Flywheel housing	150	77
217	Oil sump	100	79
217	Draining of oil sump	150	81
218	Engine mounting	100	83
218	Engine mounting	150	85
221	Lubricating oil system	100	87
222	Oil filter	100	89
223	Oil cooler	100	91
233	Fuel pump	100	93
233	Fuel filter	150	95
233	Water separator	200	97
233	Filter with fitting parts 84867	300	99
233	Filter 84867	350	101
234	Fuel tank with fitting parts	100	103
234	Fuel tank with fitting parts 86363	110	109
234	Fuel tank 33382, 33433	150	113
235	Fuel pipes 33382, 33433	100	115
235	Fuel pipes 83213, 33382, 33433	150	119
235	Fuel pipes, fuel pump	200	121
237	Injector	100	123

GROUP		Section	Page
251	Inlet manifold and exhaust manifold	100	125
252	Exhaust system, silencer S/N - 27453, S/N - 72776	100	127
252	Exhaust system, silencer S/N 27454 -, S/N 72777 -	110	129
252	Heat Shield Installation 33382 33383	200	131
255	Turbocharger with fitting parts	100	133
256	Air filter with fitting parts	100	135
256	Air filter	150	137
256	Oil bath air cleaner 83322, 33433	200	139
256	Air filter. 83322, 33433	250	141
256	Pre-cleaner 83357	300	143
258	Intercooler	100	147
261	Radiator with fitting parts	100	151
261	Radiator 33382, 83061	150	153
261	Expansion tank with fitting parts	200	155
261	Cooling system	250	157
261	Coolant drainage	300	161
262	Water pump and thermostat housing	100	163
263	Reversible fan	100	165
263	Reversible fan 83211	150	171
263	Reversible fan	175	175
263	Fan	200	179
263	Fan shroud	250	181
263	Hydraulic motor	300	183
263	Valve 83211, 83212, 84908	350	185
263	Belt transmission	400	187
263	Pump drive power take-off	450	189
269	Engine heater. 83540	100	191
269	Engine heater. 83514	150	193
271	Accelerator pedal	100	195
272	Hand throttle control 83438	100	197

TABLE DES MATIÈRES

GROUPE		Section	Page
210	Jeu pour moteur	50	53
210	Moteur	100	55
211	Culasse	100	57
212	Bloc-cylindres	100	61
212	Ventilation de carter	150	63
212	Ventilation de carter	200	65
213	Chemise cylindre et piston	100	67
214	Commande des soupapes	100	69
215	Carter de la distribution	100	71
216	Axe à vilebreguintas	100	73
216	Carter de volant	150	77
217	Carter d'huile	100	79
217	Vidange du carter d'huile	150	81
218	Suspension du moteur	100	83
218	Suspension du moteur	150	85
221	Système de graissage	100	87
222	Filtre à huile	100	89
223	Radiateur d 'huile	100	91
233	Pompe carburant	100	93
233	Filtre à carburant	150	95
233	Separateur d'eau	200	97
233	Filtre avec pièces de montage 84867	300	99
233	Filtre 84867	350	101
234	Réservoir de carburant avec pièces de montage	100	103
234	Réservoir de carburant avec pièces de montage 86363	110	109
234	Réservoir de carburant 33382, 33433	150	113
235	Conduits d'alimentation en carburant 33382, 33433	100	115
235	Conduits d'alimentation en carburant 83213, 33382, 33433	150	119
235	Canalisations à combus, pompe carburant	200	121
237	Injecteur complet	100	123
251	Tubulure admission et tubulure echappement	100	125
252	Système d'áspiration, silencieux S/N - 27453, S/N - 72776	100	127
252	Système d'áspiration, silencieux S/N 27454 -, S/N 72777 -	110	129
252	Installation du bouclier thermique 33382 33383	200	131
255	Turbocompresseur avec pièces de montage	100	133
256	Filtre à air avec pièces de montage	100	135
256	Purificateur d'air	150	137
256	Filtre air bain huile 83322, 33433	200	139
256	Purificateur d'air. 83322, 33433	250	141
256	Prefiltre 83357	300	143
258	Refroidisseur intermédiaire	100	147
261	Radiateur avec pièces de montage	100	151
261	Radiateur 33382, 83061	150	153
261	Recipient d'expansion avec pièces de montage	200	155
261	Système de refroidissement	250	157
261	Vidange du liquide de refroidissement	300	161
262	Pompe à eau et boitier thermostat	100	163
263	Ventilateur réversible	100	165
263	Ventilateur réversible 83211	150	171
263	Ventilateur réversible	175	175
263	Ventilateur	200	179
263	Carter de ventilateur	250	181
263	Moteur hydraulique	300	183
263	Valve 83211, 83212, 84908	350	185
263	Transmission courrouie	400	187
263	Prise de force pour l'entraînement de la pompe	450	189
269	Chaufferette de moteur. 83540	100	191
269	Chaufferette de moteur. 83514	150	193
271	Pedale accelerateur	100	195
272	Accélérateur à main 83438	100	197

GRUPPE		Abschnitt	Seite
210	Motorsätze	50	53
210	Motor	100	55
211	Zylinderkopf	100	57
212	Zylinderblock	100	61
212	Kurbelgehäusebelüftung	150	63
212	Kurbelgehäusebelüftung	200	65
213	Zylinderlaufbuchse und Kolben	100	67
214	Ventilmechanismus	100	69
215	Steuergehäuse	100	71
216	Kurbelbewegung	100	73
216	Schwungradgehäuse	150	77
217	Ölwanne	100	79
217	Entleerung der Ölwanne	150	81
218	Motorbefestigung	100	83
218	Motorbefestigung	150	85
221	Schmierölsystem	100	87
222	Ölfilter	100	89
223	Ölkühler	100	91
233	Kraftstoffpumpe	100	93
233	Kraftstoffilter	150	95
233	Wasserabscheider	200	97
233	Filter mit Anbauteilen 84867	300	99
233	Filter 84867	350	101
234	Kraftstofftank mit Anbauteilen	100	103
234	Kraftstofftank mit Anbauteilen 86363	110	109
234	Kraftstofftank 33382, 33433	150	113
235	Kraftstoffleitungen 33382, 33433	100	115
235	Kraftstoffleitungen 83213, 33382, 33433	150	119
235	Brennstoffrohre, Kraftstoffpumpe	200	121
237	Einspritzdüse	100	123

GRUPPE		Abschnitt	Seite
251	Ansaugrohr und Auspuffkrümmer	100	125
252	Auspuffsystem, Schalldämpfer S/N - 27453, S/N - 72776	100	127
252	Auspuffsystem, Schalldämpfer S/N 27454 -, S/N 72777 -	110	129
252	Hitzeschild, Einbau 33382 33383	200	131
255	Torbolader mit Anbauteilen	100	133
256	Luftfilter mit Anbauteilen	100	135
256	Luftfilter	150	137
256	Ölbadluftfilter 83322, 33433	200	139
256	Luftreiniger. 83322, 33433	250	141
256	Vorreiniger 83357	300	143
258	Intercooler	100	147
261	Kühler mit Anbauteilen	100	151
261	Kühler 33382, 83061	150	153
261	Ausgleichbehälter mit Anbauteilen	200	155
261	Kühlanlage	250	157
261	Ablassen von Kühlmittel	300	161
262	Wasserpumpe und Thermostatgehäuse	100	163
263	Umkehrbarer Lüfter	100	165
263	Umkehrbarer Lüfter 83211	150	171
263	Umkehrbarer Lüfter	175	175
263	Gebläse	200	179
263	Lüfterhaube	250	181
263	Hydraulischer Motor	300	183
263	Ventil 83211, 83212, 84908	350	185
263	Riemenantrieb	400	187
263	Pumpennebenantrieb	450	189
269	Motorwärmer. 83540	100	191
269	Motorwärmer. 83514	150	193
271	Gaspedal	100	195
272	Handgasregler 83438	100	197

INDICE

GRUPO		Sección	Página
210	Juegos para el motor	50	53
210	Motor	100	55
211	Culata	100	57
212	Bloque de cilindros	100	61
212	Ventilación del cárter	150	63
212	Ventilación del cárter	200	65
213	Camisa y piston	100	67
214	Mecanismo de vávulas	100	69
215	Tapa del engranaje de distribución	100	71
216	Cigüeñal	100	73
216	Carcasa del volante	150	77
217	Cárter	100	79
217	Vaciado del cárter de aceite	150	81
218	Suspensión del motor	100	83
218	Suspensión del motor	150	85
221	Sistema de lubricación	100	87
222	Filtro de aceite	100	89
223	Enfriador de aceite	100	91
233	Bomba de combustible	100	93
233	Filtro de combustible	150	95
233	Separador de agua	200	97
233	Filtro con piezas de montaje 84867	300	99
233	Filtro 84867	350	101
234	Depósito de combustible con accesorios de montaje	100	103
234	Depósito de combustible con accesorios de montaje 86363	110	109
234	Depósito de combustible 33382, 33433	150	113
235	Tubos de combustible 33382, 33433	100	115
235	Tubos de combustible 83213, 33382, 33433	150	119
235	Tuberias de combustible, bomba de combustible	200	121
237	Inyector	100	123
251	Tubo admisión y múltiple escape	100	125
252	Sistema de escape, silenciador S/N - 27453, S/N - 72776	100	127
252	Sistema de escape, silenciador S/N 27454 -, S/N 72777 -	110	129
252	Instalación de pantalla térmica 33382 33383	200	131
255	Turboalimentador con accesorios de montaje	100	133
256	Filtro de aire con accesoris de montaje	100	135
256	Filtro de aire	150	137
256	Filt ban aceit 83322, 33433	200	139
256	Depurador de aire. 83322, 33433	250	141
256	Prefiltro 83357	300	143
258	Intercooler	100	147
261	Radiador con accesorios de montaje	100	151
261	Radiador 33382, 83061	150	153
261	Depósito de expansion con accesorios de montaje	200	155
261	Sistema de refrigeración	250	157
261	Vaciado de refrigerante	300	161
262	Bomba de agua y caja de termostato	100	163
263	Ventilador reversible	100	165
263	Ventilador reversible 83211	150	171
263	Ventilador reversible	175	175
263	Ventilador	200	179
263	Cubierta del ventilador	250	181
263	Motor hidráulico	300	183
263	Válvula 83211, 83212, 84908	350	185
263	Correa distribución	400	187
263	Toma de fuerza para accionamiento de bomba	450	189
269	Calentador del motor. 83540	100	191
269	Calentador del motor. 83514	150	193
271	Pedal acelerador	100	195
272	Mando manual acelerador 83438	100	197

GRUPP		Avsnitt	Sida
210	Satser för motor	50	53
210	Motor	100	55
211	Cylinderhuvud	100	57
212	Cylinderblock	100	61
212	Vevhusventilation	150	63
212	Vevhusventilation	200	65
213	Cylinderfoder och kolv	100	67
214	Ventilmekanism	100	69
215	Transmissionskåpa	100	71
216	Vevrörelse	100	73
216	Svänghjulskåpa	150	77
217	Oljesump	100	79
217	Dränering av oljesump	150	81
218	Motorupphängning	100	83
218	Motorupphängning	150	85
221	Smörjsystem	100	87
222	Oljefilter	100	89
223	Oljekylare	100	91
233	Bränslepump	100	93
233	Bränslefilter	150	95
233	Vattenavskiljare	200	97
233	Filter med monteringsdetaljer 84867	300	99
233	Filter 84867	350	101
234	Bränsletank med monteringsdetaljer	100	103
234	Bränsletank med monteringsdetaljer 86363	110	109
234	Bränsletank 33382, 33433	150	113
235	Bränsleledningar 33382, 33433	100	115
235	Bränsleledningar 83213, 33382, 33433	150	119
235	Bränslerör, bränslepump	200	121
237	Insprutare	100	123

GRUPP		Avsnitt	Sida
251	Insugningsrör och avgasgrenrör	100	125
252	Avgassystem, ljuddämpare S/N - 27453, S/N - 72776	100	127
252	Avgassystem, ljuddämpare S/N 27454 -, S/N 72777 -	110	129
252	Värmesköld, ditsättning 33382 33383	200	131
255	Turbokompressor med monteringsdetaljer	100	133
256	Luftrenare med monteringsdetaljer	100	135
256	Luftrenare	150	137
256	Oljebadsluftrenare 83322, 33433	200	139
256	Luftrenare. 83322, 33433	250	141
256	Förrenare 83357	300	143
258	Laddluftkylare	100	147
261	Kylare med monteringsdetaljer	100	151
261	Kylare 33382, 83061	150	153
261	Expansionstank med monteringsdetaljer	200	155
261	Kylsystem	250	157
261	Kylvätskeavtappning	300	161
262	Vattenpump och termostathus	100	163
263	Reverserbar fläkt	100	165
263	Reverserbar fläkt 83211	150	171
263	Reverserbar fläkt	175	175
263	Fläkt	200	179
263	Fläktkåpa	250	181
263	Hydraulmotor	300	183
263	Ventil 83211, 83212, 84908	350	185
263	Remtransmission	400	187
263	Pumpdrivning, kraftuttag	450	189
269	Motorvärmare. 83540	100	191
269	Motorvärmare. 83514	150	193
271	Gaspedal	100	195
272	Handgasreglage 83438	100	197

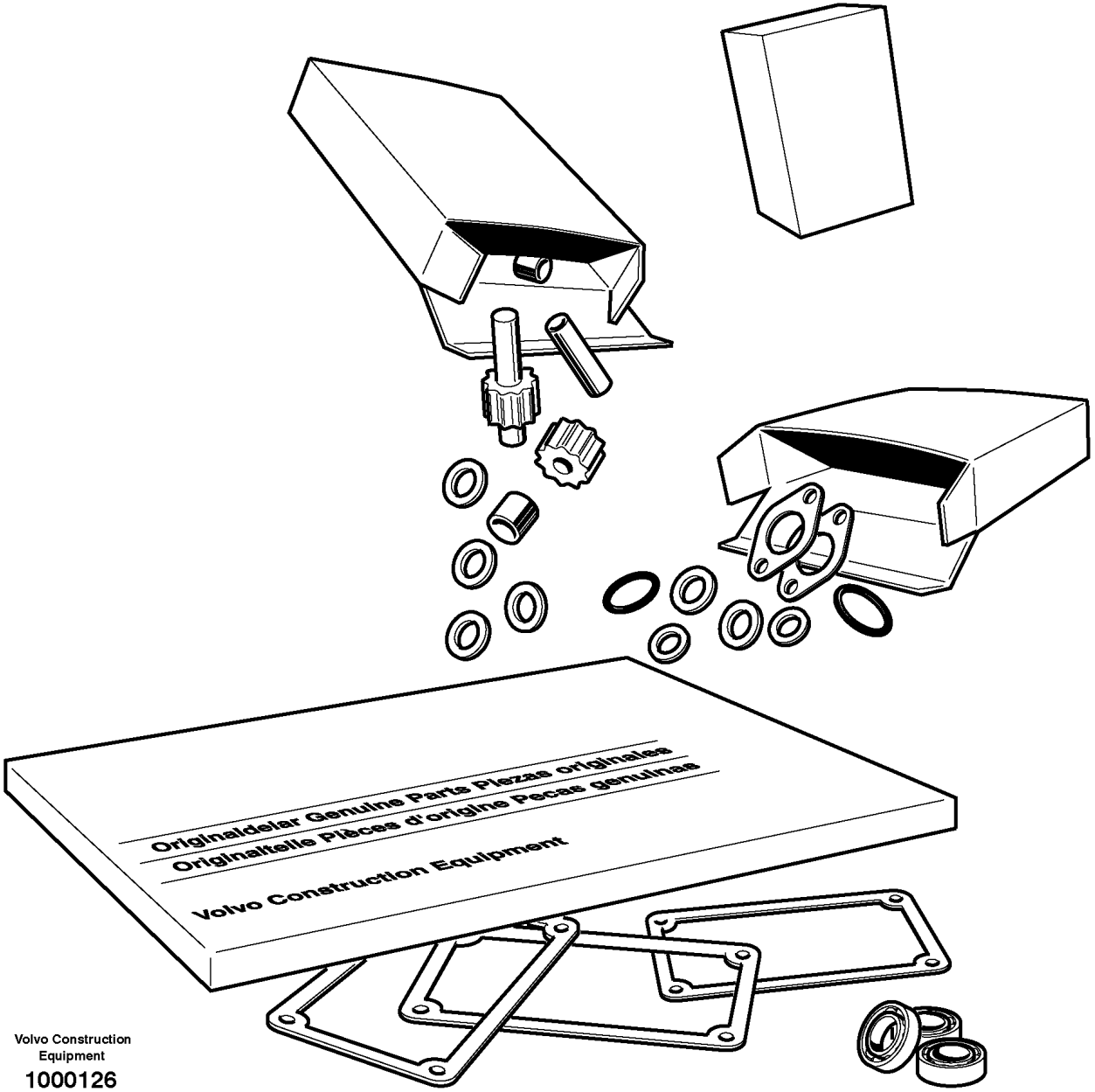

Volvo Construction
Equipment
1000126

Fig.	Part No.	Quantity 1	Quantity 2	Quantity 3	PS	KIT	Description	Dénomination	Bezeichnung	Denominación	Benämning	Notes
	VOE 15011490	1					Overhaul kit	Kit rénovation	Überholungssatz	Juego de reacondicionamiento	Renoveringssats	
	VOE 15011483	1					•Cylinder head kit	•Jeu de culasse	•Zylinderkopfsatz	•Juego de culata	•Cylinderhuvudsats	
	VOE 20865990	6					•Cyl Liner Kit	•Jeu Chemises	•Cyl Buchsensatz	•Jg Camisa Cil	•Cyl.fodersats	
	VOE 20933203	4					•Gasket	•Joint	•Dichtung	•Junta	•Packning	

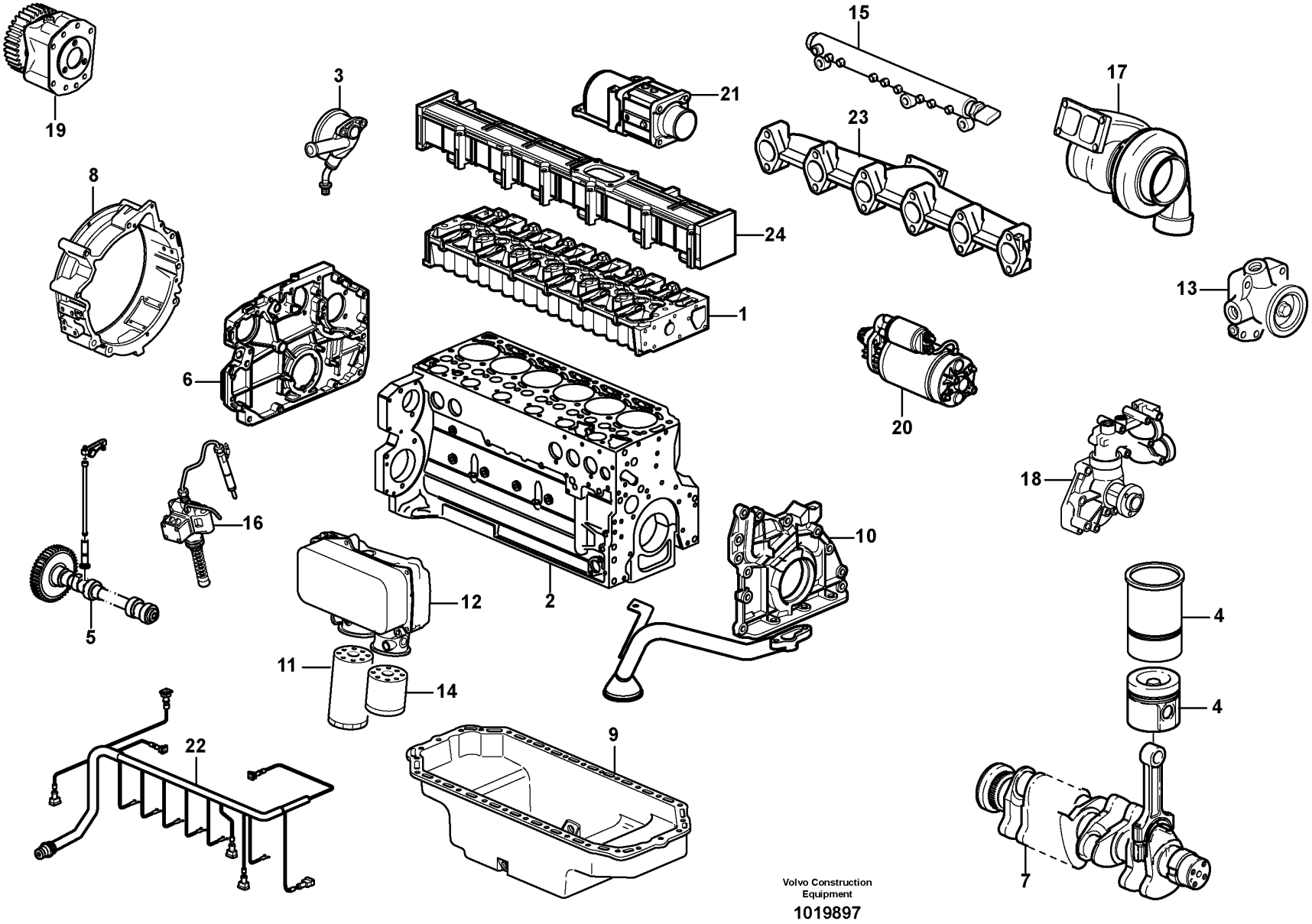
19
3
21
15
17
23
8
24
1
13
6
20
18
16
10
2
12
5
4
11
14
4
22
9
7
Volvo Construction
Equipment
1019897

Fig.	Part No.	Quantity 1	Quantity 2	Quantity 3	PS	KIT	Description	Dénomination	Bezeichnung	Denominación	Benämning	Notes
	VOE 11410957	1					Engine	Moteur	Motor	Motor	Motor	D7ELAE3
1		1					•Cylinder head	•Culasse	•Zylinderkopf	•Culata	•Cylinderhuvud	See group 211-100 page 57
2		1					•Cylinder block	•Bloc-cylindres	•Zylinderblock	•Bloque cilindro	•Cylinderblock	See group 212-100 page 61
3		1					•Crankcase Venti	•Ventilation carter de vilebrequin	•Kurbelgehäuseentlüftung	•Ventilación del cárter	•Vevhusventilation	See group 212-150 page 63
4		1					•Cylinder Liner	•Chemise Cylind.	•Zyl Buchse	•Camisa	•Cylinderfoder	See group 213-100 page 67
5		1					•Camshaft	•Arbre a cames	•Nockenwelle	•Eje de levas	•Kamaxel	See group 214-100 page 69
6		1					•Timing gear casing	•Carter distribution	•Steuergehäuse	•Cubierta distribucion	•Transmissionskåpa	See group 215-100 page 71
7		1					•Crankshaft	•Vilebrequin	•Kurbelwelle	•Ciguenal	•Vevaxel	See group 216-100 page 73
8		1					•Flywheel Hsg	•Carter Volant	•Schwungradgeh	•Cubiert Volante	•Svänghjulskåpa	See group 216-150 page 77
9		1					•Oil Pan	•Carter d'huile	•Ölwanne	•Carter de aceite	•Oljesump	See group 217-100 page 79
10		1					•Lubricating system	•Syst.de graissage	•Schmierölsystem	•Sist.lubrificante	•Smörjsystem	See group 221-100 page 87
11		1					•Oil Filter	•Filtre Huile	•Ölfilter	•Filtro Aceite	•Oljefilter	See group 222-100 page 89
12		1					•Oil Cooler	•Refroidisseur huile	•Ölkühler	•Enfriadores aceite	•Oljekylare	See group 223-100 page 91
13		1					•Fuel pump	•Pompe Carburant	•Kraftstoffpumpe	•Bomba Combustib	•Bränslepump	See group 233-100 page 93
14		1					•Fuel Filter	•Filtre carburant	•Kraftstoffilter	•Filtro Combust	•Bränslefilter	See group 233-150 page 95
15		1					•Rail	•Rail	•Schiene	•Rail	•Skena	See group 237-100 page 123
16		1					•Injector	•Injecteur	•Einspritzdüse	•Inyector	•Insprutare	See group 237-100 page 123
17		1					•Turbocharger	•Turbocompresse.	•Abgasturbolader	•Turbocompresor	•Turbokompressor	See group 255-100 page 133
18		1					•Coolant Pump	•Pompe a eau	•Kuhlwasserpumpe	•Bomba Ag.refr.	•Kylvätskepump	See group 262-100 page 163
19		1					•Pump drive	•Commande de la pompe	•Pumpenantrieb	•Accionamiento bomba	•Pumpdrivning	See group 263-450 page 189
20		1					•Starter motor	•Demarreur	•Anlasser	•Motor arranque	•Startmotor	See group 331-100 page 225
21		1					•Starter Element	•Eleme.demarrage	•Kaltstartelemt	•Calentador Arr.	•Startelement	See group 333-100 page 227
22		1					•Cable harness	•Faisceau cables	•Kabelbaum	•Manojo cables	•Ledningsmatta	See group 371-150 page 279
23		1					•Exhaust Pipe	•Tuyau d'échappement	•Auspuffrohr	•Tubo de escape	•Avgasrör	See group 251-100 page 125
24		1					•Inlet Pipe	•Tubul.admission	•Einlassrohr	•Tubo Admision	•Inloppsrör	See group 251-100 page 125

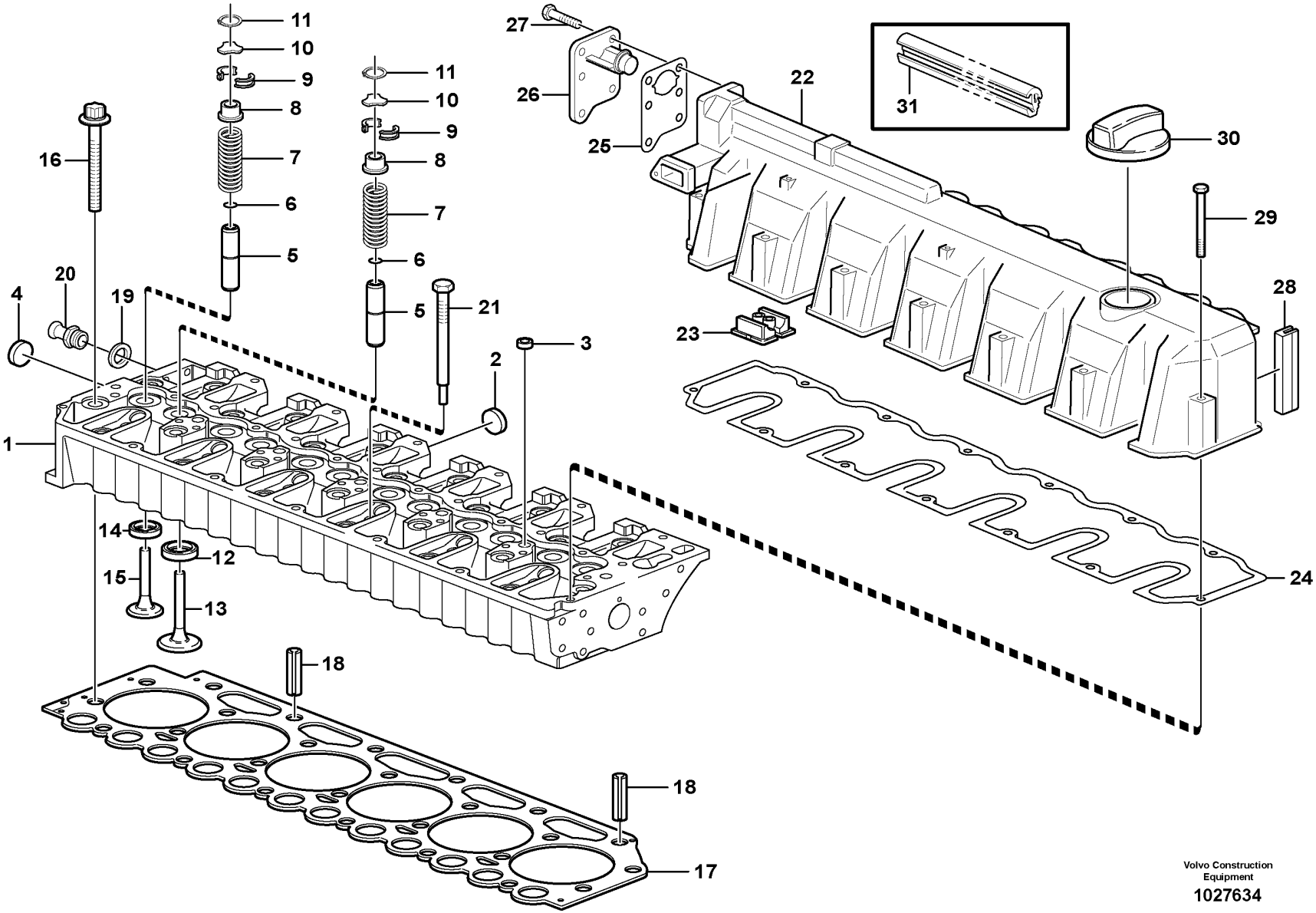

Volvo Construction Equipment

1027634

Fig.	Part No.	Quantity 1	Quantity 2	Quantity 3	PS	KIT	Description	Dénomination	Bezeichnung	Denominación	Benämning	Notes
1	VOE 20799762	1					Cylinder head	Culasse	Zylinderkopf	Culata	Cylinderhuvud	
2	VOE 20799722	5					•Plug	•Bouchon	•Stopfen	•Tapon	•Plugg	
3	VOE 20412733	5					•Core plug	•Rondelle fermeture	•Füllscheibe	•Tapón	•Täppbricka	
4	VOE 20914266	2					•Core Plug	•Ronde.fermeture	•Fullscheibe	•Tapon	•Täppbricka	
5	VOE 20405897	12					•Valve guide	•Guide soupape	•Ventilführung	•Guía de válvula	•Ventilstyrning	
6	VOE 11700348	12					•O-ring	•Joint torique	•O-Ring	•Anillo tórico	•O-ring	
7	VOE 11700347	12					•Valve spring	•Ressort soupape	•Ventilfeder	•Resorte de válvula	•Ventilfjäder	
8	VOE 20847155	12					•Retainer	•Retenue	•Halter	•Soporte	•Hållare	
9	VOE 11700345	24					•Valve sleeve	•Douille soupape	•	•	•Ventilhylsa	
10	VOE 20840807	12					•Thrust washer	•Rondelle butée	•Druckscheibe	•Arandela de presión	•Tryckbricka	
11	VOE 20840772	12					•Lock ring	•Anneau verrouillage	•Sicherungsring	•Anillo de seguridad	•Låsring	
12	VOE 20459962	6					•Valve seat	•Siège de soupape	•Ventilsitz	•Asiento de válvula	•Ventilsäte	
13	VOE 20758481	6					•Inlet valve	•Soupape admission	•Einlassventil	•Válvula de admisión	•Inloppsventil	
14	VOE 20845144	6					•Valve seat	•Siège de soupape	•Ventilsitz	•Asiento de válvula	•Ventilsäte	
15	VOE 21739130	6					•Exhaust valve	•Soupape d'échappement	•Auslassventil	•Válvua de escape	•Avgasventil	(VOE 20755883)
16	VOE 11700334	26					Screw	Vis	Schraube	Tornillo	Skruv	
17	VOE 20943385	1					Cylinder head gasket	Joint de culasse	Zylinderkopfdichtung	Junta de culata	Cylinderhuvudpackning	THICK=1,4MM, 1 HOLE
	VOE 20949868	1					Cylinder head gasket	Joint de culasse	Zylinderkopfdichtung	Junta de culata	Cylinderhuvudpackning	THICK=1,5MM, 2 HOLE
	VOE 20943389	1					Cylinder head gasket	Joint de culasse	Zylinderkopfdichtung	Junta de culata	Cylinderhuvudpackning	THICK=1,6MM, 3 HOLE
18	VOE 20405521	2					Guide pin	Colonnette guide	Führungszapfen	Eje de guía	Styrtapp	
19	VOE 993358	1					Gasket	Joint	Dichtung	Junta	Packning	
20	VOE 20483764	1					Nipple	Raccord	Nippel	Niple	Nippel	
21	VOE 20405895	6					Plug	Tampon	Stopfen	Tapón	Plugg	
22	VOE 21455720	1					Valve cover	Couvre culasse	Zylinderkopfhaube	Cubierta válvula	Ventilkåpa	(VOE 21036771)
23	VOE 20412600	1					•Cap	•Capot	•Kappe	•Capuchón	•Hatt	
24	VOE 20792871	1					•Gasket	•Joint	•Dichtung	•Junta	•Packning	
25	VOE 20840801	1					•Gasket	•Joint	•Dichtung	•Junta	•Packning	
26	VOE 20933359	1					•Oil Separator	•Deshuileur	•Ölabscheider	•Separad Aceite	•Oljeavskiljare	
27	VOE 20797542	6					•Hexagon screw	•Vis à tête hexagonale	•Sechskantschraube	•Tornillo hexagonal	•Sexkantsskruv	
28	VOE 20847667	1					•Sealing	•Joint d'étanchéité	•Dichtung	•Junta	•Tätning	

1		**Cylinder head** **Culasse** **Zylinderkopf** **Culata** **Cylinderhuvud**	Catalogue id **20107**	Group **211**
2				
3			Illustr. No **1027634**	Section **100**
4				
5			Issue **20009015-H**	Page **57**

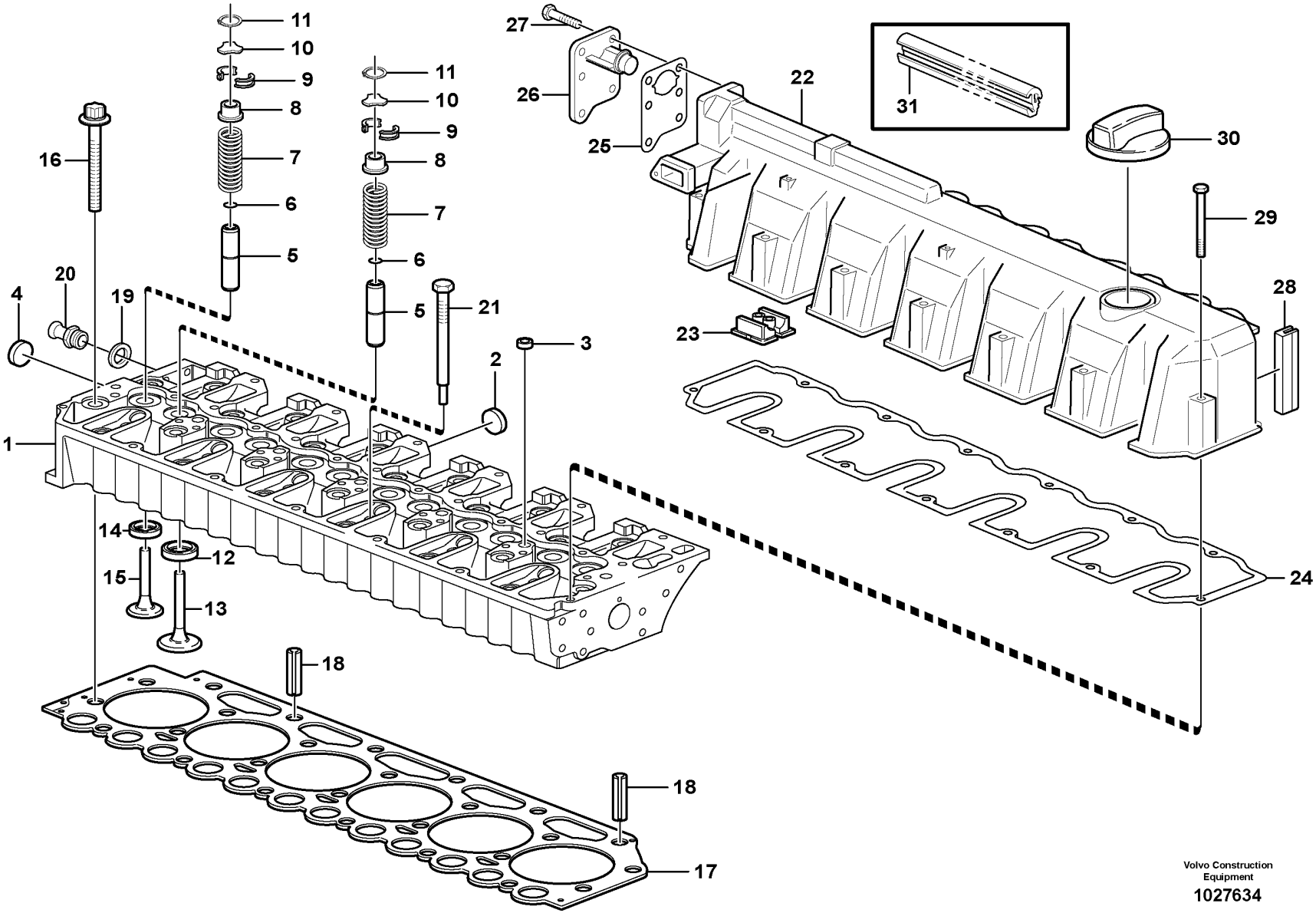

Volvo Construction Equipment

1027634

Fig.	Part No.	Quantity 1	Quantity 2	Quantity 3	PS	KIT	Description	Dénomination	Bezeichnung	Denominación	Benämning	Notes
29	**VOE 20412601**	13					Screw	Vis	Schraube	Tornillo	Skruv	(VOE 21037380)
30	**VOE 20412589**	1					Filler cap	Bouchon remplissage	Tankverschluss	Tapa de llenado	Påfyllningslock	
31	**VOE 20996748**	1					Sealing strip	Bande d'étanchéité	Dichtleiste	Moldura retén	Tätningslist	

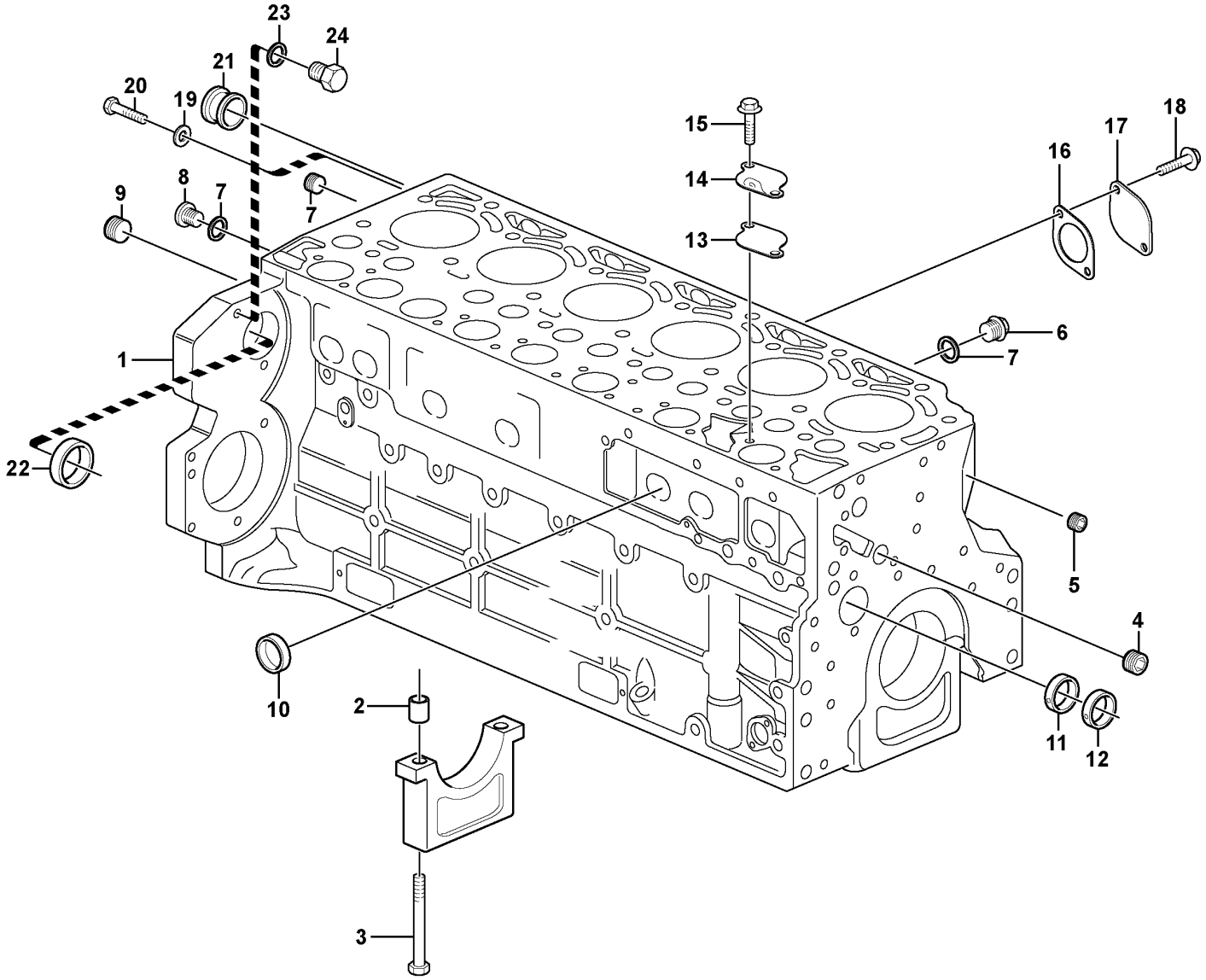

Volvo Construction Equipment
1056314

Fig.	Part No.	Quantity 1	Quantity 2	Quantity 3	PS	KIT	Description	Dénomination	Bezeichnung	Denominación	Benämning	Notes
1	VOE 20851922	1					Crankcase	Carter moteur	Kurbelgehäuse	Cárter cigüeñal	Vevhus	
2	VOE 11700278	14					•Bushing	•Bague	•Buchse	•Casquillo	•Bussning	
3	VOE 20405583	14					•Bolt	•Boulon	•Bolzen	•Perno	•Bult	
4	VOE 20405719	1					•Plug	•Tampon	•Stopfen	•Tapón	•Plugg	
5	VOE 20508600	2					•Plug	•Bouchon	•Stöpsel	•Tapón	•Propp	
6	VOE 20405716	2					•Plug	•Tampon	•Stopfen	•Tapón	•Plugg	
7	VOE 13969011	3					•Gasket	•Joint	•Dichtung	•Junta	•Packning	
8	VOE 945065	1					•Plug	•Tampon	•Stopfen	•Tapón	•Plugg	
9	VOE 20785813	1					•Plug	•Bouchon	•Stopfen	•Tapon	•Plugg	(VOE 20508605)
10	VOE 20405721	10					•Core plug	•Rondelle fermeture	•Füllscheibe	•Tapón	•Täppbricka	
11	VOE 11700285	1					•Bearing bushing	•Bague de palier	•Lagerbuchse	•Casquillo de cojinete	•Lagerbussning	
12	VOE 11700284	6					•Bearing bushing	•Bague de palier	•Lagerbuchse	•Casquillo de cojinete	•Lagerbussning	
13	VOE 20933203	1					Gasket	Joint	Dichtung	Junta	Packning	
14	VOE 20840812	1					Cover	Capot	Haube	Cubierta	Kåpa	
15	VOE 20405792	2					Screw	Vis	Schraube	Tornillo	Skruv	
16	VOE 20412341	1					Gasket	Joint	Dichtung	Junta	Packning	
17	VOE 21180405	1					Flange	Bride	Flansch	Brida	Fläns	
18	VOE 20405885	2					Screw	Vis	Schraube	Tornillo	Skruv	
19	VOE 20460087	1					Washer	Rondelle	Scheibe	Arandela	Bricka	
20	VOE 20460101	1					Screw	Vis	Schraube	Tornillo	Skruv	
21	VOE 20794126	1					Bushing	Bague	Buchse	Casquillo	Bussning	
22	VOE 20450778	1					Core plug	Rondelle fermeture	Füllscheibe	Tapón	Täppbricka	
23	VOE 13947281	2					Gasket	Joint	Dichtung	Junta	Packning	
24	VOE 20441859	2					Plug	Tampon	Stopfen	Tapón	Plugg	

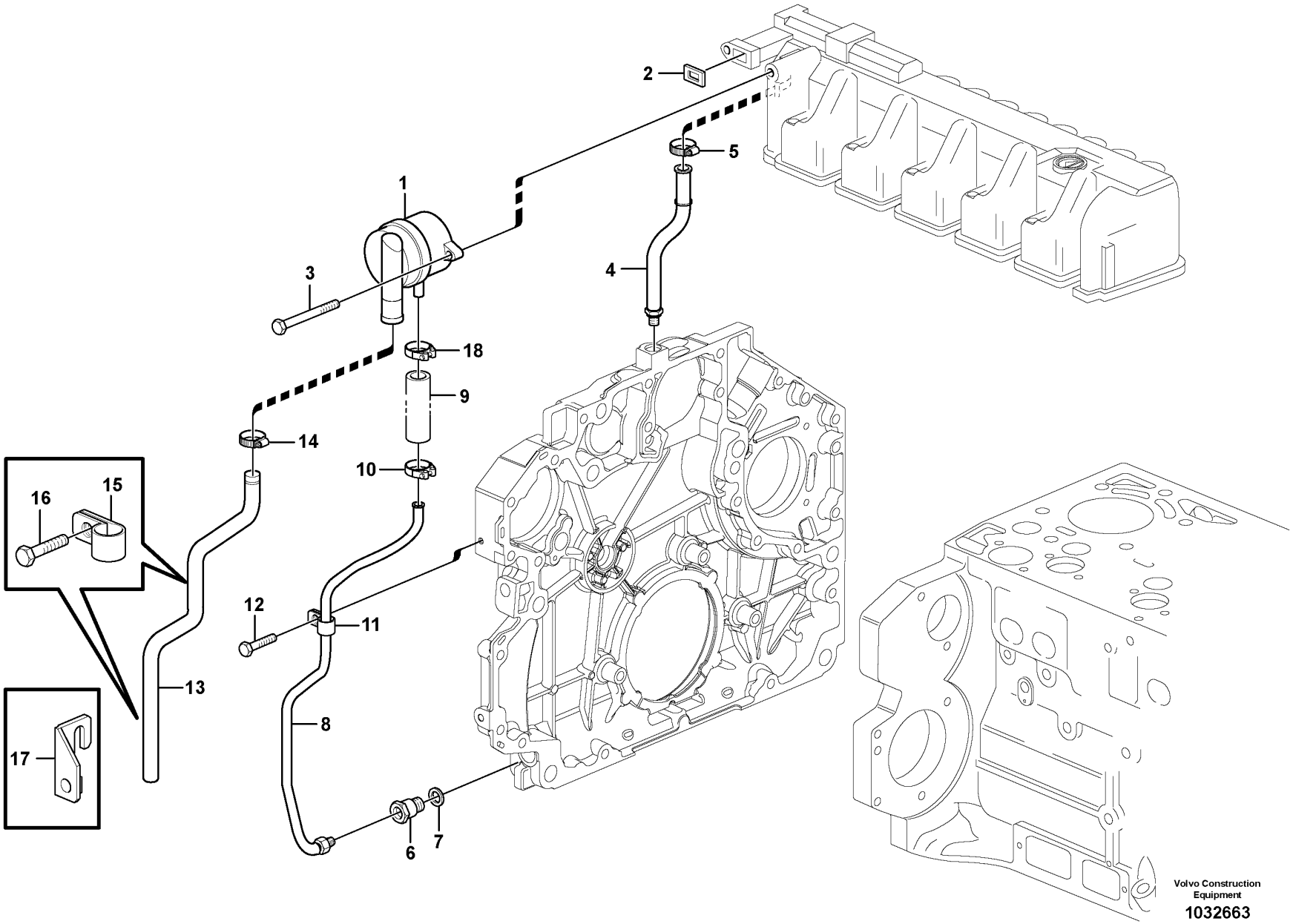
1
2
3
4
5
6
7
8
9
10
11
12
13
14
15
16
17
18
Volvo Construction Equipment
1032663

Fig.	Part No.	Quantity 1	Quantity 2	Quantity 3	PS	KIT	Description	Dénomination	Bezeichnung	Denominación	Benämning	Notes
1	VOE 20930510	1					Oil separator	Déflecteur d'huile	Ölabscheider	Separador de aceite	Oljeavskiljare	
2	VOE 21038626	1					•Gasket	•Joint	•Dichtung	•Junta	•Packning	
3	VOE 20405504	2					Screw	Vis	Schraube	Tornillo	Skruv	
4	VOE 20820967	1					Oil Line	Conduit Huile	Ölleitung	Tubo Aceite	Oljeledning	
5	VOE 20799673	1					Hose clamp	Collier durite	Schlauchschelle	Abrazadera de manguera	Slangklamma	
6	VOE 21496705	1					Drain valve	Vanne de vidange	Ablassventil	Válvula de vaciado	Avtappningsventil	(VOE 20841133)
7	VOE 20460026	1					Sealing ring	Bague étanchéité	Dichtring	Anillo retén	Tätningsring	
8	VOE 20904725	1			SS		Oil Line	Conduit Huile	Ölleitung	Tubo Aceite	Oljeledning	
9	VOE 20849878	1					•Hose	•Flexible	•Schlauch	•Manguera	•Slang	
10	VOE 20971607	1					•Hose clamp	•Collier durite	•Schlauchschelle	•Abrazadera de manguera	•Slangklamma	
11	VOE 20798831	1					•Attaching clamp	•Collier de fixation	•Befestigungsklemme	•Abrazadera de fijación	•Fästklamma	
12	VOE 20405729	1					Screw	Vis	Schraube	Tornillo	Skruv	
13	VOE 20799590	1					Tube	Tube	Rohr	Tubo	Rör	
14	VOE 20405755	1					Clamping band	Ruban serrage	Spannband	Banda de apriete	Klämband	
15	VOE 20798837	2					Clamp	Pince Serrage	Klemme	Abrazadera	Klämma	
16	VOE 20405885	2					Screw	Vis	Schraube	Tornillo	Skruv	
17		1			NS		Retaining Plate	Plaque Retenue	Halteplatte	Placa Soporte	Hållplatta	
18	VOE 20971607	1					Hose clamp	Collier durite	Schlauchschelle	Abrazadera de manguera	Slangklamma	

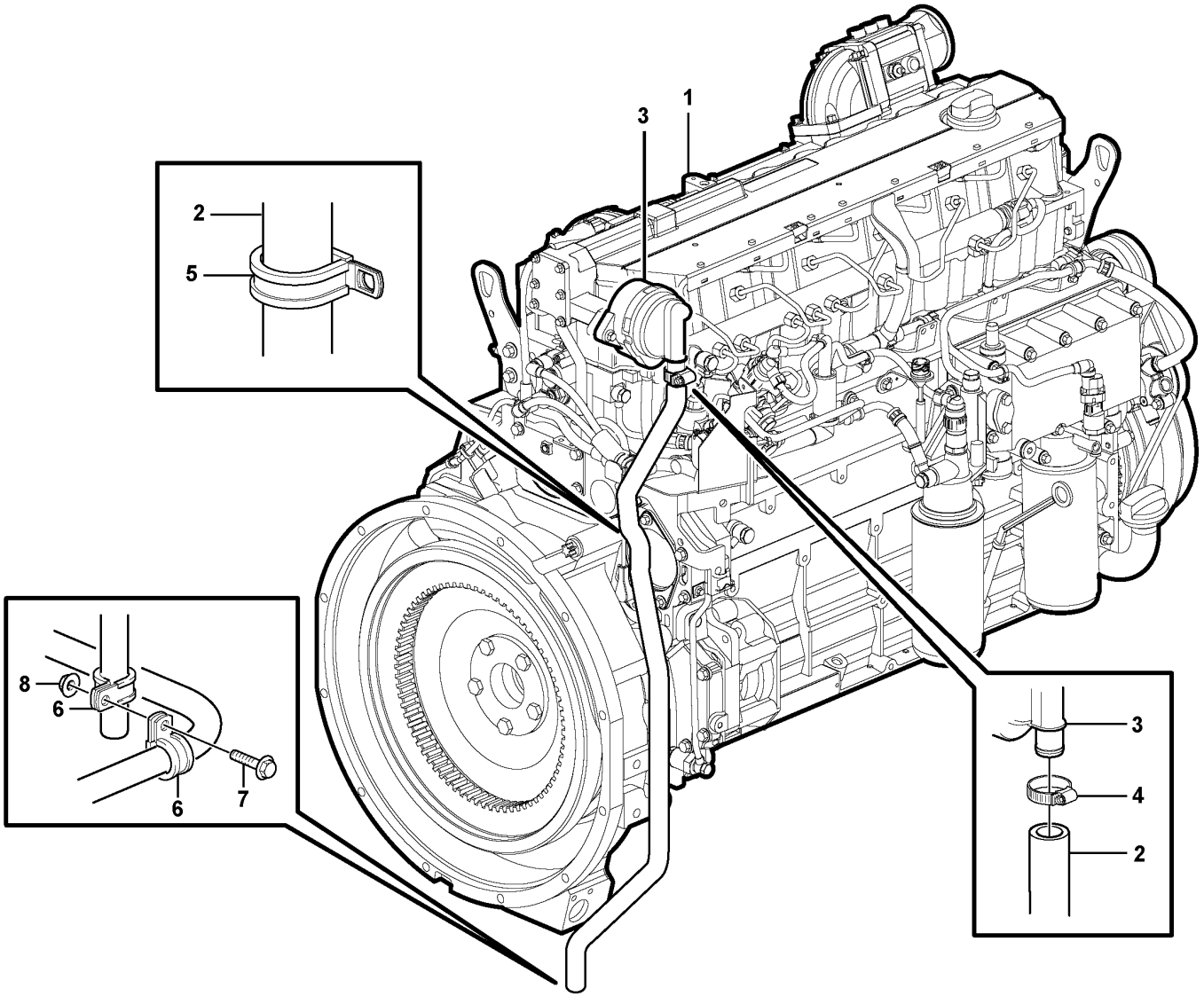

Volvo Construction Equipment

1024555

Fig.	Part No.	Quantity 1	Quantity 2	Quantity 3	PS	KIT	Description	Dénomination	Bezeichnung	Denominación	Benämning	Notes
1		1					Motor	Moteur	Motor	Motor	Motor	See group 210-100 page 55
2	VOE 11445236	1					Hose	Flexible	Schlauch	Manguera	Slang	
3		1					Pressure Regulator	Régulateur de pression	Druckregler	Regulador de presión	Tryckregulator	See group 212-150 page 63
4	VOE 13943474	1					Hose clamp	Collier durite	Schlauchschelle	Abrazadera de manguera	Slangklamma	
5	VOE 13949997	1					Clamp	Collier serrage	Schelle	Abrazadera	Klamma	
6	VOE 13949997	2					Clamp	Collier serrage	Schelle	Abrazadera	Klamma	
7	VOE 13946173	1					Screw	Vis	Schraube	Tornillo	Skruv	
8	VOE 13945408	1					Nut	Écrou	Mutter	Tuerca	Mutter	

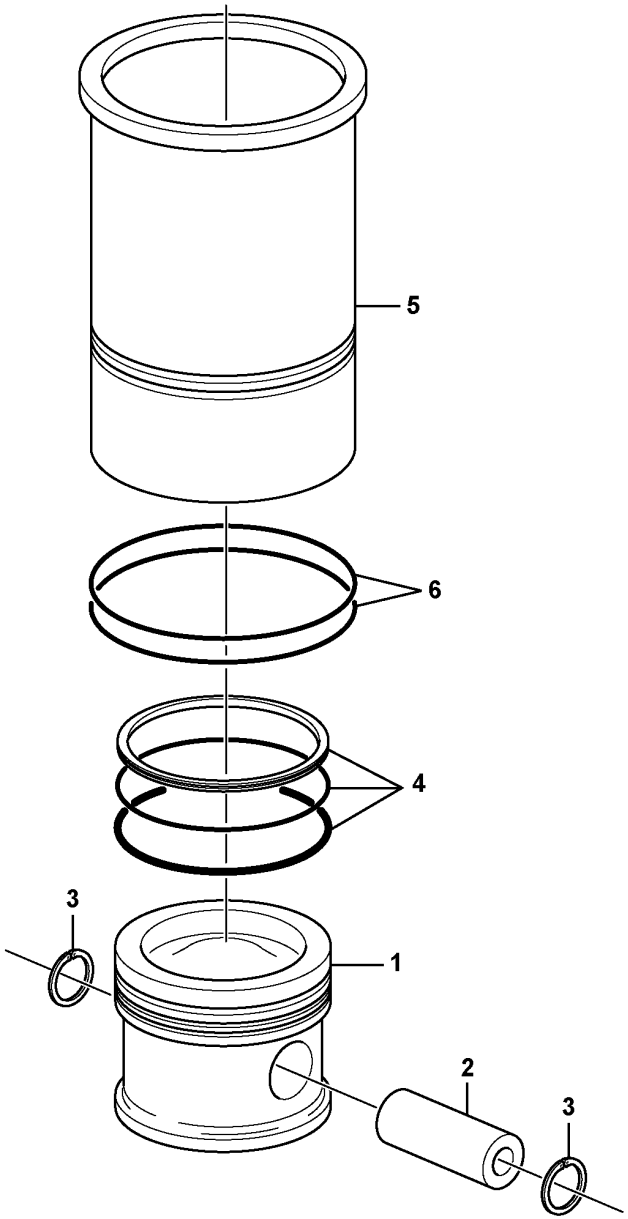

Volvo Construction Equipment

1019005

Fig.	Part No.	Quantity 1	Quantity 2	Quantity 3	PS	KIT	Description	Dénomination	Bezeichnung	Denominación	Benämning	Notes
	VOE 20865990	6					Cyl Liner Kit	Jeu Chemises	Cyl Buchsensatz	Jg Camisa Cil	Cyl.fodersats	
1		6			NS		•Piston	•Piston	•Kolben	•Piston	•Kolv	
2	VOE 20405577	6					••Gudgeon pin	••Axe piston	••Kolbenbolzen	••Bulón	••Kolvtapp	
3	VOE 20405576	12					••Snap ring	••Circlip	••Nutring	••Circlip	••Spårring	
4	VOE 21299547	6					••Piston ring kit	••Jeu segments piston	••Kolbenringsatz	••Juego aro de pistón	••Kolvringsats	(VOE 20450775)
5		6			NS		•Cylinder Liner	•Chemise Cylind.	•Zyl Buchse	•Camisa	•Cylinderfoder	
6	VOE 20412762	12					••O-ring	••Joint torique	••O-Ring	••Anillo tórico	••O-ring	

1		**Cylinder liner and piston** **Chemise cylindre et piston** **Zylinderlaufbuchse und Kolben** **Camisa y piston** **Cylinderfoder och kolv**	Catalogue id **20107**	Group **213**
2				
3			Illustr. No **1019005**	Section **100**
4				
5			Issue **20009015-H**	Page **67**

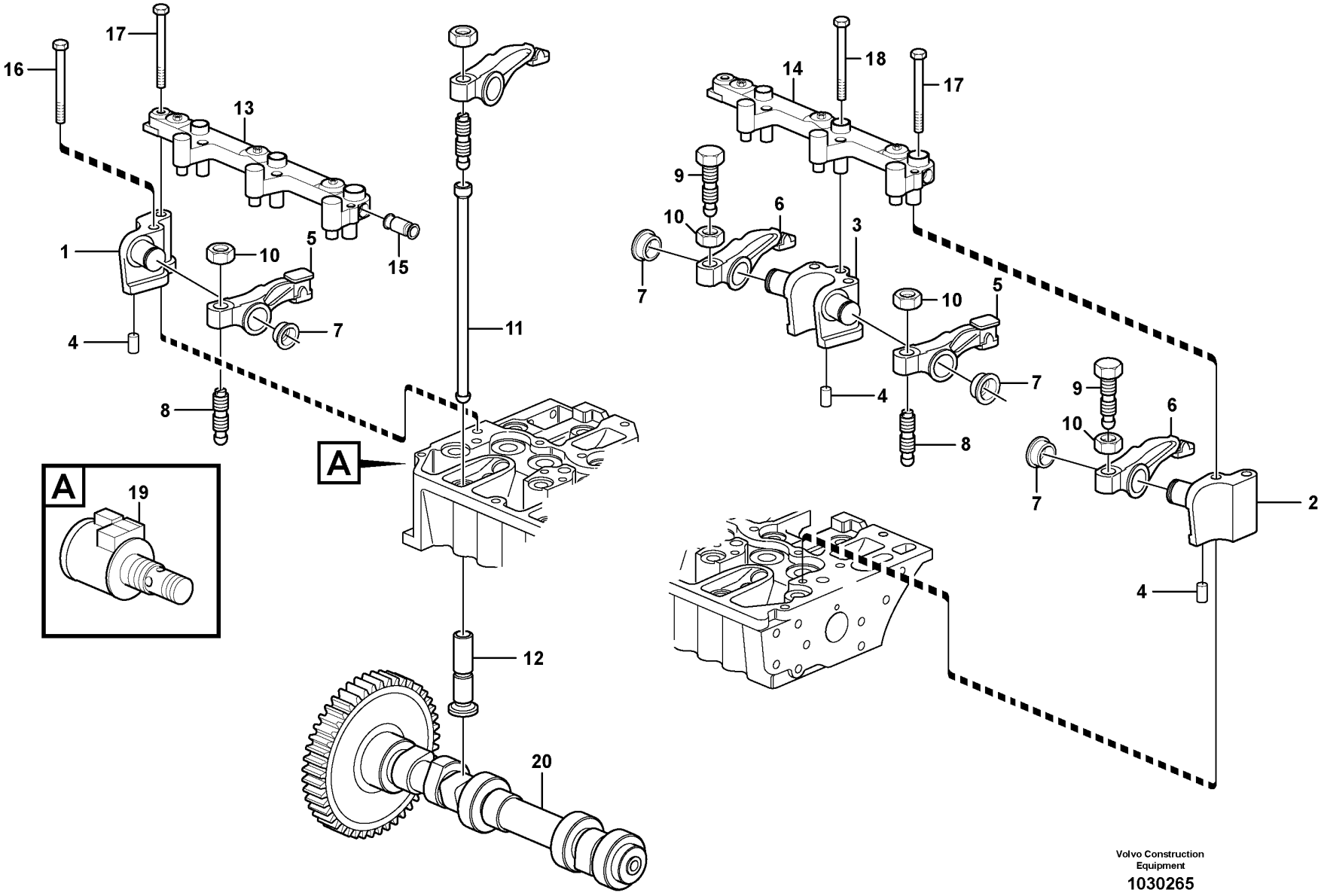

Volvo Construction Equipment

1030265

Fig.	Part No.	Quantity 1	Quantity 2	Quantity 3	PS	KIT	Description	Dénomination	Bezeichnung	Denominación	Benämning	Notes
1	VOE 20794124	1					Bracket	Console	Konsole	Ménsula	Konsol	(VOE 21066484)
2	VOE 20826696	1					Bracket	Console	Konsole	Ménsula	Konsol	(VOE 21066474)
3	VOE 20793045	5					Bracket	Console	Konsole	Ménsula	Konsol	(VOE 21066482)
4	VOE 20790837	7					Pin	Goupille	Zapfen	Pasador	Tapp	
5	VOE 21448082	6					Rocker arm	Culbuteur	Kipphebel	Balancín	Vipparm	(VOE 20792878)
6	VOE 21448926	6					Rocker arm	Culbuteur	Kipphebel	Balancín	Vipparm	(VOE 20792876)
7	VOE 20794115	12					Retaining ring	Bague retenue	Haltering	Anillo de apoyo	Hållarring	
8	VOE 20913851	6					Adjusting Screw	Vis De Reglage	Stellschraube	Tornillo Ajuste	Justerskruv	
9	VOE 20816389	6					Adjusting screw	Vis réglage	Stellschraube	Tornillo ajuste	Justerskruv	
10	VOE 11700373	12					Nut	Écrou	Mutter	Tuerca	Mutter	
11	VOE 20405534	12					Push rod	Tige-poussoir	Stößelstange	Barra de apoyo	Stötstång	
12	VOE 20792475	12					Tappet	Poussoir Pompe	Pumpdrucker	Balancin	Lyftare	
13	VOE 20802124	1					Actuator	Dispositif Mano	Betätigun Organ	Organos Mando	Manövr.organ	
14	VOE 20802121	1					Actuator	Dispositif Mano	Betätigun Organ	Organos Mando	Manövr.organ	
15	VOE 20798864	1					Plug	Tampon	Stopfen	Tapón	Plugg	
16	VOE 20405723	7					Screw	Vis	Schraube	Tornillo	Skruv	
17	VOE 60110410	7					Flange screw	Vis à embase	Flanschschraube	Tornillo embridado	Flänsskruv	(VOE 20799653)
18	VOE 20450802	3					Flange screw	Vis à embase	Flanschschraube	Tornillo embridado	Flänsskruv	
19	VOE 20795296	1					Solenoid valve	Vanne electrom.	Magnetventil	Electrovalvula	Magnetventil	MA2504
20	VOE 22216525	1					Camshaft	Arbre cames	Nockenwelle	Árbol de levas	Kamaxel	(VOE 21012455)

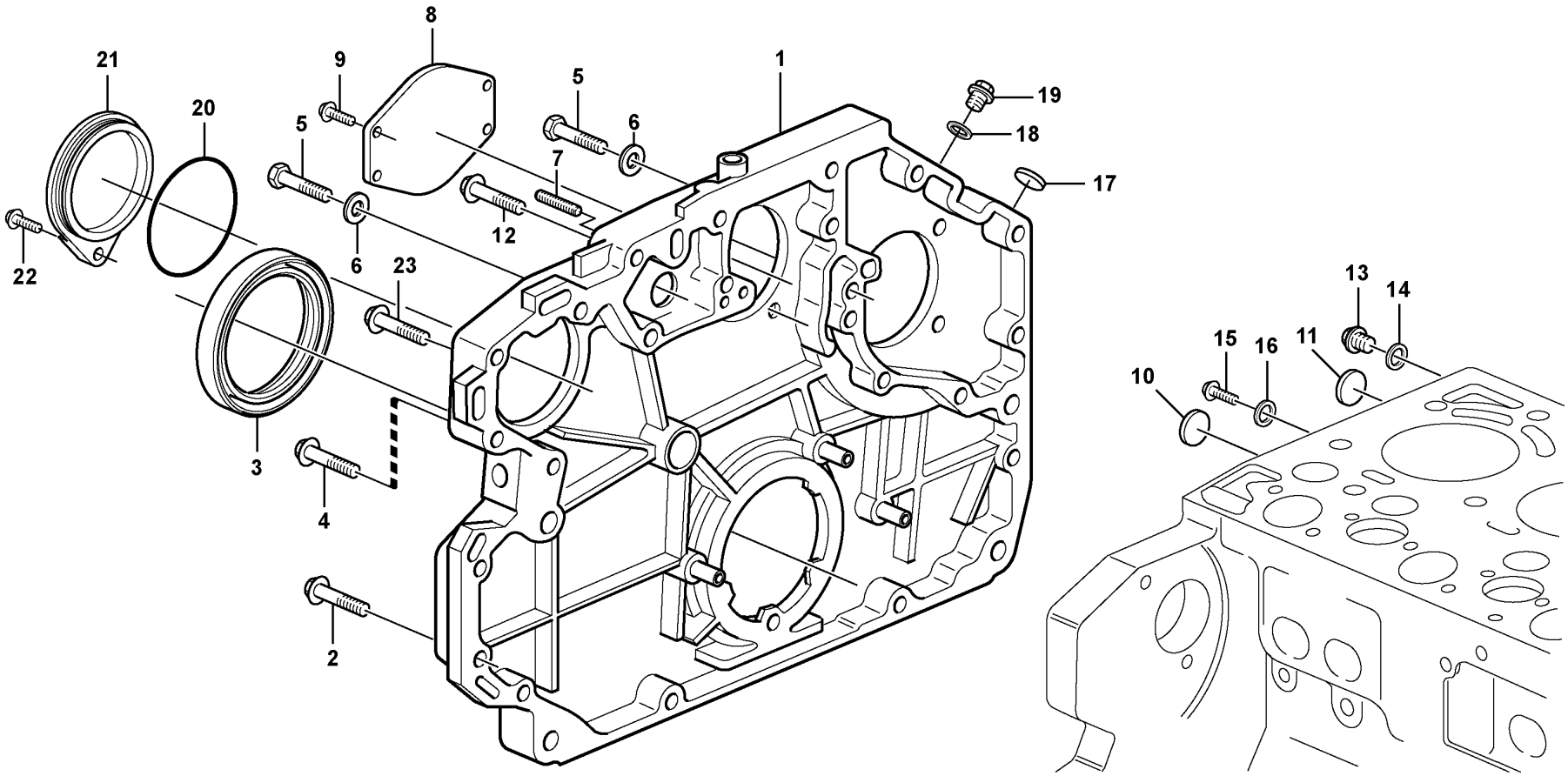

Volvo Construction Equipment

1019841

Fig.	Part No.	Quantity 1	Quantity 2	Quantity 3	PS	KIT	Description	Dénomination	Bezeichnung	Denominación	Benämning	Notes
1	VOE 22039480	1					Timing gear casing	Carter de distribution	Steuergehäuse	Cubierta distribución	Transmissionskåpa	(VOE 20972356)
2	VOE 20412324	12					Screw	Vis	Schraube	Tornillo	Skruv	
3	VOE 21486084	1					Lip seal	Joint à lèvre	Lippendichtung	Sello	Läpptätning	(VOE 20412286)
4	VOE 20405709	4					Screw	Vis	Schraube	Tornillo	Skruv	
5	VOE 20534597	2					Screw	Vis	Schraube	Tornillo	Skruv	
6	VOE 13955900	2					Washer	Rondelle	Scheibe	Arandela	Bricka	
7	VOE 20450795	1					Set screw	Vis butée	Anschlagschraube	Tornillo tope	Stoppskruv	
8	VOE 20450799	1					Cover	Capot	Abdeckung	Capó	Kåpa	
9	VOE 20405709	4					Screw	Vis	Schraube	Tornillo	Skruv	
10	VOE 20412745	1					Core plug	Rondelle fermeture	Füllscheibe	Tapón	Täppbricka	
11	VOE 20490808	1					Cover	Capot	Abdeckung	Capó	Kåpa	
12	VOE 20450801	1					Screw	Vis	Schraube	Tornillo	Skruv	
13	VOE 20451012	1					Screw	Vis	Schraube	Tornillo	Skruv	
14	VOE 13947621	1					Plane gasket	Joint plan	Plandichtung	Junta plana	Planpackning	
15	VOE 20405898	1					Screw	Vis	Schraube	Tornillo	Skruv	
16	VOE 20460087	1					Washer	Rondelle	Scheibe	Arandela	Bricka	
17	VOE 20405605	1					Cover	Capot	Abdeckung	Capó	Kåpa	
18	VOE 13947621	1					Plane gasket	Joint plan	Plandichtung	Junta plana	Planpackning	
19	VOE 20451012	1					Screw	Vis	Schraube	Tornillo	Skruv	
20	VOE 20405652	1					Sealing ring	Bague étanchéité	Dichtring	Anillo retén	Tätningsring	
21	VOE 20950063	1					Cover	Capot	Haube	Cubierta	Kåpa	
22	VOE 20450802	1					Flange screw	Vis à embase	Flanschschraube	Tornillo embridado	Flänsskruv	
23	VOE 20405709	1					Screw	Vis	Schraube	Tornillo	Skruv	

1		**Timing gear casing** **Carter de la distribution** **Steuergehäuse** **Tapa del engranaje de distribución** **Transmissionskåpa**	Catalogue id **20107**	Group **215**
2				
3			Illustr. No **1019841**	Section **100**
4			Issue **20009015-H**	Page **71**
5				

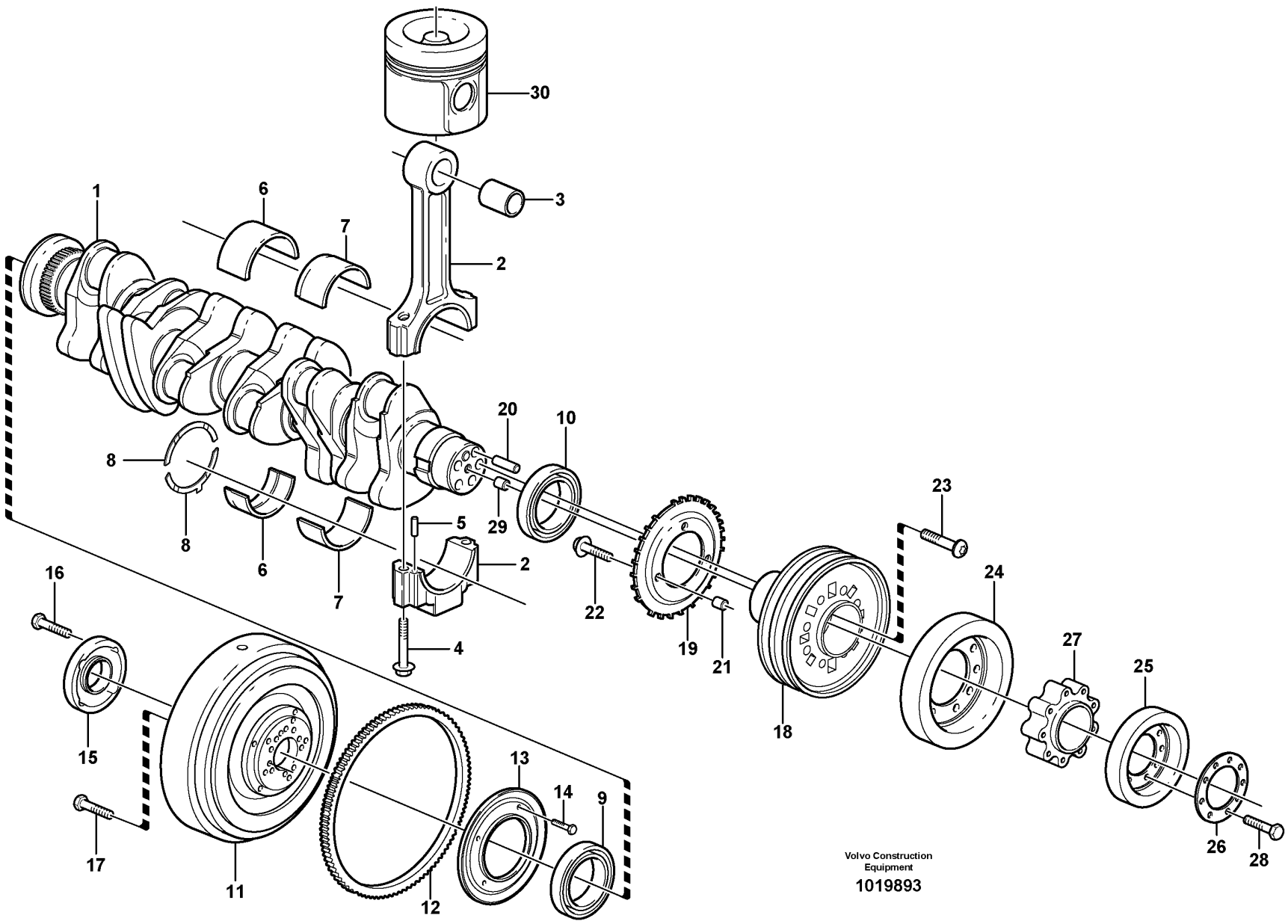

Volvo Construction Equipment

1019893

Fig.	Part No.	Quantity 1	Quantity 2	Quantity 3	PS	KIT	Description	Dénomination	Bezeichnung	Denominación	Benämning	Notes
1	VOE 21245957	1					Crankshaft	Vilebrequin	Kurbelwelle	Cigüeñal	Vevaxel	(VOE 20875042)
2	VOE 20585982	6					Connecting rod	Bielle	Pleuel	Biela	Vevstake	
3	VOE 11700325	6					•Bushing	•Bague	•Buchse	•Casquillo	•Bussning	
4	VOE 11700326	12					•Bolt	•Boulon	•Bolzen	•Perno	•Bult	
5	VOE 20459134	12					•Pin	•Clavette	•Splint	•Pasador	•Sprint	
6	VOE 21141948	7					Main bearing	Palier de vilebrequin	Hauptlager	Cojinete de bancada	Ramlager	(VOE 20405516) STD = 85,00 MM
	VOE 21234191	REQ					Main bearing	Palier de vilebrequin	Hauptlager	Cojinete de bancada	Ramlager	(VOE 20405529) U SZ = 84,75 MM
	VOE 20405541	REQ					Main bearing	Palier de vilebrequin	Hauptlager	Cojinete de bancada	Ramlager	U SZ = 84,50 MM
7	VOE 20766790	6					Big-end Bearing	Coussinet de tête de bielle	Pleuellager	Cojinete de cabeza de biela	Lager, storände	STD = 68,00 MM
	VOE 20790423	REQ					Big-end Bearing	Coussinet de tête de bielle	Pleuellager	Cojinete de cabeza de biela	Lager, storände	U SZ = 67,75 MM
	VOE 20790428	REQ					Big-end Bearing	Coussinet de tête de bielle	Pleuellager	Cojinete de cabeza de biela	Lager, storände	U SZ = 67,50 MM
8	VOE 20405899	1			SS		Thrust Washer	Rondelle Butee	Druckscheibe	Arandela Presio	Tryckbricka	STD = 2,9 MM
	VOE 21141963	REQ					Thrust washer	Disque de butée	Axialscheibe	Arandela axial	Axialbricka	(VOE 11700315) O SZ = 3,1 MM
9		1					Sealing ring	Bague d'étanchéité	Runddichtring	Anillo reten	Tätningsring	See group 215-100 page 71
10		1					Sealing ring	Bague d'étanchéité	Runddichtring	Anillo reten	Tätningsring	See group 221-100 page 87
11	VOE 20917910	1					Flywheel	Volant	Schwungrad	Volante	Svänghjul	
12	VOE 20450830	1					•Gear	•Pignon	•Zahnrad	•Engranaje	•Kugghjul	
13	VOE 20918003	1					•Ring	•Anneau	•Ring	•Anillo	•Ring	
14	VOE 20933839	4					•Screw	•Vis	•Schraube	•Tornillo	•Skruv	
15	VOE 20460793	1					Flange	Bride	Flansch	Brida	Fläns	
16	VOE 21000755	5					Hexagon screw	Vis à tête hexagonale	Sechskantschraube	Tornillo hexagonal	Sexkantsskruv	
17	VOE 20450835	10					Screw	Vis	Schraube	Tornillo	Skruv	
18	VOE 20483448	1					Pulley	Poulie	Zahnriemenscheibe	Polea correa dentada	Kuggremhjul	
19	VOE 20792423	1					Lock Washer	Rondel.verroui.	Sicher Scheibe	Arandel Segurid	Låsbricka	
20	VOE 20450838	1					Pin	Clavette	Splint	Pasador	Sprint	
21	VOE 20450628	1					Pin	Clavette	Splint	Pasador	Sprint	
22	VOE 975108	3					Flange screw	Vis à embase	Flanschschraube	Tornillo embridado	Flänsskruv	(VOE 888289)

1		**Crankshaft and related parts** **Axe à vilebreguintas** **Kurbelbewegung** **Cigüeñal** **Vevrörelse**	Catalogue id **20107**	Group **216**
2			Illustr. No **1019893**	Section **100**
3			Issue **20009015-H**	Page **73**
4				
5				

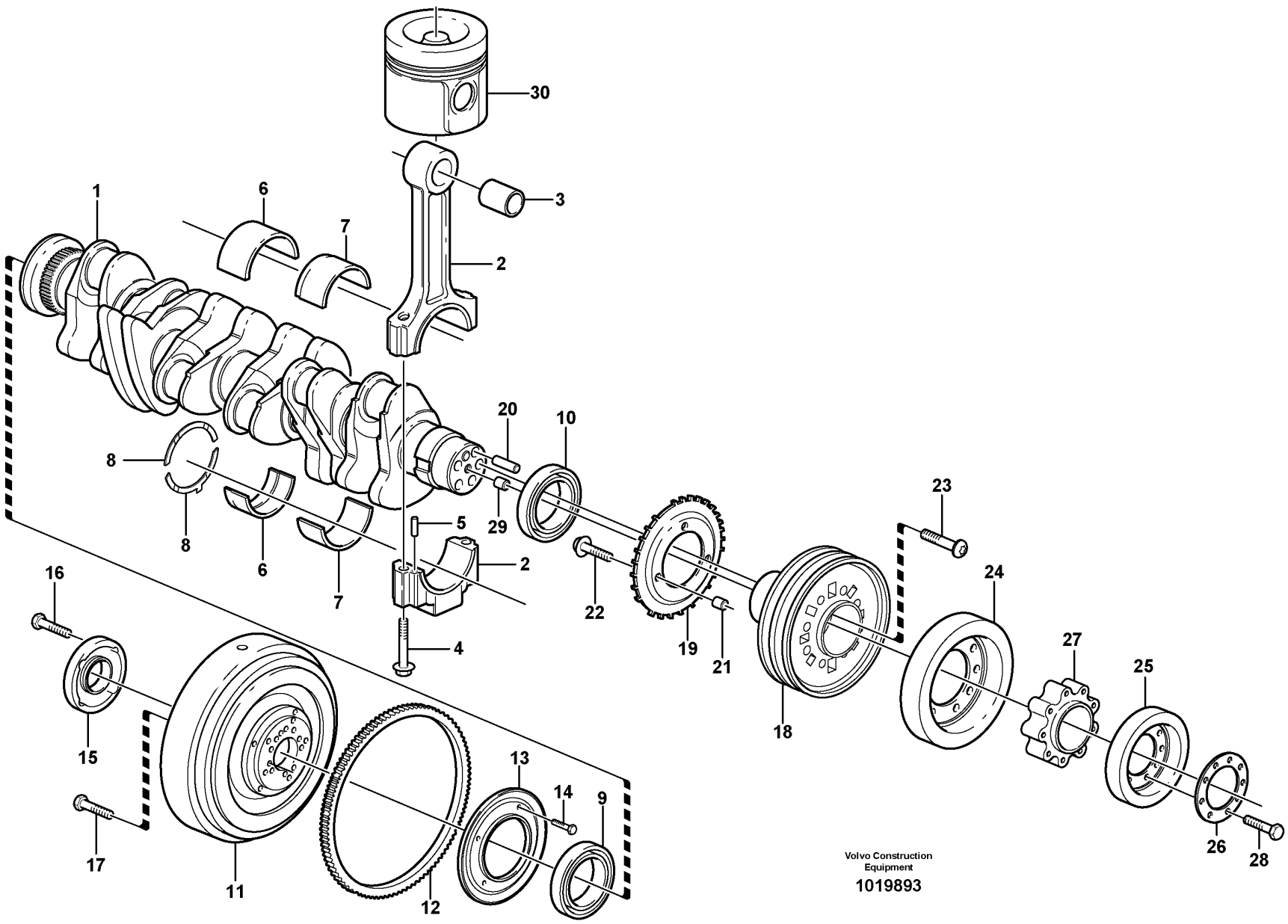

Volvo Construction Equipment

1019893

Fig.	Part No.	Quantity 1	Quantity 2	Quantity 3	PS	KIT	Description	Dénomination	Bezeichnung	Denominación	Benämning	Notes
23	VOE 20405724	4					Screw	Vis	Schraube	Tornillo	Skruv	
24	VOE 20585446	1					Vibration damper	Amortisseur Vib	Schwingungsdämpfer	Amortiguador de vibraciones	Vibrationsdämpare	
25	VOE 21083252	1					Vibration damper	Amortisseur de vibrations	Schwingungsdämpfer	Amortiguador vibraciones	Vibrationsdämpare	(VOE 20460794)
26	VOE 20460800	1					Washer	Rondelle	Scheibe	Arandela	Bricka	
27	VOE 20460799	1					Spacer	Entretoise	Abstandkörper	Distanciador	Distans	
28	VOE 20460205	9					Screw	Vis	Schraube	Tornillo	Skruv	
29	VOE 20405634	1					Spring pin	Goupille tubulaire	Federstift	Pasador tubular	Fjädrande pinne	
30		1					Piston	Piston	Kolben	Piston	Kolv	See group 213-100 page 67

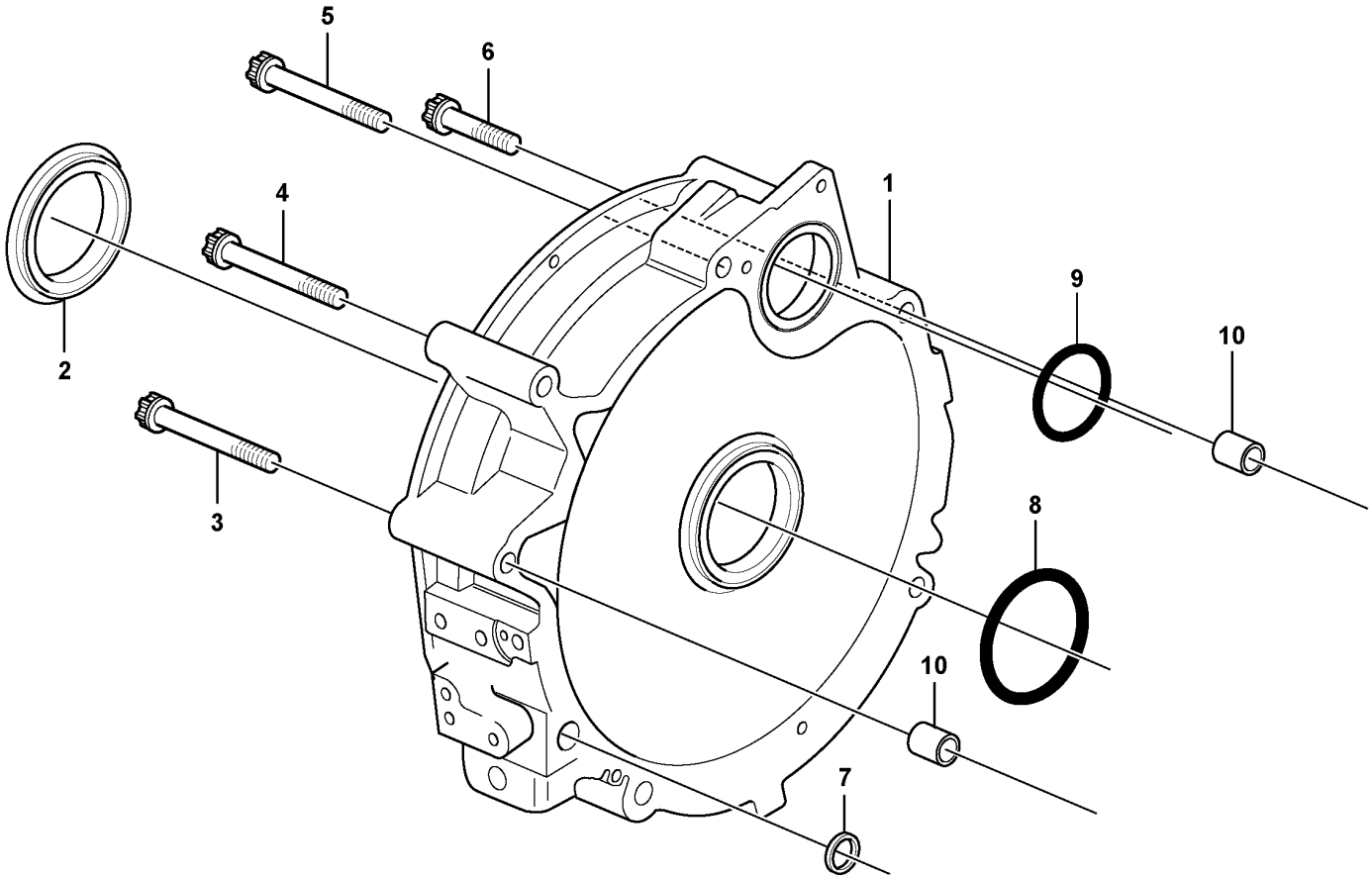

Volvo Construction
Equipment
1033647

Fig.	Part No.	Quantity 1	Quantity 2	Quantity 3	PS	KIT	Description	Dénomination	Bezeichnung	Denominación	Benämning	Notes
1	VOE 20459988	1					Flywheel housing	Carter de volant	Schwungradgehäuse	Cubierta de volante	Svänghjulskåpa	
2	VOE 20450784	1					•Labyrinth ring	•Joint labyrinthe	•Labyrinthring	•Anillo laberinto	•Labyrintring	
3	VOE 20460792	1					Screw	Vis	Schraube	Tornillo	Skruv	
4	VOE 20405715	1					Screw	Vis	Schraube	Tornillo	Skruv	
5	VOE 20405710	3					Screw	Vis	Schraube	Tornillo	Skruv	
6	VOE 20460792	1					Screw	Vis	Schraube	Tornillo	Skruv	
7	VOE 20459993	4					O-ring	Joint torique	O-Ring	Anillo tórico	O-ring	
8	VOE 20450786	1					Sealing ring	Bague étanchéité	Dichtring	Anillo retén	Tätningsring	
9	VOE 20459994	1					Sealing ring	Bague étanchéité	Dichtring	Anillo retén	Tätningsring	
10	VOE 20585971	2					Bushing	Bague	Buchse	Casquillo	Bussning	

1		**Flywheel housing** **Carter de volant** **Schwungradgehäuse** **Carcasa del volante** **Svänghjulskåpa**	Catalogue id **20107**	Group **216**
2				
3			Illustr. No **1033647**	Section **150**
4			Issue **20009015-H**	Page **77**
5				

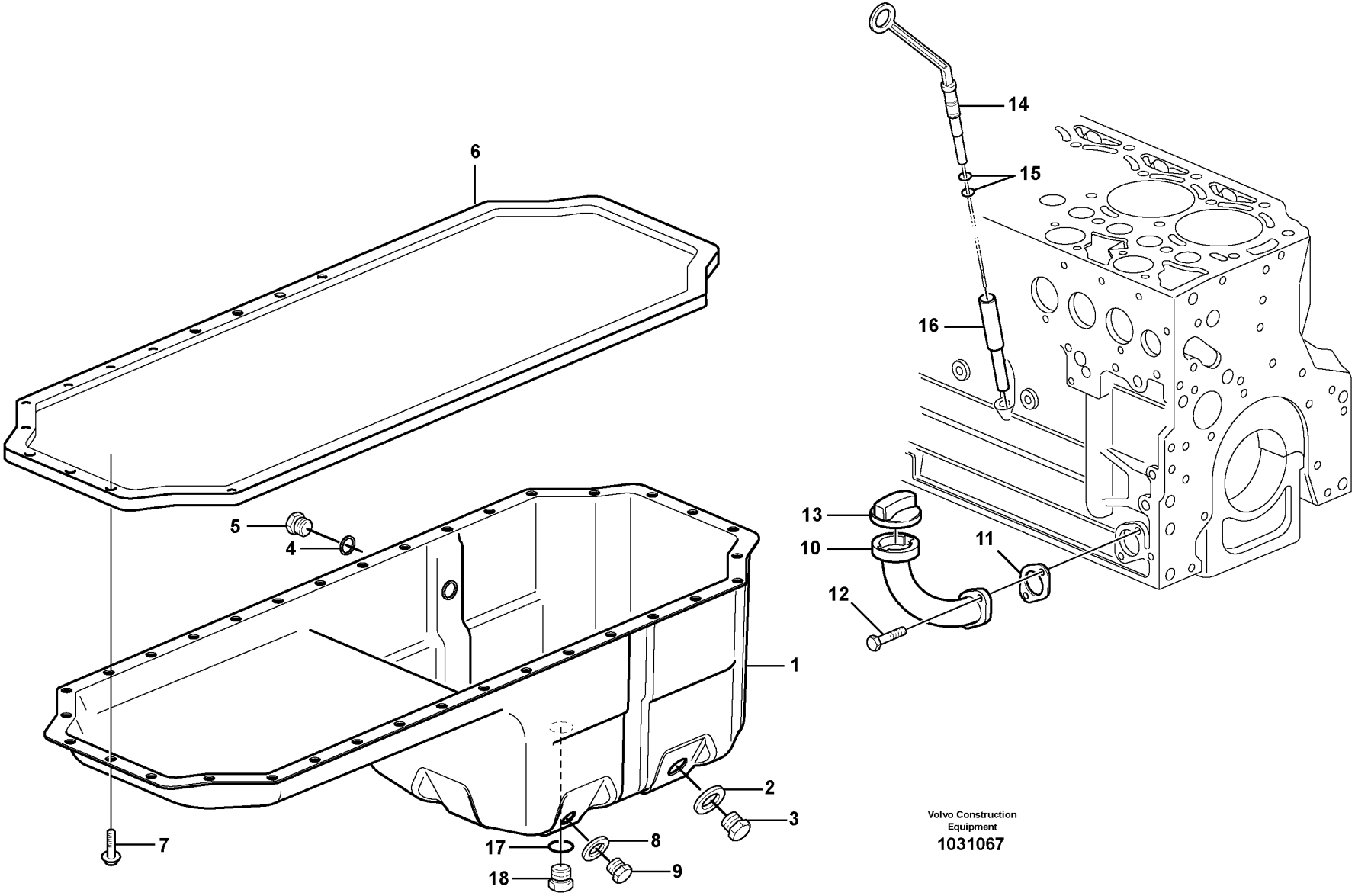

Volvo Construction Equipment
1031067

Fig.	Part No.	Quantity 1	Quantity 2	Quantity 3	PS	KIT	Description	Dénomination	Bezeichnung	Denominación	Benämning	Notes
1	VOE 20814391	1					Oil Pan	Carter d'huile	Ölwanne	Carter de aceite	Oljesump	(VOE 21099578)
2	VOE 20496256	1					•Gasket	•Joint	•Dichtung	•Junta	•Packning	
3	VOE 20496257	1					•Plug	•Tampon	•Stopfen	•Tapón	•Plugg	
4	VOE 20460026	1					•Sealing ring	•Bague étanchéité	•Dichtring	•Anillo retén	•Tätningsring	
5	VOE 20460024	1					•Plug	•Tampon	•Stopfen	•Tapón	•Plugg	
6	VOE 20405915	1					Gasket	Joint	Dichtung	Junta	Packning	
7	VOE 20405792	34					Screw	Vis	Schraube	Tornillo	Skruv	
8	VOE 13947624	1					Plane gasket	Joint plan	Plandichtung	Junta plana	Planpackning	
9	VOE 20405506	1					Plug	Tampon	Stopfen	Tapón	Plugg	
10	VOE 20412347	1					Filler neck	Tuyau de remplissage	Einfüllstützen	Cuello de llenado	Påfyllningshals	
11	VOE 20405825	1					Gasket	Joint	Dichtung	Junta	Packning	
12	VOE 20405885	2					Screw	Vis	Schraube	Tornillo	Skruv	
13	VOE 20412589	1					Filler cap	Bouchon remplissage	Tankverschluss	Tapa de llenado	Påfyllningslock	(VOE 20405835)
14	VOE 20912376	1					Dipstick	Jauge	Messtab	Varill Medic	Mätsticka	
15	VOE 20412343	2					•Sealing ring	•Bague étanchéité	•Dichtring	•Anillo retén	•Tätningsring	
16	VOE 20405644	1					Guide tube	Tube guide	Führungsrohr	Tubo de guía	Styrrör	
17	VOE 20515173	1					Gasket	Joint	Dichtung	Junta	Packning	
18	VOE 20515171	1					Plug	Bouchon	Stöpsel	Tapón	Propp	

1		**Oil sump** **Carter d'huile** **Ölwanne** **Cárter** **Oljesump**	Catalogue id **20107**	Group **217**
2				
3			Illustr. No **1031067**	Section **100**
4				
5			Issue **20009015-H**	Page **79**

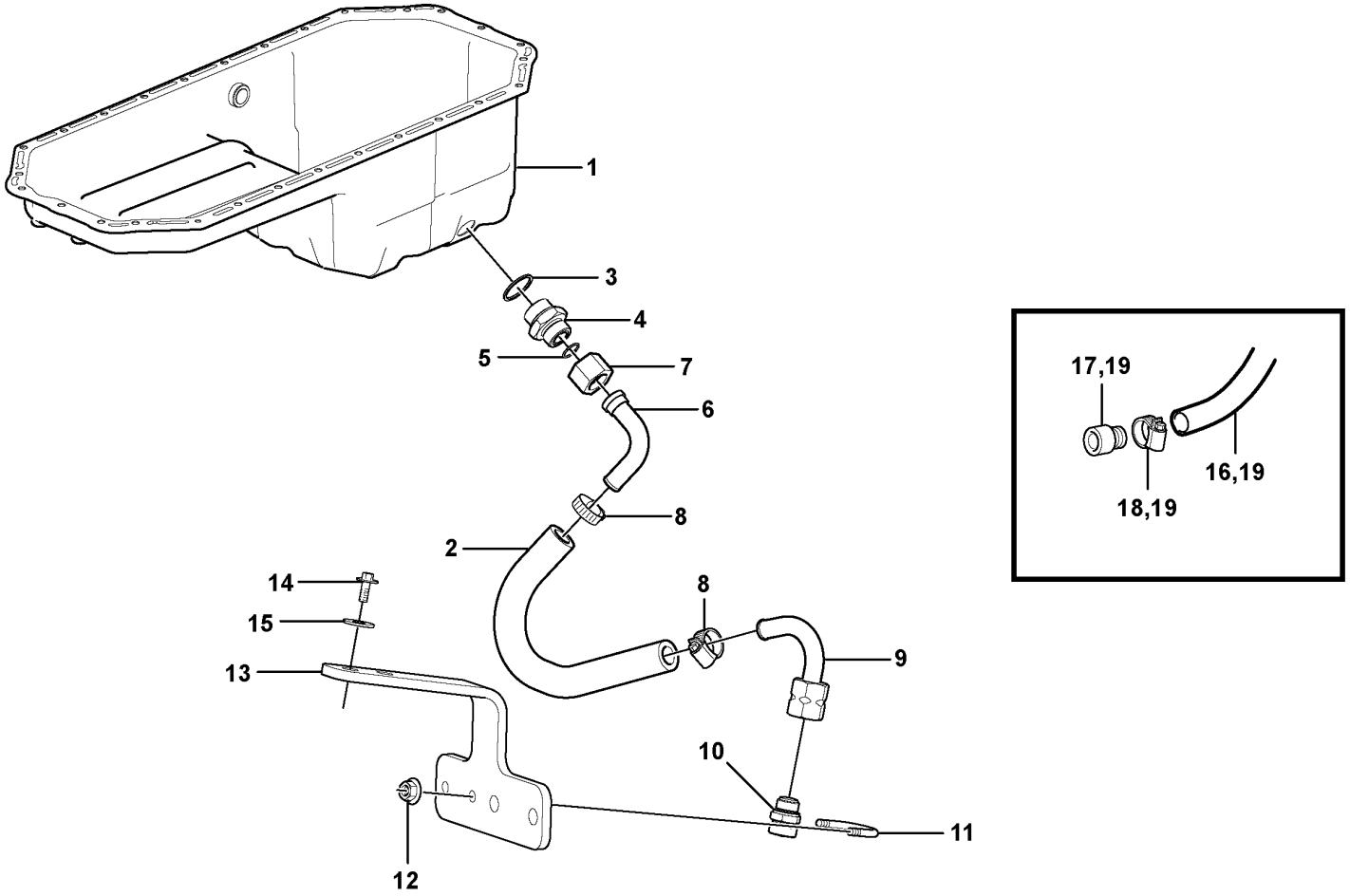

Volvo Construction Equipment

1083469

Fig.	Part No.	Quantity 1	Quantity 2	Quantity 3	PS	KIT	Description	Dénomination	Bezeichnung	Denominación	Benämning	Notes
1		1					Oil Pan	Carter d'huile	Ölwanne	Carter de aceite	Oljesump	See group 217-100 page 79
2	VOE 192358	REQ					Rubber hose	Durit caoutchouc	Gummischlauch	Manguera	Gummislang	L = 430 MM S/N - 27503, - 72813
2	VOE 992109	REQ					Hose	Flexible	Schlauch	Manguera	Slang	L = 430 MM S/N 27504 -, 72814 -
3	VOE 993600	1					Gasket	Joint	Dichtung	Junta	Packning	
4	VOE 11163064	1					Nipple	Raccord	Nippel	Niple	Nippel	
5	VOE 990740	1					O-ring	Joint torique	O-Ring	Anillo tórico	O-ring	
6	VOE 11410190	1					Drain tube	Tuyau de vidange	Abflussrohr	Tubo de drenaje	Avtappningsrör	
7	VOE 13933877	1					Nut	Écrou	Mutter	Tuerca	Mutter	
8	VOE 13943474	2					Hose clamp	Collier durite	Schlauchschelle	Abrazadera de manguera	Slangklamma	
9	VOE 11173508	1					Drain tube	Tuyau de vidange	Abflussrohr	Tubo de drenaje	Avtappningsrör	
10	VOE 11054692	1					Valve	Valve	Ventil	Válvula	Ventil	
11	VOE 11130269	1					Clamp	Collier serrage	Schelle	Abrazadera	Klamma	
12	VOE 948645	2					Flange lock nut	Contre-écrou à embase	Flanschverschlussmutter	Contratuerca embridada	Flänslåsmutter	
13	VOE 11445058	1					Anchorage	Fixation	Halterung	Fijación	Fäste	
14	VOE 13946173	2					Screw	Vis	Schraube	Tornillo	Skruv	
15	VOE 11117464	2					Plain washer	Rondelle plane	Flachscheibe	Arandela plana	Planbricka	
16	VOE 11154125	1					Hose	Flexible	Schlauch	Manguera	Slang	S/N -24924 L=1400 MM
16	VOE 11027418	1					Hose	Flexible	Schlauch	Manguera	Slang	SER NO 24925- L = 500MM S/N -72732
17	VOE 16027695	1					Nipple	Raccord	Nippel	Niple	Nippel	(VOE 11054659) L = 1400MM S/N -72732
18	VOE 13943474	1					Hose clamp	Collier durite	Schlauchschelle	Abrazadera de manguera	Slangklamma	S/N -72732
19	VOE 16891310	1					Drain valve	Vanne de vidange	Ablassventil	Válvula de vaciado	Avtappningsventil	S/N 72733-

1		**Draining of oil sump** **Vidange du carter d'huile** **Entleerung der Ölwanne** **Vaciado del cárter de aceite** **Dränering av oljesump**	Catalogue id **20107**	Group **217**
2				
3			Illustr. No **1083469**	Section **150**
4				
5			Issue **20009015-H**	Page **81**

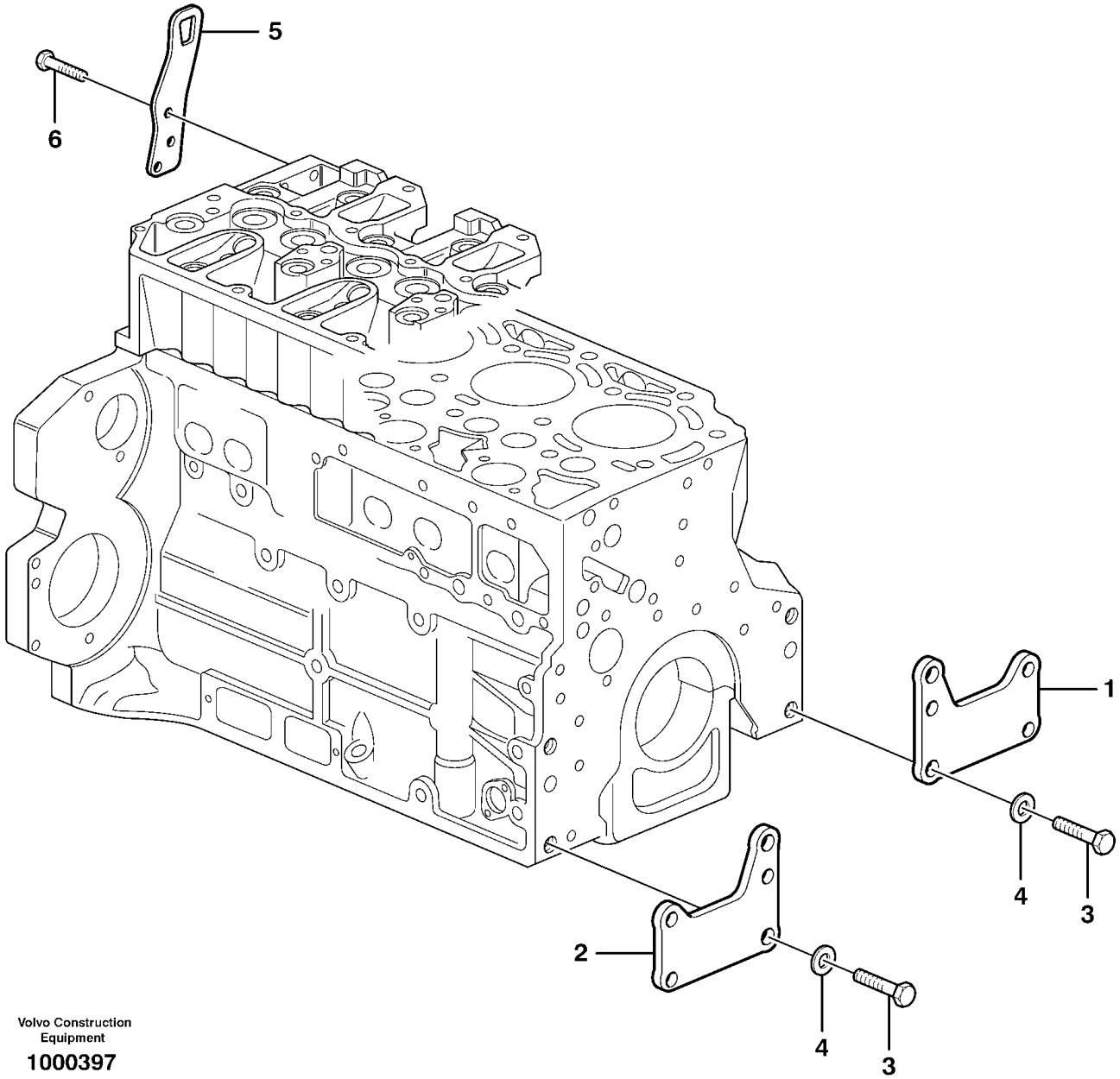

Volvo Construction Equipment

1000397

Fig.	Part No.	Quantity 1	Quantity 2	Quantity 3	PS	KIT	Description	Dénomination	Bezeichnung	Denominación	Benämning	Notes
1	VOE 20723978	1					Bracket	Console	Konsole	Consola	Konsol	2280)
2	VOE 20723984	1					Bracket	Console	Konsole	Consola	Konsol	2280)
3	VOE 20535027	4					Screw	Vis	Schraube	Tornillo	Skruv	
4	VOE 20405606	4					Washer	Rondelle	Scheibe	Arandela	Bricka	
5	VOE 20450854	2					Lifting eye	Oeillet levage	Hebeöse	Argolla de elevación	Lyftögla	
6	VOE 20450756	6					Screw	Vis	Schraube	Tornillo	Skruv	

2280) **GB**: To be used as transport bracket **FR**: A utiliser comme point de fixation en cours de transport **DE**: Als Transportsicherung zu verwenden **ES**: Para utilizarse como argolla de transporte **SE**: Användes som transportfäste

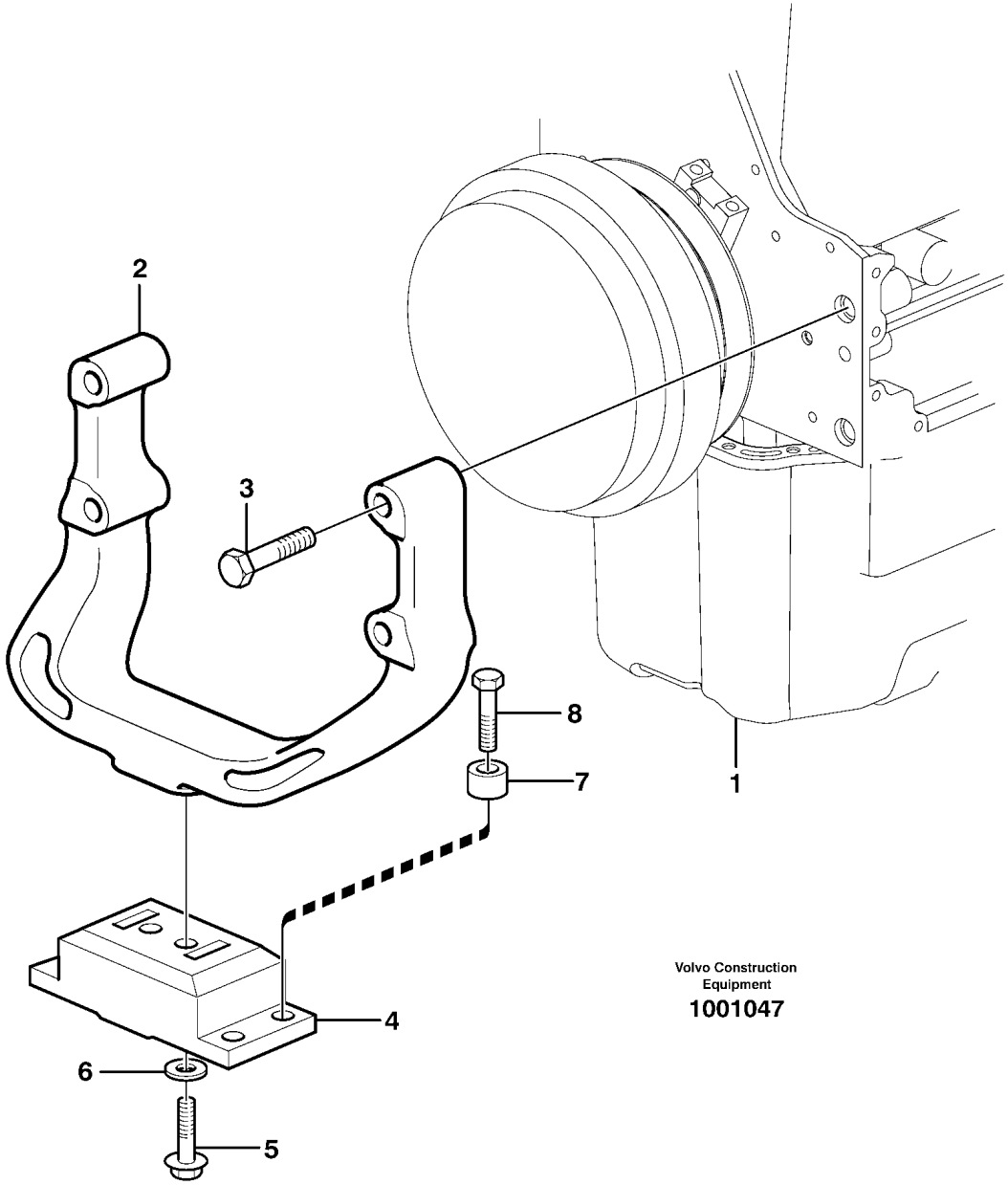

Volvo Construction
Equipment
1001047

Fig.	Part No.	Quantity 1	Quantity 2	Quantity 3	PS	KIT	Description	Dénomination	Bezeichnung	Denominación	Benämning	Notes
1		1					Engine	Moteur	Motor	Motor	Motor	See group 210-100 page 55
2	VOE 11411335	1					Engine anchorage	Silent-bloc moteur	Motorbefestigung	Fijación de motor	Motorfäste	
3	VOE 963320	4					Hexagon screw	Vis à tête hexagonale	Sechskantschraube	Tornillo hexagonal	Sexkantsskruv	
4	VOE 20503551	1					Rubber cushion	Coussin caoutchouc	Gummikissen	Cojín de goma	Gummikudde	
5	VOE 966362	2					Flange screw	Vis à embase	Flanschschraube	Tornillo embridado	Flänsskruv	
6	VOE 930844	2					Plain washer	Rondelle plane	Flachscheibe	Arandela plana	Planbricka	
7	VOE 11025923	4					Spacer	Entretoise	Abstandkörper	Distanciador	Distans	
8	VOE 13965193	4					Screw	Vis	Schraube	Tornillo	Skruv	

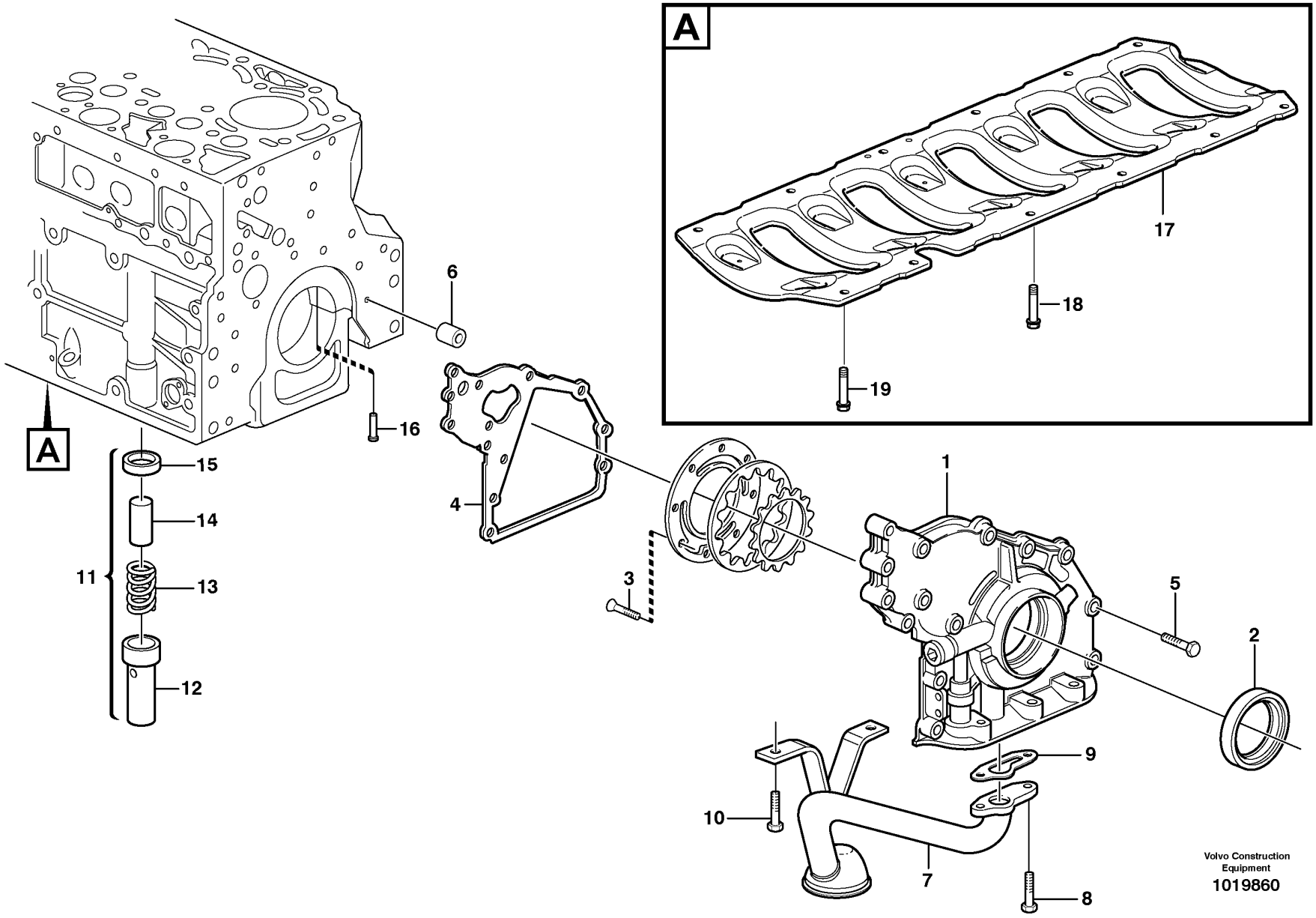
A
A
1
2
3
4
5
6
7
8
9
10
11
12
13
14
15
16
17
18
19
Volvo Construction
Equipment
1019860

Fig.	Part No.	Quantity 1	2	3	PS	KIT	Description	Dénomination	Bezeichnung	Denominación	Benämning	Notes
1	VOE 21600207	1					Oil pump housing	Carter pompe huile	Ölpumpengehäuse	Caja de bomba de aceite	Oljepumphus	(VOE 20875082)
2	VOE 21486081	1					•Lip seal	•Joint à lèvre	•Lippendichtung	•Sello	•Läpptätning	(VOE 20412568)
3	VOE 20451738	1					•Screw	•Vis	•Schraube	•Tornillo	•Skruv	
4	VOE 21679835	1					Gasket	Joint	Dichtung	Junta	Packning	(VOE 20742661)
5	VOE 20412324	14					Screw	Vis	Schraube	Tornillo	Skruv	
6	VOE 20405603	1					Spring pin	Goupille tubulaire	Federstift	Pasador tubular	Fjädrande pinne	
7	VOE 20570070	1					Suction pipe	Tuyau aspiration	Saugrohr	Tubo aspiracion	Sugrör	
8	VOE 13949578	2					Screw	Vis	Schraube	Tornillo	Skruv	
9	VOE 20405888	1					Gasket	Joint	Dichtung	Junta	Packning	
10	VOE 13949578	2					Screw	Vis	Schraube	Tornillo	Skruv	
11	VOE 11700271	1					Delivery valve	Soupape de refoulement	Druckventil	Válvula de presión	Tryckventil	
12	VOE 20405937	1					•Sleeve	•Douille	•Hülse	•Manguito	•Hylsa	
13	VOE 20405896	1					•Compression spring	•Ressort pression	•Druckfeder	•Resorte de presión	•Tryckfjäder	
14	VOE 20405936	1			OP		•Valve	•Valve	•Ventil	•Válvula	•Ventil	
15	VOE 20405904	1					•Ring	•Bague	•Ring	•Anillo	•Ring	
16	VOE 20405561	6					Piston	Piston	Kolben	Pistón	Kolv	
17		1			NS		Plate	Tôle	Blech	Chapa	Plåt	
18	VOE 20405885	8					Screw	Vis	Schraube	Tornillo	Skruv	
19	VOE 20570025	4					Screw	Vis	Schraube	Tornillo	Skruv	

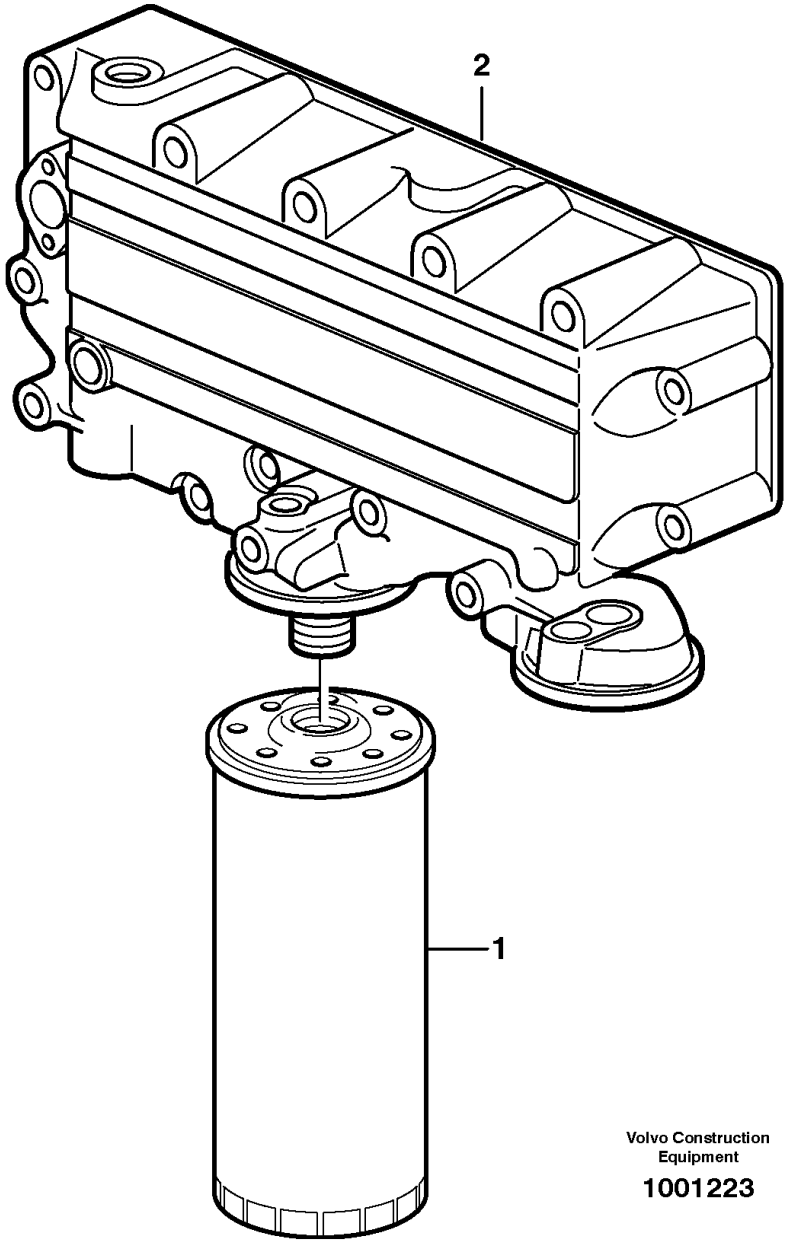

Volvo Construction
Equipment

1001223

Fig.	Part No.	Quantity 1	Quantity 2	Quantity 3	PS	KIT	Description	Dénomination	Bezeichnung	Denominación	Benämning	Notes
1	**VOE 17457469**	1					Oil filter	Filtre à huile	Ölfilter	Filtro de aceite	Oljefilter	
2		1					Housing	Carter	Gehäuse	Carter	Hus	See group 223-100 page 91

1		**Oil filter** **Filtre à huile** **Ölfilter** **Filtro de aceite** **Oljefilter**	Catalogue id **20107**	Group **222**
2			Illustr. No **1001223**	Section **100**
3			Issue **20009015-H**	Page **89**
4				
5				

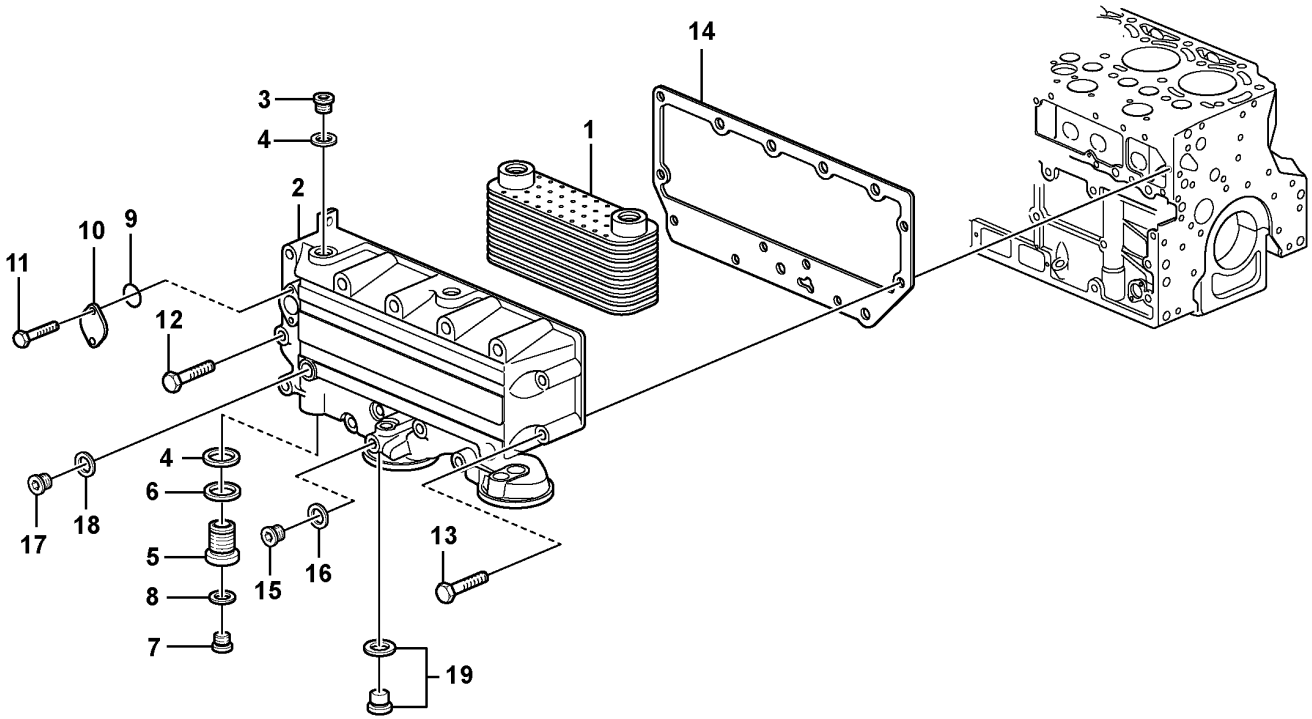

Volvo Construction Equipment

1075930

Fig.	Part No.	Quantity 1	Quantity 2	Quantity 3	PS	KIT	Description	Dénomination	Bezeichnung	Denominación	Benämning	Notes
1	VOE 20715681	1					Oil Cooler	Refroidisseur huile	Ölkühler	Enfriadores aceite	Oljekylare	
2	VOE 21590865	1					Oil cooler	Radiateur huile	Ölkühler	Enfriador de aceite	Oljekylare	(VOE 20819716)
3	VOE 20459195	1					Plug	Tampon	Stopfen	Tapón	Plugg	
4	VOE 13947628	3					Plane gasket	Joint plan	Plandichtung	Junta plana	Planpackning	
5	VOE 20405752	2					Screw	Vis	Schraube	Tornillo	Skruv	
6	VOE 20405569	2					•Seal	•Étanchéité	•dichtung	•Junta	•Tätning	
7	VOE 20549897	2					Plug	Bouchon	Stöpsel	Tapón	Propp	
8	VOE 20405578	2					Sealing ring	Bague étanchéité	Dichtring	Anillo retén	Tätningsring	
9	VOE 20405599	1					Sealing ring	Bague étanchéité	Dichtring	Anillo retén	Tätningsring	
10	VOE 21072778	1					Flange	Bride	Flansch	Brida	Fläns	
11	VOE 20405885	2					Screw	Vis	Schraube	Tornillo	Skruv	
12	VOE 20405917	10					Screw	Vis	Schraube	Tornillo	Skruv	
13	VOE 20405672	3					Screw	Vis	Schraube	Tornillo	Skruv	
14	VOE 20405747	1					Gasket	Joint	Dichtung	Junta	Packning	
15	VOE 20450895	1					Plug	Tampon	Stopfen	Tapón	Plugg	E PROD
15	VOE 21011809	1					Plug	Bouchon	Stöpsel	Tapón	Propp	L PROD
16	VOE 13947281	1					Gasket	Joint	Dichtung	Junta	Packning	E PROD
17	VOE 888474	1					Screw	Vis	Schraube	Tornillo	Skruv	
18	VOE 20450890	1					Sealing ring	Bague étanchéité	Dichtring	Anillo retén	Tätningsring	
19	VOE 21011809	1					Plug	Bouchon	Stöpsel	Tapón	Propp	

1		**Oil cooler** **Radiateur d 'huile** **Ölkühler** **Enfriador de aceite** **Oljekylare**	Catalogue id **20107**	Group **223**
2				
3			Illustr. No **1075930**	Section **100**
4				
5			Issue **20009015-H**	Page **91**

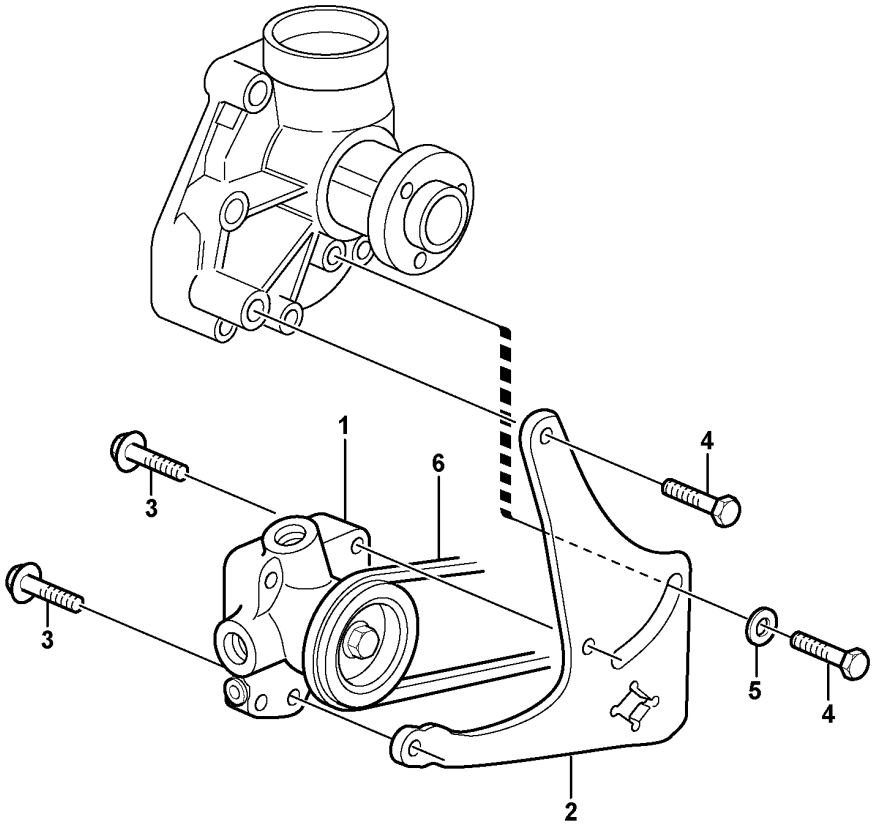

Volvo Construction Equipment

1019562

Fig.	Part No.	Quantity 1	Quantity 2	Quantity 3	PS	KIT	Description	Dénomination	Bezeichnung	Denominación	Benämning	Notes
1	VOE 22802475	1					Fuel pump	Pompe à carburant	Kraftstoffpumpe	Bomba de combustible	Bränslepump	ENG - 10438708
	VOE 21801399	1					•Pulley	•Poulie	•Zahnriemenscheibe	•Polea correa dentada	•Kuggremhjul	
1	VOE 22803123	1					Fuel pump	Pompe à carburant	Kraftstoffpumpe	Bomba de combustible	Bränslepump	ENG 10438709 -
	VOE 22806116	1					•Pulley	•Poulie	•Zahnriemenscheibe	•Polea correa dentada	•Kuggremhjul	
2	VOE 20405708	1					Bracket	Console	Konsole	Consola	Konsol	
3	VOE 13949578	2					Screw	Vis	Schraube	Tornillo	Skruv	
4	VOE 20412357	2					Screw	Vis	Schraube	Tornillo	Skruv	(VOE 20441860)
5	VOE 20405734	1					Washer	Rondelle	Scheibe	Arandela	Bricka	
6		1					V-belt	Courroie Trape.	Keilriemen	Correa Trapez	Kilrem	See group 263-400 page 187

1		**Fuel pump** **Pompe carburant** **Kraftstoffpumpe** **Bomba de combustible** **Bränslepump**	Catalogue id **20107**	Group **233**
2				
3			Illustr. No **1019562**	Section **100**
4				
5			Issue **20009015-H**	Page **93**

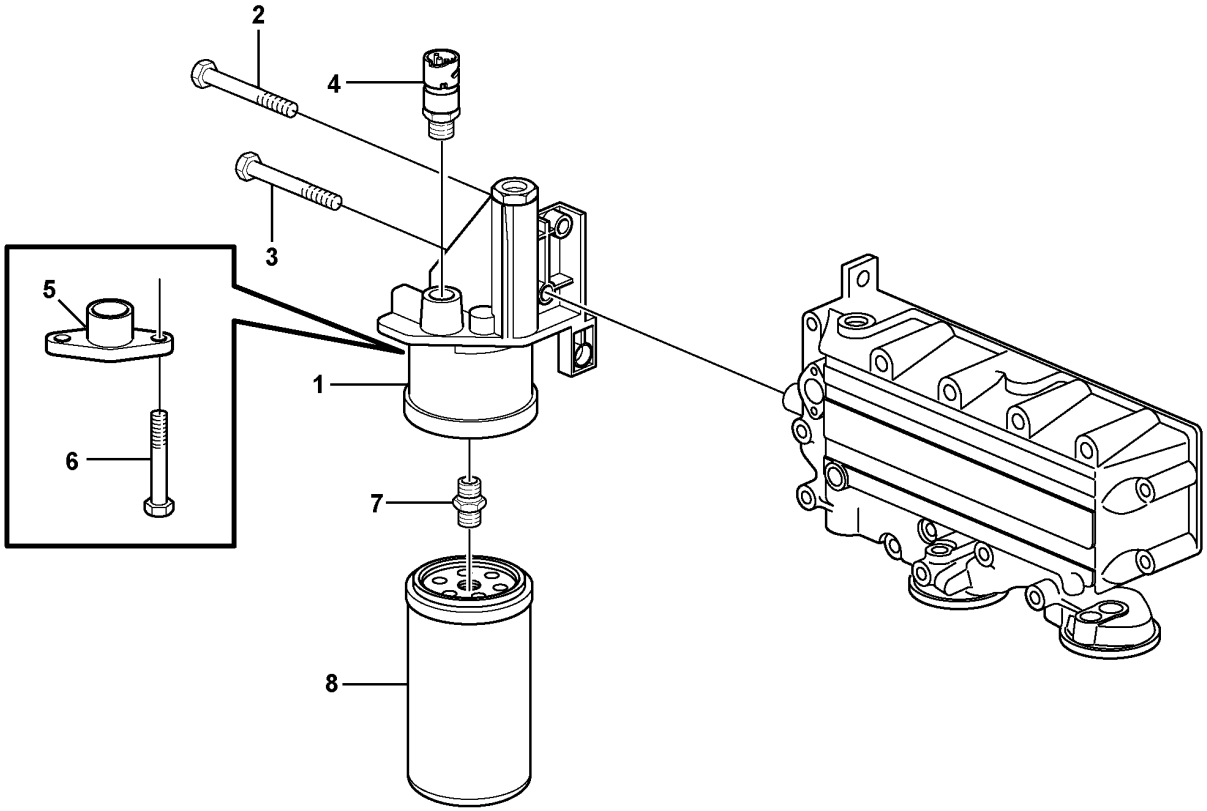

Volvo Construction Equipment

1019504

Fig.	Part No.	Quantity 1	Quantity 2	Quantity 3	PS	KIT	Description	Dénomination	Bezeichnung	Denominación	Benämning	Notes
1	VOE 20816379	1					Fuel filter housing	Boîtier de filtre	Kraftstofffiltergehäuse	Cuerpo de filtro de combustible	Bränslefilterhus	N.B. Pos 5
2	VOE 20450801	2					Screw	Vis	Schraube	Tornillo	Skruv	
3	VOE 11700269	1					Screw	Vis	Schraube	Tornillo	Skruv	
4		1					Sensor	Capteur	Geber	Captador	Givare	See group 371-150 page 279
5	VOE 20798139	1					Cover	Capot	Haube	Cubierta	Kåpa	
6	VOE 20799087	2					Six point screw	Vis à six lobes	Sechszahnschraube	Tornillo de seis dientes	Sextandskruv	
7	VOE 20818370	1					Bushing	Bague	Buchse	Casquillo	Bussning	
8	VOE 20805349	1					Fuel filter	Filtre a combustible	Kraftstofffilter	Filtro de combustible	Bränslefilter	

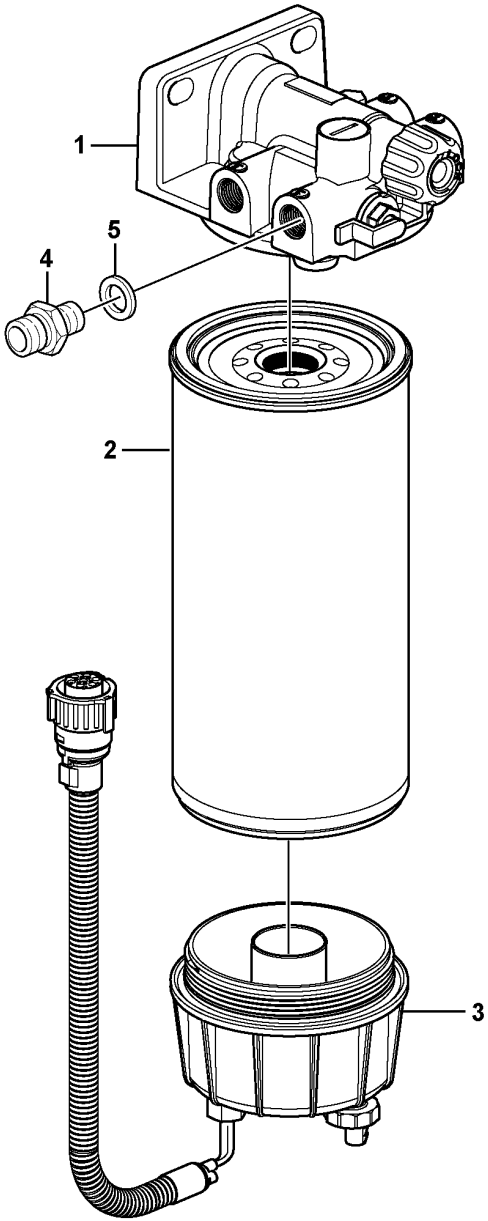

Volvo Construction
Equipment
1053002

Fig.	Part No.	Quantity 1	Quantity 2	Quantity 3	PS	KIT	Description	Dénomination	Bezeichnung	Denominación	Benämning	Notes
	VOE 11110709	1					Water separator	Séparateur d'eau	Wasserabscheider	Separador de agua	Vattenavskiljare	
	VOE 11110791		1				Water separator	Séparateur d'eau	Wasserabscheider	Separador de agua	Vattenavskiljare	
1	VOE 11110708	1					•Filter retainer	•Porte-filtre	•Filtertopf	•Soporte filtro	•Filterhållare	
1	VOE 11110702		1				•Filter housing	•Cloche de filtre	•Filtergehäuse	•Caja del filtro	•Filterhus	
2	VOE 11110683	1	1				•Primary filter	•Préfiltre	•Vorfilter	•Prefiltro	•Förfilter	
3	VOE 11110737	1					•Bowl	•Bol	•Schale	•Taza	•Skål	SE2302
	VOE 15195930	1					••Kit	••Lot	••Einbausatz	••Juego	••Sats	2624)
	VOE 15195958	1					••Gasket kit	••Kit joints	••Dichtungssatz	••Juego de juntas	••Packningsats	2624)
3	VOE 11110738		1				•Bowl	•Bol	•Schale	•Taza	•Skål	SE2302
	VOE 15195930		1				••Kit	••Lot	••Einbausatz	••Juego	••Sats	2624)
	VOE 15195958		1				••Gasket kit	••Kit joints	••Dichtungssatz	••Juego de juntas	••Packningsats	2624)
4	VOE 16885445			1			Nipple	Raccord	Nippel	Niple	Nippel	
5				1	NS		•Sealing ring	•Bague d'étanchéité	•Runddichtring	•Anillo reten	•Tätningsring	

2624) **GB**: Not Shown **FR**: Non représenté **DE**: Nicht abgebildet **ES**: No ilustrado **SE**: Ej avbildad

1	33382	**Water separator** **Separateur d'eau** **Wasserabscheider** **Separador de agua** **Vattenavskiljare**	Catalogue id **20107**	Group **233**
2	83213, 33433		Illustr. No **1053002**	Section **200**
3	84867		Issue **20009015-H**	Page **97**
4				
5				

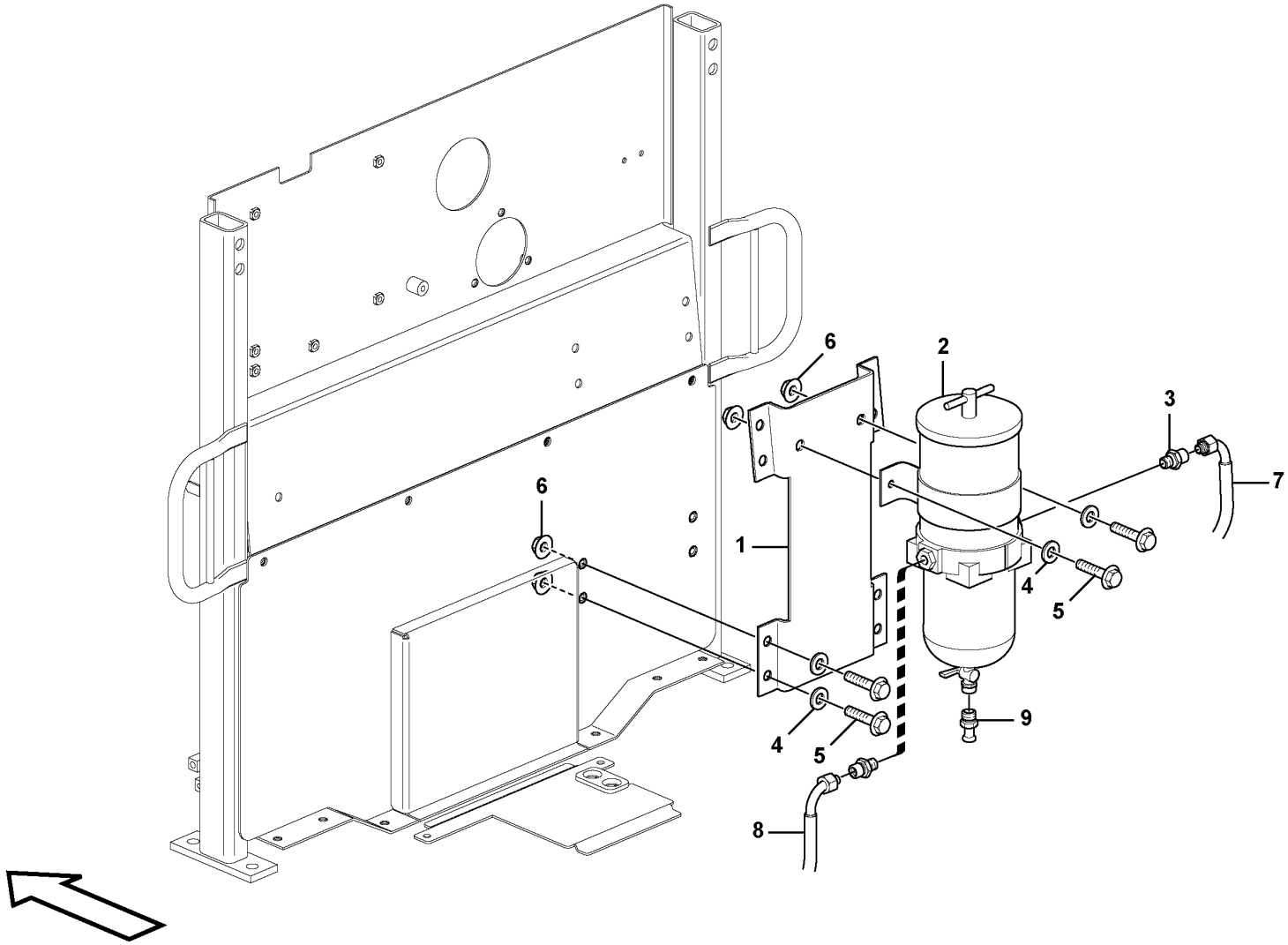

Volvo Construction Equipment
1052569

Fig.	Part No.	Quantity 1	Quantity 2	Quantity 3	PS	KIT	Description	Dénomination	Bezeichnung	Denominación	Benämning	Notes
1	VOE 15100749	1					Bracket	Console	Konsole	Consola	Konsol	
2		1					Fuel Filter	Filtre carburant	Kraftstoffilter	Filtro Combust	Bränslefilter	See group 233-350 page 101
3	VOE 943299	2					Nipple	Raccord	Nippel	Niple	Nippel	
4	VOE 976945	10					Washer	Rondelle	Scheibe	Arandela	Bricka	
5	VOE 946441	10					Flange screw	Vis à embase	Flanschschraube	Tornillo embridado	Flänsskruv	
6	VOE 13971098	6					Flange nut	Écrou à embase	Flanschmutter	Tuerca embridada	Flänsmutter	
7	VOE 11410365	1					Fuel pipe	Tuyau de carburant	Kraftstoffrohr	Tubo de combustible	Bränslerör	
8	VOE 11410636	1					Fuel pipe	Tuyau de carburant	Kraftstoffrohr	Tubo de combustible	Bränslerör	
9	VOE 947043	1					Nipple	Raccord	Nippel	Niple	Nippel	

1		**Filter with fitting parts** **Filtre avec pièces de montage** **Filter mit Anbauteilen** **Filtro con piezas de montaje** **Filter med monteringsdetaljer**	Catalogue id **20107**	Group **233**
2			Illustr. No **1052569**	Section **300**
3			Issue **20009015-H**	Page **99**
4				
5		**84867**		

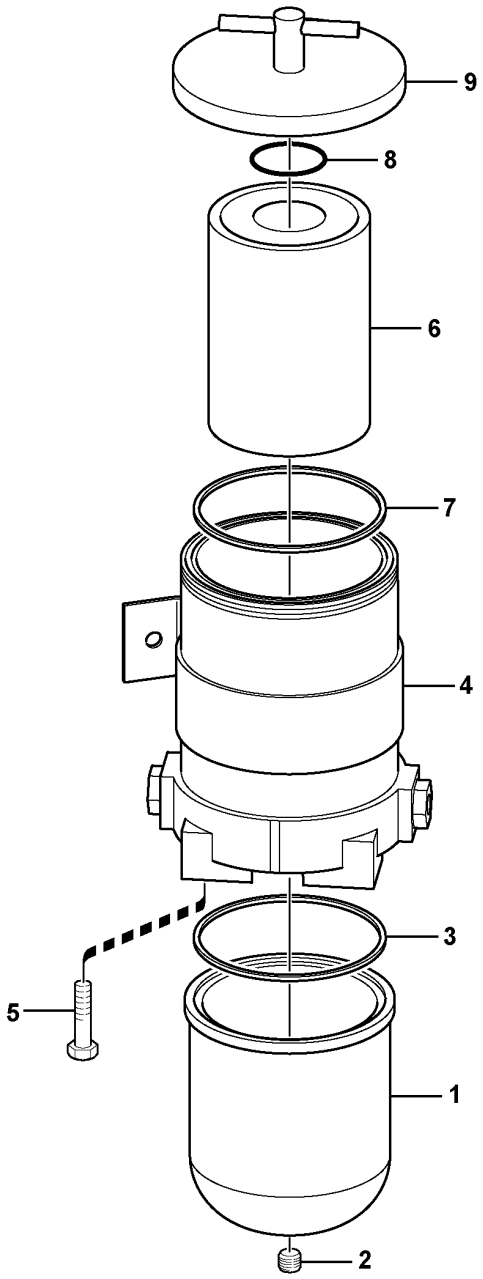

Volvo Construction Equipment

1052213

Fig.	Part No.	Quantity 1	Quantity 2	Quantity 3	PS	KIT	Description	Dénomination	Bezeichnung	Denominación	Benämning	Notes
	VOE 877768	1					Water separator	Séparateur d'eau	Wasserabscheider	Separador de agua	Vattenavskiljare	
1		1			NS		•Bowl	•Coussinet	•Schale	•Taza	•Skål	
2	VOE 952075	1					•Plug	•Tampon	•Stopfen	•Tapón	•Plugg	
3	VOE 846719	1					•Gasket	•Joint	•Dichtung	•Junta	•Packning	
4		1			NS		•Housing	•Carter	•Gehäuse	•Carter	•Hus	
5	VOE 940094	4					•Hexagon screw	•Vis à tête hexagonale	•Sechskantschraube	•Tornillo hexagonal	•Sexkantsskruv	
6	VOE 3838852	1					•Fuel filter insert	•Cartouche de filtre à carburant	•Kraftstofffilter	•Cartucho de filtro de combustible	•Bränslefilterinsats	
7	VOE 846719	1					•Gasket	•Joint	•Dichtung	•Junta	•Packning	
8	VOE 838506	1					•O-ring	•Joint torique	•O-Ring	•Anillo tórico	•O-ring	
9		1			NS		•Cap	•Chapeau	•Kappe	•Caperuza	•Lock	

1		**Filter** **Filtre** **Filter** **Filtro** **Filter**	Catalogue id **20107**	Group **233**
2			Illustr. No **1052213**	Section **350**
3				
4			Issue **20009015-H**	Page **101**
5		**84867**		

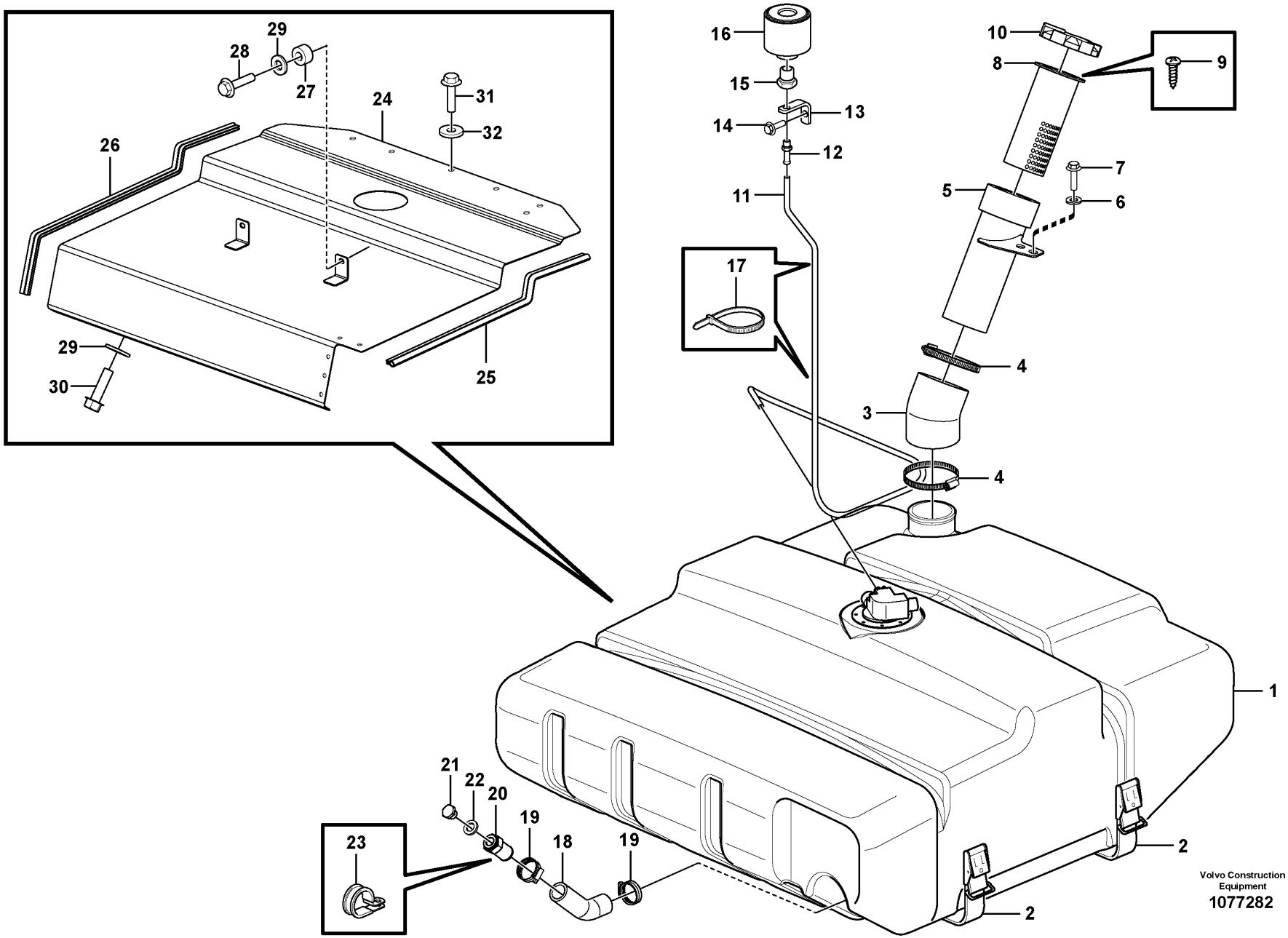
29
28
27
24
31
32
26
29
30
25
16
15
14
13
12
11
10
8
9
7
6
5
17
4
3
4
1
21
22
20
19
18
19
23
2
2
Volvo Construction
Equipment
1077282

Fig.	Part No.	Quantity 1	2	3	4	5	PS	KIT	Description	Dénomination	Bezeichnung	Denominación	Benämning	Notes
1		1			1				Fuel tank	Réservoir carburant	Kraftstofftank	Deposit combust	Bränsletank	See group 234-150 page 113
2	VOE 11132499	2							Retaining strap	Courroie de serrage	Halteriemen	Correa tensora	Spännrem	L = 3200 MM S/N - 27160 S/N - 72700
2	VOE 11132499				2				Retaining strap	Courroie de serrage	Halteriemen	Correa tensora	Spännrem	L = 3200 MM
3	VOE 11411043	1							Hose	Flexible	Schlauch	Manguera	Slang	S/N - 27160 S/N - 72700
3	VOE 11411043				1				Hose	Flexible	Schlauch	Manguera	Slang	
4	VOE 943483	2							Hose clamp	Collier durite	Schlauchschelle	Abrazadera de manguera	Slangklamma	S/N - 27160 S/N - 72700
4	VOE 943483				2				Hose clamp	Collier durite	Schlauchschelle	Abrazadera de manguera	Slangklamma	
5	VOE 15410358	1							Filler pipe	Tube de remplissage	Füllrohr	Tubo de llenado	Påfyllningsrör	S/N - 27160 S/N - 72700
5	VOE 15410358				1				Filler pipe	Tube de remplissage	Füllrohr	Tubo de llenado	Påfyllningsrör	
6	VOE 13948871	2							Spacer washer	Rondelle entretoise	Abstandscheibe	Arandela distanciadora	Distansbricka	S/N - 27160 S/N - 72700
6	VOE 13948871				2				Spacer washer	Rondelle entretoise	Abstandscheibe	Arandela distanciadora	Distansbricka	
7	VOE 13945444	2							Screw	Vis	Schraube	Tornillo	Skruv	S/N - 27160 S/N - 72700
7	VOE 13945444				2				Screw	Vis	Schraube	Tornillo	Skruv	
8	VOE 11173801		1						Strainer	Crépine	Sieb	Colador	Sil	
8	VOE 15048799			1					Strainer	Crépine	Sieb	Colador	Sil	
9	VOE 955127		2						Cross recessed screw	Vis empreinte cruciforme	Kreuzschlitzschraube	Tornillo cruz	Krysskruv	
9	VOE 972264			3					Six point socket screw	Vis à 6 pans creux	Sechszahn-Hohlschraube	Racor de seis dientes	Sextandhålskruv	
10	VOE 20392751	1			1				Filler cap	Bouchon remplissage	Tankverschluss	Tapa de llenado	Påfyllningslock	ARV S/N - 24742 ASH S/N - 66647 PED S/N - 71893
10	VOE 11118857	1							Filler cap	Bouchon remplissage	Tankverschluss	Tapa de llenado	Påfyllningslock	ARV S/N 24743 - ASH S/N 66648 - PED S/N 71894 - S/N - 27160, S/N - 72700

1	33382	**Fuel tank with fitting parts** **Réservoir de carburant avec pièces de montage** **Kraftstofftank mit Anbauteilen** **Depósito de combustible con accesorios de montaje** **Bränsletank med monteringsdetaljer**	Catalogue id **20107**	Group **234**
2	91472		Illustr. No **1077282**	Section **100**
3	84580			
4	33433		Issue **20009015-H**	Page **103**
5				

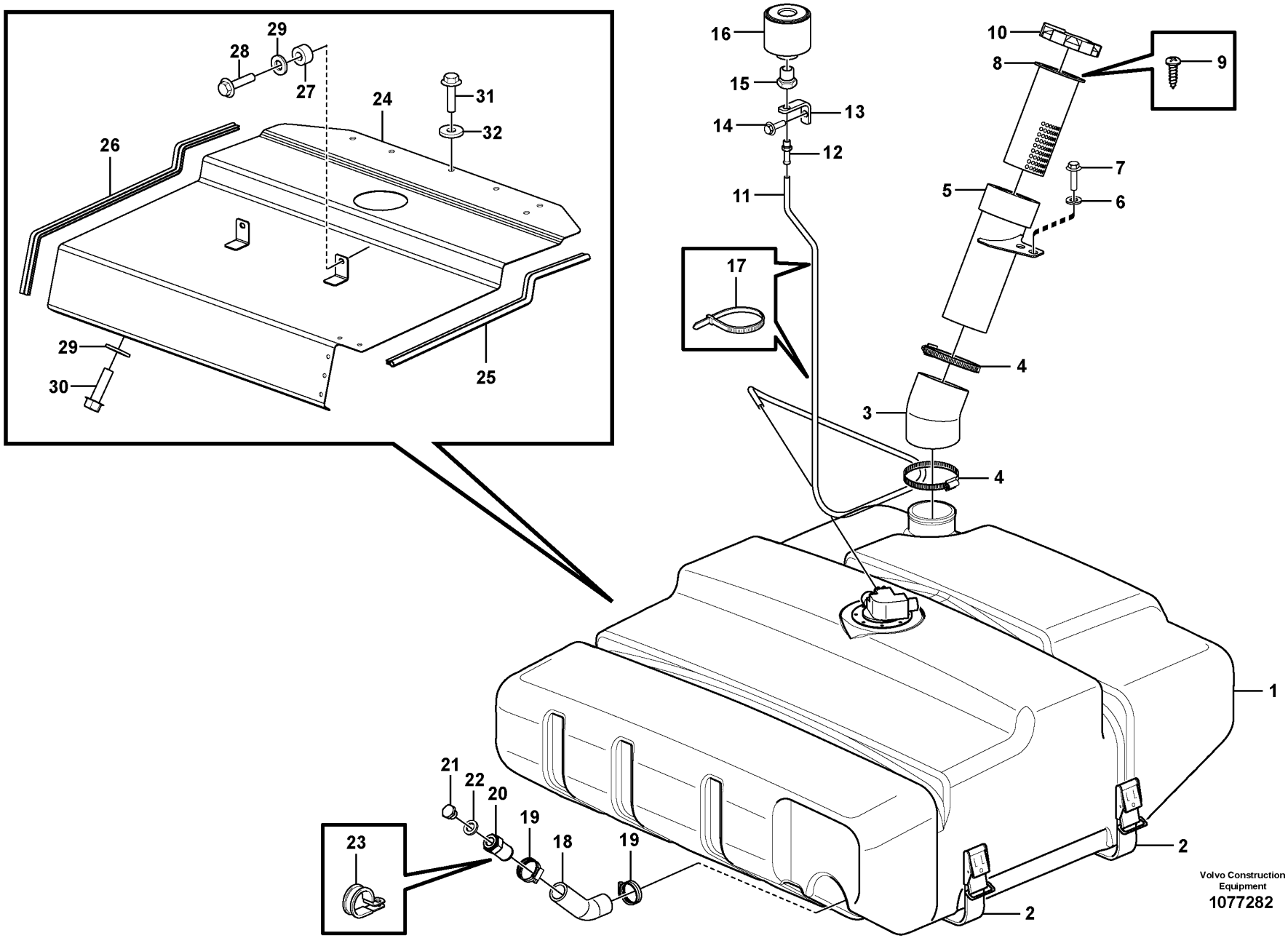
29
28
27
24
31
32
26
29
30
25
16
15
14
13
12
11
10
8
9
7
6
5
17
4
3
4
1
21
22
20
19
18
19
23
2
2
Volvo Construction
Equipment
1077282

Fig.	Part No.	Quantity 1	2	3	4	5	PS	KIT	Description	Dénomination	Bezeichnung	Denominación	Benämning	Notes
10	VOE 11118857				1				Filler cap	Bouchon remplissage	Tankverschluss	Tapa de llenado	Påfyllningslock	ARV S/N 24743 - ASH S/N 66648 - PED S/N 71894 -
11	VOE 11024720	REQ			REQ				Plastic hose	Tube plastique	Kunststoffschlauch	Manguera plástico	Plastslang	L = 1700 MM
12	VOE 949221	1			1				Hose nipple	Raccord flexible	Schlauchnippel	Niple de manguera	Slangnippel	E Prod
12	VOE 949221								Hose nipple	Raccord flexible	Schlauchnippel	Niple de manguera	Slangnippel	L Prod
13		1			1		NS		Anchorage	Fixation	Halterung	Fijacion	Fäste	
14	VOE 13946173	1			1				Screw	Vis	Schraube	Tornillo	Skruv	E Prod
14	VOE 13946173								Screw	Vis	Schraube	Tornillo	Skruv	L Prod
15	VOE 4854955	1			1				Nipple	Raccord	Nippel	Niple	Nippel	E Prod
15	VOE 4854955								Nipple	Raccord	Nippel	Niple	Nippel	L Prod
16	VOE 11172907	1			1				Air filter	Filtre à air	Luftfilter	Filtro de aire	Luftfilter	
17	VOE 14016673	2			2				Strip clamp	Serrage de ruban	Bandklemme	Abrazadera de cinta	Bandklamma	
18	VOE 11411073	1							Hose	Flexible	Schlauch	Manguera	Slang	L = 150 MM S/N - 27160 S/N - 72700
18	VOE 11411073				1				Hose	Flexible	Schlauch	Manguera	Slang	L = 150 MM
19	VOE 11059294	2							Hose clamp	Collier durite	Schlauchschelle	Abrazadera de manguera	Slangklamma	S/N - 27160 S/N - 72700
19	VOE 11059294				2				Hose clamp	Collier durite	Schlauchschelle	Abrazadera de manguera	Slangklamma	
20	VOE 11411219	1							Nipple	Raccord	Nippel	Niple	Nippel	S/N - 27160 S/N - 72700
20	VOE 11411219				1				Nipple	Raccord	Nippel	Niple	Nippel	
21	VOE 13960632	1							Plug	Tampon	Stopfen	Tapón	Plugg	S/N - 27160 S/N - 72700
21	VOE 13960632				1				Plug	Tampon	Stopfen	Tapón	Plugg	
22	VOE 948884	1							Gasket	Joint	Dichtung	Junta	Packning	S/N - 27160 S/N - 72700
22	VOE 948884				1				Gasket	Joint	Dichtung	Junta	Packning	
23	VOE 973944	1							Clamp	Collier serrage	Schelle	Abrazadera	Klamma	S/N - 27160 S/N - 72700
23	VOE 973944				1				Clamp	Collier serrage	Schelle	Abrazadera	Klamma	

1	33382	**Fuel tank with fitting parts**	Catalogue id **20107**	Group **234**
2	91472	**Réservoir de carburant avec pièces de montage**		
3	84580	**Kraftstofftank mit Anbauteilen**	Illustr. No **1077282**	Section **100**
4	33433	**Depósito de combustible con accesorios de montaje**		
5		**Bränsletank med monteringsdetaljer**	Issue **20009015-H**	Page **105**

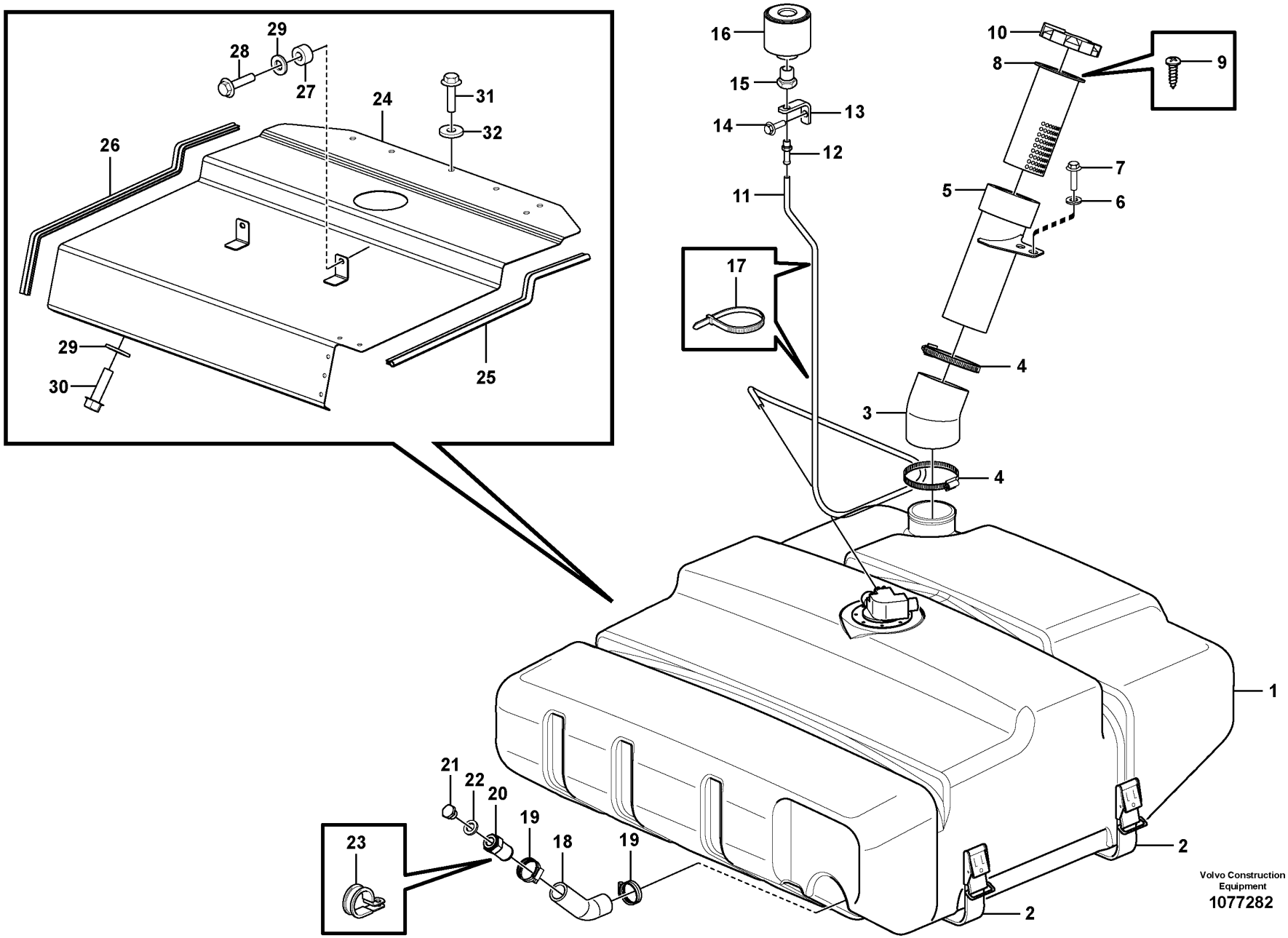
29
28
27
24
31
32
26
29
30
25
16
15
14
13
12
11
10
8
9
7
6
5
17
4
3
4
1
21
22
20
19
18
19
23
2
2
Volvo Construction
Equipment
1077282

Fig.	Part No.	Quantity 1	2	3	4	5	PS	KIT	Description	Dénomination	Bezeichnung	Denominación	Benämning	Notes
24	VOE 15060428	1							Cover plate	Plaque de recouvrement	Oberblech	Placa recurbrición	Ovanplåt	S/N - 27160 S/N - 72700
24	VOE 15060428				1				Cover plate	Plaque de recouvrement	Oberblech	Placa recurbrición	Ovanplåt	
25	VOE 4881656	REQ			REQ				•Framework moulding	•Baguette claire-voie	•Rahmenleiste	•Moldura armadura	•Skelettlist	L = 710 MM
26	VOE 4881656	REQ			REQ				•Framework moulding	•Baguette claire-voie	•Rahmenleiste	•Moldura armadura	•Skelettlist	L = 870 MM
27	VOE 13948871	2			2				Spacer washer	Rondelle entretoise	Abstandscheibe	Arandela distanciadora	Distansbricka	
28	VOE 946671	2							Flange screw	Vis à embase	Flanschschraube	Tornillo embridado	Flänsskruv	S/N - 27160 S/N - 72700
28	VOE 946671				2				Flange screw	Vis à embase	Flanschschraube	Tornillo embridado	Flänsskruv	
29	VOE 11117464	6							Plain washer	Rondelle plane	Flachscheibe	Arandela plana	Planbricka	(VOE 13960141) S/N - 27160 S/N - 72700
29	VOE 11117464				6				Plain washer	Rondelle plane	Flachscheibe	Arandela plana	Planbricka	
30	VOE 946671	4							Flange screw	Vis à embase	Flanschschraube	Tornillo embridado	Flänsskruv	S/N - 27160 S/N - 72700
30	VOE 946671				4				Flange screw	Vis à embase	Flanschschraube	Tornillo embridado	Flänsskruv	
31	VOE 13946173	3							Screw	Vis	Schraube	Tornillo	Skruv	S/N - 27160 S/N - 72700
31	VOE 13946173				3				Screw	Vis	Schraube	Tornillo	Skruv	
32	VOE 11117464	2							Plain washer	Rondelle plane	Flachscheibe	Arandela plana	Planbricka	S/N - 27160 S/N - 72700
32	VOE 11117464				2				Plain washer	Rondelle plane	Flachscheibe	Arandela plana	Planbricka	

1	33382	**Fuel tank with fitting parts** **Réservoir de carburant avec pièces de montage** **Kraftstofftank mit Anbauteilen** **Depósito de combustible con accesorios de montaje** **Bränsletank med monteringsdetaljer**	Catalogue id **20107**	Group **234**
2	91472			
3	84580		Illustr. No **1077282**	Section **100**
4	33433			
5			Issue **20009015-H**	Page **107**

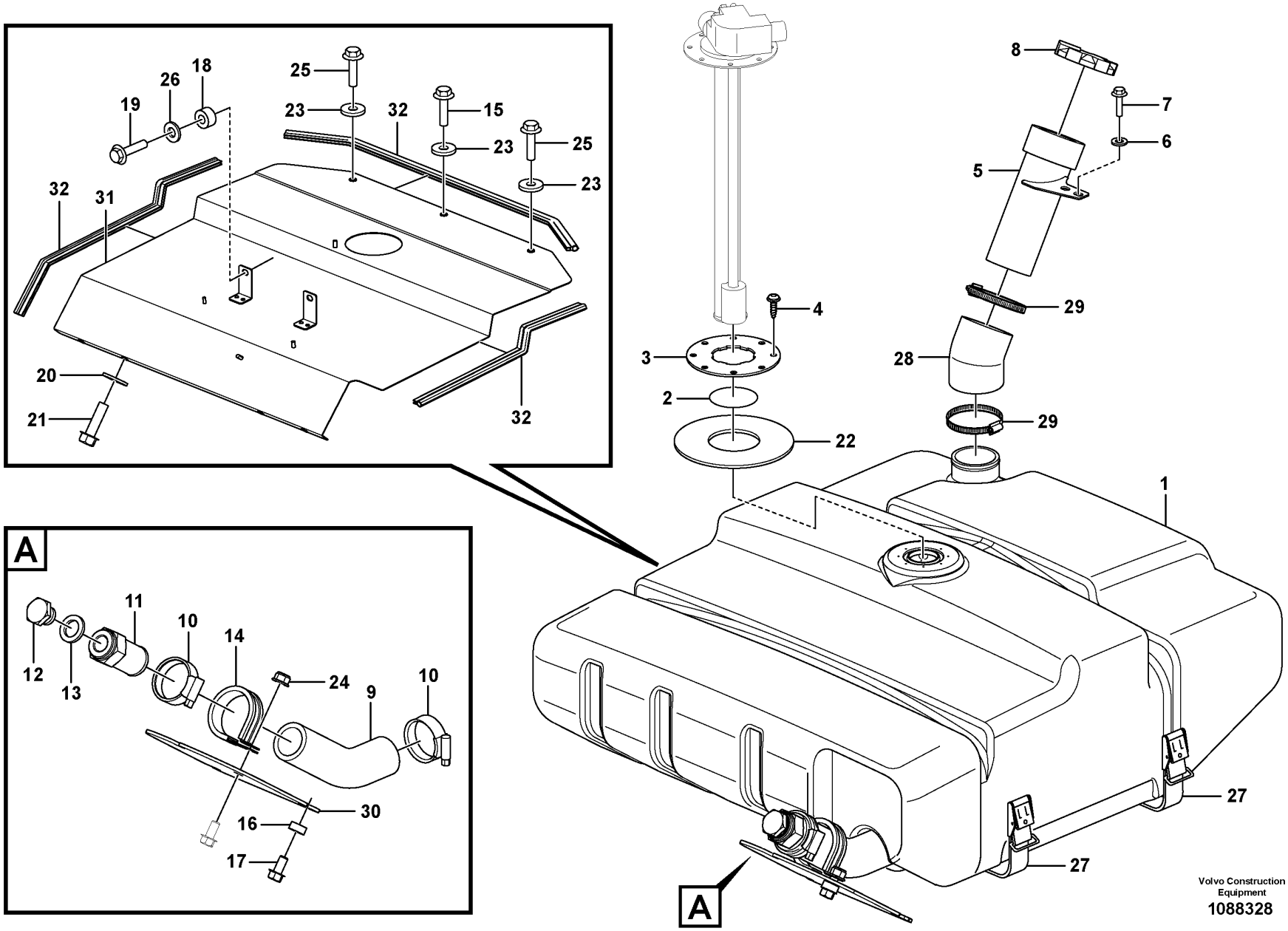
25
23
32
15
23
25
23
18
26
19
32
31
20
21
32
8
7
6
5
29
28
29
4
3
2
22
1
A
11
10
14
12
13
24
9
10
30
16
17
27
27
A
Volvo Construction
Equipment
1088328

Fig.	Part No.	Quantity 1	Quantity 2	Quantity 3	PS	KIT	Description	Dénomination	Bezeichnung	Denominación	Benämning	Notes
	VOE 16813698	1					Fuel tank	Réservoir de carburant	Kraftstofftank	Depósito de combustible	Bränsletank	
1	16813697	1					•Fuel tank	•Réservoir carburant	•Kraftstofftank	•Deposit combust	•Bränsletank	
2	VOE 925075	1					•O-ring	•Joint torique	•O-Ring	•Anillo tórico	•O-ring	
3	VOE 9518442	1					•Plate	•Tôle	•Blech	•Chapa	•Plåt	
4	VOE 975378	8					•Six point socket screw	•Vis à 6 pans creux	•Sechszahn-Hohlschraube	•Racor de seis dientes	•Sextandhålskruv	
5	VOE 15410358	1					Filler pipe	Tube de remplissage	Füllrohr	Tubo de llenado	Påfyllningsrör	
6	VOE 13948871	2					Spacer washer	Rondelle entretoise	Abstandscheibe	Arandela distanciadora	Distansbricka	
7	VOE 945444	2					Flange screw	Vis à embase	Flanschschraube	Tornillo embridado	Flänsskruv	
8	VOE 11118857	1					Filler cap	Bouchon remplissage	Tankverschluss	Tapa de llenado	Påfyllningslock	
9	VOE 11411073	1					Hose	Flexible	Schlauch	Manguera	Slang	L = 150 MM
10	VOE 11059294	2					Hose clamp	Collier durite	Schlauchschelle	Abrazadera de manguera	Slangklamma	
11	VOE 11411219	1					Nipple	Raccord	Nippel	Niple	Nippel	
12	VOE 960632	1					Plug	Tampon	Stopfen	Tapón	Plugg	
13	VOE 948884	1					Gasket	Joint	Dichtung	Junta	Packning	
14	VOE 973944	1					Clamp	Collier serrage	Schelle	Abrazadera	Klamma	
15	VOE 13945444	1					Screw	Vis	Schraube	Tornillo	Skruv	
16	VOE 13949873	3					Spacer washer	Rondelle entretoise	Abstandscheibe	Arandela distanciadora	Distansbricka	
17	VOE 946440	4					Flange screw	Vis à embase	Flanschschraube	Tornillo embridado	Flänsskruv	
18	VOE 13948871	2					Spacer washer	Rondelle entretoise	Abstandscheibe	Arandela distanciadora	Distansbricka	
19	VOE 946671	2					Flange screw	Vis à embase	Flanschschraube	Tornillo embridado	Flänsskruv	
20	VOE 11117464	4					Plain washer	Rondelle plane	Flachscheibe	Arandela plana	Planbricka	
21	VOE 946671	4					Flange screw	Vis à embase	Flanschschraube	Tornillo embridado	Flänsskruv	
22	VOE 15066986	1					Insulation	Isolation	Isolierung	Aislamiento	Isolering	
23	VOE 11117464	3					Plain washer	Rondelle plane	Flachscheibe	Arandela plana	Planbricka	
24	VOE 948645	1					Flange lock nut	Contre-écrou à embase	Flanschverschlussmutter	Contratuerca embridada	Flänslåsmutter	
25	VOE 946671	2					Flange screw	Vis à embase	Flanschschraube	Tornillo embridado	Flänsskruv	
26	VOE 11117464	2					Plain washer	Rondelle plane	Flachscheibe	Arandela plana	Planbricka	
27	VOE 11132499	2					Retaining strap	Courroie de serrage	Halteriemen	Correa tensora	Spännrem	

1		**Fuel tank with fitting parts**	Catalogue id **20107**	Group **234**
2		**Réservoir de carburant avec pièces de montage**		
3		**Kraftstofftank mit Anbauteilen**	Illustr. No **1088328**	Section **110**
4		**Depósito de combustible con accesorios de montaje**		
5		**Bränsletank med monteringsdetaljer**	Issue **20009015-H**	Page **109**
		86363		

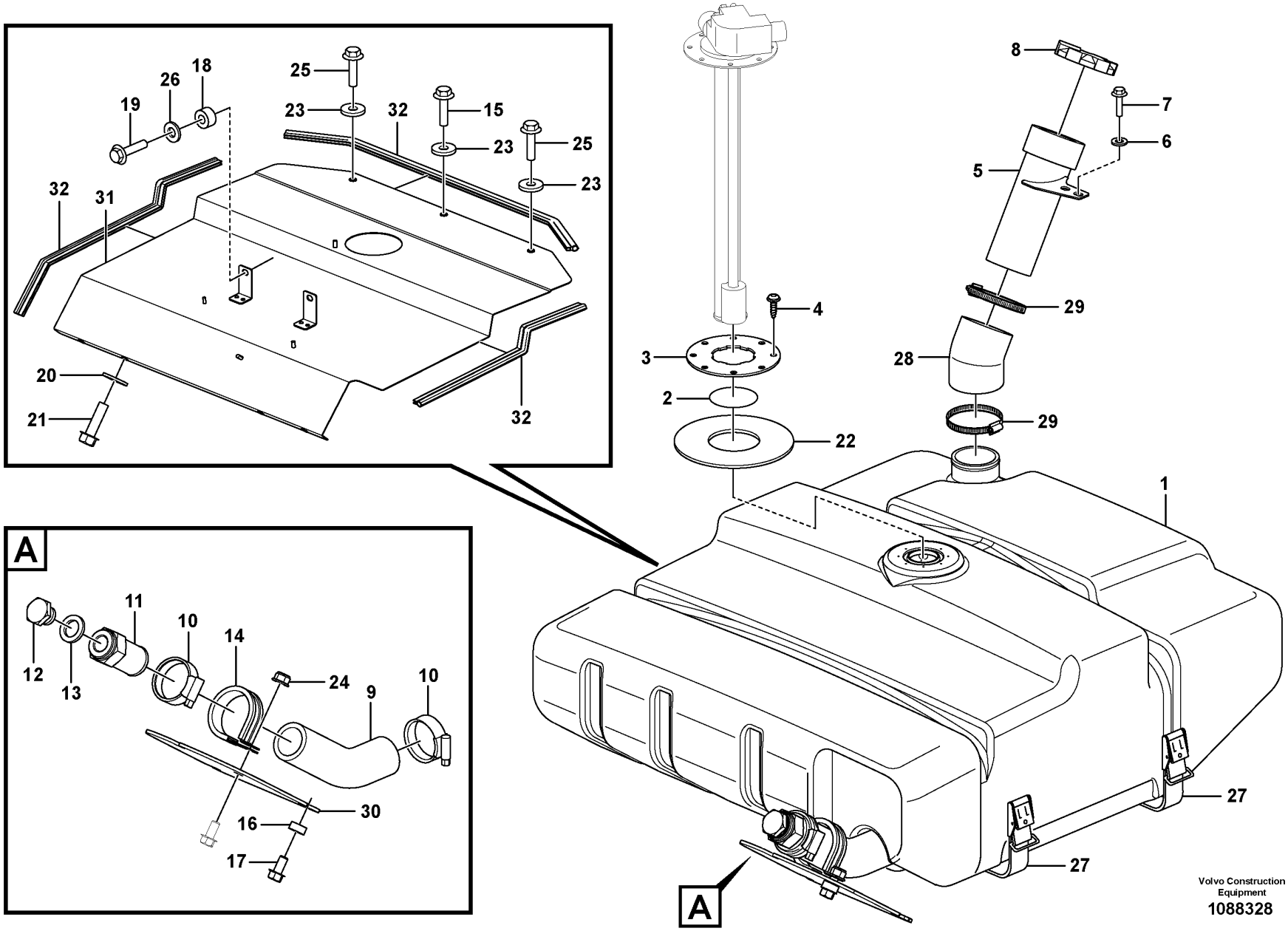
25
23
32
15
23
25
23
18
26
19
32
31
20
21
32
8
7
6
5
29
28
29
4
3
2
22
1
A
11
10
14
12
13
24
9
10
30
16
17
27
27
A
Volvo Construction
Equipment
1088328

Fig.	Part No.	Quantity 1	Quantity 2	Quantity 3	PS	KIT	Description	Dénomination	Bezeichnung	Denominación	Benämning	Notes
28	**VOE 11411043**	1					Hose	Flexible	Schlauch	Manguera	Slang	
29	**VOE 943483**	2					Hose clamp	Collier durite	Schlauchschelle	Abrazadera de manguera	Slangklamma	
30	**VOE 11411077**	1					Shield	Bouclier	Schild	Defensa	Sköld	
31	**VOE 16880355**	1					Cover plate	Plaque de recouvrement	Abdeckung	Cubierta	Lucka	
32	**VOE 4881656**	3					•Framework moulding	•Baguette claire-voie	•Rahmenleiste	•Moldura armadura	•Skelettlist	

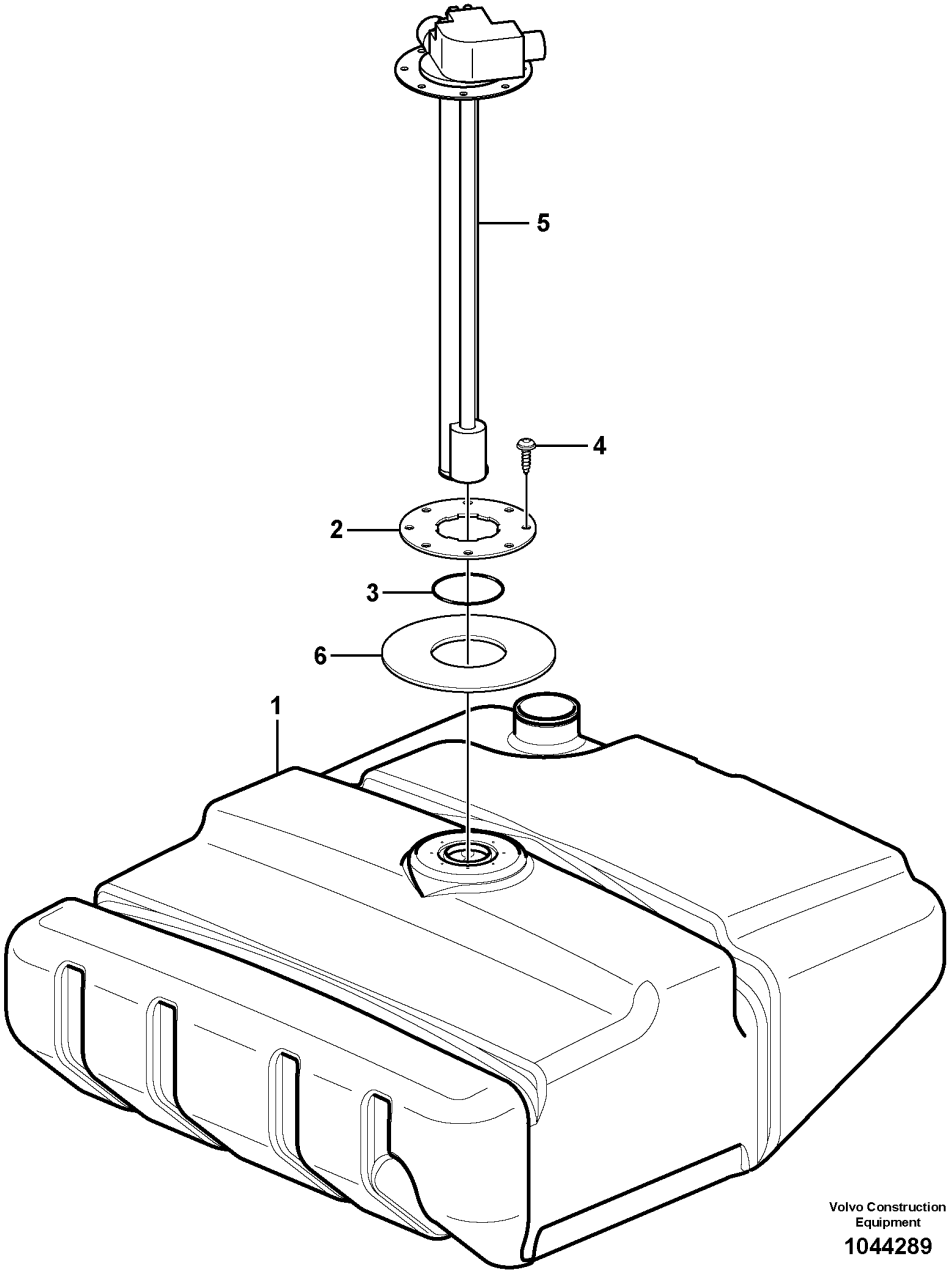
5
4
2
3
6
1
Volvo Construction
Equipment
1044289

Fig.	Part No.	Quantity 1	Quantity 2	Quantity 3	PS	KIT	Description	Dénomination	Bezeichnung	Denominación	Benämning	Notes
	VOE 15045551	1			SS		Fuel tank	Réservoir de carburant	Kraftstofftank	Depósito de combustible	Bränsletank	S/N -26567 SWE S/N -72318 BRA
	VOE 16813698	1					Fuel tank	Réservoir de carburant	Kraftstofftank	Depósito de combustible	Bränsletank	33382 S/N 26568- SWE S/N 72319- BRA S/N - 27160 S/N - 72700
	VOE 16813698	1					Fuel tank	Réservoir de carburant	Kraftstofftank	Depósito de combustible	Bränsletank	33433 S/N 26568- SWE S/N 72319- BRA
1		1			NS		•Fuel tank	•Réservoir carburant	•Kraftstofftank	•Deposit combust	•Bränsletank	S/N -26567 SWE S/N -72318 BRA
1		1			NS		•Fuel tank	•Réservoir carburant	•Kraftstofftank	•Deposit combust	•Bränsletank	S/N 26568- SWE S/N 72319- BRA
2	VOE 9518442	1					•Plate	•Tôle	•Blech	•Chapa	•Plåt	
3	VOE 925075	1					•O-ring	•Joint torique	•O-Ring	•Anillo tórico	•O-ring	
4	VOE 975378	8					•Six point socket screw	•Vis à 6 pans creux	•Sechszahn-Hohlschraube	•Racor de seis dientes	•Sextandhålskruv	
5	VOE 15010278	1					Tank unit	Ensemble réservoir	Tankaggregat	Unidad de depósito	Tankaggregat	SE2303
6	VOE 15066986	1					Insulation	Isolation	Isolierung	Aislamiento	Isolering	33382 S/N - 27160 S/N - 72700
6	VOE 15066986	1					Insulation	Isolation	Isolierung	Aislamiento	Isolering	33433

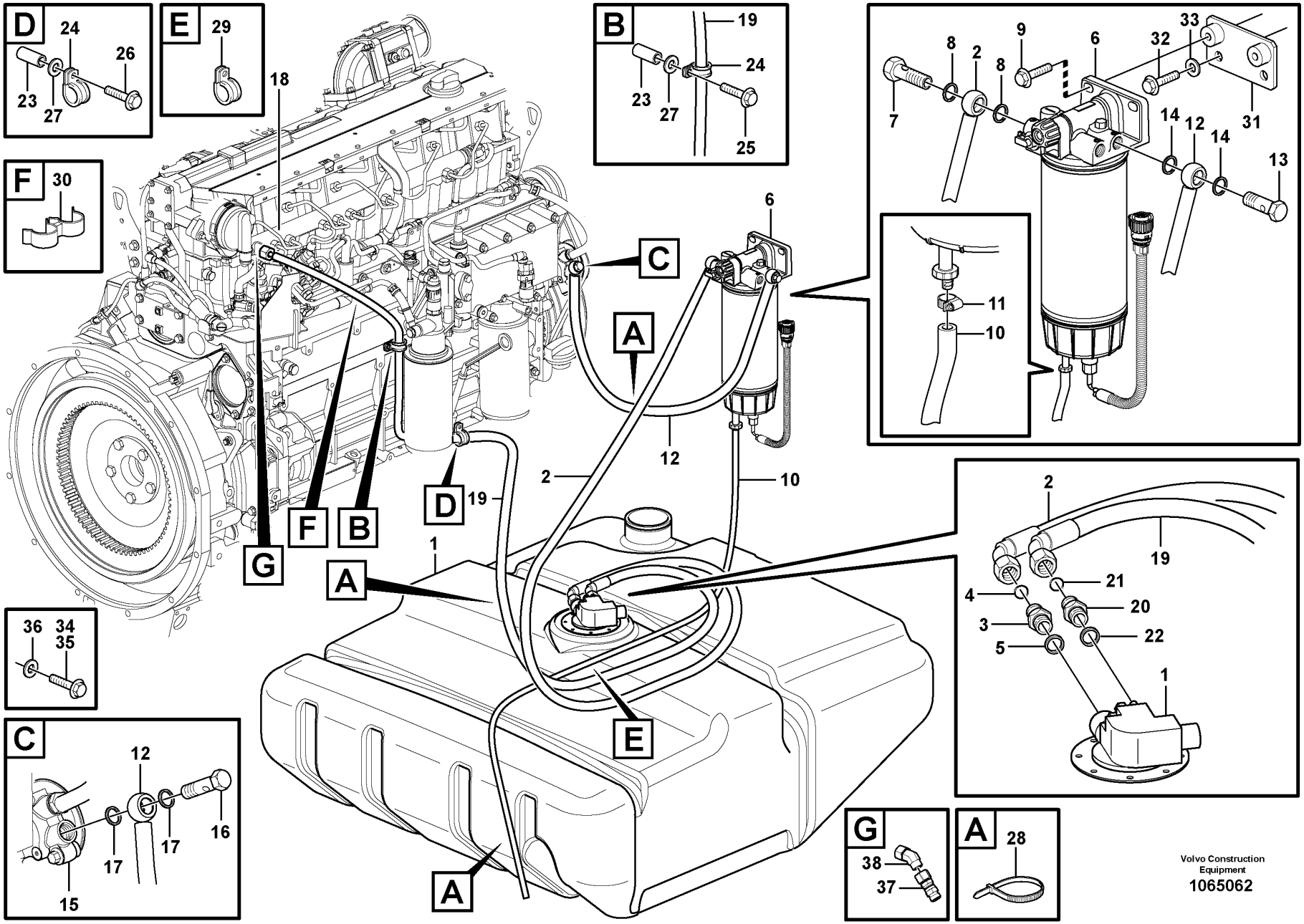

Volvo Construction Equipment
1065062

Fig.	Part No.	Quantity 1	Quantity 2	Quantity 3	PS	KIT	Description	Dénomination	Bezeichnung	Denominación	Benämning	Notes
1		1	1				Fuel tank	Réservoir carburant	Kraftstofftank	Deposit combust	Bränsletank	See group 234-100 page 103
2	VOE 11411897	1					Fuel pipe	Tuyau de carburant	Kraftstoffrohr	Tubo de combustible	Bränslerör	L = 1280 MM
3	VOE 16885445		1				Nipple	Raccord	Nippel	Niple	Nippel	
3	VOE 14213266	1					Fitting	Écrou raccord	Verschraubung	Racor	Förskruvning	
4	VOE 14213676	1					•Sealing ring	•Bague étanchéité	•Dichtring	•Anillo retén	•Tätningsring	
5	VOE 20852765	1					Sealing ring	Bague étanchéité	Dichtring	Anillo retén	Tätningsring	
6		1	1				Water Separator	Separateur Eau	Wasserabscheidr	Separador Agua	Vattenavskiljare	See group 233-200 page 97
7	VOE 991046	1					Hollow screw	Vis creuse	Hohlschraube	Tornillo perforado	Hålskruv	
8	VOE 20852765	2	2				Sealing ring	Bague étanchéité	Dichtring	Anillo retén	Tätningsring	
9	VOE 946472	2	2				Flange screw	Vis à embase	Flanschschraube	Tornillo embridado	Flänsskruv	
10	VOE 949908	REQ	REQ				Hose	Flexible	Schlauch	Manguera	Slang	L = 730 MM (E Prod) L = 850 MM (L Prod)
11	VOE 13975269	1	1				Clamp	Collier serrage	Schelle	Abrazadera	Klamma	
12	VOE 11411898	1					Fuel pipe	Tuyau de carburant	Kraftstoffrohr	Tubo de combustible	Bränslerör	
13	VOE 991046	1					Hollow screw	Vis creuse	Hohlschraube	Tornillo perforado	Hålskruv	
14	VOE 20852765	2	1				Sealing ring	Bague étanchéité	Dichtring	Anillo retén	Tätningsring	
15		1	1				Fuel pump	Pompe Carburant	Kraftstoffpumpe	Bomba Combustib	Bränslepump	See group 233-100 page 93
16	VOE 991046	1					Hollow screw	Vis creuse	Hohlschraube	Tornillo perforado	Hålskruv	
17	VOE 17454258	2					Sealing washer	Rondelle étanchéité	Dichtscheibe	Arandela de retén	Tätningsbricka	
17	VOE 20852765		1				Sealing ring	Bague étanchéité	Dichtring	Anillo retén	Tätningsring	
18		1	1				Rail	Rail	Schiene	Rail	Skena	See group 237-100 page 123
19	VOE 15021122	1	1				Fuel pipe	Tuyau de carburant	Kraftstoffrohr	Tubo de combustible	Bränslerör	L = 2180 MM
20	VOE 16885445		1				Nipple	Raccord	Nippel	Niple	Nippel	
20	VOE 14213266	1					Fitting	Écrou raccord	Verschraubung	Racor	Förskruvning	
21	VOE 14213676	1					•Sealing ring	•Bague étanchéité	•Dichtring	•Anillo retén	•Tätningsring	
22	VOE 20852765	1					Sealing ring	Bague étanchéité	Dichtring	Anillo retén	Tätningsring	
23	VOE 930438	2	2				Spacer ring	Bague entretoise	Abstandring	Anillo distanciador	Distansring	
24	VOE 13949747	2	1				Clamp	Collier serrage	Schelle	Abrazadera	Klamma	
25	VOE 13947760	1	1				Screw	Vis	Schraube	Tornillo	Skruv	L = 40 MM
26	VOE 13948217	1	1				Screw	Vis	Schraube	Tornillo	Skruv	L = 45 MM
27	VOE 960139	1	1				Plain washer	Rondelle plane	Flachscheibe	Arandela plana	Planbricka	

1	E PROD	**Fuel pipes** **Conduits d'alimentation en carburant** **Kraftstoffleitungen** **Tubos de combustible** **Bränsleledningar**	Catalogue id **20107**	Group **235**
2	L PROD		Illustr. No **1065062**	Section **100**
3			Issue **20009015-H**	Page **115**
4				
5		**33382, 33433**		

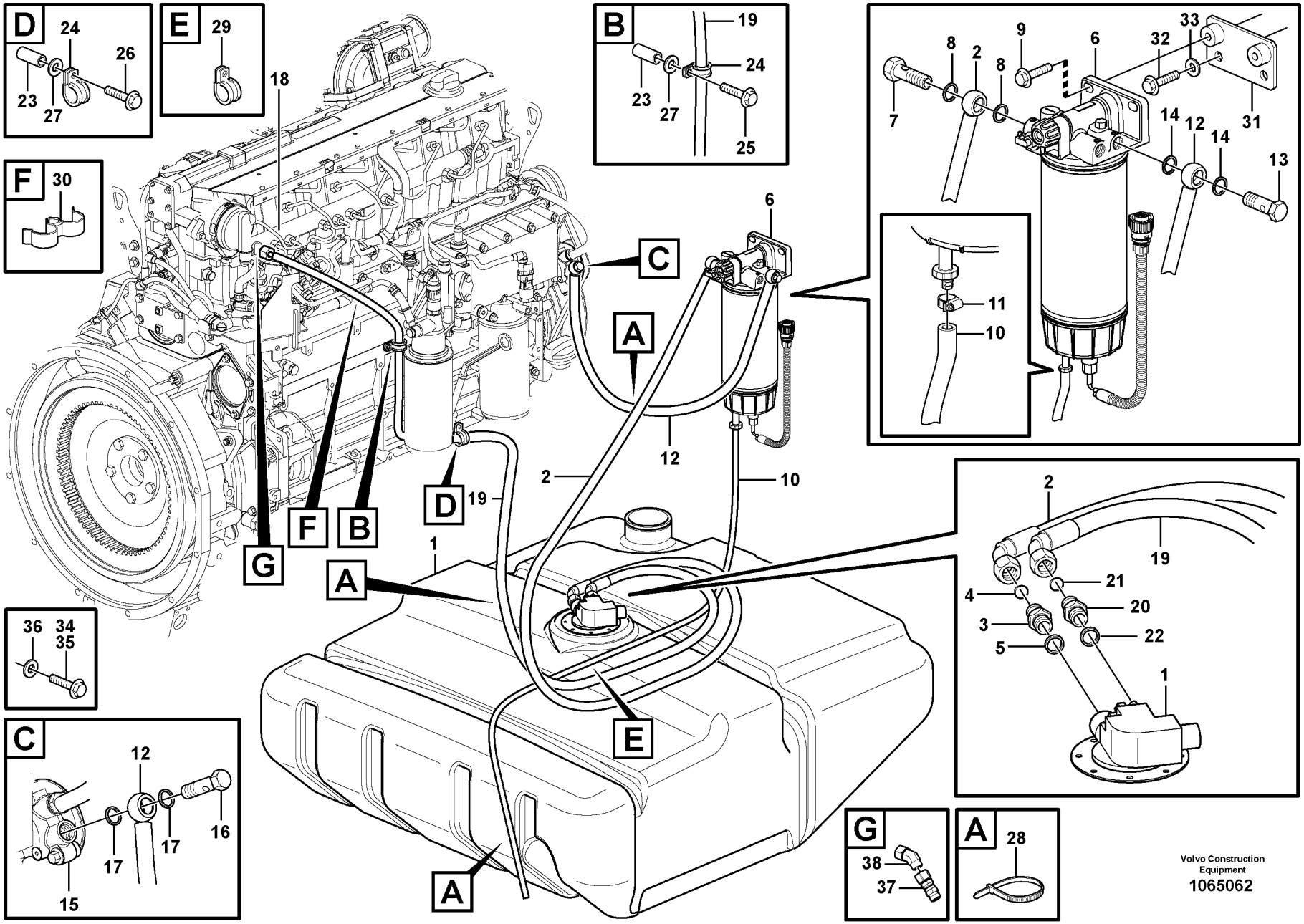

Volvo Construction Equipment
1065062

Fig.	Part No.	Quantity 1	Quantity 2	Quantity 3	PS	KIT	Description	Dénomination	Bezeichnung	Denominación	Benämning	Notes
28	VOE 4881440	4	4				Cable tie	Serre-câble	Kabelbinder	Abrazadera de cinta	Buntband	
29	VOE 980614	1					Clamp	Collier serrage	Schelle	Abrazadera	Klamma	
	VOE 13949386		1				Clamp	Collier serrage	Schelle	Abrazadera	Klamma	
30	VOE 1271494	1	1				Retainer	Retenue	Halter	Soporte	Hållare	
31	VOE 15168088	1	1				Bracket	Console	Konsole	Consola	Konsol	
32	VOE 946441	2	2				Flange screw	Vis à embase	Flanschschraube	Tornillo embridado	Flänsskruv	
33	VOE 960143	2	2				Plain washer	Rondelle plane	Flachscheibe	Arandela plana	Planbricka	
34	VOE 13946173		2				Screw	Vis	Schraube	Tornillo	Skruv	
35	VOE 946329		2				Flange screw	Vis à embase	Flanschschraube	Tornillo embridado	Flänsskruv	
36	VOE 960141		2		SS		Plain washer	Rondelle plane	Flachscheibe	Arandela plana	Planbricka	
37	VOE 17203903		1				Non-return valve	Clapet antiretour	Rückschlagventil	Válvula antirretorno	Backventil	S/N 26503 - SWE S/N 72288 - BRA
38	VOE 16820122		1				Tube fitting	Raccord tuyau	Rohrkupplung	Acoplamiento de tubo	Rörkoppling	S/N 26503 - SWE S/N 72288 - BRA

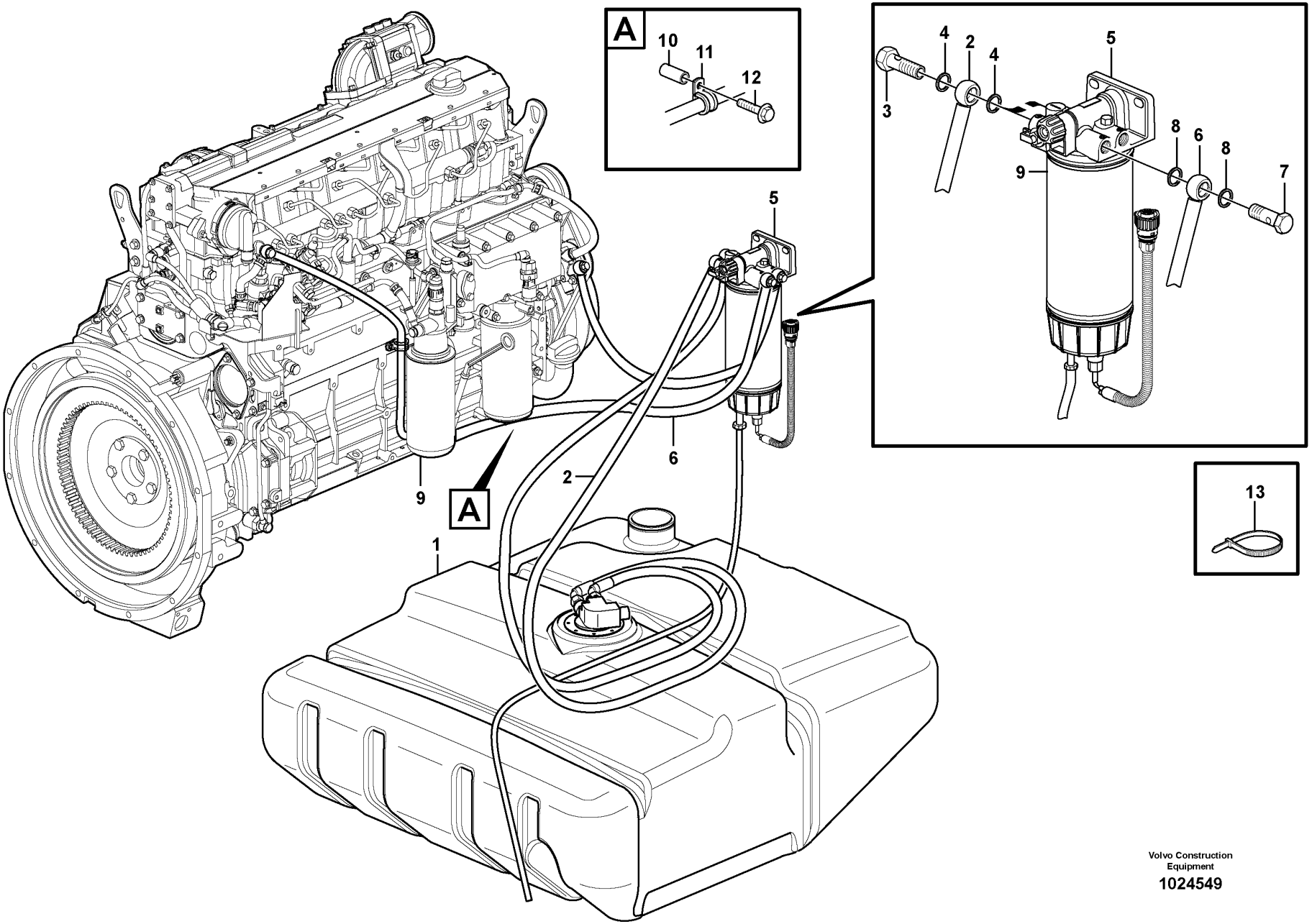

Volvo Construction Equipment

1024549

Fig.	Part No.	Quantity 1	Quantity 2	Quantity 3	PS	KIT	Description	Dénomination	Bezeichnung	Denominación	Benämning	Notes
1		1	1				Fuel tank	Réservoir carburant	Kraftstofftank	Deposit combust	Bränsletank	See group 234-100 page 103
2	VOE 11411897	1					Fuel pipe	Tuyau de carburant	Kraftstoffrohr	Tubo de combustible	Bränslerör	
3	VOE 991046	1					Hollow screw	Vis creuse	Hohlschraube	Tornillo perforado	Hålskruv	
4	VOE 20852765	2	1				Sealing ring	Bague étanchéité	Dichtring	Anillo retén	Tätningsring	
5		1	1				Water Separator	Separateur Eau	Wasserabscheidr	Separador Agua	Vattenavskiljare	See group 233-200 page 97
6	VOE 15057708	1					Fuel pipe	Tuyau de carburant	Kraftstoffrohr	Tubo de combustible	Bränslerör	
7	VOE 991046	1					Hollow screw	Vis creuse	Hohlschraube	Tornillo perforado	Hålskruv	
8	VOE 20852765	2	1				Sealing ring	Bague étanchéité	Dichtring	Anillo retén	Tätningsring	
9		1	1				Fuel filter	Filtre carburant	Kraftstoffilter	Filtro combustible	Bränslefilter	See group 235-200 page 121
10	VOE 930438	1	1				Spacer ring	Bague entretoise	Abstandring	Anillo distanciador	Distansring	
11	VOE 13949747	1	1				Clamp	Collier serrage	Schelle	Abrazadera	Klamma	
12	VOE 13947760	1	1				Screw	Vis	Schraube	Tornillo	Skruv	
13	VOE 4881440	1	1				Cable tie	Serre-câble	Kabelbinder	Abrazadera de cinta	Buntband	

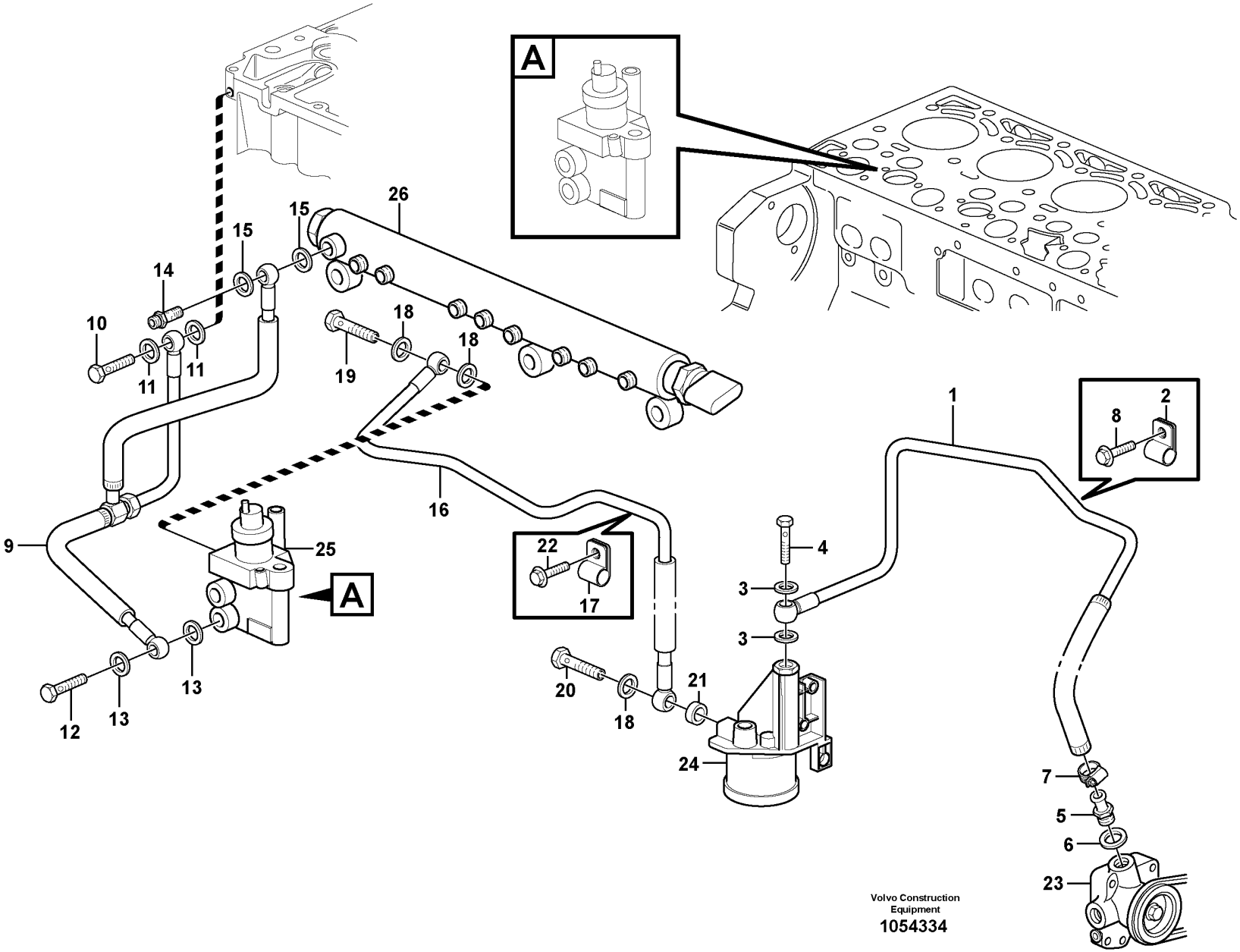

Volvo Construction Equipment
1054334

Fig.	Part No.	Quantity 1	Quantity 2	Quantity 3	PS	KIT	Description	Dénomination	Bezeichnung	Denominación	Benämning	Notes
1	VOE 20829077	1					Fuel pipe	Conduit carbura	Kraftstoffleitung	Tubo combustib	Bränslerör	
2	VOE 20460045	1					•Clamp	•Collier serrage	•Schelle	•Abrazadera	•Klamma	
3	VOE 13969011	2					•Gasket	•Joint	•Dichtung	•Junta	•Packning	
4	VOE 7025167	1					•Hollow screw	•Vis creuse	•Hohlschraube	•Tornillo perforado	•Hålskruv	(VOE 20460231)
5	VOE 20405767	1					Hose nipple	Raccord flexible	Schlauchnippel	Niple de manguera	Slangnippel	
6	VOE 13969011	1					Gasket	Joint	Dichtung	Junta	Packning	
7	VOE 20405568	1					Clip	Clip	Clip	Clip	Clips	
8	VOE 20460055	1					Screw	Vis	Schraube	Tornillo	Skruv	
9	VOE 20972320	1					Return line	Conduit de retour	Rücklaufleitung	Conducto de retorno	Returledning	
10	VOE 20781218	1					•Hollow screw	•Vis creuse	•Hohlschraube	•Tornillo perforado	•Hålskruv	
11	VOE 21022796	2					•Sealing ring	•Bague étanchéité	•Dichtring	•Anillo retén	•Tätningsring	
12	VOE 20460400	1					•Hollow screw	•Vis creuse	•Hohlschraube	•Tornillo perforado	•Hålskruv	
13	VOE 21022842	2					•Sealing ring	•Bague étanchéité	•Dichtring	•Anillo retén	•Tätningsring	
14	VOE 21023622	1					•Hollow screw	•Vis creuse	•Hohlschraube	•Tornillo perforado	•Hålskruv	
15	VOE 21022795	2					•Sealing ring	•Bague étanchéité	•Dichtring	•Anillo retén	•Tätningsring	
16	VOE 20797400	1					Fuel line	Flexible carburant	Kraftstoffschlauch	Manguera combustible	Bränsleledning	ENG - 10/2007 W REGULATOR 20993071
16	VOE 21137527	1					Pipe	Tuyau	Rohrleitung	Tubo	Rör	ENG 11/2007 -
17	VOE 20450987	1					•Clamp	•Collier serrage	•Schelle	•Abrazadera	•Klamma	
18	VOE 21108673	3					•Sealing ring	•Bague étanchéité	•Dichtring	•Anillo retén	•Tätningsring	
19	VOE 7025167	1					•Hollow screw	•Vis creuse	•Hohlschraube	•Tornillo perforado	•Hålskruv	(VOE 20460231)
20	VOE 20405562	1					•Hollow screw	•Vis creuse	•Hohlschraube	•Tornillo perforado	•Hålskruv	
21	VOE 20405769	1					•Sealing ring	•Bague étanchéité	•Dichtring	•Anillo retén	•Tätningsring	
22	VOE 20405792	1					Screw	Vis	Schraube	Tornillo	Skruv	
23		1					Fuel pump	Pompe Carburant	Kraftstoffpumpe	Bomba Combustib	Bränslepump	See group 233-100 page 93
24		1					Fuel Filter Housing	Boîtier de filtre à carburant	Kraftstoff-Filtergehäuse	Caja de filtro de combustible	Bränslefilterhus	See group 233-150 page 95
25		1					Regulator	Regulateur	Regler	Regulador	Regulator	See group 237-100 page 123
26		1					Rail	Rail	Schiene	Rail	Skena	See group 237-100 page 123

1		**Fuel pipes, fuel pump** **Canalisations à combus, pompe carburant** **Brennstoffrohre, Kraftstoffpumpe** **Tuberias de combustible, bomba de combustible** **Bränslerör, bränslepump**	Catalogue id **20107**	Group **235**
2				
3			Illustr. No **1054334**	Section **200**
4			Issue **20009015-H**	Page **121**
5				

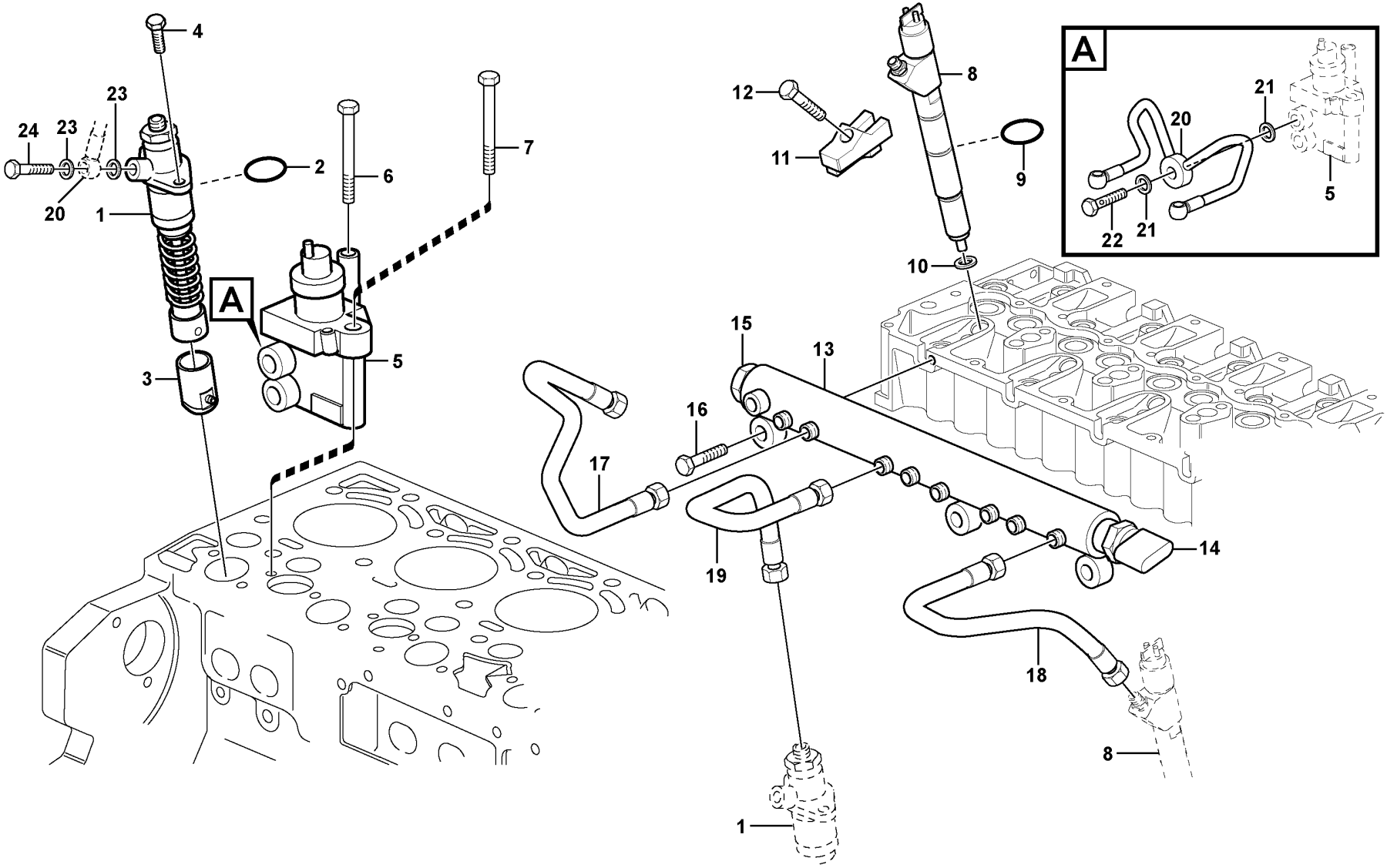

Volvo Construction Equipment

1026102

Fig.	Part No.	Quantity 1	2	3	PS	KIT	Description	Dénomination	Bezeichnung	Denominación	Benämning	Notes
1	VOE 21147445	2					High-pressure pump	Pompe haute pression	Hochdruckpumpe	Bomba de alta presión	Högtryckspump	(VOE 20795413)
2	VOE 20792162	2					•O-ring	•Joint Torique	•O-Ring	•Junta torica	•O-ring	
3	VOE 21558299	2					Tappet	Poussoir	Stösselbecher	Empujador válvula	Lyftare	(VOE 20795661)
4	VOE 20793558	4					Screw	Vis	Schraube	Tornillo	Skruv	
5	VOE 21638691	1					Fuel regulator	Régulateur de carburant	Kraftstoffregler	Regulador de combustible	Bränsleregulator	(VOE 21060258) PWM2303
6	VOE 20405723	1					Screw	Vis	Schraube	Tornillo	Skruv	
7	VOE 20792140	1					Hexagon screw	Vis tête hexagonale	Sechskantschraube	Tornillo hexago	Sexkantsskruv	S/N - 11038330
7	VOE 20405723	1					Screw	Vis	Schraube	Tornillo	Skruv	S/N 11038330 -
8	VOE 20798114	6					Injector	Injecteur	Einspritzdüse	Inyector	Insprutare	MA2301 - MA2306
9	VOE 20798827	6					•O-ring	•Joint torique	•O-Ring	•Anillo tórico	•O-ring	
10	VOE 20799064	6					•Sealing ring	•Bague étanchéité	•Dichtring	•Anillo retén	•Tätningsring	
11	VOE 20827892	6					Claw	Griffe	Klaue	Garra	Klo	
12	VOE 20799719	6					Bolt	Boulon	Bolzen	Perno	Bult	
13	VOE 20795719	1			SS		Rail	Rail	Schiene	Rail	Skena	
	VOE 20973777	1					•Service kit	•Kit de service	•Servicesatz	•Juego de servicio	•Servicesats	
14		1			NS		••Pressure Sensor	••Detect.pression	••Druckmelder	••Sensor Presion	••Tryckgivare	SE2309
15		1			NS		••Valve	••Soupape	••Ventil	••Valvula	••Ventil	
16	VOE 20405504	3					Screw	Vis	Schraube	Tornillo	Skruv	
17	VOE 21364297	3					Pressure pipe	Conduit pression	Druckrohr	Tubo de presión	Tryckrör	(VOE 20795392)
18	VOE 21364330	3					Pressure pipe	Conduit pression	Druckrohr	Tubo de presión	Tryckrör	(VOE 20795405)
19	VOE 21364335	2					Pressure pipe	Conduit pression	Druckrohr	Tubo de presión	Tryckrör	(VOE 21022833)
20	VOE 21147486	1					Fuel pipe	Tuyau de carburant	Kraftstoffrohr	Tubo de combustible	Bränslerör	
21	VOE 13947621	2					•Plane gasket	•Joint plan	•Plandichtung	•Junta plana	•Planpackning	
22	VOE 20405562	1					•Hollow screw	•Vis creuse	•Hohlschraube	•Tornillo perforado	•Hålskruv	
23	VOE 20460061	4					•Sealing ring	•Bague étanchéité	•Dichtring	•Anillo retén	•Tätningsring	
24	VOE 20460936	2					•Hollow screw	•Vis creuse	•Hohlschraube	•Tornillo perforado	•Hålskruv	

1		**Injector** **Injecteur complet** **Einspritzdüse** **Inyector** **Insprutare**	Catalogue id **20107**	Group **237**
2				
3			Illustr. No **1026102**	Section **100**
4				
5			Issue **20009015-H**	Page **123**

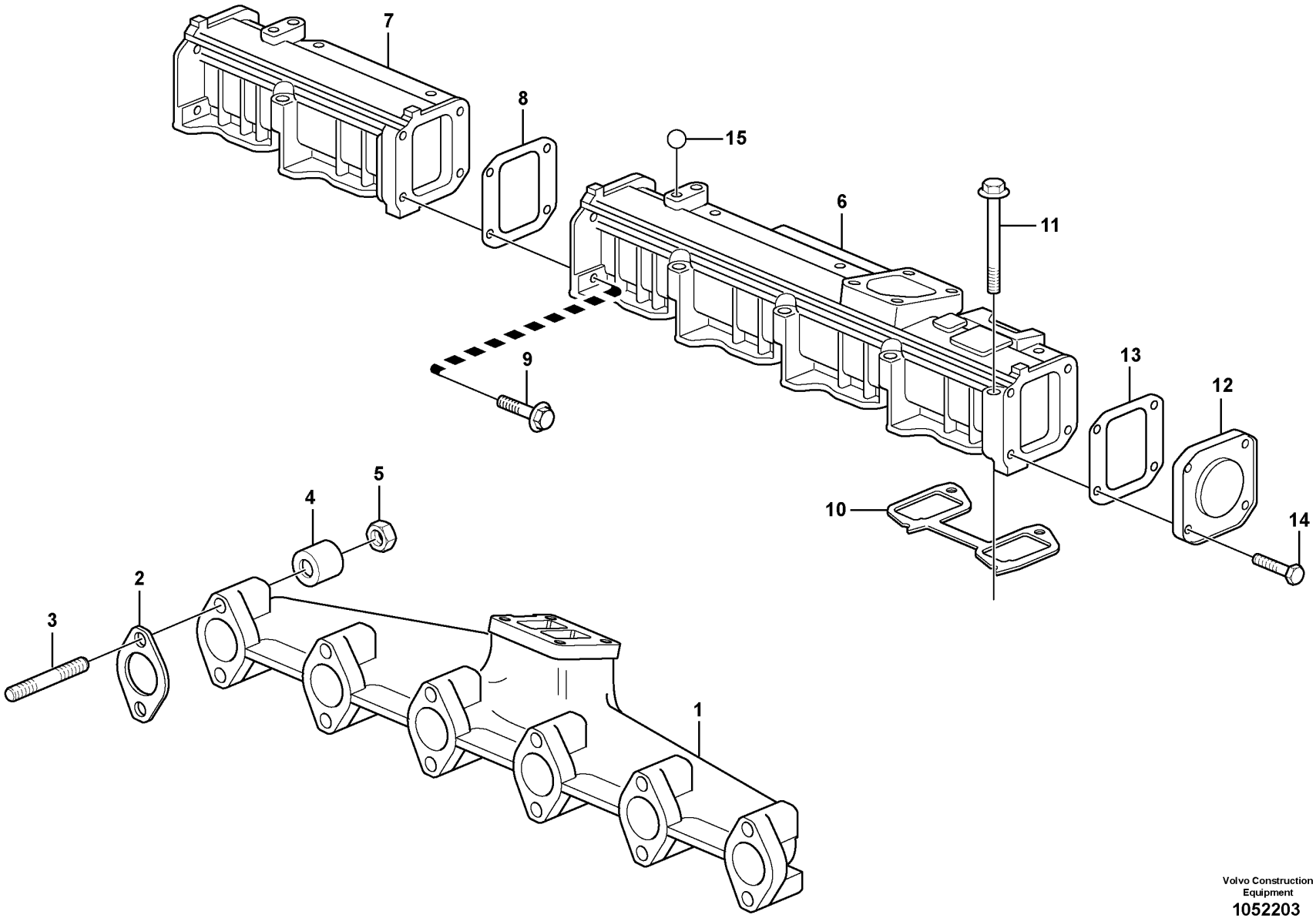

Volvo Construction Equipment
1052203

Fig.	Part No.	Quantity 1	Quantity 2	Quantity 3	PS	KIT	Description	Dénomination	Bezeichnung	Denominación	Benämning	Notes
1	VOE 22857671	1					Exhaust Pipe	Tuyau d'échappement	Auspuffrohr	Tubo de escape	Avgasrör	(VOE 20580033)
2	VOE 20933261	6					Gasket	Joint	Dichtung	Junta	Packning	
3	VOE 21456567	12					Stud	Goujon	Stiftschraube	Espárrago	Pinnskruv	(VOE 20575919)
4	VOE 20847865	12					Spacer Sleeve	Doui.entretoise	Distanzhülse	Manguito Dist	Distanshylsa	
5	VOE 20505959	12					Hexagon nut	Écrou hexagonal	Sechskantmutter	Tuerca hexagonal	Sexkantsmutter	
6	VOE 21011717	1					Charge air pipe	Tuyau suralimentation	Ladeluftrohr	Tubo admisión aire	Laddluftrör	
7	VOE 20792899	1					Charge Air Pipe	Tuyau Suralimen	Ladeluftrohr	Tubo Admis Aire	Laddluftrör	
8	VOE 21333188	1					Gasket	Joint	Dichtung	Junta	Packning	(VOE 20999790)
9	VOE 20459228	4					Bolt	Boulon	Bolzen	Perno	Bult	
10	VOE 20591706	3					Gasket	Joint	Dichtung	Junta	Packning	
11	VOE 20412601	12					Screw	Vis	Schraube	Tornillo	Skruv	
12	VOE 20405614	1					Cover	Capot	Abdeckung	Capó	Kåpa	
13	VOE 20405613	1					Gasket	Joint	Dichtung	Junta	Packning	
14	VOE 20405792	4					Screw	Vis	Schraube	Tornillo	Skruv	
15	VOE 20793483	1					Ball	Bille	Kugel	Bola	Kula	

1		**Inlet manifold and exhaust manifold** **Tubulure admission et tubulure echappement** **Ansaugrohr und Auspuffkrümmer** **Tubo admisión y múltiple escape** **Insugningsrör och avgasgrenrör**	Catalogue id **20107**	Group **251**
2				
3			Illustr. No **1052203**	Section **100**
4			Issue **20009015-H**	Page **125**
5				

THE ILLUSTRATION IS UNDER PRODUCTION
DIE ILLUSTRATION IST UNTER HERSTELLUNG
ESTAMOS PRODUCIENDO LA ILUSTRACION
L'ILLUSTRATION EST EN COURS DE FABRICATION
BILDEN ÄR UNDER PRODUKTION
이 그림은 완료되지 않은 상태입니다
图片正 在 制 作 中
A IMAGEM ESTÁ SENDO PRODUZIDA

Fig.	Part No.	Quantity 1	2	3	4	5	PS	KIT	Description	Dénomination	Bezeichnung	Denominación	Benämning	Notes
1		1							Turbocharger	Turbocompresse.	Abgasturbolader	Turbocompresor	Turbokompressor	See group 255-100 page 133
2	VOE 11172243	1							Exhaust pipe	Tube d'échappement	Auspuffrohr	Tubo de escape	Avgasrör	
3	VOE 11110350	1							Exhaust hose	Flexible d'échappement	Auspuffschlauch	Manguera de escape	Avgasslang	L = 306 MM
4	VOE 11110355	2							Clamp	Collier serrage	Schelle	Abrazadera	Klamma	
5	VOE 11172244	1							Exhaust pipe	Tube d'échappement	Auspuffrohr	Tubo de escape	Avgasrör	
6	VOE 1624613	1							Clamp	Collier serrage	Schelle	Abrazadera	Klamma	
7	VOE 13965179	1							Screw	Vis	Schraube	Tornillo	Skruv	
8	VOE 13945408	1							Nut	Écrou	Mutter	Tuerca	Mutter	
9	VOE 11110269	1							Silencer	Silencieux	Schalldämpfer	Silenciador	Ljuddämpare	
9A	VOE 4932563	1							Rubber bushing	Bague caoutchouc	Gummibuchse	Buje de goma	Gummibussning	S/N 23004 -
9B	VOE 943476	1							Hose clamp	Collier durite	Schlauchschelle	Abrazadera de manguera	Slangklamma	S/N 23004 -
10	VOE 11174246	2							Attaching plate	Tôle de fixation	Befestigungsblech	Chapa de fijación	Fästplåt	
11	VOE 11110276	4							Rubber cushion	Coussin caoutchouc	Gummikissen	Cojín de goma	Gummikudde	
12	VOE 13960145	4							Washer	Rondelle	Scheibe	Arandela	Bricka	
13	VOE 971096	8							Flange nut	Écrou à embase	Flanschmutter	Tuerca embridada	Flänsmutter	
14	VOE 13946752	4							Screw	Vis	Schraube	Tornillo	Skruv	
15	VOE 11110273	1							Exhaust pipe	Tube d'échappement	Auspuffrohr	Tubo de escape	Avgasrör	
16	VOE 4773684	1							Gasket	Joint	Dichtung	Junta	Packning	
17	VOE 13971019	4							Screw	Vis	Schraube	Tornillo	Skruv	
18	VOE 11148403	1							Ejector pipe	Tube éjecteur	Ejektorrohr	Tubo eyector	Ejektorrör	
19	VOE 946472	4							Flange screw	Vis à embase	Flanschschraube	Tornillo embridado	Flänsskruv	
20	VOE 13960143	4							Washer	Rondelle	Scheibe	Arandela	Bricka	
21	VOE 4932563		1	1	1				Rubber bushing	Bague caoutchouc	Gummibuchse	Buje de goma	Gummibussning	S/N - 23003

1	33382	**Exhaust system, silencer** **Système d'áspiration, silencieux** **Auspuffsystem, Schalldämpfer** **Sistema de escape, silenciador** **Avgassystem, ljuddämpare**	Catalogue id **20107**	Group **252**
2	80802			
3	82290		Illustr. No **1027874**	Section **100**
4	83322, 33433			
5		**S/N - 27453, S/N - 72776**	Issue **20009015-H**	Page **127**

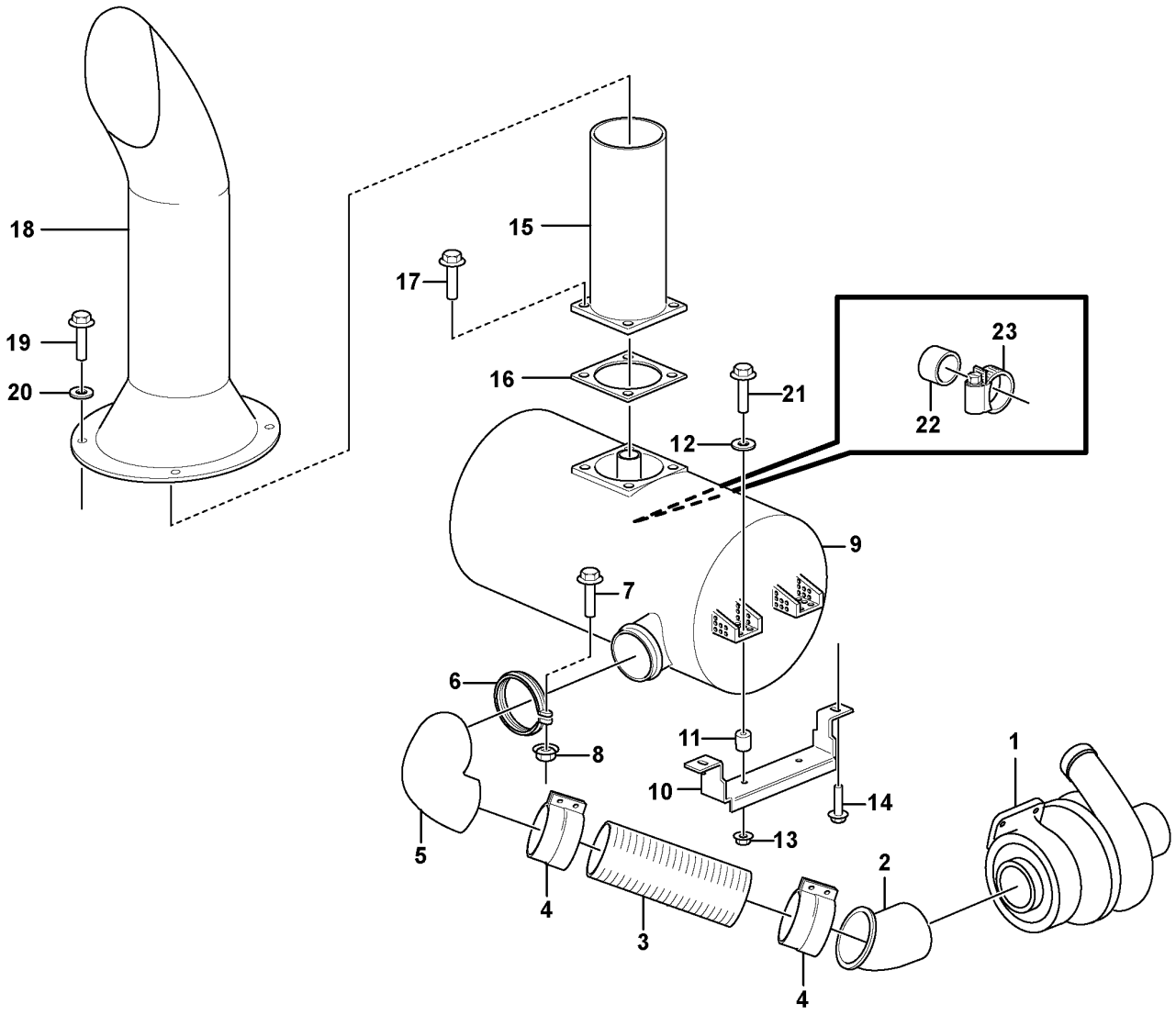

Volvo Construction Equipment
1085572

Fig.	Part No.	Quantity 1	2	3	4	5	PS	KIT	Description	Dénomination	Bezeichnung	Denominación	Benämning	Notes
1		1							Turbocharger	Turbocompresse.	Abgasturbolader	Turbocompresor	Turbokompressor	See group 255-100 page 133
2	VOE 11172243	1							Exhaust pipe	Tube d'échappement	Auspuffrohr	Tubo de escape	Avgasrör	
3	VOE 11110350	1							Exhaust hose	Flexible d'échappement	Auspuffschlauch	Manguera de escape	Avgasslang	L = 306 MM
4	VOE 11110355	2							Clamp	Collier serrage	Schelle	Abrazadera	Klamma	
5	VOE 11172244	1							Exhaust pipe	Tube d'échappement	Auspuffrohr	Tubo de escape	Avgasrör	
6	VOE 1624613	1							Clamp	Collier serrage	Schelle	Abrazadera	Klamma	
7	VOE 13965179	1							Screw	Vis	Schraube	Tornillo	Skruv	
8	VOE 13945408	1							Nut	Écrou	Mutter	Tuerca	Mutter	
9	VOE 11110269	1							Silencer	Silencieux	Schalldämpfer	Silenciador	Ljuddämpare	
10	VOE 16894635	2							Bracket	Console	Konsole	Consola	Konsol	
11	VOE 11075797	4							Spacer	Entretoise	Abstandkörper	Distanciador	Distans	
12	VOE 13960145	4							Washer	Rondelle	Scheibe	Arandela	Bricka	
13	VOE 971099	4							Flange lock nut	Contre-écrou à embase	Flanschverschlussmutter	Contratuerca embridada	Flänslåsmutter	
14	VOE 13946752	4							Screw	Vis	Schraube	Tornillo	Skruv	
15	VOE 11110273	1							Exhaust pipe	Tube d'échappement	Auspuffrohr	Tubo de escape	Avgasrör	
16	VOE 4773684	1							Gasket	Joint	Dichtung	Junta	Packning	
17	VOE 13971019	4							Screw	Vis	Schraube	Tornillo	Skruv	
18	VOE 11148403	1							Ejector pipe	Tube éjecteur	Ejektorrohr	Tubo eyector	Ejektorrör	
19	VOE 946472	4							Flange screw	Vis à embase	Flanschschraube	Tornillo embridado	Flänsskruv	
20	VOE 13960143	4							Washer	Rondelle	Scheibe	Arandela	Bricka	
21	VOE 965195	4							Flange screw	Vis à embase	Flanschschraube	Tornillo embridado	Flänsskruv	
22	VOE 4932563	1							Rubber bushing	Bague caoutchouc	Gummibuchse	Buje de goma	Gummibussning	S/N 23004 -
23	VOE 943476	1							Hose clamp	Collier durite	Schlauchschelle	Abrazadera de manguera	Slangklamma	S/N 23004 -

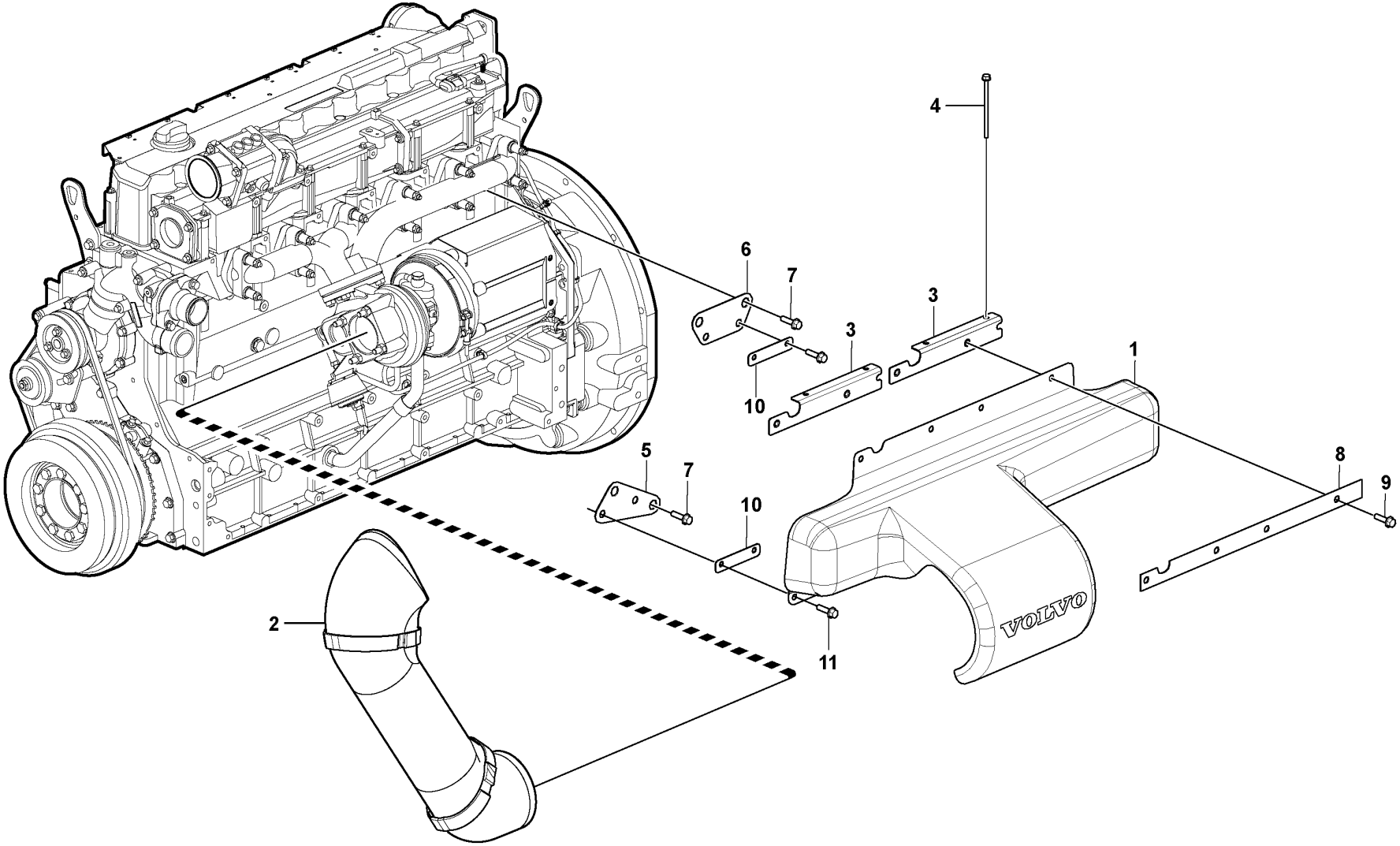

Volvo Construction Equipment

1056108

Fig.	Part No.	Quantity 1	Quantity 2	Quantity 3	PS	KIT	Description	Dénomination	Bezeichnung	Denominación	Benämning	Notes
1	VOE 15131108	1					Insulating cover	Capot d'isolation	Isolierhaube	Tapa aislante	Isolerkåpa	
2	VOE 15131114	1					Insulating cover	Capot d'isolation	Isolierhaube	Tapa aislante	Isolerkåpa	
3	VOE 15128146	2					Bracket	Console	Konsole	Consola	Konsol	
4	VOE 969983	4					Flange screw	Vis à embase	Flanschschraube	Tornillo embridado	Flänsskruv	
5	VOE 15128023	1					Bracket	Console	Konsole	Consola	Konsol	
6	VOE 15127929	1					Bracket	Console	Konsole	Consola	Konsol	
7	VOE 946671	4					Flange screw	Vis à embase	Flanschschraube	Tornillo embridado	Flänsskruv	
8	VOE 15128155	1					Plate	Tôle	Blech	Chapa	Plåt	
9	VOE 946440	4					Flange screw	Vis à embase	Flanschschraube	Tornillo embridado	Flänsskruv	
10	VOE 15112896	2					Plate	Tôle	Blech	Chapa	Plåt	
11	VOE 946440	4					Flange screw	Vis à embase	Flanschschraube	Tornillo embridado	Flänsskruv	

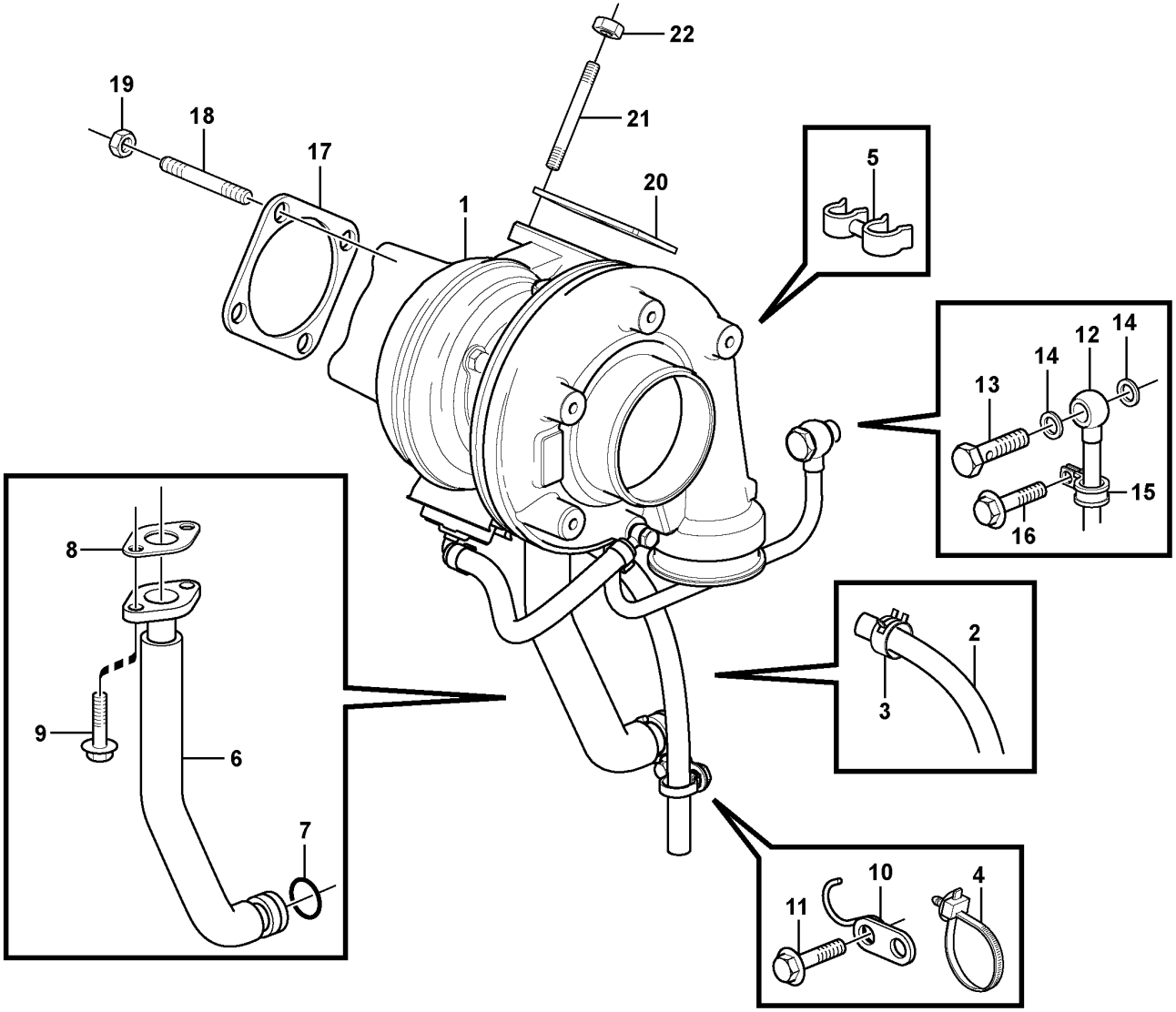

Volvo Construction Equipment
1055830

Fig.	Part No.	Quantity 1	Quantity 2	Quantity 3	PS	KIT	Description	Dénomination	Bezeichnung	Denominación	Benämning	Notes
1	VOE 21496615	1			SS		Turbocharger	Turbocompresseur	Abgasturbolader	Turbocompresor	Turbokompressor	
1	VOE 22283480		1				Turbocharger	Turbocompresseur	Abgasturbolader	Turbocompresor	Turbokompressor	
2	VOE 21511627		1				•Breather pipe	•Reniflard	•Lüftungsrohr	•Conducto de ventilación	•Ventilationsrör	
3	VOE 20405568		1				•Clip	•Clip	•Clip	•Clip	•Clips	
4	VOE 20834570		1				Retainer	Retenue	Halter	Soporte	Hållare	
5	VOE 21619223		1				Hose retainer	Porte-flexible	Schlauchhalter	Retén de manguera	Slanghållare	
6	VOE 21593670	1	1				Return line	Conduit de retour	Rücklaufleitung	Conducto de retorno	Returledning	(VOE 21077414)
7	VOE 20405822	1	1				Sealing ring	Bague étanchéité	Dichtring	Anillo retén	Tätningsring	
8	VOE 21242584	1	1				Gasket	Joint	Dichtung	Junta	Packning	(VOE 20405790)
9	VOE 20405885	2	2				Screw	Vis	Schraube	Tornillo	Skruv	
10	VOE 21524802	1					Hook	Crochet	Haken	Gancho	Krok	(VOE 20405789)
10	VOE 21511617		1				Bracket	Console	Konsole	Consola	Konsol	
11	VOE 20405792	1	1				Screw	Vis	Schraube	Tornillo	Skruv	
12	VOE 21552542	1					Oil line	Canalisation d'huile	Ölleitung	Tubo de aceite	Oljeledning	(VOE 21077419)
13	VOE 7025167	2	2				Hollow screw	Vis creuse	Hohlschraube	Tornillo perforado	Hålskruv	
14	VOE 13947621	4	4				Plane gasket	Joint plan	Plandichtung	Junta plana	Planpackning	
15	VOE 20450987		1				Clamp	Collier serrage	Schelle	Abrazadera	Klamma	
16	VOE 20405792		1				Screw	Vis	Schraube	Tornillo	Skruv	
17	VOE 20792408	1	1				Gasket	Joint	Dichtung	Junta	Packning	
18	VOE 20412314	4	4				Stud	Goujon	Stiftschraube	Espárrago	Pinnskruv	
19	VOE 20412308	4	4				Hexagon nut	Écrou hexagonal	Sechskantmutter	Tuerca hexagonal	Sexkantsmutter	
20	VOE 20559835	1	1				Gasket	Joint	Dichtung	Junta	Packning	
21	VOE 20412314	4	4				Stud	Goujon	Stiftschraube	Espárrago	Pinnskruv	(VOE 20799733)
22	VOE 20412308	4	4				Hexagon nut	Écrou hexagonal	Sechskantmutter	Tuerca hexagonal	Sexkantsmutter	

1	ENG - 11538064	**Turbocharger with fitting parts** **Turbocompresseur avec pièces de montage** **Torbolader mit Anbauteilen** **Turboalimentador con accesorios de montaje** **Turbokompressor med monteringsdetaljer**	Catalogue id **20107**	Group **255**
2	ENG 11538064 -		Illustr. No **1055830**	Section **100**
3			Issue **20009015-H**	Page **133**
4				
5				

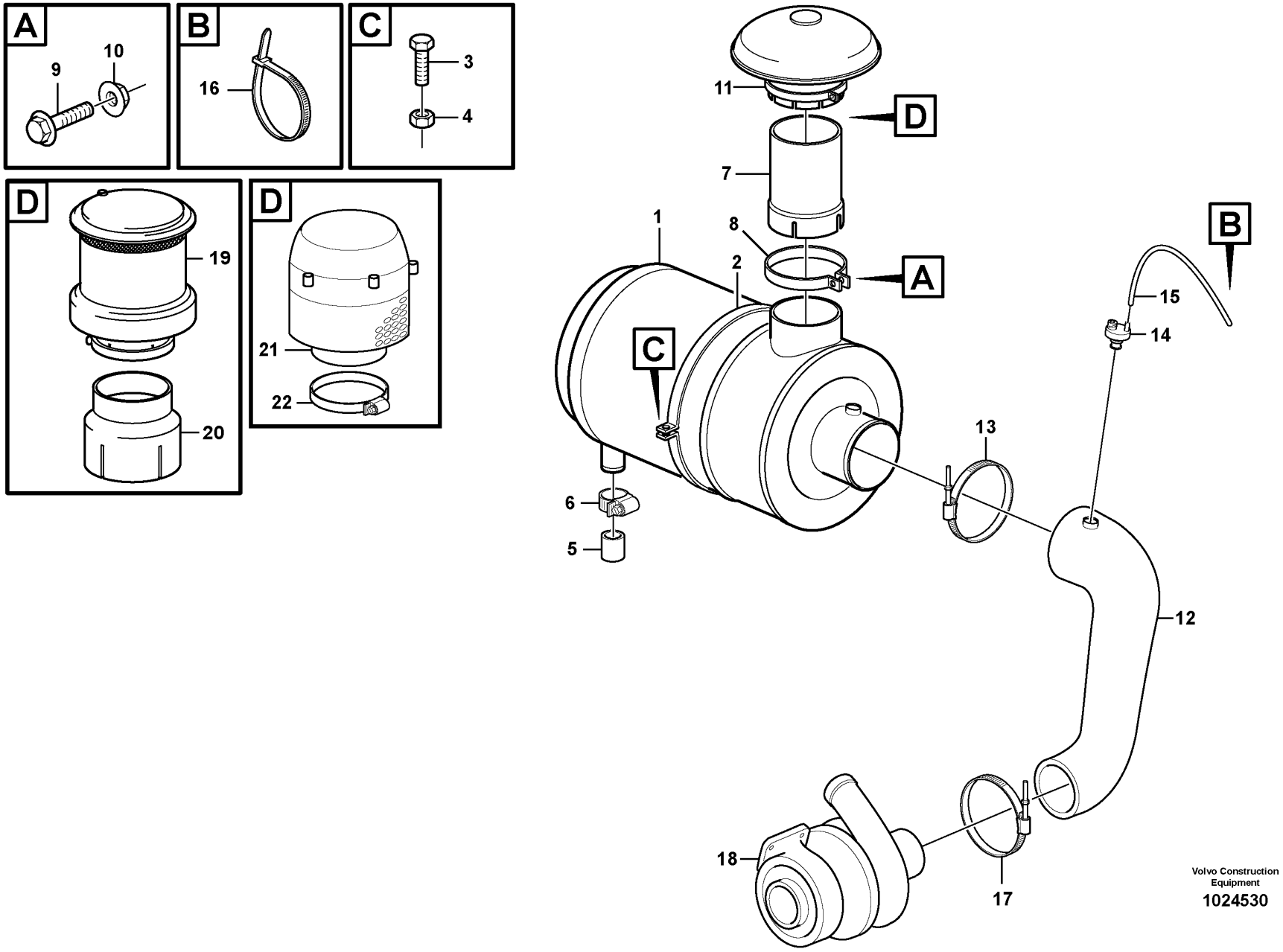
A
9
10
B
16
C
3
4
D
19
20
D
21
22
11
D
7
1
8
2
A
B
15
14
C
13
6
5
12
18
17
Volvo Construction Equipment
1024530

Fig.	Part No.	Quantity 1	2	3	4	5	PS	KIT	Description	Dénomination	Bezeichnung	Denominación	Benämning	Notes
1		1							Air Cleaner	Filtre Air	Luftfilter	Filtro Aire	Luftrenare	See group 256-150 page 137
2	VOE 14340767	2							Clamp	Collier serrage	Schelle	Abrazadera	Klamma	
3	VOE 946671	2							Flange screw	Vis à embase	Flanschschraube	Tornillo embridado	Flänsskruv	
4	VOE 13945408	2							Nut	Écrou	Mutter	Tuerca	Mutter	
5	VOE 14342769	1							Rubber sleeve	Douille caoutchouc	Gummihülse	Casquillo de goma	Gummihylsa	
6	VOE 943480	1							Hose clamp	Collier durite	Schlauchschelle	Abrazadera de manguera	Slangklamma	
7	VOE 11172245	1							Tube	Tube	Rohr	Tubo	Rör	
8	VOE 11133717	1							Clamp	Collier serrage	Schelle	Abrazadera	Klamma	
9	VOE 946671	1							Flange screw	Vis à embase	Flanschschraube	Tornillo embridado	Flänsskruv	
10	VOE 13945408	1							Nut	Écrou	Mutter	Tuerca	Mutter	
11	VOE 11110260	1							Cover	Capot	Abdeckung	Capó	Kåpa	
12	VOE 11411950	1							Inlet hose	Flexible admission	Einlasschlauch	Manguera de admisión	Inloppsslang	
13	VOE 16831828	1							Hose clamp	Collier durite	Schlauchschelle	Abrazadera de manguera	Slangklamma	
14	VOE 20560843	1							Vacuum switch	Contact à dépression	Vakuumschalter	Contacto de vacío	Vakuumkontakt	SE2501, SE2502
	VOE 20565673		1	1					Vacuum switch	Contact à dépression	Vakuumschalter	Contacto de vacío	Vakuumkontakt	SE2501, SE2502
15	VOE 969021	1							Hose	Flexible	Schlauch	Manguera	Slang	
16	VOE 4881440	1							Cable tie	Serre-câble	Kabelbinder	Abrazadera de cinta	Buntband	
17	VOE 16826591	1							Hose clamp	Collier durite	Schlauchschelle	Abrazadera de manguera	Slangklamma	
18		1							Turbo	Turbo	Turbo	Turbo	Turbo	See group 255-100 page 133
19	VOE 11043074		1						Pre-cleaner	Préfiltre	Vorreiniger	Prefiltro	Förrenare	
20	VOE 11410199		1						Adapter	Adaptateur	Adapter	Adaptador	Adapter	
21	VOE 11180658			1					Pre-cleaner	Préfiltre	Vorreiniger	Prefiltro	Förrenare	
22	VOE 1544736			1					•Hose clamp	•Collier durite	•Schlauchschelle	•Abrazadera de manguera	•Slangklamma	

1	33382
2	80802
3	82290
4	83322, 33433
5	

Air filter with fitting parts
Filtre à air avec pièces de montage
Luftfilter mit Anbauteilen
Filtro de aire con accesoris de montaje
Luftrenare med monteringsdetaljer

Catalogue id	Group
20107	256
Illustr. No	**Section**
1024530	100
Issue	**Page**
20009015-H	135

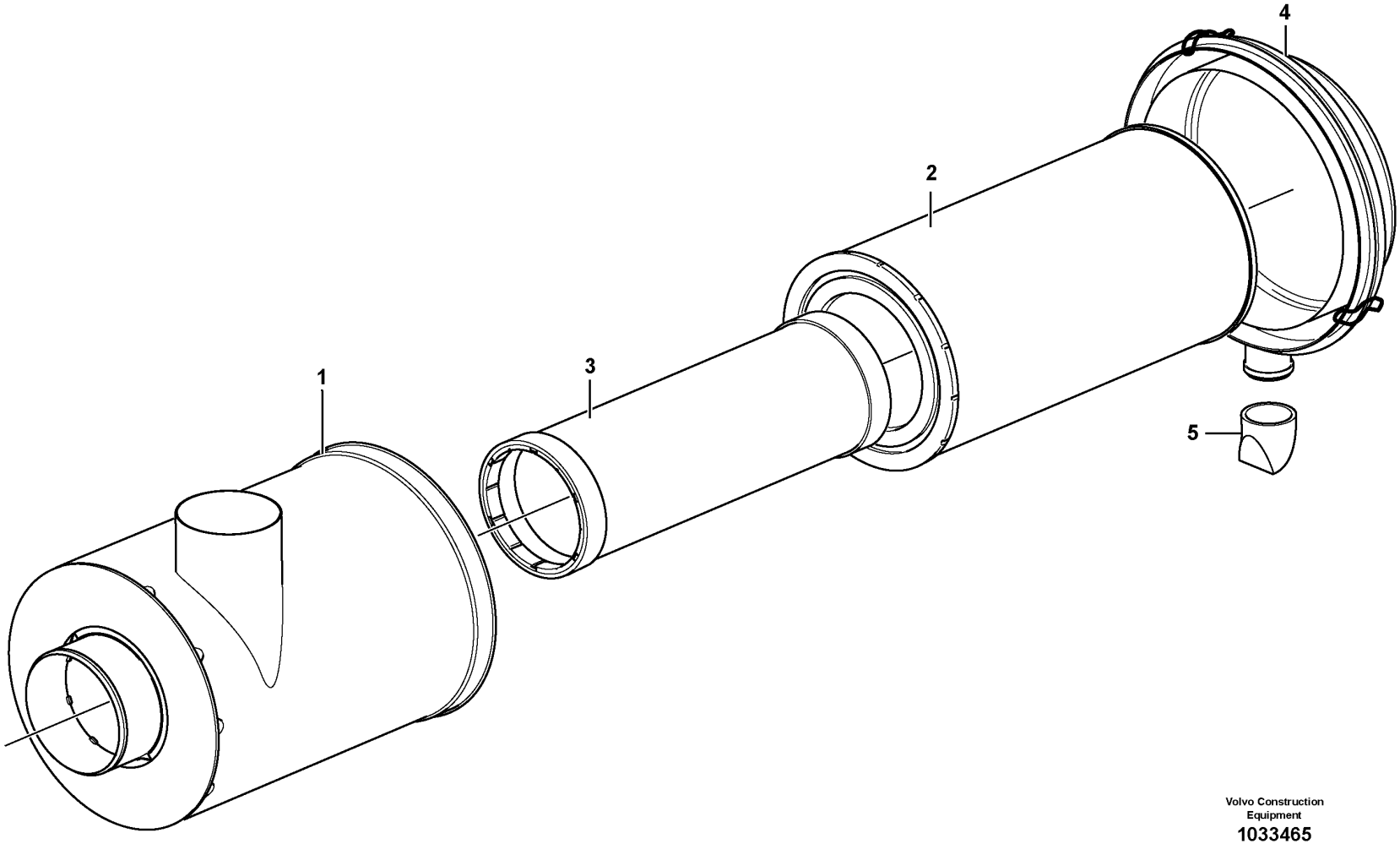

Volvo Construction
Equipment
1033465

Fig.	Part No.	Quantity 1	Quantity 2	Quantity 3	PS	KIT	Description	Dénomination	Bezeichnung	Denominación	Benämning	Notes
	VOE 11110604	1					Air cleaner	Filtre air	Luftfilter	Filtro de aire	Luftrenare	
1		1			NS		•Housing	•Carter	•Gehäuse	•Carter	•Hus	
2	VOE 11110022	1					•Air filter	•Filtre à air	•Luftfilter	•Filtro de aire	•Luftfilter	
3	VOE 11110023	1					•Safety filter	•Filtre de sécurité	•Sicherheitsfilter	•	•Säkerhetsfilter	
4	VOE 14513672	1					•Cover	•Couvercle	•Deckel	•Tapa	•Lock	(VOE 11709011)
5	VOE 11701952	1					•Valve	•Valve	•Ventil	•Válvula	•Ventil	

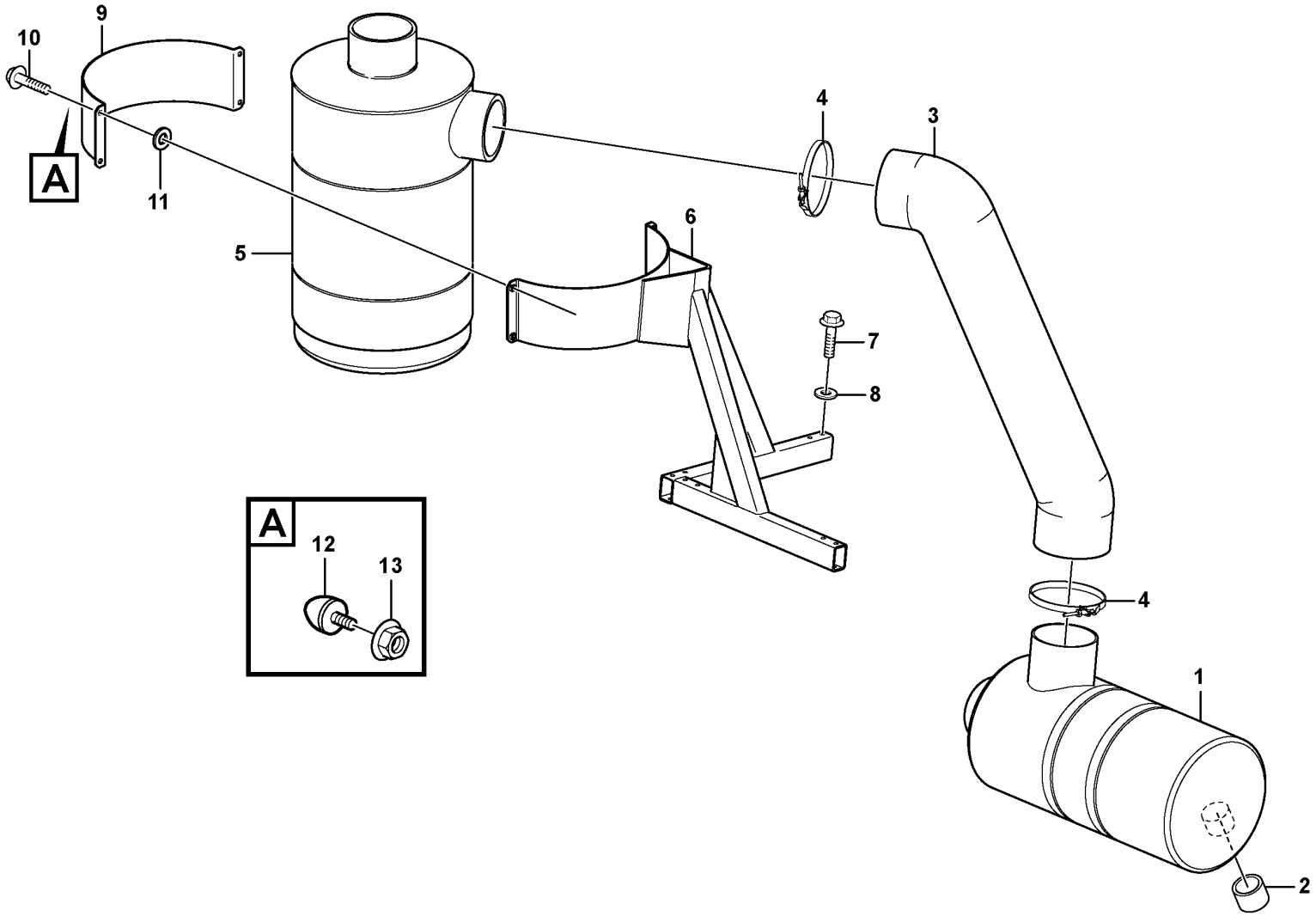

Volvo Construction Equipment

1024531

Fig.	Part No.	Quantity 1	Quantity 2	Quantity 3	PS	KIT	Description	Dénomination	Bezeichnung	Denominación	Benämning	Notes
1		1					Air Cleaner	Filtre Air	Luftfilter	Filtro Aire	Luftrenare	See group 256-100 page 135
2	VOE 14342769	1					Rubber sleeve	Douille caoutchouc	Gummihülse	Casquillo de goma	Gummihylsa	S/N - 4006
3	VOE 11411376	1					Hose	Flexible	Schlauch	Manguera	Slang	
4	VOE 968941	2					Hose clamp	Collier durite	Schlauchschelle	Abrazadera de manguera	Slangklamma	
5		1					Oil Bath Air Cl	Filt.bain Huile	Ölbadluftfilter	Filt Ban Aceit	Oljebadsluftr.	See group 256-250 page 141
6	VOE 11445039	1					Anchorage	Fixation	Halterung	Fijación	Fäste	
7	VOE 13965182	6					Screw	Vis	Schraube	Tornillo	Skruv	
8	VOE 13955894	6					Washer	Rondelle	Scheibe	Arandela	Bricka	
9	VOE 11445215	1					Brace	Étrier	Bügel	Brida	Bygel	
10	VOE 13965179	4					Screw	Vis	Schraube	Tornillo	Skruv	
11	VOE 11117464	4					Plain washer	Rondelle plane	Flachscheibe	Arandela plana	Planbricka	(VOE 13960141)
12	VOE 4881758	1					Rubber stop	Butée caoutchouc	Gummipuffer	Tope de goma	Gummistopp	
13	VOE 13945408	1					Nut	Écrou	Mutter	Tuerca	Mutter	

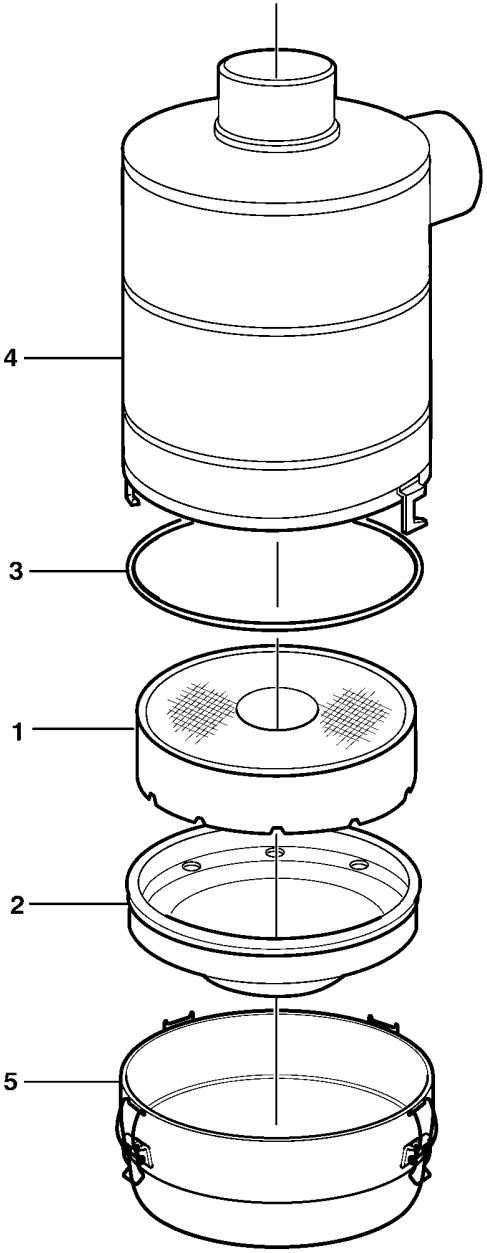

Volvo Construction Equipment

1010193

Fig.	Part No.	Quantity 1	Quantity 2	Quantity 3	PS	KIT	Description	Dénomination	Bezeichnung	Denominación	Benämning	Notes
	VOE 11033550	1			SS		Oil bath air cleaner	Filtre à air bain d'huile	Ölbadluftfilter	Filtro de aire en baño de aceite	Oljebadsluftrenare	
1	VOE 11712792	1					•Filter insert	•Cartouche de filtre	•Filtereinsatz	•Cartucho filtrante	•Filterinsats	
2	VOE 11999931	1					•Reservoir	•Réservoir	•Behälter	•Depósito	•Behållare	
3	VOE 11712791	1					•O-ring	•Joint torique	•O-Ring	•Anillo tórico	•O-ring	
4	VOE 11712790	1					•Reservoir	•Réservoir	•Behälter	•Depósito	•Behållare	
5	VOE 11712793	1					•Reservoir	•Réservoir	•Behälter	•Depósito	•Behållare	

1		**Air filter.** **Purificateur d'air.** **Luftreiniger.** **Depurador de aire.** **Luftrenare.**	Catalogue id **20107**	Group **256**
2			Illustr. No **1010193**	Section **250**
3				
4			Issue **20009015-H**	Page **141**
5		**83322, 33433**		

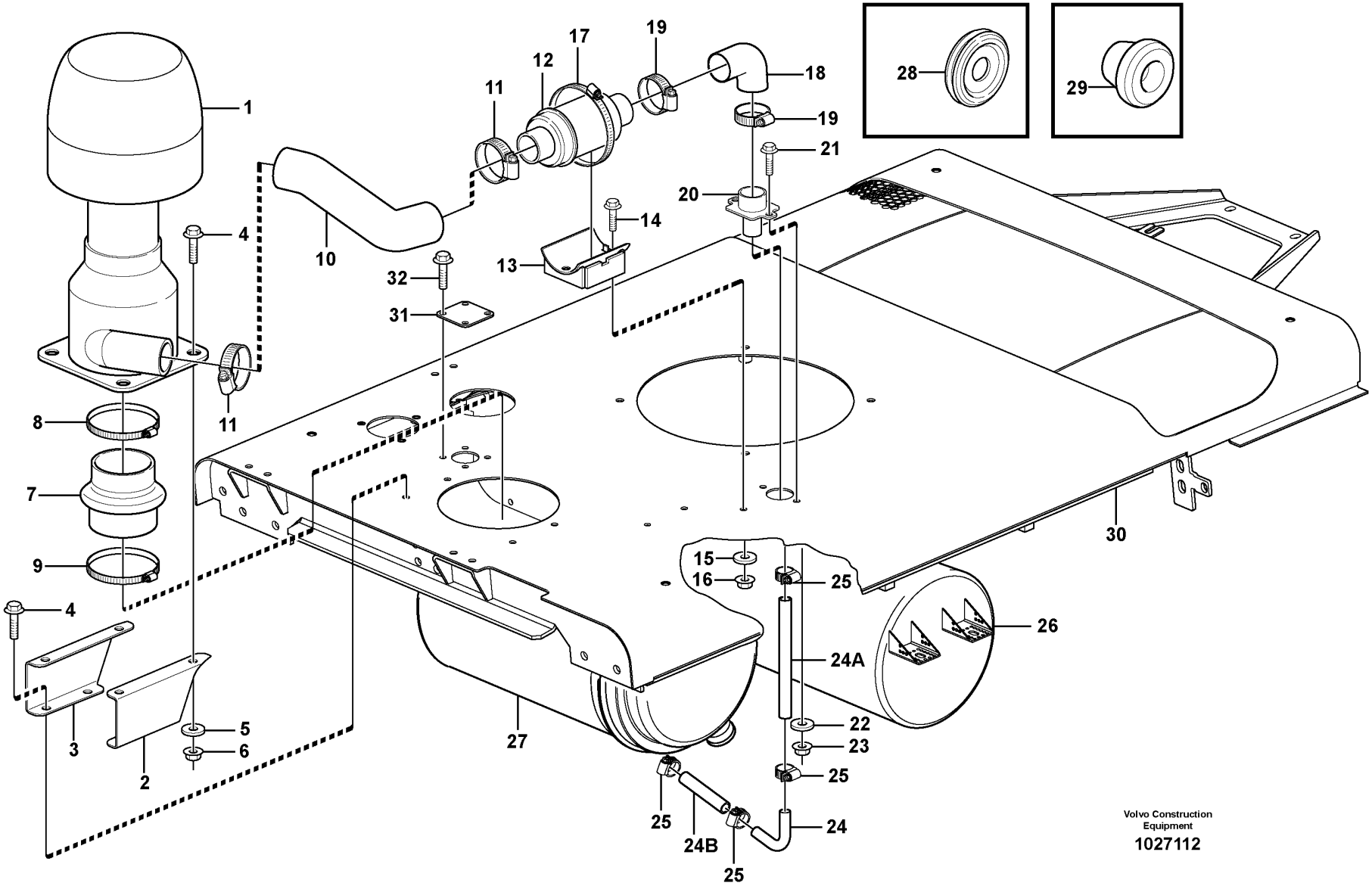
1
2
3
4
4
5
6
7
8
9
10
11
11
12
13
14
15
16
17
18
19
19
20
21
22
23
24
24A
24B
25
25
25
25
26
27
28
29
30
31
32
Volvo Construction Equipment
1027112

Fig.	Part No.	Quantity 1	Quantity 2	Quantity 3	PS	KIT	Description	Dénomination	Bezeichnung	Denominación	Benämning	Notes
1	VOE 11417477	1					Primary filter	Préfiltre	Vorfilter	Prefiltro	Förfilter	
	VOE 11715353	1					•Air cleaner	•Filtre air	•Luftfilter	•Filtro de aire	•Luftrenare	
2	VOE 15190563	1					Bracket	Console	Konsole	Consola	Konsol	LH
3	VOE 15190546	1					Bracket	Console	Konsole	Consola	Konsol	RH
4	VOE 13945444	8					Screw	Vis	Schraube	Tornillo	Skruv	
5	VOE 13955894	8					Washer	Rondelle	Scheibe	Arandela	Bricka	
6	VOE 948645	8					Flange lock nut	Contre-écrou à embase	Flanschverschlussmutter	Contratuerca embridada	Flänslåsmutter	
7	VOE 11417480	1					Adapter	Adaptateur	Adapter	Adaptador	Adapter	
8	VOE 943485	1					Hose clamp	Collier durite	Schlauchschelle	Abrazadera de manguera	Slangklamma	
9	VOE 943485	1					Hose clamp	Collier durite	Schlauchschelle	Abrazadera de manguera	Slangklamma	
10	VOE 11417478	1					Hose	Flexible	Schlauch	Manguera	Slang	
11	VOE 993974	2					Hose clamp	Collier durite	Schlauchschelle	Abrazadera de manguera	Slangklamma	
12	VOE 11417482	1					Non-return valve	Clapet antiretour	Rückschlagventil	Válvula antirretorno	Backventil	
13	VOE 11417493	1					Bracket	Console	Konsole	Consola	Konsol	
14	VOE 13945444	2					Screw	Vis	Schraube	Tornillo	Skruv	
15	VOE 13955894	2					Washer	Rondelle	Scheibe	Arandela	Bricka	
16	VOE 948645	2					Flange lock nut	Contre-écrou à embase	Flanschverschlussmutter	Contratuerca embridada	Flänslåsmutter	
17	VOE 943483	1					Hose clamp	Collier durite	Schlauchschelle	Abrazadera de manguera	Slangklamma	
18	VOE 11417478	1					Hose	Flexible	Schlauch	Manguera	Slang	
19	VOE 993974	2					Hose clamp	Collier durite	Schlauchschelle	Abrazadera de manguera	Slangklamma	
20	VOE 11417489	1					Adapter	Adaptateur	Adapter	Adaptador	Adapter	
21	VOE 13945444	2					Screw	Vis	Schraube	Tornillo	Skruv	
22	VOE 13955894	2					Washer	Rondelle	Scheibe	Arandela	Bricka	
23	VOE 948645	2					Flange lock nut	Contre-écrou à embase	Flanschverschlussmutter	Contratuerca embridada	Flänslåsmutter	
24	VOE 11417497	1					Pipe	Tuyau	Rohrleitung	Tubo	Rör	
24A	VOE 952972	REQ					Hose	Flexible	Schlauch	Manguera	Slang	L = 300 MM

1		**Pre-cleaner**	Catalogue id **20107**	Group **256**
2		**Prefiltre**		
3		**Vorreiniger**	Illustr. No **1027112**	Section **300**
4		**Prefiltro**		
		Förrenare	Issue **20009015-H**	Page **143**
5		**83357**		

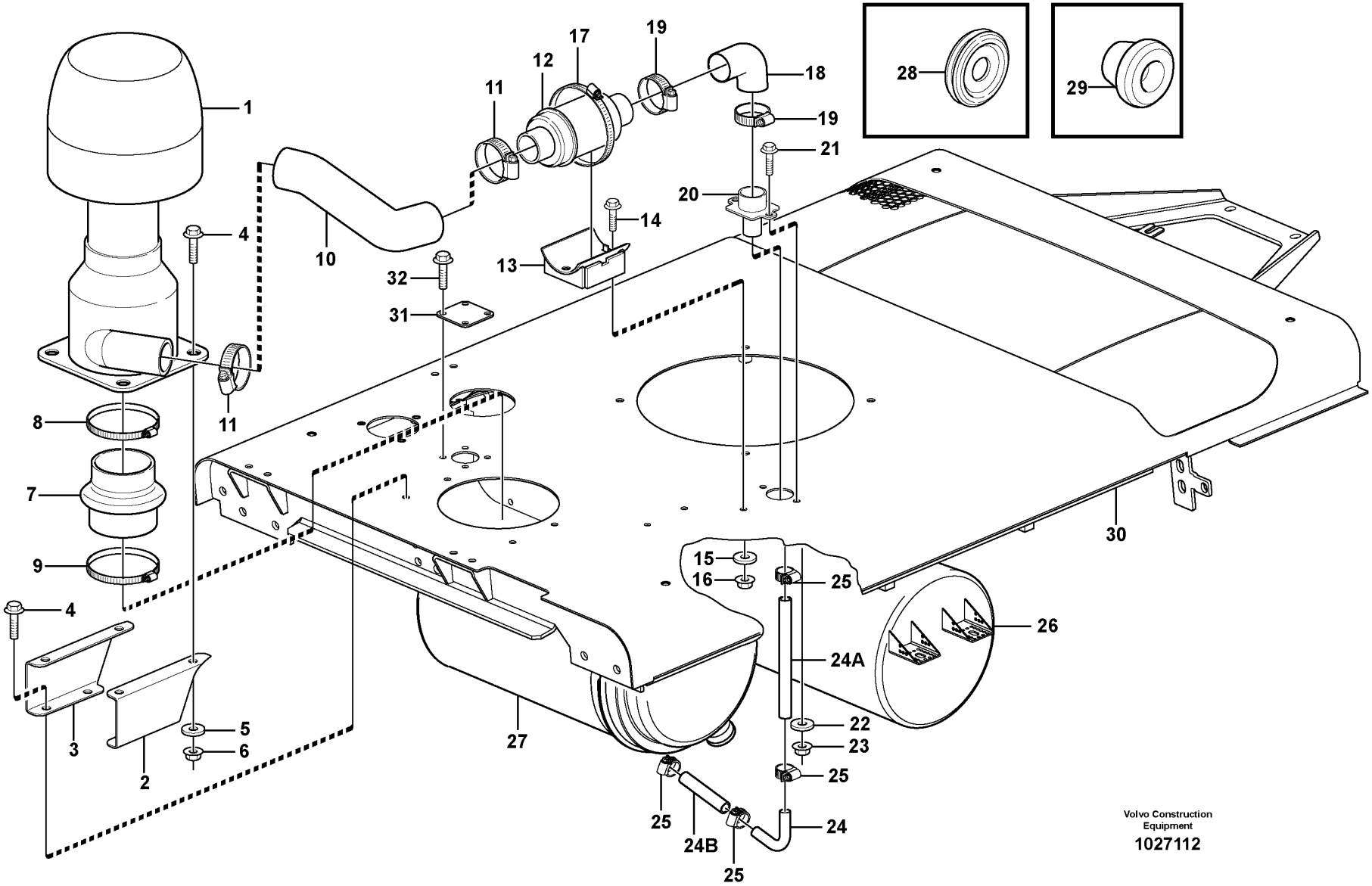
1
2
3
4
4
5
6
7
8
9
10
11
11
12
13
14
15
16
17
18
19
19
20
21
22
23
24
24A
24B
25
25
25
25
26
27
28
29
30
31
32
Volvo Construction Equipment
1027112

Fig.	Part No.	Quantity 1	Quantity 2	Quantity 3	PS	KIT	Description	Dénomination	Bezeichnung	Denominación	Benämning	Notes
24B	VOE 952972	REQ					Hose	Flexible	Schlauch	Manguera	Slang	L = 150 MM
25	VOE 943475	4					Hose clamp	Collier durite	Schlauchschelle	Abrazadera de manguera	Slangklamma	
26		1					Muffler	Silencieux	Schalldämpfer	Silencioso	Ljuddämpare	See group 252-100 page 127
27		1					Air Cleaner	Filtre Air	Luftfilter	Filtro Aire	Luftrenare	See group 256-100 page 135
28	VOE 14342769	1					Rubber sleeve	Douille caoutchouc	Gummihülse	Casquillo de goma	Gummihylsa	
29	VOE 13974682	6					Plug	Tampon	Stopfen	Tapón	Plugg	OD = 10 MM SER NO - 20461
	VOE 13974682	2					Plug	Tampon	Stopfen	Tapón	Plugg	OD = 10 MM SER NO 20462 -
	VOE 941268	1					Plug	Tampon	Stopfen	Tapón	Plugg	OD = 20 MM
	VOE 943920	1					Plug	Tampon	Stopfen	Tapón	Plugg	OD = 40 MM SER NO - 20461
30	VOE 11435438	1					Top plate	Tôle supérieure	Deckblech	Placa superior	Överplåt	SER NO - 20461
	VOE 15032695	1					Top plate	Tôle supérieure	Deckblech	Placa superior	Överplåt	(VOE 11436080) SER NO 20462 -
31	VOE 11436086	1					Cover plate	Plaque de recouvrement	Oberblech	Placa recurbrición	Ovanplåt	SER NO 20462 -
32	VOE 13945444	4					Screw	Vis	Schraube	Tornillo	Skruv	SER NO 20462 -

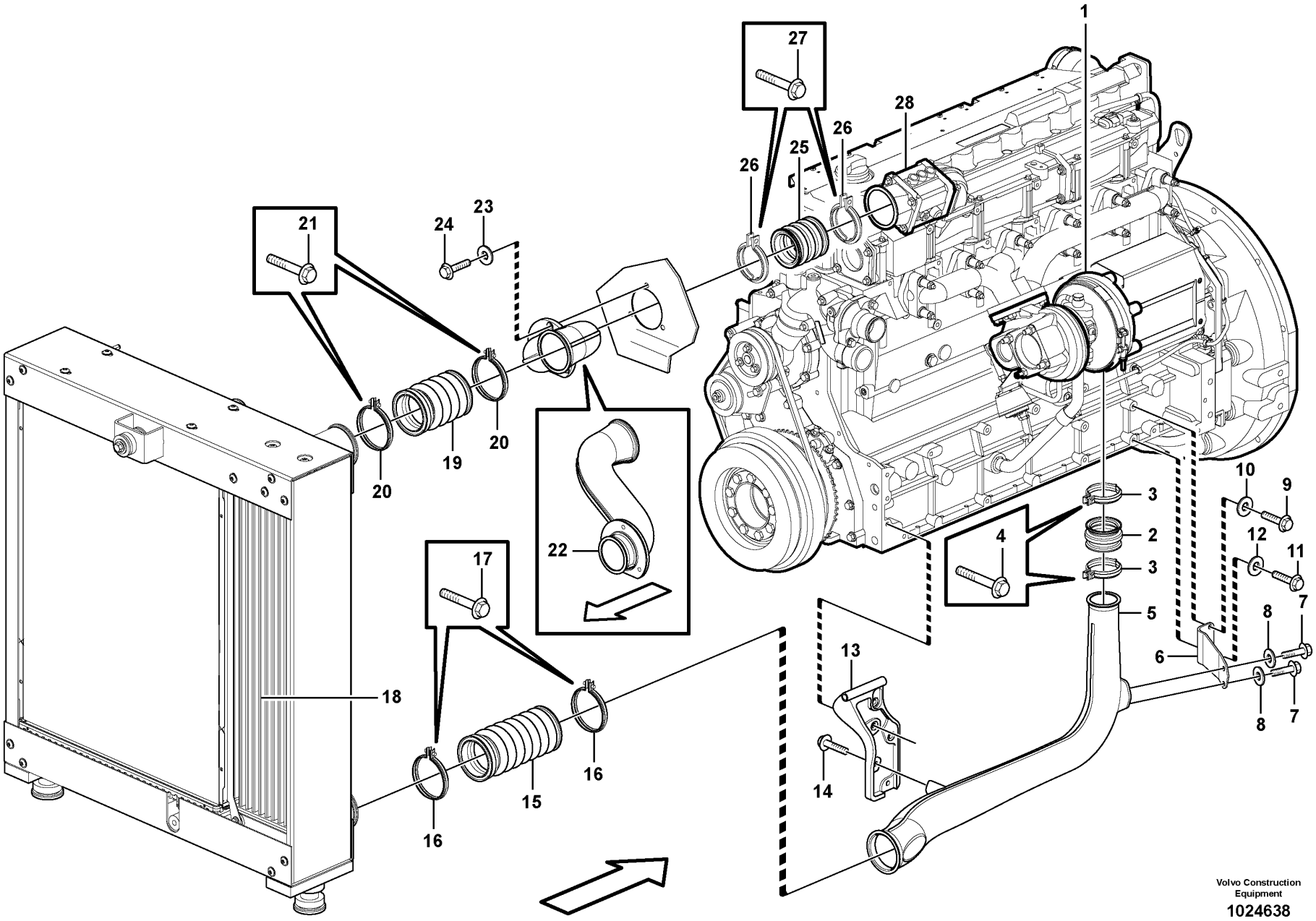
1
2
3
4
5
6
7
8
9
10
11
12
13
14
15
16
17
18
19
20
21
22
23
24
25
26
27
28
Volvo Construction Equipment
1024638

Fig.	Part No.	Quantity 1	2	3	PS	KIT	Description	Dénomination	Bezeichnung	Denominación	Benämning	Notes
1		1					Turbocharger	Turbocompresse.	Abgasturbolader	Turbocompresor	Turbokompressor	See group 255-100 page 133
2	VOE 3183620	1					Charge air hose	Flexible suralimentation	Ladeluftschlauch	Manguera carga aire	Laddluftslang	
3	VOE 20592787	2					Hose clamp	Collier durite	Schlauchschelle	Abrazadera de manguera	Slangklamma	
4	VOE 13965176	2					Screw	Vis	Schraube	Tornillo	Skruv	
5	VOE 17299995	1					Charge air pipe	Tuyau suralimentation	Ladeluftrohr	Tubo admisión aire	Laddluftrör	(VOE 11411266) S/N - 27107
5	VOE 17299995	1					Charge air pipe	Tuyau suralimentation	Ladeluftrohr	Tubo admisión aire	Laddluftrör	S/N 27108 -
6	VOE 11411625	1					Bracket	Console	Konsole	Consola	Konsol	S/N - 27107
7	VOE 13945444	2					Screw	Vis	Schraube	Tornillo	Skruv	S/N - 27107
8	VOE 930840	2					Plain washer	Rondelle plane	Flachscheibe	Arandela plana	Planbricka	
9	VOE 983242	1					Hexagon screw	Vis à tête hexagonale	Sechskantschraube	Tornillo hexagonal	Sexkantsskruv	S/N - 27107
9	VOE 13965180	1					Screw	Vis	Schraube	Tornillo	Skruv	S/N 27108 -
10	VOE 13955894	1					Washer	Rondelle	Scheibe	Arandela	Bricka	S/N - 27107
11	VOE 983242	1					Hexagon screw	Vis à tête hexagonale	Sechskantschraube	Tornillo hexagonal	Sexkantsskruv	S/N - 27107
11	VOE 13965180	1					Screw	Vis	Schraube	Tornillo	Skruv	S/N 27108 -
12	VOE 930840	1					Plain washer	Rondelle plane	Flachscheibe	Arandela plana	Planbricka	S/N - 27107
13	VOE 11411160	1					Alternator anchorage	Fixation alternateur	Generatorträger	Fijación de alternador	Generatorfäste	
	VOE 13947760	2					Screw	Vis	Schraube	Tornillo	Skruv	
	VOE 13965181	1					Screw	Vis	Schraube	Tornillo	Skruv	
14	VOE 946470	2					Flange screw	Vis à embase	Flanschschraube	Tornillo embridado	Flänsskruv	
15	VOE 15084140	1					Charge air hose	Flexible suralimentation	Ladeluftschlauch	Manguera carga aire	Laddluftslang	S/N - 27066
15	VOE 17247561	1					Charge air hose	Flexible suralimentation	Ladeluftschlauch	Manguera carga aire	Laddluftslang	S/N 27067 -
16	VOE 20787709	2					V-clamp	Collier en v	V-Profilschelle	Abrazadera v	V-klämma	S/N - 27066
16	VOE 20592783	2					V-clamp	Collier en v	V-Profilschelle	Abrazadera v	V-klämma	S/N 27067 -
17	VOE 13948356	2					Flange screw	Vis à embase	Flanschschraube	Tornillo embridado	Flänsskruv	S/N - 27066
18		1					Radiator	Radiateur	Radiator	Radiador	Radiator	See group 261-100 page 151
19	VOE 11110594	1			SS		Charge air hose	Flexible suralimentation	Ladeluftschlauch	Manguera carga aire	Laddluftslang	
20	VOE 20787709	2					V-clamp	Collier en v	V-Profilschelle	Abrazadera v	V-klämma	S/N - 27066
20	VOE 20592783	2					V-clamp	Collier en v	V-Profilschelle	Abrazadera v	V-klämma	S/N 27067 -
21	VOE 13948356	2					Flange screw	Vis à embase	Flanschschraube	Tornillo embridado	Flänsskruv	S/N - 27066
22	VOE 11411638	1					Charge air pipe	Tuyau suralimentation	Ladeluftrohr	Tubo admisión aire	Laddluftrör	

1		**Intercooler**	Catalogue id **20107**	Group **258**
2		**Refroidisseur intermédiaire**		
3		**Intercooler**	Illustr. No **1024638**	Section **100**
4		**Intercooler**		
5		**Laddluftkylare**	Issue **20009015-H**	Page **147**

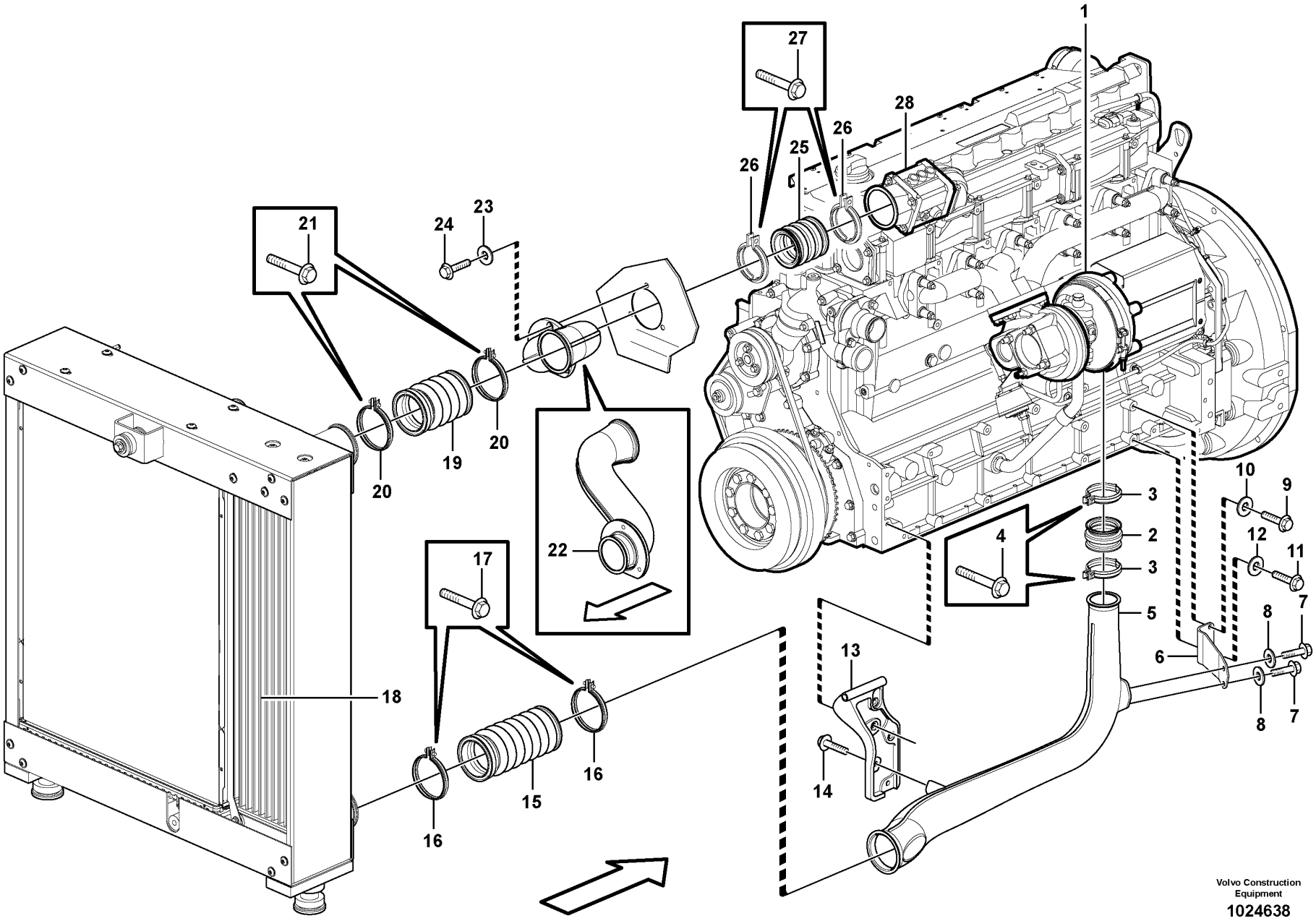
1
2
3
4
5
6
7
8
9
10
11
12
13
14
15
16
17
18
19
20
21
22
23
24
25
26
27
28
Volvo Construction Equipment
1024638

Fig.	Part No.	Quantity 1	Quantity 2	Quantity 3	PS	KIT	Description	Dénomination	Bezeichnung	Denominación	Benämning	Notes
23	VOE 13949873	3					Spacer washer	Rondelle entretoise	Abstandscheibe	Arandela distanciadora	Distansbricka	
24	VOE 946671	3					Flange screw	Vis à embase	Flanschschraube	Tornillo embridado	Flänsskruv	
25	VOE 11110598	1					Charge air hose	Flexible suralimentation	Ladeluftschlauch	Manguera carga aire	Laddluftslang	
26	VOE 8149651	2					V-clamp	Collier en v	V-Profilschelle	Abrazadera v	V-klämma	
27	VOE 13948356	2					Flange screw	Vis à embase	Flanschschraube	Tornillo embridado	Flänsskruv	S/N - 27066
28		1					Starter element	Eleme.demarrage	Kaltstartelemt	Calentador arr.	Startelement	See group 333-100 page 227

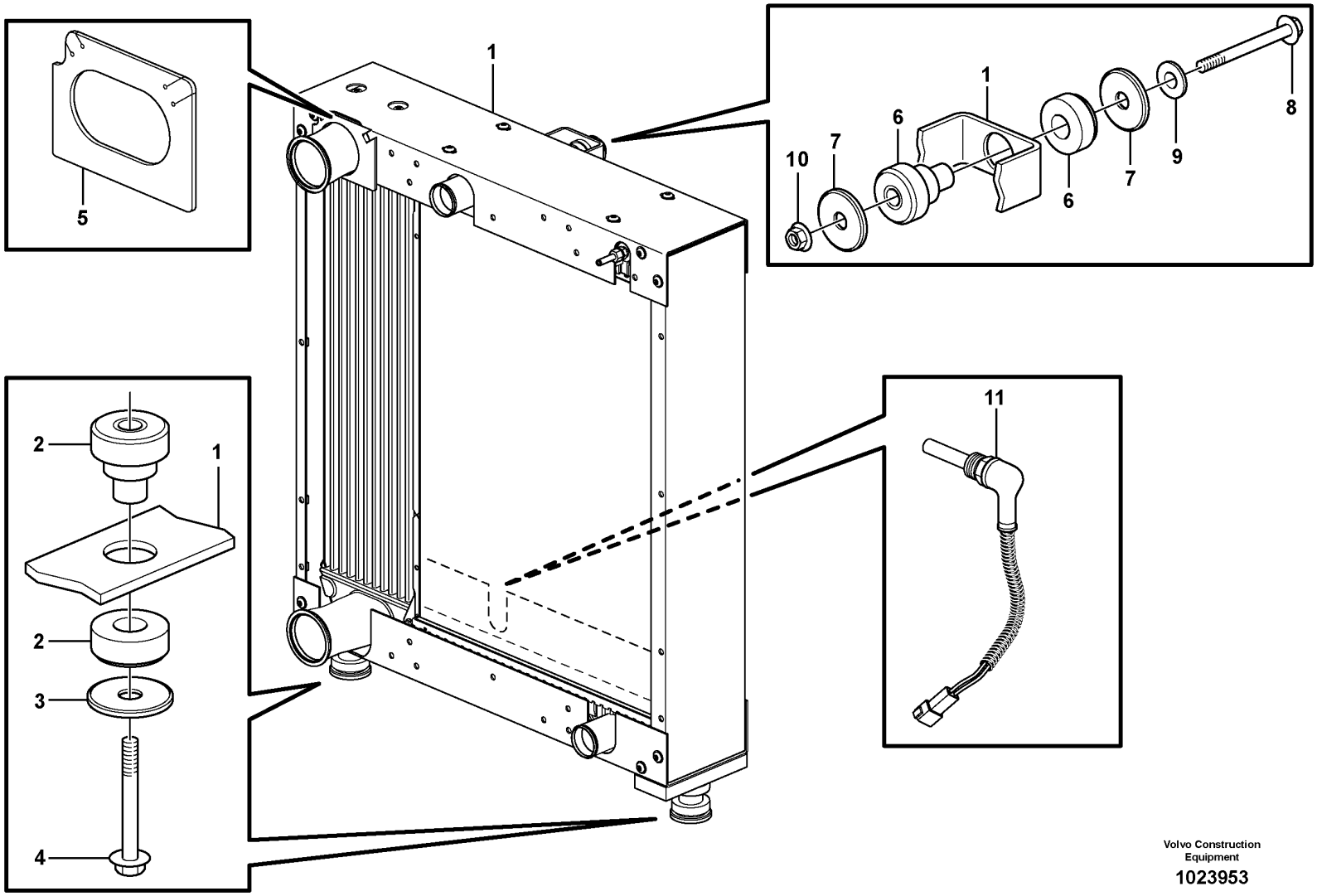

Volvo Construction Equipment

1023953

Fig.	Part No.	Quantity 1	Quantity 2	Quantity 3	PS	KIT	Description	Dénomination	Bezeichnung	Denominación	Benämning	Notes
1		1					Radiator	Radiateur	Radiator	Radiador	Radiator	See group 261-150 page 153
2	VOE 14264045	2					Rubber damper	Amortisseur caoutchouc	Gummidämpfer	Amortiguador de goma	Gummidämpare	
3	VOE 968298	2					Flange screw	Vis à embase	Flanschschraube	Tornillo embridado	Flänsskruv	
4	VOE 11173828	2					Washer	Rondelle	Scheibe	Arandela	Bricka	
5	VOE 11445140	1					Rubber cloth	Toile caoutchouc	Gummituch	Tela de goma	Gummiduk	
6	VOE 14264044	1					Rubber damper	Amortisseur caoutchouc	Gummidämpfer	Amortiguador de goma	Gummidämpare	
7	VOE 11173827	2					Washer	Rondelle	Scheibe	Arandela	Bricka	
8	VOE 13965196	1					Screw	Vis	Schraube	Tornillo	Skruv	
9	VOE 13960145	1					Washer	Rondelle	Scheibe	Arandela	Bricka	
10	VOE 971099	1					Flange lock nut	Contre-écrou à embase	Flanschverschlussmutter	Contratuerca embridada	Flänslåsmutter	
11	VOE 15153124	1					Temperature sensor	Sonde de température	Temperaturgeber	Sensor de temperatura	Temperatursensor	(VOE 11145324) SE2602

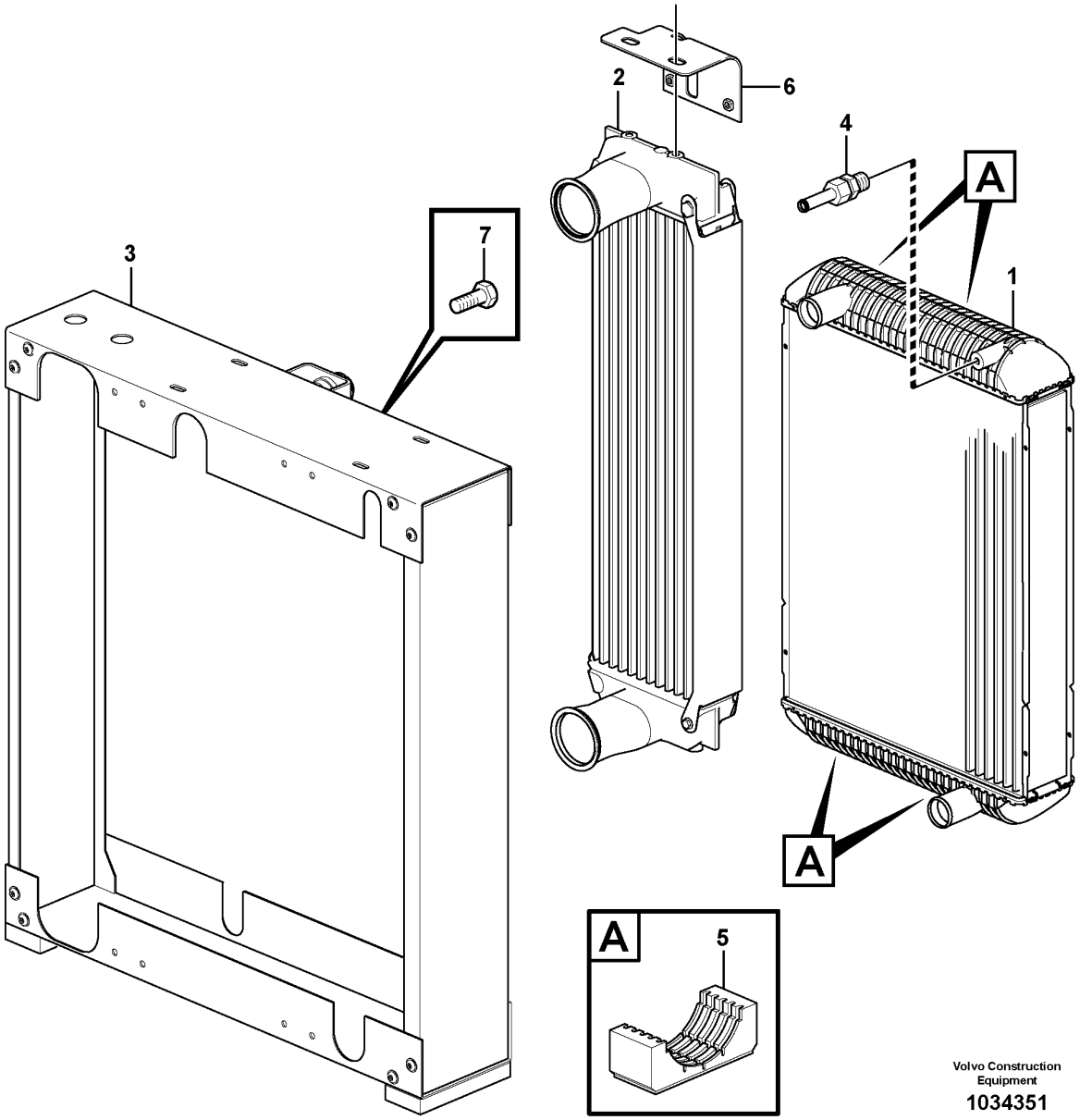

Volvo Construction Equipment

1034351

Fig.	Part No.	Quantity 1	Quantity 2	Quantity 3	PS	KIT	Description	Dénomination	Bezeichnung	Denominación	Benämning	Notes
1	VOE 11110705	1					Radiator	Radiateur	Kühler	Radiador	Kylare	
	VOE 11110725		1				Radiator	Radiateur	Kühler	Radiador	Kylare	
2	VOE 11110775	1					Charge air cooler	Refroidissement d'air de suralimentaion	Ladeluftkühler	Enfriador aire carga	Laddluftkylare	
	VOE 11110776		1				Charge air cooler	Refroidissement d'air de suralimentaion	Ladeluftkühler	Enfriador aire carga	Laddluftkylare	
3	VOE 11110751	1	1				Frame	Cadre châssis	Rahmen	Bastidor	Ram	
4	VOE 11110624	1	1				Bleeder nipple	Purgeur	Entlüftungsnippel	Niple de purga	Avluftningsnippel	
5	VOE 11110646	4	4				Rubber damper	Amortisseur caoutchouc	Gummidämpfer	Amortiguador de goma	Gummidämpare	
6	VOE 14549791	1	1				Plate	Tole	Blech	Chapa	Plåt	
7	VOE 946441	16	16				Flange screw	Vis à embase	Flanschschraube	Tornillo embridado	Flänsskruv	

1	33382	**Radiator** **Radiateur** **Kühler** **Radiador** **Kylare**	Catalogue id **20107**	Group **261**
2	83061		Illustr. No **1034351**	Section **150**
3			Issue **20009015-H**	Page **153**
4				
5		**33382, 83061**		

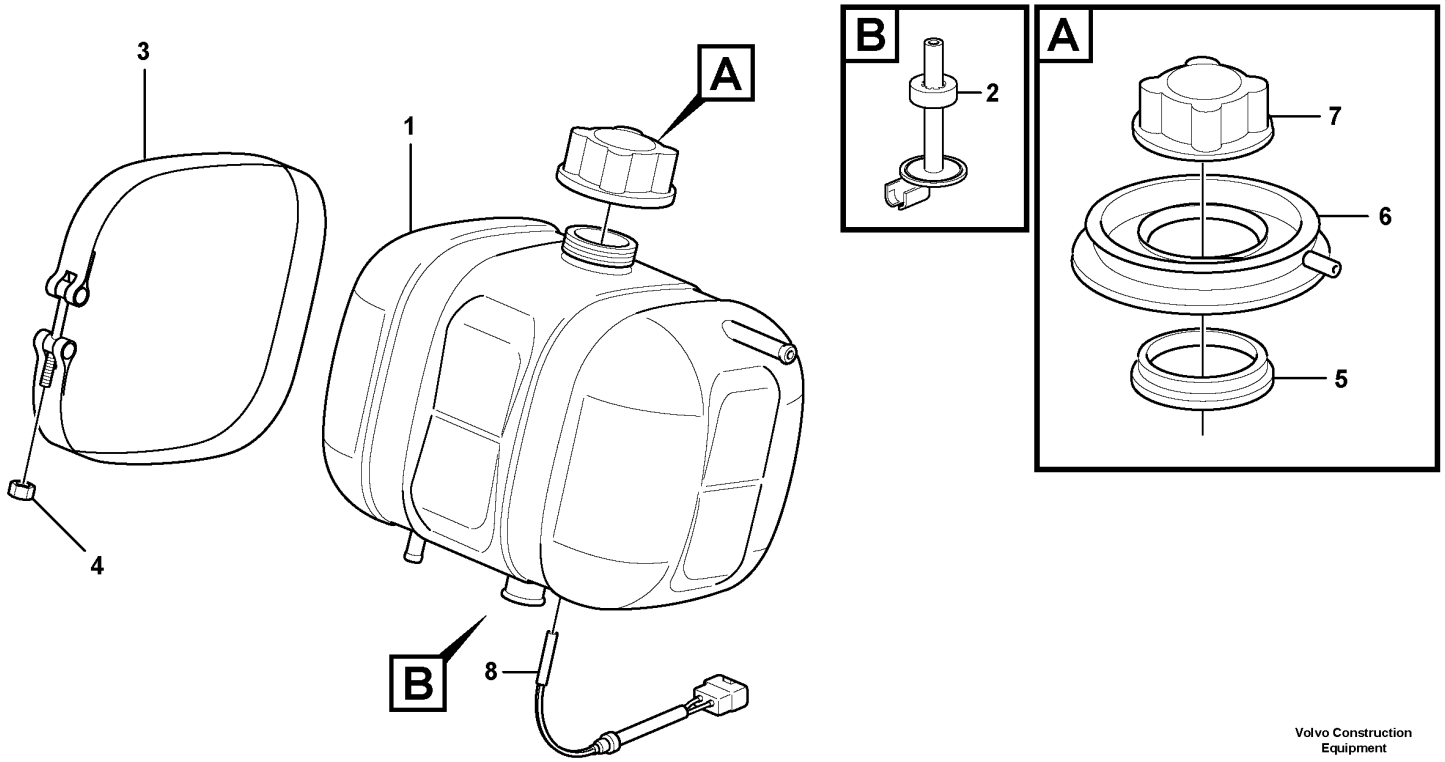

Volvo Construction Equipment

1032731

Fig.	Part No.	Quantity 1	Quantity 2	Quantity 3	PS	KIT	Description	Dénomination	Bezeichnung	Denominación	Benämning	Notes
1	**VOE 17214674**	1					Expansion tank	Vase d'expansion	Ausgleichbehälter	Vaso de expansión	Expansionstank	
2	**VOE 11110409**	1					•Anchorage	•Fixation	•Halterung	•Fijación	•Fäste	
3	**VOE 4804563**	2					Tensioning band	Ruban de serrage	Spannband	Cinta tensora	Spännband	
4	**VOE 949874**	2					Flange lock nut	Contre-écrou à embase	Flanschverschlussmutter	Contratuerca embridada	Flänslåsmutter	(VOE 13949874)
5	**VOE 4804410**	1					Sealing ring	Bague étanchéité	Dichtring	Anillo retén	Tätningsring	
6	**VOE 11431708**	1					Collar	Collerette	Bördelung	Collar	Krage	(VOE 4804414)
7	**VOE 20879322**	1					Pressure cap	Bouchon pression	Druckverschluss	Tapa de presión	Trycklock	
8	**VOE 11170064**	1					Level guard	Témoin niveau	Niveauwächter	Avisador nivel	Nivåvakt	SE2603

1		**Expansion tank with fitting parts**	Catalogue id **20107**	Group **261**
2		**Recipient d'expansion avec pièces de montage**		
3		**Ausgleichbehälter mit Anbauteilen**	Illustr. No **1032731**	Section **200**
4		**Depósito de expansion con accesorios de montaje**		
5		**Expansionstank med monteringsdetaljer**	Issue **20009015-H**	Page **155**

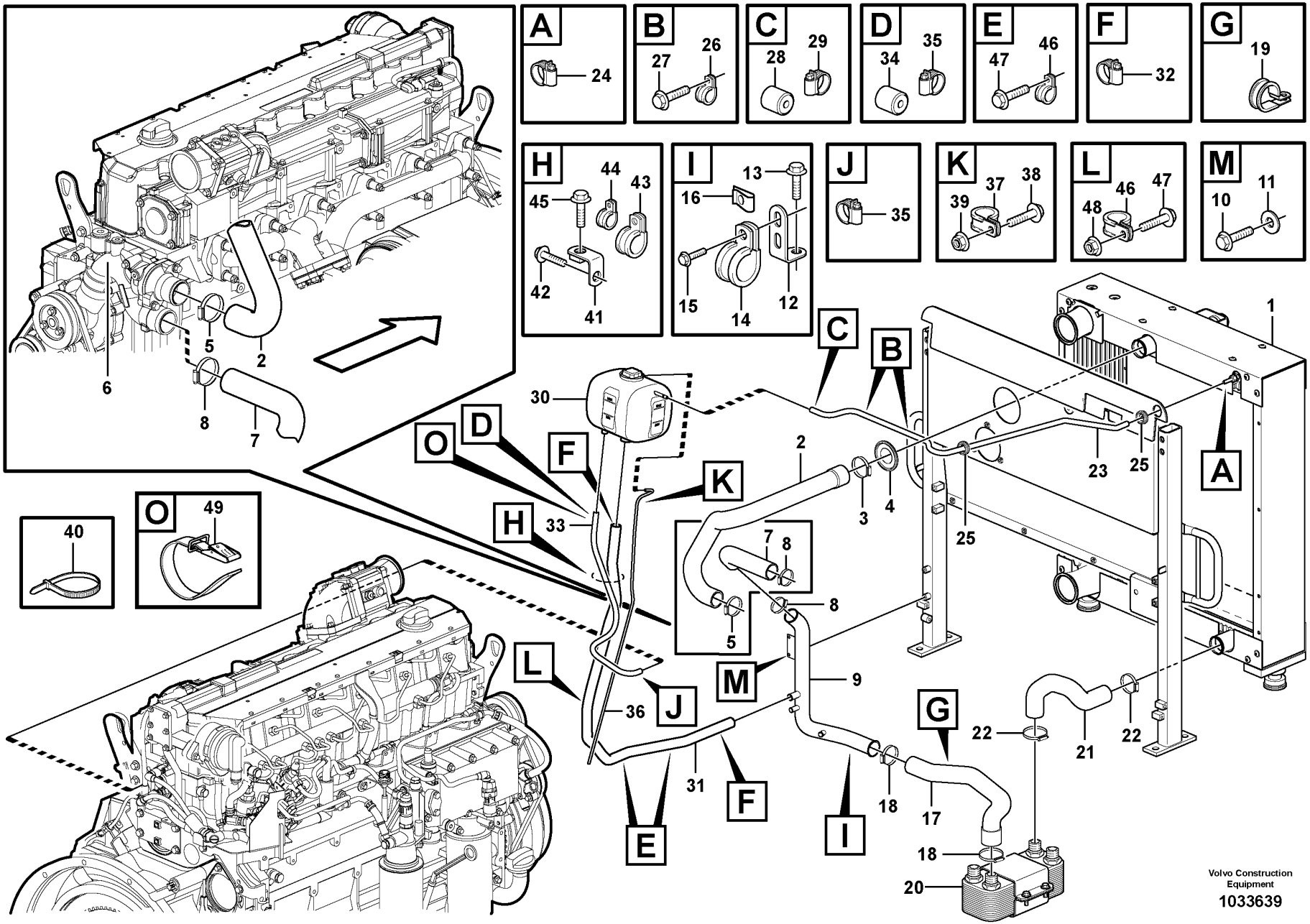
A
24
B
26
27
C
29
28
D
35
34
E
46
47
F
32
G
19
H
44
43
45
42
41
I
13
16
15
14
12
J
35
K
37
38
39
L
46
47
48
M
11
10
1
2
3
4
5
6
7
8
9
12
13
14
15
16
17
18
19
20
21
22
23
24
25
26
27
28
29
30
31
32
33
34
35
36
37
38
39
40
41
42
43
44
45
46
47
48
49
A
B
C
D
E
F
G
H
I
J
K
L
M
O
Volvo Construction
Equipment
1033639

Fig.	Part No.	Quantity 1	Quantity 2	Quantity 3	PS	KIT	Description	Dénomination	Bezeichnung	Denominación	Benämning	Notes
1		1					Radiator	Radiateur	Radiator	Radiador	Radiator	See group 261-100 page 151
2	VOE 11411993	1					Radiator hose	Durit de radiateur	Kühlerschlauch	Manguera radiador	Kylarslang	
3	VOE 993974	1					Hose clamp	Collier durite	Schlauchschelle	Abrazadera de manguera	Slangklamma	
4	VOE 11094574	1					Grommet	Passe fil	Durchführung	Pasaje	Genomföring	
5	VOE 993974	1					Hose clamp	Collier durite	Schlauchschelle	Abrazadera de manguera	Slangklamma	
6							Coolant Pump	Pompe a eau	Kuhlwasserpumpe	Bomba Ag.refr.	Kylvätskepump	See group 262-100 page 163
7	VOE 15098233	1					Radiator hose	Durit de radiateur	Kühlerschlauch	Manguera radiador	Kylarslang	
8	VOE 993974	2					Hose clamp	Collier durite	Schlauchschelle	Abrazadera de manguera	Slangklamma	
9	VOE 11410998	1					Tube	Tube	Rohr	Tubo	Rör	
10	VOE 946440	2					Flange screw	Vis à embase	Flanschschraube	Tornillo embridado	Flänsskruv	
11	VOE 11117464	2					Plain washer	Rondelle plane	Flachscheibe	Arandela plana	Planbricka	
12	VOE 13965558	1					Bracket	Console	Konsole	Consola	Konsol	
13	VOE 946440	1					Flange screw	Vis à embase	Flanschschraube	Tornillo embridado	Flänsskruv	
14	VOE 13945734	1					Clamp	Collier serrage	Schelle	Abrazadera	Klamma	
15	VOE 13946934	1					Screw	Vis	Schraube	Tornillo	Skruv	
16	VOE 949921	1					Spring nut	Écrou de ressort	Federverschlussmutter	Tuerca resorte	Fjädermutter	
17	VOE 11410994	1					Radiator hose	Durit de radiateur	Kühlerschlauch	Manguera radiador	Kylarslang	
18	VOE 993974	2					Hose clamp	Collier durite	Schlauchschelle	Abrazadera de manguera	Slangklamma	
19	VOE 13980476	1					Clamp	Collier serrage	Schelle	Abrazadera	Klamma	
20		1					Oil Cooler	Refroidisseur huile	Ölkühler	Enfriadores aceite	Oljekylare	See group 491-100 page 653
21	VOE 11410996	1					Radiator hose	Durit de radiateur	Kühlerschlauch	Manguera radiador	Kylarslang	
22	VOE 993974	2					Hose clamp	Collier durite	Schlauchschelle	Abrazadera de manguera	Slangklamma	
23	VOE 943367	REQ					Hose	Flexible	Schlauch	Manguera	Slang	L = 1700 MM
24	VOE 943470	1					Hose clamp	Collier durite	Schlauchschelle	Abrazadera de manguera	Slangklamma	
25	VOE 961960	2					Grommet	Passe fil	Durchführung	Pasaje	Genomföring	
26	VOE 977742	2					Clamp	Collier serrage	Schelle	Abrazadera	Klamma	
27	VOE 946440	2					Flange screw	Vis à embase	Flanschschraube	Tornillo embridado	Flänsskruv	

1		**Cooling system**	Catalogue id **20107**	Group **261**
2		**Système de refroidissement**		
3		**Kühlanlage**	Illustr. No **1033639**	Section **250**
4		**Sistema de refrigeración**		
5		**Kylsystem**	Issue **20009015-H**	Page **157**

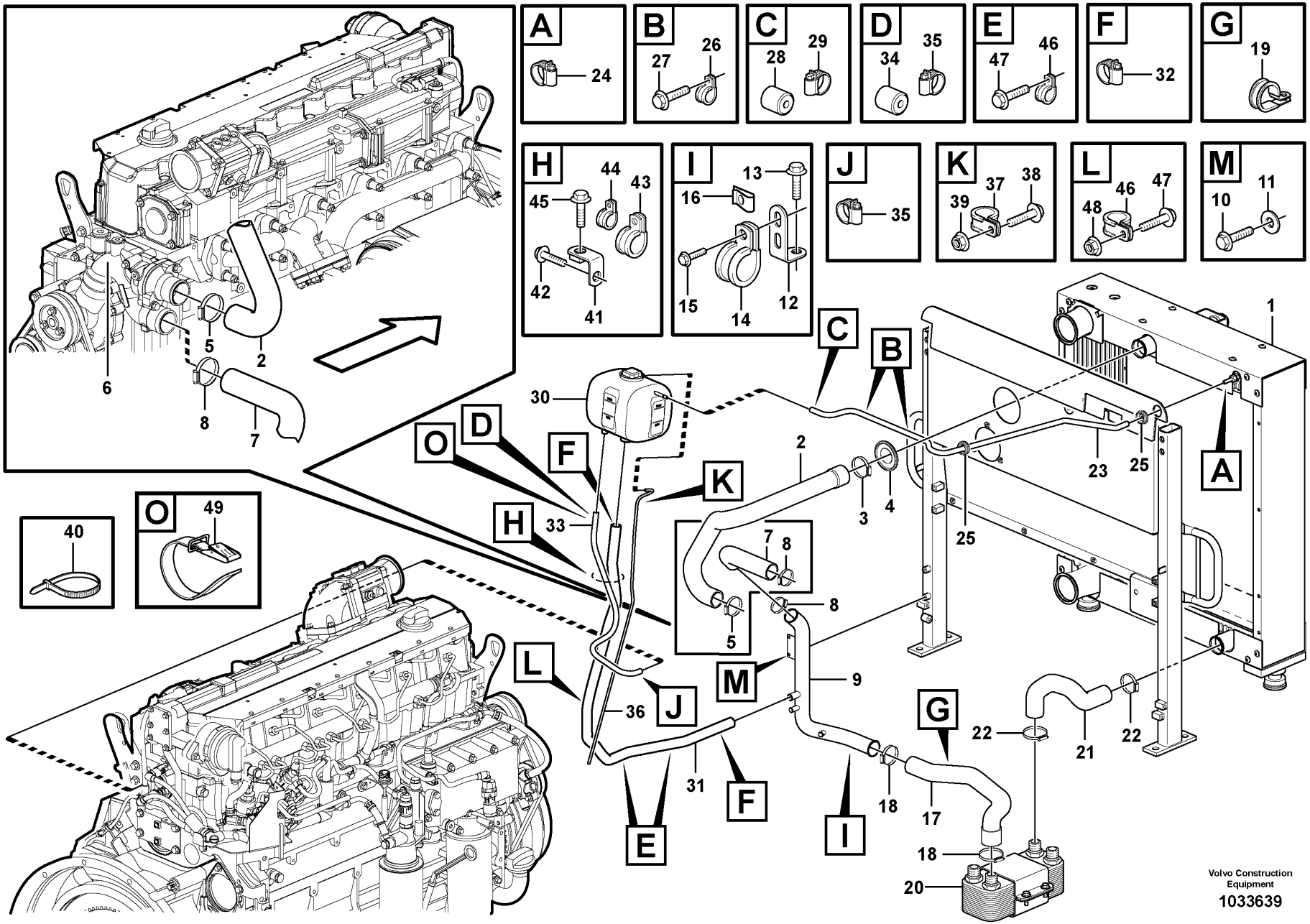
A
24
B
26
27
C
29
28
D
35
34
E
46
47
F
32
G
19
H
44
43
45
42
41
I
13
16
15
14
12
J
35
K
37
38
39
L
46
47
48
M
11
10
1
2
3
4
5
6
7
8
9
12
13
14
15
16
17
18
19
20
21
22
23
24
25
26
27
28
29
30
31
32
33
34
35
36
37
38
39
40
41
42
43
44
45
46
47
48
49
A
B
C
D
E
F
G
H
I
J
K
L
M
O
Volvo Construction
Equipment
1033639

Fig.	Part No.	Quantity 1	Quantity 2	Quantity 3	PS	KIT	Description	Dénomination	Bezeichnung	Denominación	Benämning	Notes
28	VOE 11033572	1					Restrictor	Etrangleur	Drosselung	Estrangulacion	Strypning	
29	VOE 943470	1					Hose clamp	Collier durite	Schlauchschelle	Abrazadera de manguera	Slangklamma	
30		1					Expansion Tank	Vase Expansion	Dehngefäss	Tanque Expansio	Expansionskärl	See group 261-200 page 155
31	VOE 4856263	REQ					Radiator hose	Durit de radiateur	Kühlerschlauch	Manguera radiador	Kylarslang	L = 1875 MM
32	VOE 943475	2					Hose clamp	Collier durite	Schlauchschelle	Abrazadera de manguera	Slangklamma	
33	VOE 952967	REQ					Hose	Flexible	Schlauch	Manguera	Slang	L = 850 MM
34	VOE 11033572	1					Restrictor	Etrangleur	Drosselung	Estrangulacion	Strypning	
35	VOE 943470	2					Hose clamp	Collier durite	Schlauchschelle	Abrazadera de manguera	Slangklamma	
36	VOE 941363	1					Hose	Flexible	Schlauch	Manguera	Slang	L = 1500 MM
37	VOE 942400	1					Clamp	Collier serrage	Schelle	Abrazadera	Klamma	
38	VOE 13946173	1					Screw	Vis	Schraube	Tornillo	Skruv	
39	VOE 13945408	1					Nut	Écrou	Mutter	Tuerca	Mutter	
40	VOE 4881440	4					Cable tie	Serre-câble	Kabelbinder	Abrazadera de cinta	Buntband	
41	VOE 11024650	1					Angle plate	Tôle angulaire	Winkelblech	Placa angular	Vinkelplåt	
42	VOE 946440	1					Flange screw	Vis à embase	Flanschschraube	Tornillo embridado	Flänsskruv	
43	VOE 949850	1					Clamp	Collier serrage	Schelle	Abrazadera	Klamma	
44	VOE 942810	1					Clamp	Collier serrage	Schelle	Abrazadera	Klamma	
45	VOE 13946173	1					Screw	Vis	Schraube	Tornillo	Skruv	
46	VOE 949850	3					Clamp	Collier serrage	Schelle	Abrazadera	Klamma	
47	VOE 13946173	2					Screw	Vis	Schraube	Tornillo	Skruv	L = 20 MM
	VOE 946470	1					Flange screw	Vis à embase	Flanschschraube	Tornillo embridado	Flänsskruv	L = 35 MM
48	VOE 13945408	1					Nut	Écrou	Mutter	Tuerca	Mutter	
49	VOE 11104606	1					Retaining strap	Courroie de serrage	Halteriemen	Correa tensora	Spännrem	

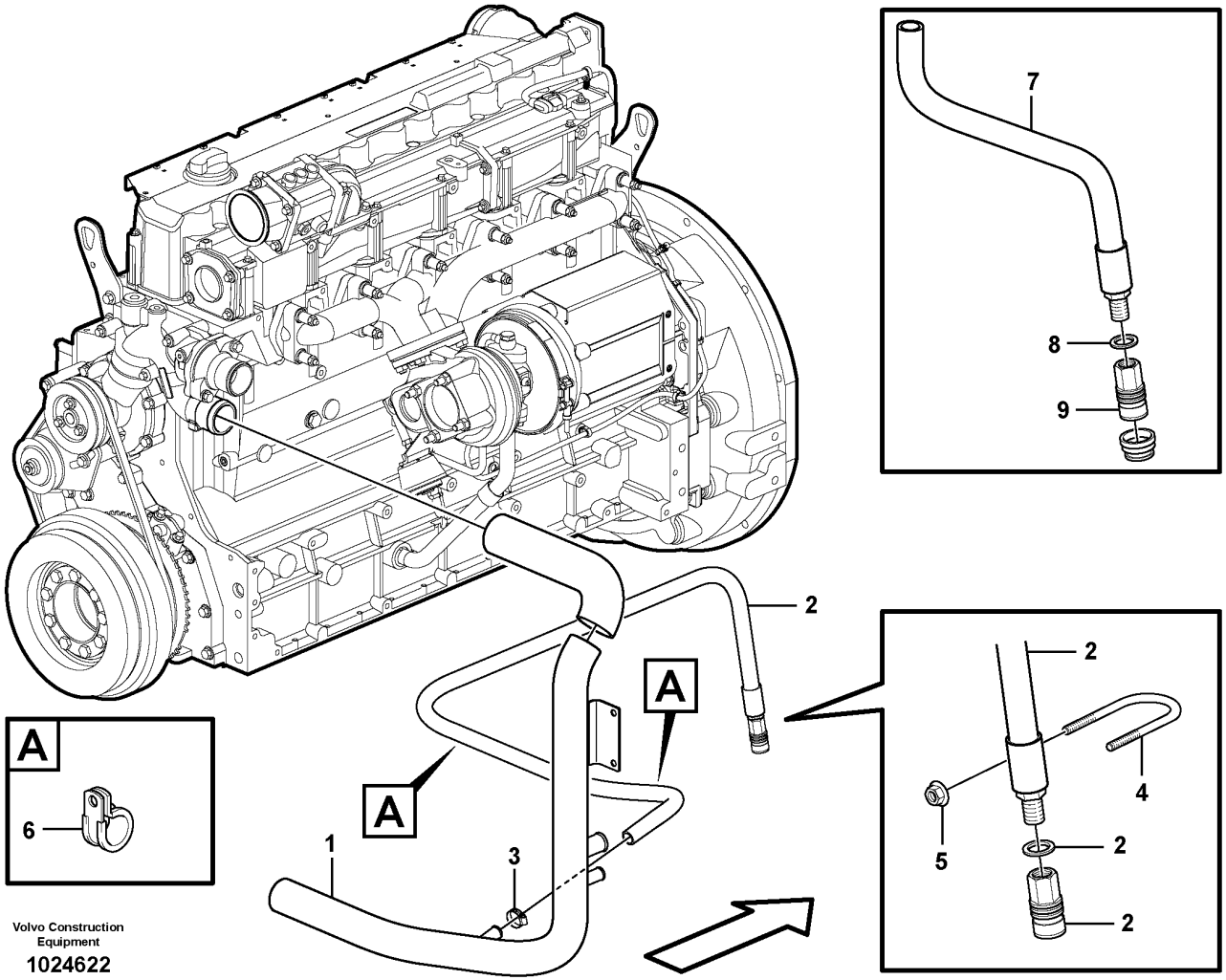

Volvo Construction Equipment

1024622

Fig.	Part No.	Quantity 1	Quantity 2	Quantity 3	PS	KIT	Description	Dénomination	Bezeichnung	Denominación	Benämning	Notes
1		1					Pipe	Tuyau	Rohrleitung	Tubo	Rör	See group 261-250 page 157
2	VOE 11445063	1					Drain hose	Flexible de vidange	Abflussschlauch	Manguera de vaciado	Avtappningsslang	
3	VOE 13943472	1					Hose clamp	Collier durite	Schlauchschelle	Abrazadera de manguera	Slangklamma	
4	VOE 11130271	1					Clamp	Collier serrage	Schelle	Abrazadera	Klamma	
5	VOE 13949278	2					Flange lock nut	Contre-écrou à embase	Flanschverschlussmutter	Contratuerca embridada	Flänslåsmutter	
6	VOE 977599	2					Clamp	Collier serrage	Schelle	Abrazadera	Klamma	
7	VOE 11410428	1					Drain hose	Flexible de vidange	Abflussschlauch	Manguera de vaciado	Avtappningsslang	L = 450 MM
8	VOE 14042936	1					Sealing washer	Rondelle étanchéité	Dichtscheibe	Arandela de retén	Tätningsbricka	
9	VOE 4880194	1					Snap-on coupling	Accouplement rapide	Schnellkupplung	Acoplamiento rápido	Snabbkoppling	

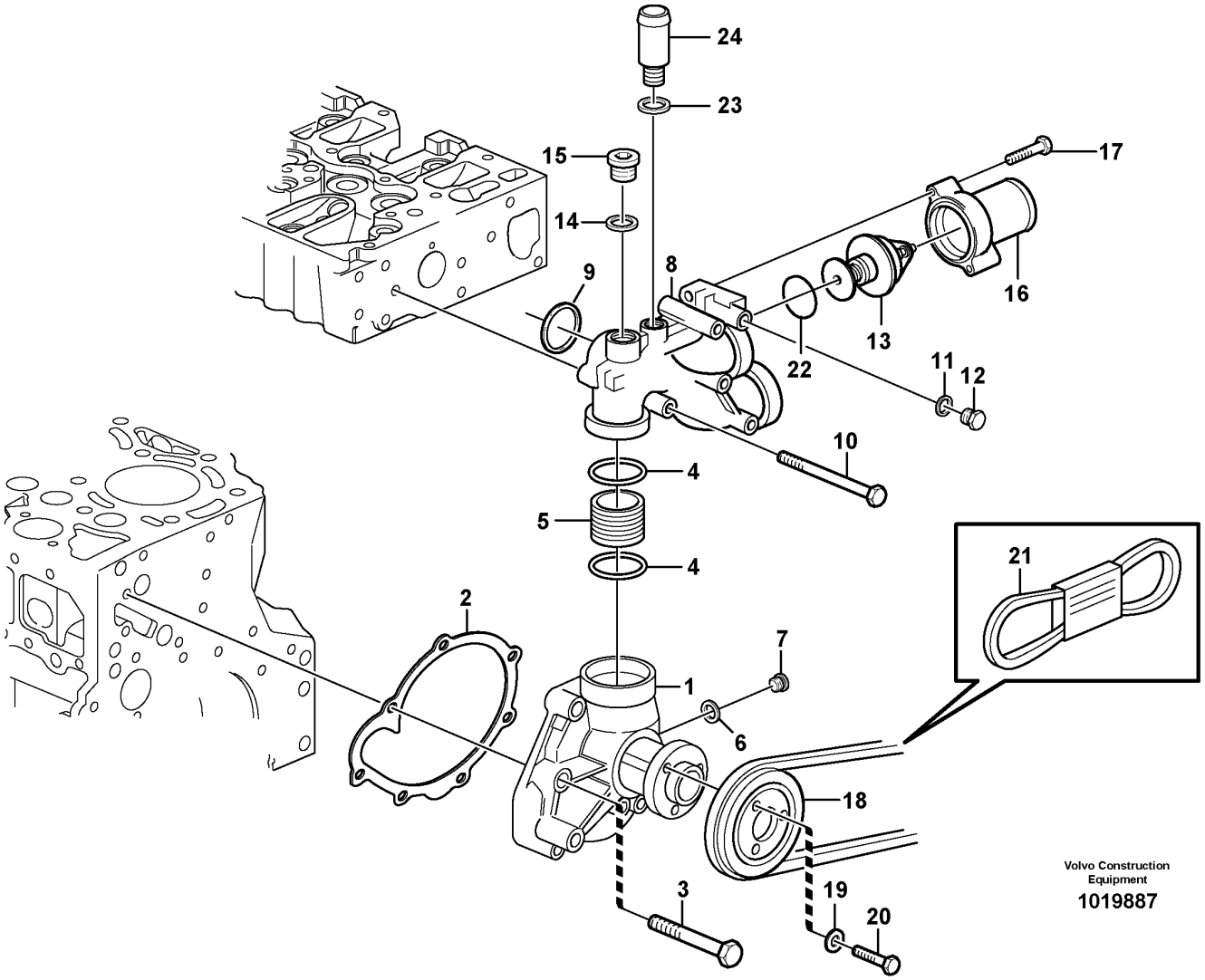

Volvo Construction Equipment

1019887

Fig.	Part No.	Quantity 1	Quantity 2	Quantity 3	PS	KIT	Description	Dénomination	Bezeichnung	Denominación	Benämning	Notes
1	VOE 20726083	1			SS	K	Coolant Pump	Pompe a eau	Kuhlwasserpumpe	Bomba Ag.refr.	Kylvätskepump	
2	VOE 20405691	1				K	Gasket	Joint	Dichtung	Junta	Packning	
3	VOE 20412324	8					Screw	Vis	Schraube	Tornillo	Skruv	
4	VOE 20412325	2				K	Sealing ring	Bague étanchéité	Dichtring	Anillo retén	Tätningsring	
5	VOE 20405693	1				K	Plug	Tampon	Stopfen	Tapón	Plugg	
6	VOE 13947622	1				K	Plane gasket	Joint plan	Plandichtung	Junta plana	Planpackning	
7	VOE 20502245	1				K	Plug	Bouchon	Stöpsel	Tapón	Propp	
8	VOE 21260062	1					Thermostat housing	Boîtier thermostat	Thermostatgehäuse	Caja de termóstato	Termostathus	
9	VOE 20798076	1					O-ring	Joint torique	O-Ring	Anillo tórico	O-ring	
10	VOE 20792140	3					Hexagon screw	Vis tête hexagonale	Sechskantschraube	Tornillo hexago	Sexkantsskruv	
11	VOE 13947281	1					Gasket	Joint	Dichtung	Junta	Packning	
12	VOE 20459941	1					Plug	Tampon	Stopfen	Tapón	Plugg	
13	VOE 20450736	1					Thermostat	Thermostat	Thermostat	Termóstato	Termostat	
14	VOE 13947628	1					Plane gasket	Joint plan	Plandichtung	Junta plana	Planpackning	
15	VOE 20459195	1					Plug	Tampon	Stopfen	Tapón	Plugg	
16	VOE 20817900	1					Connection pipe	Tube de connexion	Anschlussrohr	Tubo de conexión	Anslutningsrör	
17	VOE 20412324	2					Screw	Vis	Schraube	Tornillo	Skruv	
18	VOE 20483478	1					Pulley	Poulie	Zahnriemenscheibe	Polea correa dentada	Kuggremhjul	
19	VOE 20450745	3					Washer	Rondelle	Scheibe	Arandela	Bricka	
20	VOE 20405792	3					Screw	Vis	Schraube	Tornillo	Skruv	
21		1					V-belt	Courroie Trape.	Keilriemen	Correa Trapez	Kilrem	See group 263-400 page 187
22	VOE 20459961	1					Sealing ring	Bague étanchéité	Dichtring	Anillo retén	Tätningsring	
23	VOE 13947622	1					Plane gasket	Joint plan	Plandichtung	Junta plana	Planpackning	
24	VOE 20412313	1					Hose connection	Raccord flexible	Schlauchanschluss	Conexión de manguera	Slanganslutning	
	VOE 21727935	1					Water Pump Kit	Kit Pompe Eau	Wasserpumpsatz	Jg Bomba Agua	Vattenpumpsats	(VOE 21404504)

1		**Water pump and thermostat housing**	Catalogue id **20107**	Group **262**
2		**Pompe à eau et boitier thermostat**		
3		**Wasserpumpe und Thermostatgehäuse**	Illustr. No **1019887**	Section **100**
4		**Bomba de agua y caja de termostato**		
5		**Vattenpump och termostathus**	Issue **20009015-H**	Page **163**

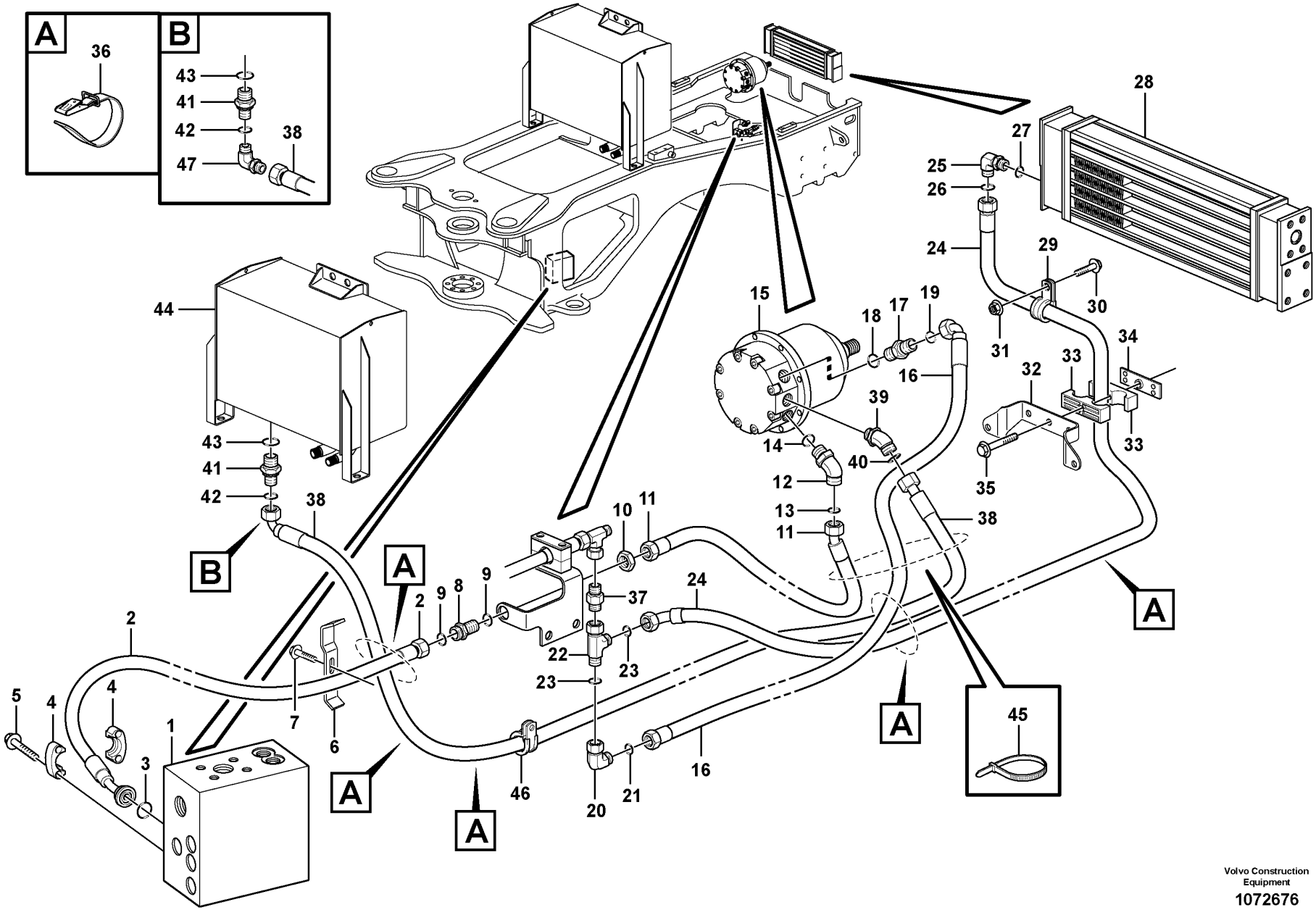

Volvo Construction Equipment

1072676

Fig.	Part No.	Quantity 1	2	3	PS	KIT	Description	Dénomination	Bezeichnung	Denominación	Benämning	Notes
1		1					Valve Body	Corps Valve	Ventilkörper	Cuerpo Valvula	Ventilkropp	See group 912-300 page 1255
2	VOE 11411142	1					Hose assembly	Conduit flexible	Schlauchleitung	Conducto	Slangledning	L = 1750 MM
3	VOE 990742	1					O-ring	Joint torique	O-Ring	Anillo tórico	O-ring	
4	VOE 11015454	2					Flange half	Demi-bride	Flanschhälfte	Mitad brida	Flänshalva	
5	VOE 946472	4					Flange screw	Vis à embase	Flanschschraube	Tornillo embridado	Flänsskruv	
6	VOE 4974285	1					Clamp	Collier serrage	Schelle	Abrazadera	Klamma	
7	VOE 13946173	1					Screw	Vis	Schraube	Tornillo	Skruv	
8	VOE 13933922	1					Nipple	Raccord	Nippel	Niple	Nippel	
9	VOE 990738	2					•O-ring	•Joint torique	•O-Ring	•Anillo tórico	•O-ring	
10	VOE 13933867	1					Lock nut	Contre-écrou	Sicherungsmutter	Contratuerca	Låsmutter	
11	VOE 11147945	1					Hose assembly	Conduit flexible	Schlauchleitung	Conducto	Slangledning	SWE S/N - 26680 BRA S/N - 72344
11	VOE 15800226	1					Hose assembly	Conduit flexible	Schlauchleitung	Conducto	Slangledning	SWE S/N 26681 - BRA S/N 72345 -
12	VOE 13933853	1					Nipple	Raccord	Nippel	Niple	Nippel	SWE S/N 26681- BRA S/N 72345-
	VOE 990738	1					•O-ring	•Joint torique	•O-Ring	•Anillo tórico	•O-ring	SWE S/N 26681- BRA S/N 72345-
	VOE 14211863	1					•Sealing ring	•Bague étanchéité	•Dichtring	•Anillo retén	•Tätningsring	SWE S/N 26681- BRA S/N 72345-
12	VOE 13933903	1					Elbow nipple	Raccord coudé	Winkelnippel	Niple angular	V-nippel	SWE S/N -26680 BRA S/N -72344
13	VOE 990738	1					•O-ring	•Joint torique	•O-Ring	•Anillo tórico	•O-ring	SWE S/N - 26680 BRA S/N - 72344
14	VOE 967750	1					•O-ring	•Joint torique	•O-Ring	•Anillo tórico	•O-ring	SWE S/N - 26680 BRA S/N - 72344
15		1					Hydraulic motor	Moteur hydraulique	Hydraulischer Motor	Motor hidraulic	Hydraulmotor	See group 263-300 page 183
16	VOE 11172856	1					Hose assembly	Conduit flexible	Schlauchleitung	Conducto	Slangledning	L = 1500 MM
16	VOE 11173213	1					Hose assembly	Conduit flexible	Schlauchleitung	Conducto	Slangledning	83803, 84879
17	VOE 13933853	1					Nipple	Raccord	Nippel	Niple	Nippel	
18	VOE 14211863	1					•Sealing ring	•Bague étanchéité	•Dichtring	•Anillo retén	•Tätningsring	
19	VOE 990738	1					•O-ring	•Joint torique	•O-Ring	•Anillo tórico	•O-ring	
20	VOE 13933872	1					Elbow nipple	Raccord coudé	Winkelnippel	Niple angular	V-nippel	
21	VOE 990738	1					•O-ring	•Joint torique	•O-Ring	•Anillo tórico	•O-ring	

1		**Reversible fan** **Ventilateur réversible** **Umkehrbarer Lüfter** **Ventilador reversible** **Reverserbar fläkt**	Catalogue id **20107**	Group **263**
2			Illustr. No **1072676**	Section **100**
3			Issue **20009015-H**	Page **165**
4				
5				

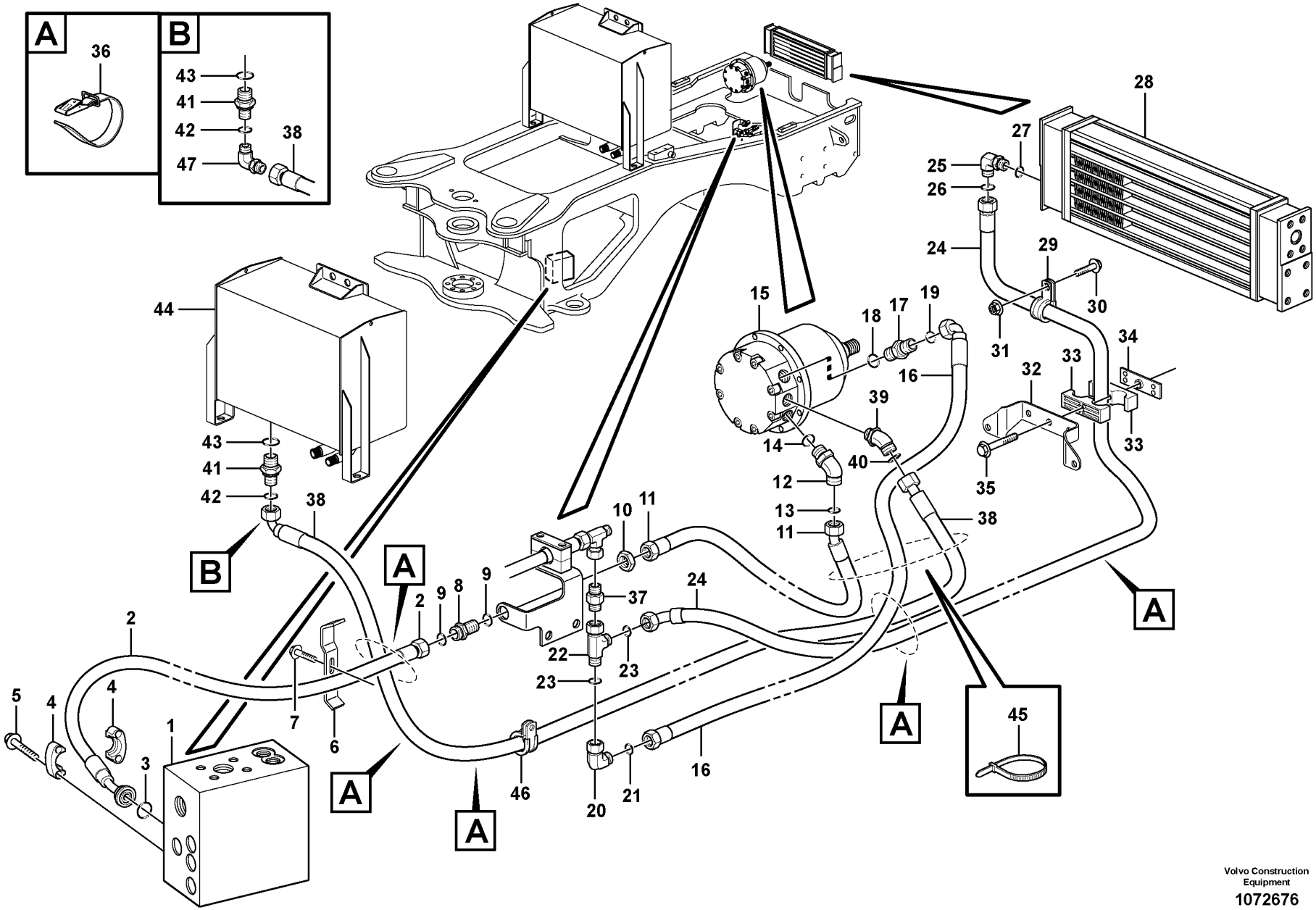

Volvo Construction Equipment

1072676

Fig.	Part No.	Quantity 1	Quantity 2	Quantity 3	PS	KIT	Description	Dénomination	Bezeichnung	Denominación	Benämning	Notes
22	VOE 13933878	1					T-nipple	Raccord-t	T-Nippel	Niple t	T-nippel	
23	VOE 990738	2					•O-ring	•Joint torique	•O-Ring	•Anillo tórico	•O-ring	
24	VOE 11411735	1					Hose assembly	Conduit flexible	Schlauchleitung	Conducto	Slangledning	L = 2200 MM
25	VOE 935710	1					Elbow nipple	Raccord coudé	Winkelnippel	Niple angular	V-nippel	
26	VOE 990738	1					•O-ring	•Joint torique	•O-Ring	•Anillo tórico	•O-ring	
27	VOE 13960164	1					•O-ring	•Joint torique	•O-Ring	•Anillo tórico	•O-ring	
28		1					Oil Cooler	Refroidisseur huile	Ölkühler	Enfriadores aceite	Oljekylare	See group 911-600 page 1233
29	VOE 13977600	2					Clamp	Collier serrage	Schelle	Abrazadera	Klamma	
30	VOE 13946173	1					Screw	Vis	Schraube	Tornillo	Skruv	
31	VOE 948645	1					Flange lock nut	Contre-écrou à embase	Flanschverschlussmutter	Contratuerca embridada	Flänslåsmutter	
32		1			NS		Bracket	Console	Konsole	Ménsula	Konsol	
33	VOE 11411413	1					Clamp	Collier serrage	Schelle	Abrazadera	Klamma	
34	VOE 11445139	1			OP		Attaching plate	Tôle de fixation	Befestigungsblech	Chapa de fijación	Fästplåt	
35	VOE 13948217	1					Screw	Vis	Schraube	Tornillo	Skruv	
36	VOE 11104606	5					Retaining strap	Courroie de serrage	Halteriemen	Correa tensora	Spännrem	
37	VOE 11172946	1					Non-return valve	Clapet antiretour	Rückschlagventil	Válvula antirretorno	Backventil	
38	VOE 11173662	1					Hose assembly	Conduit flexible	Schlauchleitung	Conducto	Slangledning	SWE S/N - 26680 BRA S/N - 72344
38	VOE 938068	1					Hose assembly	Conduit flexible	Schlauchleitung	Conducto	Slangledning	SWE S/N 26681 - BRA S/N 72345 -
39	VOE 936352	1					Nipple	Raccord	Nippel	Niple	Nippel	SWE S/N - 26680 BRA S/N - 72344
39	VOE 14345423	1					Nipple	Raccord	Nippel	Niple	Nippel	SWE S/N 26681 - BRA S/N 72345 -
	VOE 990737	1					•O-ring	•Joint torique	•O-Ring	•Anillo tórico	•O-ring	
	VOE 14211856	1					•Sealing ring	•Bague étanchéité	•Dichtring	•Anillo retén	•Tätningsring	
40	VOE 990737	1					•O-ring	•Joint torique	•O-Ring	•Anillo tórico	•O-ring	SWE S/N - 26680 BRA S/N - 72344
41	VOE 13933855	1					Nipple	Raccord	Nippel	Niple	Nippel	
42	VOE 990737	1					•O-ring	•Joint torique	•O-Ring	•Anillo tórico	•O-ring	
43	VOE 14213676	1					•Sealing ring	•Bague étanchéité	•Dichtring	•Anillo retén	•Tätningsring	
44		1					Hydr fluid tank	Reservoir fluid.hydr.	Druckölbehälter	Dep Aceit Hidr	Hydrauloljetank	See group 911-100 page 1199

1		**Reversible fan** **Ventilateur réversible** **Umkehrbarer Lüfter** **Ventilador reversible** **Reverserbar fläkt**	Catalogue id **20107**	Group **263**
2				
3			Illustr. No **1072676**	Section **100**
4			Issue **20009015-H**	Page **167**
5				

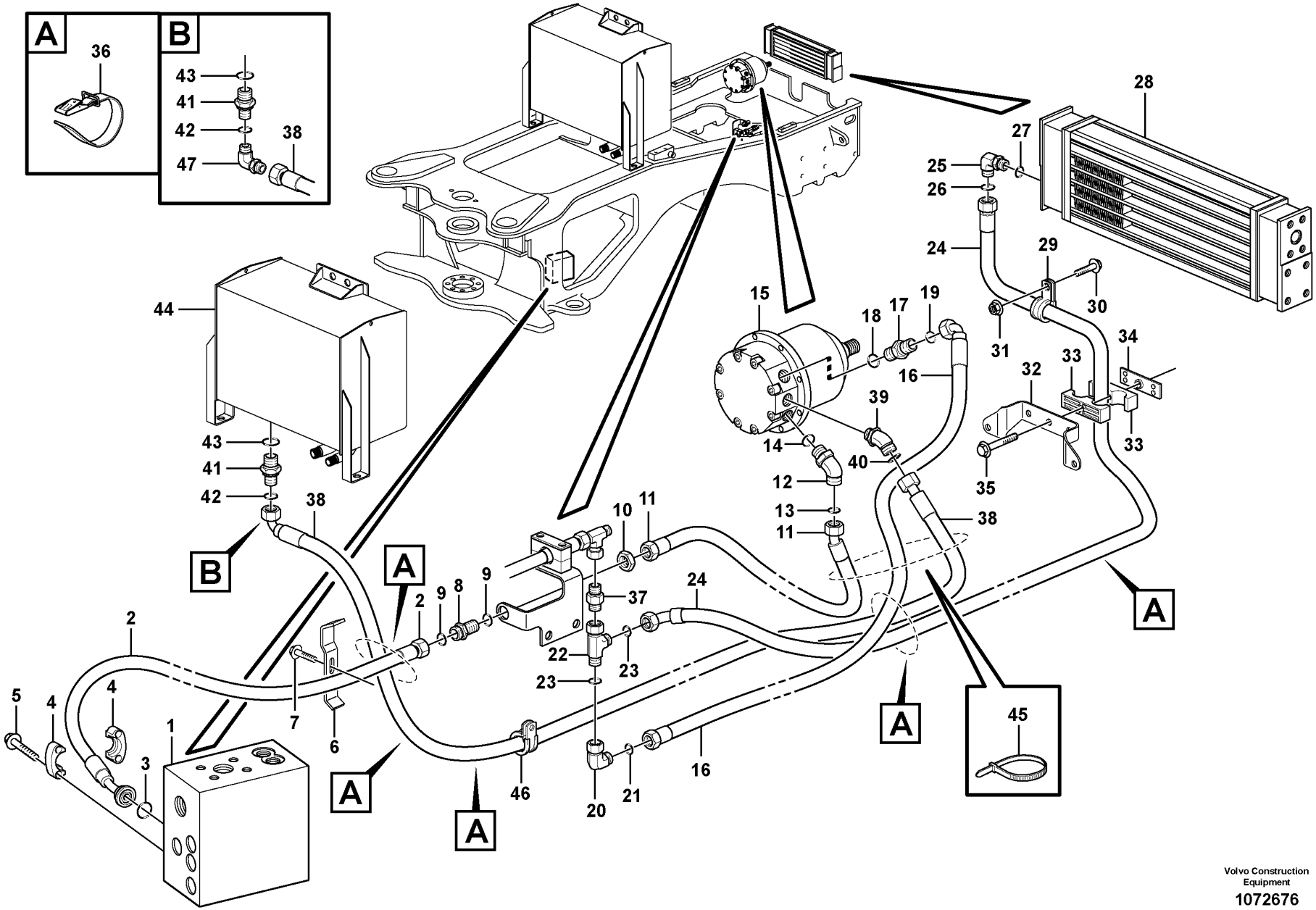

Volvo Construction Equipment

1072676

Fig.	Part No.	Quantity 1	Quantity 2	Quantity 3	PS	KIT	Description	Dénomination	Bezeichnung	Denominación	Benämning	Notes
45	VOE 4881440	2					Cable tie	Serre-câble	Kabelbinder	Abrazadera de cinta	Buntband	
46	VOE 977599	1					Clamp	Collier serrage	Schelle	Abrazadera	Klamma	
47	VOE 13933900	1					Elbow nipple	Raccord coudé	Winkelnippel	Niple angular	V-nippel	SWE S/N 26681 - BRA S/N 72345 -
	VOE 990737	1					•O-ring	•Joint torique	•O-Ring	•Anillo tórico	•O-ring	

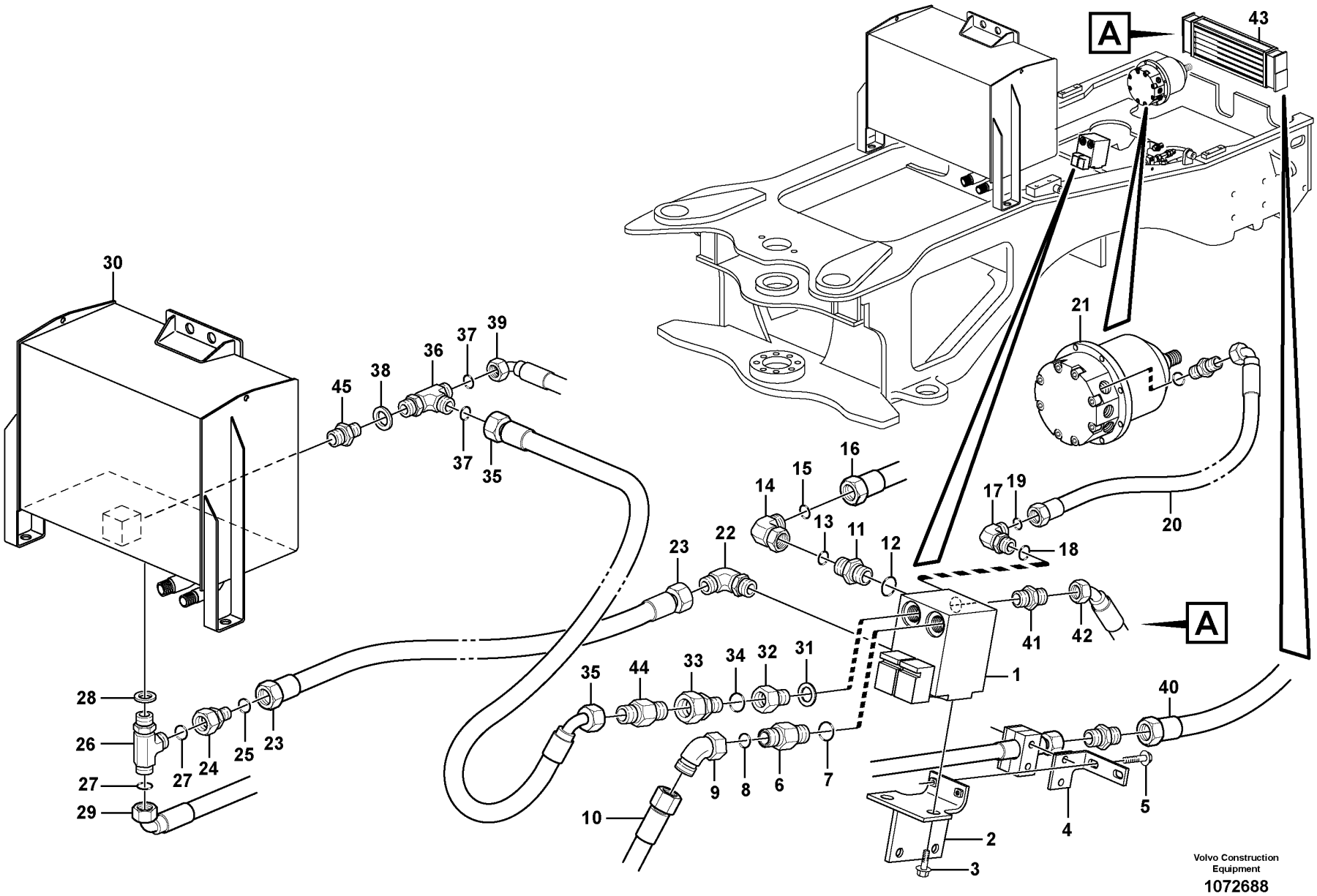
A
43
30
21
39
37
36
38
45
37
35
16
15
14
17
19
20
13
11
12
18
23
22
41
42
A
1
35
44
33
34
32
31
40
28
26
27
24
25
23
27
29
9
8
6
7
10
5
4
2
3
Volvo Construction Equipment
1072688

Fig.	Part No.	Quantity 1	Quantity 2	Quantity 3	PS	KIT	Description	Dénomination	Bezeichnung	Denominación	Benämning	Notes
1		1					Valve	Soupape	Ventil	Valvula	Ventil	See group 263-350 page 185
2	VOE 11445148	1					Anchorage	Fixation	Halterung	Fijación	Fäste	
3	VOE 946441	2					Flange screw	Vis à embase	Flanschschraube	Tornillo embridado	Flänsskruv	
4	VOE 11411580	1					Attachment	Fixation	Halterung	Fijacion	Fäste	
5	VOE 13946173	2					Screw	Vis	Schraube	Tornillo	Skruv	
6	VOE 13933853	1					Nipple	Raccord	Nippel	Niple	Nippel	P
7	VOE 14211863	1					•Sealing ring	•Bague étanchéité	•Dichtring	•Anillo retén	•Tätningsring	
8	VOE 990738	1					•O-ring	•Joint torique	•O-Ring	•Anillo tórico	•O-ring	
9	VOE 936081	1					Elbow nipple	Raccord coudé	Winkelnippel	Niple angular	V-nippel	
10	VOE 11411142	1					Hose assembly	Conduit flexible	Schlauchleitung	Conducto	Slangledning	PFF See group 912-300 page 1255
11	VOE 13933853	1					Nipple	Raccord	Nippel	Niple	Nippel	A
12	VOE 14211863	1					•Sealing ring	•Bague étanchéité	•Dichtring	•Anillo retén	•Tätningsring	
13	VOE 990738	1					•O-ring	•Joint torique	•O-Ring	•Anillo tórico	•O-ring	
14	VOE 13933872	1					Elbow nipple	Raccord coudé	Winkelnippel	Niple angular	V-nippel	
15	VOE 990738	1					•O-ring	•Joint torique	•O-Ring	•Anillo tórico	•O-ring	
16		1					Hose assembly	Conduit flexible	Schlauchleitung	Conducto	Slangledning	A See group 263-100 page 165
17	VOE 15186016	1					Elbow nipple	Raccord coudé	Winkelnippel	Niple angular	V-nippel	B
18	VOE 967750	1					•O-ring	•Joint torique	•O-Ring	•Anillo tórico	•O-ring	
19	VOE 990738	1					•O-ring	•Joint torique	•O-Ring	•Anillo tórico	•O-ring	
20	VOE 11173213	1					Hose assembly	Conduit flexible	Schlauchleitung	Conducto	Slangledning	L = 1600 MM
21		1					Hydraulic motor	Moteur hydraulique	Hydraulischer Motor	Motor hidraulic	Hydraulmotor	See group 263-300 page 183
22	VOE 935066	1					Elbow nipple	Raccord coudé	Winkelnippel	Niple angular	V-nippel	
23	VOE 11445150	1					Hose assembly	Conduit flexible	Schlauchleitung	Conducto	Slangledning	L = 1400 MM
24	VOE 935282	1					Reduction nipple	Raccord réducteur	Reduziernippel	Niple reductor	Reducernippel	
25	VOE 990736	1					•O-ring	•Joint torique	•O-Ring	•Anillo tórico	•O-ring	
26	VOE 935041	1					T-nipple	Raccord-t	T-Nippel	Niple t	T-nippel	
27	VOE 990737	2					•O-ring	•Joint torique	•O-Ring	•Anillo tórico	•O-ring	
28	VOE 948883	1					•Gasket	•Joint	•Dichtung	•Junta	•Packning	
29		1					Hose assembly	Conduit flexible	Schlauchleitung	Conducto	Slangledning	See group 263-100 page 165

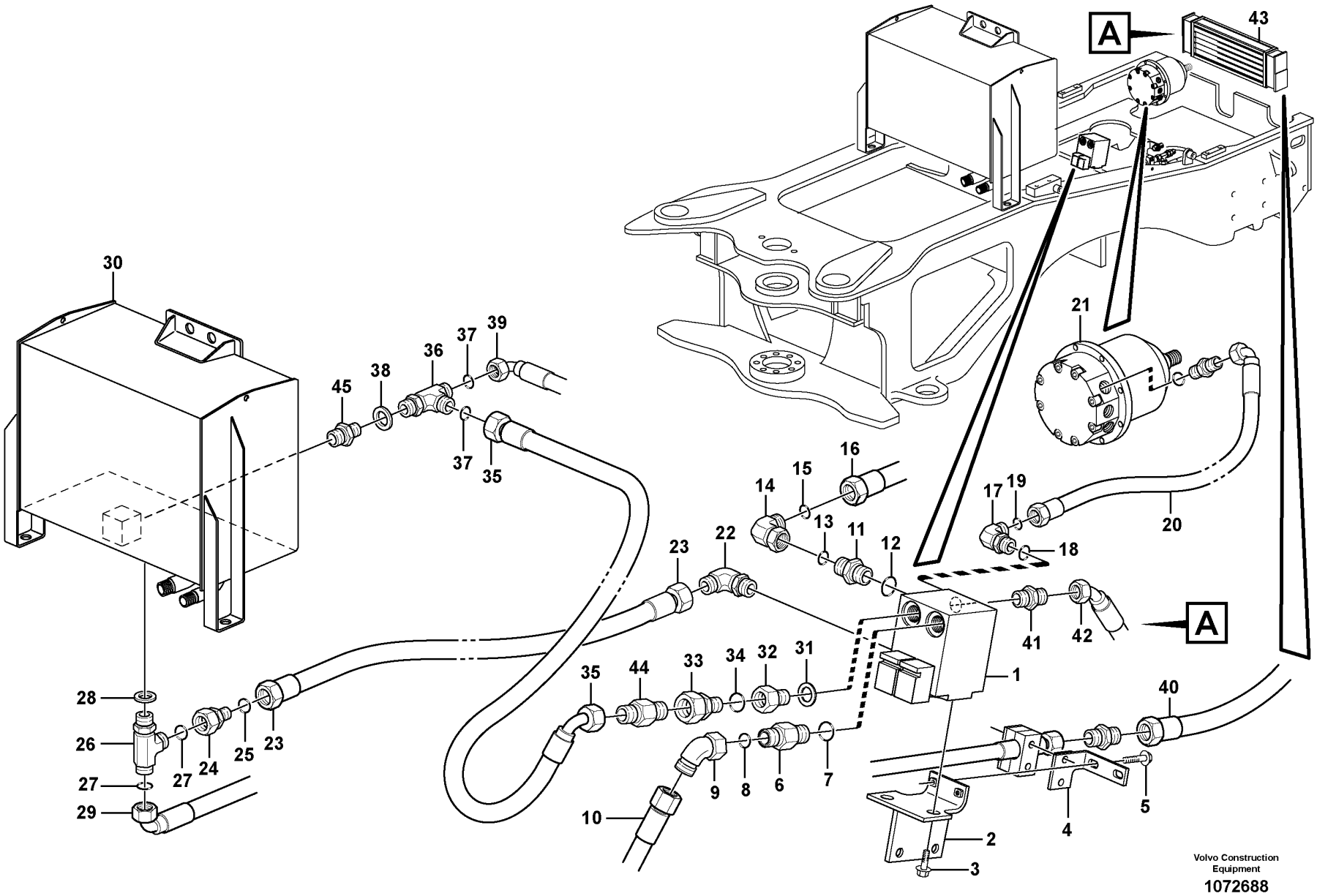
A
43
30
21
39
37
36
38
45
37
35
16
15
14
17
19
20
13
11
12
18
23
22
41
42
A
1
35
44
33
34
32
31
40
28
26
27
24
25
23
27
29
9
8
6
7
10
5
4
2
3
Volvo Construction Equipment
1072688

Fig.	Part No.	Quantity 1	Quantity 2	Quantity 3	PS	KIT	Description	Dénomination	Bezeichnung	Denominación	Benämning	Notes
30		1					Hydraulic fluid tank	Reservoir fluide hydraul.	Druckölbehälter	Deposito aceite hidraulic	Hydrauloljetank	See group 911-100 page 1199
31	VOE 948884	1					Gasket	Joint	Dichtung	Junta	Packning	
32	VOE 11410059	1					Nipple	Raccord	Nippel	Niple	Nippel	Pd
33	VOE 935452	1					Adapter	Adaptateur	Adapter	Adaptador	Adapter	
34	VOE 14213676	1					•Sealing ring	•Bague étanchéité	•Dichtring	•Anillo retén	•Tätningsring	
35	VOE 11411630	1					Hose assembly	Conduit flexible	Schlauchleitung	Conducto	Slangledning	L = 1400 MM
36	VOE 936984	1					T-nipple	Raccord-t	T-Nippel	Niple t	T-nippel	
37	VOE 990737	2					•O-ring	•Joint torique	•O-Ring	•Anillo tórico	•O-ring	
38	VOE 948883	1					•Gasket	•Joint	•Dichtung	•Junta	•Packning	
39		1					Hose assembly	Conduit flexible	Schlauchleitung	Conducto	Slangledning	See group 263-100 page 165
40		1					Hose assembly	Conduit flexible	Schlauchleitung	Conducto	Slangledning	See group 911-600 page 1233
41	VOE 935664	1					Nipple	Raccord	Nippel	Niple	Nippel	
42		1					Hose assembly	Conduit flexible	Schlauchleitung	Conducto	Slangledning	See group 911-600 page 1233
43		1					Hydraulic oil cooler	Radiateur d'huile	Hydraulikölkühler	Radiador de aceite	Hydrauloljekylare	See group 911-600 page 1233
44	VOE 11172946	1					Non-return valve	Clapet antiretour	Rückschlagventil	Válvula antirretorno	Backventil	
45	VOE 13933900	1					Elbow nipple	Raccord coudé	Winkelnippel	Niple angular	V-nippel	
	VOE 990737	1					•O-ring	•Joint torique	•O-Ring	•Anillo tórico	•O-ring	
46	VOE 17424681	1					Wiring harness	Faisceau de câbles	Kabelbaum	Manojo cables	Ledningsmatta	SWE S/N 5550- BRA S/N 70954-
47	VOE 4881440	10					Cable tie	Serre-câble	Kabelbinder	Abrazadera de cinta	Buntband	SWE S/N 5550- BRA S/N 70954-

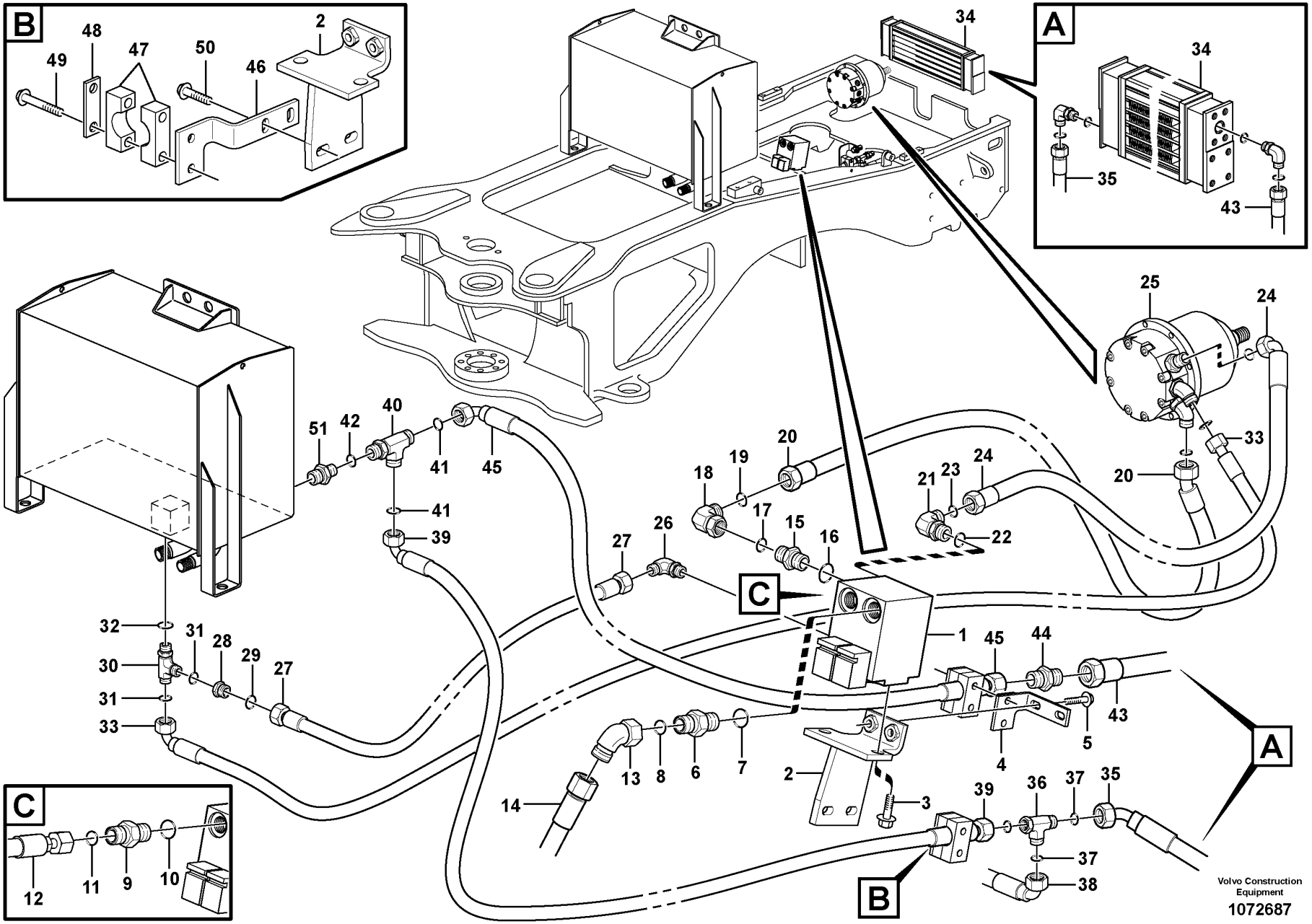
B
49
48
47
50
46
2
A
34
35
43
25
24
33
20
51
42
40
41
45
39
18
19
17
15
16
21
23
22
27
26
C
1
32
31
28
29
30
44
5
4
13
8
6
7
14
3
36
37
38
12
11
9
10
Volvo Construction Equipment
1072687

Fig.	Part No.	Quantity 1	Quantity 2	Quantity 3	PS	KIT	Description	Dénomination	Bezeichnung	Denominación	Benämning	Notes
1	VOE 11411727	1	1				Hydraulic valve	Valve hydraulique	Druckölventil	Válvula hidráulica	Hydraulventil	See group 263-350 page 185
2	VOE 11445148	1	1				Anchorage	Fixation	Halterung	Fijación	Fäste	
3	VOE 946441	2	2				Flange screw	Vis à embase	Flanschschraube	Tornillo embridado	Flänsskruv	
4	VOE 11411580	1	1				Attachment	Fixation	Halterung	Fijacion	Fäste	
5	VOE 13946173	2	2				Screw	Vis	Schraube	Tornillo	Skruv	
6	VOE 13933853	1	1				Nipple	Raccord	Nippel	Niple	Nippel	P
7	VOE 14211863	1	1				•Sealing ring	•Bague étanchéité	•Dichtring	•Anillo retén	•Tätningsring	
8	VOE 990738	1	1				•O-ring	•Joint torique	•O-Ring	•Anillo tórico	•O-ring	
9	VOE 13933853		1				Nipple	Raccord	Nippel	Niple	Nippel	
10	VOE 14211863		1				Sealing ring	Bague étanchéité	Dichtring	Anillo retén	Tätningsring	
11	VOE 990738		1				O-ring	Joint torique	O-Ring	Anillo tórico	O-ring	
12	VOE 11445174		1				Hose assembly	Conduit flexible	Schlauchleitung	Conducto	Slangledning	See group 523-100 page 687
13	VOE 936081	1	1				Elbow nipple	Raccord coudé	Winkelnippel	Niple angular	V-nippel	
14		1	1				Hose assembly	Conduit flexible	Schlauchleitung	Conducto	Slangledning	PFF See group 912-300 page 1255
15	VOE 13933853	1	1				Nipple	Raccord	Nippel	Niple	Nippel	A
16	VOE 14211863	1	1				•Sealing ring	•Bague étanchéité	•Dichtring	•Anillo retén	•Tätningsring	
17	VOE 990738	1	1				•O-ring	•Joint torique	•O-Ring	•Anillo tórico	•O-ring	
18	VOE 13933872	1	1				Elbow nipple	Raccord coudé	Winkelnippel	Niple angular	V-nippel	
19	VOE 990738	1	1				•O-ring	•Joint torique	•O-Ring	•Anillo tórico	•O-ring	
20		1					Hose assembly	Conduit flexible	Schlauchleitung	Conducto	Slangledning	See group 263-100 page 165
21	VOE 15186016		1				Elbow nipple	Raccord coudé	Winkelnippel	Niple angular	V-nippel	
21	VOE 13933869	1					Elbow nipple	Raccord coudé	Winkelnippel	Niple angular	V-nippel	B
22	VOE 967750	1					•O-ring	•Joint torique	•O-Ring	•Anillo tórico	•O-ring	
23	VOE 990738	1					•O-ring	•Joint torique	•O-Ring	•Anillo tórico	•O-ring	
24	VOE 11173213	1	1				Hose assembly	Conduit flexible	Schlauchleitung	Conducto	Slangledning	L = 1600 MM
25		1					Hydraulic motor	Moteur hydraulique	Hydraulischer Motor	Motor hidraulic	Hydraulmotor	See group 263-300 page 183
26	VOE 935536		1				Elbow nipple	Raccord coudé	Winkelnippel	Niple angular	V-nippel	
	VOE 990736		1				•O-ring	•Joint torique	•O-Ring	•Anillo tórico	•O-ring	
26	VOE 935066	1					Elbow nipple	Raccord coudé	Winkelnippel	Niple angular	V-nippel	
27	VOE 11445150	1	1				Hose assembly	Conduit flexible	Schlauchleitung	Conducto	Slangledning	L = 1400 MM

1	83212	**Reversible fan** **Ventilateur réversible** **Umkehrbarer Lüfter** **Ventilador reversible** **Reverserbar fläkt**	Catalogue id **20107**	Group **263**
2	84908		Illustr. No **1072687**	Section **175**
3			Issue **20009015-H**	Page **175**
4				
5				

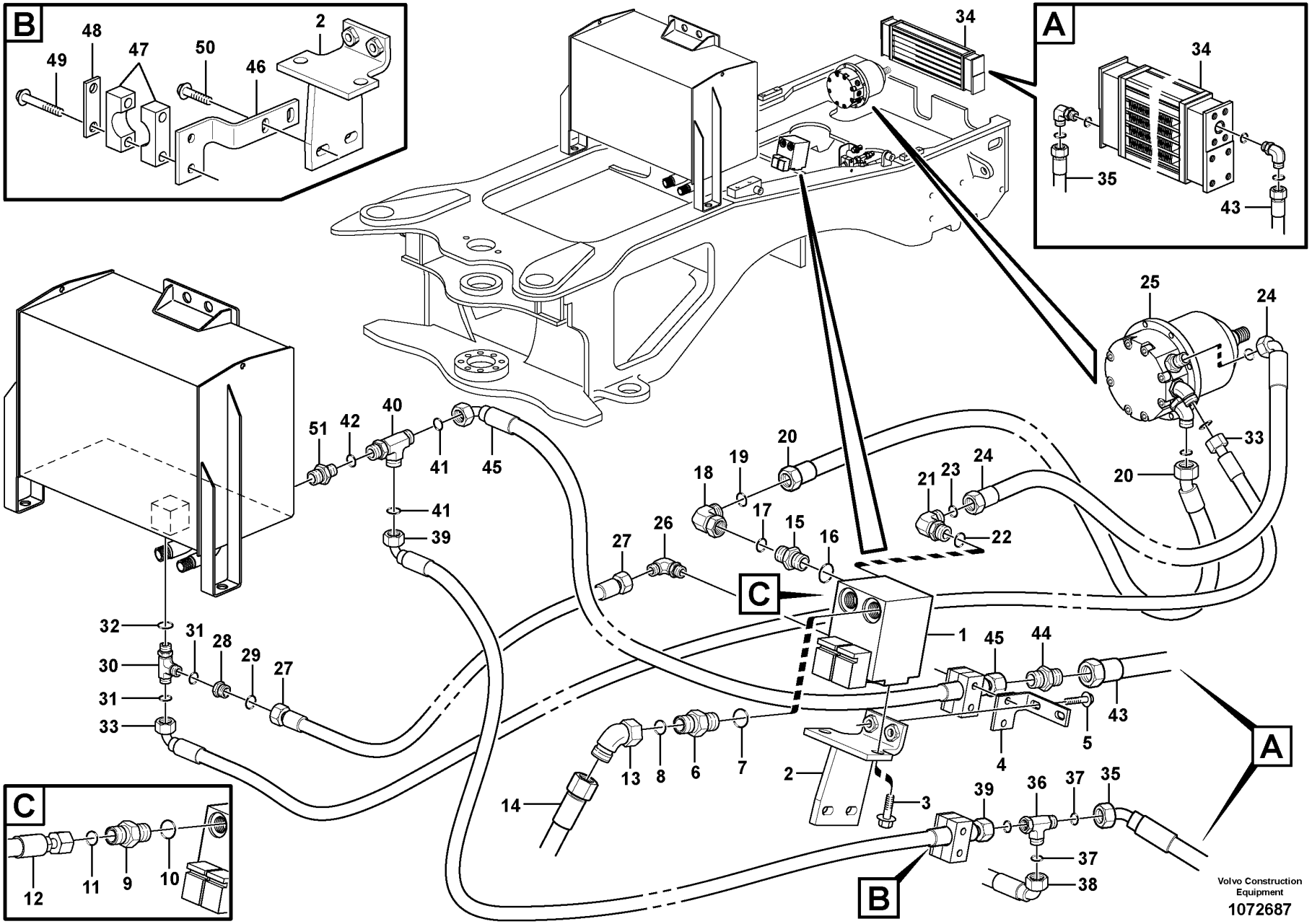
B
49
48
47
50
46
2
A
34
35
43
25
24
33
20
51
42
40
41
45
39
18
19
17
15
16
21
23
22
27
26
C
1
32
31
28
29
30
44
5
4
13
8
6
7
14
3
36
37
38
12
11
9
10
Volvo Construction Equipment
1072687

Fig.	Part No.	Quantity 1	Quantity 2	Quantity 3	PS	KIT	Description	Dénomination	Bezeichnung	Denominación	Benämning	Notes
28	VOE 935282	1	1				Reduction nipple	Raccord réducteur	Reduziernippel	Niple reductor	Reducernippel	
29	VOE 990736	1	1				•O-ring	•Joint torique	•O-Ring	•Anillo tórico	•O-ring	
30	VOE 935041	1	1				T-nipple	Raccord-t	T-Nippel	Niple t	T-nippel	
31	VOE 990737	2	2				•O-ring	•Joint torique	•O-Ring	•Anillo tórico	•O-ring	
32	VOE 948883	1	1				•Gasket	•Joint	•Dichtung	•Junta	•Packning	
33		1	1				Hose assembly	Conduit flexible	Schlauchleitung	Conducto	Slangledning	See group 263-100 page 165
34		1	1				Hydraulic Oil C	Radiateur Fluid	Druckölkuhler	Enfriador Aceit	Hydrauloljekyla	See group 911-600 page 1233
35		1	1				Hose assembly	Conduit flexible	Schlauchleitung	Conducto	Slangledning	See group 911-600 page 1233
36	VOE 13933878	1	1				T-nipple	Raccord-t	T-Nippel	Niple t	T-nippel	
37	VOE 990738	2	2				•O-ring	•Joint torique	•O-Ring	•Anillo tórico	•O-ring	
38		1	1				Hose assembly	Conduit flexible	Schlauchleitung	Conducto	Slangledning	See group 523-100 page 687
39	VOE 11148988	1	1				Hose assembly	Conduit flexible	Schlauchleitung	Conducto	Slangledning	L = 1435 MM
40	VOE 13933878		1				T-nipple	Raccord-t	T-Nippel	Niple t	T-nippel	
41	VOE 990738		2				•O-ring	•Joint torique	•O-Ring	•Anillo tórico	•O-ring	
40	VOE 936984	1					T-nipple	Raccord-t	T-Nippel	Niple t	T-nippel	
41	VOE 990737	2					•O-ring	•Joint torique	•O-Ring	•Anillo tórico	•O-ring	
42	VOE 948883	1					•Gasket	•Joint	•Dichtung	•Junta	•Packning	
43	VOE 11411736	1	1				Hose assembly	Conduit flexible	Schlauchleitung	Conducto	Slangledning	See group 911-600 page 1233
44	VOE 935664	1	1				Nipple	Raccord	Nippel	Niple	Nippel	
45		1	1				Hose assembly	Conduit flexible	Schlauchleitung	Conducto	Slangledning	See group 263-100 page 165
46	VOE 11411756		1				Attachment	Fixation	Halterung	Fijacion	Fäste	
47	VOE 11411343		1				Clamp	Collier serrage	Schelle	Abrazadera	Klamma	
48	VOE 11003048		1				Cover plate	Plaque de recouvrement	Oberblech	Placa recurbrición	Ovanplåt	
49	VOE 13965176		2				Screw	Vis	Schraube	Tornillo	Skruv	
50	VOE 13945444		2				Screw	Vis	Schraube	Tornillo	Skruv	
51	VOE 13933900		1				Elbow nipple	Raccord coudé	Winkelnippel	Niple angular	V-nippel	
	VOE 990737		1				•O-ring	•Joint torique	•O-Ring	•Anillo tórico	•O-ring	

1	83212	**Reversible fan** **Ventilateur réversible** **Umkehrbarer Lüfter** **Ventilador reversible** **Reverserbar fläkt**	Catalogue id **20107**	Group **263**
2	84908		Illustr. No **1072687**	Section **175**
3			Issue **20009015-H**	Page **177**
4				
5				

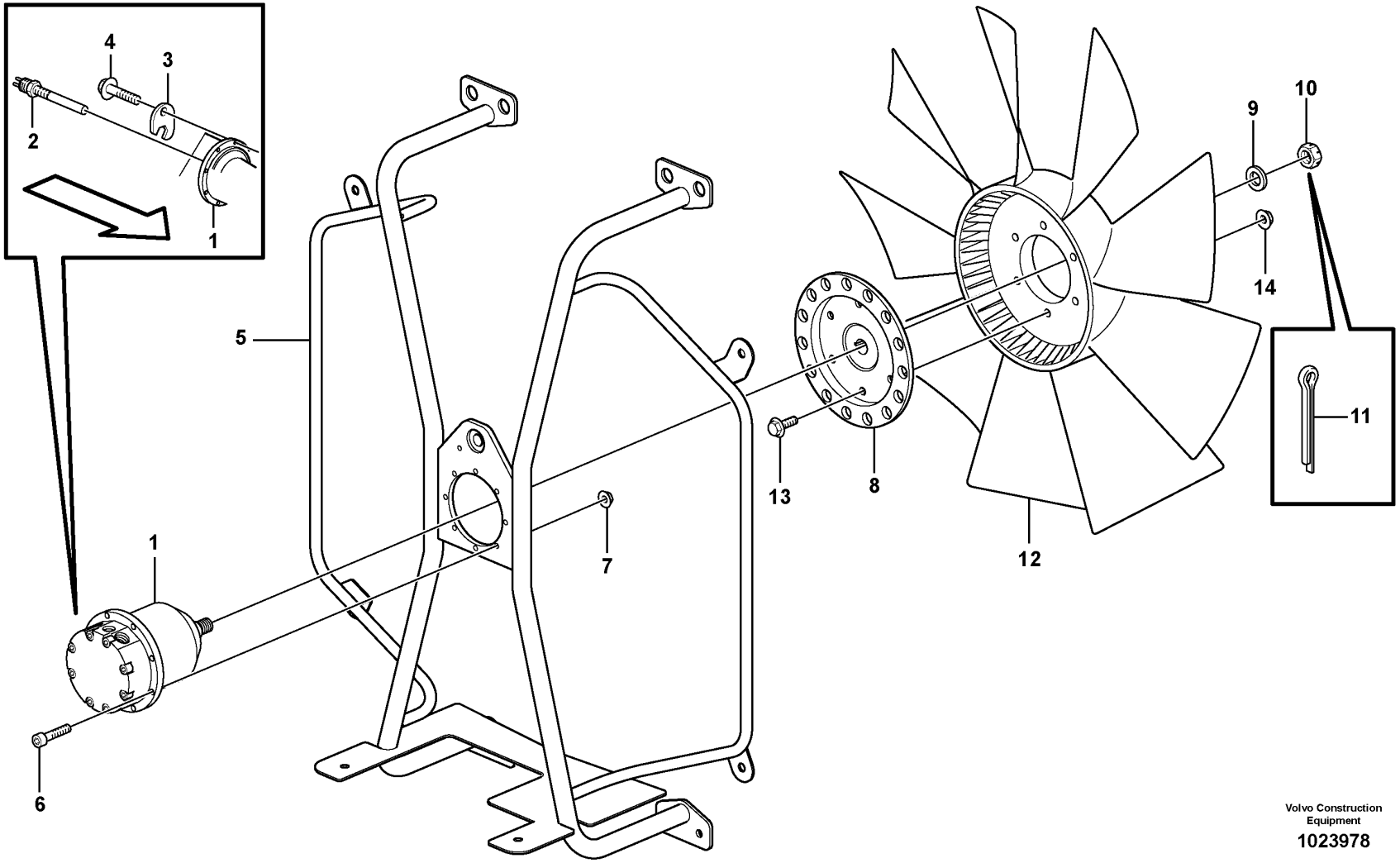

Volvo Construction Equipment

1023978

Fig.	Part No.	Quantity 1	Quantity 2	Quantity 3	PS	KIT	Description	Dénomination	Bezeichnung	Denominación	Benämning	Notes
1		1					Hydraulic motor	Moteur hydraulique	Hydraulischer Motor	Motor hidraulic	Hydraulmotor	See group 263-300 page 183
2	VOE 11039557	1					Induction sensor	Émetteur induction	Induktionsgeber	Sensor de induccion	Induktionssensor	SE2601
3	VOE 11108557	1					Lock plate	Plaque verrouillage	Verschlussplatte	Placa de seguridad	Låsplatta	
4	VOE 13946173	1					Screw	Vis	Schraube	Tornillo	Skruv	
5		1					Pipe Cross	Croix Tubulaire	Rohrkreuzkopf	Tubo Cruzado	Rörkors	See group 263-250 page 181
6	VOE 959207	8					Hex. socket screw	Vis à six pans creux	Innensechskantschraube	Tornillo de hexágono embutido	Insexskruv	
7	VOE 13949278	8					Flange lock nut	Contre-écrou à embase	Flanschverschlussmutter	Contratuerca embridada	Flänslåsmutter	
8	VOE 11175764	1					Fan hub	Moyeu de ventilateur	Lüfternabe	Cubo ventilador	Fläktnav	
9	VOE 13955900	1					Washer	Rondelle	Scheibe	Arandela	Bricka	
10	VOE 11174158	1					Castle nut	Écrou crénelé	Kronenmutter	Tuerca almenada	Kronmutter	
11	VOE 13907851	1					Cotter Pin	Goupille Fendue	Splint	Pasador Hendido	Saxpinne	
12	VOE 3827491	1					Fan	Ventilateur	Gebläse	Ventilador	Fläkt	
13	VOE 946329	6					Flange screw	Vis à embase	Flanschschraube	Tornillo embridado	Flänsskruv	
14	VOE 13971098	6					Flange nut	Écrou à embase	Flanschmutter	Tuerca embridada	Flänsmutter	

1		**Fan** **Ventilateur** **Gebläse** **Ventilador** **Fläkt**	Catalogue id **20107**	Group **263**
2			Illustr. No **1023978**	Section **200**
3				
4			Issue **20009015-H**	Page **179**
5				

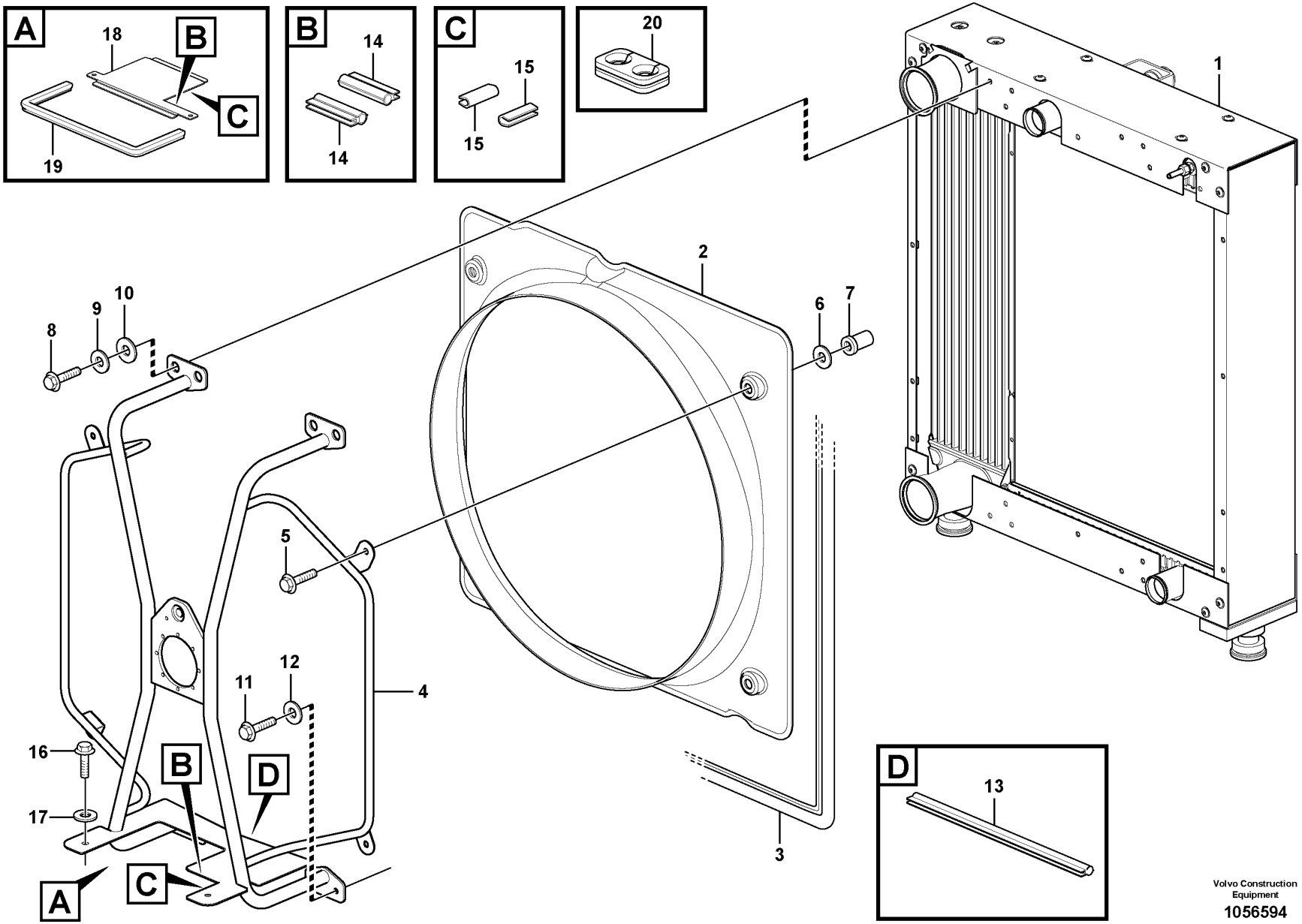

Volvo Construction Equipment

1056594

Fig.	Part No.	Quantity 1	Quantity 2	Quantity 3	PS	KIT	Description	Dénomination	Bezeichnung	Denominación	Benämning	Notes
1		1					Radiator	Radiateur	Radiator	Radiador	Radiator	See group 261-100 page 151
2	VOE 11435592	1					Fan shroud	Buse de ventilateur	Lüfterhaube	Cubierta ventilador	Fläktkåpa	
3	VOE 11400637	REQ					Sealing strip	Lisse étanchéité	Dichtleiste	Moldura retén	Tätningslist	L = 3340 MM
4	VOE 11435593	1					Pipe cross	Croix tubulaire	Rohrkreuzkopf	Tubo cruzado	Rörkors	
5	VOE 13947760	4					Screw	Vis	Schraube	Tornillo	Skruv	
6	VOE 11117464	4					Plain washer	Rondelle plane	Flachscheibe	Arandela plana	Planbricka	(VOE 13960141)
7	VOE 982235	4					Expanding nut	Écrou expenseur	Spreizmutter	Tuerca expansora	Expandermutter	
8	VOE 13945444	4					Screw	Vis	Schraube	Tornillo	Skruv	
9	VOE 11117464	4					Plain washer	Rondelle plane	Flachscheibe	Arandela plana	Planbricka	(VOE 13960141)
10	VOE 13960145	4					Washer	Rondelle	Scheibe	Arandela	Bricka	
11	VOE 13946173	4					Screw	Vis	Schraube	Tornillo	Skruv	
12	VOE 11117464	4					Plain washer	Rondelle plane	Flachscheibe	Arandela plana	Planbricka	(VOE 13960141)
13	VOE 4881656	REQ					Framework moulding	Baguette claire-voie	Rahmenleiste	Moldura armadura	Skelettlist	L = 364 MM
14	VOE 4881656	REQ					Framework moulding	Baguette claire-voie	Rahmenleiste	Moldura armadura	Skelettlist	L = 2 x 76 MM
15	VOE 4786031	REQ					Framework moulding	Baguette claire-voie	Rahmenleiste	Moldura armadura	Skelettlist	L = 2 x 40 MM
16	VOE 13946173	2					Screw	Vis	Schraube	Tornillo	Skruv	
17	VOE 11117464	2					Plain washer	Rondelle plane	Flachscheibe	Arandela plana	Planbricka	(VOE 13960141)
18	VOE 11435600	1					Hatch	Trappe	Klappe	Tapa	Lucka	S/N -25057 S/N -66755 S/N -71913
18	VOE 15127343	1					Hatch	Trappe	Klappe	Tapa	Lucka	S/N 25058- S/N 66756- S/N 71914-
19	VOE 11400637	REQ					Sealing strip	Lisse étanchéité	Dichtleiste	Moldura retén	Tätningslist	L = 935 MM
20	VOE 11414592	1					Grommet	Passe fil	Durchführung	Pasaje	Genomföring	S/N 25058- S/N 66756- S/N 71914-

1		**Fan shroud** **Carter de ventilateur** **Lüfterhaube** **Cubierta del ventilador** **Fläktkåpa**	Catalogue id **20107**	Group **263**
2				
3			Illustr. No **1056594**	Section **250**
4				
5			Issue **20009015-H**	Page **181**

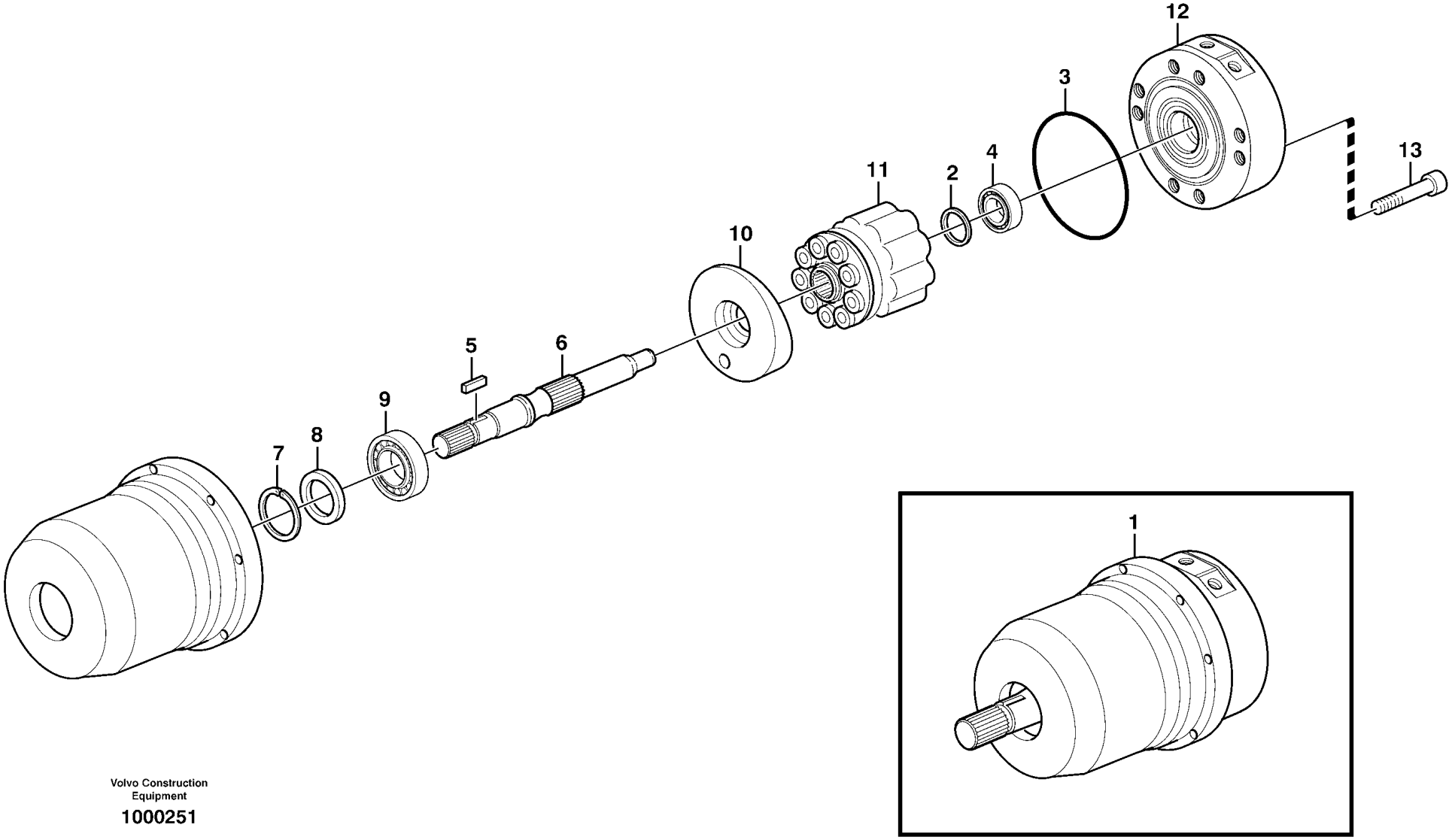

Volvo Construction
Equipment

1000251

Fig.	Part No.	Quantity 1	Quantity 2	Quantity 3	PS	KIT	Description	Dénomination	Bezeichnung	Denominación	Benämning	Notes
1	VOE 11147935	1					Hydraulic motor	Moteur hydraulique	Hydromotor	Motor hidráulico	Hydraulmotor	
2	VOE 11707893	1					•Shim	•Cale de réglage	•Ausgleichblech	•Laminilla de ajuste	•Justermellanlägg	
3	VOE 11707896	1					•O-ring	•Joint torique	•O-Ring	•Anillo tórico	•O-ring	
4	VOE 11707578	1					•Roller bearing	•Roulement à rouleaux	•Rollenlager	•Cojínete rodillo	•Rullager	
5	VOE 11707892	1					•Key	•Clé	•Schlüssel	•Llave	•Nyckel	
6	VOE 11707891	1					•Shaft	•Arbre	•Welle	•Eje	•Axel	
7	VOE 11708755	1					•Lock ring	•Anneau verrouillage	•Sicherungsring	•Anillo de seguridad	•Låsring	(VOE 11707897)
8	VOE 11707895	1					•Sealing ring	•Bague étanchéité	•Dichtring	•Anillo retén	•Tätningsring	
9	VOE 11992817	1					•Roller bearing	•Roulement à rouleaux	•Rollenlager	•Cojínete rodillo	•Rullager	
10	VOE 11707890	1					•Control plate	•Plaque de commande	•Steuerplatte	•Placa de control	•Manöverplatta	
11	VOE 11707888	1			OP		•Pump element	•Élément de pompe	•Pumpelement	•Elemento de bomba	•Pumpelement	
12	VOE 11707889	1					•End plate	•Tôle extrémité	•Stirnwandblech	•Placa final	•Gavelplåt	
13	VOE 974081	8					•Hex. socket screw	•Vis à six pans creux	•Innensechskantschraube	•Tornillo de hexágono embutido	•Insexskruv	

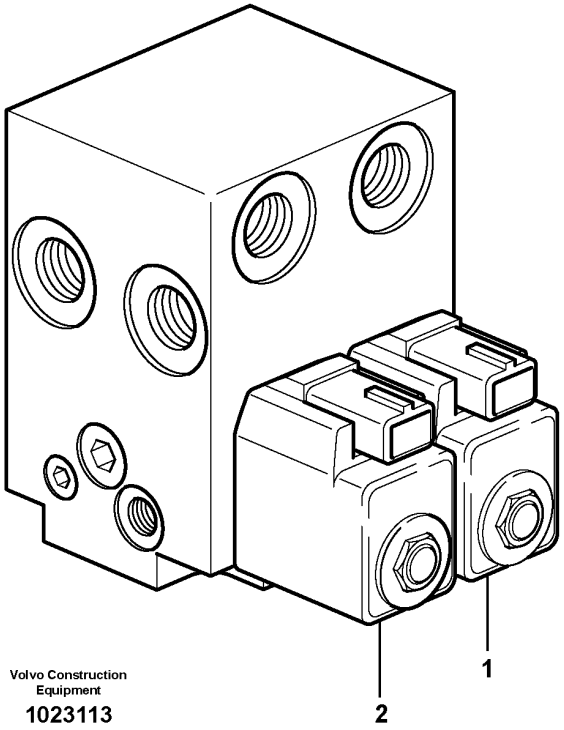

Volvo Construction
Equipment

1023113

Fig.	Part No.	Quantity 1	Quantity 2	Quantity 3	PS	KIT	Description	Dénomination	Bezeichnung	Denominación	Benämning	Notes
	VOE 11411727	1					Hydraulic valve	Valve hydraulique	Druckölventil	Válvula hidráulica	Hydraulventil	
1	VOE 11709804	1					•Solenoid valve	•Électrovanne	•Magnetventil	•Electroválvula	•Magnetventil	MA2601
	VOE 11709807	1					••Sealing kit	••Kit plombage	••Plombiersatz	••Kit de precinto	••Plomberingssats	(VOE 11713401)
2	VOE 11709805	1					•Solenoid valve	•Électrovanne	•Magnetventil	•Electroválvula	•Magnetventil	MA2602
	VOE 11709808	1					••Sealing kit	••Kit plombage	••Plombiersatz	••Kit de precinto	••Plomberingssats	
	VOE 11709806	2					•Coil	•Bobine	•Wickel	•Bobina	•Spole	
	VOE 11714323	1					•Sealing kit	•Kit plombage	•Plombiersatz	•Kit de precinto	•Plomberingssats	
	VOE 17428521	1					•Sealing plug	•Tampon étanchéité	•Dichtstopfen	•Tapón obturacion	•Tätningsplugg	
	VOE 17428535	1					•Sealing plug	•Tampon étanchéité	•Dichtstopfen	•Tapón obturacion	•Tätningsplugg	
	VOE 17428537	1					•Sealing plug	•Tampon étanchéité	•Dichtstopfen	•Tapón obturacion	•Tätningsplugg	

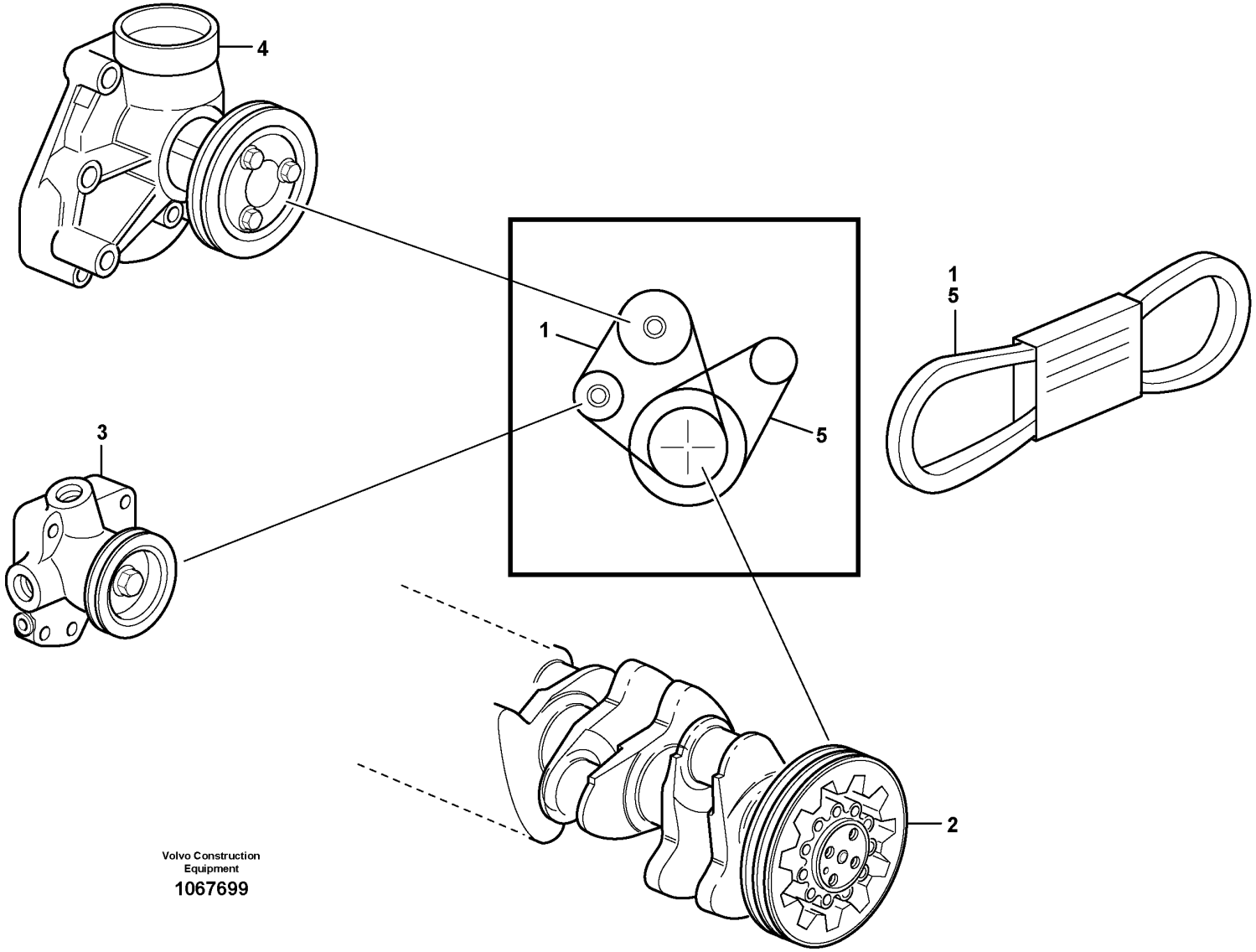

Volvo Construction
Equipment
1067699

Fig.	Part No.	Quantity 1	Quantity 2	Quantity 3	PS	KIT	Description	Dénomination	Bezeichnung	Denominación	Benämning	Notes
1	VOE 15078709	1			SS		Belt	Ceinture	Riemen	Correa	Rem	
2		1					Crankshaft	Vilebrequin	Kurbelwelle	Ciguenal	Vevaxel	See group 216-100 page 73
3		1					Fuel pump	Pompe Carburant	Kraftstoffpumpe	Bomba Combustib	Bränslepump	See group 233-100 page 93
4		1					Coolant Pump	Pompe a eau	Kuhlwasserpumpe	Bomba Ag.refr.	Kylvätskepump	See group 262-100 page 163
5		1					Belt	Courroie	Riemen	Correa	Rem	See group 874-150 page 1111

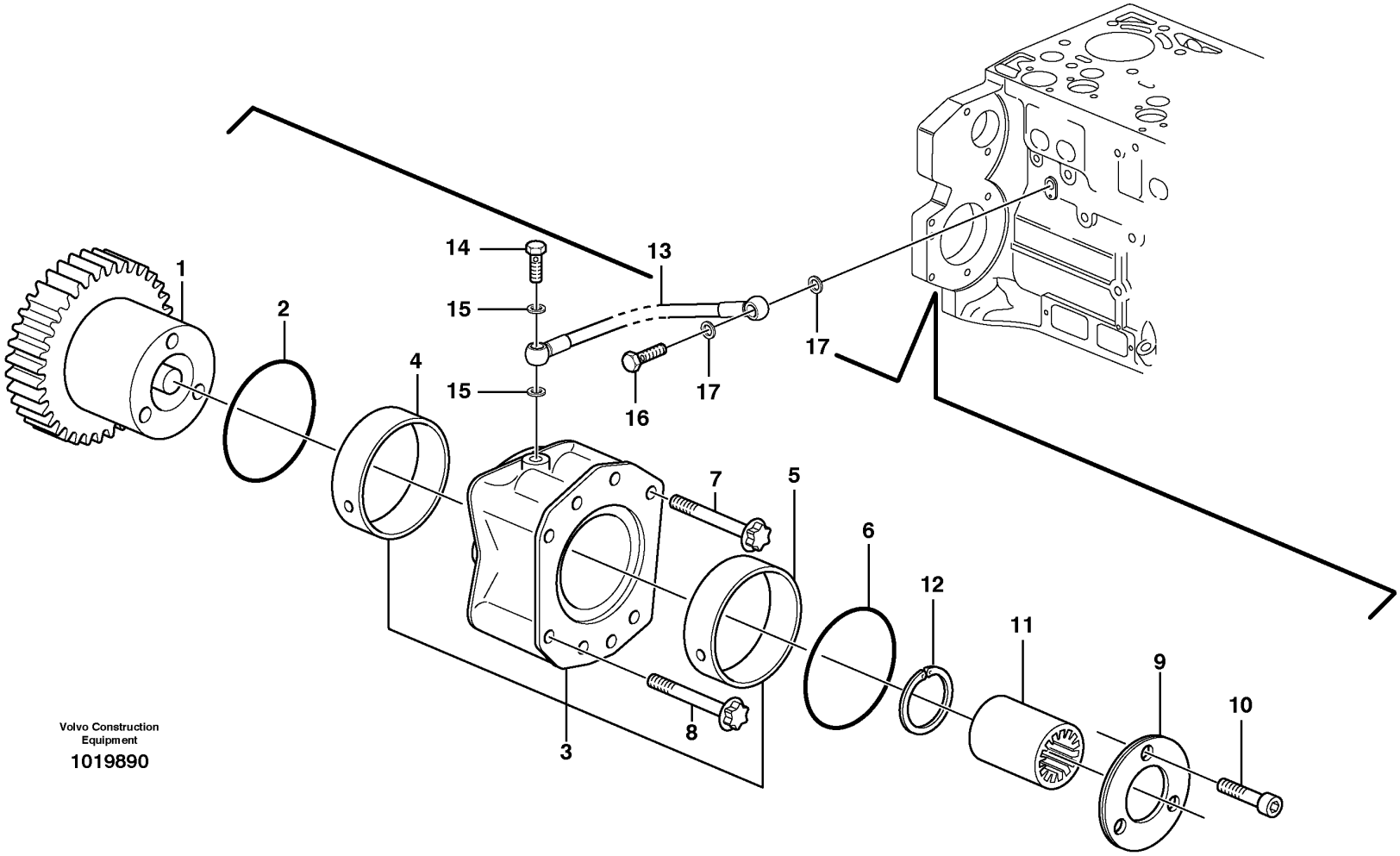

Volvo Construction Equipment

1019890

Fig.	Part No.	Quantity 1	Quantity 2	Quantity 3	PS	KIT	Description	Dénomination	Bezeichnung	Denominación	Benämning	Notes
1	VOE 20900806	1					Gear	Pignon	Zahnradgetriebe	Engranaje	Kuggdrev	(VOE 20512957)
2	VOE 20450818	1					O-ring	Joint torique	O-Ring	Anillo tórico	O-ring	
3	VOE 20450805	1					Bearing flange	Bride palier	Lagerflansch	Brida de cojinete	Lagerfläns	
4	VOE 20450807	1					•Bushing	•Bague	•Buchse	•Casquillo	•Bussning	
5	VOE 20450809	1					•Bushing	•Bague	•Buchse	•Casquillo	•Bussning	
6	VOE 20450819	1					O-ring	Joint torique	O-Ring	Anillo tórico	O-ring	
7	VOE 22316512	2					Six point screw	Vis à six lobes	Sechszahnschraube	Tornillo de seis dientes	Sextandskruv	(VOE 20450821)
8	VOE 20450820	2					Screw	Vis	Schraube	Tornillo	Skruv	E PROD ENG - 2007/02
8	VOE 21077470	2					Hex. socket screw	Vis à six pans creux	Innensechskantschraube	Tornillo de hexágono embutido	Insexskruv	L PROD ENG 2007/03 -
9	VOE 20450811	1					Thrust washer	Disque de butée	Axialscheibe	Arandela axial	Axialbricka	
10	VOE 20450822	3					Screw	Vis	Schraube	Tornillo	Skruv	
11	VOE 20459123	1					Sleeve	Douille	Hülse	Manguito	Hylsa	
12	VOE 20450815	1					•Snap ring	•Circlip	•Nutring	•Circlip	•Spårring	
13	VOE 20450980	1					Oil line	Canalisation d'huile	Ölleitung	Tubo de aceite	Oljeledning	
14	VOE 7025167	1					Hollow screw	Vis creuse	Hohlschraube	Tornillo perforado	Hålskruv	(VOE 20460231)
15	VOE 13947281	2					Gasket	Joint	Dichtung	Junta	Packning	
16	VOE 980973	1					Hollow screw	Vis creuse	Hohlschraube	Tornillo perforado	Hålskruv	(VOE 20460289)
17	VOE 13947621	2					Plane gasket	Joint plan	Plandichtung	Junta plana	Planpackning	

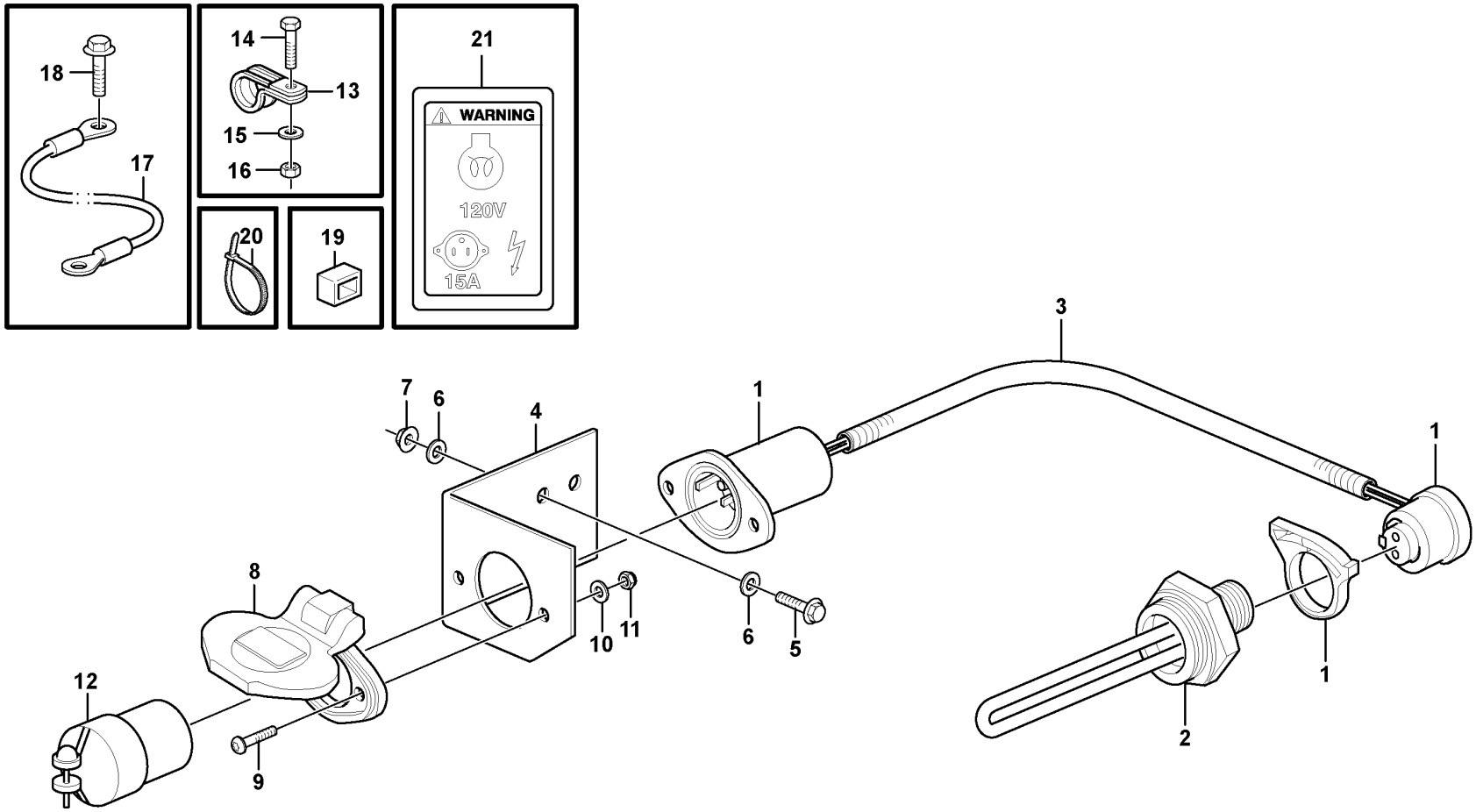

Volvo Construction Equipment

1024562

Fig.	Part No.	Quantity 1	Quantity 2	Quantity 3	PS	KIT	Description	Dénomination	Bezeichnung	Denominación	Benämning	Notes
1	VOE 11301428	1					Cable	Câble	Kabel	Cable	Kabel	L = 3500 MM
2	VOE 11170745	1					Heater	Réchauffeur	Heizgerät	Calefactor	Värmare	120V
3	VOE 979236	REQ					Hose	Flexible	Schlauch	Manguera	Slang	
4	VOE 11170310	1					Bracket	Console	Konsole	Consola	Konsol	
5	VOE 13946173	2					Screw	Vis	Schraube	Tornillo	Skruv	
6	VOE 11117464	4					Plain washer	Rondelle plane	Flachscheibe	Arandela plana	Planbricka	(VOE 13960141)
7	VOE 948645	2					Flange lock nut	Contre-écrou à embase	Flanschverschlussmutter	Contratuerca embridada	Flänslåsmutter	
8	VOE 11109685	1					Cover	Capot	Abdeckung	Capó	Kåpa	
9	VOE 969408	2					Six point socket screw	Vis à 6 pans creux	Sechszahn-Hohlschraube	Racor de seis dientes	Sextandhålskruv	
10	VOE 13940090	2					Washer	Rondelle	Scheibe	Arandela	Bricka	
11	VOE 949874	2					Flange lock nut	Contre-écrou à embase	Flanschverschlussmutter	Contratuerca embridada	Flänslåsmutter	
12	VOE 11046803	1					Receptacle housing	Douille isolante	Steckbuchse	Aislador manguito	Flatstiftshylsisolator	
13	VOE 980614	3					Clamp	Collier serrage	Schelle	Abrazadera	Klamma	
14	VOE 13946173	3					Screw	Vis	Schraube	Tornillo	Skruv	
15	VOE 11117464	1					Plain washer	Rondelle plane	Flachscheibe	Arandela plana	Planbricka	(VOE 13960141)
16	VOE 948645	1					Flange lock nut	Contre-écrou à embase	Flanschverschlussmutter	Contratuerca embridada	Flänslåsmutter	
17	VOE 11171512	1					Cable	Câble	Kabel	Cable	Kabel	
18	VOE 946440	1					Flange screw	Vis à embase	Flanschschraube	Tornillo embridado	Flänsskruv	
19	VOE 11003221	1					Mounting ring	Bague montage	Montagering	Anillo de montaje	Monteringsring	
20	VOE 4881440	REQ					Cable tie	Serre-câble	Kabelbinder	Abrazadera de cinta	Buntband	
21	VOE 11302220	1			SS		Decal	Autocollant	Aufklebeschild	Calcomanía	Dekal	

1		**Engine heater.**	Catalogue id **20107**	Group **269**
2		**Chaufferette de moteur.**		
3		**Motorwärmer.**	Illustr. No **1024562**	Section **100**
4		**Calentador del motor.**		
5		**Motorvärmare.**	Issue **20009015-H**	Page **191**
		83540		

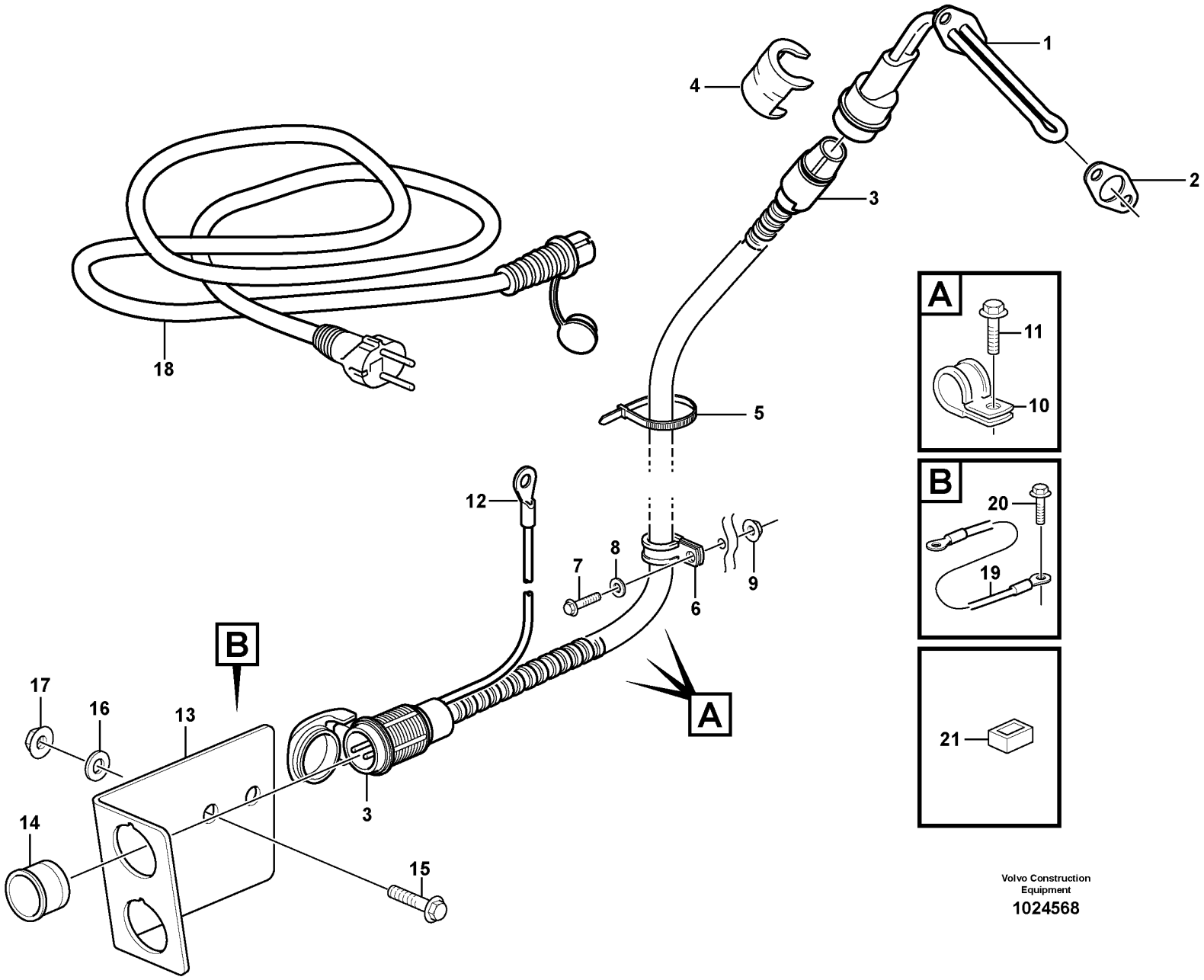

Volvo Construction Equipment

1024568

Fig.	Part No.	Quantity 1	Quantity 2	Quantity 3	PS	KIT	Description	Dénomination	Bezeichnung	Denominación	Benämning	Notes
1	VOE 11171534	1					Heater	Réchauffeur	Heizgerät	Calefactor	Värmare	230V
2	VOE 11099238	1					Gasket	Joint	Dichtung	Junta	Packning	
3	VOE 11152168	1					Cable	Câble	Kabel	Cable	Kabel	L = 2500 MM
4	VOE 11004943	1					Locking device	Dispositif de verrouillage	Verriegelung	Dispositivo cierre	Låsanordning	
5	VOE 4881440	REQ					Cable tie	Serre-câble	Kabelbinder	Abrazadera de cinta	Buntband	
6	VOE 980614	1					Clamp	Collier serrage	Schelle	Abrazadera	Klamma	
7	VOE 13946173	1					Screw	Vis	Schraube	Tornillo	Skruv	
8	VOE 11117464	1					Plain washer	Rondelle plane	Flachscheibe	Arandela plana	Planbricka	(VOE 13960141)
9	VOE 948645	1					Flange lock nut	Contre-écrou à embase	Flanschverschlussmutter	Contratuerca embridada	Flänslåsmutter	
10	VOE 980614	3					Clamp	Collier serrage	Schelle	Abrazadera	Klamma	
11	VOE 13946173	3					Screw	Vis	Schraube	Tornillo	Skruv	
12	VOE 970791	1					Cable terminal	Cosse câble	Kabelschuh	Terminal de cable	Ledningssko	
13	VOE 11170266	1					Bracket	Console	Konsole	Consola	Konsol	
14	VOE 11115555	1					Sleeve	Manchon	Muffe	Manguito	Muff	
15	VOE 13946173	2					Screw	Vis	Schraube	Tornillo	Skruv	
16	VOE 11117464	2					Plain washer	Rondelle plane	Flachscheibe	Arandela plana	Planbricka	(VOE 13960141)
17	VOE 948645	2					Flange lock nut	Contre-écrou à embase	Flanschverschlussmutter	Contratuerca embridada	Flänslåsmutter	
18	VOE 3986351	1					Cable	Câble	Kabel	Cable	Kabel	L = 5000 MM
19	VOE 11171512	1					Cable	Câble	Kabel	Cable	Kabel	L = 1250 MM
20	VOE 13949888	1					Screw	Vis	Schraube	Tornillo	Skruv	
21	VOE 11003221	1					Mounting ring	Bague montage	Montagering	Anillo de montaje	Monteringsring	

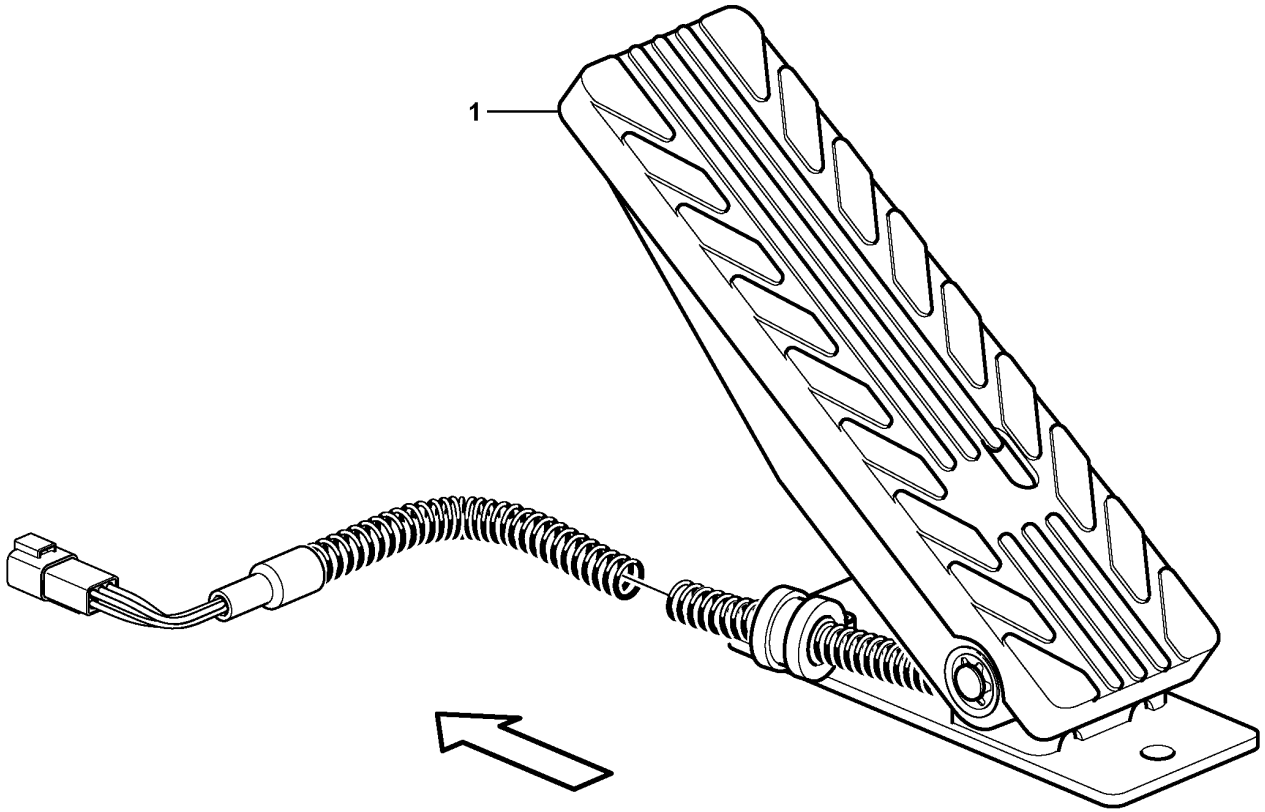

Volvo Construction
Equipment
1024587

Fig.	Part No.	Quantity 1	Quantity 2	Quantity 3	PS	KIT	Description	Dénomination	Bezeichnung	Denominación	Benämning	Notes
1	VOE 15190098	1					Accelerator pedal	Pédale accélérateur	Gaspedal	Pedal acelerador	Gaspedal	(VOE 11170155) SE2702
1	VOE 15190098		1				Accelerator pedal	Pédale accélérateur	Gaspedal	Pedal acelerador	Gaspedal	(VOE 11170155) SE2702, CAB - 25926 SWE S/N - 72121 BRA
1	VOE 15190098		1				Accelerator pedal	Pédale accélérateur	Gaspedal	Pedal acelerador	Gaspedal	SE2702, CAB 25927 - SWE, S/N 72122 - BRA
1				1								SE2702, CAB - 54830 IRN
1				1								SE2702, CAB 54831 -

1	33371, 33438	**Accelerator pedal** **Pedale accelerateur** **Gaspedal** **Pedal acelerador** **Gaspedal**	Catalogue id **20107**	Group **271**
2	33021		Illustr. No **1024587**	Section **100**
3	33022		Issue **20009015-H**	Page **195**
4				
5				

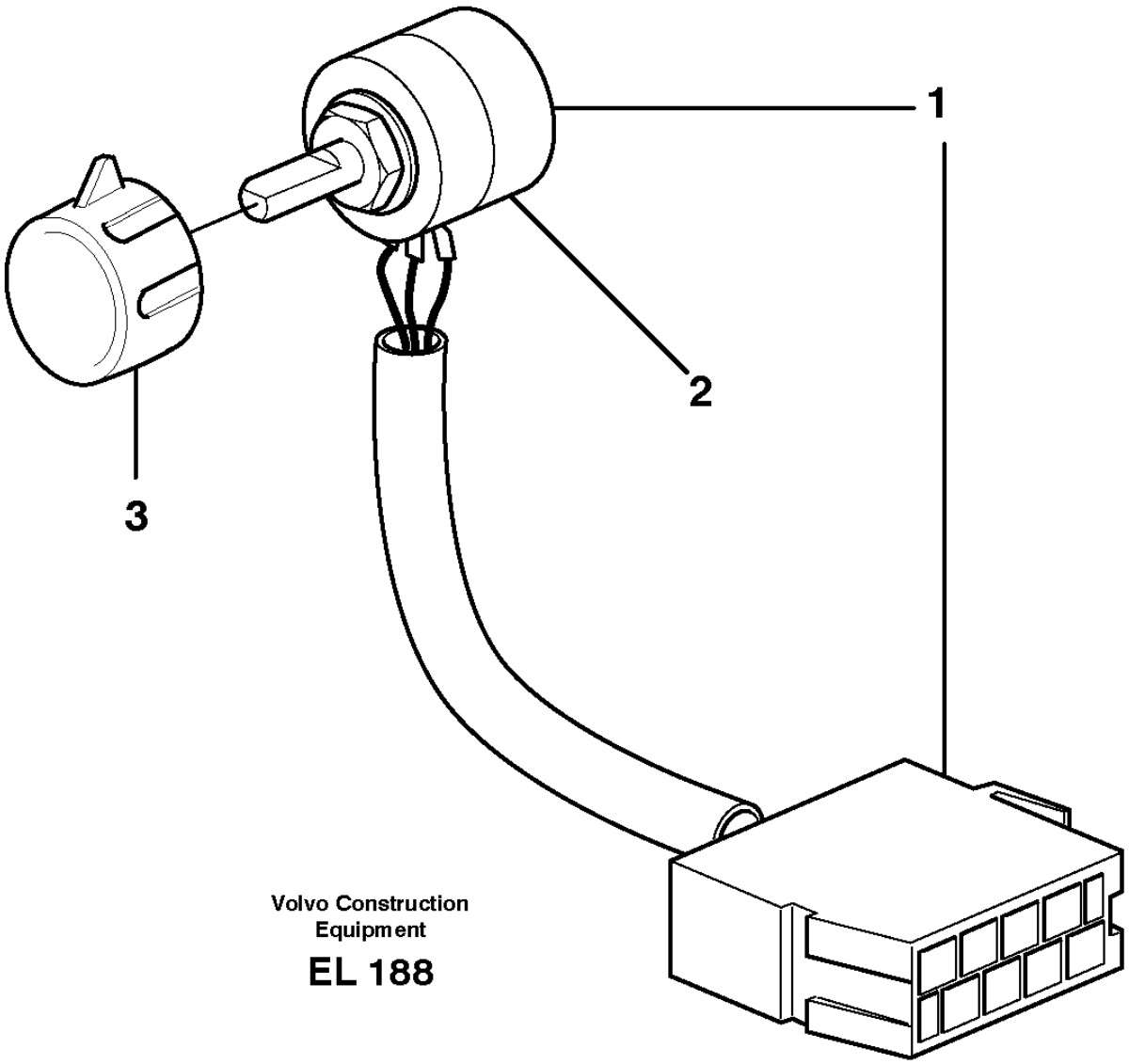

Volvo Construction
Equipment

EL 188

Fig.	Part No.	Quantity 1	Quantity 2	Quantity 3	PS	KIT	Description	Dénomination	Bezeichnung	Denominación	Benämning	Notes
1	VOE 11039727	1					Hand Throt Cont	Accelerat Main	Handgasregler	Mando Man Acel	Handgasreglage	
2	VOE 11709506	1					•Throttle control kit	•Kit commande accélérateur	•Gasregelsatz	•Juego de reglaje acelerador	•Gasreglagesats	
3	VOE 11039800	1					Knob	Bouton	Bedienungsknopf	Volante	Ratt	

1		**Hand throttle control** **Accélérateur à main** **Handgasregler** **Mando manual acelerador** **Handgasreglage**	Catalogue id **20107**	Group **272**
2			Illustr. No **EL188**	Section **100**
3			Issue **20009015-H**	Page **197**
4				
5		**83438**		

VOLVO

Volvo Construction Equipment
www.volvoce.com

GROUP		Section	Page
313	Battery box with fitting parts 33382, 82149, 82561	100	215
313	Battery box with fitting parts 82227	150	217
321	Alternator with assembling details	100	219
321	Alternator with assembling details	150	221
321	Alternator, 80A. 80317	200	223
331	Starter motor with assembling details	100	225
333	Pre-heater	100	227
333	Pre-heater with fitting parts	150	229
334	Ignition Starter Switch	100	231
334	Ignition Starter Switch S/N 26640 -, S/N 72319 -,BRA	150	233
352	Lighting, front	100	235
352	Work lights, front. 82342, 83088	150	239
352	Lighting, cab	250	241
352	Work lights, front.	300	243
353	Lighting, rear	100	245
353	Work lights, rear. 83492, 83493	150	247
353	License plate lamp	200	249
362	Back-up warning unit 85643	100	251
362	Rotating beacon. 83074	150	253
362	Rotating beacon. 83355	200	255
362	Rotating beacon. 83074	250	257
362	Back-up warning light, strobe light	300	259
363	Windshield wiper, front	100	261
363	Windshield wiper, rear	150	263
363	Windshield washer	200	265
366	Electronic unit V1-ECU	100	267
366	Electronic unit 3848), V2-ECU,83869,83157-59,83241,83245,84221,84497-502,-981	150	269
366	Wireless electronic unit, W-ecu3 86488	200	271
366	Wireless electronic unit, W-ecu3 86487	300	273
371	Battery cable and main switch	100	275
371	Cable harness, engine	150	279
371	Cable harness, alternator	250	283
371	Cable harness, alternator 83050	280	287
371	Cable harness, electricaldistrib. unit - engine E-ECU	300	289
371	Cable harness, electrical distrib. unit - engine	350	293
371	Cable harness, rear	400	297
371	Rear cable harness with assembly parts	450	301
371	Cable harness, radiator	500	303
371	Cable harness for transmission	550	305
371	Cable harness, under cab	600	309
371	Cable harness, front	650	313
371	Cable harness, front	700	317
371	Cable harnesses, cab	800	321
371	Cable harness, electrical distribution unit	850	323
371	Cable harness, ceiling	950	331
371	Cable harness, windshield washer	975	335
371	Cable harness, climate unit	1000	337
371	Cable harness, compressor 83099, 83100, 84665, 84666, 86144, 86145	1050	341
371	Cable harnesses, servo valve.	1100	343
371	Cable harnesses, servo valve. 83351, 83414	1150	345
371	Cable harnesses, servo valve. 83198, 83413	1200	347
371	Cable harness, secondary steering system. 83210, 83690	1250	351
371	Cable harness, ceiling with radio 83137, 83458, 83513, 84343	1300	353
371	Cable harness for operator seat with heating 83757	1325	357
371	Cable harness for operator seat with heating 83708	1330	359
371	Cable harness, 20A voltage converter 83513	1350	361
371	Cable harness for central lubrication. 83110, 83111	1400	363
371	Cable harness, CDC steering 83160, 83456, 83869, 84980, 84981	1450	365
371	Cable harness for CDC-steering in cab 83160, 83869, 83456	1500	367

INDEX OF CONTENTS

Catalogue id	Group
20107	3
Issue	**Page**
20009015-H	200

GROUP		Section	Page
371	Cable harness for CDC-steering in cab 84981, 84980	1525	371
371	Cable harness, heating fuel filter 83213	1550	375
371	Cable harness for optional placement of work lights 83322, 33433	1600	377
371	Wire harness, single-acting lift function 84920, S/N - 26717, S/N - 72493	1650	379
371	Wire harness, single-acting lift function 84920, S/N 26718 -, S/N 72494 -	1660	381
371	Cable harness, boom suspension system. 83197, 84416, 85524	1700	383
371	Cable harness reversible fan 84908	1750	385
371	Electrical system, parking brake alarm 83833	1800	387
371	Cable harness, strobe light	1850	389
371	Cable harness, circulation pump 83937	1900	391
371	Cable harness, fire extinguishing system, cab 83560	1950	393
371	Cable harness, fire extinguishing system, cab 81429	1975	397
371	Cable harness, fire extinguishing system, cab 81429, 83560	2000	401
371	Battery cable and main switch 83760	2025	403
371	Cable harness battery disconnector in cab 83760	2050	405
371	Cable harnesses, single lever control. 83344	2100	407
371	Cable harnesses, single lever control. 83347	2150	411
371	Cable harness, detent, 3rd hydraulic function 83225	2200	415
371	Cable harness, el.hydraulic servo 83157, 83158, 83159, 83241, 83245, 84221	2250	419
371	Cable harness, el.hydraulic servo 3786), 84497, 84498, 84499, 84500, 84501, 84502	2255	421
371	Cable harness, el.hydraulic servo 3787), 84497, 84498, 84499, 84500, 84501, 84502	2260	423
371	Cable harness, el.hydraulic servo 83157, 84221	2300	425
371	Cable harness, three-lever el.hydraulic servo 83158, 83245	2350	429
371	Cable harness, four-lever el.hydraulic servo 83159, 83241	2375	433
371	Cable harness, front 83157, 83158, 83159, 83241, 83245, 84221	2400	437
371	Cable harness, front 83157, 83158, 83159, 83241, 83245, 84221	2450	441
371	Cable harnesses, telematics 83925, 83926, 85528, 85529, 86487, 86488	2500	445
371	Cable harness air cleaner, cab 84153, 11298389	2550	447
371	Cable harness air cleaner, cab 85376	2575	451
371	Cable harness, fire suppression system 84893	2600	455
371	Cable Harness, return to dig CAB	2650	459
371	Cable Harness, return to dig	2700	463
371	Cable harness, air-suspension seat 86578	2800	467
372	Electrical distribution box	100	469
372	Electrical distribution box 3968), 33021	120	473
372	Circuit board	150	477
380	Instrument panel	100	485
380	Rocker switch panel 33021, 33371	155	489
380	Rocker switch panel 83157, 83158, 83159, 83241, 83245, 84221	200	493
380	Air cond. control panel	250	495
380	Air cond. control panel 85724	300	497
386	Relays, sensors and solenoid valves, reference list	100	499
386	Sensors, reference list	150	507
390	Camera inclusive monitor. 83525	100	517
390	Monitor 11298499	110	519
390	Forward camera 85249	150	521
390	Forward camera 85554	175	525
390	Camera inclusive monitor. 85547	200	527
393	Voltage converter and cable harness for radio. 83137, 83458	100	529
393	Voltage converter and cable harness for radio. 83513	150	531
393	Voltage converter and cable harness for radio. 86649	160	533
393	Radio kit	200	535
393	Radio kit 86565	210	537
398	System for wireless electronic controlled communication (telematics)	100	539

GROUP		Section	Page
398	System for wireless electronic controlled communication (telematics)	200	541

GROUP	Section	Page

TABLE DES MATIÈRES

Catalogue id	Group
20107	3
Issue	**Page**
20009015-H	202

GROUPE		Section	Page
313	Cage batterie avec pièces de montage 33382, 82149, 82561	100	215
313	Cage batterie avec pièces de montage 82227	150	217
321	Alternateur avec pieces de montage	100	219
321	Alternateur avec pieces de montage	150	221
321	Dynamo, 80A. 80317	200	223
331	Démarreur avec pieces de montage	100	225
333	Préchauffeur	100	227
333	Préchauffeur avec pièces de montage	150	229
334	Interrupteur de démarreur allumage	100	231
334	Interrupteur de démarreur allumage S/N 26640 -, S/N 72319 - ,BRA	150	233
352	Eclairage, anterieur	100	235
352	Phare de travail. 82342, 83088	150	239
352	Eclairage, cabine	250	241
352	Phare de travail.	300	243
353	Eclairage, arriére	100	245
353	Phare de travail, AR. 83492, 83493	150	247
353	Eclairage de plaque	200	249
362	Avertisseur sonore de marche arrière 85643	100	251
362	Avertisseur lumineux à feu tournant. 83074	150	253
362	Avertisseur lumineux à feu tournant. 83355	200	255
362	Avertisseur lumineux à feu tournant. 83074	250	257
362	Feu de recul, éclairage stroboscopique	300	259
363	Essuie-vitre, avant	100	261
363	Essuie-vitre, arrière	150	263
363	Lave - glace	200	265
366	Unité électronique V1-ECU	100	267
366	Unité électronique 3848), V2-ECU,83869,83157-59,83241,83245,84221,84497-502,-981	150	269
366	Unité électronique sans fil, W-ECU3 86488	200	271
366	Unité électronique sans fil, W-ECU3 86487	300	273

GROUPE		Section	Page
371	Cable batterie et robinet batterie	100	275
371	Faisceau de câbles, moteur	150	279
371	Faisceau câbles, dynamo	250	283
371	Faisceau câbles, dynamo 83050	280	287
371	Faisceau câbles, centrle electrique - moteur E-ECU	300	289
371	Faisceau de câbles, centrale électrique - moteur et accessoires de fixation	350	293
371	Faisceau de câble, arrière	400	297
371	Faisceau de câble arrière avec pièces de montage	450	301
371	Faisceau de câbles, radiateur	500	303
371	Faisceau de câbles pourtransmission	550	305
371	Faisceau de câbles, cabine	600	309
371	Faisceau de câbles, antérieur	650	313
371	Faisceau de câbles, antérieur	700	317
371	Cables ruban, cabine	800	321
371	Faisceau de câbles, centrale electrique	850	323
371	Faisceau de câbles, pavillon toit	950	331
371	Faisceau de câbles, lave-glace pare-brise	975	335
371	Faisceau de câblage, climatiseur	1000	337
371	Faisceau de câbles, compresseur 83099, 83100, 84665, 84666, 86144, 86145	1050	341
371	Faisceau de câbles, servo-distributeur.	1100	343
371	Faisceau de câbles, servo-distributeur. 83351, 83414	1150	345
371	Faisceau de câbles, servo-distributeur. 83198, 83413	1200	347
371	Faisceau de câbles, direction de secours. 83210, 83690	1250	351
371	Faisceau de câbles, pavillon, autoradio inclus 83137, 83458, 83513, 84343	1300	353
371	Faisceau de câbles pour siège conducteur avec chauffage 83757	1325	357
371	Faisceau de câbles pour siège conducteur avec chauffage 83708	1330	359
371	Faisceau de câbles, transformateur 20 A 83513	1350	361
371	Faisceau cables pour graissage central. 83110, 83111	1400	363

GROUPE		Section	Page
371	Faisceau de câbles, CDC-direction 83160, 83456, 83869, 84980, 84981	1450	365
371	Faisceau de câbles pour commande CDC dans la cabine 83160, 83869, 83456	1500	367
371	Faisceau de câbles pour commande CDC dans la cabine 84981, 84980	1525	371
371	Faisceau de câbles, chauffage du filtre à carburant 83213	1550	375
371	Faisceau de câbles pour emplacement optionnel de l'éclairage de travail 83322, 33433	1600	377
371	Faisceau de câbles, fonction levage à simple effet 84920, S/N - 26717, S/N - 72493	1650	379
371	Faisceau de câbles, fonction levage à simple effet 84920, S/N 26718 -, S/N 72494 -	1660	381
371	Faisceau de câbles, suspension des bras de levage. 83197, 84416, 85524	1700	383
371	Faisceau de câbles, ventilateur réversible 84908	1750	385
371	Faisceau câbles, signal sonore frein de parking 83833	1800	387
371	Faisceau de câbles, éclairage stroboscopique	1850	389
371	Faisceau de câbles, pompe de circulation 83937	1900	391
371	Faisceau de câbles, système d'extinction incendie, cabine 83560	1950	393
371	Faisceau de câbles, système d'extinction incendie, cabine 81429	1975	397
371	Faisceau de câbles, système d'extinction incendie 81429, 83560	2000	401
371	Cable batterie et robinet batterie 83760	2025	403
371	Faisceau de câbles, coupe-batteries dans la cabine 83760	2050	405
371	Faisceau de câbles pour commande levier simple. 83344	2100	407
371	Faisceau de câbles pour commande levier simple. 83347	2150	411
371	Ruban conducteur, bloque - levier, 3ème fonction hydraulique 83225	2200	415
371	Faisceau de câblage, système d'assistance électrohydraulique 83157, 83158, 83159, 83241, 83245, 84221	2250	419
371	Faisceau de câblage, système d'assistance électrohydraulique 3786), 84497, 84498, 84499, 84500, 84501, 84502	2255	421
371	Faisceau de câblage, système d'assistance électrohydraulique 3787), 84497, 84498, 84499, 84500, 84501, 84502	2260	423
371	Faisceau de câblage, système d'assistance électrohydraulique 83157, 84221	2300	425
371	Faisceau de câblage, système d'assistance électrohydraulique de levier triple 83158, 83245	2350	429
371	Faisceau du câbles, système d'assistance électrohydraulique à quatre leviers 83159, 83241	2375	433
371	Faisceau de câbles, antérieur 83157, 83158, 83159, 83241, 83245, 84221	2400	437
371	Faisceau de câbles, antérieur 83157, 83158, 83159, 83241, 83245, 84221	2450	441
371	Faisceau de câbles, système télématique 83925, 83926, 85528, 85529, 86487, 86488	2500	445
371	Faisceau de câbles, filtre à air, cabine 84153, 11298389	2550	447
371	Faisceau de câbles, filtre à air, cabine 85376	2575	451
371	Faisceau de câblage, système anti-incendie 84893	2600	455
371	Faisceaux de câbles, "retour creusement" CAB	2650	459
371	Faisceaux de câbles, "retour creusement"	2700	463
371	Faisceau de câbles, siège de conducteur suspension pneumatique 86578	2800	467
372	Unité de distribution électrique	100	469
372	Unité de distribution électrique 3968), 33021	120	473
372	Carte circuit	150	477
380	Tableau de bord	100	485
380	Interrupteur bascule panneau 33021, 33371	155	489
380	Interrupteur bascule panneau 83157, 83158, 83159, 83241, 83245, 84221	200	493
380	Tableau de commande chauffage/ventilation	250	495
380	Tableau de commande chauffage/ventilation 85724	300	497
386	Relais, détecteurs et vanne électromagnetique	100	499
386	Détecteurs, tableau de références	150	507
390	Appareil inlus moniteur. 83525	100	517
390	Moniteur 11298499	110	519
390	Caméra avant 85249	150	521

GROUPE		Section	Page
390	Caméra avant 85554	175	525
390	Appareil inlus moniteur. 85547	200	527
393	Transformateur et faisceau de câbles pour radio. 83137, 83458	100	529
393	Transformateur et faisceau de câbles pour radio. 83513	150	531
393	Transformateur et faisceau de câbles pour radio. 86649	160	533
393	Kit autoradio	200	535
393	Kit autoradio 86565	210	537
398	Système de communication électronique sans fil (télématique)	100	539
398	Système de communication électronique sans fil (télématique)	200	541

GRUPPE		Abschnitt	Seite
313	Batteriekasten mit Anbauteilen 33382, 82149, 82561	100	215
313	Batteriekasten mit Anbauteilen 82227	150	217
321	Generator mit Anbauteilen	100	219
321	Generator mit Anbauteilen	150	221
321	Lichtmaschine, 80A. 80317	200	223
331	Anlasser mit Anbauteilen	100	225
333	Vorwärmer	100	227
333	Vorvärmer mit Anbauteilen	150	229
334	Zündschalter	100	231
334	Zündschalter S/N 26640 -, S/N 72319 -,BRA	150	233
352	Beleuchtung, vorder	100	235
352	Arbeitsscheinwerfer, vorder. 82342, 83088	150	239
352	Beleuchtung, Kabine	250	241
352	Arbeitsscheinwerfer, vorder.	300	243
353	Beleuchtung, hinter	100	245
353	Arbeitsscheinwerfer, hinter. 83492, 83493	150	247
353	Nummernschildbeleuchtung	200	249
362	Rückfahrwarner 85643	100	251
362	Drehfeuerleuchte. 83074	150	253
362	Drehfeuerleuchte. 83355	200	255
362	Drehfeuerleuchte. 83074	250	257
362	Rückfahrwarnleuchte, Stroboskoplampe	300	259
363	Scheibenwischer, vorne	100	261
363	Scheibenwischer, hinten	150	263
363	Scheibenwaschanlage	200	265
366	Elektronikeinheit V1-ECU	100	267
366	Elektronikeinheit 3848), V2-ECU,83869,83157-59,83241,83245,84221,84497-502,-981	150	269
366	Drahtlos-Elektronikeinheit, W-ECU3 86488	200	271
366	Drahtlos-Elektronikeinheit, W-ECU3 86487	300	273
371	Batterieleitung und Batterietrennschalter	100	275

GRUPPE		Abschnitt	Seite
371	Kabelbündel, Motor	150	279
371	Kabelbaum, Lichtmaschine	250	283
371	Kabelbaum, Lichtmaschine 83050	280	287
371	Kabelbaum, Elektrozentrale - Motor E-ECU	300	289
371	Kabelbaum, Elektrozentrale - Motor mit Einbauteilen	350	293
371	Kabelbaum, hinten	400	297
371	Kabelbaum hinten mit Anbauteilen	450	301
371	Kabelbaum, Kühler	500	303
371	Kabelbaum für Getriebe	550	305
371	Kabelbäume, Kabine	600	309
371	Kabelbaum, vorne	650	313
371	Kabelbaum, vorne	700	317
371	Kabelbaum, Kabine	800	321
371	Kabelbäume, Elektrozentrale	850	323
371	Kabelbäume, Innendach	950	331
371	Kabelbaum, Scheibenwaschanlage	975	335
371	Kabelbaum, Klimatisierungseinheit	1000	337
371	Kabelbäume, Kompressor 83099, 83100, 84665, 84666, 86144, 86145	1050	341
371	Kabelbäume, Servoventil.	1100	343
371	Kabelbäume, Servoventil. 83351, 83414	1150	345
371	Kabelbäume, Servoventil. 83198, 83413	1200	347
371	Kabelbäume, Hilfslenkung. 83210, 83690	1250	351
371	Kabelbaum, Dachhimmel mit Radio 83137, 83458, 83513, 84343	1300	353
371	Kabelbaum für Fahrersitz mit Heizung 83757	1325	357
371	Kabelbaum für Fahrersitz mit Heizung 83708	1330	359
371	Kabelbündel, 20A Spannungswandler 83513	1350	361
371	Kabelbaum für Zentralschmierung. 83110, 83111	1400	363
371	Kabelbäume, CDC- Lenkung 83160, 83456, 83869, 84980, 84981	1450	365

INHALTSVERZEICHNIS

GRUPPE		Abschnitt	Seite
371	Kabelbäume für Hebellenkung (CDC) in Kabine 83160, 83869, 83456	1500	367
371	Kabelbäume für Hebellenkung (CDC) in Kabine 84981, 84980	1525	371
371	Kabelbaum. Heizung Kraftstofffilter 83213	1550	375
371	Kabelbaum für alternative Anordnung der Arbeitsbeleuchtung 83322, 33433	1600	377
371	Kabelbaum, einfache Hebefunktion 84920, S/N - 26717, S/N - 72493	1650	379
371	Kabelbaum, einfache Hebefunktion 84920, S/N 26718 -, S/N 72494 -	1660	381
371	Kabelbäume, Hubgerüstdämpfung. 83197, 84416, 85524	1700	383
371	Kabel, umkehrbarer Lüfter 84908	1750	385
371	Kabelbaum, Handbremsanzeiger 83833	1800	387
371	Kabel, Stroboskoplampe	1850	389
371	Kabelbaum, Umwälzpumpe 83937	1900	391
371	Kabelbaum, Feuerlöschanlage, Kabine 83560	1950	393
371	Kabelbaum, Feuerlöschanlage, Kabine 81429	1975	397
371	Kabelbaum, Feuerlöschanlage 81429, 83560	2000	401
371	Batterieleitung und Batterietrennschalter 83760	2025	403
371	Kabel, Batterietrennschalter in Kabine 83760	2050	405
371	Kabelbaum für Einhebel Regler. 83344	2100	407
371	Kabelbaum für Einhebel Regler. 83347	2150	411
371	Kabelbaum, Hebelsperre, 3. Hydraulfunktion 83225	2200	415
371	Kabelbaum für elektrohydr. Servoanlage 83157, 83158, 83159, 83241, 83245, 84221	2250	419
371	Kabelbaum für elektrohydr. Servoanlage 3786), 84497, 84498, 84499, 84500, 84501, 84502	2255	421
371	Kabelbaum für elektrohydr. Servoanlage 3787), 84497, 84498, 84499, 84500, 84501, 84502	2260	423
371	Kabelbaum für elektrohydr. Servoanlage 83157, 84221	2300	425
371	Kabelbaum für elektrohydraulische Servoanlage mit drei Hebeln 83158, 83245	2350	429
371	Kabelbaum, elektrohydr. Servo mit vier Hebeln 83159, 83241	2375	433
371	Kabelbaum, vorne 83157, 83158, 83159, 83241, 83245, 84221	2400	437
371	Kabelbaum, vorne 83157, 83158, 83159, 83241, 83245, 84221	2450	441
371	Kabel (Telematik) 83925, 83926, 85528, 85529, 86487, 86488	2500	445
371	Kabelbaum Luftfilter, Kab 84153, 11298389	2550	447
371	Kabelbaum Luftfilter, Kab 85376	2575	451
371	Kabelbaum, Feuerbekämpfungssystem 84893	2600	455
371	Kabelbaum, "return to dig" CAB	2650	459
371	Kabelbaum, "return to dig"	2700	463
371	Kabelbaum, luftgefederterfahrersitz 86578	2800	467
372	Elektrozentrale	100	469
372	Elektrozentrale 3968), 33021	120	473
372	Leiterbahnplatte	150	477
380	Instrumententafel	100	485
380	Schaltertafel 33021, 33371	155	489
380	Schaltertafel 83157, 83158, 83159, 83241, 83245, 84221	200	493
380	Klimaanlagentafel	250	495
380	Klimaanlagentafel 85724	300	497
386	Relais, Geber und Magnetventil	100	499
386	Geber, Bezugstabelle	150	507
390	Kamera einschliesslich Monitor. 83525	100	517
390	Monitor 11298499	110	519
390	Frontkamera 85249	150	521
390	Frontkamera 85554	175	525
390	Kamera einschliesslich Monitor. 85547	200	527
393	Transformator und Kabelbäume für radio. 83137, 83458	100	529
393	Transformator und Kabelbäume für radio. 83513	150	531
393	Transformator und Kabelbäume für radio. 86649	160	533
393	Radio-Kit	200	535
393	Radio-Kit 86565	210	537

GRUPPE		Abschnitt	Seite
398	System für drahtlose elektronische Kommunikation (Telematik)	100	539
398	System für drahtlose elektronische Kommunikation (Telematik)	200	541

GRUPPE	Abschnitt	Seite

INDICE

GRUPO		Sección	Página
313	Caja de batería con accesorios de montaje 33382, 82149, 82561	100	215
313	Caja de batería con accesorios de montaje 82227	150	217
321	Alternador con assesorios de montage	100	219
321	Alternador con assesorios de montage	150	221
321	Alternador, 80A. 80317	200	223
331	Motor de arranque con assesorios de montaje	100	225
333	Precalentador	100	227
333	Precalentador con accesorios de montaje	150	229
334	Interruptor de motor de arranque	100	231
334	Interruptor de motor de arranque S/N 26640 -, S/N 72319 -,BRA	150	233
352	Alumbrado, delantero	100	235
352	Alumbrado de trabajo, delantero. 82342, 83088	150	239
352	Alumbrado, cabina	250	241
352	Alumbrado de trabajo, delantero.	300	243
353	Alumbrado, trasero	100	245
353	Alumbrado de trabajo, trasero. 83492, 83493	150	247
353	Alumbrado de matrícula	200	249
362	Señal acústica de marcha atrás 85643	100	251
362	Faro de advertencia giratorio. 83074	150	253
362	Faro de advertencia giratorio. 83355	200	255
362	Faro de advertencia giratorio. 83074	250	257
362	Luz de advertencia de marcha atrás, lámpara estroboscópica	300	259
363	Limpiaparabrisas, delantero	100	261
363	Limpiaparabrisas, trasero	150	263
363	Lavaparabrisas	200	265
366	Unidad electrónica V1-ECU	100	267
366	Unidad electrónica 3848), V2-ECU,83869,83157-59,83241,83245,84221,84497-502,-981	150	269
366	Unidad electrónica inalámbrica, W-ECU3 86488	200	271
366	Unidad electrónica inalámbrica, W-ECU3 86487	300	273
371	Cable de bateria y desconectador bateria	100	275
371	Haz de cables, motor	150	279
371	Manojo de cables, alternador	250	283
371	Manojo de cables, alternador 83050	280	287
371	Manojo cables, centralilla eleéctrica - motor E-ECU	300	289
371	Mazo de cables, central eléctrica - motor y piezas de motor	350	293
371	Manojo de cable, trasero	400	297
371	Manojo de cable trasero con accesorios de montaje	450	301
371	Manojo de cable, radiador	500	303
371	Manojo de cable para transmision	550	305
371	Haz de cables, cabina	600	309
371	Manojo de cables, delantero	650	313
371	Manojo de cables, delantero	700	317
371	Manojos de cables, cabina	800	321
371	Manojos de cables, central eléctrica	850	323
371	Haz de cables, techo de la cabina	950	331
371	Haz de cables, lavaparabrisas	975	335
371	Haz de cables, unidad climatizadora	1000	337
371	Haz de cables, compresor 83099, 83100, 84665, 84666, 86144, 86145	1050	341
371	Haces de cables, servoválvula.	1100	343
371	Haces de cables, servoválvula. 83351, 83414	1150	345
371	Haces de cables, servoválvula. 83198, 83413	1200	347
371	Manojo de cables, equipo de dirección de reserva. 83210, 83690	1250	351
371	Haz de cables, techo de cabina con radio 83137, 83458, 83513, 84343	1300	353
371	Haz de cables para asiento del conductor con calefacción 83757	1325	357
371	Haz de cables para asiento del conductor con calefacción 83708	1330	359
371	Haz de cables, transformador de 20 A 83513	1350	361
371	Manojo cables para lubricacion central. 83110, 83111	1400	363
371	Manojo de cables, CDC-dirección 83160, 83456, 83869, 84980, 84981	1450	365

GRUPO		Sección	Página
371	Haz de cables para dirección CDC en cabina 83160, 83869, 83456	1500	367
371	Haz de cables para dirección CDC en cabina 84981, 84980	1525	371
371	Haz de cables, calefacción de filtro de combustible 83213	1550	375
371	Haz de cables para ubicación alternativa del alumbrado de trabajo 83322, 33433	1600	377
371	Mazo de cables, sistema de elevación de efecto simple 84920, S/N - 26717, S/N - 72493	1650	379
371	Mazo de cables, sistema de elevación de efecto simple 84920, S/N 26718 -, S/N 72494 -	1660	381
371	Manojos de cables, suspensión del brazo de carga. 83197, 84416, 85524	1700	383
371	Cable harness reversible fan 84908	1750	385
371	Manojo de cables, alarma de freno de estacionamiento 83833	1800	387
371	Haz de cables, lámpara estroboscópica	1850	389
371	Haz de cables, bomba de ciculación 83937	1900	391
371	Mazo de cables, sistema de extinción de incendios, cabina 83560	1950	393
371	Mazo de cables, sistema de extinción de incendios, cabina 81429	1975	397
371	Mazo de cables, sistema de extinción de incendios 81429, 83560	2000	401
371	Cable de bateria y desconectador bateria 83760	2025	403
371	Cable harness battery disconnector in cab 83760	2050	405
371	Manojo de cables para reglaje de palanca sencilla. 83344	2100	407
371	Manojo de cables para reglaje de palanca sencilla. 83347	2150	411
371	Manojo cables, bloque de la palanca de mando, 3a. función hidráulica 83225	2200	415
371	Haz de cables para servo electrohidráulico 83157, 83158, 83159, 83241, 83245, 84221	2250	419
371	Haz de cables para servo electrohidráulico 3786), 84497, 84498, 84499, 84500, 84501, 84502	2255	421
371	Haz de cables para servo electrohidráulico 3787), 84497, 84498, 84499, 84500, 84501, 84502	2260	423
371	Haz de cables para servo electrohidráulico 83157, 84221	2300	425

GRUPO		Sección	Página
371	Haz de cables para servo electrohidráulico de tres palancas 83158, 83245	2350	429
371	Haz de cables, servo electrohiráulico de cuatro palancas 83159, 83241	2375	433
371	Manojo de cables, delantero 83157, 83158, 83159, 83241, 83245, 84221	2400	437
371	Manojo de cables, delantero 83157, 83158, 83159, 83241, 83245, 84221	2450	441
371	Haces de cables (telemática) 83925, 83926, 85528, 85529, 86487, 86488	2500	445
371	Manojo de cable, filtro de aire, cab 84153, 11298389	2550	447
371	Manojo de cable, filtro de aire, cab 85376	2575	451
371	Haz de cables, sistema de extinción de incendio 84893	2600	455
371	Haz de cables, "return to dig" CAB	2650	459
371	Haz de cables, "return to dig"	2700	463
371	Manojo de cables, asiento del conductor de suspensión neumática 86578	2800	467
372	Unidad de distribución eléctrica	100	469
372	Unidad de distribución eléctrica 3968), 33021	120	473
372	Placa de circuito	150	477
380	Panel de instrumentos	100	485
380	Panel de interruptores basculantes 33021, 33371	155	489
380	Panel de interruptores basculantes 83157, 83158, 83159, 83241, 83245, 84221	200	493
380	Panel de control de aire acondicionado	250	495
380	Panel de control de aire acondicionado 85724	300	497
386	Relé, sensores y electroválvula	100	499
386	Sensores, table de referencia	150	507
390	Cámara incluso pantalla. 83525	100	517
390	Monitor 11298499	110	519
390	Cámara de visión delantera 85249	150	521
390	Cámara de visión delantera 85554	175	525

GRUPO		Sección	Página
390	Cámara incluso pantalla. 85547	200	527
393	Transformador y manojos de cables para radio. 83137, 83458	100	529
393	Transformador y manojos de cables para radio. 83513	150	531
393	Transformador y manojos de cables para radio. 86649	160	533
393	Kit de radio	200	535
393	Kit de radio 86565	210	537
398	Sistema de comunicación electrónica inalámbrica (telemática)	100	539
398	Sistema de comunicación electrónica inalámbrica (telemática)	200	541

GRUPO	Sección	Página

GRUPP		Avsnitt	Sida
313	Batterilåda med monteringsdetaljer 33382, 82149, 82561	100	215
313	Batterilåda med monteringsdetaljer 82227	150	217
321	Generator med monteringsdetaljer	100	219
321	Generator med monteringsdetaljer	150	221
321	Generator, 80A. 80317	200	223
331	Startmotor med monteringsdetaljer	100	225
333	Startelement	100	227
333	Förvärmare med monteringsdetaljer	150	229
334	Startlås	100	231
334	Startlås S/N 26640 -, S/N 72319 -,BRA	150	233
352	Belysning, främre	100	235
352	Arbetsbelysning, fram. 82342, 83088	150	239
352	Belysning, hytt	250	241
352	Arbetsbelysning, fram.	300	243
353	Belysning, bakre	100	245
353	Arbetsbelysning, bak. 83492, 83493	150	247
353	Nummerskyltsbelysning	200	249
362	Backvarnare 85643	100	251
362	Roterande varningslykta. 83074	150	253
362	Roterande varningslykta. 83355	200	255
362	Roterande varningslykta. 83074	250	257
362	Backvarningslampa, stroboskoplampa	300	259
363	Vindrutetorkare, fram	100	261
363	Vindrutetorkare, bak	150	263
363	Vindrutespolare	200	265
366	Elektronikenhet V1-ECU	100	267
366	Elektronikenhet 3848), V2-ECU,83869,83157-59,83241,83245,84221,84497-502,-981	150	269
366	Trådlös elektronisk styrenhet, W-ECU3 86488	200	271
366	Trådlös elektronisk styrenhet, W-ECU3 86487	300	273
371	Batteriledning och batterifrånskiljare	100	275

GRUPP		Avsnitt	Sida
371	Ledningsmatta, motor	150	279
371	Ledningsmatta, generator	250	283
371	Ledningsmatta, generator 83050	280	287
371	Ledningsmatta, elcentral - motor E-ECU	300	289
371	Ledningsmatta, elcentral - motor med monteringsdetaljer	350	293
371	Ledningsmatta, bakre	400	297
371	Bakre ledningsmatta med monteringsdetaljer	450	301
371	Ledningsmatta, kylare	500	303
371	Ledningsmatta för transmission	550	305
371	Ledningsmatta, under hytt	600	309
371	Ledningsmatta, främre	650	313
371	Ledningsmatta, främre	700	317
371	Ledningsmattor, hytt	800	321
371	Ledningsmatta, elcentral	850	323
371	Ledningsmatta, innertak	950	331
371	Ledningsmatta, vindrutespolare	975	335
371	Ledningsmatta, klimatenhet	1000	337
371	Ledningsmatta, kompressor 83099, 83100, 84665, 84666, 86144, 86145	1050	341
371	Ledningsmattor, servoventil.	1100	343
371	Ledningsmattor, servoventil. 83351, 83414	1150	345
371	Ledningsmattor, servoventil. 83198, 83413	1200	347
371	Ledningsmatta, reservstyrning. 83210, 83690	1250	351
371	Ledningsmatta, innertak med radio 83137, 83458, 83513, 84343	1300	353
371	Ledningsmatta för förarstol med värme 83757	1325	357
371	Ledningsmatta för förarstol med värme 83708	1330	359
371	Ledningsmatta, 20A spänningsomvandlare 83513	1350	361
371	Ledningsmatta för centralsmörjning. 83110, 83111	1400	363
371	Ledningsmatta, CDC-styrning 83160, 83456, 83869, 84980, 84981	1450	365
371	Ledningsmatta för CDC-styrning i hytt 83160, 83869, 83456	1500	367

INNEHÅLLSFÖRTECKNING

GRUPP		Avsnitt	Sida
371	Ledningsmatta för CDC-styrning i hytt 84981, 84980	1525	371
371	Ledningsmatta, uppvärmning bränslefilter 83213	1550	375
371	Ledningsmatta för alternativ placering av arbetsbelysning 83322, 33433	1600	377
371	Ledningsmatta, enkelverkande lyftfunkt 84920, S/N - 26717, S/N - 72493	1650	379
371	Ledningsmatta, enkelverkande lyftfunkt 84920, S/N 26718 -, S/N 72494 -	1660	381
371	Ledningsmatta, lastarmsfjädring. 83197, 84416, 85524	1700	383
371	Ledningsmatta reverserbar fläkt 84908	1750	385
371	Elsystem, handbromsalarm 83833	1800	387
371	Ledningsmatta, stroboskoplampa	1850	389
371	Ledningsmatta, cirkulationspump 83937	1900	391
371	Ledningsmatta, brandsläckningssystem, hytt 83560	1950	393
371	Ledningsmatta, brandsläckningssystem, hytt 81429	1975	397
371	Ledningsmatta, brandsläckningssystem 81429, 83560	2000	401
371	Batteriledning och batterifrånskiljare 83760	2025	403
371	Ledningsmatta batterifrånskiljare i hytt 83760	2050	405
371	Ledningsmattor, enspaksreglage. 83344	2100	407
371	Ledningsmattor, enspaksreglage. 83347	2150	411
371	Ledningsmatta, hållfunktion, 3:e hydraulfunktion 83225	2200	415
371	Ledningsmatta, el.hydrauliskt servo 83157, 83158, 83159, 83241, 83245, 84221	2250	419
371	Ledningsmatta, el.hydrauliskt servo 3786), 84497, 84498, 84499, 84500, 84501, 84502	2255	421
371	Ledningsmatta, el.hydrauliskt servo 3787), 84497, 84498, 84499, 84500, 84501, 84502	2260	423
371	Ledningsmatta, el.hydrauliskt servo 83157, 84221	2300	425
371	Ledningsmatta, tre-spakars el.hydraulisk servo 83158, 83245	2350	429
371	Ledningsmatta, fyra-spakars el.hydrauliskt servo 83159, 83241	2375	433
371	Ledningsmatta, främre 83157, 83158, 83159, 83241, 83245, 84221	2400	437
371	Ledningsmatta, främre 83157, 83158, 83159, 83241, 83245, 84221	2450	441
371	Ledningsmattor, (telematik) 83925, 83926, 85528, 85529, 86487, 86488	2500	445
371	Ledningsmatta luftrenare, hytt 84153, 11298389	2550	447
371	Ledningsmatta luftrenare, hytt 85376	2575	451
371	Kabelmatta, brandskyddssystem 84893	2600	455
371	Ledningsmatta, "return to dig" CAB	2650	459
371	Ledningsmatta, "return to dig"	2700	463
371	Ledningsmatta, luftfjädrande förarstol 86578	2800	467
372	Elcentral	100	469
372	Elcentral 3968), 33021	120	473
372	Kretskort	150	477
380	Instrumentpanel	100	485
380	Strömställarepanel 33021, 33371	155	489
380	Strömställarepanel 83157, 83158, 83159, 83241, 83245, 84221	200	493
380	Klimatreglagepanel	250	495
380	Klimatreglagepanel 85724	300	497
386	Reläer, givare och magnetventiler, referenstabell	100	499
386	Givare, referenstabell	150	507
390	Kamera inklusive monitor. 83525	100	517
390	Monitor 11298499	110	519
390	Framåtriktad kamera 85249	150	521
390	Framåtriktad kamera 85554	175	525
390	Kamera inklusive monitor. 85547	200	527
393	Spänningsomvandlare och ledningsmatta för radio. 83137, 83458	100	529
393	Spänningsomvandlare och ledningsmatta för radio. 83513	150	531
393	Spänningsomvandlare och ledningsmatta för radio. 86649	160	533
393	Radio - sats	200	535
393	Radio - sats 86565	210	537
398	System för trådlös elektronisk kommunikation (telematik)	100	539

GRUPP	Avsnitt	Sida
398 System för trådlös elektronisk kommunikation (telematik)	200	541

GRUPP	Avsnitt	Sida

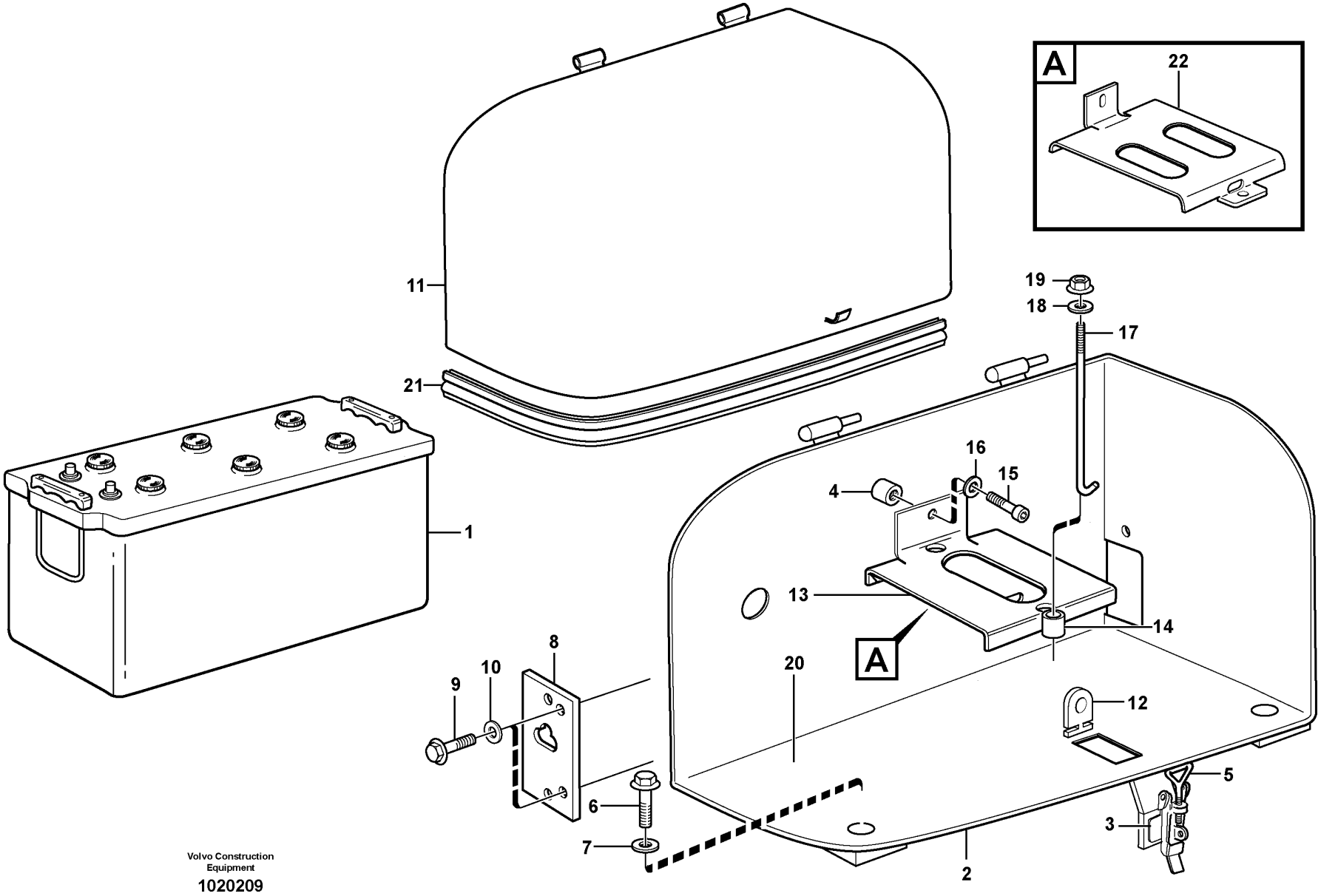

Volvo Construction Equipment

1020209

Fig.	Part No.	Quantity 1	2	3	4	5	PS	KIT	Description	Dénomination	Bezeichnung	Denominación	Benämning	Notes
1	VOE 8158062	1	1						Battery	Batterie	Batterie	Batería	Batteri	
1	VOE 15402411			2					Battery	Batterie	Batterie	Batería	Batteri	
1	VOE 11170097				2				Battery	Batterie	Batterie	Batería	Batteri	
2	VOE 11413744	1							Battery box	Coffre à batterie	Batteriekasten	Caja de batería	Batterilåda	
2	VOE 11413745		1						Battery box	Coffre à batterie	Batteriekasten	Caja de batería	Batterilåda	
3	VOE 11015641	1	1						•Eccentric lock	•Verrou excentrique	•Exzentersicherung	•Cerradura excéntrica	•Excenterlås	
4	VOE 4753600	1	1						•Set ring	•Butée	•Halbscheibe	•Anillo montaje	•Kuts	
5	VOE 11015640	1	1						Eye bolt	Vis oeillet	Ringschraube	Ojo tornillo	Ögleskruv	
6	VOE 13965193	4	4						Screw	Vis	Schraube	Tornillo	Skruv	
7	VOE 13945544	4	4						Washer	Rondelle	Scheibe	Arandela	Bricka	
8	VOE 11400916	2	2						Rubber cloth	Toile caoutchouc	Gummituch	Tela de goma	Gummiduk	
9	VOE 13946173	2	2						Screw	Vis	Schraube	Tornillo	Skruv	
10	VOE 11117464	2	2						Plain washer	Rondelle plane	Flachscheibe	Arandela plana	Planbricka	(VOE 13960141)
11	VOE 11413172	1							Battery cover	Boîte de batterie	Batteriezellendeckel	Cubierta de batería	Batterikåpa	
11	VOE 11413173		1						Battery cover	Boîte de batterie	Batteriezellendeckel	Cubierta de batería	Batterikåpa	
12	VOE 11413159	1	1						Anchorage	Fixation	Halterung	Fijación	Fäste	
13	VOE 11400647	1	1						Battery retainer	Porte-batterie	Batteriehalter	Portabatería	Batterihållare	
14	VOE 930093	1	1						•Spacer ring	•Bague entretoise	•Abstandring	•Anillo distanciador	•Distansring	
15	VOE 13946173	1	1						Screw	Vis	Schraube	Tornillo	Skruv	
16	VOE 11117464	1	1						Plain washer	Rondelle plane	Flachscheibe	Arandela plana	Planbricka	(VOE 13960141)
17	VOE 11024826	1	1						Bolt	Boulon	Bolzen	Perno	Bult	
18	VOE 11117464	1	1						Plain washer	Rondelle plane	Flachscheibe	Arandela plana	Planbricka	(VOE 13960141)
19	VOE 948645	1	1						Flange lock nut	Contre-écrou à embase	Flanschverschlussmutter	Contratuerca embridada	Flänslåsmutter	
20	VOE 11413161	1	1				OP		Base	Embase	Fuß	Base	Fot	
21	VOE 14211217	REQ	REQ				SS		Clamping strip	Lisse serrage	Klemmleiste	Listón de sujeción	Klämlist	L = 4290 MM
22	VOE 11301425			2					Battery retainer	Porte-batterie	Batteriehalter	Portabatería	Batterihållare	

1	33382 RH	**Battery box with fitting parts** **Cage batterie avec pièces de montage** **Batteriekasten mit Anbauteilen** **Caja de batería con accesorios de montaje** **Batterilåda med monteringsdetaljer**	Catalogue id **20107**	Group **313**
2	33382 LH			
3	82149		Illustr. No **1020209**	Section **100**
4	82561		Issue **20009015-H**	Page **215**
5		**33382, 82149, 82561**		

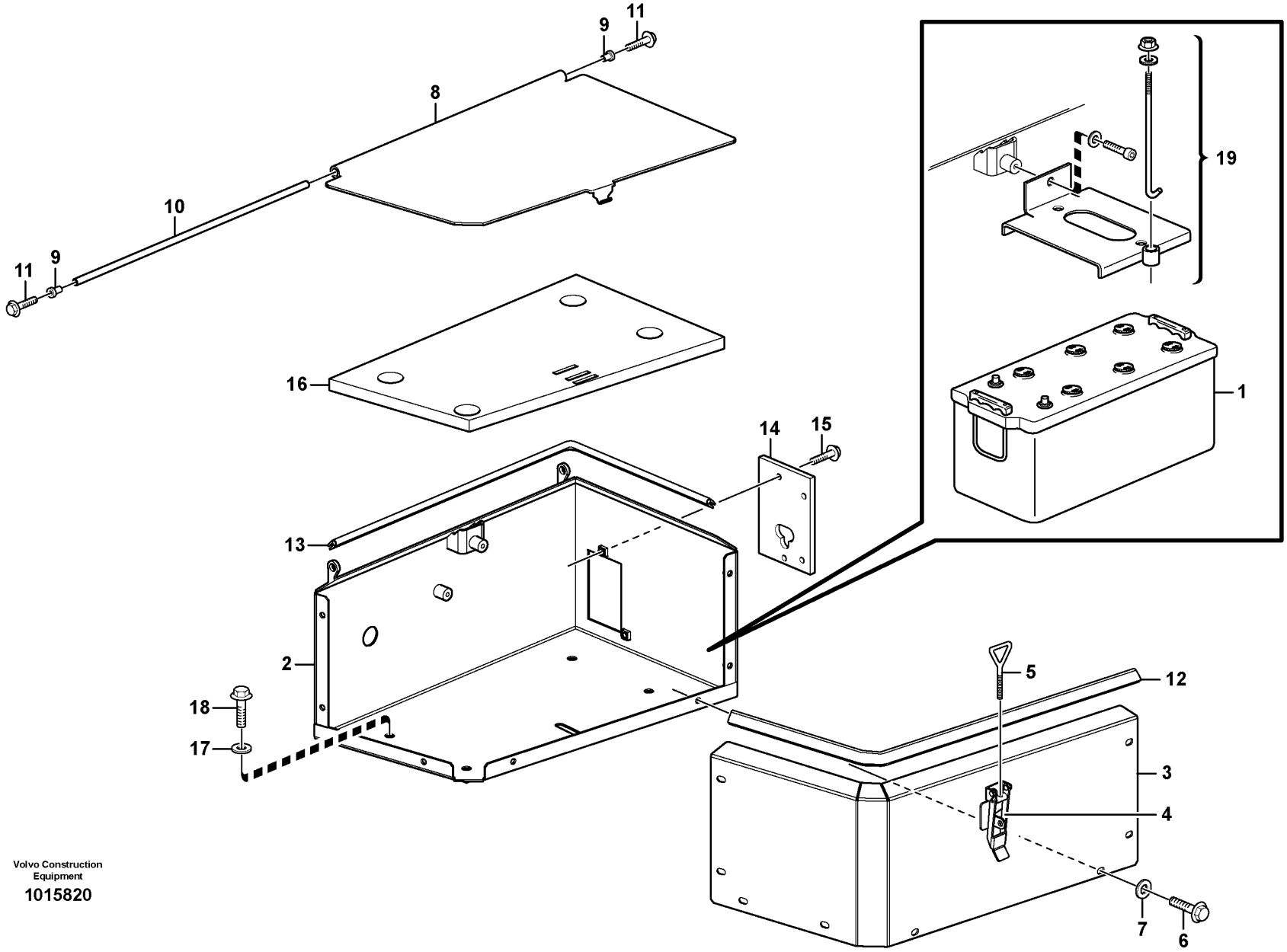

Volvo Construction Equipment

1015820

Fig.	Part No.	Quantity 1	Quantity 2	Quantity 3	PS	KIT	Description	Dénomination	Bezeichnung	Denominación	Benämning	Notes
1		1	1				Battery	Batterie	Batterie	Bateria	Batteri	See group 313-100 page 215
	VOE 11400960	1					Battery box	Coffre à batterie	Batteriekasten	Caja de batería	Batterilåda	
	VOE 11400959		1				Battery box	Coffre à batterie	Batteriekasten	Caja de batería	Batterilåda	
2	VOE 11400900	1			OP		•Battery box	•Coffre à batterie	•Batteriekasten	•Caja de batería	•Batterilåda	(VOE 11400936)
2	VOE 11400899		1				•Battery box	•Coffre à batterie	•Batteriekasten	•Caja de batería	•Batterilåda	(VOE 11400937)
3	VOE 11400904	1			OP		•Front plate	•Tôle frontale	•Frontblech	•Placa frontal	•Frontplåt	
3	VOE 11400903		1				•Front plate	•Tôle frontale	•Frontblech	•Placa frontal	•Frontplåt	
4	VOE 11015641	1	1				••Eccentric lock	••Verrou excentrique	••Exzentersicherung	••Cerradura excéntrica	••Excenterlås	
5	VOE 11015640	1	1				•Eye bolt	•Vis oeillet	•Ringschraube	•Ojo tornillo	•Ögleskruv	
6	VOE 13946173	8	8				•Screw	•Vis	•Schraube	•Tornillo	•Skruv	
7	VOE 11117464	8	8				•Plain washer	•Rondelle plane	•Flachscheibe	•Arandela plana	•Planbricka	(VOE 13960141)
8	VOE 11400908	1					•Battery cover	•Boîte de batterie	•Batteriezellendeckel	•Cubierta de batería	•Batterikåpa	
8	VOE 11400907		1				•Battery cover	•Boîte de batterie	•Batteriezellendeckel	•Cubierta de batería	•Batterikåpa	
9	VOE 1588548	2	2				••Bushing	••Bague	••Buchse	••Casquillo	••Bussning	
10	VOE 11400443	1	1				•Shaft	•Arbre	•Welle	•Eje	•Axel	
11	VOE 946440	2	2				•Flange screw	•Vis à embase	•Flanschschraube	•Tornillo embridado	•Flänsskruv	
12	VOE 4786044	REQ	REQ				•Sealing strip	•Bande d'étanchéité	•Dichtleiste	•Moldura retén	•Tätningslist	L = 760 MM
13	VOE 4786044	REQ	REQ				•Sealing strip	•Bande d'étanchéité	•Dichtleiste	•Moldura retén	•Tätningslist	L = 830 MM
14	VOE 11400916	1	1				•Rubber cloth	•Toile caoutchouc	•Gummituch	•Tela de goma	•Gummiduk	
15	VOE 13946173	2	2				•Screw	•Vis	•Schraube	•Tornillo	•Skruv	
16	VOE 11400912	1	1				Rubber cloth	Toile caoutchouc	Gummituch	Tela de goma	Gummiduk	
17	VOE 13960145	4	4				Washer	Rondelle	Scheibe	Arandela	Bricka	
18	VOE 13965193	4	4				Screw	Vis	Schraube	Tornillo	Skruv	
19		1	1				Btry Retainer	Porte-batterie	Batteriehalter	Portabateria	Batterihållare	See group 313-100 page 215

1	RH	**Battery box with fitting parts** **Cage batterie avec pièces de montage** **Batteriekasten mit Anbauteilen** **Caja de batería con accesorios de montaje** **Batterilåda med monteringsdetaljer**	Catalogue id **20107**	Group **313**
2	LH		Illustr. No **1015820**	Section **150**
3			Issue **20009015-H**	Page **217**
4				
5		**82227**		

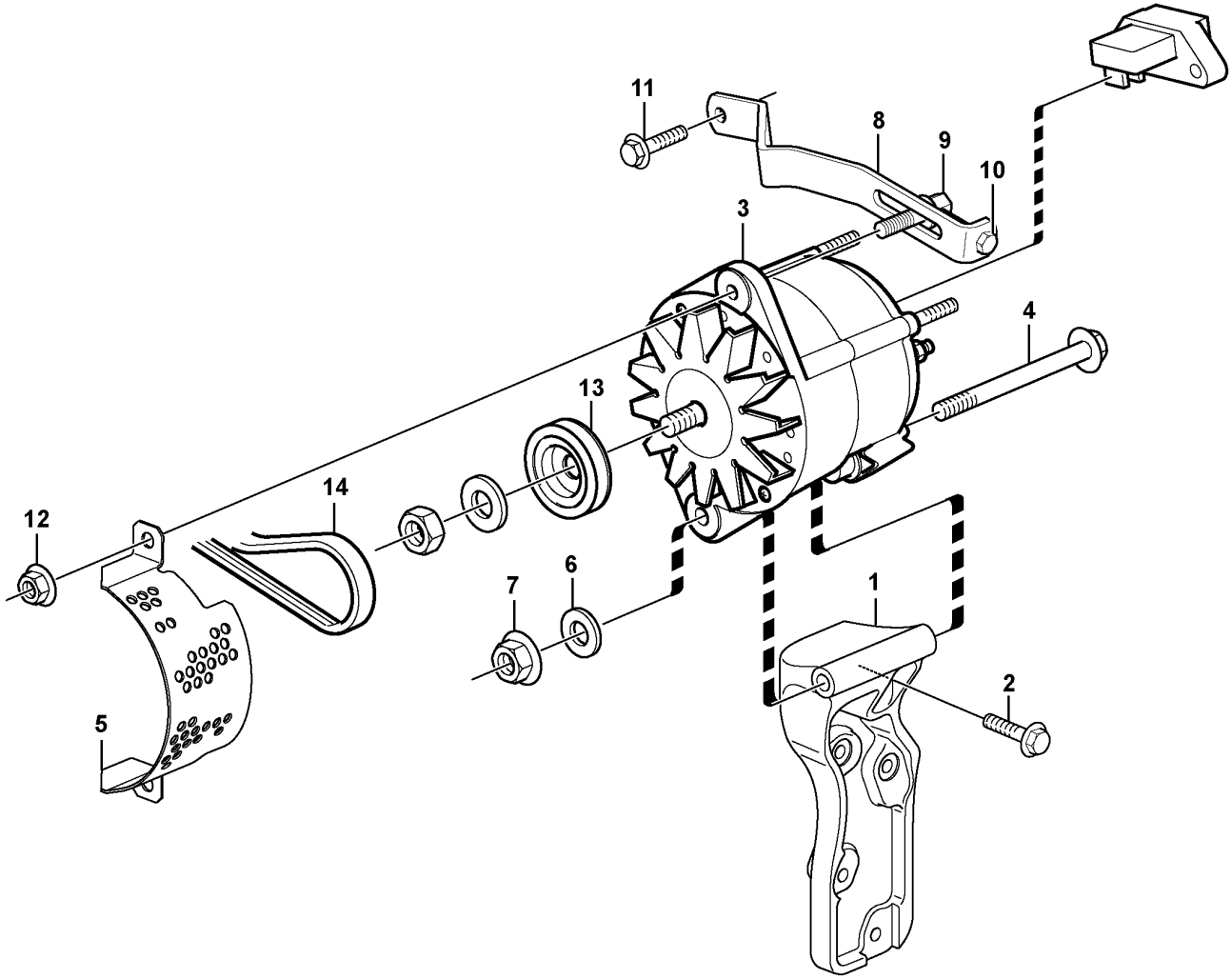

Volvo Construction Equipment

1023888

Fig.	Part No.	Quantity 1	Quantity 2	Quantity 3	PS	KIT	Description	Dénomination	Bezeichnung	Denominación	Benämning	Notes
1		1					Bracket	Console	Konsole	Ménsula	Konsol	See group 258-100 page 147
2		REQ					Flange screw	Vis à bride	Flanschschraube	Torn embridado	Flänsskruv	
3	VOE 11170321	1			SS		Alternator	Alternateur	Generator	Alternador	Generator	80A S/N - 25760 SWE S/N - 72221 BRA S/N - 54830 IRN
	VOE 20523391	1					•Charge regulator	•Régulateur charge	•Reglerschalter	•Regulador carga	•Laddningsregulator	
3	VOE 15063541	1			SS		Alternator	Alternateur	Generator	Alternador	Generator	80A S/N 25761 - 26429 SWE S/N 72222 - 72287 BRA
3	VOE 17204355	1					Alternator	Alternateur	Generator	Alternador	Generator	86531, 86532 80A S/N 26430 - SWE S/N 72288 - BRA S/N 54831 - IRN
4	VOE 970988	1					Hexagon screw	Vis à tête hexagonale	Sechskantschraube	Tornillo hexagonal	Sexkantsskruv	
5	VOE 11170091	1					Belt protector	Garde-courroie	Riemenschutz	Protección de correa	Remskydd	
6	VOE 13960145	1					Washer	Rondelle	Scheibe	Arandela	Bricka	
7	VOE 971099	1					Flange lock nut	Contre-écrou à embase	Flanschverschlussmutter	Contratuerca embridada	Flänslåsmutter	(VOE 13971099)
8	VOE 11411235	1					Tensioner	Bride de serrage	Spanneisen	Barra de tensión	Spännjärn	
9	VOE 1675830	1					•Flange screw	•Vis à embase	•Flanschschraube	•Tornillo embridado	•Flänsskruv	
10	VOE 977820	1					•Hexagon screw	•Vis à tête hexagonale	•Sechskantschraube	•Tornillo hexagonal	•Sexkantsskruv	
11	VOE 13946173	1					Screw	Vis	Schraube	Tornillo	Skruv	33382 S/N - 27107
11	VOE 946440	1					Flange screw	Vis à embase	Flanschschraube	Tornillo embridado	Flänsskruv	33382 S/N 27108 -
12	VOE 13971098	1					Flange nut	Écrou à embase	Flanschmutter	Tuerca embridada	Flänsmutter	
13	VOE 11170105	1					Pulley	Poulie	Zahnriemenscheibe	Polea correa dentada	Kuggremhjul	86531, 86532
14	VOE 978710	1					V-belt	Courroie trapézoïdale	Keilriemen	Correa trapezoidal	Kilrem	

1		**Alternator with assembling details** **Alternateur avec pieces de montage** **Generator mit Anbauteilen** **Alternador con assesorios de montage** **Generator med monteringsdetaljer**	Catalogue id **20107**	Group **321**
2			Illustr. No **1023888**	Section **100**
3			Issue **20009015-H**	Page **219**
4				
5				

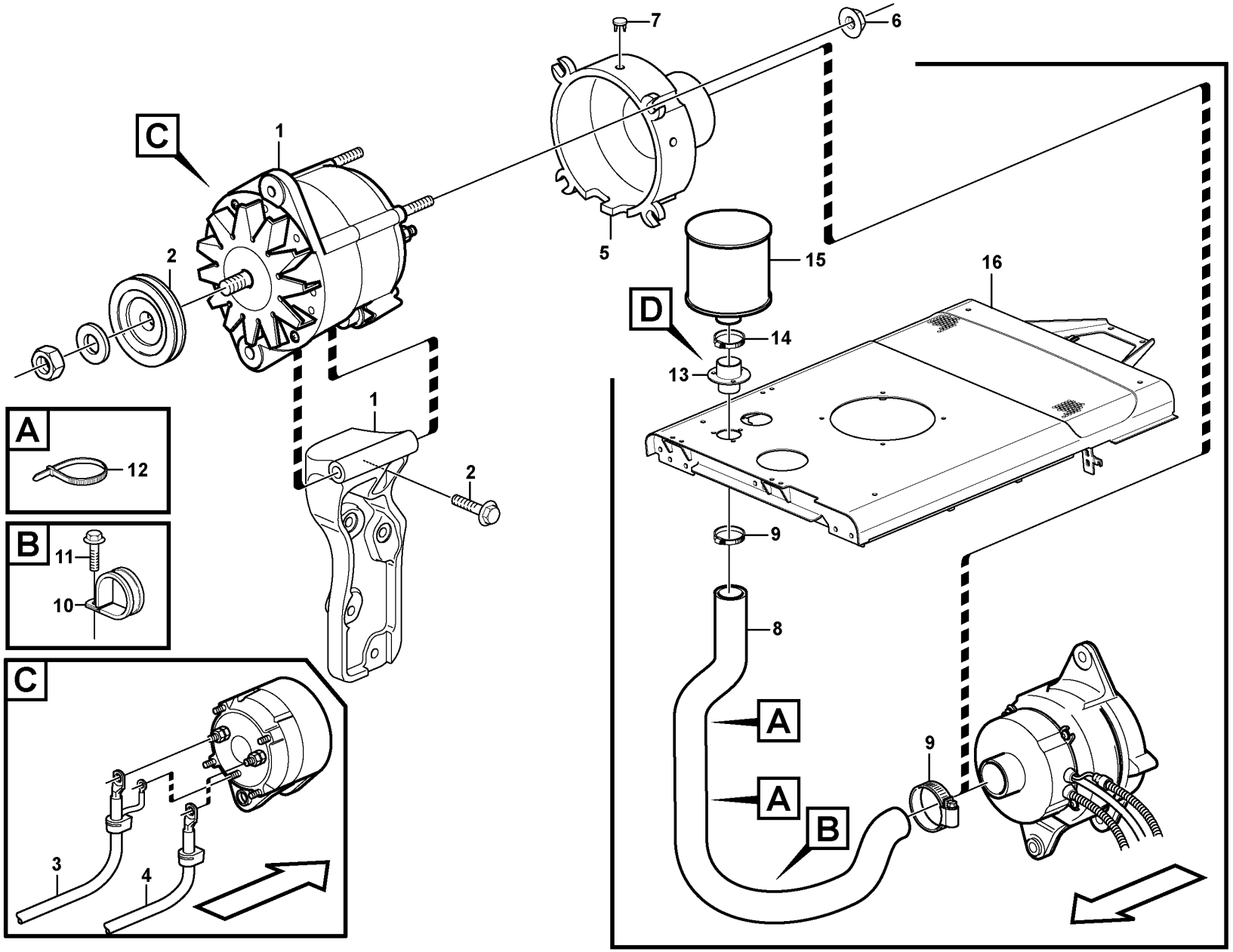

Volvo Construction Equipment

1072620

Fig.	Part No.	Quantity 1	Quantity 2	Quantity 3	PS	KIT	Description	Dénomination	Bezeichnung	Denominación	Benämning	Notes
1		1					Alternator	Alternateur	Lichtmaschine	Alternador	Generator	See group 321-200 page 223
2	VOE 11170026	1					Pulley	Poulie	Zahnriemenscheibe	Polea correa dentada	Kuggremhjul	
3		1					Cable harness	Faisceau cables	Kabelbaum	Manojo cables	Ledningsmatta	See group 371-280 page 287
4		1					Wire	Câble	Leitung	Cable	Ledning	See group 371-280 page 287
5	VOE 9957941	1					Cover	Capot	Abdeckung	Capó	Kåpa	
6	VOE 13965483	4					Nut	Écrou	Mutter	Tuerca	Mutter	
7	VOE 948665	3					Plug	Tampon	Stopfen	Tapón	Plugg	
8	VOE 9518555	REQ					Hose	Flexible	Schlauch	Manguera	Slang	L = 1750 MM S/N - 99998
8	VOE 16856346	1					Hose	Flexible	Schlauch	Manguera	Slang	S/N 99999 -
9	VOE 943480	2					Hose clamp	Collier durite	Schlauchschelle	Abrazadera de manguera	Slangklamma	
10	VOE 11170546	2					Clamp	Collier serrage	Schelle	Abrazadera	Klamma	
11	VOE 13946173	2					Screw	Vis	Schraube	Tornillo	Skruv	S/N - 99998
11	VOE 946470	2					Flange screw	Vis à embase	Flanschschraube	Tornillo embridado	Flänsskruv	S/N 99999 -
	VOE 930434	2					Spacer ring	Bague entretoise	Abstandring	Anillo distanciador	Distansring	S/N 99999 -
12	VOE 949902	2					Cable tie	Serre-câble	Kabelbinder	Abrazadera de cinta	Buntband	
13	VOE 11414560	1					Hose connection	Raccord flexible	Schlauchanschluss	Conexión de manguera	Slanganslutning	
14	VOE 14346256	1					Hose clamp	Collier durite	Schlauchschelle	Abrazadera de manguera	Slangklamma	
15	VOE 11033214	1					Air filter	Filtre à air	Luftfilter	Filtro de aire	Luftfilter	82034
16							Top Plate	Tole Superieure	Deckblech	Placa Superior	Överplåt	See group 821-100 page 919

1	83050	**Alternator with assembling details** **Alternateur avec pieces de montage** **Generator mit Anbauteilen** **Alternador con assesorios de montage** **Generator med monteringsdetaljer**	Catalogue id **20107**	Group **321**
2	83322, 33433		Illustr. No **1072620**	Section **150**
3			Issue **20009015-H**	Page **221**
4				
5				

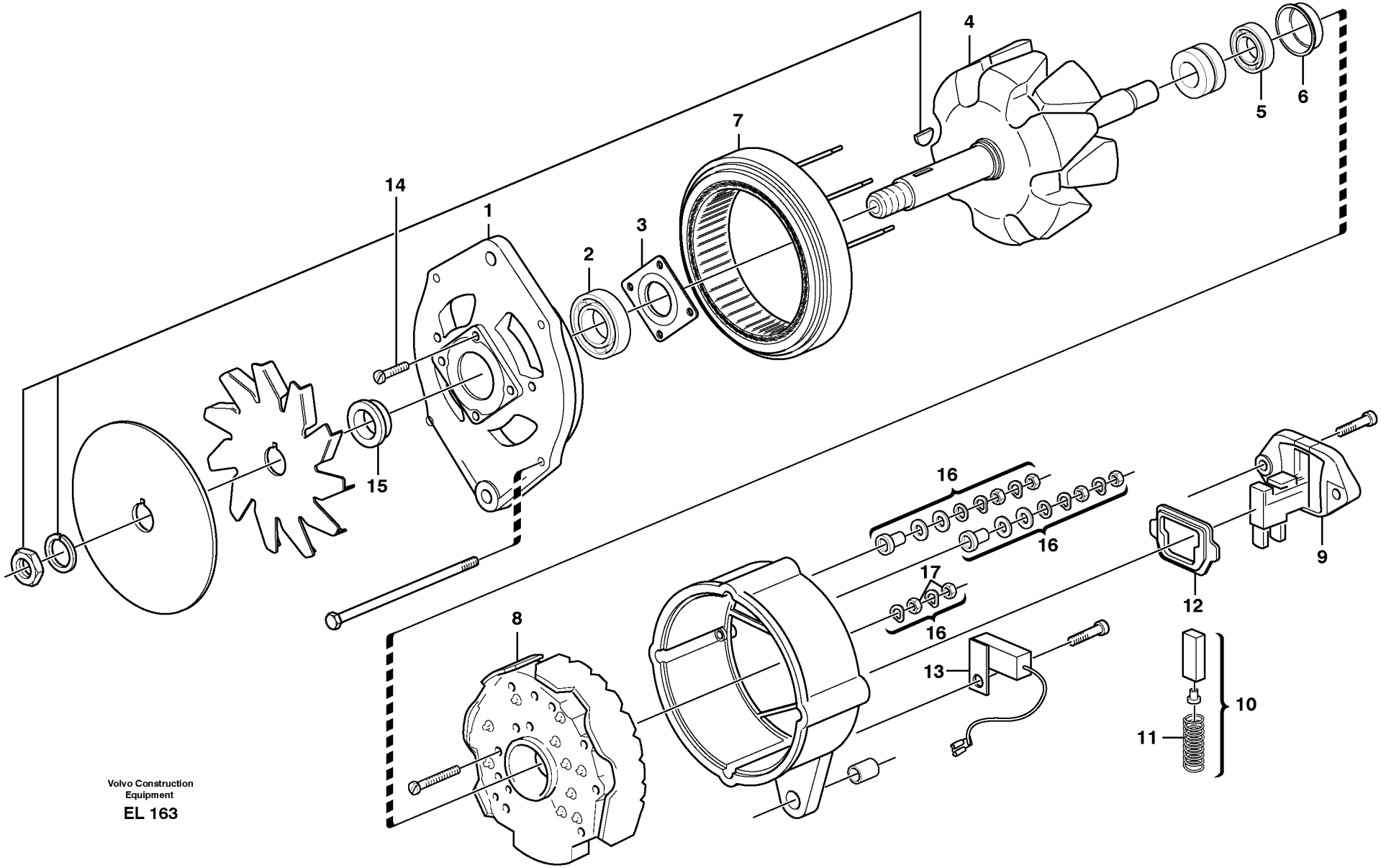

Volvo Construction Equipment

EL 163

Fig.	Part No.	Quantity 1	Quantity 2	Quantity 3	PS	KIT	Description	Dénomination	Bezeichnung	Denominación	Benämning	Notes
	VOE 15067533	1					Alternator	Alternateur	Generator	Alternador	Generator	(VOE 9521761)
1		1			NS		•Bearing shield	•Flasque	•Lagerschild	•Defensa cojinete	•Lagersköld	
2	VOE 3091567	1					•Ball bearing	•Roulement billes	•Kugellager	•Cojinete de bolas	•Kullager	
3	VOE 3091568	1					•Retainer	•Retenue	•Halter	•Soporte	•Hållare	
4	VOE 3091569	1					•Rotor	•Rotor	•Rotor	•Rotor	•Rotor	
5	VOE 85100098	1					•Ball Bearing	•Roulemen.billes	•Kugellager	•Cojinete Bolas	•Kullager	
6	VOE 1698183	1					•Bushing	•Bague	•Buchse	•Casquillo	•Bussning	
7	VOE 3090432	1					•Stator	•Stator	•Ständer	•Estator	•Stator	
8	VOE 3090431	1					•Rectifier	•Redresseur	•Gleichrichter	•Rectificador	•Likriktare	
9	VOE 1625880	1					•Regulator	•Regulateur	•Regler	•Regulador	•Regulator	
10	VOE 1362710	1					••Carbon Brush Set	••Jeu Balais	••Kohleburstensatz	••Jueg Escobillas	••Kolborstsats	
11	VOE 1323485	2					••Spring	••Ressort	••Feder	••Resorte	••Fjäder	
12	VOE 3090261	1					••Gasket	••Joint	••Dichtung	••Junta	••Packning	
13	VOE 244347	1					•Capacitor	•Condensateur	•Kondensator	•Condensador	•Kondensator	
14		1			NS		•Small parts kit	•Kit petit.piece	•Kleinteilesatz	•Jueg piez pequ	•Smådelsats	
15	VOE 3090426	1					•Bushing	•Bague	•Buchse	•Casquillo	•Bussning	
16	VOE 244611	1					•Small parts kit	•Kit petites pièces	•Kleinteilesatz	•Juego pieza pequeña	•Smådelsats	
17	VOE 940197	2					••Hexagon nut	••Écrou hexagonal	••Sechskantmutter	••Tuerca hexagonal	••Sexkantsmutter	

1		**Alternator, 80A.** **Dynamo, 80A.** **Lichtmaschine, 80A.** **Alternador, 80A.** **Generator, 80A.**	Catalogue id **20107**	Group **321**
2				
3			Illustr. No **EL 163**	Section **200**
4				
5		**80317**	Issue **20009015-H**	Page **223**

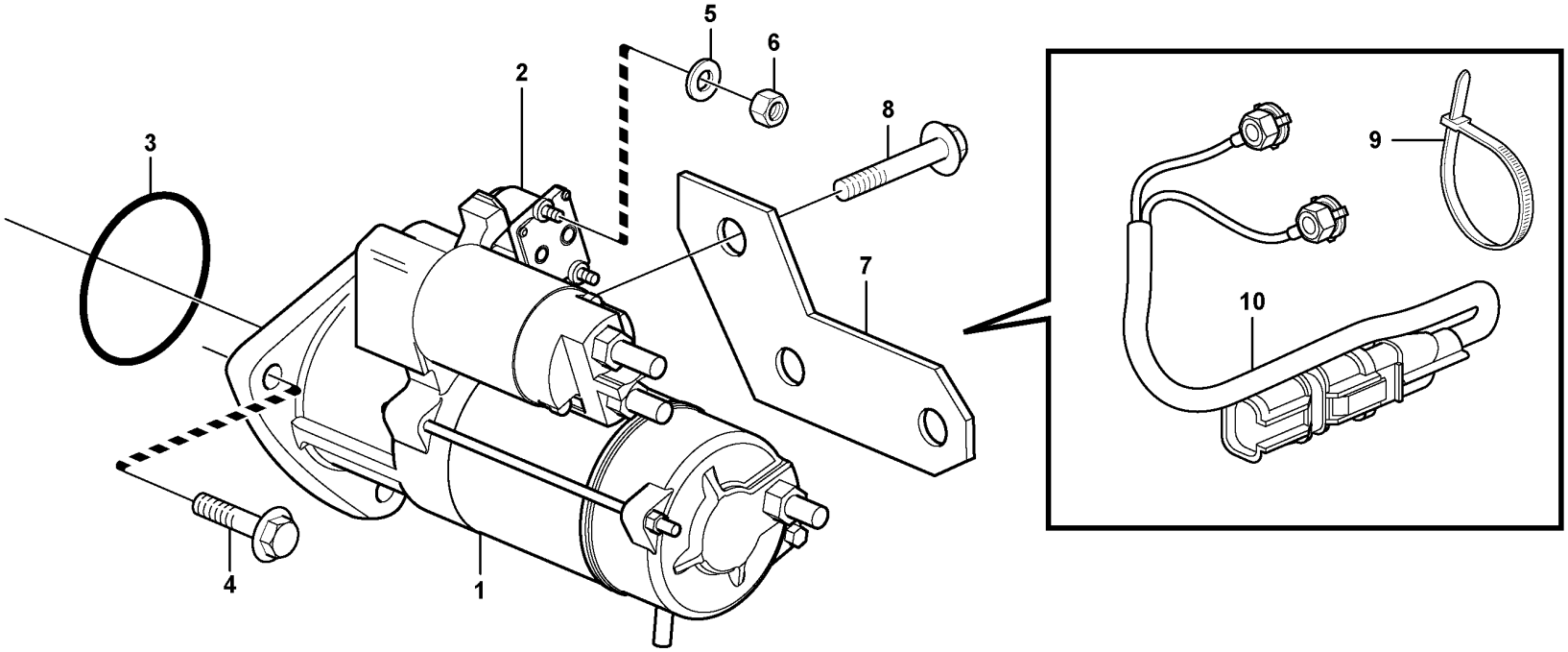
1
2
3
4
5
6
7
8
9
10

Fig.	Part No.	Quantity 1	Quantity 2	Quantity 3	PS	KIT	Description	Dénomination	Bezeichnung	Denominación	Benämning	Notes
1	VOE 21314102	1					Starter motor	Démarreur	Anlasser	Motor de arranque	Startmotor	(VOE 20900793)
2	VOE 20796066	1					•Relay	•Relais	•Relais	•Relé	•Relä	
3	VOE 20981752	1					•O-ring	•Joint torique	•O-Ring	•Anillo tórico	•O-ring	
4	VOE 20593357	3					Flange screw	Vis à embase	Flanschschraube	Tornillo embridado	Flänsskruv	
5	VOE 13940090	2					Washer	Rondelle	Scheibe	Arandela	Bricka	
6	VOE 20459037	2					Nut	Écrou	Mutter	Tuerca	Mutter	
7		1			NS		Retaining plate	Plaque retenue	Halteplatte	Placa de sujeción	Hållarplatta	
8	VOE 20460055	1					Screw	Vis	Schraube	Tornillo	Skruv	
9	VOE 4881440	2					Cable tie	Serre-câble	Kabelbinder	Abrazadera de cinta	Buntband	
10	VOE 21312943	1					Cable	Câble	Kabel	Cable	Kabel	

1		**Starter motor with assembling details**	Catalogue id **20107**	Group **331**
2		**Démarreur avec pieces de montage**		
3		**Anlasser mit Anbauteilen**	Illustr. No **1055583**	Section **100**
4		**Motor de arranque con assesorios de montaje**		
5		**Startmotor med monteringsdetaljer**	Issue **20009015-H**	Page **225**

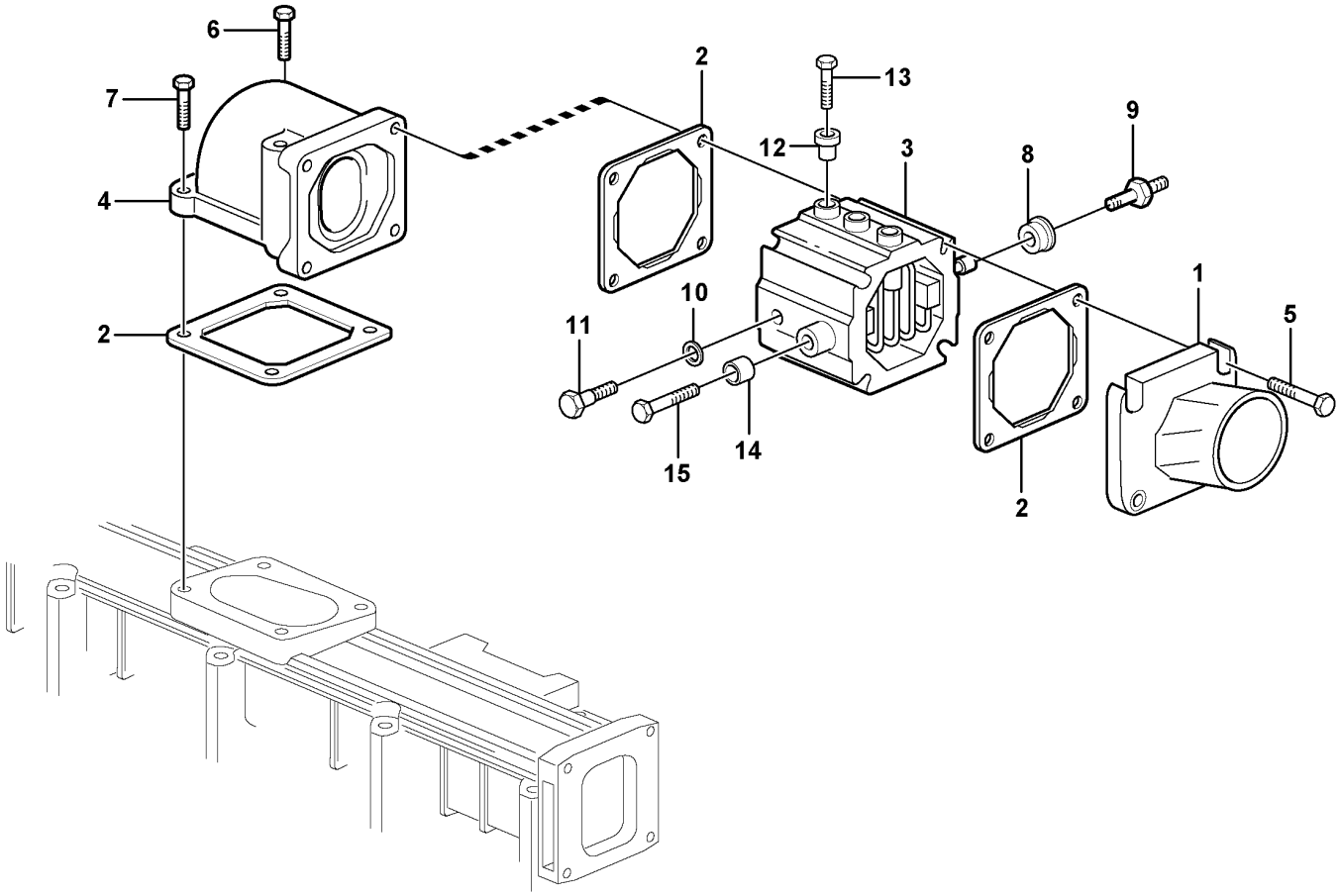

Volvo Construction
Equipment

1019508

Fig.	Part No.	Quantity 1	Quantity 2	Quantity 3	PS	KIT	Description	Dénomination	Bezeichnung	Denominación	Benämning	Notes
1	VOE 21511601	1					Hose Nipple	Raccor.flexible	Schlauchnippel	Niple Manguera	Slangnippel	(VOE 20498528)
2	VOE 20531832	3					Gasket	Joint	Dichtung	Junta	Packning	
3	VOE 20758403	1					Heater	Réchauffeur	Heizgerät	Calefactor	Värmare	
4	VOE 20459938	1					Elbow	Coude	Winkel	Ángulo	Vinkel	
5	VOE 20460123	4					Screw	Vis	Schraube	Tornillo	Skruv	
6	VOE 20460124	2					Screw	Vis	Schraube	Tornillo	Skruv	
7	VOE 20405504	2					Screw	Vis	Schraube	Tornillo	Skruv	
8	VOE 20521558	3					Insulator	Isolateur	Isolator	Aislador	Isolator	
9	VOE 20726089	1					Connector	Raccord	Anschluss	Union	Anslutning	
10	VOE 20498524	1					Sealing ring	Bague étanchéité	Dichtring	Anillo retén	Tätningsring	
11	VOE 20498498	1					Connector	Pièce connexion	Verbindungsstück	Pieza de conexión	Förbindningsstycke	
12	VOE 20550336	3					Insulator	Isolateur	Isolator	Aislador	Isolator	
13	VOE 20550356	3					Bolt	Boulon	Bolzen	Perno	Bult	
14	VOE 20758437	2					Insulator	Isolateur	Isolator	Aislador	Isolator	
15	VOE 13949578	2					Screw	Vis	Schraube	Tornillo	Skruv	

1		**Pre-heater** **Préchauffeur** **Vorwärmer** **Precalentador** **Startelement**	Catalogue id **20107**	Group **333**
2				
3			Illustr. No **1019508**	Section **100**
4				
5			Issue **20009015-H**	Page **227**

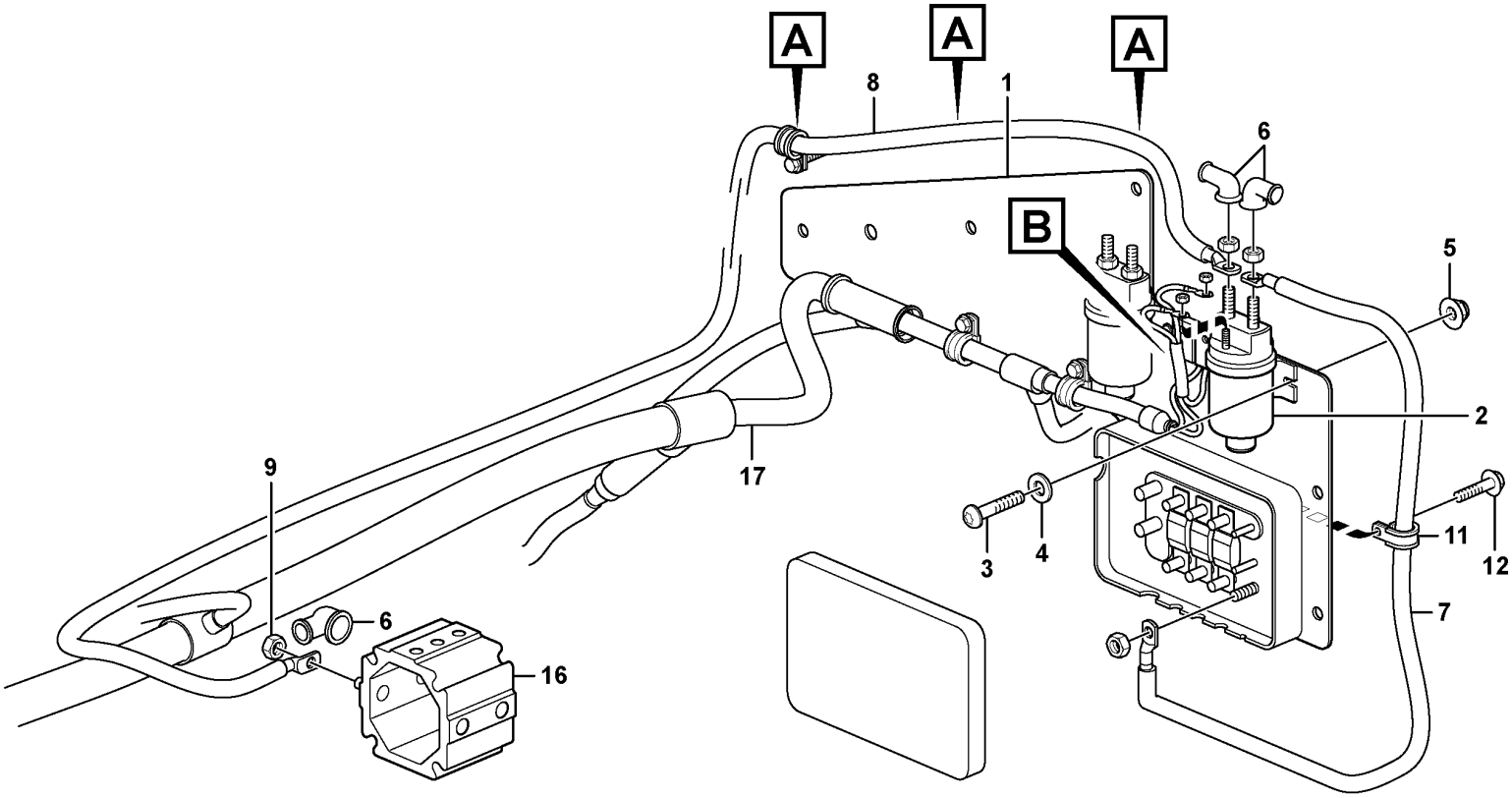

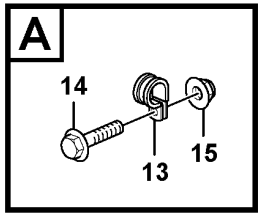

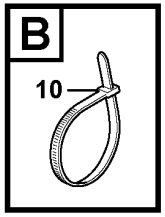

Volvo Construction Equipment

1024766

Fig.	Part No.	Quantity 1	Quantity 2	Quantity 3	PS	KIT	Description	Dénomination	Bezeichnung	Denominación	Benämning	Notes
1	VOE 11171451	1					Plate	Tôle	Blech	Chapa	Plåt	
2	VOE 20367490	1					Relay	Relais	Relais	Relé	Relä	RE2501
3	VOE 969407	2					Six point socket screw	Vis à 6 pans creux	Sechszahn-Hohlschraube	Racor de seis dientes	Sextandhålskruv	
4	VOE 13960138	2					Washer	Rondelle	Scheibe	Arandela	Bricka	
5	VOE 949874	2					Flange lock nut	Contre-écrou à embase	Flanschverschlussmutter	Contratuerca embridada	Flänslåsmutter	(VOE 13949874)
6	VOE 241308	3					Protecting cap	Capot de protection	Schutzhaube	Cabezal protección	Skyddshuv	
7	VOE 11171707	1					Cable	Câble	Kabel	Cable	Kabel	
8	VOE 11171721	1					Cable	Câble	Kabel	Cable	Kabel	
9	VOE 7017624	1					Hexagon nut	Écrou hexagonal	Sechskantmutter	Tuerca hexagonal	Sexkantsmutter	
10	VOE 4881440	1					Cable tie	Serre-câble	Kabelbinder	Abrazadera de cinta	Buntband	
11	VOE 942542	1					Clamp	Collier serrage	Schelle	Abrazadera	Klamma	
12	VOE 13946173	1					Screw	Vis	Schraube	Tornillo	Skruv	
13	VOE 942542	3					Clamp	Collier serrage	Schelle	Abrazadera	Klamma	
14	VOE 13946173	3					Screw	Vis	Schraube	Tornillo	Skruv	
15	VOE 948645	3					Flange lock nut	Contre-écrou à embase	Flanschverschlussmutter	Contratuerca embridada	Flänslåsmutter	
16		1					Heater	Elément de chauffage	Heizkörper	Calefaccion	Värmeelement	See group 333-100 page 227
17		1					Cable harness	Faisceau cables	Kabelbaum	Manojo cables	Ledningsmatta	See group 371-150 page 279

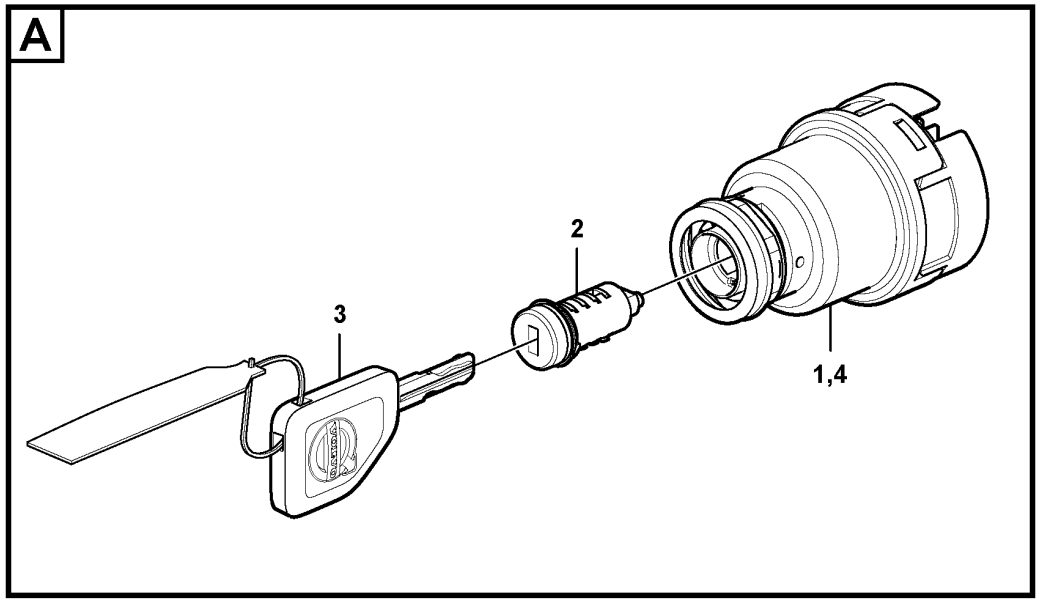
A
2
3
1,4

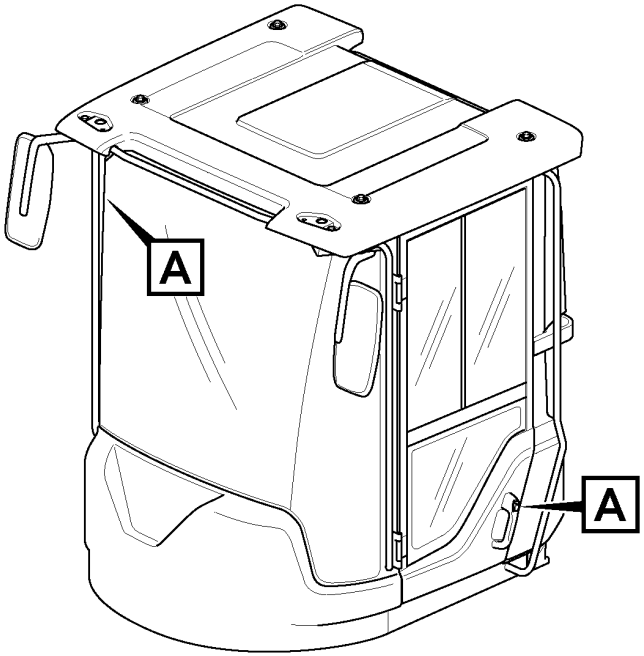
A
A

Fig.	Part No.	Quantity 1	2	3	4	5	PS	KIT	Description	Dénomination	Bezeichnung	Denominación	Benämning	Notes
	VOE 11444212	1							Lock cylinder set	Lot cylindre serrure	Schließzylindersatz	Kit de cilindro de cerradura	Låscylindersats	
	VOE 15199485		1						Lock kit	Collection verrou	Schlossteilsatz	Juego de seguridad	Låssats	401, 3937) CAB - 26955,(S/N -26639)
	VOE 11444213			1					Lock cylinder set	Lot cylindre serrure	Schließzylindersatz	Kit de cilindro de cerradura	Låscylindersats	
	VOE 15199486				1				Lock kit	Collection verrou	Schlossteilsatz	Juego de seguridad	Låssats	401, 3938)
1	VOE 11444200	1					SS		•Starter switch	•Verrouillage de démarrage	•Startschloss	•Cerradura de arranque	•Startlås	
1	VOE 11444201			1					•Starter switch	•Verrouillage de démarrage	•Startschloss	•Cerradura de arranque	•Startlås	
2		2	2	2			NS		•Lock Cylinder	•Barille.serrure	•Schliesszyl	•Cilindro Cierre	•Låscylinder	
2	VOE 15164333				2				•Lock cylinder	•Barillet de serrure	•Schließzylinder	•Cilindro de cierre	•Låscylinder	
3	VOE 11444207	2							•Key	•Clé	•Schlüssel	•Llave	•Nyckel	3)
3	VOE 11444208			2					•Key	•Clé	•Schlüssel	•Llave	•Nyckel	
3	VOE 17230740		2						Key	Clé	Schlüssel	Llave	Nyckel	3) VOLVO
3	VOE 17225331				2				Key	Clé	Schlüssel	Llave	Nyckel	3938) (VOE 17230763) VOLVO
4	VOE 15144740		1		1				Starter switch	Verrouillage de démarrage	Startschloss	Cerradura de arranque	Startlås	

401) **GB**: The kit consists of two locks with the same key code. **FR**: Le lot se compose de deux serrures comportant le meme code cle. **DE**: Der Satz besteht aus zwei schlössern mit gleichem Schlüsselkode. **ES**: El juego esta compuesto por dos cerraduras con llave codificada. **SE**: Satsen består av två lås med samma nyckelkod.
3937) **GB**: Key code: several combinations exist **FR**: Code de clé: plusieurs combinaisons existent **DE**: Schlüsselkode: Ausführung mit mehreren Kombinationen **ES**: Código de llave: existen varias combinaciones **SE**: Nyckelkod: utförande med flera kombinationer
3938) **GB**: Key code: only one combination **FR**: Code de clé: une seule combinaison **DE**: Schlüsselkode: nur eine einzige Kombination **ES**: Código de llave: una sola combinación **SE**: Nyckelkod: endast en kombination
3) **GB**: When ordering, the key No. should be stated. **FR**: Lors d'une commande, il faut indiquer le numéro de la clé. **DE**: Bei bestellung muss die Schlüsselnummer angegeben werden. **ES**: Al pedir debe indicarse el número de la llave. **SE**: Vid beställning måste nyckelnr anges.

1	33371S/N-26451,-72252	**Ignition Starter Switch** **Interrupteur de démarreur allumage** **Zündschalter** **Interruptor de motor de arranque** **Startlås**	Catalogue id **20107**	Group **334**
2	33021S/N26452,-72253-			
3	83436, EPROD		Illustr. No **1063779**	Section **100**
4	83436, LPROD			
5			Issue **20009015-H**	Page **231**

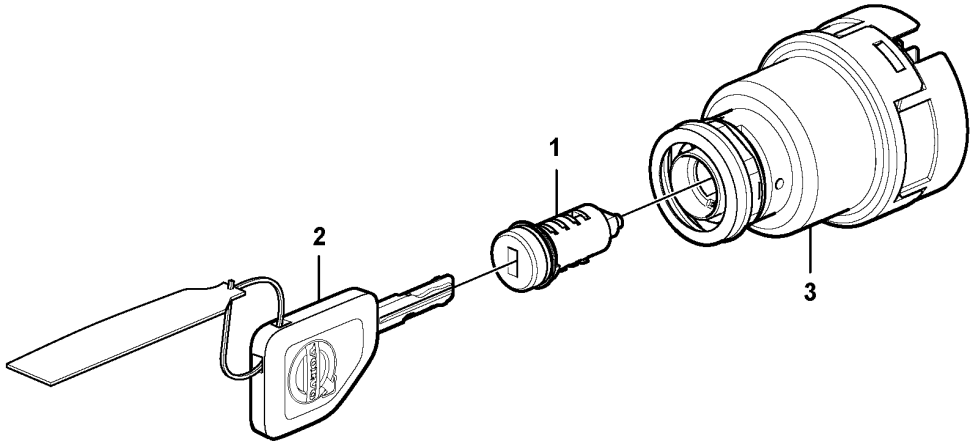
1
2
3

Fig.	Part No.	Quantity 1	Quantity 2	Quantity 3	PS	KIT	Description	Dénomination	Bezeichnung	Denominación	Benämning	Notes
	VOE 15199485	1					Lock kit	Collection verrou	Schlossteilsatz	Juego de seguridad	Låssats	401, 3935) 11298495 CAB 26956 -,(S/N 26640-) S/N 72319 -,BRA
	VOE 15199486		1				Lock kit	Collection verrou	Schlossteilsatz	Juego de seguridad	Låssats	401, 3935)
1	VOE 14646439	2					•Switch	•Rupteur	•Ausschalter	•Interruptor	•Brytkontakt	
1	VOE 15164333		2				•Lock cylinder	•Barillet de serrure	•Schließzylinder	•Cilindro de cierre	•Låscylinder	
2	VOE 17230740	2					•Key	•Clé	•Schlüssel	•Llave	•Nyckel	
2	VOE 17225331		2				•Key	•Clé	•Schlüssel	•Llave	•Nyckel	(VOE 17230763)
3	VOE 15144740	1	1				Starter switch	Verrouillage de démarrage	Startschloss	Cerradura de arranque	Startlås	
	VOE 17230740	2					Key	Clé	Schlüssel	Llave	Nyckel	3) SEE FIG. 2
							•Key Blank	•Ebauche Cle	•Schlusselrohlg	•Materia Llave	•Nyckelämne	
	VOE 17225331		2				Key	Clé	Schlüssel	Llave	Nyckel	3938) (VOE 17230763) SEE FIG. 2

3937) **GB**: Key code: several combinations exist **FR**: Code de clé: plusieurs combinaisons existent **DE**: Schlüsselkode: Ausführung mit mehreren Kombinationen **ES**: Código de llave: existen varias combinaciones **SE**: Nyckelkod: utförande med flera kombinationer
3938) **GB**: Key code: only one combination **FR**: Code de clé: une seule combinaison **DE**: Schlüsselkode: nur eine einzige Kombination **ES**: Código de llave: una sola combinación **SE**: Nyckelkod: endast en kombination
401) **GB**: The kit consists of two locks with the same key code. **FR**: Le lot se compose de deux serrures comportant le meme code cle. **DE**: Der Satz besteht aus zwei schlössern mit gleichem Schlüsselkode. **ES**: El juego esta compuesto por dos cerraduras con llave codificada. **SE**: Satsen består av två lås med samma nyckelkod.
3935) **GB**: With ignition key and doorkey **FR**: Avec clé de contact et clé pour les serrures de portes **DE**: Mit Zündschlüssel und Türschlüssel **ES**: Con llave de encendido y llave de la puerta **SE**: Med startnyckel och dörrnyckel
3) **GB**: When ordering, the key No. should be stated. **FR**: Lors d'une commande, il faut indiquer le numéro de la clé. **DE**: Bei bestellung muss die Schlüsselnummer angegeben werden. **ES**: Al pedir debe indicarse el número de la llave. **SE**: Vid beställning måste nyckelnr anges.

1	3937) 33021	**Ignition Starter Switch** **Interrupteur de démarreur allumage** **Zündschalter** **Interruptor de motor de arranque** **Startlås**	Catalogue id **20107**	Group **334**
2	3938) 83436, USA		Illustr. No **1063914**	Section **150**
3				
4			Issue **20009015-H**	Page **233**
5		**S/N 26640 -, S/N 72319 -,BRA**		

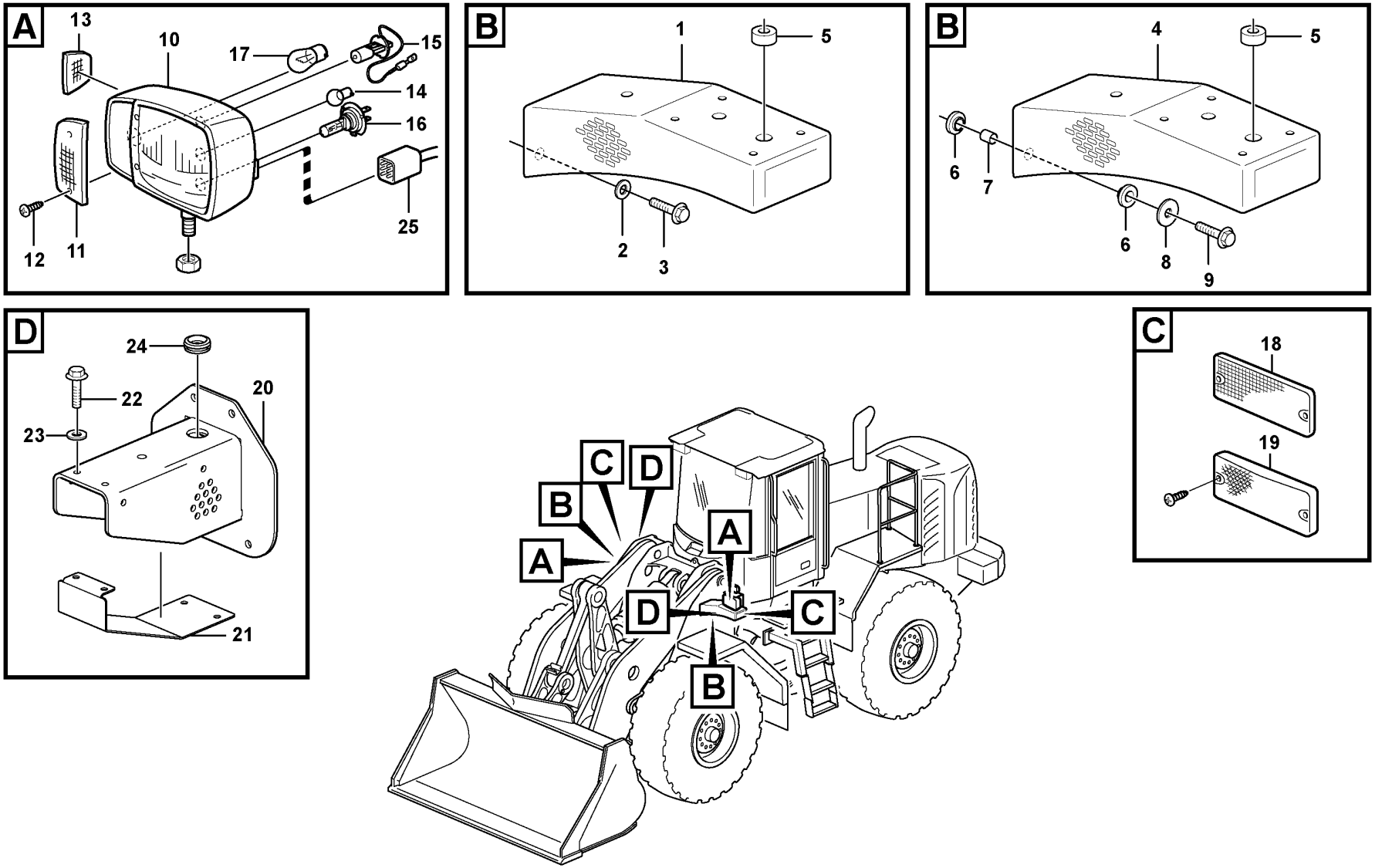

Volvo Construction Equipment

1065014

Fig.	Part No.	Quantity 1	2	3	4	5	PS	KIT	Description	Dénomination	Bezeichnung	Denominación	Benämning	Notes
1	VOE 16825865	2					SS		Lantern bracket	Support de feux	Lampenhalter	Soporte lámpara	Lykthållare	S/N - 26717, S/N - 72368 REPL BY ITEM NO 4, 6-9
2	VOE 946329	8							Flange screw	Vis à embase	Flanschschraube	Tornillo embridado	Flänsskruv	S/N - 26717, S/N - 72368
3	VOE 13960143	8							Washer	Rondelle	Scheibe	Arandela	Bricka	S/N - 26717, S/N - 72368
4	VOE 16836464	2							Lantern bracket	Support de feux	Lampenhalter	Soporte lámpara	Lykthållare	S/N 26718 -, S/N 72369 -
5	VOE 941269	2							Plug	Tampon	Stopfen	Tapón	Plugg	OD = 25 MM
6	VOE 16835582	16							Rubber damper	Amortisseur caoutchouc	Gummidämpfer	Amortiguador de goma	Gummidämpare	
7	VOE 16835953	8							Tube	Tube	Rohr	Tubo	Rör	
8	VOE 925743	8							Washer	Rondelle	Scheibe	Arandela	Bricka	
9	VOE 13965185	8							Screw	Vis	Schraube	Tornillo	Skruv	
10	VOE 11170059	1							Headlamp	Projecteur	Scheinwerfer	Faro	Strålkastare	LH
	VOE 11170060	1							Headlamp	Projecteur	Scheinwerfer	Faro	Strålkastare	RH
	VOE 11170062		1						Headlamp	Projecteur	Scheinwerfer	Faro	Strålkastare	LH
	VOE 11170063		1						Headlamp	Projecteur	Scheinwerfer	Faro	Strålkastare	RH
11	VOE 11988200	2	2						•Lens	•Verre lampe	•Leuchtenglas	•Cristal	•Lyktglas	
12	VOE 11988201	4	4						•Screw	•Vis	•Schraube	•Tornillo	•Skruv	
13	VOE 11988202	2	2						•Lens	•Verre lampe	•Leuchtenglas	•Cristal	•Lyktglas	
14	VOE 992518	2	2						•Bulb	•Ampoule	•Glühlampe	•Bombilla	•Glödlampa	(VOE 967711) 4 W
15	VOE 992517	2	2						•Bulb	•Ampoule	•Glühlampe	•Bombilla	•Glödlampa	(VOE 943903) 70 W
16	VOE 990037	2	2						•Bulb	•Ampoule	•Glühlampe	•Bombilla	•Glödlampa	(VOE 982559) 70 W
17	VOE 992521	2	2						•Bulb	•Ampoule	•Glühlampe	•Bombilla	•Glödlampa	(VOE 967708) 21 W
18	VOE 1578835	6							Reflector	Catadioptre	Reflektor	Reflector	Reflektor	
19	VOE 11170068			2					Side marking lamp	Feu gabarit latéral	Seitenbegrenzungsleuchte	Luz de posición lateral	Sidomarkeringslykta	
20	VOE 11180649				2				Bracket	Console	Konsole	Consola	Konsol	
21	VOE 11180665				2				Protection	Protection	Abdeckung	Protección	Skydd	
22	VOE 13946173				4				Screw	Vis	Schraube	Tornillo	Skruv	
23	VOE 11117464				4				Plain washer	Rondelle plane	Flachscheibe	Arandela plana	Planbricka	(VOE 13960141)

1	33382	**Lighting, front** **Eclairage, anterieur** **Beleuchtung, vorder** **Alumbrado, delantero** **Belysning, främre**	Catalogue id **20107**	Group **352**
2	82175			
3	82174		Illustr. No **1065014**	Section **100**
4	82233			
5			Issue **20009015-H**	Page **235**

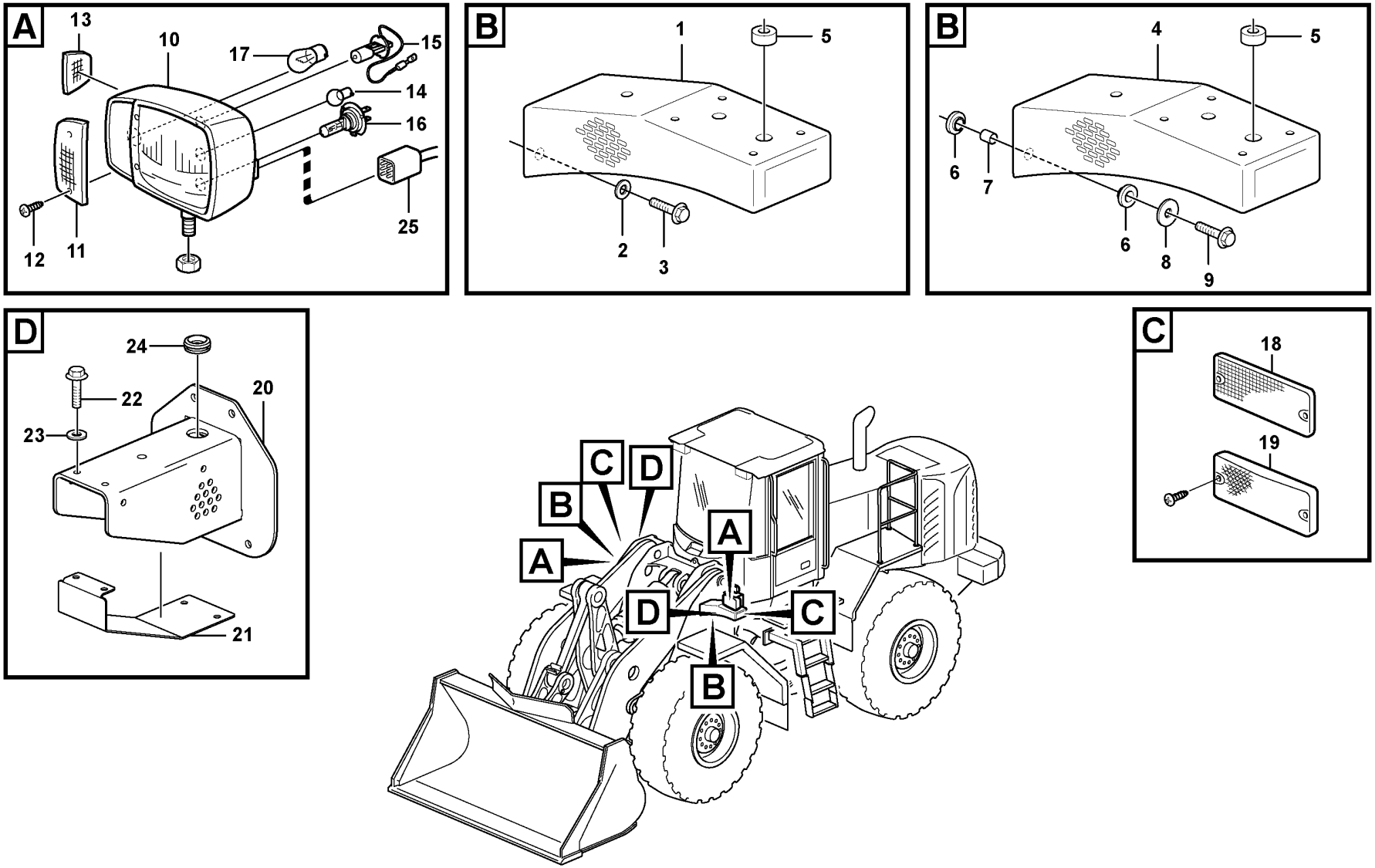

Volvo Construction Equipment

1065014

Fig.	Part No.	Quantity 1	2	3	4	5	PS	KIT	Description	Dénomination	Bezeichnung	Denominación	Benämning	Notes
24	**VOE 961971**				2				Plug	Tampon	Stopfen	Tapón	Plugg	
25		1							Cable harness	Faisceau cables	Kabelbaum	Manojo cables	Ledningsmatta	See group 371-650 page 313

1	**33382**	**Lighting, front** **Eclairage, anterieur** **Beleuchtung, vorder** **Alumbrado, delantero** **Belysning, främre**	Catalogue id **20107**	Group **352**
2	**82175**		Illustr. No **1065014**	Section **100**
3	**82174**			
4	**82233**		Issue **20009015-H**	Page **237**
5				

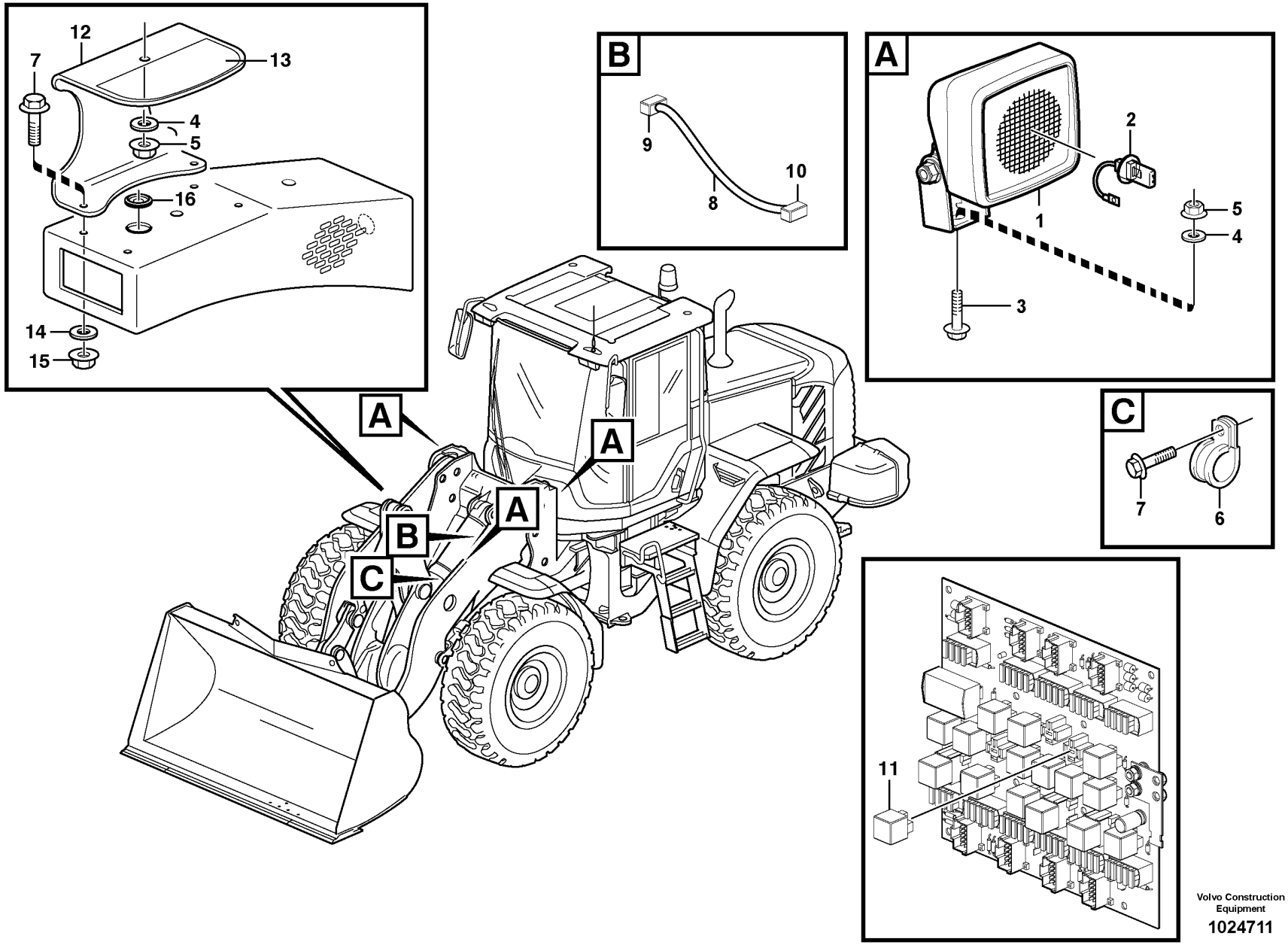

Volvo Construction Equipment

1024711

Fig.	Part No.	Quantity 1	Quantity 2	Quantity 3	PS	KIT	Description	Dénomination	Bezeichnung	Denominación	Benämning	Notes
1	VOE 11170009	1	2				Work lamp	Projecteur de travail	Arbeitsscheinwerfer	Faro de trabajo	Arbetsstrålkastare	
2	VOE 992517	1	2				•Bulb	•Ampoule	•Glühlampe	•Bombilla	•Glödlampa	(VOE 943903) 24V/70W
3	VOE 946472	1					Flange screw	Vis à embase	Flanschschraube	Tornillo embridado	Flänsskruv	
3	VOE 946329		2				Flange screw	Vis à embase	Flanschschraube	Tornillo embridado	Flänsskruv	
4	VOE 13960143	1	2				Washer	Rondelle	Scheibe	Arandela	Bricka	
5	VOE 13971095	1	2				Flange nut	Écrou à embase	Flanschmutter	Tuerca embridada	Flänsmutter	
6	VOE 13949746	1					Clamp	Collier serrage	Schelle	Abrazadera	Klamma	
7	VOE 13946173	1	4				Screw	Vis	Schraube	Tornillo	Skruv	
8	VOE 11171254	1					Cable harness	Faisceau câbles	Kabelbaum	Manojo cables	Ledningsmatta	
9	VOE 8143240	1					•Housing	•Carter	•Gehäuse	•Cuerpo	•Hus	
10	VOE 14370760	1					Socket	Socle	Steckdose	Toma de corriente	Stickdosa	
11	VOE 20374662	1	2				Relay	Relais	Relais	Relé	Relä	RE03
12	VOE 11400768		2		SS		Protecting plate	Tôle protection	Schutzblech	Placa de protección	Skyddsplåt	
13	VOE 11414308		2				Decal	Autocollant	Aufklebeschild	Calcomanía	Dekal	
14	VOE 11117464		4				Plain washer	Rondelle plane	Flachscheibe	Arandela plana	Planbricka	(VOE 13960141)
15	VOE 13945408		4				Nut	Écrou	Mutter	Tuerca	Mutter	
16	VOE 941269		2				Plug	Tampon	Stopfen	Tapón	Plugg	

1	83088	**Work lights, front.** **Phare de travail.** **Arbeitsscheinwerfer, vorder.** **Alumbrado de trabajo, delantero.** **Arbetsbelysning, fram.**	Catalogue id **20107**	Group **352**
2	82342		Illustr. No **1024711**	Section **150**
3				
4			Issue **20009015-H**	Page **239**
5		**82342, 83088**		

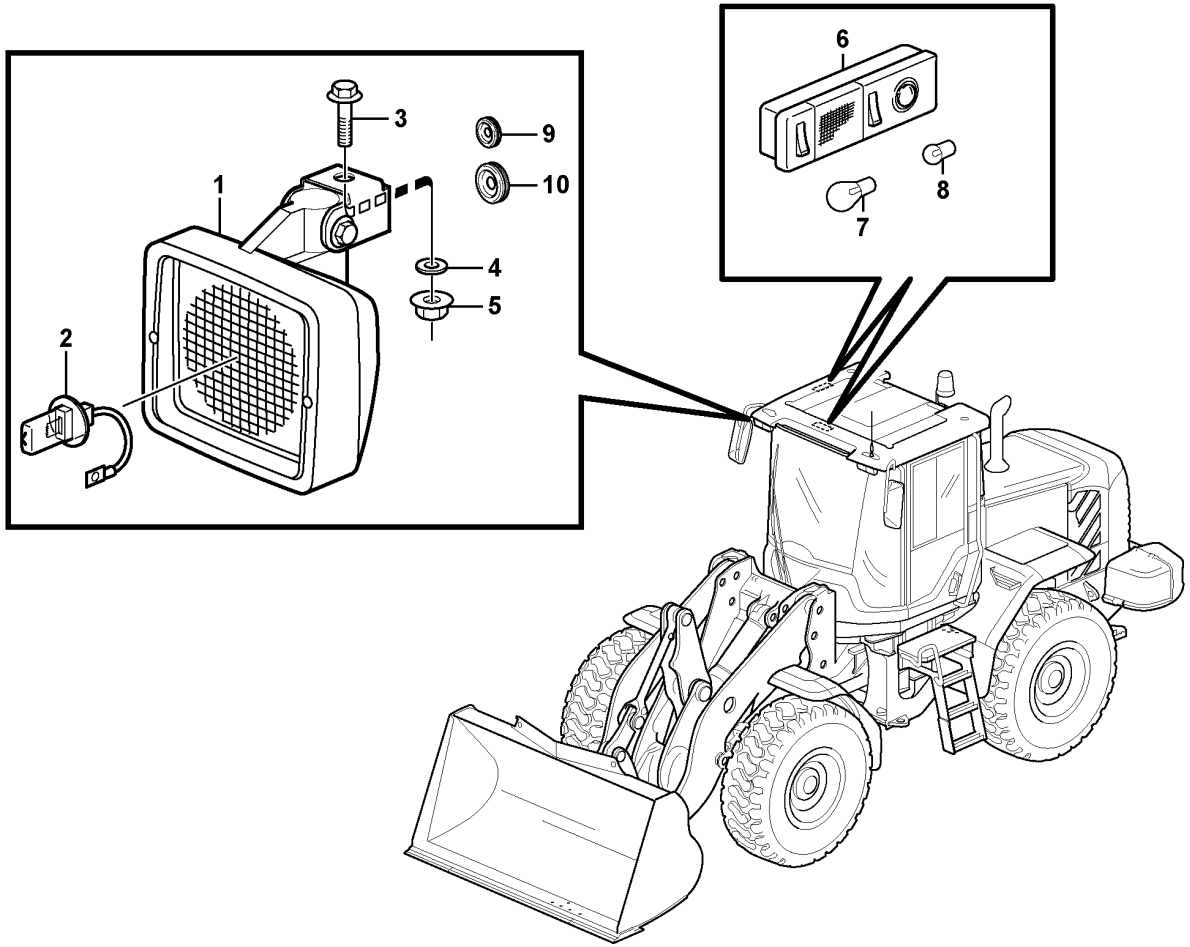

Volvo Construction Equipment

1024501

Fig.	Part No.	Quantity 1	Quantity 2	Quantity 3	PS	KIT	Description	Dénomination	Bezeichnung	Denominación	Benämning	Notes
1	VOE 11170010	2	2				Work lamp	Projecteur de travail	Arbeitsscheinwerfer	Faro de trabajo	Arbetsstrålkastare	
2	VOE 992517	2	1				•Bulb	•Ampoule	•Glühlampe	•Bombilla	•Glödlampa	(VOE 943903) 24V/70W
3	VOE 946329	2	2				Flange screw	Vis à embase	Flanschschraube	Tornillo embridado	Flänsskruv	
4	VOE 13960143	2	2				Washer	Rondelle	Scheibe	Arandela	Bricka	
5	VOE 13971095	2	2				Flange nut	Écrou à embase	Flanschmutter	Tuerca embridada	Flänsmutter	
6	VOE 20438083	2	1				Interior Lamp	Lampe Inter.	Innenleuchte	Lamp Interior	Innerlampa	
7	VOE 992521	1	1				•Bulb	•Ampoule	•Glühlampe	•Bombilla	•Glödlampa	(VOE 967708) 24V/21W
8	VOE 992520	1	1				•Bulb	•Ampoule	•Glühlampe	•Bombilla	•Glödlampa	(VOE 967710) 24V/10W
9	VOE 941267	2	2				Plug	Tampon	Stopfen	Tapón	Plugg	
10	VOE 961970	1	1				Plug	Tampon	Stopfen	Tapón	Plugg	

1	33371	**Lighting, cab** **Eclairage, cabine** **Beleuchtung, Kabine** **Alumbrado, cabina** **Belysning, hytt**	Catalogue id **20107**	Group **352**
2	33021		Illustr. No **1024501**	Section **250**
3			Issue **20009015-H**	Page **241**
4				
5				

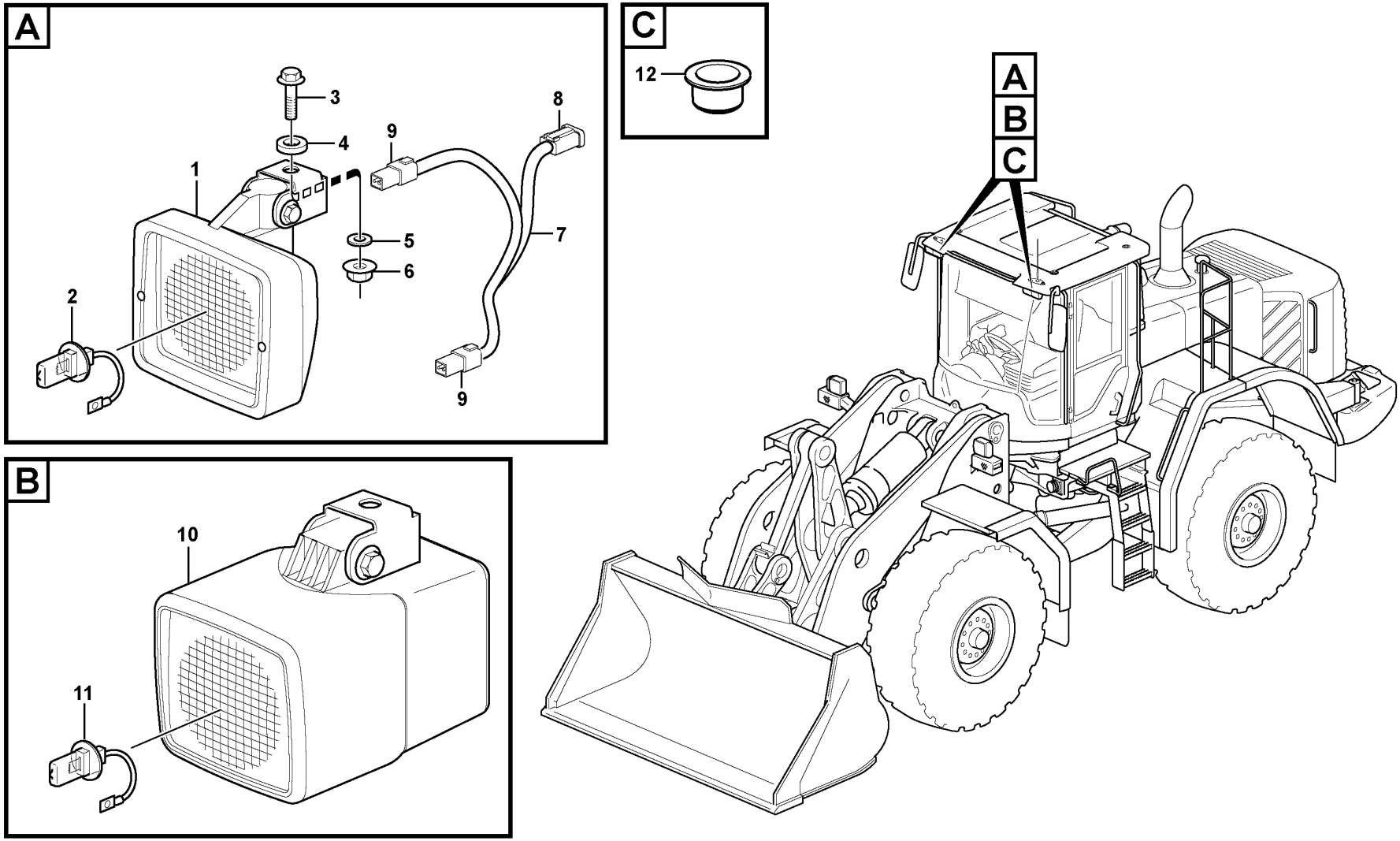

Volvo Construction Equipment

1048588

Fig.	Part No.	Quantity 1	Quantity 2	Quantity 3	PS	KIT	Description	Dénomination	Bezeichnung	Denominación	Benämning	Notes
1	VOE 11170010	4					Work lamp	Projecteur de travail	Arbeitsscheinwerfer	Faro de trabajo	Arbetsstrålkastare	
2	VOE 992517	4					•Bulb	•Ampoule	•Glühlampe	•Bombilla	•Glödlampa	(VOE 943903) 24V/70W
3	VOE 946329	2					Flange screw	Vis à embase	Flanschschraube	Tornillo embridado	Flänsskruv	
4	VOE 15021902			2			Spacer	Entretoise	Abstandkörper	Distanciador	Distans	
5	VOE 13960143	2					Washer	Rondelle	Scheibe	Arandela	Bricka	
6	VOE 13971095	2					Flange nut	Écrou à embase	Flanschmutter	Tuerca embridada	Flänsmutter	
7	VOE 11171733	2					Cable harness	Faisceau câbles	Kabelbaum	Manojo cables	Ledningsmatta	
8	VOE 14370761	2					Connector	Pièce connexion	Verbindungsstück	Pieza de conexión	Förbindningsstycke	
9	VOE 874955	4					Housing	Carter	Gehäuse	Cuerpo	Hus	
10	VOE 11170348		2				Work lamp	Projecteur de travail	Arbeitsscheinwerfer	Faro de trabajo	Arbetsstrålkastare	
11	VOE 11716829		2				•Bulb	•Ampoule	•Glühlampe	•Bombilla	•Glödlampa	XENON 24V/35W
12	VOE 15073580			2			Plug	Tampon	Stopfen	Tapón	Plugg	

1	83463	**Work lights, front.** **Phare de travail.** **Arbeitsscheinwerfer, vorder.** **Alumbrado de trabajo, delantero.** **Arbetsbelysning, fram.**	Catalogue id **20107**	Group **352**
2	82856		Illustr. No **1048588**	Section **300**
3	33371			
4	33021		Issue **20009015-H**	Page **243**
5				

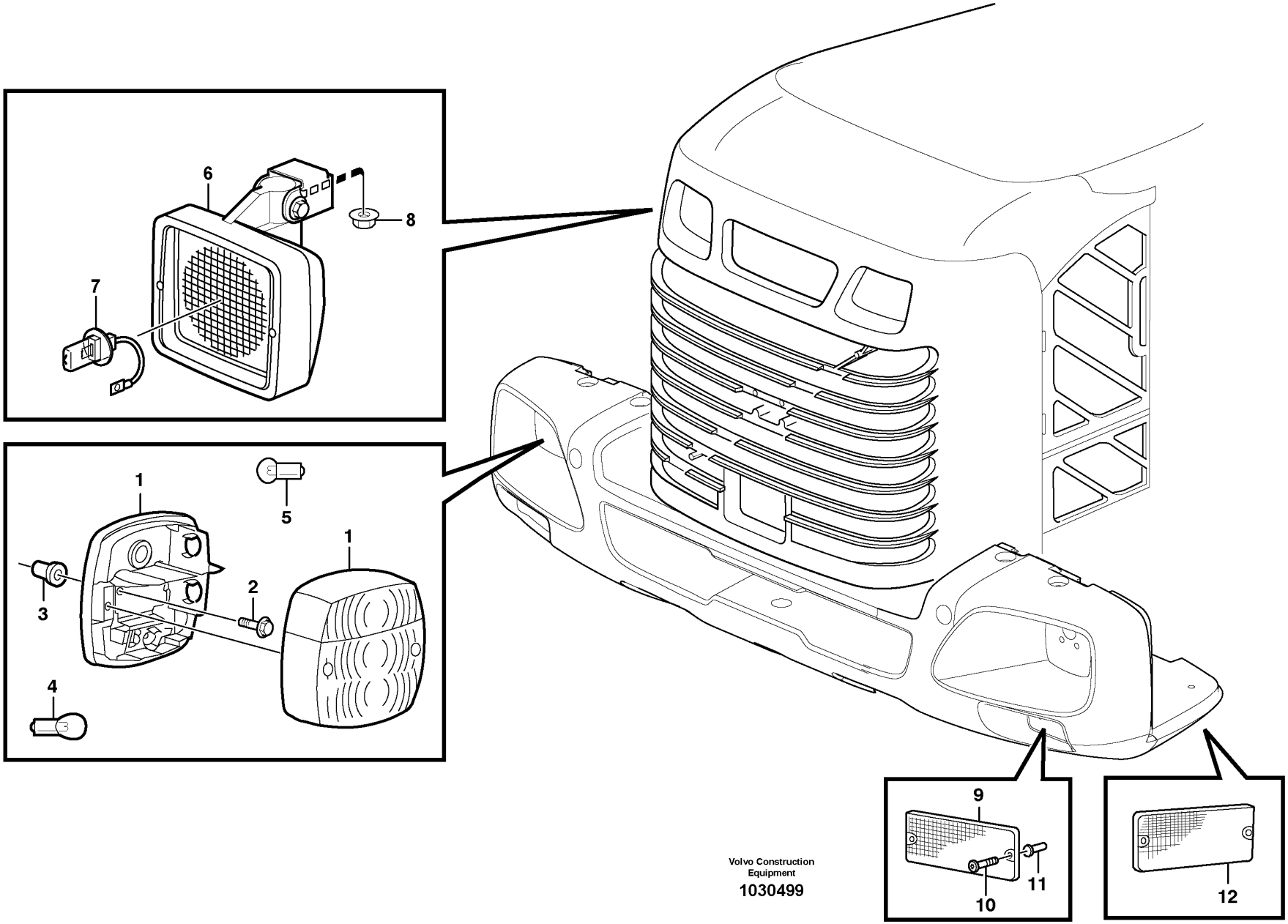

Volvo Construction Equipment
1030499

Fig.	Part No.	Quantity 1	Quantity 2	Quantity 3	PS	KIT	Description	Dénomination	Bezeichnung	Denominación	Benämning	Notes
1	VOE 11039553	2					Tail lamp	Feu ar	Heckleuchte	Piloto trasero	Baklykta	
2	VOE 969587	4					Six point socket screw	Vis à 6 pans creux	Sechszahn-Hohlschraube	Racor de seis dientes	Sextandhålskruv	
3	VOE 930761	4					Expanding nut	Écrou expenseur	Spreizmutter	Tuerca expansora	Expandermutter	
4	VOE 992521	4					Bulb	Ampoule	Glühlampe	Bombilla	Glödlampa	(VOE 967708) 21W
5	VOE 992520	2					Bulb	Ampoule	Glühlampe	Bombilla	Glödlampa	(VOE 967710) 10W
6	VOE 11039846	2					Work lamp	Projecteur de travail	Arbeitsscheinwerfer	Faro de trabajo	Arbetsstrålkastare	
7	VOE 992517	2					•Bulb	•Ampoule	•Glühlampe	•Bombilla	•Glödlampa	(VOE 943903) 70W
8	VOE 948645	2					Flange lock nut	Contre-écrou à embase	Flanschverschlussmutter	Contratuerca embridada	Flänslåsmutter	
9	VOE 11039276	4					Reflector	Catadioptre	Reflektor	Reflector	Reflektor	RED
10	VOE 13969516	4					Six point socket screw	Vis à 6 pans creux	Sechszahn-Hohlschraube	Racor de seis dientes	Sextandhålskruv	
11	VOE 930757	4					Expanding nut	Écrou expenseur	Spreizmutter	Tuerca expansora	Expandermutter	
12	VOE 1578835	2					Reflector	Catadioptre	Reflektor	Reflector	Reflektor	YELL

1		**Lighting, rear** **Eclairage, arriére** **Beleuchtung, hinter** **Alumbrado, trasero** **Belysning, bakre**	Catalogue id **20107**	Group **353**
2				
3			Illustr. No **1030499**	Section **100**
4				
5			Issue **20009015-H**	Page **245**

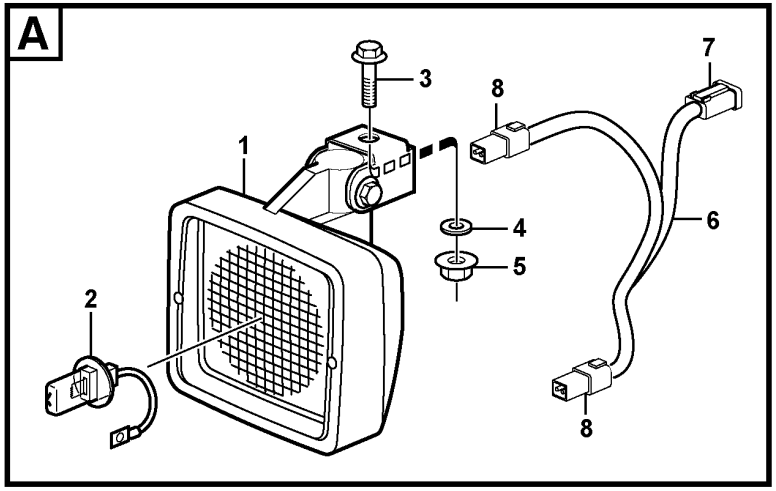

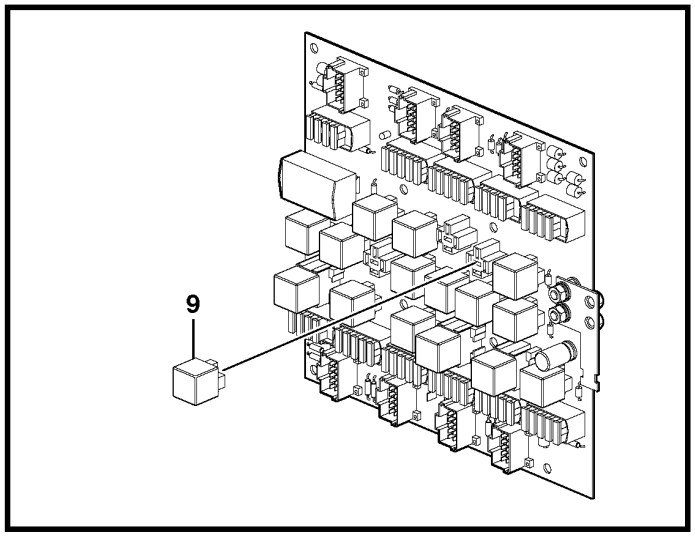

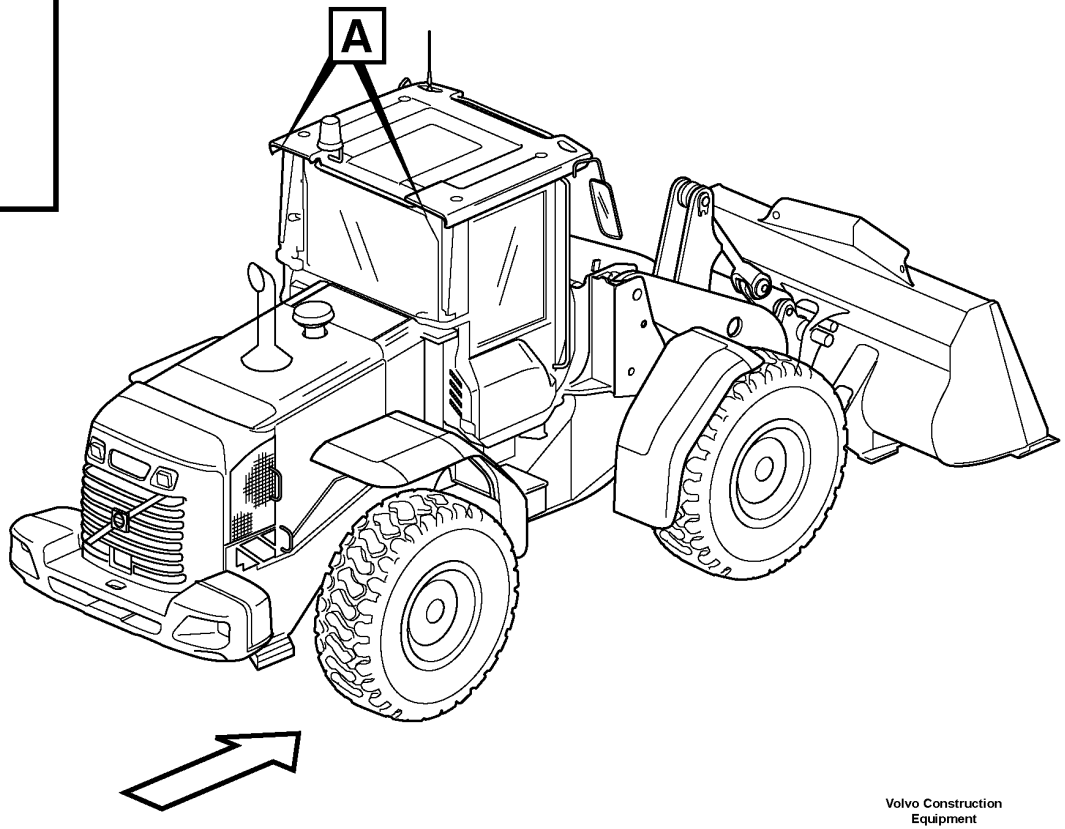

Volvo Construction Equipment

1024631

Fig.	Part No.	Quantity 1	Quantity 2	Quantity 3	PS	KIT	Description	Dénomination	Bezeichnung	Denominación	Benämning	Notes
1	VOE 11170010	4	2				Work lamp	Projecteur de travail	Arbeitsscheinwerfer	Faro de trabajo	Arbetsstrålkastare	
2	VOE 992517	4	2				•Bulb	•Ampoule	•Glühlampe	•Bombilla	•Glödlampa	(VOE 943903) 24V/70W
3	VOE 946329	4	2				Flange screw	Vis à embase	Flanschschraube	Tornillo embridado	Flänsskruv	
4	VOE 13960143	4	2				Washer	Rondelle	Scheibe	Arandela	Bricka	
5	VOE 13971095	4	2				Flange nut	Écrou à embase	Flanschmutter	Tuerca embridada	Flänsmutter	
6	VOE 11171733	2					Cable harness	Faisceau câbles	Kabelbaum	Manojo cables	Ledningsmatta	
7	VOE 14370761	2					•Connector	•Pièce connexion	•Verbindungsstück	•Pieza de conexión	•Förbindningsstycke	
8	VOE 874955	4					•Housing	•Carter	•Gehäuse	•Cuerpo	•Hus	
9	VOE 20374662	1	1				Relay	Relais	Relais	Relé	Relä	RE04

1	83493	**Work lights, rear.** **Phare de travail, AR.** **Arbeitsscheinwerfer, hinter.** **Alumbrado de trabajo, trasero.** **Arbetsbelysning, bak.**	Catalogue id **20107**	Group **353**
2	83492		Illustr. No **1024631**	Section **150**
3				
4			Issue **20009015-H**	Page **247**
5		**83492, 83493**		

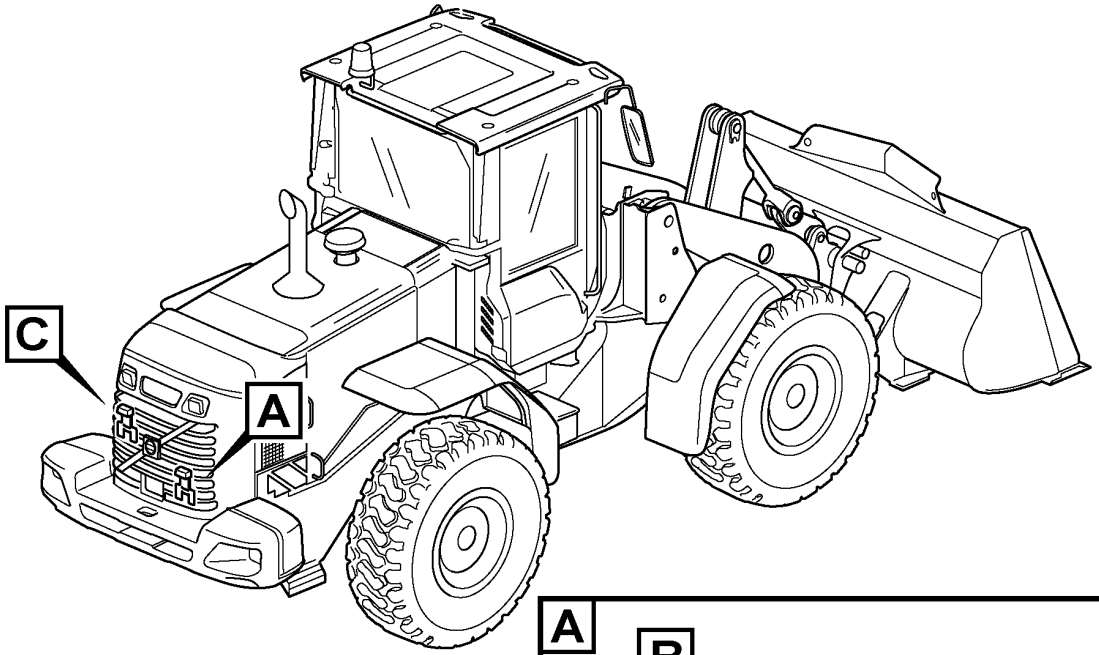
C
A

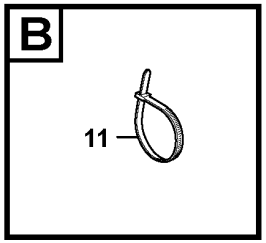
B
11

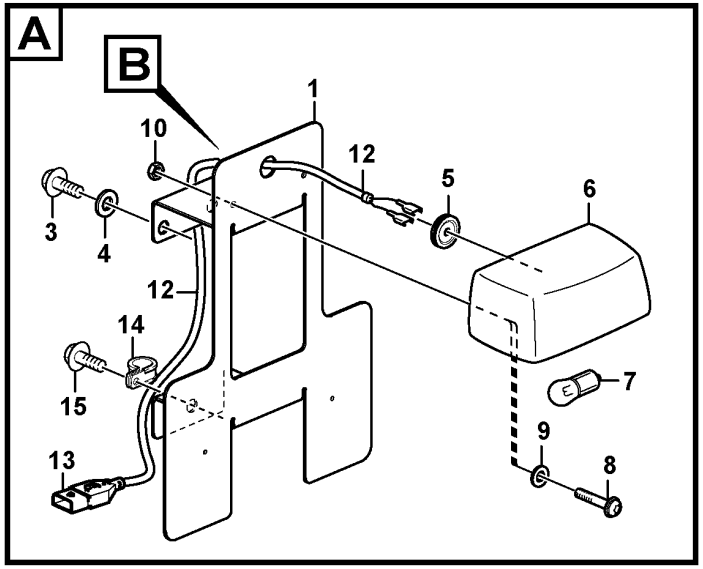
A
B
1
10
12
5
6
3
4
12
14
15
7
9
13
8

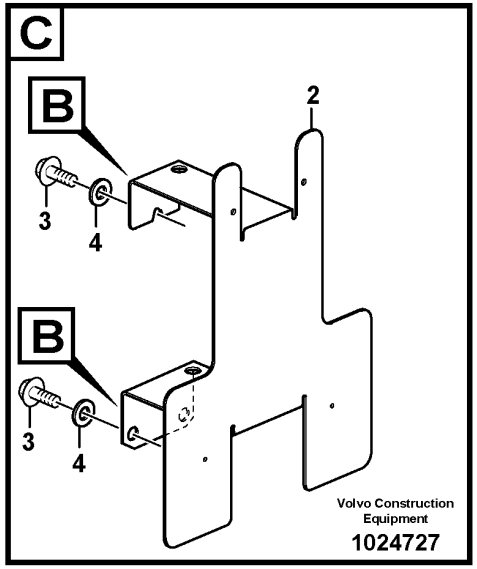
C
B
2
3
4
B
3
4
Volvo Construction Equipment
1024727

Fig.	Part No.	Quantity 1	Quantity 2	Quantity 3	PS	KIT	Description	Dénomination	Bezeichnung	Denominación	Benämning	Notes
1	VOE 11400621	1					Number plate retainer	Porte-plaque d'immatriculation	Kennzeichenhalter	Soporte de matrícula	Nummerplåthållare	
2	VOE 11436173		1				Number plate retainer	Porte-plaque d'immatriculation	Kennzeichenhalter	Soporte de matrícula	Nummerplåthållare	
3	VOE 947107	3	3				Flange screw	Vis à embase	Flanschschraube	Tornillo embridado	Flänsskruv	
4	VOE 11117464	3	3				Plain washer	Rondelle plane	Flachscheibe	Arandela plana	Planbricka	(VOE 13960141)
5	VOE 941267	1					Plug	Tampon	Stopfen	Tapón	Plugg	
6	VOE 11147756	1	1				Sign lamp	Éclairage de plaque	Kennzeichenleuchte	Lámpara letrero	Skyltlykta	
7	VOE 992520	1	1				•Bulb	•Ampoule	•Glühlampe	•Bombilla	•Glödlampa	(VOE 967710)
8	VOE 13969516	2	2				Six point socket screw	Vis à 6 pans creux	Sechszahn-Hohlschraube	Racor de seis dientes	Sextandhålskruv	
9	VOE 960137	2	2				Washer	Rondelle	Scheibe	Arandela	Bricka	
10	VOE 13963103	2					Lock nut	Contre-écrou	Sicherungsmutter	Contratuerca	Låsmutter	
11	VOE 13963103		2				Lock nut	Contre-écrou	Sicherungsmutter	Contratuerca	Låsmutter	
12	VOE 11170698	1	1				Cable harness	Faisceau câbles	Kabelbaum	Manojo cables	Ledningsmatta	
							•CONNECTED TO:	•CONNECTÉ A:	•ANGESCHLOSSEN:	•CONECTADO A:	•ANSLUTER TILL:	
							••Cable harness	••Faisceau cables	••Kabelbaum	••Manojo cables	••Ledningsmatta	RE
							••Sign Lamp	••Eclairag.plaque	••Kennzeichenleuchte	••Lampara Letrero	••Skyltlykta	LA307
13	VOE 8143240	1	1				•Housing	•Carter	•Gehäuse	•Cuerpo	•Hus	
14	VOE 980614	2					Clamp	Collier serrage	Schelle	Abrazadera	Klamma	
15	VOE 13946173	1					Screw	Vis	Schraube	Tornillo	Skruv	

1	83388	**License plate lamp** **Eclairage de plaque** **Nummernschildbeleuchtung** **Alumbrado de matrícula** **Nummerskyltsbelysning**	Catalogue id **20107**	Group **353**
2	83389		Illustr. No **1024727**	Section **200**
3			Issue **20009015-H**	Page **249**
4				
5				

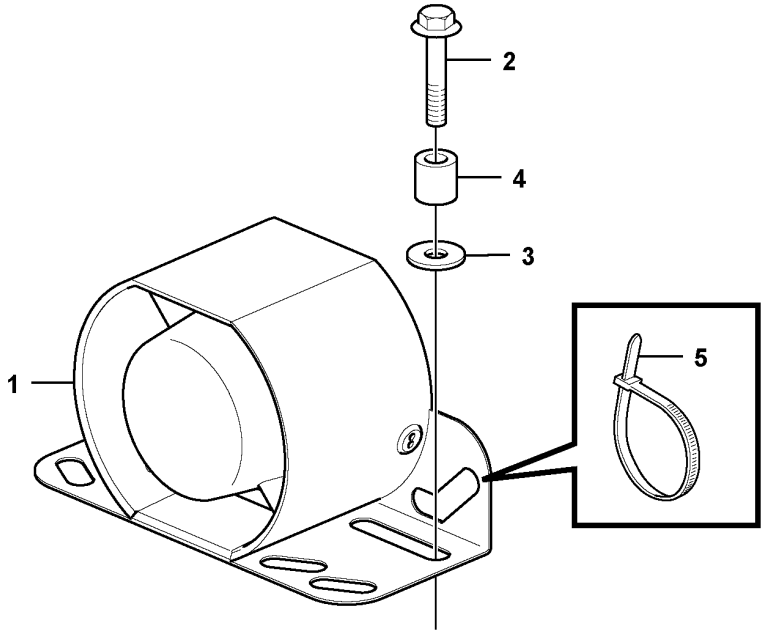
2
4
3
1
5

Fig.	Part No.	Quantity 1	Quantity 2	Quantity 3	PS	KIT	Description	Dénomination	Bezeichnung	Denominación	Benämning	Notes
1	VOE 17222610	1					Reversing warning unit	Avertisseur de recul	Rückfahrwarner	Avisador de retroceso	Backvarnare	
2	VOE 13947760	2					Screw	Vis	Schraube	Tornillo	Skruv	
3	VOE 11117464	2					Plain washer	Rondelle plane	Flachscheibe	Arandela plana	Planbricka	
4	VOE 4973473	2					Spacer sleeve	Douille entretoise	Abstandhülse	Manguito distanciador	Distanshylsa	
5	VOE 4881440	2					Cable tie	Serre-câble	Kabelbinder	Abrazadera de cinta	Buntband	
	VOE 17223397	1					Wiring harness	Faisceau de câbles	Kabelbaum	Manojo cables	Ledningsmatta	2624)

2624) **GB**: Not Shown **FR**: Non représenté **DE**: Nicht abgebildet **ES**: No ilustrado **SE**: Ej avbildad

1		**Back-up warning unit**	Catalogue id **20107**	Group **362**
2		**Avertisseur sonore de marche arrière**		
3		**Rückfahrwarner**	Illustr. No **1070048**	Section **100**
4		**Señal acústica de marcha atrás**		
5		**Backvarnare**	Issue **20009015-H**	Page **251**
		85643		

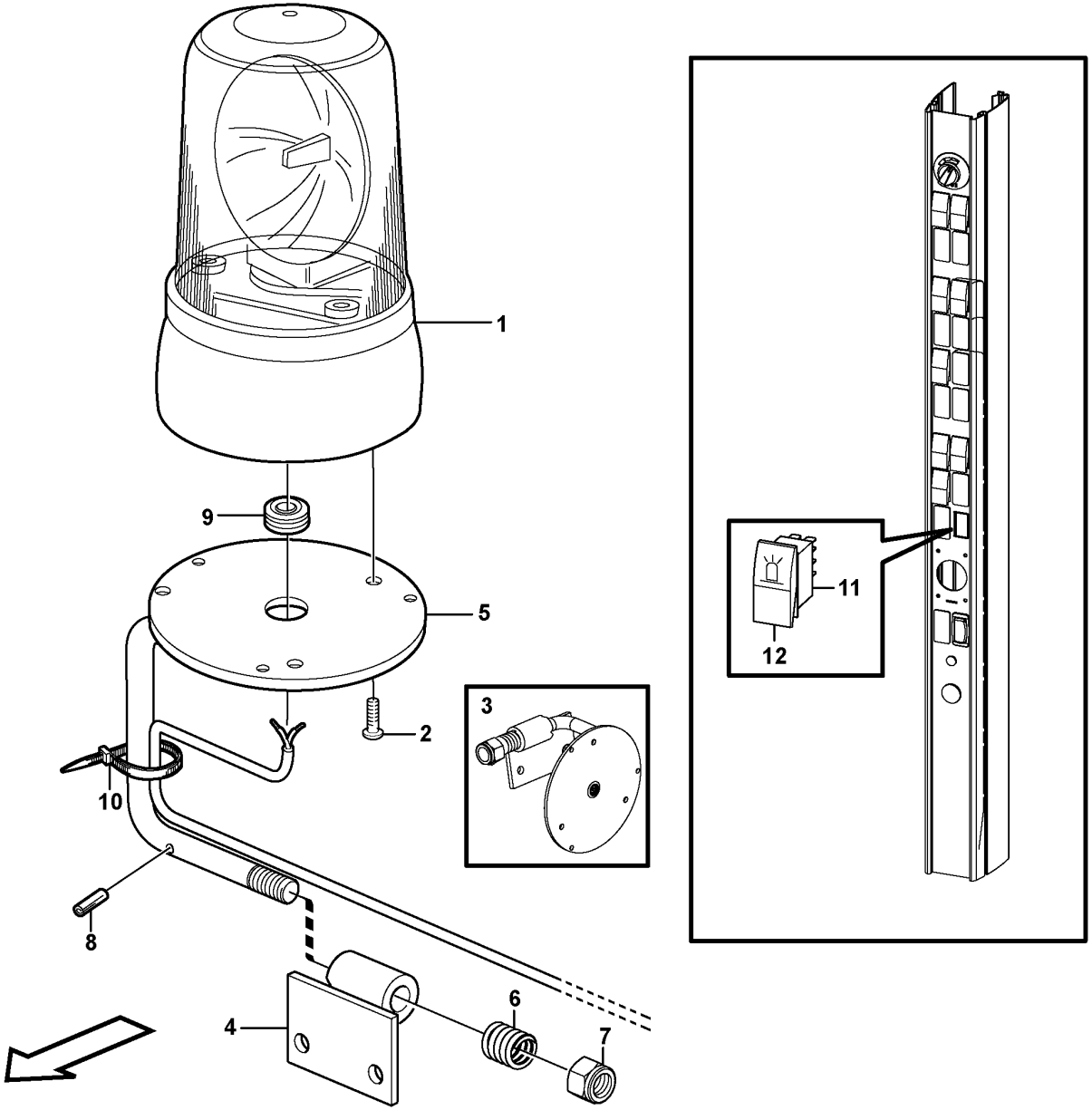

Volvo Construction Equipment
1023966

Fig.	Part No.	Quantity 1	Quantity 2	Quantity 3	PS	KIT	Description	Dénomination	Bezeichnung	Denominación	Benämning	Notes
1		1					Lamp	Lampe	Leuchte	Lampara	Lykta	See group 362-250 page 257
2	VOE 976155	3					Six point socket screw	Vis à 6 pans creux	Sechszahn-Hohlschraube	Racor de seis dientes	Sextandhålskruv	
3	VOE 11412552	1					Release mechanism	Dispositif d'inclinaison	Klappvorrichtung	Mecanismo liberador	Fällningsanordning	
4	VOE 11412553	1					•Attachment bracket	•Porte-outil	•Geräteträger	•Soporte de implementos	•Redskapsfäste	
5	VOE 11412556	1					•Attachment bracket	•Porte-outil	•Geräteträger	•Soporte de implementos	•Redskapsfäste	
6	VOE 4935756	1					•Spring	•Ressort	•Feder	•Resorte	•Fjäder	
7	VOE 13967934	1					•Flange lock nut	•Contre-écrou à embase	•Flanschverschlussmutter	•Contratuerca embridada	•Flänslåsmutter	
8	VOE 13961647	1					•Pin	•Clavette	•Splint	•Pasador	•Sprint	
9	VOE 941267	2					•Plug	•Tampon	•Stopfen	•Tapón	•Plugg	
10	VOE 4881440	2					Cable tie	Serre-câble	Kabelbinder	Abrazadera de cinta	Buntband	
11	VOE 70377101	1					Switch	Contacteur	Schalter	Interruptor	Strömställare	
12	VOE 11428013	1					Rocker arm	Culbuteur	Kipphebel	Balancín	Vipparm	

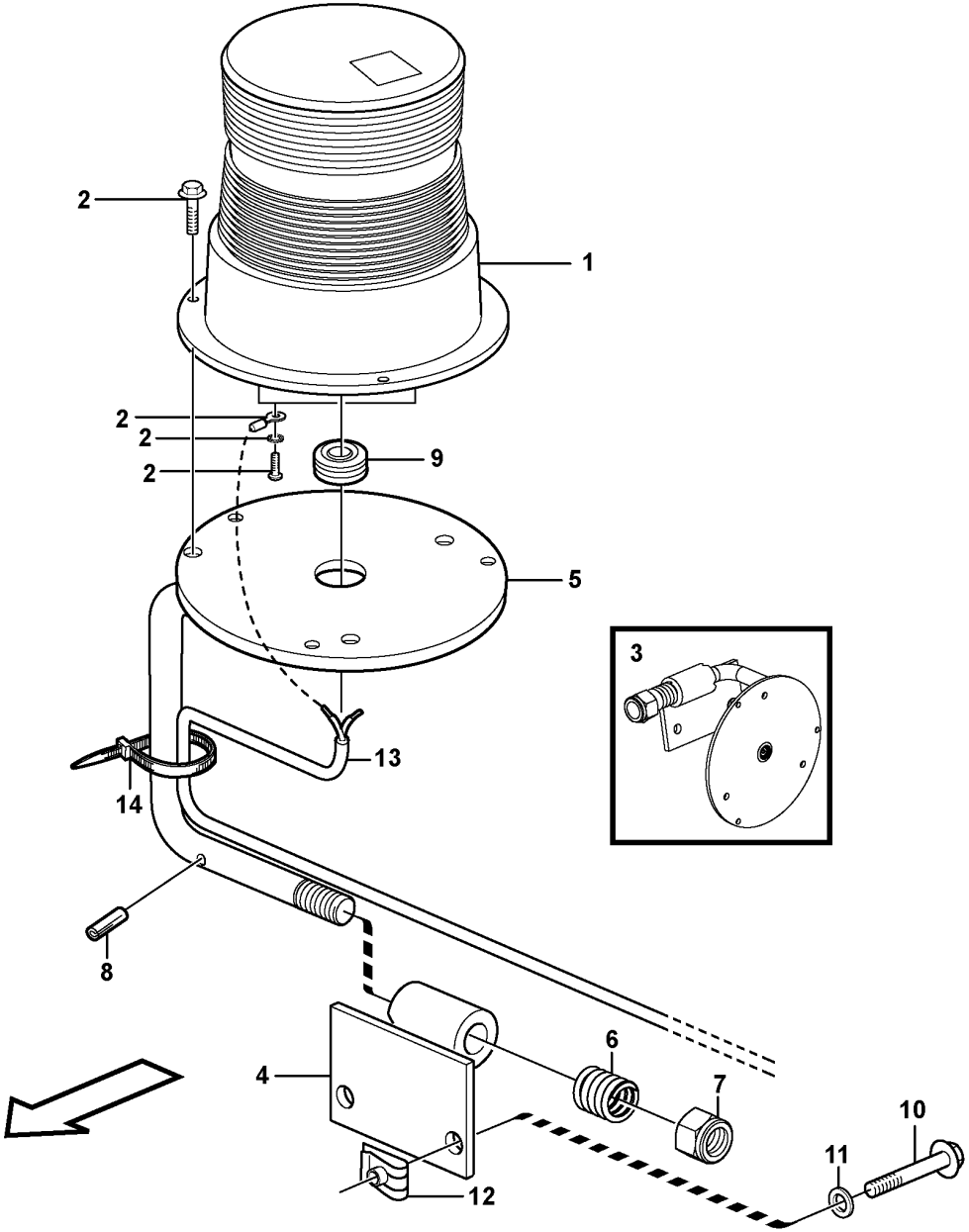

Volvo Construction Equipment
1023967

Fig.	Part No.	Quantity 1	Quantity 2	Quantity 3	PS	KIT	Description	Dénomination	Bezeichnung	Denominación	Benämning	Notes
1	VOE 11170087	1					Rotating beacon	Gyrophare	Rundumleuchte	Alumbrado rotativo	Roterande varningsljus	
2		REQ			NS		•Mounting Kit	•Kit Montage	•Einbausatz	•Juego Montaje	•Monteringssats	
3	VOE 11412552	1					Release mechanism	Dispositif d'inclinaison	Klappvorrichtung	Mecanismo liberador	Fällningsanordning	
4	VOE 11412553	1					•Attachment bracket	•Porte-outil	•Geräteträger	•Soporte de implementos	•Redskapsfäste	
5	VOE 11412556	1					•Attachment bracket	•Porte-outil	•Geräteträger	•Soporte de implementos	•Redskapsfäste	
6	VOE 4935756	1					•Spring	•Ressort	•Feder	•Resorte	•Fjäder	
7	VOE 13967934	1					•Flange lock nut	•Contre-écrou à embase	•Flanschverschlussmutter	•Contratuerca embridada	•Flänslåsmutter	
8	VOE 13961647	1					•Pin	•Clavette	•Splint	•Pasador	•Sprint	
9	VOE 941267	2					•Plug	•Tampon	•Stopfen	•Tapón	•Plugg	
10	VOE 13945444	2					Screw	Vis	Schraube	Tornillo	Skruv	
11	VOE 11117464	2					Plain washer	Rondelle plane	Flachscheibe	Arandela plana	Planbricka	(VOE 13960141)
12	VOE 13949867	2					Spring nut	Écrou de ressort	Federverschlussmutter	Tuerca resorte	Fjädermutter	
13	VOE 11170891	1					Cable harness	Faisceau câbles	Kabelbaum	Manojo cables	Ledningsmatta	
14	VOE 4881440	5					Cable tie	Serre-câble	Kabelbinder	Abrazadera de cinta	Buntband	

1		**Rotating beacon.**	Catalogue id **20107**	Group **362**
2		**Avertisseur lumineux à feu tournant.**		
3		**Drehfeuerleuchte.**	Illustr. No **1023967**	Section **200**
4		**Faro de advertencia giratorio.**		
		Roterande varningslykta.	Issue **20009015-H**	Page **255**
5		**83355**		

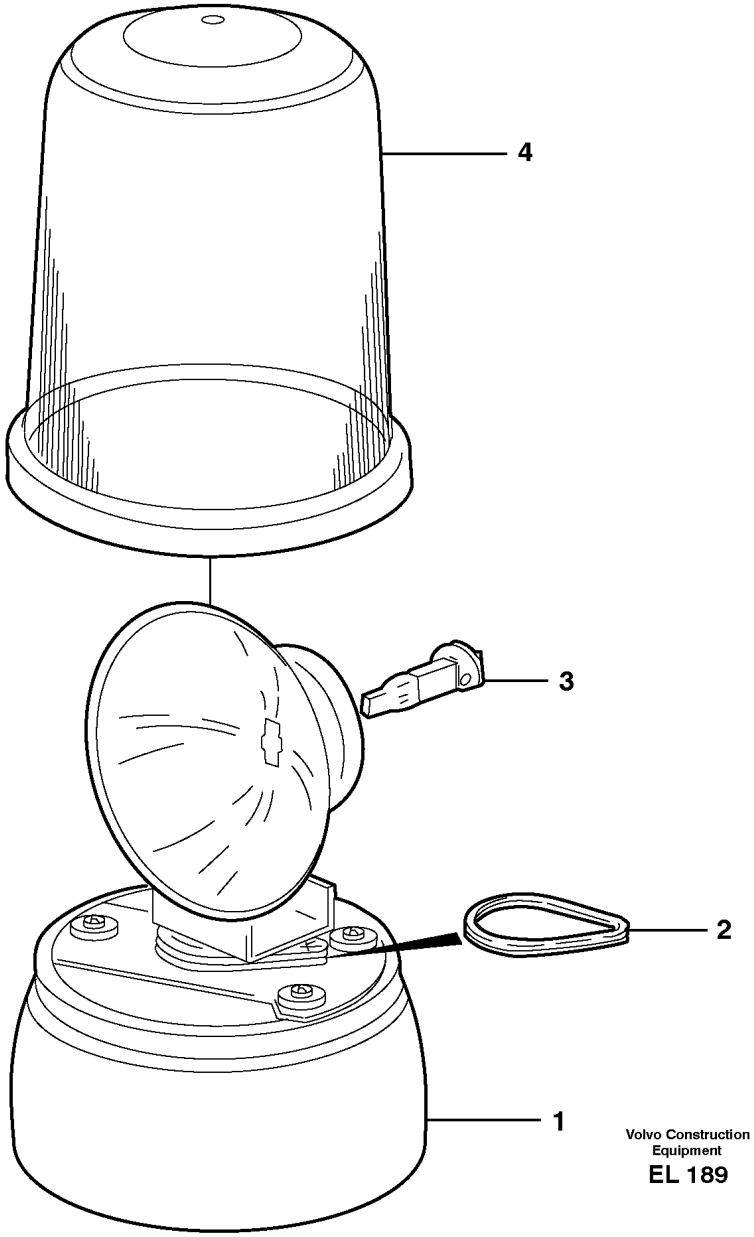

Volvo Construction Equipment

EL 189

Fig.	Part No.	Quantity 1	Quantity 2	Quantity 3	PS	KIT	Description	Dénomination	Bezeichnung	Denominación	Benämning	Notes
	VOE 11170098	1					Rotating beacon	Gyrophare	Rundumleuchte	Alumbrado rotativo	Roterande varningsljus	
1		1			NS		•Housing	•Carter	•Gehäuse	•Carter	•Hus	
2	VOE 11994484	1					•Drive belt	•Courroie de transmission	•Treibriemen	•Correa motriz	•Drivrem	2 PCS
3	VOE 992516	1					•Bulb	•Ampoule	•Glühlampe	•Bombilla	•Glödlampa	(VOE 943904) 24V/70W
4	VOE 11713980	1					•Lens	•Verre lampe	•Leuchtenglas	•Cristal	•Lyktglas	(VOE 11713095)

1		**Rotating beacon.** **Avertisseur lumineux à feu tournant.** **Drehfeuerleuchte.** **Faro de advertencia giratorio.** **Roterande varningslykta.**	Catalogue id **20107**	Group **362**
2			Illustr. No **EL 189**	Section **250**
3			Issue **20009015-H**	Page **257**
4				
5		**83074**		

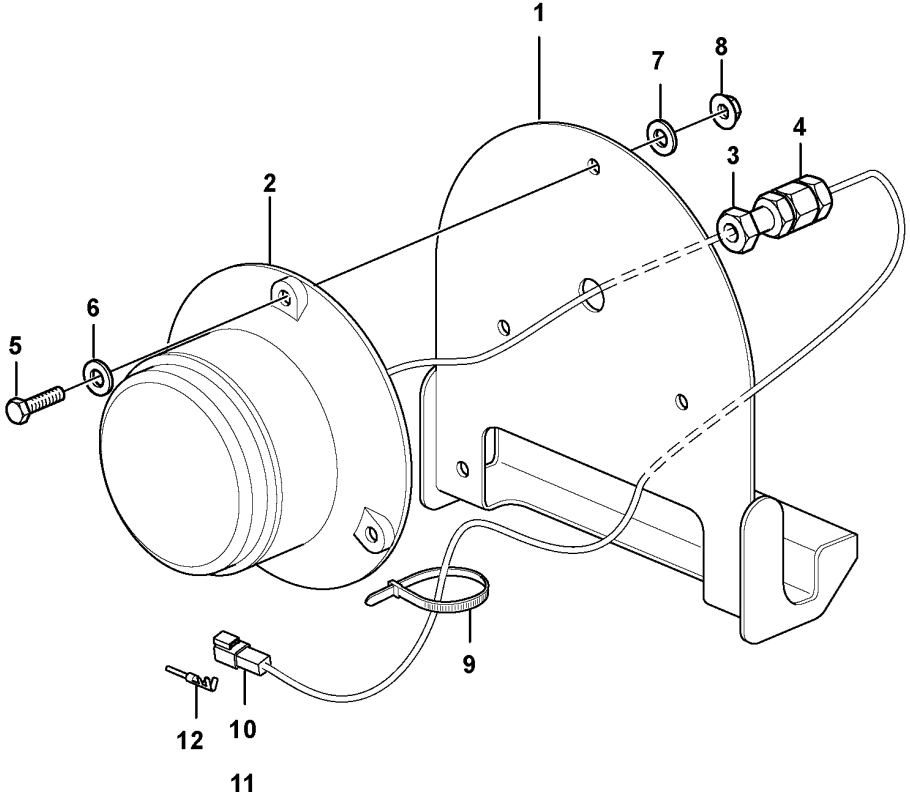
1
2
3
4
5
6
7
8
9
10
11
12

Fig.	Part No.	Quantity 1	Quantity 2	Quantity 3	PS	KIT	Description	Dénomination	Bezeichnung	Denominación	Benämning	Notes
	VOE 15066413	1					Lamp	Lampe	Leuchte	Lámpara	Lykta	(VOE 11170330)
	VOE 15066413		1				Lamp	Lampe	Leuchte	Lámpara	Lykta	
1		1	1		NS		•Retainer	•Retenue	•Halter	•Soporte	•Hållare	
2		1			NS		•Lamp	•Lampe	•Leuchte	•Lampara	•Lykta	LA342
3		1			NS		•Nut	•Ecrou	•Mutter	•Tuerca	•Mutter	
4		1			NS		•Grommet	•Passe fil	•Durchführung	•Aislador pasapanel	•Genomföring	
5	VOE 13955272	3	3				•Screw	•Vis	•Schraube	•Tornillo	•Skruv	
6		3			NS		•Sealing washer	•Rond.etancheite	•Dichtscheibe	•Arandela reten	•Tätningsbricka	
7	VOE 960139	3	3				•Plain washer	•Rondelle plane	•Flachscheibe	•Arandela plana	•Planbricka	
8	VOE 13949278	3	3				•Flange lock nut	•Contre-écrou à embase	•Flanschverschlussmutter	•Contratuerca embridada	•Flänslåsmutter	
9	VOE 4881440	1	1				•Cable tie	•Serre-câble	•Kabelbinder	•Abrazadera de cinta	•Buntband	
10	VOE 14370761	1	1				•Connector	•Pièce connexion	•Verbindungsstück	•Pieza de conexión	•Förbindningsstycke	
11	VOE 14370881	1	1				•Spacer	•Entretoise	•Abstandkörper	•Distanciador	•Distans	
12	VOE 874033	2					•Cable terminal	•Cosse câble	•Kabelschuh	•Terminal de cable	•Ledningssko	

1	83860	**Back-up warning light, strobe light** **Feu de recul, éclairage stroboscopique** **Rückfahrwarnleuchte, Stroboskoplampe** **Luz de advertencia de marcha atrás, lámpara estroboscópica** **Backvarningslampa, stroboskoplampa**	Catalogue id **20107**	Group **362**
2	85030		Illustr. No **1024959**	Section **300**
3			Issue **20009015-H**	Page **259**
4				
5				

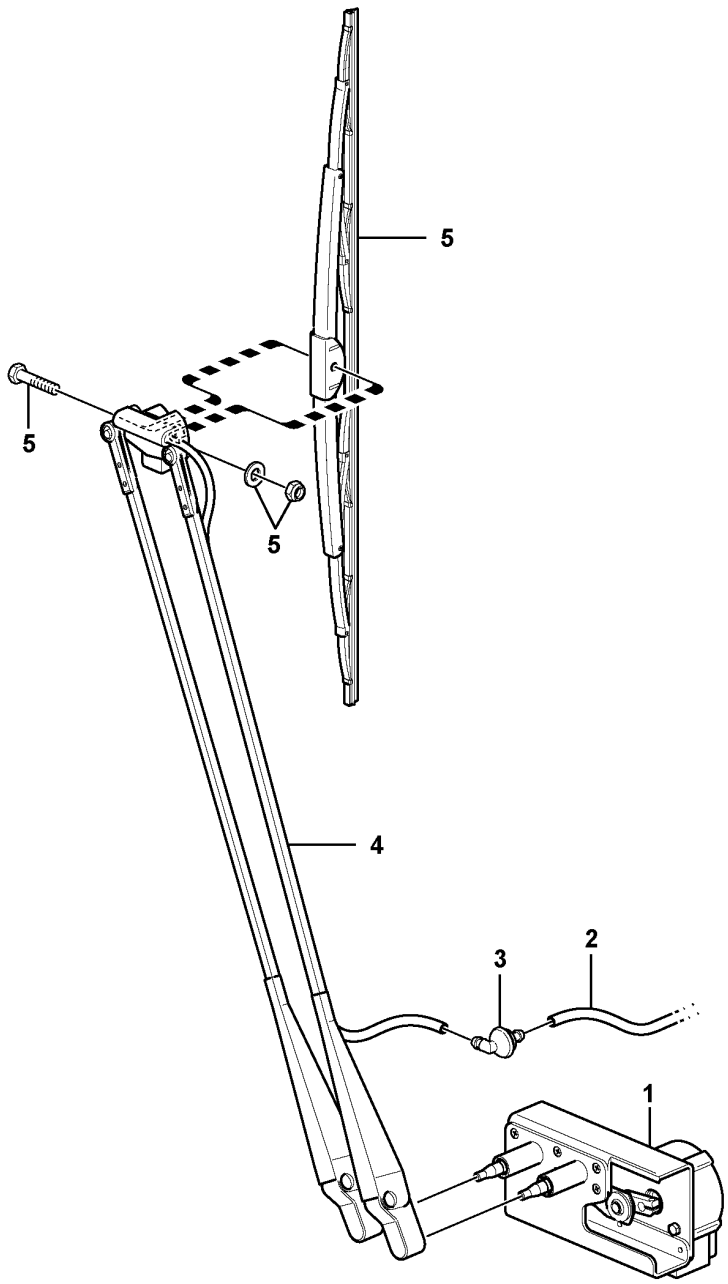

Volvo Construction Equipment

1024508

Fig.	Part No.	Quantity 1	Quantity 2	Quantity 3	PS	KIT	Description	Dénomination	Bezeichnung	Denominación	Benämning	Notes
1	VOE 17200853	1					Wiper motor	Moteur essuie-glace	Wischermotor	Motor limpiaparabrisas	Torkarmotor	(VOE 11444264)
1	VOE 17200853		1				Wiper motor	Moteur essuie-glace	Wischermotor	Motor limpiaparabrisas	Torkarmotor	(VOE 11444264) CAB - 25445, S/N - 66760 (USA), S/N - 71969 (BRA)
1	VOE 15411755		1		SS		Wiper motor	Moteur essuie-glace	Wischermotor	Motor limpiaparabrisas	Torkarmotor	CAB 25446 - 26293 S/N 66761 - (USA), S/N 71970 - 72299
1	VOE 15190412		1				Wiper motor	Moteur essuie-glace	Wischermotor	Motor limpiaparabrisas	Torkarmotor	S/N 26294- S/N 72200-
2	VOE 1304841	REQ	REQ				Hose	Flexible	Schlauch	Manguera	Slang	L = 2300 MM
3	VOE 14508639	1	1				Elbow	Coude	Winkel	Ángulo	Vinkel	
4	VOE 15190478	1	1				Wiper arm	Bras d'essuie-glace	Wischerarm	Brazo limpiaparabrisas	Torkararm	
	VOE 15175456	1	1				•Nozzle	•Gicleur	•Düse	•Difusor	•Munstycke	
5	VOE 14508629	1	1				Wiper blade	Balai d'essuie-glace	Wischerblatt	Hoja limpiafaros	Torkarblad	

1	33371	**Windshield wiper, front** **Essuie-vitre, avant** **Scheibenwischer, vorne** **Limpiaparabrisas, delantero** **Vindrutetorkare, fram**	Catalogue id **20107**	Group **363**
2	33021, 33022		Illustr. No **1024508**	Section **100**
3				
4			Issue **20009015-H**	Page **261**
5				

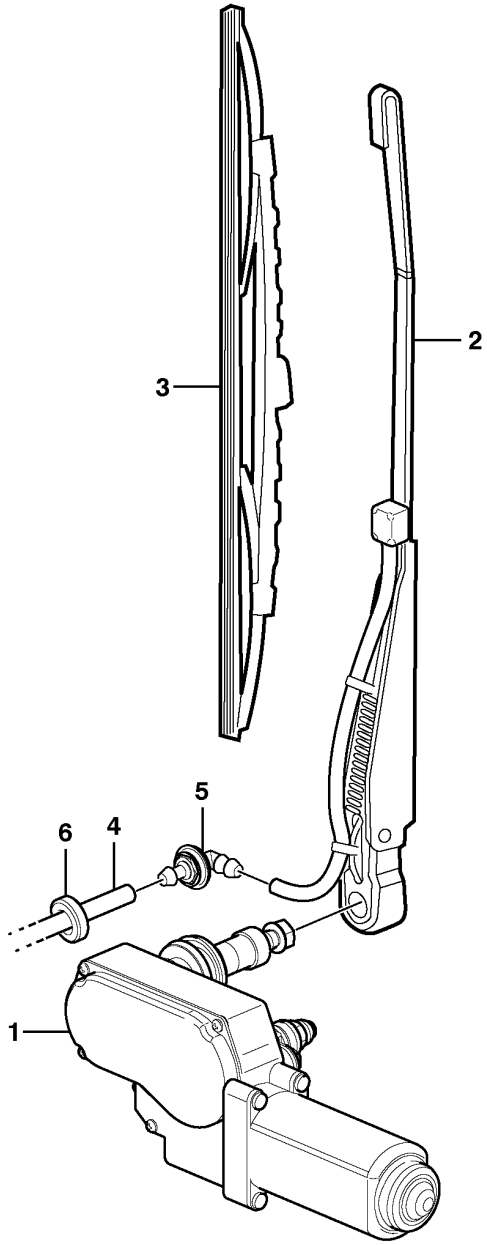

Volvo Construction Equipment

1032689

Fig.	Part No.	Quantity 1	Quantity 2	Quantity 3	PS	KIT	Description	Dénomination	Bezeichnung	Denominación	Benämning	Notes
1	VOE 15010653	1	1				Wiper motor	Moteur essuie-glace	Wischermotor	Motor limpiaparabrisas	Torkarmotor	(VOE 11170169)
2	VOE 11170170	1	1				Wiper arm	Bras d'essuie-glace	Wischerarm	Brazo limpiaparabrisas	Torkararm	
3	VOE 11170171	1	1				Wiper blade	Balai d'essuie-glace	Wischerblatt	Hoja limpiafaros	Torkarblad	
4	VOE 1304841	REQ					Hose	Flexible	Schlauch	Manguera	Slang	L = 2800 MM
	VOE 1304841		REQ				Hose	Flexible	Schlauch	Manguera	Slang	L = 1800 MM
5	VOE 14508639	1					Elbow	Coude	Winkel	Ángulo	Vinkel	
6	VOE 941262	2					Grommet	Passe fil	Durchführung	Pasaje	Genomföring	

1	33371	**Windshield wiper, rear** **Essuie-vitre, arrière** **Scheibenwischer, hinten** **Limpiaparabrisas, trasero** **Vindrutetorkare, bak**	Catalogue id **20107**	Group **363**
2	33021		Illustr. No **1032689**	Section **150**
3			Issue **20009015-H**	Page **263**
4				
5				

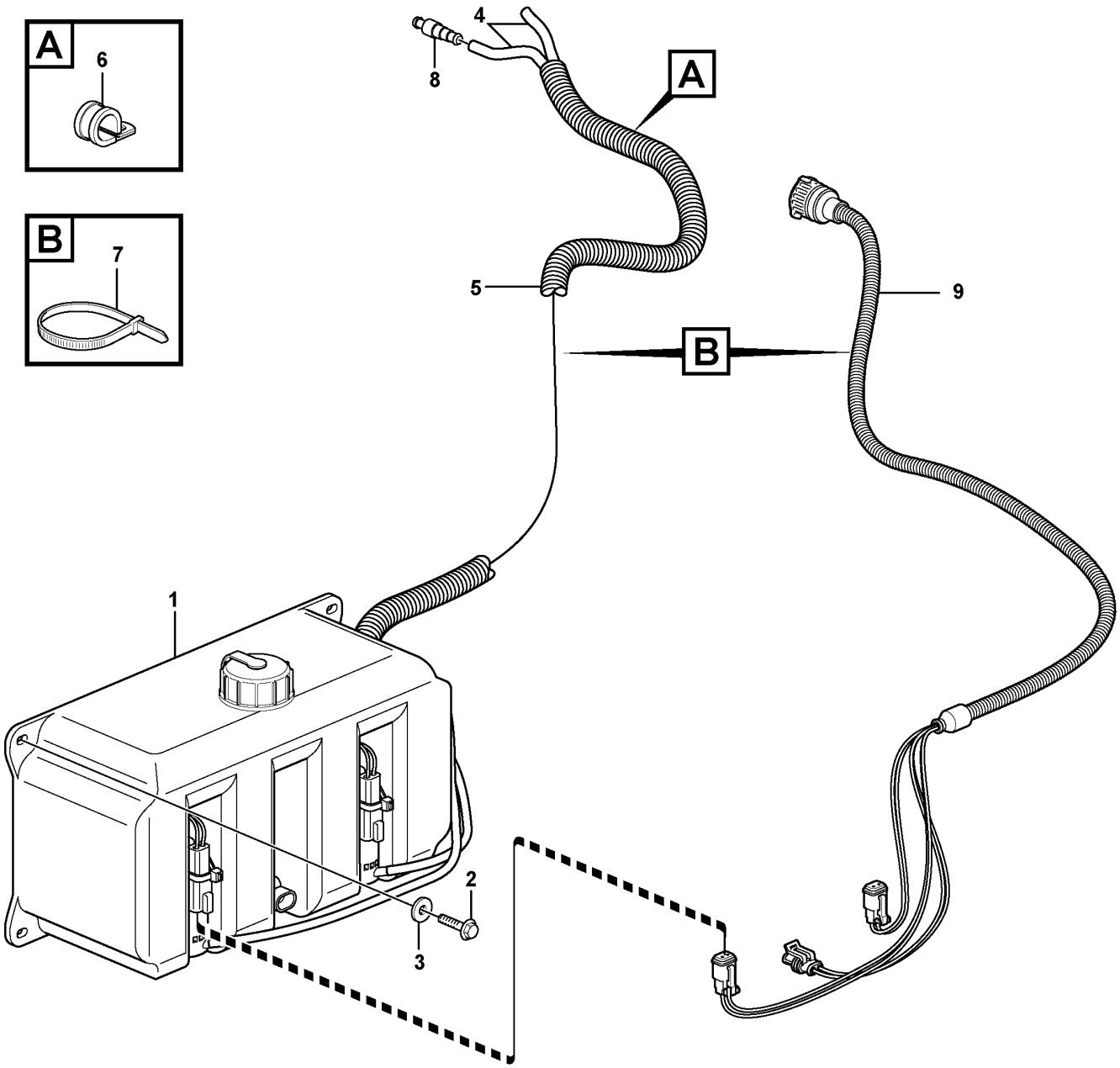

Volvo Construction Equipment

1024516

Fig.	Part No.	Quantity 1	Quantity 2	Quantity 3	PS	KIT	Description	Dénomination	Bezeichnung	Denominación	Benämning	Notes
1	VOE 11170287	1					Reservoir	Réservoir	Behälter	Depósito	Behållare	
	VOE 15041562	1					•Cap	•Capot	•Kappe	•Capuchón	•Hatt	
	VOE 11716534	2					•Pump	•Pompe	•Pumpe	•Bomba	•Pump	
		1			NS		•Level sensor	•Detecteur niveau	•Fullstandgeber	•Emisor nivel	•Nivågivare	SE3601
2	VOE 13946934	2					Screw	Vis	Schraube	Tornillo	Skruv	
3	VOE 960139	2					Plain washer	Rondelle plane	Flachscheibe	Arandela plana	Planbricka	
4	VOE 1304841	REQ					Hose	Flexible	Schlauch	Manguera	Slang	
5	VOE 4803751	REQ					Hose	Flexible	Schlauch	Manguera	Slang	L = 790 MM
6	VOE 977599	1					Clamp	Collier serrage	Schelle	Abrazadera	Klamma	
7	VOE 4881440	4					Cable tie	Serre-câble	Kabelbinder	Abrazadera de cinta	Buntband	
8	VOE 667352	1	1				Non-return valve	Clapet antiretour	Rückschlagventil	Válvula antirretorno	Backventil	
9		1					Cable harness	Faisceau cables	Kabelbaum	Manojo cables	Ledningsmatta	See group 371-975 page 335

1	33371	**Windshield washer** **Lave - glace** **Scheibenwaschanlage** **Lavaparabrisas** **Vindrutespolare**	Catalogue id **20107**	Group **363**
2	33021		Illustr. No **1024516**	Section **200**
3			Issue **20009015-H**	Page **265**
4				
5				

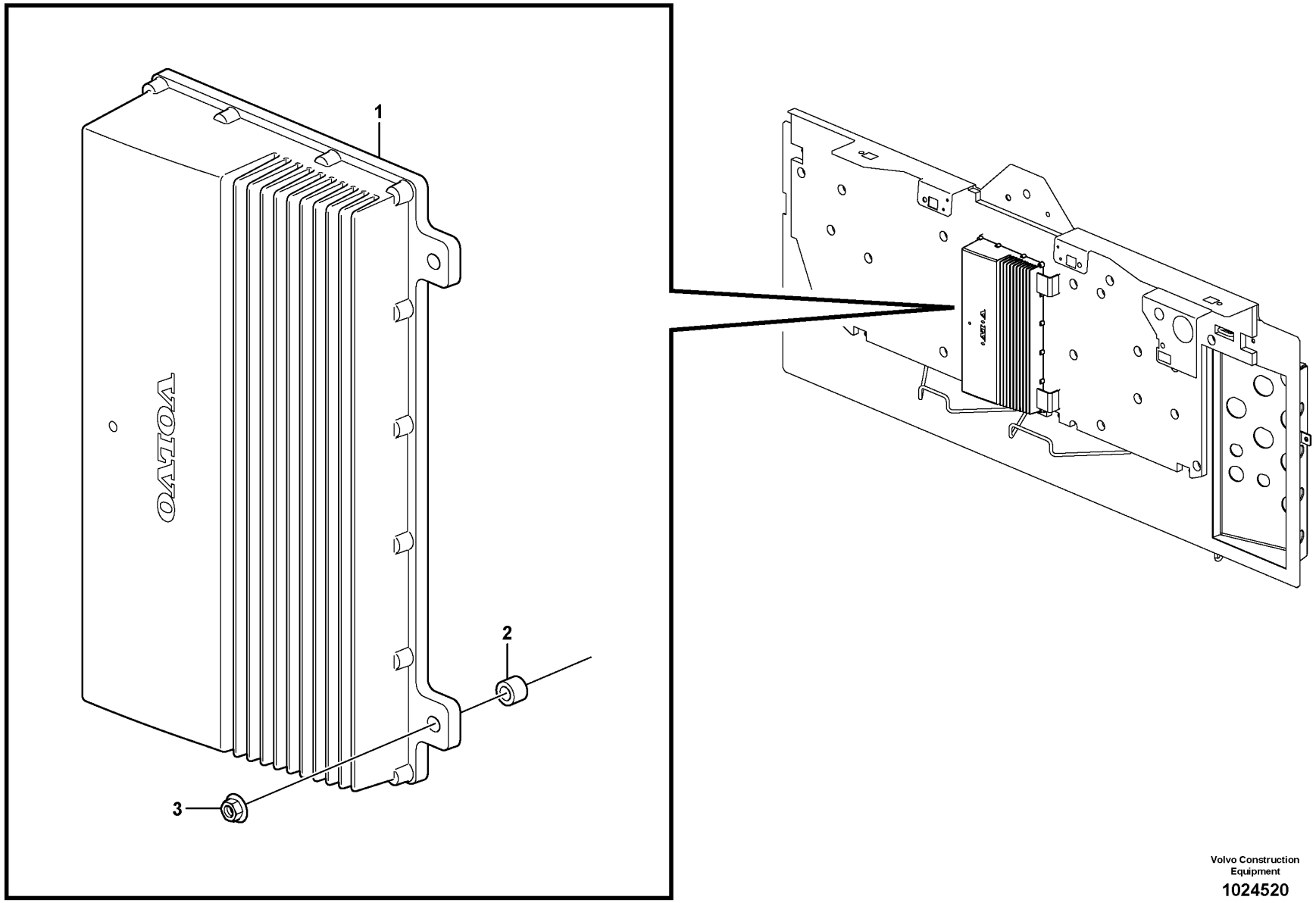

Volvo Construction Equipment

1024520

Fig.	Part No.	Quantity 1	Quantity 2	Quantity 3	PS	KIT	Description	Dénomination	Bezeichnung	Denominación	Benämning	Notes
1	VOE 11443500	1			SS		Electronic unit	Unité électronique	Elektronikeinheit	Unidad electrónica	Elektronikenhet	3611) V1-ECU, S/N - 24875 SWE, S/N - 66696, 66698, 66699 USA, S/N - 71893 BRA, S/N - 54750 IRN
1	VOE 11380375	1			SS		Electronic unit	Unité électronique	Elektronikeinheit	Unidad electrónica	Elektronikenhet	V1-ECU, S/N 24876-25388, S/N 66697, 66700 - USA, S/N 71894 - 72035 BRA, S/N 54751 - 54820 IRN
1	VOE 11381995	1			SS		Electronic unit	Unité électronique	Elektronikeinheit	Unidad electrónica	Elektronikenhet	V1 -ECU, S/N -26823 SWE, S/N -72429 BRA
1	VOE 11383875	1					Electronic unit	Unité électronique	Elektronikeinheit	Unidad electrónica	Elektronikenhet	V1 -ECU, S/N 26824- SWE, S/N 72430- BRA
1	VOE 11380375		1		SS		Electronic unit	Unité électronique	Elektronikeinheit	Unidad electrónica	Elektronikenhet	V1-ECU, CAB - 25703 SWE, CAB - 72035 BRA
1	VOE 11381475		1		SS		Electronic unit	Unité électronique	Elektronikeinheit	Unidad electrónica	Elektronikenhet	V1-ECU, CAB 25704 - 26886 SWE, CAB 72036 - 72317 BRA
1	VOE 11381995		1		SS		Electronic unit	Unité électronique	Elektronikeinheit	Unidad electrónica	Elektronikenhet	V1-ECU, CAB 26887 - SWE, CAB 72318 - 72429 BRA
	VOE 11383875		1				Electronic unit	Unité électronique	Elektronikeinheit	Unidad electrónica	Elektronikenhet	V1-ECU, CAB 72430 - BRA
2	VOE 930418	3	3				Spacer ring	Bague entretoise	Abstandring	Anillo distanciador	Distansring	
3	VOE 13949278	3	3				Flange lock nut	Contre-écrou à embase	Flanschverschlussmutter	Contratuerca embridada	Flänslåsmutter	

3611) **GB**: This ECU only to be used up to this Serial No **FR**: Cet ECU ne peut être utilisé que jusqu'à ce n° de série **DE**: Dieses Steuergerät nur bis einschl. dieser Fert.nr. verwenden **ES**: Esta ECU sólo debe usarse hasta este n° de fabr. inclusive **SE**: Denna ECU kan användas enbart upp till och med detta serienummer

1	33382, 33433	**Electronic unit** **Unité électronique** **Elektronikeinheit** **Unidad electrónica** **Elektronikenhet**	Catalogue id **20107**	Group **366**
2	33021, 33022		Illustr. No **1024520**	Section **100**
3			Issue **20009015-H**	Page **267**
4				
5		**V1-ECU**		

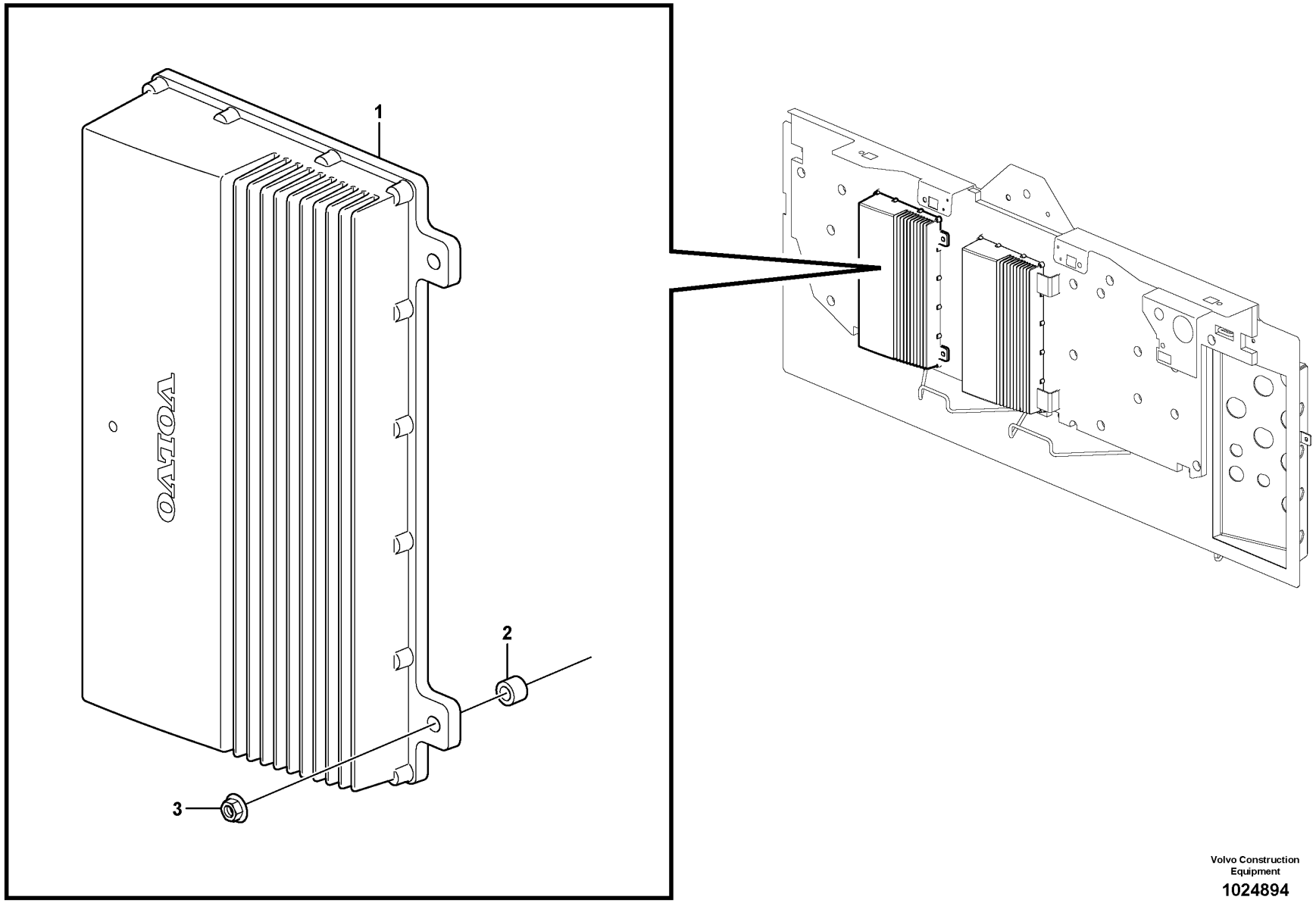

Volvo Construction Equipment

1024894

Fig.	Part No.	Quantity 1	Quantity 2	Quantity 3	PS	KIT	Description	Dénomination	Bezeichnung	Denominación	Benämning	Notes
1	VOE 11443700	1			SS		Electronic unit	Unité électronique	Elektronikeinheit	Unidad electrónica	Elektronikenhet	3611) V2-ECU, S/N - 24875 SWE, S/N - 66696, 66698, 66699 USA, S/N - 71893 BRA, S/N - 54750 IRN
1	VOE 11380380	1			SS		Electronic unit	Unité électronique	Elektronikeinheit	Unidad electrónica	Elektronikenhet	V2-ECU, S/N 24876-25388, S/N 66697, 66700 - USA, S/N 71894 - 72035 BRA, S/N 54751 - 54820 IRN
1	VOE 11381480	1			SS		Electronic unit	Unité électronique	Elektronikeinheit	Unidad electrónica	Elektronikenhet	V2-ECU, S/N 25389 - 26570 SWE, S/N 72036 - 72318 BRA, S/N 54821 - 54830 IRN
1	VOE 11381990	1			SS		Electronic unit	Unité électronique	Elektronikeinheit	Unidad electrónica	Elektronikenhet	V2-ECU, S/N 26571 - SWE, S/N 72318 - BRA, S/N 54831 - IRN
2	VOE 930418	3					Spacer ring	Bague entretoise	Abstandring	Anillo distanciador	Distansring	
3	VOE 13949278	3					Flange lock nut	Contre-écrou à embase	Flanschverschlussmutter	Contratuerca embridada	Flänslåsmutter	

3848) **GB**: Important! See info Service tip (All WLO) concerning the software conversion kits and its relation to the machine serial number, for each corresponding CDC aftermarket option kit. **FR**: Important ! Voir l'information (tous modèles de chargeuses sur pneus) concernant les kits de conversion des logiciels en fonction du numéro de série de la machine convenant pour chaque kit optionnel CDC après-vente. **DE**: Wichtig! Siehe Servicehinweis (alle WLO) bezüglich Software-Umrüstkit **ES**: ¡Importante! Vea el consejo de servicio de la información (todo WLO) referente a los juegos de conversión de software y su relación con el número de serie de la máquina para cada juego de opción del mercado de accesorios CDC correspondiente. **SE**: Viktigt! Se informationen Service Tips (All WLO) angående mjukvarans konverteringssatser och dess förhållande till maskinens tillverkningsnummer, för varje motsvarande CDC eftermarknadssats.

3611) **GB**: This ECU only to be used up to this Serial No **FR**: Cet ECU ne peut être utilisé que jusqu'à ce n° de série **DE**: Dieses Steuergerät nur bis einschl. dieser Fert.nr. verwenden **ES**: Esta ECU sólo debe usarse hasta este n° de fabr. inclusive **SE**: Denna ECU kan användas enbart upp till och med detta serienummer

1		**Electronic unit**	Catalogue id **20107**	Group **366**
2		**Unité électronique**		
3		**Elektronikeinheit**	Illustr. No **1024894**	Section **150**
4		**Unidad electrónica**		
5		**Elektronikenhet**	Issue **20009015-H**	Page **269**
		3848), V2-ECU,83869,83157-59,83241,83245,84221,84497-502,-981		

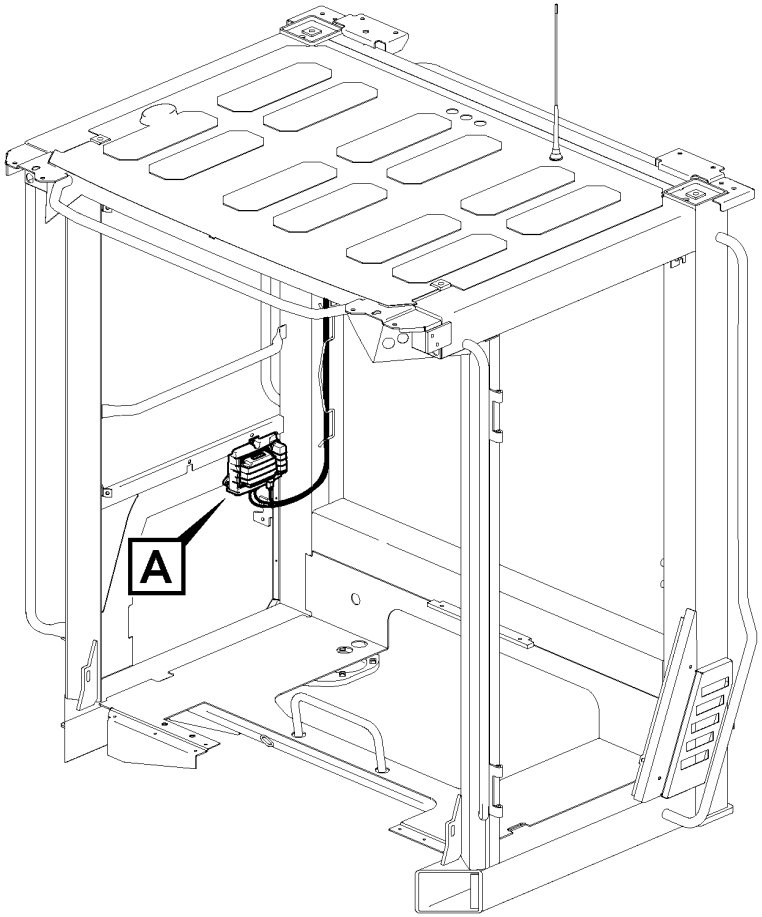

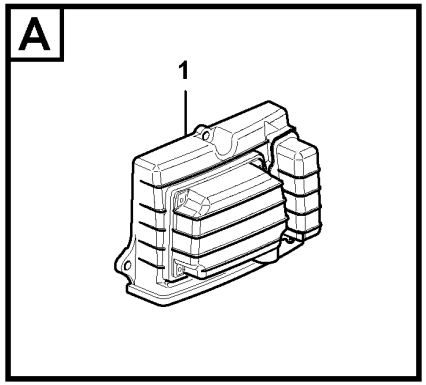

Volvo Construction Equipment
1071990

Fig.	Part No.	Quantity 1	Quantity 2	Quantity 3	PS	KIT	Description	Dénomination	Bezeichnung	Denominación	Benämning	Notes
1	**VOE 11384310**	1					Electronic unit	Unité électronique	Elektronikeinheit	Unidad electrónica	Elektronikenhet	

1		**Wireless electronic unit, W-ecu3** **Unité électronique sans fil, W-ECU3** **Drahtlos-Elektronikeinheit, W-ECU3** **Unidad electrónica inalámbrica, W-ECU3** **Trådlös elektronisk styrenhet, W-ECU3**	Catalogue id **20107**	Group **366**
2				
3			Illustr. No **1071990**	Section **200**
4				
5		**86488**	Issue **20009015-H**	Page **271**

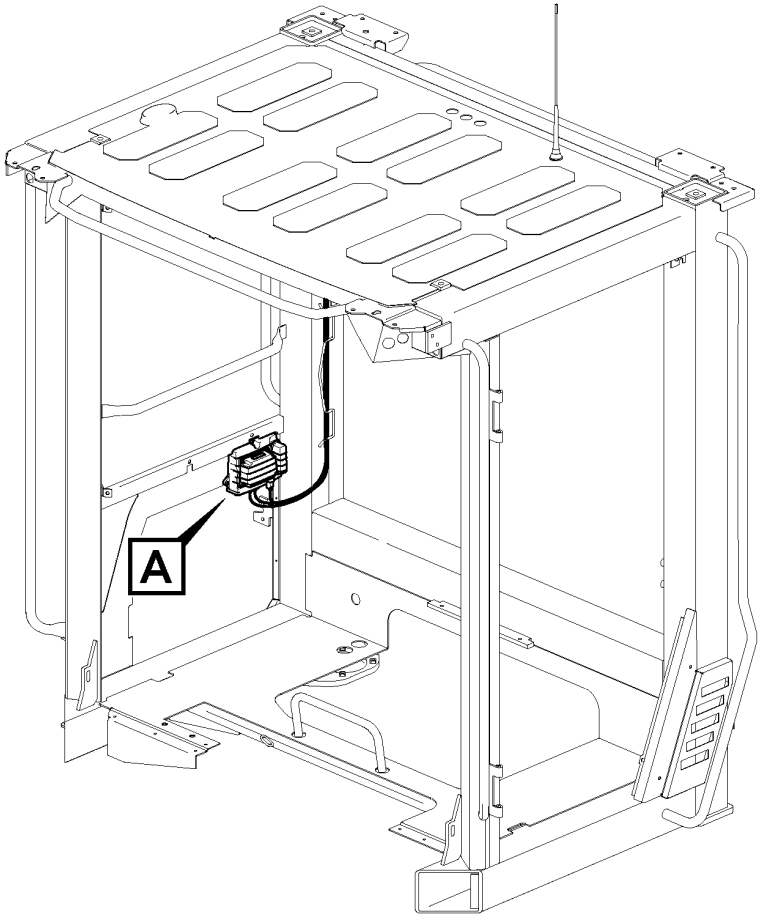

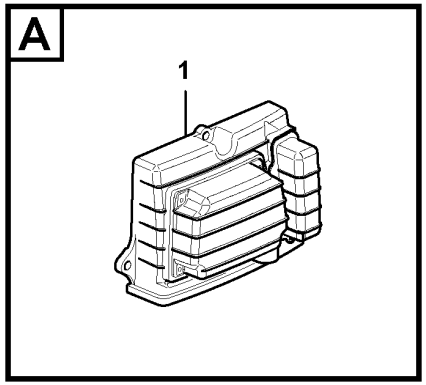

Volvo Construction Equipment
1071990

Fig.	Part No.	Quantity 1	Quantity 2	Quantity 3	PS	KIT	Description	Dénomination	Bezeichnung	Denominación	Benämning	Notes
1	**VOE 11443992**	1					Control unit	Calculateur	Steuergerät	Unidad de mando	Styrenhet	(VOE 11384320)

1		**Wireless electronic unit, W-ecu3** **Unité électronique sans fil, W-ECU3** **Drahtlos-Elektronikeinheit, W-ECU3** **Unidad electrónica inalámbrica, W-ECU3** **Trådlös elektronisk styrenhet, W-ECU3**	Catalogue id **20107**	Group **366**
2			Illustr. No **1071990**	Section **300**
3				
4			Issue **20009015-H**	Page **273**
5		**86487**		

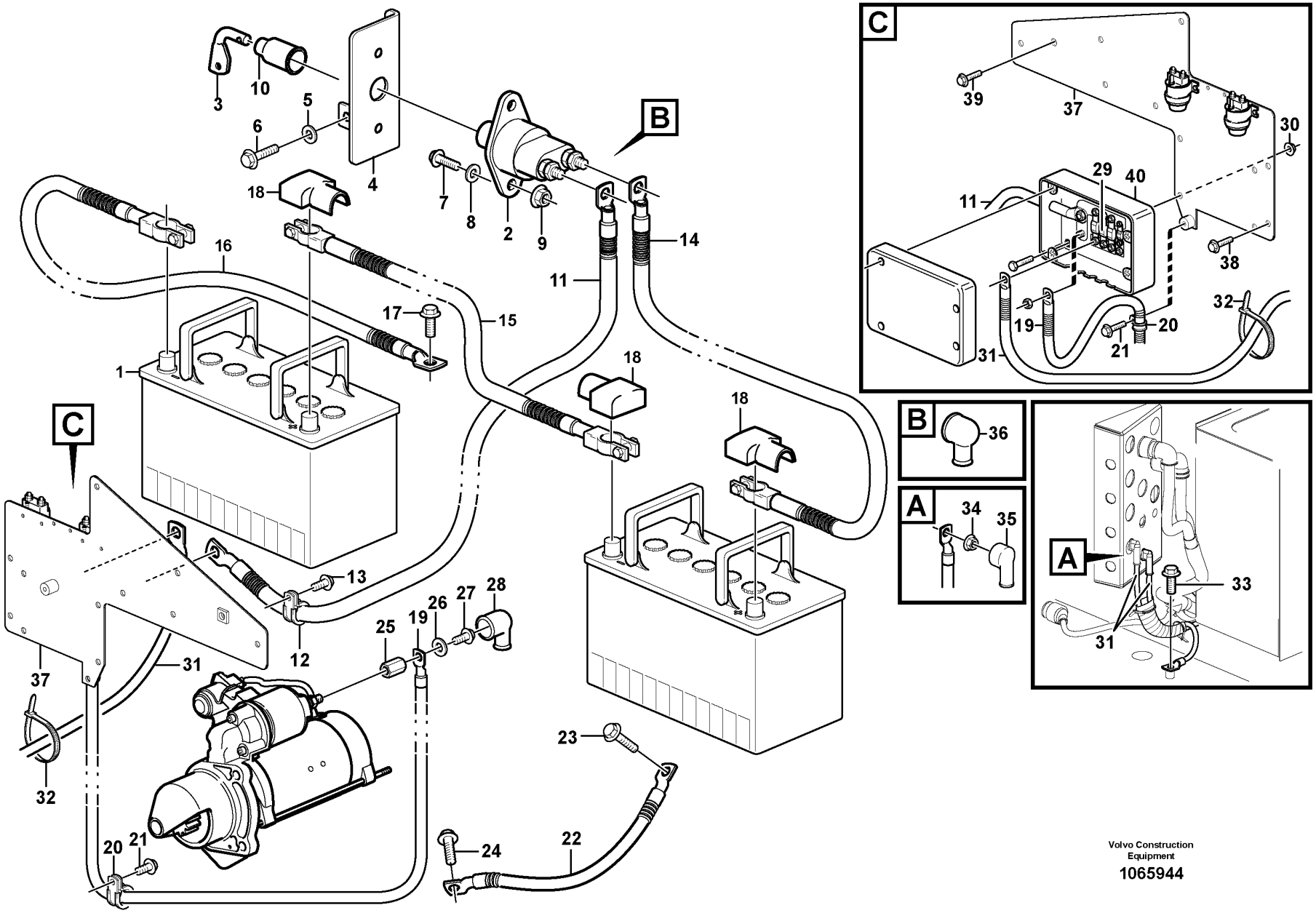

Volvo Construction Equipment

1065944

Fig.	Part No.	Quantity 1	Quantity 2	Quantity 3	PS	KIT	Description	Dénomination	Bezeichnung	Denominación	Benämning	Notes
1		2					Battery	Batterie	Batterie	Bateria	Batteri	12V, 110Ah See group 313-100 page 215
							•Dry battery	•Batterie vide	•Trockenbatterie	•Batería descargada	•Torrbatteri	
2	VOE 3987034	1					Main switch	Coupe-circuit principal	Hauptschalter	Interruptor maestro	Huvudströmställare	
3	VOE 8157766	1					•Knob	•Bouton	•Bedienungsknopf	•Volante	•Ratt	
4	VOE 11414562	1					Bracket	Console	Konsole	Consola	Konsol	
5	VOE 11117464	2					Plain washer	Rondelle plane	Flachscheibe	Arandela plana	Planbricka	
6	VOE 13946173	2					Screw	Vis	Schraube	Tornillo	Skruv	
7	VOE 13946934	2					Screw	Vis	Schraube	Tornillo	Skruv	
8	VOE 960139	2					Plain washer	Rondelle plane	Flachscheibe	Arandela plana	Planbricka	
9	VOE 13949278	2					Flange lock nut	Contre-écrou à embase	Flanschverschlussmutter	Contratuerca embridada	Flänslåsmutter	
10	VOE 1582293	1					Protecting moulding	Lisse de protection	Schonleiste	Moldura de protección	Skyddslist	
11	VOE 11171298	1					Battery cable	Câble de batterie	Batterieleitung	Cable de batería	Batteriledning	
12	VOE 977599	1					Clamp	Collier serrage	Schelle	Abrazadera	Klamma	
13	VOE 13946173	1					Screw	Vis	Schraube	Tornillo	Skruv	
14	VOE 11171747	1					Battery cable	Câble de batterie	Batterieleitung	Cable de batería	Batteriledning	
15	VOE 11171748	1					Battery cable	Câble de batterie	Batterieleitung	Cable de batería	Batteriledning	
16	VOE 11171746	1					Battery cable	Câble de batterie	Batterieleitung	Cable de batería	Batteriledning	
17	VOE 13949888	1					Screw	Vis	Schraube	Tornillo	Skruv	
18	VOE 1259727	3					Cover	Capot	Abdeckung	Capó	Kåpa	
19	VOE 11171745	1					Battery cable	Câble de batterie	Batterieleitung	Cable de batería	Batteriledning	
20	VOE 977599	4					Clamp	Collier serrage	Schelle	Abrazadera	Klamma	
21	VOE 946440	4					Flange screw	Vis à embase	Flanschschraube	Tornillo embridado	Flänsskruv	
22	VOE 11024707	1					Battery cable	Câble de batterie	Batterieleitung	Cable de batería	Batteriledning	
23	VOE 13949888	1					Screw	Vis	Schraube	Tornillo	Skruv	
24	VOE 13949888	1					Screw	Vis	Schraube	Tornillo	Skruv	
25	VOE 11171091	1					Nut	Écrou	Mutter	Tuerca	Mutter	
26	VOE 11170338	1					Washer	Rondelle	Scheibe	Arandela	Bricka	
27	VOE 11170368	1					Flange screw	Vis à embase	Flanschschraube	Tornillo embridado	Flänsskruv	
28	VOE 855798	1					Protecting sleeve	Manchon protection	Schutzhülle	Manguito de protección	Skyddshylsa	
29	VOE 982617	3					Fuse	Fusible	Sicherung	Fusible	Säkring	32V x 125A

1		**Battery cable and main switch** **Cable batterie et robinet batterie** **Batterieleitung und Batterietrennschalter** **Cable de bateria y desconectador bateria** **Batteriledning och batterifrånskiljare**	Catalogue id **20107**	Group **371**
2				
3			Illustr. No **1065944**	Section **100**
4			Issue **20009015-H**	Page **275**
5				

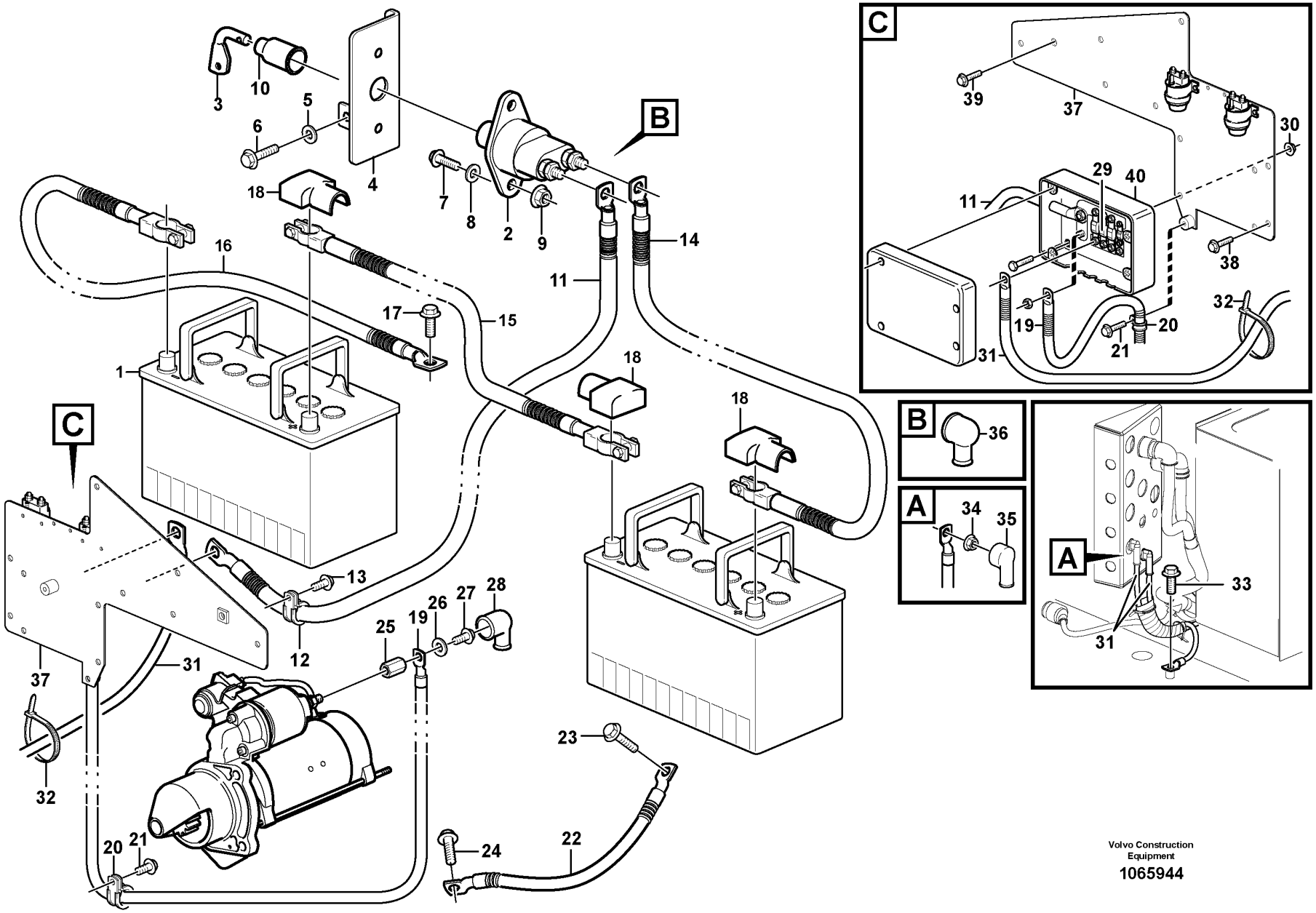

Volvo Construction Equipment

1065944

Fig.	Part No.	Quantity 1	Quantity 2	Quantity 3	PS	KIT	Description	Dénomination	Bezeichnung	Denominación	Benämning	Notes
30	VOE 948645	4					Flange lock nut	Contre-écrou à embase	Flanschverschlussmutter	Contratuerca embridada	Flänslåsmutter	
31	VOE 11171705	1			SS		Cable harness	Faisceau câbles	Kabelbaum	Manojo cables	Ledningsmatta	S/N - 25803 SWE S/N - 72150 BRA S/N - 54830 IRN
31	VOE 15186892	1					Wiring harness	Faisceau de câbles	Kabelbaum	Manojo cables	Ledningsmatta	S/N 25804 - SWE S/N 72151 - BRA S/N 54831 - IRN
32	VOE 4881440	6					Cable tie	Serre-câble	Kabelbinder	Abrazadera de cinta	Buntband	
33	VOE 13949888	1					Screw	Vis	Schraube	Tornillo	Skruv	
34	VOE 13945408	2					Nut	Écrou	Mutter	Tuerca	Mutter	
35		2			NS		Protection	Protection	Schutz	Proteccion	Skydd	
36	VOE 7025971	2					Protection	Protection	Abdeckung	Protección	Skydd	
37	VOE 11171451	1					Plate	Tôle	Blech	Chapa	Plåt	
38	VOE 13946173	2					Screw	Vis	Schraube	Tornillo	Skruv	
39	VOE 13945444	1					Screw	Vis	Schraube	Tornillo	Skruv	
40	VOE 11170016	1					Fuse box	Boîtier fusible	Sicherungsdose	Caja de fusibles	Säkringsdosa	

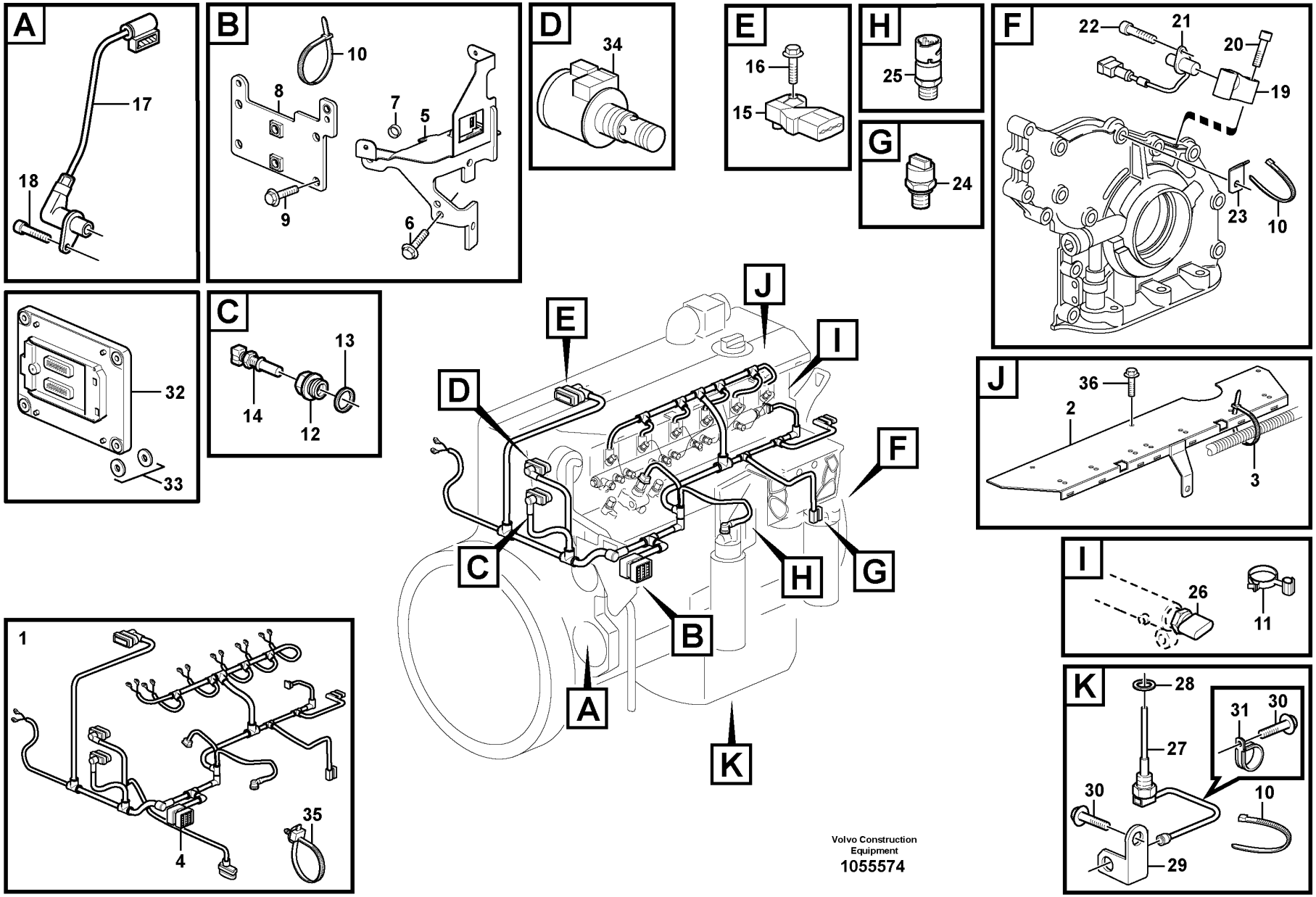

Volvo Construction Equipment
1055574

Fig.	Part No.	Quantity 1	Quantity 2	Quantity 3	PS	KIT	Description	Dénomination	Bezeichnung	Denominación	Benämning	Notes
1	VOE 20893636	1					Main Cable Harness	Faisceau de câbles principal	Hauptkabelstrang	Haz de cables principal		ENG - 10785521
1	VOE 21814758	1					Wiring harness	Faisceau de câbles	Kabelbaum	Manojo cables	Ledningsmatta	(VOE 21319785) ENG 10785522 -
							•CONNECTED TO:	•CONNECTÉ A:	•ANGESCHLOSSEN:	•CONECTADO A:	•ANSLUTER TILL:	
							••Connector	••Raccord	••Anschluss	••Union	••Anslutning	ED
							••Engine speed,camshaft	••Com. tachym. arbre ca	••Drehzahlschalt. Nocke	••Sensor tacom. arbol l	••Varvtalsg. kamaxel	SE2703
							••Solenoid valve	••Vanne electrom.	••Magnetventil	••Electrovalvula	••Magnetventil	
							••Coolant temperature	••Liquide refroi.temp.	••Kühlfussigkeit temp.	••Anticongelente temp.	••Kylvätsketemperatur	SE2606
							••Charge-air temperature	••Température d'air de suralimentation	••Ladelufttemperatur	••Temperatura del aire de alimentación	••Laddlufttemperatur	SE2507, SE2508
							••Fuel Regulator	••Regul.carburant	••Kraftstoffreglr	••Regul Combustib	••Bränslereg.	
							••Fuel Nozzle	••Injecteur carburant	••Kraftstoffduse	••Atomizador	••Bränslespridare	MA2301 - MA2306
							••Fuel pressure	••Pression de carburant	••Kraftstoffdruck	••Presión de combustible	••Bränsletryck	SE2301
							••Oil pressure sensor	••Manocontact huile	••Öldruckschalter	••Emisor presion Aceite	••Oljetrycksgivare	SE2203
							••Engine speed	••Régime du moteur	••Motordrehzahl	••Régimen del motor	••Motorvarvtal	SE2701
							••Pressure Sensor	••Detect.pression	••Druckmelder	••Sensor Presion	••Tryckgivare	SE2309
							••Level Sensor	••Detecteu.niveau	••Niveaufuhler	••Sensor Nivel	••Nivåkännare	SE2202, SE2205
							••Starter Motor	••Demarreur	••Anlasser	••Motor de arranque	••Startmotor	
2	VOE 20864600	1					•Bracket	•Console	•Konsole	•Consola	•Konsol	
3	VOE 20460347	7					•Clamping band	•Ruban serrage	•Spannband	•Banda de apriete	•Klämband	
4	VOE 230062666	1					•Screw	•Vis	•Schraube	•Tornillo	•Skruv	
5	VOE 21377120	1					Bracket	Console	Konsole	Consola	Konsol	
6	VOE 20450802	2					Flange screw	Vis à embase	Flanschschraube	Tornillo embridado	Flänsskruv	
7	VOE 20450730	1					Bushing	Bague	Buchse	Casquillo	Bussning	
8	VOE 21896711	1					Retaining plate	Plaque retenue	Halteplatte	Placa de sujeción	Hållarplatta	(VOE 20890175)
9	VOE 20405672	4					Screw	Vis	Schraube	Tornillo	Skruv	
10	VOE 4881440	REQ					Cable tie	Serre-câble	Kabelbinder	Abrazadera de cinta	Buntband	
11	VOE 21063356	2					Retainer	Retenue	Halter	Soporte	Hållare	
12	VOE 20450683	1					Adapter	Adaptateur	Adapter	Adaptador	Adapter	
13	VOE 13947628	1					Plane gasket	Joint plan	Plandichtung	Junta plana	Planpackning	

1		**Cable harness, engine** **Faisceau de câbles, moteur** **Kabelbündel, Motor** **Haz de cables, motor** **Ledningsmatta, motor**	Catalogue id **20107**	Group **371**
2			Illustr. No **1055574**	Section **150**
3			Issue **20009015-H**	Page **279**
4				
5				

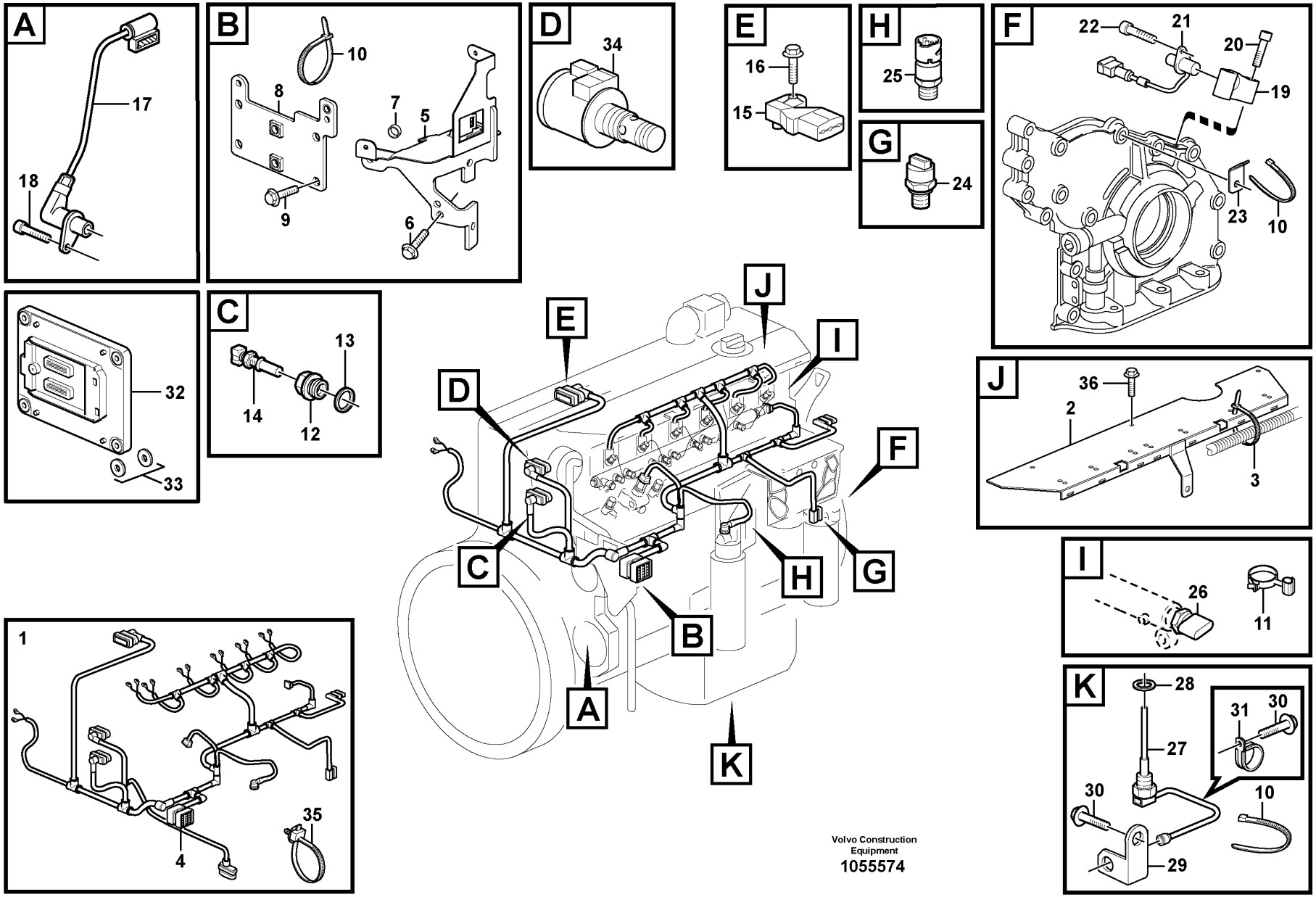

Volvo Construction Equipment
1055574

Fig.	Part No.	Quantity 1	Quantity 2	Quantity 3	PS	KIT	Description	Dénomination	Bezeichnung	Denominación	Benämning	Notes
14	VOE 21531072	1					Temperature sensor	Sonde de température	Temperaturgeber	Sensor de temperatura	Temperatursensor	(VOE 20513340) SE2606
15	VOE 20524936	1					Pressure sensor	Capteur de pression	Drucksensor	Sensor de presión	Trycksensor	(VOE 20556500) SE2507, SE2508
16	VOE 20450728	1					Bolt	Boulon	Bolzen	Perno	Bult	
17	VOE 22435058	1					Sensor	Capteur	Geber	Sensor	Sensor	(VOE 20820494) SE2703
18	VOE 20450694	1					Screw	Vis	Schraube	Tornillo	Skruv	
19	VOE 20700252	1					Bracket	Console	Konsole	Consola	Konsol	
20	VOE 20799862	2					Bolt	Boulon	Bolzen	Perno	Bult	
21	VOE 20450707	1					Tachometer	Compte-tours	Drehzahlmesser	Cuentarrevoluciones	Varvräknare	SE2701
22	VOE 20450694	1					Screw	Vis	Schraube	Tornillo	Skruv	
23	VOE 20450997	2					Bracket	Console	Konsole	Consola	Konsol	
24	VOE 21291011	1					Pressure sensor	Capteur de pression	Drucksensor	Sensor de presión	Trycksensor	SE2203
25	VOE 21634021	1					Pressure sensor	Capteur de pression	Drucksensor	Sensor de presión	Trycksensor	(VOE 21302639) SE2301
26		1					Pressure Sensor	Detect.pression	Druckmelder	Sensor Presion	Tryckgivare	SE2309 See group 237-100 page 123
27	VOE 22383368	1					Level sensor	Capteur de niveau	Füllstandgeber	Emisor de nivel	Nivåsensor	(VOE 20829076) SE2202, SE2205
28	VOE 20828295	1					Sealing ring	Bague d'étanchéité	Runddichtring	Anillo reten	Tätningsring	
29	VOE 20852241	1					Bracket	Console	Konsole	Consola	Konsol	
30	VOE 20405792	3					Screw	Vis	Schraube	Tornillo	Skruv	
31	VOE 20450867	2					Clamp	Collier serrage	Schelle	Abrazadera	Klamma	
32	VOE 60100000	1					Electronic unit	Unité électronique	Elektronikeinheit	Unidad electrónica	Elektronikenhet	E-ECU
33	VOE 21071773	4					Rubber element	Élément caoutchouc	Gummiteil	Taco de goma	Gummielement	
34		1					Solenoid valve	Vanne electrom.	Magnetventil	Electrovalvula	Magnetventil	See group 214-100 page 69
35	VOE 20834570	8					Retainer	Retenue	Halter	Soporte	Hållare	
35	VOE 20792329	1					Clamping Band	Ruban Serrage	Spannband	Banda Apriete	Klämband	
36	VOE 20460055	3					Screw	Vis	Schraube	Tornillo	Skruv	

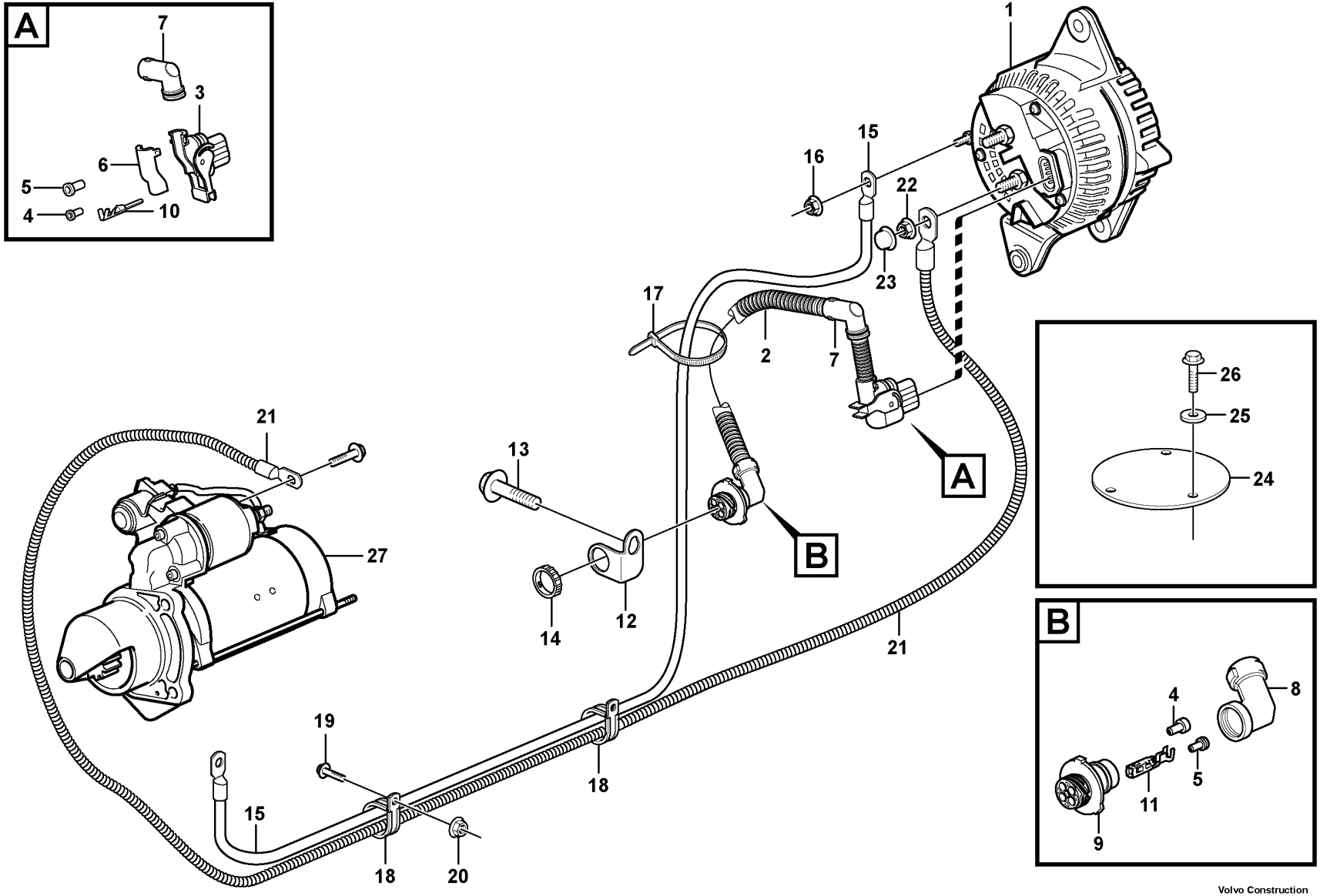

Volvo Construction Equipment

1030330

Fig.	Part No.	Quantity 1	Quantity 2	Quantity 3	PS	KIT	Description	Dénomination	Bezeichnung	Denominación	Benämning	Notes
1		1					Alternator	Alternateur	Lichtmaschine	Alternador	Generator	See group 321-100 page 219
2	VOE 11171193	1					Cable harness	Faisceau câbles	Kabelbaum	Manojo cables	Ledningsmatta	B+
3	VOE 1078478	1					•Housing	•Carter	•Gehäuse	•Cuerpo	•Hus	
4	VOE 970771	3					•Cable seal	•Joint sur fil	•Leitungsdichtung	•Sellador de cable	•Ledningstätning	
5	VOE 970773	7					•Cable seal	•Joint sur fil	•Leitungsdichtung	•Sellador de cable	•Ledningstätning	
6	VOE 1078479	1					•Insulator cover	•Enveloppe d'isolateur	•Isolatormantel	•Funda aislador	•Isolatorhölje	
7	VOE 11170084	1					•Elbow	•Coude	•Winkel	•Ángulo	•Vinkel	
8	VOE 3985598	1					•Adapter	•Adaptateur	•Adapter	•Adaptador	•Adapter	
9	VOE 3944972	1					•Housing	•Carter	•Gehäuse	•Cuerpo	•Hus	
10	VOE 3963047	3					•Cable terminal	•Cosse câble	•Kabelschuh	•Terminal de cable	•Ledningssko	
11	VOE 3986767	3					•Cable terminal	•Cosse câble	•Kabelschuh	•Terminal de cable	•Ledningssko	
12	VOE 3988328	1					Bracket	Console	Konsole	Consola	Konsol	
13	VOE 946440	1					Flange screw	Vis à embase	Flanschschraube	Tornillo embridado	Flänsskruv	
14	VOE 3963413	1					Ring	Bague	Ring	Anillo	Ring	
15	VOE 11171811	1					Wire	Câble	Leitung	Cable	Ledning	31, B-
16	VOE 983714	1					Hexagon nut	Écrou hexagonal	Sechskantmutter	Tuerca hexagonal	Sexkantsmutter	M6x6
17	VOE 4881440	1					Cable tie	Serre-câble	Kabelbinder	Abrazadera de cinta	Buntband	
18	VOE 13949747	2					Clamp	Collier serrage	Schelle	Abrazadera	Klamma	
19	VOE 13946173	1					Screw	Vis	Schraube	Tornillo	Skruv	
20	VOE 948645	1					Flange lock nut	Contre-écrou à embase	Flanschverschlussmutter	Contratuerca embridada	Flänslåsmutter	
21	VOE 11171812	1					Wire	Fil	Draht	Alambre	Tråd	30, B2+
22	VOE 983715	2					Sems nut	Écrou à tête bombée	Semsmutter	Tuerca sems	Semsmutter	S/N - 26429 SWE S/N - 72287 BRA S/N - 54830 IRN
22	VOE 983715	3					Sems nut	Écrou à tête bombée	Semsmutter	Tuerca sems	Semsmutter	S/N 26430 - SWE S/N 72288 - BRA S/N 54831 - IRN
23	VOE 20576874	2					Nut cap	Capot écrou	Mutterabdeckkappe	Tapa tuerca	Mutterkåpa	
24	VOE 11414559	1					Plate	Tôle	Blech	Chapa	Plåt	
25	VOE 11117464	3					Plain washer	Rondelle plane	Flachscheibe	Arandela plana	Planbricka	(VOE 13960141)
26	VOE 946440	3					Flange screw	Vis à embase	Flanschschraube	Tornillo embridado	Flänsskruv	

1		**Cable harness, alternator** **Faisceau câbles, dynamo** **Kabelbaum, Lichtmaschine** **Manojo de cables, alternador** **Ledningsmatta, generator**	Catalogue id **20107**	Group **371**
2			Illustr. No **1030330**	Section **250**
3			Issue **20009015-H**	Page **283**
4				
5				

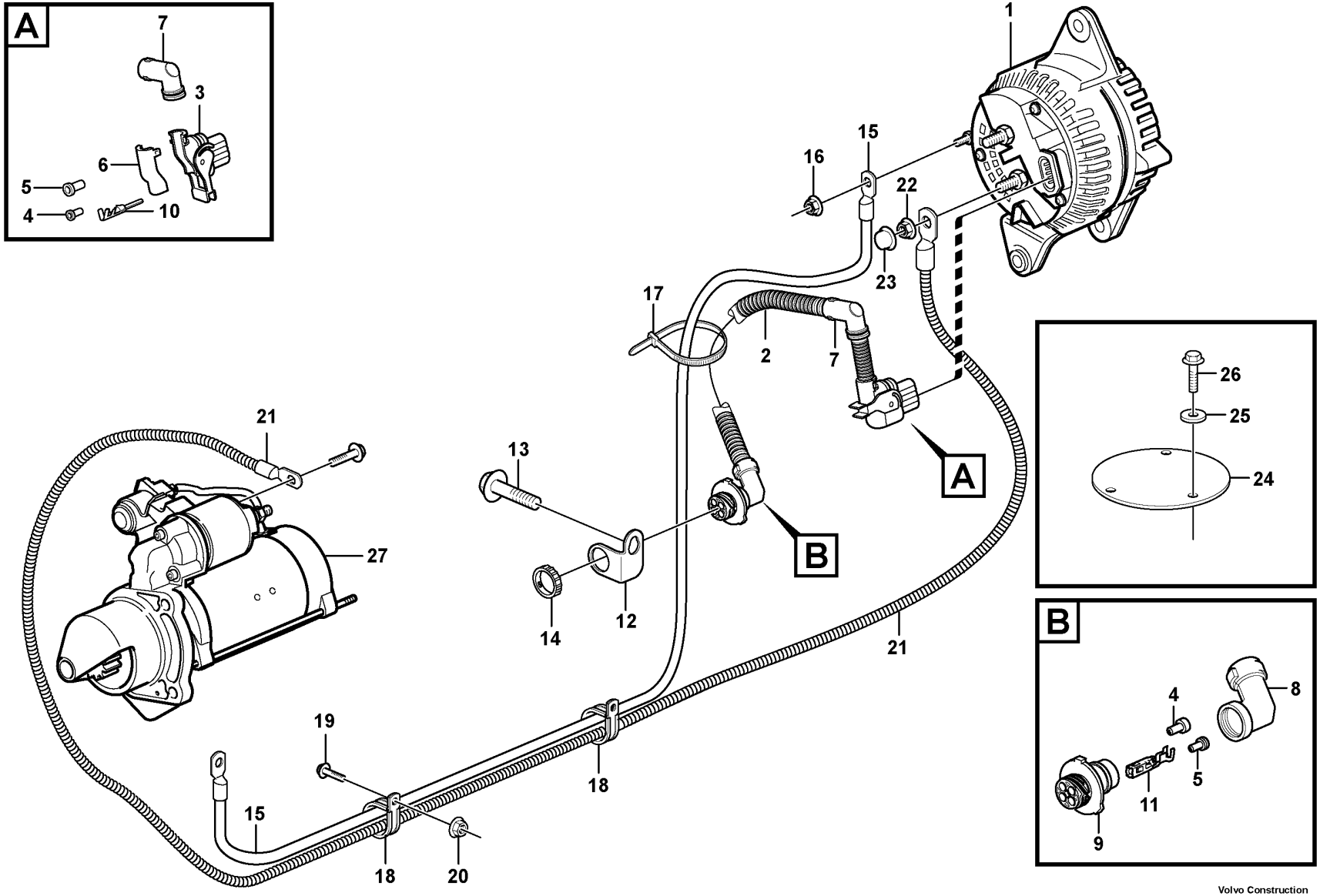

Volvo Construction Equipment

1030330

Fig.	Part No.	Quantity 1	Quantity 2	Quantity 3	PS	KIT	Description	Dénomination	Bezeichnung	Denominación	Benämning	Notes
27		1					Starter motor	Demarreur	Anlasser	Motor arranque	Startmotor	See group 331-100 page 225

1		**Cable harness, alternator** **Faisceau câbles, dynamo** **Kabelbaum, Lichtmaschine** **Manojo de cables, alternador** **Ledningsmatta, generator**	Catalogue id **20107**	Group **371**
2			Illustr. No **1030330**	Section **250**
3			Issue **20009015-H**	Page **285**
4				
5				

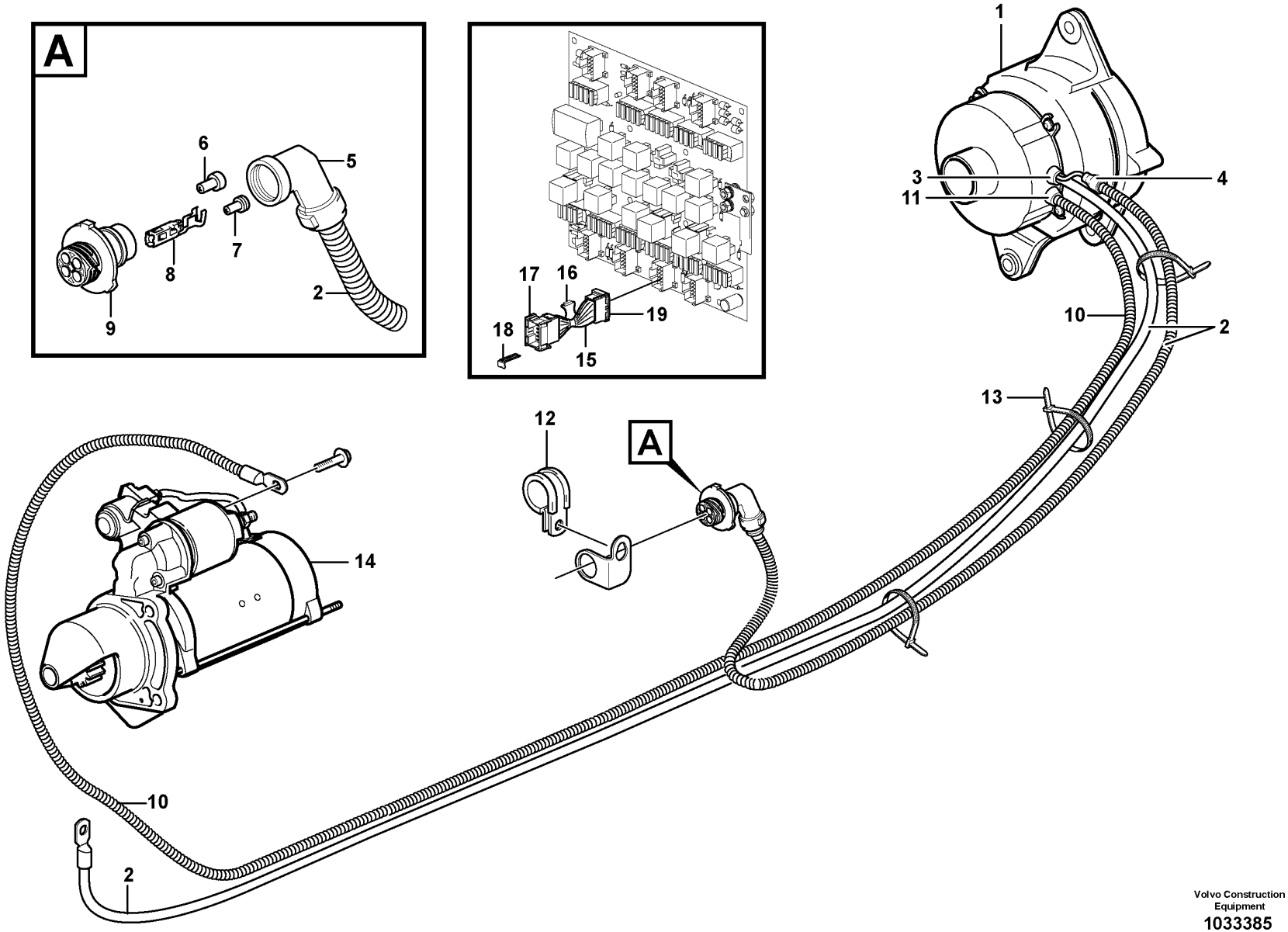

Volvo Construction Equipment
1033385

Fig.	Part No.	Quantity 1	Quantity 2	Quantity 3	PS	KIT	Description	Dénomination	Bezeichnung	Denominación	Benämning	Notes
1		1					Alternator	Alternateur	Lichtmaschine	Alternador	Generator	
2	VOE 11171859	1					Cable harness	Faisceau câbles	Kabelbaum	Manojo cables	Ledningsmatta	B-, D+
3	VOE 11039154	1					•Grommet	•Passe fil	•Durchführung	•Pasaje	•Genomföring	
4	VOE 11039397	1					•End sleeve	•Douille d'extrémité	•Endhülse	•Manguito final	•Ändhylsa	
5	VOE 3985598	1					•Adapter	•Adaptateur	•Adapter	•Adaptador	•Adapter	
6	VOE 970771	3					•Cable seal	•Joint sur fil	•Leitungsdichtung	•Sellador de cable	•Ledningstätning	
7	VOE 970773	1					•Cable seal	•Joint sur fil	•Leitungsdichtung	•Sellador de cable	•Ledningstätning	
8	VOE 3963047	1					•Cable terminal	•Cosse câble	•Kabelschuh	•Terminal de cable	•Ledningssko	
9	VOE 3944972	1					•Housing	•Carter	•Gehäuse	•Cuerpo	•Hus	
10	VOE 11171858	1					Wire	Fil	Draht	Alambre	Tråd	B+
11	VOE 11039154	1					•Grommet	•Passe fil	•Durchführung	•Pasaje	•Genomföring	
12	VOE 13949747	1					Clamp	Collier serrage	Schelle	Abrazadera	Klamma	
13	VOE 4881440	1					Cable tie	Serre-câble	Kabelbinder	Abrazadera de cinta	Buntband	
14		1					Starter motor	Demarreur	Anlasser	Motor arranque	Startmotor	
15	VOE 15032730	1					Wiring harness	Faisceau de câbles	Kabelbaum	Manojo cables	Ledningsmatta	DG, CAB - 4836 SWE CAB - 61638 USA CAB - 70767 BRA
16		1			NS		•Resistor	•Resistance	•Widerstand	•Resistencia	•Resistor	
17	VOE 3987482	1					•Housing	•Carter	•Gehäuse	•Cuerpo	•Hus	
18	VOE 1078189	1					•Lock plate	•Plaque verrouillage	•Verschlussplatte	•Placa de seguridad	•Låsplatta	
19	VOE 20367826	1					•Housing	•Carter	•Gehäuse	•Cuerpo	•Hus	

1		**Cable harness, alternator** **Faisceau câbles, dynamo** **Kabelbaum, Lichtmaschine** **Manojo de cables, alternador** **Ledningsmatta, generator**	Catalogue id **20107**	Group **371**
2				
3			Illustr. No **1033385**	Section **280**
4			Issue **20009015-H**	Page **287**
5		**83050**		

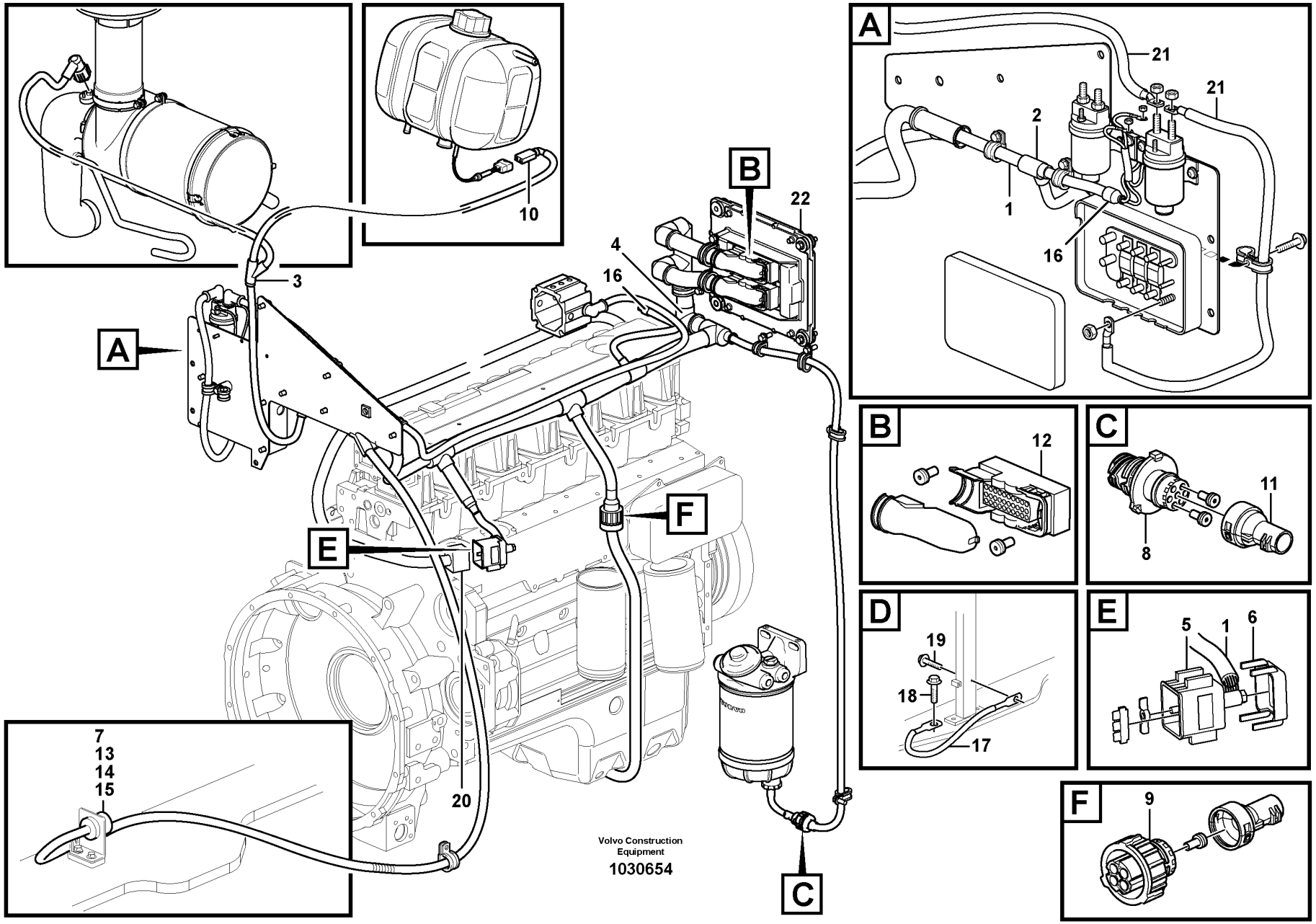
A
B
C
D
E
F
1
2
3
4
5
6
7
8
9
10
11
12
13
14
15
16
17
18
19
20
21
22
Volvo Construction Equipment
1030654

Fig.	Part No.	Quantity 1	2	3	PS	KIT	Description	Dénomination	Bezeichnung	Denominación	Benämning	Notes
1	VOE 15031727	1					Wiring harness	Faisceau de câbles	Kabelbaum	Manojo cables	Ledningsmatta	(VOE 11171436)
							•CONNECTED TO:	•CONNECTÉ A:	•ANGESCHLOSSEN:	•CONECTADO A:	•ANSLUTER TILL:	
							••Cable harness	••Faisceau cables	••Kabelbaum	••Manojo cables	••Ledningsmatta	RM
							••Cable harness	••Faisceau cables	••Kabelbaum	••Manojo cables	••Ledningsmatta	ED
							••Pre-heater	••Prechauffeur	••Vorwärmer	••Precalentador	••Förvärmare	HE2301
							••Control Unit	••Unite Commande	••Steuergerät	••Unidad Mando	••Styrenhet	EECU. EA, EB
							••Relay	••Relais	••Relais	••Rele	••Relä	RE2501
							••Air filter	••Filtre à air	••Luftfilter	••Filtro de aire	••Luftfilter	SE2501, SE2502
							••Level sensor	••Detecteur niveau	••Fullstandgeber	••Emisor nivel	••Nivågivare	SE2603
							••Oil Lvl Sensor	••Capteur Niv Hui	••Ölstandgeber	••Sensor Niv Acei	••Oljenivågivare	SE2202
							••Oil temperature	••Température d'huile	••Öltemperatur	••Temperatura de aceite	••Oljetemperatur	SE2205
							••Water Separator	••Separateur Eau	••Wasserabscheidr	••Separador Agua	••Vattenavskiljare	SE2302
2	VOE 14346331	1					•Manifold	•Tubulure	•Verzweigung	•Bifurcación	•Förgrening	
3	VOE 11039665	1					•Manifold	•Tubulure	•Verzweigung	•Bifurcación	•Förgrening	
4	VOE 11039849	4					•Adapter	•Adaptateur	•Adapter	•Adaptador	•Adapter	
5	VOE 11170298	1					•Housing	•Carter	•Gehäuse	•Cuerpo	•Hus	
6	VOE 11170299	1					•Cover	•Capot	•Abdeckung	•Capó	•Kåpa	
7	VOE 3944541	1					•Housing	•Carter	•Gehäuse	•Cuerpo	•Hus	
8	VOE 984944	1					•Housing	•Carter	•Gehäuse	•Cuerpo	•Hus	
9	VOE 8159013	2					•Housing	•Carter	•Gehäuse	•Cuerpo	•Hus	
10	VOE 1624477	1					•Receptacle housing	•Douille isolante	•Steckbuchse	•Aislador manguito	•Flatstiftshylsisolator	
11	VOE 3985597	1					•Adapter	•Adaptateur	•Adapter	•Adaptador	•Adapter	
12	VOE 970773	14					•Cable seal	•Joint sur fil	•Leitungsdichtung	•Sellador de cable	•Ledningstätning	
13	VOE 14346322	2					•Cable seal	•Joint sur fil	•Leitungsdichtung	•Sellador de cable	•Ledningstätning	
14	VOE 11113439	7					•Plug	•Tampon	•Stopfen	•Tapón	•Plugg	
15	VOE 4803714	1					•End sleeve	•Douille d'extrémité	•Endhülse	•Manguito final	•Ändhylsa	
16	VOE 11039397	2					•End sleeve	•Douille d'extrémité	•Endhülse	•Manguito final	•Ändhylsa	
17	VOE 11171596	1					•Battery cable	•Câble de batterie	•Batterieleitung	•Cable de batería	•Batteriledning	
18	VOE 13949888	1					•Screw	•Vis	•Schraube	•Tornillo	•Skruv	
19	VOE 13949888	1					•Screw	•Vis	•Schraube	•Tornillo	•Skruv	
20		1					Cable harness	Faisceau cables	Kabelbaum	Manojo cables	Ledningsmatta	See group 371-150 page 279

1		**Cable harness, electricaldistrib. unit - engine E-ECU**	Catalogue id **20107**	Group **371**
2		**Faisceau câbles, centrle electrique - moteur E-ECU**		
3		**Kabelbaum, Elektrozentrale - Motor E-ECU**	Illustr. No **1030654**	Section **300**
4		**Manojo cables, centralilla eleéctrica - motor E-ECU**		
5		**Ledningsmatta, elcentral - motor E-ECU**	Issue **20009015-H**	Page **289**

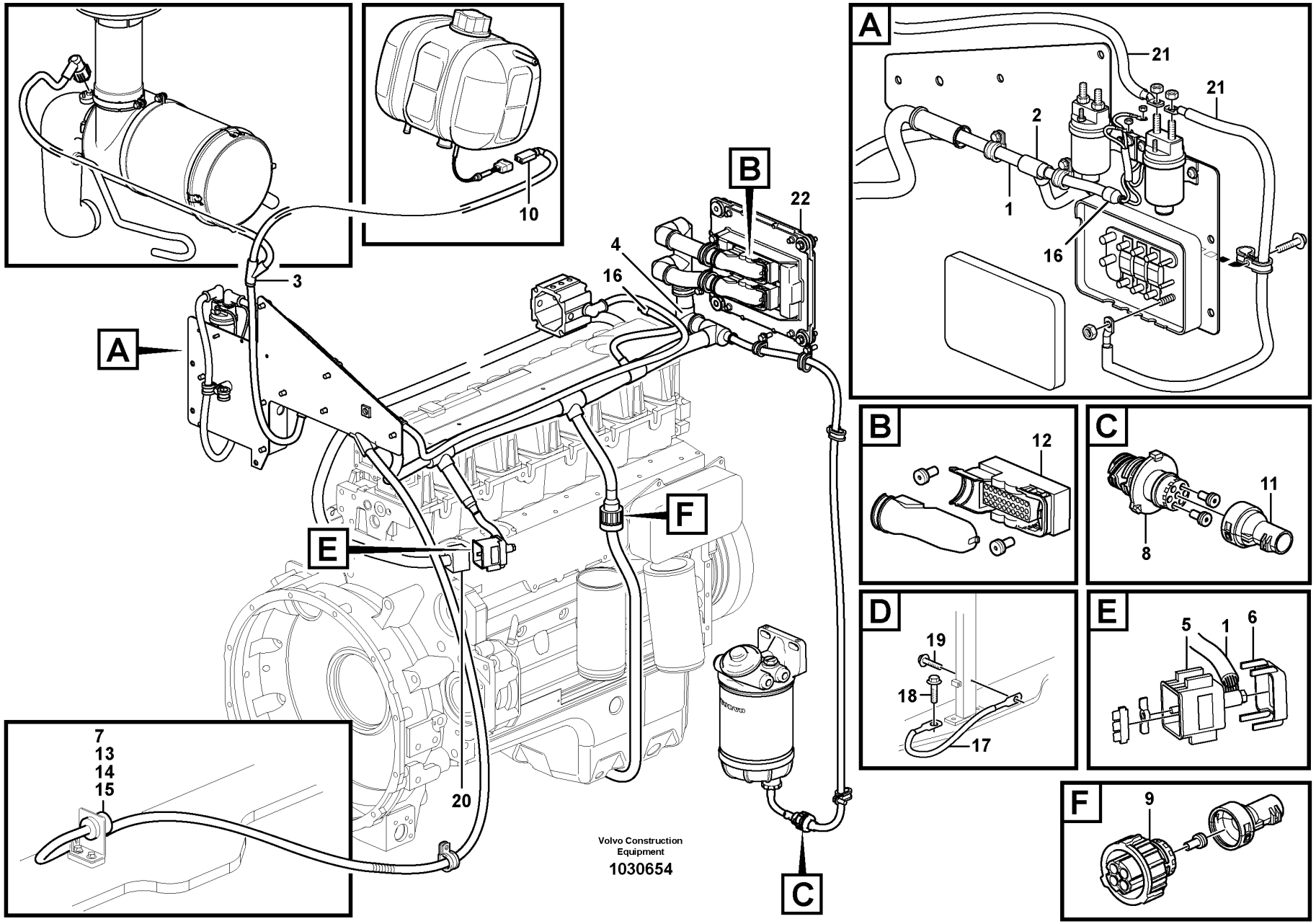
A
B
C
D
E
F
1
2
3
4
5
6
7
8
9
10
11
12
13
14
15
16
17
18
19
20
21
22
Volvo Construction Equipment
1030654

Fig.	Part No.	Quantity 1	Quantity 2	Quantity 3	PS	KIT	Description	Dénomination	Bezeichnung	Denominación	Benämning	Notes
21		1					Cable harness	Faisceau cables	Kabelbaum	Manojo cables	Ledningsmatta	See group 371-100 page 275
22		1					ECU	ECU	ECU	ECU	ECU	See group 371-150 page 279

1		**Cable harness, electricaldistrib. unit - engine E-ECU** **Faisceau câbles, centrle electrique - moteur E-ECU** **Kabelbaum, Elektrozentrale - Motor E-ECU** **Manojo cables, centralilla eleéctrica - motor E-ECU** **Ledningsmatta, elcentral - motor E-ECU**	Catalogue id **20107**	Group **371**
2				
3			Illustr. No **1030654**	Section **300**
4			Issue **20009015-H**	Page **291**
5				

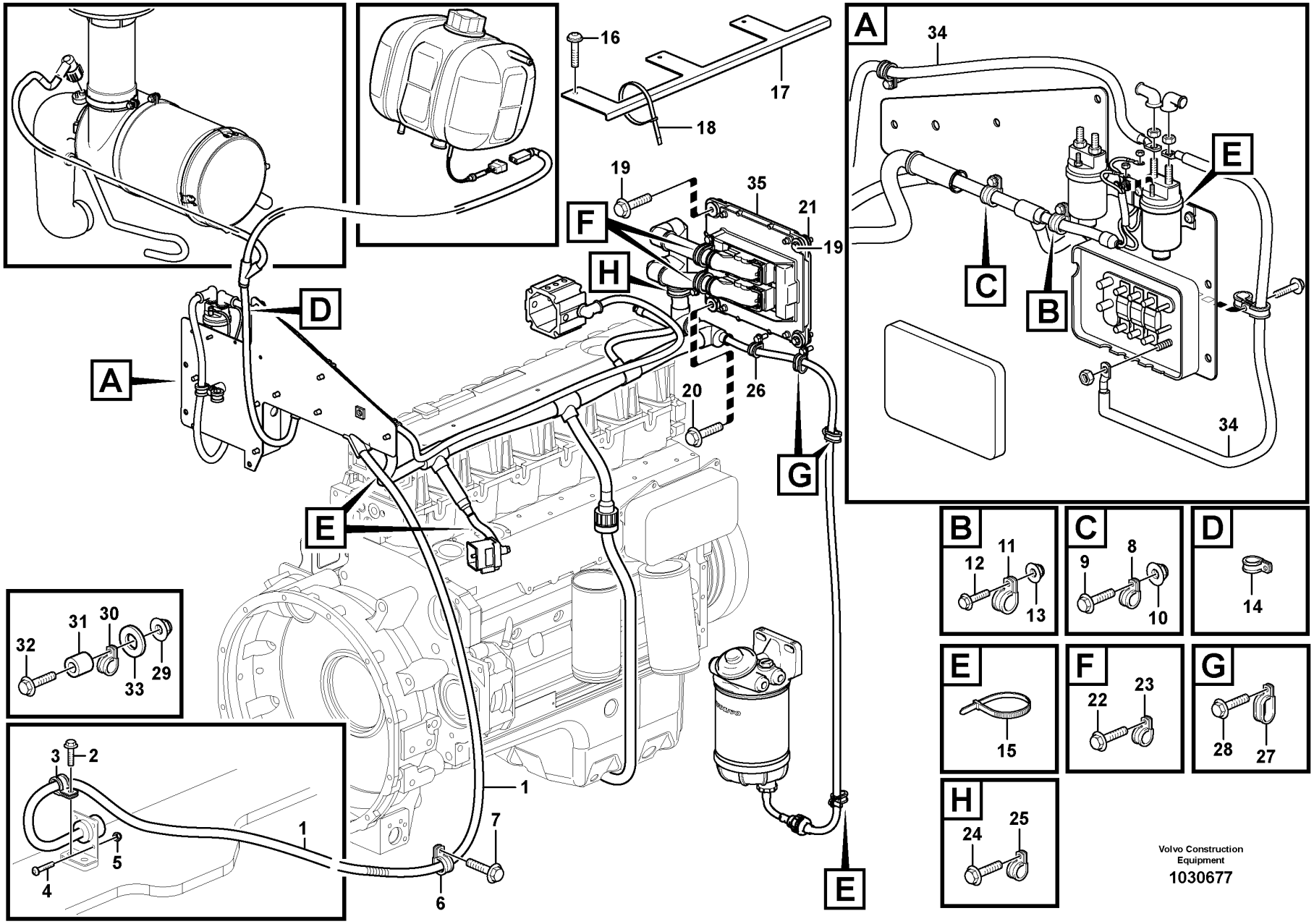
A
B
C
D
E
F
G
H
1
2
3
4
5
6
7
8
9
10
11
12
13
14
15
16
17
18
19
20
21
22
23
24
25
26
27
28
29
30
31
32
33
34
35
Volvo Construction Equipment
1030677

Fig.	Part No.	Quantity 1	Quantity 2	Quantity 3	PS	KIT	Description	Dénomination	Bezeichnung	Denominación	Benämning	Notes
1							Wire harness	Faisceau cables	Kabelbaum	Manojo cables	Ledningsmatta	See group 371-300 page 289
2	VOE 946440	2					Flange screw	Vis à embase	Flanschschraube	Tornillo embridado	Flänsskruv	
3	VOE 949747	6					Clamp	Collier serrage	Schelle	Abrazadera	Klamma	
4	VOE 969407	4					Six point socket screw	Vis à 6 pans creux	Sechszahn-Hohlschraube	Racor de seis dientes	Sextandhålskruv	
5	VOE 949874	4					Flange lock nut	Contre-écrou à embase	Flanschverschlussmutter	Contratuerca embridada	Flänslåsmutter	
6	VOE 13949747	1					Clamp	Collier serrage	Schelle	Abrazadera	Klamma	
7	VOE 13946173	1					Screw	Vis	Schraube	Tornillo	Skruv	
8	VOE 13949747	1					Clamp	Collier serrage	Schelle	Abrazadera	Klamma	
9	VOE 13946173	2					Screw	Vis	Schraube	Tornillo	Skruv	
10	VOE 948645	2					Flange lock nut	Contre-écrou à embase	Flanschverschlussmutter	Contratuerca embridada	Flänslåsmutter	
11	VOE 13949746	1					Clamp	Collier serrage	Schelle	Abrazadera	Klamma	
12	VOE 946173	2					Flange screw	Vis à embase	Flanschschraube	Tornillo embridado	Flänsskruv	
13	VOE 948645	4					Flange lock nut	Contre-écrou à embase	Flanschverschlussmutter	Contratuerca embridada	Flänslåsmutter	
14	VOE 13949746	4					Clamp	Collier serrage	Schelle	Abrazadera	Klamma	
15	VOE 4881440	2					Cable tie	Serre-câble	Kabelbinder	Abrazadera de cinta	Buntband	
16	VOE 946934	2					Flange screw	Vis à embase	Flanschschraube	Tornillo embridado	Flänsskruv	
17	VOE 11171279	1					Bracket	Console	Konsole	Consola	Konsol	
18	VOE 4881440	6					Cable tie	Serre-câble	Kabelbinder	Abrazadera de cinta	Buntband	
19	VOE 13947760	3					Screw	Vis	Schraube	Tornillo	Skruv	
20	VOE 967730	1					Flange screw	Vis à embase	Flanschschraube	Tornillo embridado	Flänsskruv	
21	VOE 13949997	2					Clamp	Collier serrage	Schelle	Abrazadera	Klamma	
22	VOE 946173	2					Flange screw	Vis à embase	Flanschschraube	Tornillo embridado	Flänsskruv	
23	VOE 13949997	1					Clamp	Collier serrage	Schelle	Abrazadera	Klamma	
24	VOE 946173	1					Flange screw	Vis à embase	Flanschschraube	Tornillo embridado	Flänsskruv	
25	VOE 13949746	1					Clamp	Collier serrage	Schelle	Abrazadera	Klamma	
26	VOE 946173	3					Flange screw	Vis à embase	Flanschschraube	Tornillo embridado	Flänsskruv	
27	VOE 11132105	2					Clamp	Collier serrage	Schelle	Abrazadera	Klamma	
28	VOE 946173	2					Flange screw	Vis à embase	Flanschschraube	Tornillo embridado	Flänsskruv	

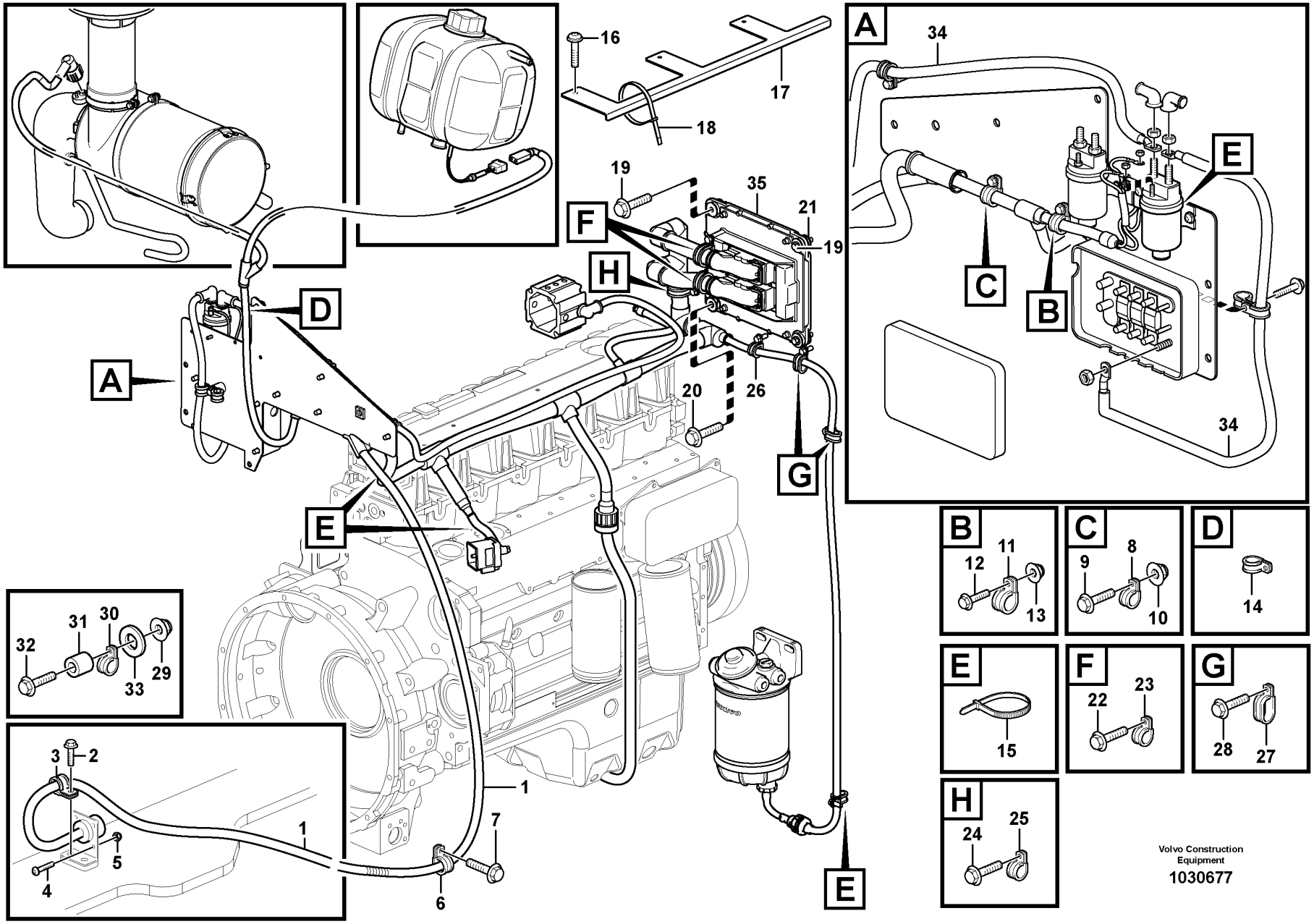
A
B
C
D
E
F
G
H
1
2
3
4
5
6
7
8
9
10
11
12
13
14
15
16
17
18
19
20
21
22
23
24
25
26
27
28
29
30
31
32
33
34
35
Volvo Construction Equipment
1030677

Fig.	Part No.	Quantity 1	Quantity 2	Quantity 3	PS	KIT	Description	Dénomination	Bezeichnung	Denominación	Benämning	Notes
29	VOE 948645	1					Flange lock nut	Contre-écrou à embase	Flanschverschlussmutter	Contratuerca embridada	Flänslåsmutter	
30	VOE 942810	1					Clamp	Collier serrage	Schelle	Abrazadera	Klamma	
31	VOE 13948871	1					Spacer washer	Rondelle entretoise	Abstandscheibe	Arandela distanciadora	Distansbricka	
32	VOE 946671	1					Flange screw	Vis à embase	Flanschschraube	Tornillo embridado	Flänsskruv	
33	VOE 960141	1			SS		Plain washer	Rondelle plane	Flachscheibe	Arandela plana	Planbricka	
34							Cable harness	Faisceau cables	Kabelbaum	Manojo cables	Ledningsmatta	See group 333-150 page 229
35							ECU	ECU	ECU	ECU	ECU	See group 371-150 page 279

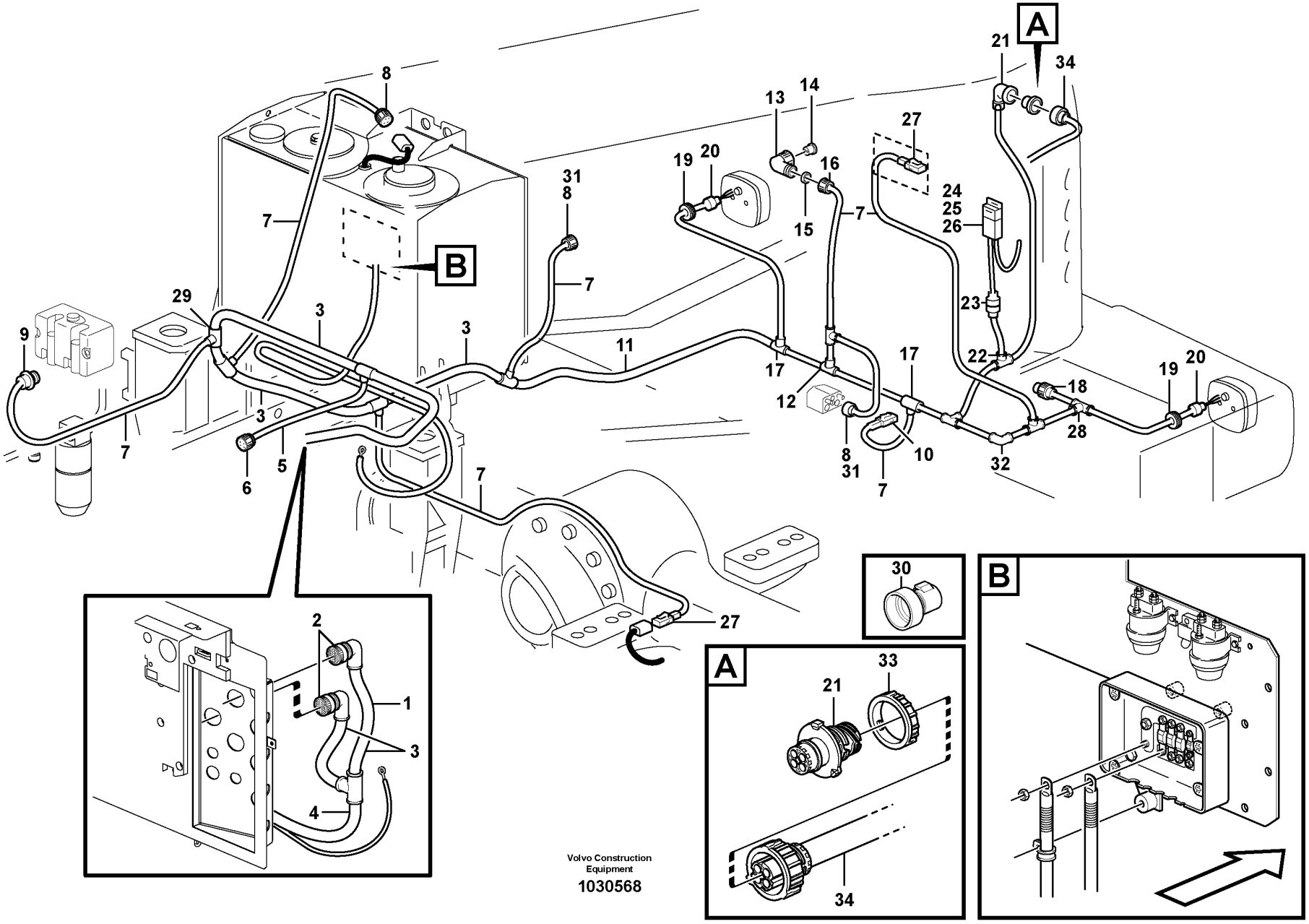
A
B
1
2
3
4
5
6
7
8
9
10
11
12
13
14
15
16
17
18
19
20
21
22
23
24
25
26
27
28
29
30
31
32
33
34
Volvo Construction
Equipment
1030568

Fig.	Part No.	Quantity 1	Quantity 2	Quantity 3	PS	KIT	Description	Dénomination	Bezeichnung	Denominación	Benämning	Notes
1	VOE 11171823	1					Wiring harness	Faisceau de câbles	Kabelbaum	Manojo cables	Ledningsmatta	
							••CONNECTED TO:	••CONNECTÉ A:	••ANGESCHLOSSEN:	••CONECTADO A:	••ANSLUTER TILL:	
							••El Distr Unit	••Centrale Elect	••Elektrozentrale	••Central Electr	••Elcentral	RA, RB
							••Level sensor,hyd flui	••Detec,nivau,fluide hy	••Fullst.geber,hyd öl	••Emisor nivel,aceite h	••Nivågivare,hyd olja	SE9101
							••Engine	••Moteur	••Verbrenn Motor	••Motor	••Motor	RM
							••Windshield washer	••Lave-glace	••Scheibenwascher	••Lavaparabrisas	••Vindrutespolare	RW
							••Temp. sensor, shaft	••Detecteur temp, arbre	••Temperaturgeber,welle	••Sensor temperat, eje	••Temperaturgivare,axel	SE5202
							••Alternator	••Alternateur	••Lichtmaschine	••Alternador	••Generator	RD
							••Fan speed sensor	••Détecteur de régime du ventilateur	••Lüfterdrehzahlgeber	••Sensor de régimen del ventilador	••Fläktvarvtalsgivare	SE2601
							••Level sensor, fuel	••Detect.niveau,carbura	••Fullst.geber,kraftsto	••Emisor nivel,combusti	••Nivågivare,bränsle	SE2303
							••Compressor	••Compresseur	••Kompressor	••Compresor	••Kompressor	MA8701
							••Fan	••Ventilateur	••Ventilator	••Ventilador	••Fläkt	RP
							••Temp Sensor	••Capteur de temp.	••Temperaturgeber	••Sensor de temperatura	••Kylvätsketemperatur	SE2602
							••Tail light, RH	••Feu AR, RH	••Heckleuchte, RH	••Piloto trasero, RH	••Baklykta, RH	LA3508, LA3605, LA5202
							••Radiator casing	••Boitier radiateur	••Kühlerhaube	••Cubierta radiador	••Kylarkåpa	RZ
							••Fuse	••Fusible	••Sicherung	••Fusible	••Säkring	FU74
							••Tail lamp, LH	••Feu AR, LH	••Heckleuchte, LH	••Piloto trasero, LH	••Baklykta, LH	LA3507, LA3604, LA5201
							••Btry Sw Relay	••Relais Batterie	••Batt Schaltrel	••Rele Camb Bat	••Batteri Relä	RE3101
							••Main switch	••Robinet batterie	••Battereitrennschalter	••Desconectador bateria	••Batterifrånskiljare	SW3101
2	VOE 11170150	2					•Housing	•Carter	•Gehäuse	•Cuerpo	•Hus	RA, RB
3	VOE 4803752	REQ					•Hose	•Flexible	•Schlauch	•Manguera	•Slang	
4	VOE 4803754	REQ					•Hose	•Flexible	•Schlauch	•Manguera	•Slang	
5	VOE 4803748	REQ					•Hose	•Flexible	•Schlauch	•Manguera	•Slang	
6	VOE 3944540	1					•Housing	•Carter	•Gehäuse	•Cuerpo	•Hus	RM
7	VOE 4803746	REQ					•Hose	•Flexible	•Schlauch	•Manguera	•Slang	
8	VOE 8159013	3					•Housing	•Carter	•Gehäuse	•Cuerpo	•Hus	SE9101, RD, SE2303
9	VOE 984944	1					•Housing	•Carter	•Gehäuse	•Cuerpo	•Hus	RW,(SE3601,MO3601,MO3603)
10	VOE 874955	1					•Housing	•Carter	•Gehäuse	•Cuerpo	•Hus	SE2602

1		**Cable harness, rear**	Catalogue id **20107**	Group **371**
2		**Faisceau de câble, arrière**		
3		**Kabelbaum, hinten**	Illustr. No **1030568**	Section **400**
4		**Manojo de cable, trasero**		
5		**Ledningsmatta, bakre**	Issue **20009015-H**	Page **297**

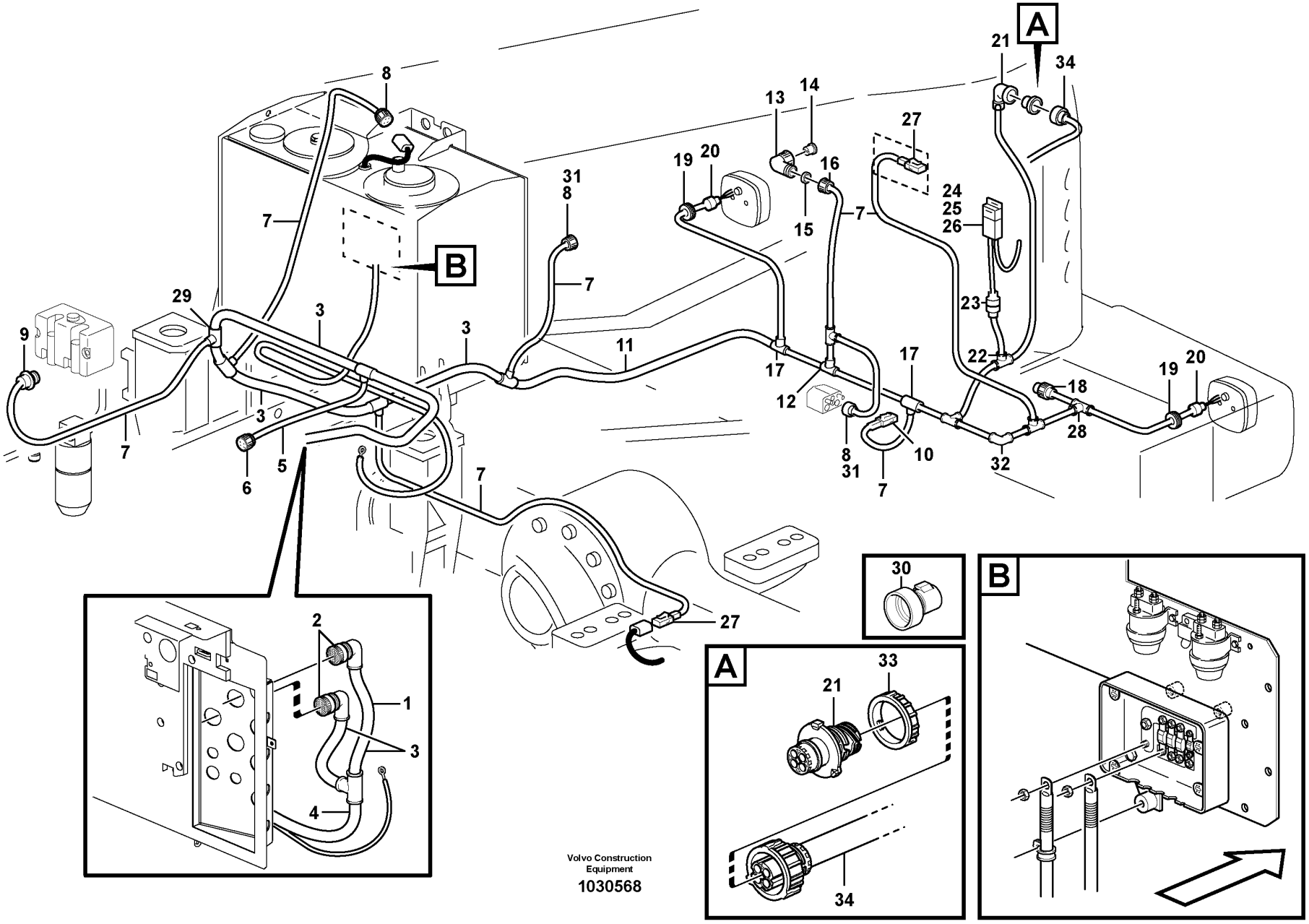
A
B
1
2
3
4
5
6
7
8
9
10
11
12
13
14
15
16
17
18
19
20
21
22
23
24
25
26
27
28
29
30
31
32
33
34
Volvo Construction
Equipment
1030568

Fig.	Part No.	Quantity 1	Quantity 2	Quantity 3	PS	KIT	Description	Dénomination	Bezeichnung	Denominación	Benämning	Notes
11	VOE 4803751	REQ					•Hose	•Flexible	•Schlauch	•Manguera	•Slang	
12	VOE 11039710	1					•Manifold	•Tubulure	•Verzweigung	•Bifurcación	•Förgrening	
13	VOE 4803791	1					•Elbow union	•Coude raccord	•Winkelverschraubung	•Unión angular	•Vinkelförskruvning	
14	VOE 4803790	1					•Rubber plug	•Bouchon caoutchouc	•Gummistöpsel	•Tapón de goma	•Gummipropp	
15	VOE 11039262	1					•Sealing ring	•Bague étanchéité	•Dichtring	•Anillo retén	•Tätningsring	
16	VOE 4803794	1					•Nut	•Écrou	•Mutter	•Tuerca	•Mutter	
17	VOE 11039665	2					•Manifold	•Tubulure	•Verzweigung	•Bifurcación	•Förgrening	
18	VOE 1079282	1					•Housing	•Carter	•Gehäuse	•Cuerpo	•Hus	RP
19	VOE 961970	2					•Plug	•Tampon	•Stopfen	•Tapón	•Plugg	
20	VOE 4803711	2					•End sleeve	•Douille d'extrémité	•Endhülse	•Manguito final	•Ändhylsa	
21	VOE 3944972	1					•Housing	•Carter	•Gehäuse	•Cuerpo	•Hus	RZ
22	VOE 14267351	1					•Manifold	•Tubulure	•Verzweigung	•Bifurcación	•Förgrening	
23	VOE 11039397	1					•End sleeve	•Douille d'extrémité	•Endhülse	•Manguito final	•Ändhylsa	
24	VOE 11039713	1					•Bracket	•Console	•Konsole	•Consola	•Konsol	
25	VOE 11039714	1					•Fuse holder	•Porte-fusible	•Sicherungshalter	•Portafusibles	•Säkringshållare	
26	VOE 969161	1					•Fuse	•Fusible	•Sicherung	•Fusible	•Säkring	FU74, 10A
27	VOE 874955	1					•Housing	•Carter	•Gehäuse	•Cuerpo	•Hus	SE5202
28	VOE 14340330	1					•Manifold	•Tubulure	•Verzweigung	•Bifurcación	•Förgrening	
29	VOE 990472	1					•Manifold	•Tubulure	•Verzweigung	•Bifurcación	•Förgrening	
30	VOE 3985597	1					•Adapter	•Adaptateur	•Adapter	•Adaptador	•Adapter	
31	VOE 8155899	3					•Sealing plug	•Tampon étanchéité	•Dichtstopfen	•Tapón obturacion	•Tätningsplugg	
32	VOE 11039843	1					•Elbow	•Coude	•Winkel	•Ángulo	•Vinkel	
33	VOE 3963413	1					Ring	Bague	Ring	Anillo	Ring	
34		1					Cable harness	Faisceau cables	Kabelbaum	Manojo cables	Ledningsmatta	See group 371-500 page 303
	VOE 13976739	REQ					Hose	Flexible	Schlauch	Manguera	Slang	L = 180 MM MA8701
	VOE 4881440	1					Cable tie	Serre-câble	Kabelbinder	Abrazadera de cinta	Buntband	

1		**Cable harness, rear** **Faisceau de câble, arrière** **Kabelbaum, hinten** **Manojo de cable, trasero** **Ledningsmatta, bakre**	Catalogue id **20107**	Group **371**
2				
3			Illustr. No **1030568**	Section **400**
4			Issue **20009015-H**	Page **299**
5				

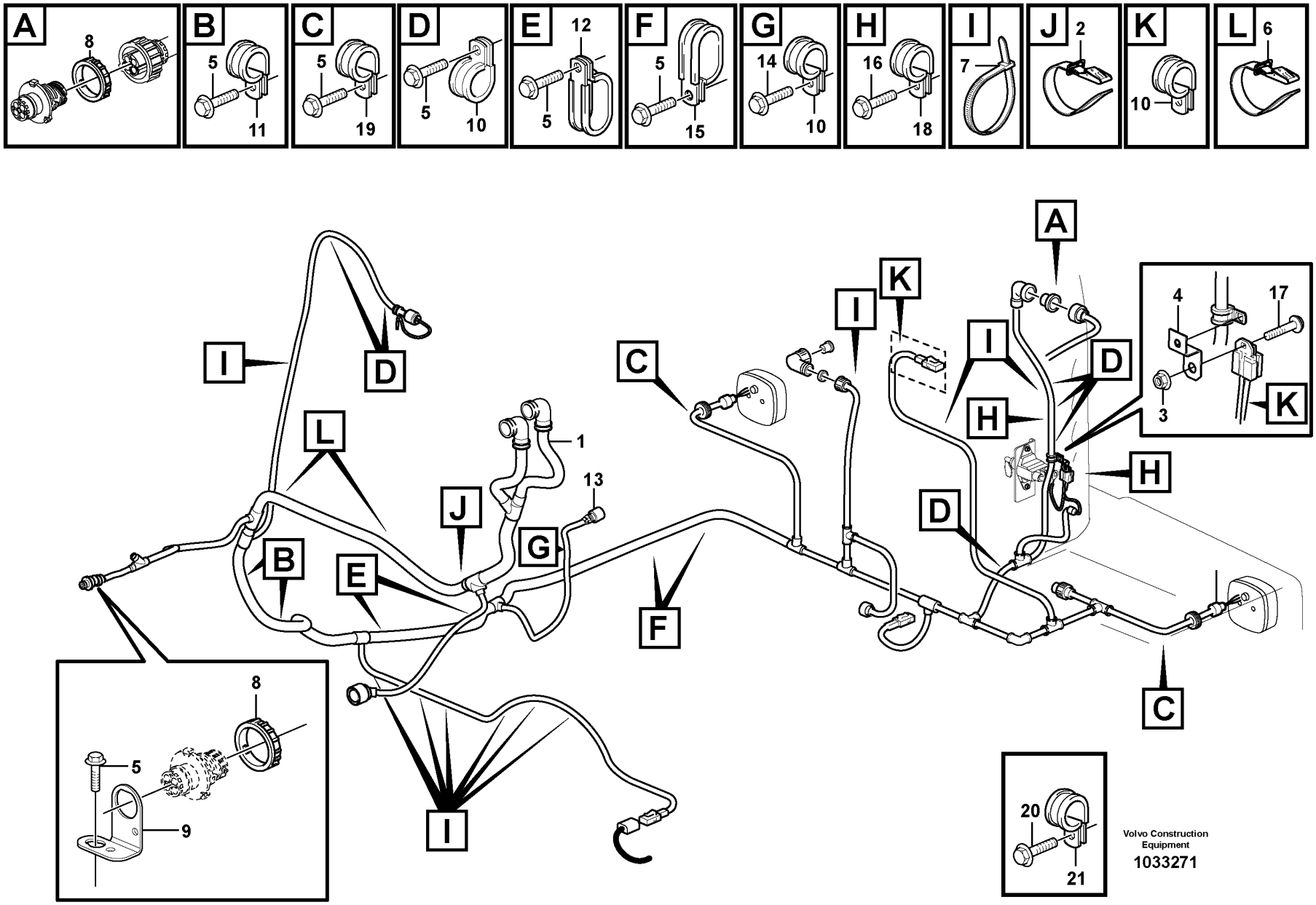
A
8
B
5
11
C
5
19
D
5
10
E
12
5
F
5
15
G
14
10
H
16
18
I
7
J
2
K
10
L
6
A
K
I
I
D
C
H
H
D
4
17
3
K
I
L
1
13
J
G
B
E
F
C
8
5
9
I
20
21
Volvo Construction
Equipment
1033271

Fig.	Part No.	Quantity 1	Quantity 2	Quantity 3	PS	KIT	Description	Dénomination	Bezeichnung	Denominación	Benämning	Notes
1		1					Wire harness	Faisceau cables	Kabelbaum	Manojo cables	Ledningsmatta	See group 371-400 page 297
2	VOE 4861704	1			SS		Retaining strap	Courroie de serrage	Halteriemen	Correa tensora	Spännrem	
3	VOE 949874	1					Flange lock nut	Contre-écrou à embase	Flanschverschlussmutter	Contratuerca embridada	Flänslåsmutter	(VOE 13949874)
4	VOE 11006104	1					Anchorage	Fixation	Halterung	Fijación	Fäste	
5	VOE 13946173	17					Screw	Vis	Schraube	Tornillo	Skruv	
6	VOE 4861701	1					Retaining strap	Courroie de serrage	Halteriemen	Correa tensora	Spännrem	
7	VOE 4881440	9					Cable tie	Serre-câble	Kabelbinder	Abrazadera de cinta	Buntband	
8	VOE 3963413	2					Ring	Bague	Ring	Anillo	Ring	
9	VOE 3988328	1					Bracket	Console	Konsole	Consola	Konsol	
10	VOE 13949746	6					Clamp	Collier serrage	Schelle	Abrazadera	Klamma	
11	VOE 13977600	1					Clamp	Collier serrage	Schelle	Abrazadera	Klamma	
12	VOE 11019169	2					Clamp	Collier serrage	Schelle	Abrazadera	Klamma	
13	VOE 930434	1					Spacer ring	Bague entretoise	Abstandring	Anillo distanciador	Distansring	
14	VOE 946470	1					Flange screw	Vis à embase	Flanschschraube	Tornillo embridado	Flänsskruv	
15	VOE 11025709	5					Clamp	Collier serrage	Schelle	Abrazadera	Klamma	
16	VOE 946440	2					Flange screw	Vis à embase	Flanschschraube	Tornillo embridado	Flänsskruv	
17	VOE 969407	1					Six point socket screw	Vis à 6 pans creux	Sechszahn-Hohlschraube	Racor de seis dientes	Sextandhålskruv	
18	VOE 968136	2					Clamp	Collier serrage	Schelle	Abrazadera	Klamma	
19	VOE 13949747	2					Clamp	Collier serrage	Schelle	Abrazadera	Klamma	
20	VOE 4870448	1					Screw	Vis	Schraube	Tornillo	Skruv	
21	VOE 13949746	1					Clamp	Collier serrage	Schelle	Abrazadera	Klamma	

1		**Rear cable harness with assembly parts**	Catalogue id **20107**	Group **371**
2		**Faisceau de câble arrière avec pièces de montage**		
3		**Kabelbaum hinten mit Anbauteilen**	Illustr. No **1033271**	Section **450**
4		**Manojo de cable trasero con accesorios de montaje**		
5		**Bakre ledningsmatta med monteringsdetaljer**	Issue **20009015-H**	Page **301**

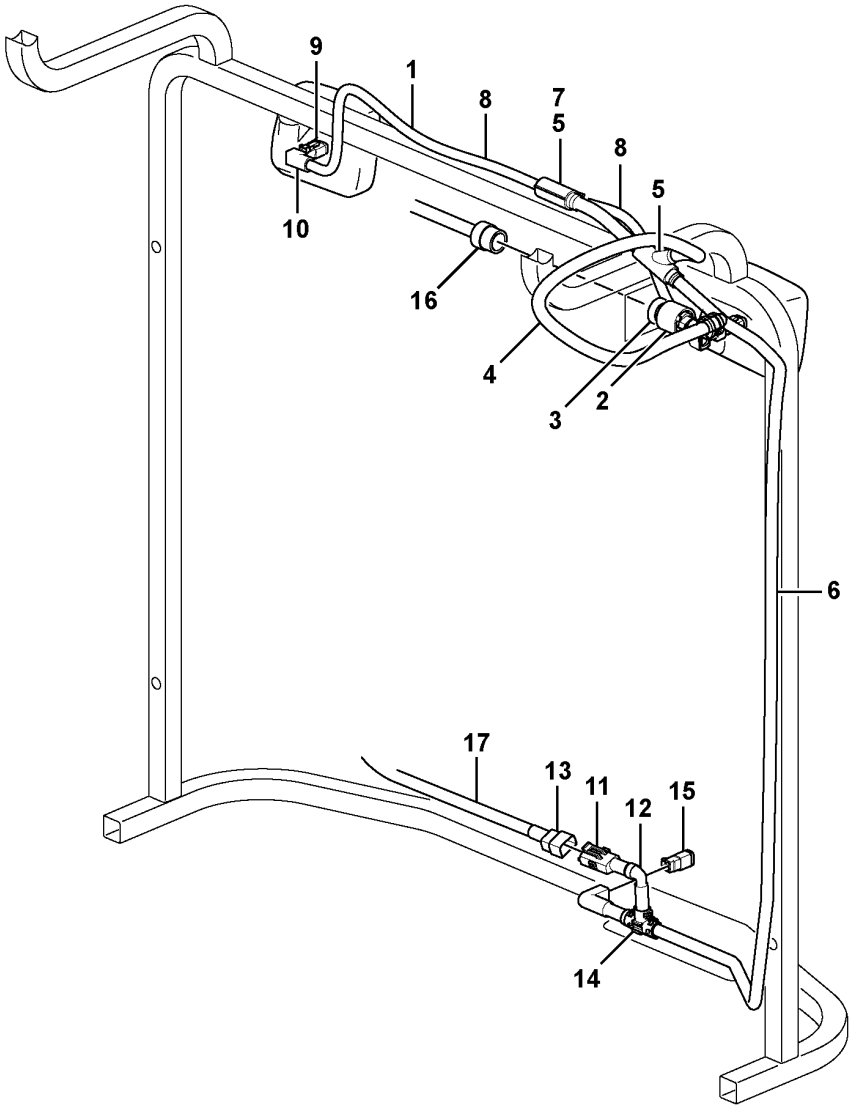

Volvo Construction Equipment
1070034

Fig.	Part No.	Quantity 1	Quantity 2	Quantity 3	PS	KIT	Description	Dénomination	Bezeichnung	Denominación	Benämning	Notes
		1					Radiator grille	Calandre radia.	Kühlergrill	Rejilla radiad	Kylargrill	See group 823-200 page 933
1	VOE 17222542	1					•Wiring harness	•Faisceau de câbles	•Kabelbaum	•Manojo cables	•Ledningsmatta	
2	VOE 8159013	1					••Housing	••Carter	••Gehäuse	••Cuerpo	••Hus	
3	VOE 3987767	1					••Adapter	••Adaptateur	••Adapter	••Adaptador	••Adapter	
4	VOE 11039491	REQ					••Hose	••Flexible	••Schlauch	••Manguera	••Slang	
5	VOE 11039665	2					••Manifold	••Tubulure	••Verzweigung	••Bifurcación	••Förgrening	
6	VOE 4803746	REQ					••Hose	••Flexible	••Schlauch	••Manguera	••Slang	
7		2			NS		••Reduction	••Reduction	••Reduzierung	••Reduccion	••Reducering	
8	VOE 11170006	REQ					••Hose	••Flexible	••Schlauch	••Manguera	••Slang	
9	VOE 14370760	2					••Socket	••Socle	••Steckdose	••Toma de corriente	••Stickdosa	
10	VOE 11170005	2					••Adapter	••Adaptateur	••Adapter	••Adaptador	••Adapter	
11	VOE 1624477	1					••Receptacle housing	••Douille isolante	••Steckbuchse	••Aislador manguito	••Flatstiftshylsisolator	
12	VOE 1095059	1					••Joint nipple	••Raccord de jonction	••Verbindungsnippel	••Niple de unión	••Skarvnippel	
13	VOE 1307049	1					••Tab housing	••Fiche isolante	••Flachstecker	••Aislador de clavija	••Flatstiftsisolator	
14	VOE 11039709	1					••Manifold	••Tubulure	••Verzweigung	••Bifurcación	••Förgrening	
15	VOE 874955	1					••Housing	••Carter	••Gehäuse	••Cuerpo	••Hus	
16		1					Cable harness	Faisceau cables	Kabelbaum	Manojo cables	Ledningsmatta	See group 371-400 page 297
17		1					Cable harness	Faisceau cables	Kabelbaum	Manojo cables	Ledningsmatta	See group 353-200 page 249

1		**Cable harness, radiator** **Faisceau de câbles, radiateur** **Kabelbaum, Kühler** **Manojo de cable, radiador** **Ledningsmatta, kylare**	Catalogue id **20107**	Group **371**
2			Illustr. No **1070034**	Section **500**
3			Issue **20009015-H**	Page **303**
4				
5				

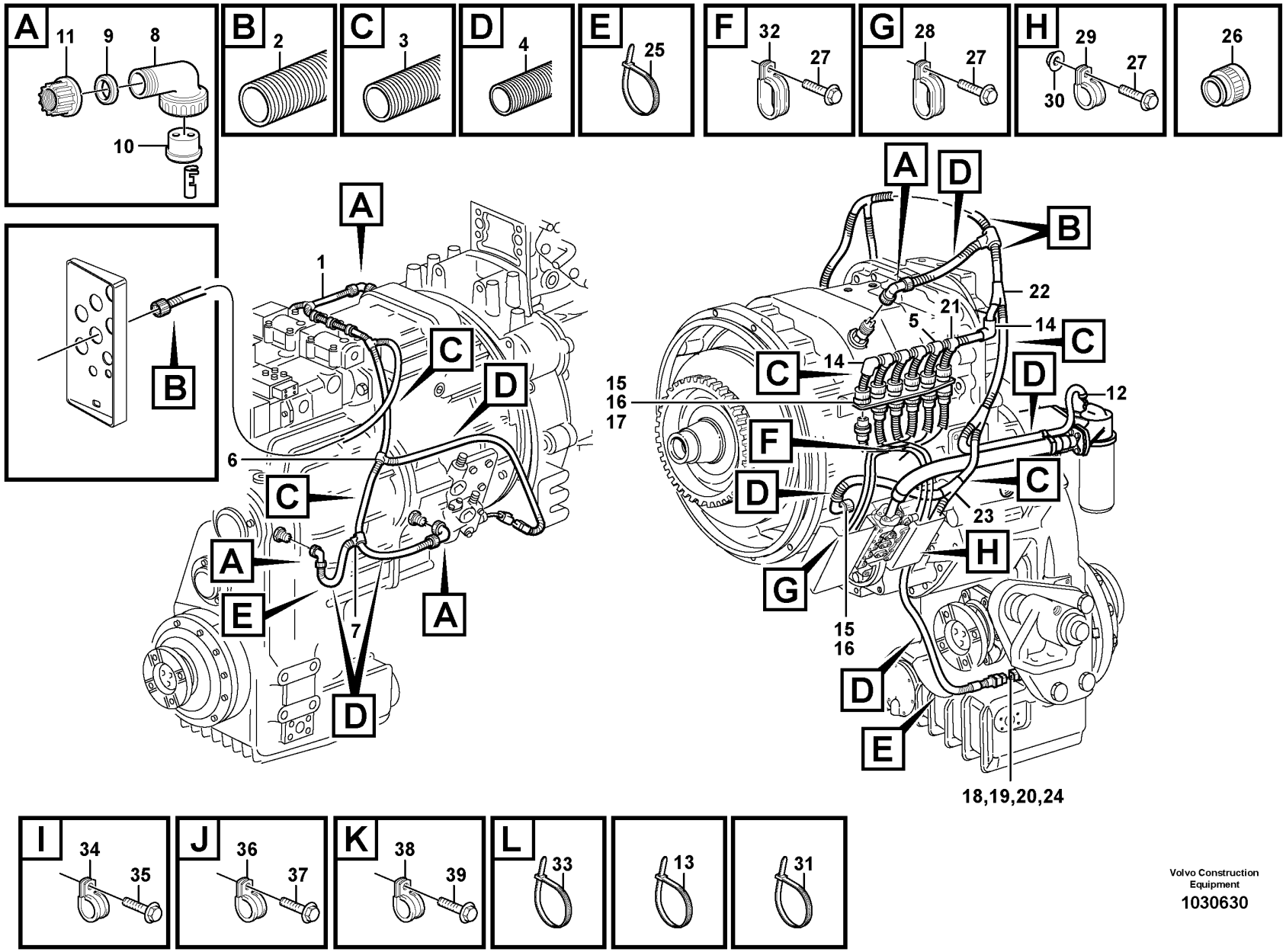

Volvo Construction Equipment

1030630

Fig.	Part No.	Quantity 1	Quantity 2	Quantity 3	PS	KIT	Description	Dénomination	Bezeichnung	Denominación	Benämning	Notes
1	VOE 15013708	1					Cable harness	Faisceau câbles	Kabelbaum	Manojo cables	Ledningsmatta	(VOE 11145177)
							•Connected to:	•Connecté a:	•Angeschlossen:	•Conectado:	•Ansluter till:	
							••Circuit Board	••Carte Circuit	••Leiterrbahnpl	••Placa Circuito	••Kretskort	TA
							••Speed sensor	••Commande tachymetre	••Drehzahlschalter	••Sensor tacometro	••Varvtalsgivare	SE2704
							••Gear selector valve	••Valve selectr.vitesse	••Umsteurventil	••valvula select.veloci	••Växelväljarventil	SA, SC, SE, SR, SD, SB
							••Temp.sensor	••Detecteur temperature	••Temperaturgeber	••Sensor temperature	••Temp.givare	SE4901
							••Pressure sensor	••Detecteur pression	••Druckmelder	••Sensor presion	••Tryckgivare	SE4902
							••Speed sensor	••Indicat.viteseedetec	••Tachometergeber	••Sensor velocimetro	••Hastighetsgivare	SE4307
							••Oil lvl sensor	••Capteur niv hui	••Ölstandgeber	••Sensor niv acei	••Oljenivågivare	SE4904
2	VOE 4803751	REQ					•Hose	•Flexible	•Schlauch	•Manguera	•Slang	
3	VOE 4803748	REQ					•Hose	•Flexible	•Schlauch	•Manguera	•Slang	
4	VOE 4803746	REQ					•Hose	•Flexible	•Schlauch	•Manguera	•Slang	
5	VOE 14267351	4					•Manifold	•Tubulure	•Verzweigung	•Bifurcación	•Förgrening	
6	VOE 14346331	1					•Manifold	•Tubulure	•Verzweigung	•Bifurcación	•Förgrening	
7	VOE 11039709	1					•Manifold	•Tubulure	•Verzweigung	•Bifurcación	•Förgrening	
8	VOE 4803791	3					•Elbow union	•Coude raccord	•Winkelverschraubung	•Unión angular	•Vinkelförskruvning	
9	VOE 11039262	3					•Sealing ring	•Bague étanchéité	•Dichtring	•Anillo retén	•Tätningsring	
10	VOE 4803790	3					•Rubber plug	•Bouchon caoutchouc	•Gummistöpsel	•Tapón de goma	•Gummipropp	
11	VOE 4803794	3					•Nut	•Écrou	•Mutter	•Tuerca	•Mutter	
12	VOE 11039397	1					•End sleeve	•Douille d'extrémité	•Endhülse	•Manguito final	•Ändhylsa	
13	VOE 4821292	REQ					•Cable tie	•Serre-câble	•Kabelbinder	•Abrazadera de cinta	•Buntband	
14	VOE 11039843	2					•Elbow	•Coude	•Winkel	•Ángulo	•Vinkel	
15	VOE 8159012	15					•Seal	•Étanchéité	•dichtung	•Junta	•Tätning	
16	VOE 8155899	13					•Sealing plug	•Tampon étanchéité	•Dichtstopfen	•Tapón obturacion	•Tätningsplugg	
17	VOE 3987767	6					•Adapter	•Adaptateur	•Adapter	•Adaptador	•Adapter	
18	VOE 11144097	1					•Spacer	•Entretoise	•Abstandkörper	•Distanciador	•Distans	
19	VOE 14371536	1					•Socket	•Socle	•Steckdose	•Toma de corriente	•Stickdosa	
20	VOE 1620582	1					•Bellows	•Soufflet	•Balg	•Fuelle	•Bälg	
21	VOE 14340330	1					•Manifold	•Tubulure	•Verzweigung	•Bifurcación	•Förgrening	
22	VOE 11039747	1					•Manifold	•Tubulure	•Verzweigung	•Bifurcación	•Förgrening	

1		**Cable harness for transmission**	Catalogue id **20107**	Group **371**
2		**Faisceau de câbles pourtransmission**		
3		**Kabelbaum für Getriebe**	Illustr. No **1030630**	Section **550**
4		**Manojo de cable para transmision**		
5		**Ledningsmatta för transmission**	Issue **20009015-H**	Page **305**

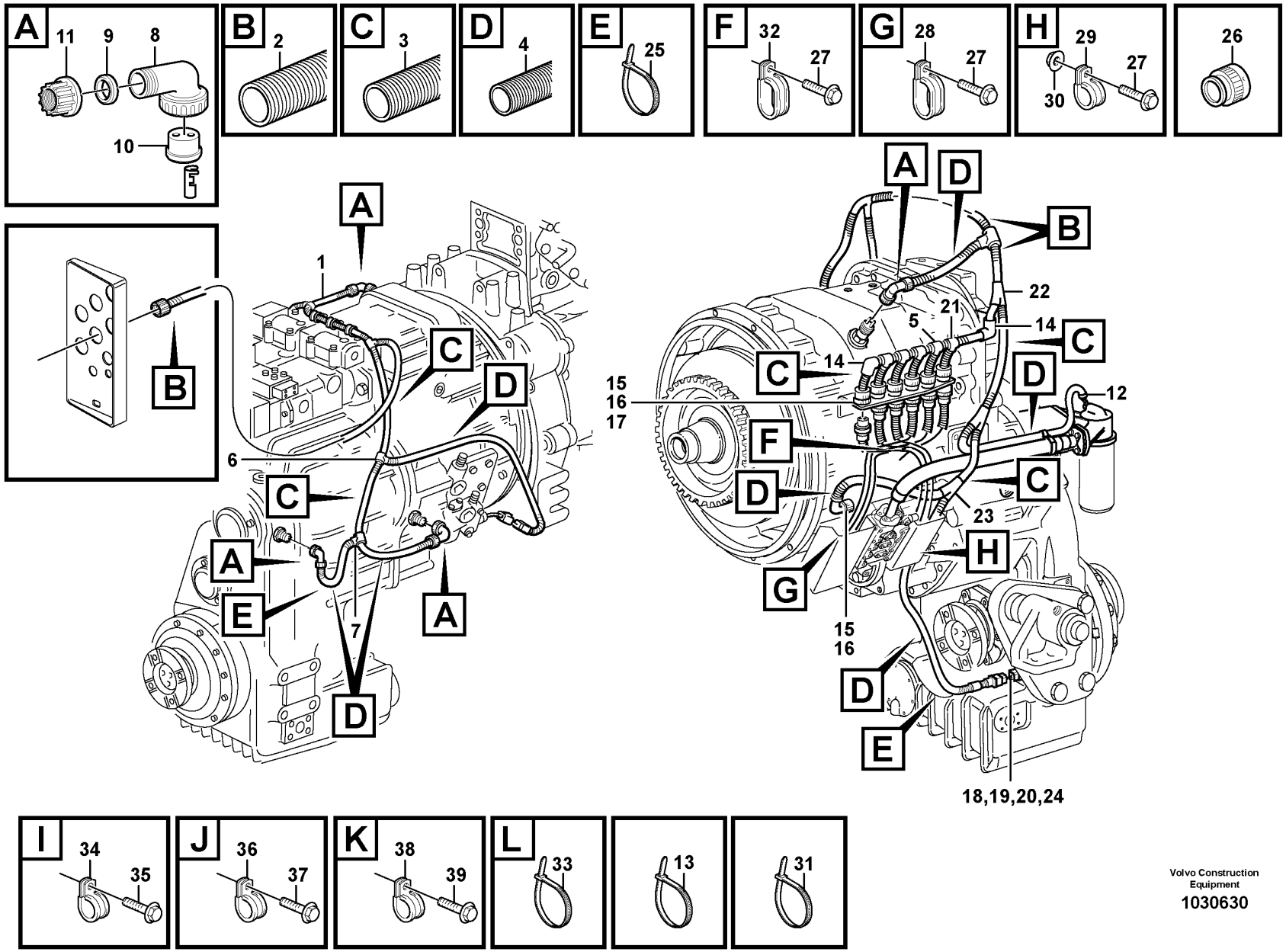

Volvo Construction Equipment

1030630

Fig.	Part No.	Quantity 1	Quantity 2	Quantity 3	PS	KIT	Description	Dénomination	Bezeichnung	Denominación	Benämning	Notes
23	VOE 11039723	1					•Manifold	•Tubulure	•Verzweigung	•Bifurcación	•Förgrening	
24	VOE 2514894	1					•Sealing plug	•Tampon étanchéité	•Dichtstopfen	•Tapón obturacion	•Tätningsplugg	
25	VOE 4881440	2					•Cable tie	•Serre-câble	•Kabelbinder	•Abrazadera de cinta	•Buntband	
26	VOE 11170150	1					•Housing	•Carter	•Gehäuse	•Cuerpo	•Hus	
27	VOE 946440	3					Flange screw	Vis à embase	Flanschschraube	Tornillo embridado	Flänsskruv	
28	VOE 11145346	1					Clamp	Collier serrage	Schelle	Abrazadera	Klamma	
29	VOE 13949746	1					Clamp	Collier serrage	Schelle	Abrazadera	Klamma	s/n -15473
29	VOE 13949997	1					Clamp	Collier serrage	Schelle	Abrazadera	Klamma	s/n 15474-
30	VOE 13945408	1					Nut	Écrou	Mutter	Tuerca	Mutter	
31	VOE 4881440	4					Cable tie	Serre-câble	Kabelbinder	Abrazadera de cinta	Buntband	
32	VOE 11019169	1					Clamp	Collier serrage	Schelle	Abrazadera	Klamma	
33	VOE 4881440	1					Cable tie	Serre-câble	Kabelbinder	Abrazadera de cinta	Buntband	
34	VOE 13949746	1					Clamp	Collier serrage	Schelle	Abrazadera	Klamma	
35	VOE 13965175	1					Screw	Vis	Schraube	Tornillo	Skruv	
36	VOE 13949746	5					Clamp	Collier serrage	Schelle	Abrazadera	Klamma	
37	VOE 946440	5					Flange screw	Vis à embase	Flanschschraube	Tornillo embridado	Flänsskruv	
38	VOE 977599	2					Clamp	Collier serrage	Schelle	Abrazadera	Klamma	
39	VOE 946440	2					Flange screw	Vis à embase	Flanschschraube	Tornillo embridado	Flänsskruv	

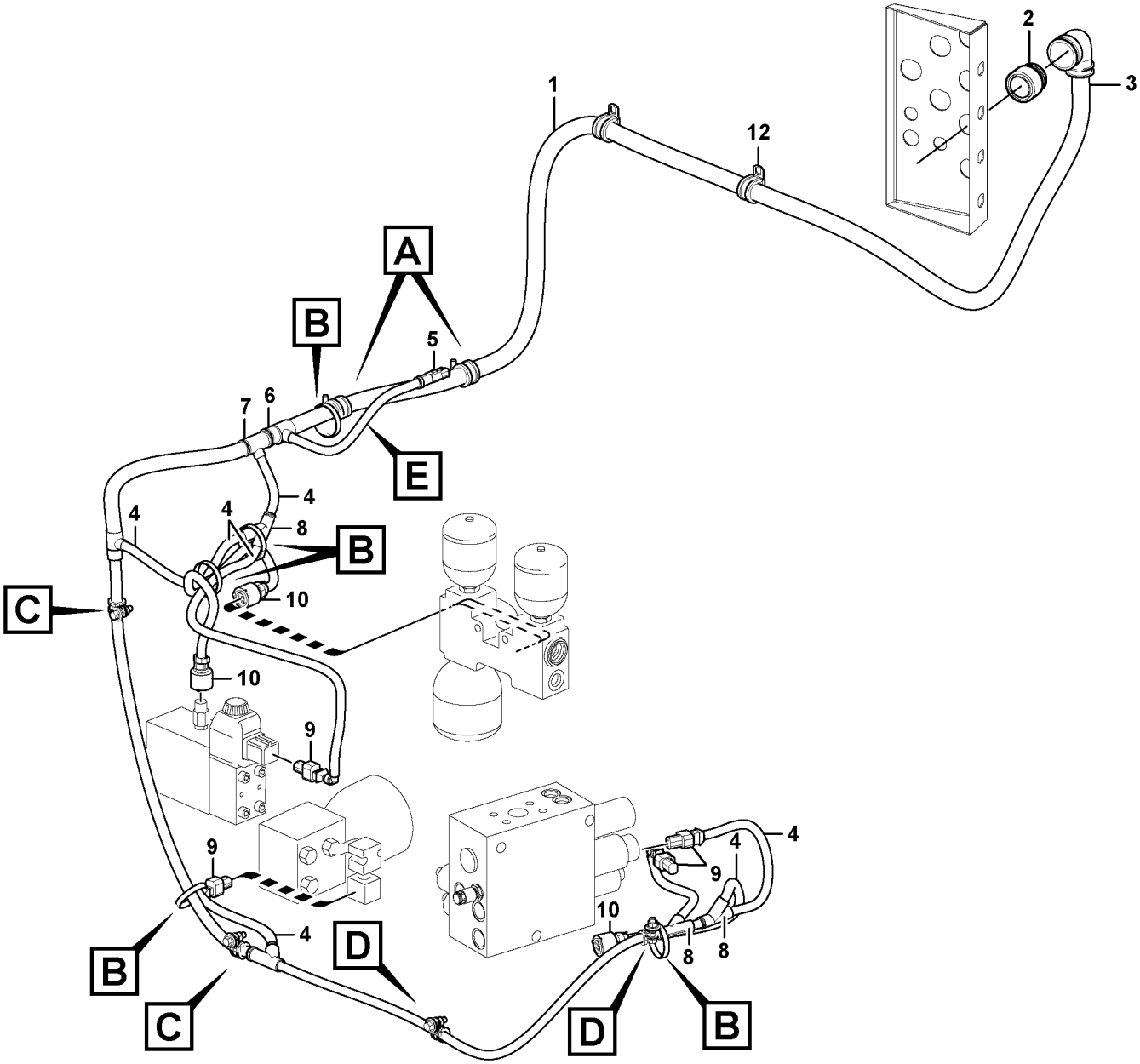

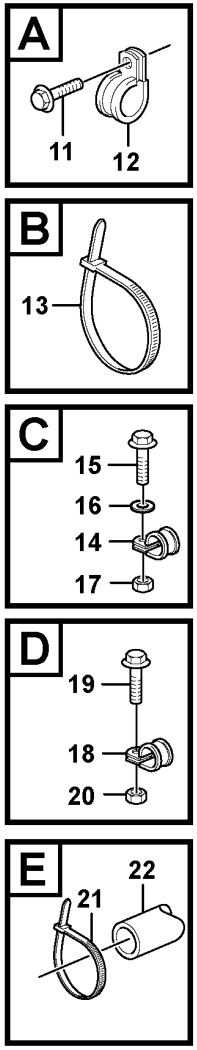

Volvo Construction Equipment

1030561

Fig.	Part No.	Quantity 1	Quantity 2	Quantity 3	PS	KIT	Description	Dénomination	Bezeichnung	Denominación	Benämning	Notes
1	VOE 11171576	1					Cable harness	Faisceau câbles	Kabelbaum	Manojo cables	Ledningsmatta	S/N SWE -27149 S/N BRA -72660
							•CONNECTED TO:	•CONNECTÉ A:	•ANGESCHLOSSEN:	•CONECTADO A:	•ANSLUTER TILL:	
							••Control unit, V-ECU	••Unite commande, V-ECU	••Steuergerät, V-ECU	••Unidad mando, V-ECU	••Styrenhet, V-ECU	UA
							••Hydraulic Pump	••Pompe Hydraulique	••Hydraulikpumpe	••Bomba Hidraulica	••Hydraulpump	PWM9133
							••Brake Press Charge	••Charg.press.frein	••Bremsdruckaufladung	••Carga Pres. Frenos	••Bromstryckssladdning	SE5218
							••Parking brake block	••Bloc frein parking	••Feststellbremseblock	••Bloque freno estacio.	••Parkeringsbromsblock	SE5503, MA5501
							••Load-sensing pressure	••Pression de détection de charge (LS)	••Lastabhängiger Druck	••Presión sensible a la carga	••Lastkännande tryck	SE9107
							••Brake Press Charge	••Charg.press.frein	••Bremsdruckaufladung	••Carga Pres. Frenos	••Bromstryckssladdning	MA5502
							••Engine fan regulating	••Comman,simple levier	••Motorgebläsesteueru	••Reg. ventilador motor	••Motorfläktstyrning	PWM2601
							••4th Function	••4:e Fonction	••4. Funktion	••4a Función	••4:e Funktion	MA9112
1	VOE 17415251	1					Wiring harness	Faisceau de câbles	Kabelbaum	Manojo cables	Ledningsmatta	S/N SWE 27150- S/N BRA 72661-
2	VOE 11170150	1					•Housing	•Carter	•Gehäuse	•Cuerpo	•Hus	
3	VOE 4803752	REQ					•Hose	•Flexible	•Schlauch	•Manguera	•Slang	
4	VOE 4803746	REQ					•Hose	•Flexible	•Schlauch	•Manguera	•Slang	
5	VOE 874955	1					•Housing	•Carter	•Gehäuse	•Cuerpo	•Hus	
6	VOE 4803751	REQ					•Hose	•Flexible	•Schlauch	•Manguera	•Slang	
7	VOE 11039710	1					•Manifold	•Tubulure	•Verzweigung	•Bifurcación	•Förgrening	
8	VOE 11039665	3					•Manifold	•Tubulure	•Verzweigung	•Bifurcación	•Förgrening	
9	VOE 976256	4					•Housing	•Carter	•Gehäuse	•Cuerpo	•Hus	
10	VOE 8159013	3					•Housing	•Carter	•Gehäuse	•Cuerpo	•Hus	
11	VOE 13946173	2					Screw	Vis	Schraube	Tornillo	Skruv	
12	VOE 13977600	3					Clamp	Collier serrage	Schelle	Abrazadera	Klamma	
13	VOE 4881440	5					Cable tie	Serre-câble	Kabelbinder	Abrazadera de cinta	Buntband	
14	VOE 13949747	2					Clamp	Collier serrage	Schelle	Abrazadera	Klamma	
15	VOE 946671	2					Flange screw	Vis à embase	Flanschschraube	Tornillo embridado	Flänsskruv	
16	VOE 11117464	2					Plain washer	Rondelle plane	Flachscheibe	Arandela plana	Planbricka	(VOE 13960141)
17	VOE 13945408	2					Nut	Écrou	Mutter	Tuerca	Mutter	
18	VOE 13949746	2					Clamp	Collier serrage	Schelle	Abrazadera	Klamma	

1		**Cable harness, under cab** **Faisceau de câbles, cabine** **Kabelbäume, Kabine** **Haz de cables, cabina** **Ledningsmatta, under hytt**	Catalogue id **20107**	Group **371**
2			Illustr. No **1030561**	Section **600**
3			Issue **20009015-H**	Page **309**
4				
5				

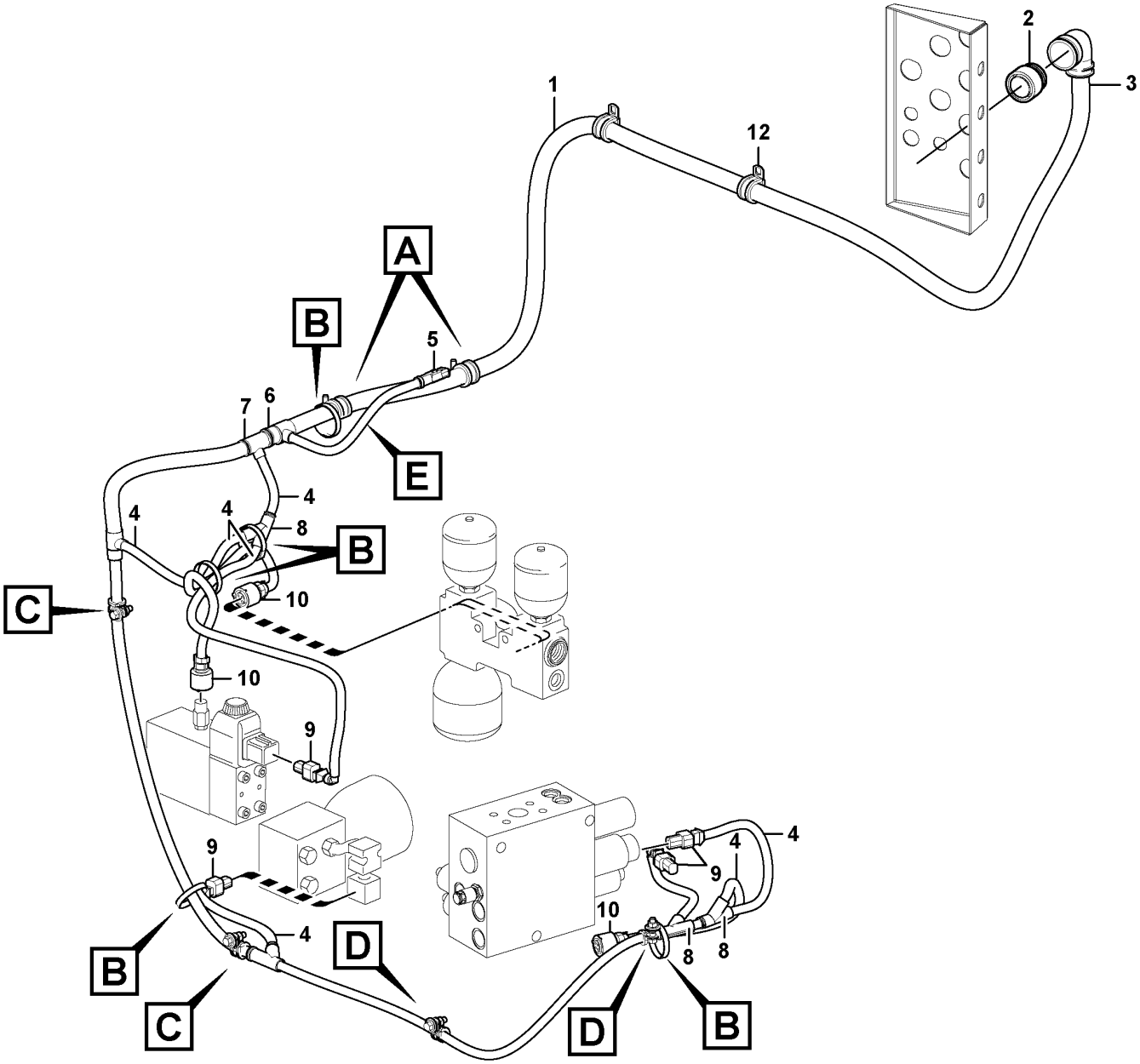

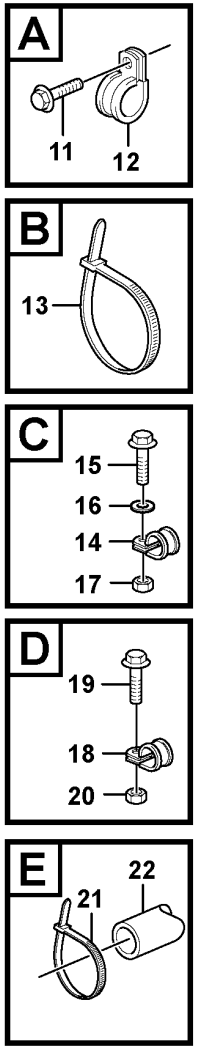

Volvo Construction Equipment

1030561

Fig.	Part No.	Quantity 1	Quantity 2	Quantity 3	PS	KIT	Description	Dénomination	Bezeichnung	Denominación	Benämning	Notes
19	VOE 946671	2					Flange screw	Vis à embase	Flanschschraube	Tornillo embridado	Flänsskruv	
20	VOE 13945408	2					Nut	Écrou	Mutter	Tuerca	Mutter	
21	VOE 4881440	1					Cable tie	Serre-câble	Kabelbinder	Abrazadera de cinta	Buntband	
22	VOE 13976739	REQ					Hose	Flexible	Schlauch	Manguera	Slang	L = 180 MM

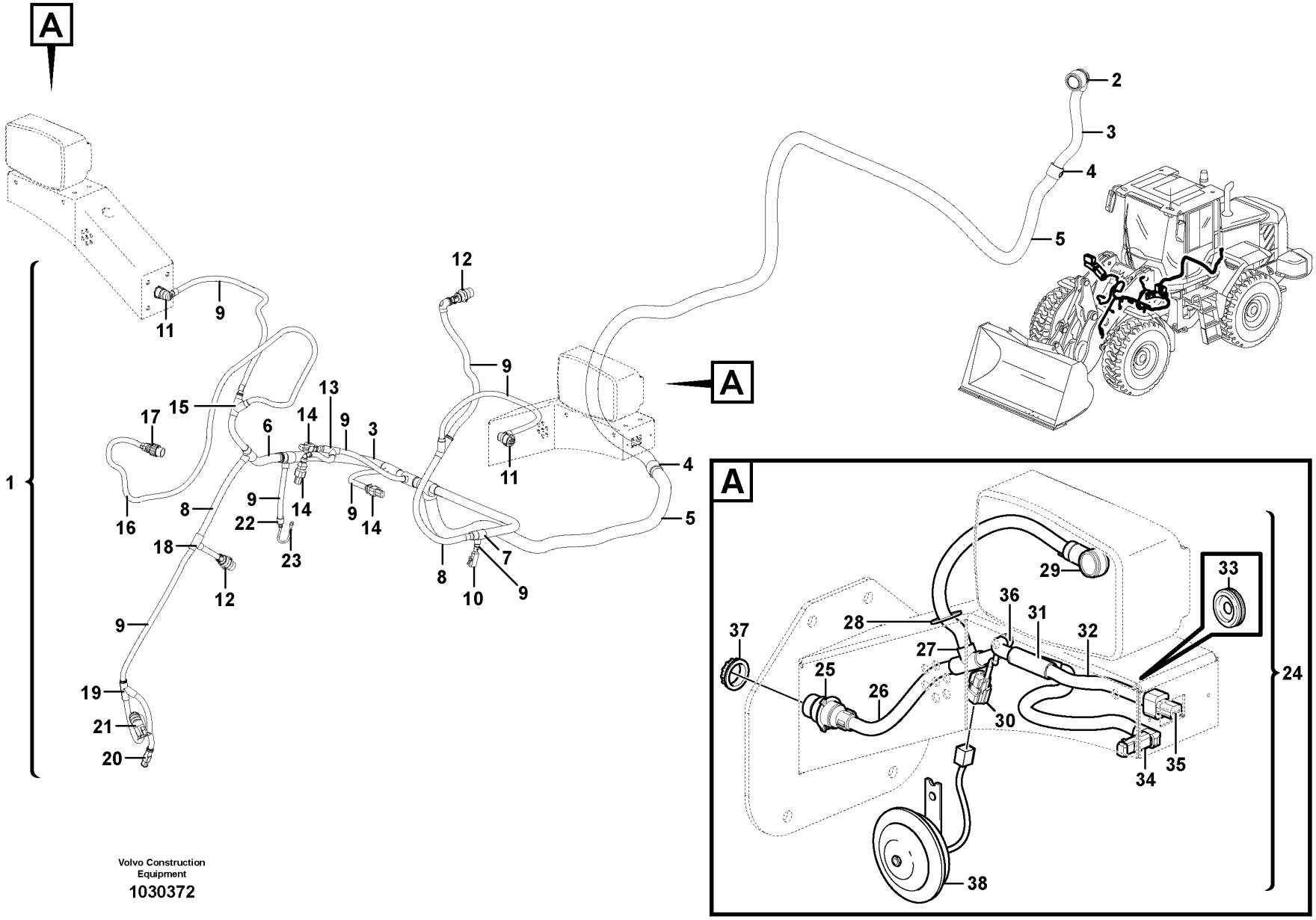

Volvo Construction Equipment

1030372

Fig.	Part No.	Quantity 1	Quantity 2	Quantity 3	PS	KIT	Description	Dénomination	Bezeichnung	Denominación	Benämning	Notes
1	VOE 11171288	1					Wiring harness	Faisceau de câbles	Kabelbaum	Manojo cables	Ledningsmatta	
							•CONNECTED TO:	•CONNECTÉ A:	•ANGESCHLOSSEN:	•CONECTADO A:	•ANSLUTER TILL:	
							••El Distr Unit	••Centrale Elect	••Elektrozentrale	••Central Electr	••Elcentral	FA
							••Earth	••Terre	••Erde	••Tierra	••Jord	31F1
							••Atch Lock	••Verrouill Acces	••Gerätesch.kuppl	••Cierre Implemen	••Redskapslåsning	MA9101, MA9106
							••Differential lock	••Blocage differentiel	••Ausgleichsperre	••Bloqueo diferencial	••Differentialspärr	MA4603
							••Boom suspension syst.	••Suspension des bras de levage	••Hubgerüstdämpfung	••Suspension des bras de levage	••Lastarmsfjädringssystem	FD
							••Axle temp	••Arbre temperature	••Welletemperatur	••Eje tempratura	••Axeltemp	SE5201
							••Diff lock	••Blocage Differ.	••Ausgleichsperre	••Bloqueo Dif	••Diff. spärr	SE4608
							••Tilt automatic	••Automatique redressem	••Schwenkautomatik	••Automatismo volquete	••Tiltautomatik	SE9141
							••Attachment light	••Eclairage outil	••Gerätescheinwerfer	••Iluminac.herramientas	••Redskapsbelysning	FF
							••Boom kickout	••Automatique levage	••Hubwerkautomatik	••Elevador automatico	••Lyftautomatik	SE9142
							••Cable harness	••Faisceau cables	••Kabelbaum	••Manojo cables	••Ledningsmatta	FE, FM
2	VOE 11170150	1					•Housing	•Carter	•Gehäuse	•Cuerpo	•Hus	
3	VOE 4803752	REQ					•Hose	•Flexible	•Schlauch	•Manguera	•Slang	
4		2			NS		•Manifold	•Tubulure	•Verzweigung	•Bifurcación	•Förgrening	
5	VOE 11170267	REQ					•Hose	•Flexible	•Schlauch	•Manguera	•Slang	
6	VOE 4803751	REQ					•Hose	•Flexible	•Schlauch	•Manguera	•Slang	
7	VOE 14267351	1					•Manifold	•Tubulure	•Verzweigung	•Bifurcación	•Förgrening	
8	VOE 4803748	REQ					•Hose	•Flexible	•Schlauch	•Manguera	•Slang	
9	VOE 4803746	REQ					•Hose	•Flexible	•Schlauch	•Manguera	•Slang	
10	VOE 1624477	1					•Receptacle housing	•Douille isolante	•Steckbuchse	•Aislador manguito	•Flatstiftshylsisolator	
11	VOE 3963412	2					•Housing	•Carter	•Gehäuse	•Cuerpo	•Hus	
12	VOE 3944972	2					•Housing	•Carter	•Gehäuse	•Cuerpo	•Hus	
13	VOE 11039709	2					•Manifold	•Tubulure	•Verzweigung	•Bifurcación	•Förgrening	
14	VOE 976256	3					•Housing	•Carter	•Gehäuse	•Cuerpo	•Hus	
15	VOE 11039723	1					•Manifold	•Tubulure	•Verzweigung	•Bifurcación	•Förgrening	
16	VOE 11039491	REQ					•Hose	•Flexible	•Schlauch	•Manguera	•Slang	
17	VOE 1079282	1					•Housing	•Carter	•Gehäuse	•Cuerpo	•Hus	
18	VOE 14346331	1					•Manifold	•Tubulure	•Verzweigung	•Bifurcación	•Förgrening	

1		**Cable harness, front**	Catalogue id **20107**	Group **371**
2		**Faisceau de câbles, antérieur**		
3		**Kabelbaum, vorne**	Illustr. No **1030372**	Section **650**
4		**Manojo de cables, delantero**		
5		**Ledningsmatta, främre**	Issue **20009015-H**	Page **313**

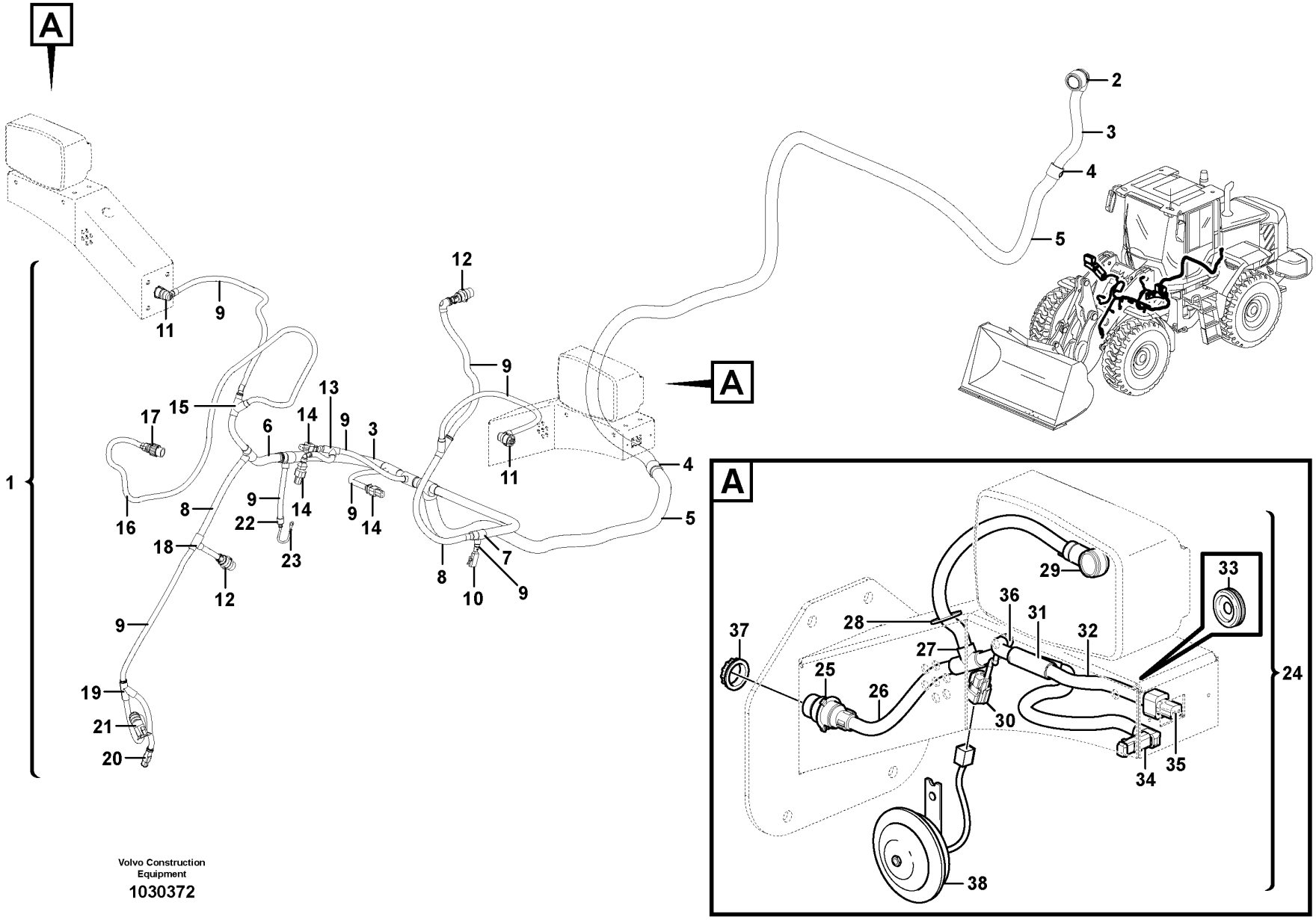

Volvo Construction Equipment

1030372

Fig.	Part No.	Quantity 1	Quantity 2	Quantity 3	PS	KIT	Description	Dénomination	Bezeichnung	Denominación	Benämning	Notes
19	VOE 11039665	1					•Manifold	•Tubulure	•Verzweigung	•Bifurcación	•Förgrening	
20	VOE 874955	1					•Housing	•Carter	•Gehäuse	•Cuerpo	•Hus	
21	VOE 1307048	1					•Housing	•Carter	•Gehäuse	•Cuerpo	•Hus	
22	VOE 11039397	1					•End sleeve	•Douille d'extrémité	•Endhülse	•Manguito final	•Ändhylsa	
23							Ground Conn	Liaison Masse	Masseanschluss	Conexion Tierra	Jordförbindning	31F
24	VOE 11171197	2			SS		Cable harness	Faisceau câbles	Kabelbaum	Manojo cables	Ledningsmatta	
							•CONNECTED TO:	•CONNECTÉ A:	•ANGESCHLOSSEN:	•CONECTADO A:	•ANSLUTER TILL:	
							••Cable harness	••Faisceau cables	••Kabelbaum	••Manojo cables	••Ledningsmatta	FE, FM
							••Headlamp	••Phare	••Scheinwerfer	••Faro	••Strålkastare	LA3501, LA3502, LA3503, LA3504, LA3521, LA3522, LA3602, LA3603
							••Horn	••Avertisseur sonore	••Signalhorn	••Avisador sonoro	••Signalhorn	SA3601, SA3602
							••Working light	••Phare travail	••Arbeitsscheinwerfer	••Farol de trabajo	••Arbetsbelysning	LA3509, LA3610
							••Side marking lamp	••Feu gabarit lateral	••Sietenbegr.leuchte	••lampara enmarcacion	••Sidomarkeringslykta	LA3505, LA3506
25	VOE 984944	2					•Housing	•Carter	•Gehäuse	•Cuerpo	•Hus	
26	VOE 4803746	REQ					•Hose	•Flexible	•Schlauch	•Manguera	•Slang	
27	VOE 11039709	2					•Manifold	•Tubulure	•Verzweigung	•Bifurcación	•Förgrening	
28	VOE 961970	2					•Plug	•Tampon	•Stopfen	•Tapón	•Plugg	
29	VOE 11170199	2					•Housing	•Carter	•Gehäuse	•Cuerpo	•Hus	
30	VOE 11170066	2					•Housing	•Carter	•Gehäuse	•Cuerpo	•Hus	
31	VOE 11039665	2					•Manifold	•Tubulure	•Verzweigung	•Bifurcación	•Förgrening	
32	VOE 11170006	REQ					•Hose	•Flexible	•Schlauch	•Manguera	•Slang	
33	VOE 941269	2					•Plug	•Tampon	•Stopfen	•Tapón	•Plugg	
34	VOE 14370760	2					•Socket	•Socle	•Steckdose	•Toma de corriente	•Stickdosa	
35	VOE 976256	3					•Housing	•Carter	•Gehäuse	•Cuerpo	•Hus	
36		2			NS		•Manifold	•Tubulure	•Verzweigung	•Bifurcacion	•Förgrening	
37	VOE 3963413	2					Ring	Bague	Ring	Anillo	Ring	
38	VOE 11170070	2					Horn	Avertisseur	Signalhorn	Bocina	Signalhorn	(VOE 14514356)

1		**Cable harness, front**	Catalogue id **20107**	Group **371**
2		**Faisceau de câbles, antérieur**		
3		**Kabelbaum, vorne**	Illustr. No **1030372**	Section **650**
4		**Manojo de cables, delantero**		
5		**Ledningsmatta, främre**	Issue **20009015-H**	Page **315**

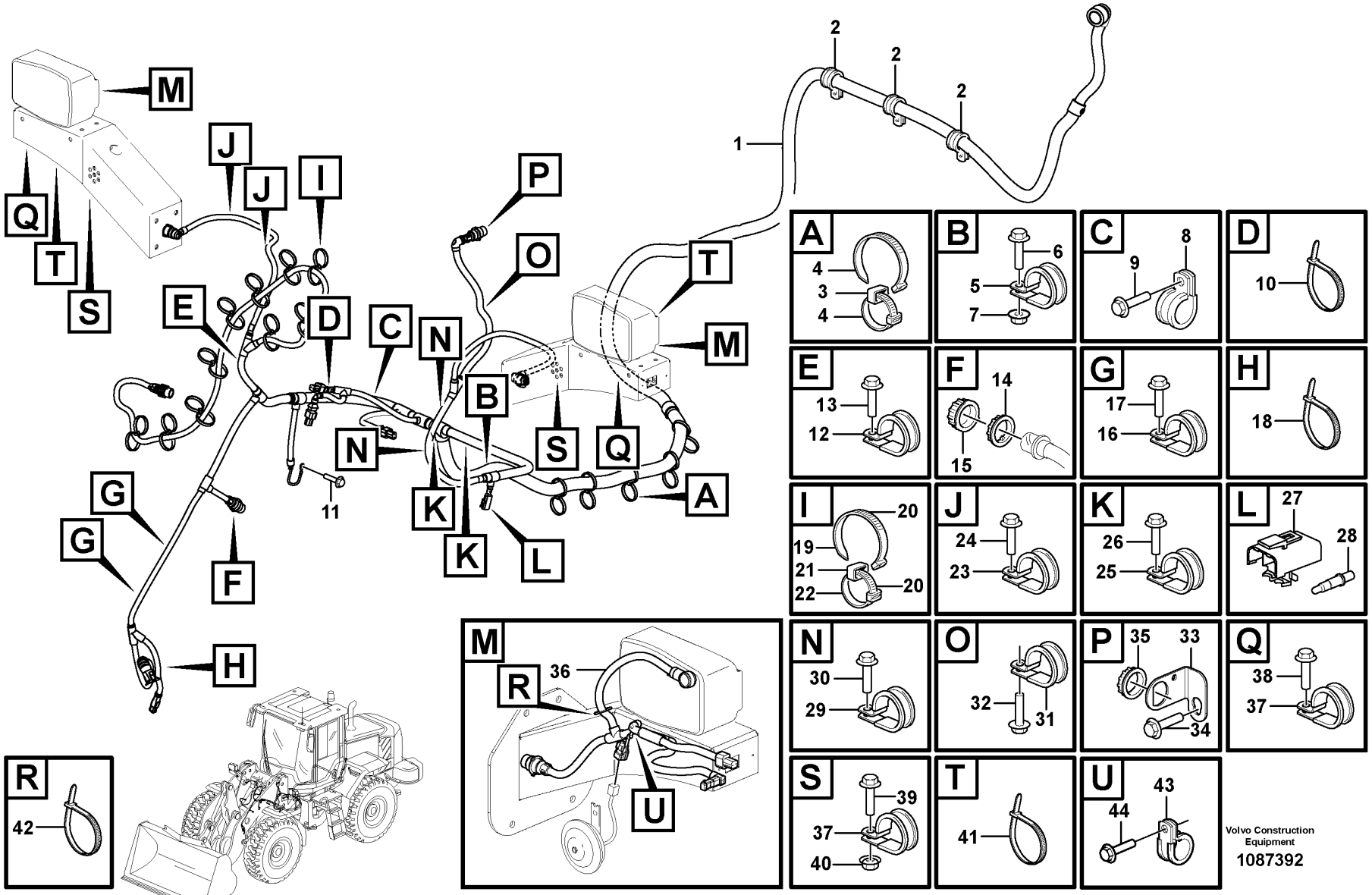

Volvo Construction Equipment

1087392

Fig.	Part No.	Quantity 1	Quantity 2	Quantity 3	PS	KIT	Description	Dénomination	Bezeichnung	Denominación	Benämning	Notes
1		1					Cable harness	Faisceau cables	Kabelbaum	Manojo cables	Ledningsmatta	See group 371-650 page 313
2	VOE 13949997	3					Clamp	Collier serrage	Schelle	Abrazadera	Klamma	
3	VOE 11003221	5					Mounting ring	Bague montage	Montagering	Anillo de montaje	Monteringsring	
4	VOE 4881440	10					Cable tie	Serre-câble	Kabelbinder	Abrazadera de cinta	Buntband	
5	VOE 13949997	1					Clamp	Collier serrage	Schelle	Abrazadera	Klamma	
6	VOE 13945444	1					Screw	Vis	Schraube	Tornillo	Skruv	
7	VOE 948645	1					Flange lock nut	Contre-écrou à embase	Flanschverschlussmutter	Contratuerca embridada	Flänslåsmutter	
8	VOE 13977600	1					Clamp	Collier serrage	Schelle	Abrazadera	Klamma	
9	VOE 13946173	1					Screw	Vis	Schraube	Tornillo	Skruv	
10	VOE 4881440	1					Cable tie	Serre-câble	Kabelbinder	Abrazadera de cinta	Buntband	
11	VOE 13966807	1					Flange screw	Vis à embase	Flanschschraube	Tornillo embridado	Flänsskruv	31F1
12	VOE 977599	1					Clamp	Collier serrage	Schelle	Abrazadera	Klamma	(VOE 13977599)
13	VOE 13946173	1					Screw	Vis	Schraube	Tornillo	Skruv	
14	VOE 3963413	1					Ring	Bague	Ring	Anillo	Ring	
15	VOE 20374157	1					Cap	Chapeau	Kappe	Caperuza	Lock	
16	VOE 13949746	2					Clamp	Collier serrage	Schelle	Abrazadera	Klamma	12,7MM
17	VOE 13946173	2					Screw	Vis	Schraube	Tornillo	Skruv	
18	VOE 4881440	1					Cable tie	Serre-câble	Kabelbinder	Abrazadera de cinta	Buntband	
19	VOE 4881440	2					Cable tie	Serre-câble	Kabelbinder	Abrazadera de cinta	Buntband	
20	VOE 4881440	10					Cable tie	Serre-câble	Kabelbinder	Abrazadera de cinta	Buntband	
21	VOE 11003221	1					Mounting ring	Bague montage	Montagering	Anillo de montaje	Monteringsring	
22	VOE 4881440	2					Cable tie	Serre-câble	Kabelbinder	Abrazadera de cinta	Buntband	
23	VOE 13949746	2					Clamp	Collier serrage	Schelle	Abrazadera	Klamma	12,7MM
24	VOE 13946173	2					Screw	Vis	Schraube	Tornillo	Skruv	
25	VOE 977599	2					Clamp	Collier serrage	Schelle	Abrazadera	Klamma	22,2MM
26	VOE 13946173	2					Screw	Vis	Schraube	Tornillo	Skruv	
27	VOE 1307049	1					Tab housing	Fiche isolante	Flachstecker	Aislador de clavija	Flatstiftsisolator	
28		2			NS		Sealing plug	Tampon étanchéité	Dichtstopfen	Tapón obturacion	Tätningsplugg	
29	VOE 13949747	3					Clamp	Collier serrage	Schelle	Abrazadera	Klamma	15,9MM
30	VOE 13946173	3					Screw	Vis	Schraube	Tornillo	Skruv	

1		**Cable harness, front** **Faisceau de câbles, antérieur** **Kabelbaum, vorne** **Manojo de cables, delantero** **Ledningsmatta, främre**	Catalogue id **20107**	Group **371**
2			Illustr. No **1087392**	Section **700**
3			Issue **20009015-H**	Page **317**
4				
5				

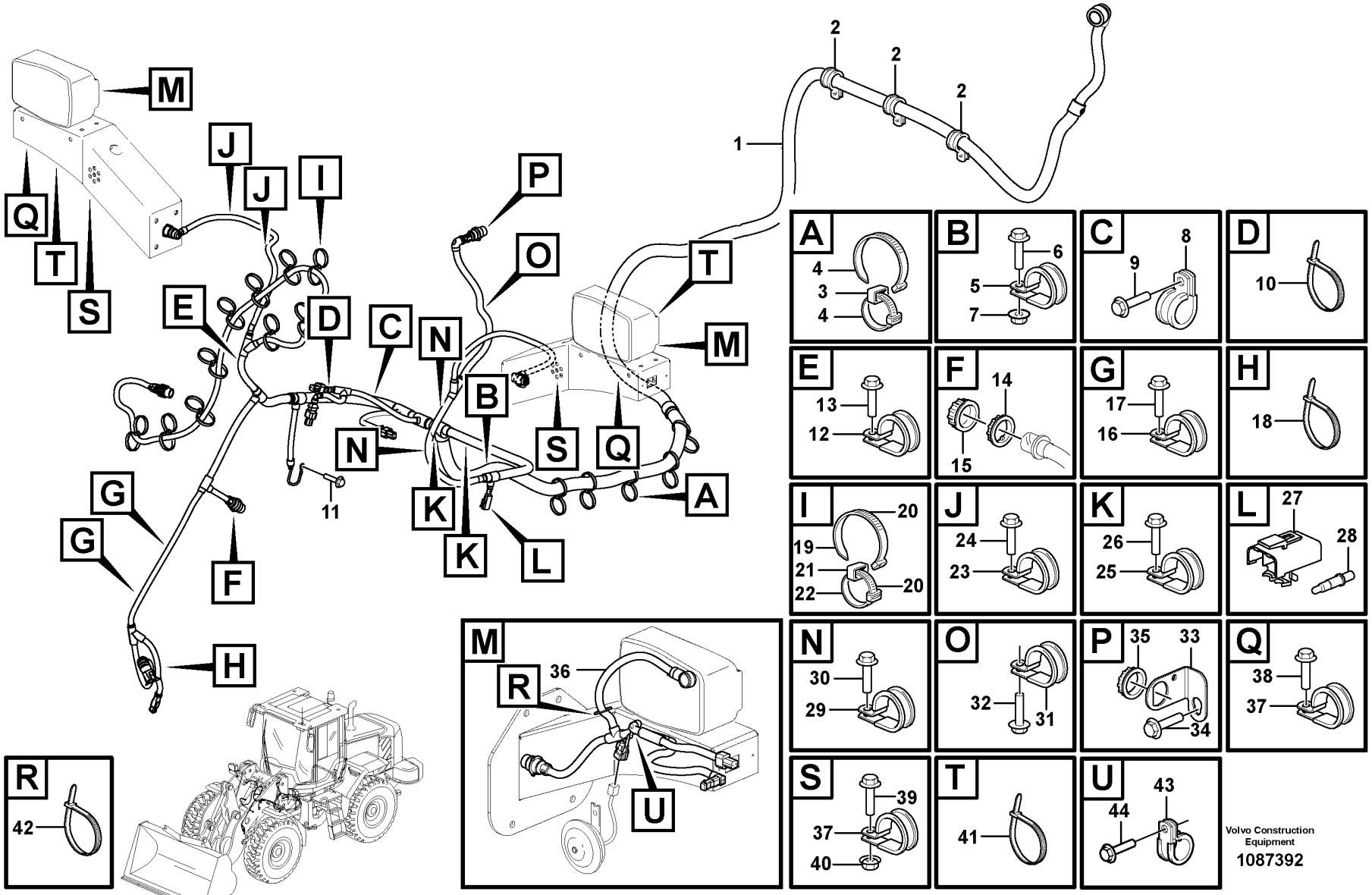

Volvo Construction Equipment

1087392

Fig.	Part No.	Quantity 1	Quantity 2	Quantity 3	PS	KIT	Description	Dénomination	Bezeichnung	Denominación	Benämning	Notes
31	VOE 13949746	1					Clamp	Collier serrage	Schelle	Abrazadera	Klamma	12,7MM
32	VOE 13946173	1					Screw	Vis	Schraube	Tornillo	Skruv	
33	VOE 3988328	1					Bracket	Console	Konsole	Consola	Konsol	
34	VOE 13946173	1					Screw	Vis	Schraube	Tornillo	Skruv	
35	VOE 3963413	1					Ring	Bague	Ring	Anillo	Ring	
36		2					Cable harness	Faisceau cables	Kabelbaum	Manojo cables	Ledningsmatta	See group 371-650 page 313
37	VOE 13949746	4					Clamp	Collier serrage	Schelle	Abrazadera	Klamma	12,7MM
38	VOE 13946173	2					Screw	Vis	Schraube	Tornillo	Skruv	
39	VOE 13945444	2					Screw	Vis	Schraube	Tornillo	Skruv	
40	VOE 13945408	2					Nut	Écrou	Mutter	Tuerca	Mutter	
41	VOE 4881440	2					Cable tie	Serre-câble	Kabelbinder	Abrazadera de cinta	Buntband	
42	VOE 980881	2					Cable tie	Serre-câble	Kabelbinder	Abrazadera de cinta	Buntband	S/N 27353 -, 71009 -
43	VOE 13949746	2					Clamp	Collier serrage	Schelle	Abrazadera	Klamma	S/N 27353 -, 71009 -
44	VOE 13946173	2					Screw	Vis	Schraube	Tornillo	Skruv	S/N 27353 -, 71009 -

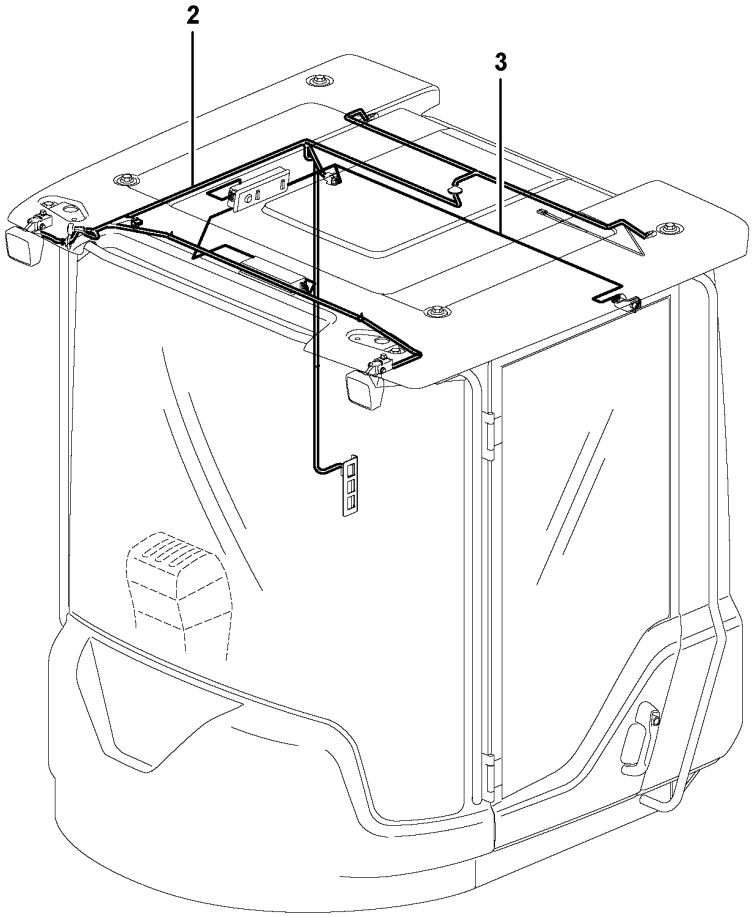

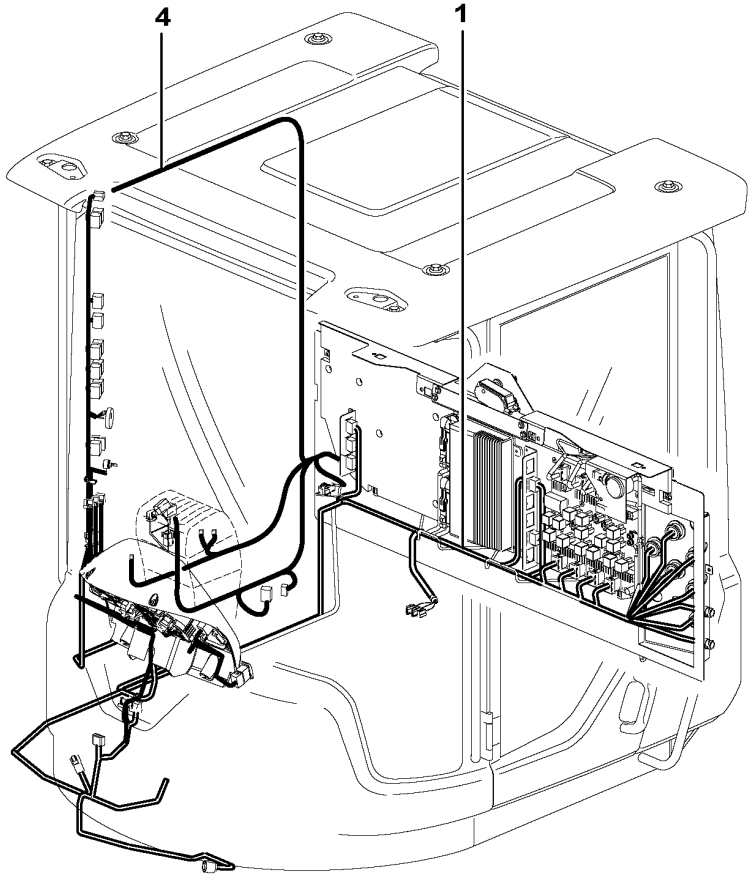

Volvo Construction Equipment

1024608

Fig.	Part No.	Quantity 1	Quantity 2	Quantity 3	PS	KIT	Description	Dénomination	Bezeichnung	Denominación	Benämning	Notes
1	VOE 11171761	1			SS		Wiring harness	Faisceau de câbles	Kabelbaum	Manojo cables	Ledningsmatta	RA, RB, FA, TA, UA, PA, PB, MC, SS See group 371-850 page 323
2	VOE 15019079	1	1		SS		Wiring harness	Faisceau de câbles	Kabelbaum	Manojo cables	Ledningsmatta	(VOE 11171717) CK See group 371-950 page 331
3	VOE 11171712	1					Cable harness	Faisceau câbles	Kabelbaum	Manojo cables	Ledningsmatta	CA See group 371-950 page 331
3	VOE 15019080		1		SS		Wiring harness	Faisceau de câbles	Kabelbaum	Manojo cables	Ledningsmatta	
4		1			NS		Cable harness	Faisceau cables	Kabelbaum	Manojo cables	Ledningsmatta	BA See group 371-1000 page 337

1	33371	**Cable harnesses, cab** **Cables ruban, cabine** **Kabelbaum, Kabine** **Manojos de cables, cabina** **Ledningsmattor, hytt**	Catalogue id **20107**	Group **371**
2	33021		Illustr. No **1024608**	Section **800**
3			Issue **20009015-H**	Page **321**
4				
5				

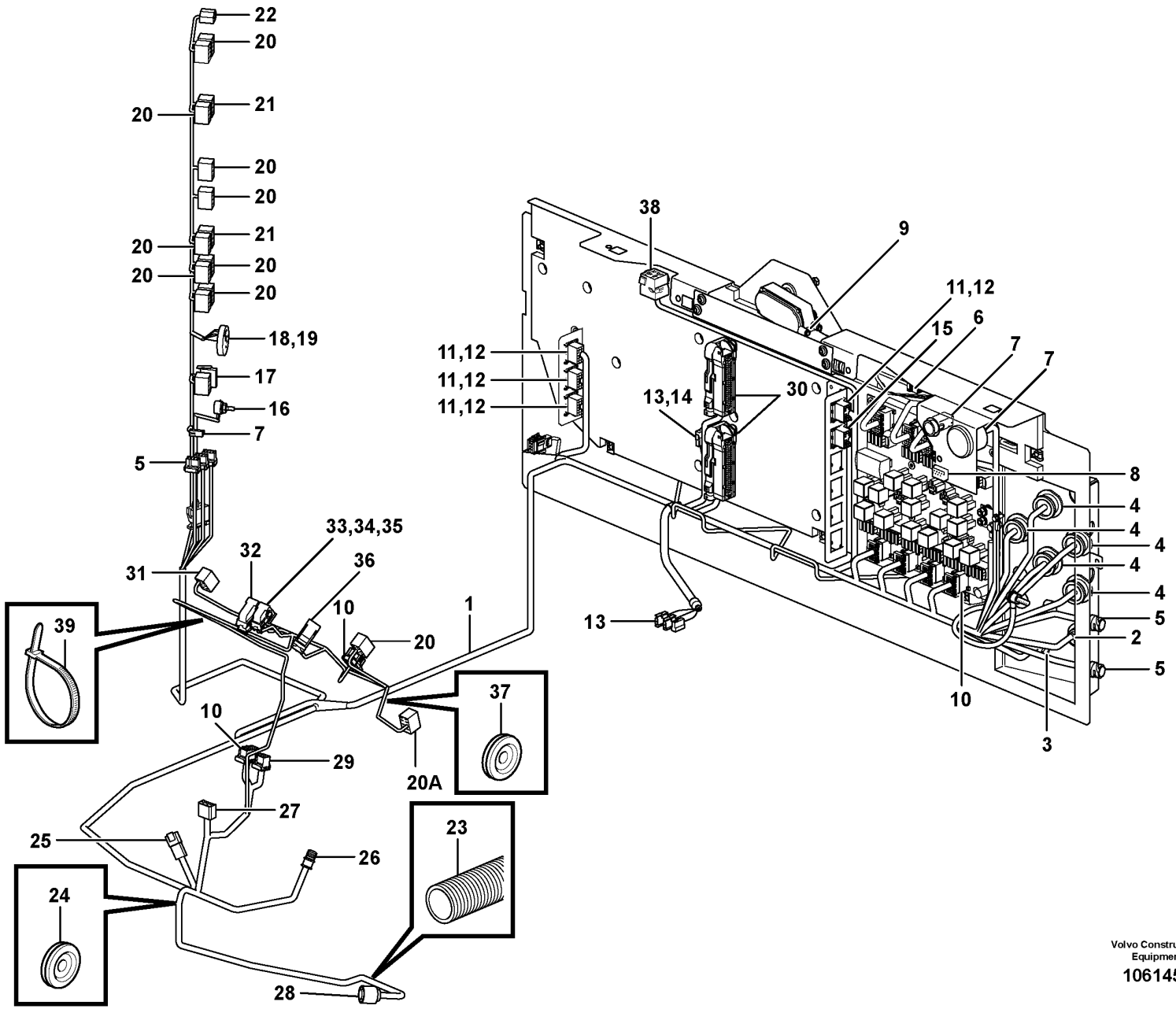

Volvo Construction Equipment

1061454

Fig.	Part No.	Quantity 1	Quantity 2	Quantity 3	PS	KIT	Description	Dénomination	Bezeichnung	Denominación	Benämning	Notes
1	VOE 15018703	1					Wiring harness	Faisceau de câbles	Kabelbaum	Manojo cables	Ledningsmatta	
1	VOE 15190104		1	1			Wiring harness	Faisceau de câbles	Kabelbaum	Manojo cables	Ledningsmatta	(VOE 15093268) S/N - 25926 SWE, S/N - 72121 BRA S/N - 54830 IRN
1	VOE 15180596		1	1			Wiring harness	Faisceau de câbles	Kabelbaum	Manojo cables	Ledningsmatta	S/N 25927 - 26701,SWE S/N 72122 - 72253,BRA S/N - 54830 IRN
1	VOE 17206205		1	1			Wiring harness	Faisceau de câbles	Kabelbaum	Manojo cables	Ledningsmatta	S/N -72445
1	VOE 17237714		1				Wiring harness	Faisceau de câbles	Kabelbaum	Manojo cables	Ledningsmatta	S/N 72446-
							•CONNECTED TO:	•CONNECTÉ A:	•ANGESCHLOSSEN:	•CONECTADO A:	•ANSLUTER TILL:	
							••Cable connection	••Connexion de câble	••Kabelanschluss	••Conexión de cable	••Kabelanslutning	RA, RB, FA, TA, UA, PA, PB, MC, SS
							••Ptd Circuit Bd	••Carte Circuit	••Leiterbahnpl	••Placa Circuito	••Kretskort	30C, DA, DB, DC, DD, DE, DF, DG, DH
							••Earth	••Terre	••Erde	••Tierra	••Jord	GND
							••Rear window viper	••Essuie-glace Ar	••Heckscheibenwischer	••Limpiaparabrisas post	••Bakrutetorkare	MO3604
							••Wire harness	••Faisceau cables	••Kabelbaum	••Manojo cables	••Ledningsmatta	LF, CA, LB, BA, MK
							••Operator's Seat	••Siège Du Conducteur	••Fahrersitz	••Asiento Del Conductor	••Förarstol	AA, OCA
							••Electronic unit	••Unité électronique	••Elektronikeinheit	••Unidad electrón	••Elektronikenhet	VECU, VA, VB
							••Reading instrument	••Instrument indicateur	••Ablesegerät	••Instrumento de lectura	••Avläsningsinstrument	VCADS-PRO, VP
							••Hour counter	••Copteur heures	••Betriebsstundenzähler	••Contador madera	••Timräknare	IM201
							••Power Outlet	••Prise Courant	••Stromentnahme	••Corriente	••Strömuttag	24VDC, PO3901
							••Hand Throt Cont	••Accelerat Main	••Handgasregler	••Mando Man Acel	••Handgasreglage	R2701
							••Insulator	••Isolateur	••Isolator	••Aislador	••Isolator	ME, MF, MG
							••Power Outlet	••Prise Courant	••Stromentnahme	••Corriente	••Strömuttag	12VDC, PO3902
							••Dimmer	••Atténuateur d'éclairage	••Dimmer	••Regulador de intensidad luminosa	••Dimmer	R3502
							••Starter switch	••Interru. ocontact	••Startschloss	••Cerradur arranq.	••Startlås	SW3301
							••Rear window viper	••Essuie-glace Ar	••Heckscheibenwischer	••Limpiaparabrisas post	••Bakrutetorkare	SW3612
							••Headlights	••Projecteurs	••Hauptscheinwerfer	••Faros	••Helljus	SW3501
							••Rotating Beacon	••Gyrophare	••Rundumkennleuchte	••Luz Rotativa Emergencia	••Roterande Varningsljus	SW3624

1	33371, 33438	**Cable harness, electrical distribution unit** **Faisceau de câbles, centrale electrique** **Kabelbäume, Elektrozentrale** **Manojos de cables, central eléctrica** **Ledningsmatta, elcentral**	Catalogue id **20107**	Group **371**
2	33021			
3	33022		Illustr. No **1061454**	Section **850**
4			Issue **20009015-H**	Page **323**
5				

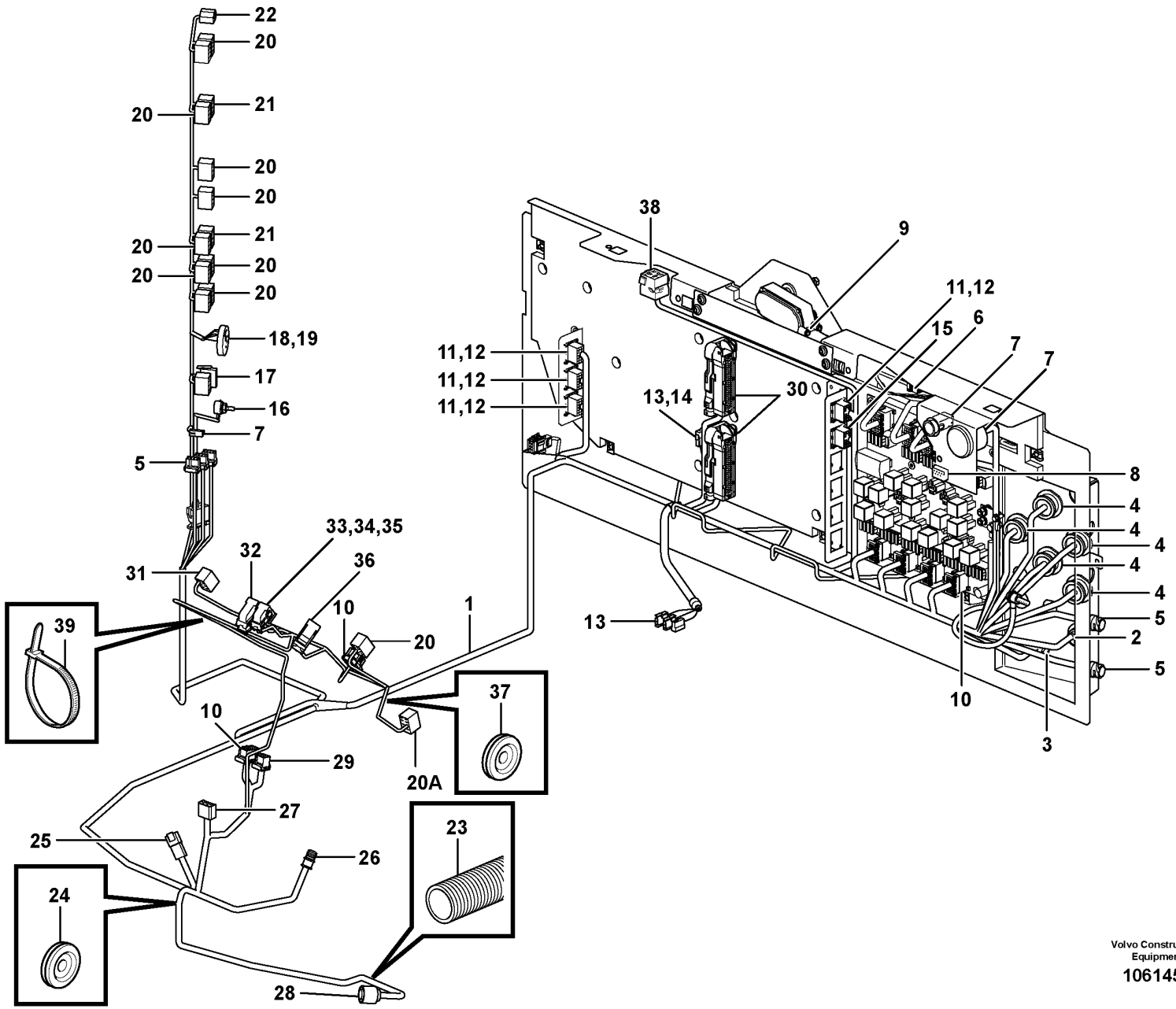

Volvo Construction Equipment

1061454

Fig.	Part No.	Quantity 1	2	3	PS	KIT	Description	Dénomination	Bezeichnung	Denominación	Benämning	Notes
							••Work lights	••Eclairage de travail	••Arbeitsbeleuchtung	••Alumbrado de trabajo	••Arbetsbelysning	SW3504, SW3505
							••Lift single act./ Bss	••Fonction levage / Bss	••Hebefunktion / Bss	••Elevacion / Bss	••Enkelv.lyftf./ Bss	SW9149, SW9148
							••Tilt Automatic	••Automat.redres.	••Schwenkautomatik	••Autom Volquete	••Tiltautomatik	SW9141
							••Lift.function	••Fonction Levage	••Hebefunktion	••Elevacion	••Lyftfunktion	SW9142
							••Mode selector	••Selecteur de mode	••Programmwähler	••Selector de programa	••Programväljare	FAPS, APS3, SW4211-4212
							••Throttle control	••Comm. accelerateur	••Gasregler	••Mando acelerado	••Gasreglage	SE2702
							••Diff. lock	••Blocage differentiel	••Ausgleichsperre	••Bloqueo diferencial	••Diffspärr	SW4602
							••Windshield Wiper	••Lave glace	••Scheibenwischer	••Limpiaparabfisas	••Vindrutetorkare	MO3602
							••Brake pressure switch	••Capteur pres.frein	••Bremse druckwächter	••Avisador pres.freno	••Bromstryckvakt	SE5205
							••Flasher	••Clignotant	••Blinker	••Intermitentes	••Blinker	WA
							••Gear selector	••Selecteur vitesse	••Wählhebel	••Selector velocidad	••Växelväljare	GA
							••Parking brake	••Frein parking	••Feststellbremse	••Freio estacion	••Parkeringsbroms	SW5501
							••Hazard	••Feu detresse avertis.	••Warnblinkleuchte	••Luz interm. advertenc	••Varningsblinker	SW3606
							••Comb Instrument	••Combine Instru.	••Kombi Instr	••Instrum Combin	••Kombiinstrument	IECU, IA, IB, IC
							••Keybord	••Clavier	••Tastatur	••Teclado	••Tangentbord	SW3801
							••Attachment locking	••Verrouillage des acce	••Geräteschnellkupplung	••Cierre de implemento	••Redskapslåsning	SW9143
							••Float Position	••Pos. Flottante	••Schwimmlage	••Posicion flotan	••Flytläge	SW9144
2	VOE 3173314	1					•By-pass unit	•Transition	•Überbrückung	•Puente	•Överkoppling	
2	VOE 15411524		1	1			•By-pass unit	•Transition	•Überbrückung	•Puente	•Överkoppling	RED
3	VOE 15411541	1					•By-pass unit	•Transition	•Überbrückung	•Puente	•Överkoppling	(VOE 11170340)
3	VOE 15411541		1	1			•By-pass unit	•Transition	•Überbrückung	•Puente	•Överkoppling	BL
4	VOE 11170149	5	5	5			•Housing	•Carter	•Gehäuse	•Cuerpo	•Hus	
5	VOE 984944	2	3	3			•Housing	•Carter	•Gehäuse	•Cuerpo	•Hus	
6	VOE 20367822	5	5	5			•Housing	•Carter	•Gehäuse	•Cuerpo	•Hus	
7	VOE 13958210	4	4	4			•Receptacle housing	•Douille isolante	•Steckbuchse	•Aislador manguito	•Flatstiftshylsisolator	
8	VOE 1096614	1	1	1			•Housing	•Carter	•Gehäuse	•Cuerpo	•Hus	
9	VOE 958213	1	1	1			•Housing	•Carter	•Gehäuse	•Cuerpo	•Hus	
10	VOE 20367826	10	10	10			•Housing	•Carter	•Gehäuse	•Cuerpo	•Hus	
11	VOE 3987482	5	5	5			•Housing	•Carter	•Gehäuse	•Cuerpo	•Hus	
12	VOE 1078189	5	5	5			•Lock plate	•Plaque verrouillage	•Verschlussplatte	•Placa de seguridad	•Låsplatta	

1	33371, 33438	**Cable harness, electrical distribution unit** **Faisceau de câbles, centrale electrique** **Kabelbäume, Elektrozentrale** **Manojos de cables, central eléctrica** **Ledningsmatta, elcentral**	Catalogue id **20107**	Group **371**
2	33021		Illustr. No **1061454**	Section **850**
3	33022		Issue **20009015-H**	Page **325**
4				
5				

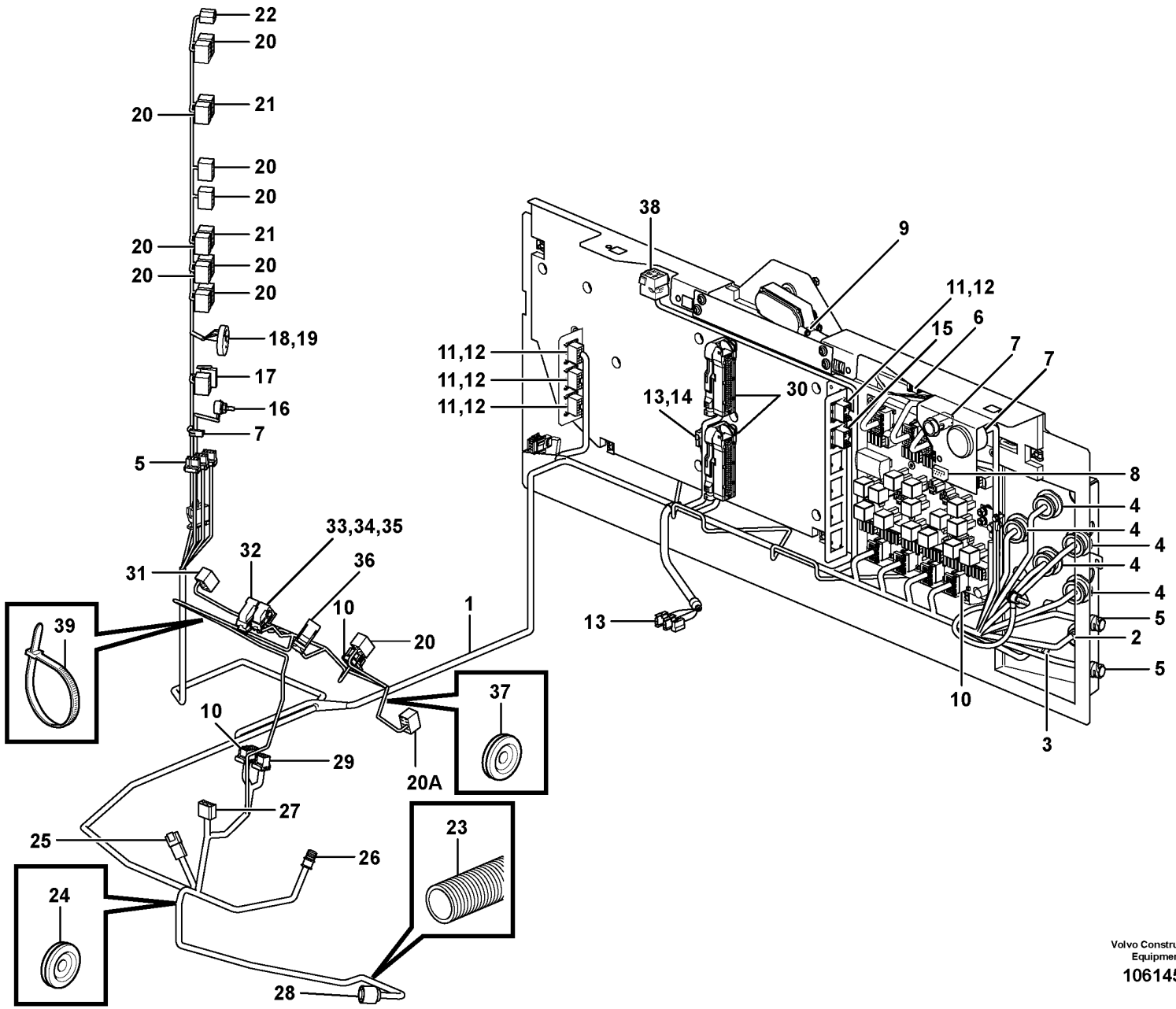

Volvo Construction Equipment

1061454

Fig.	Part No.	Quantity 1	Quantity 2	Quantity 3	PS	KIT	Description	Dénomination	Bezeichnung	Denominación	Benämning	Notes
13	VOE 13948996	3	3	3			•Insulator	•Isolateur	•Isolator	•Aislador	•Isolator	
14	VOE 11041349	1	1	1			•Resistor Unit	•Unit.resistance	•Widerst Körper	•Unidad Resist	•Motståndsenhet	
15	VOE 20367827	1	1	1			•Housing	•Carter	•Gehäuse	•Cuerpo	•Hus	
16	VOE 1096618	1	1	1			•Housing	•Carter	•Gehäuse	•Cuerpo	•Hus	
17	VOE 15019446	1	1	1			•Housing	•Carter	•Gehäuse	•Cuerpo	•Hus	
18	VOE 11171653	1	1	1			•Housing	•Carter	•Gehäuse	•Cuerpo	•Hus	
19	VOE 11171654	1	1	1			•Housing	•Carter	•Gehäuse	•Cuerpo	•Hus	
20	VOE 70369714	11	12	12			•Housing	•Carter	•Gehäuse	•Cuerpo	•Hus	S/N - 26701 SWE, S/N - 54830 IRN,
20	VOE 70369714		11	11			•Housing	•Carter	•Gehäuse	•Cuerpo	•Hus	S/N 26702 - SWE, S/N 54831 - IRN,
20A	VOE 17202097		1	1			•Housing	•Carter	•Gehäuse	•Cuerpo	•Hus	S/N 26702 - SWE, S/N 54831 - IRN,
21	VOE 70377146	2	2	2			•Connector	•Pièce connexion	•Verbindungsstück	•Pieza de conexión	•Förbindningsstycke	
22	VOE 1307600	1	1	1			•Housing	•Carter	•Gehäuse	•Cuerpo	•Hus	
23	VOE 4803746	REQ	REQ	REQ			•Hose	•Flexible	•Schlauch	•Manguera	•Slang	
24	VOE 961970	1					•Plug	•Tampon	•Stopfen	•Tapón	•Plugg	
25	VOE 874960	1	1	1			•Housing	•Carter	•Gehäuse	•Cuerpo	•Hus	
26	VOE 949005	1	1	1			•Receptacle housing	•Douille isolante	•Steckbuchse	•Aislador manguito	•Flatstiftshylsisolator	
27	VOE 964198	1					•Housing	•Carter	•Gehäuse	•Cuerpo	•Hus	
28	VOE 8159013	1	1	1			•Housing	•Carter	•Gehäuse	•Cuerpo	•Hus	
29	VOE 20367823	1					•Housing	•Carter	•Gehäuse	•Cuerpo	•Hus	
29	VOE 20367824		1	1			•Housing	•Carter	•Gehäuse	•Cuerpo	•Hus	
30	VOE 11170248	2	2	2			•Housing	•Carter	•Gehäuse	•Cuerpo	•Hus	
31	VOE 70377147	1	1	1			•Connector	•Pièce connexion	•Verbindungsstück	•Pieza de conexión	•Förbindningsstycke	
32	VOE 11170260	1					•Housing	•Carter	•Gehäuse	•Cuerpo	•Hus	
33	VOE 11170261	1					•Housing	•Carter	•Gehäuse	•Cuerpo	•Hus	
34		1			NS		•Housing	•Carter	•Gehäuse	•Carter	•Hus	
35		1			NS		•Housing	•Carter	•Gehäuse	•Carter	•Hus	
36	VOE 11170264	1					•Housing	•Carter	•Gehäuse	•Cuerpo	•Hus	
37	VOE 943920	1	1	1			•Plug	•Tampon	•Stopfen	•Tapón	•Plugg	
38	VOE 8141996		1	1			•Housing	•Carter	•Gehäuse	•Cuerpo	•Hus	

1	33371, 33438	**Cable harness, electrical distribution unit** **Faisceau de câbles, centrale electrique** **Kabelbäume, Elektrozentrale** **Manojos de cables, central eléctrica** **Ledningsmatta, elcentral**	Catalogue id **20107**	Group **371**
2	33021		Illustr. No **1061454**	Section **850**
3	33022		Issue **20009015-H**	Page **327**
4				
5				

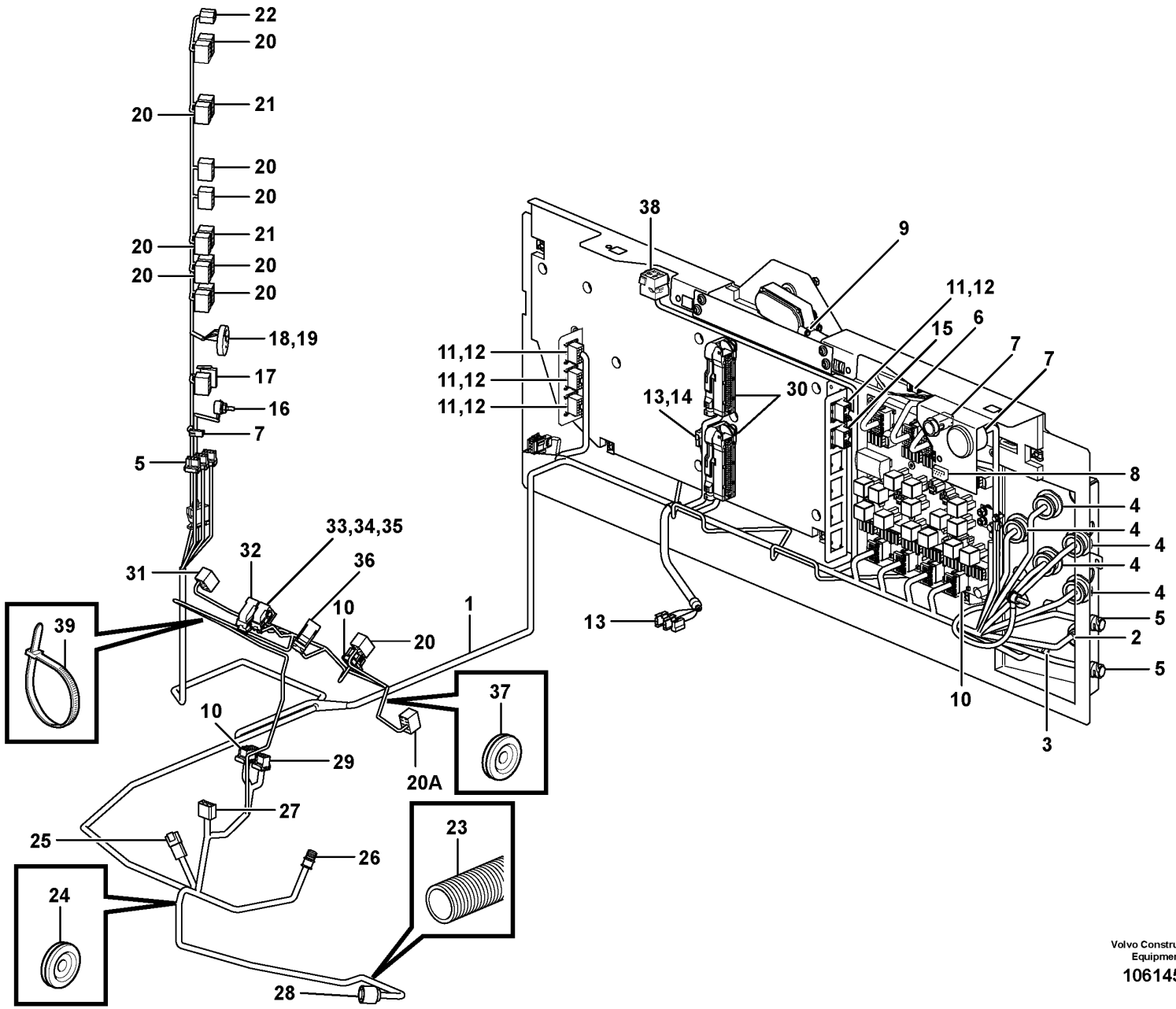

Volvo Construction Equipment

1061454

Fig.	Part No.	Quantity 1	Quantity 2	Quantity 3	PS	KIT	Description	Dénomination	Bezeichnung	Denominación	Benämning	Notes
39	**VOE 4881440**	REQ	REQ	REQ			Cable tie	Serre-câble	Kabelbinder	Abrazadera de cinta	Buntband	

1	**33371, 33438**	**Cable harness, electrical distribution unit** **Faisceau de câbles, centrale electrique** **Kabelbäume, Elektrozentrale** **Manojos de cables, central eléctrica** **Ledningsmatta, elcentral**	Catalogue id **20107**	Group **371**
2	**33021**		Illustr. No **1061454**	Section **850**
3	**33022**		Issue **20009015-H**	Page **329**
4				
5				

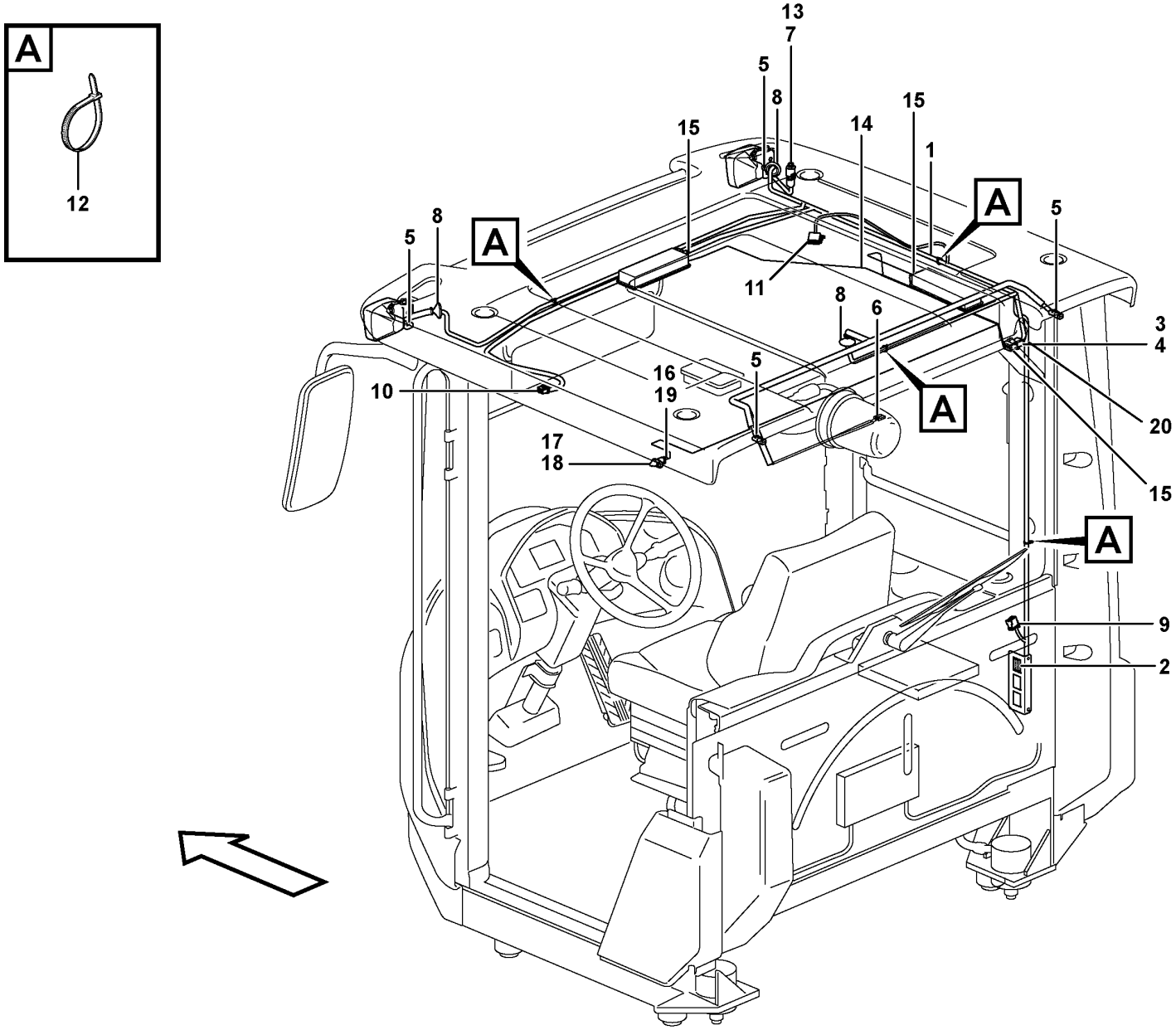

Volvo Construction Equipment

1074718

Fig.	Part No.	Quantity 1	Quantity 2	Quantity 3	PS	KIT	Description	Dénomination	Bezeichnung	Denominación	Benämning	Notes
1	VOE 15019079	1			SS		Wiring harness	Faisceau de câbles	Kabelbaum	Manojo cables	Ledningsmatta	(VOE 11171717)
1	VOE 15019079		1		SS		Wiring harness	Faisceau de câbles	Kabelbaum	Manojo cables	Ledningsmatta	S/N -27033, -72590
1	VOE 17240999		1				Wiring harness	Faisceau de câbles	Kabelbaum	Manojo cables	Ledningsmatta	S/N 27034-, 72591-
							•	•	•	•	•	
							••	••	••	••	••	CA
							••	••	••	••	••	LA3515, LA3517
							••	••	••	••	••	SE8503
							••	••	••	••	••	LA3519, LA3520
							••	••	••	••	••	LA3624
2	VOE 20367826	1	1				•Housing	•Carter	•Gehäuse	•Cuerpo	•Hus	CA
3	VOE 3987479	1	1				•Housing	•Carter	•Gehäuse	•Cuerpo	•Hus	CK
4	VOE 1078186	1	1				•Lock plate	•Plaque verrouillage	•Verschlussplatte	•Placa de seguridad	•Låsplatta	
5	VOE 874955	4	4				•Housing	•Carter	•Gehäuse	•Cuerpo	•Hus	
6	VOE 13949597	2	2				•Protecting sleeve	•Manchon protection	•Schutzhülle	•Manguito de protección	•Skyddshylsa	
7	VOE 1624477	1	1				•Receptacle housing	•Douille isolante	•Steckbuchse	•Aislador manguito	•Flatstiftshylsisolator	
8	VOE 1259854	3	3				•Grommet	•Passe fil	•Durchführung	•Pasaje	•Genomföring	
9	VOE 8159086		1				•Housing	•Carter	•Gehäuse	•Cuerpo	•Hus	S/N 27034-, 72591-
10	VOE 20367822		1				•Housing	•Carter	•Gehäuse	•Cuerpo	•Hus	S/N 27034-, 72591-
11	VOE 20429800		1				•Housing	•Carter	•Gehäuse	•Cuerpo	•Hus	S/N 27034-, 72591-
12	VOE 14016673	14	14				Strip clamp	Serrage de ruban	Bandklemme	Abrazadera de cinta	Bandklamma	(VOE 11031191)
13	VOE 1347010	1	1				Temperature sensor	Sonde de température	Temperaturgeber	Sensor de temperatura	Temperatursensor	SE8503
14	VOE 11171712	1					Cable harness	Faisceau câbles	Kabelbaum	Manojo cables	Ledningsmatta	CAB - 23216 SWE, CAB - 71723 BRA
14	VOE 15019080	1	1		SS		Wiring harness	Faisceau de câbles	Kabelbaum	Manojo cables	Ledningsmatta	CAB 23217 - SWE, CAB 71724 - BRA
							•	•	•	•	•	
							••	••	••	••	••	CK
							••	••	••	••	••	LA3523, LA3524 LA3525, LA3528
							••	••	••	••	••	SE8301
15	VOE 20367823	3	3				•Housing	•Carter	•Gehäuse	•Cuerpo	•Hus	

1		**Cable harness, ceiling**	Catalogue id **20107**	Group **371**
2		**Faisceau de câbles, pavillon toit**		
3		**Kabelbäume, Innendach**	Illustr. No **1074718**	Section **950**
4		**Haz de cables, techo de la cabina**		
5		**Ledningsmatta, innertak**	Issue **20009015-H**	Page **331**

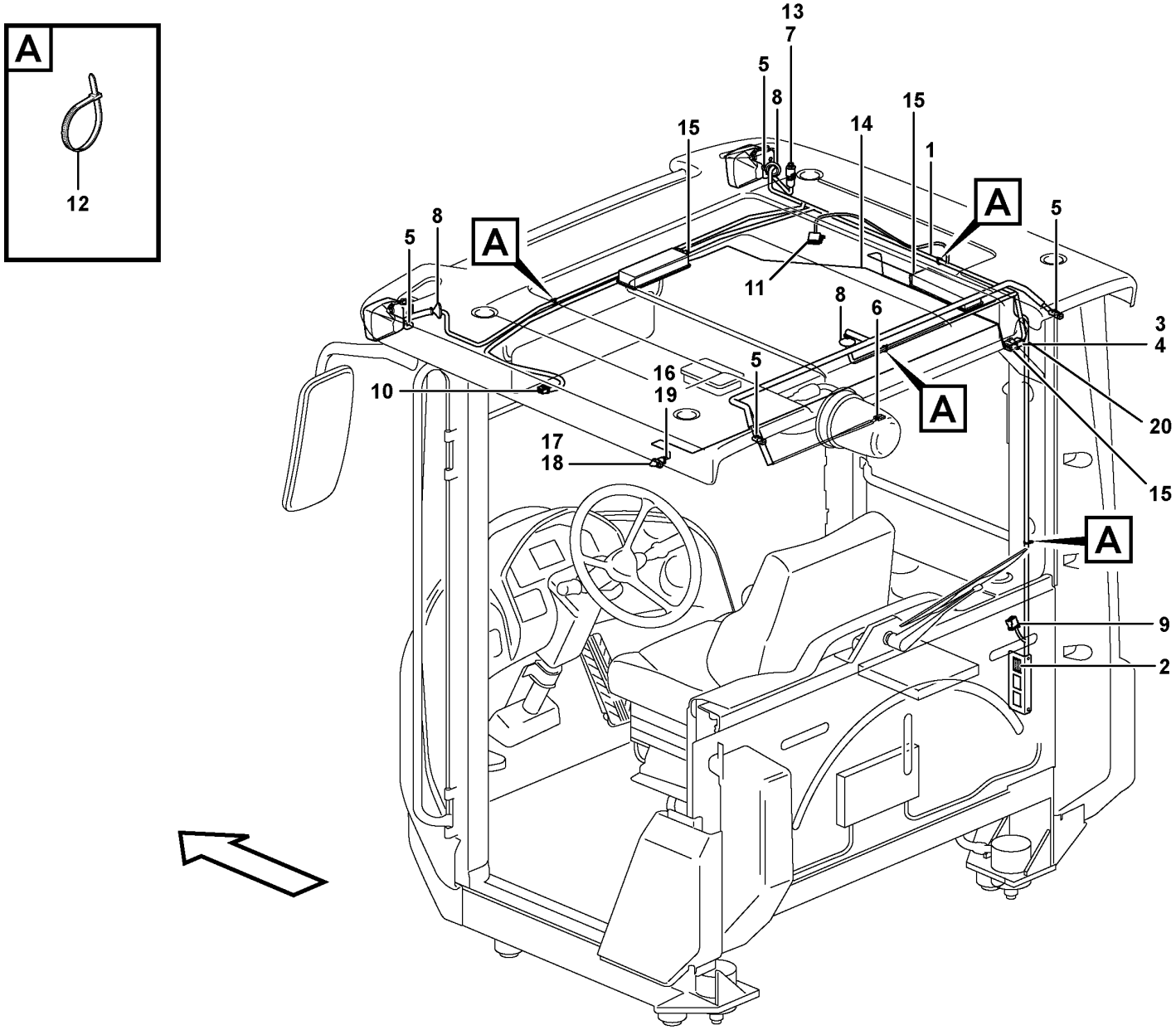

Volvo Construction Equipment

1074718

Fig.	Part No.	Quantity 1	Quantity 2	Quantity 3	PS	KIT	Description	Dénomination	Bezeichnung	Denominación	Benämning	Notes
16	VOE 13949597	2	2				•Protecting sleeve	•Manchon protection	•Schutzhülle	•Manguito de protección	•Skyddshylsa	
17	VOE 941269	2	2				Plug	Tampon	Stopfen	Tapón	Plugg	
18	VOE 15007855	1	1				Door switch	Contact sur porte	Türschalter	Contacto de puerta	Dörrkontakt	SE8301
19	VOE 942866		1				Spring nut	Écrou de ressort	Federverschlussmutter	Tuerca resorte	Fjädermutter	

1		**Cable harness, ceiling** **Faisceau de câbles, pavillon toit** **Kabelbäume, Innendach** **Haz de cables, techo de la cabina** **Ledningsmatta, innertak**	Catalogue id **20107**	Group **371**
2			Illustr. No **1074718**	Section **950**
3			Issue **20009015-H**	Page **333**
4				
5				

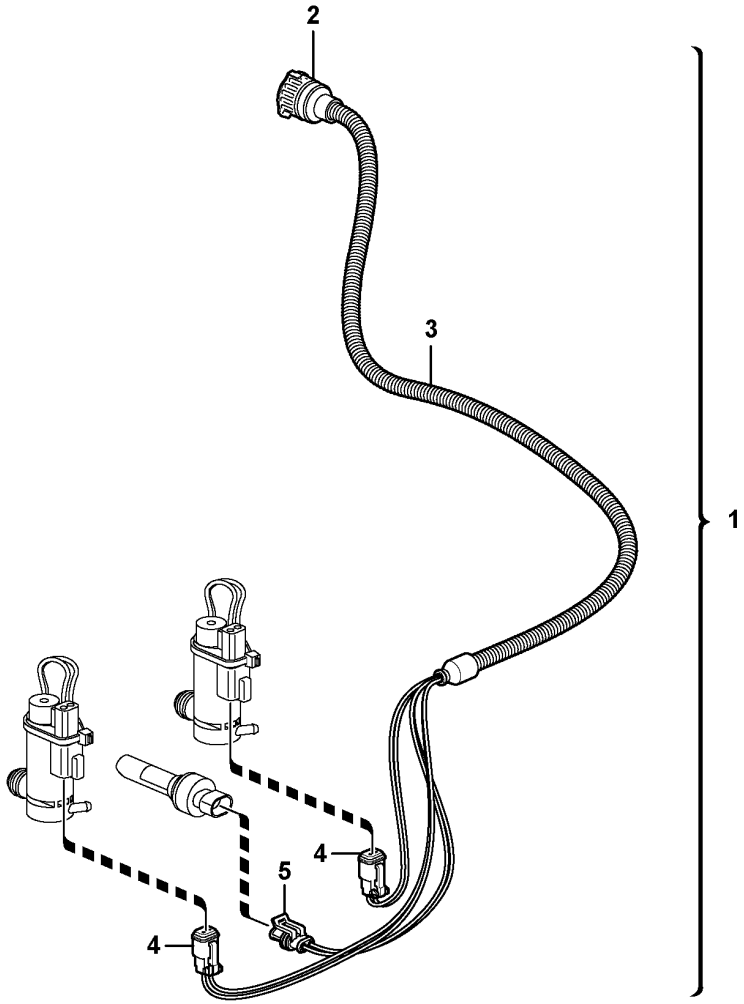

Volvo Construction
Equipment
1024517

Fig.	Part No.	Quantity 1	Quantity 2	Quantity 3	PS	KIT	Description	Dénomination	Bezeichnung	Denominación	Benämning	Notes
1	VOE 11171584						Cable harness	Faisceau câbles	Kabelbaum	Manojo cables	Ledningsmatta	
							•CONNECTED TO:	•CONNECTÉ A:	•ANGESCHLOSSEN:	•CONECTADO A:	•ANSLUTER TILL:	
							••Wire harness	••Faisceau cables	••Kabelbaum	••Manojo cables	••Ledningsmatta	RW
							••Washer Motor	••Mote.lave-glace	••Spulpumpenmotor	••Motor Rociador	••Spolarmotor	MO3601, MO3603
							••Level Gauge	••Jauge Niveau	••Niveaumesser	••Medidor Nivel	••Nivåmätare	SE3601
2	VOE 3963412	1					•Housing	•Carter	•Gehäuse	•Cuerpo	•Hus	
3	VOE 4803746	REQ					•Hose	•Flexible	•Schlauch	•Manguera	•Slang	
4	VOE 874955	2					•Housing	•Carter	•Gehäuse	•Cuerpo	•Hus	
5	VOE 11170257	1					•Housing	•Carter	•Gehäuse	•Cuerpo	•Hus	

1		**Cable harness, windshield washer** **Faisceau de câbles, lave-glace pare-brise** **Kabelbaum, Scheibenwaschanlage** **Haz de cables, lavaparabrisas** **Ledningsmatta, vindrutespolare**	Catalogue id **20107**	Group **371**
2				
3			Illustr. No **1024517**	Section **975**
4				
5			Issue **20009015-H**	Page **335**

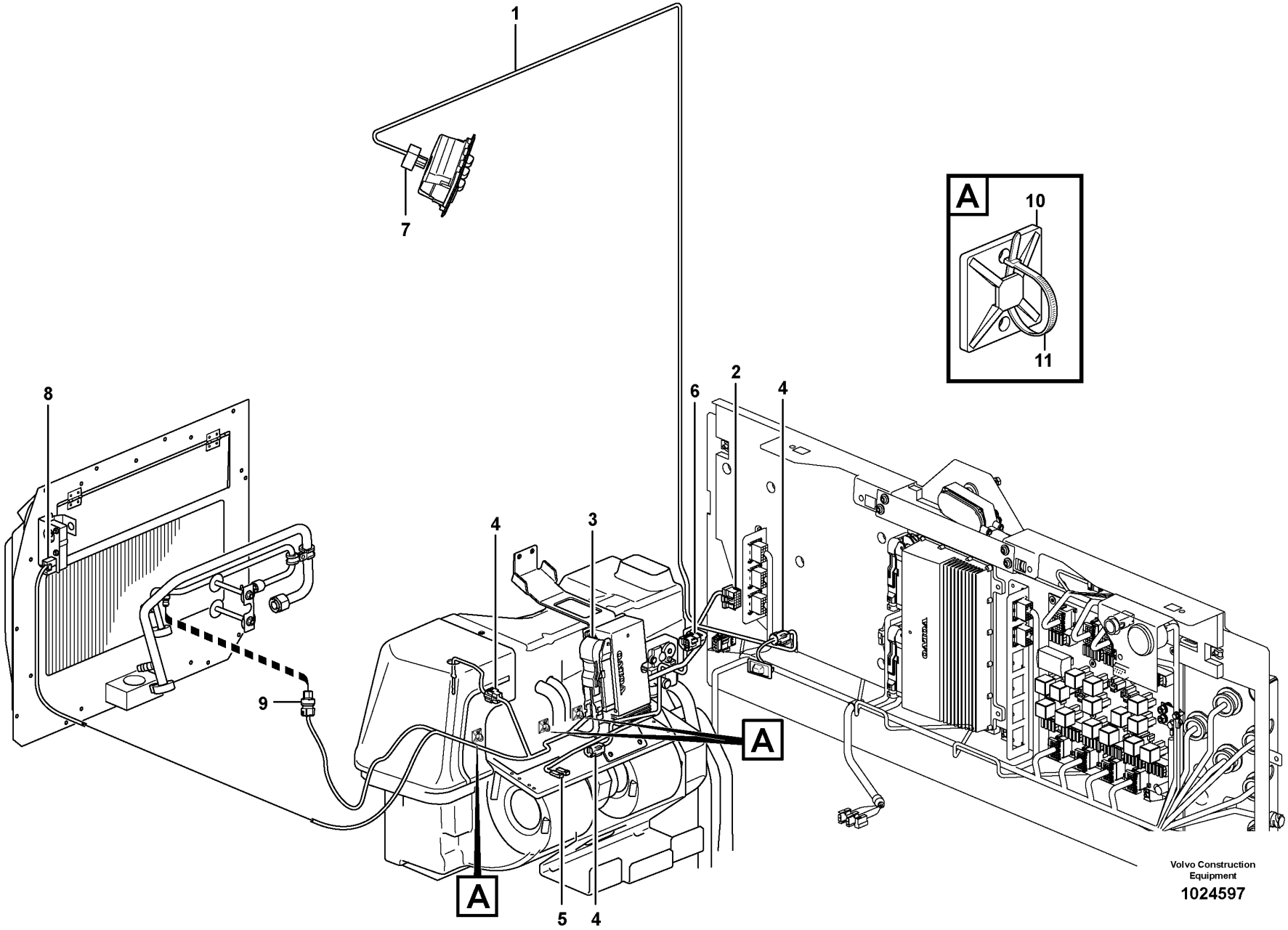
1
7
A
10
11
8
6
2
4
4
3
9
A
A
5
4
Volvo Construction
Equipment
1024597

Fig.	Part No.	Quantity 1	2	3	4	5	PS	KIT	Description	Dénomination	Bezeichnung	Denominación	Benämning	Notes
1	VOE 11171731	1							Cable harness	Faisceau câbles	Kabelbaum	Manojo cables	Ledningsmatta	CAB - 24829 CAB - 66647 USA CAB - 71878 BRA CAB - 54720 IRN
	VOE 11171731				1				Cable harness	Faisceau câbles	Kabelbaum	Manojo cables	Ledningsmatta	83099, 83100
	VOE 15080063		1				SS		Wiring harness	Faisceau de câbles	Kabelbaum	Manojo cables	Ledningsmatta	CAB 24830 - CAB 66648 - USA CAB 71879 - BRA CAB 54721 - IRN
	VOE 15080063			1		1	SS		Wiring harness	Faisceau de câbles	Kabelbaum	Manojo cables	Ledningsmatta	33021, 33022, 84667, 84669
									•CONNECTED TO:	•CONNECTÉ A:	•ANGESCHLOSSEN:	•CONECTADO A:	•ANSLUTER TILL:	
									••Cable connection	••Connexion de câble	••Kabelanschluss	••Conexión de cable	••Kabelanslutning	BA
									••Electronic unit	••Unité électronique	••Elektronikeinheit	••Unidad electrón	••Elektronikenhet	BB
									••Blower	••Ventilateur	••Lüfter	••Ventilador	••Fläkt	MO8701
									••Actuator	••Dispositif Mano	••Betätigun Organ	••Organos Mando	••Manövr.organ	MO8703, MO8707
									••Control Panel	••Panneau commande	••Bedienungstafel	••Panel Mando	••Reglagepanel	SW8701
									••Temp Sensor	••Detecteur Temp.	••Temperaturgeber	••Sensor Temperat	••Temp Givare	SE8702, SE8706, SE8708
									••Pressure Sensor	••Detect.pression	••Druckmelder	••Sensor Presion	••Tryckgivare	SE8709
2	VOE 20367826	1	1	1	1	1			•Housing	•Carter	•Gehäuse	•Cuerpo	•Hus	BA
3	VOE 11170248	1	1	1	1	1			•Housing	•Carter	•Gehäuse	•Cuerpo	•Hus	MO8707
4	VOE 11428051	3	3	3	3	3			•Housing	•Carter	•Gehäuse	•Cuerpo	•Hus	SE8702, SE8706, SE8708
5	VOE 13949597	2			2				•Protecting sleeve	•Manchon protection	•Schutzhülle	•Manguito de protección	•Skyddshylsa	MO8701
	VOE 20367823		1	1		1			•Housing	•Carter	•Gehäuse	•Cuerpo	•Hus	
6	VOE 11428063	1	1	1	1	1			•Housing	•Carter	•Gehäuse	•Cuerpo	•Hus	MO8707
7	VOE 11039730	1	1	1	1	1			•Housing	•Carter	•Gehäuse	•Cuerpo	•Hus	SW8701
8	VOE 11170246	1	1	1	1	1			•Housing	•Carter	•Gehäuse	•Cuerpo	•Hus	MO8703
9		1	1	1	1	1	NS		•Housing	•Carter	•Gehäuse	•Carter	•Hus	SE8709
10	VOE 6641090	3			3				Plate	Tôle	Blech	Chapa	Plåt	
	VOE 14213026		3	3		3			Tie plate	Tôle jointure	Knotenblech	Placa unión	Knutplåt	
11	VOE 4821292	3			3				Cable tie	Serre-câble	Kabelbinder	Abrazadera de cinta	Buntband	

1	33371, CAB - 24829
2	33371, CAB 24830 -
3	33021, 33022
4	83099, 83100
5	84667, 84669

Cable harness, climate unit
Faisceau de câblage, climatiseur
Kabelbaum, Klimatisierungseinheit
Haz de cables, unidad climatizadora
Ledningsmatta, klimatenhet

Catalogue id	Group
20107	371
Illustr. No	**Section**
1024597	1000
Issue	**Page**
20009015-H	337

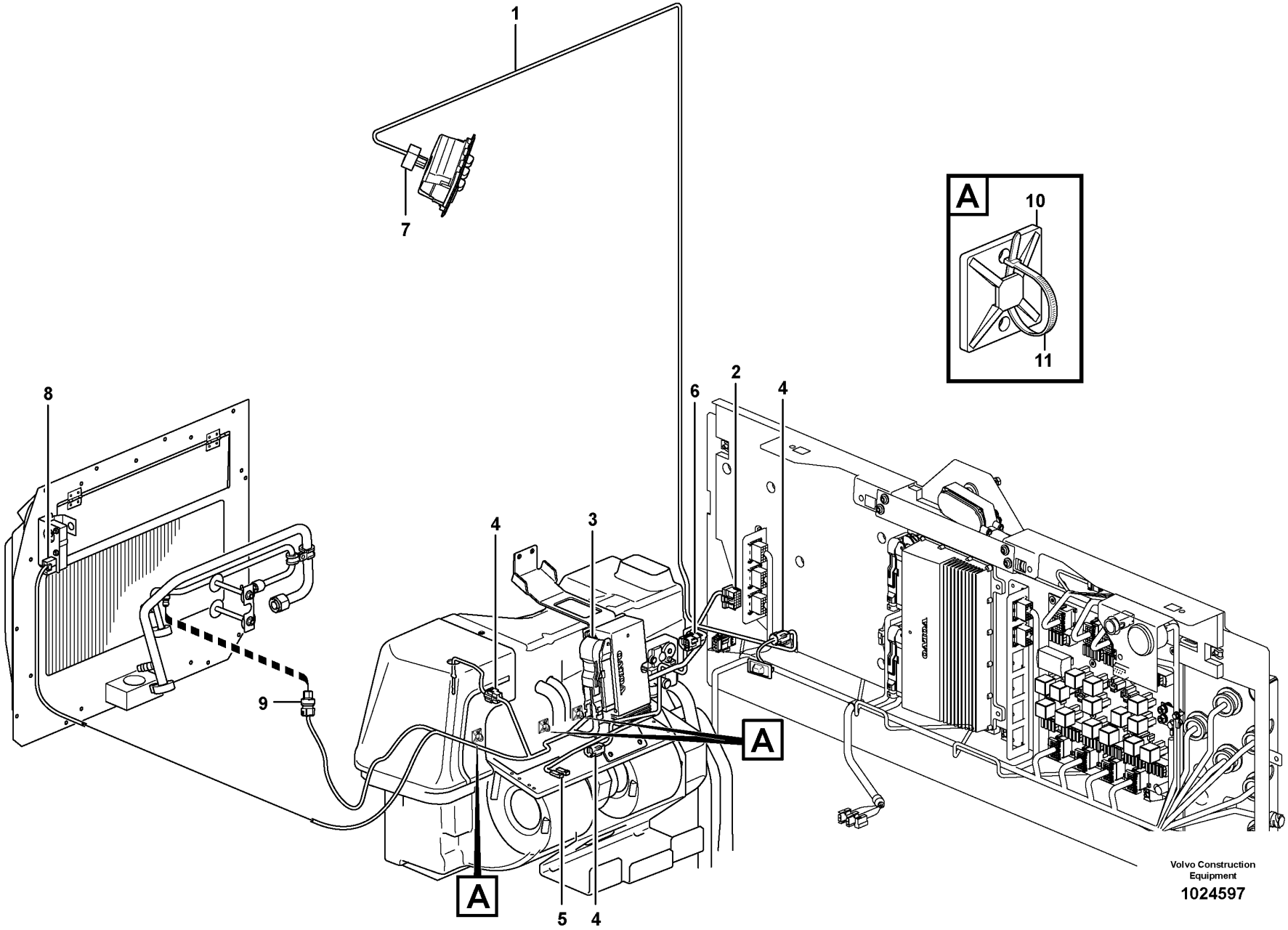
1
7
A
10
11
8
6
2
4
4
3
9
A
A
5
4
Volvo Construction
Equipment
1024597

Fig.	Part No.	Quantity 1	2	3	4	5	PS	KIT	Description	Dénomination	Bezeichnung	Denominación	Benämning	Notes
	VOE 14016673		3	3		3			Strip clamp	Serrage de ruban	Bandklemme	Abrazadera de cinta	Bandklamma	

1	33371, CAB - 24829	**Cable harness, climate unit** **Faisceau de câblage, climatiseur** **Kabelbaum, Klimatisierungseinheit** **Haz de cables, unidad climatizadora** **Ledningsmatta, klimatenhet**	Catalogue id **20107**	Group **371**
2	33371, CAB 24830 -			
3	33021, 33022		Illustr. No **1024597**	Section **1000**
4	83099, 83100			
5	84667, 84669		Issue **20009015-H**	Page **339**

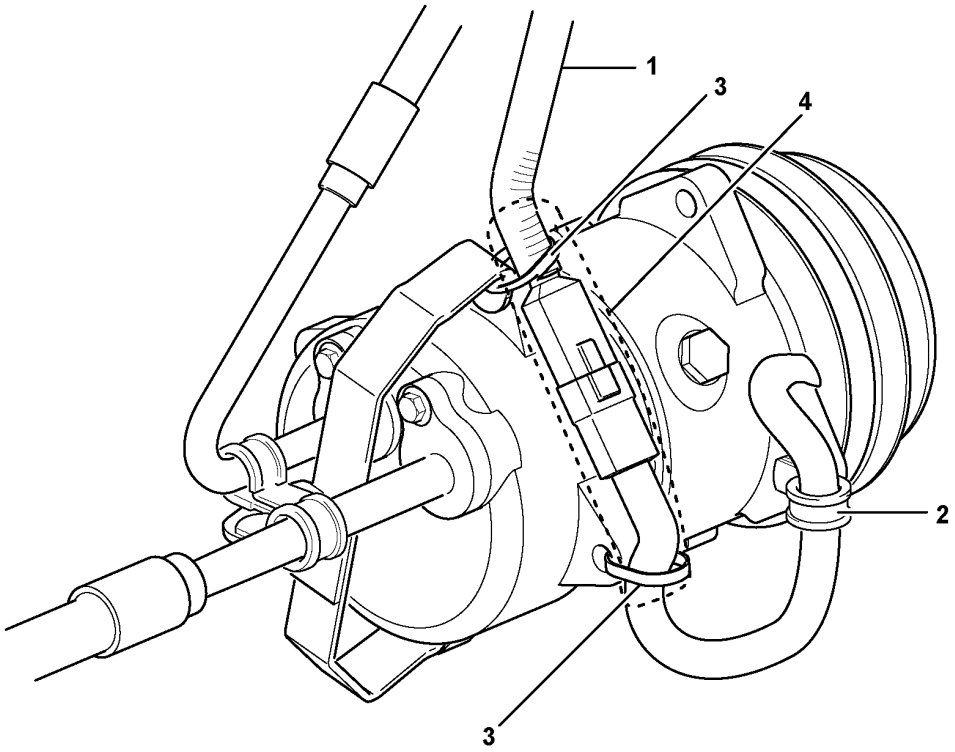

Volvo Construction
Equipment
1074386

Fig.	Part No.	Quantity 1	Quantity 2	Quantity 3	PS	KIT	Description	Dénomination	Bezeichnung	Denominación	Benämning	Notes
1							Cable harness	Faisceau cables	Kabelbaum	Manojo cables	Ledningsmatta	See group 371-400 page 297
							•CONNECTED TO:	•CONNECTÉ A:	•ANGESCHLOSSEN:	•CONECTADO A:	•ANSLUTER TILL:	
							••Compressor	••Compresseur	••Kompressor	••Compresor	••Kompressor	MA8701
2	VOE 942400	1					Clamp	Collier serrage	Schelle	Abrazadera	Klamma	
3	VOE 4881440	2					Cable tie	Serre-câble	Kabelbinder	Abrazadera de cinta	Buntband	
4	VOE 13976739	REQ					Hose	Flexible	Schlauch	Manguera	Slang	L = 180MM

1		**Cable harness, compressor** **Faisceau de câbles, compresseur** **Kabelbäume, Kompressor** **Haz de cables, compresor** **Ledningsmatta, kompressor**	Catalogue id **20107**	Group **371**
2			Illustr. No **1074386**	Section **1050**
3				
4			Issue **20009015-H**	Page **341**
5		**83099, 83100, 84665, 84666, 86144, 86145**		

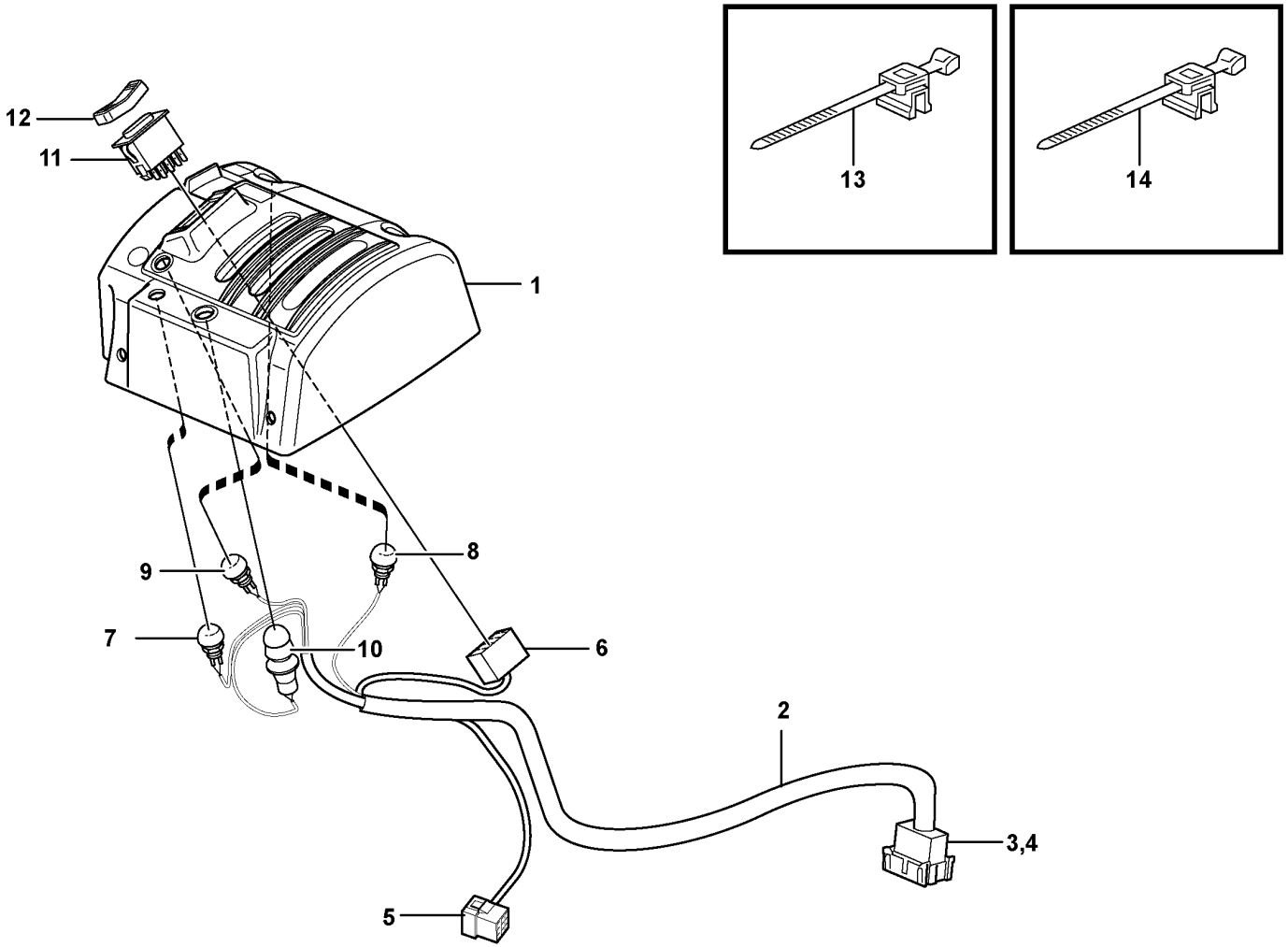

Volvo Construction Equipment

1024701

Fig.	Part No.	Quantity 1	Quantity 2	Quantity 3	PS	KIT	Description	Dénomination	Bezeichnung	Denominación	Benämning	Notes
	VOE 11171799	1					Cover	Capot	Abdeckung	Capó	Kåpa	
1	VOE 11412872	1					•Cover	•Capot	•Abdeckung	•Capó	•Kåpa	
2	VOE 11171770	1					•Cable harness	•Faisceau câbles	•Kabelbaum	•Manojo cables	•Ledningsmatta	
2	VOE 15018705		1				Wiring harness	Faisceau de câbles	Kabelbaum	Manojo cables	Ledningsmatta	
							••CONNECTED TO:	••CONNECTÉ A:	••ANGESCHLOSSEN:	••CONECTADO A:	••ANSLUTER TILL:	
							•••Cable harness	•••Faisceau cables	•••Kabelbaum	•••Manojo cables	•••Ledningsmatta	LF
							•••Magnet	•••Aimant	•••Magnet	•••Iman	•••Magnet	LE
							•••Switch	•••Commutateur	•••Schalter	•••Contactor	•••Strömställare	SW4208
3	VOE 3987483	1	1				••Housing	••Carter	••Gehäuse	••Cuerpo	••Hus	
4		1			NS		••Lock	••Serrure	••Schloss	••Cierre	••Lås	
5	VOE 948295	1	1				••Insulator	••Isolateur	••Isolator	••Aislador	••Isolator	
6	VOE 70369714	1	1				••Housing	••Carter	••Gehäuse	••Cuerpo	••Hus	
7	VOE 11170372	1	1				••Switch	••Contacteur	••Schalter	••Interruptor	••Strömställare	SW3615
	VOE 11039681	1	1				•••Switch	•••Contacteur	•••Schalter	•••Interruptor	•••Strömställare	
	VOE 11170040	1	1				•••Protecting cap	•••Capot de protection	•••Schutzhaube	•••Cabezal protección	•••Skyddshuv	
8	VOE 11170373	1	1				••Switch	••Contacteur	••Schalter	••Interruptor	••Strömställare	SW4207
	VOE 11039681	1	1				•••Switch	•••Contacteur	•••Schalter	•••Interruptor	•••Strömställare	
	VOE 11170040	1	1				•••Protecting cap	•••Capot de protection	•••Schutzhaube	•••Cabezal protección	•••Skyddshuv	
9	VOE 11170374	1	1				••Switch	••Contacteur	••Schalter	••Interruptor	••Strömställare	SW4210
	VOE 11039681	1	1				•••Switch	•••Contacteur	•••Schalter	•••Interruptor	•••Strömställare	
	VOE 11170040	1	1				•••Protecting cap	•••Capot de protection	•••Schutzhaube	•••Cabezal protección	•••Skyddshuv	
10	VOE 11170375	1	1				••Switch	••Commutateur	••Umsteuerventil	••Commutador	••Omkopplare	SW4209
	VOE 11039681	1	1				•••Switch	•••Contacteur	•••Schalter	•••Interruptor	•••Strömställare	
	VOE 11170040	1	1				•••Protecting cap	•••Capot de protection	•••Schutzhaube	•••Cabezal protección	•••Skyddshuv	
	VOE 11104727	1	1				•••Anchorage	•••Fixation	•••Halterung	•••Fijación	•••Fäste	
11	VOE 70369708	1	1				•Switch	•Contacteur	•Schalter	•Interruptor	•Strömställare	SW4208
12	VOE 11170288	1	1				•Rocker arm	•Culbuteur	•Kipphebel	•Balancín	•Vipparm	
13	VOE 983021	1					Cable tie	Serre-câble	Kabelbinder	Abrazadera de cinta	Buntband	
14		2			NS		Cable Tie	Serre-cable	Kabelbinder	Abrazadera	Bandklämma	

1	33371	**Cable harnesses, servo valve.** **Faisceau de câbles, servo-distributeur.** **Kabelbäume, Servoventil.** **Haces de cables, servoválvula.** **Ledningsmattor, servoventil.**	Catalogue id **20107**	Group **371**
2	33021		Illustr. No **1024701**	Section **1100**
3			Issue **20009015-H**	Page **343**
4				
5				

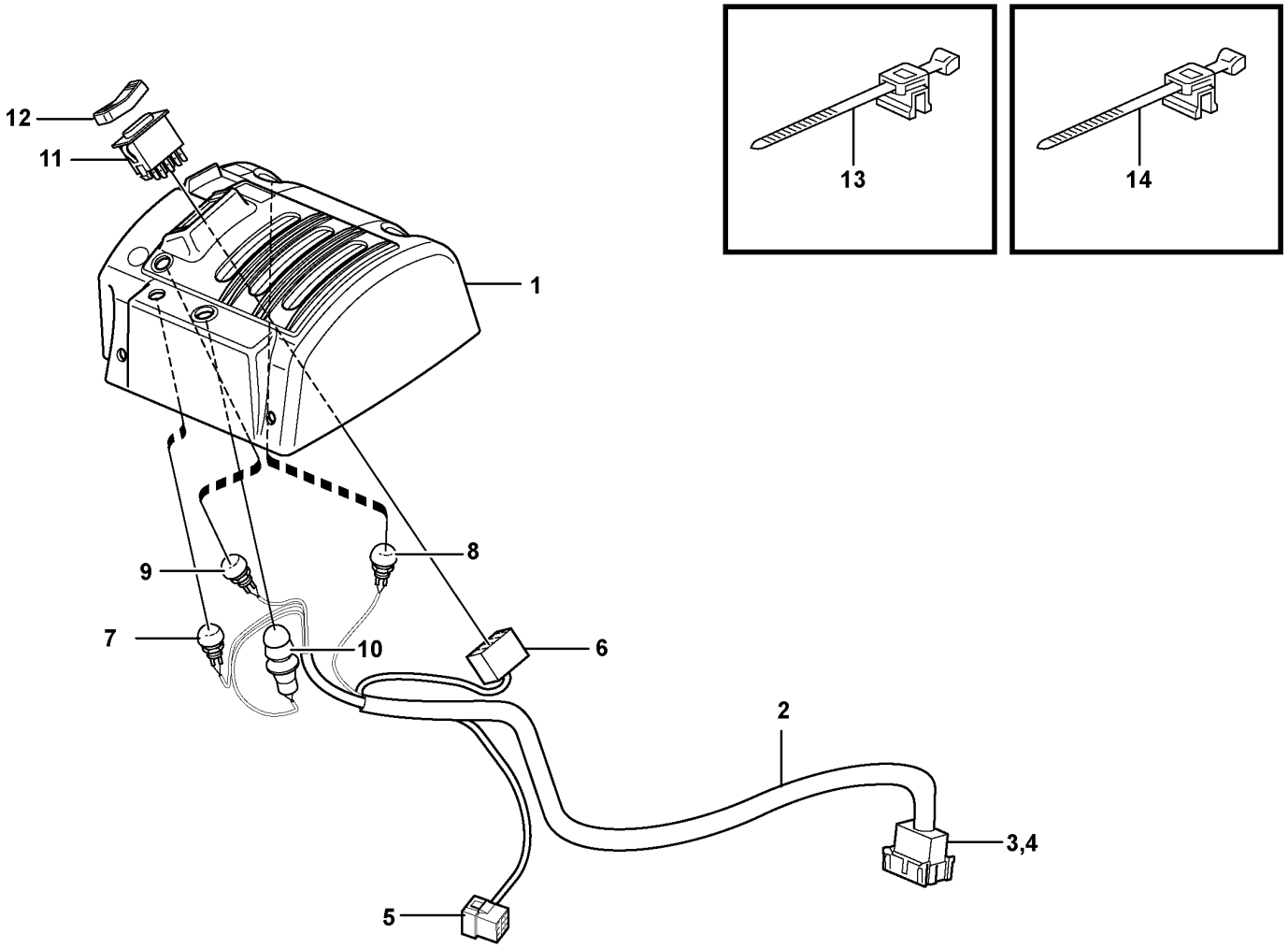

Volvo Construction Equipment

1024703

Fig.	Part No.	Quantity 1	Quantity 2	Quantity 3	PS	KIT	Description	Dénomination	Bezeichnung	Denominación	Benämning	Notes
	VOE 11171803	1					Cover	Capot	Abdeckung	Capó	Kåpa	
1	VOE 11412873	1			OP		•Cover	•Capot	•Abdeckung	•Capó	•Kåpa	
2	VOE 11171770	1					•Cable harness	•Faisceau câbles	•Kabelbaum	•Manojo cables	•Ledningsmatta	
							••CONNECTED TO:	••CONNECTÉ A:	••ANGESCHLOSSEN:	••CONECTADO A:	••ANSLUTER TILL:	
							•••Cable harness	•••Faisceau cables	•••Kabelbaum	•••Manojo cables	•••Ledningsmatta	LF
							•••Magnet	•••Aimant	•••Magnet	•••Iman	•••Magnet	LE
							•••Switch	•••Commutateur	•••Schalter	•••Contactor	•••Strömställare	SW4208
3	VOE 3987483	1					••Housing	••Carter	••Gehäuse	••Cuerpo	••Hus	
4		1			NS		••Lock	••Serrure	••Schloss	••Cierre	••Lås	
5	VOE 948295	1					••Insulator	••Isolateur	••Isolator	••Aislador	••Isolator	
6	VOE 70369714	1					••Housing	••Carter	••Gehäuse	••Cuerpo	••Hus	
7	VOE 11170372	1					••Switch	••Contacteur	••Schalter	••Interruptor	••Strömställare	SW3615
	VOE 11039681	1					•••Switch	•••Contacteur	•••Schalter	•••Interruptor	•••Strömställare	
	VOE 11170040	1					•••Protecting cap	•••Capot de protection	•••Schutzhaube	•••Cabezal protección	•••Skyddshuv	
8	VOE 11170373	1					••Switch	••Contacteur	••Schalter	••Interruptor	••Strömställare	SW4207
	VOE 11039681	1					•••Switch	•••Contacteur	•••Schalter	•••Interruptor	•••Strömställare	
	VOE 11170040	1					•••Protecting cap	•••Capot de protection	•••Schutzhaube	•••Cabezal protección	•••Skyddshuv	
9	VOE 11170374	1					••Switch	••Contacteur	••Schalter	••Interruptor	••Strömställare	SW4210
	VOE 11039681	1					•••Switch	•••Contacteur	•••Schalter	•••Interruptor	•••Strömställare	
	VOE 11170040	1					•••Protecting cap	•••Capot de protection	•••Schutzhaube	•••Cabezal protección	•••Skyddshuv	
10	VOE 11170375	1					••Switch	••Commutateur	••Umsteuerventil	••Commutador	••Omkopplare	SW4209
	VOE 11039681	1					•••Switch	•••Contacteur	•••Schalter	•••Interruptor	•••Strömställare	
	VOE 11170040	1					•••Protecting cap	•••Capot de protection	•••Schutzhaube	•••Cabezal protección	•••Skyddshuv	
	VOE 11104727	1					•••Anchorage	•••Fixation	•••Halterung	•••Fijación	•••Fäste	
11	VOE 70369708	1					••Switch	••Contacteur	••Schalter	••Interruptor	••Strömställare	SW4208
12	VOE 11170288	1					••Rocker arm	••Culbuteur	••Kipphebel	••Balancín	••Vipparm	
13	VOE 983021	1					••Cable tie	••Serre-câble	••Kabelbinder	••Abrazadera de cinta	••Buntband	
14		2			NS		••Cable Tie	••Serre-cable	••Kabelbinder	••Abrazadera	••Bandklämma	

1		**Cable harnesses, servo valve.**	Catalogue id **20107**	Group **371**
2		**Faisceau de câbles, servo-distributeur.**		
3		**Kabelbäume, Servoventil.**	Illustr. No **1024703**	Section **1150**
4		**Haces de cables, servoválvula.**		
		Ledningsmattor, servoventil.	Issue **20009015-H**	Page **345**
5		**83351, 83414**		

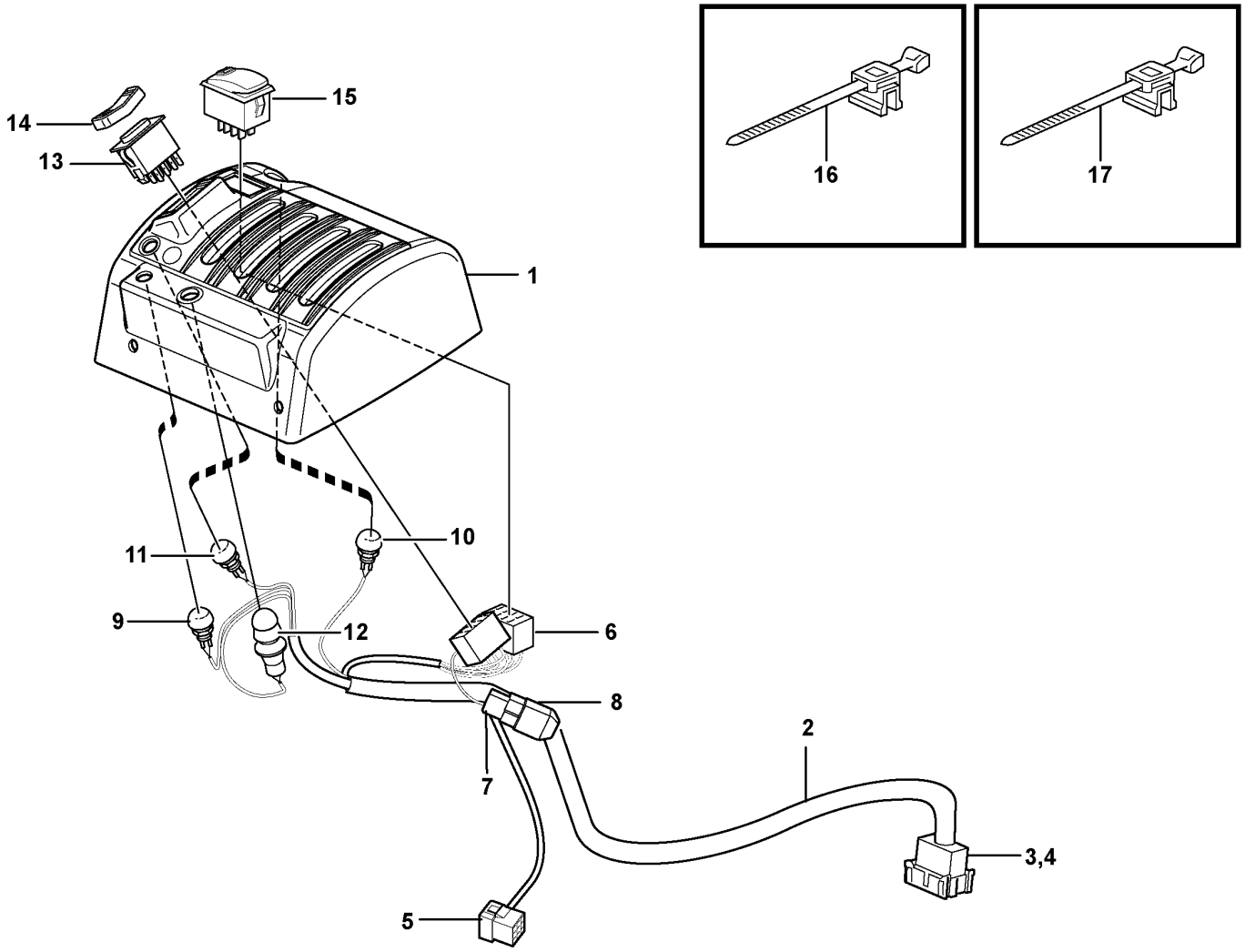

Volvo Construction Equipment

1024704

Fig.	Part No.	Quantity 1	2	3	4	5	PS	KIT	Description	Dénomination	Bezeichnung	Denominación	Benämning	Notes
	VOE 11171804	1							Cover	Capot	Abdeckung	Capó	Kåpa	
1	VOE 15018433	1							•Cover	•Capot	•Haube	•Capo	•Lock	(VOE 11412874)
2	VOE 11171805	1							•Cable harness	•Faisceau câbles	•Kabelbaum	•Manojo cables	•Ledningsmatta	
									••CONNECTED TO:	••CONNECTÉ A:	••ANGESCHLOSSEN:	••CONECTADO A:	••ANSLUTER TILL:	
									•••Cable harness	•••Faisceau cables	•••Kabelbaum	•••Manojo cables	•••Ledningsmatta	LF
									•••Magnet	•••Aimant	•••Magnet	•••Iman	•••Magnet	LD
									•••Switch	•••Commutateur	•••Schalter	•••Contactor	•••Strömställare	SW4208
									•••Diode Unit	•••Ensemble Diode	•••Diodengruppe	•••Unidad De Diodo	•••Diodenhet	DI9103
									•••Lever Lock	•••Bloque-levier	•••Hebelsperre	•••Bloqueo Palanca	•••Spakspärr	SW9145
3	VOE 3987483	1							••Housing	••Carter	••Gehäuse	••Cuerpo	••Hus	
4		1					NS		••Lock	••Serrure	••Schloss	••Cierre	••Lås	
5	VOE 948295	1							••Insulator	••Isolateur	••Isolator	••Aislador	••Isolator	
6	VOE 70369714	2							••Housing	••Carter	••Gehäuse	••Cuerpo	••Hus	
7	VOE 13958210	1							••Receptacle housing	••Douille isolante	••Steckbuchse	••Aislador manguito	••Flatstiftshylsisolator	
8	VOE 4940327	1							••Diode	••Diode	••Diode	••Diodo	••Diod	
9	VOE 11170372	1							••Switch	••Contacteur	••Schalter	••Interruptor	••Strömställare	SW3615
	VOE 11039681	1							•••Switch	•••Contacteur	•••Schalter	•••Interruptor	•••Strömställare	
	VOE 11170040	1							•••Protecting cap	•••Capot de protection	•••Schutzhaube	•••Cabezal protección	•••Skyddshuv	
10	VOE 11170373	1							••Switch	••Contacteur	••Schalter	••Interruptor	••Strömställare	SW4207
	VOE 11039681	1							•••Switch	•••Contacteur	•••Schalter	•••Interruptor	•••Strömställare	
	VOE 11170040	1							•••Protecting cap	•••Capot de protection	•••Schutzhaube	•••Cabezal protección	•••Skyddshuv	
11	VOE 11170374	1							••Switch	••Contacteur	••Schalter	••Interruptor	••Strömställare	SW4210
	VOE 11039681	1							•••Switch	•••Contacteur	•••Schalter	•••Interruptor	•••Strömställare	
	VOE 11170040	1							•••Protecting cap	•••Capot de protection	•••Schutzhaube	•••Cabezal protección	•••Skyddshuv	
12	VOE 11170375	1							••Switch	••Commutateur	••Umsteuerventil	••Commutador	••Omkopplare	SW4209
	VOE 11039681	1							•••Switch	•••Contacteur	•••Schalter	•••Interruptor	•••Strömställare	
	VOE 11170040	1							•••Protecting cap	•••Capot de protection	•••Schutzhaube	•••Cabezal protección	•••Skyddshuv	

1		**Cable harnesses, servo valve.**	Catalogue id **20107**	Group **371**
2		**Faisceau de câbles, servo-distributeur.**		
3		**Kabelbäume, Servoventil.**	Illustr. No **1024704**	Section **1200**
4		**Haces de cables, servoválvula.**		
		Ledningsmattor, servoventil.	Issue **20009015-H**	Page **347**
5		**83198, 83413**		

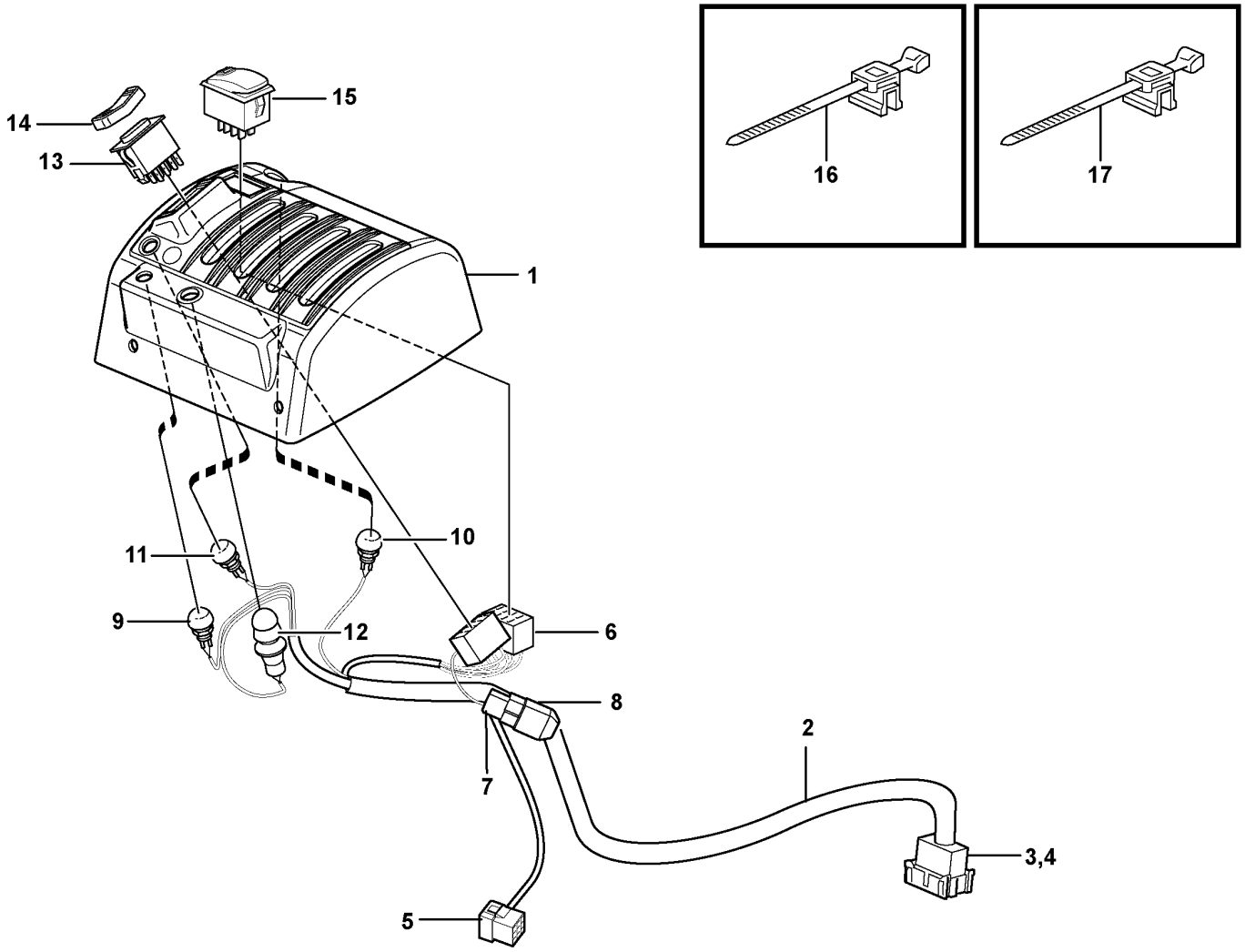

Volvo Construction Equipment

1024704

Fig.	Part No.	Quantity 1	2	3	4	5	PS	KIT	Description	Dénomination	Bezeichnung	Denominación	Benämning	Notes
	VOE 11104727	1							•••Anchorage	•••Fixation	•••Halterung	•••Fijación	•••Fäste	
13	VOE 70369708	1							••Switch	••Contacteur	••Schalter	••Interruptor	••Strömställare	SW4208
14	VOE 11170288	1							••Rocker arm	••Culbuteur	••Kipphebel	••Balancín	••Vipparm	
15	VOE 15021452	1							••Contact button	••Bouton contact	••Kontaktknopf	••Botón de contacto	••Kontaktknapp	(VOE 70377164) SW9145
16	VOE 983021	1							••Cable tie	••Serre-câble	••Kabelbinder	••Abrazadera de cinta	••Buntband	
17		2					NS		••Cable Tie	••Serre-cable	••Kabelbinder	••Abrazadera	••Bandklämma	

1		**Cable harnesses, servo valve.**	Catalogue id **20107**	Group **371**
2		**Faisceau de câbles, servo-distributeur.**		
3		**Kabelbäume, Servoventil.**	Illustr. No **1024704**	Section **1200**
4		**Haces de cables, servoválvula.**		
5		**Ledningsmattor, servoventil.**	Issue **20009015-H**	Page **349**
		83198, 83413		

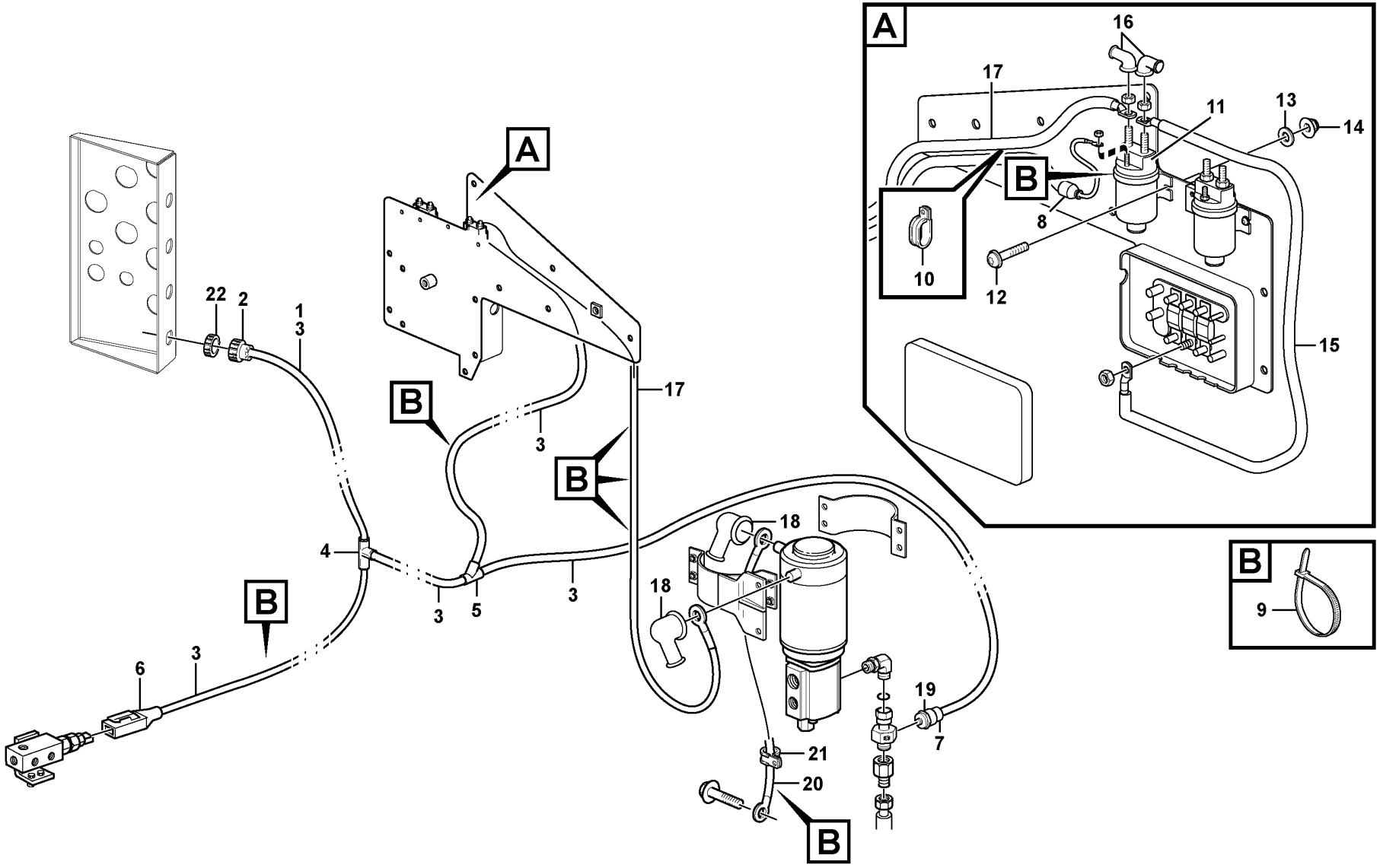

Volvo Construction Equipment

1030338

Fig.	Part No.	Quantity 1	Quantity 2	Quantity 3	PS	KIT	Description	Dénomination	Bezeichnung	Denominación	Benämning	Notes
1	VOE 15008597	1					Wiring harness	Faisceau de câbles	Kabelbaum	Manojo cables	Ledningsmatta	
							•CONNECTED TO:	•CONNECTÉ A:	•ANGESCHLOSSEN:	•CONECTADO A:	•ANSLUTER TILL:	
							••El Distr Unit	••Centrale Elect	••Elektrozentrale	••Central Electr	••Elcentral	SS
							••Press monitor	••Capteu.pression	••Druckwächter	••Avisador pres	••Tryckvakt	SE6403
							••Pressure Sensor	••Detect.pression	••Druckmelder	••Sensor Presion	••Tryckgivare	SE6407
							••Relay	••Relais	••Relais	••Rele	••Relä	RE6401
2	VOE 3963412	1					•Housing	•Carter	•Gehäuse	•Cuerpo	•Hus	
3	VOE 4803746	REQ					•Hose	•Flexible	•Schlauch	•Manguera	•Slang	
4	VOE 11039709	1					•Manifold	•Tubulure	•Verzweigung	•Bifurcación	•Förgrening	
5	VOE 11039665	1					•Manifold	•Tubulure	•Verzweigung	•Bifurcación	•Förgrening	
6	VOE 1624477	1					•Receptacle housing	•Douille isolante	•Steckbuchse	•Aislador manguito	•Flatstiftshylsisolator	
7	VOE 8159013	1					•Housing	•Carter	•Gehäuse	•Cuerpo	•Hus	
8	VOE 11039397	1					•End sleeve	•Douille d'extrémité	•Endhülse	•Manguito final	•Ändhylsa	
9	VOE 4881440	REQ					Cable tie	Serre-câble	Kabelbinder	Abrazadera de cinta	Buntband	
10	VOE 11132105	2					Clamp	Collier serrage	Schelle	Abrazadera	Klamma	
11	VOE 20367490	1					Relay	Relais	Relais	Relé	Relä	RE6401
12	VOE 969407	2					Six point socket screw	Vis à 6 pans creux	Sechszahn-Hohlschraube	Racor de seis dientes	Sextandhålskruv	
13	VOE 13960138	2					Washer	Rondelle	Scheibe	Arandela	Bricka	
14	VOE 949874	2					Flange lock nut	Contre-écrou à embase	Flanschverschlussmutter	Contratuerca embridada	Flänslåsmutter	(VOE 13949874)
15	VOE 11171707	1					Cable	Câble	Kabel	Cable	Kabel	FU71 - RE6401
16	VOE 241308	2					Protecting cap	Capot de protection	Schutzhaube	Cabezal protección	Skyddshuv	
17	VOE 11171709	1					Cable	Câble	Kabel	Cable	Kabel	
18	VOE 241308	2					Protecting cap	Capot de protection	Schutzhaube	Cabezal protección	Skyddshuv	
19	VOE 11170259	1					Pressure sensor	Capteur de pression	Drucksensor	Sensor de presión	Trycksensor	SE6407
20	VOE 11171711	1					Cable	Câble	Kabel	Cable	Kabel	31
21	VOE 942810	1					Clamp	Collier serrage	Schelle	Abrazadera	Klamma	
22	VOE 3963413	1					Ring	Bague	Ring	Anillo	Ring	

1		**Cable harness, secondary steering system.**	Catalogue id **20107**	Group **371**
2		**Faisceau de câbles, direction de secours.**		
3		**Kabelbäume, Hilfslenkung.**	Illustr. No **1030338**	Section **1250**
4		**Manojo de cables, equipo de dirección de reserva.**		
5		**Ledningsmatta, reservstyrning.**	Issue **20009015-H**	Page **351**
		83210, 83690		

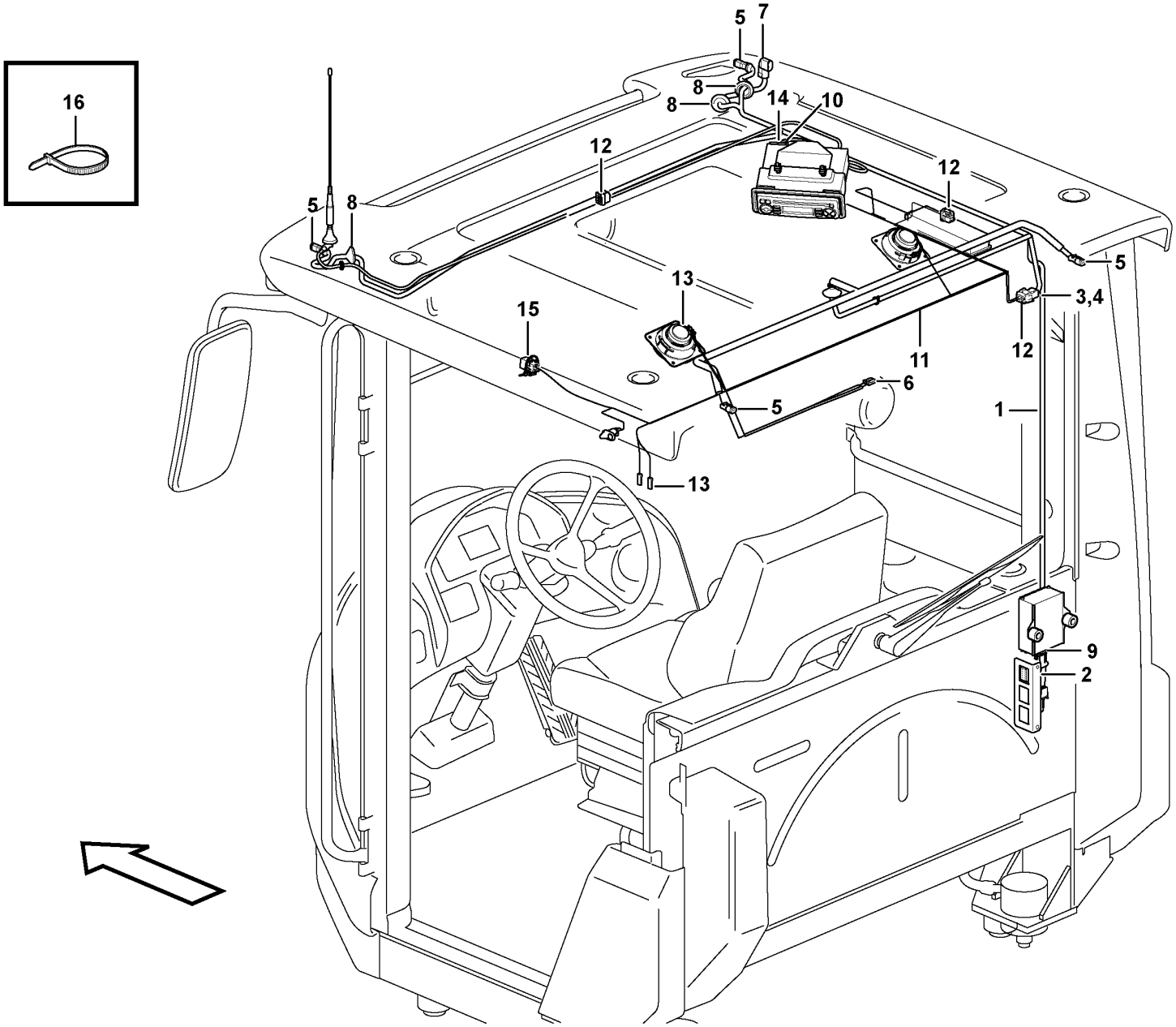

Volvo Construction Equipment
1077152

Fig.	Part No.	Quantity 1	Quantity 2	Quantity 3	PS	KIT	Description	Dénomination	Bezeichnung	Denominación	Benämning	Notes
1	VOE 11171718	1			SS		Cable harness	Faisceau câbles	Kabelbaum	Manojo cables	Ledningsmatta	CAB - 23216 SWE, CAB - 71723 BRA
1	VOE 15019079	1			SS		Wiring harness	Faisceau de câbles	Kabelbaum	Manojo cables	Ledningsmatta	CAB 23217 - SWE, CAB 71724 - BRA
							•CONNECTED TO:	•CONNECTÉ A:	•ANGESCHLOSSEN:	•CONECTADO A:	•ANSLUTER TILL:	
							••Wire harness	••Faisceau cables	••Kabelbaum	••Manojo cables	••Ledningsmatta	CK
							••Work light, front	••Lampe travail, anteri	••Arbeitslampe, vorder	••Lampara de mesa,delan	••Arbetsljus, fram	LA3515, LA3517
							••Temp sensor	••Detecteur temp	••Temperaturgeber	••Sensor temperat	••Temp givare	SE8503
							••Work light, rear	••Lampe travail, arr.	••Arbeitslampe, hinter	••Lampara de mesa, tr.	••Arb.ljus, bak	LA3519, LA3520
							••Rotating Beacon	••Gyrophare	••Rundumkennleuchte	••Luz Rotativa Emergencia	••Roterande Varningsljus	LA3624
							••Converter	••Convertisseur	••Wandler	••Convertidor	••Omvandlare	SO3901
							••Radio	••Auto-radio	••Radio	••Radio	••Radio	A
2	VOE 20367826	1					•Housing	•Carter	•Gehäuse	•Cuerpo	•Hus	CA
3	VOE 3987479	1					•Housing	•Carter	•Gehäuse	•Cuerpo	•Hus	CK
4	VOE 1078186	1					•Lock plate	•Plaque verrouillage	•Verschlussplatte	•Placa de seguridad	•Låsplatta	
5	VOE 874955	4					•Housing	•Carter	•Gehäuse	•Cuerpo	•Hus	
6	VOE 13949597	2					•Protecting sleeve	•Manchon protection	•Schutzhülle	•Manguito de protección	•Skyddshylsa	
7	VOE 1624477	1					•Receptacle housing	•Douille isolante	•Steckbuchse	•Aislador manguito	•Flatstiftshylsisolator	
8	VOE 1259854	3					•Grommet	•Passe fil	•Durchführung	•Pasaje	•Genomföring	
9	VOE 8159086	1					•Housing	•Carter	•Gehäuse	•Cuerpo	•Hus	SO3901
10	VOE 20429800	1					•Housing	•Carter	•Gehäuse	•Cuerpo	•Hus	A
11	VOE 11171713	1			SS		Cable harness	Faisceau câbles	Kabelbaum	Manojo cables	Ledningsmatta	CAB - 23216 SWE, CAB - 71723 BRA
11	VOE 15019082	1					Wiring harness	Faisceau de câbles	Kabelbaum	Manojo cables	Ledningsmatta	CAB 23217-27451 SWE, CAB 71724-72646 BRA
11	VOE 17390316	1					Wiring harness	Faisceau de câbles	Kabelbaum	Manojo cables	Ledningsmatta	CAB 27452- SWE, CAB 72647- BRA,
							•CONNECTED TO:	•CONNECTÉ A:	•ANGESCHLOSSEN:	•CONECTADO A:	•ANSLUTER TILL:	
							••Wire harness	••Faisceau cables	••Kabelbaum	••Manojo cables	••Ledningsmatta	CK
							••Interior light	••Lampe interieure	••Innenleuchte	••Lampara interior	••Innerbelysning	LA3523, LA3524, LA3525, LA3528

1		**Cable harness, ceiling with radio**	Catalogue id **20107**	Group **371**
2		**Faisceau de câbles, pavillon, autoradio inclus**		
3		**Kabelbaum, Dachhimmel mit Radio**	Illustr. No **1077152**	Section **1300**
4		**Haz de cables, techo de cabina con radio**		
5		**Ledningsmatta, innertak med radio**	Issue **20009015-H**	Page **353**
		83137, 83458, 83513, 84343		

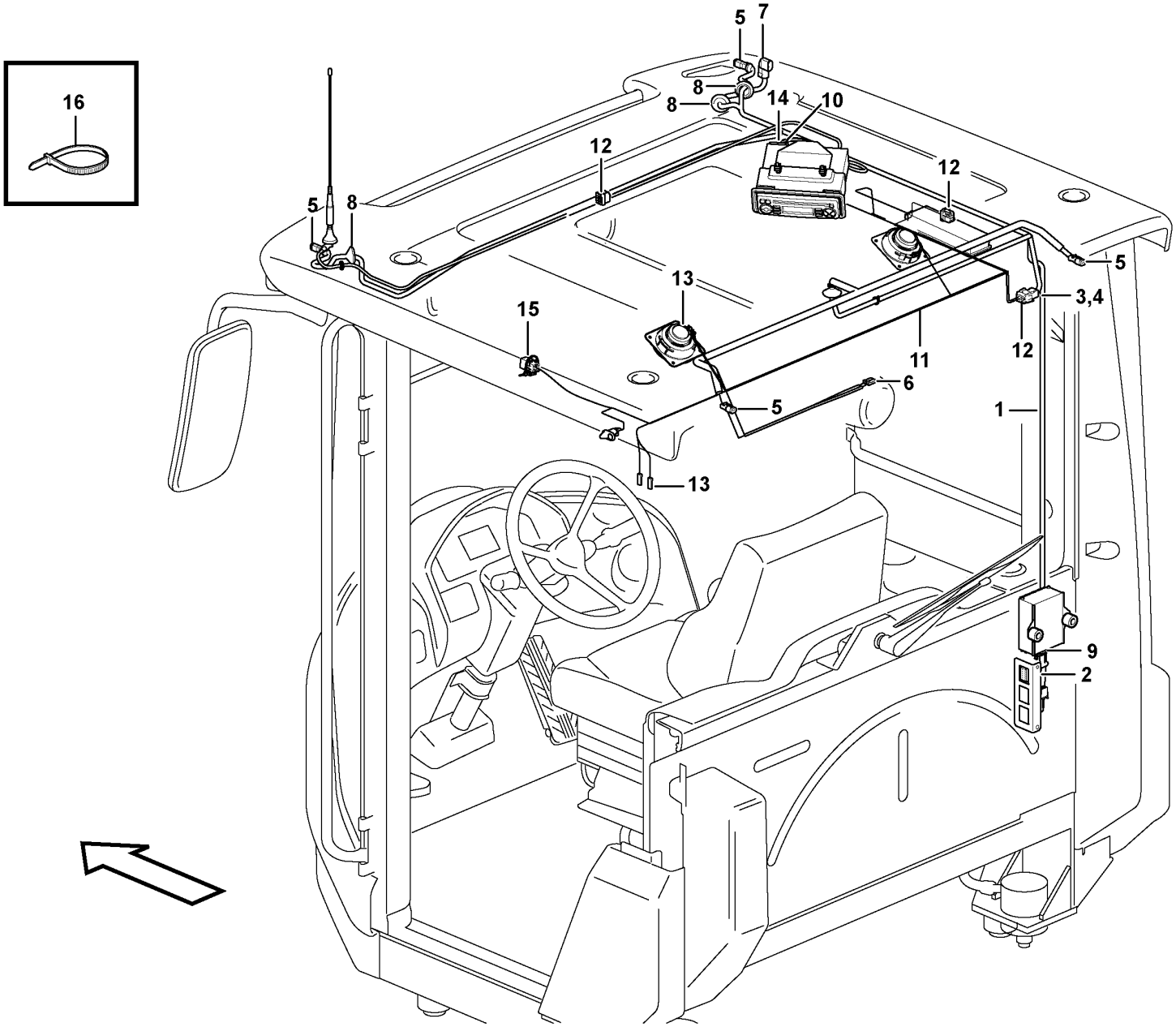

Volvo Construction Equipment
1077152

Fig.	Part No.	Quantity 1	Quantity 2	Quantity 3	PS	KIT	Description	Dénomination	Bezeichnung	Denominación	Benämning	Notes
							••Radio	••Auto-radio	••Radio	••Radio	••Radio	B
							••Speaker	••Haut-parleur	••Lautsprecher	••Altavoz	••Högtalare	SA3901, SA3902
							••Switch	••Interrupteur	••Trennschalter	••Interruptor	••Brytare	SE8301
							••Relay	••Relais	••Relais	••Rele	••Relä	RE3504
12	VOE 20367823	3					•Housing	•Carter	•Gehäuse	•Cuerpo	•Hus	
13	VOE 13949597	2					•Protecting sleeve	•Manchon protection	•Schutzhülle	•Manguito de protección	•Skyddshylsa	
14	VOE 20429801	1					•Housing	•Carter	•Gehäuse	•Cuerpo	•Hus	B
15	VOE 21244697	1					•Relay	•Relais	•Relais	•Relé	•Relä	RE3504
16	VOE 4881440	REQ					Cable tie	Serre-câble	Kabelbinder	Abrazadera de cinta	Buntband	

1		**Cable harness, ceiling with radio** **Faisceau de câbles, pavillon, autoradio inclus** **Kabelbaum, Dachhimmel mit Radio** **Haz de cables, techo de cabina con radio** **Ledningsmatta, innertak med radio**	Catalogue id **20107**	Group **371**
2				
3			Illustr. No **1077152**	Section **1300**
4			Issue **20009015-H**	Page **355**
5		**83137, 83458, 83513, 84343**		

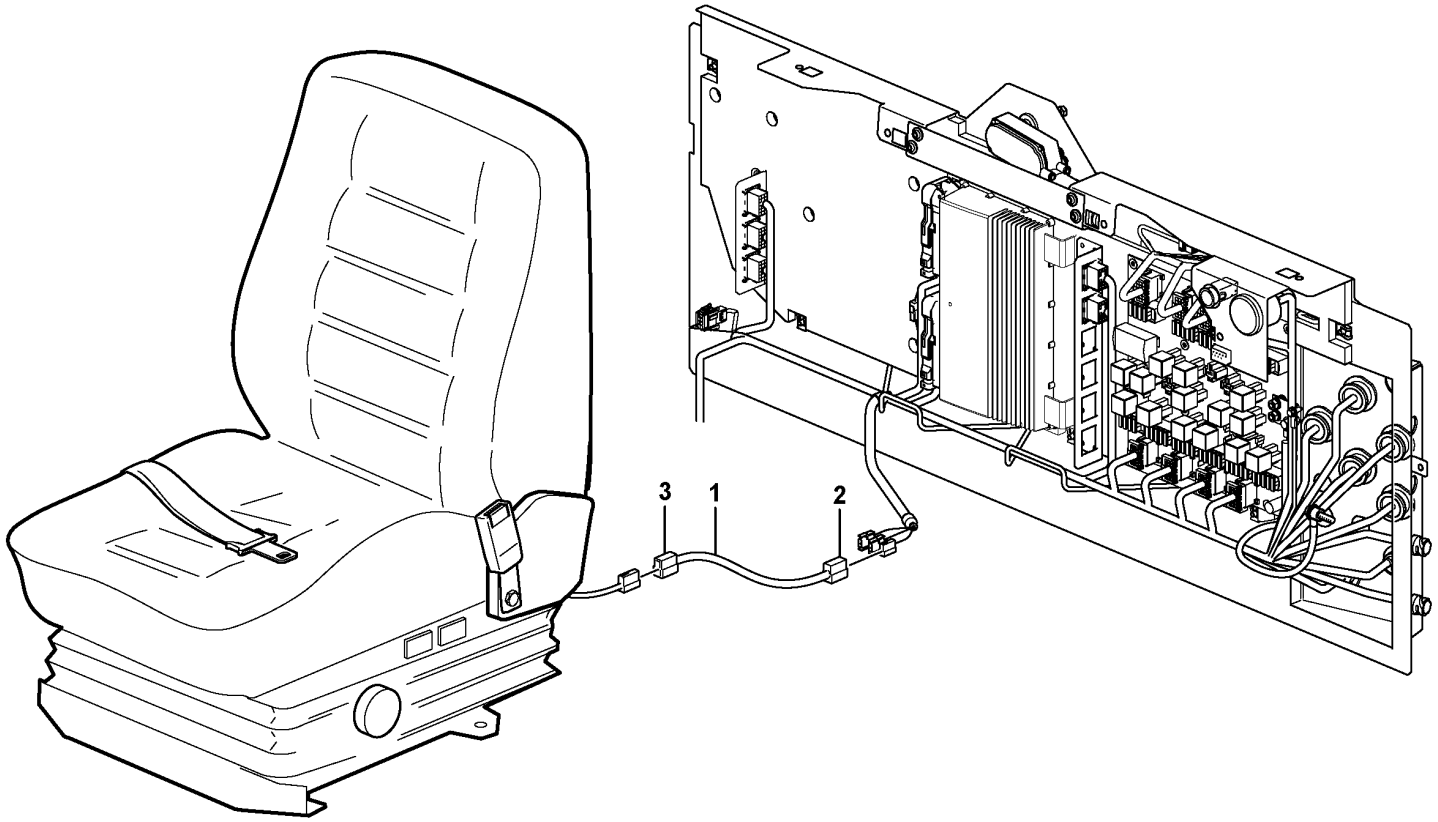

Volvo Construction
Equipment
1026283

Fig.	Part No.	Quantity 1	Quantity 2	Quantity 3	PS	KIT	Description	Dénomination	Bezeichnung	Denominación	Benämning	Notes
1	VOE 15014417	1					Wiring harness	Faisceau de câbles	Kabelbaum	Manojo cables	Ledningsmatta	
							•CONNECTED TO:	•CONNECTÉ A:	•ANGESCHLOSSEN:	•CONECTADO A:	•ANSLUTER TILL:	
							••Wire harness	••Faisceau cables	••Kabelbaum	••Manojo cables	••Ledningsmatta	AA
							••Heater	••Elément de chauffage	••Heizkörper	••Calefaccion	••Värmeelement	HE3
2	VOE 13948995	1					•Pin housing	•Fiche isolante	•Rundstecker	•Aislador de clavija	•Rundstiftsisolator	
3	VOE 13958210	1					•Receptacle housing	•Douille isolante	•Steckbuchse	•Aislador manguito	•Flatstiftshylsisolator	

1		**Cable harness for operator seat with heating**	Catalogue id **20107**	Group **371**
2		**Faisceau de câbles pour siège conducteur avec chauffage**		
3		**Kabelbaum für Fahrersitz mit Heizung**	Illustr. No **1026283**	Section **1325**
4		**Haz de cables para asiento del conductor con calefacción**		
		Ledningsmatta för förarstol med värme	Issue **20009015-H**	Page **357**
5		**83757**		

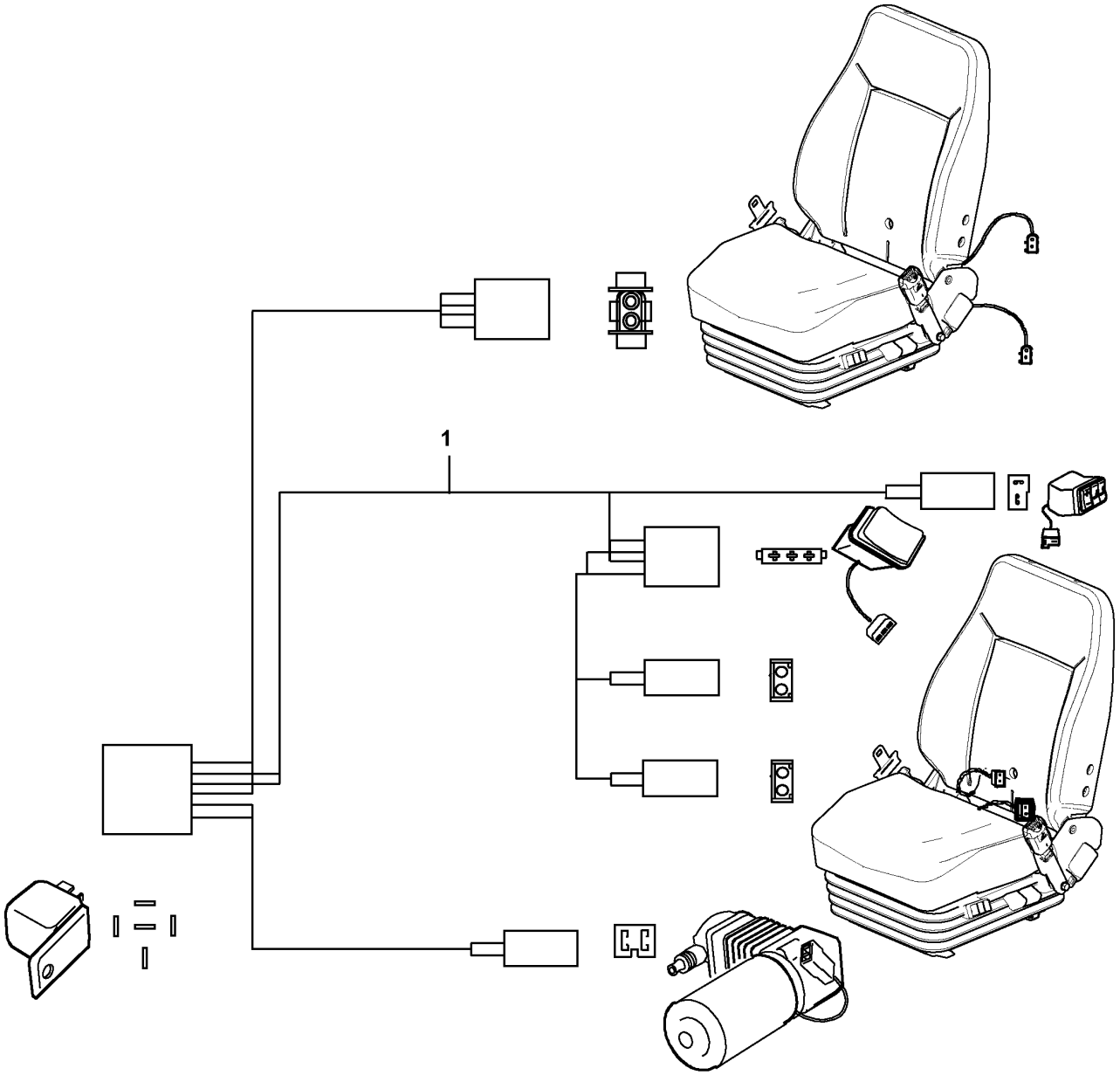

Volvo Construction Equipment

1069775

Fig.	Part No.	Quantity 1	Quantity 2	Quantity 3	PS	KIT	Description	Dénomination	Bezeichnung	Denominación	Benämning	Notes
1	**VOE 17249524**	1					Wiring harness	Faisceau de câbles	Kabelbaum	Manojo cables	Ledningsmatta	

1		**Cable harness for operator seat with heating** **Faisceau de câbles pour siège conducteur avec chauffage** **Kabelbaum für Fahrersitz mit Heizung** **Haz de cables para asiento del conductor con calefacción** **Ledningsmatta för förarstol med värme**	Catalogue id **20107**	Group **371**
2				
3			Illustr. No **1069775**	Section **1330**
4			Issue **20009015-H**	Page **359**
5		**83708**		

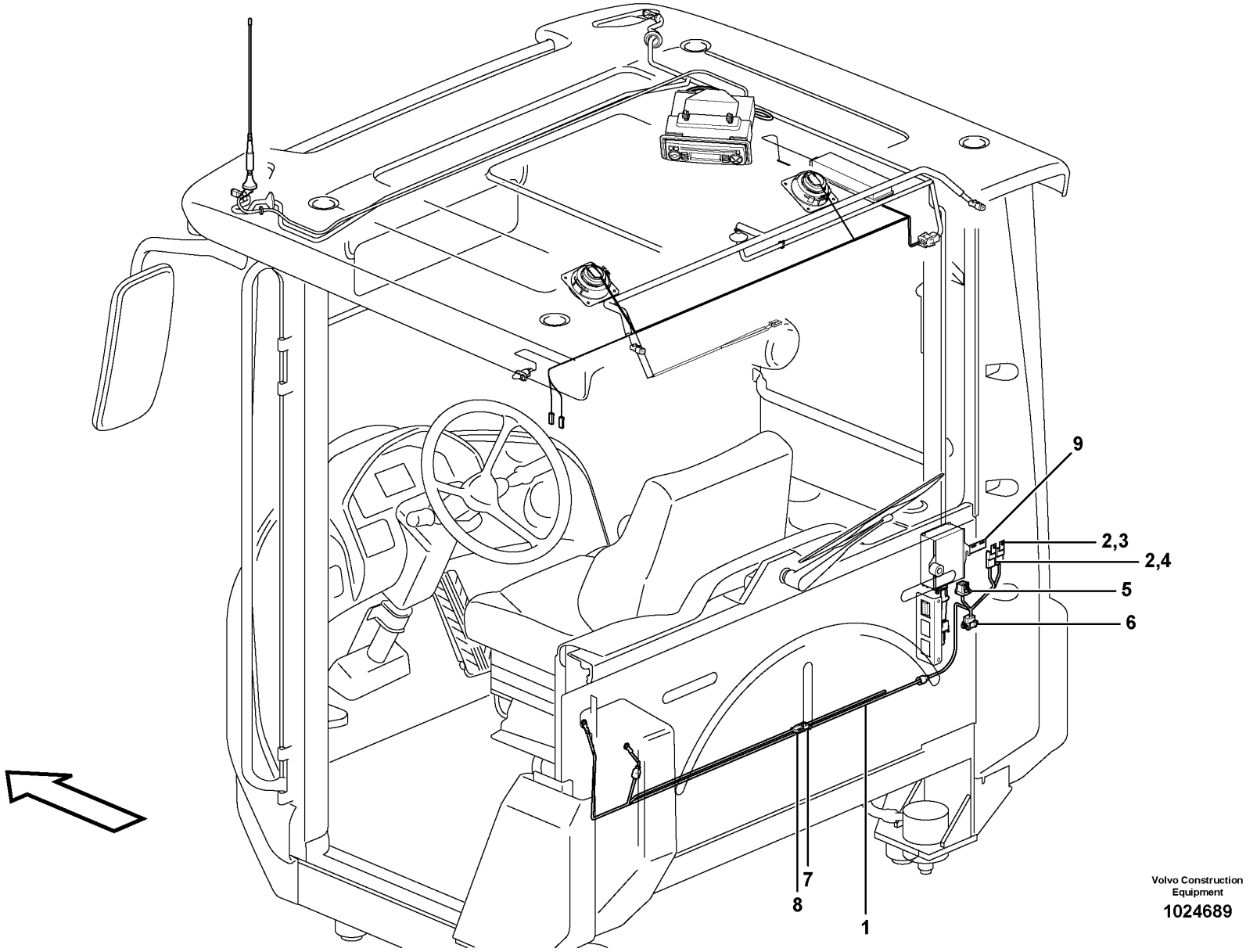

Volvo Construction Equipment

1024689

Fig.	Part No.	Quantity 1	Quantity 2	Quantity 3	PS	KIT	Description	Dénomination	Bezeichnung	Denominación	Benämning	Notes
1	VOE 11171544	1					Cable harness	Faisceau câbles	Kabelbaum	Manojo cables	Ledningsmatta	
							•CONNECTED TO:	•CONNECTÉ A:	•ANGESCHLOSSEN:	•CONECTADO A:	•ANSLUTER TILL:	
							••Wire harness	••Faisceau cables	••Kabelbaum	••Manojo cables	••Ledningsmatta	SO3901
							••Power Outlet	••Prise Courant	••Stromentnahme	••Corriente	••Strömuttag	12VDC, CDR
							••Voltage converter	••Transformateur	••Transformator	••Transformador	••Spänningsomvandlare	SO3901, SO3902
2	VOE 11039490	2					•Fuse holder	•Porte-fusible	•Sicherungshalter	•Portafusibles	•Säkringshållare	
3	VOE 969161	1					•Fuse	•Fusible	•Sicherung	•Fusible	•Säkring	10A, FU66
4	VOE 13969162	1					•Fuse	•Fusible	•Sicherung	•Fusible	•Säkring	15A, FU67
5	VOE 11193753	1					•Housing	•Carter	•Gehäuse	•Cuerpo	•Hus	
6	VOE 20367824	1					•Housing	•Carter	•Gehäuse	•Cuerpo	•Hus	
7	VOE 968381	1					•Housing	•Carter	•Gehäuse	•Cuerpo	•Hus	
8	VOE 968380	1					•Housing	•Carter	•Gehäuse	•Cuerpo	•Hus	
9		1			NS		Bracket	Console	Konsole	Consola	Konsol	

1		**Cable harness, 20A voltage converter**	Catalogue id **20107**	Group **371**
2		**Faisceau de câbles, transformateur 20 A**		
3		**Kabelbündel, 20A Spannungswandler**	Illustr. No **1024689**	Section **1350**
4		**Haz de cables, transformador de 20 A**		
		Ledningsmatta, 20A spänningsomvandlare	Issue **20009015-H**	Page **361**
5		**83513**		

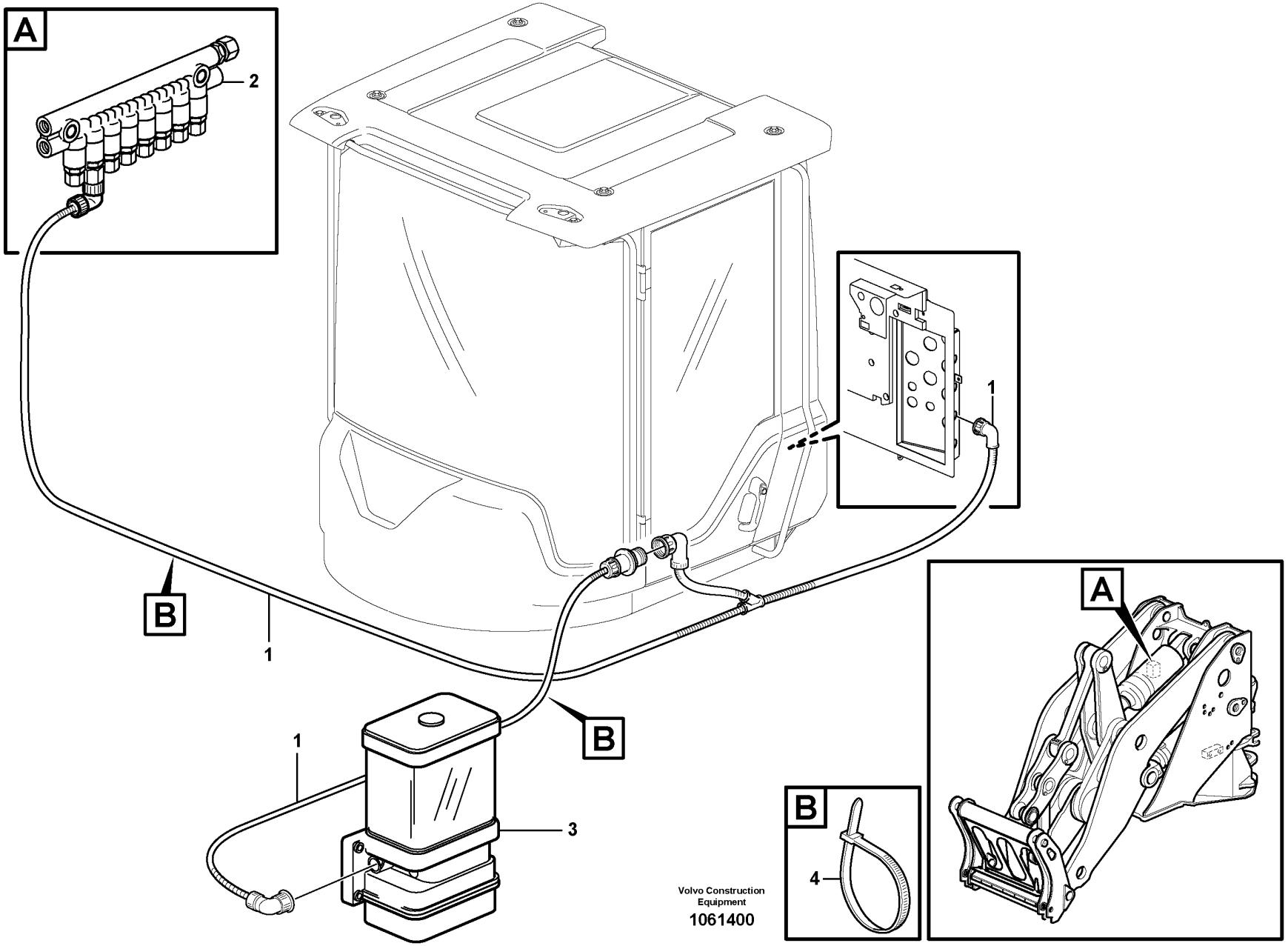

Volvo Construction Equipment

1061400

Fig.	Part No.	Quantity 1	Quantity 2	Quantity 3	PS	KIT	Description	Dénomination	Bezeichnung	Denominación	Benämning	Notes
1	VOE 11432294	1					Cable	Câble	Kabel	Cable	Kabel	
1	VOE 15158982		1				Cable	Câble	Kabel	Cable	Kabel	
							•CONNECTED TO:	•CONNECTÉ A:	•ANGESCHLOSSEN:	•CONECTADO A:	•ANSLUTER TILL:	
							••Cab	••Cabine	••Kabine	••Cabina	••Hytt	
							••Wire harness	••Faisceau cables	••Kabelbaum	••Manojo cables	••Ledningsmatta	
							••Pressure Switch	••Mano contact	••Druckschalter	••Manocontacto	••Tryckkontakt	
							••Pump	••Pompe	••Pumpe	••Bomba	••Pump	
2		1	1				Distr block	Boitier deriv	Verteilergruppe	Bloque distrib	Fördeln.block	
3		1	1				Pump	Pompe	Pumpe	Bomba	Pump	
4	VOE 4881440	REQ	REQ				Cable tie	Serre-câble	Kabelbinder	Abrazadera de cinta	Buntband	

3850) **GB**: Automatic greasing system Twin-2 **FR**: Système de graissage automatique Twin-2 **DE**: Automatische Schmieranlage Twin-2 **ES**: Sistema de engrase automático Twin-2 **SE**: Automatiskt smörjsystem Twin-2
3851) **GB**: Automatic greasing system Twin-3 **FR**: Système de graissage automatique Twin-3 **DE**: Automatische Schmieranlage Twin-3 **ES**: Sistema de engrase automático Twin-3 **SE**: Automatiskt smörjsystem Twin-3

1	3850) 83110, 83111	**Cable harness for central lubrication.**	Catalogue id **20107**	Group **371**
2	3851) 83110, 83111	**Faisceau cables pour graissage central.**		
3		**Kabelbaum für Zentralschmierung.**	Illustr. No **1061400**	Section **1400**
4		**Manojo cables para lubricacion central.**		
		Ledningsmatta för centralsmörjning.	Issue **20009015-H**	Page **363**
5		**83110, 83111**		

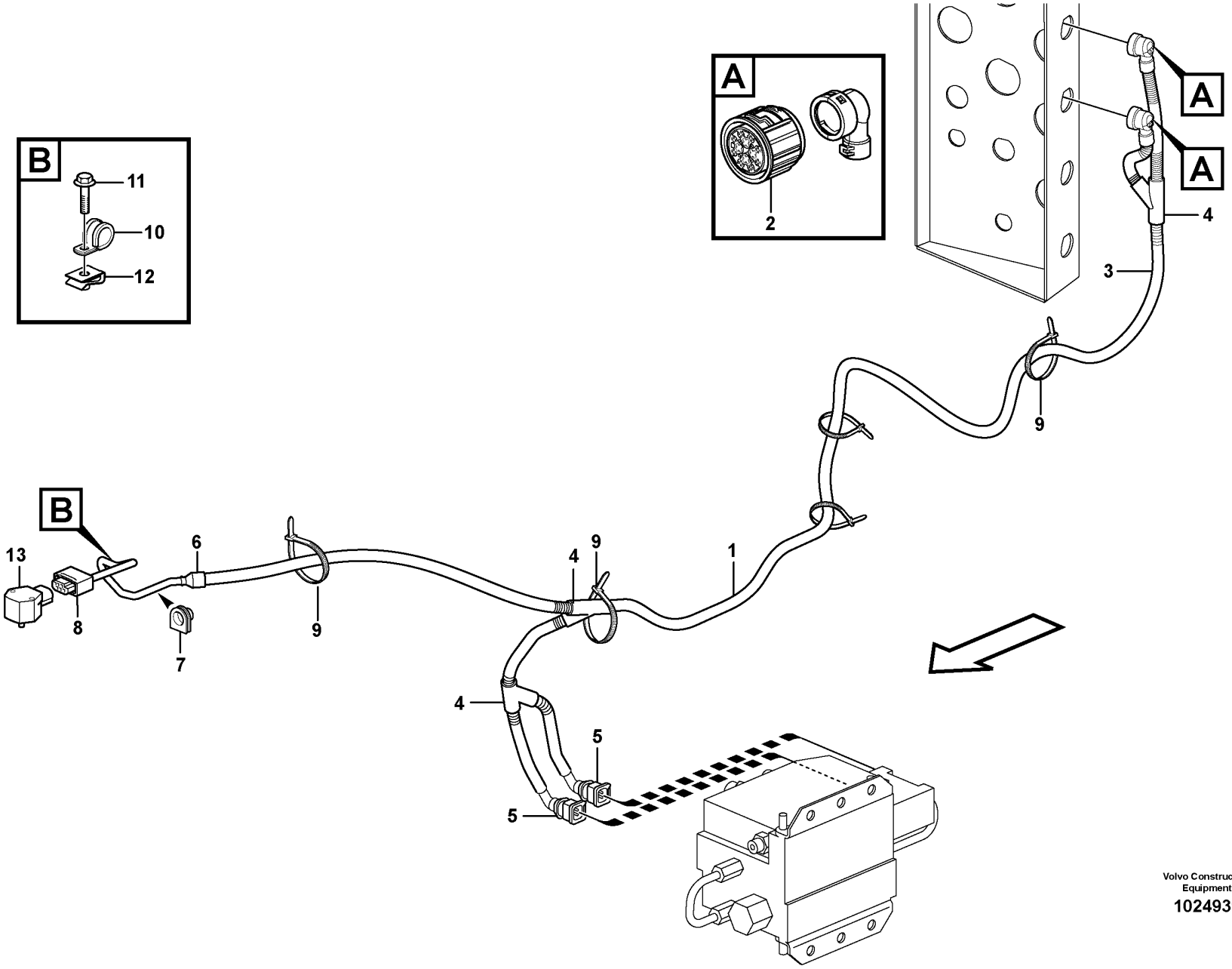

Volvo Construction Equipment

1024939

Fig.	Part No.	Quantity 1	Quantity 2	Quantity 3	PS	KIT	Description	Dénomination	Bezeichnung	Denominación	Benämning	Notes
1	VOE 11171435	1					Cable harness	Faisceau câbles	Kabelbaum	Manojo cables	Ledningsmatta	83160, 83456, 83869
1	VOE 15150387	1					Wiring harness	Faisceau de câbles	Kabelbaum	Manojo cables	Ledningsmatta	3846) 83160, 83456, 83869, 84980, 84981
							•CONNECTED TO:	•CONNECTÉ A:	•ANGESCHLOSSEN:	•CONECTADO A:	•ANSLUTER TILL:	
							••Cable connection	••Connexion de câble	••Kabelanschluss	••Conexión de cable	••Kabelanslutning	UB, SV
							••Valve	••Soupape	••Ventil	••Valvula	••Ventil	PWM6601 A, PWM6602 B
							••Angle sensor	••Indicateur d'angle	••Winkelgeber	••Sensor de ángulo	••Vinkelgivare	SE6401
2	VOE 3963412	2					•Housing	•Carter	•Gehäuse	•Cuerpo	•Hus	
3	VOE 11039491	REQ					•Hose	•Flexible	•Schlauch	•Manguera	•Slang	
4	VOE 11039665	3					•Manifold	•Tubulure	•Verzweigung	•Bifurcación	•Förgrening	
5	VOE 976256	2					•Housing	•Carter	•Gehäuse	•Cuerpo	•Hus	
6	VOE 11039397	1					•End sleeve	•Douille d'extrémité	•Endhülse	•Manguito final	•Ändhylsa	
7	VOE 355877	1					•Bushing	•Bague	•Buchse	•Casquillo	•Bussning	
8	VOE 11170130	1					•Housing	•Carter	•Gehäuse	•Cuerpo	•Hus	
9	VOE 4881440	REQ					Cable tie	Serre-câble	Kabelbinder	Abrazadera de cinta	Buntband	
10	VOE 952624	1					Clamp	Collier serrage	Schelle	Abrazadera	Klamma	
11	VOE 13965175	1					Screw	Vis	Schraube	Tornillo	Skruv	
12	VOE 949921	1					Spring nut	Écrou de ressort	Federverschlussmutter	Tuerca resorte	Fjädermutter	
13	VOE 11170282	1					Angle sensor	Indicateur d'angle	Winkelgeber	Sensor de angulo	Vinkelsensor	SE6401

3846) **GB**: With gold-plating terminals **FR**: Avec bornes plaquées or **DE**: Mit vergoldeten Kontakten **ES**: Con terminales chapados de oro **SE**: Med guldpläterade anslutningsstift

1		**Cable harness, CDC steering** **Faisceau de câbles, CDC-direction** **Kabelbäume, CDC- Lenkung** **Manojo de cables, CDC-dirección** **Ledningsmatta, CDC-styrning**	Catalogue id **20107**	Group **371**
2				
3			Illustr. No **1024939**	Section **1450**
4			Issue **20009015-H**	Page **365**
5		**83160, 83456, 83869, 84980, 84981**		

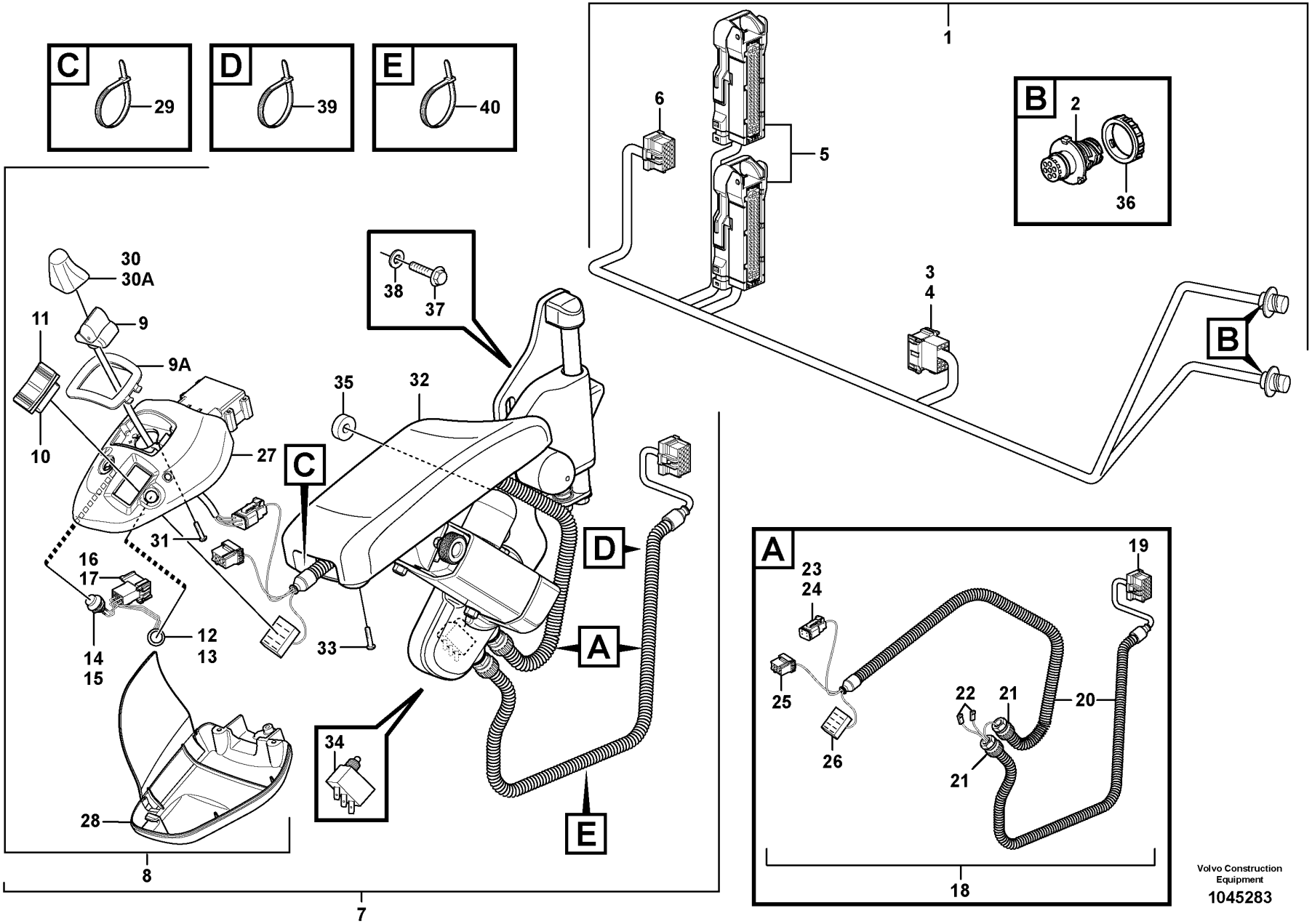

Volvo Construction Equipment

1045283

Fig.	Part No.	Quantity 1	2	3	PS	KIT	Description	Dénomination	Bezeichnung	Denominación	Benämning	Notes
1	VOE 11171637	1					Cable harness	Faisceau câbles	Kabelbaum	Manojo cables	Ledningsmatta	E PROD
1	VOE 15116285	1					Wiring harness	Faisceau de câbles	Kabelbaum	Manojo cables	Ledningsmatta	L PROD
							•CONNECTED TO:	•CONNECTÉ A:	•ANGESCHLOSSEN:	•CONECTADO A:	•ANSLUTER TILL:	
							••Cable connection	••Connexion de câble	••Kabelanschluss	••Conexión de cable	••Kabelanslutning	UB, SV
							••Pin Housing	••Fiche Isolante	••Rundstecker	••Aislad Clavija	••Stiftisolator	ST
							••Electronic unit	••Unité électronique	••Elektronikeinheit	••Unidad electrón	••Elektronikenhet	V2A, V2B
							••Rcpt Housing	••Douille Isolan.	••Steckbuchse	••Aislador Mangui	••Hylsisolator	LB
2	VOE 984944	2					•Housing	•Carter	•Gehäuse	•Cuerpo	•Hus	
3	VOE 3987482	1					•Housing	•Carter	•Gehäuse	•Cuerpo	•Hus	
4	VOE 1078189	1					•Lock plate	•Plaque verrouillage	•Verschlussplatte	•Placa de seguridad	•Låsplatta	
5	VOE 11170248	2					•Housing	•Carter	•Gehäuse	•Cuerpo	•Hus	
6	VOE 20367826	1					•Housing	•Carter	•Gehäuse	•Cuerpo	•Hus	
7		1	1		NS		Lever Steering	Dir Par Levier	Hebellenkung	Direcci Palanca	Spakstyrning	S/N - 23032, CAB - 23067 See group 882-400 page 1139
7	VOE 15087778	1	1				Lever steering	Direction par levier	Hebellenkung	Direccion de palanca	Spakstyrning	S/N 23033 -, CAB 23068 - See group 882-400 page 1139
8	VOE 15021127	1	1				•Control lever	•Levier de commande	•Steuerhebel	•Palanca de control	•Styrspak	
9	VOE 11170159	1	1				••Hand lever	••Levier	••Hebel	••Palanca	••Spak	SE6601, CAB - 23067
9	VOE 15092744	1	1				••Lever steering	••Direction par levier	••Hebellenkung	••Direccion de palanca	••Spakstyrning	SE6601, CAB 23068 -
9A	VOE 11444413	1	1				••Bellows	••Soufflet	••Balg	••Fuelle	••Bälg	CAB - 23067
9A	VOE 15029609	1	1				••Frame	••Cadre châssis	••Rahmen	••Bastidor	••Ram	CAB 23068 -
10	VOE 21866297	1	1				••Switch	••Contacteur	••Schalter	••Interruptor	••Strömställare	
11	VOE 11170288	1	1				••Rocker arm	••Culbuteur	••Kipphebel	••Balancín	••Vipparm	
12		1	1		NS		••Switch	••Contacteur	••Schalter	••Interruptor	••Strömställare	SW4220
13	VOE 11039681	1	1				•••Switch	•••Contacteur	•••Schalter	•••Interruptor	•••Strömställare	
14		1	1		NS		••Switch	••Contacteur	••Schalter	••Interruptor	••Strömställare	SW4216
15	VOE 11039681	1	1				•••Switch	•••Contacteur	•••Schalter	•••Interruptor	•••Strömställare	
16	VOE 3987478	1	1				••Housing	••Carter	••Gehäuse	••Cuerpo	••Hus	
17	VOE 1078184	1	1				••Lock plate	••Plaque verrouillage	••Verschlussplatte	••Placa de seguridad	••Låsplatta	
18	VOE 15019077	1	1				••Wiring harness	••Faisceau de câbles	••Kabelbaum	••Manojo cables	••Ledningsmatta	
							•••CONNECTED TO:	•••CONNECTÉ A:	•••ANGESCHLOSSEN:	•••CONECTADO A:	•••ANSLUTER TILL:	

1	83160, 83869	**Cable harness for CDC-steering in cab** **Faisceau de câbles pour commande CDC dans la cabine** **Kabelbäume für Hebellenkung (CDC) in Kabine** **Haz de cables para dirección CDC en cabina** **Ledningsmatta för CDC-styrning i hytt**	Catalogue id **20107**	Group **371**
2	83456		Illustr. No **1045283**	Section **1500**
3				
4			Issue **20009015-H**	Page **367**
5		**83160, 83869, 83456**		

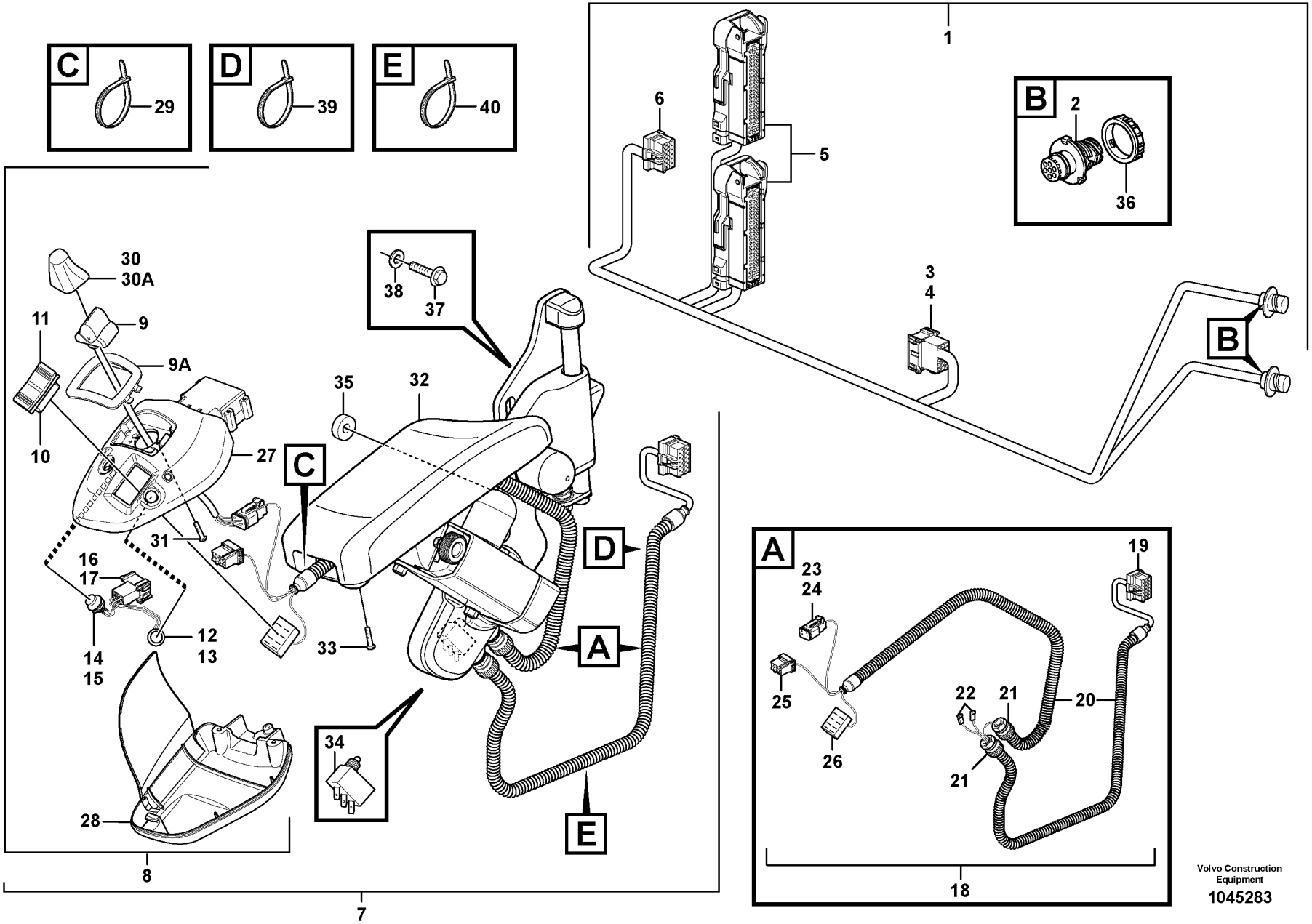

Volvo Construction Equipment

1045283

Fig.	Part No.	Quantity 1	Quantity 2	Quantity 3	PS	KIT	Description	Dénomination	Bezeichnung	Denominación	Benämning	Notes
							••••Cable connection	••••Connexion de câble	••••Kabelanschluss	••••Conexión de cable	••••Kabelanslutning	SR,ST
							••••Microswitch	••••Microinterrupt.	••••Mikroschalter	••••Microinterrupt	••••Mikrobrytare	SE4218
							••••Joy stick	••••Manipulateur	••••Lenkhebel	••••Manipulador	••••Styrspak	SE6601
							••••Activation	••••Activation	••••Aktivierung	••••Activación	••••Aktivering	SU
							••••Fwd/bwd control	••••Commande marche Av/ar	••••Fahrtwendesschalter	••••Control Del/atr	••••Fram-backomkopplare	SW4217
19	VOE 20367826	1	1				•••Housing	•••Carter	•••Gehäuse	•••Cuerpo	•••Hus	
20	VOE 11039491	REQ	REQ				•••Hose	•••Flexible	•••Schlauch	•••Manguera	•••Slang	
21	VOE 4803765	2	2				•••Hose coupling	•••Raccord flexible	•••Schlauchkupplung	•••Acoplamiento de manguera	•••Slangkoppling	
22	VOE 13949597	2	2				•••Protecting sleeve	•••Manchon protection	•••Schutzhülle	•••Manguito de protección	•••Skyddshylsa	
23	VOE 874957	1	1				•••Housing	•••Carter	•••Gehäuse	•••Cuerpo	•••Hus	
24	VOE 874958	1	1				•••Wedge	•••Cale	•••Keil	•••Chaveta	•••Kil	
25	VOE 70369714	1	1				•••Housing	•••Carter	•••Gehäuse	•••Cuerpo	•••Hus	
26	VOE 20367822	1	1				•••Housing	•••Carter	•••Gehäuse	•••Cuerpo	•••Hus	
27	VOE 15013674	1	1				••Cover	••Capot	••Haube	••Cubierta	••Kåpa	
28	VOE 11444380	1	1				••Cover	••Capot	••Haube	••Cubierta	••Kåpa	
29	VOE 4821292	1	1				••Cable tie	••Serre-câble	••Kabelbinder	••Abrazadera de cinta	••Buntband	
30	VOE 11444409	1	1		SS		••Hand lever	••Levier	••Handhebel	••Palanca	••Spak	CAB - 23067
30A	VOE 15188306	1	1				••Hand lever	••Levier main	••Handhebel	••Palanca	••Handspak	CAB 23068 -
31	VOE 975367	4	4				••Six point socket screw	••Vis à 6 pans creux	••Sechszahn-Hohlschraube	••Racor de seis dientes	••Sextandhålskruv	
32		1	1		NS		•Arm Rest	•Accoudoir	•Armlehne	•Reposabrazos	•Armstöd	See group 882-400 page 1139
33	VOE 975367	4	4				•Six point socket screw	•Vis à 6 pans creux	•Sechszahn-Hohlschraube	•Racor de seis dientes	•Sextandhålskruv	
34	VOE 4787427	1	1				•Microswitch	•Microinterrupteur	•Mikroschalter	•Microinterruptor	•Mikrobrytare	SE4218
35	VOE 11444330	2	2				•Spacer	•Entretoise	•Abstandkörper	•Distanciador	•Distans	
36	VOE 3963413	2					Ring	Bague	Ring	Anillo	Ring	
37	VOE 13965186	2					Screw	Vis	Schraube	Tornillo	Skruv	
38	VOE 13960143	2					Washer	Rondelle	Scheibe	Arandela	Bricka	
39	VOE 14016673	1					Strip clamp	Serrage de ruban	Bandklemme	Abrazadera de cinta	Bandklamma	
40	VOE 4821292	1					Cable tie	Serre-câble	Kabelbinder	Abrazadera de cinta	Buntband	

1	83160, 83869	**Cable harness for CDC-steering in cab** **Faisceau de câbles pour commande CDC dans la cabine** **Kabelbäume für Hebellenkung (CDC) in Kabine** **Haz de cables para dirección CDC en cabina** **Ledningsmatta för CDC-styrning i hytt**	Catalogue id **20107**	Group **371**
2	83456		Illustr. No **1045283**	Section **1500**
3				
4			Issue **20009015-H**	Page **369**
5		**83160, 83869, 83456**		

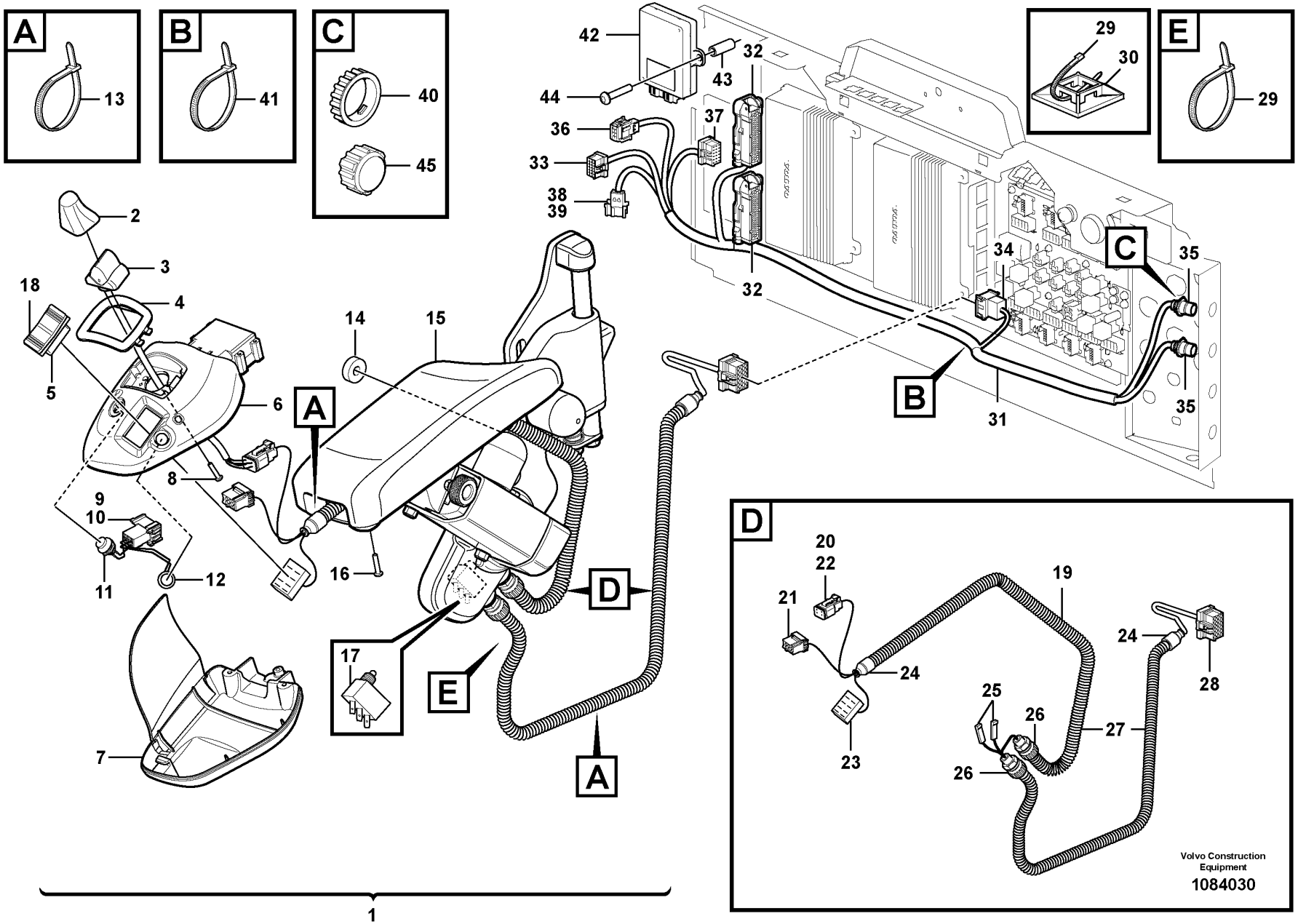
A
13
B
41
C
40
45
E
29
30
42
43
44
32
36
37
33
38
39
34
35
31
2
3
4
18
5
6
14
15
8
9
10
11
12
16
17
7
D
20
22
21
19
24
23
25
26
27
28
Volvo Construction Equipment
1084030

1

Fig.	Part No.	Quantity 1	Quantity 2	Quantity 3	PS	KIT	Description	Dénomination	Bezeichnung	Denominación	Benämning	Notes
1	VOE 17238623	1	1				Lever steering	Direction par levier	Hebellenkung	Direccion de palanca	Spakstyrning	See group 882-400 page 1139
2	VOE 15188306	1	1				•Hand lever	•Levier main	•Handhebel	•Palanca	•Handspak	
3	VOE 15092744	1	1				•Lever steering	•Direction par levier	•Hebellenkung	•Direccion de palanca	•Spakstyrning	SE6601
4	VOE 15029609	1	1				•Frame	•Cadre châssis	•Rahmen	•Bastidor	•Ram	
5	VOE 70369708	1	1				•Switch	•Contacteur	•Schalter	•Interruptor	•Strömställare	
6	VOE 15013674	1	1				•Cover	•Capot	•Haube	•Cubierta	•Kåpa	
7	VOE 11444380	1	1				•Cover	•Capot	•Haube	•Cubierta	•Kåpa	
8	VOE 975367	4	4				•Six point socket screw	•Vis à 6 pans creux	•Sechszahn-Hohlschraube	•Racor de seis dientes	•Sextandhålskruv	
9	VOE 1078184	1	1				•Lock plate	•Plaque verrouillage	•Verschlussplatte	•Placa de seguridad	•Låsplatta	
10	VOE 3987478	1	1				•Housing	•Carter	•Gehäuse	•Cuerpo	•Hus	
11	VOE 11039681	1	1				•Switch	•Contacteur	•Schalter	•Interruptor	•Strömställare	
12	VOE 11039681	1	1				•Switch	•Contacteur	•Schalter	•Interruptor	•Strömställare	
13	VOE 4821292	REQ	REQ				•Cable tie	•Serre-câble	•Kabelbinder	•Abrazadera de cinta	•Buntband	
14	VOE 11444330	2	2				•Spacer	•Entretoise	•Abstandkörper	•Distanciador	•Distans	
15	VOE 11164943	1	1				•Arm rest	•Accoudoir	•Armlehne	•Reposabrazos	•Armstöd	
16	VOE 975367	4	4				•Six point socket screw	•Vis à 6 pans creux	•Sechszahn-Hohlschraube	•Racor de seis dientes	•Sextandhålskruv	
17	VOE 4787427	1	1				•Microswitch	•Microinterrupteur	•Mikroschalter	•Microinterruptor	•Mikrobrytare	SE4227
18	VOE 11170288	1	1				•Rocker arm	•Culbuteur	•Kipphebel	•Balancín	•Vipparm	
19	VOE 17235086	1	1				•Wiring harness	•Faisceau de câbles	•Kabelbaum	•Manojo cables	•Ledningsmatta	
20	VOE 20367822	1	1				••Housing	••Carter	••Gehäuse	••Cuerpo	••Hus	(SU)
21	VOE 874960	1	1				••Housing	••Carter	••Gehäuse	••Cuerpo	••Hus	(SE6601)
22	VOE 11305821	1	1				••Wedge	••Cale	••Keil	••Chaveta	••Kil	
23	VOE 70369714	1	1				••Housing	••Carter	••Gehäuse	••Cuerpo	••Hus	(SW4217)
24	VOE 11039397	2	2				••End sleeve	••Douille d'extrémité	••Endhülse	••Manguito final	••Ändhylsa	
25	VOE 13949597	2	2				••Protecting sleeve	••Manchon protection	••Schutzhülle	••Manguito de protección	••Skyddshylsa	
26	VOE 4803765	2	2				••Hose coupling	••Raccord flexible	••Schlauchkupplung	••Acoplamiento de manguera	••Slangkoppling	
27	VOE 11039491	REQ	REQ				••Hose	••Flexible	••Schlauch	••Manguera	••Slang	
28	VOE 20367825	1	1				••Housing	••Carter	••Gehäuse	••Cuerpo	••Hus	(ST)

1	84981	**Cable harness for CDC-steering in cab** **Faisceau de câbles pour commande CDC dans la cabine** **Kabelbäume für Hebellenkung (CDC) in Kabine** **Haz de cables para dirección CDC en cabina** **Ledningsmatta för CDC-styrning i hytt**	Catalogue id **20107**	Group **371**
2	84980		Illustr. No **1084030**	Section **1525**
3				
4			Issue **20009015-H**	Page **371**
5		**84981, 84980**		

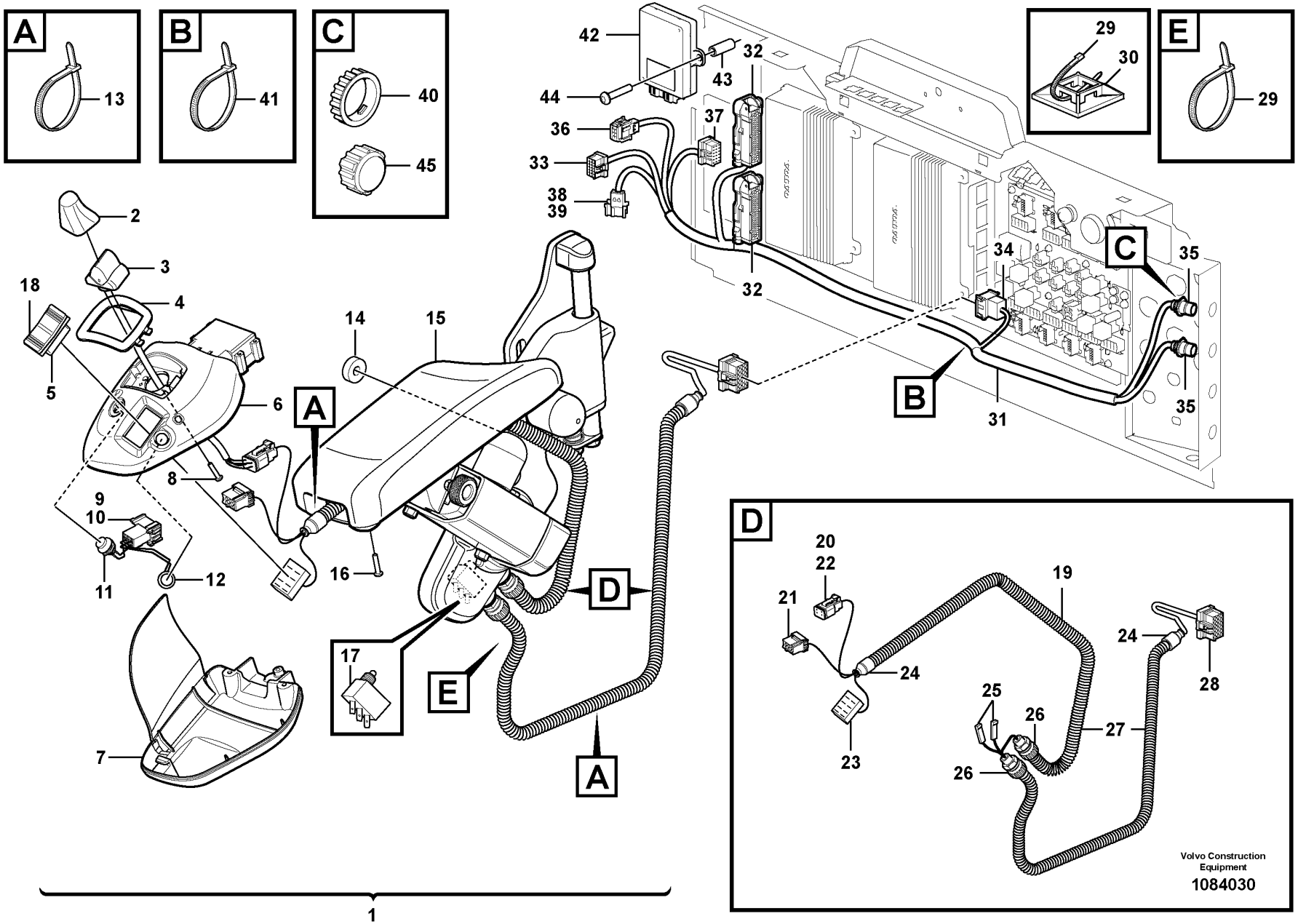
A
13
B
41
C
40
45
E
29
30
42
43
44
32
36
37
33
38
39
34
35
31
2
3
4
18
5
6
14
15
8
9
10
11
12
16
17
7
D
20
22
21
19
24
23
25
26
27
28
Volvo Construction Equipment
1084030

1

Fig.	Part No.	Quantity 1	Quantity 2	Quantity 3	PS	KIT	Description	Dénomination	Bezeichnung	Denominación	Benämning	Notes
29	VOE 4881440	2	2				•Cable tie	•Serre-câble	•Kabelbinder	•Abrazadera de cinta	•Buntband	
30	VOE 14213026	1	1				•Tie plate	•Tôle jointure	•Knotenblech	•Placa unión	•Knutplåt	
31	VOE 15411520	1					Wiring harness	Faisceau de câbles	Kabelbaum	Manojo cables	Ledningsmatta	S/N - 26773
31	VOE 17235093	1					Wiring harness	Faisceau de câbles	Kabelbaum	Manojo cables	Ledningsmatta	S/N 26774 -
32	VOE 11170248	2					•Housing	•Carter	•Gehäuse	•Cuerpo	•Hus	(V2-ECU.V2A, V2-ECU.V2B)
33	VOE 20367826	3					•Housing	•Carter	•Gehäuse	•Cuerpo	•Hus	(LB, CU6601)
34	VOE 3987481	1					•Housing	•Carter	•Gehäuse	•Cuerpo	•Hus	(ST)
35	VOE 984944	2					•Housing	•Carter	•Gehäuse	•Cuerpo	•Hus	(UB, SV)
36	VOE 25370978	1					•Housing	•Carter	•Gehäuse	•Cuerpo	•Hus	(CU6601.SF)
37	VOE 20367824	1					•Housing	•Carter	•Gehäuse	•Cuerpo	•Hus	(CU6601.SG)
38	VOE 1078184	1					•Lock plate	•Plaque verrouillage	•Verschlussplatte	•Placa de seguridad	•Låsplatta	
39	VOE 3987478	1					•Housing	•Carter	•Gehäuse	•Cuerpo	•Hus	(LL)
40	VOE 3963413	2					Ring	Bague	Ring	Anillo	Ring	
41	VOE 14016673	1					Strip clamp	Serrage de ruban	Bandklemme	Abrazadera de cinta	Bandklamma	
42	VOE 15121169	1	1				Control unit	Unité de commande	Automatikeinheit	Unidad automática	Automatikenhet	CU6601
43	VOE 11100247	2	2				Spacer	Entretoise	Abstandkörper	Distanciador	Distans	
44	VOE 969419	2	2				Six point socket screw	Vis à 6 pans creux	Sechszahn-Hohlschraube	Racor de seis dientes	Sextandhålskruv	
45	VOE 20374157	2					Cap	Chapeau	Kappe	Caperuza	Lock	

1	84981	**Cable harness for CDC-steering in cab** **Faisceau de câbles pour commande CDC dans la cabine** **Kabelbäume für Hebellenkung (CDC) in Kabine** **Haz de cables para dirección CDC en cabina** **Ledningsmatta för CDC-styrning i hytt**	Catalogue id **20107**	Group **371**
2	84980		Illustr. No **1084030**	Section **1525**
3				
4			Issue **20009015-H**	Page **373**
5		**84981, 84980**		

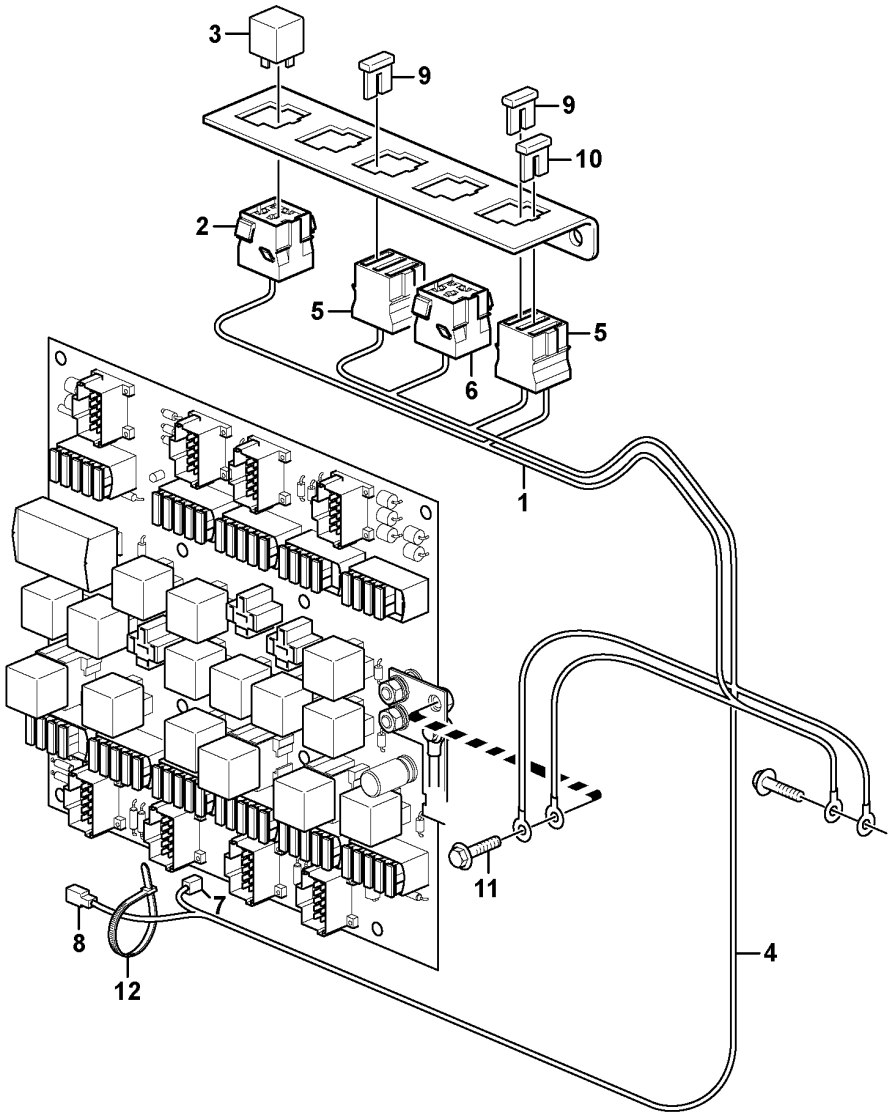

Volvo Construction Equipment

1030307

Fig.	Part No.	Quantity 1	Quantity 2	Quantity 3	PS	KIT	Description	Dénomination	Bezeichnung	Denominación	Benämning	Notes
1	VOE 15003234	1					Wiring harness	Faisceau de câbles	Kabelbaum	Manojo cables	Ledningsmatta	
							•CONNECTED TO:	•CONNECTÉ A:	•ANGESCHLOSSEN:	•CONECTADO A:	•ANSLUTER TILL:	
							••Relay	••Relais	••Relais	••Rele	••Relä	RE2301
							••Fuse	••Fusible	••Sicherung	••Fusible	••Säkring	(FU61/P1)
							••Ground Conn	••Liaison Masse	••Masseanschluss	••Conexion Tierra	••Jordförbindning	31C
2	VOE 8141996	1					•Housing	•Carter	•Gehäuse	•Cuerpo	•Hus	
3	VOE 20374662	1					Relay	Relais	Relais	Relé	Relä	RE2301
4	VOE 11171857	1					Wiring harness	Faisceau de câbles	Kabelbaum	Manojo cables	Ledningsmatta	
							•CONNECTED TO:	•CONNECTÉ A:	•ANGESCHLOSSEN:	•CONECTADO A:	•ANSLUTER TILL:	
							••Feeding	••Alimentation	••Zuführung	••Alimentacion	••Matning	30A
							••Ground Conn	••Liaison Masse	••Masseanschluss	••Conexion Tierra	••Jordförbindning	31C
							••Fuse Holder	••Porte fusible	••Sicherungshalter	••Porta-fusible	••Säkringshållare	(FU61, FU62)
							••Rcpt Housing	••Douille Isolan.	••Steckbuchse	••Aislador Mangui	••Hylsisolator	
							••Fuse Holder	••Porte fusible	••Sicherungshalter	••Porta-fusible	••Säkringshållare	(FU85)
5	VOE 3986188	2					•Fuse holder	•Porte-fusible	•Sicherungshalter	•Portafusibles	•Säkringshållare	(31C)
6	VOE 8141996	1					•Housing	•Carter	•Gehäuse	•Cuerpo	•Hus	
7	VOE 13949597	1					•Protecting sleeve	•Manchon protection	•Schutzhülle	•Manguito de protección	•Skyddshylsa	
8	VOE 958207	1					•Housing	•Carter	•Gehäuse	•Cuerpo	•Hus	
9	VOE 13969162	2					•Fuse	•Fusible	•Sicherung	•Fusible	•Säkring	15A, FU61, FU85
10	VOE 13969160	1					•Fuse	•Fusible	•Sicherung	•Fusible	•Säkring	5A, FU62
11	VOE 946440	1					Flange screw	Vis à embase	Flanschschraube	Tornillo embridado	Flänsskruv	
12	VOE 14016673	1					Strip clamp	Serrage de ruban	Bandklemme	Abrazadera de cinta	Bandklamma	

1		**Cable harness, heating fuel filter**	Catalogue id **20107**	Group **371**
2		**Faisceau de câbles, chauffage du filtre à carburant**		
3		**Kabelbaum. Heizung Kraftstofffilter**	Illustr. No **1030307**	Section **1550**
4		**Haz de cables, calefacción de filtro de combustible**		
		Ledningsmatta, uppvärmning bränslefilter	Issue **20009015-H**	Page **375**
5		**83213**		

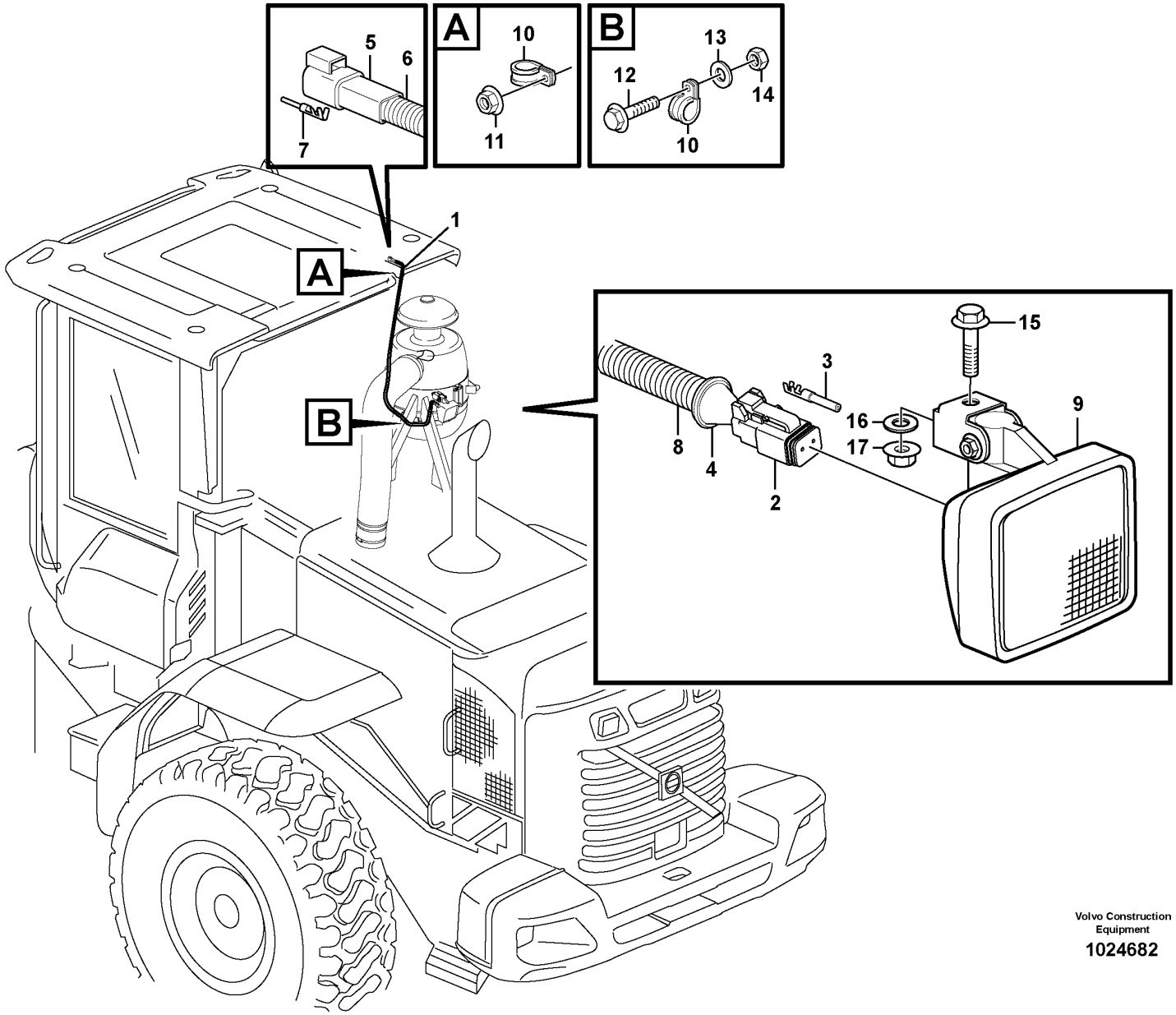

Volvo Construction Equipment

1024682

Fig.	Part No.	Quantity 1	Quantity 2	Quantity 3	PS	KIT	Description	Dénomination	Bezeichnung	Denominación	Benämning	Notes
1	VOE 11171474	1					Cable harness	Faisceau câbles	Kabelbaum	Manojo cables	Ledningsmatta	
							•CONNECTED TO:	•CONNECTÉ A:	•ANGESCHLOSSEN:	•CONECTADO A:	•ANSLUTER TILL:	
							••Cab	••Cabine	••Kabine	••Cabina	••Hytt	LA3520
							••Air Cleaner	••Filtre Air	••Luftfilter	••Filtro Aire	••Luftrenare	LA3520
2	VOE 14370760	1					•Socket	•Socle	•Steckdose	•Toma de corriente	•Stickdosa	
3	VOE 874849	2					•Cable terminal	•Cosse câble	•Kabelschuh	•Terminal de cable	•Ledningssko	
4		1			NS		•Housing Cover	•Gaine Isolante	•Isolatorhulle	•Funda Aislador	•Isolatorhölje	
5	VOE 14370761	1					•Connector	•Pièce connexion	•Verbindungsstück	•Pieza de conexión	•Förbindningsstycke	
6	VOE 14370881	1					•Spacer	•Entretoise	•Abstandkörper	•Distanciador	•Distans	
7	VOE 874033	2					•Cable terminal	•Cosse câble	•Kabelschuh	•Terminal de cable	•Ledningssko	
8	VOE 11170006	REQ					•Hose	•Flexible	•Schlauch	•Manguera	•Slang	
9		1					Work Lamp	Lampe Travail	Arbeitslampe	Lampara Trabajo	Arbetslampa	EXCL See group 353-150 page 247
10	VOE 13946834	2					Clamp	Collier serrage	Schelle	Abrazadera	Klamma	
11	VOE 13945408	1					Nut	Écrou	Mutter	Tuerca	Mutter	
12	VOE 13946173	1					Screw	Vis	Schraube	Tornillo	Skruv	
13	VOE 11117464	1					Plain washer	Rondelle plane	Flachscheibe	Arandela plana	Planbricka	(VOE 13960141)
14	VOE 13945408	1					Nut	Écrou	Mutter	Tuerca	Mutter	
15	VOE 946329	1					Flange screw	Vis à embase	Flanschschraube	Tornillo embridado	Flänsskruv	
16	VOE 13960143	1					Washer	Rondelle	Scheibe	Arandela	Bricka	
17	VOE 13971095	1					Flange nut	Écrou à embase	Flanschmutter	Tuerca embridada	Flänsmutter	

1		**Cable harness for optional placement of work lights** **Faisceau de câbles pour emplacement optionnel de l'éclairage de travail** **Kabelbaum für alternative Anordnung der Arbeitsbeleuchtung** **Haz de cables para ubicación alternativa del alumbrado de trabajo** **Ledningsmatta för alternativ placering av arbetsbelysning**	Catalogue id **20107**	Group **371**
2				
3			Illustr. No **1024682**	Section **1600**
4			Issue **20009015-H**	Page **377**
5		**83322, 33433**		

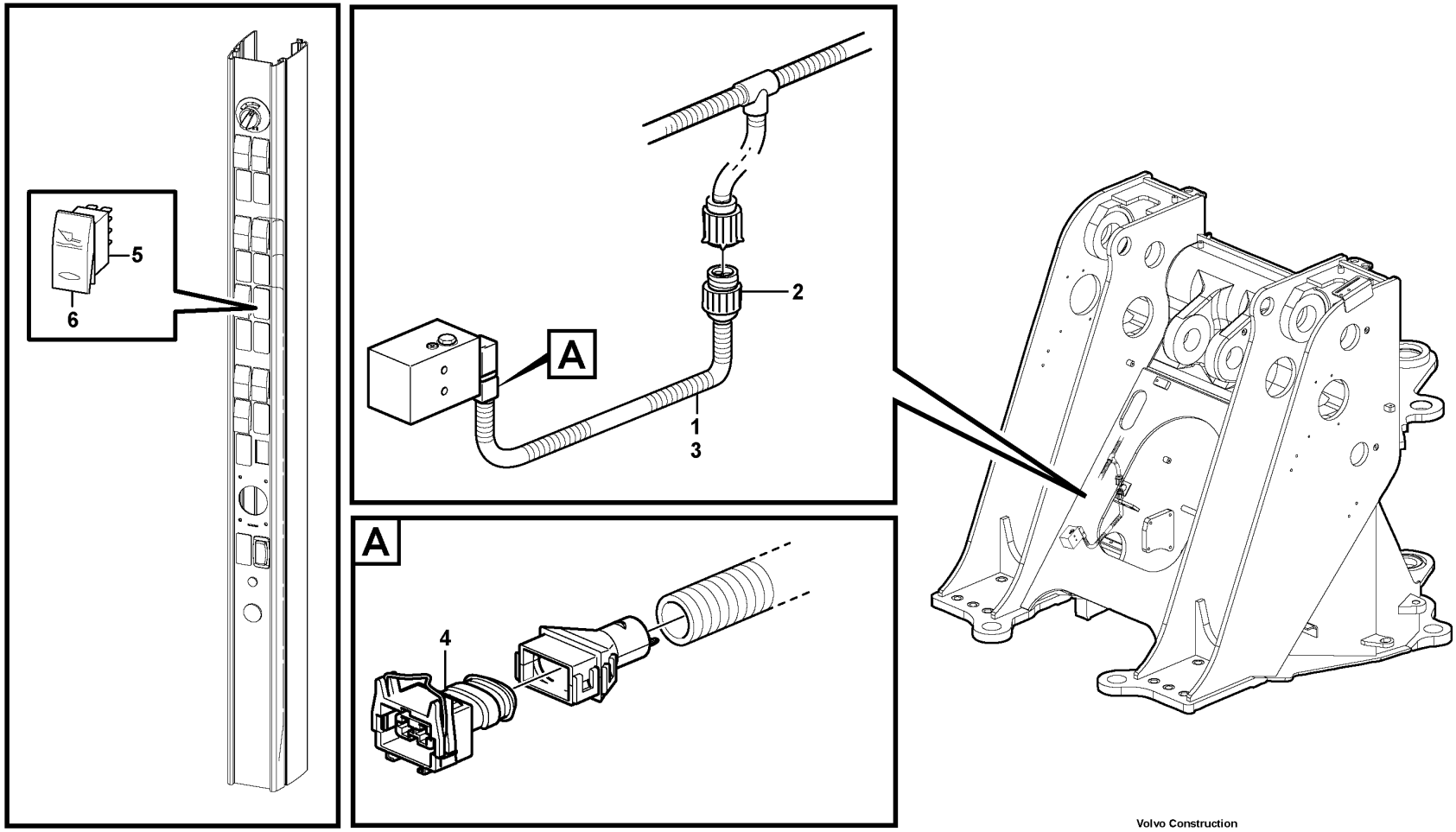

Volvo Construction Equipment

1030569

Fig.	Part No.	Quantity 1	Quantity 2	Quantity 3	PS	KIT	Description	Dénomination	Bezeichnung	Denominación	Benämning	Notes
1	VOE 11171263	1					Cable harness	Faisceau câbles	Kabelbaum	Manojo cables	Ledningsmatta	
							•CONNECTED TO:	•CONNECTÉ A:	•ANGESCHLOSSEN:	•CONECTADO A:	•ANSLUTER TILL:	
							••Wire harness	••Faisceau cables	••Kabelbaum	••Manojo cables	••Ledningsmatta	FD
							••Solenoid valve	••Vanne electrom.	••Magnetventil	••Electrovalvula	••Magnetventil	MA9104
2	VOE 8159013	1					•Housing	•Carter	•Gehäuse	•Cuerpo	•Hus	FD
3	VOE 4803746	REQ					•Hose	•Flexible	•Schlauch	•Manguera	•Slang	
4	VOE 976256	1					•Housing	•Carter	•Gehäuse	•Cuerpo	•Hus	MA9104
5	VOE 70377101	1					Switch	Contacteur	Schalter	Interruptor	Strömställare	SW9149
6	VOE 11428027	1					Rocker arm	Culbuteur	Kipphebel	Balancín	Vipparm	

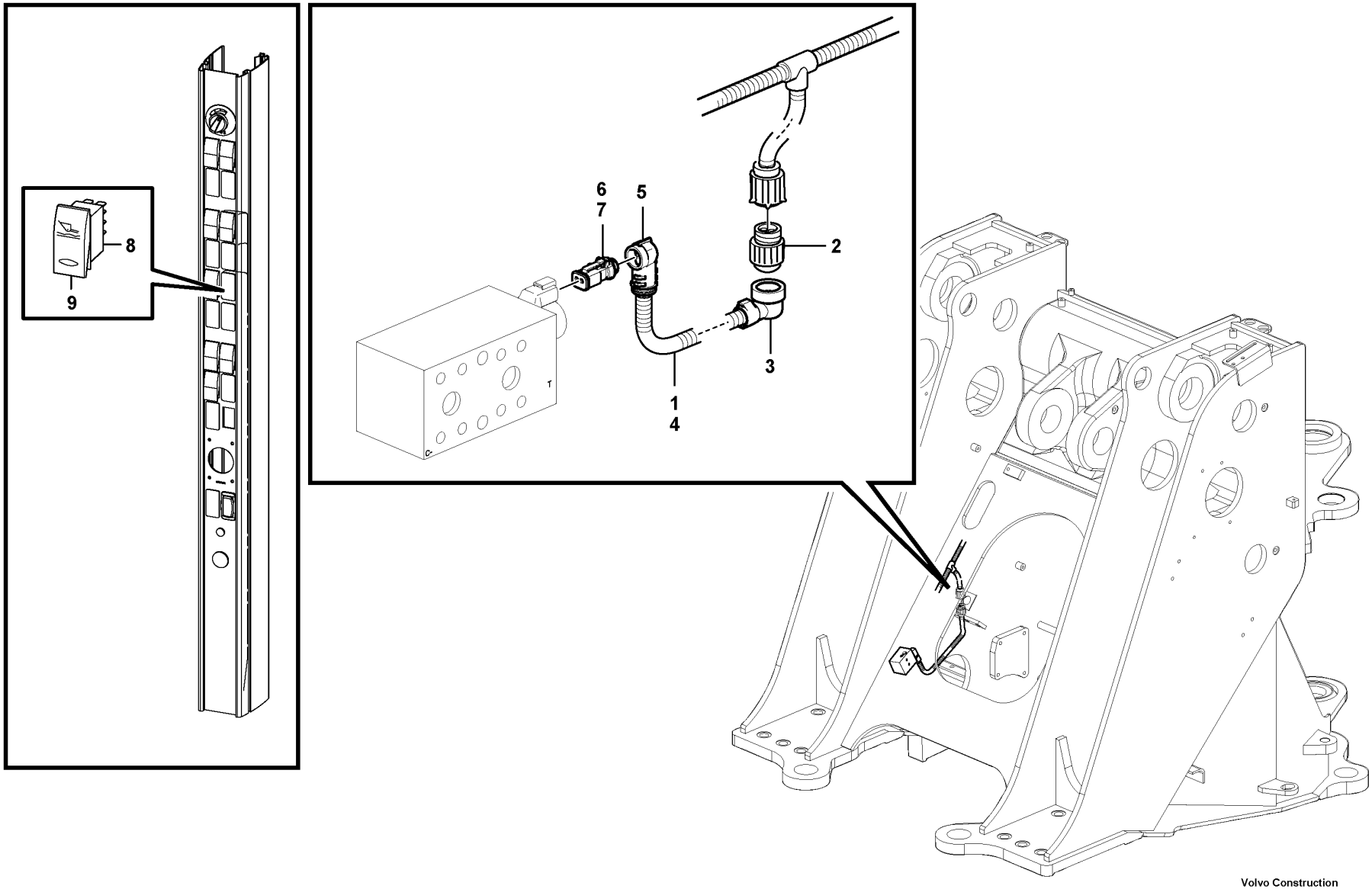

Volvo Construction Equipment

1074416

Fig.	Part No.	Quantity 1	Quantity 2	Quantity 3	PS	KIT	Description	Dénomination	Bezeichnung	Denominación	Benämning	Notes
1	VOE 17244189	1					Wiring harness	Faisceau de câbles	Kabelbaum	Manojo cables	Ledningsmatta	
							•CONNECTED TO:	•CONNECTÉ A:	•ANGESCHLOSSEN:	•CONECTADO A:	•ANSLUTER TILL:	
							••Wire harness	••Faisceau cables	••Kabelbaum	••Manojo cables	••Ledningsmatta	FD
							••Solenoid valve	••Vanne electrom.	••Magnetventil	••Electrovalvula	••Magnetventil	MA9104
2	VOE 984849	1					•Housing	•Carter	•Gehäuse	•Cuerpo	•Hus	FD
3	VOE 3985598	1					•Adapter	•Adaptateur	•Adapter	•Adaptador	•Adapter	
4	VOE 4803746	REQ					•Hose	•Flexible	•Schlauch	•Manguera	•Slang	
5	VOE 993831	1					•Tooth adapter	•Raccord reducteur	•Zahnhalter	•Adaptador	•Tandhållare	
6	VOE 993828	1					•Housing	•Carter	•Gehäuse	•Cuerpo	•Hus	MA9104
7	VOE 11806306	1					•Stop	•Arrêt	•Anschlag	•Parada	•Stopp	
8	VOE 70377101	1					Switch	Contacteur	Schalter	Interruptor	Strömställare	SW9149
9	VOE 11428027	1					Rocker arm	Culbuteur	Kipphebel	Balancín	Vipparm	

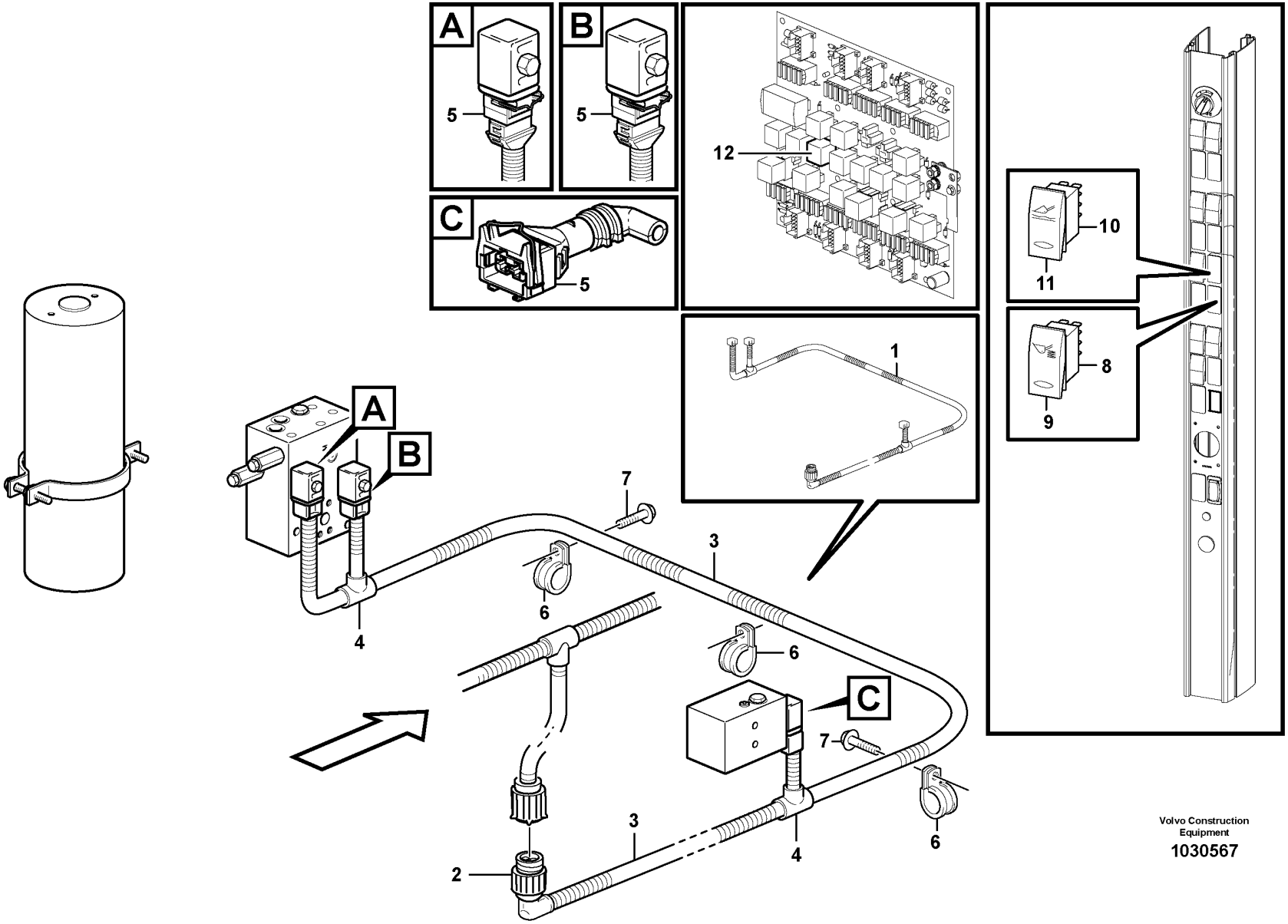

Volvo Construction Equipment

1030567

Fig.	Part No.	Quantity 1	Quantity 2	Quantity 3	PS	KIT	Description	Dénomination	Bezeichnung	Denominación	Benämning	Notes
1	VOE 11171296	1					Cable harness	Faisceau câbles	Kabelbaum	Manojo cables	Ledningsmatta	
							•CONNECTED TO:	•CONNECTÉ A:	•ANGESCHLOSSEN:	•CONECTADO A:	•ANSLUTER TILL:	
							••Wire harness	••Faisceau cables	••Kabelbaum	••Manojo cables	••Ledningsmatta	FD
							••Solenoid valve	••Vanne electrom.	••Magnetventil	••Electrovalvula	••Magnetventil	MA9104
							••Solenoid valve	••Valve solenoide	••Solenoid Ventil	••Válvula solenoid	••Proport.ventil	MA9102 MA9103
2	VOE 8159013	1					•Housing	•Carter	•Gehäuse	•Cuerpo	•Hus	FD
3	VOE 4803746	REQ					•Hose	•Flexible	•Schlauch	•Manguera	•Slang	
4	VOE 11039709	2					•Manifold	•Tubulure	•Verzweigung	•Bifurcación	•Förgrening	
5	VOE 976256	3					•Housing	•Carter	•Gehäuse	•Cuerpo	•Hus	MA9102, MA9103, MA9104
6	VOE 13949746	3					Clamp	Collier serrage	Schelle	Abrazadera	Klamma	
7	VOE 13946173	3					Screw	Vis	Schraube	Tornillo	Skruv	
8	VOE 70369702	1					Switch	Contacteur	Schalter	Interruptor	Strömställare	SW9148
9	VOE 11428173	1					Rocker arm	Culbuteur	Kipphebel	Balancín	Vipparm	
10	VOE 70377101	1					Switch	Contacteur	Schalter	Interruptor	Strömställare	SW9149
11	VOE 11428027	1					Rocker arm	Culbuteur	Kipphebel	Balancín	Vipparm	
12	VOE 20374662	1					Relay	Relais	Relais	Relé	Relä	RE08

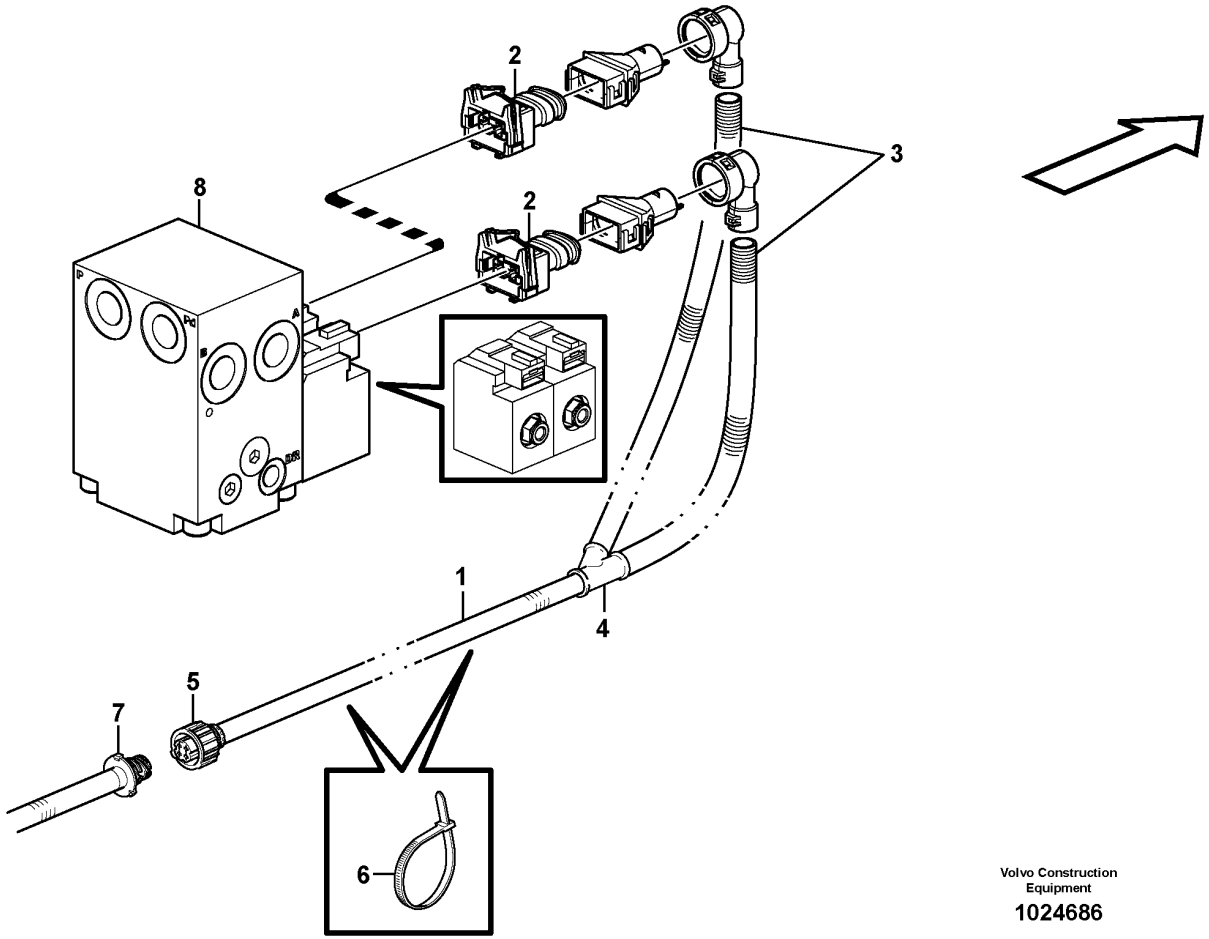

Volvo Construction Equipment

1024686

Fig.	Part No.	Quantity 1	Quantity 2	Quantity 3	PS	KIT	Description	Dénomination	Bezeichnung	Denominación	Benämning	Notes
1	VOE 11171256	1					Cable harness	Faisceau câbles	Kabelbaum	Manojo cables	Ledningsmatta	
2	VOE 976256	2					•Housing	•Carter	•Gehäuse	•Cuerpo	•Hus	
3	VOE 11039491	REQ					•Hose	•Flexible	•Schlauch	•Manguera	•Slang	
4	VOE 11039665	1					•Manifold	•Tubulure	•Verzweigung	•Bifurcación	•Förgrening	
5	VOE 8159013	1					•Housing	•Carter	•Gehäuse	•Cuerpo	•Hus	
6	VOE 4881440	10					Cable tie	Serre-câble	Kabelbinder	Abrazadera de cinta	Buntband	
7		1					Cable harness	Faisceau cables	Kabelbaum	Manojo cables	Ledningsmatta	RP See group 371-400 page 297
8		1					Valve	Soupape	Ventil	Valvula	Ventil	See group 263-350 page 185
9	VOE 17424681	1					Wiring harness	Faisceau de câbles	Kabelbaum	Manojo cables	Ledningsmatta	SWE S/N 5550-

1		**Cable harness reversible fan**	Catalogue id **20107**	Group **371**
2		**Faisceau de câbles, ventilateur réversible**		
3		**Kabel, umkehrbarer Lüfter**	Illustr. No **1024686**	Section **1750**
4		**Cable harness reversible fan** **Ledningsmatta reverserbar fläkt**	Issue **20009015-H**	Page **385**
5		**84908**		

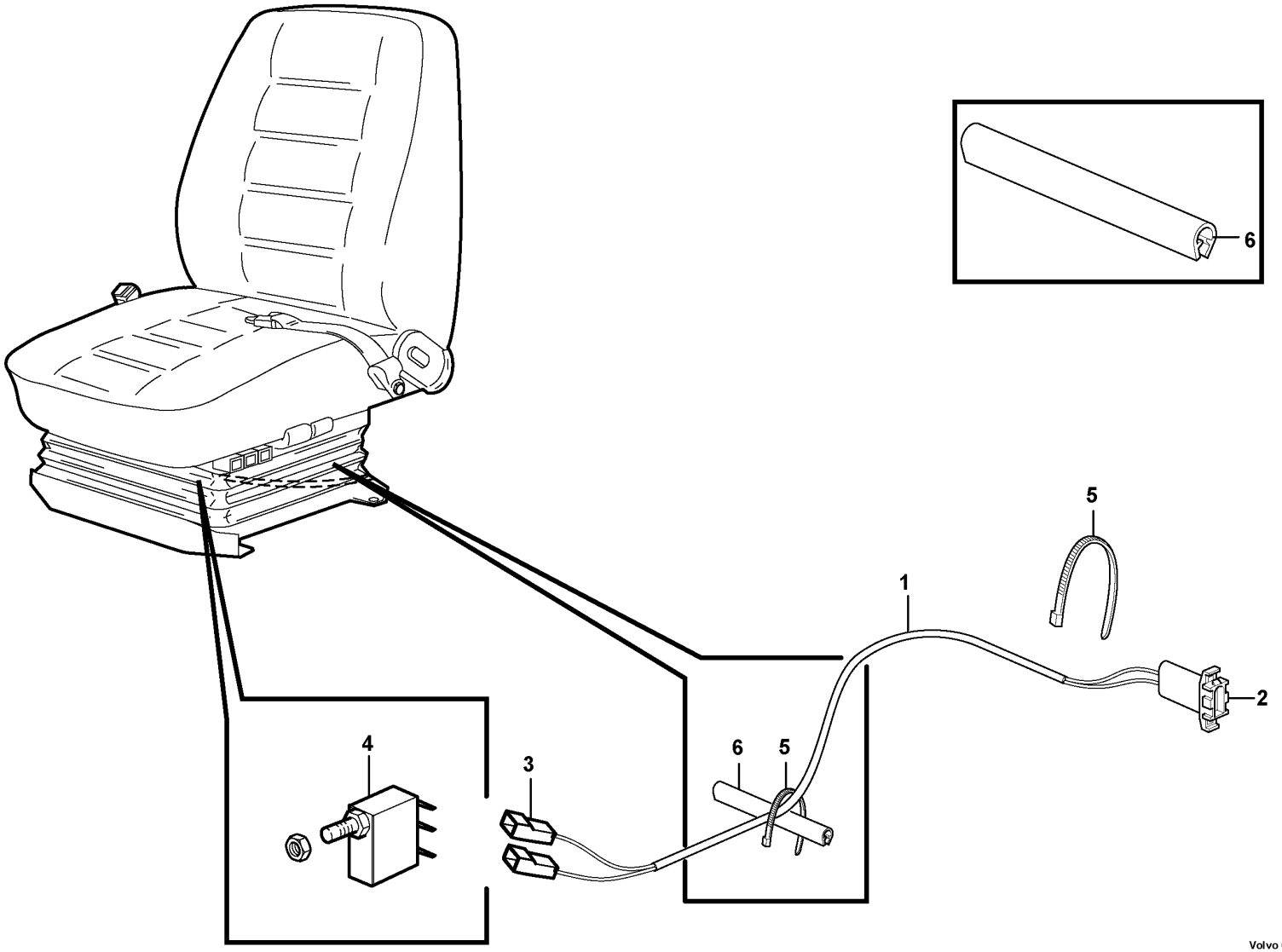

Volvo Construction Equipment

1024630

Fig.	Part No.	Quantity 1	Quantity 2	Quantity 3	PS	KIT	Description	Dénomination	Bezeichnung	Denominación	Benämning	Notes
1	**VOE 11171755**	1					Cable harness	Faisceau câbles	Kabelbaum	Manojo cables	Ledningsmatta	
							•	•	•	•	•	
							••	••	••	••	••	OCA
							••	••	••	••	••	2NC, COM1
2	**VOE 13948995**	1					•Pin housing	•Fiche isolante	•Rundstecker	•Aislador de clavija	•Rundstiftsisolator	
3	**VOE 13949597**	2					•Protecting sleeve	•Manchon protection	•Schutzhülle	•Manguito de protección	•Skyddshylsa	
4	**VOE 4787427**	1					Microswitch	Microinterrupteur	Mikroschalter	Microinterruptor	Mikrobrytare	SE8502
5	**VOE 4881438**	2					Cable tie	Serre-câble	Kabelbinder	Abrazadera de cinta	Buntband	
6	**VOE 4786031**	REQ					Framework moulding	Baguette claire-voie	Rahmenleiste	Moldura armadura	Skelettlist	L = 100mm

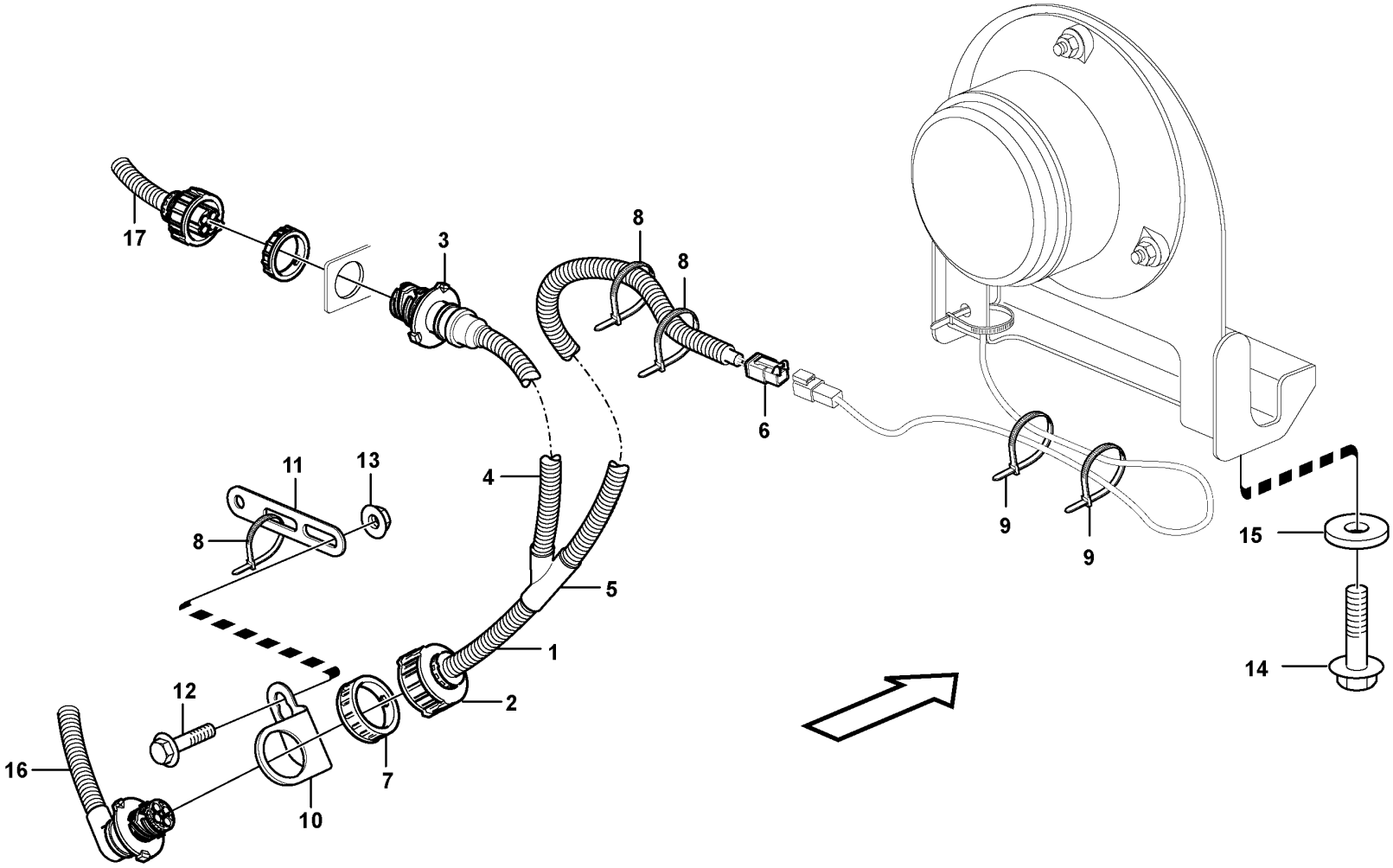

Volvo Construction Equipment

1026018

Fig.	Part No.	Quantity 1	Quantity 2	Quantity 3	PS	KIT	Description	Dénomination	Bezeichnung	Denominación	Benämning	Notes
1	VOE 11171617	1	1				Cable harness	Faisceau câbles	Kabelbaum	Manojo cables	Ledningsmatta	
							•CONNECTED TO:	•CONNECTÉ A:	•ANGESCHLOSSEN:	•CONECTADO A:	•ANSLUTER TILL:	
							••Cable harness	••Faisceau cables	••Kabelbaum	••Manojo cables	••Ledningsmatta	RZ
							••Cable harness	••Faisceau cables	••Kabelbaum	••Manojo cables	••Ledningsmatta	REAR, RZ
							••Light	••Lampe	••Leuchte	••Luz	••Lampa	LA3627
2	VOE 8159013	1	1				•Housing	•Carter	•Gehäuse	•Cuerpo	•Hus	
3	VOE 3944972	1	1				•Housing	•Carter	•Gehäuse	•Cuerpo	•Hus	
4	VOE 11039491	REQ	REQ				•Hose	•Flexible	•Schlauch	•Manguera	•Slang	
5	VOE 11039665	1	1				•Manifold	•Tubulure	•Verzweigung	•Bifurcación	•Förgrening	
6	VOE 874955	1	1				•Housing	•Carter	•Gehäuse	•Cuerpo	•Hus	
7	VOE 3963413	1	1				Ring	Bague	Ring	Anillo	Ring	
8	VOE 4881440	8	8				Cable tie	Serre-câble	Kabelbinder	Abrazadera de cinta	Buntband	
9	VOE 4821292	2	2				Cable tie	Serre-câble	Kabelbinder	Abrazadera de cinta	Buntband	
10	VOE 3988328	1	1				Bracket	Console	Konsole	Consola	Konsol	
11	VOE 13965540	1	1				Bracket	Console	Konsole	Consola	Konsol	
12	VOE 946440	1	1				Flange screw	Vis à embase	Flanschschraube	Tornillo embridado	Flänsskruv	
13	VOE 948645	1	1				Flange lock nut	Contre-écrou à embase	Flanschverschlussmutter	Contratuerca embridada	Flänslåsmutter	
14	VOE 13945444	2					Screw	Vis	Schraube	Tornillo	Skruv	
14	VOE 13947760		2				Screw	Vis	Schraube	Tornillo	Skruv	
15	VOE 11117464	2	2				Plain washer	Rondelle plane	Flachscheibe	Arandela plana	Planbricka	(VOE 13960141)
15	VOE 4973473		2				Spacer sleeve	Douille entretoise	Abstandhülse	Manguito distanciador	Distanshylsa	
16							Cable harness	Faisceau cables	Kabelbaum	Manojo cables	Ledningsmatta	See group 371-400 page 297
17							Cable harness	Faisceau cables	Kabelbaum	Manojo cables	Ledningsmatta	See group 371-500 page 303

1	83860	**Cable harness, strobe light** **Faisceau de câbles, éclairage stroboscopique** **Kabel, Stroboskoplampe** **Haz de cables, lámpara estroboscópica** **Ledningsmatta, stroboskoplampa**	Catalogue id **20107**	Group **371**
2	85030		Illustr. No **1026018**	Section **1850**
3			Issue **20009015-H**	Page **389**
4				
5				

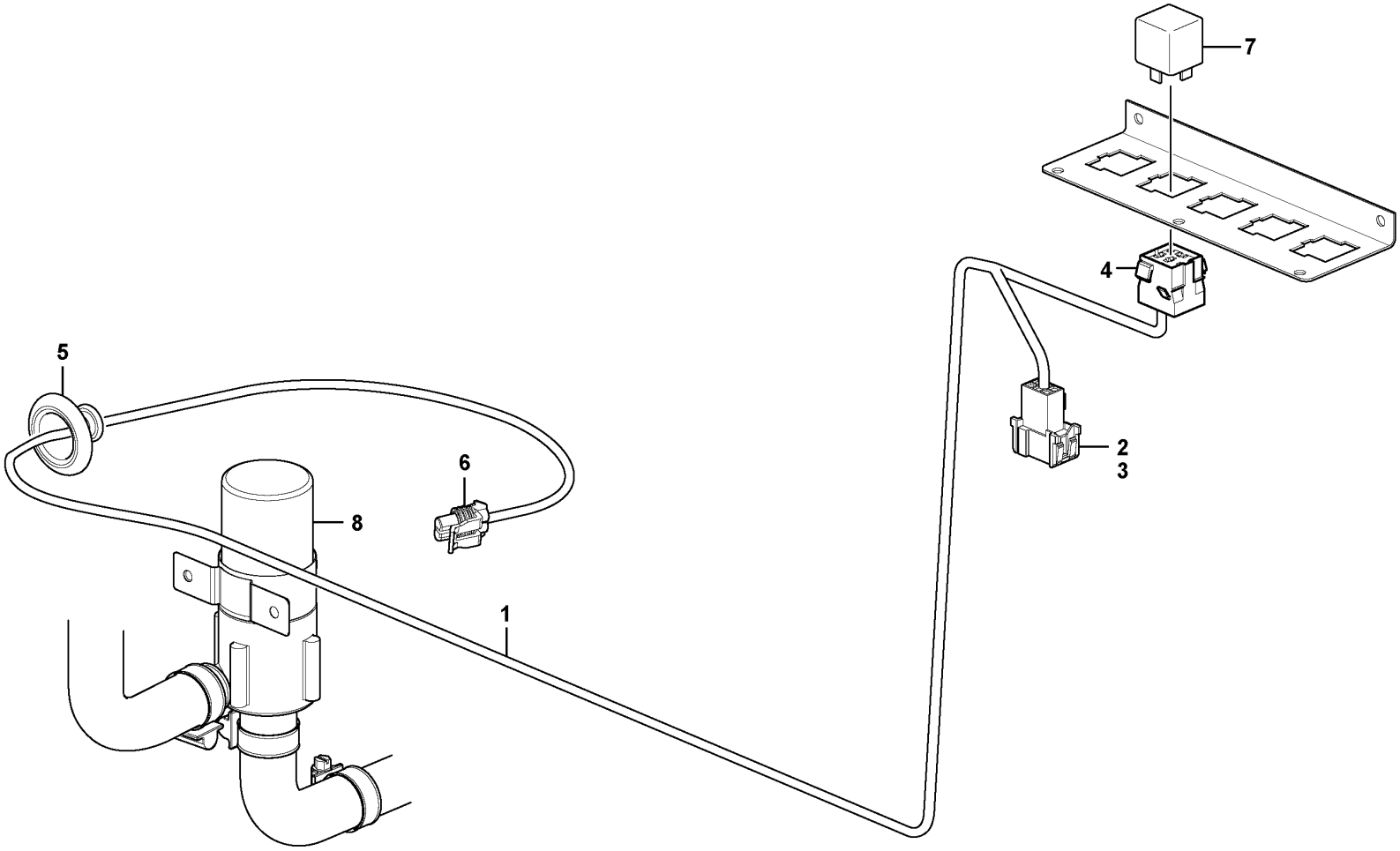

Volvo Construction Equipment

1024623

Fig.	Part No.	Quantity 1	Quantity 2	Quantity 3	PS	KIT	Description	Dénomination	Bezeichnung	Denominación	Benämning	Notes
1	VOE 11171553	1					Wiring harness	Faisceau de câbles	Kabelbaum	Manojo cables	Ledningsmatta	
							•CONNECTED TO:	•CONNECTÉ A:	•ANGESCHLOSSEN:	•CONECTADO A:	•ANSLUTER TILL:	
							••Cable connection	••Connexion de câble	••Kabelanschluss	••Conexión de cable	••Kabelanslutning	BC
							••Relay	••Relais	••Relais	••Rele	••Relä	RE8701
							••Circulation pump	••Pompe circulation	••Umwälzpumpe	••Bomba circulación	••Cirkulationspump	MO8711
2	VOE 3987478	1					•Housing	•Carter	•Gehäuse	•Cuerpo	•Hus	
3	VOE 1078184	1					•Lock plate	•Plaque verrouillage	•Verschlussplatte	•Placa de seguridad	•Låsplatta	
4	VOE 8141996	1					•Housing	•Carter	•Gehäuse	•Cuerpo	•Hus	
5	VOE 1259854	1					•Grommet	•Passe fil	•Durchführung	•Pasaje	•Genomföring	
6	VOE 11850242	1					•Connector	•Pièce connexion	•Verbindungsstück	•Pieza de conexión	•Förbindningsstycke	
7	VOE 20374662	1					Relay	Relais	Relais	Relé	Relä	RE8701
8							Circulation pump	Pompe circulation	Umwälzpumpe	Bomba circulación	Cirkulationspump	See group 875-100 page ####

1		**Cable harness, circulation pump**	Catalogue id **20107**	Group **371**
2		**Faisceau de câbles, pompe de circulation**		
3		**Kabelbaum, Umwälzpumpe**	Illustr. No **1024623**	Section **1900**
4		**Haz de cables, bomba de ciculación**		
5		**Ledningsmatta, cirkulationspump**	Issue **20009015-H**	Page **391**
		83937		

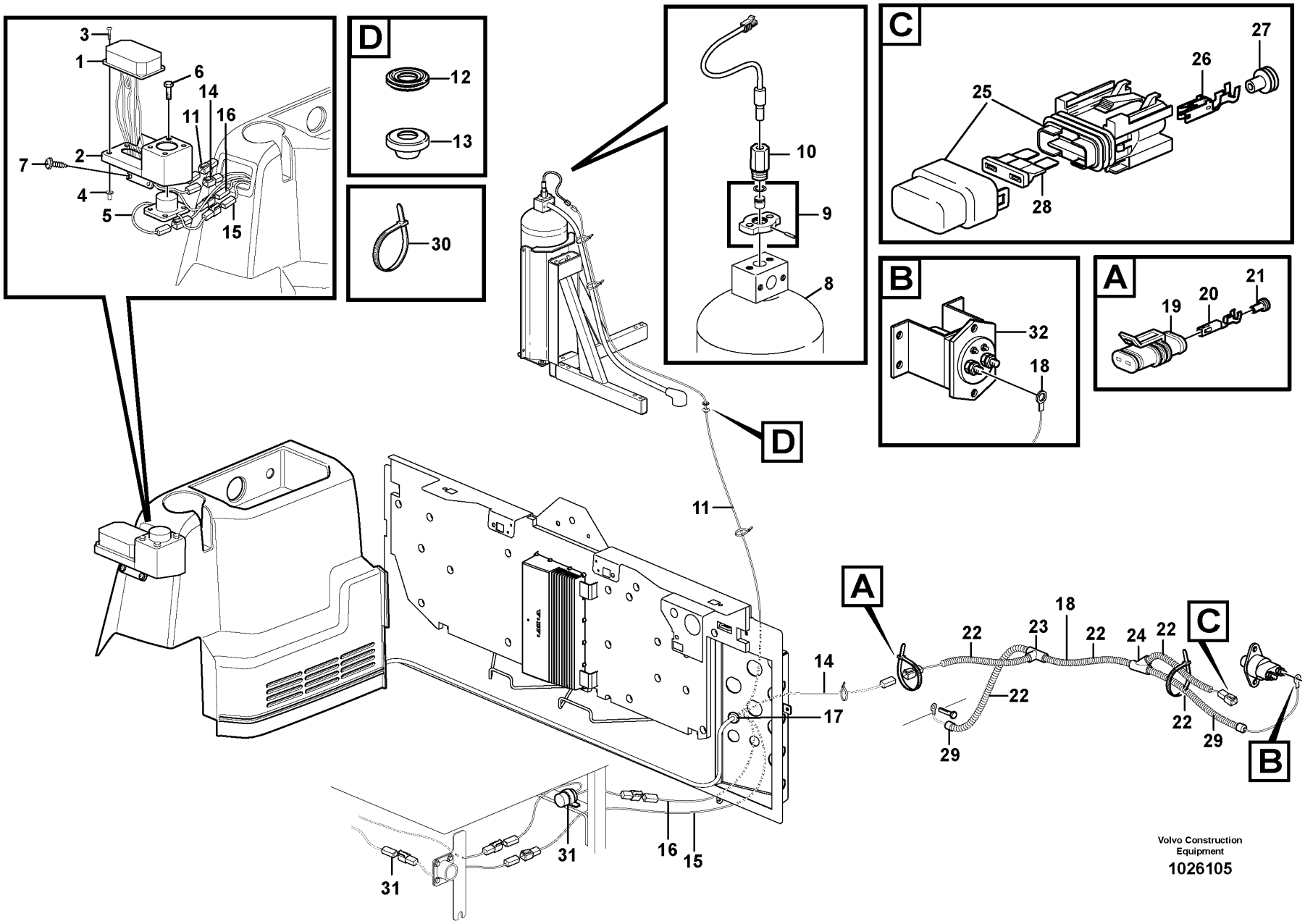

Volvo Construction Equipment

1026105

Fig.	Part No.	Quantity 1	Quantity 2	Quantity 3	PS	KIT	Description	Dénomination	Bezeichnung	Denominación	Benämning	Notes
1	VOE 11301796	1					Control panel	Pupitre de commande	Steuerpult	Panel de mandos	Manöverpanel	
2		1			NS		Attaching Plate	Fer Fixation	Befestigungslasche	Plato Fijacion	Fästjärn	
3	VOE 13969516	4					Six point socket screw	Vis à 6 pans creux	Sechszahn-Hohlschraube	Racor de seis dientes	Sextandhålskruv	
4	VOE 930757	4					Expanding nut	Écrou expenseur	Spreizmutter	Tuerca expansora	Expandermutter	
5	VOE 11301793	1					Switch	Contacteur	Schalter	Interruptor	Strömställare	
6	VOE 955513	4					Hexagon screw	Vis à tête hexagonale	Sechskantschraube	Tornillo hexagonal	Sexkantsskruv	
7	VOE 975378	2					Six point socket screw	Vis à 6 pans creux	Sechszahn-Hohlschraube	Racor de seis dientes	Sextandhålskruv	
8		1					Tank	Resérvoir	Behälter	Depósito	Tank	See group 992-125 page 1395
9	VOE 11301768	1					Contact	Contact	Kontakt	Contacto	Kontakt	
10	VOE 11301770	1					Actuator	Actionneur	Stellorgan	Actuador	Aktuator	
11	VOE 11301791	1					Cable harness	Faisceau câbles	Kabelbaum	Manojo cables	Ledningsmatta	2357) YEL, 20'
12		1					Plug	Bouchon	Stopfen	Tapon	Plugg	SEE ITEM NO 13
13	VOE 13974682	1					Plug	Tampon	Stopfen	Tapón	Plugg	OD 10MM
14	VOE 11301792	1					Cable harness	Faisceau câbles	Kabelbaum	Manojo cables	Ledningsmatta	2358) RED, 20'
15	VOE 11301842	1					Cable harness	Faisceau câbles	Kabelbaum	Manojo cables	Ledningsmatta	2359) GREEN, 20'
16	VOE 11301790	1					Cable harness	Faisceau câbles	Kabelbaum	Manojo cables	Ledningsmatta	2359) GREEN, 15'
17	VOE 13961962	1					Protecting bushing	Bague protection	Schutzhülse	Buje de protección	Skyddsbussning	OD 40 MM
18	VOE 11171797	1					Wiring harness	Faisceau de câbles	Kabelbaum	Manojo cables	Ledningsmatta	2360)
							•CONNECTED TO:	•CONNECTÉ A:	•ANGESCHLOSSEN:	•CONECTADO A:	•ANSLUTER TILL:	
							••Main switch	••Robinet batterie	••Battereitrennschalter	••Desconectador bateria	••Batterifrånskiljare	POS
							••Ground Conn	••Liaison Masse	••Masseanschluss	••Conexion Tierra	••Jordförbindning	NEG
							••Coupling Piece	••Accouplement	••Leit Verbinder	••Pieza Conexion	••Kopplingsstycke	RED
19		1			NS		•Insulator	•Isolateur	•Isolator	•Aislador	•Isolator	

2357) **GB**: Activation wire **FR**: Câble de commande **DE**: Steuerkabel **ES**: Cable de activación **SE**: Ledning för aktivering
2358) **GB**: Power lead **FR**: Câble d'alimentation **DE**: Stromkabel **ES**: Cable de corriente **SE**: Strömledare
2359) **GB**: Sensor cable **FR**: Câble pour détecteur **DE**: Geberkabel **ES**: Cable de sensor **SE**: Ledning för givare
2360) **GB**: Fire suppression **FR**: Extincteur **DE**: Feuerlöscher **ES**: Extintor **SE**: Brandsläckning

1		**Cable harness, fire extinguishing system, cab**	Catalogue id **20107**	Group **371**
2		**Faisceau de câbles, système d'extinction incendie, cabine**		
3		**Kabelbaum, Feuerlöschanlage, Kabine**	Illustr. No **1026105**	Section **1950**
4		**Mazo de cables, sistema de extinción de incendios, cabina**		
5		**Ledningsmatta, brandsläckningssystem, hytt**	Issue **20009015-H**	Page **393**
		83560		

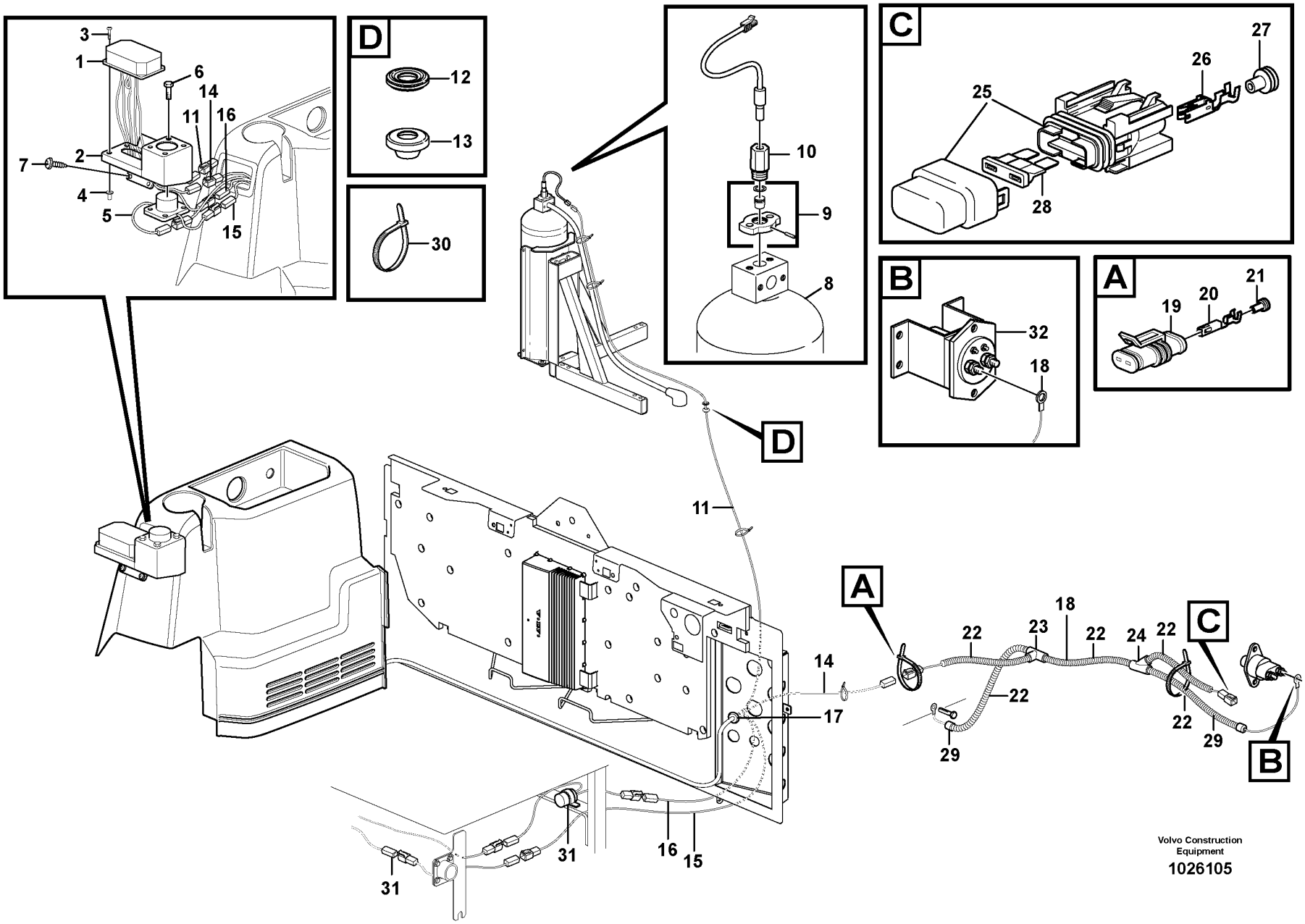

Volvo Construction Equipment

1026105

Fig.	Part No.	Quantity 1	Quantity 2	Quantity 3	PS	KIT	Description	Dénomination	Bezeichnung	Denominación	Benämning	Notes
20	VOE 14592319	2					•Terminal	•Contact électrique	•Anschlussstift	•Espiga terminal	•Anslutningsstift	
21		2			NS		•Plug	•Bouchon	•Stopfen	•Tapon	•Plugg	
22	VOE 4803746	REQ					•Hose	•Flexible	•Schlauch	•Manguera	•Slang	
23	VOE 11039709	1					•Manifold	•Tubulure	•Verzweigung	•Bifurcación	•Förgrening	
24	VOE 11039665	1					•Manifold	•Tubulure	•Verzweigung	•Bifurcación	•Förgrening	
25	VOE 11039714	1					•Fuse holder	•Porte-fusible	•Sicherungshalter	•Portafusibles	•Säkringshållare	
26	VOE 11039715	2					•Cable terminal	•Cosse câble	•Kabelschuh	•Terminal de cable	•Ledningssko	
27	VOE 873854	2					•Sealing sleeve	•Douille étanchéité	•Dichthülse	•Manguito retén	•Tätningshylsa	
28	VOE 969161	1					•Fuse	•Fusible	•Sicherung	•Fusible	•Säkring	10A
29	VOE 11039397	3					•End sleeve	•Douille d'extrémité	•Endhülse	•Manguito final	•Ändhylsa	
30	VOE 4881440	REQ					Cable tie	Serre-câble	Kabelbinder	Abrazadera de cinta	Buntband	
31							El Cable	Fil Electrique	El-leitung	Cable Electrico	Elledning	See group 371-2000 page 401
32							Main switch	Robinet batterie	Battereitrennschalter	Desconectador bateria	Batterifrånskiljare	2361)

2361) **GB**: Alt. placement, when switch for battery disconnector is mounted in cab. **FR**: Emplacement optionnel lorsque le coupe-batteries est à l'intérieur de la cabine. **DE**: Alternative Anordnung, wenn der Batterietrennschalter in der Kabine montiert ist. **ES**: Ubicación alternativa cuando el interruptor de batería va montado en la cabina. **SE**: Alternativ plac. då strömbrytare för batterifrånskiljare är monterad i hytt.

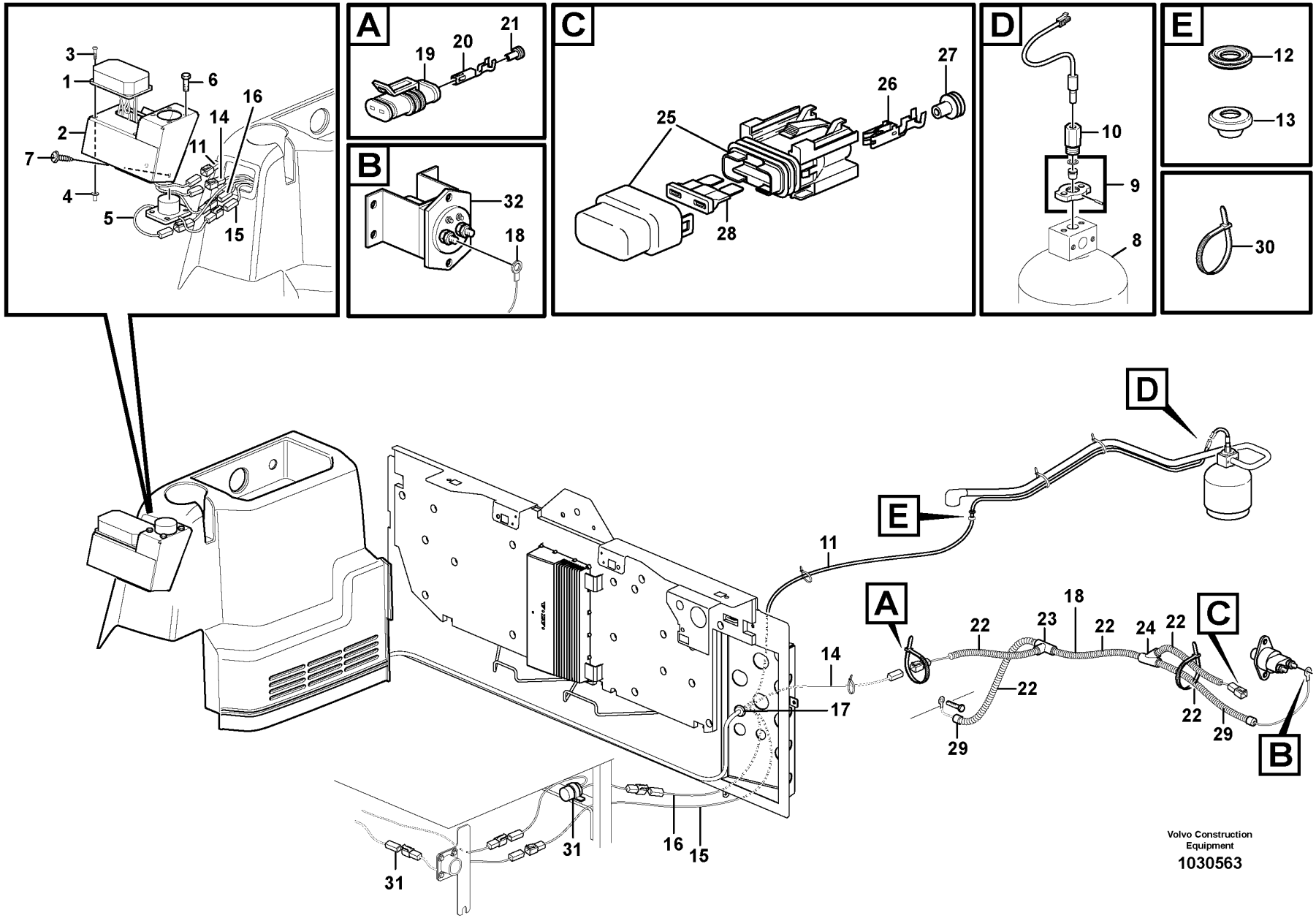
A
B
C
D
E
1
2
3
4
5
6
7
8
9
10
11
12
13
14
15
16
17
18
19
20
21
22
23
24
25
26
27
28
29
30
31
32
Volvo Construction Equipment
1030563

Fig.	Part No.	Quantity 1	Quantity 2	Quantity 3	PS	KIT	Description	Dénomination	Bezeichnung	Denominación	Benämning	Notes
1	VOE 11301796	1					Control panel	Pupitre de commande	Steuerpult	Panel de mandos	Manöverpanel	
2		1			NS		Bracket	Console	Konsole	Ménsula	Konsol	
3	VOE 13969516	4					Six point socket screw	Vis à 6 pans creux	Sechszahn-Hohlschraube	Racor de seis dientes	Sextandhålskruv	
4	VOE 930757	4					Expanding nut	Écrou expenseur	Spreizmutter	Tuerca expansora	Expandermutter	
5	VOE 11301793	1					Switch	Contacteur	Schalter	Interruptor	Strömställare	
6	VOE 955513	4					Hexagon screw	Vis à tête hexagonale	Sechskantschraube	Tornillo hexagonal	Sexkantsskruv	
7	VOE 975378	2					Six point socket screw	Vis à 6 pans creux	Sechszahn-Hohlschraube	Racor de seis dientes	Sextandhålskruv	
8		1					Tank	Resérvoir	Behälter	Depósito	Tank	
9	VOE 11301768	1					Contact	Contact	Kontakt	Contacto	Kontakt	
10	VOE 11301770	1					Actuator	Actionneur	Stellorgan	Actuador	Aktuator	
11	VOE 11301791	1					Cable harness	Faisceau câbles	Kabelbaum	Manojo cables	Ledningsmatta	2357) YEL, 20'
12		1					Plug	Bouchon	Stopfen	Tapon	Plugg	SEE ITEM NO 13
13	VOE 13974682	1					Plug	Tampon	Stopfen	Tapón	Plugg	OD 10MM
14	VOE 11301792	1					Cable harness	Faisceau câbles	Kabelbaum	Manojo cables	Ledningsmatta	2358) RED, 20'
15	VOE 11301842	1					Cable harness	Faisceau câbles	Kabelbaum	Manojo cables	Ledningsmatta	2359) GREEN, 20'
16	VOE 11301790	1					Cable harness	Faisceau câbles	Kabelbaum	Manojo cables	Ledningsmatta	2359) GREEN, 15'
17	VOE 13961962	1					Protecting bushing	Bague protection	Schutzhülse	Buje de protección	Skyddsbussning	OD 40 MM
18	VOE 11171797	1					Wiring harness	Faisceau de câbles	Kabelbaum	Manojo cables	Ledningsmatta	2360)
							•CONNECTED TO:	•CONNECTÉ A:	•ANGESCHLOSSEN:	•CONECTADO A:	•ANSLUTER TILL:	
							••Main switch	••Robinet batterie	••Battereitrennschalter	••Desconectador bateria	••Batterifrånskiljare	POS
							••Ground Conn	••Liaison Masse	••Masseanschluss	••Conexion Tierra	••Jordförbindning	NEG
							••Coupling Piece	••Accouplement	••Leit Verbinder	••Pieza Conexion	••Kopplingsstycke	RED
19		1			NS		•Insulator	•Isolateur	•Isolator	•Aislador	•Isolator	

2357) **GB**: Activation wire **FR**: Câble de commande **DE**: Steuerkabel **ES**: Cable de activación **SE**: Ledning för aktivering
2358) **GB**: Power lead **FR**: Câble d'alimentation **DE**: Stromkabel **ES**: Cable de corriente **SE**: Strömledare
2359) **GB**: Sensor cable **FR**: Câble pour détecteur **DE**: Geberkabel **ES**: Cable de sensor **SE**: Ledning för givare
2360) **GB**: Fire suppression **FR**: Extincteur **DE**: Feuerlöscher **ES**: Extintor **SE**: Brandsläckning

1		**Cable harness, fire extinguishing system, cab**	Catalogue id **20107**	Group **371**
2		**Faisceau de câbles, système d'extinction incendie, cabine**		
3		**Kabelbaum, Feuerlöschanlage, Kabine**	Illustr. No **1030563**	Section **1975**
4		**Mazo de cables, sistema de extinción de incendios, cabina**		
5		**Ledningsmatta, brandsläckningssystem, hytt**	Issue **20009015-H**	Page **397**
		81429		

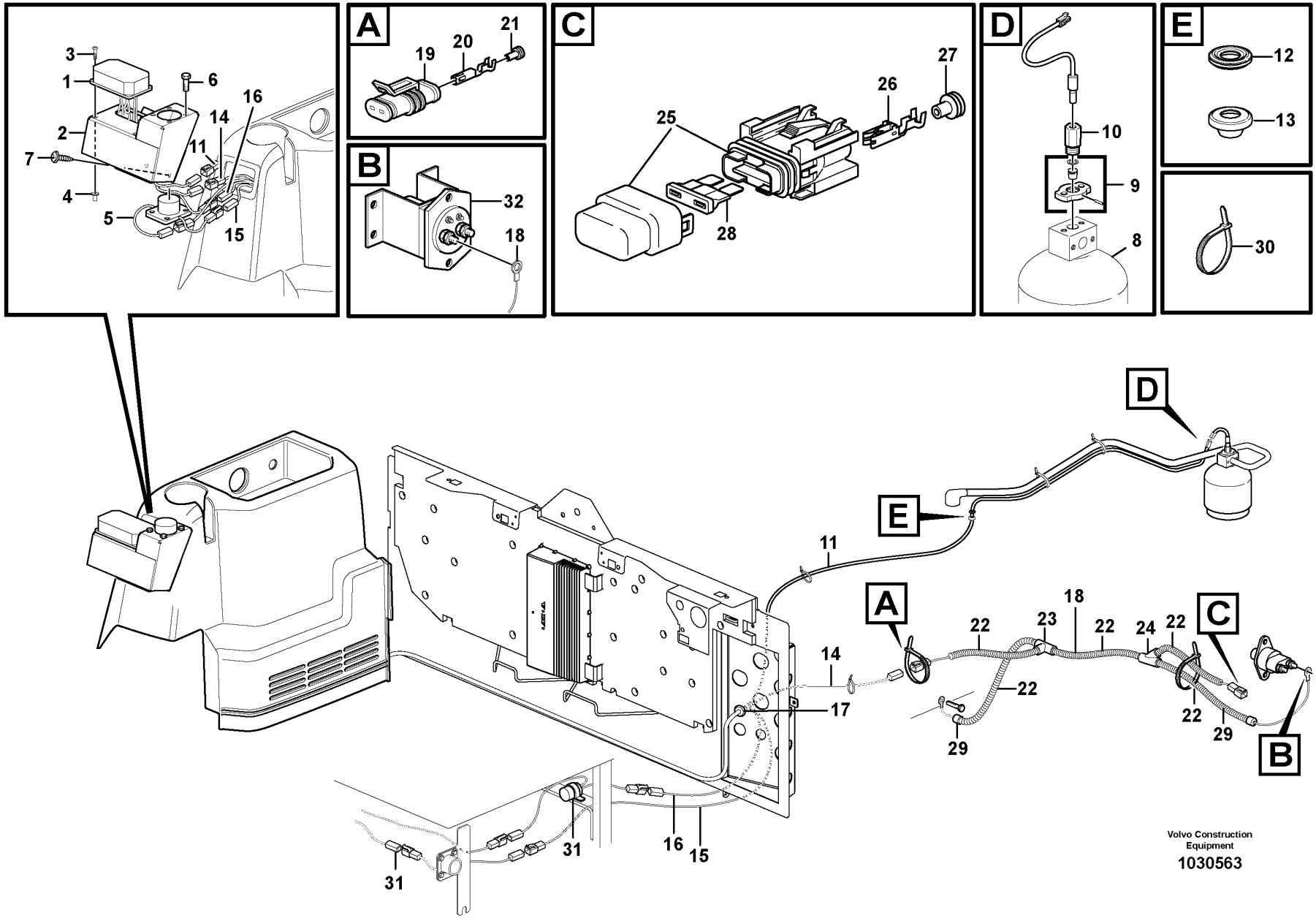
A
B
C
D
E
1
2
3
4
5
6
7
8
9
10
11
12
13
14
15
16
17
18
19
20
21
22
23
24
25
26
27
28
29
30
31
32
Volvo Construction Equipment
1030563

Fig.	Part No.	Quantity 1	Quantity 2	Quantity 3	PS	KIT	Description	Dénomination	Bezeichnung	Denominación	Benämning	Notes
20	VOE 14592319	2					•Terminal	•Contact électrique	•Anschlussstift	•Espiga terminal	•Anslutningsstift	
21		2			NS		•Plug	•Bouchon	•Stopfen	•Tapon	•Plugg	
22	VOE 4803746	REQ					•Hose	•Flexible	•Schlauch	•Manguera	•Slang	
23	VOE 11039709	1					•Manifold	•Tubulure	•Verzweigung	•Bifurcación	•Förgrening	
24	VOE 11039665	1					•Manifold	•Tubulure	•Verzweigung	•Bifurcación	•Förgrening	
25	VOE 11039714	1					•Fuse holder	•Porte-fusible	•Sicherungshalter	•Portafusibles	•Säkringshållare	
26	VOE 11039715	2					•Cable terminal	•Cosse câble	•Kabelschuh	•Terminal de cable	•Ledningssko	
27	VOE 873854	2					•Sealing sleeve	•Douille étanchéité	•Dichthülse	•Manguito retén	•Tätningshylsa	
28	VOE 969161	1					•Fuse	•Fusible	•Sicherung	•Fusible	•Säkring	10A
29	VOE 11039397	3					•End sleeve	•Douille d'extrémité	•Endhülse	•Manguito final	•Ändhylsa	
30	VOE 4881440	REQ					Cable tie	Serre-câble	Kabelbinder	Abrazadera de cinta	Buntband	
31		1					El Cable	Fil Electrique	El-leitung	Cable Electrico	Elledning	See group 371-2000 page 401
32		1					Main switch	Robinet batterie	Battereitrennschalter	Desconectador bateria	Batterifrånskiljare	2361)

2361) **GB**: Alt. placement, when switch for battery disconnector is mounted in cab. **FR**: Emplacement optionnel lorsque le coupe-batteries est à l'intérieur de la cabine. **DE**: Alternative Anordnung, wenn der Batterietrennschalter in der Kabine montiert ist. **ES**: Ubicación alternativa cuando el interruptor de batería va montado en la cabina. **SE**: Alternativ plac. då strömbrytare för batterifrånskiljare är monterad i hytt.

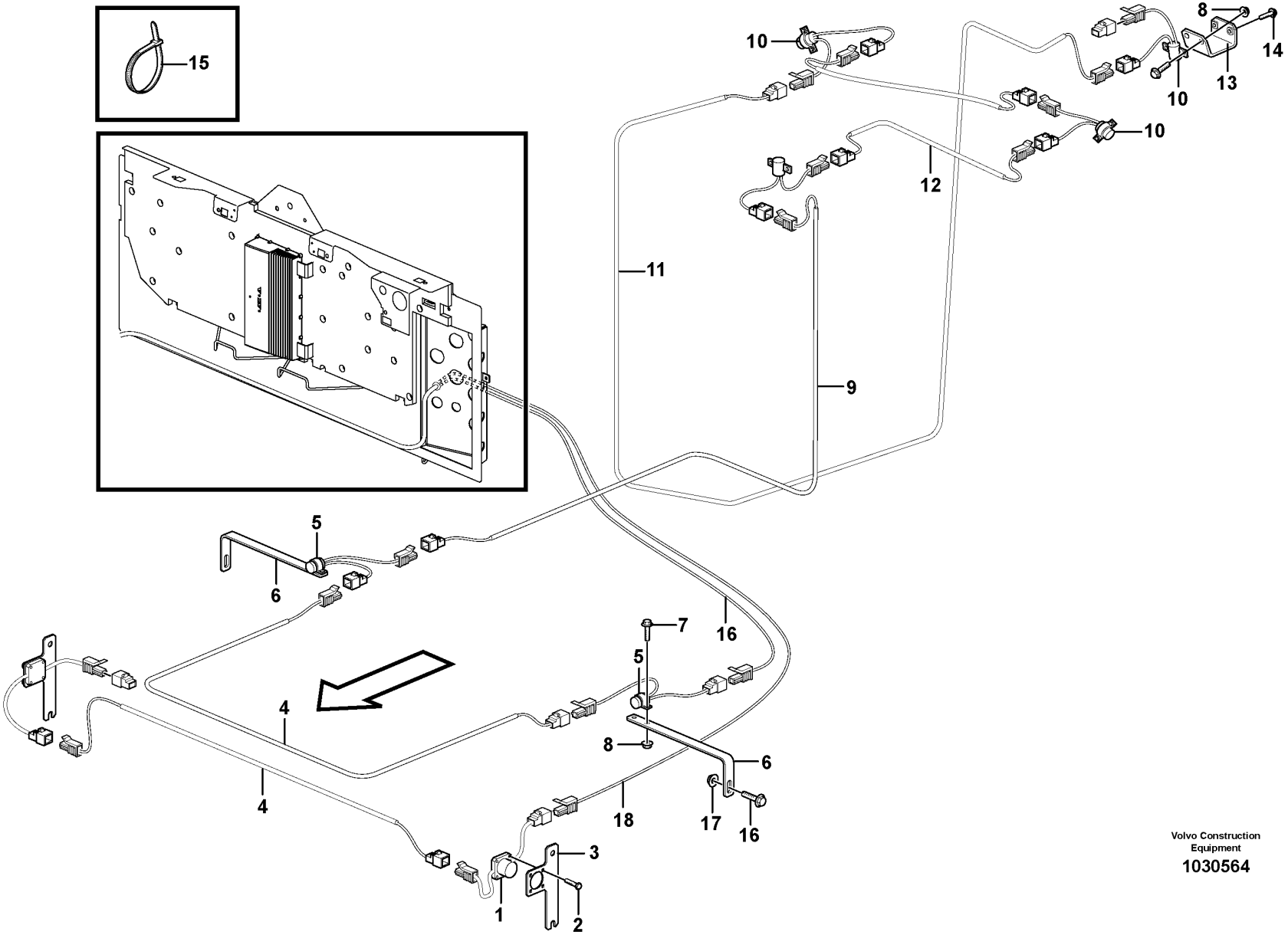

Volvo Construction Equipment

1030564

Fig.	Part No.	Quantity 1	Quantity 2	Quantity 3	PS	KIT	Description	Dénomination	Bezeichnung	Denominación	Benämning	Notes
1	VOE 11301793	2					Switch	Contacteur	Schalter	Interruptor	Strömställare	
2	VOE 955513	8					Hexagon screw	Vis à tête hexagonale	Sechskantschraube	Tornillo hexagonal	Sexkantsskruv	
3		2			NS		Attaching Plate	Fer Fixation	Befestigungslasche	Plato Fijacion	Fästjärn	
4	VOE 11301788	2					Cable harness	Faisceau câbles	Kabelbaum	Manojo cables	Ledningsmatta	
5	VOE 11301795	2					Sensor	Capteur	Geber	Sensor	Givare	280F DEG
6		2			NS		Bracket	Console	Konsole	Ménsula	Konsol	
7	VOE 13947542	12					Screw	Vis	Schraube	Tornillo	Skruv	
8	VOE 930760	12					Expanding nut	Écrou expenseur	Spreizmutter	Tuerca expansora	Expandermutter	
9	VOE 11301787	1					Cable harness	Faisceau câbles	Kabelbaum	Manojo cables	Ledningsmatta	
10	VOE 11301794	4					Sensor	Capteur	Geber	Sensor	Givare	350F DEG
11	VOE 11301789	2					Cable harness	Faisceau câbles	Kabelbaum	Manojo cables	Ledningsmatta	
12	VOE 11301790	1					Cable harness	Faisceau câbles	Kabelbaum	Manojo cables	Ledningsmatta	
13		1			NS		Attaching Plate	Fer Fixation	Befestigungslasche	Plato Fijacion	Fästjärn	
14	VOE 13946544	2					Screw	Vis	Schraube	Tornillo	Skruv	
15	VOE 4821292	24					Cable tie	Serre-câble	Kabelbinder	Abrazadera de cinta	Buntband	
16	VOE 13946173	2					Screw	Vis	Schraube	Tornillo	Skruv	
17	VOE 948645	2					Flange lock nut	Contre-écrou à embase	Flanschverschlussmutter	Contratuerca embridada	Flänslåsmutter	
18		REQ					El Cable	Fil Electrique	El-leitung	Cable Electrico	Elledning	83560 See group 371-1950 page 393
18		REQ					El Cable	Fil Electrique	El-leitung	Cable Electrico	Elledning	81429 See group 371-1975 page 397

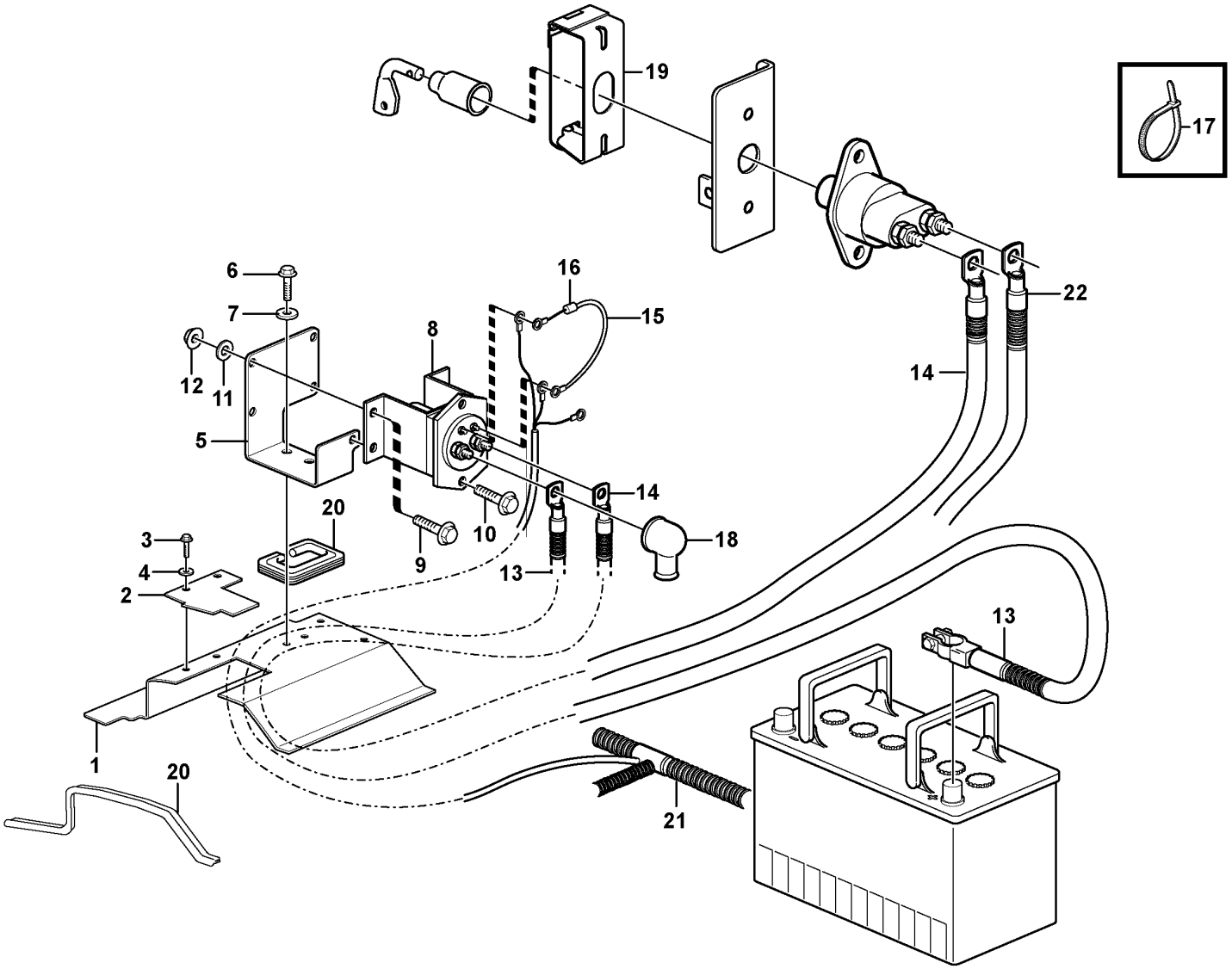

Volvo Construction Equipment

1026153

Fig.	Part No.	Quantity 1	Quantity 2	Quantity 3	PS	KIT	Description	Dénomination	Bezeichnung	Denominación	Benämning	Notes
1	VOE 15043634	1					Plate	Tôle	Blech	Chapa	Plåt	
2	VOE 11170329	1					Plate	Tôle	Blech	Chapa	Plåt	
3	VOE 13946173	2					Screw	Vis	Schraube	Tornillo	Skruv	
4	VOE 11117464	2					Plain washer	Rondelle plane	Flachscheibe	Arandela plana	Planbricka	(VOE 13960141)
5	VOE 11170244	1					Bracket	Console	Konsole	Consola	Konsol	
6	VOE 13946173	2					Screw	Vis	Schraube	Tornillo	Skruv	
7	VOE 11117464	2					Plain washer	Rondelle plane	Flachscheibe	Arandela plana	Planbricka	(VOE 13960141)
8	VOE 70305651	1					Relay	Relais	Relais	Relé	Relä	RE3101
9	VOE 13946173	4					Screw	Vis	Schraube	Tornillo	Skruv	
10	VOE 13945444	1					Screw	Vis	Schraube	Tornillo	Skruv	
11	VOE 11117464	5					Plain washer	Rondelle plane	Flachscheibe	Arandela plana	Planbricka	(VOE 13960141)
12	VOE 948645	5					Flange lock nut	Contre-écrou à embase	Flanschverschlussmutter	Contratuerca embridada	Flänslåsmutter	
13	VOE 11171651	1					Battery cable	Câble de batterie	Batterieleitung	Cable de batería	Batteriledning	
14	VOE 11171650	1					Battery cable	Câble de batterie	Batterieleitung	Cable de batería	Batteriledning	
15	VOE 11171655	1					Diode unit	Unité de diode	Diodengruppe	Unidad de diodo	Diodenhet	
16	VOE 4803274	1					•Diode	•Diode	•Diode	•Diodo	•Diod	
17	VOE 4881440	2					Cable tie	Serre-câble	Kabelbinder	Abrazadera de cinta	Buntband	
18	VOE 7025971	2					Protection	Protection	Abdeckung	Protección	Skydd	
19	VOE 11180465	1					Lock	Serrure	Schloss	Cierre	Lås	
20	VOE 4881656	REQ					Framework moulding	Baguette claire-voie	Rahmenleiste	Moldura armadura	Skelettlist	
21							Cable harness	Faisceau cables	Kabelbaum	Manojo cables	Ledningsmatta	See group 371-400 page 297
22							Battery Cable	Câble batterie	Batterieleitung	Cable Bateria	Batteriledning	See group 371-100 page 275

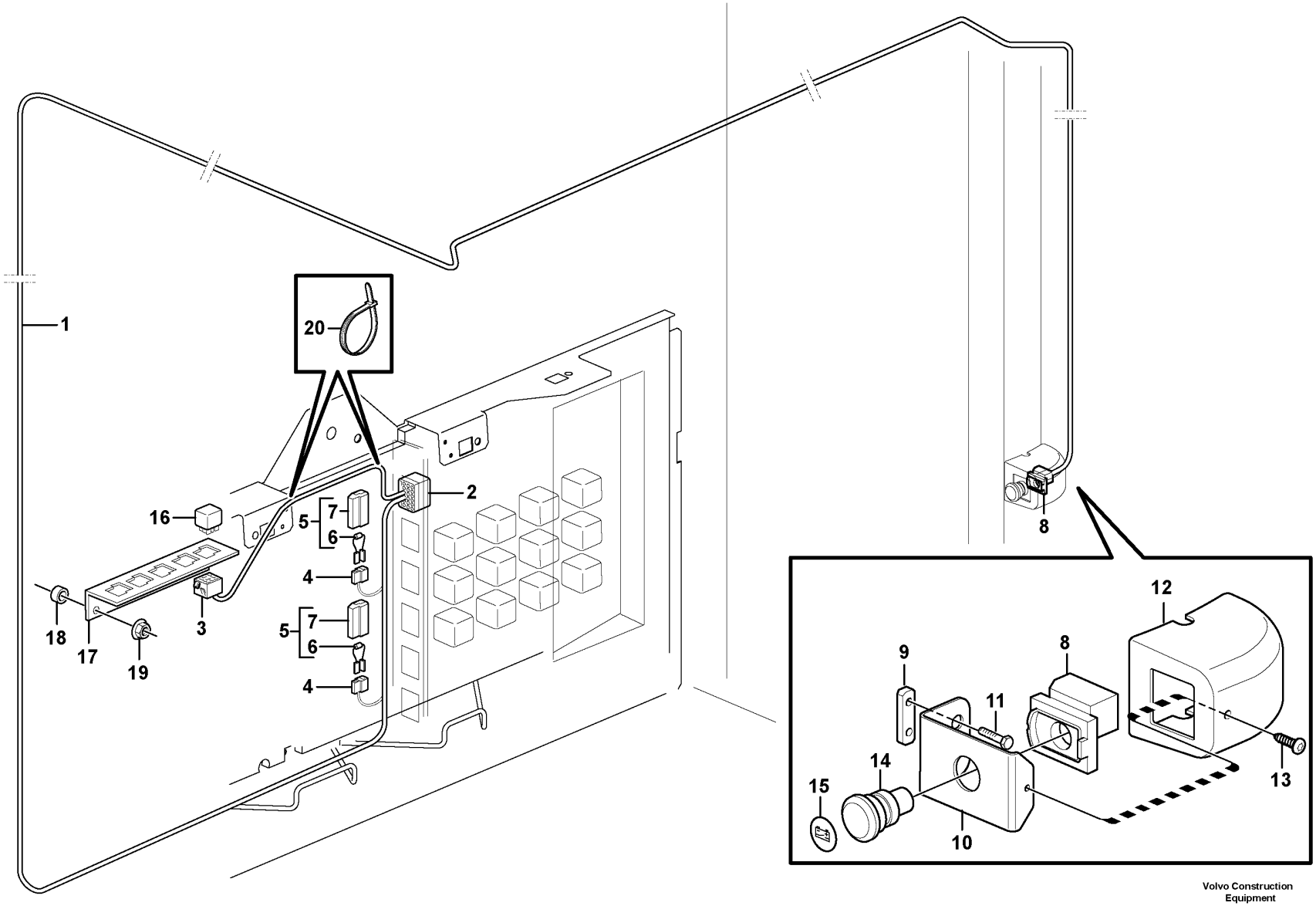

Volvo Construction Equipment

1030324

Fig.	Part No.	Quantity 1	Quantity 2	Quantity 3	PS	KIT	Description	Dénomination	Bezeichnung	Denominación	Benämning	Notes
1	VOE 11171791						Wiring harness	Faisceau de câbles	Kabelbaum	Manojo cables	Ledningsmatta	
							•CONNECTED TO:	•CONNECTÉ A:	•ANGESCHLOSSEN:	•CONECTADO A:	•ANSLUTER TILL:	
							••Cable connection	••Connexion de câble	••Kabelanschluss	••Conexión de cable	••Kabelanslutning	MK
							••Relay	••Relais	••Relais	••Rele	••Relä	RE3102
							••Diode Unit	••Ensemble Diode	••Diodengruppe	••Unidad De Diodo	••Diodenhet	DI1301, DI1302, DI1303
							••Switch	••Commutateur	••Schalter	••Contactor	••Strömställare	SW3102
2	VOE 20367826	1					•Housing	•Carter	•Gehäuse	•Cuerpo	•Hus	
3	VOE 8141996	1					•Housing	•Carter	•Gehäuse	•Cuerpo	•Hus	
4	VOE 13958210	3					•Receptacle housing	•Douille isolante	•Steckbuchse	•Aislador manguito	•Flatstiftshylsisolator	
5	VOE 11170377	3					•Diode unit	•Unité de diode	•Diodengruppe	•Unidad de diodo	•Diodenhet	
6		3			NS		••Diode	••Diode	••Diode	••Diodo	••Diod	
7	VOE 958209	3					••Housing	••Carter	••Gehäuse	••Cuerpo	••Hus	
8	VOE 11118971	1					•Contact block	•Bloc contact	•Kontaktklotz	•Bloque de contacto	•Kontaktblock	
9	VOE 11412709	1					Nut plate	Plaque filetée	Gewindeplatte	Placa de tuerca	Mutterplatta	
10	VOE 15010248	1					Attaching plate	Plaque de fixation	Befestigungsplatte	Placa de fijación	Fästplatta	S/N - 27352
10	VOE 17426597	1					Attaching Plate	Fer Fixation	Befestigungslasche	Plato Fijacion	Fästjärn	S/N 27353 -
11	VOE 13965175	2					Screw	Vis	Schraube	Tornillo	Skruv	
12	VOE 11429260	1					Cover	Capot	Abdeckung	Capó	Kåpa	S/N - 27352
12	VOE 17428298	1					Cover	Capot	Haube	Capó	Huv	S/N 27353 -
13	VOE 972079	1					Six point socket screw	Vis à 6 pans creux	Sechszahn-Hohlschraube	Racor de seis dientes	Sextandhålskruv	
14	VOE 11118970	1					Sponge	Éponge	Schwamm	Esponja	Svamp	
15	VOE 11444288	1					Decal	Autocollant	Aufklebeschild	Calcomanía	Dekal	
16	VOE 20374662	1					Relay	Relais	Relais	Relé	Relä	RE3102
17	VOE 11444231	1					Plate	Tôle	Blech	Chapa	Plåt	
18	VOE 930418	2					Spacer ring	Bague entretoise	Abstandring	Anillo distanciador	Distansring	
19	VOE 13949278	2					Flange lock nut	Contre-écrou à embase	Flanschverschlussmutter	Contratuerca embridada	Flänslåsmutter	
20	VOE 4881440	2					Cable tie	Serre-câble	Kabelbinder	Abrazadera de cinta	Buntband	

1		**Cable harness battery disconnector in cab**	Catalogue id **20107**	Group **371**
2		**Faisceau de câbles, coupe-batteries dans la cabine**		
3		**Kabel, Batterietrennschalter in Kabine**	Illustr. No **1030324**	Section **2050**
4		**Cable harness battery disconnector in cab**		
		Ledningsmatta batterifrånskiljare i hytt	Issue **20009015-H**	Page **405**
5		**83760**		

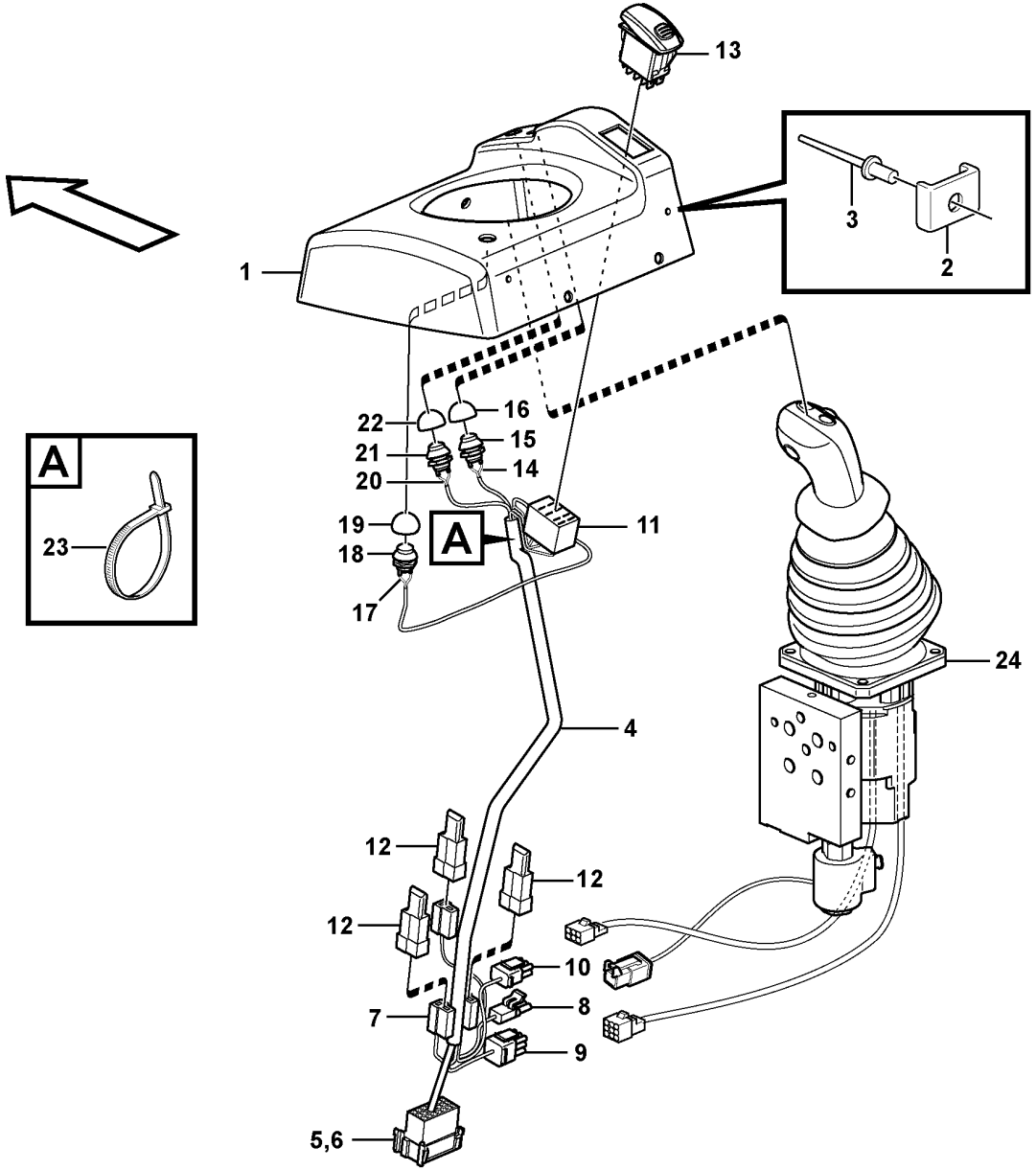

Volvo Construction Equipment

1030314

Fig.	Part No.	Quantity 1	2	3	PS	KIT	Description	Dénomination	Bezeichnung	Denominación	Benämning	Notes
	VOE 15018796	1					Cover	Capot	Abdeckung	Capó	Kåpa	
1	VOE 11444302	1					•Cover	•Capot	•Abdeckung	•Capó	•Kåpa	
2	VOE 11007051	3					••Retainer	••Retenue	••Halter	••Soporte	••Hållare	
3	VOE 13965593	3					••Blind rivet	••Rivet borgne	••Blindniet	••Remache ciego	••Blindnit	
4	VOE 15018707	1					•Wiring harness	•Faisceau de câbles	•Kabelbaum	•Manojo cables	•Ledningsmatta	
							••CONNECTED TO:	••CONNECTÉ A:	••ANGESCHLOSSEN:	••CONECTADO A:	••ANSLUTER TILL:	
							•••Wire harness	•••Faisceau cables	•••Kabelbaum	•••Manojo cables	•••Ledningsmatta	LF
							•••Solenoid valve	•••Valve solenoide	•••Solenoid Ventil	•••Válvula solenoid	•••Proport.ventil	MA9113
							•••Single Lever Control	•••Command un lev.	•••Einhebelsteuer.	•••Monomando	•••Enspaksreglage	LJ, LK
							•••Switch	•••Interrupteur bas.	•••Schalter	•••Interruptor bas.	•••Strömställare	SW9140, SW3615, SW4207, SW4210
5	VOE 3987483	1					••Housing	••Carter	••Gehäuse	••Cuerpo	••Hus	
6		1			NS		••Lock	••Serrure	••Schloss	••Cierre	••Lås	
7	VOE 13958210	3					••Receptacle housing	••Douille isolante	••Steckbuchse	••Aislador manguito	••Flatstiftshylsisolator	
8	VOE 11039696	1			OP		••Housing	••Carter	••Gehäuse	••Cuerpo	••Hus	(MA9113)
9		1			NS		••Housing	••Carter	••Gehäuse	••Carter	••Hus	LK
10		1			NS		••Housing	••Carter	••Gehäuse	••Carter	••Hus	LJ
11	VOE 70369714	1					••Housing	••Carter	••Gehäuse	••Cuerpo	••Hus	
12	VOE 4940327	3					••Diode	••Diode	••Diode	••Diodo	••Diod	DI9102, DI9103
13	VOE 15021452	1					•Contact button	•Bouton contact	•Kontaktknopf	•Botón de contacto	•Kontaktknapp	(VOE 70377164) SW9140
14	VOE 11170372	1					•Switch	•Contacteur	•Schalter	•Interruptor	•Strömställare	SW3615
							••CONNECTED TO:	••CONNECTÉ A:	••ANGESCHLOSSEN:	••CONECTADO A:	••ANSLUTER TILL:	
							•••Housing	•••Carter	•••Gehäuse	•••Carter	•••Hus	LF
15	VOE 11039681	1					••Switch	••Contacteur	••Schalter	••Interruptor	••Strömställare	
16	VOE 11170040	1					••Protecting cap	••Capot de protection	••Schutzhaube	••Cabezal protección	••Skyddshuv	
17	VOE 11171821	1					•Switch	•Contacteur	•Schalter	•Interruptor	•Strömställare	SW4207
							••CONNECTED TO:	••CONNECTÉ A:	••ANGESCHLOSSEN:	••CONECTADO A:	••ANSLUTER TILL:	
							•••Housing	•••Carter	•••Gehäuse	•••Carter	•••Hus	LF
18	VOE 11039681	1					••Switch	••Contacteur	••Schalter	••Interruptor	••Strömställare	
19	VOE 11170040	1					••Protecting cap	••Capot de protection	••Schutzhaube	••Cabezal protección	••Skyddshuv	
20	VOE 11170374	1					•Switch	•Contacteur	•Schalter	•Interruptor	•Strömställare	SW4210

1		**Cable harnesses, single lever control.**	Catalogue id **20107**	Group **371**
2		**Faisceau de câbles pour commande levier simple.**		
3		**Kabelbaum für Einhebel Regler.**	Illustr. No **1030314**	Section **2100**
4		**Manojo de cables para reglaje de palanca sencilla.**		
5		**Ledningsmattor, enspaksreglage.**	Issue **20009015-H**	Page **407**
		83344		

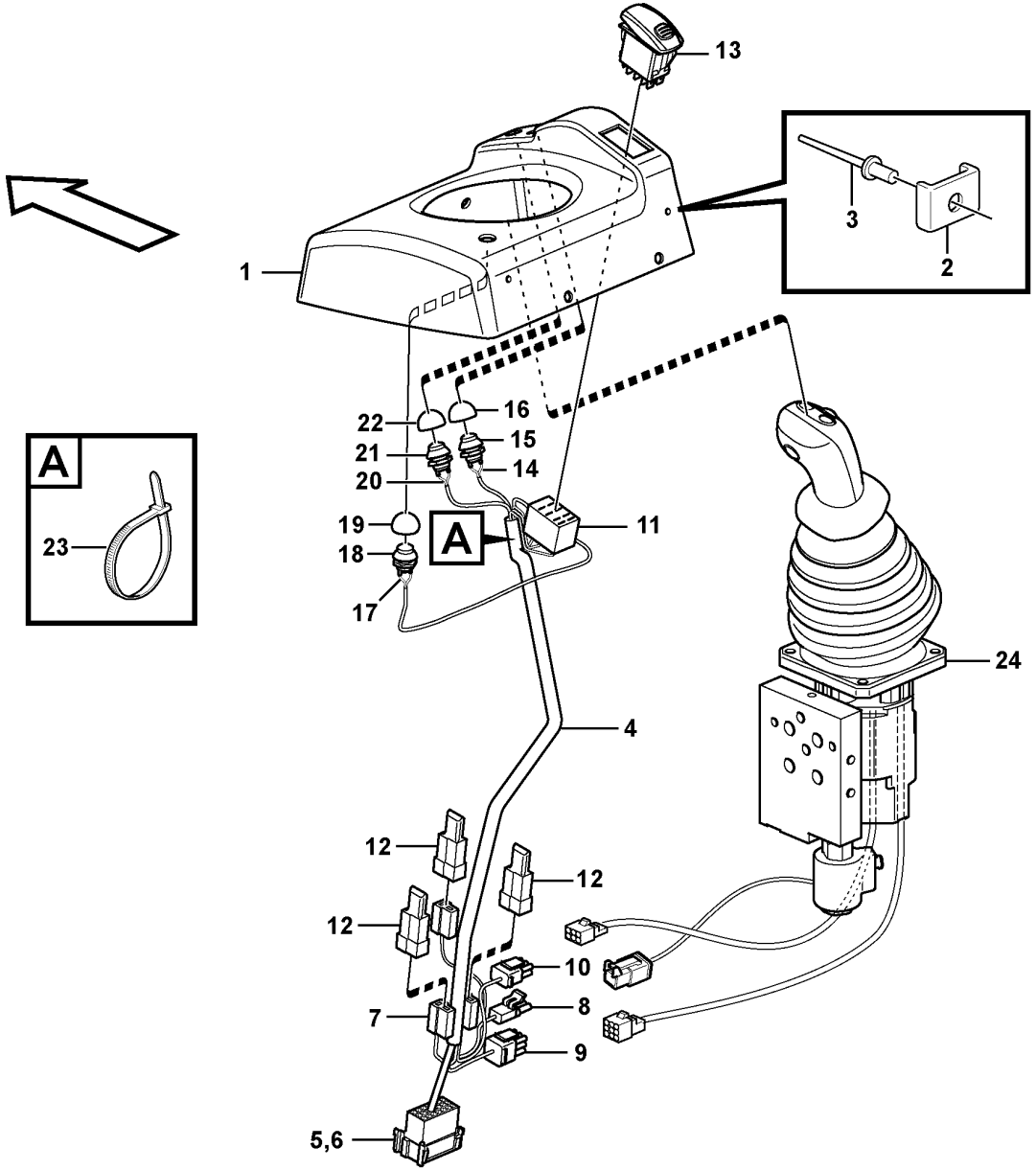

Volvo Construction Equipment

1030314

Fig.	Part No.	Quantity 1	Quantity 2	Quantity 3	PS	KIT	Description	Dénomination	Bezeichnung	Denominación	Benämning	Notes
							••CONNECTED TO:	••CONNECTÉ A:	••ANGESCHLOSSEN:	••CONECTADO A:	••ANSLUTER TILL:	
							•••Housing	•••Carter	•••Gehäuse	•••Carter	•••Hus	LF
21	VOE 11039681	1					••Switch	••Contacteur	••Schalter	••Interruptor	••Strömställare	
22	VOE 11170040	1					••Protecting cap	••Capot de protection	••Schutzhaube	••Cabezal protección	••Skyddshuv	
23	VOE 4881440	5					•Cable tie	•Serre-câble	•Kabelbinder	•Abrazadera de cinta	•Buntband	
24							Single Lever Control	Command un lev.	Einhebelsteuer.	Monomando	Enspaksreglage	See group 914-425 page 1287

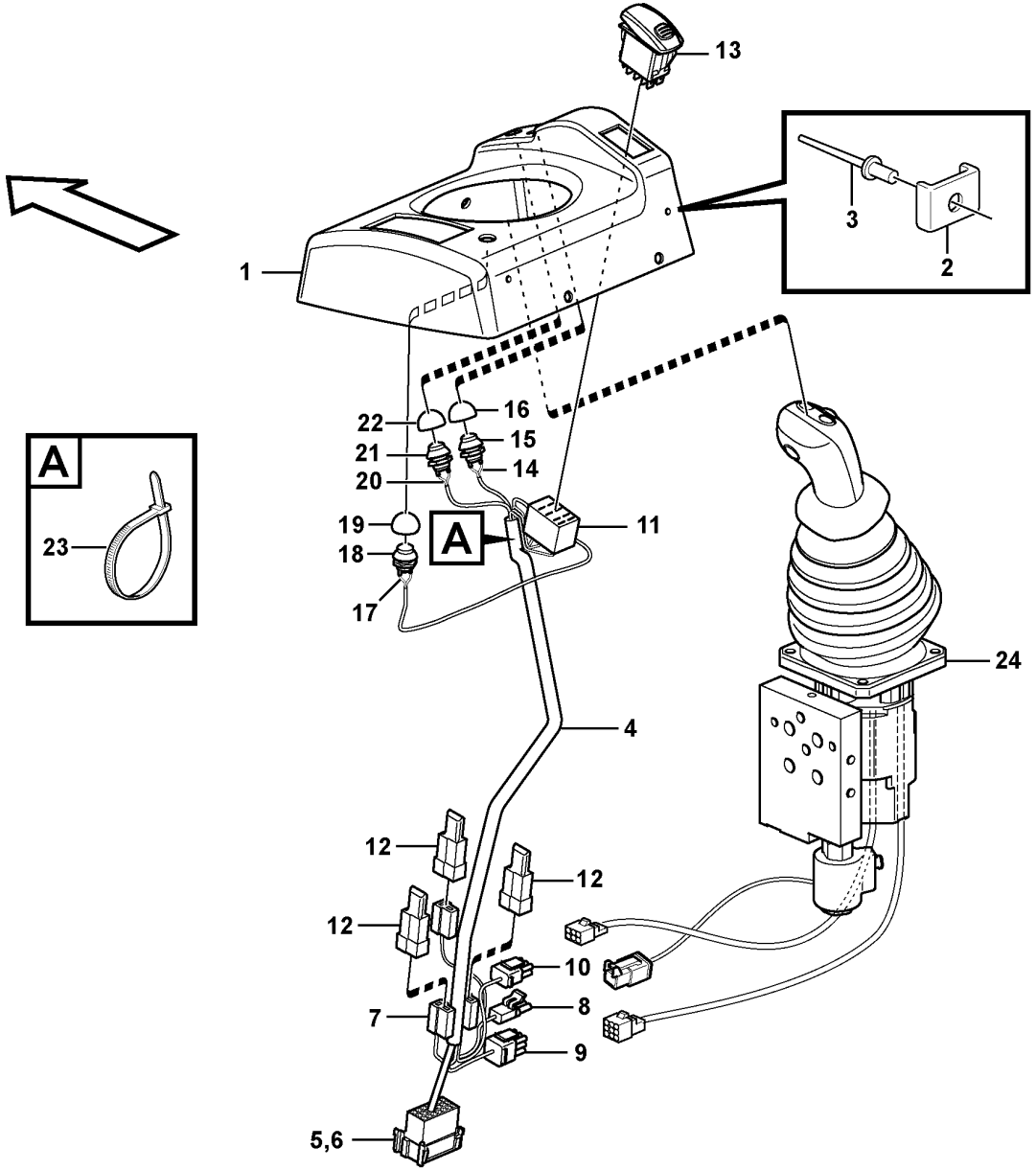

Volvo Construction Equipment

1030317

Fig.	Part No.	Quantity 1	2	3	PS	KIT	Description	Dénomination	Bezeichnung	Denominación	Benämning	Notes
	VOE 15019770	1					Cover	Capot	Abdeckung	Capó	Kåpa	
1	VOE 11444249	1					•Cover	•Capot	•Abdeckung	•Capó	•Kåpa	
2	VOE 11007051	3					••Retainer	••Retenue	••Halter	••Soporte	••Hållare	
3	VOE 13965593	3					••Blind rivet	••Rivet borgne	••Blindniet	••Remache ciego	••Blindnit	
4	VOE 15018707	1					•Wiring harness	•Faisceau de câbles	•Kabelbaum	•Manojo cables	•Ledningsmatta	
							••CONNECTED TO:	••CONNECTÉ A:	••ANGESCHLOSSEN:	••CONECTADO A:	••ANSLUTER TILL:	
							•••Wire harness	•••Faisceau cables	•••Kabelbaum	•••Manojo cables	•••Ledningsmatta	LF
							•••Solenoid valve	•••Valve solenoide	•••Solenoid Ventil	•••Válvula solenoid	•••Proport.ventil	MA9113
							•••Single Lever Control	•••Command un lev.	•••Einhebelsteuer.	•••Monomando	•••Enspaksreglage	LJ, LK
							•••Switch	•••Interrupteur bas.	•••Schalter	•••Interruptor bas.	•••Strömställare	SW9140, SW3615, SW4207, SW4210
5	VOE 3987483	1					••Housing	••Carter	••Gehäuse	••Cuerpo	••Hus	
6		1			NS		••Lock	••Serrure	••Schloss	••Cierre	••Lås	
7	VOE 13958210	3					••Receptacle housing	••Douille isolante	••Steckbuchse	••Aislador manguito	••Flatstiftshylsisolator	
8	VOE 11039696	1			OP		••Housing	••Carter	••Gehäuse	••Cuerpo	••Hus	(MA9113)
9		1			NS		••Housing	••Carter	••Gehäuse	••Carter	••Hus	LK
10		1			NS		••Housing	••Carter	••Gehäuse	••Carter	••Hus	LJ
11	VOE 70369714	1					••Housing	••Carter	••Gehäuse	••Cuerpo	••Hus	
12	VOE 4940327	3					••Diode	••Diode	••Diode	••Diodo	••Diod	DI9102, DI9103
13	VOE 15021452	1					•Contact button	•Bouton contact	•Kontaktknopf	•Botón de contacto	•Kontaktknapp	(VOE 70377164) SW9140
14	VOE 11170372	1					•Switch	•Contacteur	•Schalter	•Interruptor	•Strömställare	SW3615
							••CONNECTED TO:	••CONNECTÉ A:	••ANGESCHLOSSEN:	••CONECTADO A:	••ANSLUTER TILL:	
							•••Housing	•••Carter	•••Gehäuse	•••Carter	•••Hus	LF
15	VOE 11039681	1					••Switch	••Contacteur	••Schalter	••Interruptor	••Strömställare	
16	VOE 11170040	1					••Protecting cap	••Capot de protection	••Schutzhaube	••Cabezal protección	••Skyddshuv	
17	VOE 11171821	1					•Switch	•Contacteur	•Schalter	•Interruptor	•Strömställare	SW4207
							••CONNECTED TO:	••CONNECTÉ A:	••ANGESCHLOSSEN:	••CONECTADO A:	••ANSLUTER TILL:	
							•••Housing	•••Carter	•••Gehäuse	•••Carter	•••Hus	LF
18	VOE 11039681	1					••Switch	••Contacteur	••Schalter	••Interruptor	••Strömställare	
19	VOE 11170040	1					••Protecting cap	••Capot de protection	••Schutzhaube	••Cabezal protección	••Skyddshuv	
20	VOE 11170374	1					•Switch	•Contacteur	•Schalter	•Interruptor	•Strömställare	SW4210

1		**Cable harnesses, single lever control.**	Catalogue id **20107**	Group **371**
2		**Faisceau de câbles pour commande levier simple.**		
3		**Kabelbaum für Einhebel Regler.**	Illustr. No **1030317**	Section **2150**
4		**Manojo de cables para reglaje de palanca sencilla.**		
5		**Ledningsmattor, enspaksreglage.**	Issue **20009015-H**	Page **411**
		83347		

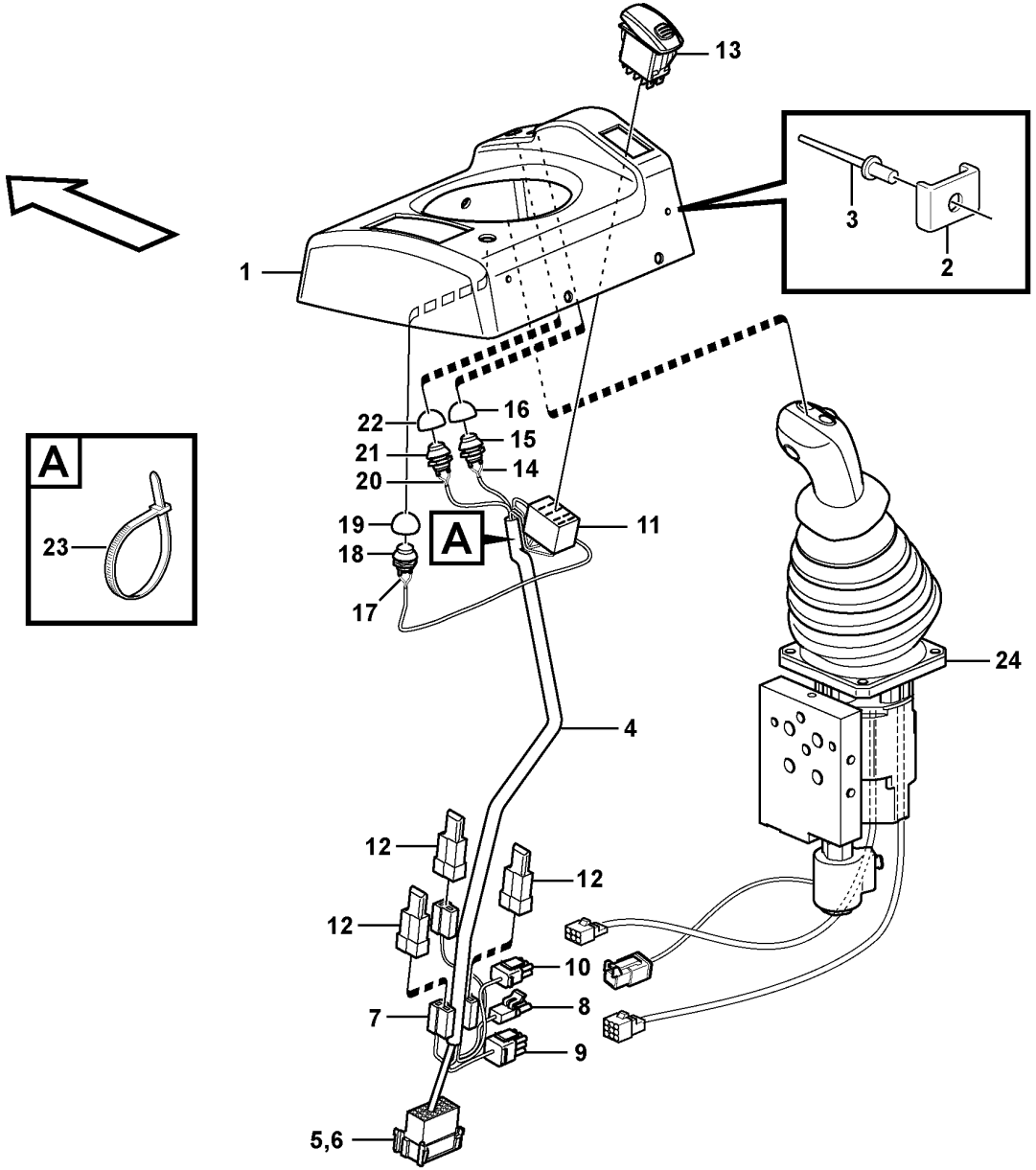

Volvo Construction Equipment

1030317

Fig.	Part No.	Quantity 1	Quantity 2	Quantity 3	PS	KIT	Description	Dénomination	Bezeichnung	Denominación	Benämning	Notes
							••CONNECTED TO:	••CONNECTÉ A:	••ANGESCHLOSSEN:	••CONECTADO A:	••ANSLUTER TILL:	
							•••Housing	•••Carter	•••Gehäuse	•••Carter	•••Hus	LF
21	VOE 11039681	1					••Switch	••Contacteur	••Schalter	••Interruptor	••Strömställare	
22	VOE 11170040	1					••Protecting cap	••Capot de protection	••Schutzhaube	••Cabezal protección	••Skyddshuv	
23	VOE 4881440	5					•Cable tie	•Serre-câble	•Kabelbinder	•Abrazadera de cinta	•Buntband	
24							Single Lever Control	Command un lev.	Einhebelsteuer.	Monomando	Enspaksreglage	See group 914-425 page 1287

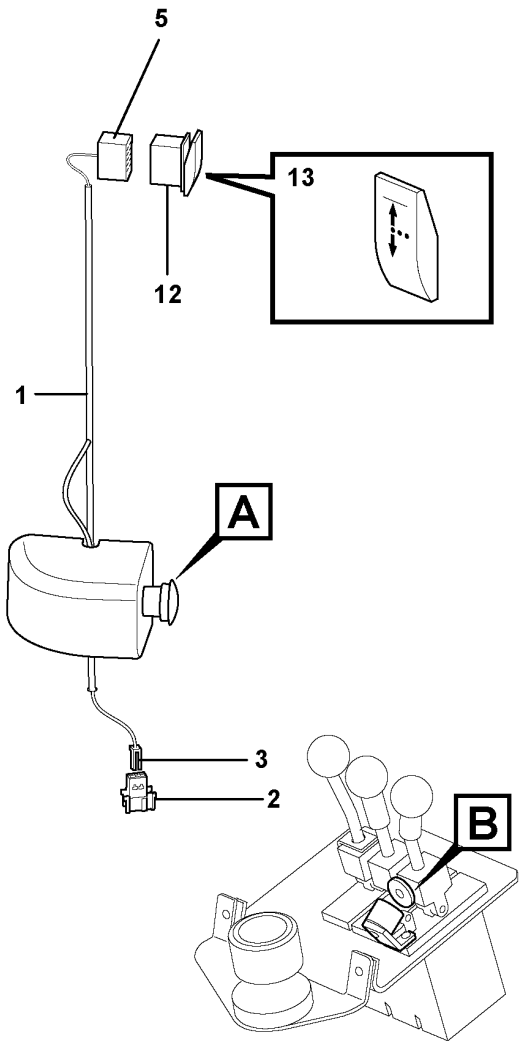

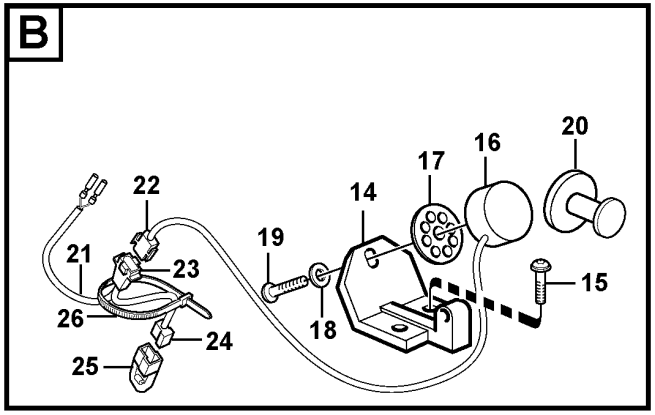

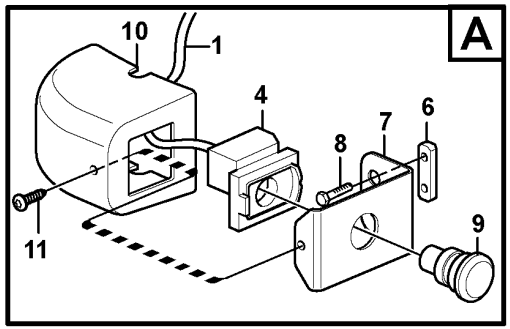

Volvo Construction Equipment

1026210

Fig.	Part No.	Quantity 1	Quantity 2	Quantity 3	PS	KIT	Description	Dénomination	Bezeichnung	Denominación	Benämning	Notes
1	VOE 11171842	1					Cable harness	Faisceau câbles	Kabelbaum	Manojo cables	Ledningsmatta	
							•CONNECTED TO:	•CONNECTÉ A:	•ANGESCHLOSSEN:	•CONECTADO A:	•ANSLUTER TILL:	
							••Emergency switch	••Arrêt dØurgence	••Notabschalter	••Interruptor de emerg.	••Nödströmbrytare	SW9146
							••Switch	••Interrupteur bas.	••Schalter	••Interruptor bas.	••Strömställare	SW9147
							••Coupling Piece	••Accouplement	••Leit Verbinder	••Pieza Conexion	••Kopplingsstycke	MG
2	VOE 3987478	1					•Housing	•Carter	•Gehäuse	•Cuerpo	•Hus	
3	VOE 1078184	1					•Lock plate	•Plaque verrouillage	•Verschlussplatte	•Placa de seguridad	•Låsplatta	
4	VOE 11118971	1					•Contact block	•Bloc contact	•Kontaktklotz	•Bloque de contacto	•Kontaktblock	
5	VOE 70369714	1					•Housing	•Carter	•Gehäuse	•Cuerpo	•Hus	
6	VOE 11412709	1					Nut plate	Plaque filetée	Gewindeplatte	Placa de tuerca	Mutterplatta	
7	VOE 11412708	1					Bracket	Console	Konsole	Consola	Konsol	
8	VOE 13965175	2					Screw	Vis	Schraube	Tornillo	Skruv	
9	VOE 11118970	1					Sponge	Éponge	Schwamm	Esponja	Svamp	
10	VOE 11429260	1					Cover	Capot	Abdeckung	Capó	Kåpa	
11	VOE 972079	1					Six point socket screw	Vis à 6 pans creux	Sechszahn-Hohlschraube	Racor de seis dientes	Sextandhålskruv	
12	VOE 70377101	1					Switch	Contacteur	Schalter	Interruptor	Strömställare	SW9147
13	VOE 11428174	1					Rocker arm	Culbuteur	Kipphebel	Balancín	Vipparm	
14	VOE 11003531	1					Bracket	Console	Konsole	Consola	Konsol	
15	VOE 969556	2					Six point socket screw	Vis à 6 pans creux	Sechszahn-Hohlschraube	Racor de seis dientes	Sextandhålskruv	
16	VOE 15100027	1					Magnet	Aimant	Magnet	Imán	Magnet	(VOE 11003153) MA9144
17	VOE 11003158	1					Spacer ring	Bague entretoise	Abstandring	Anillo distanciador	Distansring	
18	VOE 960137	1					Washer	Rondelle	Scheibe	Arandela	Bricka	
19	VOE 969513	1					Six point socket screw	Vis à 6 pans creux	Sechszahn-Hohlschraube	Racor de seis dientes	Sextandhålskruv	
20	VOE 11003417	1					Anchor plate	Plateau d'ancrage	Ankerplatte	Placa de anclaje	Ankarplatta	
21	VOE 15180040	1	¨				Wiring harness	Faisceau de câbles	Kabelbaum	Manojo cables	Ledningsmatta	
							•CONNECTED TO:	•CONNECTÉ A:	•ANGESCHLOSSEN:	•CONECTADO A:	•ANSLUTER TILL:	
		1					••Magnet	••Aimant	••Magnet	••Iman	••Magnet	MA9144
		1					••Diode	••Diode	••Diode	••Diodo	••Diod	DI9101

1		**Cable harness, detent, 3rd hydraulic function**	Catalogue id **20107**	Group **371**
2		**Ruban conducteur, bloque - levier, 3ème fonction hydraulique**		
3		**Kabelbaum, Hebelsperre, 3. Hydraulfunktion**	Illustr. No **1026210**	Section **2200**
4		**Manojo cables, bloque de la palanca de mando, 3a. función hidráulica**		
5		**Ledningsmatta, hållfunktion, 3:e hydraulfunktion**	Issue **20009015-H**	Page **415**
		83225		

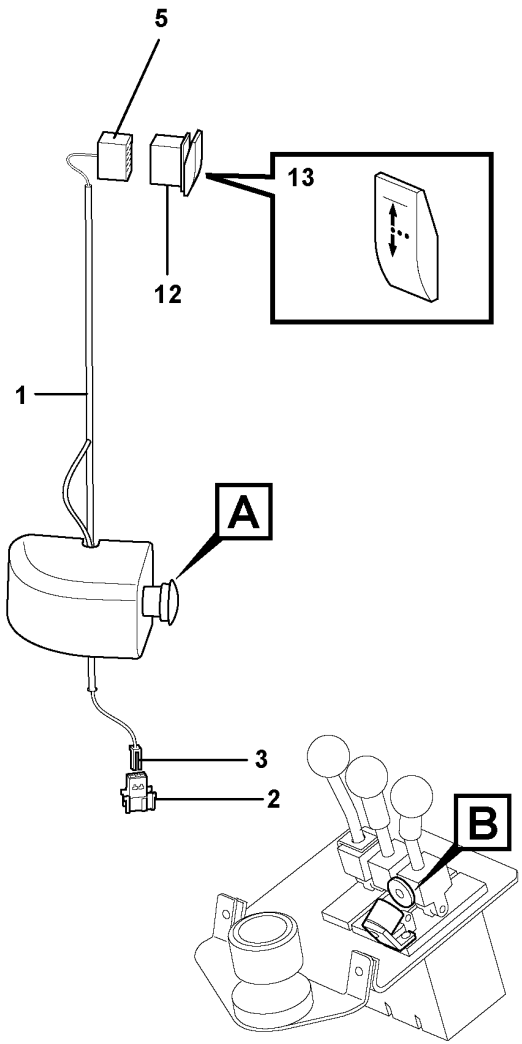

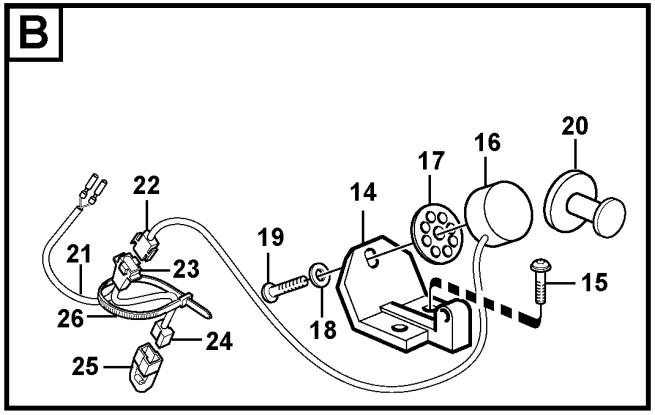

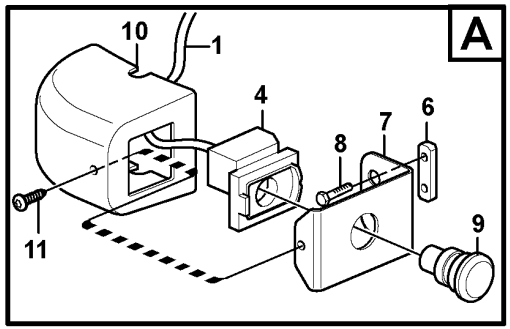

Volvo Construction Equipment

1026210

Fig.	Part No.	Quantity 1	Quantity 2	Quantity 3	PS	KIT	Description	Dénomination	Bezeichnung	Denominación	Benämning	Notes
		1					••Diode	••Diode	••Diode	••Diodo	••Diod	DI9108
		1					••Receptacle housing	••Douille isolante	••Steckbuchse	••Aislador manguito	••Hylsisolator	LE/LD
22	VOE 13948996	1					•Insulator	•Isolateur	•Isolator	•Aislador	•Isolator	
23	VOE 13948995	1					•Pin housing	•Fiche isolante	•Rundstecker	•Aislador de clavija	•Rundstiftsisolator	
24	VOE 13958210	1					•Receptacle housing	•Douille isolante	•Steckbuchse	•Aislador manguito	•Flatstiftshylsisolator	
25	VOE 4940327	1					•Diode	•Diode	•Diode	•Diodo	•Diod	DI9101
	VOE 4940327	1					•Diode	•Diode	•Diode	•Diodo	•Diod	DI9108
25	VOE 4803274	2					••Diode	••Diode	••Diode	••Diodo	••Diod	
26	VOE 4881440	1					Cable tie	Serre-câble	Kabelbinder	Abrazadera de cinta	Buntband	

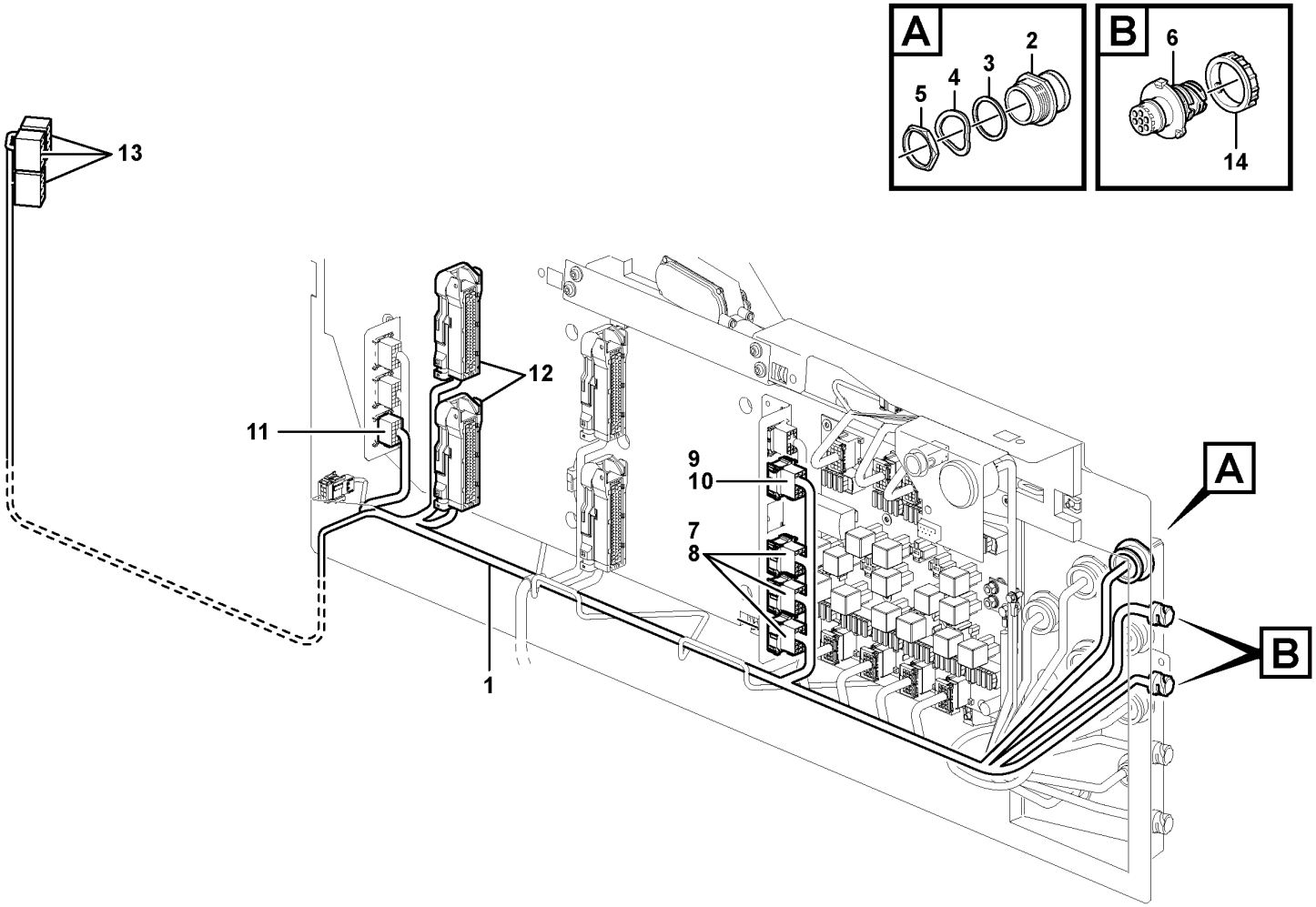

Volvo Construction Equipment

1030348

Fig.	Part No.	Quantity 1	Quantity 2	Quantity 3	PS	KIT	Description	Dénomination	Bezeichnung	Denominación	Benämning	Notes
1	VOE 15019897	1					Wiring harness	Faisceau de câbles	Kabelbaum	Manojo cables	Ledningsmatta	E PROD
1	VOE 15116279	1					Wiring harness	Faisceau de câbles	Kabelbaum	Manojo cables	Ledningsmatta	L PROD
							•CONNECTED TO:	•CONNECTÉ A:	•ANGESCHLOSSEN:	•CONECTADO A:	•ANSLUTER TILL:	
							••Wiring Harness	••Faisceau de câbles	••Kabelbaum	••Cableado	••Ledningsmatta	FB
							••Cable connection	••Connexion de câble	••Kabelanschluss	••Conexión de cable	••Kabelanslutning	UB, SV
							••Pin Housing	••Fiche Isolante	••Rundstecker	••Aislad Clavija	••Stiftisolator	ST, LG, LM, LF
							••Electronic unit	••Unité électronique	••Elektronikeinheit	••Unidad electrón	••Elektronikenhet	V2A, V2B
							••Rcpt Housing	••Douille Isolan.	••Steckbuchse	••Aislador Mangui	••Hylsisolator	LB
							••Switch	••Commutateur	••Schalter	••Contactor	••Strömställare	SW9170, 9171, 9172
2	VOE 11170149	1					•Housing	•Carter	•Gehäuse	•Cuerpo	•Hus	FB
3	VOE 11190381	1					•Seal	•Étanchéité	•dichtung	•Junta	•Tätning	
4		1			NS		•Washer	•Rondelle	•Scheibe	•Arandela	•Bricka	
5	VOE 11119547	1					•Nut	•Écrou	•Mutter	•Tuerca	•Mutter	
6	VOE 984944	2					•Housing	•Carter	•Gehäuse	•Cuerpo	•Hus	UB, SV
7	VOE 3987482	3					•Housing	•Carter	•Gehäuse	•Cuerpo	•Hus	ST, LG, LM
8	VOE 1078189	3					•Lock plate	•Plaque verrouillage	•Verschlussplatte	•Placa de seguridad	•Låsplatta	
9	VOE 3987483	1					•Housing	•Carter	•Gehäuse	•Cuerpo	•Hus	LF
10		1			NS		•Lock	•Serrure	•Schloss	•Cierre	•Lås	
11	VOE 20367826	1					•Housing	•Carter	•Gehäuse	•Cuerpo	•Hus	LB
12	VOE 11170248	2					•Housing	•Carter	•Gehäuse	•Cuerpo	•Hus	V2A, V2B
13	VOE 70369714	3					•Housing	•Carter	•Gehäuse	•Cuerpo	•Hus	(SW9170, 9171, 9172)
14	VOE 3963413	2					Ring	Bague	Ring	Anillo	Ring	

1		**Cable harness, el.hydraulic servo**	Catalogue id **20107**	Group **371**
2		**Faisceau de câblage, système d'assistance électrohydraulique**		
3		**Kabelbaum für elektrohydr. Servoanlage**	Illustr. No **1030348**	Section **2250**
4		**Haz de cables para servo electrohidráulico**		
		Ledningsmatta, el.hydrauliskt servo	Issue **20009015-H**	Page **419**
5		**83157, 83158, 83159, 83241, 83245, 84221**		

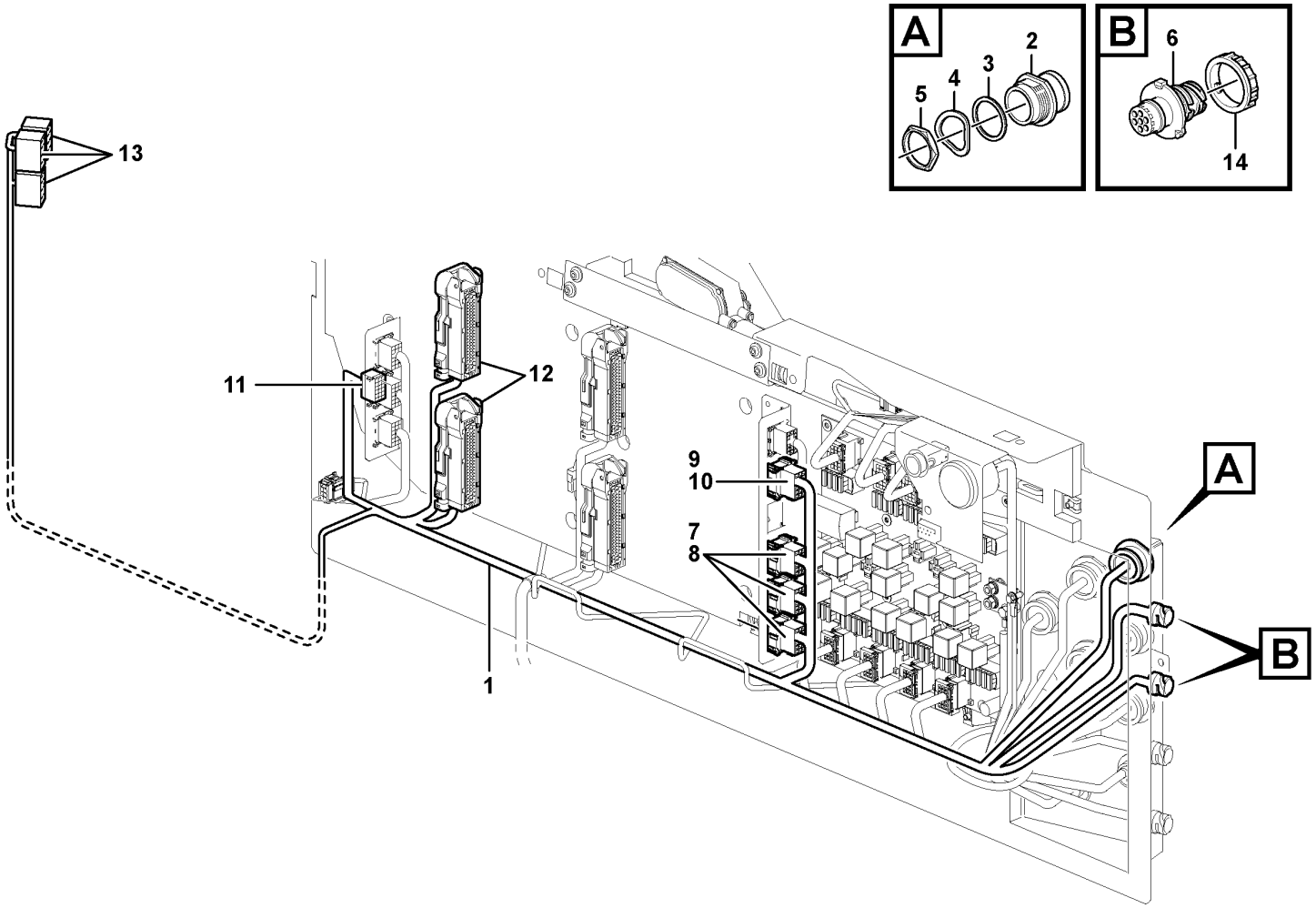

Volvo Construction Equipment

1054148

Fig.	Part No.	Quantity 1	2	3	PS	KIT	Description	Dénomination	Bezeichnung	Denominación	Benämning	Notes
1	VOE 15116279	1					Wiring harness	Faisceau de câbles	Kabelbaum	Manojo cables	Ledningsmatta	
							•CONNECTED TO:	•CONNECTÉ A:	•ANGESCHLOSSEN:	•CONECTADO A:	•ANSLUTER TILL:	
							••Wiring Harness	••Faisceau de câbles	••Kabelbaum	••Cableado	••Ledningsmatta	FB
							••Cable connection	••Connexion de câble	••Kabelanschluss	••Conexión de cable	••Kabelanslutning	UB, SV
							••Pin Housing	••Fiche Isolante	••Rundstecker	••Aislad Clavija	••Stiftisolator	ST, LG, LM, LF
							••Electronic unit	••Unité électronique	••Elektronikeinheit	••Unidad electrón	••Elektronikenhet	V2A, V2B
							••Rcpt Housing	••Douille Isolan.	••Steckbuchse	••Aislador Mangui	••Hylsisolator	LB
							••Switch	••Commutateur	••Schalter	••Contactor	••Strömställare	SW9170, 9171, 9172
2	VOE 11170149	1					•Housing	•Carter	•Gehäuse	•Cuerpo	•Hus	FB
3	VOE 11190381	1					•Seal	•Étanchéité	•dichtung	•Junta	•Tätning	
4		1			NS		•Washer	•Rondelle	•Scheibe	•Arandela	•Bricka	
5	VOE 11119547	1					•Nut	•Écrou	•Mutter	•Tuerca	•Mutter	
6	VOE 984944	2					•Housing	•Carter	•Gehäuse	•Cuerpo	•Hus	UB, SV
7	VOE 3987482	3					•Housing	•Carter	•Gehäuse	•Cuerpo	•Hus	ST, LG, LM
8	VOE 1078189	3					•Lock plate	•Plaque verrouillage	•Verschlussplatte	•Placa de seguridad	•Låsplatta	
9	VOE 3987483	1					•Housing	•Carter	•Gehäuse	•Cuerpo	•Hus	LF
10		1			NS		•Lock	•Serrure	•Schloss	•Cierre	•Lås	
11	VOE 20367826	1					•Housing	•Carter	•Gehäuse	•Cuerpo	•Hus	LB
12	VOE 11170248	2					•Housing	•Carter	•Gehäuse	•Cuerpo	•Hus	V2A, V2B
13	VOE 70369714	3					•Housing	•Carter	•Gehäuse	•Cuerpo	•Hus	(SW9170, 9171, 9172)
14	VOE 3963413	2					Ring	Bague	Ring	Anillo	Ring	

3786) CAB - 25445 SWE, CAB - 66760 USA, S/N - 71969 BRA

1		**Cable harness, el.hydraulic servo**	Catalogue id **20107**	Group **371**
2		**Faisceau de câblage, système d'assistance électrohydraulique**		
3		**Kabelbaum für elektrohydr. Servoanlage**	Illustr. No **1054148**	Section **2255**
4		**Haz de cables para servo electrohidráulico**		
5		**Ledningsmatta, el.hydrauliskt servo**	Issue **20009015-H**	Page **421**
		3786), 84497, 84498, 84499, 84500, 84501, 84502		

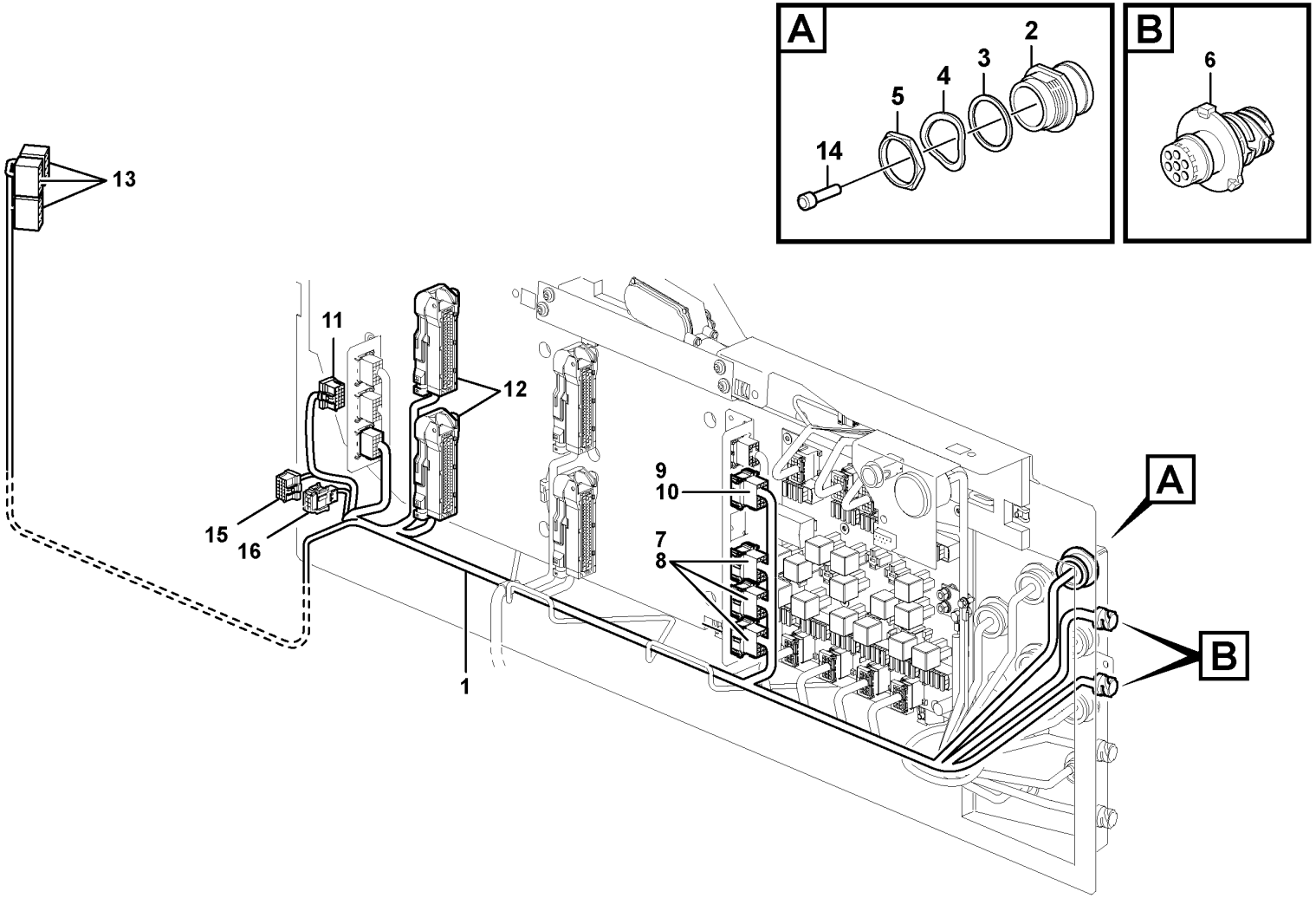

Volvo Construction Equipment

1058551

Fig.	Part No.	Quantity 1	2	3	PS	KIT	Description	Dénomination	Bezeichnung	Denominación	Benämning	Notes
1	VOE 15411521	1					Wiring harness	Faisceau de câbles	Kabelbaum	Manojo cables	Ledningsmatta	
							•CONNECTED TO:	•CONNECTÉ A:	•ANGESCHLOSSEN:	•CONECTADO A:	•ANSLUTER TILL:	
							••Wiring Harness	••Faisceau de câbles	••Kabelbaum	••Cableado	••Ledningsmatta	FB
							••Cable connection	••Connexion de câble	••Kabelanschluss	••Conexión de cable	••Kabelanslutning	UB, SV
							••Pin Housing	••Fiche Isolante	••Rundstecker	••Aislad Clavija	••Stiftisolator	ST, LG, LH, LF
							••Electronic unit	••Unité électronique	••Elektronikeinheit	••Unidad electrón	••Elektronikenhet	V2A, V2B
							••Rcpt Housing	••Douille Isolan.	••Steckbuchse	••Aislador Mangui	••Hylsisolator	LB
							••Switch	••Commutateur	••Schalter	••Contactor	••Strömställare	(SW9170, 9171, 9172)
2	VOE 11170149	1					•Housing	•Carter	•Gehäuse	•Cuerpo	•Hus	FB
3	VOE 11190381	1					•Seal	•Étanchéité	•dichtung	•Junta	•Tätning	
4		1			NS		•Washer	•Rondelle	•Scheibe	•Arandela	•Bricka	
5	VOE 11119547	1					•Nut	•Écrou	•Mutter	•Tuerca	•Mutter	
6	VOE 984944	2					•Housing	•Carter	•Gehäuse	•Cuerpo	•Hus	UB, SV
7	VOE 3987482	3					•Housing	•Carter	•Gehäuse	•Cuerpo	•Hus	ST, LG, LH
8	VOE 1078189	3					•Lock plate	•Plaque verrouillage	•Verschlussplatte	•Placa de seguridad	•Låsplatta	
9	VOE 3987483	1					•Housing	•Carter	•Gehäuse	•Cuerpo	•Hus	LF
10		1			NS		•Lock	•Serrure	•Schloss	•Cierre	•Lås	
11	VOE 20367826	1					•Housing	•Carter	•Gehäuse	•Cuerpo	•Hus	LB
12	VOE 11170248	2					•Housing	•Carter	•Gehäuse	•Cuerpo	•Hus	V2A, V2B
13	VOE 70369714	3					•Housing	•Carter	•Gehäuse	•Cuerpo	•Hus	(SW9170, 9171, 9172)
14	VOE 14346322	3					•Cable seal	•Joint sur fil	•Leitungsdichtung	•Sellador de cable	•Ledningstätning	
15	VOE 20367824	1					•Housing	•Carter	•Gehäuse	•Cuerpo	•Hus	SG
16	VOE 25370978	1					•Housing	•Carter	•Gehäuse	•Cuerpo	•Hus	SF
	VOE 3963413	2					Ring	Bague	Ring	Anillo	Ring	
	VOE 20374157	2					Cap	Chapeau	Kappe	Caperuza	Lock	84981

3787) CAB 25446 - SWE, CAB 66761 - USA, S/n 71970 - BRA

1		**Cable harness, el.hydraulic servo**	Catalogue id **20107**	Group **371**
2		**Faisceau de câblage, système d'assistance électrohydraulique**		
3		**Kabelbaum für elektrohydr. Servoanlage**	Illustr. No **1058551**	Section **2260**
4		**Haz de cables para servo electrohidráulico**		
5		**Ledningsmatta, el.hydrauliskt servo**	Issue **20009015-H**	Page **423**
		3787), 84497, 84498, 84499, 84500, 84501, 84502		

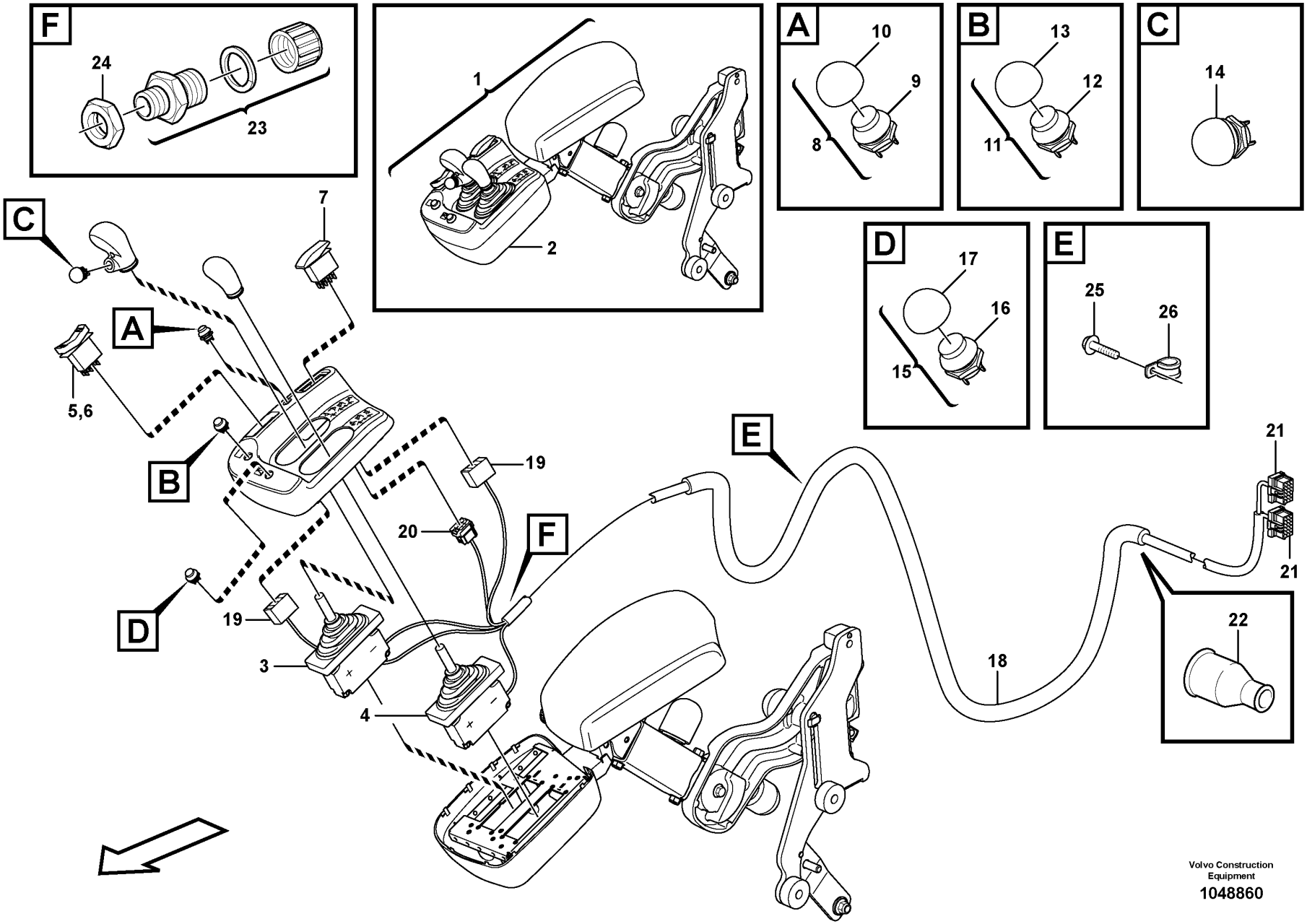

Volvo Construction Equipment

1048860

Fig.	Part No.	Quantity 1	Quantity 2	Quantity 3	PS	KIT	Description	Dénomination	Bezeichnung	Denominación	Benämning	Notes
1		1			NS		Arm Rest	Accoudoir	Armlehne	Reposabrazos	Armstöd	
2		1			NS		•Gear Lever	•Levier Vitesse	•Schaltschwinge	•Palanca Marcha	•Växelhävarm	See group 882-550 page 1145
3	VOE 17416942	1					••Control lever	••Levier de commande	••Bedienungshebel	••Palanca mando	••Manöverspak	(VOE 17352345) SE9145
4	VOE 17416942	1					••Control lever	••Levier de commande	••Bedienungshebel	••Palanca mando	••Manöverspak	(VOE 17352345) SE9146
5	VOE 21866297	1					••Switch	••Contacteur	••Schalter	••Interruptor	••Strömställare	
6	VOE 11170288	1					••Rocker arm	••Culbuteur	••Kipphebel	••Balancín	••Vipparm	
7	VOE 15021452	1					••Contact button	••Bouton contact	••Kontaktknopf	••Botón de contacto	••Kontaktknapp	(VOE 15000519)
8	VOE 11170231	1					••Switch	••Contacteur	••Schalter	••Interruptor	••Strömställare	
9	VOE 11039681	1					•••Switch	•••Contacteur	•••Schalter	•••Interruptor	•••Strömställare	
10	VOE 11170040	1					•••Protecting cap	•••Capot de protection	•••Schutzhaube	•••Cabezal protección	•••Skyddshuv	
11	VOE 11170232	1					••Switch	••Contacteur	••Schalter	••Interruptor	••Strömställare	
12	VOE 11039681	1					•••Switch	•••Contacteur	•••Schalter	•••Interruptor	•••Strömställare	
13	VOE 11170040	1					•••Protecting cap	•••Capot de protection	•••Schutzhaube	•••Cabezal protección	•••Skyddshuv	
14	VOE 11039681	1					•••Switch	•••Contacteur	•••Schalter	•••Interruptor	•••Strömställare	
15	VOE 11170380	1					••Switch	••Contacteur	••Schalter	••Interruptor	••Strömställare	
16	VOE 11039681	1					•••Switch	•••Contacteur	•••Schalter	•••Interruptor	•••Strömställare	
17	VOE 11170040	1					•••Protecting cap	•••Capot de protection	•••Schutzhaube	•••Cabezal protección	•••Skyddshuv	
18	VOE 11171792	1					••Cable harness	••Faisceau câbles	••Kabelbaum	••Manojo cables	••Ledningsmatta	
							••CONNECTED TO:	••CONNECTÉ A:	••ANGESCHLOSSEN:	••CONECTADO A:	••ANSLUTER TILL:	
							••Cable connection	••Connexion de câble	••Kabelanschluss	••Conexión de cable	••Kabelanslutning	LG, LH
							••Solenoid valve	••Vanne electrom.	••Magnetventil	••Electrovalvula	••Magnetventil	MA9141, MA9142
							••Sensor	••Capteur	••Geber	••Captador	••Givare	SW4208, SW9145
19	VOE 70369714	2					•••Housing	•••Carter	•••Gehäuse	•••Cuerpo	•••Hus	
20	VOE 3987479	1					•••Housing	•••Carter	•••Gehäuse	•••Cuerpo	•••Hus	
21	VOE 20367826	2					•••Housing	•••Carter	•••Gehäuse	•••Cuerpo	•••Hus	
22	VOE 4803713	REQ					••End sleeve	••Douille d'extrémité	••Endhülse	••Manguito final	••Ändhylsa	
23	VOE 4803768	1					••Hose coupling	••Raccord flexible	••Schlauchkupplung	••Acoplamiento de manguera	••Slangkoppling	
24	VOE 4803796	1					••Plastic nut	••Écrou plastique	••Kunststoffmutter	••Tuerca plástica	••Plastmutter	
25	VOE 13946544	1					•Screw	•Vis	•Schraube	•Tornillo	•Skruv	

1		**Cable harness, el.hydraulic servo**	Catalogue id **20107**	Group **371**
2		**Faisceau de câblage, système d'assistance électrohydraulique**		
3		**Kabelbaum für elektrohydr. Servoanlage**	Illustr. No **1048860**	Section **2300**
4		**Haz de cables para servo electrohidráulico**		
5		**Ledningsmatta, el.hydrauliskt servo**	Issue **20009015-H**	Page **425**
		83157, 84221		

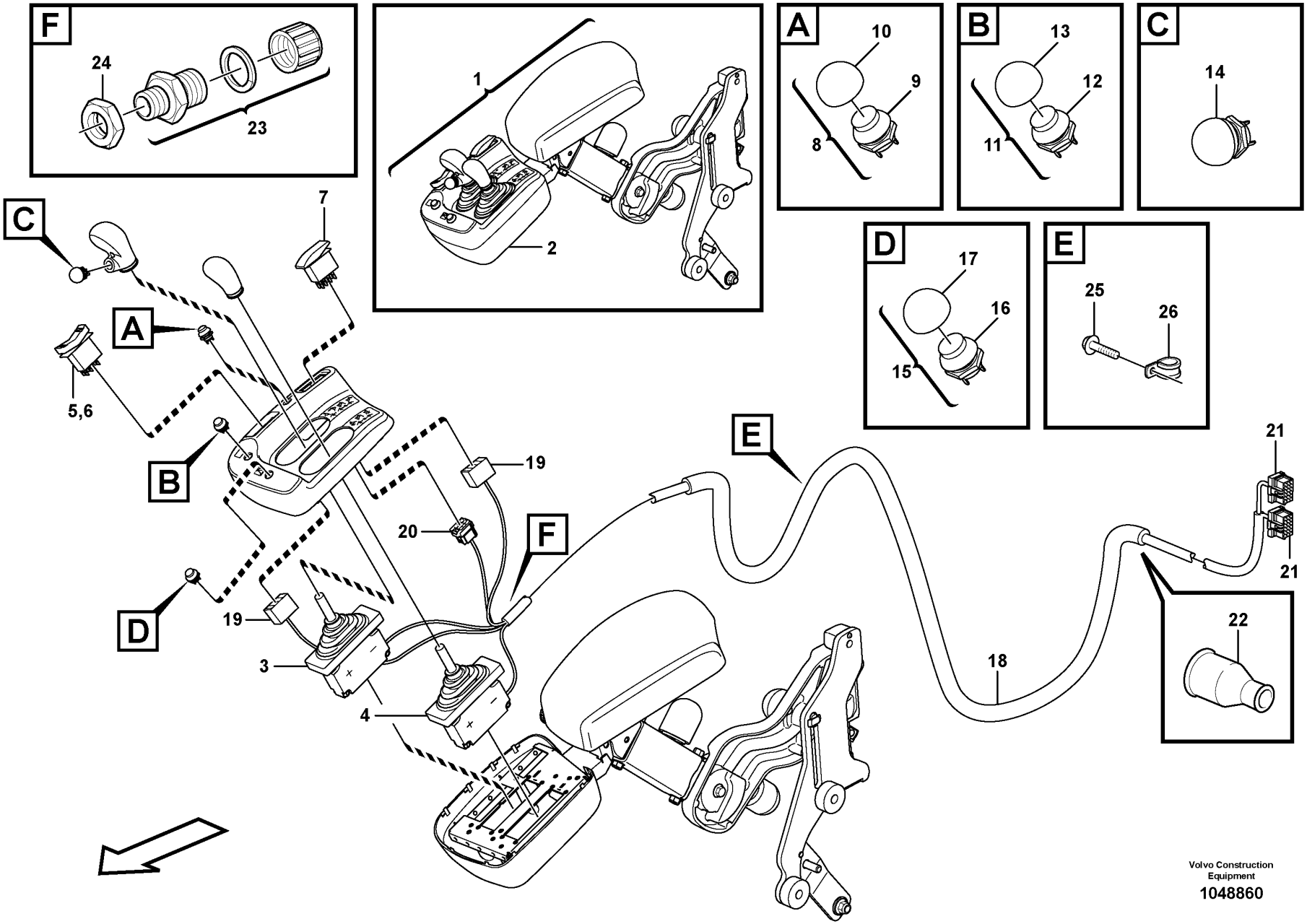

Volvo Construction Equipment

1048860

Fig.	Part No.	Quantity 1	Quantity 2	Quantity 3	PS	KIT	Description	Dénomination	Bezeichnung	Denominación	Benämning	Notes
26	**VOE 977599**	1					•Clamp	•Collier serrage	•Schelle	•Abrazadera	•Klamma	

1		**Cable harness, el.hydraulic servo**	Catalogue id **20107**	Group **371**
2		**Faisceau de câblage, système d'assistance électrohydraulique**		
3		**Kabelbaum für elektrohydr. Servoanlage**	Illustr. No **1048860**	Section **2300**
4		**Haz de cables para servo electrohidráulico**		
5		**Ledningsmatta, el.hydrauliskt servo**	Issue **20009015-H**	Page **427**
		83157, 84221		

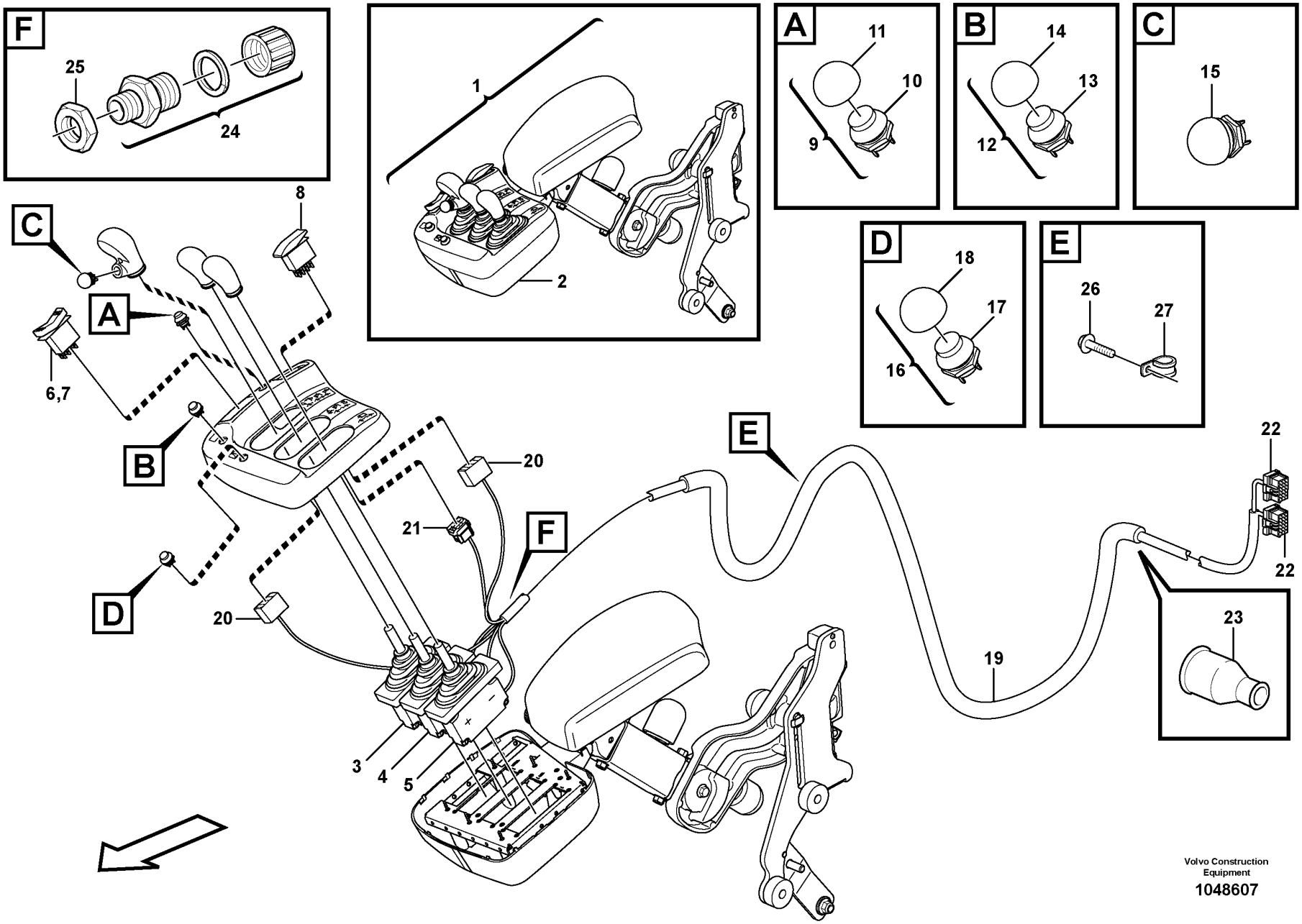

Volvo Construction Equipment

1048607

Fig.	Part No.	Quantity 1	2	3	PS	KIT	Description	Dénomination	Bezeichnung	Denominación	Benämning	Notes
1		1					Arm Rest	Accoudoir	Armlehne	Reposabrazos	Armstöd	
2		1			NS		•Gear Lever	•Levier Vitesse	•Schaltschwinge	•Palanca Marcha	•Växelhävarm	See group 882-600 page 1151
3	VOE 17416942	1					••Control lever	••Levier de commande	••Bedienungshebel	••Palanca mando	••Manöverspak	(VOE 17352345) SE9145
4	VOE 17416942	1					••Control lever	••Levier de commande	••Bedienungshebel	••Palanca mando	••Manöverspak	(VOE 17352345) SE9146
5	VOE 15038826	1					••Control lever	••Levier commande	••Umstellarm	••Palanca conmutación	••Omställararm	SE9147
6	VOE 21866297	1					••Switch	••Contacteur	••Schalter	••Interruptor	••Strömställare	
7	VOE 11170288	1					••Rocker arm	••Culbuteur	••Kipphebel	••Balancín	••Vipparm	
8	VOE 15021452	1					••Contact button	••Bouton contact	••Kontaktknopf	••Botón de contacto	••Kontaktknapp	(VOE 15000519)
9	VOE 11170231	1					••Switch	••Contacteur	••Schalter	••Interruptor	••Strömställare	
10	VOE 11039681	1					•••Switch	•••Contacteur	•••Schalter	•••Interruptor	•••Strömställare	
11	VOE 11170040	1					•••Protecting cap	•••Capot de protection	•••Schutzhaube	•••Cabezal protección	•••Skyddshuv	
12	VOE 11170232	1					••Switch	••Contacteur	••Schalter	••Interruptor	••Strömställare	
13	VOE 11039681	1					•••Switch	•••Contacteur	•••Schalter	•••Interruptor	•••Strömställare	
14	VOE 11170040	1					•••Protecting cap	•••Capot de protection	•••Schutzhaube	•••Cabezal protección	•••Skyddshuv	
15	VOE 11170293	1					•••Switch	•••Contacteur	•••Schalter	•••Interruptor	•••Strömställare	
16	VOE 11170380	1					••Switch	••Contacteur	••Schalter	••Interruptor	••Strömställare	
17	VOE 11039681	1					•••Switch	•••Contacteur	•••Schalter	•••Interruptor	•••Strömställare	
18	VOE 11170040	1					•••Protecting cap	•••Capot de protection	•••Schutzhaube	•••Cabezal protección	•••Skyddshuv	
19	VOE 11171792	1					••Cable harness	••Faisceau câbles	••Kabelbaum	••Manojo cables	••Ledningsmatta	
							••CONNECTED TO:	••CONNECTÉ A:	••ANGESCHLOSSEN:	••CONECTADO A:	••ANSLUTER TILL:	
							••Cable connection	••Connexion de câble	••Kabelanschluss	••Conexión de cable	••Kabelanslutning	LG, LH
							••Solenoid valve	••Vanne electrom.	••Magnetventil	••Electrovalvula	••Magnetventil	MA9141, MA9142
							••Sensor	••Capteur	••Geber	••Captador	••Givare	SW4208, SW9145
20	VOE 70369714	2					•••Housing	•••Carter	•••Gehäuse	•••Cuerpo	•••Hus	
21	VOE 3987479	1					•••Housing	•••Carter	•••Gehäuse	•••Cuerpo	•••Hus	
	VOE 874957	2					•••Housing	•••Carter	•••Gehäuse	•••Cuerpo	•••Hus	
	VOE 874960	2					•••Housing	•••Carter	•••Gehäuse	•••Cuerpo	•••Hus	
22	VOE 20367826	2					•••Housing	•••Carter	•••Gehäuse	•••Cuerpo	•••Hus	
23	VOE 4803713	1					•••End sleeve	•••Douille d'extrémité	•••Endhülse	•••Manguito final	•••Ändhylsa	

1		**Cable harness, three-lever el.hydraulic servo**	Catalogue id **20107**	Group **371**
2		**Faisceau de câblage, système d'assistance électrohydraulique de levier triple**		
3		**Kabelbaum für elektrohydraulische Servoanlage mit drei Hebeln**	Illustr. No **1048607**	Section **2350**
4		**Haz de cables para servo electrohidráulico de tres palancas**		
		Ledningsmatta, tre-spakars el.hydraulisk servo	Issue **20009015-H**	Page **429**
5		**83158, 83245**		

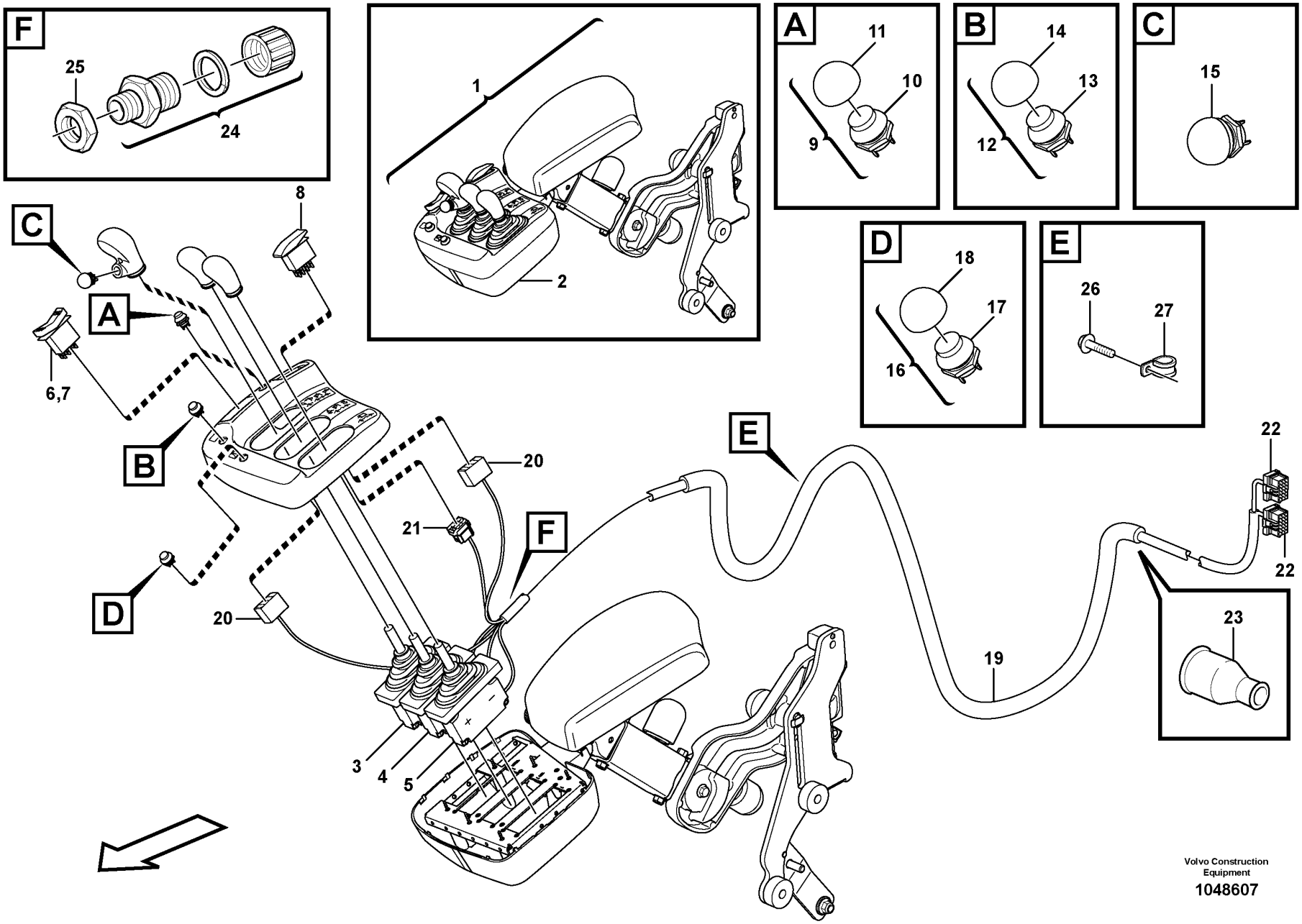

Volvo Construction Equipment

1048607

Fig.	Part No.	Quantity 1	Quantity 2	Quantity 3	PS	KIT	Description	Dénomination	Bezeichnung	Denominación	Benämning	Notes
24	VOE 4803768	1					•••Hose coupling	•••Raccord flexible	•••Schlauchkupplung	•••Acoplamiento de manguera	•••Slangkoppling	
24	VOE 4803796	1					•••Plastic nut	•••Écrou plastique	•••Kunststoffmutter	•••Tuerca plástica	•••Plastmutter	
26	VOE 13946544	1					•Screw	•Vis	•Schraube	•Tornillo	•Skruv	
27	VOE 977599	1					•Clamp	•Collier serrage	•Schelle	•Abrazadera	•Klamma	

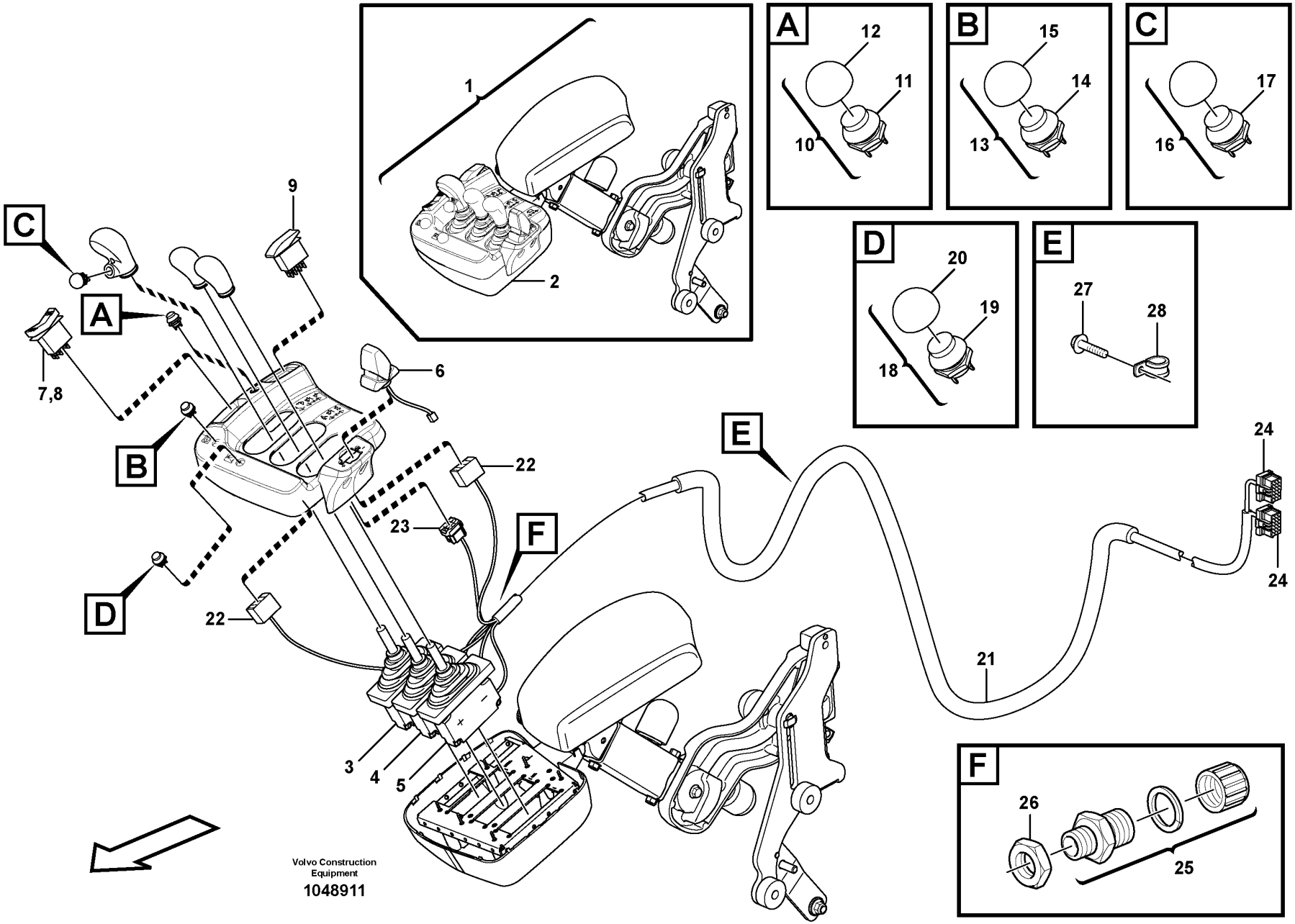
1
2
A
12
11
10
B
15
14
13
C
17
16
D
20
19
18
E
27
28
C
A
B
D
9
7,8
6
22
23
22
F
E
24
24
21
3
4
5
F
26
25
Volvo Construction
Equipment
1048911

Fig.	Part No.	Quantity 1	Quantity 2	Quantity 3	PS	KIT	Description	Dénomination	Bezeichnung	Denominación	Benämning	Notes
1		1			NS		Arm Rest	Accoudoir	Armlehne	Reposabrazos	Armstöd	
2		1			NS		•Gear Lever	•Levier Vitesse	•Schaltschwinge	•Palanca Marcha	•Växelhävarm	See group 882-650 page 1155
3	VOE 17416942	1					••Control lever	••Levier de commande	••Bedienungshebel	••Palanca mando	••Manöverspak	(VOE 17352345) SE9145
4	VOE 17416942	1					••Control lever	••Levier de commande	••Bedienungshebel	••Palanca mando	••Manöverspak	(VOE 17352345) SE9146
5	VOE 15038826	1					••Control lever	••Levier commande	••Umstellarm	••Palanca conmutación	••Omställararm	SE9147
6	VOE 11170158	1					••Hand lever	••Levier	••Hebel	••Palanca	••Spak	SE9148
7	VOE 21866297	1					••Switch	••Contacteur	••Schalter	••Interruptor	••Strömställare	SW4208
8	VOE 11170288	1					••Rocker arm	••Culbuteur	••Kipphebel	••Balancín	••Vipparm	
9	VOE 15021452	1					••Contact button	••Bouton contact	••Kontaktknopf	••Botón de contacto	••Kontaktknapp	(VOE 15000519) SW9145
10	VOE 11170231	1					••Switch	••Contacteur	••Schalter	••Interruptor	••Strömställare	SW4207
11	VOE 11039681	1					•••Switch	•••Contacteur	•••Schalter	•••Interruptor	•••Strömställare	
12	VOE 11170040	1					•••Protecting cap	•••Capot de protection	•••Schutzhaube	•••Cabezal protección	•••Skyddshuv	
13	VOE 11170232	1					••Switch	••Contacteur	••Schalter	••Interruptor	••Strömställare	SW4210
14	VOE 11039681	1					•••Switch	•••Contacteur	•••Schalter	•••Interruptor	•••Strömställare	
15	VOE 11170040	1					•••Protecting cap	•••Capot de protection	•••Schutzhaube	•••Cabezal protección	•••Skyddshuv	
16	VOE 11170293	1					••Switch	••Contacteur	••Schalter	••Interruptor	••Strömställare	SW4209
17	VOE 11039681	1					•••Switch	•••Contacteur	•••Schalter	•••Interruptor	•••Strömställare	
18	VOE 11170380	1					••Switch	••Contacteur	••Schalter	••Interruptor	••Strömställare	
19	VOE 11039681	1					•••Switch	•••Contacteur	•••Schalter	•••Interruptor	•••Strömställare	
20	VOE 11170040	1					•••Protecting cap	•••Capot de protection	•••Schutzhaube	•••Cabezal protección	•••Skyddshuv	
21	VOE 11171792	1					••Cable harness	••Faisceau câbles	••Kabelbaum	••Manojo cables	••Ledningsmatta	
							••CONNECTED TO:	••CONNECTÉ A:	••ANGESCHLOSSEN:	••CONECTADO A:	••ANSLUTER TILL:	
							••Cable connection	••Connexion de câble	••Kabelanschluss	••Conexión de cable	••Kabelanslutning	LG, LH
							••Solenoid valve	••Vanne electrom.	••Magnetventil	••Electrovalvula	••Magnetventil	MA9141, MA9142
							••Sensor	••Capteur	••Geber	••Captador	••Givare	SW4208, SW9145
22	VOE 70369714	2					•••Housing	•••Carter	•••Gehäuse	•••Cuerpo	•••Hus	
23	VOE 3987479	1					•••Housing	•••Carter	•••Gehäuse	•••Cuerpo	•••Hus	
24	VOE 20367826	2					•••Housing	•••Carter	•••Gehäuse	•••Cuerpo	•••Hus	

1		**Cable harness, four-lever el.hydraulic servo**	Catalogue id **20107**	Group **371**
2		**Faisceau du câbles, système d'assistance électrohydraulique à quatre leviers**		
3		**Kabelbaum, elektrohydr. Servo mit vier Hebeln**	Illustr. No **1048911**	Section **2375**
4		**Haz de cables, servo electrohiráulico de cuatro palancas**		
		Ledningsmatta, fyra-spakars el.hydrauliskt servo	Issue **20009015-H**	Page **433**
5		**83159, 83241**		

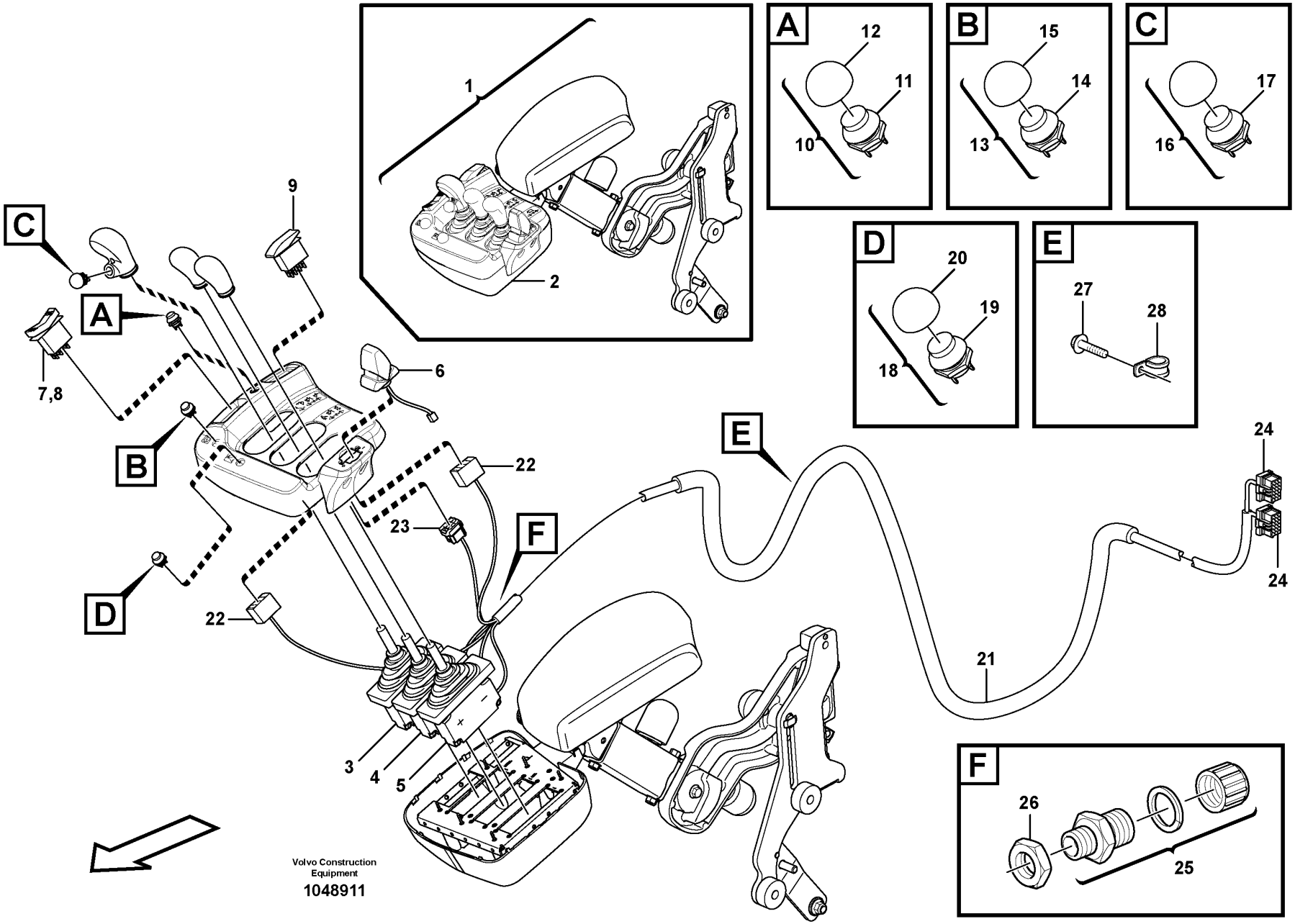
1
2
A
12
11
10
B
15
14
13
C
17
16
D
20
19
18
E
27
28
C
A
B
D
9
7,8
6
22
23
22
F
E
24
24
21
3
4
5
F
26
25
Volvo Construction
Equipment
1048911

Fig.	Part No.	Quantity 1	Quantity 2	Quantity 3	PS	KIT	Description	Dénomination	Bezeichnung	Denominación	Benämning	Notes
25	VOE 4803768	1					••Hose coupling	••Raccord flexible	••Schlauchkupplung	••Acoplamiento de manguera	••Slangkoppling	
26	VOE 4803796	1					••Plastic nut	••Écrou plastique	••Kunststoffmutter	••Tuerca plástica	••Plastmutter	
27	VOE 13946544	1					•Screw	•Vis	•Schraube	•Tornillo	•Skruv	
28	VOE 977599	1					•Clamp	•Collier serrage	•Schelle	•Abrazadera	•Klamma	

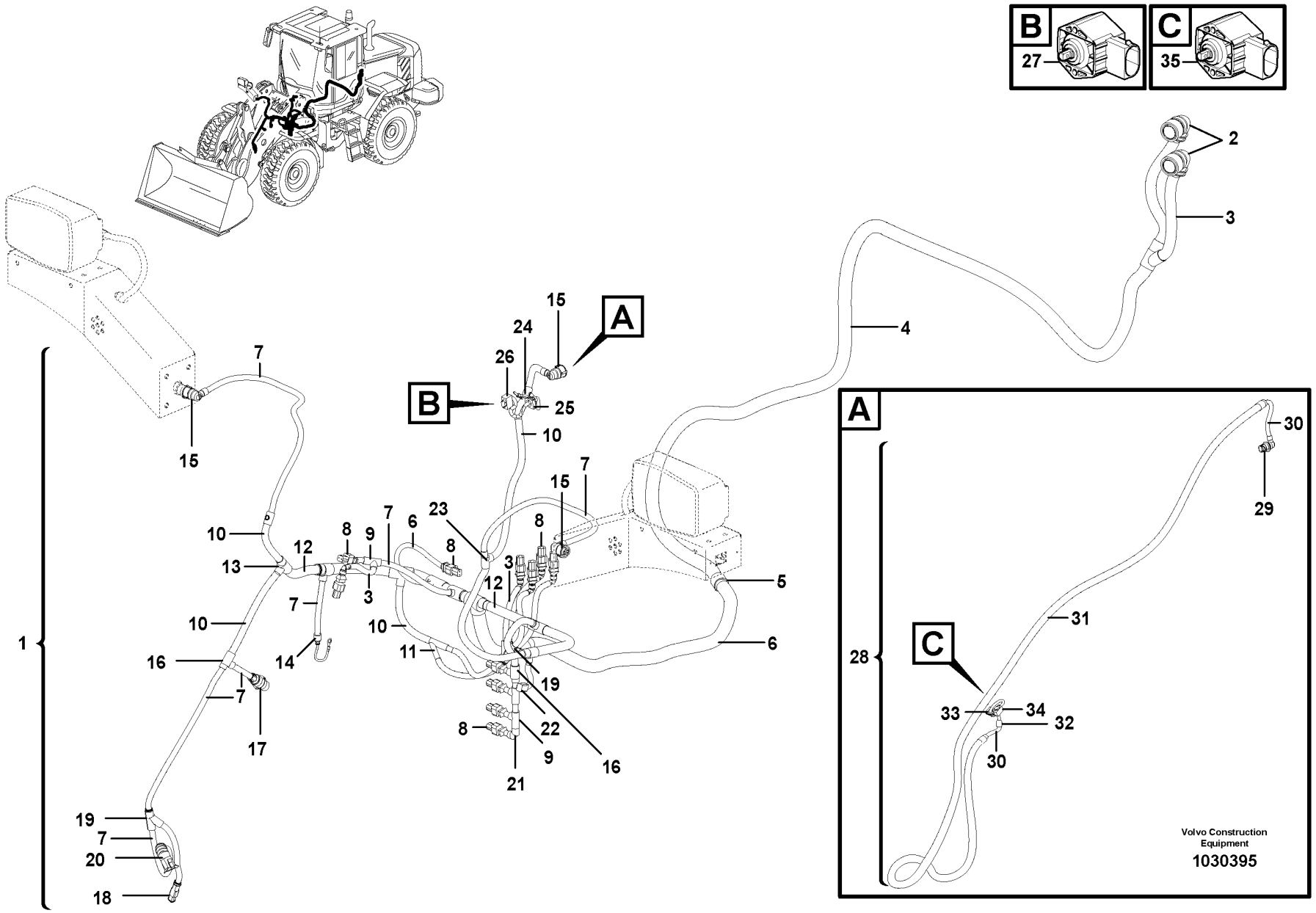
B
27
C
35
2
3
4
A
15
24
26
25
10
7
15
23
8
9
6
12
13
3
5
6
1
16
14
11
19
22
17
21
18
20
28
29
30
31
33
34
32
Volvo Construction Equipment
1030395

Fig.	Part No.	Quantity 1	Quantity 2	Quantity 3	PS	KIT	Description	Dénomination	Bezeichnung	Denominación	Benämning	Notes
1	VOE 11171840	1	1	1			Wiring harness	Faisceau de câbles	Kabelbaum	Manojo cables	Ledningsmatta	
							•CONNECTED TO:	•CONNECTÉ A:	•ANGESCHLOSSEN:	•CONECTADO A:	•ANSLUTER TILL:	
							••El Distr Unit	••Centrale Elect	••Elektrozentrale	••Central Electr	••Elcentral	FA, FB
							••Earth	••Terre	••Erde	••Tierra	••Jord	31F1
							••Atch Lock	••Verrouill Acces	••Gerätesch.kuppl	••Cierre Implemen	••Redskapslåsning	MA9101, MA9106
							••Differential lock	••Blocage differentiel	••Ausgleichsperre	••Bloqueo diferencial	••Differentialspärr	MA4603
							••Boom suspension syst.	••Suspension des bras de levage	••Hubgerüstdämpfung	••Suspension des bras de levage	••Lastarmsfjädringssystem	FD
							••Axle temp	••Arbre temperature	••Welletemperatur	••Eje tempratura	••Axeltemp	SE5201
							••Diff lock	••Blocage Differ.	••Ausgleichsperre	••Bloqueo Dif	••Diff. spärr	SE4608
							••Angle sensor	••Indicateur d'angle	••Winkelgeber	••Sensor de ángulo	••Vinkelgivare	FM, BM, (SE9104, SE9105)
							••Attachment light	••Eclairage outil	••Gerätescheinwerfer	••Iluminac.herramientas	••Redskapsbelysning	FF
							••Solenoid valve	••Vanne electrom.	••Magnetventil	••Electrovalvula	••Magnetventil	PWM9105, PWM9106, PWM9107, PWM9108
							••Solenoid valve	••Vanne electrom.	••Magnetventil	••Electrovalvula	••Magnetventil	PWM9101, PWM9102, PWM9103, PWM9104
							••Cable harness	••Faisceau cables	••Kabelbaum	••Manojo cables	••Ledningsmatta	FE, FM
2	VOE 11170150	2	2	2			•Housing	•Carter	•Gehäuse	•Cuerpo	•Hus	
3	VOE 4803752	REQ	REQ	REQ			•Hose	•Flexible	•Schlauch	•Manguera	•Slang	
4	VOE 4803754	REQ	REQ	REQ			•Hose	•Flexible	•Schlauch	•Manguera	•Slang	
5		1	1	1	NS		•Manifold	•Tubulure	•Verzweigung	•Bifurcación	•Förgrening	
6	VOE 11170267	REQ	REQ	REQ			•Hose	•Flexible	•Schlauch	•Manguera	•Slang	
7	VOE 4803746	REQ	REQ	REQ			•Hose	•Flexible	•Schlauch	•Manguera	•Slang	
8	VOE 976256	11	11	11			•Housing	•Carter	•Gehäuse	•Cuerpo	•Hus	
9	VOE 11039709	3	3	3			•Manifold	•Tubulure	•Verzweigung	•Bifurcación	•Förgrening	
10	VOE 4803748	REQ	REQ	REQ			•Hose	•Flexible	•Schlauch	•Manguera	•Slang	
11	VOE 11039723	1	1	1			•Manifold	•Tubulure	•Verzweigung	•Bifurcación	•Förgrening	
12	VOE 4803751	REQ	REQ	REQ			•Hose	•Flexible	•Schlauch	•Manguera	•Slang	
13	VOE 11039747	1	1	1			•Manifold	•Tubulure	•Verzweigung	•Bifurcación	•Förgrening	
14	VOE 11039397	1	1	1			•End sleeve	•Douille d'extrémité	•Endhülse	•Manguito final	•Ändhylsa	
15	VOE 3963412	3	3	3			•Housing	•Carter	•Gehäuse	•Cuerpo	•Hus	
16	VOE 14346331	2	2	2			•Manifold	•Tubulure	•Verzweigung	•Bifurcación	•Förgrening	

1	83157, 83158, 83159	**Cable harness, front** **Faisceau de câbles, antérieur** **Kabelbaum, vorne** **Manojo de cables, delantero** **Ledningsmatta, främre**	Catalogue id **20107**	Group **371**
2	83241, 83245,		Illustr. No **1030395**	Section **2400**
3	84221			
4			Issue **20009015-H**	Page **437**
5		**83157, 83158, 83159, 83241, 83245, 84221**		

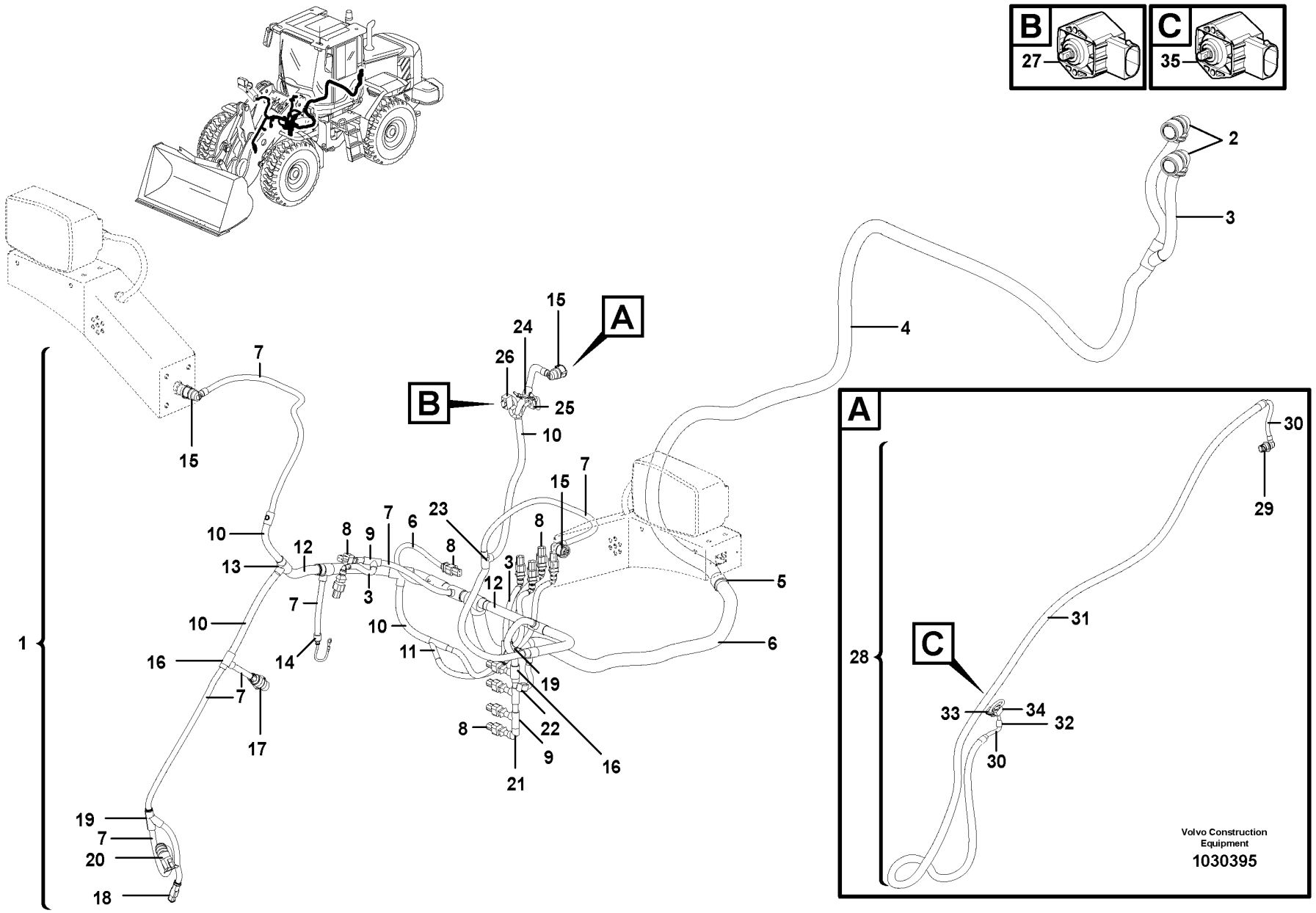
B
27
C
35
2
3
4
A
15
24
26
25
10
7
15
23
8
9
6
12
13
3
5
6
1
16
14
11
19
22
17
21
18
20
28
29
30
31
33
34
32
Volvo Construction Equipment
1030395

Fig.	Part No.	Quantity 1	2	3	PS	KIT	Description	Dénomination	Bezeichnung	Denominación	Benämning	Notes
17	VOE 3944972	1	1	1			•Housing	•Carter	•Gehäuse	•Cuerpo	•Hus	
18	VOE 874955	1	1	1			•Housing	•Carter	•Gehäuse	•Cuerpo	•Hus	
19	VOE 11039665	3	3	3			•Manifold	•Tubulure	•Verzweigung	•Bifurcación	•Förgrening	
20	VOE 1307048	1	1	1			•Housing	•Carter	•Gehäuse	•Cuerpo	•Hus	
21	VOE 11170084	1	1	1			•Elbow	•Coude	•Winkel	•Ángulo	•Vinkel	
22	VOE 1624477	1	1	1			•Receptacle housing	•Douille isolante	•Steckbuchse	•Aislador manguito	•Flatstiftshylsisolator	
23	VOE 14340330	1	1	1			•Manifold	•Tubulure	•Verzweigung	•Bifurcación	•Förgrening	
24	VOE 11039667	1	1	1			•Manifold	•Tubulure	•Verzweigung	•Bifurcación	•Förgrening	
25	VOE 355877	1	1	1			•Bushing	•Bague	•Buchse	•Casquillo	•Bussning	
26	VOE 11170130	1	1	1			•Housing	•Carter	•Gehäuse	•Cuerpo	•Hus	BM
27	VOE 11170282	1	1	1			Angle sensor	Indicateur d'angle	Winkelgeber	Sensor de angulo	Vinkelsensor	SE9104
28	VOE 15150399	1					Wiring harness	Faisceau de câbles	Kabelbaum	Manojo cables	Ledningsmatta	(VOE 11171807)
28	VOE 15151320		1	1			Wiring harness	Faisceau de câbles	Kabelbaum	Manojo cables	Ledningsmatta	(VOE 11171801)
							•CONNECTED TO:	•CONNECTÉ A:	•ANGESCHLOSSEN:	•CONECTADO A:	•ANSLUTER TILL:	
							••Cable harness	••Faisceau cables	••Kabelbaum	••Manojo cables	••Ledningsmatta	FN
							••Angle sensor	••Indicateur d'angle	••Winkelgeber	••Sensor de ángulo	••Vinkelgivare	(SE9105)
29	VOE 984944	1	1	1			•Housing	•Carter	•Gehäuse	•Cuerpo	•Hus	
30	VOE 11039491	REQ	REQ	REQ			•Hose	•Flexible	•Schlauch	•Manguera	•Slang	
31	VOE 982551	REQ	REQ	REQ			•Hose	•Flexible	•Schlauch	•Manguera	•Slang	
32	VOE 11039397	1	1	1			•End sleeve	•Douille d'extrémité	•Endhülse	•Manguito final	•Ändhylsa	
33	VOE 355877	1	1	1			•Bushing	•Bague	•Buchse	•Casquillo	•Bussning	
34	VOE 11170130	1	1	1			•Housing	•Carter	•Gehäuse	•Cuerpo	•Hus	
35	VOE 17261177	1					Sensor kit	Kit détecteur	Gebersatz	Kit sensor	Sensorsats	SE9105, INCL ITEM NO 28
35	VOE 17261185		1	1			Sensor kit	Kit détecteur	Gebersatz	Kit sensor	Sensorsats	SE9105, INCL ITEM NO 28
	VOE 13976739	REQ	REQ	REQ			Hose	Flexible	Schlauch	Manguera	Slang	L = 180 MM PWM105 - 108
	VOE 4881440	4	4	4			Cable tie	Serre-câble	Kabelbinder	Abrazadera de cinta	Buntband	

1	83157, 83158, 83159	**Cable harness, front** **Faisceau de câbles, antérieur** **Kabelbaum, vorne** **Manojo de cables, delantero** **Ledningsmatta, främre**	Catalogue id **20107**	Group **371**
2	83241, 83245,		Illustr. No **1030395**	Section **2400**
3	84221			
4			Issue **20009015-H**	Page **439**
5		**83157, 83158, 83159, 83241, 83245, 84221**		

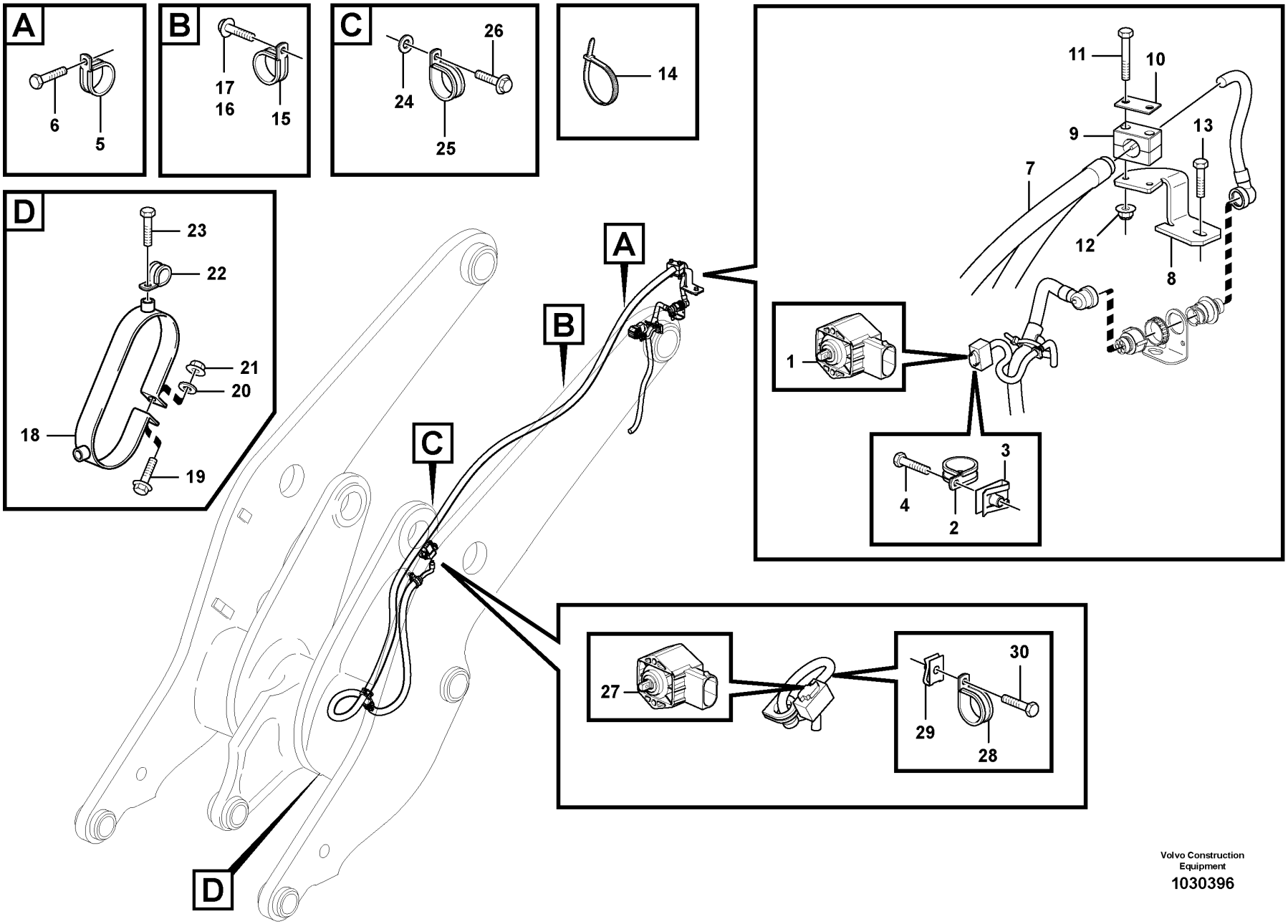

Volvo Construction Equipment

1030396

Fig.	Part No.	Quantity 1	Quantity 2	Quantity 3	PS	KIT	Description	Dénomination	Bezeichnung	Denominación	Benämning	Notes
1		1					Sensor	Capteur	Geber	Captador	Givare	(SE9104) See group 371-2400 page 437
2	VOE 952624	1					Clamp	Collier serrage	Schelle	Abrazadera	Klamma	
3	VOE 949921	1					Spring nut	Écrou de ressort	Federverschlussmutter	Tuerca resorte	Fjädermutter	
4	VOE 13965175	1					Screw	Vis	Schraube	Tornillo	Skruv	
5	VOE 13949746	1					Clamp	Collier serrage	Schelle	Abrazadera	Klamma	
6	VOE 946173	1					Flange screw	Vis à embase	Flanschschraube	Tornillo embridado	Flänsskruv	
7		1					Cable harness	Faisceau cables	Kabelbaum	Manojo cables	Ledningsmatta	See group 371-2400 page 437
8	VOE 11171612	1					Bracket	Console	Konsole	Consola	Konsol	
9	VOE 11410603	1					Clamp	Collier serrage	Schelle	Abrazadera	Klamma	
10	VOE 11003048	1					Cover plate	Plaque de recouvrement	Oberblech	Placa recurbrición	Ovanplåt	
11	VOE 13965178	2					Screw	Vis	Schraube	Tornillo	Skruv	
12	VOE 13949278	2					Flange lock nut	Contre-écrou à embase	Flanschverschlussmutter	Contratuerca embridada	Flänslåsmutter	
13	VOE 946173	1					Flange screw	Vis à embase	Flanschschraube	Tornillo embridado	Flänsskruv	
14	VOE 4881440	2					Cable tie	Serre-câble	Kabelbinder	Abrazadera de cinta	Buntband	
15	VOE 13977600	3					Clamp	Collier serrage	Schelle	Abrazadera	Klamma	
16	VOE 946471	2					Flange screw	Vis à embase	Flanschschraube	Tornillo embridado	Flänsskruv	
17	VOE 947107	1					Flange screw	Vis à embase	Flanschschraube	Tornillo embridado	Flänsskruv	
18	VOE 11708302	1					Clamp	Collier serrage	Schelle	Abrazadera	Klamma	
19	VOE 946470	1					Flange screw	Vis à embase	Flanschschraube	Tornillo embridado	Flänsskruv	
20	VOE 960141	1			SS		Plain washer	Rondelle plane	Flachscheibe	Arandela plana	Planbricka	
21	VOE 948645	1					Flange lock nut	Contre-écrou à embase	Flanschverschlussmutter	Contratuerca embridada	Flänslåsmutter	
22	VOE 13803052	1					Clamp	Collier serrage	Schelle	Abrazadera	Klamma	
23	VOE 13965175	1					Screw	Vis	Schraube	Tornillo	Skruv	
24	VOE 960139	2					Plain washer	Rondelle plane	Flachscheibe	Arandela plana	Planbricka	
25	VOE 13977600	1					Clamp	Collier serrage	Schelle	Abrazadera	Klamma	
26	VOE 946440	1					Flange screw	Vis à embase	Flanschschraube	Tornillo embridado	Flänsskruv	
27		1					Sensor	Capteur	Geber	Captador	Givare	(SE9105) See group 371-2400 page 437
28	VOE 952624	1					Clamp	Collier serrage	Schelle	Abrazadera	Klamma	

1		**Cable harness, front**	Catalogue id **20107**	Group **371**
2		**Faisceau de câbles, antérieur**		
3		**Kabelbaum, vorne**	Illustr. No **1030396**	Section **2450**
4		**Manojo de cables, delantero**		
5		**Ledningsmatta, främre**	Issue **20009015-H**	Page **441**
		83157, 83158, 83159, 83241, 83245, 84221		

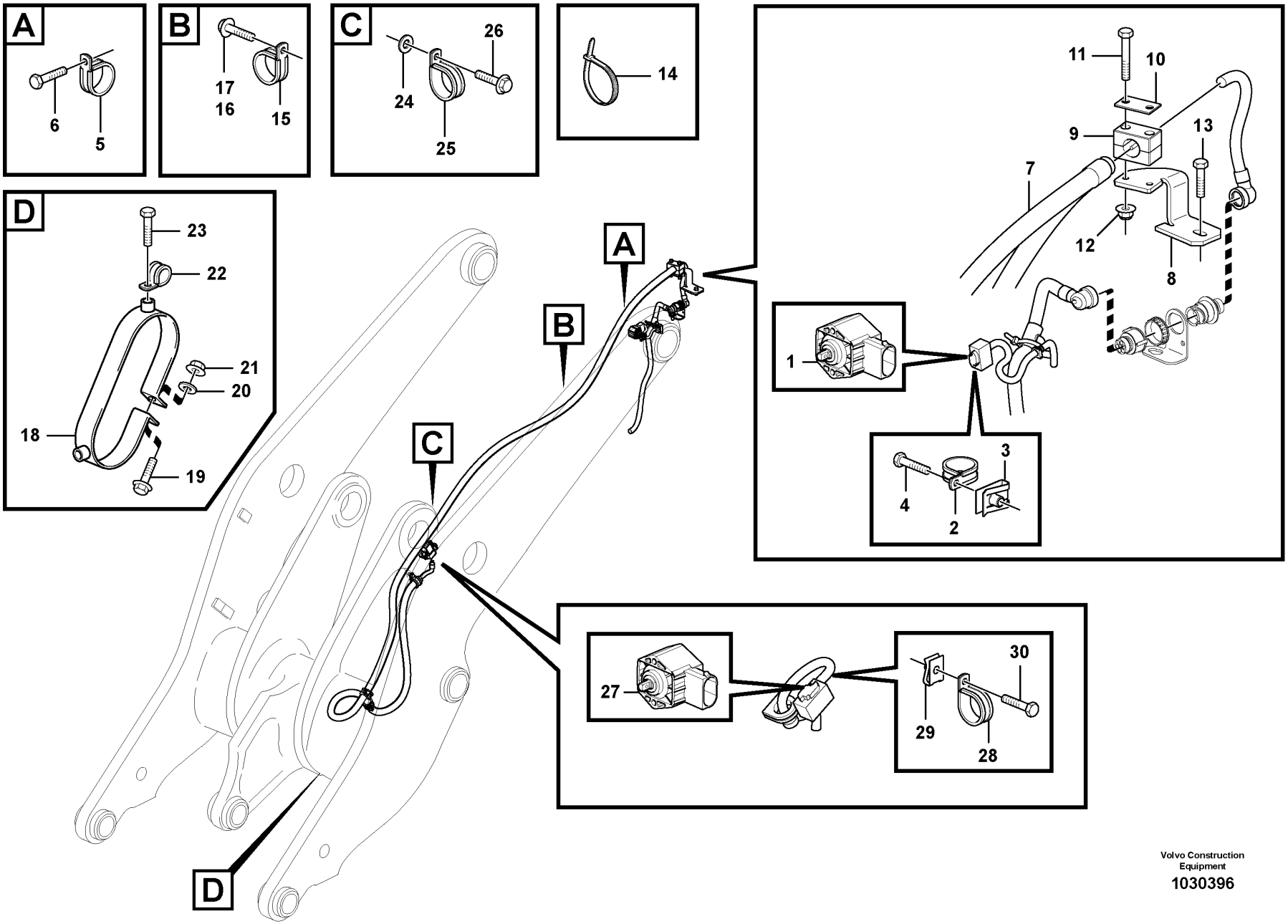

Volvo Construction Equipment

1030396

Fig.	Part No.	Quantity 1	Quantity 2	Quantity 3	PS	KIT	Description	Dénomination	Bezeichnung	Denominación	Benämning	Notes
29	VOE 949921	1					Spring nut	Écrou de ressort	Federverschlussmutter	Tuerca resorte	Fjädermutter	
30	VOE 13965175	1					Screw	Vis	Schraube	Tornillo	Skruv	

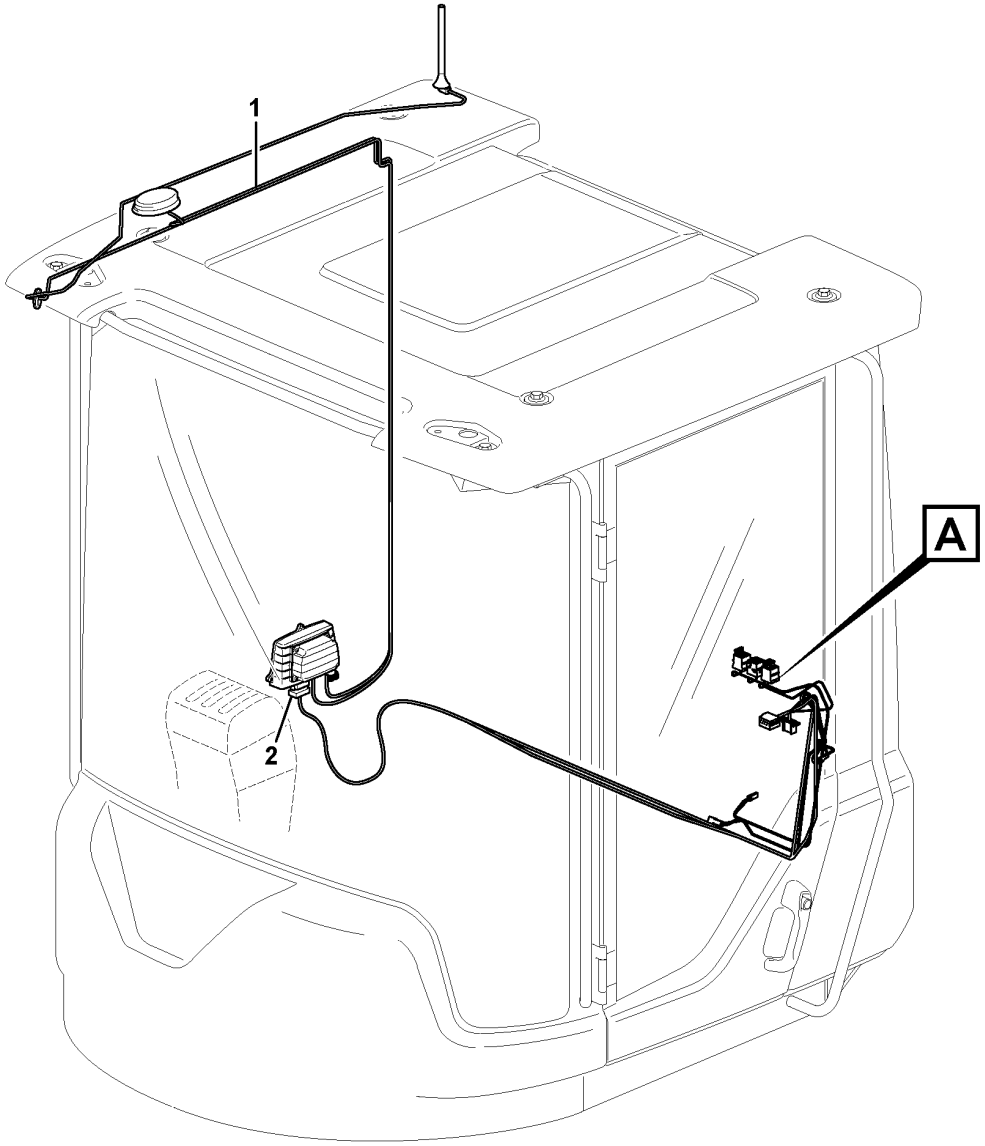
1
2
A

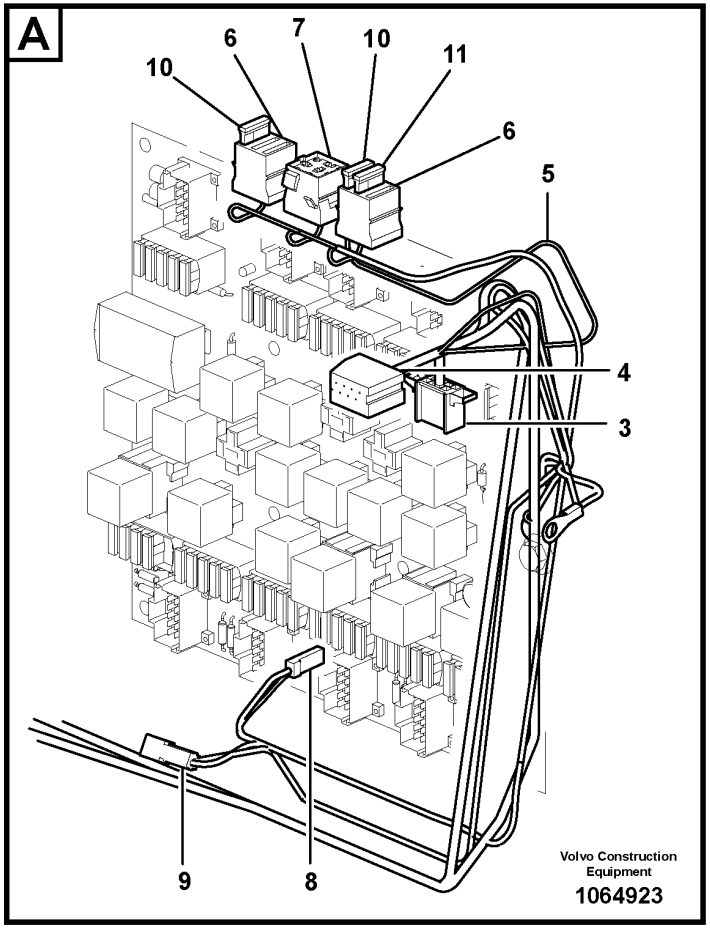
A
10
6
7
10
11
6
5
4
3
9
8
Volvo Construction Equipment
1064923

Fig.	Part No.	Quantity 1	Quantity 2	Quantity 3	PS	KIT	Description	Dénomination	Bezeichnung	Denominación	Benämning	Notes
1	VOE 11171793	1					Wiring harness	Faisceau de câbles	Kabelbaum	Manojo cables	Ledningsmatta	
							•CONNECTED TO:	•CONNECTÉ A:	•ANGESCHLOSSEN:	•CONECTADO A:	•ANSLUTER TILL:	
							••Electronic unit	••Unité électronique	••Elektronikeinheit	••Unidad electrón	••Elektronikenhet	WECU
							••Socket	••Connexion Elect	••Elektroanschlus	••Conexion Electr	••Elanslutning	VP
							••Fuse Board	••Socle Fusible	••Sicher Klbrett	••Cuadro Fusibles	••Säkringsplint	FU64/P2
2	VOE 11170366	1					•Contact	•Contact	•Kontakt	•Contacto	•Kontakt	WECU
3	VOE 1096618	1					•Housing	•Carter	•Gehäuse	•Cuerpo	•Hus	VP
4	VOE 1096614	1					•Housing	•Carter	•Gehäuse	•Cuerpo	•Hus	VP
5	VOE 11171857	1					Wiring harness	Faisceau de câbles	Kabelbaum	Manojo cables	Ledningsmatta	
							•CONNECTED TO:	•CONNECTÉ A:	•ANGESCHLOSSEN:	•CONECTADO A:	•ANSLUTER TILL:	
							••Feeding	••Alimentation	••Zuführung	••Alimentacion	••Matning	30A
							••Ground Conn	••Liaison Masse	••Masseanschluss	••Conexion Tierra	••Jordförbindning	31C
							••Fuse Holder	••Porte fusible	••Sicherungshalter	••Porta-fusible	••Säkringshållare	FU61, FU62, FU85
							••Relay Retainer	••Porte-relais	••Relaishalter	••Portarreles	••Relähållare	RE3601
							••Housing Cover	••Gaine Isolante	••Isolatorhulle	••Funda Aislador	••Isolatorhölje	P1/2, P1 (L350F)
6	VOE 3986188	2					•Fuse holder	•Porte-fusible	•Sicherungshalter	•Portafusibles	•Säkringshållare	
7	VOE 8141996	1					•Housing	•Carter	•Gehäuse	•Cuerpo	•Hus	
8	VOE 13949597	1					•Protecting sleeve	•Manchon protection	•Schutzhülle	•Manguito de protección	•Skyddshylsa	
9	VOE 958207	1					•Housing	•Carter	•Gehäuse	•Cuerpo	•Hus	
10	VOE 13969162	2					•Fuse	•Fusible	•Sicherung	•Fusible	•Säkring	15A, FU61, FU85
11	VOE 13969160	1					•Fuse	•Fusible	•Sicherung	•Fusible	•Säkring	5A, FU62

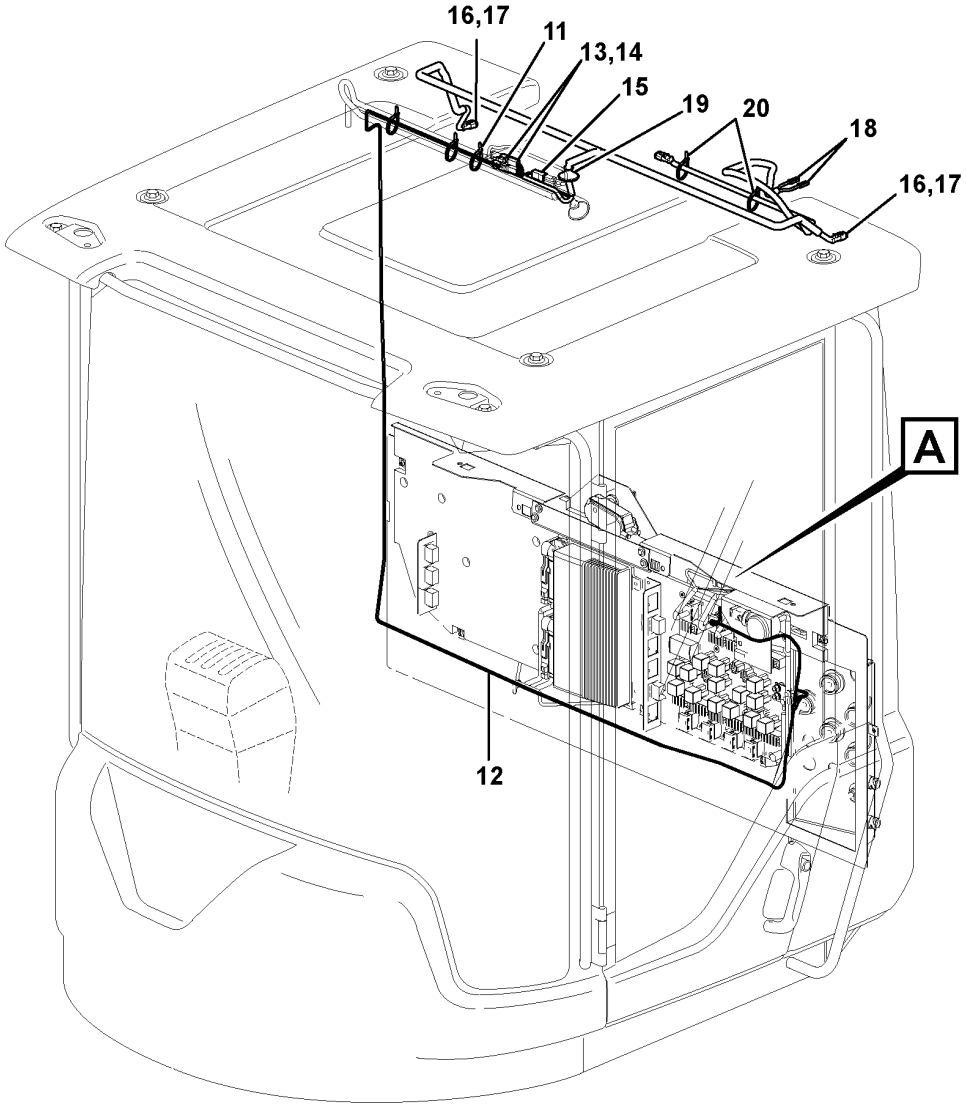

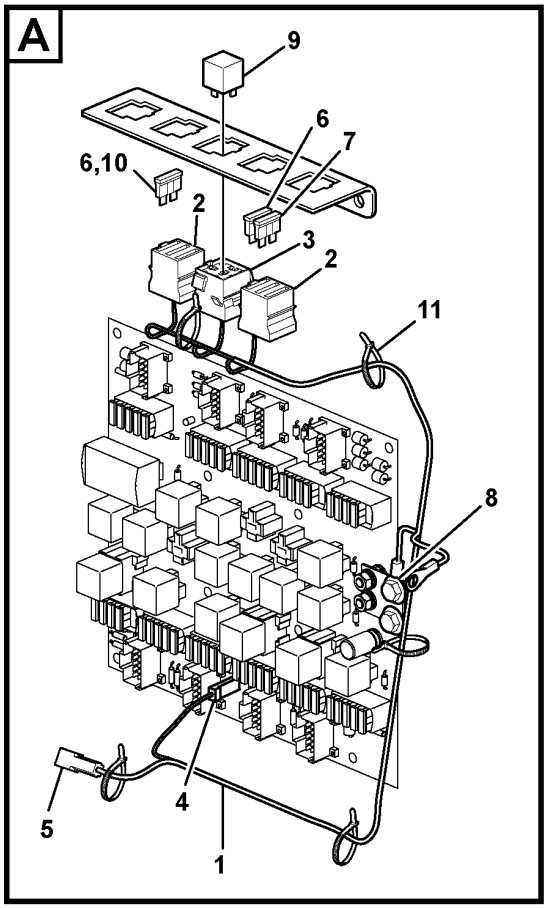

Volvo Construction Equipment

1030409

Fig.	Part No.	Quantity 1	Quantity 2	Quantity 3	PS	KIT	Description	Dénomination	Bezeichnung	Denominación	Benämning	Notes
1	VOE 11171857	1					Wiring harness	Faisceau de câbles	Kabelbaum	Manojo cables	Ledningsmatta	3844)
							•CONNECTED TO:	•CONNECTÉ A:	•ANGESCHLOSSEN:	•CONECTADO A:	•ANSLUTER TILL:	
							••Feeding	••Alimentation	••Zuführung	••Alimentacion	••Matning	30A
							••Ground Conn	••Liaison Masse	••Masseanschluss	••Conexion Tierra	••Jordförbindning	31C
							••Fuse Holder	••Porte fusible	••Sicherungshalter	••Porta-fusible	••Säkringshållare	FU61, FU62, FU85
							••Relay Retainer	••Porte-relais	••Relaishalter	••Portarreles	••Relähållare	RE3601
							••Housing Cover	••Gaine Isolante	••Isolatorhulle	••Funda Aislador	••Isolatorhölje	P1/2, P1 (L350F)
2	VOE 3986188	1					•Fuse holder	•Porte-fusible	•Sicherungshalter	•Portafusibles	•Säkringshållare	
3	VOE 8141996	1					•Housing	•Carter	•Gehäuse	•Cuerpo	•Hus	
4	VOE 13949597	1					•Protecting sleeve	•Manchon protection	•Schutzhülle	•Manguito de protección	•Skyddshylsa	
5	VOE 958207	1					•Housing	•Carter	•Gehäuse	•Cuerpo	•Hus	
6	VOE 13969162	2					•Fuse	•Fusible	•Sicherung	•Fusible	•Säkring	15A, FU61, FU85
7	VOE 13969160	1					•Fuse	•Fusible	•Sicherung	•Fusible	•Säkring	5A, FU62
8	VOE 946440	1					Flange screw	Vis à embase	Flanschschraube	Tornillo embridado	Flänsskruv	30A, M8 x 16mm
9	VOE 20374662	1					Relay	Relais	Relais	Relé	Relä	RE3601
10	VOE 13969162	1					Fuse	Fusible	Sicherung	Fusible	Säkring	15A, FU85
11	VOE 4881440	REQ					Cable tie	Serre-câble	Kabelbinder	Abrazadera de cinta	Buntband	
12	VOE 11171843	1					Wiring harness	Faisceau de câbles	Kabelbaum	Manojo cables	Ledningsmatta	
							•CONNECTED TO:	•CONNECTÉ A:	•ANGESCHLOSSEN:	•CONECTADO A:	•ANSLUTER TILL:	
							••Fuse Holder	••Porte fusible	••Sicherungshalter	••Porta-fusible	••Säkringshållare	FU85
							••Ground Conn	••Liaison Masse	••Masseanschluss	••Conexion Tierra	••Jordförbindning	31C
							••Cable harness	••Faisceau cables	••Kabelbaum	••Manojo cables	••Ledningsmatta	(LA3519, LA3520, LA3624)
							••Work lights	••Eclairage de travail	••Arbeitsbeleuchtung	••Alumbrado de trabajo	••Arbetsbelysning	LA3519, LA3520
							••Rotating Beacon	••Gyrophare	••Rundumkennleuchte	••Luz Rotativa Emergencia	••Roterande Varningsljus	LA3624
							••Cyclone Cleaner	••Filtre Cyclone	••Zyklonfilter	••Filtro Ciclon	••Cyklonrenare	MO8702
13	VOE 874954	2					•Housing	•Carter	•Gehäuse	•Cuerpo	•Hus	
14	VOE 14370881	2					•Spacer	•Entretoise	•Abstandkörper	•Distanciador	•Distans	
15		1			NS		•Tab Housing	•Fiche Isolante	•Flachstecker	•Aislad Clavija	•Stiftisolator	
16	VOE 874955	3					•Housing	•Carter	•Gehäuse	•Cuerpo	•Hus	

3844) **GB**: Up to date: 10th of November 2010 **FR**: Jusqu'au 10 novembre 2010 **DE**: Aktualisierung: 10. November 2010 **ES**: Actualizado: 10 de noviembre de 2010 **SE**: Upp till datum: den 10 november år 2010

1		**Cable harness air cleaner, cab**	Catalogue id **20107**	Group **371**
2		**Faisceau de câbles, filtre à air, cabine**		
3		**Kabelbaum Luftfilter, Kab**	Illustr. No **1030409**	Section **2550**
4		**Manojo de cable, filtro de aire, cab**		
5		**Ledningsmatta luftrenare, hytt**	Issue **20009015-H**	Page **447**
		84153, 11298389		

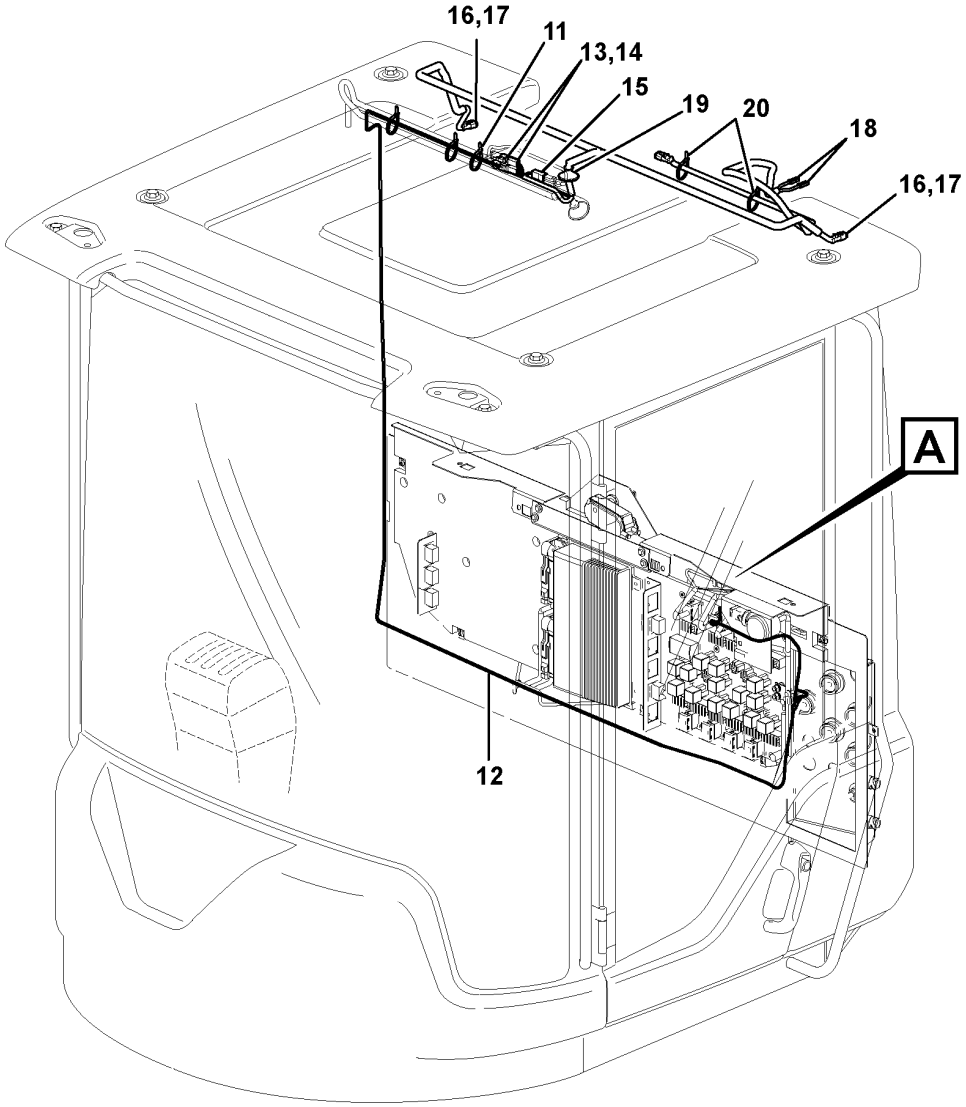

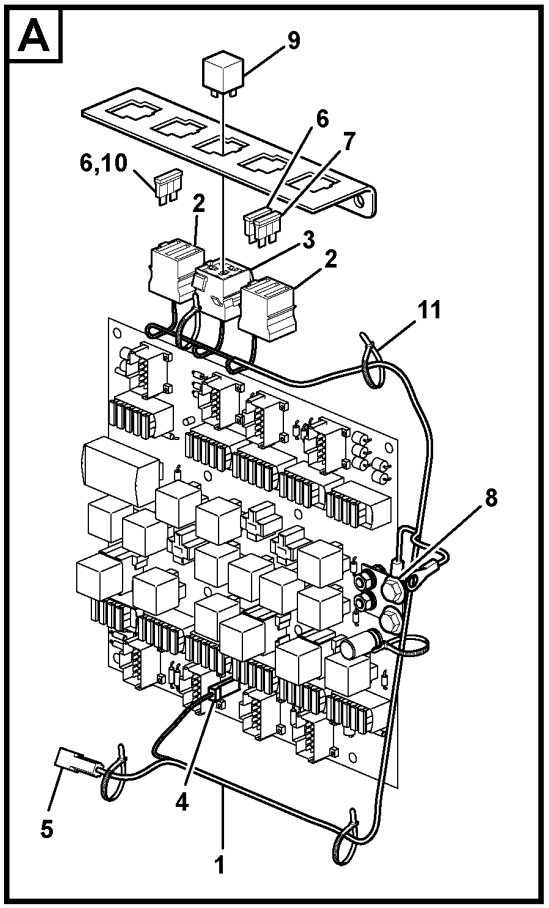

Volvo Construction Equipment

1030409

Fig.	Part No.	Quantity 1	Quantity 2	Quantity 3	PS	KIT	Description	Dénomination	Bezeichnung	Denominación	Benämning	Notes
17	**VOE 11806306**	3					•Stop	•Arrêt	•Anschlag	•Parada	•Stopp	(VOE 874956)
18	**VOE 13949597**	2					•Protecting sleeve	•Manchon protection	•Schutzhülle	•Manguito de protección	•Skyddshylsa	
19	**VOE 1259854**	1					•Grommet	•Passe fil	•Durchführung	•Pasaje	•Genomföring	
20	**VOE 4881440**	2					Cable tie	Serre-câble	Kabelbinder	Abrazadera de cinta	Buntband	

1		**Cable harness air cleaner, cab**	Catalogue id **20107**	Group **371**
2		**Faisceau de câbles, filtre à air, cabine**		
3		**Kabelbaum Luftfilter, Kab**	Illustr. No **1030409**	Section **2550**
4		**Manojo de cable, filtro de aire, cab**		
5		**Ledningsmatta luftrenare, hytt**	Issue **20009015-H**	Page **449**
		84153, 11298389		

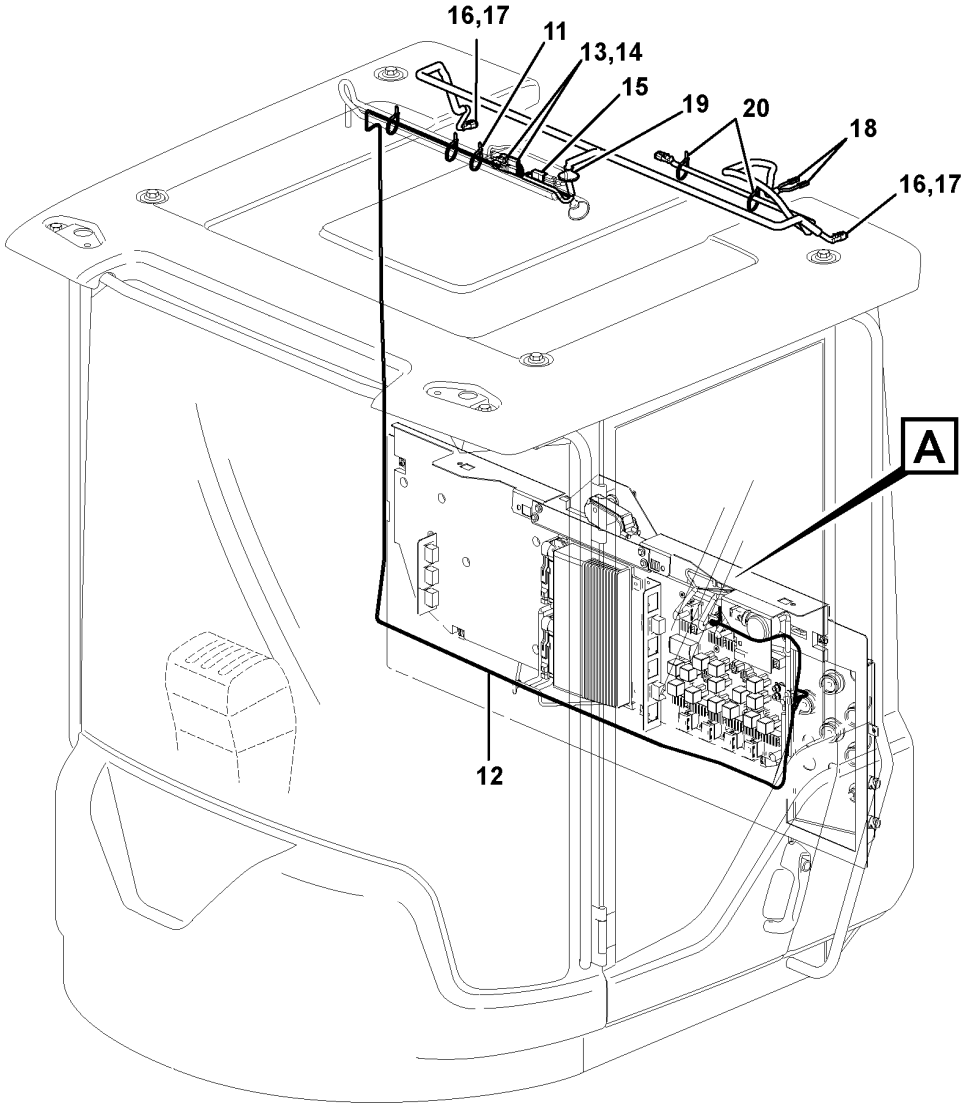

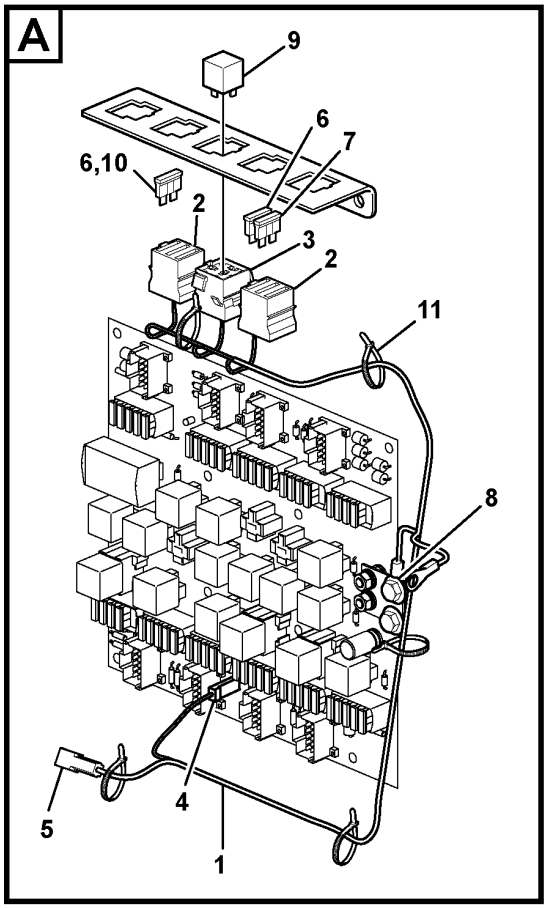

Volvo Construction Equipment

1030409

Fig.	Part No.	Quantity 1	Quantity 2	Quantity 3	PS	KIT	Description	Dénomination	Bezeichnung	Denominación	Benämning	Notes
1	VOE 11171857	1					Wiring harness	Faisceau de câbles	Kabelbaum	Manojo cables	Ledningsmatta	
							•CONNECTED TO:	•CONNECTÉ A:	•ANGESCHLOSSEN:	•CONECTADO A:	•ANSLUTER TILL:	
							••Feeding	••Alimentation	••Zuführung	••Alimentacion	••Matning	30A
							••Ground Conn	••Liaison Masse	••Masseanschluss	••Conexion Tierra	••Jordförbindning	31C
							••Fuse Holder	••Porte fusible	••Sicherungshalter	••Porta-fusible	••Säkringshållare	FU61, FU62, FU85
							••Relay Retainer	••Porte-relais	••Relaishalter	••Portarreles	••Relähållare	RE3601
							••Housing Cover	••Gaine Isolante	••Isolatorhulle	••Funda Aislador	••Isolatorhölje	P1/2, P1 (L350F)
2	VOE 3986188	1					•Fuse holder	•Porte-fusible	•Sicherungshalter	•Portafusibles	•Säkringshållare	
3	VOE 8141996	1					•Housing	•Carter	•Gehäuse	•Cuerpo	•Hus	
4	VOE 13949597	1					•Protecting sleeve	•Manchon protection	•Schutzhülle	•Manguito de protección	•Skyddshylsa	
5	VOE 958207	1					•Housing	•Carter	•Gehäuse	•Cuerpo	•Hus	
6	VOE 13969162	2					•Fuse	•Fusible	•Sicherung	•Fusible	•Säkring	15A, FU61, FU85
7	VOE 13969160	1					•Fuse	•Fusible	•Sicherung	•Fusible	•Säkring	5A, FU62
8	VOE 946440	1					Flange screw	Vis à embase	Flanschschraube	Tornillo embridado	Flänsskruv	30A, M8 x 16mm
9	VOE 20374662	1					Relay	Relais	Relais	Relé	Relä	RE3601
10	VOE 13969162	1					Fuse	Fusible	Sicherung	Fusible	Säkring	15A, FU85
11	VOE 14016673	REQ					Strip clamp	Serrage de ruban	Bandklemme	Abrazadera de cinta	Bandklamma	
12	VOE 11171843	1					Wiring harness	Faisceau de câbles	Kabelbaum	Manojo cables	Ledningsmatta	
							•CONNECTED TO:	•CONNECTÉ A:	•ANGESCHLOSSEN:	•CONECTADO A:	•ANSLUTER TILL:	
							••Fuse Holder	••Porte fusible	••Sicherungshalter	••Porta-fusible	••Säkringshållare	FU85
							••Ground Conn	••Liaison Masse	••Masseanschluss	••Conexion Tierra	••Jordförbindning	31C
							••Cable harness	••Faisceau cables	••Kabelbaum	••Manojo cables	••Ledningsmatta	(LA3519, LA3520, LA3624)
							••Work lights	••Eclairage de travail	••Arbeitsbeleuchtung	••Alumbrado de trabajo	••Arbetsbelysning	LA3519, LA3520
							••Rotating Beacon	••Gyrophare	••Rundumkennleuchte	••Luz Rotativa Emergencia	••Roterande Varningsljus	LA3624
							••Cyclone Cleaner	••Filtre Cyclone	••Zyklonfilter	••Filtro Ciclon	••Cyklonrenare	MO8702
13	VOE 874954	2					•Housing	•Carter	•Gehäuse	•Cuerpo	•Hus	
14	VOE 11803693	2					•Lock	•Serrure	•Schloss	•Cierre	•Lås	
15		1			NS		•Tab Housing	•Fiche Isolante	•Flachstecker	•Aislad Clavija	•Stiftisolator	
16	VOE 874955	3					•Housing	•Carter	•Gehäuse	•Cuerpo	•Hus	
17	VOE 11806306	3					•Stop	•Arrêt	•Anschlag	•Parada	•Stopp	

1		**Cable harness air cleaner, cab**	Catalogue id **20107**	Group **371**
2		**Faisceau de câbles, filtre à air, cabine**		
3		**Kabelbaum Luftfilter, Kab**	Illustr. No **1030409**	Section **2575**
4		**Manojo de cable, filtro de aire, cab**		
5		**Ledningsmatta luftrenare, hytt**	Issue **20009015-H**	Page **451**
		85376		

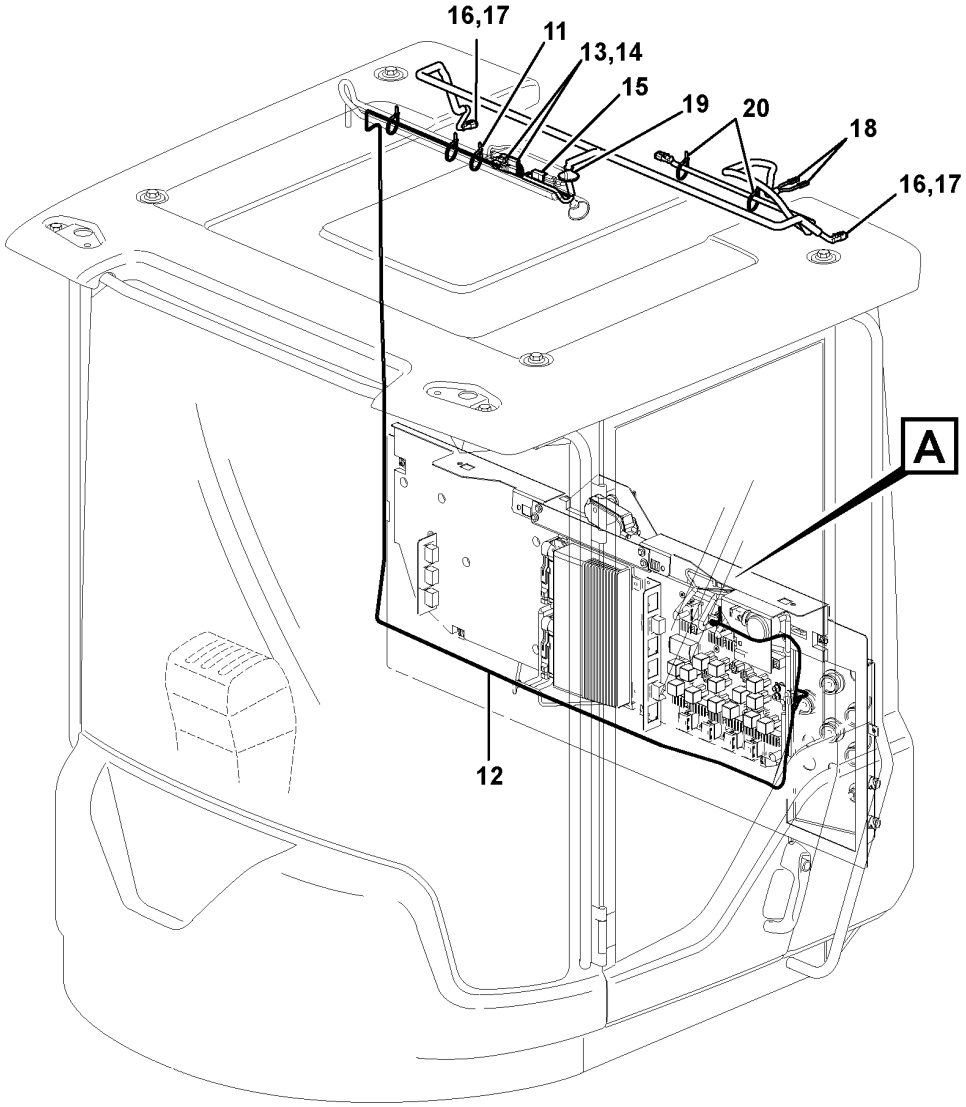

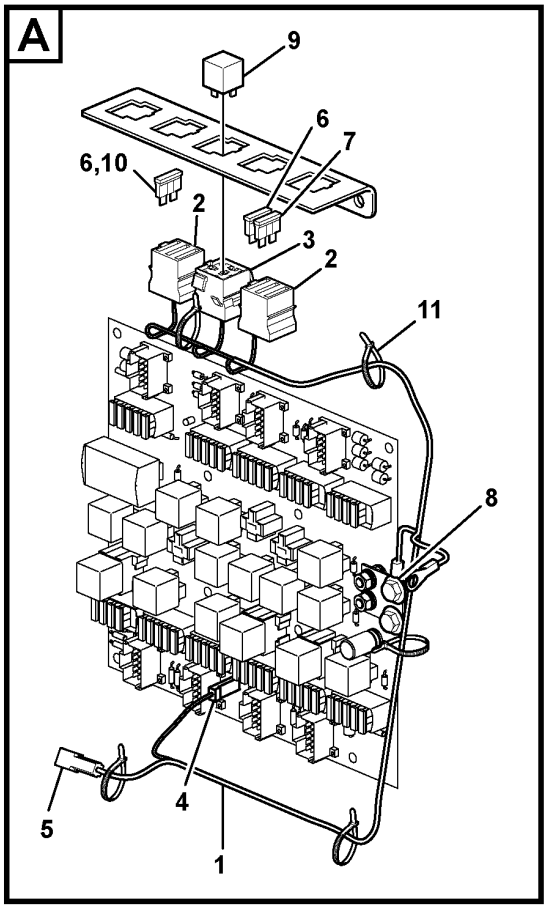

Volvo Construction Equipment

1030409

Fig.	Part No.	Quantity 1	Quantity 2	Quantity 3	PS	KIT	Description	Dénomination	Bezeichnung	Denominación	Benämning	Notes
18	VOE 13949597	2					•Protecting sleeve	•Manchon protection	•Schutzhülle	•Manguito de protección	•Skyddshylsa	
19	VOE 1259854	1					•Grommet	•Passe fil	•Durchführung	•Pasaje	•Genomföring	
20	VOE 4881440	2					Cable tie	Serre-câble	Kabelbinder	Abrazadera de cinta	Buntband	

1		**Cable harness air cleaner, cab**	Catalogue id **20107**	Group **371**
2		**Faisceau de câbles, filtre à air, cabine**		
3		**Kabelbaum Luftfilter, Kab**	Illustr. No **1030409**	Section **2575**
4		**Manojo de cable, filtro de aire, cab**		
5		**Ledningsmatta luftrenare, hytt**	Issue **20009015-H**	Page **453**
		85376		

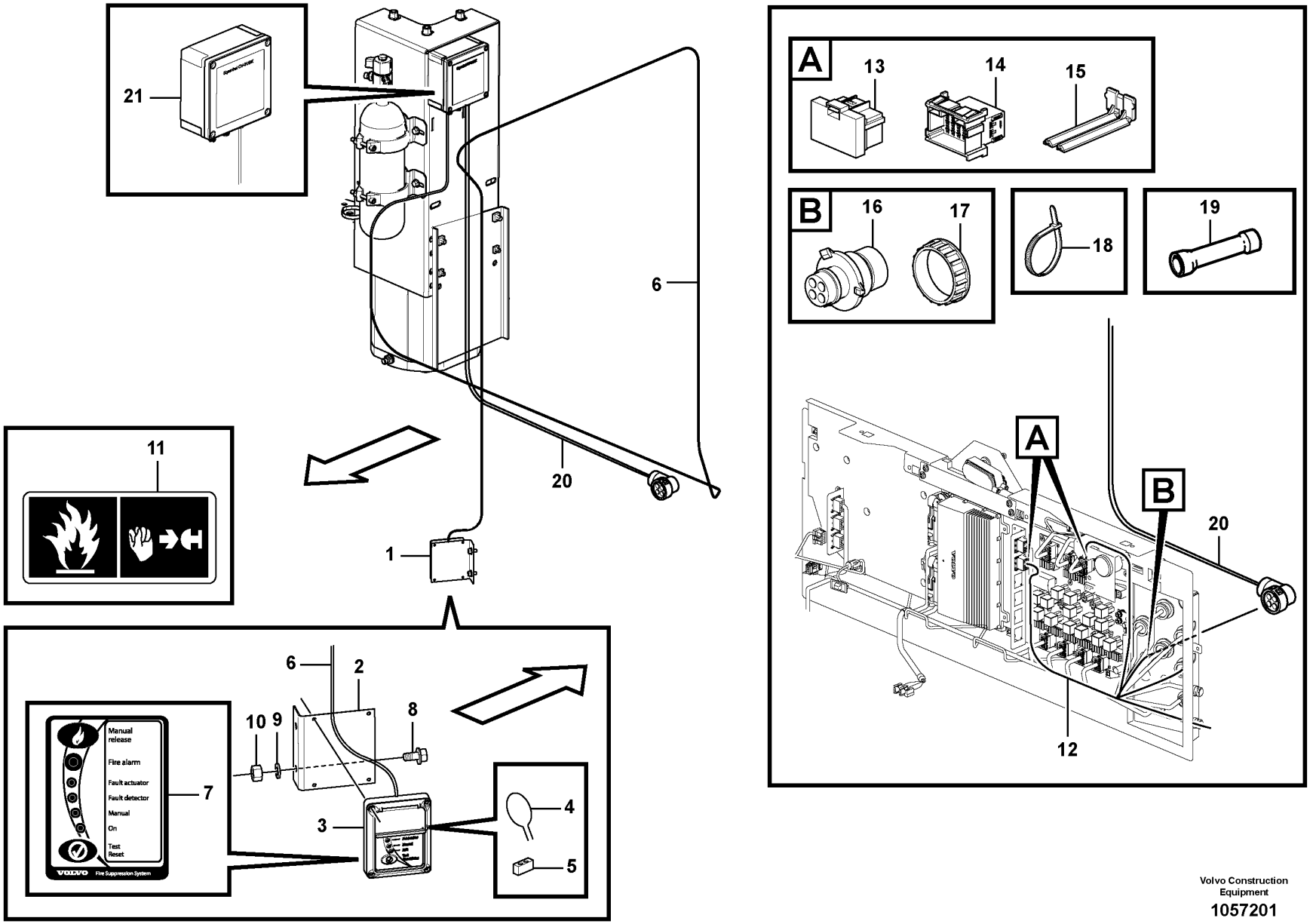

Volvo Construction Equipment

1057201

Fig.	Part No.	Quantity 1	Quantity 2	Quantity 3	PS	KIT	Description	Dénomination	Bezeichnung	Denominación	Benämning	Notes
1		1			NS		Display panel	Panneau afficheur	Informationsdisplay	Panel indicador	Informationspanel	CU9903 S/N -72700, -5593, -27289
1	VOE 16883312	1					Display panel	Panneau afficheur	Informationsdisplay	Panel indicador	Informationspanel	S/N 72701-, 5594-, 27290-
2	VOE 15145730	1			OP		•Bracket	•Console	•Konsole	•Consola	•Konsol	S/N -72700, -5593, -27289
3	VOE 15146389	1					•Panel	•Panneau	•Paneel	•Panel	•Panel	S/N -72700, -5593, -27289
4	VOE 15160275	1					••Sealing wire	••Fil plombage	••Plombierdraht	••Alambre de precinto	••Plomberingstråd	S/N -72700, -5593, -27289
5	VOE 15160273	1					••Anti-tamper sealing	••Plomb	••Plombe	••Precinto	••Plomb	S/N -72700, -5593, -27289
	VOE 17253793	1					••Cover	••Gaine extérieure	••Stoßfängerhaut	••Funda exterior	••Ytterhölje	S/N -72700, -5593, -27289
6	VOE 15146681	1					•Control cable	•Câble commande	•Schaltkabel	•Cable de mando	•Manöverkabel	S/N -72700, -5593, -27289
7	VOE 15152684	1					•Decal set	•Lot d'autocollants	•Aufklebersatz	•Kit de calcomanía	•Dekalsats	S/N -72700, -5593, -27289
8	VOE 13965175	2					Screw	Vis	Schraube	Tornillo	Skruv	
9	VOE 955892	2					Plain washer	Rondelle plane	Flachscheibe	Arandela plana	Planbricka	
10	VOE 13955781	2					Nut	Écrou	Mutter	Tuerca	Mutter	
11	VOE 15126372	1					Decal	Autocollant	Aufklebeschild	Calcomanía	Dekal	
12	VOE 15148478	1					Wiring harness	Faisceau de câbles	Kabelbaum	Manojo cables	Ledningsmatta	
							•CONNECTED TO:	•CONNECTÉ A:	•ANGESCHLOSSEN:	•CONECTADO A:	•ANSLUTER TILL:	
							••Cable connection	••Connexion de câble	••Kabelanschluss	••Conexión de cable	••Kabelanslutning	MK, DC, KG, UA20
							••Earth	••Terre	••Erde	••Tierra	••Jord	31C
13	VOE 20367826	2					•Housing	•Carter	•Gehäuse	•Cuerpo	•Hus	
14	VOE 3987482	2					•Housing	•Carter	•Gehäuse	•Cuerpo	•Hus	
15	VOE 1078189	2					•Lock plate	•Plaque verrouillage	•Verschlussplatte	•Placa de seguridad	•Låsplatta	
16	VOE 3944972	1					•Housing	•Carter	•Gehäuse	•Cuerpo	•Hus	(KG)
17	VOE 3963413	1					Ring	Bague	Ring	Anillo	Ring	
18	VOE 4821292	13					Cable tie	Serre-câble	Kabelbinder	Abrazadera de cinta	Buntband	
19	VOE 956958	1					Splice	Douille raccord	Verbindungsmuffe	Manguito unión	Skarvhylsa	
20	VOE 15166071	1					Wiring harness	Faisceau de câbles	Kabelbaum	Manojo cables	Ledningsmatta	
							•CONNECTED TO:	•CONNECTÉ A:	•ANGESCHLOSSEN:	•CONECTADO A:	•ANSLUTER TILL:	
							••Cable connection	••Connexion de câble	••Kabelanschluss	••Conexión de cable	••Kabelanslutning	KG
							••Control Unit	••Unité de commande	••Steuereinheit	••Unidad de mando	••Reglerenhet	(CU9902)
	VOE 970771	1					•Cable seal	•Joint sur fil	•Leitungsdichtung	•Sellador de cable	•Ledningstätning	
	VOE 970772	3					•Cable seal	•Joint sur fil	•Leitungsdichtung	•Sellador de cable	•Ledningstätning	

1		**Cable harness, fire suppression system** **Faisceau de câblage, système anti-incendie** **Kabelbaum, Feuerbekämpfungssystem** **Haz de cables, sistema de extinción de incendio** **Kabelmatta, brandskyddssystem**	Catalogue id **20107**	Group **371**
2				
3			Illustr. No **1057201**	Section **2600**
4				
5		**84893**	Issue **20009015-H**	Page **455**

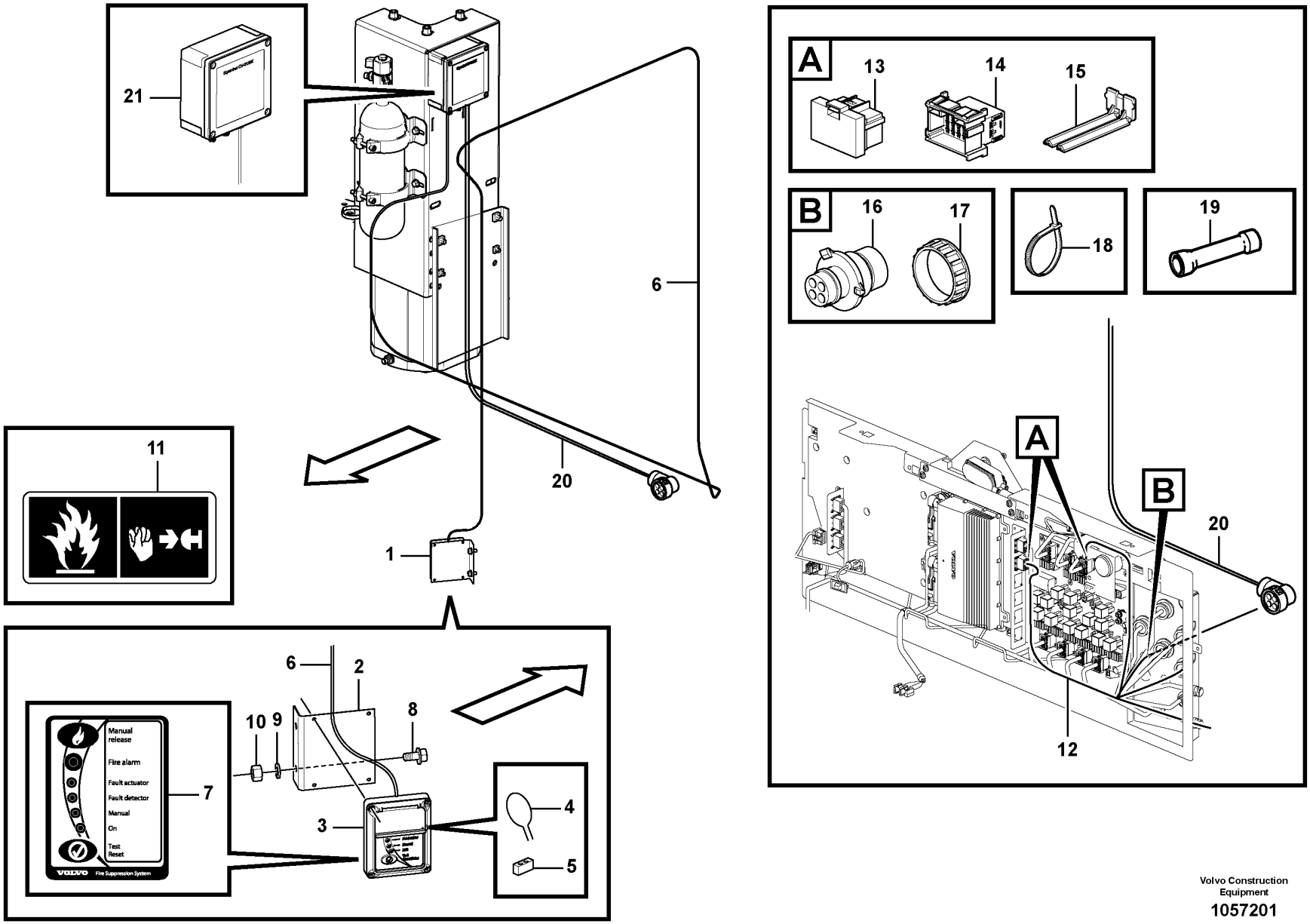

Volvo Construction Equipment

1057201

Fig.	Part No.	Quantity 1	Quantity 2	Quantity 3	PS	KIT	Description	Dénomination	Bezeichnung	Denominación	Benämning	Notes
21		1					Control Unit	Unité de commande	Steuereinheit	Unidad de mando	Reglerenhet	See group 992-300 page 1405

1		**Cable harness, fire suppression system** **Faisceau de câblage, système anti-incendie** **Kabelbaum, Feuerbekämpfungssystem** **Haz de cables, sistema de extinción de incendio** **Kabelmatta, brandskyddssystem**	Catalogue id **20107**	Group **371**
2				
3			Illustr. No **1057201**	Section **2600**
4			Issue **20009015-H**	Page **457**
5		**84893**		

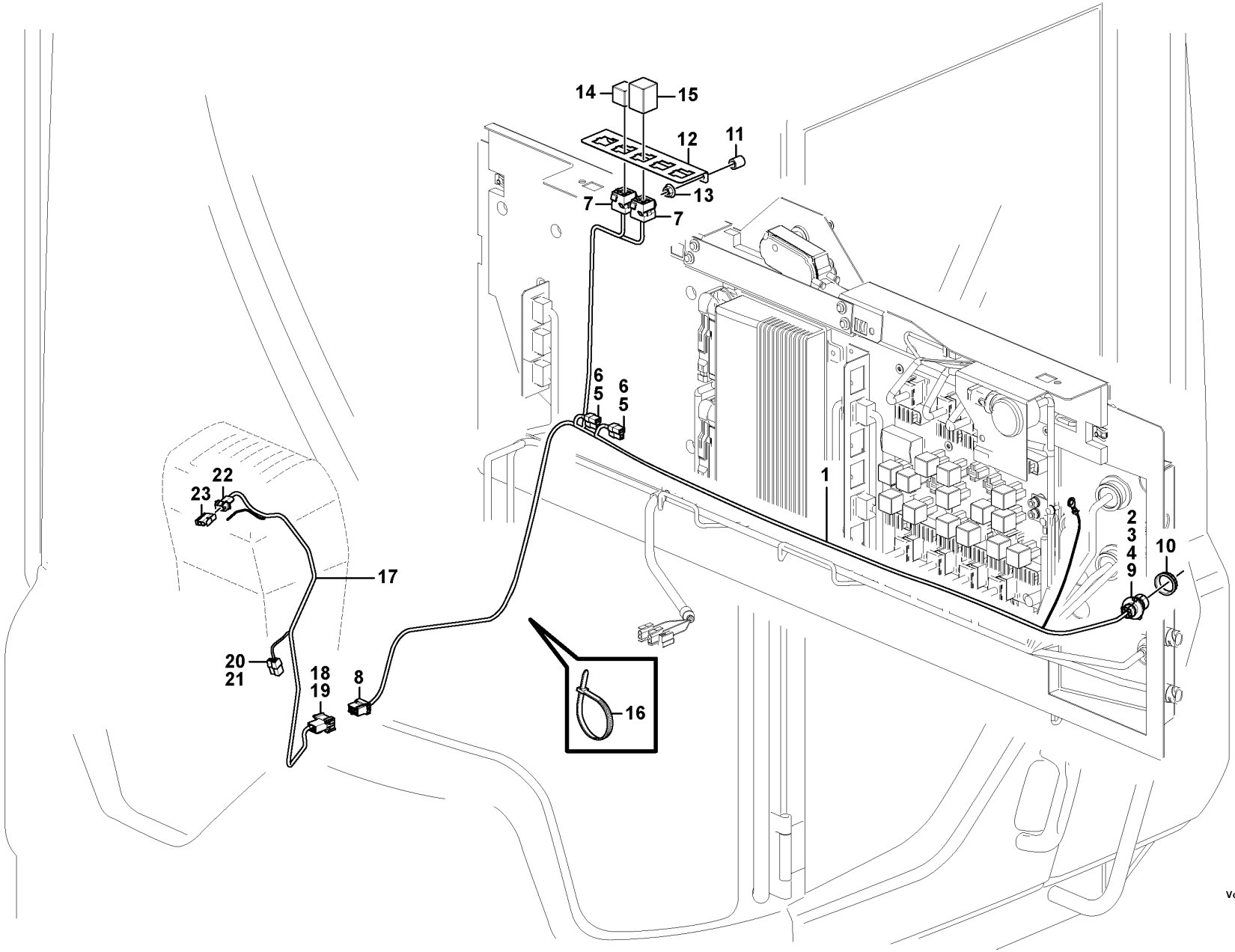

Volvo Construction Equipment

1052512

Fig.	Part No.	Quantity 1	Quantity 2	Quantity 3	PS	KIT	Description	Dénomination	Bezeichnung	Denominación	Benämning	Notes
1	VOE 15411363	1					Wiring harness	Faisceau de câbles	Kabelbaum	Manojo cables	Ledningsmatta	
							•CONNECTED TO:	•CONNECTÉ A:	•ANGESCHLOSSEN:	•CONECTADO A:	•ANSLUTER TILL:	
							••Cable harness	••Faisceau cables	••Kabelbaum	••Manojo cables	••Ledningsmatta	MH, LL
							••Diode	••Diode	••Diode	••Diodo	••Diod	(DI9108, DI9109)
							••Relay	••Relais	••Relais	••Rele	••Relä	(RE9120,RT9113)
2	VOE 3944972	1					•Housing	•Carter	•Gehäuse	•Cuerpo	•Hus	MH
3	VOE 3986691	3					•Cable seal	•Joint sur fil	•Leitungsdichtung	•Sellador de cable	•Ledningstätning	
4	VOE 970771	1					•Cable seal	•Joint sur fil	•Leitungsdichtung	•Sellador de cable	•Ledningstätning	
5	VOE 13958210	2					•Receptacle housing	•Douille isolante	•Steckbuchse	•Aislador manguito	•Flatstiftshylsisolator	
6	VOE 4940327	2					•Diode	•Diode	•Diode	•Diodo	•Diod	DI9108, DI9109
7	VOE 8141996	2					•Housing	•Carter	•Gehäuse	•Cuerpo	•Hus	(RE9120, RT9113)
8	VOE 20367822	1					•Housing	•Carter	•Gehäuse	•Cuerpo	•Hus	LL
9	VOE 3963047	3					•Cable terminal	•Cosse câble	•Kabelschuh	•Terminal de cable	•Ledningssko	
10	VOE 3963413	1					Ring	Bague	Ring	Anillo	Ring	
11	VOE 930418	2					Spacer ring	Bague entretoise	Abstandring	Anillo distanciador	Distansring	
12	VOE 11444231	1					Plate	Tôle	Blech	Chapa	Plåt	
13	VOE 13949278	2					Flange lock nut	Contre-écrou à embase	Flanschverschlussmutter	Contratuerca embridada	Flänslåsmutter	
14	VOE 20374662	1					Relay	Relais	Relais	Relé	Relä	RE9120
15	VOE 15411368	1					Timer relay	Relais differé	Zeitrelais	Relé de tiempo	Tidrelä	RT9113
16	VOE 4881440	20					Cable tie	Serre-câble	Kabelbinder	Abrazadera de cinta	Buntband	
17	VOE 15411365	1					Wiring harness	Faisceau de câbles	Kabelbaum	Manojo cables	Ledningsmatta	
							•CONNECTED TO:	•CONNECTÉ A:	•ANGESCHLOSSEN:	•CONECTADO A:	•ANSLUTER TILL:	
							••Servo Valve	••Servovalve	••Servoventil	••Valvula Servo	••Servoventil	(MA9143), LE
							••Diode	••Diode	••Diode	••Diodo	••Diod	(DI9107)
							••Cable harness	••Faisceau cables	••Kabelbaum	••Manojo cables	••Ledningsmatta	LL
18	VOE 3987478	1					•Housing	•Carter	•Gehäuse	•Cuerpo	•Hus	LL
19	VOE 1078184	1					•Lock plate	•Plaque verrouillage	•Verschlussplatte	•Placa de seguridad	•Låsplatta	
20	VOE 13958210	1					•Receptacle housing	•Douille isolante	•Steckbuchse	•Aislador manguito	•Flatstiftshylsisolator	
21	VOE 4940327	1					•Diode	•Diode	•Diode	•Diodo	•Diod	DI9107
22	VOE 13948995	1					•Pin housing	•Fiche isolante	•Rundstecker	•Aislador de clavija	•Rundstiftsisolator	(MA9143)

1	84807	**Cable Harness, return to dig** **Faisceaux de câbles, "retour creusement"** **Kabelbaum, "return to dig"** **Haz de cables, "return to dig"** **Ledningsmatta, "return to dig"**	Catalogue id **20107**	Group **371**
2			Illustr. No **1052512**	Section **2650**
3				
4			Issue **20009015-H**	Page **459**
5		**CAB**		

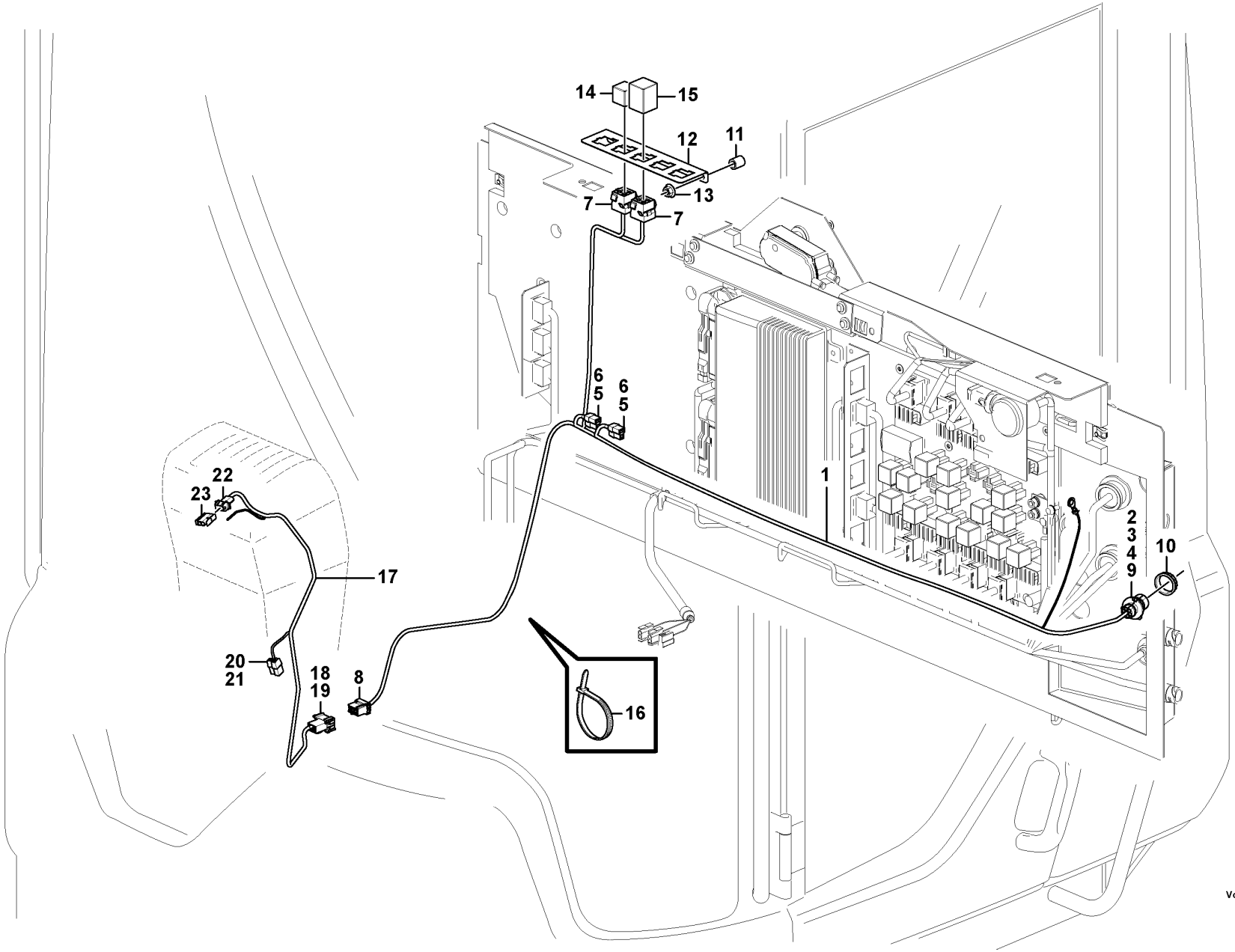

Volvo Construction Equipment

1052512

Fig.	Part No.	Quantity 1	Quantity 2	Quantity 3	PS	KIT	Description	Dénomination	Bezeichnung	Denominación	Benämning	Notes
23	VOE 13948996	1					•Insulator	•Isolateur	•Isolator	•Aislador	•Isolator	

1	84807	**Cable Harness, return to dig** **Faisceaux de câbles, "retour creusement"** **Kabelbaum, "return to dig"** **Haz de cables, "return to dig"** **Ledningsmatta, "return to dig"**	Catalogue id **20107**	Group **371**
2			Illustr. No **1052512**	Section **2650**
3				
4			Issue **20009015-H**	Page **461**
5		**CAB**		

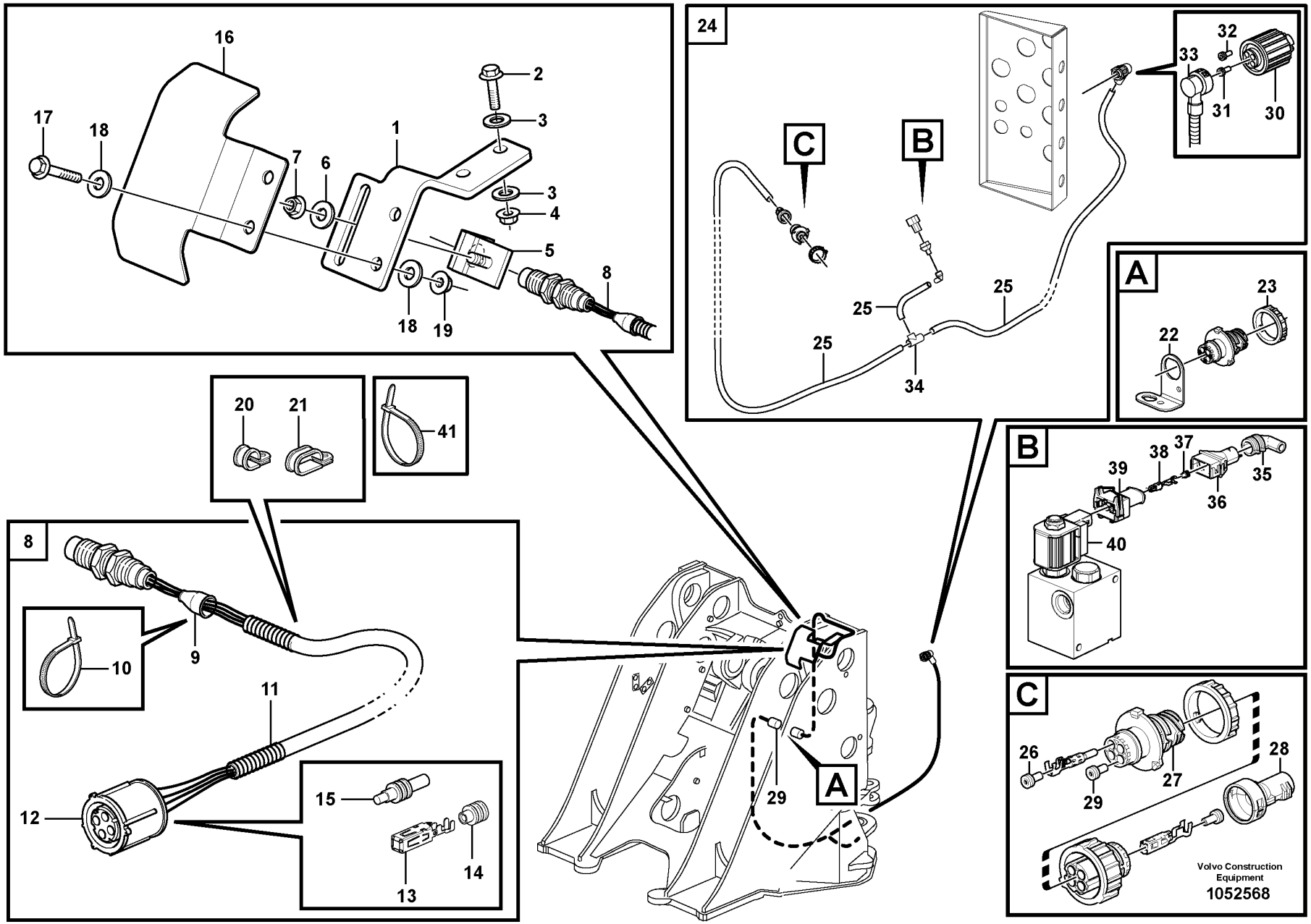
16
17
18
7
6
1
2
3
3
4
5
8
18
19
24
C
B
25
25
25
34
32
33
31
30
A
23
22
20
21
41
8
10
9
11
12
15
13
14
29
A
B
39
38
37
35
36
40
C
26
29
27
28
Volvo Construction Equipment
1052568

Fig.	Part No.	Quantity 1	Quantity 2	Quantity 3	PS	KIT	Description	Dénomination	Bezeichnung	Denominación	Benämning	Notes
1	VOE 11410880	1					Attachment	Fixation	Halterung	Fijacion	Fäste	
2	VOE 13945444	2					Screw	Vis	Schraube	Tornillo	Skruv	
3	VOE 11117464	4					Plain washer	Rondelle plane	Flachscheibe	Arandela plana	Planbricka	(VOE 13960141)
4	VOE 948645	2					Flange lock nut	Contre-écrou à embase	Flanschverschlussmutter	Contratuerca embridada	Flänslåsmutter	
5	VOE 11024585	1					Retainer	Retenue	Halter	Soporte	Hållare	
6	VOE 11117464	1					Plain washer	Rondelle plane	Flachscheibe	Arandela plana	Planbricka	(VOE 13960141)
7	VOE 948645	1					Flange lock nut	Contre-écrou à embase	Flanschverschlussmutter	Contratuerca embridada	Flänslåsmutter	
8	VOE 16812875	1					Induction sensor	Émetteur induction	Induktionsgeber	Sensor de induccion	Induktionssensor	(VOE 11170241) SE9143
9	VOE 11039397	1					•End sleeve	•Douille d'extrémité	•Endhülse	•Manguito final	•Ändhylsa	
10	VOE 4821292	1					•Cable tie	•Serre-câble	•Kabelbinder	•Abrazadera de cinta	•Buntband	
11	VOE 4803746	REQ					•Hose	•Flexible	•Schlauch	•Manguera	•Slang	
12	VOE 8159013	1					•Housing	•Carter	•Gehäuse	•Cuerpo	•Hus	
13	VOE 8155901	3					•Cable terminal	•Cosse câble	•Kabelschuh	•Terminal de cable	•Ledningssko	
14	VOE 8159012	3					•Seal	•Étanchéité	•dichtung	•Junta	•Tätning	
15	VOE 8155899	1					•Sealing plug	•Tampon étanchéité	•Dichtstopfen	•Tapón obturacion	•Tätningsplugg	
16	VOE 11410867	1					Cover	Capot	Abdeckung	Capó	Kåpa	
17	VOE 13945444	2					Screw	Vis	Schraube	Tornillo	Skruv	
18	VOE 11117464	4					Plain washer	Rondelle plane	Flachscheibe	Arandela plana	Planbricka	(VOE 13960141)
19	VOE 948645	2					Flange lock nut	Contre-écrou à embase	Flanschverschlussmutter	Contratuerca embridada	Flänslåsmutter	
20	VOE 13949746	3					Clamp	Collier serrage	Schelle	Abrazadera	Klamma	
21	VOE 11132105	1					Clamp	Collier serrage	Schelle	Abrazadera	Klamma	
22	VOE 3988328	1					Bracket	Console	Konsole	Consola	Konsol	
23	VOE 3963413	1					Ring	Bague	Ring	Anillo	Ring	
24	VOE 15161370	1					Wiring harness	Faisceau de câbles	Kabelbaum	Manojo cables	Ledningsmatta	
25	VOE 4803746	REQ					•Hose	•Flexible	•Schlauch	•Manguera	•Slang	
26	VOE 3986691	3					•Cable seal	•Joint sur fil	•Leitungsdichtung	•Sellador de cable	•Ledningstätning	
27	VOE 3944972	1					•Housing	•Carter	•Gehäuse	•Cuerpo	•Hus	(SE9143)
28	VOE 3985597	1					•Adapter	•Adaptateur	•Adapter	•Adaptador	•Adapter	

1	84807	**Cable Harness, return to dig** **Faisceaux de câbles, "retour creusement"** **Kabelbaum, "return to dig"** **Haz de cables, "return to dig"** **Ledningsmatta, "return to dig"**	Catalogue id **20107**	Group **371**
2			Illustr. No **1052568**	Section **2700**
3				
4			Issue **20009015-H**	Page **463**
5				

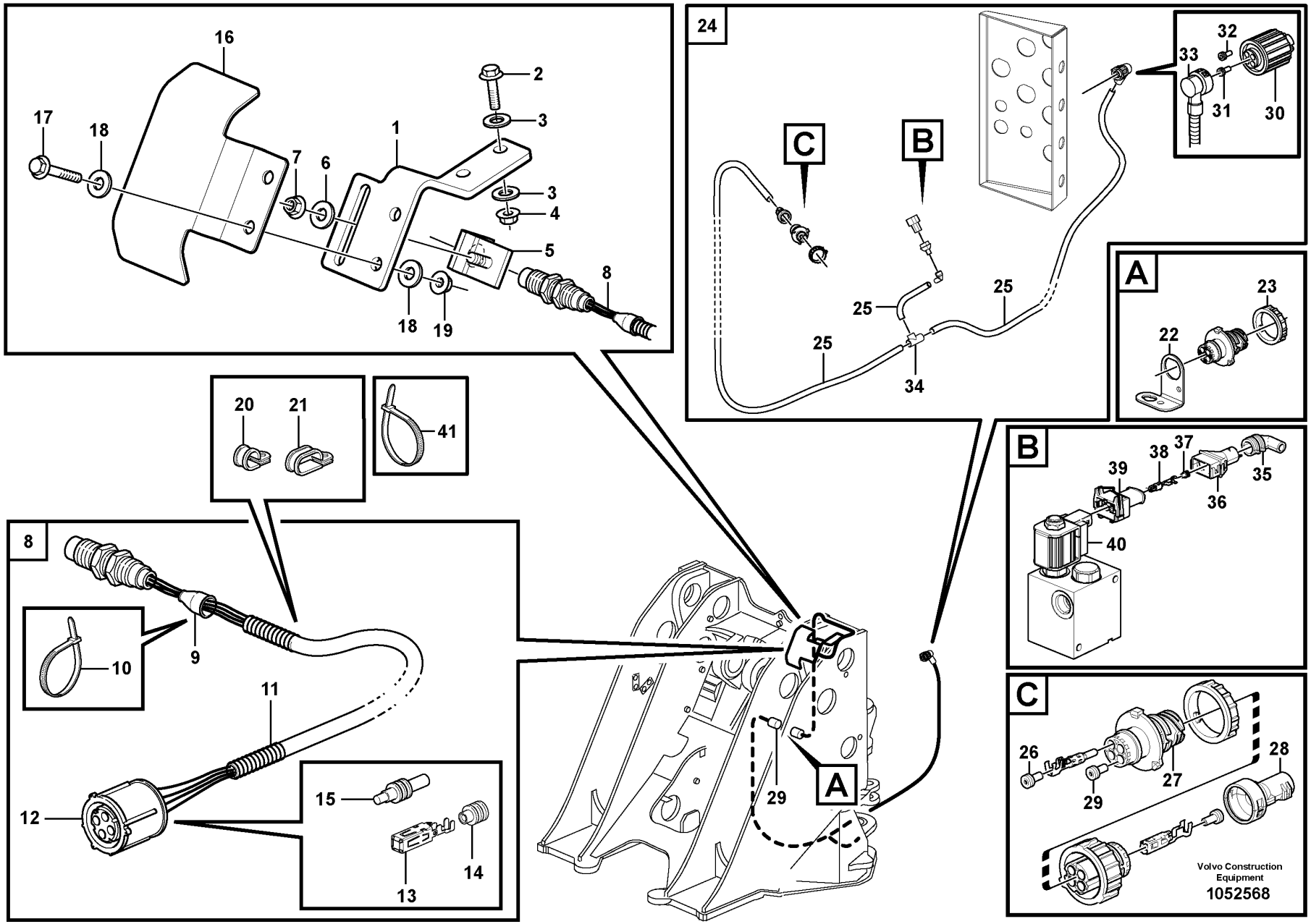
16
17
18
7
6
1
2
3
3
4
5
8
18
19
24
C
B
25
25
25
34
32
33
31
30
A
23
22
20
21
41
8
10
9
11
12
15
13
14
29
A
B
39
38
37
35
36
40
C
26
29
27
28
Volvo Construction Equipment
1052568

Fig.	Part No.	Quantity 1	Quantity 2	Quantity 3	PS	KIT	Description	Dénomination	Bezeichnung	Denominación	Benämning	Notes
29	VOE 970771	1					•Cable seal	•Joint sur fil	•Leitungsdichtung	•Sellador de cable	•Ledningstätning	
30	VOE 8159013	1					•Housing	•Carter	•Gehäuse	•Cuerpo	•Hus	MH
31	VOE 8159012	3					•Seal	•Étanchéité	•dichtung	•Junta	•Tätning	
32	VOE 8155899	1					•Sealing plug	•Tampon étanchéité	•Dichtstopfen	•Tapón obturacion	•Tätningsplugg	
33	VOE 3987768	1					•Adapter	•Adaptateur	•Adapter	•Adaptador	•Adapter	
34	VOE 11039709	1					•Manifold	•Tubulure	•Verzweigung	•Bifurcación	•Förgrening	
35	VOE 1095059	1					•Joint nipple	•Raccord de jonction	•Verbindungsnippel	•Niple de unión	•Skarvnippel	
36	VOE 8142100	1					•Adapter	•Adaptateur	•Adapter	•Adaptador	•Adapter	
37	VOE 970773	2					•Cable seal	•Joint sur fil	•Leitungsdichtung	•Sellador de cable	•Ledningstätning	
38	VOE 970779	3					•Cable terminal	•Cosse câble	•Kabelschuh	•Terminal de cable	•Ledningssko	
39	VOE 976256	1					•Housing	•Carter	•Gehäuse	•Cuerpo	•Hus	(MA9173)
40	VOE 15411384	1					Valve	Valve	Ventil	Válvula	Ventil	
41	VOE 4881440	15					Cable tie	Serre-câble	Kabelbinder	Abrazadera de cinta	Buntband	

1	84807	**Cable Harness, return to dig** **Faisceaux de câbles, "retour creusement"** **Kabelbaum, "return to dig"** **Haz de cables, "return to dig"** **Ledningsmatta, "return to dig"**	Catalogue id **20107**	Group **371**
2			Illustr. No **1052568**	Section **2700**
3				
4			Issue **20009015-H**	Page **465**
5				

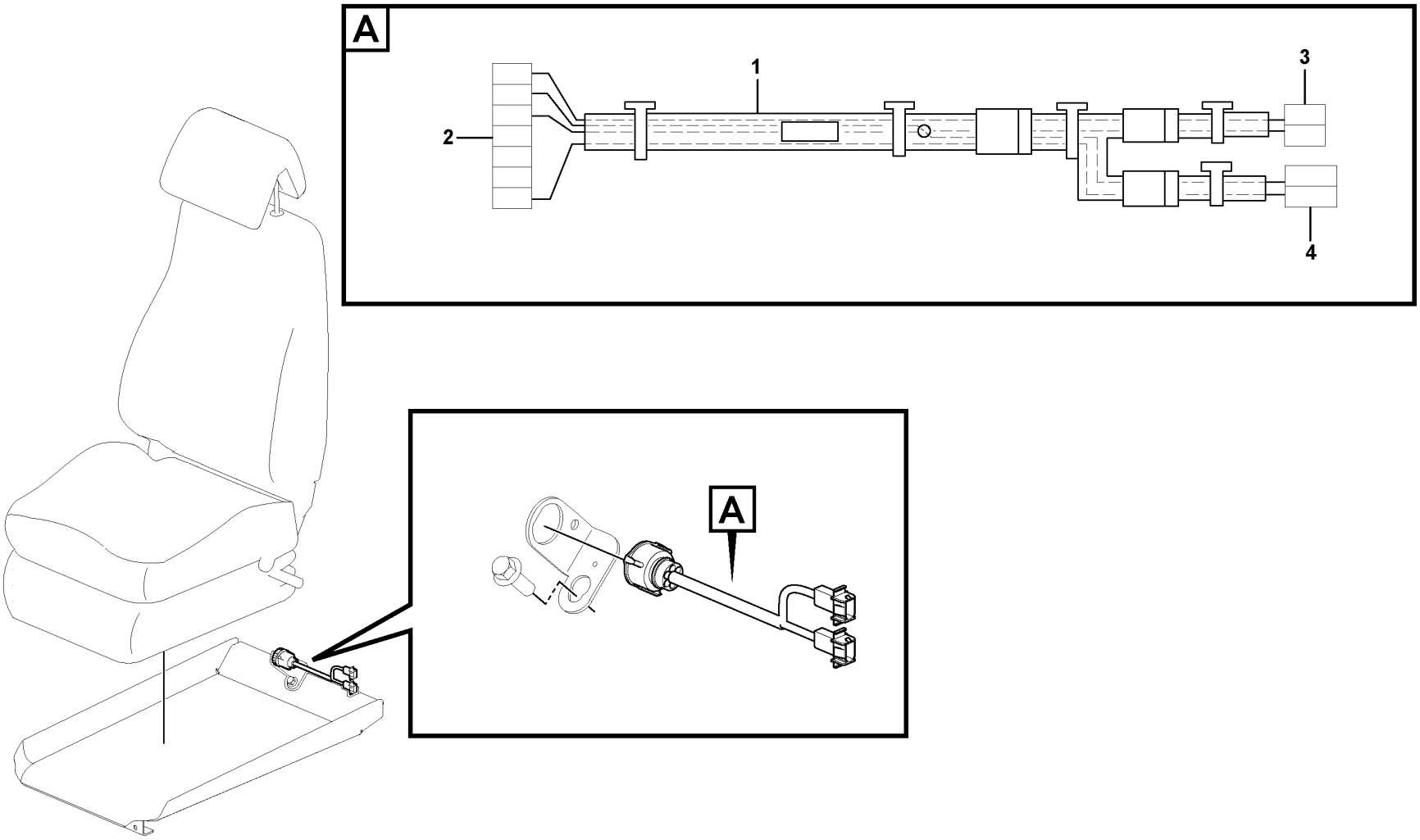
A
1
2
3
4
A

Fig.	Part No.	Quantity 1	Quantity 2	Quantity 3	PS	KIT	Description	Dénomination	Bezeichnung	Denominación	Benämning	Notes
1	**VOE 17463847**	1					Wiring harness	Faisceau de câbles	Kabelbaum	Manojo cables	Ledningsmatta	
2	**VOE 3963412**	1					•Housing	•Carter	•Gehäuse	•Cuerpo	•Hus	AA
2	**VOE 970772**	REQ					•Cable seal	•Joint sur fil	•Leitungsdichtung	•Sellador de cable	•Ledningstätning	
2	**VOE 3963409**	REQ					•Cable terminal	•Cosse câble	•Kabelschuh	•Terminal de cable	•Ledningssko	
2	**VOE 970771**	REQ					•Cable seal	•Joint sur fil	•Leitungsdichtung	•Sellador de cable	•Ledningstätning	
3	**VOE 13948995**	2					•Pin housing	•Fiche isolante	•Rundstecker	•Aislador de clavija	•Rundstiftsisolator	AA, OCA
3	**VOE 969830**	REQ					•Cable terminal	•Cosse câble	•Kabelschuh	•Terminal de cable	•Ledningssko	

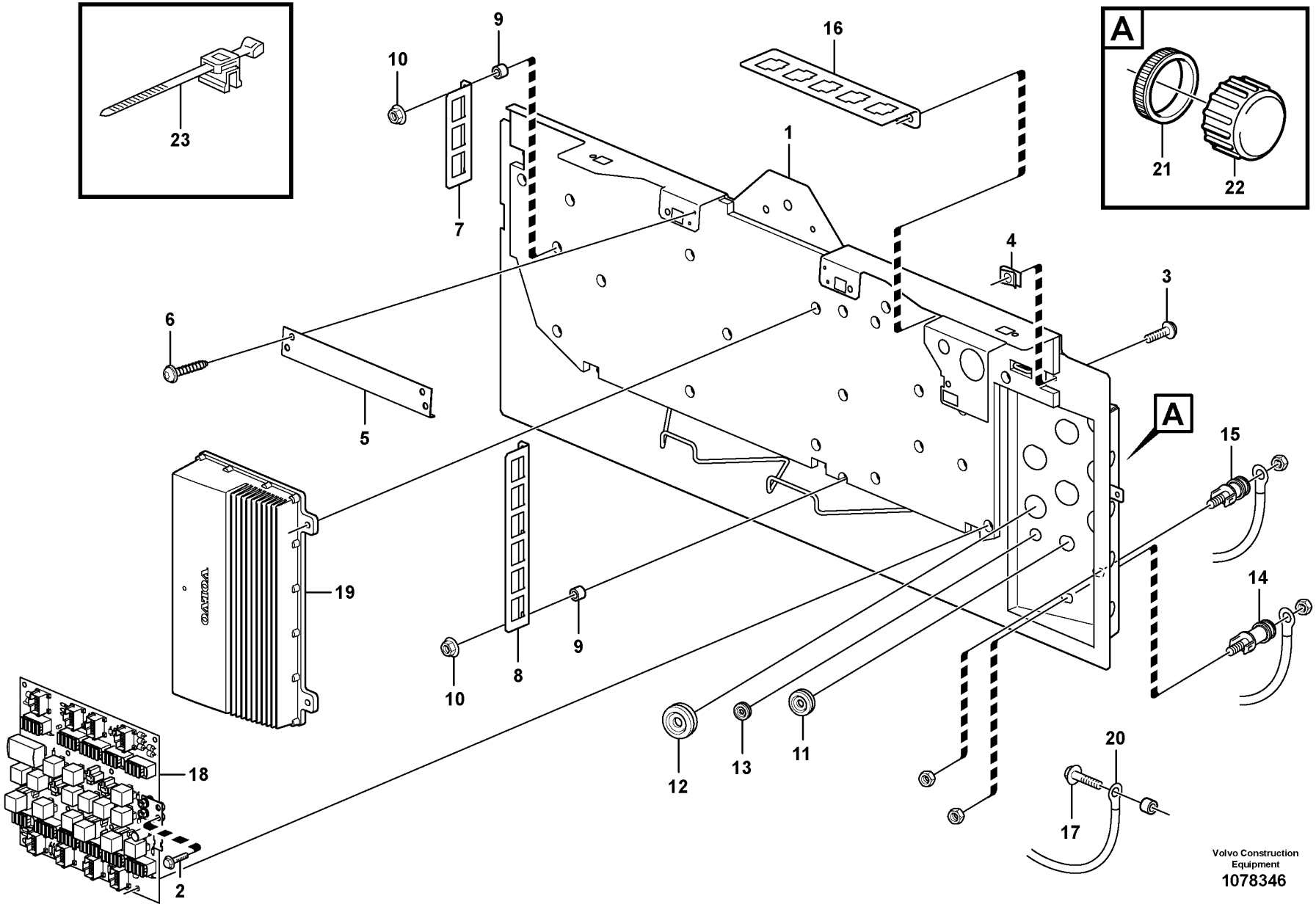

Volvo Construction Equipment
1078346

Fig.	Part No.	Quantity 1	Quantity 2	Quantity 3	PS	KIT	Description	Dénomination	Bezeichnung	Denominación	Benämning	Notes
1	VOE 15150010	1	1				Rear panel	Tôle ar	Rückwand	Chapa posterior	Bakplåt	
2	VOE 946440	1	1				Flange screw	Vis à embase	Flanschschraube	Tornillo embridado	Flänsskruv	
3	VOE 971321	5	5				Six point socket screw	Vis à 6 pans creux	Sechszahn-Hohlschraube	Racor de seis dientes	Sextandhålskruv	
4	VOE 949921	5	5				Spring nut	Écrou de ressort	Federverschlussmutter	Tuerca resorte	Fjädermutter	
5		1	1		NS		Reinforcement	Renfort	Verstärkung	Refuerzo	Förstärkning	
6	VOE 971322	5	5				Six point socket screw	Vis à 6 pans creux	Sechszahn-Hohlschraube	Racor de seis dientes	Sextandhålskruv	
7		1	1		NS		Plate	Plaque	Platte	Placa	Platta	
8		1			NS		Plate	Plaque	Platte	Placa	Platta	
8	VOE 17236616		1				Attaching plate	Plaque de fixation	Befestigungsplatte	Placa de fijación	Fästplatta	
9	VOE 930418	9	9				Spacer ring	Bague entretoise	Abstandring	Anillo distanciador	Distansring	
10	VOE 13949278	9	9				Flange lock nut	Contre-écrou à embase	Flanschverschlussmutter	Contratuerca embridada	Flänslåsmutter	
11	VOE 941269	5	5				Plug	Tampon	Stopfen	Tapón	Plugg	SWE E PROD BRA CAB - 72191
11	VOE 941269	3	3				Plug	Tampon	Stopfen	Tapón	Plugg	SWE L PROD BRA CAB 72192 -
12	VOE 943920	2	2				Plug	Tampon	Stopfen	Tapón	Plugg	
13	VOE 941268	1	1				Plug	Tampon	Stopfen	Tapón	Plugg	
14		1	1				By-pass Unit	Branchement	Uberbruckung	Unid By-pass	Överkoppling	(-) See group 371-850 page 323
15		1	1				By-pass Unit	Branchement	Uberbruckung	Unid By-pass	Överkoppling	(B+) See group 371-850 page 323
16	VOE 11444231	2	2				Plate	Tôle	Blech	Chapa	Plåt	
17	VOE 13966807	1	1				Flange screw	Vis à embase	Flanschschraube	Tornillo embridado	Flänsskruv	
18		1	1		NS		Circuit Board	Carte Circuit	Leiterrbahnpl	Placa Circuito	Kretskort	See group 372-150 page 477
19		1	1				Electronic unit	Unité électronique	Elektronikeinheit	Unidad electrón	Elektronikenhet	VECU See group 366-100 page 267
20		1	1				Cable harness	Faisceau cables	Kabelbaum	Manojo cables	Ledningsmatta	See group 371-850 page 323
21	VOE 3963413	2	2				Ring	Bague	Ring	Anillo	Ring	SWE L PROD BRA CAB 72192 -
22	VOE 20374157	2	2				Cap	Chapeau	Kappe	Caperuza	Lock	L PROD CAB 72192 -

3967) Bra Cab - 72254, Swe Cab - 26763

1	33371, 33438	**Electrical distribution box** **Unité de distribution électrique** **Elektrozentrale** **Unidad de distribución eléctrica** **Elcentral**	Catalogue id **20107**	Group **372**
2	3967) 33021		Illustr. No **1078346**	Section **100**
3			Issue **20009015-H**	Page **469**
4				
5				

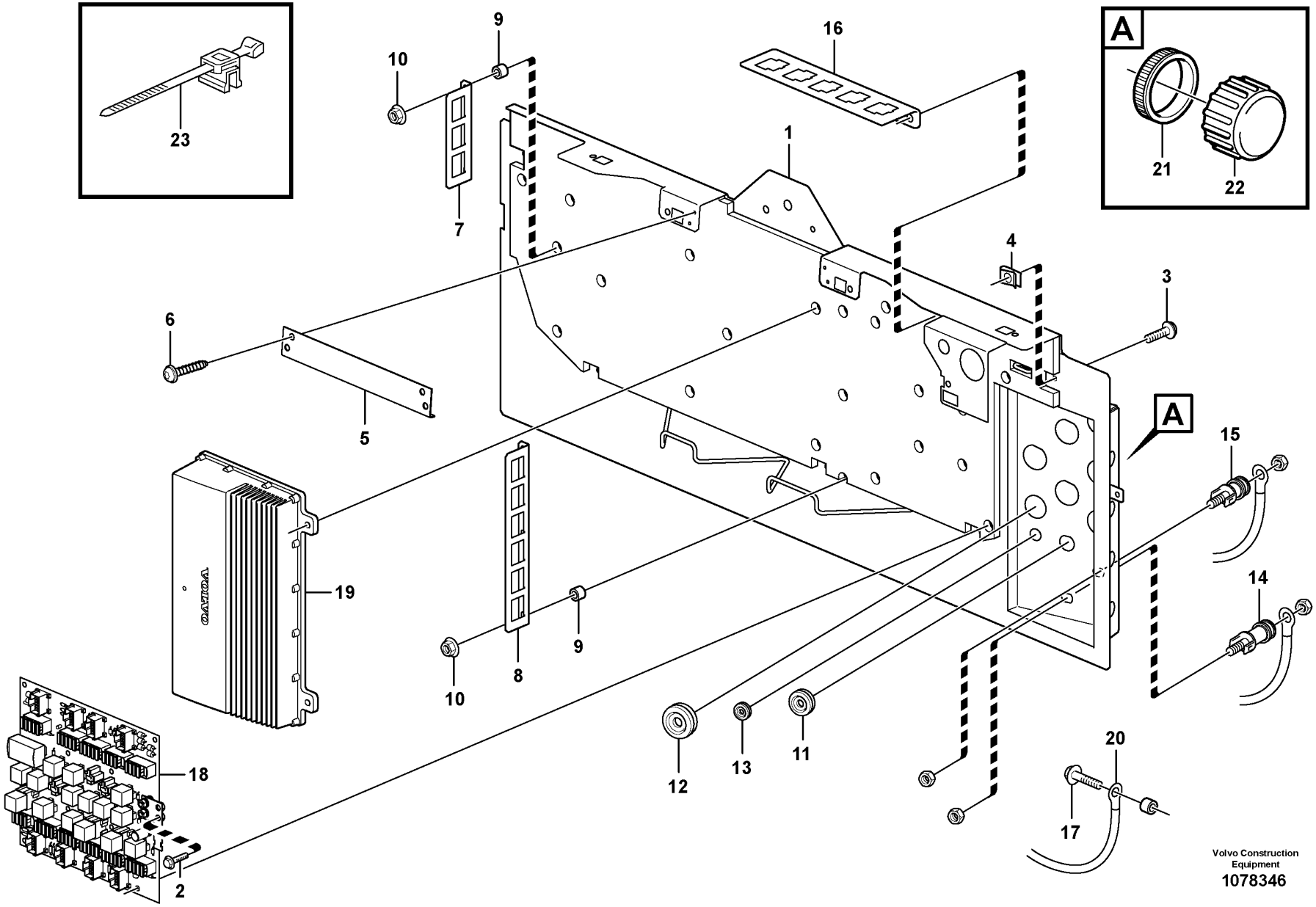

Volvo Construction Equipment
1078346

Fig.	Part No.	Quantity 1	Quantity 2	Quantity 3	PS	KIT	Description	Dénomination	Bezeichnung	Denominación	Benämning	Notes
23	**VOE 983021**		REQ				Cable tie	Serre-câble	Kabelbinder	Abrazadera de cinta	Buntband	

3967) Bra Cab - 72254, Swe Cab - 26763

1	**33371, 33438**	**Electrical distribution box** **Unité de distribution électrique** **Elektrozentrale** **Unidad de distribución eléctrica** **Elcentral**	Catalogue id **20107**	Group **372**
2	**3967) 33021**		Illustr. No **1078346**	Section **100**
3			Issue **20009015-H**	Page **471**
4				
5				

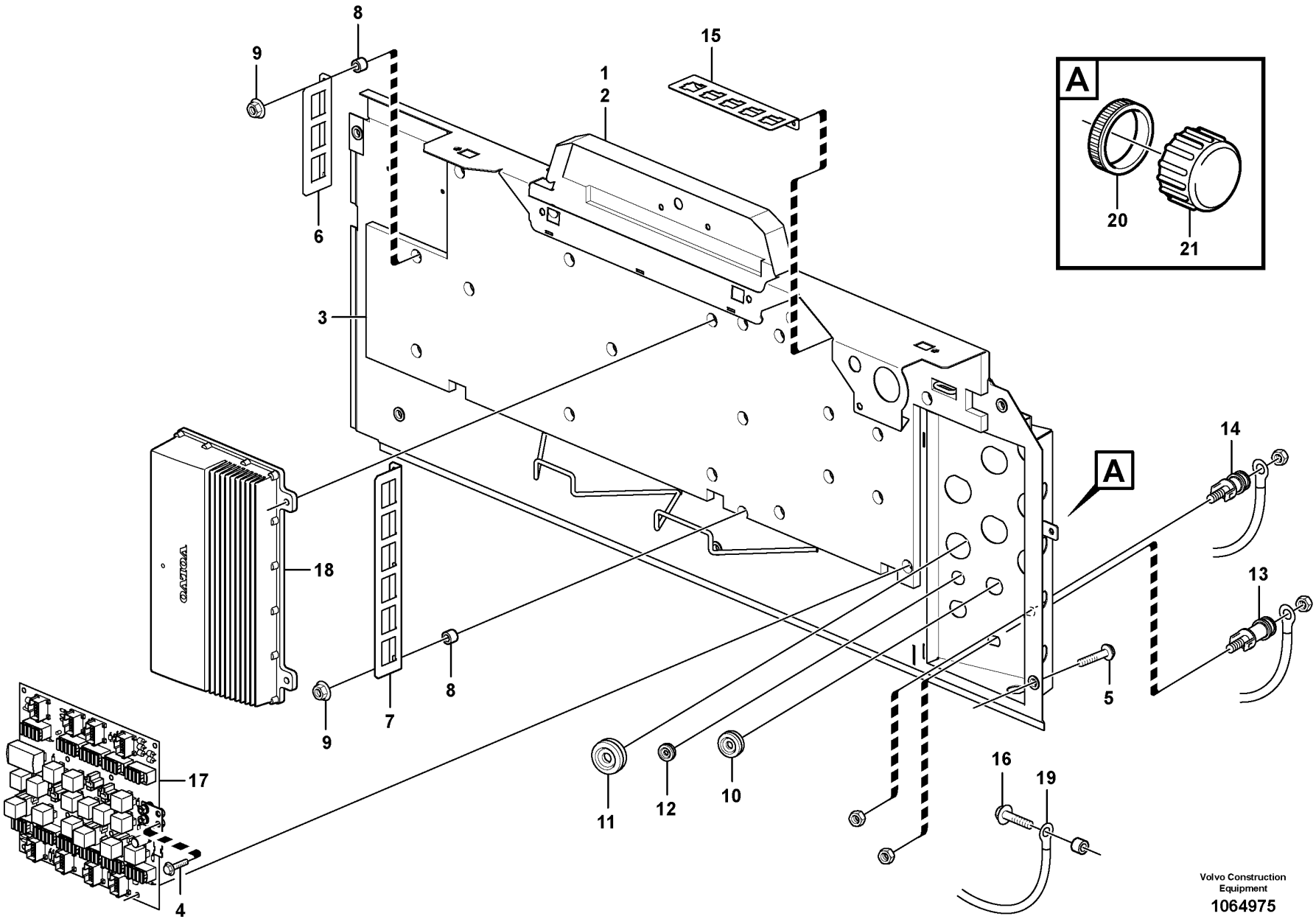

Volvo Construction Equipment
1064975

Fig.	Part No.	Quantity 1	Quantity 2	Quantity 3	PS	KIT	Description	Dénomination	Bezeichnung	Denominación	Benämning	Notes
1		1			NS		Rear panel	Tôle ar	Rückwand	Chapa posterior	Bakplåt	
2	VOE 17200940	1					•Rear wall panel	•Panneau dossier	•Rückwandbekleidung	•Panel respaldo	•Ryggpanel	
3	VOE 15143798	1					•Insulating material	•Matériau isolant	•Isoliermaterial	•Material de aislamiento	•Isoleringsmaterial	
4	VOE 946440	1					Flange screw	Vis à embase	Flanschschraube	Tornillo embridado	Flänsskruv	
5	VOE 949894	5					Flange screw	Vis à embase	Flanschschraube	Tornillo embridado	Flänsskruv	S/N -72540
5	VOE 13966807	5					Flange screw	Vis à embase	Flanschschraube	Tornillo embridado	Flänsskruv	S/N 72541-
6		1			NS		Plate	Plaque	Platte	Placa	Platta	
7	VOE 17236616	1					Attaching plate	Plaque de fixation	Befestigungsplatte	Placa de fijación	Fästplatta	
8	VOE 930418	9					Spacer ring	Bague entretoise	Abstandring	Anillo distanciador	Distansring	
9	VOE 13949278	9					Flange lock nut	Contre-écrou à embase	Flanschverschlussmutter	Contratuerca embridada	Flänslåsmutter	
10	VOE 941269	4					Plug	Tampon	Stopfen	Tapón	Plugg	
11	VOE 943920	2					Plug	Tampon	Stopfen	Tapón	Plugg	
12	VOE 941268	1					Plug	Tampon	Stopfen	Tapón	Plugg	
13	VOE 15411541	1					By-pass unit	Transition	Überbrückung	Puente	Överkoppling	(-) See group 371-850 page 323
14	VOE 15411524	1					By-pass unit	Transition	Überbrückung	Puente	Överkoppling	(B+) See group 371-850 page 323
15	VOE 11444231	2					Plate	Tôle	Blech	Chapa	Plåt	
16	VOE 13966807	1					Flange screw	Vis à embase	Flanschschraube	Tornillo embridado	Flänsskruv	
17	VOE 15193725	1					Circuit board	Carte circuit	Leiterbahnplatte	Placa circuito	Kretskort	See group 372-150 page 477
18	VOE 11381475	1			SS		Electronic unit	Unité électronique	Elektronikeinheit	Unidad electrónica	Elektronikenhet	VECU See group 366-100 page 267
19	VOE 17206205	1					Wiring harness	Faisceau de câbles	Kabelbaum	Manojo cables	Ledningsmatta	S/N -72445 See group 371-850 page 323
19	VOE 17237714	1					Wiring harness	Faisceau de câbles	Kabelbaum	Manojo cables	Ledningsmatta	S/N 72446- See group 371-850 page 323
20	VOE 3963413	REQ					Ring	Bague	Ring	Anillo	Ring	
21	VOE 20374157	2					Cap	Chapeau	Kappe	Caperuza	Lock	
	VOE 13955900	2					Washer	Rondelle	Scheibe	Arandela	Bricka	2624)
	VOE 11117464	1					Plain washer	Rondelle plane	Flachscheibe	Arandela plana	Planbricka	2624)

3968) Bra Cab 72255 - , Swe Cab 26764 -
2624) **GB**: Not Shown **FR**: Non représenté **DE**: Nicht abgebildet **ES**: No ilustrado **SE**: Ej avbildad

1		**Electrical distribution box** **Unité de distribution électrique** **Elektrozentrale** **Unidad de distribución eléctrica** **Elcentral**	Catalogue id **20107**	Group **372**
2				
3			Illustr. No **1064975**	Section **120**
4				
5		**3968), 33021**	Issue **20009015-H**	Page **473**

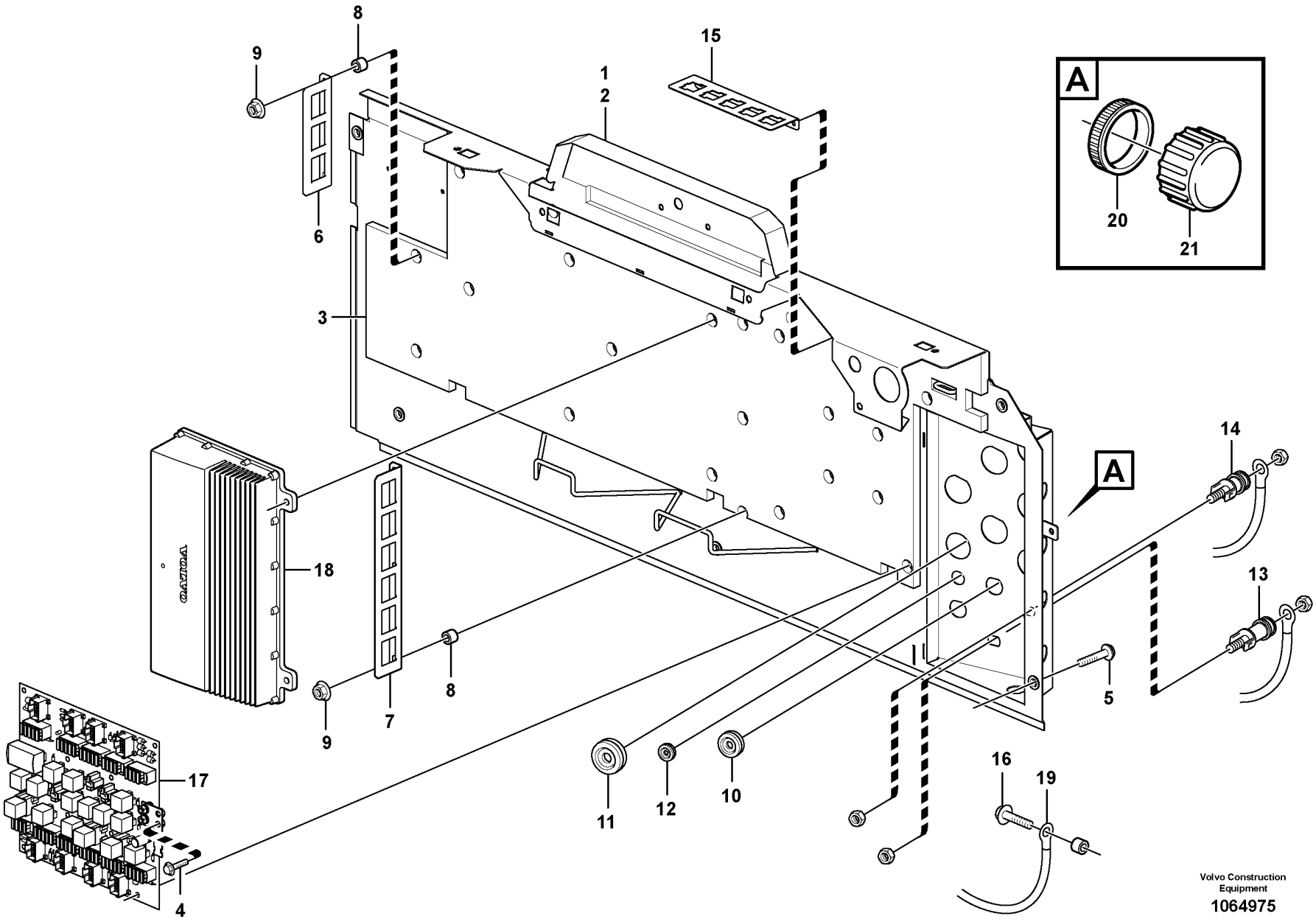

Volvo Construction Equipment
1064975

Fig.	Part No.	Quantity 1	Quantity 2	Quantity 3	PS	KIT	Description	Dénomination	Bezeichnung	Denominación	Benämning	Notes
	VOE 983021	REQ					Cable tie	Serre-câble	Kabelbinder	Abrazadera de cinta	Buntband	2624)

3968) Bra Cab 72255 - , Swe Cab 26764 -
2624) **GB**: Not Shown **FR**: Non représenté **DE**: Nicht abgebildet **ES**: No ilustrado **SE**: Ej avbildad

1		**Electrical distribution box** **Unité de distribution électrique** **Elektrozentrale** **Unidad de distribución eléctrica** **Elcentral**	Catalogue id **20107**	Group **372**
2			Illustr. No **1064975**	Section **120**
3			Issue **20009015-H**	Page **475**
4				
5		**3968), 33021**		

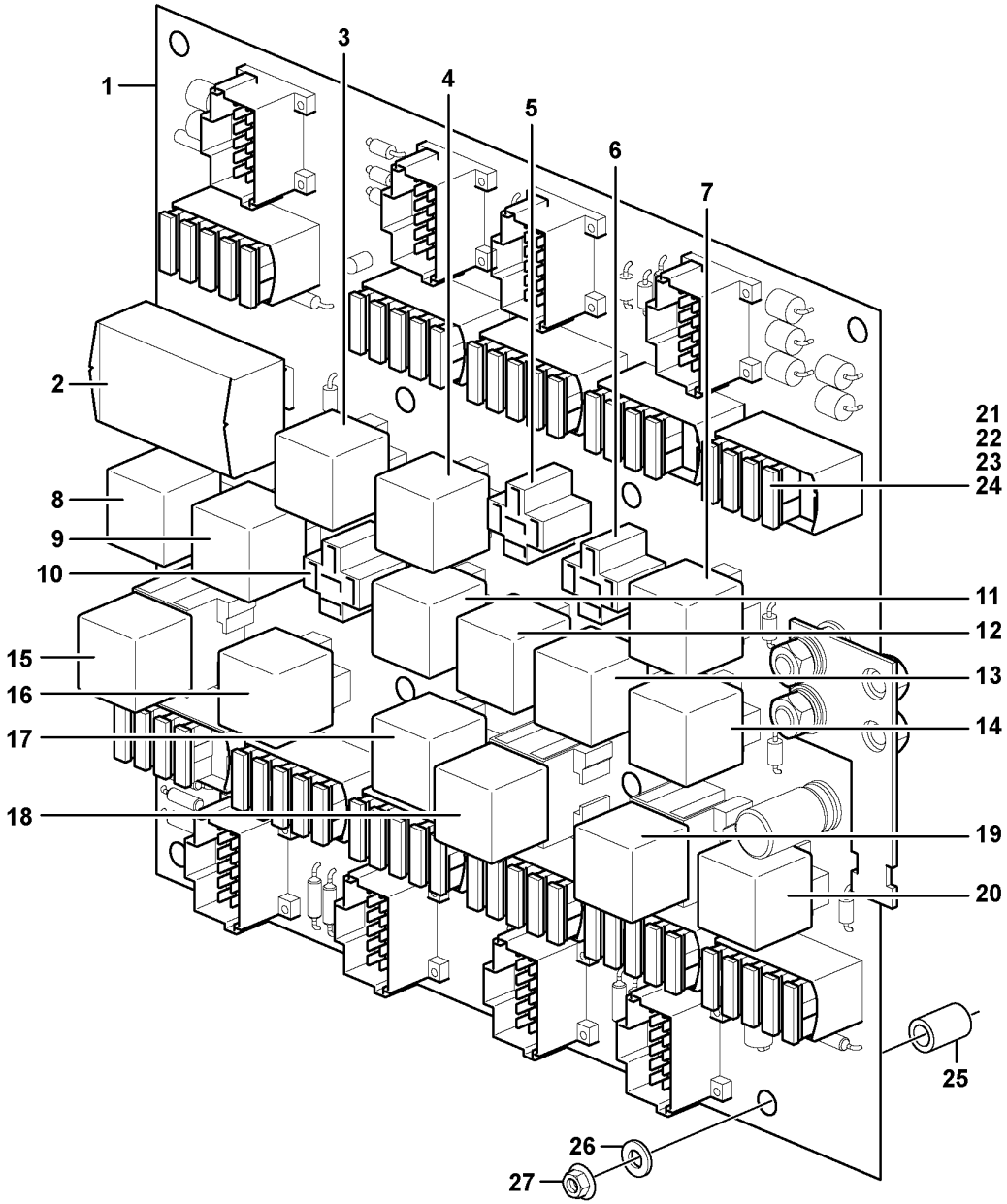

Volvo Construction Equipment

1024521

Fig.	Part No.	Quantity 1	2	3	4	5	PS	KIT	Description	Dénomination	Bezeichnung	Denominación	Benämning	Notes
	VOE 15080974	1					SS		Circuit board	Carte circuit	Leiterbahnplatte	Placa circuito	Kretskort	(VOE 15013292)
	VOE 15080974			1	1		SS		Circuit board	Carte circuit	Leiterbahnplatte	Placa circuito	Kretskort	
	VOE 15193725					1			Circuit board	Carte circuit	Leiterbahnplatte	Placa circuito	Kretskort	
1		1					NS		•Printed circuit board	•Carte de circuit imprimé	•Leiterplatte	•Placa de circuito impreso	•Kretskort	
1	VOE 15081188		1	1	1	1			•Circuit board	•Carte circuit	•Leiterbahnplatte	•Placa circuito	•Kretskort	
									•Relay:	**•Relais:**	**•Relais:**	**•Rele:**	**•Relä:**	
2	VOE 15048941	1							Flasher unit	Centrale clignotante	Blinkgeber	Relé intermitentes	Blinkdon	(VOE 11170048) RF1
2	VOE 15048941		1	1	1	1			Flasher unit	Centrale clignotante	Blinkgeber	Relé intermitentes	Blinkdon	
3	VOE 20374662	1	1	1	1				•Relay	•Relais	•Relais	•Relé	•Relä	RE01
3	VOE 21244697					1			•Relay	•Relais	•Relais	•Relé	•Relä	
									••Tilt automatic	••Automatique redressem	••Schwenkautomatik	••Automatismo volquete	••Tiltautomatik	
4	VOE 20374662	1	1	1	1				•Relay	•Relais	•Relais	•Relé	•Relä	RE02
4	VOE 21244697					1			•Relay	•Relais	•Relais	•Relé	•Relä	
									••Back-up warning	••Alarme de marche arrière	••Rückfahrwarner	••Aviso de marcha atrás	••Backvarnare	
5	VOE 20374662	1	1	1	1				•Relay	•Relais	•Relais	•Relé	•Relä	RE03
5	VOE 21244697					1			•Relay	•Relais	•Relais	•Relé	•Relä	
									••Work Lamp, Front	••Lampe Travail, Av	••Arbeitslampe, Vor	••Lampara,trabajo, De	••Arbetslampa, Fram	
6	VOE 20374662	1	1	1	1				•Relay	•Relais	•Relais	•Relé	•Relä	RE04
6	VOE 21244697					1			•Relay	•Relais	•Relais	•Relé	•Relä	
									••Lighting, cab, rear	••Eclairage, cabine, AR	••Beleuchtung, Kabine, hinten	••Alumbrado, cabina, detrás	••Hyttbelysning, bak	
7	VOE 20374662	1	1	1	1				•Relay	•Relais	•Relais	•Relé	•Relä	RE05
7	VOE 21244697					1			•Relay	•Relais	•Relais	•Relé	•Relä	

3973) Cab -25164, -66718, -71899
3976) Cab -26843 Swe, Cab -72271 Bra
3974) Cab 25165-, 66719-, 71900-
3975) Cab 54761-
3977) Cab 26844- Swe, Cab 72272 -bra

1	3973) 33371	**Circuit board** **Carte circuit** **Leiterbahnplatte** **Placa de circuito** **Kretskort**	Catalogue id **20107**	Group **372**
2	3976) 33021			
3	3974) 33371		Illustr. No **1024521**	Section **150**
4	3975) 33438			
5	3977) 33021		Issue **20009015-H**	Page **477**

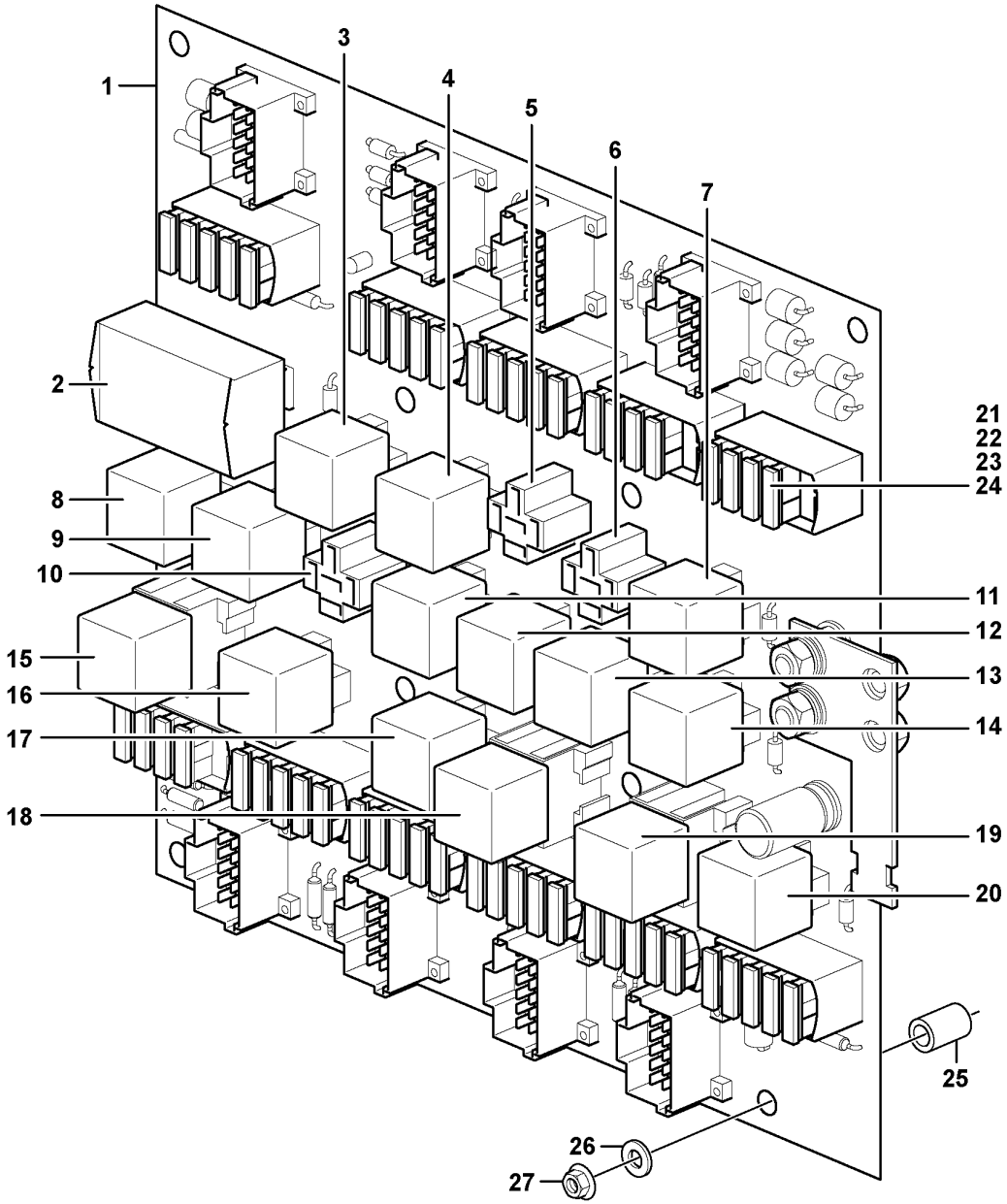

Volvo Construction Equipment

1024521

Fig.	Part No.	Quantity 1	2	3	4	5	PS	KIT	Description	Dénomination	Bezeichnung	Denominación	Benämning	Notes
									••Boom kickout	••Automatique levage	••Hubwerkautomatik	••Elevador automatico	••Lyftautomatik	
8	VOE 20374662	1	1	1	1				•Relay	•Relais	•Relais	•Relé	•Relä	RE06
8	VOE 21244697					1			•Relay	•Relais	•Relais	•Relé	•Relä	
									••Starter Motor	••Demarreur	••Anlasser	••Motor de arranque	••Startmotor	
9	VOE 20374662	1	1	1	1				•Relay	•Relais	•Relais	•Relé	•Relä	RE07
9	VOE 21244697					1			•Relay	•Relais	•Relais	•Relé	•Relä	
									••Lighting, cab, front	••Eclairage, cabine, AV	••Beleuchtung, Kabine, vorn	••Alumbrado, cabina, delante	••Hyttbelysning, fram	
10	VOE 20374662	1	1	1	1				•Relay	•Relais	•Relais	•Relé	•Relä	RE08
10	VOE 21244697					1			•Relay	•Relais	•Relais	•Relé	•Relä	
									••Boom suspension	••Suspension des bras de levage	••Hubgerüstdämpfung	••Suspensión del brazo de carga	••Lastarmsfjädring, Bss	
11	VOE 20374662	1	1	1	1				•Relay	•Relais	•Relais	•Relé	•Relä	RE09
11	VOE 21244697					1			•Relay	•Relais	•Relais	•Relé	•Relä	
									••Interval wiper, rear	••Essuie-glace à intermittence, AR	••Pausenwischer, hinten	••Limpiaparabrisas intermitente, trasero	••Intervalltork. bak	
12	VOE 20374662	1	1	1	1				•Relay	•Relais	•Relais	•Relé	•Relä	RE10
12	VOE 21244697					1			•Relay	•Relais	•Relais	•Relé	•Relä	
									••Brake lamp	••Feu frein	••Bremseleuchte	••Luz freno	••Bromsljus	
13	VOE 20374662	1	1	1	1				•Relay	•Relais	•Relais	•Relé	•Relä	RE11
13	VOE 21244697					1			•Relay	•Relais	•Relais	•Relé	•Relä	
									••Radiator Casing	••Boiti.radiateur	••Kuhlerhaube	••Cubiert Radiado	••Kylarkåpa	
14	VOE 20374662	1	1	1	1				•Relay	•Relais	•Relais	•Relé	•Relä	RE12
14	VOE 21244697					1			•Relay	•Relais	•Relais	•Relé	•Relä	
									••30-feed	••Alimentation 30	••30-speisung	••Alimentación 30	••30-matning	I-ECU
15	VOE 20390648	1					SS		•Relay	•Relais	•Relais	•Relé	•Relä	RE13
15	VOE 21255974		1	1	1				•Relay	•Relais	•Relais	•Relé	•Relä	
15	VOE 21244698					1			•Relay	•Relais	•Relais	•Relé	•Relä	

3973) Cab -25164, -66718, -71899
3976) Cab -26843 Swe, Cab -72271 Bra
3974) Cab 25165-, 66719-, 71900-
3975) Cab 54761-
3977) Cab 26844- Swe, Cab 72272 -bra

1	3973) 33371	**Circuit board** **Carte circuit** **Leiterbahnplatte** **Placa de circuito** **Kretskort**	Catalogue id **20107**	Group **372**
2	3976) 33021			
3	3974) 33371		Illustr. No **1024521**	Section **150**
4	3975) 33438			
5	3977) 33021		Issue **20009015-H**	Page **479**

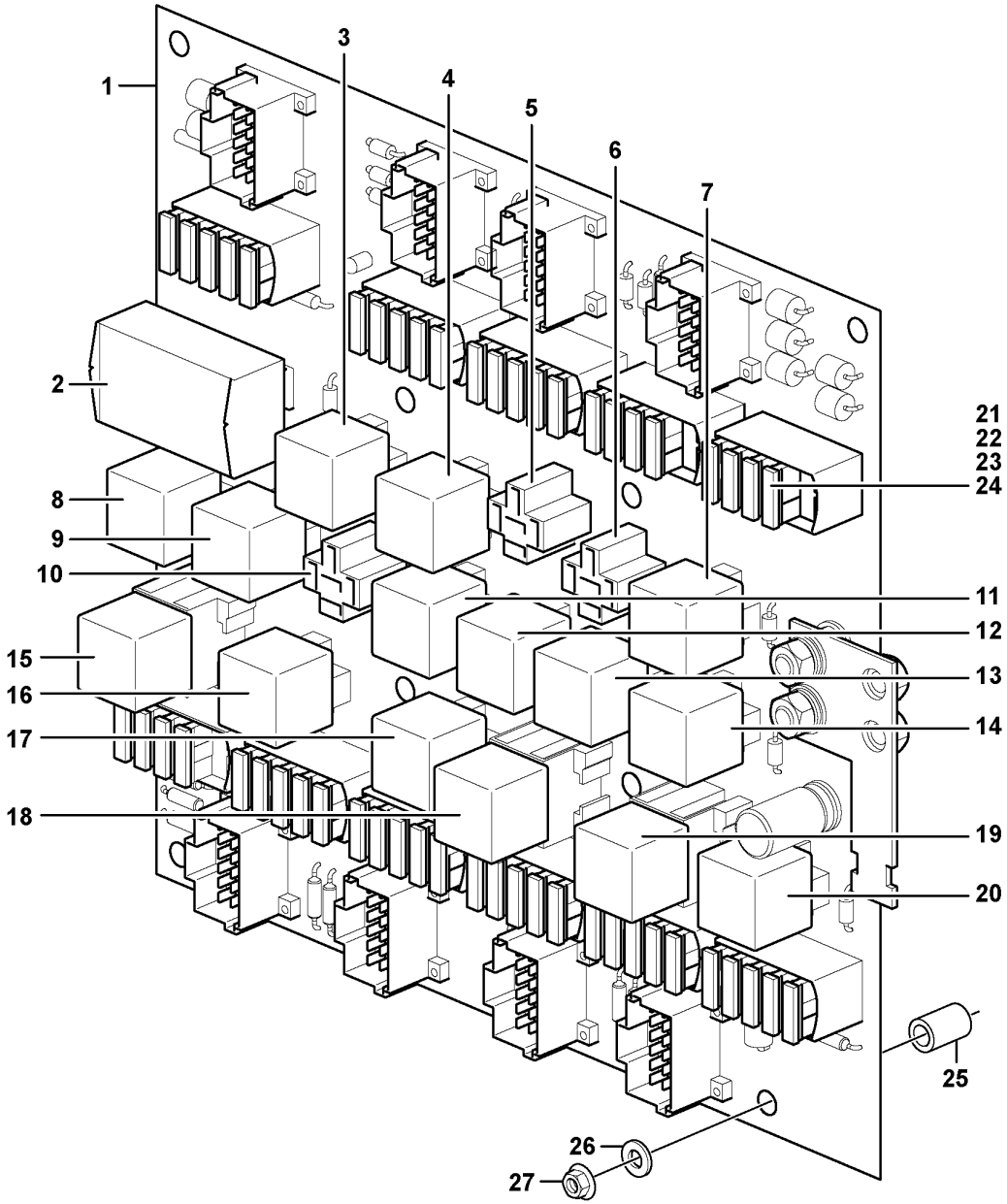

Volvo Construction Equipment

1024521

Fig.	Part No.	Quantity 1	2	3	4	5	PS	KIT	Description	Dénomination	Bezeichnung	Denominación	Benämning	Notes
									••Feeding Ecu	••Alimentation Ecu	••Aufgabe Ecu	••Alimentador Ecu	••Matning Ecu	E-ECU, V-ECU, V2-ECU
16	VOE 20374662	1	1	1	1				•Relay	•Relais	•Relais	•Relé	•Relä	RE14
16	VOE 21244697					1			•Relay	•Relais	•Relais	•Relé	•Relä	
									••Air-conditioning	••Climatisation	••Klimaanlage	••Acondicion aire	••Luftkonditionering	ECC
17	VOE 20374662	1	1	1	1				•Relay	•Relais	•Relais	•Relé	•Relä	RE15
	VOE 21244697					1			•Relay	•Relais	•Relais	•Relé	•Relä	
									••Interm.wiper,front	••Es.glace inter Av	••Pausenwischer,vor d.	••Limp.bris inter, de	••Intervalltork. fram	
18	VOE 20390648	1					SS		•Relay	•Relais	•Relais	•Relé	•Relä	RE16
18	VOE 21255974		1	1	1				•Relay	•Relais	•Relais	•Relé	•Relä	
18	VOE 21244698					1			•Relay	•Relais	•Relais	•Relé	•Relä	
									••15A-feed	••Alimentation 15A	••15A-speisung	••Alimentación 15A	••15A matning	
19	VOE 20390648	1					SS		•Relay	•Relais	•Relais	•Relé	•Relä	RE17
19	VOE 21255974		1	1	1				•Relay	•Relais	•Relais	•Relé	•Relä	
19	VOE 21244698					1			•Relay	•Relais	•Relais	•Relé	•Relä	
									••15B-feed	••Alimentation 15B	••15B-speisung	••Alimentación 15B	••15B-matning	
20	VOE 20374662	1	1	1	1				•Relay	•Relais	•Relais	•Relé	•Relä	RE18
20	VOE 21244697					1			Relay	Relais	Relais	Relé	Relä	
									••15EA-feed	••Alimentation 15EA	••15EA-speisung	••Alimentación 15EA	••15EA-matning	
									•Fuse	**•Fusible**	**•Schmelzsicherung**	**•Fusible**	**•Smältsäkring**	
21	VOE 13969160	26	26	26	26	24			•Fuse	•Fusible	•Sicherung	•Fusible	•Säkring	5A (BR)
22	VOE 969161	16	16	16	16	18			•Fuse	•Fusible	•Sicherung	•Fusible	•Säkring	10A (RED)
23	VOE 13969162	8	8	8	8	8			•Fuse	•Fusible	•Sicherung	•Fusible	•Säkring	15A (BLUE)
24	VOE 978999	1	1	1	1	1			•Fuse	•Fusible	•Sicherung	•Fusible	•Säkring	20A (YELL)
25	VOE 11006880	8	8	8	8	8			Spacer sleeve	Douille entretoise	Abstandhülse	Manguito distanciador	Distanshylsa	
26	VOE 962656	8	8	8	8	8			Washer	Rondelle	Scheibe	Arandela	Bricka	

3973) Cab -25164, -66718, -71899
3976) Cab -26843 Swe, Cab -72271 Bra
3974) Cab 25165-, 66719-, 71900-
3975) Cab 54761-
3977) Cab 26844- Swe, Cab 72272 -bra

1	3973) 33371	**Circuit board** **Carte circuit** **Leiterbahnplatte** **Placa de circuito** **Kretskort**	Catalogue id **20107**	Group **372**
2	3976) 33021			
3	3974) 33371		Illustr. No **1024521**	Section **150**
4	3975) 33438			
5	3977) 33021		Issue **20009015-H**	Page **481**

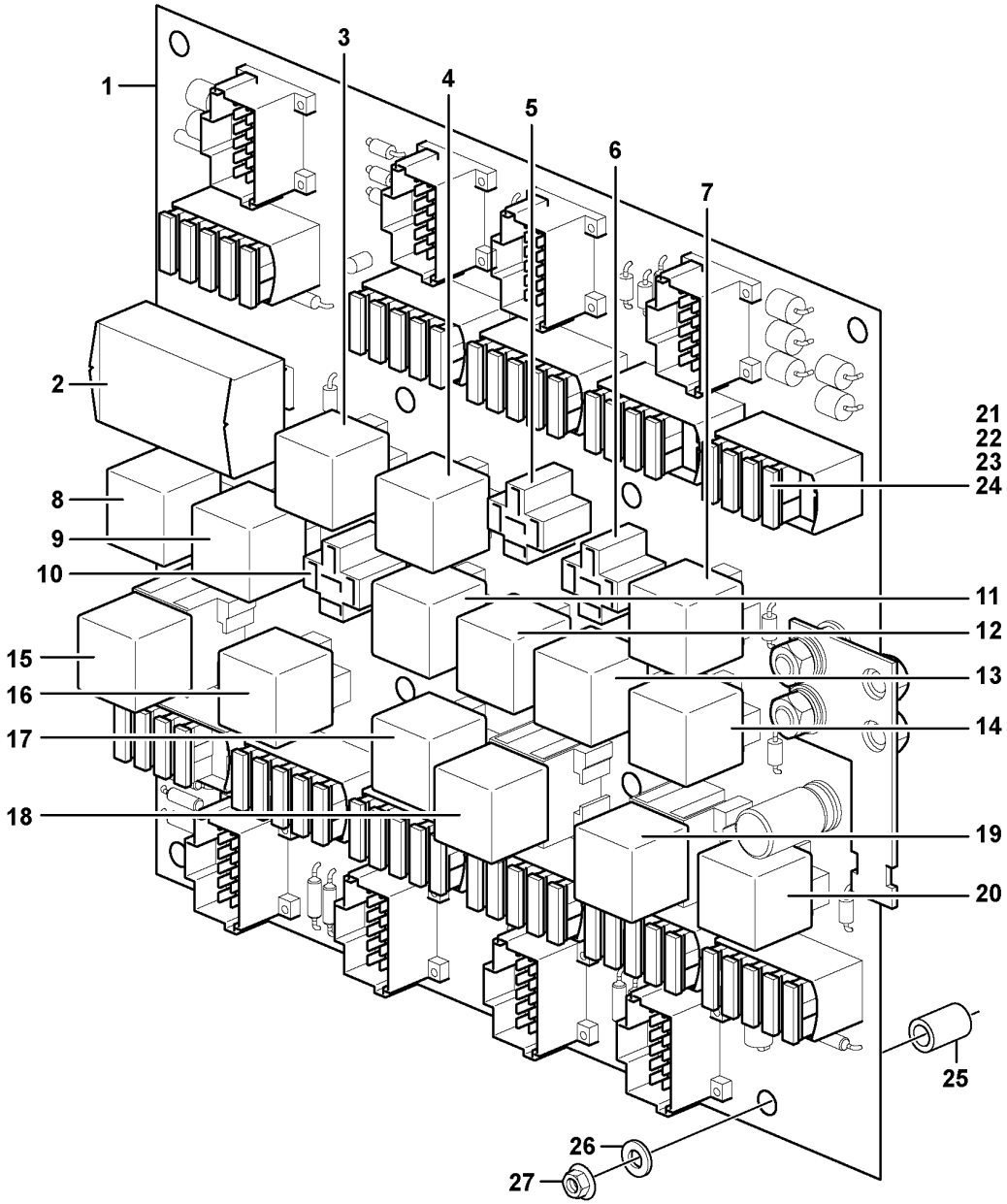

Volvo Construction Equipment

1024521

Fig.	Part No.	Quantity 1	2	3	4	5	PS	KIT	Description	Dénomination	Bezeichnung	Denominación	Benämning	Notes
27	**VOE 13949278**	8	8	8	8	8			Flange lock nut	Contre-écrou à embase	Flanschverschlussmutter	Contratuerca embridada	Flänslåsmutter	

3973) Cab -25164, -66718, -71899
3976) Cab -26843 Swe, Cab -72271 Bra
3974) Cab 25165-, 66719-, 71900-
3975) Cab 54761-
3977) Cab 26844- Swe, Cab 72272 -bra

1	**3973) 33371**	**Circuit board** **Carte circuit** **Leiterbahnplatte** **Placa de circuito** **Kretskort**	Catalogue id **20107**	Group **372**
2	**3976) 33021**		Illustr. No **1024521**	Section **150**
3	**3974) 33371**			
4	**3975) 33438**		Issue **20009015-H**	Page **483**
5	**3977) 33021**			

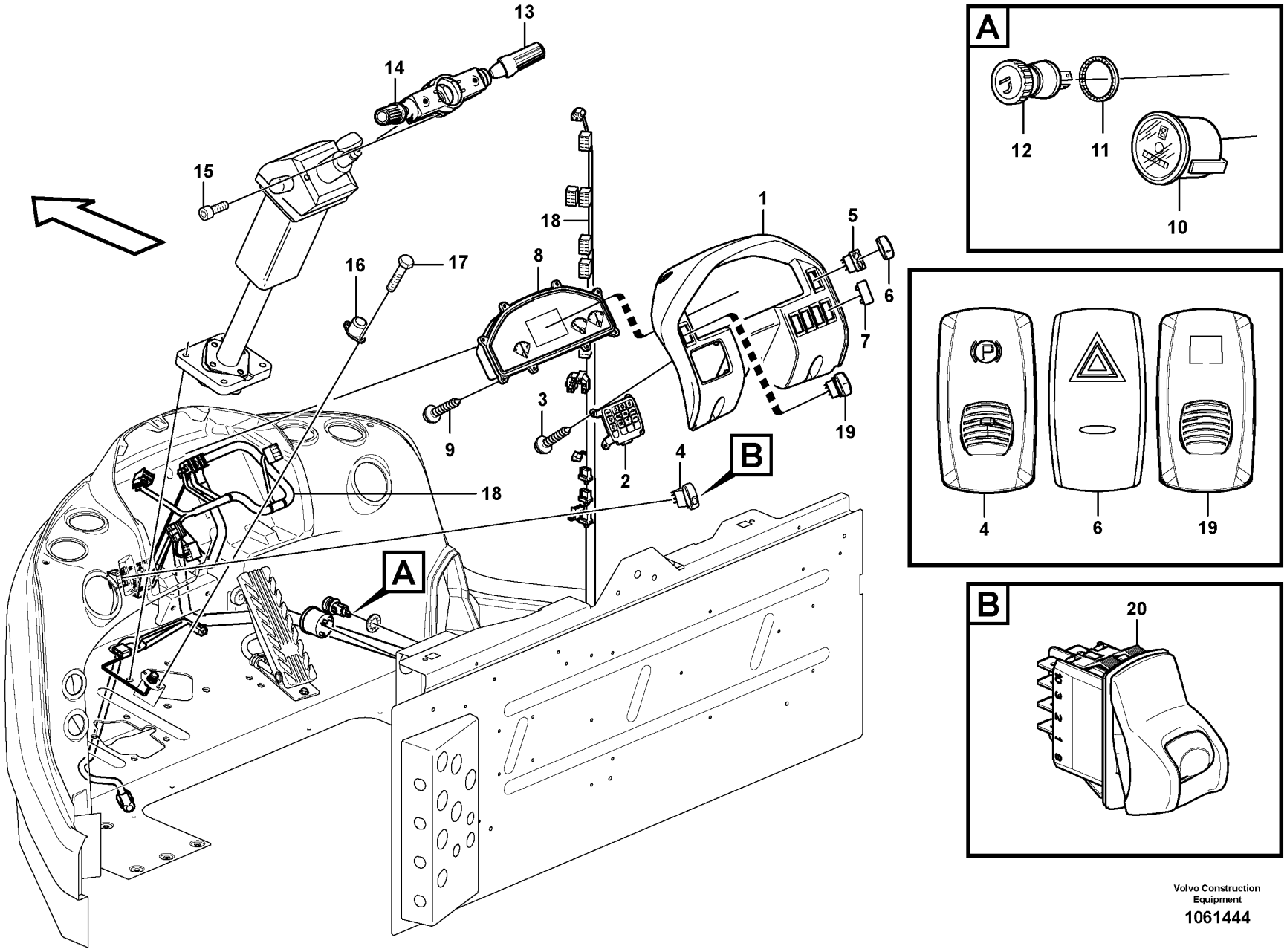

Volvo Construction Equipment

1061444

Fig.	Part No.	Quantity 1	2	3	4	5	PS	KIT	Description	Dénomination	Bezeichnung	Denominación	Benämning	Notes
1		1	1	1	1				Instr panel	Planche bord	Instr tafel	Panel instrum	Instrumentpanel	See group 881-100 page 1123
2	VOE 15119187	1	1	1	1				Keyboard	Clavier	Tastatur	Teclado	Tangentbord	
3	VOE 976162	4	4	4	4				Six point socket screw	Vis à 6 pans creux	Sechszahn-Hohlschraube	Racor de seis dientes	Sextandhålskruv	
4	VOE 15021450	1		1					Contact button	Bouton contact	Kontaktknopf	Botón de contacto	Kontaktknapp	SW5501
4	VOE 15090317		1		1				Contact button	Bouton contact	Kontaktknopf	Botón de contacto	Kontaktknapp	SW5501, S/N - 26701,SWE S/N - 54830,IRN S/N - 72253, BRA
									•Parking Brake	•Frein Parking	•Feststellbremse	•Freno Estacion	•Parkeringsbroms	
	VOE 20374662	1	1	1	1				Relay	Relais	Relais	Relé	Relä	
5	VOE 70377112	1	1	1	1				Switch	Contacteur	Schalter	Interruptor	Strömställare	
									•Hazard	•Feu detresse avertis.	•Warnblinkleuchte	•Luz interm. advertenc	•Varningsblinker	
6	VOE 15052460	1	1	1	1				Rocker arm	Culbuteur	Kipphebel	Balancín	Vipparm	
7	VOE 70369713	5	5	5	5				Cover	Capot	Abdeckung	Capó	Kåpa	
8	VOE 11443770	1					SS		Instrument cluster	Tableau de bord	Kombiinstrument	Instrumento combinado	Instrumentgrupp	
8	VOE 11380400	1	1	1	1		SS		Instrument cluster	Afficheur multifonction	Kombinationsinstrument	Instrumento combinado	Instrumentkluster	S/N -25733,(CAB -26046) S/N -72137, IRN S/N -54830, IRN
8	VOE 11381500	1	1	1	1		SS		Instrument cluster	Afficheur multifonction	Kombinationsinstrument	Instrumento combinado	Instrumentkluster	S/N 25734- (CAB 26047-) S/N 72138-, BRA S/N 54831-, IRN
9	VOE 975380	8	8	8	8				Six point socket screw	Vis à 6 pans creux	Sechszahn-Hohlschraube	Racor de seis dientes	Sextandhålskruv	
10	VOE 15047153	1	1	1	1				Hour recorder	Compteur horaire	Betriebsstundenzähler	Contador de madera	Timräknare	
11	VOE 13946222	1	1	1	1				Retainer	Retenue	Halter	Soporte	Hållare	
12	VOE 1586917	1	1	1	1				Cigarette lighter	Allume-cigares	Zigarrenanzünder	Encendedor	Cigarettändare	PO3901
	VOE 11170339	1		1					Switch	Contacteur	Schalter	Interruptor	Strömställare	
	VOE 17416824		1		1		SS		Contact kit	Jeu de contacts	Kontaktsatz	Juego de contacto	Kontaktsats	
13	VOE 15095844	1		1					•Contact kit	•Jeu de contacts	•Kontaktsatz	•Juego de contacto	•Kontaktsats	
13	VOE 15095844		1		1				•Contact kit	•Jeu de contacts	•Kontaktsatz	•Juego de contacto	•Kontaktsats	
14	VOE 15146534	1		1					•Switch	•Commutateur	•Umsteuerventil	•Commutador	•Omkopplare	

1	33371	**Instrument panel** **Tableau de bord** **Instrumententafel** **Panel de instrumentos** **Instrumentpanel**	Catalogue id **20107**	Group **380**
2	33021			
3	33438		Illustr. No **1061444**	Section **100**
4	33022			
5			Issue **20009015-H**	Page **485**

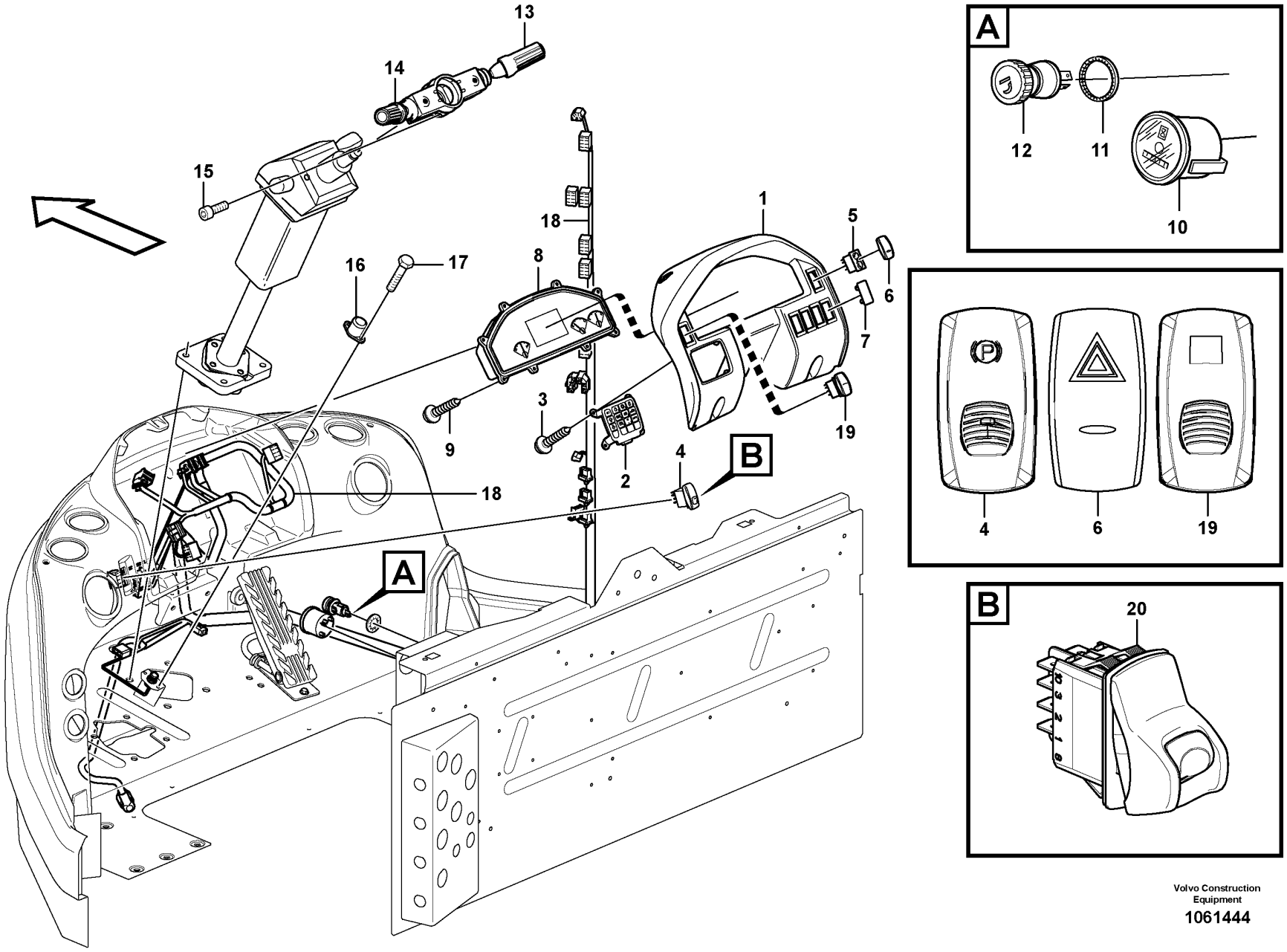

Volvo Construction Equipment

1061444

Fig.	Part No.	Quantity 1	2	3	4	5	PS	KIT	Description	Dénomination	Bezeichnung	Denominación	Benämning	Notes
14	VOE 17416725		1		1				•Contact kit	•Jeu de contacts	•Kontaktsatz	•Juego de contacto	•Kontaktsats	
15	VOE 959187	2		2					•Hex. socket screw	•Vis à six pans creux	•Innensechskantschraube	•Tornillo de hexágono embutido	•Insexskruv	M5 x 12
16	VOE 1589502	1		1	1				Foot operated switch	Contacteur au pied	Fußschalter	Contacto freno	Fotkontakt	
17	VOE 969278	2		2	2				Six point socket screw	Vis à 6 pans creux	Sechszahn-Hohlschraube	Racor de seis dientes	Sextandhålskruv	
18		1							Wire harness	Faisceau cables	Kabelbaum	Manojo cables	Ledningsmatta	See group 371-850 page 323
19	VOE 15021451	1	1						Contact button	Bouton contact	Kontaktknopf	Botón de contacto	Kontaktknapp	(VOE 70377163) 83195, 83196 SW9143, CAB - 27196 SWE, S/N - 72445 BRA
19	VOE 17232649		1						Rocker switch	Commutateur à bascule	Wippschalter	Commutador cuna	Vaggomkopplare	83195, 83196 SW9143, CAB 27197 - SWE, S/N 72446 - BRA
									•Atch Lock	•Verrouill Acces	•Gerätesch.kuppl	•Cierre Implemen	•Redskapslåsning	
20	VOE 17201798		1		1				Switch	Rupteur	Ausschalter	Interruptor	Brytkontakt	SW5501, S/N 26702 -,SWE S/N 54831 -,IRN S/N 72254 -,BRA

1	33371	**Instrument panel** **Tableau de bord** **Instrumententafel** **Panel de instrumentos** **Instrumentpanel**	Catalogue id **20107**	Group **380**
2	33021			
3	33438		Illustr. No **1061444**	Section **100**
4	33022			
5			Issue **20009015-H**	Page **487**

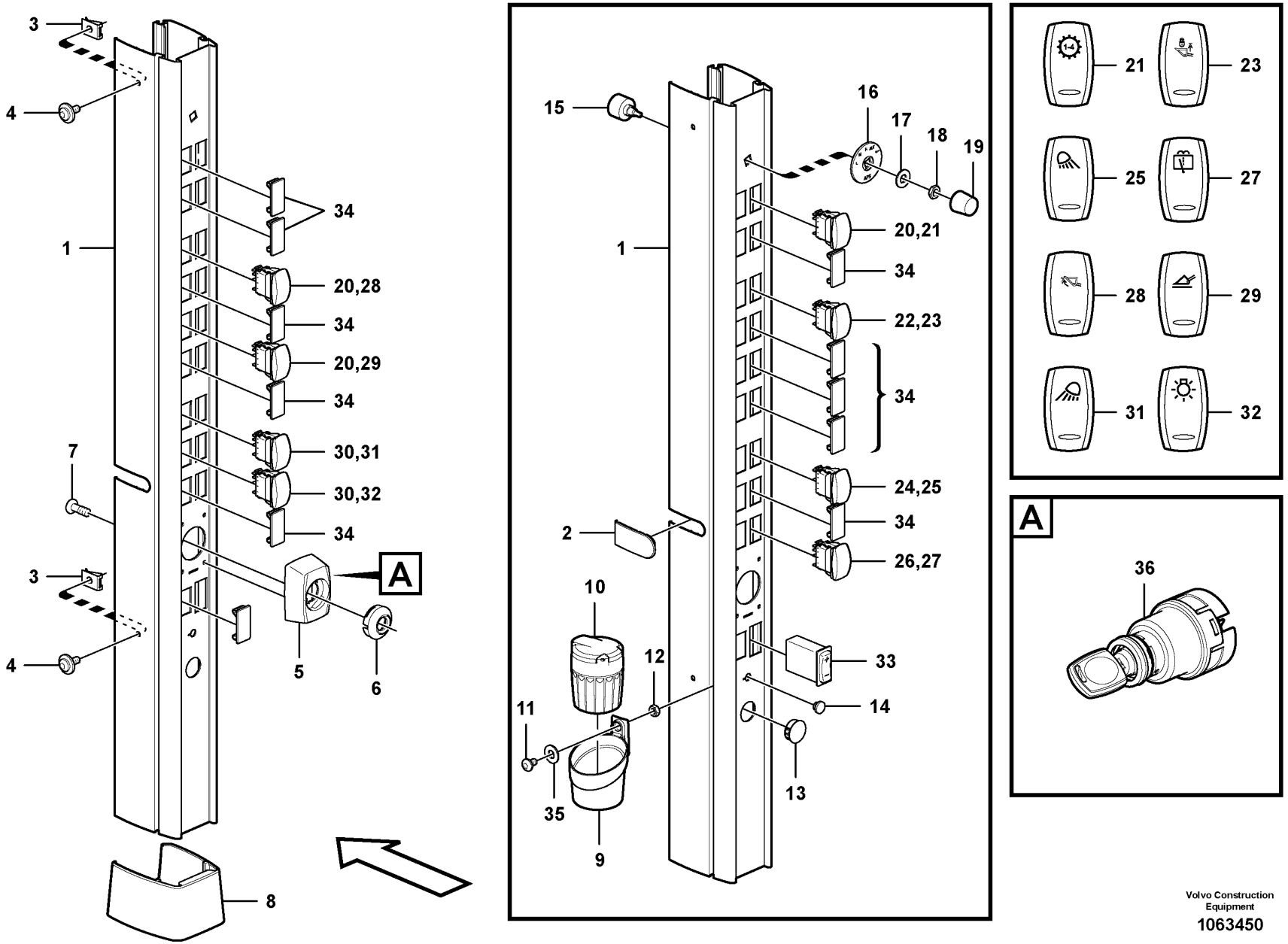

Volvo Construction Equipment

1063450

Fig.	Part No.	Quantity 1	Quantity 2	Quantity 3	PS	KIT	Description	Dénomination	Bezeichnung	Denominación	Benämning	Notes
1	VOE 11444304	1					Panel plate	Tôle panneau	Paneelblech	Placa panel	Panelplåt	
2	VOE 15015301	1					Cap	Capot	Kappe	Capuchón	Hatt	
3	VOE 949921	2					Spring nut	Écrou de ressort	Federverschlussmutter	Tuerca resorte	Fjädermutter	
4	VOE 971321	2					Six point socket screw	Vis à 6 pans creux	Sechszahn-Hohlschraube	Racor de seis dientes	Sextandhålskruv	
5	VOE 11412864	1					Cover	Capot	Abdeckung	Capó	Kåpa	
6	VOE 11412865	1					Cover ring	Bague recouvrement	Rosettenring	Anillo de tapa	Täckring	
7	VOE 975366	4					Six point socket screw	Vis à 6 pans creux	Sechszahn-Hohlschraube	Racor de seis dientes	Sextandhålskruv	
8	VOE 11444237	1					Retainer	Retenue	Halter	Soporte	Hållare	
9	VOE 11444300	1					Retainer	Retenue	Halter	Soporte	Hållare	
10	VOE 14542410	1					Ashtray	Cendrier	Aschenbecher	Cenicero	Askkopp	
11	VOE 969419	1					Six point socket screw	Vis à 6 pans creux	Sechszahn-Hohlschraube	Racor de seis dientes	Sextandhålskruv	
12	VOE 13955781	1					Nut	Écrou	Mutter	Tuerca	Mutter	
13	VOE 15014411	1					Plug	Tampon	Stopfen	Tapón	Plugg	
14	VOE 944436	1					Plug	Tampon	Stopfen	Tapón	Plugg	
15	VOE 11039224	1					Fan switch	Commutateur ventilateur	Gebläseschalter	Conmutador ventilador	Fläktomkopplare	
16	VOE 11444280	1					Symbol washer	Plaquette symbole	Symbolscheibe	Placa de símbolos	Symbolbricka	
17	VOE 976945	1					Washer	Rondelle	Scheibe	Arandela	Bricka	
18	VOE 1212859	1					Nut	Écrou	Mutter	Tuerca	Mutter	
19	VOE 11039535	1					Knob	Bouton	Bedienungsknopf	Volante	Ratt	
20	VOE 70377101	3					Switch	Contacteur	Schalter	Interruptor	Strömställare	
21	VOE 11428004	1					Rocker arm	Culbuteur	Kipphebel	Balancín	Vipparm	
22	VOE 70377129	1					Switch	Contacteur	Schalter	Interruptor	Strömställare	
23	VOE 11428022	1					Rocker arm	Culbuteur	Kipphebel	Balancín	Vipparm	S/N -72579
23	VOE 11428023	1					Rocker arm	Culbuteur	Kipphebel	Balancín	Vipparm	S/N 72580-
24	VOE 70377122	1					Switch	Contacteur	Schalter	Interruptor	Strömställare	
25	VOE 11428011	1					Rocker arm	Culbuteur	Kipphebel	Balancín	Vipparm	
26	VOE 70369704	1					Switch	Contacteur	Schalter	Interruptor	Strömställare	
27	VOE 11428017	1					Rocker arm	Culbuteur	Kipphebel	Balancín	Vipparm	

1		**Rocker switch panel**	Catalogue id **20107**	Group **380**
2		**Interrupteur bascule panneau**		
3		**Schaltertafel**	Illustr. No **1063450**	Section **155**
4		**Panel de interruptores basculantes**		
5		**Strömställarepanel**	Issue **20009015-H**	Page **489**
		33021, 33371		

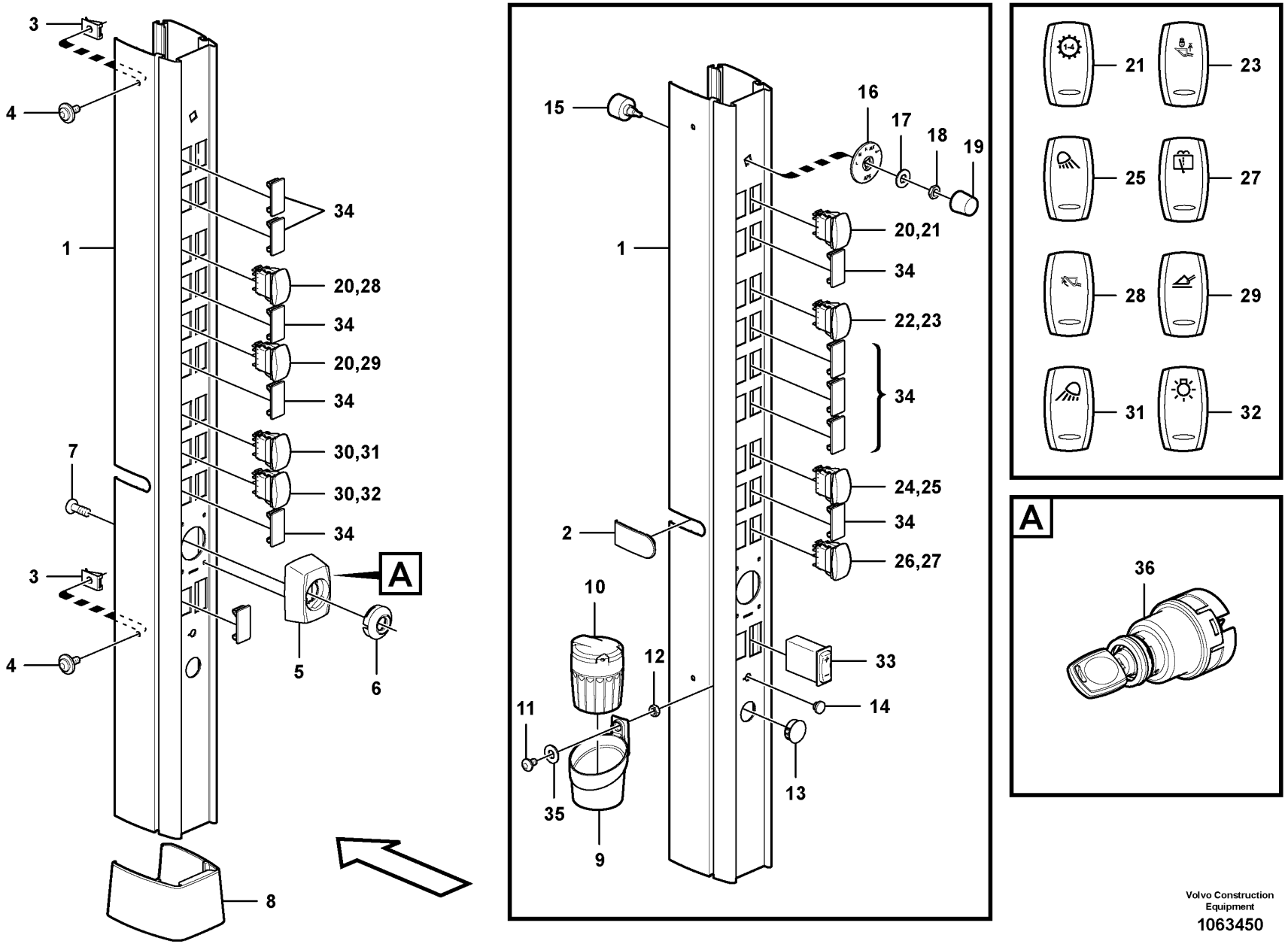

Volvo Construction Equipment

1063450

Fig.	Part No.	Quantity 1	2	3	PS	KIT	Description	Dénomination	Bezeichnung	Denominación	Benämning	Notes
28	VOE 11428021	1					Rocker arm	Culbuteur	Kipphebel	Balancín	Vipparm	S/N -72579
28	VOE 11428008	1					Rocker arm	Culbuteur	Kipphebel	Balancín	Vipparm	S/N 72580-
29	VOE 11428025	1					Rocker arm	Culbuteur	Kipphebel	Balancín	Vipparm	
29	VOE 11428026	1					Rocker arm	Culbuteur	Kipphebel	Balancín	Vipparm	84807
30	VOE 70369702	1					Switch	Contacteur	Schalter	Interruptor	Strömställare	
31	VOE 11428010	1					Rocker arm	Culbuteur	Kipphebel	Balancín	Vipparm	
32	VOE 11428009	1					Rocker arm	Culbuteur	Kipphebel	Balancín	Vipparm	
33	VOE 11170176	1					Rheostat	Rhéostat	Rheostat	Reostato	Reostat	
34	VOE 14587612	13					Cover	Couvercle	Deckel	Tapa	Lock	
35	VOE 955892	1					Plain washer	Rondelle plane	Flachscheibe	Arandela plana	Planbricka	
36		1					Lock Cyl Set	Lot Cyl Serrure	Schliesszylindr	Kit Cil Cerrad	Låscylindersats	See group 334-100 page 231

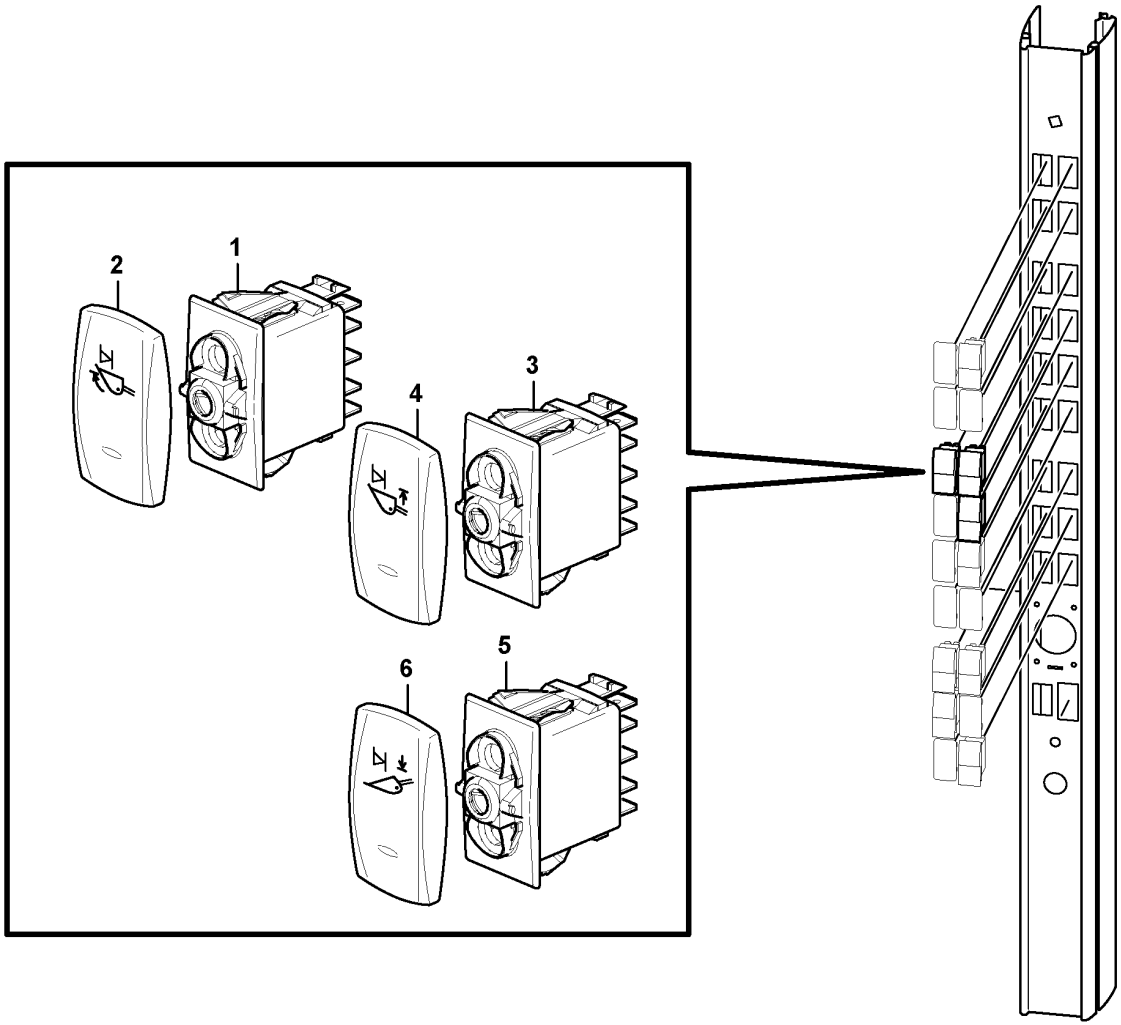

Volvo Construction Equipment

1030359

Fig.	Part No.	Quantity 1	Quantity 2	Quantity 3	PS	KIT	Description	Dénomination	Bezeichnung	Denominación	Benämning	Notes
1	VOE 70369704	1					Switch	Contacteur	Schalter	Interruptor	Strömställare	SW9170
2	VOE 11428008	1					Rocker arm	Culbuteur	Kipphebel	Balancín	Vipparm	
3	VOE 70369704	1					Switch	Contacteur	Schalter	Interruptor	Strömställare	SW9171
4	VOE 11428023	1					Rocker arm	Culbuteur	Kipphebel	Balancín	Vipparm	
5	VOE 70369704	1					Switch	Contacteur	Schalter	Interruptor	Strömställare	SW9172
6	VOE 11428024	1					Rocker arm	Culbuteur	Kipphebel	Balancín	Vipparm	

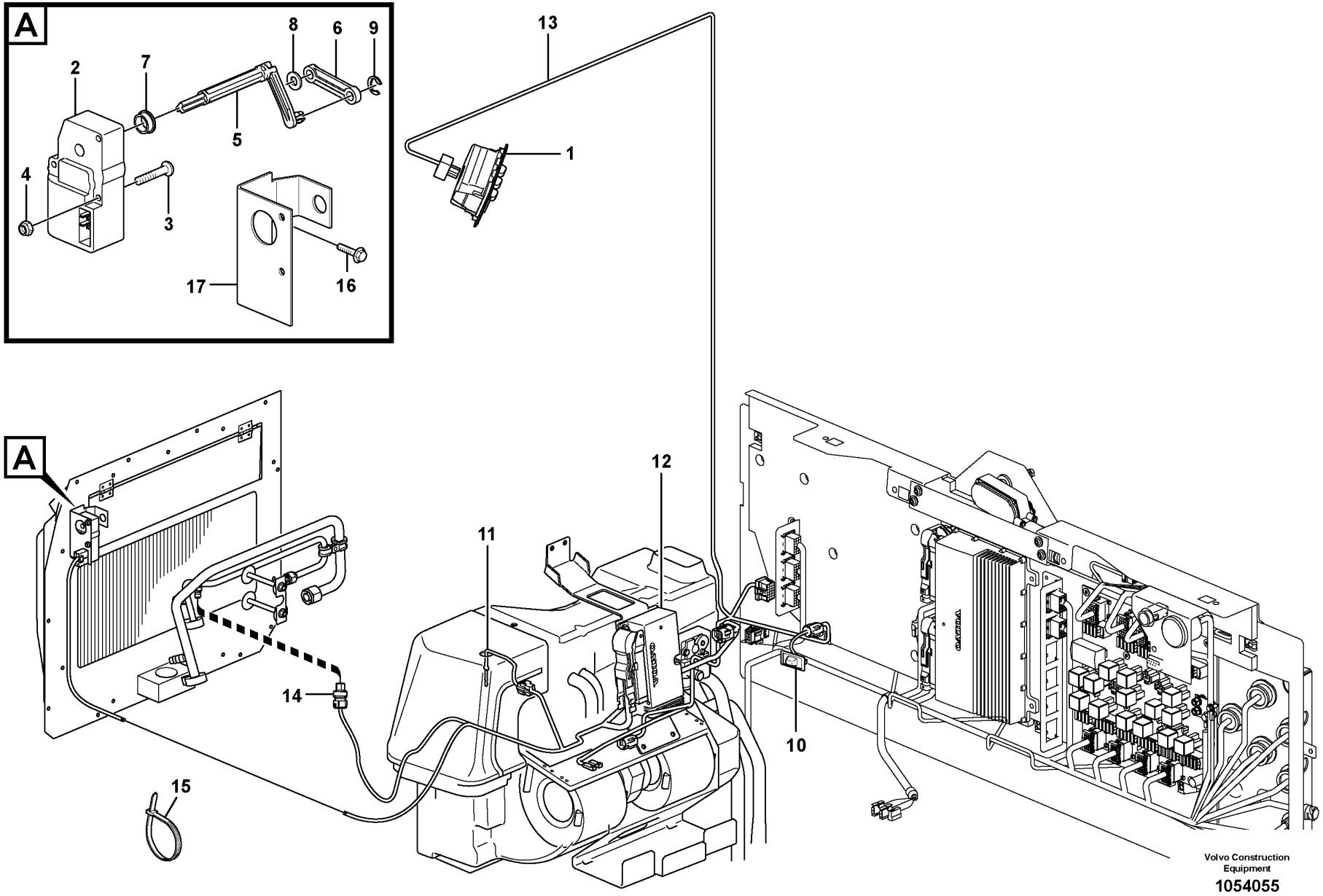
A
2
7
8
6
9
5
4
3
17
16
13
1
A
12
11
14
10
15
Volvo Construction Equipment
1054055

Fig.	Part No.	Quantity 1	2	3	4	5	PS	KIT	Description	Dénomination	Bezeichnung	Denominación	Benämning	Notes
1	VOE 15155940	1			1		SS		Control panel	Pupitre de commande	Steuerpult	Panel de mandos	Manöverpanel	(VOE 11412405) SW8701
1	VOE 15155956	1	1				SS		Control panel	Pupitre de commande	Steuerpult	Panel de mandos	Manöverpanel	2364) (VOE 11412641) 83435 SW8701
2	VOE 11412544	1		1	1				Actuator	Actionneur	Stellorgan	Actuador	Aktuator	MO8703
3	VOE 969558	2		2	2				Six point socket screw	Vis à 6 pans creux	Sechszahn-Hohlschraube	Racor de seis dientes	Sextandhålskruv	
4	VOE 975237	2		2	2				Lock nut	Contre-écrou	Sicherungsmutter	Contratuerca	Låsmutter	
5	VOE 11412370	1		1	1				Joint	Cardan	Gelenk	Junta	Knut	
6	VOE 11412371	1		1	1				Joint	Cardan	Gelenk	Junta	Knut	
7	VOE 1070440	1		1	1				Bushing	Bague	Buchse	Casquillo	Bussning	
8	VOE 955892	1		1	1				Plain washer	Rondelle plane	Flachscheibe	Arandela plana	Planbricka	
9	VOE 951668	1		1	1				Retaining ring	Bague retenue	Haltering	Anillo retén	Hållarring	
10	VOE 14514330	1			1				Sensor	Capteur	Geber	Sensor	Sensor	SE8706
11	VOE 16688307	1			1				Sensor	Capteur	Geber	Sensor	Sensor	(VOE 14509344) SE8708
12		1							Electronic unit	Unité électronique	Elektronikeinheit	Unidad electrón	Elektronikenhet	ECC See group 872-125 page 1051
13									Cable harness	Faisceau cables	Kabelbaum	Manojo cables	Ledningsmatta	See group 371-1000 page 337
14									Sensor	Capteur	Geber	Captador	Givare	SE8702, SE8709 See group 874-250 page 1117
15	VOE 4881440				1				Cable tie	Serre-câble	Kabelbinder	Abrazadera de cinta	Buntband	
16	VOE 971304				2				Six point socket screw	Vis à 6 pans creux	Sechszahn-Hohlschraube	Racor de seis dientes	Sextandhålskruv	
17	VOE 11412372				1				Plate	Tôle	Blech	Chapa	Plåt	

2364) **GB**: With a scale in Fahrenheit **FR**: Avec graduation en degrés Farenheit **DE**: Mit Fahrenheit-Graduierung **ES**: Con graduación Farenheit **SE**: Med gradering i Fahrenheit

1	33371	**Air cond. control panel** **Tableau de commande chauffage/ventilation** **Klimaanlagentafel** **Panel de control de aire acondicionado** **Klimatreglagepanel**	Catalogue id **20107**	Group **380**
2	83435		Illustr. No **1054055**	Section **250**
3	11298379, 11298380		Issue **20009015-H**	Page **495**
4	33021, 33022			
5				

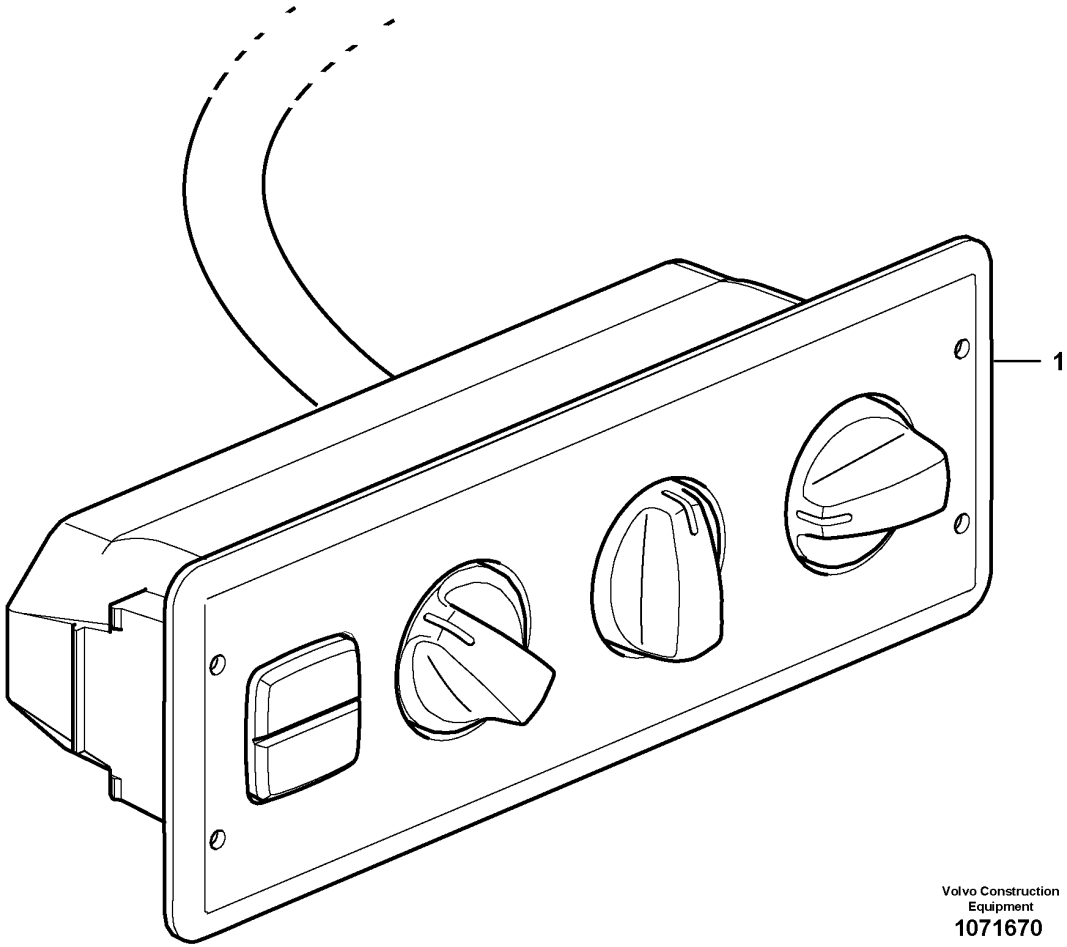

Volvo Construction
Equipment
1071670

Fig.	Part No.	Quantity 1	Quantity 2	Quantity 3	PS	KIT	Description	Dénomination	Bezeichnung	Denominación	Benämning	Notes
1	VOE 15155940	1			SS		Control panel	Pupitre de commande	Steuerpult	Panel de mandos	Manöverpanel	

1		**Air cond. control panel** **Tableau de commande chauffage/ventilation** **Klimaanlagentafel** **Panel de control de aire acondicionado** **Klimatreglagepanel**	Catalogue id **20107**	Group **380**
2			Illustr. No **1071670**	Section **300**
3			Issue **20009015-H**	Page **497**
4				
5		**85724**		

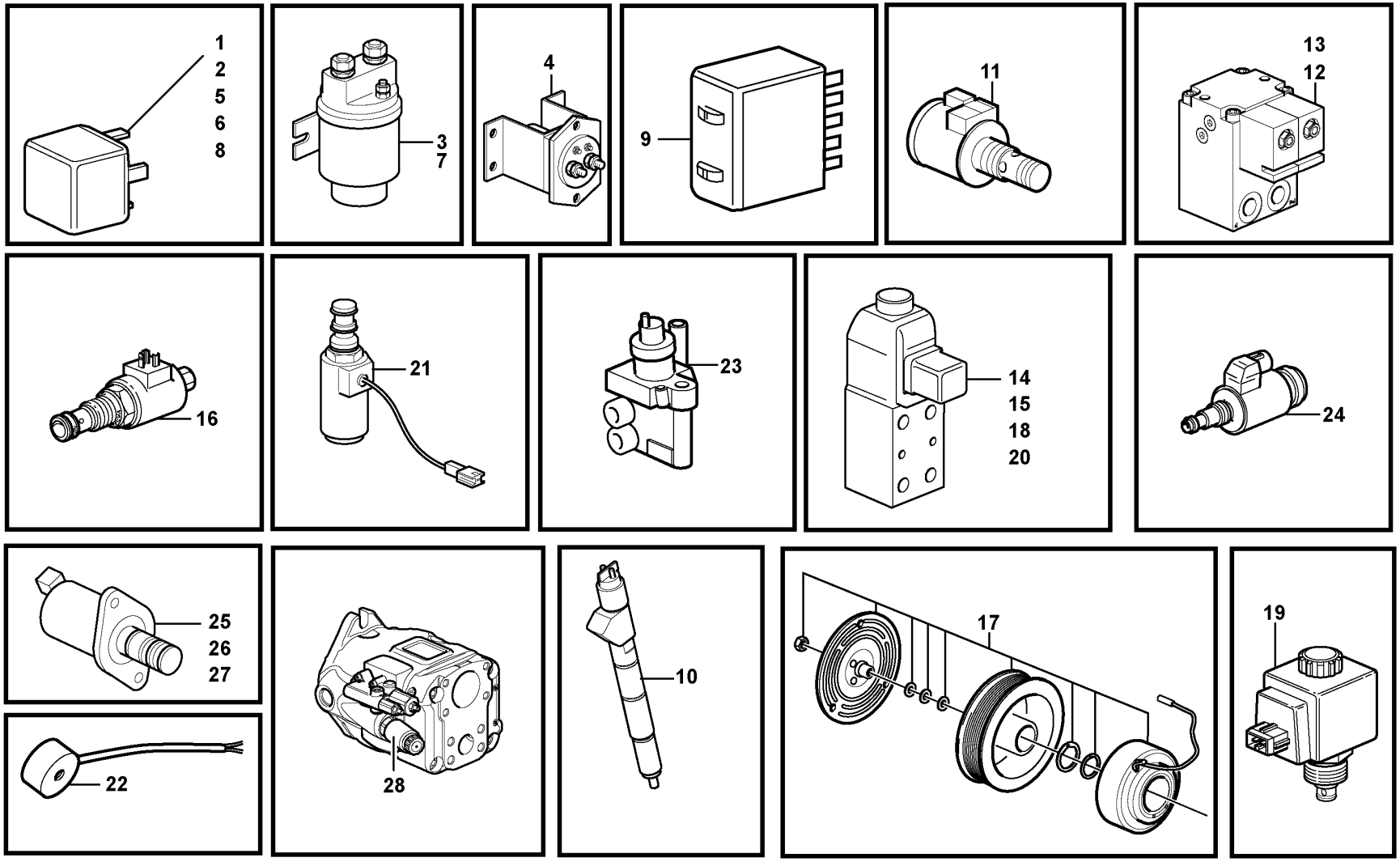

Volvo Construction Equipment
1031202

Fig.	Part No.	Quantity 1	Quantity 2	Quantity 3	PS	KIT	Description	Dénomination	Bezeichnung	Denominación	Benämning	Notes
1	VOE 20374662	12					Relay	Relais	Relais	Relé	Relä	3973, 3974, 3975, 3976) RE01, RE02, RE05-RE07, RE09-RE12, RE14,RE15, RE18
1	VOE 21244697	12					Relay	Relais	Relais	Relé	Relä	3977) RE01, RE02, RE05-RE07, RE09-RE12, RE14,RE15, RE18
1	VOE 20390648	3			SS		Relay	Relais	Relais	Relé	Relä	3973) RE13, RE16, RE17
1	VOE 21255974	3					Relay	Relais	Relais	Relé	Relä	3975, 3976) RE13, RE16, RE17
1	VOE 21244698	3					Relay	Relais	Relais	Relé	Relä	3977) RE13, RE16, RE17
							•Circuit Board	•Carte Circuit	•Leiterrbahnpl	•Placa Circuito	•Kretskort	See group 372-150 page 477
2	VOE 20374662	1					Relay	Relais	Relais	Relé	Relä	RE2301
							•Fuel Filter	•Filtre carburant	•Kraftstoffilter	•Filtro Combust	•Bränslefilter	See group 371-1550 page 375
3	VOE 20367490	1					Relay	Relais	Relais	Relé	Relä	RE2501
							•Pre heater	•Prechauffeur	•Vorwärmer	•Precalentador	•Förvärmning	See group 333-150 page 229
4	VOE 70305651	1					Relay	Relais	Relais	Relé	Relä	RE3101
							•Main switch	•Robinet batterie	•Battereitrennschalter	•Desconectador bateria	•Batterifrånskiljare	See group 371-2025 page 403
5	VOE 20374662	1					Relay	Relais	Relais	Relé	Relä	RE3102
							•Function relay	•Relais de fonctionnement	•Funktionsrelais	•Felé de función	•Funktionsrelä	See group 371-2050 page 405
6	VOE 20374662	1					Relay	Relais	Relais	Relé	Relä	RE3601
							•Fan	•Ventilateur	•Gebläse	•Ventilador	•Kupéfläkt	See group 371-2550 page 447
7	VOE 20367490	1					Relay	Relais	Relais	Relé	Relä	RE6401
							•Auxiliary steering	•Direction de secours	•Hilfslenkung	•Direccion reserva	•Reservstyrning	See group 371-1250 page 351
8	VOE 20374662	1					Relay	Relais	Relais	Relé	Relä	RE8701
							•Sht Stop Heater	•Chauffa Recuper	•Pausenheizung	•Calefact Parada	•Pausvärmare	See group 371-1900 page 391

3973) Cab -25164, -66718, -71899
3974) Cab 25165-, 66719-, 71900-
3975) Cab 54761-
3976) Cab -26843 Swe, Cab -72271 Bra
3977) Cab 26844- Swe, Cab 72272 -bra

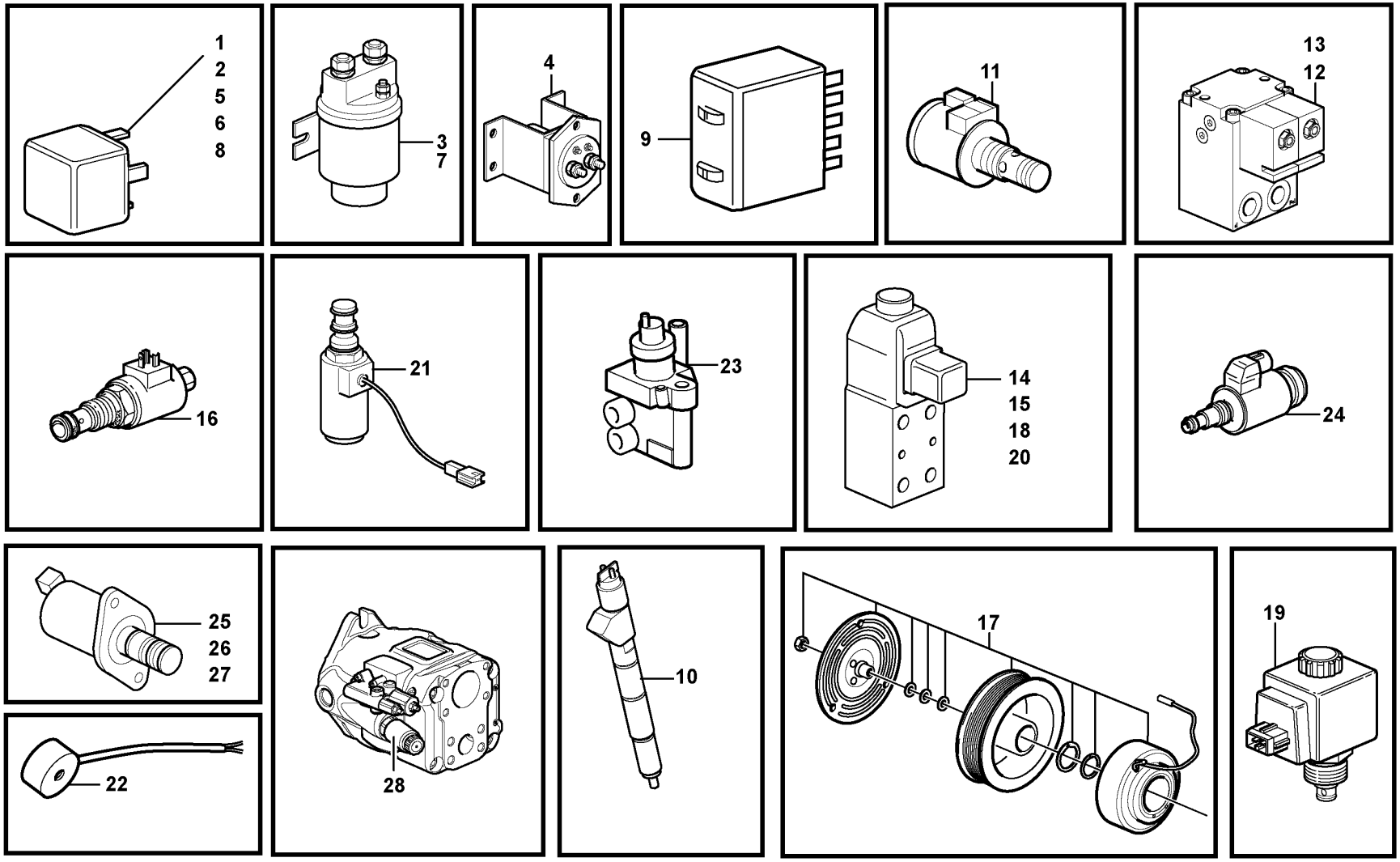

Volvo Construction Equipment
1031202

Fig.	Part No.	Quantity 1	2	3	PS	KIT	Description	Dénomination	Bezeichnung	Denominación	Benämning	Notes
9	VOE 15048941	1					Flasher unit	Centrale clignotante	Blinkgeber	Relé intermitentes	Blinkdon	(VOE 11170048) RF1
							•Flasher relay	•Relais clignotant	•Blinkrelais	•Rele intermitente	•Blinkrelä	See group 372-150 page 477
10	VOE 20798114	6					Injector	Injecteur	Einspritzdüse	Inyector	Insprutare	MA2301, MA2302, MA2303, MA2304, MA2305, MA2306 See group 237-100 page 123
11	VOE 20795296	1					Solenoid valve	Vanne electrom.	Magnetventil	Electrovalvula	Magnetventil	MA2504, EGR
							•Valve mechanism	•Commande des soupapes	•Ventilmechanismus	•Mecanismo de valvulas	•Ventilmekanism	See group 214-100 page 69
12	VOE 11709804	1					Solenoid valve	Électrovanne	Magnetventil	Electroválvula	Magnetventil	MA2601
							•Reversible fan	•Ventilateur réversible	•Umkehrbarer Lüfter	•Ventilador reversible	•Reversibel fläkt	See group 263-350 page 185
13	VOE 11709805	1					Solenoid valve	Électrovanne	Magnetventil	Electroválvula	Magnetventil	MA2602
							•Reversible fan	•Ventilateur réversible	•Umkehrbarer Lüfter	•Ventilador reversible	•Reversibel fläkt	See group 263-350 page 185
14	VOE 11173166	1					Solenoid valve	Électrovanne	Magnetventil	Electroválvula	Magnetventil	MA4603
							•Diff. lock	•Blocage differentiel	•Ausgleichsperre	•Bloqueo diferencial	•Diffspärr	See group 468-150 page 649
15	VOE 11173169	1			SS		Solenoid valve	Électrovanne	Magnetventil	Electroválvula	Magnetventil	MA5501
							•Parking Brake	•Frein Parking	•Feststellbremse	•Freno Estacion	•Parkeringsbroms	See group 551-100 page 709
16	VOE 11709633	1			SS		Solenoid valve	Électrovanne	Magnetventil	Electroválvula	Magnetventil	MA5502
							•Central block	•Bloc central	•Zentralblock	•Bloque central	•Centralblock	See group 912-300 page 1255
17		1			NS		Solenoid Clutch	Accoupl.magnet.	Magnetkupplung	Acoplam Iman	Magnetkoppling	MA8701
							•Compressor, AC	•Compresseur, AC	•Kompressor, AC	•Compresor, AC	•Kompressor, AC	See group 874-150 page 1111
18	VOE 11173166	1					Solenoid valve	Électrovanne	Magnetventil	Electroválvula	Magnetventil	MA9101
							•Attachment locking	•Verrouillage des acce	•Geräteschnellkupplung	•Cierre de implemento	•Redskapslåsning	See group 916-550 page 1331
19	VOE 11705917	1					Solenoid valve kit	Jeu électrovannes	Magnetventilsatz	Juego de electroválvula	Magnetventilsats	MA9102
							•Boom suspension	•Suspension des bras de levage	•Hubgerüstdämpfung	•Suspensión del brazo de carga	•Lastarmsfjädring, Bss	See group 916-150 page 1307
19	VOE 11705918	1					Solenoid valve kit	Jeu électrovannes	Magnetventilsatz	Juego de electroválvula	Magnetventilsats	MA9103
							•Boom suspension	•Suspension des bras de levage	•Hubgerüstdämpfung	•Suspensión del brazo de carga	•Lastarmsfjädring, Bss	See group 916-150 page 1307
19	VOE 11705917	1					Solenoid valve kit	Jeu électrovannes	Magnetventilsatz	Juego de electroválvula	Magnetventilsats	MA9104
							•Lift single act./ Bss	•Fonction levage / Bss	•Hebefunktion / Bss	•Elevacion / Bss	•Enkelv.lyftf./ Bss	See group 916-200 page 1309
20	VOE 11716831	1					Solenoid valve	Électrovanne	Magnetventil	Electroválvula	Magnetventil	MA9106
							•Attachment locking	•Verrouillage des acce	•Geräteschnellkupplung	•Cierre de implemento	•Redskapslåsning	See group 916-550 page 1331

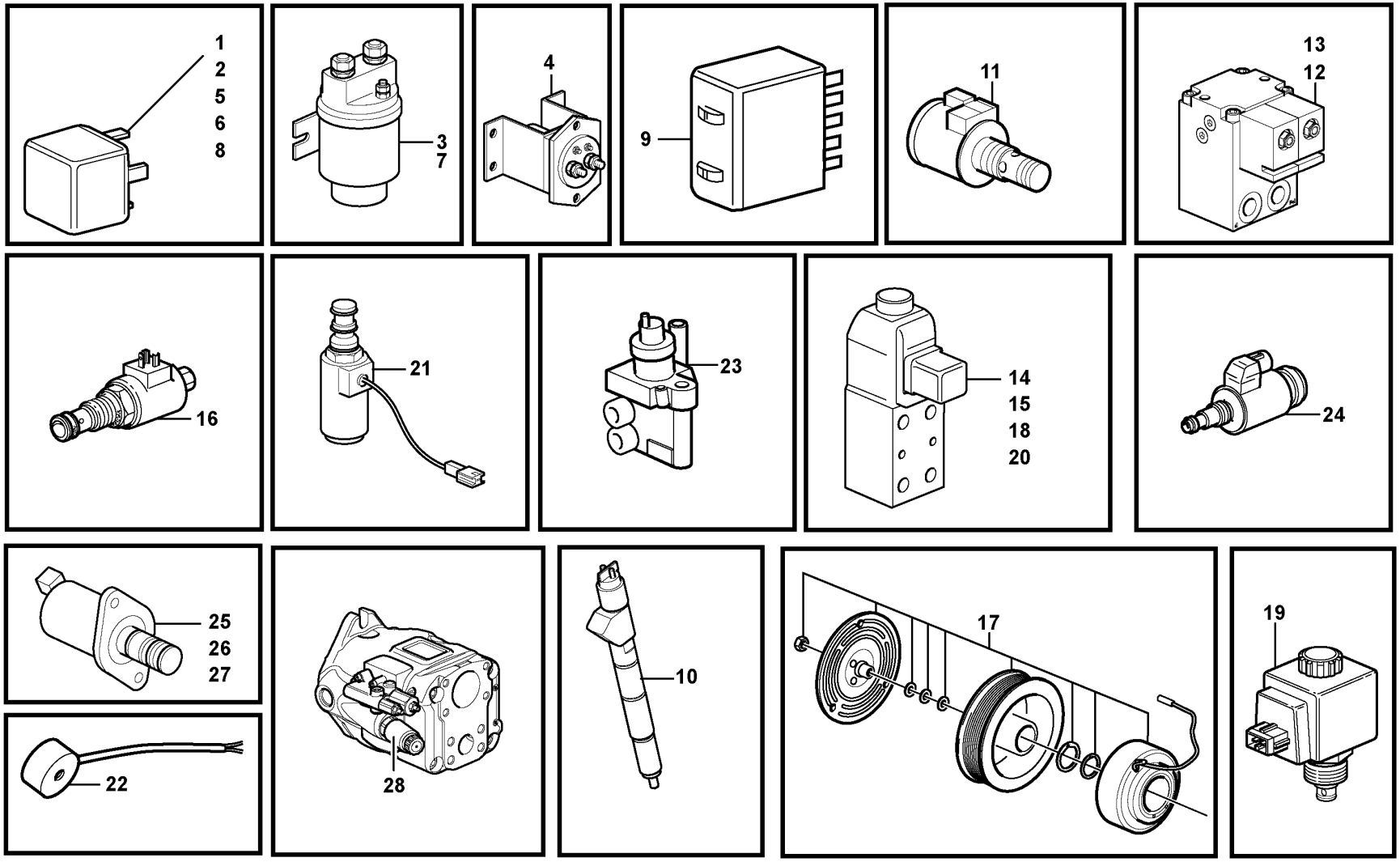

Volvo Construction Equipment
1031202

Fig.	Part No.	Quantity 1	Quantity 2	Quantity 3	PS	KIT	Description	Dénomination	Bezeichnung	Denominación	Benämning	Notes
21	VOE 11988146	1					Solenoid valve	Électrovanne	Magnetventil	Electroválvula	Magnetventil	MA9113
							•Sgl Lvr Cont	•Commande à levier unique	•Einhebelbedienung	•Mando monopalanca	•Enspaksreglage	See group 914-425 page 1287
22	VOE 15100027	1					Magnet	Aimant	Magnet	Imán	Magnet	(VOE 11003153) MA9141
							•Tilt automatic	•Automatique redressem	•Schwenkautomatik	•Automatismo volquete	•Tiltautomatik	See group 914-250 page 1281
22	VOE 15100027	1					Magnet	Aimant	Magnet	Imán	Magnet	(VOE 11003153) MA9142
							•Boom kickout	•Automatique levage	•Hubwerkautomatik	•Elevador automatico	•Lyftautomatik	See group 914-250 page 1281
22	VOE 15100027	1					Magnet	Aimant	Magnet	Imán	Magnet	(VOE 11003153) MA9143
							•Float position	•Position flottante	•Schwimmlage	•Posicion flotante	•Flytläge	See group 914-250 page 1281
22	VOE 15100027	1					Magnet	Aimant	Magnet	Imán	Magnet	(VOE 11003153) MA9144
							•Holding Func. 3rd	•Fonc. Retenue 3:e	•3. Haltefunktion	•Func.retención 3a	•Hållfunktion 3:e	See group 371-2200 page 415
23	VOE 21638691						Fuel regulator	Régulateur de carburant	Kraftstoffregler	Regulador de combustible	Bränsleregulator	(VOE 21060258) PWM2303
							•Fuel pressure	•Pression de carburant	•Kraftstoffdruck	•Presión de combustible	•Bränsletryck	See group 237-100 page 123
24	VOE 11709879	1					Pressure regulator	Régulateur de pression	Druckregler	Regulador de presión	Tryckregulator	PWM2601
							•Pump control	•Régulat.des pompes	•Pumpreguleirung	•Regulación bombas	•Pumpreglering	(P3) See group 912-300 page 1255
25		1			NS		Solenoid valve	Vanne electrom.	Magnetventil	Electrovalvula	Magnetventil	PWM6601
							•Lever Steering	•Dir Par Levier	•Hebellenkung	•Direcci Palanca	•Spakstyrning	LH See group 660-100 page 849
25		1					Solenoid valve	Vanne electrom.	Magnetventil	Electrovalvula	Magnetventil	PWM6602
					NS		•Lever Steering	•Dir Par Levier	•Hebellenkung	•Direcci Palanca	•Spakstyrning	RH See group 660-100 page 849
26	VOE 11711048	1					Solenoid valve	Électrovanne	Magnetventil	Electroválvula	Magnetventil	PWM9101
							•Lift.function	•Fonction Levage	•Hebefunktion	•Elevacion	•Lyftfunktion	See group 912-200 page 1245
26	VOE 11711048	1					Solenoid valve	Électrovanne	Magnetventil	Electroválvula	Magnetventil	PWM9102
							•Boom Lowering	•Abaissem Fleche	•Lastabsenkung	•Descenso Carga	•Lastsänkning	See group 912-200 page 1245
26	VOE 11711048	1					Solenoid valve	Électrovanne	Magnetventil	Electroválvula	Magnetventil	PWM9103

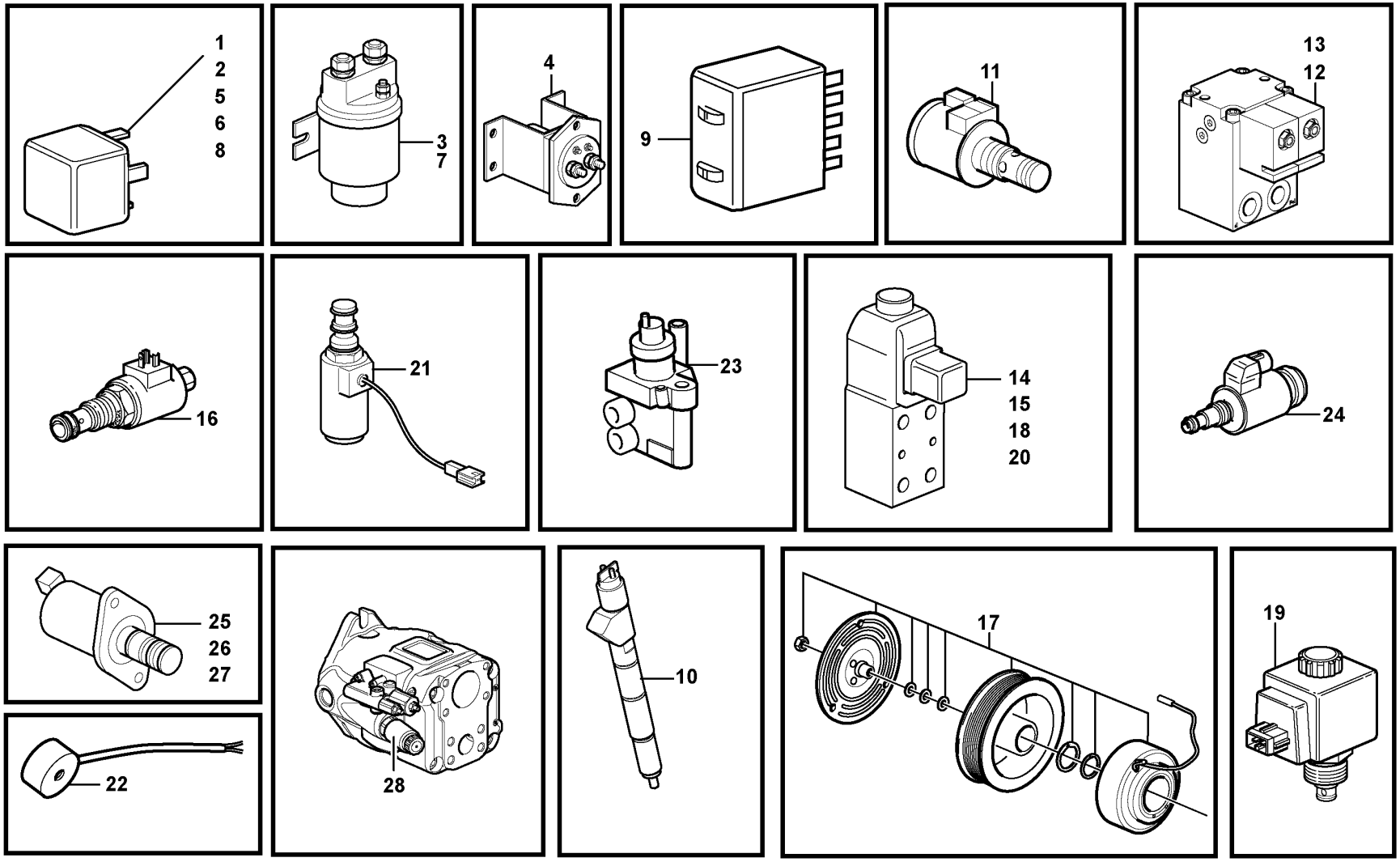

Volvo Construction Equipment
1031202

Fig.	Part No.	Quantity 1	Quantity 2	Quantity 3	PS	KIT	Description	Dénomination	Bezeichnung	Denominación	Benämning	Notes
							•tilting	•basculement	•Kipp	•basculante	•tilt	IN See group 912-200 page 1245
26	VOE 11711048	1					Solenoid valve	Électrovanne	Magnetventil	Electroválvula	Magnetventil	PWM9104
							•tilting	•basculement	•Kipp	•basculante	•tilt	OUT See group 912-200 page 1245
27		1			NS		Solenoid valve	Vanne electrom.	Magnetventil	Electrovalvula	Magnetventil	PWM9105
							•3:rd function	•3eme fonction	•3. Funktion	•3a funcion	•3:e funktion	POS. See group 916-300 page 1313
27		1			NS		Solenoid valve	Vanne electrom.	Magnetventil	Electrovalvula	Magnetventil	PWM9106
							•3:rd function	•3eme fonction	•3. Funktion	•3a funcion	•3:e funktion	NEG. See group 916-300 page 1313
27		1			NS		Solenoid valve	Vanne electrom.	Magnetventil	Electrovalvula	Magnetventil	PWM9107
							•4th Function	•4:e Fonction	•4. Funktion	•4a Función	•4:e Funktion	POS. See group 916-300 page 1313
27		1			NS		Solenoid valve	Vanne electrom.	Magnetventil	Electrovalvula	Magnetventil	PWM9108
							•4th Function	•4:e Fonction	•4. Funktion	•4a Función	•4:e Funktion	NEG. See group 916-300 page 1313
28		1			NS		Solenoid valve	Vanne electrom.	Magnetventil	Electrovalvula	Magnetventil	PWM9133, L110F
							•Power control	•Regulat. de force	•Leistungsregelung	•Regulación de potencia	•Effektreglering	(P2)

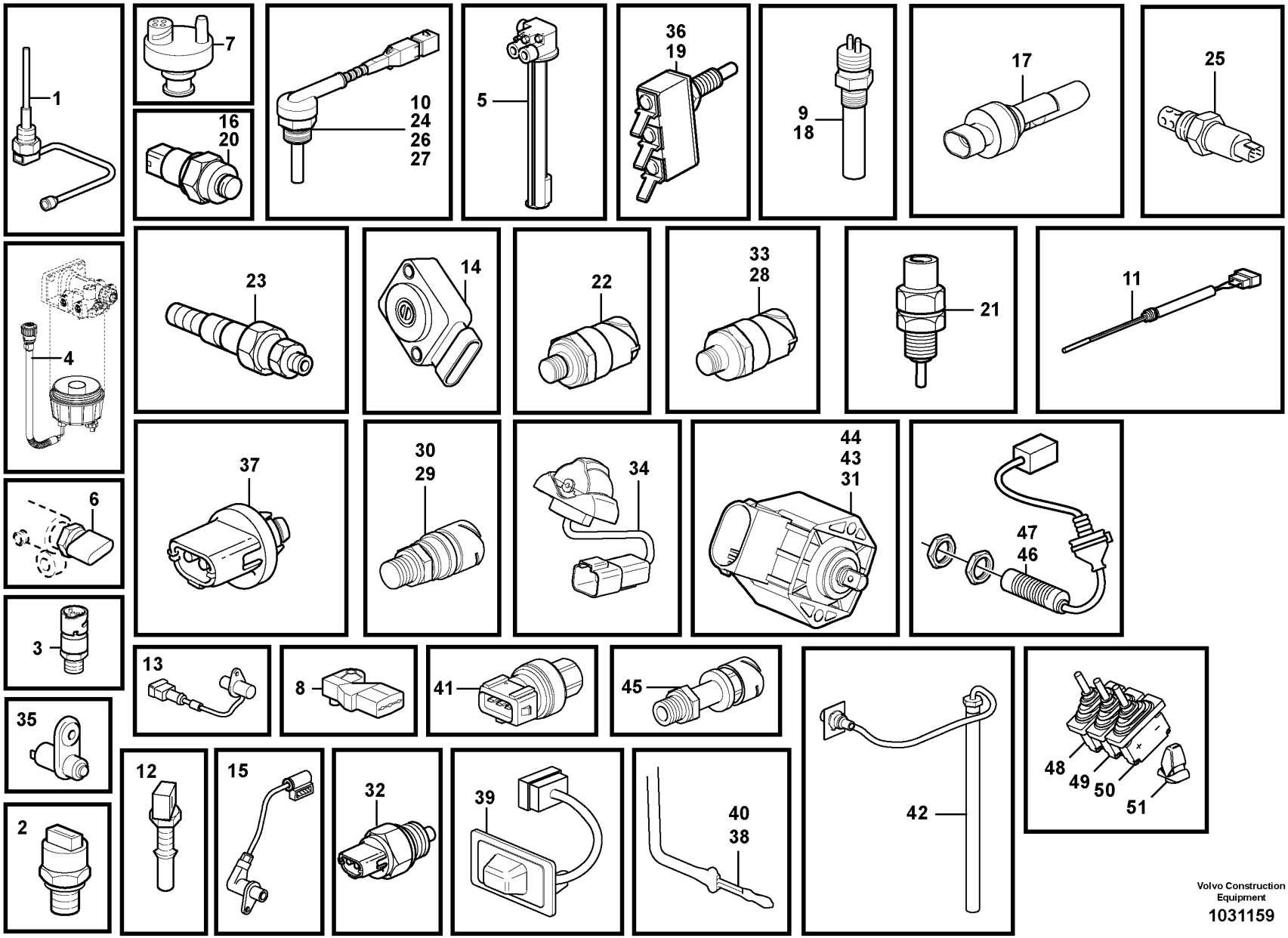

Volvo Construction Equipment

1031159

Fig.	Part No.	Quantity 1	Quantity 2	Quantity 3	PS	KIT	Description	Dénomination	Bezeichnung	Denominación	Benämning	Notes
1	VOE 22383368	1					Level sensor	Capteur de niveau	Füllstandgeber	Emisor de nivel	Nivåsensor	(VOE 20829076) SE2202, SE2205
							•Temp Sensor	•Detecteur Temp.	•Temperaturgeber	•Sensor Temperat	•Temp Givare	See group 371-150 page 279
2	VOE 21291011	1					Pressure sensor	Capteur de pression	Drucksensor	Sensor de presión	Trycksensor	(VOE 20585158) SE2203
							•Engine oil pressure	•Contact huile, moteur	•Motoröldruck	•Presion aceite, motor	•Motoroljetryck	See group 371-150 page 279
3	VOE 20886108	1					Sensor	Capteur	Geber	Sensor	Sensor	(VOE 20484678) SE2301
							•Low pressure ind.	•Ind.chute de pres.	•Druckabfall ind.	•Ind.caida de pres.	•Tryckfallind.	See group 371-150 page 279
4		1			NS		Sensor	Capteur	Geber	Captador	Givare	SE2302
							•Water Separator	•Separateur Eau	•Wasserabscheidr	•Separador Agua	•Vattenavskiljare	See group 233-200 page 97
5	VOE 15010278	1					Tank unit	Ensemble réservoir	Tankaggregat	Unidad de depósito	Tankaggregat	(VOE 11170365) SE2303
							•Fuel level	•Niveau carburant	•Kraftstoffstand	•Nivel de combust.	•Bränslenivå	See group 234-150 page 113
6		1			NS		Sensor	Capteur	Geber	Captador	Givare	SE2309
							•Fuel pressure	•Pression de carburant	•Kraftstoffdruck	•Presión de combustible	•Bränsletryck	See group 237-100 page 123
7	VOE 20560843	1					Vacuum switch	Contact à dépression	Vakuumschalter	Contacto de vacío	Vakuumkontakt	SE2501, SE2502
							•Temperature gauge	•Indicateur de temp.	•Temperaturanzeiger	•Termometro anticongel	•Temperaturmätare	
							•Pressure monitor	•Capteur pression	•Druckwächter	•Avisador presion	•Tryckvakt	See group 256-100 page 135
7	VOE 20565673	1					Vacuum switch	Contact à dépression	Vakuumschalter	Contacto de vacío	Vakuumkontakt	83322 SE2501, SE2502
							•Temperature gauge	•Indicateur de temp.	•Temperaturanzeiger	•Termometro anticongel	•Temperaturmätare	
							•Pressure monitor	•Capteur pression	•Druckwächter	•Avisador presion	•Tryckvakt	See group 256-100 page 135
8	VOE 20524936	1					Pressure sensor	Capteur de pression	Drucksensor	Sensor de presión	Trycksensor	(VOE 20556500) SE2507, SE2508
							•Boost pressure	•Pression d'air de refroidissement	•Ladeluftdruck	•Presión del aire de alimentación	•Laddlufttryck	
							•Charge-air temperature	•Température d'air de suralimentation	•Ladelufttemperatur	•Temperatura del aire de alimentación	•Laddlufttemperatur	See group 371-150 page 279
9	VOE 11039557	1					Induction sensor	Émetteur induction	Induktionsgeber	Sensor de induccion	Induktionssensor	SE2601
							•Fan	•Ventilateur	•Gebläse	•Ventilador	•Fläkt	See group 263-200 page 179
10	VOE 15153124	1					Temperature sensor	Sonde de température	Temperaturgeber	Sensor de temperatura	Temperatursensor	(VOE 11145324) SE2602

1		**Sensors, reference list**	Catalogue id **20107**	Group **386**
2		**Détecteurs, tableau de références**		
3		**Geber, Bezugstabelle**	Illustr. No **1031159**	Section **150**
4		**Sensores, table de referencia**		
5		**Givare, referenstabell**	Issue **20009015-H**	Page **507**

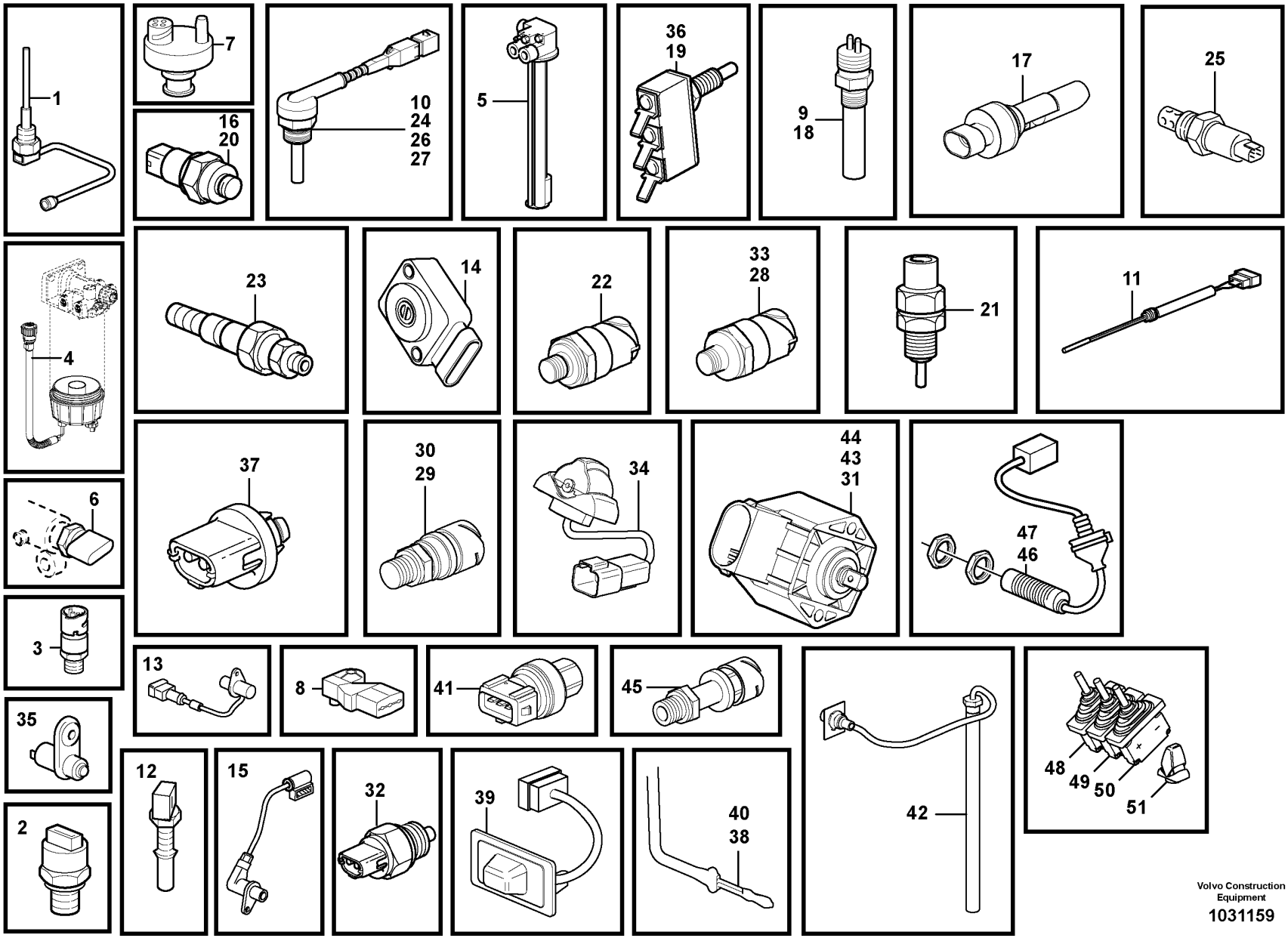

Volvo Construction Equipment

1031159

Fig.	Part No.	Quantity 1	Quantity 2	Quantity 3	PS	KIT	Description	Dénomination	Bezeichnung	Denominación	Benämning	Notes
							•Coolant temperature	•Liquide refroi.temp.	•Kühlfussigkeit temp.	•Anticongelente temp.	•Kylvätsketemperatur	See group 261-100 page 151
11	VOE 11170064	1					Level guard	Témoin niveau	Niveauwächter	Avisador nivel	Nivåvakt	SE2603
							•Coolant level	•Liquid.refroid.niveau	•Kühlfussigk. Niveau	•Anticongel. nivel	•Kylvätskenivå	See group 261-200 page 155
12	VOE 21531072	1					Temperature sensor	Sonde de température	Temperaturgeber	Sensor de temperatura	Temperatursensor	(VOE 20513340) SE2606
							•Temperature sensor	•Detecteur temperatu	•Temperaturgeber	•Sensor temperatura	•Temperaturgivare	See group 371-150 page 279
13	VOE 20450707	1					Tachometer	Compte-tours	Drehzahlmesser	Cuentarrevoluciones	Varvräknare	SE2701
							•Engine speed	•Régime du moteur	•Motordrehzahl	•Régimen del motor	•Motorvarvtal	See group 371-150 page 279
14		1			NS		Sensor	Capteur	Geber	Captador	Givare	SE2702
							•Accel pedal	•Pedale acceler.	•Gaspedal	•Pedal acelerad	•Gaspedal	See group 271-100 page 195
15	VOE 22435058	1					Sensor	Capteur	Geber	Sensor	Sensor	(VOE 20820494) SE2703
							•Camshaft speed	•Régime de l'arbre à cames	•Nockenwellendrehzahl	•Régimen de árbol de levas	•Kamaxelvarvtal	See group 371-150 page 279
16	VOE 4780941	1					Induction sensor	Émetteur induction	Induktionsgeber	Sensor de induccion	Induktionssensor	SE2704
							•Tachometer sensor	•Commande tachymetre	•Drehzahlschalter	•Sensor tacometro	•Varvtalsgivare	See group 421-100 page 569
17		1			NS		Sensor	Capteur	Geber	Captador	Givare	SE3601
							•Level sensor	•Detecteur niveau	•Fullstandgeber	•Emisor nivel	•Nivågivare	See group 363-200 page 265
18	VOE 11039557	1					Induction sensor	Émetteur induction	Induktionsgeber	Sensor de induccion	Induktionssensor	SE4213
							•Turbine speed	•Nombre rot. turbine	•Turbine drehzahl	•Número rev. turbina	•Turbinvarvtal	See group 421-100 page 569
19	VOE 4787427	1					Microswitch	Microinterrupteur	Mikroschalter	Microinterruptor	Mikrobrytare	SE4218
							•Arm Rest	•Accoudoir	•Armlehne	•Reposabrazos	•Armstöd	See group 371-1500 page 367
20	VOE 4780941	1					Induction sensor	Émetteur induction	Induktionsgeber	Sensor de induccion	Induktionssensor	SE4307
							•Tachometer sensor	•Commande tachymetre	•Drehzahlschalter	•Sensor tacometro	•Varvtalsgivare	See group 434-200 page 603
21	VOE 11039219	1					Switch	Contacteur	Schalter	Interruptor	Strömställare	SE4608
							•Differential lock	•Blocage differentiel	•Ausgleichsperre	•Bloqueo diferencial	•Differentialspärr	See group 468-100 page 647
22	VOE 11038813	1					Pressure sensor	Capteur de pression	Drucksensor	Sensor de presión	Trycksensor	(VOE 11419573) SE4901
							•Oil pressure sensor	•Manocontact huile	•Öldruckschalter	•Emisor presion Aceite	•Oljetrycksgivare	See group 421-500 page 593
23	VOE 11705881	1					Sensor	Capteur	Geber	Sensor	Givare	SE4902
							•Filter indicator	•Filtre indicateur	•Filterindikator	•Filtro indicador	•Filterindikator	See group 421-150 page 573
24	VOE 15153124	1					Temperature sensor	Sonde de température	Temperaturgeber	Sensor de temperatura	Temperatursensor	(VOE 11145324) SE4903

1		**Sensors, reference list**	Catalogue id **20107**	Group **386**
2		**Détecteurs, tableau de références**		
3		**Geber, Bezugstabelle**	Illustr. No **1031159**	Section **150**
4		**Sensores, table de referencia**		
5		**Givare, referenstabell**	Issue **20009015-H**	Page **509**

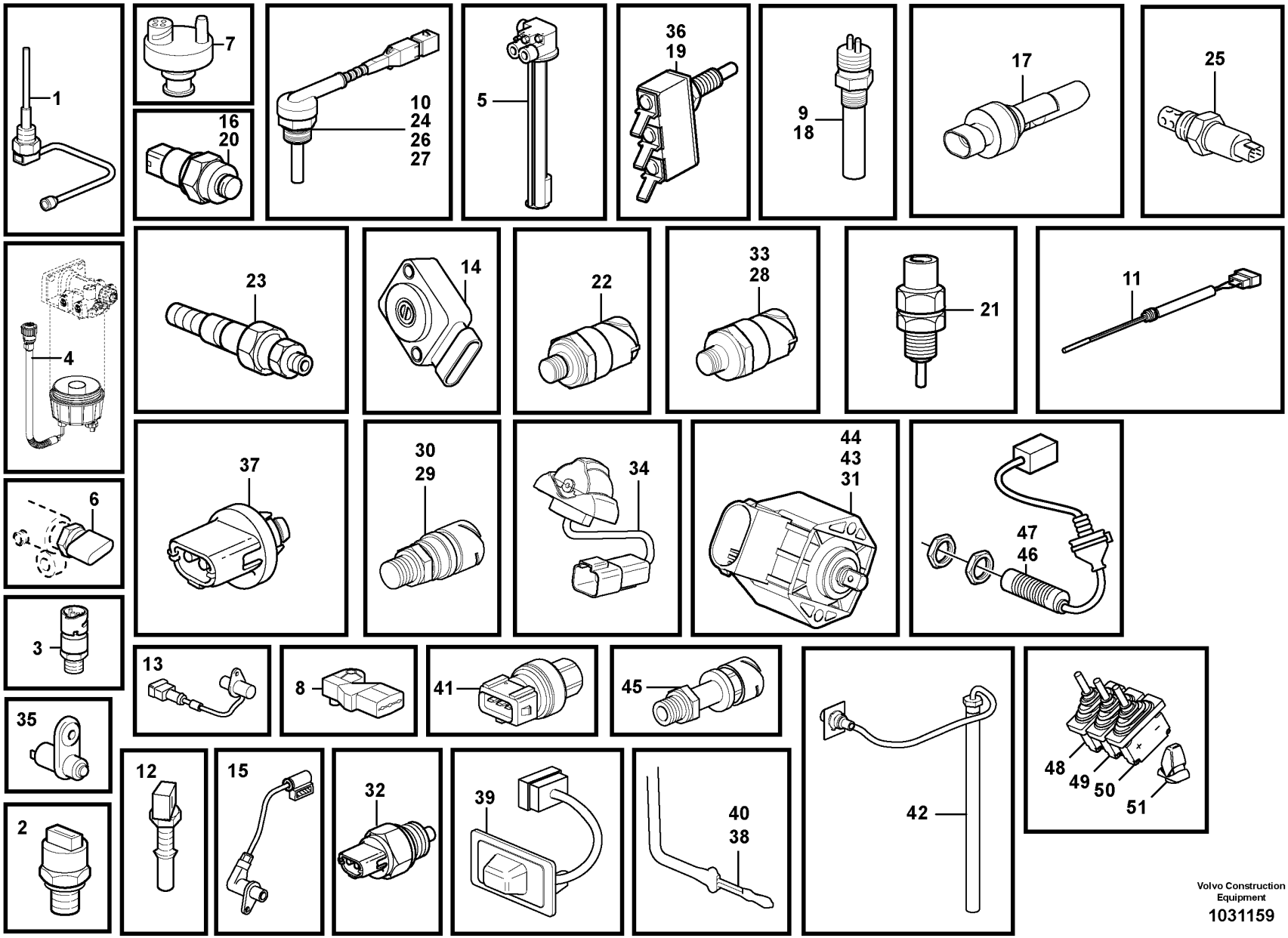

Volvo Construction Equipment

1031159

Fig.	Part No.	Quantity 1	Quantity 2	Quantity 3	PS	KIT	Description	Dénomination	Bezeichnung	Denominación	Benämning	Notes
							•Temp.gauge, transmiss	•Indicat.temp. transmi	•Temp.anzeiger,getrieb	•Termometro, transmiss	•Transm.oljetemp.mätar	See group 421-450 page 591
25	VOE 15048183	1					Oil level sensor	Capteur de niveau d'huile	Ölstandgeber	Sensor nivel aceite	Oljenivåsensor	(VOE 11144494) SE4904
							•Oil lvl sensor	•Capteur niv hui	•Ölstandgeber	•Sensor niv acei	•Oljenivågivare	See group 434-200 page 603
26	VOE 15153124	1					Temperature sensor	Sonde de température	Temperaturgeber	Sensor de temperatura	Temperatursensor	(VOE 11145324) SE5201
							•Front axle, temp.	•Essieu AV, temp.	•Vorderachse, temp.	•Eje delantero, temp.	•Framaxel, temp.	See group 461-100 page 627
27	VOE 15153124	1					Temperature sensor	Sonde de température	Temperaturgeber	Sensor de temperatura	Temperatursensor	(VOE 11145324) SE5202
							•Rear axle	•Essieu AR	•Hinterachse	•Eje trasero	•Bakaxel	See group 463-100 page 637
28	VOE 11170259	1					Pressure sensor	Capteur de pression	Drucksensor	Sensor de presión	Trycksensor	SE5205
							•Brake light	•Feu de stop	•Bremslicht	•Luz de freno	•Bromsljus	See group 522-150 page 675
29	VOE 17271141	1					Pressure sensor	Capteur de pression	Drucksensor	Sensor de presión	Trycksensor	SE5218
							•Brake pressure	•Pression freinage	•Bremsdruck	•Presión frenos	•Bromstryck	See group 527-100 page 705
30	VOE 17215536	1					Pressure sensor	Capteur de pression	Drucksensor	Sensor de presión	Trycksensor	SE5503
							•Parking brake	•Frein parking	•Feststellbremse	•Freio estacion	•Parkeringsbroms	See group 551-100 page 709
31	VOE 11170282	1					Angle sensor	Indicateur d'angle	Winkelgeber	Sensor de angulo	Vinkelsensor	SE6401
							•Angle sensor	•Indicateur d'angle	•Winkelgeber	•Sensor de ángulo	•Vinkelgivare	See group 371-1450 page 365
32	VOE 1594043	1					Switch	Contacteur	Schalter	Interruptor	Strömställare	SE6403
							•Aux Steering	•Direct Secours	•Hilfslenkung	•Dir Reserva	•Reservstyrning	See group 647-200 page 847
33	VOE 11170259	1					Pressure sensor	Capteur de pression	Drucksensor	Sensor de presión	Trycksensor	SE6407
							•Aux Steering	•Direct Secours	•Hilfslenkung	•Dir Reserva	•Reservstyrning	See group 371-1250 page 351
34	VOE 11170159	1					Hand lever	Levier	Hebel	Palanca	Spak	SE6601, CAB - 23067
	VOE 15092744	1					Lever steering	Direction par levier	Hebellenkung	Direccion de palanca	Spakstyrning	SE6601, CAB 23068 -
							•CDC-steering	•CDC-direction	•CDC-lenkurs	•CDC-dirección	•CDC-styrning	See group 371-1500 page 367
35	VOE 15007855	1					Door switch	Contact sur porte	Türschalter	Contacto de puerta	Dörrkontakt	SE8301
							•Interior light	•Lampe interieure	•Innenleuchte	•Lampara interior	•Innerbelysning	See group 371-950 page 331
36	VOE 4787427						Microswitch	Microinterrupteur	Mikroschalter	Microinterruptor	Mikrobrytare	SE8502
							•Operator's Seat	•Siège Du Conducteur	•Fahrersitz	•Asiento Del Conductor	•Förarstol	See group 371-1800 page 387
37	VOE 1347010	1					Temperature sensor	Sonde de température	Temperaturgeber	Sensor de temperatura	Temperatursensor	SE8503
							•outside temperature	•température extérieure	•Außenlufttemperatur	•Temperatura exterior	•utetemperatur	See group 371-950 page 331

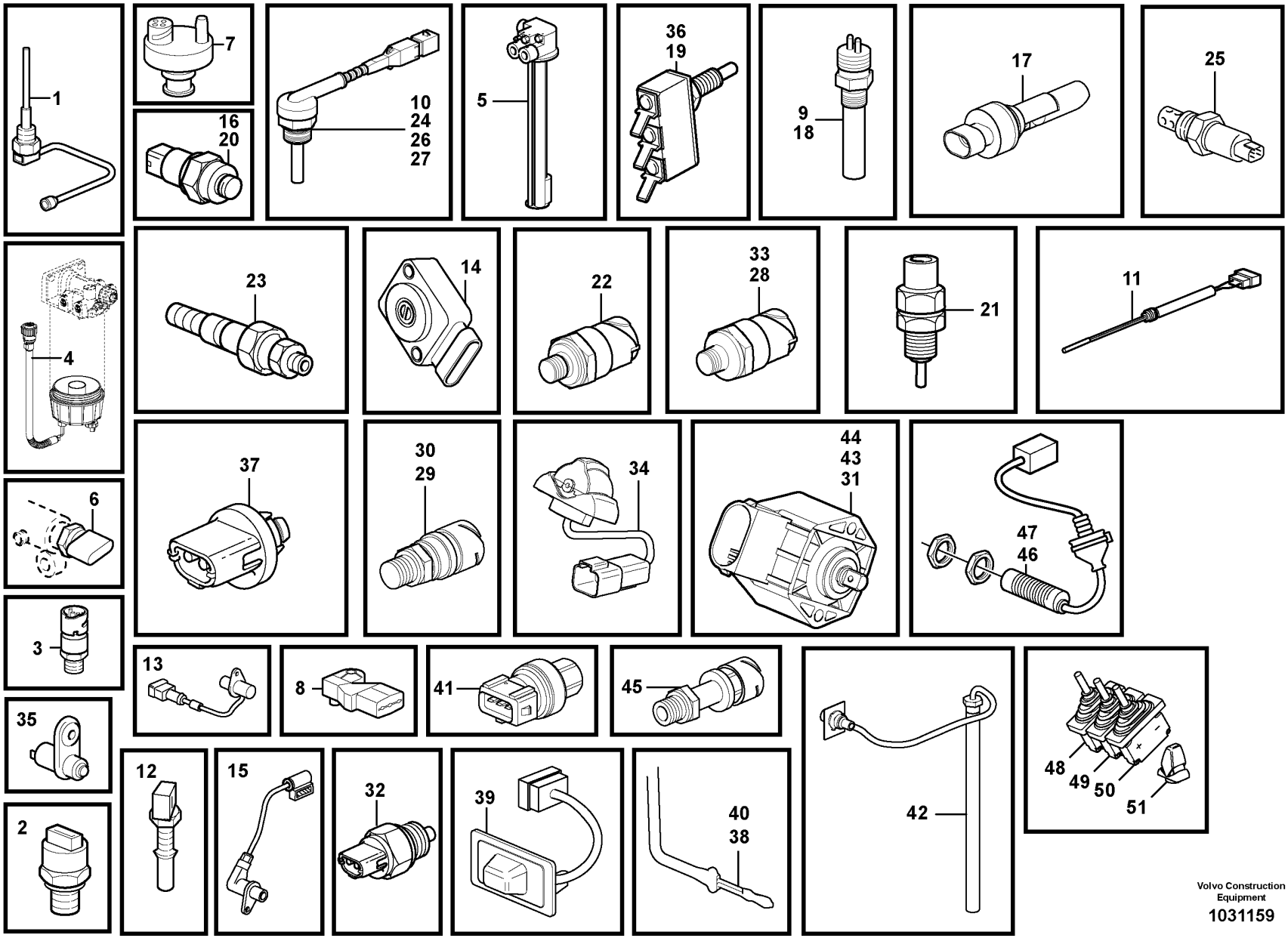

Volvo Construction Equipment

1031159

Fig.	Part No.	Quantity 1	Quantity 2	Quantity 3	PS	KIT	Description	Dénomination	Bezeichnung	Denominación	Benämning	Notes
38	VOE 16688307	1					Sensor	Capteur	Geber	Sensor	Sensor	(VOE 14509344) SE8702
							•Air conditioning	•Climatisation	•Klimaanlage	•Acondicion de aire	•Luftkonditinering	See group 874-250 page 1117
39	VOE 14514330	1					Sensor	Capteur	Geber	Sensor	Sensor	SE8706
							•Cab	•Cabine	•Kabine	•Cabina	•Hytt	See group 380-250 page 495
40	VOE 16688307	1					Sensor	Capteur	Geber	Sensor	Sensor	(VOE 14509344) SE8708
							•Air duct, cab	•Cana.air cabine condu	•Luftkanal, fahrerhaus	•Conductos aire cabina	•Luftkanaler, hytt	See group 380-250 page 495
41	VOE 15103658	1					Pressure sensor	Capteur de pression	Drucksensor	Sensor de presión	Trycksensor	(VOE 11444373) SE8709
							•Air conditioning	•Climatisation	•Klimaanlage	•Acondicion de aire	•Luftkonditinering	See group 874-250 page 1117
42	VOE 17202021	1					Level sensor	Capteur de niveau	Füllstandgeber	Emisor de nivel	Nivåsensor	SE9101, SE9102
							•Temp Sensor	•Detecteur Temp.	•Temperaturgeber	•Sensor Temperat	•Temp Givare	See group 911-150 page 1201
43	VOE 11170282	1					Angle sensor	Indicateur d'angle	Winkelgeber	Sensor de angulo	Vinkelsensor	SE9104
							•Lift.function	•Fonction Levage	•Hebefunktion	•Elevacion	•Lyftfunktion	See group 371-2400 page 437
44	VOE 17261177	1					Sensor kit	Kit détecteur	Gebersatz	Kit sensor	Sensorsats	SE9105
							•tilting	•basculement	•Kipp	•basculante	•tilt	See group 371-2400 page 437
44	VOE 17261185	1					Sensor kit	Kit détecteur	Gebersatz	Kit sensor	Sensorsats	SE9105, Long boom
							•tilting	•basculement	•Kipp	•basculante	•tilt	See group 371-2400 page 437
45	VOE 11170250	1					Pressure sensor	Capteur de pression	Drucksensor	Sensor de presión	Trycksensor	SE9107
							•Ls - Pressure sensor	•Capteur de pression LS	•Ls - Druckgeber	•Sensor de presión - Ls	•Ls - Tryckgivare	See group 911-650 page 1235
46	VOE 16812875	1					Induction sensor	Émetteur induction	Induktionsgeber	Sensor de induccion	Induktionssensor	(VOE 11170241) SE9141
							•Tilt automatic	•Automatique redressem	•Schwenkautomatik	•Automatismo volquete	•Tiltautomatik	See group 945-400 page 1361
47	VOE 16812875	1					Induction sensor	Émetteur induction	Induktionsgeber	Sensor de induccion	Induktionssensor	(VOE 11170241) SE9142
							•Boom kickout	•Automatique levage	•Hubwerkautomatik	•Elevador automatico	•Lyftautomatik	See group 945-400 page 1361
48	VOE 17416942	1					Control lever	Levier de commande	Bedienungshebel	Palanca mando	Manöverspak	(VOE 17352345) SE9145
							•Lift.function	•Fonction Levage	•Hebefunktion	•Elevacion	•Lyftfunktion	See group 371-2300 page 425
							•Lift.function	•Fonction Levage	•Hebefunktion	•Elevacion	•Lyftfunktion	See group 371-2350 page 429
							•Lift.function	•Fonction Levage	•Hebefunktion	•Elevacion	•Lyftfunktion	See group 371-2375 page 433

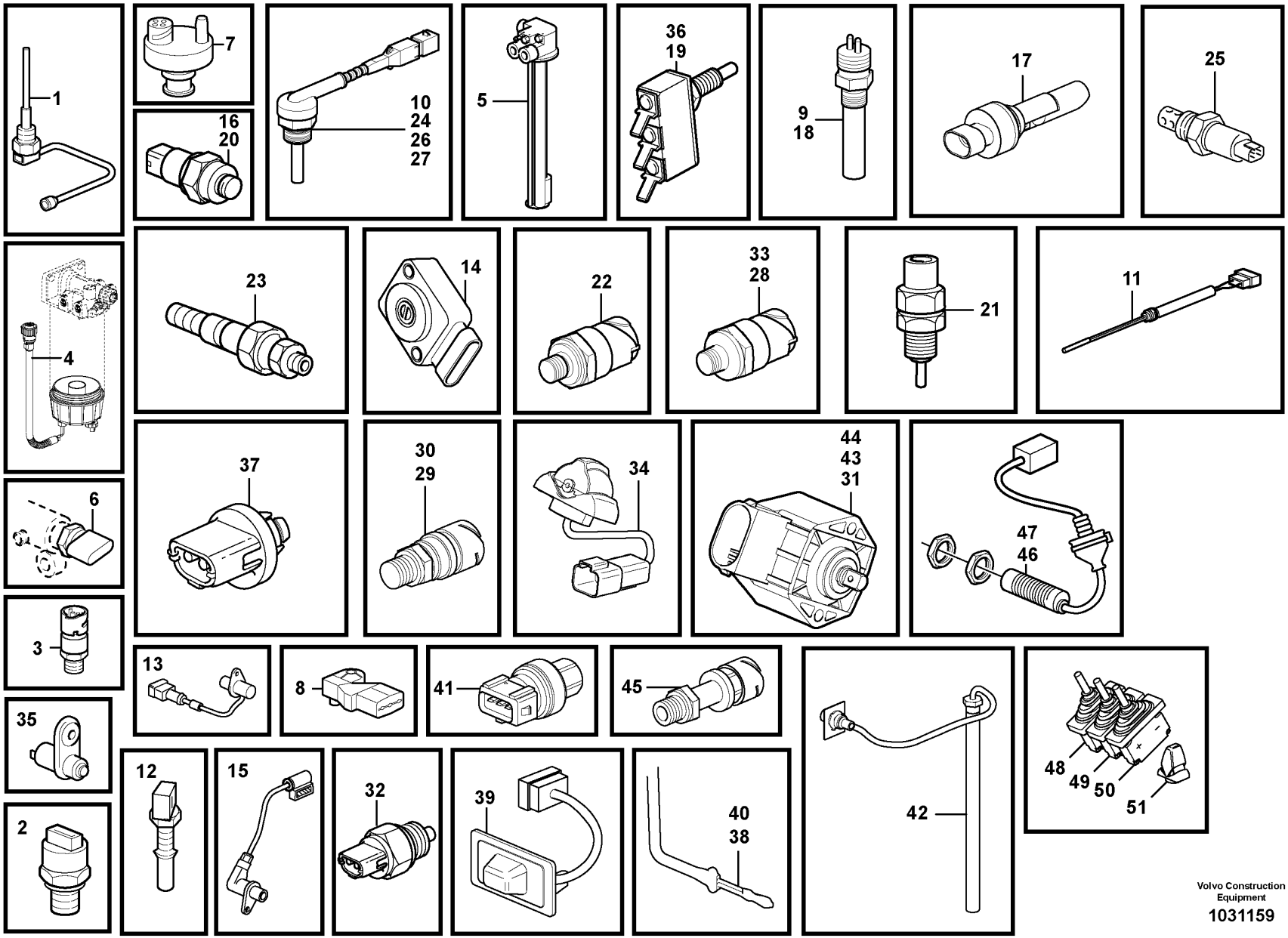

Volvo Construction Equipment

1031159

Fig.	Part No.	Quantity 1	Quantity 2	Quantity 3	PS	KIT	Description	Dénomination	Bezeichnung	Denominación	Benämning	Notes
49	**VOE 17416942**	1					Control lever	Levier de commande	Bedienungshebel	Palanca mando	Manöverspak	(VOE 17352345) SE9146
							•tilting	•basculement	•Kipp	•basculante	•tilt	See group 371-2300 page 425
							•tilting	•basculement	•Kipp	•basculante	•tilt	See group 371-2350 page 429
							•tilting	•basculement	•Kipp	•basculante	•tilt	See group 371-2375 page 433
50	**VOE 15038826**	1					Control lever	Levier commande	Umstellarm	Palanca conmutación	Omställararm	SE9147
							•3rd hydr-cont	•3 ème func-hydr	•3. Druckölfunk	•3a func-hidr	•3:e hydr-funk	See group 371-2350 page 429
							•3rd hydr-cont	•3 ème func-hydr	•3. Druckölfunk	•3a func-hidr	•3:e hydr-funk	See group 371-2375 page 433
51	**VOE 11170158**	1					Hand lever	Levier	Hebel	Palanca	Spak	SE9148
							•4th hydraulic functio	•4eme fonction hydrau	•4. Hydraulicfunktion	•4a funcion hidraulica	•4:e hydraulfunktion	See group 371-2375 page 433

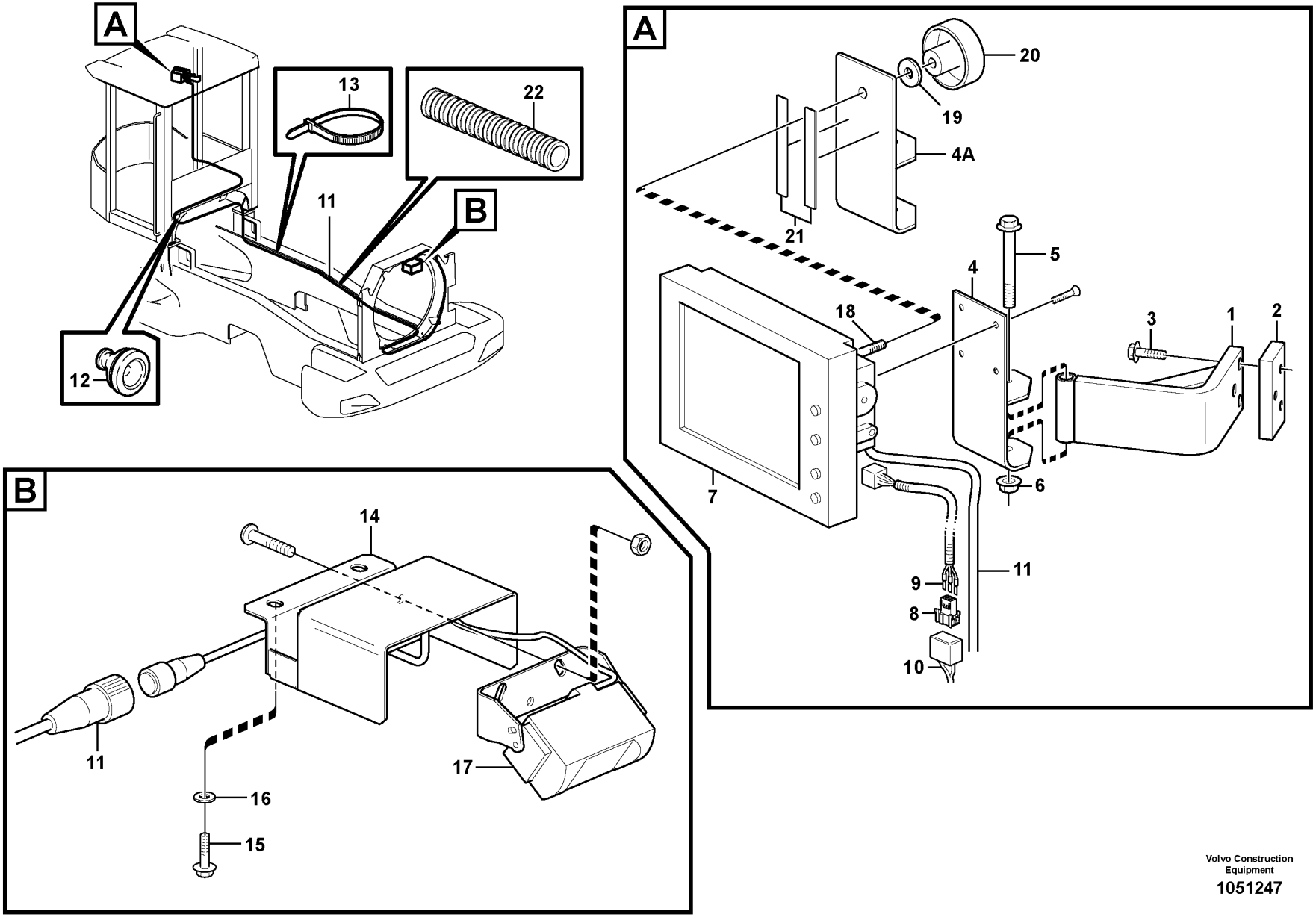

Volvo Construction Equipment

1051247

Fig.	Part No.	Quantity 1	Quantity 2	Quantity 3	PS	KIT	Description	Dénomination	Bezeichnung	Denominación	Benämning	Notes
1	VOE 11412652	1	1				Anchorage	Fixation	Halterung	Fijación	Fäste	
2	VOE 11171564	1	1				Nut	Écrou	Mutter	Tuerca	Mutter	
3	VOE 13945444	3	3				Screw	Vis	Schraube	Tornillo	Skruv	
4	VOE 11171040	1					Bracket	Console	Konsole	Consola	Konsol	
4A	VOE 15122255		1				Bracket	Console	Konsole	Consola	Konsol	
5	VOE 13965181	1	1				Screw	Vis	Schraube	Tornillo	Skruv	
6	VOE 948645	1	1				Flange lock nut	Contre-écrou à embase	Flanschverschlussmutter	Contratuerca embridada	Flänslåsmutter	
7	VOE 11195905	1			SS		Monitor	Moniteur video	Monitor	Monitor	Monitor	
7	VOE 16010721		1				Monitor	Moniteur video	Monitor	Monitor	Monitor	
	VOE 17448134		1				•Cable	•Câble	•Seil	•Cable	•Lina	(VOE 17427224)
8	VOE 3987478	1	1				Housing	Carter	Gehäuse	Cuerpo	Hus	
	VOE 1078184	1	1				Lock plate	Plaque verrouillage	Verschlussplatte	Placa de seguridad	Låsplatta	
9	VOE 978295	3	2				Cable terminal	Cosse câble	Kabelschuh	Terminal de cable	Ledningssko	
9	VOE 978296		2				Cable terminal	Cosse câble	Kabelschuh	Terminal de cable	Ledningssko	
10		1	1				Wire harness	Faisceau cables	Kabelbaum	Manojo cables	Ledningsmatta	MF See group 371-850 page 323
11	VOE 11170023	1	1				Cable	Câble	Kabel	Cable	Kabel	
12	VOE 1259854	1	1				Grommet	Passe fil	Durchführung	Pasaje	Genomföring	OD = 32 MM
13	VOE 4881440	REQ	REQ				Cable tie	Serre-câble	Kabelbinder	Abrazadera de cinta	Buntband	
14	VOE 11171038	1	1				Anchorage	Fixation	Halterung	Fijación	Fäste	
15	VOE 13945444	2	2				Screw	Vis	Schraube	Tornillo	Skruv	
16	VOE 11117464	2	2				Plain washer	Rondelle plane	Flachscheibe	Arandela plana	Planbricka	(VOE 13960141)
17	VOE 11190734	1	1				Camera	Caméra	Kamera	Cámara	Kamera	
18	VOE 15123237		1				Pin	Goupille	Stift	Pasador	Pinne	
19	VOE 11117464		1				Plain washer	Rondelle plane	Flachscheibe	Arandela plana	Planbricka	(VOE 13960141)
20	VOE 15123293		1				Knob	Bouton	Bedienungsknopf	Volante	Ratt	
21	VOE 762681		1				Rubber moulding	Joint caoutchouc	Gummileiste	Listón de goma	Gummilist	L = 2 x 80MM
22	VOE 4803753		1				Hose	Flexible	Schlauch	Manguera	Slang	

1	S/N - 25128	**Camera inclusive monitor.** **Appareil inlus moniteur.** **Kamera einschliesslich Monitor.** **Cámara incluso pantalla.** **Kamera inklusive monitor.**	Catalogue id **20107**	Group **390**
2	S/N 25129 -		Illustr. No **1051247**	Section **100**
3				
4			Issue **20009015-H**	Page **517**
5		**83525**		

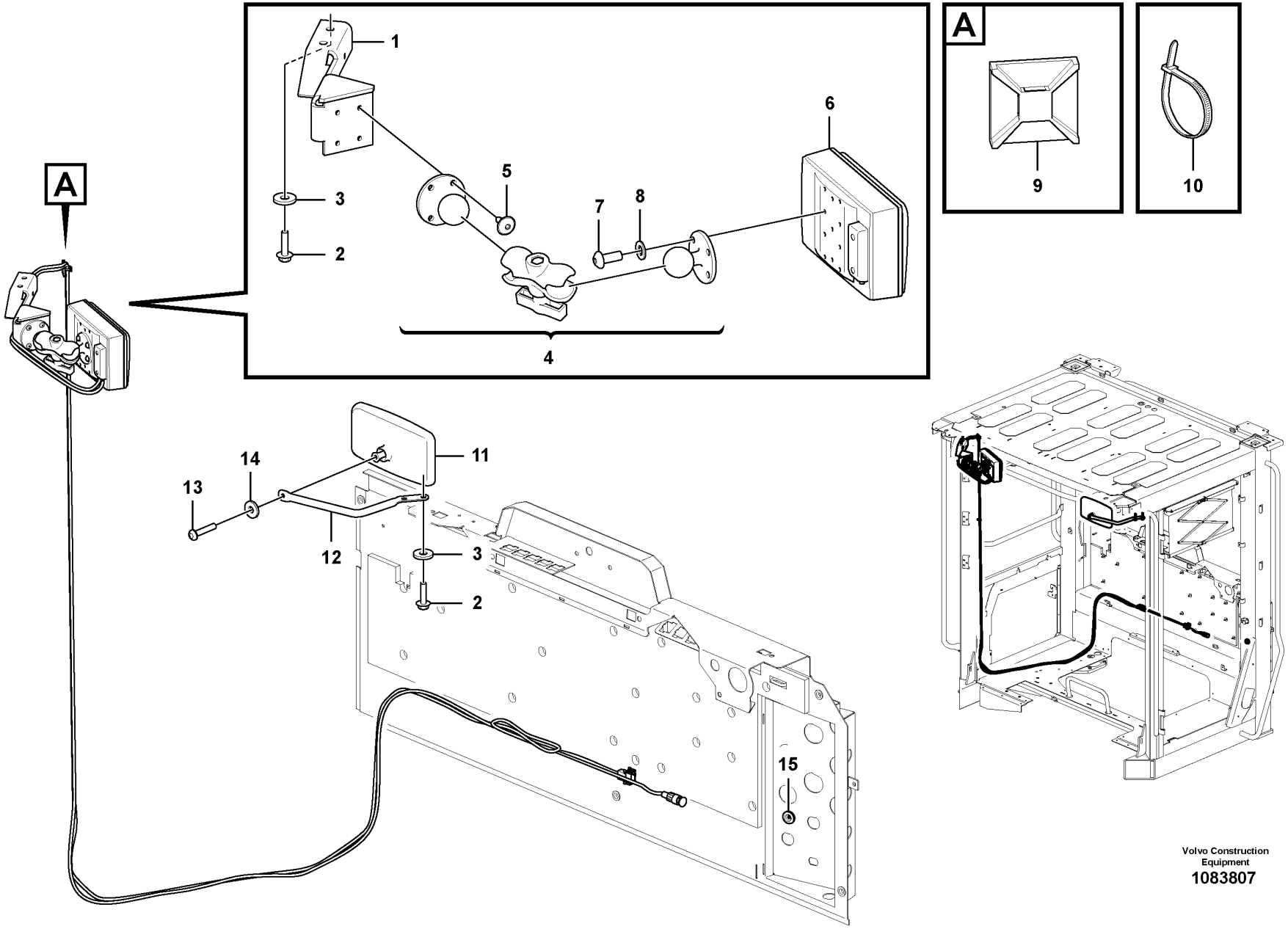

Volvo Construction Equipment
1083807

Fig.	Part No.	Quantity 1	Quantity 2	Quantity 3	PS	KIT	Description	Dénomination	Bezeichnung	Denominación	Benämning	Notes
1	VOE 16265422	1					Bracket	Console	Konsole	Consola	Konsol	
2	VOE 949894	4					Flange screw	Vis à embase	Flanschschraube	Tornillo embridado	Flänsskruv	
3	VOE 11117464	4					Plain washer	Rondelle plane	Flachscheibe	Arandela plana	Planbricka	
4	VOE 17232837	1					Clamp	Collier serrage	Schelle	Abrazadera	Klamma	
5	VOE 971321	4					Six point socket screw	Vis à 6 pans creux	Sechszahn-Hohlschraube	Racor de seis dientes	Sextandhålskruv	
6	VOE 17444242	1					Monitor	Moniteur video	Monitor	Monitor	Monitor	(VOE 17240343)
7	VOE 969405	4					Six point socket screw	Vis à 6 pans creux	Sechszahn-Hohlschraube	Racor de seis dientes	Sextandhålskruv	
8	VOE 13940090	4					Washer	Rondelle	Scheibe	Arandela	Bricka	
9	VOE 14213026	1					Tie plate	Tôle jointure	Knotenblech	Placa unión	Knutplåt	
10	VOE 14016673	18					Strip clamp	Serrage de ruban	Bandklemme	Abrazadera de cinta	Bandklamma	
11	VOE 11164488	1					Rear view mirror	Rétroviseur	Rückblickspiegel	Retrovisor	Backspegel	
12	VOE 11412532	1					Mirror arm	Bras miroir	Spiegelträger	Marco espejo	Spegelarm	
13	VOE 969587	1					Six point socket screw	Vis à 6 pans creux	Sechszahn-Hohlschraube	Racor de seis dientes	Sextandhålskruv	
14	VOE 960139	1					Plain washer	Rondelle plane	Flachscheibe	Arandela plana	Planbricka	
15	VOE 941264	1					Grommet	Passe fil	Durchführung	Pasaje	Genomföring	

1		**Monitor**	Catalogue id **20107**	Group **390**
2		**Moniteur**		
3		**Monitor**	Illustr. No **1083807**	Section **110**
4		**Monitor**		
5		**Monitor**	Issue **20009015-H**	Page **519**
		11298499		

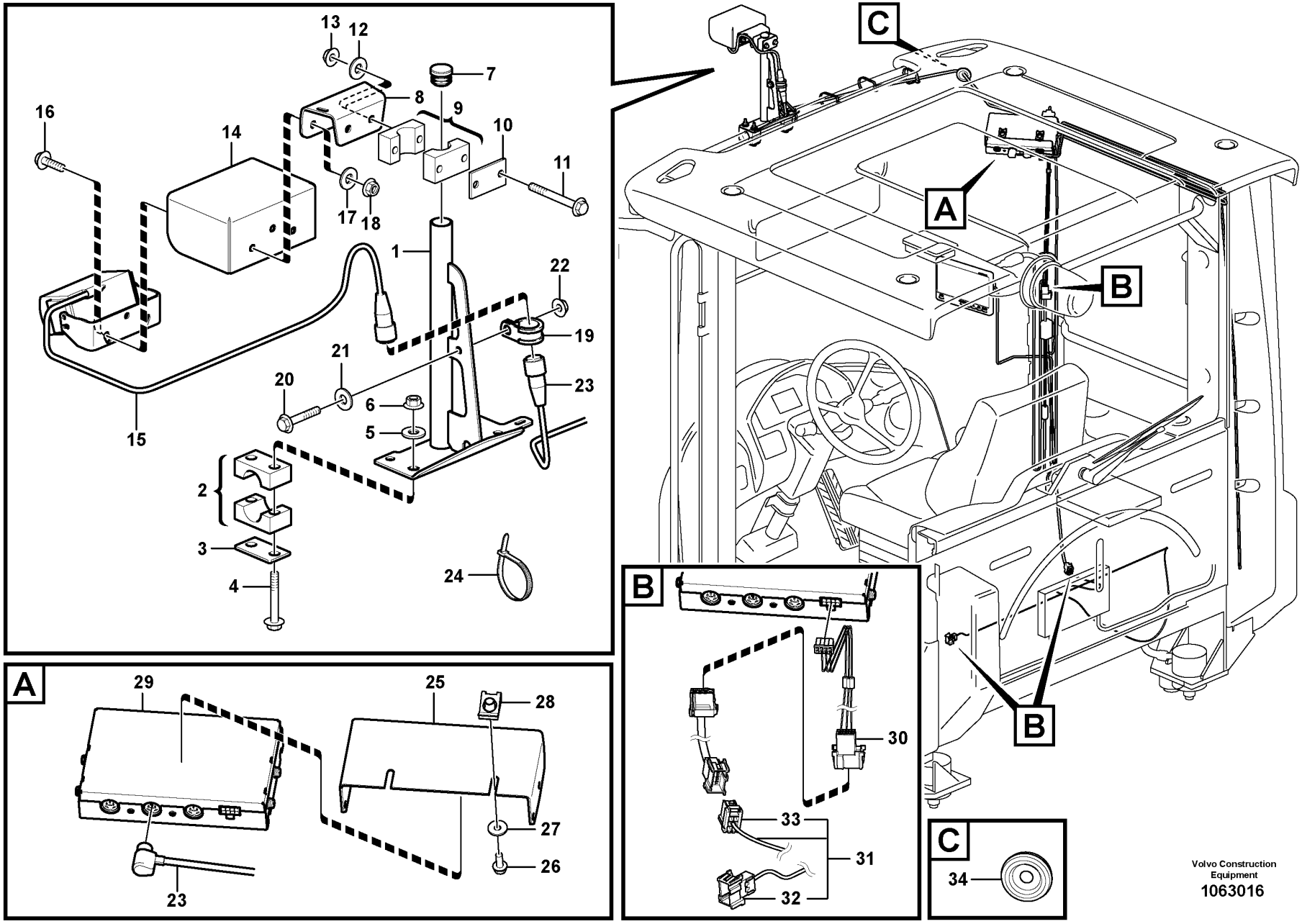

Volvo Construction Equipment
1063016

Fig.	Part No.	Quantity 1	Quantity 2	Quantity 3	PS	KIT	Description	Dénomination	Bezeichnung	Denominación	Benämning	Notes
1	VOE 15155712	1					Bracket	Console	Konsole	Consola	Konsol	
2	VOE 4785462	2					Clamp	Collier serrage	Schelle	Abrazadera	Klamma	
3	VOE 11003048	2					Cover plate	Plaque de recouvrement	Oberblech	Placa recurbrición	Ovanplåt	
4	VOE 13965178	4					Screw	Vis	Schraube	Tornillo	Skruv	
5	VOE 960139	4					Plain washer	Rondelle plane	Flachscheibe	Arandela plana	Planbricka	
6	VOE 13949278	4					Flange lock nut	Contre-écrou à embase	Flanschverschlussmutter	Contratuerca embridada	Flänslåsmutter	
7	VOE 11006457	1					Plug	Tampon	Stopfen	Tapón	Plugg	
8	VOE 15155979	1					Attaching plate	Plaque de fixation	Befestigungsplatte	Placa de fijación	Fästplatta	
9	VOE 11411399	1					Clamp	Collier serrage	Schelle	Abrazadera	Klamma	
10	VOE 11003048	1					Cover plate	Plaque de recouvrement	Oberblech	Placa recurbrición	Ovanplåt	
11	VOE 13965178	2					Screw	Vis	Schraube	Tornillo	Skruv	
12	VOE 960139	2					Plain washer	Rondelle plane	Flachscheibe	Arandela plana	Planbricka	
13	VOE 13949278	2					Flange lock nut	Contre-écrou à embase	Flanschverschlussmutter	Contratuerca embridada	Flänslåsmutter	
14	VOE 15142071	1					Protecting plate	Tôle protection	Schutzblech	Placa de protección	Skyddsplåt	
15	VOE 11190734	1					Camera	Caméra	Kamera	Cámara	Kamera	
16	VOE 13946934	2					Screw	Vis	Schraube	Tornillo	Skruv	
17	VOE 960139	2					Plain washer	Rondelle plane	Flachscheibe	Arandela plana	Planbricka	
18	VOE 13949278	2					Flange lock nut	Contre-écrou à embase	Flanschverschlussmutter	Contratuerca embridada	Flänslåsmutter	
19	VOE 952630	1					Clamp	Collier serrage	Schelle	Abrazadera	Klamma	
20	VOE 13946544	1					Screw	Vis	Schraube	Tornillo	Skruv	
21	VOE 960139	1					Plain washer	Rondelle plane	Flachscheibe	Arandela plana	Planbricka	
22	VOE 13949278	1					Flange lock nut	Contre-écrou à embase	Flanschverschlussmutter	Contratuerca embridada	Flänslåsmutter	
23	VOE 16013994	1					Cable	Câble	Leitung	Cable	Ledning	L = 8 M
24	VOE 4881440	REQ					Cable tie	Serre-câble	Kabelbinder	Abrazadera de cinta	Buntband	
25	VOE 15164283	1					Bracket	Console	Konsole	Consola	Konsol	
26	VOE 13946544	2					Screw	Vis	Schraube	Tornillo	Skruv	
27	VOE 960139	2					Plain washer	Rondelle plane	Flachscheibe	Arandela plana	Planbricka	

1		**Forward camera** **Caméra avant** **Frontkamera** **Cámara de visión delantera** **Framåtriktad kamera**	Catalogue id **20107**	Group **390**
2			Illustr. No **1063016**	Section **150**
3			Issue **20009015-H**	Page **521**
4				
5		**85249**		

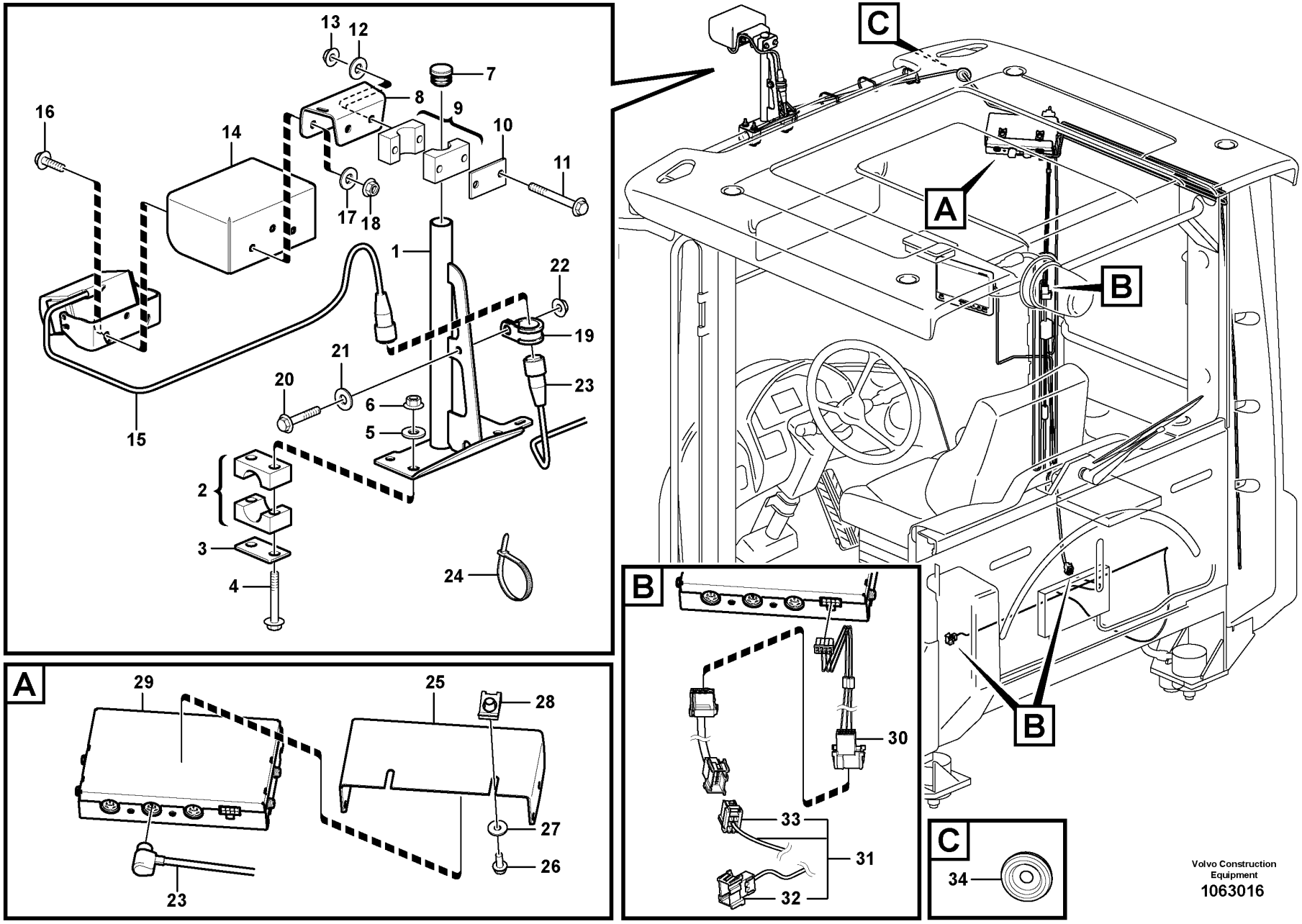

Volvo Construction Equipment
1063016

Fig.	Part No.	Quantity 1	Quantity 2	Quantity 3	PS	KIT	Description	Dénomination	Bezeichnung	Denominación	Benämning	Notes
28	VOE 949921	2					Spring nut	Écrou de ressort	Federverschlussmutter	Tuerca resorte	Fjädermutter	
29	VOE 15152961	1					Control box	Boîtier de contrôle	Schaltgerät	Caja de control	Manöverbox	
30	VOE 978925	3					Cable terminal	Cosse câble	Kabelschuh	Terminal de cable	Ledningssko	
31	VOE 17207299	1					Wiring harness	Faisceau de câbles	Kabelbaum	Manojo cables	Ledningsmatta	
32	VOE 3987478	1					•Housing	•Carter	•Gehäuse	•Cuerpo	•Hus	
33	VOE 20367822	1					•Housing	•Carter	•Gehäuse	•Cuerpo	•Hus	
34	VOE 961970	1					Plug	Tampon	Stopfen	Tapón	Plugg	

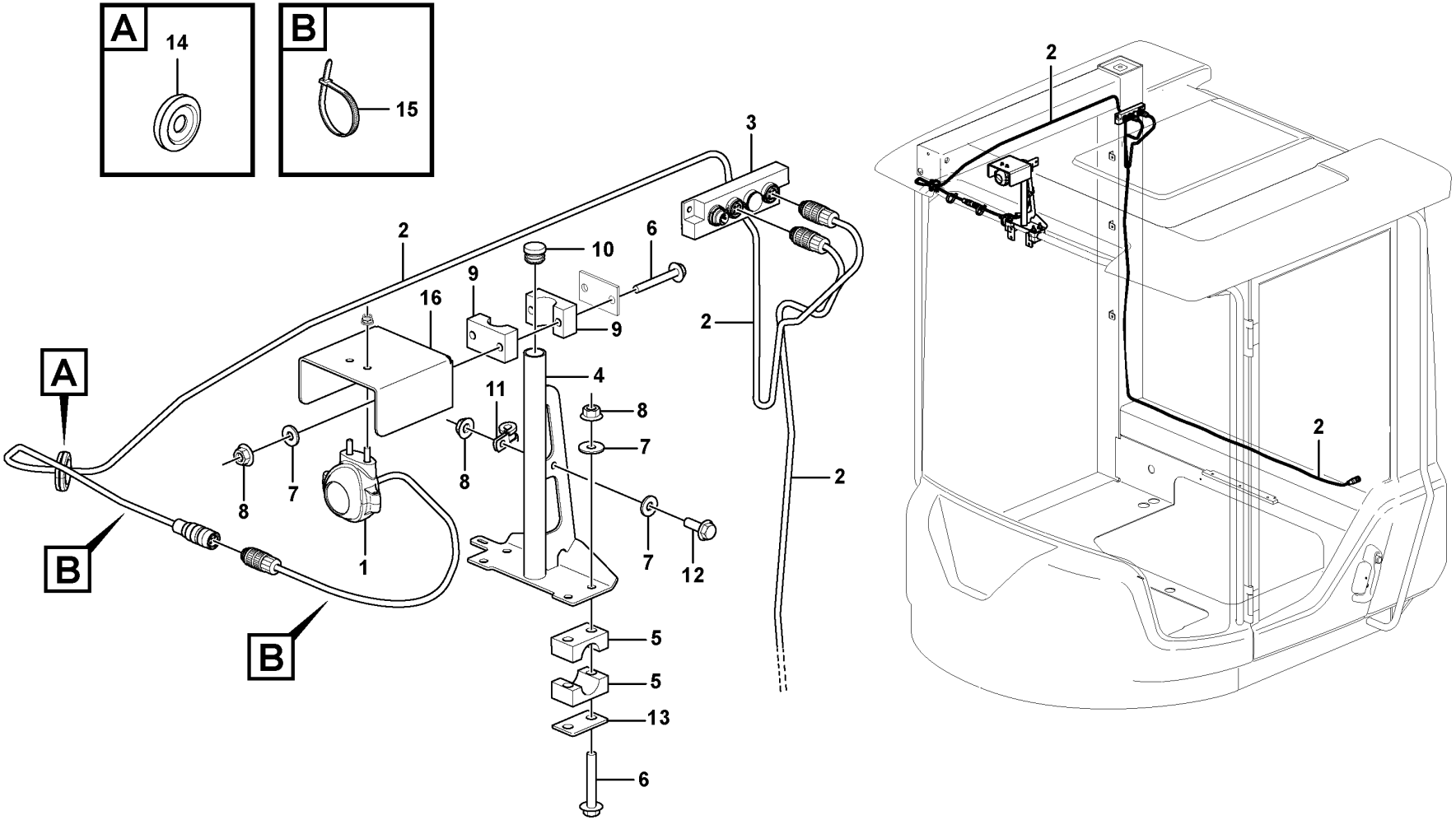

Volvo Construction Equipment

1090045

Fig.	Part No.	Quantity 1	Quantity 2	Quantity 3	PS	KIT	Description	Dénomination	Bezeichnung	Denominación	Benämning	Notes
1	VOE 17444241	1					Camera	Caméra	Kamera	Cámara	Kamera	
2	VOE 17234368	2					Cable	Câble	Leitung	Cable	Ledning	
3	VOE 17216337	1					Switch box	Boîtier connexion	Schaltschrank	Caja de conexiones	Kopplingsskåp	
4	VOE 15155712	1					Bracket	Console	Konsole	Consola	Konsol	
5	VOE 4785462	2					Clamp	Collier serrage	Schelle	Abrazadera	Klamma	
6	VOE 965178	6					Flange screw	Vis à embase	Flanschschraube	Tornillo embridado	Flänsskruv	
7	VOE 960139	7					Plain washer	Rondelle plane	Flachscheibe	Arandela plana	Planbricka	
8	VOE 13949278	7					Flange lock nut	Contre-écrou à embase	Flanschverschlussmutter	Contratuerca embridada	Flänslåsmutter	
9	VOE 4786737	1					Clamp	Collier serrage	Schelle	Abrazadera	Klamma	
10	VOE 11006457	1					Plug	Tampon	Stopfen	Tapón	Plugg	
11	VOE 952624	1					Clamp	Collier serrage	Schelle	Abrazadera	Klamma	
12	VOE 946544	1					Flange screw	Vis à embase	Flanschschraube	Tornillo embridado	Flänsskruv	
13	VOE 11003048	3					Cover plate	Plaque de recouvrement	Oberblech	Placa recurbrición	Ovanplåt	
14	VOE 961970	1					Plug	Tampon	Stopfen	Tapón	Plugg	
15	VOE 4881440	REQ					Cable tie	Serre-câble	Kabelbinder	Abrazadera de cinta	Buntband	
16	7220088	1										

1		**Forward camera** **Caméra avant** **Frontkamera** **Cámara de visión delantera** **Framåtriktad kamera**	Catalogue id **20107**	Group **390**
2			Illustr. No **1090045**	Section **175**
3				
4			Issue **20009015-H**	Page **525**
5		**85554**		

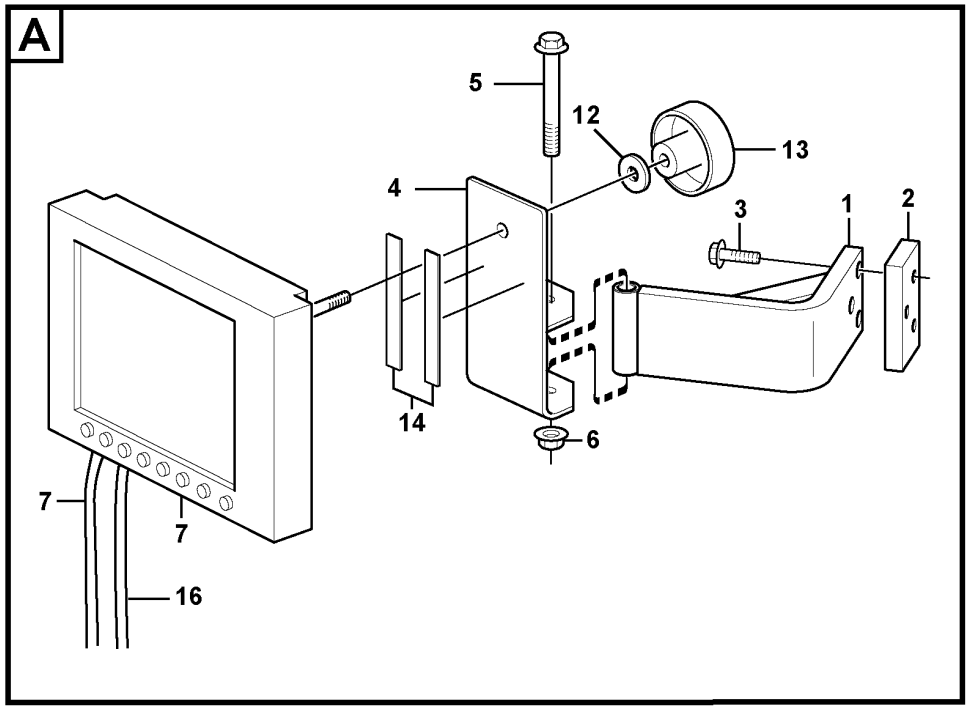

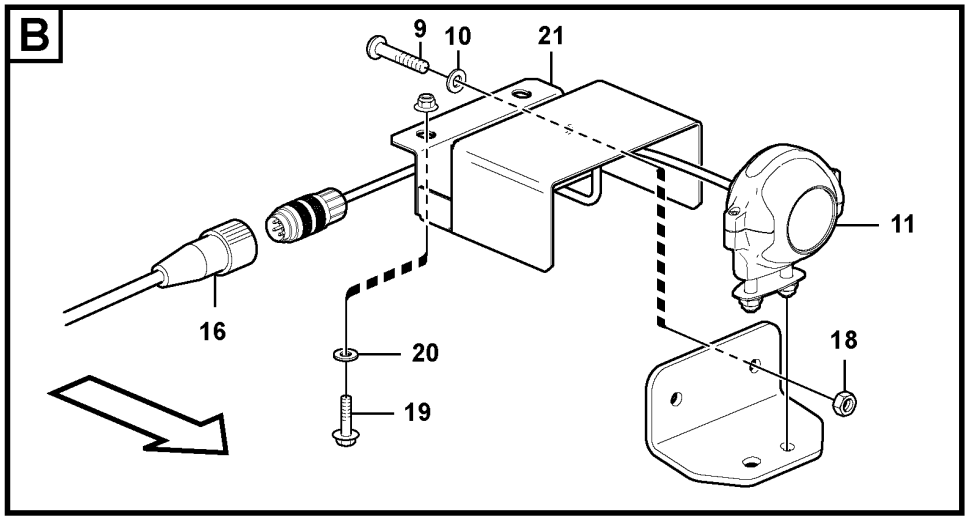

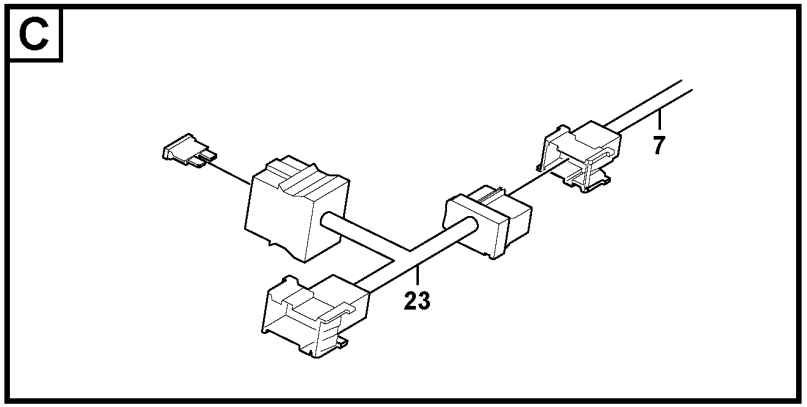

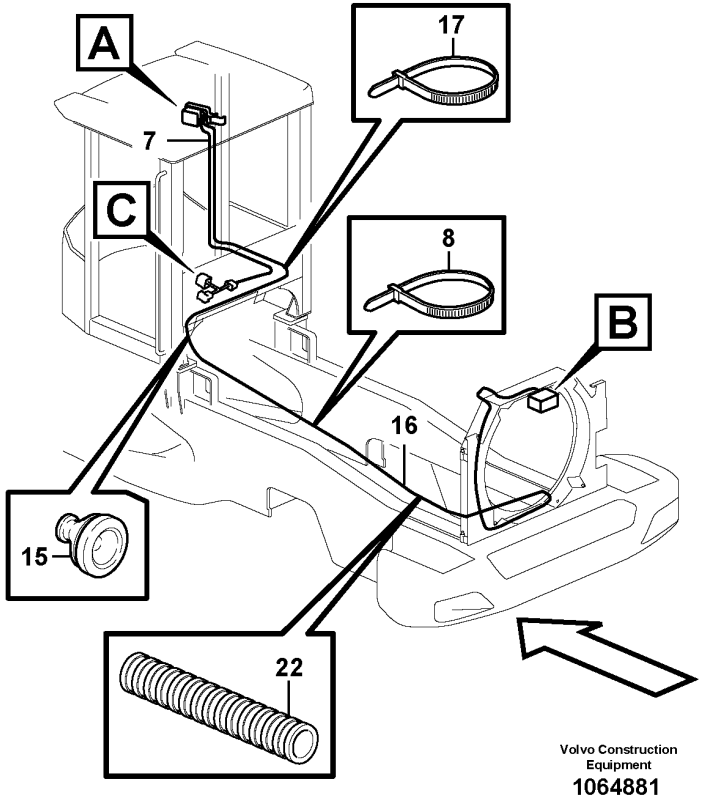

Volvo Construction Equipment
1064881

Fig.	Part No.	Quantity 1	Quantity 2	Quantity 3	PS	KIT	Description	Dénomination	Bezeichnung	Denominación	Benämning	Notes
1	VOE 11412652	1					Anchorage	Fixation	Halterung	Fijación	Fäste	
2	VOE 11171564	1					Nut	Écrou	Mutter	Tuerca	Mutter	
3	VOE 13945444	3					Screw	Vis	Schraube	Tornillo	Skruv	
4	VOE 15122255	1					Bracket	Console	Konsole	Consola	Konsol	
5	VOE 13965181	1					Screw	Vis	Schraube	Tornillo	Skruv	
6	VOE 948645	1					Flange lock nut	Contre-écrou à embase	Flanschverschlussmutter	Contratuerca embridada	Flänslåsmutter	
7	VOE 17209469	1					Monitor	Moniteur video	Monitor	Monitor	Monitor	
8	VOE 4881440	REQ					Cable tie	Serre-câble	Kabelbinder	Abrazadera de cinta	Buntband	
9	VOE 13946934	2					Screw	Vis	Schraube	Tornillo	Skruv	
10	VOE 960139	2					Plain washer	Rondelle plane	Flachscheibe	Arandela plana	Planbricka	
11	VOE 17444241	1					Camera	Caméra	Kamera	Cámara	Kamera	(VOE 16817194)
12	VOE 11117464	1					Plain washer	Rondelle plane	Flachscheibe	Arandela plana	Planbricka	
13	VOE 15123293	1					Knob	Bouton	Bedienungsknopf	Volante	Ratt	
14	VOE 762681	REQ					Rubber moulding	Joint caoutchouc	Gummileiste	Listón de goma	Gummilist	
15	VOE 941264	1					Grommet	Passe fil	Durchführung	Pasaje	Genomföring	
16	VOE 17208454	1					Cable	Câble	Kabel	Cable	Kabel	
17	VOE 14016673	REQ					Strip clamp	Serrage de ruban	Bandklemme	Abrazadera de cinta	Bandklamma	
18	VOE 13949278	2					Flange lock nut	Contre-écrou à embase	Flanschverschlussmutter	Contratuerca embridada	Flänslåsmutter	
19	VOE 13945444	2					Screw	Vis	Schraube	Tornillo	Skruv	
20	VOE 11117464	2					Plain washer	Rondelle plane	Flachscheibe	Arandela plana	Planbricka	
21	VOE 11171038	1					Anchorage	Fixation	Halterung	Fijación	Fäste	
22	VOE 4803753	REQ					Hose	Flexible	Schlauch	Manguera	Slang	
23	VOE 17212272	1					Wiring harness	Faisceau de câbles	Kabelbaum	Manojo cables	Ledningsmatta	
	VOE 3986188	1					•Fuse holder	•Porte-fusible	•Sicherungshalter	•Portafusibles	•Säkringshållare	
	VOE 3987478	1					•Housing	•Carter	•Gehäuse	•Cuerpo	•Hus	
	VOE 20367822	1					•Housing	•Carter	•Gehäuse	•Cuerpo	•Hus	
	VOE 13969160	2					•Fuse	•Fusible	•Sicherung	•Fusible	•Säkring	

1		**Camera inclusive monitor.**	Catalogue id **20107**	Group **390**
2		**Appareil inlus moniteur.**		
3		**Kamera einschliesslich Monitor.**	Illustr. No **1064881**	Section **200**
4		**Cámara incluso pantalla.**		
5		**Kamera inklusive monitor.**	Issue **20009015-H**	Page **527**
		85547		

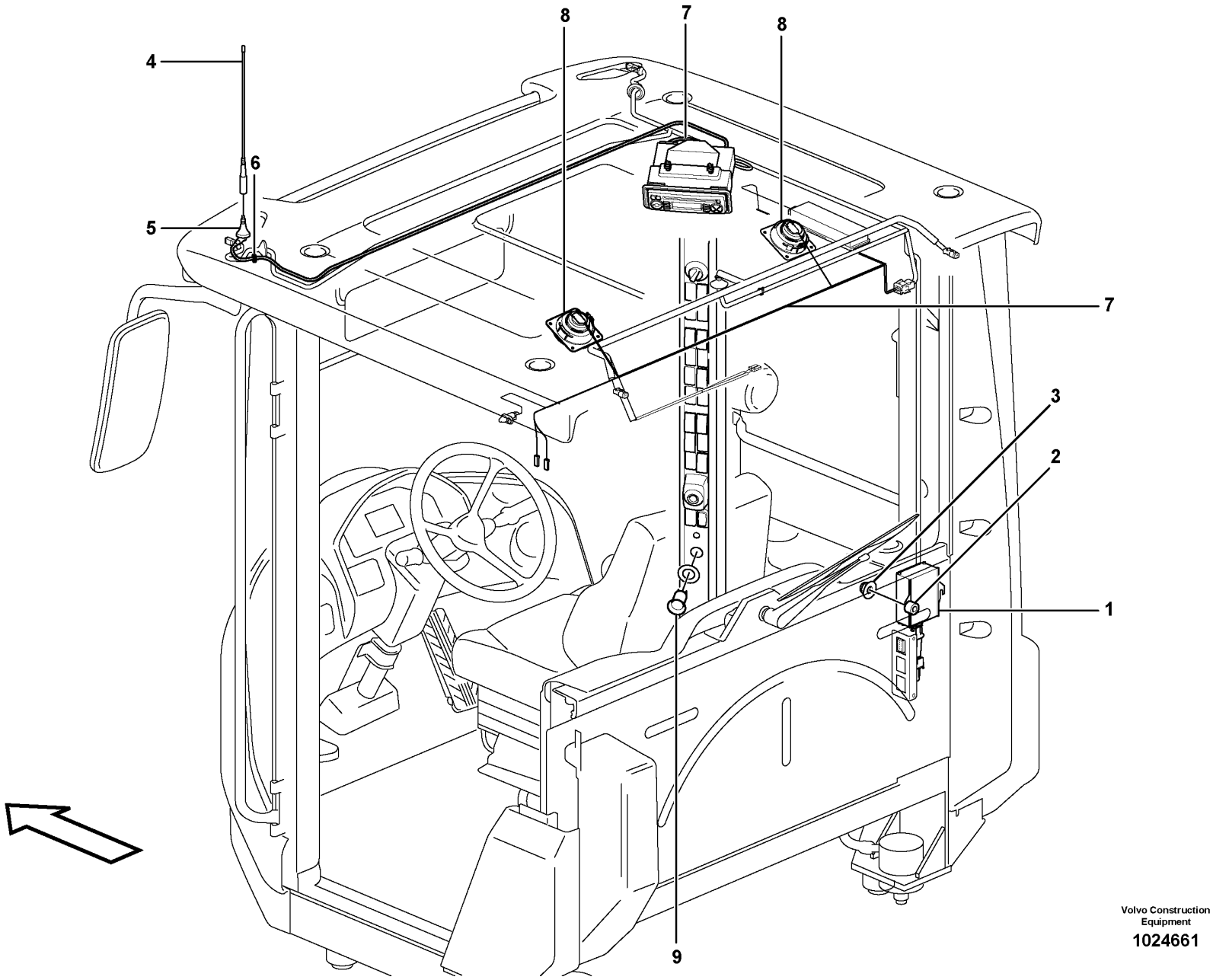

Volvo Construction Equipment

1024661

Fig.	Part No.	Quantity 1	Quantity 2	Quantity 3	PS	KIT	Description	Dénomination	Bezeichnung	Denominación	Benämning	Notes
1	VOE 20724977	1					Converter	Convertisseur		Convertidor	Converter	24V/14V 11A
2	VOE 930418	2					Spacer ring	Bague entretoise	Abstandring	Anillo distanciador	Distansring	
3	VOE 13949278	2					Flange lock nut	Contre-écrou à embase	Flanschverschlussmutter	Contratuerca embridada	Flänslåsmutter	
4	VOE 1083597	1					Antenna	Antenne	Antenne	Antena	Antenn	
5	VOE 20565961	1					Antenna base	Fixation d'antenne	Antennenträger	Fijación de antena	Antennfäste	
		1					•Antenna Cable	•Câble antenne	•Antennenkabel	•Cable Antena	•Antennkabel	
6	VOE 941262	1					Grommet	Passe fil	Durchführung	Pasaje	Genomföring	
7		1					Cable harness	Faisceau cables	Kabelbaum	Manojo cables	Ledningsmatta	CA, CK See group 371-1300 page 353
8		2					Speaker	Haut-parleur	Lautsprecher	Altavoz	Högtalare	See group 881-200 page 1127
9		1					Power outlet	Prise electrique	Steckdose	Toma electrica	Eluttag	12V, CRD See group 881-200 page 1127

1		**Voltage converter and cable harness for radio.** **Transformateur et faisceau de câbles pour radio.** **Transformator und Kabelbäume für radio.** **Transformador y manojos de cables para radio.** **Spänningsomvandlare och ledningsmatta för radio.**	Catalogue id **20107**	Group **393**
2				
3			Illustr. No **1024661**	Section **100**
4				
5		**83137, 83458**	Issue **20009015-H**	Page **529**

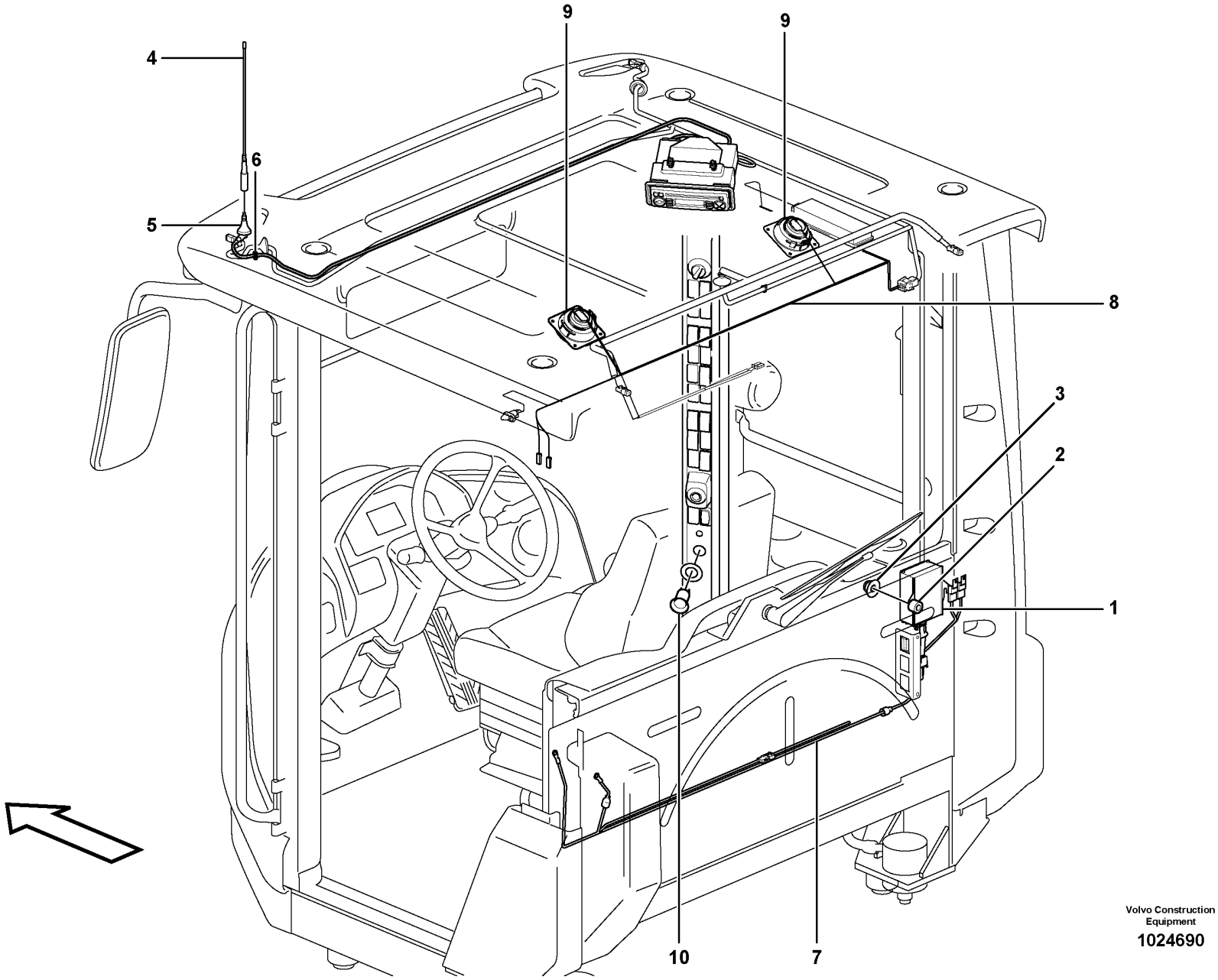

Volvo Construction Equipment

1024690

Fig.	Part No.	Quantity 1	Quantity 2	Quantity 3	PS	KIT	Description	Dénomination	Bezeichnung	Denominación	Benämning	Notes
1	VOE 20724975	1					Voltage converter	Transformateur	Transformator	Rectificador de tensión	Spänningsomvandlare	24V/14V 20A
2	VOE 930418	2					Spacer ring	Bague entretoise	Abstandring	Anillo distanciador	Distansring	
3	VOE 13949278	2					Flange lock nut	Contre-écrou à embase	Flanschverschlussmutter	Contratuerca embridada	Flänslåsmutter	
4	VOE 1083597	1					Antenna	Antenne	Antenne	Antena	Antenn	
5	VOE 20565961	1					Antenna base	Fixation d'antenne	Antennenträger	Fijación de antena	Antennfäste	
		1					•Antenna Cable	•Câble antenne	•Antennenkabel	•Cable Antena	•Antennkabel	
6	VOE 941262	1					Grommet	Passe fil	Durchführung	Pasaje	Genomföring	
7		1					Cable harness	Faisceau cables	Kabelbaum	Manojo cables	Ledningsmatta	SO3901 See group 371-1350 page 361
8		1					Cable harness	Faisceau cables	Kabelbaum	Manojo cables	Ledningsmatta	CA, CK See group 371-1300 page 353
9		2					Speaker	Haut-parleur	Lautsprecher	Altavoz	Högtalare	See group 881-200 page 1127
10		1					Power Outlet	Prise Courant	Stromentnahme	Corriente	Strömuttag	12VDC, CDR See group 881-200 page 1127

1		**Voltage converter and cable harness for radio.** **Transformateur et faisceau de câbles pour radio.** **Transformator und Kabelbäume für radio.** **Transformador y manojos de cables para radio.** **Spänningsomvandlare och ledningsmatta för radio.**	Catalogue id **20107**	Group **393**
2				
3			Illustr. No **1024690**	Section **150**
4				
5		**83513**	Issue **20009015-H**	Page **531**

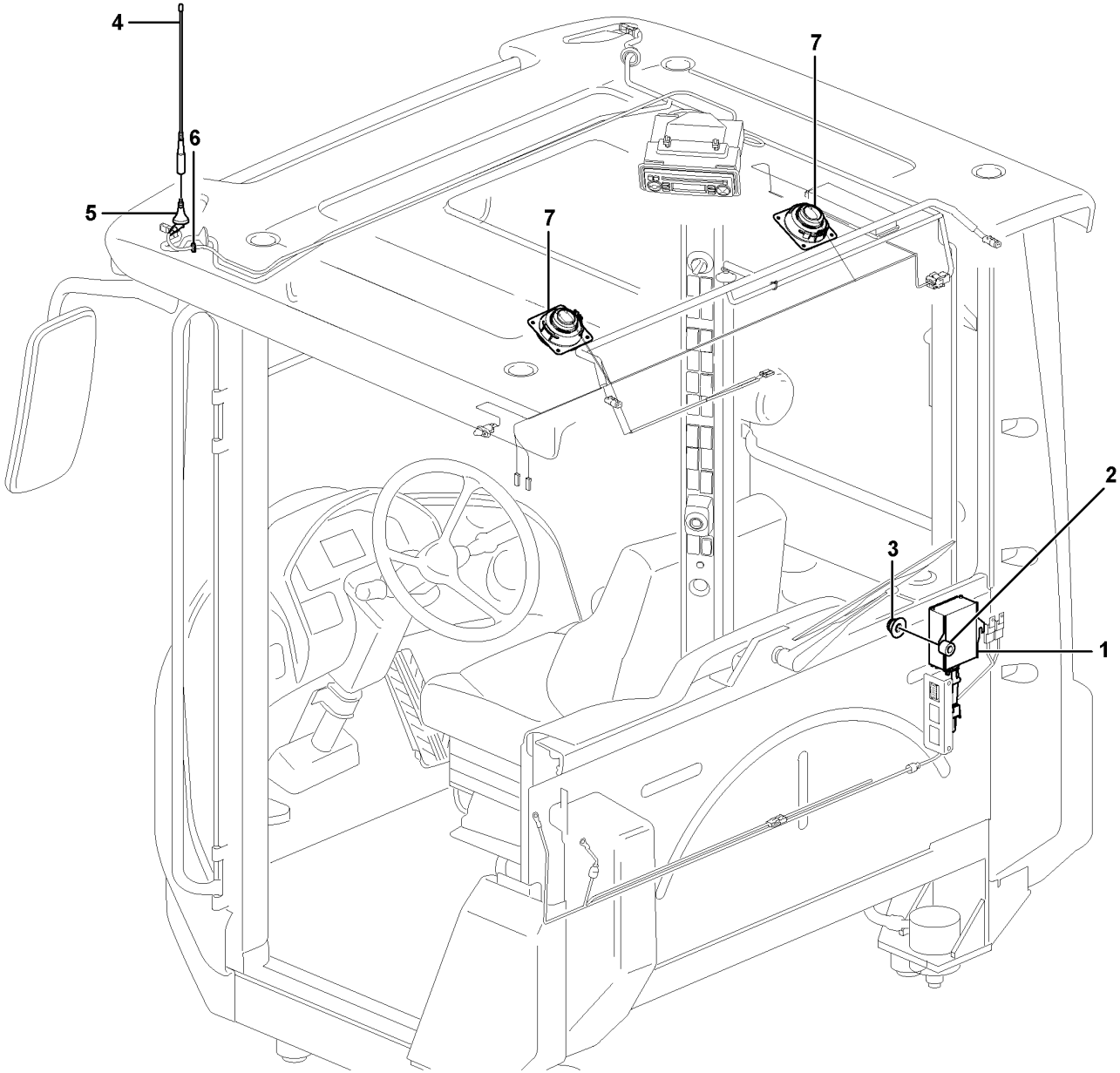

Volvo Construction Equipment
1088417

Fig.	Part No.	Quantity 1	Quantity 2	Quantity 3	PS	KIT	Description	Dénomination	Bezeichnung	Denominación	Benämning	Notes
1	**VOE 20724975**	1					Voltage converter	Transformateur	Transformator	Rectificador de tensión	Spänningsomvandlare	24V/14V 20A
2	**VOE 930418**	2					Spacer ring	Bague entretoise	Abstandring	Anillo distanciador	Distansring	
3	**VOE 13949278**	2					Flange lock nut	Contre-écrou à embase	Flanschverschlussmutter	Contratuerca embridada	Flänslåsmutter	
4	**VOE 1083597**	1					Antenna	Antenne	Antenne	Antena	Antenn	
5	**VOE 20565961**	1					Antenna base	Fixation d'antenne	Antennenträger	Fijación de antena	Antennfäste	
6	**VOE 941267**	1					Plug	Tampon	Stopfen	Tapón	Plugg	
7		2					Speaker	Haut-parleur	Lautsprecher	Altavoz	Högtalare	See group 881-200 page 1127

1		**Voltage converter and cable harness for radio.** **Transformateur et faisceau de câbles pour radio.** **Transformator und Kabelbäume für radio.** **Transformador y manojos de cables para radio.** **Spänningsomvandlare och ledningsmatta för radio.**	Catalogue id **20107**	Group **393**
2				
3			Illustr. No **1088417**	Section **160**
4				
5		**86649**	Issue **20009015-H**	Page **533**

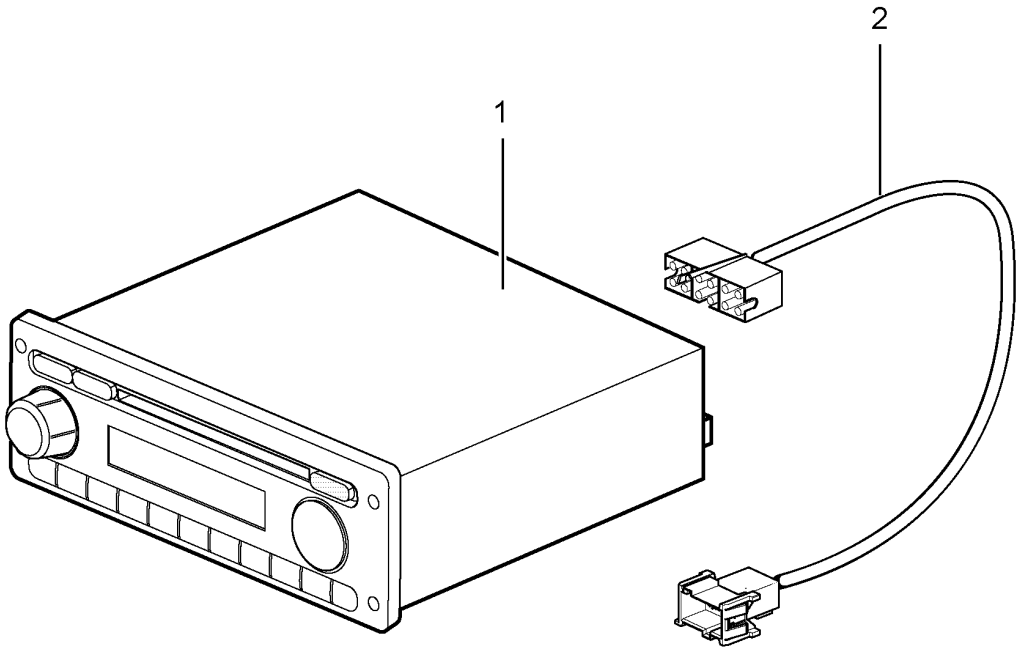

Volvo Construction
Equipment
1053857

Fig.	Part No.	Quantity 1	Quantity 2	Quantity 3	PS	KIT	Description	Dénomination	Bezeichnung	Denominación	Benämning	Notes
1	VOE 15139155	1					Radio	Radio	Radio	Radio	Radio	
2	VOE 15142659	1					Wiring harness	Faisceau de câbles	Kabelbaum	Manojo cables	Ledningsmatta	

1	85073	**Radio kit** **Kit autoradio** **Radio-Kit** **Kit de radio** **Radio - sats**	Catalogue id **20107**	Group **393**
2			Illustr. No **1053857**	Section **200**
3				
4			Issue **20009015-H**	Page **535**
5				

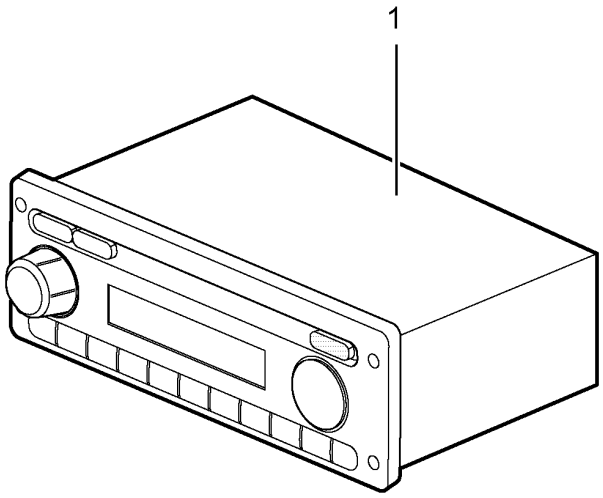
1

Fig.	Part No.	Quantity 1	Quantity 2	Quantity 3	PS	KIT	Description	Dénomination	Bezeichnung	Denominación	Benämning	Notes
1	**VOE 17431224**	1					Radio	Radio	Radio	Radio	Radio	

1		**Radio kit** **Kit autoradio** **Radio-Kit** **Kit de radio** **Radio - sats**	Catalogue id **20107**	Group **393**
2			Illustr. No **1079239**	Section **210**
3				
4			Issue **20009015-H**	Page **537**
5		**86565**		

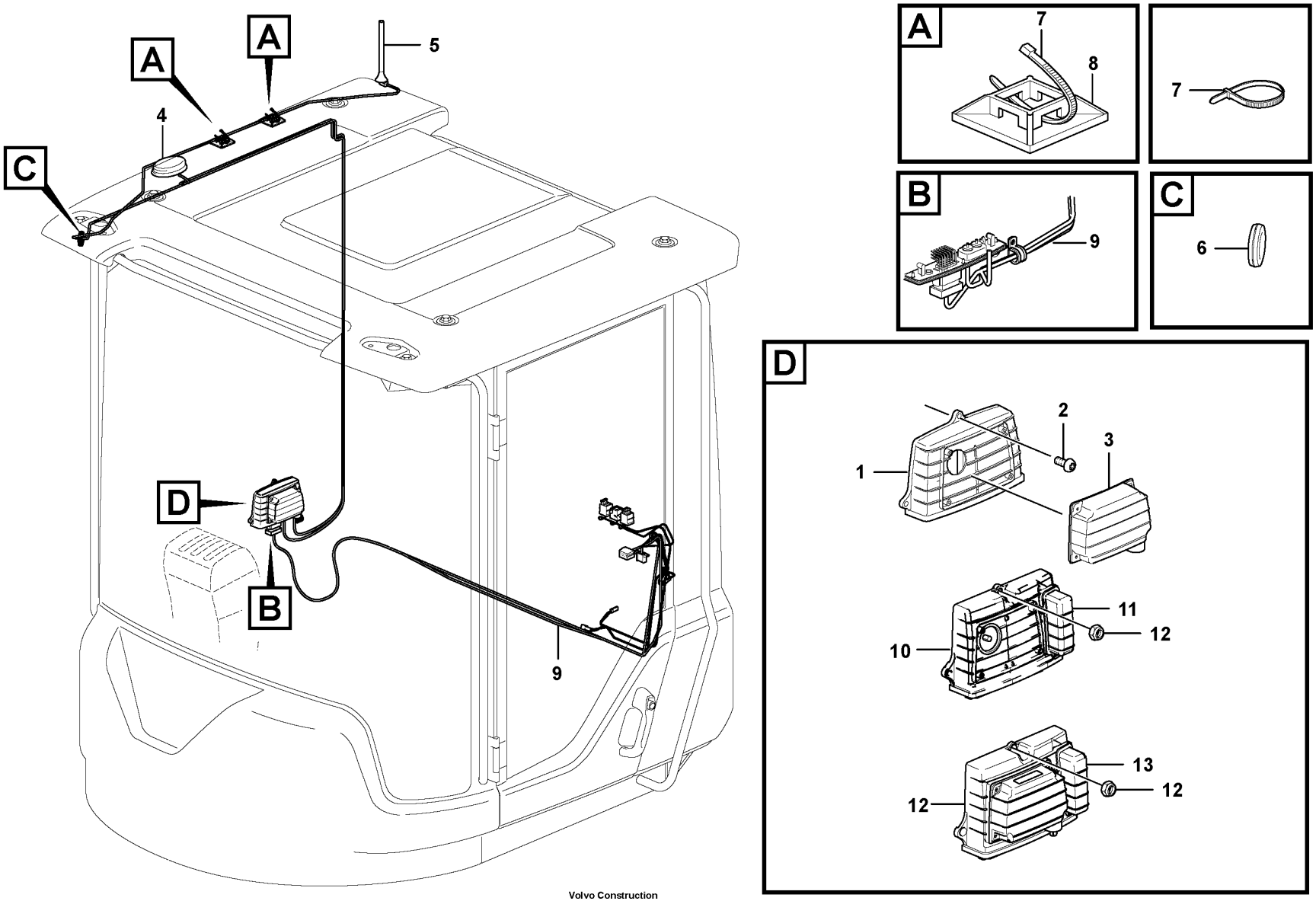

Volvo Construction Equipment

1068010

Fig.	Part No.	Quantity 1	2	3	4	5	PS	KIT	Description	Dénomination	Bezeichnung	Denominación	Benämning	Notes
1	VOE 11443975	1	1				OP		Electronic unit	Unité électronique	Elektronikeinheit	Unidad electrón	Elektronikenhet	2407) WECU
2	VOE 969407	3	3						Six point socket screw	Vis à 6 pans creux	Sechszahn-Hohlschraube	Racor de seis dientes	Sextandhålskruv	
3	VOE 11198367		1						Electronic unit	Unité électronique	Elektronikeinheit	Unidad electrónica	Elektronikenhet	2383)
4	VOE 11170362	1	1	1	1				Antenna	Antenne	Antenne	Antena	Antenn	
5	VOE 14634545		1		1				Antenna	Antenne	Antenne	Antena	Antenn	
6	VOE 961970	1	1						Plug	Tampon	Stopfen	Tapón	Plugg	
7	VOE 4881440	REQ	REQ	REQ	REQ				Cable tie	Serre-câble	Kabelbinder	Abrazadera de cinta	Buntband	
8	VOE 14213026		2						Tie plate	Tôle jointure	Knotenblech	Placa unión	Knutplåt	
9		1	1	1	1				Wiring Harness	Faisceau de câbles	Kabelbaum	Cableado	Ledningsmatta	See group 371-2500 page 445
10	VOE 11381209			1					Electronic unit	Unité électronique	Elektronikeinheit	Unidad electrónica	Elektronikenhet	
11	VOE 15180716			1					•Battery	•Batterie	•Batterie	•Batería	•Batteri	
12	VOE 949874			3	3				Flange lock nut	Contre-écrou à embase	Flanschverschlussmutter	Contratuerca embridada	Flänslåsmutter	
13	VOE 11381207				1				Electronic unit	Unité électronique	Elektronikeinheit	Unidad electrónica	Elektronikenhet	
14	VOE 15180716				1				•Battery	•Batterie	•Batterie	•Batería	•Batteri	

2407) **GB**: Warning! Part no. 11443975 is not compatible with old Sw (earlier Sw than V2007.3.0) **FR**: Attention ! Le n° de réf. 11443975 n'est pas compatible avec l'ancien logiciel (logiciel antérieur à V2007.3.0) **DE**: Warnung! Artikelnr. 11443975 ist mit älterer Software (Software vor v2007.3.0) nicht kompatibel. **ES**: ¡ADVERTENCIA! El n° de art. 11443975 no es compatible con el software antiguo (software anterior a V2007.3.0) **SE**: Varning! Artikelnr. 11443975 är inte kompatibel med äldre mjukvara (tidigare mjukvara än V2007.3.0)

2383) **GB**: Satelite modem **FR**: Modem satellite **DE**: Satellitenmodem **ES**: Módem para satélite **SE**: Satellitmodem

1	83925	**System for wireless electronic controlled communication (telematics)** **Système de communication électronique sans fil (télématique)** **System für drahtlose elektronische Kommunikation (Telematik)** **Sistema de comunicación electrónica inalámbrica (telemática)** **System för trådlös elektronisk kommunikation (telematik)**	Catalogue id **20107**	Group **398**
2	83926			
3	85528		Illustr. No **1068010**	Section **100**
4	85529			
5			Issue **20009015-H**	Page **539**

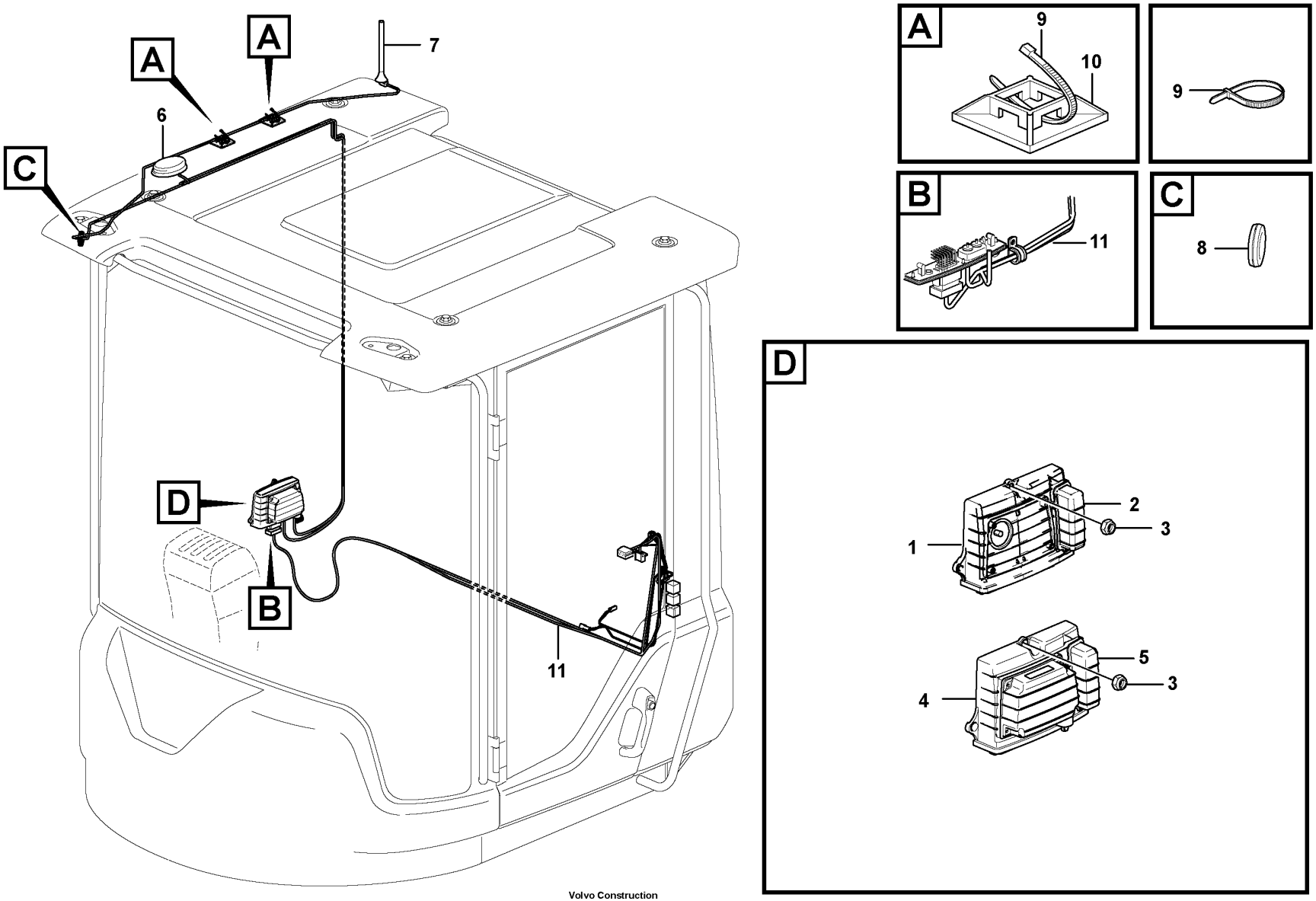

Volvo Construction Equipment

1068662

Fig.	Part No.	Quantity 1	Quantity 2	Quantity 3	PS	KIT	Description	Dénomination	Bezeichnung	Denominación	Benämning	Notes
1	VOE 11381465	1					Electronic unit	Unité électronique	Elektronikeinheit	Unidad electrónica	Elektronikenhet	
2	VOE 15180716	1					•Battery	•Batterie	•Batterie	•Batería	•Batteri	
3	VOE 949874	3	3				Flange lock nut	Contre-écrou à embase	Flanschverschlussmutter	Contratuerca embridada	Flänslåsmutter	
4	VOE 11381460		1				Electronic unit	Unité électronique	Elektronikeinheit	Unidad electrónica	Elektronikenhet	
5	VOE 15180716		1				•Battery	•Batterie	•Batterie	•Batería	•Batteri	
6	VOE 11170362	1	1				Antenna	Antenne	Antenne	Antena	Antenn	
7	VOE 14634545		1				Antenna	Antenne	Antenne	Antena	Antenn	
8	VOE 961970	1	1				Plug	Tampon	Stopfen	Tapón	Plugg	
9	VOE 4881440	REQ	REQ				Cable tie	Serre-câble	Kabelbinder	Abrazadera de cinta	Buntband	
10	VOE 14213026		2				Tie plate	Tôle jointure	Knotenblech	Placa unión	Knutplåt	
11		1	1				Wiring Harness	Faisceau de câbles	Kabelbaum	Cableado	Ledningsmatta	See group 371-2500 page 445

1	85530	**System for wireless electronic controlled communication (telematics)** **Système de communication électronique sans fil (télématique)** **System für drahtlose elektronische Kommunikation (Telematik)** **Sistema de comunicación electrónica inalámbrica (telemática)** **System för trådlös elektronisk kommunikation (telematik)**	Catalogue id **20107**	Group **398**
2	85531		Illustr. No **1068662**	Section **200**
3			Issue **20009015-H**	Page **541**
4				
5				

VOLVO

Volvo Construction Equipment
www.volvoce.com

GROUP		Section	Page
414	Torque converter	100	549
420	Repair kit for transmission 22564 HTE205	50	551
420	Hydraulic transmission with fitting parts	100	557
420	Oilfiller	150	561
420	Testing block 33382	200	565
420	Ventilation for transmission 33382	300	567
421	Converter housing, gears and shafts	100	569
421	Oil filter 22564, 22724	150	573
421	Oil distributor and tube	200	575
421	Hydraulic clutch, forward / 1 st speed 22564, 22724	250	579
421	Hydraulic clutch, reverse / 2nd speed 22564, 22724	300	583
421	Hydraulic clutch, 3rd / 4th speed 22564, 22724	350	585
421	Lubricating oil valve with fitting parts 22564, 22724	400	589
421	Lubricating oil valve 22564, 22724	450	591
421	Range selector valve with fitting parts 22564,22724	500	593
421	Range selector valve 22564, 22724	550	597
434	Transfer case, gears and shafts	100	599
434	Parking brake	150	601
434	Transfer case, housing and covers	200	603
434	Transfer case, housing and covers 22724	250	607
436	Gear box housing with fitting parts 33382	100	611
451	Propeller shafts with fitting parts	100	613
451	Propeller shaft 33382, 33433	150	615
451	Propeller shaft 33382, 33433	200	617
451	Propeller shaft 33382, 33433	250	619
460	Planet axles with fitting parts	100	621
460	Venting, planetary gear 33382	150	625
461	Planetary axle, front	100	627
461	Final drive 23897, 56005	150	633
463	Planetary axle, rear	100	637
463	Final drive	150	643
468	Differential lock 23897, 56005	100	647
468	Differential lock, hydraulic line 33382	150	649
491	Oil cooler	100	653

TABLE DES MATIÈRES

GROUPE		Section	Page
414	Convertisseur de couple	100	549
420	Jeu pour transmission 22564 HTE205	50	551
420	Transmission avec pièces de montage	100	557
420	Remplissage d'huile	150	561
420	Bloc de contrôle 33382	200	565
420	Aération de transmission 33382	300	567
421	Boîtier convertisseur, engrenages et arbres	100	569
421	Filtre à huile 22564, 22724	150	573
421	Distributeur d'huile, tuyaux	200	575
421	Accouplement hydraulique, avant / 1er 22564, 22724	250	579
421	Accouplement hydraulique, arrière / 2ème 22564, 22724	300	583
421	Accouplement hydraulique, 3ème / 4ème 22564, 22724	350	585
421	Soupape d'huile de graissage avec pièces de montage 22564, 22724	400	589
421	Soupape d'huile de graissage 22564, 22724	450	591
421	Valve sélectrice vitesse avec pièces de montage 22564,22724	500	593
421	Soupape sélectrice vitesse 22564, 22724	550	597
434	Boîte de transfert, pignon et arbres	100	599
434	Frein parking	150	601
434	Boîte de transfert, boîtier et couvercle	200	603
434	Boîte de transfert, boîtier et couvercle 22724	250	607
436	Suspension boîte vitesses 33382	100	611
451	Arbres de transmission avec pieces de montage	100	613
451	Arbre à cardans 33382, 33433	150	615
451	Arbre à cardans 33382, 33433	200	617
451	Arbre à cardans 33382, 33433	250	619
460	Train planétaire avec pièces de montage	100	621
460	Aération, train planétaire 33382	150	625
461	Axe satellite, AV	100	627
461	Reducteur central 23897, 56005	150	633
463	Axe satellite, AR	100	637
463	Reducteur central	150	643
468	Blocage différentiel 23897, 56005	100	647
468	Blocage de différentieltuyau, hydraulique 33382	150	649
491	Radiateur d 'huile	100	653

GRUPPE		Abschnitt	Seite
414	Drehmomentwandler	100	549
420	Transmissionssatz 22564 HTE205	50	551
420	Transmission mit Anbauteilen	100	557
420	Öleinfüllung	150	561
420	Messblock 33382	200	565
420	Entlüftung für Transmission 33382	300	567
421	Wandlergehäuse, Zahnräder und Wellen	100	569
421	Ölfilter 22564, 22724	150	573
421	Ölverteiler und Rohr	200	575
421	Hydraulikkupplung, vorwärts / 1. Gang 22564, 22724	250	579
421	Hydraulikkupplung, rückwärts / 2. Gang 22564, 22724	300	583
421	Hydraulikkupplung, 3. / 4. Gang 22564, 22724	350	585
421	Schmierölventil mit Anbauteilen 22564, 22724	400	589
421	Schmierölventil 22564, 22724	450	591
421	Getriebewählerventil mit Anbauteilen 22564,22724	500	593
421	Getriebewählerventil 22564, 22724	550	597
434	Verteilergetriebe, Antrieb und Achsen	100	599
434	Feststellbremse	150	601
434	Verteilergetriebe, Gehäuse und Deckel	200	603
434	Verteilergetriebe, Gehäuse und Deckel 22724	250	607
436	Getriebeaufhängung 33382	100	611
451	Gelenkwelle mit Anbauteilen	100	613
451	Gelenkwelle 33382, 33433	150	615
451	Gelenkwelle 33382, 33433	200	617
451	Gelenkwelle 33382, 33433	250	619
460	Planetenwellen mit Anbauteilen	100	621
460	Lüftung, Planetenachsen 33382	150	625
461	Planetenwelle, vorne	100	627
461	Ausgleichgetriebe 23897, 56005	150	633
463	Planetenwelle, hinten	100	637
463	Ausgleichgetriebe	150	643
468	Ausgleichsperre 23897, 56005	100	647
468	Differentialsperre, Hydraulikleitung 33382	150	649
491	Ölkühler	100	653

INDICE

GRUPO		Sección	Página
414	Convertidor de par	100	549
420	Juego de reparación para transmisión 22564 HTE205	50	551
420	Transmisión con accesorios de montaje	100	557
420	Relleno de aceite	150	561
420	Bloque de medición 33382	200	565
420	Ventilación de transmisión 33382	300	567
421	Caja del convertidor, engranajes y ejes	100	569
421	Filtro de aceite 22564, 22724	150	573
421	Distribuidor de aceite, tubos	200	575
421	Embrague hidráulic, adelante / 1a velocidad 22564, 22724	250	579
421	Embrague hidráulic, atrás / 2a velocidad 22564, 22724	300	583
421	Embrague hidráulic, 3a / 4a velocidades 22564, 22724	350	585
421	Válvula de lubricación con accesorios de montaje 22564, 22724	400	589
421	Válvula de lubricación 22564, 22724	450	591
421	Válvula selectora de gama con accesorios de montaje 22564,22724	500	593
421	Válvula selectora de gama 22564, 22724	550	597
434	Caja de reenvío, engranajes y ejes	100	599
434	Freno estacionamiento	150	601
434	Caja de reenvío, caja y tapa	200	603
434	Caja de reenvío, caja y tapa 22724	250	607
436	Suspensión de la caja de cambios 33382	100	611
451	Ejes cardán con accerorios de montaje	100	613
451	Ejes cardán 33382, 33433	150	615
451	Ejes cardán 33382, 33433	200	617
451	Ejes cardán 33382, 33433	250	619
460	Ejes planetarios con accesorios de montaje	100	621
460	Ventilación, ejes planetarios 33382	150	625
461	Eje planeta, delantera	100	627
461	Grupo conico 23897, 56005	150	633
463	Eje planeta, trasero	100	637
463	Grupo conico	150	643
468	Bloqueo del diferencial 23897, 56005	100	647
468	Bloqueo del diferencial, conducto hidráulico 33382	150	649
491	Enfriador de aceite	100	653

GRUPP		Avsnitt	Sida
414	Momentomvandlare	100	549
420	Sats för transmission 22564 HTE205	50	551
420	Transmission med monteringsdetaljer	100	557
420	Oljepåfyllning	150	561
420	Mätblock 33382	200	565
420	Ventilation för transmission 33382	300	567
421	Momentomvandlarhus, drev och axlar	100	569
421	Oljefilter 22564, 22724	150	573
421	Oljefördelare och rör	200	575
421	Hydraulkoppling, fram / 1-an 22564, 22724	250	579
421	Hydraulkoppling, back / 2-an 22564, 22724	300	583
421	Hydraulkoppling, 3-an / 4-an 22564, 22724	350	585
421	Smörjoljeventil med monteringsdetaljer 22564, 22724	400	589
421	Smörjoljeventil 22564, 22724	450	591
421	Växelväljarventil med monteringsdetaljer 22564,22724	500	593
421	Växelväljarventil 22564, 22724	550	597
434	Fördelningsväxellåda, drev och axlar	100	599
434	Parkeringsbroms	150	601
434	Fördelningsväxellåda, hus och lock	200	603
434	Fördelningsväxellåda, hus och lock 22724	250	607
436	Växellådsupphängning 33382	100	611
451	Kardanaxlar med monteringsdetaljer	100	613
451	Kardanaxel 33382, 33433	150	615
451	Kardanaxel 33382, 33433	200	617
451	Kardanaxel 33382, 33433	250	619
460	Planetaxlar med monteringsdetaljer	100	621
460	Avluftning, planetaxlar 33382	150	625
461	Planetaxel, fram	100	627
461	Centrumväxel 23897, 56005	150	633
463	Planetaxel, bak	100	637
463	Centrumväxel	150	643
468	Differentialspärr 23897, 56005	100	647
468	Differentialspärr, hydraulledning 33382	150	649
491	Oljekylare	100	653

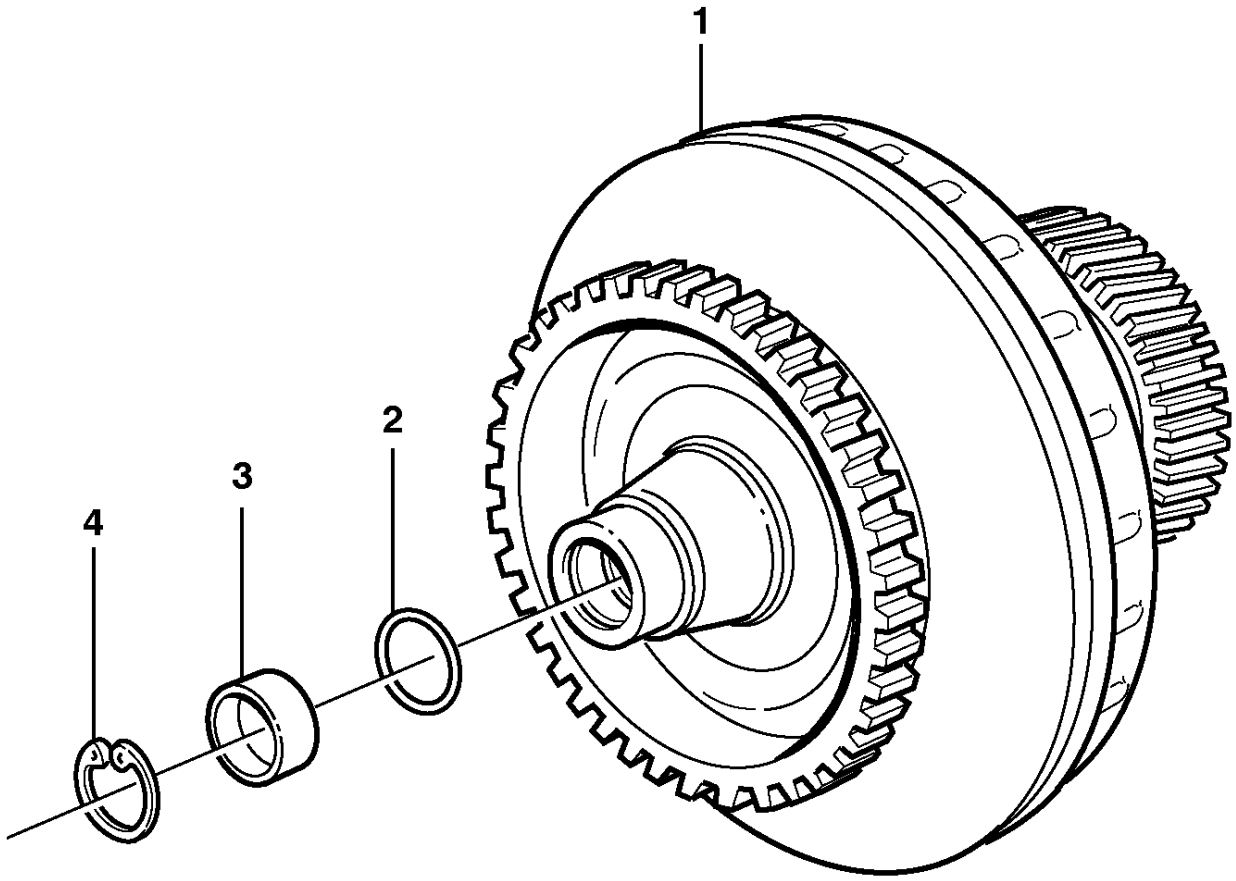

Volvo Construction
Equipment Group
EM 107

Fig.	Part No.	Quantity 1	Quantity 2	Quantity 3	PS	KIT	Description	Dénomination	Bezeichnung	Denominación	Benämning	Notes
1	VOE 11038460	1					Torque converter	Convertisseur de couple	Drehmomentwandler	Convertidor de par	Momentomvandlare	
2	VOE 11997187	1					•O-ring	•Joint torique	•O-Ring	•Anillo tórico	•O-ring	
3	VOE 11997186	1					•Cap	•Capot	•Kappe	•Capuchón	•Hatt	
4	VOE 914529	1					•Retaining ring	•Bague retenue	•Haltering	•Anillo retén	•Hållarring	

1		**Torque converter** **Convertisseur de couple** **Drehmomentwandler** **Convertidor de par** **Momentomvandlare**	Catalogue id **20107**	Group **414**
2				
3			Illustr. No **EM 107**	Section **100**
4				
5			Issue **20009015-H**	Page **549**

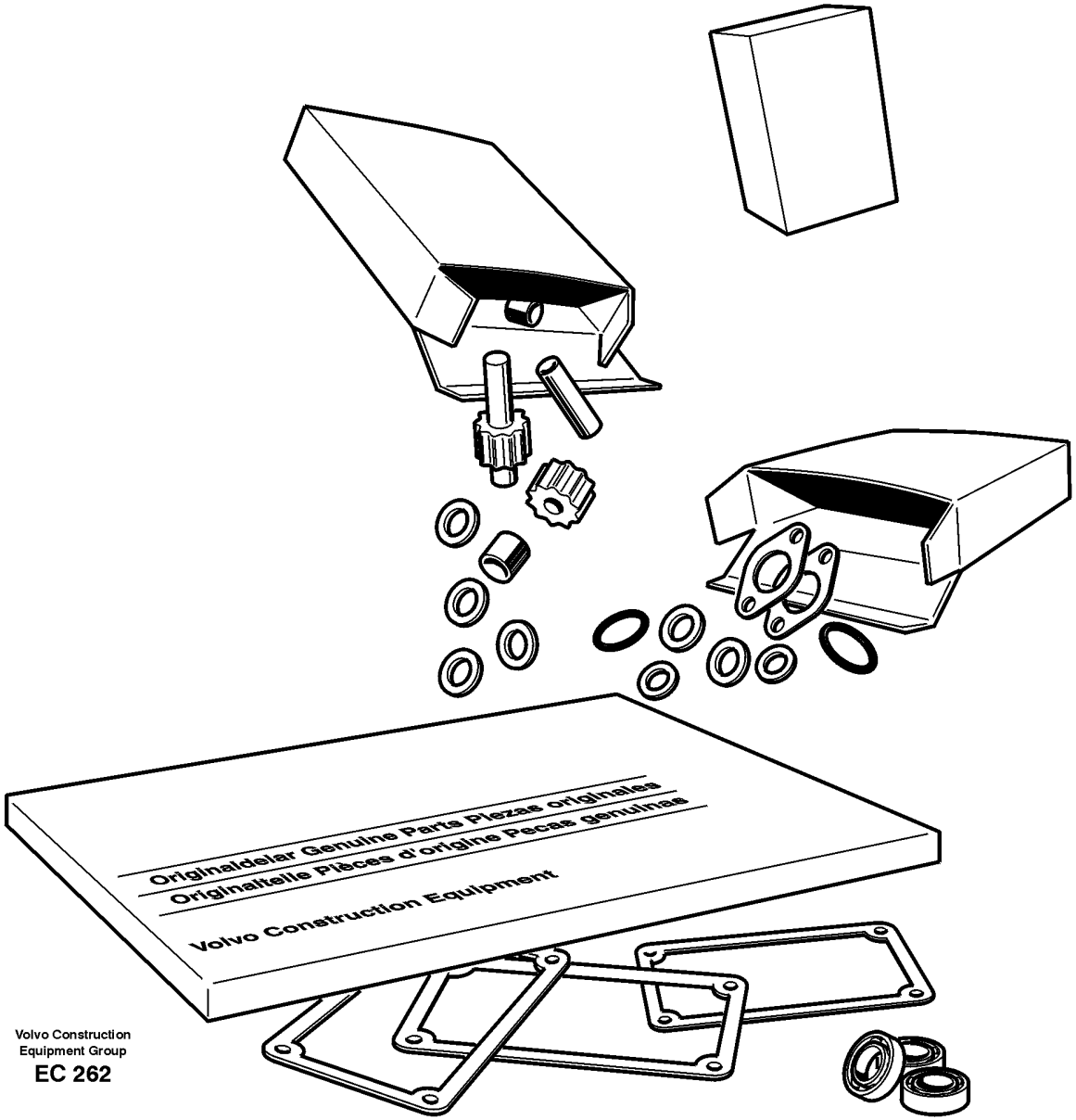

Volvo Construction
Equipment Group

EC 262

Fig.	Part No.	Quantity 1	2	3	PS	KIT	Description	Dénomination	Bezeichnung	Denominación	Benämning	Notes
	VOE 11708284	1					Gasket kit	Kit joints	Dichtungssatz	Juego de juntas	Packningsats	
	VOE 13949574	25					•O-ring	•Joint torique	•O-Ring	•Anillo tórico	•O-ring	
	VOE 421158	1					•Sealing ring	•Bague étanchéité	•Dichtring	•Anillo retén	•Tätningsring	
	VOE 990756	4					•Sealing ring	•Bague étanchéité	•Dichtring	•Anillo retén	•Tätningsring	
	VOE 990737	1					•O-ring	•Joint torique	•O-Ring	•Anillo tórico	•O-ring	
	VOE 968203	1					•O-ring	•Joint torique	•O-Ring	•Anillo tórico	•O-ring	
	VOE 976930	2					•Gasket	•Joint	•Dichtung	•Junta	•Packning	
	VOE 13968561	2					•O-ring	•Joint torique	•O-Ring	•Anillo tórico	•O-ring	
	VOE 11706833	1					•O-ring	•Joint torique	•O-Ring	•Anillo tórico	•O-ring	
	VOE 11145410	1					•Gasket	•Joint	•Dichtung	•Junta	•Packning	
	VOE 13947627	1					•Plane gasket	•Joint plan	•Plandichtung	•Junta plana	•Planpackning	
	VOE 4720798	1					•Piston ring	•Segment piston	•Kolbenring	•Aro de pistón	•Kolvring	
	VOE 11997187	1					•O-ring	•Joint torique	•O-Ring	•Anillo tórico	•O-ring	
	VOE 11037019	1					•Piston ring	•Segment piston	•Kolbenring	•Aro de pistón	•Kolvring	
	VOE 958228	1					•O-ring	•Joint torique	•O-Ring	•Anillo tórico	•O-ring	
	VOE 13976109	1					•O-ring	•Joint torique	•O-Ring	•Anillo tórico	•O-ring	
	VOE 944126	2					•O-ring	•Joint torique	•O-Ring	•Anillo tórico	•O-ring	
	VOE 13949656	2					•O-ring	•Joint torique	•O-Ring	•Anillo tórico	•O-ring	
	VOE 11130091	2					•O-ring	•Joint torique	•O-Ring	•Anillo tórico	•O-ring	
	VOE 4881255	2					•Plane gasket	•Joint plan	•Plandichtung	•Junta plana	•Planpackning	
	VOE 968007	11					•O-ring	•Joint torique	•O-Ring	•Anillo tórico	•O-ring	
	VOE 13949574	3					•O-ring	•Joint torique	•O-Ring	•Anillo tórico	•O-ring	
	VOE 11144070	1					•Gasket	•Joint	•Dichtung	•Junta	•Packning	
	VOE 11037012	1					•Gasket	•Joint	•Dichtung	•Junta	•Packning	
	VOE 4881251	4					•Plane gasket	•Joint plan	•Plandichtung	•Junta plana	•Planpackning	
	VOE 958226	4					•O-ring	•Joint torique	•O-Ring	•Anillo tórico	•O-ring	
	VOE 944458	1					•O-ring	•Joint torique	•O-Ring	•Anillo tórico	•O-ring	
	VOE 17429156	1					•Gasket	•Joint	•Dichtung	•Junta	•Packning	(VOE 11144620)
	VOE 4881255	1					•Plane gasket	•Joint plan	•Plandichtung	•Junta plana	•Planpackning	
	VOE 13947281	3					•Gasket	•Joint	•Dichtung	•Junta	•Packning	
	VOE 944126	2					•O-ring	•Joint torique	•O-Ring	•Anillo tórico	•O-ring	

1		**Repair kit for transmission**	Catalogue id **20107**	Group **420**
2		**Jeu pour transmission**		
3		**Transmissionssatz**	Illustr. No **EC 262**	Section **50**
4		**Juego de reparación para transmisión**		
5		**Sats för transmission**	Issue **20009015-H**	Page **551**
		22564 HTE205		

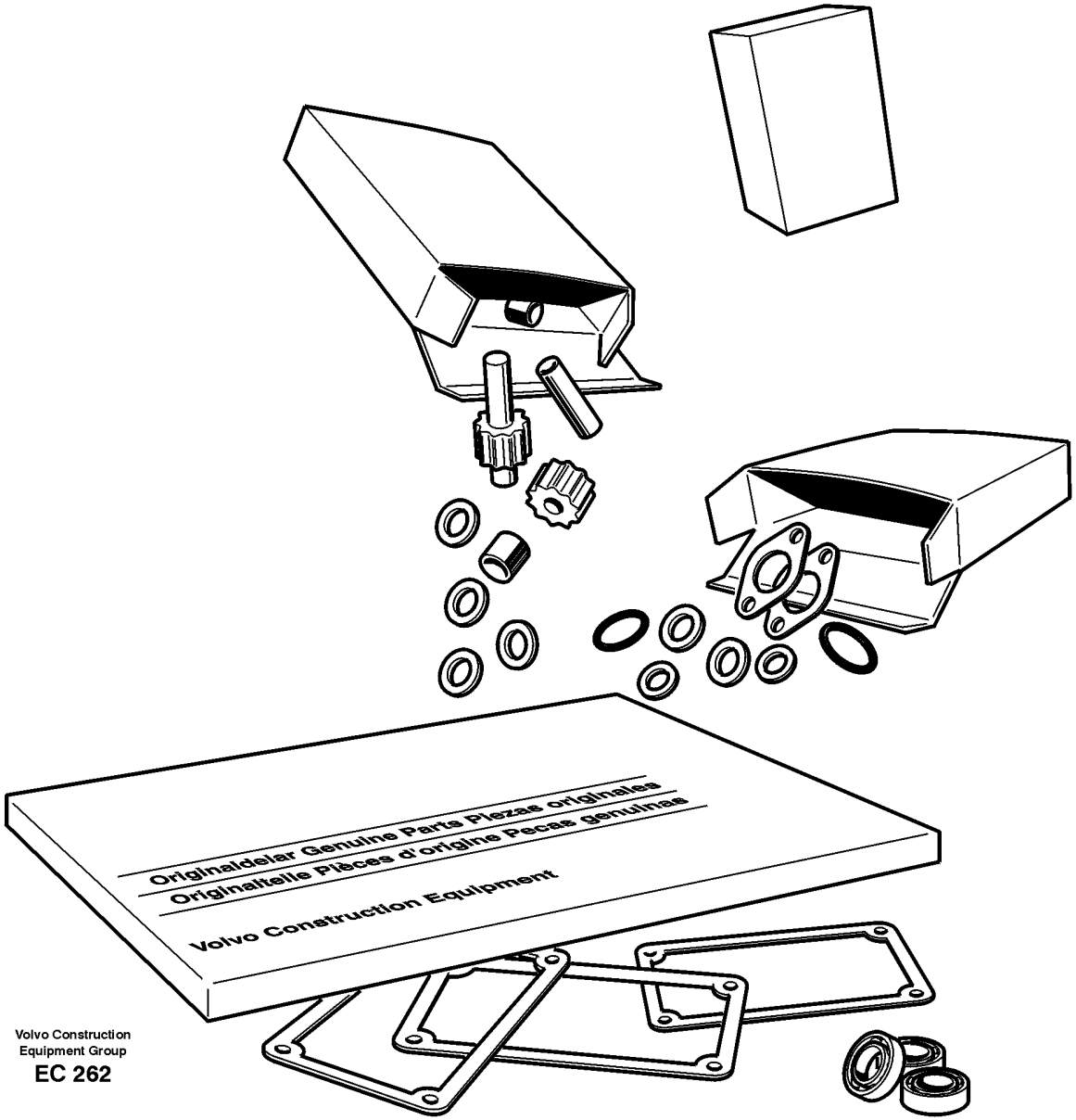

Volvo Construction
Equipment Group

EC 262

Fig.	Part No.	Quantity 1	2	3	PS	KIT	Description	Dénomination	Bezeichnung	Denominación	Benämning	Notes
	VOE 13949410	1					•O-ring	•Joint torique	•O-Ring	•Anillo tórico	•O-ring	
	VOE 976041	2					•O-ring	•Joint torique	•O-Ring	•Anillo tórico	•O-ring	
	VOE 11708246	1					•O-ring	•Joint torique	•O-Ring	•Anillo tórico	•O-ring	
	VOE 942978	1					•O-ring	•Joint torique	•O-Ring	•Anillo tórico	•O-ring	
	VOE 11037814	9					•Piston ring	•Segment piston	•Kolbenring	•Aro de pistón	•Kolvring	
	VOE 4871223	2					•Piston ring	•Segment piston	•Kolbenring	•Aro de pistón	•Kolvring	
	VOE 4720865	2					•Piston ring	•Segment piston	•Kolbenring	•Aro de pistón	•Kolvring	
	VOE 4720864	4					•Piston ring	•Segment piston	•Kolbenring	•Aro de pistón	•Kolvring	
	VOE 4871428	2					•Piston ring	•Segment piston	•Kolbenring	•Aro de pistón	•Kolvring	
	VOE 4871048	2					•Piston ring	•Segment piston	•Kolbenring	•Aro de pistón	•Kolvring	
	VOE 4720869	2					•Piston ring	•Segment piston	•Kolbenring	•Aro de pistón	•Kolvring	
	VOE 925263	1					•O-ring	•Joint torique	•O-Ring	•Anillo tórico	•O-ring	
	VOE 964117	1					•O-ring	•Joint torique	•O-Ring	•Anillo tórico	•O-ring	
	VOE 11145170	1					•Gasket	•Joint	•Dichtung	•Junta	•Packning	
	VOE 13947282	1					•Gasket	•Joint	•Dichtung	•Junta	•Packning	
	VOE 13949574	7					•O-ring	•Joint torique	•O-Ring	•Anillo tórico	•O-ring	
	VOE 931209	2					•O-ring	•Joint torique	•O-Ring	•Anillo tórico	•O-ring	
	VOE 931216	2					•Back-up ring	•Bague support	•Stützring	•Anillo de apoyo	•Stödring	
	VOE 925261	1					•O-ring	•Joint torique	•O-Ring	•Anillo tórico	•O-ring	
	VOE 925257	1					•O-ring	•Joint torique	•O-Ring	•Anillo tórico	•O-ring	
	VOE 13976109	1					•O-ring	•Joint torique	•O-Ring	•Anillo tórico	•O-ring	
	VOE 925096	1					•O-ring	•Joint torique	•O-Ring	•Anillo tórico	•O-ring	
	VOE 11103132	2					•Seal	•Étanchéité	•dichtung	•Junta	•Tätning	HT S/N 17463 -
	VOE 973936	2					•Sealing ring	•Bague étanchéité	•Dichtring	•Anillo retén	•Tätningsring	HT S/N - 17462
	VOE 925265	1					•O-ring	•Joint torique	•O-Ring	•Anillo tórico	•O-ring	
	VOE 926254	2					•O-ring	•Joint torique	•O-Ring	•Anillo tórico	•O-ring	
	VOE 11038746	1					•Piston seal	•Étanchéité piston	•Kolbendichtung	•Retén de pistón	•Kolvtätning	
	VOE 11038747	1					•Piston seal	•Étanchéité piston	•Kolbendichtung	•Retén de pistón	•Kolvtätning	
	VOE 968207	1					•O-ring	•Joint torique	•O-Ring	•Anillo tórico	•O-ring	
	VOE 990737	1					•O-ring	•Joint torique	•O-Ring	•Anillo tórico	•O-ring	
	VOE 925071	2					•O-ring	•Joint torique	•O-Ring	•Anillo tórico	•O-ring	

1		**Repair kit for transmission**	Catalogue id **20107**	Group **420**
2		**Jeu pour transmission**		
3		**Transmissionssatz**	Illustr. No **EC 262**	Section **50**
4		**Juego de reparación para transmisión**		
5		**Sats för transmission**	Issue **20009015-H**	Page **553**
		22564 HTE205		

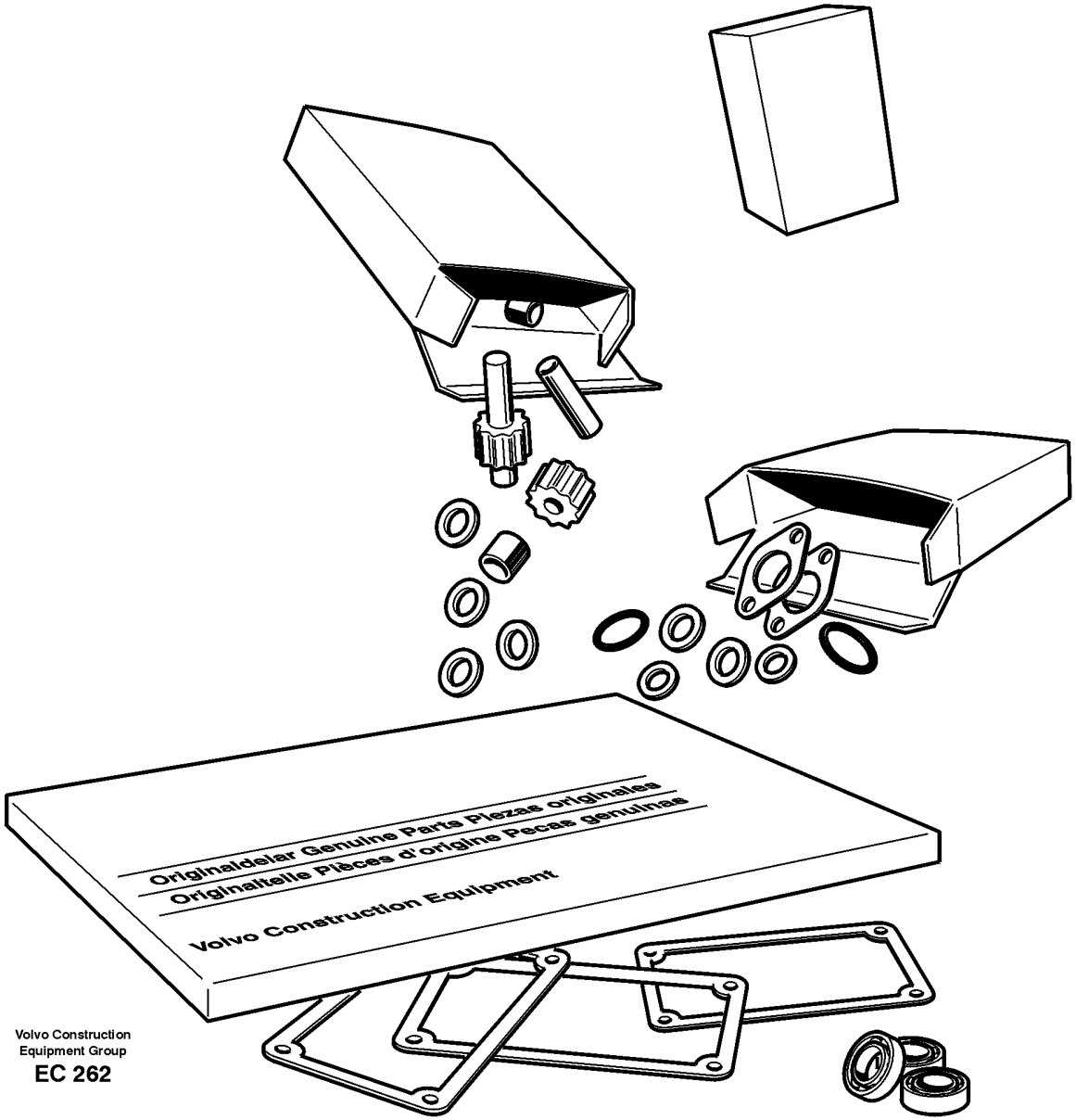

Volvo Construction
Equipment Group

EC 262

Fig.	Part No.	Quantity 1	Quantity 2	Quantity 3	PS	KIT	Description	Dénomination	Bezeichnung	Denominación	Benämning	Notes
	VOE 977016	1					•O-ring	•Joint torique	•O-Ring	•Anillo tórico	•O-ring	(VOE 925254)
	VOE 11038369	1					•Gasket	•Joint	•Dichtung	•Junta	•Packning	
	VOE 958228	1					•O-ring	•Joint torique	•O-Ring	•Anillo tórico	•O-ring	
	VOE 925256	1					•O-ring	•Joint torique	•O-Ring	•Anillo tórico	•O-ring	
	VOE 949659	2					•O-ring	•Joint torique	•O-Ring	•Anillo tórico	•O-ring	
	VOE 3537521	4					•O-ring	•Joint torique	•O-Ring	•Anillo tórico	•O-ring	
	VOE 11036049	2					•Gasket	•Joint	•Dichtung	•Junta	•Packning	
	VOE 11704525	6					•O-ring	•Joint torique	•O-Ring	•Anillo tórico	•O-ring	
	VOE 11038835	9					•Piston ring	•Segment piston	•Kolbenring	•Aro de pistón	•Kolvring	
	VOE 931211	1					•O-ring	•Joint torique	•O-Ring	•Anillo tórico	•O-ring	
	VOE 931218	1					•Back-up ring	•Bague support	•Stützring	•Anillo de apoyo	•Stödring	
	VOE 990736	2					•O-ring	•Joint torique	•O-Ring	•Anillo tórico	•O-ring	
	VOE 990737	3					•O-ring	•Joint torique	•O-Ring	•Anillo tórico	•O-ring	
	VOE 983502	8					•O-ring	•Joint torique	•O-Ring	•Anillo tórico	•O-ring	
	VOE 7011998	1					•Gasket	•Joint	•Dichtung	•Junta	•Packning	
	VOE 15172281	1					•O-ring	•Joint torique	•O-Ring	•Anillo tórico	•O-ring	

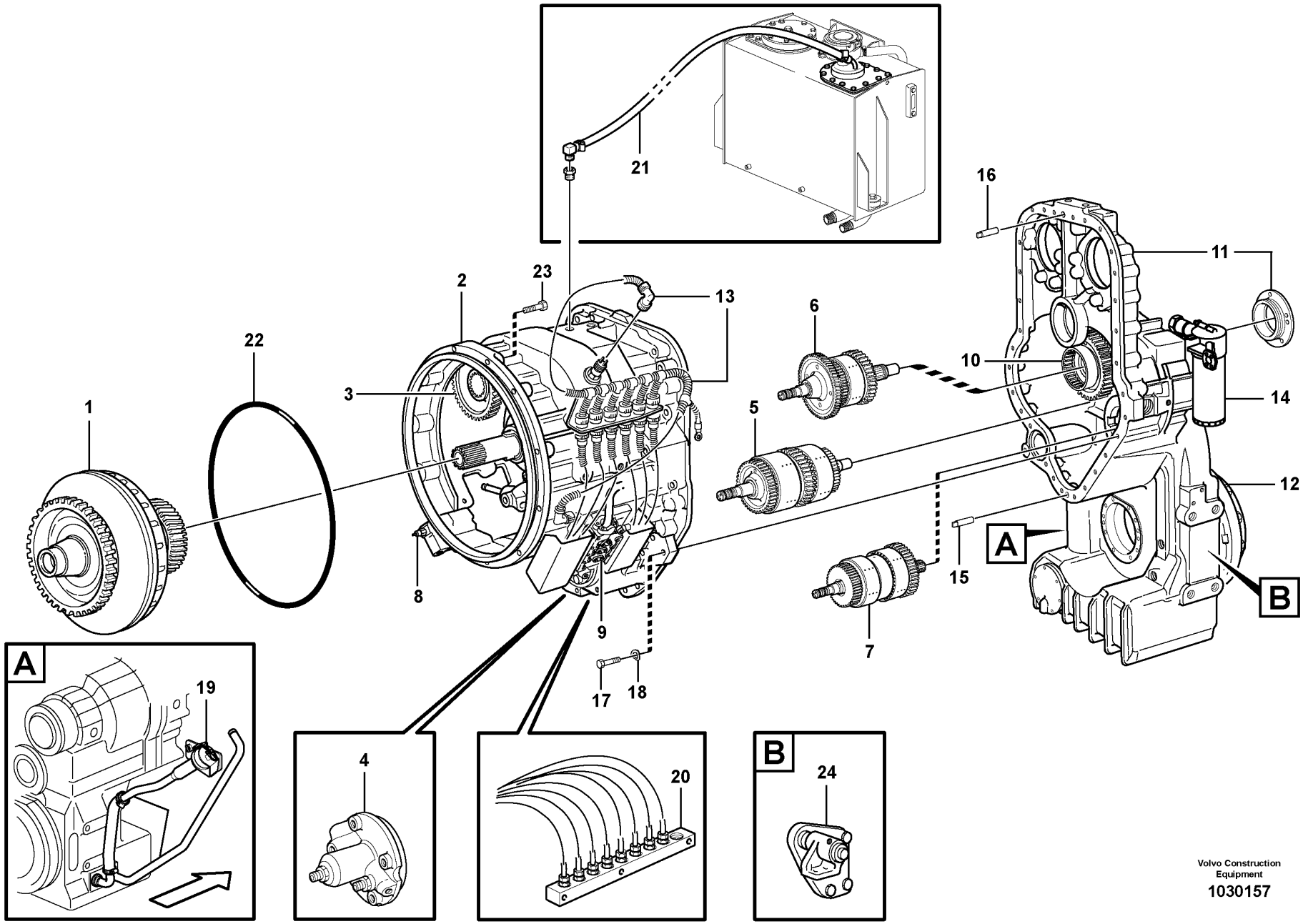

Volvo Construction Equipment

1030157

Fig.	Part No.	Quantity 1	Quantity 2	Quantity 3	PS	KIT	Description	Dénomination	Bezeichnung	Denominación	Benämning	Notes
	VOE 22564, 22724	1					Hydraulic Trans	Transmission hydraulique	Hydraulikgetriebe	Transmisión hidráulica	Hydraultransm.	HTE 205
1							•Torque converter	•Convertisseur couple	•Drehmomentwandler	•Convertidor momento	•Momentomvandlare	See group 414-100 page 549
2							•Conv. hous, gears	•Boitier conv. pignons	•Drehmoment. Antrieb	•Caja conv. engranajes	•Momentomvand. drev	See group 421-100 page 569
3							•Pump drive	•Commande de la pompe	•Pumpenantrieb	•Accionamiento bomba	•Pumpdrivning	See group 421-100 page 569
4							•Oildistributor, tubes	•Distributeur, Tuyau	•Ölverteiler, Rohr und	•Distribuidor, tubos	•Oljefördelare, rör,	See group 421-200 page 575
5							•Clutch, forward,1:st	•Embrayages, Av, 1 er	•Kupplungen, Vorw,1.ga	•Embragues, adel.1a ve	•Koppling, fram,1-an	See group 421-250 page 579
6							•Clutch, reverse, 2nd	•Embrayage, marche arrière, 2e	•Kupplung, 2. Rückwartsgang	•Embrague, atrás, 2ª marcha	•Koppling, back, 2-an	See group 421-300 page 583
7							•Clutch, 3rd and 4th	•Embrayages, 3-4 vites	•Kupplungen, 3. 4.gang	•Embragues, 3-4 veloci	•Koppling, 3-4-an	See group 421-350 page 585
8							•Lubricating oil valve	•Soupape d'huile	•Schmierölventil	•Valvula de lubricacio	•Smörjoljeventil	See group 421-450 page 591
9							•Gear selector valve	•Valve selectr.vitesse	•Umsteuerventil	•valvula select.veloci	•Växelväljarventil	See group 421-550 page 597
10							•Transfer case, gears	•Boîte de transfert, pignons	•Verteilergetriebe, Gänge	•Caja de reenvío, piñones	•Fördelningsväx. drev	See group 434-100 page 599
11							•Transfer case, housin	•Boite transf. boitier	•Verteilerget. Gehäuse	•Caja reenvio, caja y	•Fördelningsväx. hus	22564 See group 434-200 page 603
11							•Transfer case, housin	•Boite transf. boitier	•Verteilerget. Gehäuse	•Caja reenvio, caja y	•Fördelningsväx. hus	22724 See group 434-250 page 607
12							•Parking brake	•Frein parking	•Feststellbremse	•Freio estacion	•Parkeringsbroms	See group 434-150 page 601
12							•Parking brake	•Frein parking	•Feststellbremse	•Freio estacion	•Parkeringsbroms	See group 551-200 page 713
13							•Wire harness	•Faisceau cables	•Kabelbaum	•Manojo cables	•Ledningsmatta	See group 371-550 page 305
14							•Filter Retainer	•Porte-filtre	•Filtertopf	•Soporte Filtro	•Filterhållare	See group 421-150 page 573
15	VOE 950711	1					•Pin	•Clavette	•Splint	•Pasador	•Sprint	
16	VOE 4718167	1					•Pin	•Clavette	•Splint	•Pasador	•Sprint	
17	VOE 970978	23		23			•Hexagon screw	•Vis à tête hexagonale	•Sechskantschraube	•Tornillo hexagonal	•Sexkantsskruv	L = 70 MM
	VOE 970988	5		5			•Hexagon screw	•Vis à tête hexagonale	•Sechskantschraube	•Tornillo hexagonal	•Sexkantsskruv	(VOE 13970988) L = 160 MM
	VOE 13970989	3		3			•Hexagon screw	•Vis à tête hexagonale	•Sechskantschraube	•Tornillo hexagonal	•Sexkantsskruv	L = 180 MM
18	VOE 13949608	31		31			•Washer	•Rondelle	•Scheibe	•Arandela	•Bricka	
19			1				Oil filler	Remplissage d'huile	Öleinfüllung	Relleno de aceite y	Oljepåfyllning	See group 420-150 page 561
20			1				Measuring block	Bloc de contrôle	Messblock	Bloque de medición	Mätblock	See group 420-200 page 565
21			1				Ventilation for hydr.	Aération de transm.	Entlüftung für Tr	Ventilación del tra	Ventilation för trans	See group 420-300 page 567

1	22564, 22724	**Hydraulic transmission with fitting parts** **Transmission avec pièces de montage** **Transmission mit Anbauteilen** **Transmisión con accesorios de montaje** **Transmission med monteringsdetaljer**	Catalogue id **20107**	Group **420**
2	33382		Illustr. No **1030157**	Section **100**
3	22576		Issue **20009015-H**	Page **557**
4				
5				

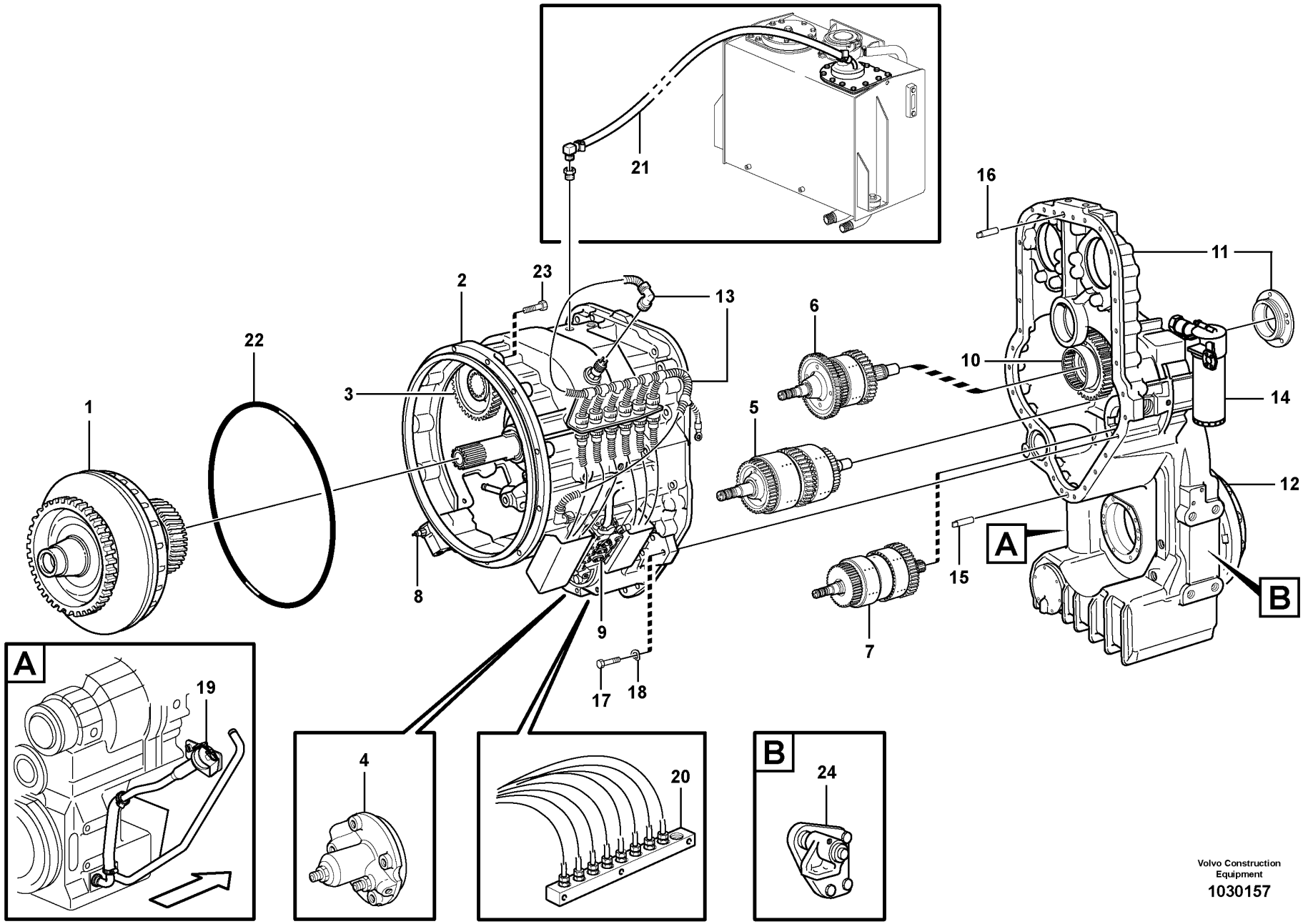

Volvo Construction Equipment

1030157

Fig.	Part No.	Quantity 1	Quantity 2	Quantity 3	PS	KIT	Description	Dénomination	Bezeichnung	Denominación	Benämning	Notes
22	VOE 968203		1				O-ring	Joint torique	O-Ring	Anillo tórico	O-ring	
23	VOE 13965193		12				Screw	Vis	Schraube	Tornillo	Skruv	
24			1				Gearbox mounting	Suspension de boite	Getreibeaufhängung	Suspension de la caja	Växellådsupphängning	See group 436-100 page 611

1	22564, 22724	**Hydraulic transmission with fitting parts** **Transmission avec pièces de montage** **Transmission mit Anbauteilen** **Transmisión con accesorios de montaje** **Transmission med monteringsdetaljer**	Catalogue id **20107**	Group **420**
2	33382		Illustr. No **1030157**	Section **100**
3	22576		Issue **20009015-H**	Page **559**
4				
5				

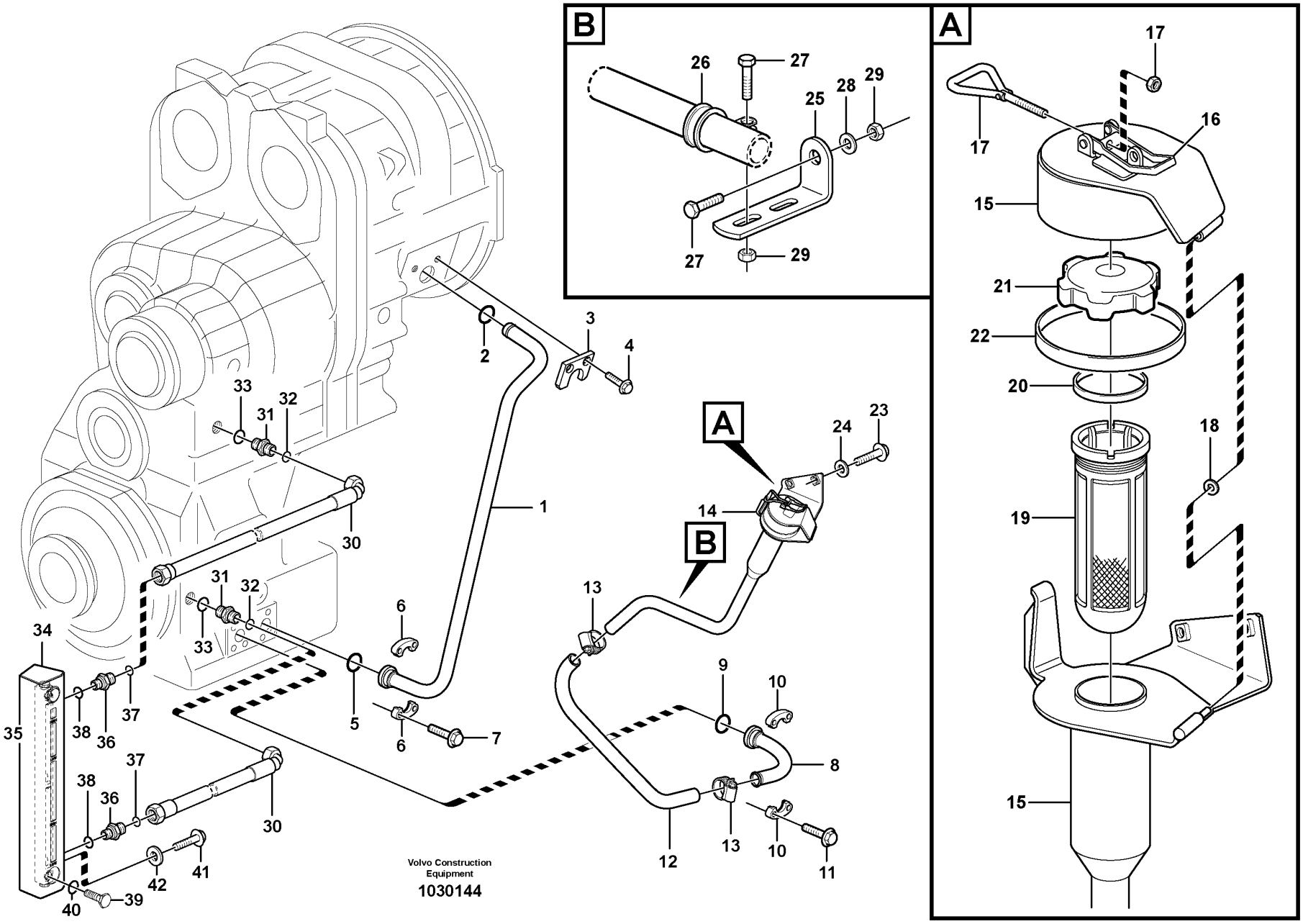

Volvo Construction Equipment

1030144

Fig.	Part No.	Quantity 1	Quantity 2	Quantity 3	PS	KIT	Description	Dénomination	Bezeichnung	Denominación	Benämning	Notes
1	VOE 11410041	1					Return pipe	Conduit de retour	Rücklaufrohr	Tubo de retorno	Returrör	
2	VOE 421158	1					Sealing ring	Bague étanchéité	Dichtring	Anillo retén	Tätningsring	
3	VOE 11031769	1					Lock washer	Rondelle verrouillage	Sicherungsscheibe	Arandela seguridad	Låsbricka	
4	VOE 946440	2					Flange screw	Vis à embase	Flanschschraube	Tornillo embridado	Flänsskruv	
5	VOE 990756	1					Sealing ring	Bague étanchéité	Dichtring	Anillo retén	Tätningsring	
6	VOE 11015455	2					Flange half	Demi-bride	Flanschhälfte	Mitad brida	Flänshalva	
7	VOE 984080	4					Hex. socket screw	Vis à six pans creux	Innensechskantschraube	Tornillo de hexágono embutido	Insexskruv	
8	VOE 11173586	1					Connecting pipe	Tuyau de connexion	Verbindungsrohr	Tubo de conexión	Förbindningsrör	
9	VOE 990756	1					Sealing ring	Bague étanchéité	Dichtring	Anillo retén	Tätningsring	
10	VOE 11015455	2					Flange half	Demi-bride	Flanschhälfte	Mitad brida	Flänshalva	
11	VOE 984080	4					Hex. socket screw	Vis à six pans creux	Innensechskantschraube	Tornillo de hexágono embutido	Insexskruv	
12	VOE 941799	1					Hose	Flexible	Schlauch	Manguera	Slang	L = 650 MM
12	VOE 941799		1				Hose	Flexible	Schlauch	Manguera	Slang	L = 815 MM
13	VOE 943476	2					Hose clamp	Collier durite	Schlauchschelle	Abrazadera de manguera	Slangklamma	
14		1			NS		Filler cap	Bouchon Remplissage	Tankverschluss	Tapa Llenado	Påfyllningslock	
14	VOE 11438029		1				Filler cap	Bouchon remplissage	Tankverschluss	Tapa de llenado	Påfyllningslock	
15	VOE 11173376	1					•Cap retainer	•Retenue capot	•Deckelhalter	•Portatapa	•Lockhållare	
15			1		NS		•Cap Retainer	•Retenue Capot	•Deckelhalter	•Porta-tapa	•Lockhållare	
16	VOE 11015639	1	1				••Eccentric lock	••Verrou excentrique	••Exzentersicherung	••Cerradura excéntrica	••Excenterlås	
17	VOE 11015638	1	1				•Eye bolt	•Vis oeillet	•Ringschraube	•Ojo tornillo	•Ögleskruv	
18	VOE 4936343	1	1				•Washer	•Rondelle	•Scheibe	•Arandela	•Bricka	
19	VOE 11018236	1	1				•Strainer	•Crépine	•Sieb	•Colador	•Sil	
20	VOE 1275379	1	1				•Gasket	•Joint	•Dichtung	•Junta	•Packning	
21	VOE 421753	1	1				•Filler cap	•Bouchon remplissage	•Tankverschluss	•Tapa de llenado	•Påfyllningslock	
22	VOE 4786044	REQ	REQ				•Sealing strip	•Bande d'étanchéité	•Dichtleiste	•Moldura retén	•Tätningslist	L = 320 MM
23	VOE 946329	2					Flange screw	Vis à embase	Flanschschraube	Tornillo embridado	Flänsskruv	
23	VOE 13947760		2				Screw	Vis	Schraube	Tornillo	Skruv	
24	VOE 976945	2					Washer	Rondelle	Scheibe	Arandela	Bricka	
25	VOE 13965558	1					Bracket	Console	Konsole	Consola	Konsol	

1	33382	**Oilfiller** **Remplissage d'huile** **Öleinfüllung** **Relleno de aceite** **Oljepåfyllning**	Catalogue id **20107**	Group **420**
2	83574		Illustr. No **1030144**	Section **150**
3			Issue **20009015-H**	Page **561**
4				
5				

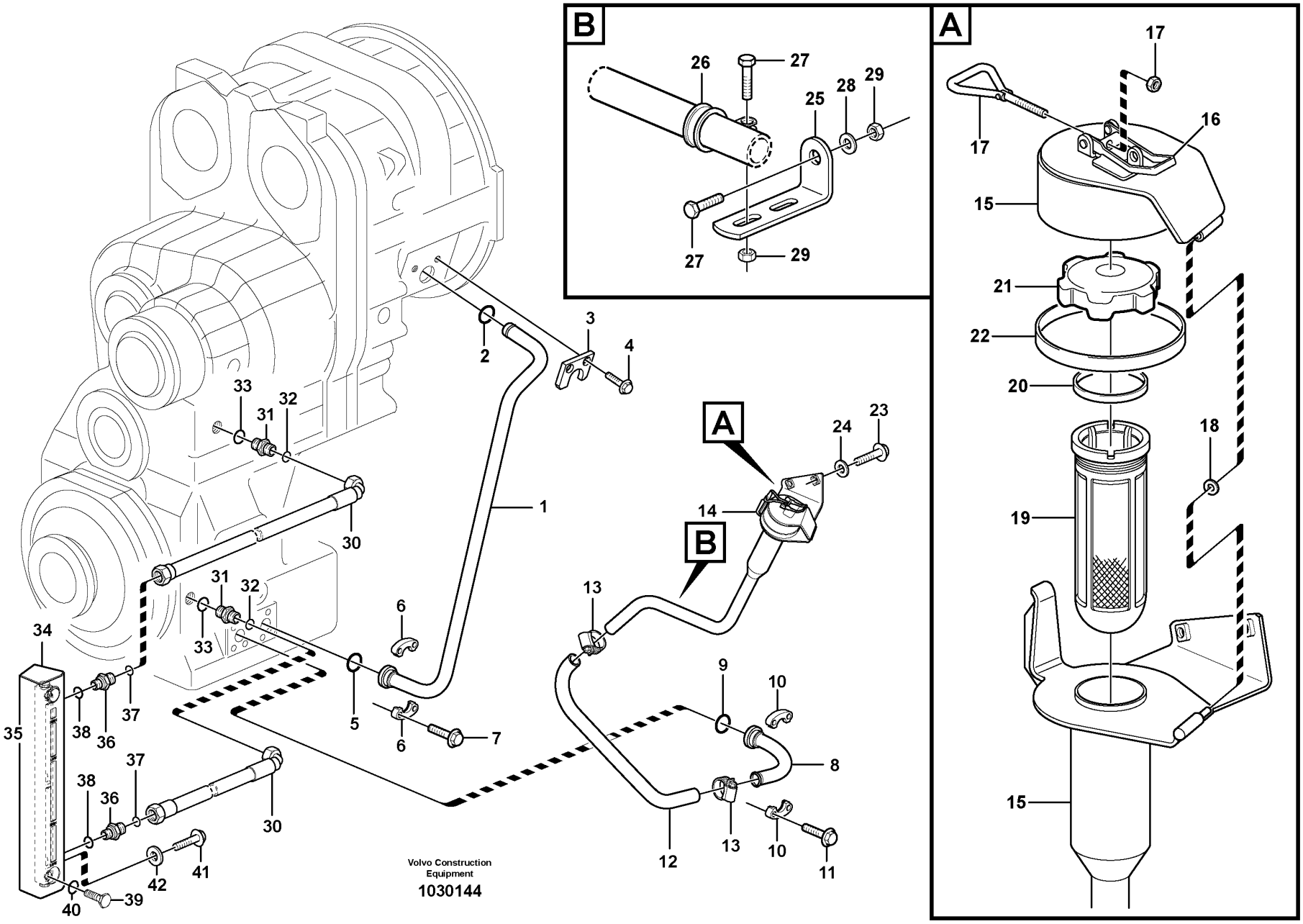

Volvo Construction Equipment

1030144

Fig.	Part No.	Quantity 1	Quantity 2	Quantity 3	PS	KIT	Description	Dénomination	Bezeichnung	Denominación	Benämning	Notes
26	VOE 943717	1					Clamp	Collier serrage	Schelle	Abrazadera	Klamma	
27	VOE 13946173	2					Screw	Vis	Schraube	Tornillo	Skruv	
28	VOE 11117464	1					Plain washer	Rondelle plane	Flachscheibe	Arandela plana	Planbricka	(VOE 13960141)
29	VOE 13945408	2					Nut	Écrou	Mutter	Tuerca	Mutter	
30	VOE 11148957	2					Hose assembly	Conduit flexible	Schlauchleitung	Conducto	Slangledning	L = 450 MM
31	VOE 13933855	2					Nipple	Raccord	Nippel	Niple	Nippel	
32	VOE 990737	2					•O-ring	•Joint torique	•O-Ring	•Anillo tórico	•O-ring	(VOE 4880492)
33	VOE 14213676	2					•Sealing ring	•Bague étanchéité	•Dichtring	•Anillo retén	•Tätningsring	
34	VOE 11173956	1					Level indicator	Indicateur de niveau	Niveauanzeiger	Indicador de nivel	Nivåindikator	
	VOE 11173957	1			OP		•Bracket	•Console	•Konsole	•Consola	•Konsol	
35	VOE 11145327	1					•Level sight glass	•Indicateur de niveau	•Schauglas	•Ventana de nivel	•Nivåglas	
36	VOE 14345423	2					•Nipple	•Raccord	•Nippel	•Niple	•Nippel	
37	VOE 990737	2					••O-ring	••Joint torique	••O-Ring	••Anillo tórico	••O-ring	
38	VOE 14211856	2					••Sealing ring	••Bague étanchéité	••Dichtring	••Anillo retén	••Tätningsring	
39	VOE 11145321	2					•Hollow screw	•Vis creuse	•Hohlschraube	•Tornillo perforado	•Hålskruv	
40	VOE 3537521	4					•O-ring	•Joint torique	•O-Ring	•Anillo tórico	•O-ring	
41	VOE 946329	2					Flange screw	Vis à embase	Flanschschraube	Tornillo embridado	Flänsskruv	
42	VOE 976945	2					Washer	Rondelle	Scheibe	Arandela	Bricka	

1	33382	**Oilfiller** **Remplissage d'huile** **Öleinfüllung** **Relleno de aceite** **Oljepåfyllning**	Catalogue id **20107**	Group **420**
2	83574		Illustr. No **1030144**	Section **150**
3			Issue **20009015-H**	Page **563**
4				
5				

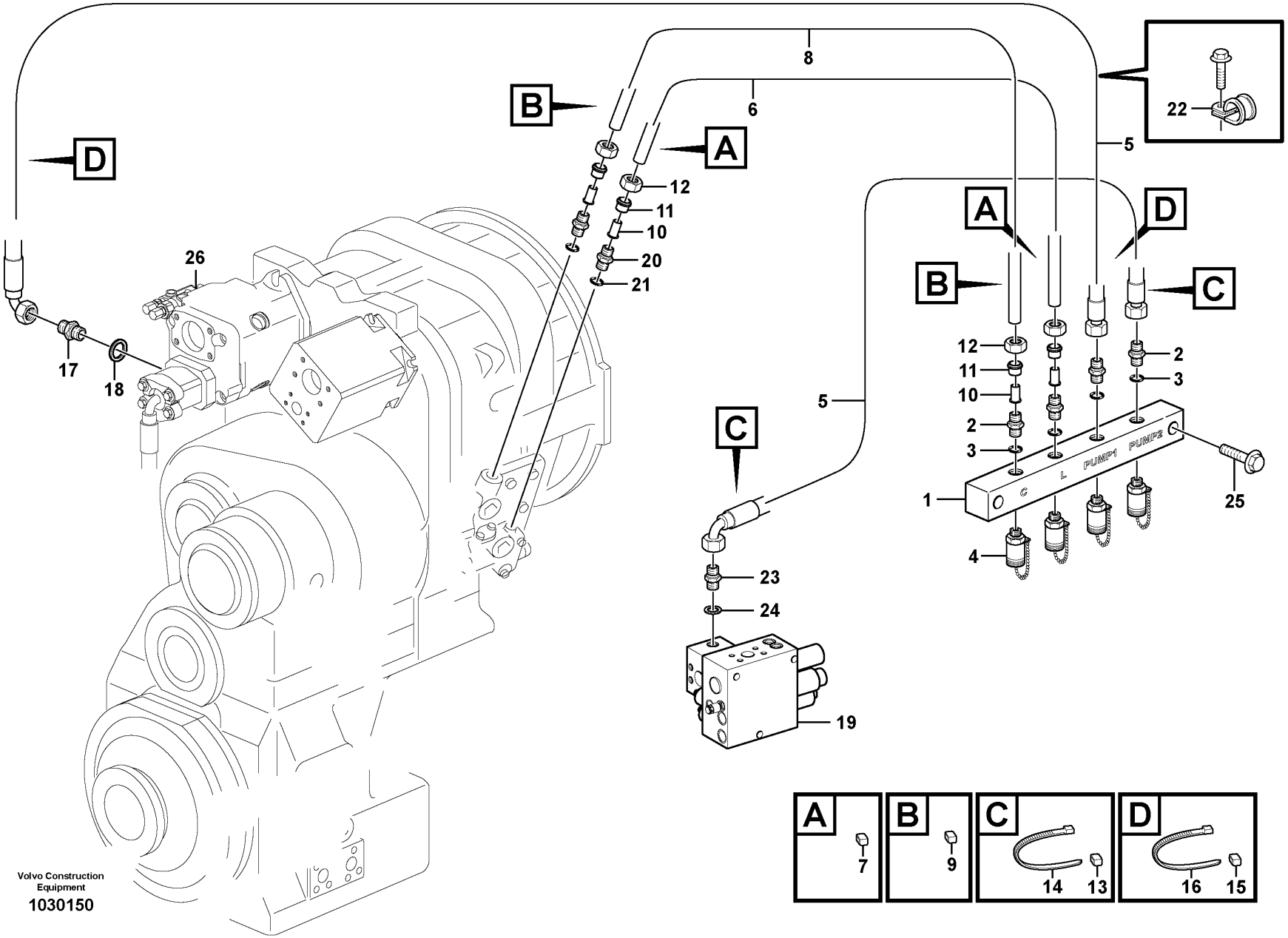

Volvo Construction Equipment
1030150

Fig.	Part No.	Quantity 1	Quantity 2	Quantity 3	PS	KIT	Description	Dénomination	Bezeichnung	Denominación	Benämning	Notes
	VOE 11445175	1					Testing block	Bloc contrôle	Messblock	Bloque medición	Mätblock	
1		1			NS		•Testing Block	•Bloc Controle	•Messblock	•Bloque Medicion	•Mätblock	
2	VOE 11410833	4					•Nipple	•Raccord	•Nippel	•Niple	•Nippel	
3	VOE 993320	4					•O-ring	•Joint torique	•O-Ring	•Anillo tórico	•O-ring	(VOE 932039)
4	VOE 936446	4					•Testing nipple	•Raccord contrôle	•Prüfnippel	•Niple de medición	•Mätnippel	
5	VOE 11173463	2					•Hose assembly	•Conduit flexible	•Schlauchleitung	•Conducto	•Slangledning	L = 2 x 1200 MM
6	VOE 944963	1					•Plastic pipe	•Tube plastique	•Kunststoffrohr	•Tubo plástico	•Plaströr	L, L = 1350 MM
7	VOE 4881452	2					•Marking sleeve	•Douille marquage	•Kennhülse	•Manguito de marcaje	•Märkhylsa	WHITE
8	VOE 944963	1					•Plastic pipe	•Tube plastique	•Kunststoffrohr	•Tubo plástico	•Plaströr	C, L = 1250 MM
9	VOE 4881453	2					•Marking sleeve	•Douille marquage	•Kennhülse	•Manguito de marcaje	•Märkhylsa	VIOL
10	VOE 13949361	4					•Sleeve	•Manchon	•Muffe	•Manguito	•Muff	
11	VOE 13956967	4					•Ferrule	•Bague de sûreté	•Schneidring	•Anillo de acoplamiento	•Skärring	
12	VOE 941521	4					•Fitting nut	•Écrou accouplement	•Überwurfmutter	•Tuerca de acoplamiento	•Kopplingsmutter	
13	VOE 4881457	2					Marking sleeve	Douille marquage	Kennhülse	Manguito de marcaje	Märkhylsa	GREEN
14	VOE 4881440	2					Cable tie	Serre-câble	Kabelbinder	Abrazadera de cinta	Buntband	
15	VOE 4881455	2					Marking sleeve	Douille marquage	Kennhülse	Manguito de marcaje	Märkhylsa	RED
16	VOE 4881440	2					Cable tie	Serre-câble	Kabelbinder	Abrazadera de cinta	Buntband	
17	VOE 11410833	1					Nipple	Raccord	Nippel	Niple	Nippel	
18	VOE 993320	1					O-ring	Joint torique	O-Ring	Anillo tórico	O-ring	(VOE 932039)
19		1					Connection block	Bloc Raccord	Anschlussockel	Bloque Conector	Anslutningsblock	
20	VOE 13945355	2					Nipple	Raccord	Nippel	Niple	Nippel	(VOE 13963968)
21	VOE 13949574	2					O-ring	Joint torique	O-Ring	Anillo tórico	O-ring	
22	VOE 13949747	1					Clamp	Collier serrage	Schelle	Abrazadera	Klamma	
23	VOE 11173290	1					Nipple	Raccord	Nippel	Niple	Nippel	
24	VOE 13945653	1					Plane gasket	Joint plan	Plandichtung	Junta plana	Planpackning	
25	VOE 13965187	2					Screw	Vis	Schraube	Tornillo	Skruv	
26		1					Hydraulic Pump	Pompe Hydraulique	Hydraulikpumpe	Bomba Hidraulica	Hydraulpump	

1		**Testing block**	Catalogue id **20107**	Group **420**
2		**Bloc de contrôle**		
3		**Messblock**	Illustr. No **1030150**	Section **200**
4		**Bloque de medición**		
5		**Mätblock**	Issue **20009015-H**	Page **565**
		33382		

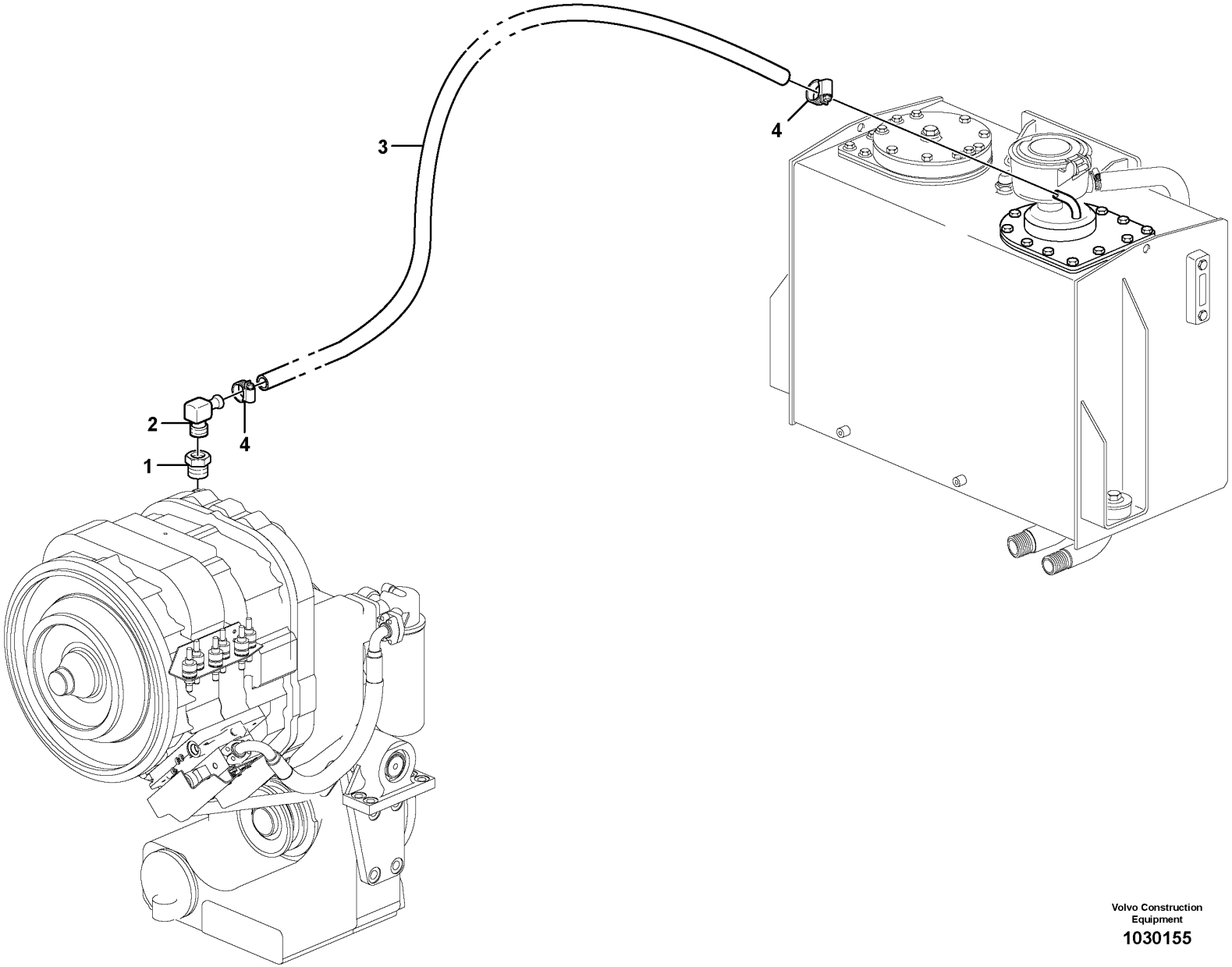

Volvo Construction Equipment

1030155

Fig.	Part No.	Quantity 1	Quantity 2	Quantity 3	PS	KIT	Description	Dénomination	Bezeichnung	Denominación	Benämning	Notes
1	VOE 479954	1					Nipple	Raccord	Nippel	Niple	Nippel	
2	VOE 942758	1					Nipple	Raccord	Nippel	Niple	Nippel	
3	VOE 13944075	REQ					Rubber hose	Durit caoutchouc	Gummischlauch	Manguera	Gummislang	
4	VOE 943470	2					Hose clamp	Collier durite	Schlauchschelle	Abrazadera de manguera	Slangklamma	

1		**Ventilation for transmission** **Aération de transmission** **Entlüftung für Transmission** **Ventilación de transmisión** **Ventilation för transmission**	Catalogue id **20107**	Group **420**
2			Illustr. No **1030155**	Section **300**
3				
4			Issue **20009015-H**	Page **567**
5		**33382**		

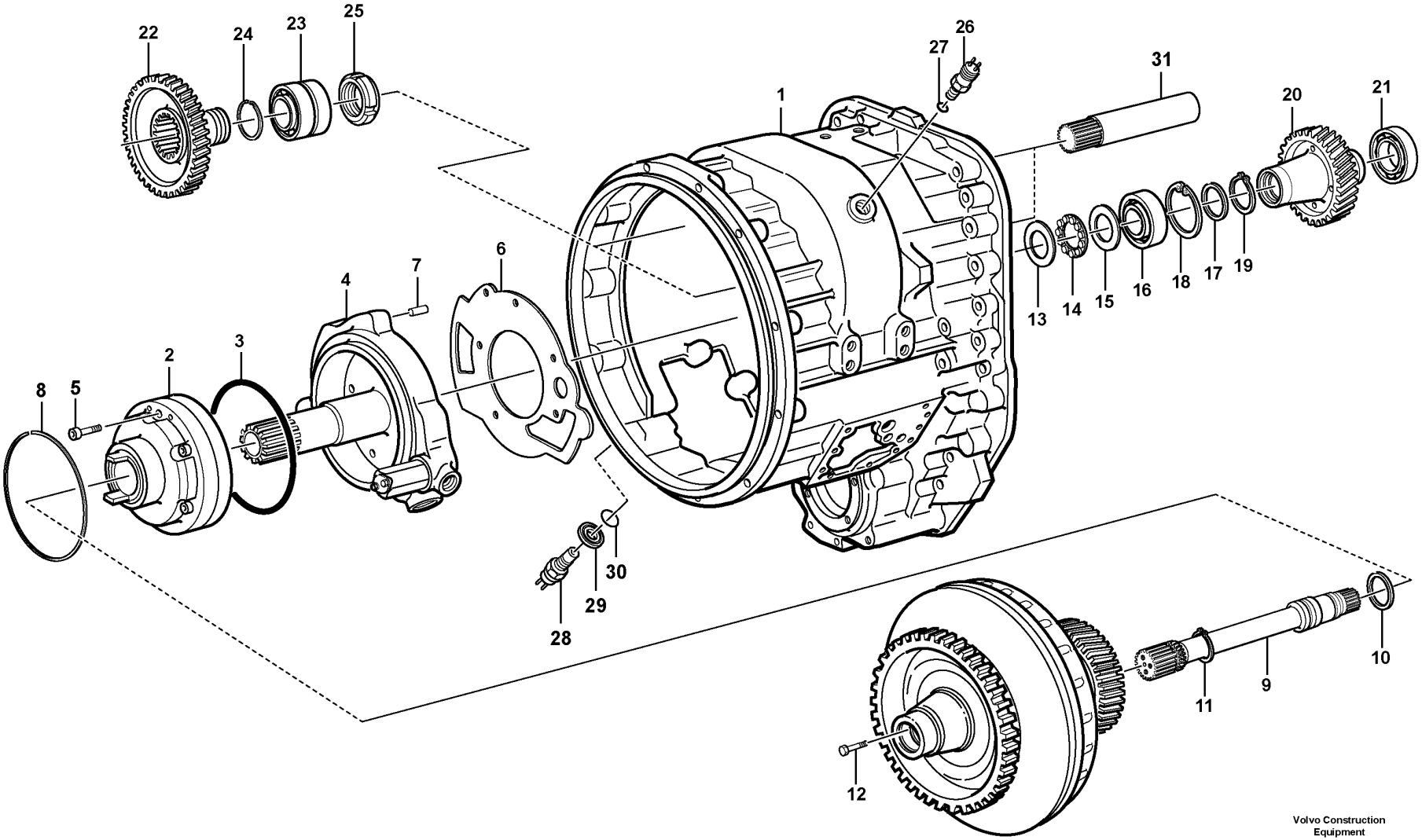

Volvo Construction Equipment

1083615

Fig.	Part No.	Quantity 1	2	3	PS	KIT	Description	Dénomination	Bezeichnung	Denominación	Benämning	Notes
1	VOE 15112296	1	1				Converter housing	Carter convertisseur	Wandlerglocke	Cubierta del convertidor	Momentomvandlarkåpa	(VOE 15059901)
2		1			NS		Pump	Pompe	Pumpe	Bomba	Pump	HT - 13655
2	VOE 15093008	1					•Pump	•Pompe	•Pumpe	•Bomba	•Pump	(VOE 11038720)
2		1	1		NS		Pump	Pompe	Pumpe	Bomba	Pump	HT 13656 -
2	VOE 15093008	1	1				•Pump	•Pompe	•Pumpe	•Bomba	•Pump	
3	VOE 11706833	1	1				••O-ring	••Joint torique	••O-Ring	••Anillo tórico	••O-ring	
4	VOE 11038738	1	1				•Converter base	•Base de convertisseur	•Wandlergerüst	•Base convertidor	•Momentomvandlarfot	
5	VOE 959250	6	6				Hex. socket screw	Vis à six pans creux	Innensechskantschraube	Tornillo de hexágono embutido	Insexskruv	
6	VOE 11145410	1	1				Gasket	Joint	Dichtung	Junta	Packning	
7	VOE 11036468	1	1				Locating pin	Axe de fixation	Führungsstift	Pasador de guía	Styrpinne	
8	VOE 11419318	1	1				Piston ring	Segment piston	Kolbenring	Aro de pistón	Kolvring	
9	VOE 11037660	1					Shaft	Arbre	Welle	Eje	Axel	
10	VOE 11037019	1					Piston ring	Segment piston	Kolbenring	Aro de pistón	Kolvring	
11	VOE 13947902	1					Lock ring	Anneau verrouillage	Sicherungsring	Anillo de seguridad	Låsring	
12	VOE 959241	3					Hex. socket screw	Vis à six pans creux	Innensechskantschraube	Tornillo de hexágono embutido	Insexskruv	
13	VOE 184230	1					Housing washer	Rondelle carter	Gehäusering	Arandela	Husbricka	
14	VOE 184336	1					Roller and cage assembly	Bague à rouleaux	Rollenkäfig	Conjunto aro	Rullkrans	
15	VOE 184212	1					Shaft washer	Rondelle d'arbre	Wellenscheibe	Arandela de eje	Axelbricka	
16	VOE 183124	1					Roller bearing	Roulement à rouleaux	Rollenlager	Cojinete rodillo	Rullager	
17	VOE 11037682	1					Washer	Rondelle	Scheibe	Arandela	Bricka	
18	VOE 13949905	1					Snap ring	Circlip	Nutring	Circlip	Spårring	
19	VOE 11038728	1					Snap ring	Circlip	Nutring	Circlip	Spårring	(VOE 11037180)
20	VOE 11144940	1					Gear	Pignon	Zahnrad	Engranaje	Kugghjul	
21	VOE 184853	1					Roller bearing	Roulement à rouleaux	Rollenlager	Cojinete rodillo	Rullager	
22	VOE 11037273	2			SS		Gear	Pignon	Zahnrad	Engranaje	Kugghjul	
22	VOE 15034972	2	2				Gear	Pignon	Zahnrad	Engranaje	Kugghjul	2419)
23	VOE 11037809	2	2				Roller bearing	Roulement à rouleaux	Rollenlager	Cojinete rodillo	Rullager	
24	VOE 11037479	2	2				Snap ring	Circlip	Nutring	Circlip	Spårring	

2419) Vid montering av kugghjul 15034972 ska alltid axel pos 31 bytas till långa varianten (11038380).

1	22564,22724	**Converter housing, gears and shafts** **Boîtier convertisseur, engrenages et arbres** **Wandlergehäuse, Zahnräder und Wellen** **Caja del convertidor, engranajes y ejes** **Momentomvandlarhus, drev och axlar**	Catalogue id **20107**	Group **421**
2	22576		Illustr. No **1083615**	Section **100**
3				
4			Issue **20009015-H**	Page **569**
5				

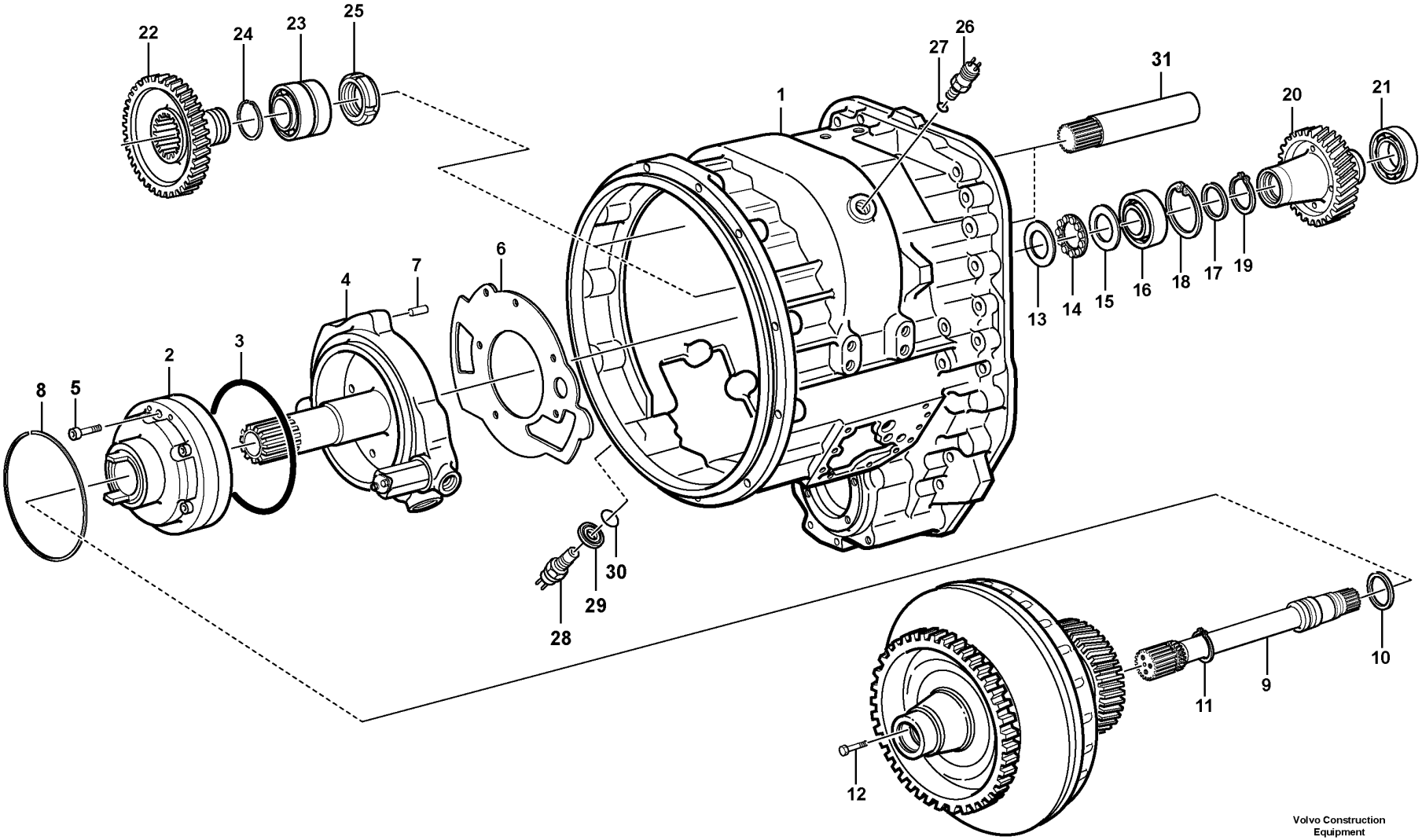

Volvo Construction Equipment

1083615

Fig.	Part No.	Quantity 1	Quantity 2	Quantity 3	PS	KIT	Description	Dénomination	Bezeichnung	Denominación	Benämning	Notes
25	VOE 11037807	2	2				Lock nut	Contre-écrou	Sicherungsmutter	Contratuerca	Låsmutter	
26	VOE 4780941	1					Induction sensor	Émetteur induction	Induktionsgeber	Sensor de induccion	Induktionssensor	SE2704
26	VOE 15090257		1				Induction sensor	Émetteur induction	Induktionsgeber	Sensor de induccion	Induktionssensor	
27	VOE 13976109	1	1				O-ring	Joint torique	O-Ring	Anillo tórico	O-ring	
28	VOE 11039557	1					Induction sensor	Émetteur induction	Induktionsgeber	Sensor de induccion	Induktionssensor	SE4213
28	VOE 15090261		1				Induction sensor	Émetteur induction	Induktionsgeber	Sensor de induccion	Induktionssensor	
29	VOE 11038735	1	1				Spacer washer	Rondelle entretoise	Abstandscheibe	Arandela distanciadora	Distansbricka	
30	VOE 944458	1					O-ring	Joint torique	O-Ring	Anillo tórico	O-ring	
31		1					Shaft	Arbre	Welle	Arbol	Axel	See group 913-100 page 1261

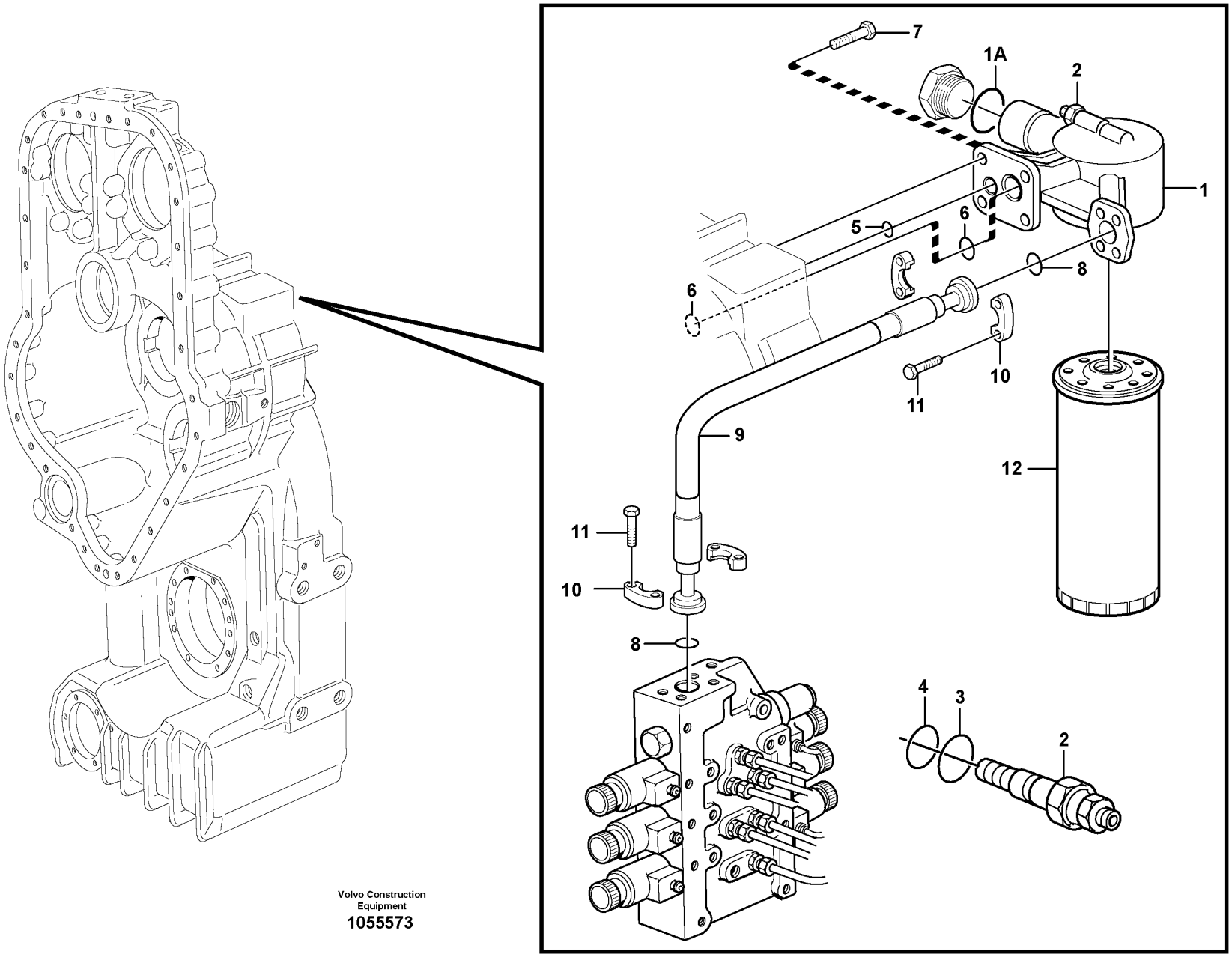

Volvo Construction
Equipment
1055573

Fig.	Part No.	Quantity 1	Quantity 2	Quantity 3	PS	KIT	Description	Dénomination	Bezeichnung	Denominación	Benämning	Notes
1	VOE 11038833	1					Filter retainer	Porte-filtre	Filtertopf	Soporte filtro	Filterhållare	
1A	VOE 15172281	1					•O-ring	•Joint torique	•O-Ring	•Anillo tórico	•O-ring	
2	VOE 11705881	1					•Sensor	•Capteur	•Geber	•Sensor	•Givare	SE4902
3	VOE 11708246	1					•O-ring	•Joint torique	•O-Ring	•Anillo tórico	•O-ring	
4	VOE 942978	1					•O-ring	•Joint torique	•O-Ring	•Anillo tórico	•O-ring	
5	VOE 13949410	1					O-ring	Joint torique	O-Ring	Anillo tórico	O-ring	
6	VOE 976041	2					O-ring	Joint torique	O-Ring	Anillo tórico	O-ring	
7	VOE 946472	4					Flange screw	Vis à embase	Flanschschraube	Tornillo embridado	Flänsskruv	
8	VOE 990756	2					Sealing ring	Bague étanchéité	Dichtring	Anillo retén	Tätningsring	
9	VOE 11145192	1					Hose assembly	Conduit flexible	Schlauchleitung	Conducto	Slangledning	L = 710 MM
10	VOE 11015455	4					Flange half	Demi-bride	Flanschhälfte	Mitad brida	Flänshalva	
11	VOE 13946752	8					Screw	Vis	Schraube	Tornillo	Skruv	
12	VOE 11037868	1					Filter cartridge	Cartouche filtrante	Filterpatrone	Patrón filtrante	Filterpatron	

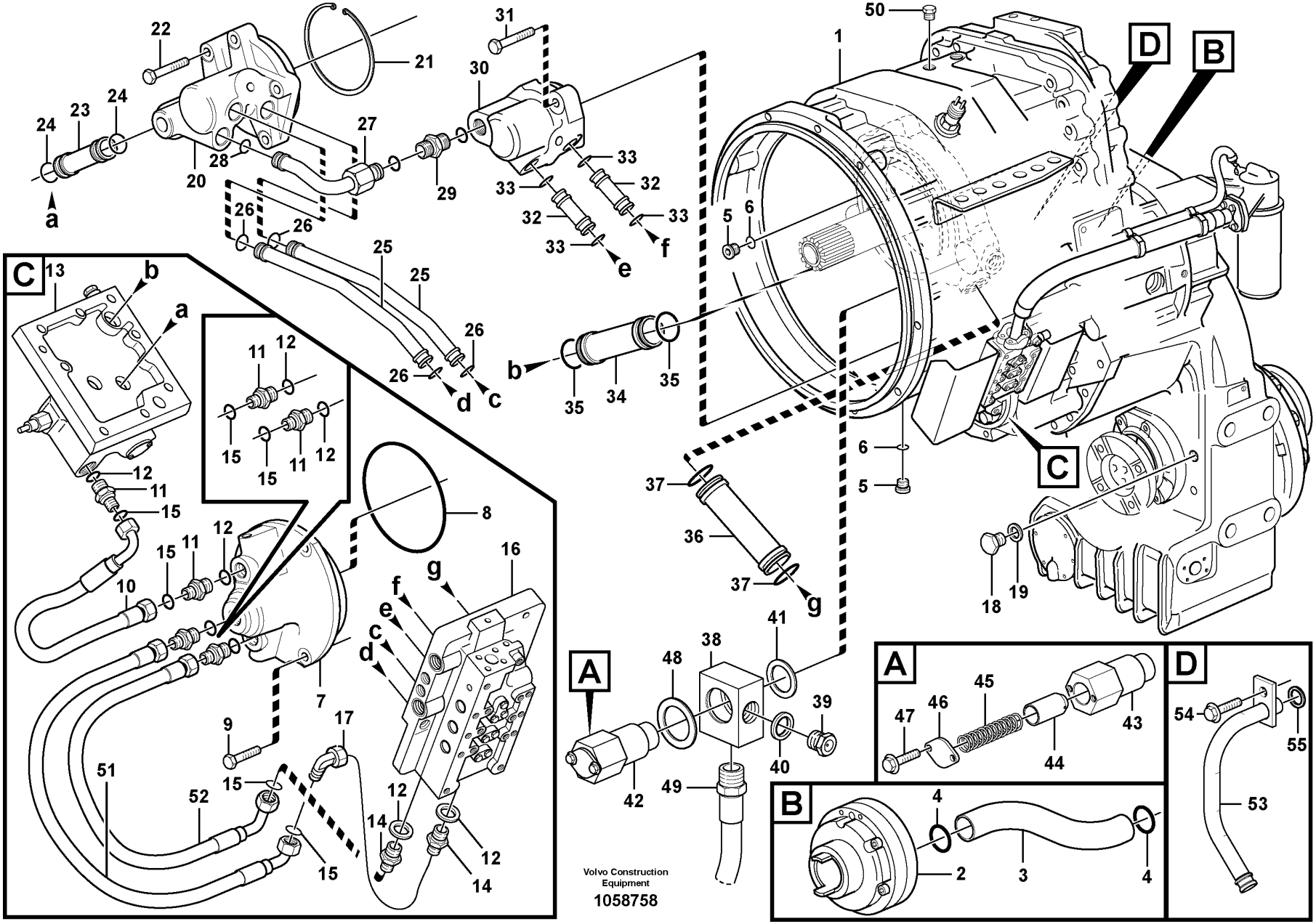

Volvo Construction Equipment

1058758

Fig.	Part No.	Quantity 1	2	3	PS	KIT	Description	Dénomination	Bezeichnung	Denominación	Benämning	Notes
1		1					Housing	Carter	Gehäuse	Carter	Hus	hänvisa
2		1					Pump	Pompe	Pumpe	Bomba	Pump	hänvisa
3	VOE 11144497	1	1				Tube	Tube	Rohr	Tubo	Rör	
4	VOE 976041	2	2				O-ring	Joint torique	O-Ring	Anillo tórico	O-ring	
5	VOE 13968614	2	2				Plug	Tampon	Stopfen	Tapón	Plugg	
6	VOE 13968561	2	2				O-ring	Joint torique	O-Ring	Anillo tórico	O-ring	
7	VOE 15147262	1					Oil distributor	Distributeur huile	Ölverteiler	Distribuidor aceite	Oljefördelare	(VOE 11418278)
8	VOE 925263	1					O-ring	Joint torique	O-Ring	Anillo tórico	O-ring	
9	VOE 13947760	4					Screw	Vis	Schraube	Tornillo	Skruv	
10	VOE 11418052	1					Hose assembly	Conduit flexible	Schlauchleitung	Conducto	Slangledning	L = 350 MM
11	VOE 957031	4					Nipple	Raccord	Nippel	Niple	Nippel	
12	VOE 958226	6					O-ring	Joint torique	O-Ring	Anillo tórico	O-ring	
13		1					Lub oil valve	Soup.huil.grai.	Schmierventil	Valv lubricac	Smörjoljeventil	hänvisa
14	VOE 981018	2					Nipple	Raccord	Nippel	Niple	Nippel	
15	VOE 4881251	7					Plane gasket	Joint plan	Plandichtung	Junta plana	Planpackning	
16		1					Gear sel valve	Valv.selectrice	Umsteuerventil	Valv sel veloc	Växelvälj.vent.	hänvisa
17	VOE 13964016	1					Nipple	Raccord	Nippel	Niple	Nippel	
18	VOE 914392	1					Plug	Tampon	Stopfen	Tapón	Plugg	
18	VOE 13960632		1				Plug	Tampon	Stopfen	Tapón	Plugg	
19	VOE 4881251	1					Plane gasket	Joint plan	Plandichtung	Junta plana	Planpackning	
19	VOE 13947624		1				Plane gasket	Joint plan	Plandichtung	Junta plana	Planpackning	
20	VOE 15142570	1					Oil distributor	Distributeur huile	Ölverteiler	Distribuidor aceite	Oljefördelare	
21	VOE 11037186	1	1				Snap ring	Circlip	Nutring	Circlip	Spårring	
22	VOE 13947760	4					Screw	Vis	Schraube	Tornillo	Skruv	
23	VOE 11144081	1					Tube	Tube	Rohr	Tubo	Rör	
24	VOE 13949656	2					O-ring	Joint torique	O-Ring	Anillo tórico	O-ring	
25	VOE 11144407	2					Pipe	Tuyau	Rohrleitung	Tubo	Rör	
26	VOE 968007	4					O-ring	Joint torique	O-Ring	Anillo tórico	O-ring	
27	VOE 11144406	1					Pipe	Tuyau	Rohrleitung	Tubo	Rör	
28	VOE 968007	1	1				O-ring	Joint torique	O-Ring	Anillo tórico	O-ring	
29	VOE 931227	1					Nipple	Raccord	Nippel	Niple	Nippel	

1	22564, 22724	**Oil distributor and tube** **Distributeur d'huile, tuyaux** **Ölverteiler und Rohr** **Distribuidor de aceite, tubos** **Oljefördelare och rör**	Catalogue id **20107**	Group **421**
2	22576		Illustr. No **1058758**	Section **200**
3				
4			Issue **20009015-H**	Page **575**
5				

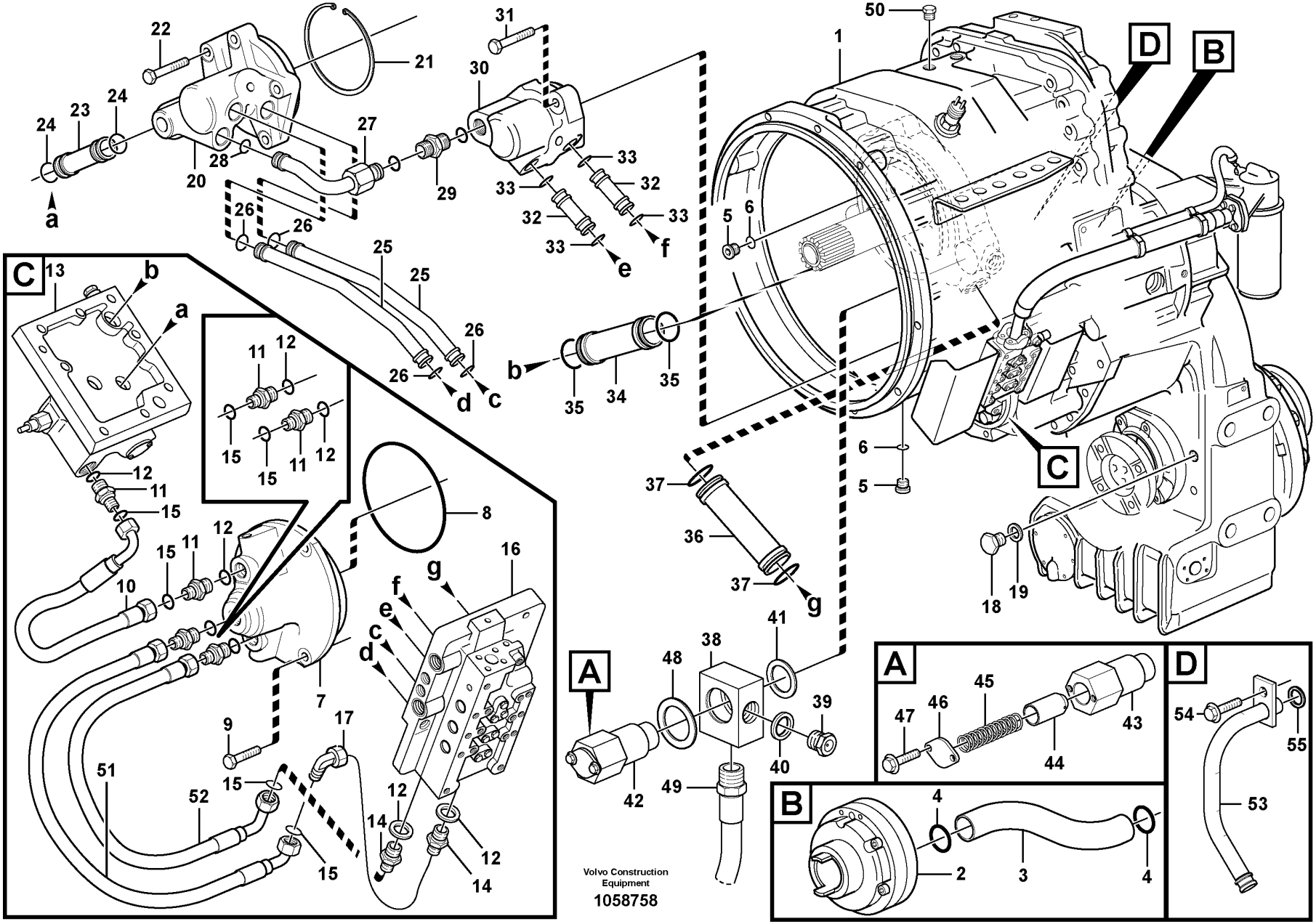

Volvo Construction Equipment

1058758

Fig.	Part No.	Quantity 1	2	3	PS	KIT	Description	Dénomination	Bezeichnung	Denominación	Benämning	Notes
	VOE 931211	1					•O-ring	•Joint torique	•O-Ring	•Anillo tórico	•O-ring	
	VOE 931218	1					•Back-up ring	•Bague support	•Stützring	•Anillo de apoyo	•Stödring	
30	VOE 11418274	1					Oil distributor	Distributeur huile	Ölverteiler	Distribuidor aceite	Oljefördelare	
31	VOE 13947760	2					Screw	Vis	Schraube	Tornillo	Skruv	
32	VOE 11144077	2					Tube	Tube	Rohr	Tubo	Rör	
33	VOE 968007	4					O-ring	Joint torique	O-Ring	Anillo tórico	O-ring	
34	VOE 11144086	1					Tube	Tube	Rohr	Tubo	Rör	
35	VOE 944126	2					O-ring	Joint torique	O-Ring	Anillo tórico	O-ring	
36	VOE 11144087	1					Tube	Tube	Rohr	Tubo	Rör	
37	VOE 944126	2					O-ring	Joint torique	O-Ring	Anillo tórico	O-ring	
38	VOE 11144858	1	1				Block	Bloc	Block	Bloque	Block	
39	VOE 11144859	1	1				Plug	Tampon	Stopfen	Tapón	Plugg	
40	VOE 13947627	1	1				Plane gasket	Joint plan	Plandichtung	Junta plana	Planpackning	
41	VOE 13960150	1	1				Washer	Rondelle	Scheibe	Arandela	Bricka	
42	VOE 11144910	1	1				Safety valve	Soupape sûreté	Sicherheitsventil	Válvula de seguridad	Säkerhetsventil	
43		1	1		NS		•Valve housing	•Carter soupape	•Ventilgehäuse	•Cuerpo de válvula	•Ventilhus	
44	VOE 11036776	1	1				•Piston	•Piston	•Kolben	•Pistón	•Kolv	
45	VOE 11036777	1	1				•Spring	•Ressort	•Feder	•Resorte	•Fjäder	
46	VOE 4718062	1	1				•Cover	•Capot	•Abdeckung	•Capó	•Kåpa	
47	VOE 13946544	2	2				•Screw	•Vis	•Schraube	•Tornillo	•Skruv	
48	VOE 120291	1	1				Washer	Rondelle	Scheibe	Arandela	Bricka	
49	VOE 11144952	1	1				Hose assembly	Conduit flexible	Schlauchleitung	Conducto	Slangledning	
50	VOE 479956	1	1				Plug	Tampon	Stopfen	Tapón	Plugg	
51	VOE 11145413	1					Hose assembly	Conduit flexible	Schlauchleitung	Conducto	Slangledning	L = 300 MM
52	VOE 11418052	2					Hose assembly	Conduit flexible	Schlauchleitung	Conducto	Slangledning	L = 300 MM
53	VOE 11418456		1				Pipe	Tuyau	Rohrleitung	Tubo	Rör	
54	VOE 946440		1				Flange screw	Vis à embase	Flanschschraube	Tornillo embridado	Flänsskruv	
55	VOE 968007		1				O-ring	Joint torique	O-Ring	Anillo tórico	O-ring	

1	22564, 22724	**Oil distributor and tube** **Distributeur d'huile, tuyaux** **Ölverteiler und Rohr** **Distribuidor de aceite, tubos** **Oljefördelare och rör**	Catalogue id **20107**	Group **421**
2	22576		Illustr. No **1058758**	Section **200**
3				
4			Issue **20009015-H**	Page **577**
5				

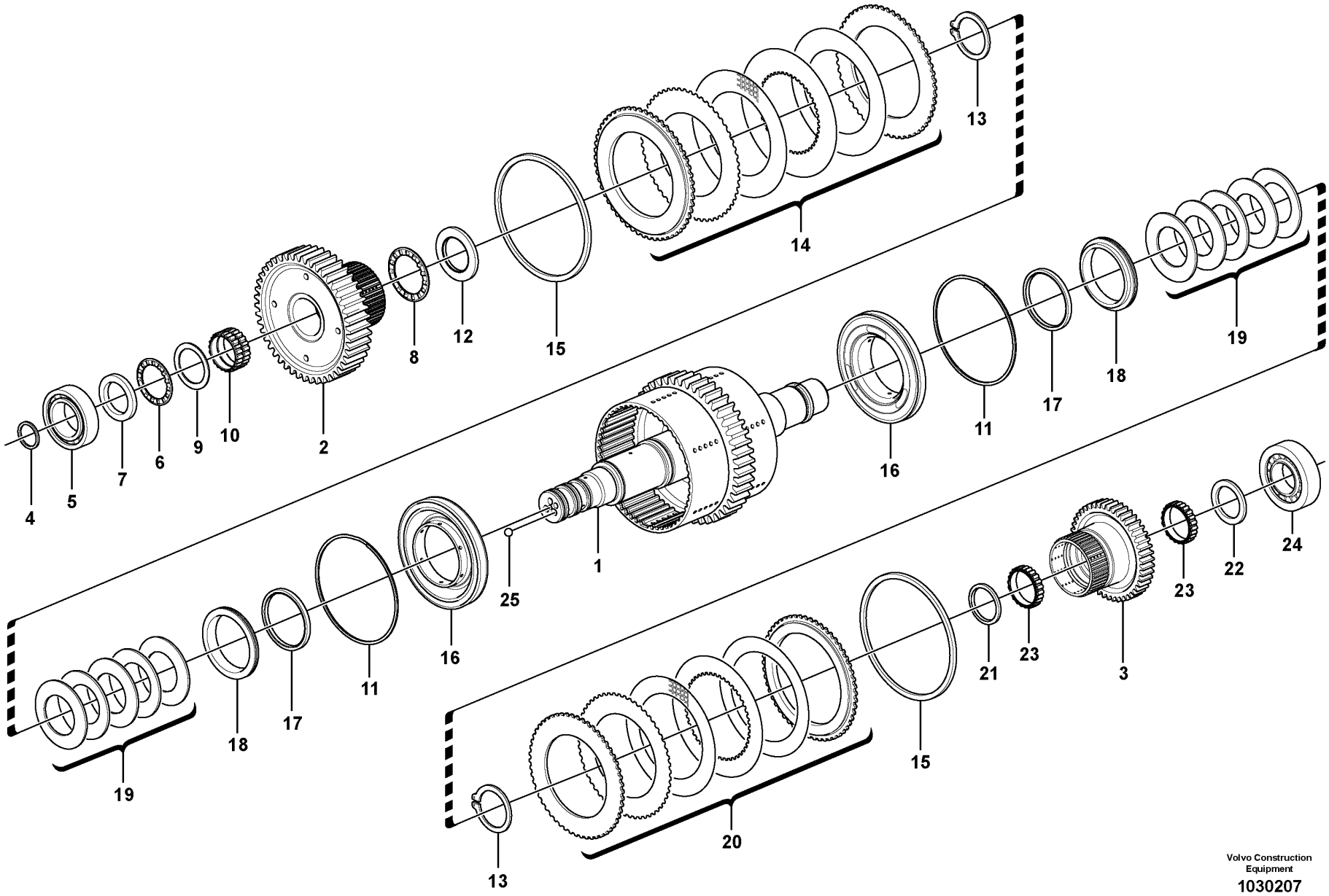

Volvo Construction Equipment

1030207

Fig.	Part No.	Quantity 1	2	3	4	5	PS	KIT	Description	Dénomination	Bezeichnung	Denominación	Benämning	Notes
	VOE 11418202	1					SS		Hydraulic clutch	Accouplement hydraulique	Hydraulikkupplung	Acoplamiento hidráulico	Hydraulkoppling	
	VOE 15078048		1						Hydraulic clutch	Accouplement hydraulique	Hydraulikkupplung	Acoplamiento hidráulico	Hydraulkoppling	
	VOE 15150285			1	1				Hydraulic clutch	Accouplement hydraulique	Hydraulikkupplung	Acoplamiento hidráulico	Hydraulkoppling	
1	VOE 11418541	1					SS		•Clutch shaft	•Arbre embrayage	•Kupplungswelle	•Eje de acoplamiento	•Kopplingsaxel	
1	VOE 15078037		1	1	1		SS		•Clutch shaft	•Arbre embrayage	•Kupplungswelle	•Eje de acoplamiento	•Kopplingsaxel	
2	VOE 11418204	1	1	1	1				•Gear	•Pignon	•Zahnrad	•Engranaje	•Kugghjul	
3	VOE 11145775	1	1	1	1				•Gear	•Pignon	•Zahnrad	•Engranaje	•Kugghjul	
4	VOE 11038835	3	3	3	3				•Piston ring	•Segment piston	•Kolbenring	•Aro de pistón	•Kolvring	
5	VOE 181006	1	1	1	1				•Roller bearing	•Roulement à rouleaux	•Rollenlager	•Cojínete rodillo	•Rullager	
6	VOE 4785772	1	1	1	1				•Needle bearing	•Roulement à aiguilles	•Nadellager	•Cojinete de agujas	•Nållager	
7	VOE 4871208	1	1	1	1				•Washer	•Rondelle	•Scheibe	•Arandela	•Bricka	
8	VOE 184347	1	1	1	1				•Thrust needle roller assy	•Butée à aiguilles	•Axialnadelrollenkäfig	•Corona agujas axiales	•Axialnålrullkrans	
9	VOE 4871338	1	1	1	1				•Thrust washer	•Disque de butée	•Axialscheibe	•Arandela axial	•Axialbricka	
10	VOE 11145265	1	1	1	1				•Needle bearing	•Roulement à aiguilles	•Nadellager	•Cojinete de agujas	•Nållager	
11	VOE 11418484	2							•Lock ring	•Anneau verrouillage	•Sicherungsring	•Anillo de seguridad	•Låsring	
11	VOE 15069332		2	2	2				•Lock ring	•Anneau verrouillage	•Sicherungsring	•Anillo de seguridad	•Låsring	
12	VOE 11145781	1	1	1	1				•Washer	•Rondelle	•Scheibe	•Arandela	•Bricka	
13	VOE 11037183	2	2	2	2				•Snap ring	•Circlip	•Nutring	•Circlip	•Spårring	
14	VOE 15017373	1	1	1	1				•Disc kit	•Jeu disques	•Lamellensatz	•Juego de frenos	•Lamellsats	(VOE 15000093)
15	VOE 11145533	2	2	2	2				•Sealing ring	•Bague étanchéité	•Dichtring	•Anillo retén	•Tätningsring	
16	VOE 11418304	2	2	2	2				•Piston	•Piston	•Kolben	•Pistón	•Kolv	
17	VOE 11145529	2	2	2	2				•Sealing ring	•Bague étanchéité	•Dichtring	•Anillo retén	•Tätningsring	
18	VOE 11418305	2	2	2	2				•Thrust ring	•Bague butée	•Druckring	•Anillo de presión	•Tryckring	
19	VOE 15182085	10	10	10	10				•Disc spring	•Ressort diaphragme	•Tellerfeder	•Resorte de disco	•Tallriksfjäder	(VOE 11145456)

1	HT - 11934	**Hydraulic clutch, forward / 1 st speed** **Accouplement hydraulique, avant / 1er** **Hydraulikkupplung, vorwärts / 1. Gang** **Embrague hidráulic, adelante / 1a velocidad** **Hydraulkoppling, fram / 1-an**	Catalogue id **20107**	Group **421**
2	HT 11935 - 14174			
3	HT 14175 -		Illustr. No **1030207**	Section **250**
4	22724		Issue **20009015-H**	Page **579**
5		**22564, 22724**		

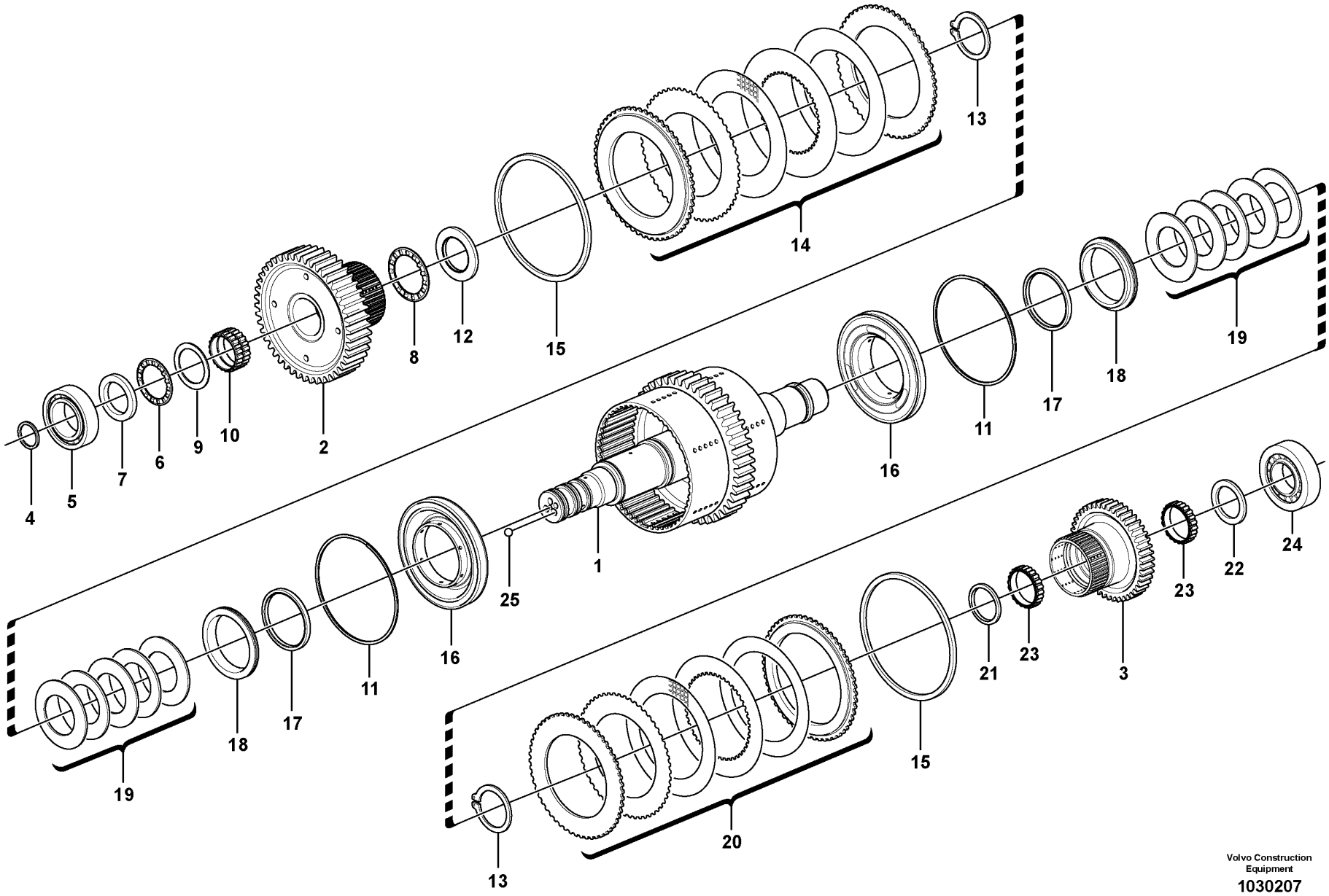

Volvo Construction Equipment

1030207

Fig.	Part No.	Quantity 1	2	3	4	5	PS	KIT	Description	Dénomination	Bezeichnung	Denominación	Benämning	Notes
20	VOE 15017386	1	1	1	1				•Disc kit	•Jeu disques	•Lamellensatz	•Juego de frenos	•Lamellsats	(VOE 15000108)
21	VOE 15186685	1	1	1	1				•Wear ring	•Bague d'usure	•Verschleißring	•Anillo de desgaste	•Slitring	
22	VOE 15139489	1	1						•Wear ring	•Bague d'usure	•Verschleißring	•Anillo de desgaste	•Slitring	(VOE 11038834)
22	VOE 15186685			1	1				•Wear ring	•Bague d'usure	•Verschleißring	•Anillo de desgaste	•Slitring	
23	VOE 11145404	2	2						•Roller cage	•Cage à rouleaux	•Rollenkäfig	•Retén rodillo	•Rullhållare	
23	VOE 15191854			2	2				•Roller kit	•Kit rouleaux	•Rollensatz	•Juego rodillos	•Rullsats	
24	VOE 11145390	1	1	1	1				•Bearing	•Roulement	•Lager	•Cojinete	•Lager	
25	VOE 11037637	2	2	2	2				•Ball	•Bille	•Kugel	•Bola	•Kula	

1	HT - 11934	**Hydraulic clutch, forward / 1 st speed** **Accouplement hydraulique, avant / 1er** **Hydraulikkupplung, vorwärts / 1. Gang** **Embrague hidráulic, adelante / 1a velocidad** **Hydraulkoppling, fram / 1-an**	Catalogue id **20107**	Group **421**
2	HT 11935 - 14174		Illustr. No **1030207**	Section **250**
3	HT 14175 -			
4	22724		Issue **20009015-H**	Page **581**
5		**22564, 22724**		

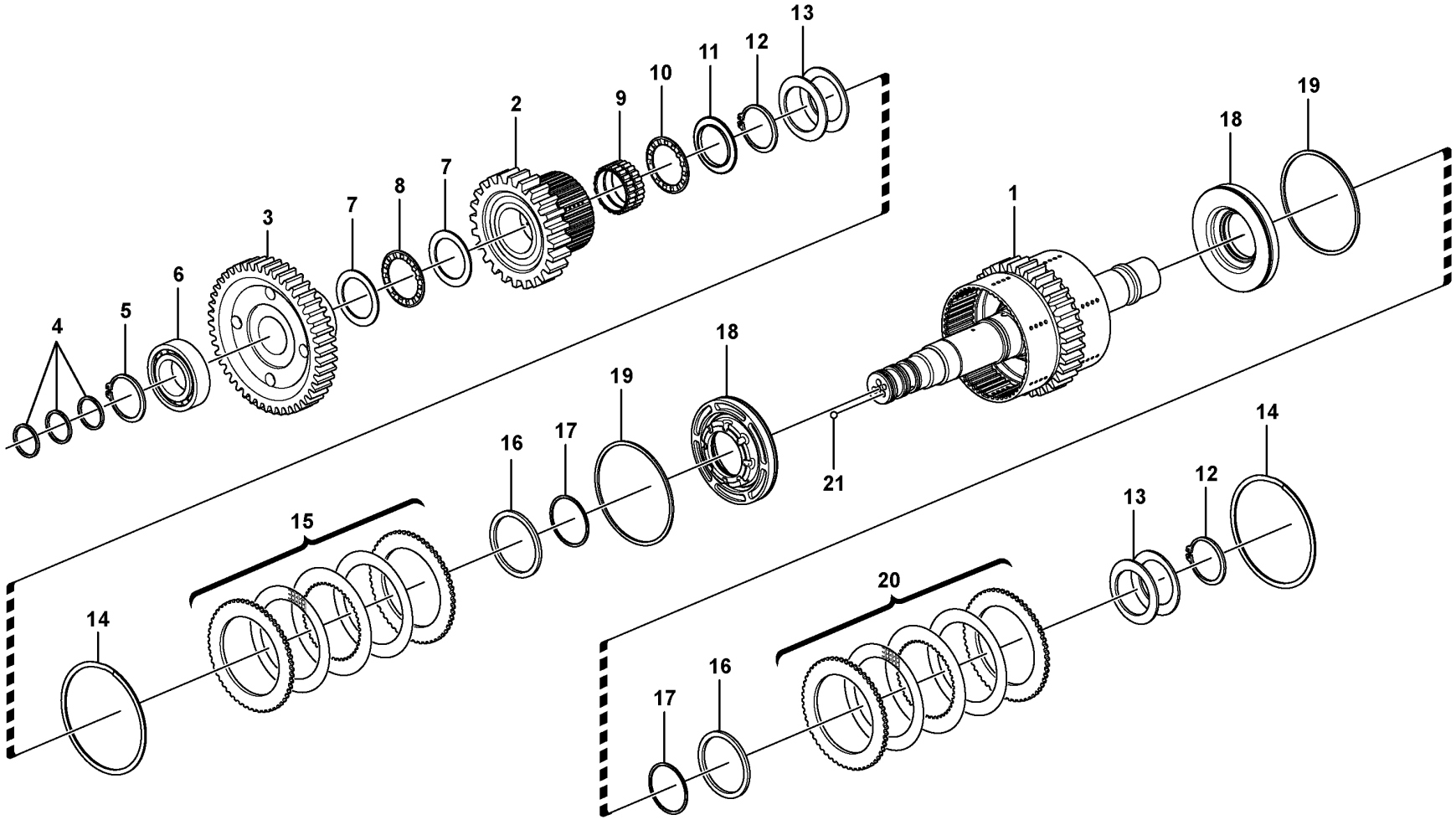

Volvo Construction Equipment

1030412

Fig.	Part No.	Quantity 1	Quantity 2	Quantity 3	PS	KIT	Description	Dénomination	Bezeichnung	Denominación	Benämning	Notes
	VOE 11418203	1					Hydraulic clutch	Accouplement hydraulique	Hydraulikkupplung	Acoplamiento hidráulico	Hydraulkoppling	
	VOE 15078065		1	1			Hydraulic clutch	Accouplement hydraulique	Hydraulikkupplung	Acoplamiento hidráulico	Hydraulkoppling	
1	VOE 11418542	1			SS		•Clutch shaft	•Arbre embrayage	•Kupplungswelle	•Eje de acoplamiento	•Kopplingsaxel	
1	VOE 15078043		1	1	SS		•Clutch shaft	•Arbre embrayage	•Kupplungswelle	•Eje de acoplamiento	•Kopplingsaxel	
2	VOE 11418204	1	1	1			•Gear	•Pignon	•Zahnrad	•Engranaje	•Kugghjul	
3	VOE 11037272	1	1	1			•Gear	•Pignon	•Zahnrad	•Engranaje	•Kugghjul	
4	VOE 11038835	3	3	3			•Piston ring	•Segment piston	•Kolbenring	•Aro de pistón	•Kolvring	
5	VOE 11037179	1	1	1			•Snap ring	•Circlip	•Nutring	•Circlip	•Spårring	
6	VOE 11144999	1	1	1			•Roller bearing	•Roulement à rouleaux	•Rollenlager	•Cojínete rodillo	•Rullager	
7	VOE 4871338	2	2	2			•Thrust washer	•Disque de butée	•Axialscheibe	•Arandela axial	•Axialbricka	
8	VOE 4785772	1	1	1			•Needle bearing	•Roulement à aiguilles	•Nadellager	•Cojinete de agujas	•Nållager	
9	VOE 11145265	1	1	1			•Needle bearing	•Roulement à aiguilles	•Nadellager	•Cojinete de agujas	•Nållager	
10	VOE 184347	1	1	1			•Thrust needle roller assy	•Butée à aiguilles	•Axialnadelrollenkäfig	•Corona agujas axiales	•Axialnålrullkrans	
11	VOE 11145781	1	1	1			•Washer	•Rondelle	•Scheibe	•Arandela	•Bricka	
12	VOE 11037183	2	2	2			•Snap ring	•Circlip	•Nutring	•Circlip	•Spårring	
13	VOE 15182085	10	10	10			•Disc spring	•Ressort diaphragme	•Tellerfeder	•Resorte de disco	•Tallriksfjäder	(VOE 11145456)
14	VOE 11418484	2					•Lock ring	•Anneau verrouillage	•Sicherungsring	•Anillo de seguridad	•Låsring	
14	VOE 15069332		2	2			•Lock ring	•Anneau verrouillage	•Sicherungsring	•Anillo de seguridad	•Låsring	
15	VOE 15017373	1	1	1			•Disc kit	•Jeu disques	•Lamellensatz	•Juego de frenos	•Lamellsats	(VOE 15000093)
16	VOE 11418305	2	2	2			•Thrust ring	•Bague butée	•Druckring	•Anillo de presión	•Tryckring	
17	VOE 11145529	2	2	2			•Sealing ring	•Bague étanchéité	•Dichtring	•Anillo retén	•Tätningsring	
18	VOE 11418304	2	2	2			•Piston	•Piston	•Kolben	•Pistón	•Kolv	
19	VOE 11145533	2	2	2			•Sealing ring	•Bague étanchéité	•Dichtring	•Anillo retén	•Tätningsring	
20	VOE 15017386	1	1	1			•Disc kit	•Jeu disques	•Lamellensatz	•Juego de frenos	•Lamellsats	(VOE 15000108)
21	VOE 11037637	2	2	2			•Ball	•Bille	•Kugel	•Bola	•Kula	

1	HT - 11934	**Hydraulic clutch, reverse / 2nd speed** **Accouplement hydraulique, arrière / 2ème** **Hydraulikkupplung, rückwärts / 2. Gang** **Embrague hidráulic, atrás / 2a velocidad** **Hydraulkoppling, back / 2-an**	Catalogue id **20107**	Group **421**
2	HT 11935 -		Illustr. No **1030412**	Section **300**
3	22724			
4			Issue **20009015-H**	Page **583**
5		**22564, 22724**		

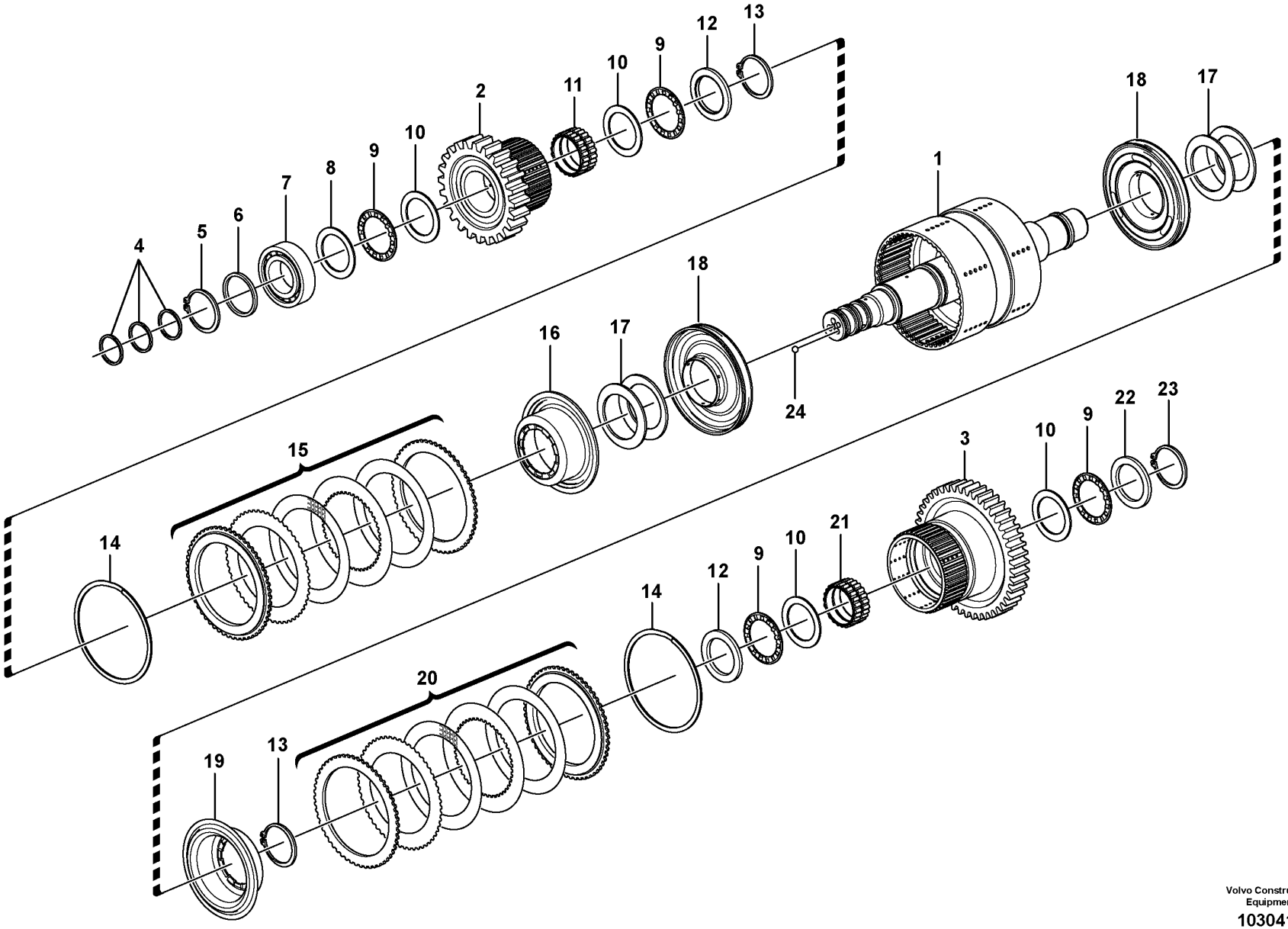

Volvo Construction Equipment

1030418

Fig.	Part No.	Quantity 1	2	3	4	5	PS	KIT	Description	Dénomination	Bezeichnung	Denominación	Benämning	Notes
	VOE 11418391	1					SS		Hydraulic clutch	Accouplement hydraulique	Hydraulikkupplung	Acoplamiento hidráulico	Hydraulkoppling	
	VOE 15074202		1				SS		Hydraulic clutch	Accouplement hydraulique	Hydraulikkupplung	Acoplamiento hidráulico	Hydraulkoppling	
	VOE 15192646			1	1				Hydraulic clutch	Accouplement hydraulique	Hydraulikkupplung	Acoplamiento hidráulico	Hydraulkoppling	
1	VOE 11418403	1					SS		•Clutch shaft	•Arbre embrayage	•Kupplungswelle	•Eje de acoplamiento	•Kopplingsaxel	
1	VOE 15156906		1						•Clutch shaft	•Arbre embrayage	•Kupplungswelle	•Eje de acoplamiento	•Kopplingsaxel	
1	VOE 15156906			1	1				•Clutch shaft	•Arbre embrayage	•Kupplungswelle	•Eje de acoplamiento	•Kopplingsaxel	
2	VOE 11418028	1	1	1	1				•Gear	•Pignon	•Zahnrad	•Engranaje	•Kugghjul	
3	VOE 11418029	1	1	1	1				•Gear	•Pignon	•Zahnrad	•Engranaje	•Kugghjul	
4	VOE 11038835	3	3	3	3				•Piston ring	•Segment piston	•Kolbenring	•Aro de pistón	•Kolvring	
5	VOE 11037179	1	1	1	1				•Snap ring	•Circlip	•Nutring	•Circlip	•Spårring	
6	VOE 13949851	1	1	1	1				•Washer	•Rondelle	•Scheibe	•Arandela	•Bricka	
7	VOE 183592	1	1	1	1				•Ball bearing	•Roulement billes	•Kugellager	•Cojinete de bolas	•Kullager	
8	VOE 4718008	1	1	1	1				•Washer	•Rondelle	•Scheibe	•Arandela	•Bricka	
9	VOE 4785772	4	4	4	4				•Needle bearing	•Roulement à aiguilles	•Nadellager	•Cojinete de agujas	•Nållager	
10	VOE 4871338	4	4	4	4				•Thrust washer	•Disque de butée	•Axialscheibe	•Arandela axial	•Axialbricka	
11	VOE 11144006	1	1	1	1				•Needle bearing	•Roulement à aiguilles	•Nadellager	•Cojinete de agujas	•Nållager	
12	VOE 11418206	2	2	2	2				•Thrust washer	•Disque de butée	•Axialscheibe	•Arandela axial	•Axialbricka	
13	VOE 11037594	2	2	2	2				•Lock ring	•Anneau verrouillage	•Sicherungsring	•Anillo de seguridad	•Låsring	
14	VOE 11418309	2							•Lock ring	•Anneau verrouillage	•Sicherungsring	•Anillo de seguridad	•Låsring	
14	VOE 15069329		2	2	1				•Lock ring	•Anneau verrouillage	•Sicherungsring	•Anillo de seguridad	•Låsring	
15	VOE 15017294	1	1	1	1				•Disc kit	•Jeu disques	•Lamellensatz	•Juego de frenos	•Lamellsats	
16	VOE 11418263	1	1	1	1				•Piston	•Piston	•Kolben	•Pistón	•Kolv	
17	VOE 11418390	14	14						•Disc spring	•Ressort diaphragme	•Tellerfeder	•Resorte de disco	•Tallriksfjäder	
17	VOE 11418390			14					•Disc spring	•Ressort diaphragme	•Tellerfeder	•Resorte de disco	•Tallriksfjäder	TM NO - 16751

1	HT - 11903	**Hydraulic clutch, 3rd / 4th speed** **Accouplement hydraulique, 3ème / 4ème** **Hydraulikkupplung, 3. / 4. Gang** **Embrague hidráulic, 3a / 4a velocidades** **Hydraulkoppling, 3-an / 4-an**	Catalogue id **20107**	Group **421**
2	HT 11904 - 14174			
3	HT 14175 -		Illustr. No **1030418**	Section **350**
4	22724		Issue **20009015-H**	Page **585**
5		**22564, 22724**		

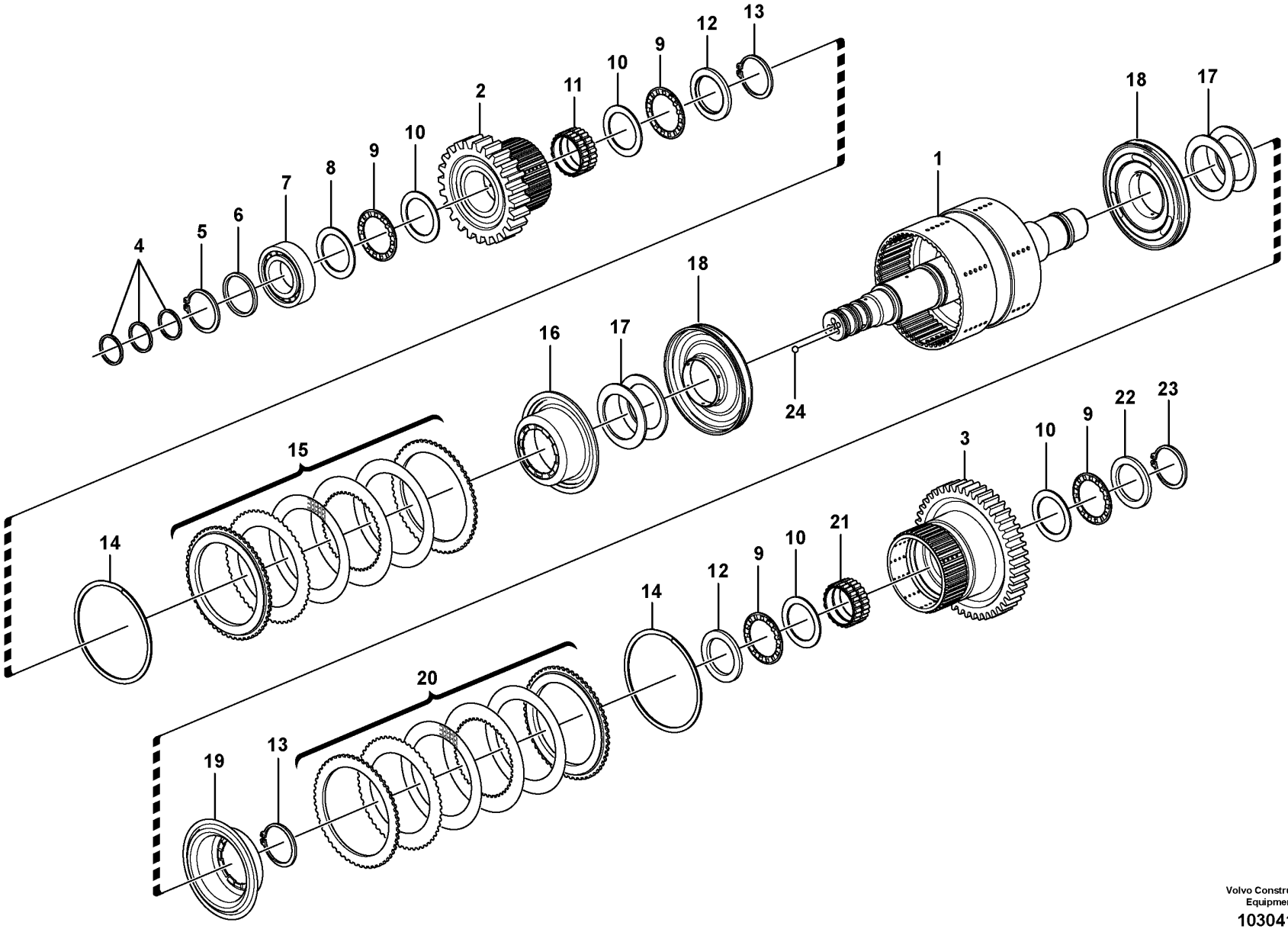

Volvo Construction Equipment

1030418

Fig.	Part No.	Quantity 1	2	3	4	5	PS	KIT	Description	Dénomination	Bezeichnung	Denominación	Benämning	Notes
17	VOE 15169605			14					•Disc spring	•Ressort diaphragme	•Tellerfeder	•Resorte disco	•Tallriksfjäder	TM NO 16752 -
17	VOE 15169605				14				•Disc spring	•Ressort diaphragme	•Tellerfeder	•Resorte disco	•Tallriksfjäder	
18	VOE 11418407	2	2	2	2				•Piston	•Piston	•Kolben	•Pistón	•Kolv	
19	VOE 11418262	1	1	1	1				•Piston	•Piston	•Kolben	•Pistón	•Kolv	
20	VOE 15017192	1	1	1	1				•Disc kit	•Jeu disques	•Lamellensatz	•Juego de frenos	•Lamellsats	
21	VOE 11145380	1	1	1	1				•Needle holder	•Porte-aiguille	•Nadelkäfig	•Portaagujas	•Nålhållare	
22	VOE 15175558	1	1	1	1				•Thrust washer	•Disque de butée	•Axialscheibe	•Arandela axial	•Axialbricka	
23	VOE 11037181	1	1	1	1				•Snap ring	•Circlip	•Nutring	•Circlip	•Spårring	
24	VOE 11037637	2	2	2	2				•Ball	•Bille	•Kugel	•Bola	•Kula	

1	HT - 11903	**Hydraulic clutch, 3rd / 4th speed** **Accouplement hydraulique, 3ème / 4ème** **Hydraulikkupplung, 3. / 4. Gang** **Embrague hidráulic, 3a / 4a velocidades** **Hydraulkoppling, 3-an / 4-an**	Catalogue id **20107**	Group **421**
2	HT 11904 - 14174		Illustr. No **1030418**	Section **350**
3	HT 14175 -			
4	22724		Issue **20009015-H**	Page **587**
5		**22564, 22724**		

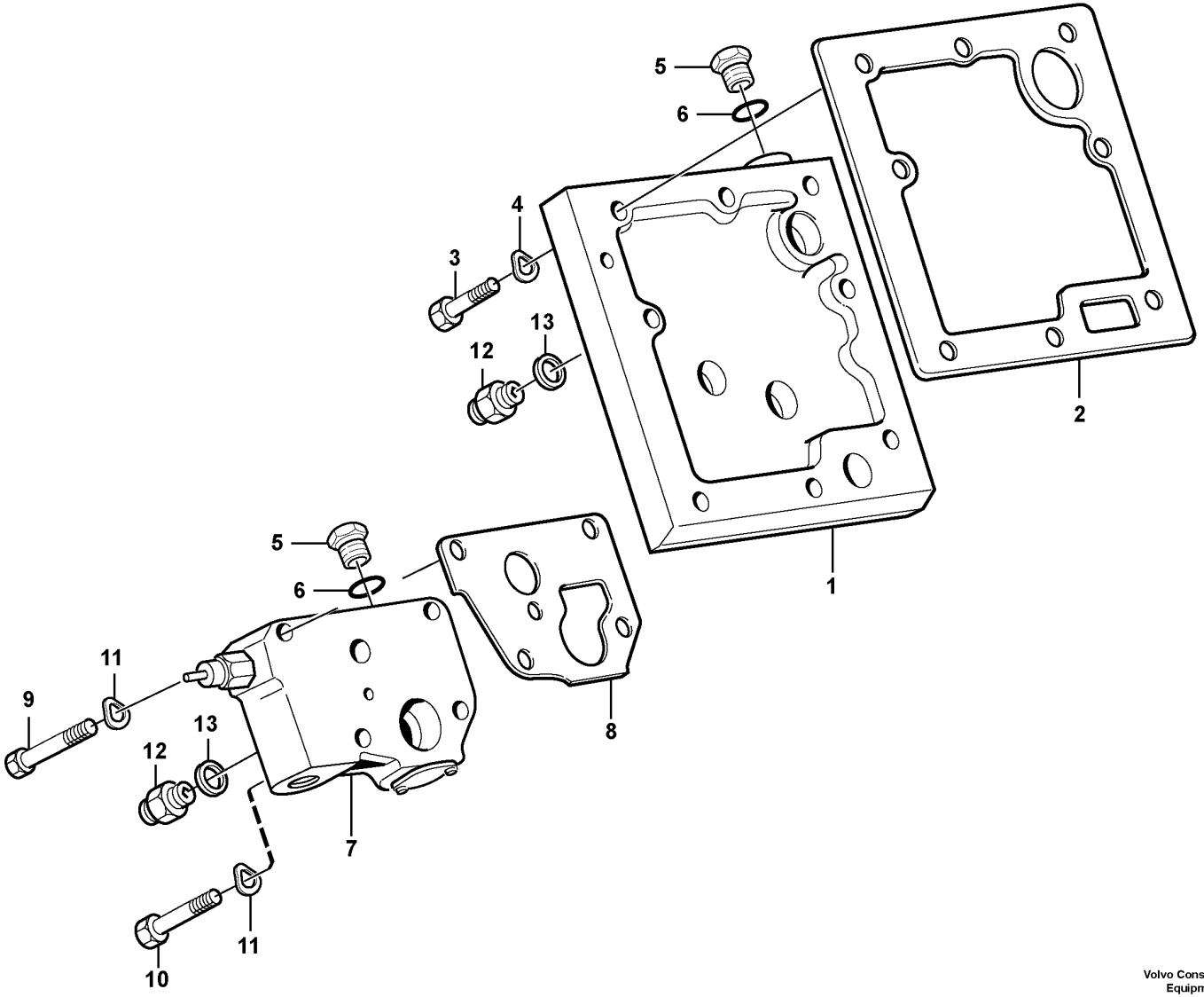

Volvo Construction Equipment

1030419

Fig.	Part No.	Quantity 1	Quantity 2	Quantity 3	PS	KIT	Description	Dénomination	Bezeichnung	Denominación	Benämning	Notes
1	VOE 11144069	1					Connection plate	Plaque de connexion	Anschlussplatte	Disco de conexión	Anslutningsplatta	
2	VOE 11144070	1					Gasket	Joint	Dichtung	Junta	Packning	
3	VOE 13947760	6					Screw	Vis	Schraube	Tornillo	Skruv	
4	VOE 13941907	6					Washer	Rondelle	Scheibe	Arandela	Bricka	
5	VOE 926370	2					Plug	Tampon	Stopfen	Tapón	Plugg	
6	VOE 13949574	2					O-ring	Joint torique	O-Ring	Anillo tórico	O-ring	
7		1					Lub oil valve	Soup.huil.grai.	Schmierventil	Valv lubricac	Smörjoljeventil	
8	VOE 11037012	1					Gasket	Joint	Dichtung	Junta	Packning	
9	VOE 13965181	2					Screw	Vis	Schraube	Tornillo	Skruv	
10	VOE 13965184	2					Flange screw	Vis à embase	Flanschschraube	Tornillo embridado	Flänsskruv	
11	VOE 13941907	4					Washer	Rondelle	Scheibe	Arandela	Bricka	
12	VOE 11034156	2					Plug	Tampon	Stopfen	Tapón	Plugg	
13	VOE 4881255	2					Plane gasket	Joint plan	Plandichtung	Junta plana	Planpackning	

1		**Lubricating oil valve with fitting parts**	Catalogue id **20107**	Group **421**
2		**Soupape d'huile de graissage avec pièces de montage**		
3		**Schmierölventil mit Anbauteilen**	Illustr. No **1030419**	Section **400**
4		**Válvula de lubricación con accesorios de montaje**		
5		**Smörjoljeventil med monteringsdetaljer**	Issue **20009015-H**	Page **589**
		22564, 22724		

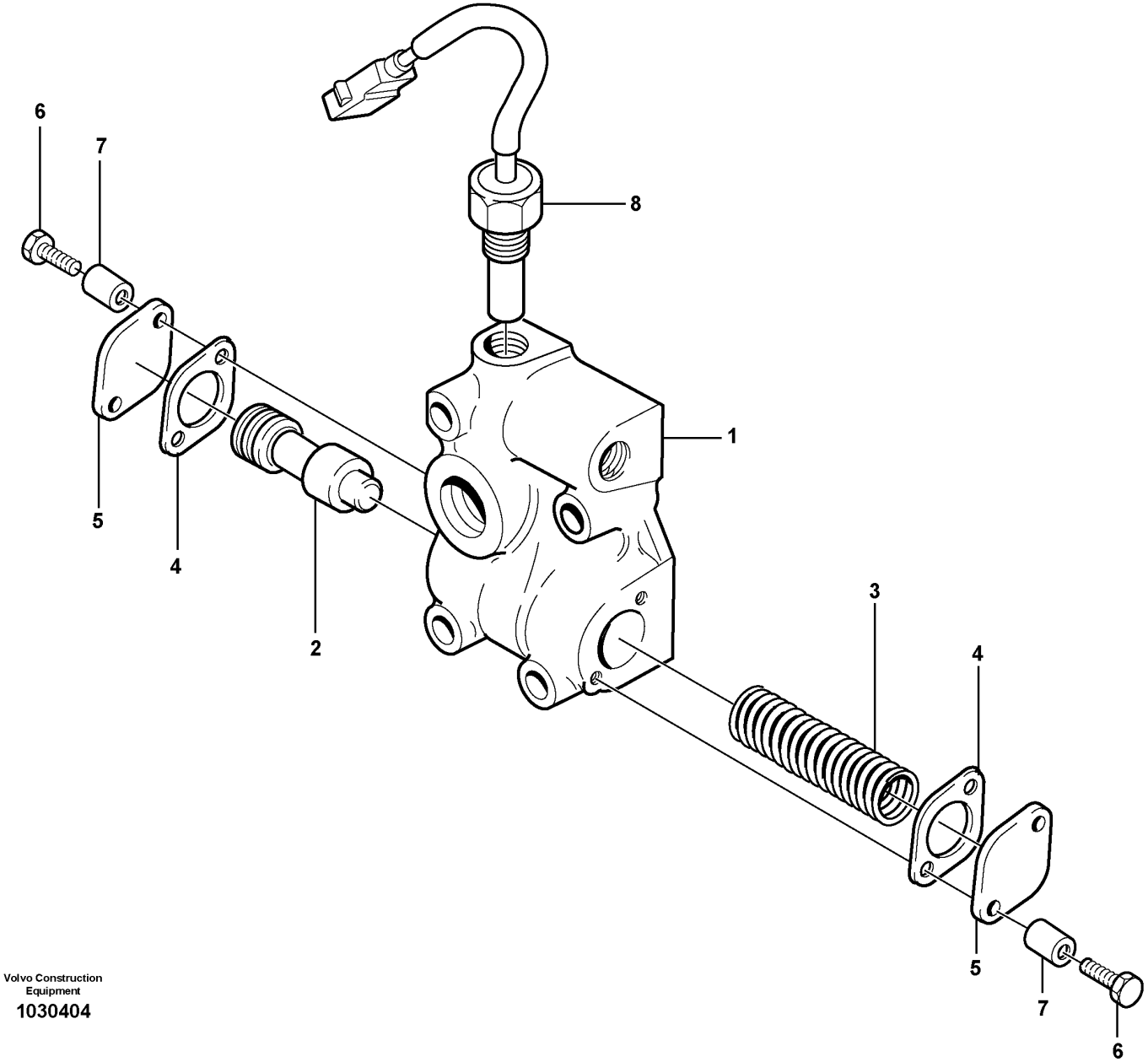

Volvo Construction
Equipment
1030404

Fig.	Part No.	Quantity 1	Quantity 2	Quantity 3	PS	KIT	Description	Dénomination	Bezeichnung	Denominación	Benämning	Notes
	VOE 11037252	1					Lub Oil Valve	Soup.huil.grai.	Schmierventil	Valv Lubricac	Smörjoljeventil	
1		1			NS		•Valve housing	•Carter soupape	•Ventilgehäuse	•Cuerpo valvula	•Ventilhus	
2	**VOE 4720787**	1					•Control plunger	•Piston de contrôle	•Stößel	•Pasador de accionamiento	•Manöverpinne	
3	**VOE 11038807**	1					•Compression spring	•Ressort pression	•Druckfeder	•Resorte de presión	•Tryckfjäder	(VOE 11037251)
4	**VOE 11036049**	2					•Gasket	•Joint	•Dichtung	•Junta	•Packning	
5	**VOE 4718062**	2					•Cover	•Capot	•Abdeckung	•Capó	•Kåpa	
6	**VOE 13947542**	4					•Screw	•Vis	•Schraube	•Tornillo	•Skruv	
7	**VOE 984306**	4					•Spacer sleeve	•Douille entretoise	•Abstandhülse	•Manguito distanciador	•Distanshylsa	
8	**VOE 15153124**	1					Temperature sensor	Sonde de température	Temperaturgeber	Sensor de temperatura	Temperatursensor	SE4903

1		**Lubricating oil valve** **Soupape d'huile de graissage** **Schmierölventil** **Válvula de lubricación** **Smörjoljeventil**	Catalogue id **20107**	Group **421**
2				
3			Illustr. No **1030404**	Section **450**
4				
5		**22564, 22724**	Issue **20009015-H**	Page **591**

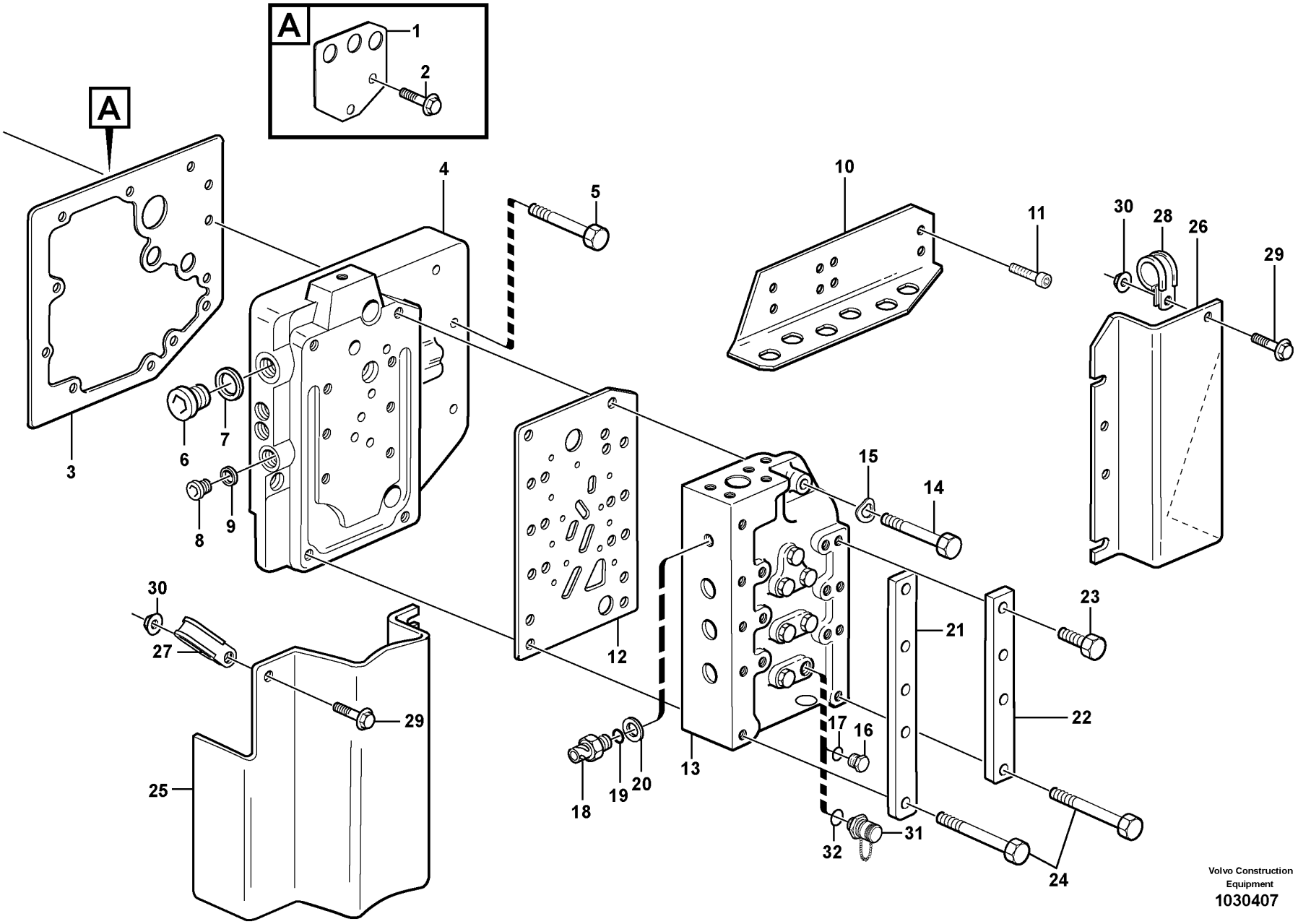

Volvo Construction Equipment

1030407

Fig.	Part No.	Quantity 1	Quantity 2	Quantity 3	PS	KIT	Description	Dénomination	Bezeichnung	Denominación	Benämning	Notes
1	VOE 11037689	1					Plate	Tôle	Blech	Chapa	Plåt	
2	VOE 946440	2					Flange screw	Vis à embase	Flanschschraube	Tornillo embridado	Flänsskruv	
3	VOE 17429156	1					Gasket	Joint	Dichtung	Junta	Packning	(VOE 11144620)
4	VOE 11418453	1					Connection plate	Plaque de connexion	Anschlussplatte	Disco de conexión	Anslutningsplatta	(VOE 11144630)
5	VOE 13965179	9					Screw	Vis	Schraube	Tornillo	Skruv	
6	VOE 11034156	1					Plug	Tampon	Stopfen	Tapón	Plugg	ALT, M26
7	VOE 958228	1					O-ring	Joint torique	O-Ring	Anillo tórico	O-ring	ALT
8	VOE 13963925	2					Plug	Tampon	Stopfen	Tapón	Plugg	
9	VOE 11038702	2					Gasket	Joint	Dichtung	Junta	Packning	
10	VOE 15012292	1					Attaching bracket	Équerre de fixation	Befestigungswinkel	Fijación angular	Fästvinkel	HT 11607 -
11	VOE 959223	4					Hex. socket screw	Vis à six pans creux	Innensechskantschraube	Tornillo de hexágono embutido	Insexskruv	
12	VOE 11145170	1					Gasket	Joint	Dichtung	Junta	Packning	
13		1					Gear sel valve	Valv.selectrice	Umsteuerventil	Valv sel veloc	Växelvälj.vent.	See group 421-550 page 597
14	VOE 955304	7					Hexagon screw	Vis à tête hexagonale	Sechskantschraube	Tornillo hexagonal	Sexkantsskruv	
15	VOE 13941907	7					Washer	Rondelle	Scheibe	Arandela	Bricka	
16	VOE 926370	1					Plug	Tampon	Stopfen	Tapón	Plugg	
17	VOE 13949574	1					O-ring	Joint torique	O-Ring	Anillo tórico	O-ring	
18	VOE 11038813	1					Pressure sensor	Capteur de pression	Drucksensor	Sensor de presión	Trycksensor	(VOE 11419573) SE4901
19	VOE 931209	1					O-ring	Joint torique	O-Ring	Anillo tórico	O-ring	
20	VOE 931216	1					Back-up ring	Bague support	Stützring	Anillo de apoyo	Stödring	
21	VOE 11037677	1					Plate	Tôle	Blech	Chapa	Plåt	
22	VOE 11037678	1					Plate	Tôle	Blech	Chapa	Plåt	
23	VOE 13945444	6					Screw	Vis	Schraube	Tornillo	Skruv	
24	VOE 13965182	3					Screw	Vis	Schraube	Tornillo	Skruv	
25	VOE 11145345	1					Protecting plate	Tôle protection	Schutzblech	Placa de protección	Skyddsplåt	
26	VOE 11144965	1					Protecting plate	Tôle protection	Schutzblech	Placa de protección	Skyddsplåt	
27	VOE 11145346	1					Clamp	Collier serrage	Schelle	Abrazadera	Klamma	
28	VOE 13949746	1					Clamp	Collier serrage	Schelle	Abrazadera	Klamma	
29	VOE 946440	2					Flange screw	Vis à embase	Flanschschraube	Tornillo embridado	Flänsskruv	
30	VOE 13945408	2					Nut	Écrou	Mutter	Tuerca	Mutter	

1		**Range selector valve with fitting parts**	Catalogue id **20107**	Group **421**
2		**Valve sélectrice vitesse avec pièces de montage**		
3		**Getriebewählerventil mit Anbauteilen**	Illustr. No **1030407**	Section **500**
4		**Válvula selectora de gama con accesorios de montaje**		
5		**Växelväljarventil med monteringsdetaljer**	Issue **20009015-H**	Page **593**
		22564,22724		

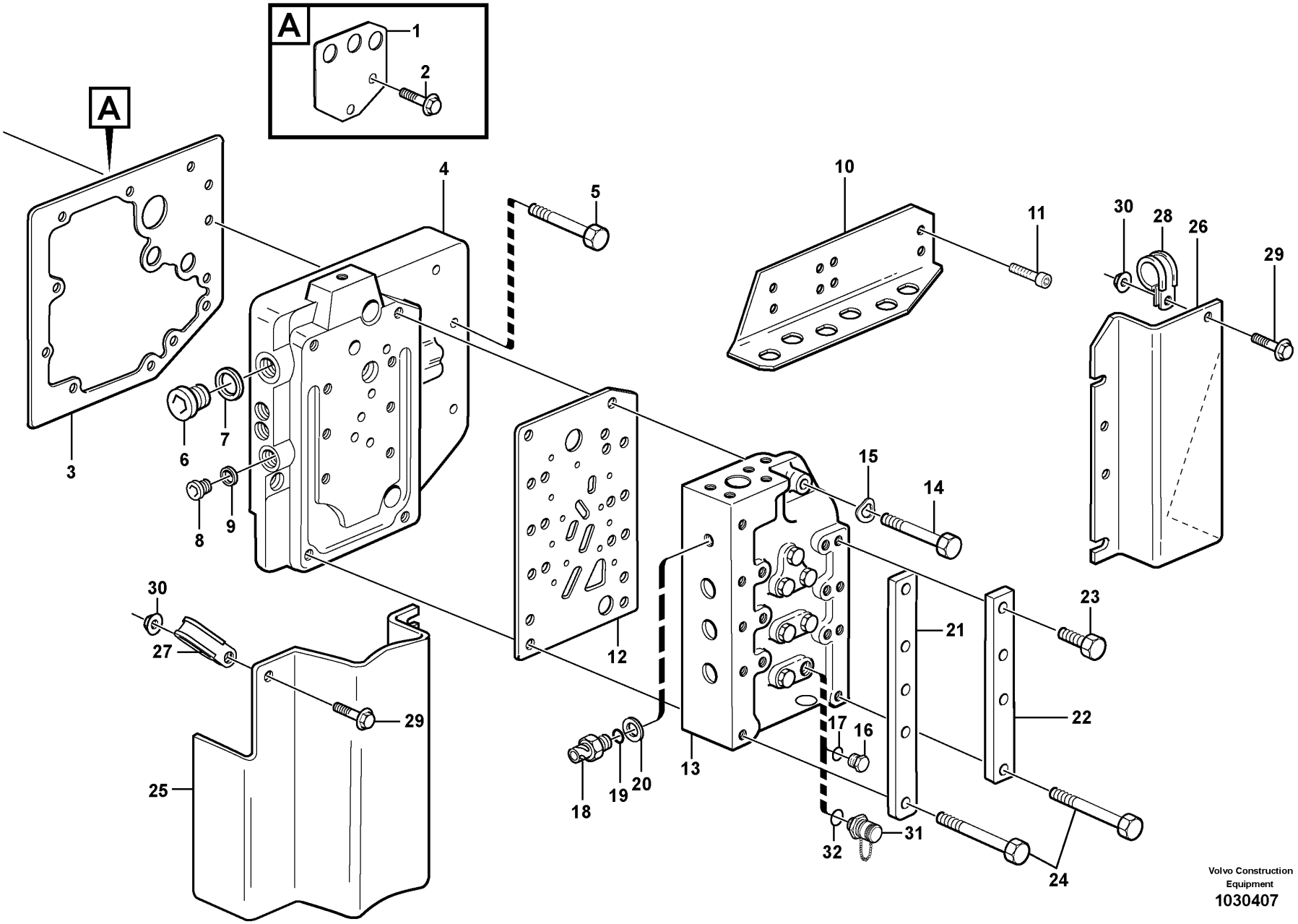

Volvo Construction Equipment

1030407

Fig.	Part No.	Quantity 1	Quantity 2	Quantity 3	PS	KIT	Description	Dénomination	Bezeichnung	Denominación	Benämning	Notes
31	VOE 936441	7					Testing nipple	Raccord contrôle	Prüfnippel	Niple de medición	Mätnippel	See group 421-550 page 597
32	VOE 983502	7					•O-ring	•Joint torique	•O-Ring	•Anillo tórico	•O-ring	

1		**Range selector valve with fitting parts**	Catalogue id **20107**	Group **421**
2		**Valve sélectrice vitesse avec pièces de montage**		
3		**Getriebewählerventil mit Anbauteilen**	Illustr. No **1030407**	Section **500**
4		**Válvula selectora de gama con accesorios de montaje**		
5		**Växelväljarventil med monteringsdetaljer**	Issue **20009015-H**	Page **595**
		22564,22724		

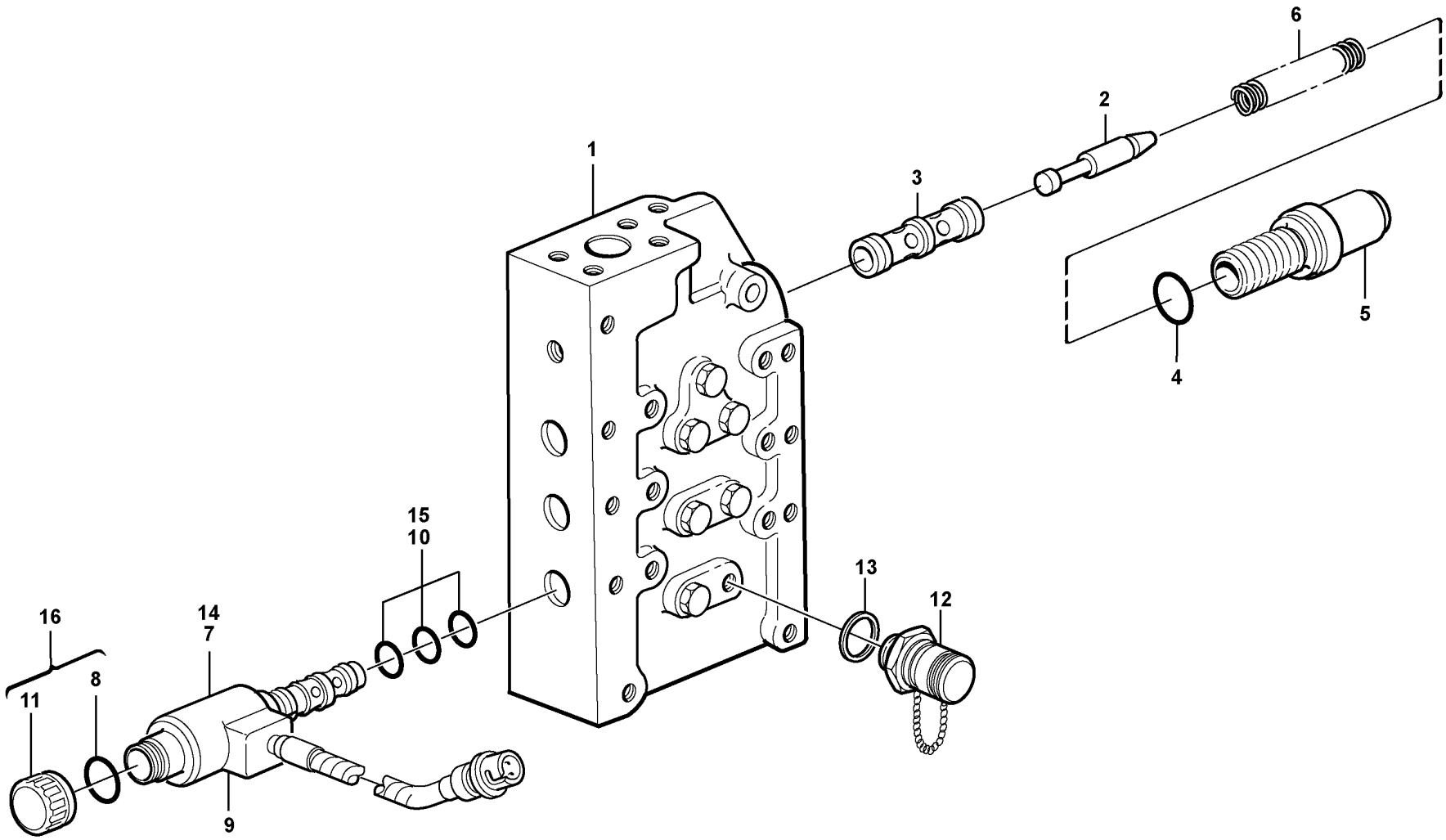

Volvo Construction Equipment

1053842

Fig.	Part No.	Quantity 1	Quantity 2	Quantity 3	PS	KIT	Description	Dénomination	Bezeichnung	Denominación	Benämning	Notes
	VOE 11144058	1					Gear selector valve	Valve sélectrice de vitesse	Umsteuerventil	Válvula selectora de velocidad	Växelväljarventil	
1		1					•Valve Housing	•Carter Soupape	•Ventilgehäuse	•Cuerpo Valvula	•Ventilhus	
2	VOE 11144020	1					•Control plunger	•Piston de contrôle	•Stößel	•Pasador de accionamiento	•Manöverpinne	
3	VOE 11037894	1					•Sleeve	•Manchon	•Muffe	•Manguito	•Muff	
4	VOE 964117	1					•O-ring	•Joint torique	•O-Ring	•Anillo tórico	•O-ring	
5	VOE 11037443	1					•Spring housing	•Boîtier de ressort	•Federgehäuse	•Caja de resorte	•Fjäderhus	
6	VOE 11036947	1					•Spring	•Ressort	•Feder	•Resorte	•Fjäder	
7	VOE 15066984	6					•Solenoid valve	•Électrovanne	•Magnetventil	•Electroválvula	•Magnetventil	(VOE 11144019)
8	VOE 11704525	6					••O-ring	••Joint torique	••O-Ring	••Anillo tórico	••O-ring	
9	VOE 15066984	6					••Solenoid valve	••Électrovanne	••Magnetventil	••Electroválvula	••Magnetventil	(VOE 11705493)
10	VOE 11707049	6					••Sealing kit	••Kit plombage	••Plombiersatz	••Kit de precinto	••Plomberingssats	
11	VOE 11708162	6					••Plastic nut	••Écrou plastique	••Kunststoffmutter	••Tuerca plástica	••Plastmutter	
12	VOE 936441	7					•Testing nipple	•Raccord contrôle	•Prüfnippel	•Niple de medición	•Mätnippel	
13	VOE 983502	7					••O-ring	••Joint torique	••O-Ring	••Anillo tórico	••O-ring	
14	VOE 15066984	6					•Solenoid valve	•Électrovanne	•Magnetventil	•Electroválvula	•Magnetventil	
15	VOE 15159873	6					••O-ring kit	••Jeu joint toriques	••O-Ringsatz	••Juego de anillo tórico	••O-ringsats	
16	VOE 15159904	6					••Plastic nut	••Écrou plastique	••Kunststoffmutter	••Tuerca plástica	••Plastmutter	

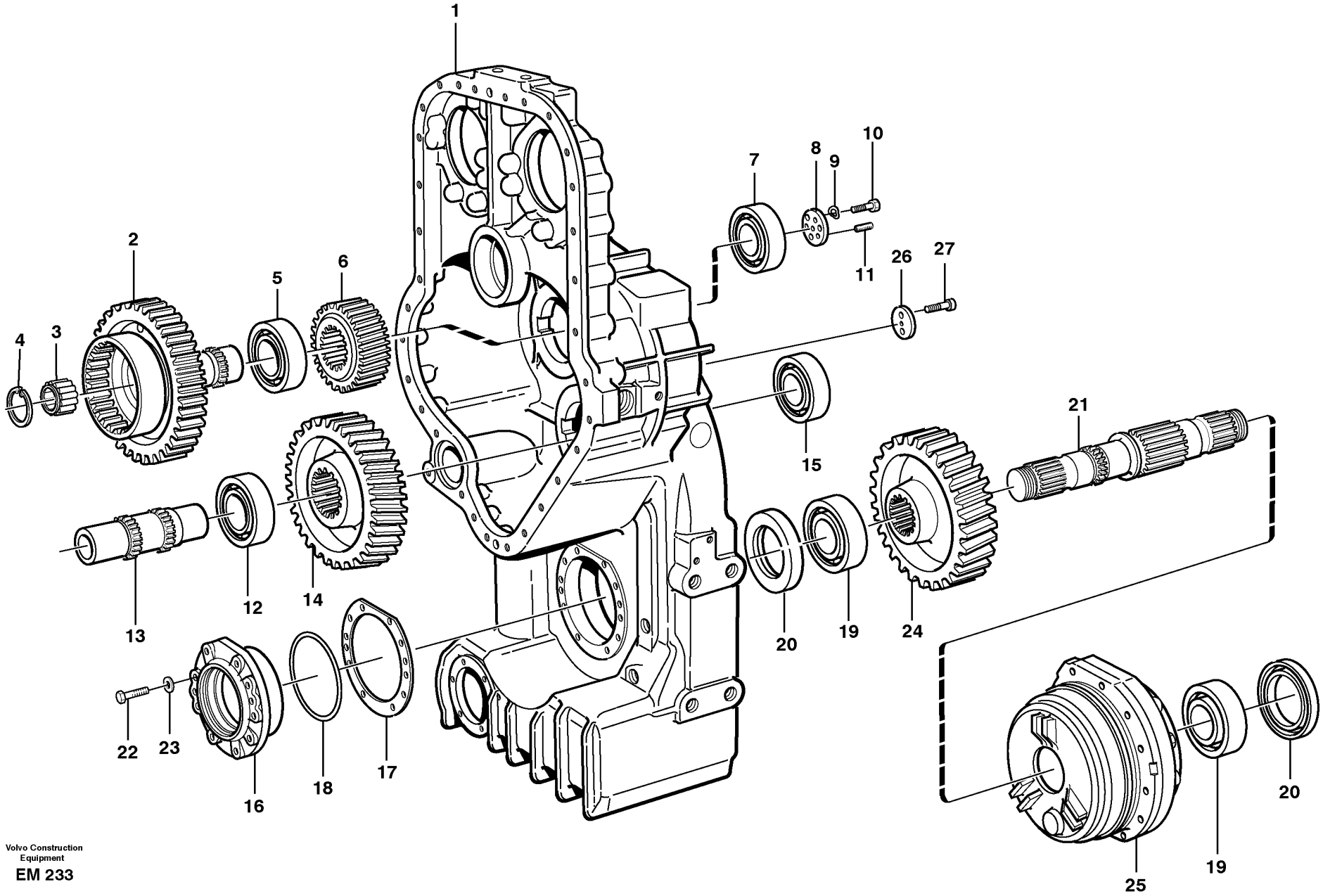

Volvo Construction Equipment

EM 233

Fig.	Part No.	Quantity 1	Quantity 2	Quantity 3	PS	KIT	Description	Dénomination	Bezeichnung	Denominación	Benämning	Notes
1		1					Housing	Carter	Gehäuse	Carter	Hus	See group 434-200 page 603
2	VOE 11145777	1					Gear	Pignon	Zahnrad	Engranaje	Kugghjul	
3	VOE 4787288	1					Needle bearing	Roulement à aiguilles	Nadellager	Cojinete de agujas	Nållager	
4	VOE 914528	1					Retaining ring	Bague retenue	Haltering	Anillo retén	Hållarring	
5	VOE 184698	1					Roller bearing	Roulement à rouleaux	Rollenlager	Cojinete rodillo	Rullager	
6	VOE 4720881	1					Gear	Pignon	Zahnrad	Engranaje	Kugghjul	
7	VOE 184697	1					Roller bearing	Roulement à rouleaux	Rollenlager	Cojinete rodillo	Rullager	
8	VOE 4720947	1					Washer	Rondelle	Scheibe	Arandela	Bricka	
9	VOE 13949608	3					Washer	Rondelle	Scheibe	Arandela	Bricka	
10	VOE 970976	3					Hexagon screw	Vis à tête hexagonale	Sechskantschraube	Tornillo hexagonal	Sexkantsskruv	
11	VOE 13963077	3					Set screw	Vis butée	Anschlagschraube	Tornillo tope	Stoppskruv	
12	VOE 184810	1					Roller bearing	Roulement à rouleaux	Rollenlager	Cojinete rodillo	Rullager	
13	VOE 11037038	1					Shaft	Arbre	Welle	Eje	Axel	
14	VOE 4720882	1					Gear	Pignon	Zahnrad	Engranaje	Kugghjul	
15	VOE 183665	1					Roller bearing	Roulement à rouleaux	Rollenlager	Cojinete rodillo	Rullager	
16	VOE 4720913	1					Bearing housing	Ensemble tournant	Lagergehäuse	Caja de cojinete	Lagerhus	
17	VOE 4720915	REQ					Shim	Cale de réglage	Ausgleichblech	Laminilla de ajuste	Justermellanlägg	THICK = 0,10 MM
	VOE 4720916	REQ					Shim	Cale de réglage	Ausgleichblech	Laminilla de ajuste	Justermellanlägg	THICK = 0,35 MM
	VOE 4720917	REQ					Shim	Cale de réglage	Ausgleichblech	Laminilla de ajuste	Justermellanlägg	THICK = 1,0 MM
18	VOE 925265	1					O-ring	Joint torique	O-Ring	Anillo tórico	O-ring	
19	VOE 7011076	2					Roller bearing	Roulement à rouleaux	Rollenlager	Cojinete rodillo	Rullager	
20	VOE 973936	2					Sealing ring	Bague étanchéité	Dichtring	Anillo retén	Tätningsring	HT - 10877
20	VOE 11103132	2					Seal	Étanchéité	dichtung	Junta	Tätning	HT 10878 -
21	VOE 11037022	1					Shaft	Arbre	Welle	Eje	Axel	
22	VOE 13970948	6					Hexagon screw	Vis à tête hexagonale	Sechskantschraube	Tornillo hexagonal	Sexkantsskruv	
23	VOE 941908	6					Spring washer	Rondelle élastique	Federscheibe	Arandela elástica	Fjäderbricka	
24	VOE 4720883	1					Gear	Pignon	Zahnrad	Engranaje	Kugghjul	
25		1					Parking brake	Frein parking	Feststellbremse	Freio estacion	Parkeringsbroms	See group 434-150 page 601
26	VOE 11037606	1					Washer	Rondelle	Scheibe	Arandela	Bricka	
27	VOE 959261	2					Hex. socket screw	Vis à six pans creux	Innensechskantschraube	Tornillo de hexágono embutido	Insexskruv	

1		**Transfer case, gears and shafts**	Catalogue id **20107**	Group **434**
2		**Boîte de transfert, pignon et arbres**		
3		**Verteilergetriebe, Antrieb und Achsen**	Illustr. No **EM 233**	Section **100**
4		**Caja de reenvío, engranajes y ejes**		
5		**Fördelningsväxellåda, drev och axlar**	Issue **20009015-H**	Page **599**

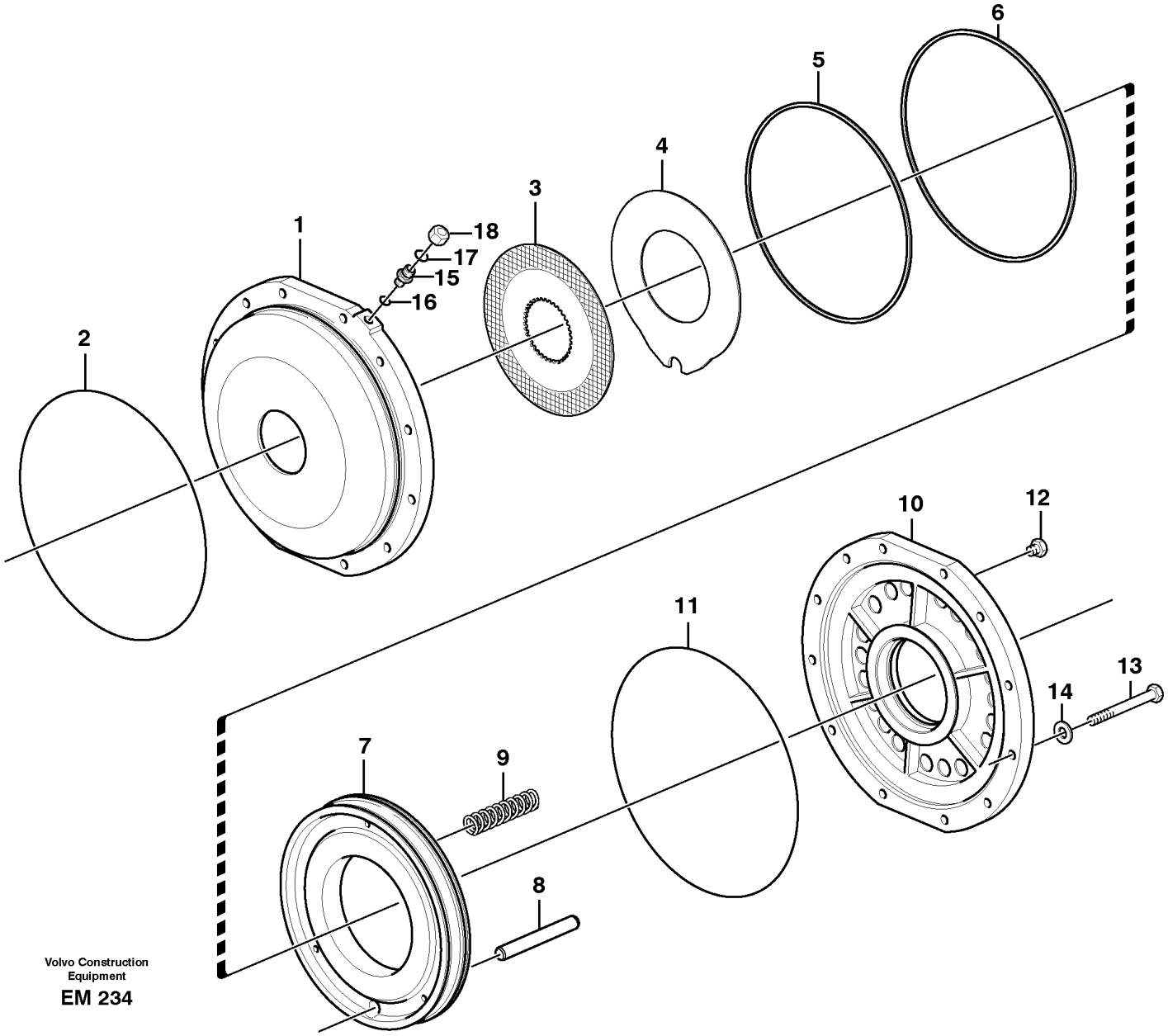

Volvo Construction Equipment

EM 234

Fig.	Part No.	Quantity 1	Quantity 2	Quantity 3	PS	KIT	Description	Dénomination	Bezeichnung	Denominación	Benämning	Notes
1	VOE 11038785	1					Brake housing	Boîtier de frein	Bremsgehäuse	Cuerpo de freno	Bromshus	
2	VOE 926254	1					O-ring	Joint torique	O-Ring	Anillo tórico	O-ring	
3	VOE 11037030	7					Friction disc	Disque de frottement	Reibkupplungslamelle	Disco de fricción	Friktionslamell	
4	VOE 11037031	6					Steel disc	Disque en acier	Stahllamelle	Disco de acero	Stållamell	
5	VOE 17458353	1					Piston seal	Étanchéité piston	Kolbendichtung	Retén de pistón	Kolvtätning	
6	VOE 17458350	1					Piston seal	Étanchéité piston	Kolbendichtung	Retén de pistón	Kolvtätning	
7	VOE 11144812	1					Piston	Piston	Kolben	Pistón	Kolv	
8	VOE 11037581	1					Shaft	Arbre	Welle	Eje	Axel	
9	VOE 4720905	22					Spring	Ressort	Feder	Resorte	Fjäder	
10	VOE 11037862	1					Cover	Capot	Abdeckung	Capó	Kåpa	
11	VOE 926254	1					O-ring	Joint torique	O-Ring	Anillo tórico	O-ring	
12	VOE 479955	3					Plug	Bouchon	Stopfen	Tapon	Plugg	
13	VOE 13970957	12					Hexagon screw	Vis à tête hexagonale	Sechskantschraube	Tornillo hexagonal	Sexkantsskruv	
14	VOE 941908	12					Spring washer	Rondelle élastique	Federscheibe	Arandela elástica	Fjäderbricka	
15	VOE 11108728	1					Nipple	Raccord	Nippel	Niple	Nippel	
16	VOE 968207	1					O-ring	Joint torique	O-Ring	Anillo tórico	O-ring	
17	VOE 990737	1					O-ring	Joint torique	O-Ring	Anillo tórico	O-ring	
18	VOE 935100	1					Plug	Tampon	Stopfen	Tapón	Plugg	

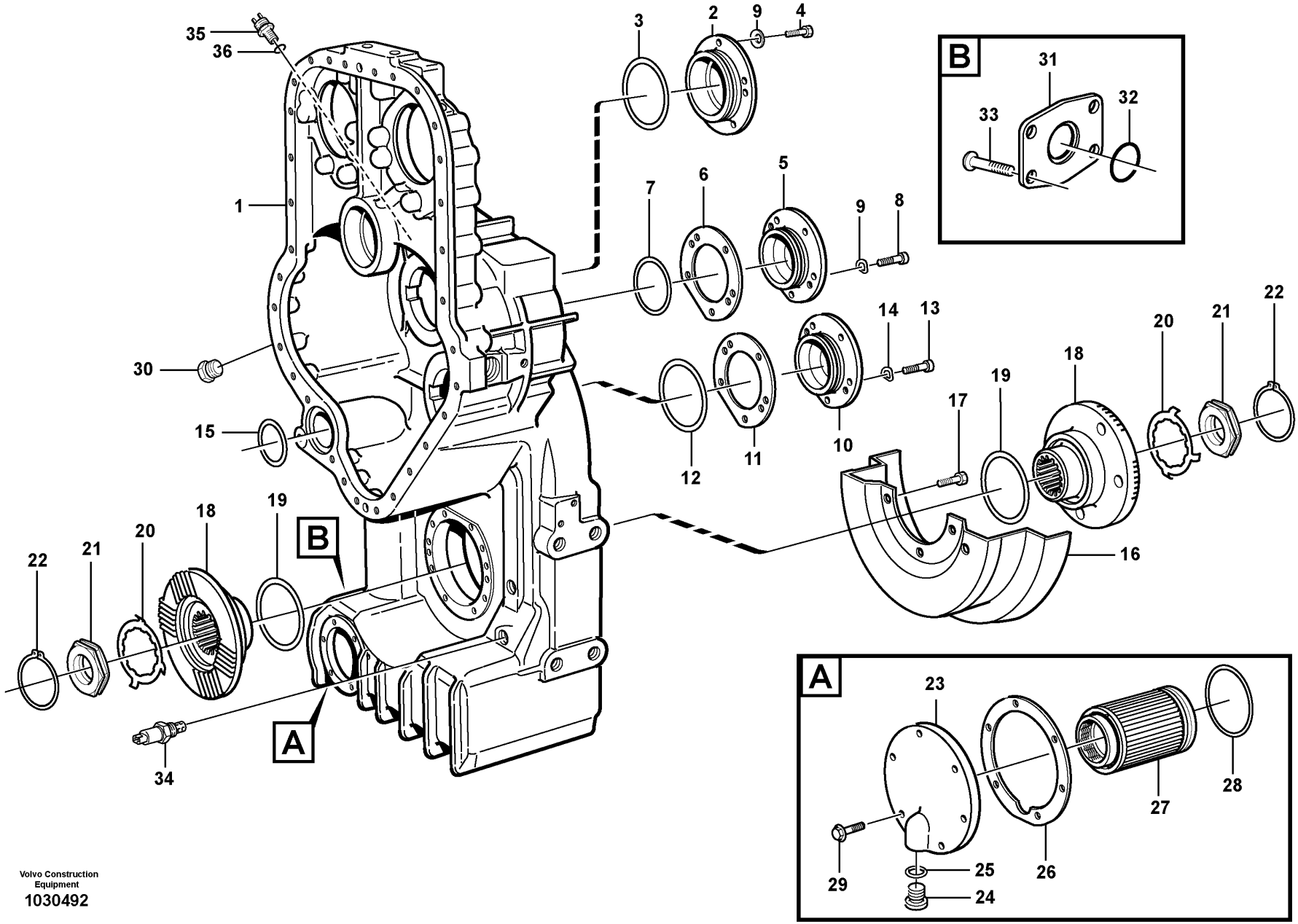

Volvo Construction Equipment
1030492

Fig.	Part No.	Quantity 1	Quantity 2	Quantity 3	PS	KIT	Description	Dénomination	Bezeichnung	Denominación	Benämning	Notes
1	VOE 15104354	1					Drop box housing	Carter boîte de transfert	Wasserkasten	Cuerpo caja	Droppboxhus	(VOE 15025031)
2	VOE 11037586	1					Cover	Capot	Abdeckung	Capó	Kåpa	
3	VOE 976047	1					O-ring	Joint torique	O-Ring	Anillo tórico	O-ring	
4	VOE 13970948	5					Hexagon screw	Vis à tête hexagonale	Sechskantschraube	Tornillo hexagonal	Sexkantsskruv	L = 30 MM
5	VOE 11144424	1					Cover	Capot	Abdeckung	Capó	Kåpa	
6	VOE 11144470	REQ					Shim	Cale de réglage	Ausgleichblech	Laminilla de ajuste	Justermellanlägg	THICK = 0,10 MM
	VOE 11144469	REQ					Shim	Cale de réglage	Ausgleichblech	Laminilla de ajuste	Justermellanlägg	THICK = 0,35 MM
	VOE 11144468	REQ					Shim	Cale de réglage	Ausgleichblech	Laminilla de ajuste	Justermellanlägg	THICK = 1,0 MM
7	VOE 925258	1					O-ring	Joint torique	O-Ring	Anillo tórico	O-ring	
8	VOE 13970948	5					Hexagon screw	Vis à tête hexagonale	Sechskantschraube	Tornillo hexagonal	Sexkantsskruv	
9	VOE 941908	10					Spring washer	Rondelle élastique	Federscheibe	Arandela elástica	Fjäderbricka	
10	VOE 11145366	1					Bearing housing	Ensemble tournant	Lagergehäuse	Caja de cojinete	Lagerhus	
11	VOE 11037246	REQ					Shim	Cale de réglage	Ausgleichblech	Laminilla de ajuste	Justermellanlägg	THICK = 0,10 MM
	VOE 11037244	REQ					Shim	Cale de réglage	Ausgleichblech	Laminilla de ajuste	Justermellanlägg	THICK = 0,35 MM
	VOE 11037243	REQ					Shim	Cale de réglage	Ausgleichblech	Laminilla de ajuste	Justermellanlägg	THICK = 1,0 MM
12	VOE 925096	1					O-ring	Joint torique	O-Ring	Anillo tórico	O-ring	
13	VOE 13970948	5					Hexagon screw	Vis à tête hexagonale	Sechskantschraube	Tornillo hexagonal	Sexkantsskruv	
14	VOE 941908	5					Spring washer	Rondelle élastique	Federscheibe	Arandela elástica	Fjäderbricka	
15	VOE 925256	1					O-ring	Joint torique	O-Ring	Anillo tórico	O-ring	
16	VOE 4837016	1					Oil plate	Plaque huile	Ölspritzblech	Chapa de aceite	Oljeplåt	
17	VOE 946441	3					Flange screw	Vis à embase	Flanschschraube	Tornillo embridado	Flänsskruv	
18	VOE 11144491	2			SS		Companion flange	Flasque entraînement	Antriebsflansch	Brida	Medbringare	HT - 10877
18	VOE 11038809	2					Companion flange	Flasque entraînement	Antriebsflansch	Brida	Medbringare	HT 10878 -
19	VOE 925071	2					O-ring	Joint torique	O-Ring	Anillo tórico	O-ring	
20	VOE 382779	REQ					Lock washer	Rondelle verrouillage	Sicherungsscheibe	Arandela seguridad	Låsbricka	0 DEG
	VOE 383992	REQ					Lock washer	Rondelle verrouillage	Sicherungsscheibe	Arandela seguridad	Låsbricka	7,5 DEG
21	VOE 4716226	2					Nut	Écrou	Mutter	Tuerca	Mutter	
22	VOE 914480	2					Snap ring	Circlip	Nutring	Circlip	Spårring	
23	VOE 11038368	1					Cover	Capot	Abdeckung	Capó	Kåpa	
24	VOE 11102187	1					Magnetic plug	Bouchon magnétique	Magnetstopfen	Tapón magnético	Magnetpropp	
25	VOE 958228	1					O-ring	Joint torique	O-Ring	Anillo tórico	O-ring	

1		**Transfer case, housing and covers**	Catalogue id **20107**	Group **434**
2		**Boîte de transfert, boîtier et couvercle**		
3		**Verteilergetriebe, Gehäuse und Deckel**	Illustr. No **1030492**	Section **200**
4		**Caja de reenvío, caja y tapa**		
5		**Fördelningsväxellåda, hus och lock**	Issue **20009015-H**	Page **603**

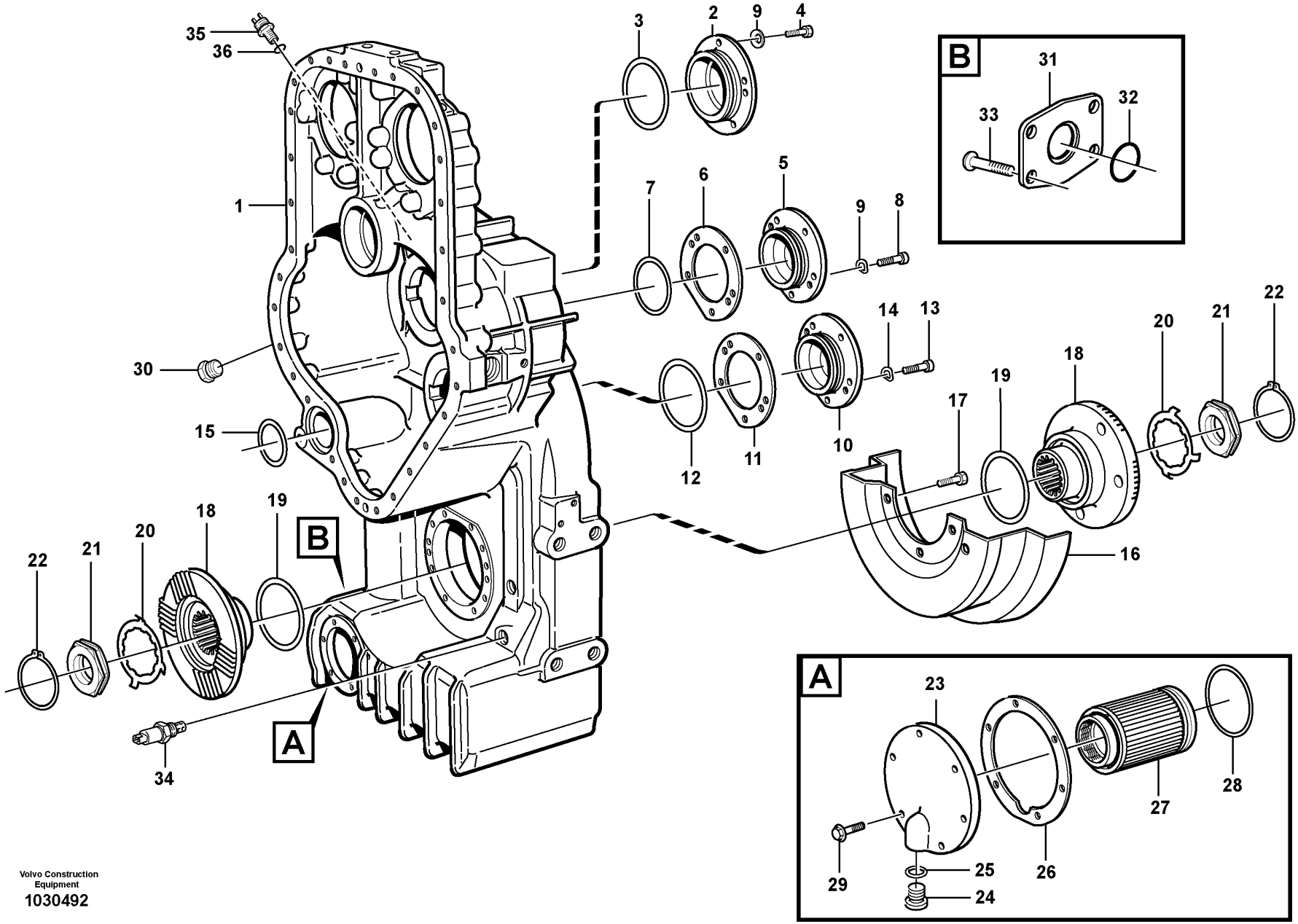

Volvo Construction Equipment
1030492

Fig.	Part No.	Quantity 1	Quantity 2	Quantity 3	PS	KIT	Description	Dénomination	Bezeichnung	Denominación	Benämning	Notes
26	VOE 11038369	1					Gasket	Joint	Dichtung	Junta	Packning	
27	VOE 11144432	1					Strainer	Crépine	Sieb	Colador	Sil	
28	VOE 977016	1					O-ring	Joint torique	O-Ring	Anillo tórico	O-ring	(VOE 925254)
29	VOE 946671	6					Flange screw	Vis à embase	Flanschschraube	Tornillo embridado	Flänsskruv	
30	VOE 13966143	2					Plug	Tampon	Stopfen	Tapón	Plugg	
31	VOE 11037816	2					Cover	Capot	Abdeckung	Capó	Kåpa	
32	VOE 949659	2					O-ring	Joint torique	O-Ring	Anillo tórico	O-ring	
33	VOE 946441	8					Flange screw	Vis à embase	Flanschschraube	Tornillo embridado	Flänsskruv	
34	VOE 15048183	1					Oil level sensor	Capteur de niveau d'huile	Ölstandgeber	Sensor nivel aceite	Oljenivåsensor	(VOE 11144494) SE4904
35	VOE 4780941	1					Induction sensor	Émetteur induction	Induktionsgeber	Sensor de induccion	Induktionssensor	SE4307
36	VOE 13976109	1					O-ring	Joint torique	O-Ring	Anillo tórico	O-ring	

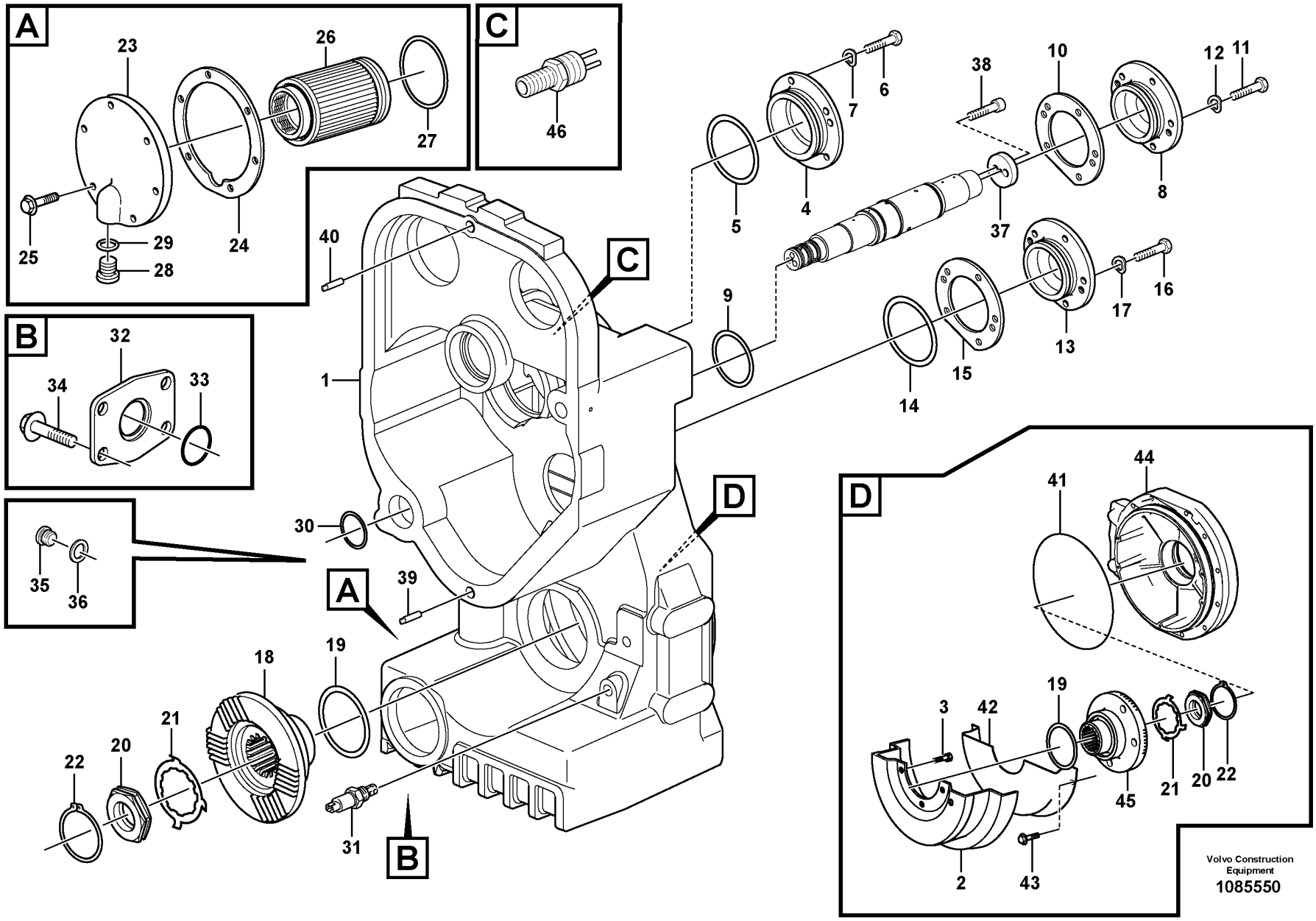
A
23
26
27
25
29
28
24
C
46
40
C
1
B
32
34
33
35
36
30
A
39
D
18
19
21
20
22
31
B
38
10
12
11
7
6
5
4
8
37
9
14
15
13
17
16
D
41
44
3
42
19
45
21
20
22
2
43
Volvo Construction
Equipment
1085550

Fig.	Part No.	Quantity 1	Quantity 2	Quantity 3	PS	KIT	Description	Dénomination	Bezeichnung	Denominación	Benämning	Notes
1	VOE 17203131	1					Drop box housing	Carter boîte de transfert	Wasserkasten	Cuerpo caja	Droppboxhus	
2	VOE 4837016	1					Oil plate	Plaque huile	Ölspritzblech	Chapa de aceite	Oljeplåt	
3	VOE 946441	3					Flange screw	Vis à embase	Flanschschraube	Tornillo embridado	Flänsskruv	
4	VOE 11037586	1					Cover	Capot	Abdeckung	Capó	Kåpa	
5	VOE 976047	1					O-ring	Joint torique	O-Ring	Anillo tórico	O-ring	
6	VOE 13970948	5					Hexagon screw	Vis à tête hexagonale	Sechskantschraube	Tornillo hexagonal	Sexkantsskruv	
7	VOE 941908	5					Spring washer	Rondelle élastique	Federscheibe	Arandela elástica	Fjäderbricka	
8	VOE 11144424	1					Cover	Capot	Abdeckung	Capó	Kåpa	
9	VOE 925258	1					O-ring	Joint torique	O-Ring	Anillo tórico	O-ring	
10	VOE 11144470	REQ					Shim	Cale de réglage	Ausgleichblech	Laminilla de ajuste	Justermellanlägg	THICK = 0,10 mm
10	VOE 11144469	REQ					Shim	Cale de réglage	Ausgleichblech	Laminilla de ajuste	Justermellanlägg	THICK = 0,35 mm
10	VOE 11144468	REQ					Shim	Cale de réglage	Ausgleichblech	Laminilla de ajuste	Justermellanlägg	THICK = 1,0 mm
11	VOE 13970948	5					Hexagon screw	Vis à tête hexagonale	Sechskantschraube	Tornillo hexagonal	Sexkantsskruv	
12	VOE 941908	5					Spring washer	Rondelle élastique	Federscheibe	Arandela elástica	Fjäderbricka	
13	VOE 11145366	1					Bearing housing	Ensemble tournant	Lagergehäuse	Caja de cojinete	Lagerhus	
14	VOE 925096	1					O-ring	Joint torique	O-Ring	Anillo tórico	O-ring	
15	VOE 11037246	REQ					Shim	Cale de réglage	Ausgleichblech	Laminilla de ajuste	Justermellanlägg	THICK = 0,10 mm
15	VOE 11037244	REQ					Shim	Cale de réglage	Ausgleichblech	Laminilla de ajuste	Justermellanlägg	THICK = 0,35 mm
15	VOE 11037243	REQ					Shim	Cale de réglage	Ausgleichblech	Laminilla de ajuste	Justermellanlägg	THICK = 1,0 mm
16	VOE 13970948	5					Hexagon screw	Vis à tête hexagonale	Sechskantschraube	Tornillo hexagonal	Sexkantsskruv	
17	VOE 941908	5					Spring washer	Rondelle élastique	Federscheibe	Arandela elástica	Fjäderbricka	
18	VOE 11038809	1					Companion flange	Flasque entraînement	Antriebsflansch	Brida	Medbringare	
	VOE 11103129	1					•Dust cover	•Pare-poussière	•Staubschutz	•Protección de polvo	•Dammskydd	
19	VOE 925071	2					O-ring	Joint torique	O-Ring	Anillo tórico	O-ring	
20	VOE 4716226	2					Nut	Écrou	Mutter	Tuerca	Mutter	
21	VOE 382779	REQ					Lock washer	Rondelle verrouillage	Sicherungsscheibe	Arandela seguridad	Låsbricka	0 deg
21	VOE 383992	REQ					Lock washer	Rondelle verrouillage	Sicherungsscheibe	Arandela seguridad	Låsbricka	7,5 deg
22	VOE 914480	2					Snap ring	Circlip	Nutring	Circlip	Spårring	
23	VOE 11038368	1					Cover	Capot	Abdeckung	Capó	Kåpa	
24	VOE 11038369	1					Gasket	Joint	Dichtung	Junta	Packning	
25	VOE 946671	6					Flange screw	Vis à embase	Flanschschraube	Tornillo embridado	Flänsskruv	

1		**Transfer case, housing and covers**	Catalogue id **20107**	Group **434**
2		**Boîte de transfert, boîtier et couvercle**		
3		**Verteilergetriebe, Gehäuse und Deckel**	Illustr. No **1085550**	Section **250**
4		**Caja de reenvío, caja y tapa**		
5		**Fördelningsväxellåda, hus och lock**	Issue **20009015-H**	Page **607**
		22724		

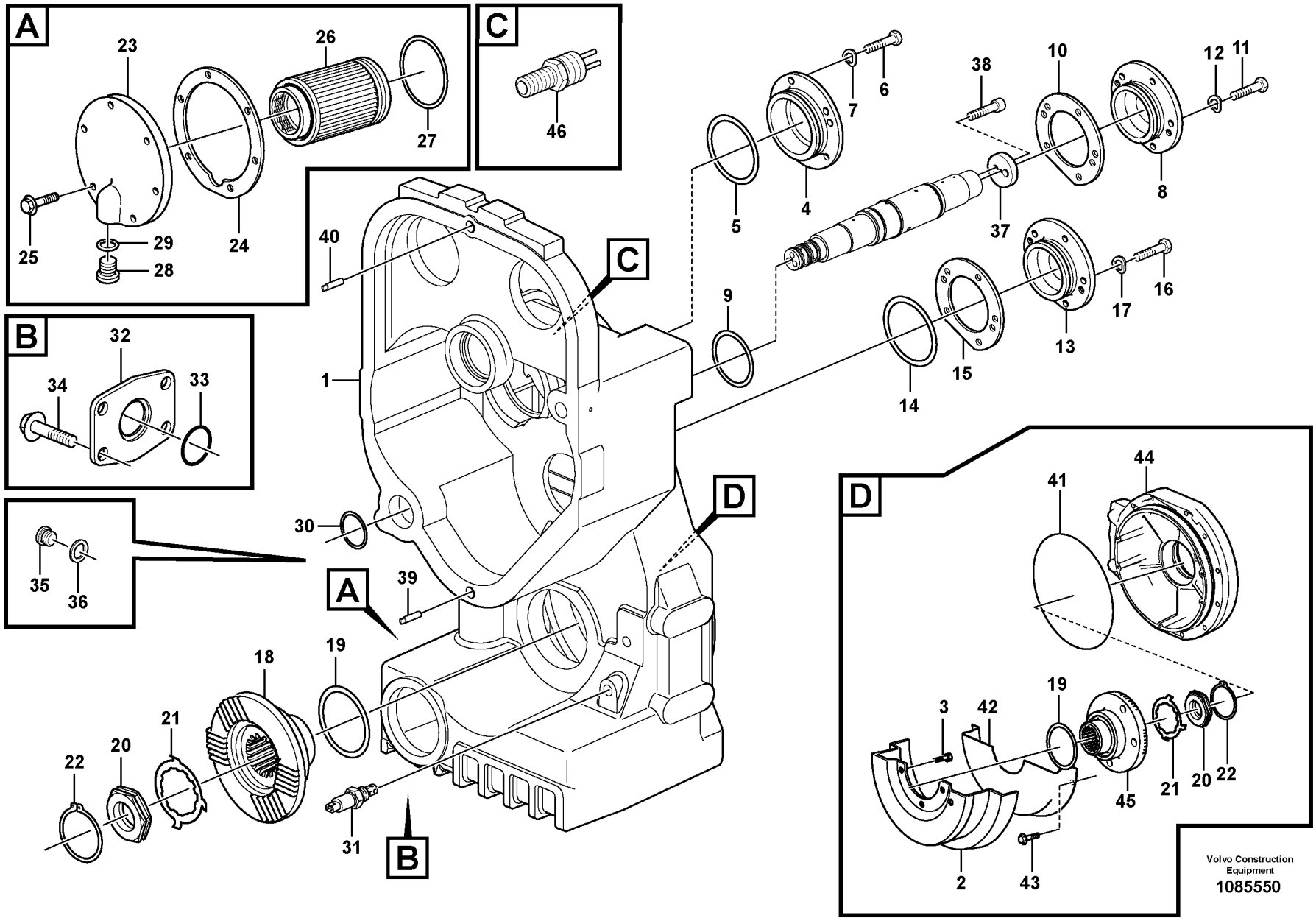
A
23
26
27
25
29
28
24
C
46
40
C
1
B
32
34
33
35
36
30
A
39
D
18
19
21
20
22
31
B
38
10
12
11
7
6
5
4
8
37
9
14
15
13
17
16
D
41
44
3
42
19
45
21
20
22
2
43
Volvo Construction
Equipment
1085550

Fig.	Part No.	Quantity 1	Quantity 2	Quantity 3	PS	KIT	Description	Dénomination	Bezeichnung	Denominación	Benämning	Notes
26	VOE 11144432	1					Strainer	Crépine	Sieb	Colador	Sil	
27	VOE 977016	1					O-ring	Joint torique	O-Ring	Anillo tórico	O-ring	
28	VOE 11102187	1					Magnetic plug	Bouchon magnétique	Magnetstopfen	Tapón magnético	Magnetpropp	
29	VOE 958228	1					O-ring	Joint torique	O-Ring	Anillo tórico	O-ring	
30	VOE 925256	1					O-ring	Joint torique	O-Ring	Anillo tórico	O-ring	
31	VOE 15048183	1					Oil level sensor	Capteur de niveau d'huile	Ölstandgeber	Sensor nivel aceite	Oljenivåsensor	SE4203
32	VOE 11037816	2					Cover	Capot	Abdeckung	Capó	Kåpa	
33	VOE 949659	2					O-ring	Joint torique	O-Ring	Anillo tórico	O-ring	
34	VOE 946441	8					Flange screw	Vis à embase	Flanschschraube	Tornillo embridado	Flänsskruv	
35	VOE 13966143	2					Plug	Tampon	Stopfen	Tapón	Plugg	
36	VOE 976930	2					Gasket	Joint	Dichtung	Junta	Packning	
37	VOE 11037606	1					Washer	Rondelle	Scheibe	Arandela	Bricka	
38	VOE 959261	2					Hex. socket screw	Vis à six pans creux	Innensechskantschraube	Tornillo de hexágono embutido	Insexskruv	
39	VOE 950711	1					Pin	Clavette	Splint	Pasador	Sprint	
40	VOE 4718167	1					Pin	Clavette	Splint	Pasador	Sprint	
41	VOE 926254	1					O-ring	Joint torique	O-Ring	Anillo tórico	O-ring	
42	VOE 15192853	1					Oil plate	Plaque huile	Ölspritzblech	Chapa de aceite	Oljeplåt	
43	VOE 946440	3					Flange screw	Vis à embase	Flanschschraube	Tornillo embridado	Flänsskruv	
44	VOE 17258041	1					Cover	Capot	Haube	Capó	Huv	
45	VOE 17232788	1					Companion flange	Flasque entraînement	Antriebsflansch	Brida	Medbringare	
	VOE 11103129	1					•Dust cover	•Pare-poussière	•Staubschutz	•Protección de polvo	•Dammskydd	
46	VOE 4780941	1					Induction sensor	Émetteur induction	Induktionsgeber	Sensor de induccion	Induktionssensor	

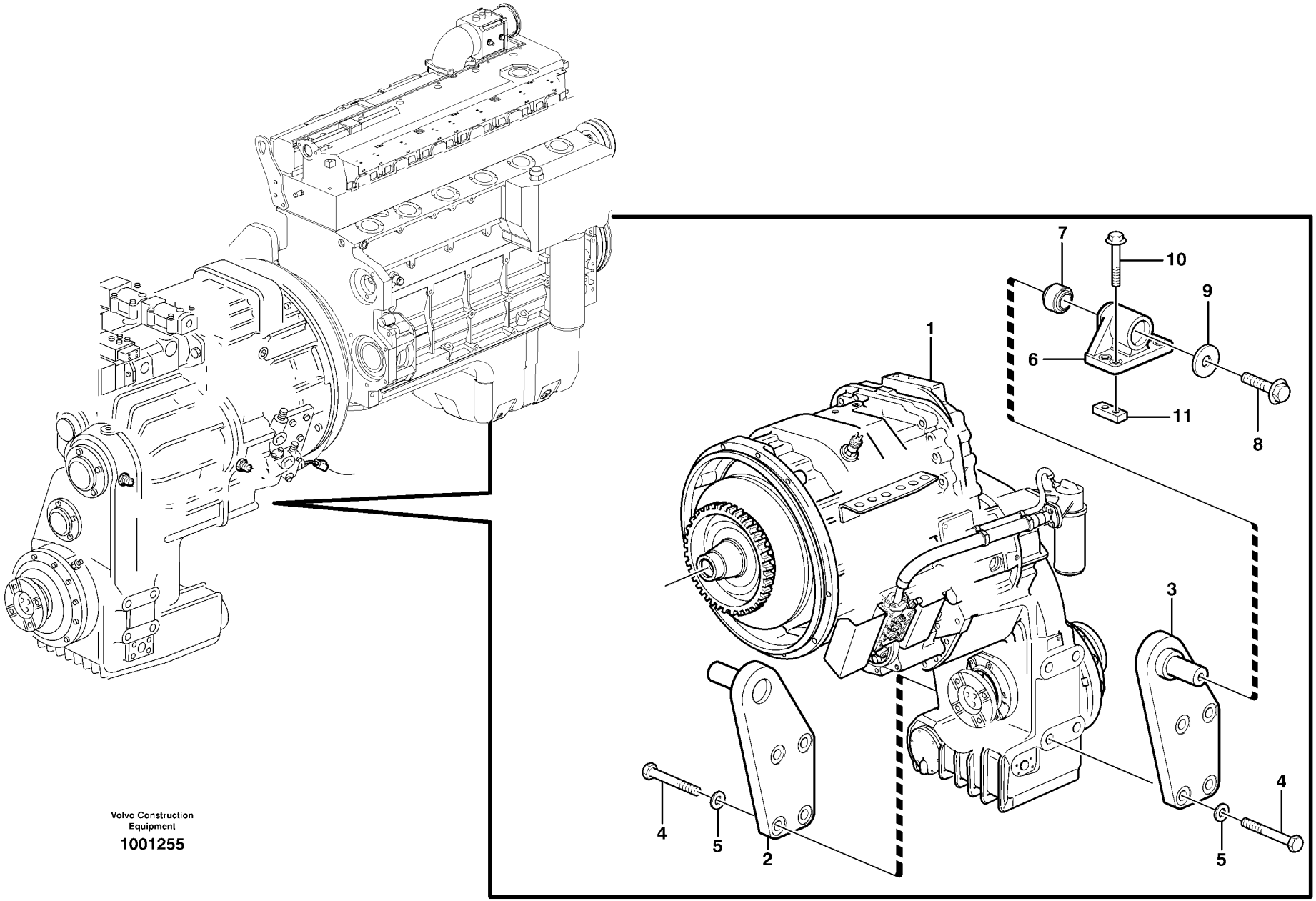

Volvo Construction Equipment

1001255

Fig.	Part No.	Quantity 1	Quantity 2	Quantity 3	PS	KIT	Description	Dénomination	Bezeichnung	Denominación	Benämning	Notes
1		1					Hydr xmsn	Trans.hydrauli.	Hydr antrieb	Transm hidraul	Hydraultransm.	
2	VOE 11173148	1					Attachment	Fixation	Halterung	Fijacion	Fäste	LH
3	VOE 11173147	1					Attachment	Fixation	Halterung	Fijacion	Fäste	RH
4	VOE 978950	8					Hexagon screw	Vis à tête hexagonale	Sechskantschraube	Tornillo hexagonal	Sexkantsskruv	
5	VOE 11055609	8					Plain washer	Rondelle plane	Flachscheibe	Arandela plana	Planbricka	(VOE 930850)
6	VOE 11154068	2					Attachment	Fixation	Halterung	Fijacion	Fäste	
7	VOE 11130778	2					•Rubber element	•Élément caoutchouc	•Gummiteil	•Taco de goma	•Gummielement	
8	VOE 968435	2					Flange screw	Vis à embase	Flanschschraube	Tornillo embridado	Flänsskruv	
9	VOE 11024597	2					Washer	Rondelle	Scheibe	Arandela	Bricka	
10	VOE 13968302	8					Flange screw	Vis à embase	Flanschschraube	Tornillo embridado	Flänsskruv	
11	VOE 4898544	4					Nut plate	Plaque filetée	Gewindeplatte	Placa de tuerca	Mutterplatta	

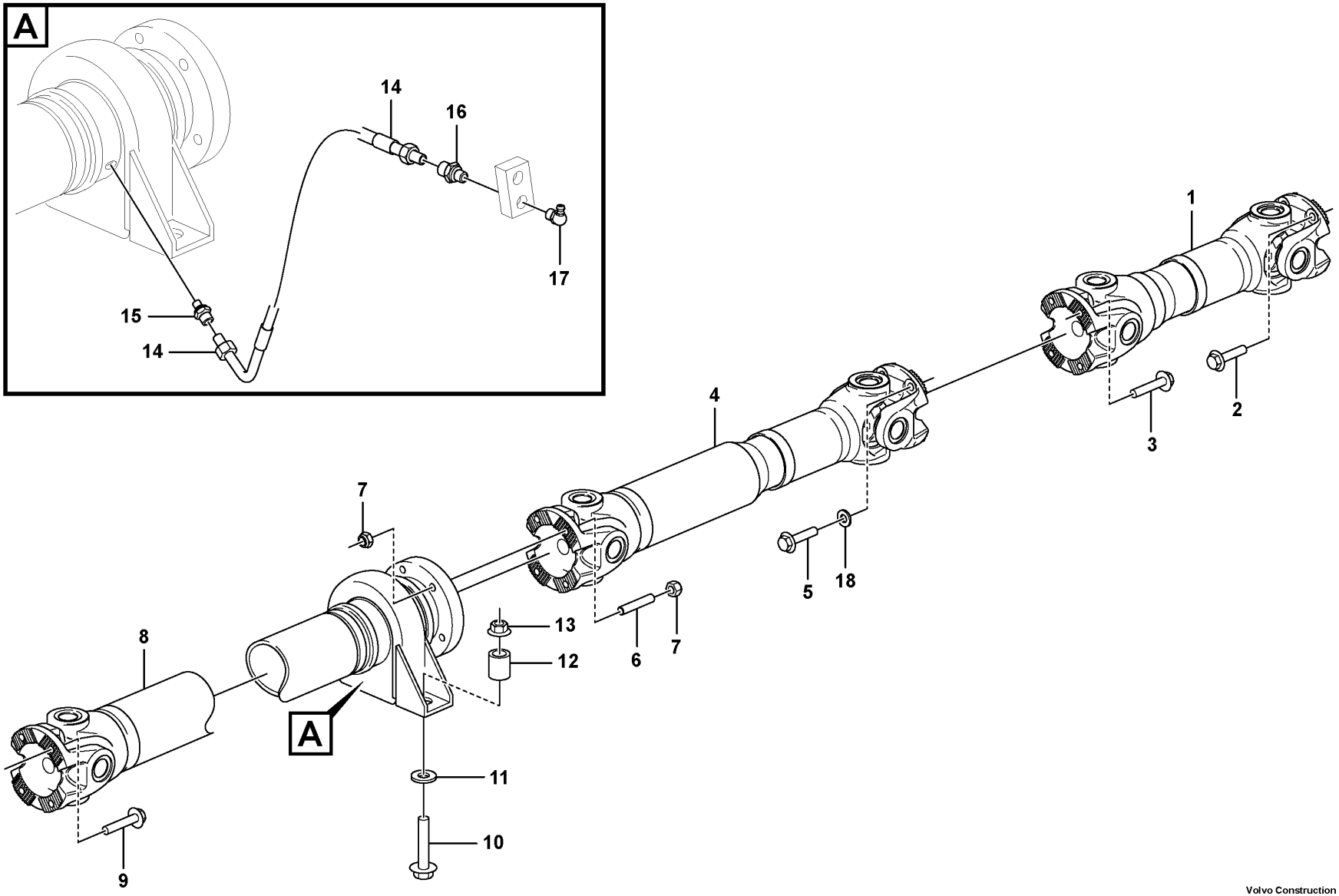

Volvo Construction Equipment
1090131

Fig.	Part No.	Quantity 1	Quantity 2	Quantity 3	PS	KIT	Description	Dénomination	Bezeichnung	Denominación	Benämning	Notes
1	VOE 11410847	1			SS		Propeller shaft	Arbre cardan	Gelenkwelle	Árbol de transmisión	Kardanaxel	hänvisa
2	VOE 984816	4					Flange screw	Vis à embase	Flanschschraube	Tornillo embridado	Flänsskruv	
3	VOE 984850	4					Flange screw	Vis à embase	Flanschschraube	Tornillo embridado	Flänsskruv	
4	VOE 11172545	1			SS		Propeller shaft	Arbre cardan	Gelenkwelle	Árbol de transmisión	Kardanaxel	hänvisa
5	VOE 984850	4					Flange screw	Vis à embase	Flanschschraube	Tornillo embridado	Flänsskruv	
6	VOE 17442805	4					Ball pin	Rotule	Kugelbolzen	Perno bola	Kultapp	
7	VOE 981315	8					Lock nut	Contre-écrou	Sicherungsmutter	Contratuerca	Låsmutter	
8	VOE 15085419	1					Propeller shaft	Arbre cardan	Gelenkwelle	Árbol de transmisión	Kardanaxel	hänvisa
9	VOE 984850	4					Flange screw	Vis à embase	Flanschschraube	Tornillo embridado	Flänsskruv	
10	VOE 13966366	2					Flange screw	Vis à embase	Flanschschraube	Tornillo embridado	Flänsskruv	
11	VOE 930844	2					Plain washer	Rondelle plane	Flachscheibe	Arandela plana	Planbricka	
12	VOE 4854494	2					Spacer	Entretoise	Abstandkörper	Distanciador	Distans	
13	VOE 971100	2					Flange lock nut	Contre-écrou à embase	Flanschverschlussmutter	Contratuerca embridada	Flänslåsmutter	
14	VOE 15054683	2					Hose	Flexible	Schlauch	Manguera	Slang	
15	VOE 11027540	2					Nipple	Raccord	Nippel	Niple	Nippel	
16	VOE 946089	2					Nipple	Raccord	Nippel	Niple	Nippel	
17	VOE 914169	2					Lubricating nipple	Graisseur	Schmiernippel	Niple lubricador	Smörjnippel	
18	VOE 930872	4					Plain washer	Rondelle plane	Flachscheibe	Arandela plana	Planbricka	

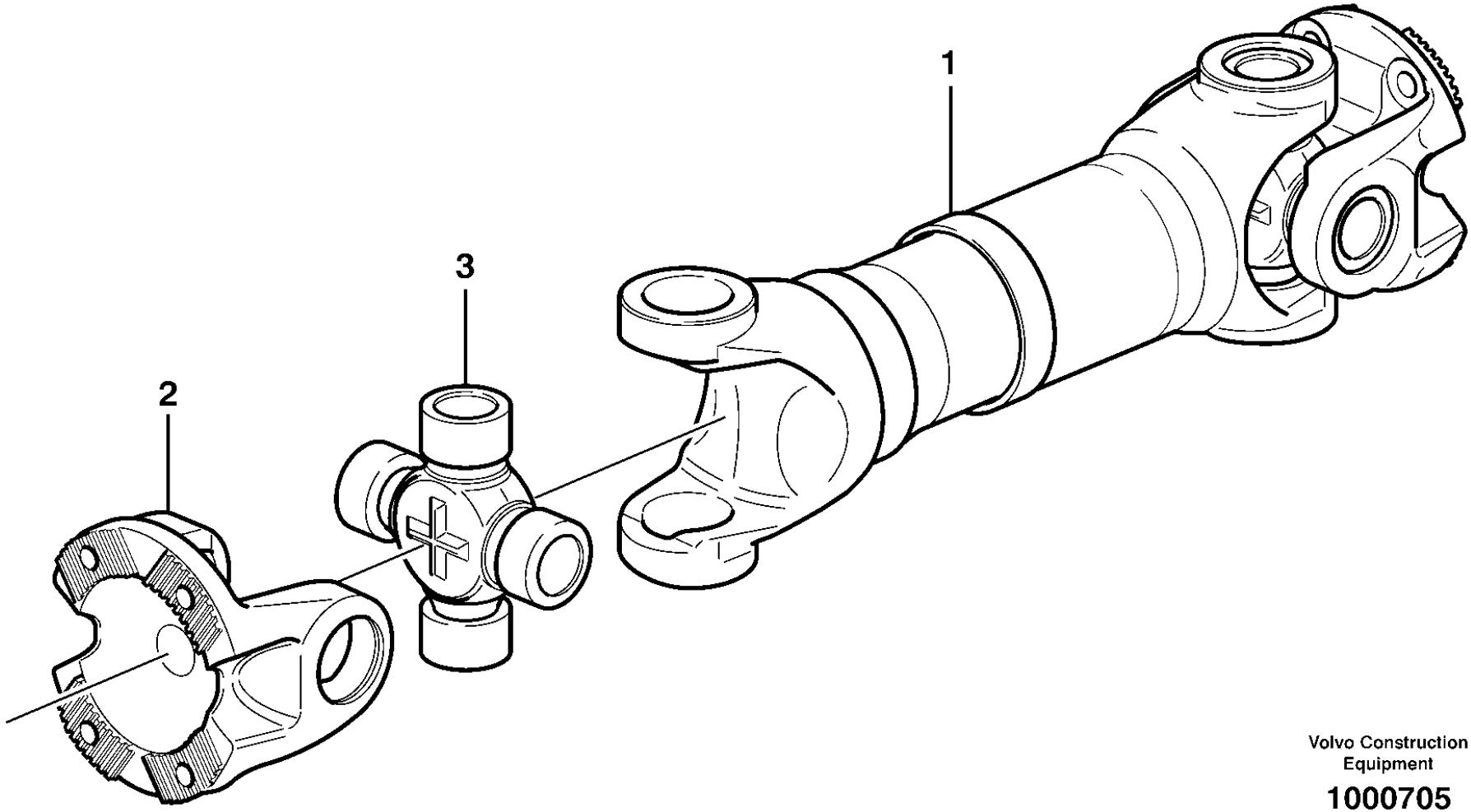

Volvo Construction
Equipment

1000705

Fig.	Part No.	Quantity 1	Quantity 2	Quantity 3	PS	KIT	Description	Dénomination	Bezeichnung	Denominación	Benämning	Notes
1	VOE 15085423	1					Propeller shaft	Arbre cardan	Gelenkwelle	Árbol de transmisión	Kardanaxel	BAKRE/REAR
2	VOE 1069507	2					•Flange yoke	•Chape bridée	•Flanschgabel	•Horquilla embridada	•Flänsgaffel	
3	VOE 11708996	2					•Spider kit	•Kit de croissillon	•Achssternsatz	•Juego de cruceta	•Axelkorssats	
	VOE 11712222	2					••Lubricating nipple	••Graisseur	••Schmiernippel	••Niple lubricador	••Smörjnippel	

1		**Propeller shaft** **Arbre à cardans** **Gelenkwelle** **Ejes cardán** **Kardanaxel**	Catalogue id **20107**	Group **451**
2			Illustr. No **1000705**	Section **150**
3				
4			Issue **20009015-H**	Page **615**
5		**33382, 33433**		

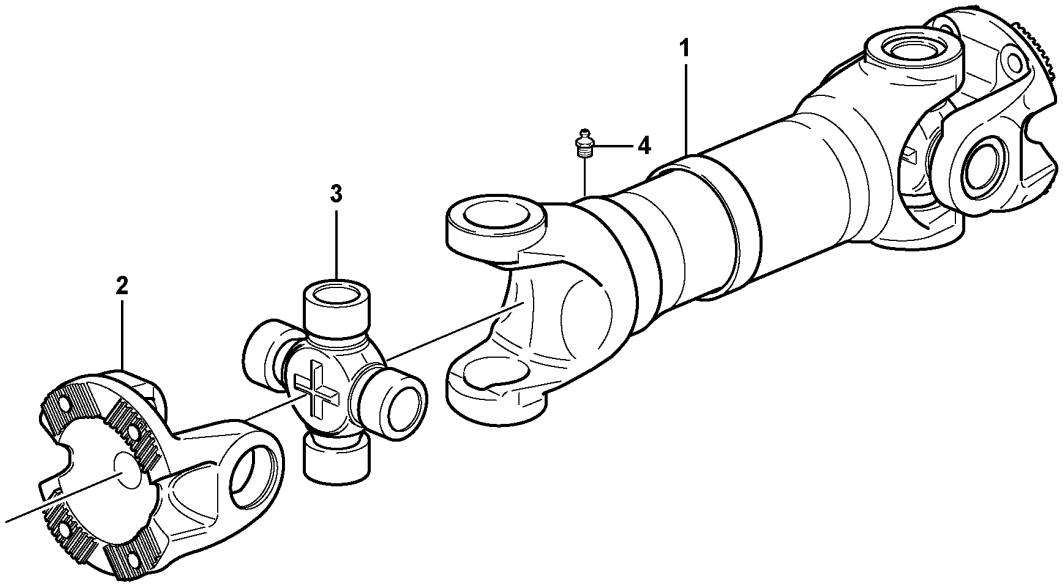
1
2
3
4

Fig.	Part No.	Quantity 1	Quantity 2	Quantity 3	PS	KIT	Description	Dénomination	Bezeichnung	Denominación	Benämning	Notes
	VOE 15085421	1					Propeller shaft	Arbre cardan	Gelenkwelle	Árbol de transmisión	Kardanaxel	MITTRE/MIDDLE
1		1			NS		•Propeller shaft	•Arbre cardan	•Gelenkwelle	•Arbol transm	•Kardanaxel	
2	VOE 1069507	2					•Flange yoke	•Chape bridée	•Flanschgabel	•Horquilla embridada	•Flänsgaffel	
3	VOE 11708996	2					•Spider kit	•Kit de croissillon	•Achssternsatz	•Juego de cruceta	•Axelkorssats	
	VOE 11712222	2					••Lubricating nipple	••Graisseur	••Schmiernippel	••Niple lubricador	••Smörjnippel	
4	VOE 11060851	1					•Lubricating nipple	•Graisseur	•Schmiernippel	•Niple lubricador	•Smörjnippel	

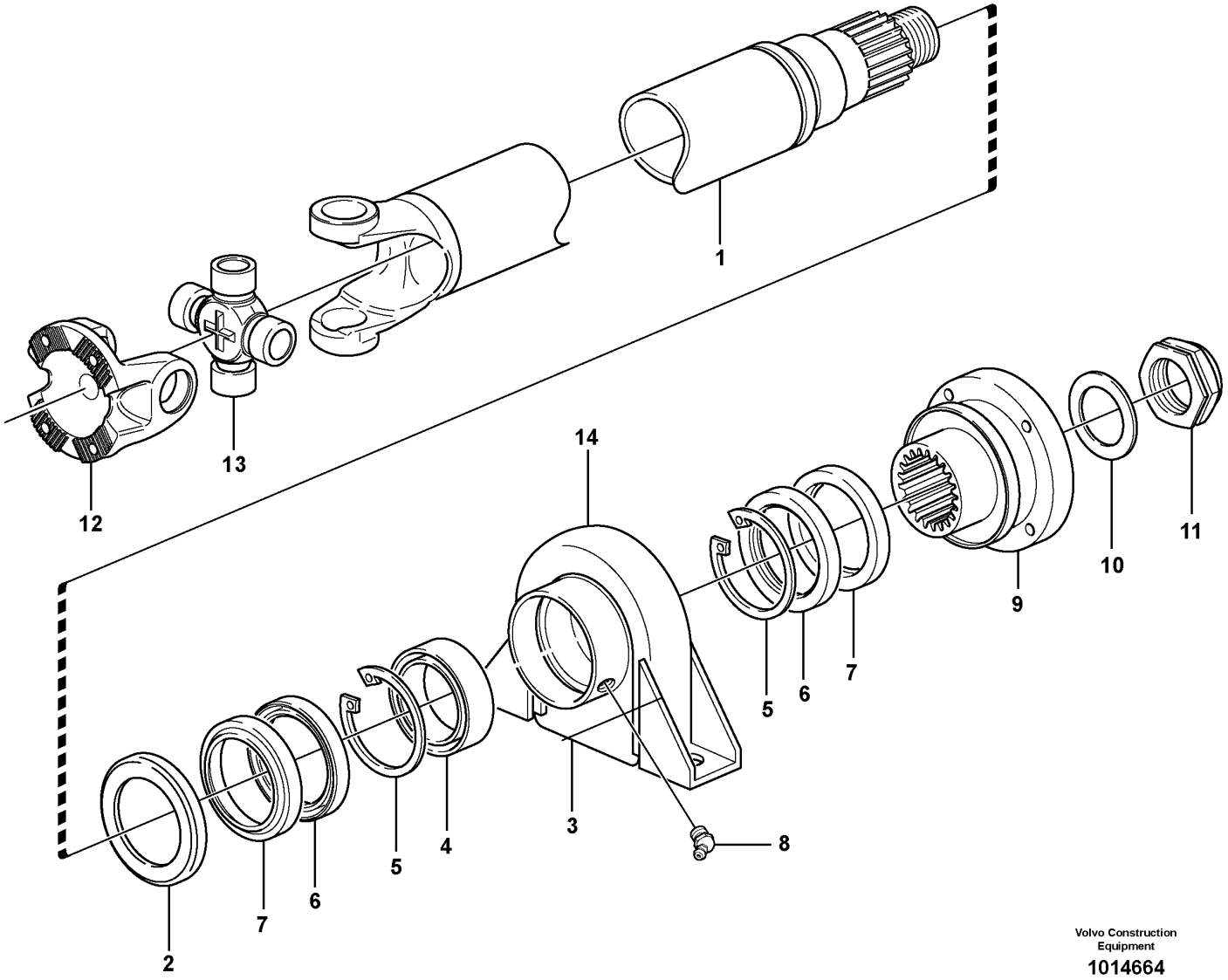

Volvo Construction Equipment

1014664

Fig.	Part No.	Quantity 1	Quantity 2	Quantity 3	PS	KIT	Description	Dénomination	Bezeichnung	Denominación	Benämning	Notes
	VOE 15085419	1					Propeller shaft	Arbre cardan	Gelenkwelle	Árbol de transmisión	Kardanaxel	FRÄMRE/FRONT
1		1			NS		•Propeller shaft	•Arbre cardan	•Gelenkwelle	•Arbol transm	•Kardanaxel	
2	VOE 263012	1					•Dust cover	•Pare-poussière	•Staubschutz	•Protección de polvo	•Dammskydd	
3	VOE 6212888	1					•Support bearing	•Palier de butée	•Stützlager	•Cojinete de apoyo	•Stödlager	
4		1			NS		••Ball Bearing	••Roulemen.billes	••Kugellager	••Cojinete Bolas	••Kullager	
5	VOE 914548	2					••Retaining ring	••Bague retenue	••Haltering	••Anillo retén	••Hållarring	
6	VOE 959042	2					••Sealing ring	••Bague étanchéité	••Dichtring	••Anillo retén	••Tätningsring	
7	VOE 263005	2					••Protecting ring	••Bague protection	••Schutzring	••Anillo protector	••Skyddsring	
8	VOE 13951740	2					••Nipple	••Raccord	••Nippel	••Niple	••Nippel	
9	VOE 11709012	1					•Connection flange	•Bride de connexion	•Anschlussflansch	•Brida de conexión	•Anslutningsfläns	
10	VOE 13948269	1					•Washer	•Rondelle	•Scheibe	•Arandela	•Bricka	
11	VOE 13948320	1					•Nut	•Écrou	•Mutter	•Tuerca	•Mutter	
12	VOE 1069507	1					•Flange yoke	•Chape bridée	•Flanschgabel	•Horquilla embridada	•Flänsgaffel	
13	VOE 11708996	1					•Spider kit	•Kit de croissillon	•Achssternsatz	•Juego de cruceta	•Axelkorssats	
	VOE 11712222	2					••Lubricating nipple	••Graisseur	••Schmiernippel	••Niple lubricador	••Smörjnippel	
14	VOE 263006	1					•Clamp	•Collier serrage	•Schelle	•Abrazadera	•Klamma	

1		**Propeller shaft** **Arbre à cardans** **Gelenkwelle** **Ejes cardán** **Kardanaxel**	Catalogue id **20107**	Group **451**
2			Illustr. No **1014664**	Section **250**
3				
4			Issue **20009015-H**	Page **619**
5		**33382, 33433**		

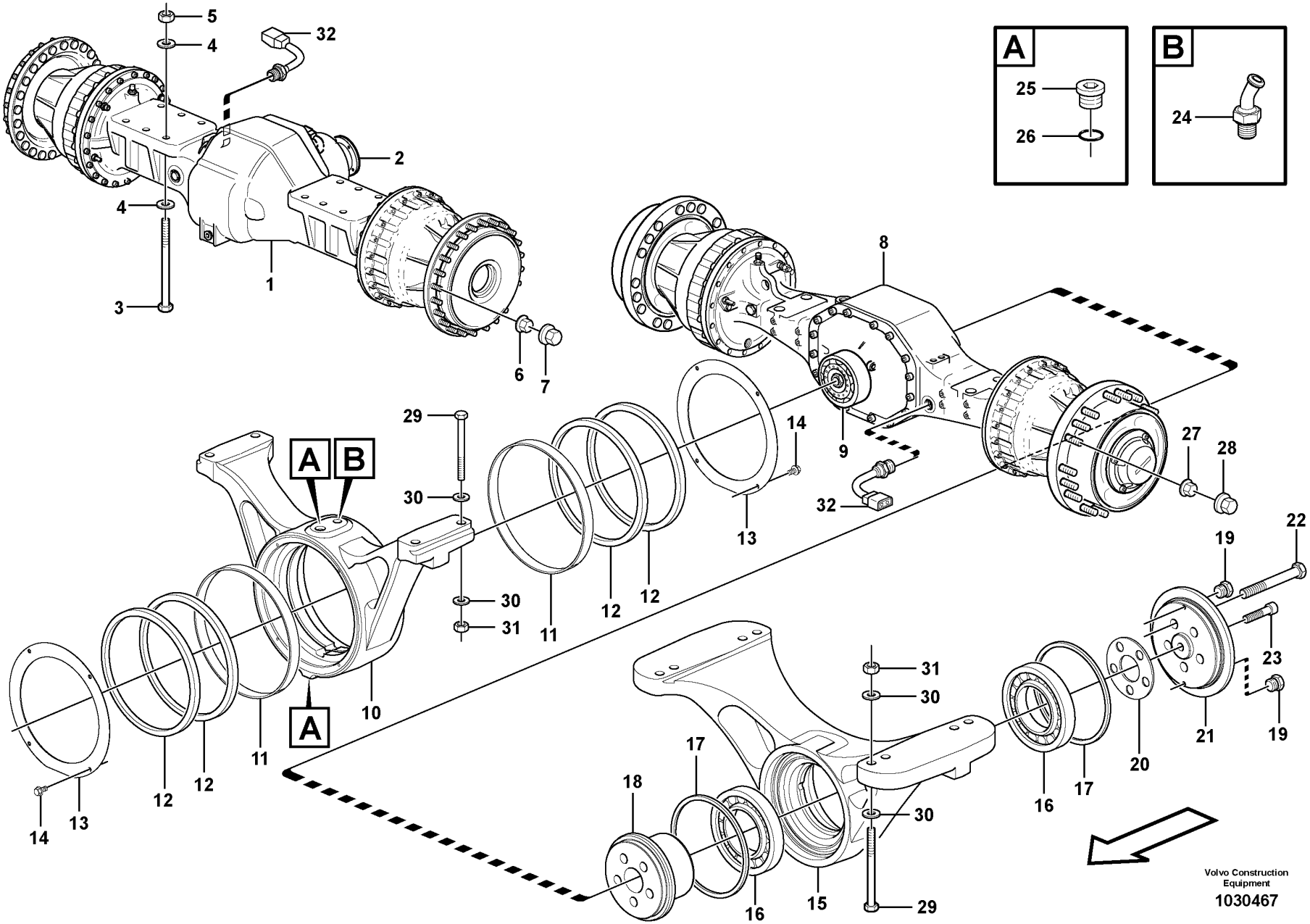
A
B
25
26
24
5
4
32
2
4
1
3
6
7
8
9
14
27
28
32
13
29
30
A
B
30
31
11
12
12
22
19
23
19
21
20
17
16
31
30
30
29
15
16
17
18
10
A
11
12
12
13
14
Volvo Construction Equipment
1030467

Fig.	Part No.	Quantity 1	Quantity 2	Quantity 3	PS	KIT	Description	Dénomination	Bezeichnung	Denominación	Benämning	Notes
1		1					Planetary Axle	Axe Planetaire	Planetenachse	Eje Planetario	Planetaxel	AWB 31 See group 461-100 page 627
2		1					•Diff Carrier	•Reducteur Cent.	•Ausgl.getriebe	•Grupo Conico	•Centrumväxel	See group 461-150 page 633
3	VOE 13980100	12					Hexagon screw	Vis à tête hexagonale	Sechskantschraube	Tornillo hexagonal	Sexkantsskruv	
4	VOE 930853	24					Plain washer	Rondelle plane	Flachscheibe	Arandela plana	Planbricka	
5	VOE 961997	12					Hexagon nut	Écrou hexagonal	Sechskantmutter	Tuerca hexagonal	Sexkantsmutter	
6	VOE 947972	36					Wheel nut	Écrou de roue	Radmutter	Tuerca de rueda	Hjulmutter	
7	VOE 11100354	36					Nut cap	Capot écrou	Mutterabdeckkappe	Tapa tuerca	Mutterkåpa	
8			1				Planet Shaft	Axe Satellite	Planetenwelle	Eje Planeta	Planetaxel	AWB 30 See group 463-100 page 637
8				1			Planet Shaft	Axe Satellite	Planetenwelle	Eje Planeta	Planetaxel	AWB 30 See group 463-100 page 637
9			1	1			•Diff Carrier	•Reducteur Cent.	•Ausgl.getriebe	•Grupo Conico	•Centrumväxel	See group 463-150 page 643
10	VOE 11103453		1	1			•Rear axle bridge	•Pont d'essieu ar	•Hinterachsbrücke	•Puente de eje trasero	•Bakaxelbrygga	
11	VOE 11103241		2	2			•Slide ring	•Bague guidage	•Gleitring	•Anillo deslizante	•Glidring	
12	VOE 11103240		4	4			•Sealing ring	•Bague étanchéité	•Dichtring	•Anillo retén	•Tätningsring	
13	VOE 11103455		2	2			•Plate	•Tôle	•Blech	•Chapa	•Plåt	
14	VOE 946440		8	8			•Flange screw	•Vis à embase	•Flanschschraube	•Tornillo embridado	•Flänsskruv	
15	VOE 11103277		1	1			•Rear axle bridge	•Pont d'essieu ar	•Hinterachsbrücke	•Puente de eje trasero	•Bakaxelbrygga	
16	VOE 184838		2	2			••Roller bearing	••Roulement à rouleaux	••Rollenlager	••Cojínete rodillo	••Rullager	
17	VOE 11103242		2	2			••Sealing ring	••Bague étanchéité	••Dichtring	••Anillo retén	••Tätningsring	
18	VOE 11103239		1	1			•Pivot pin	•Boulon articulation	•Gelenkbolzen	•Perno articulación	•Länkbult	
19	VOE 479979		2	2			•Plug	•Bouchon	•Stopfen	•Tapon	•Plugg	
20	VOE 11103251		REQ	REQ			•Spacer	•Entretoise	•Abstandkörper	•Distanciador	•Distans	THICK = 0,35 MM
20	VOE 11103252		REQ	REQ			•Spacer	•Entretoise	•Abstandkörper	•Distanciador	•Distans	THICK = 0,75 MM
20	VOE 11103253		REQ	REQ			•Spacer	•Entretoise	•Abstandkörper	•Distanciador	•Distans	
21	VOE 11103238		1	1			•Cover	•Capot	•Abdeckung	•Capó	•Kåpa	
22	VOE 978956		5	5			•Hexagon screw	•Vis à tête hexagonale	•Sechskantschraube	•Tornillo hexagonal	•Sexkantsskruv	
23	VOE 949544		1	1			•Hex. socket screw	•Vis à six pans creux	•Innensechskantschraube	•Tornillo de hexágono embutido	•Insexskruv	
24	VOE 942337		1	1			•Nipple	•Raccord	•Nippel	•Niple	•Nippel	
25	VOE 13968610		2	2			•Plug	•Tampon	•Stopfen	•Tapón	•Plugg	

3624) **GB**: Planetary axle rear, Limited slip. **FR**: Axe satelite, Ar, "limited slip". **DE**: Planetenwelle, Rückwärts, "limited slip". **ES**: Eje planeta, trasero, "limited slip". **SE**: Planetaxel bak, "limited slip".

1	23897, 56005
2	23955, 56006 STD
3	3624) 23956, 56007 (83041)
4	
5	

Planet axles with fitting parts
Train planétaire avec pièces de montage
Planetenwellen mit Anbauteilen
Ejes planetarios con accesorios de montaje
Planetaxlar med monteringsdetaljer

Catalogue id	Group
20107	460
Illustr. No	**Section**
1030467	100
Issue	**Page**
20009015-H	621

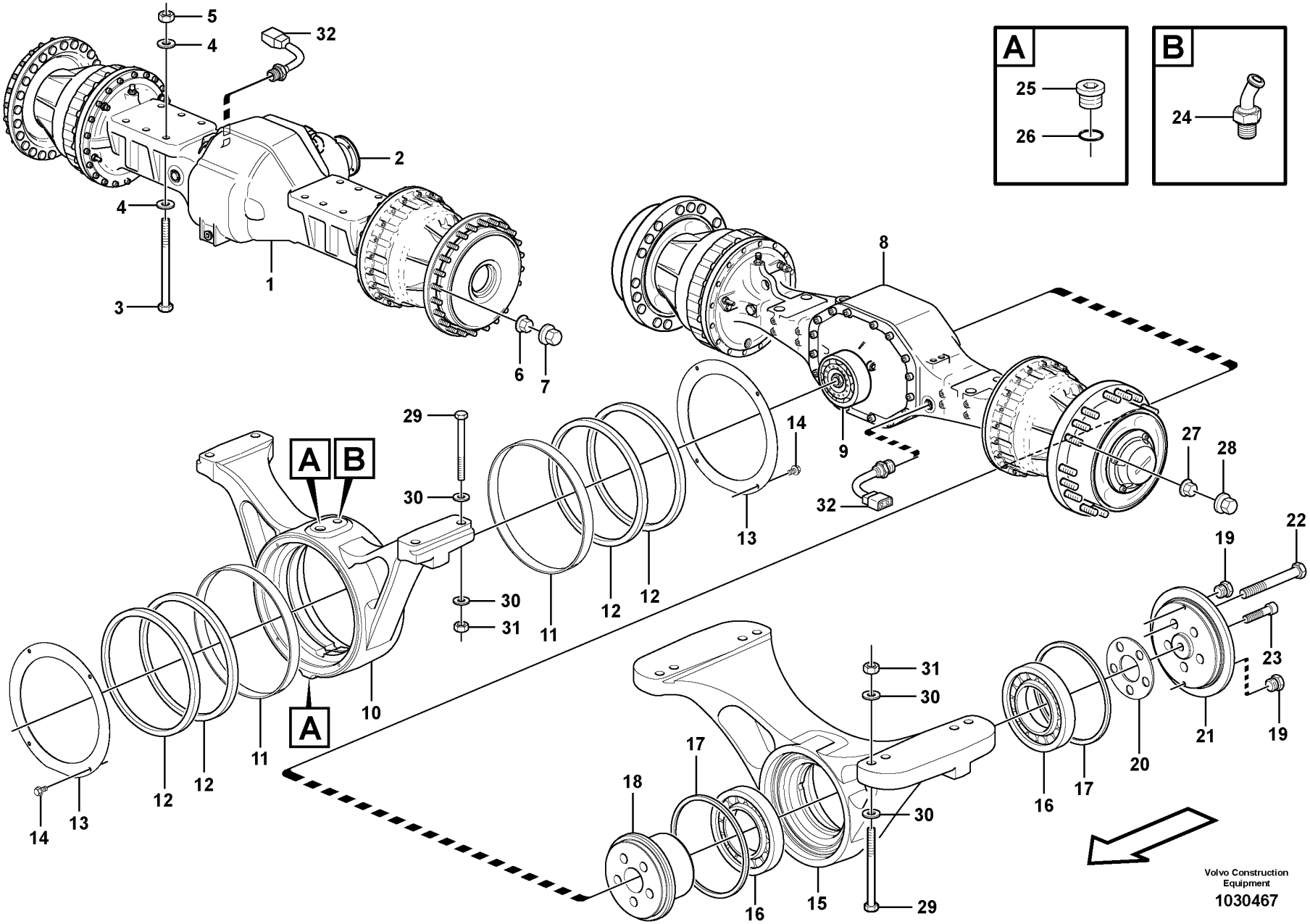
A
B
25
26
24
5
4
32
2
4
1
3
6
7
8
9
14
27
28
32
13
29
30
A
B
30
31
11
12
12
22
19
23
19
21
20
17
16
31
30
30
29
15
16
17
18
10
A
11
12
12
13
14
Volvo Construction Equipment
1030467

Fig.	Part No.	Quantity 1	Quantity 2	Quantity 3	PS	KIT	Description	Dénomination	Bezeichnung	Denominación	Benämning	Notes
26	VOE 13976109		2	2			•O-ring	•Joint torique	•O-Ring	•Anillo tórico	•O-ring	
27	VOE 947972		36	36			Wheel nut	Écrou de roue	Radmutter	Tuerca de rueda	Hjulmutter	
28	VOE 11100354		36	36			Nut cap	Capot écrou	Mutterabdeckkappe	Tapa tuerca	Mutterkåpa	
29	VOE 963342		12	12			Hexagon screw	Vis à tête hexagonale	Sechskantschraube	Tornillo hexagonal	Sexkantsskruv	
30	VOE 13946304		24	24			Washer	Rondelle	Scheibe	Arandela	Bricka	
31	VOE 13961996		12	12			Nut	Écrou	Mutter	Tuerca	Mutter	
32	VOE 15153124	2	2	2			Temperature sensor	Sonde de température	Temperaturgeber	Sensor de temperatura	Temperatursensor	(VOE 11145324) SE410

3624) **GB**: Planetary axle rear, Limited slip. **FR**: Axe satelite, Ar, "limited slip". **DE**: Planetenwelle, Rückwärts, "limited slip". **ES**: Eje planeta, trasero, "limited slip". **SE**: Planetaxel bak, "limited slip".

1	23897, 56005	**Planet axles with fitting parts** **Train planétaire avec pièces de montage** **Planetenwellen mit Anbauteilen** **Ejes planetarios con accesorios de montaje** **Planetaxlar med monteringsdetaljer**	Catalogue id **20107**	Group **460**
2	23955, 56006 STD			
3	3624) 23956, 56007 (83041)		Illustr. No **1030467**	Section **100**
4			Issue **20009015-H**	Page **623**
5				

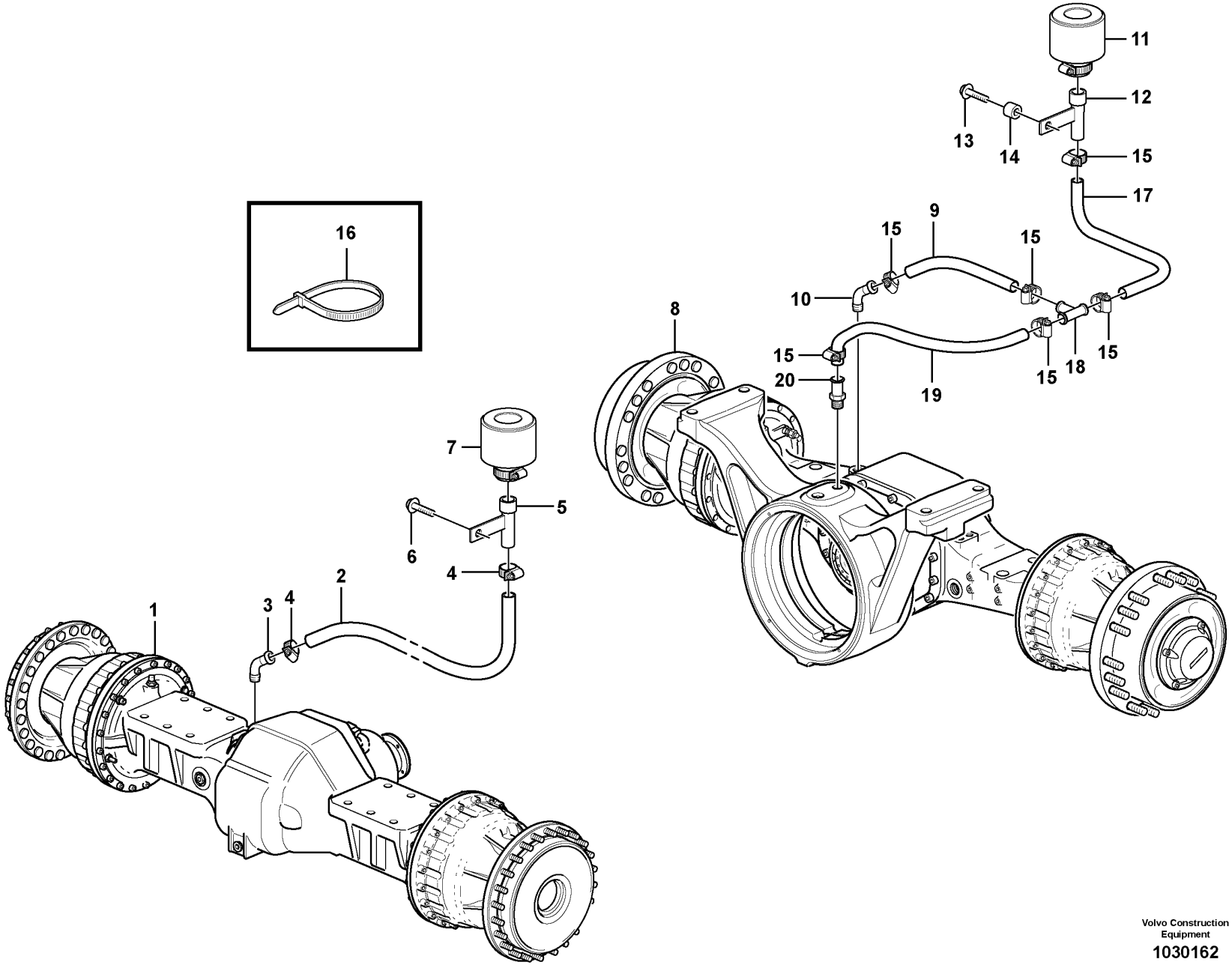

Volvo Construction Equipment

1030162

Fig.	Part No.	Quantity 1	Quantity 2	Quantity 3	PS	KIT	Description	Dénomination	Bezeichnung	Denominación	Benämning	Notes
1		1					Planetary axle	Axe planetaire	Planetenachse	Eje planetario	Planetaxel	See group 461-100 page 627
2	VOE 982551	REQ					Hose	Flexible	Schlauch	Manguera	Slang	L = 1000 MM
3		1					Nipple	Raccord	Nippel	Niple	Nippel	See group 461-100 page 627
4	VOE 13943472	2					Hose clamp	Collier durite	Schlauchschelle	Abrazadera de manguera	Slangklamma	
5	VOE 11132263	1					Attachment bracket	Porte-outil	Geräteträger	Soporte de implementos	Redskapsfäste	
6	VOE 946329	1					Flange screw	Vis à embase	Flanschschraube	Tornillo embridado	Flänsskruv	
7	VOE 11172907	1					Air filter	Filtre à air	Luftfilter	Filtro de aire	Luftfilter	
8		1					Planetary axle	Axe planetaire	Planetenachse	Eje planetario	Planetaxel	See group 463-100 page 637
9	VOE 992219	REQ					Hose	Flexible	Schlauch	Manguera	Slang	L = 190 MM
10		1					Nipple	Raccord	Nippel	Niple	Nippel	See group 463-100 page 637
11	VOE 11172907	1					Air filter	Filtre à air	Luftfilter	Filtro de aire	Luftfilter	
12	VOE 11132263	1					Attachment bracket	Porte-outil	Geräteträger	Soporte de implementos	Redskapsfäste	
13	VOE 13965193	1					Screw	Vis	Schraube	Tornillo	Skruv	
14	VOE 11026256	1					Spacer ring	Bague entretoise	Abstandring	Anillo distanciador	Distansring	
15	VOE 13943472	6					Hose clamp	Collier durite	Schlauchschelle	Abrazadera de manguera	Slangklamma	
16	VOE 4881440	REQ					Cable tie	Serre-câble	Kabelbinder	Abrazadera de cinta	Buntband	
17	VOE 992219	1					Hose	Flexible	Schlauch	Manguera	Slang	L = 520 MM
18	VOE 11411342	1					T-pipe	Tuyau-t	T-Stück	Tubo-t	T-rör	
19	VOE 992219	1					Hose	Flexible	Schlauch	Manguera	Slang	L = 280 MM
20		1					Nipple	Raccord	Nippel	Niple	Nippel	See group 460-100 page 621

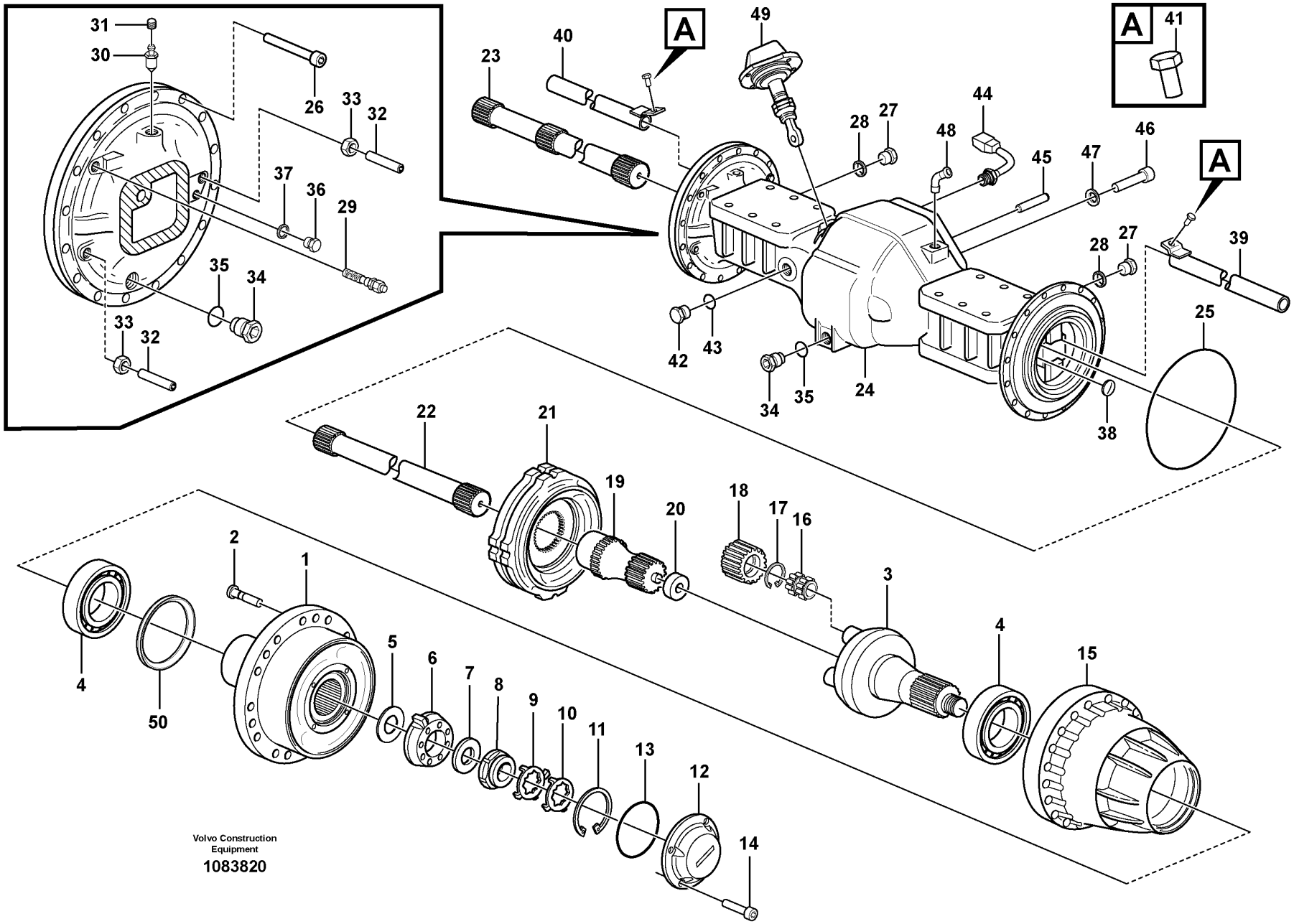
A
A
A
1
2
3
4
5
6
7
8
9
10
11
12
13
14
15
16
17
18
19
20
21
22
23
24
25
26
27
28
29
30
31
32
33
34
35
36
37
38
39
40
41
42
43
44
45
46
47
48
49
50
Volvo Construction
Equipment
1083820

Fig.	Part No.	Quantity 1	Quantity 2	Quantity 3	PS	KIT	Description	Dénomination	Bezeichnung	Denominación	Benämning	Notes
	VOE 56005	1					Planet shaft	Axe satellite	Planetenwelle	Eje planeta	Planetaxel	(VOE 23897) AWB 31
	VOE 56005		1				Planet shaft	Axe satellite	Planetenwelle	Eje planeta	Planetaxel	AWB 31
1	VOE 15122323	2	2				•Hub	•Moyeu	•Nabe	•Cubo	•Nav	
2	VOE 15107881	36	36				••Wheel stud	••Goujon de roue	••Radbolzen	••Perno de rueda	••Hjulbult	(VOE 11102585)
3	VOE 17421171	2	2				•Planet carrier	•Porte-satellite	•Planetenträger	•Portasatélites	•Planethållare	(VOE 11102912)
4	VOE 184836	4	4				•Roller bearing	•Roulement à rouleaux	•Rollenlager	•Cojínete rodillo	•Rullager	
5	VOE 11034514	REQ	REQ				•Shim	•Cale de réglage	•Ausgleichblech	•Laminilla de ajuste	•Justermellanlägg	THICK = 0,20 MM
	VOE 11034513	REQ	REQ				•Shim	•Cale de réglage	•Ausgleichblech	•Laminilla de ajuste	•Justermellanlägg	THICK = 0,25 MM
	VOE 11034512	REQ	REQ				•Shim	•Cale de réglage	•Ausgleichblech	•Laminilla de ajuste	•Justermellanlägg	THICK = 0,35 MM
	VOE 11102823	REQ	REQ				•Shim	•Cale de réglage	•Ausgleichblech	•Laminilla de ajuste	•Justermellanlägg	THICK = 1,00 MM
6	VOE 11034507	2	2				•Washer	•Rondelle	•Scheibe	•Arandela	•Bricka	
7	VOE 1523317	2	2				•Washer	•Rondelle	•Scheibe	•Arandela	•Bricka	
8	VOE 1522293	2	2				•Nut	•Écrou	•Mutter	•Tuerca	•Mutter	
9	VOE 1523318	REQ	REQ				•Lock washer	•Rondelle verrouillage	•Sicherungsscheibe	•Arandela seguridad	•Låsbricka	0 DEG
10	VOE 1523319	REQ	REQ				•Lock washer	•Rondelle verrouillage	•Sicherungsscheibe	•Arandela seguridad	•Låsbricka	7,5 DEG
11	VOE 914484	2	2				•Snap ring	•Circlip	•Nutring	•Circlip	•Spårring	
12	VOE 11102336	2	2				•Cover	•Capot	•Abdeckung	•Capó	•Kåpa	
13	VOE 13946442	2	2				•O-ring	•Joint torique	•O-Ring	•Anillo tórico	•O-ring	
14	VOE 967634	8	8				•Hex. socket screw	•Vis à six pans creux	•Innensechskantschraube	•Tornillo de hexágono embutido	•Insexskruv	
15	VOE 11168129	2	2				•Hub retainer	•Porte-moyeu	•Nabenhalter	•Retén de cubo	•Navhållare	
	VOE 976936	1	1				••Retaining ring	••Bague retenue	••Haltering	••Anillo retén	••Hållarring	
16	VOE 11035001	8	8				•Bearing	•Roulement	•Lager	•Cojinete	•Lager	
17	VOE 914474	8	8				•Snap ring	•Circlip	•Nutring	•Circlip	•Spårring	
18	VOE 11035819	8	8				•Planet gear	•Satellite	•Planetenrad	•Satélite	•Planethjul	
19	VOE 11168079	2	2				•Sun gear	•Planétaire	•Sonnenrad	•Planeta	•Solhjul	
20	VOE 11035554	2	2				•Washer	•Rondelle	•Scheibe	•Arandela	•Bricka	
21		2					•Brake plate	•Plaque frein	•Bremsplatte	•Placa de freno	•Bromsplatta	See group 516-100 page 661
21			2				•Brake plate	•Plaque frein	•Bremsplatte	•Placa de freno	•Bromsplatta	See group 516-150 page 663

3629) S/N - 24981 SWE, S/N - 71956 BRA, S/N - 66753 USA, S/N - 54780 IRN
3630) S/N 24982 - SWE, S/N 71957 - BRA, S/N 66754 - USA, S/N 54781 - IRN

1	3629) 23897	**Planetary axle, front** **Axe satellite, AV** **Planetenwelle, vorne** **Eje planeta, delantera** **Planetaxel, fram**	Catalogue id **20107**	Group **461**
2	3630) 56005		Illustr. No **1083820**	Section **100**
3				
4			Issue **20009015-H**	Page **627**
5				

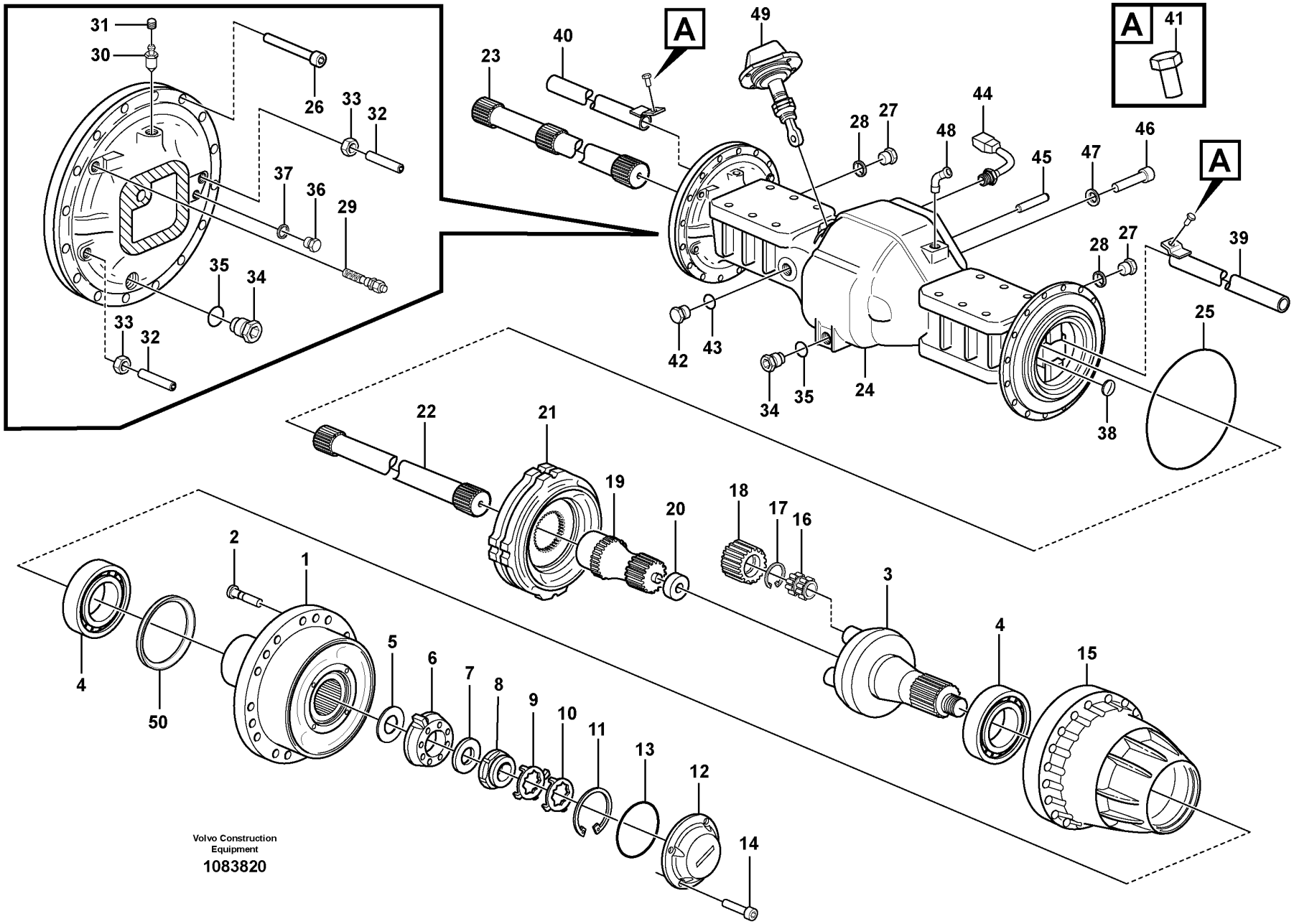
A
A
A
1
2
3
4
5
6
7
8
9
10
11
12
13
14
15
16
17
18
19
20
21
22
23
24
25
26
27
28
29
30
31
32
33
34
35
36
37
38
39
40
41
42
43
44
45
46
47
48
49
50
Volvo Construction
Equipment
1083820

Fig.	Part No.	Quantity 1	2	3	PS	KIT	Description	Dénomination	Bezeichnung	Denominación	Benämning	Notes
22	VOE 11102806	1	1				•Drive shaft	•Arbre d'entrainement	•Antriebswelle	•Eje propulsor	•Drivaxel	LH
23	VOE 11102622	1	1				•Drive shaft	•Arbre d'entrainement	•Antriebswelle	•Eje propulsor	•Drivaxel	RH
24	VOE 11102777	1					•Axle casing	•Carter d'essieu	•Achsgehäuse	•Cubierta de eje	•Axelkåpa	
24	VOE 15193786		1				•Axle casing	•Carter d'essieu	•Achsgehäuse	•Cubierta de eje	•Axelkåpa	(VOE 15049119)
25	VOE 11103303	2	2				•O-ring	•Joint torique	•O-Ring	•Anillo tórico	•O-ring	
26	VOE 949544	32	32				•Hex. socket screw	•Vis à six pans creux	•Innensechskantschraube	•Tornillo de hexágono embutido	•Insexskruv	
27	VOE 13960632	2	2				•Plug	•Tampon	•Stopfen	•Tapón	•Plugg	
28	VOE 13947624	2	2				•Plane gasket	•Joint plan	•Plandichtung	•Junta plana	•Planpackning	
29	VOE 11102446	2	2				•Wear Indicator	•Indicat.d'usure	•Versch.anzeiger	•Indicador Desga	•Slit.indikator	
30	VOE 4871469	2	2				•Air vent valve	•Robinet de purge	•Entlüftungsventil	•Válvula de aireación	•Avluftningsventil	
31	VOE 11034256	2	2				••Protecting cap	••Capot de protection	••Schutzhaube	••Cabezal protección	••Skyddshuv	
32	VOE 11035450	4					•Screw	•Vis	•Schraube	•Tornillo	•Skruv	
33	VOE 955793	4					•Hexagon nut	•Écrou hexagonal	•Sechskantmutter	•Tuerca hexagonal	•Sexkantsmutter	
34	VOE 11102187	3	3				•Magnetic plug	•Bouchon magnétique	•Magnetstopfen	•Tapón magnético	•Magnetpropp	
35	VOE 958228	3	3				•O-ring	•Joint torique	•O-Ring	•Anillo tórico	•O-ring	
36	VOE 960630	2	2				•Plug	•Tampon	•Stopfen	•Tapón	•Plugg	
37	VOE 13969011	2	2				•Gasket	•Joint	•Dichtung	•Junta	•Packning	
38	VOE 955102	2	2				•Expansion plug	•Tampon d'expansion	•Dehnstopfen	•Tapón expansor	•Expansionsplugg	56005 SWE AX - 13707 BRA AX - 82643
38	VOE 946440		2				•Flange screw	•Vis à embase	•Flanschschraube	•Tornillo embridado	•Flänsskruv	SWE AX 13708 - BRA AX 82644 -
39	VOE 11035404	1	1				•Pipe	•Tuyau	•Rohrleitung	•Tubo	•Rör	LH 56005 SWE AX - 13707 BRA AX - 82643
39	VOE 11102370		1				•Pipe	•Tuyau	•Rohrleitung	•Tubo	•Rör	SWE AX 13708 - BRA AX 82644 -
40	VOE 11035407	1	1				•Pipe	•Tuyau	•Rohrleitung	•Tubo	•Rör	RH 56005 SWE AX - 13707 BRA AX - 82643

3629) S/N - 24981 SWE, S/N - 71956 BRA, S/N - 66753 USA, S/N - 54780 IRN
3630) S/N 24982 - SWE, S/N 71957 - BRA, S/N 66754 - USA, S/N 54781 - IRN

1	3629) 23897	**Planetary axle, front** **Axe satellite, AV** **Planetenwelle, vorne** **Eje planeta, delantera** **Planetaxel, fram**	Catalogue id **20107**	Group **461**
2	3630) 56005		Illustr. No **1083820**	Section **100**
3			Issue **20009015-H**	Page **629**
4				
5				

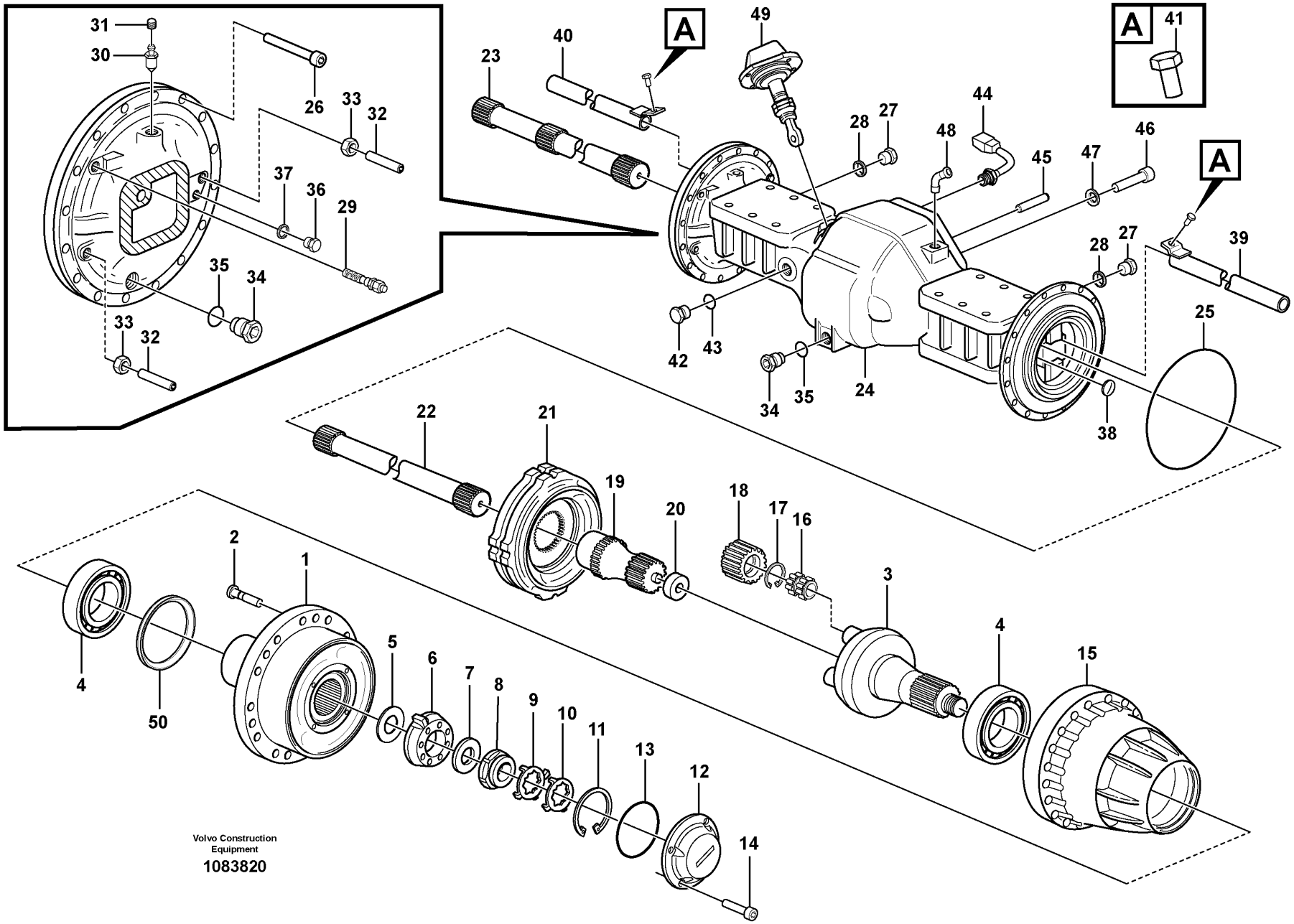
A
A
A
1
2
3
4
5
6
7
8
9
10
11
12
13
14
15
16
17
18
19
20
21
22
23
24
25
26
27
28
29
30
31
32
33
34
35
36
37
38
39
40
41
42
43
44
45
46
47
48
49
50
Volvo Construction
Equipment
1083820

Fig.	Part No.	Quantity 1	Quantity 2	Quantity 3	PS	KIT	Description	Dénomination	Bezeichnung	Denominación	Benämning	Notes
40	VOE 11102370		1				•Pipe	•Tuyau	•Rohrleitung	•Tubo	•Rör	SWE AX 13708 - BRA AX 82644 -
41	VOE 946440	2					•Flange screw	•Vis à embase	•Flanschschraube	•Tornillo embridado	•Flänsskruv	
41	VOE 996328		4				•Flange screw	•Vis à embase	•Flanschschraube	•Tornillo embridado	•Flänsskruv	
42	VOE 11034156	1	1				•Plug	•Tampon	•Stopfen	•Tapón	•Plugg	
43	VOE 958228	1	1				•O-ring	•Joint torique	•O-Ring	•Anillo tórico	•O-ring	
44	VOE 15153124	1	1				•Temperature sensor	•Sonde de température	•Temperaturgeber	•Sensor de temperatura	•Temperatursensor	(VOE 11145324) SE5201
45	VOE 950711	1	1				•Pin	•Clavette	•Splint	•Pasador	•Sprint	
46	VOE 4782860	18	18				•Hex. socket screw	•Vis à six pans creux	•Innensechskantschraube	•Tornillo de hexágono embutido	•Insexskruv	
47	VOE 941912	18	18				•Spring washer	•Rondelle élastique	•Federscheibe	•Arandela elástica	•Fjäderbricka	
48	VOE 942337	1	1				•Nipple	•Raccord	•Nippel	•Niple	•Nippel	
49		1	1				•Differential lock	•Blocage differentiel	•Ausgleichsperre	•Bloqueo diferencial	•Differentialspärr	See group 468-100 page 647
50	VOE 11168122	2	2				•Sealing ring	•Bague étanchéité	•Dichtring	•Anillo retén	•Tätningsring	

3629) S/N - 24981 SWE, S/N - 71956 BRA, S/N - 66753 USA, S/N - 54780 IRN
3630) S/N 24982 - SWE, S/N 71957 - BRA, S/N 66754 - USA, S/N 54781 - IRN

1	3629) 23897	**Planetary axle, front** **Axe satellite, AV** **Planetenwelle, vorne** **Eje planeta, delantera** **Planetaxel, fram**	Catalogue id **20107**	Group **461**
2	3630) 56005		Illustr. No **1083820**	Section **100**
3				
4			Issue **20009015-H**	Page **631**
5				

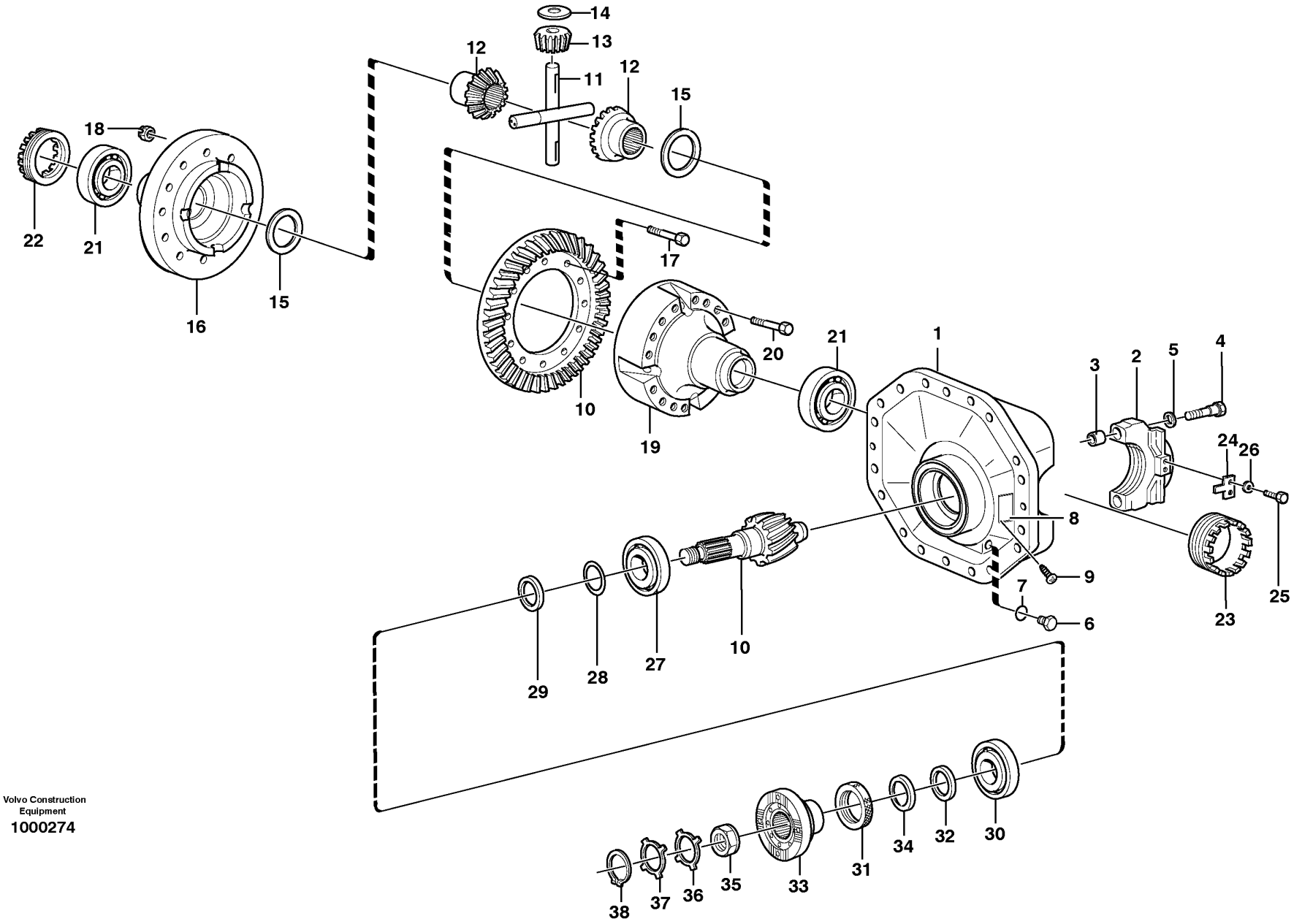

Volvo Construction Equipment
1000274

Fig.	Part No.	Quantity 1	Quantity 2	Quantity 3	PS	KIT	Description	Dénomination	Bezeichnung	Denominación	Benämning	Notes
	VOE 11168089	1					Differential carrier	Tete de pont	Ausgleichgetriebe	Grupo cónico	Centrumväxel	
1	VOE 11102785	1			SS		•Centre housing	•Carter central	•Zentralgehäuse	•Cubierta central	•Centrumhus	
2	VOE 1523562	2			OP		••Cap	••Capot	••Kappe	••Capuchón	••Hatt	
3	VOE 310719	4					••Bushing	••Bague	••Buchse	••Casquillo	••Bussning	
4	VOE 1524242	4					••Screw	••Vis	••Schraube	••Tornillo	••Skruv	
5	VOE 13946304	4					••Washer	••Rondelle	••Scheibe	••Arandela	••Bricka	
6	VOE 11034156	1					•Plug	•Tampon	•Stopfen	•Tapón	•Plugg	
7	VOE 958228	1					•O-ring	•Joint torique	•O-Ring	•Anillo tórico	•O-ring	
8		1			NS		•Sign	•Enseigne	•Schild	•Letrero	•Skylt	
9	VOE 950891	2					•Drive screw	•Vis de commande	•Durchsetzschraube	•Tornillo motriz	•Drivskruv	
10	VOE 15194310	1					•Drive gear set	•Kit de pignon	•Triebsatz	•Juego piñón	•Drevsats	(VOE 11035999)
		1			NS		••Crown wheel	••Roue couronne	••Kronrad	••Corona dentada	••Kronhjul	
		1			NS		••Drive pinion	••Pignon	••Ritzel	••Pinon	••Pinjong	
11	VOE 11102623	1					•Spider	•Croisillon	•Achsstern	•Cruceta	•Axelkors	
12	VOE 1069849	2					•Differential side gear	•Pignon différentiel	•Ausgleichstirnrad	•Engranaje diferencial	•Differentialhjul	
13	VOE 1524587	4					•Differential side gear	•Pignon différentiel	•Ausgleichstirnrad	•Engranaje diferencial	•Differentialhjul	
14	VOE 11102049	4					•Thrust washer	•Disque de butée	•Axialscheibe	•Arandela axial	•Axialbricka	
15	VOE 11102146	2					•Thrust washer	•Disque de butée	•Axialscheibe	•Arandela axial	•Axialbricka	
16	VOE 11102046	1					•Differential housing	•Boîtier différentiel	•Ausgleichgetriebegehäuse	•Cárter diferencial	•Differentialhus	
17	VOE 11102062	14					•Hexagon screw	•Vis à tête hexagonale	•Sechskantschraube	•Tornillo hexagonal	•Sexkantsskruv	
18	VOE 13946008	14					•Lock nut	•Contre-écrou	•Sicherungsmutter	•Contratuerca	•Låsmutter	
19	VOE 11102145	1					•Differential housing	•Boîtier différentiel	•Ausgleichgetriebegehäuse	•Cárter diferencial	•Differentialhus	
20	VOE 13979275	16					•Hexagon screw	•Vis à tête hexagonale	•Sechskantschraube	•Tornillo hexagonal	•Sexkantsskruv	
21	VOE 183704	2					•Roller bearing	•Roulement à rouleaux	•Rollenlager	•Cojínete rodillo	•Rullager	
22	VOE 1522136	1					•Setting nut	•Écrou réglage	•Stellmutter	•Tuerca ajuste	•Ställmutter	
23	VOE 1522136	1					•Setting nut	•Écrou réglage	•Stellmutter	•Tuerca ajuste	•Ställmutter	
24	VOE 1522426	2					•Lock washer	•Rondelle verrouillage	•Sicherungsscheibe	•Arandela seguridad	•Låsbricka	
25	VOE 996328	4					•Flange screw	•Vis à embase	•Flanschschraube	•Tornillo embridado	•Flänsskruv	
26	VOE 13941907	4					•Washer	•Rondelle	•Scheibe	•Arandela	•Bricka	
27	VOE 11035994	1					•Roller bearing	•Roulement à rouleaux	•Rollenlager	•Cojínete rodillo	•Rullager	

1		**Final drive** **Reducteur central** **Ausgleichgetriebe** **Grupo conico** **Centrumväxel**	Catalogue id **20107**	Group **461**
2				
3			Illustr. No **1000274**	Section **150**
4				
5		**23897, 56005**	Issue **20009015-H**	Page **633**

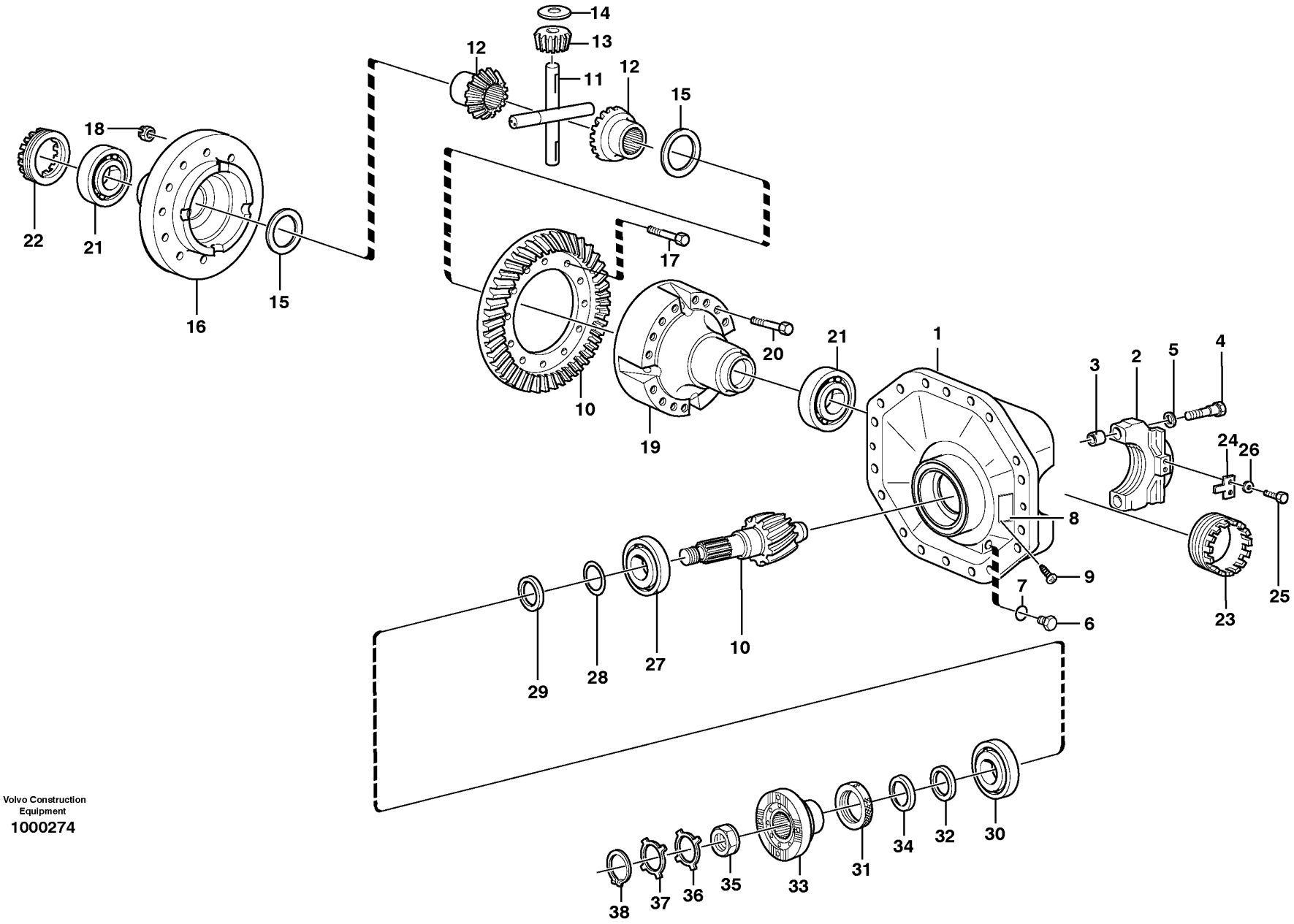

Volvo Construction Equipment
1000274

Fig.	Part No.	Quantity 1	Quantity 2	Quantity 3	PS	KIT	Description	Dénomination	Bezeichnung	Denominación	Benämning	Notes
28	VOE 11034695	REQ					•Shim	•Cale de réglage	•Ausgleichblech	•Laminilla de ajuste	•Justermellanlägg	THICK = 1,0 MM
	VOE 11034696	REQ					•Shim	•Cale de réglage	•Ausgleichblech	•Laminilla de ajuste	•Justermellanlägg	THICK = 0,35 MM
	VOE 11034697	REQ					•Shim	•Cale de réglage	•Ausgleichblech	•Laminilla de ajuste	•Justermellanlägg	THICK = 0,10 MM
29	VOE 11034828	REQ					•Spacer ring	•Bague entretoise	•Abstandring	•Anillo distanciador	•Distansring	THICK = 2,82 MM
	VOE 11034829	REQ					•Spacer ring	•Bague entretoise	•Abstandring	•Anillo distanciador	•Distansring	THICK = 2,85 MM
	VOE 11034830	REQ					•Spacer ring	•Bague entretoise	•Abstandring	•Anillo distanciador	•Distansring	THICK = 2,91 MM
	VOE 11034831	REQ					•Spacer ring	•Bague entretoise	•Abstandring	•Anillo distanciador	•Distansring	THICK = 3,06 MM
	VOE 4870248	REQ					•Spacer ring	•Bague entretoise	•Abstandring	•Anillo distanciador	•Distansring	THICK = 3,36 MM
	VOE 4870249	REQ					•Spacer ring	•Bague entretoise	•Abstandring	•Anillo distanciador	•Distansring	THICK = 3,39 MM
	VOE 4870250	REQ					•Spacer ring	•Bague entretoise	•Abstandring	•Anillo distanciador	•Distansring	THICK = 3,42 MM
30	VOE 17221241	1					•Roller bearing	•Roulement à rouleaux	•Rollenlager	•Cojínete rodillo	•Rullager	(VOE 184660)
31	VOE 4717576	1					•Sealing ring	•Bague étanchéité	•Dichtring	•Anillo retén	•Tätningsring	
32	VOE 943142	1					•Sealing ring	•Bague étanchéité	•Dichtring	•Anillo retén	•Tätningsring	
33	VOE 11168056	1					•Companion flange	•Flasque entraînement	•Antriebsflansch	•Brida	•Medbringare	
34	VOE 11168081	1					••Dust cover	••Pare-poussière	••Staubschutz	••Protección de polvo	••Dammskydd	
35	VOE 4717504	1					•Nut	•Écrou	•Mutter	•Tuerca	•Mutter	
36	VOE 382779	REQ					•Lock washer	•Rondelle verrouillage	•Sicherungsscheibe	•Arandela seguridad	•Låsbricka	0 DEG
37	VOE 383992	REQ					•Lock washer	•Rondelle verrouillage	•Sicherungsscheibe	•Arandela seguridad	•Låsbricka	7,5 DEG
38	VOE 914480	1					•Snap ring	•Circlip	•Nutring	•Circlip	•Spårring	

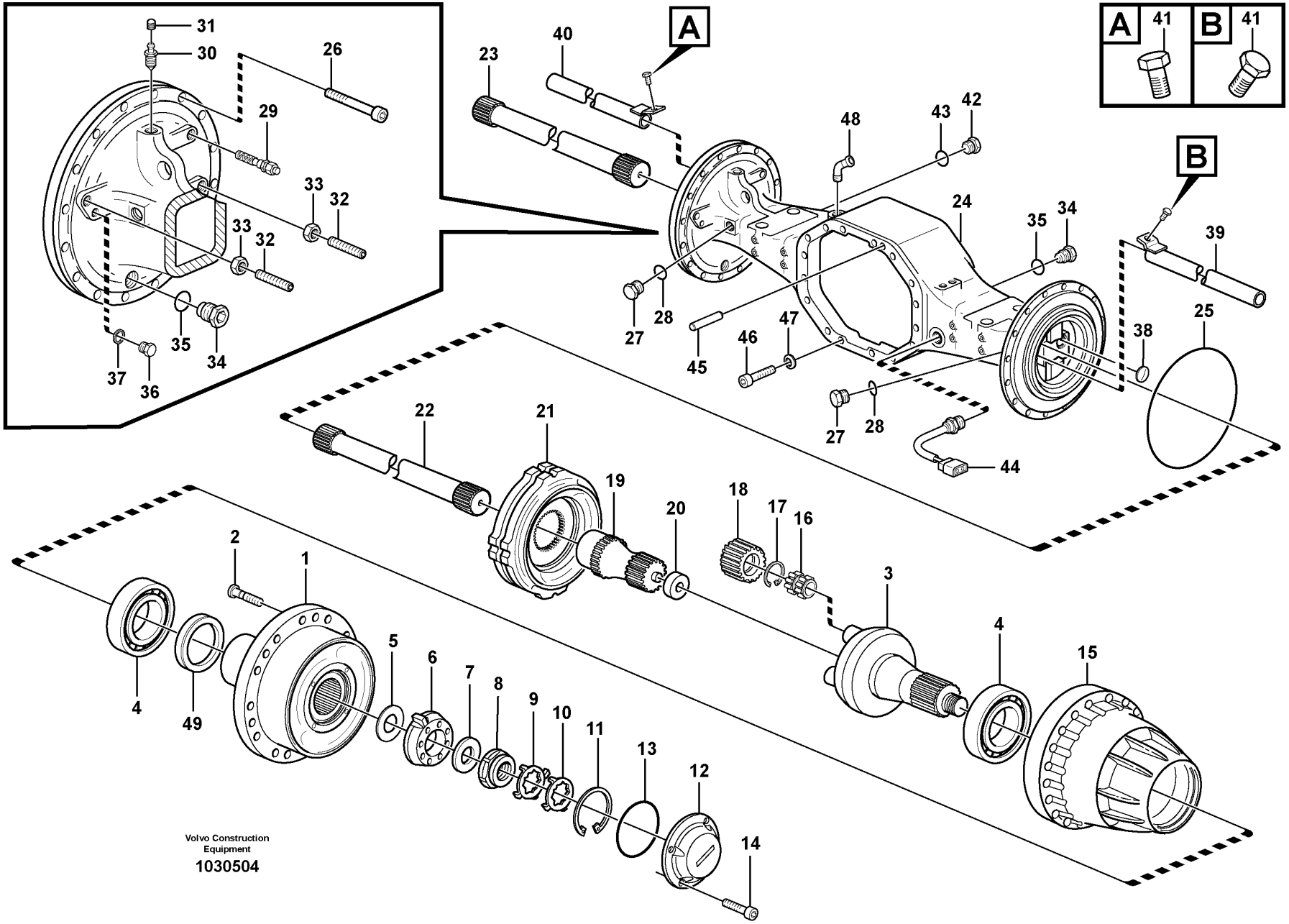

Volvo Construction Equipment

1030504

Fig.	Part No.	Quantity 1	2	3	4	5	PS	KIT	Description	Dénomination	Bezeichnung	Denominación	Benämning	Notes
	VOE 56006	1							Planet shaft	Axe satellite	Planetenwelle	Eje planeta	Planetaxel	(VOE 23955) AWB 30
	VOE 23956		1				SS		Planet shaft	Axe satellite	Planetenwelle	Eje planeta	Planetaxel	(VOE 23956) AWB 30
	VOE 56006			1					Planet shaft	Axe satellite	Planetenwelle	Eje planeta	Planetaxel	AWB 30
	VOE 56007				1				Planet shaft	Axe satellite	Planetenwelle	Eje planeta	Planetaxel	AWB 30
1	VOE 15122305	2		2					•Hub	•Moyeu	•Nabe	•Cubo	•Nav	
1	VOE 15122323		2		2				•Hub	•Moyeu	•Nabe	•Cubo	•Nav	
2	VOE 15107881	36	36	36	36				••Wheel stud	••Goujon de roue	••Radbolzen	••Perno de rueda	••Hjulbult	(VOE 11102585)
3	VOE 11168007	2		2					•Planet carrier	•Porte-satellite	•Planetenträger	•Portasatélites	•Planethållare	
3	VOE 17421171		2		2				•Planet carrier	•Porte-satellite	•Planetenträger	•Portasatélites	•Planethållare	(VOE 11102912)
4	VOE 184838	4		4					•Roller bearing	•Roulement à rouleaux	•Rollenlager	•Cojínete rodillo	•Rullager	
4	VOE 184836		4		4				•Roller bearing	•Roulement à rouleaux	•Rollenlager	•Cojínete rodillo	•Rullager	
5	VOE 11034514	REQ	REQ	REQ	REQ				•Shim	•Cale de réglage	•Ausgleichblech	•Laminilla de ajuste	•Justermellanlägg	THICK = 0,20 MM
	VOE 11034513	REQ	REQ	REQ	REQ				•Shim	•Cale de réglage	•Ausgleichblech	•Laminilla de ajuste	•Justermellanlägg	THICK = 0,25 MM
	VOE 11034512	REQ	REQ	REQ	REQ				•Shim	•Cale de réglage	•Ausgleichblech	•Laminilla de ajuste	•Justermellanlägg	THICK = 0,35 MM
	VOE 11102823	REQ	REQ	REQ	REQ				•Shim	•Cale de réglage	•Ausgleichblech	•Laminilla de ajuste	•Justermellanlägg	THICK = 1,00 MM
6	VOE 11034507	2	2	2	2				•Washer	•Rondelle	•Scheibe	•Arandela	•Bricka	
7	VOE 1523317	2	2	2	2				•Washer	•Rondelle	•Scheibe	•Arandela	•Bricka	
8	VOE 1522293	2	2	2	2				•Nut	•Écrou	•Mutter	•Tuerca	•Mutter	
9	VOE 1523318	REQ	REQ	REQ	REQ				•Lock washer	•Rondelle verrouillage	•Sicherungsscheibe	•Arandela seguridad	•Låsbricka	0 DEG
10	VOE 1523319	REQ	REQ	REQ	REQ				•Lock washer	•Rondelle verrouillage	•Sicherungsscheibe	•Arandela seguridad	•Låsbricka	7,5 DEG
11	VOE 914484	2	2	2	2				•Snap ring	•Circlip	•Nutring	•Circlip	•Spårring	
12	VOE 11102336	2	2	2	2				•Cover	•Capot	•Abdeckung	•Capó	•Kåpa	
13	VOE 13946442	2	2	2	2				•O-ring	•Joint torique	•O-Ring	•Anillo tórico	•O-ring	
14	VOE 967634	8	8	8	8				•Hex. socket screw	•Vis à six pans creux	•Innensechskantschraube	•Tornillo de hexágono embutido	•Insexskruv	
15	VOE 11168041	2		2					•Hub retainer	•Porte-moyeu	•Nabenhalter	•Retén de cubo	•Navhållare	

3629) S/N - 24981 SWE, S/N - 71956 BRA, S/N - 66753 USA, S/N - 54780 IRN
3630) S/N 24982 - SWE, S/N 71957 - BRA, S/N 66754 - USA, S/N 54781 - IRN

1	3629) 23955	**Planetary axle, rear**	Catalogue id **20107**	Group **463**
2	3629) 23956	**Axe satellite, AR**		
3	3630) 56006	**Planetenwelle, hinten**	Illustr. No **1030504**	Section **100**
4	3630) 56007, (83041)	**Eje planeta, trasero**		
5		**Planetaxel, bak**	Issue **20009015-H**	Page **637**

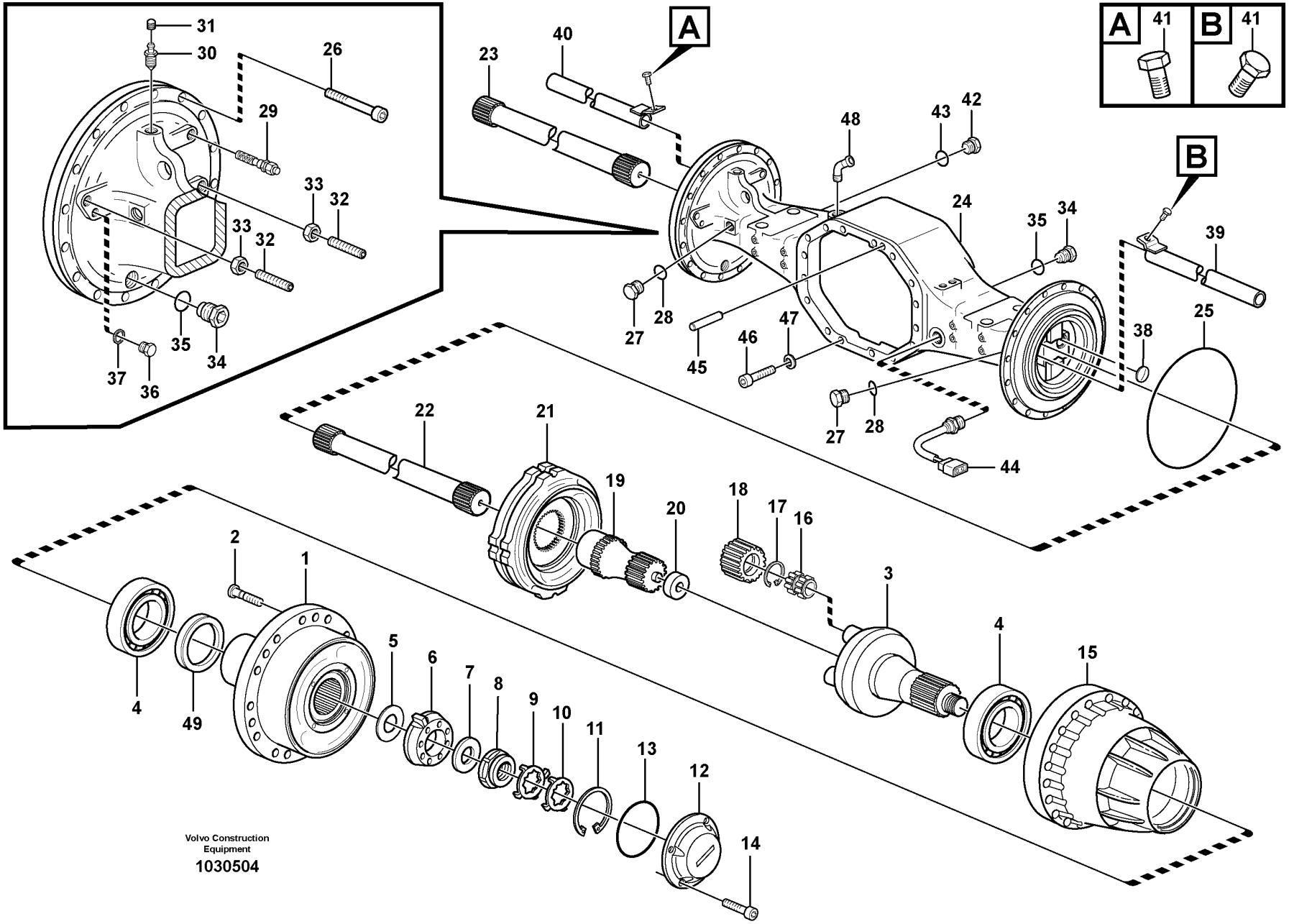

Volvo Construction Equipment

1030504

Fig.	Part No.	Quantity 1	2	3	4	5	PS	KIT	Description	Dénomination	Bezeichnung	Denominación	Benämning	Notes
15	VOE 11168129		2		2				•Hub retainer	•Porte-moyeu	•Nabenhalter	•Retén de cubo	•Navhållare	
	VOE 976936	2	2	2	2				••Retaining ring	••Bague retenue	••Haltering	••Anillo retén	••Hållarring	
16	VOE 11035001	6	8	6	8				•Bearing	•Roulement	•Lager	•Cojinete	•Lager	
17	VOE 914474	6	8	6	8				•Snap ring	•Circlip	•Nutring	•Circlip	•Spårring	
18	VOE 11035819	6	8	6	8				•Planet gear	•Satellite	•Planetenrad	•Satélite	•Planethjul	
19	VOE 11168079	2	2	2	2				•Sun gear	•Planétaire	•Sonnenrad	•Planeta	•Solhjul	
20	VOE 11035554	2	2	2	2				•Washer	•Rondelle	•Scheibe	•Arandela	•Bricka	
21		2	2						•Brake plate	•Plaque frein	•Bremsplatte	•Placa de freno	•Bromsplatta	See group 517-100 page 665
21				2	2				•Brake plate	•Plaque frein	•Bremsplatte	•Placa de freno	•Bromsplatta	See group 517-150 page 667
22	VOE 11102807	1	1	1	1				•Drive shaft	•Arbre d'entrainement	•Antriebswelle	•Eje propulsor	•Drivaxel	LH
23	VOE 11102806	1	1	1	1				•Drive shaft	•Arbre d'entrainement	•Antriebswelle	•Eje propulsor	•Drivaxel	RH
24	VOE 11103275	1	1				SS		•Axle casing	•Carter d'essieu	•Achsgehäuse	•Cubierta de eje	•Axelkåpa	
24	VOE 17200499			1	1				•Axle casing	•Carter d'essieu	•Achsgehäuse	•Cubierta de eje	•Axelkåpa	(VOE 15048038)
25	VOE 11103303	2	2	2	2				•O-ring	•Joint torique	•O-Ring	•Anillo tórico	•O-ring	
26	VOE 949544	32	32	32	32				•Hex. socket screw	•Vis à six pans creux	•Innensechskantschraube	•Tornillo de hexágono embutido	•Insexskruv	
27	VOE 13960632	2	2	2	2				•Plug	•Tampon	•Stopfen	•Tapón	•Plugg	
28	VOE 13947624	2	2	2	2				•Plane gasket	•Joint plan	•Plandichtung	•Junta plana	•Planpackning	
29	VOE 11102446	2	2	2	2				•Wear Indicator	•Indicat.d'usure	•Versch.anzeiger	•Indicador Desga	•Slit.indikator	
	VOE 976970	2	2	2	2				••O-ring	••Joint torique	••O-Ring	••Anillo tórico	••O-ring	
30	VOE 4871469	2	2	2	2				•Air vent valve	•Robinet de purge	•Entlüftungsventil	•Válvula de aireación	•Avluftningsventil	
31	VOE 11034256	2	2	2	2				••Protecting cap	••Capot de protection	••Schutzhaube	••Cabezal protección	••Skyddshuv	
32	VOE 11035450	4	4	4	4				•Screw	•Vis	•Schraube	•Tornillo	•Skruv	
33	VOE 955793	4	4	4	4				•Hexagon nut	•Écrou hexagonal	•Sechskantmutter	•Tuerca hexagonal	•Sexkantsmutter	
34	VOE 11102187	3	3	3	3				•Magnetic plug	•Bouchon magnétique	•Magnetstopfen	•Tapón magnético	•Magnetpropp	
35	VOE 958228	3	3	3	3				•O-ring	•Joint torique	•O-Ring	•Anillo tórico	•O-ring	
36	VOE 960630	2	2	2	2				•Plug	•Tampon	•Stopfen	•Tapón	•Plugg	

3629) S/N - 24981 SWE, S/N - 71956 BRA, S/N - 66753 USA, S/N - 54780 IRN
3630) S/N 24982 - SWE, S/N 71957 - BRA, S/N 66754 - USA, S/N 54781 - IRN

1	3629) 23955	**Planetary axle, rear** **Axe satellite, AR** **Planetenwelle, hinten** **Eje planeta, trasero** **Planetaxel, bak**	Catalogue id **20107**	Group **463**
2	3629) 23956		Illustr. No **1030504**	Section **100**
3	3630) 56006			
4	3630) 56007, (83041)		Issue **20009015-H**	Page **639**
5				

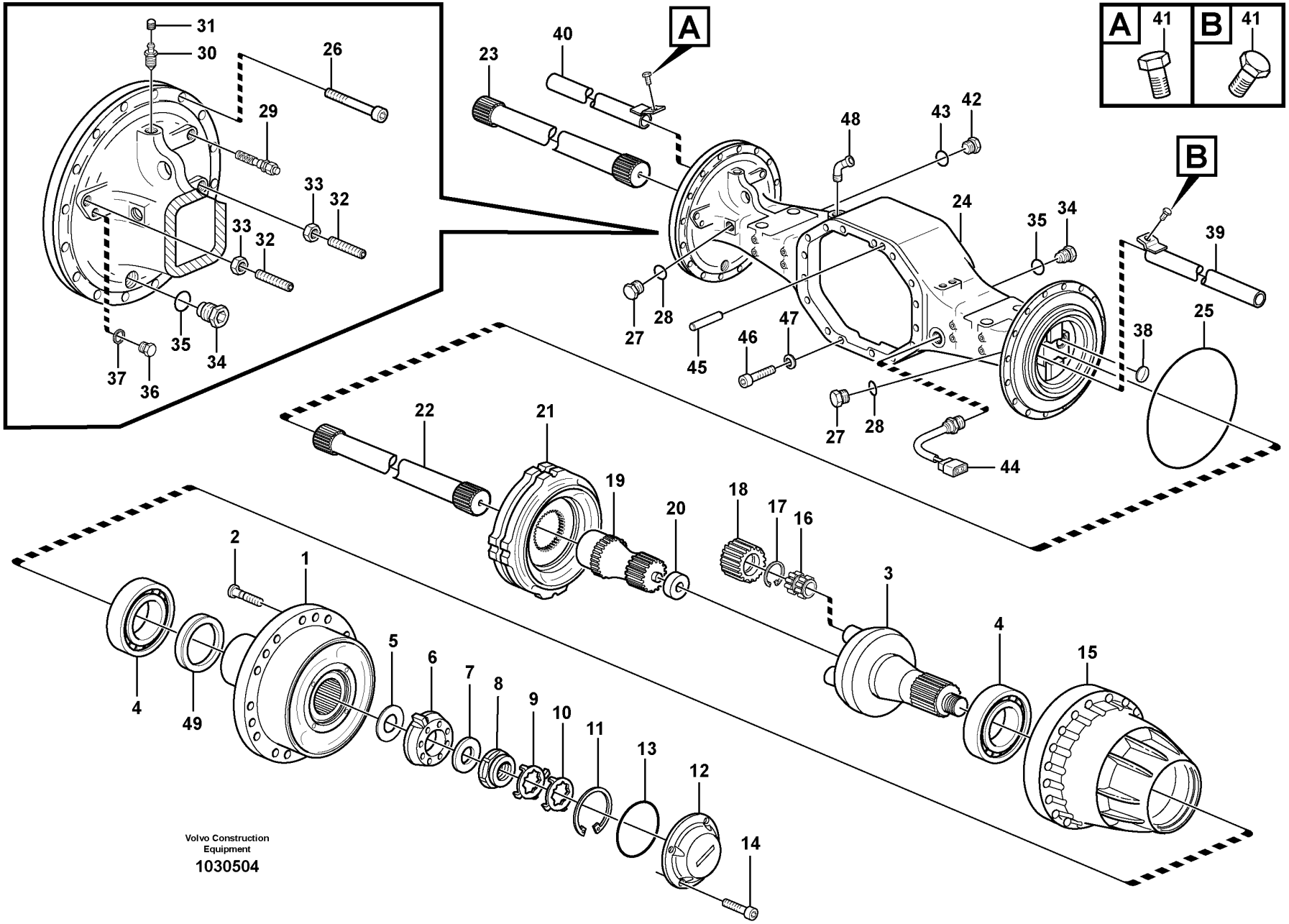

Volvo Construction Equipment

1030504

Fig.	Part No.	Quantity 1	2	3	4	5	PS	KIT	Description	Dénomination	Bezeichnung	Denominación	Benämning	Notes
37	**VOE 13969011**	2	2	2	2				•Gasket	•Joint	•Dichtung	•Junta	•Packning	
38	**VOE 955102**	2	2	2	2				•Expansion plug	•Tampon d'expansion	•Dehnstopfen	•Tapón expansor	•Expansionsplugg	56006 SWE S/N - 13803 BRA S/N - 82649 56007 SWE S/N - 10147
39	**VOE 11035404**	1	1						•Pipe	•Tuyau	•Rohrleitung	•Tubo	•Rör	LH
39	**VOE 11102370**			1	1				•Pipe	•Tuyau	•Rohrleitung	•Tubo	•Rör	
40	**VOE 11035407**	1	1						•Pipe	•Tuyau	•Rohrleitung	•Tubo	•Rör	RH
40	**VOE 11102370**			1	1				•Pipe	•Tuyau	•Rohrleitung	•Tubo	•Rör	
41	**VOE 946440**	2	2						•Flange screw	•Vis à embase	•Flanschschraube	•Tornillo embridado	•Flänsskruv	
41	**VOE 996328**			4	4				•Flange screw	•Vis à embase	•Flanschschraube	•Tornillo embridado	•Flänsskruv	
42	**VOE 11034156**	1	1	1	1				•Plug	•Tampon	•Stopfen	•Tapón	•Plugg	
43	**VOE 958228**	1	1	1	1				•O-ring	•Joint torique	•O-Ring	•Anillo tórico	•O-ring	
44	**VOE 15153124**	1	1	1	1				•Temperature sensor	•Sonde de température	•Temperaturgeber	•Sensor de temperatura	•Temperatursensor	(VOE 11145324) SE5202
45	**VOE 950711**	1	1	1	1				•Pin	•Clavette	•Splint	•Pasador	•Sprint	
46	**VOE 4782860**	16	16	16	16				•Hex. socket screw	•Vis à six pans creux	•Innensechskantschraube	•Tornillo de hexágono embutido	•Insexskruv	
47	**VOE 941912**	16	16	16	16				•Spring washer	•Rondelle élastique	•Federscheibe	•Arandela elástica	•Fjäderbricka	
48	**VOE 942337**	1	1	1	1				•Nipple	•Raccord	•Nippel	•Niple	•Nippel	
49	**VOE 11102861**	2		2					•Sealing ring	•Bague étanchéité	•Dichtring	•Anillo retén	•Tätningsring	
49	**VOE 11168122**		2		2				•Sealing ring	•Bague étanchéité	•Dichtring	•Anillo retén	•Tätningsring	

3629) S/N - 24981 SWE, S/N - 71956 BRA, S/N - 66753 USA, S/N - 54780 IRN
3630) S/N 24982 - SWE, S/N 71957 - BRA, S/N 66754 - USA, S/N 54781 - IRN

1	**3629) 23955**	**Planetary axle, rear** **Axe satellite, AR** **Planetenwelle, hinten** **Eje planeta, trasero** **Planetaxel, bak**	Catalogue id **20107**	Group **463**
2	**3629) 23956**			
3	**3630) 56006**		Illustr. No **1030504**	Section **100**
4	**3630) 56007, (83041)**			
5			Issue **20009015-H**	Page **641**

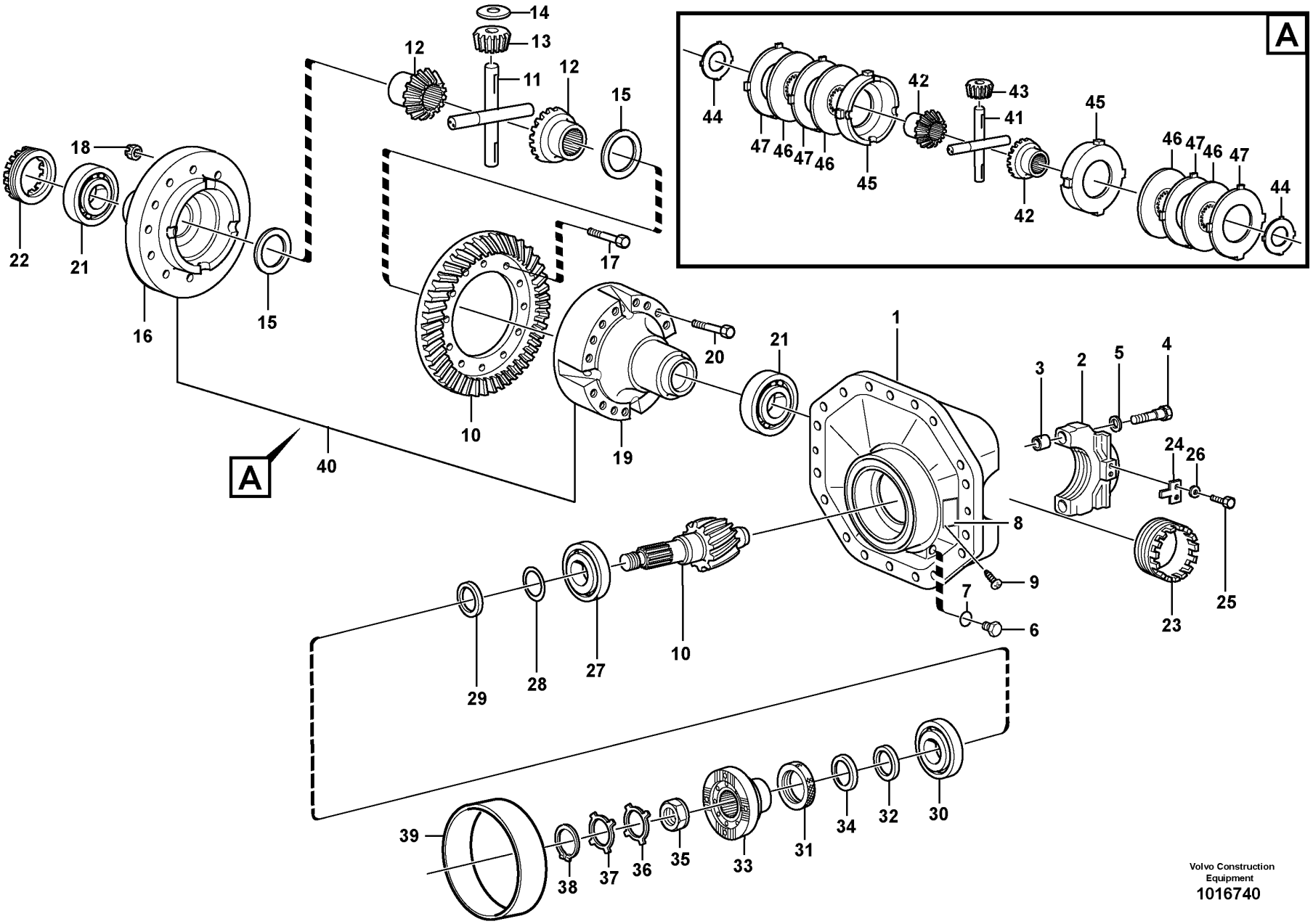

Volvo Construction Equipment
1016740

Fig.	Part No.	Quantity 1	Quantity 2	Quantity 3	PS	KIT	Description	Dénomination	Bezeichnung	Denominación	Benämning	Notes
	VOE 11103282	1					Differential carrier	Tete de pont	Ausgleichgetriebe	Grupo cónico	Centrumväxel	
	VOE 11103288		1				Differential carrier	Tete de pont	Ausgleichgetriebe	Grupo cónico	Centrumväxel	
1	VOE 11102783	1	1		SS		•Centre housing	•Carter central	•Zentralgehäuse	•Cubierta central	•Centrumhus	
2	VOE 1523562	2	2		OP		••Cap	••Capot	••Kappe	••Capuchón	••Hatt	
3	VOE 310719	4	4				••Bushing	••Bague	••Buchse	••Casquillo	••Bussning	
4	VOE 1524242	4	4				••Screw	••Vis	••Schraube	••Tornillo	••Skruv	
5	VOE 13946304	4	4				••Washer	••Rondelle	••Scheibe	••Arandela	••Bricka	
6	VOE 11034156	1	1				•Plug	•Tampon	•Stopfen	•Tapón	•Plugg	
7	VOE 958228	1	1				•O-ring	•Joint torique	•O-Ring	•Anillo tórico	•O-ring	
8		1	1		NS		•Sign	•Enseigne	•Schild	•Letrero	•Skylt	
9	VOE 950891	2	2				•Drive screw	•Vis de commande	•Durchsetzschraube	•Tornillo motriz	•Drivskruv	
10	VOE 11035832	1	1		SS		•Drive gear set	•Kit de pignon	•Triebsatz	•Juego piñón	•Drevsats	
11	VOE 11102623	1					•Spider	•Croisillon	•Achsstern	•Cruceta	•Axelkors	
12	VOE 1069849	2					•Differential side gear	•Pignon différentiel	•Ausgleichstirnrad	•Engranaje diferencial	•Differentialhjul	
13	VOE 1524587	4					•Differential side gear	•Pignon différentiel	•Ausgleichstirnrad	•Engranaje diferencial	•Differentialhjul	
14	VOE 11102049	4					•Thrust washer	•Disque de butée	•Axialscheibe	•Arandela axial	•Axialbricka	
15	VOE 11102146	2					•Thrust washer	•Disque de butée	•Axialscheibe	•Arandela axial	•Axialbricka	
16	VOE 11102045	1					•Differential housing	•Boîtier différentiel	•Ausgleichgetriebegehäuse	•Cárter diferencial	•Differentialhus	
17	VOE 11102062	14	14				•Hexagon screw	•Vis à tête hexagonale	•Sechskantschraube	•Tornillo hexagonal	•Sexkantsskruv	
18	VOE 13946008	14	14				•Lock nut	•Contre-écrou	•Sicherungsmutter	•Contratuerca	•Låsmutter	
19	VOE 11102145	1					•Differential housing	•Boîtier différentiel	•Ausgleichgetriebegehäuse	•Cárter diferencial	•Differentialhus	
20	VOE 13979275	16					•Hexagon screw	•Vis à tête hexagonale	•Sechskantschraube	•Tornillo hexagonal	•Sexkantsskruv	
21	VOE 183704	2	2				•Roller bearing	•Roulement à rouleaux	•Rollenlager	•Cojínete rodillo	•Rullager	
22	VOE 1522136	1	1				•Setting nut	•Écrou réglage	•Stellmutter	•Tuerca ajuste	•Ställmutter	
23	VOE 1522136	1	1				•Setting nut	•Écrou réglage	•Stellmutter	•Tuerca ajuste	•Ställmutter	
24	VOE 1522426	2	2				•Lock washer	•Rondelle verrouillage	•Sicherungsscheibe	•Arandela seguridad	•Låsbricka	
25	VOE 996328	4	4				•Flange screw	•Vis à embase	•Flanschschraube	•Tornillo embridado	•Flänsskruv	
26	VOE 13941907	4	4				•Washer	•Rondelle	•Scheibe	•Arandela	•Bricka	
27	VOE 11102019	1	1				•Roller bearing	•Roulement à rouleaux	•Rollenlager	•Cojínete rodillo	•Rullager	
28	VOE 11034695	REQ	REQ				•Shim	•Cale de réglage	•Ausgleichblech	•Laminilla de ajuste	•Justermellanlägg	THICK = 1,0 MM

1	23955, 56006	**Final drive** **Reducteur central** **Ausgleichgetriebe** **Grupo conico** **Centrumväxel**	Catalogue id **20107**	Group **463**
2	23956, 56007 (83041)		Illustr. No **1016740**	Section **150**
3				
4			Issue **20009015-H**	Page **643**
5				

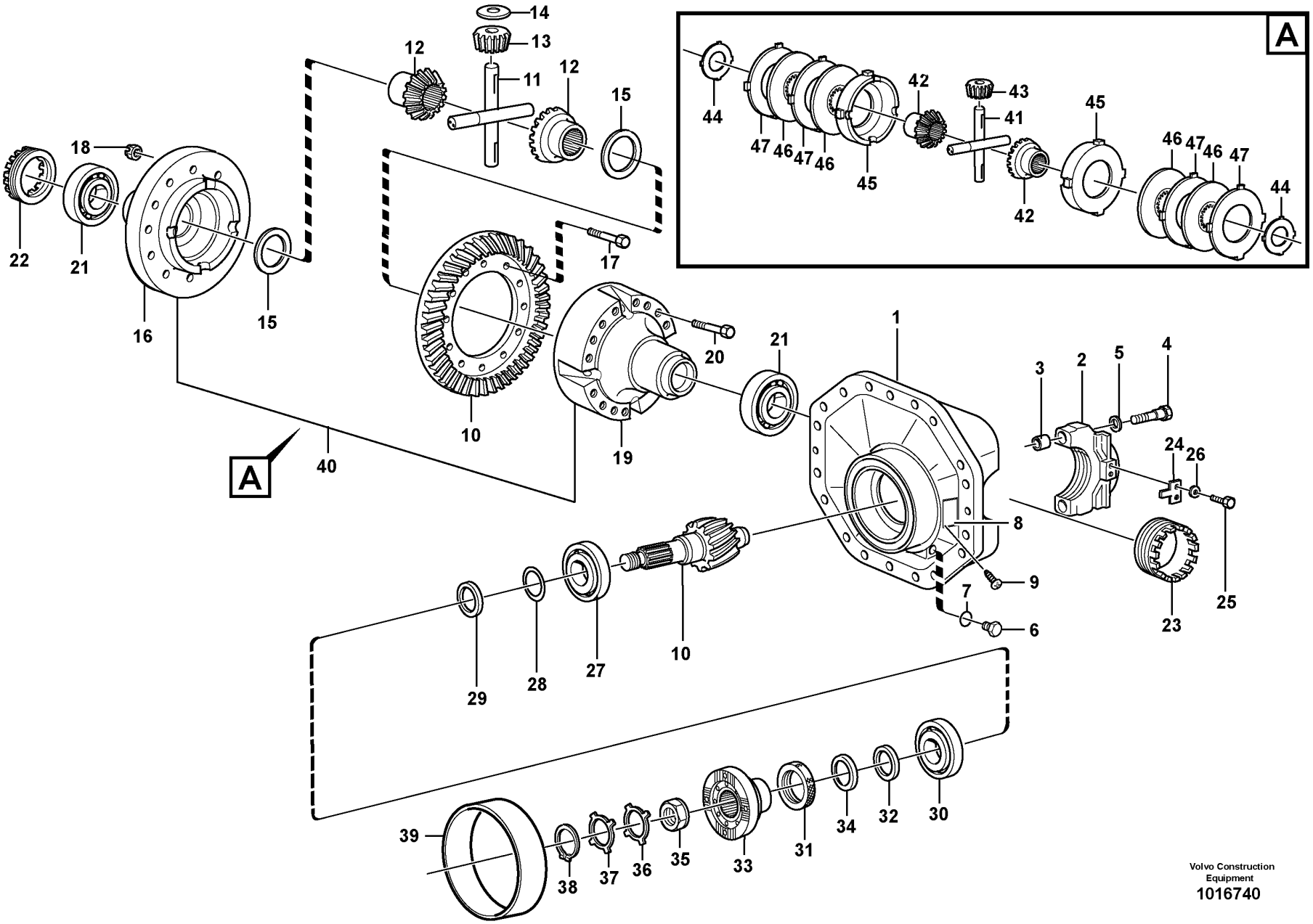

Volvo Construction Equipment
1016740

Fig.	Part No.	Quantity 1	Quantity 2	Quantity 3	PS	KIT	Description	Dénomination	Bezeichnung	Denominación	Benämning	Notes
28	VOE 11034696	REQ	REQ				•Shim	•Cale de réglage	•Ausgleichblech	•Laminilla de ajuste	•Justermellanlägg	THICK = 0,35 MM
28	VOE 11034697	REQ	REQ				•Shim	•Cale de réglage	•Ausgleichblech	•Laminilla de ajuste	•Justermellanlägg	THICK = 0,10 MM
29	VOE 11034828	REQ	REQ				•Spacer ring	•Bague entretoise	•Abstandring	•Anillo distanciador	•Distansring	THICK = 2,82 MM
29	VOE 11034829	REQ	REQ				•Spacer ring	•Bague entretoise	•Abstandring	•Anillo distanciador	•Distansring	THICK = 2,85 MM
29	VOE 11034830	REQ	REQ				•Spacer ring	•Bague entretoise	•Abstandring	•Anillo distanciador	•Distansring	THICK = 2,91 MM
29	VOE 11034831	REQ	REQ				•Spacer ring	•Bague entretoise	•Abstandring	•Anillo distanciador	•Distansring	THICK = 3,06 MM
29	VOE 4870247	REQ	REQ				•Spacer ring	•Bague entretoise	•Abstandring	•Anillo distanciador	•Distansring	THICK = 3,21 MM
29	VOE 4870248	REQ	REQ				•Spacer ring	•Bague entretoise	•Abstandring	•Anillo distanciador	•Distansring	THICK = 3,36 MM
29	VOE 4870249	REQ	REQ				•Spacer ring	•Bague entretoise	•Abstandring	•Anillo distanciador	•Distansring	THICK = 3,39 MM
29	VOE 4870250	REQ	REQ				•Spacer ring	•Bague entretoise	•Abstandring	•Anillo distanciador	•Distansring	THICK = 3,42 MM
30	VOE 17221241	1	1				•Roller bearing	•Roulement à rouleaux	•Rollenlager	•Cojínete rodillo	•Rullager	(VOE 184660)
31	VOE 4717576	1	1				•Sealing ring	•Bague étanchéité	•Dichtring	•Anillo retén	•Tätningsring	
32	VOE 943142	1	1				•Sealing ring	•Bague étanchéité	•Dichtring	•Anillo retén	•Tätningsring	
33	VOE 11168030	1	1				•Companion flange	•Flasque entraînement	•Antriebsflansch	•Brida	•Medbringare	
34	VOE 11168081	1	1				••Dust cover	••Pare-poussière	••Staubschutz	••Protección de polvo	••Dammskydd	
35	VOE 4717504	1	1				•Nut	•Écrou	•Mutter	•Tuerca	•Mutter	
36	VOE 382779	REQ	REQ				•Lock washer	•Rondelle verrouillage	•Sicherungsscheibe	•Arandela seguridad	•Låsbricka	0 DEG
37	VOE 383992	REQ	REQ				•Lock washer	•Rondelle verrouillage	•Sicherungsscheibe	•Arandela seguridad	•Låsbricka	7,5 DEG
38	VOE 914480	1	1				•Snap ring	•Circlip	•Nutring	•Circlip	•Spårring	
39	VOE 11103279	1	1				•Bushing	•Bague	•Buchse	•Casquillo	•Bussning	
40	VOE 11035989		1				•Limited slip differential	•Différentiel autobloquant	•Sperrdifferential	•Bloqueo diferencial	•Spärrdifferential	
41	VOE 11701918		1				••Spider	••Croisillon	••Achsstern	••Cruceta	••Axelkors	
42	VOE 11701920		2				••Differential side gear	••Pignon différentiel	••Ausgleichstirnrad	••Engranaje diferencial	••Differentialhjul	
43	VOE 11701919		4				••Differential side gear	••Pignon différentiel	••Ausgleichstirnrad	••Engranaje diferencial	••Differentialhjul	
44	VOE 11701921		2				••Thrust washer	••Disque de butée	••Axialscheibe	••Arandela axial	••Axialbricka	
45	VOE 11703536		2				••Pressure Plate	••Platea.pression	••Druckplatte	••Placa Presion	••Tryckplatta	
46	VOE 11701922		4				••Friction disc	••Disque de frottement	••Reibkupplungslamelle	••Disco de fricción	••Friktionslamell	THICK = 3,22 - 3,29 MM
47	VOE 11701923		REQ				••Friction plate	••Plaque de friction	••Reibschlussplatte	••Plato de fricción	••Friktionsplatta	THICK = 2,97 - 3,02 MM
47	VOE 11701924		REQ				••Friction plate	••Plaque de friction	••Reibschlussplatte	••Plato de fricción	••Friktionsplatta	THICK = 3,05 - 3,10 MM
47	VOE 11701925		REQ				••Friction plate	••Plaque de friction	••Reibschlussplatte	••Plato de fricción	••Friktionsplatta	THICK = 3,12 - 3,17 MM

1	23955, 56006	**Final drive** **Reducteur central** **Ausgleichgetriebe** **Grupo conico** **Centrumväxel**	Catalogue id **20107**	Group **463**
2	23956, 56007 (83041)		Illustr. No **1016740**	Section **150**
3				
4			Issue **20009015-H**	Page **645**
5				

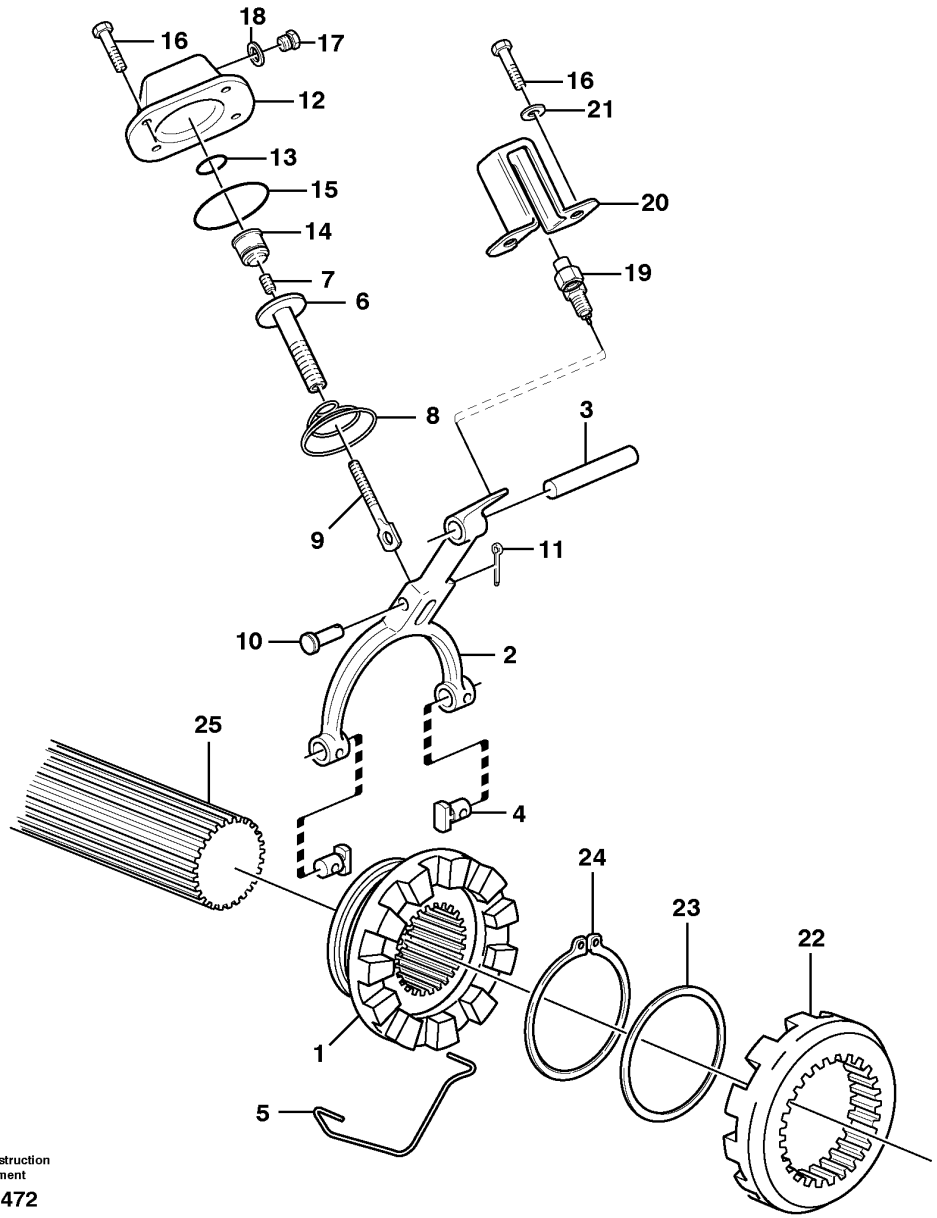

Volvo Construction Equipment

1004472

Fig.	Part No.	Quantity 1	2	3	4	5	PS	KIT	Description	Dénomination	Bezeichnung	Denominación	Benämning	Notes
1	VOE 1522135	1							Companion flange	Flasque entraînement	Antriebsflansch	Brida	Medbringare	
2	VOE 1523080	1							Selector fork	Fourchette	Schaltgabel	Horquilla de cambio	Skiftgaffel	
3	VOE 11035561	1							Selector rail	Coulisseau	Schaltschiene	Eje de cambio	Skiftaxel	
4	VOE 1523087	2							Pin	Clavette	Splint	Pasador	Sprint	
5	VOE 1523084	1							Lock brace	Étrier verrouillage	Sperrklinke	Brazo de seguridad	Låsbygel	
6	VOE 383971	1							Diaphragm sleeve	Douille membrane	Membrandose	Manguito diafragma	Membranhylsa	
7	VOE 13962985	1							Set screw	Vis butée	Anschlagschraube	Tornillo tope	Stoppskruv	
8	VOE 1523094	1							Return spring	Ressort de rappel	Rückholfeder	Resorte antagonista	Returfjäder	
9	VOE 11102880	1							Selector bar	Tige changement de vitesse	Schaltschiene	Varilla de cambio	Skiftstång	
10	VOE 13964845	1							Clevis pin	Boulon à trou goupille	Splintbolzen	Perno pasador hendido	Sprintbult	
11	VOE 907822	1							Split pin	Goupille fendue	Splint	Pasador hendido	Saxpinne	
12	VOE 11102798	1							Cover	Capot	Abdeckung	Capó	Kåpa	
13	VOE 925059	1							O-ring	Joint torique	O-Ring	Anillo tórico	O-ring	
14	VOE 11102799	1							Piston	Piston	Kolben	Pistón	Kolv	
15	VOE 925074	1							O-ring	Joint torique	O-Ring	Anillo tórico	O-ring	
16	VOE 946440	6							Flange screw	Vis à embase	Flanschschraube	Tornillo embridado	Flänsskruv	
17	VOE 960630	1							Plug	Tampon	Stopfen	Tapón	Plugg	
18	VOE 976929	1							Gasket	Joint	Dichtung	Junta	Packning	
19	VOE 11039219	1							Switch	Contacteur	Schalter	Interruptor	Strömställare	SE4608
20	VOE 1522445	1							Protecting casing	Capot protection	Schutzhaube	Cubierta de protección	Skyddskåpa	
21	VOE 13941907	2							Washer	Rondelle	Scheibe	Arandela	Bricka	
22	VOE 1522134	1							Companion flange	Flasque entraînement	Antriebsflansch	Brida	Medbringare	
23	VOE 1522102	1							Washer	Rondelle	Scheibe	Arandela	Bricka	
24	VOE 945506	1							Snap ring	Circlip	Nutring	Circlip	Spårring	
25		1							Shaft	Arbre	Welle	Arbol	Axel	See group 461-100 page 627

1		**Differential lock** **Blocage différentiel** **Ausgleichsperre** **Bloqueo del diferencial** **Differentialspärr**	Catalogue id **20107**	Group **468**
2				
3			Illustr. No **1004472**	Section **100**
4			Issue **20009015-H**	Page **647**
5		**23897, 56005**		

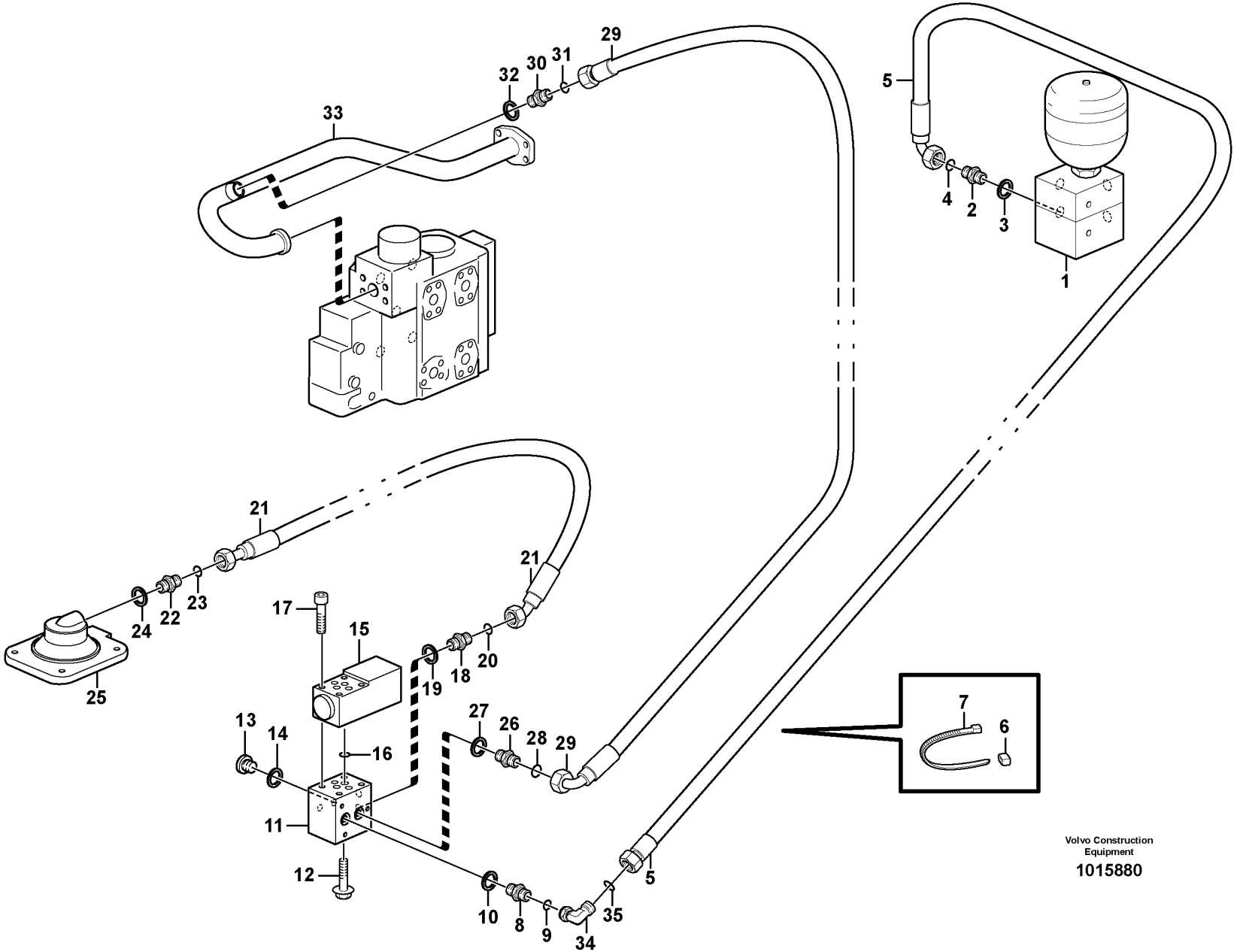

Volvo Construction Equipment

1015880

Fig.	Part No.	Quantity 1	2	3	PS	KIT	Description	Dénomination	Bezeichnung	Denominación	Benämning	Notes
1		1					Connection block	Bloc Raccord	Anschlussockel	Bloque Conector	Anslutningsblock	See group 914-100 page 1271
2	VOE 14345423	1					Nipple	Raccord	Nippel	Niple	Nippel	S/N -27149, -72691
3	VOE 14211856	1					•Sealing ring	•Bague étanchéité	•Dichtring	•Anillo retén	•Tätningsring	
4	VOE 990737	1					•O-ring	•Joint torique	•O-Ring	•Anillo tórico	•O-ring	(VOE 4880492)
2	VOE 935085	1					•Nipple	•Raccord	•Nippel	•Niple	•Nippel	S/N 27150-, 72692-
3	VOE 993320	1					•O-ring	•Joint torique	•O-Ring	•Anillo tórico	•O-ring	
4	VOE 990737	1					•O-ring	•Joint torique	•O-Ring	•Anillo tórico	•O-ring	
5	VOE 936655	1					Hose assembly	Conduit flexible	Schlauchleitung	Conducto	Slangledning	L = 1800 MM
6	VOE 4881457	2					Marking sleeve	Douille marquage	Kennhülse	Manguito de marcaje	Märkhylsa	
7	VOE 14016673	2					Strip clamp	Serrage de ruban	Bandklemme	Abrazadera de cinta	Bandklamma	
8	VOE 13933897	1					Nipple	Raccord	Nippel	Niple	Nippel	P
9	VOE 990737	1					•O-ring	•Joint torique	•O-Ring	•Anillo tórico	•O-ring	(VOE 4880492)
10	VOE 14211856	1					•Sealing ring	•Bague étanchéité	•Dichtring	•Anillo retén	•Tätningsring	
11	VOE 4974291	1					Connection block	Bloc connexion	Kupplungskopf	Bloque de conexión	Kopplingsblock	
12	VOE 13946173	1					Screw	Vis	Schraube	Tornillo	Skruv	
13	VOE 914390	3					Plug	Tampon	Stopfen	Tapón	Plugg	
14	VOE 14013067	3					Sealing washer	Rondelle étanchéité	Dichtscheibe	Arandela de retén	Tätningsbricka	
15	VOE 11173166	1					Solenoid valve	Électrovanne	Magnetventil	Electroválvula	Magnetventil	MA4603
	VOE 11708930	1					•Magnet	•Aimant	•Magnet	•Imán	•Magnet	
16	VOE 11993637	1					•Sealing kit	•Kit plombage	•Plombiersatz	•Kit de precinto	•Plomberingssats	
17	VOE 959193	4					Hex. socket screw	Vis à six pans creux	Innensechskantschraube	Tornillo de hexágono embutido	Insexskruv	
18	VOE 13933897	1					Nipple	Raccord	Nippel	Niple	Nippel	A
19	VOE 14211856	1					•Sealing ring	•Bague étanchéité	•Dichtring	•Anillo retén	•Tätningsring	
20	VOE 990737	1					•O-ring	•Joint torique	•O-Ring	•Anillo tórico	•O-ring	(VOE 4880492)
21	VOE 11163103	1					Hose assembly	Conduit flexible	Schlauchleitung	Conducto	Slangledning	L = 1050 MM
21	VOE 11172988	1					Hose assembly	Conduit flexible	Schlauchleitung	Conducto	Slangledning	84878
22	VOE 14345423	1					Nipple	Raccord	Nippel	Niple	Nippel	
23	VOE 990737	1					•O-ring	•Joint torique	•O-Ring	•Anillo tórico	•O-ring	(VOE 4880492)
24	VOE 14211856	1					•Sealing ring	•Bague étanchéité	•Dichtring	•Anillo retén	•Tätningsring	
25		1					Cap	Chapeau	Kappe	Caperuza	Lock	See group 468-100 page 647

1		**Differential lock, hydraulic line**	Catalogue id **20107**	Group **468**
2		**Blocage de différentieltuyau, hydraulique**		
3		**Differentialsperre, Hydraulikleitung**	Illustr. No **1015880**	Section **150**
4		**Bloqueo del diferencial, conducto hidráulico**		
		Differentialspärr, hydraulledning	Issue **20009015-H**	Page **649**
5		**33382**		

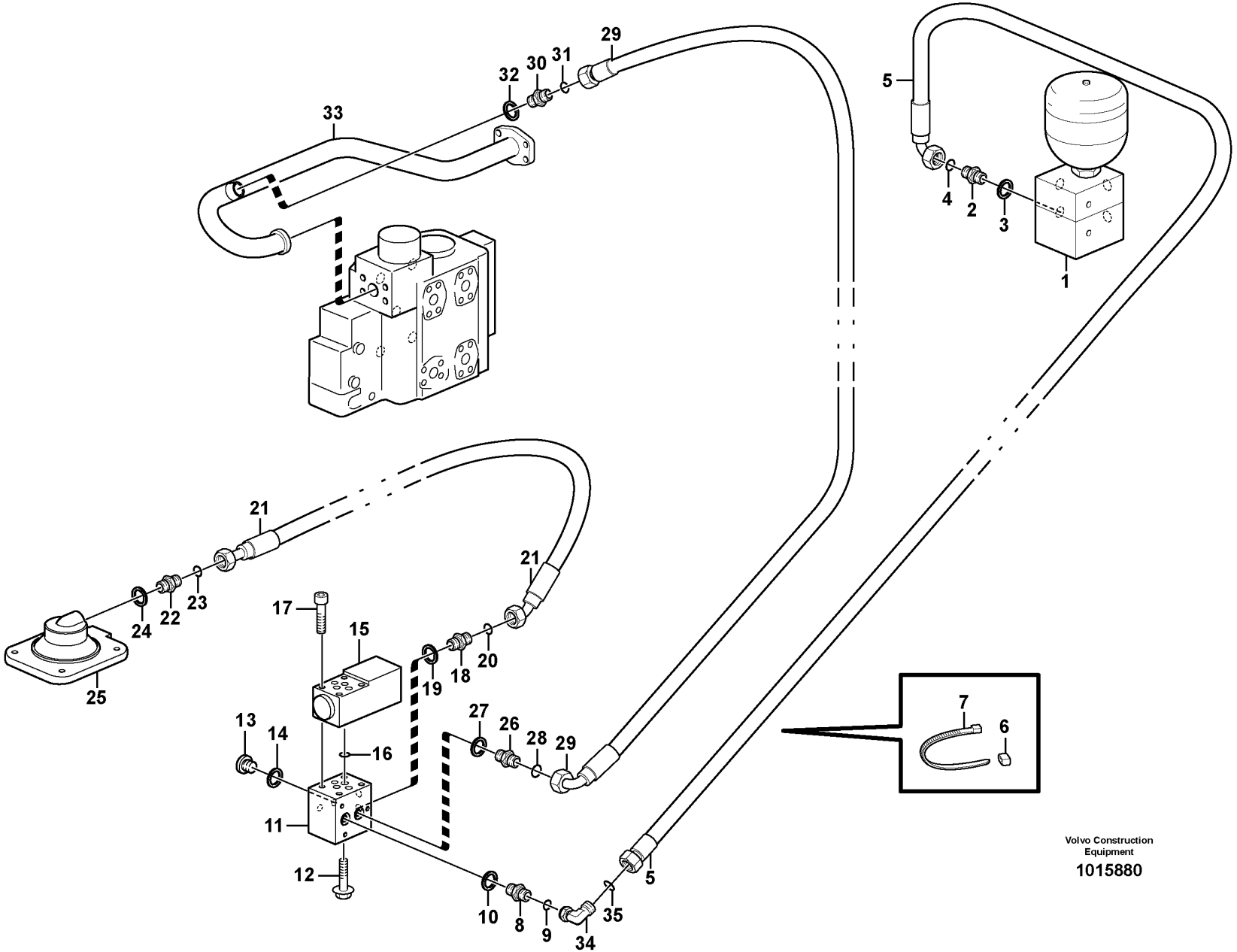

Volvo Construction Equipment

1015880

Fig.	Part No.	Quantity 1	Quantity 2	Quantity 3	PS	KIT	Description	Dénomination	Bezeichnung	Denominación	Benämning	Notes
26	VOE 13933897	1					Nipple	Raccord	Nippel	Niple	Nippel	T
27	VOE 14211856	1					•Sealing ring	•Bague étanchéité	•Dichtring	•Anillo retén	•Tätningsring	
28	VOE 990737	1					•O-ring	•Joint torique	•O-Ring	•Anillo tórico	•O-ring	(VOE 4880492)
29	VOE 936701	1					Hose assembly	Conduit flexible	Schlauchleitung	Conducto	Slangledning	L = 500 MM
29	VOE 11173986	1					Hose assembly	Conduit flexible	Schlauchleitung	Conducto	Slangledning	84878
30	VOE 13933855	1					Nipple	Raccord	Nippel	Niple	Nippel	
31	VOE 990737	1					•O-ring	•Joint torique	•O-Ring	•Anillo tórico	•O-ring	(VOE 4880492)
32	VOE 14213676	1					•Sealing ring	•Bague étanchéité	•Dichtring	•Anillo retén	•Tätningsring	
33		1					Return Line	Conduit Retour	Rückaufleitung	Conduct Retorn	Returledning	
34	VOE 13933900	1					Elbow nipple	Raccord coudé	Winkelnippel	Niple angular	V-nippel	
35	VOE 990737	1					•O-ring	•Joint torique	•O-Ring	•Anillo tórico	•O-ring	(VOE 4880492)

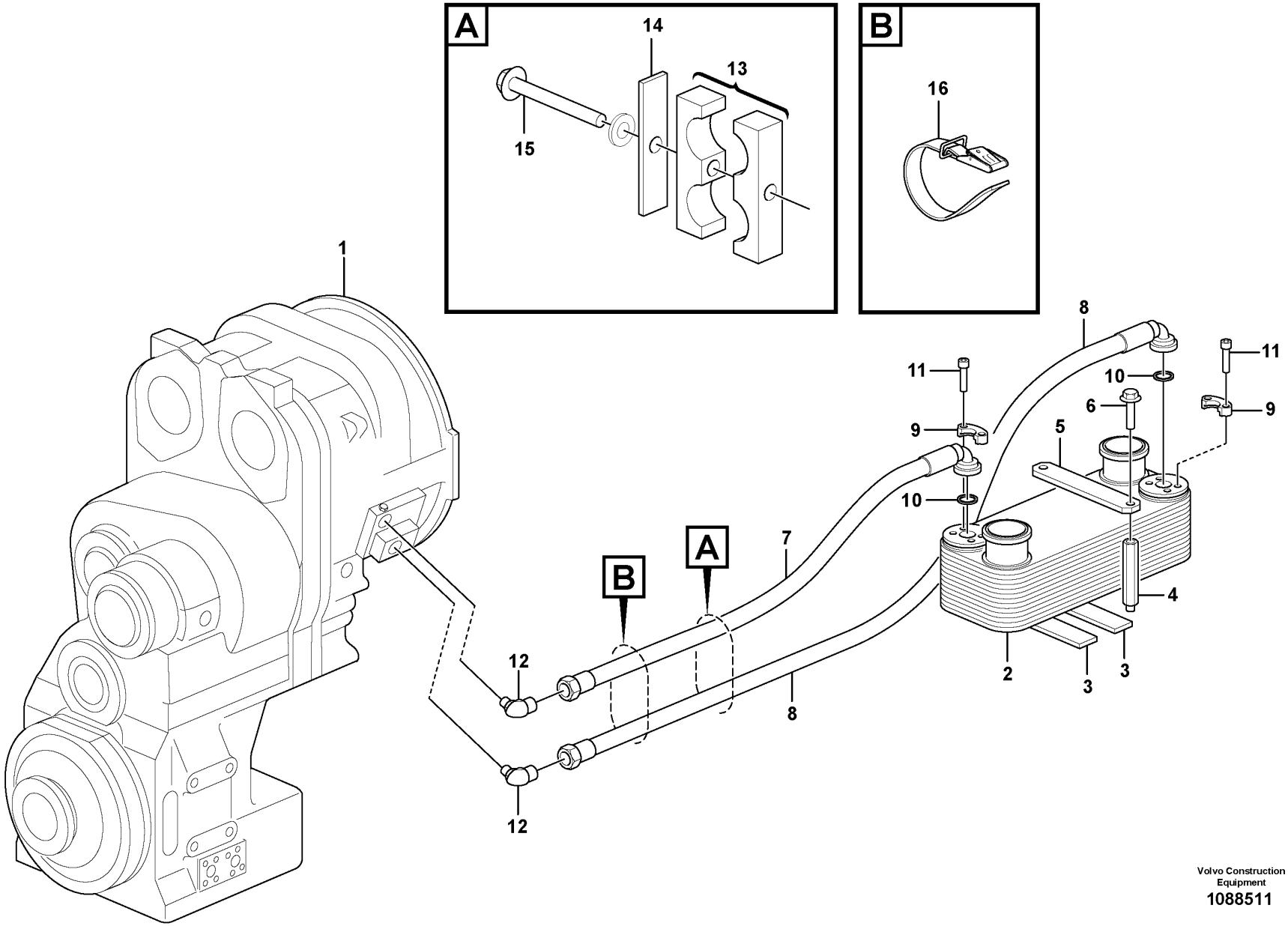

Volvo Construction Equipment
1088511

Fig.	Part No.	Quantity 1	Quantity 2	Quantity 3	PS	KIT	Description	Dénomination	Bezeichnung	Denominación	Benämning	Notes
1		1					Housing	Carter	Gehäuse	Carter	Hus	See group 421-100 page 569
2	VOE 11110049	1					Oil cooler	Radiateur huile	Ölkühler	Enfriador de aceite	Oljekylare	
3	VOE 11130496	2					Rubber mat	Tapis caoutchouc	Gummimatte	Alfombra de goma	Gummimatta	
4		4			NS		Spacer	Partie Intermédiaire	Zwischenstück	Espaciador	Mellandel	
5	VOE 11410637	2					Tensioning plate	Plaque serrage	Spannplatte	Placa tensora	Spännplatta	
	VOE 11130496	2					•Rubber mat	•Tapis caoutchouc	•Gummimatte	•Alfombra de goma	•Gummimatta	
6	VOE 13945444	4					Screw	Vis	Schraube	Tornillo	Skruv	S/N - 27001, - 72517
6	VOE 968842	4					Flange screw	Vis à embase	Flanschschraube	Tornillo embridado	Flänsskruv	S/N 27002 -, 72518 -
7	VOE 11410991	1					Hose	Flexible	Schlauch	Manguera	Slang	L = 1265 mm
8	VOE 11410990	1					Hose	Flexible	Schlauch	Manguera	Slang	L = 1550 mm
9	VOE 11015455	4					Flange half	Demi-bride	Flanschhälfte	Mitad brida	Flänshalva	
10	VOE 990756	2					Sealing ring	Bague étanchéité	Dichtring	Anillo retén	Tätningsring	
11	VOE 959239	8					Hex. socket screw	Vis à six pans creux	Innensechskantschraube	Tornillo de hexágono embutido	Insexskruv	
12	VOE 11172168	2					Nipple	Raccord	Nippel	Niple	Nippel	
	VOE 968565	2					•O-ring	•Joint torique	•O-Ring	•Anillo tórico	•O-ring	
	VOE 982963	2					•O-ring	•Joint torique	•O-Ring	•Anillo tórico	•O-ring	
13	VOE 11411424	1					Clamp	Collier serrage	Schelle	Abrazadera	Klamma	
14	VOE 4880586	1					Cover plate	Plaque de recouvrement	Oberblech	Placa recurbrición	Ovanplåt	
15	VOE 13965180	1					Screw	Vis	Schraube	Tornillo	Skruv	
16	VOE 11104606	1					Retaining strap	Courroie de serrage	Halteriemen	Correa tensora	Spännrem	

1		**Oil cooler** **Radiateur d 'huile** **Ölkühler** **Enfriador de aceite** **Oljekylare**	Catalogue id **20107**	Group **491**
2				
3			Illustr. No **1088511**	Section **100**
4				
5			Issue **20009015-H**	Page **653**

VOLVO

Volvo Construction Equipment
www.volvoce.com

GROUP		Section	Page
516	Multi-disc brake, front 3629)	100	661
516	Multi-disc brake, front 3630), 56005	150	663
517	Multi-disc brake, rear 3629)	100	665
517	Multi-disc brake, rear 3630), 56006, 83041	150	667
522	Brake line, valve body - accumulators - accumulator - footbrake valve	100	669
522	Brake lines, footbrake valve - axles	150	675
522	Brake pipes, front axle and rear axle S/N - 24981, - 54780	200	679
522	Brake pipes, front axle and rear axle S/N 24982 -, 54781 -	225	683
522	German version 84119	250	685
523	Oil cooler, forword, motor circuit. 83212, 83803, 84908, 84879	100	687
523	Oil cooler, forword, pump circuit.	150	691
523	Oil cooler, rear, motor circuit.	200	695
523	Oil cooler, rear, pump circuit.	250	697
525	Dual brake pedals	100	701
525	Footbrake valve	150	703
527	Valve and accumulators 85204	100	705
527	Valve and accumulators	200	707
551	Parking brake system 22564	100	709
551	Parking brake 22724	200	713
551	Parking brake 22724	300	715

TABLE DES MATIÈRES

GROUPE		Section	Page
516	Frein à disques, AV 3629)	100	661
516	Frein à disques, AV 3630), 56005	150	663
517	Frein à disques, AR 3629)	100	665
517	Frein à disques, AR 3630), 56006, 83041	150	667
522	Conduit frein, bloc soupapes - accu - robinet frein a pied	100	669
522	Conduits de frein, robinet frein à pied - essieux	150	675
522	Conduit de frein, essieu avant - essieu arrière S/N - 24981, - 54780	200	679
522	Conduit de frein, essieu avant - essieu arrière S/N 24982 -, 54781 -	225	683
522	Version rfa 84119	250	685
523	Radiateur à huile, AV, circuit de moteur. 83212, 83803, 84908, 84879	100	687
523	Radiateur à huile, AV, circuit de pompe.	150	691
523	Radiateur à huile, AR, circuit de moteur.	200	695
523	Radiateur à huile, AR, circuit de pompe.	250	697
525	Pédales de frein couplées	100	701
525	Soupape de frein à pedal	150	703
527	Soupape et accu 85204	100	705
527	Soupape et accu	200	707
551	Système frein de stationnement 22564	100	709
551	Frein parking 22724	200	713
551	Frein parking 22724	300	715

GRUPPE		Abschnitt	Seite
516	Lamellenbremse, vorn 3629)	100	661
516	Lamellenbremse, vorn 3630), 56005	150	663
517	Lamellenbremse, hinten 3629)	100	665
517	Lamellenbremse, hinten 3630), 56006, 83041	150	667
522	Bremsleitung, Ventilgrupp - Speicher - Fussbremsventil	100	669
522	Bremsleitungen, Fussbremsventil - Achsen	150	675
522	Bremsleitung, Vorder- und Hinterachse S/N - 24981, - 54780	200	679
522	Bremsleitung, Vorder- und Hinterachse S/N 24982 -, 54781 -	225	683
522	BRD-Ausführung 84119	250	685
523	Ölkühler, vordere. Motorkreis. 83212, 83803, 84908, 84879	100	687
523	Ölkühler, vordere. Pumpekreis.	150	691
523	Ölkühler, hinten, Motorkreis.	200	695
523	Ölkühler, hinten, Pumpekreis.	250	697
525	Doppelte Bremspedale	100	701
525	Fussbremsventil	150	703
527	Ventil und Speicher 85204	100	705
527	Ventil und Speicher	200	707
551	Feststellbremssystem 22564	100	709
551	Feststellbremse 22724	200	713
551	Feststellbremse 22724	300	715

INDICE

GRUPO		Sección	Página
516	Freno de disco, delantero 3629)	100	661
516	Freno de disco, delantero 3630), 56005	150	663
517	Freno de disco, trasero 3629)	100	665
517	Freno de disco, trasero 3630), 56006, 83041	150	667
522	Conducto de freno, cuerpo valvula - acumulador - valvula freno pie	100	669
522	Conductos de freno, válvula de freno de pie - ejes	150	675
522	Tubos de freno, ejes delantero y trasero S/N - 24981, - 54780	200	679
522	Tubos de freno, ejes delantero y trasero S/N 24982 -, 54781 -	225	683
522	Versao alemana 84119	250	685
523	Enfriador de aceite, delantero, ciclo de motor. 83212, 83803, 84908, 84879	100	687
523	Enfriador de aceite, delantero, ciclo de bomba.	150	691
523	Enfriador de aceite, trasero, ciclo de motor.	200	695
523	Enfriador de aceite, trasero, ciclo de bomba.	250	697
525	Pedales de freno, dobles	100	701
525	Válvula de freno de servicio	150	703
527	Válvula y acumulador 85204	100	705
527	Válvula y acumulador	200	707
551	Sistema de freno de estacionamiento 22564	100	709
551	Freno estacionamiento 22724	200	713
551	Freno estacionamiento 22724	300	715

GRUPP		Avsnitt	Sida
516	Lamellbroms, fram 3629)	100	661
516	Lamellbroms, fram 3630), 56005	150	663
517	Lamellbroms, bak 3629)	100	665
517	Lamellbroms, bak 3630), 56006, 83041	150	667
522	Bromsledning, ventilblock - ackumulator - fotbromsventil	100	669
522	Bromsledningar, fotbromsventil - axlar	150	675
522	Bromsrör, framaxel och bakaxel S/N - 24981, - 54780	200	679
522	Bromsrör, framaxel och bakaxel S/N 24982 -, 54781 -	225	683
522	Tysklandsutförande 84119	250	685
523	Axeloljekylare, fram, motorkrets. 83212, 83803, 84908, 84879	100	687
523	Axeloljekylare, fram, pumpkrets.	150	691
523	Axeloljekylare, bak, motorkrets.	200	695
523	Axeloljekylare, bak, pumpkrets.	250	697
525	Dubbla bromspedaler	100	701
525	Fotbromsventil	150	703
527	Ventil och ackumulatorer 85204	100	705
527	Ventil och ackumulatorer	200	707
551	Parkeringsbromssystem 22564	100	709
551	Parkeringsbroms 22724	200	713
551	Parkeringsbroms 22724	300	715

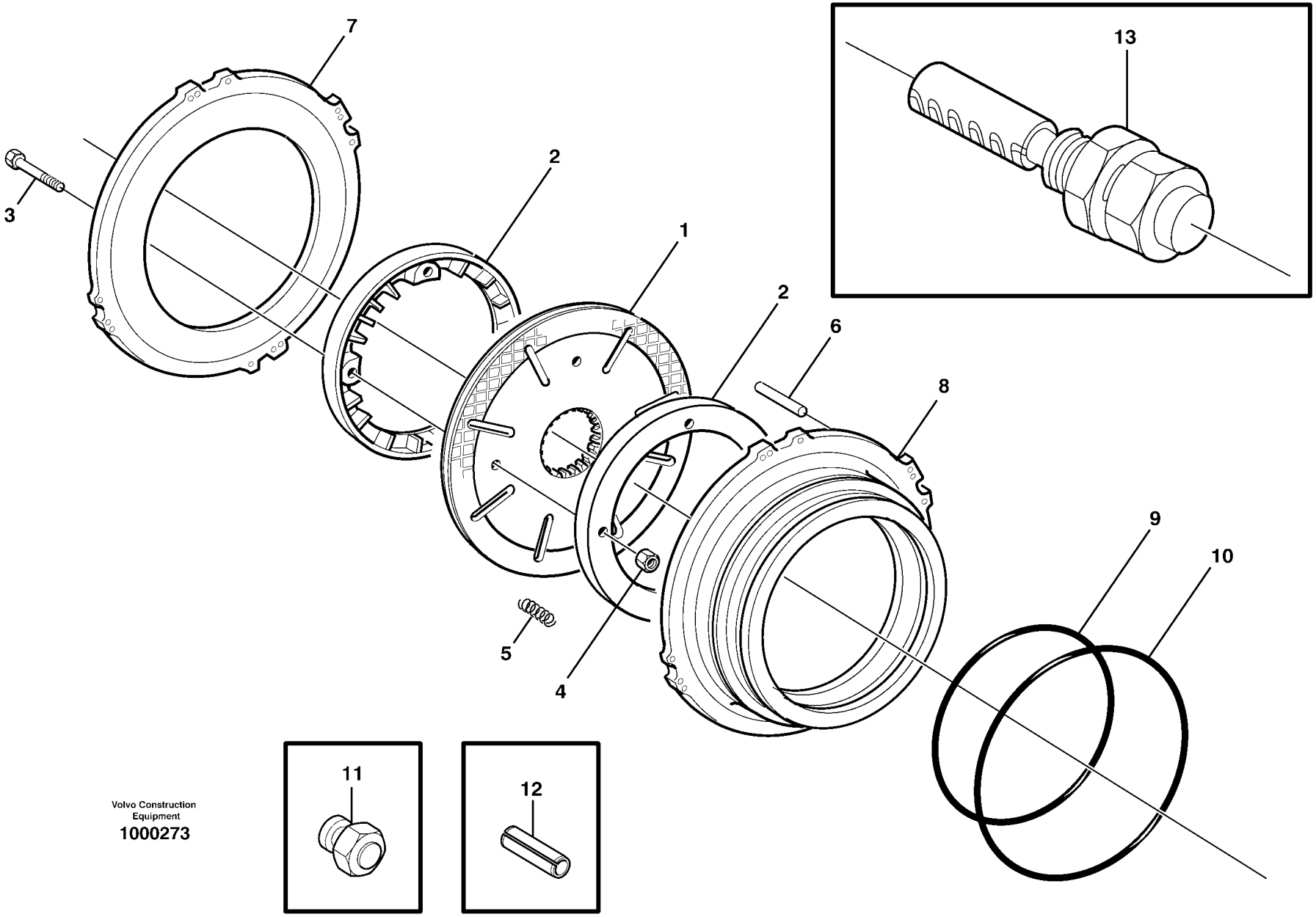

Volvo Construction Equipment

1000273

Fig.	Part No.	Quantity 1	Quantity 2	Quantity 3	P S	K I T	Description	Dénomination	Bezeichnung	Denominación	Benämning	Notes
		1					Planetary axle	Axe planetaire	Planetenachse	Eje planetario	Planetaxel	See group 461-100 page 627
1	VOE 11703985		1				•Brake disc kit	•Jeu de disques de frein	•Bremsscheibensatz	•Juego de disco de freno	•Bromsskivesats	KIT
1	VOE 11103171	2	2				•Brake disc	•Disque de frein	•Bremsscheibe	•Disco de freno	•Bromsskiva	
2	VOE 11103226	4					•Impeller	•Impulseur	•Flügelrad	•Rodete	•Impeller	
3	VOE 13947542	8	8				•Screw	•Vis	•Schraube	•Tornillo	•Skruv	
4	VOE 13949278	8	8				•Flange lock nut	•Contre-écrou à embase	•Flanschverschlussmutter	•Contratuerca embridada	•Flänslåsmutter	
5	VOE 11103402	32					•Compression spring	•Ressort pression	•Druckfeder	•Resorte de presión	•Tryckfjäder	
6	VOE 950629	8					•Pin	•Goupille	•Stift	•Pasador	•Pinne	
7	VOE 11103425	2					•Brake plate	•Plaque de frein	•	•Placa de freno	•Bromsplatta	
8	VOE 11103422	2					•Brake piston	•Piston de frein	•Bremskolben	•Pistón de frenos	•Bromskolv	
9	VOE 11103371	2	2				•Piston seal	•Étanchéité piston	•Kolbendichtung	•Retén de pistón	•Kolvtätning	
10	VOE 11103372	2	2				•Piston seal	•Étanchéité piston	•Kolbendichtung	•Retén de pistón	•Kolvtätning	
11	VOE 9993875		1				•Gauge	•Calibre	•Messlehre	•Galga	•Tolk	1270)
12	VOE 11999976		4				•Spring pin	•Goupille tubulaire	•Federstift	•Pasador tubular	•Fjädrande pinne	1270)
13			2				•Wear indicator	•Indicat.d'usure	•Versch.anzeiger	•Indicador desga	•Slit.indikator	See group 461-100 page 627

3629) S/N - 24981 SWE, S/N - 71956 BRA, S/N - 66753 USA, S/N - 54780 IRN
1270) **GB**: Assembly tool **FR**: Outil d'assemblage **DE**: Montagewerkzeug **ES**: Herramienta de montaje **SE**: Monteringsverktyg

1	23897	**Multi-disc brake, front** **Frein à disques, AV** **Lamellenbremse, vorn** **Freno de disco, delantero** **Lamellbroms, fram**	Catalogue id **20107**	Group **516**
2	11703985		Illustr. No **1000273**	Section **100**
3				
4			Issue **20009015-H**	Page **661**
5		**3629)**		

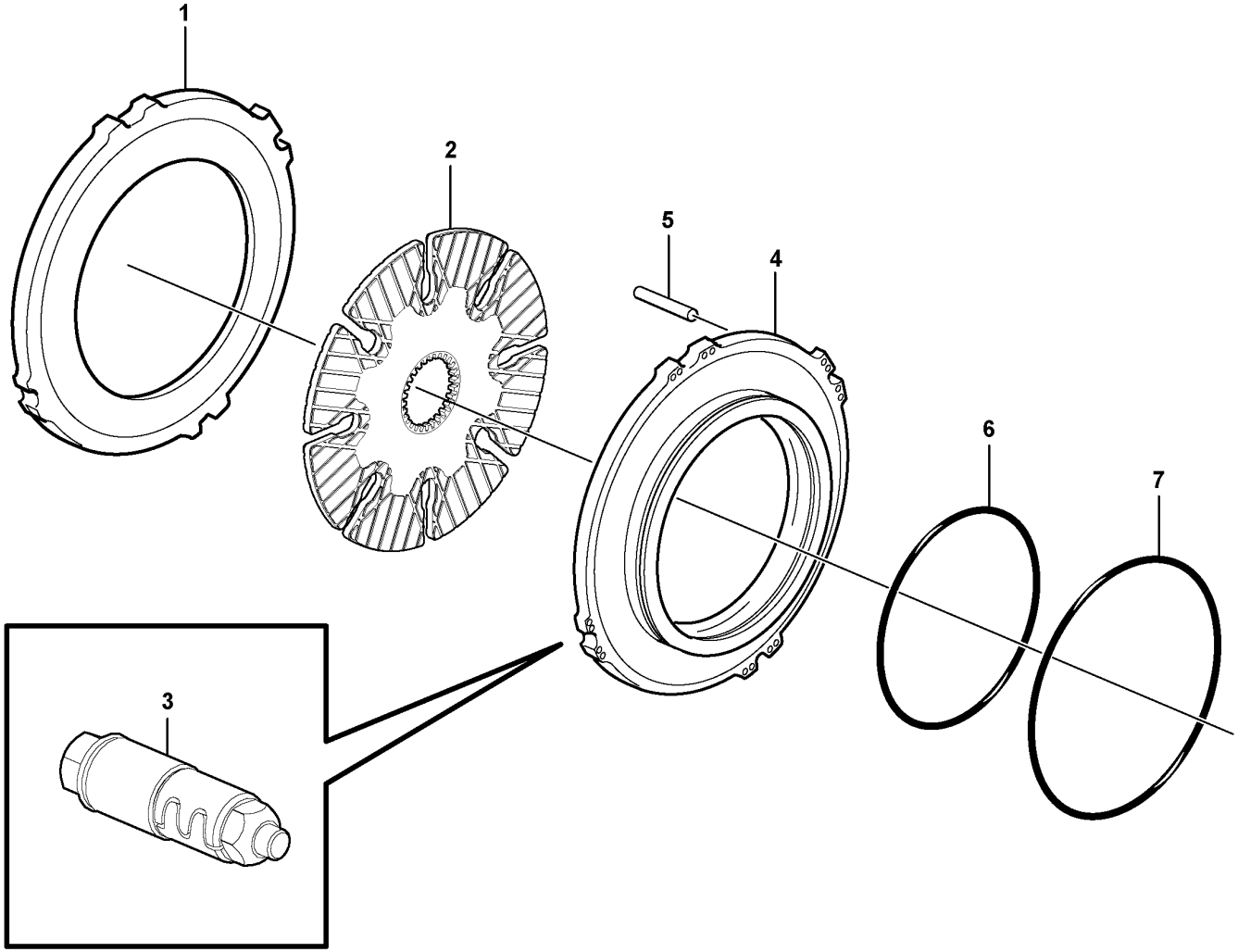

Volvo Construction Equipment
1072293

Fig.	Part No.	Quantity 1	2	3	PS	KIT	Description	Dénomination	Bezeichnung	Denominación	Benämning	Notes
		1					Planetary axle	Axe planetaire	Planetenachse	Eje planetario	Planetaxel	See group 461-100 page 627
1	VOE 15010225	2					•Brake plate	•Plaque de frein	•	•Placa de freno	•Bromsplatta	
2	VOE 15011845	2					•Brake disc	•Disque de frein	•Bremsscheibe	•Disco de freno	•Bromsskiva	
3	VOE 15010424	12					•Adjusting device	•Dispositif réglage	•Nachstellvorrichtung	•Dispositivo de ajuste	•Justeranordning	
4	VOE 11103470	2					•Brake piston	•Piston de frein	•Bremskolben	•Pistón de frenos	•Bromskolv	AX 10206 -
5	VOE 950629	8					•Pin	•Goupille	•Stift	•Pasador	•Pinne	AX - 10205
6	VOE 11103371	2					•Piston seal	•Étanchéité piston	•Kolbendichtung	•Retén de pistón	•Kolvtätning	AX 13821 -
7	VOE 11103372	2					•Piston seal	•Étanchéité piston	•Kolbendichtung	•Retén de pistón	•Kolvtätning	AX 13821 -

3630) S/N 24982 - SWE, S/N 71957 - BRA, S/N 66754 - USA, S/N 54781 - IRN

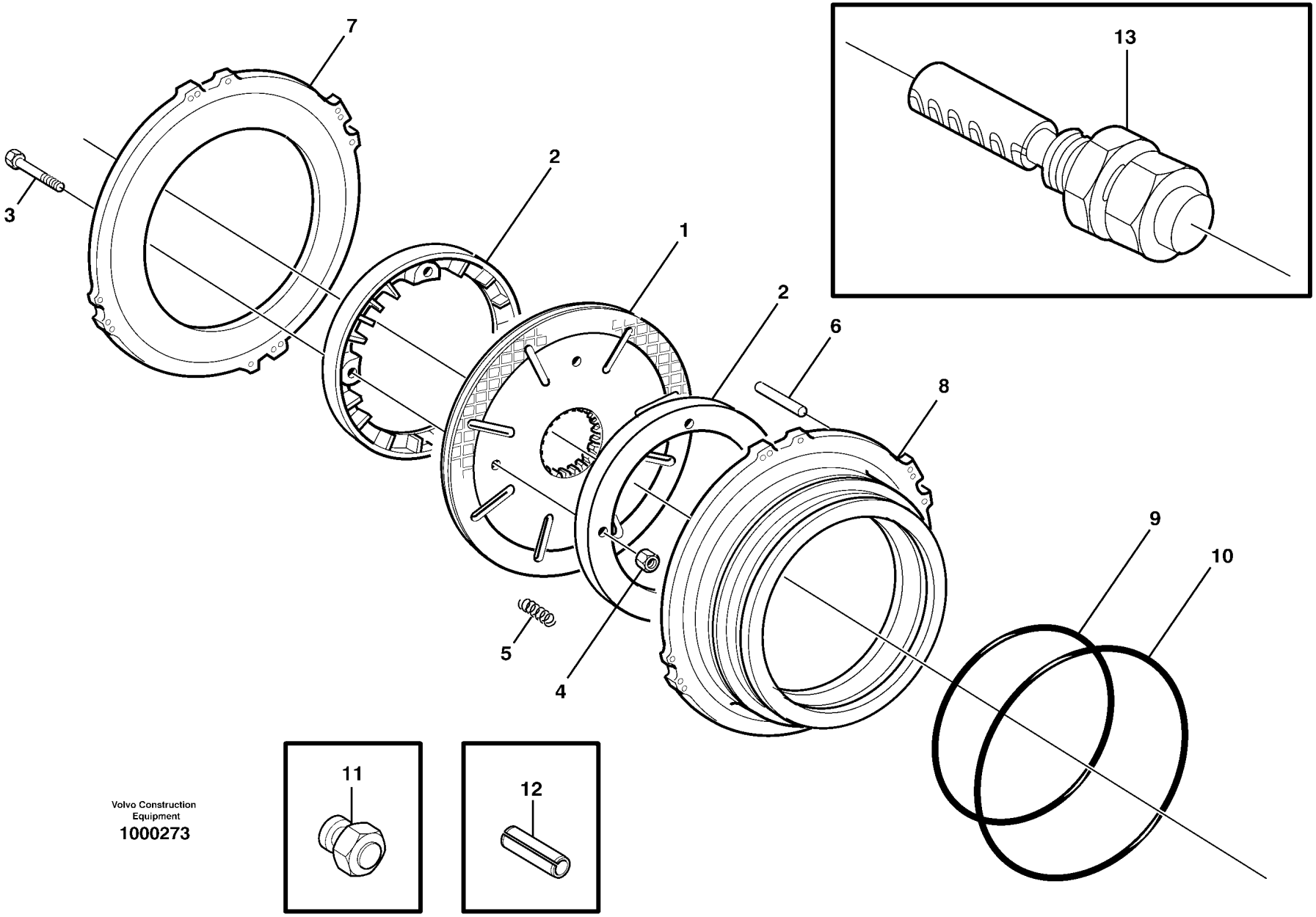

Volvo Construction Equipment

1000273

Fig.	Part No.	Quantity 1	2	3	PS	KIT	Description	Dénomination	Bezeichnung	Denominación	Benämning	Notes
		1					Planetary axle	Axe planetaire	Planetenachse	Eje planetario	Planetaxel	See group 463-100 page 637
	VOE 11703985		1				•Brake disc kit	•Jeu de disques de frein	•Bremsscheibensatz	•Juego de disco de freno	•Bromsskivesats	KIT
1	VOE 11103171	2	2				•Brake disc	•Disque de frein	•Bremsscheibe	•Disco de freno	•Bromsskiva	
2	VOE 11103226	4					•Impeller	•Impulseur	•Flügelrad	•Rodete	•Impeller	
3	VOE 13947542	8	8				•Screw	•Vis	•Schraube	•Tornillo	•Skruv	
4	VOE 13949278	8	8				•Flange lock nut	•Contre-écrou à embase	•Flanschverschlussmutter	•Contratuerca embridada	•Flänslåsmutter	
5	VOE 11103402	32					•Compression spring	•Ressort pression	•Druckfeder	•Resorte de presión	•Tryckfjäder	
6	VOE 950629	8					•Pin	•Goupille	•Stift	•Pasador	•Pinne	
7	VOE 11103425	2					•Brake plate	•Plaque de frein	•	•Placa de freno	•Bromsplatta	23897, 23955
	VOE 11103425	2					•Brake plate	•Plaque de frein	•	•Placa de freno	•Bromsplatta	23956
8	VOE 11103422	2					•Brake piston	•Piston de frein	•Bremskolben	•Pistón de frenos	•Bromskolv	23955
	VOE 11103422	2					•Brake piston	•Piston de frein	•Bremskolben	•Pistón de frenos	•Bromskolv	23956
9	VOE 11103371	2	2				•Piston seal	•Étanchéité piston	•Kolbendichtung	•Retén de pistón	•Kolvtätning	
10	VOE 11103372	2	2				•Piston seal	•Étanchéité piston	•Kolbendichtung	•Retén de pistón	•Kolvtätning	
11	VOE 9993875		1				•Gauge	•Calibre	•Messlehre	•Galga	•Tolk	1270)
12	VOE 11999976		4				•Spring pin	•Goupille tubulaire	•Federstift	•Pasador tubular	•Fjädrande pinne	1270)
13			2				•Wear indicator	•Indicat.d'usure	•Versch.anzeiger	•Indicador desga	•Slit.indikator	See group 463-100 page 637

3629) S/N - 24981 SWE, S/N - 71956 BRA, S/N - 66753 USA, S/N - 54780 IRN
1233) **GB**: With wear indicator. **FR**: Avec in dicateur d'usure **DE**: Mit Verschleißanzeige. **ES**: Con indicador de desgaste. **SE**: Med slitindikator.
1270) **GB**: Assembly tool **FR**: Outil d'assemblage **DE**: Montagewerkzeug **ES**: Herramienta de montaje **SE**: Monteringsverktyg

1	23955,23956, 23897	**Multi-disc brake, rear** **Frein à disques, AR** **Lamellenbremse, hinten** **Freno de disco, trasero** **Lamellbroms, bak**	Catalogue id **20107**	Group **517**
2	1233) 11703985		Illustr. No **1000273**	Section **100**
3				
4			Issue **20009015-H**	Page **665**
5		3629)		

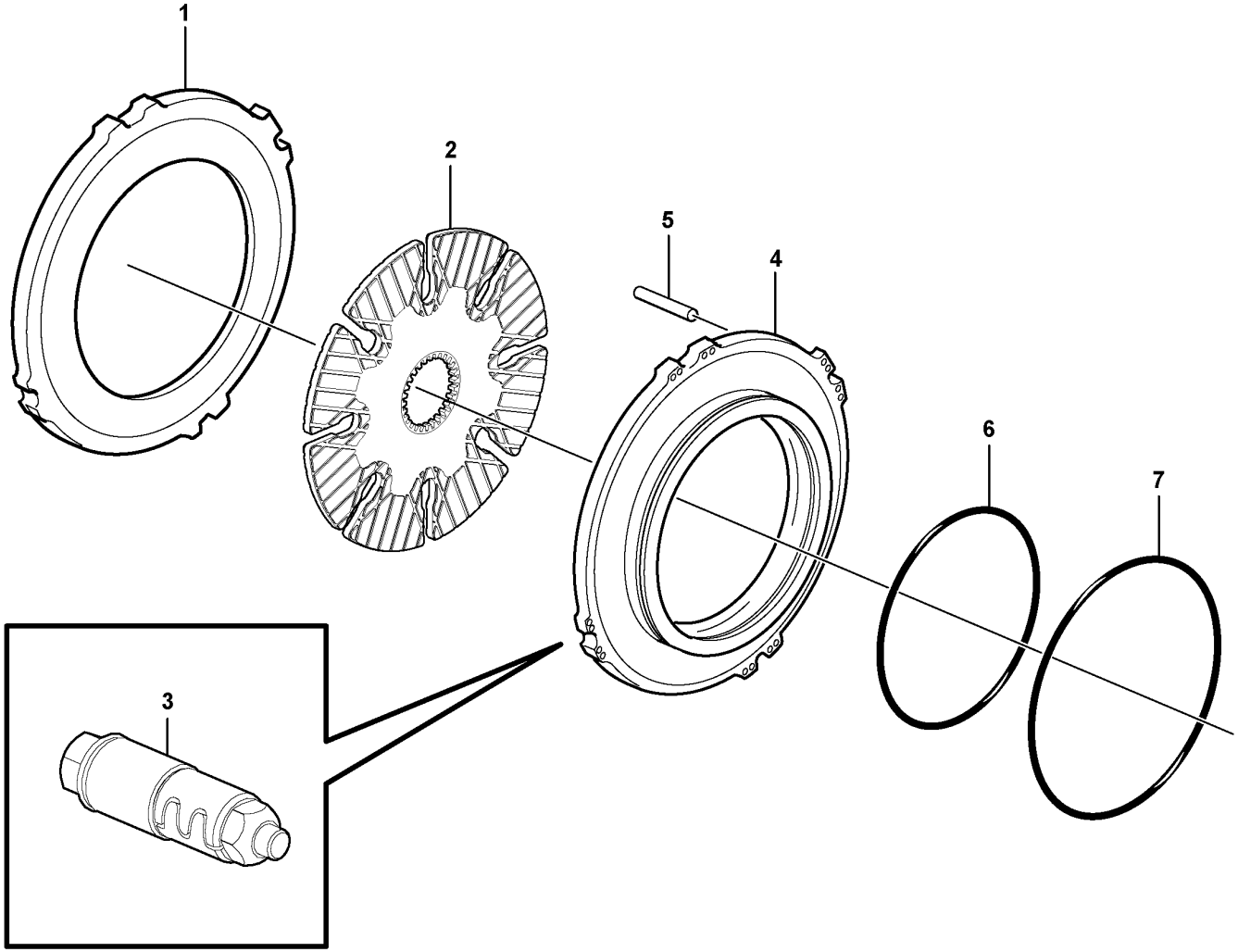

Volvo Construction Equipment
1072293

Fig.	Part No.	Quantity 1	Quantity 2	Quantity 3	PS	KIT	Description	Dénomination	Bezeichnung	Denominación	Benämning	Notes
		1					Planetary axle	Axe planetaire	Planetenachse	Eje planetario	Planetaxel	See group 463-100 page 637
1	VOE 15010225	2					•Brake plate	•Plaque de frein	•	•Placa de freno	•Bromsplatta	
2	VOE 15011845	2					•Brake disc	•Disque de frein	•Bremsscheibe	•Disco de freno	•Bromsskiva	
3	VOE 15010424	12					•Adjusting device	•Dispositif réglage	•Nachstellvorrichtung	•Dispositivo de ajuste	•Justeranordning	
4	VOE 11103470	2					•Brake piston	•Piston de frein	•Bremskolben	•Pistón de frenos	•Bromskolv	AX 10206 -
5	VOE 950629	8					•Pin	•Goupille	•Stift	•Pasador	•Pinne	AX - 10205
6	VOE 11103371	2					•Piston seal	•Étanchéité piston	•Kolbendichtung	•Retén de pistón	•Kolvtätning	
7	VOE 11103372	2					•Piston seal	•Étanchéité piston	•Kolbendichtung	•Retén de pistón	•Kolvtätning	

3630) S/N 24982 - SWE, S/N 71957 - BRA, S/N 66754 - USA, S/N 54781 - IRN

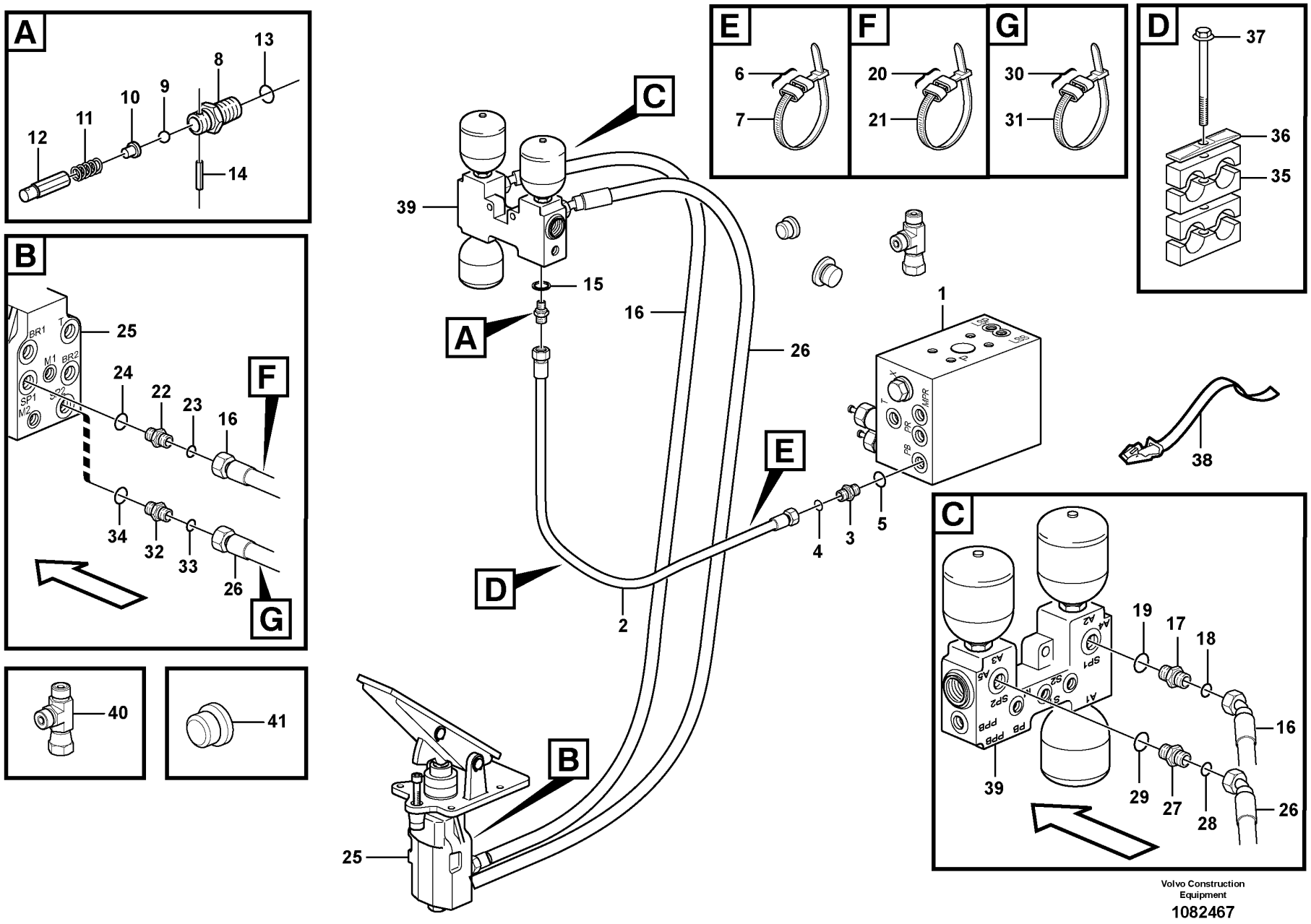

Volvo Construction Equipment

1082467

Fig.	Part No.	Quantity 1	Quantity 2	Quantity 3	PS	KIT	Description	Dénomination	Bezeichnung	Denominación	Benämning	Notes
1		1					Valve block	Bloc-soupape	Ventilblock	Bloque de valvula	Ventilblock	See group 912-300 page 1255
2	VOE 11147990	1					Hose assembly	Conduit flexible	Schlauchleitung	Conducto	Slangledning	PB, S/N - 27325, - 72732
2	VOE 11147943	1					Hose assembly	Conduit flexible	Schlauchleitung	Conducto	Slangledning	PB, S/N 27326 - 27543 S/N 72733 - 72814
2	VOE 936418	1					Hose assembly	Conduit flexible	Schlauchleitung	Conducto	Slangledning	PB, S/N 27544 - , 72815 -
2	VOE 11173814	1					Hose assembly	Conduit flexible	Schlauchleitung	Conducto	Slangledning	83942, 84878
3	VOE 13933855	1					Nipple	Raccord	Nippel	Niple	Nippel	S/N - 27599, - 72839
3	VOE 935085	1					Nipple	Raccord	Nippel	Niple	Nippel	S/N 27600 -, 72840 -
4	VOE 990737	1					•O-ring	•Joint torique	•O-Ring	•Anillo tórico	•O-ring	
5	VOE 14213676	1					•Sealing ring	•Bague étanchéité	•Dichtring	•Anillo retén	•Tätningsring	S/N - 27599, - 72839
5	VOE 993320	1					•O-ring	•Joint torique	•O-Ring	•Anillo tórico	•O-ring	S/N 27600 -, 72840 -
6		2			NS		Marking Sleeve	Douill.marquage	Kennhulse	Manguit Marcaje	Märkhylsa	PINK
		2			NS		Marking Sleeve	Douill.marquage	Kennhulse	Manguit Marcaje	Märkhylsa	RED
7	VOE 4881438	2					Cable tie	Serre-câble	Kabelbinder	Abrazadera de cinta	Buntband	
8	VOE 17361807	1					Non-return valve	Clapet antiretour	Rückschlagventil	Válvula antirretorno	Backventil	S/N 27150 -, 72661 -
8	VOE 11411982	1					Non-return valve	Clapet antiretour	Rückschlagventil	Válvula antirretorno	Backventil	S/N - 27149, - 72660
8		1			NS		•Nipple	•Raccord	•Nippel	•Niple	•Nippel	
9		1			NS		•Ball	•Bille	•Kugel	•Bola	•Kula	
10		1			NS		•Peg	•Cheville	•Kegel	•Eslabon	•Kägla	
11		1			NS		•Spring	•Ressort	•Feder	•Muelle	•Fjäder	
12		1			NS		•Guide	•Rail	•Führung	•Guia	•Gejd	
13		1			NS		•O-ring	•Joint Torique	•O-Ring	•Junta torica	•O-ring	
14		1			NS		•Spring Pin	•Axe de ressort	•Federstift	•Pasador Resorte	•Fjäderpinne	
15	VOE 13945653	1					Plane gasket	Joint plan	Plandichtung	Junta plana	Planpackning	S/N - 27149, - 72660
16	VOE 11147989	1					Hose assembly	Conduit flexible	Schlauchleitung	Conducto	Slangledning	SP1 S/N - 26818, - 72429
16	VOE 11148988	1					Hose assembly	Conduit flexible	Schlauchleitung	Conducto	Slangledning	SP1 S/N 26819 -, 72430 -
16	VOE 11173815	1					Hose assembly	Conduit flexible	Schlauchleitung	Conducto	Slangledning	83942, 84878
17	VOE 13933853	1					Nipple	Raccord	Nippel	Niple	Nippel	S/N - 27149, - 72660
17	VOE 13933923	1					Nipple	Raccord	Nippel	Niple	Nippel	S/N 27150 -, 72661 -
18	VOE 990738	1					•O-ring	•Joint torique	•O-Ring	•Anillo tórico	•O-ring	
19	VOE 14211863	1					•Sealing ring	•Bague étanchéité	•Dichtring	•Anillo retén	•Tätningsring	S/N - 27149, - 72660

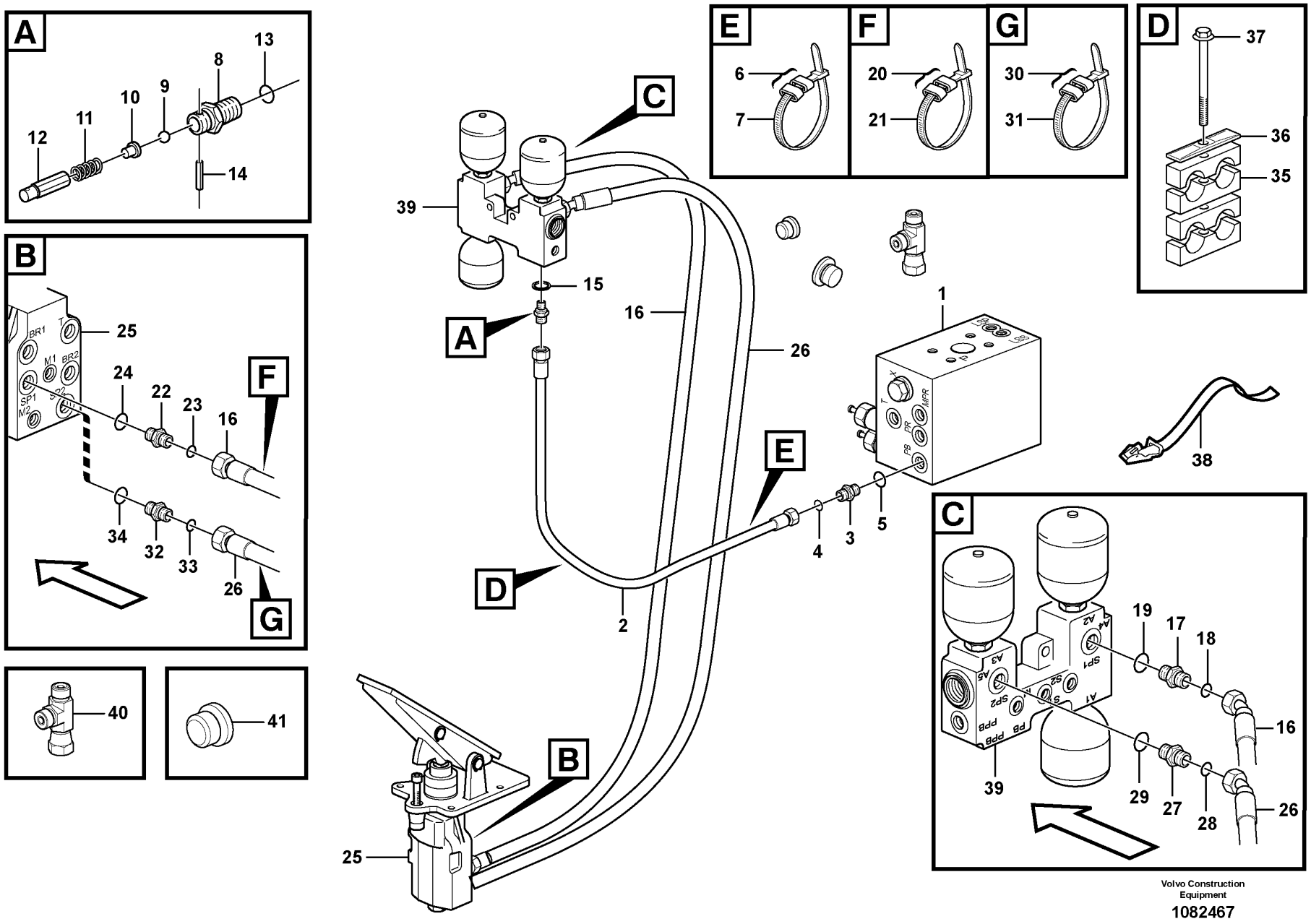

Volvo Construction Equipment

1082467

Fig.	Part No.	Quantity 1	Quantity 2	Quantity 3	PS	KIT	Description	Dénomination	Bezeichnung	Denominación	Benämning	Notes
19	VOE 993321	1					•O-ring	•Joint torique	•O-Ring	•Anillo tórico	•O-ring	S/N 27150 -, 72661 -
20		2			NS		Marking Sleeve	Douill.marquage	Kennhulse	Manguit Marcaje	Märkhylsa	YELL
		2			NS		Marking Sleeve	Douill.marquage	Kennhulse	Manguit Marcaje	Märkhylsa	PINK
21	VOE 4881438	2					Cable tie	Serre-câble	Kabelbinder	Abrazadera de cinta	Buntband	
22	VOE 11108730	1					Nipple	Raccord	Nippel	Niple	Nippel	SWE S/N - 26680 BRA S/N - 72344
22	VOE 17208060	1					Nipple	Raccord	Nippel	Niple	Nippel	SWE S/N 26681 - BRA S/N 72345 -
23	VOE 990738	1					O-ring	Joint torique	O-Ring	Anillo tórico	O-ring	SWE S/N - 26680 BRA S/N - 72344
24	VOE 967749	1					O-ring	Joint torique	O-Ring	Anillo tórico	O-ring	SWE S/N - 26680 BRA S/N - 72344
25		1					Footbrake Valve	Robinet Frein A Pied	Fussbremsventil	Valvula Freno Pie	Fotbromsventil	See group 525-150 page 703
26	VOE 11147945	1					Hose assembly	Conduit flexible	Schlauchleitung	Conducto	Slangledning	SP2 S/N -26818, -72429
26	VOE 11173213	1					Hose assembly	Conduit flexible	Schlauchleitung	Conducto	Slangledning	SP2 S/N 26819-, 72430-
26	VOE 11173816	1					Hose assembly	Conduit flexible	Schlauchleitung	Conducto	Slangledning	83942, 84878
27	VOE 13933853	1					Nipple	Raccord	Nippel	Niple	Nippel	S/N - 27149, - 72660
27	VOE 13933923	1					Nipple	Raccord	Nippel	Niple	Nippel	S/N 27150 -, 72661 -
28	VOE 990738	1					•O-ring	•Joint torique	•O-Ring	•Anillo tórico	•O-ring	
29	VOE 14211863	1					•Sealing ring	•Bague étanchéité	•Dichtring	•Anillo retén	•Tätningsring	S/N - 27149, - 72660
29	VOE 993321	1					•O-ring	•Joint torique	•O-Ring	•Anillo tórico	•O-ring	S/N 27150 -, 72661 -
30		2			NS		Marking Sleeve	Douill.marquage	Kennhulse	Manguit Marcaje	Märkhylsa	PINK
		2			NS		Marking Sleeve	Douill.marquage	Kennhulse	Manguit Marcaje	Märkhylsa	BLUE
31	VOE 4881438	2					Cable tie	Serre-câble	Kabelbinder	Abrazadera de cinta	Buntband	
32	VOE 11108730	1					Nipple	Raccord	Nippel	Niple	Nippel	SWE S/N - 26680 BRA S/N - 72344
32	VOE 17208060	1					Nipple	Raccord	Nippel	Niple	Nippel	SWE S/N 26681 - BRA S/N 72345 -
33	VOE 990738	1					O-ring	Joint torique	O-Ring	Anillo tórico	O-ring	SWE S/N - 26680 BRA S/N - 72344
34	VOE 967749	1					O-ring	Joint torique	O-Ring	Anillo tórico	O-ring	SWE S/N - 26680 BRA S/N - 72344
35	VOE 11411417	4					Clamp	Collier serrage	Schelle	Abrazadera	Klamma	S/N - 27543, - 72814
35	VOE 11411417	2					Clamp	Collier serrage	Schelle	Abrazadera	Klamma	S/N 27544-, 72815-

1		**Brake line, valve body - accumulators - accumulator - footbrake valve**	Catalogue id **20107**	Group **522**
2		**Conduit frein, bloc soupapes - accu - robinet frein a pied**		
3		**Bremsleitung, Ventilgrupp - Speicher - Fussbremsventil**	Illustr. No **1082467**	Section **100**
4		**Conducto de freno, cuerpo valvula - acumulador - valvula freno pie**		
5		**Bromsledning, ventilblock - ackumulator - fotbromsventil**	Issue **20009015-H**	Page **671**

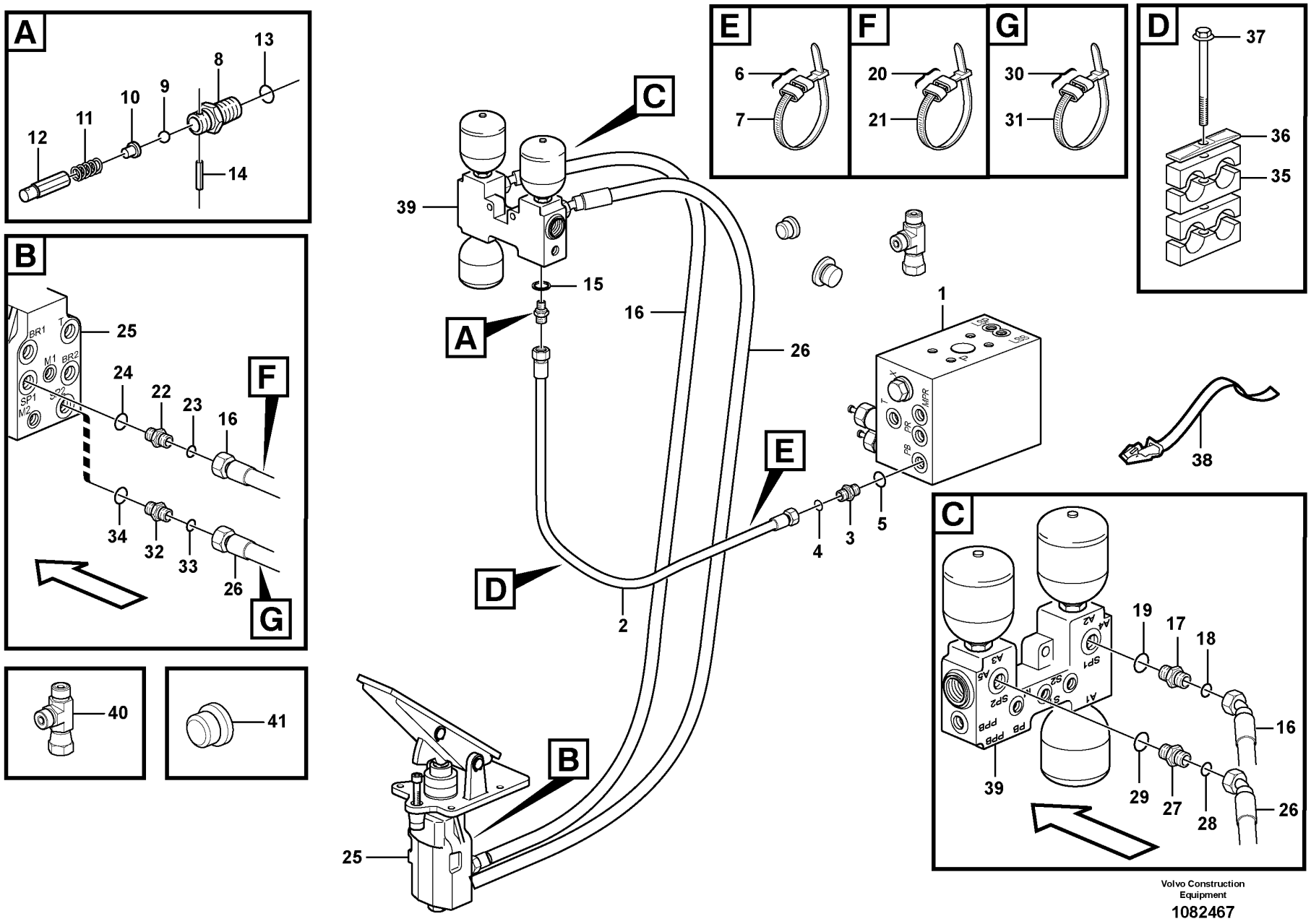

Volvo Construction Equipment

1082467

Fig.	Part No.	Quantity 1	Quantity 2	Quantity 3	PS	KIT	Description	Dénomination	Bezeichnung	Denominación	Benämning	Notes
36	VOE 4880578	2					Cover plate	Plaque de recouvrement	Oberblech	Placa recurbrición	Ovanplåt	
37	VOE 13965182	2					Screw	Vis	Schraube	Tornillo	Skruv	S/N - 27543, - 72814
37	VOE 13948217	2					Screw	Vis	Schraube	Tornillo	Skruv	S/N 27544-, 72815-
38	VOE 11104606	1					Retaining strap	Courroie de serrage	Halteriemen	Correa tensora	Spännrem	
39		1					Valve housing	Carter soupape	Ventilgehäuse	Cuerpo valvula	Ventilhus	See group 527-100 page 705
40	VOE 13933936	1					T-nipple	Raccord-t	T-Nippel	Niple t	T-nippel	S/N 27326 -, 72733 -
	VOE 990737	2					•O-ring	•Joint torique	•O-Ring	•Anillo tórico	•O-ring	
41	VOE 935100	1					Plug	Tampon	Stopfen	Tapón	Plugg	S/N 27326 -, 72733 -

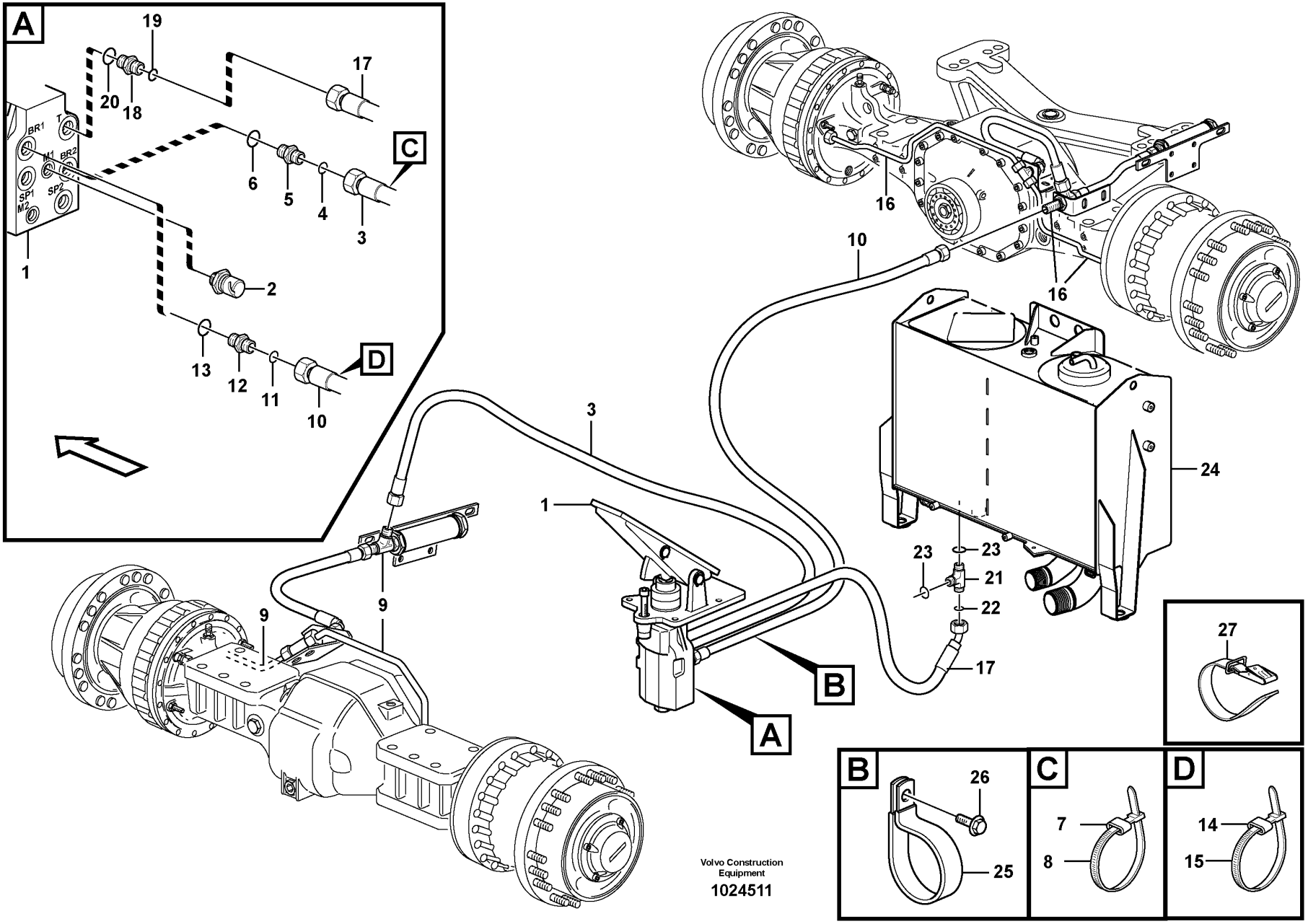
A
19
17
20
18
BR1
T
M1
BR2
SP1
SP2
M2
C
6
5
4
3
1
2
13
12
11
10
D
3
1
9
9
16
10
16
24
23
23
21
22
17
B
A
27
B
26
25
C
7
8
D
14
15
Volvo Construction
Equipment
1024511

Fig.	Part No.	Quantity 1	Quantity 2	Quantity 3	PS	KIT	Description	Dénomination	Bezeichnung	Denominación	Benämning	Notes
1		1					Footbrake Valve	Robinet Frein A Pied	Fussbremsventil	Valvula Freno Pie	Fotbromsventil	See group 525-100 page 701
2	VOE 11170259	1					Pressure sensor	Capteur de pression	Drucksensor	Sensor de presión	Trycksensor	SE5205
3	VOE 15115084	1					Hose assembly	Conduit flexible	Schlauchleitung	Conducto	Slangledning	BR2
3	VOE 11173817	1					Hose assembly	Conduit flexible	Schlauchleitung	Conducto	Slangledning	83942
3	VOE 15134613	1					Hose assembly	Conduit flexible	Schlauchleitung	Conducto	Slangledning	
4	VOE 990737	1					O-ring	Joint torique	O-Ring	Anillo tórico	O-ring	SWE S/N - 26680 BRA S/N - 72344
5	VOE 11172920	1					Restrictor	Etrangleur	Drosselung	Estrangulacion	Strypning	
6	VOE 967749	1					O-ring	Joint torique	O-Ring	Anillo tórico	O-ring	SWE S/N - 26680 BRA S/N - 72344
7	VOE 4881454	2					Marking sleeve	Douille marquage	Kennhülse	Manguito de marcaje	Märkhylsa	PINK
	VOE 4881452	2					Marking sleeve	Douille marquage	Kennhülse	Manguito de marcaje	Märkhylsa	WHITE
8	VOE 14016673	2					Strip clamp	Serrage de ruban	Bandklemme	Abrazadera de cinta	Bandklamma	
9		2					Brake pipe	Conduit frein	Bremsleitung	Tubo freno	Bromsrör	See group 522-200 page 679
10	VOE 11182000	1					Hose assembly	Conduit flexible	Schlauchleitung	Conducto	Slangledning	BR1
10	VOE 11172996	1					Hose assembly	Conduit flexible	Schlauchleitung	Conducto	Slangledning	83942, 84878
11	VOE 990737	1					O-ring	Joint torique	O-Ring	Anillo tórico	O-ring	SWE S/N - 26680 BRA S/N - 72344
12	VOE 11172920	1					Restrictor	Etrangleur	Drosselung	Estrangulacion	Strypning	
13	VOE 967749	1					O-ring	Joint torique	O-Ring	Anillo tórico	O-ring	SWE S/N - 26680 BRA S/N - 72344
14	VOE 4881454	2					Marking sleeve	Douille marquage	Kennhülse	Manguito de marcaje	Märkhylsa	PINK
	VOE 4881457	2					Marking sleeve	Douille marquage	Kennhülse	Manguito de marcaje	Märkhylsa	GREEN
15	VOE 14016673	2					Strip clamp	Serrage de ruban	Bandklemme	Abrazadera de cinta	Bandklamma	
16		2					Brake pipe	Conduit frein	Bremsleitung	Tubo freno	Bromsrör	See group 522-200 page 679
17	VOE 936706	1					Hose assembly	Conduit flexible	Schlauchleitung	Conducto	Slangledning	T
18	VOE 13933856	1					Nipple	Raccord	Nippel	Niple	Nippel	
19	VOE 990737	1					•O-ring	•Joint torique	•O-Ring	•Anillo tórico	•O-ring	
20	VOE 967749	1					•O-ring	•Joint torique	•O-Ring	•Anillo tórico	•O-ring	
21	VOE 935041	1					T-nipple	Raccord-t	T-Nippel	Niple t	T-nippel	
22	VOE 948883	1					•Gasket	•Joint	•Dichtung	•Junta	•Packning	
23	VOE 990737	2					•O-ring	•Joint torique	•O-Ring	•Anillo tórico	•O-ring	

1		**Brake lines, footbrake valve - axles**	Catalogue id **20107**	Group **522**
2		**Conduits de frein, robinet frein à pied - essieux**		
3		**Bremsleitungen, Fussbremsventil - Achsen**	Illustr. No **1024511**	Section **150**
4		**Conductos de freno, válvula de freno de pie - ejes**		
5		**Bromsledningar, fotbromsventil - axlar**	Issue **20009015-H**	Page **675**

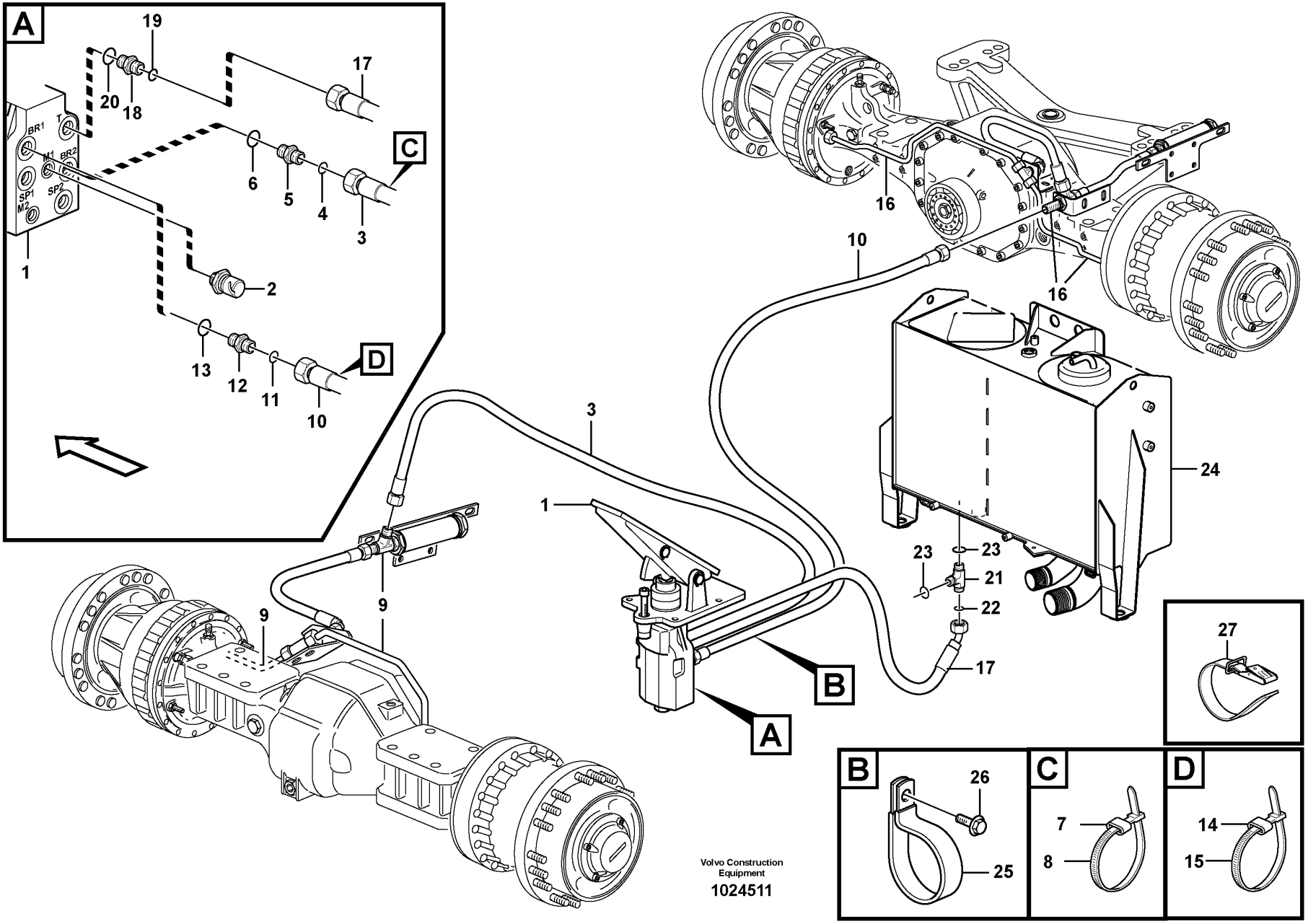
A
19
17
20
18
BR1
T
M1
BR2
SP1
SP2
M2
C
6
5
4
3
1
2
13
12
11
10
D
3
1
9
9
16
10
16
24
23
23
21
22
17
B
A
27
B
26
25
C
7
8
D
14
15
Volvo Construction
Equipment
1024511

Fig.	Part No.	Quantity 1	Quantity 2	Quantity 3	PS	KIT	Description	Dénomination	Bezeichnung	Denominación	Benämning	Notes
24		1					Hydr fluid tank	Reser.fluid.hy.	Druckölbehälter	Dep aceit hidr	Hydrauloljetank	See group 911-100 page 1199
25	VOE 13980476	1					Clamp	Collier serrage	Schelle	Abrazadera	Klamma	
26	VOE 13946173	1					Screw	Vis	Schraube	Tornillo	Skruv	
27	VOE 11104606	1					Retaining strap	Courroie de serrage	Halteriemen	Correa tensora	Spännrem	

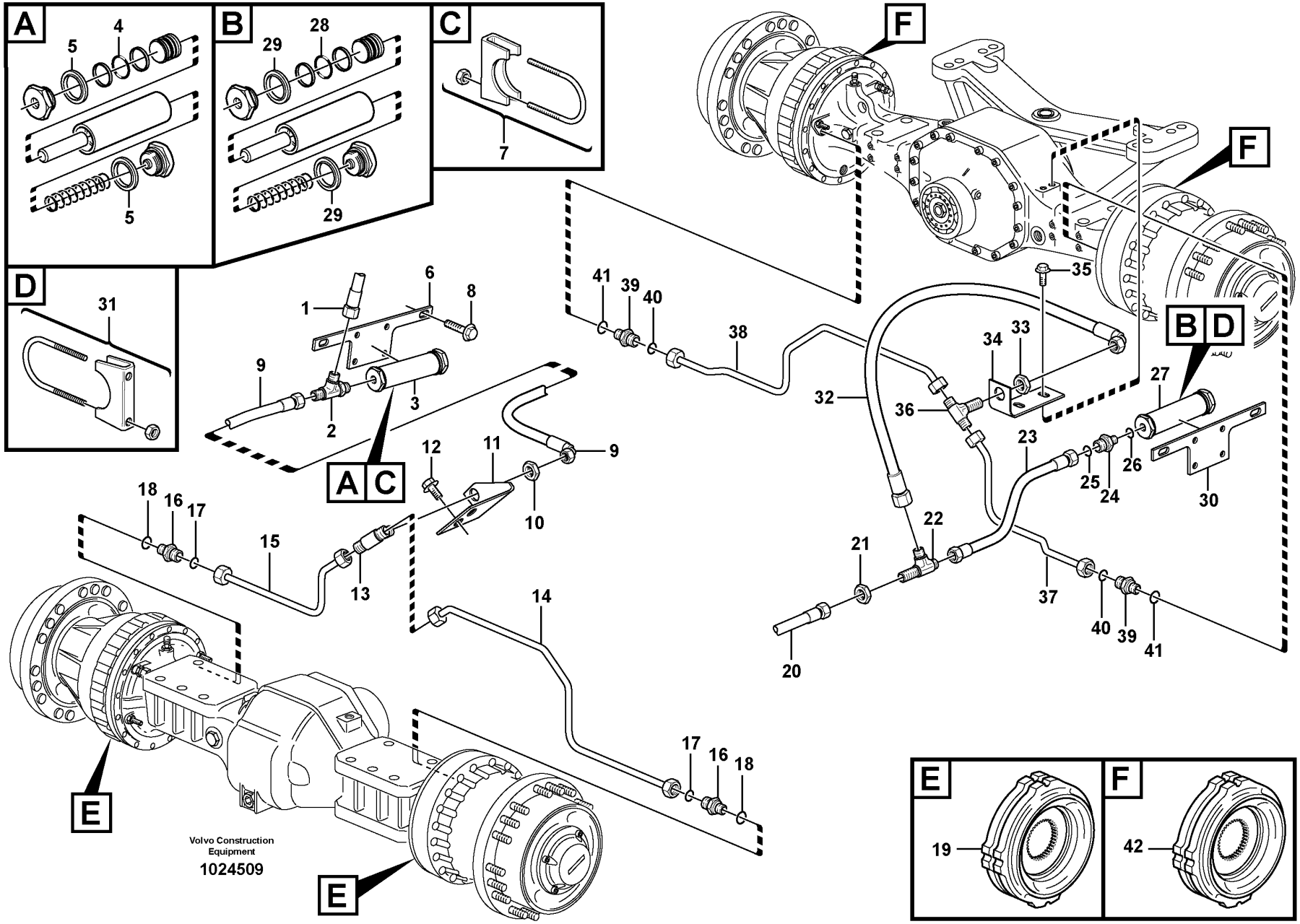
A
B
C
D
E
F
1
2
3
4
5
6
7
8
9
10
11
12
13
14
15
16
17
18
19
20
21
22
23
24
25
26
27
28
29
30
31
32
33
34
35
36
37
38
39
40
41
42
Volvo Construction Equipment
1024509

Fig.	Part No.	Quantity 1	Quantity 2	Quantity 3	PS	KIT	Description	Dénomination	Bezeichnung	Denominación	Benämning	Notes
1		1					Hose assembly	Condui.flexible	Schlauchleitung	Conducto	Slangledning	See group 522-150 page 675
2	VOE 935029	1					T-nipple	Raccord-t	T-Nippel	Niple t	T-nippel	82213
3	VOE 11027342	1					Accumulator	Accumulateur	Speicher	Acumulador	Ackumulator	
4	VOE 925064	1					•O-ring	•Joint torique	•O-Ring	•Anillo tórico	•O-ring	
5	VOE 14013072	2					•Sealing washer	•Rondelle étanchéité	•Dichtscheibe	•Arandela de retén	•Tätningsbricka	
6	VOE 11020932	1					Attaching plate	Tôle de fixation	Befestigungsblech	Chapa de fijación	Fästplåt	
7	VOE 944026	2					Clamp	Collier serrage	Schelle	Abrazadera	Klamma	
8	VOE 13945444	2					Screw	Vis	Schraube	Tornillo	Skruv	
9	VOE 11172457	1					Hose assembly	Conduit flexible	Schlauchleitung	Conducto	Slangledning	
10	VOE 935429	1					Lock nut	Contre-écrou	Sicherungsmutter	Contratuerca	Låsmutter	
11	VOE 11172474	1					Attachment	Fixation	Halterung	Fijacion	Fäste	82213
12	VOE 946440	2					Flange screw	Vis à embase	Flanschschraube	Tornillo embridado	Flänsskruv	82213
13	VOE 935604	1					T-nipple	Raccord-t	T-Nippel	Niple t	T-nippel	82213
14	VOE 11172482	1					Brake pipe	Conduite de frein	Bremsrohr	Tubo de freno	Bromsrör	LH
	VOE 11417848	1					Brake pipe	Conduite de frein	Bremsrohr	Tubo de freno	Bromsrör	82213
15	VOE 11172480	1					Brake pipe	Conduite de frein	Bremsrohr	Tubo de freno	Bromsrör	RH
	VOE 11417847	1					Brake pipe	Conduite de frein	Bremsrohr	Tubo de freno	Bromsrör	82213
16	VOE 14345423	2					Nipple	Raccord	Nippel	Niple	Nippel	
17	VOE 990737	2					•O-ring	•Joint torique	•O-Ring	•Anillo tórico	•O-ring	
18	VOE 14211856	2					•Sealing ring	•Bague étanchéité	•Dichtring	•Anillo retén	•Tätningsring	
19		2					Multidisc brake	Frein multidisq	Scheibenbremse	Disco frenos	Lamellbroms	See group 516-100 page 661
20		1					Hose assembly	Condui.flexible	Schlauchleitung	Conducto	Slangledning	See group 522-150 page 675
21	VOE 935429	1					Lock nut	Contre-écrou	Sicherungsmutter	Contratuerca	Låsmutter	
22	VOE 935939	1					T-nipple	Raccord-t	T-Nippel	Niple t	T-nippel	
23	VOE 11172477	1					Hose assembly	Conduit flexible	Schlauchleitung	Conducto	Slangledning	
24	VOE 13933915	1					Nipple	Raccord	Nippel	Niple	Nippel	
25	VOE 990737	1					•O-ring	•Joint torique	•O-Ring	•Anillo tórico	•O-ring	
26	VOE 14211857	1					•Sealing ring	•Bague étanchéité	•Dichtring	•Anillo retén	•Tätningsring	
27	VOE 11027342	1					Accumulator	Accumulateur	Speicher	Acumulador	Ackumulator	
28	VOE 925064	1					•O-ring	•Joint torique	•O-Ring	•Anillo tórico	•O-ring	
29	VOE 14013072	2					•Sealing washer	•Rondelle étanchéité	•Dichtscheibe	•Arandela de retén	•Tätningsbricka	

1		**Brake pipes, front axle and rear axle**	Catalogue id **20107**	Group **522**
2		**Conduit de frein, essieu avant - essieu arrière**		
3		**Bremsleitung, Vorder- und Hinterachse**	Illustr. No **1024509**	Section **200**
4		**Tubos de freno, ejes delantero y trasero**		
5		**Bromsrör, framaxel och bakaxel**	Issue **20009015-H**	Page **679**
		S/N - 24981, - 54780		

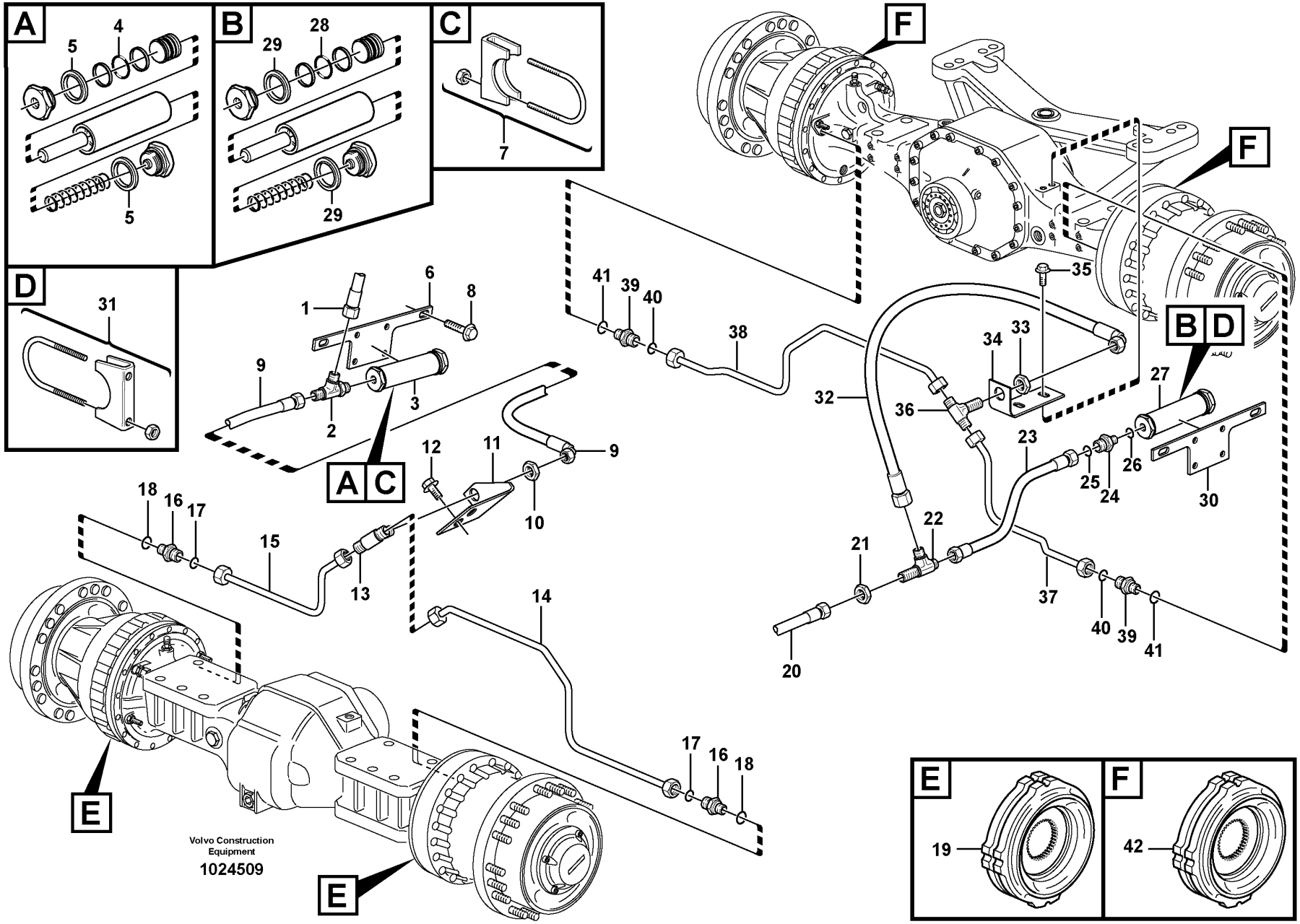
A
B
C
D
E
F
1
2
3
4
5
6
7
8
9
10
11
12
13
14
15
16
17
18
19
20
21
22
23
24
25
26
27
28
29
30
31
32
33
34
35
36
37
38
39
40
41
42
Volvo Construction Equipment
1024509

Fig.	Part No.	Quantity 1	2	3	PS	KIT	Description	Dénomination	Bezeichnung	Denominación	Benämning	Notes
30	VOE 11020932	1					Attaching plate	Tôle de fixation	Befestigungsblech	Chapa de fijación	Fästplåt	
31	VOE 944026	2					Clamp	Collier serrage	Schelle	Abrazadera	Klamma	
32	VOE 936702	1					Hose assembly	Conduit flexible	Schlauchleitung	Conducto	Slangledning	
	VOE 11173818	1					Hose assembly	Conduit flexible	Schlauchleitung	Conducto	Slangledning	83942
33	VOE 935429	1					Lock nut	Contre-écrou	Sicherungsmutter	Contratuerca	Låsmutter	
34	VOE 11172475	1					Attachment	Fixation	Halterung	Fijacion	Fäste	
35	VOE 946440	2					Flange screw	Vis à embase	Flanschschraube	Tornillo embridado	Flänsskruv	
36	VOE 935604	1					T-nipple	Raccord-t	T-Nippel	Niple t	T-nippel	
37	VOE 11172470	1					Brake pipe	Conduite de frein	Bremsrohr	Tubo de freno	Bromsrör	LH
	VOE 11417849	1					Brake pipe	Conduite de frein	Bremsrohr	Tubo de freno	Bromsrör	82213
38	VOE 11172471	1					Brake pipe	Conduite de frein	Bremsrohr	Tubo de freno	Bromsrör	RH
	VOE 11417851	1					Brake pipe	Conduite de frein	Bremsrohr	Tubo de freno	Bromsrör	82213
39	VOE 14345423	2					Nipple	Raccord	Nippel	Niple	Nippel	
40	VOE 990737	2					•O-ring	•Joint torique	•O-Ring	•Anillo tórico	•O-ring	
41	VOE 14211856	2					•Sealing ring	•Bague étanchéité	•Dichtring	•Anillo retén	•Tätningsring	
42		2					Multidisc brake	Frein multidisq	Scheibenbremse	Disco frenos	Lamellbroms	See group 517-100 page 665

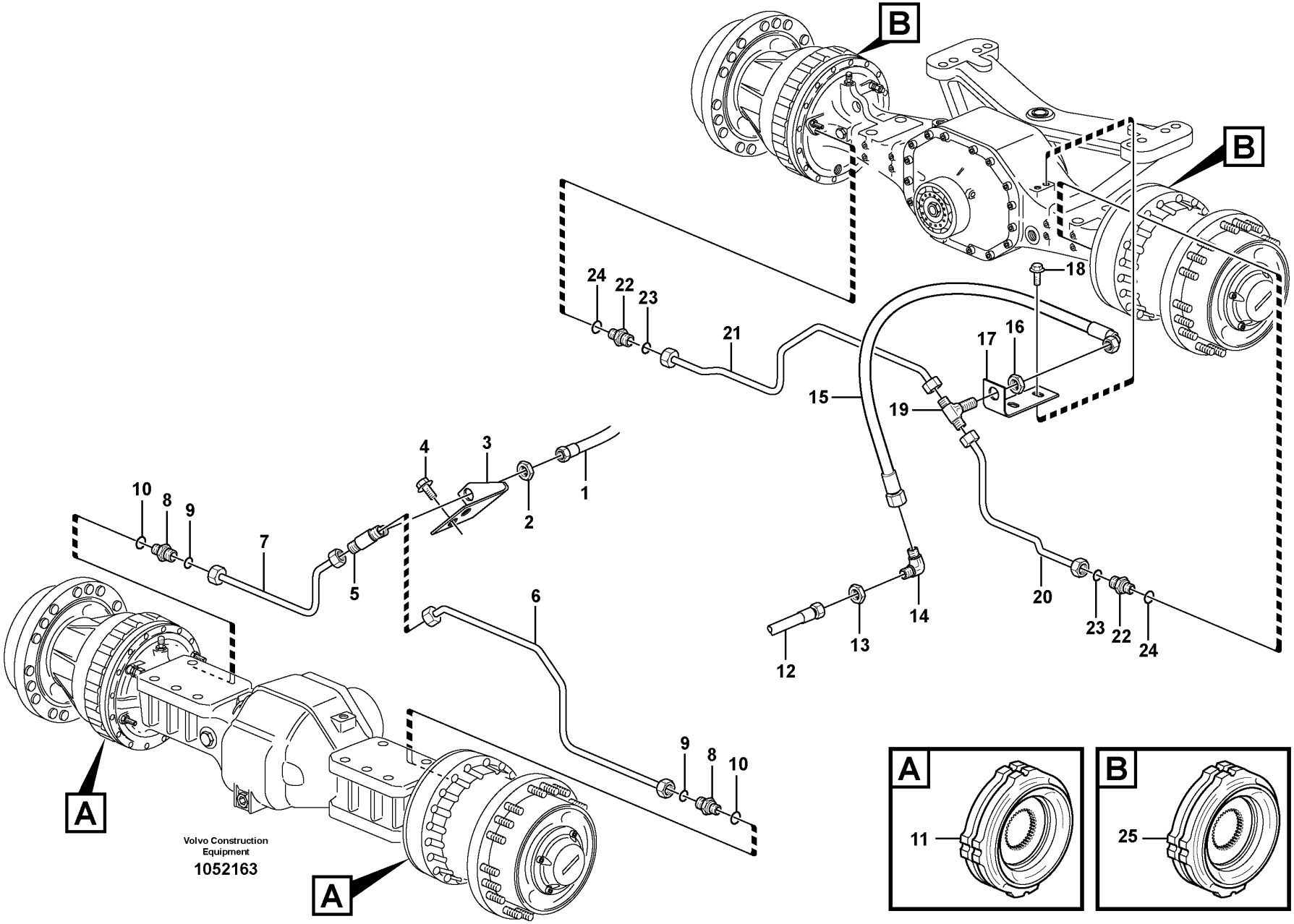
B
B
24
22
23
21
18
17
16
15
19
4
3
1
2
10
8
9
7
5
6
20
14
13
12
23
22
24
9
8
10
A
A
A
11
B
25
Volvo Construction
Equipment
1052163

Fig.	Part No.	Quantity 1	2	3	PS	KIT	Description	Dénomination	Bezeichnung	Denominación	Benämning	Notes
1		1					Hose assembly	Condui.flexible	Schlauchleitung	Conducto	Slangledning	See group 522-150 page 675
2	VOE 935429	1					Lock nut	Contre-écrou	Sicherungsmutter	Contratuerca	Låsmutter	82213
3	VOE 11172474	1					Attachment	Fixation	Halterung	Fijacion	Fäste	82213
4	VOE 946440	2					Flange screw	Vis à embase	Flanschschraube	Tornillo embridado	Flänsskruv	82213
5	VOE 935604	1					T-nipple	Raccord-t	T-Nippel	Niple t	T-nippel	82213
6	VOE 11172482	1					Brake pipe	Conduite de frein	Bremsrohr	Tubo de freno	Bromsrör	LH
6	VOE 11417848	1					Brake pipe	Conduite de frein	Bremsrohr	Tubo de freno	Bromsrör	82213
7	VOE 11172480	1					Brake pipe	Conduite de frein	Bremsrohr	Tubo de freno	Bromsrör	RH
7	VOE 11417847	1					Brake pipe	Conduite de frein	Bremsrohr	Tubo de freno	Bromsrör	82213
8	VOE 14345423	2					Nipple	Raccord	Nippel	Niple	Nippel	
9	VOE 990737	2					•O-ring	•Joint torique	•O-Ring	•Anillo tórico	•O-ring	
10	VOE 14211856	2					•Sealing ring	•Bague étanchéité	•Dichtring	•Anillo retén	•Tätningsring	
11		2					Multidisc brake	Frein multidisq	Scheibenbremse	Disco frenos	Lamellbroms	See group 516-100 page 661
12		1					Hose assembly	Condui.flexible	Schlauchleitung	Conducto	Slangledning	See group 522-150 page 675
13	VOE 935429	1					Lock nut	Contre-écrou	Sicherungsmutter	Contratuerca	Låsmutter	
14	VOE 935427	1					Elbow nipple	Raccord coudé	Winkelnippel	Niple angular	V-nippel	
15	VOE 936702	1					Hose assembly	Conduit flexible	Schlauchleitung	Conducto	Slangledning	
15	VOE 11173818	1					Hose assembly	Conduit flexible	Schlauchleitung	Conducto	Slangledning	83942, 84878
16	VOE 935429	1					Lock nut	Contre-écrou	Sicherungsmutter	Contratuerca	Låsmutter	
17	VOE 11172475	1					Attachment	Fixation	Halterung	Fijacion	Fäste	
18	VOE 946440	2					Flange screw	Vis à embase	Flanschschraube	Tornillo embridado	Flänsskruv	
19	VOE 935604	1					T-nipple	Raccord-t	T-Nippel	Niple t	T-nippel	
20	VOE 11172470	1					Brake pipe	Conduite de frein	Bremsrohr	Tubo de freno	Bromsrör	LH
20	VOE 11417849	1					Brake pipe	Conduite de frein	Bremsrohr	Tubo de freno	Bromsrör	82213
21	VOE 11172471	1					Brake pipe	Conduite de frein	Bremsrohr	Tubo de freno	Bromsrör	RH
21	VOE 11417851	1					Brake pipe	Conduite de frein	Bremsrohr	Tubo de freno	Bromsrör	82213
22	VOE 14345423	2					Nipple	Raccord	Nippel	Niple	Nippel	
23	VOE 990737	2					•O-ring	•Joint torique	•O-Ring	•Anillo tórico	•O-ring	
24	VOE 14211856	2					•Sealing ring	•Bague étanchéité	•Dichtring	•Anillo retén	•Tätningsring	
25		2					Multidisc brake	Frein multidisq	Scheibenbremse	Disco frenos	Lamellbroms	See group 517-100 page 665

1		**Brake pipes, front axle and rear axle**	Catalogue id **20107**	Group **522**
2		**Conduit de frein, essieu avant - essieu arrière**		
3		**Bremsleitung, Vorder- und Hinterachse**	Illustr. No **1052163**	Section **225**
4		**Tubos de freno, ejes delantero y trasero**		
5		**Bromsrör, framaxel och bakaxel**	Issue **20009015-H**	Page **683**
		S/N 24982 -, 54781 -		

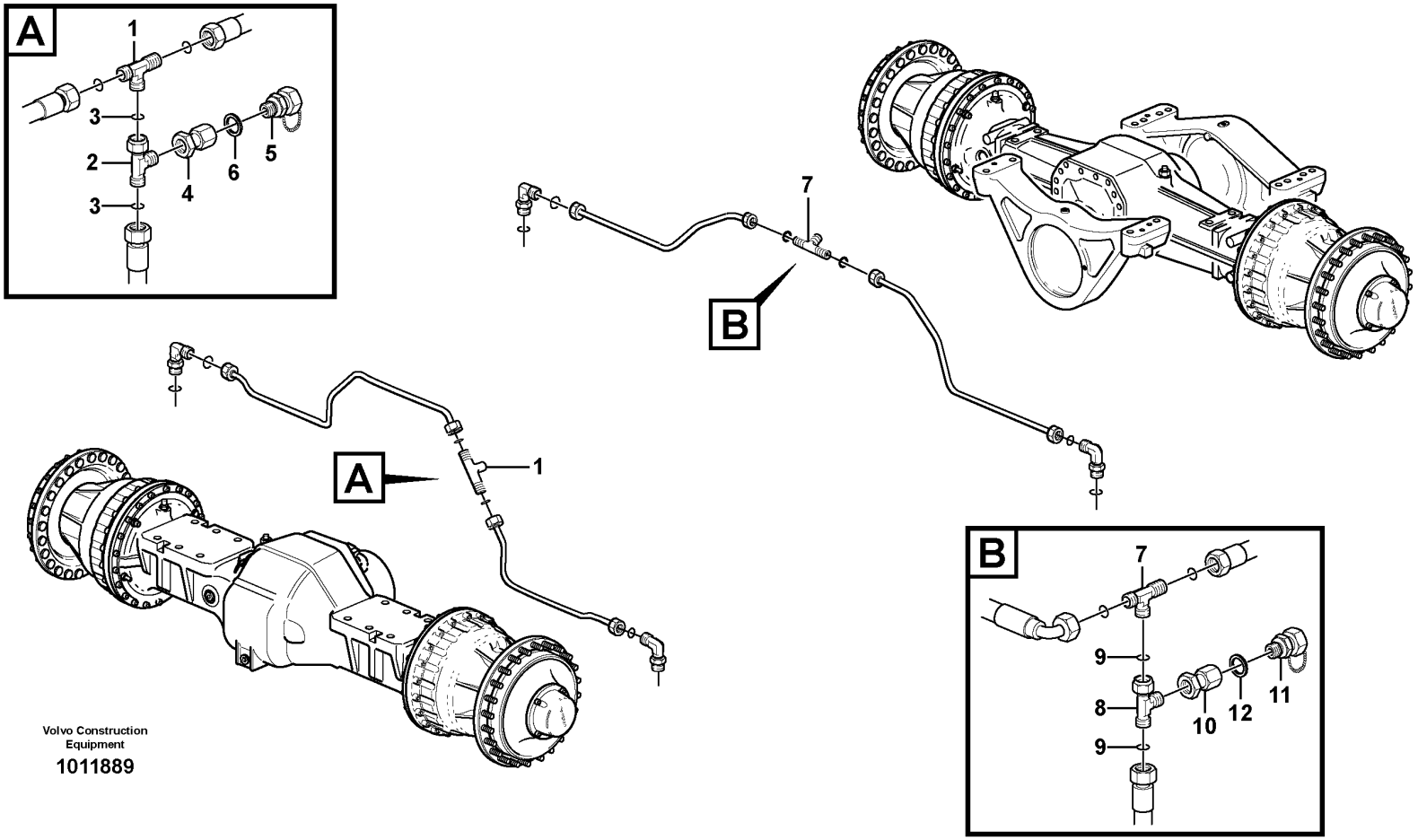

Volvo Construction Equipment

1011889

Fig.	Part No.	Quantity 1	Quantity 2	Quantity 3	PS	KIT	Description	Dénomination	Bezeichnung	Denominación	Benämning	Notes
1		1					T-nipple	Raccord-t	T-Nippel	Niple T	T-nippel	See group 522-200 page 679
2	VOE 13933936	1					T-nipple	Raccord-t	T-Nippel	Niple t	T-nippel	
3	VOE 990737	2					•O-ring	•Joint torique	•O-Ring	•Anillo tórico	•O-ring	
4	VOE 935040	1					Nipple	Raccord	Nippel	Niple	Nippel	
5	VOE 4928801	1					Testing nipple	Raccord contrôle	Prüfnippel	Niple de medición	Mätnippel	
6	VOE 947083	1					Gasket	Joint	Dichtung	Junta	Packning	
7		1					T-nipple	Raccord-t	T-Nippel	Niple T	T-nippel	See group 522-200 page 679
8	VOE 13933936	1					T-nipple	Raccord-t	T-Nippel	Niple t	T-nippel	
9	VOE 990737	2					•O-ring	•Joint torique	•O-Ring	•Anillo tórico	•O-ring	
10	VOE 935040	1					Nipple	Raccord	Nippel	Niple	Nippel	
11	VOE 4928801	1					Testing nipple	Raccord contrôle	Prüfnippel	Niple de medición	Mätnippel	
12	VOE 947083	1					Gasket	Joint	Dichtung	Junta	Packning	

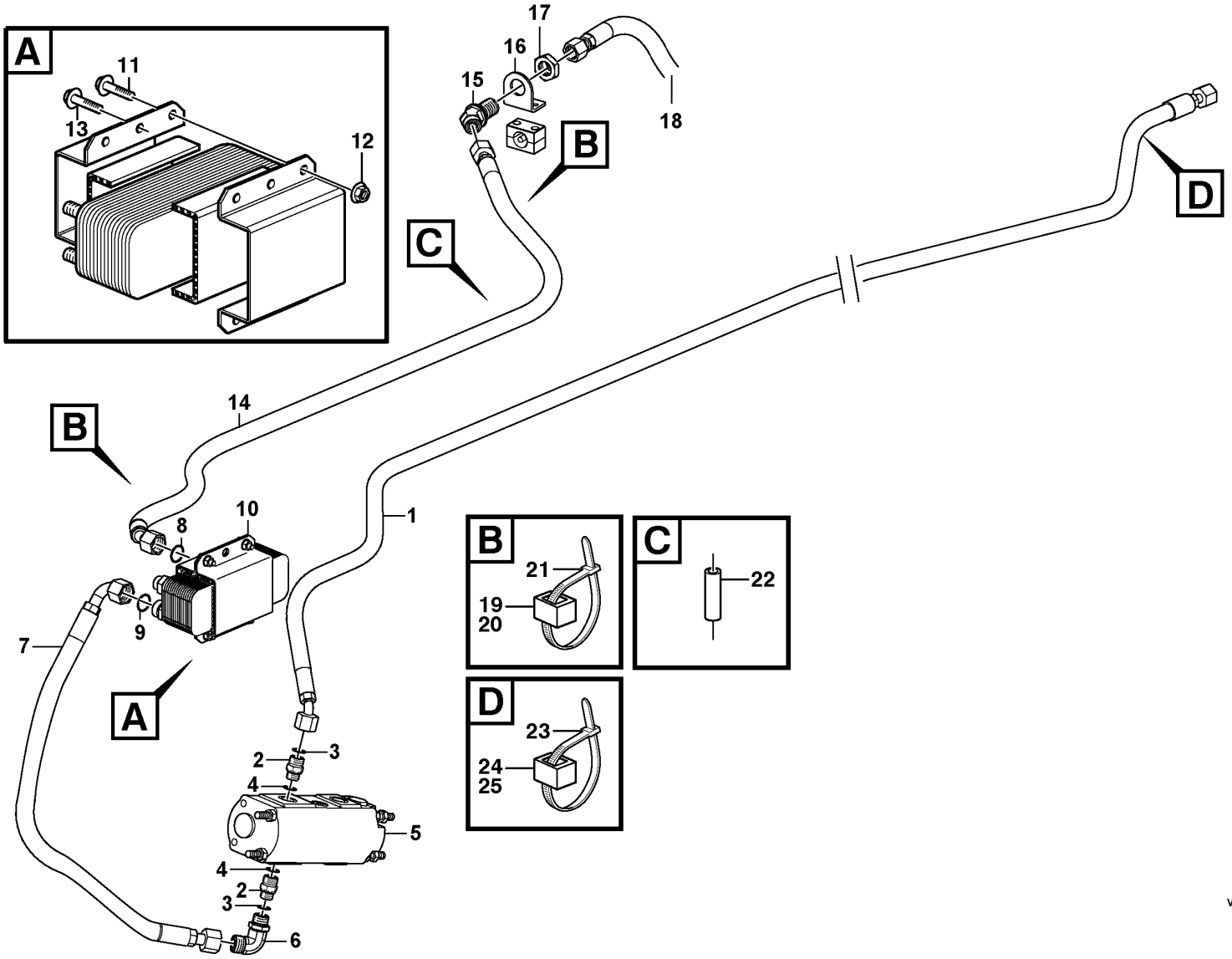

Volvo Construction Equipment

1027139

Fig.	Part No.	Quantity 1	Quantity 2	Quantity 3	PS	KIT	Description	Dénomination	Bezeichnung	Denominación	Benämning	Notes
1	VOE 11445174	1	1				Hose assembly	Conduit flexible	Schlauchleitung	Conducto	Slangledning	
2	VOE 11108729	1					Nipple	Raccord	Nippel	Niple	Nippel	
2	VOE 935092		1				Nipple	Raccord	Nippel	Niple	Nippel	
3	VOE 990738	1					O-ring	Joint torique	O-Ring	Anillo tórico	O-ring	
3	VOE 990738		1				•O-ring	•Joint torique	•O-Ring	•Anillo tórico	•O-ring	
4	VOE 948885	1					Plane gasket	Joint plan	Plandichtung	Junta plana	Planpackning	
4	VOE 993322		1				•O-ring	•Joint torique	•O-Ring	•Anillo tórico	•O-ring	(VOE 932041)
5	VOE 11148530	1			SS		Oil pump	Pompe à huile	Ölpumpe	Bomba de aceite	Oljepump	
5	VOE 17262775		1				Pump unit	Unité de pompe	Pumpenaggregat	Unidad bomba	Pumpenhet	
5	VOE 11706856	1					•Sealing kit	•Kit plombage	•Plombiersatz	•Kit de precinto	•Plomberingssats	
5	VOE 17413250		1				•Sealing kit	•Kit plombage	•Plombiersatz	•Kit de precinto	•Plomberingssats	
6	VOE 935038	1					Elbow nipple	Raccord coudé	Winkelnippel	Niple angular	V-nippel	
6	VOE 935077		1				Elbow nipple	Raccord coudé	Winkelnippel	Niple angular	V-nippel	
6	VOE 990739		1				•O-ring	•Joint torique	•O-Ring	•Anillo tórico	•O-ring	
6	VOE 993322		1				•O-ring	•Joint torique	•O-Ring	•Anillo tórico	•O-ring	(VOE 932041)
7	VOE 11163024	1	1				Hose assembly	Conduit flexible	Schlauchleitung	Conducto	Slangledning	
8	VOE 990738	2	2				O-ring	Joint torique	O-Ring	Anillo tórico	O-ring	
9	VOE 990739	2	2				O-ring	Joint torique	O-Ring	Anillo tórico	O-ring	
10	VOE 11110903	1	1				Heat exchanger	Echangeur temperature	Wärmetauscher	Cambiador de calor	Värmeväxlare	
11	VOE 13946173	4	4				•Screw	•Vis	•Schraube	•Tornillo	•Skruv	
12	VOE 13945408	4	4				•Nut	•Écrou	•Mutter	•Tuerca	•Mutter	
13	VOE 946329	2	2				Flange screw	Vis à embase	Flanschschraube	Tornillo embridado	Flänsskruv	
14	VOE 11445171	1	1				Hose assembly	Conduit flexible	Schlauchleitung	Conducto	Slangledning	
15	VOE 937539	1	1				Elbow nipple	Raccord coudé	Winkelnippel	Niple angular	V-nippel	
16	VOE 11411937	1	1				Plate	Tôle	Blech	Chapa	Plåt	
17	VOE 13933962	1	1				Lock nut	Contre-écrou	Sicherungsmutter	Contratuerca	Låsmutter	
18	VOE 11411939	1	1				Hose assembly	Conduit flexible	Schlauchleitung	Conducto	Slangledning	See group 523-200 page 695
19	VOE 4881455	2	2				Marking sleeve	Douille marquage	Kennhülse	Manguito de marcaje	Märkhylsa	
20	VOE 4881457	2	2				Marking sleeve	Douille marquage	Kennhülse	Manguito de marcaje	Märkhylsa	
21	VOE 4881440	2	2				Cable tie	Serre-câble	Kabelbinder	Abrazadera de cinta	Buntband	
22	VOE 11173924	4	4				Spacer sleeve	Douille entretoise	Abstandhülse	Manguito distanciador	Distanshylsa	

1	83212, 83803	**Oil cooler, forword, motor circuit.** **Radiateur à huile, AV, circuit de moteur.** **Ölkühler, vordere. Motorkreis.** **Enfriador de aceite, delantero, ciclo de motor.** **Axeloljekylare, fram, motorkrets.**	Catalogue id **20107**	Group **523**
2	84879, 84908		Illustr. No **1027139**	Section **100**
3				
4			Issue **20009015-H**	Page **687**
5		**83212, 83803, 84908, 84879**		

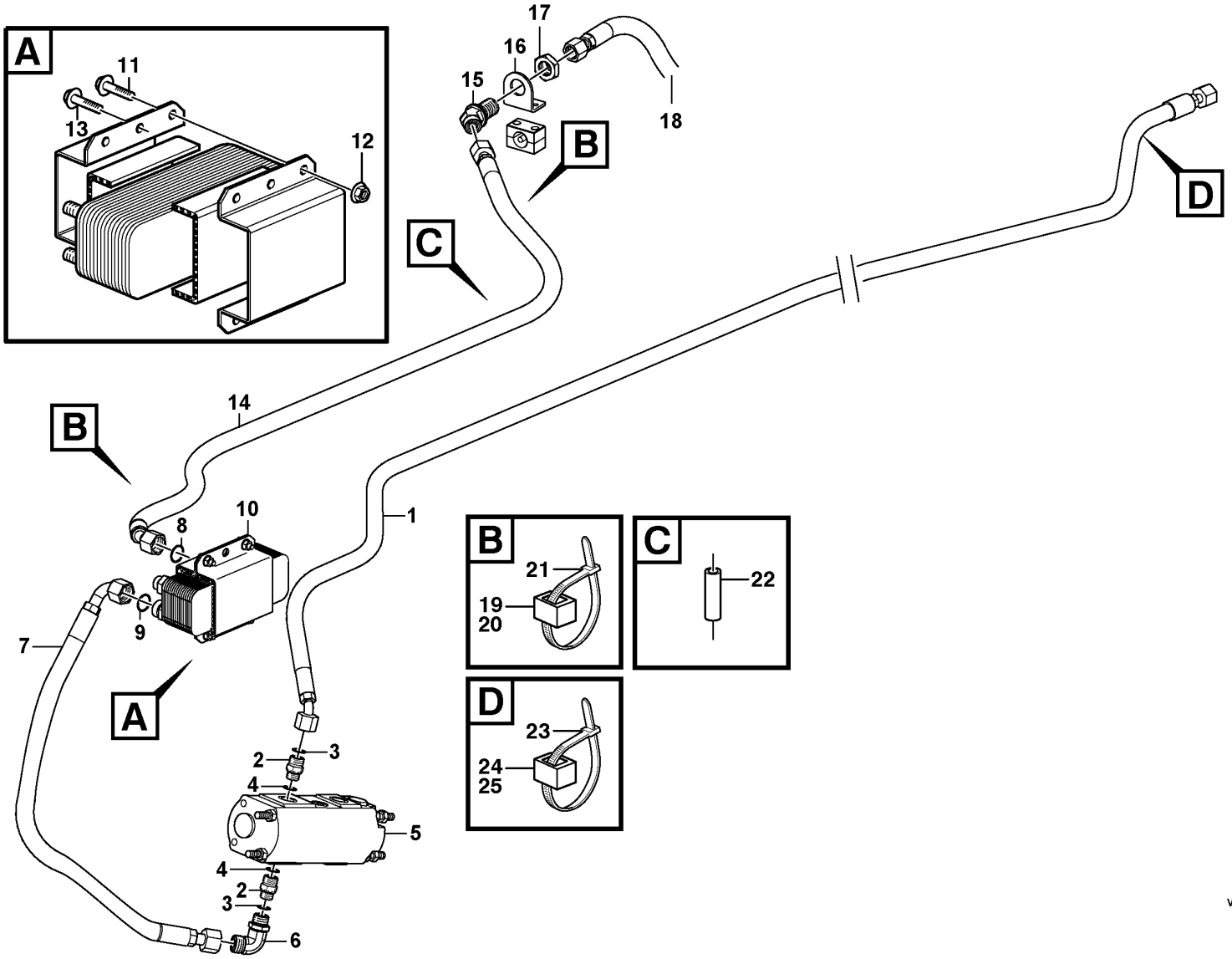

Volvo Construction Equipment

1027139

Fig.	Part No.	Quantity 1	Quantity 2	Quantity 3	PS	KIT	Description	Dénomination	Bezeichnung	Denominación	Benämning	Notes
23	VOE 14016673	2	2				Strip clamp	Serrage de ruban	Bandklemme	Abrazadera de cinta	Bandklamma	
24	VOE 4881455	2	2				Marking sleeve	Douille marquage	Kennhülse	Manguito de marcaje	Märkhylsa	RED
25	VOE 4881451	2	2				Marking sleeve	Douille marquage	Kennhülse	Manguito de marcaje	Märkhylsa	YELL

1	83212, 83803	**Oil cooler, forword, motor circuit.** **Radiateur à huile, AV, circuit de moteur.** **Ölkühler, vordere. Motorkreis.** **Enfriador de aceite, delantero, ciclo de motor.** **Axeloljekylare, fram, motorkrets.**	Catalogue id **20107**	Group **523**
2	84879, 84908		Illustr. No **1027139**	Section **100**
3				
4			Issue **20009015-H**	Page **689**
5		**83212, 83803, 84908, 84879**		

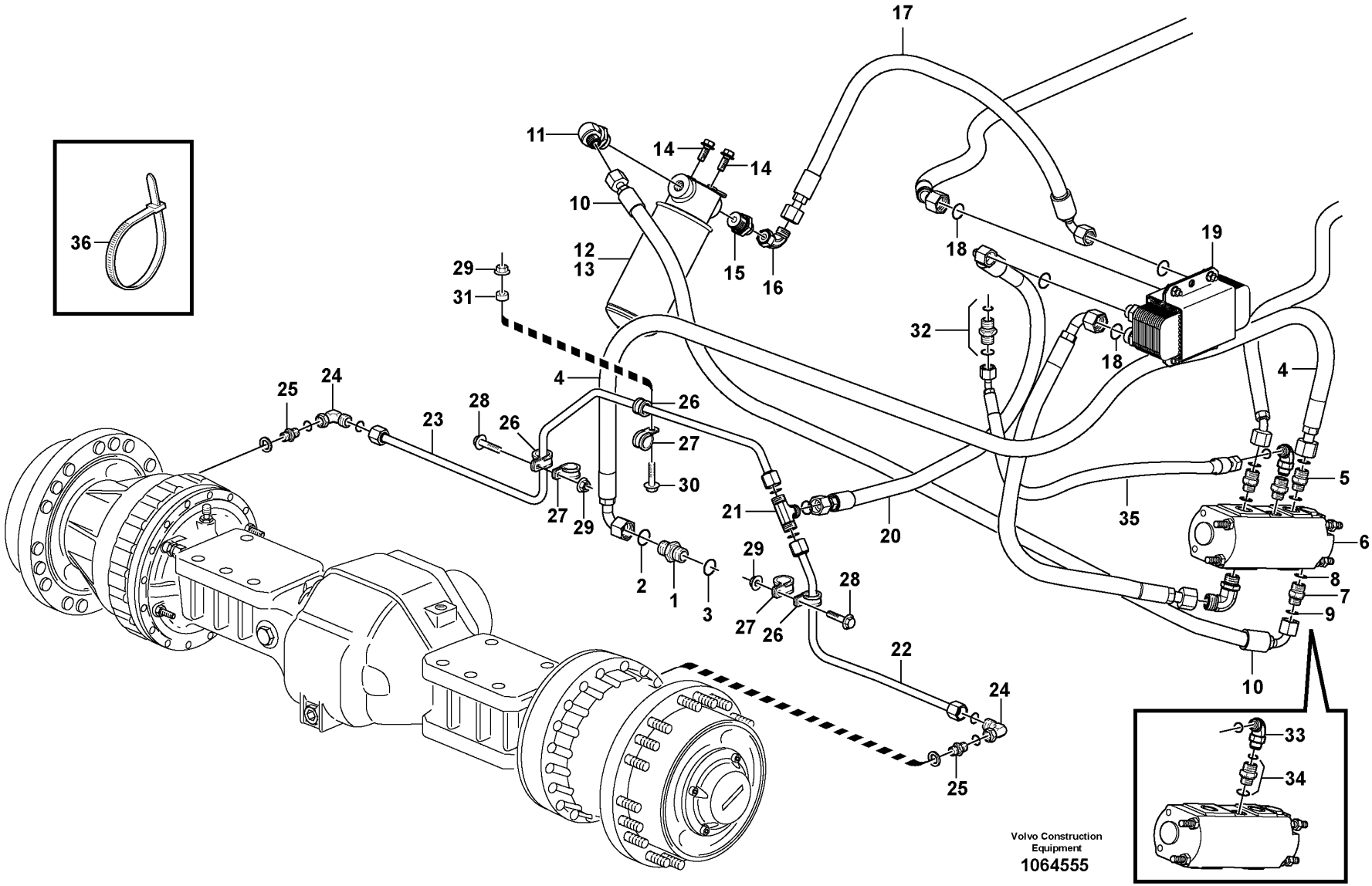
17
11
14
14
10
12
13
15
16
18
19
29
31
32
18
4
25
24
23
28
26
26
27
30
4
5
27
29
21
20
35
6
2
1
3
29
28
8
7
27
26
9
22
10
24
33
34
25
Volvo Construction
Equipment
1064555
36

Fig.	Part No.	Quantity 1	2	3	PS	KIT	Description	Dénomination	Bezeichnung	Denominación	Benämning	Notes
1	VOE 11410534	1	1	1			Nipple	Raccord	Nippel	Niple	Nippel	
2	VOE 990739	1	1	1			O-ring	Joint torique	O-Ring	Anillo tórico	O-ring	
3	VOE 958228	1	1	1			O-ring	Joint torique	O-Ring	Anillo tórico	O-ring	
4	VOE 11410776	1	1	1			Hose assembly	Conduit flexible	Schlauchleitung	Conducto	Slangledning	
5	VOE 935037	1	1				Nipple	Raccord	Nippel	Niple	Nippel	
5	VOE 990739	1	1				•O-ring	•Joint torique	•O-Ring	•Anillo tórico	•O-ring	
5	VOE 14211864	1	1				•Sealing ring	•Bague étanchéité	•Dichtring	•Anillo retén	•Tätningsring	
5	VOE 935032			1			Nipple	Raccord	Nippel	Niple	Nippel	
5	VOE 990739			1			•O-ring	•Joint torique	•O-Ring	•Anillo tórico	•O-ring	
5	VOE 993323			1			•O-ring	•Joint torique	•O-Ring	•Anillo tórico	•O-ring	
6	VOE 11148530	1	1	1	SS		Oil pump	Pompe à huile	Ölpumpe	Bomba de aceite	Oljepump	See group 523-100 page 687
7	VOE 11108729	1	1				Nipple	Raccord	Nippel	Niple	Nippel	
7	VOE 935092			1			Nipple	Raccord	Nippel	Niple	Nippel	
8	VOE 990738	1	1				O-ring	Joint torique	O-Ring	Anillo tórico	O-ring	
8	VOE 990738			1			•O-ring	•Joint torique	•O-Ring	•Anillo tórico	•O-ring	
9	VOE 948885	1	1				Plane gasket	Joint plan	Plandichtung	Junta plana	Planpackning	
9	VOE 993322			1			•O-ring	•Joint torique	•O-Ring	•Anillo tórico	•O-ring	(VOE 932041)
10	VOE 11163004	1	1	1			Hose assembly	Conduit flexible	Schlauchleitung	Conducto	Slangledning	
11	VOE 13933901	1	1	1			Elbow nipple	Raccord coudé	Winkelnippel	Niple angular	V-nippel	
	VOE 990738	1	1	1			•O-ring	•Joint torique	•O-Ring	•Anillo tórico	•O-ring	
12	VOE 11061436	1	1	1			Return filter	Filtre de retour	Rückstromfilter	Filtro retorno	Returfilter	
13	VOE 17457469	1	1	1			•Oil filter	•Filtre à huile	•Ölfilter	•Filtro de aceite	•Oljefilter	
14	VOE 946329	2	2	2			Flange screw	Vis à embase	Flanschschraube	Tornillo embridado	Flänsskruv	
15	VOE 13933917	1	1	1			Nipple	Raccord	Nippel	Niple	Nippel	
	VOE 990738	1	1	1			•O-ring	•Joint torique	•O-Ring	•Anillo tórico	•O-ring	
	VOE 14211859	1	1	1			•Sealing ring	•Bague étanchéité	•Dichtring	•Anillo retén	•Tätningsring	
16	VOE 13933872	1	1	1			Elbow nipple	Raccord coudé	Winkelnippel	Niple angular	V-nippel	
	VOE 990738	1	1	1			•O-ring	•Joint torique	•O-Ring	•Anillo tórico	•O-ring	
17	VOE 11163004	1	1	1			Hose assembly	Conduit flexible	Schlauchleitung	Conducto	Slangledning	
18	VOE 990739	2	2	2			O-ring	Joint torique	O-Ring	Anillo tórico	O-ring	
19	VOE 11110903	1	1	1			Heat exchanger	Echangeur temperature	Wärmetauscher	Cambiador de calor	Värmeväxlare	See group 523-100 page 687

1	83803	**Oil cooler, forword, pump circuit.**
2	83212	**Radiateur à huile, AV, circuit de pompe.**
3	84908	**Ölkühler, vordere. Pumpekreis.**
4	84879	**Enfriador de aceite, delantero, ciclo de bomba.**
5		**Axeloljekylare, fram, pumpkrets.**

Catalogue id **20107**	Group **523**
Illustr. No **1064555**	Section **150**
Issue **20009015-H**	Page **691**

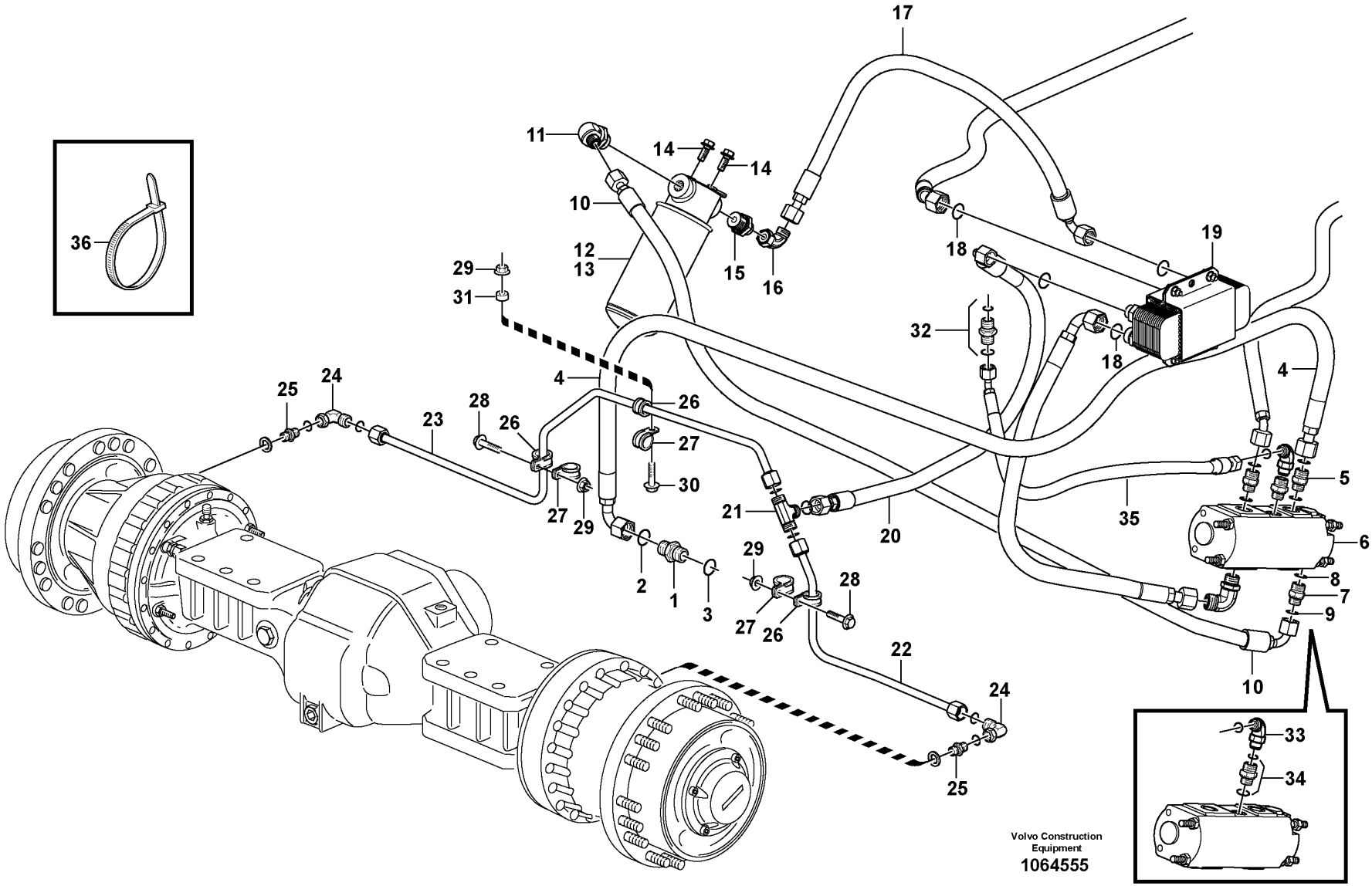
17
11
14
14
10
12
13
15
16
18
19
29
31
32
18
4
25
24
23
28
26
26
27
30
4
5
27
29
21
20
35
6
2
1
3
29
28
8
7
27
26
9
22
10
24
33
34
25
Volvo Construction
Equipment
1064555
36

Fig.	Part No.	Quantity 1	Quantity 2	Quantity 3	PS	KIT	Description	Dénomination	Bezeichnung	Denominación	Benämning	Notes
20	VOE 11163004	1	1	1			Hose assembly	Conduit flexible	Schlauchleitung	Conducto	Slangledning	
21	VOE 935453	1	1	1			T-nipple	Raccord-t	T-Nippel	Niple t	T-nippel	
	VOE 990738	1	1	1			•O-ring	•Joint torique	•O-Ring	•Anillo tórico	•O-ring	
22	VOE 11410538	1	1	1			Oil pipe	Conduit d'huile	Ölrohr	Tubo de aceite	Oljerör	
23	VOE 11410540	1	1	1			Oil pipe	Conduit d'huile	Ölrohr	Tubo de aceite	Oljerör	
24	VOE 13933872	2	2	2			Elbow nipple	Raccord coudé	Winkelnippel	Niple angular	V-nippel	
	VOE 990738	2	2	2			•O-ring	•Joint torique	•O-Ring	•Anillo tórico	•O-ring	
25	VOE 13933853	2	2	2			Nipple	Raccord	Nippel	Niple	Nippel	
	VOE 990738	2	2	2			•O-ring	•Joint torique	•O-Ring	•Anillo tórico	•O-ring	
	VOE 14211863	2	2	2			•Sealing ring	•Bague étanchéité	•Dichtring	•Anillo retén	•Tätningsring	
26	VOE 13949746	3	3	3			Clamp	Collier serrage	Schelle	Abrazadera	Klamma	
27	VOE 990732	3	3	3			Clamp	Collier serrage	Schelle	Abrazadera	Klamma	
28	VOE 13946173	2	2	2			Screw	Vis	Schraube	Tornillo	Skruv	
29	VOE 948645	3	3	3			Flange lock nut	Contre-écrou à embase	Flanschverschlussmutter	Contratuerca embridada	Flänslåsmutter	
30	VOE 946671	1	1	1			Flange screw	Vis à embase	Flanschschraube	Tornillo embridado	Flänsskruv	
31	VOE 13948871	1	1	1			Spacer washer	Rondelle entretoise	Abstandscheibe	Arandela distanciadora	Distansbricka	
32	VOE 14345423	2	2				Nipple	Raccord	Nippel	Niple	Nippel	
	VOE 990737	2	2				•O-ring	•Joint torique	•O-Ring	•Anillo tórico	•O-ring	
	VOE 14211856	2	2				•Sealing ring	•Bague étanchéité	•Dichtring	•Anillo retén	•Tätningsring	
33	VOE 13933900	1	1	1			Elbow nipple	Raccord coudé	Winkelnippel	Niple angular	V-nippel	
33	VOE 990737	1	1	1			•O-ring	•Joint torique	•O-Ring	•Anillo tórico	•O-ring	
34	VOE 14345423	1	1				Nipple	Raccord	Nippel	Niple	Nippel	
34	VOE 990737	1	1				•O-ring	•Joint torique	•O-Ring	•Anillo tórico	•O-ring	
34	VOE 14211856	1	1				•Sealing ring	•Bague étanchéité	•Dichtring	•Anillo retén	•Tätningsring	
34	VOE 935085			1			Nipple	Raccord	Nippel	Niple	Nippel	
34	VOE 990737			1			•O-ring	•Joint torique	•O-Ring	•Anillo tórico	•O-ring	
34	VOE 993320			1			•O-ring	•Joint torique	•O-Ring	•Anillo tórico	•O-ring	
35	VOE 11163065	1	1				Hose assembly	Conduit flexible	Schlauchleitung	Conducto	Slangledning	
35	VOE 11148952			1			Hose assembly	Conduit flexible	Schlauchleitung	Conducto	Slangledning	
36	VOE 4881440	REQ	REQ	REQ			Cable tie	Serre-câble	Kabelbinder	Abrazadera de cinta	Buntband	

1	83803	**Oil cooler, forword, pump circuit.** **Radiateur à huile, AV, circuit de pompe.** **Ölkühler, vordere. Pumpekreis.** **Enfriador de aceite, delantero, ciclo de bomba.** **Axeloljekylare, fram, pumpkrets.**	Catalogue id **20107**	Group **523**
2	83212			
3	84908		Illustr. No **1064555**	Section **150**
4	84879			
5			Issue **20009015-H**	Page **693**

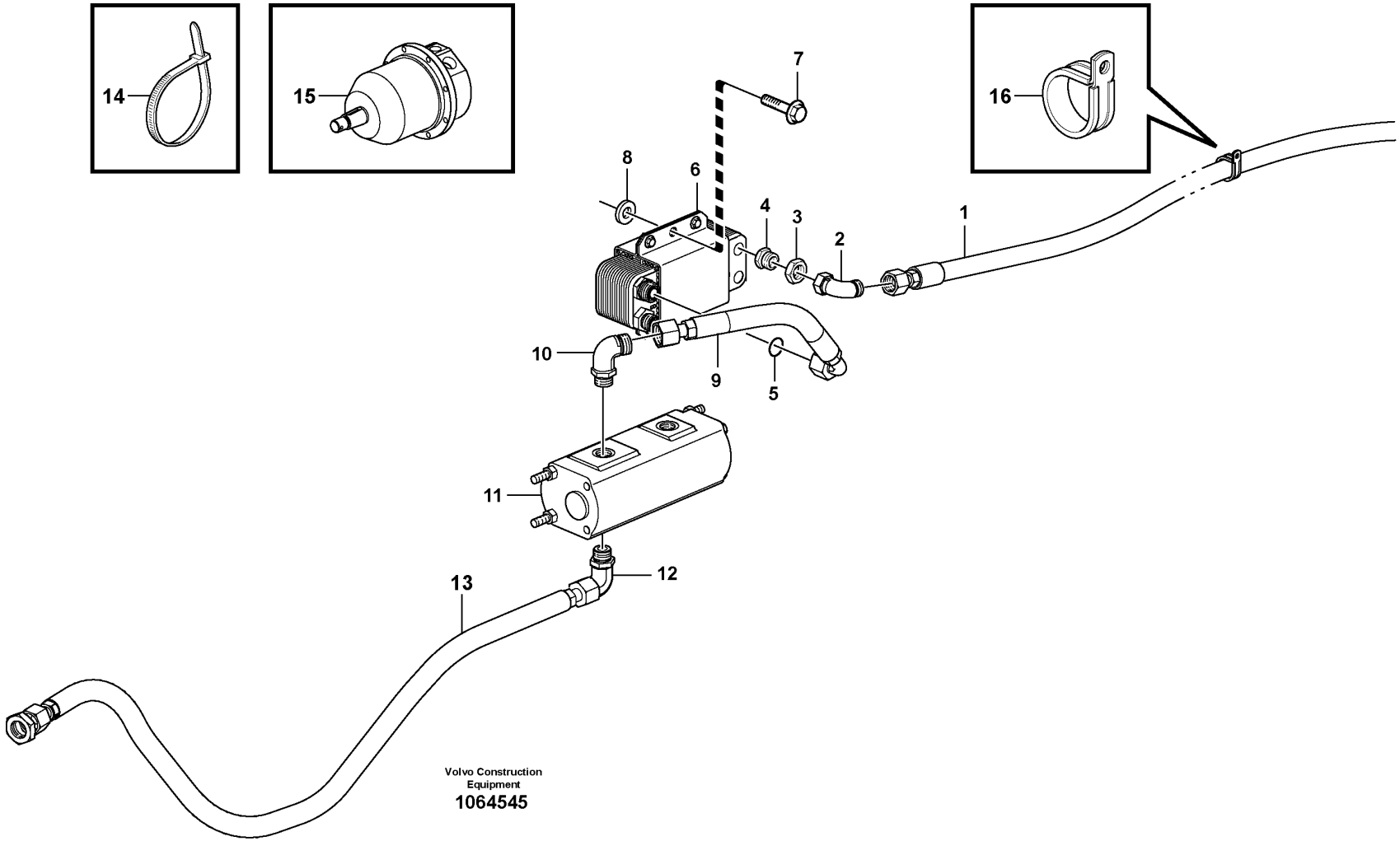
14
15
16
7
8
6
4
3
2
1
10
9
5
11
12
13
Volvo Construction
Equipment
1064545

Fig.	Part No.	Quantity 1	Quantity 2	Quantity 3	PS	KIT	Description	Dénomination	Bezeichnung	Denominación	Benämning	Notes
1	VOE 11147944	1	1	1			Hose assembly	Conduit flexible	Schlauchleitung	Conducto	Slangledning	
2	VOE 13933872	1	1	1			Elbow nipple	Raccord coudé	Winkelnippel	Niple angular	V-nippel	
	VOE 990738	1	1	1			•O-ring	•Joint torique	•O-Ring	•Anillo tórico	•O-ring	
3	VOE 935332	1	1	1			Nut	Écrou	Mutter	Tuerca	Mutter	
4	VOE 935422	1	1	1			Reduction nipple	Raccord réducteur	Reduziernippel	Niple reductor	Reducernippel	
	VOE 990738	1	1	1			•O-ring	•Joint torique	•O-Ring	•Anillo tórico	•O-ring	
5	VOE 990739	2	2	2			O-ring	Joint torique	O-Ring	Anillo tórico	O-ring	
6	VOE 11110903	1	1	1			Heat exchanger	Echangeur temperature	Wärmetauscher	Cambiador de calor	Värmeväxlare	See group 523-250 page 697
7	VOE 946329	2	2	2			Flange screw	Vis à embase	Flanschschraube	Tornillo embridado	Flänsskruv	
8	VOE 930842	1	1	1			Plain washer	Rondelle plane	Flachscheibe	Arandela plana	Planbricka	
9	VOE 11173209	1	1	1			Hose assembly	Conduit flexible	Schlauchleitung	Conducto	Slangledning	
10	VOE 935038	1	1				Elbow nipple	Raccord coudé	Winkelnippel	Niple angular	V-nippel	
10	VOE 935077			1			Elbow nipple	Raccord coudé	Winkelnippel	Niple angular	V-nippel	
10	VOE 990739			1			•O-ring	•Joint torique	•O-Ring	•Anillo tórico	•O-ring	
10	VOE 993322			1			•O-ring	•Joint torique	•O-Ring	•Anillo tórico	•O-ring	(VOE 932041)
11	VOE 11148530	1	1		SS		Oil pump	Pompe à huile	Ölpumpe	Bomba de aceite	Oljepump	
11	VOE 17262775			1			Pump unit	Unité de pompe	Pumpenaggregat	Unidad bomba	Pumpenhet	
11	VOE 11706856	1	1				•Sealing kit	•Kit plombage	•Plombiersatz	•Kit de precinto	•Plomberingssats	
11	VOE 17413250			1			•Sealing kit	•Kit plombage	•Plombiersatz	•Kit de precinto	•Plomberingssats	
12	VOE 935038	1	1				Elbow nipple	Raccord coudé	Winkelnippel	Niple angular	V-nippel	
12	VOE 935077			1			Elbow nipple	Raccord coudé	Winkelnippel	Niple angular	V-nippel	
12	VOE 990739			1			•O-ring	•Joint torique	•O-Ring	•Anillo tórico	•O-ring	
12	VOE 993322			1			•O-ring	•Joint torique	•O-Ring	•Anillo tórico	•O-ring	(VOE 932041)
13	VOE 11411939	1	1	1			Hose assembly	Conduit flexible	Schlauchleitung	Conducto	Slangledning	
14	VOE 4881440	REQ	REQ	REQ			Cable tie	Serre-câble	Kabelbinder	Abrazadera de cinta	Buntband	
15		1	1	1			Hydraulic motor	Moteur hydraulique	Hydraulischer Motor	Motor hidraulic	Hydraulmotor	See group 263-300 page 183
16	VOE 977599			2			Clamp	Collier serrage	Schelle	Abrazadera	Klamma	

1	83803	**Oil cooler, rear, motor circuit.**
2	83212	**Radiateur à huile, AR, circuit de moteur.**
3	84908	**Ölkühler, hinten, Motorkreis.**
4	84879	**Enfriador de aceite, trasero, ciclo de motor.**
5		**Axeloljekylare, bak, motorkrets.**

Catalogue id	Group
20107	523
Illustr. No	**Section**
1064545	200
Issue	**Page**
20009015-H	695

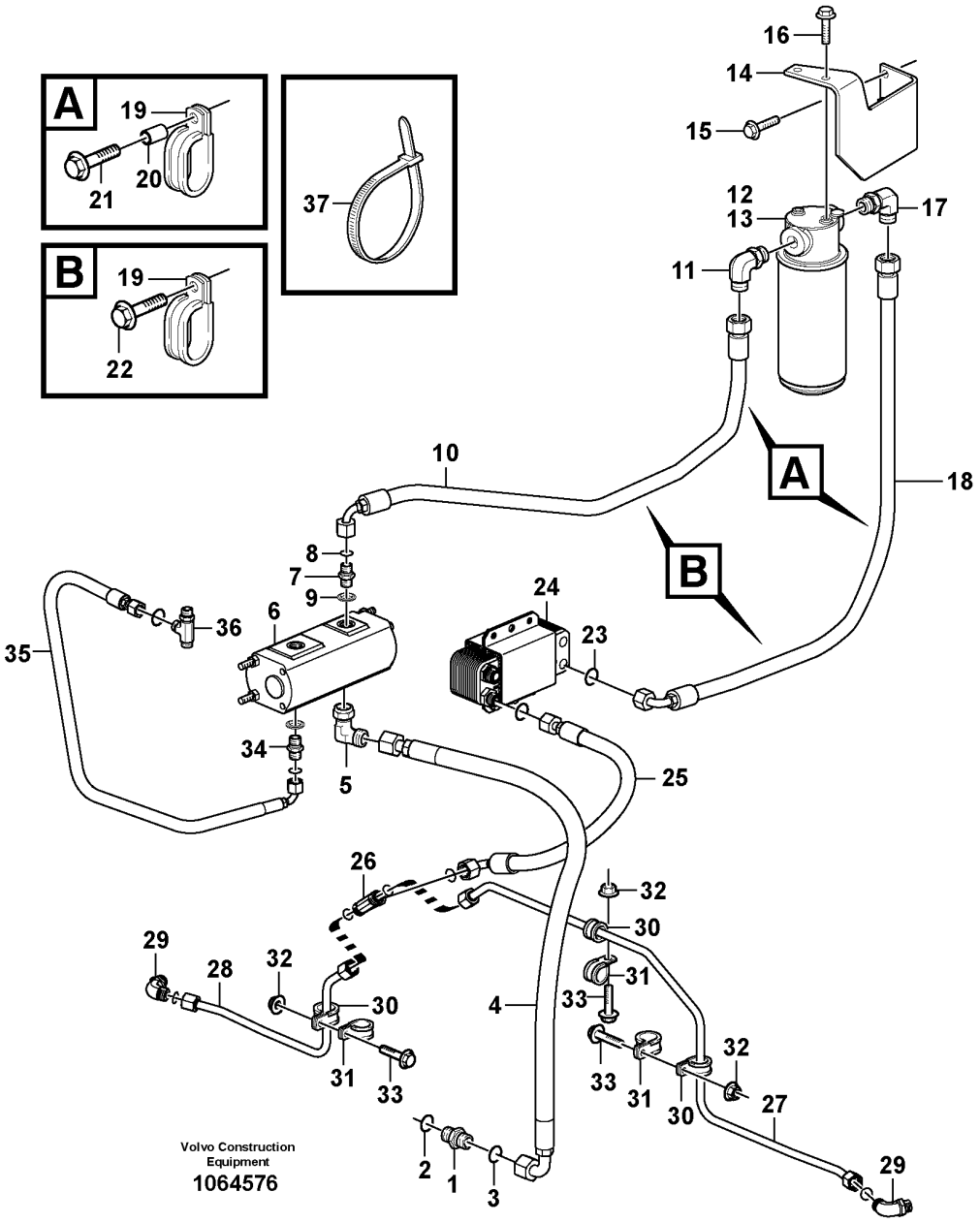
A
19
20
21
B
19
22
37
16
14
15
12
13
17
11
10
A
18
B
8
7
9
24
6
36
23
35
34
5
25
26
32
30
29
28
32
30
31
33
4
33
31
32
31
33
30
27
2
1
3
29
Volvo Construction
Equipment
1064576

Fig.	Part No.	Quantity 1	2	3	4	5	PS	KIT	Description	Dénomination	Bezeichnung	Denominación	Benämning	Notes
1	VOE 11410534	1	1	1	1				Nipple	Raccord	Nippel	Niple	Nippel	
2	VOE 990739	1	1	1	1				O-ring	Joint torique	O-Ring	Anillo tórico	O-ring	
3	VOE 958228	1	1	1	1				O-ring	Joint torique	O-Ring	Anillo tórico	O-ring	
4	VOE 11163025	1	1	1	1				Hose assembly	Conduit flexible	Schlauchleitung	Conducto	Slangledning	
5	VOE 935038	1	1						Elbow nipple	Raccord coudé	Winkelnippel	Niple angular	V-nippel	
5	VOE 935033			1	1				Elbow nipple	Raccord coudé	Winkelnippel	Niple angular	V-nippel	
5	VOE 990739			1	1				•O-ring	•Joint torique	•O-Ring	•Anillo tórico	•O-ring	
5	VOE 993323			1	1				•O-ring	•Joint torique	•O-Ring	•Anillo tórico	•O-ring	
6	VOE 11148530	1	1	1	1		SS		Oil pump	Pompe à huile	Ölpumpe	Bomba de aceite	Oljepump	See group 523-200 page 695
7	VOE 11108729	1	1						Nipple	Raccord	Nippel	Niple	Nippel	
7	VOE 935092			1	1				•Nipple	•Raccord	•Nippel	•Niple	•Nippel	
8	VOE 990738	1	1						O-ring	Joint torique	O-Ring	Anillo tórico	O-ring	
8	VOE 990738			1	1				•O-ring	•Joint torique	•O-Ring	•Anillo tórico	•O-ring	
9	VOE 948885	1	1						Plane gasket	Joint plan	Plandichtung	Junta plana	Planpackning	
9	VOE 993322			1	1				•O-ring	•Joint torique	•O-Ring	•Anillo tórico	•O-ring	(VOE 932041)
10	VOE 11163004	1	1	1	1				Hose assembly	Conduit flexible	Schlauchleitung	Conducto	Slangledning	
11	VOE 13933901	1	1	1	1				Elbow nipple	Raccord coudé	Winkelnippel	Niple angular	V-nippel	
	VOE 990738	1	1	1	1				•O-ring	•Joint torique	•O-Ring	•Anillo tórico	•O-ring	
12	VOE 11061436	1	1	1	1				Return filter	Filtre de retour	Rückstromfilter	Filtro retorno	Returfilter	
13	VOE 17457469	1	1	1	1				•Oil filter	•Filtre à huile	•Ölfilter	•Filtro de aceite	•Oljefilter	
14	VOE 11411911	1	1	1	1				Anchorage	Fixation	Halterung	Fijacion	Fäste	
15	VOE 13946173	2	2	2	2				Screw	Vis	Schraube	Tornillo	Skruv	
16	VOE 946329	2	2	2	2				Flange screw	Vis à embase	Flanschschraube	Tornillo embridado	Flänsskruv	
17	VOE 13933901	1	1	1	1				Elbow nipple	Raccord coudé	Winkelnippel	Niple angular	V-nippel	
	VOE 990738	1	1	1	1				•O-ring	•Joint torique	•O-Ring	•Anillo tórico	•O-ring	
18	VOE 11163005	1	1						Hose assembly	Conduit flexible	Schlauchleitung	Conducto	Slangledning	
18	VOE 15056798			1	1				Hose assembly	Conduit flexible	Schlauchleitung	Conducto	Slangledning	
19	VOE 11025709	2	2		2				Clamp	Collier serrage	Schelle	Abrazadera	Klamma	
20	VOE 930438	1	1		1				Spacer ring	Bague entretoise	Abstandring	Anillo distanciador	Distansring	
21	VOE 13965179	1	1		1				Screw	Vis	Schraube	Tornillo	Skruv	
22	VOE 13946173	1	1		1				Screw	Vis	Schraube	Tornillo	Skruv	

1	83803	**Oil cooler, rear, pump circuit.** **Radiateur à huile, AR, circuit de pompe.** **Ölkühler, hinten, Pumpekreis.** **Enfriador de aceite, trasero, ciclo de bomba.** **Axeloljekylare, bak, pumpkrets.**	Catalogue id **20107**	Group **523**
2	83212			
3	84908		Illustr. No **1064576**	Section **250**
4	84879			
5			Issue **20009015-H**	Page **697**

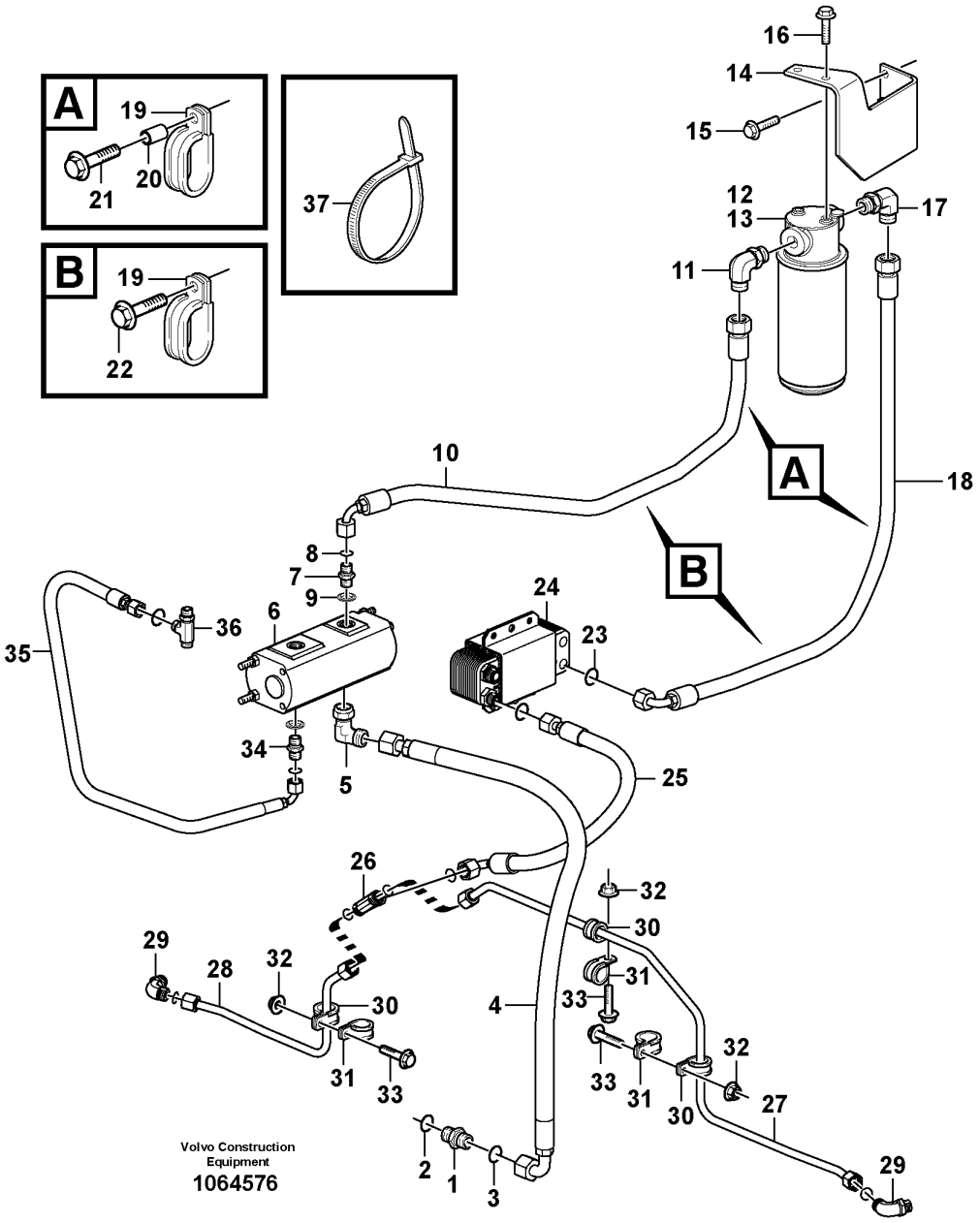
A
19
20
21
B
19
22
37
16
14
15
12
13
17
11
10
A
18
B
8
7
9
24
6
36
23
35
34
5
25
26
32
30
29
28
32
30
31
33
4
33
31
32
31
33
30
27
2
1
3
29
Volvo Construction
Equipment
1064576

Fig.	Part No.	Quantity 1	2	3	4	5	PS	KIT	Description	Dénomination	Bezeichnung	Denominación	Benämning	Notes
23	VOE 990738	2	2	2	2				O-ring	Joint torique	O-Ring	Anillo tórico	O-ring	
24	VOE 11110903	1	1	1	1				Heat exchanger	Echangeur temperature	Wärmetauscher	Cambiador de calor	Värmeväxlare	See group 523-100 page 687
25	VOE 11148983	1	1						Hose assembly	Conduit flexible	Schlauchleitung	Conducto	Slangledning	
25	VOE 15031890			1	1				Hose assembly	Conduit flexible	Schlauchleitung	Conducto	Slangledning	
26	VOE 935453	1	1	1	1				T-nipple	Raccord-t	T-Nippel	Niple t	T-nippel	
	VOE 990738	3	3	3	3				•O-ring	•Joint torique	•O-Ring	•Anillo tórico	•O-ring	
27	VOE 11410542	1	1	1	1				Oil pipe	Conduit d'huile	Ölrohr	Tubo de aceite	Oljerör	
28	VOE 11410544	1	1	1	1				Oil pipe	Conduit d'huile	Ölrohr	Tubo de aceite	Oljerör	
29	VOE 13933869	2	2		2				Elbow nipple	Raccord coudé	Winkelnippel	Niple angular	V-nippel	
	VOE 990738	2	2		2				•O-ring	•Joint torique	•O-Ring	•Anillo tórico	•O-ring	
	VOE 967750	2	2		2				•O-ring	•Joint torique	•O-Ring	•Anillo tórico	•O-ring	
30	VOE 13949746	3	3		3				Clamp	Collier serrage	Schelle	Abrazadera	Klamma	
31	VOE 990732	3	3		3				Clamp	Collier serrage	Schelle	Abrazadera	Klamma	
32	VOE 948645	3	3		3				Flange lock nut	Contre-écrou à embase	Flanschverschlussmutter	Contratuerca embridada	Flänslåsmutter	
33	VOE 13946173	3	3		3				Screw	Vis	Schraube	Tornillo	Skruv	
34	VOE 14345423	1	1						Nipple	Raccord	Nippel	Niple	Nippel	
34	VOE 935085			1	1				Nipple	Raccord	Nippel	Niple	Nippel	
34	VOE 990737	1	1	1	1				•O-ring	•Joint torique	•O-Ring	•Anillo tórico	•O-ring	
34	VOE 14211856	1	1						•Sealing ring	•Bague étanchéité	•Dichtring	•Anillo retén	•Tätningsring	
34	VOE 993320			1	1				•O-ring	•Joint torique	•O-Ring	•Anillo tórico	•O-ring	
35	VOE 11148973	1	1	1	1				Hose assembly	Conduit flexible	Schlauchleitung	Conducto	Slangledning	
36	VOE 13933912	1	1	1	1				T-nipple	Raccord-t	T-Nippel	Niple t	T-nippel	
36	VOE 990737	2	2	2	2				•O-ring	•Joint torique	•O-Ring	•Anillo tórico	•O-ring	
37	VOE 4881440	REQ	REQ		REQ				Cable tie	Serre-câble	Kabelbinder	Abrazadera de cinta	Buntband	

1	83803	**Oil cooler, rear, pump circuit.**
2	83212	**Radiateur à huile, AR, circuit de pompe.**
3	84908	**Ölkühler, hinten, Pumpekreis.**
4	84879	**Enfriador de aceite, trasero, ciclo de bomba.**
5		**Axeloljekylare, bak, pumpkrets.**

Catalogue id **20107**	Group **523**
Illustr. No **1064576**	Section **250**
Issue **20009015-H**	Page **699**

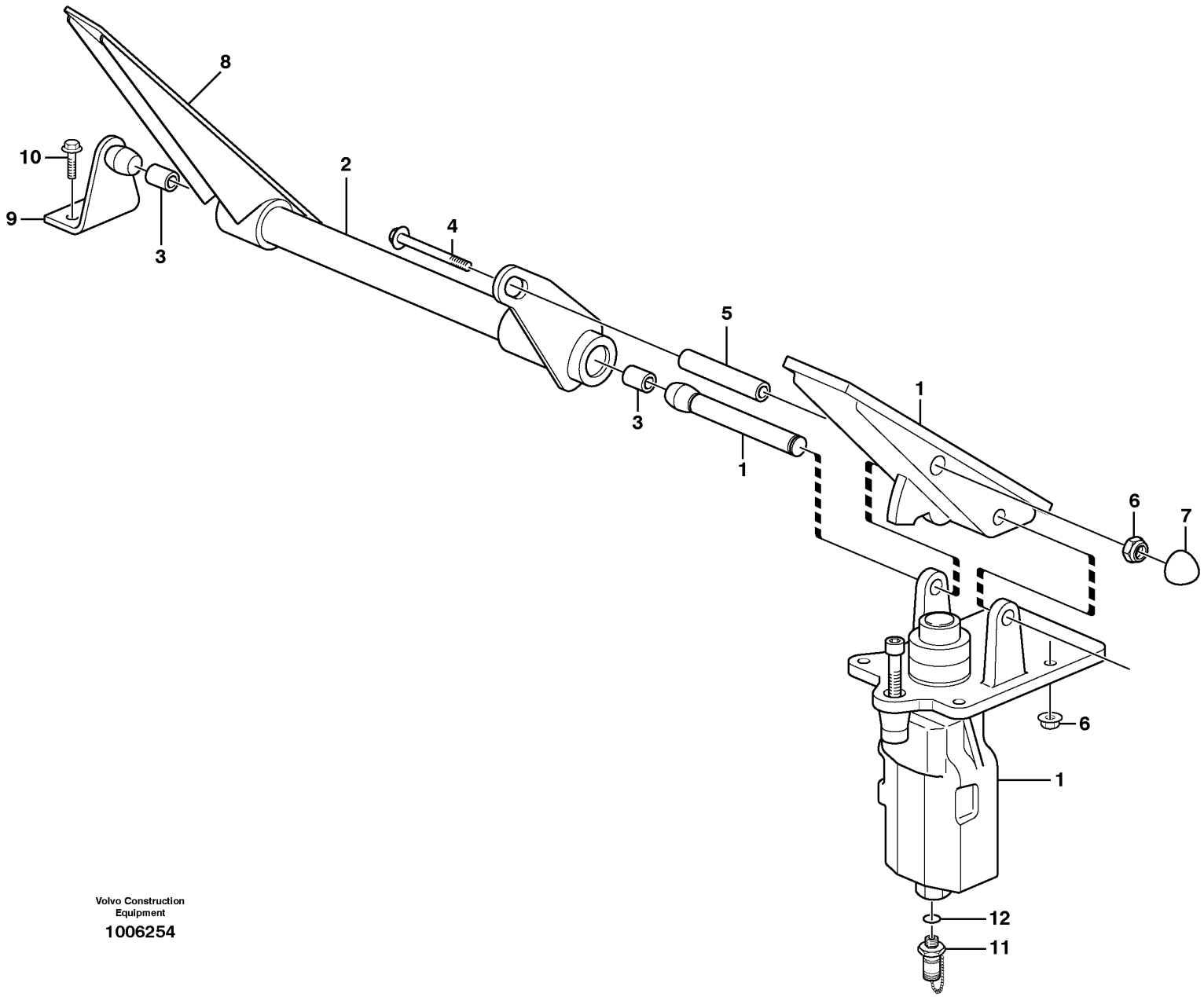

Volvo Construction Equipment

1006254

Fig.	Part No.	Quantity 1	Quantity 2	Quantity 3	PS	KIT	Description	Dénomination	Bezeichnung	Denominación	Benämning	Notes
1		1					Footbrake Valve	Robinet Frein A Pied	Fussbremsventil	Valvula Freno Pie	Fotbromsventil	See group 525-150 page 703
2	VOE 11005990	1					Pedal	Pédale	Pedal	Pedal	Pedal	
3	VOE 958668	2					•Bearing bushing	•Bague de palier	•Lagerbuchse	•Casquillo de cojinete	•Lagerbussning	
4	VOE 13965184	1					Flange screw	Vis à embase	Flanschschraube	Tornillo embridado	Flänsskruv	
5	VOE 11006430	1					Spacer	Entretoise	Abstandkörper	Distanciador	Distans	
6	VOE 948645	5					Flange lock nut	Contre-écrou à embase	Flanschverschlussmutter	Contratuerca embridada	Flänslåsmutter	
7	VOE 11006824	1					Protecting cap	Capot de protection	Schutzhaube	Cabezal protección	Skyddshuv	
8	VOE 11998442	1					Rubber plate	Plaque caoutchouc	Gummiplatte	Placa de goma	Gummiplatta	
9	VOE 11006248	1					Anchorage	Fixation	Halterung	Fijación	Fäste	
10	VOE 13945444	2					Screw	Vis	Schraube	Tornillo	Skruv	
11	VOE 936443	1					Testing nipple	Raccord contrôle	Prüfnippel	Niple de medición	Mätnippel	
12	VOE 13960211	1					•O-ring	•Joint torique	•O-Ring	•Anillo tórico	•O-ring	

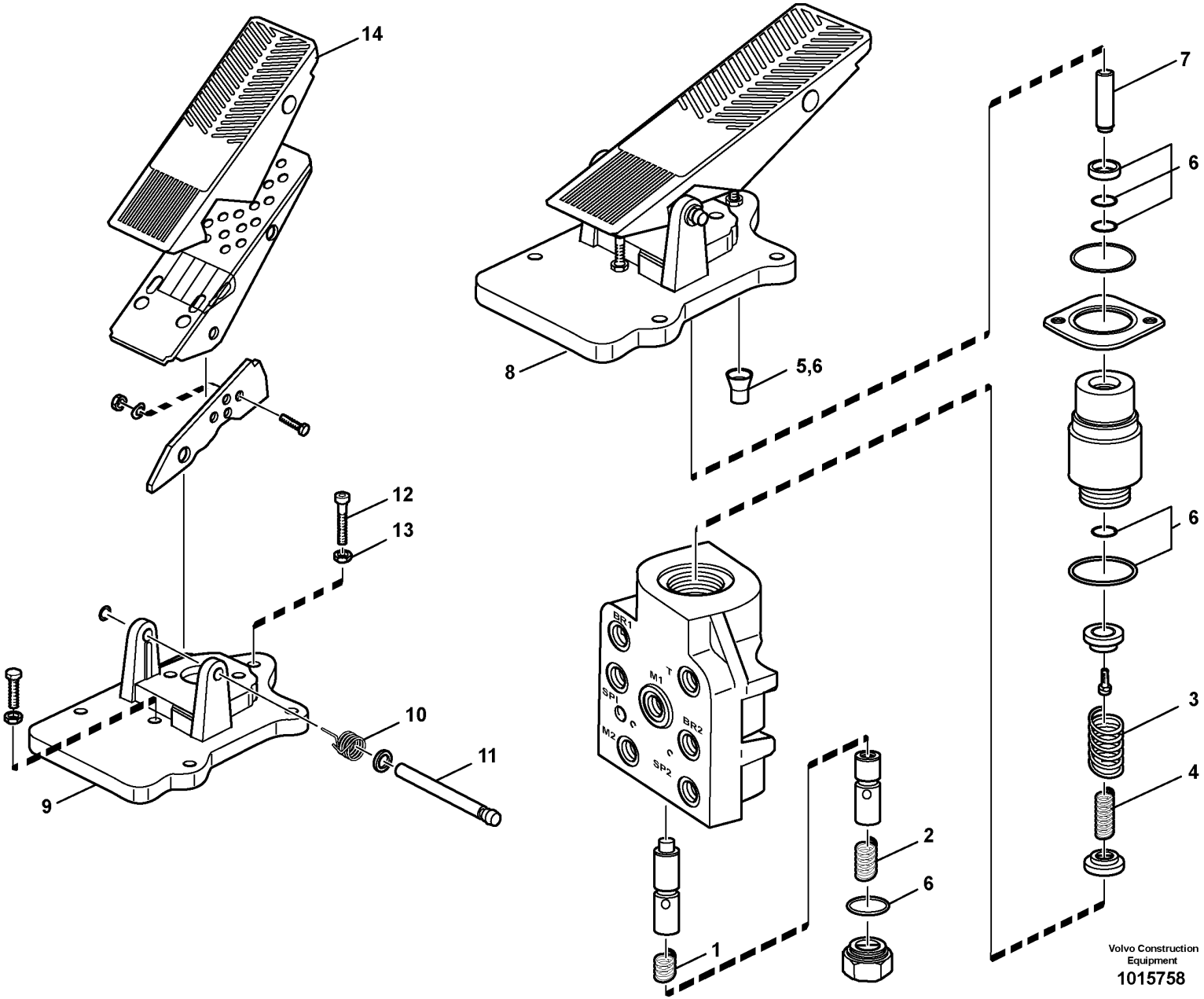
14
8
5,6
7
6
12
13
6
BR1
M1
T
SP1
C
BR2
M2
C
SP2
3
10
11
4
9
2
6
1
Volvo Construction
Equipment
1015758

Fig.	Part No.	Quantity 1	Quantity 2	Quantity 3	PS	KIT	Description	Dénomination	Bezeichnung	Denominación	Benämning	Notes
	VOE 11148344	1			SS		Footbrake valve	Robinet frein à pied	Fußbremsventil	Válvula freno pie	Fotbromsventil	
	VOE 15045690		1				Footbrake valve	Robinet frein à pied	Fußbremsventil	Válvula freno pie	Fotbromsventil	
1	VOE 11703355	1					•Compression spring	•Ressort pression	•Druckfeder	•Resorte de presión	•Tryckfjäder	
2	VOE 11703356	1			OP		•Compression spring	•Ressort pression	•Druckfeder	•Resorte de presión	•Tryckfjäder	
3	VOE 11997342	1			OP		•Spring	•Ressort	•Feder	•Resorte	•Fjäder	
4	VOE 11997343	1					•Spring	•Ressort	•Feder	•Resorte	•Fjäder	
5	VOE 11996380	1					•Seal	•Étanchéité	•dichtung	•Junta	•Tätning	
6	VOE 11707055	1					•Sealing kit	•Kit plombage	•Plombiersatz	•Kit de precinto	•Plomberingssats	
7	VOE 15140184	1			OP		•Pin	•Goupille	•Stift	•Pasador	•Pinne	(VOE 11715841)
8	VOE 11707078	1					•Pedal arrangement	•Pédalier	•Pedalbock	•Alojamiento pedal	•Pedalställ	
9		1			NS		••Attaching plate	••Plaque fixation	••Befestigungsplatte	••Placa fijacion	••Fästplatta	
10	VOE 11994522	1					••Torsion spring	••Ressort torsion	••Torsionsfeder	••Resorte torsión	••Torsionsfjäder	
11	VOE 11708511	1					••Pin	••Clavette	••Splint	••Pasador	••Sprint	
12	VOE 11704319	1					••Adjusting screw	••Vis réglage	••Stellschraube	••Tornillo ajuste	••Justerskruv	
13	VOE 955782	1					••Hexagon nut	••Écrou hexagonal	••Sechskantmutter	••Tuerca hexagonal	••Sexkantsmutter	
14	VOE 11998442	1					••Rubber plate	••Plaque caoutchouc	••Gummiplatte	••Placa de goma	••Gummiplatta	

2454) SWE S/N - 23641, USA S/N - 66515, BRA S/N -71757, IRN S/N - 54570
2455) SWE S/N 23642 -, USA S/N 66516 -, BRA S/N 71758 -, IRN S/N 54571 -

1	2454) .	**Footbrake valve** **Soupape de frein à pedal** **Fussbremsventil** **Válvula de freno de servicio** **Fotbromsventil**	Catalogue id **20107**	Group **525**
2	2455) .		Illustr. No **1015758**	Section **150**
3				
4			Issue **20009015-H**	Page **703**
5				

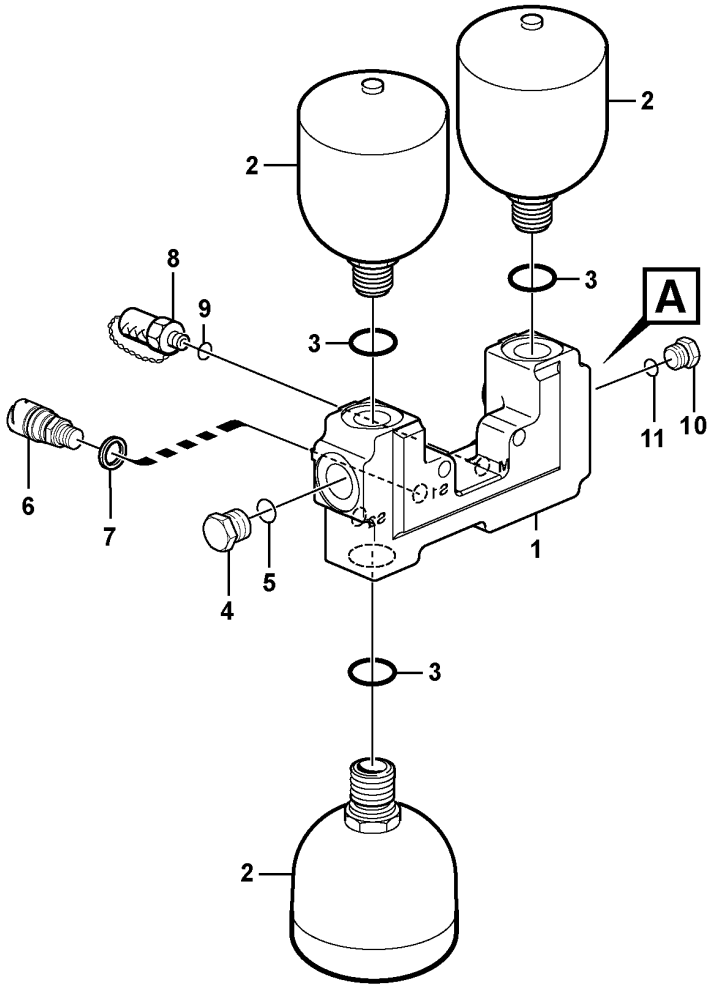

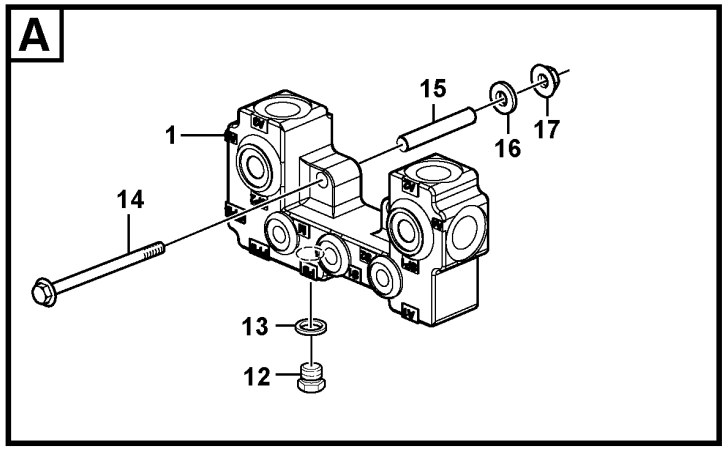

Volvo Construction Equipment

1023894

Fig.	Part No.	Quantity 1	Quantity 2	Quantity 3	PS	KIT	Description	Dénomination	Bezeichnung	Denominación	Benämning	Notes
1	VOE 11148622	1					Valve housing	Carter soupape	Ventilgehäuse	Cuerpo de válvula	Ventilhus	
2	VOE 11173693	3			SS		Accumulator	Accumulateur	Speicher	Acumulador	Ackumulator	33382
2	VOE 15160600	3			SS		Accumulator	Accumulateur	Speicher	Acumulador	Ackumulator	(VOE 11173694)
3	VOE 13967752	3					O-ring	Joint torique	O-Ring	Anillo tórico	O-ring	
4	VOE 968612	1					Plug	Tampon	Stopfen	Tapón	Plugg	
5	VOE 13967752	1					O-ring	Joint torique	O-Ring	Anillo tórico	O-ring	
6	VOE 17216328	1					Pressure sensor	Capteur de pression	Drucksensor	Sensor de presión	Trycksensor	33382 S/N -27149, -72661
6	VOE 17271141	1					Pressure sensor	Capteur de pression	Drucksensor	Sensor de presión	Trycksensor	33382 SE5218. S/N 27150-, 72661-
7	VOE 13945653	1					Plane gasket	Joint plan	Plandichtung	Junta plana	Planpackning	
8	VOE 936444	1					Testing nipple	Raccord contrôle	Prüfnippel	Niple de medición	Mätnippel	
9	VOE 14211856	1					Sealing ring	Bague étanchéité	Dichtring	Anillo retén	Tätningsring	
10	VOE 968612	1					Plug	Tampon	Stopfen	Tapón	Plugg	
11	VOE 13967752	1					O-ring	Joint torique	O-Ring	Anillo tórico	O-ring	
12	VOE 960630	1					Plug	Tampon	Stopfen	Tapón	Plugg	
13	VOE 13945653	1					Plane gasket	Joint plan	Plandichtung	Junta plana	Planpackning	
14	VOE 968237	2					Flange screw	Vis à embase	Flanschschraube	Tornillo embridado	Flänsskruv	
15	VOE 11172458	2					Spacer	Entretoise	Abstandkörper	Distanciador	Distans	
16	VOE 13960143	2					Washer	Rondelle	Scheibe	Arandela	Bricka	
17	VOE 13971098	2					Flange nut	Écrou à embase	Flanschmutter	Tuerca embridada	Flänsmutter	

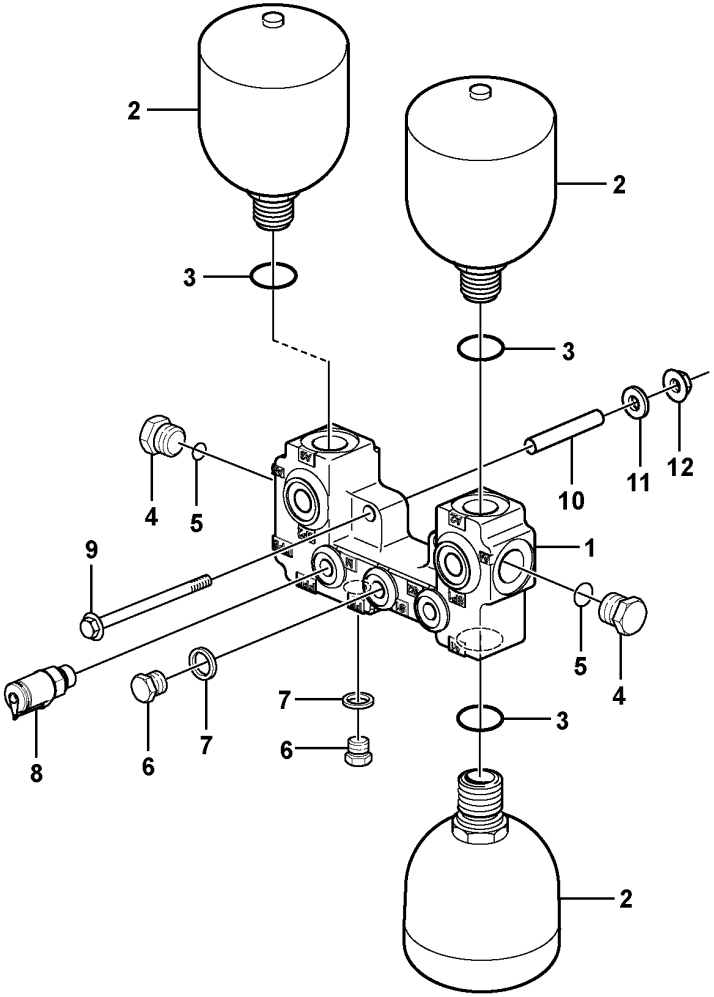

Volvo Construction Equipment

1073207

Fig.	Part No.	Quantity 1	Quantity 2	Quantity 3	PS	KIT	Description	Dénomination	Bezeichnung	Denominación	Benämning	Notes
1	VOE 17270707	1					Accumulator block	Bloc accus	Blockspeicher	Bloque de acumulador	Ackumulatorblock	
2	VOE 17258321	3					Accumulator	Accumulateur	Speicher	Acumulador	Ackumulator	
3	VOE 993323	3					O-ring	Joint torique	O-Ring	Anillo tórico	O-ring	
4	VOE 984657	2					Plug	Tampon	Stopfen	Tapón	Plugg	
5	VOE 983025	2					•O-ring	•Joint torique	•O-Ring	•Anillo tórico	•O-ring	
6	VOE 984646	2					Plug	Tampon	Stopfen	Tapón	Plugg	
7	VOE 984473	2					•O-ring	•Joint torique	•O-Ring	•Anillo tórico	•O-ring	
8	VOE 936446	1					Testing nipple	Raccord contrôle	Prüfnippel	Niple de medición	Mätnippel	
9	VOE 968237	2					Flange screw	Vis à embase	Flanschschraube	Tornillo embridado	Flänsskruv	
10	VOE 11172458	2					Spacer	Entretoise	Abstandkörper	Distanciador	Distans	
11	VOE 13960143	2					Washer	Rondelle	Scheibe	Arandela	Bricka	
12	VOE 13971098	2					Flange nut	Écrou à embase	Flanschmutter	Tuerca embridada	Flänsmutter	

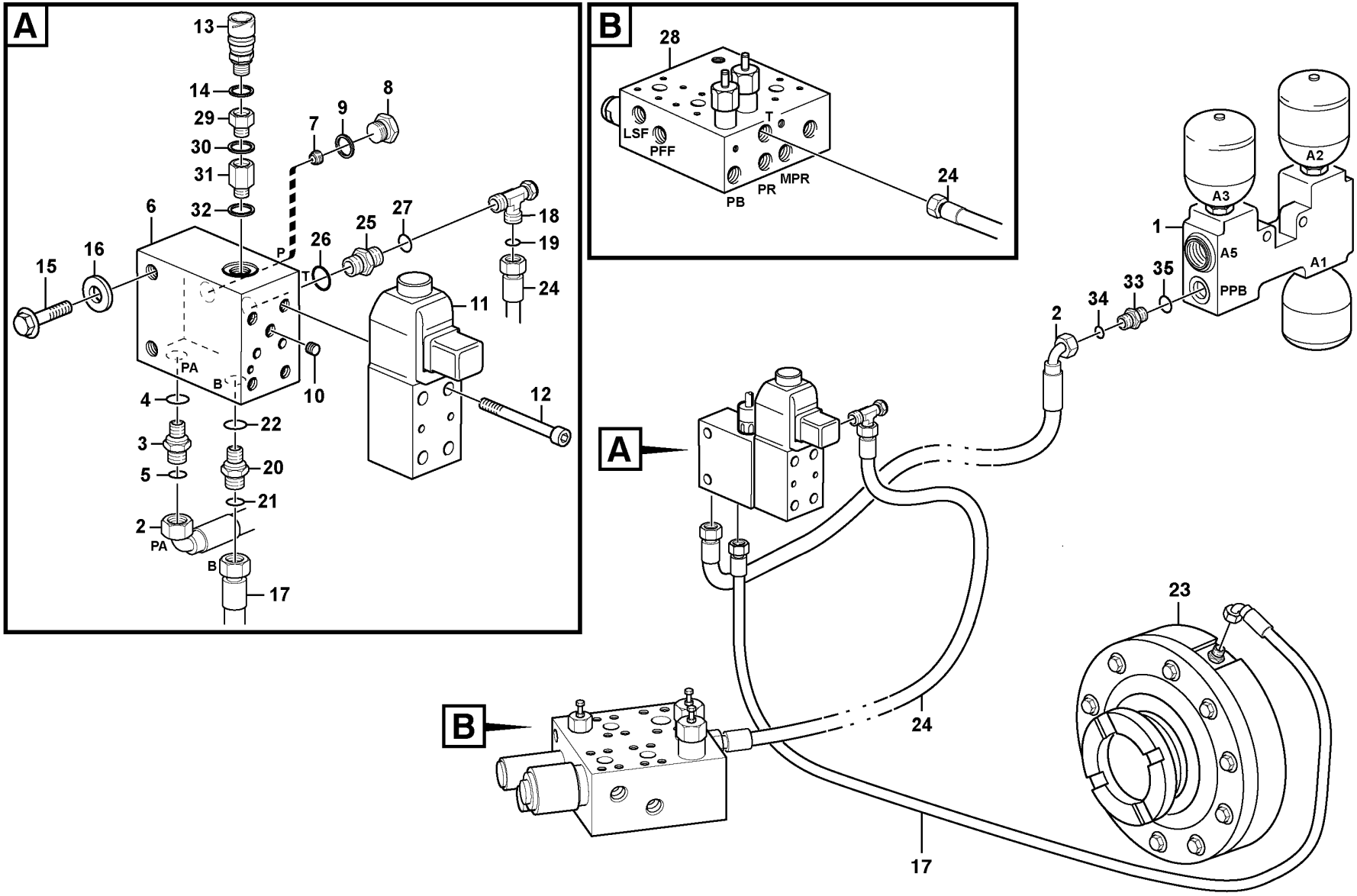

Volvo Construction Equipment

1078044

Fig.	Part No.	Quantity 1	Quantity 2	Quantity 3	PS	KIT	Description	Dénomination	Bezeichnung	Denominación	Benämning	Notes
1		1					Valve housing	Carter soupape	Ventilgehäuse	Cuerpo valvula	Ventilhus	See group 527-100 page 705
2	VOE 936702	1					Hose assembly	Conduit flexible	Schlauchleitung	Conducto	Slangledning	PPB - PA
3	VOE 14345423	1					Nipple	Raccord	Nippel	Niple	Nippel	
4	VOE 990737	1					•O-ring	•Joint torique	•O-Ring	•Anillo tórico	•O-ring	
5	VOE 14211856	1					•Sealing ring	•Bague étanchéité	•Dichtring	•Anillo retén	•Tätningsring	
6	VOE 11173805	1					Connection block	Bloc connexion	Kupplungskopf	Bloque de conexión	Kopplingsblock	
7	VOE 11130749	1					•Non-return valve	•Clapet antiretour	•Rückschlagventil	•Válvula antirretorno	•Backventil	
8	VOE 960630	1					Plug	Tampon	Stopfen	Tapón	Plugg	
9	VOE 13945653	1					Plane gasket	Joint plan	Plandichtung	Junta plana	Planpackning	
10	VOE 11994275	1					Restrictor	Etrangleur	Drosselung	Estrangulacion	Strypning	
11	VOE 17202132	1					Hydraulic valve	Valve hydraulique	Druckölventil	Válvula hidráulica	Hydraulventil	MA5501
	VOE 11704729	1					•Sealing kit	•Kit plombage	•Plombiersatz	•Kit de precinto	•Plomberingssats	
12	VOE 994015	4					Hex. socket screw	Vis à six pans creux	Innensechskantschraube	Tornillo de hexágono embutido	Insexskruv	
13	VOE 17215536	1					Pressure sensor	Capteur de pression	Drucksensor	Sensor de presión	Trycksensor	SE5503
14	VOE 13945653	1					Plane gasket	Joint plan	Plandichtung	Junta plana	Planpackning	
	VOE 13947084	1			SS		Plane gasket	Joint plan	Plandichtung	Junta plana	Planpackning	SE5503 SWE 23007 -
15	VOE 13945444	2					Screw	Vis	Schraube	Tornillo	Skruv	
16	VOE 11117464	2					Plain washer	Rondelle plane	Flachscheibe	Arandela plana	Planbricka	(VOE 13960141)
17	VOE 11148963	1					Hose assembly	Conduit flexible	Schlauchleitung	Conducto	Slangledning	S/N - 27543, - 72814
	VOE 936502	1					Hose assembly	Conduit flexible	Schlauchleitung	Conducto	Slangledning	S/N 27544-, 72815-
	VOE 935084	1					Nipple	Raccord	Nippel	Niple	Nippel	S/N 27544-, 72815-
18	VOE 13933936	1					T-nipple	Raccord-t	T-Nippel	Niple t	T-nippel	
	VOE 13933900	1					Elbow nipple	Raccord coudé	Winkelnippel	Niple angular	V-nippel	83157, 83158, 83159, 83241, 83245, 84221
19	VOE 990737	1					•O-ring	•Joint torique	•O-Ring	•Anillo tórico	•O-ring	
	VOE 990737	1					•O-ring	•Joint torique	•O-Ring	•Anillo tórico	•O-ring	(VOE 4880492) 83157, 83158, 83159, 83241, 83245, 84221
20	VOE 14345423	1					Nipple	Raccord	Nippel	Niple	Nippel	
21	VOE 990737	1					•O-ring	•Joint torique	•O-Ring	•Anillo tórico	•O-ring	
22	VOE 14211856	1					•Sealing ring	•Bague étanchéité	•Dichtring	•Anillo retén	•Tätningsring	

1		**Parking brake system**	Catalogue id **20107**	Group **551**
2		**Système frein de stationnement**		
3		**Feststellbremssystem**	Illustr. No **1078044**	Section **100**
4		**Sistema de freno de estacionamiento**		
5		**Parkeringsbromssystem**	Issue **20009015-H**	Page **709**
		22564		

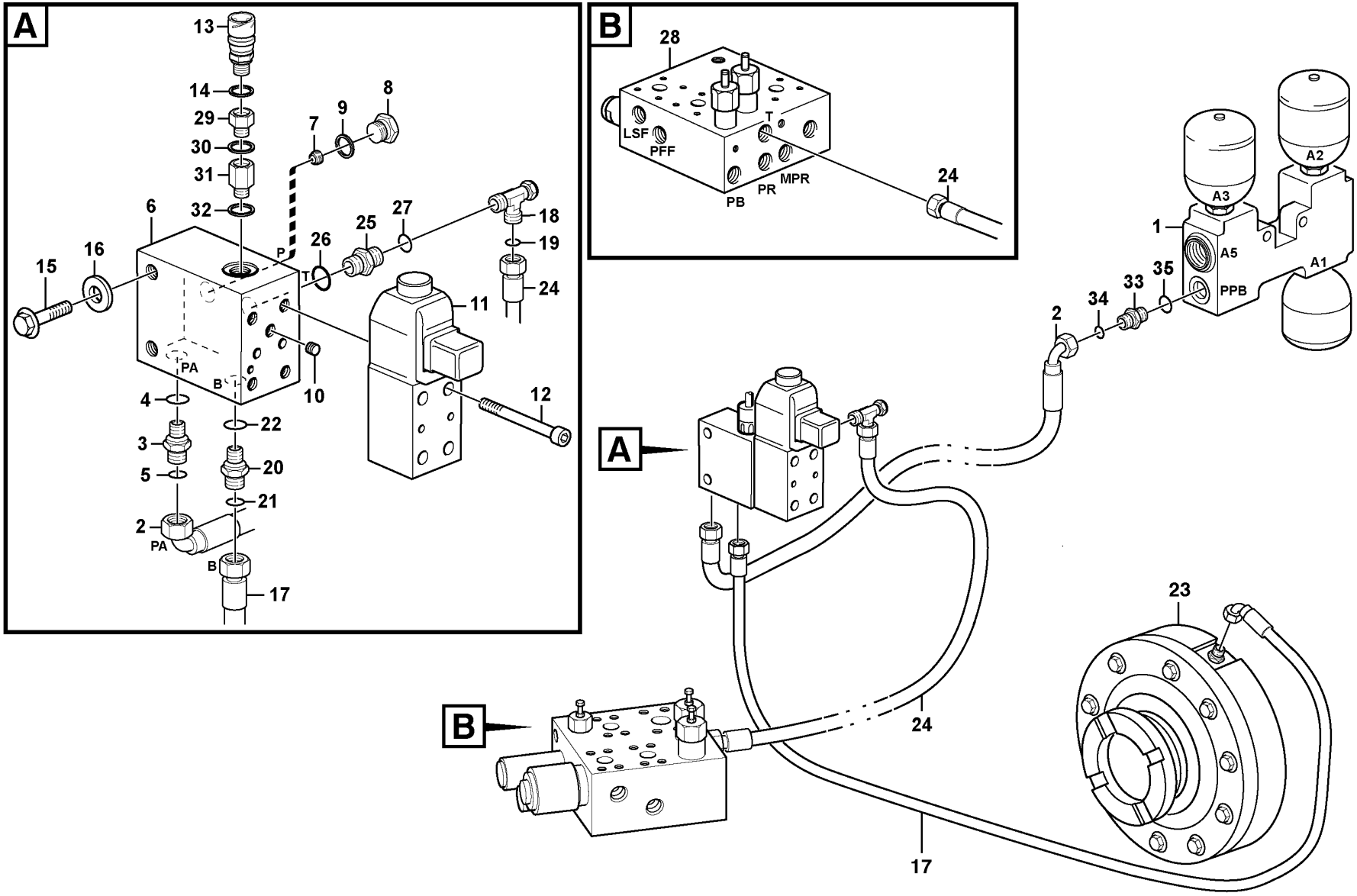

Volvo Construction Equipment

1078044

Fig.	Part No.	Quantity 1	Quantity 2	Quantity 3	P S	K I T	Description	Dénomination	Bezeichnung	Denominación	Benämning	Notes
23		1					Parking brake	Frein parking	Feststellbremse	Freio estacion	Parkeringsbroms	See group 434-150 page 601
24	VOE 11173211	1					Hose assembly	Conduit flexible	Schlauchleitung	Conducto	Slangledning	S/N - 27543, - 72814
	VOE 936517	1					Hose assembly	Conduit flexible	Schlauchleitung	Conducto	Slangledning	S/N 27544-, 72815-
25	VOE 14345423	1					Nipple	Raccord	Nippel	Niple	Nippel	
26	VOE 990737	1					•O-ring	•Joint torique	•O-Ring	•Anillo tórico	•O-ring	
27	VOE 14211856	1					•Sealing ring	•Bague étanchéité	•Dichtring	•Anillo retén	•Tätningsring	
28		1					Valve block	Bloc-soupape	Ventilblock	Bloque de valvula	Ventilblock	See group 912-300 page 1255
29	VOE 13949191	1					Nipple	Raccord	Nippel	Niple	Nippel	
30	VOE 976928	1					Gasket	Joint	Dichtung	Junta	Packning	
31	VOE 11039658	1					Reduction nipple	Raccord réducteur	Reduziernippel	Niple reductor	Reducernippel	S/N - 4757 S/N - 70713 PED S/N - 54830 IRN
32	VOE 947083	1					Gasket	Joint	Dichtung	Junta	Packning	S/N - 4757 S/N - 70713 PED S/N - 54830 IRN
33	VOE 935085	1					Nipple	Raccord	Nippel	Niple	Nippel	
34	VOE 990737	1					•O-ring	•Joint torique	•O-Ring	•Anillo tórico	•O-ring	
35	VOE 993320	1					•O-ring	•Joint torique	•O-Ring	•Anillo tórico	•O-ring	

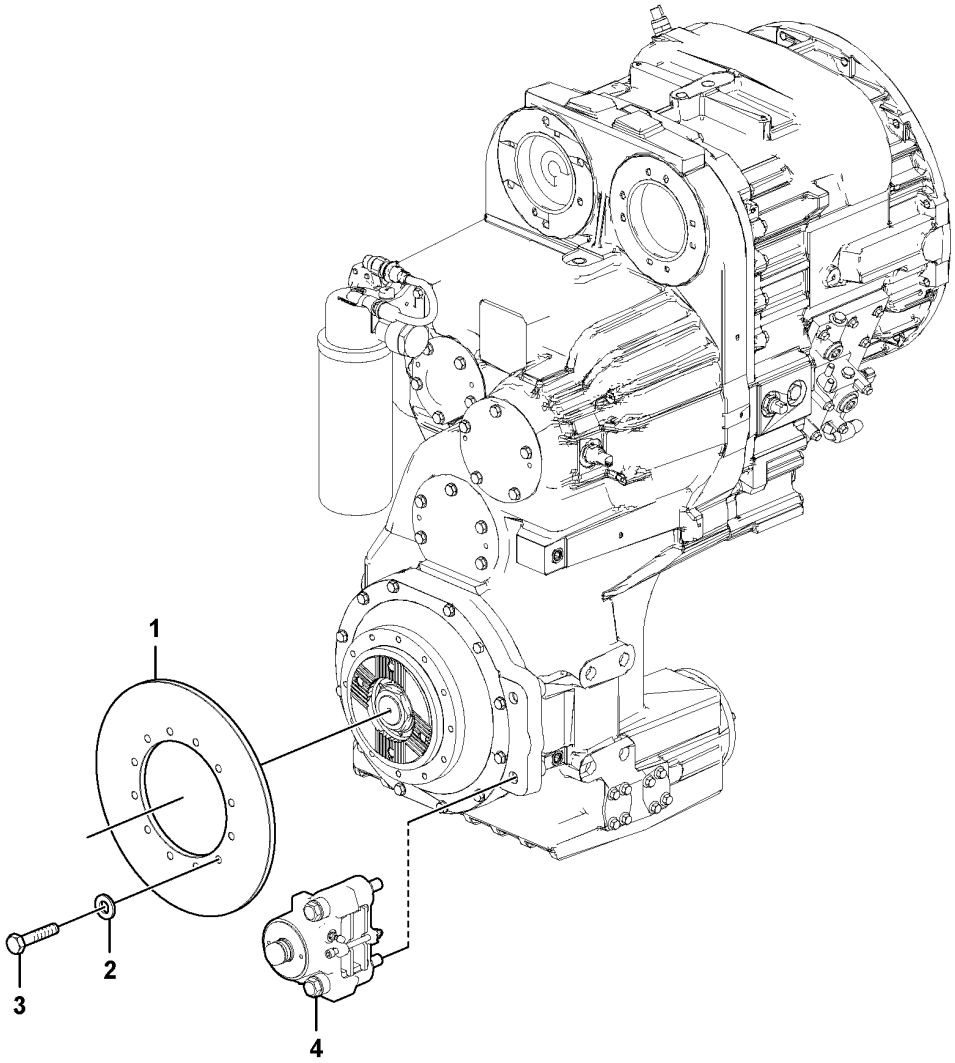
1
2
3
4

Fig.	Part No.	Quantity 1	Quantity 2	Quantity 3	PS	KIT	Description	Dénomination	Bezeichnung	Denominación	Benämning	Notes
1	VOE 17409273	1					Brake disc	Disque de frein	Bremsscheibe	Disco de freno	Bromsskiva	
2	VOE 930872	12					Plain washer	Rondelle plane	Flachscheibe	Arandela plana	Planbricka	
3	VOE 978933	12					Hexagon screw	Vis à tête hexagonale	Sechskantschraube	Tornillo hexagonal	Sexkantsskruv	
4	VOE 15063767	1					Handbrake	Frein à main	Handbremse	Freno de mano	Handbroms	See group 551-300 page 715

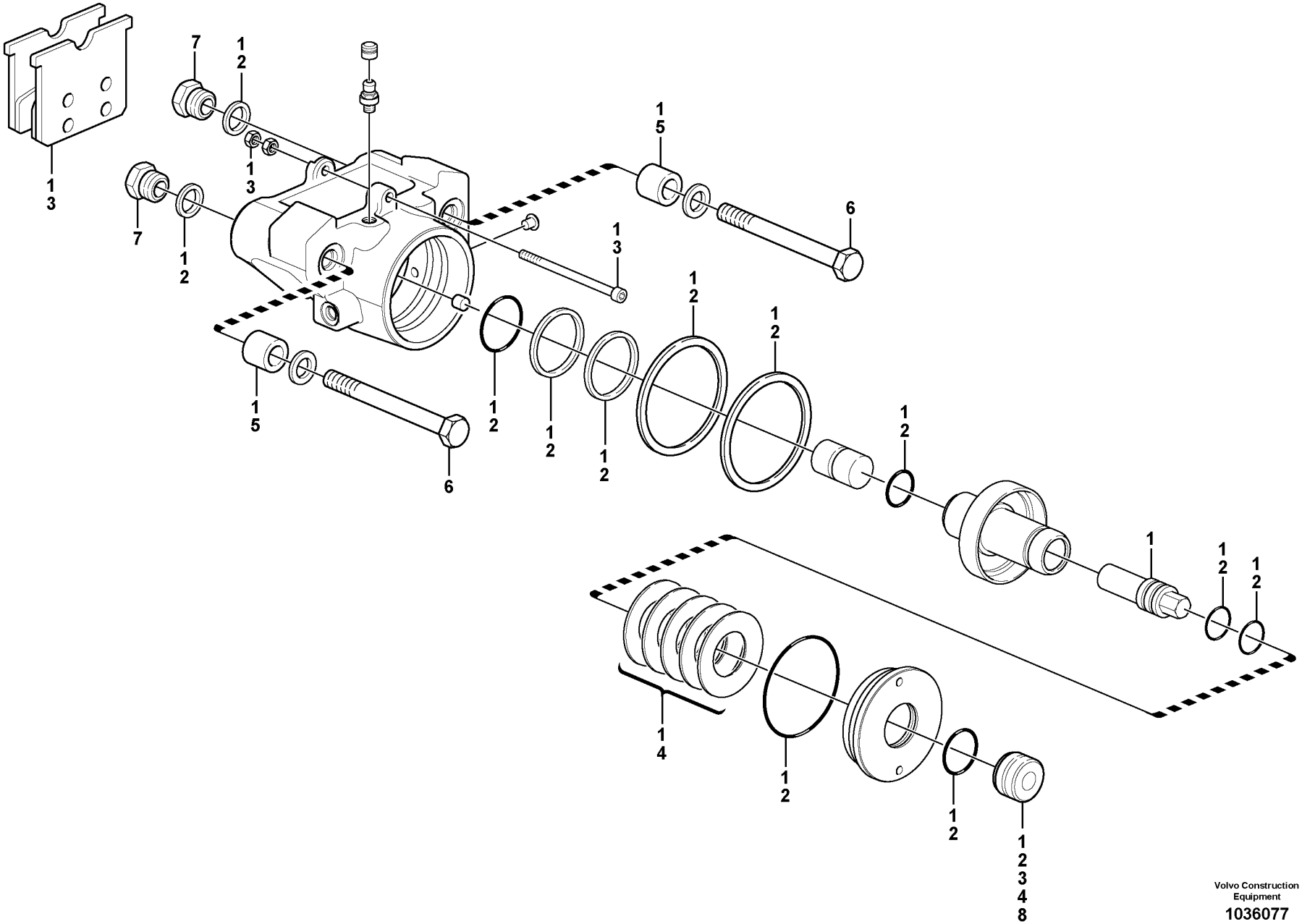

Volvo Construction Equipment

1036077

Fig.	Part No.	Quantity 1	Quantity 2	Quantity 3	PS	KIT	Description	Dénomination	Bezeichnung	Denominación	Benämning	Notes
	VOE 15063767	1					Handbrake	Frein à main	Handbremse	Freno de mano	Handbroms	
1	VOE 15088062	1					•Overhaul kit	•Kit rénovation	•Überholungssatz	•Juego de reacondicionamiento	•Renoveringssats	
2	VOE 15088077	1					•Sealing kit	•Kit plombage	•Plombiersatz	•Kit de precinto	•Plomberingssats	
3	VOE 15088068	1					•Brake kit	•Kit de freins	•Bremsreparatursatz	•Juego de frenos	•Bromssats	
4	VOE 15088073	1					•Spring kit	•Jeu de ressorts	•Federsatz	•Juego de resortes	•Fjädersats	
5	VOE 11708881	1					•Spring kit	•Jeu de ressorts	•Federsatz	•Juego de resortes	•Fjädersats	
6	VOE 11713849	2					•Screw	•Vis	•Schraube	•Tornillo	•Skruv	
7	VOE 11714734	2					•Nut	•Ecrou	•Mutter	•Tuerca	•Mutter	
8		1			NS		•Cover	•Couvercle	•Deckel	•Tapa	•Lock	

REPLACED PARTS
PIÉCES PÉRIMÉES ET REMPLACÉES
ERSETZTE ARTIKEL

PIEZAS SUBSTITUDAS
ERSATTA ARTIKLAR

Catalogue id	Group
20107	10
Issue	**Page**
20009015-H	716

Part No	Replaced By	Quantity
VOE 11006435	* * * USE	
	VOE 15053410	1.00
	VOE 6848760	2.00
VOE 11015245	* * * USE	
	VOE 15096514	1.00
VOE 11020094	* * * USE	
	VOE 16828285	1.00
VOE 11020637	* * * USE	
	VOE 4789993	1.00
VOE 11024922	* * * USE	
	VOE 15170348	1.00
VOE 11026615	* * * USE	
	VOE 16862645	1.00
VOE 11027552	* * * USE	
	VOE 15072231	1.00
	VOE 11090541	1.00
	VOE 13945653	1.00
	VOE 13933880	1.00
	VOE 4821880	1.00
	VOE 13933872	1.00
VOE 11033550	* * * USE	
	VOE 11110614	1.00
VOE 11035832	* * * USE	
	VOE 17210912	1.00
VOE 11037273	* * * USE	
	VOE 15034972	1.00
	VOE 11038380	1.00
VOE 11102783	* * * USE	
	VOE 15172021	1.00
VOE 11102785	* * * USE	
	VOE 15169028	1.00
VOE 11103275	* * * USE	
	VOE 17200499	1.00
	VOE 15010225	2.00
	VOE 15011845	2.00
	VOE 15010424	8.00
VOE 11104254	* * * USE	
	VOE 15186651	1.00
VOE 11107855	* * * USE	
	VOE 15107943	1.00
VOE 11110594	* * * USE	
	HOT SIDE	
	VOE 17247681	1.00
	COLD SIDE	
	VOE 17247682	1.00
VOE 11144491	* * * USE	
	VOE 11038809	1.00
VOE 11148344	* * * USE	
	VOE 15045690	1.00
VOE 11148530	* * * USE	
	FRONT NIPPLE KI	
	L110-L120/L150-	
	L220	
	VOE 17465023	1.00
	VOE 17262775	1.00
	FRONT NIPPLE KI	
	L250	
	VOE 17465029	1.00
	VOE 17262775	1.00
	REAR NIPPLE KIT	
	L110-L120	
	VOE 17465030	1.00
	VOE 17262775	1.00
	REAR NIPPLE KIT	
	L150-L180	
	L220-L250	
	VOE 17465031	1.00
	VOE 17262775	1.00
VOE 11164324	* * * USE	
	VOE 15053413	1.00
	VOE 6848760	2.00
VOE 11164962	* * * USE	
	VOE 15088226	1.00
	VOE 15084764	1.00
	VOE 13947760	1.00
VOE 11170321	* * * USE	
	VOE 17204355	1.00
VOE 11171197	* * * USE	
	VOE 17249764	1.00
VOE 11171705	* * * USE	
	VOE 15186892	1.00
VOE 11171713	* * * USE	
	VOE 15019082	1.00
VOE 11171718	* * * USE	
	VOE 15019079	SS
VOE 11171761	* * * USE	
	VOE 15018703	1.00
VOE 11172545	* * * USE	
	VOE 15085421	1.00
VOE 11173169	* * * USE	
	VOE 17202132	1.00
VOE 11173693	* * * USE	
	VOE 17262261	1.00
VOE 11173709	* * * USE	
	VOE 16822185	1.00
VOE 11177409	* * * USE	
	VOE 15153090	2.00
	VOE 15153088	1.00
	VOE 15153091	2.00
VOE 11180368	* * * USE	
	VOE 16834089	1.00
VOE 11180369	* * * USE	
	VOE 16834090	1.00
VOE 11180817	* * * USE	
	VOE 15186068	SS
VOE 11195905	* * * USE	
	ART SB NEW REAR	
	MIRROR GR 390 N	
	VOE 16010721	1.00
	VOE 15122731	1.00
	VOE 15121663	1.00
	VOE 15121745	1.00
	VOE 960139	3.00
	VOE 11204688	3.00
	VOE 15123237	1.00
	VOE 11117464	1.00
	VOE 15123293	1.00
	VOE 762681	1.00
	VOE 971321	4.00
	VOE 13949278	4.00
	VOE 3987478	1.00
	VOE 1078184	1.00
	VOE 978296	2.00
	VOE 978295	1.00
	WLO MODEL D, E	
	SERVICE TIPS	
	ST-WLO-390-1	
	VOE 16010721	1.00
	VOE 15122255	1.00
	VOE 15123237	1.00
	VOE 15123293	1.00
	VOE 11117464	1.00
	VOE 13946173	1.00
	VOE 948645	1.00
	GRD (LPC)	
	INSTALL INSTRUC	
	DRW 16010199	
	VOE 16012562	1.00
	VOE 16008516	1.00
	VOE 946470	2.00
	VOE 16006756	1.00
	VOE 13945444	1.00
	VOE 13965182	1.00
	VOE 948645	1.00
	VOE 16010721	1.00
	VOE 16013993	1.00
	VOE 13971068	2.00
	VOE 16012568	1.00
	VOE 983335	1.00
	VOE 16012571	1.00
	VOE 16012565	1.00
	VOE 16013994	1.00
	GRD (HPC)	
	INSTAL INSTRUCT	
	DRW 16010199	
	VOE 16012562	1.00
	VOE 16008526	SS
	VOE 946470	2.00
	VOE 16006756	1.00

Part No	Replaced By	Quantity
	VOE 13945444	1.00
	VOE 13965182	1.00
	VOE 948645	1.00
	VOE 16010721	1.00
	VOE 16013993	1.00
	VOE 13971068	2.00
	VOE 16012568	1.00
	VOE 983335	1.00
	VOE 16012571	1.00
	VOE 16012565	1.00
	VOE 16013994	1.00
VOE 11204589	* * * USE	
	VOE 11205061	1.00
VOE 11205057	* * * USE	
	VOE 11205061	1.00
VOE 11302220	* * * USE	
	VOE 14616006	1.00
VOE 11380375	* * * USE	
	VOE 11381475	SS
	VOE 11720293	1.00
VOE 11380380	* * * USE	
	VOE 11381480	SS
	VOE 11720294	1.00
VOE 11380400	* * * USE	
	VOE 11381500	SS
	VOE 11720624	1.00
VOE 11381475	* * * USE	
	VOE 11381995	SS
	VOE 11720482	1.00
VOE 11381480	* * * USE	
	VOE 11381990	SS
	VOE 11720483	1.00
VOE 11381500	* * * USE	
	VOE 11383500	1.00
	VOE 11720623	1.00
VOE 11381990	* * * USE	
	VOE 11383880	1.00
	VOE 11720592	1.00
VOE 11381995	* * * USE	
	VOE 11380875	1.00
	VOE 11720591	1.00
VOE 11400018	* * * USE	
	VOE 11198422	1.00
VOE 11400768	* * * USE	
	VOE 16872525	1.00
VOE 11410847	* * * USE	
	VOE 15085423	1.00
VOE 11412053	* * * USE	
	VOE 15053915	1.00
VOE 11412128	* * * USE	
	VOE 15162422	1.00
VOE 11412290	* * * USE	
	VOE 15059394	SS
VOE 11412632	* * * USE	
	VOE 15082742	1.00
VOE 11412638	* * * USE	
	VOE 15022310	SS
VOE 11412767	* * * USE	
	VOE 15144052	1.00
VOE 11412798	* * * USE	
	VOE 15144048	1.00
VOE 11414150	* * * USE	
	VOE 16860000	1.00
VOE 11414163	* * * USE	
	VOE 15013381	1.00
VOE 11414271	* * * USE	
	VOE 16826314	1.00
VOE 11414272	* * * USE	
	VOE 16826320	1.00
VOE 11418202	* * * USE	
	VOE 15078048	1.00
VOE 11418391	* * * USE	
	VOE 15074202	SS
VOE 11418403	* * * USE	
	VOE 15074195	SS
	VOE 15069329	1.00
VOE 11418541	* * * USE	
	VOE 15078037	SS
	VOE 15069332	1.00
VOE 11418542	* * * USE	
	VOE 15078043	SS
	VOE 15069332	1.00
VOE 11432039	* * * USE	
	VOE 15011079	1.00
VOE 11432345	* * * USE	
	VOE 16906686	1.00
VOE 11436214	* * * USE	
	VOE 15169937	1.00
VOE 11439127	* * * USE	
	VOE 15111561	1.00
VOE 11443500	* * * USE	
	VOE 11380375	1.00
	VOE 11720212	1.00
VOE 11443700	* * * USE	
	VOE 11380380	1.00
	VOE 11720213	1.00
VOE 11443770	* * * USE	
	VOE 11380400	SS
	VOE 11720199	1.00
VOE 11444006	* * * USE	
	VOE 15146850	SS
VOE 11444200	* * * USE	
	VOE 11444212	1.00
VOE 11444209	* * * USE	
	VOE 17270873	SS
VOE 11444254	* * * USE	
	VOE 11444125	1.00
VOE 11444346	* * * USE	
	VOE 15061644	1.00
VOE 11444395	* * * USE	
	VOE 15157519	1.00
VOE 11444409	* * * USE	
	VOE 15013674	1.00
	VOE 15029609	1.00
	VOE 15013990	1.00
VOE 11704536	* * * USE	
	VOE 15044526	OP
VOE 11707344	* * * USE	
	VOE 17208799	1.00
VOE 11707360	* * * USE	
	VOE 17225914	1.00
VOE 11707439	* * * USE	
	VOE 15159042	1.00
	VOE 17213655	1.00
VOE 11708760	* * * USE	
	VOE 11709919	1.00
VOE 11709633	* * * USE	
	VOE 15092695	SS
	VOE 15092682	1.00
VOE 11709961	* * * USE	
	VOE 11198337	1.00
VOE 11710604	* * * USE	
	VOE 955276	1.00
VOE 11714579	* * * USE	
	VOE 17208795	1.00
VOE 11714962	* * * USE	
	VOE 17417761	1.00
VOE 11715645	* * * USE	
	ZM 2901376	1.00
VOE 11803635	* * * USE	
	VOE 15139155	1.00
	VOE 15142659	1.00
VOE 11988545	* * * USE	
	VOE 11706009	1.00
VOE 11993070	* * * USE	
	VOE 15186103	1.00
VOE 11998561	* * * USE	
	VOE 17208804	1.00
VOE 11998831	* * * USE	
	VOE 17208802	1.00
VOE 13947084	* * * USE	
	VOE 14023728	SS
VOE 13964826	OLD.THAN 3 YEAR	
VOE 13977632	* * * USE	
	VOE 977632	1.00
VOE 14211217	* * * USE	
	VOE 16819458	1.00
VOE 14526798	* * * USE	
	VOE 14615987	1.00
VOE 15000461	* * * USE	
	VOE 15148433	1.00
VOE 15015740	* * * USE	
	VOE 16900834	1.00
VOE 15019079	* * * USE	
	VOE 17240999	1.00
VOE 15019080	* * * USE	
	VOE 15019082	1.00
VOE 15020924	* * * USE	
	VOE 17395207	1.00
VOE 15021479	* * * USE	
	VOE 17464462	1.00
	VOE 13933858	4.00
	VOE 935085	3.00
	VOE 936446	1.00
VOE 15037808	* * * USE	
	VOE 15161395	SS
VOE 15045551	* * * USE	
	VOE 16813698	1.00
VOE 15054424	* * * USE	
	VOE 14680828	1.00
VOE 15059394	* * * USE	
	VOE 15132172	1.00
VOE 15063541	* * * USE	
	VOE 17204355	1.00
VOE 15072231	* * * USE	
	VOE 15170348	1.00
	VOE 13933923	6.00
	VOE 936445	1.00
VOE 15074202	* * * USE	
	VOE 15192646	1.00
VOE 15078037	* * * USE	
	VOE 15146422	1.00
	VOE 11037622	SS
VOE 15078043	* * * USE	
	VOE 17241421	1.00
	VOE 7061177	1.00
VOE 15078709	* * * USE	
	VOE 978722	1.00
VOE 15079525	* * * USE	
	VOE 17219864	1.00
VOE 15080063	* * * USE	
	VOE 17213148	1.00
VOE 15080974	* * * USE	
	VOE 15193725	1.00
VOE 15089068	* * * USE	
	VOE 17210562	1.00
VOE 15113967	* * * USE	
	VOE 17218693	1.00
VOE 15114016	* * * USE	
	VOE 17218693	1.00
VOE 15146319	* * * USE	
	VOE 16870660	1.00

REPLACED PARTS

PIÉCES PÉRIMÉES ET REMPLACÉES

ERSETZTE ARTIKEL

PIEZAS SUBSTITUDAS

ERSATTA ARTIKLAR

REPLACED PARTS
PIÉCES PÉRIMÉES ET REMPLACÉES
ERSETZTE ARTIKEL

PIEZAS SUBSTITUDAS
ERSATTA ARTIKLAR

Catalogue id	Group
20107	10
Issue	**Page**
20009015-H	718

Part No	Replaced By	Quantity
VOE 15146850	* * * USE	
	VOE 15189718	1.00
	VOE 15140510	2.00
	VOE 15144938	2.00
VOE 15155940	* * * USE	
	VOE 17444646	1.00
VOE 15155956	* * * USE	
	VOE 17444648	1.00
VOE 15159985	* * * USE	
	VOE 15197318	1.00
VOE 15160600	* * * USE	
	VOE 17262261	1.00
VOE 15165339	* * * USE	
	VOE 15165464	1.00
VOE 15165436	* * * USE	
	VOE 17233493	1.00
VOE 15176437	* * * USE	
	VOE 17238089	1.00
VOE 15180125	* * * USE	
	VOE 17213495	SS
	VOE 965225	2.00
VOE 15186068	* * * USE	
	VOE 17395200	1.00
VOE 15186579	* * * USE	
	VOE 17203588	SS
VOE 15186581	* * * USE	
	VOE 17203589	SS
VOE 15411755	* * * USE	
	VOE 15190412	1.00
VOE 16229310	* * * USE	
	VOE 16269274	1.00
VOE 16825865	* * * USE	
	VOE 16836464	1.00
	VOE 16835582	8.00
	VOE 16835953	4.00
	VOE 13965185	4.00
	VOE 925743	4.00
VOE 16826237	* * * USE	
	VOE 16872656	1.00
	VOE 16872657	1.00
	VOE 16860000	2.00
	VOE 13945444	8.00
	VOE 11117464	16.00
	VOE 948645	8.00
VOE 16853376	* * * USE	
	VOE 16890925	1.00
VOE 17203588	* * * USE	
	VOE 17259922	SS
VOE 17203589	* * * USE	
	VOE 17259922	1.00
VOE 17246952	* * * USE	
	VOE 17248734	1.00
VOE 17259922	* * * USE	
	VOE 17421664	SS
VOE 17416824	* * * USE	
	VOE 15095844	1.00
	VOE 17416725	1.00
VOE 17421664	* * * USE	
	VOE 17430523	1.00
	VOE 17446538	1.00
VOE 184062	* * * USE	
	VOE 17222699	1.00
VOE 20390648	* * * USE	
	EXC	
	VOE 14591812	1.00
	OTHERS	
	VOE 21255974	1.00
VOE 20405899	* * * USE	
	VOE 21141955	2.00
VOE 20726083	* * * USE	
	VOE 21404504	SS
VOE 20795719	* * * USE	
	VOE 20405504	3.00
	VOE 20819221	1.00
VOE 20904725	* * * USE	
	VOE 22253977	1.00
VOE 21496615	* * * USE	
	VOE 22067460	1.00
VOE 23956	* * * USE	
	VOE 56007	1.00
VOE 4861704	* * * USE	
	VOE 11104606	SS
VOE 4898495	* * * USE	
	VOE 11004094	SS
VOE 4952167	* * * USE	
	VOE 11004094	1.00
VOE 4952173	* * * USE	
	VOE 11003865	SS
VOE 6213010	* * * USE	
	VOE 17226398	1.00
VOE 949278	* * * USE	
	FOR VOLVO BM	
	VOE 13949278	1.00
	FOR MICHIGAN	
	VOE 12000679	1.00
VOE 960141	* * * USE	
	FOR VOLVO BM	
	VOE 11117464	1.00
	FOR MICHIGAN	
	VOE 12000870	1.00
VOE 965176	* * * USE	
	FOR VOLVO	
	VOE 13965176	1.00
	FOR MICHIGAN	
	VOE 12001249	1.00

Part No	Group	Sect	Page
16813697	234	110	109
7220088	390	175	525
VOE 1069507	451	150	615
VOE 1069507	451	200	617
VOE 1069507	451	250	619
VOE 1069849	461	150	633
VOE 1069849	463	150	643
VOE 1070440	380	250	495
VOE 1078184	371	1500	367
VOE 1078184	371	1525	373
VOE 1078184	371	1525	371
VOE 1078184	371	1900	391
VOE 1078184	371	2200	415
VOE 1078184	371	2650	459
VOE 1078184	390	100	517
VOE 1078184	841	250	985
VOE 1078186	371	1300	353
VOE 1078186	371	950	331
VOE 1078189	371	1500	367
VOE 1078189	371	2250	419
VOE 1078189	371	2255	421
VOE 1078189	371	2260	423
VOE 1078189	371	2600	455
VOE 1078189	371	280	287
VOE 1078189	371	850	325
VOE 1078478	371	250	283
VOE 1078479	371	250	283
VOE 1079282	371	400	299
VOE 1079282	371	650	313
VOE 1083597	393	100	529
VOE 1083597	393	150	531
VOE 1083597	393	160	533
VOE 1095059	371	2700	465
VOE 1095059	371	500	303
VOE 1096614	371	2500	445
VOE 1096614	371	850	325

Part No	Group	Sect	Page
VOE 1096618	371	2500	445
VOE 1096618	371	850	327
VOE 11000054	771	100	891
VOE 11000054	771	200	893
VOE 11003048	263	175	177
VOE 11003048	371	2450	441
VOE 11003048	390	150	521
VOE 11003048	390	150	521
VOE 11003048	390	175	525
VOE 11003048	645	100	807
VOE 11003048	841	300	989
VOE 11003048	872	300	1067
VOE 11003048	872	450	1093
VOE 11003048	872	450	1093
VOE 11003048	911	600	1233
VOE 11003050	992	100	1391
VOE 11003158	371	2200	415
VOE 11003221	269	100	191
VOE 11003221	269	150	193
VOE 11003221	371	700	317
VOE 11003221	371	700	317
VOE 11003291	872	125	1051
VOE 11003417	371	2200	415
VOE 11003417	914	250	1281
VOE 11003417	914	250	1283
VOE 11003531	371	2200	415
VOE 11003865	897	100	1169
VOE 11003865	897	300	1179
VOE 11003865	916	100	1297
VOE 11004094	897	100	1169
VOE 11004094	897	300	1179
VOE 11004396	945	125	1339
VOE 11004396	945	150	1345
VOE 11004396	945	150	1343
VOE 11004639	660	200	853
VOE 11004639	660	250	855

Part No	Group	Sect	Page
VOE 11004639	945	450	1367
VOE 11004943	269	150	193
VOE 11005014	945	100	1337
VOE 11005014	945	125	1339
VOE 11005014	945	150	1343
VOE 11005014	945	150	1345
VOE 11005014	945	325	1359
VOE 11005015	945	150	1343
VOE 11005015	945	325	1359
VOE 11005017	945	100	1337
VOE 11005017	945	275	1355
VOE 11005017	945	500	1377
VOE 11005019	945	125	1341
VOE 11005019	945	200	1347
VOE 11005059	945	500	1377
VOE 11005061	945	500	1377
VOE 11005090	945	500	1379
VOE 11005099	945	100	1337
VOE 11005099	945	125	1341
VOE 11005099	945	125	1339
VOE 11005099	945	200	1349
VOE 11005099	945	200	1347
VOE 11005099	945	550	1381
VOE 11005099	945	550	1381
VOE 11005107	945	500	1377
VOE 11005990	525	100	701
VOE 11006043	914	450	1289
VOE 11006044	852	100	1007
VOE 11006044	852	120	1013
VOE 11006044	852	130	1017
VOE 11006061	641	100	793
VOE 11006061	641	110	795
VOE 11006088	881	100	1123
VOE 11006103	872	125	1053
VOE 11006104	371	450	301
VOE 11006248	525	100	701

Part No	Group	Sect	Page
VOE 11006249	874	250	1119
VOE 11006430	525	100	701
VOE 11006435	874	200	1115
VOE 11006457	390	150	521
VOE 11006457	390	175	525
VOE 11006457	841	100	983
VOE 11006457	841	100	983
VOE 11006457	841	300	989
VOE 11006464	872	150	1057
VOE 11006464	872	175	1059
VOE 11006465	872	150	1057
VOE 11006467	872	150	1057
VOE 11006467	872	175	1059
VOE 11006474	872	150	1057
VOE 11006631	872	125	1051
VOE 11006631	872	350	1073
VOE 11006631	872	360	1077
VOE 11006631	872	370	1079
VOE 11006631	872	375	1083
VOE 11006631	872	400	1087
VOE 11006631	872	410	1089
VOE 11006632	872	125	1053
VOE 11006632	872	350	1075
VOE 11006632	872	360	1077
VOE 11006632	872	370	1079
VOE 11006632	872	375	1083
VOE 11006632	872	400	1087
VOE 11006632	872	410	1089
VOE 11006635	872	125	1051
VOE 11006638	872	125	1051
VOE 11006711	881	100	1123
VOE 11006712	881	100	1123
VOE 11006824	525	100	701
VOE 11006880	372	150	481
VOE 11006924	872	125	1051
VOE 11006925	872	125	1053

Part No	Group	Sect	Page
VOE 11006983	872	125	1053
VOE 11007005	874	250	1117
VOE 11007026	872	125	1055
VOE 11007026	872	175	1059
VOE 11007051	371	2100	407
VOE 11007051	371	2150	411
VOE 11007057	874	250	1117
VOE 11007137	874	250	1117
VOE 11007246	851	150	1005
VOE 11007675	874	250	1117
VOE 11014127	916	300	1313
VOE 11014127	916	300	1313
VOE 11014127	916	300	1313
VOE 11014127	916	300	1313
VOE 11014257	821	100	919
VOE 11015065	945	125	1341
VOE 11015065	945	200	1349
VOE 11015245	993	450	1431
VOE 11015258	945	250	1353
VOE 11015258	945	600	1383
VOE 11015258	945	600	1383
VOE 11015258	945	625	1385
VOE 11015258	945	650	1387
VOE 11015454	263	100	165
VOE 11015454	645	100	805
VOE 11015454	911	250	1209
VOE 11015454	916	100	1297
VOE 11015454	916	125	1301
VOE 11015454	916	135	1303
VOE 11015455	420	150	561
VOE 11015455	420	150	561
VOE 11015455	421	150	573
VOE 11015455	491	100	653
VOE 11015455	911	250	1209
VOE 11015459	716	100	887
VOE 11015550	715	500	883

NUMERICAL INDEX
RÉPERTOIRE DE NUMÉROS
NUMMERNREGISTER

INDICE DE NÚMERO
NUMMERREGISTER

Part No	Group	Sect	Page
VOE 11015551	715	500	883
VOE 11015582	897	150	1173
VOE 11015582	897	350	1183
VOE 11015609	945	100	1337
VOE 11015609	945	325	1359
VOE 11015610	945	150	1343
VOE 11015610	945	325	1359
VOE 11015618	993	600	1439
VOE 11015638	420	150	561
VOE 11015638	896	100	1161
VOE 11015639	420	150	561
VOE 11015639	896	100	1161
VOE 11015640	313	100	215
VOE 11015640	313	150	217
VOE 11015641	313	100	215
VOE 11015641	313	150	217
VOE 11015674	945	125	1339
VOE 11015674	945	150	1345
VOE 11015674	945	150	1343
VOE 11015720	874	100	1101
VOE 11015720	874	110	1105
VOE 11015720	874	120	1109
VOE 11015759	945	300	1357
VOE 11016019	945	200	1347
VOE 11016067	896	250	1165
VOE 11016068	896	250	1165
VOE 11016069	896	250	1165
VOE 11016070	896	250	1165
VOE 11016071	896	250	1165
VOE 11016072	896	250	1165
VOE 11016075	896	250	1165
VOE 11016121	945	300	1357
VOE 11018236	420	150	561
VOE 11018588	715	400	879
VOE 11018588	992	100	1393
VOE 11019169	371	450	301
VOE 11019169	371	550	307
VOE 11019682	711	100	863
VOE 11020094	645	250	825
VOE 11020098	645	250	825
VOE 11020203	740	100	889
VOE 11020209	945	600	1383
VOE 11020211	945	600	1383
VOE 11020212	945	600	1383
VOE 11020376	715	500	883
VOE 11020378	715	500	883
VOE 11020382	945	650	1387
VOE 11020384	945	625	1385
VOE 11020384	945	650	1387
VOE 11020419	945	250	1353
VOE 11020422	945	200	1347
VOE 11020422	945	250	1353
VOE 11020526	897	250	1177
VOE 11020635	771	100	891
VOE 11020636	771	100	891
VOE 11020637	771	100	891
VOE 11020663	945	100	1337
VOE 11020741	945	125	1339
VOE 11020741	945	150	1343
VOE 11020747	945	125	1339
VOE 11020747	945	150	1343
VOE 11020801	945	250	1351
VOE 11020802	945	100	1337
VOE 11020802	945	125	1339
VOE 11020802	945	125	1341
VOE 11020802	945	200	1349
VOE 11020802	945	200	1347
VOE 11020802	945	550	1381
VOE 11020803	945	100	1337
VOE 11020803	945	275	1355
VOE 11020803	945	500	1377
VOE 11020804	945	125	1339
VOE 11020804	945	200	1347
VOE 11020805	945	550	1381
VOE 11020807	945	250	1351
VOE 11020809	945	125	1341
VOE 11020809	945	150	1343
VOE 11020813	945	250	1351
VOE 11020815	945	250	1351
VOE 11020817	945	125	1339
VOE 11020817	945	200	1347
VOE 11020924	945	125	1341
VOE 11020924	945	200	1347
VOE 11020925	945	125	1341
VOE 11020925	945	200	1347
VOE 11020932	522	200	679
VOE 11020932	522	200	681
VOE 11020990	945	250	1353
VOE 11024585	371	2700	463
VOE 11024585	945	400	1361
VOE 11024585	945	405	1363
VOE 11024597	436	100	611
VOE 11024650	261	250	159
VOE 11024650	916	500	1327
VOE 11024707	371	100	275
VOE 11024720	234	100	105
VOE 11024753	911	600	1233
VOE 11024826	313	100	215
VOE 11024922	645	500	833
VOE 11025648	645	500	833
VOE 11025709	371	450	301
VOE 11025709	523	250	697
VOE 11025816	945	100	1337
VOE 11025816	945	125	1339
VOE 11025816	945	150	1345
VOE 11025816	945	150	1345
VOE 11025816	945	150	1343
VOE 11025816	945	200	1347
VOE 11025816	945	250	1351
VOE 11025816	945	250	1351
VOE 11025816	945	300	1357
VOE 11025816	945	300	1357
VOE 11025923	218	150	85
VOE 11025923	912	100	1239
VOE 11025923	945	100	1337
VOE 11025923	945	125	1339
VOE 11025923	945	150	1343
VOE 11025923	945	150	1345
VOE 11025923	945	150	1343
VOE 11025923	945	200	1347
VOE 11025923	945	250	1353
VOE 11025923	945	250	1351
VOE 11025923	945	250	1351
VOE 11025923	945	300	1357
VOE 11025923	945	300	1357
VOE 11025954	914	200	1277
VOE 11025954	914	200	1277
VOE 11026072	897	100	1169
VOE 11026072	897	300	1181
VOE 11026256	460	150	625
VOE 11026256	911	100	1199
VOE 11026287	896	200	1163
VOE 11026547	715	400	879
VOE 11026547	992	100	1391
VOE 11026615	911	100	1199
VOE 11026729	897	100	1169
VOE 11026729	897	300	1179
VOE 11026730	897	100	1169
VOE 11026730	897	300	1179
VOE 11026989	711	100	863
VOE 11027212	945	400	1361
VOE 11027212	945	405	1363
VOE 11027342	522	200	679
VOE 11027342	522	200	679
VOE 11027417	897	250	1177
VOE 11027418	217	150	81
VOE 11027540	451	100	613
VOE 11027552	645	500	833
VOE 11027566	897	100	1169
VOE 11027566	897	300	1179
VOE 11027568	897	150	1173
VOE 11027568	897	350	1183
VOE 11031769	420	150	561
VOE 11033214	321	150	221
VOE 11033550	256	250	141
VOE 11033572	261	250	159
VOE 11033572	261	250	159
VOE 11034156	421	400	589
VOE 11034156	421	500	593
VOE 11034156	461	100	631
VOE 11034156	461	150	633
VOE 11034156	463	100	641
VOE 11034156	463	150	643
VOE 11034256	461	100	629
VOE 11034256	463	100	639
VOE 11034507	461	100	627
VOE 11034507	463	100	637
VOE 11034512	461	100	627
VOE 11034512	463	100	637
VOE 11034513	461	100	627
VOE 11034513	463	100	637
VOE 11034514	461	100	627
VOE 11034514	463	100	637
VOE 11034695	461	150	635
VOE 11034695	463	150	643
VOE 11034696	461	150	635
VOE 11034696	463	150	645
VOE 11034697	461	150	635
VOE 11034697	463	150	645
VOE 11034828	461	150	635

Part No	Group	Sect	Page
VOE 11034828	463	150	645
VOE 11034829	461	150	635
VOE 11034829	463	150	645
VOE 11034830	461	150	635
VOE 11034830	463	150	645
VOE 11034831	461	150	635
VOE 11034831	463	150	645
VOE 11035001	461	100	627
VOE 11035001	463	100	639
VOE 11035404	461	100	629
VOE 11035404	463	100	641
VOE 11035407	461	100	629
VOE 11035407	463	100	641
VOE 11035450	461	100	629
VOE 11035450	463	100	639
VOE 11035554	461	100	627
VOE 11035554	463	100	639
VOE 11035561	468	100	647
VOE 11035819	461	100	627
VOE 11035819	463	100	639
VOE 11035832	463	150	643
VOE 11035989	463	150	645
VOE 11035994	461	150	633
VOE 11036049	420	50	555
VOE 11036049	421	450	591
VOE 11036468	421	100	569
VOE 11036776	421	200	577
VOE 11036777	421	200	577
VOE 11036947	421	550	597
VOE 11037012	420	50	551
VOE 11037012	421	400	589
VOE 11037019	420	50	551
VOE 11037019	421	100	569
VOE 11037022	434	100	599
VOE 11037030	434	150	601
VOE 11037031	434	150	601

Part No	Group	Sect	Page
VOE 11037038	434	100	599
VOE 11037179	421	300	583
VOE 11037179	421	350	585
VOE 11037181	421	350	587
VOE 11037183	421	250	579
VOE 11037183	421	300	583
VOE 11037186	421	200	575
VOE 11037243	434	200	603
VOE 11037243	434	250	607
VOE 11037244	434	200	603
VOE 11037244	434	250	607
VOE 11037246	434	200	603
VOE 11037246	434	250	607
VOE 11037252	421	450	591
VOE 11037272	421	300	583
VOE 11037273	421	100	569
VOE 11037443	421	550	597
VOE 11037479	421	100	569
VOE 11037581	434	150	601
VOE 11037586	434	200	603
VOE 11037586	434	250	607
VOE 11037594	421	350	585
VOE 11037606	434	100	599
VOE 11037606	434	250	609
VOE 11037637	421	250	581
VOE 11037637	421	300	583
VOE 11037637	421	350	587
VOE 11037660	421	100	569
VOE 11037677	421	500	593
VOE 11037678	421	500	593
VOE 11037682	421	100	569
VOE 11037689	421	500	593
VOE 11037807	421	100	571
VOE 11037809	421	100	569
VOE 11037814	420	50	553
VOE 11037816	434	200	605

Part No	Group	Sect	Page
VOE 11037816	434	250	609
VOE 11037862	434	150	601
VOE 11037868	421	150	573
VOE 11037894	421	550	597
VOE 11038368	434	200	603
VOE 11038368	434	250	607
VOE 11038369	420	50	555
VOE 11038369	434	200	605
VOE 11038369	434	250	607
VOE 11038380	913	100	1261
VOE 11038380	913	100	1261
VOE 11038460	414	100	549
VOE 11038702	421	500	593
VOE 11038728	421	100	569
VOE 11038735	421	100	571
VOE 11038738	421	100	569
VOE 11038746	420	50	553
VOE 11038747	420	50	553
VOE 11038785	434	150	601
VOE 11038807	421	450	591
VOE 11038809	434	200	603
VOE 11038809	434	250	607
VOE 11038813	386	150	509
VOE 11038813	421	500	593
VOE 11038833	421	150	573
VOE 11038835	420	50	555
VOE 11038835	421	250	579
VOE 11038835	421	300	583
VOE 11038835	421	350	585
VOE 11039154	371	280	287
VOE 11039154	371	280	287
VOE 11039219	386	150	509
VOE 11039219	468	100	647
VOE 11039224	380	155	489
VOE 11039262	371	400	299
VOE 11039262	371	550	305

Part No	Group	Sect	Page
VOE 11039276	353	100	245
VOE 11039397	371	1250	351
VOE 11039397	371	1450	365
VOE 11039397	371	1525	371
VOE 11039397	371	1950	395
VOE 11039397	371	1975	399
VOE 11039397	371	2400	439
VOE 11039397	371	2400	437
VOE 11039397	371	2700	463
VOE 11039397	371	280	287
VOE 11039397	371	300	289
VOE 11039397	371	400	299
VOE 11039397	371	550	305
VOE 11039397	371	650	315
VOE 11039490	371	1350	361
VOE 11039491	371	1450	365
VOE 11039491	371	1500	369
VOE 11039491	371	1525	371
VOE 11039491	371	1750	385
VOE 11039491	371	1850	389
VOE 11039491	371	2400	439
VOE 11039491	371	500	303
VOE 11039491	371	650	313
VOE 11039491	874	250	1119
VOE 11039535	380	155	489
VOE 11039553	353	100	245
VOE 11039557	263	200	179
VOE 11039557	386	150	509
VOE 11039557	386	150	507
VOE 11039557	421	100	571
VOE 11039658	551	100	711
VOE 11039665	371	1250	351
VOE 11039665	371	1450	365
VOE 11039665	371	1750	385
VOE 11039665	371	1850	389
VOE 11039665	371	1950	395

Part No	Group	Sect	Page
VOE 11039665	371	1975	399
VOE 11039665	371	2400	439
VOE 11039665	371	300	289
VOE 11039665	371	400	299
VOE 11039665	371	500	303
VOE 11039665	371	600	309
VOE 11039665	371	650	315
VOE 11039665	371	650	315
VOE 11039667	371	2400	439
VOE 11039681	371	1100	343
VOE 11039681	371	1100	343
VOE 11039681	371	1100	343
VOE 11039681	371	1100	343
VOE 11039681	371	1150	345
VOE 11039681	371	1150	345
VOE 11039681	371	1150	345
VOE 11039681	371	1150	345
VOE 11039681	371	1200	347
VOE 11039681	371	1200	347
VOE 11039681	371	1200	347
VOE 11039681	371	1200	347
VOE 11039681	371	1500	367
VOE 11039681	371	1500	367
VOE 11039681	371	1525	371
VOE 11039681	371	1525	371
VOE 11039681	371	2100	407
VOE 11039681	371	2100	409
VOE 11039681	371	2100	407
VOE 11039681	371	2150	411
VOE 11039681	371	2150	413
VOE 11039681	371	2150	411
VOE 11039681	371	2300	425
VOE 11039681	371	2300	425
VOE 11039681	371	2300	425
VOE 11039681	371	2300	425
VOE 11039681	371	2350	429

NUMERICAL INDEX
RÉPERTOIRE DE NUMÉROS
NUMMERNREGISTER

INDICE DE NÚMERO
NUMMERREGISTER

Catalogue id	Group
20107	10
Issue	Page
20009015-H	722

Part No	Group	Sect	Page
VOE 11039681	371	2350	429
VOE 11039681	371	2350	429
VOE 11039681	371	2375	433
VOE 11039681	371	2375	433
VOE 11039681	371	2375	433
VOE 11039681	371	2375	433
VOE 11039696	371	2100	407
VOE 11039696	371	2150	411
VOE 11039709	371	1250	351
VOE 11039709	371	1700	383
VOE 11039709	371	1950	395
VOE 11039709	371	1975	399
VOE 11039709	371	2400	437
VOE 11039709	371	2700	465
VOE 11039709	371	500	303
VOE 11039709	371	550	305
VOE 11039709	371	650	313
VOE 11039709	371	650	315
VOE 11039710	371	400	299
VOE 11039710	371	600	309
VOE 11039713	371	400	299
VOE 11039714	371	1950	395
VOE 11039714	371	1975	399
VOE 11039714	371	400	299
VOE 11039715	371	1950	395
VOE 11039715	371	1975	399
VOE 11039723	371	2400	437
VOE 11039723	371	550	307
VOE 11039723	371	650	313
VOE 11039727	272	100	197
VOE 11039730	371	1000	337
VOE 11039747	371	2400	437
VOE 11039747	371	550	305
VOE 11039800	272	100	197
VOE 11039843	371	400	299
VOE 11039843	371	550	305

Part No	Group	Sect	Page
VOE 11039846	353	100	245
VOE 11039846	823	250	935
VOE 11039849	371	300	289
VOE 11041349	371	850	327
VOE 11043022	916	350	1321
VOE 11043022	916	400	1325
VOE 11043074	256	100	135
VOE 11045750	924	100	1333
VOE 11045750	924	150	1335
VOE 11046803	269	100	191
VOE 11048019	945	125	1339
VOE 11048019	945	150	1345
VOE 11048019	945	150	1343
VOE 11048019	945	300	1357
VOE 11048020	945	250	1351
VOE 11048020	945	300	1357
VOE 11048063	647	200	847
VOE 11048081	945	100	1337
VOE 11048081	945	125	1339
VOE 11048081	945	200	1347
VOE 11048081	945	200	1349
VOE 11048081	945	200	1347
VOE 11048081	945	250	1351
VOE 11050490	897	200	1175
VOE 11054692	217	150	81
VOE 11054692	911	150	1203
VOE 11055608	913	100	1261
VOE 11055608	945	450	1367
VOE 11055609	436	100	611
VOE 11055614	945	450	1367
VOE 11058193	872	150	1057
VOE 11058193	872	175	1059
VOE 11059294	234	100	105
VOE 11059294	234	100	105
VOE 11059294	234	110	109
VOE 11060851	451	200	617

Part No	Group	Sect	Page
VOE 11061436	523	150	691
VOE 11061436	523	250	697
VOE 11075797	252	110	129
VOE 11075797	827	150	957
VOE 11075841	911	550	1229
VOE 11078015	882	100	1129
VOE 11079497	860	150	1039
VOE 11079497	860	150	1039
VOE 11079497	860	150	1039
VOE 11079497	860	150	1039
VOE 11088052	645	300	827
VOE 11088150	945	500	1377
VOE 11088173	945	500	1377
VOE 11088174	945	500	1377
VOE 11088249	945	500	1377
VOE 11088321	945	550	1381
VOE 11088322	945	550	1381
VOE 11088324	945	550	1381
VOE 11088601	945	500	1379
VOE 11088602	945	550	1381
VOE 11091312	945	300	1357
VOE 11091337	945	250	1351
VOE 11093429	711	100	863
VOE 11093429	716	100	887
VOE 11094574	261	250	157
VOE 11099238	269	150	193
VOE 11100247	371	1525	373
VOE 11100354	460	100	621
VOE 11100354	460	100	623
VOE 11100369	993	400	1427
VOE 11101827	916	125	1299
VOE 11101827	916	200	1309
VOE 11101827	916	200	1309
VOE 11102019	463	150	643
VOE 11102045	463	150	643

Part No	Group	Sect	Page
VOE 11102046	461	150	633
VOE 11102049	461	150	633
VOE 11102049	463	150	643
VOE 11102062	461	150	633
VOE 11102062	463	150	643
VOE 11102145	461	150	633
VOE 11102145	463	150	643
VOE 11102146	461	150	633
VOE 11102146	463	150	643
VOE 11102187	434	200	603
VOE 11102187	434	250	609
VOE 11102187	461	100	629
VOE 11102187	463	100	639
VOE 11102336	461	100	627
VOE 11102336	463	100	637
VOE 11102370	461	100	629
VOE 11102370	461	100	631
VOE 11102370	463	100	641
VOE 11102370	463	100	641
VOE 11102446	461	100	629
VOE 11102446	463	100	639
VOE 11102622	461	100	629
VOE 11102623	461	150	633
VOE 11102623	463	150	643
VOE 11102777	461	100	629
VOE 11102783	463	150	643
VOE 11102785	461	150	633
VOE 11102798	468	100	647
VOE 11102799	468	100	647
VOE 11102806	461	100	629
VOE 11102806	463	100	639
VOE 11102807	463	100	639
VOE 11102823	461	100	627
VOE 11102823	463	100	637
VOE 11102861	463	100	641
VOE 11102880	468	100	647

Part No	Group	Sect	Page
VOE 11103129	434	250	609
VOE 11103129	434	250	607
VOE 11103132	420	50	553
VOE 11103132	434	100	599
VOE 11103171	516	100	661
VOE 11103171	517	100	665
VOE 11103226	516	100	661
VOE 11103226	517	100	665
VOE 11103238	460	100	621
VOE 11103239	460	100	621
VOE 11103240	460	100	621
VOE 11103241	460	100	621
VOE 11103242	460	100	621
VOE 11103251	460	100	621
VOE 11103252	460	100	621
VOE 11103253	460	100	621
VOE 11103275	463	100	639
VOE 11103277	460	100	621
VOE 11103279	463	150	645
VOE 11103282	463	150	643
VOE 11103288	463	150	643
VOE 11103303	461	100	629
VOE 11103303	463	100	639
VOE 11103371	516	100	661
VOE 11103371	516	150	663
VOE 11103371	517	100	665
VOE 11103371	517	150	667
VOE 11103372	516	100	661
VOE 11103372	516	150	663
VOE 11103372	517	100	665
VOE 11103372	517	150	667
VOE 11103402	516	100	661
VOE 11103402	517	100	665
VOE 11103422	516	100	661
VOE 11103422	517	100	665
VOE 11103422	517	100	665

Part No	Group	Sect	Page
VOE 11103425	516	100	661
VOE 11103425	517	100	665
VOE 11103425	517	100	665
VOE 11103453	460	100	621
VOE 11103455	460	100	621
VOE 11103470	516	150	663
VOE 11103470	517	150	667
VOE 11104014	852	100	1007
VOE 11104014	852	120	1013
VOE 11104092	852	100	1007
VOE 11104092	852	120	1013
VOE 11104092	852	130	1017
VOE 11104093	852	100	1007
VOE 11104093	852	120	1013
VOE 11104093	852	130	1017
VOE 11104125	852	100	1007
VOE 11104125	852	110	1011
VOE 11104125	852	120	1013
VOE 11104125	852	410	1037
VOE 11104133	897	300	1181
VOE 11104254	852	150	1021
VOE 11104415	872	150	1057
VOE 11104457	810	150	911
VOE 11104469	837	250	979
VOE 11104469	872	450	1095
VOE 11104606	261	250	159
VOE 11104606	263	100	167
VOE 11104606	491	100	653
VOE 11104606	522	100	673
VOE 11104606	522	150	677
VOE 11104606	645	150	811
VOE 11104606	645	175	817
VOE 11104606	645	225	823
VOE 11104606	660	100	849
VOE 11104606	823	150	931
VOE 11104606	874	100	1101

Part No	Group	Sect	Page
VOE 11104606	882	700	1159
VOE 11104606	897	250	1177
VOE 11104606	911	250	1209
VOE 11104606	911	300	1211
VOE 11104606	914	200	1277
VOE 11104606	916	135	1303
VOE 11104606	992	200	1399
VOE 11104606	992	250	1403
VOE 11104695	882	200	1133
VOE 11104727	371	1100	343
VOE 11104727	371	1150	345
VOE 11104727	371	1200	349
VOE 11104728	831	150	969
VOE 11104728	843	100	991
VOE 11104728	843	100	991
VOE 11104742	914	400	1285
VOE 11104749	831	100	965
VOE 11104788	874	250	1119
VOE 11104898	641	100	793
VOE 11104947	810	150	909
VOE 11104947	872	300	1067
VOE 11104986	914	250	1283
VOE 11105303	897	250	1177
VOE 11105304	897	250	1177
VOE 11105305	897	350	1185
VOE 11107158	945	550	1381
VOE 11107170	945	500	1379
VOE 11107223	945	500	1379
VOE 11107246	945	550	1381
VOE 11107247	945	550	1381
VOE 11107253	945	550	1381
VOE 11107254	945	550	1381
VOE 11107255	945	550	1381
VOE 11107268	945	500	1379
VOE 11107282	945	500	1377
VOE 11107285	945	500	1379

Part No	Group	Sect	Page
VOE 11107286	945	500	1379
VOE 11107289	945	500	1379
VOE 11107348	645	300	827
VOE 11107360	645	300	827
VOE 11107371	945	500	1377
VOE 11107426	945	500	1379
VOE 11107511	945	500	1377
VOE 11107513	945	500	1377
VOE 11107514	945	550	1381
VOE 11107717	945	500	1377
VOE 11107726	945	500	1377
VOE 11107810	945	500	1379
VOE 11107811	945	500	1379
VOE 11107817	945	550	1381
VOE 11107832	645	300	827
VOE 11107855	945	500	1377
VOE 11108557	263	200	179
VOE 11108607	945	200	1347
VOE 11108672	827	100	955
VOE 11108672	827	350	963
VOE 11108672	945	125	1341
VOE 11108705	912	100	1239
VOE 11108728	434	150	601
VOE 11108729	523	100	687
VOE 11108729	523	150	691
VOE 11108729	523	250	697
VOE 11108730	522	100	671
VOE 11108730	522	100	671
VOE 11108798	912	100	1239
VOE 11108917	645	200	819
VOE 11108917	645	225	823
VOE 11108917	911	650	1235
VOE 11109254	715	250	873
VOE 11109685	269	100	191
VOE 11110022	256	150	137
VOE 11110023	256	150	137

Part No	Group	Sect	Page
VOE 11110049	491	100	653
VOE 11110260	256	100	135
VOE 11110269	252	100	127
VOE 11110269	252	110	129
VOE 11110273	252	100	127
VOE 11110273	252	110	129
VOE 11110276	252	100	127
VOE 11110350	252	100	127
VOE 11110350	252	110	129
VOE 11110355	252	100	127
VOE 11110355	252	110	129
VOE 11110409	261	200	155
VOE 11110594	258	100	147
VOE 11110598	258	100	149
VOE 11110604	256	150	137
VOE 11110624	261	150	153
VOE 11110646	261	150	153
VOE 11110683	233	200	97
VOE 11110702	233	200	97
VOE 11110705	261	150	153
VOE 11110708	233	200	97
VOE 11110709	233	200	97
VOE 11110725	261	150	153
VOE 11110737	233	200	97
VOE 11110738	233	200	97
VOE 11110751	261	150	153
VOE 11110775	261	150	153
VOE 11110776	261	150	153
VOE 11110791	233	200	97
VOE 11110903	523	100	687
VOE 11110903	523	150	691
VOE 11110903	523	200	695
VOE 11110903	523	250	699
VOE 11113439	371	300	289
VOE 11113885	882	100	1129
VOE 11115555	269	150	193

Part No	Group	Sect	Page
VOE 11116814	897	100	1169
VOE 11116814	897	100	1171
VOE 11116814	897	300	1179
VOE 11117464	217	150	81
VOE 11117464	234	100	107
VOE 11117464	234	100	107
VOE 11117464	234	100	107
VOE 11117464	234	100	107
VOE 11117464	234	110	109
VOE 11117464	234	110	109
VOE 11117464	234	110	109
VOE 11117464	256	200	139
VOE 11117464	261	250	157
VOE 11117464	263	250	181
VOE 11117464	263	250	181
VOE 11117464	263	250	181
VOE 11117464	263	250	181
VOE 11117464	269	100	191
VOE 11117464	269	100	191
VOE 11117464	269	150	193
VOE 11117464	269	150	193
VOE 11117464	313	100	215
VOE 11117464	313	100	215
VOE 11117464	313	100	215
VOE 11117464	313	150	217
VOE 11117464	352	100	235
VOE 11117464	352	150	239
VOE 11117464	353	200	249
VOE 11117464	362	100	251
VOE 11117464	362	200	255
VOE 11117464	371	100	275
VOE 11117464	371	1600	377
VOE 11117464	371	1850	389
VOE 11117464	371	2025	403
VOE 11117464	371	2025	403
VOE 11117464	371	2025	403

NUMERICAL INDEX
RÉPERTOIRE DE NUMÉROS
NUMMERNREGISTER

INDICE DE NÚMERO
NUMMERREGISTER

Part No	Group	Sect	Page
VOE 11117464	371	250	283
VOE 11117464	371	2700	463
VOE 11117464	371	2700	463
VOE 11117464	371	2700	463
VOE 11117464	371	600	309
VOE 11117464	372	120	473
VOE 11117464	390	100	517
VOE 11117464	390	100	517
VOE 11117464	390	110	519
VOE 11117464	390	200	527
VOE 11117464	390	200	527
VOE 11117464	420	150	563
VOE 11117464	551	100	709
VOE 11117464	645	150	811
VOE 11117464	645	175	817
VOE 11117464	645	200	819
VOE 11117464	645	225	823
VOE 11117464	645	250	825
VOE 11117464	715	350	877
VOE 11117464	715	350	877
VOE 11117464	715	400	879
VOE 11117464	715	450	881
VOE 11117464	715	500	883
VOE 11117464	715	500	883
VOE 11117464	715	700	885
VOE 11117464	821	100	921
VOE 11117464	821	100	921
VOE 11117464	821	100	921
VOE 11117464	821	150	923
VOE 11117464	823	100	929
VOE 11117464	823	100	929
VOE 11117464	823	100	929
VOE 11117464	823	100	929
VOE 11117464	823	150	931
VOE 11117464	823	250	935
VOE 11117464	823	250	935
VOE 11117464	823	350	939
VOE 11117464	826	100	947
VOE 11117464	827	100	955
VOE 11117464	827	250	961
VOE 11117464	837	100	973
VOE 11117464	837	100	973
VOE 11117464	837	150	975
VOE 11117464	837	200	977
VOE 11117464	837	200	977
VOE 11117464	851	100	999
VOE 11117464	851	120	1003
VOE 11117464	852	100	1007
VOE 11117464	852	120	1013
VOE 11117464	852	130	1017
VOE 11117464	852	130	1017
VOE 11117464	852	410	1037
VOE 11117464	860	350	1047
VOE 11117464	874	100	1101
VOE 11117464	874	110	1105
VOE 11117464	874	120	1109
VOE 11117464	911	600	1233
VOE 11117464	914	100	1271
VOE 11117464	916	300	1315
VOE 11117464	945	400	1361
VOE 11117464	945	400	1361
VOE 11117464	945	405	1363
VOE 11117464	945	600	1383
VOE 11117464	992	125	1395
VOE 11117464	992	150	1397
VOE 11117464	992	300	1405
VOE 11117464	992	400	1409
VOE 11117464	993	100	1411
VOE 11117464	993	100	1411
VOE 11117464	993	150	1415
VOE 11117464	993	350	1425
VOE 11117464	993	350	1425
VOE 11117464	993	350	1423
VOE 11117464	993	450	1433
VOE 11117464	993	450	1431
VOE 11117464	993	450	1433
VOE 11118857	234	100	103
VOE 11118857	234	100	105
VOE 11118857	234	110	109
VOE 11118970	371	2050	405
VOE 11118970	371	2200	415
VOE 11118971	371	2050	405
VOE 11118971	371	2200	415
VOE 11119547	371	2250	419
VOE 11119547	371	2255	421
VOE 11119547	371	2260	423
VOE 11121152	841	100	983
VOE 11121366	841	300	989
VOE 11121366	841	300	989
VOE 11130091	420	50	551
VOE 11130269	217	150	81
VOE 11130271	261	300	161
VOE 11130393	715	150	869
VOE 11130496	491	100	653
VOE 11130496	491	100	653
VOE 11130600	715	450	881
VOE 11130641	823	250	935
VOE 11130673	715	450	881
VOE 11130749	551	100	709
VOE 11130770	873	100	1097
VOE 11130778	436	100	611
VOE 11130843	916	100	1295
VOE 11130843	916	125	1299
VOE 11130843	916	135	1303
VOE 11130942	897	100	1169
VOE 11130942	897	300	1179
VOE 11130964	771	100	891
VOE 11130964	771	200	893
VOE 11130978	916	350	1319
VOE 11130978	916	400	1323
VOE 11132105	371	1250	351
VOE 11132105	371	2700	463
VOE 11132105	371	350	293
VOE 1113215	993	100	1413
VOE 11132263	460	150	625
VOE 11132263	460	150	625
VOE 11132499	234	100	103
VOE 11132499	234	100	103
VOE 11132499	234	110	109
VOE 11133717	256	100	135
VOE 11141982	897	350	1185
VOE 11142687	924	100	1333
VOE 11142687	924	150	1335
VOE 11144006	421	350	585
VOE 11144020	421	550	597
VOE 11144058	421	550	597
VOE 11144069	421	400	589
VOE 11144070	420	50	551
VOE 11144070	421	400	589
VOE 11144077	421	200	577
VOE 11144081	421	200	575
VOE 11144086	421	200	577
VOE 11144087	421	200	577
VOE 11144097	371	550	305
VOE 11144406	421	200	575
VOE 11144407	421	200	575
VOE 11144424	434	200	603
VOE 11144424	434	250	607
VOE 11144432	434	200	605
VOE 11144432	434	250	609
VOE 11144468	434	200	603
VOE 11144468	434	250	607
VOE 11144469	434	200	603
VOE 11144469	434	250	607
VOE 11144470	434	200	603
VOE 11144470	434	250	607
VOE 11144491	434	200	603
VOE 11144497	421	200	575
VOE 11144812	434	150	601
VOE 11144858	421	200	577
VOE 11144859	421	200	577
VOE 11144910	421	200	577
VOE 11144940	421	100	569
VOE 11144952	421	200	577
VOE 11144965	421	500	593
VOE 11144999	421	300	583
VOE 11145170	420	50	553
VOE 11145170	421	500	593
VOE 11145192	421	150	573
VOE 11145265	421	250	579
VOE 11145265	421	300	583
VOE 11145321	420	150	563
VOE 11145327	420	150	563
VOE 11145345	421	500	593
VOE 11145346	371	550	307
VOE 11145346	421	500	593
VOE 11145366	434	200	603
VOE 11145366	434	250	607
VOE 11145380	421	350	587
VOE 11145390	421	250	581
VOE 11145404	421	250	581
VOE 11145410	420	50	551
VOE 11145410	421	100	569
VOE 11145413	421	200	577
VOE 11145529	421	250	579
VOE 11145529	421	300	583
VOE 11145533	421	250	579
VOE 11145533	421	300	583
VOE 11145775	421	250	579
VOE 11145777	434	100	599

Part No	Group	Sect	Page
VOE 11145781	421	250	579
VOE 11145781	421	300	583
VOE 11147586	916	350	1321
VOE 11147586	916	400	1325
VOE 11147595	827	100	955
VOE 11147756	353	200	249
VOE 11147935	263	300	183
VOE 11147943	522	100	669
VOE 11147944	523	200	695
VOE 11147945	263	100	165
VOE 11147945	522	100	671
VOE 11147951	645	100	807
VOE 11147952	645	150	809
VOE 11147952	645	175	813
VOE 11147953	645	150	809
VOE 11147953	645	175	813
VOE 11147958	916	100	1297
VOE 11147958	916	125	1301
VOE 11147960	911	200	1205
VOE 11147962	911	400	1221
VOE 11147972	916	100	1297
VOE 11147972	916	125	1301
VOE 11147972	916	135	1303
VOE 11147978	916	100	1297
VOE 11147978	916	125	1301
VOE 11147978	916	135	1305
VOE 11147981	916	500	1327
VOE 11147987	647	100	837
VOE 11147987	647	125	843
VOE 11147989	522	100	669
VOE 11147990	522	100	669
VOE 11148344	525	150	703
VOE 11148403	252	100	127
VOE 11148403	252	110	129
VOE 11148530	523	100	687
VOE 11148530	523	150	691

Part No	Group	Sect	Page
VOE 11148530	523	200	695
VOE 11148530	523	250	697
VOE 11148531	911	500	1225
VOE 11148622	527	100	705
VOE 11148665	911	250	1209
VOE 11148718	827	100	955
VOE 11148801	911	150	1201
VOE 11148924	715	200	871
VOE 11148936	645	200	821
VOE 11148936	911	300	1211
VOE 11148936	916	300	1315
VOE 11148939	911	300	1213
VOE 11148939	911	650	1235
VOE 11148952	523	150	693
VOE 11148953	914	100	1271
VOE 11148957	420	150	563
VOE 11148959	647	100	839
VOE 11148959	647	125	843
VOE 11148959	916	100	1297
VOE 11148962	645	225	823
VOE 11148962	645	225	823
VOE 11148963	551	100	709
VOE 11148973	523	250	699
VOE 11148973	914	600	1293
VOE 11148983	523	250	699
VOE 11148985	647	100	837
VOE 11148988	263	175	177
VOE 11148988	522	100	669
VOE 11152168	269	150	193
VOE 11152229	897	250	1177
VOE 11153057	897	200	1175
VOE 11154068	436	100	611
VOE 11154125	217	150	81
VOE 11156389	897	300	1181
VOE 11156757	924	100	1333
VOE 11156757	924	150	1335

Part No	Group	Sect	Page
VOE 11157191	924	100	1333
VOE 11157191	924	150	1335
VOE 11157678	924	100	1333
VOE 11157678	924	150	1335
VOE 11163004	523	150	691
VOE 11163004	523	150	693
VOE 11163004	523	150	691
VOE 11163004	523	250	697
VOE 11163004	647	100	837
VOE 11163005	523	250	697
VOE 11163024	523	100	687
VOE 11163025	523	250	697
VOE 11163030	660	100	849
VOE 11163049	916	125	1301
VOE 11163049	916	300	1317
VOE 11163064	217	150	81
VOE 11163065	523	150	693
VOE 11163073	911	650	1235
VOE 11163074	645	200	821
VOE 11163086	645	200	819
VOE 11163086	911	300	1211
VOE 11163103	468	150	649
VOE 11163103	660	100	849
VOE 11163113	911	300	1213
VOE 11163179	716	100	887
VOE 11164324	874	200	1115
VOE 11164457	874	100	1101
VOE 11164457	874	110	1105
VOE 11164457	874	120	1109
VOE 11164488	390	110	519
VOE 11164488	851	100	999
VOE 11164488	851	120	1003
VOE 11164554	881	200	1127
VOE 11164639	897	100	1171
VOE 11164642	852	100	1007
VOE 11164642	852	120	1013

Part No	Group	Sect	Page
VOE 11164642	852	130	1017
VOE 11164644	881	200	1127
VOE 11164742	882	550	1145
VOE 11164742	882	650	1155
VOE 11164759	882	650	1157
VOE 11164763	882	450	1141
VOE 11164763	882	550	1147
VOE 11164765	882	450	1141
VOE 11164767	882	450	1141
VOE 11164767	882	550	1147
VOE 11164769	882	500	1143
VOE 11164771	882	450	1141
VOE 11164775	882	500	1143
VOE 11164775	882	550	1147
VOE 11164780	882	450	1141
VOE 11164780	882	500	1143
VOE 11164780	882	550	1147
VOE 11164780	882	550	1147
VOE 11164789	882	500	1143
VOE 11164790	882	600	1153
VOE 11164790	882	650	1157
VOE 11164796	882	450	1141
VOE 11164797	882	500	1143
VOE 11164799	882	450	1141
VOE 11164931	882	450	1141
VOE 11164935	882	550	1147
VOE 11164936	882	550	1147
VOE 11164937	882	550	1147
VOE 11164937	882	650	1157
VOE 11164941	882	400	1139
VOE 11164943	371	1525	371
VOE 11164943	882	400	1139
VOE 11164950	882	550	1145
VOE 11164950	882	600	1151
VOE 11164950	882	650	1155
VOE 11164951	882	550	1145

Part No	Group	Sect	Page
VOE 11164951	882	600	1151
VOE 11164951	882	650	1155
VOE 11164957	882	400	1139
VOE 11164957	882	450	1141
VOE 11164958	882	550	1147
VOE 11164958	882	600	1153
VOE 11164958	882	650	1157
VOE 11164962	882	550	1147
VOE 11164962	882	600	1151
VOE 11164962	882	650	1155
VOE 11164989	882	500	1143
VOE 11164989	882	550	1147
VOE 11164991	882	600	1153
VOE 11168007	463	100	637
VOE 11168030	463	150	645
VOE 11168041	463	100	637
VOE 11168056	461	150	635
VOE 11168079	461	100	627
VOE 11168079	463	100	639
VOE 11168081	461	150	635
VOE 11168081	463	150	645
VOE 11168089	461	150	633
VOE 11168122	461	100	631
VOE 11168122	463	100	641
VOE 11168129	461	100	627
VOE 11168129	463	100	639
VOE 11170005	371	500	303
VOE 11170006	371	1600	377
VOE 11170006	371	500	303
VOE 11170006	371	650	315
VOE 11170009	352	150	239
VOE 11170010	352	250	241
VOE 11170010	352	300	243
VOE 11170010	353	150	247
VOE 11170016	371	100	277
VOE 11170023	390	100	517

NUMERICAL INDEX
RÉPERTOIRE DE NUMÉROS
NUMMERNREGISTER

INDICE DE NÚMERO
NUMMERREGISTER

Part No	Group	Sect	Page
VOE 11170026	321	150	221
VOE 11170040	371	1100	343
VOE 11170040	371	1100	343
VOE 11170040	371	1100	343
VOE 11170040	371	1100	343
VOE 11170040	371	1150	345
VOE 11170040	371	1150	345
VOE 11170040	371	1150	345
VOE 11170040	371	1150	345
VOE 11170040	371	1200	347
VOE 11170040	371	1200	347
VOE 11170040	371	1200	347
VOE 11170040	371	1200	347
VOE 11170040	371	2100	409
VOE 11170040	371	2100	407
VOE 11170040	371	2100	407
VOE 11170040	371	2150	411
VOE 11170040	371	2150	411
VOE 11170040	371	2150	413
VOE 11170040	371	2300	425
VOE 11170040	371	2300	425
VOE 11170040	371	2300	425
VOE 11170040	371	2350	429
VOE 11170040	371	2350	429
VOE 11170040	371	2350	429
VOE 11170040	371	2375	433
VOE 11170040	371	2375	433
VOE 11170040	371	2375	433
VOE 11170059	352	100	235
VOE 11170060	352	100	235
VOE 11170062	352	100	235
VOE 11170063	352	100	235
VOE 11170064	261	200	155
VOE 11170064	386	150	509
VOE 11170066	371	650	315
VOE 11170068	352	100	235
VOE 11170070	371	650	315
VOE 11170084	371	2400	439
VOE 11170084	371	250	283
VOE 11170087	362	200	255
VOE 11170091	321	100	219
VOE 11170097	313	100	215
VOE 11170098	362	250	257
VOE 11170105	321	100	219
VOE 11170130	371	1450	365
VOE 11170130	371	2400	439
VOE 11170130	371	2400	439
VOE 11170149	371	2250	419
VOE 11170149	371	2255	421
VOE 11170149	371	2260	423
VOE 11170149	371	850	325
VOE 11170150	371	2400	437
VOE 11170150	371	400	297
VOE 11170150	371	550	307
VOE 11170150	371	600	309
VOE 11170150	371	650	313
VOE 11170158	371	2375	433
VOE 11170158	386	150	515
VOE 11170159	371	1500	367
VOE 11170159	386	150	511
VOE 11170170	363	150	263
VOE 11170171	363	150	263
VOE 11170176	380	155	491
VOE 11170199	371	650	315
VOE 11170231	371	2300	425
VOE 11170231	371	2350	429
VOE 11170231	371	2375	433
VOE 11170232	371	2300	425
VOE 11170232	371	2350	429
VOE 11170232	371	2375	433
VOE 11170244	371	2025	403
VOE 11170246	371	1000	337
VOE 11170248	371	1000	337
VOE 11170248	371	1500	367
VOE 11170248	371	1525	373
VOE 11170248	371	2250	419
VOE 11170248	371	2255	421
VOE 11170248	371	2260	423
VOE 11170248	371	850	327
VOE 11170250	386	150	513
VOE 11170250	911	650	1235
VOE 11170257	371	975	335
VOE 11170259	371	1250	351
VOE 11170259	386	150	511
VOE 11170259	386	150	511
VOE 11170259	522	150	675
VOE 11170260	371	850	327
VOE 11170261	371	850	327
VOE 11170264	371	850	327
VOE 11170266	269	150	193
VOE 11170267	371	2400	437
VOE 11170267	371	650	313
VOE 11170282	371	1450	365
VOE 11170282	371	2400	439
VOE 11170282	386	150	513
VOE 11170282	386	150	511
VOE 11170282	660	200	853
VOE 11170282	660	250	855
VOE 11170282	945	475	1371
VOE 11170287	363	200	265
VOE 11170288	371	1100	343
VOE 11170288	371	1150	345
VOE 11170288	371	1200	349
VOE 11170288	371	1500	367
VOE 11170288	371	1525	371
VOE 11170288	371	2300	425
VOE 11170288	371	2350	429
VOE 11170288	371	2375	433
VOE 11170293	371	2350	429
VOE 11170293	371	2375	433
VOE 11170298	371	300	289
VOE 11170299	371	300	289
VOE 11170310	269	100	191
VOE 11170321	321	100	219
VOE 11170329	371	2025	403
VOE 11170338	371	100	275
VOE 11170339	380	100	485
VOE 11170348	352	300	243
VOE 11170362	398	100	539
VOE 11170362	398	200	541
VOE 11170366	371	2500	445
VOE 11170368	371	100	275
VOE 11170371	881	200	1127
VOE 11170372	371	1100	343
VOE 11170372	371	1150	345
VOE 11170372	371	1200	347
VOE 11170372	371	2100	407
VOE 11170372	371	2150	411
VOE 11170373	371	1100	343
VOE 11170373	371	1150	345
VOE 11170373	371	1200	347
VOE 11170374	371	1100	343
VOE 11170374	371	1150	345
VOE 11170374	371	1200	347
VOE 11170374	371	2100	407
VOE 11170374	371	2150	411
VOE 11170375	371	1100	343
VOE 11170375	371	1150	345
VOE 11170375	371	1200	347
VOE 11170377	371	2050	405
VOE 11170380	371	2300	425
VOE 11170380	371	2350	429
VOE 11170380	371	2375	433
VOE 11170383	841	250	985
VOE 11170383	841	250	985
VOE 11170546	321	150	221
VOE 11170546	660	100	849
VOE 11170698	353	200	249
VOE 11170745	269	100	191
VOE 11170891	362	200	255
VOE 11171038	390	100	517
VOE 11171038	390	200	527
VOE 11171040	390	100	517
VOE 11171055	715	400	879
VOE 11171091	371	100	275
VOE 11171193	371	250	283
VOE 11171197	371	650	315
VOE 11171254	352	150	239
VOE 11171256	371	1750	385
VOE 11171263	371	1650	379
VOE 11171279	371	350	293
VOE 11171288	371	650	313
VOE 11171296	371	1700	383
VOE 11171298	371	100	275
VOE 11171435	371	1450	365
VOE 11171451	333	150	229
VOE 11171451	371	100	277
VOE 11171474	371	1600	377
VOE 11171512	269	100	191
VOE 11171512	269	150	193
VOE 11171521	882	600	1151
VOE 11171534	269	150	193
VOE 11171544	371	1350	361
VOE 11171553	371	1900	391
VOE 11171553	876	100	1121
VOE 11171564	390	100	517
VOE 11171564	390	200	527
VOE 11171576	371	600	309
VOE 11171584	371	975	335
VOE 11171596	371	300	289

Part No	Group	Sect	Page
VOE 11171604	841	250	987
VOE 11171612	371	2450	441
VOE 11171617	371	1850	389
VOE 11171637	371	1500	367
VOE 11171650	371	2025	403
VOE 11171651	371	2025	403
VOE 11171653	371	850	327
VOE 11171654	371	850	327
VOE 11171655	371	2025	403
VOE 11171705	371	100	277
VOE 11171707	333	150	229
VOE 11171707	371	1250	351
VOE 11171709	371	1250	351
VOE 11171711	371	1250	351
VOE 11171712	371	800	321
VOE 11171712	371	950	331
VOE 11171713	371	1300	353
VOE 11171718	371	1300	353
VOE 11171721	333	150	229
VOE 11171731	371	1000	337
VOE 11171731	371	1000	337
VOE 11171733	352	300	243
VOE 11171733	353	150	247
VOE 11171745	371	100	275
VOE 11171746	371	100	275
VOE 11171747	371	100	275
VOE 11171748	371	100	275
VOE 11171755	371	1800	387
VOE 11171761	371	800	321
VOE 11171770	371	1100	343
VOE 11171770	371	1150	345
VOE 11171773	841	250	985
VOE 11171791	371	2050	405
VOE 11171792	371	2300	425
VOE 11171792	371	2350	429
VOE 11171792	371	2375	433

Part No	Group	Sect	Page
VOE 11171793	371	2500	445
VOE 11171797	371	1950	393
VOE 11171797	371	1975	397
VOE 11171799	371	1100	343
VOE 11171799	882	250	1135
VOE 11171803	371	1150	345
VOE 11171804	371	1200	347
VOE 11171805	371	1200	347
VOE 11171811	371	250	283
VOE 11171812	371	250	283
VOE 11171821	371	2100	407
VOE 11171821	371	2150	411
VOE 11171823	371	400	297
VOE 11171840	371	2400	437
VOE 11171842	371	2200	415
VOE 11171843	371	2550	447
VOE 11171843	371	2575	451
VOE 11171843	872	450	1095
VOE 11171857	371	1550	375
VOE 11171857	371	2500	445
VOE 11171857	371	2550	447
VOE 11171857	371	2575	451
VOE 11171857	872	450	1095
VOE 11171858	371	280	287
VOE 11171859	371	280	287
VOE 11172010	647	125	841
VOE 11172046	916	350	1321
VOE 11172046	916	400	1325
VOE 11172059	645	150	811
VOE 11172059	645	175	817
VOE 11172168	491	100	653
VOE 11172208	911	400	1221
VOE 11172243	252	100	127
VOE 11172243	252	110	129
VOE 11172244	252	100	127
VOE 11172244	252	110	129

Part No	Group	Sect	Page
VOE 11172245	256	100	135
VOE 11172358	913	250	1269
VOE 11172411	711	100	863
VOE 11172457	522	200	679
VOE 11172458	527	100	705
VOE 11172458	527	200	707
VOE 11172470	522	200	681
VOE 11172470	522	225	683
VOE 11172471	522	200	681
VOE 11172471	522	225	683
VOE 11172474	522	200	679
VOE 11172474	522	225	683
VOE 11172475	522	200	681
VOE 11172475	522	225	683
VOE 11172477	522	200	679
VOE 11172480	522	200	679
VOE 11172480	522	225	683
VOE 11172482	522	200	679
VOE 11172482	522	225	683
VOE 11172500	911	550	1229
VOE 11172506	911	400	1221
VOE 11172509	911	350	1217
VOE 11172545	451	100	613
VOE 11172549	912	100	1239
VOE 11172552	916	100	1295
VOE 11172555	916	100	1295
VOE 11172580	916	350	1319
VOE 11172580	916	400	1323
VOE 11172595	914	250	1281
VOE 11172599	914	250	1281
VOE 11172800	645	100	807
VOE 11172856	263	100	165
VOE 11172900	647	100	837
VOE 11172900	647	125	841
VOE 11172903	645	100	805
VOE 11172907	234	100	105

Part No	Group	Sect	Page
VOE 11172907	460	150	625
VOE 11172907	460	150	625
VOE 11172920	522	150	675
VOE 11172920	522	150	675
VOE 11172946	263	100	167
VOE 11172946	263	150	173
VOE 11172946	911	600	1233
VOE 11172988	468	150	649
VOE 11172996	522	150	675
VOE 11173051	911	200	1205
VOE 11173082	911	200	1205
VOE 11173083	911	200	1205
VOE 11173087	911	250	1207
VOE 11173091	913	200	1267
VOE 11173106	911	200	1205
VOE 11173107	911	200	1205
VOE 11173147	436	100	611
VOE 11173148	436	100	611
VOE 11173166	386	100	501
VOE 11173166	386	100	501
VOE 11173166	468	150	649
VOE 11173166	916	550	1331
VOE 11173169	386	100	501
VOE 11173176	916	350	1319
VOE 11173176	916	400	1323
VOE 11173209	523	200	695
VOE 11173211	551	100	711
VOE 11173211	647	125	841
VOE 11173212	660	100	849
VOE 11173212	911	600	1233
VOE 11173213	263	100	165
VOE 11173213	263	150	171
VOE 11173213	263	175	175
VOE 11173213	522	100	671
VOE 11173249	647	100	837
VOE 11173262	916	350	1319

Part No	Group	Sect	Page
VOE 11173262	916	400	1323
VOE 11173290	420	200	565
VOE 11173290	911	700	1237
VOE 11173308	645	225	823
VOE 11173316	912	350	1257
VOE 11173316	916	300	1313
VOE 11173318	912	350	1257
VOE 11173318	916	300	1313
VOE 11173325	911	100	1199
VOE 11173340	911	250	1207
VOE 11173341	911	250	1209
VOE 11173345	911	500	1225
VOE 11173355	916	300	1313
VOE 11173376	420	150	561
VOE 11173386	647	100	839
VOE 11173386	647	125	843
VOE 11173423	647	150	845
VOE 11173462	911	700	1237
VOE 11173463	420	200	565
VOE 11173463	911	700	1237
VOE 11173508	217	150	81
VOE 11173522	914	200	1279
VOE 11173525	911	250	1207
VOE 11173526	911	250	1207
VOE 11173526	911	250	1209
VOE 11173569	916	300	1315
VOE 11173586	420	150	561
VOE 11173651	660	100	849
VOE 11173662	263	100	167
VOE 11173668	916	500	1327
VOE 11173669	916	500	1327
VOE 11173672	660	100	849
VOE 11173690	914	100	1271
VOE 11173693	527	100	705
VOE 11173709	911	400	1221
VOE 11173752	916	500	1327

NUMERICAL INDEX
RÉPERTOIRE DE NUMÉROS
NUMMERNREGISTER

INDICE DE NÚMERO
NUMMERREGISTER

Part No	Group	Sect	Page
VOE 11173778	911	550	1229
VOE 11173801	234	100	103
VOE 11173805	551	100	709
VOE 11173806	914	100	1271
VOE 11173814	522	100	669
VOE 11173815	522	100	669
VOE 11173816	522	100	671
VOE 11173817	522	150	675
VOE 11173818	522	200	681
VOE 11173818	522	225	683
VOE 11173819	914	100	1271
VOE 11173827	261	100	151
VOE 11173828	261	100	151
VOE 11173829	911	550	1229
VOE 11173830	911	550	1229
VOE 11173831	914	200	1277
VOE 11173845	916	500	1327
VOE 11173848	924	100	1333
VOE 11173860	911	250	1209
VOE 11173867	647	100	837
VOE 11173867	647	125	841
VOE 11173878	911	300	1213
VOE 11173915	914	425	1287
VOE 11173924	523	100	687
VOE 11173930	916	300	1315
VOE 11173956	420	150	563
VOE 11173957	420	150	563
VOE 11173983	647	100	837
VOE 11173983	647	125	841
VOE 11173986	468	150	651
VOE 11174158	263	200	179
VOE 11174177	897	100	1169
VOE 11174177	897	300	1179
VOE 11174246	252	100	127
VOE 11174317	821	150	923
VOE 11174479	821	100	921
VOE 11174479	823	250	937
VOE 11174619	837	150	975
VOE 11174763	825	100	941
VOE 11174763	826	250	953
VOE 11174764	825	100	941
VOE 11174764	826	250	953
VOE 11174765	825	100	941
VOE 11174766	825	100	941
VOE 11174767	825	100	941
VOE 11174767	826	100	945
VOE 11174768	825	100	941
VOE 11174768	826	100	945
VOE 11174769	825	100	941
VOE 11174770	825	100	941
VOE 11174771	826	250	953
VOE 11174772	826	250	953
VOE 11174773	826	100	945
VOE 11174773	826	150	949
VOE 11174774	826	100	945
VOE 11174774	826	100	945
VOE 11174774	826	150	949
VOE 11174775	826	100	947
VOE 11174776	826	100	947
VOE 11174777	826	150	949
VOE 11174778	826	150	949
VOE 11174791	897	250	1177
VOE 11175207	823	250	935
VOE 11175472	821	150	923
VOE 11175764	263	200	179
VOE 11175803	827	100	955
VOE 11175803	992	150	1397
VOE 11175819	826	100	947
VOE 11175819	826	150	949
VOE 11175885	821	170	927
VOE 11175886	821	170	927
VOE 11175891	821	100	921
VOE 11175891	823	250	935
VOE 11175892	821	100	921
VOE 11175892	837	200	977
VOE 11175898	823	250	935
VOE 11176215	716	100	887
VOE 11176282	945	250	1351
VOE 11176539	645	250	825
VOE 11176641	993	350	1423
VOE 11176642	993	450	1433
VOE 11176669	715	150	869
VOE 11176674	715	200	871
VOE 11176778	716	100	887
VOE 11176801	945	300	1357
VOE 11176804	715	450	881
VOE 11176809	945	400	1361
VOE 11176809	945	405	1363
VOE 11176841	945	400	1361
VOE 11176847	993	1200	1461
VOE 11176847	993	550	1437
VOE 11176854	993	100	1411
VOE 11176855	993	100	1411
VOE 11176857	993	100	1411
VOE 11176857	993	400	1429
VOE 11176859	993	350	1425
VOE 11176859	993	450	1431
VOE 11176935	715	250	873
VOE 11176956	993	350	1425
VOE 11176956	993	450	1431
VOE 11176959	993	350	1425
VOE 11176959	993	450	1431
VOE 11176961	993	350	1425
VOE 11176961	993	450	1431
VOE 11176963	993	350	1425
VOE 11176963	993	450	1431
VOE 11177006	993	350	1425
VOE 11177006	993	450	1431
VOE 11177023	993	350	1423
VOE 11177025	945	400	1361
VOE 11177038	711	100	863
VOE 11177038	711	100	863
VOE 11177045	945	125	1339
VOE 11177045	945	150	1345
VOE 11177045	945	150	1343
VOE 11177085	945	125	1339
VOE 11177085	945	150	1343
VOE 11177090	945	250	1351
VOE 11177095	945	125	1339
VOE 11177095	945	150	1343
VOE 11177103	993	350	1423
VOE 11177104	993	350	1423
VOE 11177105	993	350	1423
VOE 11177110	993	150	1415
VOE 11177110	993	350	1423
VOE 11177111	993	350	1423
VOE 11177112	993	1000	1455
VOE 11177112	993	350	1423
VOE 11177137	993	100	1411
VOE 11177311	993	500	1435
VOE 11177409	660	200	853
VOE 11177409	945	450	1367
VOE 11177412	660	200	853
VOE 11177412	945	450	1367
VOE 11177415	660	200	853
VOE 11177415	660	250	855
VOE 11177415	945	450	1367
VOE 11177421	660	200	853
VOE 11177421	660	250	855
VOE 11177422	660	200	853
VOE 11177422	660	250	855
VOE 11177422	945	450	1367
VOE 11177429	660	200	853
VOE 11177429	660	250	855
VOE 11177429	945	450	1367
VOE 11177593	945	450	1367
VOE 11177645	945	400	1361
VOE 11177698	993	750	1445
VOE 11177707	716	100	887
VOE 11177711	945	125	1341
VOE 11177711	945	125	1339
VOE 11177711	945	150	1343
VOE 11177711	945	150	1343
VOE 11177711	945	150	1345
VOE 11177711	945	150	1343
VOE 11177750	945	400	1361
VOE 11177797	660	200	853
VOE 11177797	660	250	855
VOE 11177902	660	200	853
VOE 11177902	660	250	855
VOE 11177902	945	450	1367
VOE 11177925	945	100	1337
VOE 11177935	660	200	853
VOE 11177935	660	250	855
VOE 11177936	660	200	853
VOE 11177937	945	450	1367
VOE 11177939	945	450	1367
VOE 11177965	945	450	1367
VOE 11177967	945	125	1341
VOE 11177967	945	200	1347
VOE 11177985	945	450	1367
VOE 11180032	771	100	891
VOE 11180049	896	200	1163
VOE 11180050	896	200	1163
VOE 11180257	771	100	891
VOE 11180326	827	200	959
VOE 11180359	945	700	1389
VOE 11180368	945	700	1389
VOE 11180369	945	700	1389
VOE 11180384	771	100	891

Part No	Group	Sect	Page	Part No	Group	Sect	Page	Part No	Group	Sect	Page	Part No	Group	Sect	Page	Part No	Group	Sect	Page
VOE 11180385	771	100	891	VOE 11193753	371	1350	361	VOE 11301425	313	100	215	VOE 11301796	371	1975	397	VOE 11400281	874	200	1115
VOE 11180392	945	700	1389	VOE 11195190	771	100	891	VOE 11301428	269	100	191	VOE 11301799	992	150	1397	VOE 11400398	821	150	923
VOE 11180416	715	300	875	VOE 11195905	390	100	517	VOE 11301765	992	125	1395	VOE 11301799	992	200	1399	VOE 11400399	821	150	923
VOE 11180429	945	700	1389	VOE 11198022	897	300	1181	VOE 11301767	992	125	1395	VOE 11301801	992	150	1397	VOE 11400443	313	150	217
VOE 11180454	827	150	957	VOE 11198227	715	400	879	VOE 11301768	371	1950	393	VOE 11301801	992	200	1399	VOE 11400495	826	200	951
VOE 11180465	371	2025	403	VOE 11198228	715	400	879	VOE 11301768	371	1975	397	VOE 11301813	992	150	1397	VOE 11400496	825	150	943
VOE 11180472	897	150	1173	VOE 11198367	398	100	539	VOE 11301769	992	150	1397	VOE 11301815	992	150	1397	VOE 11400496	826	200	951
VOE 11180472	897	350	1183	VOE 11198386	827	150	957	VOE 11301769	992	200	1399	VOE 11301842	371	1950	393	VOE 11400498	825	150	943
VOE 11180489	860	300	1045	VOE 11198387	827	150	957	VOE 11301770	371	1950	393	VOE 11301842	371	1975	397	VOE 11400502	825	150	943
VOE 11180649	352	100	235	VOE 11200818	872	150	1057	VOE 11301770	371	1975	397	VOE 11301898	992	150	1397	VOE 11400502	826	200	951
VOE 11180658	256	100	135	VOE 11200818	872	175	1059	VOE 11301771	992	100	1391	VOE 11301900	992	200	1399	VOE 11400503	825	150	943
VOE 11180665	352	100	235	VOE 11201898	881	200	1127	VOE 11301771	992	125	1395	VOE 11301976	992	200	1399	VOE 11400503	826	200	951
VOE 11180715	945	700	1389	VOE 11201899	851	100	999	VOE 11301772	992	100	1391	VOE 11301977	992	200	1399	VOE 11400504	825	150	943
VOE 11180716	945	700	1389	VOE 11204217	851	100	999	VOE 11301772	992	125	1395	VOE 11302220	269	100	191	VOE 11400504	826	200	951
VOE 11180717	945	700	1389	VOE 11204217	882	100	1129	VOE 11301774	992	100	1391	VOE 11305821	371	1525	371	VOE 11400520	823	150	931
VOE 11180800	945	410	1365	VOE 11204556	823	200	933	VOE 11301775	992	100	1391	VOE 11370672	914	425	1287	VOE 11400521	823	150	931
VOE 11180807	945	410	1365	VOE 11204589	823	200	933	VOE 11301775	992	125	1395	VOE 11380375	366	100	267	VOE 11400568	715	400	879
VOE 11180808	945	410	1365	VOE 11204866	810	200	913	VOE 11301783	992	150	1397	VOE 11380375	366	100	267	VOE 11400605	826	100	947
VOE 11180817	771	100	891	VOE 11205057	823	200	933	VOE 11301783	992	200	1399	VOE 11380380	366	150	269	VOE 11400605	826	150	949
VOE 11180934	916	500	1327	VOE 11205061	823	200	933	VOE 11301784	992	150	1397	VOE 11380400	380	100	485	VOE 11400605	826	250	953
VOE 11180991	916	500	1327	VOE 11205676	831	100	965	VOE 11301787	371	2000	401	VOE 11381207	398	100	539	VOE 11400610	873	100	1097
VOE 11181021	897	150	1173	VOE 11205912	860	350	1047	VOE 11301788	371	2000	401	VOE 11381209	398	100	539	VOE 11400621	353	200	249
VOE 11181021	897	350	1183	VOE 11298379	380	250	495	VOE 11301789	371	2000	401	VOE 11381460	398	200	541	VOE 11400637	263	250	181
VOE 11181022	897	150	1173	VOE 11298379	872	125	1051	VOE 11301790	371	1950	393	VOE 11381465	398	200	541	VOE 11400637	263	250	181
VOE 11181022	897	350	1183	VOE 11298379	872	175	1059	VOE 11301790	371	1975	397	VOE 11381475	366	100	267	VOE 11400637	823	100	929
VOE 11182000	522	150	675	VOE 11298380	380	250	495	VOE 11301790	371	2000	401	VOE 11381475	372	120	473	VOE 11400637	823	350	939
VOE 11182000	911	350	1217	VOE 11298380	872	125	1051	VOE 11301791	371	1950	393	VOE 11381480	366	150	269	VOE 11400647	313	100	215
VOE 11190381	371	2250	419	VOE 11298380	872	175	1059	VOE 11301791	371	1975	397	VOE 11381500	380	100	485	VOE 11400717	821	150	923
VOE 11190381	371	2255	421	VOE 11298389	371	2550	447	VOE 11301792	371	1950	393	VOE 11381990	366	150	269	VOE 11400768	352	150	239
VOE 11190381	371	2260	423	VOE 11298389	872	150	1057	VOE 11301792	371	1975	397	VOE 11381995	366	100	267	VOE 11400788	897	250	1177
VOE 11190734	390	100	517	VOE 11298389	872	300	1067	VOE 11301793	371	1950	393	VOE 11381995	366	100	267	VOE 11400838	825	100	941
VOE 11190734	390	150	521	VOE 11298448	860	350	1047	VOE 11301793	371	1975	397	VOE 11383875	366	100	267	VOE 11400839	825	100	941
VOE 11193389	827	350	963	VOE 11298499	390	110	519	VOE 11301793	371	2000	401	VOE 11383875	366	100	267	VOE 11400842	826	150	949
VOE 11193390	827	350	963	VOE 11298502	851	100	999	VOE 11301794	371	2000	401	VOE 11384310	366	200	271	VOE 11400843	826	150	949
VOE 11193448	872	250	1063	VOE 11298502	851	120	1003	VOE 11301795	371	2000	401	VOE 11400018	823	250	935	VOE 11400844	825	100	941
VOE 11193449	872	250	1063	VOE 11301361	911	200	1205	VOE 11301796	371	1950	393	VOE 11400033	897	200	1175	VOE 11400845	825	100	941

NUMERICAL INDEX
RÉPERTOIRE DE NUMÉROS
NUMMERNREGISTER

INDICE DE NÚMERO
NUMMERREGISTER

Part No	Group	Sect	Page
VOE 11400848	826	100	945
VOE 11400849	826	100	945
VOE 11400850	826	150	949
VOE 11400851	826	150	949
VOE 11400852	826	100	945
VOE 11400853	826	100	945
VOE 11400890	715	400	879
VOE 11400899	313	150	217
VOE 11400900	313	150	217
VOE 11400903	313	150	217
VOE 11400904	313	150	217
VOE 11400907	313	150	217
VOE 11400908	313	150	217
VOE 11400912	313	150	217
VOE 11400916	313	100	215
VOE 11400916	313	150	217
VOE 11400920	897	100	1171
VOE 11400920	897	100	1169
VOE 11400920	897	300	1179
VOE 11400957	715	450	881
VOE 11400959	313	150	217
VOE 11400960	313	150	217
VOE 11410041	420	150	561
VOE 11410059	263	150	173
VOE 11410190	217	150	81
VOE 11410199	256	100	135
VOE 11410255	911	200	1205
VOE 11410315	647	200	847
VOE 11410316	647	200	847
VOE 11410365	233	300	99
VOE 11410428	261	300	161
VOE 11410465	874	150	1111
VOE 11410465	874	160	1113
VOE 11410469	911	150	1201
VOE 11410470	911	150	1201
VOE 11410471	911	150	1201
VOE 11410472	911	150	1203
VOE 11410534	523	150	691
VOE 11410534	523	250	697
VOE 11410538	523	150	693
VOE 11410540	523	150	693
VOE 11410542	523	250	699
VOE 11410544	523	250	699
VOE 11410603	371	2450	441
VOE 11410603	645	100	807
VOE 11410603	872	300	1067
VOE 11410636	233	300	99
VOE 11410637	491	100	653
VOE 11410639	916	125	1299
VOE 11410639	916	150	1307
VOE 11410672	914	500	1291
VOE 11410776	523	150	691
VOE 11410833	420	200	565
VOE 11410833	420	200	565
VOE 11410833	911	700	1237
VOE 11410847	451	100	613
VOE 11410859	715	150	869
VOE 11410867	371	2700	463
VOE 11410875	911	500	1225
VOE 11410880	371	2700	463
VOE 11410957	210	100	55
VOE 11410957	210	100	55
VOE 11410957	211	100	57
VOE 11410957	212	100	61
VOE 11410957	212	150	63
VOE 11410957	213	100	67
VOE 11410957	214	100	69
VOE 11410957	215	100	71
VOE 11410957	216	100	73
VOE 11410957	216	150	77
VOE 11410957	217	100	79
VOE 11410957	218	100	83
VOE 11410957	221	100	87
VOE 11410957	222	100	89
VOE 11410957	223	100	91
VOE 11410957	233	100	93
VOE 11410957	233	150	95
VOE 11410957	235	200	121
VOE 11410957	237	100	123
VOE 11410957	251	100	125
VOE 11410957	255	100	133
VOE 11410957	262	100	163
VOE 11410957	263	400	187
VOE 11410957	263	450	189
VOE 11410957	331	100	225
VOE 11410957	333	100	227
VOE 11410957	371	150	279
VOE 11410990	491	100	653
VOE 11410991	491	100	653
VOE 11410994	261	250	157
VOE 11410996	261	250	157
VOE 11410998	261	250	157
VOE 11411003	896	300	1167
VOE 11411043	234	100	103
VOE 11411043	234	100	103
VOE 11411043	234	110	111
VOE 11411073	234	100	105
VOE 11411073	234	100	105
VOE 11411073	234	110	109
VOE 11411077	234	110	111
VOE 11411127	660	100	849
VOE 11411139	911	350	1217
VOE 11411139	911	350	1217
VOE 11411142	263	100	165
VOE 11411142	263	150	171
VOE 11411143	911	300	1211
VOE 11411160	258	100	147
VOE 11411219	234	100	105
VOE 11411219	234	100	105
VOE 11411219	234	110	109
VOE 11411235	321	100	219
VOE 11411335	218	150	85
VOE 11411342	460	150	625
VOE 11411343	263	175	177
VOE 11411343	911	600	1233
VOE 11411376	256	200	139
VOE 11411399	390	150	521
VOE 11411400	992	100	1391
VOE 11411408	916	300	1315
VOE 11411413	263	100	167
VOE 11411417	522	100	671
VOE 11411417	522	100	671
VOE 11411424	491	100	653
VOE 11411427	916	350	1319
VOE 11411427	916	400	1323
VOE 11411428	916	350	1319
VOE 11411428	916	400	1323
VOE 11411534	660	100	849
VOE 11411572	916	100	1295
VOE 11411573	911	250	1207
VOE 11411573	916	100	1297
VOE 11411580	263	150	171
VOE 11411580	263	175	175
VOE 11411596	916	100	1297
VOE 11411596	916	125	1299
VOE 11411625	258	100	147
VOE 11411630	263	150	173
VOE 11411638	258	100	147
VOE 11411683	912	150	1241
VOE 11411716	912	150	1241
VOE 11411727	263	175	175
VOE 11411727	263	350	185
VOE 11411728	645	100	805
VOE 11411729	645	100	807
VOE 11411735	263	100	167
VOE 11411736	263	175	177
VOE 11411736	911	600	1233
VOE 11411756	263	175	177
VOE 11411762	914	425	1287
VOE 11411791	874	150	1111
VOE 11411868	911	150	1201
VOE 11411892	821	100	921
VOE 11411897	235	100	115
VOE 11411897	235	150	119
VOE 11411898	235	100	115
VOE 11411911	523	250	697
VOE 11411917	897	150	1173
VOE 11411917	897	350	1183
VOE 11411924	897	150	1173
VOE 11411924	897	350	1183
VOE 11411937	523	100	687
VOE 11411939	523	100	687
VOE 11411939	523	200	695
VOE 11411950	256	100	135
VOE 11411966	911	300	1211
VOE 11411982	522	100	669
VOE 11411982	645	225	823
VOE 11411982	645	225	823
VOE 11411988	647	100	839
VOE 11411988	647	125	843
VOE 11411993	261	250	157
VOE 11411998	916	550	1331
VOE 11412053	843	100	991
VOE 11412054	831	150	967
VOE 11412054	843	125	993
VOE 11412071	872	200	1061
VOE 11412071	881	100	1123
VOE 11412071	882	100	1129
VOE 11412128	851	150	1005
VOE 11412209	843	100	991

Part No	Group	Sect	Page
VOE 11412272	810	150	909
VOE 11412273	810	150	909
VOE 11412282	872	125	1051
VOE 11412290	831	150	967
VOE 11412292	831	150	967
VOE 11412307	810	150	909
VOE 11412307	810	210	915
VOE 11412314	843	100	991
VOE 11412315	882	200	1133
VOE 11412331	882	200	1133
VOE 11412346	882	200	1133
VOE 11412347	882	200	1133
VOE 11412355	872	125	1051
VOE 11412370	380	250	495
VOE 11412371	380	250	495
VOE 11412372	380	250	495
VOE 11412372	872	125	1053
VOE 11412407	872	125	1053
VOE 11412408	851	100	999
VOE 11412450	818	100	917
VOE 11412451	818	100	917
VOE 11412452	818	100	917
VOE 11412523	837	200	977
VOE 11412526	837	200	977
VOE 11412527	837	200	977
VOE 11412531	851	100	999
VOE 11412532	390	110	519
VOE 11412532	851	100	999
VOE 11412532	851	120	1003
VOE 11412535	810	150	909
VOE 11412535	810	210	915
VOE 11412544	380	250	495
VOE 11412552	362	150	253
VOE 11412552	362	200	255
VOE 11412553	362	150	253
VOE 11412553	362	200	255

Part No	Group	Sect	Page
VOE 11412556	362	150	253
VOE 11412556	362	200	255
VOE 11412561	837	200	977
VOE 11412563	831	150	967
VOE 11412564	831	150	967
VOE 11412565	831	150	967
VOE 11412566	831	150	967
VOE 11412604	874	250	1117
VOE 11412605	874	250	1117
VOE 11412606	874	250	1117
VOE 11412622	882	200	1133
VOE 11412625	882	200	1133
VOE 11412632	874	150	1111
VOE 11412634	872	150	1057
VOE 11412635	882	250	1135
VOE 11412636	882	200	1133
VOE 11412638	852	350	1031
VOE 11412647	882	100	1129
VOE 11412652	390	100	517
VOE 11412652	390	200	527
VOE 11412655	882	100	1129
VOE 11412688	882	100	1129
VOE 11412689	882	100	1129
VOE 11412703	837	250	979
VOE 11412708	371	2200	415
VOE 11412709	371	2050	405
VOE 11412709	371	2200	415
VOE 11412709	841	250	987
VOE 11412713	872	150	1057
VOE 11412713	874	100	1101
VOE 11412713	874	110	1103
VOE 11412713	874	120	1107
VOE 11412735	872	150	1057
VOE 11412735	872	175	1059
VOE 11412738	837	250	979
VOE 11412739	837	250	979

Part No	Group	Sect	Page
VOE 11412739	872	300	1067
VOE 11412741	837	250	979
VOE 11412743	837	250	979
VOE 11412744	831	150	967
VOE 11412753	872	250	1063
VOE 11412754	872	250	1063
VOE 11412765	831	150	969
VOE 11412765	831	250	971
VOE 11412767	831	150	969
VOE 11412767	831	250	971
VOE 11412782	872	150	1057
VOE 11412782	872	175	1059
VOE 11412784	872	200	1061
VOE 11412784	881	100	1123
VOE 11412785	872	200	1061
VOE 11412785	881	100	1123
VOE 11412798	843	100	991
VOE 11412798	843	100	991
VOE 11412802	881	100	1125
VOE 11412803	881	100	1125
VOE 11412841	882	450	1141
VOE 11412841	882	550	1147
VOE 11412841	882	600	1153
VOE 11412841	882	650	1157
VOE 11412842	882	450	1141
VOE 11412844	882	450	1141
VOE 11412846	882	500	1143
VOE 11412849	882	550	1147
VOE 11412864	380	155	489
VOE 11412865	380	155	489
VOE 11412872	371	1100	343
VOE 11412873	371	1150	345
VOE 11412927	837	200	977
VOE 11412937	872	250	1063
VOE 11412947	810	150	909
VOE 11412965	641	100	793

Part No	Group	Sect	Page
VOE 11412965	641	150	799
VOE 11412965	641	200	803
VOE 11412965	881	100	1123
VOE 11412983	882	100	1129
VOE 11412995	872	250	1063
VOE 11413014	826	100	945
VOE 11413015	826	100	945
VOE 11413018	826	250	953
VOE 11413019	826	250	953
VOE 11413022	826	100	945
VOE 11413023	826	100	945
VOE 11413052	823	250	935
VOE 11413136	825	150	943
VOE 11413137	825	150	943
VOE 11413139	825	150	943
VOE 11413140	825	150	943
VOE 11413159	313	100	215
VOE 11413161	313	100	215
VOE 11413172	313	100	215
VOE 11413173	313	100	215
VOE 11413175	821	150	925
VOE 11413228	826	100	945
VOE 11413229	826	100	945
VOE 11413230	826	250	953
VOE 11413231	826	250	953
VOE 11413247	821	150	925
VOE 11413269	821	170	927
VOE 11413290	897	150	1173
VOE 11413290	897	350	1183
VOE 11413338	823	250	935
VOE 11413359	827	150	957
VOE 11413454	821	150	923
VOE 11413455	821	150	923
VOE 11413640	897	150	1173
VOE 11413640	897	350	1183
VOE 11413642	897	150	1173

Part No	Group	Sect	Page
VOE 11413642	897	350	1183
VOE 11413653	823	250	937
VOE 11413699	715	400	879
VOE 11413744	313	100	215
VOE 11413745	313	100	215
VOE 11413775	826	100	945
VOE 11413775	826	250	953
VOE 11413776	826	100	945
VOE 11413776	826	250	953
VOE 11413863	821	150	923
VOE 11413864	821	150	923
VOE 11413865	821	150	923
VOE 11413866	821	150	923
VOE 11413925	823	250	935
VOE 11413926	823	250	935
VOE 11414065	823	250	935
VOE 11414150	827	100	955
VOE 11414150	827	200	959
VOE 11414163	823	100	929
VOE 11414177	823	250	937
VOE 11414185	827	100	955
VOE 11414185	896	100	1161
VOE 11414217	823	250	935
VOE 11414271	827	100	955
VOE 11414272	827	100	955
VOE 11414308	352	150	239
VOE 11414387	715	450	881
VOE 11414391	897	150	1173
VOE 11414391	897	350	1183
VOE 11414538	823	150	931
VOE 11414559	371	250	283
VOE 11414559	821	100	921
VOE 11414560	321	150	221
VOE 11414562	371	100	275
VOE 11414575	837	150	975
VOE 11414592	263	250	181

NUMERICAL INDEX
RÉPERTOIRE DE NUMÉROS
NUMMERNREGISTER

INDICE DE NÚMERO
NUMMERREGISTER

Part No	Group	Sect	Page
VOE 11414592	821	100	919
VOE 11414592	823	100	929
VOE 11414624	837	150	975
VOE 11414625	837	150	975
VOE 11414713	826	100	947
VOE 11414714	826	100	947
VOE 11414735	826	100	947
VOE 11414739	826	100	947
VOE 11417477	256	300	143
VOE 11417478	256	300	143
VOE 11417478	256	300	143
VOE 11417480	256	300	143
VOE 11417482	256	300	143
VOE 11417489	256	300	143
VOE 11417493	256	300	143
VOE 11417497	256	300	143
VOE 11417498	872	300	1067
VOE 11417593	872	300	1067
VOE 11417593	872	450	1095
VOE 11417847	522	200	679
VOE 11417847	522	225	683
VOE 11417848	522	200	679
VOE 11417848	522	225	683
VOE 11417849	522	200	681
VOE 11417849	522	225	683
VOE 11417851	522	200	681
VOE 11417851	522	225	683
VOE 11418028	421	350	585
VOE 11418029	421	350	585
VOE 11418052	421	200	575
VOE 11418052	421	200	577
VOE 11418202	421	250	579
VOE 11418203	421	300	583
VOE 11418204	421	250	579
VOE 11418204	421	300	583
VOE 11418206	421	350	585
VOE 11418262	421	350	587
VOE 11418263	421	350	585
VOE 11418274	421	200	577
VOE 11418304	421	250	579
VOE 11418304	421	300	583
VOE 11418305	421	250	579
VOE 11418305	421	300	583
VOE 11418309	421	350	585
VOE 11418390	421	350	585
VOE 11418390	421	350	585
VOE 11418391	421	350	585
VOE 11418403	421	350	585
VOE 11418407	421	350	587
VOE 11418453	421	500	593
VOE 11418456	421	200	577
VOE 11418484	421	250	579
VOE 11418484	421	300	583
VOE 11418541	421	250	579
VOE 11418542	421	300	583
VOE 11419318	421	100	569
VOE 11428004	380	155	489
VOE 11428008	380	155	491
VOE 11428008	380	200	493
VOE 11428009	380	155	491
VOE 11428010	380	155	491
VOE 11428011	380	155	489
VOE 11428013	362	150	253
VOE 11428017	380	155	489
VOE 11428021	380	155	491
VOE 11428022	380	155	489
VOE 11428023	380	155	489
VOE 11428023	380	200	493
VOE 11428024	380	200	493
VOE 11428025	380	155	491
VOE 11428026	380	155	491
VOE 11428027	371	1650	379
VOE 11428027	371	1660	381
VOE 11428027	371	1700	383
VOE 11428051	371	1000	337
VOE 11428063	371	1000	337
VOE 11428173	371	1700	383
VOE 11428174	371	2200	415
VOE 11429080	882	550	1145
VOE 11429080	882	600	1151
VOE 11429080	882	650	1155
VOE 11429082	882	550	1145
VOE 11429082	882	600	1151
VOE 11429082	882	650	1155
VOE 11429087	882	400	1139
VOE 11429087	882	550	1145
VOE 11429087	882	600	1151
VOE 11429087	882	650	1155
VOE 11429089	882	450	1141
VOE 11429090	882	400	1139
VOE 11429090	882	550	1145
VOE 11429090	882	600	1151
VOE 11429090	882	650	1155
VOE 11429092	882	550	1145
VOE 11429092	882	600	1151
VOE 11429092	882	650	1155
VOE 11429093	882	550	1145
VOE 11429093	882	600	1151
VOE 11429093	882	600	1151
VOE 11429093	882	650	1155
VOE 11429093	882	650	1155
VOE 11429099	882	550	1149
VOE 11429099	882	600	1153
VOE 11429099	882	650	1157
VOE 11429137	852	100	1007
VOE 11429137	852	120	1013
VOE 11429195	860	200	1041
VOE 11429247	882	150	1131
VOE 11429252	882	150	1131
VOE 11429254	841	250	985
VOE 11429260	371	2050	405
VOE 11429260	371	2200	415
VOE 11429260	841	250	987
VOE 11429270	882	450	1141
VOE 11431196	896	200	1163
VOE 11431708	261	200	155
VOE 11431745	715	400	879
VOE 11432001	945	100	1337
VOE 11432016	993	1200	1461
VOE 11432039	945	200	1347
VOE 11432288	993	100	1411
VOE 11432288	993	400	1429
VOE 11432294	371	1400	363
VOE 11432294	993	100	1411
VOE 11432295	993	150	1415
VOE 11432295	993	200	1417
VOE 11432298	993	100	1411
VOE 11432298	993	400	1429
VOE 11432304	716	100	887
VOE 11432338	993	350	1423
VOE 11432338	993	400	1429
VOE 11432345	945	100	1337
VOE 11432345	945	125	1339
VOE 11432385	993	400	1427
VOE 11432386	993	400	1427
VOE 11432425	837	300	981
VOE 11432429	837	300	981
VOE 11432446	837	300	981
VOE 11432447	837	300	981
VOE 11432493	645	250	825
VOE 11432515	715	100	865
VOE 11432515	715	110	867
VOE 11432639	945	450	1367
VOE 11432642	945	450	1367
VOE 11435176	874	100	1099
VOE 11435180	823	250	935
VOE 11435185	821	100	919
VOE 11435242	874	100	1099
VOE 11435242	874	110	1103
VOE 11435242	874	120	1107
VOE 11435375	823	100	929
VOE 11435438	256	300	145
VOE 11435472	823	100	929
VOE 11435473	823	100	929
VOE 11435520	992	100	1391
VOE 11435520	992	125	1395
VOE 11435535	823	100	929
VOE 11435548	821	150	923
VOE 11435550	821	150	923
VOE 11435554	823	200	933
VOE 11435555	826	250	953
VOE 11435592	263	250	181
VOE 11435593	263	250	181
VOE 11435600	263	250	181
VOE 11435602	837	100	973
VOE 11435615	827	250	961
VOE 11435624	827	250	961
VOE 11435629	874	100	1099
VOE 11435645	827	250	961
VOE 11435899	823	100	929
VOE 11435900	823	100	929
VOE 11435917	821	170	927
VOE 11435918	821	170	927
VOE 11435922	715	350	877
VOE 11436030	715	300	875
VOE 11436031	715	300	875
VOE 11436054	823	100	929
VOE 11436055	823	100	929
VOE 11436065	992	100	1391
VOE 11436065	992	125	1395

Part No	Group	Sect	Page
VOE 11436086	256	300	145
VOE 11436104	715	350	877
VOE 11436106	715	350	877
VOE 11436141	874	100	1099
VOE 11436152	897	100	1169
VOE 11436152	897	300	1179
VOE 11436166	715	350	877
VOE 11436167	715	350	877
VOE 11436173	353	200	249
VOE 11436197	897	150	1173
VOE 11436197	897	350	1183
VOE 11436214	821	100	919
VOE 11436255	897	150	1173
VOE 11436255	897	350	1183
VOE 11436256	897	150	1173
VOE 11436256	897	350	1183
VOE 11436259	823	200	933
VOE 11436261	827	100	955
VOE 11436262	827	100	955
VOE 11436265	823	200	933
VOE 11438022	827	200	959
VOE 11438029	420	150	561
VOE 11438403	716	100	887
VOE 11438718	715	450	881
VOE 11438719	715	450	881
VOE 11438758	827	350	963
VOE 11438759	827	350	963
VOE 11438769	827	350	963
VOE 11439004	823	350	939
VOE 11439006	823	350	939
VOE 11439007	823	350	939
VOE 11439010	823	350	939
VOE 11439034	924	100	1333
VOE 11439034	924	150	1335
VOE 11439085	823	350	939
VOE 11439088	823	350	939

Part No	Group	Sect	Page
VOE 11439108	872	300	1067
VOE 11439110	872	300	1067
VOE 11439126	872	300	1067
VOE 11439126	872	450	1095
VOE 11439127	872	300	1069
VOE 11439130	872	300	1067
VOE 11439130	872	450	1093
VOE 11439184	810	200	913
VOE 11443400	872	125	1053
VOE 11443500	366	100	267
VOE 11443700	366	150	269
VOE 11443770	380	100	485
VOE 11443975	398	100	539
VOE 11443992	366	300	273
VOE 11444006	831	100	965
VOE 11444114	872	200	1061
VOE 11444114	872	250	1063
VOE 11444114	881	100	1123
VOE 11444123	881	100	1125
VOE 11444124	881	100	1125
VOE 11444125	872	350	1071
VOE 11444132	881	100	1125
VOE 11444134	914	250	1283
VOE 11444147	841	250	985
VOE 11444156	872	125	1051
VOE 11444156	872	125	1051
VOE 11444156	872	150	1057
VOE 11444156	872	175	1059
VOE 11444156	872	250	1063
VOE 11444156	872	275	1065
VOE 11444158	831	150	967
VOE 11444159	843	100	991
VOE 11444160	881	100	1125
VOE 11444164	851	100	999
VOE 11444164	851	100	999
VOE 11444170	852	100	1007

Part No	Group	Sect	Page
VOE 11444170	852	120	1013
VOE 11444170	852	130	1017
VOE 11444170	852	410	1037
VOE 11444172	831	150	967
VOE 11444172	837	250	979
VOE 11444172	881	100	1125
VOE 11444172	882	100	1129
VOE 11444175	872	125	1051
VOE 11444176	872	125	1053
VOE 11444178	831	150	967
VOE 11444182	831	150	967
VOE 11444189	641	100	793
VOE 11444190	641	100	793
VOE 11444199	831	150	967
VOE 11444200	334	100	231
VOE 11444200	831	150	969
VOE 11444201	334	100	231
VOE 11444203	881	100	1125
VOE 11444205	872	250	1063
VOE 11444206	872	250	1063
VOE 11444206	872	275	1065
VOE 11444206	872	275	1065
VOE 11444207	334	100	231
VOE 11444207	831	150	969
VOE 11444208	334	100	231
VOE 11444208	831	150	969
VOE 11444209	831	150	969
VOE 11444212	334	100	231
VOE 11444212	831	150	969
VOE 11444213	334	100	231
VOE 11444213	831	150	969
VOE 11444213	831	150	969
VOE 11444213	831	150	969
VOE 11444217	837	200	977
VOE 11444219	872	125	1051
VOE 11444224	872	125	1053

Part No	Group	Sect	Page
VOE 11444227	831	150	967
VOE 11444229	831	150	967
VOE 11444230	831	150	967
VOE 11444231	371	2050	405
VOE 11444231	371	2650	459
VOE 11444231	372	100	469
VOE 11444231	372	120	473
VOE 11444237	380	155	489
VOE 11444239	831	150	969
VOE 11444240	882	100	1129
VOE 11444245	882	550	1149
VOE 11444249	371	2150	411
VOE 11444252	872	250	1063
VOE 11444254	872	350	1071
VOE 11444254	872	400	1085
VOE 11444254	874	250	1119
VOE 11444254	874	250	1119
VOE 11444258	872	150	1057
VOE 11444259	872	150	1057
VOE 11444259	872	175	1059
VOE 11444260	897	150	1173
VOE 11444260	897	350	1183
VOE 11444261	897	150	1173
VOE 11444261	897	350	1183
VOE 11444263	897	150	1173
VOE 11444263	897	350	1183
VOE 11444265	882	200	1133
VOE 11444280	380	155	489
VOE 11444283	882	100	1129
VOE 11444287	897	300	1181
VOE 11444288	371	2050	405
VOE 11444294	874	250	1119
VOE 11444296	872	125	1055
VOE 11444298	851	100	999
VOE 11444300	380	155	489
VOE 11444302	371	2100	407

Part No	Group	Sect	Page
VOE 11444304	380	155	489
VOE 11444310	852	110	1011
VOE 11444329	872	250	1063
VOE 11444330	371	1500	369
VOE 11444330	371	1525	371
VOE 11444330	882	550	1145
VOE 11444330	882	600	1151
VOE 11444330	882	650	1155
VOE 11444346	872	125	1051
VOE 11444348	852	110	1011
VOE 11444348	882	550	1149
VOE 11444348	882	600	1153
VOE 11444348	882	650	1157
VOE 11444358	852	120	1013
VOE 11444374	882	700	1159
VOE 11444377	872	125	1053
VOE 11444380	371	1500	369
VOE 11444380	371	1525	371
VOE 11444393	860	150	1039
VOE 11444394	860	150	1039
VOE 11444395	860	150	1039
VOE 11444400	860	150	1039
VOE 11444400	860	150	1039
VOE 11444400	860	350	1047
VOE 11444403	860	150	1039
VOE 11444407	860	150	1039
VOE 11444409	371	1500	369
VOE 11444413	371	1500	367
VOE 11444414	860	200	1041
VOE 11444421	860	200	1041
VOE 11444421	860	250	1043
VOE 11444421	860	350	1047
VOE 11444425	860	200	1041
VOE 11444425	860	250	1043
VOE 11444429	872	125	1051
VOE 11444433	882	100	1129

NUMERICAL INDEX
RÉPERTOIRE DE NUMÉROS
NUMMERNREGISTER

INDICE DE NÚMERO
NUMMERREGISTER

Part No	Group	Sect	Page
VOE 11445024	911	150	1201
VOE 11445039	256	200	139
VOE 11445054	897	100	1169
VOE 11445055	897	150	1173
VOE 11445055	897	350	1183
VOE 11445056	897	100	1169
VOE 11445056	897	300	1179
VOE 11445058	217	150	81
VOE 11445059	647	200	847
VOE 11445063	261	300	161
VOE 11445064	911	400	1221
VOE 11445077	897	150	1173
VOE 11445077	897	350	1183
VOE 11445113	911	550	1229
VOE 11445114	911	550	1229
VOE 11445120	911	250	1207
VOE 11445139	263	100	167
VOE 11445140	261	100	151
VOE 11445148	263	150	171
VOE 11445148	263	175	175
VOE 11445150	263	150	171
VOE 11445150	263	175	175
VOE 11445171	523	100	687
VOE 11445173	818	100	917
VOE 11445174	263	175	175
VOE 11445174	523	100	687
VOE 11445175	420	200	565
VOE 11445196	897	100	1171
VOE 11445196	897	300	1179
VOE 11445215	256	200	139
VOE 11445236	212	200	65
VOE 11445277	882	400	1139
VOE 11445277	897	100	1171
VOE 11445277	897	350	1185
VOE 11445291	914	100	1273
VOE 11445291	914	200	1277
VOE 11445291	916	300	1313
VOE 11445291	916	300	1313
VOE 11445293	914	100	1273
VOE 11445296	914	100	1273
VOE 11445298	916	300	1315
VOE 11445298	916	300	1317
VOE 11445300	914	200	1277
VOE 11445301	914	200	1277
VOE 11445301	914	600	1293
VOE 11445329	660	100	849
VOE 11445329	912	400	1259
VOE 11445347	912	250	1253
VOE 11445349	912	250	1253
VOE 11445420	914	200	1277
VOE 11445422	914	100	1273
VOE 11445425	914	100	1273
VOE 11445427	916	300	1315
VOE 11445429	914	200	1277
VOE 11445430	914	200	1277
VOE 11445435	897	300	1179
VOE 11700269	233	150	95
VOE 11700271	221	100	87
VOE 11700278	212	100	61
VOE 11700284	212	100	61
VOE 11700285	212	100	61
VOE 11700325	216	100	73
VOE 11700326	216	100	73
VOE 11700334	211	100	57
VOE 11700345	211	100	57
VOE 11700347	211	100	57
VOE 11700348	211	100	57
VOE 11700373	214	100	69
VOE 11700708	852	140	1019
VOE 11701075	993	700	1441
VOE 11701270	645	400	831
VOE 11701272	645	400	829
VOE 11701273	645	400	829
VOE 11701421	912	200	1247
VOE 11701428	912	400	1259
VOE 11701430	912	200	1247
VOE 11701430	912	250	1253
VOE 11701430	912	400	1259
VOE 11701439	912	400	1259
VOE 11701529	874	250	1117
VOE 11701530	874	250	1117
VOE 11701827	945	325	1359
VOE 11701827	945	325	1359
VOE 11701827	993	1000	1455
VOE 11701827	993	1050	1457
VOE 11701827	993	1100	1459
VOE 11701827	993	1200	1461
VOE 11701827	993	550	1437
VOE 11701827	993	600	1439
VOE 11701827	993	950	1453
VOE 11701833	993	200	1417
VOE 11701833	993	200	1417
VOE 11701833	993	600	1439
VOE 11701834	993	200	1417
VOE 11701834	993	300	1419
VOE 11701834	993	300	1421
VOE 11701834	993	800	1447
VOE 11701834	993	800	1447
VOE 11701834	993	800	1447
VOE 11701834	993	800	1447
VOE 11701835	993	300	1419
VOE 11701835	993	800	1447
VOE 11701837	993	150	1415
VOE 11701837	993	350	1423
VOE 11701837	993	450	1431
VOE 11701837	993	600	1439
VOE 11701838	993	1200	1461
VOE 11701838	993	450	1433
VOE 11701838	993	550	1437
VOE 11701842	993	350	1423
VOE 11701842	993	450	1431
VOE 11701843	993	1200	1461
VOE 11701843	993	150	1415
VOE 11701843	993	450	1431
VOE 11701843	993	450	1431
VOE 11701843	993	550	1437
VOE 11701843	993	600	1439
VOE 11701845	993	150	1415
VOE 11701845	993	450	1431
VOE 11701845	993	550	1437
VOE 11701845	993	600	1439
VOE 11701850	993	150	1415
VOE 11701854	993	100	1411
VOE 11701854	993	1000	1455
VOE 11701854	993	1050	1457
VOE 11701854	993	1100	1459
VOE 11701854	993	1200	1461
VOE 11701854	993	350	1423
VOE 11701854	993	450	1433
VOE 11701854	993	450	1433
VOE 11701854	993	550	1437
VOE 11701854	993	600	1439
VOE 11701854	993	950	1453
VOE 11701918	463	150	645
VOE 11701919	463	150	645
VOE 11701920	463	150	645
VOE 11701921	463	150	645
VOE 11701922	463	150	645
VOE 11701923	463	150	645
VOE 11701924	463	150	645
VOE 11701925	463	150	645
VOE 11701952	256	150	137
VOE 11702124	945	410	1365
VOE 11702149	993	500	1435
VOE 11702150	993	400	1427
VOE 11702151	993	300	1419
VOE 11702151	993	500	1435
VOE 11702152	993	200	1417
VOE 11702152	993	300	1419
VOE 11702152	993	500	1435
VOE 11702153	993	200	1417
VOE 11702153	993	400	1427
VOE 11702154	993	300	1419
VOE 11702154	993	400	1429
VOE 11702155	993	1200	1461
VOE 11702155	993	400	1427
VOE 11702155	993	500	1435
VOE 11702155	993	550	1437
VOE 11702155	993	600	1439
VOE 11702156	993	300	1421
VOE 11702177	993	400	1427
VOE 11702178	993	500	1435
VOE 11702185	993	700	1441
VOE 11702186	993	710	1443
VOE 11702187	993	700	1441
VOE 11702187	993	710	1443
VOE 11702188	993	700	1441
VOE 11702190	993	400	1427
VOE 11702370	993	300	1419
VOE 11702370	993	400	1427
VOE 11702371	993	300	1419
VOE 11702476	993	400	1427
VOE 11702538	916	100	1295
VOE 11702806	993	600	1439
VOE 11703355	525	150	703
VOE 11703356	525	150	703
VOE 11703536	463	150	645
VOE 11703650	993	710	1443
VOE 11703833	913	250	1269
VOE 11703980	872	150	1057

Part No	Group	Sect	Page
VOE 11703980	872	175	1059
VOE 11703985	516	100	661
VOE 11703985	517	100	665
VOE 11704319	525	150	703
VOE 11704359	831	150	969
VOE 11704359	843	100	991
VOE 11704359	843	100	991
VOE 11704359	882	100	1129
VOE 11704363	993	700	1441
VOE 11704511	896	250	1165
VOE 11704525	420	50	555
VOE 11704525	421	550	597
VOE 11704530	912	300	1255
VOE 11704535	913	250	1269
VOE 11704536	913	200	1267
VOE 11704538	913	250	1269
VOE 11704541	913	250	1269
VOE 11704542	913	200	1267
VOE 11704545	913	200	1267
VOE 11704546	913	250	1269
VOE 11704547	913	250	1269
VOE 11704548	913	200	1267
VOE 11704549	913	250	1269
VOE 11704551	913	250	1269
VOE 11704553	913	250	1269
VOE 11704557	913	250	1269
VOE 11704559	913	250	1269
VOE 11704711	993	1200	1461
VOE 11704711	993	200	1417
VOE 11704711	993	300	1419
VOE 11704711	993	300	1421
VOE 11704711	993	300	1419
VOE 11704711	993	300	1419
VOE 11704711	993	300	1419
VOE 11704711	993	300	1421
VOE 11704711	993	400	1427

Part No	Group	Sect	Page
VOE 11704711	993	400	1427
VOE 11704711	993	400	1429
VOE 11704711	993	400	1427
VOE 11704711	993	400	1429
VOE 11704711	993	500	1435
VOE 11704711	993	500	1435
VOE 11704711	993	500	1435
VOE 11704711	993	500	1435
VOE 11704711	993	550	1437
VOE 11704711	993	600	1439
VOE 11704712	993	1200	1461
VOE 11704712	993	200	1417
VOE 11704712	993	200	1417
VOE 11704712	993	300	1419
VOE 11704712	993	300	1421
VOE 11704712	993	300	1419
VOE 11704712	993	300	1419
VOE 11704712	993	300	1419
VOE 11704712	993	300	1421
VOE 11704712	993	400	1429
VOE 11704712	993	400	1427
VOE 11704712	993	400	1427
VOE 11704712	993	400	1429
VOE 11704712	993	400	1427
VOE 11704712	993	500	1435
VOE 11704712	993	500	1435
VOE 11704712	993	500	1435
VOE 11704712	993	550	1437
VOE 11704712	993	600	1439
VOE 11704729	551	100	709
VOE 11704815	913	200	1267
VOE 11705078	914	250	1281
VOE 11705078	914	250	1283
VOE 11705079	914	250	1281
VOE 11705080	914	250	1281
VOE 11705091	912	150	1241

Part No	Group	Sect	Page
VOE 11705091	912	175	1243
VOE 11705091	912	200	1245
VOE 11705091	912	225	1249
VOE 11705092	912	150	1241
VOE 11705092	912	175	1243
VOE 11705092	912	200	1245
VOE 11705092	912	225	1249
VOE 11705093	912	150	1241
VOE 11705093	912	150	1241
VOE 11705093	912	200	1245
VOE 11705093	912	200	1245
VOE 11705094	912	150	1241
VOE 11705094	912	150	1241
VOE 11705094	912	175	1243
VOE 11705094	912	200	1245
VOE 11705094	912	200	1245
VOE 11705094	912	225	1249
VOE 11705097	912	150	1241
VOE 11705097	912	175	1243
VOE 11705097	912	200	1245
VOE 11705097	912	225	1249
VOE 11705100	912	150	1241
VOE 11705100	912	150	1241
VOE 11705100	912	200	1245
VOE 11705100	912	200	1245
VOE 11705101	912	150	1241
VOE 11705101	912	200	1245
VOE 11705102	912	150	1241
VOE 11705105	912	150	1241
VOE 11705105	912	200	1245
VOE 11705106	912	150	1241
VOE 11705106	912	200	1245
VOE 11705107	912	150	1241
VOE 11705107	912	200	1245
VOE 11705108	912	150	1241
VOE 11705108	912	200	1245

Part No	Group	Sect	Page
VOE 11705109	912	150	1241
VOE 11705109	912	200	1245
VOE 11705432	993	1200	1461
VOE 11705432	993	200	1417
VOE 11705432	993	200	1417
VOE 11705432	993	300	1419
VOE 11705432	993	300	1421
VOE 11705432	993	300	1419
VOE 11705432	993	300	1421
VOE 11705432	993	300	1419
VOE 11705432	993	400	1427
VOE 11705432	993	400	1429
VOE 11705432	993	400	1429
VOE 11705432	993	400	1427
VOE 11705432	993	400	1427
VOE 11705432	993	500	1435
VOE 11705432	993	500	1435
VOE 11705432	993	550	1437
VOE 11705450	912	150	1241
VOE 11705450	912	200	1245
VOE 11705451	912	150	1241
VOE 11705451	912	200	1245
VOE 11705482	912	150	1241
VOE 11705482	912	200	1245
VOE 11705485	872	150	1057
VOE 11705485	872	175	1059
VOE 11705779	912	250	1253
VOE 11705779	912	350	1257
VOE 11705785	912	350	1257
VOE 11705789	912	250	1253
VOE 11705789	912	350	1257
VOE 11705792	912	250	1253
VOE 11705792	912	350	1257
VOE 11705881	386	150	509
VOE 11705881	421	150	573

Part No	Group	Sect	Page
VOE 11705917	386	100	501
VOE 11705917	386	100	501
VOE 11705917	916	150	1307
VOE 11705917	916	200	1309
VOE 11705918	386	100	501
VOE 11705918	916	150	1307
VOE 11705921	914	250	1281
VOE 11705961	912	300	1255
VOE 11706035	993	450	1431
VOE 11706035	993	500	1435
VOE 11706046	993	1000	1455
VOE 11706046	993	1050	1457
VOE 11706062	916	150	1307
VOE 11706062	916	200	1309
VOE 11706064	916	150	1307
VOE 11706064	916	150	1307
VOE 11706064	916	200	1309
VOE 11706065	916	150	1307
VOE 11706067	916	150	1307
VOE 11706068	916	150	1307
VOE 11706069	916	150	1307
VOE 11706070	916	150	1307
VOE 11706071	916	150	1307
VOE 11706074	916	200	1309
VOE 11706075	916	200	1309
VOE 11706173	647	150	845
VOE 11706174	914	250	1283
VOE 11706175	914	250	1283
VOE 11706176	914	250	1283
VOE 11706177	914	250	1283
VOE 11706184	914	450	1289
VOE 11706185	914	450	1289
VOE 11706189	913	250	1269
VOE 11706318	852	150	1021
VOE 11706318	852	200	1023
VOE 11706318	852	350	1031

NUMERICAL INDEX
RÉPERTOIRE DE NUMÉROS
NUMMERNREGISTER

INDICE DE NÚMERO
NUMMERREGISTER

Part No	Group	Sect	Page
VOE 11706318	852	375	1033
VOE 11706320	852	150	1021
VOE 11706320	852	200	1023
VOE 11706320	852	350	1031
VOE 11706320	852	375	1033
VOE 11706595	876	100	1121
VOE 11706789	916	200	1309
VOE 11706833	420	50	551
VOE 11706833	421	100	569
VOE 11706856	523	100	687
VOE 11706856	523	200	695
VOE 11706972	914	425	1287
VOE 11706973	914	425	1287
VOE 11706974	914	425	1287
VOE 11706975	914	425	1287
VOE 11706976	914	425	1287
VOE 11706978	914	425	1287
VOE 11706985	914	425	1287
VOE 11706989	914	450	1289
VOE 11706990	914	450	1289
VOE 11706994	914	450	1289
VOE 11706995	914	450	1289
VOE 11706997	914	450	1289
VOE 11707049	421	550	597
VOE 11707055	525	150	703
VOE 11707077	911	100	1199
VOE 11707078	525	150	703
VOE 11707344	852	200	1023
VOE 11707344	852	350	1031
VOE 11707346	852	150	1021
VOE 11707346	852	200	1023
VOE 11707346	852	350	1031
VOE 11707346	852	375	1033
VOE 11707347	852	350	1031
VOE 11707347	852	375	1033
VOE 11707348	852	140	1019
VOE 11707348	852	150	1021
VOE 11707348	852	200	1023
VOE 11707348	852	350	1031
VOE 11707348	852	375	1033
VOE 11707350	852	350	1031
VOE 11707350	852	375	1033
VOE 11707351	852	140	1019
VOE 11707351	852	225	1025
VOE 11707351	852	350	1031
VOE 11707351	852	375	1033
VOE 11707354	852	150	1021
VOE 11707354	852	200	1023
VOE 11707355	852	140	1019
VOE 11707355	852	150	1021
VOE 11707355	852	200	1023
VOE 11707355	852	225	1025
VOE 11707356	852	140	1019
VOE 11707356	852	225	1025
VOE 11707357	852	140	1019
VOE 11707358	852	140	1019
VOE 11707358	852	150	1021
VOE 11707360	852	150	1021
VOE 11707361	852	150	1021
VOE 11707361	852	200	1023
VOE 11707375	993	1200	1461
VOE 11707375	993	550	1437
VOE 11707381	993	100	1411
VOE 11707381	993	1200	1461
VOE 11707381	993	350	1423
VOE 11707381	993	450	1433
VOE 11707381	993	450	1433
VOE 11707381	993	550	1437
VOE 11707382	993	450	1431
VOE 11707383	993	100	1411
VOE 11707383	993	450	1433
VOE 11707384	993	100	1411
VOE 11707386	993	350	1423
VOE 11707389	993	1050	1457
VOE 11707389	993	450	1433
VOE 11707428	993	350	1425
VOE 11707428	993	400	1429
VOE 11707439	993	1100	1459
VOE 11707439	993	700	1441
VOE 11707564	912	300	1255
VOE 11707567	993	700	1441
VOE 11707569	993	700	1441
VOE 11707572	913	200	1267
VOE 11707578	263	300	183
VOE 11707607	993	700	1441
VOE 11707766	874	100	1099
VOE 11707766	874	110	1105
VOE 11707766	874	120	1109
VOE 11707827	993	700	1441
VOE 11707827	993	700	1441
VOE 11707827	993	710	1443
VOE 11707861	993	300	1421
VOE 11707888	263	300	183
VOE 11707889	263	300	183
VOE 11707890	263	300	183
VOE 11707891	263	300	183
VOE 11707892	263	300	183
VOE 11707893	263	300	183
VOE 11707895	263	300	183
VOE 11707896	263	300	183
VOE 11708033	993	350	1425
VOE 11708033	993	400	1429
VOE 11708035	993	500	1435
VOE 11708082	913	250	1269
VOE 11708083	913	200	1267
VOE 11708084	913	250	1269
VOE 11708087	913	250	1269
VOE 11708101	913	200	1267
VOE 11708110	913	200	1267
VOE 11708113	913	200	1267
VOE 11708116	913	200	1267
VOE 11708130	993	700	1441
VOE 11708130	993	710	1443
VOE 11708162	421	550	597
VOE 11708191	993	300	1419
VOE 11708231	913	150	1263
VOE 11708231	913	200	1267
VOE 11708231	913	250	1269
VOE 11708246	420	50	553
VOE 11708246	421	150	573
VOE 11708248	993	700	1441
VOE 11708249	993	700	1441
VOE 11708249	993	710	1443
VOE 11708256	913	200	1267
VOE 11708257	913	150	1263
VOE 11708257	913	200	1267
VOE 11708257	913	250	1269
VOE 11708284	420	50	551
VOE 11708302	371	2450	441
VOE 11708302	993	350	1423
VOE 11708308	914	250	1281
VOE 11708308	914	250	1281
VOE 11708326	912	150	1241
VOE 11708326	912	175	1243
VOE 11708326	912	200	1245
VOE 11708326	912	225	1249
VOE 11708511	525	150	703
VOE 11708540	993	100	1411
VOE 11708673	993	700	1441
VOE 11708735	913	150	1263
VOE 11708743	913	150	1263
VOE 11708744	913	150	1263
VOE 11708748	913	150	1263
VOE 11708753	913	250	1269
VOE 11708754	913	250	1269
VOE 11708755	263	300	183
VOE 11708755	913	250	1269
VOE 11708756	913	200	1267
VOE 11708757	913	200	1267
VOE 11708758	913	200	1267
VOE 11708759	913	200	1267
VOE 11708760	913	200	1267
VOE 11708825	945	500	1379
VOE 11708827	914	250	1281
VOE 11708881	551	300	715
VOE 11708930	468	150	649
VOE 11708930	916	550	1331
VOE 11708930	916	550	1331
VOE 11708944	841	100	983
VOE 11708945	841	100	983
VOE 11708996	451	150	615
VOE 11708996	451	200	617
VOE 11708996	451	250	619
VOE 11709012	451	250	619
VOE 11709384	945	500	1379
VOE 11709387	852	200	1023
VOE 11709389	852	140	1019
VOE 11709390	852	140	1019
VOE 11709390	852	200	1023
VOE 11709391	852	140	1019
VOE 11709391	852	375	1033
VOE 11709392	852	140	1019
VOE 11709392	852	375	1033
VOE 11709423	852	350	1031
VOE 11709423	852	375	1033
VOE 11709506	272	100	197
VOE 11709582	993	700	1441
VOE 11709582	993	710	1443
VOE 11709633	386	100	501
VOE 11709637	647	150	845

Part No	Group	Sect	Page
VOE 11709718	914	100	1271
VOE 11709804	263	350	185
VOE 11709804	386	100	501
VOE 11709805	263	350	185
VOE 11709805	386	100	501
VOE 11709806	263	350	185
VOE 11709807	263	350	185
VOE 11709808	263	350	185
VOE 11709811	852	375	1033
VOE 11709817	645	300	827
VOE 11709837	916	300	1315
VOE 11709838	916	300	1315
VOE 11709839	916	300	1315
VOE 11709861	912	300	1255
VOE 11709861	912	300	1255
VOE 11709879	386	100	503
VOE 11709879	912	300	1255
VOE 11709880	912	300	1255
VOE 11709881	912	300	1255
VOE 11709882	912	300	1255
VOE 11709883	912	300	1255
VOE 11709883	912	300	1255
VOE 11709884	912	300	1255
VOE 11709961	993	550	1437
VOE 11709993	993	200	1417
VOE 11709994	993	500	1435
VOE 11709994	993	900	1451
VOE 11710604	841	300	989
VOE 11710875	993	700	1441
VOE 11711048	386	100	505
VOE 11711048	386	100	503
VOE 11711048	386	100	503
VOE 11711048	386	100	503
VOE 11711048	912	200	1247
VOE 11711048	912	250	1253
VOE 11711048	912	400	1259

Part No	Group	Sect	Page
VOE 11712222	451	150	615
VOE 11712222	451	200	617
VOE 11712222	451	250	619
VOE 11712331	912	350	1257
VOE 11712364	912	400	1259
VOE 11712629	912	225	1249
VOE 11712704	912	175	1243
VOE 11712704	912	225	1249
VOE 11712713	993	700	1441
VOE 11712790	256	250	141
VOE 11712791	256	250	141
VOE 11712792	256	250	141
VOE 11712793	256	250	141
VOE 11712832	852	300	1027
VOE 11712832	852	325	1029
VOE 11712832	852	400	1035
VOE 11712834	852	300	1027
VOE 11712834	852	325	1029
VOE 11712842	852	300	1027
VOE 11712925	993	700	1441
VOE 11712926	993	700	1441
VOE 11713081	993	200	1417
VOE 11713081	993	400	1427
VOE 11713081	993	400	1427
VOE 11713082	993	200	1417
VOE 11713082	993	300	1421
VOE 11713082	993	400	1427
VOE 11713533	914	450	1289
VOE 11713567	641	200	803
VOE 11713574	641	200	803
VOE 11713580	641	200	803
VOE 11713849	551	300	715
VOE 11713980	362	250	257
VOE 11714080	916	150	1307
VOE 11714081	916	150	1307
VOE 11714081	916	150	1307

Part No	Group	Sect	Page
VOE 11714081	916	200	1309
VOE 11714082	916	150	1307
VOE 11714083	916	150	1307
VOE 11714219	993	350	1423
VOE 11714219	993	400	1429
VOE 11714224	993	350	1423
VOE 11714225	993	350	1423
VOE 11714225	993	400	1429
VOE 11714226	993	450	1431
VOE 11714226	993	500	1435
VOE 11714227	993	450	1431
VOE 11714227	993	500	1435
VOE 11714323	263	350	185
VOE 11714579	852	350	1031
VOE 11714580	852	200	1023
VOE 11714627	872	300	1067
VOE 11714734	551	300	715
VOE 11714930	913	150	1263
VOE 11714962	852	300	1027
VOE 11714962	852	325	1029
VOE 11714963	852	300	1027
VOE 11714963	852	325	1029
VOE 11714964	852	300	1027
VOE 11714964	852	325	1029
VOE 11714964	852	400	1035
VOE 11714965	852	300	1027
VOE 11714965	852	325	1029
VOE 11714966	852	300	1027
VOE 11714967	852	300	1027
VOE 11714968	852	300	1027
VOE 11714968	852	325	1029
VOE 11714969	852	300	1027
VOE 11714969	852	325	1029
VOE 11714970	852	300	1027
VOE 11714971	852	300	1027
VOE 11714971	852	325	1029

Part No	Group	Sect	Page
VOE 11714972	852	300	1027
VOE 11714973	852	300	1027
VOE 11714973	852	325	1029
VOE 11715063	852	400	1035
VOE 11715065	852	400	1035
VOE 11715074	852	400	1035
VOE 11715078	852	400	1035
VOE 11715266	913	150	1263
VOE 11715266	913	170	1265
VOE 11715266	913	200	1267
VOE 11715353	256	300	143
VOE 11715387	852	300	1027
VOE 11715430	852	350	1031
VOE 11715430	852	375	1033
VOE 11715645	913	200	1267
VOE 11715658	912	250	1253
VOE 11715658	912	350	1257
VOE 11715719	913	250	1269
VOE 11715818	852	140	1019
VOE 11715818	852	150	1021
VOE 11715818	852	200	1023
VOE 11715818	852	350	1031
VOE 11715818	852	375	1033
VOE 11715855	993	710	1443
VOE 11715918	993	700	1441
VOE 11715918	993	710	1443
VOE 11715945	897	200	1175
VOE 11715947	911	150	1201
VOE 11715961	914	250	1283
VOE 11716339	993	700	1441
VOE 11716339	993	710	1443
VOE 11716342	993	300	1421
VOE 11716358	993	1000	1455
VOE 11716358	993	950	1453
VOE 11716360	993	1000	1455
VOE 11716360	993	1050	1457

Part No	Group	Sect	Page
VOE 11716481	913	200	1267
VOE 11716501	993	1050	1457
VOE 11716501	993	1100	1459
VOE 11716501	993	950	1453
VOE 11716502	993	1050	1457
VOE 11716502	993	1100	1459
VOE 11716502	993	950	1453
VOE 11716503	993	1000	1455
VOE 11716503	993	1050	1457
VOE 11716503	993	950	1453
VOE 11716505	993	1000	1455
VOE 11716505	993	1050	1457
VOE 11716505	993	1100	1459
VOE 11716505	993	950	1453
VOE 11716506	993	1050	1457
VOE 11716506	993	1100	1459
VOE 11716506	993	950	1453
VOE 11716507	993	1100	1459
VOE 11716507	993	750	1445
VOE 11716508	993	1100	1459
VOE 11716508	993	850	1449
VOE 11716508	993	900	1451
VOE 11716514	993	450	1431
VOE 11716525	993	750	1445
VOE 11716526	993	750	1445
VOE 11716534	363	200	265
VOE 11716762	645	400	829
VOE 11716763	645	100	805
VOE 11716829	352	300	243
VOE 11716831	386	100	501
VOE 11716831	916	550	1331
VOE 11716832	916	550	1331
VOE 11716860	916	100	1295
VOE 11716860	916	125	1299
VOE 11716860	916	125	1299
VOE 11716860	916	135	1303

NUMERICAL INDEX
RÉPERTOIRE DE NUMÉROS
NUMMERNREGISTER

INDICE DE NÚMERO
NUMMERREGISTER

Part No	Group	Sect	Page
VOE 11716861	916	100	1295
VOE 11716862	916	100	1295
VOE 11803635	881	200	1127
VOE 11803693	371	2575	451
VOE 11806306	371	1660	381
VOE 11806306	371	2550	449
VOE 11806306	371	2575	451
VOE 11850242	371	1900	391
VOE 11886866	881	200	1127
VOE 11988141	914	425	1287
VOE 11988142	914	425	1287
VOE 11988145	914	425	1287
VOE 11988146	386	100	503
VOE 11988146	914	425	1287
VOE 11988200	352	100	235
VOE 11988201	352	100	235
VOE 11988202	352	100	235
VOE 11988207	645	400	829
VOE 11988441	993	700	1441
VOE 11988545	914	425	1287
VOE 11991047	914	250	1281
VOE 11991047	914	250	1283
VOE 11991048	914	250	1283
VOE 11991048	914	250	1281
VOE 11991049	914	250	1283
VOE 11991049	914	250	1281
VOE 11991316	914	250	1281
VOE 11991316	914	250	1283
VOE 11991319	914	250	1283
VOE 11991321	914	250	1283
VOE 11991323	914	250	1281
VOE 11991323	914	250	1283
VOE 11992817	263	300	183
VOE 11992833	913	250	1269
VOE 11993070	911	150	1201
VOE 11993178	852	350	1031
VOE 11993178	852	375	1033
VOE 11993451	645	400	829
VOE 11993452	645	400	829
VOE 11993637	468	150	649
VOE 11993637	916	550	1331
VOE 11993637	916	550	1331
VOE 11994043	911	150	1201
VOE 11994275	551	100	709
VOE 11994393	914	250	1281
VOE 11994393	914	250	1283
VOE 11994428	645	100	805
VOE 11994484	362	250	257
VOE 11994522	525	150	703
VOE 11996163	852	140	1019
VOE 11996163	852	150	1021
VOE 11996163	852	200	1023
VOE 11996362	645	400	829
VOE 11996374	645	400	829
VOE 11996380	525	150	703
VOE 11996447	993	400	1427
VOE 11997155	913	150	1263
VOE 11997157	913	150	1263
VOE 11997186	414	100	549
VOE 11997187	414	100	549
VOE 11997187	420	50	551
VOE 11997265	852	350	1031
VOE 11997265	852	375	1033
VOE 11997271	945	410	1365
VOE 11997342	525	150	703
VOE 11997343	525	150	703
VOE 11998151	914	250	1283
VOE 11998442	525	100	701
VOE 11998442	525	150	703
VOE 11998550	852	150	1021
VOE 11998550	852	200	1023
VOE 11998561	852	350	1031
VOE 11998654	852	300	1027
VOE 11998654	852	325	1029
VOE 11998677	852	300	1027
VOE 11998677	852	325	1029
VOE 11998811	852	150	1021
VOE 11998811	852	200	1023
VOE 11998811	852	350	1031
VOE 11998831	852	350	1031
VOE 11998842	852	350	1031
VOE 11998863	913	250	1269
VOE 11999242	645	400	829
VOE 11999931	256	250	141
VOE 11999976	516	100	661
VOE 11999976	517	100	665
VOE 120001	715	500	883
VOE 120001	715	500	883
VOE 120291	421	200	577
VOE 120618	825	150	943
VOE 120618	826	200	951
VOE 1212859	380	155	489
VOE 1259727	371	100	275
VOE 1259854	371	1300	353
VOE 1259854	371	1900	391
VOE 1259854	371	2550	449
VOE 1259854	371	2575	453
VOE 1259854	371	950	331
VOE 1259854	390	100	517
VOE 1271494	235	100	117
VOE 1271494	874	100	1101
VOE 1271494	874	110	1103
VOE 1271494	874	120	1107
VOE 1275379	420	150	561
VOE 1304841	363	100	261
VOE 1304841	363	150	263
VOE 1304841	363	150	263
VOE 1304841	363	200	265
VOE 1304841	881	100	1123
VOE 1307048	371	2400	439
VOE 1307048	371	650	315
VOE 1307049	371	500	303
VOE 1307049	371	700	317
VOE 1307600	371	850	327
VOE 1323485	321	200	223
VOE 1347010	371	950	331
VOE 1347010	386	150	511
VOE 1362710	321	200	223
VOE 13803052	371	2450	441
VOE 13907851	263	200	179
VOE 13914468	645	250	825
VOE 13930435	882	600	1153
VOE 13931675	716	100	887
VOE 13933853	263	100	165
VOE 13933853	263	100	165
VOE 13933853	263	150	171
VOE 13933853	263	150	171
VOE 13933853	263	175	175
VOE 13933853	263	175	175
VOE 13933853	263	175	175
VOE 13933853	522	100	669
VOE 13933853	522	100	671
VOE 13933853	523	150	693
VOE 13933853	647	100	837
VOE 13933853	647	100	837
VOE 13933853	911	350	1219
VOE 13933853	911	600	1233
VOE 13933855	263	100	167
VOE 13933855	420	150	563
VOE 13933855	468	150	651
VOE 13933855	522	100	669
VOE 13933855	647	100	839
VOE 13933855	647	125	843
VOE 13933855	911	350	1217
VOE 13933855	914	100	1271
VOE 13933855	916	100	1297
VOE 13933855	916	125	1301
VOE 13933855	916	135	1303
VOE 13933856	522	150	675
VOE 13933858	645	200	819
VOE 13933858	645	200	821
VOE 13933858	647	125	841
VOE 13933858	647	125	841
VOE 13933858	911	300	1211
VOE 13933858	911	300	1213
VOE 13933858	911	300	1213
VOE 13933858	911	300	1213
VOE 13933858	911	650	1235
VOE 13933858	911	700	1237
VOE 13933858	911	700	1237
VOE 13933859	911	300	1213
VOE 13933859	911	650	1235
VOE 13933862	916	100	1295
VOE 13933862	916	125	1299
VOE 13933862	916	135	1303
VOE 13933867	263	100	165
VOE 13933868	645	150	811
VOE 13933869	263	175	175
VOE 13933869	523	250	699
VOE 13933871	645	150	809
VOE 13933871	645	150	811
VOE 13933871	645	150	809
VOE 13933872	263	100	165
VOE 13933872	263	150	171
VOE 13933872	263	175	175
VOE 13933872	523	150	691
VOE 13933872	523	150	693
VOE 13933872	523	200	695
VOE 13933872	645	100	807
VOE 13933872	645	150	809

Part No	Group	Sect	Page
VOE 13933872	645	150	809
VOE 13933872	645	150	811
VOE 13933872	645	175	813
VOE 13933872	660	100	849
VOE 13933875	645	100	805
VOE 13933877	217	150	81
VOE 13933878	263	100	167
VOE 13933878	263	175	177
VOE 13933878	263	175	177
VOE 13933878	645	150	809
VOE 13933878	645	150	809
VOE 13933878	645	175	813
VOE 13933878	645	175	815
VOE 13933878	660	100	849
VOE 13933878	660	100	849
VOE 13933881	645	100	805
VOE 13933897	468	150	649
VOE 13933897	468	150	651
VOE 13933897	468	150	649
VOE 13933897	647	100	837
VOE 13933897	647	125	843
VOE 13933897	916	300	1315
VOE 13933900	263	100	169
VOE 13933900	263	150	173
VOE 13933900	263	175	177
VOE 13933900	468	150	651
VOE 13933900	523	150	693
VOE 13933900	551	100	709
VOE 13933900	645	225	823
VOE 13933900	647	125	843
VOE 13933900	911	450	1223
VOE 13933900	914	500	1291
VOE 13933901	523	150	691
VOE 13933901	523	250	697
VOE 13933901	523	250	697
VOE 13933903	263	100	165

Part No	Group	Sect	Page
VOE 13933905	645	200	819
VOE 13933905	660	100	849
VOE 13933905	911	300	1211
VOE 13933905	911	300	1211
VOE 13933905	911	650	1235
VOE 13933906	916	100	1297
VOE 13933906	916	125	1301
VOE 13933906	916	135	1303
VOE 13933910	916	100	1295
VOE 13933912	523	250	699
VOE 13933912	660	100	849
VOE 13933914	647	100	837
VOE 13933914	647	125	841
VOE 13933915	522	200	679
VOE 13933917	523	150	691
VOE 13933917	645	100	805
VOE 13933922	263	100	165
VOE 13933923	522	100	671
VOE 13933923	522	100	669
VOE 13933923	645	100	807
VOE 13933923	645	150	811
VOE 13933923	645	150	809
VOE 13933923	645	150	809
VOE 13933923	645	150	809
VOE 13933923	645	175	815
VOE 13933923	645	175	815
VOE 13933923	645	175	813
VOE 13933923	645	175	813
VOE 13933923	645	175	813
VOE 13933923	645	175	815
VOE 13933923	645	175	813
VOE 13933923	645	175	815
VOE 13933923	647	125	841
VOE 13933923	660	100	849
VOE 13933923	911	350	1217
VOE 13933927	647	100	839

Part No	Group	Sect	Page
VOE 13933927	647	125	843
VOE 13933935	911	600	1233
VOE 13933936	522	100	673
VOE 13933936	522	250	685
VOE 13933936	522	250	685
VOE 13933936	551	100	709
VOE 13933936	911	350	1217
VOE 13933936	914	500	1291
VOE 13933936	914	600	1293
VOE 13933936	916	100	1297
VOE 13933936	916	125	1301
VOE 13933936	916	135	1305
VOE 13933936	916	500	1327
VOE 13933962	523	100	687
VOE 13935000	897	100	1169
VOE 13935000	897	300	1179
VOE 13935001	897	100	1169
VOE 13935001	897	100	1171
VOE 13935001	897	300	1181
VOE 13935003	874	100	1101
VOE 13935003	897	100	1169
VOE 13935003	897	300	1181
VOE 13935004	897	100	1171
VOE 13935004	897	100	1169
VOE 13935004	897	300	1181
VOE 13940090	269	100	191
VOE 13940090	331	100	225
VOE 13940090	390	110	519
VOE 13940090	872	150	1057
VOE 13940090	872	175	1059
VOE 13940090	945	100	1337
VOE 13940090	945	125	1341
VOE 13940090	945	125	1339
VOE 13940090	945	150	1343
VOE 13940090	945	200	1347
VOE 13940090	945	200	1347

Part No	Group	Sect	Page
VOE 13940090	945	250	1353
VOE 13940090	945	250	1351
VOE 13940090	945	250	1351
VOE 13940090	945	300	1357
VOE 13940090	945	300	1357
VOE 13940097	831	100	965
VOE 13940141	882	200	1133
VOE 13941451	993	600	1439
VOE 13941747	914	450	1289
VOE 13941793	645	250	825
VOE 13941907	421	400	589
VOE 13941907	421	400	589
VOE 13941907	421	500	593
VOE 13941907	461	150	633
VOE 13941907	463	150	643
VOE 13941907	468	100	647
VOE 13942668	882	100	1129
VOE 13943472	261	300	161
VOE 13943472	460	150	625
VOE 13943472	460	150	625
VOE 13943472	872	125	1053
VOE 13943472	872	125	1053
VOE 13943472	872	125	1055
VOE 13943472	872	350	1071
VOE 13943472	872	350	1073
VOE 13943472	872	350	1071
VOE 13943472	872	350	1073
VOE 13943472	872	360	1077
VOE 13943472	872	360	1077
VOE 13943472	872	370	1079
VOE 13943472	872	370	1079
VOE 13943472	872	375	1083
VOE 13943472	872	375	1081
VOE 13943472	872	375	1081
VOE 13943472	872	400	1087
VOE 13943472	872	400	1085

Part No	Group	Sect	Page
VOE 13943472	872	410	1089
VOE 13943472	872	410	1089
VOE 13943472	873	100	1097
VOE 13943472	876	100	1121
VOE 13943474	212	200	65
VOE 13943474	217	150	81
VOE 13943474	217	150	81
VOE 13943474	872	125	1055
VOE 13943474	872	350	1071
VOE 13943474	872	375	1081
VOE 13943474	873	100	1097
VOE 13944075	420	300	567
VOE 13944184	860	150	1039
VOE 13944184	860	350	1047
VOE 13945355	420	200	565
VOE 13945407	874	250	1117
VOE 13945407	874	250	1117
VOE 13945408	212	200	65
VOE 13945408	252	100	127
VOE 13945408	252	110	129
VOE 13945408	256	100	135
VOE 13945408	256	100	135
VOE 13945408	256	200	139
VOE 13945408	261	250	159
VOE 13945408	261	250	159
VOE 13945408	352	150	239
VOE 13945408	371	100	277
VOE 13945408	371	1600	377
VOE 13945408	371	1600	377
VOE 13945408	371	550	307
VOE 13945408	371	600	311
VOE 13945408	371	600	309
VOE 13945408	371	700	319
VOE 13945408	420	150	563
VOE 13945408	421	500	593
VOE 13945408	523	100	687

NUMERICAL INDEX
RÉPERTOIRE DE NUMÉROS
NUMMERNREGISTER

INDICE DE NÚMERO
NUMMERREGISTER

Part No	Group	Sect	Page
VOE 13945408	715	450	881
VOE 13945408	823	100	929
VOE 13945408	852	100	1007
VOE 13945408	852	120	1015
VOE 13945408	852	130	1017
VOE 13945408	874	100	1101
VOE 13945408	874	110	1105
VOE 13945408	874	120	1109
VOE 13945408	916	500	1327
VOE 13945408	945	475	1371
VOE 13945408	945	485	1373
VOE 13945408	945	600	1383
VOE 13945408	992	300	1407
VOE 13945444	234	100	103
VOE 13945444	234	100	103
VOE 13945444	234	110	109
VOE 13945444	256	300	143
VOE 13945444	256	300	145
VOE 13945444	256	300	143
VOE 13945444	256	300	143
VOE 13945444	258	100	147
VOE 13945444	263	175	177
VOE 13945444	263	250	181
VOE 13945444	362	200	255
VOE 13945444	371	100	277
VOE 13945444	371	1850	389
VOE 13945444	371	2025	403
VOE 13945444	371	2700	463
VOE 13945444	371	2700	463
VOE 13945444	371	700	317
VOE 13945444	371	700	319
VOE 13945444	390	100	517
VOE 13945444	390	100	517
VOE 13945444	390	200	527
VOE 13945444	390	200	527
VOE 13945444	421	500	593
VOE 13945444	491	100	653
VOE 13945444	522	200	679
VOE 13945444	525	100	701
VOE 13945444	551	100	709
VOE 13945444	645	250	825
VOE 13945444	660	200	853
VOE 13945444	821	100	921
VOE 13945444	827	100	955
VOE 13945444	827	350	963
VOE 13945444	872	450	1093
VOE 13945444	874	100	1099
VOE 13945444	874	110	1103
VOE 13945444	874	120	1107
VOE 13945444	874	150	1111
VOE 13945444	874	160	1113
VOE 13945444	881	100	1125
VOE 13945444	911	150	1201
VOE 13945444	945	450	1367
VOE 13945444	945	600	1383
VOE 13945444	993	150	1415
VOE 13945461	874	250	1117
VOE 13945544	313	100	215
VOE 13945653	420	200	565
VOE 13945653	522	100	669
VOE 13945653	527	100	705
VOE 13945653	527	100	705
VOE 13945653	551	100	709
VOE 13945653	551	100	709
VOE 13945653	645	200	819
VOE 13945653	645	225	823
VOE 13945653	645	225	823
VOE 13945653	911	300	1213
VOE 13945653	911	700	1237
VOE 13945653	912	250	1253
VOE 13945653	912	350	1257
VOE 13945653	914	100	1271
VOE 13945653	914	100	1271
VOE 13945653	914	250	1281
VOE 13945653	914	250	1283
VOE 13945653	914	425	1287
VOE 13945653	945	500	1377
VOE 13945734	261	250	157
VOE 13946008	461	150	633
VOE 13946008	463	150	643
VOE 13946173	212	200	65
VOE 13946173	217	150	81
VOE 13946173	234	100	107
VOE 13946173	234	100	105
VOE 13946173	234	100	105
VOE 13946173	234	100	107
VOE 13946173	235	100	117
VOE 13946173	261	250	159
VOE 13946173	261	250	159
VOE 13946173	261	250	159
VOE 13946173	263	100	165
VOE 13946173	263	100	167
VOE 13946173	263	150	171
VOE 13946173	263	175	175
VOE 13946173	263	200	179
VOE 13946173	263	250	181
VOE 13946173	263	250	181
VOE 13946173	269	100	191
VOE 13946173	269	100	191
VOE 13946173	269	150	193
VOE 13946173	269	150	193
VOE 13946173	269	150	193
VOE 13946173	313	100	215
VOE 13946173	313	100	215
VOE 13946173	313	150	217
VOE 13946173	313	150	217
VOE 13946173	321	100	219
VOE 13946173	321	150	221
VOE 13946173	333	150	229
VOE 13946173	333	150	229
VOE 13946173	352	100	235
VOE 13946173	352	150	239
VOE 13946173	353	200	249
VOE 13946173	371	100	277
VOE 13946173	371	100	275
VOE 13946173	371	100	275
VOE 13946173	371	1600	377
VOE 13946173	371	1700	383
VOE 13946173	371	2000	401
VOE 13946173	371	2025	403
VOE 13946173	371	2025	403
VOE 13946173	371	2025	403
VOE 13946173	371	250	283
VOE 13946173	371	350	293
VOE 13946173	371	350	293
VOE 13946173	371	450	301
VOE 13946173	371	600	309
VOE 13946173	371	700	319
VOE 13946173	371	700	317
VOE 13946173	371	700	317
VOE 13946173	371	700	319
VOE 13946173	371	700	317
VOE 13946173	371	700	319
VOE 13946173	371	700	317
VOE 13946173	371	700	317
VOE 13946173	371	700	319
VOE 13946173	420	150	563
VOE 13946173	468	150	649
VOE 13946173	522	150	677
VOE 13946173	523	100	687
VOE 13946173	523	150	693
VOE 13946173	523	250	697
VOE 13946173	523	250	697
VOE 13946173	523	250	699
VOE 13946173	660	100	849
VOE 13946173	715	350	877
VOE 13946173	715	400	879
VOE 13946173	715	450	881
VOE 13946173	715	450	881
VOE 13946173	715	450	881
VOE 13946173	715	700	885
VOE 13946173	810	150	909
VOE 13946173	810	210	915
VOE 13946173	821	100	921
VOE 13946173	823	100	929
VOE 13946173	823	100	929
VOE 13946173	823	350	939
VOE 13946173	837	100	973
VOE 13946173	837	150	975
VOE 13946173	872	300	1067
VOE 13946173	872	450	1093
VOE 13946173	873	100	1097
VOE 13946173	874	100	1099
VOE 13946173	874	110	1103
VOE 13946173	874	120	1107
VOE 13946173	882	450	1141
VOE 13946173	882	550	1149
VOE 13946173	897	250	1177
VOE 13946173	911	600	1233
VOE 13946173	916	500	1327
VOE 13946173	945	400	1361
VOE 13946173	945	405	1363
VOE 13946173	945	405	1363
VOE 13946173	945	410	1365
VOE 13946173	945	450	1367
VOE 13946173	992	150	1397
VOE 13946173	992	300	1407
VOE 13946222	380	100	485
VOE 13946304	460	100	623

Part No	Group	Sect	Page
VOE 13946304	461	150	633
VOE 13946304	463	150	643
VOE 13946442	461	100	627
VOE 13946442	463	100	637
VOE 13946474	715	400	879
VOE 13946474	740	100	889
VOE 13946474	821	150	923
VOE 13946474	911	100	1199
VOE 13946474	911	250	1207
VOE 13946474	911	400	1221
VOE 13946501	993	450	1431
VOE 13946501	993	600	1439
VOE 13946544	371	2000	401
VOE 13946544	371	2300	425
VOE 13946544	371	2350	431
VOE 13946544	371	2375	435
VOE 13946544	390	150	521
VOE 13946544	390	150	521
VOE 13946544	421	200	577
VOE 13946544	660	200	853
VOE 13946544	715	400	879
VOE 13946544	823	350	939
VOE 13946544	881	200	1127
VOE 13946544	882	450	1141
VOE 13946544	945	450	1367
VOE 13946652	872	350	1075
VOE 13946652	872	360	1077
VOE 13946652	872	370	1079
VOE 13946652	872	375	1083
VOE 13946652	872	400	1087
VOE 13946652	872	410	1091
VOE 13946752	252	100	127
VOE 13946752	252	110	129
VOE 13946752	421	150	573
VOE 13946752	911	300	1211
VOE 13946752	916	100	1295
VOE 13946752	916	125	1299
VOE 13946752	916	125	1301
VOE 13946752	916	135	1303
VOE 13946817	715	100	865
VOE 13946817	715	110	867
VOE 13946817	911	550	1229
VOE 13946817	945	400	1361
VOE 13946817	945	405	1363
VOE 13946834	371	1600	377
VOE 13946834	945	485	1373
VOE 13946934	261	250	157
VOE 13946934	363	200	265
VOE 13946934	371	100	275
VOE 13946934	390	150	521
VOE 13946934	390	200	527
VOE 13946934	837	200	977
VOE 13946934	872	300	1067
VOE 13946934	872	450	1095
VOE 13946934	872	450	1093
VOE 13946934	992	150	1397
VOE 13946934	992	200	1399
VOE 13946934	992	250	1401
VOE 13947084	551	100	709
VOE 13947281	212	100	61
VOE 13947281	223	100	91
VOE 13947281	262	100	163
VOE 13947281	263	450	189
VOE 13947281	420	50	551
VOE 13947281	896	200	1163
VOE 13947282	420	50	553
VOE 13947355	945	100	1337
VOE 13947355	945	125	1339
VOE 13947355	945	150	1343
VOE 13947355	945	250	1353
VOE 13947355	945	250	1351
VOE 13947355	945	250	1351
VOE 13947355	945	300	1357
VOE 13947355	945	300	1357
VOE 13947355	992	100	1391
VOE 13947373	913	100	1261
VOE 13947542	371	2000	401
VOE 13947542	421	450	591
VOE 13947542	516	100	661
VOE 13947542	517	100	665
VOE 13947542	872	300	1067
VOE 13947542	872	450	1093
VOE 13947542	992	250	1401
VOE 13947621	215	100	71
VOE 13947621	215	100	71
VOE 13947621	237	100	123
VOE 13947621	255	100	133
VOE 13947621	263	450	189
VOE 13947622	262	100	163
VOE 13947622	262	100	163
VOE 13947624	217	100	79
VOE 13947624	421	200	575
VOE 13947624	461	100	629
VOE 13947624	463	100	639
VOE 13947627	420	50	551
VOE 13947627	421	200	577
VOE 13947628	223	100	91
VOE 13947628	262	100	163
VOE 13947628	371	150	279
VOE 13947760	235	100	115
VOE 13947760	235	150	119
VOE 13947760	258	100	147
VOE 13947760	263	250	181
VOE 13947760	362	100	251
VOE 13947760	371	1850	389
VOE 13947760	371	350	293
VOE 13947760	420	150	561
VOE 13947760	421	200	575
VOE 13947760	421	200	575
VOE 13947760	421	200	577
VOE 13947760	421	400	589
VOE 13947760	821	100	921
VOE 13947760	821	150	923
VOE 13947760	823	150	931
VOE 13947760	826	100	947
VOE 13947760	827	100	955
VOE 13947760	827	200	959
VOE 13947760	827	250	961
VOE 13947760	837	200	977
VOE 13947760	874	100	1099
VOE 13947760	882	400	1139
VOE 13947760	882	500	1143
VOE 13947760	882	550	1145
VOE 13947760	882	600	1151
VOE 13947760	882	650	1157
VOE 13947760	916	300	1315
VOE 13947760	992	100	1393
VOE 13947790	912	100	1239
VOE 13947790	916	100	1297
VOE 13947790	916	125	1301
VOE 13947902	421	100	569
VOE 13948217	235	100	115
VOE 13948217	263	100	167
VOE 13948217	522	100	673
VOE 13948269	451	250	619
VOE 13948320	451	250	619
VOE 13948356	258	100	149
VOE 13948356	258	100	147
VOE 13948356	258	100	147
VOE 13948356	831	150	967
VOE 13948356	992	100	1391
VOE 13948695	872	125	1051
VOE 13948699	914	100	1271
VOE 13948871	234	100	107
VOE 13948871	234	100	103
VOE 13948871	234	100	103
VOE 13948871	234	110	109
VOE 13948871	234	110	109
VOE 13948871	371	350	295
VOE 13948871	523	150	693
VOE 13948995	371	1325	357
VOE 13948995	371	1800	387
VOE 13948995	371	2200	417
VOE 13948995	371	2650	459
VOE 13948995	371	2800	467
VOE 13948996	371	2200	417
VOE 13948996	371	2650	461
VOE 13948996	371	850	327
VOE 13949191	551	100	711
VOE 13949262	911	500	1225
VOE 13949262	911	550	1229
VOE 13949278	261	300	161
VOE 13949278	263	200	179
VOE 13949278	362	300	259
VOE 13949278	366	100	267
VOE 13949278	366	150	269
VOE 13949278	371	100	275
VOE 13949278	371	2050	405
VOE 13949278	371	2450	441
VOE 13949278	371	2650	459
VOE 13949278	372	100	469
VOE 13949278	372	120	473
VOE 13949278	372	150	483
VOE 13949278	390	150	521
VOE 13949278	390	150	521
VOE 13949278	390	150	521
VOE 13949278	390	150	521
VOE 13949278	390	175	525
VOE 13949278	390	200	527
VOE 13949278	393	100	529

NUMERICAL INDEX
RÉPERTOIRE DE NUMÉROS
NUMMERNREGISTER

INDICE DE NÚMERO
NUMMERREGISTER

Part No	Group	Sect	Page	Part No	Group	Sect	Page	Part No	Group	Sect	Page	Part No	Group	Sect	Page	Part No	Group	Sect	Page
VOE 13949278	393	150	531	VOE 13949578	221	100	87	VOE 13949746	371	700	319	VOE 13949873	234	110	109	VOE 13955894	897	250	1177
VOE 13949278	393	160	533	VOE 13949578	221	100	87	VOE 13949746	371	700	319	VOE 13949873	258	100	149	VOE 13955894	945	410	1365
VOE 13949278	516	100	661	VOE 13949578	233	100	93	VOE 13949746	371	700	319	VOE 13949888	269	150	193	VOE 13955894	992	300	1407
VOE 13949278	517	100	665	VOE 13949578	333	100	227	VOE 13949746	371	700	317	VOE 13949888	371	100	275	VOE 13955894	992	300	1405
VOE 13949278	810	150	909	VOE 13949597	371	1000	337	VOE 13949746	421	500	593	VOE 13949888	371	100	275	VOE 13955897	821	100	921
VOE 13949278	821	100	921	VOE 13949597	371	1300	353	VOE 13949746	523	150	693	VOE 13949888	371	100	277	VOE 13955897	821	100	921
VOE 13949278	823	250	937	VOE 13949597	371	1300	355	VOE 13949746	523	250	699	VOE 13949888	371	100	275	VOE 13955897	821	150	923
VOE 13949278	823	250	935	VOE 13949597	371	1500	369	VOE 13949746	823	200	933	VOE 13949888	371	300	289	VOE 13955897	821	150	923
VOE 13949278	837	200	977	VOE 13949597	371	1525	371	VOE 13949746	874	100	1099	VOE 13949888	371	300	289	VOE 13955897	821	150	923
VOE 13949278	837	200	977	VOE 13949597	371	1550	375	VOE 13949746	874	110	1103	VOE 13949888	882	200	1133	VOE 13955897	896	100	1161
VOE 13949278	837	200	977	VOE 13949597	371	1800	387	VOE 13949746	874	120	1107	VOE 13949905	421	100	569	VOE 13955900	215	100	71
VOE 13949278	872	125	1051	VOE 13949597	371	2500	445	VOE 13949746	945	400	1361	VOE 13949997	212	200	65	VOE 13955900	263	200	179
VOE 13949278	872	300	1067	VOE 13949597	371	2550	447	VOE 13949746	945	405	1363	VOE 13949997	212	200	65	VOE 13955900	372	120	473
VOE 13949278	872	450	1093	VOE 13949597	371	2550	449	VOE 13949746	992	150	1397	VOE 13949997	371	350	293	VOE 13955900	740	100	889
VOE 13949278	872	450	1095	VOE 13949597	371	2575	453	VOE 13949746	992	250	1401	VOE 13949997	371	350	293	VOE 13955900	740	100	889
VOE 13949278	872	450	1093	VOE 13949597	371	2575	451	VOE 13949747	235	100	115	VOE 13949997	371	550	307	VOE 13955900	810	200	913
VOE 13949278	872	450	1093	VOE 13949597	371	950	333	VOE 13949747	235	150	119	VOE 13949997	371	700	317	VOE 13955900	860	300	1045
VOE 13949278	874	250	1117	VOE 13949597	371	950	331	VOE 13949747	371	250	283	VOE 13949997	371	700	317	VOE 13955900	924	100	1333
VOE 13949278	876	100	1121	VOE 13949608	420	100	557	VOE 13949747	371	280	287	VOE 13951740	451	250	619	VOE 13955900	924	150	1335
VOE 13949278	897	200	1175	VOE 13949608	434	100	599	VOE 13949747	371	350	293	VOE 13951977	660	200	853	VOE 13955985	914	425	1287
VOE 13949278	897	200	1175	VOE 13949656	420	50	551	VOE 13949747	371	350	293	VOE 13951977	660	250	855	VOE 13956967	420	200	565
VOE 13949278	914	400	1285	VOE 13949656	421	200	575	VOE 13949747	371	450	301	VOE 13951977	945	125	1341	VOE 13956967	945	410	1365
VOE 13949278	916	300	1317	VOE 13949746	352	150	239	VOE 13949747	371	600	309	VOE 13951977	945	450	1367	VOE 13956967	945	600	1383
VOE 13949278	992	100	1391	VOE 13949746	371	1700	383	VOE 13949747	371	700	317	VOE 13951977	945	475	1371	VOE 13956967	945	600	1383
VOE 13949278	992	150	1397	VOE 13949746	371	2450	441	VOE 13949747	420	200	565	VOE 13951977	945	485	1373	VOE 13956967	945	600	1383
VOE 13949278	992	200	1399	VOE 13949746	371	2700	463	VOE 13949747	874	100	1099	VOE 13955272	362	300	259	VOE 13956967	945	600	1383
VOE 13949361	420	200	565	VOE 13949746	371	350	293	VOE 13949747	874	110	1103	VOE 13955294	992	300	1405	VOE 13956967	945	625	1385
VOE 13949386	235	100	117	VOE 13949746	371	350	293	VOE 13949747	874	120	1107	VOE 13955781	371	2600	455	VOE 13956967	945	650	1387
VOE 13949410	420	50	553	VOE 13949746	371	350	293	VOE 13949817	821	170	927	VOE 13955781	380	155	489	VOE 13956967	945	650	1387
VOE 13949410	421	150	573	VOE 13949746	371	450	301	VOE 13949851	421	350	585	VOE 13955894	256	200	139	VOE 13956967	945	650	1387
VOE 13949574	420	200	565	VOE 13949746	371	450	301	VOE 13949867	362	200	255	VOE 13955894	256	300	143	VOE 13958210	371	1200	347
VOE 13949574	420	50	553	VOE 13949746	371	550	307	VOE 13949867	810	150	911	VOE 13955894	256	300	143	VOE 13958210	371	1325	357
VOE 13949574	420	50	551	VOE 13949746	371	550	307	VOE 13949867	810	210	915	VOE 13955894	256	300	143	VOE 13958210	371	2050	405
VOE 13949574	420	50	551	VOE 13949746	371	550	307	VOE 13949867	851	100	999	VOE 13955894	258	100	147	VOE 13958210	371	2100	407
VOE 13949574	421	400	589	VOE 13949746	371	600	309	VOE 13949867	873	100	1097	VOE 13955894	852	100	1007	VOE 13958210	371	2150	411
VOE 13949574	421	500	593	VOE 13949746	371	700	317	VOE 13949867	914	150	1275	VOE 13955894	852	120	1013	VOE 13958210	371	2200	417

Part No	Group	Sect	Page
VOE 13958210	371	2650	459
VOE 13958210	371	2650	459
VOE 13958210	371	850	325
VOE 13959209	993	100	1411
VOE 13959209	993	450	1433
VOE 13959258	911	550	1229
VOE 13959258	911	550	1229
VOE 13960138	333	150	229
VOE 13960138	371	1250	351
VOE 13960143	252	100	127
VOE 13960143	252	110	129
VOE 13960143	352	100	235
VOE 13960143	352	150	239
VOE 13960143	352	250	241
VOE 13960143	352	300	243
VOE 13960143	353	150	247
VOE 13960143	371	1500	369
VOE 13960143	371	1600	377
VOE 13960143	527	100	705
VOE 13960143	527	200	707
VOE 13960143	645	100	805
VOE 13960143	645	200	819
VOE 13960143	715	100	865
VOE 13960143	715	250	873
VOE 13960143	715	300	875
VOE 13960143	810	150	909
VOE 13960143	810	210	915
VOE 13960143	821	150	925
VOE 13960143	826	100	945
VOE 13960143	826	100	947
VOE 13960143	826	150	949
VOE 13960143	826	250	953
VOE 13960143	827	100	955
VOE 13960143	827	100	955
VOE 13960143	827	250	961
VOE 13960143	837	300	981

Part No	Group	Sect	Page
VOE 13960143	841	100	983
VOE 13960143	897	250	1177
VOE 13960143	911	250	1209
VOE 13960143	911	400	1221
VOE 13960143	911	500	1225
VOE 13960143	911	550	1229
VOE 13960143	916	350	1319
VOE 13960143	916	400	1323
VOE 13960143	945	405	1363
VOE 13960143	945	405	1363
VOE 13960143	992	300	1405
VOE 13960143	993	100	1413
VOE 13960143	993	350	1423
VOE 13960143	993	350	1423
VOE 13960143	993	450	1431
VOE 13960145	252	100	127
VOE 13960145	252	110	129
VOE 13960145	261	100	151
VOE 13960145	263	250	181
VOE 13960145	313	150	217
VOE 13960145	321	100	219
VOE 13960145	660	200	853
VOE 13960145	660	200	853
VOE 13960145	715	100	865
VOE 13960145	715	100	865
VOE 13960145	715	110	867
VOE 13960145	715	110	867
VOE 13960145	715	150	869
VOE 13960145	715	200	871
VOE 13960145	715	400	879
VOE 13960145	821	100	919
VOE 13960145	821	100	919
VOE 13960145	821	100	919
VOE 13960145	821	100	919
VOE 13960145	821	150	923
VOE 13960145	821	150	923

Part No	Group	Sect	Page
VOE 13960145	821	150	925
VOE 13960145	823	150	931
VOE 13960145	825	100	941
VOE 13960145	825	100	941
VOE 13960145	826	100	945
VOE 13960145	826	100	947
VOE 13960145	826	100	947
VOE 13960145	826	100	947
VOE 13960145	826	150	949
VOE 13960145	826	150	949
VOE 13960145	826	250	953
VOE 13960145	826	250	953
VOE 13960145	827	150	957
VOE 13960145	827	250	961
VOE 13960145	911	100	1199
VOE 13960145	911	400	1221
VOE 13960145	916	300	1313
VOE 13960145	945	405	1363
VOE 13960145	945	405	1363
VOE 13960145	945	405	1363
VOE 13960145	945	450	1369
VOE 13960145	945	475	1371
VOE 13960145	945	485	1373
VOE 13960145	945	700	1389
VOE 13960145	993	350	1425
VOE 13960146	914	250	1281
VOE 13960150	421	200	577
VOE 13960164	263	100	167
VOE 13960164	911	600	1233
VOE 13960211	525	100	701
VOE 13960213	911	300	1211
VOE 13960213	911	300	1215
VOE 13960632	234	100	105
VOE 13960632	234	100	105
VOE 13960632	421	200	575
VOE 13960632	461	100	629

Part No	Group	Sect	Page
VOE 13960632	463	100	639
VOE 13960632	645	500	833
VOE 13961191	872	125	1053
VOE 13961191	882	100	1129
VOE 13961613	823	350	939
VOE 13961613	872	125	1051
VOE 13961647	362	150	253
VOE 13961647	362	200	255
VOE 13961962	371	1950	393
VOE 13961962	371	1975	397
VOE 13961962	872	125	1055
VOE 13961962	872	125	1055
VOE 13961962	872	350	1071
VOE 13961962	872	375	1081
VOE 13961996	460	100	623
VOE 13962033	896	200	1163
VOE 13962075	896	200	1163
VOE 13962213	896	200	1163
VOE 13962298	896	200	1163
VOE 13962985	468	100	647
VOE 13963077	434	100	599
VOE 13963103	353	200	249
VOE 13963103	353	200	249
VOE 13963104	945	100	1337
VOE 13963104	945	125	1341
VOE 13963104	945	125	1339
VOE 13963104	945	150	1343
VOE 13963104	945	200	1347
VOE 13963104	945	200	1347
VOE 13963104	945	250	1351
VOE 13963104	945	250	1353
VOE 13963104	945	250	1351
VOE 13963104	945	300	1357
VOE 13963104	945	300	1357
VOE 13963105	841	300	989
VOE 13963925	421	500	593

Part No	Group	Sect	Page
VOE 13964016	421	200	575
VOE 13964110	911	400	1221
VOE 13964826	882	500	1143
VOE 13964826	882	550	1147
VOE 13964826	882	600	1153
VOE 13964826	882	650	1157
VOE 13964844	896	100	1161
VOE 13964845	468	100	647
VOE 13965175	371	1450	365
VOE 13965175	371	2050	405
VOE 13965175	371	2200	415
VOE 13965175	371	2450	441
VOE 13965175	371	2450	441
VOE 13965175	371	2450	443
VOE 13965175	371	2600	455
VOE 13965175	371	550	307
VOE 13965175	841	250	987
VOE 13965175	897	250	1177
VOE 13965175	945	600	1383
VOE 13965176	258	100	147
VOE 13965176	263	175	177
VOE 13965176	645	100	807
VOE 13965176	821	100	921
VOE 13965176	882	500	1143
VOE 13965176	882	550	1147
VOE 13965176	882	600	1153
VOE 13965176	882	650	1157
VOE 13965176	911	600	1233
VOE 13965177	872	300	1067
VOE 13965177	872	450	1093
VOE 13965177	916	300	1315
VOE 13965178	371	2450	441
VOE 13965178	390	150	521
VOE 13965178	390	150	521
VOE 13965178	872	300	1067
VOE 13965178	872	450	1093

NUMERICAL INDEX
RÉPERTOIRE DE NUMÉROS
NUMMERNREGISTER

INDICE DE NÚMERO
NUMMERREGISTER

Part No	Group	Sect	Page
VOE 13965179	252	100	127
VOE 13965179	252	110	129
VOE 13965179	256	200	139
VOE 13965179	421	500	593
VOE 13965179	523	250	697
VOE 13965179	827	100	955
VOE 13965179	852	100	1007
VOE 13965179	852	120	1013
VOE 13965179	852	130	1017
VOE 13965179	852	410	1037
VOE 13965179	874	100	1099
VOE 13965179	874	110	1103
VOE 13965179	874	120	1107
VOE 13965179	916	500	1327
VOE 13965179	945	200	1347
VOE 13965179	992	400	1409
VOE 13965179	993	100	1411
VOE 13965180	258	100	147
VOE 13965180	258	100	147
VOE 13965180	491	100	653
VOE 13965180	645	200	819
VOE 13965180	647	100	837
VOE 13965180	647	125	841
VOE 13965180	715	350	877
VOE 13965180	715	500	883
VOE 13965180	715	500	883
VOE 13965180	715	500	883
VOE 13965180	823	250	935
VOE 13965180	874	100	1099
VOE 13965180	874	110	1103
VOE 13965180	874	120	1107
VOE 13965180	874	200	1115
VOE 13965180	916	300	1315
VOE 13965180	916	350	1319
VOE 13965180	916	400	1323
VOE 13965180	992	150	1397
VOE 13965181	258	100	147
VOE 13965181	390	100	517
VOE 13965181	390	200	527
VOE 13965181	421	400	589
VOE 13965181	715	450	881
VOE 13965181	882	500	1143
VOE 13965182	256	200	139
VOE 13965182	421	500	593
VOE 13965182	522	100	673
VOE 13965182	874	100	1099
VOE 13965182	874	110	1103
VOE 13965182	874	120	1107
VOE 13965182	916	350	1319
VOE 13965182	916	400	1323
VOE 13965182	992	100	1391
VOE 13965182	992	125	1395
VOE 13965183	945	410	1365
VOE 13965183	945	410	1365
VOE 13965183	945	625	1385
VOE 13965183	945	650	1387
VOE 13965184	421	400	589
VOE 13965184	525	100	701
VOE 13965185	352	100	235
VOE 13965185	711	100	863
VOE 13965185	810	200	913
VOE 13965185	818	100	917
VOE 13965185	825	150	943
VOE 13965185	837	300	981
VOE 13965185	860	200	1041
VOE 13965185	860	250	1043
VOE 13965185	874	150	1111
VOE 13965185	874	160	1113
VOE 13965185	881	100	1123
VOE 13965185	881	100	1123
VOE 13965185	882	550	1147
VOE 13965185	914	200	1277
VOE 13965186	371	1500	369
VOE 13965186	916	100	1297
VOE 13965186	916	125	1299
VOE 13965186	916	135	1303
VOE 13965186	916	350	1319
VOE 13965186	916	400	1323
VOE 13965186	993	350	1423
VOE 13965186	993	450	1431
VOE 13965187	420	200	565
VOE 13965187	827	250	961
VOE 13965187	992	300	1405
VOE 13965189	914	200	1277
VOE 13965189	916	100	1295
VOE 13965189	916	125	1299
VOE 13965189	916	135	1303
VOE 13965190	827	100	955
VOE 13965190	911	250	1209
VOE 13965190	912	100	1239
VOE 13965190	912	100	1239
VOE 13965190	914	200	1277
VOE 13965191	715	150	869
VOE 13965191	715	200	871
VOE 13965191	826	100	947
VOE 13965191	911	200	1205
VOE 13965191	916	300	1313
VOE 13965191	945	700	1389
VOE 13965192	715	100	865
VOE 13965192	715	110	867
VOE 13965192	715	200	871
VOE 13965192	827	250	961
VOE 13965192	911	400	1221
VOE 13965192	911	400	1221
VOE 13965192	913	100	1261
VOE 13965192	945	100	1337
VOE 13965192	945	125	1339
VOE 13965192	945	150	1343
VOE 13965192	945	150	1345
VOE 13965192	945	150	1343
VOE 13965192	945	200	1349
VOE 13965192	945	250	1351
VOE 13965192	945	250	1353
VOE 13965192	945	250	1351
VOE 13965192	945	250	1353
VOE 13965192	945	300	1357
VOE 13965192	945	700	1389
VOE 13965192	992	125	1395
VOE 13965193	218	150	85
VOE 13965193	313	100	215
VOE 13965193	313	150	217
VOE 13965193	420	100	559
VOE 13965193	460	150	625
VOE 13965193	660	200	853
VOE 13965193	660	250	855
VOE 13965193	821	100	919
VOE 13965193	821	150	925
VOE 13965193	825	100	941
VOE 13965193	826	100	947
VOE 13965193	912	100	1239
VOE 13965193	914	600	1293
VOE 13965193	945	300	1357
VOE 13965193	945	300	1357
VOE 13965193	992	100	1391
VOE 13965194	821	100	919
VOE 13965194	821	100	919
VOE 13965194	821	100	919
VOE 13965194	821	100	919
VOE 13965194	911	100	1199
VOE 13965194	916	300	1313
VOE 13965196	261	100	151
VOE 13965196	827	150	957
VOE 13965196	924	100	1333
VOE 13965196	924	150	1335
VOE 13965216	645	225	823
VOE 13965220	881	100	1123
VOE 13965220	993	350	1423
VOE 13965226	911	250	1209
VOE 13965226	911	250	1207
VOE 13965483	321	150	221
VOE 13965483	823	250	937
VOE 13965540	371	1850	389
VOE 13965556	874	110	1105
VOE 13965556	874	120	1109
VOE 13965558	261	250	157
VOE 13965558	420	150	561
VOE 13965593	371	2100	407
VOE 13965593	371	2150	411
VOE 13965664	860	250	1043
VOE 13965768	914	250	1283
VOE 13965768	914	250	1281
VOE 13965768	945	475	1371
VOE 13965768	945	485	1373
VOE 13966143	434	200	605
VOE 13966143	434	250	609
VOE 13966145	911	100	1199
VOE 13966146	911	400	1221
VOE 13966357	992	100	1391
VOE 13966360	911	250	1207
VOE 13966360	911	250	1207
VOE 13966364	916	100	1297
VOE 13966366	451	100	613
VOE 13966369	911	250	1207
VOE 13966807	371	700	317
VOE 13966807	372	100	469
VOE 13966807	372	120	473
VOE 13966807	372	120	473
VOE 13966851	945	550	1381
VOE 13967752	527	100	705
VOE 13967752	527	100	705

Part No	Group	Sect	Page
VOE 13967752	527	100	705
VOE 13967752	914	100	1273
VOE 13967752	916	100	1297
VOE 13967752	916	100	1295
VOE 13967934	362	150	253
VOE 13967934	362	200	255
VOE 13968302	436	100	611
VOE 13968436	818	100	917
VOE 13968436	945	125	1341
VOE 13968436	945	150	1345
VOE 13968436	945	200	1347
VOE 13968561	420	50	551
VOE 13968561	421	200	575
VOE 13968610	460	100	621
VOE 13968614	421	200	575
VOE 13968904	810	200	913
VOE 13969011	212	100	61
VOE 13969011	235	200	121
VOE 13969011	235	200	121
VOE 13969011	461	100	629
VOE 13969011	463	100	641
VOE 13969160	371	1550	375
VOE 13969160	371	2500	445
VOE 13969160	371	2550	447
VOE 13969160	371	2575	451
VOE 13969160	372	150	481
VOE 13969160	390	200	527
VOE 13969162	371	1350	361
VOE 13969162	371	1550	375
VOE 13969162	371	2500	445
VOE 13969162	371	2550	447
VOE 13969162	371	2550	447
VOE 13969162	371	2575	451
VOE 13969162	371	2575	451
VOE 13969162	372	150	481
VOE 13969516	353	100	245

Part No	Group	Sect	Page
VOE 13969516	353	200	249
VOE 13969516	371	1950	393
VOE 13969516	371	1975	397
VOE 13969516	660	200	853
VOE 13969516	660	250	855
VOE 13969516	945	450	1367
VOE 13969516	945	475	1371
VOE 13969516	945	485	1373
VOE 13970948	434	100	599
VOE 13970948	434	200	603
VOE 13970948	434	200	603
VOE 13970948	434	200	603
VOE 13970948	434	250	607
VOE 13970948	434	250	607
VOE 13970948	434	250	607
VOE 13970957	434	150	601
VOE 13970959	896	200	1163
VOE 13970970	924	100	1333
VOE 13970970	924	150	1335
VOE 13970989	420	100	557
VOE 13971019	252	100	127
VOE 13971019	252	110	129
VOE 13971080	914	250	1281
VOE 13971080	914	250	1283
VOE 13971080	914	250	1281
VOE 13971095	352	150	239
VOE 13971095	352	250	241
VOE 13971095	352	300	243
VOE 13971095	353	150	247
VOE 13971095	371	1600	377
VOE 13971095	810	150	909
VOE 13971095	810	210	915
VOE 13971095	837	300	981
VOE 13971095	914	200	1277
VOE 13971095	916	350	1319
VOE 13971095	916	400	1323

Part No	Group	Sect	Page
VOE 13971096	740	100	889
VOE 13971097	992	100	1391
VOE 13971098	233	300	99
VOE 13971098	263	200	179
VOE 13971098	321	100	219
VOE 13971098	527	100	705
VOE 13971098	527	200	707
VOE 13971098	660	100	849
VOE 13971098	711	100	863
VOE 13971098	821	150	923
VOE 13971098	827	100	955
VOE 13971098	827	250	961
VOE 13971098	852	110	1011
VOE 13971098	852	110	1011
VOE 13971098	852	110	1011
VOE 13971098	860	200	1041
VOE 13971098	860	250	1043
VOE 13971098	860	250	1043
VOE 13971098	872	300	1067
VOE 13971098	872	450	1093
VOE 13971098	874	150	1111
VOE 13971098	874	160	1113
VOE 13971098	881	100	1123
VOE 13971098	882	550	1149
VOE 13971098	911	250	1209
VOE 13971098	911	500	1225
VOE 13971098	945	400	1361
VOE 13971098	945	405	1363
VOE 13971098	993	350	1423
VOE 13971098	993	450	1431
VOE 13974079	913	150	1263
VOE 13974079	913	200	1267
VOE 13974079	913	250	1269
VOE 13974302	716	100	887
VOE 13974682	256	300	145
VOE 13974682	256	300	145

Part No	Group	Sect	Page
VOE 13974682	371	1950	393
VOE 13974682	371	1975	397
VOE 13974682	715	350	877
VOE 13974682	826	150	949
VOE 13974682	992	100	1391
VOE 13975269	235	100	115
VOE 13975980	914	400	1285
VOE 13976109	420	50	553
VOE 13976109	420	50	551
VOE 13976109	421	100	571
VOE 13976109	434	200	605
VOE 13976109	460	100	623
VOE 13976479	882	250	1135
VOE 13976479	914	150	1275
VOE 13976739	371	1050	341
VOE 13976739	371	2400	439
VOE 13976739	371	400	299
VOE 13976739	371	600	311
VOE 13977600	263	100	167
VOE 13977600	371	2450	441
VOE 13977600	371	2450	441
VOE 13977600	371	450	301
VOE 13977600	371	600	309
VOE 13977600	371	700	317
VOE 13977600	873	100	1097
VOE 13977600	911	600	1233
VOE 13977628	882	400	1139
VOE 13977628	882	550	1145
VOE 13977628	882	600	1151
VOE 13977632	825	150	943
VOE 13977632	826	200	951
VOE 13979275	461	150	633
VOE 13979275	463	150	643
VOE 13980100	460	100	621
VOE 13980476	261	250	157
VOE 13980476	522	150	677

Part No	Group	Sect	Page
VOE 14013067	468	150	649
VOE 14013070	916	350	1321
VOE 14013070	916	400	1325
VOE 14013072	522	200	679
VOE 14013072	522	200	679
VOE 14016673	234	100	105
VOE 14016673	371	1000	339
VOE 14016673	371	1500	369
VOE 14016673	371	1525	373
VOE 14016673	371	1550	375
VOE 14016673	371	2575	451
VOE 14016673	371	950	331
VOE 14016673	390	110	519
VOE 14016673	390	200	527
VOE 14016673	468	150	649
VOE 14016673	522	150	675
VOE 14016673	522	150	675
VOE 14016673	523	100	689
VOE 14016673	872	350	1075
VOE 14016673	911	300	1211
VOE 14016673	911	450	1223
VOE 14016673	916	300	1313
VOE 14016673	916	500	1329
VOE 14025152	896	300	1167
VOE 14025792	837	200	977
VOE 14042936	261	300	161
VOE 14048189	911	250	1209
VOE 14048189	911	250	1207
VOE 14048189	911	250	1207
VOE 14048189	911	500	1225
VOE 14048189	911	550	1229
VOE 14211217	313	100	215
VOE 14211856	263	100	167
VOE 14211856	420	150	563
VOE 14211856	468	150	649
VOE 14211856	468	150	651

NUMERICAL INDEX
RÉPERTOIRE DE NUMÉROS
NUMMERNREGISTER

INDICE DE NÚMERO
NUMMERREGISTER

Part No	Group	Sect	Page
VOE 14211856	468	150	649
VOE 14211856	468	150	649
VOE 14211856	468	150	649
VOE 14211856	522	200	681
VOE 14211856	522	200	679
VOE 14211856	522	225	683
VOE 14211856	522	225	683
VOE 14211856	523	150	693
VOE 14211856	523	150	693
VOE 14211856	523	250	699
VOE 14211856	527	100	705
VOE 14211856	551	100	709
VOE 14211856	551	100	711
VOE 14211856	551	100	709
VOE 14211856	645	200	821
VOE 14211856	645	200	819
VOE 14211856	645	200	821
VOE 14211856	647	100	839
VOE 14211856	647	100	837
VOE 14211856	647	125	843
VOE 14211856	911	300	1213
VOE 14211856	911	300	1211
VOE 14211856	911	300	1213
VOE 14211856	911	300	1213
VOE 14211856	911	300	1213
VOE 14211856	914	100	1273
VOE 14211856	914	100	1273
VOE 14211856	914	100	1271
VOE 14211856	914	100	1273
VOE 14211856	914	200	1277
VOE 14211856	914	200	1277
VOE 14211856	916	300	1315
VOE 14211856	916	300	1315
VOE 14211857	522	200	679
VOE 14211858	645	150	811
VOE 14211858	645	150	809

Part No	Group	Sect	Page
VOE 14211858	645	150	809
VOE 14211858	647	100	837
VOE 14211858	647	125	841
VOE 14211859	523	150	691
VOE 14211859	645	100	807
VOE 14211859	645	100	805
VOE 14211859	645	100	805
VOE 14211859	645	100	805
VOE 14211859	916	100	1297
VOE 14211859	916	125	1301
VOE 14211859	916	135	1303
VOE 14211863	263	100	165
VOE 14211863	263	100	165
VOE 14211863	263	150	171
VOE 14211863	263	150	171
VOE 14211863	263	175	175
VOE 14211863	263	175	175
VOE 14211863	263	175	175
VOE 14211863	522	100	669
VOE 14211863	522	100	671
VOE 14211863	523	150	693
VOE 14211863	647	100	837
VOE 14211863	647	100	837
VOE 14211863	911	350	1219
VOE 14211863	911	600	1233
VOE 14211864	523	150	691
VOE 14211864	645	100	807
VOE 14211864	647	100	837
VOE 14211864	647	125	841
VOE 14211864	911	350	1217
VOE 14213026	371	1000	337
VOE 14213026	371	1525	373
VOE 14213026	390	110	519
VOE 14213026	398	100	539
VOE 14213026	398	200	541
VOE 14213026	872	350	1075

Part No	Group	Sect	Page
VOE 14213266	235	100	115
VOE 14213266	235	100	115
VOE 14213676	235	100	115
VOE 14213676	235	100	115
VOE 14213676	263	100	167
VOE 14213676	263	150	173
VOE 14213676	420	150	563
VOE 14213676	468	150	651
VOE 14213676	522	100	669
VOE 14213676	647	100	839
VOE 14213676	647	125	843
VOE 14213676	911	350	1217
VOE 14213676	911	350	1217
VOE 14213676	914	100	1271
VOE 14213676	916	100	1297
VOE 14213676	916	125	1301
VOE 14213676	916	135	1305
VOE 14236931	911	250	1207
VOE 14236931	911	250	1207
VOE 14236931	911	500	1225
VOE 14236931	911	550	1229
VOE 14264044	261	100	151
VOE 14264045	261	100	151
VOE 14267351	371	400	299
VOE 14267351	371	550	305
VOE 14267351	371	650	313
VOE 14340330	371	2400	439
VOE 14340330	371	400	299
VOE 14340330	371	550	305
VOE 14340767	256	100	135
VOE 14342769	256	100	135
VOE 14342769	256	200	139
VOE 14342769	256	300	145
VOE 14345423	263	100	167
VOE 14345423	420	150	563
VOE 14345423	468	150	649

Part No	Group	Sect	Page
VOE 14345423	468	150	649
VOE 14345423	522	200	679
VOE 14345423	522	200	681
VOE 14345423	522	225	683
VOE 14345423	522	225	683
VOE 14345423	523	150	693
VOE 14345423	523	150	693
VOE 14345423	523	250	699
VOE 14345423	551	100	709
VOE 14345423	551	100	711
VOE 14345423	551	100	709
VOE 14345423	645	225	823
VOE 14345423	911	350	1217
VOE 14345423	914	100	1273
VOE 14345423	914	100	1273
VOE 14345423	914	100	1271
VOE 14345423	914	100	1273
VOE 14345423	914	200	1277
VOE 14345423	914	200	1277
VOE 14345423	916	300	1315
VOE 14346256	321	150	221
VOE 14346322	371	2260	423
VOE 14346322	371	300	289
VOE 14346331	371	2400	437
VOE 14346331	371	300	289
VOE 14346331	371	550	305
VOE 14346331	371	650	313
VOE 14370760	352	150	239
VOE 14370760	371	1600	377
VOE 14370760	371	500	303
VOE 14370760	371	650	315
VOE 14370761	352	300	243
VOE 14370761	353	150	247
VOE 14370761	362	300	259
VOE 14370761	371	1600	377
VOE 14370881	362	300	259

Part No	Group	Sect	Page
VOE 14370881	371	1600	377
VOE 14370881	371	2550	447
VOE 14371536	371	550	305
VOE 14508629	363	100	261
VOE 14508639	363	100	261
VOE 14508639	363	150	263
VOE 14508639	881	100	1123
VOE 14513672	256	150	137
VOE 14514330	380	250	495
VOE 14514330	386	150	513
VOE 14514330	882	100	1129
VOE 14526798	897	100	1169
VOE 14526798	897	300	1179
VOE 14531179	897	100	1171
VOE 14531179	897	300	1179
VOE 14531179	897	350	1183
VOE 14542410	380	155	489
VOE 14549791	261	150	153
VOE 14577651	874	150	1111
VOE 14587612	380	155	491
VOE 14592319	371	1950	395
VOE 14592319	371	1975	399
VOE 14616298	897	100	1171
VOE 14616298	897	300	1181
VOE 14620497	872	450	1093
VOE 14620498	872	450	1093
VOE 14620500	872	450	1093
VOE 14626782	874	150	1111
VOE 14626782	874	160	1113
VOE 14634545	398	100	539
VOE 14634545	398	200	541
VOE 14646439	334	150	233
VOE 15000461	831	100	965
VOE 15001681	874	250	1117
VOE 15001691	872	125	1051
VOE 15001907	945	125	1339

Part No	Group	Sect	Page	Part No	Group	Sect	Page	Part No	Group	Sect	Page	Part No	Group	Sect	Page	Part No	Group	Sect	Page
VOE 15001907	945	200	1347	VOE 15011079	945	200	1347	VOE 15016222	912	150	1241	VOE 15019457	912	200	1245	VOE 15029609	371	1525	371
VOE 15001955	837	250	979	VOE 15011483	210	50	53	VOE 15016222	912	175	1243	VOE 15019770	371	2150	411	VOE 15031727	371	300	289
VOE 15002113	872	125	1051	VOE 15011490	210	50	53	VOE 15016222	912	200	1245	VOE 15019897	371	2250	419	VOE 15031730	874	100	1099
VOE 15002231	872	125	1051	VOE 15011845	516	150	663	VOE 15016222	912	225	1249	VOE 15019993	882	250	1135	VOE 15031730	874	100	1101
VOE 15003234	371	1550	375	VOE 15011845	517	150	667	VOE 15016595	992	100	1391	VOE 15020249	882	400	1139	VOE 15031890	523	250	699
VOE 15006868	897	150	1173	VOE 15011966	897	300	1181	VOE 15016962	912	150	1241	VOE 15020249	882	550	1145	VOE 15032411	876	100	1121
VOE 15006868	897	350	1185	VOE 15012075	882	100	1129	VOE 15016962	912	175	1243	VOE 15020388	882	550	1149	VOE 15032695	256	300	145
VOE 15007593	882	600	1151	VOE 15012075	882	100	1129	VOE 15016962	912	200	1245	VOE 15020876	837	250	979	VOE 15032728	821	100	919
VOE 15007593	882	650	1155	VOE 15012292	421	500	593	VOE 15016962	912	225	1249	VOE 15020876	860	350	1047	VOE 15032730	371	280	287
VOE 15007747	837	250	979	VOE 15013674	371	1500	369	VOE 15017192	421	350	587	VOE 15020877	837	250	979	VOE 15034109	823	350	939
VOE 15007855	371	950	333	VOE 15013674	371	1525	371	VOE 15017294	421	350	585	VOE 15020877	860	350	1047	VOE 15034479	852	300	1027
VOE 15007855	386	150	511	VOE 15013708	371	550	305	VOE 15017330	992	100	1391	VOE 15020924	771	100	891	VOE 15034479	852	325	1029
VOE 15008405	882	550	1149	VOE 15014101	882	300	1137	VOE 15017373	421	250	579	VOE 15021122	235	100	115	VOE 15034479	852	400	1035
VOE 15008405	882	600	1153	VOE 15014411	380	155	489	VOE 15017373	421	300	583	VOE 15021127	371	1500	367	VOE 15034972	421	100	569
VOE 15008405	882	600	1153	VOE 15014417	371	1325	357	VOE 15017386	421	250	581	VOE 15021127	882	400	1139	VOE 15036352	945	700	1389
VOE 15008405	882	650	1157	VOE 15014658	882	150	1131	VOE 15017386	421	300	583	VOE 15021166	771	100	891	VOE 15036855	911	500	1227
VOE 15008405	882	650	1157	VOE 15015297	882	100	1129	VOE 15017482	992	100	1391	VOE 15021166	771	200	893	VOE 15037222	911	500	1227
VOE 15008597	371	1250	351	VOE 15015301	380	155	489	VOE 15017498	992	100	1391	VOE 15021338	771	100	891	VOE 15037233	911	500	1225
VOE 15009205	874	100	1099	VOE 15015381	912	150	1241	VOE 15017996	992	100	1391	VOE 15021450	380	100	485	VOE 15037296	911	500	1227
VOE 15009220	874	110	1105	VOE 15015381	912	200	1245	VOE 15018289	715	400	879	VOE 15021451	380	100	487	VOE 15037296	911	500	1227
VOE 15009220	874	120	1109	VOE 15015411	912	150	1241	VOE 15018433	371	1200	347	VOE 15021452	371	1200	349	VOE 15037302	911	500	1225
VOE 15009616	911	400	1221	VOE 15015430	912	200	1245	VOE 15018703	371	850	323	VOE 15021452	371	2100	407	VOE 15037312	911	500	1225
VOE 15010225	516	150	663	VOE 15015434	912	200	1245	VOE 15018705	371	1100	343	VOE 15021452	371	2150	411	VOE 15037326	911	500	1225
VOE 15010225	517	150	667	VOE 15015542	912	150	1241	VOE 15018707	371	2100	407	VOE 15021452	371	2300	425	VOE 15037338	911	500	1225
VOE 15010248	371	2050	405	VOE 15015542	912	200	1245	VOE 15018707	371	2150	411	VOE 15021452	371	2350	429	VOE 15037345	911	500	1225
VOE 15010278	234	150	113	VOE 15015551	912	150	1241	VOE 15018796	371	2100	407	VOE 15021452	371	2375	433	VOE 15037361	911	550	1229
VOE 15010278	386	150	507	VOE 15015551	912	200	1245	VOE 15019077	371	1500	367	VOE 15021479	912	300	1255	VOE 15037405	916	100	1295
VOE 15010283	715	700	885	VOE 15015567	841	250	987	VOE 15019079	371	1300	353	VOE 15021902	352	300	243	VOE 15037808	851	100	999
VOE 15010283	837	100	973	VOE 15015692	851	100	999	VOE 15019079	371	800	321	VOE 15021902	810	150	909	VOE 15037910	911	550	1229
VOE 15010380	715	700	885	VOE 15015740	911	100	1199	VOE 15019079	371	950	331	VOE 15021902	810	210	915	VOE 15037915	916	100	1295
VOE 15010424	516	150	663	VOE 15015740	911	150	1201	VOE 15019079	371	950	331	VOE 15021927	823	350	939	VOE 15037921	911	500	1225
VOE 15010424	517	150	667	VOE 15015900	912	100	1239	VOE 15019080	371	800	321	VOE 15021956	823	350	939	VOE 15037952	911	550	1229
VOE 15010599	831	150	967	VOE 15015900	912	175	1243	VOE 15019080	371	950	331	VOE 15024190	860	150	1039	VOE 15038213	831	150	967
VOE 15010599	831	150	967	VOE 15015919	912	175	1243	VOE 15019082	371	1300	353	VOE 15025353	911	700	1237	VOE 15038826	371	2350	429
VOE 15010653	363	150	263	VOE 15015924	912	225	1249	VOE 15019446	371	850	327	VOE 15029402	837	300	981	VOE 15038826	371	2375	433
VOE 15011079	945	125	1339	VOE 15015925	912	225	1249	VOE 15019456	912	200	1245	VOE 15029609	371	1500	367	VOE 15038826	386	150	515

NUMERICAL INDEX
RÉPERTOIRE DE NUMÉROS
NUMMERNREGISTER

INDICE DE NÚMERO
NUMMERREGISTER

Part No	Group	Sect	Page
VOE 15041562	363	200	265
VOE 15041830	897	150	1173
VOE 15041830	897	350	1183
VOE 15041831	897	150	1173
VOE 15041831	897	350	1183
VOE 15041833	897	150	1173
VOE 15041833	897	350	1183
VOE 15041834	897	150	1173
VOE 15041834	897	350	1183
VOE 15042557	874	250	1117
VOE 15043488	715	700	885
VOE 15043493	715	700	885
VOE 15043634	371	2025	403
VOE 15043714	837	200	977
VOE 15043714	837	200	977
VOE 15043728	913	150	1263
VOE 15044524	913	150	1263
VOE 15045511	916	100	1295
VOE 15045511	916	125	1299
VOE 15045511	916	135	1303
VOE 15045551	234	150	113
VOE 15045690	525	150	703
VOE 15045911	916	100	1295
VOE 15045911	916	125	1299
VOE 15045911	916	135	1303
VOE 15046972	882	300	1137
VOE 15047153	380	100	485
VOE 15047792	993	300	1419
VOE 15048183	386	150	511
VOE 15048183	434	200	605
VOE 15048183	434	250	609
VOE 15048315	897	100	1171
VOE 15048695	897	100	1169
VOE 15048695	897	300	1179
VOE 15048799	234	100	103
VOE 15048941	372	150	477
VOE 15048941	372	150	477
VOE 15048941	386	100	501
VOE 15052460	380	100	485
VOE 15052786	872	150	1057
VOE 15052786	872	175	1059
VOE 15053410	874	200	1115
VOE 15053413	874	200	1115
VOE 15053831	843	100	991
VOE 15053831	843	100	991
VOE 15053915	843	100	991
VOE 15054424	872	350	1071
VOE 15054424	872	375	1081
VOE 15054452	872	300	1067
VOE 15054452	872	300	1067
VOE 15054452	872	450	1093
VOE 15054683	451	100	613
VOE 15054849	852	350	1031
VOE 15054849	852	375	1033
VOE 15056319	831	150	969
VOE 15056319	831	250	971
VOE 15056319	843	100	991
VOE 15056797	645	150	809
VOE 15056797	645	175	813
VOE 15056798	523	250	697
VOE 15056798	645	150	809
VOE 15056798	645	175	815
VOE 15056798	645	175	815
VOE 15056799	645	150	811
VOE 15056800	645	150	811
VOE 15056800	645	150	809
VOE 15056800	645	175	817
VOE 15057390	916	150	1307
VOE 15057393	916	150	1307
VOE 15057708	235	150	119
VOE 15058102	874	250	1117
VOE 15058542	852	110	1011
VOE 15059394	831	100	965
VOE 15059394	831	150	967
VOE 15059743	860	250	1043
VOE 15059798	860	250	1043
VOE 15059809	860	350	1047
VOE 15059815	860	350	1047
VOE 15060083	860	350	1047
VOE 15060343	831	250	971
VOE 15060345	843	150	995
VOE 15060345	843	175	997
VOE 15060428	234	100	107
VOE 15060428	234	100	107
VOE 15061172	914	200	1277
VOE 15061173	914	200	1277
VOE 15061260	872	275	1065
VOE 15061623	872	125	1053
VOE 15061644	872	125	1051
VOE 15062173	872	125	1051
VOE 15063273	852	110	1011
VOE 15063273	852	410	1037
VOE 15063541	321	100	219
VOE 15063767	551	200	713
VOE 15063767	551	300	715
VOE 15065557	852	300	1027
VOE 15065557	852	325	1029
VOE 15066413	362	300	259
VOE 15066413	362	300	259
VOE 15066984	421	550	597
VOE 15066984	421	550	597
VOE 15066984	421	550	597
VOE 15066986	234	110	109
VOE 15066986	234	150	113
VOE 15066986	234	150	113
VOE 15067533	321	200	223
VOE 15068556	823	250	935
VOE 15068575	823	150	931
VOE 15069329	421	350	585
VOE 15069332	421	250	579
VOE 15069332	421	300	583
VOE 15072231	645	500	833
VOE 15073116	872	350	1071
VOE 15073116	872	375	1081
VOE 15073133	872	350	1071
VOE 15073133	872	375	1081
VOE 15073278	872	350	1075
VOE 15073310	872	375	1081
VOE 15073313	872	375	1081
VOE 15073580	352	300	243
VOE 15073801	872	350	1073
VOE 15073801	872	375	1081
VOE 15073805	872	350	1073
VOE 15073815	872	350	1071
VOE 15073815	872	375	1081
VOE 15073817	872	350	1071
VOE 15073817	872	375	1081
VOE 15073819	872	350	1071
VOE 15073819	872	375	1081
VOE 15073820	872	350	1071
VOE 15073820	872	375	1081
VOE 15073822	872	350	1071
VOE 15073822	872	375	1081
VOE 15074185	872	350	1073
VOE 15074202	421	350	585
VOE 15074372	872	150	1057
VOE 15074710	881	100	1123
VOE 15075801	872	350	1073
VOE 15075801	872	375	1081
VOE 15075803	872	350	1073
VOE 15075803	872	375	1081
VOE 15075805	872	350	1073
VOE 15075807	872	350	1073
VOE 15075807	872	375	1081
VOE 15075808	872	350	1073
VOE 15076813	872	350	1073
VOE 15076813	872	375	1081
VOE 15078037	421	250	579
VOE 15078043	421	300	583
VOE 15078048	421	250	579
VOE 15078065	421	300	583
VOE 15078709	263	400	187
VOE 15079052	874	100	1099
VOE 15079052	874	110	1103
VOE 15079052	874	120	1107
VOE 15079149	881	100	1125
VOE 15079149	881	100	1125
VOE 15079525	913	150	1263
VOE 15079714	843	100	991
VOE 15079714	843	100	991
VOE 15079714	843	100	991
VOE 15080063	371	1000	337
VOE 15080063	371	1000	337
VOE 15080063	872	350	1075
VOE 15080401	882	150	1131
VOE 15080974	372	150	477
VOE 15080974	372	150	477
VOE 15081188	372	150	477
VOE 15081227	882	150	1131
VOE 15081857	882	150	1131
VOE 15082000	992	250	1401
VOE 15082000	992	250	1403
VOE 15082000	992	250	1401
VOE 15082000	992	250	1401
VOE 15082000	992	250	1401
VOE 15082000	992	250	1401
VOE 15082068	872	175	1059
VOE 15082543	810	150	909
VOE 15082715	993	800	1447
VOE 15082715	993	850	1449

Part No	Group	Sect	Page	Part No	Group	Sect	Page	Part No	Group	Sect	Page	Part No	Group	Sect	Page	Part No	Group	Sect	Page
VOE 15082740	993	800	1447	VOE 15085421	451	200	617	VOE 15095844	641	160	801	VOE 15107357	913	170	1265	VOE 15122305	463	100	637
VOE 15082740	993	850	1449	VOE 15085423	451	150	615	VOE 15096514	945	410	1365	VOE 15107881	461	100	627	VOE 15122323	461	100	627
VOE 15082742	874	110	1103	VOE 15087248	837	200	977	VOE 15096514	945	625	1385	VOE 15107881	463	100	637	VOE 15122323	463	100	637
VOE 15082742	874	120	1107	VOE 15087248	837	200	977	VOE 15096514	945	650	1387	VOE 15108324	992	250	1401	VOE 15123237	390	100	517
VOE 15082742	874	150	1111	VOE 15087778	371	1500	367	VOE 15098233	261	250	157	VOE 15108324	992	250	1401	VOE 15123293	390	100	517
VOE 15082742	874	160	1113	VOE 15087778	882	400	1139	VOE 15099386	645	100	807	VOE 15108324	992	250	1401	VOE 15123293	390	200	527
VOE 15082745	993	800	1447	VOE 15087956	882	400	1139	VOE 15099884	645	175	815	VOE 15108324	992	250	1403	VOE 15123520	872	175	1059
VOE 15082776	993	800	1447	VOE 15087956	882	500	1143	VOE 15099884	660	100	849	VOE 15108324	992	250	1401	VOE 15123520	872	175	1059
VOE 15082776	993	900	1451	VOE 15088062	551	300	715	VOE 15099884	660	100	849	VOE 15108822	645	100	805	VOE 15124198	841	300	989
VOE 15082780	993	800	1447	VOE 15088068	551	300	715	VOE 15100027	371	2200	415	VOE 15111485	872	350	1075	VOE 15124244	945	500	1377
VOE 15082780	993	900	1451	VOE 15088073	551	300	715	VOE 15100027	386	100	503	VOE 15111485	872	360	1077	VOE 15126327	992	400	1409
VOE 15082784	993	800	1447	VOE 15088077	551	300	715	VOE 15100027	386	100	503	VOE 15111485	872	370	1079	VOE 15126372	371	2600	455
VOE 15082784	993	850	1449	VOE 15088143	841	250	985	VOE 15100027	386	100	503	VOE 15111485	872	375	1083	VOE 15126559	992	300	1405
VOE 15082785	993	800	1447	VOE 15088487	872	350	1075	VOE 15100027	386	100	503	VOE 15111485	872	400	1087	VOE 15127343	263	250	181
VOE 15082785	993	850	1449	VOE 15088487	872	375	1081	VOE 15100027	914	250	1281	VOE 15111485	872	410	1091	VOE 15127929	252	200	131
VOE 15082793	993	800	1447	VOE 15088668	914	200	1277	VOE 15100424	645	175	813	VOE 15111561	872	450	1095	VOE 15128023	252	200	131
VOE 15082793	993	850	1449	VOE 15089068	882	550	1145	VOE 15100424	645	175	813	VOE 15112161	872	275	1065	VOE 15128146	252	200	131
VOE 15082799	993	800	1447	VOE 15089273	913	150	1263	VOE 15100641	821	100	919	VOE 15112242	872	275	1065	VOE 15128155	252	200	131
VOE 15082802	993	800	1447	VOE 15089288	874	100	1099	VOE 15100749	233	300	99	VOE 15112296	421	100	569	VOE 15128278	645	200	819
VOE 15082803	993	800	1447	VOE 15089288	874	110	1103	VOE 15102502	823	350	939	VOE 15112357	911	700	1237	VOE 15128278	911	650	1235
VOE 15082943	993	850	1449	VOE 15089288	874	120	1107	VOE 15103658	386	150	513	VOE 15112360	911	700	1237	VOE 15131108	252	200	131
VOE 15082943	993	900	1451	VOE 15090257	421	100	571	VOE 15103658	874	100	1101	VOE 15112460	913	150	1263	VOE 15131114	252	200	131
VOE 15082944	993	850	1449	VOE 15090261	421	100	571	VOE 15103658	874	110	1105	VOE 15112896	252	200	131	VOE 15133693	992	250	1401
VOE 15082949	993	850	1449	VOE 15090317	380	100	485	VOE 15103658	874	120	1109	VOE 15113689	645	175	813	VOE 15133710	992	250	1401
VOE 15082950	993	850	1449	VOE 15092682	912	300	1255	VOE 15103658	874	250	1119	VOE 15113967	645	500	833	VOE 15133715	992	250	1401
VOE 15082954	993	850	1449	VOE 15092744	371	1500	367	VOE 15104274	810	150	911	VOE 15114016	645	500	833	VOE 15133725	992	250	1401
VOE 15082965	993	850	1449	VOE 15092744	371	1525	371	VOE 15104285	810	150	911	VOE 15115084	522	150	675	VOE 15133730	992	250	1401
VOE 15082967	993	850	1449	VOE 15092744	386	150	511	VOE 15104291	810	150	911	VOE 15115866	810	150	909	VOE 15133912	992	250	1401
VOE 15083398	912	200	1245	VOE 15093008	421	100	569	VOE 15104297	810	150	911	VOE 15116279	371	2250	419	VOE 15134478	872	175	1059
VOE 15083409	912	150	1241	VOE 15093008	421	100	569	VOE 15104354	434	200	603	VOE 15116279	371	2255	421	VOE 15134613	522	150	675
VOE 15083409	912	200	1245	VOE 15093095	872	300	1067	VOE 15105368	660	200	853	VOE 15116285	371	1500	367	VOE 15134834	992	300	1405
VOE 15084140	258	100	147	VOE 15093095	872	300	1067	VOE 15105368	660	250	855	VOE 15119187	380	100	485	VOE 15134840	992	300	1405
VOE 15084764	882	400	1139	VOE 15093095	872	450	1093	VOE 15105368	945	450	1367	VOE 15119389	831	150	967	VOE 15135160	645	400	829
VOE 15084764	882	550	1145	VOE 15093981	916	150	1307	VOE 15106044	660	200	853	VOE 15121169	371	1525	373	VOE 15135275	992	250	1401
VOE 15085419	451	100	613	VOE 15095844	380	100	485	VOE 15106044	660	250	855	VOE 15122255	390	100	517	VOE 15135278	992	250	1401
VOE 15085419	451	250	619	VOE 15095844	380	100	485	VOE 15106044	945	450	1367	VOE 15122255	390	200	527	VOE 15139155	393	200	535

NUMERICAL INDEX
RÉPERTOIRE DE NUMÉROS
NUMMERNREGISTER

INDICE DE NÚMERO
NUMMERREGISTER

Catalogue id	Group
20107	10
Issue	Page
20009015-H	750

Part No	Group	Sect	Page
VOE 15139489	421	250	581
VOE 15140184	525	150	703
VOE 15140510	837	150	975
VOE 15140510	860	350	1047
VOE 15141560	916	125	1299
VOE 15141560	916	135	1303
VOE 15142071	390	150	521
VOE 15142570	421	200	575
VOE 15142659	393	200	535
VOE 15143692	711	100	863
VOE 15143692	711	100	863
VOE 15143798	372	120	473
VOE 15144048	843	150	995
VOE 15144048	843	175	997
VOE 15144052	831	150	969
VOE 15144052	831	250	971
VOE 15144740	334	100	231
VOE 15144740	334	150	233
VOE 15144938	860	350	1047
VOE 15145434	914	600	1293
VOE 15145461	914	600	1293
VOE 15145730	371	2600	455
VOE 15146002	992	300	1405
VOE 15146225	913	200	1267
VOE 15146319	992	300	1405
VOE 15146389	371	2600	455
VOE 15146534	380	100	485
VOE 15146681	371	2600	455
VOE 15146783	916	135	1303
VOE 15146850	831	100	965
VOE 15146970	641	200	803
VOE 15146975	992	300	1405
VOE 15146994	992	300	1407
VOE 15147262	421	200	575
VOE 15147822	992	300	1407
VOE 15147877	916	350	1321
VOE 15147877	916	350	1321
VOE 15147877	916	500	1327
VOE 15147877	916	500	1327
VOE 15148433	860	350	1047
VOE 15148478	371	2600	455
VOE 15149017	851	100	999
VOE 15149324	992	300	1405
VOE 15149327	992	300	1405
VOE 15150010	372	100	469
VOE 15150285	421	250	579
VOE 15150387	371	1450	365
VOE 15150399	371	2400	439
VOE 15151320	371	2400	439
VOE 15151511	992	300	1407
VOE 15151617	992	300	1407
VOE 15152684	371	2600	455
VOE 15152961	390	150	523
VOE 15153088	660	250	855
VOE 15153090	660	250	855
VOE 15153091	660	250	855
VOE 15153124	261	100	151
VOE 15153124	386	150	511
VOE 15153124	386	150	509
VOE 15153124	386	150	507
VOE 15153124	386	150	511
VOE 15153124	421	450	591
VOE 15153124	460	100	623
VOE 15153124	461	100	631
VOE 15153124	463	100	641
VOE 15153432	992	300	1407
VOE 15154642	916	125	1299
VOE 15154642	916	135	1303
VOE 15154642	916	250	1311
VOE 15155712	390	150	521
VOE 15155712	390	175	525
VOE 15155940	380	250	495
VOE 15155940	380	300	497
VOE 15155956	380	250	495
VOE 15155979	390	150	521
VOE 15156906	421	350	585
VOE 15156906	421	350	585
VOE 15157017	872	300	1067
VOE 15157017	872	450	1093
VOE 15157412	912	175	1243
VOE 15157412	912	225	1249
VOE 15157519	860	350	1047
VOE 15158982	371	1400	363
VOE 15158982	993	100	1411
VOE 15159042	993	700	1441
VOE 15159042	993	710	1443
VOE 15159873	421	550	597
VOE 15159904	421	550	597
VOE 15159985	843	100	991
VOE 15160124	992	300	1405
VOE 15160131	992	300	1405
VOE 15160137	992	300	1405
VOE 15160143	992	300	1405
VOE 15160147	992	300	1405
VOE 15160273	371	2600	455
VOE 15160273	992	300	1407
VOE 15160275	371	2600	455
VOE 15160275	992	300	1407
VOE 15160600	527	100	705
VOE 15160602	911	250	1207
VOE 15160976	897	100	1171
VOE 15160976	897	300	1181
VOE 15161059	916	100	1297
VOE 15161059	916	125	1299
VOE 15161059	916	135	1303
VOE 15161174	912	250	1253
VOE 15161174	912	350	1257
VOE 15161370	371	2700	463
VOE 15161524	912	250	1253
VOE 15161524	912	350	1257
VOE 15161660	916	400	1325
VOE 15161660	916	400	1325
VOE 15161660	916	500	1327
VOE 15161660	916	500	1327
VOE 15162060	912	250	1253
VOE 15162060	912	350	1257
VOE 15162064	912	250	1253
VOE 15162085	912	250	1253
VOE 15162086	912	250	1253
VOE 15162886	831	150	967
VOE 15163004	992	300	1405
VOE 15163640	945	500	1379
VOE 15164094	810	150	909
VOE 15164240	945	475	1371
VOE 15164240	945	485	1373
VOE 15164283	390	150	521
VOE 15164333	334	100	231
VOE 15164333	334	150	233
VOE 15164642	881	100	1123
VOE 15165152	992	250	1401
VOE 15165205	912	175	1243
VOE 15165205	912	225	1249
VOE 15165282	912	175	1243
VOE 15165282	912	225	1249
VOE 15165285	912	175	1243
VOE 15165285	912	225	1249
VOE 15165300	912	175	1243
VOE 15165300	912	225	1249
VOE 15165339	912	175	1243
VOE 15165340	912	175	1243
VOE 15165341	912	175	1243
VOE 15165341	912	225	1249
VOE 15165342	912	175	1243
VOE 15165342	912	225	1249
VOE 15165401	912	175	1243
VOE 15165401	912	225	1249
VOE 15165436	912	225	1249
VOE 15165464	912	175	1243
VOE 15165602	912	225	1249
VOE 15165605	912	225	1249
VOE 15165610	912	225	1251
VOE 15165664	912	225	1249
VOE 15165977	912	400	1259
VOE 15165981	912	400	1259
VOE 15165988	912	400	1259
VOE 15166025	992	300	1405
VOE 15166036	912	400	1259
VOE 15166039	912	400	1259
VOE 15166040	912	400	1259
VOE 15166042	912	400	1259
VOE 15166071	371	2600	455
VOE 15166104	992	300	1407
VOE 15166131	827	100	955
VOE 15166266	992	300	1405
VOE 15166373	826	100	947
VOE 15166400	826	250	953
VOE 15166696	912	400	1259
VOE 15166830	851	100	1001
VOE 15166887	821	100	919
VOE 15166935	837	100	973
VOE 15167206	945	475	1371
VOE 15167216	945	125	1341
VOE 15167216	945	485	1373
VOE 15167265	945	475	1371
VOE 15167333	945	485	1373
VOE 15167335	945	485	1373
VOE 15167737	992	250	1401
VOE 15167739	992	250	1401
VOE 15167787	945	125	1341
VOE 15167787	945	475	1371

Part No	Group	Sect	Page
VOE 15167787	945	485	1373
VOE 15167865	992	250	1401
VOE 15167866	992	250	1401
VOE 15167919	992	300	1407
VOE 15168088	235	100	117
VOE 15168370	874	150	1111
VOE 15168370	874	160	1113
VOE 15168521	874	150	1111
VOE 15168521	874	160	1113
VOE 15168540	660	100	849
VOE 15168543	660	100	849
VOE 15169605	421	350	587
VOE 15169605	421	350	587
VOE 15169859	912	175	1243
VOE 15169859	912	225	1249
VOE 15169937	821	100	919
VOE 15170190	645	175	815
VOE 15170269	852	300	1027
VOE 15170269	852	325	1029
VOE 15170286	645	175	815
VOE 15170286	645	175	815
VOE 15170348	645	175	813
VOE 15170348	645	525	835
VOE 15170853	837	200	977
VOE 15171405	645	225	823
VOE 15172281	420	50	555
VOE 15172281	421	150	573
VOE 15172702	647	125	843
VOE 15173796	821	100	921
VOE 15173857	911	600	1233
VOE 15175456	363	100	261
VOE 15175525	872	450	1093
VOE 15175558	421	350	587
VOE 15175716	645	175	817
VOE 15175716	645	175	815
VOE 15175837	911	600	1233

Part No	Group	Sect	Page
VOE 15176437	924	100	1333
VOE 15176437	924	150	1335
VOE 15177227	872	450	1093
VOE 15177438	945	475	1371
VOE 15177438	945	485	1373
VOE 15177897	911	600	1233
VOE 15178407	711	100	863
VOE 15178804	993	1100	1459
VOE 15178828	992	300	1407
VOE 15178829	992	300	1405
VOE 15178899	993	1100	1459
VOE 15178901	993	1100	1459
VOE 15178905	993	800	1447
VOE 15178916	993	800	1447
VOE 15178924	993	850	1449
VOE 15178937	993	900	1451
VOE 15178944	993	900	1451
VOE 15179027	993	900	1451
VOE 15179030	993	900	1451
VOE 15179678	645	225	823
VOE 15179678	645	225	823
VOE 15180039	945	550	1381
VOE 15180040	371	2200	415
VOE 15180125	945	500	1377
VOE 15180596	371	850	323
VOE 15180716	398	100	539
VOE 15180716	398	100	539
VOE 15180716	398	200	541
VOE 15180716	398	200	541
VOE 15182085	421	250	579
VOE 15182085	421	300	583
VOE 15182111	872	450	1095
VOE 15183461	912	400	1259
VOE 15183468	912	400	1259
VOE 15183969	912	400	1259
VOE 15183971	912	400	1259

Part No	Group	Sect	Page
VOE 15184815	872	450	1095
VOE 15185043	872	450	1095
VOE 15185210	912	175	1243
VOE 15185210	912	225	1249
VOE 15185489	872	350	1071
VOE 15185489	872	375	1081
VOE 15185511	992	300	1405
VOE 15186016	263	150	171
VOE 15186016	263	175	175
VOE 15186068	771	100	891
VOE 15186565	852	130	1017
VOE 15186565	852	140	1019
VOE 15186567	852	200	1023
VOE 15186571	852	375	1033
VOE 15186579	852	300	1027
VOE 15186581	852	300	1027
VOE 15186685	421	250	581
VOE 15186685	421	250	581
VOE 15186892	371	100	277
VOE 15186994	852	150	1021
VOE 15186994	852	200	1023
VOE 15186994	852	350	1031
VOE 15186994	852	375	1033
VOE 15186995	852	140	1019
VOE 15186995	852	350	1031
VOE 15186995	852	375	1033
VOE 15186996	852	140	1019
VOE 15186996	852	350	1031
VOE 15186996	852	375	1033
VOE 1518748	852	140	1019
VOE 1518748	852	150	1021
VOE 1518748	852	200	1023
VOE 1518748	852	350	1031
VOE 1518748	852	375	1033
VOE 15187779	771	100	891
VOE 15188306	371	1500	369

Part No	Group	Sect	Page
VOE 15188306	371	1525	371
VOE 15190098	271	100	195
VOE 15190098	271	100	195
VOE 15190098	271	100	195
VOE 15190098	881	100	1123
VOE 15190104	371	850	323
VOE 15190412	363	100	261
VOE 15190478	363	100	261
VOE 15190546	256	300	143
VOE 15190563	256	300	143
VOE 15191648	912	250	1253
VOE 15191648	912	350	1257
VOE 15191649	916	135	1303
VOE 15191854	421	250	581
VOE 15192582	860	350	1047
VOE 15192583	860	350	1047
VOE 15192584	860	350	1047
VOE 15192646	421	350	585
VOE 15192853	434	250	609
VOE 15193569	851	150	1005
VOE 15193570	851	150	1005
VOE 15193640	851	150	1005
VOE 15193725	372	120	473
VOE 15193725	372	150	477
VOE 15193786	461	100	629
VOE 15194104	916	135	1303
VOE 15194310	461	150	633
VOE 15195265	916	150	1307
VOE 15195518	992	300	1407
VOE 15195518	992	300	1407
VOE 15195723	992	400	1409
VOE 15195727	992	400	1409
VOE 15195930	233	200	97
VOE 15195930	233	200	97
VOE 15195958	233	200	97
VOE 15195958	233	200	97

Part No	Group	Sect	Page
VOE 15196981	897	100	1171
VOE 15196981	897	300	1181
VOE 15197318	843	150	995
VOE 15197318	843	175	997
VOE 15197331	831	250	971
VOE 15197595	843	150	995
VOE 15197595	843	175	997
VOE 15197617	843	150	995
VOE 15197617	843	175	997
VOE 15197629	843	150	995
VOE 15197629	843	175	997
VOE 15197657	831	250	971
VOE 15197681	831	250	971
VOE 15197701	831	250	971
VOE 15197707	831	250	971
VOE 15199485	334	100	231
VOE 15199485	334	150	233
VOE 15199486	334	100	231
VOE 15199486	334	150	233
VOE 1522102	468	100	647
VOE 1522134	468	100	647
VOE 1522135	468	100	647
VOE 1522136	461	150	633
VOE 1522136	461	150	633
VOE 1522136	463	150	643
VOE 1522136	463	150	643
VOE 1522293	461	100	627
VOE 1522293	463	100	637
VOE 1522426	461	150	633
VOE 1522426	463	150	643
VOE 1522445	468	100	647
VOE 1523080	468	100	647
VOE 1523084	468	100	647
VOE 1523087	468	100	647
VOE 1523094	468	100	647
VOE 1523317	461	100	627

NUMERICAL INDEX
RÉPERTOIRE DE NUMÉROS
NUMMERNREGISTER

INDICE DE NÚMERO
NUMMERREGISTER

Catalogue id	Group
20107	10
Issue	Page
20009015-H	752

Part No	Group	Sect	Page
VOE 1523317	463	100	637
VOE 1523318	461	100	627
VOE 1523318	463	100	637
VOE 1523319	461	100	627
VOE 1523319	463	100	637
VOE 1523562	461	150	633
VOE 1523562	463	150	643
VOE 1524242	461	150	633
VOE 1524242	463	150	643
VOE 1524587	461	150	633
VOE 1524587	463	150	643
VOE 15402411	313	100	215
VOE 15407705	992	100	1391
VOE 15407711	992	100	1393
VOE 15410358	234	100	103
VOE 15410358	234	100	103
VOE 15410358	234	110	109
VOE 15411363	371	2650	459
VOE 15411365	371	2650	459
VOE 15411368	371	2650	459
VOE 15411370	914	600	1293
VOE 15411384	371	2700	465
VOE 15411384	914	600	1293
VOE 15411520	371	1525	373
VOE 15411521	371	2260	423
VOE 15411524	371	850	325
VOE 15411524	372	120	473
VOE 15411541	371	850	325
VOE 15411541	371	850	325
VOE 15411541	372	120	473
VOE 15411755	363	100	261
VOE 15411759	882	400	1139
VOE 1544736	256	100	135
VOE 1560463	945	125	1341
VOE 15655719	916	135	1303
VOE 15655719	916	200	1309
VOE 1578835	352	100	235
VOE 1578835	353	100	245
VOE 15800226	263	100	165
VOE 1582293	371	100	275
VOE 1586917	380	100	485
VOE 1588548	313	150	217
VOE 1588548	821	150	923
VOE 1588548	823	250	937
VOE 1588548	896	100	1161
VOE 1589502	380	100	487
VOE 1589502	881	100	1123
VOE 1594043	386	150	511
VOE 1594043	647	200	847
VOE 16010721	390	100	517
VOE 16013994	390	150	521
VOE 16027695	217	150	81
VOE 1613068	882	100	1129
VOE 1620582	371	550	305
VOE 16207444	897	150	1173
VOE 16207444	897	350	1185
VOE 16229310	872	350	1071
VOE 16232085	874	120	1109
VOE 16235278	874	110	1105
VOE 1624477	371	1250	351
VOE 1624477	371	1300	353
VOE 1624477	371	2400	439
VOE 1624477	371	300	289
VOE 1624477	371	500	303
VOE 1624477	371	650	313
VOE 1624477	371	950	331
VOE 1624613	252	100	127
VOE 1624613	252	110	129
VOE 1625880	321	200	223
VOE 16262073	872	400	1085
VOE 16262073	872	410	1089
VOE 16262089	872	400	1085
VOE 16262089	872	410	1089
VOE 16262119	872	400	1085
VOE 16262119	872	410	1089
VOE 16262136	872	400	1085
VOE 16262136	872	410	1089
VOE 16262162	872	350	1073
VOE 16262162	872	360	1077
VOE 16262162	872	370	1079
VOE 16262162	872	400	1085
VOE 16262162	872	410	1089
VOE 16263276	872	350	1073
VOE 16263276	872	360	1077
VOE 16263276	872	370	1079
VOE 16263286	872	350	1073
VOE 16263286	872	360	1077
VOE 16263286	872	370	1079
VOE 16263307	872	350	1073
VOE 16263307	872	360	1077
VOE 16263307	872	370	1079
VOE 16265422	390	110	519
VOE 16267063	882	450	1141
VOE 16268474	852	410	1037
VOE 16268478	852	100	1007
VOE 16268478	852	130	1017
VOE 16269274	872	400	1085
VOE 16269274	872	410	1089
VOE 16269277	872	350	1071
VOE 16269277	872	360	1077
VOE 16269277	872	370	1079
VOE 16269655	860	350	1047
VOE 16271018	872	350	1073
VOE 16271018	872	350	1073
VOE 16271018	872	360	1077
VOE 16271018	872	370	1079
VOE 16271018	872	375	1081
VOE 16271018	872	400	1085
VOE 16271018	872	410	1089
VOE 16271772	872	350	1073
VOE 16271772	872	400	1085
VOE 16271772	872	410	1089
VOE 1660609	945	475	1371
VOE 1660609	945	485	1373
VOE 16616601	660	250	855
VOE 16623298	945	410	1365
VOE 16623298	945	410	1365
VOE 16649180	872	275	1065
VOE 16652336	841	100	983
VOE 16652336	841	250	985
VOE 16654307	841	100	983
VOE 16654307	841	250	985
VOE 16668537	876	100	1121
VOE 16673941	874	110	1103
VOE 16673941	874	120	1107
VOE 16681638	874	110	1103
VOE 16681638	874	120	1107
VOE 16681896	823	200	933
VOE 16681896	823	200	933
VOE 16685267	641	110	795
VOE 16685676	641	120	797
VOE 16688136	872	400	1085
VOE 16688136	872	410	1089
VOE 16688256	872	350	1071
VOE 16688256	872	400	1085
VOE 16688256	872	410	1089
VOE 16688265	872	350	1073
VOE 16688265	872	360	1077
VOE 16688265	872	370	1079
VOE 16688265	872	400	1085
VOE 16688265	872	410	1089
VOE 16688268	872	350	1073
VOE 16688268	872	360	1077
VOE 16688268	872	370	1079
VOE 16688268	872	400	1085
VOE 16688268	872	410	1089
VOE 16688288	872	360	1077
VOE 16688288	872	370	1079
VOE 16688288	872	400	1085
VOE 16688288	872	410	1089
VOE 16688293	872	350	1073
VOE 16688293	872	360	1077
VOE 16688293	872	370	1079
VOE 16688293	872	400	1085
VOE 16688293	872	410	1089
VOE 16688296	872	350	1071
VOE 16688296	872	360	1077
VOE 16688296	872	370	1079
VOE 16688296	872	400	1085
VOE 16688296	872	410	1089
VOE 16688298	872	350	1071
VOE 16688298	872	360	1077
VOE 16688298	872	370	1079
VOE 16688298	872	400	1085
VOE 16688298	872	410	1089
VOE 16688303	872	400	1085
VOE 16688303	872	410	1089
VOE 16688307	380	250	495
VOE 16688307	386	150	513
VOE 16688307	386	150	513
VOE 16688307	872	275	1065
VOE 16688307	872	350	1075
VOE 16688307	872	400	1085
VOE 16688307	872	410	1089
VOE 16688307	874	250	1117
VOE 16688881	641	110	795
VOE 1675830	321	100	219
VOE 1676586	874	150	1111
VOE 16801645	945	475	1371
VOE 16804667	711	100	863

Part No	Group	Sect	Page	Part No	Group	Sect	Page	Part No	Group	Sect	Page	Part No	Group	Sect	Page	Part No	Group	Sect	Page
VOE 16804667	711	100	863	VOE 16855635	911	100	1199	VOE 17203589	852	325	1029	VOE 17217763	645	500	833	VOE 17229756	852	325	1029
VOE 16810021	837	300	981	VOE 16856346	321	150	221	VOE 17203903	235	100	117	VOE 17218693	645	525	835	VOE 17229759	852	325	1029
VOE 16810083	945	475	1371	VOE 16875631	740	100	889	VOE 17204355	321	100	219	VOE 17218694	645	525	835	VOE 17230559	945	500	1377
VOE 16810083	945	485	1373	VOE 16875632	740	100	889	VOE 17205110	924	100	1333	VOE 17218695	645	525	835	VOE 17230560	945	500	1377
VOE 16810095	945	475	1371	VOE 16880355	234	110	111	VOE 17205110	924	150	1335	VOE 17219864	913	100	1261	VOE 17230561	945	550	1381
VOE 16812428	993	300	1419	VOE 16881340	911	100	1199	VOE 17206205	371	850	323	VOE 17219864	913	170	1265	VOE 17230563	945	550	1381
VOE 16812875	371	2700	463	VOE 16882138	993	1200	1461	VOE 17206205	372	120	473	VOE 17220388	852	325	1029	VOE 17230740	334	100	231
VOE 16812875	386	150	513	VOE 16883312	371	2600	455	VOE 17207299	390	150	523	VOE 17221241	461	150	635	VOE 17230740	334	150	233
VOE 16812875	386	150	513	VOE 16885445	233	200	97	VOE 17207617	916	135	1303	VOE 17221241	463	150	645	VOE 17230740	334	150	233
VOE 16812875	945	400	1361	VOE 16885445	235	100	115	VOE 17208060	522	100	671	VOE 17221847	913	170	1265	VOE 17231493	882	550	1147
VOE 16812875	945	405	1363	VOE 16885445	235	100	115	VOE 17208060	522	100	671	VOE 17222542	371	500	303	VOE 17231505	993	710	1443
VOE 16813698	234	110	109	VOE 16888239	827	200	959	VOE 17208454	390	200	527	VOE 17222542	823	200	933	VOE 17231516	993	710	1443
VOE 16813698	234	150	113	VOE 16891310	217	150	81	VOE 17208795	852	375	1033	VOE 17222610	362	100	251	VOE 17231522	993	710	1443
VOE 16813698	234	150	113	VOE 16894635	252	110	129	VOE 17208799	852	375	1033	VOE 17222775	913	170	1265	VOE 17231567	872	350	1075
VOE 16814673	740	100	889	VOE 16900834	911	100	1199	VOE 17208802	852	375	1033	VOE 17223397	362	100	251	VOE 17231567	872	375	1083
VOE 16815790	945	405	1363	VOE 16900834	911	150	1201	VOE 17208804	852	375	1033	VOE 17224866	912	300	1255	VOE 17231567	872	400	1087
VOE 16817051	945	405	1363	VOE 16903667	874	110	1105	VOE 17208815	852	140	1019	VOE 17225202	645	175	817	VOE 17231612	993	710	1443
VOE 16817150	945	405	1363	VOE 16903667	874	120	1109	VOE 17208815	852	140	1019	VOE 17225202	645	175	815	VOE 17231621	993	710	1443
VOE 16817230	945	405	1363	VOE 1696529	852	140	1019	VOE 17208815	852	350	1031	VOE 17225202	645	300	827	VOE 17232309	916	200	1309
VOE 16819293	992	250	1401	VOE 1696529	852	150	1021	VOE 17208815	852	375	1033	VOE 17225331	334	100	231	VOE 17232309	916	200	1309
VOE 16820122	235	100	117	VOE 1696529	852	200	1023	VOE 17208816	852	350	1031	VOE 17225331	334	150	233	VOE 17232309	916	250	1311
VOE 16824539	826	100	947	VOE 1696529	852	350	1031	VOE 17208816	852	375	1033	VOE 17225331	334	150	233	VOE 17232334	916	250	1311
VOE 16825865	352	100	235	VOE 1696529	852	375	1033	VOE 17209469	390	200	527	VOE 17225345	911	250	1207	VOE 17232342	916	250	1311
VOE 16826237	827	100	955	VOE 1698183	321	200	223	VOE 17212272	390	200	527	VOE 17225545	872	375	1083	VOE 17232355	916	250	1311
VOE 16826253	827	100	955	VOE 17200499	463	100	639	VOE 17213148	872	360	1077	VOE 17226400	912	250	1253	VOE 17232362	916	250	1311
VOE 16826591	256	100	135	VOE 17200853	363	100	261	VOE 17213148	872	370	1079	VOE 17226400	912	350	1257	VOE 17232367	916	250	1311
VOE 16828285	645	250	825	VOE 17200853	363	100	261	VOE 17213148	872	410	1091	VOE 17227768	872	375	1081	VOE 17232368	916	250	1311
VOE 16831828	256	100	135	VOE 17200940	372	120	473	VOE 17213655	993	700	1441	VOE 17228562	872	350	1073	VOE 17232649	380	100	487
VOE 16835582	352	100	235	VOE 17201273	912	225	1251	VOE 17214200	924	100	1333	VOE 17228562	872	375	1081	VOE 17232788	434	250	609
VOE 16835953	352	100	235	VOE 17201798	380	100	487	VOE 17214200	924	150	1335	VOE 17228594	852	100	1007	VOE 17232837	390	110	519
VOE 16836464	352	100	235	VOE 17202021	386	150	513	VOE 17214635	916	135	1303	VOE 17228594	852	120	1015	VOE 17234368	390	175	525
VOE 16840105	715	450	881	VOE 17202021	911	150	1203	VOE 17214674	261	200	155	VOE 17228594	852	410	1037	VOE 17234411	872	175	1059
VOE 16840132	826	100	947	VOE 17202097	371	850	327	VOE 17215536	386	150	511	VOE 17229415	924	100	1333	VOE 17234796	810	150	911
VOE 16847062	818	100	917	VOE 17202132	551	100	709	VOE 17215536	551	100	709	VOE 17229415	924	150	1335	VOE 17235086	371	1525	371
VOE 16849868	945	485	1373	VOE 17203131	434	250	607	VOE 17216328	527	100	705	VOE 17229752	852	325	1029	VOE 17235093	371	1525	373
VOE 16853376	945	485	1373	VOE 17203588	852	325	1029	VOE 17216337	390	175	525	VOE 17229755	852	325	1029	VOE 17236616	372	100	469

NUMERICAL INDEX
RÉPERTOIRE DE NUMÉROS
NUMMERNREGISTER

INDICE DE NÚMERO
NUMMERREGISTER

Catalogue id	Group
20107	10
Issue	**Page**
20009015-H	754

Part No	Group	Sect	Page
VOE 17236616	372	120	473
VOE 17237714	371	850	323
VOE 17237714	372	120	473
VOE 17238339	911	500	1225
VOE 17238623	371	1525	371
VOE 17238623	882	400	1139
VOE 17239344	841	250	985
VOE 17239346	841	250	985
VOE 17240988	852	140	1019
VOE 17240991	852	140	1019
VOE 17240991	852	225	1025
VOE 17240991	852	375	1033
VOE 17240994	852	140	1019
VOE 17240994	852	225	1025
VOE 17240994	852	375	1033
VOE 17240999	371	950	331
VOE 17242311	810	210	915
VOE 17243329	851	100	999
VOE 17244189	371	1660	381
VOE 17246952	645	400	829
VOE 17247561	258	100	147
VOE 17248497	882	600	1153
VOE 17248497	882	650	1157
VOE 17248712	645	400	829
VOE 17248723	645	400	829
VOE 17248729	645	400	829
VOE 17248734	645	400	829
VOE 17249524	371	1330	359
VOE 17253413	945	500	1379
VOE 17253793	371	2600	455
VOE 17253817	945	550	1381
VOE 17258041	434	250	609
VOE 17258318	914	100	1271
VOE 17258321	527	200	707
VOE 17259808	882	100	1129
VOE 17259922	852	400	1035
VOE 17261177	371	2400	439
VOE 17261177	386	150	513
VOE 17261177	945	485	1373
VOE 17261185	371	2400	439
VOE 17261185	386	150	513
VOE 17261185	945	485	1373
VOE 17262199	911	500	1225
VOE 17262258	914	100	1273
VOE 17262258	914	100	1271
VOE 17262775	523	100	687
VOE 17262775	523	200	695
VOE 17270364	914	100	1271
VOE 17270707	527	200	707
VOE 17271141	386	150	511
VOE 17271141	527	100	705
VOE 17299995	258	100	147
VOE 17299995	258	100	147
VOE 17318286	645	300	827
VOE 17318294	945	500	1377
VOE 17323373	916	200	1309
VOE 17323373	916	200	1309
VOE 17323373	916	200	1309
VOE 17323373	916	250	1311
VOE 17323373	916	250	1311
VOE 17334405	843	150	995
VOE 17334405	843	175	997
VOE 17361807	522	100	669
VOE 17390316	371	1300	353
VOE 17395207	771	200	893
VOE 17398593	843	150	995
VOE 17398596	831	250	971
VOE 17401294	852	300	1027
VOE 17408468	852	410	1037
VOE 17409273	551	200	713
VOE 17410281	911	150	1201
VOE 17410282	911	150	1201
VOE 17410366	872	350	1073
VOE 17410366	872	360	1077
VOE 17410366	872	370	1079
VOE 17410366	872	375	1083
VOE 17410366	872	400	1087
VOE 17410366	872	410	1089
VOE 17410388	872	350	1073
VOE 17410388	872	360	1077
VOE 17410388	872	370	1079
VOE 17410388	872	375	1083
VOE 17410388	872	400	1087
VOE 17410388	872	410	1089
VOE 17413250	523	100	687
VOE 17413250	523	200	695
VOE 17414915	872	350	1075
VOE 17414915	872	360	1077
VOE 17414915	872	370	1079
VOE 17414915	872	400	1087
VOE 17414915	872	410	1089
VOE 17415251	371	600	309
VOE 17416725	380	100	487
VOE 17416725	641	160	801
VOE 17416824	380	100	485
VOE 17416942	371	2300	425
VOE 17416942	371	2300	425
VOE 17416942	371	2350	429
VOE 17416942	371	2350	429
VOE 17416942	371	2375	433
VOE 17416942	371	2375	433
VOE 17416942	386	150	515
VOE 17416942	386	150	513
VOE 17417756	852	400	1035
VOE 17417761	852	400	1035
VOE 17417767	852	400	1035
VOE 17417769	852	400	1035
VOE 17417772	852	400	1035
VOE 17417774	852	400	1035
VOE 17417778	852	400	1035
VOE 17417779	852	400	1035
VOE 17417781	852	400	1035
VOE 17417782	852	400	1035
VOE 17417783	852	400	1035
VOE 17417784	852	400	1035
VOE 17420366	916	200	1309
VOE 17420366	916	250	1311
VOE 17421171	461	100	627
VOE 17421171	463	100	637
VOE 17421664	852	410	1037
VOE 17422364	911	250	1207
VOE 17423385	911	250	1207
VOE 17424681	263	150	173
VOE 17424681	371	1750	385
VOE 17424980	641	110	795
VOE 17426597	371	2050	405
VOE 17428298	371	2050	405
VOE 17428521	263	350	185
VOE 17428535	263	350	185
VOE 17428537	263	350	185
VOE 17428948	872	350	1071
VOE 17428948	872	360	1077
VOE 17428948	872	370	1079
VOE 17428948	872	400	1085
VOE 17428948	872	410	1089
VOE 17429005	641	110	795
VOE 17429005	641	160	801
VOE 17429006	641	160	801
VOE 17429156	420	50	551
VOE 17429156	421	500	593
VOE 17429864	916	250	1311
VOE 17431016	881	200	1127
VOE 17431224	393	210	537
VOE 17433036	831	250	971
VOE 17433036	843	150	995
VOE 17435122	916	250	1311
VOE 17438619	911	150	1201
VOE 17442805	451	100	613
VOE 17444241	390	175	525
VOE 17444241	390	200	527
VOE 17444242	390	110	519
VOE 17448134	390	100	517
VOE 17454258	235	100	115
VOE 17455745	641	110	795
VOE 17457469	222	100	89
VOE 17457469	523	150	691
VOE 17457469	523	250	697
VOE 17457872	645	300	827
VOE 17458350	434	150	601
VOE 17458353	434	150	601
VOE 17458850	916	250	1311
VOE 17463847	371	2800	467
VOE 17464462	912	300	1255
VOE 17465253	872	450	1093
VOE 17466350	912	300	1255
VOE 17474496	911	150	1201
VOE 17474498	911	150	1201
VOE 17483054	843	150	995
VOE 17483054	843	175	997
VOE 180759	945	125	1339
VOE 180759	945	150	1343
VOE 180759	945	150	1343
VOE 180759	945	150	1345
VOE 181006	421	250	579
VOE 183124	421	100	569
VOE 183592	421	350	585
VOE 183665	434	100	599
VOE 183704	461	150	633
VOE 183704	463	150	643
VOE 184062	645	300	827

Part No	Group	Sect	Page
VOE 184212	421	100	569
VOE 184230	421	100	569
VOE 184336	421	100	569
VOE 184347	421	250	579
VOE 184347	421	300	583
VOE 184428	645	250	825
VOE 184645	645	400	829
VOE 184697	434	100	599
VOE 184698	434	100	599
VOE 184707	740	100	889
VOE 184810	434	100	599
VOE 184836	461	100	627
VOE 184836	463	100	637
VOE 184838	460	100	621
VOE 184838	463	100	637
VOE 184853	421	100	569
VOE 190708	896	200	1163
VOE 190993	715	400	879
VOE 190993	911	100	1199
VOE 191940	716	100	887
VOE 192358	217	150	81
VOE 20367490	333	150	229
VOE 20367490	371	1250	351
VOE 20367490	386	100	499
VOE 20367490	386	100	499
VOE 20367822	371	1500	369
VOE 20367822	371	1525	371
VOE 20367822	371	2650	459
VOE 20367822	371	850	325
VOE 20367822	371	950	331
VOE 20367822	390	150	523
VOE 20367822	390	200	527
VOE 20367823	371	1000	337
VOE 20367823	371	1300	355
VOE 20367823	371	850	327
VOE 20367823	371	950	331

Part No	Group	Sect	Page
VOE 20367824	371	1350	361
VOE 20367824	371	1525	373
VOE 20367824	371	2260	423
VOE 20367824	371	850	327
VOE 20367825	371	1525	371
VOE 20367826	371	1000	337
VOE 20367826	371	1300	353
VOE 20367826	371	1500	367
VOE 20367826	371	1500	369
VOE 20367826	371	1525	373
VOE 20367826	371	2050	405
VOE 20367826	371	2250	419
VOE 20367826	371	2255	421
VOE 20367826	371	2260	423
VOE 20367826	371	2300	425
VOE 20367826	371	2350	429
VOE 20367826	371	2375	433
VOE 20367826	371	2600	455
VOE 20367826	371	280	287
VOE 20367826	371	850	325
VOE 20367826	371	950	331
VOE 20367827	371	850	327
VOE 20374157	371	1525	373
VOE 20374157	371	2260	423
VOE 20374157	371	700	317
VOE 20374157	372	100	469
VOE 20374157	372	120	473
VOE 20374662	352	150	239
VOE 20374662	353	150	247
VOE 20374662	371	1550	375
VOE 20374662	371	1700	383
VOE 20374662	371	1900	391
VOE 20374662	371	2050	405
VOE 20374662	371	2550	447
VOE 20374662	371	2575	451
VOE 20374662	371	2650	459

Part No	Group	Sect	Page
VOE 20374662	372	150	477
VOE 20374662	372	150	479
VOE 20374662	372	150	477
VOE 20374662	372	150	481
VOE 20374662	372	150	479
VOE 20374662	372	150	479
VOE 20374662	372	150	479
VOE 20374662	372	150	477
VOE 20374662	372	150	481
VOE 20374662	372	150	479
VOE 20374662	372	150	477
VOE 20374662	372	150	479
VOE 20374662	372	150	481
VOE 20374662	372	150	477
VOE 20374662	372	150	481
VOE 20374662	380	100	485
VOE 20374662	386	100	499
VOE 20374662	386	100	499
VOE 20374662	386	100	499
VOE 20374662	386	100	499
VOE 20374662	386	100	499
VOE 20390648	372	150	479
VOE 20390648	372	150	481
VOE 20390648	372	150	481
VOE 20390648	386	100	499
VOE 20392751	234	100	103
VOE 20405504	212	150	63
VOE 20405504	237	100	123
VOE 20405504	333	100	227
VOE 20405506	217	100	79
VOE 20405521	211	100	57
VOE 20405534	214	100	69
VOE 20405541	216	100	73
VOE 20405561	221	100	87
VOE 20405562	235	200	121
VOE 20405562	237	100	123

Part No	Group	Sect	Page
VOE 20405568	235	200	121
VOE 20405568	255	100	133
VOE 20405569	223	100	91
VOE 20405576	213	100	67
VOE 20405577	213	100	67
VOE 20405578	223	100	91
VOE 20405583	212	100	61
VOE 20405599	223	100	91
VOE 20405603	221	100	87
VOE 20405605	215	100	71
VOE 20405606	218	100	83
VOE 20405613	251	100	125
VOE 20405614	251	100	125
VOE 20405634	216	100	75
VOE 20405644	217	100	79
VOE 20405652	215	100	71
VOE 20405672	223	100	91
VOE 20405672	371	150	279
VOE 20405691	262	100	163
VOE 20405693	262	100	163
VOE 20405708	233	100	93
VOE 20405709	215	100	71
VOE 20405709	215	100	71
VOE 20405709	215	100	71
VOE 20405710	216	150	77
VOE 20405715	216	150	77
VOE 20405716	212	100	61
VOE 20405719	212	100	61
VOE 20405721	212	100	61
VOE 20405723	214	100	69
VOE 20405723	237	100	123
VOE 20405723	237	100	123
VOE 20405724	216	100	75
VOE 20405729	212	150	63
VOE 20405734	233	100	93
VOE 20405747	223	100	91

Part No	Group	Sect	Page
VOE 20405752	223	100	91
VOE 20405755	212	150	63
VOE 20405767	235	200	121
VOE 20405769	235	200	121
VOE 20405792	212	100	61
VOE 20405792	217	100	79
VOE 20405792	235	200	121
VOE 20405792	251	100	125
VOE 20405792	255	100	133
VOE 20405792	255	100	133
VOE 20405792	262	100	163
VOE 20405792	371	150	281
VOE 20405822	255	100	133
VOE 20405825	217	100	79
VOE 20405885	212	100	61
VOE 20405885	212	150	63
VOE 20405885	217	100	79
VOE 20405885	221	100	87
VOE 20405885	223	100	91
VOE 20405885	255	100	133
VOE 20405888	221	100	87
VOE 20405895	211	100	57
VOE 20405896	221	100	87
VOE 20405897	211	100	57
VOE 20405898	215	100	71
VOE 20405899	216	100	73
VOE 20405904	221	100	87
VOE 20405915	217	100	79
VOE 20405917	223	100	91
VOE 20405936	221	100	87
VOE 20405937	221	100	87
VOE 20412308	255	100	133
VOE 20412308	255	100	133
VOE 20412313	262	100	163
VOE 20412314	255	100	133
VOE 20412314	255	100	133

NUMERICAL INDEX
RÉPERTOIRE DE NUMÉROS
NUMMERNREGISTER

INDICE DE NÚMERO
NUMMERREGISTER

Part No	Group	Sect	Page	Part No	Group	Sect	Page	Part No	Group	Sect	Page	Part No	Group	Sect	Page	Part No	Group	Sect	Page
VOE 20412324	215	100	71	VOE 20450784	216	150	77	VOE 20459134	216	100	73	VOE 20490808	215	100	71	VOE 20592783	258	100	147
VOE 20412324	221	100	87	VOE 20450786	216	150	77	VOE 20459195	223	100	91	VOE 20496256	217	100	79	VOE 20592783	258	100	147
VOE 20412324	262	100	163	VOE 20450795	215	100	71	VOE 20459195	262	100	163	VOE 20496257	217	100	79	VOE 20592787	258	100	147
VOE 20412324	262	100	163	VOE 20450799	215	100	71	VOE 20459228	251	100	125	VOE 20498498	333	100	227	VOE 20593357	331	100	225
VOE 20412325	262	100	163	VOE 20450801	215	100	71	VOE 20459938	333	100	227	VOE 20498524	333	100	227	VOE 20700252	371	150	281
VOE 20412341	212	100	61	VOE 20450801	233	150	95	VOE 20459941	262	100	163	VOE 20502245	262	100	163	VOE 20715681	223	100	91
VOE 20412343	217	100	79	VOE 20450802	214	100	69	VOE 20459961	262	100	163	VOE 20503551	218	150	85	VOE 20723978	218	100	83
VOE 20412347	217	100	79	VOE 20450802	215	100	71	VOE 20459962	211	100	57	VOE 20505959	251	100	125	VOE 20723984	218	100	83
VOE 20412357	233	100	93	VOE 20450802	371	150	279	VOE 20459988	216	150	77	VOE 20508600	212	100	61	VOE 20724975	393	150	531
VOE 20412589	211	100	59	VOE 20450805	263	450	189	VOE 20459993	216	150	77	VOE 20515171	217	100	79	VOE 20724975	393	160	533
VOE 20412589	217	100	79	VOE 20450807	263	450	189	VOE 20459994	216	150	77	VOE 20515173	217	100	79	VOE 20724977	393	100	529
VOE 20412600	211	100	57	VOE 20450809	263	450	189	VOE 20460024	217	100	79	VOE 20521558	333	100	227	VOE 20726083	262	100	163
VOE 20412601	211	100	59	VOE 20450811	263	450	189	VOE 20460026	212	150	63	VOE 20523391	321	100	219	VOE 20726089	333	100	227
VOE 20412601	251	100	125	VOE 20450815	263	450	189	VOE 20460026	217	100	79	VOE 20524936	371	150	281	VOE 20758403	333	100	227
VOE 20412733	211	100	57	VOE 20450818	263	450	189	VOE 20460045	235	200	121	VOE 20524936	386	150	507	VOE 20758437	333	100	227
VOE 20412745	215	100	71	VOE 20450819	263	450	189	VOE 20460055	235	200	121	VOE 20531832	333	100	227	VOE 20758481	211	100	57
VOE 20412762	213	100	67	VOE 20450819	913	100	1261	VOE 20460055	331	100	225	VOE 20534597	215	100	71	VOE 20766790	216	100	73
VOE 20429800	371	1300	353	VOE 20450820	263	450	189	VOE 20460055	371	150	281	VOE 20535027	218	100	83	VOE 20781218	235	200	121
VOE 20429800	371	950	331	VOE 20450822	263	450	189	VOE 20460061	237	100	123	VOE 20549897	223	100	91	VOE 20785813	212	100	61
VOE 20429801	371	1300	355	VOE 20450830	216	100	73	VOE 20460087	212	100	61	VOE 20550336	333	100	227	VOE 20787709	258	100	147
VOE 20438083	352	250	241	VOE 20450835	216	100	73	VOE 20460087	215	100	71	VOE 20550356	333	100	227	VOE 20787709	258	100	147
VOE 20441859	212	100	61	VOE 20450838	216	100	73	VOE 20460101	212	100	61	VOE 20559835	255	100	133	VOE 20790423	216	100	73
VOE 20443755	872	350	1073	VOE 20450854	218	100	83	VOE 20460123	333	100	227	VOE 20560843	256	100	135	VOE 20790428	216	100	73
VOE 20443758	872	350	1071	VOE 20450867	371	150	281	VOE 20460124	333	100	227	VOE 20560843	386	150	507	VOE 20790837	214	100	69
VOE 20450628	216	100	73	VOE 20450890	223	100	91	VOE 20460205	216	100	75	VOE 20565673	256	100	135	VOE 20792140	237	100	123
VOE 20450683	371	150	279	VOE 20450895	223	100	91	VOE 20460347	371	150	279	VOE 20565673	386	150	507	VOE 20792140	262	100	163
VOE 20450694	371	150	281	VOE 20450980	263	450	189	VOE 20460400	235	200	121	VOE 20565961	393	100	529	VOE 20792162	237	100	123
VOE 20450694	371	150	281	VOE 20450987	235	200	121	VOE 20460792	216	150	77	VOE 20565961	393	150	531	VOE 20792329	371	150	281
VOE 20450707	371	150	281	VOE 20450987	255	100	133	VOE 20460792	216	150	77	VOE 20565961	393	160	533	VOE 20792408	255	100	133
VOE 20450707	386	150	509	VOE 20450997	371	150	281	VOE 20460793	216	100	73	VOE 20570025	221	100	87	VOE 20792423	216	100	73
VOE 20450728	371	150	281	VOE 20451012	215	100	71	VOE 20460799	216	100	75	VOE 20570070	221	100	87	VOE 20792475	214	100	69
VOE 20450730	371	150	279	VOE 20451012	215	100	71	VOE 20460800	216	100	75	VOE 20576874	371	250	283	VOE 20792871	211	100	57
VOE 20450736	262	100	163	VOE 20451738	221	100	87	VOE 20460936	237	100	123	VOE 20585446	216	100	75	VOE 20792899	251	100	125
VOE 20450745	262	100	163	VOE 20459037	331	100	225	VOE 20483448	216	100	73	VOE 20585971	216	150	77	VOE 20793045	214	100	69
VOE 20450756	218	100	83	VOE 20459123	263	450	189	VOE 20483478	262	100	163	VOE 20585982	216	100	73	VOE 20793483	251	100	125
VOE 20450778	212	100	61	VOE 20459123	913	100	1261	VOE 20483764	211	100	57	VOE 20591706	251	100	125	VOE 20793558	237	100	123

Part No	Group	Sect	Page
VOE 20794115	214	100	69
VOE 20794124	214	100	69
VOE 20794126	212	100	61
VOE 20795296	214	100	69
VOE 20795296	386	100	501
VOE 20795719	237	100	123
VOE 20796066	331	100	225
VOE 20797400	235	200	121
VOE 20797542	211	100	57
VOE 20798076	262	100	163
VOE 20798114	237	100	123
VOE 20798114	386	100	501
VOE 20798139	233	150	95
VOE 20798827	237	100	123
VOE 20798831	212	150	63
VOE 20798837	212	150	63
VOE 20798864	214	100	69
VOE 20799064	237	100	123
VOE 20799087	233	150	95
VOE 20799590	212	150	63
VOE 20799673	212	150	63
VOE 20799719	237	100	123
VOE 20799722	211	100	57
VOE 20799762	211	100	57
VOE 20799862	371	150	281
VOE 20802121	214	100	69
VOE 20802124	214	100	69
VOE 20805349	233	150	95
VOE 20814391	217	100	79
VOE 20816379	233	150	95
VOE 20816389	214	100	69
VOE 20817900	262	100	163
VOE 20818370	233	150	95
VOE 20820967	212	150	63
VOE 20826696	214	100	69
VOE 20827892	237	100	123

Part No	Group	Sect	Page
VOE 20828295	371	150	281
VOE 20829077	235	200	121
VOE 20834570	255	100	133
VOE 20834570	371	150	281
VOE 20840772	211	100	57
VOE 20840801	211	100	57
VOE 20840807	211	100	57
VOE 20840812	212	100	61
VOE 20845144	211	100	57
VOE 20847155	211	100	57
VOE 20847667	211	100	57
VOE 20847865	251	100	125
VOE 20849878	212	150	63
VOE 20851922	212	100	61
VOE 20852241	371	150	281
VOE 20852765	235	100	115
VOE 20852765	235	100	115
VOE 20852765	235	100	115
VOE 20852765	235	100	115
VOE 20852765	235	100	115
VOE 20852765	235	150	119
VOE 20852765	235	150	119
VOE 20864600	371	150	279
VOE 20865990	210	50	53
VOE 20865990	213	100	67
VOE 20879322	261	200	155
VOE 20886108	386	150	507
VOE 20893636	371	150	279
VOE 20900806	263	450	189
VOE 20904725	212	150	63
VOE 20912376	217	100	79
VOE 20913851	214	100	69
VOE 20914266	211	100	57
VOE 20917910	216	100	73
VOE 20918003	216	100	73
VOE 20930510	212	150	63

Part No	Group	Sect	Page
VOE 20933203	210	50	53
VOE 20933203	212	100	61
VOE 20933261	251	100	125
VOE 20933359	211	100	57
VOE 20933839	216	100	73
VOE 20943385	211	100	57
VOE 20943389	211	100	57
VOE 20949868	211	100	57
VOE 20950063	215	100	71
VOE 20971607	212	150	63
VOE 20971607	212	150	63
VOE 20972320	235	200	121
VOE 20973777	237	100	123
VOE 20981752	331	100	225
VOE 20996748	211	100	59
VOE 21000755	216	100	73
VOE 21011717	251	100	125
VOE 21011809	223	100	91
VOE 21011809	223	100	91
VOE 21022795	235	200	121
VOE 21022796	235	200	121
VOE 21022842	235	200	121
VOE 21023622	235	200	121
VOE 21038626	212	150	63
VOE 21063356	371	150	279
VOE 21071773	371	150	281
VOE 21072778	223	100	91
VOE 21077470	263	450	189
VOE 21083252	216	100	75
VOE 21108673	235	200	121
VOE 21137527	235	200	121
VOE 21141948	216	100	73
VOE 21141963	216	100	73
VOE 21147445	237	100	123
VOE 21147486	237	100	123
VOE 21180405	212	100	61

Part No	Group	Sect	Page
VOE 21234191	216	100	73
VOE 21242584	255	100	133
VOE 21244697	371	1300	355
VOE 21244697	372	150	477
VOE 21244697	372	150	481
VOE 21244697	372	150	477
VOE 21244697	372	150	479
VOE 21244697	372	150	479
VOE 21244697	372	150	479
VOE 21244697	372	150	479
VOE 21244697	372	150	479
VOE 21244697	372	150	479
VOE 21244697	372	150	479
VOE 21244697	372	150	477
VOE 21244697	372	150	481
VOE 21244697	372	150	481
VOE 21244697	372	150	477
VOE 21244697	372	150	477
VOE 21244697	386	100	499
VOE 21244698	372	150	481
VOE 21244698	372	150	479
VOE 21244698	372	150	481
VOE 21244698	386	100	499
VOE 21245957	216	100	73
VOE 21255974	372	150	481
VOE 21255974	372	150	481
VOE 21255974	372	150	479
VOE 21255974	386	100	499
VOE 21260062	262	100	163
VOE 21291011	371	150	281
VOE 21291011	386	150	507
VOE 21299547	213	100	67
VOE 21312943	331	100	225
VOE 21314102	331	100	225
VOE 21333188	251	100	125
VOE 21364297	237	100	123

Part No	Group	Sect	Page
VOE 21364330	237	100	123
VOE 21364335	237	100	123
VOE 21377120	371	150	279
VOE 21448082	214	100	69
VOE 21448926	214	100	69
VOE 21455720	211	100	57
VOE 21456567	251	100	125
VOE 21486081	221	100	87
VOE 21486084	215	100	71
VOE 21496615	255	100	133
VOE 21496705	212	150	63
VOE 21511601	333	100	227
VOE 21511617	255	100	133
VOE 21511627	255	100	133
VOE 21524802	255	100	133
VOE 21531072	371	150	281
VOE 21531072	386	150	509
VOE 21552542	255	100	133
VOE 21558299	237	100	123
VOE 21590865	223	100	91
VOE 21593670	255	100	133
VOE 21600207	221	100	87
VOE 21619223	255	100	133
VOE 21634021	371	150	281
VOE 21638691	237	100	123
VOE 21638691	386	100	503
VOE 21679835	221	100	87
VOE 21727935	262	100	163
VOE 21739130	211	100	57
VOE 21801399	233	100	93
VOE 21814758	371	150	279
VOE 21866297	371	1500	367
VOE 21866297	371	2300	425
VOE 21866297	371	2350	429
VOE 21866297	371	2375	433
VOE 21896711	371	150	279

NUMERICAL INDEX
RÉPERTOIRE DE NUMÉROS
NUMMERNREGISTER

INDICE DE NÚMERO
NUMMERREGISTER

Part No	Group	Sect	Page
VOE 22039480	215	100	71
VOE 22216525	214	100	69
VOE 22283480	255	100	133
VOE 22316512	263	450	189
VOE 22383368	371	150	281
VOE 22383368	386	150	507
VOE 22435058	371	150	281
VOE 22435058	386	150	509
VOE 22564, 22724	420	100	557
VOE 22564	414	100	549
VOE 22564	420	100	557
VOE 22564	420	50	551
VOE 22564	421	100	569
VOE 22564	421	150	573
VOE 22564	421	200	575
VOE 22564	421	250	579
VOE 22564	421	300	583
VOE 22564	421	350	585
VOE 22564	421	400	589
VOE 22564	421	450	591
VOE 22564	421	500	593
VOE 22564	421	550	597
VOE 22564	434	100	599
VOE 22564	434	150	601
VOE 22564	434	200	603
VOE 22564	551	100	709
VOE 22576	420	100	557
VOE 22576	421	100	569
VOE 22576	421	200	575
VOE 22724	420	100	557
VOE 22724	421	100	569
VOE 22724	421	150	573
VOE 22724	421	200	575
VOE 22724	421	250	579
VOE 22724	421	300	583
VOE 22724	421	350	585
VOE 22724	421	400	589
VOE 22724	421	450	591
VOE 22724	421	500	593
VOE 22724	421	550	597
VOE 22724	434	100	599
VOE 22724	434	150	601
VOE 22724	551	100	607
VOE 22724	551	200	713
VOE 22724	551	300	715
VOE 22802475	233	100	93
VOE 22803123	233	100	93
VOE 22806116	233	100	93
VOE 22857671	251	100	125
VOE 230062666	371	150	279
VOE 23897	460	100	621
VOE 23897	461	100	627
VOE 23897	461	150	633
VOE 23897	468	100	647
VOE 23897	516	100	661
VOE 23897	517	100	665
VOE 23955	460	100	621
VOE 23955	463	100	637
VOE 23955	463	150	643
VOE 23955	517	100	665
VOE 23956	460	100	621
VOE 23956	463	100	637
VOE 23956	463	100	637
VOE 23956	463	150	643
VOE 23956	517	100	665
VOE 241308	333	150	229
VOE 241308	371	1250	351
VOE 241308	371	1250	351
VOE 244347	321	200	223
VOE 244611	321	200	223
VOE 2514894	371	550	307
VOE 25370978	371	1525	373
VOE 25370978	371	2260	423
VOE 263005	451	250	619
VOE 263006	451	250	619
VOE 263012	451	250	619
VOE 3090261	321	200	223
VOE 3090426	321	200	223
VOE 3090431	321	200	223
VOE 3090432	321	200	223
VOE 3090569	852	140	1019
VOE 3090569	852	225	1025
VOE 3091567	321	200	223
VOE 3091568	321	200	223
VOE 3091569	321	200	223
VOE 3091629	852	350	1031
VOE 310719	461	150	633
VOE 310719	463	150	643
VOE 31704711	993	200	1417
VOE 3173314	371	850	325
VOE 3183620	258	100	147
VOE 33021	271	100	195
VOE 33021	334	100	231
VOE 33021	334	150	233
VOE 33021	352	250	241
VOE 33021	352	300	243
VOE 33021	363	100	261
VOE 33021	363	150	263
VOE 33021	363	200	265
VOE 33021	366	100	267
VOE 33021	371	1000	337
VOE 33021	371	1100	343
VOE 33021	371	800	321
VOE 33021	371	850	323
VOE 33021	372	100	469
VOE 33021	372	120	473
VOE 33021	372	150	477
VOE 33021	380	100	485
VOE 33021	380	155	489
VOE 33021	380	250	495
VOE 33021	641	150	799
VOE 33021	641	160	801
VOE 33021	641	200	803
VOE 33021	810	150	909
VOE 33021	831	100	965
VOE 33021	831	150	967
VOE 33021	837	200	977
VOE 33021	841	100	983
VOE 33021	843	100	991
VOE 33021	843	175	997
VOE 33021	851	100	999
VOE 33021	872	125	1051
VOE 33021	872	175	1059
VOE 33021	872	250	1063
VOE 33021	872	275	1065
VOE 33021	872	350	1071
VOE 33021	881	100	1123
VOE 33021	882	100	1129
VOE 33021	882	200	1133
VOE 33021	882	250	1135
VOE 33021	897	100	1169
VOE 33021	897	300	1179
VOE 33021	914	100	1271
VOE 33021	914	150	1275
VOE 33021	914	200	1277
VOE 33021	914	250	1281
VOE 33022	271	100	195
VOE 33022	334	100	231
VOE 33022	334	150	233
VOE 33022	363	100	261
VOE 33022	366	100	267
VOE 33022	371	1000	337
VOE 33022	371	850	323
VOE 33022	380	100	485
VOE 33022	380	250	495
VOE 33022	641	150	799
VOE 33022	641	160	801
VOE 33022	641	200	803
VOE 33022	810	150	909
VOE 33022	831	100	965
VOE 33022	831	150	967
VOE 33022	837	200	977
VOE 33022	841	100	983
VOE 33022	843	100	991
VOE 33022	843	150	995
VOE 33022	851	100	999
VOE 33022	852	130	1017
VOE 33022	852	140	1019
VOE 33022	852	150	1021
VOE 33022	852	225	1025
VOE 33022	872	125	1051
VOE 33022	872	175	1059
VOE 33022	872	275	1065
VOE 33022	872	350	1071
VOE 33022	881	100	1123
VOE 33029	945	125	1339
VOE 33029	945	275	1355
VOE 33029	945	325	1359
VOE 33029	945	625	1385
VOE 33039	945	125	1339
VOE 33039	945	275	1355
VOE 33039	945	325	1359
VOE 33039	945	625	1385
VOE 33371	271	100	195
VOE 33371	334	100	231
VOE 33371	352	250	241
VOE 33371	352	300	243
VOE 33371	363	100	261
VOE 33371	363	150	263
VOE 33371	363	200	265
VOE 33371	371	1000	337

Part No	Group	Sect	Page
VOE 33371	371	1100	343
VOE 33371	371	800	321
VOE 33371	371	850	323
VOE 33371	372	100	469
VOE 33371	372	150	477
VOE 33371	380	100	485
VOE 33371	380	155	489
VOE 33371	380	250	495
VOE 33371	641	150	799
VOE 33371	810	100	907
VOE 33371	810	150	909
VOE 33371	837	200	977
VOE 33371	841	100	983
VOE 33371	843	100	991
VOE 33371	851	100	999
VOE 33371	872	125	1051
VOE 33371	872	150	1057
VOE 33371	872	200	1061
VOE 33371	872	250	1063
VOE 33371	872	275	1065
VOE 33371	872	375	1081
VOE 33371	881	100	1123
VOE 33371	882	100	1129
VOE 33371	882	200	1133
VOE 33371	882	250	1135
VOE 33371	897	100	1169
VOE 33371	914	100	1271
VOE 33371	914	150	1275
VOE 33371	914	200	1277
VOE 33382	212	200	65
VOE 33382	217	150	81
VOE 33382	218	150	85
VOE 33382	233	200	97
VOE 33382	234	100	103
VOE 33382	234	150	113
VOE 33382	235	100	115

Part No	Group	Sect	Page
VOE 33382	235	150	119
VOE 33382	252	100	127
VOE 33382	252	110	129
VOE 33382	252	200	131
VOE 33382	256	100	135
VOE 33382	256	150	137
VOE 33382	258	100	147
VOE 33382	261	100	151
VOE 33382	261	150	153
VOE 33382	261	200	155
VOE 33382	261	250	157
VOE 33382	261	300	161
VOE 33382	263	100	165
VOE 33382	263	200	179
VOE 33382	263	250	181
VOE 33382	263	300	183
VOE 33382	313	100	215
VOE 33382	321	100	219
VOE 33382	352	100	235
VOE 33382	366	100	267
VOE 33382	371	100	275
VOE 33382	371	250	283
VOE 33382	420	100	557
VOE 33382	420	150	561
VOE 33382	420	200	565
VOE 33382	420	300	567
VOE 33382	436	100	611
VOE 33382	451	100	613
VOE 33382	451	150	615
VOE 33382	451	200	617
VOE 33382	451	250	619
VOE 33382	460	100	621
VOE 33382	460	150	625
VOE 33382	468	150	649
VOE 33382	491	100	653
VOE 33382	522	100	669

Part No	Group	Sect	Page
VOE 33382	711	100	863
VOE 33382	715	100	865
VOE 33382	715	150	869
VOE 33382	715	700	885
VOE 33382	740	100	889
VOE 33382	821	150	923
VOE 33382	823	100	929
VOE 33382	823	150	931
VOE 33382	823	250	935
VOE 33382	825	100	941
VOE 33382	831	100	965
VOE 33382	851	150	1005
VOE 33382	872	360	1077
VOE 33382	873	100	1097
VOE 33382	911	300	1211
VOE 33382	911	350	1217
VOE 33382	912	300	1255
VOE 33382	914	100	1271
VOE 33382	914	200	1277
VOE 33382	945	100	1337
VOE 33382	945	500	1377
VOE 33382	945	550	1381
VOE 33382	945	600	1383
VOE 33382	945	650	1387
VOE 33383	252	200	131
VOE 33384	945	150	1343
VOE 33384	945	200	1347
VOE 33390	945	100	1337
VOE 33390	945	150	1343
VOE 33390	945	200	1347
VOE 33390	945	410	1365
VOE 33393	945	100	1337
VOE 33393	945	150	1343
VOE 33393	945	200	1347
VOE 33433	233	200	97
VOE 33433	234	100	103

Part No	Group	Sect	Page
VOE 33433	234	150	113
VOE 33433	235	100	115
VOE 33433	235	150	119
VOE 33433	252	100	127
VOE 33433	256	100	135
VOE 33433	256	200	139
VOE 33433	256	250	141
VOE 33433	321	100	219
VOE 33433	321	150	221
VOE 33433	366	100	267
VOE 33433	371	1600	377
VOE 33433	451	100	613
VOE 33433	451	150	615
VOE 33433	451	200	617
VOE 33433	451	250	619
VOE 33433	715	700	885
VOE 33433	771	100	891
VOE 33433	837	300	981
VOE 33433	852	150	1021
VOE 33433	852	225	1025
VOE 33433	872	350	1071
VOE 33433	873	100	1097
VOE 33433	874	100	1099
VOE 33433	874	150	1111
VOE 33433	874	200	1115
VOE 33433	874	250	1117
VOE 33433	896	200	1163
VOE 33433	945	100	1337
VOE 33438	271	100	195
VOE 33438	371	1000	337
VOE 33438	371	850	323
VOE 33438	372	100	469
VOE 33438	372	150	477
VOE 33438	380	100	485
VOE 33438	810	100	907
VOE 33438	872	125	1051

Part No	Group	Sect	Page
VOE 33438	872	350	1071
VOE 3537499	874	110	1105
VOE 3537499	874	120	1109
VOE 3537499	874	250	1117
VOE 3537503	874	250	1117
VOE 3537507	874	100	1099
VOE 3537507	874	110	1103
VOE 3537507	874	120	1107
VOE 3537507	874	250	1117
VOE 3537521	420	150	563
VOE 3537521	420	50	555
VOE 3537521	874	100	1099
VOE 3537521	874	110	1103
VOE 3537521	874	120	1107
VOE 355877	371	1450	365
VOE 355877	371	2400	439
VOE 355877	371	2400	439
VOE 3827491	263	200	179
VOE 382779	434	200	603
VOE 382779	434	250	607
VOE 382779	461	150	635
VOE 382779	463	150	645
VOE 3838852	233	350	101
VOE 383971	468	100	647
VOE 383992	434	200	603
VOE 383992	434	250	607
VOE 383992	461	150	635
VOE 383992	463	150	645
VOE 3944540	371	400	297
VOE 3944541	371	300	289
VOE 3944972	371	1850	389
VOE 3944972	371	2400	439
VOE 3944972	371	250	283
VOE 3944972	371	2600	455
VOE 3944972	371	2650	459
VOE 3944972	371	2700	463

NUMERICAL INDEX
RÉPERTOIRE DE NUMÉROS
NUMMERNREGISTER

INDICE DE NÚMERO
NUMMERREGISTER

Part No	Group	Sect	Page
VOE 3944972	371	280	287
VOE 3944972	371	400	299
VOE 3944972	371	650	313
VOE 3963047	371	250	283
VOE 3963047	371	2650	459
VOE 3963047	371	280	287
VOE 3963409	371	2800	467
VOE 3963412	371	1250	351
VOE 3963412	371	1450	365
VOE 3963412	371	2400	437
VOE 3963412	371	2800	467
VOE 3963412	371	650	313
VOE 3963412	371	975	335
VOE 3963412	841	250	985
VOE 3963412	841	250	985
VOE 3963413	371	1250	351
VOE 3963413	371	1500	369
VOE 3963413	371	1525	373
VOE 3963413	371	1850	389
VOE 3963413	371	2250	419
VOE 3963413	371	2255	421
VOE 3963413	371	2260	423
VOE 3963413	371	250	283
VOE 3963413	371	2600	455
VOE 3963413	371	2650	459
VOE 3963413	371	2700	463
VOE 3963413	371	400	299
VOE 3963413	371	450	301
VOE 3963413	371	650	315
VOE 3963413	371	700	317
VOE 3963413	371	700	319
VOE 3963413	372	100	469
VOE 3963413	372	120	473
VOE 3963413	841	250	985
VOE 3985597	371	2700	463
VOE 3985597	371	300	289
VOE 3985597	371	400	299
VOE 3985598	371	1660	381
VOE 3985598	371	250	283
VOE 3985598	371	280	287
VOE 3986188	371	1550	375
VOE 3986188	371	2500	445
VOE 3986188	371	2550	447
VOE 3986188	371	2575	451
VOE 3986188	390	200	527
VOE 3986351	269	150	193
VOE 3986691	371	2650	459
VOE 3986691	371	2700	463
VOE 3986767	371	250	283
VOE 3987034	371	100	275
VOE 3987478	371	1500	367
VOE 3987478	371	1525	373
VOE 3987478	371	1525	371
VOE 3987478	371	1900	391
VOE 3987478	371	2200	415
VOE 3987478	371	2650	459
VOE 3987478	390	100	517
VOE 3987478	390	150	523
VOE 3987478	390	200	527
VOE 3987478	841	250	985
VOE 3987479	371	1300	353
VOE 3987479	371	2300	425
VOE 3987479	371	2350	429
VOE 3987479	371	2375	433
VOE 3987479	371	950	331
VOE 3987481	371	1525	373
VOE 3987482	371	1500	367
VOE 3987482	371	2250	419
VOE 3987482	371	2255	421
VOE 3987482	371	2260	423
VOE 3987482	371	2600	455
VOE 3987482	371	280	287
VOE 3987482	371	850	325
VOE 3987483	371	1100	343
VOE 3987483	371	1150	345
VOE 3987483	371	1200	347
VOE 3987483	371	2100	407
VOE 3987483	371	2150	411
VOE 3987483	371	2250	419
VOE 3987483	371	2255	421
VOE 3987483	371	2260	423
VOE 3987767	371	500	303
VOE 3987767	371	550	305
VOE 3987768	371	2700	465
VOE 3988328	371	1850	389
VOE 3988328	371	250	283
VOE 3988328	371	2700	463
VOE 3988328	371	450	301
VOE 3988328	371	700	319
VOE 421158	420	150	561
VOE 421158	420	50	551
VOE 421753	420	150	561
VOE 4714601	641	100	793
VOE 4714697	641	100	793
VOE 4716226	434	200	603
VOE 4716226	434	250	607
VOE 4717504	461	150	635
VOE 4717504	463	150	645
VOE 4717576	461	150	635
VOE 4717576	463	150	645
VOE 4718008	421	350	585
VOE 4718062	421	200	577
VOE 4718062	421	450	591
VOE 4718167	420	100	557
VOE 4718167	434	250	609
VOE 4720787	421	450	591
VOE 4720798	420	50	551
VOE 4720864	420	50	553
VOE 4720865	420	50	553
VOE 4720869	420	50	553
VOE 4720881	434	100	599
VOE 4720882	434	100	599
VOE 4720883	434	100	599
VOE 4720905	434	150	601
VOE 4720913	434	100	599
VOE 4720915	434	100	599
VOE 4720916	434	100	599
VOE 4720917	434	100	599
VOE 4720947	434	100	599
VOE 4742010	821	150	923
VOE 4746300	911	100	1199
VOE 4753600	313	100	215
VOE 4753600	992	150	1397
VOE 4763685	945	100	1337
VOE 4766526	821	100	919
VOE 4766526	821	100	921
VOE 4766526	821	100	919
VOE 4766526	821	100	921
VOE 4766526	821	150	925
VOE 4766526	821	150	925
VOE 4766526	821	150	925
VOE 4766526	821	150	925
VOE 4766526	823	350	939
VOE 4766526	837	150	975
VOE 4766526	837	150	975
VOE 4773684	252	100	127
VOE 4773684	252	110	129
VOE 4775189	916	500	1327
VOE 4780941	386	150	509
VOE 4780941	386	150	509
VOE 4780941	421	100	571
VOE 4780941	434	200	605
VOE 4780941	434	250	609
VOE 4782406	645	300	827
VOE 4782479	645	250	825
VOE 4782718	645	300	827
VOE 4782860	461	100	631
VOE 4782860	463	100	641
VOE 4782860	945	500	1379
VOE 4784045	645	300	827
VOE 4785436	823	350	939
VOE 4785459	993	950	1453
VOE 4785462	390	150	521
VOE 4785462	390	175	525
VOE 4785462	841	300	989
VOE 4785462	872	450	1093
VOE 4785462	872	450	1093
VOE 4785465	945	100	1337
VOE 4785480	992	100	1391
VOE 4785681	916	500	1327
VOE 4785772	421	250	579
VOE 4785772	421	300	583
VOE 4785772	421	350	585
VOE 4786031	263	250	181
VOE 4786031	371	1800	387
VOE 4786031	823	350	939
VOE 4786031	837	150	975
VOE 4786031	837	300	981
VOE 4786044	313	150	217
VOE 4786044	313	150	217
VOE 4786044	420	150	561
VOE 4786044	837	150	975
VOE 4786044	896	100	1161
VOE 4786737	390	175	525
VOE 4787062	645	300	827
VOE 4787288	434	100	599
VOE 4787427	371	1500	369
VOE 4787427	371	1525	371
VOE 4787427	371	1800	387
VOE 4787427	386	150	509

Part No	Group	Sect	Page	Part No	Group	Sect	Page	Part No	Group	Sect	Page	Part No	Group	Sect	Page	Part No	Group	Sect	Page
VOE 4787427	386	150	511	VOE 4803746	371	650	313	VOE 4804410	261	200	155	VOE 4854049	897	250	1177	VOE 4870448	852	410	1037
VOE 4789760	771	100	891	VOE 4803746	371	650	315	VOE 4804563	261	200	155	VOE 4854494	451	100	613	VOE 4871048	420	50	553
VOE 4789826	771	100	891	VOE 4803746	371	850	327	VOE 4821292	371	1000	337	VOE 4854513	896	200	1163	VOE 4871208	421	250	579
VOE 4789826	771	200	893	VOE 4803746	371	975	335	VOE 4821292	371	1500	369	VOE 4854855	911	150	1201	VOE 4871223	420	50	553
VOE 4789869	771	100	891	VOE 4803748	371	2400	437	VOE 4821292	371	1500	369	VOE 4854856	911	150	1201	VOE 4871338	421	250	579
VOE 4789869	771	200	893	VOE 4803748	371	400	297	VOE 4821292	371	1525	371	VOE 4854955	234	100	105	VOE 4871338	421	300	583
VOE 4789993	771	100	891	VOE 4803748	371	550	305	VOE 4821292	371	1850	389	VOE 4854955	234	100	105	VOE 4871338	421	350	585
VOE 4789993	771	200	893	VOE 4803748	371	650	313	VOE 4821292	371	2000	401	VOE 4856263	261	250	159	VOE 4871428	420	50	553
VOE 4789996	771	100	891	VOE 4803751	363	200	265	VOE 4821292	371	2600	455	VOE 4856768	740	100	889	VOE 4871469	461	100	629
VOE 4789996	771	100	891	VOE 4803751	371	2400	437	VOE 4821292	371	2700	463	VOE 4856769	740	100	889	VOE 4871469	463	100	639
VOE 4789996	771	200	893	VOE 4803751	371	400	299	VOE 4821292	371	550	305	VOE 4856770	740	100	889	VOE 4880194	261	300	161
VOE 4789997	771	100	891	VOE 4803751	371	550	305	VOE 4821292	872	125	1053	VOE 4856771	740	100	889	VOE 4880578	522	100	673
VOE 479954	420	300	567	VOE 4803751	371	600	309	VOE 4821292	874	250	1117	VOE 4856772	740	100	889	VOE 4880578	874	100	1099
VOE 479955	434	150	601	VOE 4803751	371	650	313	VOE 4821292	992	300	1407	VOE 4856773	740	100	889	VOE 4880578	874	110	1103
VOE 479956	421	200	577	VOE 4803752	371	2400	437	VOE 4824275	837	250	979	VOE 4859489	826	100	947	VOE 4880578	874	120	1107
VOE 479956	992	150	1397	VOE 4803752	371	400	297	VOE 4824275	872	450	1095	VOE 4859489	827	250	961	VOE 4880579	916	300	1315
VOE 479979	460	100	621	VOE 4803752	371	600	309	VOE 4824483	945	125	1339	VOE 4861316	821	100	919	VOE 4880586	491	100	653
VOE 4803274	371	2025	403	VOE 4803752	371	650	313	VOE 4824483	945	150	1343	VOE 4861316	821	100	919	VOE 4880586	916	350	1319
VOE 4803274	371	2200	417	VOE 4803753	390	100	517	VOE 4824483	945	300	1357	VOE 4861316	821	100	919	VOE 4880586	916	400	1323
VOE 4803711	371	400	299	VOE 4803753	390	200	527	VOE 4824484	945	250	1351	VOE 4861316	821	100	919	VOE 4880855	945	500	1379
VOE 4803713	371	2300	425	VOE 4803754	371	2400	437	VOE 4824484	945	300	1357	VOE 4861316	825	100	941	VOE 4881251	420	50	551
VOE 4803713	371	2350	429	VOE 4803754	371	400	297	VOE 4824485	945	100	1337	VOE 4861701	371	450	301	VOE 4881251	421	200	575
VOE 4803714	371	300	289	VOE 4803765	371	1500	369	VOE 4824485	945	125	1341	VOE 4861701	874	110	1103	VOE 4881251	421	200	575
VOE 4803746	371	1250	351	VOE 4803765	371	1525	371	VOE 4824485	945	200	1347	VOE 4861701	874	120	1107	VOE 4881255	420	50	551
VOE 4803746	371	1650	379	VOE 4803768	371	2300	425	VOE 4824485	945	200	1347	VOE 4861704	371	450	301	VOE 4881255	420	50	551
VOE 4803746	371	1660	381	VOE 4803768	371	2350	431	VOE 4824485	945	250	1353	VOE 4870247	463	150	645	VOE 4881255	421	400	589
VOE 4803746	371	1700	383	VOE 4803768	371	2375	435	VOE 4824485	945	250	1351	VOE 4870248	461	150	635	VOE 4881438	371	1800	387
VOE 4803746	371	1950	395	VOE 4803790	371	400	299	VOE 4832120	897	200	1175	VOE 4870248	463	150	645	VOE 4881438	522	100	671
VOE 4803746	371	1975	399	VOE 4803790	371	550	305	VOE 4833023	645	300	827	VOE 4870249	461	150	635	VOE 4881438	522	100	671
VOE 4803746	371	2400	437	VOE 4803791	371	400	299	VOE 4837016	434	200	603	VOE 4870249	463	150	645	VOE 4881438	522	100	669
VOE 4803746	371	2700	463	VOE 4803791	371	550	305	VOE 4837016	434	250	607	VOE 4870250	461	150	635	VOE 4881438	645	200	819
VOE 4803746	371	2700	463	VOE 4803794	371	400	299	VOE 4850208	740	100	889	VOE 4870250	463	150	645	VOE 4881438	914	100	1273
VOE 4803746	371	400	297	VOE 4803794	371	550	305	VOE 4850222	740	100	889	VOE 4870448	371	450	301	VOE 4881438	914	100	1273
VOE 4803746	371	500	303	VOE 4803796	371	2300	425	VOE 4850223	740	100	889	VOE 4870448	852	100	1007	VOE 4881438	914	200	1277
VOE 4803746	371	550	305	VOE 4803796	371	2350	431	VOE 4850224	740	100	889	VOE 4870448	852	120	1013	VOE 4881438	914	600	1293
VOE 4803746	371	600	309	VOE 4803796	371	2375	435	VOE 4850225	740	100	889	VOE 4870448	852	130	1017	VOE 4881438	914	600	1293

NUMERICAL INDEX
RÉPERTOIRE DE NUMÉROS
NUMMERNREGISTER

INDICE DE NÚMERO
NUMMERREGISTER

Part No	Group	Sect	Page
VOE 4881438	916	350	1319
VOE 4881438	916	400	1323
VOE 4881440	235	100	117
VOE 4881440	235	150	119
VOE 4881440	256	100	135
VOE 4881440	261	250	159
VOE 4881440	263	100	169
VOE 4881440	263	150	173
VOE 4881440	269	100	191
VOE 4881440	269	150	193
VOE 4881440	331	100	225
VOE 4881440	333	150	229
VOE 4881440	362	100	251
VOE 4881440	362	150	253
VOE 4881440	362	200	255
VOE 4881440	362	300	259
VOE 4881440	363	200	265
VOE 4881440	371	100	277
VOE 4881440	371	1050	341
VOE 4881440	371	1250	351
VOE 4881440	371	1300	355
VOE 4881440	371	1400	363
VOE 4881440	371	1450	365
VOE 4881440	371	150	279
VOE 4881440	371	1525	373
VOE 4881440	371	1750	385
VOE 4881440	371	1850	389
VOE 4881440	371	1950	395
VOE 4881440	371	1975	399
VOE 4881440	371	2025	403
VOE 4881440	371	2050	405
VOE 4881440	371	2100	409
VOE 4881440	371	2150	413
VOE 4881440	371	2200	417
VOE 4881440	371	2400	439
VOE 4881440	371	2450	441
VOE 4881440	371	250	283
VOE 4881440	371	2550	449
VOE 4881440	371	2550	447
VOE 4881440	371	2575	453
VOE 4881440	371	2650	459
VOE 4881440	371	2700	465
VOE 4881440	371	280	287
VOE 4881440	371	350	293
VOE 4881440	371	350	293
VOE 4881440	371	400	299
VOE 4881440	371	450	301
VOE 4881440	371	550	307
VOE 4881440	371	550	307
VOE 4881440	371	550	307
VOE 4881440	371	600	311
VOE 4881440	371	600	309
VOE 4881440	371	700	317
VOE 4881440	371	700	317
VOE 4881440	371	700	317
VOE 4881440	371	700	317
VOE 4881440	371	700	319
VOE 4881440	371	700	317
VOE 4881440	371	700	317
VOE 4881440	371	850	329
VOE 4881440	380	250	495
VOE 4881440	390	100	517
VOE 4881440	390	150	521
VOE 4881440	390	175	525
VOE 4881440	390	200	527
VOE 4881440	398	100	539
VOE 4881440	398	200	541
VOE 4881440	420	200	565
VOE 4881440	420	200	565
VOE 4881440	460	150	625
VOE 4881440	523	100	687
VOE 4881440	523	150	693
VOE 4881440	523	200	695
VOE 4881440	523	250	699
VOE 4881440	645	150	811
VOE 4881440	645	175	817
VOE 4881440	647	125	843
VOE 4881440	823	200	933
VOE 4881440	873	100	1097
VOE 4881440	874	250	1119
VOE 4881440	876	100	1121
VOE 4881440	911	300	1211
VOE 4881440	914	500	1291
VOE 4881440	916	500	1329
VOE 4881440	945	400	1361
VOE 4881440	993	100	1413
VOE 4881440	993	1000	1455
VOE 4881440	993	1050	1457
VOE 4881440	993	1100	1459
VOE 4881440	993	1200	1461
VOE 4881440	993	150	1415
VOE 4881440	993	600	1439
VOE 4881440	993	750	1445
VOE 4881440	993	950	1453
VOE 4881451	523	100	689
VOE 4881451	911	450	1223
VOE 4881451	914	600	1293
VOE 4881452	420	200	565
VOE 4881452	522	150	675
VOE 4881452	914	200	1277
VOE 4881453	420	200	565
VOE 4881453	645	200	819
VOE 4881453	916	300	1313
VOE 4881453	916	300	1313
VOE 4881453	916	300	1313
VOE 4881453	916	300	1313
VOE 4881454	522	150	675
VOE 4881454	522	150	675
VOE 4881454	916	300	1315
VOE 4881454	916	300	1315
VOE 4881454	916	500	1329
VOE 4881455	420	200	565
VOE 4881455	523	100	687
VOE 4881455	523	100	689
VOE 4881455	914	600	1293
VOE 4881456	645	200	819
VOE 4881457	420	200	565
VOE 4881457	468	150	649
VOE 4881457	522	150	675
VOE 4881457	523	100	687
VOE 4881457	916	300	1315
VOE 4881457	916	300	1315
VOE 4881458	916	300	1317
VOE 4881459	911	450	1223
VOE 4881459	914	200	1277
VOE 4881470	882	100	1129
VOE 4881656	234	100	107
VOE 4881656	234	100	107
VOE 4881656	234	110	111
VOE 4881656	263	250	181
VOE 4881656	263	250	181
VOE 4881656	371	2025	403
VOE 4881656	715	700	885
VOE 4881656	823	100	929
VOE 4881656	823	100	929
VOE 4881656	837	100	973
VOE 4881656	837	150	975
VOE 4881656	837	200	977
VOE 4881656	872	125	1051
VOE 4881758	256	200	139
VOE 4881758	823	250	937
VOE 4881758	992	125	1395
VOE 4898495	897	100	1169
VOE 4898544	436	100	611
VOE 4928801	522	250	685
VOE 4928801	522	250	685
VOE 4930797	711	100	863
VOE 4930994	740	100	889
VOE 4932353	874	250	1117
VOE 4932353	874	250	1117
VOE 4932563	252	100	127
VOE 4932563	252	100	127
VOE 4932563	252	110	129
VOE 4935756	362	150	253
VOE 4935756	362	200	255
VOE 4936343	420	150	561
VOE 4936344	823	100	929
VOE 4937914	882	200	1133
VOE 4940327	371	1200	347
VOE 4940327	371	2100	407
VOE 4940327	371	2150	411
VOE 4940327	371	2200	417
VOE 4940327	371	2200	417
VOE 4940327	371	2650	459
VOE 4940327	371	2650	459
VOE 4940506	896	200	1163
VOE 4943026	914	200	1277
VOE 4951048	911	600	1233
VOE 4952167	897	100	1169
VOE 4952170	897	150	1173
VOE 4952170	897	350	1183
VOE 4952173	897	100	1169
VOE 4954460	914	200	1277
VOE 4955075	872	125	1051
VOE 4955075	872	275	1065
VOE 4973473	362	100	251
VOE 4973473	371	1850	389
VOE 4973473	823	100	929
VOE 4973473	823	150	931
VOE 4973473	916	300	1315

Part No	Group	Sect	Page
VOE 4974285	263	100	165
VOE 4974291	468	150	649
VOE 56005	460	100	621
VOE 56005	461	100	627
VOE 56005	461	100	627
VOE 56005	461	100	627
VOE 56005	461	150	633
VOE 56005	468	100	647
VOE 56005	516	150	663
VOE 56006	460	100	621
VOE 56006	463	100	637
VOE 56006	463	100	637
VOE 56006	463	100	637
VOE 56006	463	150	643
VOE 56006	517	150	667
VOE 56007	460	100	621
VOE 56007	463	100	637
VOE 56007	463	100	637
VOE 56007	463	150	643
VOE 595377	645	400	829
VOE 595380	645	400	829
VOE 595381	645	400	829
VOE 595382	645	400	829
VOE 595383	645	400	829
VOE 60100000	371	150	281
VOE 60110236	874	110	1105
VOE 60110236	874	120	1109
VOE 60110410	214	100	69
VOE 60113081	810	210	915
VOE 6210360	911	150	1201
VOE 6211922	645	400	829
VOE 6212888	451	250	619
VOE 6213010	912	250	1253
VOE 6213010	912	350	1257
VOE 6213261	852	140	1019
VOE 6213261	852	225	1025

Part No	Group	Sect	Page
VOE 6213305	645	400	829
VOE 6611274	896	200	1163
VOE 6624649	740	100	889
VOE 6625755	645	400	829
VOE 6633616	771	100	891
VOE 6633616	771	200	893
VOE 6633616	896	200	1163
VOE 6635976	911	150	1201
VOE 6639845	645	400	829
VOE 6641090	371	1000	337
VOE 6641090	872	125	1055
VOE 667352	363	200	265
VOE 6848760	874	100	1099
VOE 6848760	874	110	1103
VOE 6848760	874	120	1107
VOE 6848760	874	200	1115
VOE 7011076	434	100	599
VOE 7011998	420	50	555
VOE 7017624	333	150	229
VOE 7025167	235	200	121
VOE 7025167	235	200	121
VOE 7025167	255	100	133
VOE 7025167	263	450	189
VOE 7025971	371	100	277
VOE 7025971	371	2025	403
VOE 70305651	371	2025	403
VOE 70305651	386	100	499
VOE 70369702	371	1700	383
VOE 70369702	380	155	491
VOE 70369704	380	155	489
VOE 70369704	380	200	493
VOE 70369704	380	200	493
VOE 70369704	380	200	493
VOE 70369708	371	1100	343
VOE 70369708	371	1150	345
VOE 70369708	371	1200	349

Part No	Group	Sect	Page
VOE 70369708	371	1525	371
VOE 70369713	380	100	485
VOE 70369714	371	1100	343
VOE 70369714	371	1150	345
VOE 70369714	371	1200	347
VOE 70369714	371	1500	369
VOE 70369714	371	1525	371
VOE 70369714	371	2100	407
VOE 70369714	371	2150	411
VOE 70369714	371	2200	415
VOE 70369714	371	2250	419
VOE 70369714	371	2255	421
VOE 70369714	371	2260	423
VOE 70369714	371	2300	425
VOE 70369714	371	2350	429
VOE 70369714	371	2375	433
VOE 70369714	371	850	327
VOE 70369714	371	850	327
VOE 70369714	841	250	985
VOE 70377101	362	150	253
VOE 70377101	371	1650	379
VOE 70377101	371	1660	381
VOE 70377101	371	1700	383
VOE 70377101	371	2200	415
VOE 70377101	380	155	489
VOE 70377101	841	250	985
VOE 70377112	380	100	485
VOE 70377122	380	155	489
VOE 70377129	380	155	489
VOE 70377146	371	850	327
VOE 70377147	371	850	327
VOE 7081803	810	150	911
VOE 7081803	882	100	1129
VOE 7190187	913	250	1269
VOE 729803	860	350	1047
VOE 753546	896	200	1163

Part No	Group	Sect	Page
VOE 762681	390	100	517
VOE 762681	390	200	527
VOE 762681	837	250	979
VOE 762681	872	125	1053
VOE 762681	872	125	1051
VOE 762681	872	150	1057
VOE 795074	896	200	1163
VOE 795581	837	150	975
VOE 80317	321	200	223
VOE 80503	852	150	1021
VOE 80503	852	225	1025
VOE 80505	852	200	1023
VOE 80505	852	225	1025
VOE 80802	252	100	127
VOE 80802	256	100	135
VOE 80826	771	100	891
VOE 80890	897	200	1175
VOE 80891	897	200	1175
VOE 81195	852	300	1027
VOE 8141996	371	1550	375
VOE 8141996	371	1550	375
VOE 8141996	371	1900	391
VOE 8141996	371	2050	405
VOE 8141996	371	2500	445
VOE 8141996	371	2550	447
VOE 8141996	371	2575	451
VOE 8141996	371	2650	459
VOE 8141996	371	850	327
VOE 8142100	371	2700	465
VOE 81429	371	1975	397
VOE 81429	371	2000	401
VOE 81429	992	100	1391
VOE 81429	992	150	1397
VOE 81429	992	200	1399
VOE 8143240	352	150	239
VOE 8143240	353	200	249

Part No	Group	Sect	Page
VOE 8149651	258	100	149
VOE 8155899	371	2700	463
VOE 8155899	371	2700	465
VOE 8155899	371	400	299
VOE 8155899	371	550	305
VOE 8155901	371	2700	463
VOE 8157766	371	100	275
VOE 8158062	313	100	215
VOE 8159012	371	2700	463
VOE 8159012	371	2700	465
VOE 8159012	371	550	305
VOE 8159013	371	1250	351
VOE 8159013	371	1650	379
VOE 8159013	371	1700	383
VOE 8159013	371	1750	385
VOE 8159013	371	1850	389
VOE 8159013	371	2700	465
VOE 8159013	371	2700	463
VOE 8159013	371	300	289
VOE 8159013	371	400	297
VOE 8159013	371	500	303
VOE 8159013	371	600	309
VOE 8159013	371	850	327
VOE 8159013	945	405	1363
VOE 8159086	371	1300	353
VOE 8159086	371	950	331
VOE 82005	715	150	869
VOE 82006	715	200	871
VOE 82067	916	500	1327
VOE 82067	924	100	1333
VOE 82149	313	100	215
VOE 82160	825	150	943
VOE 82160	826	200	951
VOE 82161	825	150	943
VOE 82161	826	200	951
VOE 82172	821	170	927

NUMERICAL INDEX
RÉPERTOIRE DE NUMÉROS
NUMMERNREGISTER

INDICE DE NÚMERO
NUMMERREGISTER

Part No	Group	Sect	Page
VOE 82174	352	100	235
VOE 82175	352	100	235
VOE 82176	715	450	881
VOE 82177	715	450	881
VOE 82202	715	250	873
VOE 82217	945	700	1389
VOE 82227	313	150	217
VOE 82228	715	450	881
VOE 82233	352	100	235
VOE 82255	945	700	1389
VOE 82267	945	410	1365
VOE 82283	860	300	1045
VOE 82290	252	100	127
VOE 82290	256	100	135
VOE 82342	352	150	239
VOE 82355	993	550	1437
VOE 82445	771	100	891
VOE 82466757	897	200	1175
VOE 82556	924	100	1333
VOE 82561	313	100	215
VOE 82723	896	300	1167
VOE 82856	352	300	243
VOE 82932	993	750	1445
VOE 83033	810	200	913
VOE 83041	460	100	621
VOE 83041	463	100	637
VOE 83041	463	150	643
VOE 83041	517	150	667
VOE 83050	321	150	221
VOE 83050	371	280	287
VOE 83061	261	150	153
VOE 83074	362	150	253
VOE 83074	362	250	257
VOE 83088	352	150	239
VOE 83099	371	1000	337
VOE 83099	371	1050	341
VOE 83099	872	125	1051
VOE 83099	874	100	1099
VOE 83099	874	150	1111
VOE 83099	874	200	1115
VOE 83099	874	250	1117
VOE 83100	371	1000	337
VOE 83100	371	1050	341
VOE 83100	872	125	1051
VOE 83100	874	100	1099
VOE 83100	874	150	1111
VOE 83100	874	200	1115
VOE 83100	874	250	1117
VOE 83110	371	1400	363
VOE 83110	993	100	1411
VOE 83110	993	150	1415
VOE 83110	993	200	1417
VOE 83110	993	300	1419
VOE 83110	993	350	1423
VOE 83110	993	400	1427
VOE 83110	993	450	1431
VOE 83110	993	500	1435
VOE 83110	993	700	1441
VOE 83110	993	710	1443
VOE 83111	371	1400	363
VOE 83111	993	100	1411
VOE 83111	993	150	1415
VOE 83111	993	200	1417
VOE 83111	993	300	1419
VOE 83111	993	350	1423
VOE 83111	993	400	1427
VOE 83111	993	450	1431
VOE 83111	993	500	1435
VOE 83111	993	700	1441
VOE 83111	993	710	1443
VOE 83112	945	250	1351
VOE 83112	993	1000	1455
VOE 83112	993	1050	1457
VOE 83112	993	1100	1459
VOE 83112	993	800	1447
VOE 83112	993	850	1449
VOE 83112	993	900	1451
VOE 83112	993	950	1453
VOE 83113	945	250	1351
VOE 83137	371	1300	353
VOE 83137	393	100	529
VOE 83137	881	200	1127
VOE 83157	366	150	269
VOE 83157	371	2250	419
VOE 83157	371	2300	425
VOE 83157	371	2400	437
VOE 83157	371	2450	441
VOE 83157	380	200	493
VOE 83157	882	550	1145
VOE 83157	912	200	1245
VOE 83157	914	500	1291
VOE 83157	945	450	1367
VOE 83158	366	150	269
VOE 83158	371	2250	419
VOE 83158	371	2350	429
VOE 83158	371	2400	437
VOE 83158	371	2450	441
VOE 83158	380	200	493
VOE 83158	882	600	1151
VOE 83158	912	200	1245
VOE 83158	912	250	1253
VOE 83158	914	500	1291
VOE 83158	916	300	1313
VOE 83158	916	350	1319
VOE 83158	945	450	1367
VOE 83159	366	150	269
VOE 83159	371	2250	419
VOE 83159	371	2375	433
VOE 83159	371	2400	437
VOE 83159	371	2450	441
VOE 83159	380	200	493
VOE 83159	882	650	1155
VOE 83159	912	200	1245
VOE 83159	912	250	1253
VOE 83159	914	500	1291
VOE 83159	916	300	1313
VOE 83159	916	350	1319
VOE 83159	945	450	1367
VOE 83160	371	1450	365
VOE 83160	371	1500	367
VOE 83160	660	100	849
VOE 83160	660	200	853
VOE 83160	882	400	1139
VOE 83160	882	450	1141
VOE 83160	882	500	1143
VOE 83160	912	400	1259
VOE 83195	916	500	1327
VOE 83195	916	550	1331
VOE 83195	945	450	1367
VOE 83196	916	500	1327
VOE 83196	916	550	1331
VOE 83197	371	1700	383
VOE 83197	916	100	1295
VOE 83197	916	150	1307
VOE 83197	916	200	1309
VOE 83198	371	1200	347
VOE 83198	914	250	1281
VOE 83198	916	300	1313
VOE 83198	916	350	1319
VOE 83210	371	1250	351
VOE 83210	647	100	837
VOE 83210	647	150	845
VOE 83210	647	200	847
VOE 83211	263	150	171
VOE 83211	263	350	185
VOE 83212	263	175	175
VOE 83212	263	350	185
VOE 83212	523	100	687
VOE 83212	523	150	691
VOE 83212	523	200	695
VOE 83212	523	250	697
VOE 83213	233	200	97
VOE 83213	235	150	119
VOE 83213	371	1550	375
VOE 83225	371	2200	415
VOE 83229	881	200	1127
VOE 83230	881	200	1127
VOE 83241	366	150	269
VOE 83241	371	2250	419
VOE 83241	371	2375	433
VOE 83241	371	2400	437
VOE 83241	371	2450	441
VOE 83241	380	200	493
VOE 83241	882	650	1155
VOE 83241	912	200	1245
VOE 83241	912	250	1253
VOE 83241	914	500	1291
VOE 83241	916	300	1313
VOE 83241	916	400	1323
VOE 83241	945	450	1367
VOE 83245	366	150	269
VOE 83245	371	2250	419
VOE 83245	371	2350	429
VOE 83245	371	2400	437
VOE 83245	371	2450	441
VOE 83245	380	200	493
VOE 83245	882	600	1151
VOE 83245	912	200	1245
VOE 83245	912	250	1253
VOE 83245	914	500	1291

Part No	Group	Sect	Page
VOE 83245	916	300	1313
VOE 83245	916	400	1323
VOE 83245	945	450	1367
VOE 83322	252	100	127
VOE 83322	256	100	135
VOE 83322	256	200	139
VOE 83322	256	250	141
VOE 83322	321	150	221
VOE 83322	371	1600	377
VOE 83344	371	2100	407
VOE 83344	914	400	1285
VOE 83344	914	425	1287
VOE 83347	371	2150	411
VOE 83347	914	400	1285
VOE 83347	914	425	1287
VOE 83347	914	450	1289
VOE 83351	371	1150	345
VOE 83351	914	250	1281
VOE 83351	916	300	1313
VOE 83351	916	350	1319
VOE 83355	362	200	255
VOE 83357	256	300	143
VOE 83388	353	200	249
VOE 83389	353	200	249
VOE 83395	831	150	967
VOE 83395	831	250	971
VOE 83407	821	150	923
VOE 83407	826	150	949
VOE 83413	371	1200	347
VOE 83413	914	250	1281
VOE 83413	916	300	1313
VOE 83413	916	400	1323
VOE 83414	371	1150	345
VOE 83414	914	250	1281
VOE 83414	916	300	1313
VOE 83414	916	400	1323

Part No	Group	Sect	Page
VOE 83430	872	150	1057
VOE 83432	860	200	1041
VOE 83433	831	100	965
VOE 83433	860	150	1039
VOE 83435	380	250	495
VOE 83436	334	100	231
VOE 83436	334	150	233
VOE 83436	831	150	967
VOE 83437	882	700	1159
VOE 83438	272	100	197
VOE 83456	371	1450	365
VOE 83456	371	1500	367
VOE 83456	660	100	849
VOE 83456	660	200	853
VOE 83456	882	400	1139
VOE 83456	882	450	1141
VOE 83456	882	500	1143
VOE 83456	912	400	1259
VOE 83458	371	1300	353
VOE 83458	393	100	529
VOE 83458	881	200	1127
VOE 83463	352	300	243
VOE 83492	353	150	247
VOE 83493	353	150	247
VOE 83495	827	250	961
VOE 83505	852	100	1007
VOE 83505	852	120	1013
VOE 83505	852	300	1027
VOE 83505	852	325	1029
VOE 83513	371	1300	353
VOE 83513	371	1350	361
VOE 83513	393	150	531
VOE 83513	881	200	1127
VOE 83514	269	150	193
VOE 83521	841	250	985
VOE 83525	390	100	517

Part No	Group	Sect	Page
VOE 83539	837	300	981
VOE 83540	269	100	191
VOE 83560	371	1950	393
VOE 83560	371	2000	401
VOE 83560	992	125	1395
VOE 83560	992	150	1397
VOE 83560	992	200	1399
VOE 83569	827	200	959
VOE 83572	715	300	875
VOE 83574	420	150	561
VOE 83574	837	300	981
VOE 83588	852	100	1007
VOE 83588	852	110	1011
VOE 83588	852	300	1027
VOE 83588	852	325	1029
VOE 83592	945	150	1343
VOE 83592	945	200	1347
VOE 83592	945	500	1377
VOE 83592	945	550	1381
VOE 83649	945	150	1343
VOE 83649	945	200	1347
VOE 83649	945	500	1377
VOE 83649	945	550	1381
VOE 83690	371	1250	351
VOE 83690	647	125	841
VOE 83690	647	150	845
VOE 83690	647	200	847
VOE 83693	715	400	879
VOE 83708	371	1330	359
VOE 83708	852	350	1031
VOE 83708	852	375	1033
VOE 83722	882	300	1137
VOE 83757	371	1325	357
VOE 83757	852	100	1007
VOE 83757	852	200	1023
VOE 83757	852	225	1025

Part No	Group	Sect	Page
VOE 83760	371	2025	403
VOE 83760	371	2050	405
VOE 83793	945	250	1351
VOE 83794	945	250	1351
VOE 83803	523	100	687
VOE 83803	523	150	691
VOE 83803	523	200	695
VOE 83803	523	250	697
VOE 83831	882	150	1131
VOE 83832	882	150	1131
VOE 838506	233	350	101
VOE 83860	362	300	259
VOE 83860	371	1850	389
VOE 83863	897	300	1179
VOE 83869	366	150	269
VOE 83869	371	1450	365
VOE 83869	371	1500	367
VOE 83869	660	100	849
VOE 83869	660	200	853
VOE 83869	882	400	1139
VOE 83869	882	450	1141
VOE 83869	882	500	1143
VOE 83869	912	400	1259
VOE 83917	897	200	1175
VOE 83920	872	150	1057
VOE 83922	715	350	877
VOE 83925	371	2500	445
VOE 83925	398	100	539
VOE 83926	371	2500	445
VOE 83926	398	100	539
VOE 83937	371	1900	391
VOE 83937	876	100	1121
VOE 83938	852	130	1017
VOE 83938	852	140	1019
VOE 83938	852	150	1021
VOE 83938	852	225	1025

Part No	Group	Sect	Page
VOE 83960	823	350	939
VOE 83964	827	150	957
VOE 84119	522	250	685
VOE 84119	897	250	1177
VOE 84153	371	2550	447
VOE 84153	872	300	1067
VOE 84221	366	150	269
VOE 84221	371	2250	419
VOE 84221	371	2300	425
VOE 84221	371	2400	437
VOE 84221	371	2450	441
VOE 84221	380	200	493
VOE 84221	882	550	1145
VOE 84221	912	200	1245
VOE 84221	914	500	1291
VOE 84221	945	450	1367
VOE 84329	843	100	991
VOE 84343	371	1300	353
VOE 84389	827	350	963
VOE 84416	371	1700	383
VOE 84416	916	125	1299
VOE 84416	916	150	1307
VOE 84416	916	200	1309
VOE 84419	872	250	1063
VOE 84449	771	100	891
VOE 84471	860	350	1047
VOE 84473	860	250	1043
VOE 84475	897	300	1179
VOE 84497	366	150	269
VOE 84497	371	2255	421
VOE 84497	371	2260	423
VOE 84497	912	225	1249
VOE 84497	914	500	1291
VOE 84497	945	475	1371
VOE 84497	945	485	1373
VOE 84498	366	150	269

NUMERICAL INDEX
RÉPERTOIRE DE NUMÉROS
NUMMERNREGISTER

INDICE DE NÚMERO
NUMMERREGISTER

Part No	Group	Sect	Page
VOE 84498	371	2255	421
VOE 84498	371	2260	423
VOE 84498	912	225	1249
VOE 84498	914	500	1291
VOE 84498	916	300	1313
VOE 84498	945	475	1371
VOE 84498	945	485	1373
VOE 84499	366	150	269
VOE 84499	371	2255	421
VOE 84499	371	2260	423
VOE 84499	912	225	1249
VOE 84499	912	250	1253
VOE 84499	914	500	1291
VOE 84499	916	300	1313
VOE 84499	916	350	1319
VOE 84499	945	475	1371
VOE 84499	945	485	1373
VOE 84500	366	150	269
VOE 84500	371	2255	421
VOE 84500	371	2260	423
VOE 84500	912	225	1249
VOE 84500	912	250	1253
VOE 84500	914	500	1291
VOE 84500	916	300	1313
VOE 84500	916	400	1323
VOE 84500	945	475	1371
VOE 84500	945	485	1373
VOE 84501	366	150	269
VOE 84501	371	2255	421
VOE 84501	371	2260	423
VOE 84501	912	225	1249
VOE 84501	912	250	1253
VOE 84501	914	500	1291
VOE 84501	916	300	1313
VOE 84501	916	350	1319
VOE 84501	945	475	1371
VOE 84501	945	485	1373
VOE 84502	366	150	269
VOE 84502	371	2255	421
VOE 84502	371	2260	423
VOE 84502	912	225	1249
VOE 84502	912	250	1253
VOE 84502	914	500	1291
VOE 84502	916	400	1323
VOE 84502	945	475	1371
VOE 84502	945	485	1373
VOE 84521	912	175	1243
VOE 84521	945	150	1343
VOE 84521	945	200	1347
VOE 84521	945	500	1377
VOE 84521	945	550	1381
VOE 84580	234	100	103
VOE 84667	371	1000	337
VOE 84667	371	1050	341
VOE 84667	872	370	1079
VOE 84667	872	400	1085
VOE 84667	874	100	1099
VOE 84667	874	150	1111
VOE 84667	874	200	1115
VOE 84669	371	1000	337
VOE 84669	371	1050	341
VOE 84669	872	370	1079
VOE 84669	872	400	1085
VOE 84669	874	100	1099
VOE 84669	874	150	1111
VOE 84669	874	200	1115
VOE 846719	233	350	101
VOE 846719	233	350	101
VOE 847237	660	200	853
VOE 84807	371	2650	459
VOE 84807	371	2700	463
VOE 84807	914	600	1293
VOE 84867	233	200	97
VOE 84867	233	300	99
VOE 84867	233	350	101
VOE 84876	992	400	1409
VOE 84877	992	400	1409
VOE 84879	523	100	687
VOE 84879	523	150	691
VOE 84879	523	200	695
VOE 84879	523	250	697
VOE 84893	371	2600	455
VOE 84893	992	250	1401
VOE 84893	992	300	1405
VOE 84908	263	175	175
VOE 84908	263	350	185
VOE 84908	371	1750	385
VOE 84908	523	100	687
VOE 84908	523	150	691
VOE 84908	523	200	695
VOE 84908	523	250	697
VOE 84920	371	1650	379
VOE 84920	371	1660	381
VOE 84920	916	100	1295
VOE 84920	916	200	1309
VOE 84973	897	300	1179
VOE 84980	371	1450	365
VOE 84980	371	1525	371
VOE 84980	660	100	849
VOE 84980	660	250	855
VOE 84980	882	400	1139
VOE 84980	882	450	1141
VOE 84980	882	500	1143
VOE 84980	897	100	1169
VOE 84980	897	350	1183
VOE 84980	912	400	1259
VOE 84981	366	150	269
VOE 84981	371	1450	365
VOE 84981	371	1525	371
VOE 84981	660	100	849
VOE 84981	660	250	855
VOE 84981	882	400	1139
VOE 84981	882	450	1141
VOE 84981	882	500	1143
VOE 84981	912	400	1259
VOE 85030	362	300	259
VOE 85030	371	1850	389
VOE 85073	393	200	535
VOE 85100098	321	200	223
VOE 85104947	872	125	1051
VOE 85134	841	300	989
VOE 85204	527	100	705
VOE 85249	390	150	521
VOE 85278	993	1200	1461
VOE 85346	924	150	1335
VOE 85376	371	2575	451
VOE 85376	872	450	1093
VOE 85524	371	1700	383
VOE 85524	916	135	1303
VOE 85524	916	150	1307
VOE 85524	916	200	1309
VOE 85528	371	2500	445
VOE 85528	398	100	539
VOE 85529	371	2500	445
VOE 85529	398	100	539
VOE 85530	398	200	541
VOE 85531	398	200	541
VOE 85547	390	200	527
VOE 85554	390	175	525
VOE 855798	371	100	275
VOE 85643	362	100	251
VOE 85656	810	210	915
VOE 85678	843	125	993
VOE 85724	380	300	497
VOE 86144	371	1050	341
VOE 86144	872	370	1079
VOE 86144	872	410	1089
VOE 86144	874	110	1103
VOE 86144	874	160	1113
VOE 86145	371	1050	341
VOE 86145	872	370	1079
VOE 86145	872	410	1089
VOE 86145	874	120	1107
VOE 86145	874	160	1113
VOE 86151	852	400	1035
VOE 86242	852	400	1035
VOE 86263	771	200	893
VOE 86363	234	110	109
VOE 86363	715	110	867
VOE 86487	366	300	273
VOE 86487	371	2500	445
VOE 86488	366	200	271
VOE 86488	371	2500	445
VOE 86565	393	210	537
VOE 86578	371	2800	467
VOE 86602	641	120	797
VOE 866395	945	450	1367
VOE 866395	945	475	1371
VOE 86649	393	160	533
VOE 86649	881	200	1127
VOE 873854	371	1950	395
VOE 873854	371	1975	399
VOE 874033	362	300	259
VOE 874033	371	1600	377
VOE 874849	371	1600	377
VOE 874954	371	2550	447
VOE 874954	371	2575	451
VOE 874955	352	300	243
VOE 874955	353	150	247
VOE 874955	371	1300	353

Part No	Group	Sect	Page	Part No	Group	Sect	Page	Part No	Group	Sect	Page	Part No	Group	Sect	Page	Part No	Group	Sect	Page
VOE 874955	371	1850	389	VOE 914167	945	650	1387	VOE 925066	647	200	847	VOE 926254	434	250	609	VOE 930444	647	125	841
VOE 874955	371	2400	439	VOE 914169	451	100	613	VOE 925071	420	50	553	VOE 926370	421	400	589	VOE 930445	924	100	1333
VOE 874955	371	2550	447	VOE 914169	740	100	889	VOE 925071	434	200	603	VOE 926370	421	500	593	VOE 930445	924	150	1335
VOE 874955	371	2575	451	VOE 914169	945	410	1365	VOE 925071	434	250	607	VOE 930093	313	100	215	VOE 930474	945	450	1367
VOE 874955	371	400	299	VOE 914170	740	100	889	VOE 925072	911	150	1201	VOE 930417	992	250	1401	VOE 930757	353	100	245
VOE 874955	371	400	297	VOE 914170	827	150	957	VOE 925074	468	100	647	VOE 930418	366	100	267	VOE 930757	371	1950	393
VOE 874955	371	500	303	VOE 914390	468	150	649	VOE 925075	234	110	109	VOE 930418	366	150	269	VOE 930757	371	1975	397
VOE 874955	371	600	309	VOE 914392	421	200	575	VOE 925075	234	150	113	VOE 930418	371	2050	405	VOE 930760	371	2000	401
VOE 874955	371	650	315	VOE 914449	945	475	1371	VOE 925094	645	300	827	VOE 930418	371	2650	459	VOE 930761	353	100	245
VOE 874955	371	950	331	VOE 914449	945	485	1373	VOE 925096	420	50	553	VOE 930418	372	100	469	VOE 930840	258	100	147
VOE 874955	371	975	335	VOE 914450	924	100	1333	VOE 925096	434	200	603	VOE 930418	372	120	473	VOE 930840	258	100	147
VOE 874957	371	1500	369	VOE 914450	924	150	1335	VOE 925096	434	250	607	VOE 930418	393	100	529	VOE 930842	523	200	695
VOE 874957	371	2350	429	VOE 914474	461	100	627	VOE 925096	913	100	1261	VOE 930418	393	150	531	VOE 930842	715	450	881
VOE 874958	371	1500	369	VOE 914474	463	100	639	VOE 925096	913	100	1261	VOE 930418	393	160	533	VOE 930842	874	150	1111
VOE 874960	371	1525	371	VOE 914480	434	200	603	VOE 925256	420	50	555	VOE 930426	881	100	1123	VOE 930842	874	160	1113
VOE 874960	371	2350	429	VOE 914480	434	250	607	VOE 925256	434	200	603	VOE 930428	874	100	1101	VOE 930844	218	150	85
VOE 874960	371	850	327	VOE 914480	461	150	635	VOE 925256	434	250	609	VOE 930428	874	110	1103	VOE 930844	451	100	613
VOE 877768	233	350	101	VOE 914480	463	150	645	VOE 925256	945	500	1379	VOE 930428	874	120	1107	VOE 930853	460	100	621
VOE 888474	223	100	91	VOE 914484	461	100	627	VOE 925257	420	50	553	VOE 930428	881	100	1123	VOE 930872	451	100	613
VOE 90007	896	200	1163	VOE 914484	463	100	637	VOE 925258	434	200	603	VOE 930428	881	100	1123	VOE 930872	551	200	713
VOE 907816	882	550	1149	VOE 914515	913	100	1261	VOE 925258	434	250	607	VOE 930428	911	650	1235	VOE 930872	992	300	1405
VOE 907816	882	600	1153	VOE 914515	913	100	1261	VOE 925261	420	50	553	VOE 930429	852	110	1011	VOE 930932	911	150	1201
VOE 907816	882	650	1155	VOE 914528	434	100	599	VOE 925261	945	550	1381	VOE 930430	874	100	1099	VOE 931209	420	50	553
VOE 907822	468	100	647	VOE 914529	414	100	549	VOE 925263	420	50	553	VOE 930430	874	110	1103	VOE 931209	421	500	593
VOE 907822	896	100	1161	VOE 914538	645	300	827	VOE 925263	421	200	575	VOE 930430	874	120	1107	VOE 931211	420	50	555
VOE 907884	711	100	863	VOE 914548	451	250	619	VOE 925265	420	50	553	VOE 930431	874	100	1099	VOE 931211	421	200	577
VOE 907896	711	100	863	VOE 914552	740	100	889	VOE 925265	434	100	599	VOE 930431	874	110	1103	VOE 931216	420	50	553
VOE 914003	896	200	1163	VOE 91472	234	100	103	VOE 925739	851	100	999	VOE 930431	874	120	1107	VOE 931216	421	500	593
VOE 914167	645	250	825	VOE 92491	771	100	891	VOE 925739	874	200	1115	VOE 930431	992	150	1397	VOE 931218	420	50	555
VOE 914167	711	100	863	VOE 92492	771	100	891	VOE 925739	911	600	1233	VOE 930432	992	400	1409	VOE 931218	421	200	577
VOE 914167	924	100	1333	VOE 925032	945	500	1379	VOE 925743	352	100	235	VOE 930434	321	150	221	VOE 931227	421	200	575
VOE 914167	924	150	1335	VOE 925034	945	500	1379	VOE 925743	911	300	1211	VOE 930434	371	450	301	VOE 935028	911	350	1217
VOE 914167	945	410	1365	VOE 925051	647	200	847	VOE 926138	896	200	1163	VOE 930438	235	100	115	VOE 935029	522	200	679
VOE 914167	945	600	1383	VOE 925059	468	100	647	VOE 926254	420	50	553	VOE 930438	235	150	119	VOE 935032	523	150	691
VOE 914167	945	600	1383	VOE 925064	522	200	679	VOE 926254	434	150	601	VOE 930438	523	250	697	VOE 935032	911	350	1217
VOE 914167	945	625	1385	VOE 925064	522	200	679	VOE 926254	434	150	601	VOE 930444	647	100	837	VOE 935033	523	250	697

NUMERICAL INDEX
RÉPERTOIRE DE NUMÉROS
NUMMERNREGISTER

INDICE DE NÚMERO
NUMMERREGISTER

Part No	Group	Sect	Page
VOE 935037	523	150	691
VOE 935037	645	100	807
VOE 935037	647	100	837
VOE 935037	647	125	841
VOE 935037	911	350	1217
VOE 935038	523	100	687
VOE 935038	523	200	695
VOE 935038	523	200	695
VOE 935038	523	250	697
VOE 935040	522	250	685
VOE 935040	522	250	685
VOE 935041	263	150	171
VOE 935041	263	175	177
VOE 935041	522	150	675
VOE 935066	263	150	171
VOE 935066	263	175	175
VOE 935070	914	600	1293
VOE 935076	645	175	815
VOE 935076	645	175	815
VOE 935077	523	100	687
VOE 935077	523	200	695
VOE 935077	523	200	695
VOE 935077	911	350	1217
VOE 935082	645	200	819
VOE 935082	911	300	1213
VOE 935082	911	300	1211
VOE 935082	911	300	1211
VOE 935084	551	100	709
VOE 935084	645	225	823
VOE 935085	468	150	649
VOE 935085	522	100	669
VOE 935085	523	150	693
VOE 935085	523	250	699
VOE 935085	551	100	711
VOE 935085	911	350	1217
VOE 935085	914	100	1273
VOE 935085	914	100	1271
VOE 935085	914	100	1271
VOE 935085	914	500	1291
VOE 935085	916	100	1297
VOE 935089	914	600	1293
VOE 935089	916	125	1301
VOE 935089	916	135	1305
VOE 935091	647	125	841
VOE 935092	523	100	687
VOE 935092	523	150	691
VOE 935092	523	250	697
VOE 935094	645	100	805
VOE 935100	434	150	601
VOE 935100	522	100	673
VOE 935282	263	150	171
VOE 935282	263	175	177
VOE 935285	916	350	1319
VOE 935285	916	400	1323
VOE 935286	916	350	1319
VOE 935286	916	400	1323
VOE 935308	911	200	1205
VOE 935309	911	400	1221
VOE 935309	911	400	1221
VOE 935309	916	350	1319
VOE 935309	916	400	1323
VOE 935310	911	200	1205
VOE 935312	916	100	1295
VOE 935312	916	125	1301
VOE 935312	916	125	1299
VOE 935312	916	125	1299
VOE 935312	916	125	1299
VOE 935312	916	135	1303
VOE 935332	523	200	695
VOE 935422	523	200	695
VOE 935423	645	100	805
VOE 935425	916	500	1327
VOE 935427	522	225	683
VOE 935428	924	100	1333
VOE 935428	924	150	1335
VOE 935429	522	200	681
VOE 935429	522	200	679
VOE 935429	522	200	679
VOE 935429	522	225	683
VOE 935429	522	225	683
VOE 935429	522	225	683
VOE 935429	916	500	1327
VOE 935452	263	150	173
VOE 935453	523	150	693
VOE 935453	523	250	699
VOE 935536	263	175	175
VOE 935538	924	100	1333
VOE 935538	924	150	1335
VOE 935548	645	200	819
VOE 935548	645	200	819
VOE 935548	645	200	821
VOE 935548	647	100	837
VOE 935548	911	300	1213
VOE 935548	911	300	1213
VOE 935548	911	300	1213
VOE 935548	911	300	1211
VOE 935548	911	300	1213
VOE 935548	911	650	1235
VOE 935604	522	200	681
VOE 935604	522	200	679
VOE 935604	522	225	683
VOE 935604	522	225	683
VOE 935628	924	100	1333
VOE 935628	924	150	1335
VOE 935664	263	150	173
VOE 935664	263	175	177
VOE 935710	263	100	167
VOE 935710	911	600	1233
VOE 935877	660	100	849
VOE 935900	916	350	1319
VOE 935900	916	400	1323
VOE 935901	916	100	1295
VOE 935901	916	125	1299
VOE 935929	924	100	1333
VOE 935929	924	150	1335
VOE 935939	522	200	679
VOE 936075	916	350	1319
VOE 936075	916	400	1323
VOE 936076	916	350	1319
VOE 936076	916	400	1323
VOE 936080	916	350	1319
VOE 936081	263	150	171
VOE 936081	263	175	175
VOE 936081	647	100	837
VOE 936107	916	400	1323
VOE 936329	916	135	1305
VOE 936352	263	100	167
VOE 936418	522	100	669
VOE 936441	421	500	595
VOE 936441	421	550	597
VOE 936442	896	300	1167
VOE 936443	525	100	701
VOE 936444	527	100	705
VOE 936444	645	225	823
VOE 936444	911	250	1209
VOE 936444	911	300	1215
VOE 936444	911	300	1211
VOE 936444	911	500	1227
VOE 936444	911	550	1231
VOE 936444	914	100	1273
VOE 936444	916	100	1295
VOE 936444	916	125	1299
VOE 936444	916	135	1303
VOE 936445	645	200	819
VOE 936446	420	200	565
VOE 936446	527	200	707
VOE 936446	911	250	1209
VOE 936446	911	300	1215
VOE 936446	911	700	1237
VOE 936446	912	100	1239
VOE 936446	914	100	1273
VOE 936446	914	500	1291
VOE 936502	551	100	709
VOE 936517	551	100	711
VOE 936566	911	650	1235
VOE 936655	468	150	649
VOE 936655	914	500	1291
VOE 936701	468	150	651
VOE 936702	522	200	681
VOE 936702	522	225	683
VOE 936702	551	100	709
VOE 936702	914	500	1291
VOE 936706	522	150	675
VOE 936833	645	175	813
VOE 936875	914	500	1291
VOE 936929	645	225	823
VOE 936952	914	600	1293
VOE 936984	263	150	173
VOE 936984	263	175	177
VOE 937028	645	175	817
VOE 937081	911	650	1235
VOE 937346	911	450	1223
VOE 937539	523	100	687
VOE 937586	911	450	1223
VOE 938068	263	100	167
VOE 940094	233	350	101
VOE 940197	321	200	223
VOE 940326	993	600	1439
VOE 941262	363	150	263
VOE 941262	393	100	529

Part No	Group	Sect	Page	Part No	Group	Sect	Page	Part No	Group	Sect	Page	Part No	Group	Sect	Page	Part No	Group	Sect	Page
VOE 941262	393	150	531	VOE 941908	434	200	603	VOE 943368	873	100	1097	VOE 944126	421	200	577	VOE 946329	263	200	179
VOE 941264	390	110	519	VOE 941908	434	250	607	VOE 943369	873	100	1097	VOE 944436	380	155	489	VOE 946329	352	100	235
VOE 941264	390	200	527	VOE 941908	434	250	607	VOE 943369	914	150	1275	VOE 944458	420	50	551	VOE 946329	352	150	239
VOE 941264	872	250	1063	VOE 941908	434	250	607	VOE 943470	261	250	159	VOE 944458	421	100	571	VOE 946329	352	250	241
VOE 941264	872	275	1065	VOE 941911	945	500	1379	VOE 943470	261	250	157	VOE 944963	420	200	565	VOE 946329	352	300	243
VOE 941266	882	200	1133	VOE 941912	461	100	631	VOE 943470	261	250	159	VOE 944963	420	200	565	VOE 946329	353	150	247
VOE 941267	352	250	241	VOE 941912	463	100	641	VOE 943470	420	300	567	VOE 945065	212	100	61	VOE 946329	371	1600	377
VOE 941267	353	200	249	VOE 941912	945	500	1379	VOE 943475	256	300	145	VOE 945065	912	250	1253	VOE 946329	420	150	563
VOE 941267	362	150	253	VOE 941914	945	550	1381	VOE 943475	261	250	159	VOE 945065	912	350	1257	VOE 946329	420	150	561
VOE 941267	362	200	255	VOE 941950	945	475	1371	VOE 943476	252	100	127	VOE 945065	914	250	1281	VOE 946329	460	150	625
VOE 941267	393	160	533	VOE 942314	914	425	1287	VOE 943476	252	110	129	VOE 945065	914	250	1283	VOE 946329	523	100	687
VOE 941268	256	300	145	VOE 942314	916	500	1327	VOE 943476	420	150	561	VOE 945444	234	110	109	VOE 946329	523	150	691
VOE 941268	372	100	469	VOE 942337	460	100	621	VOE 943476	911	100	1199	VOE 945444	660	250	855	VOE 946329	523	200	695
VOE 941268	372	120	473	VOE 942337	461	100	631	VOE 943477	911	100	1199	VOE 945506	468	100	647	VOE 946329	523	250	697
VOE 941268	810	150	909	VOE 942337	463	100	641	VOE 943480	256	100	135	VOE 945717	872	150	1057	VOE 946329	645	100	805
VOE 941269	352	100	235	VOE 942352	645	500	833	VOE 943480	321	150	221	VOE 945717	872	175	1059	VOE 946329	660	100	849
VOE 941269	352	150	239	VOE 942400	261	250	159	VOE 943483	234	100	103	VOE 945717	872	175	1059	VOE 946329	715	100	865
VOE 941269	371	650	315	VOE 942400	371	1050	341	VOE 943483	234	100	103	VOE 946089	451	100	613	VOE 946329	715	250	873
VOE 941269	371	950	333	VOE 942542	333	150	229	VOE 943483	234	110	111	VOE 946089	711	100	863	VOE 946329	810	150	909
VOE 941269	372	100	469	VOE 942542	333	150	229	VOE 943483	256	300	143	VOE 946089	945	410	1365	VOE 946329	810	210	915
VOE 941269	372	100	469	VOE 942669	823	350	939	VOE 943483	872	300	1067	VOE 946089	945	600	1383	VOE 946329	823	150	931
VOE 941269	372	120	473	VOE 942758	420	300	567	VOE 943483	872	450	1095	VOE 946089	945	600	1383	VOE 946329	825	100	941
VOE 941363	261	250	159	VOE 942810	261	250	159	VOE 943485	256	300	143	VOE 946089	945	625	1385	VOE 946329	826	100	947
VOE 941363	896	300	1167	VOE 942810	371	1250	351	VOE 943485	256	300	143	VOE 946089	945	650	1387	VOE 946329	826	150	949
VOE 941373	645	500	833	VOE 942810	371	350	295	VOE 943717	420	150	563	VOE 946127	647	150	845	VOE 946329	826	150	949
VOE 941375	911	150	1201	VOE 942866	371	950	333	VOE 943920	256	300	145	VOE 946173	371	2450	441	VOE 946329	837	300	981
VOE 941521	420	200	565	VOE 942866	851	100	999	VOE 943920	371	850	327	VOE 946173	371	2450	441	VOE 946329	852	110	1011
VOE 941522	660	200	853	VOE 942866	881	200	1127	VOE 943920	372	100	469	VOE 946173	371	350	293	VOE 946329	872	300	1067
VOE 941522	660	250	855	VOE 942866	882	100	1129	VOE 943920	372	120	473	VOE 946173	371	350	293	VOE 946329	872	450	1093
VOE 941522	945	450	1369	VOE 942978	420	50	553	VOE 943920	872	125	1055	VOE 946173	371	350	293	VOE 946329	882	200	1133
VOE 941671	945	125	1339	VOE 942978	421	150	573	VOE 943920	992	100	1391	VOE 946173	371	350	293	VOE 946418	872	125	1055
VOE 941799	420	150	561	VOE 943058	945	550	1381	VOE 944026	522	200	681	VOE 946173	371	350	293	VOE 946440	234	110	109
VOE 941799	420	150	561	VOE 943142	461	150	635	VOE 944026	522	200	679	VOE 946173	882	550	1147	VOE 946440	252	200	131
VOE 941908	434	100	599	VOE 943142	463	150	645	VOE 944126	420	50	551	VOE 946173	882	600	1153	VOE 946440	252	200	131
VOE 941908	434	150	601	VOE 943299	233	300	99	VOE 944126	420	50	551	VOE 946173	882	650	1157	VOE 946440	261	250	157
VOE 941908	434	200	603	VOE 943367	261	250	157	VOE 944126	421	200	577	VOE 946329	235	100	117	VOE 946440	261	250	159

NUMERICAL INDEX
RÉPERTOIRE DE NUMÉROS
NUMMERNREGISTER

INDICE DE NÚMERO
NUMMERREGISTER

Part No	Group	Sect	Page
VOE 946440	261	250	157
VOE 946440	261	250	157
VOE 946440	269	100	191
VOE 946440	313	150	217
VOE 946440	321	100	219
VOE 946440	371	100	275
VOE 946440	371	1550	375
VOE 946440	371	1850	389
VOE 946440	371	2450	441
VOE 946440	371	250	283
VOE 946440	371	250	283
VOE 946440	371	2550	447
VOE 946440	371	2575	451
VOE 946440	371	350	293
VOE 946440	371	450	301
VOE 946440	371	550	307
VOE 946440	371	550	307
VOE 946440	371	550	307
VOE 946440	372	100	469
VOE 946440	372	120	473
VOE 946440	420	150	561
VOE 946440	421	200	577
VOE 946440	421	500	593
VOE 946440	421	500	593
VOE 946440	434	250	609
VOE 946440	460	100	621
VOE 946440	461	100	629
VOE 946440	461	100	631
VOE 946440	463	100	641
VOE 946440	468	100	647
VOE 946440	522	200	681
VOE 946440	522	200	679
VOE 946440	522	225	683
VOE 946440	522	225	683
VOE 946440	660	200	853
VOE 946440	660	250	855
VOE 946440	715	500	883
VOE 946440	715	700	885
VOE 946440	821	100	921
VOE 946440	823	200	933
VOE 946440	823	250	935
VOE 946440	837	100	973
VOE 946440	852	110	1011
VOE 946440	872	350	1075
VOE 946440	872	360	1077
VOE 946440	872	370	1079
VOE 946440	872	375	1083
VOE 946440	872	400	1087
VOE 946440	872	410	1091
VOE 946440	882	200	1133
VOE 946440	882	600	1153
VOE 946440	882	650	1157
VOE 946440	911	100	1199
VOE 946440	911	150	1203
VOE 946440	916	500	1327
VOE 946440	945	450	1367
VOE 946440	945	475	1371
VOE 946440	945	485	1375
VOE 946440	992	250	1401
VOE 946440	993	100	1411
VOE 946440	993	150	1415
VOE 946441	233	300	99
VOE 946441	235	100	117
VOE 946441	261	150	153
VOE 946441	263	150	171
VOE 946441	263	175	175
VOE 946441	434	200	605
VOE 946441	434	200	603
VOE 946441	434	250	609
VOE 946441	434	250	607
VOE 946441	715	300	875
VOE 946441	821	150	925
VOE 946441	897	250	1177
VOE 946441	911	550	1229
VOE 946441	916	100	1297
VOE 946441	916	125	1299
VOE 946441	916	135	1303
VOE 946441	916	500	1327
VOE 946441	993	100	1411
VOE 946470	258	100	147
VOE 946470	261	250	159
VOE 946470	321	150	221
VOE 946470	371	2450	441
VOE 946470	371	450	301
VOE 946470	823	250	935
VOE 946470	945	475	1371
VOE 946471	371	2450	441
VOE 946471	916	350	1321
VOE 946471	916	400	1325
VOE 946471	916	500	1327
VOE 946471	993	150	1415
VOE 946472	235	100	115
VOE 946472	252	100	127
VOE 946472	252	110	129
VOE 946472	263	100	165
VOE 946472	352	150	239
VOE 946472	421	150	573
VOE 946472	645	100	805
VOE 946472	647	100	837
VOE 946472	647	125	841
VOE 946472	740	100	889
VOE 946472	771	100	891
VOE 946472	771	200	893
VOE 946472	825	100	941
VOE 946472	826	100	947
VOE 946472	826	100	945
VOE 946472	826	150	949
VOE 946472	826	250	953
VOE 946472	827	100	955
VOE 946472	852	110	1011
VOE 946472	852	110	1011
VOE 946472	881	100	1125
VOE 946472	882	550	1149
VOE 946472	911	200	1205
VOE 946472	911	250	1209
VOE 946472	911	250	1209
VOE 946472	916	100	1297
VOE 946472	916	125	1301
VOE 946472	916	135	1303
VOE 946473	821	100	921
VOE 946473	837	150	975
VOE 946473	916	100	1295
VOE 946544	390	175	525
VOE 946544	660	250	855
VOE 946544	992	150	1397
VOE 946671	234	100	107
VOE 946671	234	100	107
VOE 946671	234	100	107
VOE 946671	234	100	107
VOE 946671	234	110	109
VOE 946671	234	110	109
VOE 946671	234	110	109
VOE 946671	252	200	131
VOE 946671	256	100	135
VOE 946671	256	100	135
VOE 946671	258	100	149
VOE 946671	371	350	295
VOE 946671	371	600	309
VOE 946671	371	600	311
VOE 946671	434	200	605
VOE 946671	434	250	607
VOE 946671	523	150	693
VOE 946671	645	150	811
VOE 946671	645	175	817
VOE 946671	647	100	837
VOE 946671	647	125	841
VOE 946671	823	100	929
VOE 946671	823	100	929
VOE 946671	823	250	935
VOE 946671	827	100	955
VOE 946671	837	150	975
VOE 946671	860	200	1041
VOE 946671	872	300	1067
VOE 946671	874	100	1099
VOE 946671	874	110	1105
VOE 946671	874	110	1103
VOE 946671	874	120	1107
VOE 946671	874	120	1109
VOE 946671	881	100	1123
VOE 946671	911	150	1201
VOE 946671	911	600	1233
VOE 946671	911	600	1233
VOE 946671	914	100	1271
VOE 946671	945	475	1371
VOE 946671	945	485	1373
VOE 946671	992	150	1397
VOE 946671	992	400	1409
VOE 946671	993	100	1411
VOE 946671	993	350	1423
VOE 946671	993	450	1433
VOE 946752	916	125	1299
VOE 946752	916	125	1299
VOE 946934	371	350	293
VOE 947043	233	300	99
VOE 947083	522	250	685
VOE 947083	522	250	685
VOE 947083	551	100	711
VOE 947083	914	250	1281
VOE 947083	914	250	1283

Part No	Group	Sect	Page
VOE 947083	945	475	1371
VOE 947083	945	485	1373
VOE 947107	353	200	249
VOE 947107	371	2450	441
VOE 947107	823	100	929
VOE 947107	823	250	935
VOE 947107	897	200	1175
VOE 947354	810	150	909
VOE 947354	810	210	915
VOE 947760	882	550	1147
VOE 947972	460	100	621
VOE 947972	460	100	623
VOE 94811	993	600	1439
VOE 948294	882	250	1135
VOE 948295	371	1100	343
VOE 948295	371	1150	345
VOE 948295	371	1200	347
VOE 948438	882	200	1133
VOE 948556	810	150	909
VOE 948556	810	210	915
VOE 948645	217	150	81
VOE 948645	234	110	109
VOE 948645	256	300	143
VOE 948645	256	300	143
VOE 948645	256	300	143
VOE 948645	263	100	167
VOE 948645	269	100	191
VOE 948645	269	100	191
VOE 948645	269	150	193
VOE 948645	269	150	193
VOE 948645	313	100	215
VOE 948645	333	150	229
VOE 948645	353	100	245
VOE 948645	371	100	277
VOE 948645	371	1850	389
VOE 948645	371	2000	401

Part No	Group	Sect	Page
VOE 948645	371	2025	403
VOE 948645	371	2450	441
VOE 948645	371	250	283
VOE 948645	371	2700	463
VOE 948645	371	2700	463
VOE 948645	371	2700	463
VOE 948645	371	350	293
VOE 948645	371	350	293
VOE 948645	371	350	295
VOE 948645	371	700	317
VOE 948645	390	100	517
VOE 948645	390	200	527
VOE 948645	523	150	693
VOE 948645	523	250	699
VOE 948645	525	100	701
VOE 948645	645	150	811
VOE 948645	645	175	817
VOE 948645	645	200	819
VOE 948645	645	225	823
VOE 948645	821	100	921
VOE 948645	823	150	931
VOE 948645	823	250	935
VOE 948645	827	100	955
VOE 948645	827	200	959
VOE 948645	827	350	963
VOE 948645	837	150	975
VOE 948645	837	200	977
VOE 948645	852	100	1007
VOE 948645	852	100	1007
VOE 948645	852	120	1013
VOE 948645	852	120	1013
VOE 948645	852	130	1017
VOE 948645	852	130	1017
VOE 948645	852	410	1037
VOE 948645	860	200	1041
VOE 948645	872	300	1067

Part No	Group	Sect	Page
VOE 948645	873	100	1097
VOE 948645	874	100	1099
VOE 948645	874	100	1099
VOE 948645	874	110	1103
VOE 948645	874	120	1107
VOE 948645	882	500	1143
VOE 948645	882	550	1147
VOE 948645	882	600	1151
VOE 948645	882	650	1157
VOE 948645	897	250	1177
VOE 948645	911	600	1233
VOE 948645	911	650	1235
VOE 948645	916	350	1319
VOE 948645	916	400	1323
VOE 948645	945	400	1361
VOE 948645	945	400	1361
VOE 948645	945	405	1363
VOE 948645	992	125	1395
VOE 948645	992	150	1397
VOE 948645	992	400	1409
VOE 948645	993	100	1411
VOE 948645	993	150	1415
VOE 948645	993	450	1433
VOE 948645	993	450	1433
VOE 948665	321	150	221
VOE 948883	263	150	171
VOE 948883	263	150	173
VOE 948883	263	175	177
VOE 948883	263	175	177
VOE 948883	522	150	675
VOE 948883	911	100	1199
VOE 948884	234	100	105
VOE 948884	234	100	105
VOE 948884	234	110	109
VOE 948884	263	150	173
VOE 948884	647	200	847

Part No	Group	Sect	Page
VOE 948885	523	100	687
VOE 948885	523	150	691
VOE 948885	523	250	697
VOE 948885	911	100	1199
VOE 949005	371	850	327
VOE 949221	234	100	105
VOE 949221	234	100	105
VOE 949278	841	300	989
VOE 949278	914	600	1293
VOE 949278	992	250	1401
VOE 949544	460	100	621
VOE 949544	461	100	629
VOE 949544	463	100	639
VOE 949659	420	50	555
VOE 949659	434	200	605
VOE 949659	434	250	609
VOE 949746	945	405	1363
VOE 949747	371	350	293
VOE 949850	261	250	159
VOE 949850	261	250	159
VOE 949874	261	200	155
VOE 949874	269	100	191
VOE 949874	333	150	229
VOE 949874	371	1250	351
VOE 949874	371	350	293
VOE 949874	371	450	301
VOE 949874	398	100	539
VOE 949874	398	200	541
VOE 949874	837	150	975
VOE 949874	872	150	1057
VOE 949874	872	175	1059
VOE 949894	372	120	473
VOE 949894	390	110	519
VOE 949894	851	120	1003
VOE 949894	860	150	1039
VOE 949894	860	150	1039

Part No	Group	Sect	Page
VOE 949894	860	200	1041
VOE 949894	860	250	1043
VOE 949894	860	350	1047
VOE 949902	321	150	221
VOE 949908	235	100	115
VOE 949921	261	250	157
VOE 949921	371	1450	365
VOE 949921	371	2450	441
VOE 949921	371	2450	443
VOE 949921	372	100	469
VOE 949921	380	155	489
VOE 949921	390	150	523
VOE 949921	823	100	929
VOE 949921	851	100	999
VOE 949921	872	125	1053
VOE 949921	872	150	1057
VOE 949921	872	250	1063
VOE 949921	874	100	1101
VOE 949921	874	110	1103
VOE 949921	874	120	1107
VOE 949921	881	200	1127
VOE 949921	882	150	1131
VOE 949921	882	150	1131
VOE 949921	882	200	1133
VOE 949921	882	250	1135
VOE 950629	516	100	661
VOE 950629	516	150	663
VOE 950629	517	100	665
VOE 950629	517	150	667
VOE 950711	420	100	557
VOE 950711	434	250	609
VOE 950711	461	100	631
VOE 950711	463	100	641
VOE 950891	461	150	633
VOE 950891	463	150	643
VOE 951667	882	450	1141

NUMERICAL INDEX
RÉPERTOIRE DE NUMÉROS
NUMMERNREGISTER

INDICE DE NÚMERO
NUMMERREGISTER

Part No	Group	Sect	Page
VOE 951668	380	250	495
VOE 951671	831	100	965
VOE 9518442	234	110	109
VOE 9518442	234	150	113
VOE 9518555	321	150	221
VOE 951940	914	250	1281
VOE 951955	821	150	923
VOE 951955	992	100	1391
VOE 951985	715	400	879
VOE 952075	233	350	101
VOE 952623	945	600	1383
VOE 952624	371	1450	365
VOE 952624	371	2450	441
VOE 952624	371	2450	441
VOE 952624	390	175	525
VOE 952624	993	150	1415
VOE 952624	993	600	1439
VOE 952624	993	950	1453
VOE 952625	874	250	1117
VOE 952626	992	250	1401
VOE 952627	993	350	1423
VOE 952627	993	450	1431
VOE 952630	390	150	521
VOE 952630	874	250	1117
VOE 952637	715	400	879
VOE 952967	261	250	159
VOE 952972	256	300	145
VOE 952972	256	300	143
VOE 955102	461	100	629
VOE 955102	463	100	641
VOE 955127	234	100	103
VOE 955259	945	125	1339
VOE 955259	945	150	1343
VOE 955259	945	300	1357
VOE 955260	945	100	1337
VOE 955260	945	125	1341
VOE 955260	945	200	1347
VOE 955260	945	200	1347
VOE 955260	945	250	1351
VOE 955260	945	250	1351
VOE 955260	945	250	1353
VOE 955260	945	300	1357
VOE 955284	992	100	1391
VOE 955286	874	250	1117
VOE 955286	882	550	1145
VOE 955286	882	600	1151
VOE 955286	882	650	1155
VOE 955304	421	500	593
VOE 955396	716	100	887
VOE 955513	371	1950	393
VOE 955513	371	1975	397
VOE 955513	371	2000	401
VOE 955695	882	550	1149
VOE 955700	852	100	1009
VOE 955700	852	110	1011
VOE 955700	852	120	1015
VOE 955700	852	410	1037
VOE 955700	882	600	1153
VOE 955700	882	650	1157
VOE 955782	525	150	703
VOE 955793	461	100	629
VOE 955793	463	100	639
VOE 955804	641	110	795
VOE 955822	641	100	793
VOE 955891	992	300	1405
VOE 955892	371	2600	455
VOE 955892	380	155	491
VOE 955892	380	250	495
VOE 955892	872	350	1071
VOE 955892	872	375	1081
VOE 955892	874	250	1117
VOE 955892	882	450	1141
VOE 955892	882	500	1143
VOE 955892	882	550	1147
VOE 955892	882	550	1147
VOE 955892	882	550	1145
VOE 955892	882	600	1151
VOE 955892	882	600	1153
VOE 955892	882	600	1151
VOE 955892	882	650	1157
VOE 955892	882	650	1155
VOE 955892	882	650	1155
VOE 955903	716	100	887
VOE 955990	911	250	1209
VOE 955991	914	450	1289
VOE 956063	992	300	1405
VOE 956958	371	2600	455
VOE 956981	945	600	1383
VOE 956981	945	600	1383
VOE 956981	945	600	1383
VOE 956981	945	600	1383
VOE 956981	945	625	1385
VOE 956981	945	650	1387
VOE 956981	945	650	1387
VOE 956981	945	650	1387
VOE 957031	421	200	575
VOE 958207	371	1550	375
VOE 958207	371	2500	445
VOE 958207	371	2550	447
VOE 958207	371	2575	451
VOE 958209	371	2050	405
VOE 958213	371	850	325
VOE 958226	420	50	551
VOE 958226	421	200	575
VOE 958228	420	50	551
VOE 958228	420	50	555
VOE 958228	421	500	593
VOE 958228	434	200	603
VOE 958228	434	250	609
VOE 958228	461	100	629
VOE 958228	461	100	631
VOE 958228	461	150	633
VOE 958228	463	100	641
VOE 958228	463	100	639
VOE 958228	463	150	643
VOE 958228	523	150	691
VOE 958228	523	250	697
VOE 958228	911	150	1203
VOE 958229	647	200	847
VOE 958229	911	150	1201
VOE 958668	525	100	701
VOE 959042	451	250	619
VOE 959080	837	150	975
VOE 959090	837	150	975
VOE 959095	837	150	975
VOE 959174	914	250	1281
VOE 959187	380	100	487
VOE 959193	468	150	649
VOE 959193	916	550	1331
VOE 959207	263	200	179
VOE 959207	993	350	1425
VOE 959207	993	450	1431
VOE 959208	993	100	1411
VOE 959208	993	1200	1461
VOE 959208	993	350	1423
VOE 959208	993	450	1433
VOE 959208	993	550	1437
VOE 959211	841	300	989
VOE 959223	421	500	593
VOE 959223	914	400	1285
VOE 959226	914	450	1289
VOE 959227	914	100	1271
VOE 959229	912	175	1243
VOE 959229	912	225	1249
VOE 959236	715	450	881
VOE 959239	491	100	653
VOE 959241	421	100	569
VOE 959250	421	100	569
VOE 959254	945	250	1353
VOE 959256	911	200	1205
VOE 959256	911	400	1221
VOE 959261	434	100	599
VOE 959261	434	250	609
VOE 959874	852	110	1011
VOE 960137	353	200	249
VOE 960137	371	2200	415
VOE 960139	235	100	115
VOE 960139	362	300	259
VOE 960139	363	200	265
VOE 960139	371	100	275
VOE 960139	371	2450	441
VOE 960139	390	110	519
VOE 960139	390	150	521
VOE 960139	390	150	521
VOE 960139	390	150	521
VOE 960139	390	150	521
VOE 960139	390	175	525
VOE 960139	390	200	527
VOE 960139	715	400	879
VOE 960139	810	150	909
VOE 960139	821	150	923
VOE 960139	823	250	935
VOE 960139	823	250	935
VOE 960139	823	350	939
VOE 960139	837	150	975
VOE 960139	841	300	989
VOE 960139	851	100	999
VOE 960139	851	120	1003
VOE 960139	872	125	1055

Part No	Group	Sect	Page	Part No	Group	Sect	Page	Part No	Group	Sect	Page	Part No	Group	Sect	Page	Part No	Group	Sect	Page
VOE 960139	872	300	1067	VOE 961970	352	250	241	VOE 965178	390	175	525	VOE 967750	263	150	171	VOE 968612	527	100	705
VOE 960139	872	450	1093	VOE 961970	371	400	299	VOE 965181	882	550	1147	VOE 967750	263	175	175	VOE 968842	491	100	653
VOE 960139	872	450	1095	VOE 961970	371	650	315	VOE 965181	882	600	1151	VOE 967750	523	250	699	VOE 968941	256	200	139
VOE 960139	872	450	1093	VOE 961970	371	850	327	VOE 965181	882	650	1155	VOE 968007	420	50	551	VOE 969021	256	100	135
VOE 960139	881	200	1127	VOE 961970	390	150	523	VOE 965181	911	650	1235	VOE 968007	421	200	575	VOE 969161	371	1350	361
VOE 960139	882	150	1131	VOE 961970	390	175	525	VOE 965187	911	700	1237	VOE 968007	421	200	577	VOE 969161	371	1950	395
VOE 960139	882	150	1131	VOE 961970	398	100	539	VOE 965195	252	110	129	VOE 968007	421	200	577	VOE 969161	371	1975	399
VOE 960139	882	550	1145	VOE 961970	398	200	541	VOE 965195	715	150	869	VOE 968007	421	200	575	VOE 969161	371	400	299
VOE 960139	882	600	1151	VOE 961970	810	150	911	VOE 965195	715	200	871	VOE 968136	371	450	301	VOE 969161	372	150	481
VOE 960139	882	650	1155	VOE 961970	872	350	1071	VOE 965212	823	250	935	VOE 968203	420	100	559	VOE 969278	380	100	487
VOE 960139	914	600	1293	VOE 961970	872	375	1081	VOE 965225	821	150	923	VOE 968203	420	50	551	VOE 969278	881	100	1125
VOE 960139	916	300	1317	VOE 961971	352	100	237	VOE 965225	913	100	1261	VOE 968207	420	50	553	VOE 969373	823	250	935
VOE 960139	992	100	1391	VOE 961997	460	100	621	VOE 965225	916	350	1319	VOE 968207	434	150	601	VOE 969404	872	125	1053
VOE 960141	235	100	117	VOE 962305	896	200	1163	VOE 965225	916	400	1323	VOE 968237	527	100	705	VOE 969405	390	110	519
VOE 960141	371	2450	441	VOE 962500	911	150	1201	VOE 965576	873	100	1097	VOE 968237	527	200	707	VOE 969405	837	150	975
VOE 960141	371	350	295	VOE 962508	945	550	1381	VOE 966358	992	100	1391	VOE 968297	810	200	913	VOE 969407	333	150	229
VOE 960141	911	650	1235	VOE 962528	647	200	847	VOE 966362	218	150	85	VOE 968297	827	100	955	VOE 969407	371	1250	351
VOE 960143	235	100	117	VOE 962656	372	150	481	VOE 966786	831	100	965	VOE 968297	827	350	963	VOE 969407	371	350	293
VOE 960145	660	250	855	VOE 962689	992	150	1397	VOE 967308	882	550	1149	VOE 968298	261	100	151	VOE 969407	371	450	301
VOE 960226	912	175	1243	VOE 963320	218	150	85	VOE 967308	882	600	1153	VOE 968380	371	1350	361	VOE 969407	398	100	539
VOE 960226	912	225	1249	VOE 963342	460	100	623	VOE 967308	882	600	1153	VOE 968381	371	1350	361	VOE 969408	269	100	191
VOE 960630	461	100	629	VOE 964117	420	50	553	VOE 967308	882	600	1153	VOE 968435	436	100	611	VOE 969419	371	1525	373
VOE 960630	463	100	639	VOE 964117	421	550	597	VOE 967308	882	650	1157	VOE 968435	945	125	1341	VOE 969419	380	155	489
VOE 960630	468	100	647	VOE 964198	371	850	327	VOE 967308	882	650	1157	VOE 968435	945	125	1339	VOE 969420	882	500	1143
VOE 960630	527	100	705	VOE 964841	882	550	1145	VOE 967308	882	650	1157	VOE 968435	945	125	1341	VOE 969423	641	100	793
VOE 960630	551	100	709	VOE 964841	882	550	1149	VOE 967631	992	300	1405	VOE 968435	945	150	1345	VOE 969423	641	110	795
VOE 960630	645	200	819	VOE 964841	882	600	1153	VOE 967633	916	500	1327	VOE 968435	945	150	1343	VOE 969423	872	150	1057
VOE 960630	645	500	833	VOE 964841	882	650	1155	VOE 967634	461	100	627	VOE 968435	945	200	1347	VOE 969423	874	100	1101
VOE 960630	911	650	1235	VOE 964946	882	500	1143	VOE 967634	463	100	637	VOE 968435	945	200	1349	VOE 969423	874	110	1103
VOE 960630	914	100	1271	VOE 964946	882	550	1147	VOE 967730	371	350	293	VOE 968437	716	100	887	VOE 969423	874	120	1107
VOE 960630	914	100	1271	VOE 964946	882	600	1153	VOE 967749	522	100	671	VOE 968565	491	100	653	VOE 969436	852	100	1007
VOE 960630	945	500	1377	VOE 964946	882	650	1157	VOE 967749	522	100	671	VOE 968589	810	150	909	VOE 969436	852	120	1013
VOE 960631	911	100	1199	VOE 964955	660	200	853	VOE 967749	522	150	675	VOE 968589	810	200	913	VOE 969464	882	400	1139
VOE 960632	234	110	109	VOE 964955	660	250	855	VOE 967749	522	150	675	VOE 968589	810	210	915	VOE 969464	882	550	1145
VOE 961614	882	200	1133	VOE 964955	945	450	1367	VOE 967749	522	150	675	VOE 968591	715	400	879	VOE 969464	882	600	1153
VOE 961960	261	250	157	VOE 965176	882	550	1147	VOE 967750	263	100	165	VOE 968612	527	100	705	VOE 969464	882	650	1155

NUMERICAL INDEX
RÉPERTOIRE DE NUMÉROS
NUMMERNREGISTER

INDICE DE NÚMERO
NUMMERREGISTER

Part No	Group	Sect	Page
VOE 969467	882	550	1145
VOE 969467	882	600	1151
VOE 969467	882	650	1155
VOE 969478	851	100	999
VOE 969513	371	2200	415
VOE 969518	882	400	1139
VOE 969518	882	550	1145
VOE 969518	882	600	1151
VOE 969518	882	650	1155
VOE 969556	371	2200	415
VOE 969558	380	250	495
VOE 969558	660	200	853
VOE 969558	660	250	855
VOE 969558	945	450	1367
VOE 969558	945	475	1371
VOE 969558	945	485	1373
VOE 969587	353	100	245
VOE 969587	390	110	519
VOE 969587	851	100	999
VOE 969587	851	120	1003
VOE 969587	872	125	1055
VOE 969587	872	125	1055
VOE 969587	872	350	1071
VOE 969587	872	375	1081
VOE 969587	882	150	1131
VOE 969587	882	150	1131
VOE 969600	881	100	1123
VOE 969600	881	100	1125
VOE 969738	823	100	929
VOE 969738	872	125	1055
VOE 969830	371	2800	467
VOE 969846	821	100	921
VOE 969846	831	150	967
VOE 969846	837	200	977
VOE 969846	852	120	1013
VOE 969981	914	600	1293
VOE 969983	252	200	131
VOE 970771	371	250	283
VOE 970771	371	2600	455
VOE 970771	371	2650	459
VOE 970771	371	2700	465
VOE 970771	371	280	287
VOE 970771	371	2800	467
VOE 970772	371	2600	455
VOE 970772	371	2800	467
VOE 970772	841	250	985
VOE 970772	841	250	985
VOE 970773	371	250	283
VOE 970773	371	2700	465
VOE 970773	371	280	287
VOE 970773	371	300	289
VOE 970779	371	2700	465
VOE 970791	269	150	193
VOE 970976	434	100	599
VOE 970978	420	100	557
VOE 970988	321	100	219
VOE 970988	420	100	557
VOE 971096	252	100	127
VOE 971096	821	100	919
VOE 971096	821	150	923
VOE 971096	823	150	931
VOE 971099	252	110	129
VOE 971099	261	100	151
VOE 971099	321	100	219
VOE 971099	660	200	853
VOE 971099	660	250	855
VOE 971099	715	150	869
VOE 971099	715	200	871
VOE 971099	821	150	923
VOE 971099	826	100	947
VOE 971099	827	150	957
VOE 971099	896	100	1161
VOE 971099	911	100	1199
VOE 971099	916	300	1313
VOE 971099	945	300	1357
VOE 971099	945	450	1369
VOE 971099	945	475	1371
VOE 971100	451	100	613
VOE 971304	380	250	495
VOE 971304	872	125	1053
VOE 971304	882	450	1141
VOE 971304	882	500	1143
VOE 971319	821	100	921
VOE 971319	823	250	937
VOE 971321	372	100	469
VOE 971321	380	155	489
VOE 971321	390	110	519
VOE 971321	821	170	927
VOE 971321	872	275	1065
VOE 971321	876	100	1121
VOE 971321	897	200	1175
VOE 971322	372	100	469
VOE 971322	810	150	909
VOE 971322	837	200	977
VOE 971322	837	200	977
VOE 971322	851	100	999
VOE 971322	876	100	1121
VOE 971322	882	250	1135
VOE 971322	882	250	1135
VOE 971322	897	200	1175
VOE 971330	872	250	1063
VOE 971368	872	125	1051
VOE 971382	881	100	1123
VOE 971383	823	100	929
VOE 971383	851	100	999
VOE 971383	872	250	1063
VOE 971383	872	275	1065
VOE 972007	882	100	1129
VOE 972079	371	2050	405
VOE 972079	371	2200	415
VOE 972079	823	350	939
VOE 972079	841	250	987
VOE 972079	882	150	1131
VOE 972079	882	150	1131
VOE 972092	872	125	1053
VOE 972092	872	125	1053
VOE 972092	872	125	1053
VOE 972092	872	150	1057
VOE 972264	234	100	103
VOE 973936	420	50	553
VOE 973936	434	100	599
VOE 973944	234	100	105
VOE 973944	234	100	105
VOE 973944	234	110	109
VOE 974081	263	300	183
VOE 975108	216	100	73
VOE 975237	380	250	495
VOE 975237	831	150	969
VOE 975366	380	155	489
VOE 975367	371	1500	369
VOE 975367	371	1500	369
VOE 975367	371	1525	371
VOE 975367	371	1525	371
VOE 975367	872	250	1063
VOE 975367	882	450	1141
VOE 975367	882	550	1149
VOE 975367	882	600	1153
VOE 975367	882	650	1157
VOE 975370	882	450	1141
VOE 975370	882	550	1147
VOE 975370	882	550	1147
VOE 975370	882	600	1153
VOE 975370	882	600	1153
VOE 975370	882	650	1157
VOE 975370	882	650	1157
VOE 975372	882	400	1139
VOE 975372	882	550	1145
VOE 975372	882	600	1151
VOE 975372	882	650	1155
VOE 975378	234	110	109
VOE 975378	234	150	113
VOE 975378	371	1950	393
VOE 975378	371	1975	397
VOE 975380	380	100	485
VOE 975387	881	100	1125
VOE 975547	821	100	921
VOE 976041	420	50	553
VOE 976041	421	150	573
VOE 976041	421	200	575
VOE 976047	434	200	603
VOE 976047	434	250	607
VOE 976155	362	150	253
VOE 976162	380	100	485
VOE 976170	831	150	967
VOE 976170	837	250	979
VOE 976170	837	250	979
VOE 976170	882	100	1129
VOE 976256	371	1450	365
VOE 976256	371	1650	379
VOE 976256	371	1700	383
VOE 976256	371	1750	385
VOE 976256	371	2400	437
VOE 976256	371	2700	465
VOE 976256	371	600	309
VOE 976256	371	650	315
VOE 976256	371	650	313
VOE 976928	551	100	711
VOE 976929	468	100	647
VOE 976929	645	500	833
VOE 976929	911	650	1235

Part No	Group	Sect	Page	Part No	Group	Sect	Page	Part No	Group	Sect	Page	Part No	Group	Sect	Page	Part No	Group	Sect	Page
VOE 976930	420	50	551	VOE 978933	551	200	713	VOE 981315	451	100	613	VOE 983338	810	200	913	VOE 984758	911	500	1225
VOE 976930	434	250	609	VOE 978938	740	100	889	VOE 981447	821	150	923	VOE 983489	914	100	1271	VOE 984816	451	100	613
VOE 976931	645	500	833	VOE 978941	740	100	889	VOE 981447	821	170	927	VOE 983502	420	50	555	VOE 984849	371	1660	381
VOE 976936	461	100	627	VOE 978950	436	100	611	VOE 981635	881	100	1125	VOE 983502	421	500	595	VOE 984850	451	100	613
VOE 976936	463	100	639	VOE 978956	460	100	621	VOE 981904	911	100	1199	VOE 983502	421	550	597	VOE 984850	451	100	613
VOE 976945	233	300	99	VOE 978999	372	150	481	VOE 981904	992	100	1391	VOE 983663	913	200	1267	VOE 984850	451	100	613
VOE 976945	380	155	489	VOE 979236	269	100	191	VOE 981945	874	150	1111	VOE 983714	371	250	283	VOE 984944	371	1500	367
VOE 976945	420	150	561	VOE 979819	911	500	1225	VOE 981945	874	160	1113	VOE 983715	371	250	283	VOE 984944	371	1525	373
VOE 976945	420	150	563	VOE 979819	911	550	1229	VOE 982038	874	100	1099	VOE 983715	371	250	283	VOE 984944	371	2250	419
VOE 976970	463	100	639	VOE 979935	827	150	957	VOE 982038	874	110	1103	VOE 984080	420	150	561	VOE 984944	371	2255	421
VOE 977016	420	50	555	VOE 979935	945	485	1373	VOE 982038	874	120	1107	VOE 984080	420	150	561	VOE 984944	371	2260	423
VOE 977016	434	200	605	VOE 980102	911	200	1205	VOE 982235	263	250	181	VOE 984080	911	200	1205	VOE 984944	371	2400	439
VOE 977016	434	250	609	VOE 980238	911	500	1225	VOE 982416	645	500	833	VOE 984086	992	300	1405	VOE 984944	371	300	289
VOE 977525	874	150	1111	VOE 980238	911	550	1229	VOE 982551	371	2400	439	VOE 984090	911	500	1227	VOE 984944	371	400	297
VOE 977525	874	160	1113	VOE 980238	945	500	1379	VOE 982551	460	150	625	VOE 984160	874	150	1111	VOE 984944	371	650	315
VOE 977599	261	300	161	VOE 980614	235	100	117	VOE 982617	371	100	275	VOE 984160	874	160	1113	VOE 984944	371	850	325
VOE 977599	263	100	169	VOE 980614	269	100	191	VOE 982962	911	600	1233	VOE 984306	421	450	591	VOE 984944	841	250	985
VOE 977599	363	200	265	VOE 980614	269	150	193	VOE 982963	491	100	653	VOE 984473	527	200	707	VOE 990037	352	100	235
VOE 977599	371	100	275	VOE 980614	269	150	193	VOE 983021	371	1100	343	VOE 984473	912	400	1259	VOE 990414	913	100	1261
VOE 977599	371	100	275	VOE 980614	353	200	249	VOE 983021	371	1150	345	VOE 984473	914	500	1291	VOE 990472	371	400	299
VOE 977599	371	2300	427	VOE 980841	841	100	983	VOE 983021	371	1200	349	VOE 984529	810	150	909	VOE 990567	911	250	1207
VOE 977599	371	2350	431	VOE 980841	852	100	1007	VOE 983021	372	100	471	VOE 984529	911	150	1201	VOE 990568	911	250	1207
VOE 977599	371	2375	435	VOE 980841	852	130	1017	VOE 983021	372	120	475	VOE 984646	527	200	707	VOE 990732	523	150	693
VOE 977599	371	550	307	VOE 980841	852	410	1037	VOE 983021	872	350	1075	VOE 984646	912	400	1259	VOE 990732	523	250	699
VOE 977599	371	700	317	VOE 980881	371	700	319	VOE 983021	872	360	1077	VOE 984646	914	100	1271	VOE 990732	874	110	1103
VOE 977599	371	700	317	VOE 980973	263	450	189	VOE 983021	872	370	1079	VOE 984646	914	500	1291	VOE 990732	874	120	1107
VOE 977599	523	200	695	VOE 981018	421	200	575	VOE 983021	872	400	1085	VOE 984647	645	200	819	VOE 990736	263	150	171
VOE 977599	873	100	1097	VOE 981056	810	150	909	VOE 983021	872	410	1089	VOE 984647	647	125	841	VOE 990736	263	175	175
VOE 977742	261	250	157	VOE 981208	810	150	909	VOE 983025	527	200	707	VOE 984653	913	100	1261	VOE 990736	263	175	177
VOE 977742	916	500	1327	VOE 981208	872	125	1055	VOE 983241	993	350	1425	VOE 984654	645	200	819	VOE 990736	420	50	555
VOE 977742	992	300	1407	VOE 981208	872	350	1071	VOE 983241	993	450	1431	VOE 984654	911	650	1235	VOE 990736	645	200	819
VOE 977820	321	100	219	VOE 981208	872	375	1081	VOE 983242	258	100	147	VOE 984657	527	200	707	VOE 990736	645	200	821
VOE 978295	390	100	517	VOE 981208	881	100	1125	VOE 983242	258	100	147	VOE 984758	645	200	819	VOE 990736	645	200	819
VOE 978296	390	100	517	VOE 981208	881	100	1125	VOE 983253	874	150	1111	VOE 984758	647	100	837	VOE 990736	645	200	819
VOE 978710	321	100	219	VOE 981256	881	100	1125	VOE 983253	874	160	1113	VOE 984758	852	110	1011	VOE 990736	645	200	821
VOE 978925	390	150	523	VOE 981256	881	100	1125	VOE 983338	715	400	879	VOE 984758	852	110	1011	VOE 990736	647	100	837

NUMERICAL INDEX
RÉPERTOIRE DE NUMÉROS
NUMMERNREGISTER

INDICE DE NÚMERO
NUMMERREGISTER

Part No	Group	Sect	Page	Part No	Group	Sect	Page	Part No	Group	Sect	Page	Part No	Group	Sect	Page	Part No	Group	Sect	Page
VOE 990736	647	125	841	VOE 990737	468	150	649	VOE 990737	647	125	843	VOE 990738	263	100	167	VOE 990738	523	250	699
VOE 990736	647	125	841	VOE 990737	468	150	649	VOE 990737	647	125	843	VOE 990738	263	100	165	VOE 990738	523	250	697
VOE 990736	660	100	849	VOE 990737	468	150	651	VOE 990737	647	125	843	VOE 990738	263	100	165	VOE 990738	523	250	699
VOE 990736	911	300	1211	VOE 990737	468	150	649	VOE 990737	660	100	849	VOE 990738	263	100	167	VOE 990738	523	250	699
VOE 990736	911	300	1211	VOE 990737	468	150	651	VOE 990737	911	350	1217	VOE 990738	263	100	165	VOE 990738	523	250	697
VOE 990736	911	300	1213	VOE 990737	468	150	651	VOE 990737	911	350	1217	VOE 990738	263	100	165	VOE 990738	523	250	697
VOE 990736	911	300	1211	VOE 990737	468	150	649	VOE 990737	911	350	1217	VOE 990738	263	100	165	VOE 990738	645	100	807
VOE 990736	911	300	1213	VOE 990737	468	150	649	VOE 990737	911	450	1223	VOE 990738	263	150	171	VOE 990738	645	100	807
VOE 990736	911	300	1211	VOE 990737	522	100	669	VOE 990737	914	100	1273	VOE 990738	263	150	171	VOE 990738	645	100	805
VOE 990736	911	300	1213	VOE 990737	522	100	673	VOE 990737	914	100	1273	VOE 990738	263	150	171	VOE 990738	645	150	809
VOE 990736	911	300	1211	VOE 990737	522	150	675	VOE 990737	914	100	1271	VOE 990738	263	150	171	VOE 990738	645	150	809
VOE 990736	911	300	1213	VOE 990737	522	150	675	VOE 990737	914	100	1271	VOE 990738	263	175	175	VOE 990738	645	150	811
VOE 990736	911	300	1213	VOE 990737	522	150	675	VOE 990737	914	100	1273	VOE 990738	263	175	175	VOE 990738	645	150	809
VOE 990736	911	300	1213	VOE 990737	522	150	675	VOE 990737	914	100	1273	VOE 990738	263	175	175	VOE 990738	645	150	809
VOE 990736	911	300	1213	VOE 990737	522	200	679	VOE 990737	914	100	1271	VOE 990738	263	175	177	VOE 990738	645	150	809
VOE 990736	911	650	1235	VOE 990737	522	200	679	VOE 990737	914	200	1277	VOE 990738	263	175	175	VOE 990738	645	150	809
VOE 990736	911	700	1237	VOE 990737	522	200	681	VOE 990737	914	200	1277	VOE 990738	263	175	177	VOE 990738	645	150	811
VOE 990736	911	700	1237	VOE 990737	522	225	683	VOE 990737	914	425	1287	VOE 990738	263	175	175	VOE 990738	645	150	809
VOE 990736	924	100	1333	VOE 990737	522	225	683	VOE 990737	914	500	1291	VOE 990738	522	100	671	VOE 990738	645	150	811
VOE 990736	924	150	1335	VOE 990737	522	250	685	VOE 990737	914	500	1291	VOE 990738	522	100	671	VOE 990738	645	150	809
VOE 990737	263	100	167	VOE 990737	522	250	685	VOE 990737	914	500	1291	VOE 990738	522	100	669	VOE 990738	645	150	809
VOE 990737	263	100	169	VOE 990737	523	150	693	VOE 990737	914	600	1293	VOE 990738	522	100	671	VOE 990738	645	175	813
VOE 990737	263	100	167	VOE 990737	523	150	693	VOE 990737	914	600	1293	VOE 990738	523	100	687	VOE 990738	645	175	815
VOE 990737	263	100	167	VOE 990737	523	150	693	VOE 990737	916	100	1297	VOE 990738	523	100	687	VOE 990738	645	175	815
VOE 990737	263	150	173	VOE 990737	523	150	693	VOE 990737	916	100	1297	VOE 990738	523	100	687	VOE 990738	645	175	813
VOE 990737	263	150	173	VOE 990737	523	250	699	VOE 990737	916	100	1297	VOE 990738	523	150	691	VOE 990738	645	175	815
VOE 990737	263	150	171	VOE 990737	523	250	699	VOE 990737	916	125	1301	VOE 990738	523	150	691	VOE 990738	645	175	813
VOE 990737	263	175	177	VOE 990737	551	100	709	VOE 990737	916	125	1301	VOE 990738	523	150	693	VOE 990738	645	175	813
VOE 990737	263	175	177	VOE 990737	551	100	709	VOE 990737	916	125	1301	VOE 990738	523	150	691	VOE 990738	645	175	815
VOE 990737	263	175	177	VOE 990737	551	100	711	VOE 990737	916	135	1305	VOE 990738	523	150	693	VOE 990738	645	175	815
VOE 990737	420	150	563	VOE 990737	551	100	709	VOE 990737	916	135	1305	VOE 990738	523	150	691	VOE 990738	645	175	813
VOE 990737	420	150	563	VOE 990737	551	100	709	VOE 990737	916	135	1305	VOE 990738	523	150	691	VOE 990738	645	175	813
VOE 990737	420	50	553	VOE 990737	551	100	711	VOE 990737	916	300	1315	VOE 990738	523	150	693	VOE 990738	647	100	837
VOE 990737	420	50	551	VOE 990737	645	225	823	VOE 990737	916	300	1315	VOE 990738	523	200	695	VOE 990738	647	100	837
VOE 990737	420	50	555	VOE 990737	647	100	839	VOE 990737	916	500	1327	VOE 990738	523	200	695	VOE 990738	647	100	839
VOE 990737	434	150	601	VOE 990737	647	100	839	VOE 990737	916	500	1327	VOE 990738	523	250	697	VOE 990738	647	125	841

Part No	Group	Sect	Page	Part No	Group	Sect	Page	Part No	Group	Sect	Page	Part No	Group	Sect	Page	Part No	Group	Sect	Page
VOE 990738	647	125	841	VOE 990739	911	350	1217	VOE 990742	916	100	1295	VOE 990757	911	250	1207	VOE 992521	352	250	241
VOE 990738	647	125	843	VOE 990740	217	150	81	VOE 990742	916	125	1299	VOE 990757	911	250	1207	VOE 992521	353	100	245
VOE 990738	660	100	849	VOE 990740	645	100	805	VOE 990742	916	125	1299	VOE 990757	911	500	1225	VOE 993319	645	200	819
VOE 990738	660	100	849	VOE 990740	911	250	1209	VOE 990742	916	125	1301	VOE 990757	911	550	1229	VOE 993319	911	300	1211
VOE 990738	660	100	851	VOE 990740	916	100	1295	VOE 990742	916	125	1301	VOE 990757	912	100	1239	VOE 993319	911	300	1213
VOE 990738	911	350	1217	VOE 990740	916	100	1295	VOE 990742	916	125	1299	VOE 990757	916	100	1297	VOE 993319	911	300	1213
VOE 990738	911	350	1219	VOE 990740	916	100	1297	VOE 990742	916	125	1299	VOE 990757	916	350	1319	VOE 993320	420	200	565
VOE 990738	911	600	1233	VOE 990740	916	125	1301	VOE 990742	916	135	1303	VOE 990757	916	400	1323	VOE 993320	420	200	565
VOE 990738	911	600	1233	VOE 990740	916	125	1299	VOE 990742	916	350	1319	VOE 991046	235	100	115	VOE 993320	468	150	649
VOE 990738	911	600	1233	VOE 990740	916	135	1305	VOE 990742	916	400	1323	VOE 991046	235	100	115	VOE 993320	522	100	669
VOE 990739	523	100	687	VOE 990740	916	135	1303	VOE 990743	911	400	1221	VOE 991046	235	100	115	VOE 993320	523	150	693
VOE 990739	523	100	687	VOE 990740	916	135	1303	VOE 990743	911	400	1221	VOE 991046	235	150	119	VOE 993320	523	250	699
VOE 990739	523	150	691	VOE 990740	916	350	1319	VOE 990743	911	400	1221	VOE 991046	235	150	119	VOE 993320	551	100	711
VOE 990739	523	150	691	VOE 990740	916	350	1321	VOE 990743	916	350	1319	VOE 99183	896	200	1163	VOE 993320	645	200	819
VOE 990739	523	150	691	VOE 990740	916	400	1323	VOE 990743	916	400	1323	VOE 992082	872	350	1075	VOE 993320	645	200	821
VOE 990739	523	150	691	VOE 990740	916	400	1325	VOE 990756	420	150	561	VOE 992082	872	360	1077	VOE 993320	647	125	841
VOE 990739	523	200	695	VOE 990740	993	200	1417	VOE 990756	420	150	561	VOE 992082	872	370	1079	VOE 993320	647	125	841
VOE 990739	523	200	695	VOE 990740	993	200	1417	VOE 990756	420	50	551	VOE 992082	872	400	1087	VOE 993320	647	125	841
VOE 990739	523	200	695	VOE 990740	993	300	1419	VOE 990756	421	150	573	VOE 992082	872	410	1089	VOE 993320	911	300	1213
VOE 990739	523	250	697	VOE 990740	993	300	1419	VOE 990756	491	100	653	VOE 992109	217	150	81	VOE 993320	911	300	1213
VOE 990739	523	250	697	VOE 990740	993	300	1421	VOE 990756	911	250	1209	VOE 992219	460	150	625	VOE 993320	911	300	1211
VOE 990739	645	100	805	VOE 990740	993	300	1419	VOE 990756	911	250	1209	VOE 992219	460	150	625	VOE 993320	911	300	1213
VOE 990739	645	100	805	VOE 990740	993	300	1419	VOE 990756	911	250	1207	VOE 992219	460	150	625	VOE 993320	911	350	1217
VOE 990739	645	100	805	VOE 990740	993	300	1421	VOE 990756	911	250	1207	VOE 992516	362	250	257	VOE 993320	911	650	1235
VOE 990739	645	100	807	VOE 990740	993	400	1427	VOE 990756	911	250	1207	VOE 992517	352	100	235	VOE 993320	911	650	1235
VOE 990739	645	100	807	VOE 990740	993	400	1427	VOE 990756	911	500	1227	VOE 992517	352	150	239	VOE 993320	911	700	1237
VOE 990739	645	175	815	VOE 990740	993	400	1427	VOE 990756	911	500	1225	VOE 992517	352	250	241	VOE 993320	911	700	1237
VOE 990739	645	175	815	VOE 990740	993	400	1429	VOE 990756	911	500	1225	VOE 992517	352	300	243	VOE 993320	911	700	1237
VOE 990739	647	100	837	VOE 990740	993	400	1427	VOE 990756	911	550	1229	VOE 992517	353	100	245	VOE 993320	914	100	1271
VOE 990739	647	100	837	VOE 990740	993	500	1435	VOE 990756	911	550	1229	VOE 992517	353	150	247	VOE 993320	914	100	1273
VOE 990739	647	125	841	VOE 990740	993	500	1435	VOE 990756	911	550	1229	VOE 992517	823	250	935	VOE 993320	914	100	1271
VOE 990739	647	125	841	VOE 990740	993	500	1435	VOE 990756	912	100	1239	VOE 992518	352	100	235	VOE 993320	914	500	1291
VOE 990739	660	100	849	VOE 990740	993	550	1437	VOE 990756	916	100	1295	VOE 992520	352	250	241	VOE 993320	914	500	1291
VOE 990739	911	350	1217	VOE 990742	263	100	165	VOE 990756	916	125	1299	VOE 992520	353	100	245	VOE 993320	916	100	1297
VOE 990739	911	350	1217	VOE 990742	645	100	805	VOE 990757	911	200	1205	VOE 992520	353	200	249	VOE 993321	522	100	671
VOE 990739	911	350	1217	VOE 990742	911	250	1209	VOE 990757	911	250	1207	VOE 992521	352	100	235	VOE 993321	522	100	671

NUMERICAL INDEX
RÉPERTOIRE DE NUMÉROS
NUMMERNREGISTER

INDICE DE NÚMERO
NUMMERREGISTER

Part No	Group	Sect	Page
VOE 993321	645	100	805
VOE 993321	645	100	807
VOE 993321	645	150	809
VOE 993321	645	150	809
VOE 993321	645	150	809
VOE 993321	645	150	811
VOE 993321	645	175	815
VOE 993321	645	175	813
VOE 993321	645	175	815
VOE 993321	645	175	815
VOE 993321	645	175	813
VOE 993321	645	175	815
VOE 993321	645	175	813
VOE 993321	645	175	815
VOE 993321	645	175	815
VOE 993321	645	175	815
VOE 993321	647	125	841
VOE 993321	660	100	849
VOE 993321	911	350	1219
VOE 993321	914	600	1293
VOE 993321	916	125	1301
VOE 993321	916	135	1305
VOE 993322	523	100	687
VOE 993322	523	100	687
VOE 993322	523	150	691
VOE 993322	523	200	695
VOE 993322	523	200	695
VOE 993322	523	250	697
VOE 993322	911	350	1217
VOE 993323	523	150	691
VOE 993323	523	250	697
VOE 993323	527	200	707
VOE 993323	911	350	1217
VOE 993323	914	100	1273
VOE 993323	916	100	1295
VOE 993323	916	125	1299
VOE 993323	916	135	1303
VOE 993327	911	200	1205
VOE 993358	211	100	57
VOE 993600	217	150	81
VOE 993828	371	1660	381
VOE 993831	371	1660	381
VOE 993974	256	300	143
VOE 993974	256	300	143
VOE 993974	261	250	157
VOE 993974	261	250	157
VOE 993974	261	250	157
VOE 993974	261	250	157
VOE 993974	261	250	157
VOE 994015	551	100	709
VOE 9946329	852	120	1013
VOE 9957941	321	150	221
VOE 996328	461	100	631
VOE 996328	461	150	633
VOE 996328	463	100	641
VOE 996328	463	150	643
VOE 9993875	516	100	661
VOE 9993875	517	100	665

VOLVO L120F

Parts catalog
Part 2 Group 6-9

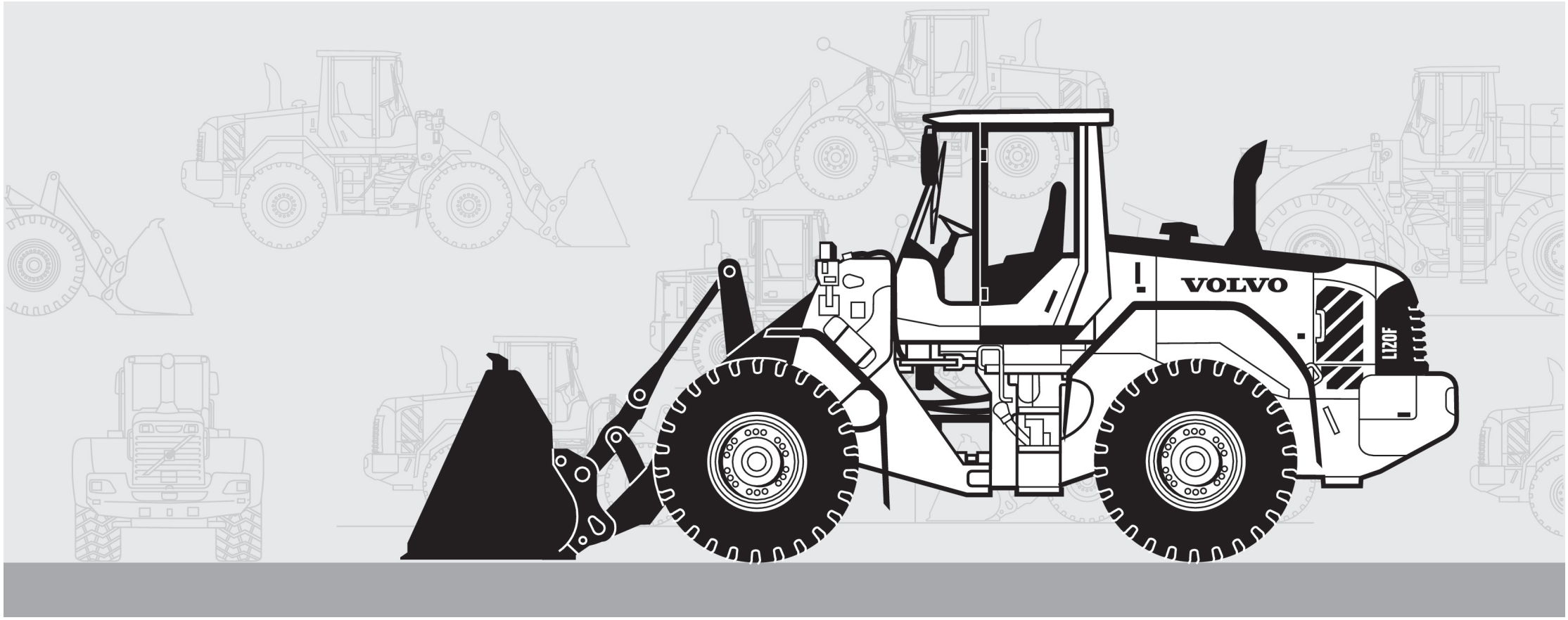

Publ. No. 20009015-H

VOLVO

Volvo Construction Equipment
www.volvoce.com

1
Preface and instructions
Préface et instructions
Vorwort und Anweisungen
Prefacio e instrucciones
Förord och anvisningar

2
Engine
Moteur
Motor
Motor
Motor

3
Electrical systems and instruments
Système électrique et instruments
Elektrisches System und Instrumente
Sistema eléctrico e instrumentos
Elsystem och instrument

4
Power transmission
Transmission de force
Kraftübertragung
Transmisión de fuerza
Kraftöverföring

5
Brakes
Freins
Bremsen
Frenos
Bromsar

6
Steering system
Systèm de direction
Lenksystem
Sistema de dirección
Styrsystem

7
Frame and wheels
Bâti et roues
Rahmen und räder
Bastidor y ruedas
Ram och hjul

8
Body with associated parts
Carrosserie avec détails
Aufbau mit Zubehörteilen
Carroceria con detalles
Karosseri

9
Miscellaneous equipment
Equipments divers
Übrige Ausrüstung
Equipo diverso
Övrig utrustning

10
Numerical index
Répertoire numérique
Nummernverzeichnis
Indice numérico
Nummerregister

TABLE OF ABBREVIATION
POUR LA LISTE DES ABRÉVIATIONS EMPLOYÉES
ABKÜRZUNGSVERZEICHNIS
PABLO DE ABREVIATIONS
FÖRKORTNINGSTABELL

ABBREVIATION	ENGLISH	FRANÇAIS	DEUTSCH	ESPAÑOL	SVENSKA
A	ampere	Ampères	Ampere	amperio	ampere
AC	Alternating Current	Courant alternatif	Wechselstrom	Corriente alterna	Växelström
ALT	alternative	alternative	wahlweise	alternativa	alternativ
AWD	All Wheel Drive	Toutes roues motrices	Allradantrieb	Tracción en las todas las ruedas	Allhjulsdrift
AX - ####	up to and incl. axle No.	jusqu'au N° d'essieu	bis Achsennr.	hasta el eje nro	t o m axel nr
AX ####-	as from axle No.	à partir du N° d'essieu	ab Achsennr.	a partir del eje nro	fr o m axel nr
BL	black	noir	schwarz	negro	svart
BLUE	blue	bleu	blau	azul	blå
BR	brown	brun	braun	marrón	brun
BRA	Brazil	Brésil	Brasilien	Brasil	Brasilien
CAB - ####	up to and incl. cab No.	jusqu'au N° de cabine	bis Kabinen-herstellnr.	hasta la cabina nro	t o m hytt nr
CAB #### -	as from cab No.	à partir du N° de cabine	ab Kabinen-herstellnr.	a partir de la cabina	fr o m hytt nr
CAN	Canada	Canada	Kanada	Canadá	Kanada
CENT	centre	au milieu	Mittere	central	mittre
CHN	China	Chine	China	China	Kina
CIN	component identification number	Numéro de référence de sous-ensemble	Bauteil-Identifizierungsnummer	Número de identificación del componente	komponentidentifikationsnummer
CPL	complete	complet	komplett	completo	komplett
Cu Yd	Cubic Yard	Yard cube	Kubikyard	Yarda cúbica	Kubikyard
DC	Direct Current	Courant continu	Gleichstrom	Corriente continua	Likström
DEG	numbers of degrees, C°	nombres de degré de chaleur, C°	Anzahl in Graden C°	numero de grado de calor, C°	antal grader, C°
DELETED	deleted	supprimé	Nicht mehr lieferbar	Retirado	utgått
DEU	Germany	Allemagne	Deutschland	Alemania	Tyskland
DNK	Denmark	Danemark	Dänemark	Dinamarca	Danmark
E PROD	early production	production antérieure	Frühere Ausführung	producción anterior	tidigare utförande
EEC	European Economic Community (EEC)	pays du marche commun (EEC)	EU-Markt (EEC)	el mercado común (EEC)	EU-marknad (EEC)
ENG	Engine	moteur	Motor	motor	motor
ENG - ####	up to and incl. engine No.	jusqu'au N° de moteur	bis Motornr.	hasta el motor nro	t o m motor nr
ENG #### -	as from engine No.	à partir du N° de moteur	ab Motornr.	a partir del motor nro	fr o m motor nr
ESP	Spain	Espagne	Spanien	España	Spanien
EU	European Union	Union Européenne	Europäische Union	Unión Europea	Europeiska unionen
EXC - ###	up to and incl. excavator unit No.	jusqu'au N° d'excavateur	bis Bagger-Aggregatnr	hasta el agregado excavador nro	t o m grävaggregat nr
EXC ### -	as from excavator unit No.	à partir du N° d'excavateur	Ab Bagger-Aggregatnr.	a partir de agregado excavador nro	fr o m grävaggregat nr
EXCL	excluding	exclus	auschliesslich	exclusivo	exklusive

ABBREVIATION	ENGLISH	FRANÇAIS	DEUTSCH	ESPAÑOL	SVENSKA
FIN	Finland	Finlande	Finnland	Finlandia	Finland
F-N-R	Forward-Neutral-Reverse	Marche avant-Point mort-Marche arrière	Vorwärts-Neutral-Rückwärts	Adelante - Punto muerto - Atrás	Fram-Neutral-Back
FOPS	Falling Object Protection System	Système de protection contre la chute d'objets	FOPS (Schutz vor herabfallenden Gegenständen)	Sistema de protección contra caída de objetos	Skydd mot fallande föremål
FORW	forward	avant	vordere	delante	främre
FRA	France	France	Frankreich	Francia	Frankrike
g (GRAM)	gram	gramme	Gramm	gramo	gram
GBR	Great Britain	Angleterre	England	Inglaterra	Storbritannien
GREEN	green	vert	grün	verde	grön
GREY	grey	gris	grau	gris	grå
HD	Heavy Duty	Heavy Duty	Heavy Duty	Heavy Duty	Heavy Duty
HT - ####	up to and incl. hydraulic transmission No.	jusqu'au transmission hydraulique N°	bis Hydraulikgetriebe	hasta el transmisión hidráulico nro	t o m hydraultransmission nr
HT #### -	as from hydraulic transmission No.	à partir du transmission hydraulique N°	ab Hydraulikgetriebe	a partir de transmisión hidráulico nro	fr o m hydraultransmission nr
ID	diameter, inner	diamètre, intérieur	Innendurchmesser	diámetro, interior	diameter, inre
IN	inch(es)	pouce	Zoll	pulgada	tum
INCL	inclusive	inclus	einschliesslich	inclusive	inklusive
INCL IN	included in	inclus dans	gehört zur	forma parte de	ingår i
INLET	inlet	entrée	Einlass	entrada	inlopp
INNER	inner	intérieur	innen	interior	inre
IRN	Iran	Iran	Iran	Iran	Iran
ITA	Italy	Italie	Italien	Italia	Italien
ITEM NO	see item No.	voir position	siehe Position Nr.	véase posición	se positionsnummer
K	included in parts kits	fait partie du jeu complet de réparation	gehört zur Satzverpackung	forma parte del juego por juego	ingår i satsförpackning
KOR	Korea	Corée	Korea	Corea	Korea
L	litre, length	litre, longueur	Liter, Länge	litros, longitud	liter, längd
L PROD	late production	production postérieure	jetzige Ausführung	producción posterior	senare utförande
LH	left	gauche	links	izquierdo	vänster
LOAD - ####	up to and incl. loading unit No.	jusqu'au N° de chargeur	bis Hubaggregatnr.	hasta unidad carga nro	t o m lastaggregat nr
LOAD #### -	as from loading unit No.	à partir du N° de chargeur	ab Hubaggregatnr.	a partir du unibad carga nro	t o m lastaggregat nr
LOW	lower	dessous	unten	inferior	undre
m (M)	metric	mètre	Meter	métrico	meter
m3 (CU M)	cubic metre	mètre cube	Kubikmeter	metro cúbico	kubikmeter

TABLE OF ABBREVIATION
POUR LA LISTE DES ABRÉVIATIONS EMPLOYÉES
ABKÜRZUNGSVERZEICHNIS
PABLO DE ABREVIATIONS
FÖRKORTNINGSTABELL

ABBREVIATION	ENGLISH	FRANÇAIS	DEUTSCH	ESPAÑOL	SVENSKA
MARKED	marked	marque de	gekennzeichnet mit	marcado	märkt med
MEX	Mexico	Mexique	Mexiko	México	Mexiko
ml (ML)	millilitre	millilitre	Milliliter	mililitro	milliliter
mm (MM)	millimetre	millimètre	Millimeter	milimetros	millimeter
mm2 (SQ MM)	square millimeters	millimètre carré	Quadratmillimeter	milimetros cuadrados	kvadratmillimeter
MODEL	model designation	Désignation de modèle	Modellbezeichnung	Designación de modelo	modellbeteckning
NLD	Netherlands	Pays-Bas	Holland	Holanda	Nederländerna
NO	number	numéro	Nummer	número	nummer
NOR	Norway	Norvège	Norwegen	Noruega	Norge
NS	part not stocked as spare part	n`est pas stocké comme pièce de rechange	nicht als Ersatzteil vorrätig	no disponible como repuesto pieza de repuesto	detaljen lagerföres ej som reservdel
O SZ	over size	côte supérieur	Übergrösse	sobredimensión	överdimension
OD	diameter, outer	diamètre extérieur	Aussendurchmesser	diámetro, exterior	diameter, yttre
OP	The part is no longer in stock	La pièce n'est plus en stock	Der Artikel wird nicht länger geführt	El artículo no se mantiene ya en stock	Artikeln lagerföres ej längre
OR	orange	orange	orange	naranja	orange
ORDER	order	commander	bestellen	hacer un pedido	beställ
OUTER	outer	extérieur	aussen	exterior	yttre
OUTLET	outlet	échappement	Auslass	escape	utlopp
PAGE	see page	voir page	siehe Seite	véase página	se sida
PAIR	pair	paire	Paar	par	par
PCS	piece(s)	pièce	Stück	cada uno	styck
PIN	product identification number	Numéro d'identification de produit	Produktidentifizierungs-Nummer	Número de identificación del producto	produktidentifikationsnummer
PINK	pink	rose	rosa	rosa	rosa
POL	Poland	Pologne	Polen	Polonia	Polen
PROD NO	product No.	N° de produit	Produktnr.	nro de producto	produktnummer
PRT	Portugal	Portugal	Portugal	Portugal	Portugal
Q	Quantity l/min	Quantité l/min	Quantität l/min	Cantidad l/min	Kvantitet l/min
REAR	rear	arrière	hinten	detrás	bakre
RED	red	rouge	rot	rojo	röd
REMAN	Remanufactured component	Composant remis à neuf	Generalüberholtes Bauteil	Componente remanufacturado	Renoverad komponent
REPL BY -	replaced by	remplacé par	ersetzt durch	substituido por	ersättes av
REQ	order as required	quantité nécessaire	erforderliche Anzahl	cantidad necesaria	erforderligt antal
RH	right	droite	rechts	derecha	höger
ROPS	Roll-Over Protection System	Système de protection en cas de retournement	ROPS (Überrollschutz)	Sistema de protección antivuelco	Störtbågar
RPM	revolutions per minute	tours par minute	Umdrehungen je Minute	revoluciones por minuto	varv per minut
S/N - ####	up to and incl. serial No.	jusqu'au N° de série	bis Fabrikationsnr.	hasta el fabricación nro.	t o m tillverkningsnr

ABBREVIATION	ENGLISH	FRANÇAIS	DEUTSCH	ESPAÑOL	SVENSKA
S/N #### -	as from serial No.	à partir du N° de série	ab Fabrikationsnr.	a partir de fabricación nro.	fr o m tillverkningsnr
SE	alternative spare part version exists	une version pièce de rechange existe également	Alternative Ersatzteilausführung lieferbar	Existen otras versiones de las piezas de repuesto	alternativt reservdelsutförande finns
SEE GROUP	see group	voir groupe	siehe Gruppe	véase grupo	se grupp
SEE SB	see Service Bulletin	voir bulletin de service	siehe Kundendienstmitteilung	ver boletin de servicio	se servicemeddelande
SER NO - #	up to and incl.serial No.	jusqu'au N° de fabrication	bis Fabrikationsnr.	hasta el fabric. nro	t o m tillverkningsnr
SER NO # -	as from serial No.	à partir du N° de fabrication	ab Fabrikationsnr.	a partir de fabric. nro	fr o m tillverkningsnr
SMV	slow-moving vehicle	véhicule lent	Langsames Fahrzeug	Vehículo lento	långsamtgående fordon
SPECIAL	special model	construction spéciale	Sonderausführung	modelo especial	specialutförande
SS	superseded part	pièce remplacée	ersetztes Teil	pieza substituida	ersatt artikel
STD	standard version	version standard	Standardausführung	versión standard	standardutförande
STD SZ	standard size	dimension standard	Standardabmessung	dimensión standard	standarddimension
SUPPL	supplementary details, no spare part	indication compléter	zuzätliche Angaben	parte completar	kompletterande uppgift, ej reservdel
SWE	Sweden	Suède	Schweden	Suecia	Sverige
THICK	thickness	épaisseur	Dicke	espesor	tjocklek
TM NO - #	up to and incl. transmission No.	jusqu'au N° de transmission	bis Getriebenr.	hasta el de transmisión nro	t o m transmission nr
TM NO # -	as from transmission No.	à partir du N° de transmission	ab Getriebenr.	a partir de transmisión nro	fr o m transmission nr
U SZ	under size	côte interieur	Untergrösse	subdimensión	underdimension
UPPER	upper	supérieur	oben	superior	övre
USA	United States of America	États-Unis	Vereinigte Staaten	Estados Unidos	USA
V	volt	volt	Volt	voltio	volt
VIOL	violet	violet	violett	violeta	violett
VPM	vibrations per minute	vibrations par minute	Vibrationen je Minute	Vibraciones por minuto	vibrationer per minut
W	Watt	watt	Watt	watio	watt
WHITE	white	blanc	weiss	blanco	vit
WID	width	largeur	Breite	ancho	bredd
YELL	yellow	jaune	gelb	amarillo	gul
ZAF	South Africa	Afrique du Sud	Südafrika	Sudáfrica	Sydafrika

VOLVO

Volvo Construction Equipment
www.volvoce.com

GROUP		Section	Page
641	Steering wheel and column S/N - 27321, S/N - 72725	100	793
641	Steering wheel and column S/N 27322 -, S/N 72726 -	110	795
641	Steering Knob Installation 86602	120	797
641	Steering column with fitting parts S/N - 27321, S/N - 72725	150	799
641	Steering column with fitting parts S/N 27322 -, S/N 72726 -	160	801
641	Steering column S/N - 27321, S/N - 72725	200	803
645	Steering system, pressure and return lines	100	805
645	Steering system S/N - 25574, S/N - 54830, S/N - 72093	150	809
645	Steering system S/N 25575 -, S/N 54831 - S/N 72094 -	175	813
645	Steering system	200	819
645	Steering system S/N 25575 - 26681 SWE, S/N 72063 - 72345 BRA	225	823
645	Hydraulic cylinder with fitting parts	250	825
645	Hydraulic cylinder	300	827
645	Steering unit	400	829
645	Shift valve	500	833
645	Shift valve	525	835
647	Secondary steering system. 83210	100	837
647	Secondary steering system. 83690	125	841
647	Pump unit. 83210, 83690	150	845
647	Pressure monitor.	200	847
660	CDC - steering	100	849
660	Angle sensor, steering 83160, 83456, 83869	200	853
660	Angle sensor, steering 84980, 84981	250	855

TABLE DES MATIÈRES	Catalogue id 20107	Group 6
	Issue 20009015-H	Page 788

GROUPE		Section	Page
641	Volant et colonne de volant S/N - 27321, S/N - 72725	100	793
641	Volant et colonne de volant S/N 27322 -, S/N 72726 -	110	795
641	Installation du bouton de direction 86602	120	797
641	Colonne de direction avec pièces de montage S/N - 27321, S/N - 72725	150	799
641	Colonne de direction avec pièces de montage S/N 27322 -, S/N 72726 -	160	801
641	Colonne de direction S/N - 27321, S/N - 72725	200	803
645	Système de direction, conduits de refoulement et de retour	100	805
645	Systeme de direction S/N - 25574, S/N - 54830, S/N - 72093	150	809
645	Systeme de direction S/N 25575 -, S/N 54831 - S/N 72094 -	175	813
645	Système de direction, circuit de détection de charge	200	819
645	Systeme de direction S/N 25575 - 26681 SWE, S/N 72063 - 72345 BRA	225	823
645	Vérins hydrauliques avec pièces de montage	250	825
645	Vérins hydrauliques	300	827
645	Distributeur de direction	400	829
645	Valve de sélection	500	833
645	Valve de sélection	525	835
647	Direction de secours. 83210	100	837
647	Direction de secours. 83690	125	841
647	Groupe pompe-moteur. 83210, 83690	150	845
647	Capteur pression.	200	847
660	CDC - direction	100	849
660	Détecteur de position angulaire, direction 83160, 83456, 83869	200	853
660	Détecteur de position angulaire, direction 84980, 84981	250	855

GRUPPE		Abschnitt	Seite
641	Lenkrad und Lenksäule S/N - 27321, S/N - 72725	100	793
641	Lenkrad und Lenksäule S/N 27322 -, S/N 72726 -	110	795
641	Lenkradknopf, Einbau 86602	120	797
641	Lenksäule mit Montageteilen S/N - 27321, S/N - 72725	150	799
641	Lenksäule mit Montageteilen S/N 27322 -, S/N 72726 -	160	801
641	Lenkstock S/N - 27321, S/N - 72725	200	803
645	Lenkung, Druck- und Rücklaufleitungen	100	805
645	Lenkungssystem S/N - 25574, S/N - 54830, S/N - 72093	150	809
645	Lenkungssystem S/N 25575 -, S/N 54831 - S/N 72094 -	175	813
645	Lenkung, LS-Leitung	200	819
645	Lenkungssystem S/N 25575 - 26681 SWE, S/N 72063 - 72345 BRA	225	823
645	Druckölzylinder mit anbauteilen	250	825
645	Hydraulikzylinder	300	827
645	Lenkventil	400	829
645	Schiebeventil	500	833
645	Schiebeventil	525	835
647	Hilflenkung. 83210	100	837
647	Hilflenkung. 83690	125	841
647	Pumpaggregat. 83210, 83690	150	845
647	Druckwächter.	200	847
660	CDC - Lenkung	100	849
660	Winkelgeber, Lenkung 83160, 83456, 83869	200	853
660	Winkelgeber, Lenkung 84980, 84981	250	855

INDICE

GRUPO		Sección	Página
641	Volante y columna de dirección S/N - 27321, S/N - 72725	100	793
641	Volante y columna de dirección S/N 27322 -, S/N 72726 -	110	795
641	Instalación de pomo de dirección 86602	120	797
641	Columna de dirección con accesorios de montaje S/N - 27321, S/N - 72725	150	799
641	Columna de dirección con accesorios de montaje S/N 27322 -, S/N 72726 -	160	801
641	Columna de dirección S/N - 27321, S/N - 72725	200	803
645	Sistema de dirección, conductos de presión y retorno	100	805
645	Sistema de direccion S/N - 25574, S/N - 54830, S/N - 72093	150	809
645	Sistema de direccion S/N 25575 -, S/N 54831 - S/N 72094 -	175	813
645	Sistema de dirección, conducto LS	200	819
645	Sistema de direccion S/N 25575 - 26681 SWE, S/N 72063 - 72345 BRA	225	823
645	Cilindros hidráulicos con accesorios de montaje	250	825
645	Cilindros hidráulicos	300	827
645	Válvula de dirección	400	829
645	Válvula de cambio	500	833
645	Válvula de cambio	525	835
647	Dirección de emergencia. 83210	100	837
647	Dirección de emergencia. 83690	125	841
647	Unid de bomba. 83210, 83690	150	845
647	Monitor presión.	200	847
660	CDC - dirección	100	849
660	Sensor de ángulo, dirección 83160, 83456, 83869	200	853
660	Sensor de ángulo, dirección 84980, 84981	250	855

GRUPP		Avsnitt	Sida
641	Ratt och rattpelare S/N - 27321, S/N - 72725	100	793
641	Ratt och rattpelare S/N 27322 -, S/N 72726 -	110	795
641	Rattknopp, ditsättning 86602	120	797
641	Rattstam med monteringsdetaljer S/N - 27321, S/N - 72725	150	799
641	Rattstam med monteringsdetaljer S/N 27322 -, S/N 72726 -	160	801
641	Rattstam S/N - 27321, S/N - 72725	200	803
645	Styrsystem, tryck- och returledningar	100	805
645	Styrsystem S/N - 25574, S/N - 54830, S/N - 72093	150	809
645	Styrsystem S/N 25575 -, S/N 54831 - S/N 72094 -	175	813
645	Styrsystem, LS - ledning	200	819
645	Styrsystem S/N 25575 - 26681 SWE, S/N 72063 - 72345 BRA	225	823
645	Hydraulcylinder med monteringsdetaljer	250	825
645	Hydraulcylinder	300	827
645	Styrventil	400	829
645	Skiftventil	500	833
645	Skiftventil	525	835
647	Reservstyrsystem. 83210	100	837
647	Reservstyrsystem. 83690	125	841
647	Pumpaggregat. 83210, 83690	150	845
647	Tryckvakt.	200	847
660	CDC - styrning	100	849
660	Vinkelgivare, styrning 83160, 83456, 83869	200	853
660	Vinkelgivare, styrning 84980, 84981	250	855

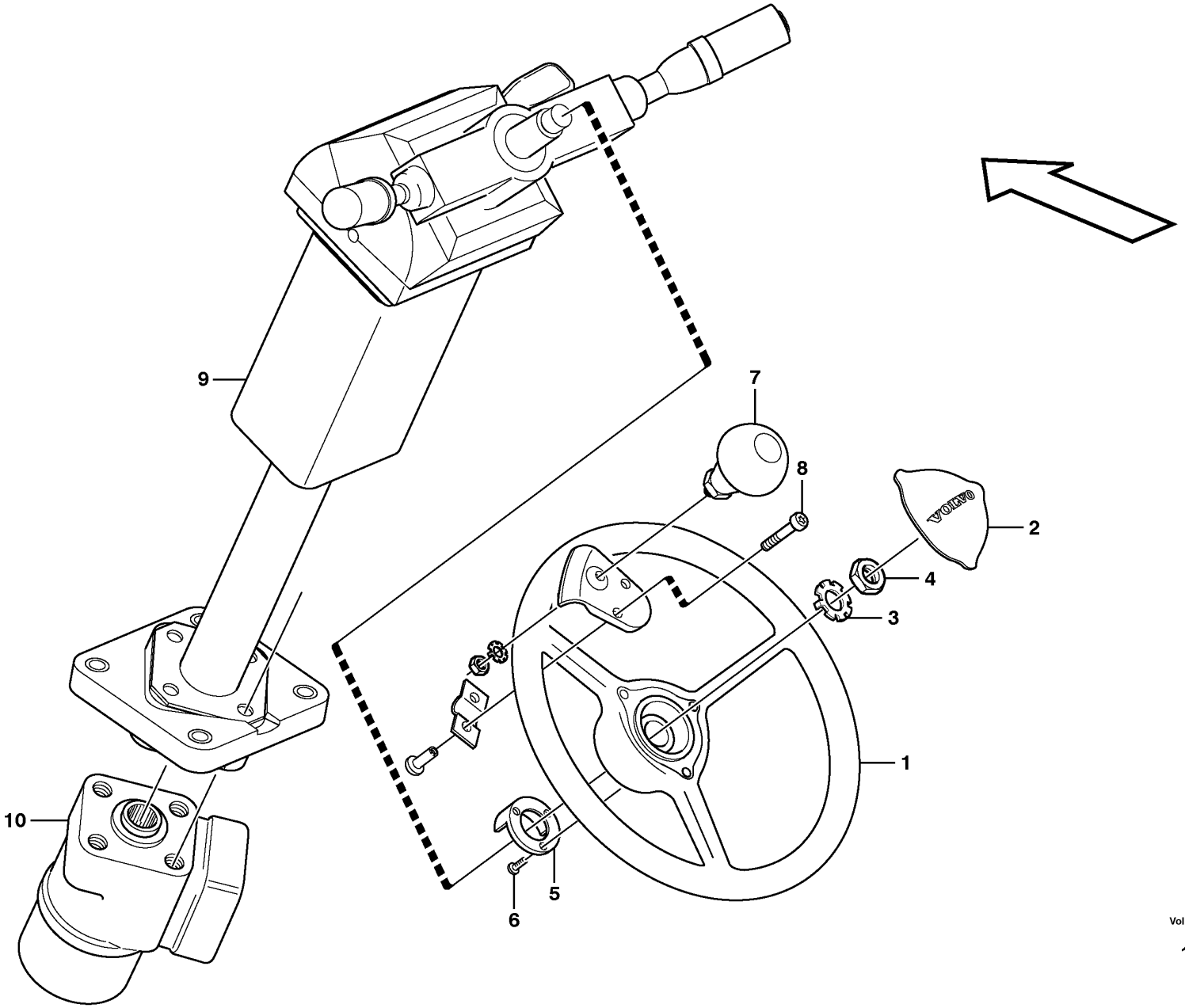

Volvo Construction Equipment

1021967

Fig.	Part No.	Quantity 1	Quantity 2	Quantity 3	PS	KIT	Description	Dénomination	Bezeichnung	Denominación	Benämning	Notes
1	VOE 11444189	1					Steering wheel	Volant de direction	Lenkrad	Volante	Ratt	
2	VOE 11444190	1					Cover plate	Plaque de recouvrement	Oberblech	Placa recurbrición	Ovanplåt	
3	VOE 11104898	1					Lock washer	Rondelle verrouillage	Sicherungsscheibe	Arandela seguridad	Låsbricka	
4	VOE 955822	1					Hexagon nut	Écrou hexagonal	Sechskantmutter	Tuerca hexagonal	Sexkantsmutter	
5	VOE 4714601	1					Ring	Bague	Ring	Anillo	Ring	
6	VOE 4714697	1					Screw	Vis	Schraube	Tornillo	Skruv	
7	VOE 11006061	1					Knob	Bouton	Bedienungsknopf	Volante	Ratt	80309
8	VOE 969423	2					Six point socket screw	Vis à 6 pans creux	Sechszahn-Hohlschraube	Racor de seis dientes	Sextandhålskruv	80309
9	VOE 11412965	1					Steering column	Colonne de direction	Lenksäule	Columna del volante	Styrkolonn	See group 641-150 page 799
10		1					Control valve	Valve controle	Steuerventil	Válvula control	Kontrollventil	See group 645-400 page 829

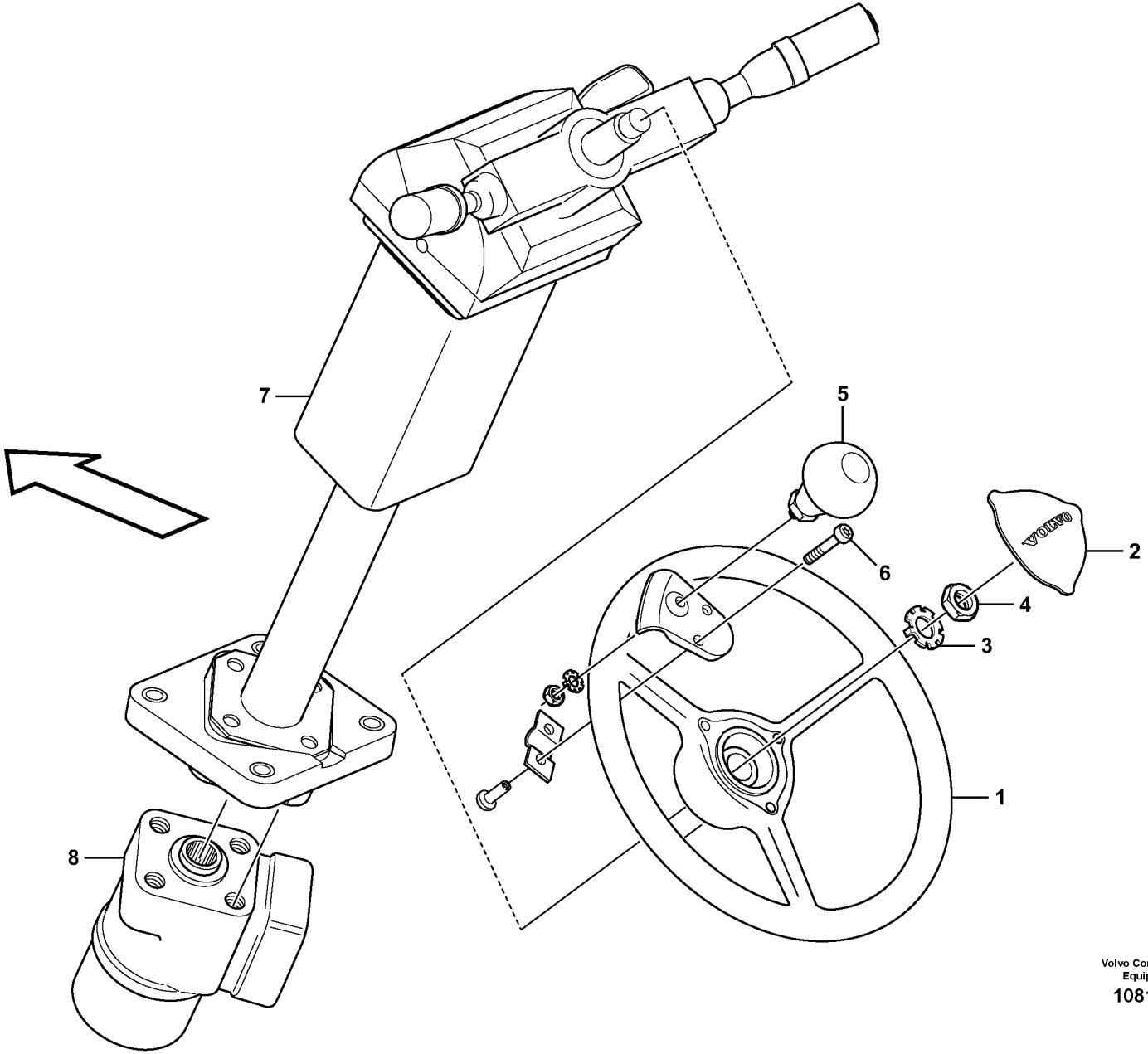

Volvo Construction Equipment

1081845

Fig.	Part No.	Quantity 1	2	3	PS	KIT	Description	Dénomination	Bezeichnung	Denominación	Benämning	Notes
1	VOE 16688881	1					Steering wheel	Volant de direction	Lenkrad	Volante	Ratt	
	VOE 17455745	3					•Cap	•Gaine	•Kapsel	•Cápsula	•Kapsel	2624)
2	VOE 16685267	1					Cap	Chapeau	Verschlusskappe	Caperuza	Hatt	
3	VOE 17424980	1					Lock Washer	Rondel.verroui.	Sicher Scheibe	Arandel Segurid	Låsbricka	
4	VOE 955804	1					Hexagon nut	Écrou hexagonal	Sechskantmutter	Tuerca hexagonal	Sexkantsmutter	
5	VOE 11006061	1					Knob	Bouton	Bedienungsknopf	Volante	Ratt	80309
6	VOE 969423	2					Six point socket screw	Vis à 6 pans creux	Sechszahn-Hohlschraube	Racor de seis dientes	Sextandhålskruv	80309
7	VOE 17429005	1					Steering column	Colonne de direction	Lenksäule	Columna del volante	Styrkolonn	See group 641-160 page 801
8		1					Control valve	Valve controle	Steuerventil	Válvula control	Kontrollventil	See group 645-400 page 829

2624) **GB**: Not Shown **FR**: Non représenté **DE**: Nicht abgebildet **ES**: No ilustrado **SE**: Ej avbildad

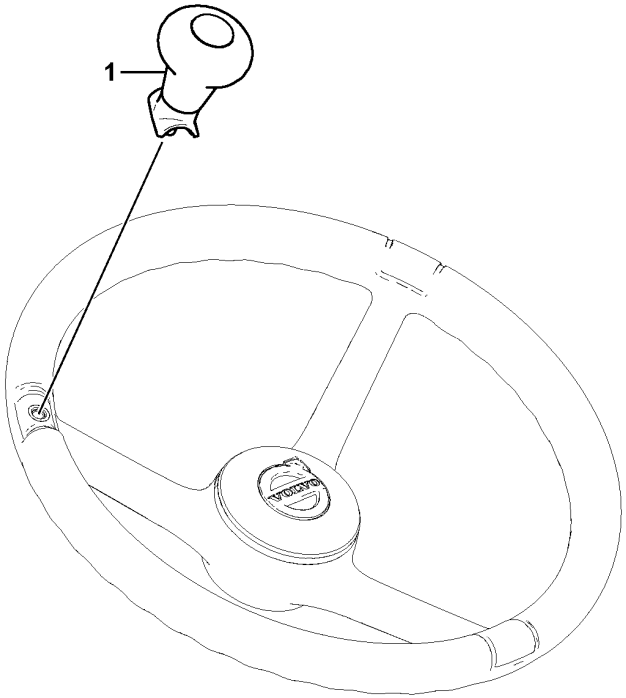

Volvo Construction
Equipment
1088180

Fig.	Part No.	Quantity 1	Quantity 2	Quantity 3	PS	KIT	Description	Dénomination	Bezeichnung	Denominación	Benämning	Notes
1	VOE 16685676	1					Knob	Bouton	Knauf	Botón	Knopp	

1		**Steering Knob Installation** **Installation du bouton de direction** **Lenkradknopf, Einbau** **Instalación de pomo de dirección** **Rattknopp, ditsättning**	Catalogue id **20107**	Group **641**
2			Illustr. No **1088180**	Section **120**
3			Issue **20009015-H**	Page **797**
4				
5		**86602**		

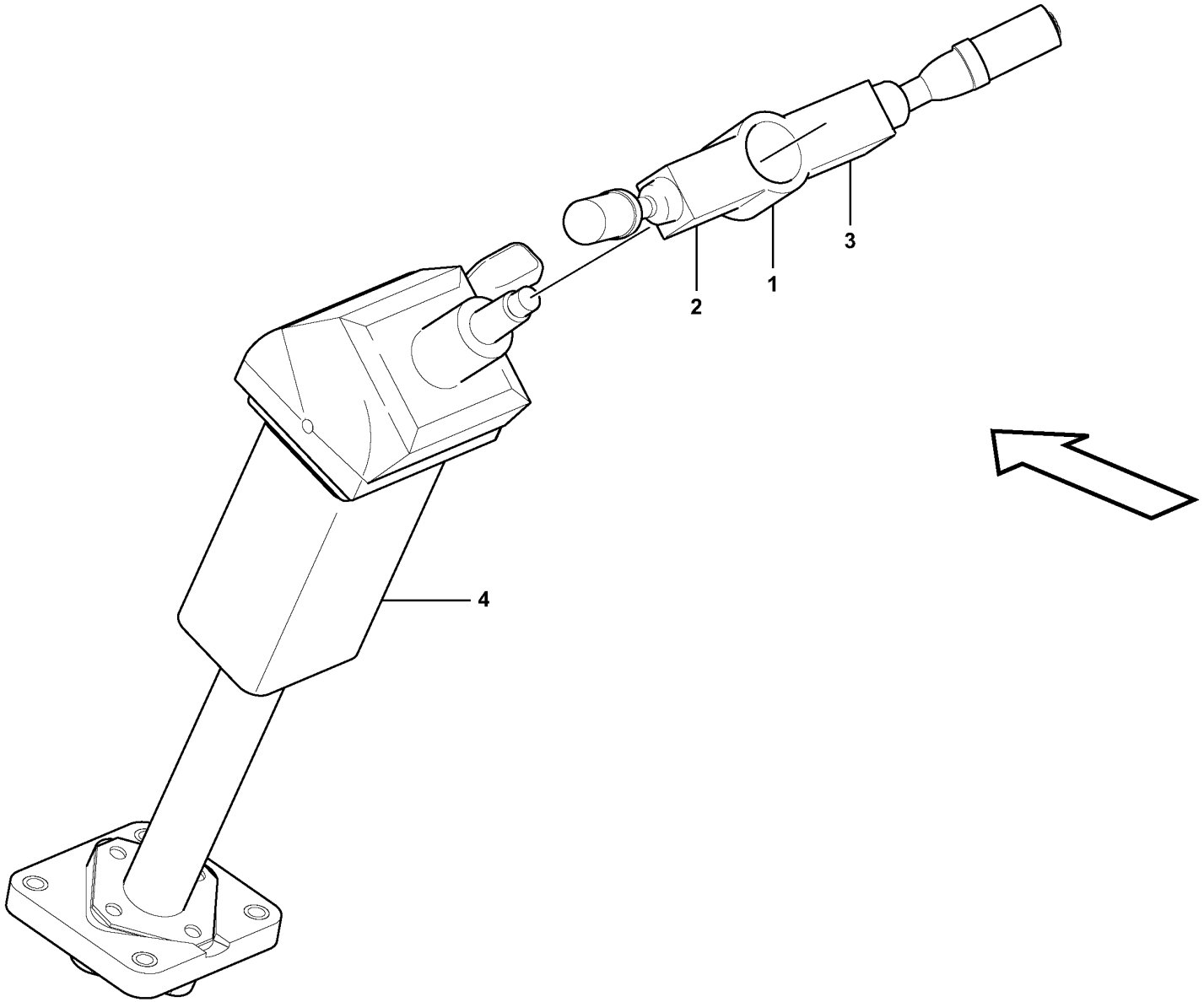

Volvo Construction Equipment

1054539

Fig.	Part No.	Quantity 1	Quantity 2	Quantity 3	PS	KIT	Description	Dénomination	Bezeichnung	Denominación	Benämning	Notes
1		1					Switch	Commutateur	Schalter	Contactor	Strömställare	See group 380-100 page 485
2		1					Contact kit	Jeu de contacts	Kontaktsatz	Juego de contacto	Kontaktsats	LH
3		1					Contact kit	Jeu de contacts	Kontaktsatz	Juego de contacto	Kontaktsats	RH
4	VOE 11412965	1					Steering column	Colonne de direction	Lenksäule	Columna del volante	Styrkolonn	See group 641-200 page 803

1	33371, 33021, 33022	**Steering column with fitting parts** **Colonne de direction avec pièces de montage** **Lenksäule mit Montageteilen** **Columna de dirección con accesorios de montaje** **Rattstam med monteringsdetaljer**	Catalogue id **20107**	Group **641**
2			Illustr. No **1054539**	Section **150**
3				
4			Issue **20009015-H**	Page **799**
5		**S/N - 27321, S/N - 72725**		

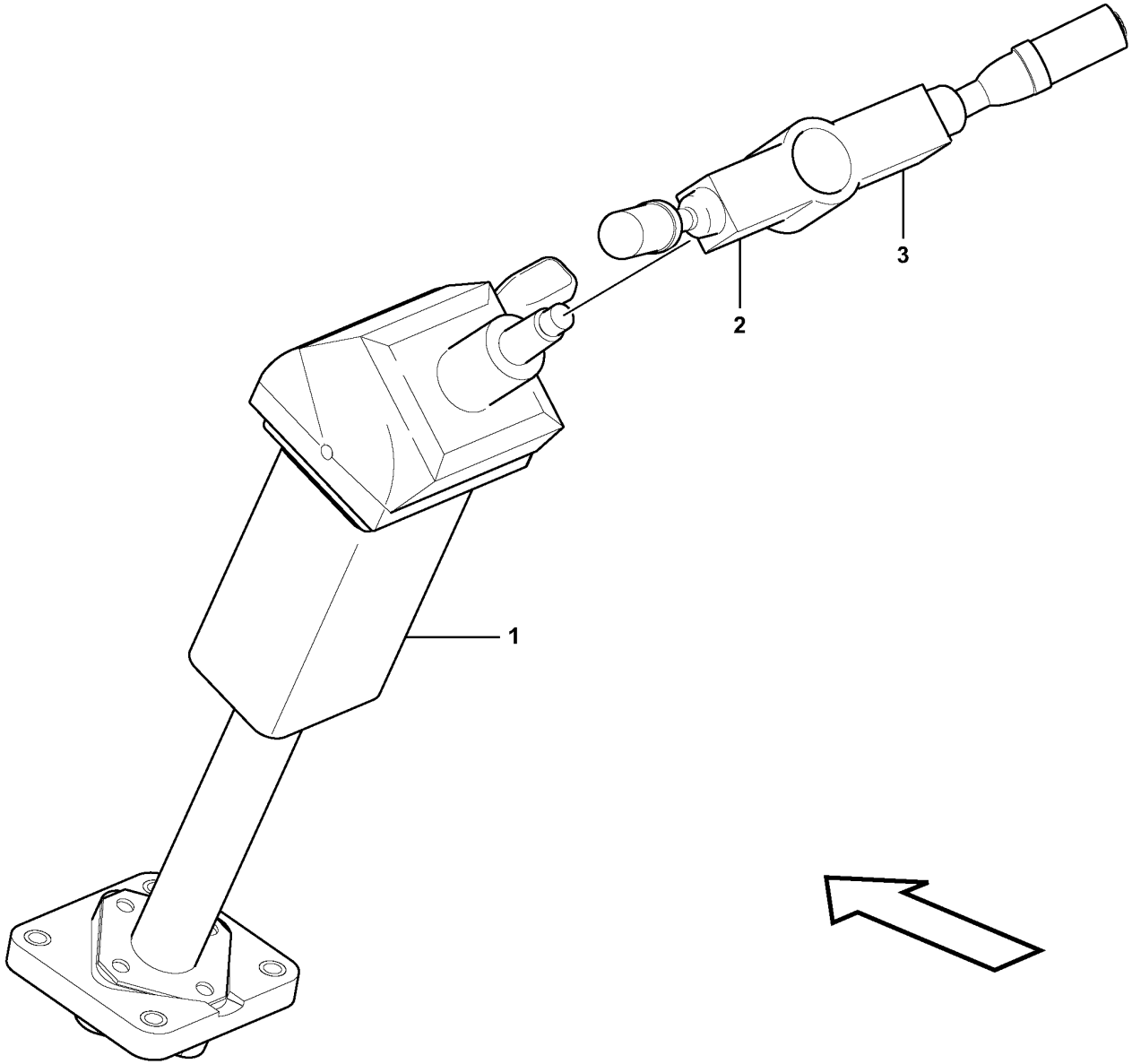

Volvo Construction Equipment

1057212

Fig.	Part No.	Quantity 1	Quantity 2	Quantity 3	PS	KIT	Description	Dénomination	Bezeichnung	Denominación	Benämning	Notes
	VOE 17429005	1					Steering column	Colonne de direction	Lenksäule	Columna del volante	Styrkolonn	
1	VOE 17429006	1					•Steering column	•Colonne de direction	•Lenksäule	•Columna del volante	•Styrkolonn	
2	VOE 17416725	1					•Contact kit	•Jeu de contacts	•Kontaktsatz	•Juego de contacto	•Kontaktsats	(VOE 15095373) LH
3	VOE 15095844	1					•Contact kit	•Jeu de contacts	•Kontaktsatz	•Juego de contacto	•Kontaktsats	RH

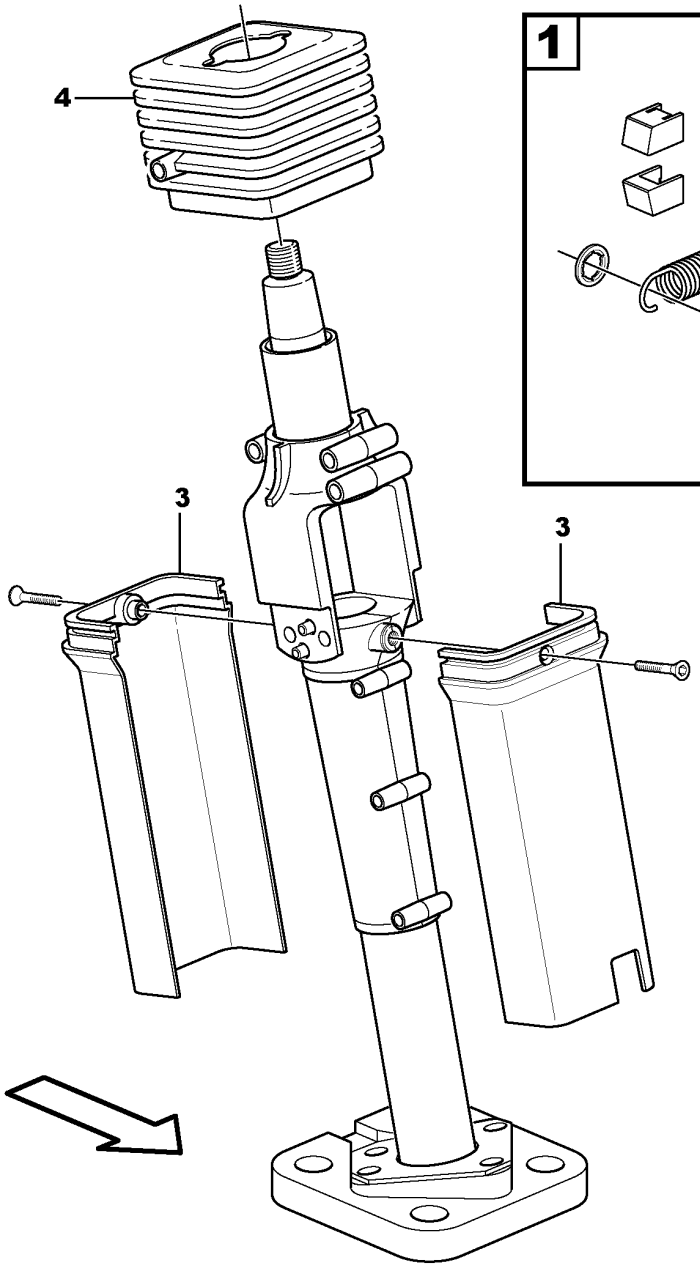

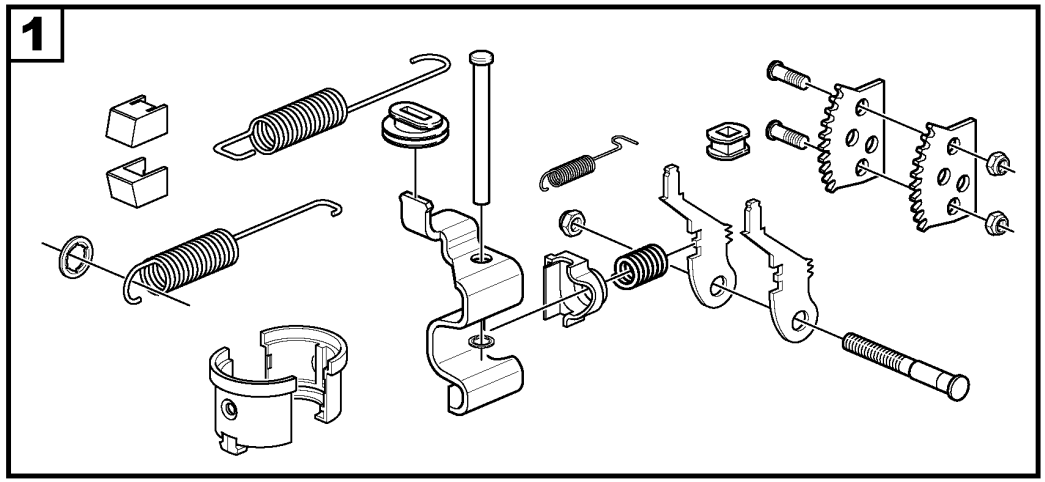

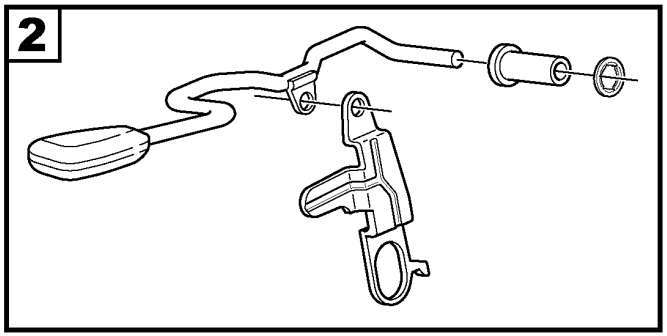

Volvo Construction Equipment

1053648

Fig.	Part No.	Quantity 1	Quantity 2	Quantity 3	PS	KIT	Description	Dénomination	Bezeichnung	Denominación	Benämning	Notes
	VOE 11412965	1					Steering column	Colonne de direction	Lenksäule	Columna del volante	Styrkolonn	
1	VOE 11713580	1					•Overhaul kit	•Kit rénovation	•Überholungssatz	•Juego de reacondicionamiento	•Renoveringssats	
2	VOE 11713574	1					•Lever kit	•Kit leviers	•Hebelsatz	•Juego de palanca	•Hävarmsats	
3	VOE 15146970	1					•Casing	•Enveloppe	•Mantel	•Cuerpo	•Mantel	
4	VOE 11713567	1					•Bellows	•Soufflet	•Balg	•Fuelle	•Bälg	

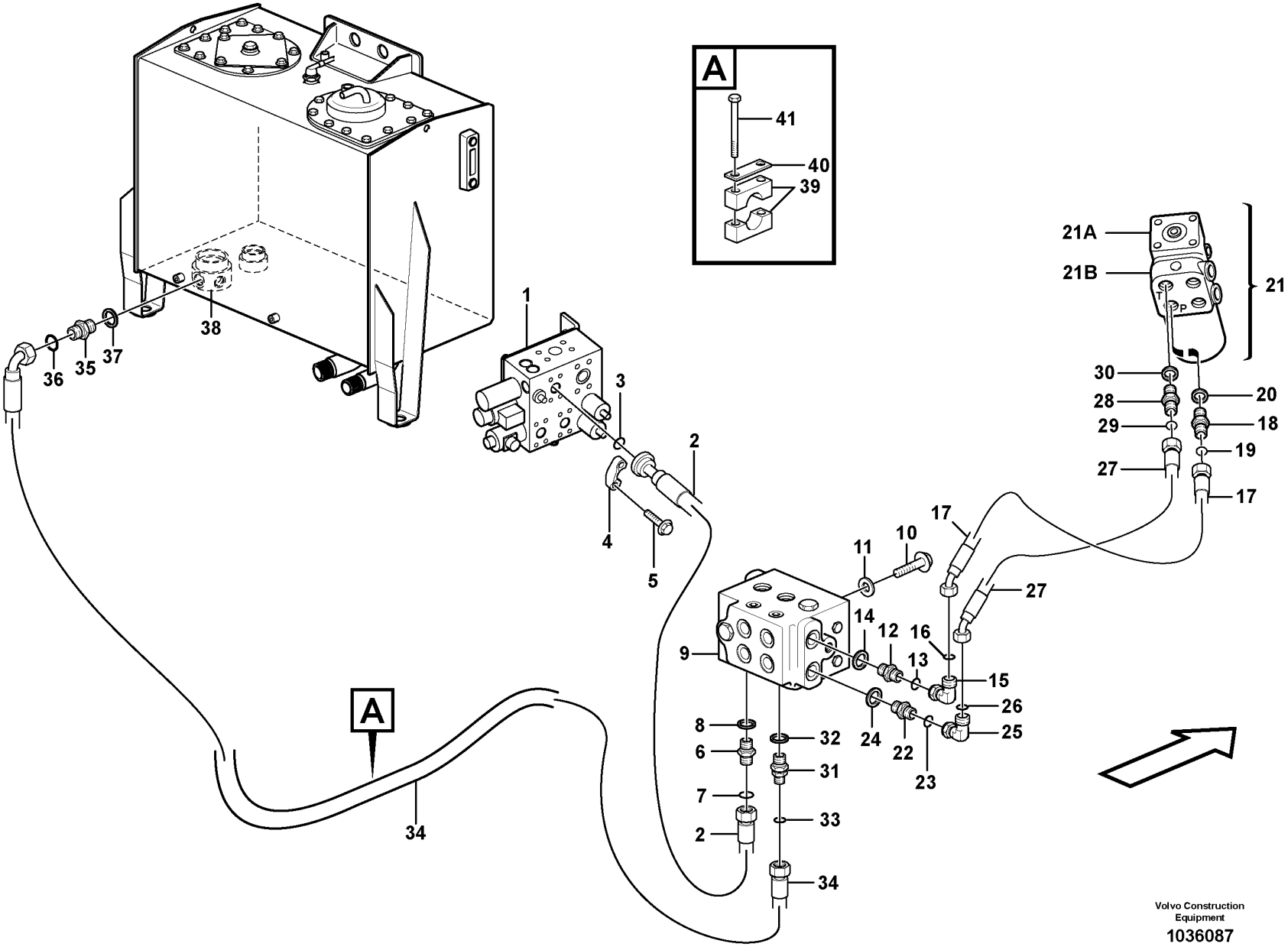

Volvo Construction Equipment

1036087

Fig.	Part No.	Quantity 1	2	3	PS	KIT	Description	Dénomination	Bezeichnung	Denominación	Benämning	Notes
1		1					Valve block	Bloc-soupape	Ventilblock	Bloque de valvula	Ventilblock	See group 912-300 page 1255
2	VOE 11172903	1					Hose assembly	Conduit flexible	Schlauchleitung	Conducto	Slangledning	
3	VOE 990742	1					O-ring	Joint torique	O-Ring	Anillo tórico	O-ring	
4	VOE 11015454	2					Flange half	Demi-bride	Flanschhälfte	Mitad brida	Flänshalva	PS
5	VOE 946472	4					Flange screw	Vis à embase	Flanschschraube	Tornillo embridado	Flänsskruv	
6	VOE 13933875	1					Nipple	Raccord	Nippel	Niple	Nippel	P
7	VOE 990740	1					•O-ring	•Joint torique	•O-Ring	•Anillo tórico	•O-ring	(VOE 981289)
8	VOE 14211859	1					•Sealing ring	•Bague étanchéité	•Dichtring	•Anillo retén	•Tätningsring	
9		1					Valve	Soupape	Ventil	Valvula	Ventil	See group 645-500 page 833
10	VOE 946329	3					Flange screw	Vis à embase	Flanschschraube	Tornillo embridado	Flänsskruv	
11	VOE 13960143	3					Washer	Rondelle	Scheibe	Arandela	Bricka	
12	VOE 13933881	1					Nipple	Raccord	Nippel	Niple	Nippel	P
13	VOE 990739	1					•O-ring	•Joint torique	•O-Ring	•Anillo tórico	•O-ring	(VOE 4880663)
14	VOE 14211859	1					•Sealing ring	•Bague étanchéité	•Dichtring	•Anillo retén	•Tätningsring	
15	VOE 935423	1					Elbow nipple	Raccord coudé	Winkelnippel	Niple angular	V-nippel	S/N-27080 S/N-72602
16	VOE 990739	1					•O-ring	•Joint torique	•O-Ring	•Anillo tórico	•O-ring	(VOE 4880663)
17	VOE 11411728	1					Hose assembly	Conduit flexible	Schlauchleitung	Conducto	Slangledning	S/N-27080 S/N-72602
17	VOE 15108822	1					Hose assembly	Conduit flexible	Schlauchleitung	Conducto	Slangledning	S/N 27081- S/N 72603-
18	VOE 935094	1					Nipple	Raccord	Nippel	Niple	Nippel	P
19	VOE 990739	1					•O-ring	•Joint torique	•O-Ring	•Anillo tórico	•O-ring	(VOE 4880663)
20	VOE 993321	1					•O-ring	•Joint torique	•O-Ring	•Anillo tórico	•O-ring	(VOE 932040)
21		1			NS		Control valve	Valve controle	Steuerventil	Válvula control	Kontrollventil	
21A		1					•Control valve	•Valve controle	•Steuerventil	•Válvula control	•Kontrollventil	See group 645-400 page 829
21B	VOE 11716763	1					•Valve body	•Corps de clapet	•Ventilgruppe	•Bloque de válvula	•Ventilblock	
	VOE 11994428	1					••O-ring kit	••Jeu joint toriques	••O-Ringsatz	••Juego de anillo tórico	••O-ringsats	
22	VOE 13933917	1					Nipple	Raccord	Nippel	Niple	Nippel	T
23	VOE 990738	1					•O-ring	•Joint torique	•O-Ring	•Anillo tórico	•O-ring	(VOE 4880493)
24	VOE 14211859	1					•Sealing ring	•Bague étanchéité	•Dichtring	•Anillo retén	•Tätningsring	

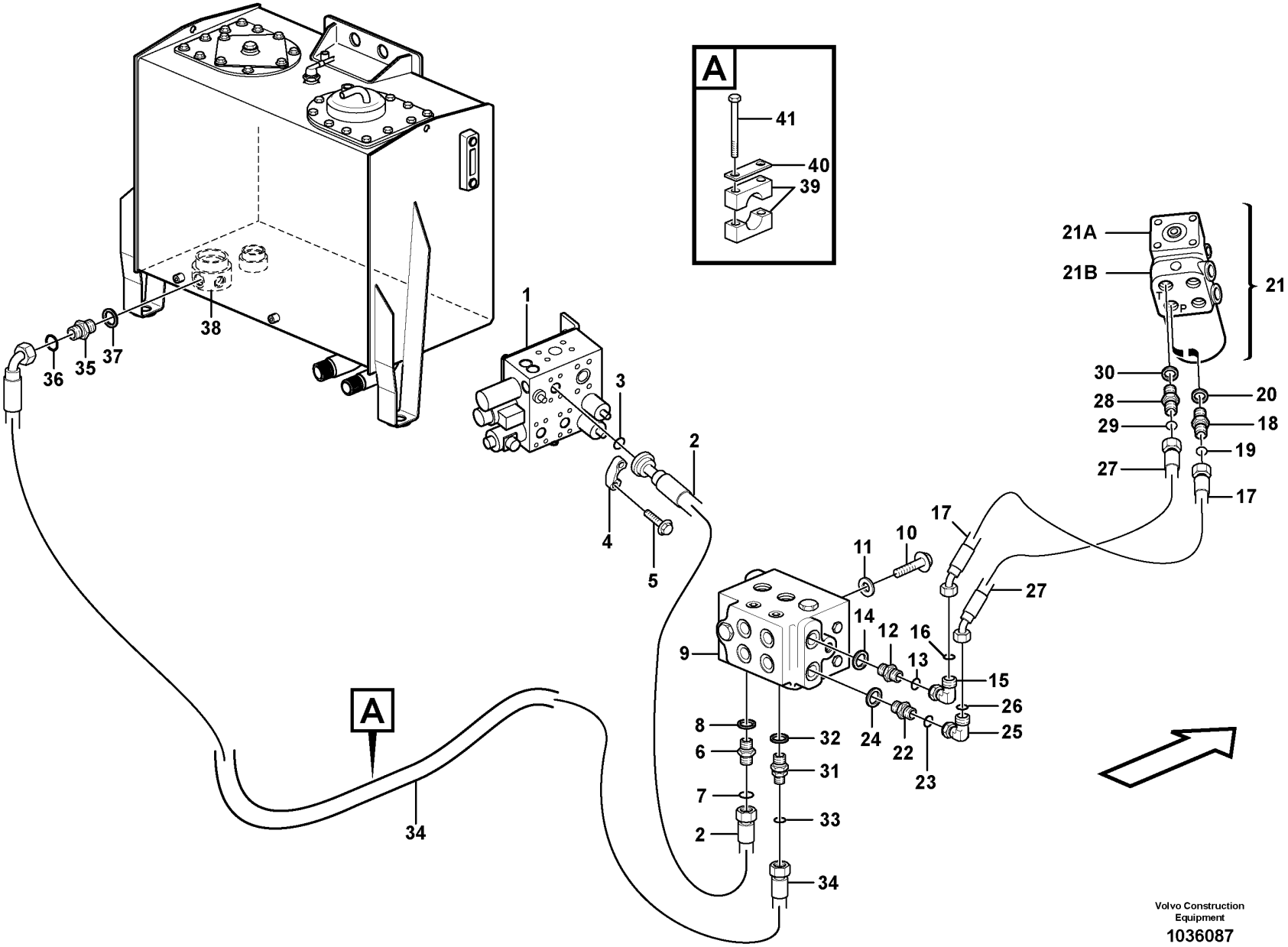

Volvo Construction Equipment

1036087

Fig.	Part No.	Quantity 1	Quantity 2	Quantity 3	PS	KIT	Description	Dénomination	Bezeichnung	Denominación	Benämning	Notes
25	VOE 13933872	1					Elbow nipple	Raccord coudé	Winkelnippel	Niple angular	V-nippel	S/N-27080 S/N-72602
26	VOE 990738	1					•O-ring	•Joint torique	•O-Ring	•Anillo tórico	•O-ring	(VOE 4880493)
27	VOE 11411729	1					Hose assembly	Conduit flexible	Schlauchleitung	Conducto	Slangledning	
27	VOE 15099386	1					Hose assembly	Conduit flexible	Schlauchleitung	Conducto	Slangledning	S/N 27081- S/N 72603-
28	VOE 13933923	1					Nipple	Raccord	Nippel	Niple	Nippel	T
29	VOE 990738	1					•O-ring	•Joint torique	•O-Ring	•Anillo tórico	•O-ring	(VOE 4880493)
30	VOE 993321	1					•O-ring	•Joint torique	•O-Ring	•Anillo tórico	•O-ring	(VOE 932040)
31	VOE 11172800	1					Non-return valve	Clapet antiretour	Rückschlagventil	Válvula antirretorno	Backventil	T
32	VOE 14211859	1					•Sealing ring	•Bague étanchéité	•Dichtring	•Anillo retén	•Tätningsring	
33	VOE 990739	1					•O-ring	•Joint torique	•O-Ring	•Anillo tórico	•O-ring	(VOE 4880663)
34	VOE 11147951	1					Hose assembly	Conduit flexible	Schlauchleitung	Conducto	Slangledning	
35	VOE 935037	1					Nipple	Raccord	Nippel	Niple	Nippel	
36	VOE 990739	1					•O-ring	•Joint torique	•O-Ring	•Anillo tórico	•O-ring	(VOE 4880663)
37	VOE 14211864	1					•Sealing ring	•Bague étanchéité	•Dichtring	•Anillo retén	•Tätningsring	
38		1					Hydr fluid tank	Reser.fluid.hy.	Druckölbehälter	Dep aceit hidr	Hydrauloljetank	See group 911-100 page 1199
39	VOE 11410603	1					Clamp	Collier serrage	Schelle	Abrazadera	Klamma	
40	VOE 11003048	1					Cover plate	Plaque de recouvrement	Oberblech	Placa recurbrición	Ovanplåt	
41	VOE 13965176	2					Screw	Vis	Schraube	Tornillo	Skruv	

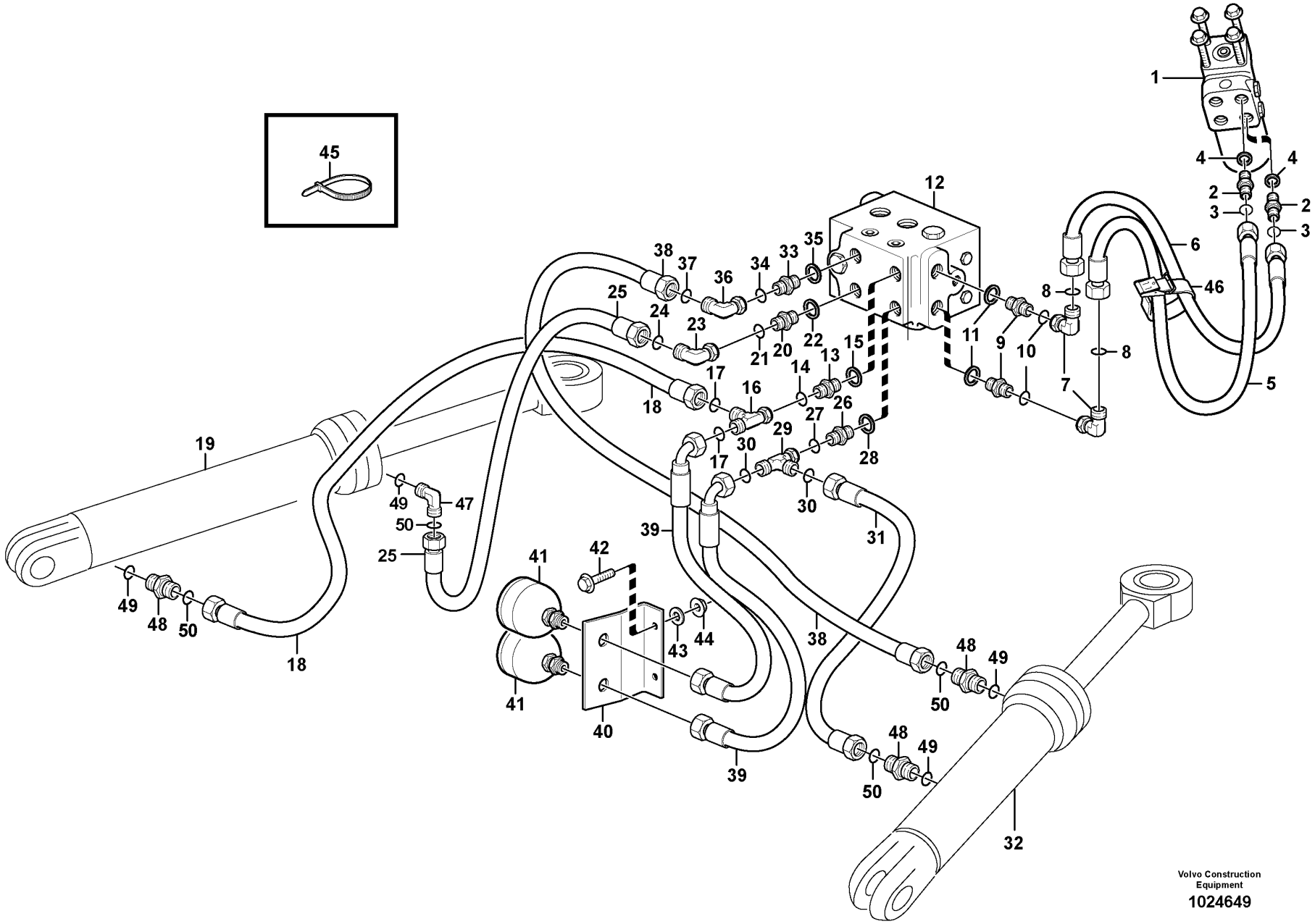
1
2
3
4
5
6
7
8
9
10
11
12
13
14
15
16
17
18
19
20
21
22
23
24
25
26
27
28
29
30
31
32
33
34
35
36
37
38
39
40
41
42
43
44
45
46
47
48
49
50
Volvo Construction Equipment
1024649

Fig.	Part No.	Quantity 1	2	3	PS	KIT	Description	Dénomination	Bezeichnung	Denominación	Benämning	Notes
1		1					Steering valve	Distributeur direct.	Steuerventil	Valvula mando	Styrventil	See group 645-100 page 805
2	VOE 13933923	2					Nipple	Raccord	Nippel	Niple	Nippel	R, L
3	VOE 990738	4					•O-ring	•Joint torique	•O-Ring	•Anillo tórico	•O-ring	(VOE 4880493)
4	VOE 993321	4					•O-ring	•Joint torique	•O-Ring	•Anillo tórico	•O-ring	(VOE 932040)
5	VOE 11147953	1					Hose assembly	Conduit flexible	Schlauchleitung	Conducto	Slangledning	
6	VOE 11147952	1					Hose assembly	Conduit flexible	Schlauchleitung	Conducto	Slangledning	
7	VOE 13933872	2					Elbow nipple	Raccord coudé	Winkelnippel	Niple angular	V-nippel	
8	VOE 990738	2					•O-ring	•Joint torique	•O-Ring	•Anillo tórico	•O-ring	(VOE 4880493)
9	VOE 13933923	2					Nipple	Raccord	Nippel	Niple	Nippel	R1, L1
10	VOE 990738	2					•O-ring	•Joint torique	•O-Ring	•Anillo tórico	•O-ring	(VOE 4880493)
11	VOE 993321	2					•O-ring	•Joint torique	•O-Ring	•Anillo tórico	•O-ring	(VOE 932040)
12		1					Valve	Soupape	Ventil	Valvula	Ventil	See group 645-500 page 833
13	VOE 13933923	1					Nipple	Raccord	Nippel	Niple	Nippel	R2
14	VOE 990738	1					•O-ring	•Joint torique	•O-Ring	•Anillo tórico	•O-ring	(VOE 4880493)
15	VOE 993321	1					•O-ring	•Joint torique	•O-Ring	•Anillo tórico	•O-ring	(VOE 932040)
16	VOE 13933878	1					T-nipple	Raccord-t	T-Nippel	Niple t	T-nippel	
17	VOE 990738	2					•O-ring	•Joint torique	•O-Ring	•Anillo tórico	•O-ring	(VOE 4880493)
18	VOE 15056797	1					Hose assembly	Conduit flexible	Schlauchleitung	Conducto	Slangledning	
19		1					Hydraulic cylinder	Vérin hydraulique	Hydraulzylinder	Cilindro hidráulico	Hydraulcylinder	See group 645-300 page 827
20	VOE 13933871	1					Nipple	Raccord	Nippel	Niple	Nippel	L3
21	VOE 990738	1					•O-ring	•Joint torique	•O-Ring	•Anillo tórico	•O-ring	(VOE 4880493)
22	VOE 14211858	1					•Sealing ring	•Bague étanchéité	•Dichtring	•Anillo retén	•Tätningsring	
23	VOE 13933872	1					Elbow nipple	Raccord coudé	Winkelnippel	Niple angular	V-nippel	
24	VOE 990738	1					•O-ring	•Joint torique	•O-Ring	•Anillo tórico	•O-ring	(VOE 4880493)
25	VOE 15056800	1					Hose assembly	Conduit flexible	Schlauchleitung	Conducto	Slangledning	(VOE 11172494)
26	VOE 13933871	1					Nipple	Raccord	Nippel	Niple	Nippel	L2
27	VOE 990738	1					•O-ring	•Joint torique	•O-Ring	•Anillo tórico	•O-ring	(VOE 4880493)
28	VOE 14211858	1					•Sealing ring	•Bague étanchéité	•Dichtring	•Anillo retén	•Tätningsring	
29	VOE 13933878	1					T-nipple	Raccord-t	T-Nippel	Niple t	T-nippel	
30	VOE 990738	2					•O-ring	•Joint torique	•O-Ring	•Anillo tórico	•O-ring	(VOE 4880493)
31	VOE 15056798	1					Hose assembly	Conduit flexible	Schlauchleitung	Conducto	Slangledning	(VOE 11410986)

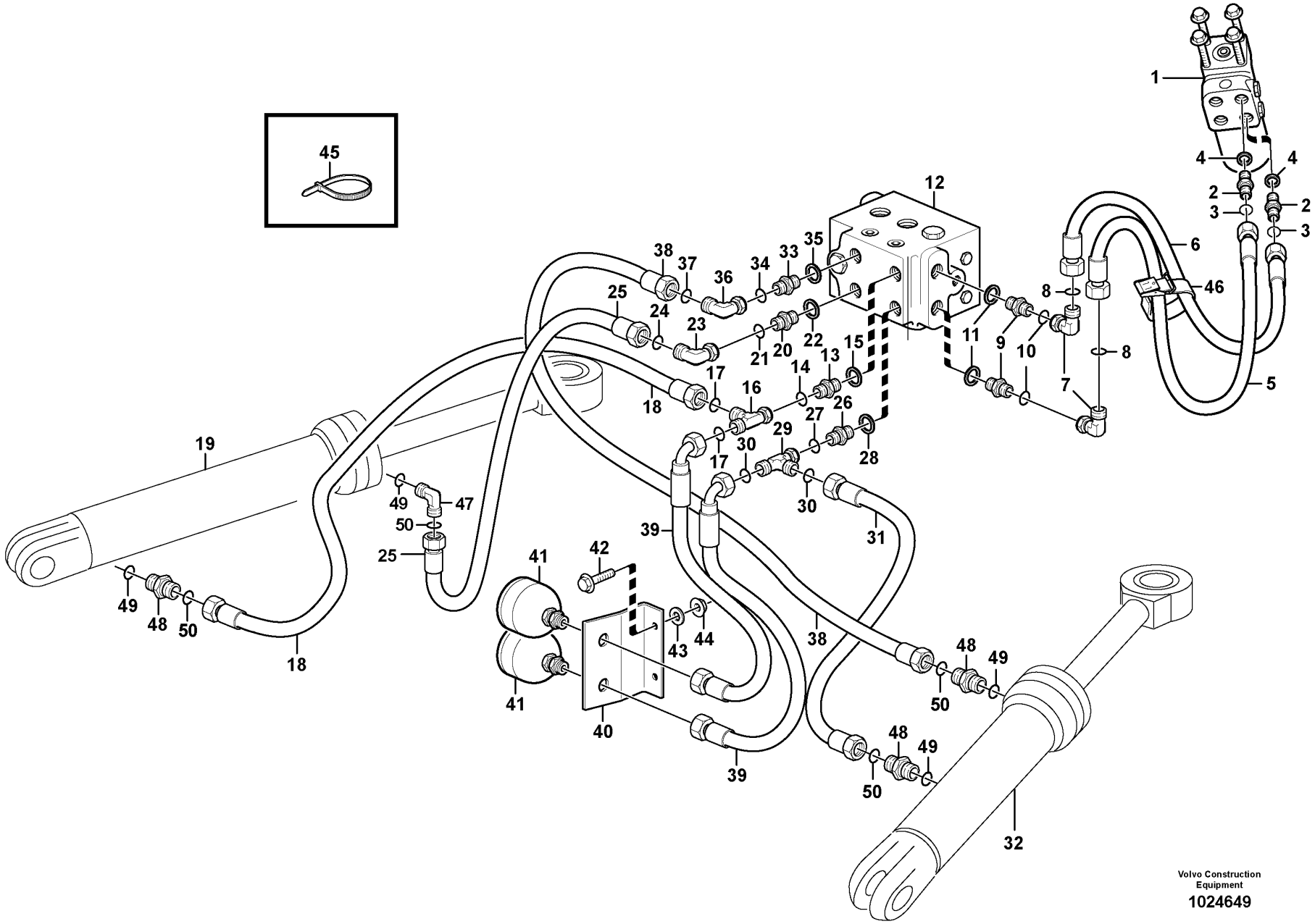
1
2
3
4
5
6
7
8
9
10
11
12
13
14
15
16
17
18
19
20
21
22
23
24
25
26
27
28
29
30
31
32
33
34
35
36
37
38
39
40
41
42
43
44
45
46
47
48
49
50
Volvo Construction Equipment
1024649

Fig.	Part No.	Quantity 1	Quantity 2	Quantity 3	PS	KIT	Description	Dénomination	Bezeichnung	Denominación	Benämning	Notes
32		1					Hydraulic cylinder	Vérin hydraulique	Hydraulzylinder	Cilindro hidráulico	Hydraulcylinder	See group 645-300 page 827
33	VOE 13933871	1					Nipple	Raccord	Nippel	Niple	Nippel	R3
34	VOE 990738	1					•O-ring	•Joint torique	•O-Ring	•Anillo tórico	•O-ring	(VOE 4880493)
35	VOE 14211858	1					•Sealing ring	•Bague étanchéité	•Dichtring	•Anillo retén	•Tätningsring	
36	VOE 13933872	1					Elbow nipple	Raccord coudé	Winkelnippel	Niple angular	V-nippel	
37	VOE 990738	1					•O-ring	•Joint torique	•O-Ring	•Anillo tórico	•O-ring	(VOE 4880493)
38	VOE 15056799	1					Hose assembly	Conduit flexible	Schlauchleitung	Conducto	Slangledning	(VOE 11411566)
39	VOE 15056800	2					Hose assembly	Conduit flexible	Schlauchleitung	Conducto	Slangledning	(VOE 11172494)
40		1			NS		Bracket	Console	Konsole	Ménsula	Konsol	
41	VOE 11172059	2					Accumulator	Accumulateur	Speicher	Acumulador	Ackumulator	
42	VOE 946671	2					Flange screw	Vis à embase	Flanschschraube	Tornillo embridado	Flänsskruv	
43	VOE 11117464	2					Plain washer	Rondelle plane	Flachscheibe	Arandela plana	Planbricka	(VOE 13960141)
44	VOE 948645	2					Flange lock nut	Contre-écrou à embase	Flanschverschlussmutter	Contratuerca embridada	Flänslåsmutter	
45	VOE 4881440	REQ					Cable tie	Serre-câble	Kabelbinder	Abrazadera de cinta	Buntband	
46	VOE 11104606	1					Retaining strap	Courroie de serrage	Halteriemen	Correa tensora	Spännrem	
47	VOE 13933868	1					Elbow nipple	Raccord coudé	Winkelnippel	Niple angular	V-nippel	
48	VOE 13933923	3					Nipple	Raccord	Nippel	Niple	Nippel	
49	VOE 993321	REQ					O-ring	Joint torique	O-Ring	Anillo tórico	O-ring	(VOE 932040)
50	VOE 990738	REQ					O-ring	Joint torique	O-Ring	Anillo tórico	O-ring	(VOE 4880493)

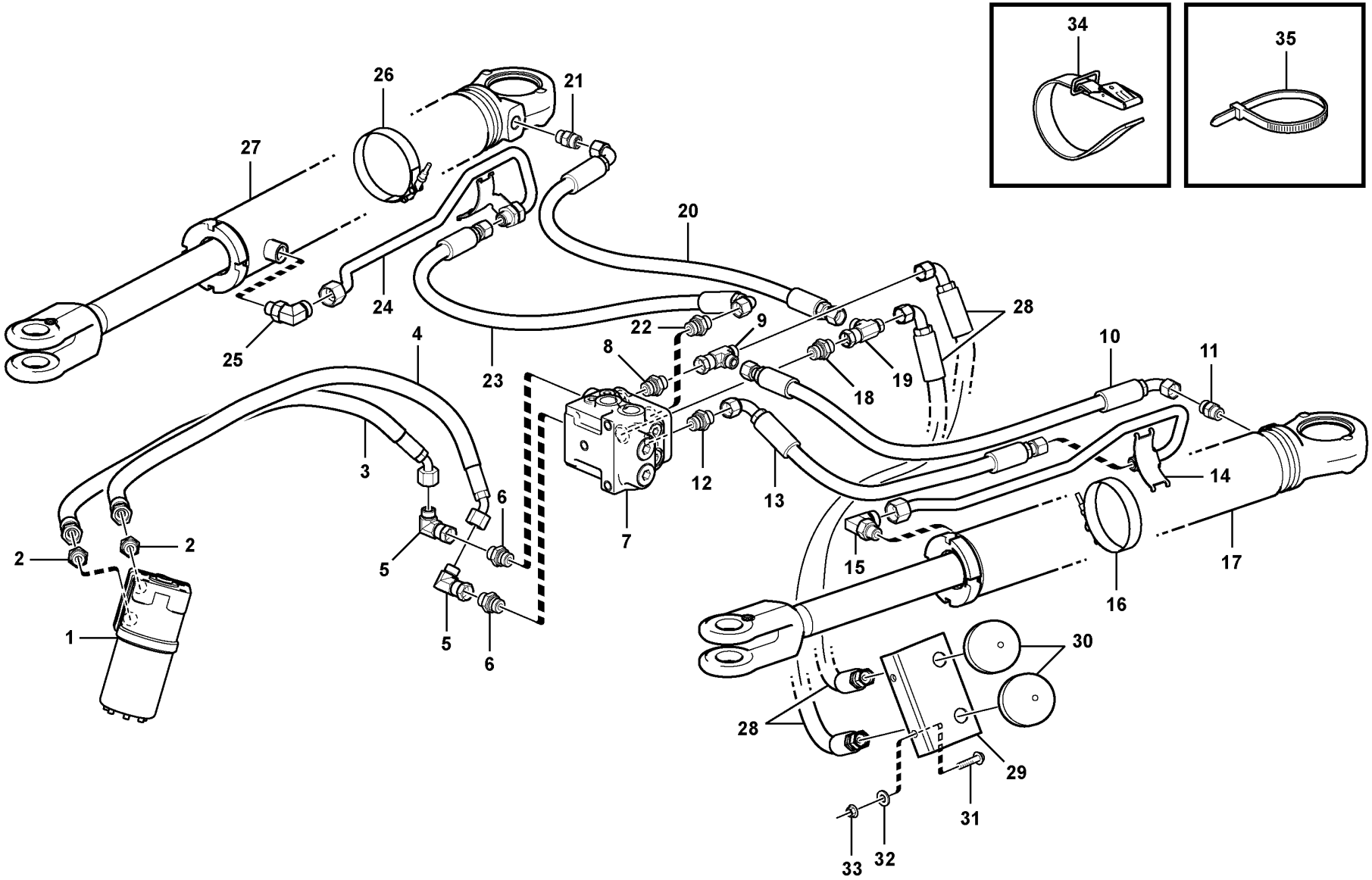

Volvo Construction Equipment

1060786

Fig.	Part No.	Quantity 1	Quantity 2	Quantity 3	PS	KIT	Description	Dénomination	Bezeichnung	Denominación	Benämning	Notes
1		1					Steering valve	Distributeur direct.	Steuerventil	Valvula mando	Styrventil	See group 645-100 page 805
2	VOE 13933923	2					Nipple	Raccord	Nippel	Niple	Nippel	R, L
	VOE 990738	4					•O-ring	•Joint torique	•O-Ring	•Anillo tórico	•O-ring	(VOE 4880493)
	VOE 993321	4					•O-ring	•Joint torique	•O-Ring	•Anillo tórico	•O-ring	(VOE 932040)
3	VOE 11147952	1					Hose assembly	Conduit flexible	Schlauchleitung	Conducto	Slangledning	S/N - 72389
3	VOE 15113689	1					Hose assembly	Conduit flexible	Schlauchleitung	Conducto	Slangledning	S/N 72390 - 72602 S/N-27080
3	VOE 15100424	1					Hose assembly	Conduit flexible	Schlauchleitung	Conducto	Slangledning	S/N 27081- S/N 72603-
4	VOE 11147953	1					Hose assembly	Conduit flexible	Schlauchleitung	Conducto	Slangledning	S/N - 72389
4	VOE 15100424	1					Hose assembly	Conduit flexible	Schlauchleitung	Conducto	Slangledning	S/N 72390 - 72602 S/N-27080
4	VOE 936833	1					Hose assembly	Conduit flexible	Schlauchleitung	Conducto	Slangledning	S/N 27081- S/N 72603-
5	VOE 13933872	2					Elbow nipple	Raccord coudé	Winkelnippel	Niple angular	V-nippel	S/N-27080 S/N-72602
	VOE 990738	2					•O-ring	•Joint torique	•O-Ring	•Anillo tórico	•O-ring	(VOE 4880493)
6	VOE 13933923	2					Nipple	Raccord	Nippel	Niple	Nippel	R1, L1
	VOE 990738	4					•O-ring	•Joint torique	•O-Ring	•Anillo tórico	•O-ring	(VOE 4880493)
	VOE 993321	4					•O-ring	•Joint torique	•O-Ring	•Anillo tórico	•O-ring	(VOE 932040)
7		1					Valve	Soupape	Ventil	Valvula	Ventil	S/N - 26680 SWE S/N - 72344 BRA See group 645-500 page 833
7	VOE 15170348	1					Hydraulic valve	Valve hydraulique	Druckölventil	Válvula hidráulica	Hydraulventil	S/N 26681 - SWE S/N 72345 - BRA See group 645-525 page 835
8	VOE 13933923	1					Nipple	Raccord	Nippel	Niple	Nippel	R2
	VOE 990738	1					•O-ring	•Joint torique	•O-Ring	•Anillo tórico	•O-ring	(VOE 4880493)
	VOE 993321	1					•O-ring	•Joint torique	•O-Ring	•Anillo tórico	•O-ring	(VOE 932040)
9	VOE 13933878	1					T-nipple	Raccord-t	T-Nippel	Niple t	T-nippel	
	VOE 990738	2					•O-ring	•Joint torique	•O-Ring	•Anillo tórico	•O-ring	(VOE 4880493)
10	VOE 15056797	1					Hose assembly	Conduit flexible	Schlauchleitung	Conducto	Slangledning	
11	VOE 13933923						Nipple	Raccord	Nippel	Niple	Nippel	
	VOE 990738						•O-ring	•Joint torique	•O-Ring	•Anillo tórico	•O-ring	(VOE 4880493)

1		**Steering system** **Systeme de direction** **Lenkungssystem** **Sistema de direccion** **Styrsystem**	Catalogue id **20107**	Group **645**
2			Illustr. No **1060786**	Section **175**
3			Issue **20009015-H**	Page **813**
4				
5		**S/N 25575 -, S/N 54831 - S/N 72094 -**		

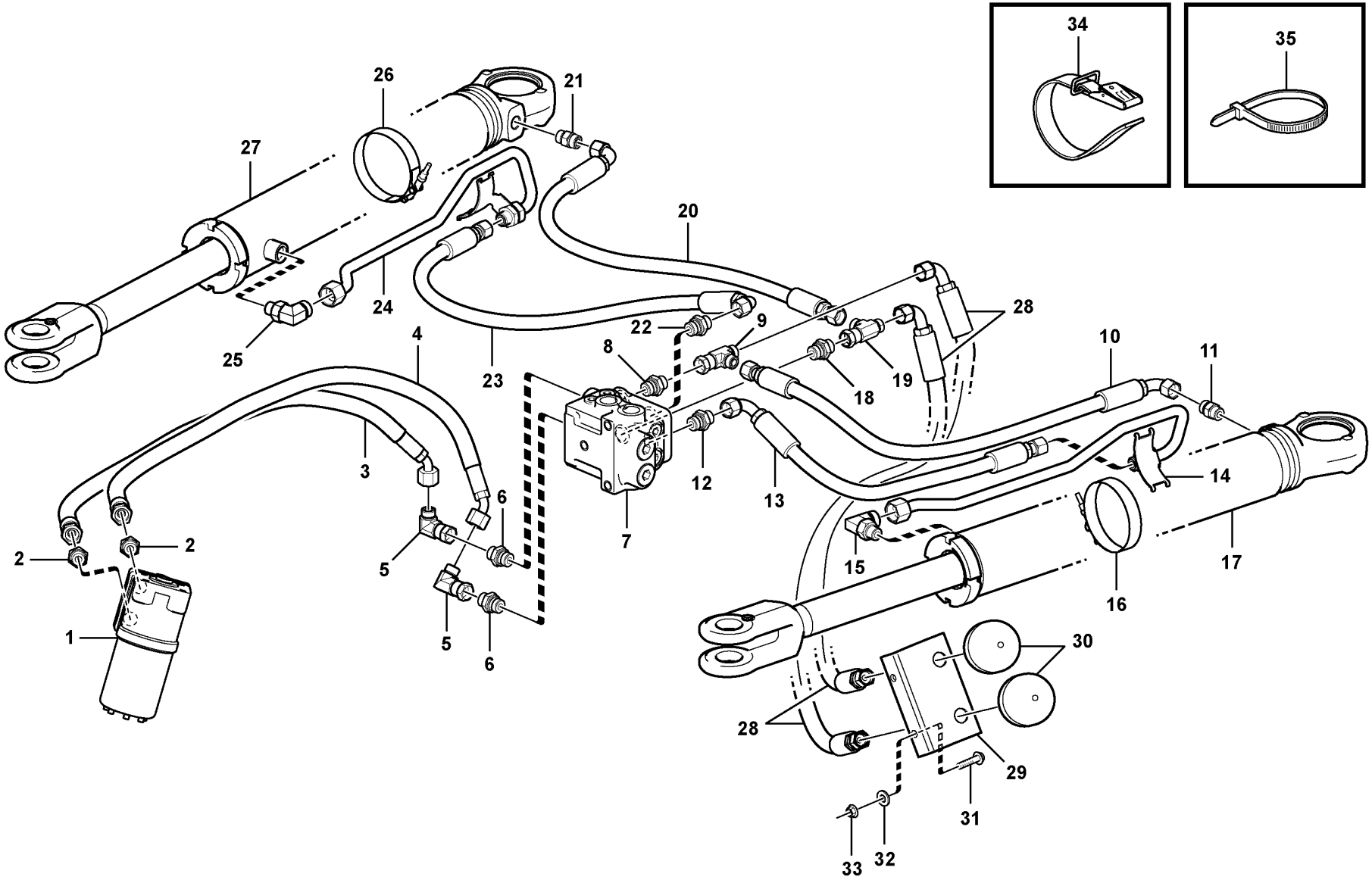

Volvo Construction Equipment

1060786

Fig.	Part No.	Quantity 1	2	3	P S	K I T	Description	Dénomination	Bezeichnung	Denominación	Benämning	Notes
	VOE 993321						•O-ring	•Joint torique	•O-Ring	•Anillo tórico	•O-ring	(VOE 932040)
12	VOE 13933923	1					Nipple	Raccord	Nippel	Niple	Nippel	L3
	VOE 990738	1					•O-ring	•Joint torique	•O-Ring	•Anillo tórico	•O-ring	(VOE 4880493)
	VOE 993321	1					•O-ring	•Joint torique	•O-Ring	•Anillo tórico	•O-ring	
13	VOE 15099884	1					Hose assembly	Conduit flexible	Schlauchleitung	Conducto	Slangledning	
14	VOE 15170190	1					Feed line	Conduit d'alimentation	Zufuhrleitung	Conducto alimentación	Matarledning	S/N-27080 S/N-72602
14	VOE 15170286	1					Feed line	Conduit d'alimentation	Zufuhrleitung	Conducto alimentación	Matarledning	S/N 27081- S/N 72603-
15	VOE 935076	1					Elbow nipple	Raccord coudé	Winkelnippel	Niple angular	V-nippel	
	VOE 990739	1					•O-ring	•Joint torique	•O-Ring	•Anillo tórico	•O-ring	
	VOE 993321	1					•O-ring	•Joint torique	•O-Ring	•Anillo tórico	•O-ring	(VOE 932040)
16	VOE 15175716	1					Hose clamp	Collier durite	Schlauchschelle	Abrazadera de manguera	Slangklamma	
17	VOE 17225202	1					Hydraulic cylinder	Vérin hydraulique	Hydraulikzylinder	Cilindro hidráulico	Hydraulcylinder	See group 645-300 page 827
18	VOE 13933923	1					Nipple	Raccord	Nippel	Niple	Nippel	L2
	VOE 990738	1					•O-ring	•Joint torique	•O-Ring	•Anillo tórico	•O-ring	(VOE 4880493)
	VOE 993321	1					•O-ring	•Joint torique	•O-Ring	•Anillo tórico	•O-ring	
19	VOE 13933878	1					T-nipple	Raccord-t	T-Nippel	Niple t	T-nippel	
	VOE 990738	2					•O-ring	•Joint torique	•O-Ring	•Anillo tórico	•O-ring	(VOE 4880493)
20	VOE 15056798	1					Hose assembly	Conduit flexible	Schlauchleitung	Conducto	Slangledning	(VOE 11410986)
21	VOE 13933923	1					Nipple	Raccord	Nippel	Niple	Nippel	
	VOE 990738	1					•O-ring	•Joint torique	•O-Ring	•Anillo tórico	•O-ring	(VOE 4880493)
	VOE 993321	1					O-ring	Joint torique	O-Ring	Anillo tórico	O-ring	(VOE 932040)
22	VOE 13933923	1					Nipple	Raccord	Nippel	Niple	Nippel	R3
	VOE 990738	1					•O-ring	•Joint torique	•O-Ring	•Anillo tórico	•O-ring	(VOE 4880493)
	VOE 993321	1					•O-ring	•Joint torique	•O-Ring	•Anillo tórico	•O-ring	
23	VOE 15056798	1					Hose assembly	Conduit flexible	Schlauchleitung	Conducto	Slangledning	
24	VOE 15170286	1					Feed line	Conduit d'alimentation	Zufuhrleitung	Conducto alimentación	Matarledning	
25	VOE 935076	1					Elbow nipple	Raccord coudé	Winkelnippel	Niple angular	V-nippel	
	VOE 990739	1					•O-ring	•Joint torique	•O-Ring	•Anillo tórico	•O-ring	
	VOE 993321	1					•O-ring	•Joint torique	•O-Ring	•Anillo tórico	•O-ring	(VOE 932040)

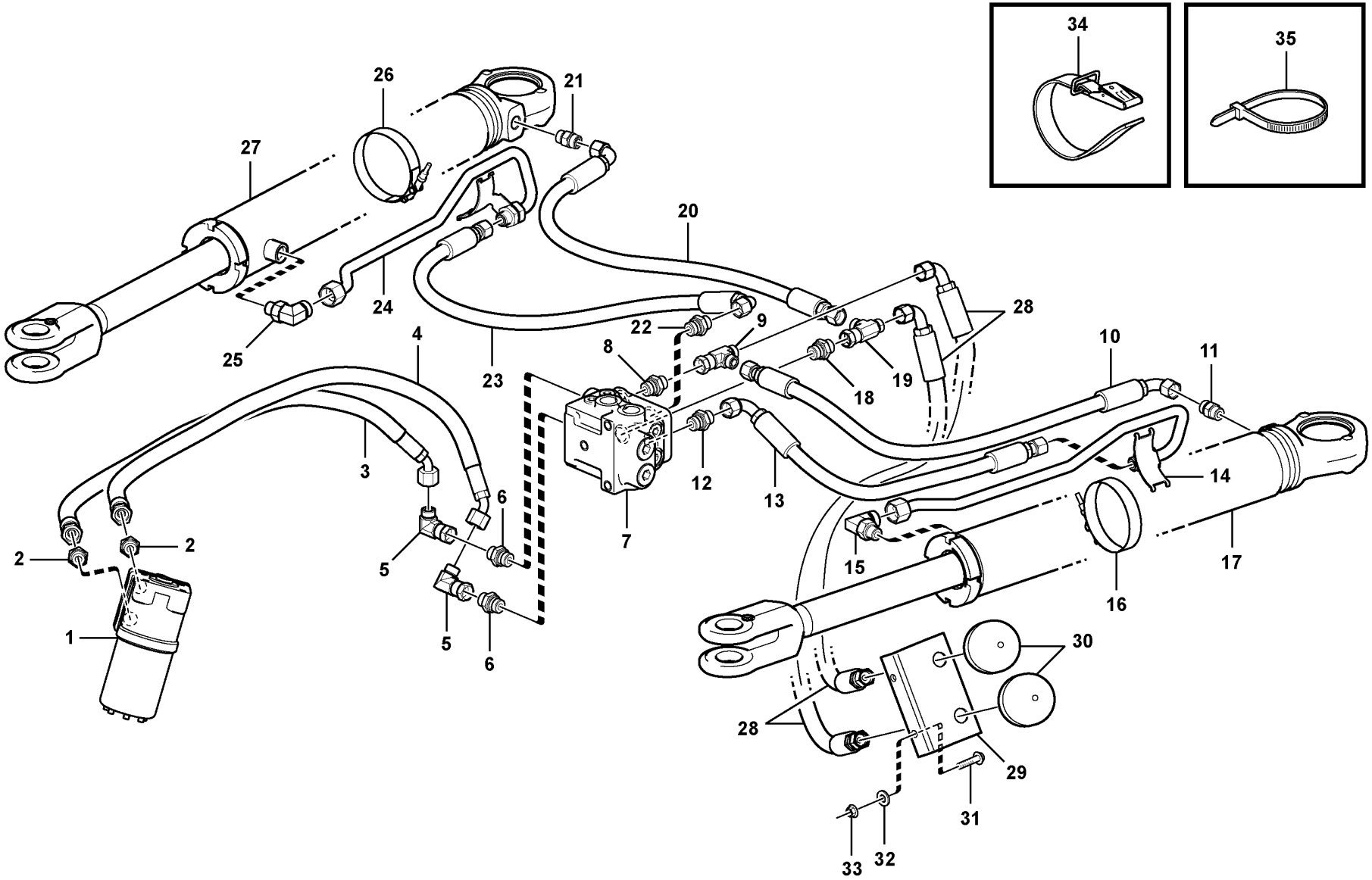

Volvo Construction Equipment

1060786

Fig.	Part No.	Quantity 1	Quantity 2	Quantity 3	PS	KIT	Description	Dénomination	Bezeichnung	Denominación	Benämning	Notes
26	VOE 15175716	1					Hose clamp	Collier durite	Schlauchschelle	Abrazadera de manguera	Slangklamma	
27	VOE 17225202	1					Hydraulic cylinder	Vérin hydraulique	Hydraulikzylinder	Cilindro hidráulico	Hydraulcylinder	(VOE 11107790) See group 645-300 page 827
28	VOE 15056800	2					Hose assembly	Conduit flexible	Schlauchleitung	Conducto	Slangledning	(VOE 11172494) S/N-27080 S/N-72602
28	VOE 937028	2					Hose assembly	Conduit flexible	Schlauchleitung	Conducto	Slangledning	S/N 27081- S/N 72603-
29		1			NS		Bracket	Console	Konsole	Ménsula	Konsol	
30	VOE 11172059	2					Accumulator	Accumulateur	Speicher	Acumulador	Ackumulator	
31	VOE 946671	2					Flange screw	Vis à embase	Flanschschraube	Tornillo embridado	Flänsskruv	
32	VOE 11117464	2					Plain washer	Rondelle plane	Flachscheibe	Arandela plana	Planbricka	(VOE 13960141)
33	VOE 948645	2					Flange lock nut	Contre-écrou à embase	Flanschverschlussmutter	Contratuerca embridada	Flänslåsmutter	
34	VOE 11104606	REQ					Retaining strap	Courroie de serrage	Halteriemen	Correa tensora	Spännrem	
35	VOE 4881440	REQ					Cable tie	Serre-câble	Kabelbinder	Abrazadera de cinta	Buntband	

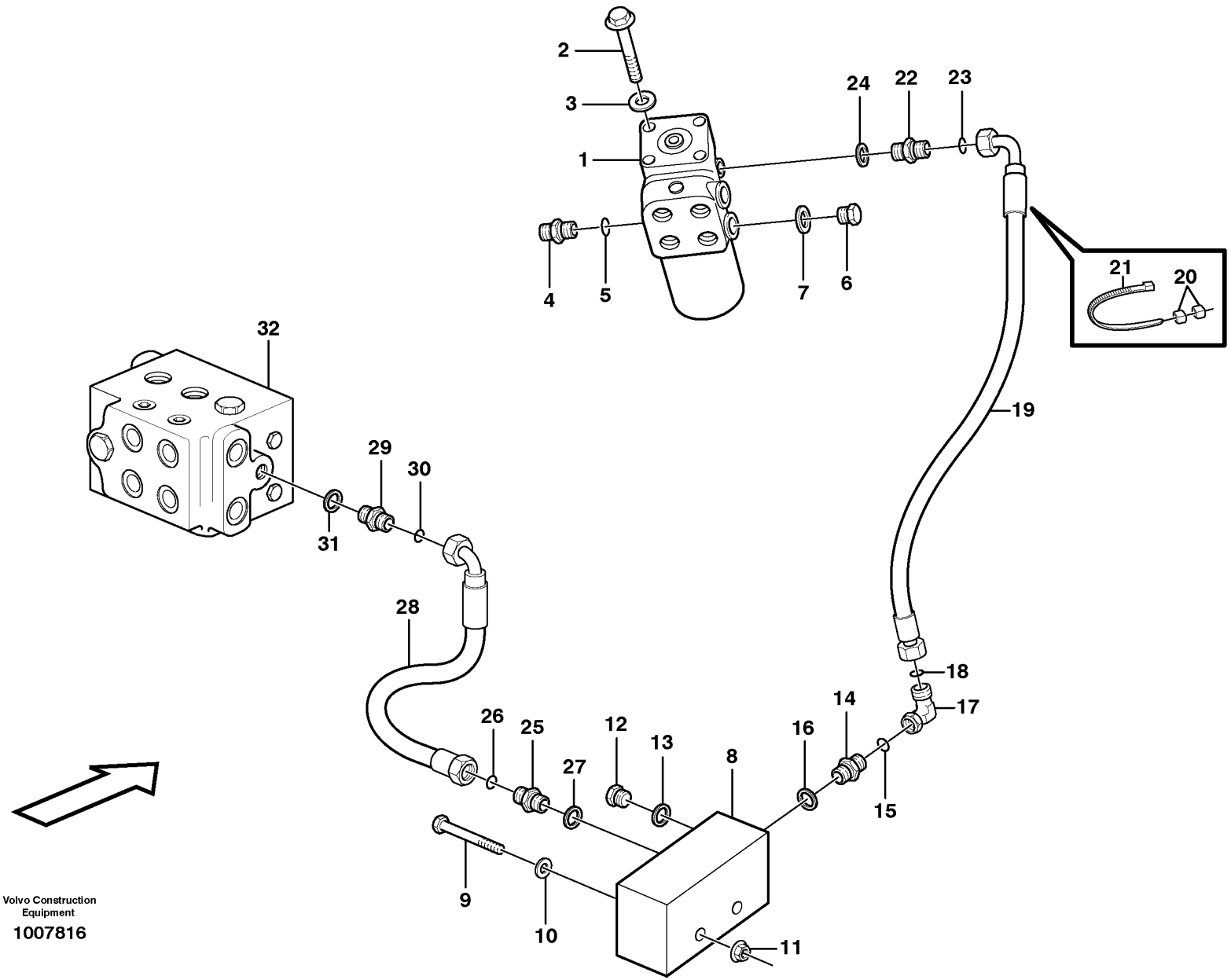

Volvo Construction Equipment

1007816

Fig.	Part No.	Quantity 1	2	3	PS	KIT	Description	Dénomination	Bezeichnung	Denominación	Benämning	Notes
1		1					Steering valve	Distributeur direct.	Steuerventil	Valvula mando	Styrventil	See group 645-100 page 805
2	VOE 984758	4					Flange screw	Vis à embase	Flanschschraube	Tornillo embridado	Flänsskruv	(VOE 13965188)
3	VOE 13960143	4					Washer	Rondelle	Scheibe	Arandela	Bricka	
4	VOE 936445	1					Testing nipple	Raccord contrôle	Prüfnippel	Niple de medición	Mätnippel	
5		1			NS		•O-ring	•Joint Torique	•O-Ring	•Junta torica	•O-ring	
6	VOE 984647	2					Plug	Tampon	Stopfen	Tapón	Plugg	
7		2			NS		Gasket	Joint	Dichtung	Junta	Packning	
8	VOE 11108917	1					Connecting block	Bloc raccord	Anschlusssockel	Bloque conector	Anslutningsblock	S/N - 72330
8	VOE 15128278	1					Connecting block	Bloc raccord	Anschlusssockel	Bloque conector	Anslutningsblock	S/N 72331 -
9	VOE 13965180	2					Screw	Vis	Schraube	Tornillo	Skruv	
10	VOE 11117464	2					Plain washer	Rondelle plane	Flachscheibe	Arandela plana	Planbricka	(VOE 13960141)
11	VOE 948645	2					Flange lock nut	Contre-écrou à embase	Flanschverschlussmutter	Contratuerca embridada	Flänslåsmutter	
12	VOE 960630	1					Plug	Tampon	Stopfen	Tapón	Plugg	S/N - 72330
12	VOE 984654	1					Plug	Tampon	Stopfen	Tapón	Plugg	S/N 72331 -
13	VOE 13945653	1					Plane gasket	Joint plan	Plandichtung	Junta plana	Planpackning	S/N - 72330
14	VOE 935548	1					Nipple	Raccord	Nippel	Niple	Nippel	LS, S/N - 72330
14	VOE 13933858	1					Nipple	Raccord	Nippel	Niple	Nippel	S/N 72331 -
15	VOE 990736	1					•O-ring	•Joint torique	•O-Ring	•Anillo tórico	•O-ring	
16	VOE 14211856	1					•Sealing ring	•Bague étanchéité	•Dichtring	•Anillo retén	•Tätningsring	S/N - 72330
16	VOE 993320	1					•O-ring	•Joint torique	•O-Ring	•Anillo tórico	•O-ring	(VOE 932039) S/N - 72330
17	VOE 13933905	1					Elbow nipple	Raccord coudé	Winkelnippel	Niple angular	V-nippel	
18	VOE 990736	1					•O-ring	•Joint torique	•O-Ring	•Anillo tórico	•O-ring	
19	VOE 11163086	1					Hose assembly	Conduit flexible	Schlauchleitung	Conducto	Slangledning	
20	VOE 4881453	2					Marking sleeve	Douille marquage	Kennhülse	Manguito de marcaje	Märkhylsa	VIOL
	VOE 4881456	2					Marking sleeve	Douille marquage	Kennhülse	Manguito de marcaje	Märkhylsa	OR
21	VOE 4881438	2					Cable tie	Serre-câble	Kabelbinder	Abrazadera de cinta	Buntband	
22	VOE 935082	1					Nipple	Raccord	Nippel	Niple	Nippel	LS
23	VOE 990736	1					•O-ring	•Joint torique	•O-Ring	•Anillo tórico	•O-ring	
24	VOE 993319	1					•O-ring	•Joint torique	•O-Ring	•Anillo tórico	•O-ring	(VOE 932037)
25	VOE 935548	1					Nipple	Raccord	Nippel	Niple	Nippel	LS, S/N - 72330

1		**Steering system**	Catalogue id **20107**	Group **645**
2		**Système de direction, circuit de détection de charge**		
3		**Lenkung, LS-Leitung**	Illustr. No **1007816**	Section **200**
4		**Sistema de dirección, conducto LS**		
5		**Styrsystem, LS - ledning**	Issue **20009015-H**	Page **819**

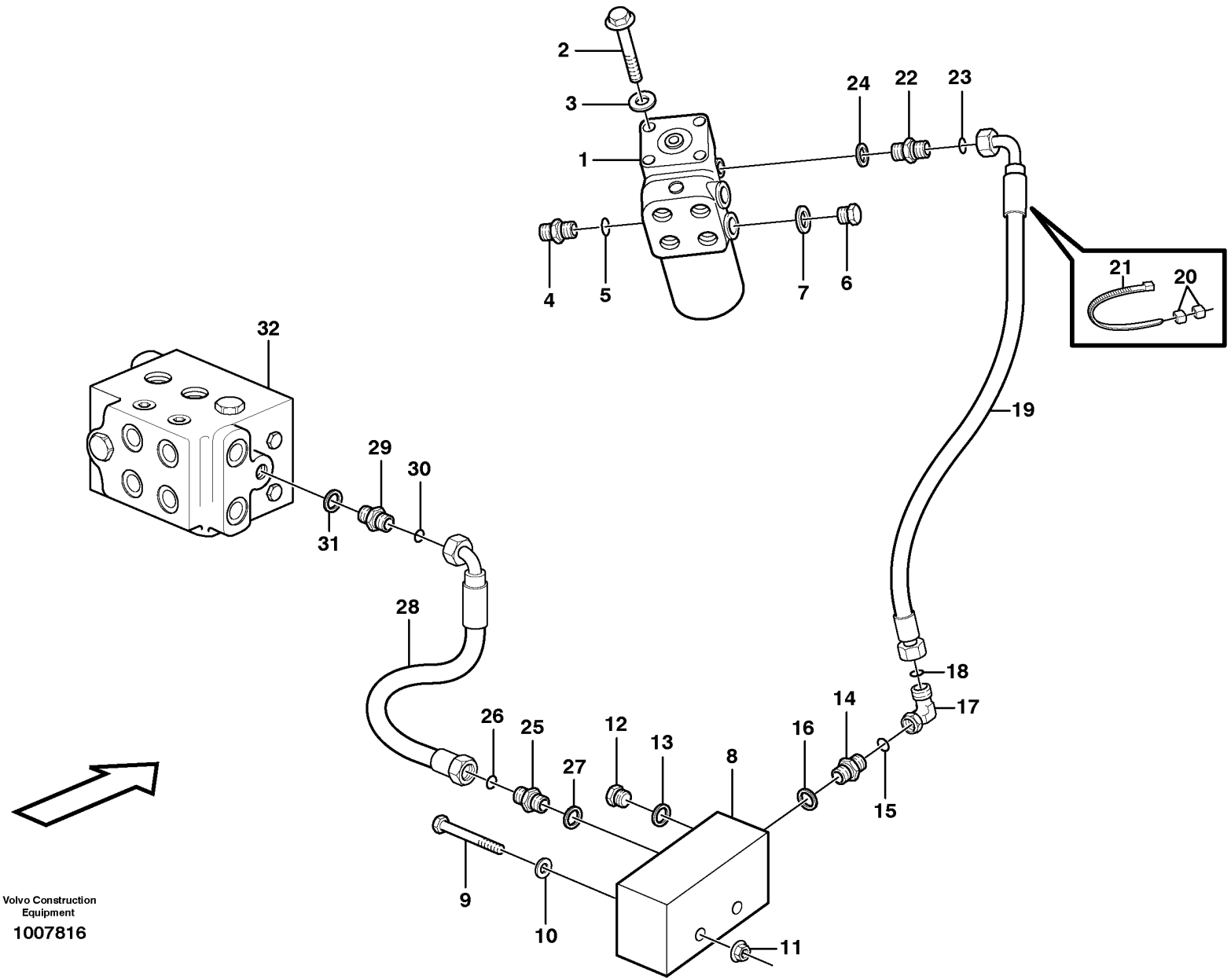

Volvo Construction Equipment

1007816

Fig.	Part No.	Quantity 1	2	3	PS	KIT	Description	Dénomination	Bezeichnung	Denominación	Benämning	Notes
25	VOE 13933858	1					Nipple	Raccord	Nippel	Niple	Nippel	S/N 72331 -
26	VOE 990736	1					•O-ring	•Joint torique	•O-Ring	•Anillo tórico	•O-ring	
27	VOE 14211856	1					•Sealing ring	•Bague étanchéité	•Dichtring	•Anillo retén	•Tätningsring	S/N - 72330
27	VOE 993320	1					•O-ring	•Joint torique	•O-Ring	•Anillo tórico	•O-ring	(VOE 932039) S/N 72331 -
28	VOE 11163074	1					Hose assembly	Conduit flexible	Schlauchleitung	Conducto	Slangledning	S/N-27080 S/N-72603
28	VOE 11148936	1					Hose assembly	Conduit flexible	Schlauchleitung	Conducto	Slangledning	S/N 27081- S/N 72603-
29	VOE 935548	1					Nipple	Raccord	Nippel	Niple	Nippel	
30	VOE 990736	1					•O-ring	•Joint torique	•O-Ring	•Anillo tórico	•O-ring	
31	VOE 14211856	1					•Sealing ring	•Bague étanchéité	•Dichtring	•Anillo retén	•Tätningsring	
32		1					Valve	Soupape	Ventil	Valvula	Ventil	See group 645-500 page 833

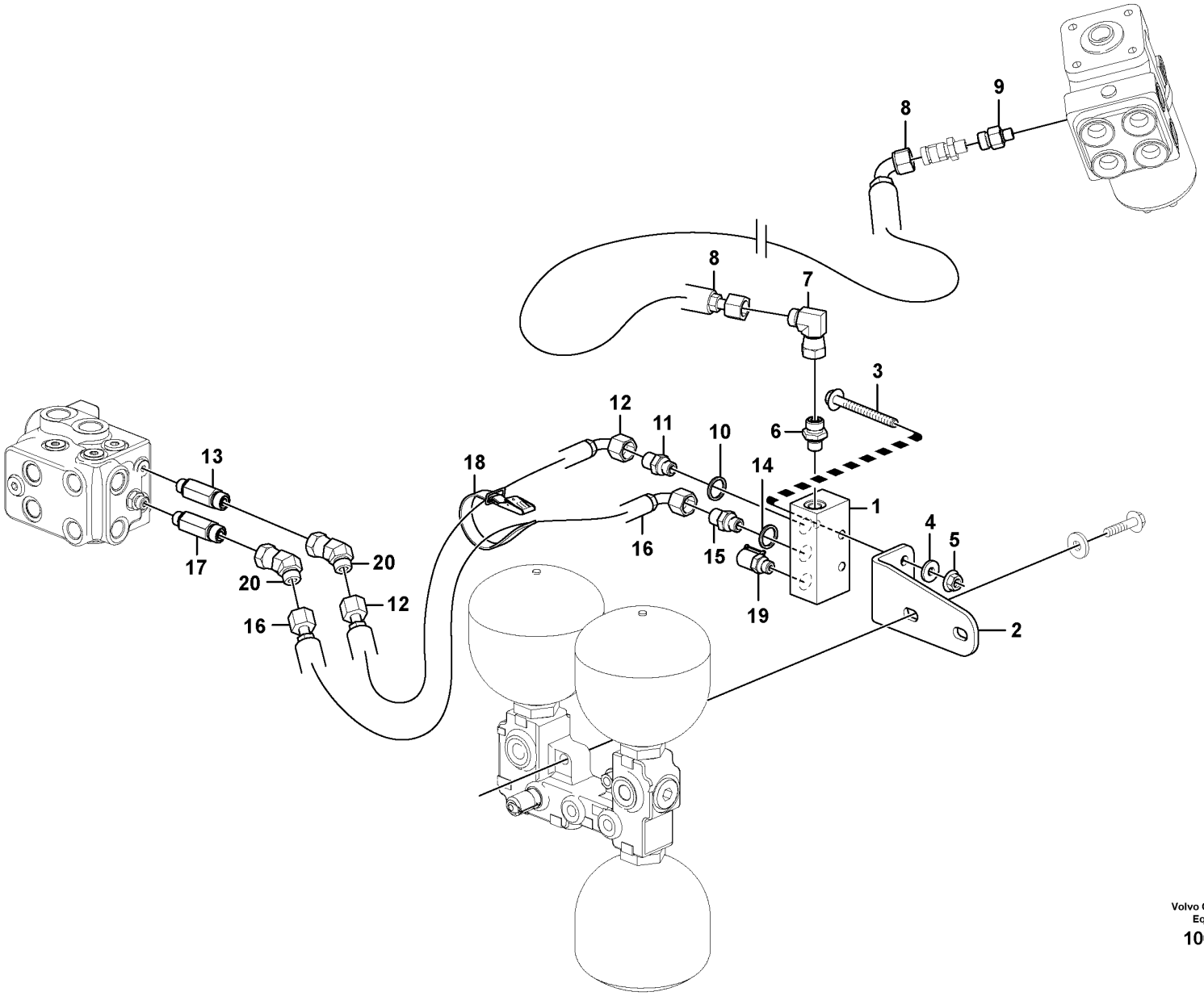

Volvo Construction Equipment

1062377

Fig.	Part No.	Quantity 1	Quantity 2	Quantity 3	PS	KIT	Description	Dénomination	Bezeichnung	Denominación	Benämning	Notes
1	VOE 11108917	1					Connecting block	Bloc raccord	Anschlusssockel	Bloque conector	Anslutningsblock	
2	VOE 15171405	1					Plate	Tôle	Blech	Chapa	Plåt	
3	VOE 13965216	1					Screw	Vis	Schraube	Tornillo	Skruv	
4	VOE 11117464	1					Plain washer	Rondelle plane	Flachscheibe	Arandela plana	Planbricka	
5	VOE 948645	1					Flange lock nut	Contre-écrou à embase	Flanschverschlussmutter	Contratuerca embridada	Flänslåsmutter	
6	VOE 14345423	1					Nipple	Raccord	Nippel	Niple	Nippel	
7	VOE 13933900	1					Elbow nipple	Raccord coudé	Winkelnippel	Niple angular	V-nippel	
8	VOE 11173308	1					Hose assembly	Conduit flexible	Schlauchleitung	Conducto	Slangledning	
9	VOE 935084	1					Nipple	Raccord	Nippel	Niple	Nippel	
10	VOE 13945653	1					Plane gasket	Joint plan	Plandichtung	Junta plana	Planpackning	
11	VOE 11411982	1					Non-return valve	Clapet antiretour	Rückschlagventil	Válvula antirretorno	Backventil	
12	VOE 11148962	1					Hose assembly	Conduit flexible	Schlauchleitung	Conducto	Slangledning	
13	VOE 15179678	1					Nipple	Raccord	Nippel	Niple	Nippel	
14	VOE 13945653	1					Plane gasket	Joint plan	Plandichtung	Junta plana	Planpackning	
15	VOE 11411982	1					Non-return valve	Clapet antiretour	Rückschlagventil	Válvula antirretorno	Backventil	
16	VOE 11148962	1					Hose assembly	Conduit flexible	Schlauchleitung	Conducto	Slangledning	
17	VOE 15179678	1					Nipple	Raccord	Nippel	Niple	Nippel	
18	VOE 11104606	1					Retaining strap	Courroie de serrage	Halteriemen	Correa tensora	Spännrem	
19	VOE 936444	1					Testing nipple	Raccord contrôle	Prüfnippel	Niple de medición	Mätnippel	
20	VOE 936929	2					Elbow nipple	Raccord coudé	Winkelnippel	Niple angular	V-nippel	
	VOE 990737	2					•O-ring	•Joint torique	•O-Ring	•Anillo tórico	•O-ring	

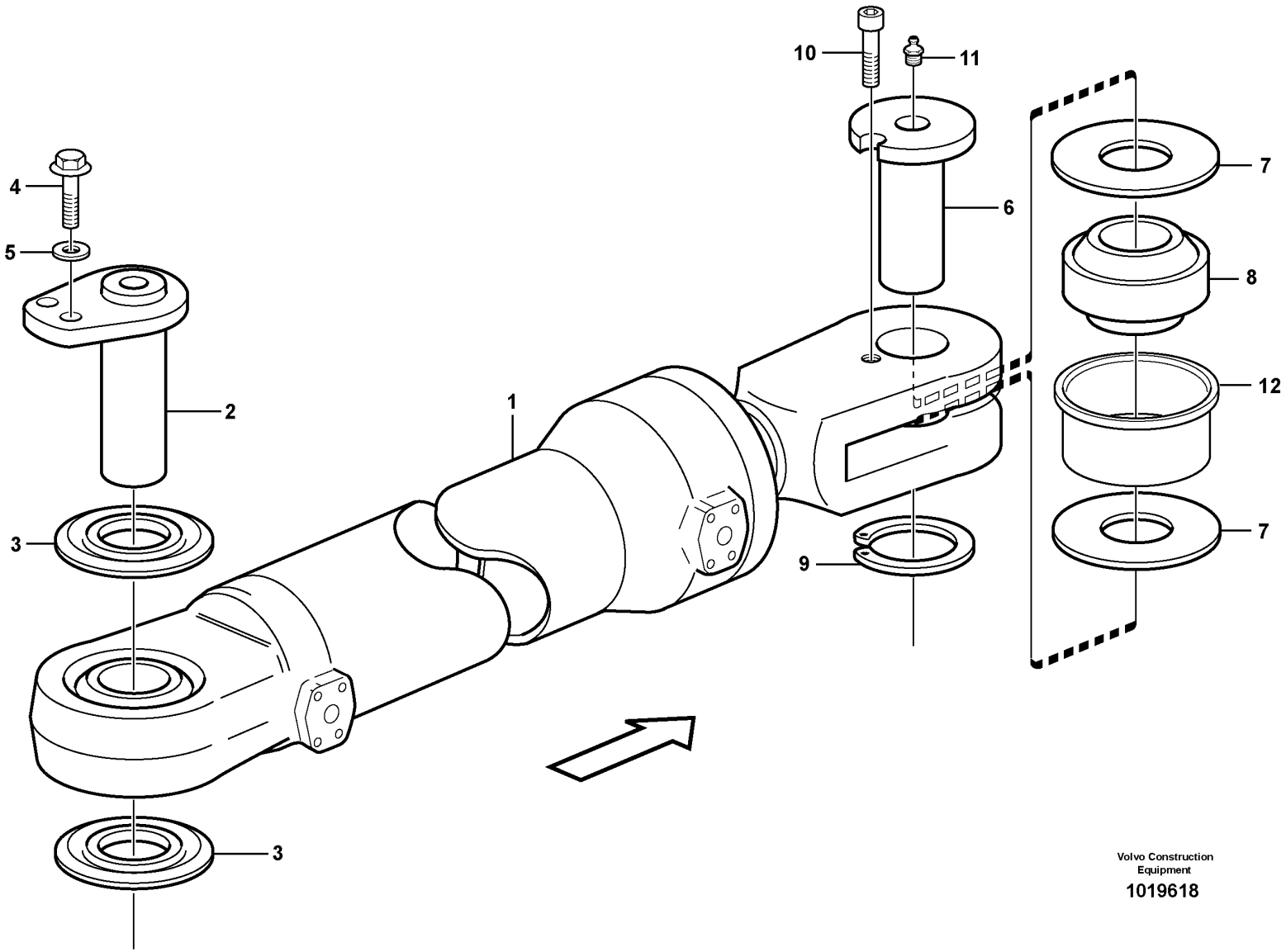

Volvo Construction Equipment

1019618

Fig.	Part No.	Quantity 1	Quantity 2	Quantity 3	PS	KIT	Description	Dénomination	Bezeichnung	Denominación	Benämning	Notes
1		2					Hydraulic cylinder	Verin hydraulique	Hydraulzylinder	Cilindro hidraulico	Hydraulcylinder	See group 645-300 page 827
2	VOE 11432493	2					Pin	Goupille	Stift	Pasador	Pinne	
3	VOE 4782479	4					Sealing ring	Bague étanchéité	Dichtring	Anillo retén	Tätningsring	
4	VOE 13945444	4					Screw	Vis	Schraube	Tornillo	Skruv	
5	VOE 11117464	4					Plain washer	Rondelle plane	Flachscheibe	Arandela plana	Planbricka	(VOE 13960141)
6	VOE 11020094	2			SS		Pin	Goupille	Stift	Pasador	Pinne	S/N - 26721 S/N - 72372
6	VOE 16828285	2					Pivot pin	Axe-guide	Drehzapfen	Eje de articulación	Ledtapp	S/N 26722 - S/N 72373 -
7	VOE 11020098	4					Washer	Rondelle	Scheibe	Arandela	Bricka	
8	VOE 184428	2					Spherical plain bearing	Palier articulé	Pendellager	Cojinete articulación	Ledlager	
9	VOE 13914468	2					Snap ring	Circlip	Nutring	Circlip	Spårring	
10	VOE 13941793	2					Screw	Vis	Schraube	Tornillo	Skruv	
11	VOE 914167	2					Lubricating nipple	Graisseur	Schmiernippel	Niple lubricador	Smörjnippel	
12	VOE 11176539	2					Bushing	Bague	Buchse	Casquillo	Bussning	

1		**Hydraulic cylinder with fitting parts** **Vérins hydrauliques avec pièces de montage** **Druckölzylinder mit anbauteilen** **Cilindros hidráulicos con accesorios de montaje** **Hydraulcylinder med monteringsdetaljer**	Catalogue id **20107**	Group **645**
2				
3			Illustr. No **1019618**	Section **250**
4				
5			Issue **20009015-H**	Page **825**

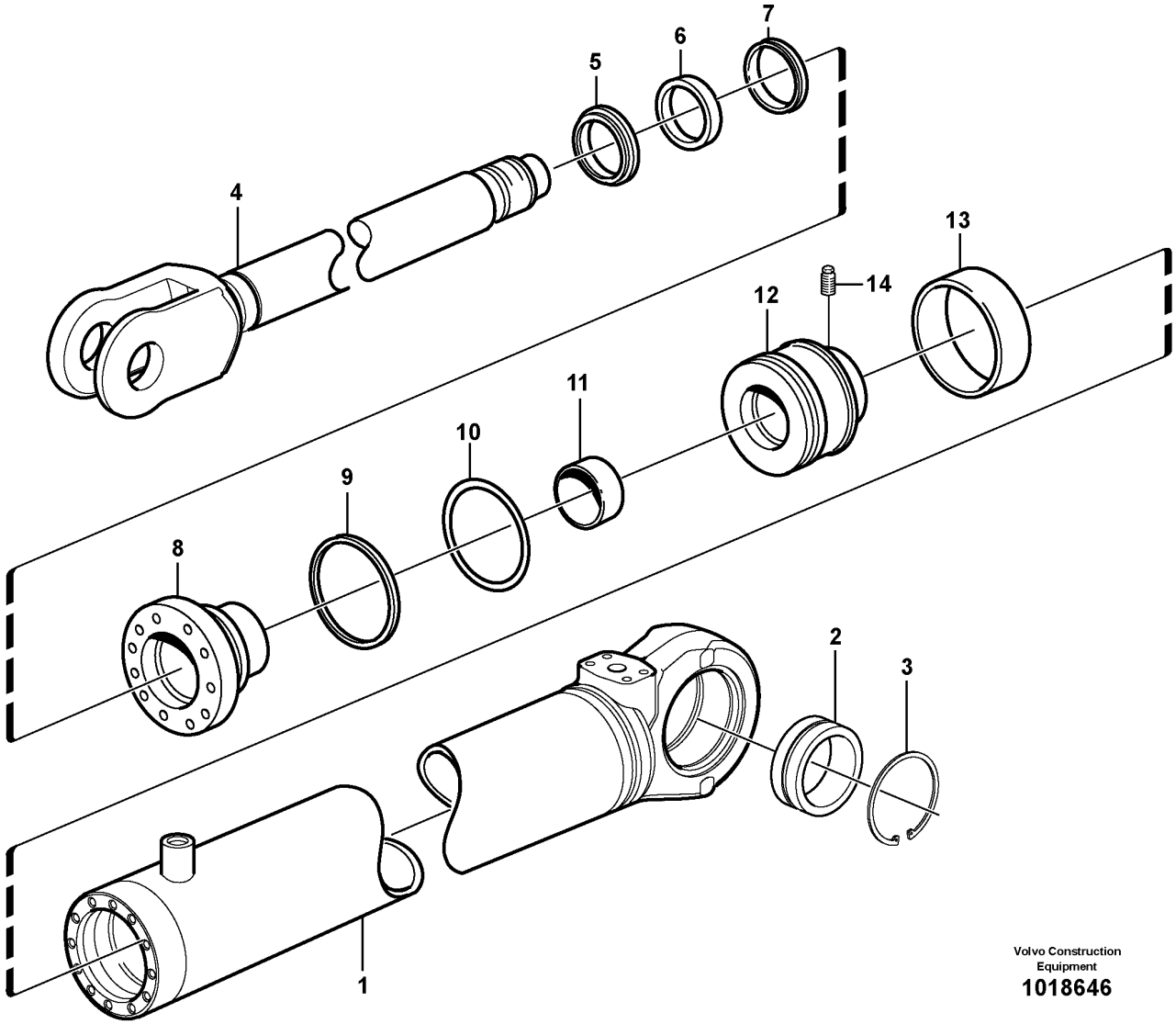

Volvo Construction
Equipment
1018646

Fig.	Part No.	Quantity 1	Quantity 2	Quantity 3	PS	KIT	Description	Dénomination	Bezeichnung	Denominación	Benämning	Notes
	VOE 17225202	1					Hydraulic cylinder	Vérin hydraulique	Hydraulikzylinder	Cilindro hidráulico	Hydraulcylinder	
1	VOE 11107832	1			OP		•Cylinder tube	•Tube de cylindre	•Zylinderrohr	•Tubo cilindro	•Cylinderrör	
2	VOE 184062	1			SS		•Spherical plain bearing	•Palier articulé	•Pendellager	•Cojinete articulación	•Ledlager	
3	VOE 914538	2					•Retaining ring	•Bague retenue	•Haltering	•Anillo retén	•Hållarring	
4	VOE 17318286	1					•Piston rod	•Tige piston	•Kolbenstange	•Varilla de pistón	•Kolvstång	
5	VOE 17457872	1				K	•Scraper ring	•Bague de racleur	•Abstreifring	•Anillo rascador	•Avstrykarring	
6	VOE 4784045	1				K	•Piston rod seal	•Joint de tige de piston	•Kolbenstangendichtung	•Retén varilla de pistón	•Kolvstångstätning	
7	VOE 11107348	1				K	•Piston rod seal	•Joint de tige de piston	•Kolbenstangendichtung	•Retén varilla de pistón	•Kolvstångstätning	
8	VOE 11107360	1					•Piston rod guide	•Guide tige piston	•Kolbenstangenführung	•Guía varilla de pistón	•Kolvstångsstyrning	
9	VOE 4787062	1				K	•Back-up ring	•Bague support	•Stützring	•Anillo de apoyo	•Stödring	
10	VOE 925094	1				K	•O-ring	•Joint torique	•O-Ring	•Anillo tórico	•O-ring	
11	VOE 11088052	2					•Bushing	•Bague	•Buchse	•Casquillo	•Bussning	
12	VOE 4782406	1			OP		•Piston	•Piston	•Kolben	•Pistón	•Kolv	
13	VOE 4833023	1				K	•Seal	•Étanchéité	•dichtung	•Junta	•Tätning	
14	VOE 4782718	1					•Spring pin	•Goupille tubulaire	•Federstift	•Pasador tubular	•Fjädrande pinne	
	VOE 11709817	1					Sealing kit	Kit plombage	Plombiersatz	Kit de precinto	Plomberingssats	

1		**Hydraulic cylinder** **Vérins hydrauliques** **Hydraulikzylinder** **Cilindros hidráulicos** **Hydraulcylinder**	Catalogue id **20107**	Group **645**
2			Illustr. No **1018646**	Section **300**
3			Issue **20009015-H**	Page **827**
4				
5				

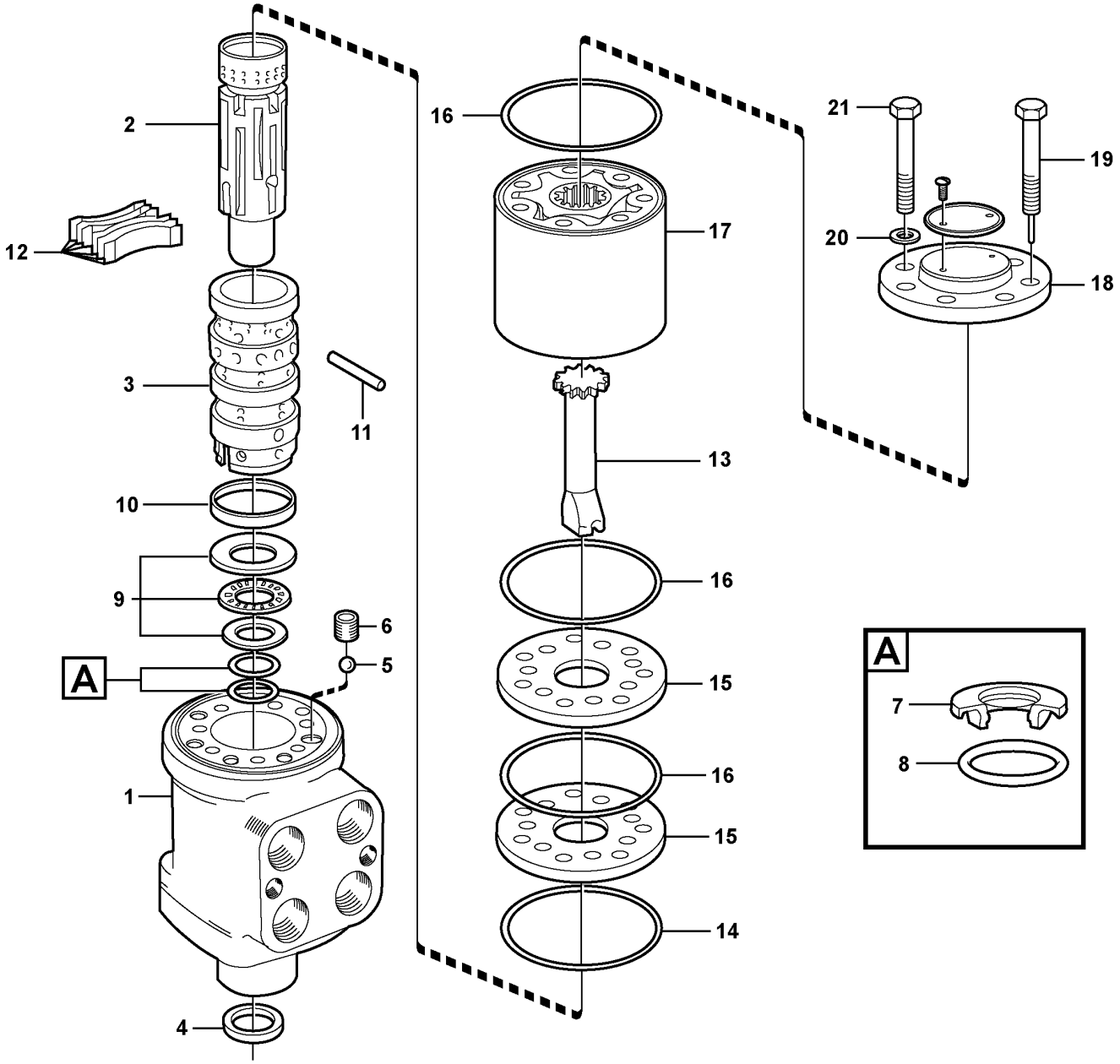

Volvo Construction Equipment

1026020

Fig.	Part No.	Quantity 1	2	3	PS	KIT	Description	Dénomination	Bezeichnung	Denominación	Benämning	Notes
	VOE 11716762	1					Control valve	Valve controle	Steuerventil	Válvula control	Kontrollventil	S/N - 26510, S/N - 72458
	VOE 15135160		1				Hydraulic valve	Valve hydraulique	Druckölventil	Válvula hidráulica	Hydraulventil	S/N 26511 -, S/N 72459 -
	VOE 17248712		1				•Control unit	•Calculateur	•Steuergerät	•Unidad de mando	•Styrenhet	
	VOE 17248723		1				•Manifold	•Tubulure	•Verzweigung	•Bifurcación	•Förgrening	
	VOE 17248729		1				•Non-return valve	•Clapet antiretour	•Rückschlagventil	•Válvula antirretorno	•Backventil	
	VOE 17246952		4		SS		•O-ring	•Joint torique	•O-Ring	•Anillo tórico	•O-ring	
	VOE 17248734		1				•Sealing kit	•Kit plombage	•Plombiersatz	•Kit de precinto	•Plomberingssats	
1		1			NS		•Housing	•Carter	•Gehäuse	•Carter	•Hus	
2		1			NS		•Slide	•Tiroir	•Schieber	•Corredera	•Slid	
3		1			NS		•Sleeve	•Douille	•Hülse	•Manguito	•Hylsa	
4	VOE 6639845	1				K	•Seal	•Étanchéité	•dichtung	•Junta	•Tätning	
5	VOE 184645	1					•Ball	•Bille	•Kugel	•Bola	•Kula	
6	VOE 595380	1					•Bushing	•Bague	•Buchse	•Casquillo	•Bussning	
7	VOE 11701273	1				K	•Sealing ring	•Bague étanchéité	•Dichtring	•Anillo retén	•Tätningsring	
8	VOE 11701272	1				K	•O-ring	•Joint torique	•O-Ring	•Anillo tórico	•O-ring	
9	VOE 6211922	1					•Thrust bearing	•Palier butée	•Drucklager	•Cojínete de empuje	•Trycklager	
10	VOE 6213305	1					•Ring	•Bague	•Ring	•Anillo	•Ring	
11	VOE 595377	1					•Pin	•Clavette	•Splint	•Pasador	•Sprint	
12	VOE 11996362	1					•Spring kit	•Jeu de ressorts	•Federsatz	•Juego de resortes	•Fjädersats	
13	VOE 11996374	1					•Shaft	•Arbre	•Welle	•Eje	•Axel	
14	VOE 595381	1				K	•O-ring	•Joint torique	•O-Ring	•Anillo tórico	•O-ring	
15	VOE 11988207	1					•Plate	•Tôle	•Blech	•Chapa	•Plåt	2355)
16	VOE 595382	3				K	•O-ring	•Joint torique	•O-Ring	•Anillo tórico	•O-ring	
17	VOE 11999242	1					•Rotor kit	•Kit rotor	•Rotorsatz	•Juego rotor	•Rotorsats	
18	VOE 595383	1					•Cover	•Capot	•Abdeckung	•Capó	•Kåpa	
19	VOE 11993451	1					•Screw	•Vis	•Schraube	•Tornillo	•Skruv	
20	VOE 6625755	7				K	•Washer	•Rondelle	•Scheibe	•Arandela	•Bricka	
21	VOE 11993452	6					•Screw	•Vis	•Schraube	•Tornillo	•Skruv	

2355) **GB**: SE- Includes upper and lower distribution plate **FR**: Avec platines de distribution supérieure et inférieure **DE**: Einschl. oberer und unterer Verteilerplatte **ES**: Incluye placas de distribución superior e inferior **SE**: Inkluderar övre och undre distributionsplatta

1	11716762	**Steering unit** **Distributeur de direction** **Lenkventil** **Válvula de dirección** **Styrventil**	Catalogue id **20107**	Group **645**
2	15135160		Illustr. No **1026020**	Section **400**
3			Issue **20009015-H**	Page **829**
4				
5				

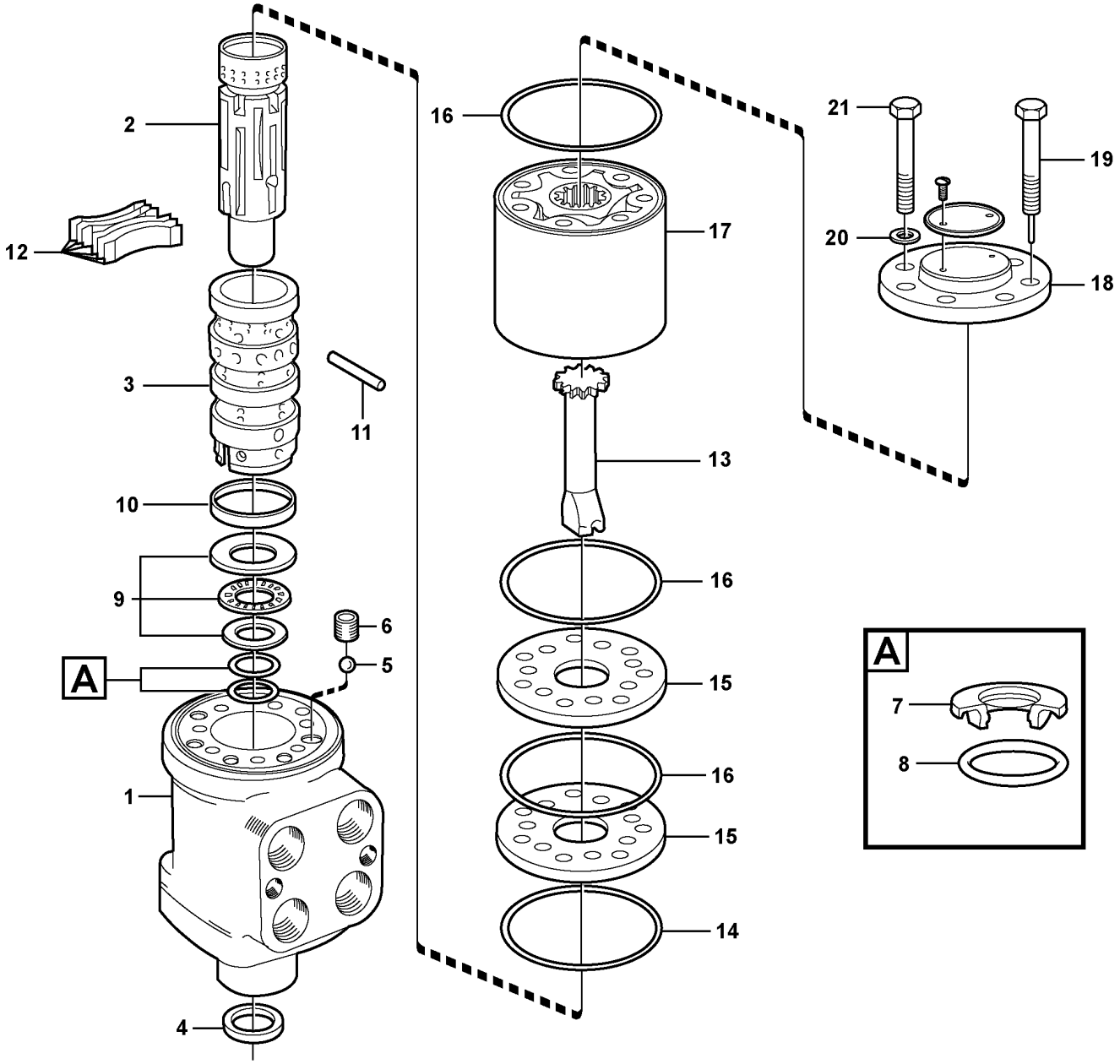

Volvo Construction Equipment

1026020

Fig.	Part No.	Quantity 1	Quantity 2	Quantity 3	PS	KIT	Description	Dénomination	Bezeichnung	Denominación	Benämning	Notes
	VOE 11701270	1					•Sealing kit	•Kit plombage	•Plombiersatz	•Kit de precinto	•Plomberingssats	

1	11716762	**Steering unit** **Distributeur de direction** **Lenkventil** **Válvula de dirección** **Styrventil**	Catalogue id **20107**	Group **645**
2	15135160		Illustr. No **1026020**	Section **400**
3			Issue **20009015-H**	Page **831**
4				
5				

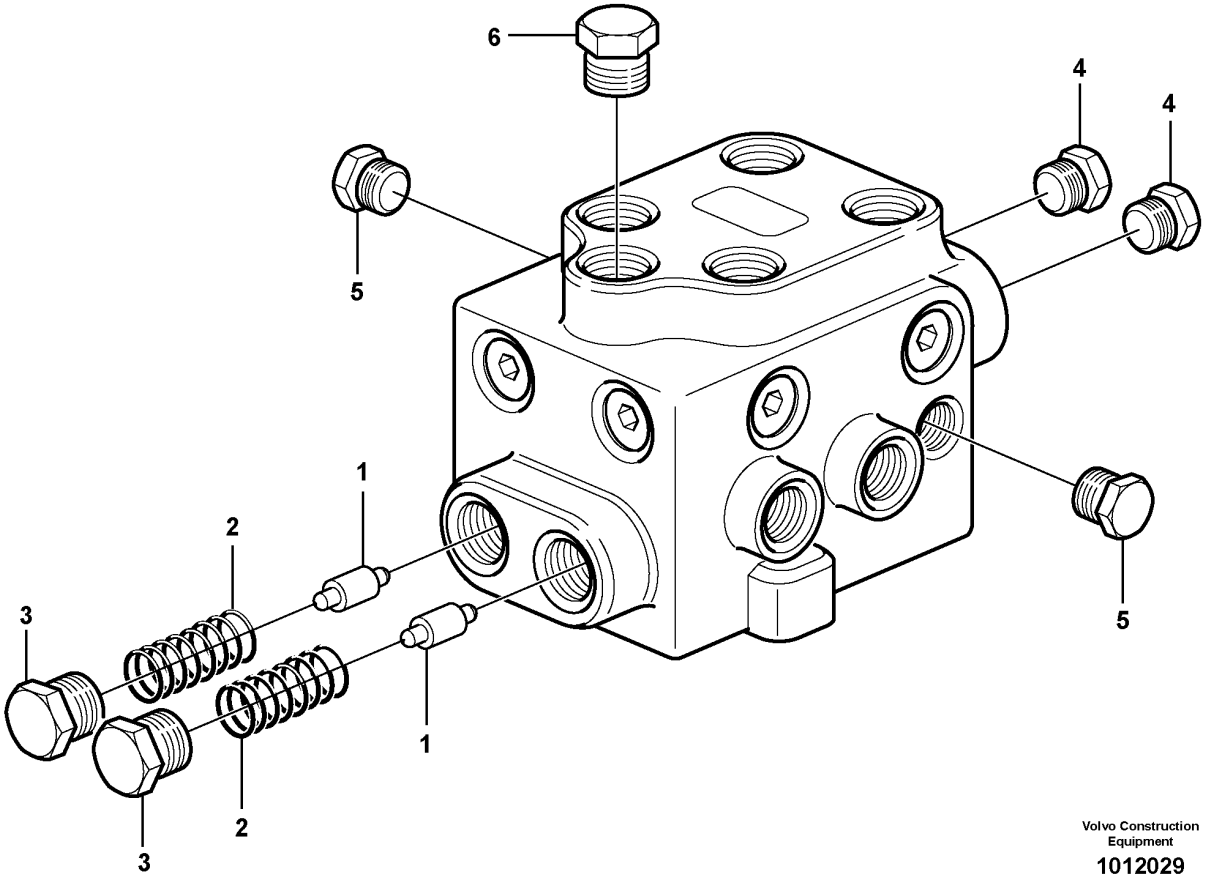

Volvo Construction Equipment

1012029

Fig.	Part No.	Quantity 1	Quantity 2	Quantity 3	PS	KIT	Description	Dénomination	Bezeichnung	Denominación	Benämning	Notes
	VOE 11027552	1			SS		Valve	Valve	Ventil	Válvula	Ventil	S/N - 25057, - 66753, - 71917.
	VOE 15072231		1		SS		Valve	Valve	Ventil	Válvula	Ventil	S/N 25058 -, 66754 -, 71918 -.
1	VOE 11024922	2			SS		•Slide	•Coulisse	•Schieber	•Corredera	•Slid	
2	VOE 11025648	2	2				•Compression spring	•Ressort pression	•Druckfeder	•Resorte de presión	•Tryckfjäder	
3	VOE 960630	2					•Plug	•Tampon	•Stopfen	•Tapón	•Plugg	S/N - 25057, - 66753, - 71917.
	VOE 976929	2					•Gasket	•Joint	•Dichtung	•Junta	•Packning	S/N - 25057, - 66753, - 71917.
3	VOE 15114016		2		SS		•Plug	•Tampon	•Stopfen	•Tapón	•Plugg	S/N 25058 -, 66754 -, 71918 -.
4	VOE 942352	2					•Plug	•Tampon	•Stopfen	•Tapón	•Plugg	
5	VOE 13960632	2					•Plug	•Tampon	•Stopfen	•Tapón	•Plugg	S/N - 25057, - 66753, - 71917.
	VOE 976931	2					•Gasket	•Joint	•Dichtung	•Junta	•Packning	S/N - 25057, - 66753, - 71917.
5	VOE 15113967		2		SS		•Plug	•Tampon	•Stopfen	•Tapón	•Plugg	S/N 25058 -, 66754 -, 71918 -.
6	VOE 941373	1					•Plug	•Tampon	•Stopfen	•Tapón	•Plugg	
	VOE 982416	1					•Gasket	•Joint	•Dichtung	•Junta	•Packning	
	VOE 17217763		1				•Plug	•Tampon	•Stopfen	•Tapón	•Plugg	

1	11027552	**Shift valve** **Valve de sélection** **Schiebeventil** **Válvula de cambio** **Skiftventil**	Catalogue id **20107**	Group **645**
2	15072231		Illustr. No **1012029**	Section **500**
3			Issue **20009015-H**	Page **833**
4				
5				

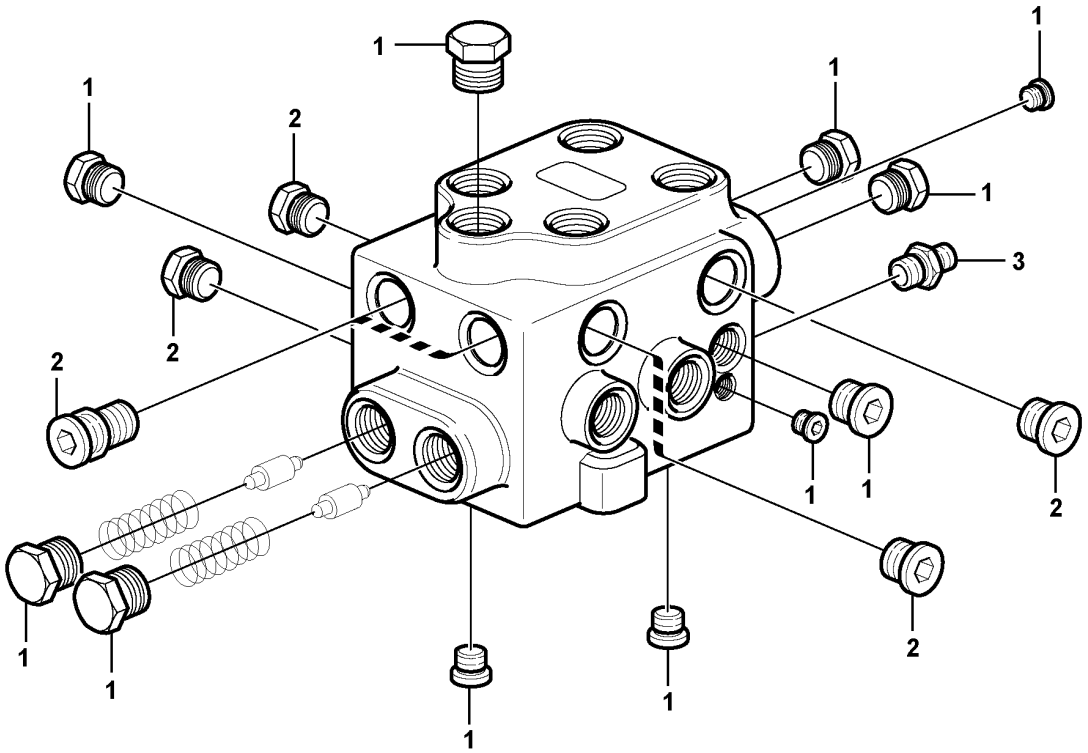
1
1
2
1
1
1
3
2
2
1
1
2
1
1
2
1
1

Fig.	Part No.	Quantity 1	Quantity 2	Quantity 3	PS	KIT	Description	Dénomination	Bezeichnung	Denominación	Benämning	Notes
	VOE 15170348	1					Hydraulic valve	Valve hydraulique	Druckölventil	Válvula hidráulica	Hydraulventil	
1	VOE 17218693	1					•Plug kit	•Kit tampon	•Stopfensatz	•Kit tapones	•Pluggsats	
2	VOE 17218694	1					•Non-return valve kit	•Kit clapet antiretour	•Rückschlagventilsatz	•Juego de válvula antirretorno	•Backventilsats	
3	VOE 17218695	1					•Non-return valve	•Clapet antiretour	•Rückschlagventil	•Válvula antirretorno	•Backventil	

1		**Shift valve** **Valve de sélection** **Schiebeventil** **Válvula de cambio** **Skiftventil**	Catalogue id **20107**	Group **645**
2				
3			Illustr. No **1061854**	Section **525**
4				
5			Issue **20009015-H**	Page **835**

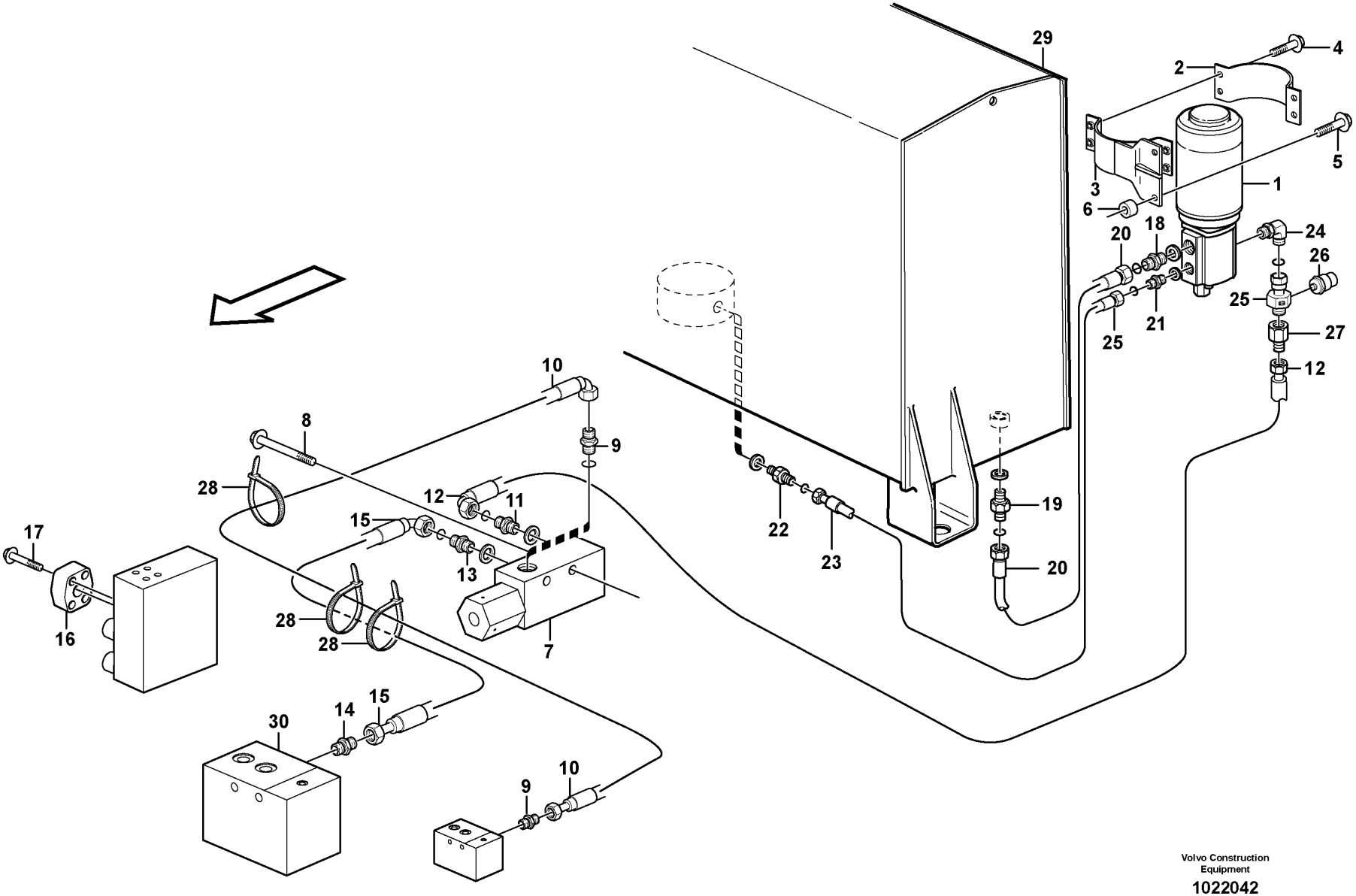

Volvo Construction Equipment

1022042

Fig.	Part No.	Quantity 1	Quantity 2	Quantity 3	PS	KIT	Description	Dénomination	Bezeichnung	Denominación	Benämning	Notes
1		1					Pump unit	Ensemble pompe	Pumpenaggregat	Unid bomba	Pumpaggregat	See group 647-150 page 845
2	VOE 11173983	1					Clamp	Collier serrage	Schelle	Abrazadera	Klamma	
3	VOE 11173867	1					Attachment	Fixation	Halterung	Fijacion	Fäste	
4	VOE 946671	4					Flange screw	Vis à embase	Flanschschraube	Tornillo embridado	Flänsskruv	
5	VOE 946472	2					Flange screw	Vis à embase	Flanschschraube	Tornillo embridado	Flänsskruv	
6	VOE 930444	2					Spacer ring	Bague entretoise	Abstandring	Anillo distanciador	Distansring	
7		1					Press Monitor	Capteu.pression	Druckwächter	Avisador Pres	Tryckvakt	See group 647-200 page 847
8	VOE 13965180	2					Screw	Vis	Schraube	Tornillo	Skruv	
9	VOE 935548	2					Nipple	Raccord	Nippel	Niple	Nippel	
	VOE 990736	2					•O-ring	•Joint torique	•O-Ring	•Anillo tórico	•O-ring	
	VOE 14211856	2					•Sealing ring	•Bague étanchéité	•Dichtring	•Anillo retén	•Tätningsring	
10	VOE 11172900	1					Hose assembly	Conduit flexible	Schlauchleitung	Conducto	Slangledning	
11	VOE 13933853	1					Nipple	Raccord	Nippel	Niple	Nippel	
	VOE 990738	1					•O-ring	•Joint torique	•O-Ring	•Anillo tórico	•O-ring	(VOE 4880493)
	VOE 14211863	1					•Sealing ring	•Bague étanchéité	•Dichtring	•Anillo retén	•Tätningsring	
12	VOE 11148985	1					Hose assembly	Conduit flexible	Schlauchleitung	Conducto	Slangledning	
13	VOE 13933853	1					Nipple	Raccord	Nippel	Niple	Nippel	
	VOE 990738	1					•O-ring	•Joint torique	•O-Ring	•Anillo tórico	•O-ring	(VOE 4880493)
	VOE 14211863	1					•Sealing ring	•Bague étanchéité	•Dichtring	•Anillo retén	•Tätningsring	
14	VOE 936081	1					Elbow nipple	Raccord coudé	Winkelnippel	Niple angular	V-nippel	
15	VOE 11163004	1					Hose assembly	Conduit flexible	Schlauchleitung	Conducto	Slangledning	
16	VOE 11173249	1					Non-return valve	Clapet antiretour	Rückschlagventil	Válvula antirretorno	Backventil	
17	VOE 984758	4					Flange screw	Vis à embase	Flanschschraube	Tornillo embridado	Flänsskruv	(VOE 13965188)
18	VOE 13933914	1					Nipple	Raccord	Nippel	Niple	Nippel	
	VOE 990739	1					•O-ring	•Joint torique	•O-Ring	•Anillo tórico	•O-ring	(VOE 4880663)
	VOE 14211858	1					•Sealing ring	•Bague étanchéité	•Dichtring	•Anillo retén	•Tätningsring	
19	VOE 935037	1					Nipple	Raccord	Nippel	Niple	Nippel	
	VOE 990739	1					•O-ring	•Joint torique	•O-Ring	•Anillo tórico	•O-ring	(VOE 4880663)
	VOE 14211864	1					•Sealing ring	•Bague étanchéité	•Dichtring	•Anillo retén	•Tätningsring	
20	VOE 11147987	1					Hose assembly	Conduit flexible	Schlauchleitung	Conducto	Slangledning	
21	VOE 13933897	1					Nipple	Raccord	Nippel	Niple	Nippel	

1		**Secondary steering system.**	Catalogue id **20107**	Group **647**
2		**Direction de secours.**		
3		**Hilflenkung.**	Illustr. No **1022042**	Section **100**
4		**Dirección de emergencia.**		
		Reservstyrsystem.	Issue **20009015-H**	Page **837**
5		**83210**		

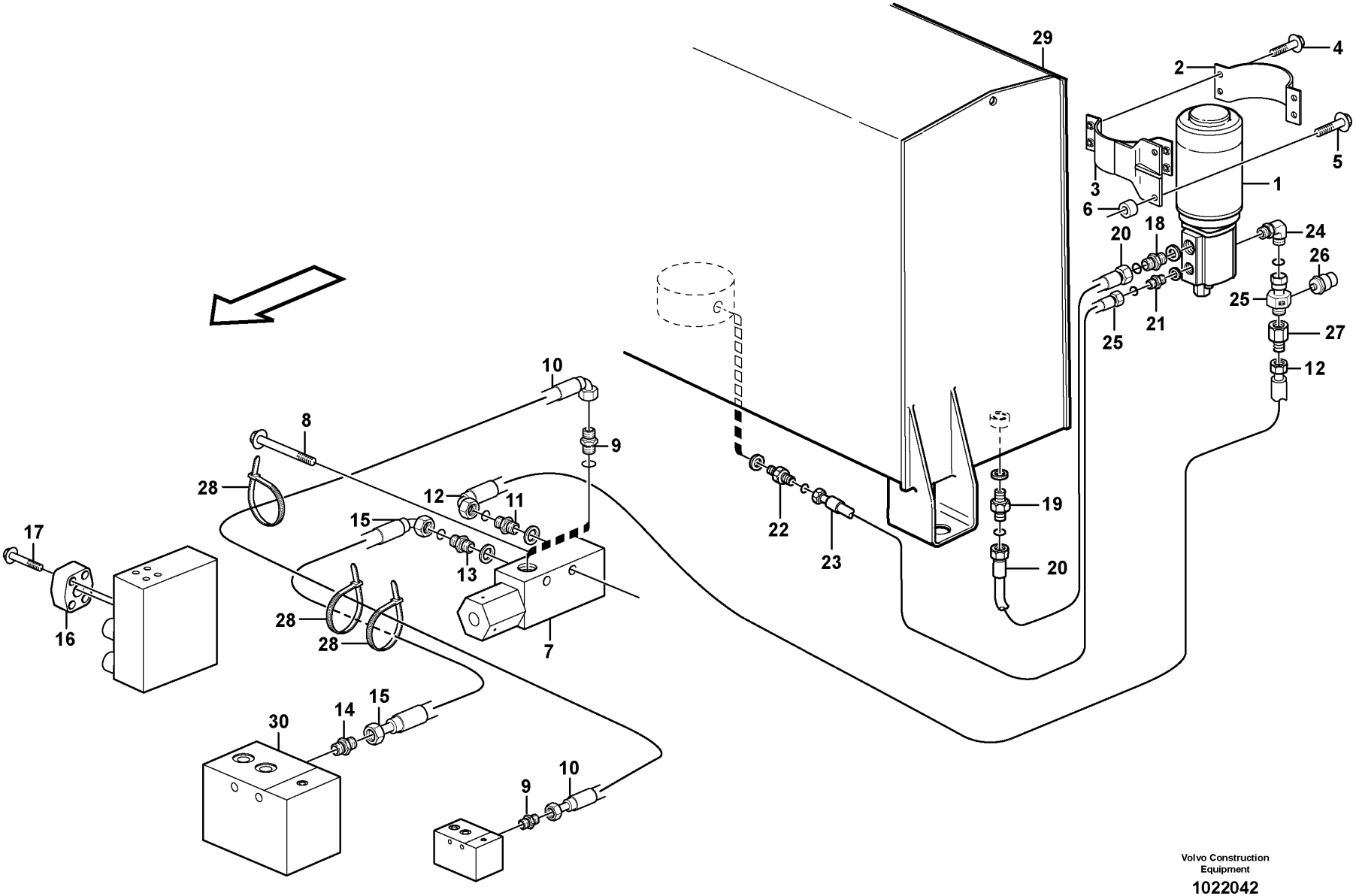

Volvo Construction Equipment

1022042

Fig.	Part No.	Quantity 1	2	3	PS	KIT	Description	Dénomination	Bezeichnung	Denominación	Benämning	Notes
	VOE 990737	1					•O-ring	•Joint torique	•O-Ring	•Anillo tórico	•O-ring	(VOE 4880492)
	VOE 14211856	1					•Sealing ring	•Bague étanchéité	•Dichtring	•Anillo retén	•Tätningsring	
22	VOE 13933855	1					Nipple	Raccord	Nippel	Niple	Nippel	
	VOE 990737	1					•O-ring	•Joint torique	•O-Ring	•Anillo tórico	•O-ring	(VOE 4880492)
	VOE 14213676	1					•Sealing ring	•Bague étanchéité	•Dichtring	•Anillo retén	•Tätningsring	
23	VOE 11148959	1					Hose assembly	Conduit flexible	Schlauchleitung	Conducto	Slangledning	
24	VOE 13933927	1					Elbow nipple	Raccord coudé	Winkelnippel	Niple angular	V-nippel	
	VOE 990738	1					•O-ring	•Joint torique	•O-Ring	•Anillo tórico	•O-ring	(VOE 4880493)
25	VOE 11411988	1					Union	Teton de connexion	Anschlussnippel	Niple de conexion	Anslutningsnippel	
26		1					Pressure Sensor	Detect.pression	Druckmelder	Sensor Presion	Tryckgivare	SE606 See group 371-1250 page 351
27	VOE 11173386	1					Non-return valve	Clapet antiretour	Rückschlagventil	Válvula antirretorno	Backventil	
28		REQ			NS		Strip Clamp	Ruban Serrage	Kabelbinder	Abraz Cinta	Bandklamma	
29		1					Hydr fluid tank	Reser.fluid.hy.	Druckölbehälter	Dep aceit hidr	Hydrauloljetank	See group 911-100 page 1199
30		1					Valve block	Bloc-soupape	Ventilblock	Bloque de valvula	Ventilblock	See group 645-500 page 833

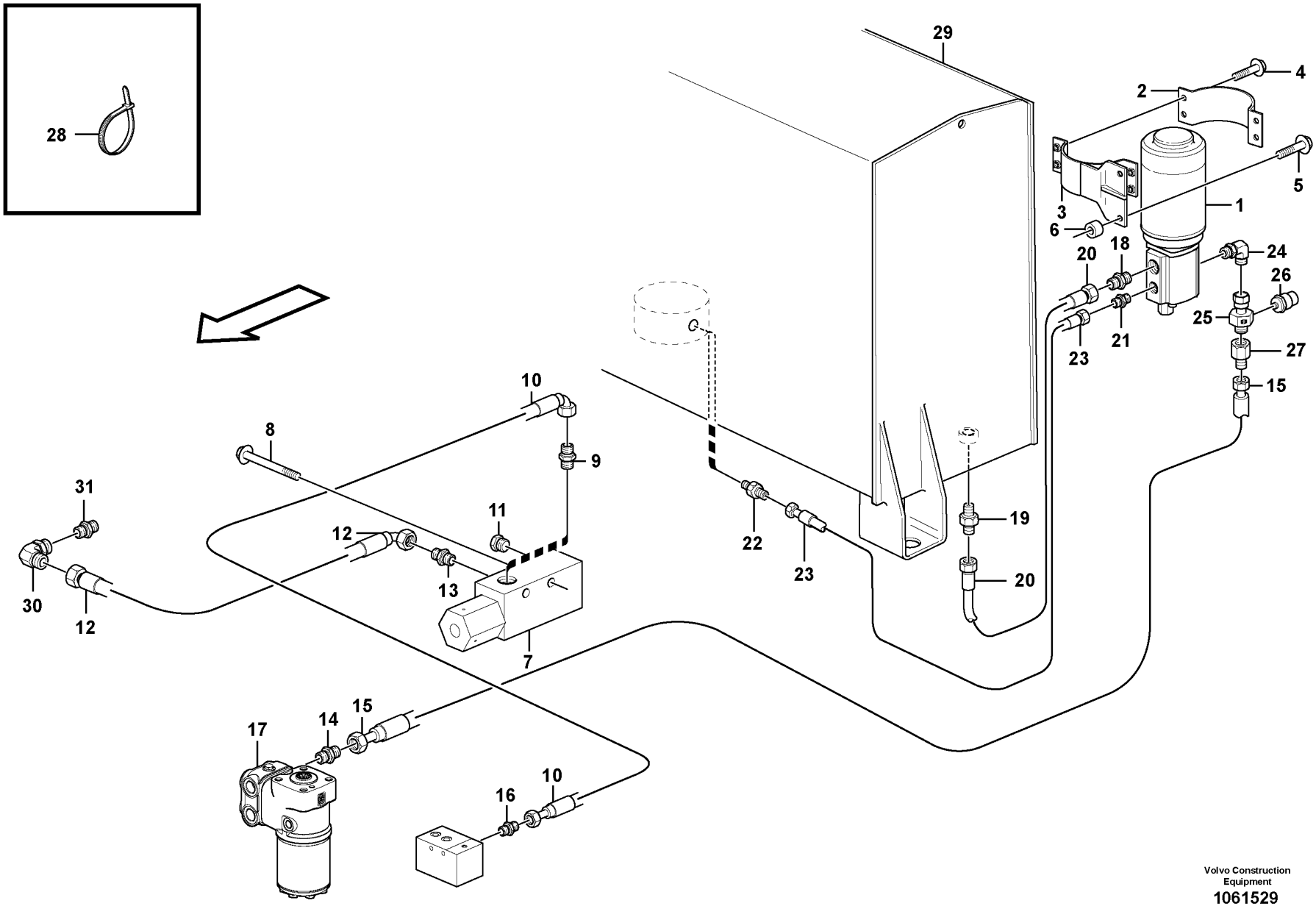

Volvo Construction Equipment
1061529

Fig.	Part No.	Quantity 1	Quantity 2	Quantity 3	PS	KIT	Description	Dénomination	Bezeichnung	Denominación	Benämning	Notes
1		1					Pump unit	Ensemble pompe	Pumpenaggregat	Unid bomba	Pumpaggregat	See group 647-150 page 845
2	VOE 11173983	1					Clamp	Collier serrage	Schelle	Abrazadera	Klamma	
3	VOE 11173867	1					Attachment	Fixation	Halterung	Fijacion	Fäste	
4	VOE 946671	4					Flange screw	Vis à embase	Flanschschraube	Tornillo embridado	Flänsskruv	
5	VOE 946472	2					Flange screw	Vis à embase	Flanschschraube	Tornillo embridado	Flänsskruv	
6	VOE 930444	2					Spacer ring	Bague entretoise	Abstandring	Anillo distanciador	Distansring	
7		1					Press Monitor	Capteu.pression	Druckwächter	Avisador Pres	Tryckvakt	See group 647-200 page 847
8	VOE 13965180	2					Screw	Vis	Schraube	Tornillo	Skruv	
9	VOE 13933858	1					Nipple	Raccord	Nippel	Niple	Nippel	
	VOE 990736	2					•O-ring	•Joint torique	•O-Ring	•Anillo tórico	•O-ring	
	VOE 993320	2					•O-ring	•Joint torique	•O-Ring	•Anillo tórico	•O-ring	(VOE 932039)
10	VOE 11172900	1					Hose assembly	Conduit flexible	Schlauchleitung	Conducto	Slangledning	
11	VOE 984647	1					Plug	Tampon	Stopfen	Tapón	Plugg	
12	VOE 11173211	1					Hose assembly	Conduit flexible	Schlauchleitung	Conducto	Slangledning	
13	VOE 13933923	1					Nipple	Raccord	Nippel	Niple	Nippel	
	VOE 990738	1					•O-ring	•Joint torique	•O-Ring	•Anillo tórico	•O-ring	(VOE 4880493)
	VOE 993321	1					•O-ring	•Joint torique	•O-Ring	•Anillo tórico	•O-ring	(VOE 932040)
14	VOE 935091	1					Nipple	Raccord	Nippel	Niple	Nippel	
	VOE 990738	1					•O-ring	•Joint torique	•O-Ring	•Anillo tórico	•O-ring	(VOE 4880493)
	VOE 993320	1					•O-ring	•Joint torique	•O-Ring	•Anillo tórico	•O-ring	(VOE 932039)
15	VOE 11172010	1					Hose assembly	Conduit flexible	Schlauchleitung	Conducto	Slangledning	
16	VOE 13933858	1					Nipple	Raccord	Nippel	Niple	Nippel	
	VOE 990736	1					•O-ring	•Joint torique	•O-Ring	•Anillo tórico	•O-ring	
	VOE 993320	1					•O-ring	•Joint torique	•O-Ring	•Anillo tórico	•O-ring	(VOE 932039)
17		1					Control valve	Valve controle	Steuerventil	Válvula control	Kontrollventil	See group 645-100 page 805
18	VOE 13933914	1					Nipple	Raccord	Nippel	Niple	Nippel	
	VOE 990739	1					•O-ring	•Joint torique	•O-Ring	•Anillo tórico	•O-ring	(VOE 4880663)
	VOE 14211858	1					•Sealing ring	•Bague étanchéité	•Dichtring	•Anillo retén	•Tätningsring	
19	VOE 935037	1					Nipple	Raccord	Nippel	Niple	Nippel	
	VOE 990739	1					•O-ring	•Joint torique	•O-Ring	•Anillo tórico	•O-ring	(VOE 4880663)
	VOE 14211864	1					•Sealing ring	•Bague étanchéité	•Dichtring	•Anillo retén	•Tätningsring	

1		**Secondary steering system.**	Catalogue id **20107**	Group **647**
2		**Direction de secours.**		
3		**Hilflenkung.**	Illustr. No **1061529**	Section **125**
4		**Dirección de emergencia.**		
		Reservstyrsystem.	Issue **20009015-H**	Page **841**
5		**83690**		

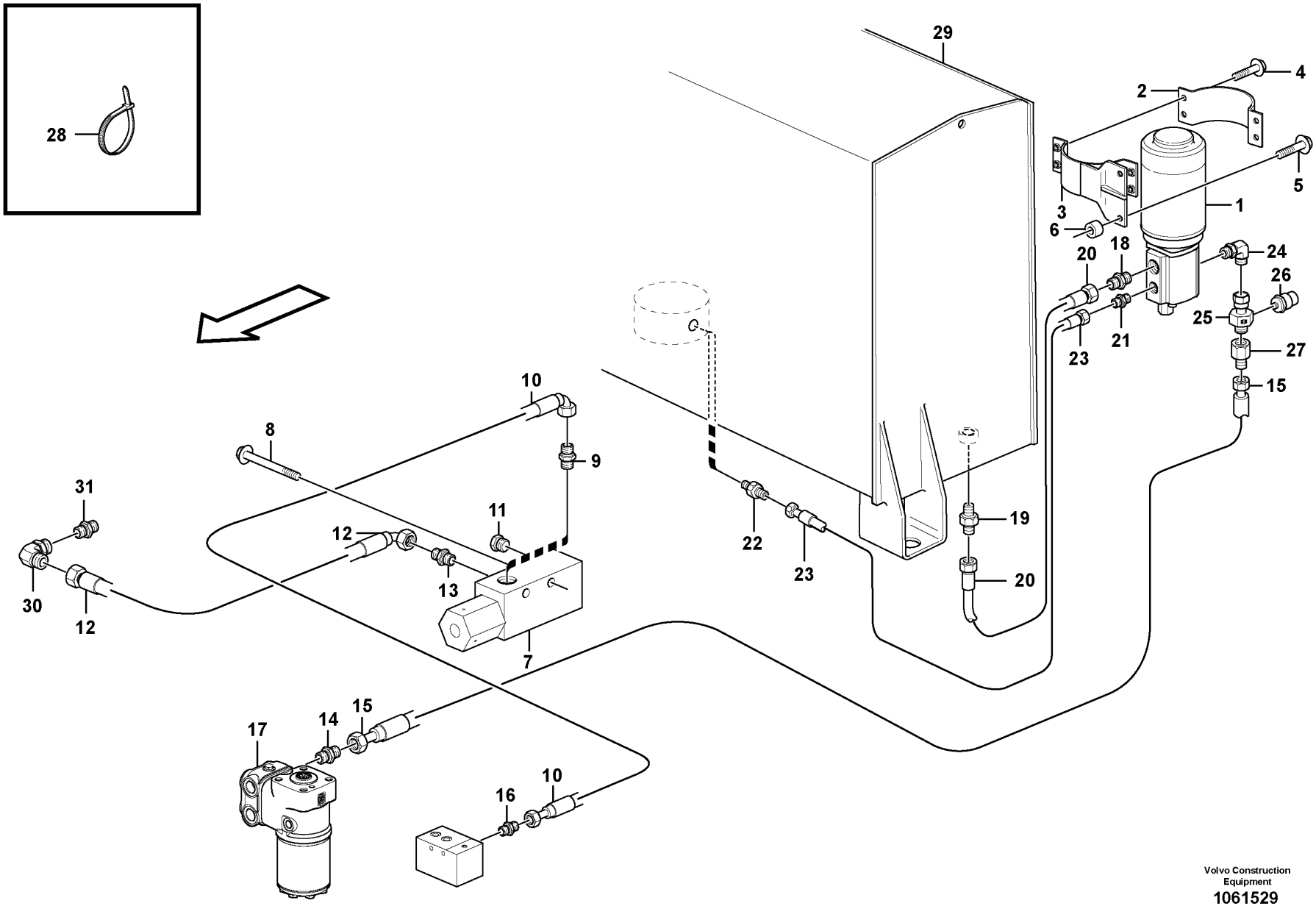

Volvo Construction Equipment
1061529

Fig.	Part No.	Quantity 1	Quantity 2	Quantity 3	PS	KIT	Description	Dénomination	Bezeichnung	Denominación	Benämning	Notes
20	VOE 11147987	1					Hose assembly	Conduit flexible	Schlauchleitung	Conducto	Slangledning	
21	VOE 13933897	1					Nipple	Raccord	Nippel	Niple	Nippel	
	VOE 990737	1					•O-ring	•Joint torique	•O-Ring	•Anillo tórico	•O-ring	(VOE 4880492)
	VOE 14211856	1					•Sealing ring	•Bague étanchéité	•Dichtring	•Anillo retén	•Tätningsring	
22	VOE 13933855	1					Nipple	Raccord	Nippel	Niple	Nippel	
	VOE 990737	1					•O-ring	•Joint torique	•O-Ring	•Anillo tórico	•O-ring	(VOE 4880492)
	VOE 14213676	1					•Sealing ring	•Bague étanchéité	•Dichtring	•Anillo retén	•Tätningsring	
23	VOE 11148959	1					Hose assembly	Conduit flexible	Schlauchleitung	Conducto	Slangledning	
24	VOE 13933927	1					Elbow nipple	Raccord coudé	Winkelnippel	Niple angular	V-nippel	
	VOE 990738	1					•O-ring	•Joint torique	•O-Ring	•Anillo tórico	•O-ring	(VOE 4880493)
25	VOE 11411988	1					Union	Teton de connexion	Anschlussnippel	Niple de conexion	Anslutningsnippel	
26		1					Pressure Sensor	Detect.pression	Druckmelder	Sensor Presion	Tryckgivare	SE6407 See group 371-1250 page 351
27	VOE 11173386	1					Non-return valve	Clapet antiretour	Rückschlagventil	Válvula antirretorno	Backventil	
28	VOE 4881440	REQ					Cable tie	Serre-câble	Kabelbinder	Abrazadera de cinta	Buntband	
29		1					Hydr fluid tank	Reser.fluid.hy.	Druckölbehälter	Dep aceit hidr	Hydrauloljetank	See group 911-100 page 1199
30	VOE 13933900	1					Elbow nipple	Raccord coudé	Winkelnippel	Niple angular	V-nippel	
	VOE 990737	1					•O-ring	•Joint torique	•O-Ring	•Anillo tórico	•O-ring	
31	VOE 15172702	1					Restrictor	Etrangleur	Drosselung	Estrangulacion	Strypning	

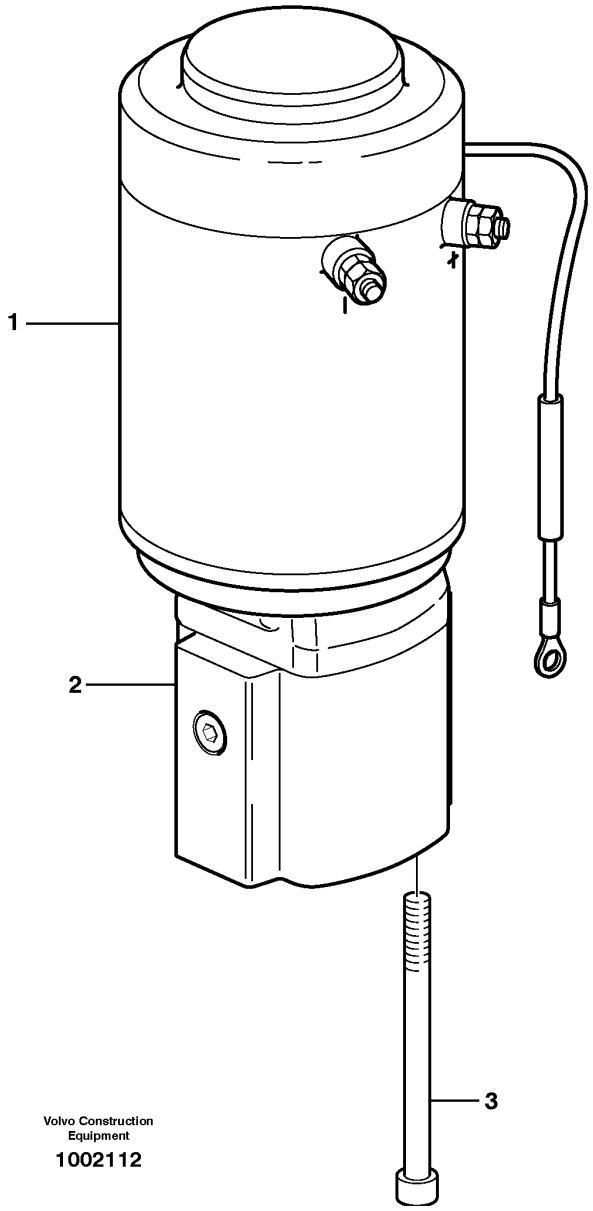

Volvo Construction
Equipment
1002112

Fig.	Part No.	Quantity 1	Quantity 2	Quantity 3	PS	KIT	Description	Dénomination	Bezeichnung	Denominación	Benämning	Notes
	VOE 11173423	1					Pump unit	Unité de pompe	Pumpenaggregat	Unidad bomba	Pumpenhet	
1	VOE 11709637	1					•Electric motor	•Moteur électrique	•Elektromotor	•Motor eléctrico	•Elmotor	
2	VOE 11706173	1					•Pump	•Pompe	•Pumpe	•Bomba	•Pump	
3	VOE 946127	2					•Hex. socket screw	•Vis à six pans creux	•Innensechskantschraube	•Tornillo de hexágono embutido	•Insexskruv	

1		**Pump unit.**	Catalogue id **20107**	Group **647**
2		**Groupe pompe-moteur.**		
3		**Pumpaggregat.**	Illustr. No **1002112**	Section **150**
4		**Unid de bomba.**		
5		**Pumpaggregat.**	Issue **20009015-H**	Page **845**
		83210, 83690		

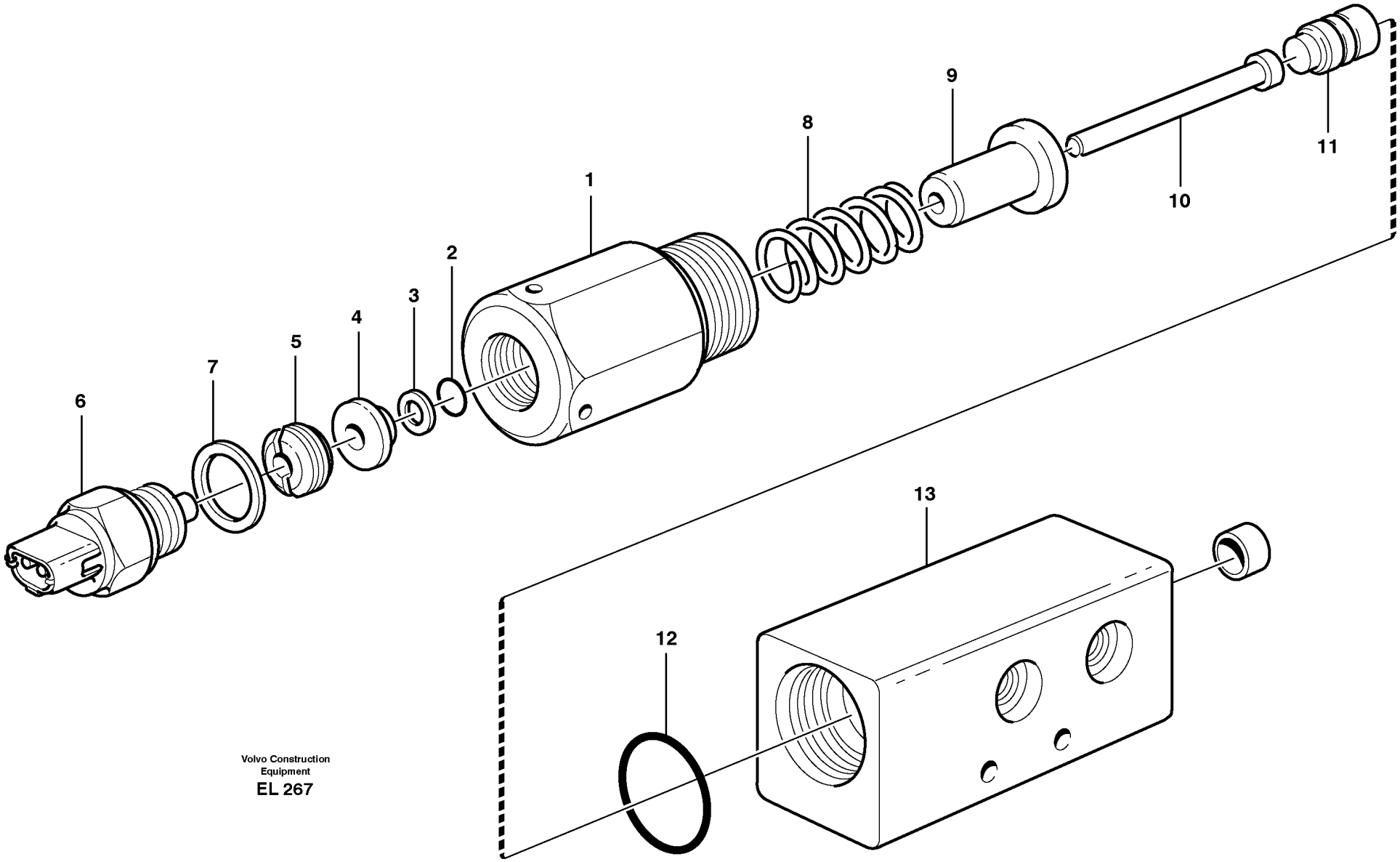

Volvo Construction
Equipment
EL 267

Fig.	Part No.	Quantity 1	Quantity 2	Quantity 3	PS	KIT	Description	Dénomination	Bezeichnung	Denominación	Benämning	Notes
	VOE 11410315	1					Pressure monitor	Chien de garde de pression	Druckwächter	Avisador de presión	Tryckvakt	
	VOE 11445059		1				Pressure monitor	Chien de garde de pression	Druckwächter	Avisador de presión	Tryckvakt	
1		1	1		NS		•Nipple	•Raccord	•Nippel	•Niple	•Nippel	
	VOE 925066	1	1				•O-ring	•Joint torique	•O-Ring	•Anillo tórico	•O-ring	
2	VOE 925051	1	1				•O-ring	•Joint torique	•O-Ring	•Anillo tórico	•O-ring	
3	VOE 962528	1	1				•Back-up ring	•Rondelle anti-extrusion	•Stützring	•Anillo Apoyo	•Stödring	
4		1	1		NS		•Washer	•Rondelle	•Scheibe	•Arandela	•Bricka	
5		1	1		NS		•Nut	•Ecrou	•Mutter	•Tuerca	•Mutter	
6	VOE 1594043	1	1				•Switch	•Contacteur	•Schalter	•Interruptor	•Strömställare	SE6403
7	VOE 948884	1	1				•Gasket	•Joint	•Dichtung	•Junta	•Packning	
8	VOE 11048063	1	1				•Spring	•Ressort	•Feder	•Resorte	•Fjäder	
9		1	1		NS		•Guide	•Rail	•Führung	•Guia	•Gejd	
10		1	1		NS		•Piston	•Piston	•Kolben	•Piston	•Kolv	
11		1	1		NS		•Peg	•Cheville	•Kegel	•Eslabon	•Kägla	
12	VOE 958229	1	1				•O-ring	•Joint torique	•O-Ring	•Anillo tórico	•O-ring	
13	VOE 11410316	1	1		OP		•Housing	•Carter	•Gehäuse	•Cuerpo	•Hus	

1	83210	**Pressure monitor.** **Capteur pression.** **Druckwächter.** **Monitor presión.** **Tryckvakt.**	Catalogue id **20107**	Group **647**
2	83690		Illustr. No **EL 267**	Section **200**
3			Issue **20009015-H**	Page **847**
4				
5				

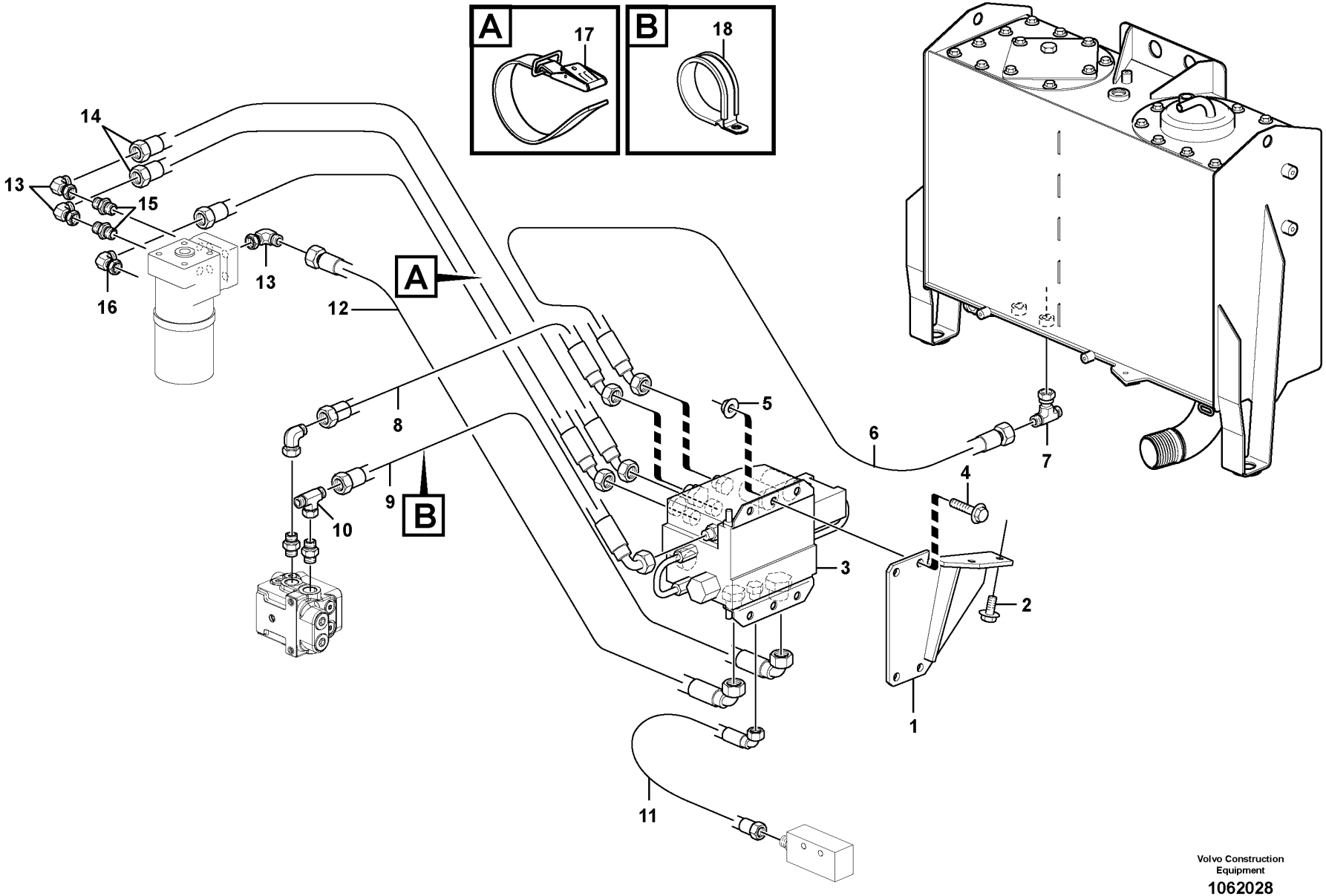

Volvo Construction Equipment

1062028

Fig.	Part No.	Quantity 1	2	3	PS	KIT	Description	Dénomination	Bezeichnung	Denominación	Benämning	Notes
1	VOE 11411534	1	1	1			Bracket	Console	Konsole	Consola	Konsol	
2	VOE 13946173	2	2	2			Screw	Vis	Schraube	Tornillo	Skruv	
3	VOE 11445329	1	1	1			Hydraulic valve	Valve hydraulique	Druckölventil	Válvula hidráulica	Hydraulventil	See group 912-400 page 1259
4	VOE 946329	4	4	4			Flange screw	Vis à embase	Flanschschraube	Tornillo embridado	Flänsskruv	
5	VOE 13971098	4	4	4			Flange nut	Écrou à embase	Flanschmutter	Tuerca embridada	Flänsmutter	
6	VOE 11163103	1	1	1			Hose assembly	Conduit flexible	Schlauchleitung	Conducto	Slangledning	
6	VOE 13933878			1			T-nipple	Raccord-t	T-Nippel	Niple t	T-nippel	
7	VOE 13933912	1	1				T-nipple	Raccord-t	T-Nippel	Niple t	T-nippel	
	VOE 990737	2	2				•O-ring	•Joint torique	•O-Ring	•Anillo tórico	•O-ring	(VOE 4880492)
8	VOE 11411127	1	1				Hose assembly	Conduit flexible	Schlauchleitung	Conducto	Slangledning	
8	VOE 15099884			1			Hose assembly	Conduit flexible	Schlauchleitung	Conducto	Slangledning	
9	VOE 11163030	1	1				Hose assembly	Conduit flexible	Schlauchleitung	Conducto	Slangledning	
9	VOE 15168540			1			Hose assembly	Conduit flexible	Schlauchleitung	Conducto	Slangledning	
10	VOE 935877	1	1				T-nipple	Raccord-t	T-Nippel	Niple t	T-nippel	
	VOE 990739	2	2				•O-ring	•Joint torique	•O-Ring	•Anillo tórico	•O-ring	(VOE 4880663)
11	VOE 11173651	1	1	1			Hose assembly	Conduit flexible	Schlauchleitung	Conducto	Slangledning	
12	VOE 11173212	1	1	1			Hose assembly	Conduit flexible	Schlauchleitung	Conducto	Slangledning	
13	VOE 13933872	3	3				Elbow nipple	Raccord coudé	Winkelnippel	Niple angular	V-nippel	
	VOE 990738	3	3				•O-ring	•Joint torique	•O-Ring	•Anillo tórico	•O-ring	(VOE 4880493)
14	VOE 11173672		2				Hose assembly	Conduit flexible	Schlauchleitung	Conducto	Slangledning	
14	VOE 15168543	2					Hose assembly	Conduit flexible	Schlauchleitung	Conducto	Slangledning	
14	VOE 15099884			2			Hose assembly	Conduit flexible	Schlauchleitung	Conducto	Slangledning	
15	VOE 13933923	2	2				Nipple	Raccord	Nippel	Niple	Nippel	
	VOE 990738	2	2				•O-ring	•Joint torique	•O-Ring	•Anillo tórico	•O-ring	(VOE 4880493)
	VOE 993321	2	2				•O-ring	•Joint torique	•O-Ring	•Anillo tórico	•O-ring	(VOE 932040)
16	VOE 13933905	1	1	1			Elbow nipple	Raccord coudé	Winkelnippel	Niple angular	V-nippel	
	VOE 990736	1	1	1			•O-ring	•Joint torique	•O-Ring	•Anillo tórico	•O-ring	
17	VOE 11104606	REQ	REQ	REQ			Retaining strap	Courroie de serrage	Halteriemen	Correa tensora	Spännrem	
18	VOE 11170546	1	1				Clamp	Collier serrage	Schelle	Abrazadera	Klamma	
	VOE 13933878			2			T-nipple	Raccord-t	T-Nippel	Niple t	T-nippel	2624)

2624) **GB**: Not Shown **FR**: Non représenté **DE**: Nicht abgebildet **ES**: No ilustrado **SE**: Ej avbildad

1	84980	**CDC - steering** **CDC - direction** **CDC - Lenkung** **CDC - dirección** **CDC - styrning**	Catalogue id **20107**	Group **660**
2	83160, 83456, 83869		Illustr. No **1062028**	Section **100**
3	84981			
4			Issue **20009015-H**	Page **849**
5				

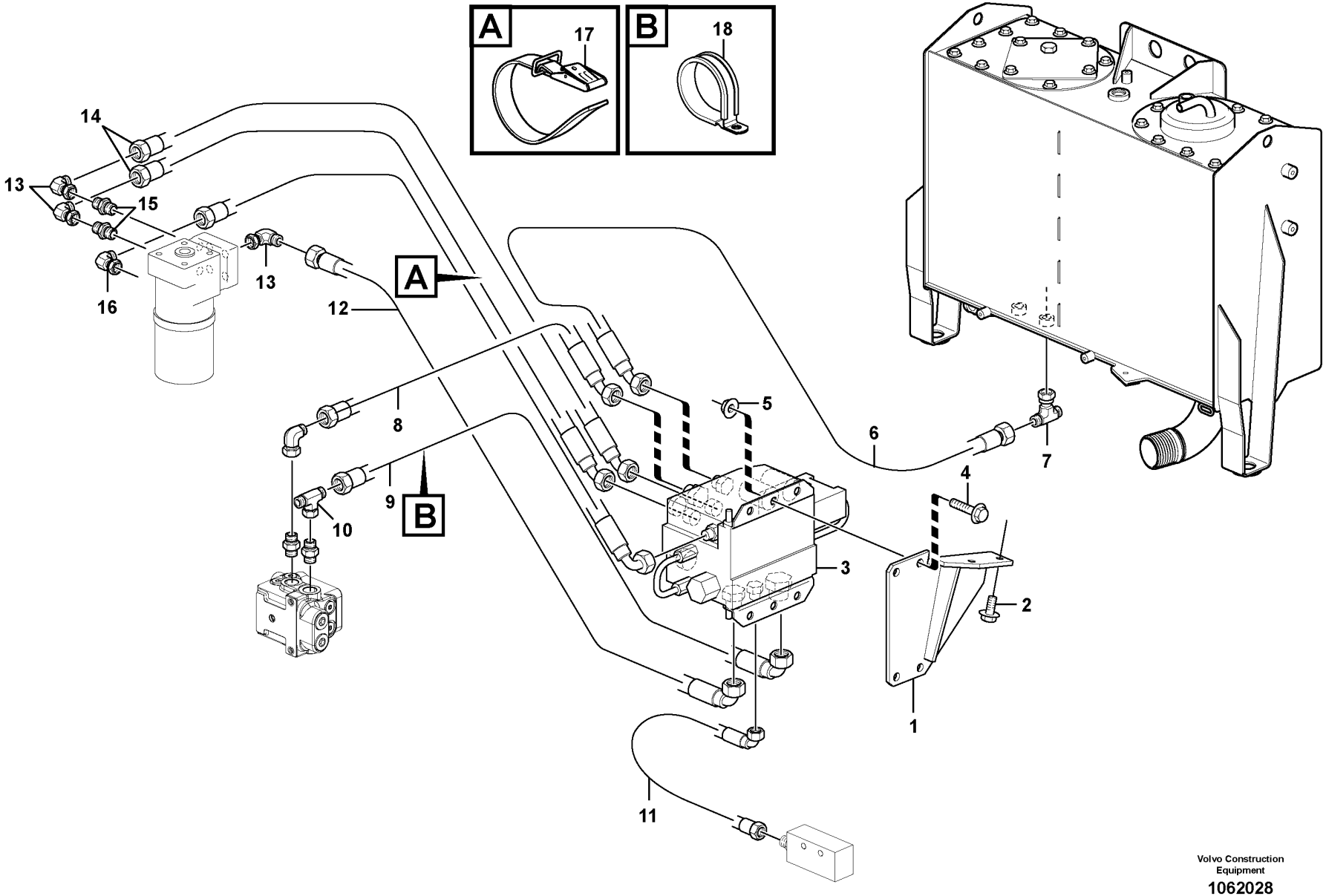

Volvo Construction Equipment

1062028

Fig.	Part No.	Quantity 1	Quantity 2	Quantity 3	PS	KIT	Description	Dénomination	Bezeichnung	Denominación	Benämning	Notes
	VOE 990738			2			•O-ring	•Joint torique	•O-Ring	•Anillo tórico	•O-ring	

1	84980	**CDC - steering** **CDC - direction** **CDC - Lenkung** **CDC - dirección** **CDC - styrning**	Catalogue id **20107**	Group **660**
2	83160, 83456, 83869		Illustr. No **1062028**	Section **100**
3	84981			
4			Issue **20009015-H**	Page **851**
5				

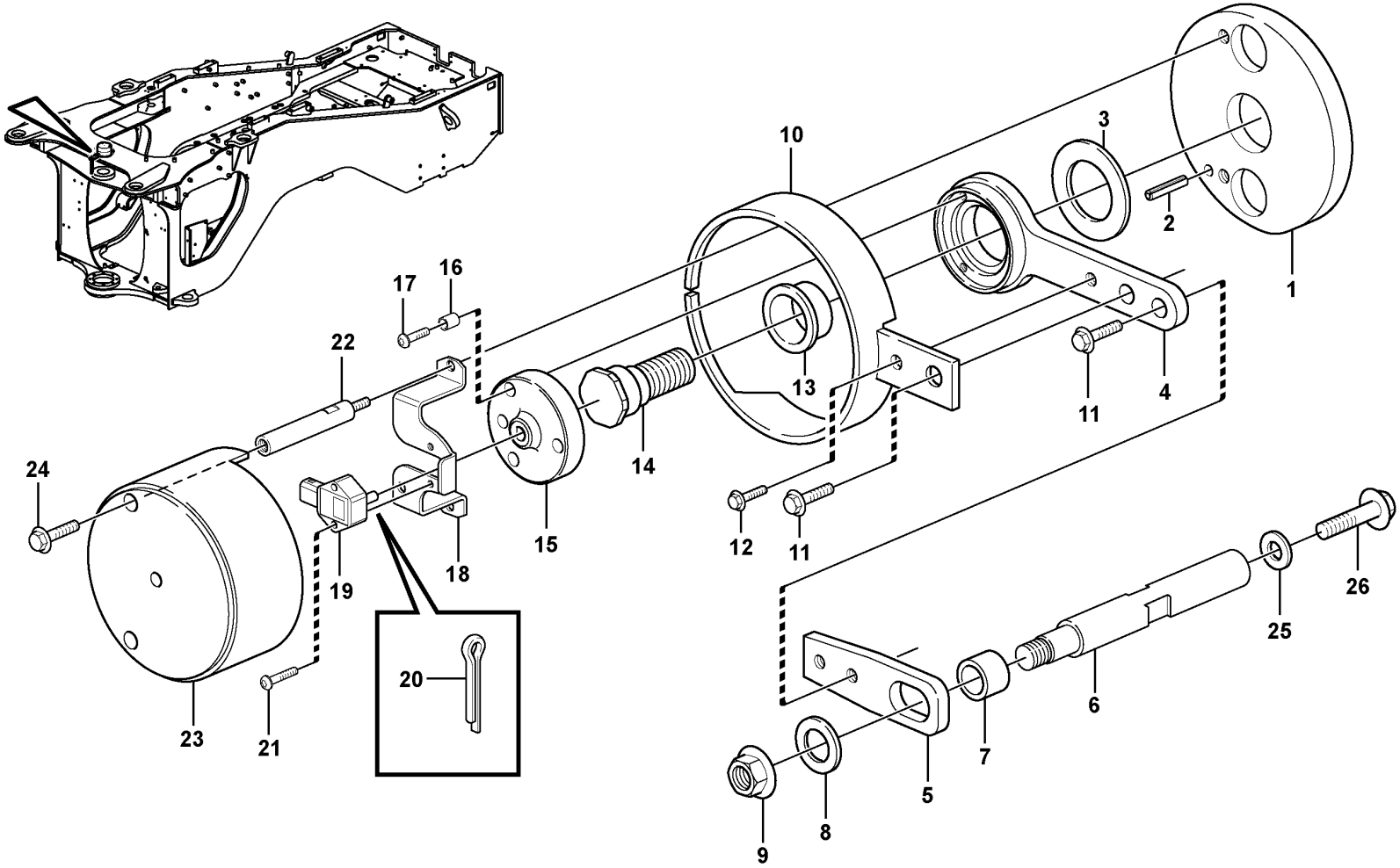

Volvo Construction Equipment

1028032

Fig.	Part No.	Quantity 1	Quantity 2	Quantity 3	PS	KIT	Description	Dénomination	Bezeichnung	Denominación	Benämning	Notes
1	VOE 11177936	1					Base plate	Plate-forme	Bodenplatte	Placa de fondo	Bottenplatta	
2	VOE 13951977	1					Spring pin	Goupille tubulaire	Federstift	Pasador tubular	Fjädrande pinne	
3	VOE 11004639	1					Washer	Rondelle	Scheibe	Arandela	Bricka	
4	VOE 11177429	1					Arm	Bras	Arm	Brazo	Arm	
5	VOE 11177421	1					Extension arm	Bras allonge	Verlängerungsarm	Brazo prolongador	Förlängningsarm	
6	VOE 11177935	1					Pin	Goupille	Stift	Pasador	Pinne	
7	VOE 941522	1					Hose	Flexible	Schlauch	Manguera	Slang	L = 18MM
8	VOE 13960145	1					Washer	Rondelle	Scheibe	Arandela	Bricka	
9	VOE 971099	1					Flange lock nut	Contre-écrou à embase	Flanschverschlussmutter	Contratuerca embridada	Flänslåsmutter	
10	VOE 15106044	1					Protection	Protection	Abdeckung	Protección	Skydd	(VOE 11181212)
11	VOE 13945444	2					Screw	Vis	Schraube	Tornillo	Skruv	
12	VOE 13946544	1					Screw	Vis	Schraube	Tornillo	Skruv	
13	VOE 11177415	1					Bushing	Bague	Buchse	Casquillo	Bussning	
14	VOE 11177797	1					Shaft	Arbre	Welle	Eje	Axel	
15	VOE 11177422	1					Companion flange	Flasque entraînement	Antriebsflansch	Brida	Medbringare	
16	VOE 11177902	3					Spacer	Entretoise	Abstandkörper	Distanciador	Distans	
17	VOE 13969516	3					Six point socket screw	Vis à 6 pans creux	Sechszahn-Hohlschraube	Racor de seis dientes	Sextandhålskruv	
18	VOE 11177409	1			SS		Anchorage	Fixation	Halterung	Fijación	Fäste	
19	VOE 11170282	1					Angle sensor	Indicateur d'angle	Winkelgeber	Sensor de angulo	Vinkelsensor	SE6401
20	VOE 964955	1					Split pin	Goupille fendue	Splint	Pasador hendido	Saxpinne	
21	VOE 969558	2					Six point socket screw	Vis à 6 pans creux	Sechszahn-Hohlschraube	Racor de seis dientes	Sextandhålskruv	
22	VOE 11177412	2					Screw	Vis	Schraube	Tornillo	Skruv	
23	VOE 15105368	1					Protection	Protection	Abdeckung	Protección	Skydd	(VOE 11432567)
24	VOE 946440	2					Flange screw	Vis à embase	Flanschschraube	Tornillo embridado	Flänsskruv	
25	VOE 13960145	1					Washer	Rondelle	Scheibe	Arandela	Bricka	
25	VOE 847237	2					Spacer sleeve	Douille entretoise	Abstandhülse	Manguito distanciador	Distanshylsa	
26	VOE 13965193	1					Screw	Vis	Schraube	Tornillo	Skruv	

1		**Angle sensor, steering** **Détecteur de position angulaire, direction** **Winkelgeber, Lenkung** **Sensor de ángulo, dirección** **Vinkelgivare, styrning**	Catalogue id **20107**	Group **660**
2			Illustr. No **1028032**	Section **200**
3			Issue **20009015-H**	Page **853**
4				
5		**83160, 83456, 83869**		

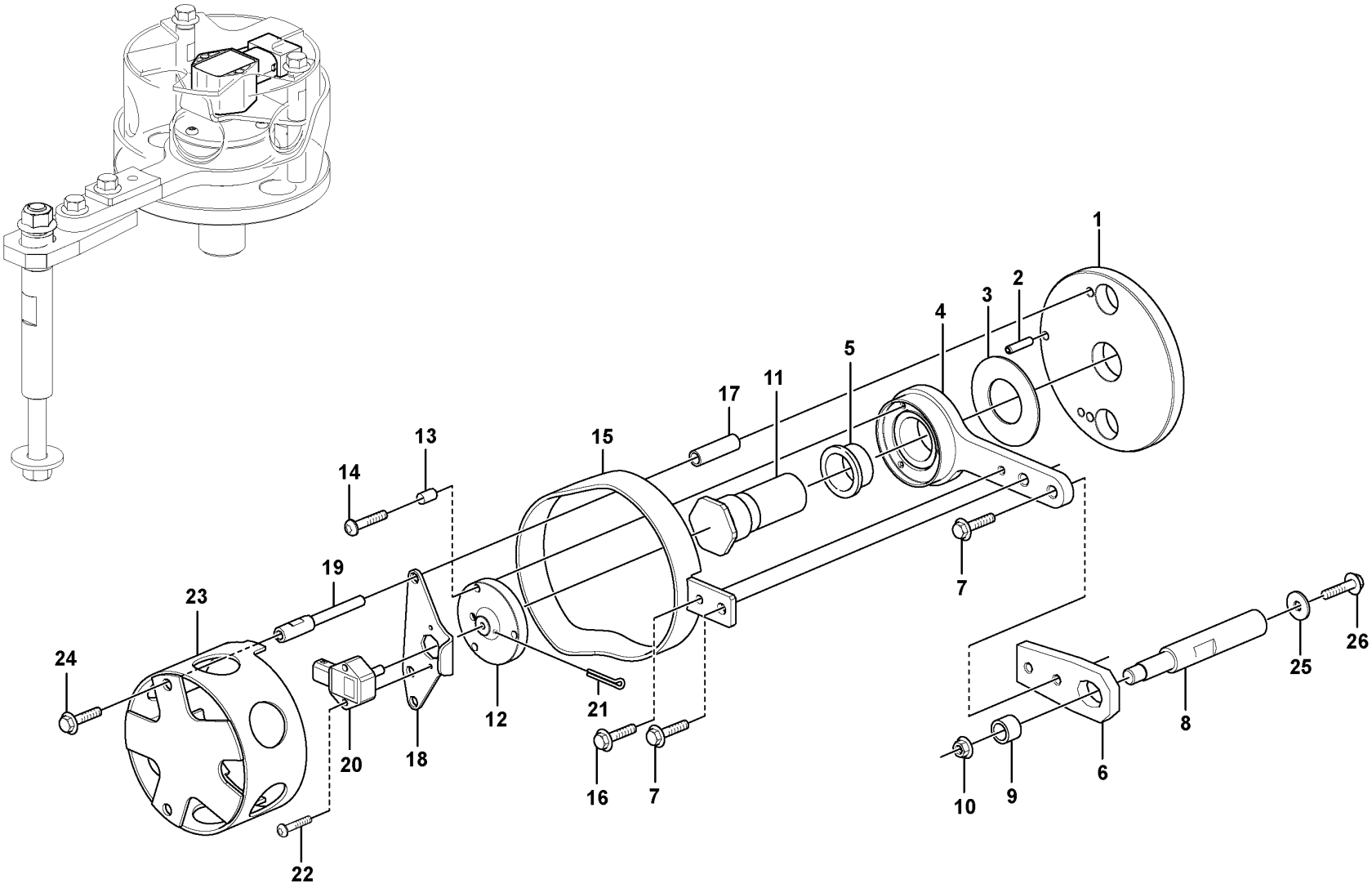

Volvo Construction Equipment

1070687

Fig.	Part No.	Quantity 1	Quantity 2	Quantity 3	PS	KIT	Description	Dénomination	Bezeichnung	Denominación	Benämning	Notes
1	VOE 16616601	1					Base plate	Plate-forme	Bodenplatte	Placa de fondo	Bottenplatta	
2	VOE 13951977	1					Spring pin	Goupille tubulaire	Federstift	Pasador tubular	Fjädrande pinne	
3	VOE 11004639	1					Washer	Rondelle	Scheibe	Arandela	Bricka	
4	VOE 11177429	1					Arm	Bras	Arm	Brazo	Arm	
5	VOE 11177415	1					Bushing	Bague	Buchse	Casquillo	Bussning	
6	VOE 11177421	1					Extension arm	Bras allonge	Verlängerungsarm	Brazo prolongador	Förlängningsarm	
7	VOE 945444	2					Flange screw	Vis à embase	Flanschschraube	Tornillo embridado	Flänsskruv	
8	VOE 11177935	1					Pin	Goupille	Stift	Pasador	Pinne	
9	VOE 941522	1					Hose	Flexible	Schlauch	Manguera	Slang	
10	VOE 971099	1					Flange lock nut	Contre-écrou à embase	Flanschverschlussmutter	Contratuerca embridada	Flänslåsmutter	
11	VOE 11177797	1					Shaft	Arbre	Welle	Eje	Axel	
12	VOE 11177422	1					Companion flange	Flasque entraînement	Antriebsflansch	Brida	Medbringare	
13	VOE 11177902	3					Spacer	Entretoise	Abstandkörper	Distanciador	Distans	
14	VOE 13969516	3					Six point socket screw	Vis à 6 pans creux	Sechszahn-Hohlschraube	Racor de seis dientes	Sextandhålskruv	
15	VOE 15106044	1					Protection	Protection	Abdeckung	Protección	Skydd	
16	VOE 946544	1					Flange screw	Vis à embase	Flanschschraube	Tornillo embridado	Flänsskruv	
17	VOE 15153091	2					Spacer	Entretoise	Abstandkörper	Distanciador	Distans	
18	VOE 15153088	1					Anchorage	Fixation	Halterung	Fijación	Fäste	
19	VOE 15153090	2					Screw	Vis	Schraube	Tornillo	Skruv	
20	VOE 11170282	1					Angle sensor	Indicateur d'angle	Winkelgeber	Sensor de angulo	Vinkelsensor	SE6401
21	VOE 964955	1					Split pin	Goupille fendue	Splint	Pasador hendido	Saxpinne	
22	VOE 969558	2					Six point socket screw	Vis à 6 pans creux	Sechszahn-Hohlschraube	Racor de seis dientes	Sextandhålskruv	
23	VOE 15105368	1					Protection	Protection	Abdeckung	Protección	Skydd	
24	VOE 946440	2					Flange screw	Vis à embase	Flanschschraube	Tornillo embridado	Flänsskruv	
25	VOE 960145	1					Plain washer	Rondelle plane	Flachscheibe	Arandela plana	Planbricka	
26	VOE 13965193	1					Screw	Vis	Schraube	Tornillo	Skruv	

1		**Angle sensor, steering** **Détecteur de position angulaire, direction** **Winkelgeber, Lenkung** **Sensor de ángulo, dirección** **Vinkelgivare, styrning**	Catalogue id **20107**	Group **660**
2			Illustr. No **1070687**	Section **250**
3			Issue **20009015-H**	Page **855**
4				
5		**84980, 84981**		

VOLVO

Volvo Construction Equipment
www.volvoce.com

GROUP	Section	Page
711 Frame	100	863
715 Bottom-guard plates	100	865
715 Bottom-guard plates 86363	110	867
715 Belly guard, front.	150	869
715 Belly guard, rear. 82006	200	871
715 Protecting plates 82202	250	873
715 Protecting plates 83572	300	875
715 Protecting plates 83922	350	877
715 Radiator, kylare. 83693	400	879
715 Protection for lighting	450	881
715 Protection, brake pipes	500	883
715 Protecting plates 33382, 33433	700	885
716 Rear hitch and counterweight	100	887
740 Frame link	100	889
771 Wheel	100	891
771 Wheel 86263	200	893

GROUP	Section	Page

TABLE DES MATIÈRES	Catalogue id 20107	Group 7
	Issue 20009015-H	Page 858

GROUPE	Section	Page
711 Chassis	100	863
715 Bottom-guard plates	100	865
715 Bottom-guard plates 86363	110	867
715 Tôle capotage, antérieur.	150	869
715 Tôle capotage arrière. 82006	200	871
715 Tole protection 82202	250	873
715 Tole protection 83572	300	875
715 Tole protection 83922	350	877
715 Grille protection, radiateur. 83693	400	879
715 Poutre protection.	450	881
715 Protection, conduit frein	500	883
715 Tole protection 33382, 33433	700	885
716 Barre attelage et contrepoids	100	887
740 Articulation chassis	100	889
771 Roue	100	891
771 Roue 86263	200	893

GROUPE	Section	Page

GRUPPE		Abschnitt	Seite
711	Rahmen	100	863
715	Bottom-guard plates	100	865
715	Bottom-guard plates 86363	110	867
715	Schürzenblech, vorne.	150	869
715	Schützenblech, hinten. 82006	200	871
715	Schutzblechen 82202	250	873
715	Schutzblechen 83572	300	875
715	Schutzblechen 83922	350	877
715	Schutzgitter, Kühler. 83693	400	879
715	Schutz für Beleuchtung.	450	881
715	Schutz, Bremsrohr	500	883
715	Schutzblechen 33382, 33433	700	885
716	Zug und Gegengewicht	100	887
740	Rahmenknickgelenk	100	889
771	Rad	100	891
771	Rad 86263	200	893

GRUPPE	Abschnitt	Seite

INDICE	Catalogue id 20107	Group 7
	Issue 20009015-H	Page 860

GRUPO		Sección	Página
711	Bastidor	100	863
715	Bottom-guard plates	100	865
715	Bottom-guard plates 86363	110	867
715	Defensa, delantera.	150	869
715	Defensa, trasera. 82006	200	871
715	Placas de proteccion 82202	250	873
715	Placas de proteccion 83572	300	875
715	Placas de proteccion 83922	350	877
715	Rejilla proteccion, radiador. 83693	400	879
715	Vigas de protección.	450	881
715	Protección, tubos de freno	500	883
715	Placas de proteccion 33382, 33433	700	885
716	Barra de tracción y contrapeso	100	887
740	Articulación de bastidor	100	889
771	Rueda	100	891
771	Rueda 86263	200	893

GRUPO		Sección	Página

GRUPP	Avsnitt	Sida
711 Ram	100	863
715 Bukplåtar	100	865
715 Bukplåtar 86363	110	867
715 Bukplåt, främre.	150	869
715 Bukplåt, bakre. 82006	200	871
715 Skyddsplåtar 82202	250	873
715 Skyddsplåtar 83572	300	875
715 Skyddsplåtar 83922	350	877
715 Skyddsgaller, kylare. 83693	400	879
715 Skydd för belysning.	450	881
715 Skydd, bromsrör	500	883
715 Skyddsplåtar 33382, 33433	700	885
716 Drag och motvikt	100	887
740 Ramled	100	889
771 Hjul	100	891
771 Hjul 86263	200	893

GRUPP	Avsnitt	Sida

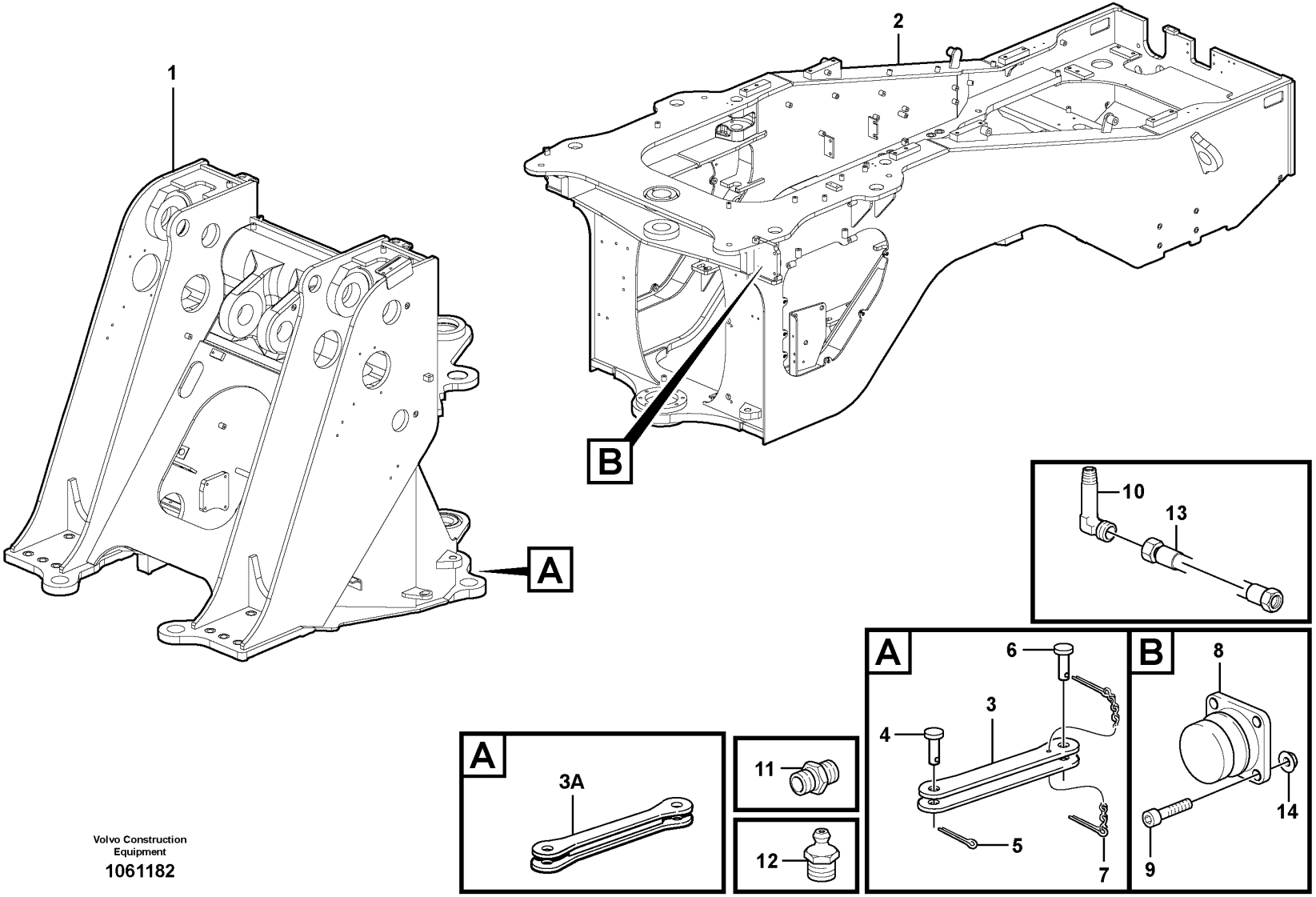

Volvo Construction Equipment

1061182

Fig.	Part No.	Quantity 1	Quantity 2	Quantity 3	PS	KIT	Description	Dénomination	Bezeichnung	Denominación	Benämning	Notes
1		1			NS		Front frame	Chassis avant	Vorderfahrgestell	Marco Delantero	Framram	
2		1			NS		Rear frame	Chassis Ar	Hinterrahmen	Bastidor post	Bakram	
3	VOE 16804667	1					Transport lock	Verrou transport	Transportsicherung	Cierre transporte	Transportlås	S/N - 25760, S/N - 54900 S/N - 72138
3A	VOE 15178407	1					Transport lock	Verrou transport	Transportsicherung	Cierre transporte	Transportlås	S/N 25761 - 26818 S/N 72139 - 72433 S/N 54901 -
3	VOE 16804667	1					Transport lock	Verrou transport	Transportsicherung	Cierre transporte	Transportlås	S/N 26818 -, S/N 72434 -
4	VOE 11177038	1					Pin	Clavette	Splint	Pasador	Sprint	S/N - 25760, S/N - 54900 S/N - 72138
4	VOE 15143692	1					Pin	Fiche	Stift	Clavija	Stift	S/N 25761 -, S/N 54901 - S/N 72139 -
5	VOE 907884	1					Split pin	Goupille fendue	Splint	Pasador hendido	Saxpinne	S/N - 25760, S/N - 54900 S/N - 72138
5	VOE 907896	1					Split pin	Goupille fendue	Splint	Pasador hendido	Saxpinne	S/N 25761 -, S/N 54901 - S/N 72139 -
6	VOE 11177038	1					Pin	Clavette	Splint	Pasador	Sprint	S/N - 25760, S/N - 54900 S/N - 72138
6	VOE 15143692	1					Pin	Fiche	Stift	Clavija	Stift	S/N 25761 -, S/N 54901 - S/N 72139 -
7	VOE 11019682	1					Lock Pin	Goupille Verro.	Sicherungsstift	Pasador Segurid	Låspinne	S/N - 25760, S/N - 54900 S/N - 72138
7	VOE 11093429	1					Lock Pin	Goupille Verro.	Sicherungsstift	Pasador Segurid	Låspinne	S/N 25761 -, S/N 54901 - S/N 72139 -
8	VOE 11026989	2					Steering damper	Amortisseur direction	Lenkungsdämpfer	Amortiguador de dirección	Styrningsdämpare	
9	VOE 13965185	8					Screw	Vis	Schraube	Tornillo	Skruv	
10	VOE 4930797	2					Nipple	Raccord	Nippel	Niple	Nippel	
11	VOE 946089	2					Nipple	Raccord	Nippel	Niple	Nippel	
12	VOE 914167	2					Lubricating nipple	Graisseur	Schmiernippel	Niple lubricador	Smörjnippel	
13	VOE 11172411	2					Lubricating hose	Durit graissage	Schmierschlauch	Manguera de lubricación	Smörjslang	
14	VOE 13971098	8					Flange nut	Écrou à embase	Flanschmutter	Tuerca embridada	Flänsmutter	

1		**Frame** **Chassis** **Rahmen** **Bastidor** **Ram**	Catalogue id **20107**	Group **711**
2				
3			Illustr. No **1061182**	Section **100**
4			Issue **20009015-H**	Page **863**
5				

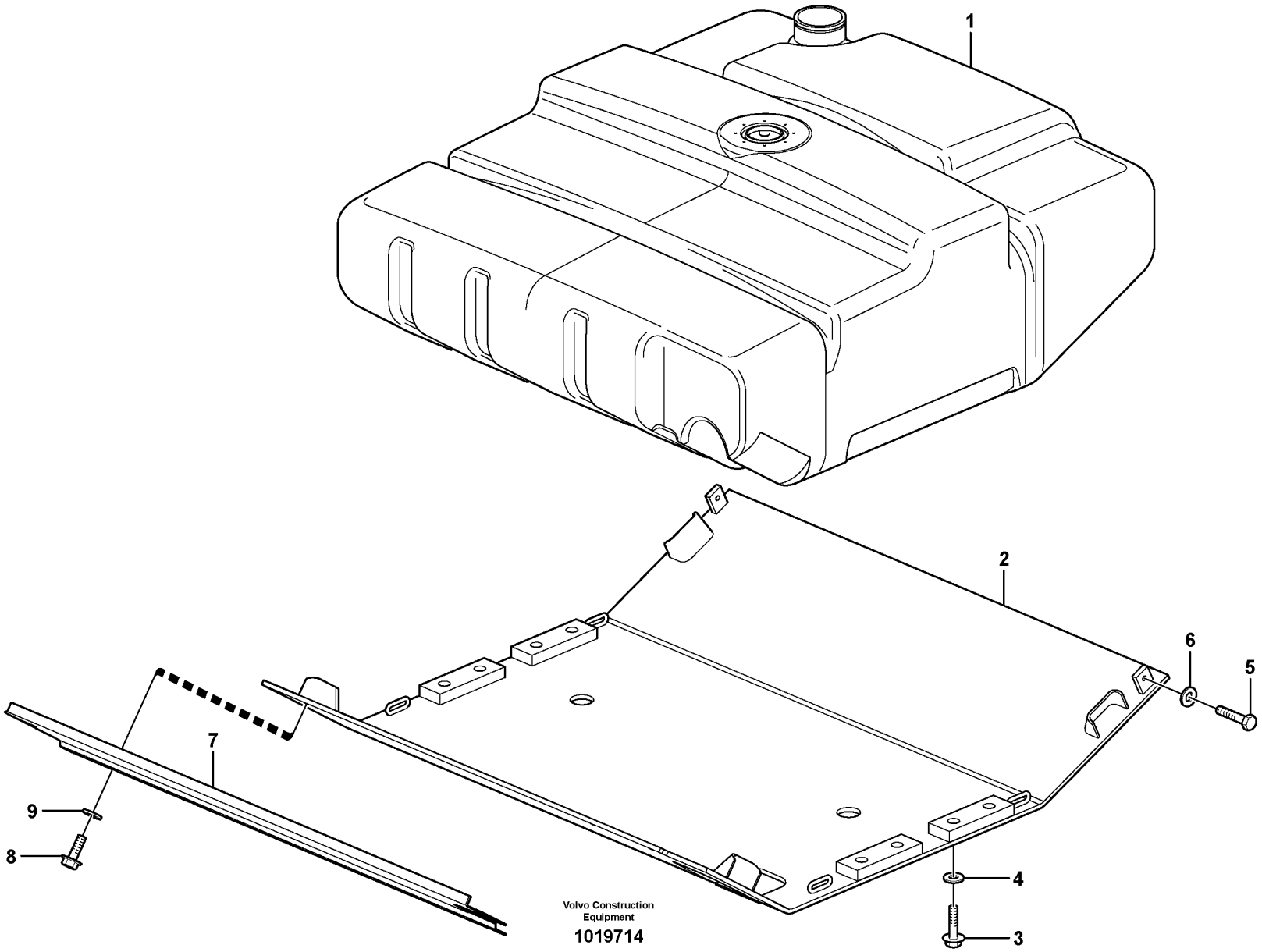
1
2
3
4
5
6
7
8
9
Volvo Construction
Equipment
1019714

Fig.	Part No.	Quantity 1	Quantity 2	Quantity 3	PS	KIT	Description	Dénomination	Bezeichnung	Denominación	Benämning	Notes
1		1					Fuel tank	Réservoir carburant	Kraftstofftank	Deposit combust	Bränsletank	See group 234-150 page 113
2	VOE 11432515	1					Belly Guard	Tole Capotage	Schutzblech	Defensa	Bukplåt	S/N - 27160 S/N - 72700
3	VOE 13965192	8					Screw	Vis	Schraube	Tornillo	Skruv	S/N - 27160 S/N - 72700
4	VOE 13960145	8					Washer	Rondelle	Scheibe	Arandela	Bricka	S/N - 27160 S/N - 72700
5	VOE 13946817	2					Screw	Vis	Schraube	Tornillo	Skruv	S/N - 27160 S/N - 72700
6	VOE 13960145	2					Washer	Rondelle	Scheibe	Arandela	Bricka	S/N - 27160 S/N - 72700
7		1			NS		Protecting plate	Plaque Protect	Schutzplatte	Placa Protecc	Skyddsplatta	(VOE 11432284)
8	VOE 946329	2					Flange screw	Vis à embase	Flanschschraube	Tornillo embridado	Flänsskruv	
9	VOE 13960143	2					Washer	Rondelle	Scheibe	Arandela	Bricka	

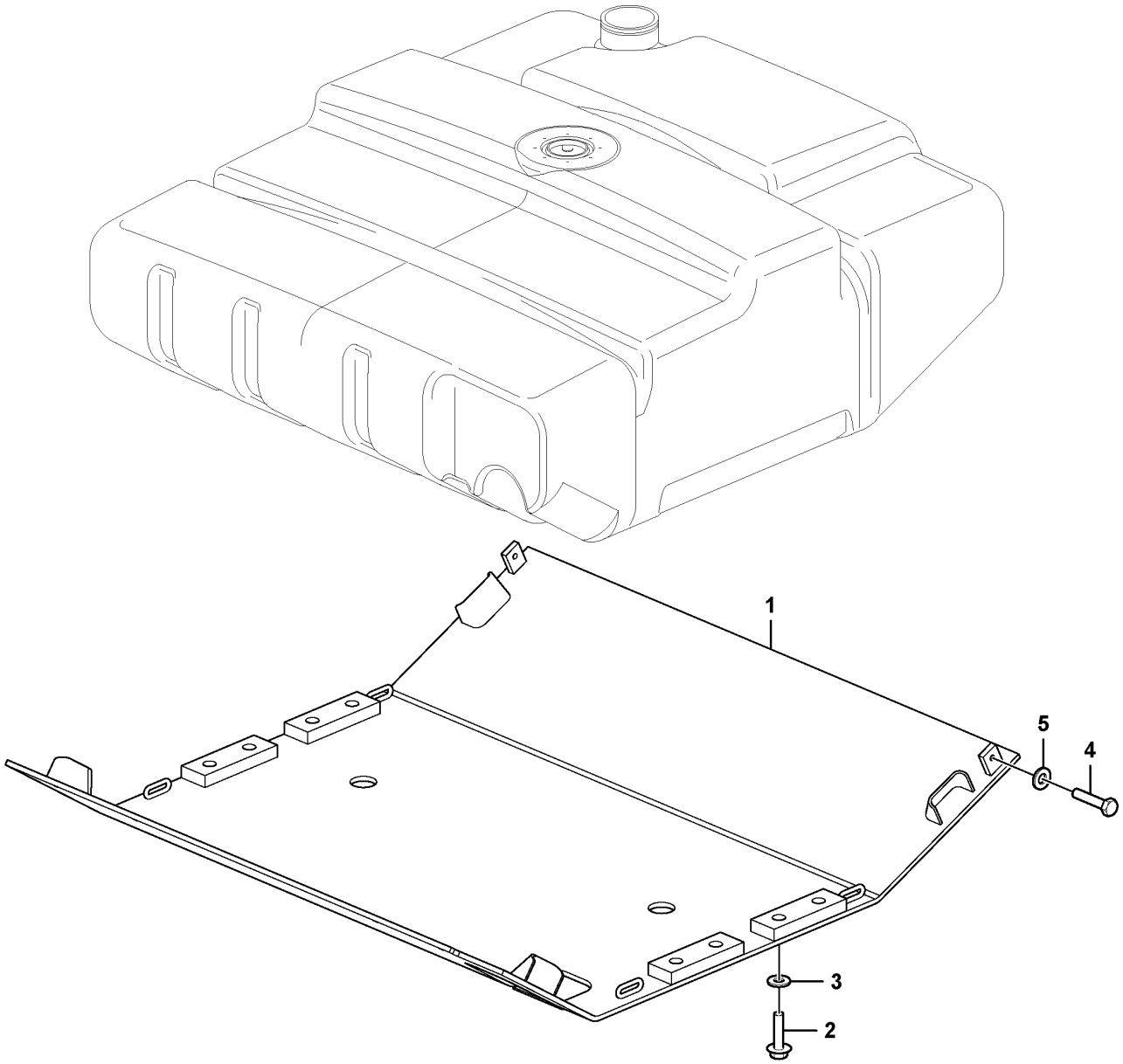

Volvo Construction Equipment
1085804

Fig.	Part No.	Quantity 1	Quantity 2	Quantity 3	PS	KIT	Description	Dénomination	Bezeichnung	Denominación	Benämning	Notes
1	**VOE 11432515**	1					Belly Guard	Tole Capotage	Schutzblech	Defensa	Bukplåt	S/N - 27160 S/N - 72700
2	**VOE 13965192**	8					Screw	Vis	Schraube	Tornillo	Skruv	S/N - 27160 S/N - 72700
3	**VOE 13960145**	8					Washer	Rondelle	Scheibe	Arandela	Bricka	S/N - 27160 S/N - 72700
4	**VOE 13946817**	2					Screw	Vis	Schraube	Tornillo	Skruv	S/N - 27160 S/N - 72700
5	**VOE 13960145**	2					Washer	Rondelle	Scheibe	Arandela	Bricka	S/N - 27160 S/N - 72700

1		**Bottom-guard plates**	Catalogue id **20107**	Group **715**
2		**Bottom-guard plates**		
3		**Bottom-guard plates**	Illustr. No **1085804**	Section **110**
4		**Bottom-guard plates** **Bukplåtar**		
5		**86363**	Issue **20009015-H**	Page **867**

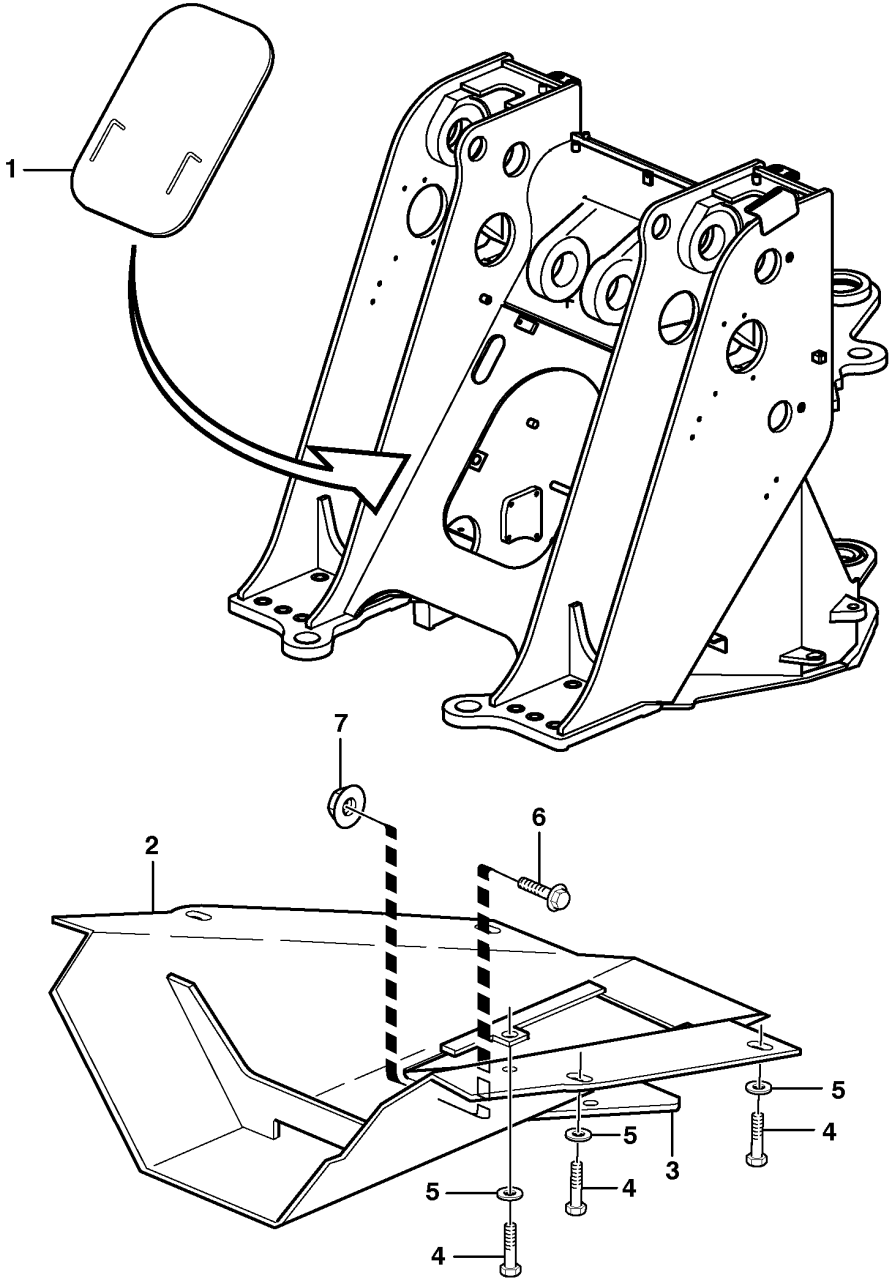

Volvo Construction Equipment

1023974

Fig.	Part No.	Quantity 1	2	3	4	5	PS	KIT	Description	Dénomination	Bezeichnung	Denominación	Benämning	Notes
1	VOE 11410859	1							Hatch	Trappe	Klappe	Tapa	Lucka	
2	VOE 11176669		1						Cover plate	Plaque de recouvrement	Abdeckung	Cubierta	Lucka	
3	VOE 11130393		1						Hatch	Trappe	Klappe	Tapa	Lucka	
4	VOE 13965191		6						Screw	Vis	Schraube	Tornillo	Skruv	
5	VOE 13960145		6						Washer	Rondelle	Scheibe	Arandela	Bricka	
6	VOE 965195		1						Flange screw	Vis à embase	Flanschschraube	Tornillo embridado	Flänsskruv	
7	VOE 971099		1						Flange lock nut	Contre-écrou à embase	Flanschverschlussmutter	Contratuerca embridada	Flänslåsmutter	

1	33382	**Belly guard, front.** **Tôle capotage, antérieur.** **Schürzenblech, vorne.** **Defensa, delantera.** **Bukplåt, främre.**	Catalogue id **20107**	Group **715**
2	82005		Illustr. No **1023974**	Section **150**
3			Issue **20009015-H**	Page **869**
4				
5				

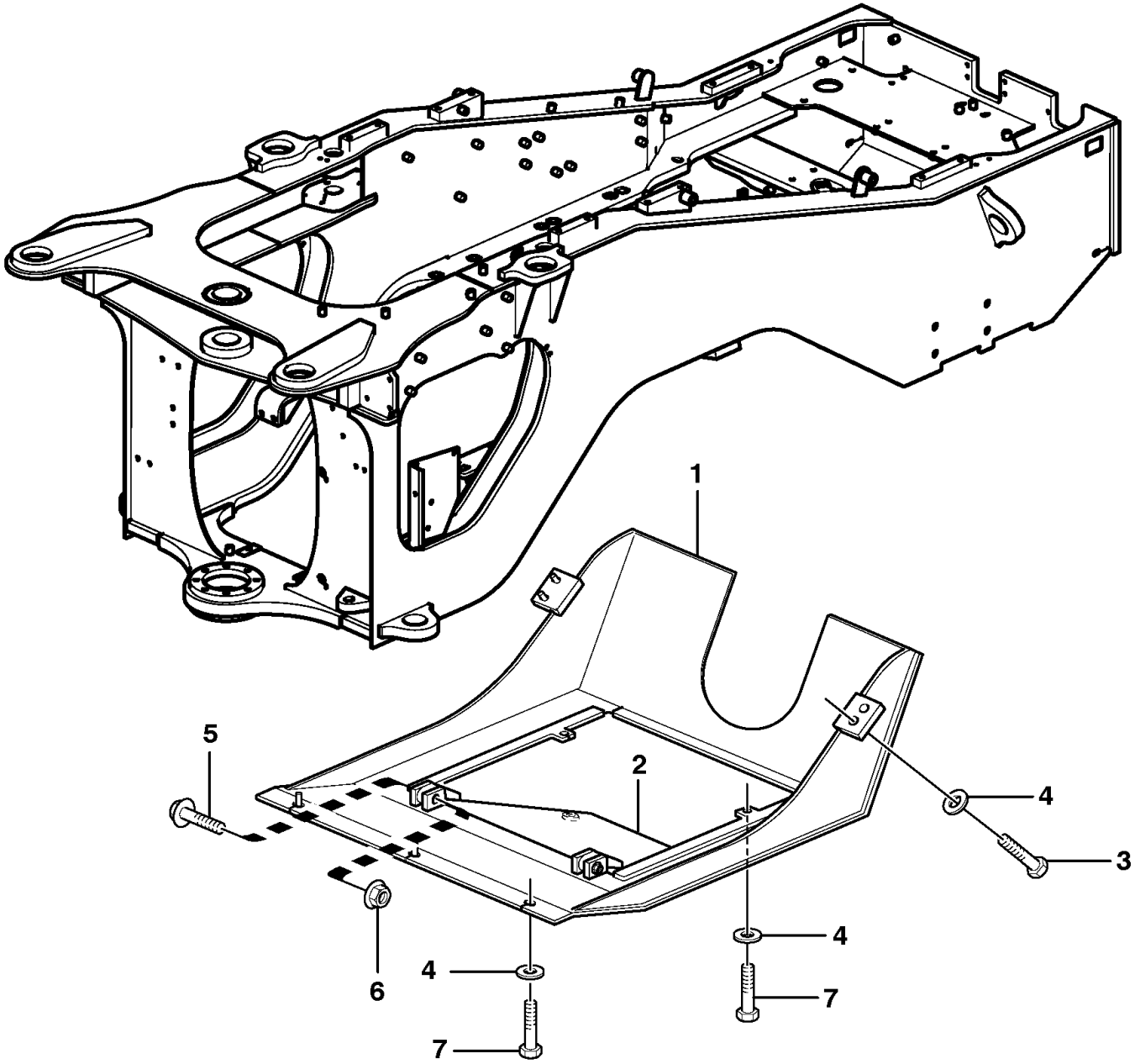

Volvo Construction Equipment

1001187

Fig.	Part No.	Quantity 1	Quantity 2	Quantity 3	PS	KIT	Description	Dénomination	Bezeichnung	Denominación	Benämning	Notes
1	VOE 11176674	1					Cover plate	Plaque de recouvrement	Abdeckung	Cubierta	Lucka	
2	VOE 11148924	1					Hatch	Trappe	Klappe	Tapa	Lucka	
3	VOE 13965192	4					Screw	Vis	Schraube	Tornillo	Skruv	
4	VOE 13960145	9					Washer	Rondelle	Scheibe	Arandela	Bricka	
5	VOE 965195	2					Flange screw	Vis à embase	Flanschschraube	Tornillo embridado	Flänsskruv	
6	VOE 971099	2					Flange lock nut	Contre-écrou à embase	Flanschverschlussmutter	Contratuerca embridada	Flänslåsmutter	(VOE 13971099)
7	VOE 13965191	5					Screw	Vis	Schraube	Tornillo	Skruv	

1		**Belly guard, rear.**	Catalogue id **20107**	Group **715**
2		**Tôle capotage arrière.**		
3		**Schützenblech, hinten.**	Illustr. No **1001187**	Section **200**
4		**Defensa, trasera.**		
5		**Bukplåt, bakre.**	Issue **20009015-H**	Page **871**
		82006		

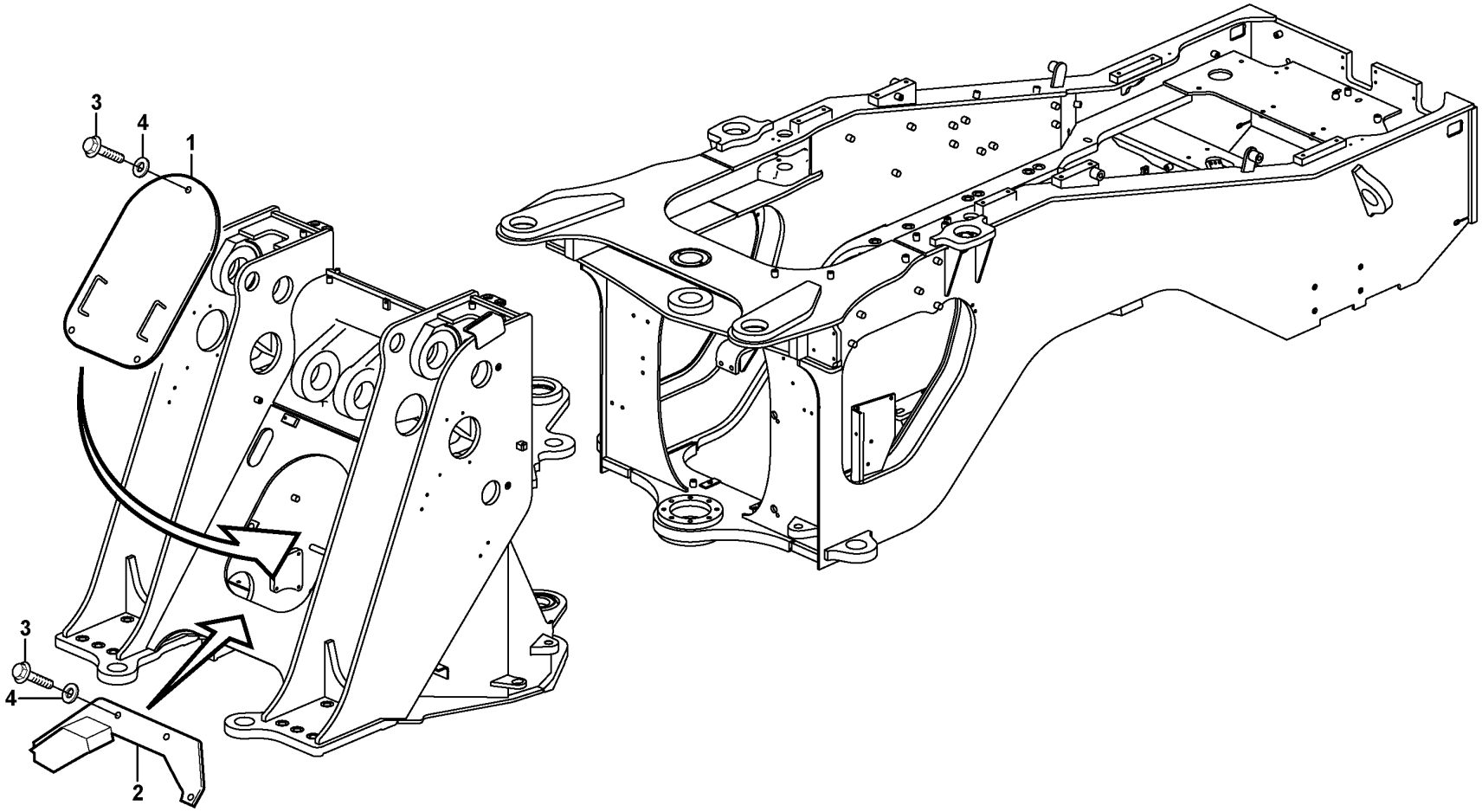

Volvo Construction
Equipment

1020089

Fig.	Part No.	Quantity 1	Quantity 2	Quantity 3	PS	KIT	Description	Dénomination	Bezeichnung	Denominación	Benämning	Notes
1	VOE 11176935	1					Hatch	Trappe	Klappe	Tapa	Lucka	
2	VOE 11109254	1					Guard	Protection	Schutz	Protección	Skydd	
3	VOE 946329	7					Flange screw	Vis à embase	Flanschschraube	Tornillo embridado	Flänsskruv	
4	VOE 13960143	7					Washer	Rondelle	Scheibe	Arandela	Bricka	

1		**Protecting plates** **Tole protection** **Schutzblechen** **Placas de proteccion** **Skyddsplåtar**	Catalogue id **20107**	Group **715**
2				
3			Illustr. No **1020089**	Section **250**
4			Issue **20009015-H**	Page **873**
5		**82202**		

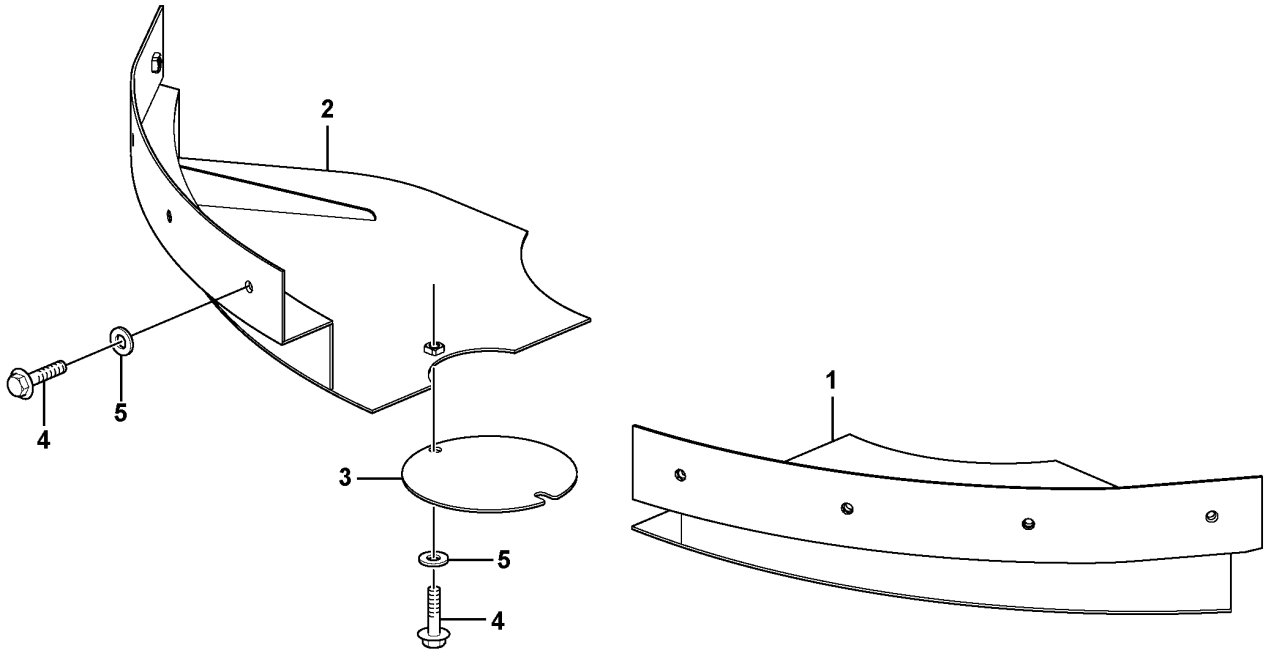

Volvo Construction Equipment

1024468

Fig.	Part No.	Quantity 1	Quantity 2	Quantity 3	PS	KIT	Description	Dénomination	Bezeichnung	Denominación	Benämning	Notes
1	VOE 11436030	1					Protecting plate	Tôle protection	Schutzblech	Placa de protección	Skyddsplåt	
2	VOE 11436031	1					Protecting plate	Tôle protection	Schutzblech	Placa de protección	Skyddsplåt	
3	VOE 11180416	1					Cover	Capot	Abdeckung	Capó	Kåpa	
4	VOE 946441	10					Flange screw	Vis à embase	Flanschschraube	Tornillo embridado	Flänsskruv	
5	VOE 13960143	10					Washer	Rondelle	Scheibe	Arandela	Bricka	

1		**Protecting plates** **Tole protection** **Schutzblechen** **Placas de proteccion** **Skyddsplåtar**	Catalogue id **20107**	Group **715**
2				
3			Illustr. No **1024468**	Section **300**
4			Issue **20009015-H**	Page **875**
5		**83572**		

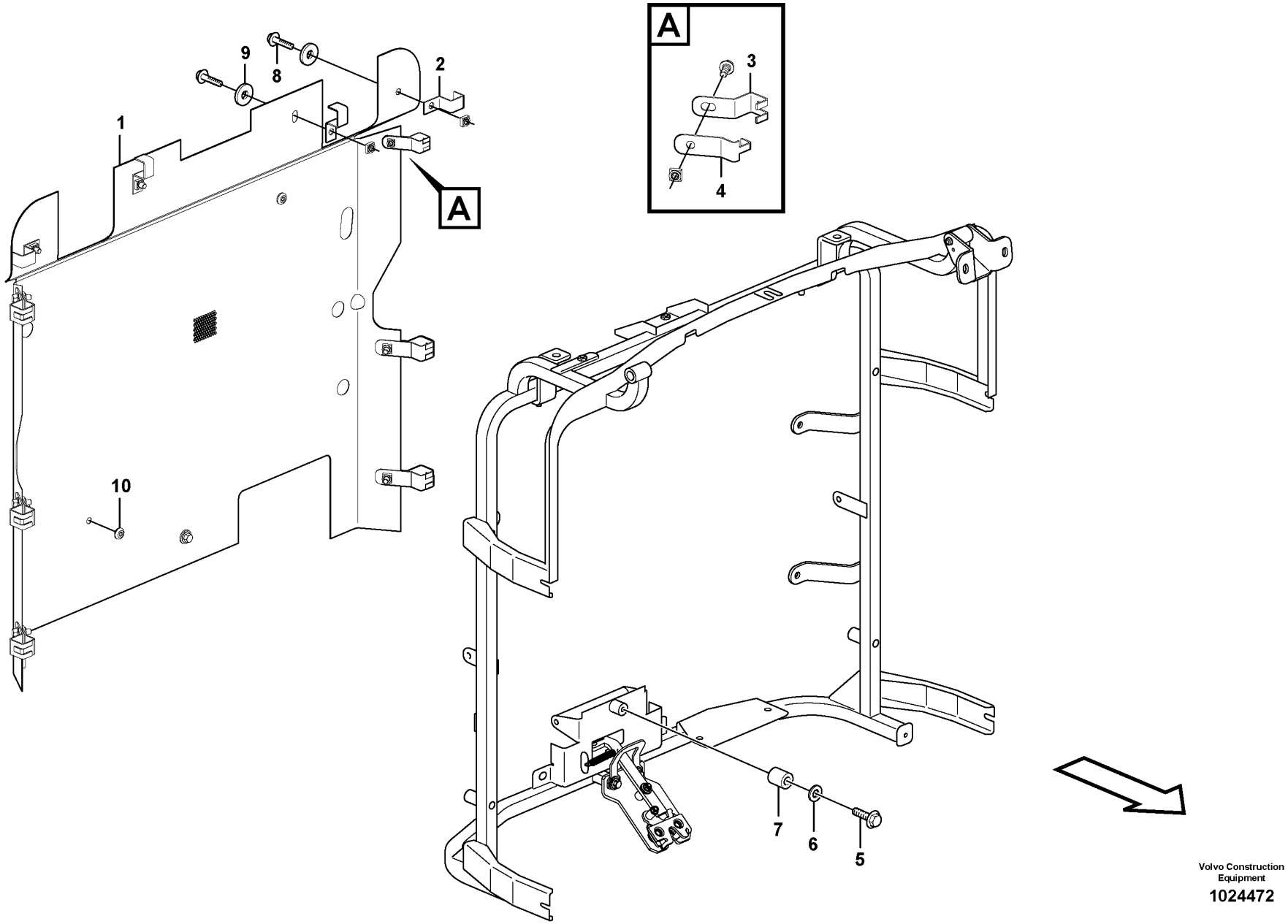

Volvo Construction Equipment

1024472

Fig.	Part No.	Quantity 1	Quantity 2	Quantity 3	PS	KIT	Description	Dénomination	Bezeichnung	Denominación	Benämning	Notes
1	VOE 11435922	1					Protecting grating	Grille protection	Schutzgitter	Rejilla de protección	Skyddsgaller	
2	VOE 11436167	4					Clamp	Collier serrage	Schelle	Abrazadera	Klamma	
3	VOE 11436104	6					Clamp	Collier serrage	Schelle	Abrazadera	Klamma	
4	VOE 11436166	6					Clamp	Collier serrage	Schelle	Abrazadera	Klamma	
5	VOE 13965180	1					Screw	Vis	Schraube	Tornillo	Skruv	
6	VOE 11117464	1					Plain washer	Rondelle plane	Flachscheibe	Arandela plana	Planbricka	(VOE 13960141)
7	VOE 11436106	1					Spacer	Entretoise	Abstandkörper	Distanciador	Distans	
8	VOE 13946173	10					Screw	Vis	Schraube	Tornillo	Skruv	
9	VOE 11117464	4					Plain washer	Rondelle plane	Flachscheibe	Arandela plana	Planbricka	(VOE 13960141)
10	VOE 13974682	2					Plug	Tampon	Stopfen	Tapón	Plugg	

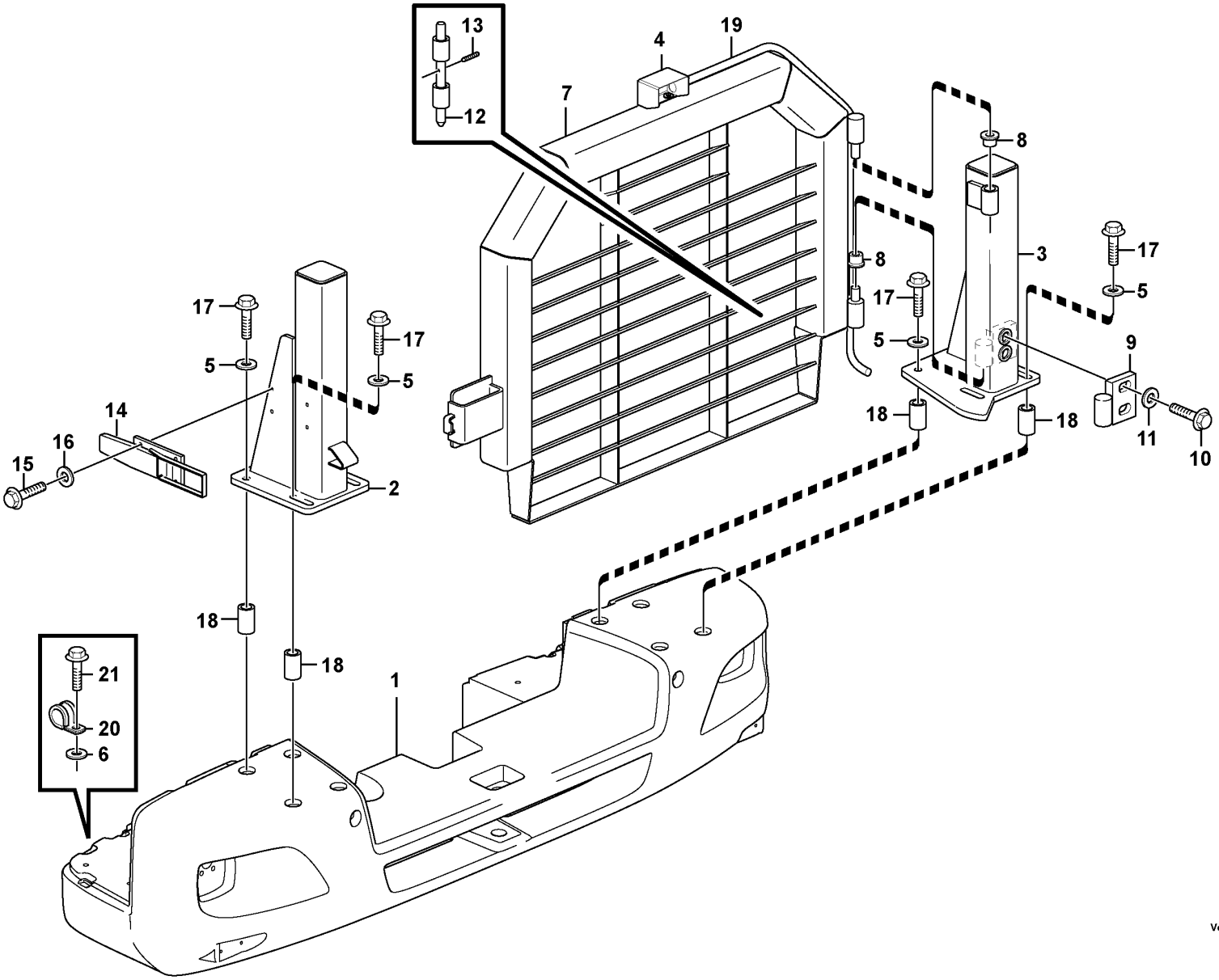

Volvo Construction Equipment

1059695

Fig.	Part No.	Quantity 1	Quantity 2	Quantity 3	PS	KIT	Description	Dénomination	Bezeichnung	Denominación	Benämning	Notes
1	VOE 11431745						Counterweight	Masse d'équilibrage	Gegengewicht	Contrapeso	Motvikt	See group 716-100 page 887
2	VOE 15018289	1					Pillar	Montant	Säule	Montante	Stolpe	
3	VOE 11198228	1					Pillar	Montant	Säule	Montante	Stolpe	
4	VOE 11171055	1					Protecting plate	Tôle protection	Schutzblech	Placa de protección	Skyddsplåt	
5	VOE 983338	8					Plain washer	Rondelle plane	Flachscheibe	Arandela plana	Planbricka	
6	VOE 960139	2					Plain washer	Rondelle plane	Flachscheibe	Arandela plana	Planbricka	
7	VOE 11198227	1					Protecting grating	Grille protection	Schutzgitter	Rejilla de protección	Skyddsgaller	
8	VOE 11026547	2					Slide bearing	Palier lisse	Gleitlager	Cojinete de fricción	Glidlager	
9	VOE 11413699	1					Hinge	Charnière	Scharnier	Bisagra	Gångjärn	
10	VOE 13946474	2					Flange screw	Vis à embase	Flanschschraube	Tornillo embridado	Flänsskruv	
11	VOE 13960145	2					Washer	Rondelle	Scheibe	Arandela	Bricka	
12	VOE 11400568	1					Pin	Clavette	Splint	Pasador	Sprint	
13	VOE 951985	1					Spring pin	Goupille tubulaire	Federstift	Pasador tubular	Fjädrande pinne	
14	VOE 11018588	1					Platform catch	Verrou de plate-forme	Pritschenschloss	Seguro plataforma	Flaklås	
15	VOE 13946173	4					Screw	Vis	Schraube	Tornillo	Skruv	
16	VOE 11117464	4					Plain washer	Rondelle plane	Flachscheibe	Arandela plana	Planbricka	(VOE 13960141)
17	VOE 968591	8					Flange screw	Vis à embase	Flanschschraube	Tornillo embridado	Flänsskruv	
18	VOE 11400890	8					Spacer	Entretoise	Abstandkörper	Distanciador	Distans	
19	VOE 190993	REQ					Hose	Flexible	Schlauch	Manguera	Slang	1780mm
20	VOE 952637	5					Clamp	Collier serrage	Schelle	Abrazadera	Klamma	
21	VOE 13946544	7					Screw	Vis	Schraube	Tornillo	Skruv	

1		**Radiator, kylare.**	Catalogue id **20107**	Group **715**
2		**Grille protection, radiateur.**		
3		**Schutzgitter, Kühler.**	Illustr. No **1059695**	Section **400**
4		**Rejilla proteccion, radiador.**		
		Skyddsgaller, kylare.	Issue **20009015-H**	Page **879**
5		**83693**		

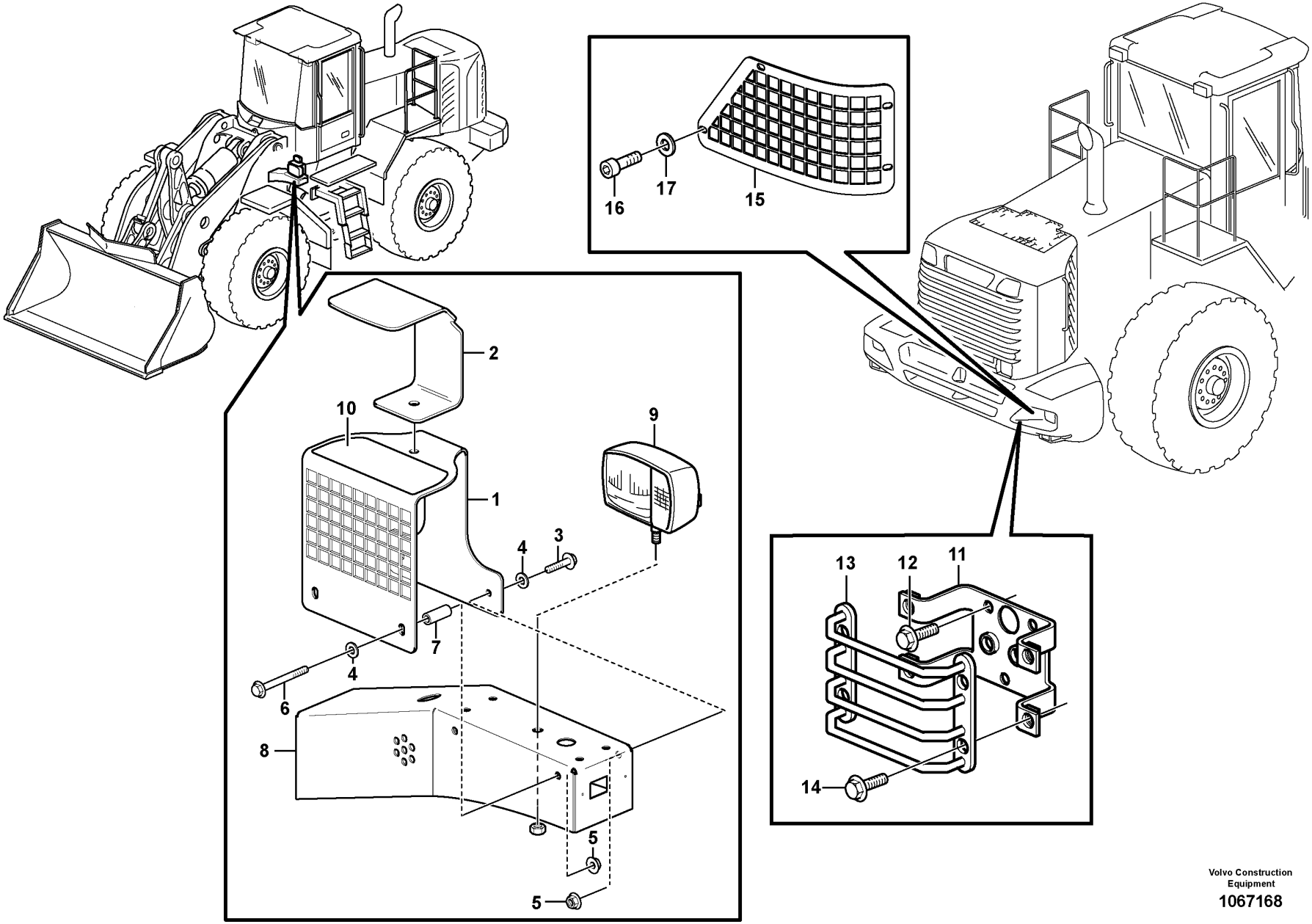

Volvo Construction Equipment

1067168

Fig.	Part No.	Quantity 1	Quantity 2	Quantity 3	PS	KIT	Description	Dénomination	Bezeichnung	Denominación	Benämning	Notes
1	VOE 11400957	2					Protecting grating	Grille protection	Schutzgitter	Rejilla de protección	Skyddsgaller	
2	VOE 16840105	2					Protecting plate	Tôle protection	Schutzblech	Placa de protección	Skyddsplåt	
3	VOE 13946173	4					Screw	Vis	Schraube	Tornillo	Skruv	
4	VOE 11117464	8					Plain washer	Rondelle plane	Flachscheibe	Arandela plana	Planbricka	(VOE 13960141)
5	VOE 13945408	8					Nut	Écrou	Mutter	Tuerca	Mutter	
6	VOE 13965181	4					Screw	Vis	Schraube	Tornillo	Skruv	
7	VOE 11130673	4					Spacer	Entretoise	Abstandkörper	Distanciador	Distans	
8		2					Bracket	Console	Konsole	Ménsula	Konsol	See group 352-100 page 235
9		2					Headlamp	Phare	Scheinwerfer	Faro	Strålkastare	See group 352-100 page 235
10	VOE 11414387	2					Decal	Autocollant	Aufklebeschild	Calcomanía	Dekal	
11	VOE 11176804		2				Bracket	Console	Konsole	Consola	Konsol	
12	VOE 13946173		6				Screw	Vis	Schraube	Tornillo	Skruv	
13	VOE 11130600		2				Protecting grating	Grille protection	Schutzgitter	Rejilla de protección	Skyddsgaller	
14	VOE 13946173		8				Screw	Vis	Schraube	Tornillo	Skruv	
15	VOE 11438719			1			Protecting grating	Grille protection	Schutzgitter	Rejilla de protección	Skyddsgaller	LH
	VOE 11438718			1			Protecting grating	Grille protection	Schutzgitter	Rejilla de protección	Skyddsgaller	RH
16	VOE 959236			8			Hex. socket screw	Vis à six pans creux	Innensechskantschraube	Tornillo de hexágono embutido	Insexskruv	
17	VOE 930842			8			Plain washer	Rondelle plane	Flachscheibe	Arandela plana	Planbricka	

1	82176	**Protection for lighting** **Poutre protection.** **Schutz für Beleuchtung.** **Vigas de protección.** **Skydd för belysning.**	Catalogue id **20107**	Group **715**
2	82177		Illustr. No **1067168**	Section **450**
3	82228		Issue **20009015-H**	Page **881**
4				
5				

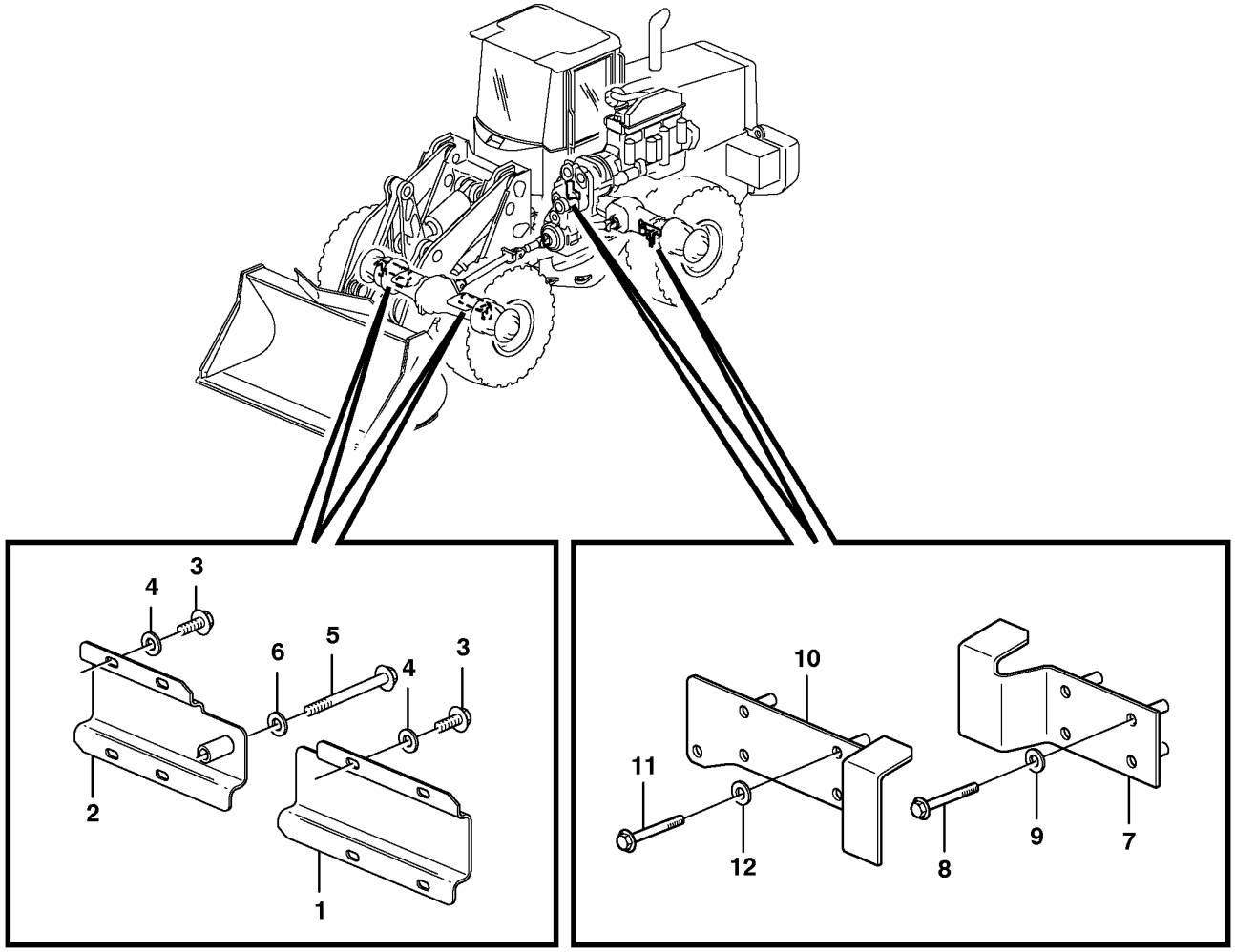
3
4
6
5
4
3
2
1
10
11
12
8
9
7

Fig.	Part No.	Quantity 1	Quantity 2	Quantity 3	PS	KIT	Description	Dénomination	Bezeichnung	Denominación	Benämning	Notes
1	VOE 11015550	1					Protecting plate	Tôle protection	Schutzblech	Placa de protección	Skyddsplåt	LH
2	VOE 11015551	1					Protecting plate	Tôle protection	Schutzblech	Placa de protección	Skyddsplåt	RH
3	VOE 946440	8					Flange screw	Vis à embase	Flanschschraube	Tornillo embridado	Flänsskruv	
4	VOE 11117464	8					Plain washer	Rondelle plane	Flachscheibe	Arandela plana	Planbricka	(VOE 13960141)
5	VOE 13965180	1					Screw	Vis	Schraube	Tornillo	Skruv	
6	VOE 11117464	1					Plain washer	Rondelle plane	Flachscheibe	Arandela plana	Planbricka	(VOE 13960141)
7	VOE 11020378	1					Protecting plate	Tôle protection	Schutzblech	Placa de protección	Skyddsplåt	LH
8	VOE 13965180	4					Screw	Vis	Schraube	Tornillo	Skruv	
9	VOE 120001	4					Plain washer	Rondelle plane	Flachscheibe	Arandela plana	Planbricka	
10	VOE 11020376	1					Protecting plate	Tôle protection	Schutzblech	Placa de protección	Skyddsplåt	RH
11	VOE 13965180	4					Screw	Vis	Schraube	Tornillo	Skruv	
12	VOE 120001	4					Plain washer	Rondelle plane	Flachscheibe	Arandela plana	Planbricka	

1		**Protection, brake pipes** **Protection, conduit frein** **Schutz, Bremsrohr** **Protección, tubos de freno** **Skydd, bromsrör**	Catalogue id **20107**	Group **715**
2				
3			Illustr. No **1024674**	Section **500**
4				
5			Issue **20009015-H**	Page **883**

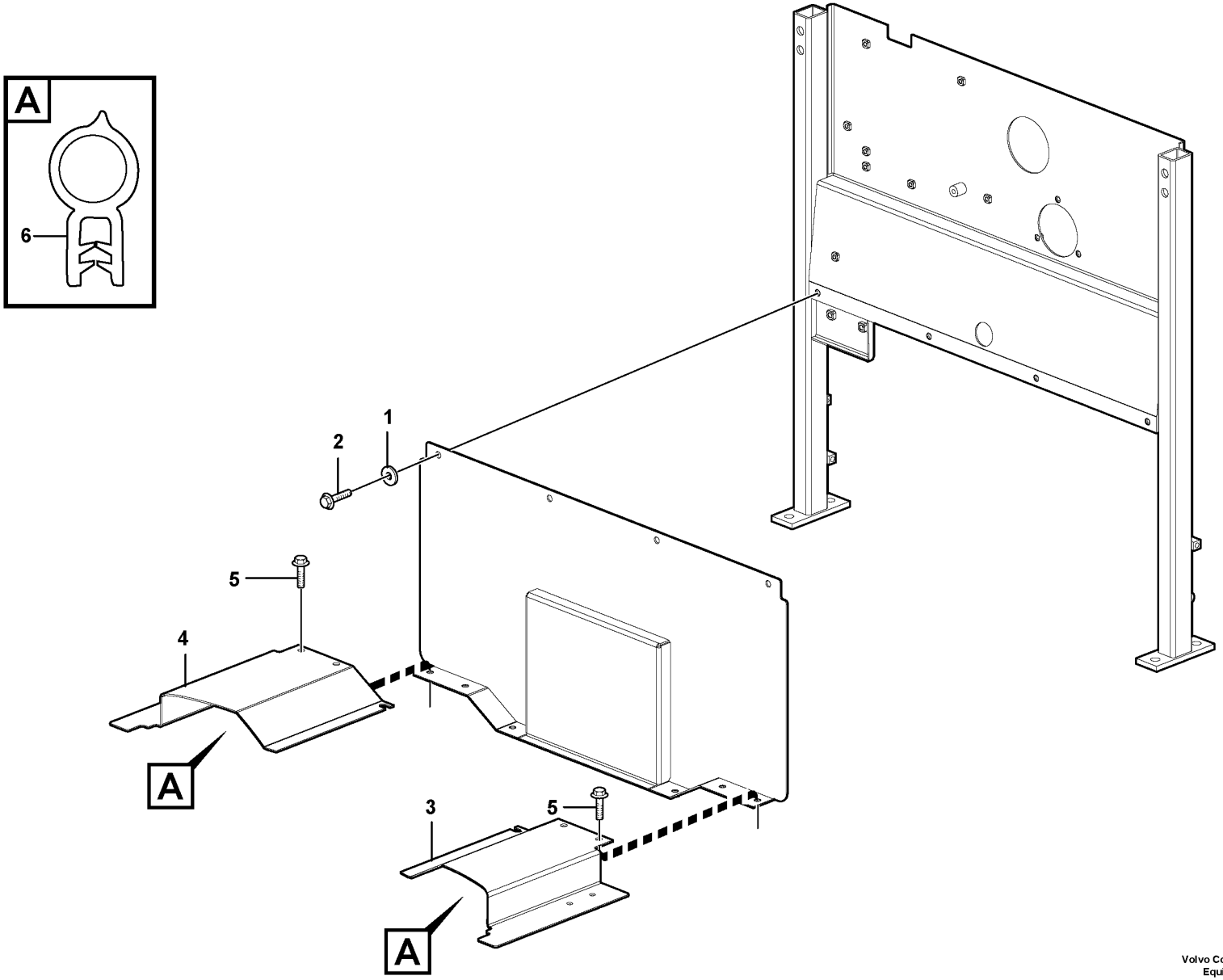

Volvo Construction Equipment
1034937

Fig.	Part No.	Quantity 1	Quantity 2	Quantity 3	PS	KIT	Description	Dénomination	Bezeichnung	Denominación	Benämning	Notes
1	VOE 11117464	14					Plain washer	Rondelle plane	Flachscheibe	Arandela plana	Planbricka	(VOE 13960141)
2	VOE 13946173	13					Screw	Vis	Schraube	Tornillo	Skruv	
3	VOE 15010283	1					Plate	Tôle	Blech	Chapa	Plåt	S/N - 23912
3	VOE 15043488	1					Plate	Tôle	Blech	Chapa	Plåt	S/N 23913-
4	VOE 15010380	1					Plate	Tôle	Blech	Chapa	Plåt	S/N - 23912
4	VOE 15043493	1					Plate	Tôle	Blech	Chapa	Plåt	S/N 23913-
5	VOE 946440	1					Flange screw	Vis à embase	Flanschschraube	Tornillo embridado	Flänsskruv	
6	VOE 4881656	REQ					Framework moulding	Baguette claire-voie	Rahmenleiste	Moldura armadura	Skelettlist	L=315MM

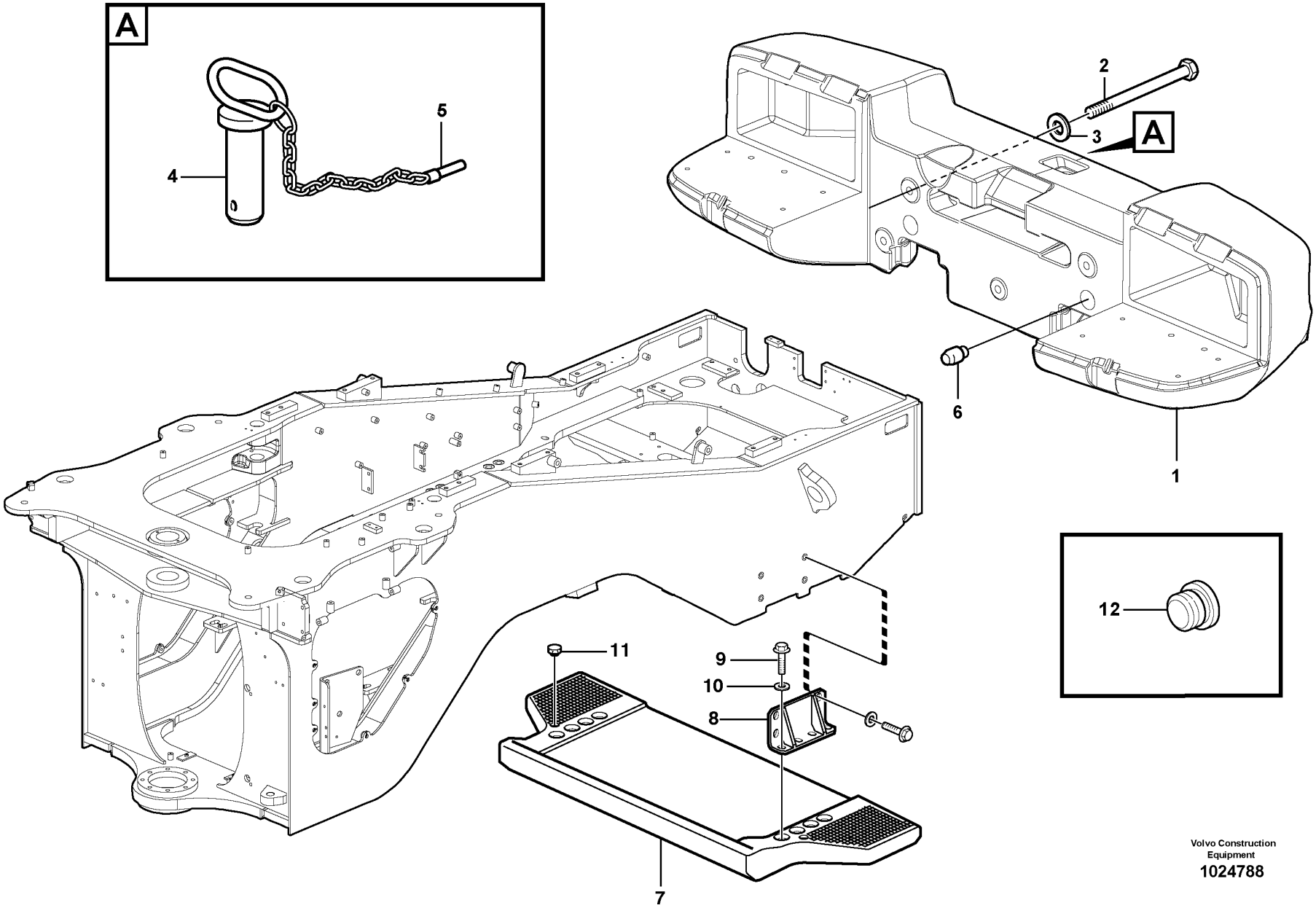

Volvo Construction Equipment
1024788

Fig.	Part No.	Quantity 1	Quantity 2	Quantity 3	PS	KIT	Description	Dénomination	Bezeichnung	Denominación	Benämning	Notes
1	VOE 11177707	1					Counterweight	Masse d'équilibrage	Gegengewicht	Contrapeso	Motvikt	
	VOE 11432304	1					Counterweight	Masse d'équilibrage	Gegengewicht	Contrapeso	Motvikt	83481
	VOE 11438403			1			Counterweight	Masse d'équilibrage	Gegengewicht	Contrapeso	Motvikt	
2	VOE 955396	3					Hexagon screw	Vis à tête hexagonale	Sechskantschraube	Tornillo hexagonal	Sexkantsskruv	M20x120
2	VOE 13974302	2					Hexagon screw	Vis à tête hexagonale	Sechskantschraube	Tornillo hexagonal	Sexkantsskruv	M20x240
3	VOE 955903	5					Plain washer	Rondelle plane	Flachscheibe	Arandela plana	Planbricka	
4	VOE 11176778	1					Towing pin	Boulon remorquage	Abschleppbolzen	Perno de acoplamiento	Kopplingsbult	
5	VOE 11093429	1					•Lock Pin	•Goupille Verro.	•Sicherungsstift	•Pasador Segurid	•Låspinne	
6	VOE 11015459	2					Pin	Clavette	Splint	Pasador	Sprint	
7	VOE 11176215		1				Counterweight	Masse d'équilibrage	Gegengewicht	Contrapeso	Motvikt	
8	VOE 11163179		2				Anchorage	Fixation	Halterung	Fijación	Fäste	
9	VOE 968437		8				Flange screw	Vis à embase	Flanschschraube	Tornillo embridado	Flänsskruv	
10	VOE 191940		8				Washer	Rondelle	Scheibe	Arandela	Bricka	
11	VOE 13931675		2				Protecting plug	Tampon de protection	Sicherungsstöpsel	Tapón de protección	Skyddspropp	

1		**Rear hitch and counterweight** **Barre attelage et contrepoids** **Zug und Gegengewicht** **Barra de tracción y contrapeso** **Drag och motvikt**	Catalogue id **20107**	Group **716**
2			Illustr. No **1024788**	Section **100**
3			Issue **20009015-H**	Page **887**
4				
5				

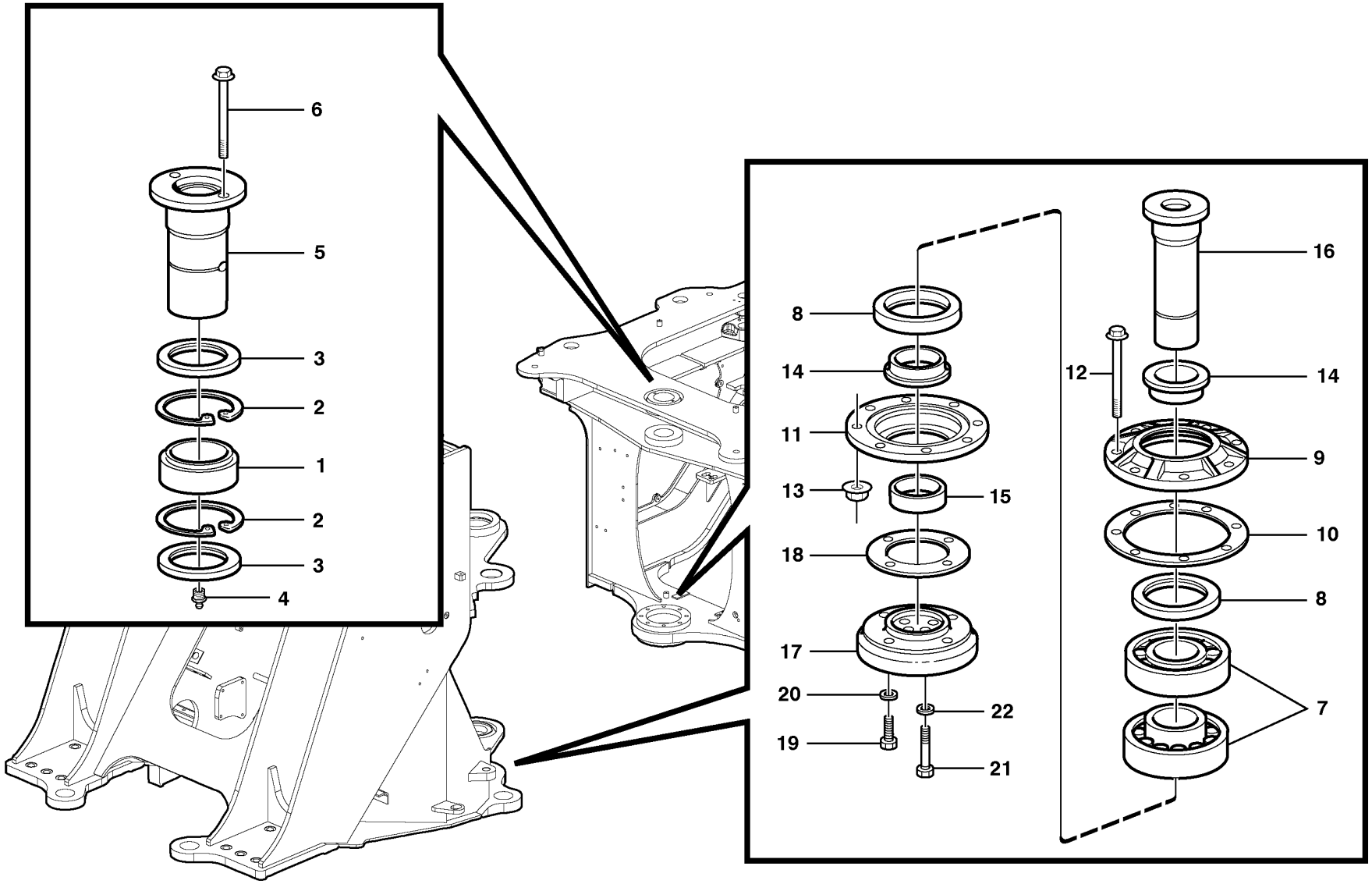

Volvo Construction Equipment
1024791

Fig.	Part No.	Quantity 1	Quantity 2	Quantity 3	PS	KIT	Description	Dénomination	Bezeichnung	Denominación	Benämning	Notes
1	VOE 6624649	1					Spherical plain bearing	Palier articulé	Pendellager	Cojinete articulación	Ledlager	
2	VOE 914552	2					Retaining ring	Bague retenue	Haltering	Anillo retén	Hållarring	
3	VOE 16875632	2					Sealing ring	Bague étanchéité	Dichtring	Anillo retén	Tätningsring	
4	VOE 914169	1					Lubricating nipple	Graisseur	Schmiernippel	Niple lubricador	Smörjnippel	
	VOE 914170	1					Lubricating nipple	Graisseur	Schmiernippel	Niple lubricador	Smörjnippel	
5	VOE 16814673	1					Pin	Goupille	Stift	Pasador	Pinne	
6	VOE 946472	2					Flange screw	Vis à embase	Flanschschraube	Tornillo embridado	Flänsskruv	
7	VOE 184707	2					Roller bearing	Roulement à rouleaux	Rollenlager	Cojinete rodillo	Rullager	
8	VOE 16875631	2					Sealing ring	Bague étanchéité	Dichtring	Anillo retén	Tätningsring	
9	VOE 4856770	1					Cover	Capot	Abdeckung	Capó	Kåpa	
10	VOE 4856773	2					Shim	Cale de réglage	Ausgleichblech	Laminilla de ajuste	Justermellanlägg	THICK = 0,10 MM
	VOE 4856772	2					Shim	Cale de réglage	Ausgleichblech	Laminilla de ajuste	Justermellanlägg	THICK = 0,15 MM
	VOE 4856771	3					Shim	Cale de réglage	Ausgleichblech	Laminilla de ajuste	Justermellanlägg	THICK = 0,50 MM
11	VOE 4856769	1					Cover	Capot	Abdeckung	Capó	Kåpa	
12	VOE 13946474	8					Flange screw	Vis à embase	Flanschschraube	Tornillo embridado	Flänsskruv	
13	VOE 13971096	8					Flange nut	Écrou à embase	Flanschmutter	Tuerca embridada	Flänsmutter	
14	VOE 4856768	2					Spacer ring	Bague entretoise	Abstandring	Anillo distanciador	Distansring	
15	VOE 4850208	1					Bushing	Bague	Buchse	Casquillo	Bussning	
16	VOE 11020203	1					Pin	Clavette	Splint	Pasador	Sprint	
17	VOE 4930994	1					Attaching washer	Rondelle de fixation	Befestigungsscheibe	Arandela de fijación	Fästbricka	
18	VOE 4850222	2					Shim	Cale de réglage	Ausgleichblech	Laminilla de ajuste	Justermellanlägg	THICK = 0,1 MM
	VOE 4850223	2					Shim	Cale de réglage	Ausgleichblech	Laminilla de ajuste	Justermellanlägg	THICK = 0,15 MM
	VOE 4850224	2					Shim	Cale de réglage	Ausgleichblech	Laminilla de ajuste	Justermellanlägg	THICK = 0,50 MM
	VOE 4850225	2					Shim	Cale de réglage	Ausgleichblech	Laminilla de ajuste	Justermellanlägg	THICK = 1,20 MM
19	VOE 978941	4					Hexagon screw	Vis à tête hexagonale	Sechskantschraube	Tornillo hexagonal	Sexkantsskruv	
20	VOE 13955900	4					Washer	Rondelle	Scheibe	Arandela	Bricka	
21	VOE 978938	4					Hexagon screw	Vis à tête hexagonale	Sechskantschraube	Tornillo hexagonal	Sexkantsskruv	
22	VOE 13955900	4					Washer	Rondelle	Scheibe	Arandela	Bricka	

1		**Frame link** **Articulation chassis** **Rahmenknickgelenk** **Articulación de bastidor** **Ramled**	Catalogue id **20107**	Group **740**
2				
3			Illustr. No **1024791**	Section **100**
4			Issue **20009015-H**	Page **889**
5				

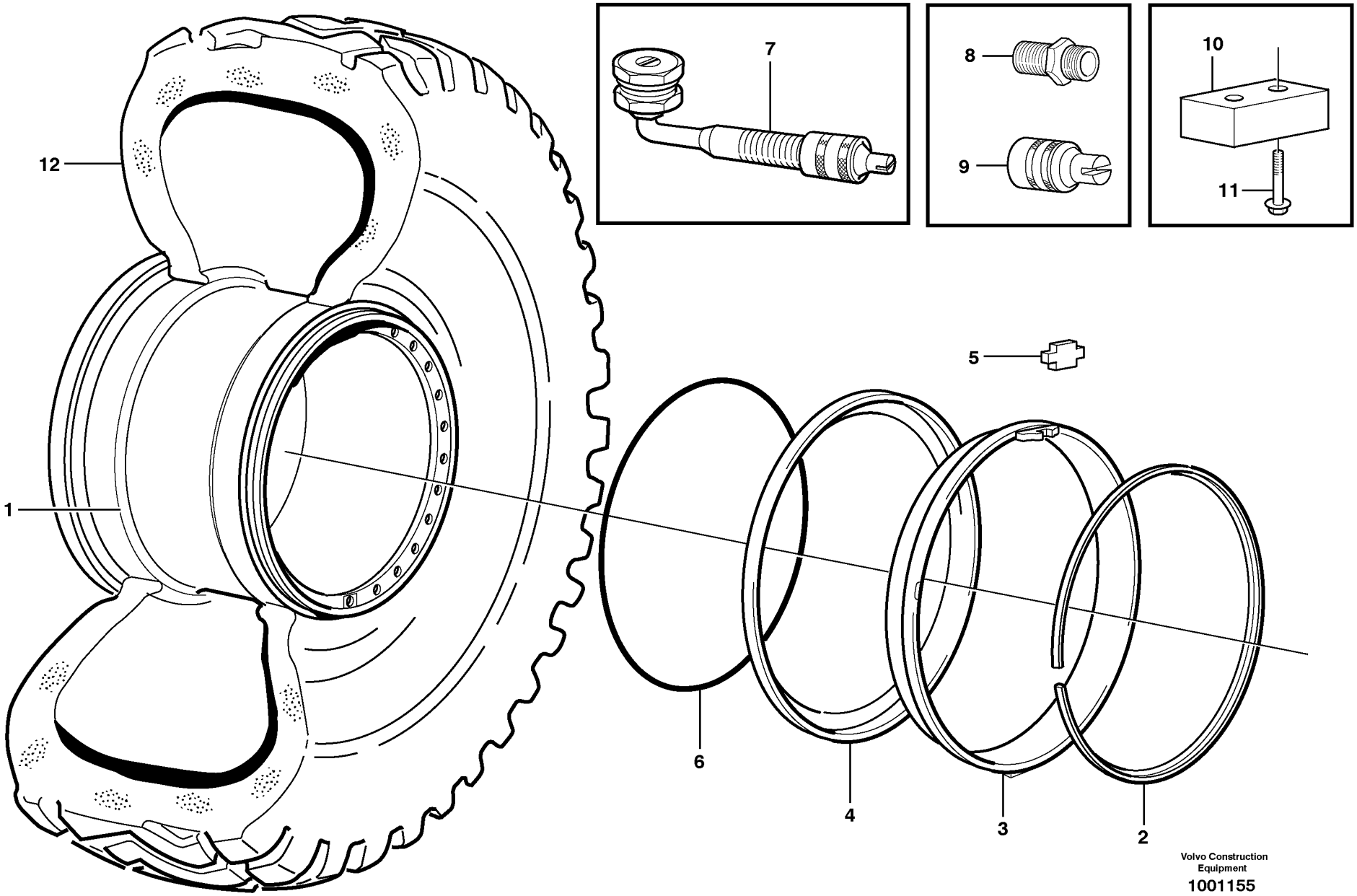
12
1
7
8
9
10
11
5
6
4
3
2
Volvo Construction
Equipment
1001155

Fig.	Part No.	Quantity 1	2	3	4	5	PS	KIT	Description	Dénomination	Bezeichnung	Denominación	Benämning	Notes
1	VOE 11180817	4	4				SS		Wheel	Roue	Rad	Rueda	Hjul	GKN
	VOE 15186068	4	4				SS		Wheel	Roue	Rad	Rueda	Hjul	TITAN
	VOE 11180257			4					Wheel	Roue	Rad	Rueda	Hjul	
	VOE 11180032				4				Wheel	Roue	Rad	Rueda	Hjul	
	VOE 15020924					4	SS		Wheel	Roue	Rad	Rueda	Hjul	
2	VOE 11020636	4	4				OP		•Lock ring	•Anneau verrouillage	•Sicherungsring	•Anillo de seguridad	•Låsring	for GKN
	VOE 4789996	4	4						•Lock ring	•Anneau verrouillage	•Sicherungsring	•Anillo de seguridad	•Låsring	for TITAN
	VOE 11180385			4			OP		•Lock ring	•Anneau verrouillage	•Sicherungsring	•Anillo de seguridad	•Låsring	
	VOE 4789996				4	1			•Lock ring	•Anneau verrouillage	•Sicherungsring	•Anillo de seguridad	•Låsring	
3	VOE 4789997				4				•Locating ring	•Bague localisation	•Positionsring	•Anillo de posición	•Lägesring	
4	VOE 11020635	4	4						•Rim flange	•Flanc de jante	•Felgenhorn	•Esquina de llanta	•Fälghorn	for GKN
	VOE 15187779	4	4						•Flange	•Bride	•Flansch	•Brida	•Fläns	for TITAN
	VOE 11180384			4					•Rim flange	•Flanc de jante	•Felgenhorn	•Esquina de llanta	•Fälghorn	
	VOE 4789760				4				•Rim flange	•Flanc de jante	•Felgenhorn	•Esquina de llanta	•Fälghorn	
	VOE 15021338					1	OP		•Wheel rim	•Jante	•Felge	•Llanta	•Fälg	
5	VOE 11020637	4	4		4	1	SS		•Lock lug	•Talon verrouillage	•Sperrzacken	•Talón de cierre	•Låsklack	for GKN
	VOE 4789993	4	4						•Lock lug	•Talon verrouillage	•Sperrzacken	•Talón de cierre	•Låsklack	for TITAN
	VOE 11195190			4					•Lock lug	•Talon verrouillage	•Sperrzacken	•Talón de cierre	•Låsklack	(VOE 11180386)
	VOE 15021166					1			•Flange	•Bride	•Flansch	•Brida	•Fläns	
6	VOE 4789826	4		4	4	4			O-ring	Joint torique	O-Ring	Anillo tórico	O-ring	
7	VOE 11000054	4	4	4	4	4			Valve	Valve	Ventil	Válvula	Ventil	
8	VOE 6633616	4	4	4	4				•Nipple	•Raccord	•Nippel	•Niple	•Nippel	
9	VOE 4789869	4	4	4	4				•Cap	•Capot	•Kappe	•Capuchón	•Hatt	
10	VOE 11130964				2	2			Stop lug	Talon butée	Anschlagkeil	Talón tope	Stoppklack	
11	VOE 946472				4	4			Flange screw	Vis à embase	Flanschschraube	Tornillo embridado	Flänsskruv	
12		4	4	4			NS		Tire	Pneu	Reifen	Neumatico	Däck	80170, 82317, 91504, 91511, 92014, 92903 23.5R25
		4	4	4			NS		Tire	Pneu	Reifen	Neumatico	Däck	82318, 82908, 83138, 83185, 83314, 83961 23.5R25
					4		NS		Tire	Pneu	Reifen	Neumatico	Däck	80962, 80996 750/65R25

1	92491, 33433	**Wheel**	Catalogue id **20107**	Group **771**
2	92492	**Roue**		
3	82445	**Rad**	Illustr. No **1001155**	Section **100**
4	80826	**Rueda**		
5	84376	**Hjul**	Issue **20009015-H**	Page **891**

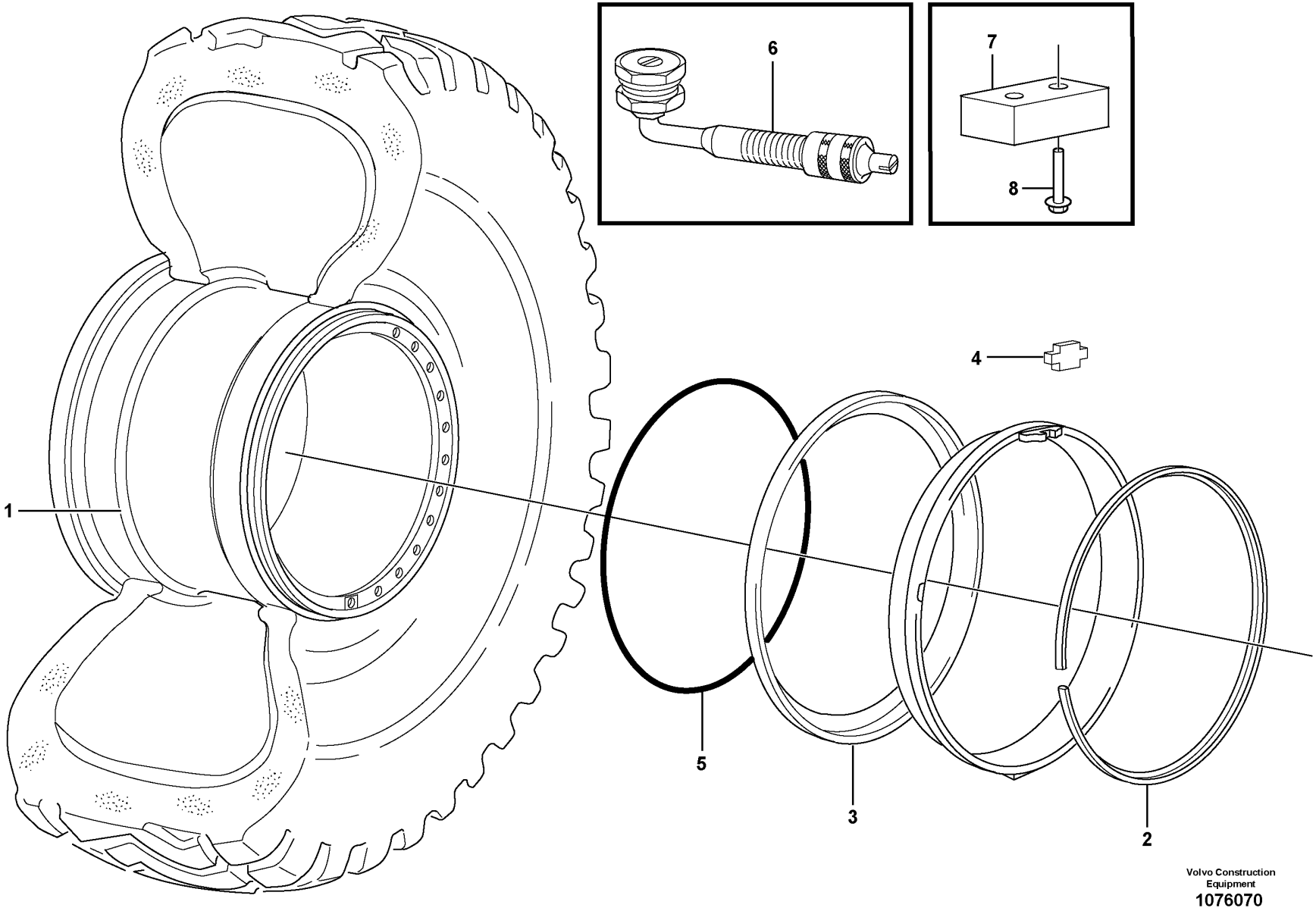
6
7
8
4
1
5
3
2
Volvo Construction
Equipment
1076070

Fig.	Part No.	Quantity 1	Quantity 2	Quantity 3	PS	KIT	Description	Dénomination	Bezeichnung	Denominación	Benämning	Notes
1	VOE 17395207	4					Wheel	Roue	Rad	Rueda	Hjul	
2	VOE 4789996	4					•Lock ring	•Anneau verrouillage	•Sicherungsring	•Anillo de seguridad	•Låsring	
3	VOE 15021166	4					•Flange	•Bride	•Flansch	•Brida	•Fläns	
4	VOE 4789993	4					•Lock lug	•Talon verrouillage	•Sperrzacken	•Talón de cierre	•Låsklack	
5	VOE 4789826	4					O-ring	Joint torique	O-Ring	Anillo tórico	O-ring	
6	VOE 11000054	4					Valve	Valve	Ventil	Válvula	Ventil	
	VOE 6633616	4					•Nipple	•Raccord	•Nippel	•Niple	•Nippel	
	VOE 4789869	4					•Cap	•Capot	•Kappe	•Capuchón	•Hatt	
7	VOE 11130964	2					Stop lug	Talon butée	Anschlagkeil	Talón tope	Stoppklack	
8	VOE 946472	4					Flange screw	Vis à embase	Flanschschraube	Tornillo embridado	Flänsskruv	

1		**Wheel** **Roue** **Rad** **Rueda** **Hjul**	Catalogue id **20107**	Group **771**
2			Illustr. No **1076070**	Section **200**
3				
4			Issue **20009015-H**	Page **893**
5		**86263**		

VOLVO

Volvo Construction Equipment
www.volvoce.com

GROUP		Section	Page
810	Drivers cab	100	907
810	Cab body: roof and floor panel.	150	909
810	Roof 83033	200	913
810	Roof 85656	210	915
818	Cab mounting block	100	917
821	Engine cover	100	919
821	Top plate, side hatches, rear	150	923
821	Noise reduction. 82172	170	927
823	Radiator casing	100	929
823	Radiator grille	150	931
823	Radiator casing, grille.	200	933
823	Radiator casing, grille.	250	935
823	Protecting plates	350	939
825	Fender, front	100	941
825	Mudflap	150	943
826	Swing out rear mudguard	100	945
826	Fender, rear	150	949
826	Mudflap	200	951
826	Fender, rear	250	953
827	Foot step	100	955
827	Foot step	150	957
827	Foot step 83569	200	959
827	Handrail 83495	250	961
827	Foot step	350	963
831	Door with fitting parts	100	965
831	Door	150	967
831	Sliding window 83395	250	971
837	Coverplates	100	973
837	Side hatches, front	150	975
837	Filter cover	200	977

GROUP		Section	Page
837	Coverplates	250	979
837	Coverplates	300	981
841	Rear view mirror	100	983
841	Rear-view mirrors, electric adjustable 83521	250	985
841	Rear view mirror 85134	300	989
843	Glass panes	100	991
843	Glass panes 85678	125	993
843	Sliding window 33022	150	995
843	Sliding window 33021	175	997
851	Cab : accessories 33371, 33021, 33022, 11298502 CAB - 27299	100	999
851	Cab : accessories 11298502 CAB 27300-	120	1003
851	Insulating matting	150	1005
852	Operator seat with fitting parts	100	1007
852	Operator seat with fitting parts 83588	110	1011
852	Operator seat with fitting parts	120	1013
852	Operator seat with fitting parts 33022, 83938	130	1017
852	Driver's seat 33022, 83938	140	1019
852	Operator's seat, ISRI. 33022, 33433, 80503, 83938	150	1021
852	Operator's seat, ISRI. 83757, 80505	200	1023
852	Operator's seat. 33022, 33433, 80503, 83938, 83757, 80505	225	1025
852	Operator's seat, heated, air suspensioned.	300	1027
852	Operator's seat, heated, air suspensioned.	325	1029
852	Operator's seat, heated, air suspensioned. 83708 S/N -23410	350	1031
852	Operator's seat 83708 S/N 23411-	375	1033
852	Operator's seat, heated, air suspensioned. 86242, 86151	400	1035
852	Operator's seat. 86242	410	1037
860	Window guards, side and rear windows. 83433	150	1039
860	Windshild guard for windshield. 83432	200	1041
860	Windshild guard for windshield. 84473	250	1043
860	Hub protection 82283	300	1045

INDEX OF CONTENTS

Catalogue id	Group
20107	8
Issue	Page
20009015-H	896

GROUP		Section	Page
860	Window guards, side and rear windows 11298448, 84471	350	1047
872	Air distribution	100	1049
872	Fresh air inlet, air filter and fan housing.	125	1051
872	Air filter	150	1057
872	Air filter	175	1059
872	Air ducts	200	1061
872	Air ducts	250	1063
872	Air ducts 33371 S/N CAB 24830-	275	1065
872	Air filter	300	1067
872	Fresh air inlet, air filter and fan housing.	350	1071
872	Fresh air inlet, air filter and fan housing.	360	1077
872	Fresh air inlet, air filter and fan housing. 84667, 84669, 86144, 86145	370	1079
872	Fresh air inlet, air filter and fan housing. 33371 S/N CAB 24830-	375	1081
872	Fresh air inlet, air filter and fan housing. 84667, 84669	400	1085
872	Fresh air inlet, air filter and fan housing. 86144, 86145	410	1089
872	Air filter 85376	450	1093
873	Heating system 33382, 33433	100	1097
874	Assembly of hose: evaparator, receiver drier and condenser.	100	1099
874	Assembly of hose: evaparator, receiver drier and condenser. 86144	110	1103
874	Assembly of hose: evaparator, receiver drier and condenser. 86145	120	1107
874	Compressor for cooling agent R134a with fitting parts.	150	1111
874	Compressor for cooling agent R134a with fitting parts. 86144, 86145	160	1113
874	Condenser for cooling agent R134a with fitting parts.	200	1115
874	Evaporator for cooling agent R134a with fitting parts. 83099, 83100, 33433	250	1117
876	Pause cab heater 83937	100	1121
881	Front section	100	1123
881	Radio bracket 83137, 83229, 83230, 83458, 83513, 86649	200	1127
882	Interior equipment, cab	100	1129
882	Interior components, sun blinds.	150	1131
882	Armrest 33371, 33021	200	1133
882	Cover for servo valves 33371, 33021	250	1135
882	Anti-theft 83722	300	1137
882	CDC - steering, arm rest with fitting parts 83160, 83456, 83869, 84980, 84981	400	1139
882	CDC - steering, foldable arm rest 83160, 83456, 83869, 84980, 84981	450	1141
882	Release mechanism 83160, 83456, 83869, 84980, 84981	500	1143
882	Foldable armrest for two-lever el.hydraulic servo system	550	1145
882	Foldable armrest for three-lever el.hydraulic servo system 83158, 83245	600	1151
882	Foldable armrest for four-lever el.hydraulic servo system 83159, 83241	650	1155
882	Lunch box holder	700	1159
896	Tool box	100	1161
896	Tools	200	1163
896	Pump 93988	250	1165
896	Tools oil test 82723	300	1167
897	Sign plates and decals	100	1169
897	Sign plates and decals	150	1173
897	Slow moving vehicle sign.	200	1175
897	German version 84119	250	1177
897	Illustrations of sign plates and decals	300	1179
897	Sign plates and decals	350	1183

GROUPE		Section	Page
810	Cabine	100	907
810	Corps de cabine: toit et tôle plancher.	150	909
810	Toit 83033	200	913
810	Toit 85656	210	915
818	Suspension de cabine	100	917
821	Porte visite moteur	100	919
821	Tole superieure, porte laterale, AR	150	923
821	Equipment insonorisant. 82172	170	927
823	Boitier radiateur	100	929
823	Calandre	150	931
823	Boîtier radiateur, grille.	200	933
823	Boîtier radiateur, grille.	250	935
823	Tole protection	350	939
825	Aile, AV	100	941
825	Anti-eclabousseures	150	943
826	Aile ar pivotant	100	945
826	Aile, AR	150	949
826	Anti-eclabousseures	200	951
826	Aile, AR	250	953
827	Marche-pied	100	955
827	Marche-pied	150	957
827	Marche-pied 83569	200	959
827	Main courante 83495	250	961
827	Marche-pied	350	963
831	Porte avec pièces de montage	100	965
831	Porte	150	967
831	Vitre coulissante 83395	250	971
837	Tôles de recouvrement	100	973
837	Porte latérale, AV	150	975
837	Couvercle de filtre	200	977

GROUPE		Section	Page
837	Tôles de recouvrement	250	979
837	Tôles de recouvrement	300	981
841	Retroviseur	100	983
841	Rétroviseurs à réglage électrique 83521	250	985
841	Retroviseur 85134	300	989
843	Vitres	100	991
843	Vitres 85678	125	993
843	Vitre coulissante 33022	150	995
843	Vitre coulissante 33021	175	997
851	Cabine : accessoires 33371, 33021, 33022, 11298502 CAB - 27299	100	999
851	Cabine : accessoires 11298502 CAB 27300-	120	1003
851	Tapis isolant	150	1005
852	Siège conducteur avec pièces de montage	100	1007
852	Siège conducteur avec pièces de montage 83588	110	1011
852	Siège conducteur avec pièces de montage	120	1013
852	Siège conducteur avec pièces de montage 33022, 83938	130	1017
852	Siege 33022, 83938	140	1019
852	Siège du conducteur, ISRI. 33022, 33433, 80503, 83938	150	1021
852	Siège du conducteur, ISRI. 83757, 80505	200	1023
852	Siège du condecteur. 33022, 33433, 80503, 83938, 83757, 80505	225	1025
852	Siège du conducteur, suspension pneumatique, chauffage élektrique.	300	1027
852	Siège du conducteur, suspension pneumatique, chauffage élektrique.	325	1029
852	Siège du conducteur suspension pneumatique. 83708 S/N - 23410	350	1031
852	Siège du conucteur 83708 S/N 23411-	375	1033
852	Siège du conducteur, suspension pneumatique, chauffage élektrique. 86242, 86151	400	1035
852	Siège du condecteur. 86242	410	1037

TABLE DES MATIÈRES

Catalogue id	Group
20107	8
Issue	**Page**
20009015-H	898

GROUPE		Section	Page
860	Grille protection, vitre laterale et lunette AR. 83433	150	1039
860	Grille protection, par-brise. 83432	200	1041
860	Grille protection, par-brise. 84473	250	1043
860	Protection de moyeu 82283	300	1045
860	Grille protection, vitre latérale et lunette Ar 11298448, 84471	350	1047
872	Distribution d'air	100	1049
872	Entrée air frais, filtre a air et boîtier ventilateur.	125	1051
872	Filtre à air	150	1057
872	Filtre à air	175	1059
872	Canalisation d'air	200	1061
872	Canalisation d'air	250	1063
872	Canalisation d'air 33371 S/N CAB 24830-	275	1065
872	Filtre à air	300	1067
872	Entrée air frais, filtre a air et boîtier ventilateur.	350	1071
872	Entrée air frais, filtre a air et boîtier ventilateur.	360	1077
872	Entrée air frais, filtre a air et boîtier ventilateur. 84667, 84669, 86144, 86145	370	1079
872	Entrée air frais, filtre a air et boîtier ventilateur. 33371 S/N CAB 24830-	375	1081
872	Entrée air frais, filtre a air et boîtier ventilateur. 84667, 84669	400	1085
872	Entrée air frais, filtre a air et boîtier ventilateur. 86144, 86145	410	1089
872	Filtre à air 85376	450	1093
873	Système du chauffage 33382, 33433	100	1097
874	Montage flexibles: évaporateur, deshydrat.et condenseur.	100	1099
874	Montage flexibles: évaporateur, deshydrat.et condenseur. 86144	110	1103
874	Montage flexibles: évaporateur, deshydrat.et condenseur. 86145	120	1107
874	Compresseur avec pieces de montage. Refrigerant R134a.	150	1111
874	Compresseur avec pieces de montage. Refrigerant R134a. 86144, 86145	160	1113
874	Condenseur avec pieces de montage. Refrigerant R134a.	200	1115
874	Evaporateur aves pieces de montage. Refrigerant R134a. 83099, 83100, 33433	250	1117
876	Chauffage cabine par récupération 83937	100	1121
881	Section avant	100	1123
881	Console radio 83137, 83229, 83230, 83458, 83513, 86649	200	1127
882	Equipement interieur, cabine	100	1129
882	Pièces d'aménagement, jalousie.	150	1131
882	Accoudoir 33371, 33021	200	1133
882	Capot pour servovalve 33371, 33021	250	1135
882	Protection antivol 83722	300	1137
882	CDC - direction, accoudoir avec pièces de montage 83160, 83456, 83869, 84980, 84981	400	1139
882	CDC - direction, accoudior rabattable 83160, 83456, 83869, 84980, 84981	450	1141
882	Mécanisme d'abaissement 83160, 83456, 83869, 84980, 84981	500	1143
882	Accoudoir rabattable pour système d'assistance électrohydraulique à deux leviers	550	1145
882	Accoudoir rabattable pour système d'assistance électrohydraulique à trois leviers 83158, 83245	600	1151
882	Accoudoir rabattable pour système d'assistance électrohydraulique à quatre leviers 83159, 83241	650	1155
882	Fixation, caisse	700	1159
896	Caisse á outils	100	1161
896	Outillage	200	1163
896	Pompe 93988	250	1165
896	Outillage pour le contrôle de l'huile 82723	300	1167
897	Enseignes et décalcomanies	100	1169
897	Enseignes et décalcomanies	150	1173
897	Panneau avertisseur 'Véhicule lent'	200	1175
897	Version rfa 84119	250	1177
897	Illustration enseignes etdécalcomanies	300	1179
897	Enseignes et décalcomanies	350	1183

GRUPPE		Abschnitt	Seite
810	Fahrerhaus	100	907
810	Fahrerhausgerippe: Dach und Bodenblech.	150	909
810	Dach 83033	200	913
810	Dach 85656	210	915
818	Kabinenaufhängung	100	917
821	Motorklappe	100	919
821	Deckblech, Seitenklappen, hintere	150	923
821	Schallisoliermaterial. 82172	170	927
823	Kühlerhaube	100	929
823	Kühlergrill	150	931
823	Kühlerhaube, Kühlergrill.	200	933
823	Kühlerhaube, Kühlergrill.	250	935
823	Schutzblechen	350	939
825	Kotflügel, vorn	100	941
825	Spritzschutz	150	943
826	Ausschwenkbare hintere Kotflügel	100	945
826	Kotflügel, hinten	150	949
826	Spritzschutz	200	951
826	Kotflügel, hinten	250	953
827	Trittleiter	100	955
827	Trittleiter	150	957
827	Trittleiter 83569	200	959
827	Handgriff 83495	250	961
827	Trittleiter	350	963
831	Tür mit Anbauteilen	100	965
831	Tür	150	967
831	Schiebefenster 83395	250	971
837	Abdeckbleche	100	973
837	Seitenklappe, vordere	150	975
837	Filterdeckel	200	977
837	Abdeckbleche	250	979
837	Abdeckbleche	300	981
841	Rückspiegel	100	983
841	Rückspiegel, elektrisch einstellbar 83521	250	985
841	Rückspiegel 85134	300	989
843	Fensterscheibe	100	991
843	Fensterscheibe 85678	125	993
843	Schiebefenster 33022	150	995
843	Schiebefenster 33021	175	997
851	Kabine : Zubehör 33371, 33021, 33022, 11298502 CAB - 27299	100	999
851	Kabine : Zubehör 11298502 CAB 27300-	120	1003
851	Isoliermatten	150	1005
852	Fahrersitz mit Anbauteilen	100	1007
852	Fahrersitz mit Anbauteilen 83588	110	1011
852	Fahrersitz mit Anbauteilen	120	1013
852	Fahrersitz mit Anbauteilen 33022, 83938	130	1017
852	Fahrersitz 33022, 83938	140	1019
852	Fahrersitz, ISRI. 33022, 33433, 80503, 83938	150	1021
852	Fahrersitz, ISRI. 83757, 80505	200	1023
852	Fahrersitz. 33022, 33433, 80503, 83938, 83757, 80505	225	1025
852	Fahrersitz, luftgefedert, Elektrische Heizung.	300	1027
852	Fahrersitz, luftgefedert, Elektrische Heizung.	325	1029
852	Fahrersitz, Luftfedert. 83708 S/N -23410	350	1031
852	Fahrersitz 83708 S/N 23411-	375	1033
852	Fahrersitz, luftgefedert, Elektrische Heizung. 86242, 86151	400	1035
852	Fahrersitz. 86242	410	1037
860	Schutzgitter für Seitenscheibe und Heckfenster. 83433	150	1039
860	Schutzgitter für Frontscheibe. 83432	200	1041
860	Schutzgitter für Frontscheibe. 84473	250	1043
860	Nabenschutz 82283	300	1045

INHALTSVERZEICHNIS

GRUPPE		Abschnitt	Seite
860	Schutzgitter für Seitenscheibe und Heckfenster 11298448, 84471	350	1047
872	Luftverteilung	100	1049
872	Frischlufteinlass, Luftfilter und Gebläseschacht.	125	1051
872	Luftfilter	150	1057
872	Luftfilter	175	1059
872	Luftkanäle	200	1061
872	Luftkanäle	250	1063
872	Luftkanäle 33371 S/N CAB 24830-	275	1065
872	Luftfilter	300	1067
872	Frischlufteinlass, Luftfilter und Gebläseschacht.	350	1071
872	Frischlufteinlass, Luftfilter und Gebläseschacht.	360	1077
872	Frischlufteinlass, Luftfilter und Gebläseschacht. 84667, 84669, 86144, 86145	370	1079
872	Frischlufteinlass, Luftfilter und Gebläseschacht. 33371 S/N CAB 24830-	375	1081
872	Frischlufteinlass, Luftfilter und Gebläseschacht. 84667, 84669	400	1085
872	Frischlufteinlass, Luftfilter und Gebläseschacht. 86144, 86145	410	1089
872	Luftfilter 85376	450	1093
873	Heizsystem 33382, 33433	100	1097
874	Anbauteile Schlauch: Verdampfer, Entfeuchter und kondensor.	100	1099
874	Anbauteile Schlauch: Verdampfer, Entfeuchter und kondensor. 86144	110	1103
874	Anbauteile Schlauch: Verdampfer, Entfeuchter und kondensor. 86145	120	1107
874	Kompressor mit anbauteilen. Kältemittel R134a.	150	1111
874	Kompressor mit anbauteilen. Kältemittel R134a. 86144, 86145	160	1113
874	Kondensor mit anbau- teilen. Kältemittel R134a.	200	1115
874	Verdampfer mit anbauteilen. Kältemittel R134a. 83099, 83100, 33433	250	1117
876	Pausenheizung 83937	100	1121
881	Vorderteil	100	1123
881	Radioträger 83137, 83229, 83230, 83458, 83513, 86649	200	1127
882	Innenausrüstung, Fahrerhaus	100	1129
882	Innenausstattung, Sonnenvorhang.	150	1131
882	Armlehne 33371, 33021	200	1133
882	Haube für Servoventil 33371, 33021	250	1135
882	Diebstahlschutz 83722	300	1137
882	CDC - Lenkung, Armlehne mit Anbauteilen 83160, 83456, 83869, 84980, 84981	400	1139
882	CDC - Lenkung, klappbare Armlehne 83160, 83456, 83869, 84980, 84981	450	1141
882	Freigabemechanismus 83160, 83456, 83869, 84980, 84981	500	1143
882	Klappbare Armlehne für elektrohydr. Servosystem mit Doppelhebel	550	1145
882	Klappbare Armlehne für elektrohydr. Servoanlage mit drei Hebeln 83158, 83245	600	1151
882	Klappbare Armlehne für elektrohydr. Servosystem mit vier Hebeln 83159, 83241	650	1155
882	Halterung, Kasten	700	1159
896	Werkzeugkasten	100	1161
896	Werkzeuge	200	1163
896	Pumpe 93988	250	1165
896	Werkzeug für Ölkontrolle 82723	300	1167
897	Schilder und aufklebeschild	100	1169
897	Schilder und aufklebeschild	150	1173
897	Warnschild "Langsames Fahrzeug".	200	1175
897	BRD-Ausführung 84119	250	1177
897	Illustration von Schilderund Aufklebeschild	300	1179
897	Schilder und aufklebeschild	350	1183

GRUPO		Sección	Página
810	Cabina	100	907
810	Cuerpo de cabina: techo yplancha de piso.	150	909
810	Techo 83033	200	913
810	Techo 85656	210	915
818	Suspensión de cabina	100	917
821	Tapa del motor	100	919
821	Placa superior, placa lateral, trasero	150	923
821	Equipo insonorizante. 82172	170	927
823	Cubierta del radiador	100	929
823	Parrilla del radiador	150	931
823	Cubierta del radiador, calandra.	200	933
823	Cubierta del radiador, calandra.	250	935
823	Placas de proteccion	350	939
825	Guardabarros, delantero	100	941
825	Parafango	150	943
826	Guardabarros posteriores extraíbles	100	945
826	Guardabarros, trasero	150	949
826	Parafango	200	951
826	Guardabarros, trasero	250	953
827	Escalón de acceso	100	955
827	Escalón de acceso	150	957
827	Escalón de acceso 83569	200	959
827	Barandilla 83495	250	961
827	Escalón de acceso	350	963
831	Puerta con accesorios de montaje	100	965
831	Puerta	150	967
831	Ventanilla deslizante 83395	250	971
837	Chapas de cubierta	100	973
837	Tapas laterales, delanteras	150	975
837	Tapa de filtro	200	977

GRUPO		Sección	Página
837	Chapas de cubierta	250	979
837	Chapas de cubierta	300	981
841	Retrovisor	100	983
841	Retrovisores, con regulación eléctrica 83521	250	985
841	Retrovisor 85134	300	989
843	Ventanillas	100	991
843	Ventanillas 85678	125	993
843	Ventanilla deslizante 33022	150	995
843	Ventanilla deslizante 33021	175	997
851	Cabina: accesorios 33371, 33021, 33022, 11298502 CAB - 27299	100	999
851	Cabina: accesorios 11298502 CAB 27300-	120	1003
851	Alfombras aislantes	150	1005
852	Asiento del conductor con piezas de montaje	100	1007
852	Asiento del conductor con piezas de montaje 83588	110	1011
852	Asiento del conductor con piezas de montaje	120	1013
852	Asiento del conductor con piezas de montaje 33022, 83938	130	1017
852	Asiento del conductor 33022, 83938	140	1019
852	Asiento del conductor, ISRI. 33022, 33433, 80503, 83938	150	1021
852	Asiento del conductor, ISRI. 83757, 80505	200	1023
852	Asiento del conductor. 33022, 33433, 80503, 83938, 83757, 80505	225	1025
852	Asiento del conductor de suspensión neumática, caldeo elektrocidad.	300	1027
852	Asiento del conductor de suspensión neumática, caldeo elektrocidad.	325	1029
852	Asiento de conducción de suspensión neumática. 83708 S/N - 23410	350	1031
852	Asiento del conductor 83708 S/N 23411-	375	1033
852	Asiento del conductor de suspensión neumática, caldeo elektrocidad. 86242, 86151	400	1035
852	Asiento del conductor. 86242	410	1037

INDICE

GRUPO		Sección	Página
860	Rejilla proteccion, ventana lateral y luneta posterior. 83433	150	1039
860	Rejilla proteccion, cristal delantero. 83432	200	1041
860	Rejilla proteccion, cristal delantero. 84473	250	1043
860	Protección de cubo 82283	300	1045
860	Rejilla de protección, ventana lateral y luneta posterior 11298448, 84471	350	1047
872	Distribucion del aire	100	1049
872	Toma aire fresco, filtro de aire y caja ventilador	125	1051
872	Filtro de aire	150	1057
872	Filtro de aire	175	1059
872	Conductos de aire	200	1061
872	Conductos de aire	250	1063
872	Conductos de aire 33371 S/N CAB 24830-	275	1065
872	Filtro de aire	300	1067
872	Toma aire fresco, filtro de aire y caja ventilador	350	1071
872	Toma aire fresco, filtro de aire y caja ventilador	360	1077
872	Toma aire fresco, filtro de aire y caja ventilador 84667, 84669, 86144, 86145	370	1079
872	Toma aire fresco, filtro de aire y caja ventilador 33371 S/N CAB 24830-	375	1081
872	Toma aire fresco, filtro de aire y caja ventilador 84667, 84669	400	1085
872	Toma aire fresco, filtro de aire y caja ventilador 86144, 86145	410	1089
872	Filtro de aire 85376	450	1093
873	Sistema de calefacción 33382, 33433	100	1097
874	Conjunto de mangueras: evaporador, secador y condensador.	100	1099
874	Conjunto de mangueras: evaporador, secador y condensador. 86144	110	1103
874	Conjunto de mangueras: evaporador, secador y condensador. 86145	120	1107
874	Compresor con accesorios de montaje. Frigorigena R134a.	150	1111
874	Compresor con accesorios de montaje. Frigorigena R134a. 86144, 86145	160	1113
874	Condensador con accesorios de montaje. Refrigerante R134a.	200	1115
874	Evaporador con accesorios de montaje. Refrigerante R134a. 83099, 83100, 33433	250	1117
876	Calefactor de cabina para pausas 83937	100	1121
881	Sección frontal	100	1123
881	Panel de radio 83137, 83229, 83230, 83458, 83513, 86649	200	1127
882	Equipo interior, cabina	100	1129
882	Componentes interiores, cortina parasol.	150	1131
882	Reposabrazos 33371, 33021	200	1133
882	Cubierta para servoválvula 33371, 33021	250	1135
882	Antirrobo 83722	300	1137
882	CDC - dirección, reposabrazos con accesorios de montaje 83160, 83456, 83869, 84980, 84981	400	1139
882	CDC - dirección, reposabrazos plegable 83160, 83456, 83869, 84980, 84981	450	1141
882	Mecanismo de liberación 83160, 83456, 83869, 84980, 84981	500	1143
882	Apoyabrazos plegable para servo electrohidráulico de dos palancas	550	1145
882	Reposabrazos plegable para servo electrohidráulico de tres palancas 83158, 83245	600	1151
882	Apoyabrazos plegable para servo electrohidráulico de cuatro palancas 83159, 83241	650	1155
882	Fijacion, caja	700	1159
896	Caja herramientas	100	1161
896	Herramientas	200	1163
896	Bomba 93988	250	1165
896	Herramientas, muestras de aceite 82723	300	1167
897	Muestras y decalcomanias	100	1169
897	Muestras y decalcomanias	150	1173
897	Señal de vehículo que se mueve lento.	200	1175
897	Versao alemana 84119	250	1177
897	Ilustración muestras y calcomanías	300	1179
897	Muestras y decalcomanias	350	1183

GRUPP		Avsnitt	Sida
810	Hytt	100	907
810	Hyttstomme: tak och golvplåt.	150	909
810	Tak 83033	200	913
810	Tak 85656	210	915
818	Hyttupphängning	100	917
821	Motorlucka	100	919
821	Överplåt, sidoluckor, bakre	150	923
821	Ljudisolering. 82172	170	927
823	Kylarkåpa	100	929
823	Kylargaller	150	931
823	Kylarkåpa, grill.	200	933
823	Kylarkåpa, grill.	250	935
823	Skyddsplåtar	350	939
825	Stänkskärm, fram	100	941
825	Stänkskydd	150	943
826	Utsvängbar bakskärm	100	945
826	Stänkskärm, bak	150	949
826	Stänkskydd	200	951
826	Stänkskärm, bak	250	953
827	Fotsteg	100	955
827	Fotsteg	150	957
827	Fotsteg 83569	200	959
827	Räcke 83495	250	961
827	Fotsteg	350	963
831	Dörr med monteringsdetaljer	100	965
831	Dörr	150	967
831	Skjutfönster 83395	250	971
837	Täckplåtar	100	973
837	Sidoluckor, främre	150	975
837	Filterkåpa	200	977

GRUPP		Avsnitt	Sida
837	Täckplåtar	250	979
837	Täckplåtar	300	981
841	Backspeglar	100	983
841	Backspeglar, elektriskt reglerbara 83521	250	985
841	Backspeglar 85134	300	989
843	Rutor	100	991
843	Rutor 85678	125	993
843	Skjutfönster 33022	150	995
843	Skjutfönster 33021	175	997
851	Hytt: tillbehör 33371, 33021, 33022, 11298502 CAB -27299	100	999
851	Hytt: tillbehör 11298502 CAB 27300-	120	1003
851	Isolermattor	150	1005
852	Förarstol med monteringsdetaljer	100	1007
852	Förarstol med monteringsdetaljer 83588	110	1011
852	Förarstol med monteringsdetaljer	120	1013
852	Förarstol med monteringsdetaljer 33022, 83938	130	1017
852	Förarplats 33022, 83938	140	1019
852	Förarstol, ISRI. 33022, 33433, 80503, 83938	150	1021
852	Förarstol, ISRI. 83757, 80505	200	1023
852	Förarstol, ISRI. 33022, 33433, 80503, 83938, 83757, 80505	225	1025
852	Luftfjädrad stol, eluppvärmd.	300	1027
852	Luftfjädrad stol, eluppvärmd.	325	1029
852	Luftfjädrande förarstol, Eluppvärmd. 83708 S/N -23410	350	1031
852	Förarstol 83708 S/N 23411-	375	1033
852	Luftfjädrad stol, eluppvärmd. 86242, 86151	400	1035
852	Förarstol, ISRI. 86242	410	1037
860	Skyddsgaller, sidorutor och bakruta. 83433	150	1039
860	Skyddsgaller för frontruta. 83432	200	1041
860	Skyddsgaller för frontruta. 84473	250	1043
860	Navskydd 82283	300	1045

INNEHÅLLSFÖRTECKNING

GRUPP		Avsnitt	Sida
860	Skyddsgaller, sidorutor och bakruta 11298448, 84471	350	1047
872	Luftdistribution	100	1049
872	Friskluftintag, luftfilter och fläkthus.	125	1051
872	Luftfilter	150	1057
872	Luftfilter	175	1059
872	Luftkanaler	200	1061
872	Luftkanaler	250	1063
872	Luftkanaler 33371 S/N CAB 24830-	275	1065
872	Luftfilter	300	1067
872	Friskluftintag, luftfilter och fläkthus.	350	1071
872	Friskluftintag, luftfilter och fläkthus.	360	1077
872	Friskluftintag, luftfilter och fläkthus. 84667, 84669, 86144, 86145	370	1079
872	Friskluftintag, luftfilter och fläkthus. 33371 S/N CAB 24830-	375	1081
872	Friskluftintag, luftfilter och fläkthus. 84667, 84669	400	1085
872	Friskluftintag, luftfilter och fläkthus. 86144, 86145	410	1089
872	Luftfilter 85376	450	1093
873	Värmesystem 33382, 33433	100	1097
874	Montering av slangar: evaporator, torkare och kondensor.	100	1099
874	Montering av slangar: evaporator, torkare och kondensor. 86144	110	1103
874	Montering av slangar: evaporator, torkare och kondensor. 86145	120	1107
874	Kompressor för kylmedium R134a med monteringsdetaljer.	150	1111
874	Kompressor för kylmedium R134a med monteringsdetaljer. 86144, 86145	160	1113
874	Kondensor för kylmedium R134a med monteringsdetaljer.	200	1115
874	Evaporator för kylmedium R134a med monteringsdetaljer. 83099, 83100, 33433	250	1117
876	Pausvärmare 83937	100	1121
881	Frontdel	100	1123
881	Radiokonsol 83137, 83229, 83230, 83458, 83513, 86649	200	1127
882	Invändig utrustning, hytt	100	1129
882	Inredningsdetaljer, solskyddsgardiner.	150	1131
882	Armstöd 33371, 33021	200	1133
882	Kåpa för servoventil 33371, 33021	250	1135
882	Stöldskydd 83722	300	1137
882	CDC - styrning, armstöd med monteringsdetaljer 83160, 83456, 83869, 84980, 84981	400	1139
882	CDC - styrning, vikbart armstöd 83160, 83456, 83869, 84980, 84981	450	1141
882	Fällningsanordning 83160, 83456, 83869, 84980, 84981	500	1143
882	Vikbart armstöd för el.hydrauliskt servosystem med två spakar	550	1145
882	Vikbart armstöd för el.hydrauliskt servosystem med tre spakar 83158, 83245	600	1151
882	Vikbart armstöd för el.hydrauliskt servosystem med fyra spakar 83159, 83241	650	1155
882	Fäste för lunchlåda	700	1159
896	Verktygslåda	100	1161
896	Verktyg	200	1163
896	Pump 93988	250	1165
896	Verktyg oljeprov 82723	300	1167
897	Skyltar och dekaler	100	1169
897	Skyltar och dekaler	150	1173
897	LGF-skylt.	200	1175
897	Tysklandsutförande 84119	250	1177
897	Illustration av skyltar och dekaler	300	1179
897	Skyltar och dekaler	350	1183

VOLVO

Volvo Construction Equipment
www.volvoce.com

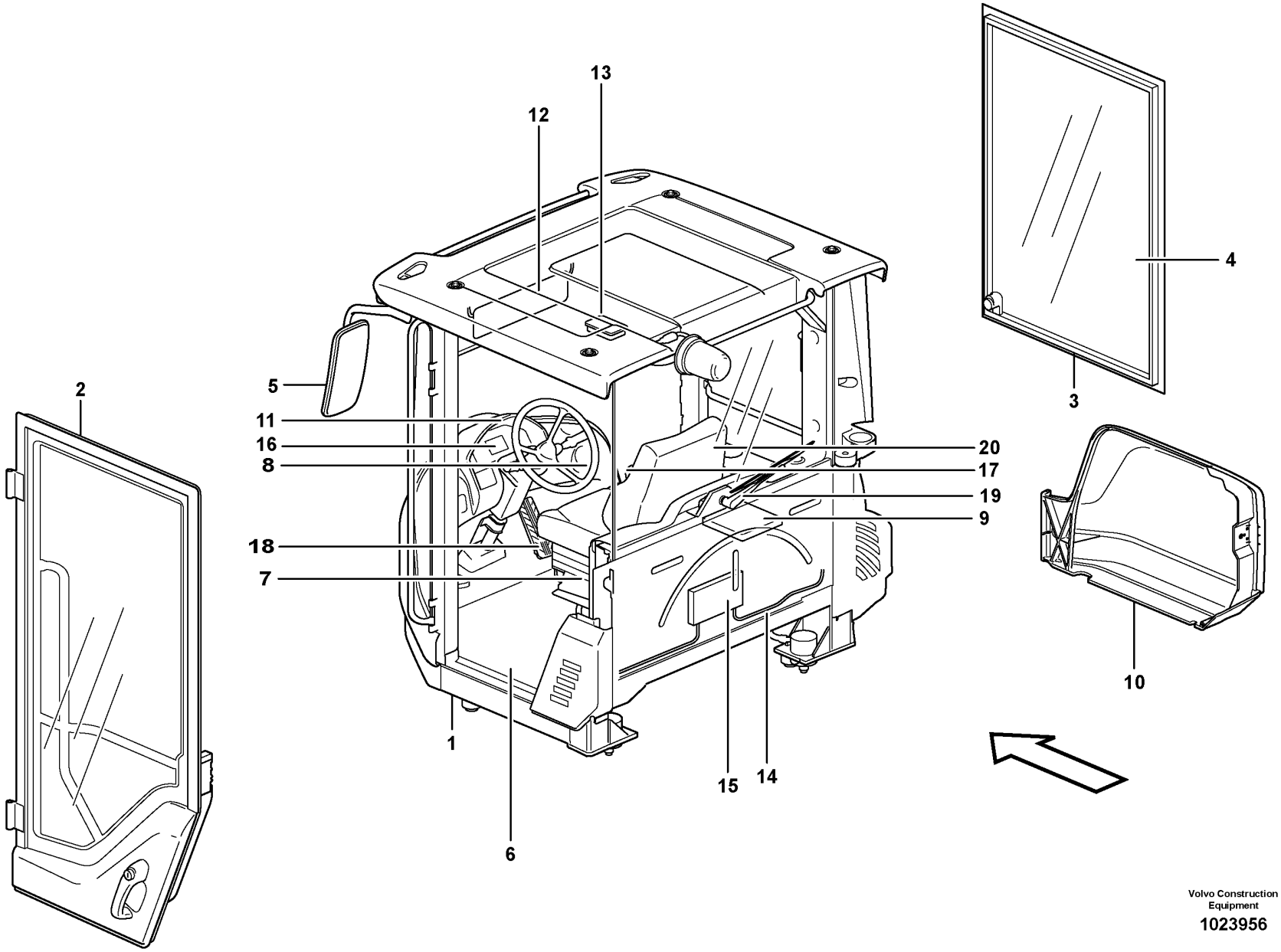

Volvo Construction Equipment

1023956

Fig.	Part No.	Quantity 1	Quantity 2	Quantity 3	PS	KIT	Description	Dénomination	Bezeichnung	Denominación	Benämning	Notes
							Cab	Cabine	Fahrerhaus	Cabina	Hytt	
1		1			NS		•Cab Framework	•Carcasse Cabine	•Fahrerhausgerippe	•Armazon Cabine	•Hyttstomme	See group 810-150 page 909
2		1					••Door	••Porte	••Tür	••Puerta	••Dörr	See group 831-100 page 965
3		1					••Window frame	••Encadrement fenetre	••Fensterrahmen	••Marco ventana	••Fönsterram	See group 843-100 page 991
4		1					•Glass panes	•Vitres	•Fensterscheibe	•Ventanillas	•Rutor	See group 843-100 page 991
5		1					•Rear view mirror	•Rétroviseur	•Rückspiegel	•Retrovisor	•Backspeglar	See group 841-100 page 983
6		1					•Insulating mats	•Tapis isolants	•Isoliermatten	•Alfombrillas	•Isolermattor	See group 851-150 page 1005
7		1					•Slide Rail	•Rail Guidage	•Gleitschiene	•Riel Deslizam	•Glidskena	See group 852-100 page 1007
8		1					•Air duct	•Canal air	•Luftkanal	•Canal aire	•Luftkanal	See group 872-250 page 1063
9		1					•Heating system	•Système du chauffag	•Heizsystem	•Sistema de calefaccio	•Värmesystem	See group 873-100 page 1097
10		1					•Filter cover	•Couvercle de filtre	•Filterdeckel	•Tapa de filtro	•Filterkåpa	See group 837-200 page 977
11		1					•Instr Panel	•Planche de bord	•Instr Tafel	•Panel Instrum	•Instrumentpanel	See group 881-100 page 1123
12		1					•Interior components	•Pièces d'amènag.	•Innenausstattung	•Detalles interiores	•Inredningsdetaljer	See group 851-100 page 999
13		1					•Lighting,cab	•Eclairage,cabine	•Beleuchtung,fahrerh.	•Alumbrado,cabina	•Belysning,hytt	See group 352-250 page 241
14		1					•Cable harnesses, cab	•Câble ruban, cabine	•Kabelbäum, fahrerhaus	•Haz, cabina	•Ledningsmatta, hytt	See group 371-800 page 321
15		1					•El Distr Unit	•Centrale Elect	•Elektrozentrale	•Central Electr	•Elcentral	See group 372-100 page 469
16		1					•Instruments	•Instruments	•Instrumente	•Instrumentos	•Instrumentering	See group 380-100 page 485
17		1					•Arm rest	•Accoudoir	•Armlehne	•Reposabrazos	•Armstöd	See group 882-200 page 1133
18		1					•Throttle control	•Comm. accelerateur	•Gasregler	•Mando acelerado	•Gasreglage	See group 271-100 page 195
19		1					•Windshield Wiper	•Lave glace	•Scheibenwischer	•Limpiaparabfisas	•Vindrutetorkare	See group 363-150 page 263
20		1					Operator's Seat	Siège Du Conducteur	Fahrersitz	Asiento Del Conductor	Förarstol	See group 852-100 page 1007

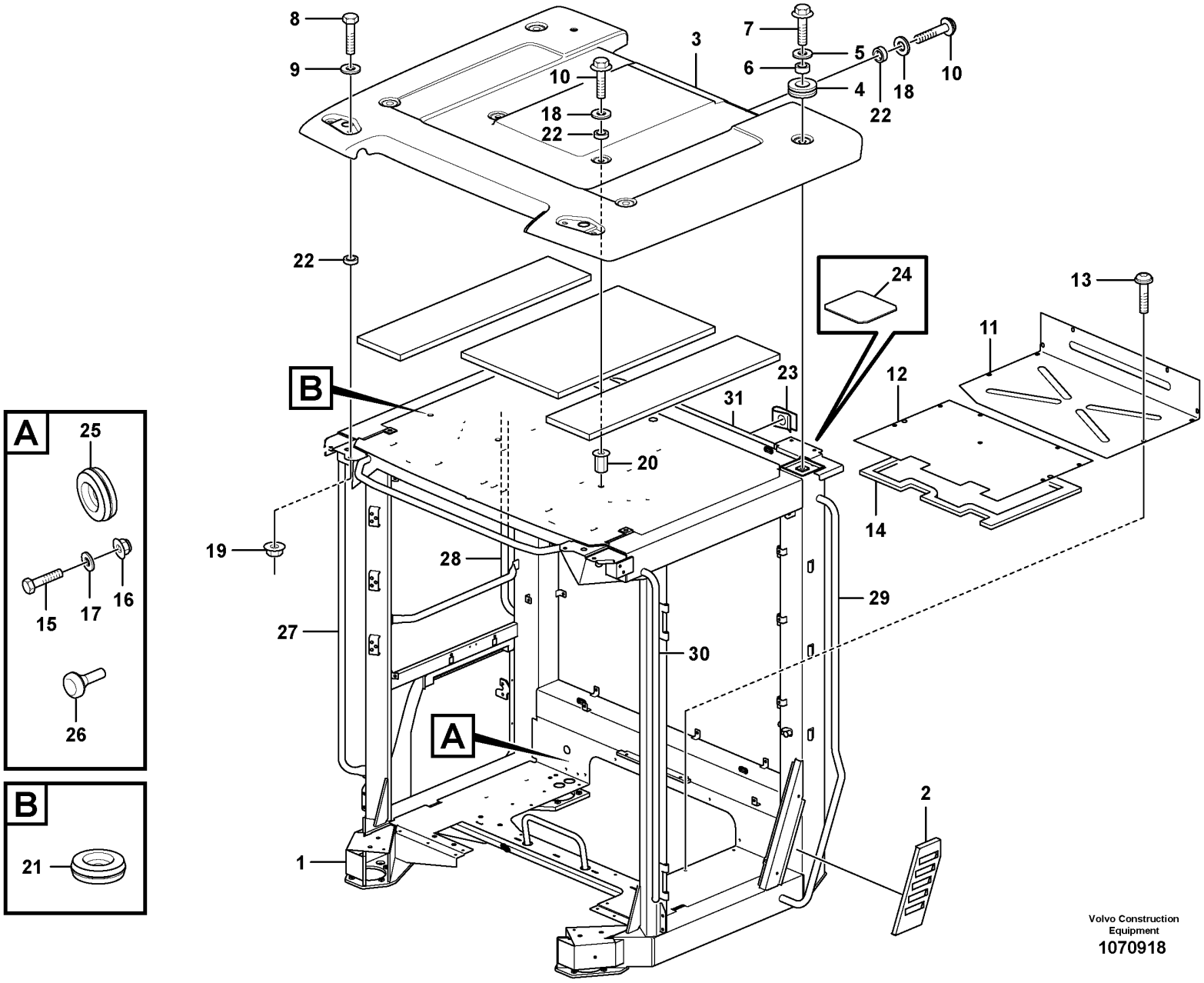

Volvo Construction Equipment
1070918

Fig.	Part No.	Quantity 1	2	3	4	5	PS	KIT	Description	Dénomination	Bezeichnung	Denominación	Benämning	Notes
1		1					NS		Cab framework	Carcasse cabine	FH-Gerippe	Armazon cabina	Hyttstomme	
1			1				NS		Cab framework	Carcasse cabine	FH-Gerippe	Armazon cabina	Hyttstomme	
1	VOE 15115866			1					Cab framework	Carcasse cabine	Fahrerhausgerippe	Armazón de cabina	Hyttstomme	
1					1		NS		Cab framework	Carcasse cabine	Fahrerhausgerippe	Armazón de cabina	Hyttstomme	
2	VOE 11412947	1	1	1	1				•Casing	•Enveloppe	•Mantel	•Cuerpo	•Mantel	
3	VOE 15082543	1	1	1					Roof	Pavillon	Dach	Techo	Tak	
3	VOE 15164094				1				Roof	Pavillon	Dach	Techo	Tak	
4	VOE 11412307	4	4	4	4				•Grommet	•Passe fil	•Durchführung	•Pasaje	•Genomföring	
5	VOE 948556	4	4						Plain washer	Rondelle plane	Flachscheibe	Arandela plana	Planbricka	
6	VOE 11412535	4	4	4	4				Spacer ring	Bague entretoise	Abstandring	Anillo distanciador	Distansring	
7	VOE 968589	4	4	4	4				Flange screw	Vis à embase	Flanschschraube	Tornillo embridado	Flänsskruv	
8	VOE 946329	2	2	2	2				Flange screw	Vis à embase	Flanschschraube	Tornillo embridado	Flänsskruv	
9	VOE 13960143	2	2	2	2				Washer	Rondelle	Scheibe	Arandela	Bricka	
10	VOE 13946173	6	6	6	6				Screw	Vis	Schraube	Tornillo	Skruv	
11	VOE 11412272	1							Floor Panel	Tole Plancher	Bodenblech	Plancha Piso	Golvplåt	
12	VOE 11412273	1							Plate	Tôle	Blech	Chapa	Plåt	
13	VOE 981208	19	19	19	19				Six point socket screw	Vis à 6 pans creux	Sechszahn-Hohlschraube	Racor de seis dientes	Sextandhålskruv	
14	VOE 11104947	REQ	REQ	REQ	REQ				Sealing strip	Lisse étanchéité	Dichtleiste	Moldura retén	Tätningslist	L = 4940 MM
15	VOE 971322	2							Six point socket screw	Vis à 6 pans creux	Sechszahn-Hohlschraube	Racor de seis dientes	Sextandhålskruv	
16	VOE 13949278	2							Flange lock nut	Contre-écrou à embase	Flanschverschlussmutter	Contratuerca embridada	Flänslåsmutter	
17	VOE 960139	2							Plain washer	Rondelle plane	Flachscheibe	Arandela plana	Planbricka	
18	VOE 947354	6	6	6	6				Washer	Rondelle	Scheibe	Arandela	Bricka	
19	VOE 13971095	2	2	2	2				Flange nut	Écrou à embase	Flanschmutter	Tuerca embridada	Flänsmutter	
20	VOE 941268	1	2	2	2				Plug	Tampon	Stopfen	Tapón	Plugg	
21	VOE 984529	2							Rivet nut	Écrou rivet	Nietmutter	Tuerca de remache	Nitmutter	CAB - 25128
21	VOE 981056	2	1	1	1				Rivet nut	Écrou rivet	Nietmutter	Tuerca de remache	Nitmutter	CAB 25129 -
22	VOE 15021902	8	8	8	8				Spacer	Entretoise	Abstandkörper	Distanciador	Distans	

3967) Bra Cab - 72254, Swe Cab - 26763
3968) Bra Cab 72255 - , Swe Cab 26764 -

1	33371	**Cab body: roof and floor panel.**	Catalogue id **20107**	Group **810**
2	33022	**Corps de cabine: toit et tôle plancher.**		
3	3967) 33021	**Fahrerhausgerippe: Dach und Bodenblech.**	Illustr. No **1070918**	Section **150**
4	3968) 33021	**Cuerpo de cabina: techo yplancha de piso.**		
5		**Hyttstomme: tak och golvplåt.**	Issue **20009015-H**	Page **909**

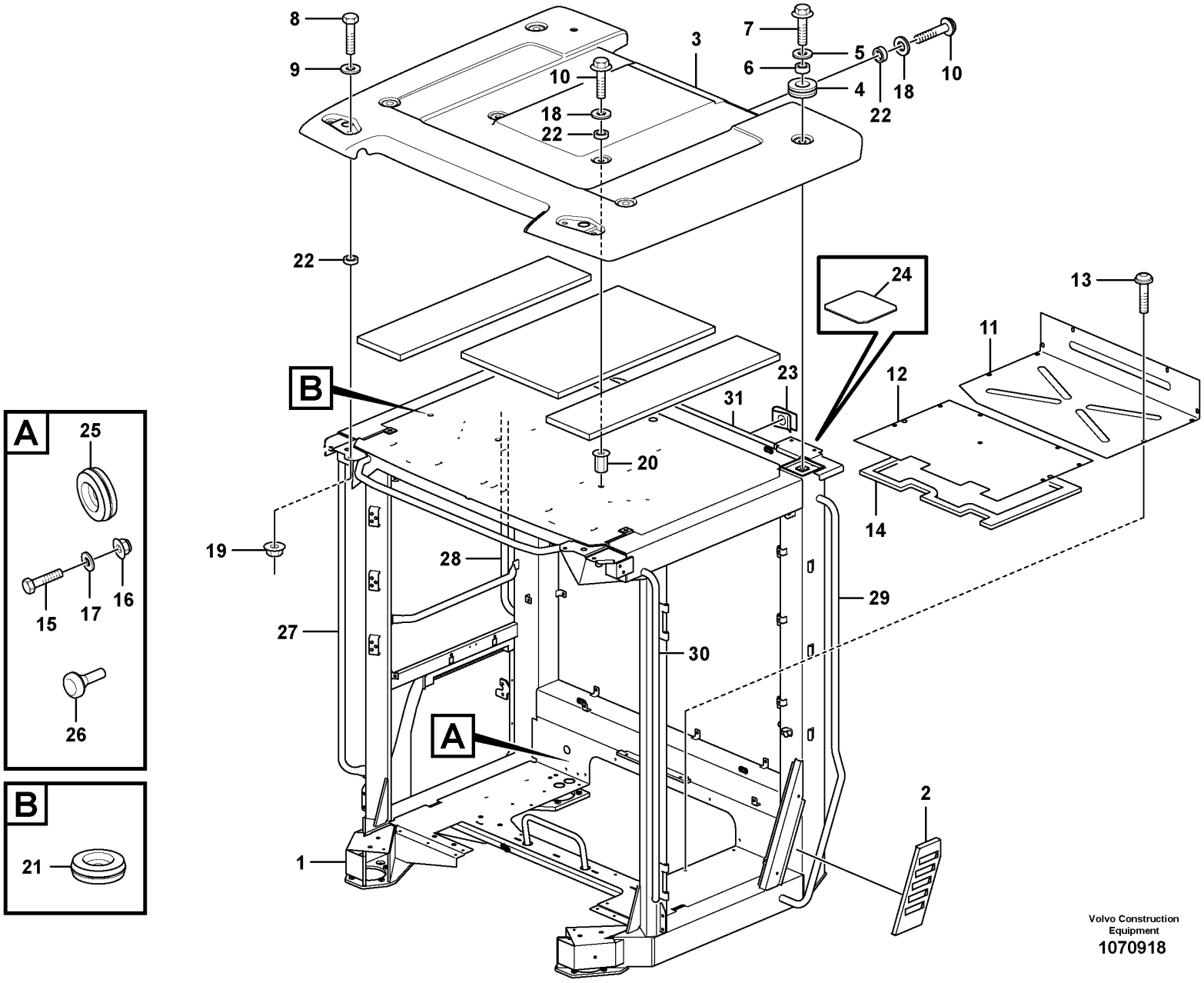

Volvo Construction Equipment
1070918

Fig.	Part No.	Quantity 1	2	3	4	5	PS	KIT	Description	Dénomination	Bezeichnung	Denominación	Benämning	Notes
23	**VOE 13949867**		4	4	4				Spring nut	Écrou de ressort	Federverschlussmutter	Tuerca resorte	Fjädermutter	
24	**VOE 11104457**		2	2	2				Insulating cover	Capot d'isolation	Isolierhaube	Tapa aislante	Isolerkåpa	
25	**VOE 961970**	1	1	1	1				Plug	Tampon	Stopfen	Tapón	Plugg	
26	**VOE 7081803**		2	2	2				Rubber button	Bouton caoutchouc	Gummiknopf	Botón de goma	Gummiknapp	
27	**VOE 15104291**			1	1				Hand rail	Tige articulée	Handlauf	Pasamanos	Ledstång	
28	**VOE 15104297**			1	1				Hand rail	Tige articulée	Handlauf	Pasamanos	Ledstång	
29	**VOE 15104274**			1	1				Hand rail	Tige articulée	Handlauf	Pasamanos	Ledstång	
30	**VOE 15104285**			1	1				Hand rail	Tige articulée	Handlauf	Pasamanos	Ledstång	
31	**VOE 17234796**			1	1				Handle	Poignée	Griff	Mango	Handtag	

3967) Bra Cab - 72254, Swe Cab - 26763
3968) Bra Cab 72255 - , Swe Cab 26764 -

1	**33371**	**Cab body: roof and floor panel.** **Corps de cabine: toit et tôle plancher.** **Fahrerhausgerippe: Dach und Bodenblech.** **Cuerpo de cabina: techo yplancha de piso.** **Hyttstomme: tak och golvplåt.**	Catalogue id **20107**	Group **810**
2	**33022**		Illustr. No **1070918**	Section **150**
3	**3967) 33021**		Issue **20009015-H**	Page **911**
4	**3968) 33021**			
5				

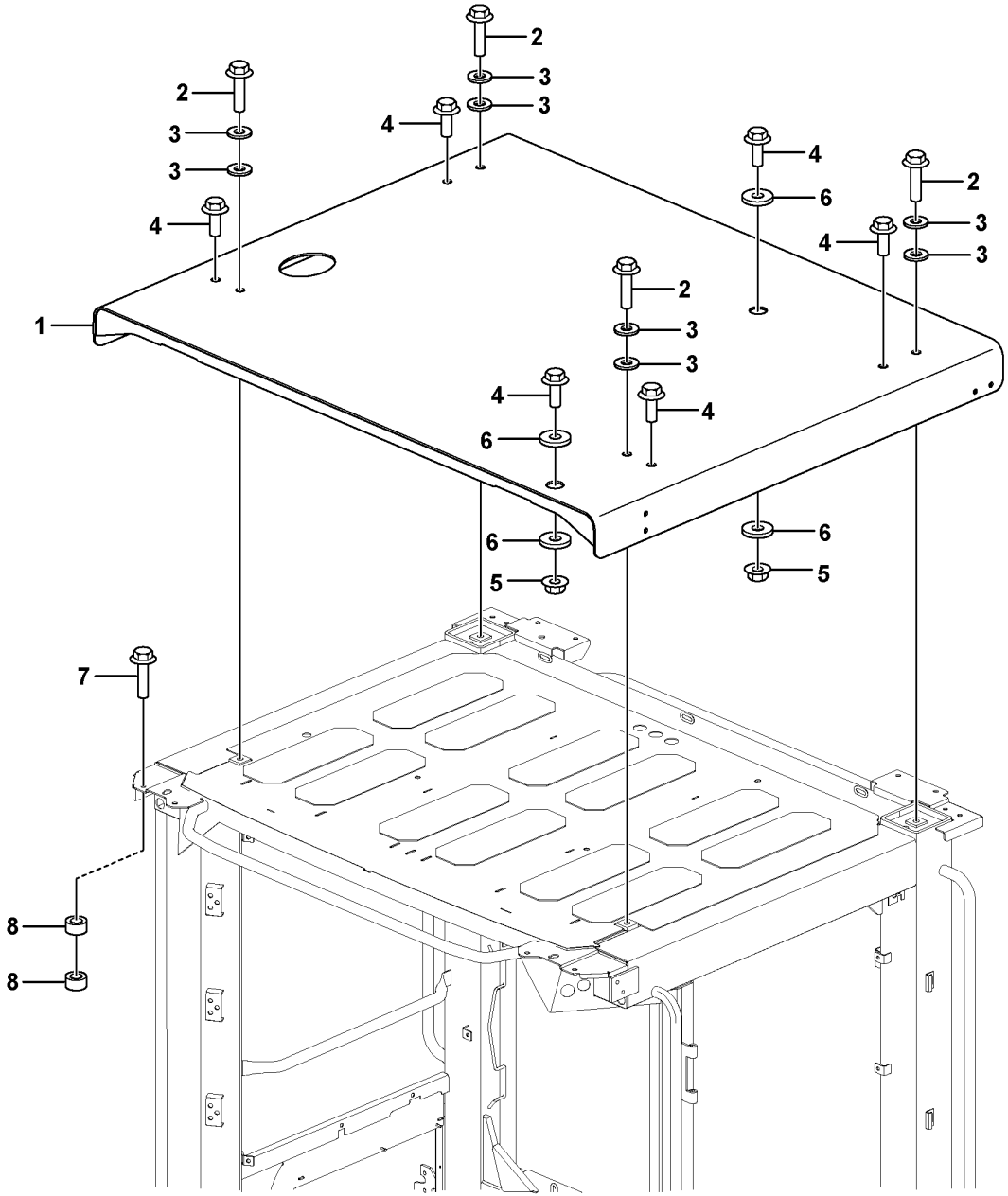

Volvo Construction Equipment
1088567

Fig.	Part No.	Quantity 1	Quantity 2	Quantity 3	PS	KIT	Description	Dénomination	Bezeichnung	Denominación	Benämning	Notes
1	VOE 11439184	1					Roof	Pavillon	Dach	Techo	Tak	
2	VOE 968297	4					Flange screw	Vis à embase	Flanschschraube	Tornillo embridado	Flänsskruv	
3	VOE 13955900	8					Washer	Rondelle	Scheibe	Arandela	Bricka	
4	VOE 968589	6					Flange screw	Vis à embase	Flanschschraube	Tornillo embridado	Flänsskruv	
5	VOE 13968904	2					Flange nut	Écrou à embase	Flanschmutter	Tuerca embridada	Flänsmutter	
6	VOE 983338	4					Plain washer	Rondelle plane	Flachscheibe	Arandela plana	Planbricka	
7	VOE 13965185	8					Screw	Vis	Schraube	Tornillo	Skruv	
8	VOE 11204866	16					Spacer	Entretoise	Abstandkörper	Distanciador	Distans	

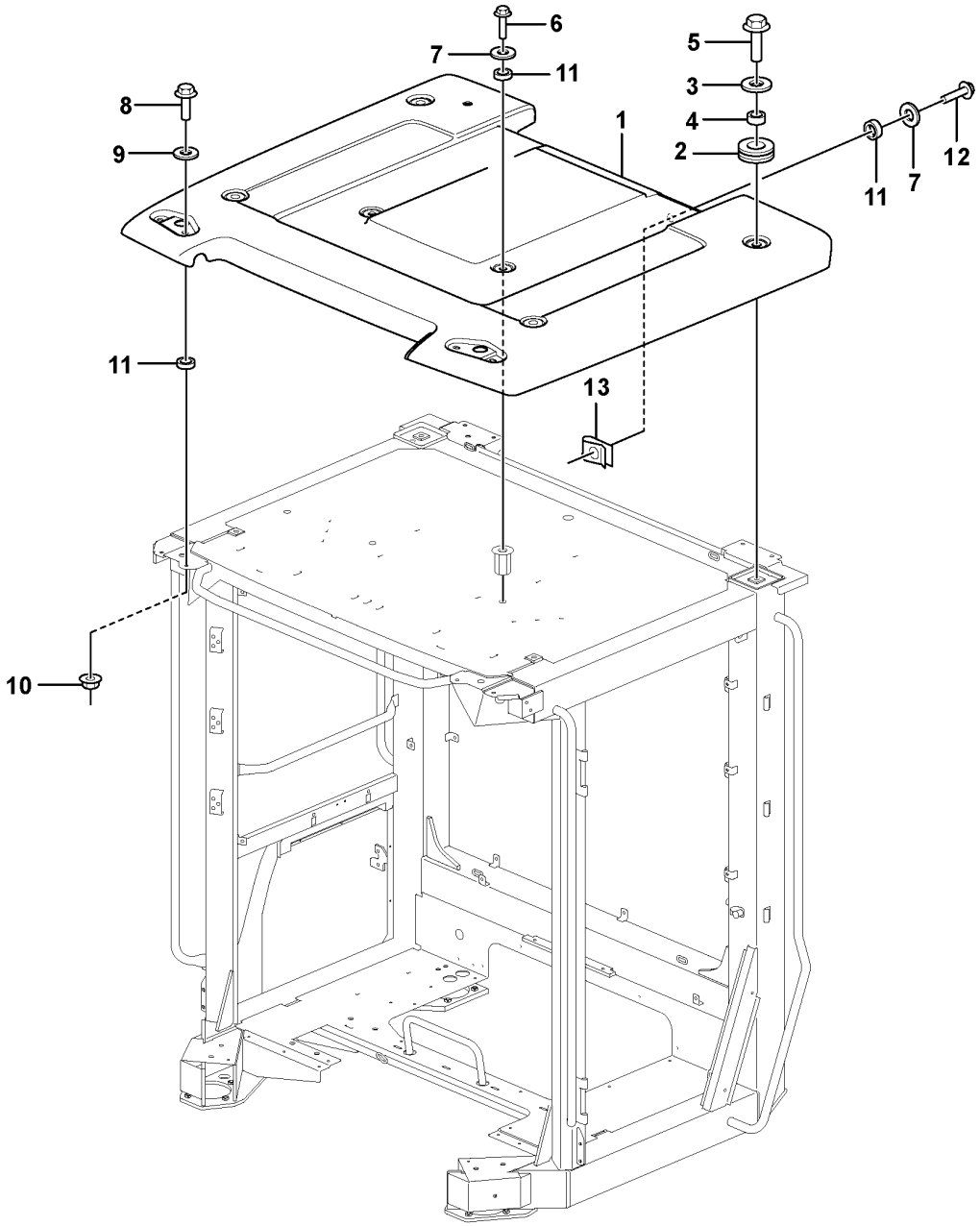

Volvo Construction Equipment
1089757

Fig.	Part No.	Quantity 1	Quantity 2	Quantity 3	PS	KIT	Description	Dénomination	Bezeichnung	Denominación	Benämning	Notes
1	VOE 17242311	1					Roof	Pavillon	Dach	Techo	Tak	
2	VOE 11412307	4					•Grommet	•Passe fil	•Durchführung	•Pasaje	•Genomföring	
3	VOE 948556	4					Plain washer	Rondelle plane	Flachscheibe	Arandela plana	Planbricka	
4	VOE 11412535	4					Spacer ring	Bague entretoise	Abstandring	Anillo distanciador	Distansring	
5	VOE 968589	4					Flange screw	Vis à embase	Flanschschraube	Tornillo embridado	Flänsskruv	
6	VOE 13946173	2					Screw	Vis	Schraube	Tornillo	Skruv	
7	VOE 947354	6					Washer	Rondelle	Scheibe	Arandela	Bricka	
8	VOE 946329	2					Flange screw	Vis à embase	Flanschschraube	Tornillo embridado	Flänsskruv	
9	VOE 13960143	2					Washer	Rondelle	Scheibe	Arandela	Bricka	
10	VOE 13971095	2					Flange nut	Écrou à embase	Flanschmutter	Tuerca embridada	Flänsmutter	
11	VOE 15021902	8					Spacer	Entretoise	Abstandkörper	Distanciador	Distans	
12	VOE 60113081	4					Flange screw	Vis à embase	Flanschschraube	Tornillo embridado	Flänsskruv	
13	VOE 13949867	4					Spring nut	Écrou de ressort	Federverschlussmutter	Tuerca resorte	Fjädermutter	

1		**Roof** **Toit** **Dach** **Techo** **Tak**	Catalogue id **20107**	Group **810**
2				
3			Illustr. No **1089757**	Section **210**
4				
5		**85656**	Issue **20009015-H**	Page **915**

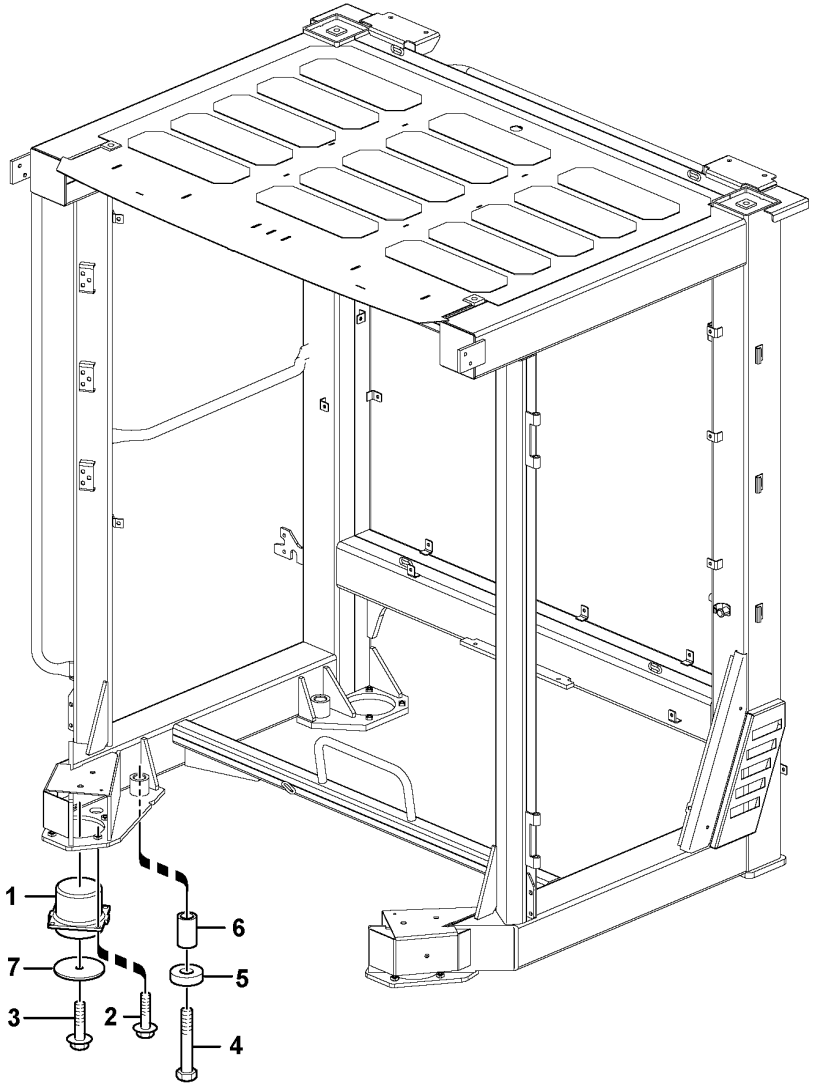

Volvo Construction Equipment

1066458

Fig.	Part No.	Quantity 1	Quantity 2	Quantity 3	PS	KIT	Description	Dénomination	Bezeichnung	Denominación	Benämning	Notes
1	VOE 11445173	4					Cab suspension	Suspension cabine	Fahrerhausaufhängung	Suspensión de cabina	Hyttupphängning	
2	VOE 13965185	16					Screw	Vis	Schraube	Tornillo	Skruv	
3	VOE 13968436	4					Screw	Vis	Schraube	Tornillo	Skruv	
4	VOE 11412450	4					Bolt	Boulon	Bolzen	Perno	Bult	
5	VOE 11412452	4					Washer	Rondelle	Scheibe	Arandela	Bricka	
6	VOE 11412451	4					Spacer	Entretoise	Abstandkörper	Distanciador	Distans	
7	VOE 16847062	4					Plain washer	Rondelle plane	Flachscheibe	Arandela plana	Planbricka	

1	STD 33382	**Cab mounting block** **Suspension de cabine** **Kabinenaufhängung** **Suspensión de cabina** **Hyttupphängning**	Catalogue id **20107**	Group **818**
2			Illustr. No **1066458**	Section **100**
3				
4			Issue **20009015-H**	Page **917**
5				

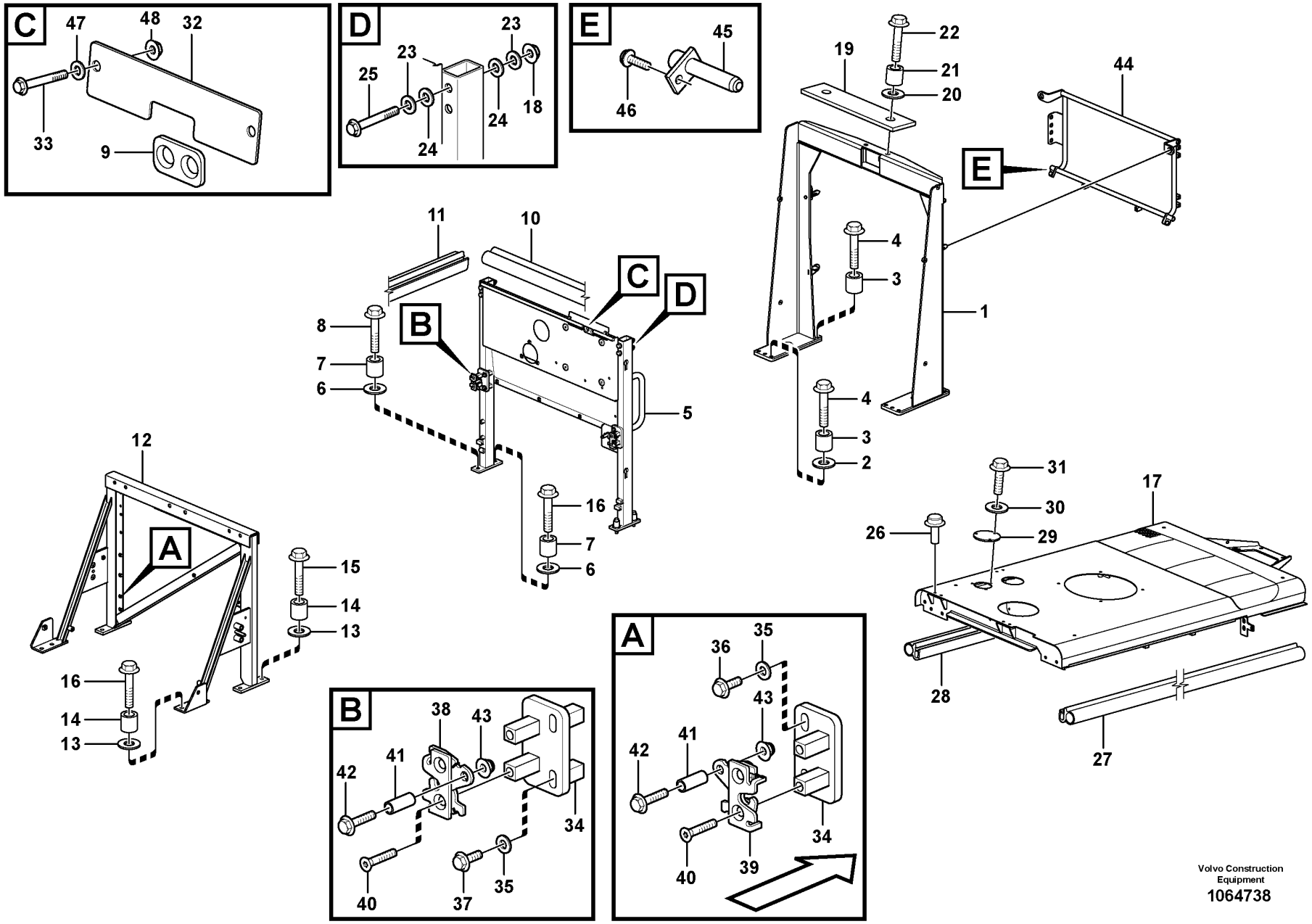

Volvo Construction Equipment
1064738

Fig.	Part No.	Quantity 1	Quantity 2	Quantity 3	PS	KIT	Description	Dénomination	Bezeichnung	Denominación	Benämning	Notes
1	VOE 11435185	1					Support	Support	Stütze	Apoyo	Stöd	S/N -24929, -66743, -71896, -54780
1	VOE 15100641	1					Support	Support	Stütze	Apoyo	Stöd	S/N 24930-, 66744-, 71897-, 54781-
	VOE 11014257	2					•Lock	•Serrure	•Schloss	•Cierre	•Lås	
2	VOE 13960145	4					Washer	Rondelle	Scheibe	Arandela	Bricka	
3	VOE 4861316	8					Spacer ring	Bague entretoise	Abstandring	Anillo distanciador	Distansring	
4	VOE 13965194	8					Screw	Vis	Schraube	Tornillo	Skruv	
5	VOE 11436214	1			SS		Partition wall	Paroi intermédiaire	Zwischenwand	Pared intermedio	Mellanvägg	S/N - 23916 S/N - 66550 S/N - 71794 S/N - 54600
5	VOE 15169937	1					Partition wall	Paroi intermédiaire	Zwischenwand	Pared intermedio	Mellanvägg	S/N 23917 - S/N 66551 - S/N 71795 - S/N 54601 -
6	VOE 13960145	4					Washer	Rondelle	Scheibe	Arandela	Bricka	
7	VOE 4861316	4					Spacer ring	Bague entretoise	Abstandring	Anillo distanciador	Distansring	
8	VOE 13965194	4					Screw	Vis	Schraube	Tornillo	Skruv	
9	VOE 11414592	1					Grommet	Passe fil	Durchführung	Pasaje	Genomföring	
10	VOE 4766526	REQ					Sealing strip	Lisse étanchéité	Dichtleiste	Moldura retén	Tätningslist	L = 651 MM
11	VOE 4766526	REQ					Sealing strip	Lisse étanchéité	Dichtleiste	Moldura retén	Tätningslist	L = 123 MM
12	VOE 15166887	1					Support	Support	Stütze	Apoyo	Stöd	
13	VOE 13960145	6					Washer	Rondelle	Scheibe	Arandela	Bricka	
14	VOE 4861316	6					Spacer ring	Bague entretoise	Abstandring	Anillo distanciador	Distansring	
15	VOE 13965194	4					Screw	Vis	Schraube	Tornillo	Skruv	
16	VOE 13965193	2					Screw	Vis	Schraube	Tornillo	Skruv	
17	VOE 15032728	1					Top plate	Tôle supérieure	Deckblech	Placa superior	Överplåt	
18	VOE 971096	4					Flange nut	Écrou à embase	Flanschmutter	Tuerca embridada	Flänsmutter	
19		1			NS		Plate	Plaque	Platte	Placa	Platta	
20	VOE 13960145	2					Washer	Rondelle	Scheibe	Arandela	Bricka	
21	VOE 4861316	2					Spacer ring	Bague entretoise	Abstandring	Anillo distanciador	Distansring	
22	VOE 13965194	2					Screw	Vis	Schraube	Tornillo	Skruv	

1		**Engine cover** **Porte visite moteur** **Motorklappe** **Tapa del motor** **Motorlucka**	Catalogue id **20107**	Group **821**
2				
3			Illustr. No **1064738**	Section **100**
4				
5			Issue **20009015-H**	Page **919**

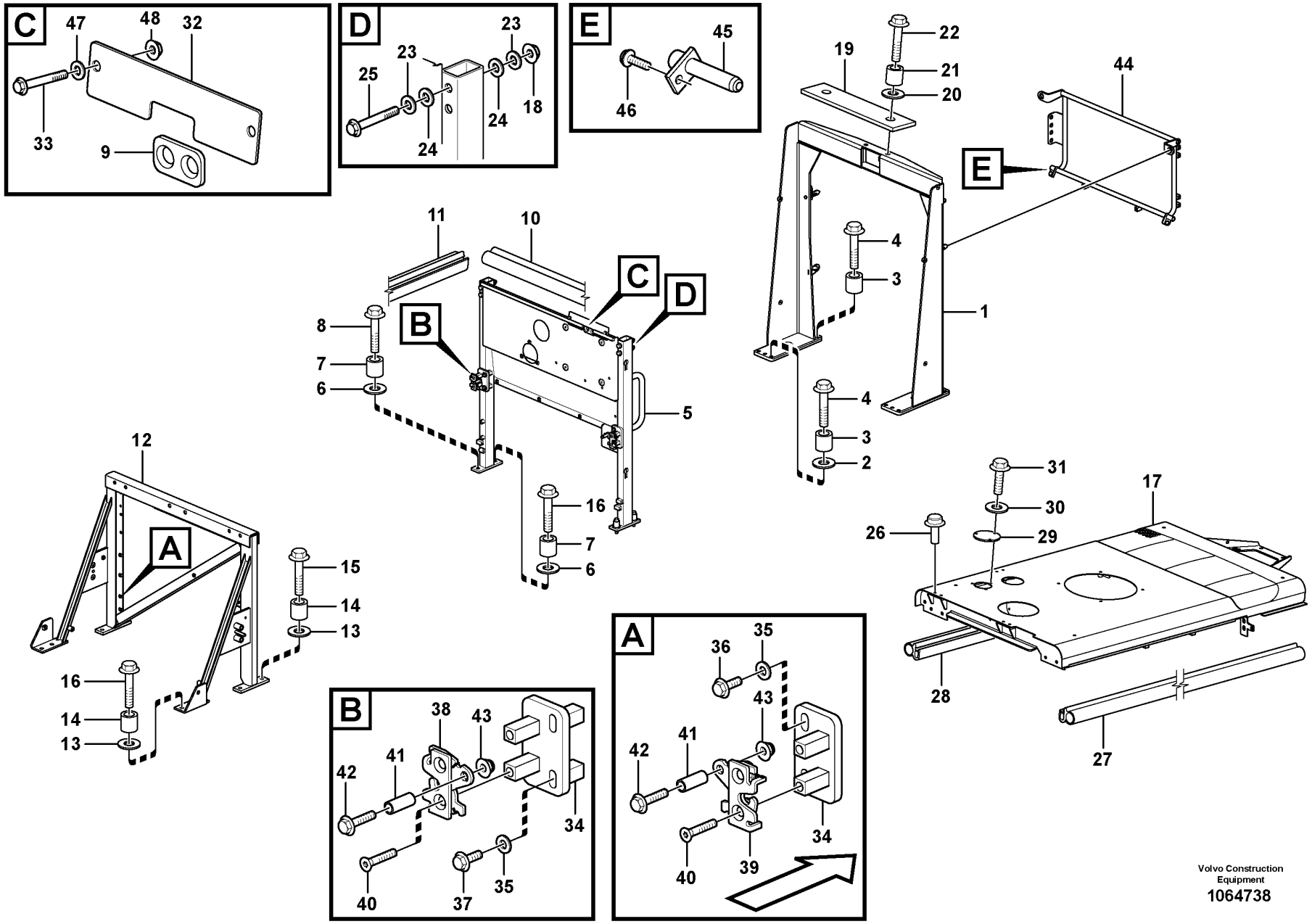

Volvo Construction Equipment
1064738

Fig.	Part No.	Quantity 1	Quantity 2	Quantity 3	PS	KIT	Description	Dénomination	Bezeichnung	Denominación	Benämning	Notes
23	VOE 13955897	4					Washer	Rondelle	Scheibe	Arandela	Bricka	
24	VOE 13955897	4					Washer	Rondelle	Scheibe	Arandela	Bricka	
25	VOE 946473	4					Flange screw	Vis à embase	Flanschschraube	Tornillo embridado	Flänsskruv	
26		4			NS		Plug	Bouchon	Stopfen	Tapon	Plugg	
27	VOE 4766526	REQ					Sealing strip	Lisse étanchéité	Dichtleiste	Moldura retén	Tätningslist	L = 1090 MM
28	VOE 4766526	REQ					Sealing strip	Lisse étanchéité	Dichtleiste	Moldura retén	Tätningslist	L = 1090 MM
29	VOE 11414559	1					Plate	Tôle	Blech	Chapa	Plåt	
30	VOE 11117464	3					Plain washer	Rondelle plane	Flachscheibe	Arandela plana	Planbricka	(VOE 13960141)
31	VOE 946440	3					Flange screw	Vis à embase	Flanschschraube	Tornillo embridado	Flänsskruv	
32		1			NS		Plate	Plaque	Platte	Placa	Platta	
33	VOE 13946173	2					Screw	Vis	Schraube	Tornillo	Skruv	
34	VOE 11411892	4					Plate	Tôle	Blech	Chapa	Plåt	
35	VOE 11117464	8					Plain washer	Rondelle plane	Flachscheibe	Arandela plana	Planbricka	(VOE 13960141)
36	VOE 13947760	4					Screw	Vis	Schraube	Tornillo	Skruv	
37	VOE 13945444	4					Screw	Vis	Schraube	Tornillo	Skruv	
38	VOE 11175891	2					Lock	Serrure	Schloss	Cierre	Lås	
39	VOE 11175892	2					Lock	Serrure	Schloss	Cierre	Lås	
40	VOE 969846	8					Six point socket screw	Vis à 6 pans creux	Sechszahn-Hohlschraube	Racor de seis dientes	Sextandhålskruv	
41	VOE 975547	4					Spacer sleeve	Douille entretoise	Abstandhülse	Manguito distanciador	Distanshylsa	
42	VOE 13965176	4					Screw	Vis	Schraube	Tornillo	Skruv	
43	VOE 13949278	4					Flange lock nut	Contre-écrou à embase	Flanschverschlussmutter	Contratuerca embridada	Flänslåsmutter	
44	VOE 15173796	1					Radiator frame	Bâti de radiateur	Kühlerrahmen		Kylarram	S/N 25672 -, S/N 72139 -
45	VOE 11174479	2					Pin	Clavette	Splint	Pasador	Sprint	
46	VOE 971319	2					Six point socket screw	Vis à 6 pans creux	Sechszahn-Hohlschraube	Racor de seis dientes	Sextandhålskruv	
47	VOE 11117464	2					Plain washer	Rondelle plane	Flachscheibe	Arandela plana	Planbricka	(VOE 13960141)
48	VOE 948645	2					Flange lock nut	Contre-écrou à embase	Flanschverschlussmutter	Contratuerca embridada	Flänslåsmutter	

1		**Engine cover**	Catalogue id **20107**	Group **821**
2		**Porte visite moteur**		
3		**Motorklappe**	Illustr. No **1064738**	Section **100**
4		**Tapa del motor**		
5		**Motorlucka**	Issue **20009015-H**	Page **921**

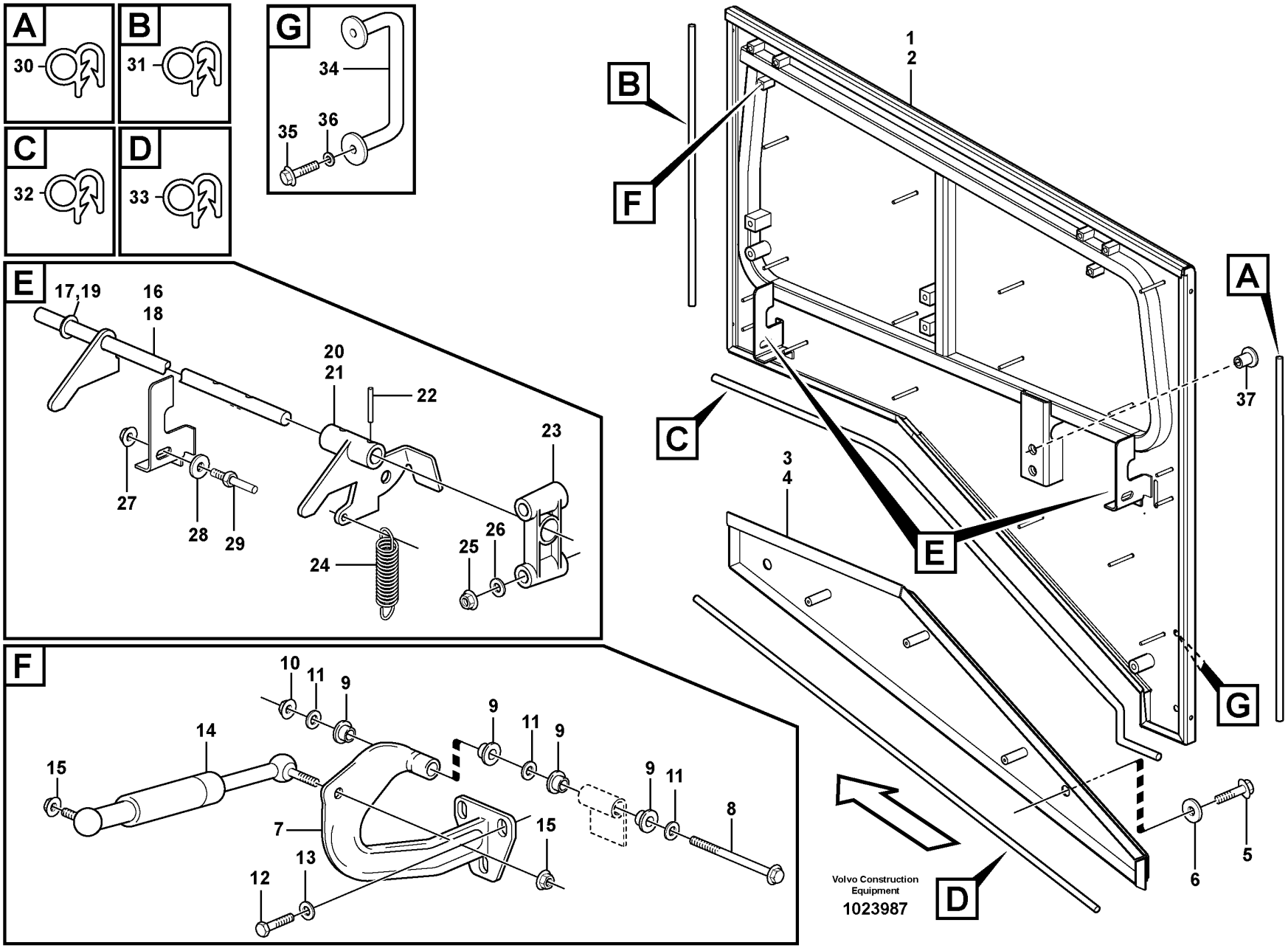
A
30
B
31
C
32
D
33
G
34
35
36
E
17,19
16
18
20
21
22
23
27
28
29
24
25
26
F
10
11
9
14
15
7
13
12
8
1
2
3
4
37
5
6
Volvo Construction Equipment
1023987

Fig.	Part No.	Quantity 1	Quantity 2	Quantity 3	PS	KIT	Description	Dénomination	Bezeichnung	Denominación	Benämning	Notes
1	VOE 11413454	1					Side hatch	Porte latérale	Seitenklappe	Tapa lateral	Sidolucka	RH
2	VOE 11413455	1					Side hatch	Porte latérale	Seitenklappe	Tapa lateral	Sidolucka	LH
3	VOE 11400398	1					Side plate	Tôle latérale	Seitenwandblech	Placa lateral	Sidoplåt	RH
4	VOE 11400399	1					Side plate	Tôle latérale	Seitenwandblech	Placa lateral	Sidoplåt	LH
5	VOE 965225	4					Flange screw	Vis à embase	Flanschschraube	Tornillo embridado	Flänsskruv	
6	VOE 13960145	4					Washer	Rondelle	Scheibe	Arandela	Bricka	
7	VOE 11400717	4					Hinge	Charnière	Scharnier	Bisagra	Gångjärn	
8	VOE 13946474	4					Flange screw	Vis à embase	Flanschschraube	Tornillo embridado	Flänsskruv	
9	VOE 1588548	16					Bushing	Bague	Buchse	Casquillo	Bussning	
10	VOE 971099	4					Flange lock nut	Contre-écrou à embase	Flanschverschlussmutter	Contratuerca embridada	Flänslåsmutter	(VOE 13971099)
11	VOE 13955897	12					Washer	Rondelle	Scheibe	Arandela	Bricka	
12	VOE 13947760	12					Screw	Vis	Schraube	Tornillo	Skruv	
13	VOE 11117464	12					Plain washer	Rondelle plane	Flachscheibe	Arandela plana	Planbricka	(VOE 13960141)
14	VOE 11435548	4					Gas spring	Ressort gaz	Gasfeder	Resorte a gas	Gasfjäder	(VOE 11174326)
14	VOE 11435550		4				Gas spring	Ressort gaz	Gasfeder	Resorte a gas	Gasfjäder	
15	VOE 13971098	6					Flange nut	Écrou à embase	Flanschmutter	Tuerca embridada	Flänsmutter	
16	VOE 11413865	1					Lock shaft	Arbre de verrouillage	Sperrzapfen	Eje bloqueo	Låsaxel	
17	VOE 13955897	1					•Washer	•Rondelle	•Scheibe	•Arandela	•Bricka	
18	VOE 11413866	1					Lock shaft	Arbre de verrouillage	Sperrzapfen	Eje bloqueo	Låsaxel	
19	VOE 13955897	1					•Washer	•Rondelle	•Scheibe	•Arandela	•Bricka	
20	VOE 11413863	1					Handle	Poignée	Griff	Mango	Handtag	RH
21	VOE 11413864	1					Handle	Poignée	Griff	Mango	Handtag	LH
22	VOE 951955	4					Spring pin	Goupille tubulaire	Federstift	Pasador tubular	Fjädrande pinne	
23	VOE 11174317	4					Bearing bracket	Porte-palier	Lagerbock	Soporte de cojinete	Lagerbock	
24	VOE 4742010	2					Tension spring	Ressort de traction	Zugfeder	Resorte tensión	Dragfjäder	
25	VOE 981447	8					Flange lock nut	Contre-écrou à embase	Flanschverschlussmutter	Contratuerca embridada	Flänslåsmutter	
26	VOE 960139	8					Plain washer	Rondelle plane	Flachscheibe	Arandela plana	Planbricka	
27	VOE 971096	8					Flange nut	Écrou à embase	Flanschmutter	Tuerca embridada	Flänsmutter	
28	VOE 13960145	8					Washer	Rondelle	Scheibe	Arandela	Bricka	
29	VOE 11175472	4					Pin	Clavette	Splint	Pasador	Sprint	

1	33382	**Top plate, side hatches, rear** **Tole superieure, porte laterale, AR** **Deckblech, Seitenklappen, hintere** **Placa superior, placa lateral, trasero** **Överplåt, sidoluckor, bakre**	Catalogue id **20107**	Group **821**
2	83407		Illustr. No **1023987**	Section **150**
3			Issue **20009015-H**	Page **923**
4				
5				

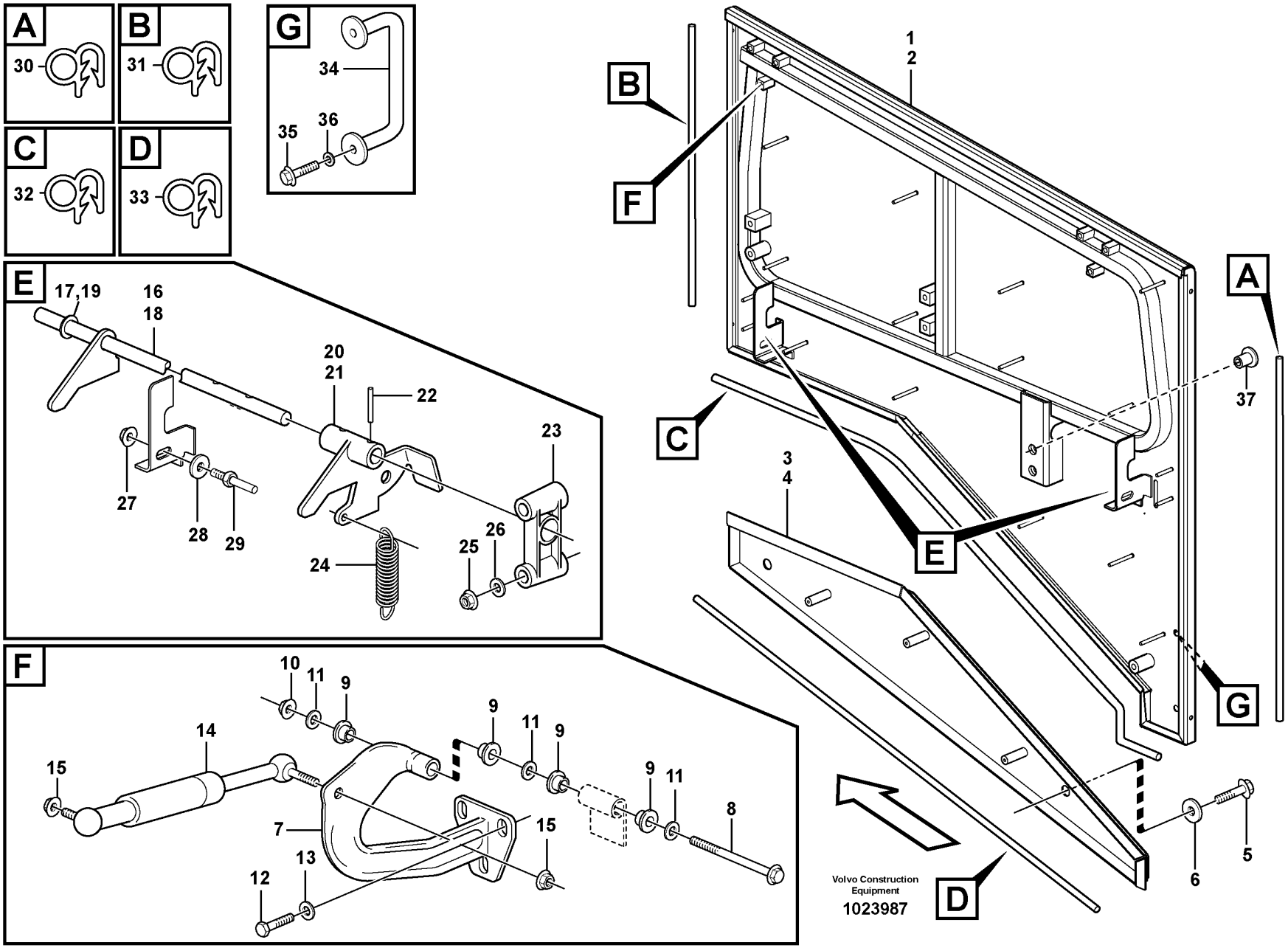
A
30
B
31
C
32
D
33
G
34
35
36
E
17,19
16
18
20
21
22
23
27
28
29
24
25
26
F
10
11
9
14
15
7
13
12
8
1
2
3
4
37
5
6
Volvo Construction Equipment
1023987

Fig.	Part No.	Quantity 1	Quantity 2	Quantity 3	PS	KIT	Description	Dénomination	Bezeichnung	Denominación	Benämning	Notes
30	VOE 4766526	REQ					Sealing strip	Lisse étanchéité	Dichtleiste	Moldura retén	Tätningslist	L = 2 x 990 MM
31	VOE 4766526	REQ					Sealing strip	Lisse étanchéité	Dichtleiste	Moldura retén	Tätningslist	L = 2 x 635 MM
32	VOE 4766526	REQ					Sealing strip	Lisse étanchéité	Dichtleiste	Moldura retén	Tätningslist	L = 2 x 1200 MM
33	VOE 4766526	REQ					Sealing strip	Lisse étanchéité	Dichtleiste	Moldura retén	Tätningslist	L = 2 x 1050 MM
34	VOE 11413175	2					Handle	Poignée	Griff	Mango	Handtag	
35	VOE 946441	4					Flange screw	Vis à embase	Flanschschraube	Tornillo embridado	Flänsskruv	
35	VOE 13965193		6				Screw	Vis	Schraube	Tornillo	Skruv	
36	VOE 13960143	4					Washer	Rondelle	Scheibe	Arandela	Bricka	
36	VOE 13960145		6				Washer	Rondelle	Scheibe	Arandela	Bricka	
37	VOE 11413247	6					Plug	Tampon	Stopfen	Tapón	Plugg	

1	33382	**Top plate, side hatches, rear** **Tole superieure, porte laterale, AR** **Deckblech, Seitenklappen, hintere** **Placa superior, placa lateral, trasero** **Överplåt, sidoluckor, bakre**	Catalogue id **20107**	Group **821**
2	83407		Illustr. No **1023987**	Section **150**
3			Issue **20009015-H**	Page **925**
4				
5				

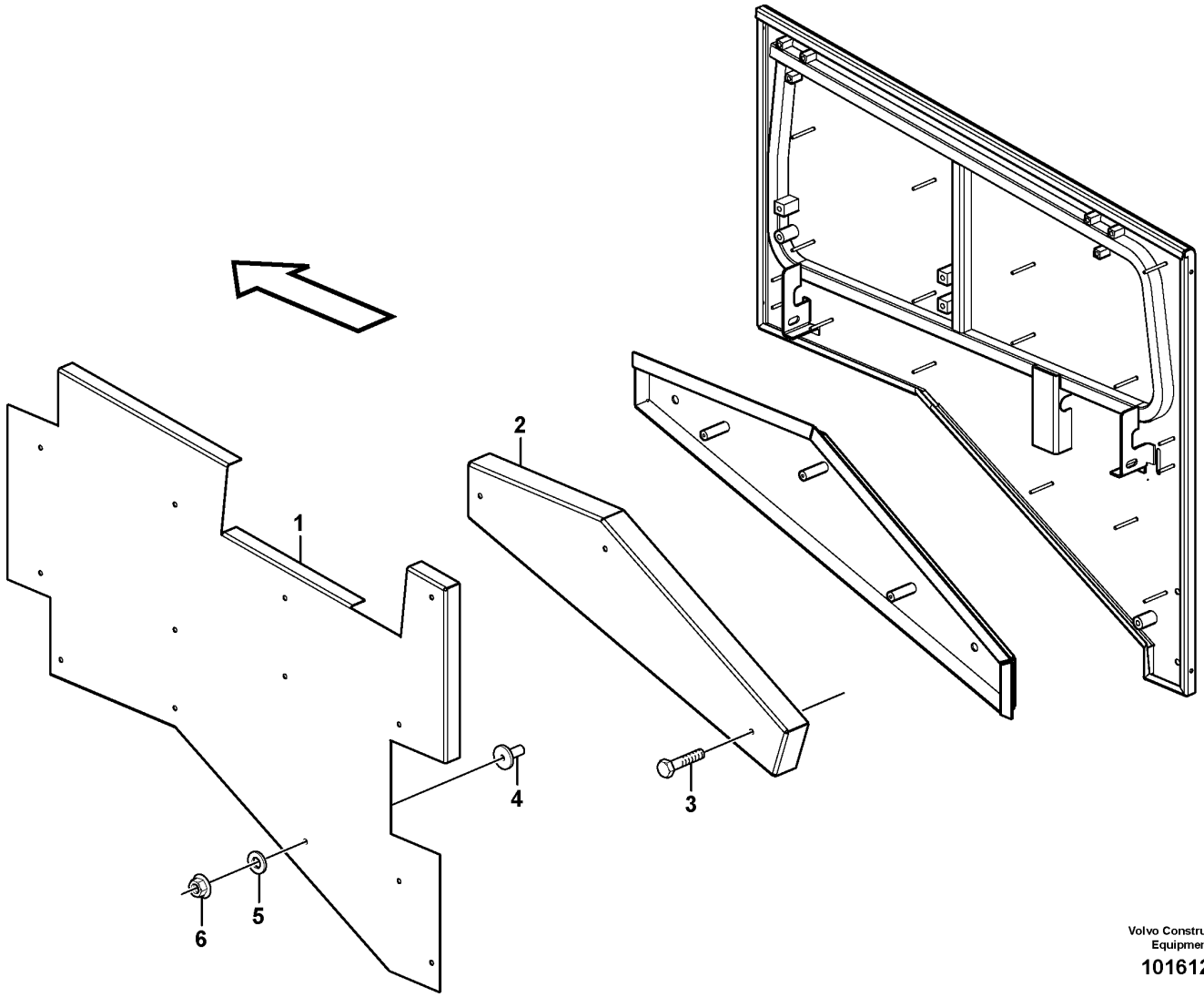

Volvo Construction Equipment

1016120

Fig.	Part No.	Quantity 1	Quantity 2	Quantity 3	PS	KIT	Description	Dénomination	Bezeichnung	Denominación	Benämning	Notes
1	VOE 11435917	1					Sound absorber	Insonorisant	Schalldämmstoff	Insonorizante	Ljudabsorbent	RH
	VOE 11435918	1	1				Sound absorber	Insonorisant	Schalldämmstoff	Insonorizante	Ljudabsorbent	LH
2	VOE 11175885	1	1				Sound absorber	Insonorisant	Schalldämmstoff	Insonorizante	Ljudabsorbent	RH
	VOE 11175886	1	1				Sound absorber	Insonorisant	Schalldämmstoff	Insonorizante	Ljudabsorbent	LH
3	VOE 971321	6	6				Six point socket screw	Vis à 6 pans creux	Sechszahn-Hohlschraube	Racor de seis dientes	Sextandhålskruv	
4	VOE 11413269	26	26				Plastic plug	Tampon plastique	Kunststoffdübel	Tapón plástico	Plastplugg	
5	VOE 13949817	26	26				Washer	Rondelle	Scheibe	Arandela	Bricka	
6	VOE 981447	26	26				Flange lock nut	Contre-écrou à embase	Flanschverschlussmutter	Contratuerca embridada	Flänslåsmutter	

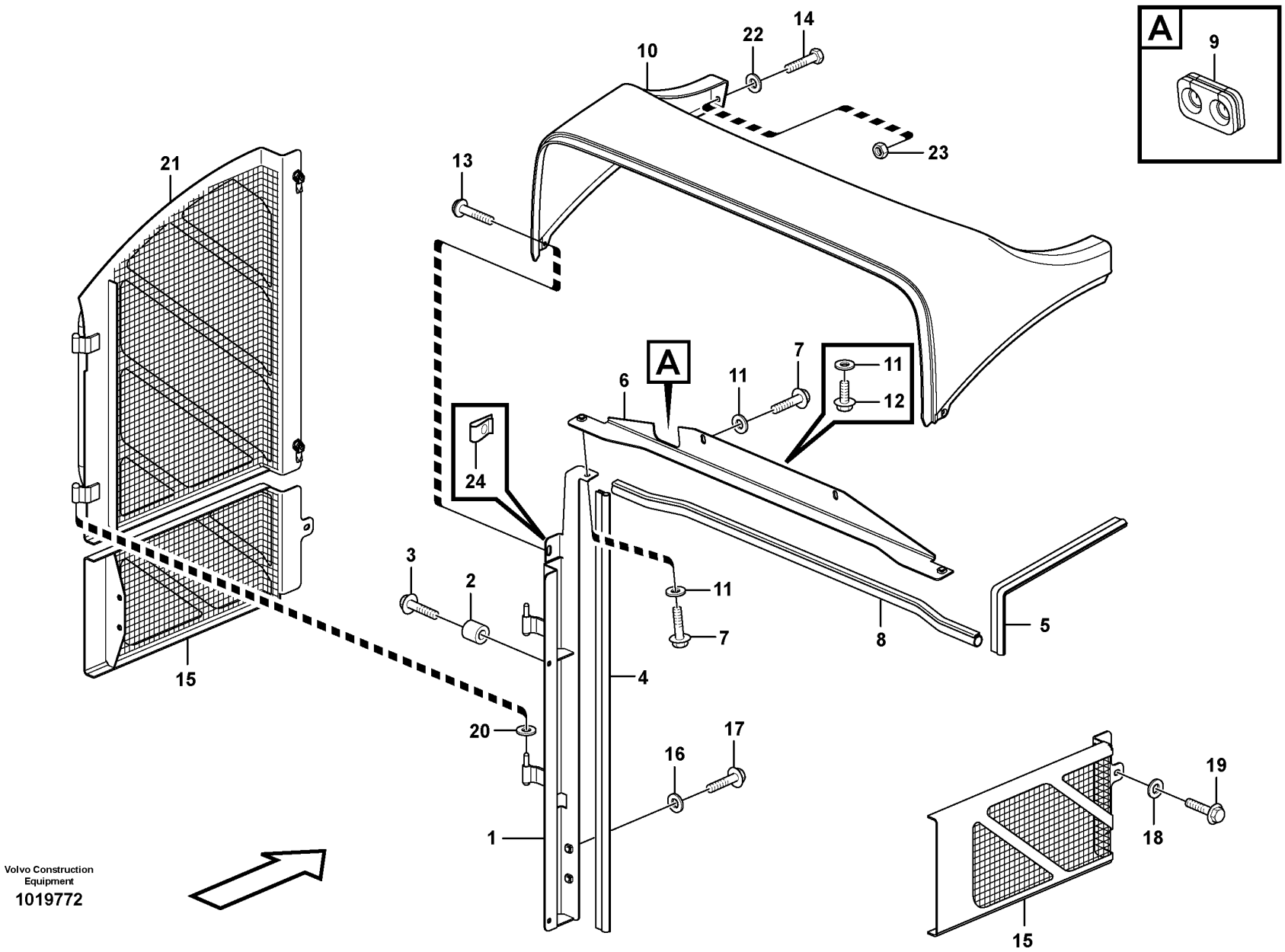

Volvo Construction Equipment
1019772

Fig.	Part No.	Quantity 1	Quantity 2	Quantity 3	PS	KIT	Description	Dénomination	Bezeichnung	Denominación	Benämning	Notes
1	VOE 11435899	1					Angle plate	Tôle angulaire	Winkelblech	Placa angular	Vinkelplåt	(VOE 11435481) RH
	VOE 11435900	1					Angle plate	Tôle angulaire	Winkelblech	Placa angular	Vinkelplåt	(VOE 11435482) LH
2	VOE 4973473	4					Spacer sleeve	Douille entretoise	Abstandhülse	Manguito distanciador	Distanshylsa	
3	VOE 946671	4					Flange screw	Vis à embase	Flanschschraube	Tornillo embridado	Flänsskruv	
4	VOE 4881656	REQ					Framework moulding	Baguette claire-voie	Rahmenleiste	Moldura armadura	Skelettlist	2 x 875 MM
5	VOE 4881656	REQ					Framework moulding	Baguette claire-voie	Rahmenleiste	Moldura armadura	Skelettlist	2 x 455 MM
6	VOE 11435535	1					Angle plate	Tôle angulaire	Winkelblech	Placa angular	Vinkelplåt	
7	VOE 13946173	4					Screw	Vis	Schraube	Tornillo	Skruv	
8	VOE 11400637	REQ					Sealing strip	Lisse étanchéité	Dichtleiste	Moldura retén	Tätningslist	L = 935 MM
9	VOE 11414592	1					Grommet	Passe fil	Durchführung	Pasaje	Genomföring	
10	VOE 11414163	1			SS		Upper section	Partie supérieure	Oberteil	Sección superior	Överdel	
11	VOE 11117464	1					Plain washer	Rondelle plane	Flachscheibe	Arandela plana	Planbricka	(VOE 13960141)
12	VOE 947107	1					Flange screw	Vis à embase	Flanschschraube	Tornillo embridado	Flänsskruv	
13	VOE 969738	2					Six point socket screw	Vis à 6 pans creux	Sechszahn-Hohlschraube	Racor de seis dientes	Sextandhålskruv	
14	VOE 971383	2					Six point socket screw	Vis à 6 pans creux	Sechszahn-Hohlschraube	Racor de seis dientes	Sextandhålskruv	
15	VOE 11435472	1					Hatch	Trappe	Klappe	Tapa	Lucka	RH
	VOE 11435473	1					Hatch	Trappe	Klappe	Tapa	Lucka	LH
16	VOE 11117464	4					Plain washer	Rondelle plane	Flachscheibe	Arandela plana	Planbricka	(VOE 13960141)
17	VOE 13946173	4					Screw	Vis	Schraube	Tornillo	Skruv	
18	VOE 11117464	2					Plain washer	Rondelle plane	Flachscheibe	Arandela plana	Planbricka	(VOE 13960141)
19	VOE 946671	2					Flange screw	Vis à embase	Flanschschraube	Tornillo embridado	Flänsskruv	
20	VOE 4936344	4					Washer	Rondelle	Scheibe	Arandela	Bricka	
21	VOE 11436054	1					Ventilation hatch	Aérateur	Lüftungsklappe	Tapa de ventilación	Ventilationslucka	RH
	VOE 11436055	1					Ventilation hatch	Aérateur	Lüftungsklappe	Tapa de ventilación	Ventilationslucka	LH
	VOE 11435375	2					•Lock	•Serrure	•Schloss	•Cierre	•Lås	
22	VOE 11117464	2					Plain washer	Rondelle plane	Flachscheibe	Arandela plana	Planbricka	(VOE 13960141)
23	VOE 13945408	2					Nut	Écrou	Mutter	Tuerca	Mutter	
24	VOE 949921	2					Spring nut	Écrou de ressort	Federverschlussmutter	Tuerca resorte	Fjädermutter	

1		**Radiator casing**	Catalogue id **20107**	Group **823**
2		**Boitier radiateur**		
3		**Kühlerhaube**	Illustr. No **1019772**	Section **100**
4		**Cubierta del radiador**		
5		**Kylarkåpa**	Issue **20009015-H**	Page **929**

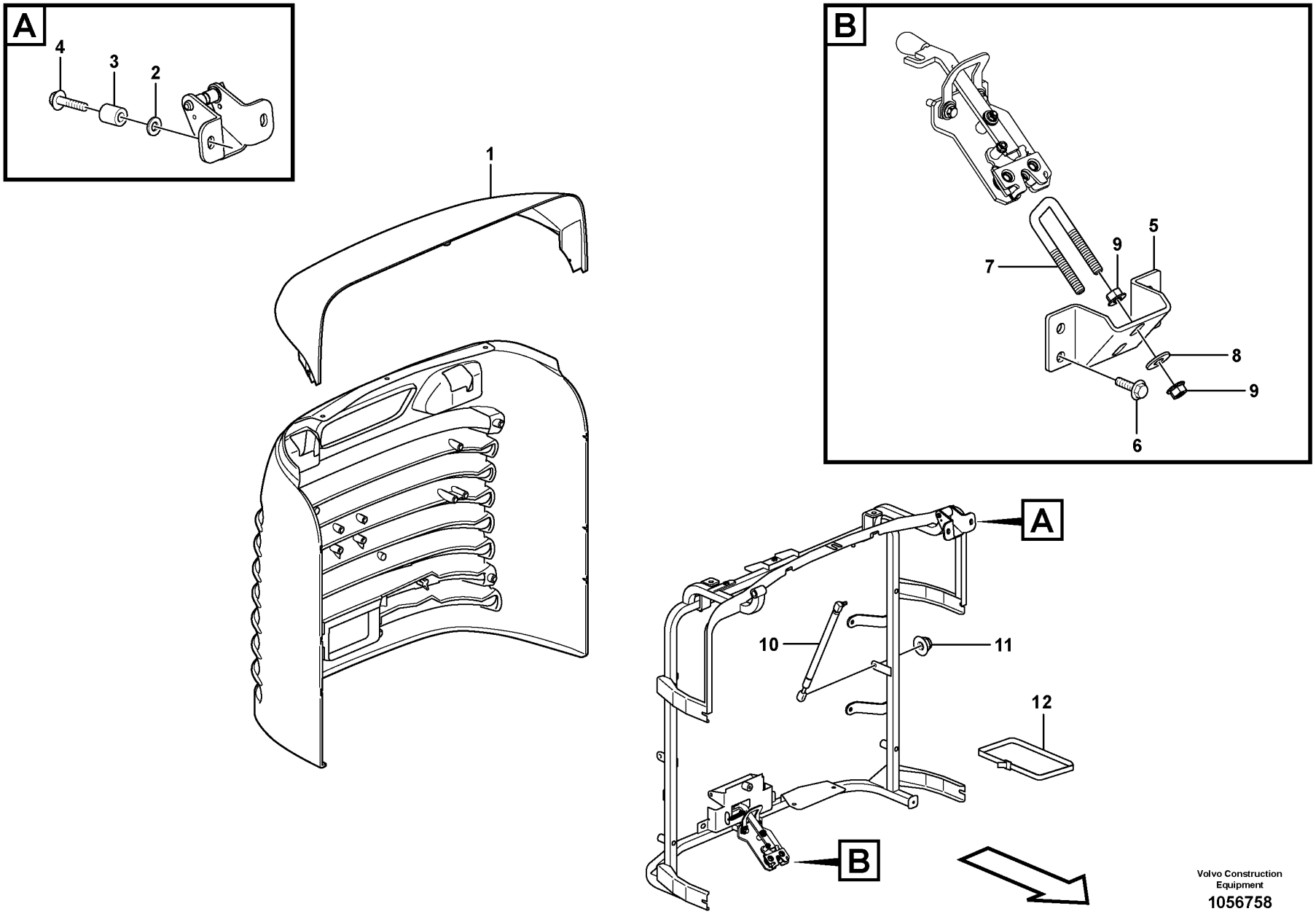

Volvo Construction Equipment

1056758

Fig.	Part No.	Quantity 1	Quantity 2	Quantity 3	PS	KIT	Description	Dénomination	Bezeichnung	Denominación	Benämning	Notes
1		1					Radiator grille	Calandre radia.	Kühlergrill	Rejilla radiad	Kylargrill	See group 823-200 page 933
2	VOE 11117464	4					Plain washer	Rondelle plane	Flachscheibe	Arandela plana	Planbricka	(VOE 13960141)
3	VOE 4973473	4					Spacer sleeve	Douille entretoise	Abstandhülse	Manguito distanciador	Distanshylsa	
4	VOE 13947760	4					Screw	Vis	Schraube	Tornillo	Skruv	
5	VOE 11400520	1					Attachment	Fixation	Halterung	Fijacion	Fäste	
6	VOE 946329	4					Flange screw	Vis à embase	Flanschschraube	Tornillo embridado	Flänsskruv	
7	VOE 11400521	1					Lock brace	Étrier verrouillage	Sperrklinke	Brazo de seguridad	Låsbygel	
8	VOE 13960145	4					Washer	Rondelle	Scheibe	Arandela	Bricka	
9	VOE 971096	4					Flange nut	Écrou à embase	Flanschmutter	Tuerca embridada	Flänsmutter	
10	VOE 11414538	2					Gas spring	Ressort gaz	Gasfeder	Resorte a gas	Gasfjäder	S/N -24929, -66743, -71896, -54780
10	VOE 15068575	2					Gas spring	Ressort gaz	Gasfeder	Resorte a gas	Gasfjäder	S/N 24930-, 66744-, 71897-, 54781-
11	VOE 948645	4					Flange lock nut	Contre-écrou à embase	Flanschverschlussmutter	Contratuerca embridada	Flänslåsmutter	
12	VOE 11104606	1					Retaining strap	Courroie de serrage	Halteriemen	Correa tensora	Spännrem	S/N 24930-, 66744-, 71897-, 54781-

1		**Radiator grille**	Catalogue id **20107**	Group **823**
2		**Calandre**		
3		**Kühlergrill**	Illustr. No **1056758**	Section **150**
4		**Parrilla del radiador**		
5		**Kylargaller**	Issue **20009015-H**	Page **931**

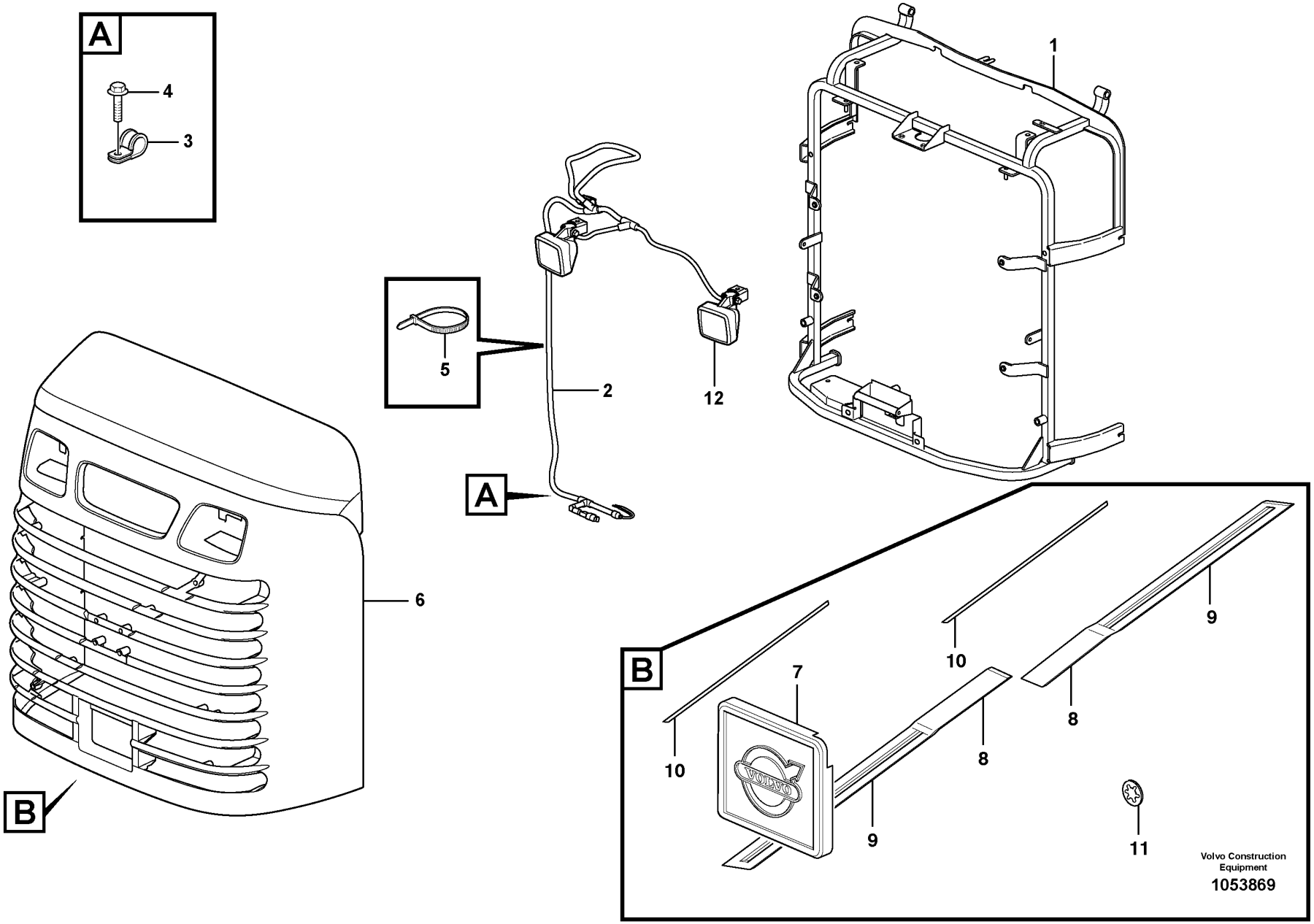
A
4
3
1
5
2
12
A
6
B
B
7
10
10
9
8
8
9
11
Volvo Construction Equipment
1053869

Fig.	Part No.	Quantity 1	Quantity 2	Quantity 3	PS	KIT	Description	Dénomination	Bezeichnung	Denominación	Benämning	Notes
1	VOE 11435554	1					Radiator grille	Calandre	Kühlergrill	Calandra	Kylargaller	S/N -24929, -66743, -71896, -54780
1	VOE 16681896		1				Radiator grille	Calandre	Kühlergrill	Calandra	Kylargaller	(VOE 17226075) S/N 24930-27103, 66744-, 71897-72613, 54781-
1	VOE 16681896		1				Radiator grille	Calandre	Kühlergrill	Calandra	Kylargaller	S/N 27104-, 72614-
2	VOE 17222542	1	1				•Wiring harness	•Faisceau de câbles	•Kabelbaum	•Manojo cables	•Ledningsmatta	See group 371-500 page 303
3	VOE 13949746	2	2				•Clamp	•Collier serrage	•Schelle	•Abrazadera	•Klamma	
4	VOE 946440	2	2				•Flange screw	•Vis à embase	•Flanschschraube	•Tornillo embridado	•Flänsskruv	
5	VOE 4881440	REQ	REQ				•Cable tie	•Serre-câble	•Kabelbinder	•Abrazadera de cinta	•Buntband	
6		1	1				•Radiator grille	•Calandre radia.	•Kühlergrill	•Rejilla radiad	•Kylargrill	See group 823-250 page 935
7	VOE 11204556	1	1				•Emblem	•Embleme	•Emblem	•Emblema	•Emblem	
8	VOE 11205061	2	2				•Emblem	•Embleme	•Emblem	•Emblema	•Emblem	
9	VOE 11204589	1	1		SS		••Emblem	••Embleme	••Emblem	••Emblema	••Emblem	
10	VOE 11205057	1	1		SS		••Plastic strip	••Ruban plastique	••Kunststoffband	••Cinta plástico	••Plastband	
11	VOE 11436259	8	8				•Retainer	•Retenue	•Halter	•Soporte	•Hållare	
	VOE 11436265	8	8				•Rubber element	•Élément caoutchouc	•Gummiteil	•Taco de goma	•Gummielement	
12		1	1				Work Lamp	Lampe Travail	Arbeitslampe	Lampara Trabajo	Arbetslampa	See group 353-100 page 245

1	33382	**Radiator casing, grille.**	Catalogue id **20107**	Group **823**
2	33382	**Boîtier radiateur, grille.**		
3		**Kühlerhaube, Kühlergrill.**	Illustr. No **1053869**	Section **200**
4		**Cubierta del radiador, calandra.**		
5		**Kylarkåpa, grill.**	Issue **20009015-H**	Page **933**

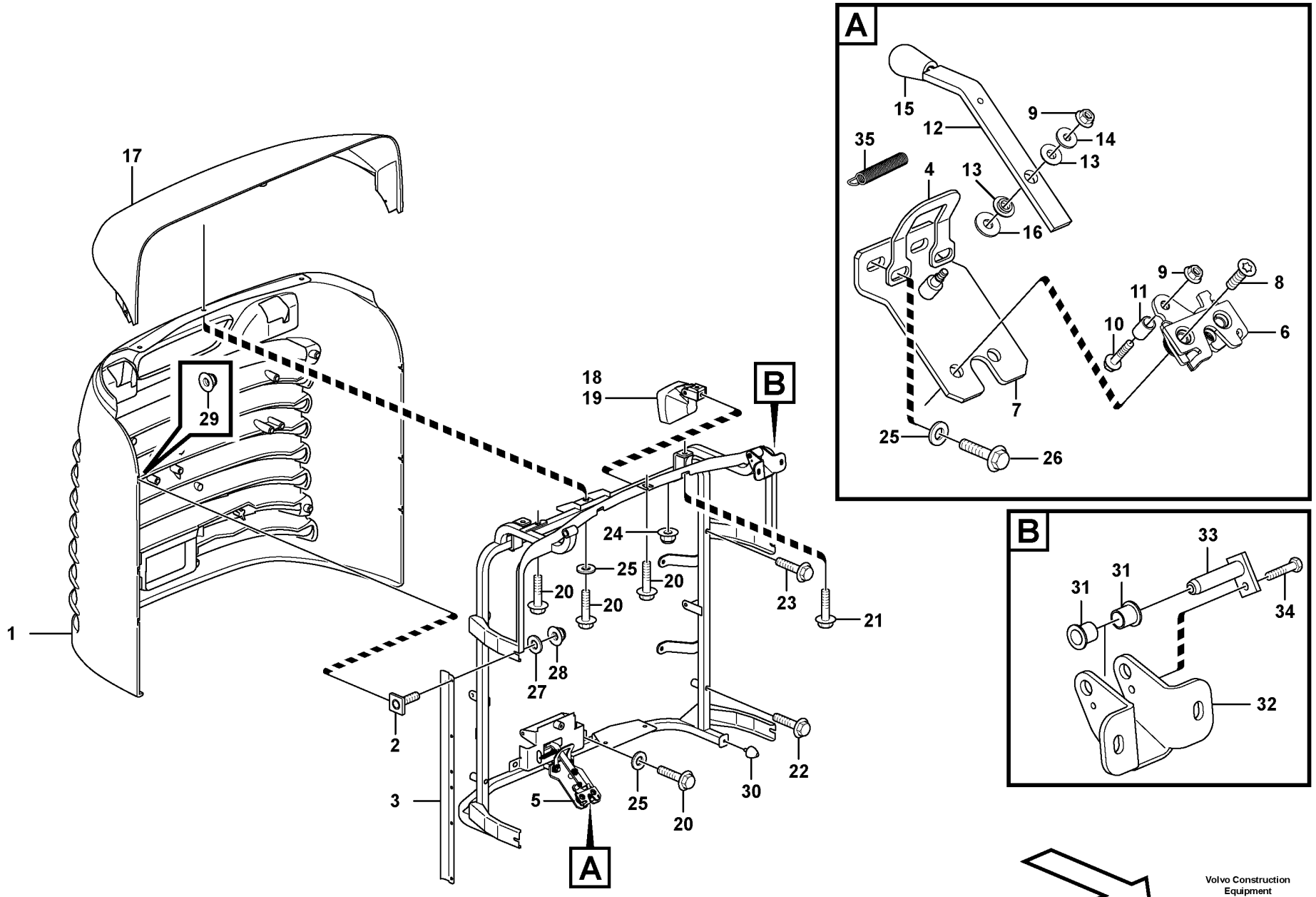

Volvo Construction Equipment
1059731

Fig.	Part No.	Quantity 1	2	3	PS	KIT	Description	Dénomination	Bezeichnung	Denominación	Benämning	Notes
	VOE 15068556	1			OP		Radiator grille	Calandre	Kühlergrill	Calandra	Kylargaller	See group 823-200 page 933
1	VOE 11400018	1			SS		•Grating	•Grille	•Gitter	•Rejilla	•Galler	
2	VOE 11175207	6					•Screw	•Vis	•Schraube	•Tornillo	•Skruv	
3	VOE 11414217	2					•Support plate	•Platine support	•Stützplatte	•Placa de apoyo	•Stödplatta	
4	VOE 11435180	1					•Attachment	•Fixation	•Halterung	•Fijacion	•Fäste	
5	VOE 11413926	1					•Locking device	•Dispositif de verrouillage	•Verriegelung	•Dispositivo cierre	•Låsanordning	
6	VOE 11175891	1					••Lock	••Serrure	••Schloss	••Cierre	••Lås	
7	VOE 11413338	1					••Attachment	••Fixation	••Halterung	••Fijacion	••Fäste	
8	VOE 969373	2					••Six point socket screw	••Vis à 6 pans creux	••Sechszahn-Hohlschraube	••Racor de seis dientes	••Sextandhålskruv	
9	VOE 13949278	2					••Flange lock nut	••Contre-écrou à embase	••Flanschverschlussmutter	••Contratuerca embridada	••Flänslåsmutter	
10	VOE 965212	1					••Flange screw	••Vis à embase	••Flanschschraube	••Tornillo embridado	••Flänsskruv	(VOE 13965212)
11	VOE 11130641	1					••Pipe	••Tuyau	••Rohrleitung	••Tubo	••Rör	
12	VOE 11413925	1			OP		••Rod	••Tige	••Stange	••Barra	••Stång	
13	VOE 11413052	2					••Bushing	••Bague	••Buchse	••Casquillo	••Bussning	
14	VOE 960139	1					••Plain washer	••Rondelle plane	••Flachscheibe	••Arandela plana	••Planbricka	
15	VOE 11175898	1					••Handle	••Poignée	••Griff	••Mango	••Handtag	
16	VOE 11117464	1					••Plain washer	••Rondelle plane	••Flachscheibe	••Arandela plana	••Planbricka	(VOE 13960141)
17	VOE 11414065	1					•Upper section	•Partie supérieure	•Oberteil	•Sección superior	•Överdel	
18	VOE 11039846	2					•Work lamp	•Projecteur de travail	•Arbeitsscheinwerfer	•Faro de trabajo	•Arbetsstrålkastare	
19	VOE 992517	1					••Bulb	••Ampoule	••Glühlampe	••Bombilla	••Glödlampa	(VOE 943903)
20	VOE 947107	4					•Flange screw	•Vis à embase	•Flanschschraube	•Tornillo embridado	•Flänsskruv	
21	VOE 946440	2					•Flange screw	•Vis à embase	•Flanschschraube	•Tornillo embridado	•Flänsskruv	
22	VOE 13965180	2					•Screw	•Vis	•Schraube	•Tornillo	•Skruv	
23	VOE 946671	2					•Flange screw	•Vis à embase	•Flanschschraube	•Tornillo embridado	•Flänsskruv	
24	VOE 948645	2					•Flange lock nut	•Contre-écrou à embase	•Flanschverschlussmutter	•Contratuerca embridada	•Flänslåsmutter	
25	VOE 11117464	5					•Plain washer	•Rondelle plane	•Flachscheibe	•Arandela plana	•Planbricka	(VOE 13960141)
26	VOE 946470	2					•Flange screw	•Vis à embase	•Flanschschraube	•Tornillo embridado	•Flänsskruv	
27	VOE 960139	4					•Plain washer	•Rondelle plane	•Flachscheibe	•Arandela plana	•Planbricka	

1		**Radiator casing, grille.**	Catalogue id **20107**	Group **823**
2		**Boîtier radiateur, grille.**		
3		**Kühlerhaube, Kühlergrill.**	Illustr. No **1059731**	Section **250**
4		**Cubierta del radiador, calandra.**		
5		**Kylarkåpa, grill.**	Issue **20009015-H**	Page **935**

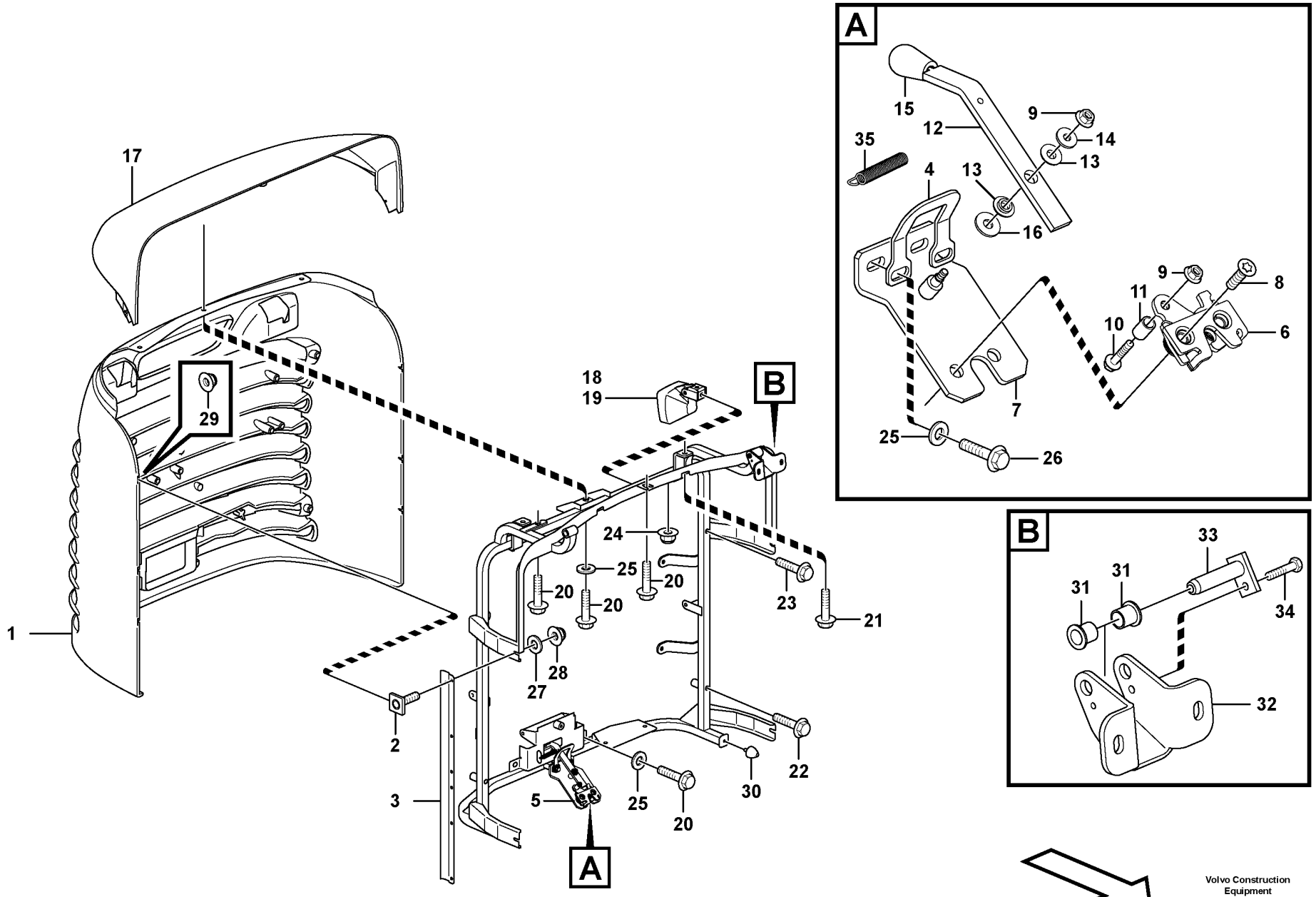

Volvo Construction Equipment
1059731

Fig.	Part No.	Quantity 1	Quantity 2	Quantity 3	PS	KIT	Description	Dénomination	Bezeichnung	Denominación	Benämning	Notes
28	VOE 13949278	4					•Flange lock nut	•Contre-écrou à embase	•Flanschverschlussmutter	•Contratuerca embridada	•Flänslåsmutter	
29	VOE 13965483	6					•Nut	•Écrou	•Mutter	•Tuerca	•Mutter	
30	VOE 4881758	2					•Rubber stop	•Butée caoutchouc	•Gummipuffer	•Tope de goma	•Gummistopp	
31	VOE 1588548	4					•Bushing	•Bague	•Buchse	•Casquillo	•Bussning	
32	VOE 11414177	2					•Hinge	•Charnière	•Scharnier	•Bisagra	•Gångjärn	
33	VOE 11174479	2					•Pin	•Clavette	•Splint	•Pasador	•Sprint	
34	VOE 971319	2					•Six point socket screw	•Vis à 6 pans creux	•Sechszahn-Hohlschraube	•Racor de seis dientes	•Sextandhålskruv	
35	VOE 11413653	1					•Tension spring	•Ressort de traction	•Zugfeder	•Resorte tensión	•Dragfjäder	

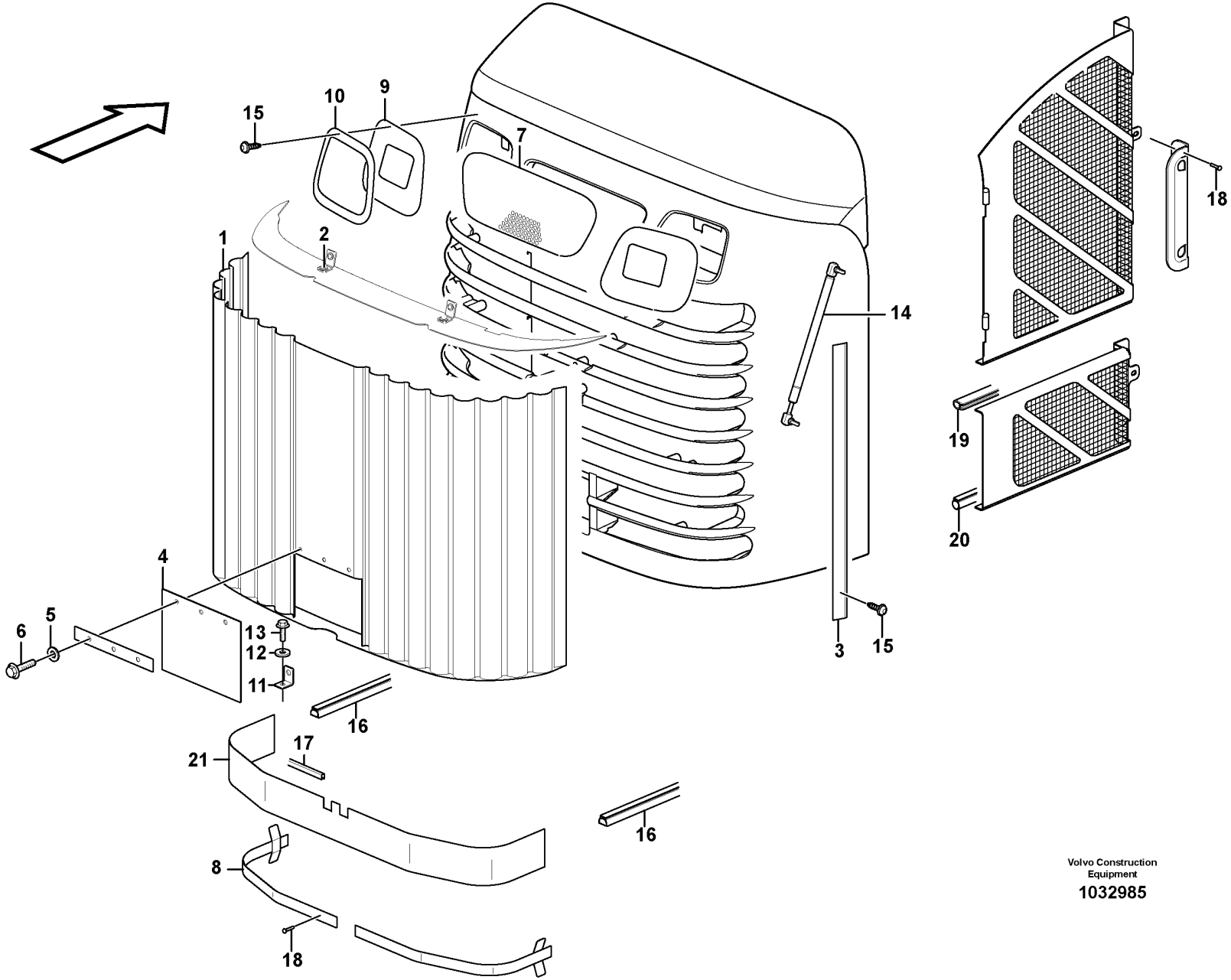

Volvo Construction Equipment

1032985

Fig.	Part No.	Quantity 1	Quantity 2	Quantity 3	PS	KIT	Description	Dénomination	Bezeichnung	Denominación	Benämning	Notes
1	VOE 15021956	1					Protecting plate	Tôle protection	Schutzblech	Placa de protección	Skyddsplåt	RH
2	VOE 13961613	4					•Weld nut	•Ecrou à souder	•Schweißmutter	•Tuerca soldada	•Svetsmutter	
3	VOE 11439006	2					Moulding	Moulure	Leiste	Listón	List	
4	VOE 15021927	1					Rubber cloth	Toile caoutchouc	Gummituch	Tela de goma	Gummiduk	
5	VOE 11117464	3					Plain washer	Rondelle plane	Flachscheibe	Arandela plana	Planbricka	(VOE 13960141)
6	VOE 13946173	3					Screw	Vis	Schraube	Tornillo	Skruv	
7	VOE 15034109	1					Hole plate	Plaque gabarit	Lochteil	Placa de soporte	Hålplatta	(VOE 11439009)
8	VOE 11439088	2					Attaching plate	Tôle de fixation	Befestigungsblech	Chapa de fijación	Fästplåt	
9	VOE 11439010	2					Rubber cloth	Toile caoutchouc	Gummituch	Tela de goma	Gummiduk	
10	VOE 11439007	2					Moulding	Moulure	Leiste	Listón	List	
11	VOE 11439004	2					Angle plate	Tôle angulaire	Winkelblech	Placa angular	Vinkelplåt	
12	VOE 960139	4					Plain washer	Rondelle plane	Flachscheibe	Arandela plana	Planbricka	
13	VOE 13946544	4					Screw	Vis	Schraube	Tornillo	Skruv	
14	VOE 15102502	2					Gas spring	Ressort gaz	Gasfeder	Resorte a gas	Gasfjäder	
15	VOE 972079	36					Six point socket screw	Vis à 6 pans creux	Sechszahn-Hohlschraube	Racor de seis dientes	Sextandhålskruv	
16	VOE 11400637	REQ					Sealing strip	Lisse étanchéité	Dichtleiste	Moldura retén	Tätningslist	L = 220 MM
17	VOE 4785436	REQ					Protecting moulding	Lisse de protection	Schonleiste	Moldura de protección	Skyddslist	L = 155 MM
18	VOE 942669	32					Blind rivet	Rivet borgne	Blindniet	Remache ciego	Blindnit	
19	VOE 4786031	REQ					Framework moulding	Baguette claire-voie	Rahmenleiste	Moldura armadura	Skelettlist	L = 2700 MM
20	VOE 4766526	REQ					Sealing strip	Lisse étanchéité	Dichtleiste	Moldura retén	Tätningslist	L = 900 MM
21	VOE 11439085	1					Rubber mat	Tapis caoutchouc	Gummimatte	Alfombra de goma	Gummimatta	

1		**Protecting plates** **Tole protection** **Schutzblechen** **Placas de proteccion** **Skyddsplåtar**	Catalogue id **20107**	Group **823**
2				
3			Illustr. No **1032985**	Section **350**
4				
5			Issue **20009015-H**	Page **939**

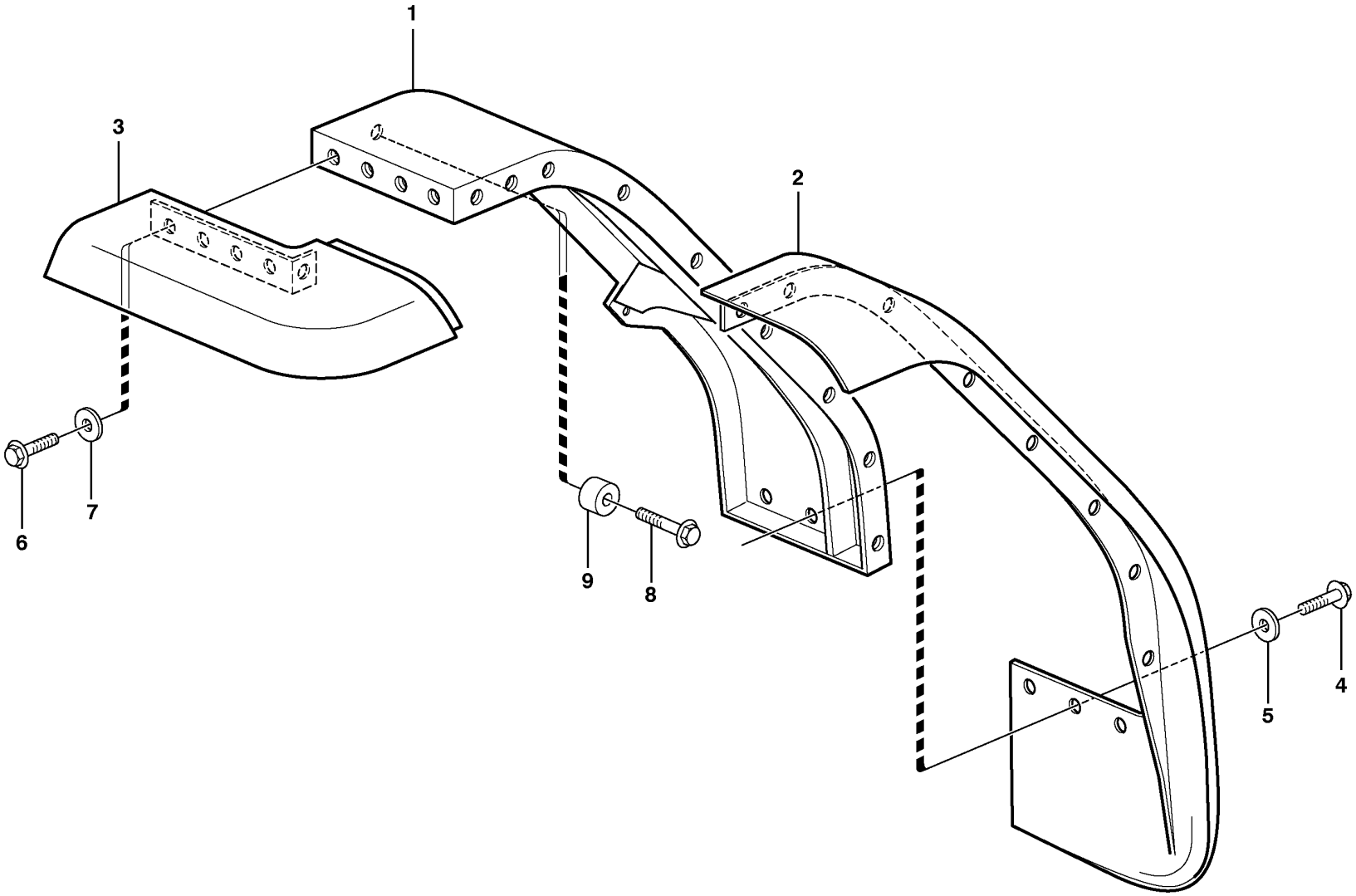

Volvo Construction
Equipment

1024514

Fig.	Part No.	Quantity 1	2	3	4	5	PS	KIT	Description	Dénomination	Bezeichnung	Denominación	Benämning	Notes
1	VOE 11400838	1							Front mudguard	Aile av	Vorderkotflügel	Guardabarros delantero	Framskärm	RH
	VOE 11400839	1							Front mudguard	Aile av	Vorderkotflügel	Guardabarros delantero	Framskärm	LH
1	VOE 11400844		1		1				Front mudguard	Aile av	Vorderkotflügel	Guardabarros delantero	Framskärm	83457 RH
	VOE 11400845			1	1				Front mudguard	Aile av	Vorderkotflügel	Guardabarros delantero	Framskärm	83457 LH
2	VOE 11174769	1							•Mudguard widener	•Élargisseur d'aile	•Kotflügelansatz	•Guardabarros reforzado	•Skärmbreddare	RH
	VOE 11174765		1		1				•Mudguard widener	•Élargisseur d'aile	•Kotflügelansatz	•Guardabarros reforzado	•Skärmbreddare	RH
	VOE 11174770	1							•Mudguard widener	•Élargisseur d'aile	•Kotflügelansatz	•Guardabarros reforzado	•Skärmbreddare	LH
	VOE 11174766			1	1				•Mudguard widener	•Élargisseur d'aile	•Kotflügelansatz	•Guardabarros reforzado	•Skärmbreddare	LH
3	VOE 11174767	1							•Mudguard widener	•Élargisseur d'aile	•Kotflügelansatz	•Guardabarros reforzado	•Skärmbreddare	RH
	VOE 11174763		1		1				•Mudguard widener	•Élargisseur d'aile	•Kotflügelansatz	•Guardabarros reforzado	•Skärmbreddare	RH
	VOE 11174768	1							•Mudguard widener	•Élargisseur d'aile	•Kotflügelansatz	•Guardabarros reforzado	•Skärmbreddare	LH
	VOE 11174764			1	1				•Mudguard widener	•Élargisseur d'aile	•Kotflügelansatz	•Guardabarros reforzado	•Skärmbreddare	LH
4	VOE 946329	6	4	4	4				•Flange screw	•Vis à embase	•Flanschschraube	•Tornillo embridado	•Flänsskruv	
5	VOE 13960145	6	4	4	4				•Washer	•Rondelle	•Scheibe	•Arandela	•Bricka	
6	VOE 946472	26	14	14	14				•Flange screw	•Vis à embase	•Flanschschraube	•Tornillo embridado	•Flänsskruv	
7	VOE 13960145	26	14	14	14				•Washer	•Rondelle	•Scheibe	•Arandela	•Bricka	
8	VOE 13965193	8							Screw	Vis	Schraube	Tornillo	Skruv	
9	VOE 4861316	8							Spacer ring	Bague entretoise	Abstandring	Anillo distanciador	Distansring	

1	33382	**Fender, front** **Aile, AV** **Kotflügel, vorn** **Guardabarros, delantero** **Stänkskärm, fram**	Catalogue id **20107**	Group **825**
2	11400844		Illustr. No **1024514**	Section **100**
3	11400845			
4	83460		Issue **20009015-H**	Page **941**
5				

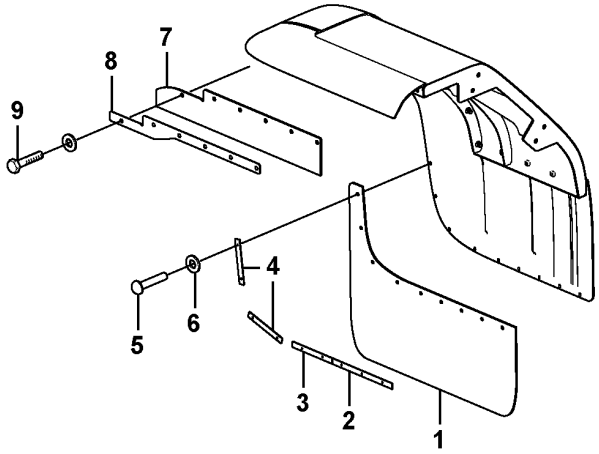
7
8
9
4
6
5
3
2
1

Fig.	Part No.	Quantity 1	2	3	4	5	PS	KIT	Description	Dénomination	Bezeichnung	Denominación	Benämning	Notes
1	VOE 11400496	2							Mudflap	Pare-boue	Schmutzfänger	Parafango	Stänkskydd	
	VOE 11400498		2						Mudflap	Pare-boue	Schmutzfänger	Parafango	Stänkskydd	
2	VOE 11400503	2							Attaching rail	Barre de fixation	Befestigungsschiene	Riel de fijación	Fästskena	
3	VOE 11400502	2	4						Attaching rail	Barre de fixation	Befestigungsschiene	Riel de fijación	Fästskena	
4	VOE 11400504	4	4						Attaching rail	Barre de fixation	Befestigungsschiene	Riel de fijación	Fästskena	
5	VOE 13977632	20	18				SS		Blind rivet	Rivet borgne	Blindniet	Remache ciego	Blindnit	
6	VOE 120618	20	18						Washer	Rondelle	Scheibe	Arandela	Bricka	
7	VOE 11413136	2							Mudflap	Pare-boue	Schmutzfänger	Parafango	Stänkskydd	
	VOE 11413137		2						Mudflap	Pare-boue	Schmutzfänger	Parafango	Stänkskydd	
8	VOE 11413139	2							Attaching plate	Tôle de fixation	Befestigungsblech	Chapa de fijación	Fästplåt	
	VOE 11413140		2						Attaching plate	Tôle de fixation	Befestigungsblech	Chapa de fijación	Fästplåt	
9	VOE 13965185	8	8						Screw	Vis	Schraube	Tornillo	Skruv	

1	82160	**Mudflap** **Anti-eclabousseures** **Spritzschutz** **Parafango** **Stänkskydd**	Catalogue id **20107**	Group **825**
2	82161		Illustr. No **1016619**	Section **150**
3			Issue **20009015-H**	Page **943**
4				
5				

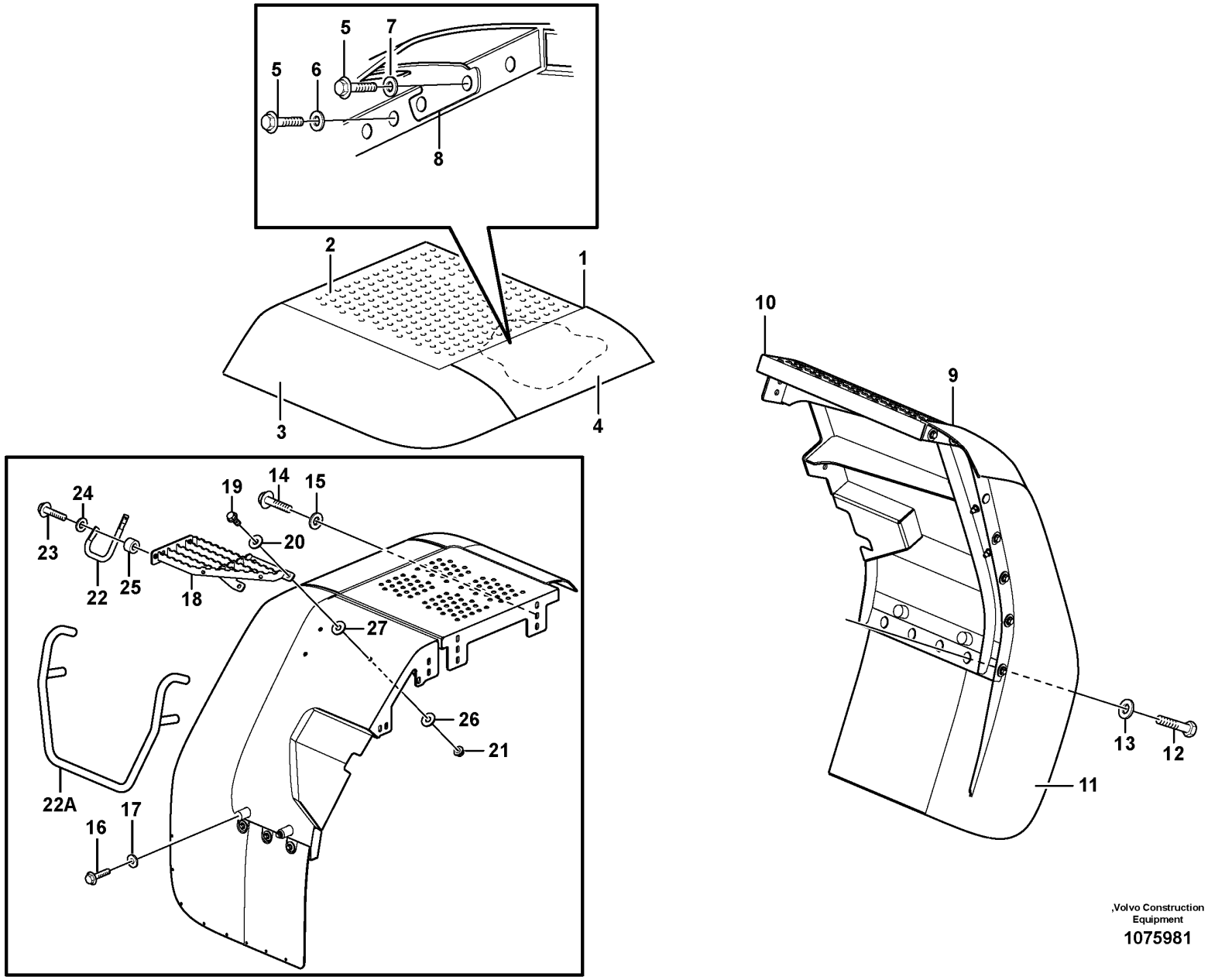

,Volvo Construction
Equipment

1075981

Fig.	Part No.	Quantity 1	2	3	4	5	PS	KIT	Description	Dénomination	Bezeichnung	Denominación	Benämning	Notes
1	VOE 11413228	1							Rear fender	Aile arrière	Hinterkotflügel	Guaroabarros posterior	Bakskärm	
1	VOE 11413229		1						Rear fender	Aile arrière	Hinterkotflügel	Guaroabarros posterior	Bakskärm	
1	VOE 11400848			1					Rear fender	Aile arrière	Hinterkotflügel	Guaroabarros posterior	Bakskärm	
1	VOE 11400849				1				Rear fender	Aile arrière	Hinterkotflügel	Guaroabarros posterior	Bakskärm	
2	VOE 11413022	1							•Rear fender	•Aile arrière	•Hinterkotflügel	•Guaroabarros posterior	•Bakskärm	
2	VOE 11413023		1						•Rear fender	•Aile arrière	•Hinterkotflügel	•Guaroabarros posterior	•Bakskärm	
2	VOE 11400852			1			OP		•Rear fender	•Aile arrière	•Hinterkotflügel	•Guaroabarros posterior	•Bakskärm	
2	VOE 11400853				1		OP		•Rear fender	•Aile arrière	•Hinterkotflügel	•Guaroabarros posterior	•Bakskärm	
2	VOE 11413014					1			Rear fender	Aile arrière	Hinterkotflügel	Guaroabarros posterior	Bakskärm	RH
2	VOE 11413015					1			Rear fender	Aile arrière	Hinterkotflügel	Guaroabarros posterior	Bakskärm	LH
3	VOE 11174768	1							•Mudguard widener	•Élargisseur d'aile	•Kotflügelansatz	•Guardabarros reforzado	•Skärmbreddare	
3	VOE 11174767		1						•Mudguard widener	•Élargisseur d'aile	•Kotflügelansatz	•Guardabarros reforzado	•Skärmbreddare	
3	VOE 11174773			1					•Mudguard widener	•Élargisseur d'aile	•Kotflügelansatz	•Guardabarros reforzado	•Skärmbreddare	
3	VOE 11174774				1				•Mudguard widener	•Élargisseur d'aile	•Kotflügelansatz	•Guardabarros reforzado	•Skärmbreddare	
4	VOE 11413775	1							•Mudguard widener	•Élargisseur d'aile	•Kotflügelansatz	•Guardabarros reforzado	•Skärmbreddare	
4	VOE 11413776		1						•Mudguard widener	•Élargisseur d'aile	•Kotflügelansatz	•Guardabarros reforzado	•Skärmbreddare	
4	VOE 11174774				1				•Mudguard widener	•Élargisseur d'aile	•Kotflügelansatz	•Guardabarros reforzado	•Skärmbreddare	
5	VOE 946472	10	10						•Flange screw	•Vis à embase	•Flanschschraube	•Tornillo embridado	•Flänsskruv	
6	VOE 13960145	8	8						•Washer	•Rondelle	•Scheibe	•Arandela	•Bricka	
7	VOE 13960143	2	2						•Washer	•Rondelle	•Scheibe	•Arandela	•Bricka	

1	RH
2	LH
3	83457 RH
4	83457 LH
5	84338

Swing out rear mudguard
Aile ar pivotant
Ausschwenkbare hintere Kotflügel
Guardabarros posteriores extraíbles
Utsvängbar bakskärm

Catalogue id 20107	Group 826
Illustr. No 1075981	Section 100
Issue 20009015-H	Page 945

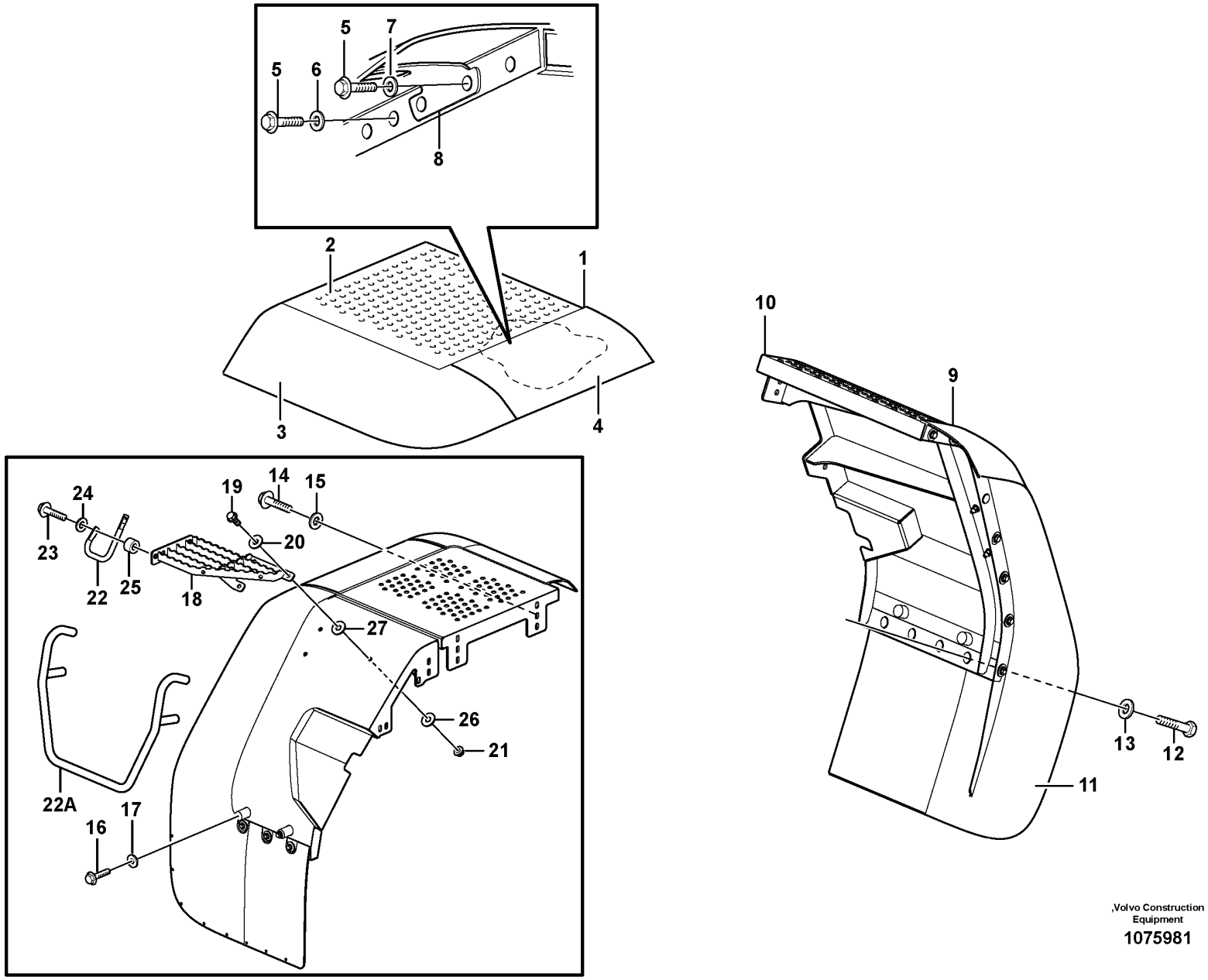

,Volvo Construction
Equipment

1075981

Fig.	Part No.	Quantity 1	2	3	4	5	PS	KIT	Description	Dénomination	Bezeichnung	Denominación	Benämning	Notes
8	VOE 11400605	1	1	1	1				•Support plate	•Platine support	•Stützplatte	•Placa de apoyo	•Stödplatta	
9	VOE 15166373	1							Rear fender	Aile arrière	Hinterkotflügel	Guaroabarros posterior	Bakskärm	(VOE 11414738)
9	VOE 11414739		1						Rear fender	Aile arrière	Hinterkotflügel	Guaroabarros posterior	Bakskärm	
10		1					NS		•Rear fender	•Aile arrière	•Hinterkotflügel	•Guaroabarros posterior	•Bakskärm	
10			1				NS		•Rear fender	•Aile arrière	•Hinterkotflügel	•Guaroabarros posterior	•Bakskärm	
11	VOE 11174775	1							•Mudguard widener	•Élargisseur d'aile	•Kotflügelansatz	•Guardabarros reforzado	•Skärmbreddare	
11	VOE 11174776		1						•Mudguard widener	•Élargisseur d'aile	•Kotflügelansatz	•Guardabarros reforzado	•Skärmbreddare	
12	VOE 946472	12	12	11	11				•Flange screw	•Vis à embase	•Flanschschraube	•Tornillo embridado	•Flänsskruv	
13	VOE 13960145	12	12	11	11				•Washer	•Rondelle	•Scheibe	•Arandela	•Bricka	
14	VOE 13965193	7	7						Screw	Vis	Schraube	Tornillo	Skruv	
15	VOE 13960145	7	7	5	5				Washer	Rondelle	Scheibe	Arandela	Bricka	
16	VOE 946329	2	2	5	5				Flange screw	Vis à embase	Flanschschraube	Tornillo embridado	Flänsskruv	
17	VOE 13960143	2	2						Washer	Rondelle	Scheibe	Arandela	Bricka	
18	VOE 11414713	1							Platform	Plate-forme	Plattform	Plataforma	Plattform	
18	VOE 11414714		1						Platform	Plate-forme	Plattform	Plataforma	Plattform	
19	VOE 13965191	3	3						Screw	Vis	Schraube	Tornillo	Skruv	
20	VOE 13960145	6	6						Washer	Rondelle	Scheibe	Arandela	Bricka	
21	VOE 971099	3	3						Flange lock nut	Contre-écrou à embase	Flanschverschlussmutter	Contratuerca embridada	Flänslåsmutter	
22	VOE 11414735		1						Handle	Poignée	Griff	Mango	Handtag	
22	VOE 11175819			1	1				Handle	Poignée	Griff	Mango	Handtag	
23	VOE 13947760		2						Screw	Vis	Schraube	Tornillo	Skruv	
24	VOE 11117464		2						Plain washer	Rondelle plane	Flachscheibe	Arandela plana	Planbricka	(VOE 13960141)
25	VOE 4859489		2						Spacer	Entretoise	Abstandkörper	Distanciador	Distans	
26	VOE 16824539	3	3						Washer	Rondelle	Scheibe	Arandela	Bricka	
27	VOE 16840132	3	3						Washer	Rondelle	Scheibe	Arandela	Bricka	

1	RH	**Swing out rear mudguard** **Aile ar pivotant** **Ausschwenkbare hintere Kotflügel** **Guardabarros posteriores extraíbles** **Utsvängbar bakskärm**	Catalogue id **20107**	Group **826**
2	LH		Illustr. No **1075981**	Section **100**
3	83457 RH			
4	83457 LH		Issue **20009015-H**	Page **947**
5	84338			

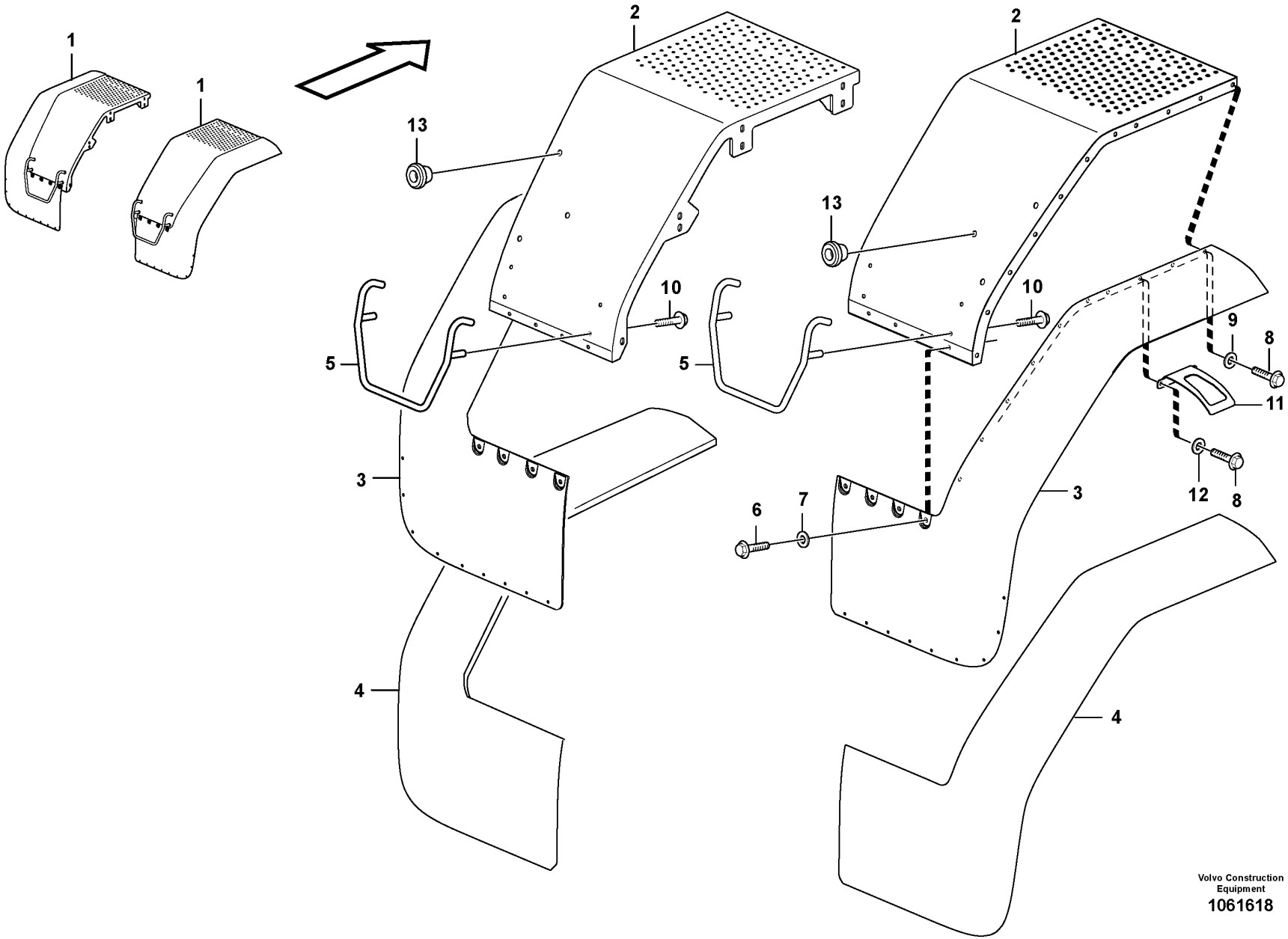

Volvo Construction Equipment
1061618

Fig.	Part No.	Quantity 1	Quantity 2	Quantity 3	PS	KIT	Description	Dénomination	Bezeichnung	Denominación	Benämning	Notes
1	VOE 11400842	1					Rear fender	Aile arrière	Hinterkotflügel	Guaroabarros posterior	Bakskärm	
1	VOE 11400843		1				Rear fender	Aile arrière	Hinterkotflügel	Guaroabarros posterior	Bakskärm	
2	VOE 11400850	1					•Rear fender	•Aile arrière	•Hinterkotflügel	•Guaroabarros posterior	•Bakskärm	
2	VOE 11400851		1				•Rear fender	•Aile arrière	•Hinterkotflügel	•Guaroabarros posterior	•Bakskärm	
3	VOE 11174777	1					•Mudguard widener	•Élargisseur d'aile	•Kotflügelansatz	•Guardabarros reforzado	•Skärmbreddare	
3	VOE 11174778		1				•Mudguard widener	•Élargisseur d'aile	•Kotflügelansatz	•Guardabarros reforzado	•Skärmbreddare	
4	VOE 11174773	1					••Mudguard widener	••Élargisseur d'aile	••Kotflügelansatz	••Guardabarros reforzado	••Skärmbreddare	
4	VOE 11174774		1				••Mudguard widener	••Élargisseur d'aile	••Kotflügelansatz	••Guardabarros reforzado	••Skärmbreddare	
5	VOE 11175819	1	1				•Handle	•Poignée	•Griff	•Mango	•Handtag	
6	VOE 946329	4	4				•Flange screw	•Vis à embase	•Flanschschraube	•Tornillo embridado	•Flänsskruv	
7	VOE 13960145	4	4				•Washer	•Rondelle	•Scheibe	•Arandela	•Bricka	
8	VOE 946472	11	11				•Flange screw	•Vis à embase	•Flanschschraube	•Tornillo embridado	•Flänsskruv	
9	VOE 13960145	9	9				•Washer	•Rondelle	•Scheibe	•Arandela	•Bricka	
10	VOE 946329	4	4				•Flange screw	•Vis à embase	•Flanschschraube	•Tornillo embridado	•Flänsskruv	
11	VOE 11400605	1	1				•Support plate	•Platine support	•Stützplatte	•Placa de apoyo	•Stödplatta	
12	VOE 13960143	2	2				•Washer	•Rondelle	•Scheibe	•Arandela	•Bricka	
13	VOE 13974682	3	3				•Plug	•Tampon	•Stopfen	•Tapón	•Plugg	

1	RH	**Fender, rear** **Aile, AR** **Kotflügel, hinten** **Guardabarros, trasero** **Stänkskärm, bak**	Catalogue id **20107**	Group **826**
2	LH		Illustr. No **1061618**	Section **150**
3			Issue **20009015-H**	Page **949**
4				
5				

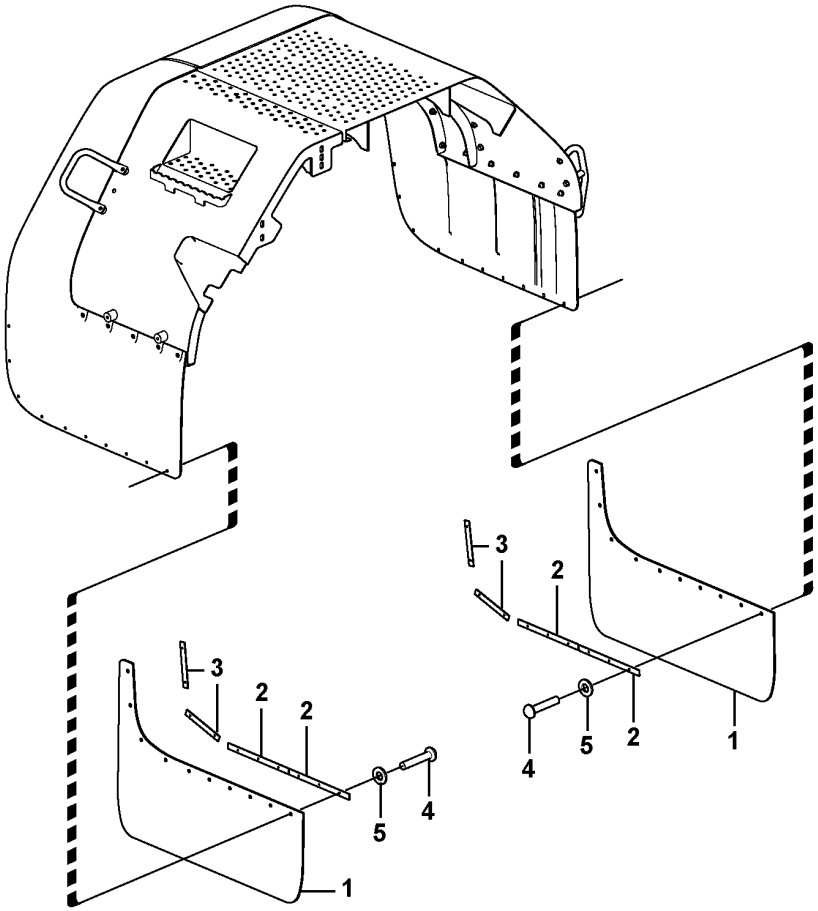

Volvo Construction
Equipment
1016620

Fig.	Part No.	Quantity 1	2	3	4	5	PS	KIT	Description	Dénomination	Bezeichnung	Denominación	Benämning	Notes
1	VOE 11400495	4							Mudflap	Pare-boue	Schmutzfänger	Parafango	Stänkskydd	
	VOE 11400496		4						Mudflap	Pare-boue	Schmutzfänger	Parafango	Stänkskydd	
2	VOE 11400503	8	4						Attaching rail	Barre de fixation	Befestigungsschiene	Riel de fijación	Fästskena	
	VOE 11400502		4						Attaching rail	Barre de fixation	Befestigungsschiene	Riel de fijación	Fästskena	
3	VOE 11400504	8	8						Attaching rail	Barre de fixation	Befestigungsschiene	Riel de fijación	Fästskena	
4	VOE 13977632	40	36				SS		Blind rivet	Rivet borgne	Blindniet	Remache ciego	Blindnit	
5	VOE 120618	40	36						Washer	Rondelle	Scheibe	Arandela	Bricka	

1	82160	**Mudflap** **Anti-eclabousseures** **Spritzschutz** **Parafango** **Stänkskydd**	Catalogue id **20107**	Group **826**
2	82161		Illustr. No **1016620**	Section **200**
3			Issue **20009015-H**	Page **951**
4				
5				

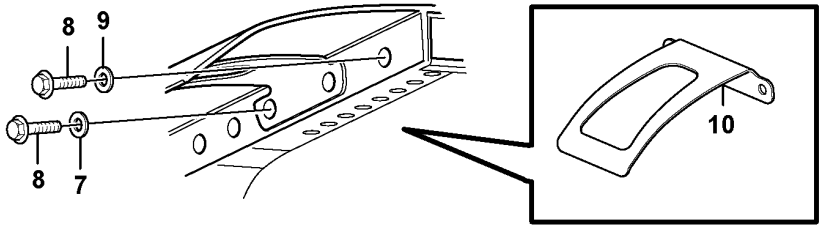

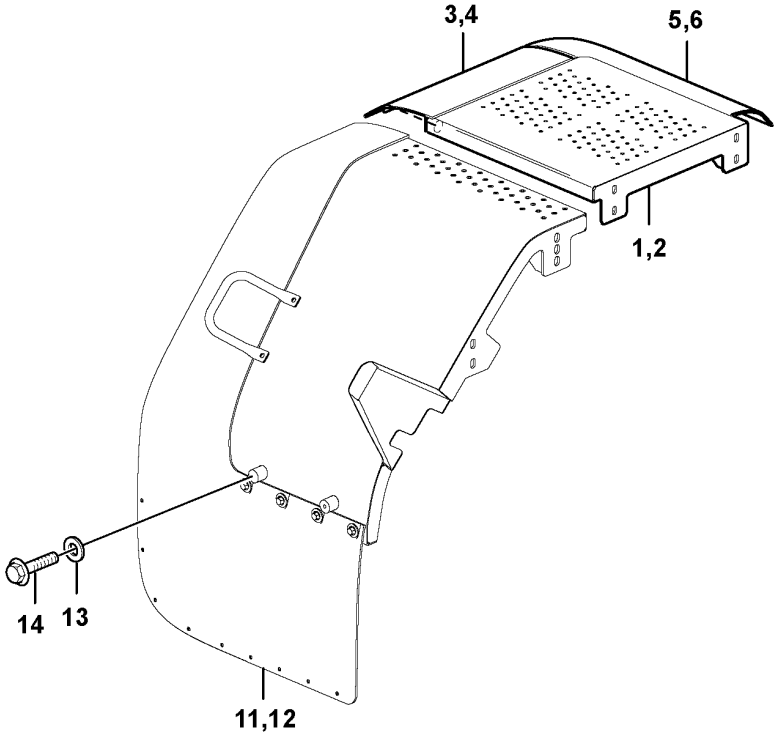

Volvo Construction Equipment

1030659

Fig.	Part No.	Quantity 1	2	3	4	5	PS	KIT	Description	Dénomination	Bezeichnung	Denominación	Benämning	Notes
	VOE 11413230	1							Rear fender	Aile arrière	Hinterkotflügel	Guaroabarros posterior	Bakskärm	RH
	VOE 11413231		1						Rear fender	Aile arrière	Hinterkotflügel	Guaroabarros posterior	Bakskärm	LH
1	VOE 11413018	1							•Rear fender	•Aile arrière	•Hinterkotflügel	•Guaroabarros posterior	•Bakskärm	
2	VOE 11413019		1						•Rear fender	•Aile arrière	•Hinterkotflügel	•Guaroabarros posterior	•Bakskärm	
3	VOE 11174764	1							•Mudguard widener	•Élargisseur d'aile	•Kotflügelansatz	•Guardabarros reforzado	•Skärmbreddare	
4	VOE 11174763		1						•Mudguard widener	•Élargisseur d'aile	•Kotflügelansatz	•Guardabarros reforzado	•Skärmbreddare	
5	VOE 11413775	1							•Mudguard widener	•Élargisseur d'aile	•Kotflügelansatz	•Guardabarros reforzado	•Skärmbreddare	
6	VOE 11413776		1						•Mudguard widener	•Élargisseur d'aile	•Kotflügelansatz	•Guardabarros reforzado	•Skärmbreddare	
7	VOE 13960145	8	8						•Washer	•Rondelle	•Scheibe	•Arandela	•Bricka	
8	VOE 946472	10	10						•Flange screw	•Vis à embase	•Flanschschraube	•Tornillo embridado	•Flänsskruv	
9	VOE 13960143	2	2						•Washer	•Rondelle	•Scheibe	•Arandela	•Bricka	
10	VOE 11400605	1	1						•Support plate	•Platine support	•Stützplatte	•Placa de apoyo	•Stödplatta	
	VOE 15166400	1							Rear fender	Aile arrière	Hinterkotflügel	Guaroabarros posterior	Bakskärm	(VOE 11435556)
	VOE 11435555		1						Rear fender	Aile arrière	Hinterkotflügel	Guaroabarros posterior	Bakskärm	
11	VOE 11174771	1							•Mudguard widener	•Élargisseur d'aile	•Kotflügelansatz	•Guardabarros reforzado	•Skärmbreddare	
12	VOE 11174772		1						•Mudguard widener	•Élargisseur d'aile	•Kotflügelansatz	•Guardabarros reforzado	•Skärmbreddare	
13	VOE 13960145	13	13						•Washer	•Rondelle	•Scheibe	•Arandela	•Bricka	
14	VOE 946472	13	13						•Flange screw	•Vis à embase	•Flanschschraube	•Tornillo embridado	•Flänsskruv	

1	83460 RH	**Fender, rear** **Aile, AR** **Kotflügel, hinten** **Guardabarros, trasero** **Stänkskärm, bak**	Catalogue id **20107**	Group **826**
2	83460 LH		Illustr. No **1030659**	Section **250**
3			Issue **20009015-H**	Page **953**
4				
5				

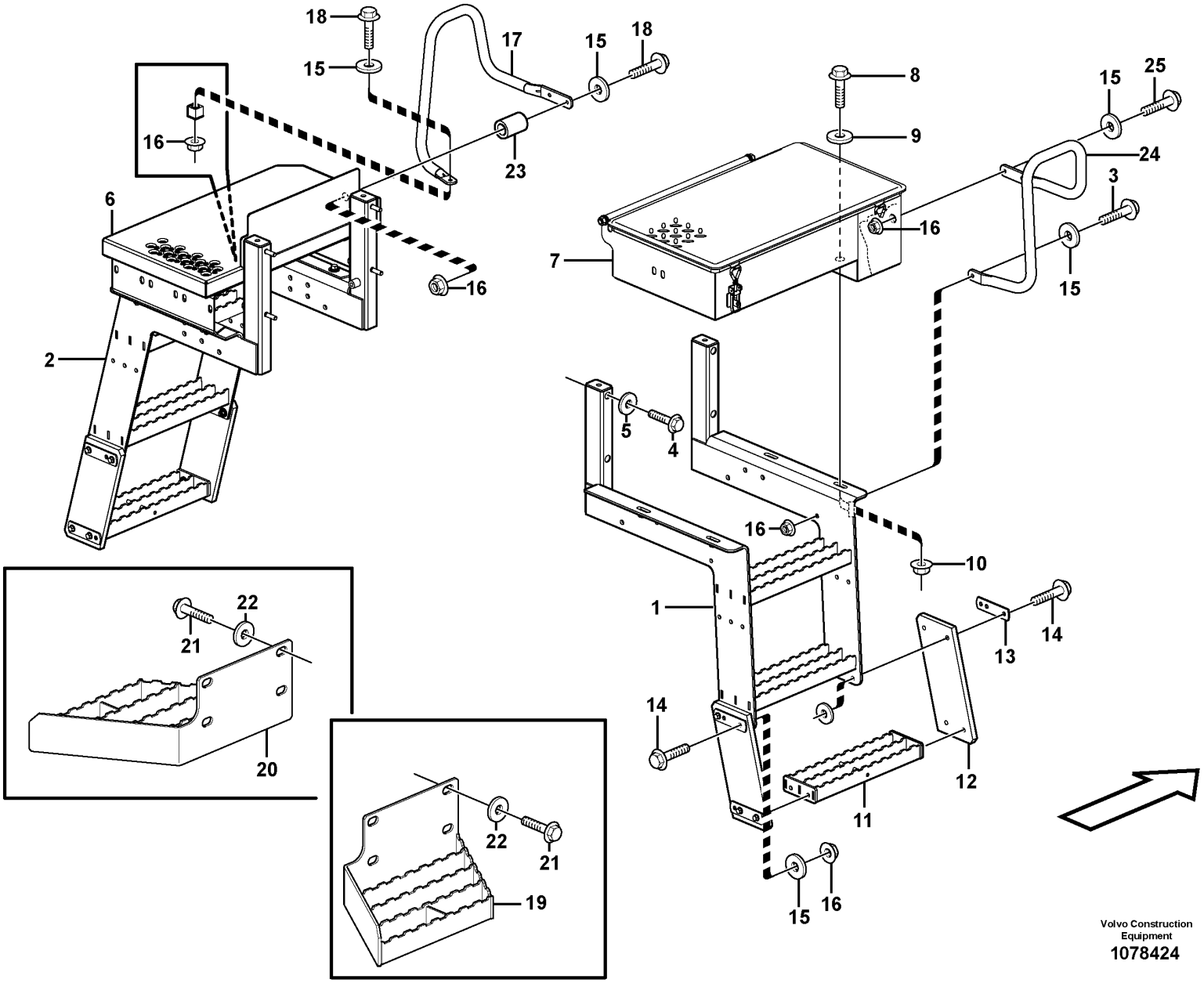

Volvo Construction Equipment
1078424

Fig.	Part No.	Quantity 1	Quantity 2	Quantity 3	PS	KIT	Description	Dénomination	Bezeichnung	Denominación	Benämning	Notes
1	VOE 16826237	1			SS		Stairs	Escalier	Treppe	Escalera	Trappa	RH
2	VOE 16826253	1					Stairs	Escalier	Treppe	Escalera	Trappa	LH
3	VOE 946671	1					Flange screw	Vis à embase	Flanschschraube	Tornillo embridado	Flänsskruv	
4	VOE 13965190	8					Screw	Vis	Schraube	Tornillo	Skruv	
5	VOE 13960143	8					Washer	Rondelle	Scheibe	Arandela	Bricka	
6	VOE 15166131	1					Platform	Plate-forme	Plattform	Plataforma	Plattform	(VOE 11175923)
7	VOE 11414185	1					Tool box	Caisse à outils	Werkzeugkasten	Caja herramientas	Verktygslåda	See group 896-100 page 1161
8	VOE 946472	8					Flange screw	Vis à embase	Flanschschraube	Tornillo embridado	Flänsskruv	
9	VOE 13960143	16					Washer	Rondelle	Scheibe	Arandela	Bricka	
10	VOE 13971098	8					Flange nut	Écrou à embase	Flanschmutter	Tuerca embridada	Flänsmutter	
11	VOE 11414150	2			SS		Foot step	Marchepied	Trittblech	Estribo	Fotsteg	
12	VOE 11147595	4					End plate	Tôle extrémité	Stirnwandblech	Placa final	Gavelplåt	
13	VOE 11148718	8					Plate	Tôle	Blech	Chapa	Plåt	
14	VOE 13947760	16					Screw	Vis	Schraube	Tornillo	Skruv	
15	VOE 11117464	28					Plain washer	Rondelle plane	Flachscheibe	Arandela plana	Planbricka	(VOE 13960141)
16	VOE 948645	22					Flange lock nut	Contre-écrou à embase	Flanschverschlussmutter	Contratuerca embridada	Flänslåsmutter	
17	VOE 11436262	1					Handle	Poignée	Griff	Mango	Handtag	
18	VOE 13965179	3					Screw	Vis	Schraube	Tornillo	Skruv	
19	VOE 11414271	1			SS		Platform	Plate-forme	Plattform	Plataforma	Plattform	RH
20	VOE 11414272	1			SS		Platform	Plate-forme	Plattform	Plataforma	Plattform	LH
21	VOE 968297	8					Flange screw	Vis à embase	Flanschschraube	Tornillo embridado	Flänsskruv	
22	VOE 11108672	8					Spacer	Entretoise	Abstandkörper	Distanciador	Distans	
23	VOE 11175803	2					Spacer sleeve	Douille entretoise	Abstandhülse	Manguito distanciador	Distanshylsa	
24	VOE 11436261	1					Handle	Poignée	Griff	Mango	Handtag	
25	VOE 13945444	2					Screw	Vis	Schraube	Tornillo	Skruv	

1		**Foot step** **Marche-pied** **Trittleiter** **Escalón de acceso** **Fotsteg**	Catalogue id **20107**	Group **827**
2			Illustr. No **1078424**	Section **100**
3			Issue **20009015-H**	Page **955**
4				
5				

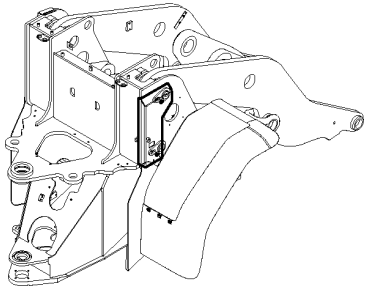

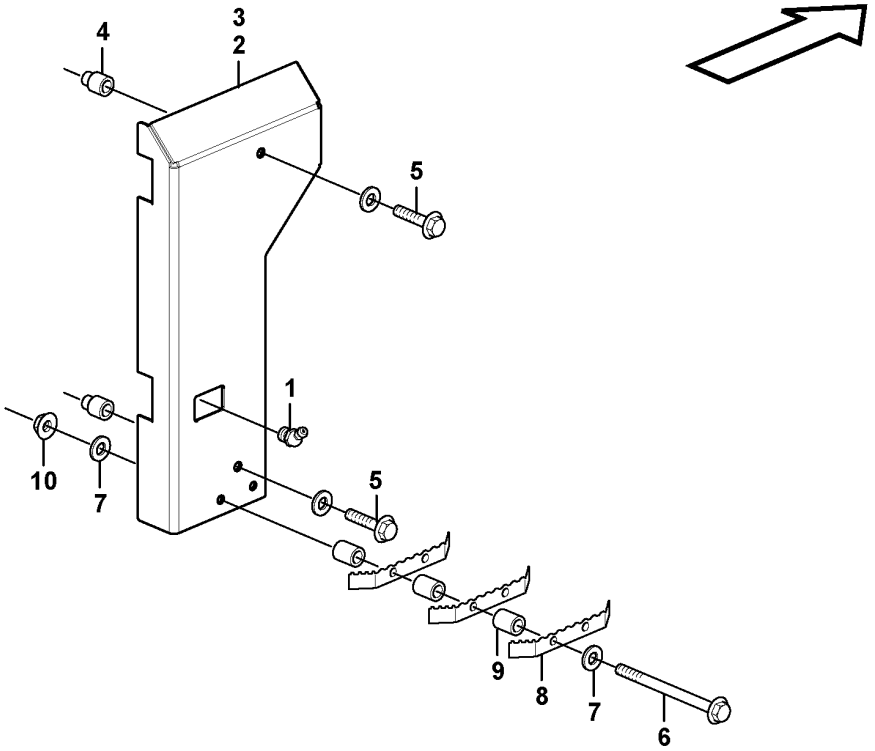

Volvo Construction Equipment

1030617

Fig.	Part No.	Quantity 1	Quantity 2	Quantity 3	PS	KIT	Description	Dénomination	Bezeichnung	Denominación	Benämning	Notes
1	VOE 914170	2					Lubricating nipple	Graisseur	Schmiernippel	Niple lubricador	Smörjnippel	
2	VOE 11198386	1					Protecting plate	Tôle protection	Schutzblech	Placa de protección	Skyddsplåt	
3	VOE 11198387	1					Protecting plate	Tôle protection	Schutzblech	Placa de protección	Skyddsplåt	
4	VOE 11180454	4					Spacer	Entretoise	Abstandkörper	Distanciador	Distans	
5	VOE 13965196	4					Screw	Vis	Schraube	Tornillo	Skruv	
6	VOE 979935	4					Flange screw	Vis à embase	Flanschschraube	Tornillo embridado	Flänsskruv	
7	VOE 13960145	8					Washer	Rondelle	Scheibe	Arandela	Bricka	
8	VOE 11413359	6					Foot rest	Repose-pied	Fußstütze	Apoyo de pie	Fotstöd	
9	VOE 11075797	12					Spacer	Entretoise	Abstandkörper	Distanciador	Distans	
10	VOE 971099	4					Flange lock nut	Contre-écrou à embase	Flanschverschlussmutter	Contratuerca embridada	Flänslåsmutter	

1		**Foot step** **Marche-pied** **Trittleiter** **Escalón de acceso** **Fotsteg**	Catalogue id **20107**	Group **827**
2			Illustr. No **1030617**	Section **150**
3			Issue **20009015-H**	Page **957**
4				
5				

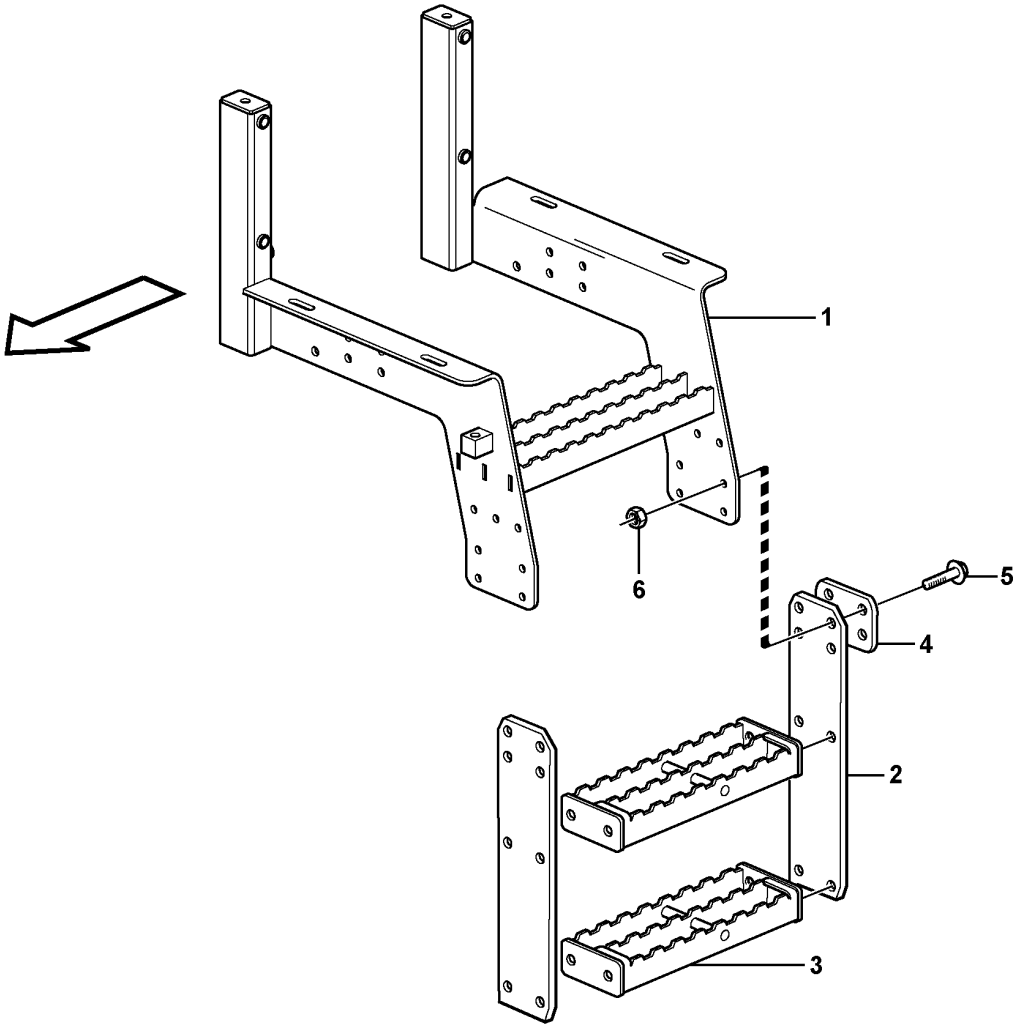

Volvo Construction Equipment

1026186

Fig.	Part No.	Quantity 1	Quantity 2	Quantity 3	PS	KIT	Description	Dénomination	Bezeichnung	Denominación	Benämning	Notes
1	VOE 16888239	1					Stairs	Escalier	Treppe	Escalera	Trappa	(VOE 11435675)
2	VOE 11438022	4					End plate	Tôle extrémité	Stirnwandblech	Placa final	Gavelplåt	
3	VOE 11414150	1			SS		Foot step	Marchepied	Trittblech	Estribo	Fotsteg	
4	VOE 11180326	2					Plate	Tôle	Blech	Chapa	Plåt	
5	VOE 13947760	8					Screw	Vis	Schraube	Tornillo	Skruv	
6	VOE 948645	8					Flange lock nut	Contre-écrou à embase	Flanschverschlussmutter	Contratuerca embridada	Flänslåsmutter	

1		**Foot step** **Marche-pied** **Trittleiter** **Escalón de acceso** **Fotsteg**	Catalogue id **20107**	Group **827**
2			Illustr. No **1026186**	Section **200**
3				
4			Issue **20009015-H**	Page **959**
5		**83569**		

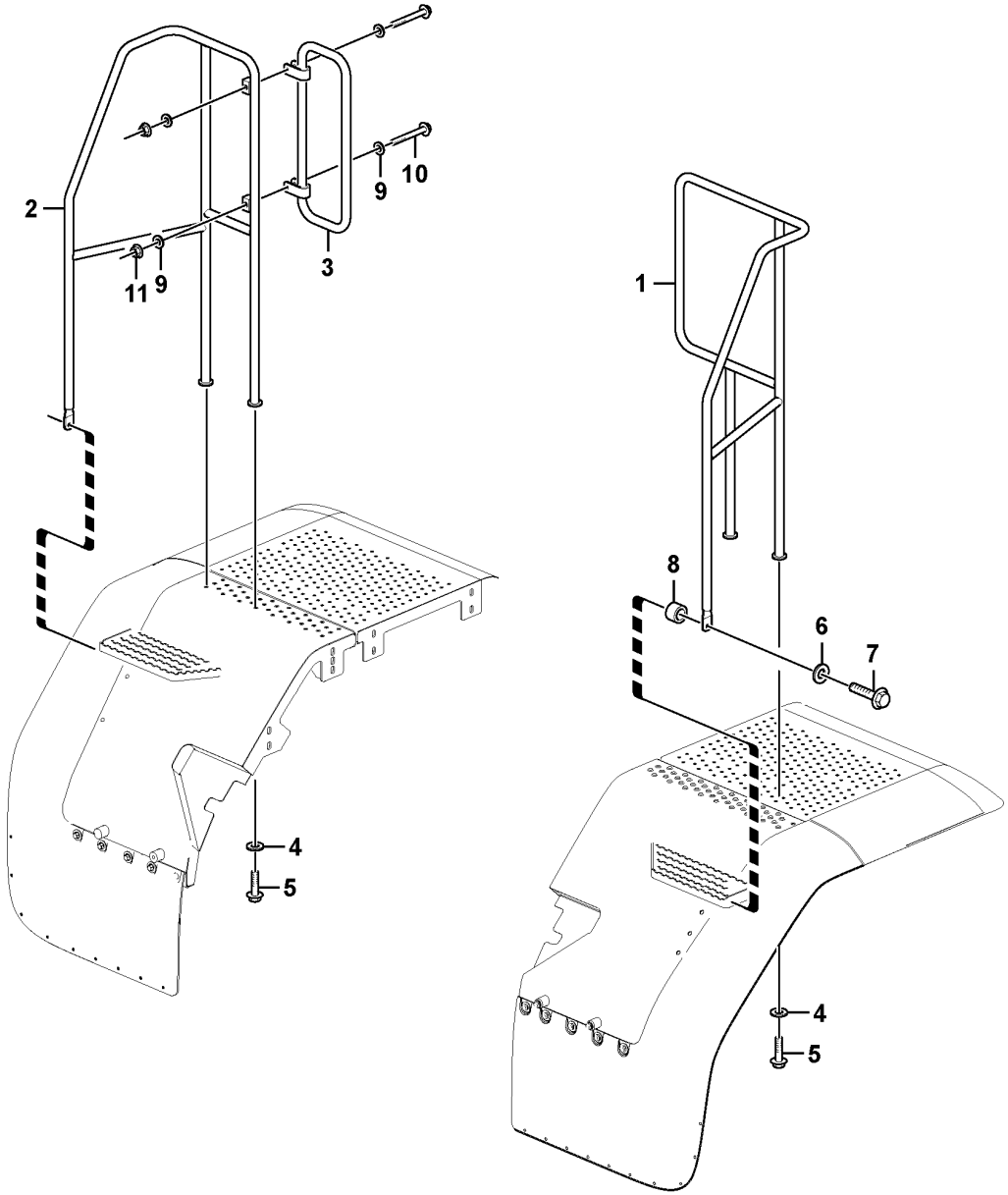

Volvo Construction Equipment

1030665

Fig.	Part No.	Quantity 1	Quantity 2	Quantity 3	PS	KIT	Description	Dénomination	Bezeichnung	Denominación	Benämning	Notes
1	VOE 11435615	1					Handrail	Main Courante	Geländer	Barandilla	Räcke	LH
2	VOE 11435624	1					Handrail	Main Courante	Geländer	Barandilla	Räcke	82593 RH
3	VOE 11435645	1					Handrail	Main Courante	Geländer	Barandilla	Räcke	RH
4	VOE 13960145	4					Washer	Rondelle	Scheibe	Arandela	Bricka	
5	VOE 13965192	4					Screw	Vis	Schraube	Tornillo	Skruv	
6	VOE 11117464	1					Plain washer	Rondelle plane	Flachscheibe	Arandela plana	Planbricka	
7	VOE 13947760	1					Screw	Vis	Schraube	Tornillo	Skruv	
8	VOE 4859489	1					Spacer	Entretoise	Abstandkörper	Distanciador	Distans	
9	VOE 13960143	4					Washer	Rondelle	Scheibe	Arandela	Bricka	
10	VOE 13965187	2					Screw	Vis	Schraube	Tornillo	Skruv	
11	VOE 13971098	2					Flange nut	Écrou à embase	Flanschmutter	Tuerca embridada	Flänsmutter	

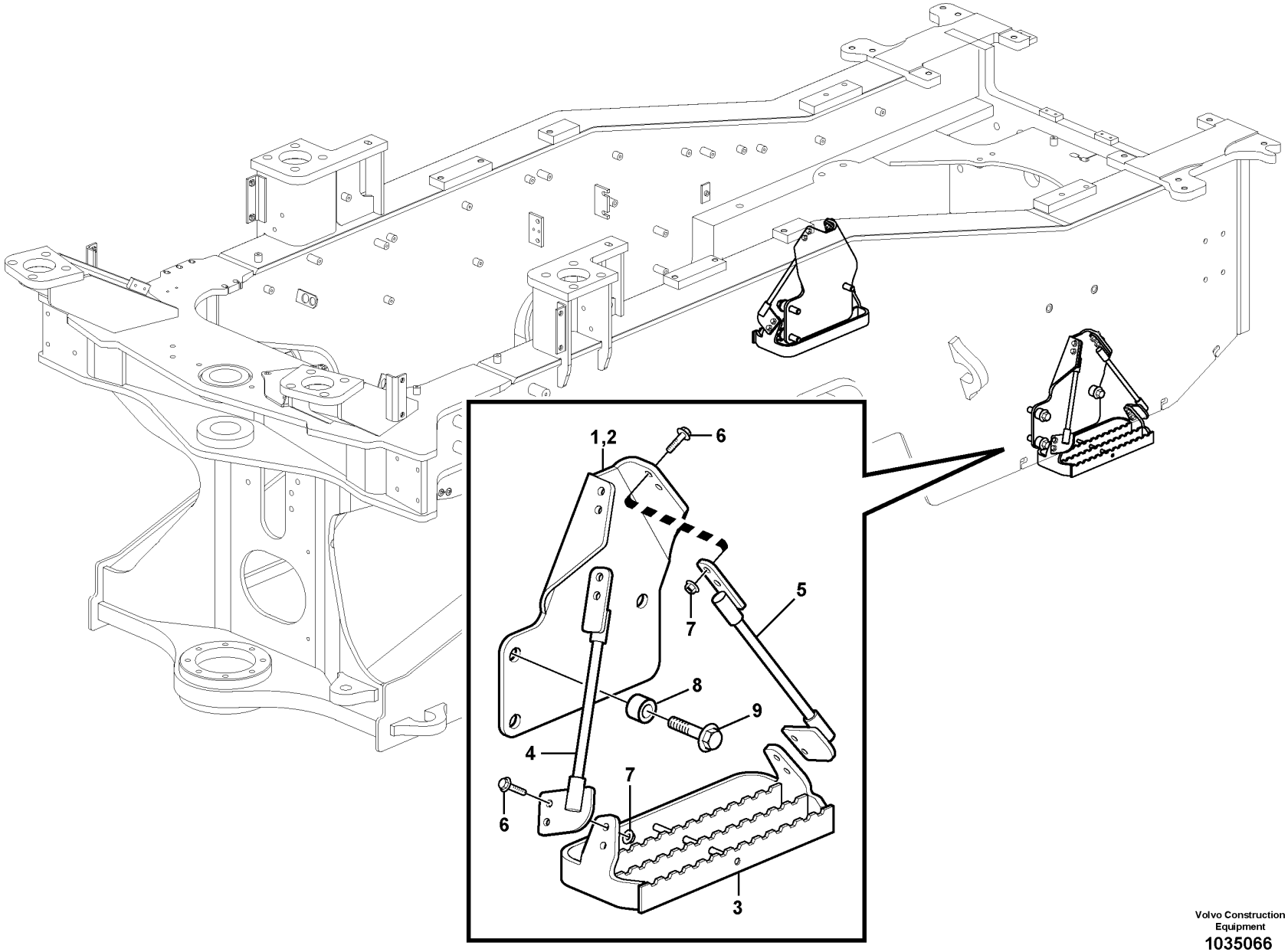

Volvo Construction Equipment
1035066

Fig.	Part No.	Quantity 1	Quantity 2	Quantity 3	PS	KIT	Description	Dénomination	Bezeichnung	Denominación	Benämning	Notes
1	VOE 11438759	1					Bracket	Console	Konsole	Consola	Konsol	
2	VOE 11438769	1					Bracket	Console	Konsole	Consola	Konsol	
3	VOE 11438758	2					Foot step	Marchepied	Trittblech	Estribo	Fotsteg	
4	VOE 11193390	2					Cable	Câble	Kabel	Cable	Kabel	
5	VOE 11193389	2					Cable	Câble	Kabel	Cable	Kabel	
6	VOE 13945444	16					Screw	Vis	Schraube	Tornillo	Skruv	
7	VOE 948645	16					Flange lock nut	Contre-écrou à embase	Flanschverschlussmutter	Contratuerca embridada	Flänslåsmutter	
8	VOE 11108672	6					Spacer	Entretoise	Abstandkörper	Distanciador	Distans	
9	VOE 968297	6					Flange screw	Vis à embase	Flanschschraube	Tornillo embridado	Flänsskruv	

1		**Foot step** **Marche-pied** **Trittleiter** **Escalón de acceso** **Fotsteg**	Catalogue id **20107**	Group **827**
2			Illustr. No **1035066**	Section **350**
3			Issue **20009015-H**	Page **963**
4				
5				

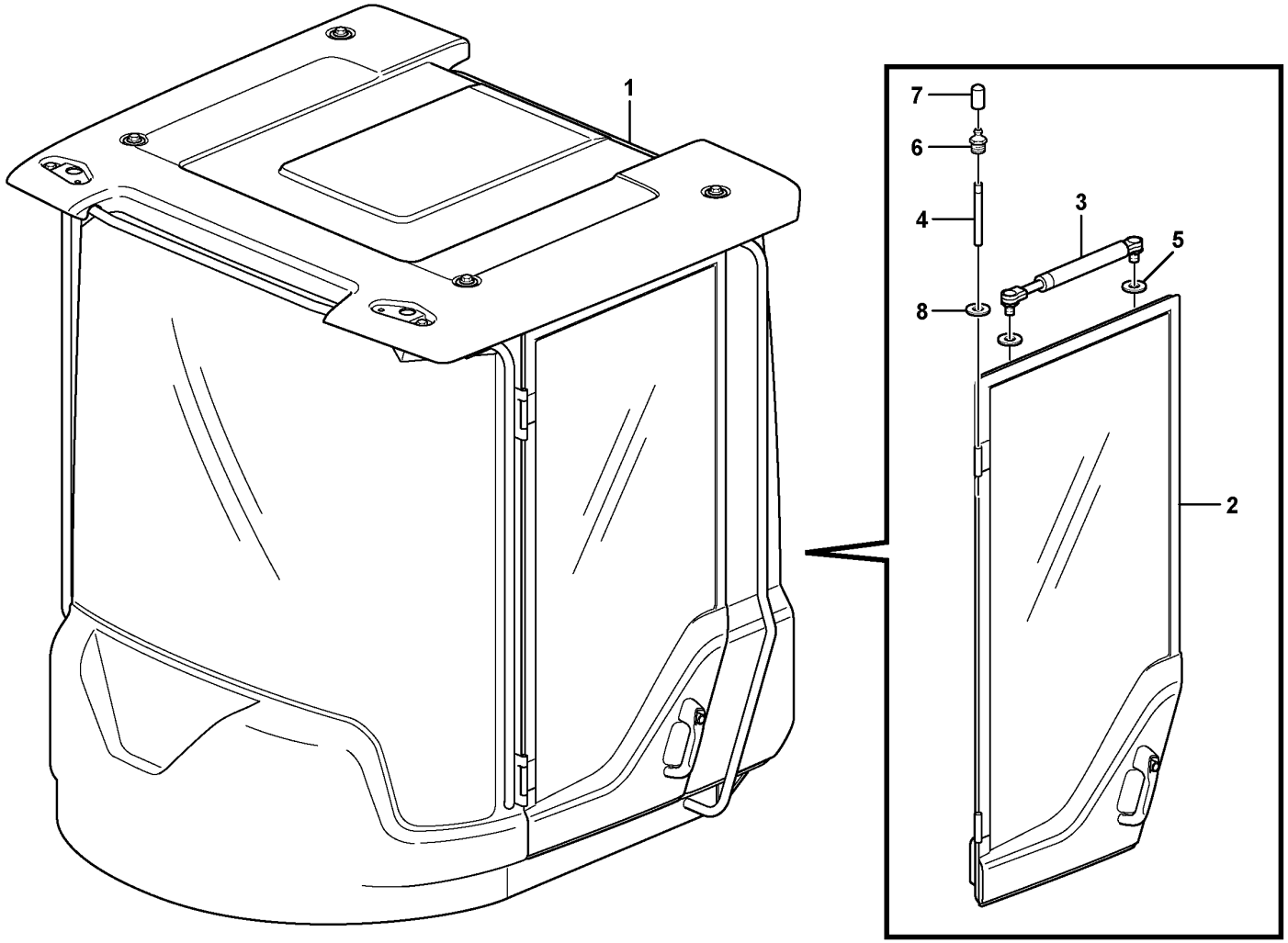

Volvo Construction Equipment

1031905

Fig.	Part No.	Quantity 1	Quantity 2	Quantity 3	PS	KIT	Description	Dénomination	Bezeichnung	Denominación	Benämning	Notes
1		1			NS		Cab framework	Carcasse cabine	FH-Gerippe	Armazon cabina	Hyttstomme	
2		1					•Door	•Porte	•Tür	•Puerta	•Dörr	See group 831-150 page 967
2	VOE 15059394			1	SS		•Door	•Porte	•Tür	•Puerta	•Dörr	
3	VOE 11444006	1			SS		Gas spring	Ressort gaz	Gasfeder	Resorte a gas	Gasfjäder	
3	VOE 15000461		1		SS		Gas spring	Ressort gaz	Gasfeder	Resorte a gas	Gasfjäder	
3	VOE 15146850			1	SS		Gas spring	Ressort gaz	Gasfeder	Resorte a gas	Gasfjäder	
4	VOE 11205676	2		2			Hinge pin	Axe charnière	Scharnierstift	Pasador bisagra	Gångjärnspinne	(VOE 11204323)
5	VOE 13940097	1		1			Washer	Rondelle	Scheibe	Arandela	Bricka	
6	VOE 966786	2		2			Lubricating nipple	Graisseur	Schmiernippel	Niple lubricador	Smörjnippel	
7	VOE 11104749	2		2			Protecting cover	Couvercle protection	Schutzdeckel	Tapa de protección	Skyddslock	
8	VOE 951671	2		2			E-circlip	Jonc d'arrêt	Nutenläufer	Cursor	Spårryttare	

1	33382	**Door with fitting parts** **Porte avec pièces de montage** **Tür mit Anbauteilen** **Puerta con accesorios de montaje** **Dörr med monteringsdetaljer**	Catalogue id **20107**	Group **831**
2	83433		Illustr. No **1031905**	Section **100**
3	33021, 33022		Issue **20009015-H**	Page **965**
4				
5				

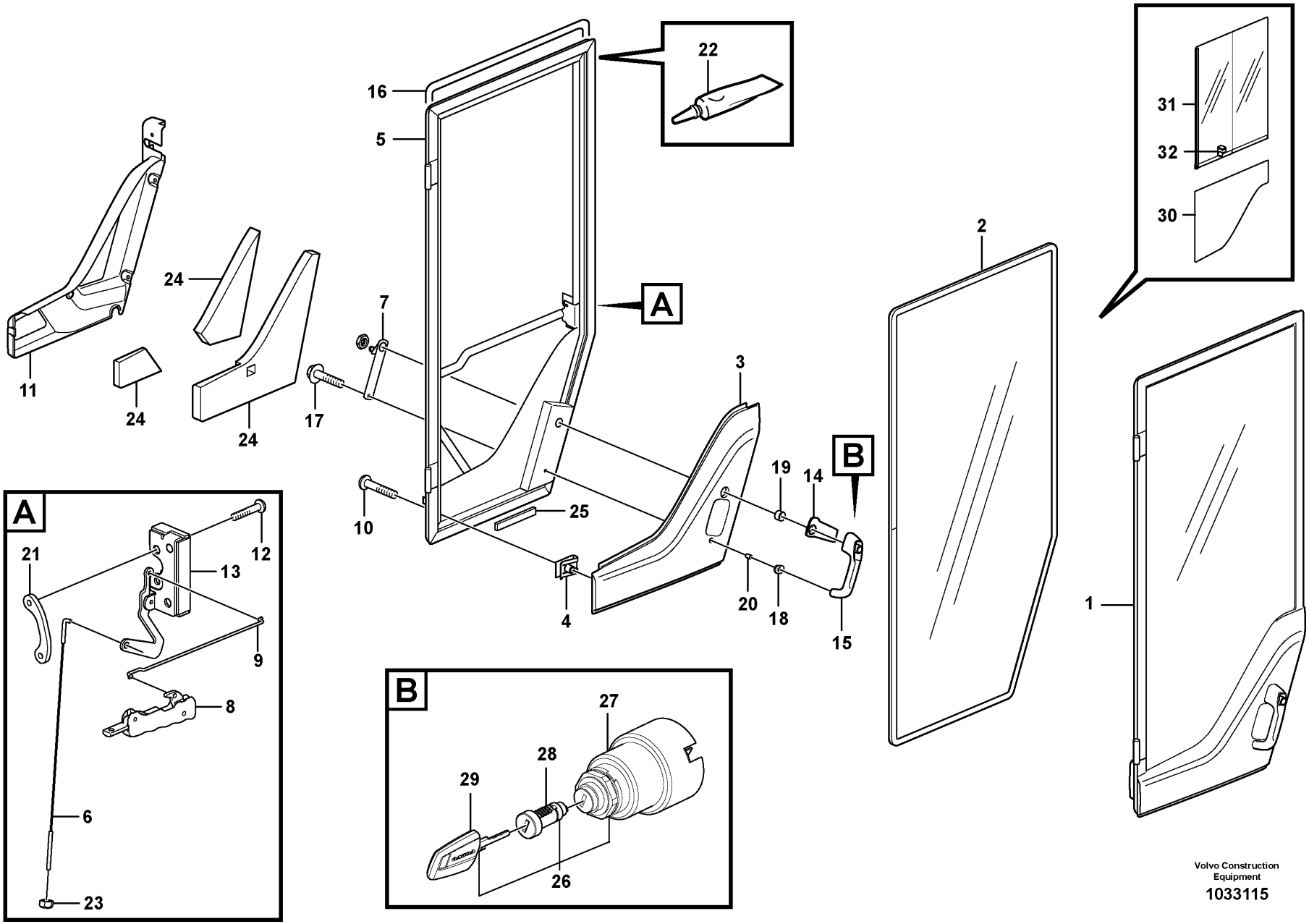

Volvo Construction Equipment

1033115

Fig.	Part No.	Quantity 1	2	3	4	5	PS	KIT	Description	Dénomination	Bezeichnung	Denominación	Benämning	Notes
1	VOE 11412290	1					SS		Door	Porte	Tür	Puerta	Dörr	
1	VOE 15059394				1		SS		Door	Porte	Tür	Puerta	Dörr	CAB - 25424, - 66751 - 71940, - 54800 See group 843-125 page 993
1	VOE 15162886				1				Door	Porte	Tür	Puerta	Dörr	CAB 25425-, 66752-, 71941-, 54801- See group 843-125 page 993
2	VOE 11412054	1	1						•Door window	•Cadre de porte	•Türfenster	•Cristal puerta	•Dörruta	
3	VOE 11412744	1			1				•Cover	•Capot	•Abdeckung	•Capó	•Kåpa	
4	VOE 11444172	8			8				•Spring nut	•Écrou de ressort	•Federverschlussmutter	•Tuerca resorte	•Fjädermutter	
5	VOE 11444178	1							•Door framework	•Ossature de porte	•Türgerippe	•Armazón de puerta	•Dörrstomme	
5	VOE 15119389				1				•Door framework	•Ossature de porte	•Türgerippe	•Armazón de puerta	•Dörrstomme	
6	VOE 11444230	1			1				•Link stay	•Tirant articulation	•Gelenkstrebe	•Barra articulación	•Länkstag	
7	VOE 11444229	1			1				•Link	•Articulation	•Gelenk	•Articulacion	•Länk	
8	VOE 15038213	1			1				•Handle	•Poignée	•Griff	•Mango	•Handtag	
9	VOE 11412292	1			1				•Link stay	•Tirant articulation	•Gelenkstrebe	•Barra articulación	•Länkstag	
10	VOE 976170	8			8				•Six point socket screw	•Vis à 6 pans creux	•Sechszahn-Hohlschraube	•Racor de seis dientes	•Sextandhålskruv	
11	VOE 15010599	1							•Panel	•Panneau	•Paneel	•Panel	•Panel	(VOE 11444222)
11	VOE 15010599				1				•Panel	•Panneau	•Paneel	•Panel	•Panel	
12	VOE 969846	2			2				•Six point socket screw	•Vis à 6 pans creux	•Sechszahn-Hohlschraube	•Racor de seis dientes	•Sextandhålskruv	
13	VOE 11444227	1			1				•Lock	•Serrure	•Schloss	•Cierre	•Lås	
14	VOE 11412563	1			1				•Gasket	•Joint	•Dichtung	•Junta	•Packning	
15	VOE 11444199	1			1				•Door handle	•Poignée de porte	•Türgriff	•Manilla puerta	•Dörrhandtag	
16	VOE 11444182	REQ			REQ				•Moulding	•Moulure	•Leiste	•Listón	•List	L = 4300 MM
17	VOE 13948356	1			1				•Flange screw	•Vis à embase	•Flanschschraube	•Tornillo embridado	•Flänsskruv	
18	VOE 11412564	1			1				•Gasket	•Joint	•Dichtung	•Junta	•Packning	
19	VOE 11412565	1			1				•Spacer ring	•Bague entretoise	•Abstandring	•Anillo distanciador	•Distansring	
20	VOE 11412566	1			1				•Spacer ring	•Bague entretoise	•Abstandring	•Anillo distanciador	•Distansring	
21	VOE 11444158	1			1				•Nut plate	•Plaque filetée	•Gewindeplatte	•Placa de tuerca	•Mutterplatta	

1	STD	**Door** **Porte** **Tür** **Puerta** **Dörr**	Catalogue id **20107**	Group **831**
2	83395		Illustr. No **1033115**	Section **150**
3	83436			
4	33021, 33022		Issue **20009015-H**	Page **967**
5				

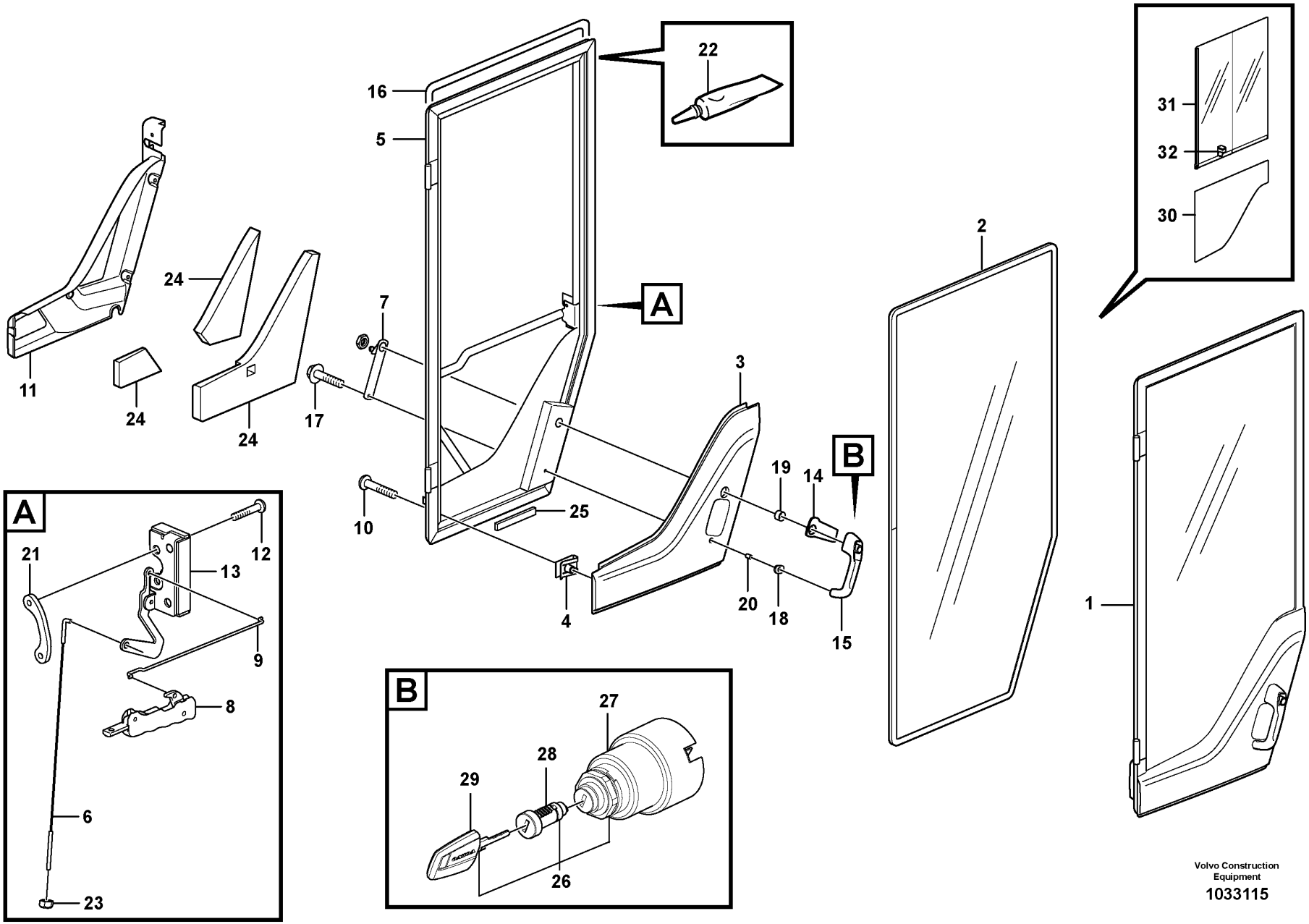

Volvo Construction Equipment

1033115

Fig.	Part No.	Quantity 1	2	3	4	5	PS	KIT	Description	Dénomination	Bezeichnung	Denominación	Benämning	Notes
22	VOE 11704359	REQ			REQ				•Sealant	•Produit étanchéité	•Dichtmittel	•Producto de estanqueidad	•Tätningsmedel	(VOE 11708567)
23	VOE 975237	1			1				•Lock nut	•Contre-écrou	•Sicherungsmutter	•Contratuerca	•Låsmutter	
24	VOE 11444239	1							•Insulation	•Isolant	•Isolierung	•Aislante	•Isolering	
25	VOE 11104728	REQ			REQ				•Spacer	•Entretoise	•Abstandkörper	•Distanciador	•Distans	L = 60 MM
26	VOE 11444212	1			1				Lock cylinder set	Lot cylindre serrure	Schließzylindersatz	Kit de cilindro de cerradura	Låscylindersats	3937) S/N - 26451, - 72252 See group 334-100 page 231
26	VOE 11444213			1					Lock cylinder set	Lot cylindre serrure	Schließzylindersatz	Kit de cilindro de cerradura	Låscylindersats	3938) See group 334-100 page 231
27	VOE 11444200	1					SS		•Starter switch	•Verrouillage de démarrage	•Startschloss	•Cerradura de arranque	•Startlås	
27	VOE 11444213			1					•Lock cylinder set	•Lot cylindre serrure	•Schließzylindersatz	•Kit de cilindro de cerradura	•Låscylindersats	
28	VOE 11444209	1					SS		•Lock cylinder	•Barillet de serrure	•Schließzylinder	•Cilindro de cierre	•Låscylinder	
28	VOE 11444213			1					•Lock cylinder set	•Lot cylindre serrure	•Schließzylindersatz	•Kit de cilindro de cerradura	•Låscylindersats	
29	VOE 11444207	2							•Key	•Clé	•Schlüssel	•Llave	•Nyckel	
29	VOE 11444208			2					•Key	•Clé	•Schlüssel	•Llave	•Nyckel	
30	VOE 11412765		1						Door window	Cadre de porte	Türfenster	Cristal puerta	Dörruta	See group 831-250 page 971
31	VOE 15144052		1						Sliding window	Vitre coulissante	Schiebefenster	Ventana deslizante	Skjutfönster	See group 831-250 page 971
31	VOE 11412767		1				SS		Sliding window	Vitre coulissante	Schiebefenster	Ventana deslizante	Skjutfönster	See group 831-250 page 971
32	VOE 15056319		1						•Latch	•Loquet	•Riegel	•Pestillo	•Regel	See group 831-250 page 971

3937) **GB**: Key code: several combinations exist **FR**: Code de clé: plusieurs combinaisons existent **DE**: Schlüsselkode: Ausführung mit mehreren Kombinationen **ES**: Código de llave: existen varias combinaciones **SE**: Nyckelkod: utförande med flera kombinationer

3938) **GB**: Key code: only one combination **FR**: Code de clé: une seule combinaison **DE**: Schlüsselkode: nur eine einzige Kombination **ES**: Código de llave: una sola combinación **SE**: Nyckelkod: endast en kombination

1	STD	**Door** **Porte** **Tür** **Puerta** **Dörr**	Catalogue id **20107**	Group **831**
2	83395		Illustr. No **1033115**	Section **150**
3	83436			
4	33021, 33022		Issue **20009015-H**	Page **969**
5				

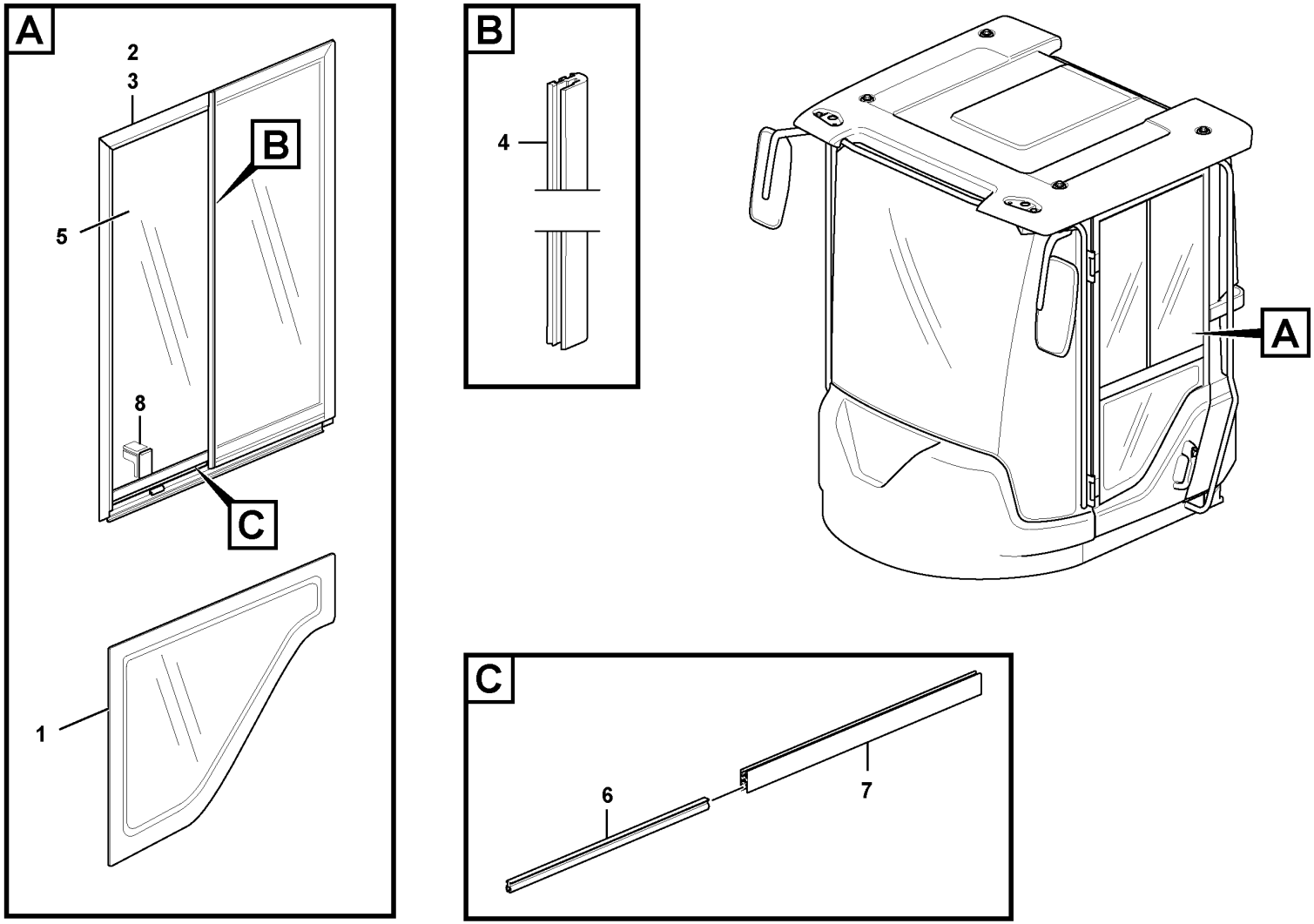

Volvo Construction Equipment
1062552

Fig.	Part No.	Quantity 1	2	3	4	5	PS	KIT	Description	Dénomination	Bezeichnung	Denominación	Benämning	Notes
1	VOE 11412765	1	1	1	1				Door window	Cadre de porte	Türfenster	Cristal puerta	Dörruta	
2	VOE 11412767	1	1				SS		Sliding window	Vitre coulissante	Schiebefenster	Ventana deslizante	Skjutfönster	
2	VOE 15144052			1	1				Sliding window	Vitre coulissante	Schiebefenster	Ventana deslizante	Skjutfönster	
3	VOE 17398596			1	1				•Sealing strip	•Bande d'étanchéité	•Dichtleiste	•Moldura retén	•Tätningslist	
3	VOE 17433036			1	1				•Lock screw	•Vis verrouillage	•Sicherungsschraube	•Tornillo de seguridad	•Låsskruv	
3	VOE 15197331			1	1				•Sliding window	•Vitre coulissante	•Schiebefenster	•Ventana deslizante	•Skjutfönster	
4	VOE 15197657			1	1				••Seal	••Étanchéité	••dichtung	••Junta	••Tätning	
5	VOE 15197681			1	1				••Glass	••Vitre	••Glas	••Cristal	••Glas	
6	VOE 15197701			1	1				••Seal	••Étanchéité	••dichtung	••Junta	••Tätning	
7	VOE 15197707			1	1		OP		••Profile	••Profilé	••Profil	••Perfil	••Profil	
8	VOE 15060343			1	1				••Handle	••Poignée	••Griff	••Mango	••Handtag	
8	VOE 15056319	1	1						•Latch	•Loquet	•Riegel	•Pestillo	•Regel	

1	S/N - 25927 SWE	**Sliding window** **Vitre coulissante** **Schiebefenster** **Ventanilla deslizante** **Skjutfönster**	Catalogue id **20107**	Group **831**
2	S/N - 72018 BRA			
3	S/N 25928 - SWE		Illustr. No **1062552**	Section **250**
4	S/N 72019 - BRA			
5		**83395**	Issue **20009015-H**	Page **971**

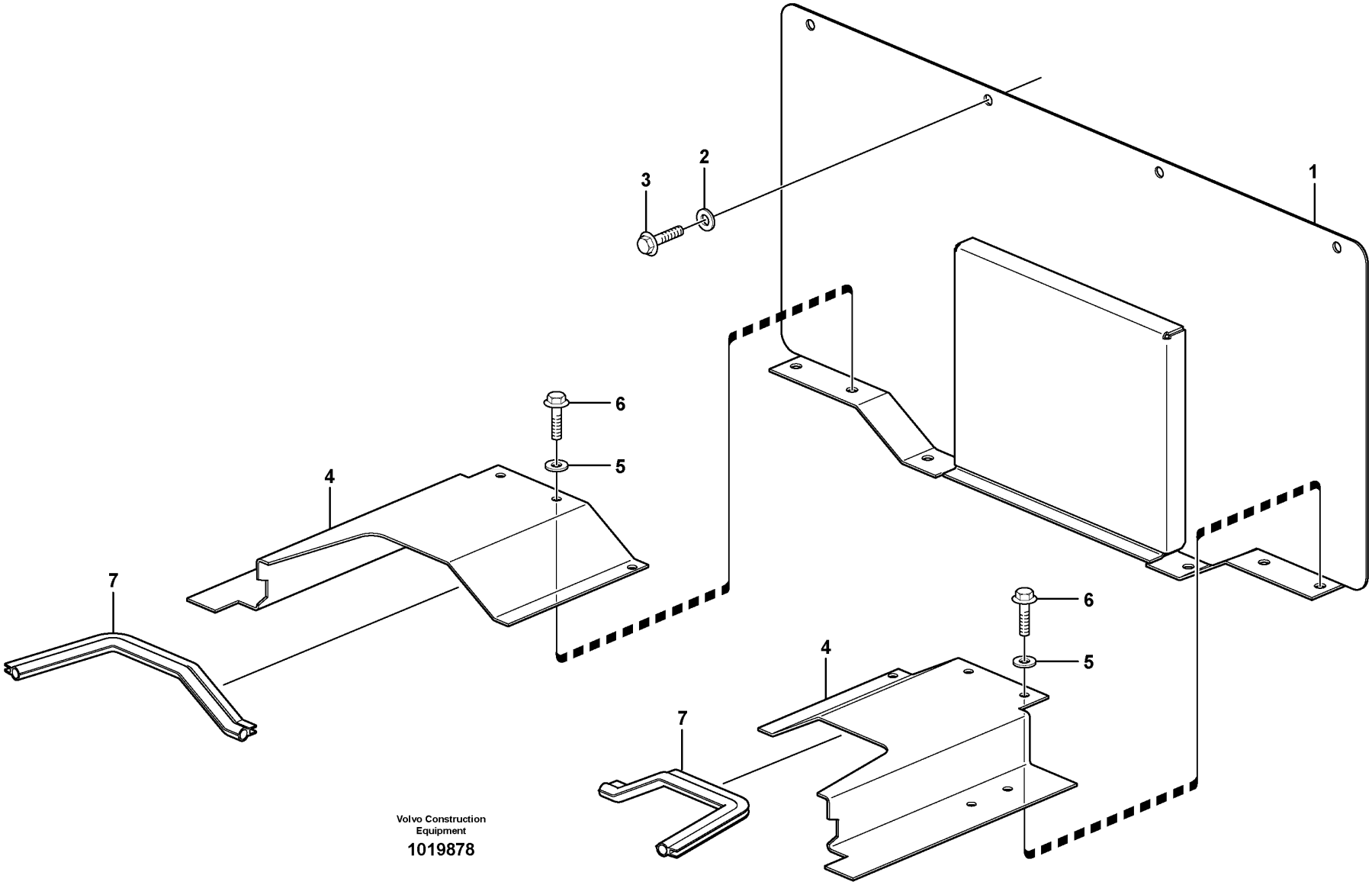

Volvo Construction Equipment

1019878

Fig.	Part No.	Quantity 1	Quantity 2	Quantity 3	PS	KIT	Description	Dénomination	Bezeichnung	Denominación	Benämning	Notes
1		1			NS		Hatch	Trappe	Luke	Trampilla	Lucka	S/N -25162, -66755, -71948
1	VOE 15166935	1					Hatch	Trappe	Klappe	Tapa	Lucka	(VOE 15127466) S/N 25163-, 66756-, 71949-
2	VOE 11117464	4					Plain washer	Rondelle plane	Flachscheibe	Arandela plana	Planbricka	(VOE 13960141)
3	VOE 13946173	9					Screw	Vis	Schraube	Tornillo	Skruv	
4	VOE 15010283	1					Plate	Tôle	Blech	Chapa	Plåt	(VOE 11435601) RH
	VOE 11435602	1					Plate	Tôle	Blech	Chapa	Plåt	LH
5	VOE 11117464	10					Plain washer	Rondelle plane	Flachscheibe	Arandela plana	Planbricka	(VOE 13960141)
6	VOE 946440	1					Flange screw	Vis à embase	Flanschschraube	Tornillo embridado	Flänsskruv	
7	VOE 4881656	REQ					Framework moulding	Baguette claire-voie	Rahmenleiste	Moldura armadura	Skelettlist	L = 2 x 315 MM

1		**Coverplates**	Catalogue id **20107**	Group **837**
2		**Tôles de recouvrement**		
3		**Abdeckbleche**	Illustr. No **1019878**	Section **100**
4		**Chapas de cubierta**		
5		**Täckplåtar**	Issue **20009015-H**	Page **973**

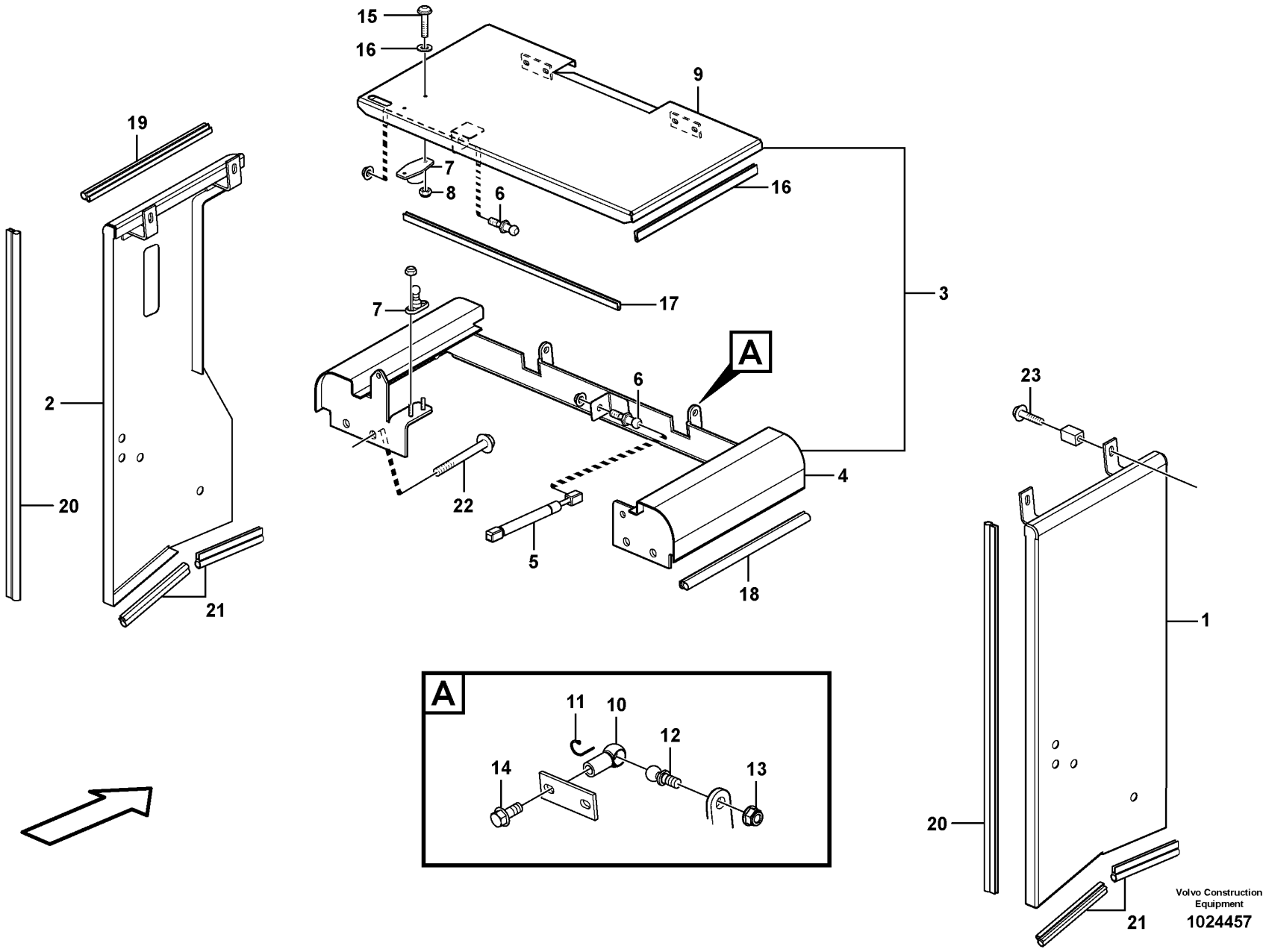
15
16
9
19
7
8
6
16
17
3
7
A
6
23
2
4
22
20
5
18
1
A
11
10
12
14
13
20
21
Volvo Construction Equipment
1024457

Fig.	Part No.	Quantity 1	Quantity 2	Quantity 3	PS	KIT	Description	Dénomination	Bezeichnung	Denominación	Benämning	Notes
1	VOE 11414624	1					Side plate	Tôle latérale	Seitenwandblech	Placa lateral	Sidoplåt	
2	VOE 11414625	1					Side plate	Tôle latérale	Seitenwandblech	Placa lateral	Sidoplåt	
3	VOE 11414575	1					Top plate	Tôle supérieure	Deckblech	Placa superior	Överplåt	
4		1			NS		•Top Plate	•Tole Superieure	•Deckblech	•Placa Superior	•Överplåt	
5	VOE 11174619	1					•Gas spring	•Ressort gaz	•Gasfeder	•Resorte a gas	•Gasfjäder	
6	VOE 15140510	2					•Ball stud	•Boulon articulation	•Kugelzapfen	•Perno bola	•Kultapp	(VOE 11174821)
7	VOE 795581	1					•Door stop	•Cale-porte	•Türhalter	•Tope de puerta	•Dörrstopp	
8	VOE 949874	4					•Flange lock nut	•Contre-écrou à embase	•Flanschverschlussmutter	•Contratuerca embridada	•Flänslåsmutter	
9		1			NS		•Hatch	•Trappe	•Luke	•Trampilla	•Lucka	
10	VOE 959090	2					•Ball socket	•Cuvette bille	•Kugelschale	•Asiento de bolas	•Kulskål	
11	VOE 959095	2					•Safety brace	•Étrier sécurité	•Sicherungsbügel	•Brida de seguridad	•Säkringsbygel	
12	VOE 959080	2					•Angle ball joint	•Rotule angulaire	•Winkelgelenk	•Rótula angular	•Vinkellänk	
13	VOE 948645	2					•Flange lock nut	•Contre-écrou à embase	•Flanschverschlussmutter	•Contratuerca embridada	•Flänslåsmutter	
14	VOE 13946173	2					•Screw	•Vis	•Schraube	•Tornillo	•Skruv	
	VOE 11117464	4					•Plain washer	•Rondelle plane	•Flachscheibe	•Arandela plana	•Planbricka	(VOE 13960141)
15	VOE 969405	2					•Six point socket screw	•Vis à 6 pans creux	•Sechszahn-Hohlschraube	•Racor de seis dientes	•Sextandhålskruv	
16	VOE 960139	2					•Plain washer	•Rondelle plane	•Flachscheibe	•Arandela plana	•Planbricka	
17	VOE 4786031	REQ					•Framework moulding	•Baguette claire-voie	•Rahmenleiste	•Moldura armadura	•Skelettlist	L = 560 MM
18	VOE 4766526	REQ					•Sealing strip	•Lisse étanchéité	•Dichtleiste	•Moldura retén	•Tätningslist	L = 2 x 420 MM
19	VOE 4786044	REQ					•Sealing strip	•Bande d'étanchéité	•Dichtleiste	•Moldura retén	•Tätningslist	L = 2 x 420 MM
20	VOE 4881656	REQ					Framework moulding	Baguette claire-voie	Rahmenleiste	Moldura armadura	Skelettlist	L = 2 x 750 MM
21	VOE 4766526	REQ					Sealing strip	Lisse étanchéité	Dichtleiste	Moldura retén	Tätningslist	L = 2 x 325 MM
22	VOE 946473	4					Flange screw	Vis à embase	Flanschschraube	Tornillo embridado	Flänsskruv	
23	VOE 946671	4					Flange screw	Vis à embase	Flanschschraube	Tornillo embridado	Flänsskruv	

1		**Side hatches, front** **Porte latérale, AV** **Seitenklappe, vordere** **Tapas laterales, delanteras** **Sidoluckor, främre**	Catalogue id **20107**	Group **837**
2				
3			Illustr. No **1024457**	Section **150**
4				
5			Issue **20009015-H**	Page **975**

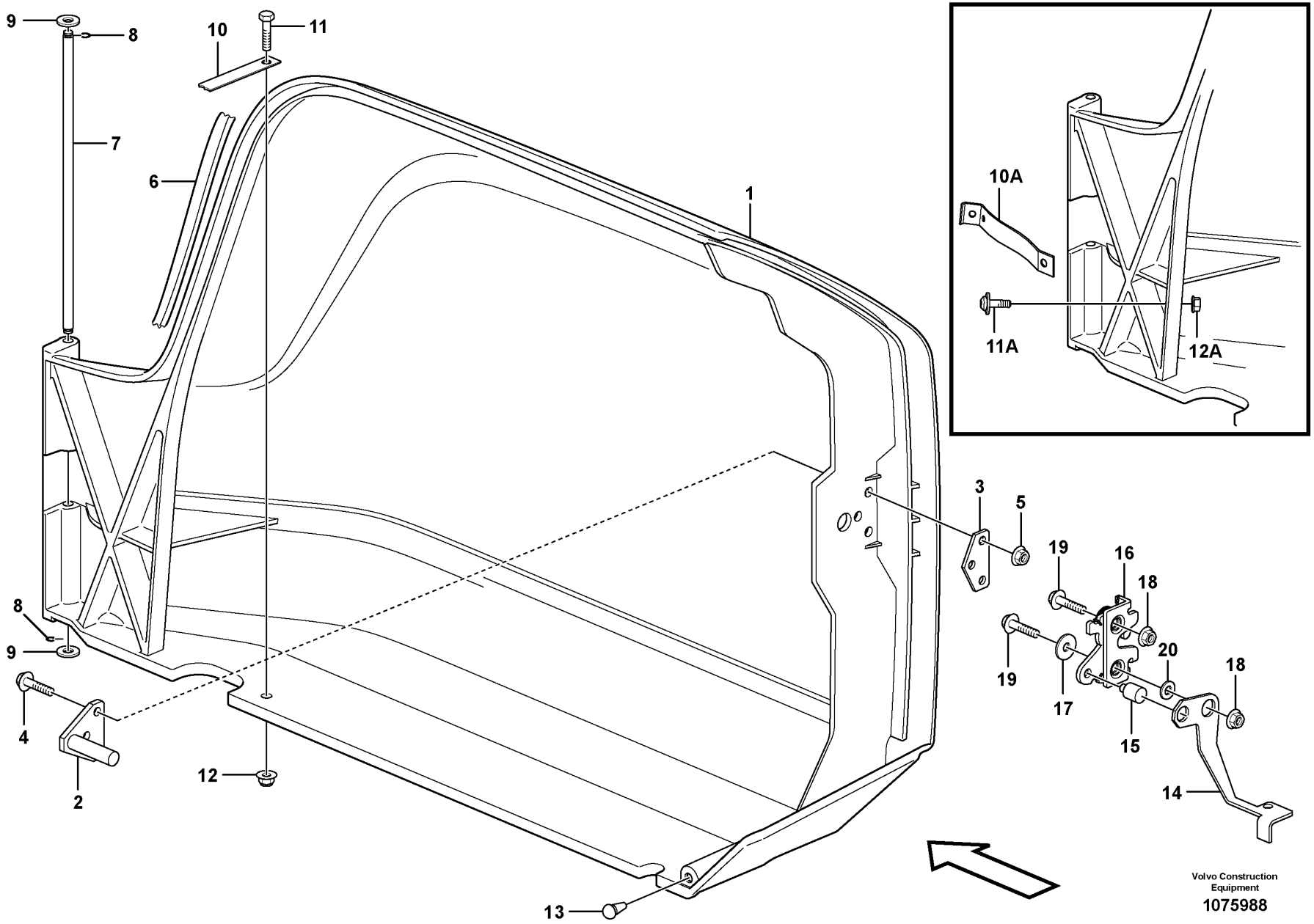
9
8
10
11
7
6
1
10A
11A
12A
3
5
19
16
18
8
9
20
18
19
17
4
15
2
12
14
13
Volvo Construction
Equipment
1075988

Fig.	Part No.	Quantity 1	Quantity 2	Quantity 3	PS	KIT	Description	Dénomination	Bezeichnung	Denominación	Benämning	Notes
1	VOE 15087248	1					Hatch	Trappe	Klappe	Tapa	Lucka	(VOE 11412736)
1	VOE 15087248		1				Hatch	Trappe	Klappe	Tapa	Lucka	
2	VOE 11412523	1					•Striker plate	•Gache	•Schließkeil	•Placa bloqueo	•Låsbleck	
3	VOE 11412526	1					•Plate	•Tôle	•Blech	•Chapa	•Plåt	
4	VOE 13946934	3					•Screw	•Vis	•Schraube	•Tornillo	•Skruv	
5	VOE 13949278	3					•Flange lock nut	•Contre-écrou à embase	•Flanschverschlussmutter	•Contratuerca embridada	•Flänslåsmutter	
6	VOE 4881656	REQ	REQ				Framework moulding	Baguette claire-voie	Rahmenleiste	Moldura armadura	Skelettlist	L = 700 MM
7	VOE 11412561	1	1				Pin	Clavette	Splint	Pasador	Sprint	
8	VOE 14025792	2	2				Retaining ring	Bague retenue	Haltering	Anillo retén	Hållarring	
9	VOE 11117464	2	2				Plain washer	Rondelle plane	Flachscheibe	Arandela plana	Planbricka	
10	VOE 11444217	1	1				Strap	Sangle	Stropp	Cable	Stropp	CAB S/N 71990 - 72433 CAB S/N 24925 - 26546
10A	VOE 15170853		1				Retaining strap	Courroie de serrage	Halteriemen	Correa tensora	Spännrem	CAB S/N 72434- CAB S/N 26547-
11	VOE 971322	1	1				Six point socket screw	Vis à 6 pans creux	Sechszahn-Hohlschraube	Racor de seis dientes	Sextandhålskruv	CAB S/N 71990 - 72433 CAB S/N 24925 - 26546
11A	VOE 971322		1				Six point socket screw	Vis à 6 pans creux	Sechszahn-Hohlschraube	Racor de seis dientes	Sextandhålskruv	CAB S/N 72434- CAB S/N 26547-
12	VOE 13949278	1	1				Flange lock nut	Contre-écrou à embase	Flanschverschlussmutter	Contratuerca embridada	Flänslåsmutter	CAB S/N 71990 - 72433 CAB S/N 24925 - 26546
12A	VOE 13949278		1				Flange lock nut	Contre-écrou à embase	Flanschverschlussmutter	Contratuerca embridada	Flänslåsmutter	CAB S/N 72434- CAB S/N 26547-
13	VOE 11412927	1	1				Rubber stop	Butée caoutchouc	Gummipuffer	Tope de goma	Gummistopp	
14	VOE 11412527	1	1				Arm	Bras	Arm	Brazo	Arm	
15	VOE 15043714	1					Bushing	Bague	Buchse	Casquillo	Bussning	(VOE 11412530)
16	VOE 11175892	1	1				Lock	Serrure	Schloss	Cierre	Lås	
17	VOE 11117464	1	1				Plain washer	Rondelle plane	Flachscheibe	Arandela plana	Planbricka	
18	VOE 948645	2	2				Flange lock nut	Contre-écrou à embase	Flanschverschlussmutter	Contratuerca embridada	Flänslåsmutter	
19	VOE 13947760	2					Screw	Vis	Schraube	Tornillo	Skruv	
19	VOE 969846		2				Six point socket screw	Vis à 6 pans creux	Sechszahn-Hohlschraube	Racor de seis dientes	Sextandhålskruv	
20	VOE 15043714		1				Bushing	Bague	Buchse	Casquillo	Bussning	

1	33371	**Filter cover** **Couvercle de filtre** **Filterdeckel** **Tapa de filtro** **Filterkåpa**	Catalogue id **20107**	Group **837**
2	33021, 33022		Illustr. No **1075988**	Section **200**
3				
4			Issue **20009015-H**	Page **977**
5				

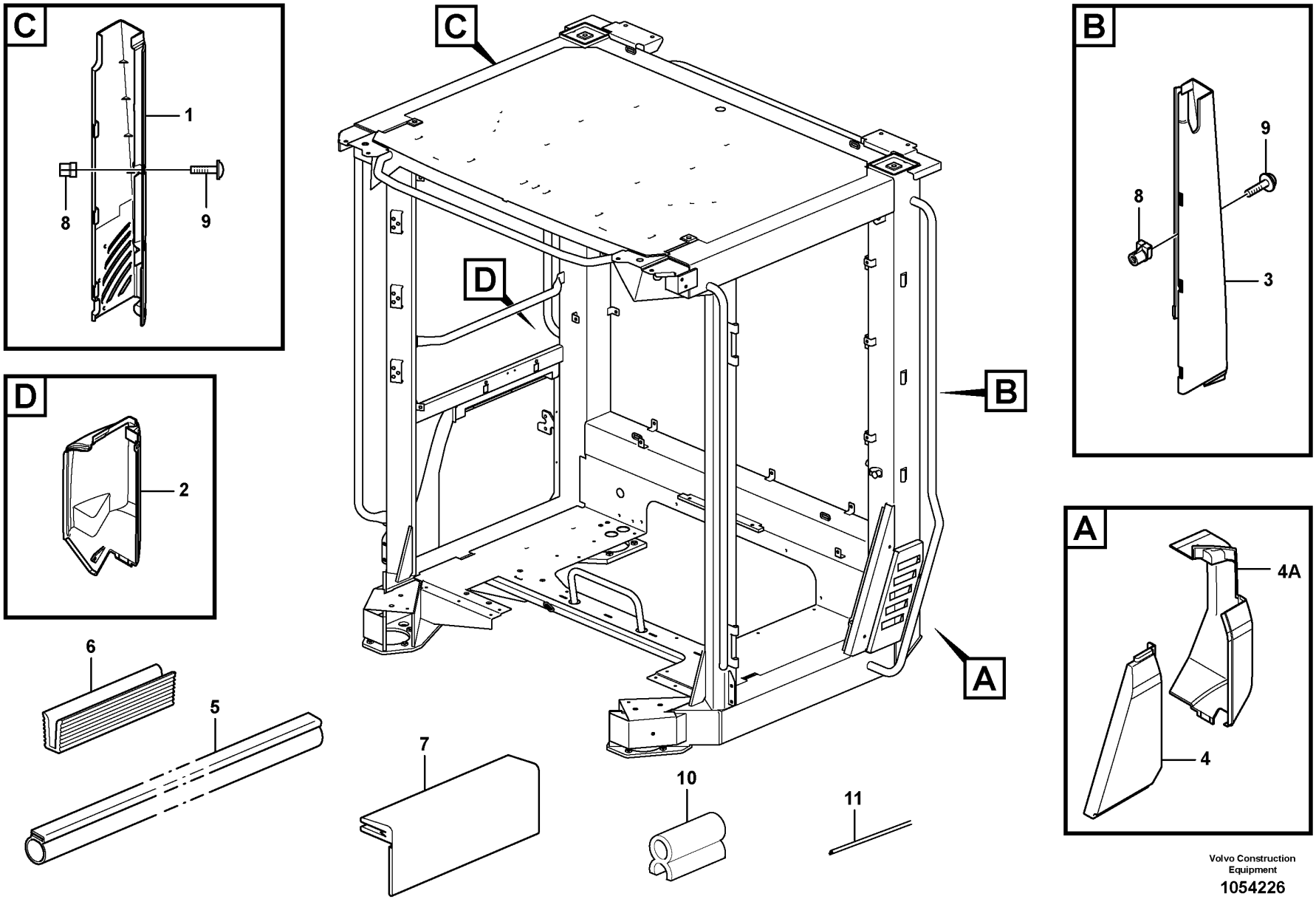

Volvo Construction Equipment

1054226

Fig.	Part No.	Quantity 1	Quantity 2	Quantity 3	PS	KIT	Description	Dénomination	Bezeichnung	Denominación	Benämning	Notes
		1			NS		Cab framework	Carcasse cabine	FH-Gerippe	Armazon cabina	Hyttstomme	
1	VOE 11412738	1		1			Panel	Panneau	Paneel	Panel	Panel	RH
	VOE 15020877		1				Panel	Panneau	Paneel	Panel	Panel	
2	VOE 11412739	1		1			Cover	Capot	Abdeckung	Capó	Kåpa	RH
3	VOE 11412743	1		1			Panel	Panneau	Paneel	Panel	Panel	LH
	VOE 15020876		1				Panel	Panneau	Paneel	Panel	Panel	
4	VOE 15001955	1		1			Cover	Capot	Haube	Cubierta	Kåpa	LH
4A	VOE 11412741	1					Cover	Capot	Abdeckung	Capó	Kåpa	
4A	VOE 976170	3					Six point socket screw	Vis à 6 pans creux	Sechszahn-Hohlschraube	Racor de seis dientes	Sextandhålskruv	
5	VOE 4824275	REQ		REQ			Profile	Profilé	Profil	Perfil	Profil	L = 400 MM
6	VOE 11412703	6		6			Moulding	Moulure	Leiste	Listón	List	
7	VOE 15007747	5		5			Flap	Volet	Klappe	Compuerta	Klaff	
8	VOE 11444172	12		12			Spring nut	Écrou de ressort	Federverschlussmutter	Tuerca resorte	Fjädermutter	
9	VOE 976170	10		10			Six point socket screw	Vis à 6 pans creux	Sechszahn-Hohlschraube	Racor de seis dientes	Sextandhålskruv	
10	VOE 11104469	REQ		REQ			Sealing strip	Bande d'étanchéité	Dichtleiste	Moldura retén	Tätningslist	390 MM
11	VOE 762681	REQ		REQ			Rubber moulding	Joint caoutchouc	Gummileiste	Listón de goma	Gummilist	L = 660 MM

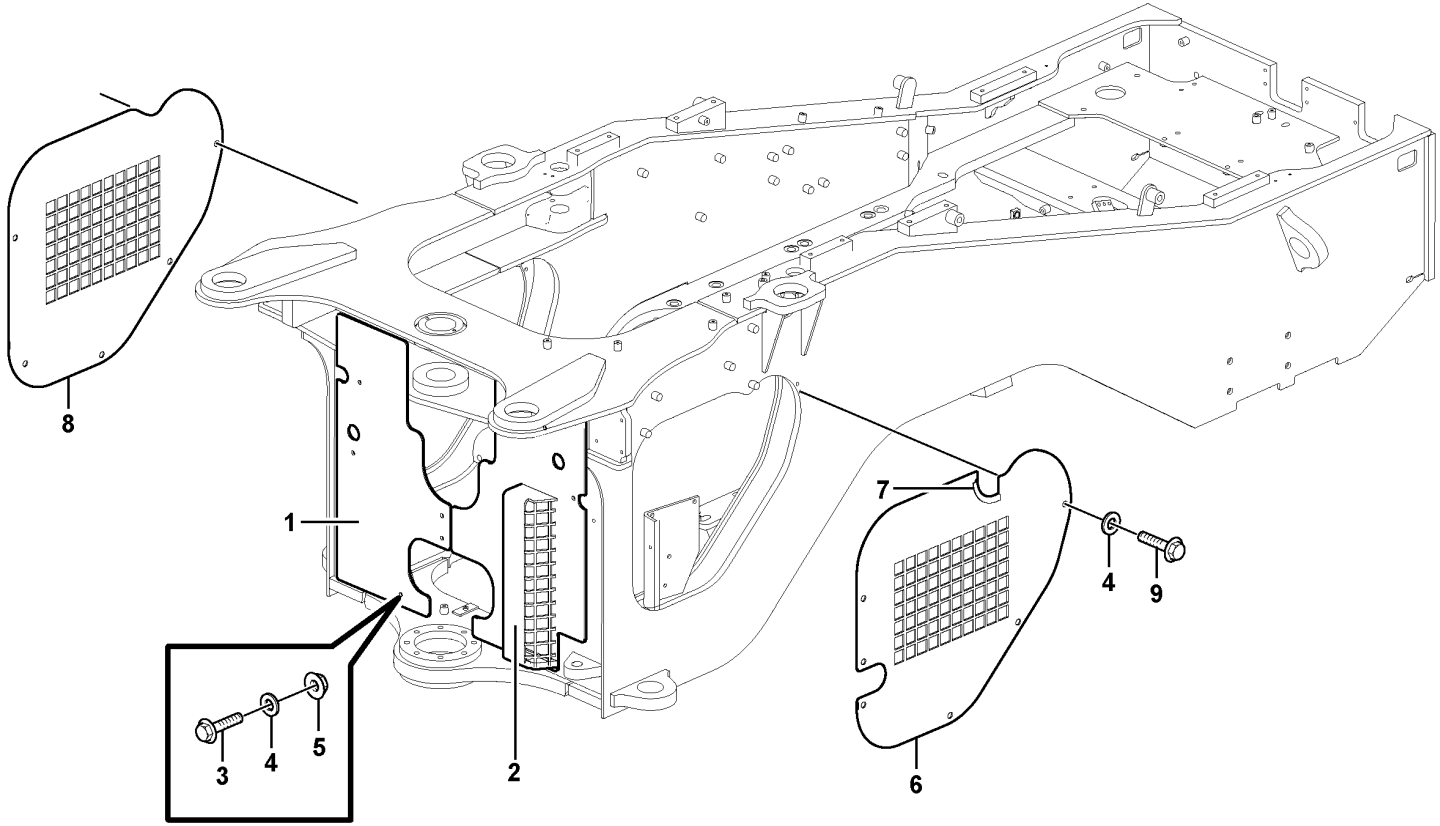

Volvo Construction
Equipment
1030611

Fig.	Part No.	Quantity 1	Quantity 2	Quantity 3	PS	KIT	Description	Dénomination	Bezeichnung	Denominación	Benämning	Notes
1	VOE 15029402	1					Protecting plate	Tôle protection	Schutzblech	Placa de protección	Skyddsplåt	
2	VOE 16810021	1					Protection	Protection	Abdeckung	Protección	Skydd	
3	VOE 13965185	2					Screw	Vis	Schraube	Tornillo	Skruv	
4	VOE 13960143	15	11				Washer	Rondelle	Scheibe	Arandela	Bricka	
5	VOE 13971095	2					Flange nut	Écrou à embase	Flanschmutter	Tuerca embridada	Flänsmutter	
6	VOE 11432447	1					Protecting plate	Tôle protection	Schutzblech	Placa de protección	Skyddsplåt	
	VOE 11432429		1				Protecting plate	Tôle protection	Schutzblech	Placa de protección	Skyddsplåt	
7	VOE 4786031	REQ	REQ				Framework moulding	Baguette claire-voie	Rahmenleiste	Moldura armadura	Skelettlist	L = 99 MM
8	VOE 11432446	1					Protecting plate	Tôle protection	Schutzblech	Placa de protección	Skyddsplåt	
	VOE 11432425		1				Protecting plate	Tôle protection	Schutzblech	Placa de protección	Skyddsplåt	
9	VOE 946329	13	11				Flange screw	Vis à embase	Flanschschraube	Tornillo embridado	Flänsskruv	

1	83574	**Coverplates** **Tôles de recouvrement** **Abdeckbleche** **Chapas de cubierta** **Täckplåtar**	Catalogue id **20107**	Group **837**
2	83539, 33433		Illustr. No **1030611**	Section **300**
3				
4			Issue **20009015-H**	Page **981**
5				

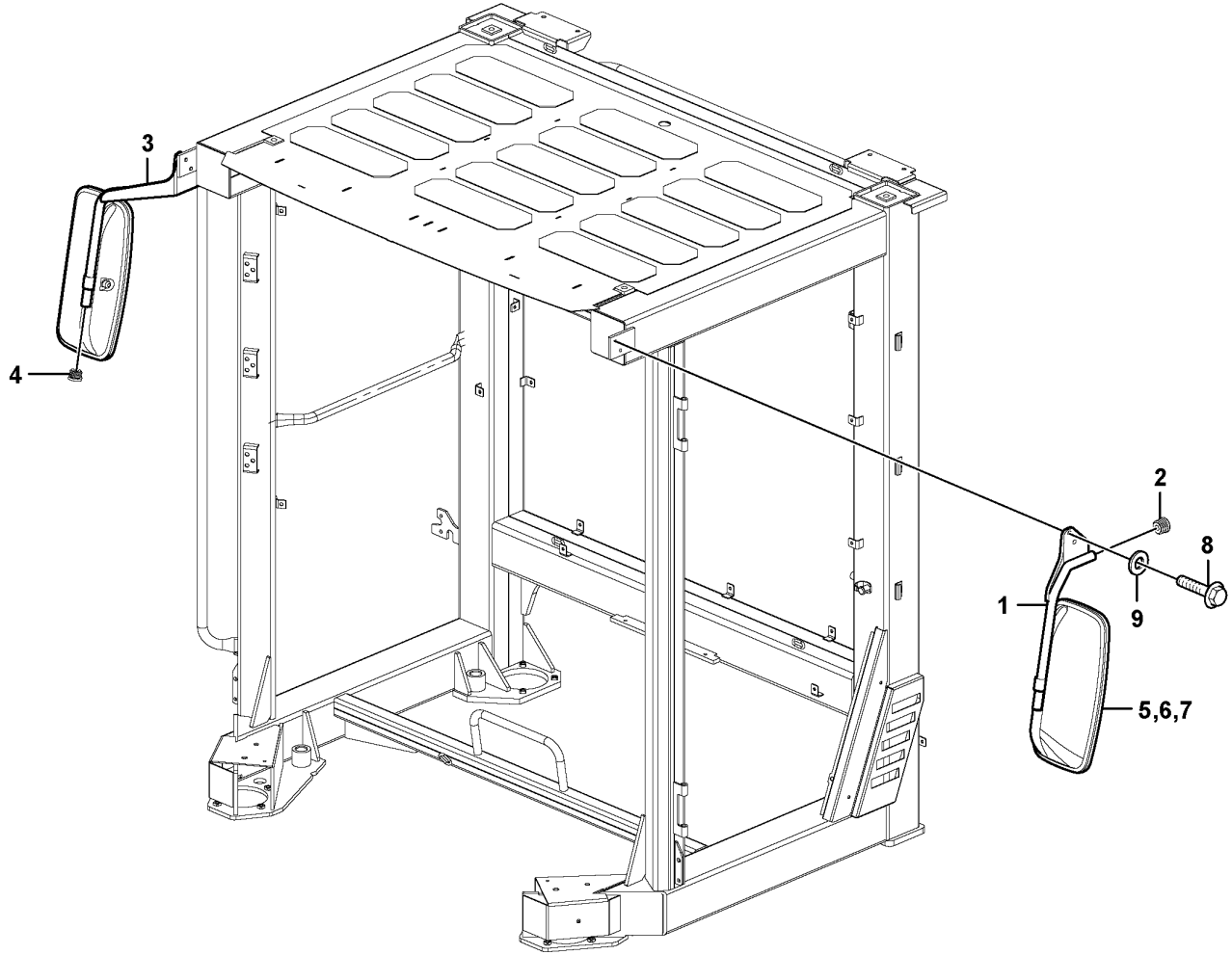

Volvo Construction Equipment

1031200

Fig.	Part No.	Quantity 1	Quantity 2	Quantity 3	PS	KIT	Description	Dénomination	Bezeichnung	Denominación	Benämning	Notes
1	VOE 16654307	1					Mirror arm	Bras miroir	Spiegelträger	Marco espejo	Spegelarm	
2	VOE 11006457	2					•Plug	•Tampon	•Stopfen	•Tapón	•Plugg	
3	VOE 16652336	1					Mirror arm	Bras miroir	Spiegelträger	Marco espejo	Spegelarm	
4	VOE 11006457	1					•Plug	•Tampon	•Stopfen	•Tapón	•Plugg	
5	VOE 11121152	2					Rear view mirror	Rétroviseur	Rückblickspiegel	Retrovisor	Backspegel	
6	VOE 11708944	1					•Rim	•Cadre	•Zarge	•Marco	•Sarg	
7	VOE 11708945	1					•Lens	•Verre lampe	•Leuchtenglas	•Cristal	•Lyktglas	
8	VOE 980841	4					Flange screw	Vis à embase	Flanschschraube	Tornillo embridado	Flänsskruv	
9	VOE 13960143	4					Washer	Rondelle	Scheibe	Arandela	Bricka	

1	33371, 33021, 33022	**Rear view mirror** **Retroviseur** **Rückspiegel** **Retrovisor** **Backspeglar**	Catalogue id **20107**	Group **841**
2			Illustr. No **1031200**	Section **100**
3				
4			Issue **20009015-H**	Page **983**
5				

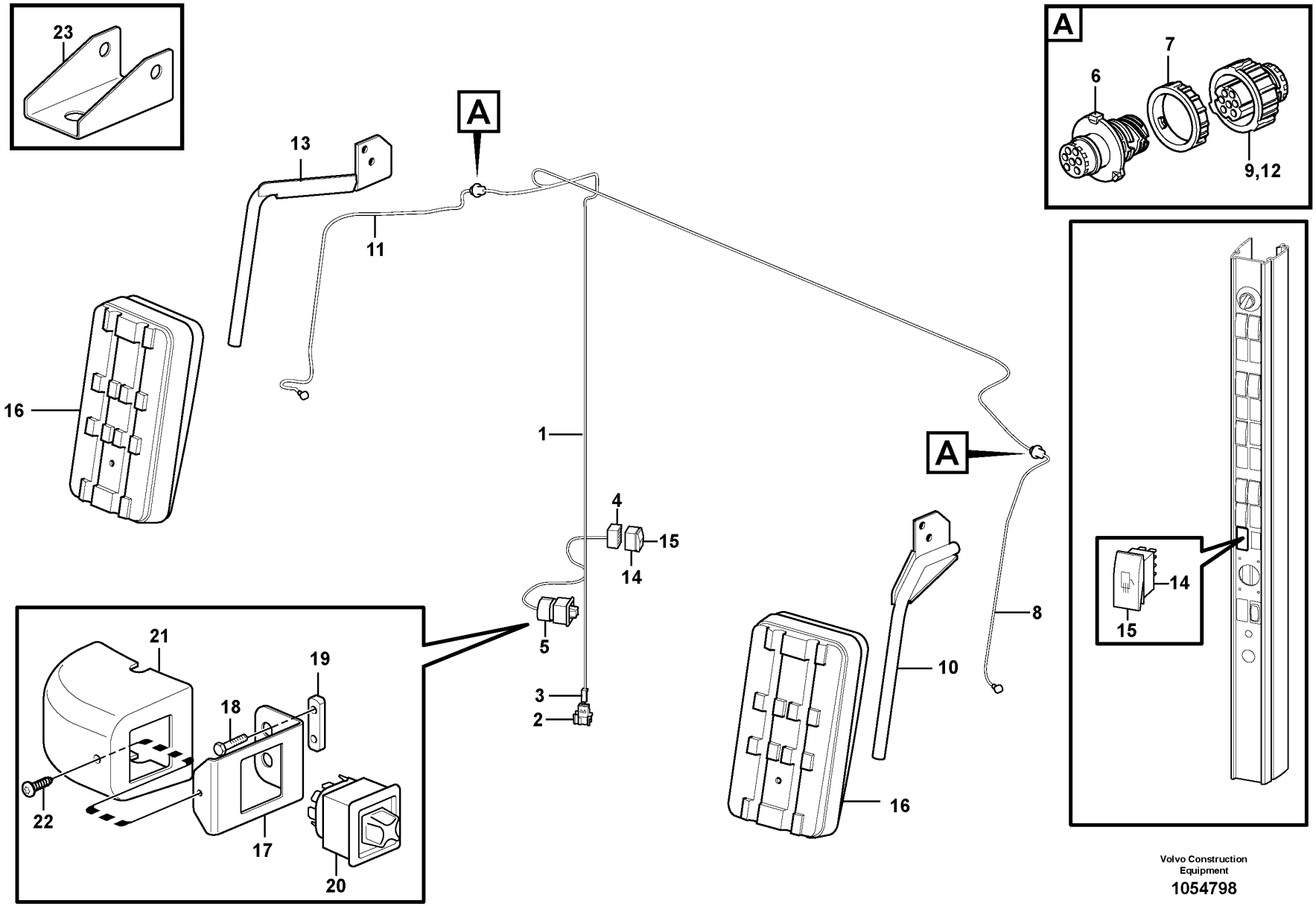

Volvo Construction Equipment

1054798

Fig.	Part No.	Quantity 1	2	3	PS	KIT	Description	Dénomination	Bezeichnung	Denominación	Benämning	Notes
1	VOE 11171773	1					Cable harness	Faisceau câbles	Kabelbaum	Manojo cables	Ledningsmatta	
							•CONNECTED TO:	•CONNECTÉ A:	•ANGESCHLOSSEN:	•CONECTADO A:	•ANSLUTER TILL:	
							••Cable connection	••Connexion de câble	••Kabelanschluss	••Conexión de cable	••Kabelanslutning	ME
							••Switch	••Commutateur	••Schalter	••Contactor	••Strömställare	SW3601, SW3614
							••Cable connection	••Connexion de câble	••Kabelanschluss	••Conexión de cable	••Kabelanslutning	CG, CF
2	VOE 3987478	1					•Housing	•Carter	•Gehäuse	•Cuerpo	•Hus	
3	VOE 1078184	1					•Lock plate	•Plaque verrouillage	•Verschlussplatte	•Placa de seguridad	•Låsplatta	
4	VOE 70369714	1					•Housing	•Carter	•Gehäuse	•Cuerpo	•Hus	
5		1			NS		•Housing	•Carter	•Gehäuse	•Carter	•Hus	
6	VOE 984944	2					•Housing	•Carter	•Gehäuse	•Cuerpo	•Hus	(VOE 3963411)
7	VOE 3963413	2					Ring	Bague	Ring	Anillo	Ring	
8	VOE 17239344	1					Mirror arm	Bras miroir	Spiegelträger	Marco espejo	Spegelarm	
							•CONNECTED TO:	•CONNECTÉ A:	•ANGESCHLOSSEN:	•CONECTADO A:	•ANSLUTER TILL:	
							••R V Mirror	••Retroviseur	••Rückspiegel	••Retrovisor	••Backspegel	LH
							••Cable connection	••Connexion de câble	••Kabelanschluss	••Conexión de cable	••Kabelanslutning	CG
8	VOE 11170383	1					•Cable	•Câble	•Kabel	•Cable	•Kabel	
9	VOE 3963412	1					•Housing	•Carter	•Gehäuse	•Cuerpo	•Hus	
10	VOE 16654307	1					•Mirror arm	•Bras miroir	•Spiegelträger	•Marco espejo	•Spegelarm	LH
	VOE 970772	6					•Cable seal	•Joint sur fil	•Leitungsdichtung	•Sellador de cable	•Ledningstätning	
11	VOE 17239346	1					Mirror arm	Bras miroir	Spiegelträger	Marco espejo	Spegelarm	
							•CONNECTED TO:	•CONNECTÉ A:	•ANGESCHLOSSEN:	•CONECTADO A:	•ANSLUTER TILL:	
							••R V Mirror	••Retroviseur	••Rückspiegel	••Retrovisor	••Backspegel	RH
							••Cable connection	••Connexion de câble	••Kabelanschluss	••Conexión de cable	••Kabelanslutning	CF
11	VOE 11170383	1					•Cable	•Câble	•Kabel	•Cable	•Kabel	
12	VOE 3963412	1					•Housing	•Carter	•Gehäuse	•Cuerpo	•Hus	
13	VOE 16652336	1					•Mirror arm	•Bras miroir	•Spiegelträger	•Marco espejo	•Spegelarm	RH
	VOE 970772	6					•Cable seal	•Joint sur fil	•Leitungsdichtung	•Sellador de cable	•Ledningstätning	
14	VOE 70377101	1					Switch	Contacteur	Schalter	Interruptor	Strömställare	
15	VOE 15088143	1					Rocker arm	Culbuteur	Kipphebel	Balancín	Vipparm	(VOE 11428018)
16	VOE 11444147	2					Rear view mirror	Rétroviseur	Rückblickspiegel	Retrovisor	Backspegel	
17	VOE 11429254	1					Attaching plate	Plaque de fixation	Befestigungsplatte	Placa de fijación	Fästplatta	

1		**Rear-view mirrors, electric adjustable**	Catalogue id **20107**	Group **841**
2		**Rétroviseurs à réglage électrique**		
3		**Rückspiegel, elektrisch einstellbar**	Illustr. No **1054798**	Section **250**
4		**Retrovisores, con regulación eléctrica**		
		Backspeglar, elektriskt reglerbara	Issue **20009015-H**	Page **985**
5		**83521**		

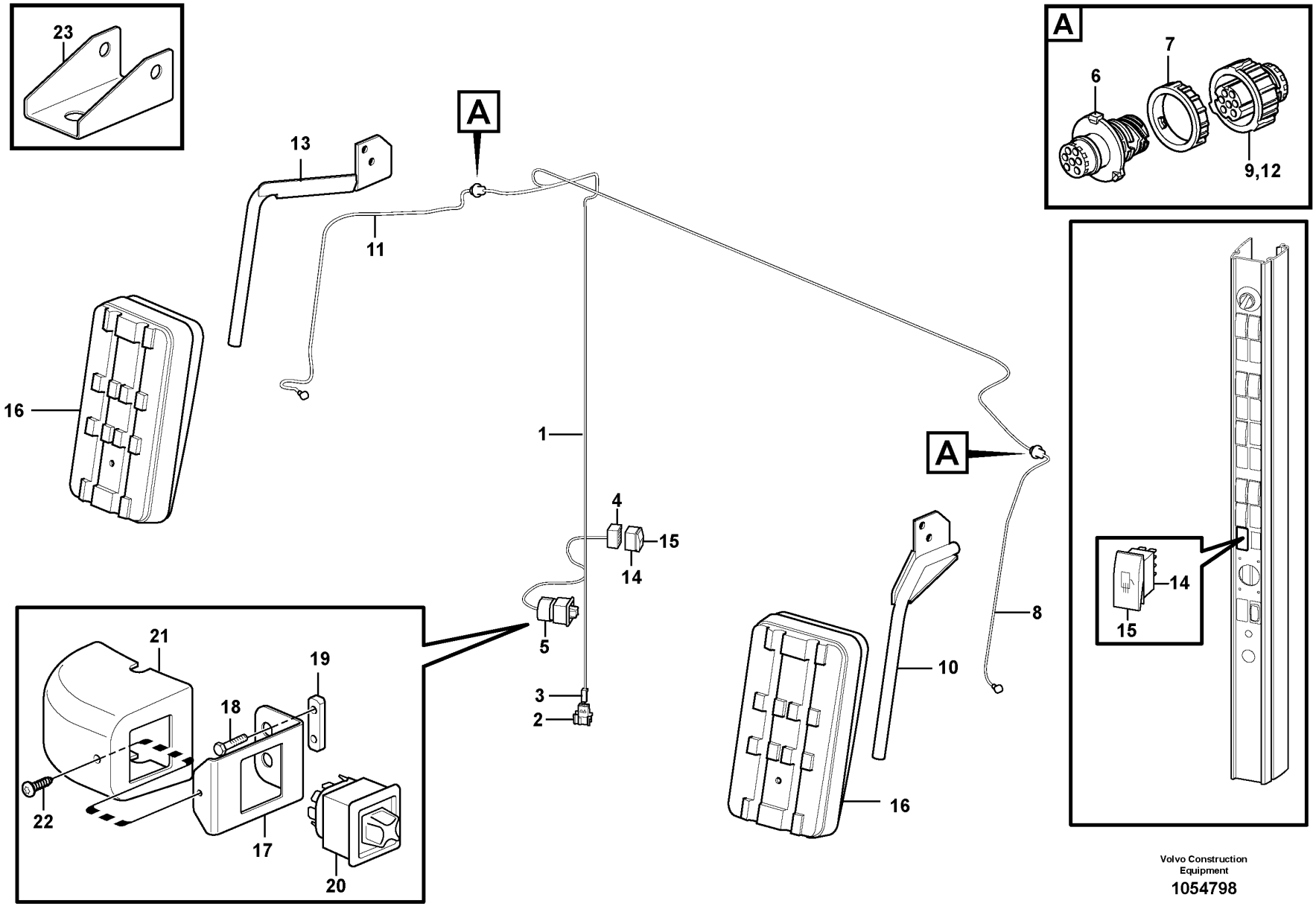

Volvo Construction Equipment

1054798

Fig.	Part No.	Quantity 1	Quantity 2	Quantity 3	PS	KIT	Description	Dénomination	Bezeichnung	Denominación	Benämning	Notes
18	VOE 13965175	2					Screw	Vis	Schraube	Tornillo	Skruv	
19	VOE 11412709	1					Nut plate	Plaque filetée	Gewindeplatte	Placa de tuerca	Mutterplatta	
20	VOE 11171604	1					Switch	Contacteur	Schalter	Interruptor	Strömställare	
21	VOE 11429260	1					Cover	Capot	Abdeckung	Capó	Kåpa	
22	VOE 972079	1					Six point socket screw	Vis à 6 pans creux	Sechszahn-Hohlschraube	Racor de seis dientes	Sextandhålskruv	
23	VOE 15015567	2					Attachment bracket	Porte-outil	Geräteträger	Soporte de implementos	Redskapsfäste	

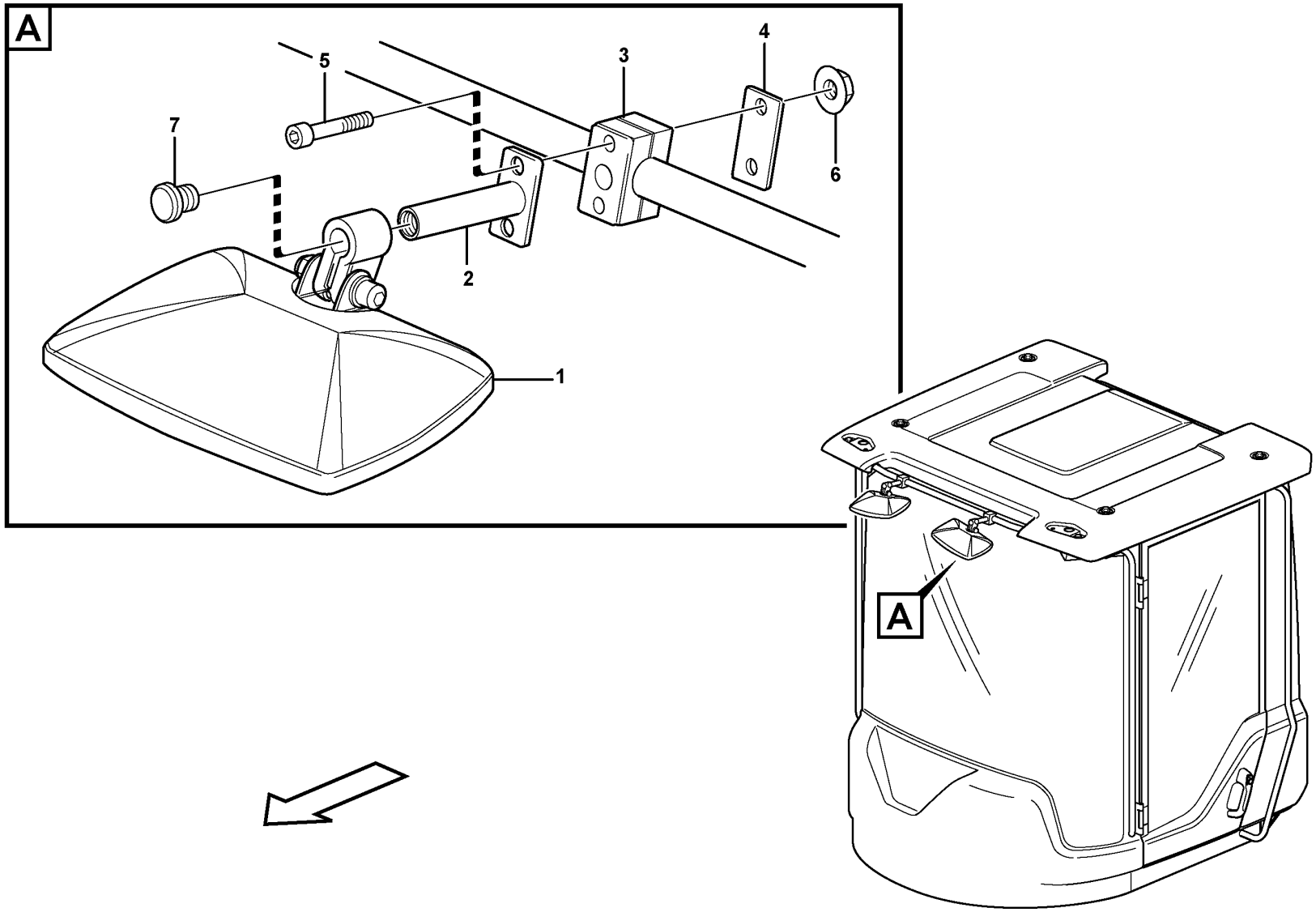

Volvo Construction Equipment
1054408

Fig.	Part No.	Quantity 1	Quantity 2	Quantity 3	PS	KIT	Description	Dénomination	Bezeichnung	Denominación	Benämning	Notes
1	VOE 11121366	2					Kerb observation mirror	Rétroviseur d'approche	Nahsichtspiegel	Espejo de cercanías	Närsiktspegel	
	VOE 11121366	1					•Kerb observation mirror	•Rétroviseur d'approche	•Nahsichtspiegel	•Espejo de cercanías	•Närsiktspegel	(VOE 11988961)
	VOE 11710604	1			SS		•Screw	•Vis	•Schraube	•Tornillo	•Skruv	
	VOE 960139	1					•Plain washer	•Rondelle plane	•Flachscheibe	•Arandela plana	•Planbricka	
	VOE 13963105	1					•Lock nut	•Contre-écrou	•Sicherungsmutter	•Contratuerca	•Låsmutter	
2	VOE 15124198	2					Anchorage	Fixation	Halterung	Fijación	Fäste	
3	VOE 4785462	2					Clamp	Collier serrage	Schelle	Abrazadera	Klamma	
4	VOE 11003048	2					Cover plate	Plaque de recouvrement	Oberblech	Placa recurbrición	Ovanplåt	
5	VOE 959211	4					Allen Hd Screw	Vis A 6 Pans Cr	Inbusschraube	Torn Hex Embut	Insexskruv	
6	VOE 949278	4			SS		Flange lock nut	Contre-écrou à embase	Flanschverschlussmutter	Contratuerca embridada	Flänslåsmutter	
7	VOE 11006457	2					Plug	Tampon	Stopfen	Tapón	Plugg	

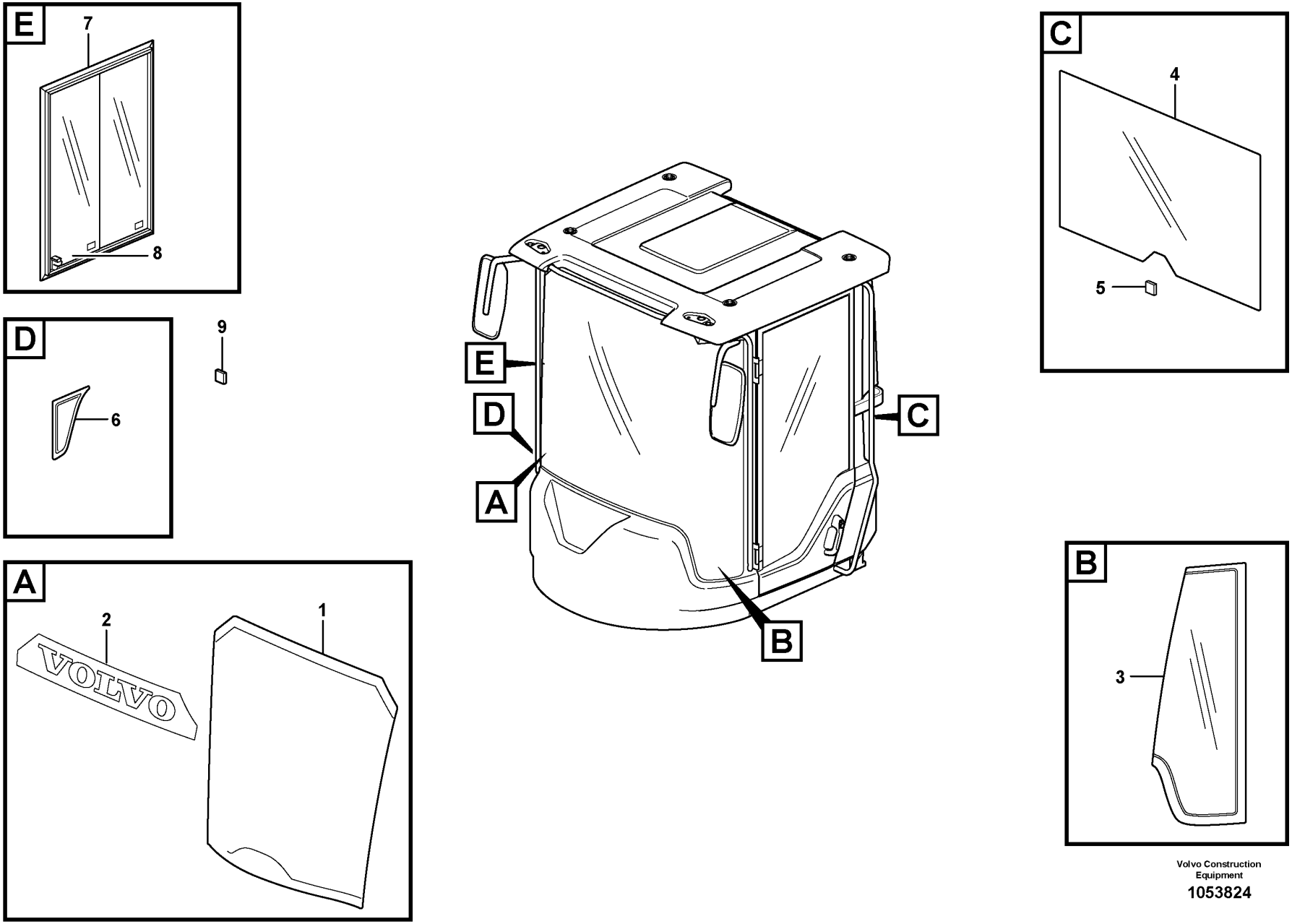

Volvo Construction Equipment

1053824

Fig.	Part No.	Quantity 1	Quantity 2	Quantity 3	PS	KIT	Description	Dénomination	Bezeichnung	Denominación	Benämning	Notes
1	VOE 15079714	1					Windscreen	Pare-brise	Frontscheibe	Parabrisas	Vindruta	(VOE 11412055)
1	VOE 15079714		1				Windscreen	Pare-brise	Frontscheibe	Parabrisas	Vindruta	(VOE 15015408)
1	VOE 15079714			1			Windscreen	Pare-brise	Frontscheibe	Parabrisas	Vindruta	
2	VOE 11412209	1	1	1			•Decal	•Autocollant	•Aufklebeschild	•Calcomanía	•Dekal	VOLVO
3	VOE 11412053	1		1	SS		Side window	Glace latérale	Seitenfenster	Ventana lateral	Sidofönster	LH, 33371 S/N - 70676
3	VOE 15053915	1					Window	Glace	Fenster	Ventana	Fönster	LH, 33371 S/N 70676-, 33438
3	VOE 15053831	1		1			Window	Glace	Fenster	Ventana	Fönster	(VOE 11412052) RH, 33371 S/N - 70675
3	VOE 15053831	1					Window	Glace	Fenster	Ventana	Fönster	RH,33371 S/N 70676-, 33438
4	VOE 11444159	1		1			Rear window	Lunette ar	Heckfenster	Luneta posterior	Bakruta	
5	VOE 11104728	REQ		REQ			Spacer	Entretoise	Abstandkörper	Distanciador	Distans	
6	VOE 11412314	1		1			Side window	Glace latérale	Seitenfenster	Ventana lateral	Sidofönster	
7	VOE 11412798	1			SS		Sliding window	Vitre coulissante	Schiebefenster	Ventana deslizante	Skjutfönster	
7	VOE 11412798			1	SS		Sliding window	Vitre coulissante	Schiebefenster	Ventana deslizante	Skjutfönster	S/N - 25927 SWE S/N - 72018 BRA S/N - 54830 IRN
7	VOE 15056319	1		1			•Latch	•Loquet	•Riegel	•Pestillo	•Regel	
8	VOE 15159985	1		1	SS		•Glass	•Vitre	•Glas	•Cristal	•Glas	
				1			Sliding Window	Baie coulissante	Schiebefenster	Ventana deslizante	Skjutfönster	S/N 25928 - SWE S/N 72019 - BRA S/N 54831 - IRN See group 843-150 page 995
9	VOE 11104728	REQ		REQ			Spacer	Entretoise	Abstandkörper	Distanciador	Distans	
	VOE 11704359			REQ			Sealant	Produit étanchéité	Dichtmittel	Producto de estanqueidad	Tätningsmedel	
	VOE 11704359			REQ			Sealant	Produit étanchéité	Dichtmittel	Producto de estanqueidad	Tätningsmedel	(VOE 11708567)

1	33371	**Glass panes** **Vitres** **Fensterscheibe** **Ventanillas** **Rutor**	Catalogue id **20107**	Group **843**
2	84329			
3	33021, 33022		Illustr. No **1053824**	Section **100**
4			Issue **20009015-H**	Page **991**
5				

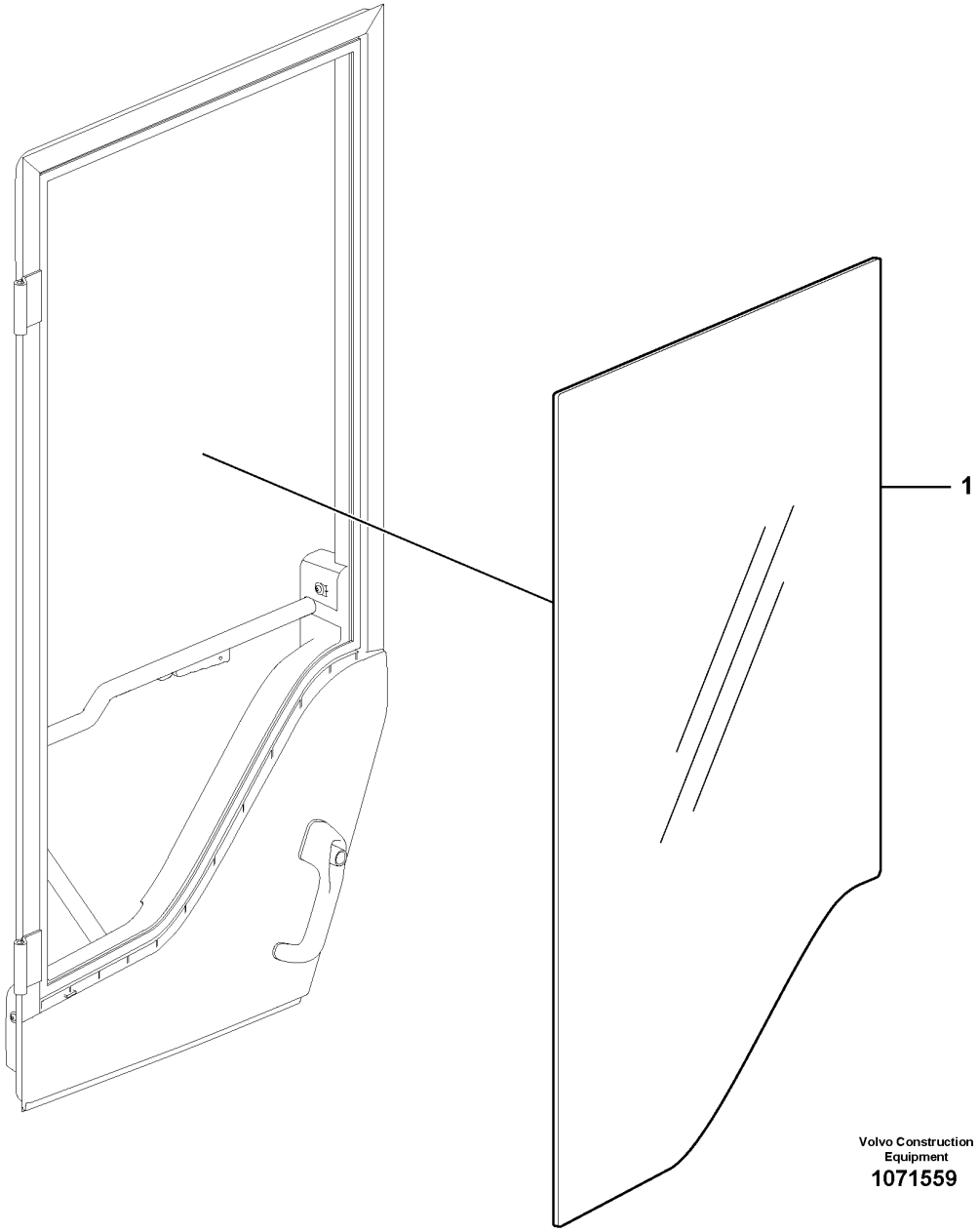
1
Volvo Construction
Equipment
1071559

Fig.	Part No.	Quantity 1	Quantity 2	Quantity 3	PS	KIT	Description	Dénomination	Bezeichnung	Denominación	Benämning	Notes
1	**VOE 11412054**	1					Door window	Cadre de porte	Türfenster	Cristal puerta	Dörruta	

1		**Glass panes** **Vitres** **Fensterscheibe** **Ventanillas** **Rutor**	Catalogue id **20107**	Group **843**
2			Illustr. No **1071559**	Section **125**
3				
4			Issue **20009015-H**	Page **993**
5		**85678**		

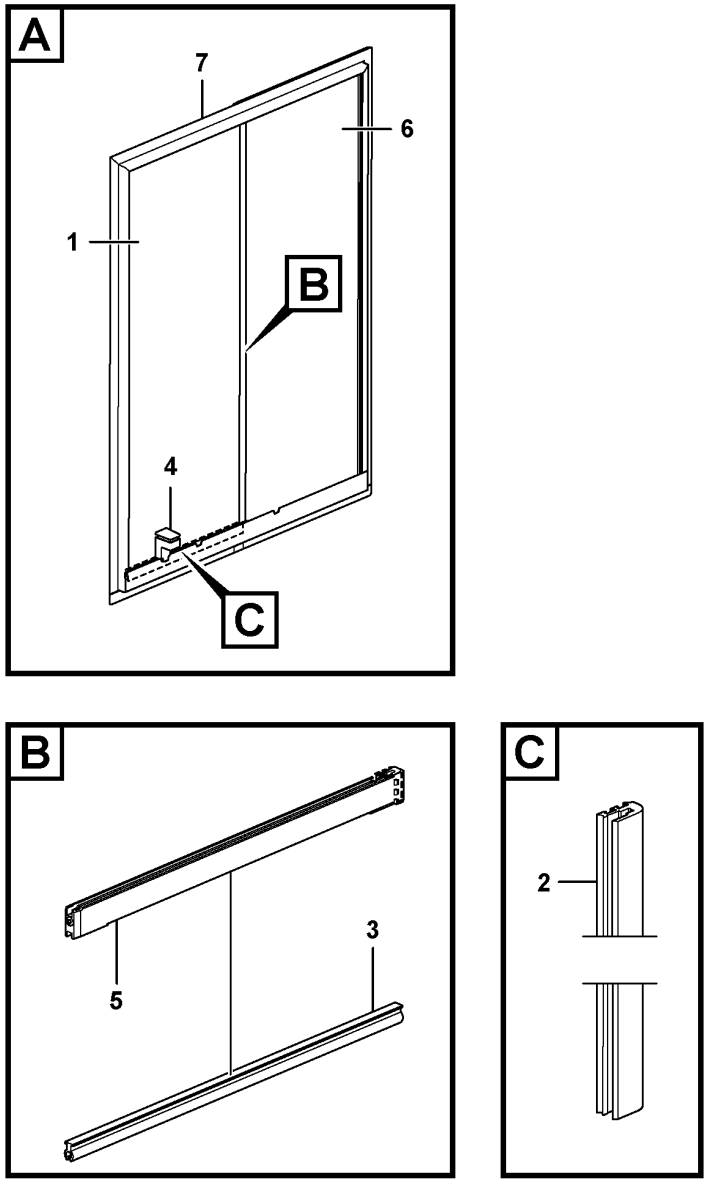

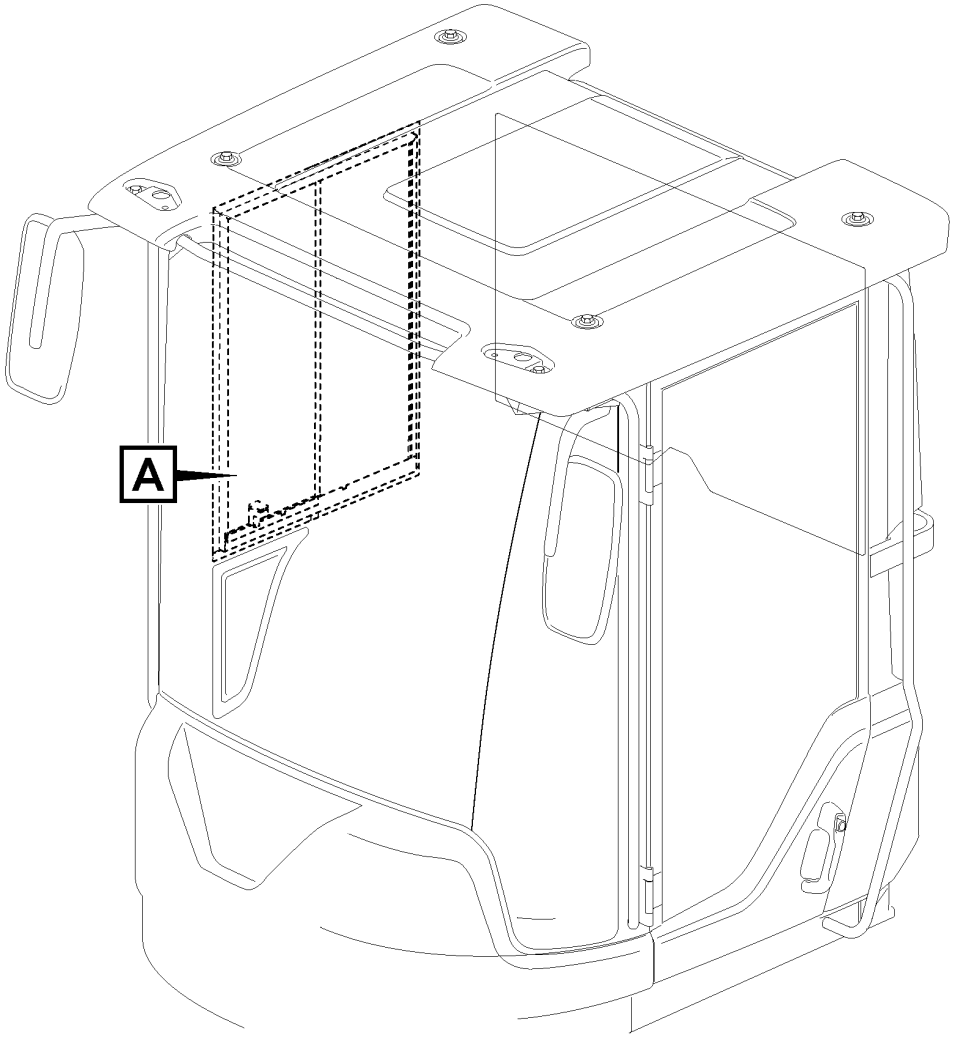

Volvo Construction Equipment
1089605

Fig.	Part No.	Quantity 1	Quantity 2	Quantity 3	PS	KIT	Description	Dénomination	Bezeichnung	Denominación	Benämning	Notes
	VOE 15144048	1					Sliding window	Vitre coulissante	Schiebefenster	Ventana deslizante	Skjutfönster	S/N 25928 - SWE S/N 72019 - BRA S/N 54831 - IRN
	VOE 15197318	1					•Sliding window	•Vitre coulissante	•Schiebefenster	•Ventana deslizante	•Skjutfönster	
1	VOE 15197617	1					••Glass	••Vitre	••Glas	••Cristal	••Glas	
2	VOE 15197595	1					••Seal	••Étanchéité	••dichtung	••Junta	••Tätning	
3	VOE 15197629	1					••Seal	••Étanchéité	••dichtung	••Junta	••Tätning	
4	VOE 15060345	1					••Handle	••Poignée	••Griff	••Mango	••Handtag	
5	VOE 17483054	1					••Guide	••Guide	••Führung	••Guia	••Styrning	
6	VOE 17334405	1					•Glass	•Vitre	•Glas	•Cristal	•Glas	
7	VOE 17398593	1					•Sealing strip	•Bande d'étanchéité	•Dichtleiste	•Moldura retén	•Tätningslist	
7	VOE 17433036	2					•Lock screw	•Vis verrouillage	•Sicherungsschraube	•Tornillo de seguridad	•Låsskruv	

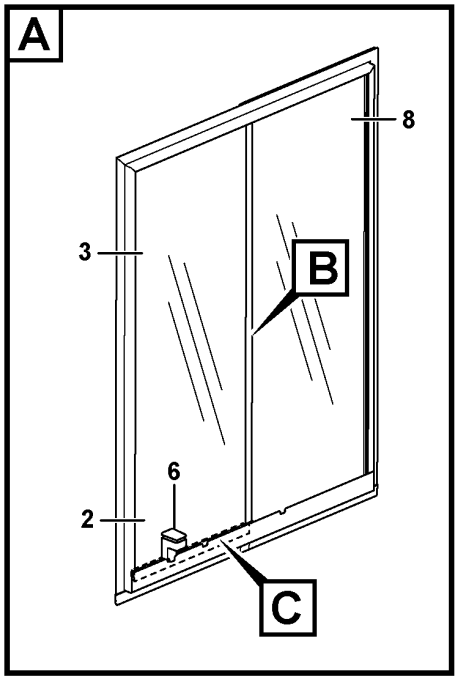

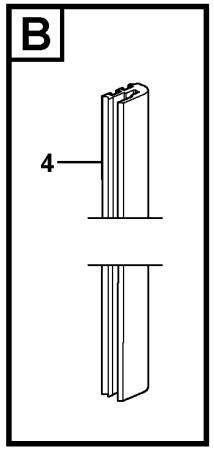

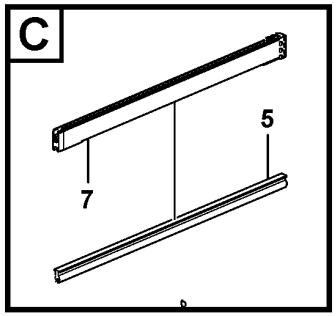

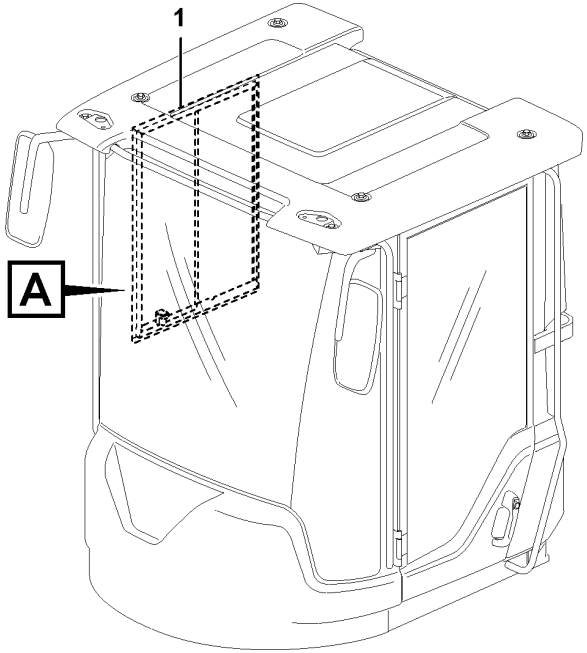

Volvo Construction Equipment
1089601

Fig.	Part No.	Quantity 1	Quantity 2	Quantity 3	PS	KIT	Description	Dénomination	Bezeichnung	Denominación	Benämning	Notes
1	**VOE 15144048**	1					Sliding window	Vitre coulissante	Schiebefenster	Ventana deslizante	Skjutfönster	S/N 25928 - SWE S/N 72019 - BRA S/N 54831 - IRN
2	**VOE 15197318**	1					•Sliding window	•Vitre coulissante	•Schiebefenster	•Ventana deslizante	•Skjutfönster	
3	**VOE 15197617**	1					••Glass	••Vitre	••Glas	••Cristal	••Glas	
4	**VOE 15197595**	1					••Seal	••Étanchéité	••dichtung	••Junta	••Tätning	
5	**VOE 15197629**	1					••Seal	••Étanchéité	••dichtung	••Junta	••Tätning	
6	**VOE 15060345**	1					••Handle	••Poignée	••Griff	••Mango	••Handtag	
7	**VOE 17483054**	1					••Guide	••Guide	••Führung	••Guia	••Styrning	
8	**VOE 17334405**	1					•Glass	•Vitre	•Glas	•Cristal	•Glas	

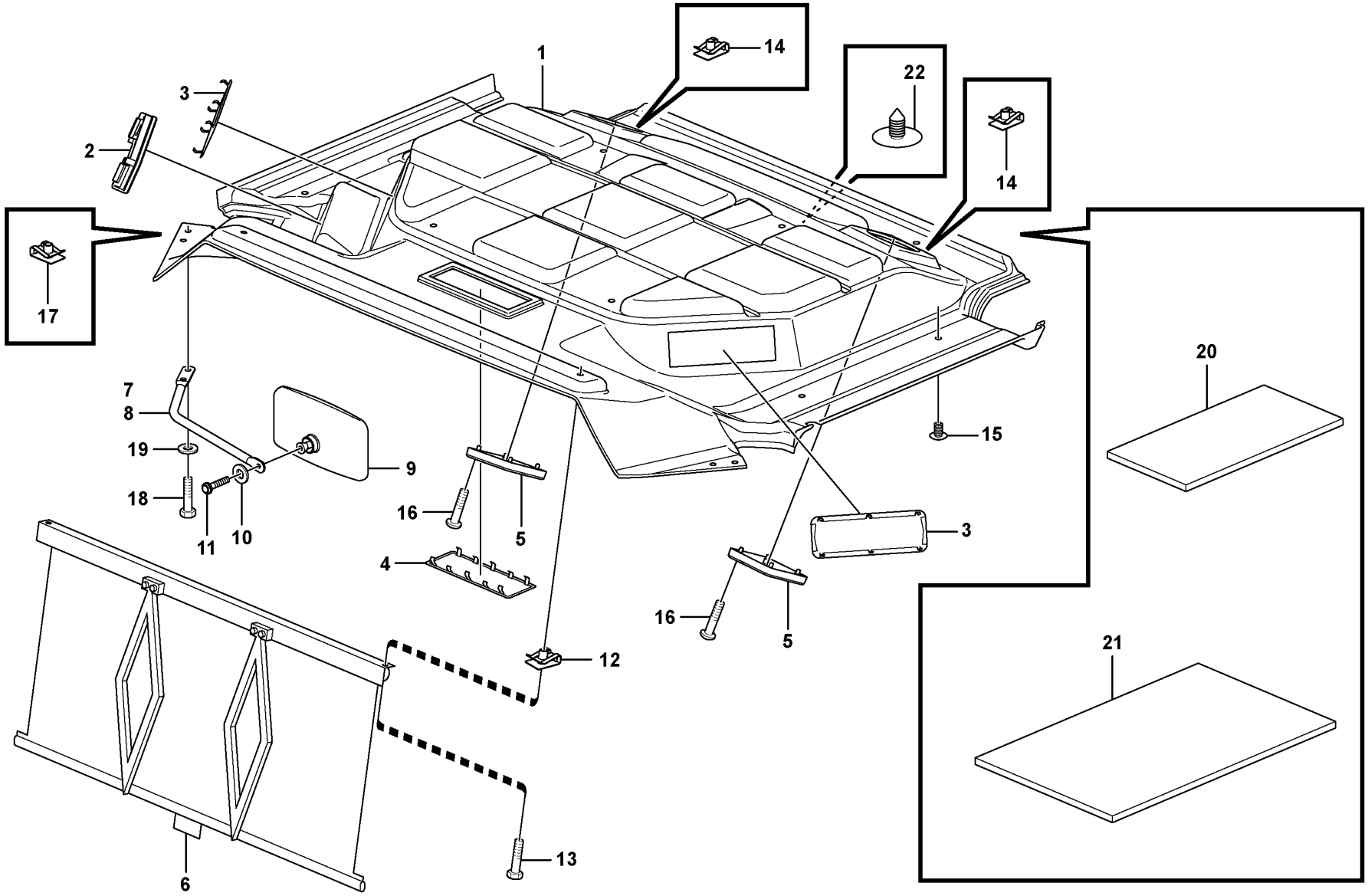

Volvo Construction Equipment

1064959

Fig.	Part No.	Quantity 1	2	3	4	5	PS	KIT	Description	Dénomination	Bezeichnung	Denominación	Benämning	Notes
1	VOE 15037808	1	1	1			SS		Headlining	Garniture pavillon	Dachhimmel	Techo interior	Innertak	(VOE 11412644)
1	VOE 17243329				1				Headlining	Garniture pavillon	Dachhimmel	Techo interior	Innertak	(VOE 15161395)
2	VOE 15149017	1	1	1	1				Bracket	Console	Konsole	Consola	Konsol	(VOE 11412639)
3	VOE 11444164	1	2	2	2				Lid	Porte	Deckel	Tapa	Lock	
4	VOE 11444164	1							Lid	Porte	Deckel	Tapa	Lock	
5	VOE 11201899	2	2	2	2				Loudspeaker grille	Grille haut-parleur	Lautsprechergitter	Rejilla de altavoz	Högtalargaller	
6	VOE 11412408	1	1	1	1				Sun visor	Visiere	Sonnenblende	Visera	Solskydd	
7	VOE 11412531	1	1			1			Mirror arm	Bras miroir	Spiegelträger	Marco espejo	Spegelarm	RH
8	VOE 11412532	1	1			1			Mirror arm	Bras miroir	Spiegelträger	Marco espejo	Spegelarm	LH
9	VOE 11164488	2	2			2			Rear view mirror	Rétroviseur	Rückblickspiegel	Retrovisor	Backspegel	
10	VOE 960139	2	2			2			Plain washer	Rondelle plane	Flachscheibe	Arandela plana	Planbricka	
11	VOE 969587		2	2	2				Six point socket screw	Vis à 6 pans creux	Sechszahn-Hohlschraube	Racor de seis dientes	Sextandhålskruv	
12	VOE 949921	2	2	2	2				Spring nut	Écrou de ressort	Federverschlussmutter	Tuerca resorte	Fjädermutter	
13	VOE 971322	2	2	2	2				Six point socket screw	Vis à 6 pans creux	Sechszahn-Hohlschraube	Racor de seis dientes	Sextandhålskruv	
14	VOE 942866	8	8	8	8				Spring nut	Écrou de ressort	Federverschlussmutter	Tuerca resorte	Fjädermutter	
15	VOE 11204217	8	8	8	8				Plug	Tampon	Stopfen	Tapón	Plugg	
16	VOE 969478	8	8	8	8				Six point socket screw	Vis à 6 pans creux	Sechszahn-Hohlschraube	Racor de seis dientes	Sextandhålskruv	
17	VOE 13949867	4	4			4			Spring nut	Écrou de ressort	Federverschlussmutter	Tuerca resorte	Fjädermutter	
18	VOE 971383	4	4	4	4				Six point socket screw	Vis à 6 pans creux	Sechszahn-Hohlschraube	Racor de seis dientes	Sextandhålskruv	
19	VOE 925739	4							Washer	Rondelle	Scheibe	Arandela	Bricka	
19	VOE 11117464		4			4			Plain washer	Rondelle plane	Flachscheibe	Arandela plana	Planbricka	
20	VOE 11444298	2							Insulating sheet	Disque isolant	Isolierscheibe	Disco de aislamiento	Isoleringsskiva	
21	VOE 15015692	1							Insulating sheet	Disque isolant	Isolierscheibe	Disco de aislamiento	Isoleringsskiva	

3967) Bra Cab - 72254, Swe Cab - 26763
3968) Bra Cab 72255 - , Swe Cab 26764 -

1	33371	**Cab : accessories** **Cabine : accessoires** **Kabine : Zubehör** **Cabina: accesorios** **Hytt: tillbehör**	Catalogue id **20107**	Group **851**
2	33022		Illustr. No **1064959**	Section **100**
3	3967) 33021			
4	3968) 33021		Issue **20009015-H**	Page **999**
5	11298502	**33371, 33021, 33022, 11298502 CAB -27299**		

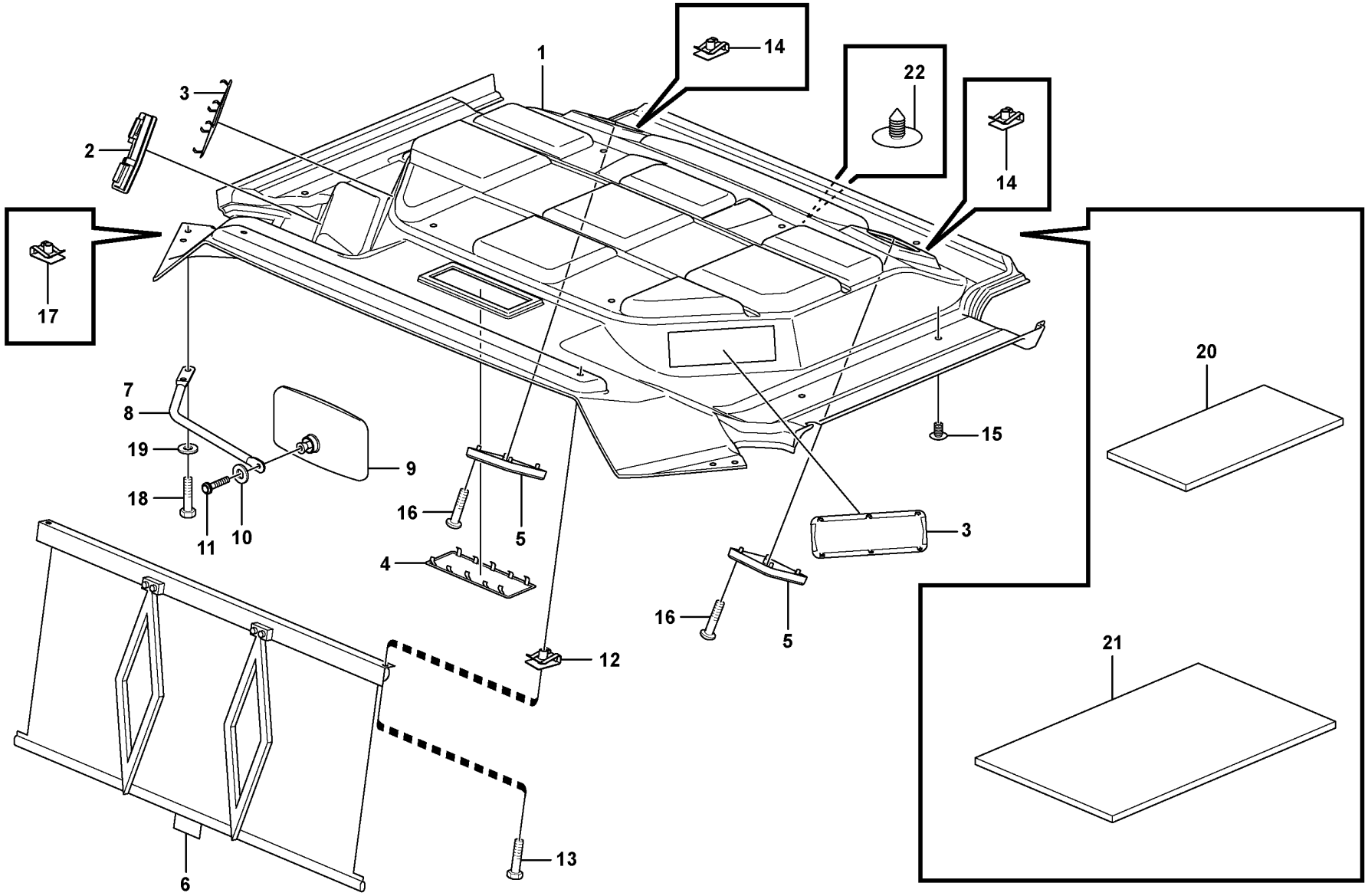

Volvo Construction Equipment

1064959

Fig.	Part No.	Quantity 1	2	3	4	5	PS	KIT	Description	Dénomination	Bezeichnung	Denominación	Benämning	Notes
22	**VOE 15166830**				2				Plug	Tampon	Stopfen	Tapón	Plugg	

3967) Bra Cab - 72254, Swe Cab - 26763
3968) Bra Cab 72255 - , Swe Cab 26764 -

1	**33371**	**Cab : accessories** **Cabine : accessoires** **Kabine : Zubehör** **Cabina: accesorios** **Hytt: tillbehör**	Catalogue id **20107**	Group **851**
2	**33022**		Illustr. No **1064959**	Section **100**
3	**3967) 33021**			
4	**3968) 33021**		Issue **20009015-H**	Page **1001**
5	**11298502**	**33371, 33021, 33022, 11298502 CAB -27299**		

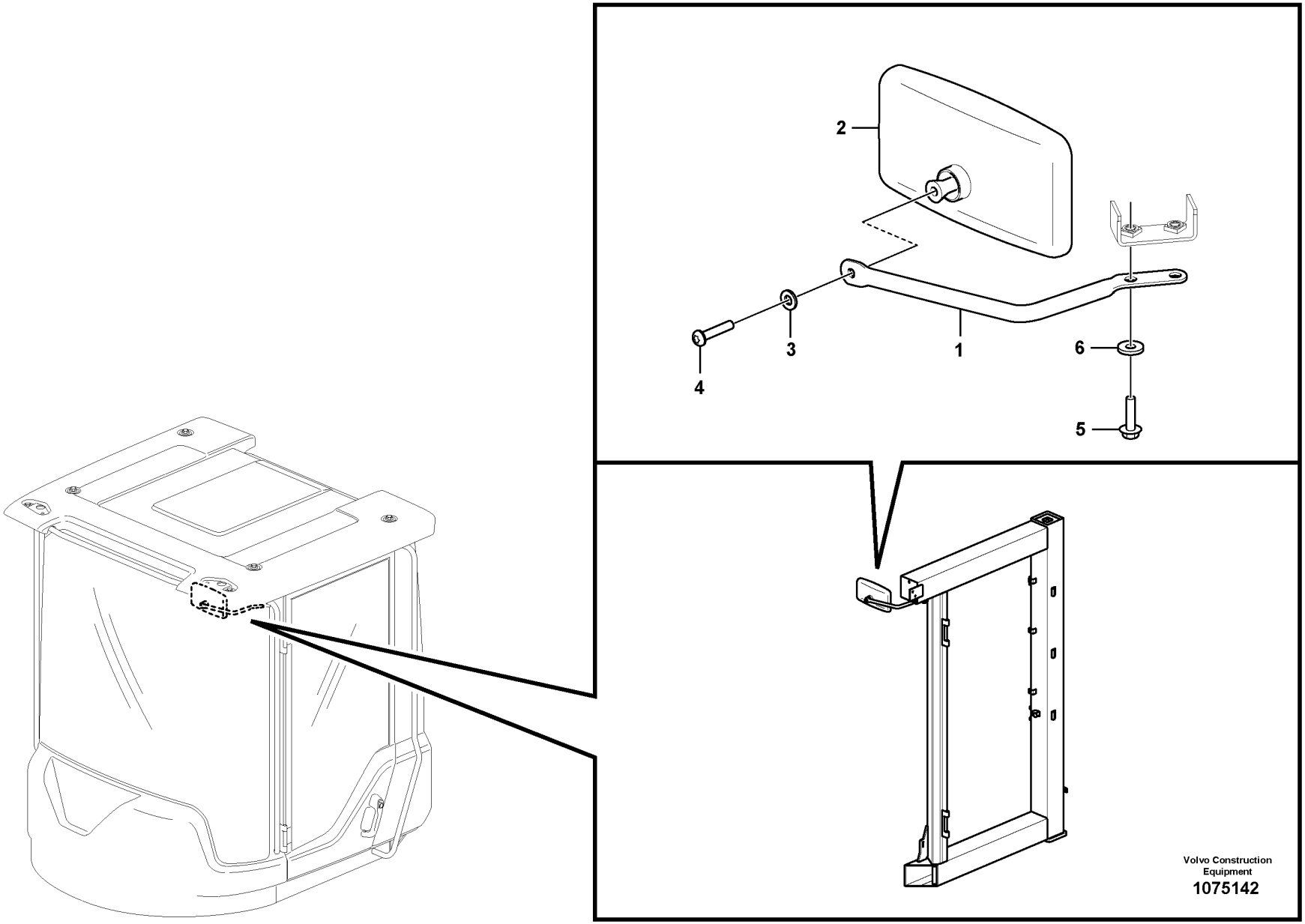
2
3
1
6
4
5
Volvo Construction
Equipment
1075142

Fig.	Part No.	Quantity 1	Quantity 2	Quantity 3	PS	KIT	Description	Dénomination	Bezeichnung	Denominación	Benämning	Notes
1	VOE 11412532	1					Mirror arm	Bras miroir	Spiegelträger	Marco espejo	Spegelarm	
2	VOE 11164488	1					Rear view mirror	Rétroviseur	Rückblickspiegel	Retrovisor	Backspegel	
3	VOE 960139	1					Plain washer	Rondelle plane	Flachscheibe	Arandela plana	Planbricka	
4	VOE 969587	1					Six point socket screw	Vis à 6 pans creux	Sechszahn-Hohlschraube	Racor de seis dientes	Sextandhålskruv	
5	VOE 949894	2					Flange screw	Vis à embase	Flanschschraube	Tornillo embridado	Flänsskruv	
6	VOE 11117464	2					Plain washer	Rondelle plane	Flachscheibe	Arandela plana	Planbricka	

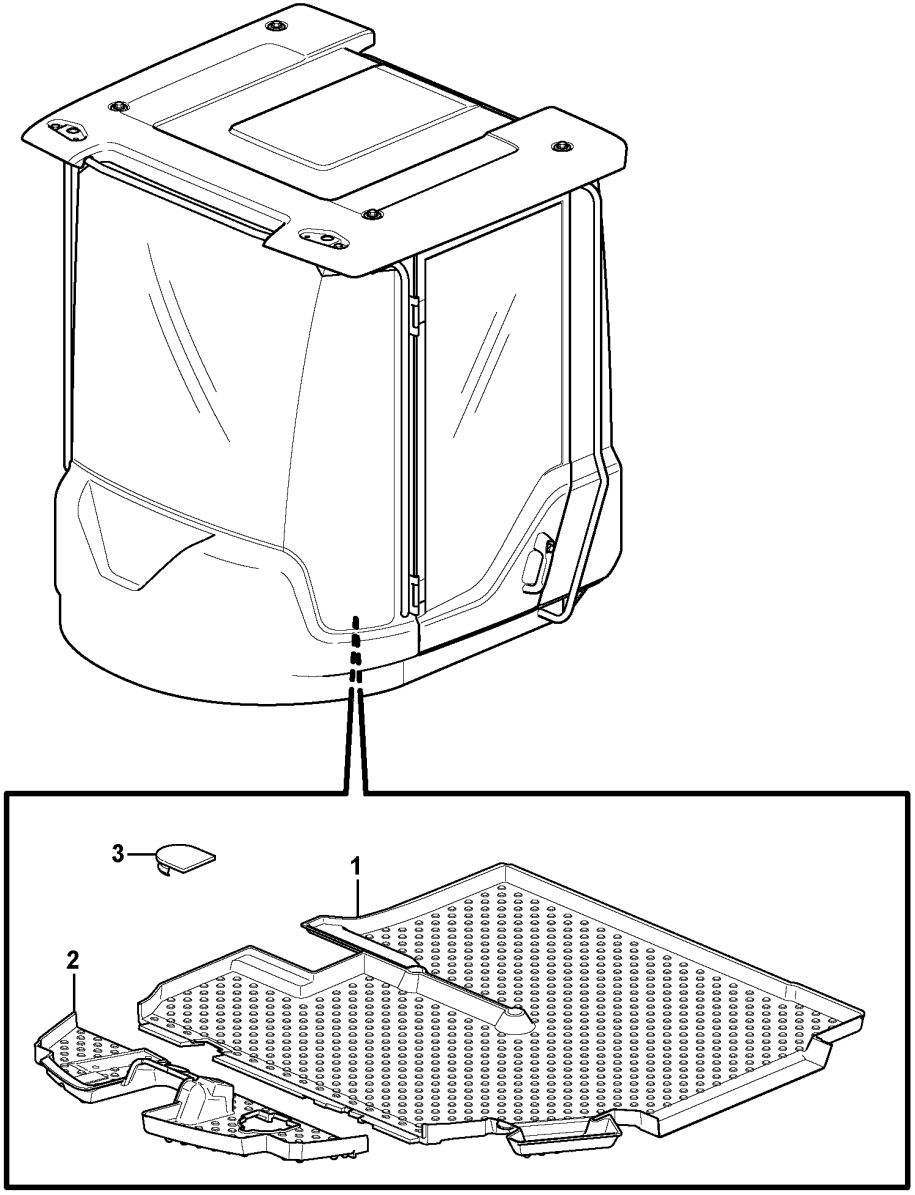

Volvo Construction Equipment

1032102

Fig.	Part No.	Quantity 1	Quantity 2	Quantity 3	PS	KIT	Description	Dénomination	Bezeichnung	Denominación	Benämning	Notes
1	VOE 15193569	1					Floor mat	Tapis sol	Bodenmatte	Alfombra piso	Golvmatta	
1	VOE 15193570	1					Floor mat	Tapis sol	Bodenmatte	Alfombra piso	Golvmatta	(VOE 11412838) 83157, 83158, 83159, 83245
2	VOE 11412128	1			SS		Floor mat	Tapis sol	Bodenmatte	Alfombra piso	Golvmatta	33382 S/N - 72047 33433, 33434 S/N - 54830
2	VOE 15193640	1					Floor mat	Tapis sol	Bodenmatte	Alfombra piso	Golvmatta	(VOE 15162422) 33382 S/N 72048- 33433, 33434 S/N 54831-
3	VOE 11007246	1					Rubber plug	Bouchon caoutchouc	Gummistöpsel	Tapón de goma	Gummipropp	

1	33382	**Insulating matting** **Tapis isolant** **Isoliermatten** **Alfombras aislantes** **Isolermattor**	Catalogue id **20107**	Group **851**
2			Illustr. No **1032102**	Section **150**
3				
4			Issue **20009015-H**	Page **1005**
5				

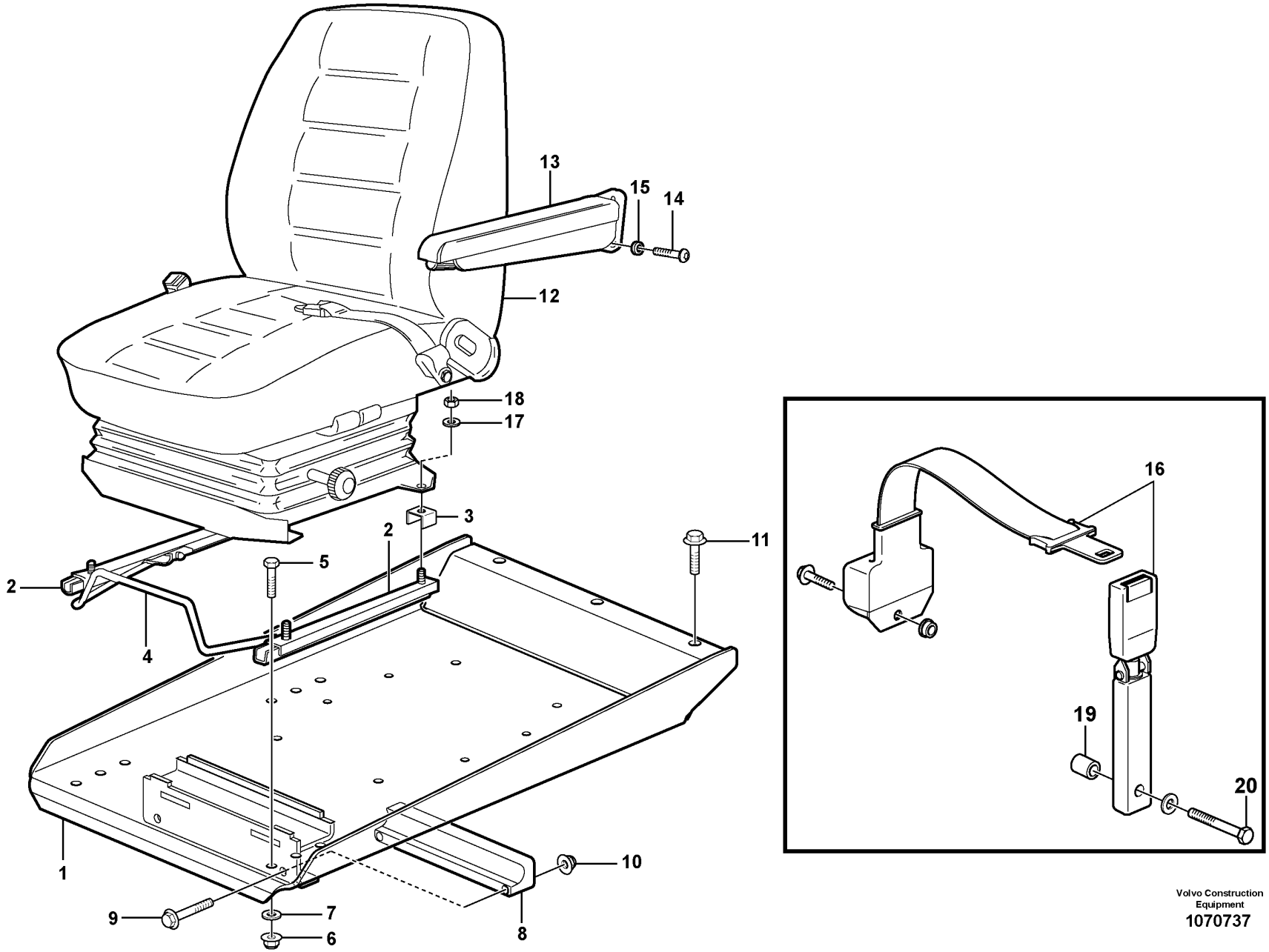

Volvo Construction Equipment
1070737

Fig.	Part No.	Quantity 1	2	3	PS	KIT	Description	Dénomination	Bezeichnung	Denominación	Benämning	Notes
1		1			NS		Seat Bracket	Etrier De Siege	Sitzkonsole	Consola Asiento	Sitskonsol	
1	VOE 16268478						Seat bracket	Etrier de siege	Sitzkonsole	Consola de asiento	Sitskonsol	(VOE 11444354)
2	VOE 11104093	1		1			Slide rail	Rail guidage	Gleitschiene	Riel deslizamiento	Glidskena	LH
2	VOE 11104092	1		1			Slide rail	Rail guidage	Gleitschiene	Riel deslizamiento	Glidskena	RH
3	VOE 11164642	4		4			Brace	Étrier	Bügel	Brida	Bygel	
4	VOE 11006044	1		1			Handle	Poignée	Griff	Mango	Handtag	
5	VOE 4870448	4		4			Screw	Vis	Schraube	Tornillo	Skruv	
6	VOE 948645	4		4			Flange lock nut	Contre-écrou à embase	Flanschverschlussmutter	Contratuerca embridada	Flänslåsmutter	
7		4			NS		Washer	Rondelle	Scheibe	Arandela	Bricka	
8	VOE 11444170	1		1			Bearing	Roulement	Lager	Cojinete	Lager	
9	VOE 13965179	2		2			Screw	Vis	Schraube	Tornillo	Skruv	
10	VOE 948645	2		2			Flange lock nut	Contre-écrou à embase	Flanschverschlussmutter	Contratuerca embridada	Flänslåsmutter	
11	VOE 980841	3		3			Flange screw	Vis à embase	Flanschschraube	Tornillo embridado	Flänsskruv	
12			1				Seat	Siege	Sitz	Asiento	Sits	
			1				Operator seat	Siege conducteur	Fahrersitz	Asiento conductor	Förarstol	83938 See group 852-150 page 1021
			1				Operator seat	Siege conducteur	Fahrersitz	Asiento conductor	Förarstol	83757 See group 852-200 page 1023
			1				Operator seat	Siege conducteur	Fahrersitz	Asiento conductor	Förarstol	83588 See group 852-300 page 1027
			1				Operator seat	Siege conducteur	Fahrersitz	Asiento conductor	Förarstol	83505 See group 852-300 page 1027
13	VOE 11104014		1				Arm rest	Accoudoir	Armlehne	Reposabrazos	Armstöd	94916
	VOE 11429137		1				Arm rest	Accoudoir	Armlehne	Reposabrazos	Armstöd	83376
14	VOE 969436		2				Six point socket screw	Vis à 6 pans creux	Sechszahn-Hohlschraube	Racor de seis dientes	Sextandhålskruv	
15	VOE 13955894		2				Washer	Rondelle	Scheibe	Arandela	Bricka	
16	VOE 11104125		1	1			Seat belt	Ceinture de sécurité	Sicherheitsgurt	Cinturón de seguridad	Bilbälte	94925
17	VOE 11117464	4					Plain washer	Rondelle plane	Flachscheibe	Arandela plana	Planbricka	(VOE 13960141)
18	VOE 13945408	4		4			Nut	Écrou	Mutter	Tuerca	Mutter	
19	VOE 17228594		1	1			Spacer washer	Rondelle entretoise	Abstandscheibe	Arandela distanciadora	Distansbricka	94925

1294) **GB**: Not included when cab is ordered **FR**: Non compris dans la commande de la cabine **DE**: Bei Bestellung mit Kabine nicht enthalten **ES**: No se incluye en el pedido **SE**: Ingår ej vid beställning av hytt

1	83505	**Operator seat with fitting parts** **Siège conducteur avec pièces de montage** **Fahrersitz mit Anbauteilen** **Asiento del conductor con piezas de montaje** **Förarstol med monteringsdetaljer**	Catalogue id **20107**	Group **852**
2	1294) .			
3	83588		Illustr. No **1070737**	Section **100**
4	83757			
5			Issue **20009015-H**	Page **1007**

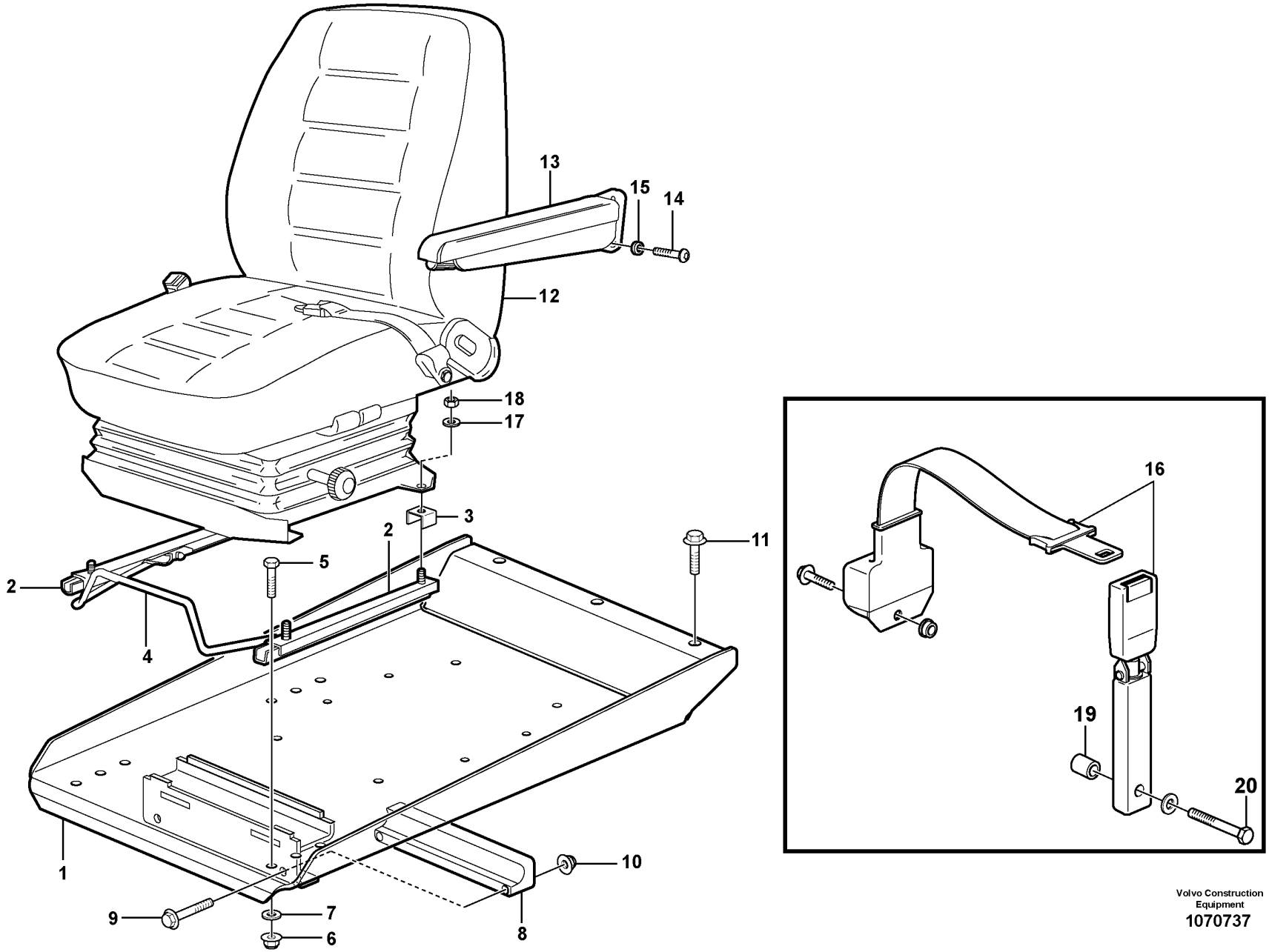

Volvo Construction Equipment
1070737

Fig.	Part No.	Quantity 1	Quantity 2	Quantity 3	PS	KIT	Description	Dénomination	Bezeichnung	Denominación	Benämning	Notes
20	VOE 955700		1	1			Hexagon screw	Vis à tête hexagonale	Sechskantschraube	Tornillo hexagonal	Sexkantsskruv	94925

1294) **GB**: Not included when cab is ordered **FR**: Non compris dans la commande de la cabine **DE**: Bei Bestellung mit Kabine nicht enthalten **ES**: No se incluye en el pedido **SE**: Ingår ej vid beställning av hytt

1	83505	**Operator seat with fitting parts** **Siège conducteur avec pièces de montage** **Fahrersitz mit Anbauteilen** **Asiento del conductor con piezas de montaje** **Förarstol med monteringsdetaljer**	Catalogue id **20107**	Group **852**
2	1294) .			
3	83588		Illustr. No **1070737**	Section **100**
4	83757			
5			Issue **20009015-H**	Page **1009**

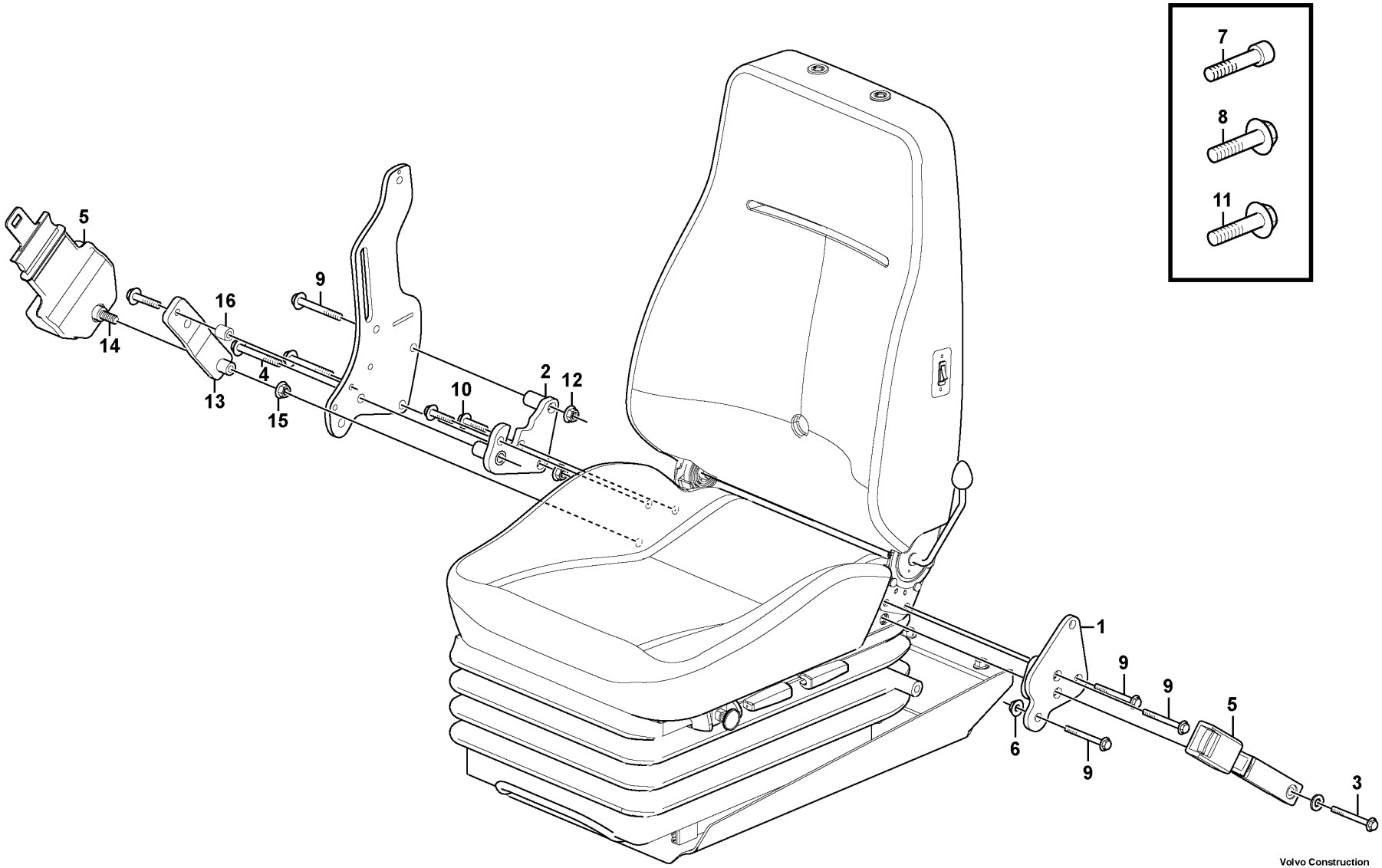

Volvo Construction Equipment

1056463

Fig.	Part No.	Quantity 1	Quantity 2	Quantity 3	PS	KIT	Description	Dénomination	Bezeichnung	Denominación	Benämning	Notes
1	VOE 11444310	1					Bracket	Console	Konsole	Consola	Konsol	
2	VOE 15058542	1					Bracket	Console	Konsole	Consola	Konsol	(VOE 11444127)
3	VOE 959874	1					Hexagon screw	Vis à tête hexagonale	Sechskantschraube	Tornillo hexagonal	Sexkantsskruv	
4	VOE 955700	1					Hexagon screw	Vis à tête hexagonale	Sechskantschraube	Tornillo hexagonal	Sexkantsskruv	
5	VOE 11104125	1					Seat belt	Ceinture de sécurité	Sicherheitsgurt	Cinturón de seguridad	Bilbälte	
6	VOE 13971098	2					Flange nut	Écrou à embase	Flanschmutter	Tuerca embridada	Flänsmutter	
7	VOE 946472	2					Flange screw	Vis à embase	Flanschschraube	Tornillo embridado	Flänsskruv	
8	VOE 946440	1					Flange screw	Vis à embase	Flanschschraube	Tornillo embridado	Flänsskruv	
9	VOE 984758	2					Flange screw	Vis à embase	Flanschschraube	Tornillo embridado	Flänsskruv	(VOE 13965188)
	VOE 930429	1					Spacer ring	Bague entretoise	Abstandring	Anillo distanciador	Distansring	
10	VOE 946329	2					Flange screw	Vis à embase	Flanschschraube	Tornillo embridado	Flänsskruv	
11	VOE 984758	2					Flange screw	Vis à embase	Flanschschraube	Tornillo embridado	Flänsskruv	(VOE 13965188)
12	VOE 13971098	2					Flange nut	Écrou à embase	Flanschmutter	Tuerca embridada	Flänsmutter	
13	VOE 11444348	1					Attaching plate	Tôle de fixation	Befestigungsblech	Chapa de fijación	Fästplåt	
14	VOE 946472	1					Flange screw	Vis à embase	Flanschschraube	Tornillo embridado	Flänsskruv	
15	VOE 13971098	1					Flange nut	Écrou à embase	Flanschmutter	Tuerca embridada	Flänsmutter	
16	VOE 15063273	1					Spacer	Entretoise	Abstandkörper	Distanciador	Distans	

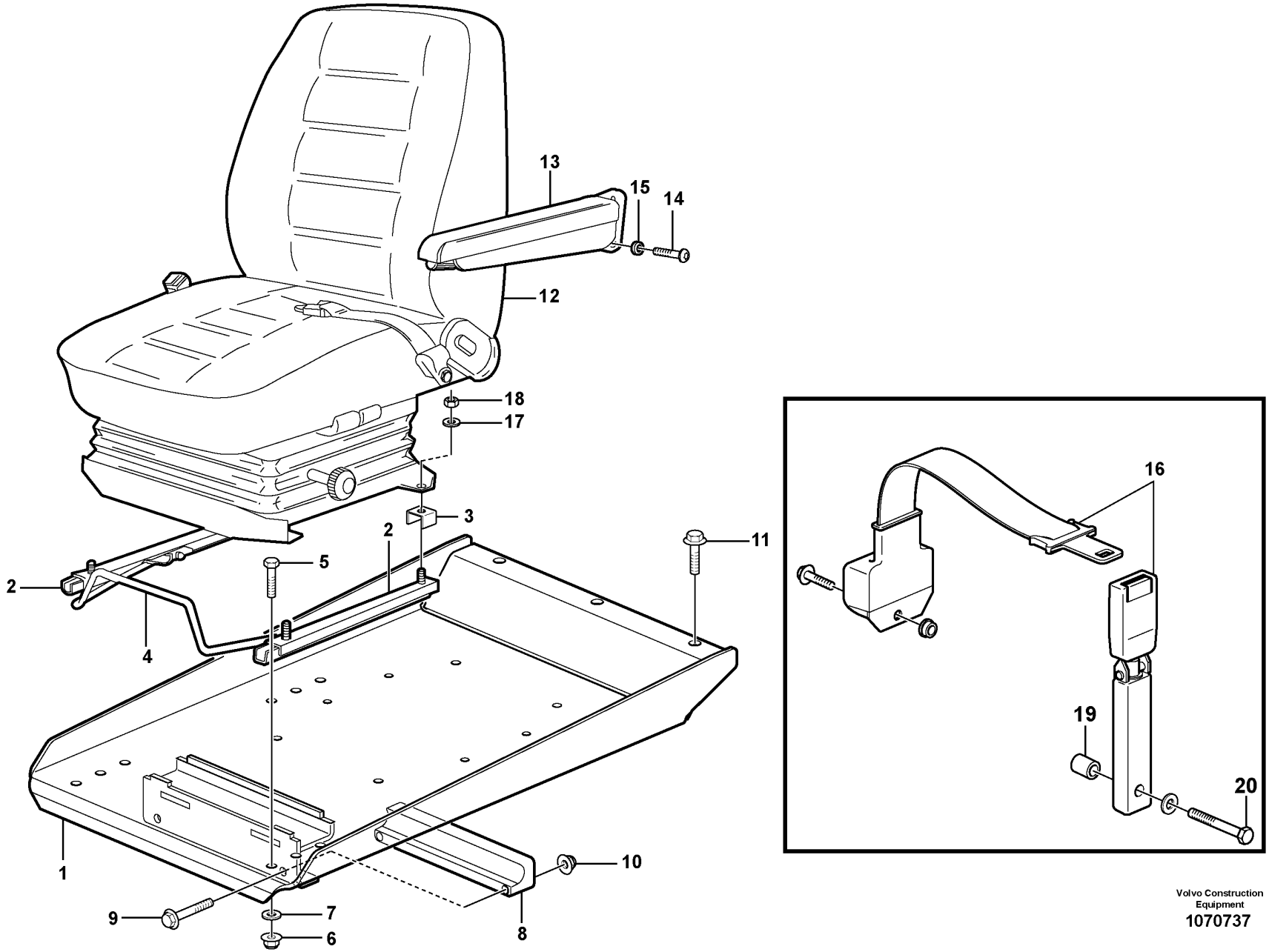

Volvo Construction Equipment
1070737

Fig.	Part No.	Quantity 1	2	3	PS	KIT	Description	Dénomination	Bezeichnung	Denominación	Benämning	Notes
1		1			NS		Seat Bracket	Etrier De Siege	Sitzkonsole	Consola Asiento	Sitskonsol	
1	VOE 11444358		1		OP		Seat Bracket	Etrier De Siege	Sitzkonsole	Consola Asiento	Sitskonsol	83708
2	VOE 11104093	1					Slide rail	Rail guidage	Gleitschiene	Riel deslizamiento	Glidskena	LH
2	VOE 11104092	1					Slide rail	Rail guidage	Gleitschiene	Riel deslizamiento	Glidskena	RH
3	VOE 11164642	4					Brace	Étrier	Bügel	Brida	Bygel	
4	VOE 11006044	1					Handle	Poignée	Griff	Mango	Handtag	
5	VOE 4870448	4					Screw	Vis	Schraube	Tornillo	Skruv	
6	VOE 948645	4					Flange lock nut	Contre-écrou à embase	Flanschverschlussmutter	Contratuerca embridada	Flänslåsmutter	
7		4			NS		Washer	Rondelle	Scheibe	Arandela	Bricka	
	VOE 11117464		2				Plain washer	Rondelle plane	Flachscheibe	Arandela plana	Planbricka	(VOE 13960141) 83708
8	VOE 11444170	1					Bearing	Roulement	Lager	Cojinete	Lager	
9	VOE 13965179	2					Screw	Vis	Schraube	Tornillo	Skruv	
10	VOE 948645	2					Flange lock nut	Contre-écrou à embase	Flanschverschlussmutter	Contratuerca embridada	Flänslåsmutter	
11	VOE 9946329	3					Flange Lock Nut	Contre écrou bride	Flanschmutter	Contratuer Embr	Flänslåsmutter	
12			1				Seat	Siege	Sitz	Asiento	Sits	80505
			1				Seat	Siege	Sitz	Asiento	Sits	83588
			1				Operator seat	Siege conducteur	Fahrersitz	Asiento conductor	Förarstol	83708
			1				Seat	Siege	Sitz	Asiento	Sits	83757
			1				Seat Bracket	Etrier De Siege	Sitzkonsole	Consola Asiento	Sitskonsol	83505, 83588
			1				Seat	Siege	Sitz	Asiento	Sits	
13	VOE 11104014		1				Arm rest	Accoudoir	Armlehne	Reposabrazos	Armstöd	94916
	VOE 11429137		1	1			Arm rest	Accoudoir	Armlehne	Reposabrazos	Armstöd	83376
14	VOE 969436		2				Six point socket screw	Vis à 6 pans creux	Sechszahn-Hohlschraube	Racor de seis dientes	Sextandhålskruv	94916
	VOE 969846		2	2			Six point socket screw	Vis à 6 pans creux	Sechszahn-Hohlschraube	Racor de seis dientes	Sextandhålskruv	83376
15	VOE 13955894		2				Washer	Rondelle	Scheibe	Arandela	Bricka	94916
16	VOE 11104125		1				Seat belt	Ceinture de sécurité	Sicherheitsgurt	Cinturón de seguridad	Bilbälte	94925
17		4			NS		Washer	Rondelle	Scheibe	Arandela	Bricka	

1294) **GB**: Not included when cab is ordered **FR**: Non compris dans la commande de la cabine **DE**: Bei Bestellung mit Kabine nicht enthalten **ES**: No se incluye en el pedido **SE**: Ingår ej vid beställning av hytt

1	83505	**Operator seat with fitting parts** **Siège conducteur avec pièces de montage** **Fahrersitz mit Anbauteilen** **Asiento del conductor con piezas de montaje** **Förarstol med monteringsdetaljer**	Catalogue id **20107**	Group **852**
2	1294) .			
3	83376		Illustr. No **1070737**	Section **120**
4			Issue **20009015-H**	Page **1013**
5				

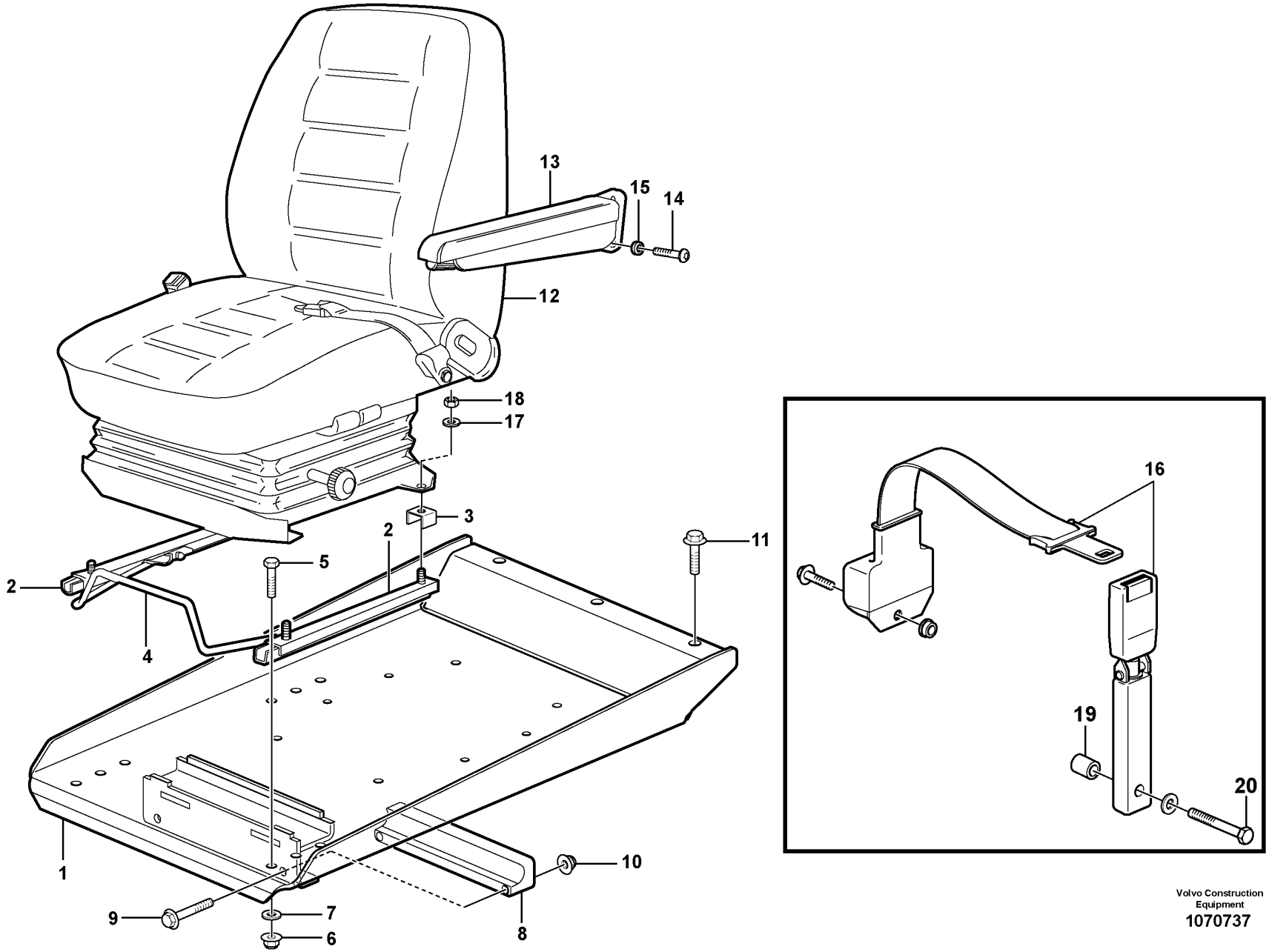

Volvo Construction Equipment
1070737

Fig.	Part No.	Quantity 1	Quantity 2	Quantity 3	PS	KIT	Description	Dénomination	Bezeichnung	Denominación	Benämning	Notes
18	VOE 13945408	4					Nut	Écrou	Mutter	Tuerca	Mutter	
19	VOE 17228594		1				Spacer washer	Rondelle entretoise	Abstandscheibe	Arandela distanciadora	Distansbricka	94925
20	VOE 955700		1				Hexagon screw	Vis à tête hexagonale	Sechskantschraube	Tornillo hexagonal	Sexkantsskruv	94925

1294) **GB**: Not included when cab is ordered **FR**: Non compris dans la commande de la cabine **DE**: Bei Bestellung mit Kabine nicht enthalten **ES**: No se incluye en el pedido **SE**: Ingår ej vid beställning av hytt

1	83505	**Operator seat with fitting parts** **Siège conducteur avec pièces de montage** **Fahrersitz mit Anbauteilen** **Asiento del conductor con piezas de montaje** **Förarstol med monteringsdetaljer**	Catalogue id **20107**	Group **852**
2	1294) .			
3	83376		Illustr. No **1070737**	Section **120**
4				
5			Issue **20009015-H**	Page **1015**

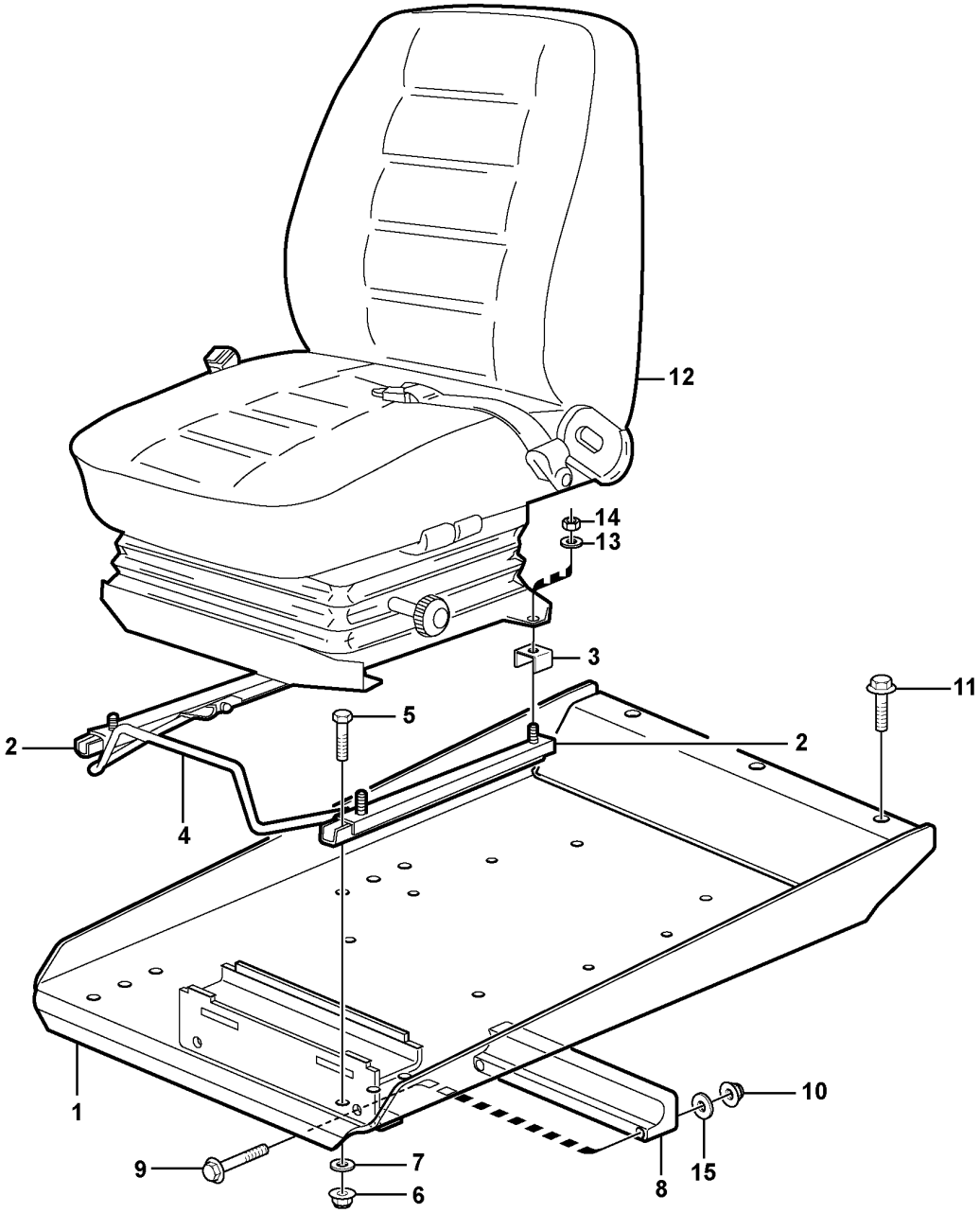

Volvo Construction Equipment

1055511

Fig.	Part No.	Quantity 1	2	3	4	5	PS	KIT	Description	Dénomination	Bezeichnung	Denominación	Benämning	Notes
1	VOE 16268478	1	1						Seat bracket	Etrier de siege	Sitzkonsole	Consola de asiento	Sitskonsol	(VOE 11444354)
2	VOE 11104093	1	1						Slide rail	Rail guidage	Gleitschiene	Riel deslizamiento	Glidskena	LH
2	VOE 11104092	1	1						Slide rail	Rail guidage	Gleitschiene	Riel deslizamiento	Glidskena	RH
3	VOE 11164642	4	4						Brace	Étrier	Bügel	Brida	Bygel	
4	VOE 11006044	1	1						Handle	Poignée	Griff	Mango	Handtag	
5	VOE 4870448	4	4						Screw	Vis	Schraube	Tornillo	Skruv	
6	VOE 948645	4	4						Flange lock nut	Contre-écrou à embase	Flanschverschlussmutter	Contratuerca embridada	Flänslåsmutter	
7		4					NS		Washer	Rondelle	Scheibe	Arandela	Bricka	
8	VOE 11444170	1	1						Bearing	Roulement	Lager	Cojinete	Lager	
9	VOE 13965179	2	2						Screw	Vis	Schraube	Tornillo	Skruv	
10	VOE 948645	2	2						Flange lock nut	Contre-écrou à embase	Flanschverschlussmutter	Contratuerca embridada	Flänslåsmutter	
11	VOE 980841	3	3						Flange screw	Vis à embase	Flanschschraube	Tornillo embridado	Flänsskruv	
12		1	1						Seat	Siege	Sitz	Asiento	Sits	E PROD See group 852-150 page 1021
12	VOE 15186565	1	1						Seat	Siège	Sitz	Asiento	Stol	L PROD See group 852-140 page 1019
13	VOE 11117464	2							Plain washer	Rondelle plane	Flachscheibe	Arandela plana	Planbricka	(VOE 13960141)
14	VOE 13945408	4	4						Nut	Écrou	Mutter	Tuerca	Mutter	
15	VOE 11117464		2						Plain washer	Rondelle plane	Flachscheibe	Arandela plana	Planbricka	

1	83938	**Operator seat with fitting parts** **Siège conducteur avec pièces de montage** **Fahrersitz mit Anbauteilen** **Asiento del conductor con piezas de montaje** **Förarstol med monteringsdetaljer**	Catalogue id **20107**	Group **852**
2	33022		Illustr. No **1055511**	Section **130**
3				
4			Issue **20009015-H**	Page **1017**
5		**33022, 83938**		

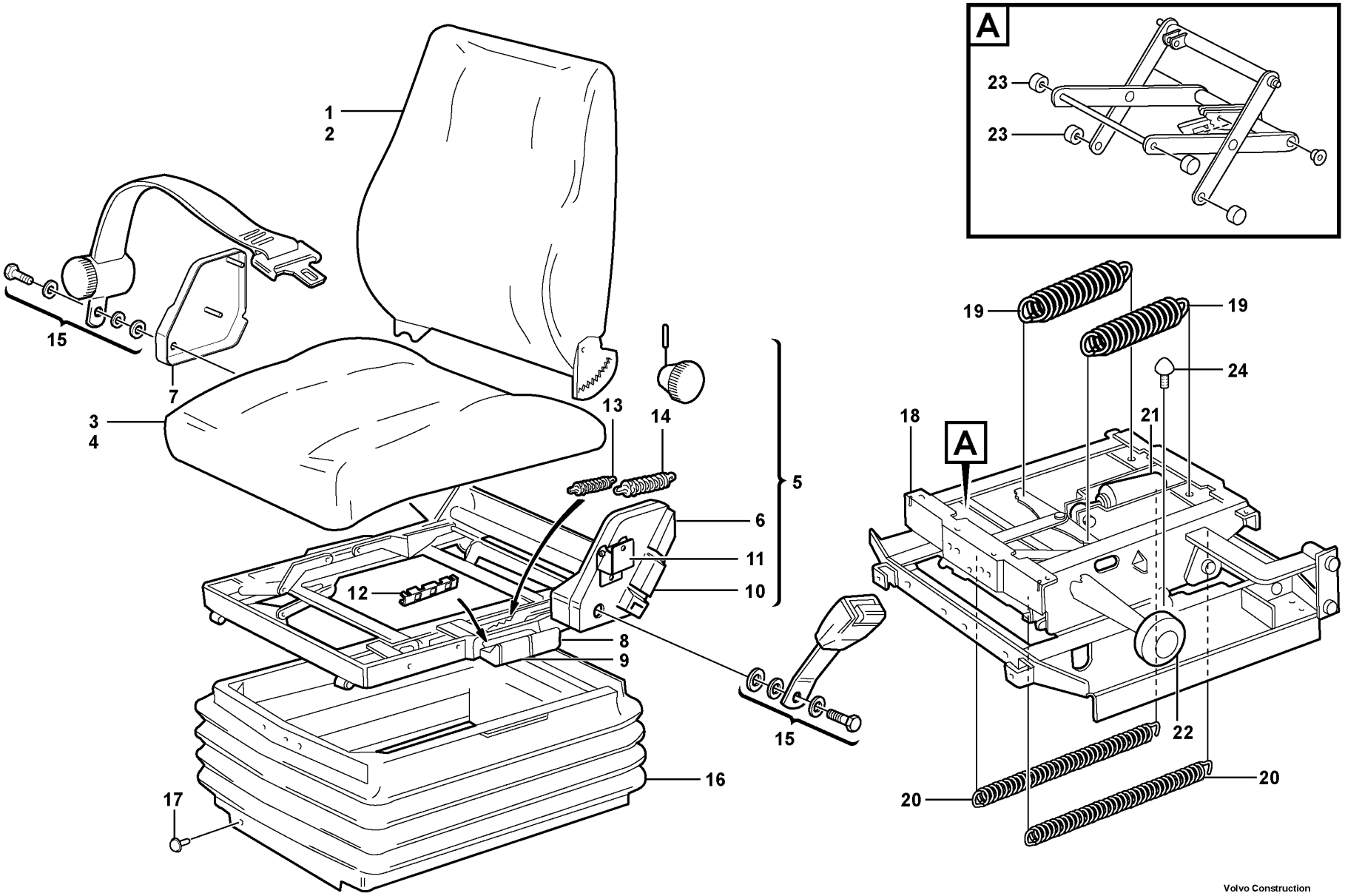

Volvo Construction Equipment
1065719

Fig.	Part No.	Quantity 1	Quantity 2	Quantity 3	PS	KIT	Description	Dénomination	Bezeichnung	Denominación	Benämning	Notes
	VOE 15186565						Seat	Siège	Sitz	Asiento	Stol	See group 852-130 page 1017
1	VOE 11707357	1					•Backrest	•Support lombaire	•Rückenlehne	•Apoyo respaldo	•Ryggstöd	
2	VOE 11707358	1					••Upholstery	••Garniture habitacle	••Bezug	••Tapizado	••Klädsel	
3	VOE 11700708	1					•Seat	•Siège	•Sitz	•Asiento	•Stol	
4	VOE 11996163	1					••Upholstery	••Garniture habitacle	••Bezug	••Tapizado	••Klädsel	
5	VOE 17240988	1					•Seat frame	•Cadre siège	•Sitzrahmen	•Marco asiento	•Sitsram	
6	VOE 11709389	1					••Cover	••Capot	••Abdeckung	••Capó	••Kåpa	
7	VOE 11709390	1					••Cover	••Capot	••Abdeckung	••Capó	••Kåpa	
8	VOE 15186995	1					••Cover	••Capot	••Abdeckung	••Capó	••Kåpa	
9	VOE 17208815	1					••Handle	••Poignée	••Griff	••Mango	••Handtag	
10	VOE 17208815	1					••Handle	••Poignée	••Griff	••Mango	••Handtag	
11	VOE 15186996	1					••Backrest lock control	••Commande blocage dossier	••Rückenlehnensperrklinke	••Control cierre respaldo	••Rygglåsreglage	
12	VOE 11715818	1					••Backrest lock	••Blocage support lombaire	••Rückenlehnensperre	••Cierre respaldo	••Ryggstödslås	
13	VOE 1696529	2					••Spring	••Ressort	••Feder	••Resorte	••Fjäder	
14	VOE 1518748	1					••Spring	••Ressort	••Feder	••Resorte	••Fjäder	
15	VOE 11707348	1					•Hip Belt	•Ceinture Hanche	•Hüftgurt	•Cinturon Cadera	•Höftbälte	
16	VOE 11709391	1					•Bellows	•Soufflet	•Balg	•Fuelle	•Bälg	
17	VOE 11709392	1					•Attachment kit	•Kit de fixation	•Halterungsatz	•Juego de acoplamiento	•Fästsats	
18	VOE 11707355	1					•Spring suspension unit	•Unité de suspension	•Federbündel	•Unidad suspensión	•Fjädringsenhet	
19	VOE 6213261	2					••Spring	••Ressort	••Feder	••Resorte	••Fjäder	
20	VOE 11707356	2					••Spring	••Ressort	••Feder	••Resorte	••Fjäder	
21	VOE 11707351	1					••Shock absorber	••Amortisseur	••Stoßdämpfer	••Amortiguador	••Stötdämpare	
22	VOE 3090569	1					••Knob	••Bouton	••Bedienungsknopf	••Volante	••Ratt	
23	VOE 17240991	4					••Roller	••Galet	••Rolle	••Rodillo	••Rulle	
24	VOE 17240994	2					••Buffer	••Butoir	••Puffer	••Tope de goma	••Buffert	

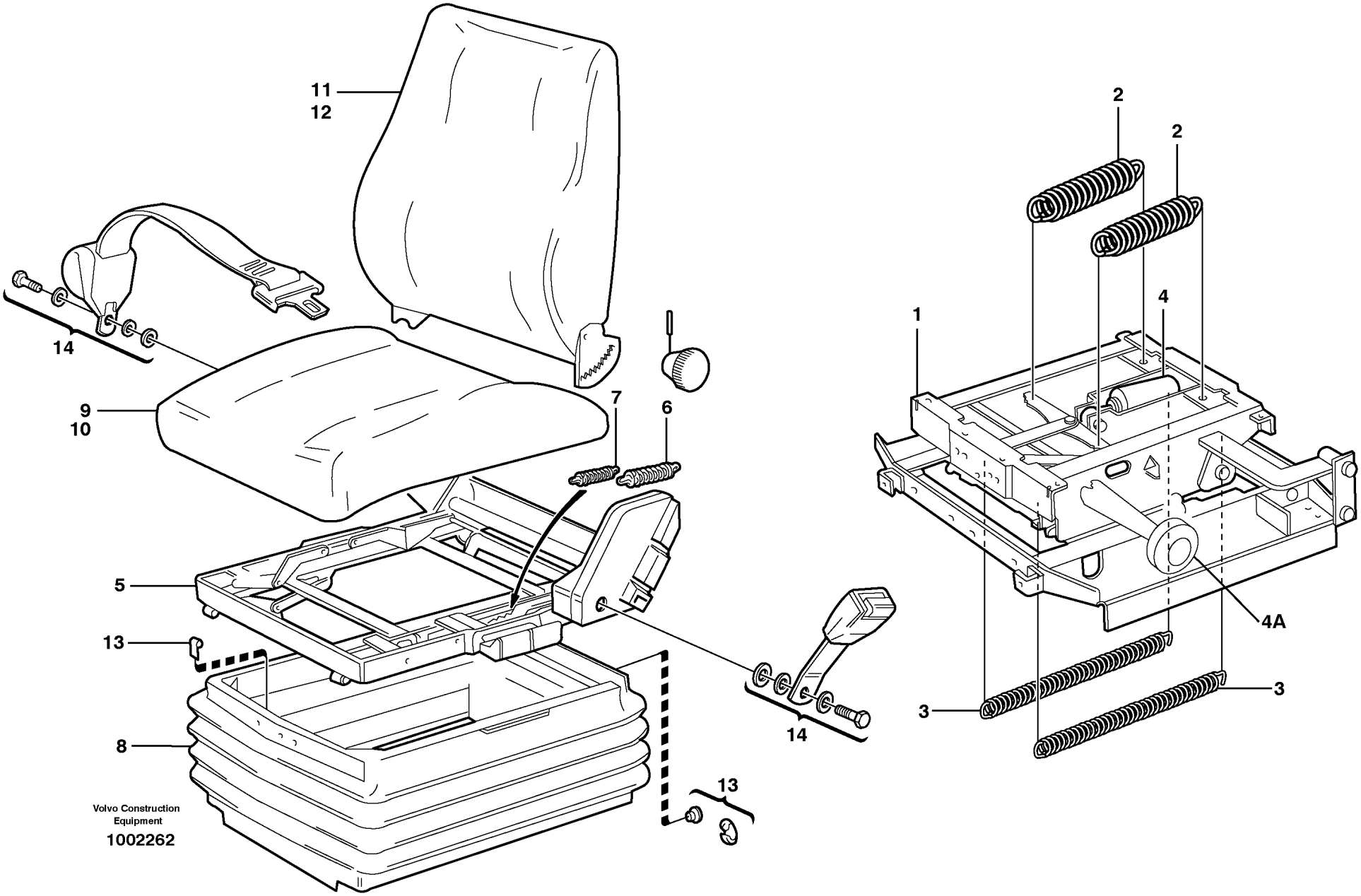
11
12
14
9
10
7
6
5
13
8
13
14
2
2
1
4
4A
3
3
Volvo Construction
Equipment
1002262

Fig.	Part No.	Quantity 1	Quantity 2	Quantity 3	PS	KIT	Description	Dénomination	Bezeichnung	Denominación	Benämning	Notes
	VOE 11104254	1			SS		Seat	Siège	Sitz	Asiento	Stol	
1	VOE 11707355	1					•Spring suspension unit	•Unité de suspension	•Federbündel	•Unidad suspensión	•Fjädringsenhet	See group 852-225 page 1025
2		2					••Spring	••Ressort	••Feder	••Muelle	••Fjäder	
3		2					••Spring	••Ressort	••Feder	••Muelle	••Fjäder	
4		1					••Shock absorber	••Amortisseur	••Stossdämpfer	••Amortiguador	••Stötdämpare	
4A		1					••Knob	••Bouton	••Knauf	••Boton	••Knopp	
5	VOE 11707354	1					•Seat frame	•Cadre siège	•Sitzrahmen	•Marco asiento	•Sitsram	
	VOE 15186994	1					••Cover	••Capot	••Abdeckung	••Capó	••Kåpa	(VOE 11708188)
	VOE 11707346	1					••Switch	••Contacteur	••Schalter	••Interruptor	••Strömställare	
	VOE 11715818	1					••Backrest lock	••Blocage support lombaire	••Rückenlehnensperre	••Cierre respaldo	••Ryggstödslås	
6	VOE 1518748	1					••Spring	••Ressort	••Feder	••Resorte	••Fjäder	
7	VOE 1696529	2					••Spring	••Ressort	••Feder	••Resorte	••Fjäder	
8	VOE 11998550	1					•Bellows	•Soufflet	•Balg	•Fuelle	•Bälg	
9	VOE 11707361	1					•Seat cushion	•Coussin de siège	•Sitzkissen	•Cojín asiento	•Sittdyna	
	VOE 11706320	1					••Heater	••Réchauffeur	••Heizgerät	••Calefactor	••Värmare	
10	VOE 11996163	1					••Upholstery	••Garniture habitacle	••Bezug	••Tapizado	••Klädsel	
11	VOE 11707360	1			SS		•Backrest	•Support lombaire	•Rückenlehne	•Apoyo respaldo	•Ryggstöd	
	VOE 11706318	1					••Heater	••Réchauffeur	••Heizgerät	••Calefactor	••Värmare	
12	VOE 11707358	1					••Upholstery	••Garniture habitacle	••Bezug	••Tapizado	••Klädsel	
13	VOE 11998811	1					•Attachment kit	•Kit de fixation	•Halterungsatz	•Juego de acoplamiento	•Fästsats	
14	VOE 11707348	1					•Hip Belt	•Ceinture Hanche	•Hüftgurt	•Cinturon Cadera	•Höftbälte	

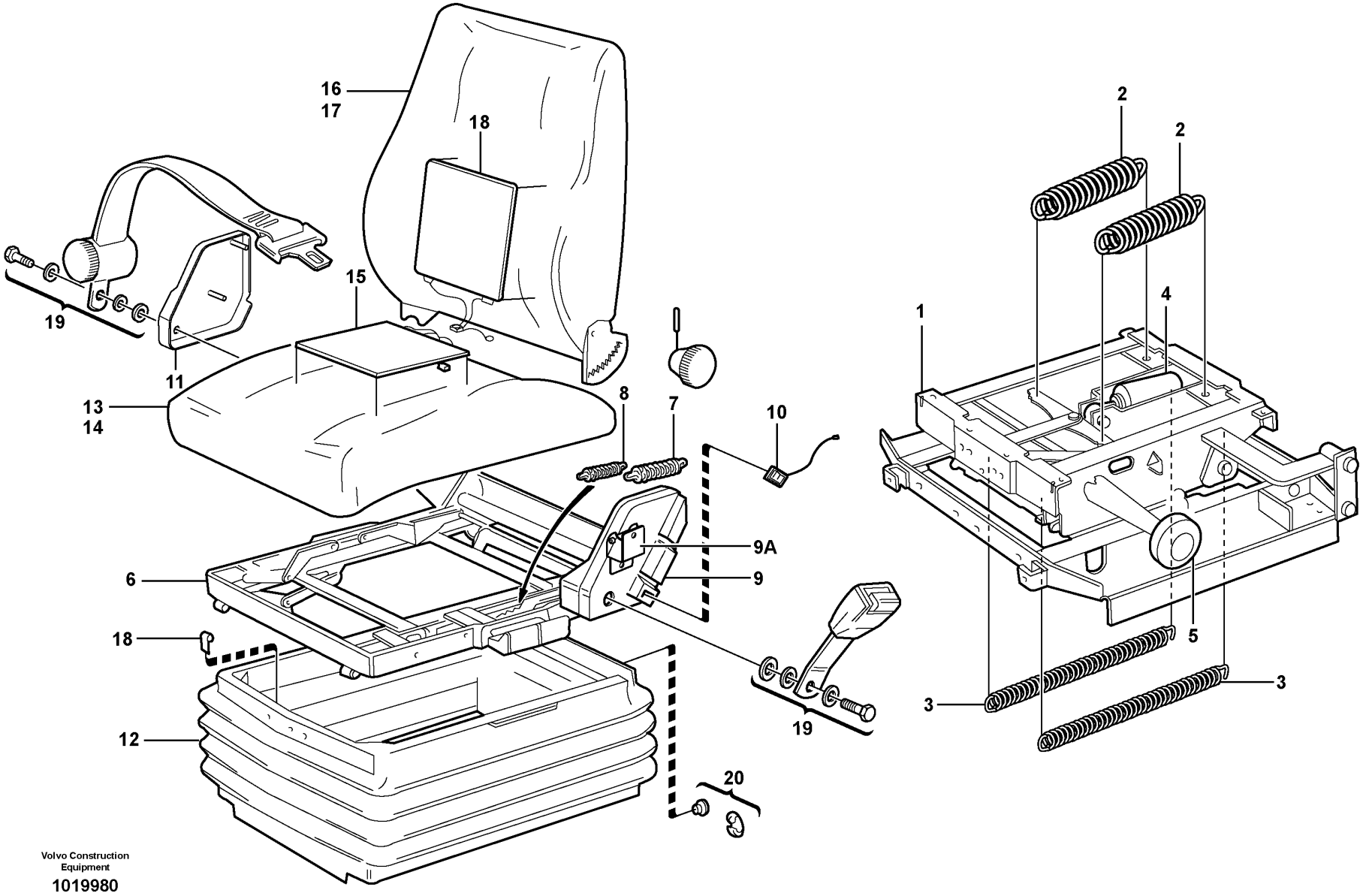

Volvo Construction Equipment

1019980

Fig.	Part No.	Quantity 1	2	3	PS	KIT	Description	Dénomination	Bezeichnung	Denominación	Benämning	Notes
	VOE 15186567	1					Seat	Siège	Sitz	Asiento	Stol	(VOE 11104273)
1	VOE 11707355	1					•Spring suspension unit	•Unité de suspension	•Federbündel	•Unidad suspensión	•Fjädringsenhet	See group 852-225 page 1025
2		2					••Spring	••Ressort	••Feder	••Muelle	••Fjäder	
3		2					••Spring	••Ressort	••Feder	••Muelle	••Fjäder	
4		1					••Shock absorber	••Amortisseur	••Stossdämpfer	••Amortiguador	••Stötdämpare	
5		1					••Knob	••Bouton	••Knauf	••Boton	••Knopp	
6	VOE 11707354	1					•Seat frame	•Cadre siège	•Sitzrahmen	•Marco asiento	•Sitsram	
7	VOE 1518748	1					••Spring	••Ressort	••Feder	••Resorte	••Fjäder	
8	VOE 1696529	2					••Spring	••Ressort	••Feder	••Resorte	••Fjäder	
9	VOE 15186994	1					••Cover	••Capot	••Abdeckung	••Capó	••Kåpa	(VOE 11708188)
9A	VOE 11715818	2					••Backrest lock	••Blocage support lombaire	••Rückenlehnensperre	••Cierre respaldo	••Ryggstödslås	
10	VOE 11707346	1					••Switch	••Contacteur	••Schalter	••Interruptor	••Strömställare	
11	VOE 11709390	1					••Cover	••Capot	••Abdeckung	••Capó	••Kåpa	
12	VOE 11998550	1					•Bellows	•Soufflet	•Balg	•Fuelle	•Bälg	
13	VOE 11707361	1					•Seat cushion	•Coussin de siège	•Sitzkissen	•Cojín asiento	•Sittdyna	
14	VOE 11996163	1					••Upholstery	••Garniture habitacle	••Bezug	••Tapizado	••Klädsel	
15	VOE 11706320	1					••Heater	••Réchauffeur	••Heizgerät	••Calefactor	••Värmare	
16	VOE 11714580	1					•Backrest	•Support lombaire	•Rückenlehne	•Apoyo respaldo	•Ryggstöd	
	VOE 11709387	1					••Knob	••Bouton	••Bedienungsknopf	••Volante	••Ratt	
17	VOE 11707344	1			SS		••Upholstery	••Garniture habitacle	••Bezug	••Tapizado	••Klädsel	
18	VOE 11706318	1					••Heater	••Réchauffeur	••Heizgerät	••Calefactor	••Värmare	
19	VOE 11707348	1					•Hip Belt	•Ceinture Hanche	•Hüftgurt	•Cinturon Cadera	•Höftbälte	
20	VOE 11998811	1					•Attachment kit	•Kit de fixation	•Halterungsatz	•Juego de acoplamiento	•Fästsats	

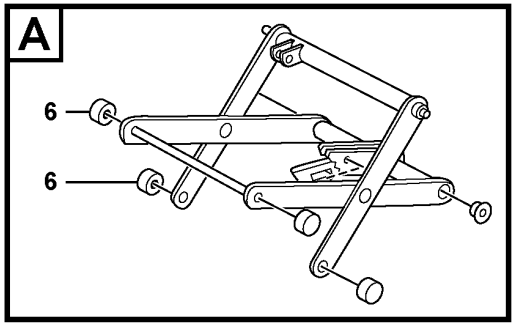

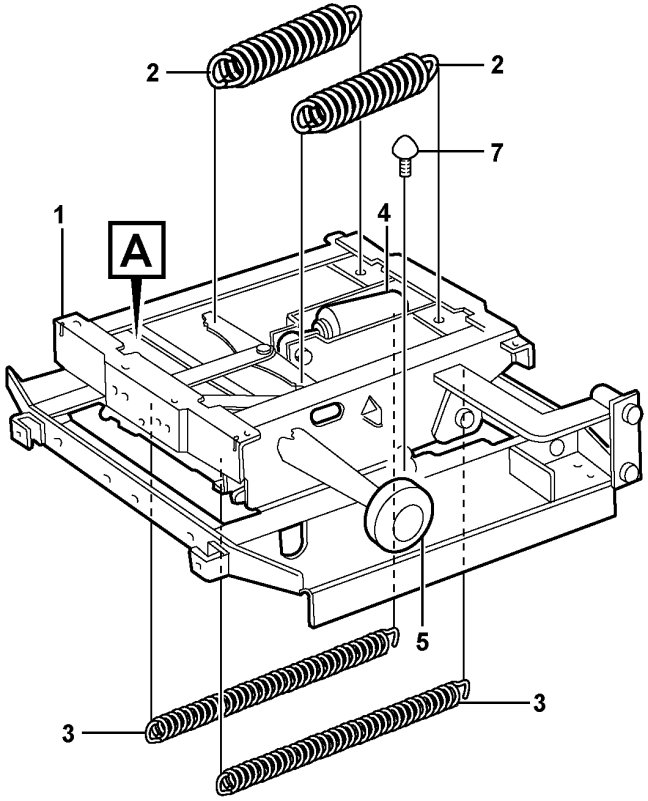

Volvo Construction Equipment
1075965

Fig.	Part No.	Quantity 1	Quantity 2	Quantity 3	PS	KIT	Description	Dénomination	Bezeichnung	Denominación	Benämning	Notes
1	VOE 11707355	1					Spring suspension unit	Unité de suspension	Federbündel	Unidad suspensión	Fjädringsenhet	
2	VOE 6213261	2					•Spring	•Ressort	•Feder	•Resorte	•Fjäder	
3	VOE 11707356	2					•Spring	•Ressort	•Feder	•Resorte	•Fjäder	
4	VOE 11707351	1					•Shock absorber	•Amortisseur	•Stoßdämpfer	•Amortiguador	•Stötdämpare	
5	VOE 3090569	1					•Knob	•Bouton	•Bedienungsknopf	•Volante	•Ratt	
6	VOE 17240991	4					•Roller	•Galet	•Rolle	•Rodillo	•Rulle	
7	VOE 17240994	2					•Buffer	•Butoir	•Puffer	•Tope de goma	•Buffert	

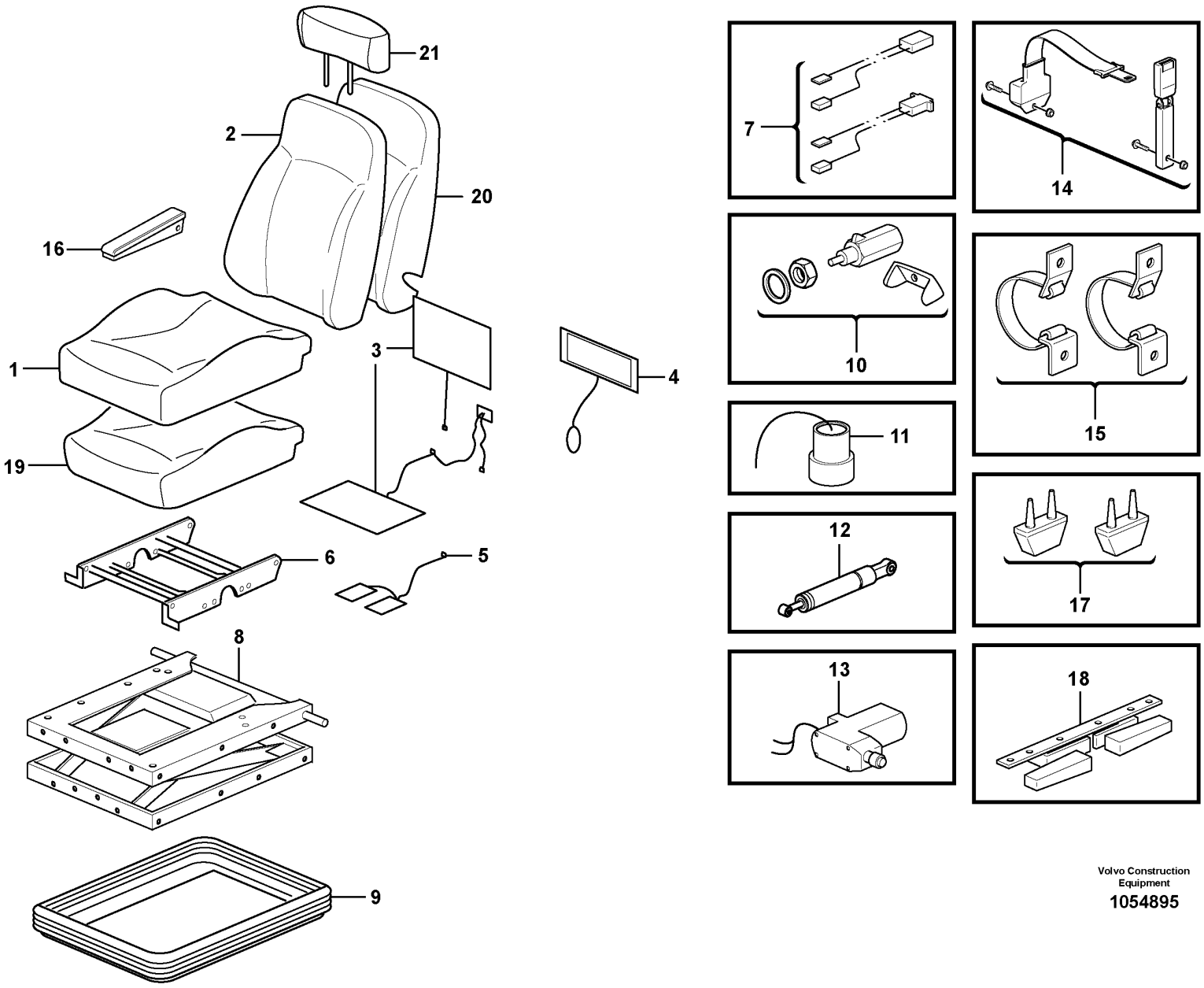

Volvo Construction Equipment

1054895

Fig.	Part No.	Quantity 1	2	3	4	5	PS	KIT	Description	Dénomination	Bezeichnung	Denominación	Benämning	Notes
	VOE 15186579	1					SS		Seat	Siège	Sitz	Asiento	Stol	(VOE 11429033)
	VOE 15186581		1				SS		Seat	Siège	Sitz	Asiento	Stol	(VOE 15036277)
1	VOE 11714962	1	1				SS		•Upholstery	•Garniture habitacle	•Bezug	•Tapizado	•Klädsel	
2	VOE 11714963	1	1						•Upholstery	•Garniture habitacle	•Bezug	•Tapizado	•Klädsel	
3	VOE 11714964	1	1						•Heater	•Réchauffeur	•Heizgerät	•Calefactor	•Värmare	
4	VOE 11712832	1	1						•Lumbar support	•Appui lombaire	•Kreuzstütze	•Apoyo lumbar	•Svankstöd	
5	VOE 11714965	1	1						•Sensor	•Capteur	•Geber	•Sensor	•Givare	
6	VOE 11712834	1	1						•Height adjuster	•Réglage hauteur	•Höhenversteller	•Ajuste de altura	•Höjdomställare	
7	VOE 11714966	1	1						•Wire	•Fil	•Draht	•Alambre	•Tråd	
8	VOE 11714967	1	1						•Support	•Support	•Stütze	•Apoyo	•Stöd	
9	VOE 11714968	1	1						•Protecting bellows	•Soufflet protection	•Schutzbalg	•Fuelle de protección	•Skyddsbälg	
10	VOE 11714969	1	1						•Valve kit	•Kit soupapes	•Ventilsatz	•Juego válvula	•Ventilsats	
11	VOE 11712842	1	1						•Spring suspension unit	•Unité de suspension	•Federbündel	•Unidad suspensión	•Fjädringsenhet	
	VOE 11715387	1	1						••Coupling piece	••Accouplement	••Leitungsverbinder	••Pieza de conexión	••Kopplingsstycke	
12	VOE 11998654	1	1						•Shock absorber	•Amortisseur	•Stoßdämpfer	•Amortiguador	•Stötdämpare	
13	VOE 11714970	1	1						•Compressor	•Compresseur	•Kompressor	•Compresor	•Kompressor	
14	VOE 11714971	1	1						•Seat belt kit	•Kit de ceinture de sécurité	•Sicherheitsgurtsatz	•Juego de cinturón de seguridad	•Bilbältesats	
15	VOE 11714972	1	1						•Strap	•Sangle	•Stropp	•Cable	•Stropp	
16	VOE 11714973	1	1						•Arm rest	•Accoudoir	•Armlehne	•Reposabrazos	•Armstöd	
17	VOE 11998677	1	1						•Absorber	•Amortisseur	•Dämpfer	•Amortiguador	•Dämpare	(VOE 11714974)
18	VOE 15065557	1							•Latch	•Loquet	•Riegel	•Pestillo	•Regel	
19	VOE 15034479	1							•Seat cushion	•Coussin de siège	•Sitzkissen	•Cojín asiento	•Sittdyna	
20	VOE 15170269	1							•Backrest cushion	•Dossier	•Rückenlehnenpolster	•Cojín respaldo	•Ryggdyna	
21	VOE 17401294			1					Head restraint	Appui-tête	Kopfstütze	Reposacabezas	Nackskydd	(VOE 11191411)

1	83505, E PROD	**Operator's seat, heated, air suspensioned.** **Siège du conducteur, suspension pneumatique, chauffage élektrique.** **Fahrersitz, luftgefedert, Elektrische Heizung.** **Asiento del conductor de suspensión neumática, caldeo elektrocidad.** **Luftfjädrad stol, eluppvärmd.**	Catalogue id **20107**	Group **852**
2	83588, E PROD			
3	81195		Illustr. No **1054895**	Section **300**
4			Issue **20009015-H**	Page **1027**
5				

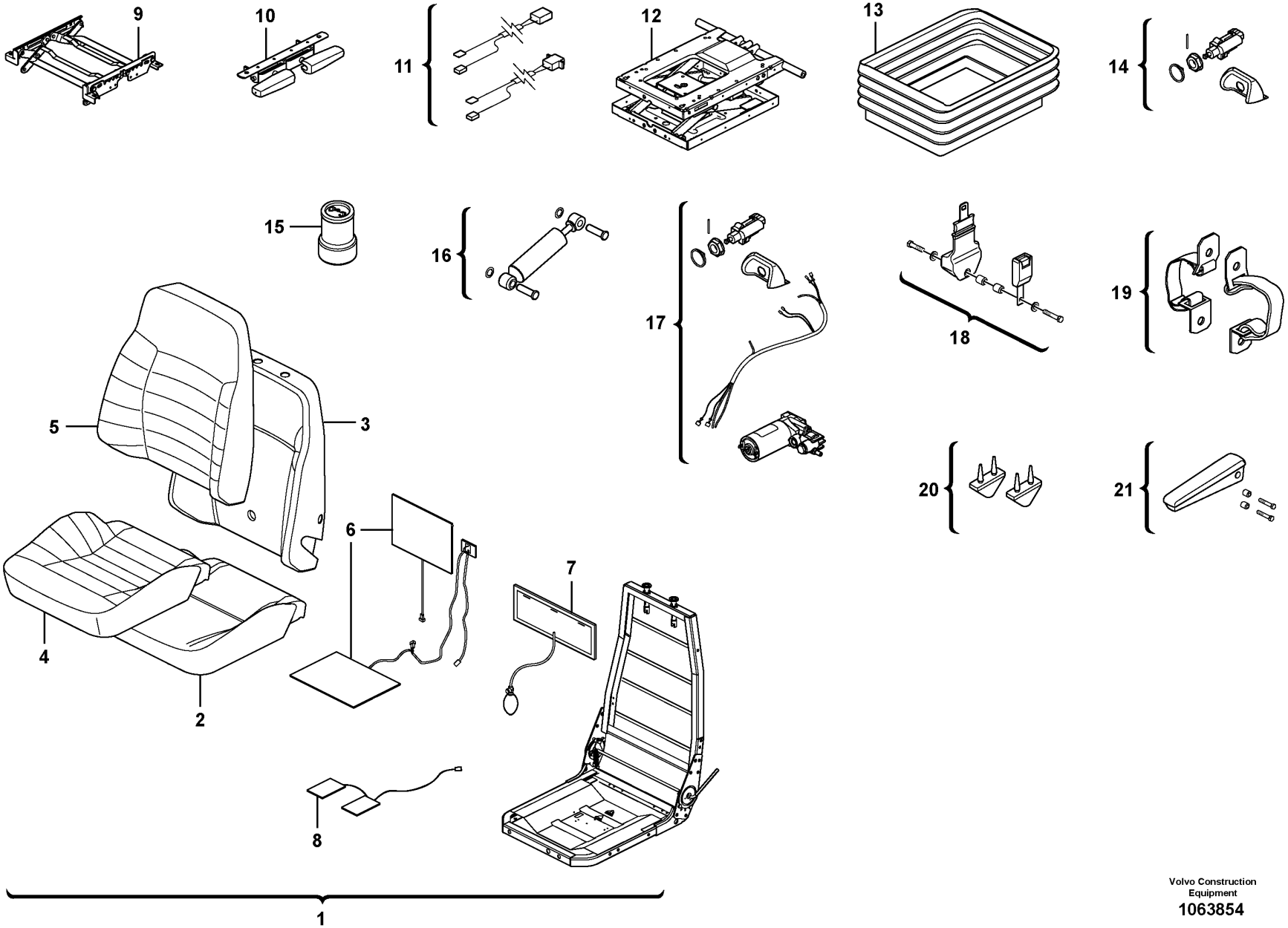

Volvo Construction Equipment
1063854

Fig.	Part No.	Quantity 1	Quantity 2	Quantity 3	PS	KIT	Description	Dénomination	Bezeichnung	Denominación	Benämning	Notes
1	VOE 17203588	1			SS		Seat	Siège	Sitz	Asiento	Stol	
1	VOE 17203589		1		SS		Seat	Siège	Sitz	Asiento	Stol	
2	VOE 15034479	1	1				•Seat cushion	•Coussin de siège	•Sitzkissen	•Cojín asiento	•Sittdyna	
3	VOE 15170269	1	1				•Backrest cushion	•Dossier	•Rückenlehnenpolster	•Cojín respaldo	•Ryggdyna	
4	VOE 11714962	1	1		SS		•Upholstery	•Garniture habitacle	•Bezug	•Tapizado	•Klädsel	
5	VOE 11714963	1	1				•Upholstery	•Garniture habitacle	•Bezug	•Tapizado	•Klädsel	
6	VOE 11714964	1	1				•Heater	•Réchauffeur	•Heizgerät	•Calefactor	•Värmare	
7	VOE 11712832	1	1				•Lumbar support	•Appui lombaire	•Kreuzstütze	•Apoyo lumbar	•Svankstöd	
8	VOE 11714965	1	1				•Sensor	•Capteur	•Geber	•Sensor	•Givare	
9	VOE 11712834	1	1				•Height adjuster	•Réglage hauteur	•Höhenversteller	•Ajuste de altura	•Höjdomställare	
10	VOE 15065557	1	1				•Latch	•Loquet	•Riegel	•Pestillo	•Regel	
11	VOE 17229752	1	1				•Wire	•Fil	•Draht	•Alambre	•Tråd	
12	VOE 17229755	1	1				•Suspension kit	•Kit suspension	•Aufhängesatz	•Kit de suspensión	•Upphängningssats	
13	VOE 11714968	1	1				•Protecting bellows	•Soufflet protection	•Schutzbalg	•Fuelle de protección	•Skyddsbälg	
14	VOE 11714969	1	1				•Valve kit	•Kit soupapes	•Ventilsatz	•Juego válvula	•Ventilsats	
15	VOE 17229756	1	1				•Air spring	•Ressort pneumatique	•Luftfeder	•Resorte neumático	•Luftfjäder	
16	VOE 11998654	1	1				•Shock absorber	•Amortisseur	•Stoßdämpfer	•Amortiguador	•Stötdämpare	
17	VOE 17229759	1	1				•Compressor kit	•Kit de compresseur	•	•Kit de compresores	•Kompressorsats	
18	VOE 11714971	1	1				•Seat belt kit	•Kit de ceinture de sécurité	•Sicherheitsgurtsatz	•Juego de cinturón de seguridad	•Bilbältesats	
19	VOE 17220388	1	1				•Strap	•Sangle	•Stropp	•Cable	•Stropp	
20	VOE 11998677	1	1				•Absorber	•Amortisseur	•Dämpfer	•Amortiguador	•Dämpare	
21	VOE 11714973	1	1				•Arm rest	•Accoudoir	•Armlehne	•Reposabrazos	•Armstöd	

1	83505, L PROD	**Operator's seat, heated, air suspensioned.** **Siège du conducteur, suspension pneumatique, chauffage élektrique.** **Fahrersitz, luftgefedert, Elektrische Heizung.** **Asiento del conductor de suspensión neumática, caldeo elektrocidad.** **Luftfjädrad stol, eluppvärmd.**	Catalogue id **20107**	Group **852**
2	83588, L PROD		Illustr. No **1063854**	Section **325**
3			Issue **20009015-H**	Page **1029**
4				
5				

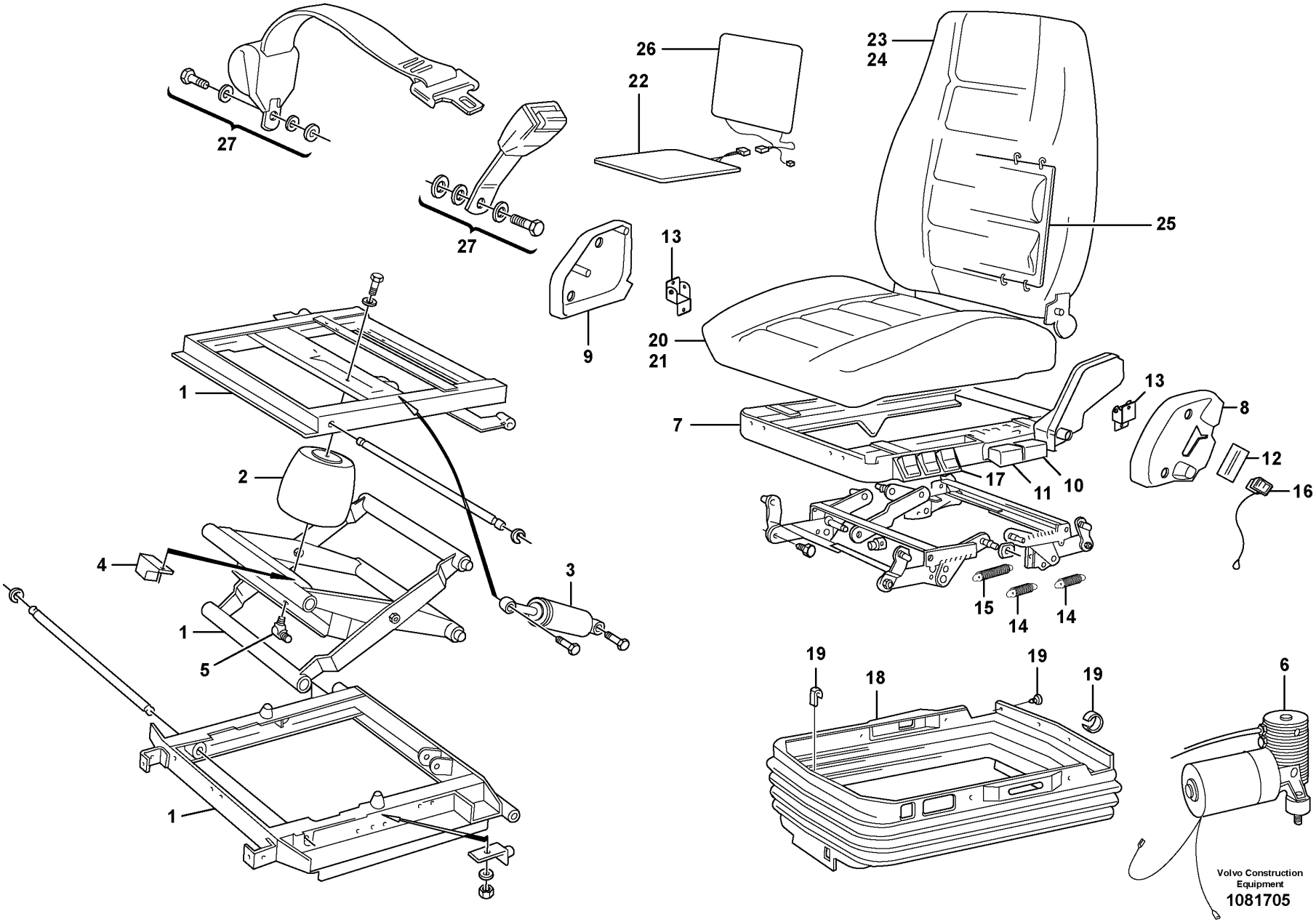
27
27
26
22
23
24
25
13
9
20
21
1
2
4
1
5
3
1
7
13
8
12
16
17
11
10
15
14
14
19
18
19
19
6
Volvo Construction
Equipment
1081705

Fig.	Part No.	Quantity 1	Quantity 2	Quantity 3	PS	KIT	Description	Dénomination	Bezeichnung	Denominación	Benämning	Notes
	VOE 11412638	1			SS		Seat	Siège	Sitz	Asiento	Stol	
1	VOE 15054849	1					•Spring suspension unit	•Unité de suspension	•Federbündel	•Unidad suspensión	•Fjädringsenhet	(VOE 11707349)
2	VOE 11707350	1					••Air bellows	••Coussin d'air	••Luftbalg	••Fuelle de aire	••Luftbälg	
3	VOE 11707351	1					••Shock absorber	••Amortisseur	••Stoßdämpfer	••Amortiguador	••Stötdämpare	
4	VOE 11993178	1					••Relay	••Relais	••Relais	••Relé	••Relä	
5	VOE 3091629	1					••Elbow nipple	••Raccord coudé	••Winkelnippel	••Niple angular	••V-nippel	
6	VOE 11709423	1					••Compressor	••Compresseur	••Kompressor	••Compresor	••Kompressor	
7	VOE 11715430	1					•Seat frame	•Cadre siège	•Sitzrahmen	•Marco asiento	•Sitsram	
8	VOE 15186994	1					••Cover	••Capot	••Abdeckung	••Capó	••Kåpa	
9	VOE 15186995	1					••Cover	••Capot	••Abdeckung	••Capó	••Kåpa	
10	VOE 17208815	1					••Handle	••Poignée	••Griff	••Mango	••Handtag	
11	VOE 17208816	1					••Handle	••Poignée	••Griff	••Mango	••Handtag	
12	VOE 15186996	1					••Backrest lock control	••Commande blocage dossier	••Rückenlehnensperrklinke	••Control cierre respaldo	••Rygglåsreglage	
13	VOE 11715818	1					••Backrest lock	••Blocage support lombaire	••Rückenlehnensperre	••Cierre respaldo	••Ryggstödslås	
14	VOE 1696529	2					••Spring	••Ressort	••Feder	••Resorte	••Fjäder	
15	VOE 1518748	1					••Spring	••Ressort	••Feder	••Resorte	••Fjäder	
16	VOE 11707346	1					••Switch	••Contacteur	••Schalter	••Interruptor	••Strömställare	
17	VOE 11707347	1					••Control	••Commande	••Steuervorrichtung	••Reglaje de mando	••Manöverreglage	
18	VOE 11998842	1					•Bellows	•Soufflet	•Balg	•Fuelle	•Bälg	
19	VOE 11998811	1					•Attachment kit	•Kit de fixation	•Halterungsatz	•Juego de acoplamiento	•Fästsats	
20	VOE 11998831	1			SS		•Seat cushion	•Coussin de siège	•Sitzkissen	•Cojín asiento	•Sittdyna	
21	VOE 11998561	1			SS		••Upholstery	••Garniture habitacle	••Bezug	••Tapizado	••Klädsel	
22	VOE 11706320	1					••Heater	••Réchauffeur	••Heizgerät	••Calefactor	••Värmare	
23	VOE 11714579	1			SS		•Backrest	•Support lombaire	•Rückenlehne	•Apoyo respaldo	•Ryggstöd	
24	VOE 11707344	1			SS		••Upholstery	••Garniture habitacle	••Bezug	••Tapizado	••Klädsel	
25	VOE 11997265	1					••Lumbar support	••Appui lombaire	••Kreuzstütze	••Apoyo lumbar	••Svankstöd	
26	VOE 11706318	1					••Heater	••Réchauffeur	••Heizgerät	••Calefactor	••Värmare	
27	VOE 11707348	1					•Hip Belt	•Ceinture Hanche	•Hüftgurt	•Cinturon Cadera	•Höftbälte	

1		**Operator's seat, heated, air suspensioned.**	Catalogue id **20107**	Group **852**
2		**Siège du conducteur suspension pneumatique.**		
3		**Fahrersitz, Luftfedert.**	Illustr. No **1081705**	Section **350**
4		**Asiento de conducción de suspensión neumática.**		
5		**Luftfjädrande förarstol, Eluppvärmd.**	Issue **20009015-H**	Page **1031**
		83708 S/N -23410		

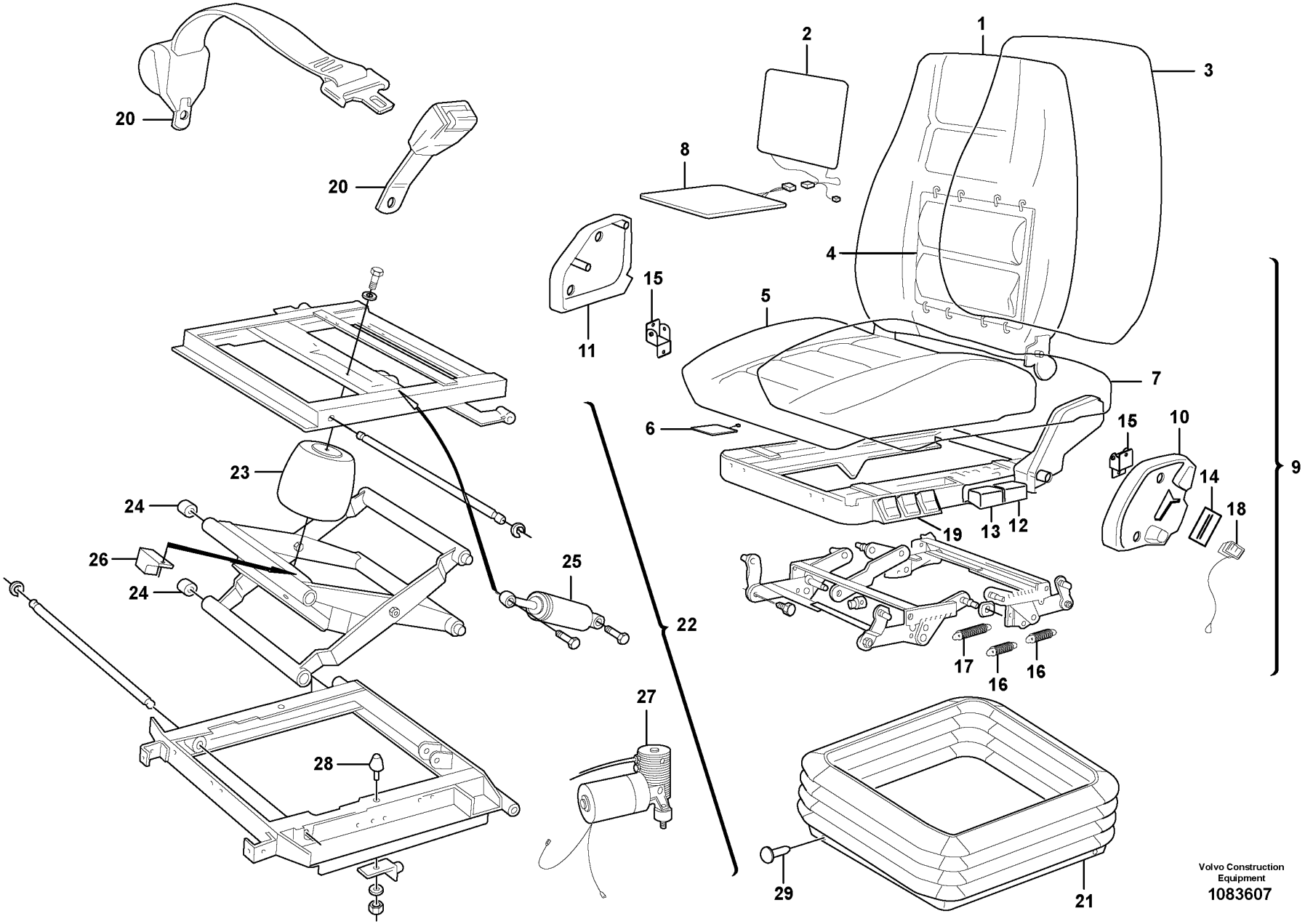

Volvo Construction Equipment
1083607

Fig.	Part No.	Quantity 1	Quantity 2	Quantity 3	PS	KIT	Description	Dénomination	Bezeichnung	Denominación	Benämning	Notes
	VOE 15186571						Seat	Siège	Sitz	Asiento	Stol	
1	VOE 17208795	1					•Backrest	•Support lombaire	•Rückenlehne	•Apoyo respaldo	•Ryggstöd	
2	VOE 11706318	1					••Heater	••Réchauffeur	••Heizgerät	••Calefactor	••Värmare	
3	VOE 17208799	1					••Upholstery	••Garniture habitacle	••Bezug	••Tapizado	••Klädsel	
4	VOE 11997265	1					••Lumbar support	••Appui lombaire	••Kreuzstütze	••Apoyo lumbar	••Svankstöd	
5	VOE 17208802	1					•Seat cushion	•Coussin de siège	•Sitzkissen	•Cojín asiento	•Sittdyna	
6	VOE 11709811	1					••Switch	••Contacteur	••Schalter	••Interruptor	••Strömställare	
7	VOE 17208804	1					••Upholstery	••Garniture habitacle	••Bezug	••Tapizado	••Klädsel	
8	VOE 11706320	1					••Heater	••Réchauffeur	••Heizgerät	••Calefactor	••Värmare	
9	VOE 11715430	1					•Seat frame	•Cadre siège	•Sitzrahmen	•Marco asiento	•Sitsram	
10	VOE 15186994	1					••Cover	••Capot	••Abdeckung	••Capó	••Kåpa	
11	VOE 15186995	1					••Cover	••Capot	••Abdeckung	••Capó	••Kåpa	
12	VOE 17208815	1					••Handle	••Poignée	••Griff	••Mango	••Handtag	
13	VOE 17208816	1					••Handle	••Poignée	••Griff	••Mango	••Handtag	
14	VOE 15186996	1					••Backrest lock control	••Commande blocage dossier	••Rückenlehnensperrklinke	••Control cierre respaldo	••Rygglåsreglage	
15	VOE 11715818	1					••Backrest lock	••Blocage support lombaire	••Rückenlehnensperre	••Cierre respaldo	••Ryggstödslås	
16	VOE 1696529	2					••Spring	••Ressort	••Feder	••Resorte	••Fjäder	
17	VOE 1518748	1					••Spring	••Ressort	••Feder	••Resorte	••Fjäder	
18	VOE 11707346	1					••Switch	••Contacteur	••Schalter	••Interruptor	••Strömställare	
19	VOE 11707347	1					••Control	••Commande	••Steuervorrichtung	••Reglaje de mando	••Manöverreglage	
20	VOE 11707348	1					•Hip Belt	•Ceinture Hanche	•Hüftgurt	•Cinturon Cadera	•Höftbälte	
21	VOE 11709391	1					•Bellows	•Soufflet	•Balg	•Fuelle	•Bälg	
22	VOE 15054849	1					•Spring suspension unit	•Unité de suspension	•Federbündel	•Unidad suspensión	•Fjädringsenhet	
23	VOE 11707350	1					••Air bellows	••Coussin d'air	••Luftbalg	••Fuelle de aire	••Luftbälg	
24	VOE 17240991	4					••Roller	••Galet	••Rolle	••Rodillo	••Rulle	
25	VOE 11707351	1					••Shock absorber	••Amortisseur	••Stoßdämpfer	••Amortiguador	••Stötdämpare	
26	VOE 11993178	1					••Relay	••Relais	••Relais	••Relé	••Relä	
27	VOE 11709423	1					••Compressor	••Compresseur	••Kompressor	••Compresor	••Kompressor	
28	VOE 17240994	2					••Buffer	••Butoir	••Puffer	••Tope de goma	••Buffert	
29	VOE 11709392	1					Attachment kit	Kit de fixation	Halterungsatz	Juego de acoplamiento	Fästsats	

1		**Operator's seat** **Siège du conucteur** **Fahrersitz** **Asiento del conductor** **Förarstol**	Catalogue id **20107**	Group **852**
2				
3			Illustr. No **1083607**	Section **375**
4			Issue **20009015-H**	Page **1033**
5		**83708 S/N 23411-**		

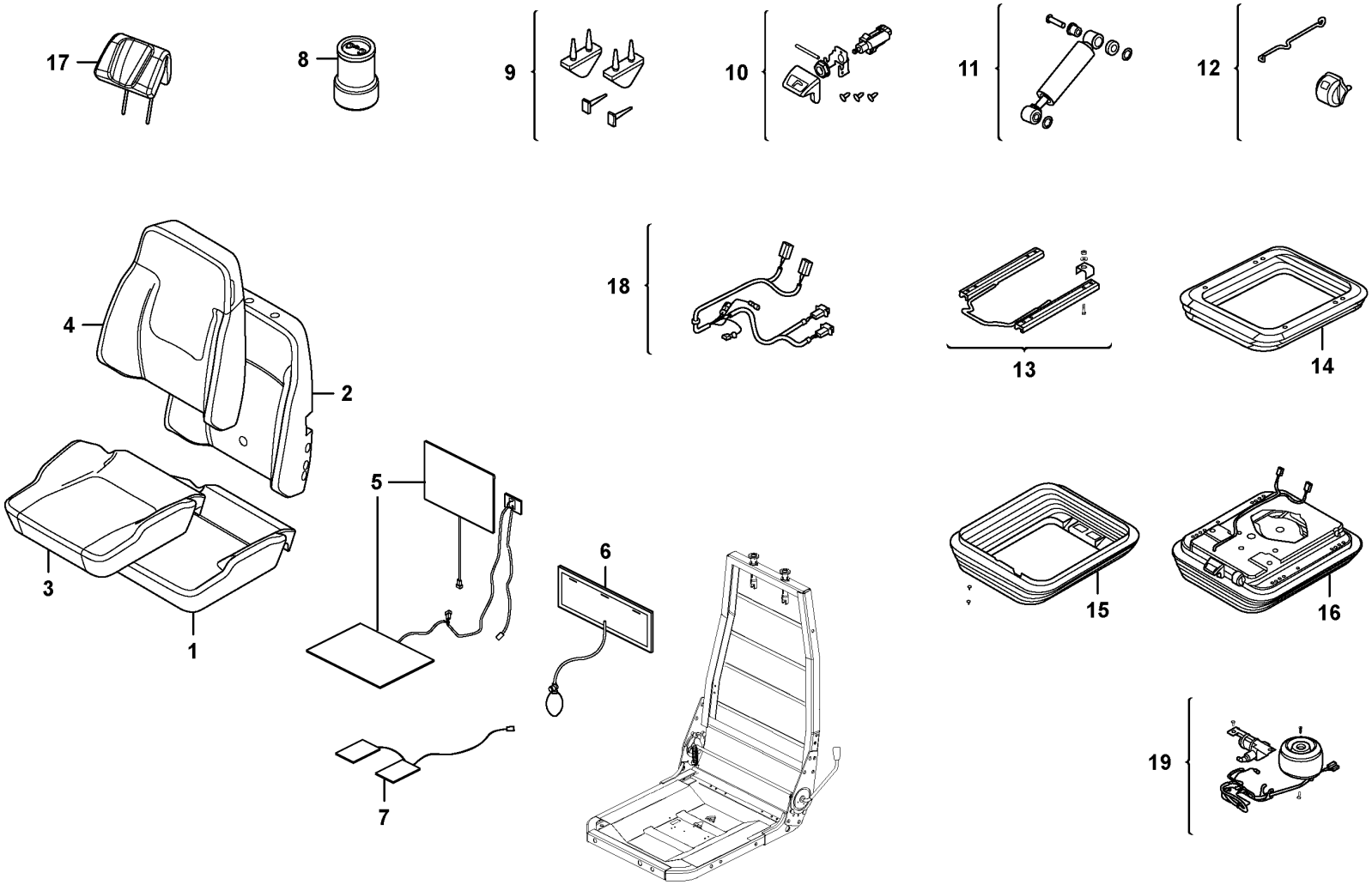

Volvo Construction Equipment

1074507

Fig.	Part No.	Quantity 1	Quantity 2	Quantity 3	PS	KIT	Description	Dénomination	Bezeichnung	Denominación	Benämning	Notes
	VOE 17259922	1			SS		Seat	Siège	Sitz	Asiento	Stol	ORDER WITH 16675253
1	VOE 15034479	1					•Seat cushion	•Coussin de siège	•Sitzkissen	•Cojín asiento	•Sittdyna	
2	VOE 17417756	1					•Backrest cushion	•Dossier	•Rückenlehnenpolster	•Cojín respaldo	•Ryggdyna	
3	VOE 17417761	1					•Seat cover	•Housse de siège	•Sitzbezug	•Cubierta asiento	•Sitsöverdrag	
4	VOE 17417767	1					•Upholstery	•Garniture habitacle	•Bezug	•Tapizado	•Klädsel	
5	VOE 11714964	1					•Heater	•Réchauffeur	•Heizgerät	•Calefactor	•Värmare	
6	VOE 11712832	1					•Lumbar support	•Appui lombaire	•Kreuzstütze	•Apoyo lumbar	•Svankstöd	
7	VOE 17417769	1					•Sensor	•Capteur	•Geber	•Sensor	•Sensor	
8	VOE 17417781	1					•Air spring	•Ressort pneumatique	•Luftfeder	•Resorte neumático	•Luftfjäder	
9	VOE 11715065	1					•Bump stop	•Butée de suspension	•Anschlagpuffer	•Tope de pluma	•Bomningsanslag	
10	VOE 11715078	1					•Valve	•Valve	•Ventil	•Válvula	•Ventil	
11	VOE 11715074	1					•Shock absorber	•Amortisseur	•Stoßdämpfer	•Amortiguador	•Stötdämpare	
12	VOE 11715063	1					•Indicator	•Indicateur	•Indikator	•Indicador	•Indikator	
13	VOE 17417779	1					•Slide rail	•Rail guidage	•Gleitschiene	•Riel deslizamiento	•Glidskena	
14	VOE 17417774	1					•Suspension kit	•Kit suspension	•Aufhängesatz	•Kit de suspensión	•Upphängningssats	
15	VOE 17417778	1					•Protecting bellows	•Soufflet protection	•Schutzbalg	•Fuelle de protección	•Skyddsbälg	
16	VOE 17417772	1					•Suspension kit	•Kit suspension	•Aufhängesatz	•Kit de suspensión	•Upphängningssats	
17	VOE 17417784	1					•Backrest	•Support lombaire	•Rückenlehne	•Apoyo respaldo	•Ryggstöd	
18	VOE 17417783	1					•Wiring harness	•Faisceau de câbles	•Kabelbaum	•Manojo cables	•Ledningsmatta	
19	VOE 17417782	1					•Compressor kit	•Kit de compresseur	•	•Kit de compresores	•Kompressorsats	

1		**Operator's seat, heated, air suspensioned.**	Catalogue id **20107**	Group **852**
2		**Siège du conducteur, suspension pneumatique, chauffage élektrique.**		
3		**Fahrersitz, luftgefedert, Elektrische Heizung.**	Illustr. No **1074507**	Section **400**
4		**Asiento del conductor de suspensión neumática, caldeo elektrocidad.**		
		Luftfjädrad stol, eluppvärmd.	Issue **20009015-H**	Page **1035**
5		**86242, 86151**		

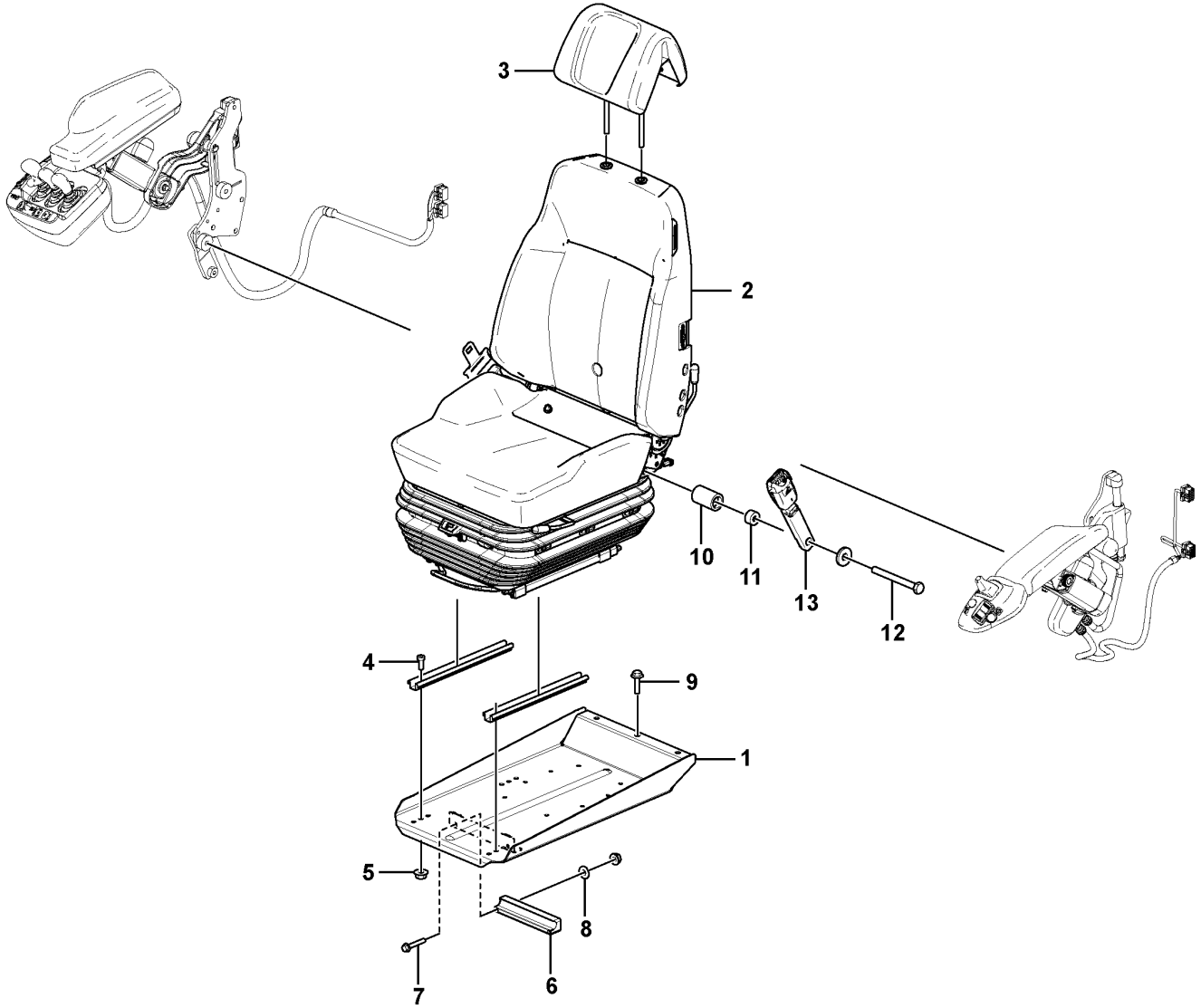

Volvo Construction Equipment
1077270

Fig.	Part No.	Quantity 1	Quantity 2	Quantity 3	PS	KIT	Description	Dénomination	Bezeichnung	Denominación	Benämning	Notes
1	VOE 16268474	1					Seat bracket	Etrier de siege	Sitzkonsole	Consola de asiento	Sitskonsol	(VOE 16675253)
2	VOE 17421664	1			SS		Seat	Siège	Sitz	Asiento	Stol	
3	VOE 17408468	1					Head restraint	Appui-tête	Kopfstütze	Reposacabezas	Nackskydd	
4	VOE 4870448	4					Screw	Vis	Schraube	Tornillo	Skruv	
5	VOE 948645	6					Flange lock nut	Contre-écrou à embase	Flanschverschlussmutter	Contratuerca embridada	Flänslåsmutter	
6	VOE 11444170	1					Bearing	Roulement	Lager	Cojinete	Lager	
7	VOE 13965179	2					Screw	Vis	Schraube	Tornillo	Skruv	
8	VOE 11117464	2					Plain washer	Rondelle plane	Flachscheibe	Arandela plana	Planbricka	
9	VOE 980841	3					Flange screw	Vis à embase	Flanschschraube	Tornillo embridado	Flänsskruv	
10	VOE 15063273	1					Spacer	Entretoise	Abstandkörper	Distanciador	Distans	
11	VOE 17228594	1					Spacer washer	Rondelle entretoise	Abstandscheibe	Arandela distanciadora	Distansbricka	
12	VOE 955700	1					Hexagon screw	Vis à tête hexagonale	Sechskantschraube	Tornillo hexagonal	Sexkantsskruv	
13	VOE 11104125	1					Seat belt	Ceinture de sécurité	Sicherheitsgurt	Cinturón de seguridad	Bilbälte	

1		**Operator's seat.**	Catalogue id **20107**	Group **852**
2		**Siège du condecteur.**		
3		**Fahrersitz.**	Illustr. No **1077270**	Section **410**
4		**Asiento del conductor.**		
		Förarstol, ISRI.	Issue **20009015-H**	Page **1037**
5		**86242**		

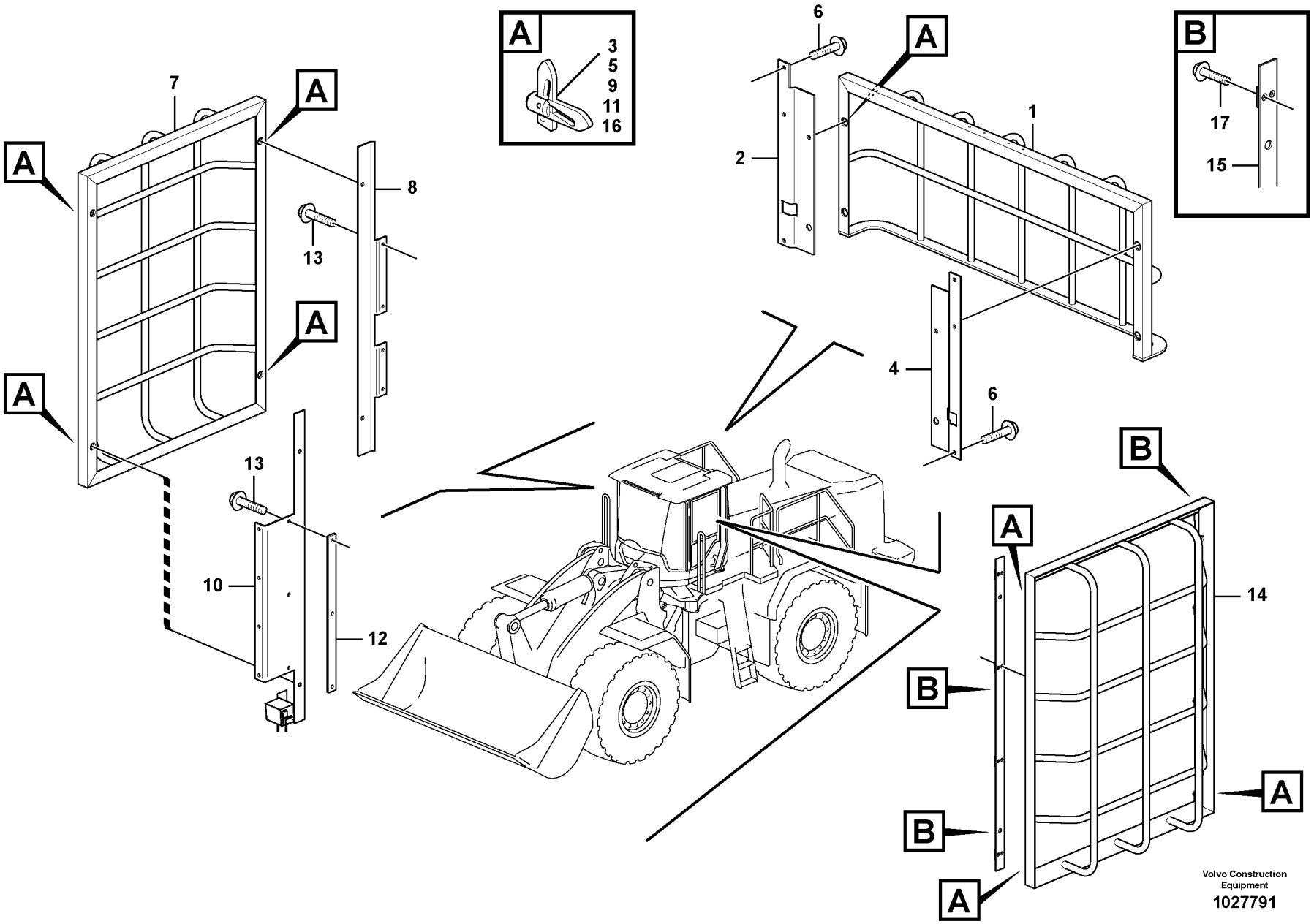

Volvo Construction Equipment

1027791

Fig.	Part No.	Quantity 1	Quantity 2	Quantity 3	PS	KIT	Description	Dénomination	Bezeichnung	Denominación	Benämning	Notes
1	VOE 11444395	1			SS		Protecting grating	Grille protection	Schutzgitter	Rejilla de protección	Skyddsgaller	REAR GUARD
2	VOE 11444394	1					Anchorage	Fixation	Halterung	Fijación	Fäste	
3	VOE 11079497	1					•Lock	•Serrure	•Schloss	•Cierre	•Lås	
4	VOE 11444393	1					Anchorage	Fixation	Halterung	Fijación	Fäste	
5	VOE 11079497	1					•Lock	•Serrure	•Schloss	•Cierre	•Lås	
6	VOE 949894	6					Flange screw	Vis à embase	Flanschschraube	Tornillo embridado	Flänsskruv	
7	VOE 11444400	1					Protecting grating	Grille protection	Schutzgitter	Rejilla de protección	Skyddsgaller	RIGHT GUARD
8	VOE 15024190	1					Anchorage	Fixation	Halterung	Fijación	Fäste	
9	VOE 11079497	2					•Lock	•Serrure	•Schloss	•Cierre	•Lås	
10	VOE 11444407	1					Anchorage	Fixation	Halterung	Fijación	Fäste	
11	VOE 11079497	2					•Lock	•Serrure	•Schloss	•Cierre	•Lås	
12		1			NS		Plate	Plaque	Platte	Placa	Platta	
13	VOE 949894	4					Flange screw	Vis à embase	Flanschschraube	Tornillo embridado	Flänsskruv	
14	VOE 11444400	1					Protecting grating	Grille protection	Schutzgitter	Rejilla de protección	Skyddsgaller	LEFT GUARD
15	VOE 11444403	2					Anchorage	Fixation	Halterung	Fijación	Fäste	
16	VOE 11079497	2					•Lock	•Serrure	•Schloss	•Cierre	•Lås	
17	VOE 13944184	8					Blind rivet	Rivet borgne	Blindniet	Remache ciego	Blindnit	

1		**Window guards, side and rear windows.**	Catalogue id **20107**	Group **860**
2		**Grille protection, vitre laterale et lunette AR.**		
3		**Schutzgitter für Seitenscheibe und Heckfenster.**	Illustr. No **1027791**	Section **150**
4		**Rejilla proteccion, ventana lateral y luneta posterior.**		
		Skyddsgaller, sidorutor och bakruta.	Issue **20009015-H**	Page **1039**
5		**83433**		

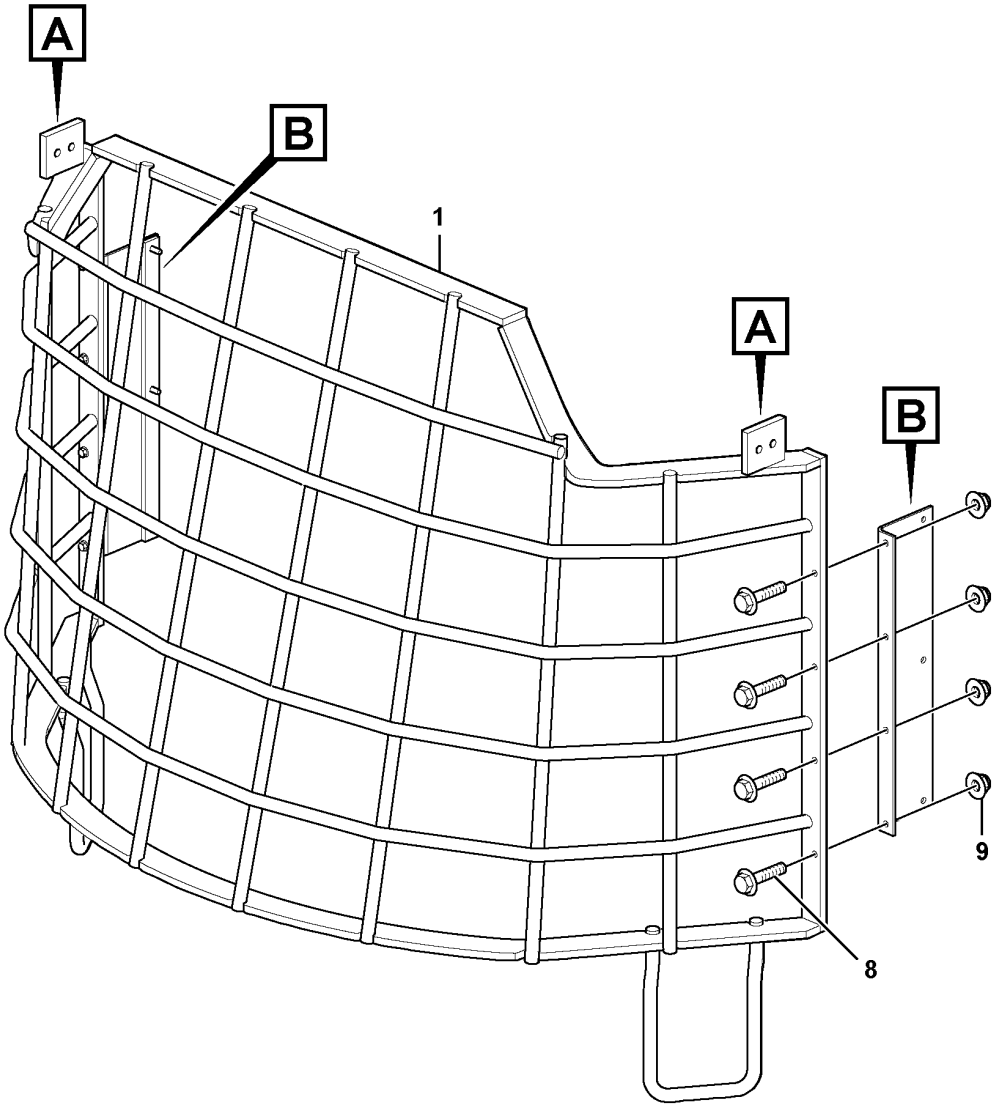

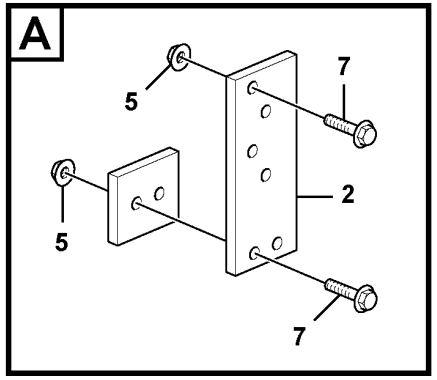

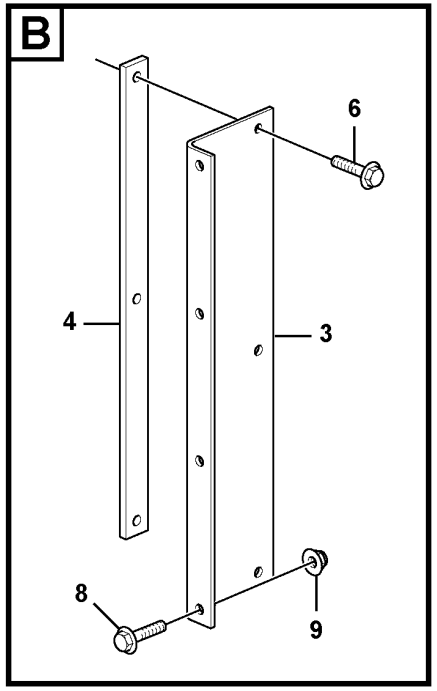

Volvo Construction Equipment

1027745

Fig.	Part No.	Quantity 1	Quantity 2	Quantity 3	PS	KIT	Description	Dénomination	Bezeichnung	Denominación	Benämning	Notes
1	VOE 11429195	1					Front grating	Grille frontale	Frontgitter	Rejilla frontal	Frontgaller	
2	VOE 11444425	2					Anchorage	Fixation	Halterung	Fijación	Fäste	
3	VOE 11444414	2					Plate	Tôle	Blech	Chapa	Plåt	
4	VOE 11444421	2					Plate	Tôle	Blech	Chapa	Plåt	
5	VOE 13971098	12					Flange nut	Écrou à embase	Flanschmutter	Tuerca embridada	Flänsmutter	
6	VOE 949894	6					Flange screw	Vis à embase	Flanschschraube	Tornillo embridado	Flänsskruv	
7	VOE 13965185	8					Screw	Vis	Schraube	Tornillo	Skruv	
8	VOE 946671	8					Flange screw	Vis à embase	Flanschschraube	Tornillo embridado	Flänsskruv	
9	VOE 948645	8					Flange lock nut	Contre-écrou à embase	Flanschverschlussmutter	Contratuerca embridada	Flänslåsmutter	

1		**Windshild guard for windshield.**	Catalogue id **20107**	Group **860**
2		**Grille protection, par-brise.**		
3		**Schutzgitter für Frontscheibe.**	Illustr. No **1027745**	Section **200**
4		**Rejilla proteccion, cristal delantero.**		
		Skyddsgaller för frontruta.	Issue **20009015-H**	Page **1041**
5		**83432**		

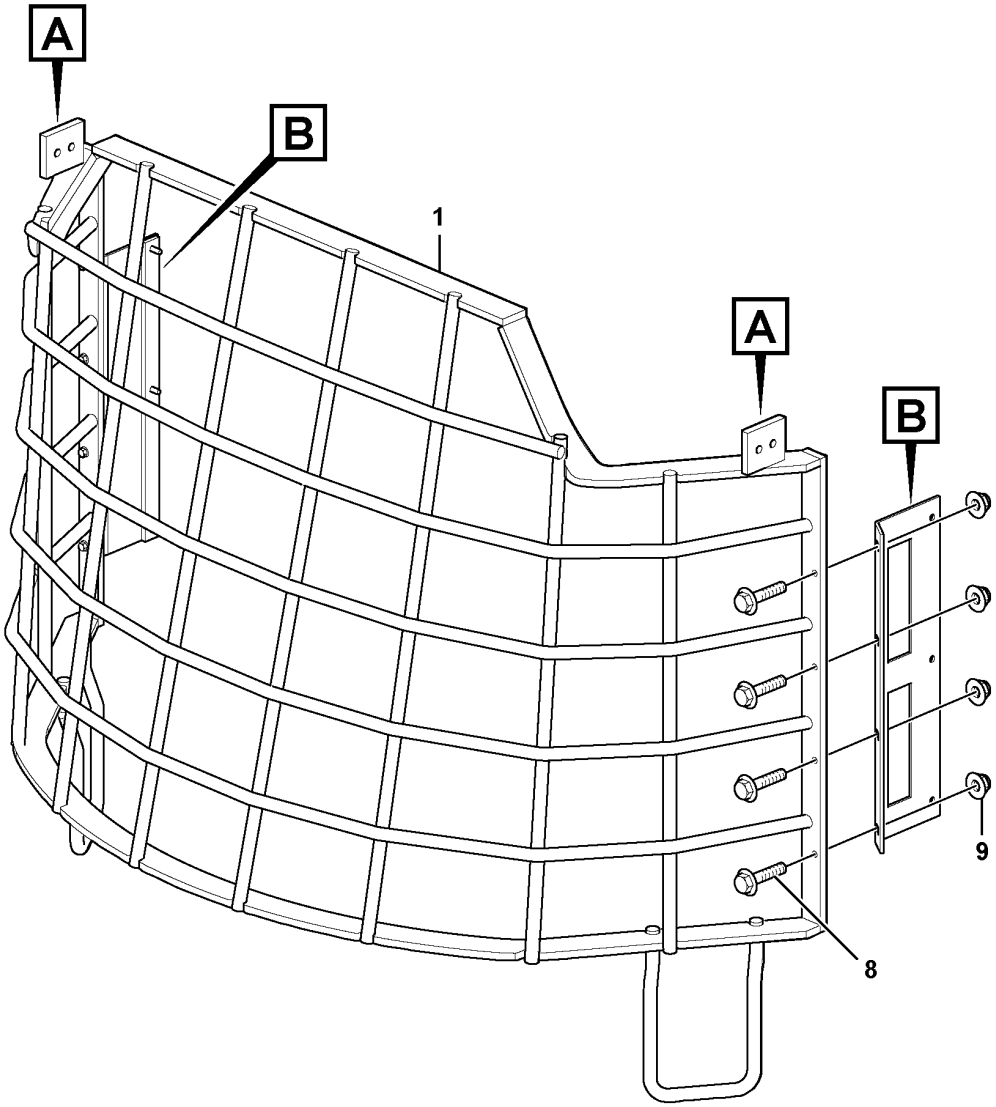

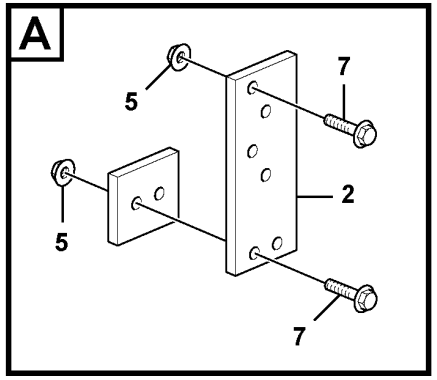

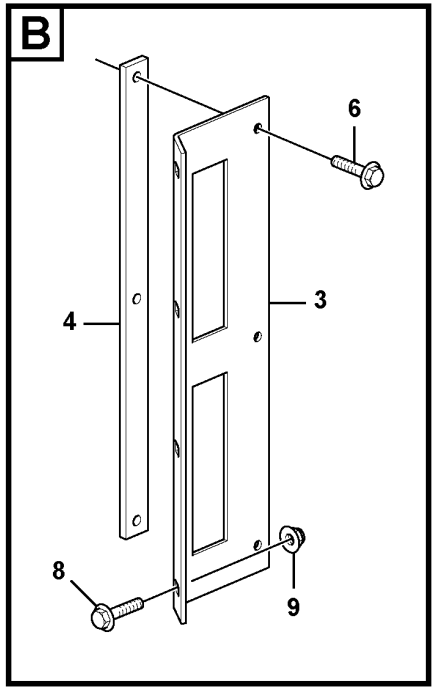

Volvo Construction Equipment

1053225

Fig.	Part No.	Quantity 1	Quantity 2	Quantity 3	PS	KIT	Description	Dénomination	Bezeichnung	Denominación	Benämning	Notes
1	VOE 15059743	1					Front grating	Grille frontale	Frontgitter	Rejilla frontal	Frontgaller	
2	VOE 11444425	2					Anchorage	Fixation	Halterung	Fijación	Fäste	
3	VOE 15059798	2					Plate	Tôle	Blech	Chapa	Plåt	
4	VOE 11444421	2					Plate	Tôle	Blech	Chapa	Plåt	
5	VOE 13971098	12					Flange nut	Écrou à embase	Flanschmutter	Tuerca embridada	Flänsmutter	
6	VOE 949894	6					Flange screw	Vis à embase	Flanschschraube	Tornillo embridado	Flänsskruv	
7	VOE 13965185	8					Screw	Vis	Schraube	Tornillo	Skruv	
8	VOE 13965664	8					Screw	Vis	Schraube	Tornillo	Skruv	
9	VOE 13971098	8					Flange nut	Écrou à embase	Flanschmutter	Tuerca embridada	Flänsmutter	

1		**Windshild guard for windshield.**	Catalogue id **20107**	Group **860**
2		**Grille protection, par-brise.**		
3		**Schutzgitter für Frontscheibe.**	Illustr. No **1053225**	Section **250**
4		**Rejilla proteccion, cristal delantero.**		
		Skyddsgaller för frontruta.	Issue **20009015-H**	Page **1043**
5		**84473**		

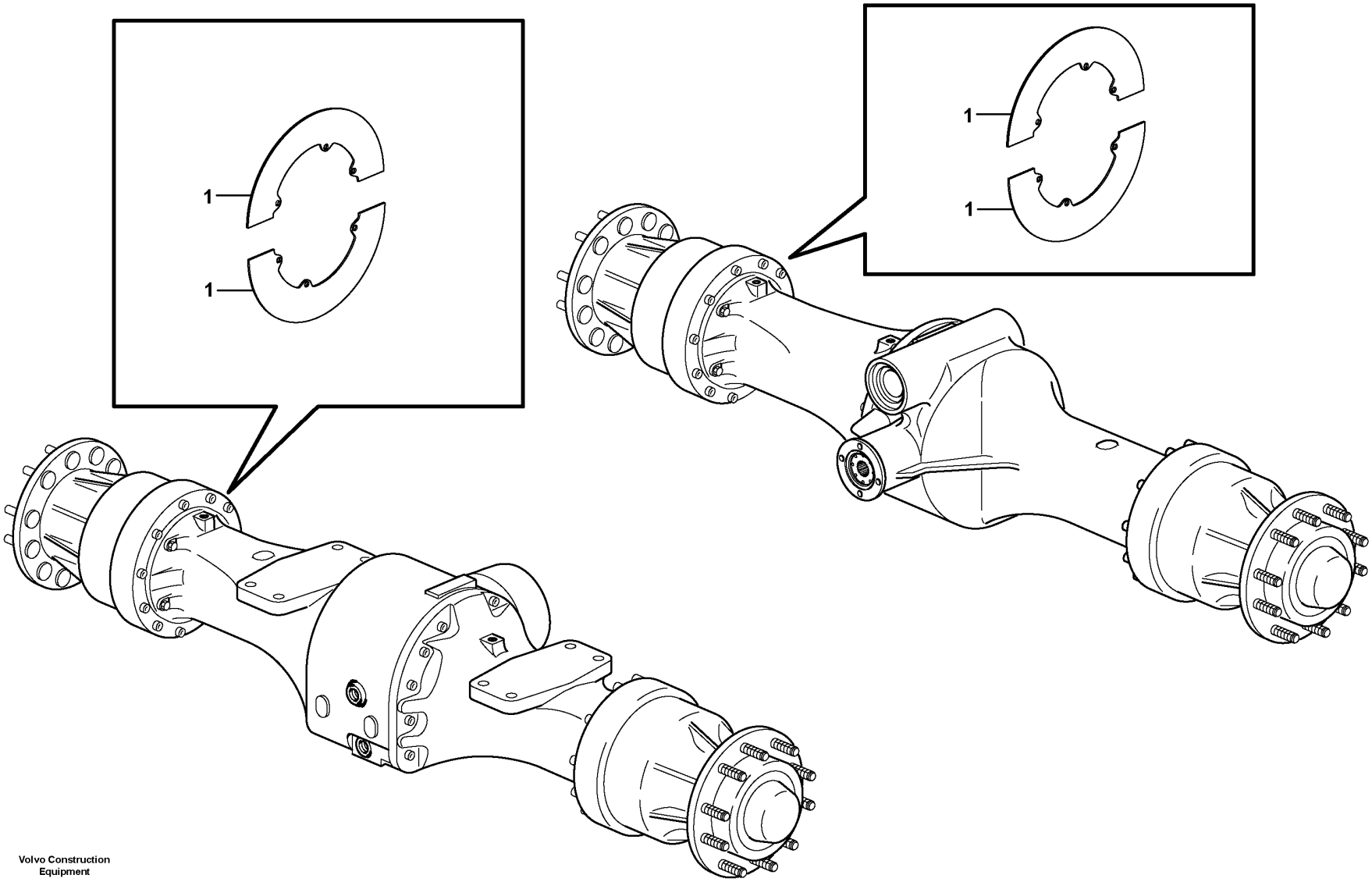

Volvo Construction Equipment

1018192

Fig.	Part No.	Quantity 1	Quantity 2	Quantity 3	PS	KIT	Description	Dénomination	Bezeichnung	Denominación	Benämning	Notes
1	VOE 11180489	8					Protection	Protection	Abdeckung	Protección	Skydd	
	VOE 13955900	48					Washer	Rondelle	Scheibe	Arandela	Bricka	

1		**Hub protection** **Protection de moyeu** **Nabenschutz** **Protección de cubo** **Navskydd**	Catalogue id **20107**	Group **860**
2				
3			Illustr. No **1018192**	Section **300**
4			Issue **20009015-H**	Page **1045**
5		**82283**		

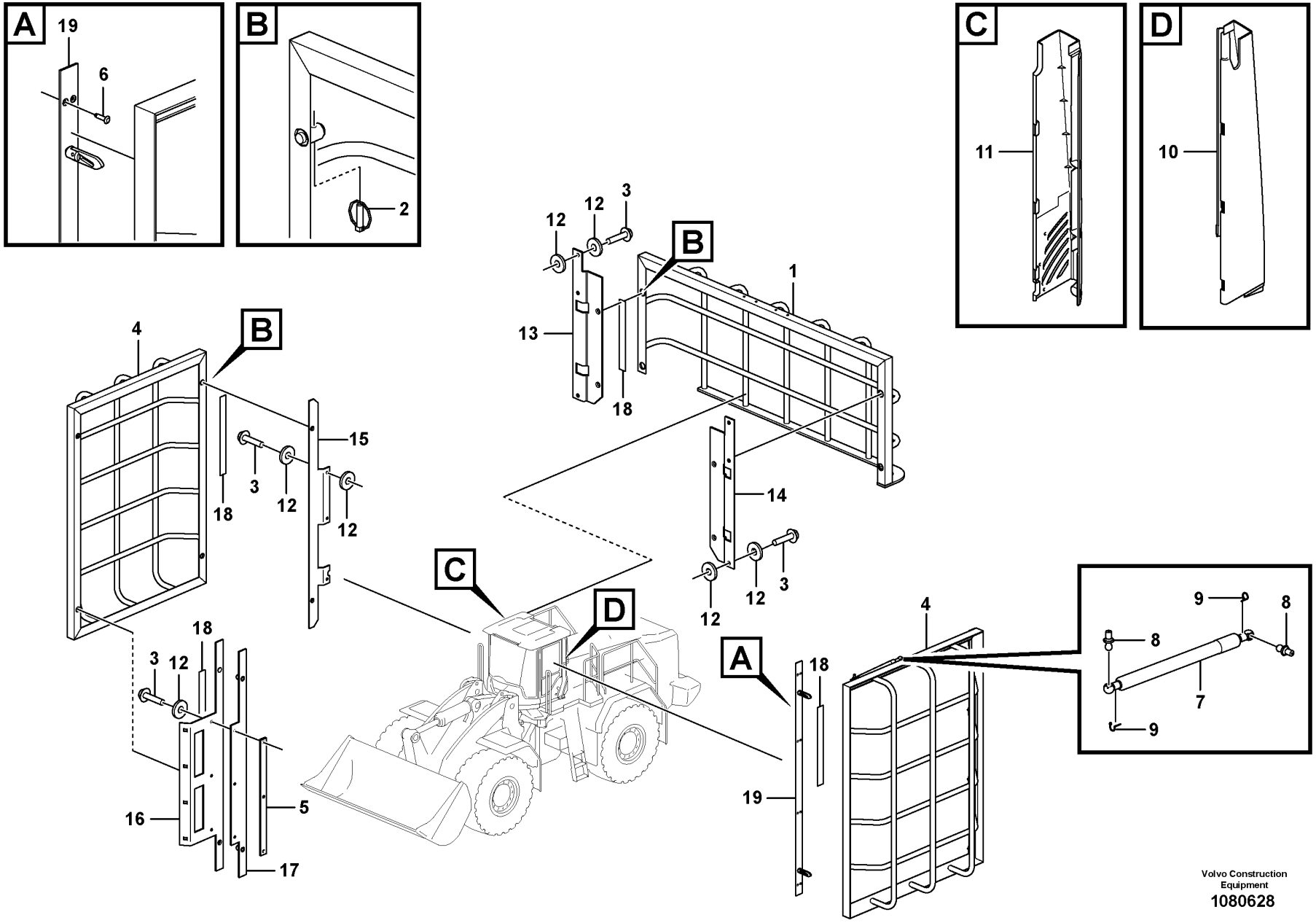

Volvo Construction Equipment
1080628

Fig.	Part No.	Quantity 1	Quantity 2	Quantity 3	PS	KIT	Description	Dénomination	Bezeichnung	Denominación	Benämning	Notes
1	VOE 16269655	1					Protecting grating	Grille protection	Schutzgitter	Rejilla de protección	Skyddsgaller	
1	VOE 15157519		1				Protecting grating	Grille protection	Schutzgitter	Rejilla de protección	Skyddsgaller	
2	VOE 729803	8	4				Pin	Clavette	Splint	Pasador	Sprint	
3	VOE 949894	12	6				Flange screw	Vis à embase	Flanschschraube	Tornillo embridado	Flänsskruv	
4	VOE 11444400	2	2				Protecting grating	Grille protection	Schutzgitter	Rejilla de protección	Skyddsgaller	
5	VOE 11444421	1					Plate	Tôle	Blech	Chapa	Plåt	
6	VOE 13944184	8	8				Blind rivet	Rivet borgne	Blindniet	Remache ciego	Blindnit	
7	VOE 15148433	1	1				Gas spring	Ressort gaz	Gasfeder	Resorte a gas	Gasfjäder	
8	VOE 15140510	2	2				•Ball stud	•Boulon articulation	•Kugelzapfen	•Perno bola	•Kultapp	
9	VOE 15144938	2	2				•Locking device	•Dispositif de verrouillage	•Verriegelung	•Dispositivo cierre	•Låsanordning	
10	VOE 15020877	1	1				Panel	Panneau	Paneel	Panel	Panel	
11	VOE 15020876	1	1				Panel	Panneau	Paneel	Panel	Panel	
12	VOE 11117464	21					Plain washer	Rondelle plane	Flachscheibe	Arandela plana	Planbricka	
13	VOE 15059815	1					Anchorage	Fixation	Halterung	Fijación	Fäste	
14	VOE 15059809	1					Anchorage	Fixation	Halterung	Fijación	Fäste	
15	VOE 15192584	1					Anchorage	Fixation	Halterung	Fijación	Fäste	
16	VOE 15192582	1					Anchorage	Fixation	Halterung	Fijación	Fäste	If combination with windshield guard
17	VOE 15192583	1					Anchorage	Fixation	Halterung	Fijación	Fäste	If side and rear guard only
18	VOE 11205912	10					Plate	Tôle	Blech	Chapa	Plåt	
19	VOE 15060083	2					Anchorage	Fixation	Halterung	Fijación	Fäste	

1	11298448	**Window guards, side and rear windows** **Grille protection, vitre latérale et lunette Ar** **Schutzgitter für Seitenscheibe und Heckfenster** **Rejilla de protección, ventana lateral y luneta posterior** **Skyddsgaller, sidorutor och bakruta**	Catalogue id **20107**	Group **860**
2	84471		Illustr. No **1080628**	Section **350**
3				
4			Issue **20009015-H**	Page **1047**
5		**11298448, 84471**		

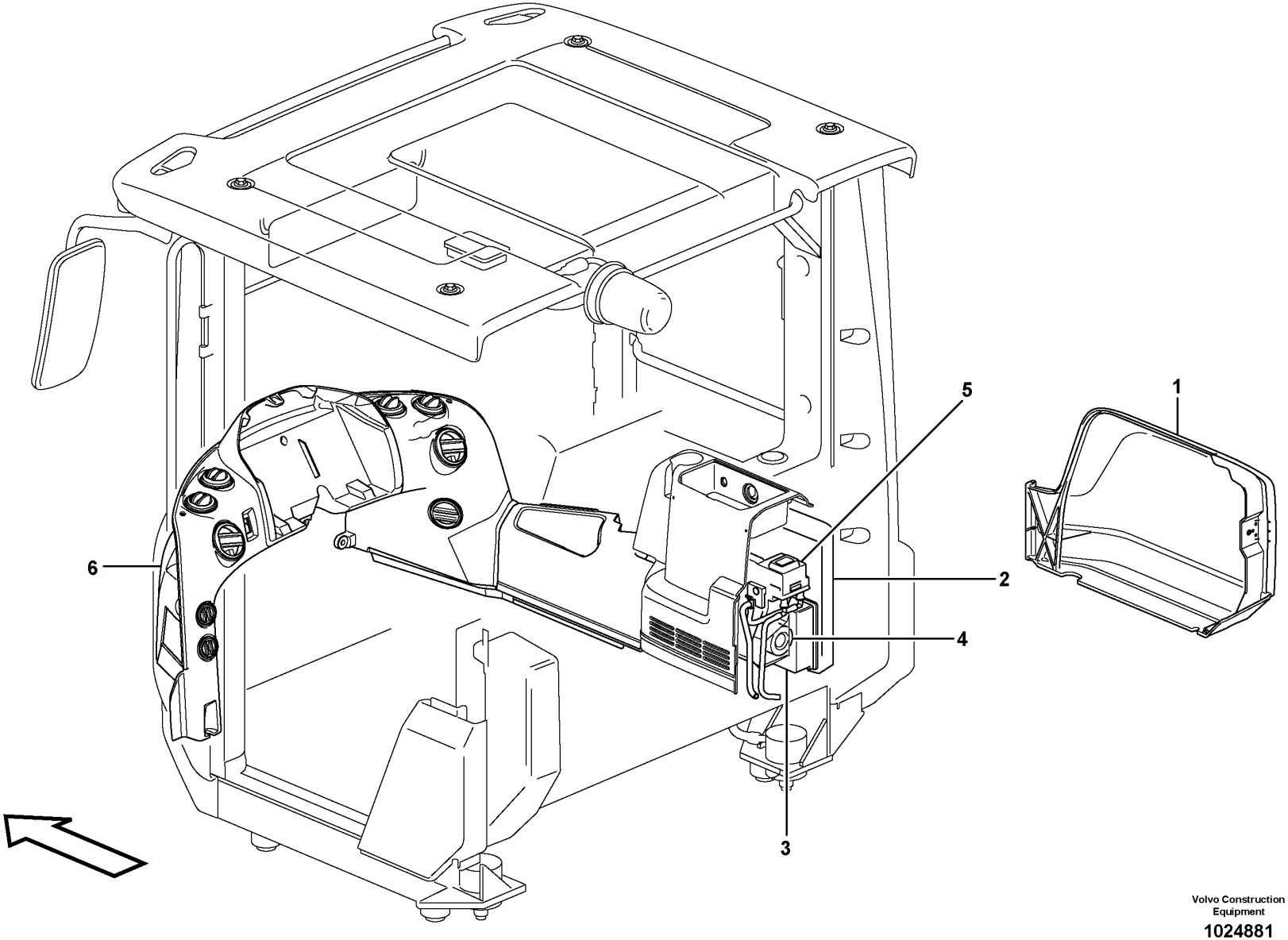

Volvo Construction Equipment

1024881

Fig.	Part No.	Quantity 1	Quantity 2	Quantity 3	PS	KIT	Description	Dénomination	Bezeichnung	Denominación	Benämning	Notes
1		1					Fresh air inlet	Entrée air frais	Fischlufteinlass	Toma aire fresco	Friskluftintag	See group 872-125 page 1051
2		1					Filter cover	Couvercle de filtre	Filterdeckel	Tapa de filtro	Filterkåpa	See group 837-200 page 977
3		1					Air filter	Filtre air	Luftfilter	Filtro aire	Luftfilter	
4		1					Fan housing	Boit.ventilate.	Gebläseschacht	Caja ventil	Fläkthus	See group 872-150 page 1057
5		1					Fan	Ventilateur	Gebläse	Ventilador	Kupéfläkt	See group 872-150 page 1057
6		1					Heat. unit a. control	Radiateur et reglage	Heizkörper und regler	Radiator y reglaje	Radiator och reglage	See group 872-150 page 1057
7		1					Air ducts	Canalisation d'air	Luftkanäle	Canales de aire	Luftkanaler	See group 872-200 page 1061

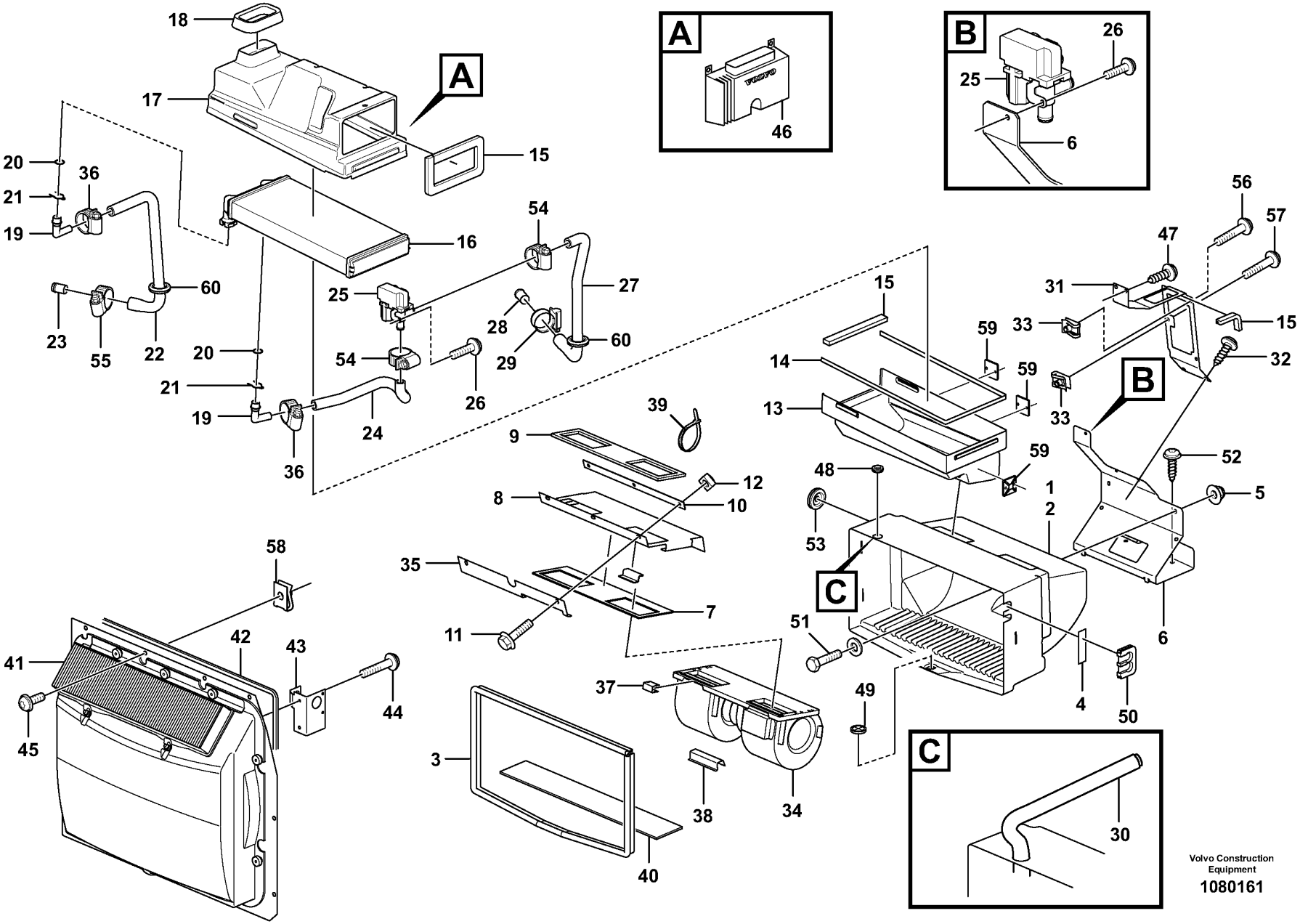
A
B
C
VOLVO
Volvo Construction Equipment
1080161

Fig.	Part No.	Quantity 1	2	3	4	5	PS	KIT	Description	Dénomination	Bezeichnung	Denominación	Benämning	Notes
1	**VOE 11444346**	1		1			SS		Climate unit	Climatiseur	Klimator	Unidad climatizadora	Klimatenhet	CAB S/N -24418 CAB S/N -66586 CAB S/N -71836
1	**VOE 15061644**	1							Climate unit	Climatiseur	Klimator	Unidad climatizadora	Klimatenhet	CAB S/N -24829
1	**VOE 15062173**				1				Climate unit	Climatiseur	Klimator	Unidad climatizadora	Klimatenhet	CAB S/N 54711-
2	**VOE 11412355**	1		1	1				•Fan housing	•Boîtier de ventilateur	•Gebläseschacht	•Caja ventilador	•Fläkthus	
3	**VOE 4881656**	REQ		REQ	REQ				•Framework moulding	•Baguette claire-voie	•Rahmenleiste	•Moldura armadura	•Skelettlist	L = 1500 MM
3	**VOE 11444156**		REQ						Sealing strip	Lisse étanchéité	Dichtleiste	Moldura retén	Tätningslist	
4	**VOE 11003291**	REQ			REQ				•Tape	•Ruban	•Klebestreifen	•Cinta adhesiva	•Tejp	
5	**VOE 13949278**	2		2	2				•Flange lock nut	•Contre-écrou à embase	•Flanschverschluss mutter	•Contratuerca embridada	•Flänslåsmutter	
6	**VOE 15002113**	1		1	1				•Plate	•Tôle	•Blech	•Chapa	•Plåt	
7	**VOE 11006924**	1		1	1				•Gasket	•Joint	•Dichtung	•Junta	•Packning	
8	**VOE 15002231**	1		1	1				•Bracket	•Console	•Konsole	•Consola	•Konsol	
9	**VOE 11006638**	2		2	2				•Seal	•Étanchéité	•dichtung	•Junta	•Tätning	
10	**VOE 11006635**	1		1	1				•Anchorage	•Fixation	•Halterung	•Fijación	•Fäste	
11	**VOE 971368**	3		3	3				•Six point socket screw	•Vis à 6 pans creux	•Sechszahn-Hohlschraube	•Racor de seis dientes	•Sextandhålskruv	
12	**VOE 13961613**	3		3	3				•Weld nut	•Ecrou à souder	•Schweißmutter	•Tuerca soldada	•Svetsmutter	
13	**VOE 11444429**	1		1	1				•Housing	•Carter	•Gehäuse	•Cuerpo	•Hus	
14	**VOE 762681**	REQ		REQ	REQ				•Rubber moulding	•Joint caoutchouc	•Gummileiste	•Listón de goma	•Gummilist	L = 700 MM
15	**VOE 11444156**	REQ		REQ	REQ				•Sealing strip	•Lisse étanchéité	•Dichtleiste	•Moldura retén	•Tätningslist	
16	**VOE 85104947**	1		1	1				•Radiator	•Radiateur	•Kühler	•Radiador	•Kylare	
17	**VOE 11444219**	1		1	1				•Distribution housing	•Boîtier distributeur	•Verteilerdose	•Cuerpo distribuidor	•Fördelningshus	
18	**VOE 4955075**	REQ		REQ	REQ				•Moulding	•Moulure	•Leiste	•Listón	•List	L = 250 MM
19	**VOE 15001691**	2		2	2				•Adapter	•Adaptateur	•Adapter	•Adaptador	•Adapter	
20	**VOE 13948695**	2		2	2				•O-ring	•Joint torique	•O-Ring	•Anillo tórico	•O-ring	
21	**VOE 11412282**	2		2	2				•Lock brace	•Étrier verrouillage	•Sperrklinke	•Brazo de seguridad	•Låsbygel	
22	**VOE 11444175**	1		1	1				•Hose	•Flexible	•Schlauch	•Manguera	•Slang	
23	**VOE 11006631**	1		1	1				•Tube	•Tube	•Rohr	•Tubo	•Rör	

1	**33371**
2	**11298379, 11298380**
3	**83099, 83100**
4	**33438**
5	**33021, 33022**

Fresh air inlet, air filter and fan housing.
Entrée air frais, filtre a air et boîtier ventilateur.
Frischlufteinlass, Luftfilter und Gebläseschacht.
Toma aire fresco, filtro de aire y caja ventilador
Friskluftintag, luftfilter och fläkthus.

Catalogue id	Group
20107	**872**
Illustr. No **1080161**	Section **125**
Issue **20009015-H**	Page **1051**

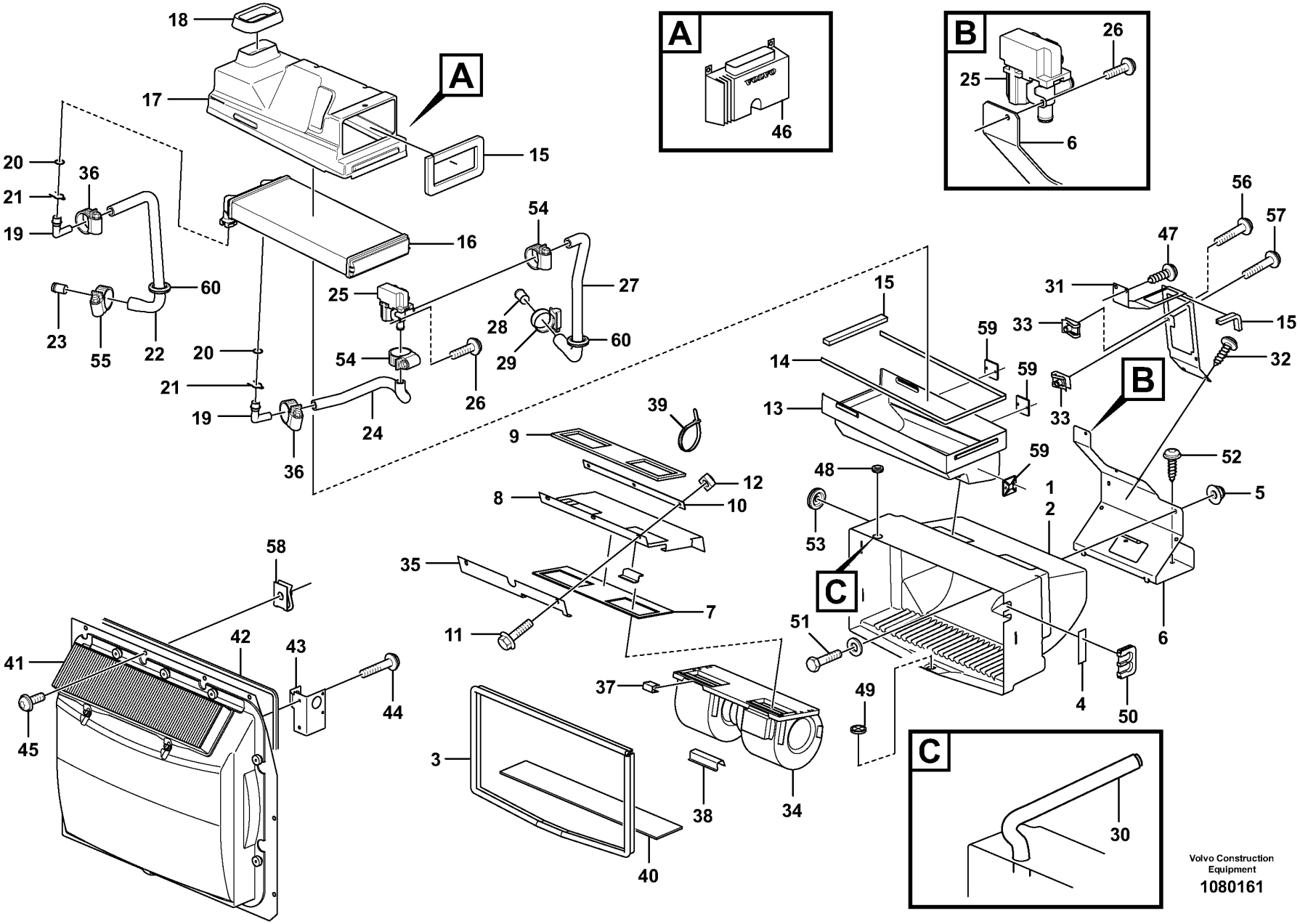
A
B
C
VOLVO
Volvo Construction Equipment
1080161

Fig.	Part No.	Quantity 1	2	3	4	5	PS	KIT	Description	Dénomination	Bezeichnung	Denominación	Benämning	Notes
24	VOE 11444224	1		1	1				•Hose	•Flexible	•Schlauch	•Manguera	•Slang	
25	VOE 11412407	1		1	1				•Valve	•Valve	•Ventil	•Válvula	•Ventil	
26	VOE 969404	1		1	1				•Six point socket screw	•Vis à 6 pans creux	•Sechszahn-Hohlschraube	•Racor de seis dientes	•Sextandhålskruv	
27	VOE 11444176	1		1	1				•Hose	•Flexible	•Schlauch	•Manguera	•Slang	
28	VOE 11006632	1		1	1				•Tube	•Tube	•Rohr	•Tubo	•Rör	
29	VOE 13943472	1		1	1				•Hose clamp	•Collier durite	•Schlauchschelle	•Abrazadera de manguera	•Slangklamma	
30	VOE 13961191	1							•Hydraulic hose	•Flexible hydraulique	•Druckölschlauch	•Manguera hidráulica	•Hydraulslang	
31	VOE 11444377	1		1	1				•Attaching plate	•Tôle de fixation	•Befestigungsblech	•Chapa de fijación	•Fästplåt	
32	VOE 972092	2		2	2				•Six point socket screw	•Vis à 6 pans creux	•Sechszahn-Hohlschraube	•Racor de seis dientes	•Sextandhålskruv	
33	VOE 949921	3		3	3				•Spring nut	•Écrou de ressort	•Federverschlussmutter	•Tuerca resorte	•Fjädermutter	
34	VOE 15061623	1		1	1				•Fan	•Ventilateur	•Gebläse	•Ventilador	•Fläkt	
35	VOE 11006925	1		1	1				•Rule	•Règle	•Latte	•Regla	•Linjal	
36	VOE 13943472	2		2	2				•Hose clamp	•Collier durite	•Schlauchschelle	•Abrazadera de manguera	•Slangklamma	
37	VOE 11006983	4		4	4				•Clip	•Clip	•Clip	•Clip	•Clips	
38	VOE 11006103	1		1	1				•Protection	•Protection	•Abdeckung	•Protección	•Skydd	
39	VOE 4821292	2							Cable tie	Serre-câble	Kabelbinder	Abrazadera de cinta	Buntband	
40		1					NS		Seal	Joint	Dichtung	Reten	Tätning	
41		1							Filter	Filtre	Filter	Filtro	Filter	See group 872-150 page 1057
41			1						Filter	Filtre	Filter	Filtro	Filter	See group 872-175 page 1059
42	VOE 762681	REQ	REQ						Rubber moulding	Joint caoutchouc	Gummileiste	Listón de goma	Gummilist	L = 2500 MM
43	VOE 11412372	1	1						Plate	Tôle	Blech	Chapa	Plåt	
44	VOE 971304	2	2						Six point socket screw	Vis à 6 pans creux	Sechszahn-Hohlschraube	Racor de seis dientes	Sextandhålskruv	
45	VOE 972092	11							Six point socket screw	Vis à 6 pans creux	Sechszahn-Hohlschraube	Racor de seis dientes	Sextandhålskruv	
46	VOE 11443400	1				1			Electronic unit	Unité électronique	Elektronikeinheit	Unidad electrónica	Elektronikenhet	
47	VOE 972092	2							Six point socket screw	Vis à 6 pans creux	Sechszahn-Hohlschraube	Racor de seis dientes	Sextandhålskruv	

1	33371	**Fresh air inlet, air filter and fan housing.**
2	11298379, 11298380	**Entrée air frais, filtre a air et boîtier ventilateur.**
3	83099, 83100	**Frischlufteinlass, Luftfilter und Gebläseschacht.**
4	33438	**Toma aire fresco, filtro de aire y caja ventilador**
5	33021, 33022	**Friskluftintag, luftfilter och fläkthus.**

Catalogue id **20107**	Group **872**
Illustr. No **1080161**	Section **125**
Issue **20009015-H**	Page **1053**

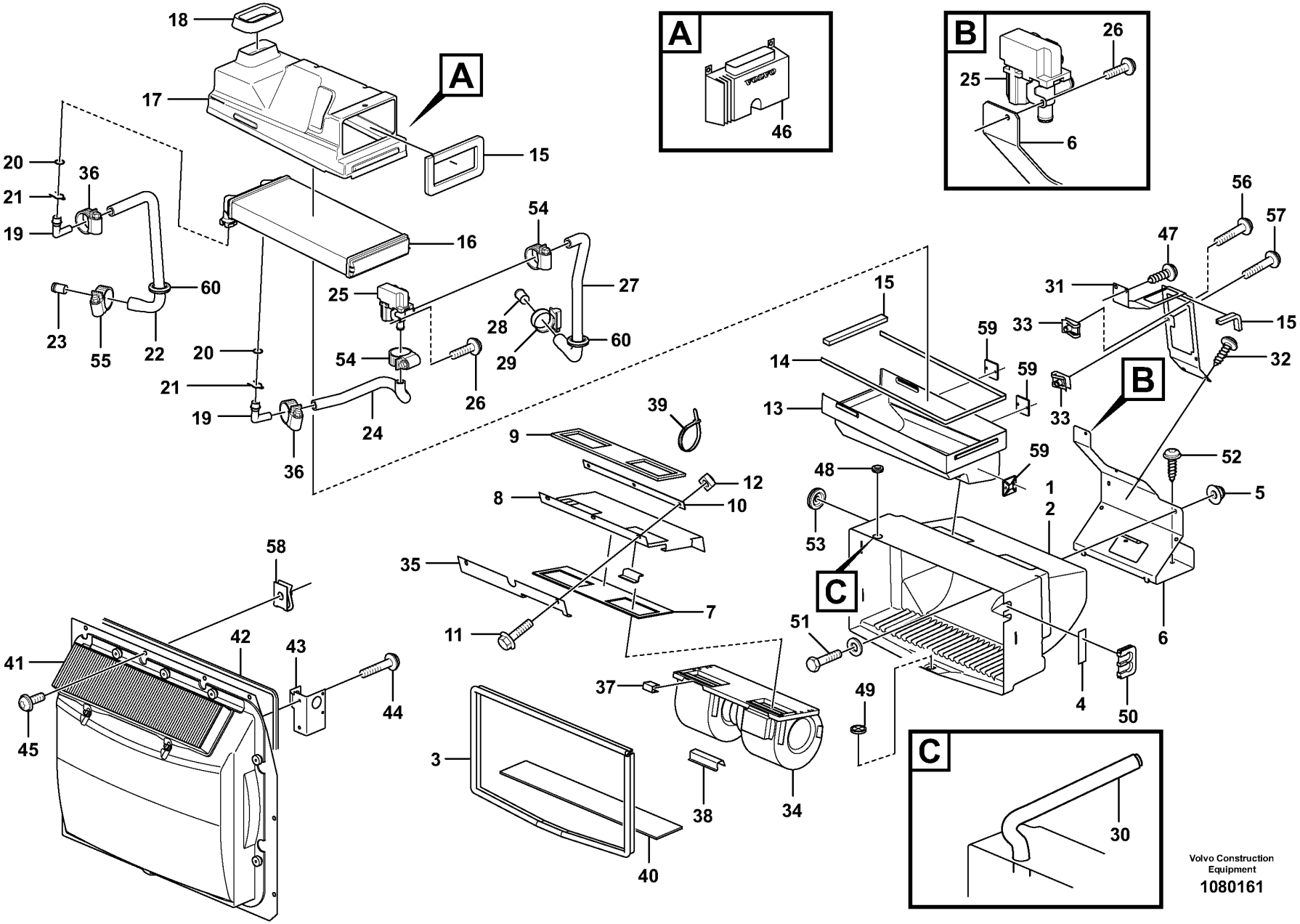
A
B
C
VOLVO
Volvo Construction Equipment
1080161

Fig.	Part No.	Quantity 1	2	3	4	5	PS	KIT	Description	Dénomination	Bezeichnung	Denominación	Benämning	Notes
48	VOE 943920	1							Plug	Tampon	Stopfen	Tapón	Plugg	
49	VOE 11007026	1							Non-return valve	Clapet antiretour	Rückschlagventil	Válvula antirretorno	Backventil	S/N -24829
50	VOE 11444296	1							Grommet	Passe fil	Durchführung	Pasaje	Genomföring	S/N -24829
51	VOE 969587	2							Six point socket screw	Vis à 6 pans creux	Sechszahn-Hohlschraube	Racor de seis dientes	Sextandhålskruv	S/N -24829
	VOE 960139	2		2					Plain washer	Rondelle plane	Flachscheibe	Arandela plana	Planbricka	S/N -24829
52	VOE 981208	2							Six point socket screw	Vis à 6 pans creux	Sechszahn-Hohlschraube	Racor de seis dientes	Sextandhålskruv	S/N -24829
53	VOE 13961962	1							Protecting bushing	Bague protection	Schutzhülse	Buje de protección	Skyddsbussning	S/N -24829
54	VOE 13943472	2							Hose clamp	Collier durite	Schlauchschelle	Abrazadera de manguera	Slangklamma	S/N -24829
55	VOE 13943474	1							Hose clamp	Collier durite	Schlauchschelle	Abrazadera de manguera	Slangklamma	S/N -24829
56	VOE 969738	2							Six point socket screw	Vis à 6 pans creux	Sechszahn-Hohlschraube	Racor de seis dientes	Sextandhålskruv	S/N -24829
57	VOE 969587	2							Six point socket screw	Vis à 6 pans creux	Sechszahn-Hohlschraube	Racor de seis dientes	Sextandhålskruv	
58	VOE 946418	3							Spring nut	Écrou de ressort	Federverschlussmutter	Tuerca resorte	Fjädermutter	
59	VOE 6641090	3							Plate	Tôle	Blech	Chapa	Plåt	
60	VOE 13961962	2	2						Protecting bushing	Bague protection	Schutzhülse	Buje de protección	Skyddsbussning	

1	33371
2	11298379, 11298380
3	83099, 83100
4	33438
5	33021, 33022

Fresh air inlet, air filter and fan housing.
Entrée air frais, filtre a air et boîtier ventilateur.
Frischlufteinlass, Luftfilter und Gebläseschacht.
Toma aire fresco, filtro de aire y caja ventilador
Friskluftintag, luftfilter och fläkthus.

Catalogue id	Group
20107	872
Illustr. No	**Section**
1080161	125
Issue	**Page**
20009015-H	1055

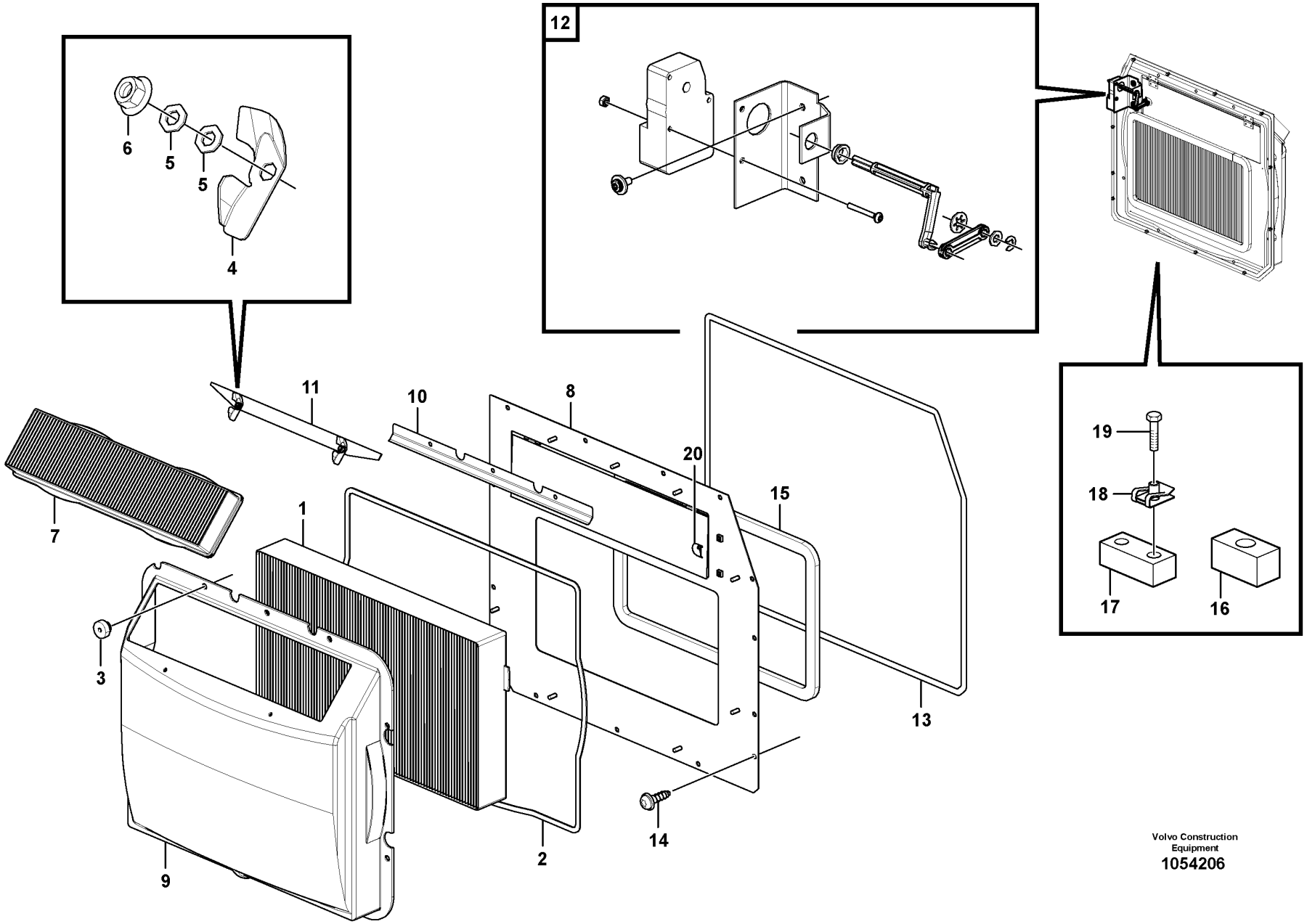

Volvo Construction Equipment
1054206

Fig.	Part No.	Quantity 1	2	3	4	5	PS	KIT	Description	Dénomination	Bezeichnung	Denominación	Benämning	Notes
	VOE 11006474	1							Filter	Filtre	Filter	Filtro	Filter	
	VOE 15074372				1	1			Filter	Filtre	Filter	Filtro	Filter	
	VOE 11412634		1						Filter	Filtre	Filter	Filtro	Filter	
	VOE 11444258			1					Filter	Filtre	Filter	Filtro	Filter	
1	VOE 11703980	1			1	1			•Filter	•Filtre	•Filter	•Filtro	•Filter	
1	VOE 11705485		1						•Filter	•Filtre	•Filter	•Filtro	•Filter	
1	VOE 11444259			1					•Filter	•Filtre	•Filter	•Filtro	•Filter	
2	VOE 11412735	1	1	1	1	1			•Rubber moulding	•Joint caoutchouc	•Gummileiste	•Listón de goma	•Gummilist	
3	VOE 11058193	9	9	9	9	9			•Knurled nut	•Écrou de volant	•Lenkradmutter	•Tuerca volante	•Rattmutter	
4	VOE 11200818	2	2	2	2	2			•Striker plate	•Gache	•Schließkeil	•Placa bloqueo	•Låsbleck	
5	VOE 13940090	8	8	8	8	8			•Washer	•Rondelle	•Scheibe	•Arandela	•Bricka	
6	VOE 949874	4	4	4	4	4			•Flange lock nut	•Contre-écrou à embase	•Flanschverschluss mutter	•Contratuerca embridada	•Flänslåsmutter	
7	VOE 15052786	1	1	1	1	1			•Primary filter	•Préfiltre	•Vorfilter	•Prefiltro	•Förfilter	(VOE 11703979)
8	VOE 11006465	1							•Plate	•Tôle	•Blech	•Chapa	•Plåt	
8					1	1	NS		•Plate	•Plaque	•Platte	•Placa	•Platta	
9	VOE 11006464	1			1	1			•Cover	•Capot	•Abdeckung	•Capó	•Kåpa	
10	VOE 11006467	1			1	1			•Tab	•Agrafe	•Öse	•Abrazadera	•Vikklamma	
11	VOE 11412782	1			1	1			•Plate	•Tôle	•Blech	•Chapa	•Plåt	
12		1	1	1	1	1			Actuator	Dispositif Mano	Betätigun Organ	Organos Mando	Manövr.organ	See group 380-250 page 495
13	VOE 762681	REQ	REQ	REQ	REQ	REQ			Rubber moulding	Joint caoutchouc	Gummileiste	Listón de goma	Gummilist	L = 2500 MM
14	VOE 972092	11	11	11	11	11			Six point socket screw	Vis à 6 pans creux	Sechszahn-Hohlschraube	Racor de seis dientes	Sextandhålskruv	
15	VOE 11444156	REQ			REQ	REQ			Sealing strip	Lisse étanchéité	Dichtleiste	Moldura retén	Tätningslist	
16	VOE 11104415	1	1	1	1				Seal	Étanchéité	dichtung	Junta	Tätning	
17	VOE 11412713	1	1	1	1				Seal	Étanchéité	dichtung	Junta	Tätning	
18	VOE 949921	1	1	1	1				Spring nut	Écrou de ressort	Federverschlussmutter	Tuerca resorte	Fjädermutter	
19	VOE 969423	1	1	1	1				Six point socket screw	Vis à 6 pans creux	Sechszahn-Hohlschraube	Racor de seis dientes	Sextandhålskruv	
20	VOE 945717				1				Retainer	Retenue	Halter	Soporte	Hållare	

3647) S/n -24829 S/n -66647
3648) S/n 24830 - S/n 66648 -

1	3647) 33371	**Air filter** **Filtre à air** **Luftfilter** **Filtro de aire** **Luftfilter**	Catalogue id **20107**	Group **872**
2	83430		Illustr. No **1054206**	Section **150**
3	83920			
4	3648) 33371		Issue **20009015-H**	Page **1057**
5	11298389			

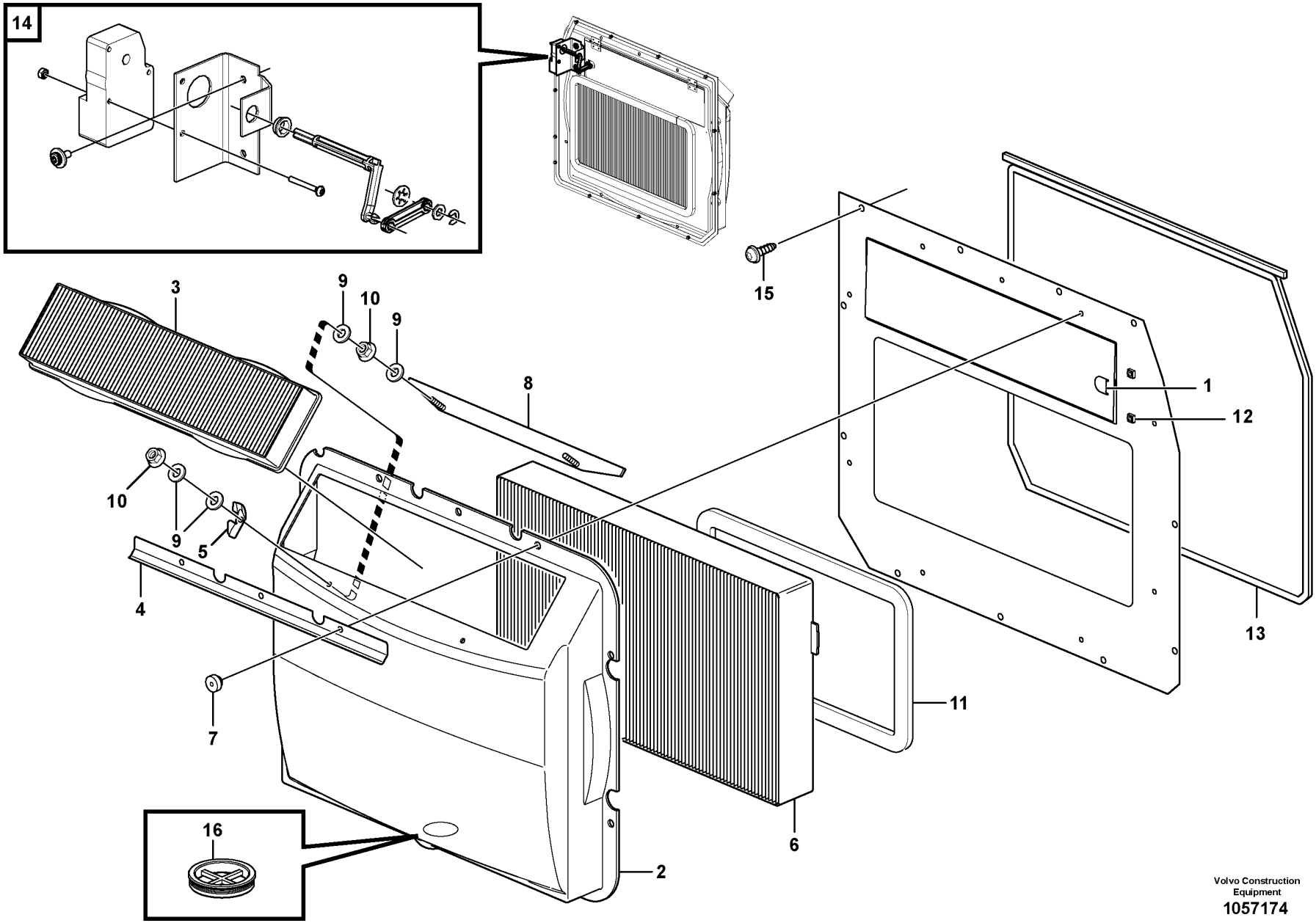

Volvo Construction Equipment
1057174

Fig.	Part No.	Quantity 1	2	3	4	5	PS	KIT	Description	Dénomination	Bezeichnung	Denominación	Benämning	Notes
1	VOE 945717			2	2				Retainer	Retenue	Halter	Soporte	Hållare	
2	VOE 11006464			1	1				Cover	Capot	Abdeckung	Capó	Kåpa	
2	VOE 15082068	1	1						Housing	Carter	Gehäuse	Cuerpo	Hus	
	VOE 17234411	REQ	REQ						•Clip	•Clip	•Clip	•Clip	•Clips	
3	VOE 15052786	1	1	1	1				Primary filter	Préfiltre	Vorfilter	Prefiltro	Förfilter	(VOE 11703979)
4	VOE 11006467			1	1				Tab	Agrafe	Öse	Abrazadera	Vikklamma	
5	VOE 11200818			2	2				Striker plate	Gache	Schließkeil	Placa bloqueo	Låsbleck	
6	VOE 11444259	1							Filter	Filtre	Filter	Filtro	Filter	
6	VOE 11705485		1						Filter	Filtre	Filter	Filtro	Filter	
6	VOE 11703980			1	1				Filter	Filtre	Filter	Filtro	Filter	
7	VOE 11058193			9	9				Knurled nut	Écrou de volant	Lenkradmutter	Tuerca volante	Rattmutter	
8	VOE 11412782			1	1				Plate	Tôle	Blech	Chapa	Plåt	
9	VOE 13940090			8	8				Washer	Rondelle	Scheibe	Arandela	Bricka	
10	VOE 949874			4	4				Flange lock nut	Contre-écrou à embase	Flanschverschlussmutter	Contratuerca embridada	Flänslåsmutter	
11	VOE 11412735			1	1				Rubber moulding	Joint caoutchouc	Gummileiste	Listón de goma	Gummilist	S/N -1231
11	VOE 11444156	REQ	REQ	REQ	REQ				Sealing strip	Lisse étanchéité	Dichtleiste	Moldura retén	Tätningslist	L = 1500MM S/N 25679-, 54821-
12	VOE 945717			2	2				Retainer	Retenue	Halter	Soporte	Hållare	
13	VOE 15123520	REQ	REQ	REQ					Rubber moulding	Joint caoutchouc	Gummileiste	Listón de goma	Gummilist	L = 3000MM S/N 25679-, 54821-
13	VOE 15123520				REQ				Rubber moulding	Joint caoutchouc	Gummileiste	Listón de goma	Gummilist	L = 2500MM S/N 25679-, 54821-
14		1	1	1	1				Actuator	Dispositif Mano	Betätigun Organ	Organos Mando	Manövr.organ	S/N 25679-, 54821-
15	VOE 15134478	13	13	13	13				Screw	Vis	Schraube	Tornillo	Skruv	
16	VOE 11007026	1	1	1	1				Non-return valve	Clapet antiretour	Rückschlagventil	Válvula antirretorno	Backventil	

1	11298380	**Air filter** **Filtre à air** **Luftfilter** **Filtro de aire** **Luftfilter**	Catalogue id **20107**	Group **872**
2	11298379			
3	33021		Illustr. No **1057174**	Section **175**
4	33022			
5			Issue **20009015-H**	Page **1059**

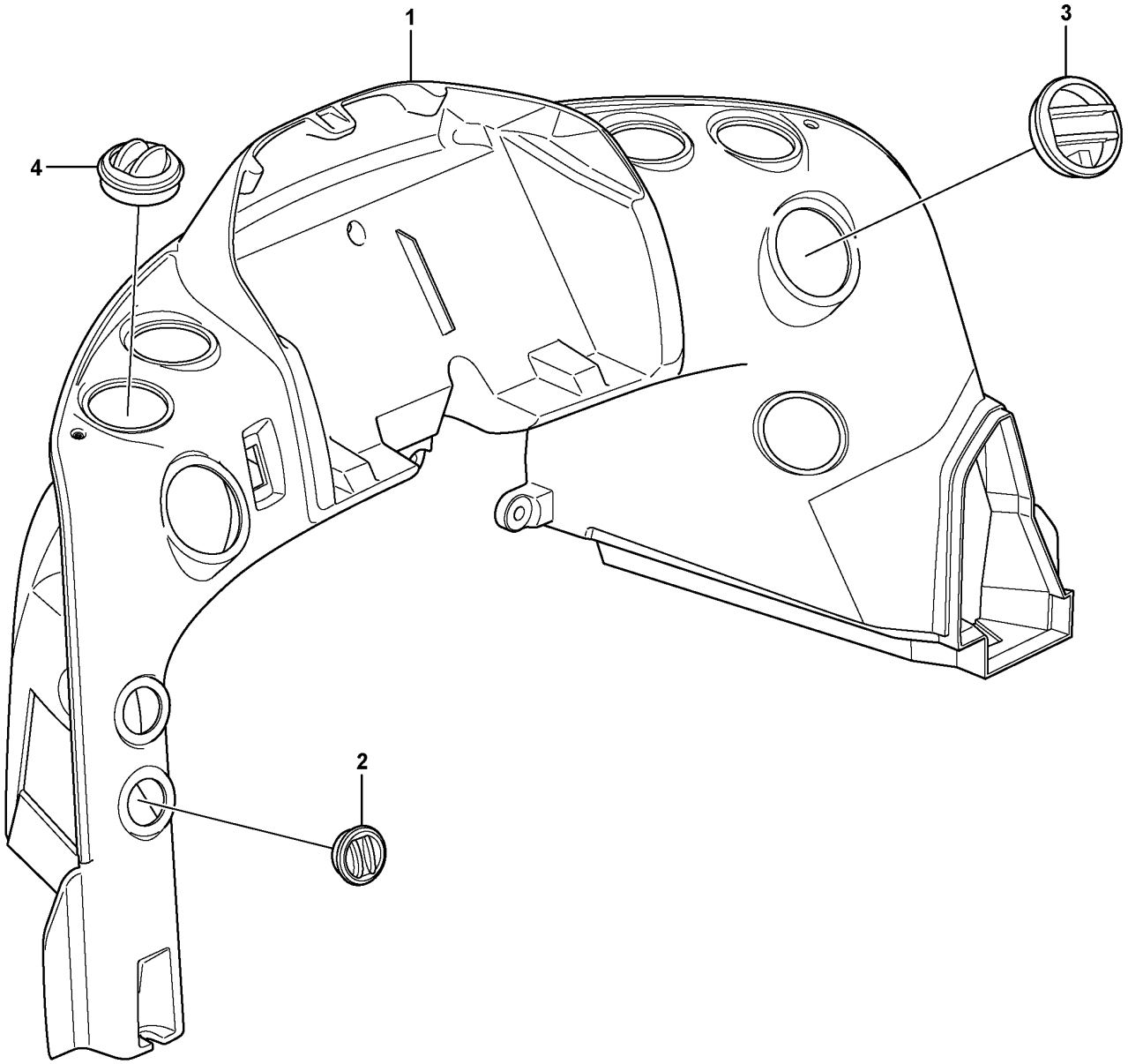

Volvo Construction Equipment

1023955

Fig.	Part No.	Quantity 1	Quantity 2	Quantity 3	PS	KIT	Description	Dénomination	Bezeichnung	Denominación	Benämning	Notes
	VOE 11444114	1	1				Air duct	Canal d'air	Luftkanal	Canal de aire	Luftkanal	
1		1			NS		•Air duct	•Canal d'air	•Luftkanal	•Canal de aire	•Luftkanal	
2	**VOE 11412784**	2	2				•Air outlet	•Sortie d'air	•Belüftungsdüse	•Boquilla	•Luftmunstycke	
3	**VOE 11412785**	2	2				•Air outlet	•Sortie d'air	•Belüftungsdüse	•Boquilla	•Luftmunstycke	
4	**VOE 11412071**	6	6				•Nozzle	•Gicleur	•Düse	•Difusor	•Munstycke	

1	**33371**	**Air ducts** **Canalisation d'air** **Luftkanäle** **Conductos de aire** **Luftkanaler**	Catalogue id **20107**	Group **872**
2	**33021, 33022**		Illustr. No **1023955**	Section **200**
3			Issue **20009015-H**	Page **1061**
4				
5				

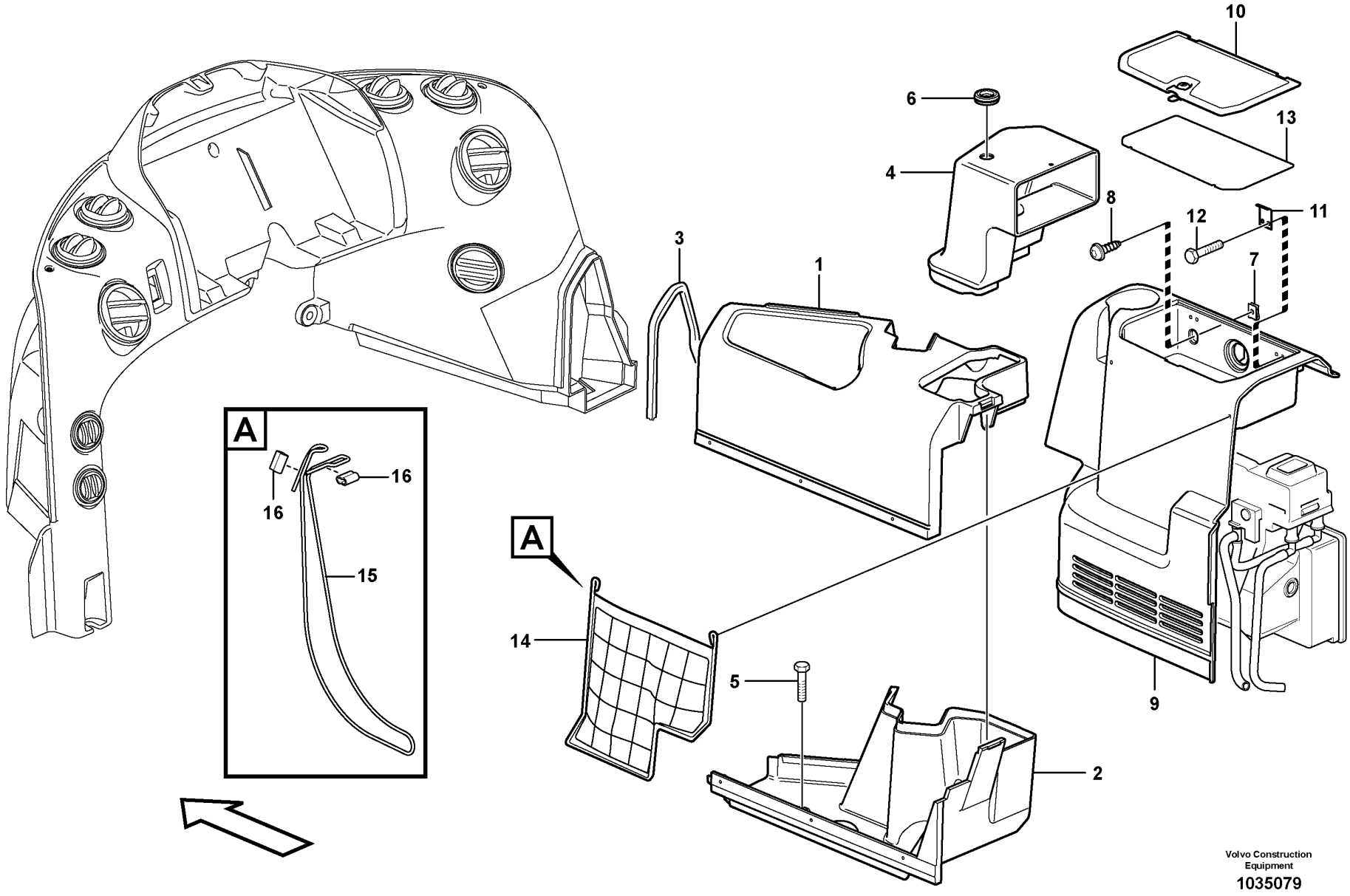

Volvo Construction Equipment
1035079

Fig.	Part No.	Quantity 1	Quantity 2	Quantity 3	PS	KIT	Description	Dénomination	Bezeichnung	Denominación	Benämning	Notes
	VOE 11444114	1					Air duct	Canal d'air	Luftkanal	Canal de aire	Luftkanal	
1	VOE 11444205	1					Air duct	Canal d'air	Luftkanal	Canal de aire	Luftkanal	S/N -24829
2	VOE 11444206	1					Air duct	Canal d'air	Luftkanal	Canal de aire	Luftkanal	
3	VOE 11444156	REQ					Sealing strip	Lisse étanchéité	Dichtleiste	Moldura retén	Tätningslist	S/N -24829
4	VOE 11412995	1					Air duct	Canal d'air	Luftkanal	Canal de aire	Luftkanal	S/N -24829
5	VOE 971383	1					Six point socket screw	Vis à 6 pans creux	Sechszahn-Hohlschraube	Racor de seis dientes	Sextandhålskruv	
6	VOE 941264	1					Grommet	Passe fil	Durchführung	Pasaje	Genomföring	S/N -24829
7	VOE 949921	1		2			Spring nut	Écrou de ressort	Federverschlussmutter	Tuerca resorte	Fjädermutter	
8	VOE 971330	1		2			Six point socket screw	Vis à 6 pans creux	Sechszahn-Hohlschraube	Racor de seis dientes	Sextandhålskruv	
	VOE 11412753	1		1			Cover	Capot	Abdeckung	Capó	Kåpa	
9	VOE 11412754	1		1			•Cover	•Capot	•Haube	•Capo	•Lock	
10	VOE 11444329	1		1			•Lid	•Porte	•Deckel	•Tapa	•Lock	
	VOE 11412937	1		1			••Lock cylinder	••Barillet de serrure	••Schließzylinder	••Cilindro de cierre	••Låscylinder	Key included
11		2			NS		•Hinge	•Charniere	•Scharnier	•Bisagra	•Gångjärn	
12	VOE 975367	8		8			•Six point socket screw	•Vis à 6 pans creux	•Sechszahn-Hohlschraube	•Racor de seis dientes	•Sextandhålskruv	
13		1			NS		•Carpet	•Tapis	•Teppich	•Alfombrilla	•Matta	
14	VOE 11444252	1		1			•Net pocket	•Poche filet	•Netztasche	•Bolsa	•Nätficka	
15	VOE 11193448		1				Cable	Câble	Kabel	Cable	Kabel	
16	VOE 11193449		2				Clamp	Collier serrage	Schelle	Abrazadera	Klamma	

1	33371	**Air ducts** **Canalisation d'air** **Luftkanäle** **Conductos de aire** **Luftkanaler**	Catalogue id **20107**	Group **872**
2	84419			
3	33021, 33022		Illustr. No **1035079**	Section **250**
4			Issue **20009015-H**	Page **1063**
5				

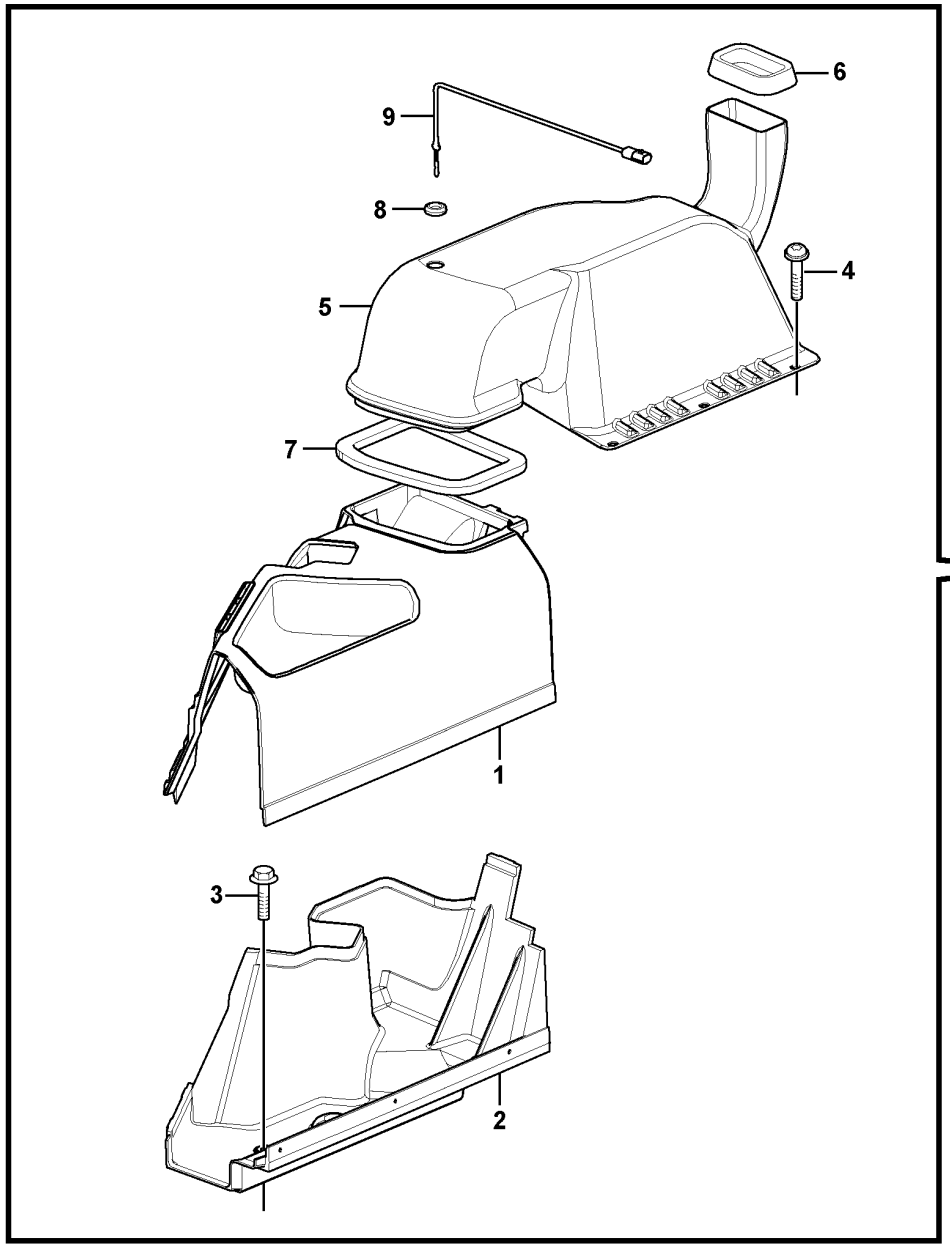

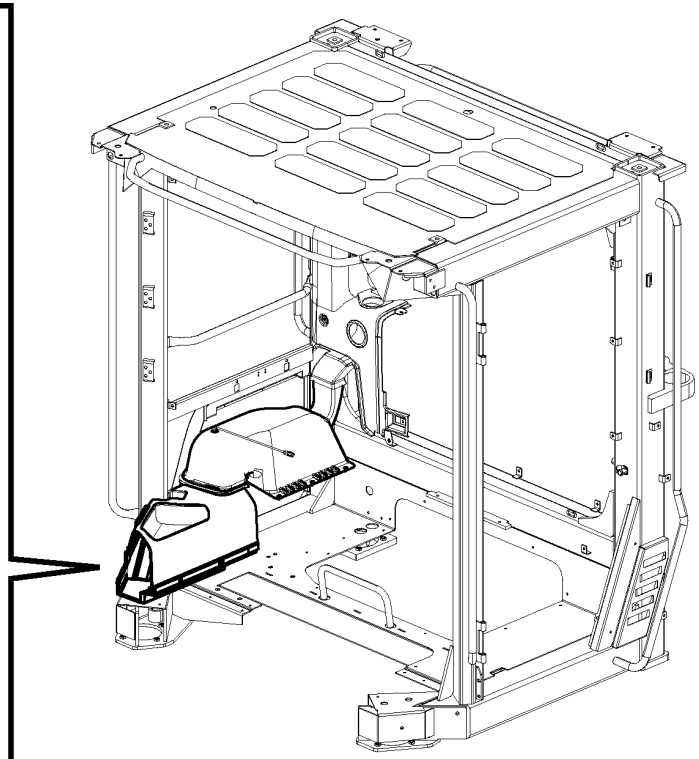

Volvo Construction Equipment
1043530

Fig.	Part No.	Quantity 1	Quantity 2	Quantity 3	PS	KIT	Description	Dénomination	Bezeichnung	Denominación	Benämning	Notes
1	VOE 15061260	1	1	1			Air duct	Canal d'air	Luftkanal	Canal de aire	Luftkanal	
2	VOE 11444206	1		1			Air duct	Canal d'air	Luftkanal	Canal de aire	Luftkanal	
2	VOE 11444206		1				Air duct	Canal d'air	Luftkanal	Canal de aire	Luftkanal	S/N CAB - 72389 S/N CAB - 27057
2	VOE 16649180		1				Air duct	Canal d'air	Luftkanal	Canal de aire	Luftkanal	S/N CAB 72390- S/N CAB 27058-
3	VOE 971383	1	1	1			Six point socket screw	Vis à 6 pans creux	Sechszahn-Hohlschraube	Racor de seis dientes	Sextandhålskruv	
4	VOE 971321	3	3	3			Six point socket screw	Vis à 6 pans creux	Sechszahn-Hohlschraube	Racor de seis dientes	Sextandhålskruv	
5	VOE 15112161	1					Air duct	Canal d'air	Luftkanal	Canal de aire	Luftkanal	
5	VOE 15112242		1	1	OP		Air duct	Canal d'air	Luftkanal	Canal de aire	Luftkanal	
6	VOE 4955075	REQ	REQ	REQ			Moulding	Moulure	Leiste	Listón	List	L = 250MM
7	VOE 11444156	REQ	REQ	REQ			Sealing strip	Lisse étanchéité	Dichtleiste	Moldura retén	Tätningslist	L = 500MM
8	VOE 941264	1	1	1			Grommet	Passe fil	Durchführung	Pasaje	Genomföring	
9	VOE 16688307	1	1	1			Sensor	Capteur	Geber	Sensor	Sensor	(VOE 14509344)

1	33371	**Air ducts** **Canalisation d'air** **Luftkanäle** **Conductos de aire** **Luftkanaler**	Catalogue id **20107**	Group **872**
2	33021		Illustr. No **1043530**	Section **275**
3	33022			
4			Issue **20009015-H**	Page **1065**
5		**33371 S/N CAB 24830-**		

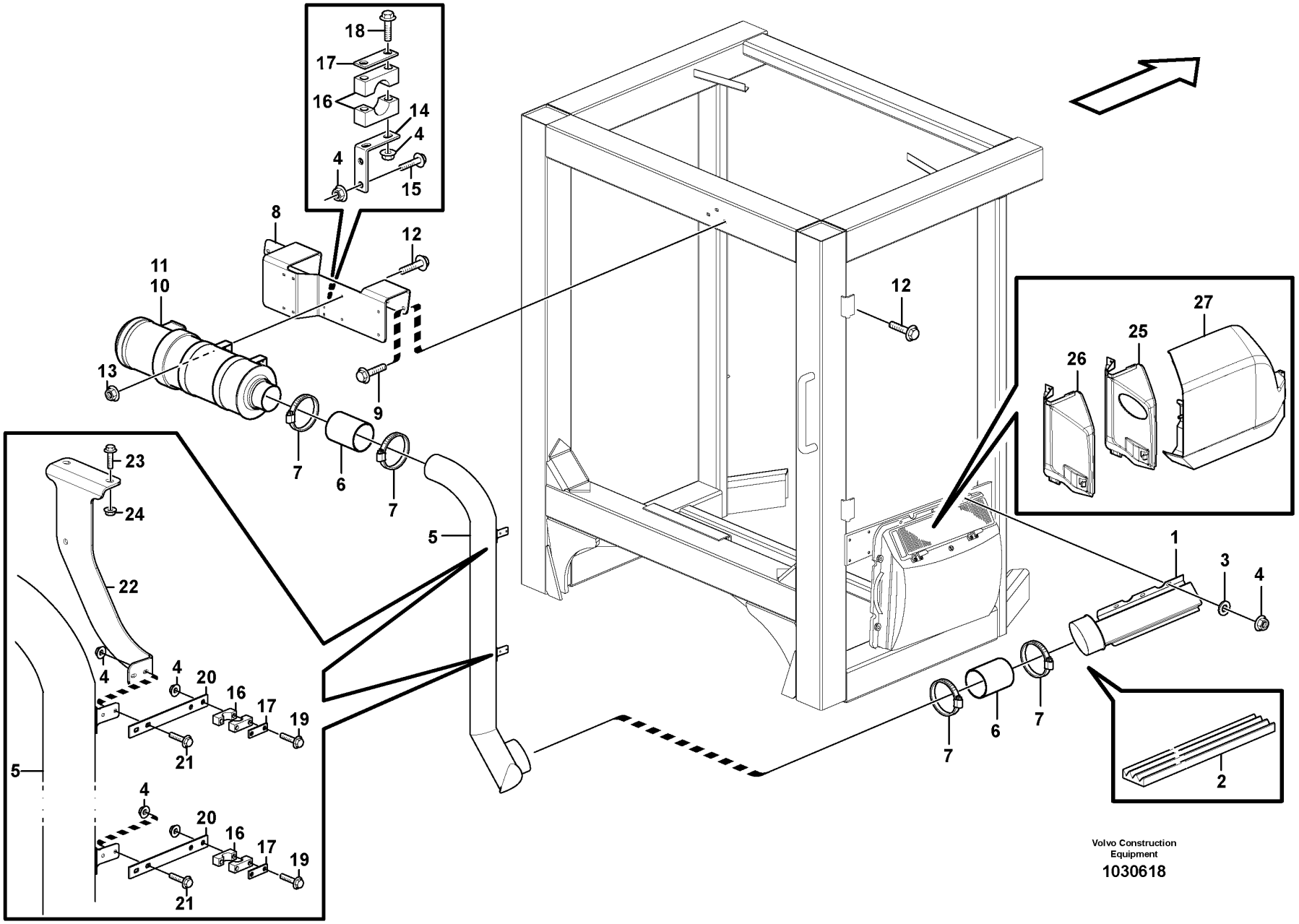

Volvo Construction Equipment

1030618

Fig.	Part No.	Quantity 1	Quantity 2	Quantity 3	PS	KIT	Description	Dénomination	Bezeichnung	Denominación	Benämning	Notes
1	VOE 11439110	1	1				Air inlet	Entrée d'air	Lufteinlass	Toma de aire	Luftintag	
2	VOE 11104947	REQ	REQ				Sealing strip	Lisse étanchéité	Dichtleiste	Moldura retén	Tätningslist	L = 1500 MM
3	VOE 960139	3	3				Plain washer	Rondelle plane	Flachscheibe	Arandela plana	Planbricka	
4	VOE 13949278	15	15				Flange lock nut	Contre-écrou à embase	Flanschverschlussmutter	Contratuerca embridada	Flänslåsmutter	
5	VOE 15157017	1	1				Pipe	Tuyau	Rohrleitung	Tubo	Rör	(VOE 11439120)
6	VOE 11417593	2	2				Hose	Flexible	Schlauch	Manguera	Slang	
7	VOE 943483	4	4				Hose clamp	Collier durite	Schlauchschelle	Abrazadera de manguera	Slangklamma	
8	VOE 11439108	1	1				Attaching plate	Plaque de fixation	Befestigungsplatte	Placa de fijación	Fästplatta	
9	VOE 946671	4	4				Flange screw	Vis à embase	Flanschschraube	Tornillo embridado	Flänsskruv	
10	VOE 11417498	1	1				Primary filter	Préfiltre	Vorfilter	Prefiltro	Förfilter	
11	VOE 11714627	1	1				•Filter	•Filtre	•Filter	•Filtro	•Filter	
12	VOE 13946173	4	4				Screw	Vis	Schraube	Tornillo	Skruv	
13	VOE 948645	4	4				Flange lock nut	Contre-écrou à embase	Flanschverschlussmutter	Contratuerca embridada	Flänslåsmutter	
14	VOE 11439130	1	1				Anchorage	Fixation	Halterung	Fijación	Fäste	
15	VOE 13946934	2	2				Screw	Vis	Schraube	Tornillo	Skruv	
16	VOE 11410603	3	3				Clamp	Collier serrage	Schelle	Abrazadera	Klamma	
17	VOE 11003048	3	3				Cover plate	Plaque de recouvrement	Oberblech	Placa recurbrición	Ovanplåt	
18	VOE 13965177	2	2				Screw	Vis	Schraube	Tornillo	Skruv	
19	VOE 13965178	4	4				Screw	Vis	Schraube	Tornillo	Skruv	
20	VOE 15054452	2					Attaching plate	Plaque de fixation	Befestigungsplatte	Placa de fijación	Fästplatta	(VOE 11439122)
20	VOE 15054452		2				Attaching plate	Plaque de fixation	Befestigungsplatte	Placa de fijación	Fästplatta	
21	VOE 13947542	4	4				Screw	Vis	Schraube	Tornillo	Skruv	
22	VOE 15093095	1					Bracket	Console	Konsole	Consola	Konsol	(VOE 11439109)
22	VOE 15093095		1				Bracket	Console	Konsole	Consola	Konsol	
23	VOE 946329	2	2				Flange screw	Vis à embase	Flanschschraube	Tornillo embridado	Flänsskruv	
24	VOE 13971098	2	2				Flange nut	Écrou à embase	Flanschmutter	Tuerca embridada	Flänsmutter	
25	VOE 11439126	1	1				Cover	Capot	Abdeckung	Capó	Kåpa	
26	VOE 11412739	1					•Cover	•Capot	•Abdeckung	•Capó	•Kåpa	

1	84153	**Air filter** **Filtre à air** **Luftfilter** **Filtro de aire** **Luftfilter**	Catalogue id **20107**	Group **872**
2	11298389		Illustr. No **1030618**	Section **300**
3				
4			Issue **20009015-H**	Page **1067**
5				

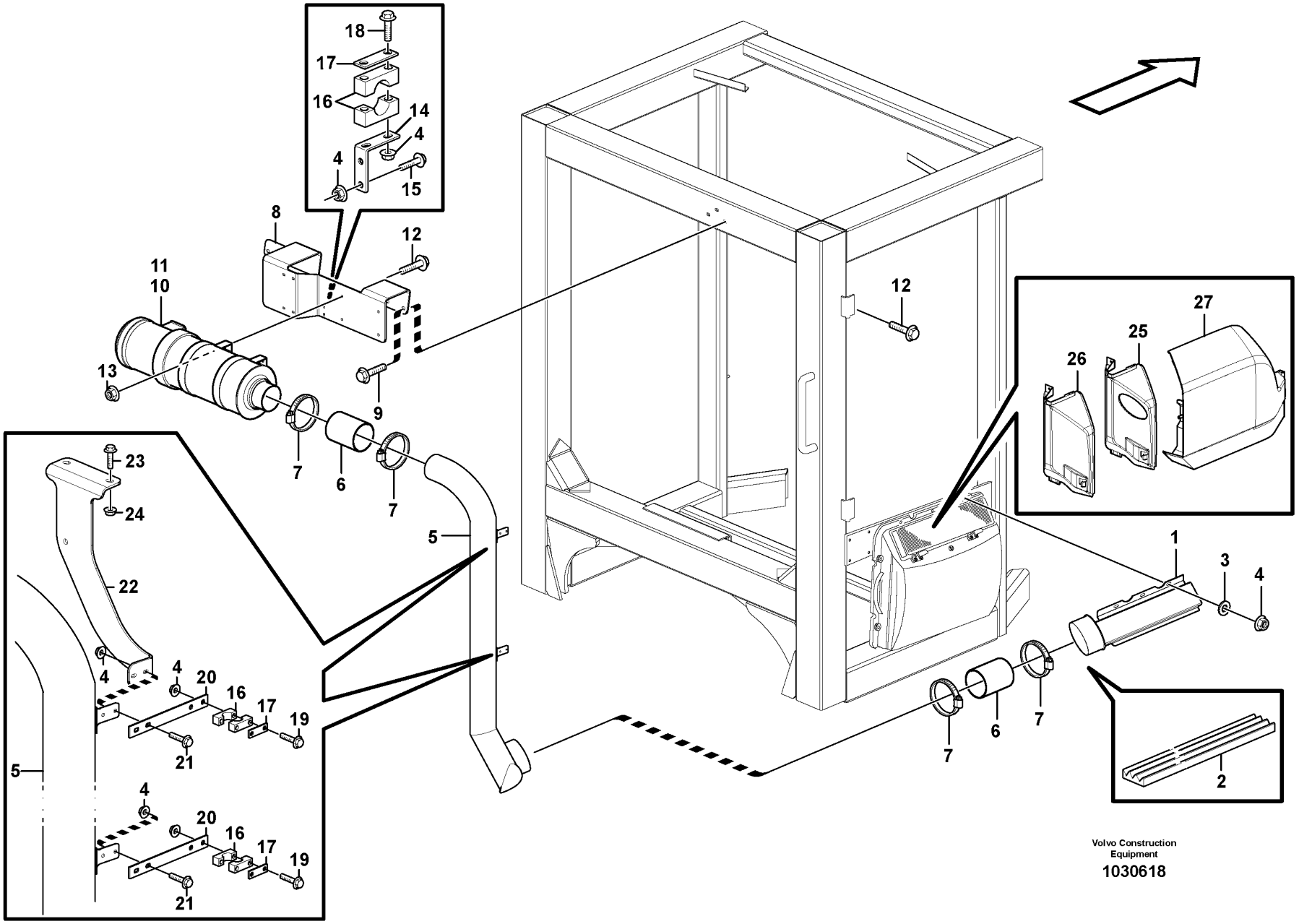

Volvo Construction Equipment

1030618

Fig.	Part No.	Quantity 1	Quantity 2	Quantity 3	PS	KIT	Description	Dénomination	Bezeichnung	Denominación	Benämning	Notes
27	**VOE 11439127**	1			SS		Hatch	Trappe	Klappe	Tapa	Lucka	

1	**84153**	**Air filter** **Filtre à air** **Luftfilter** **Filtro de aire** **Luftfilter**	Catalogue id **20107**	Group **872**
2	**11298389**		Illustr. No **1030618**	Section **300**
3			Issue **20009015-H**	Page **1069**
4				
5				

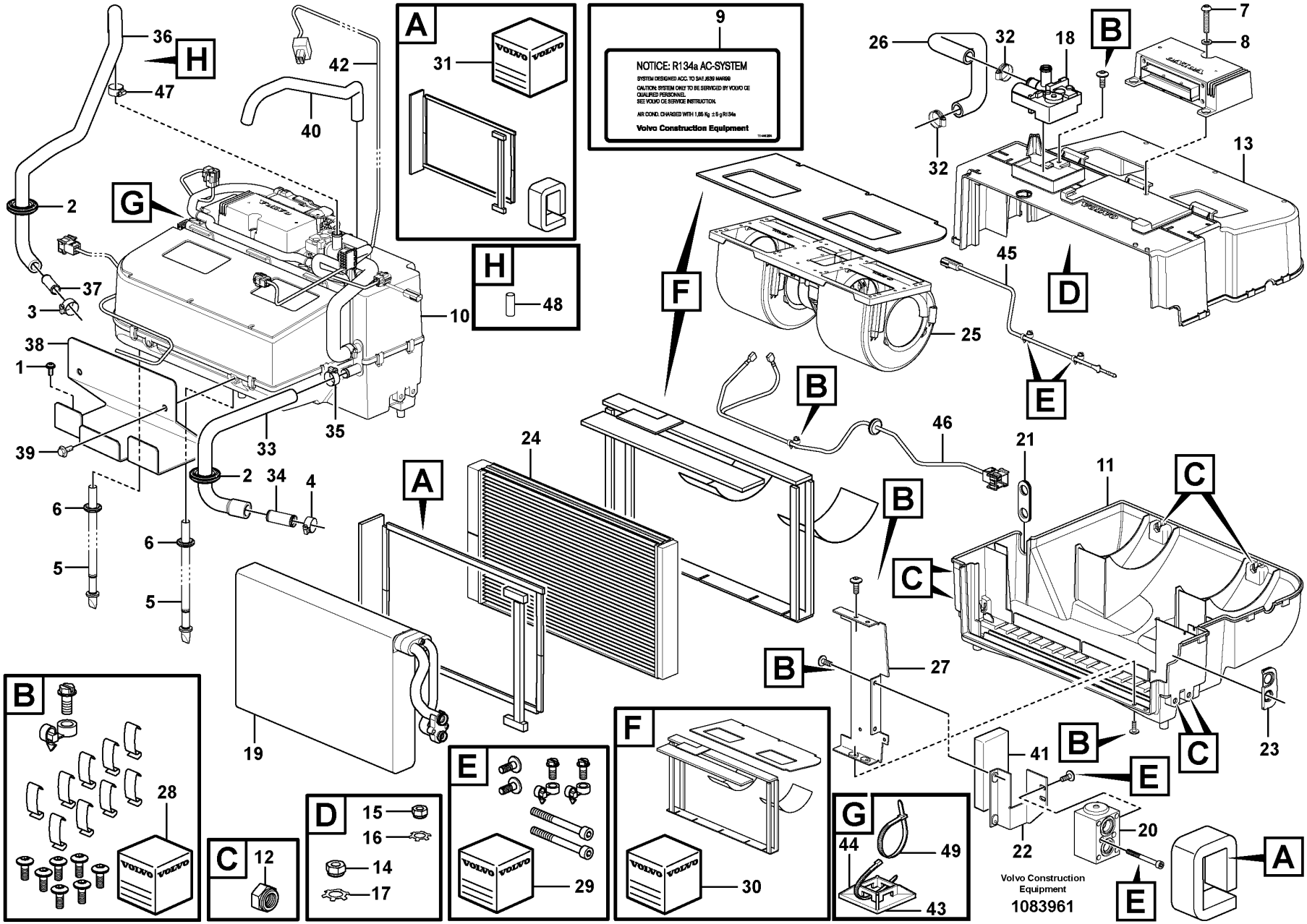
NOTICE: R134a AC-SYSTEM
SYSTEM DESIGNED ACC. TO SAE J639 MAR99
CAUTION: SYSTEM ONLY TO BE SERVICED BY VOLVO CE QUALIFIED PERSONNEL
SEE VOLVO CE SERVICE INSTRUCTION.
AIR COND. CHARGED WITH 1,85 Kg ± 5 g R134a
Volvo Construction Equipment
Volvo Construction Equipment
1083961

Fig.	Part No.	Quantity 1	2	3	4	5	PS	KIT	Description	Dénomination	Bezeichnung	Denominación	Benämning	Notes
1	VOE 981208	2	2	2	2				Six point socket screw	Vis à 6 pans creux	Sechszahn-Hohlschraube	Racor de seis dientes	Sextandhålskruv	
2	VOE 13961962	2	2	2	2				Protecting bushing	Bague protection	Schutzhülse	Buje de protección	Skyddsbussning	
3	VOE 13943472	1	1	1	1				Hose clamp	Collier durite	Schlauchschelle	Abrazadera de manguera	Slangklamma	
4	VOE 13943474	1	1		1				Hose clamp	Collier durite	Schlauchschelle	Abrazadera de manguera	Slangklamma	
4	VOE 13943472			1					Hose clamp	Collier durite	Schlauchschelle	Abrazadera de manguera	Slangklamma	
5	VOE 15185489	2	2	2	2				Hose kit	Jeu flexibles	Schlaucharmatur	Juego de manguera	Slangsats	
6	VOE 961970	2	2	2	2				Plug	Tampon	Stopfen	Tapón	Plugg	
7	VOE 969587	1	1	1	1				Six point socket screw	Vis à 6 pans creux	Sechszahn-Hohlschraube	Racor de seis dientes	Sextandhålskruv	
8	VOE 955892	1	1	1	1				Plain washer	Rondelle plane	Flachscheibe	Arandela plana	Planbricka	
9	VOE 11444254	1			1		SS		Decal	Autocollant	Aufklebeschild	Calcomanía	Dekal	
9	VOE 11444125		1						Decal	Autocollant	Aufklebeschild	Calcomanía	Dekal	
10	VOE 16229310	1	1		1		SS		Climate unit	Climatiseur	Klimator	Unidad climatizadora	Klimatenhet	(VOE 15193494)
10	VOE 16269277			1					Heater unit	Bloc chauff/clim	Heizgerät	Calefactor	Bilvärmare	
11	VOE 16688298			1					•Housing	•Carter	•Gehäuse	•Cuerpo	•Hus	
11	VOE 15073116	1	1		1				•Housing	•Carter	•Gehäuse	•Cuerpo	•Hus	
12	VOE 15073819	6	6		6				••Nut	••Écrou	••Mutter	••Tuerca	••Mutter	
13	VOE 16688296			1					•Housing	•Carter	•Gehäuse	•Cuerpo	•Hus	
13	VOE 15073133	1	1		1				•Housing	•Carter	•Gehäuse	•Cuerpo	•Hus	
14	VOE 15073815	4	4		4				••Nut	••Écrou	••Mutter	••Tuerca	••Mutter	
15	VOE 15073817	1	1		1				••Nut	••Écrou	••Mutter	••Tuerca	••Mutter	
16	VOE 15073822	1	1		1				••Washer	••Rondelle	••Scheibe	••Arandela	••Bricka	
17	VOE 15073820	4	4		4				••Washer	••Rondelle	••Scheibe	••Arandela	••Bricka	
18	VOE 15054424	1	1		1		SS		•Valve	•Valve	•Ventil	•Válvula	•Ventil	
18	VOE 17428948			1					•Valve	•Valve	•Ventil	•Válvula	•Ventil	
19	VOE 16688256	1	1		1				•Evaporator system	•Système d'évaporation	•Abdampfsystem	•Sistema de evaporación	•Avdunstningssystem	(VOE 15075798)
19	VOE 20443758	1	1		1				••O-ring	••Joint torique	••O-Ring	••Anillo tórico	••O-ring	UPPER

1	33438 S/N CAB 54721-	**Fresh air inlet, air filter and fan housing.**
2	33433 S/N 54721-	**Entrée air frais, filtre a air et boîtier ventilateur.**
3	33021	**Frischlufteinlass, Luftfilter und Gebläseschacht.**
4	33022	**Toma aire fresco, filtro de aire y caja ventilador**
5		**Friskluftintag, luftfilter och fläkthus.**

Catalogue id **20107**	Group **872**
Illustr. No **1083961**	Section **350**
Issue **20009015-H**	Page **1071**

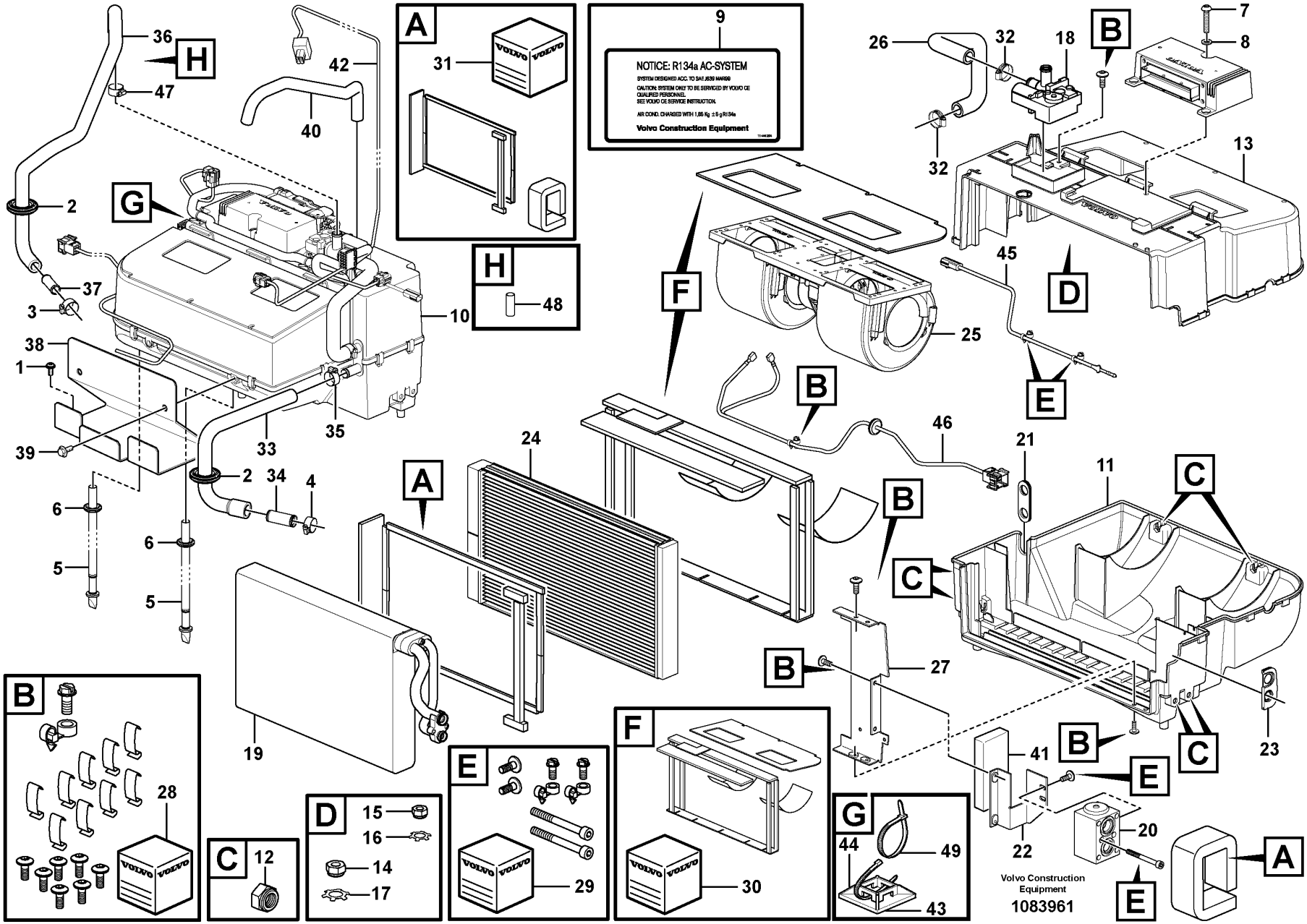
NOTICE: R134a AC-SYSTEM
SYSTEM DESIGNED ACC. TO SAE J639 MAR99
CAUTION: SYSTEM ONLY TO BE SERVICED BY VOLVO CE QUALIFIED PERSONNEL
SEE VOLVO CE SERVICE INSTRUCTION.
AIR COND. CHARGED WITH 1,85 Kg ± 5 g R134a
Volvo Construction Equipment
Volvo Construction Equipment
1083961

Fig.	Part No.	Quantity 1	2	3	4	5	PS	KIT	Description	Dénomination	Bezeichnung	Denominación	Benämning	Notes
19	VOE 20443755	1	1		1				••O-ring	••Joint torique	••O-Ring	••Anillo tórico	••O-ring	LOWER
20	VOE 16271772	1	1		1				•Valve	•Valve	•Ventil	•Válvula	•Ventil	(VOE 15075800)
21	VOE 15075803	1	1		1				•Grommet	•Passe fil	•Durchführung	•Pasaje	•Genomföring	
21	VOE 16688268			1					•Grommet	•Passe fil	•Durchführung	•Pasaje	•Genomföring	
22	VOE 15075808	1	1		1				•Bracket	•Console	•Konsole	•Consola	•Konsol	
23	VOE 15075805	1	1		1				•Grommet	•Passe fil	•Durchführung	•Pasaje	•Genomföring	
23	VOE 16263286			1					•Grommet	•Passe fil	•Durchführung	•Pasaje	•Genomföring	
24	VOE 17228562	1	1		1				•Heater unit	•Bloc chauff/clim	•Heizgerät	•Calefactor	•Bilvärmare	
24	VOE 16688265			1					•Heater unit	•Bloc chauff/clim	•Heizgerät	•Calefactor	•Bilvärmare	
25	VOE 16271018	1	1		1				•Fan	•Ventilateur	•Gebläse	•Ventilador	•Fläkt	(VOE 15073261)
25	VOE 16271018			1					•Fan	•Ventilateur	•Gebläse	•Ventilador	•Fläkt	
26	VOE 15075801	1	1		1				•Hose	•Flexible	•Schlauch	•Manguera	•Slang	
26	VOE 16688293			1					•Hose	•Flexible	•Schlauch	•Manguera	•Slang	
27	VOE 15075807	1	1		1				•Retainer	•Retenue	•Halter	•Soporte	•Hållare	
27	VOE 16263276			1					•Retainer	•Retenue	•Halter	•Soporte	•Hållare	
28	VOE 15076813	1	1		1				•Spare parts kit	•Kit pièce de réchange	•Ersatzteilsatz	•Kit de recambios	•Reservdelssats	
28	VOE 16263307			1					•Spare parts kit	•Kit pièce de réchange	•Ersatzteilsatz	•Kit de recambios	•Reservdelssats	
29	VOE 15073805	1	1		1				•Spare parts kit	•Kit pièce de réchange	•Ersatzteilsatz	•Kit de recambios	•Reservdelssats	
30	VOE 15073801	1	1		1				•Spare parts kit	•Kit pièce de réchange	•Ersatzteilsatz	•Kit de recambios	•Reservdelssats	
30	VOE 16262162			1					•Spare parts kit	•Kit pièce de réchange	•Ersatzteilsatz	•Kit de recambios	•Reservdelssats	
31	VOE 15074185	1	1		1				•Spare parts kit	•Kit pièce de réchange	•Ersatzteilsatz	•Kit de recambios	•Reservdelssats	
32	VOE 13943472	2	2	2	2				•Hose clamp	•Collier durite	•Schlauchschelle	•Abrazadera de manguera	•Slangklamma	
33	VOE 17410366	1	1	1	1				Hose	Flexible	Schlauch	Manguera	Slang	
34	VOE 11006631	1	1	1	1				Tube	Tube	Rohr	Tubo	Rör	
35	VOE 13943472	1	1	1	1				Hose clamp	Collier durite	Schlauchschelle	Abrazadera de manguera	Slangklamma	
36	VOE 17410388	1	1	1	1				Hose	Flexible	Schlauch	Manguera	Slang	

1	33438 S/N CAB 54721-
2	33433 S/N 54721-
3	33021
4	33022
5	

Fresh air inlet, air filter and fan housing.
Entrée air frais, filtre a air et boîtier ventilateur.
Frischlufteinlass, Luftfilter und Gebläseschacht.
Toma aire fresco, filtro de aire y caja ventilador
Friskluftintag, luftfilter och fläkthus.

Catalogue id	Group
20107	872
Illustr. No 1083961	Section 350
Issue 20009015-H	Page 1073

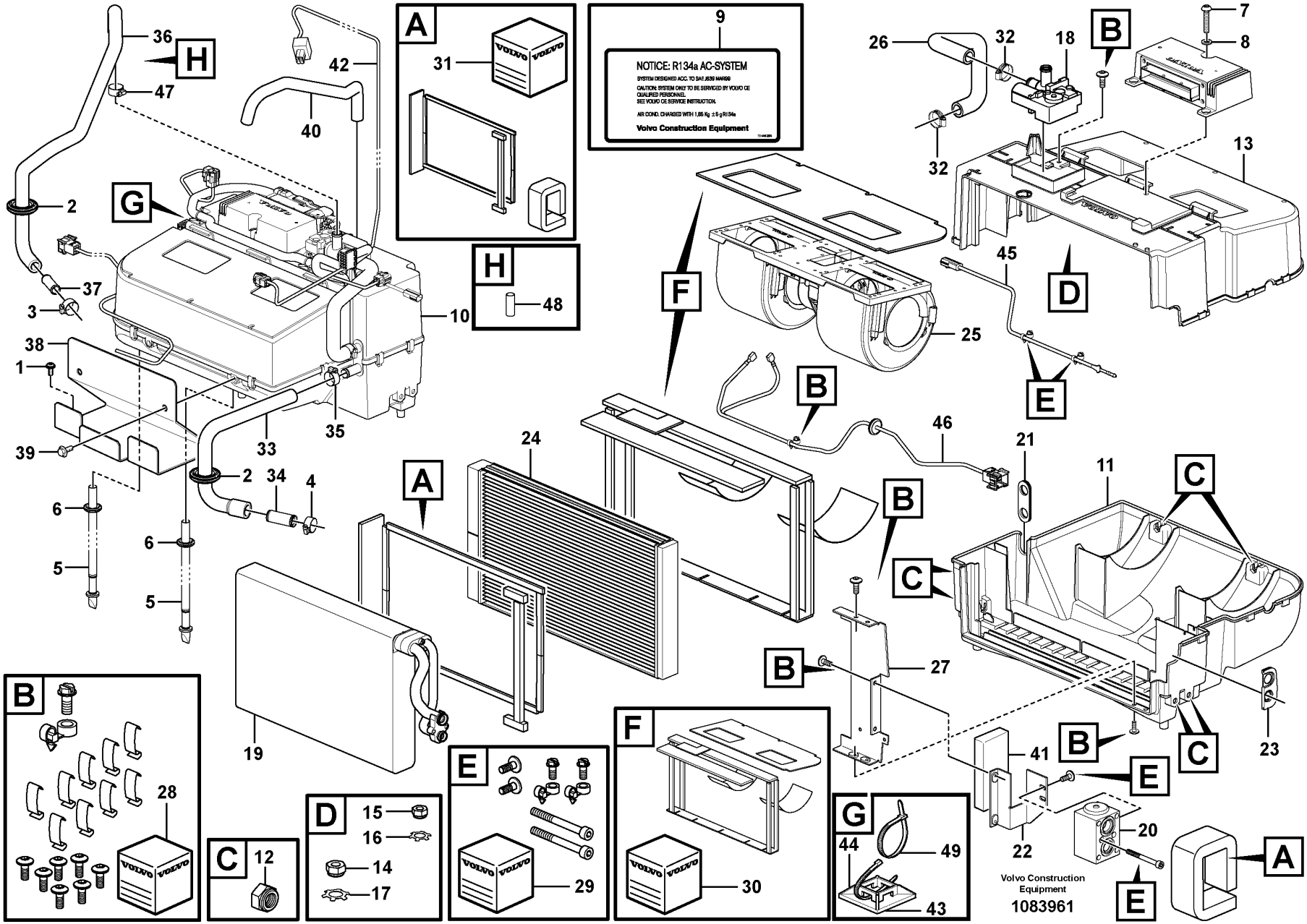
NOTICE: R134a AC-SYSTEM
SYSTEM DESIGNED ACC. TO SAE J639 MAR99
CAUTION: SYSTEM ONLY TO BE SERVICED BY VOLVO CE QUALIFIED PERSONNEL
SEE VOLVO CE SERVICE INSTRUCTION.
AIR COND. CHARGED WITH 1,85 Kg ± 5 g R134a
Volvo Construction Equipment
Volvo Construction Equipment
1083961

Fig.	Part No.	Quantity 1	2	3	4	5	PS	KIT	Description	Dénomination	Bezeichnung	Denominación	Benämning	Notes
37	VOE 11006632	1	1	1	1				Tube	Tube	Rohr	Tubo	Rör	
38	VOE 15111485	1	1	1	1				Plate	Tôle	Blech	Chapa	Plåt	
39	VOE 946440	2		2	2				Flange screw	Vis à embase	Flanschschraube	Tornillo embridado	Flänsskruv	
40	VOE 13946652	REQ	REQ	REQ	REQ				Hose	Flexible	Schlauch	Manguera	Slang	L = 700MM
41	VOE 15088487			2					Seal	Étanchéité	dichtung	Junta	Tätning	
42	VOE 15080063			1	1		SS		Wiring harness	Faisceau de câbles	Kabelbaum	Manojo cables	Ledningsmatta	See group 371-1000 page 337
43	VOE 14213026	2	2		3				Tie plate	Tôle jointure	Knotenblech	Placa unión	Knutplåt	
44	VOE 14016673	2	2		3				Strip clamp	Serrage de ruban	Bandklemme	Abrazadera de cinta	Bandklamma	
45	VOE 16688307				1				Sensor	Capteur	Geber	Sensor	Sensor	(VOE 14509344)
46	VOE 15073278			1	1				Wiring harness	Faisceau de câbles	Kabelbaum	Manojo cables	Ledningsmatta	
	VOE 17231567	1	1		1				Kit	Lot	Einbausatz	Juego	Sats	
47	VOE 992082	1	1	1	1				Hose clamp	Collier durite	Schlauchschelle	Abrazadera de manguera	Slangklamma	
48	VOE 17414915	1	1	1	1				Support sleeve	Douille support	Stützrohr	Manguito de apoyo	Stödhylsa	
49	VOE 983021			3					Cable tie	Serre-câble	Kabelbinder	Abrazadera de cinta	Buntband	

1	33438 S/N CAB 54721-	**Fresh air inlet, air filter and fan housing.** **Entrée air frais, filtre a air et boîtier ventilateur.** **Frischlufteinlass, Luftfilter und Gebläseschacht.** **Toma aire fresco, filtro de aire y caja ventilador** **Friskluftintag, luftfilter och fläkthus.**	Catalogue id **20107**	Group **872**
2	33433 S/N 54721-			
3	33021		Illustr. No **1083961**	Section **350**
4	33022			
5			Issue **20009015-H**	Page **1075**

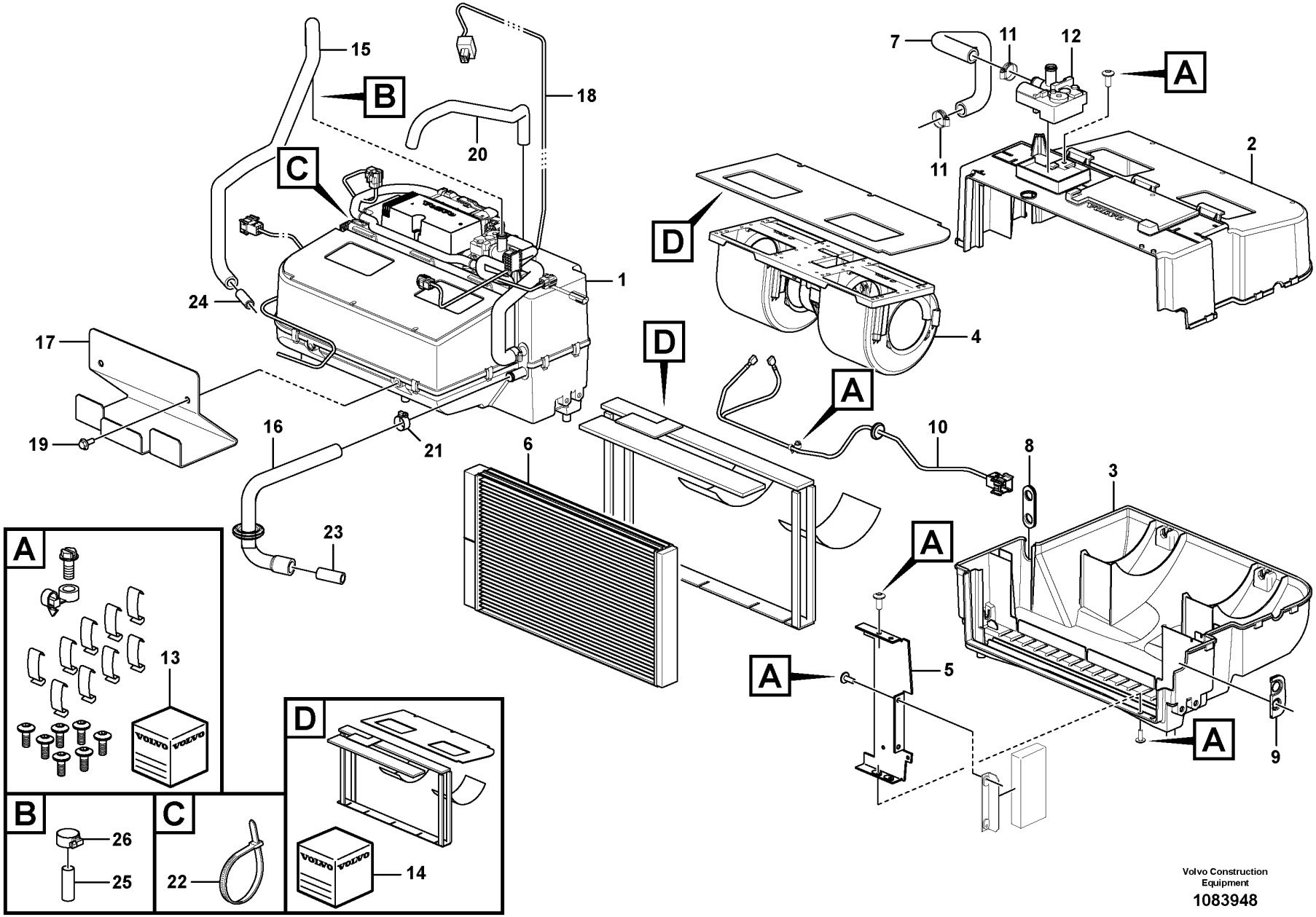

Volvo Construction Equipment

1083948

Fig.	Part No.	Quantity 1	Quantity 2	Quantity 3	PS	KIT	Description	Dénomination	Bezeichnung	Denominación	Benämning	Notes
1	VOE 16269277	1					Heater unit	Bloc chauff/clim	Heizgerät	Calefactor	Bilvärmare	
2	VOE 16688296	1					•Housing	•Carter	•Gehäuse	•Cuerpo	•Hus	
3	VOE 16688298	1					•Housing	•Carter	•Gehäuse	•Cuerpo	•Hus	
4	VOE 16271018	1					•Fan	•Ventilateur	•Gebläse	•Ventilador	•Fläkt	
5	VOE 16263276	1					•Retainer	•Retenue	•Halter	•Soporte	•Hållare	
6	VOE 16688265	1					•Heater unit	•Bloc chauff/clim	•Heizgerät	•Calefactor	•Bilvärmare	
7	VOE 16688293	1					•Hose	•Flexible	•Schlauch	•Manguera	•Slang	
8	VOE 16688268	1					•Grommet	•Passe fil	•Durchführung	•Pasaje	•Genomföring	
9	VOE 16263286	1					•Grommet	•Passe fil	•Durchführung	•Pasaje	•Genomföring	
10	VOE 16688288	1					•Wiring harness	•Faisceau de câbles	•Kabelbaum	•Manojo cables	•Ledningsmatta	
11	VOE 13943472	2					•Hose clamp	•Collier durite	•Schlauchschelle	•Abrazadera de manguera	•Slangklamma	UPPER
12	VOE 17428948	1					•Valve	•Valve	•Ventil	•Válvula	•Ventil	LOWER
13	VOE 16263307	1					•Spare parts kit	•Kit pièce de réchange	•Ersatzteilsatz	•Kit de recambios	•Reservdelssats	
14	VOE 16262162	1					•Spare parts kit	•Kit pièce de réchange	•Ersatzteilsatz	•Kit de recambios	•Reservdelssats	
15	VOE 17410388	1					Hose	Flexible	Schlauch	Manguera	Slang	SE8702
16	VOE 17410366	1					Hose	Flexible	Schlauch	Manguera	Slang	
17	VOE 15111485	1					Plate	Tôle	Blech	Chapa	Plåt	
18	VOE 17213148	1					Wiring harness	Faisceau de câbles	Kabelbaum	Manojo cables	Ledningsmatta	
19	VOE 946440	2					Flange screw	Vis à embase	Flanschschraube	Tornillo embridado	Flänsskruv	
20	VOE 13946652	REQ					Hose	Flexible	Schlauch	Manguera	Slang	L = 700mm
21	VOE 13943472	1					Hose clamp	Collier durite	Schlauchschelle	Abrazadera de manguera	Slangklamma	
22	VOE 983021	1					Cable tie	Serre-câble	Kabelbinder	Abrazadera de cinta	Buntband	
23	VOE 11006631	1					Tube	Tube	Rohr	Tubo	Rör	
24	VOE 11006632	1					Tube	Tube	Rohr	Tubo	Rör	MO8703
25	VOE 17414915	1					Support sleeve	Douille support	Stützrohr	Manguito de apoyo	Stödhylsa	
26	VOE 992082	1					Hose clamp	Collier durite	Schlauchschelle	Abrazadera de manguera	Slangklamma	

1		**Fresh air inlet, air filter and fan housing.**
2		**Entrée air frais, filtre a air et boîtier ventilateur.**
3		**Frischlufteinlass, Luftfilter und Gebläseschacht.**
4		**Toma aire fresco, filtro de aire y caja ventilador**
5		**Friskluftintag, luftfilter och fläkthus.**

Catalogue id	Group
20107	**872**
Illustr. No **1083948**	Section **360**
Issue **20009015-H**	Page **1077**

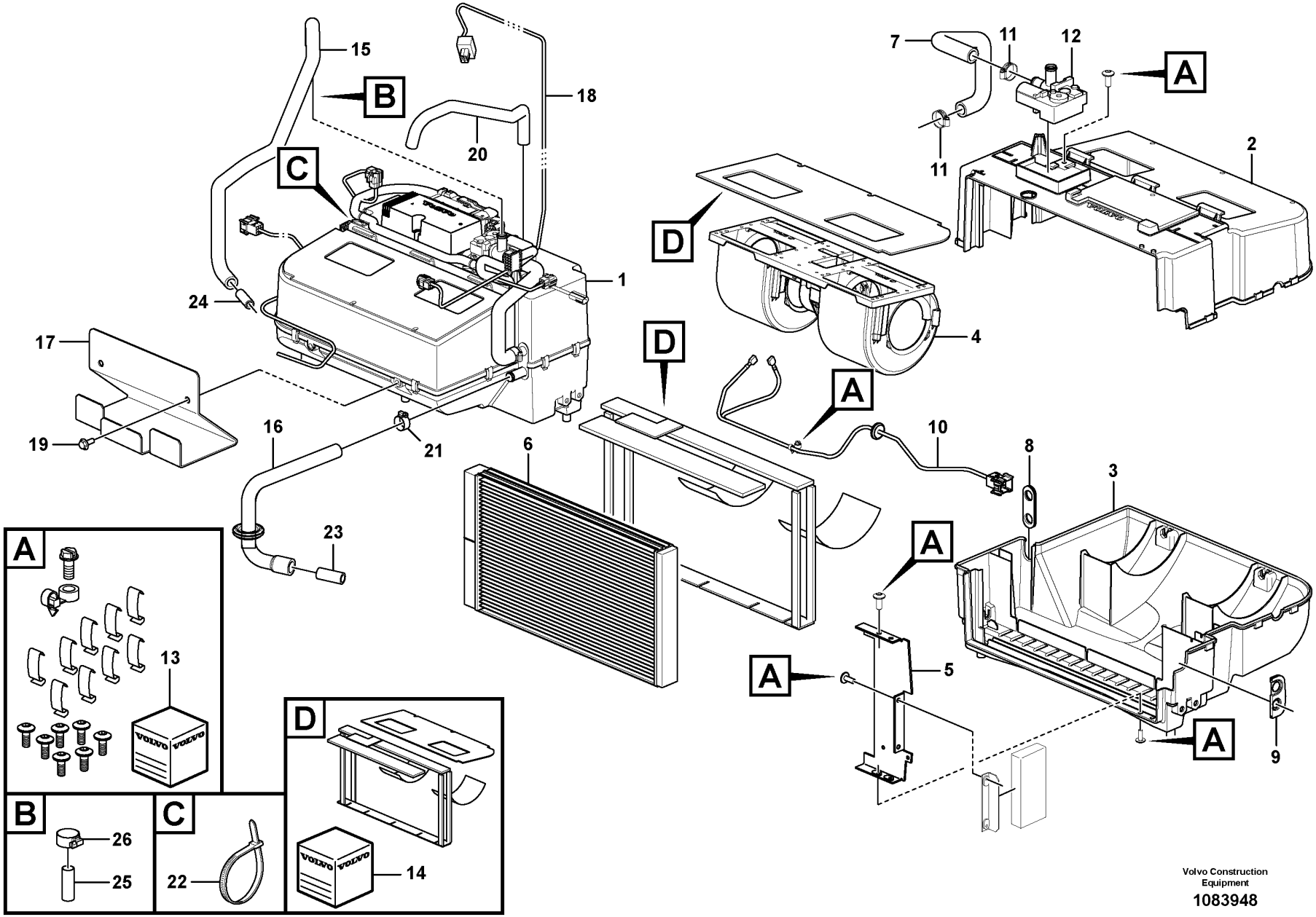

Volvo Construction Equipment

1083948

Fig.	Part No.	Quantity 1	Quantity 2	Quantity 3	PS	KIT	Description	Dénomination	Bezeichnung	Denominación	Benämning	Notes
1	VOE 16269277	1					Heater unit	Bloc chauff/clim	Heizgerät	Calefactor	Bilvärmare	
2	VOE 16688296	1					•Housing	•Carter	•Gehäuse	•Cuerpo	•Hus	
3	VOE 16688298	1					•Housing	•Carter	•Gehäuse	•Cuerpo	•Hus	
4	VOE 16271018	1					•Fan	•Ventilateur	•Gebläse	•Ventilador	•Fläkt	
5	VOE 16263276	1					•Retainer	•Retenue	•Halter	•Soporte	•Hållare	
6	VOE 16688265	1					•Heater unit	•Bloc chauff/clim	•Heizgerät	•Calefactor	•Bilvärmare	
7	VOE 16688293	1					•Hose	•Flexible	•Schlauch	•Manguera	•Slang	
8	VOE 16688268	1					•Grommet	•Passe fil	•Durchführung	•Pasaje	•Genomföring	
9	VOE 16263286	1					•Grommet	•Passe fil	•Durchführung	•Pasaje	•Genomföring	
10	VOE 16688288	1					•Wiring harness	•Faisceau de câbles	•Kabelbaum	•Manojo cables	•Ledningsmatta	
11	VOE 13943472	2					•Hose clamp	•Collier durite	•Schlauchschelle	•Abrazadera de manguera	•Slangklamma	UPPER
12	VOE 17428948	1					•Valve	•Valve	•Ventil	•Válvula	•Ventil	LOWER
13	VOE 16263307	1					•Spare parts kit	•Kit pièce de réchange	•Ersatzteilsatz	•Kit de recambios	•Reservdelssats	
14	VOE 16262162	1					•Spare parts kit	•Kit pièce de réchange	•Ersatzteilsatz	•Kit de recambios	•Reservdelssats	
15	VOE 17410388	1					Hose	Flexible	Schlauch	Manguera	Slang	SE8702
16	VOE 17410366	1					Hose	Flexible	Schlauch	Manguera	Slang	
17	VOE 15111485	1					Plate	Tôle	Blech	Chapa	Plåt	
18	VOE 17213148	1					Wiring harness	Faisceau de câbles	Kabelbaum	Manojo cables	Ledningsmatta	
19	VOE 946440	2					Flange screw	Vis à embase	Flanschschraube	Tornillo embridado	Flänsskruv	
20	VOE 13946652	REQ					Hose	Flexible	Schlauch	Manguera	Slang	L = 700mm
21	VOE 13943472	1					Hose clamp	Collier durite	Schlauchschelle	Abrazadera de manguera	Slangklamma	
22	VOE 983021	1					Cable tie	Serre-câble	Kabelbinder	Abrazadera de cinta	Buntband	
23	VOE 11006631	1					Tube	Tube	Rohr	Tubo	Rör	
24	VOE 11006632	1					Tube	Tube	Rohr	Tubo	Rör	MO8703
25	VOE 17414915	1					Support sleeve	Douille support	Stützrohr	Manguito de apoyo	Stödhylsa	
26	VOE 992082	1					Hose clamp	Collier durite	Schlauchschelle	Abrazadera de manguera	Slangklamma	

1		**Fresh air inlet, air filter and fan housing.**	Catalogue id **20107**	Group **872**
2		**Entrée air frais, filtre a air et boîtier ventilateur.**		
3		**Frischlufteinlass, Luftfilter und Gebläseschacht.**	Illustr. No **1083948**	Section **370**
4		**Toma aire fresco, filtro de aire y caja ventilador**		
		Friskluftintag, luftfilter och fläkthus.	Issue **20009015-H**	Page **1079**
5		**84667, 84669, 86144, 86145**		

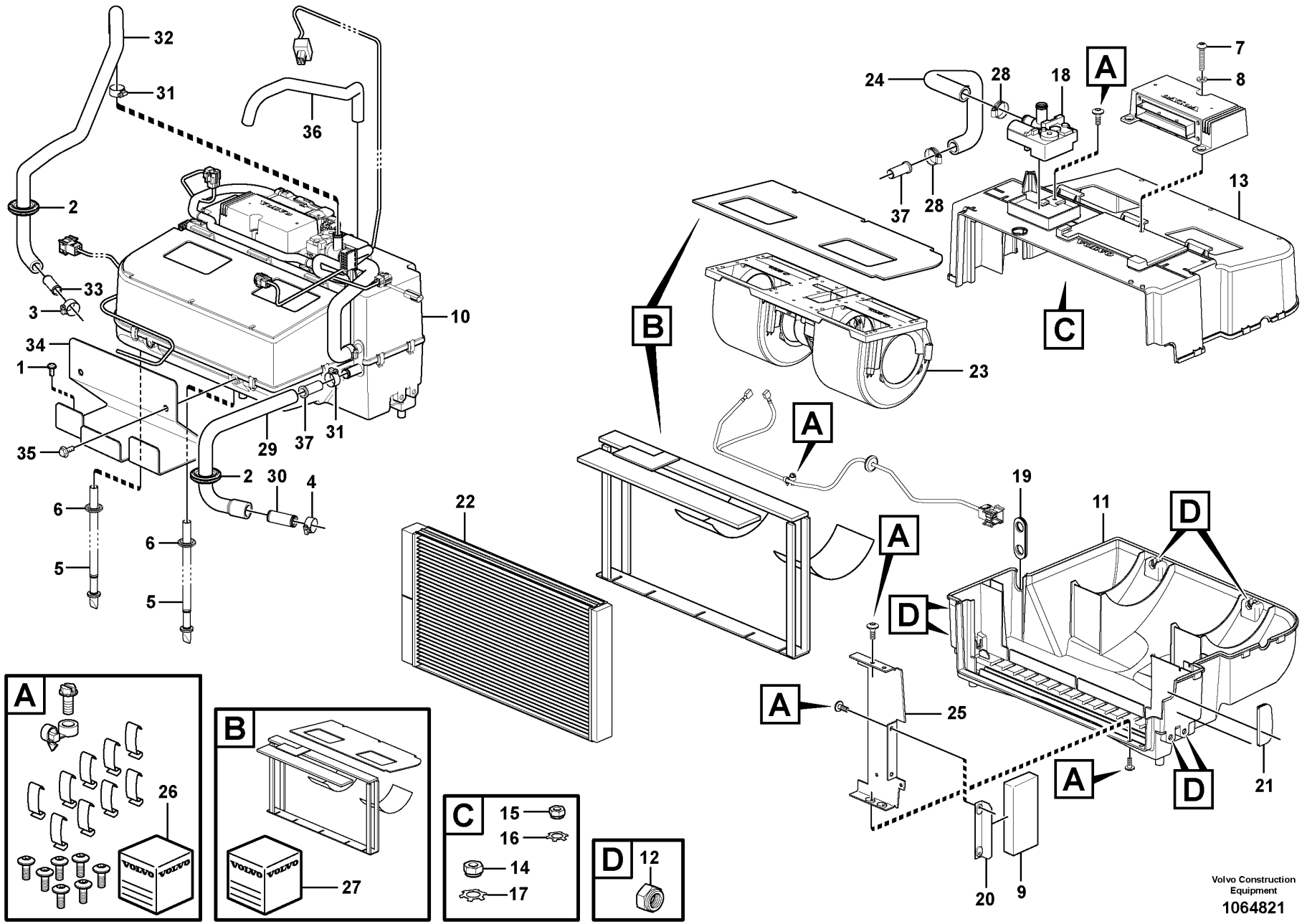
32
31
36
2
33
3
34
1
35
29
37
31
10
2
30
4
6
5
6
5
22
24
28
18
A
7
8
37
28
13
B
C
23
A
19
11
D
A
D
A
25
A
D
21
20
9
A
26
B
27
C
15
16
14
17
D
12
Volvo Construction Equipment
1064821

Fig.	Part No.	Quantity 1	Quantity 2	Quantity 3	PS	KIT	Description	Dénomination	Bezeichnung	Denominación	Benämning	Notes
1	VOE 981208	2					Six point socket screw	Vis à 6 pans creux	Sechszahn-Hohlschraube	Racor de seis dientes	Sextandhålskruv	
2	VOE 13961962	2					Protecting bushing	Bague protection	Schutzhülse	Buje de protección	Skyddsbussning	
3	VOE 13943472	1					Hose clamp	Collier durite	Schlauchschelle	Abrazadera de manguera	Slangklamma	
4	VOE 13943474	1					Hose clamp	Collier durite	Schlauchschelle	Abrazadera de manguera	Slangklamma	
5	VOE 15185489	2					Hose kit	Jeu flexibles	Schlaucharmatur	Juego de manguera	Slangsats	(VOE 15088489)
6	VOE 961970	2					Plug	Tampon	Stopfen	Tapón	Plugg	
7	VOE 969587	1					Six point socket screw	Vis à 6 pans creux	Sechszahn-Hohlschraube	Racor de seis dientes	Sextandhålskruv	
8	VOE 955892	1					Plain washer	Rondelle plane	Flachscheibe	Arandela plana	Planbricka	
9	VOE 15088487	1					Seal	Étanchéité	dichtung	Junta	Tätning	
10	VOE 17227768	1					Climate unit	Climatiseur	Klimator	Unidad climatizadora	Klimatenhet	(VOE 15193575)
11	VOE 15073116	1					•Housing	•Carter	•Gehäuse	•Cuerpo	•Hus	
12	VOE 15073819	6					••Nut	••Écrou	••Mutter	••Tuerca	••Mutter	
13	VOE 15073133	1					•Housing	•Carter	•Gehäuse	•Cuerpo	•Hus	
14	VOE 15073815	4					••Nut	••Écrou	••Mutter	••Tuerca	••Mutter	
15	VOE 15073817	1					••Nut	••Écrou	••Mutter	••Tuerca	••Mutter	
16	VOE 15073822	1					••Washer	••Rondelle	••Scheibe	••Arandela	••Bricka	
17	VOE 15073820	4					••Washer	••Rondelle	••Scheibe	••Arandela	••Bricka	
18	VOE 15054424	1			SS		•Valve	•Valve	•Ventil	•Válvula	•Ventil	
19	VOE 15075803	1					•Grommet	•Passe fil	•Durchführung	•Pasaje	•Genomföring	
20	VOE 15073313	1					•Bracket	•Console	•Konsole	•Consola	•Konsol	
21	VOE 15073310	1					•Grommet	•Passe fil	•Durchführung	•Pasaje	•Genomföring	
22	VOE 17228562	1					•Heater unit	•Bloc chauff/clim	•Heizgerät	•Calefactor	•Bilvärmare	
23	VOE 16271018	1					•Fan	•Ventilateur	•Gebläse	•Ventilador	•Fläkt	(VOE 15073261)
24	VOE 15075801	1					•Hose	•Flexible	•Schlauch	•Manguera	•Slang	
25	VOE 15075807	1					•Retainer	•Retenue	•Halter	•Soporte	•Hållare	
26	VOE 15076813	1					•Spare parts kit	•Kit pièce de réchange	•Ersatzteilsatz	•Kit de recambios	•Reservdelssats	
27	VOE 15073801	1					•Spare parts kit	•Kit pièce de réchange	•Ersatzteilsatz	•Kit de recambios	•Reservdelssats	
28	VOE 13943472	2					•Hose clamp	•Collier durite	•Schlauchschelle	•Abrazadera de manguera	•Slangklamma	

1		**Fresh air inlet, air filter and fan housing.**	Catalogue id **20107**	Group **872**
2		**Entrée air frais, filtre a air et boîtier ventilateur.**		
3		**Frischlufteinlass, Luftfilter und Gebläseschacht.**	Illustr. No **1064821**	Section **375**
4		**Toma aire fresco, filtro de aire y caja ventilador**		
		Friskluftintag, luftfilter och fläkthus.	Issue **20009015-H**	Page **1081**
5		**33371 S/N CAB 24830-**		

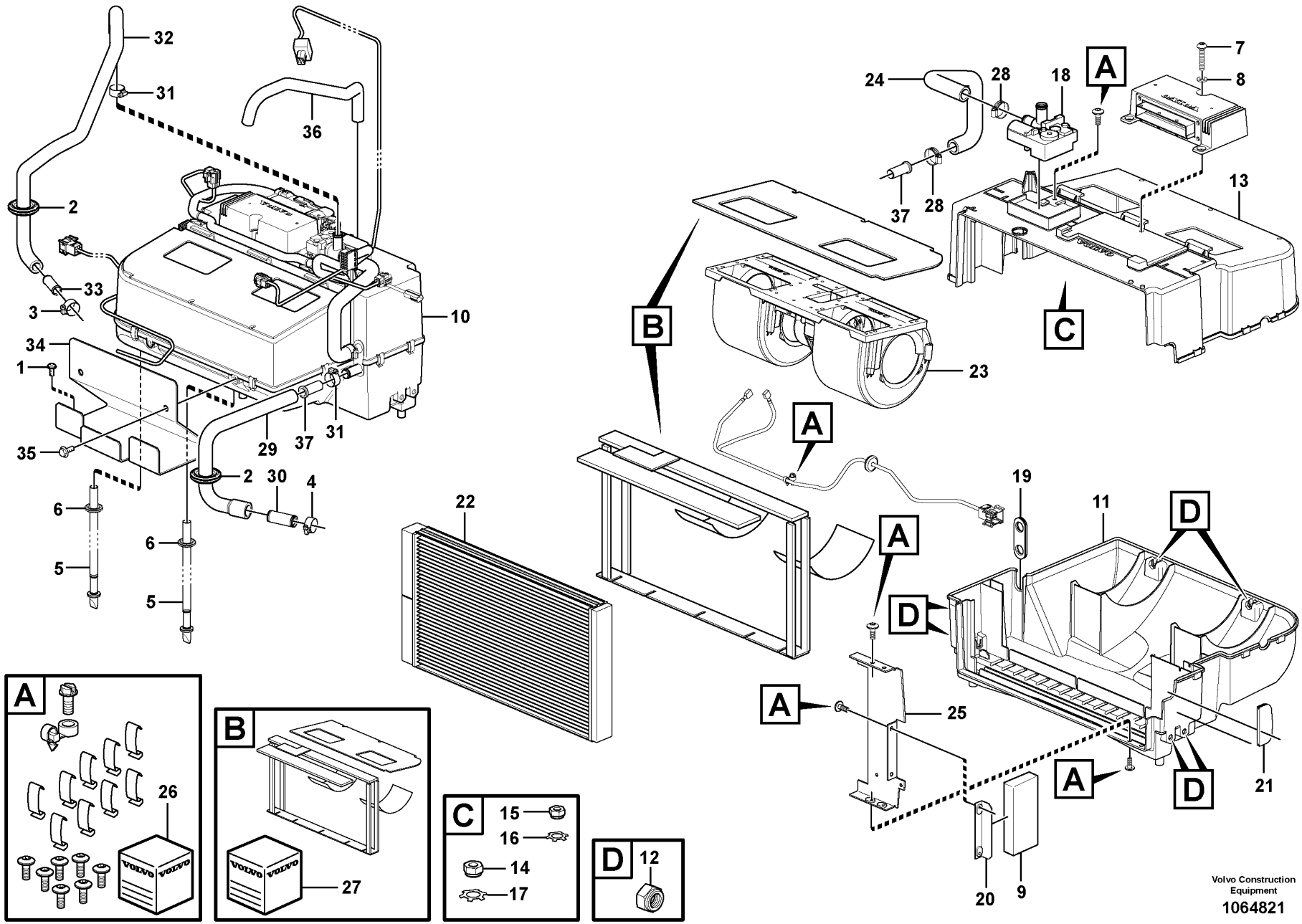
32
31
36
2
33
3
34
1
35
29
37
31
10
2
30
4
6
5
6
5
22
24
28
18
A
7
8
37
28
13
B
C
23
A
19
11
D
A
D
A
25
A
D
21
20
9
A
26
B
27
C
15
16
14
17
D
12
Volvo Construction Equipment
1064821

Fig.	Part No.	Quantity 1	Quantity 2	Quantity 3	PS	KIT	Description	Dénomination	Bezeichnung	Denominación	Benämning	Notes
29	VOE 17410366	1					Hose	Flexible	Schlauch	Manguera	Slang	
30	VOE 11006631	1					Tube	Tube	Rohr	Tubo	Rör	
31	VOE 13943472	2					Hose clamp	Collier durite	Schlauchschelle	Abrazadera de manguera	Slangklamma	
32	VOE 17410388	1					Hose	Flexible	Schlauch	Manguera	Slang	
33	VOE 11006632	1					Tube	Tube	Rohr	Tubo	Rör	
34	VOE 15111485	1					Plate	Tôle	Blech	Chapa	Plåt	
35	VOE 946440	2					Flange screw	Vis à embase	Flanschschraube	Tornillo embridado	Flänsskruv	
36	VOE 13946652	REQ					Hose	Flexible	Schlauch	Manguera	Slang	L = 630MM
	VOE 17231567	1					Kit	Lot	Einbausatz	Juego	Sats	
37	VOE 17225545	2					Reinforced hose	Flexible renforcé	bewehrter Schlauch	Manguera armada	Armerad slang	

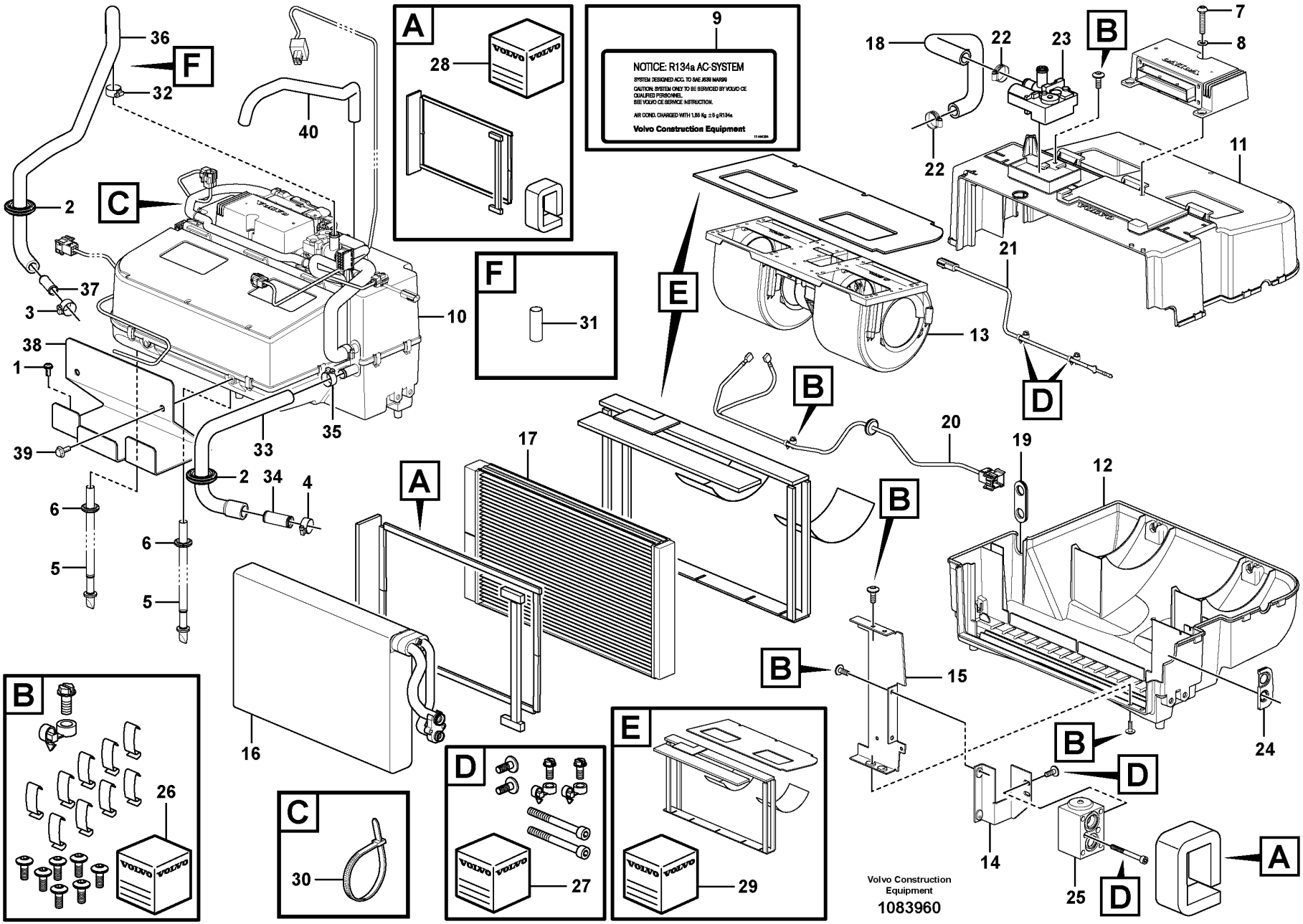
NOTICE: R134a AC-SYSTEM
SYSTEM DESIGNED ACC. TO SAE J639 MAR99
CAUTION: SYSTEM ONLY TO BE SERVICED BY VOLVO CE QUALIFIED PERSONNEL.
SEE VOLVO CE SERVICE INSTRUCTION.
AIR COND. CHARGED WITH 1,85 Kg ±5 g R134a
Volvo Construction Equipment
Volvo Construction Equipment
1083960

Fig.	Part No.	Quantity 1	Quantity 2	Quantity 3	PS	KIT	Description	Dénomination	Bezeichnung	Denominación	Benämning	Notes
1		2					Screw	Vis	Schraube	Tornillo	Skruv	See group 872-375 page 1081
2		2					Ptct Bushing	Bague Protection	Schutzhulse	Buje Proteccion	Skyddsbussning	See group 872-375 page 1081
3		1					Hose Clamp	Collier Serrage	Schlauchschelle	Abraz Manguera	Slangklamma	See group 872-375 page 1081
4		1					Hose Clamp	Collier Serrage	Schlauchschelle	Abraz Manguera	Slangklamma	See group 872-375 page 1081
5		2					Hose Kit	Kit durit	Schlauch-Kit	Juego Manguera	Slangsats	See group 872-375 page 1081
6		2					Plug	Bouchon	Stopfen	Tapon	Plugg	See group 872-375 page 1081
7		1					Six point socket screw	Vis creuse de 6	Hohlschraube	Racor 6-dientes	Sextandhålskruv	See group 872-375 page 1081
8		1					Washer	Rondelle	Scheibe	Arandela	Bricka	See group 872-375 page 1081
9	VOE 11444254	1			SS		Decal	Autocollant	Aufklebeschild	Calcomanía	Dekal	
10	VOE 16269274	1					Climate unit	Climatiseur	Klimator	Unidad climatizadora	Klimatenhet	(VOE 15193494)
11	VOE 16688296	1					•Housing	•Carter	•Gehäuse	•Cuerpo	•Hus	
12	VOE 16688298	1					Housing	Carter	Gehäuse	Cuerpo	Hus	
13	VOE 16271018	1					•Fan	•Ventilateur	•Gebläse	•Ventilador	•Fläkt	
14	VOE 16688136	1					•Bracket	•Console	•Konsole	•Consola	•Konsol	
15	VOE 16688303	1					•Retainer	•Retenue	•Halter	•Soporte	•Hållare	
16	VOE 16688256	1					•Evaporator system	•Système d'évaporation	•Abdampfsystem	•Sistema de evaporación	•Avdunstningssystem	
17	VOE 16688265	1					•Heater unit	•Bloc chauff/clim	•Heizgerät	•Calefactor	•Bilvärmare	
18	VOE 16688293	1					•Hose	•Flexible	•Schlauch	•Manguera	•Slang	
19	VOE 16688268	1					•Grommet	•Passe fil	•Durchführung	•Pasaje	•Genomföring	
20	VOE 16688288	1					•Wiring harness	•Faisceau de câbles	•Kabelbaum	•Manojo cables	•Ledningsmatta	
21	VOE 16688307	1					•Sensor	•Capteur	•Geber	•Sensor	•Sensor	
22	VOE 13943472	2					•Hose clamp	•Collier durite	•Schlauchschelle	•Abrazadera de manguera	•Slangklamma	
23	VOE 17428948	1					•Valve	•Valve	•Ventil	•Válvula	•Ventil	
24	VOE 16262073	1					•Grommet	•Passe fil	•Durchführung	•Pasaje	•Genomföring	
25	VOE 16271772	1					•Valve	•Valve	•Ventil	•Válvula	•Ventil	
26	VOE 16262089	1					•Spare parts kit	•Kit pièce de réchange	•Ersatzteilsatz	•Kit de recambios	•Reservdelssats	
27	VOE 16262119	1					•Spare parts kit	•Kit pièce de réchange	•Ersatzteilsatz	•Kit de recambios	•Reservdelssats	
28	VOE 16262136	1					•Spare parts kit	•Kit pièce de réchange	•Ersatzteilsatz	•Kit de recambios	•Reservdelssats	
29	VOE 16262162	1					•Spare parts kit	•Kit pièce de réchange	•Ersatzteilsatz	•Kit de recambios	•Reservdelssats	
30	VOE 983021	1					Cable tie	Serre-câble	Kabelbinder	Abrazadera de cinta	Buntband	

1		**Fresh air inlet, air filter and fan housing.**	Catalogue id **20107**	Group **872**
2		**Entrée air frais, filtre a air et boîtier ventilateur.**		
3		**Frischlufteinlass, Luftfilter und Gebläseschacht.**	Illustr. No **1083960**	Section **400**
4		**Toma aire fresco, filtro de aire y caja ventilador**		
5		**Friskluftintag, luftfilter och fläkthus.**	Issue **20009015-H**	Page **1085**
		84667, 84669		

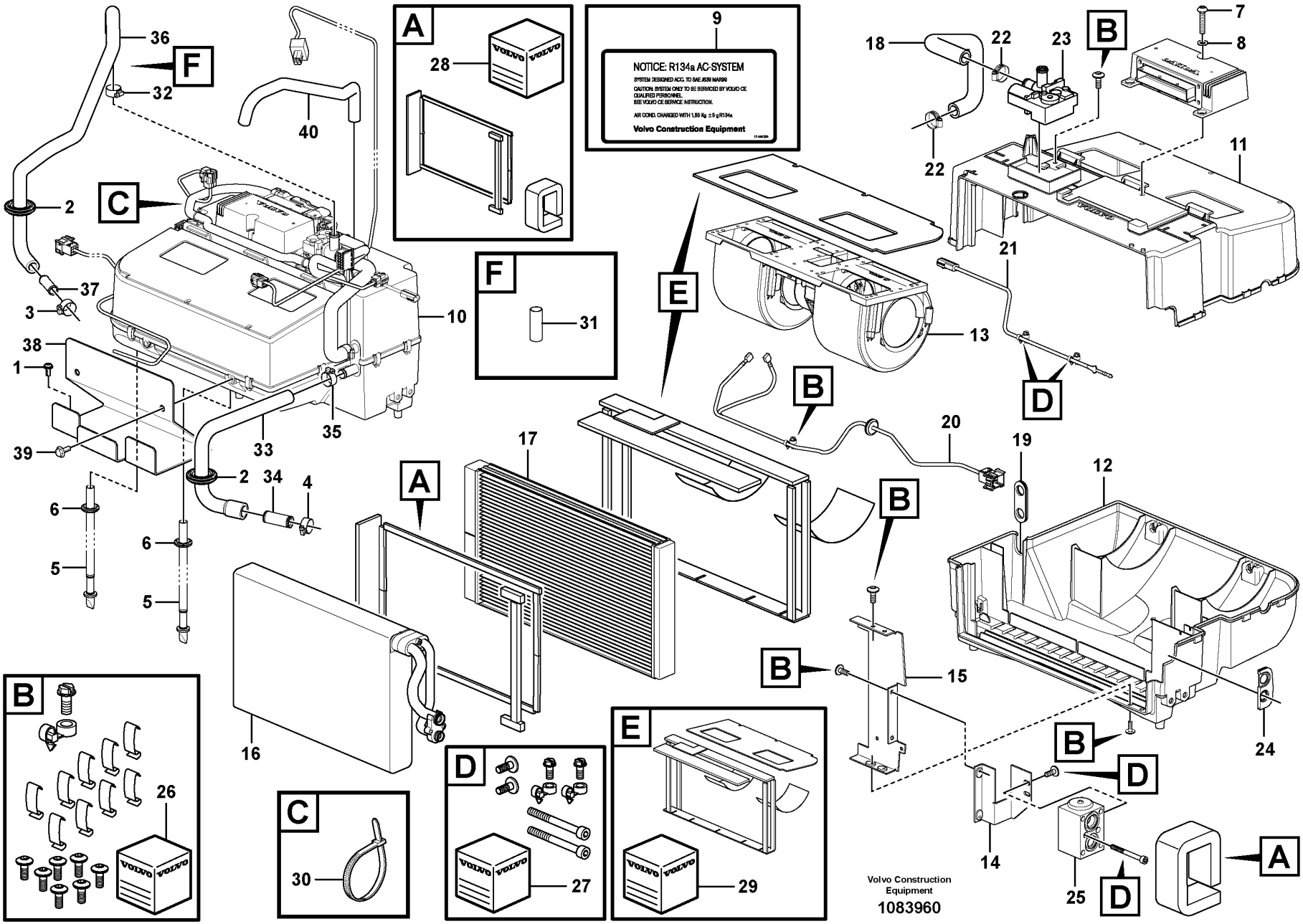
NOTICE: R134a AC-SYSTEM
SYSTEM DESIGNED ACC. TO SAE J639 MAR99
CAUTION: SYSTEM ONLY TO BE SERVICED BY VOLVO CE QUALIFIED PERSONNEL.
SEE VOLVO CE SERVICE INSTRUCTION.
AIR COND. CHARGED WITH 1,85 Kg ±5 g R134a
Volvo Construction Equipment
Volvo Construction Equipment
1083960

Fig.	Part No.	Quantity 1	Quantity 2	Quantity 3	PS	KIT	Description	Dénomination	Bezeichnung	Denominación	Benämning	Notes
31	VOE 17414915	1					Support sleeve	Douille support	Stützrohr	Manguito de apoyo	Stödhylsa	
32	VOE 992082	1					Hose clamp	Collier durite	Schlauchschelle	Abrazadera de manguera	Slangklamma	
33	VOE 17410366	1					Hose	Flexible	Schlauch	Manguera	Slang	
34	VOE 11006631	1					Tube	Tube	Rohr	Tubo	Rör	
35	VOE 13943472	1					Hose clamp	Collier durite	Schlauchschelle	Abrazadera de manguera	Slangklamma	
36	VOE 17410388	1					Hose	Flexible	Schlauch	Manguera	Slang	
37	VOE 11006632	1					Tube	Tube	Rohr	Tubo	Rör	
38	VOE 15111485	1					Plate	Tôle	Blech	Chapa	Plåt	
39	VOE 946440	2					Flange screw	Vis à embase	Flanschschraube	Tornillo embridado	Flänsskruv	
40	VOE 13946652	REQ					Hose	Flexible	Schlauch	Manguera	Slang	L = 700 MM
	VOE 17231567	1					Kit	Lot	Einbausatz	Juego	Sats	

1		**Fresh air inlet, air filter and fan housing.**	Catalogue id **20107**	Group **872**
2		**Entrée air frais, filtre a air et boîtier ventilateur.**		
3		**Frischlufteinlass, Luftfilter und Gebläseschacht.**	Illustr. No **1083960**	Section **400**
4		**Toma aire fresco, filtro de aire y caja ventilador**		
5		**Friskluftintag, luftfilter och fläkthus.**	Issue **20009015-H**	Page **1087**
		84667, 84669		

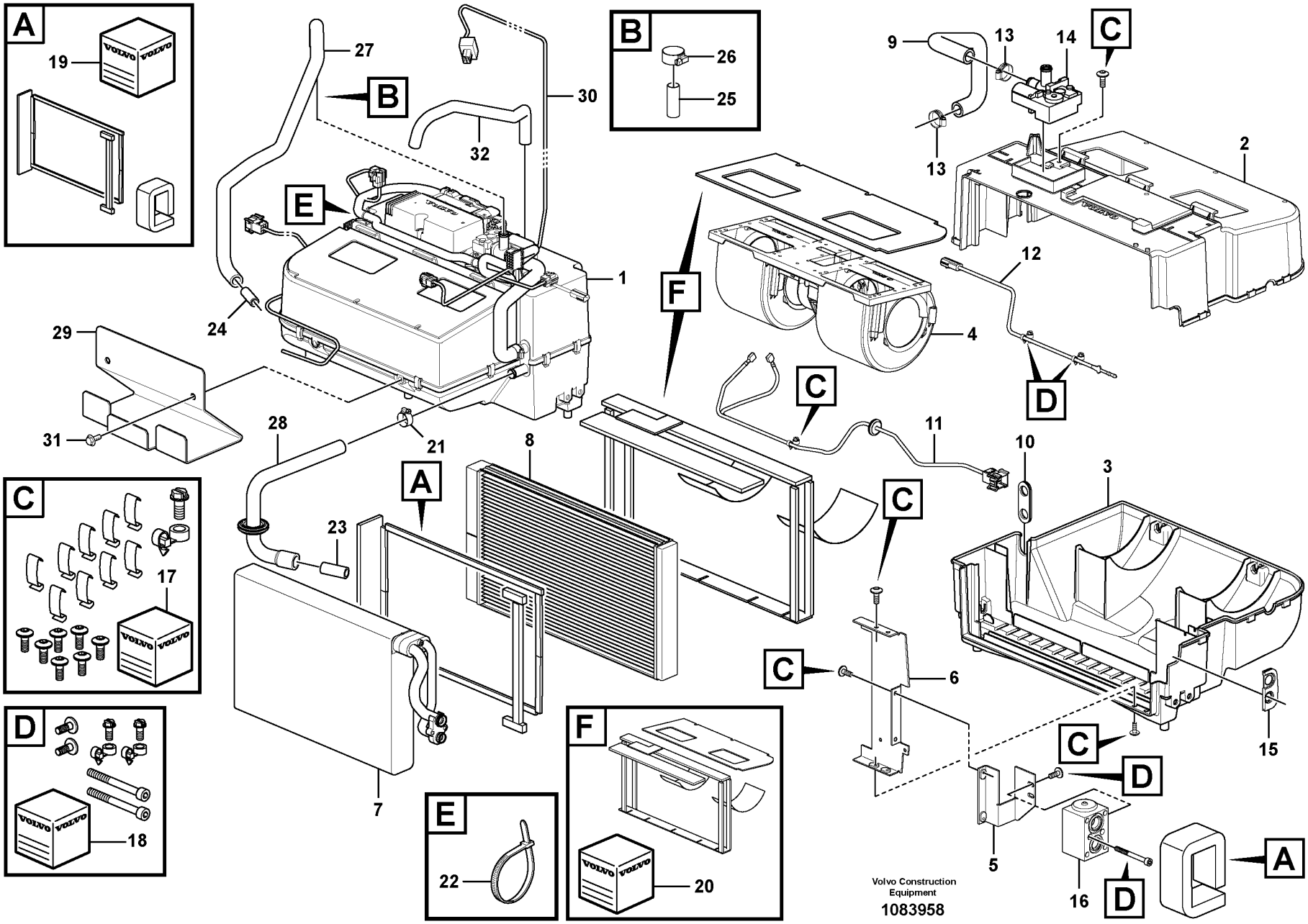
A
19
B
26
25
27
B
30
32
E
1
24
29
31
28
21
8
A
23
7
F
4
C
11
10
3
C
17
D
18
E
22
F
20
C
6
C
D
5
16
D
A
15
9
13
14
C
13
2
12
D
Volvo Construction Equipment
1083958

Fig.	Part No.	Quantity 1	Quantity 2	Quantity 3	PS	KIT	Description	Dénomination	Bezeichnung	Denominación	Benämning	Notes
1	VOE 16269274	1					Climate unit	Climatiseur	Klimator	Unidad climatizadora	Klimatenhet	
2	VOE 16688296	1					•Housing	•Carter	•Gehäuse	•Cuerpo	•Hus	
3	VOE 16688298	1					•Housing	•Carter	•Gehäuse	•Cuerpo	•Hus	
4	VOE 16271018	1					•Fan	•Ventilateur	•Gebläse	•Ventilador	•Fläkt	
5	VOE 16688136	1					•Bracket	•Console	•Konsole	•Consola	•Konsol	
6	VOE 16688303	1					•Retainer	•Retenue	•Halter	•Soporte	•Hållare	
7	VOE 16688256	1					•Evaporator system	•Système d'évaporation	•Abdampfsystem	•Sistema de evaporación	•Avdunstningssystem	
8	VOE 16688265	1					•Heater unit	•Bloc chauff/clim	•Heizgerät	•Calefactor	•Bilvärmare	
9	VOE 16688293	1					•Hose	•Flexible	•Schlauch	•Manguera	•Slang	
10	VOE 16688268	1					•Grommet	•Passe fil	•Durchführung	•Pasaje	•Genomföring	
11	VOE 16688288	1					•Wiring harness	•Faisceau de câbles	•Kabelbaum	•Manojo cables	•Ledningsmatta	UPPER
12	VOE 16688307	1					•Sensor	•Capteur	•Geber	•Sensor	•Sensor	LOWER
13	VOE 13943472	2					•Hose clamp	•Collier durite	•Schlauchschelle	•Abrazadera de manguera	•Slangklamma	
14	VOE 17428948	1					•Valve	•Valve	•Ventil	•Válvula	•Ventil	
15	VOE 16262073	1					•Grommet	•Passe fil	•Durchführung	•Pasaje	•Genomföring	SE8702
16	VOE 16271772	1					•Valve	•Valve	•Ventil	•Válvula	•Ventil	
17	VOE 16262089	1					•Spare parts kit	•Kit pièce de réchange	•Ersatzteilsatz	•Kit de recambios	•Reservdelssats	
18	VOE 16262119	1					•Spare parts kit	•Kit pièce de réchange	•Ersatzteilsatz	•Kit de recambios	•Reservdelssats	
19	VOE 16262136	1					•Spare parts kit	•Kit pièce de réchange	•Ersatzteilsatz	•Kit de recambios	•Reservdelssats	
20	VOE 16262162	1					•Spare parts kit	•Kit pièce de réchange	•Ersatzteilsatz	•Kit de recambios	•Reservdelssats	
21	VOE 13943472	1					Hose clamp	Collier durite	Schlauchschelle	Abrazadera de manguera	Slangklamma	
22	VOE 983021	3					Cable tie	Serre-câble	Kabelbinder	Abrazadera de cinta	Buntband	
23	VOE 11006631	1					Tube	Tube	Rohr	Tubo	Rör	
24	VOE 11006632	1					Tube	Tube	Rohr	Tubo	Rör	MO8703
25	VOE 17414915	1					Support sleeve	Douille support	Stützrohr	Manguito de apoyo	Stödhylsa	
26	VOE 992082	1					Hose clamp	Collier durite	Schlauchschelle	Abrazadera de manguera	Slangklamma	
27	VOE 17410388	1					Hose	Flexible	Schlauch	Manguera	Slang	
28	VOE 17410366	1					Hose	Flexible	Schlauch	Manguera	Slang	

1		**Fresh air inlet, air filter and fan housing.**	Catalogue id **20107**	Group **872**
2		**Entrée air frais, filtre a air et boîtier ventilateur.**		
3		**Frischlufteinlass, Luftfilter und Gebläseschacht.**	Illustr. No **1083958**	Section **410**
4		**Toma aire fresco, filtro de aire y caja ventilador**		
5		**Friskluftintag, luftfilter och fläkthus.**	Issue **20009015-H**	Page **1089**
		86144, 86145		

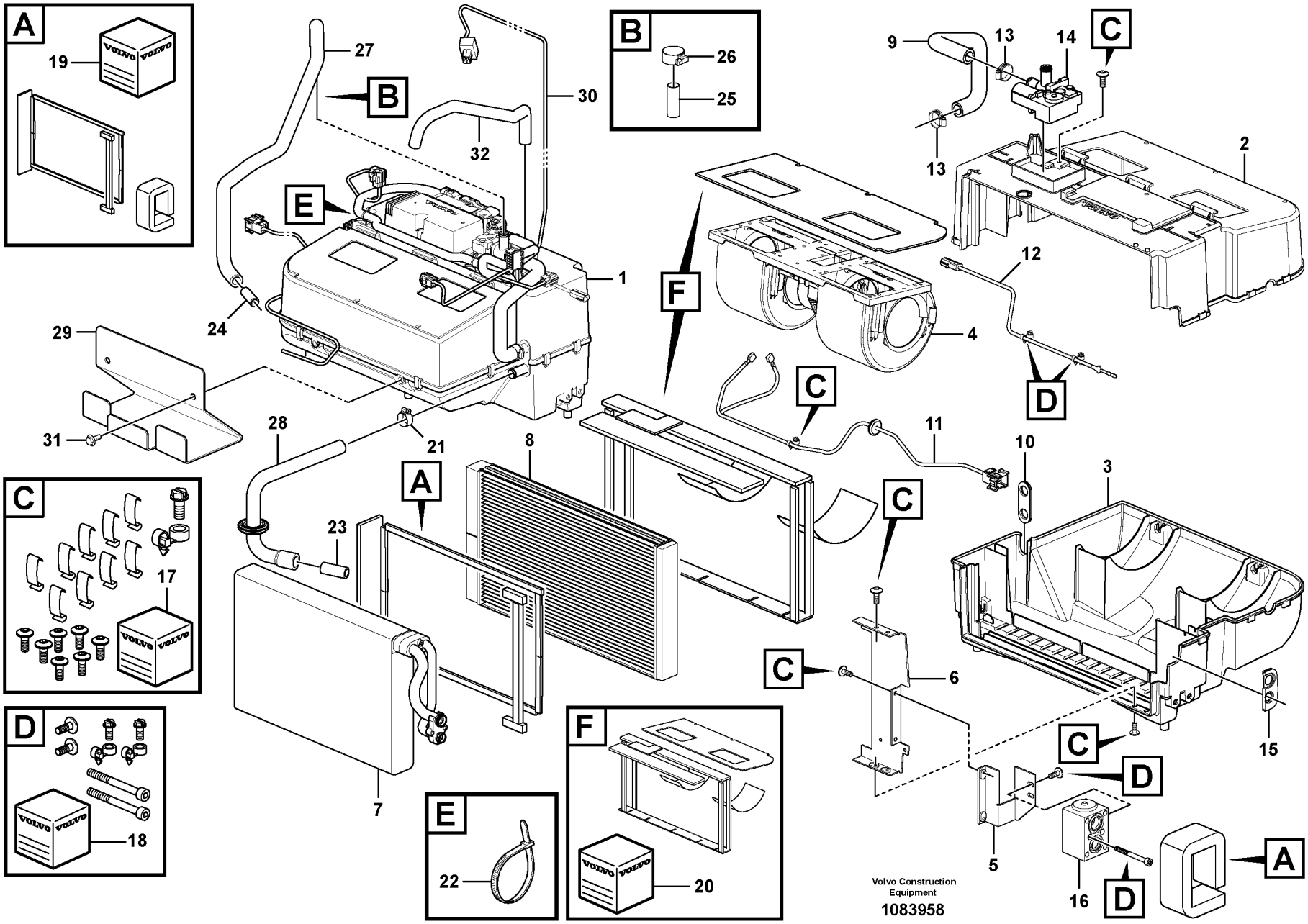
A
19
B
26
25
27
B
30
32
E
1
24
29
31
28
21
8
A
23
7
F
4
C
11
10
3
C
17
D
18
E
22
F
20
C
6
C
D
5
16
D
A
15
9
13
14
C
13
2
12
D
Volvo Construction Equipment
1083958

Fig.	Part No.	Quantity 1	Quantity 2	Quantity 3	PS	KIT	Description	Dénomination	Bezeichnung	Denominación	Benämning	Notes
29	VOE 15111485	1					Plate	Tôle	Blech	Chapa	Plåt	
30	VOE 17213148	1					Wiring harness	Faisceau de câbles	Kabelbaum	Manojo cables	Ledningsmatta	
31	VOE 946440	2					Flange screw	Vis à embase	Flanschschraube	Tornillo embridado	Flänsskruv	
32	VOE 13946652	REQ					Hose	Flexible	Schlauch	Manguera	Slang	L = 700MM

1		**Fresh air inlet, air filter and fan housing.** **Entrée air frais, filtre a air et boîtier ventilateur.** **Frischlufteinlass, Luftfilter und Gebläseschacht.** **Toma aire fresco, filtro de aire y caja ventilador** **Friskluftintag, luftfilter och fläkthus.**	Catalogue id **20107**	Group **872**
2				
3			Illustr. No **1083958**	Section **410**
4				
5		**86144, 86145**	Issue **20009015-H**	Page **1091**

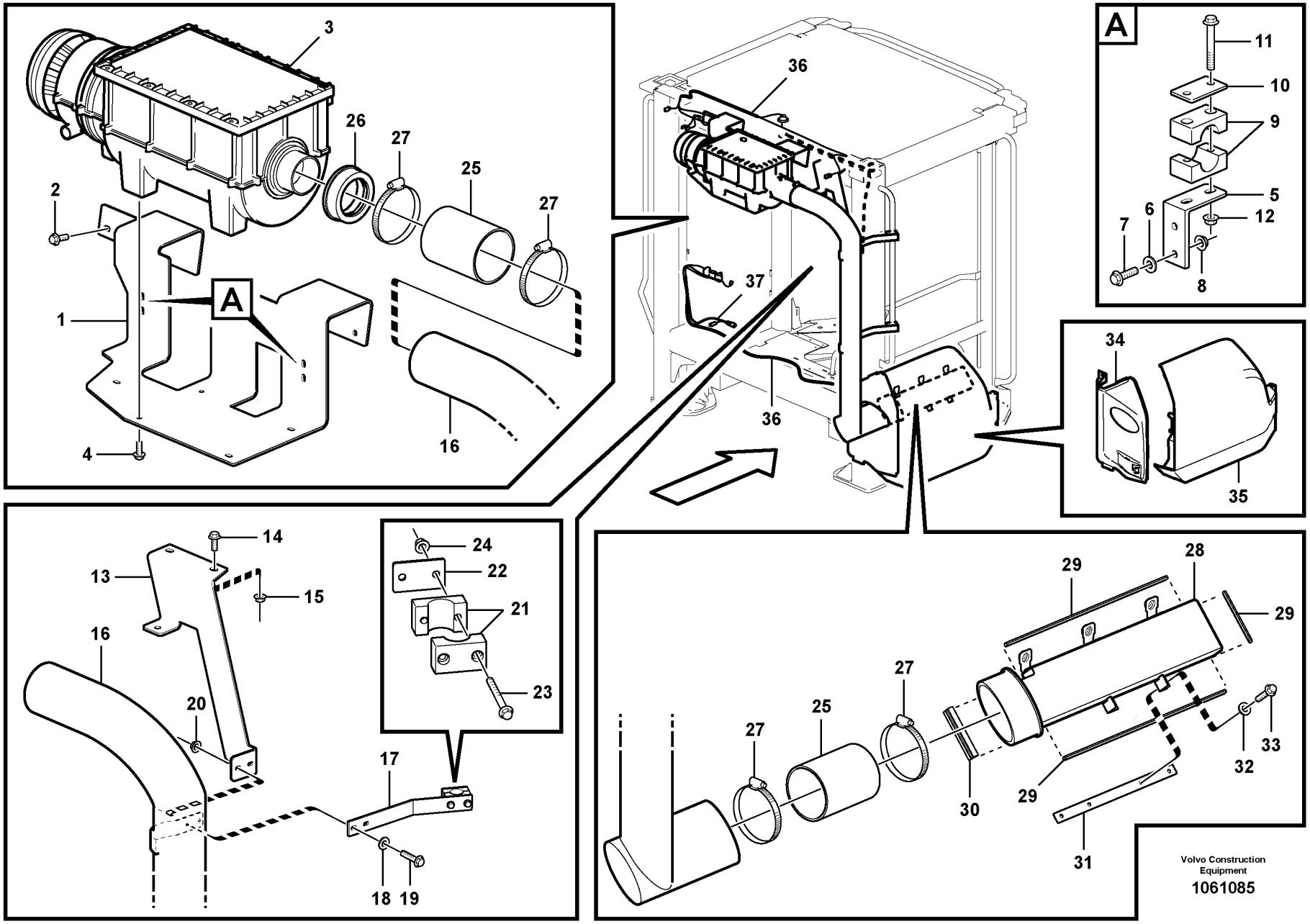
3
26
27
25
27
2
1
A
4
16
36
37
36
A
11
10
9
5
12
6
7
8
34
35
14
13
15
16
20
17
18
19
24
22
21
23
29
28
29
27
25
27
30
29
32
33
31
Volvo Construction Equipment
1061085

Fig.	Part No.	Quantity 1	Quantity 2	Quantity 3	PS	KIT	Description	Dénomination	Bezeichnung	Denominación	Benämning	Notes
1	VOE 15175525	1					Bracket	Console	Konsole	Consola	Konsol	
2	VOE 13945444	4					Screw	Vis	Schraube	Tornillo	Skruv	
3	VOE 15177227	1					Primary filter	Préfiltre	Vorfilter	Prefiltro	Förfilter	
	VOE 14620497	1					•Filter	•Filtre	•Filter	•Filtro	•Filter	
	VOE 14620498	1					•Gasket	•Joint	•Dichtung	•Junta	•Packning	
	VOE 14620500	1					•Rain cap	•Protège-pluie	•Regendach	•Protección lluvia	•Regnskydd	
	VOE 17465253	1					•Kit	•Lot	•Einbausatz	•Juego	•Sats	
4	VOE 13946173	5					Screw	Vis	Schraube	Tornillo	Skruv	
5	VOE 11439130	2					Anchorage	Fixation	Halterung	Fijación	Fäste	
6	VOE 960139	4					Plain washer	Rondelle plane	Flachscheibe	Arandela plana	Planbricka	
7	VOE 13946934	4					Screw	Vis	Schraube	Tornillo	Skruv	
8	VOE 13949278	4					Flange lock nut	Contre-écrou à embase	Flanschverschlussmutter	Contratuerca embridada	Flänslåsmutter	
9	VOE 4785462	2					Clamp	Collier serrage	Schelle	Abrazadera	Klamma	
10	VOE 11003048	2					Cover plate	Plaque de recouvrement	Oberblech	Placa recurbrición	Ovanplåt	
11	VOE 13965177	4					Screw	Vis	Schraube	Tornillo	Skruv	
12	VOE 13949278	4					Flange lock nut	Contre-écrou à embase	Flanschverschlussmutter	Contratuerca embridada	Flänslåsmutter	
13	VOE 15093095	1					Bracket	Console	Konsole	Consola	Konsol	
14	VOE 946329	2					Flange screw	Vis à embase	Flanschschraube	Tornillo embridado	Flänsskruv	
15	VOE 13971098	2					Flange nut	Écrou à embase	Flanschmutter	Tuerca embridada	Flänsmutter	
16	VOE 15157017	1					Pipe	Tuyau	Rohrleitung	Tubo	Rör	
17	VOE 15054452	2					Attaching plate	Plaque de fixation	Befestigungsplatte	Placa de fijación	Fästplatta	
18	VOE 960139	4					Plain washer	Rondelle plane	Flachscheibe	Arandela plana	Planbricka	
19	VOE 13947542	4					Screw	Vis	Schraube	Tornillo	Skruv	
20	VOE 13949278	4					Flange lock nut	Contre-écrou à embase	Flanschverschlussmutter	Contratuerca embridada	Flänslåsmutter	
21	VOE 4785462	2					Clamp	Collier serrage	Schelle	Abrazadera	Klamma	
22	VOE 11003048	2					Cover plate	Plaque de recouvrement	Oberblech	Placa recurbrición	Ovanplåt	
23	VOE 13965178	4					Screw	Vis	Schraube	Tornillo	Skruv	

1		**Air filter**	Catalogue id **20107**	Group **872**
2		**Filtre à air**		
3		**Luftfilter**	Illustr. No **1061085**	Section **450**
4		**Filtro de aire**		
5		**Luftfilter**	Issue **20009015-H**	Page **1093**
		85376		

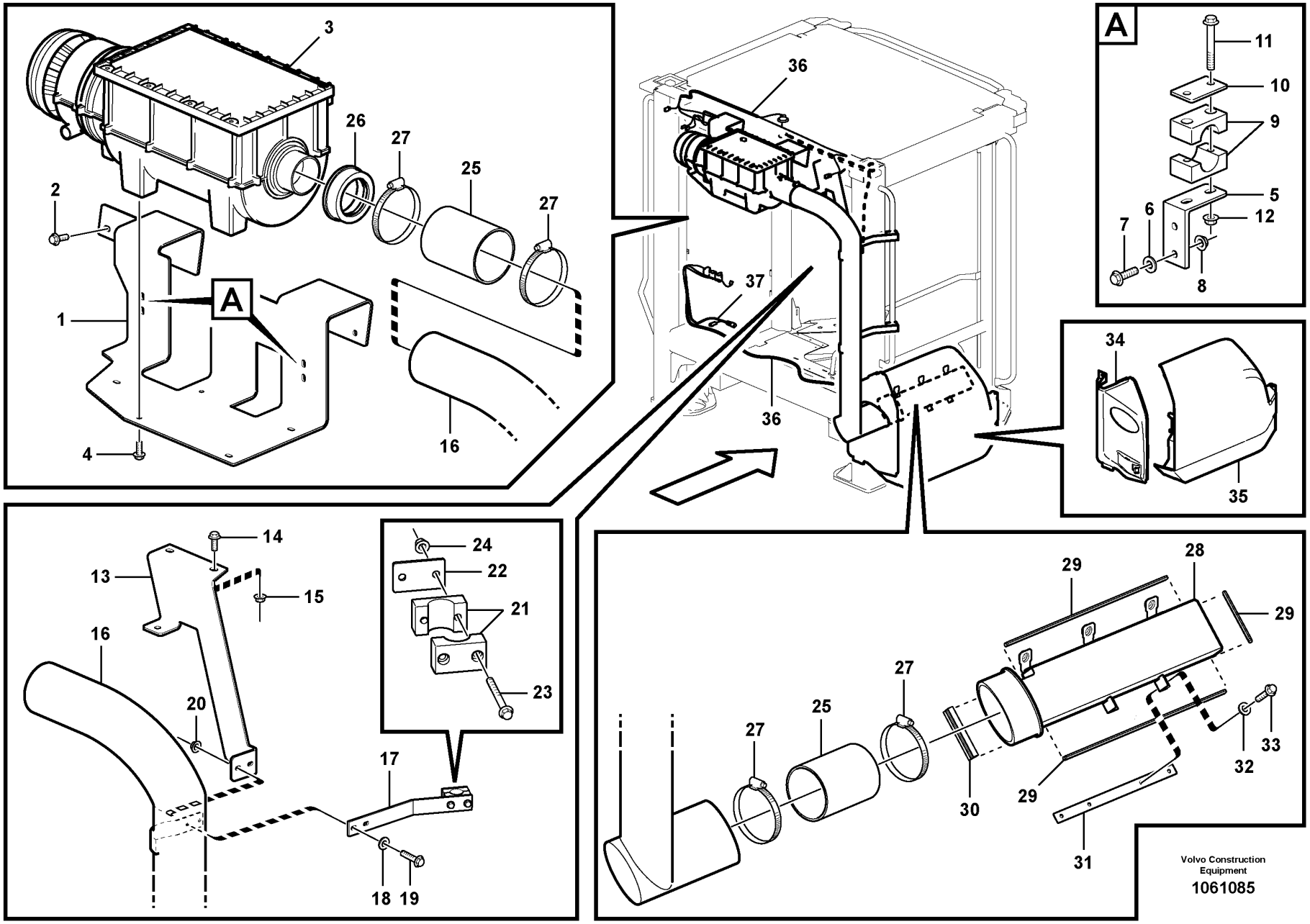
3
26
27
25
27
2
1
A
4
16
36
37
36
A
11
10
9
5
12
6
7
8
34
35
14
13
15
16
20
17
18
19
24
22
21
23
29
28
29
27
25
27
30
29
32
33
31
Volvo Construction Equipment
1061085

Fig.	Part No.	Quantity 1	Quantity 2	Quantity 3	PS	KIT	Description	Dénomination	Bezeichnung	Denominación	Benämning	Notes
24	VOE 13949278	4					Flange lock nut	Contre-écrou à embase	Flanschverschlussmutter	Contratuerca embridada	Flänslåsmutter	
25	VOE 11417593	2					Hose	Flexible	Schlauch	Manguera	Slang	
26	VOE 15182111	1					Adapter sleeve	Manchon adaptateur	Adapterhülse	Manguito de adaptacion	Anpassningshylsa	
27	VOE 943483	4					Hose clamp	Collier durite	Schlauchschelle	Abrazadera de manguera	Slangklamma	
28	VOE 15184815	1					Air inlet	Entrée d'air	Lufteinlass	Toma de aire	Luftintag	
29	VOE 11104469	REQ					Sealing strip	Bande d'étanchéité	Dichtleiste	Moldura retén	Tätningslist	L = 1000 MM
30	VOE 4824275	REQ					Profile	Profilé	Profil	Perfil	Profil	L = 110 MM
31	VOE 15185043	1					Attaching plate	Plaque de fixation	Befestigungsplatte	Placa de fijación	Fästplatta	
32	VOE 960139	4					Plain washer	Rondelle plane	Flachscheibe	Arandela plana	Planbricka	
33	VOE 13946934	4					Screw	Vis	Schraube	Tornillo	Skruv	
34	VOE 11439126	1					Cover	Capot	Abdeckung	Capó	Kåpa	
35	VOE 15111561	1					Hatch	Trappe	Klappe	Tapa	Lucka	
36	VOE 11171843	1					Wiring harness	Faisceau de câbles	Kabelbaum	Manojo cables	Ledningsmatta	See group 371-2575 page 451
37	VOE 11171857	1					Wiring harness	Faisceau de câbles	Kabelbaum	Manojo cables	Ledningsmatta	See group 371-2575 page 451

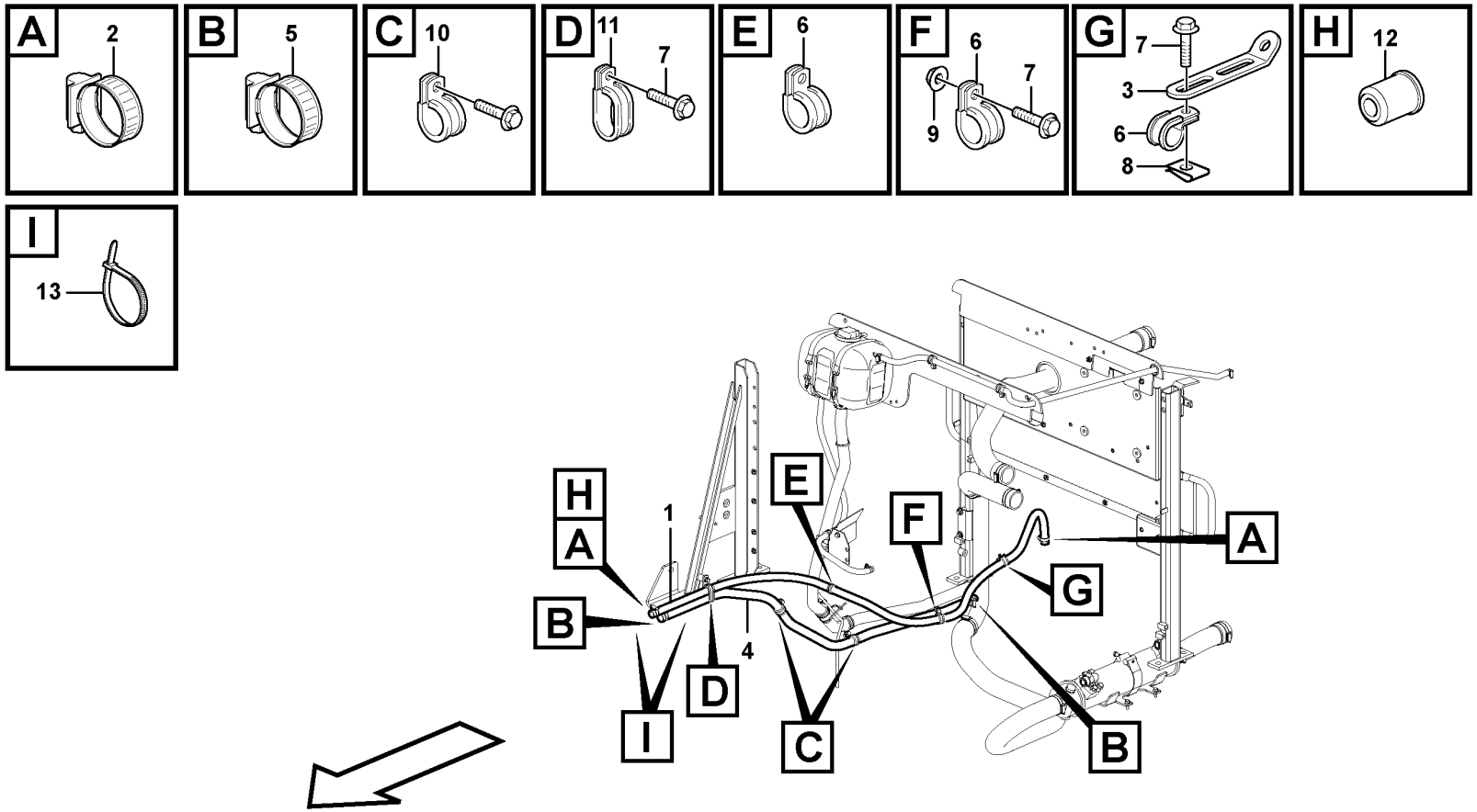

Volvo Construction Equipment

1064288

Fig.	Part No.	Quantity 1	Quantity 2	Quantity 3	PS	KIT	Description	Dénomination	Bezeichnung	Denominación	Benämning	Notes
1	VOE 943368	REQ					Hose	Flexible	Schlauch	Manguera	Slang	L = 2100MM
2	VOE 13943472	2					Hose clamp	Collier durite	Schlauchschelle	Abrazadera de manguera	Slangklamma	
3	VOE 965576	1					Bracket	Console	Konsole	Consola	Konsol	
4	VOE 943369	REQ					Hose	Flexible	Schlauch	Manguera	Slang	L = 1880 MM
5	VOE 13943474	2					Hose clamp	Collier durite	Schlauchschelle	Abrazadera de manguera	Slangklamma	(VOE 943473)
6	VOE 977599	3					Clamp	Collier serrage	Schelle	Abrazadera	Klamma	
7	VOE 13946173	3					Screw	Vis	Schraube	Tornillo	Skruv	
8	VOE 13949867	1					Spring nut	Écrou de ressort	Federverschlussmutter	Tuerca resorte	Fjädermutter	
9	VOE 948645	1					Flange lock nut	Contre-écrou à embase	Flanschverschlussmutter	Contratuerca embridada	Flänslåsmutter	
10	VOE 13977600	2					Clamp	Collier serrage	Schelle	Abrazadera	Klamma	
11	VOE 11130770	1					Clamp	Collier serrage	Schelle	Abrazadera	Klamma	
12	VOE 11400610	1					Restrictor	Etrangleur	Drosselung	Estrangulacion	Strypning	
13	VOE 4881440	2					Cable tie	Serre-câble	Kabelbinder	Abrazadera de cinta	Buntband	

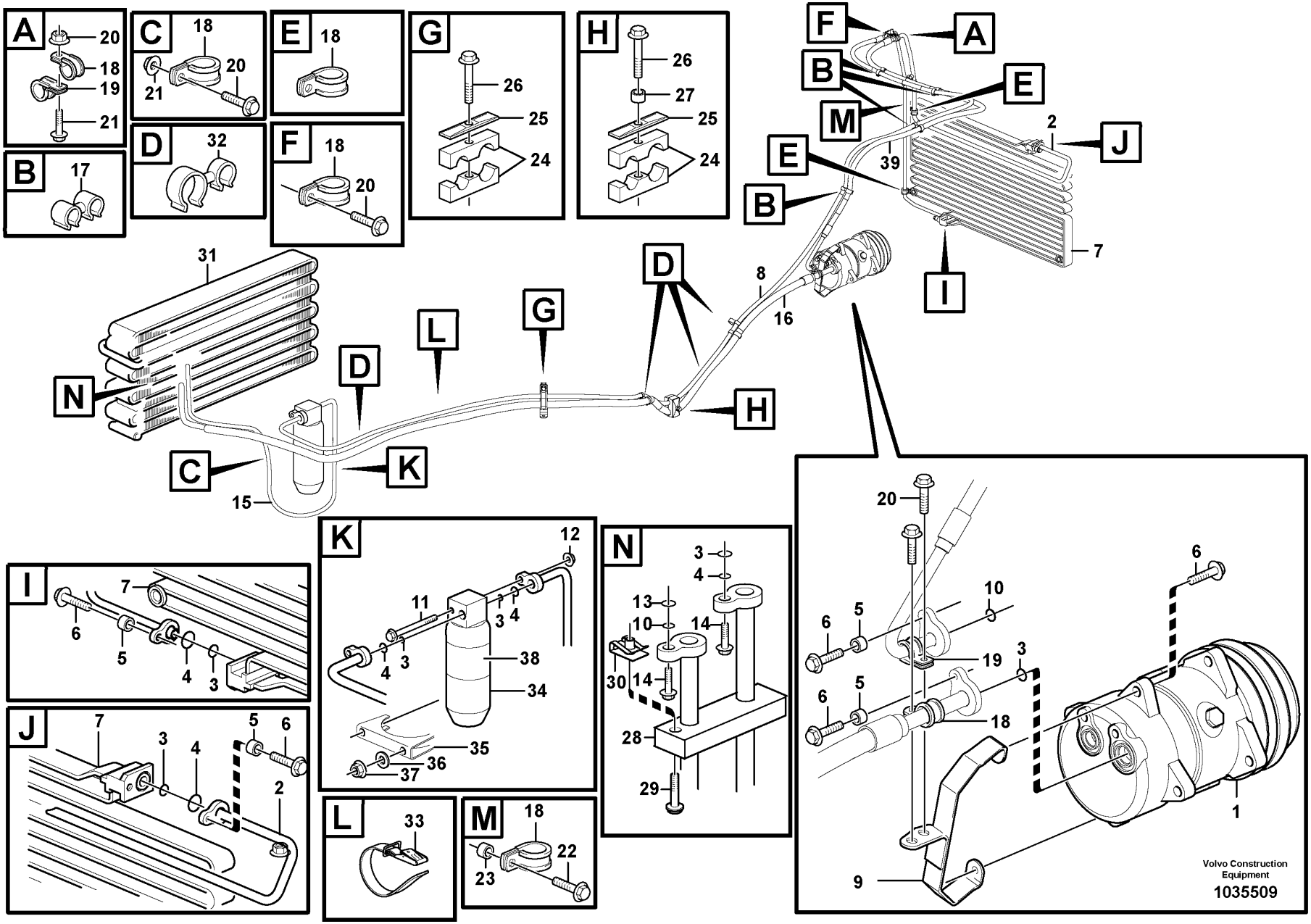
A
20
18
19
21
B
17
C
18
20
21
D
32
E
18
F
18
20
G
26
25
24
H
26
27
25
24
F
A
B
E
M
2
J
E
39
B
7
I
31
D
8
16
G
L
D
N
H
C
K
15
K
12
11
3
4
4
3
38
34
35
36
37
N
3
4
13
10
14
30
14
28
29
I
7
6
5
4
3
J
7
3
4
5
6
2
L
33
M
18
22
23
10
6
5
19
3
6
5
18
1
9
Volvo Construction Equipment
1035509

Fig.	Part No.	Quantity 1	Quantity 2	Quantity 3	PS	KIT	Description	Dénomination	Bezeichnung	Denominación	Benämning	Notes
1		1	1	1			Compressor	Compresseur	Kompressor	Compresor	Kompressor	See group 874-150 page 1111
2	VOE 15031730	1	1	1			Hose assembly	Conduit flexible	Schlauchleitung	Conducto	Slangledning	
3	VOE 3537507	6	6	6			O-ring	Joint torique	O-Ring	Anillo tórico	O-ring	
4	VOE 6848760	5	6	7			O-ring	Joint torique	O-Ring	Anillo tórico	O-ring	
5	VOE 930431	4	4	4			Spacer ring	Bague entretoise	Abstandring	Anillo distanciador	Distansring	
6	VOE 946671	6	6	6			Flange screw	Vis à embase	Flanschschraube	Tornillo embridado	Flänsskruv	
7		1	1	1			Condenser	Condenseur	Kondensator	Condensador	Kondensor	See group 874-200 page 1115
8	VOE 15009205	1	1	1			Hose assembly	Conduit flexible	Schlauchleitung	Conducto	Slangledning	33433 S/N -54720
9	VOE 11435176	1	1	1			Retainer	Retenue	Halter	Soporte	Hållare	
10	VOE 3537521	2	2	2			O-ring	Joint torique	O-Ring	Anillo tórico	O-ring	
11	VOE 13965182	1	1	1			Screw	Vis	Schraube	Tornillo	Skruv	
12	VOE 948645	1	1	1			Flange lock nut	Contre-écrou à embase	Flanschverschlussmutter	Contratuerca embridada	Flänslåsmutter	
13	VOE 11707766	1	1	1			O-ring	Joint torique	O-Ring	Anillo tórico	O-ring	
14	VOE 13945444	2	2	2			Screw	Vis	Schraube	Tornillo	Skruv	
15	VOE 11435629	1	1				Hose assembly	Conduit flexible	Schlauchleitung	Conducto	Slangledning	33433 S/N -54720
15	VOE 15079052	1		1			Hose assembly	Conduit flexible	Schlauchleitung	Conducto	Slangledning	33433 S/N 54721
16	VOE 11436141	1	1				Hose assembly	Conduit flexible	Schlauchleitung	Conducto	Slangledning	33433 S/N -54720
16	VOE 15089288	1		1			Hose assembly	Conduit flexible	Schlauchleitung	Conducto	Slangledning	
17	VOE 982038	4	4	4			Retainer	Retenue	Halter	Soporte	Hållare	
18	VOE 13949746	7	7	7			Clamp	Collier serrage	Schelle	Abrazadera	Klamma	
	VOE 13947760	1					Screw	Vis	Schraube	Tornillo	Skruv	
19	VOE 13949747	3	3	3			Clamp	Collier serrage	Schelle	Abrazadera	Klamma	
20	VOE 13946173	5	5	5			Screw	Vis	Schraube	Tornillo	Skruv	
21	VOE 948645	2	2	2			Flange lock nut	Contre-écrou à embase	Flanschverschlussmutter	Contratuerca embridada	Flänslåsmutter	
22	VOE 13965179	1	1	1			Screw	Vis	Schraube	Tornillo	Skruv	
23	VOE 930430	1	1	1			Spacer ring	Bague entretoise	Abstandring	Anillo distanciador	Distansring	
24	VOE 11435242	2	2	2			Clamp	Collier serrage	Schelle	Abrazadera	Klamma	
25	VOE 4880578	2	2	2			Cover plate	Plaque de recouvrement	Oberblech	Placa recurbrición	Ovanplåt	
26	VOE 13965180	2	2	2			Screw	Vis	Schraube	Tornillo	Skruv	

1	33433	**Assembly of hose: evaparator, receiver drier and condenser.**	Catalogue id **20107**	Group **874**
2	83099, 83100	**Montage flexibles: évaporateur, deshydrat.et condenseur.**	Illustr. No **1035509**	Section **100**
3	84667, 84669	**Anbauteile Schlauch: Verdampfer, Entfeuchter und kondensor.**		
4		**Conjunto de mangueras: evaporador, secador y condensador.**	Issue **20009015-H**	Page **1099**
5		**Montering av slangar: evaporator, torkare och kondensor.**		

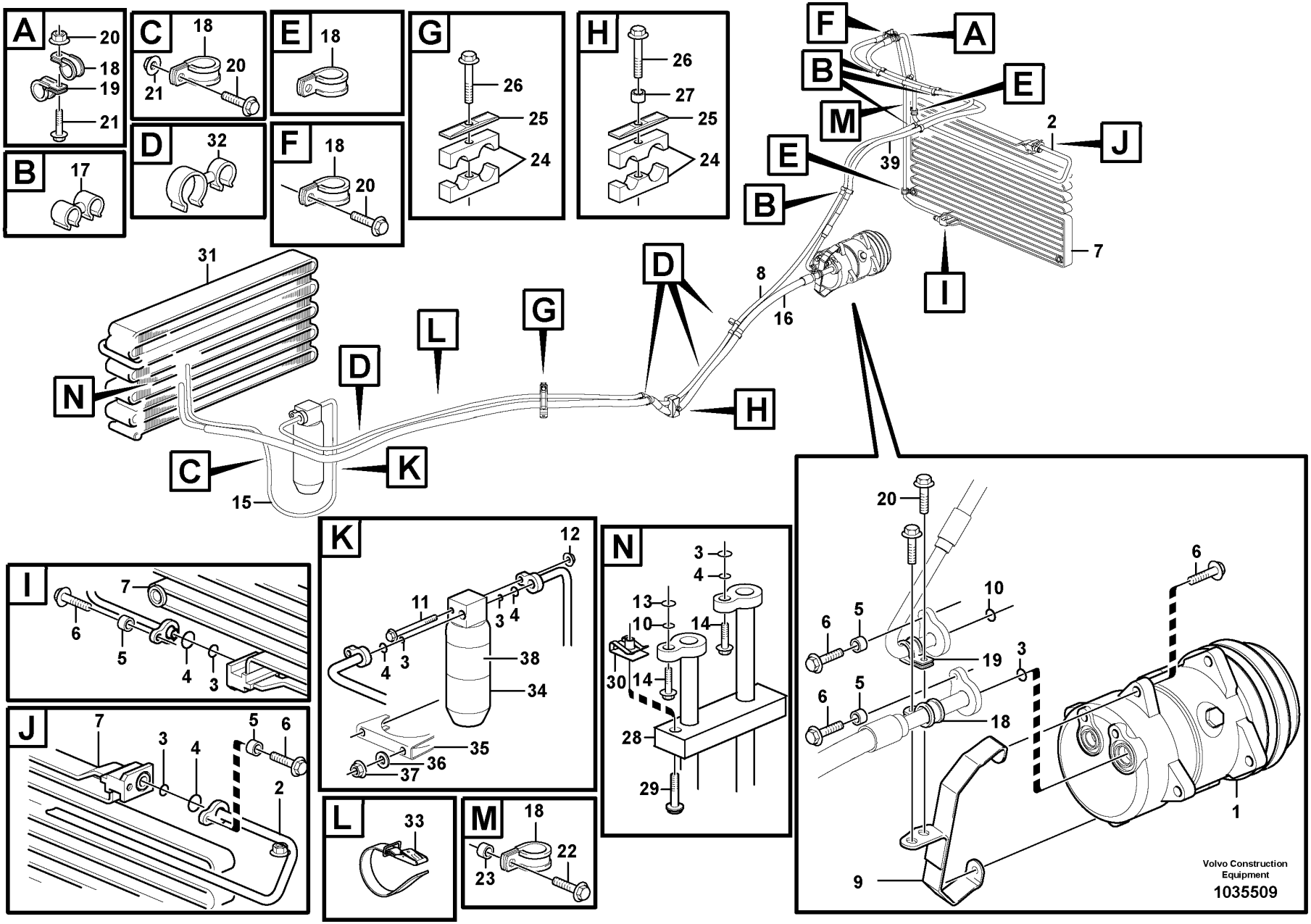
A
20
18
19
21
B
17
C
18
20
21
D
32
E
18
F
18
20
G
26
25
24
H
26
27
25
24
F
A
B
E
M
2
J
E
39
B
7
I
31
D
8
16
G
L
D
N
H
C
K
15
K
12
11
3
4
4
3
38
34
35
36
37
N
3
4
13
10
14
30
14
28
29
I
7
6
5
4
3
J
7
3
4
5
6
2
L
33
M
18
22
23
10
6
5
19
3
6
5
18
1
9
Volvo Construction Equipment
1035509

Fig.	Part No.	Quantity 1	Quantity 2	Quantity 3	PS	KIT	Description	Dénomination	Bezeichnung	Denominación	Benämning	Notes
27	VOE 930428	1	1	1			Spacer ring	Bague entretoise	Abstandring	Anillo distanciador	Distansring	
28	VOE 11412713	1	1	1			Seal	Étanchéité	dichtung	Junta	Tätning	
29	VOE 969423	1	1	1			Six point socket screw	Vis à 6 pans creux	Sechszahn-Hohlschraube	Racor de seis dientes	Sextandhålskruv	
30	VOE 949921	1	1	1			Spring nut	Écrou de ressort	Federverschlussmutter	Tuerca resorte	Fjädermutter	
31		1	1				Evaporator	Evaporateur	Verdampfer	Evaporador	Evaporator	See group 874-250 page 1117
32	VOE 1271494	4	4	4			Retainer	Retenue	Halter	Soporte	Hållare	
33	VOE 11104606	1	1	1			Retaining strap	Courroie de serrage	Halteriemen	Correa tensora	Spännrem	
34	VOE 11164457	1	1	1			Receiver drier	Déshydrateur	Entfeuchter	Secador	Torkare	
35	VOE 11015720	1	1	1			Clamp	Collier serrage	Schelle	Abrazadera	Klamma	
36	VOE 11117464	2	2	2			Plain washer	Rondelle plane	Flachscheibe	Arandela plana	Planbricka	(VOE 13960141)
37	VOE 13945408	2	2	2			Nut	Écrou	Mutter	Tuerca	Mutter	
38	VOE 13935003	2	2	2			Warning decal	Autocollant d'avertissement	Warnaufkleber	Calcomanía advertencia	Varningsdekal	
39	VOE 15031730	1					Hose assembly	Conduit flexible	Schlauchleitung	Conducto	Slangledning	
	VOE 15103658	1					Pressure sensor	Capteur de pression	Drucksensor	Sensor de presión	Trycksensor	S/N 54721-

1	33433
2	83099, 83100
3	84667, 84669
4	
5	

Assembly of hose: evaparator, receiver drier and condenser.
Montage flexibles: évaporateur, deshydrat.et condenseur.
Anbauteile Schlauch: Verdampfer, Entfeuchter und kondensor.
Conjunto de mangueras: evaporador, secador y condensador.
Montering av slangar: evaporator, torkare och kondensor.

Catalogue id **20107**	Group **874**
Illustr. No **1035509**	Section **100**
Issue **20009015-H**	Page **1101**

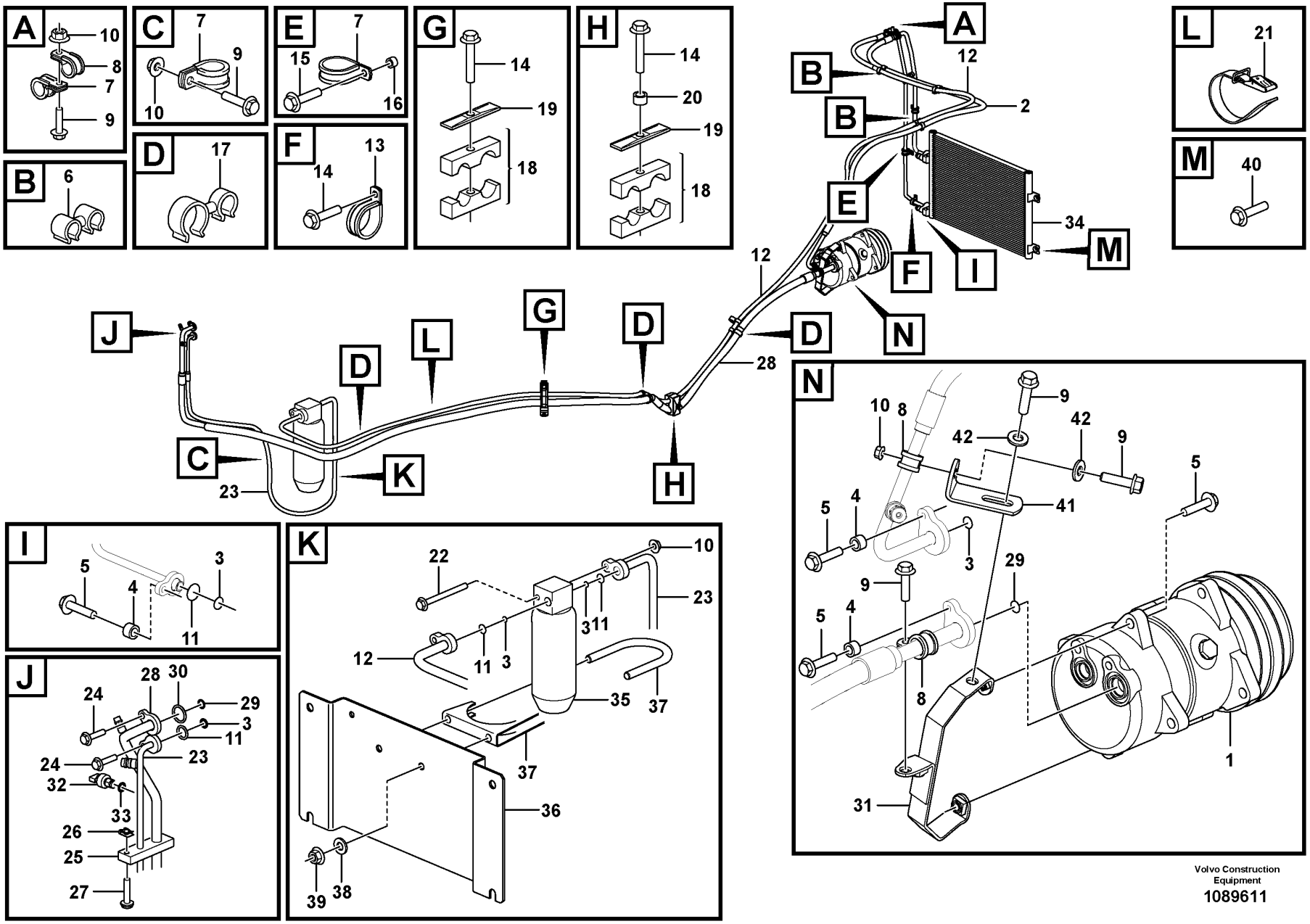

Volvo Construction Equipment
1089611

Fig.	Part No.	Quantity 1	Quantity 2	Quantity 3	PS	KIT	Description	Dénomination	Bezeichnung	Denominación	Benämning	Notes
1	VOE 15082742	1					Compressor	Compresseur	Kompressor	Compresor	Kompressor	See group 874-160 page 1113
2	VOE 16673941	1					Hose assembly	Conduit flexible	Schlauchleitung	Conducto	Slangledning	
3	VOE 3537507	6					O-ring	Joint torique	O-Ring	Anillo tórico	O-ring	
4	VOE 930431	4					Spacer ring	Bague entretoise	Abstandring	Anillo distanciador	Distansring	
5	VOE 946671	6					Flange screw	Vis à embase	Flanschschraube	Tornillo embridado	Flänsskruv	
6	VOE 982038	4					Retainer	Retenue	Halter	Soporte	Hållare	
7	VOE 13949746	5					Clamp	Collier serrage	Schelle	Abrazadera	Klamma	
8	VOE 13949747	3					Clamp	Collier serrage	Schelle	Abrazadera	Klamma	
9	VOE 13946173	5					Screw	Vis	Schraube	Tornillo	Skruv	
10	VOE 948645	4					Flange lock nut	Contre-écrou à embase	Flanschverschlussmutter	Contratuerca embridada	Flänslåsmutter	
11	VOE 6848760	5					O-ring	Joint torique	O-Ring	Anillo tórico	O-ring	
12	VOE 16681638	1					Hose assembly	Conduit flexible	Schlauchleitung	Conducto	Slangledning	
13	VOE 990732	1					Clamp	Collier serrage	Schelle	Abrazadera	Klamma	
14	VOE 13965180	3					Screw	Vis	Schraube	Tornillo	Skruv	
15	VOE 13965179	1					Screw	Vis	Schraube	Tornillo	Skruv	
16	VOE 930430	1					Spacer ring	Bague entretoise	Abstandring	Anillo distanciador	Distansring	
17	VOE 1271494	4					Retainer	Retenue	Halter	Soporte	Hållare	
18	VOE 11435242	2					Clamp	Collier serrage	Schelle	Abrazadera	Klamma	
19	VOE 4880578	2					Cover plate	Plaque de recouvrement	Oberblech	Placa recurbrición	Ovanplåt	
20	VOE 930428	1					Spacer ring	Bague entretoise	Abstandring	Anillo distanciador	Distansring	
21	VOE 4861701	1					Retaining strap	Courroie de serrage	Halteriemen	Correa tensora	Spännrem	
22	VOE 13965182	1					Screw	Vis	Schraube	Tornillo	Skruv	
23	VOE 15079052	1					Hose assembly	Conduit flexible	Schlauchleitung	Conducto	Slangledning	
24	VOE 13945444	2					Screw	Vis	Schraube	Tornillo	Skruv	
25	VOE 11412713	1					Seal	Étanchéité	dichtung	Junta	Tätning	
26	VOE 949921	1					Spring nut	Écrou de ressort	Federverschlussmutter	Tuerca resorte	Fjädermutter	
27	VOE 969423	1					Six point socket screw	Vis à 6 pans creux	Sechszahn-Hohlschraube	Racor de seis dientes	Sextandhålskruv	
28	VOE 15089288	1					Hose assembly	Conduit flexible	Schlauchleitung	Conducto	Slangledning	
29	VOE 3537521	2					O-ring	Joint torique	O-Ring	Anillo tórico	O-ring	

1		**Assembly of hose: evaparator, receiver drier and condenser.**	Catalogue id **20107**	Group **874**
2		**Montage flexibles: évaporateur, deshydrat.et condenseur.**		
3		**Anbauteile Schlauch: Verdampfer, Entfeuchter und kondensor.**	Illustr. No **1089611**	Section **110**
4		**Conjunto de mangueras: evaporador, secador y condensador.**		
5		**Montering av slangar: evaporator, torkare och kondensor.**	Issue **20009015-H**	Page **1103**
		86144		

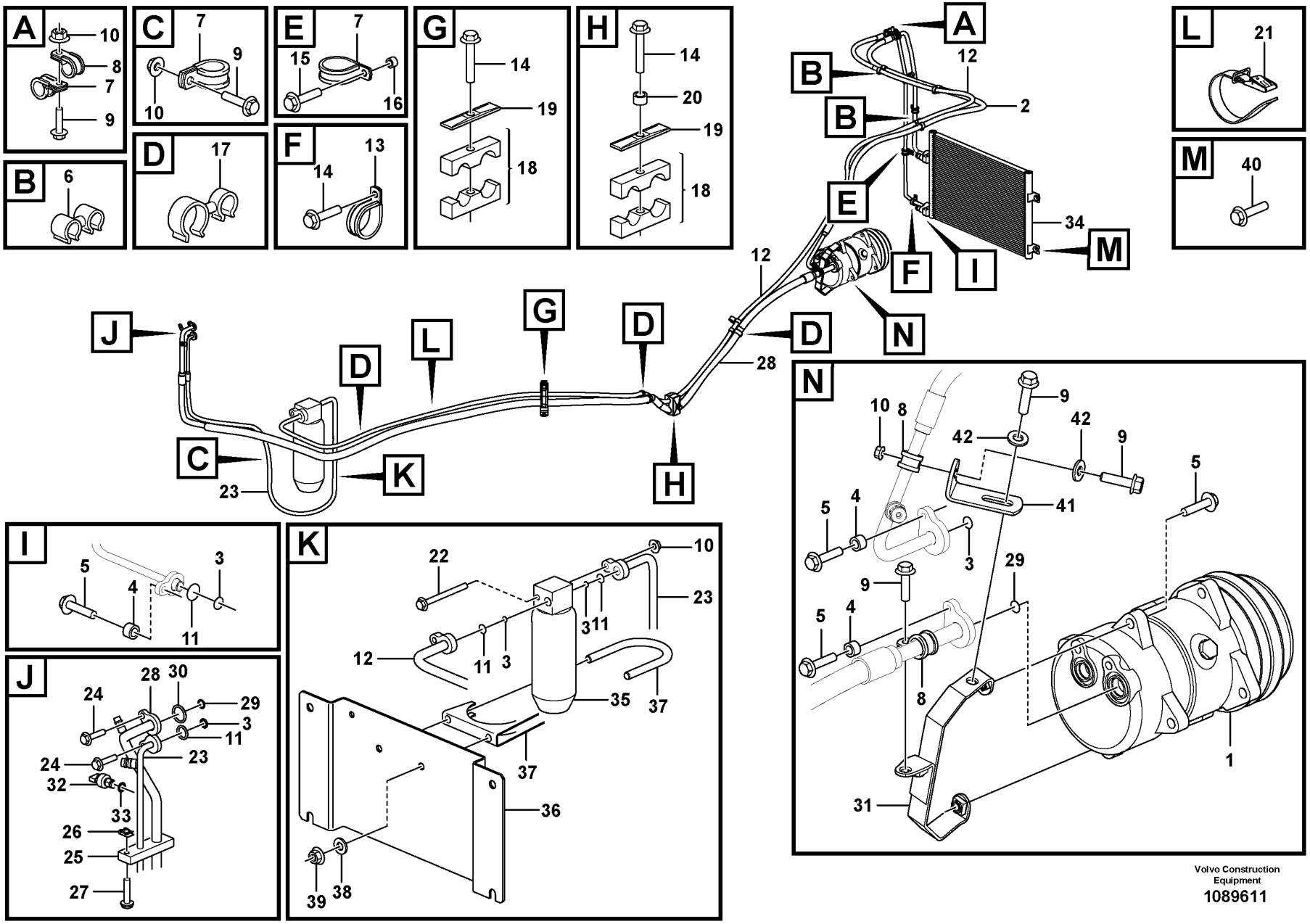

Volvo Construction Equipment
1089611

Fig.	Part No.	Quantity 1	Quantity 2	Quantity 3	PS	KIT	Description	Dénomination	Bezeichnung	Denominación	Benämning	Notes
30	VOE 11707766	1					O-ring	Joint torique	O-Ring	Anillo tórico	O-ring	
31	VOE 16903667	1					Retainer	Retenue	Halter	Soporte	Hållare	
32	VOE 15103658	1					Pressure sensor	Capteur de pression	Drucksensor	Sensor de presión	Trycksensor	
33	VOE 3537499	1					O-ring	Joint torique	O-Ring	Anillo tórico	O-ring	
34	VOE 16235278	1					Condenser	Condenseur	Kondensor	Condensador	Kondensor	
35	VOE 11164457	1					Receiver drier	Déshydrateur	Entfeuchter	Secador	Torkare	
36	VOE 15009220	1					Attaching plate	Plaque de fixation	Befestigungsplatte	Placa de fijación	Fästplatta	
37	VOE 11015720	1					Clamp	Collier serrage	Schelle	Abrazadera	Klamma	
38	VOE 11117464	2					Plain washer	Rondelle plane	Flachscheibe	Arandela plana	Planbricka	S/N - 5545 (SWE) S/N - 70932 (BRA)
39	VOE 13945408	2					Nut	Écrou	Mutter	Tuerca	Mutter	
40	VOE 946671	4					Flange screw	Vis à embase	Flanschschraube	Tornillo embridado	Flänsskruv	
41	VOE 13965556	1					Bracket	Console	Konsole	Consola	Konsol	
42	VOE 60110236	2					Plain washer	Rondelle plane	Flachscheibe	Arandela plana	Planbricka	

1		**Assembly of hose: evaparator, receiver drier and condenser.** **Montage flexibles: évaporateur, deshydrat.et condenseur.** **Anbauteile Schlauch: Verdampfer, Entfeuchter und kondensor.** **Conjunto de mangueras: evaporador, secador y condensador.** **Montering av slangar: evaporator, torkare och kondensor.**	Catalogue id **20107**	Group **874**
2				
3			Illustr. No **1089611**	Section **110**
4				
5		**86144**	Issue **20009015-H**	Page **1105**

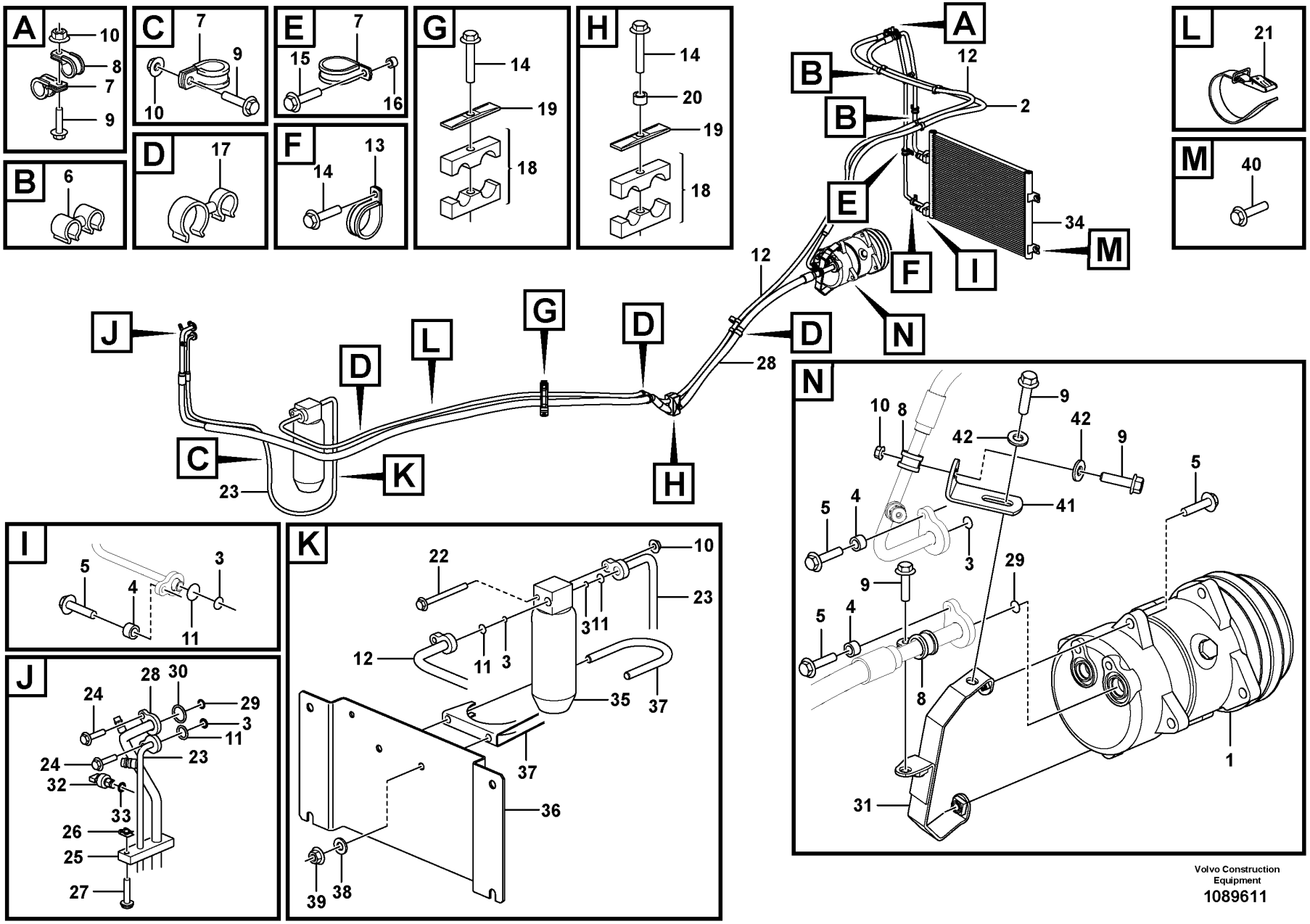

Volvo Construction Equipment
1089611

Fig.	Part No.	Quantity 1	Quantity 2	Quantity 3	PS	KIT	Description	Dénomination	Bezeichnung	Denominación	Benämning	Notes
1	VOE 15082742	1					Compressor	Compresseur	Kompressor	Compresor	Kompressor	See group 874-160 page 1113
2	VOE 16673941	1					Hose assembly	Conduit flexible	Schlauchleitung	Conducto	Slangledning	
3	VOE 3537507	6					O-ring	Joint torique	O-Ring	Anillo tórico	O-ring	
4	VOE 930431	4					Spacer ring	Bague entretoise	Abstandring	Anillo distanciador	Distansring	
5	VOE 946671	6					Flange screw	Vis à embase	Flanschschraube	Tornillo embridado	Flänsskruv	
6	VOE 982038	4					Retainer	Retenue	Halter	Soporte	Hållare	
7	VOE 13949746	5					Clamp	Collier serrage	Schelle	Abrazadera	Klamma	
8	VOE 13949747	3					Clamp	Collier serrage	Schelle	Abrazadera	Klamma	
9	VOE 13946173	5					Screw	Vis	Schraube	Tornillo	Skruv	
10	VOE 948645	4					Flange lock nut	Contre-écrou à embase	Flanschverschlussmutter	Contratuerca embridada	Flänslåsmutter	
11	VOE 6848760	5					O-ring	Joint torique	O-Ring	Anillo tórico	O-ring	
12	VOE 16681638	1					Hose assembly	Conduit flexible	Schlauchleitung	Conducto	Slangledning	
13	VOE 990732	1					Clamp	Collier serrage	Schelle	Abrazadera	Klamma	
14	VOE 13965180	3					Screw	Vis	Schraube	Tornillo	Skruv	
15	VOE 13965179	1					Screw	Vis	Schraube	Tornillo	Skruv	
16	VOE 930430	1					Spacer ring	Bague entretoise	Abstandring	Anillo distanciador	Distansring	
17	VOE 1271494	4					Retainer	Retenue	Halter	Soporte	Hållare	
18	VOE 11435242	2					Clamp	Collier serrage	Schelle	Abrazadera	Klamma	
19	VOE 4880578	2					Cover plate	Plaque de recouvrement	Oberblech	Placa recurbrición	Ovanplåt	
20	VOE 930428	1					Spacer ring	Bague entretoise	Abstandring	Anillo distanciador	Distansring	
21	VOE 4861701	1					Retaining strap	Courroie de serrage	Halteriemen	Correa tensora	Spännrem	
22	VOE 13965182	1					Screw	Vis	Schraube	Tornillo	Skruv	
23	VOE 15079052	1					Hose assembly	Conduit flexible	Schlauchleitung	Conducto	Slangledning	
24	VOE 13945444	2					Screw	Vis	Schraube	Tornillo	Skruv	
25	VOE 11412713	1					Seal	Étanchéité	dichtung	Junta	Tätning	
26	VOE 949921	1					Spring nut	Écrou de ressort	Federverschlussmutter	Tuerca resorte	Fjädermutter	
27	VOE 969423	1					Six point socket screw	Vis à 6 pans creux	Sechszahn-Hohlschraube	Racor de seis dientes	Sextandhålskruv	
28	VOE 15089288	1					Hose assembly	Conduit flexible	Schlauchleitung	Conducto	Slangledning	
29	VOE 3537521	2					O-ring	Joint torique	O-Ring	Anillo tórico	O-ring	

1		**Assembly of hose: evaparator, receiver drier and condenser.**	Catalogue id **20107**	Group **874**
2		**Montage flexibles: évaporateur, deshydrat.et condenseur.**		
3		**Anbauteile Schlauch: Verdampfer, Entfeuchter und kondensor.**	Illustr. No **1089611**	Section **120**
4		**Conjunto de mangueras: evaporador, secador y condensador.**		
5		**Montering av slangar: evaporator, torkare och kondensor.**	Issue **20009015-H**	Page **1107**
		86145		

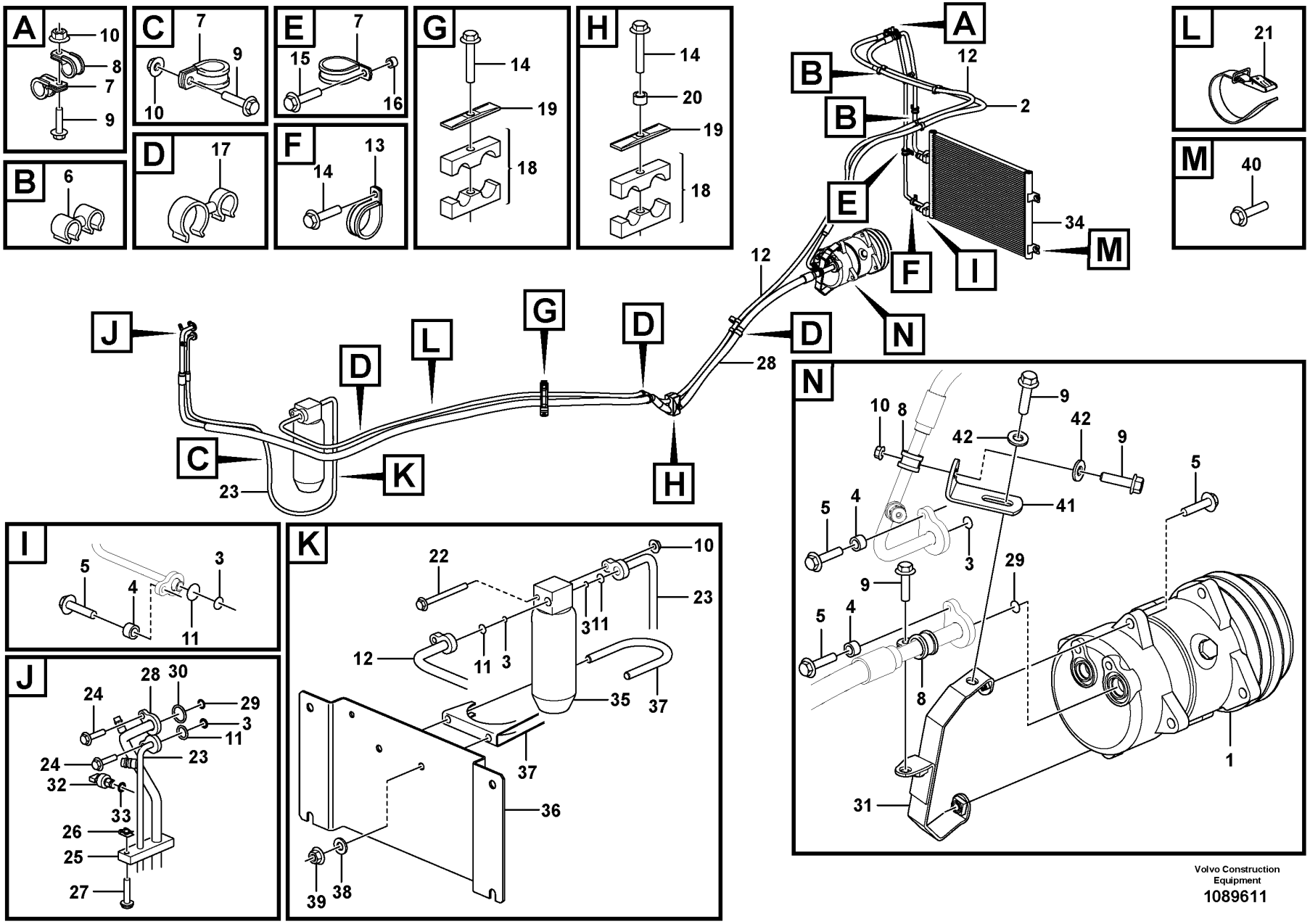

Volvo Construction Equipment
1089611

Fig.	Part No.	Quantity 1	Quantity 2	Quantity 3	PS	KIT	Description	Dénomination	Bezeichnung	Denominación	Benämning	Notes
30	VOE 11707766	1					O-ring	Joint torique	O-Ring	Anillo tórico	O-ring	
31	VOE 16903667	1					Retainer	Retenue	Halter	Soporte	Hållare	
32	VOE 15103658	1					Pressure sensor	Capteur de pression	Drucksensor	Sensor de presión	Trycksensor	
33	VOE 3537499	1					O-ring	Joint torique	O-Ring	Anillo tórico	O-ring	
34	VOE 16232085	1					Condenser	Condenseur	Kondensor	Condensador	Kondensor	
35	VOE 11164457	1					Receiver drier	Déshydrateur	Entfeuchter	Secador	Torkare	
36	VOE 15009220	1					Attaching plate	Plaque de fixation	Befestigungsplatte	Placa de fijación	Fästplatta	
37	VOE 11015720	1					Clamp	Collier serrage	Schelle	Abrazadera	Klamma	
38	VOE 11117464	2					Plain washer	Rondelle plane	Flachscheibe	Arandela plana	Planbricka	S/N - 5545 (SWE) S/N - 70932 (BRA)
39	VOE 13945408	2					Nut	Écrou	Mutter	Tuerca	Mutter	
40	VOE 946671	4					Flange screw	Vis à embase	Flanschschraube	Tornillo embridado	Flänsskruv	
41	VOE 13965556	1					Bracket	Console	Konsole	Consola	Konsol	
42	VOE 60110236	2					Plain washer	Rondelle plane	Flachscheibe	Arandela plana	Planbricka	

1		**Assembly of hose: evaparator, receiver drier and condenser.** **Montage flexibles: évaporateur, deshydrat.et condenseur.** **Anbauteile Schlauch: Verdampfer, Entfeuchter und kondensor.** **Conjunto de mangueras: evaporador, secador y condensador.** **Montering av slangar: evaporator, torkare och kondensor.**	Catalogue id **20107**	Group **874**
2				
3			Illustr. No **1089611**	Section **120**
4				
5		**86145**	Issue **20009015-H**	Page **1109**

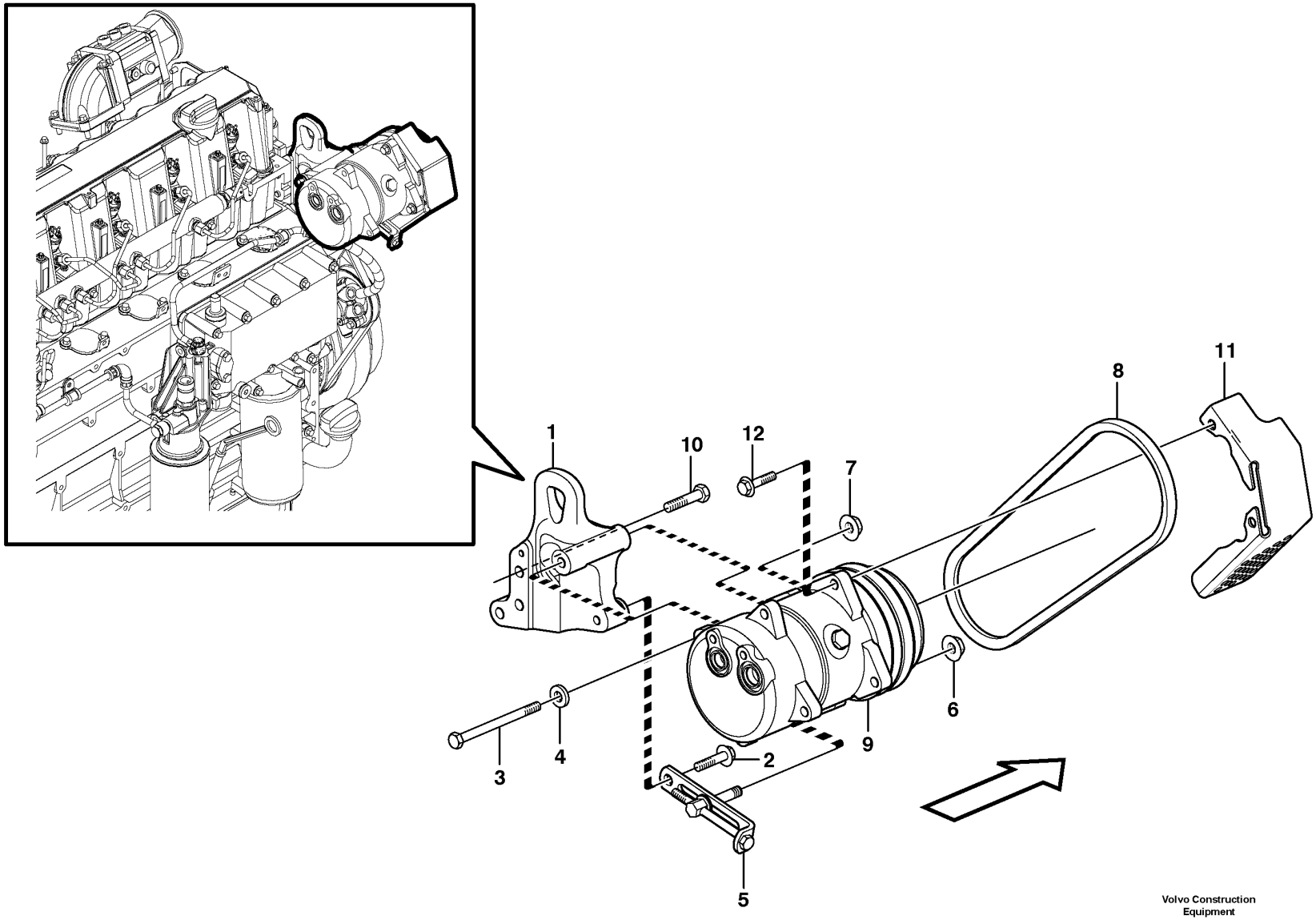

Volvo Construction Equipment

1020212

Fig.	Part No.	Quantity 1	Quantity 2	Quantity 3	PS	KIT	Description	Dénomination	Bezeichnung	Denominación	Benämning	Notes
1	VOE 11410465	1	1	1			Anchorage	Fixation	Halterung	Fijación	Fäste	
2	VOE 13965185	1	1				Screw	Vis	Schraube	Tornillo	Skruv	
3	VOE 984160	1	1	1			Hexagon screw	Vis à tête hexagonale	Sechskantschraube	Tornillo hexagonal	Sexkantsskruv	
4	VOE 930842	1	1	1			Plain washer	Rondelle plane	Flachscheibe	Arandela plana	Planbricka	(VOE 13930842)
5	VOE 1676586			1			Tensioner	Bride de serrage	Spanneisen	Barra de tensión	Spännjärn	S/N -25493, -72062
5	VOE 15168370	1	1	1			Tensioner	Bride de serrage	Spanneisen	Barra de tensión	Spännjärn	33382 S/N 25494-, 72063-
6	VOE 13971098	1	1	1			Flange nut	Écrou à embase	Flanschmutter	Tuerca embridada	Flänsmutter	
7	VOE 981945	1	1	1			Flange lock nut	Contre-écrou à embase	Flanschverschlussmutter	Contratuerca embridada	Flänslåsmutter	
8	VOE 977525	1	1	1			V-belt	Courroie trapézoïdale	Keilriemen	Correa trapezoidal	Kilrem	L = 888MM
9	VOE 11412632	1	1	1	SS		Compressor	Compresseur	Kompressor	Compresor	Kompressor	MA8701 L PROD
	VOE 14577651	1	1	1			•Clutch	•Embrayage	•Kupplung	•Embrague	•Koppling	
	VOE 15082742	1	1	1			Compressor	Compresseur	Kompressor	Compresor	Kompressor	L PROD
	VOE 14626782	1	1	1			•Clutch	•Embrayage	•Kupplung	•Embrague	•Koppling	
10	VOE 983253	3	3	3			Hexagon screw	Vis à tête hexagonale	Sechskantschraube	Tornillo hexagonal	Sexkantsskruv	
11	VOE 11411791			3			Belt protector	Garde-courroie	Riemenschutz	Protección de correa	Remskydd	S/N -25495, -72064
11	VOE 15168521	1	1	1			Belt protector	Garde-courroie	Riemenschutz	Protección de correa	Remskydd	33382 S/N 25494-, 72063-
12	VOE 13945444	2	2	2			Screw	Vis	Schraube	Tornillo	Skruv	

1	83099,83100,84667
2	84669
3	33433
4	
5	

Compressor for cooling agent R134a with fitting parts.
Compresseur avec pieces de montage. Refrigerant R134a.
Kompressor mit anbauteilen. Kältemittel R134a.
Compresor con accesorios de montaje. Frigorigena R134a.
Kompressor för kylmedium R134a med monteringsdetaljer.

Catalogue id	Group
20107	874
Illustr. No	Section
1020212	150
Issue	Page
20009015-H	1111

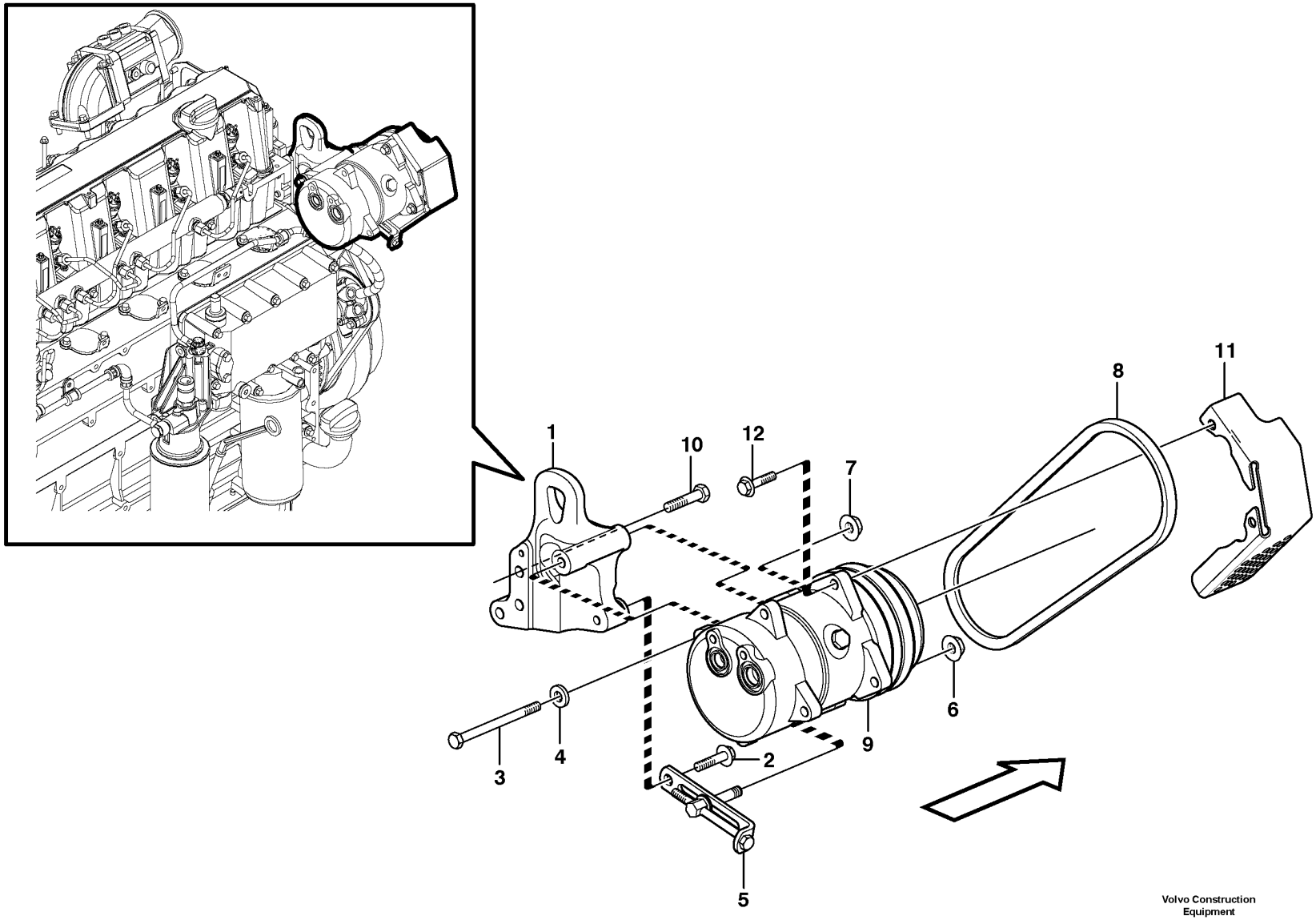

Volvo Construction Equipment

1020212

Fig.	Part No.	Quantity 1	Quantity 2	Quantity 3	PS	KIT	Description	Dénomination	Bezeichnung	Denominación	Benämning	Notes
1	VOE 11410465	1					Anchorage	Fixation	Halterung	Fijación	Fäste	
2	VOE 13965185	1					Screw	Vis	Schraube	Tornillo	Skruv	
3	VOE 984160	1					Hexagon screw	Vis à tête hexagonale	Sechskantschraube	Tornillo hexagonal	Sexkantsskruv	
4	VOE 930842	1					Plain washer	Rondelle plane	Flachscheibe	Arandela plana	Planbricka	
5	VOE 15168370	1					Tensioner	Bride de serrage	Spanneisen	Barra de tensión	Spännjärn	
6	VOE 13971098	1					Flange nut	Écrou à embase	Flanschmutter	Tuerca embridada	Flänsmutter	
7	VOE 981945	1					Flange lock nut	Contre-écrou à embase	Flanschverschlussmutter	Contratuerca embridada	Flänslåsmutter	
8	VOE 977525	1					V-belt	Courroie trapézoïdale	Keilriemen	Correa trapezoidal	Kilrem	
9	VOE 15082742	1					Compressor	Compresseur	Kompressor	Compresor	Kompressor	
	VOE 14626782	1					•Clutch	•Embrayage	•Kupplung	•Embrague	•Koppling	
10	VOE 983253	3					Hexagon screw	Vis à tête hexagonale	Sechskantschraube	Tornillo hexagonal	Sexkantsskruv	
11	VOE 15168521	1					Belt protector	Garde-courroie	Riemenschutz	Protección de correa	Remskydd	
12	VOE 13945444	1					Screw	Vis	Schraube	Tornillo	Skruv	

1		**Compressor for cooling agent R134a with fitting parts.** **Compresseur avec pieces de montage. Refrigerant R134a.** **Kompressor mit anbauteilen. Kältemittel R134a.** **Compresor con accesorios de montaje. Frigorigena R134a.** **Kompressor för kylmedium R134a med monteringsdetaljer.**	Catalogue id **20107**	Group **874**
2				
3			Illustr. No **1020212**	Section **160**
4				
5		**86144, 86145**	Issue **20009015-H**	Page **1113**

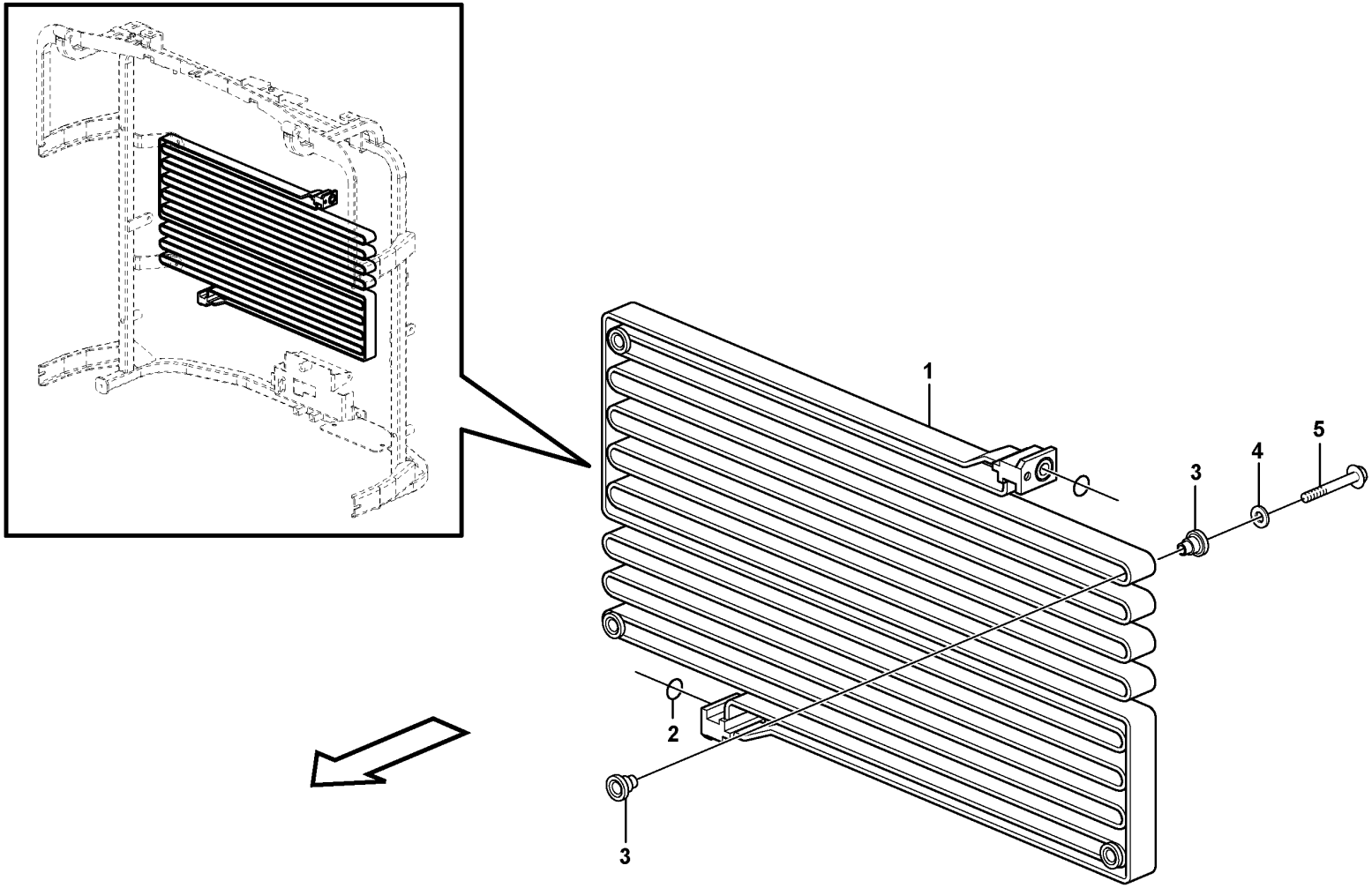

Volvo Construction Equipment

1020220

Fig.	Part No.	Quantity 1	2	3	4	5	PS	KIT	Description	Dénomination	Bezeichnung	Denominación	Benämning	Notes
1	VOE 11006435	1					SS		Condenser	Condenseur	Kondensor	Condensador	Kondensor	
1	VOE 11164324		1				SS		Condenser	Condenseur	Kondensor	Condensador	Kondensor	
1	VOE 15053410			1					Condenser	Condenseur	Kondensor	Condensador	Kondensor	
1	VOE 15053413				1				Condenser	Condenseur	Kondensor	Condensador	Kondensor	
2	VOE 6848760	1	1	1					•O-ring	•Joint torique	•O-Ring	•Anillo tórico	•O-ring	
3	VOE 11400281	8	8	8	8				Rubber element	Élément caoutchouc	Gummiteil	Taco de goma	Gummielement	
4	VOE 925739	4	4	4	4				Washer	Rondelle	Scheibe	Arandela	Bricka	
5	VOE 13965180	4	4	4	4				Screw	Vis	Schraube	Tornillo	Skruv	

1	83100	**Condenser for cooling agent R134a with fitting parts.** **Condenseur avec pieces de montage. Refrigerant R134a.** **Kondensor mit anbau- teilen. Kältemittel R134a.** **Condensador con accesorios de montaje. Refrigerante R134a.** **Kondensor för kylmedium R134a med monteringsdetaljer.**	Catalogue id **20107**	Group **874**
2	83099, 84669			
3	84667		Illustr. No **1020220**	Section **200**
4	33433		Issue **20009015-H**	Page **1115**
5				

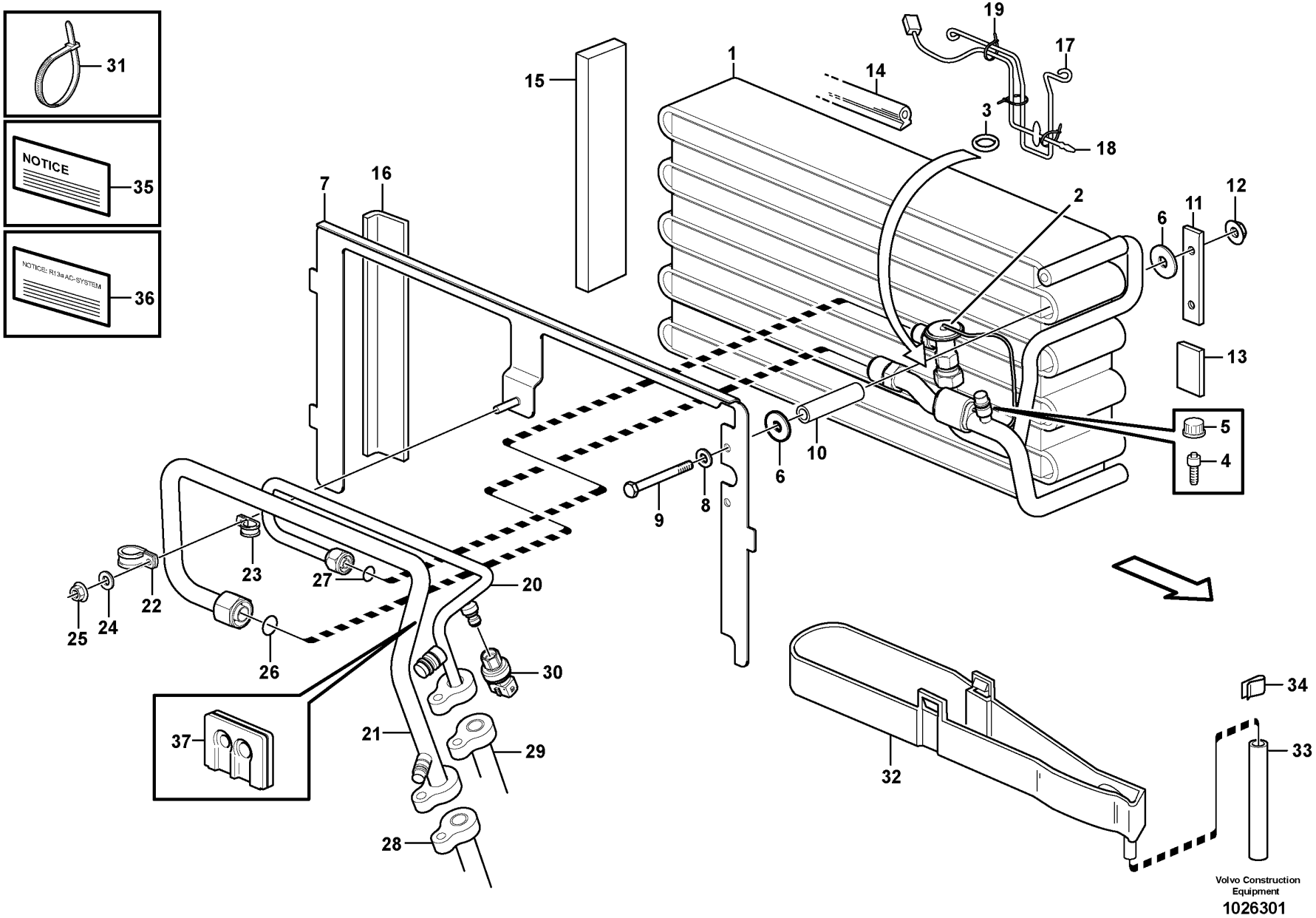
31
NOTICE
35
NOTICE: R134 AC-SYSTEM
36
15
1
14
19
17
3
18
7
16
2
6
11
12
13
5
4
10
6
9
8
23
27
20
22
25
24
26
30
37
21
29
28
32
34
33
Volvo Construction Equipment
1026301

Fig.	Part No.	Quantity 1	Quantity 2	Quantity 3	PS	KIT	Description	Dénomination	Bezeichnung	Denominación	Benämning	Notes
1	VOE 15042557	1					Evaporator system	Système d'évaporation	Abdampfsystem	Sistema de evaporación	Avdunstningssystem	(VOE 11412984)
2	VOE 15058102	1					•Expansion valve	•Robinet d'expansion	•Expansionsventil	•Válvula de expansión	•Expansionsventil	(VOE 11711958)
3	VOE 3537503	1					•O-ring	•Joint torique	•O-Ring	•Anillo tórico	•O-ring	
4	VOE 11701530	1					•Needle valve	•Pointeau	•Nadelventil	•Válvula de agujas	•Nålventil	
5	VOE 11701529	1					•Cap	•Capot	•Kappe	•Capuchón	•Hatt	
6	VOE 11007675	4					Washer	Rondelle	Scheibe	Arandela	Bricka	
7	VOE 11412604	1					Anchorage	Fixation	Halterung	Fijación	Fäste	
8	VOE 955892	3					Plain washer	Rondelle plane	Flachscheibe	Arandela plana	Planbricka	
9	VOE 955286	2					Hexagon screw	Vis à tête hexagonale	Sechskantschraube	Tornillo hexagonal	Sexkantsskruv	
10	VOE 13945461	REQ					Plastic pipe	Tube plastique	Kunststoffrohr	Tubo plástico	Plaströr	L = 2 x 70 MM
11	VOE 11007057	1					Anchorage	Fixation	Halterung	Fijación	Fäste	
12	VOE 13949278	2					Flange lock nut	Contre-écrou à embase	Flanschverschlussmutter	Contratuerca embridada	Flänslåsmutter	
13	VOE 4932353	REQ					Rubber moulding	Joint caoutchouc	Gummileiste	Listón de goma	Gummilist	L = 40 MM
14	VOE 11007005	REQ					Sealing strip	Lisse étanchéité	Dichtleiste	Moldura retén	Tätningslist	L = 500 MM
15	VOE 11007137	1					Gasket	Joint	Dichtung	Junta	Packning	
16	VOE 4932353	REQ					Rubber moulding	Joint caoutchouc	Gummileiste	Listón de goma	Gummilist	L = 235 MM
17	VOE 15001681	1					Brace	Étrier	Bügel	Brida	Bygel	(VOE 11444411)
18	VOE 16688307	1					Sensor	Capteur	Geber	Sensor	Sensor	(VOE 14509344) SE8702
19	VOE 4821292	3					Cable tie	Serre-câble	Kabelbinder	Abrazadera de cinta	Buntband	
20	VOE 11412606	1					Pipe	Tuyau	Rohrleitung	Tubo	Rör	
21	VOE 11412605	1					Tube	Tube	Rohr	Tubo	Rör	
22	VOE 952630	1					Clamp	Collier serrage	Schelle	Abrazadera	Klamma	
23	VOE 952625	1					Clamp	Collier serrage	Schelle	Abrazadera	Klamma	
24	VOE 13945407	1					Nut	Écrou	Mutter	Tuerca	Mutter	
25	VOE 13945407	1					Nut	Écrou	Mutter	Tuerca	Mutter	
26	VOE 3537507	1					O-ring	Joint torique	O-Ring	Anillo tórico	O-ring	YELL
27	VOE 3537499	2					O-ring	Joint torique	O-Ring	Anillo tórico	O-ring	
28		1					Hose	Flexible	Schlauch	Manguera	Slang	See group 874-100 page 1099
29		1					Hose	Flexible	Schlauch	Manguera	Slang	See group 874-100 page 1099

1		**Evaporator for cooling agent R134a with fitting parts.**	Catalogue id **20107**	Group **874**
2		**Evaporateur aves pieces de montage. Refrigerant R134a.**		
3		**Verdampfer mit anbauteilen. Kältemittel R134a.**	Illustr. No **1026301**	Section **250**
4		**Evaporador con accesorios de montaje. Refrigerante R134a.**		
5		**Evaporator för kylmedium R134a med monteringsdetaljer.**	Issue **20009015-H**	Page **1117**
		83099, 83100, 33433		

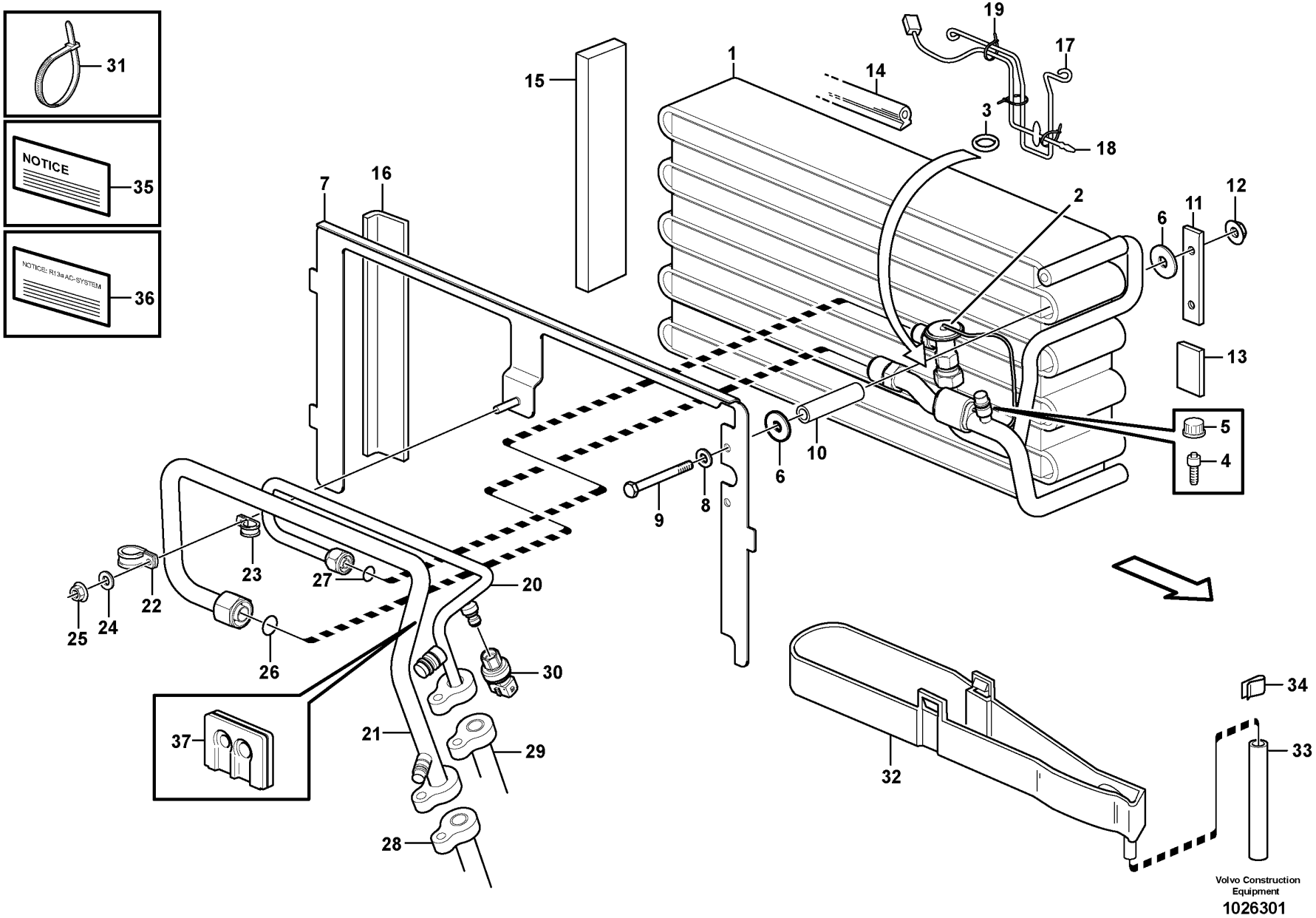
31
NOTICE
35
NOTICE: R134 AC-SYSTEM
36
15
1
14
19
17
3
18
7
16
2
6
11
12
13
5
4
10
6
9
8
23
27
20
22
25
24
26
30
37
21
29
28
32
34
33
Volvo Construction Equipment
1026301

Fig.	Part No.	Quantity 1	Quantity 2	Quantity 3	PS	KIT	Description	Dénomination	Bezeichnung	Denominación	Benämning	Notes
30	VOE 15103658	1					Pressure sensor	Capteur de pression	Drucksensor	Sensor de presión	Trycksensor	(VOE 11444373) SE8709
31	VOE 4881440	1					Cable tie	Serre-câble	Kabelbinder	Abrazadera de cinta	Buntband	
32	VOE 11104788	1					Bowl	Bol	Schale	Taza	Skål	
33	VOE 11039491	REQ					Hose	Flexible	Schlauch	Manguera	Slang	L = 500 MM
34	VOE 11006249	1					Clip	Clip	Clip	Clip	Clips	
35	VOE 11444254	1			SS		Decal	Autocollant	Aufklebeschild	Calcomanía	Dekal	
36	VOE 11444254	1			SS		Decal	Autocollant	Aufklebeschild	Calcomanía	Dekal	
37	VOE 11444294	1					Grommet	Passe fil	Durchführung	Pasaje	Genomföring	

1		**Evaporator for cooling agent R134a with fitting parts.**	Catalogue id **20107**	Group **874**
2		**Evaporateur aves pieces de montage. Refrigerant R134a.**		
3		**Verdampfer mit anbauteilen. Kältemittel R134a.**	Illustr. No **1026301**	Section **250**
4		**Evaporador con accesorios de montaje. Refrigerante R134a.**		
5		**Evaporator för kylmedium R134a med monteringsdetaljer.**	Issue **20009015-H**	Page **1119**
		83099, 83100, 33433		

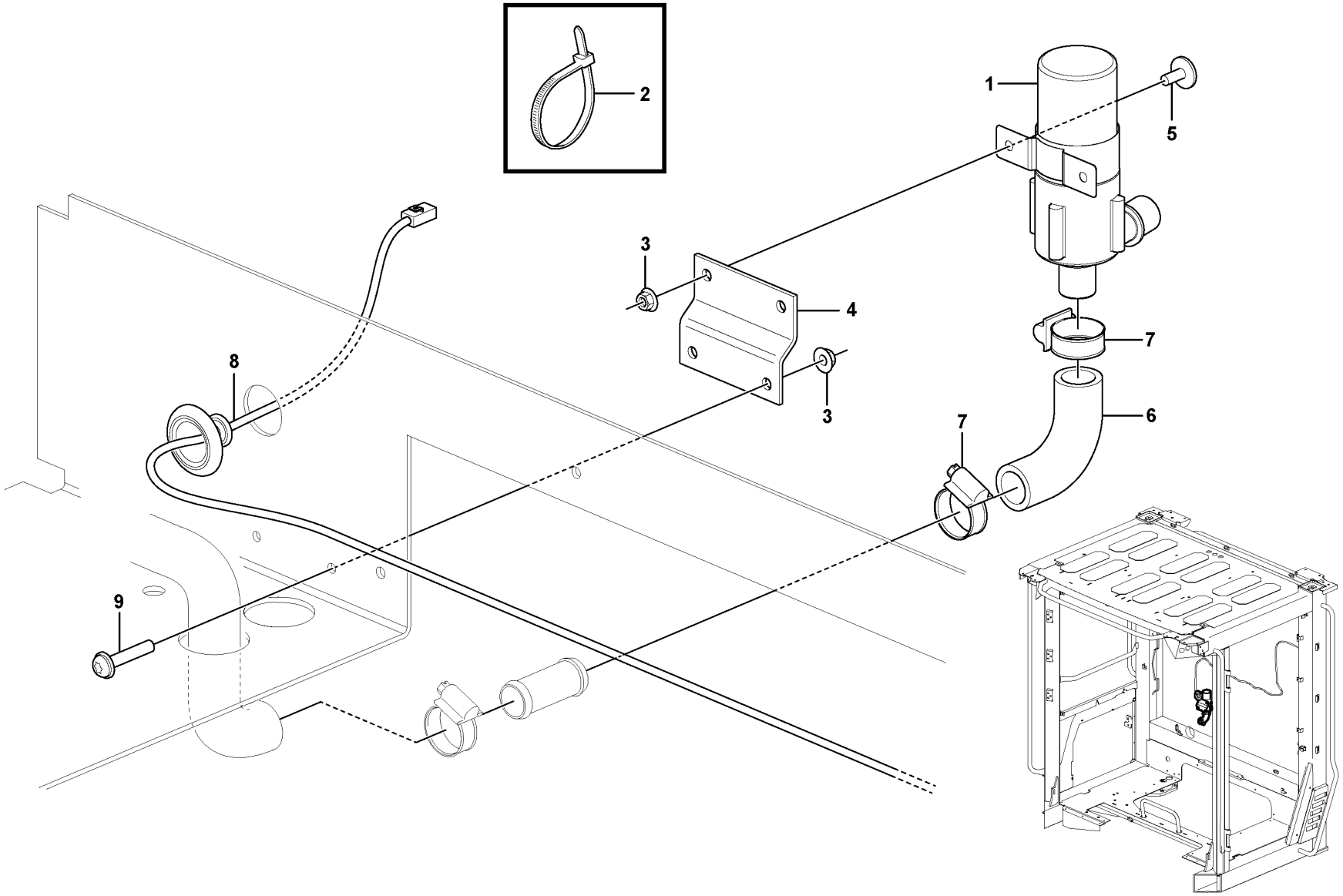

Volvo Construction Equipment

1089968

Fig.	Part No.	Quantity 1	Quantity 2	Quantity 3	PS	KIT	Description	Dénomination	Bezeichnung	Denominación	Benämning	Notes
1	**VOE 11706595**	1					Pump	Pompe	Pumpe	Bomba	Pump	
2	**VOE 4881440**	REQ					Cable tie	Serre-câble	Kabelbinder	Abrazadera de cinta	Buntband	
3	**VOE 13949278**	4					Flange lock nut	Contre-écrou à embase	Flanschverschlussmutter	Contratuerca embridada	Flänslåsmutter	
4	**VOE 15032411**	1					Attaching plate	Plaque de fixation	Befestigungsplatte	Placa de fijación	Fästplatta	
5	**VOE 971321**	2					Six point socket screw	Vis à 6 pans creux	Sechszahn-Hohlschraube	Racor de seis dientes	Sextandhålskruv	
6	**VOE 16668537**	1					Hose	Flexible	Schlauch	Manguera	Slang	
7	**VOE 13943472**	2					Hose clamp	Collier durite	Schlauchschelle	Abrazadera de manguera	Slangklamma	
8	**VOE 11171553**	1					Wiring harness	Faisceau de câbles	Kabelbaum	Manojo cables	Ledningsmatta	See group 371-1900 page 391
9	**VOE 971322**	2					Six point socket screw	Vis à 6 pans creux	Sechszahn-Hohlschraube	Racor de seis dientes	Sextandhålskruv	

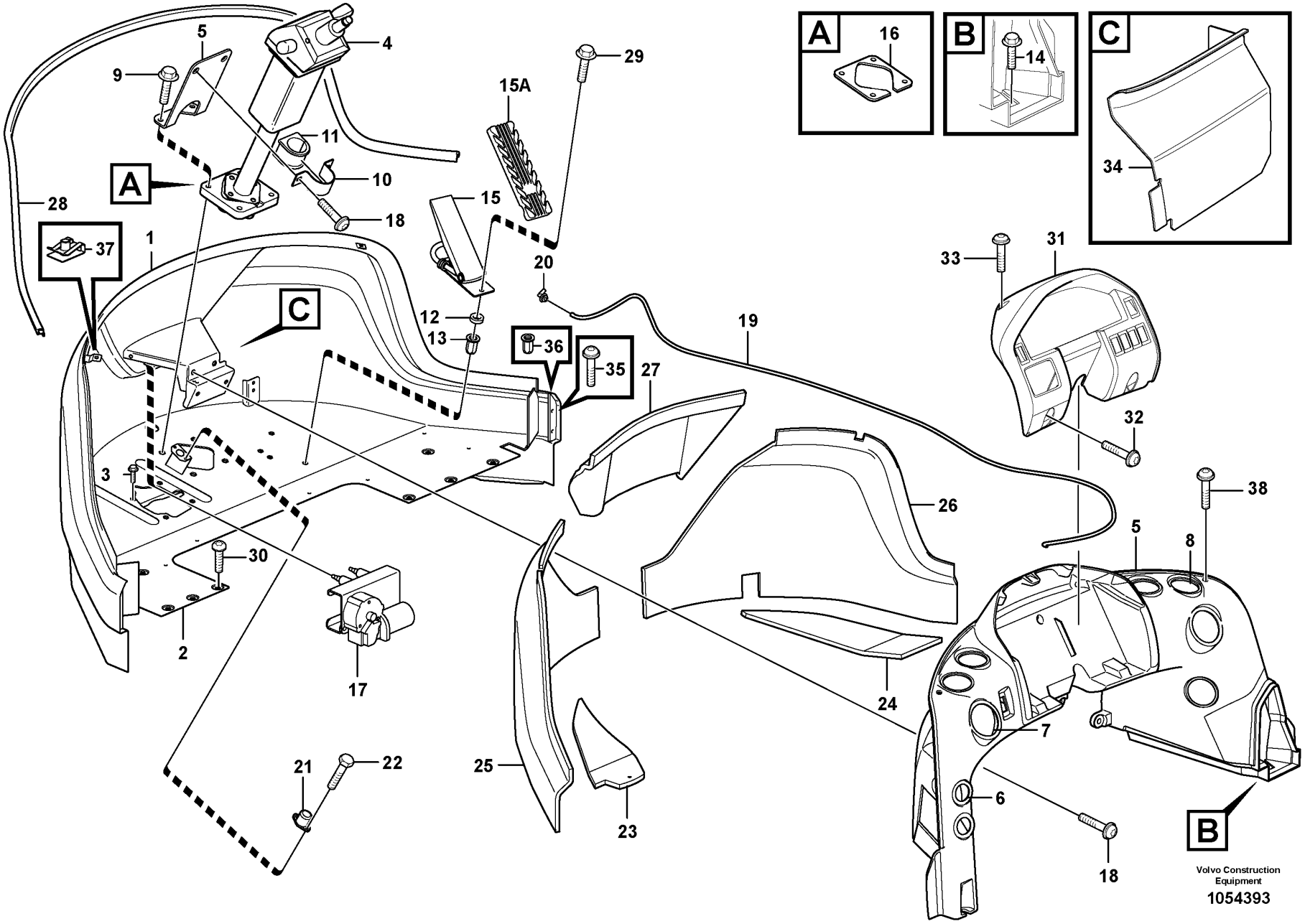
A
16
B
14
C
34
4
5
9
29
15A
11
10
A
28
18
15
37
1
20
33
31
C
12
13
36
35
19
27
32
3
26
38
5
8
30
2
17
24
7
21
22
25
6
23
18
B
Volvo Construction
Equipment
1054393

Fig.	Part No.	Quantity 1	Quantity 2	Quantity 3	PS	KIT	Description	Dénomination	Bezeichnung	Denominación	Benämning	Notes
1	VOE 15074710	1					Front plate	Tôle frontale	Frontblech	Placa frontal	Frontplåt	
2		1			NS		•Floor Plate	•Plancher	•Bodenbelag	•Plancha piso suelo	•Durk	
3	VOE 946671	4					••Flange screw	••Vis à embase	••Flanschschraube	••Tornillo embridado	••Flänsskruv	
4	VOE 11412965	1	1				Steering column	Colonne de direction	Lenksäule	Columna del volante	Styrkolonn	See group 641-150 page 799
5	VOE 11444114	1	1				Air duct	Canal d'air	Luftkanal	Canal de aire	Luftkanal	
6	VOE 11412784	2	2				•Air outlet	•Sortie d'air	•Belüftungsdüse	•Boquilla	•Luftmunstycke	
7	VOE 11412785	2	2				•Air outlet	•Sortie d'air	•Belüftungsdüse	•Boquilla	•Luftmunstycke	
8	VOE 11412071	6	6				•Nozzle	•Gicleur	•Düse	•Difusor	•Munstycke	
9	VOE 13965185	4					Screw	Vis	Schraube	Tornillo	Skruv	
9	VOE 13965185		4				Screw	Vis	Schraube	Tornillo	Skruv	S/N -26294 S/N -72200
9	VOE 13965220		4				Screw	Vis	Schraube	Tornillo	Skruv	S/N 26294- S/N 72200-
10	VOE 11006712	1	1				Clamp	Collier serrage	Schelle	Abrazadera	Klamma	
11	VOE 11006711	1	1				Rubber bushing	Bague caoutchouc	Gummibuchse	Buje de goma	Gummibussning	
12	VOE 930428	3					Spacer ring	Bague entretoise	Abstandring	Anillo distanciador	Distansring	
12	VOE 930428		3				Spacer ring	Bague entretoise	Abstandring	Anillo distanciador	Distansring	S/N -26294 S/N -72200
12	VOE 930426		3				Spacer ring	Bague entretoise	Abstandring	Anillo distanciador	Distansring	S/N 26294- S/N 72200-
13	VOE 13971098	4	4				Flange nut	Écrou à embase	Flanschmutter	Tuerca embridada	Flänsmutter	
14	VOE 969600	4					Six point socket screw	Vis à 6 pans creux	Sechszahn-Hohlschraube	Racor de seis dientes	Sextandhålskruv	
15	VOE 15190098	1	1				Accelerator pedal	Pédale accélérateur	Gaspedal	Pedal acelerador	Gaspedal	(VOE 11170155)
15A	VOE 15164642	1	1				Pedal pad	Renfort pédale	Pedalbeschlag	Goma pedal	Pedalskoning	
16	VOE 11006088	1					Plate	Tôle	Blech	Chapa	Plåt	
17		1	1				Wiper Motor	Moteur essuie glace	Wischermotor	Motor Limp	Torkarmotor	(VOE 11444264) See group 363-100 page 261
18	VOE 971382	8	8				Six point socket screw	Vis à 6 pans creux	Sechszahn-Hohlschraube	Racor de seis dientes	Sextandhålskruv	
19	VOE 1304841	REQ	REQ				Hose	Flexible	Schlauch	Manguera	Slang	L = 2300 MM
20	VOE 14508639	1	1				Elbow	Coude	Winkel	Ángulo	Vinkel	
21	VOE 1589502	1	1				Foot operated switch	Contacteur au pied	Fußschalter	Contacto freno	Fotkontakt	

1	33371	**Front section** **Section avant** **Vorderteil** **Sección frontal** **Frontdel**	Catalogue id **20107**	Group **881**
2	33021, 33022		Illustr. No **1054393**	Section **100**
3			Issue **20009015-H**	Page **1123**
4				
5				

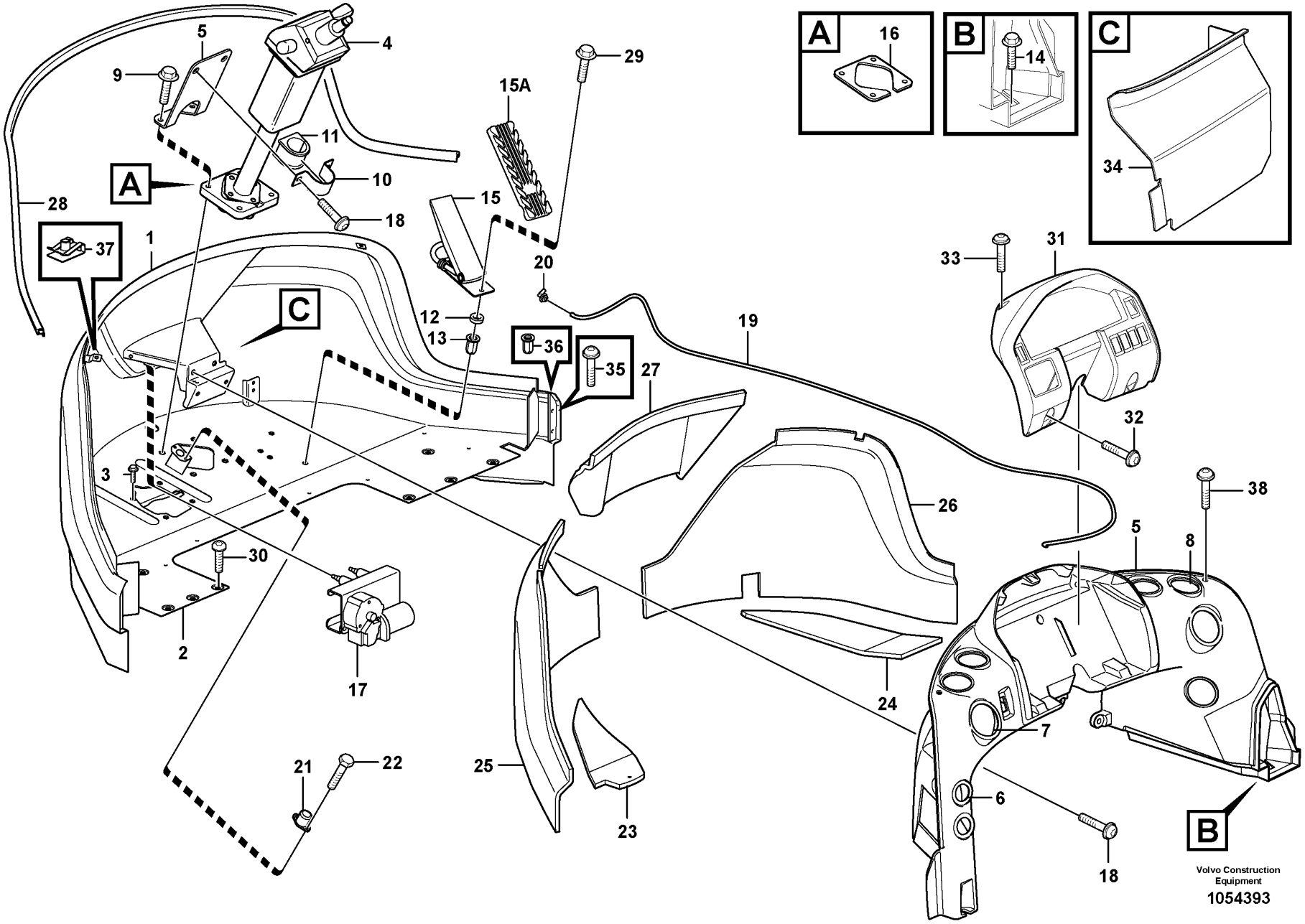
A
16
B
14
C
34
4
5
9
29
15A
11
10
A
28
18
15
37
1
20
33
31
C
12
13
36
35
19
27
32
3
26
38
5
8
30
2
17
24
7
21
22
25
6
23
18
B
Volvo Construction
Equipment
1054393

Fig.	Part No.	Quantity 1	Quantity 2	Quantity 3	PS	KIT	Description	Dénomination	Bezeichnung	Denominación	Benämning	Notes
22	VOE 969278	2	2				Six point socket screw	Vis à 6 pans creux	Sechszahn-Hohlschraube	Racor de seis dientes	Sextandhålskruv	
23	VOE 11444123	1	1				Insulation	Isolation	Isolierung	Aislamiento	Isolering	
24	VOE 11444124	1	1				Insulation	Isolation	Isolierung	Aislamiento	Isolering	
25	VOE 11412802	1	1				Insulation	Isolation	Isolierung	Aislamiento	Isolering	
26	VOE 11412803	1	1				Insulation	Isolation	Isolierung	Aislamiento	Isolering	
27	VOE 11444132	1	1				Insulation	Isolation	Isolierung	Aislamiento	Isolering	
28	VOE 11444160	REQ	REQ				Moulding	Moulure	Leiste	Listón	List	L = 2500 MM
29	VOE 13945444	2	2				Screw	Vis	Schraube	Tornillo	Skruv	
30	VOE 981208	6	6				Six point socket screw	Vis à 6 pans creux	Sechszahn-Hohlschraube	Racor de seis dientes	Sextandhålskruv	
31	VOE 11444203	1	1				Panel	Panneau	Paneel	Panel	Panel	
32	VOE 975387	4	4				Six point socket screw	Vis à 6 pans creux	Sechszahn-Hohlschraube	Racor de seis dientes	Sextandhålskruv	
33	VOE 981208	12					Six point socket screw	Vis à 6 pans creux	Sechszahn-Hohlschraube	Racor de seis dientes	Sextandhålskruv	
34	VOE 15079149	1					Cover panel	Panneau de recouvrement	Verkleidung	Panel de cubierta	Täckpanel	(VOE 15013995)
34	VOE 15079149		1		OP		Cover panel	Panneau de recouvrement	Verkleidung	Panel de cubierta	Täckpanel	
35	VOE 969600		4				Six point socket screw	Vis à 6 pans creux	Sechszahn-Hohlschraube	Racor de seis dientes	Sextandhålskruv	S/N -26294 S/N -72200
35	VOE 946472		2				Flange screw	Vis à embase	Flanschschraube	Tornillo embridado	Flänsskruv	S/N 26294- S/N 72200-
36	VOE 981256		4				Rivet nut	Écrou rivet	Nietmutter	Tuerca de remache	Nitmutter	S/N -26294 S/N -72200
36	VOE 981256		13				Rivet nut	Écrou rivet	Nietmutter	Tuerca de remache	Nitmutter	S/N 72719 -
37	VOE 11444172		2				Spring nut	Écrou de ressort	Federverschlussmutter	Tuerca resorte	Fjädermutter	
38	VOE 981635		2				Six point socket screw	Vis à 6 pans creux	Sechszahn-Hohlschraube	Racor de seis dientes	Sextandhålskruv	

1	33371	**Front section** **Section avant** **Vorderteil** **Sección frontal** **Frontdel**	Catalogue id **20107**	Group **881**
2	33021, 33022		Illustr. No **1054393**	Section **100**
3				
4			Issue **20009015-H**	Page **1125**
5				

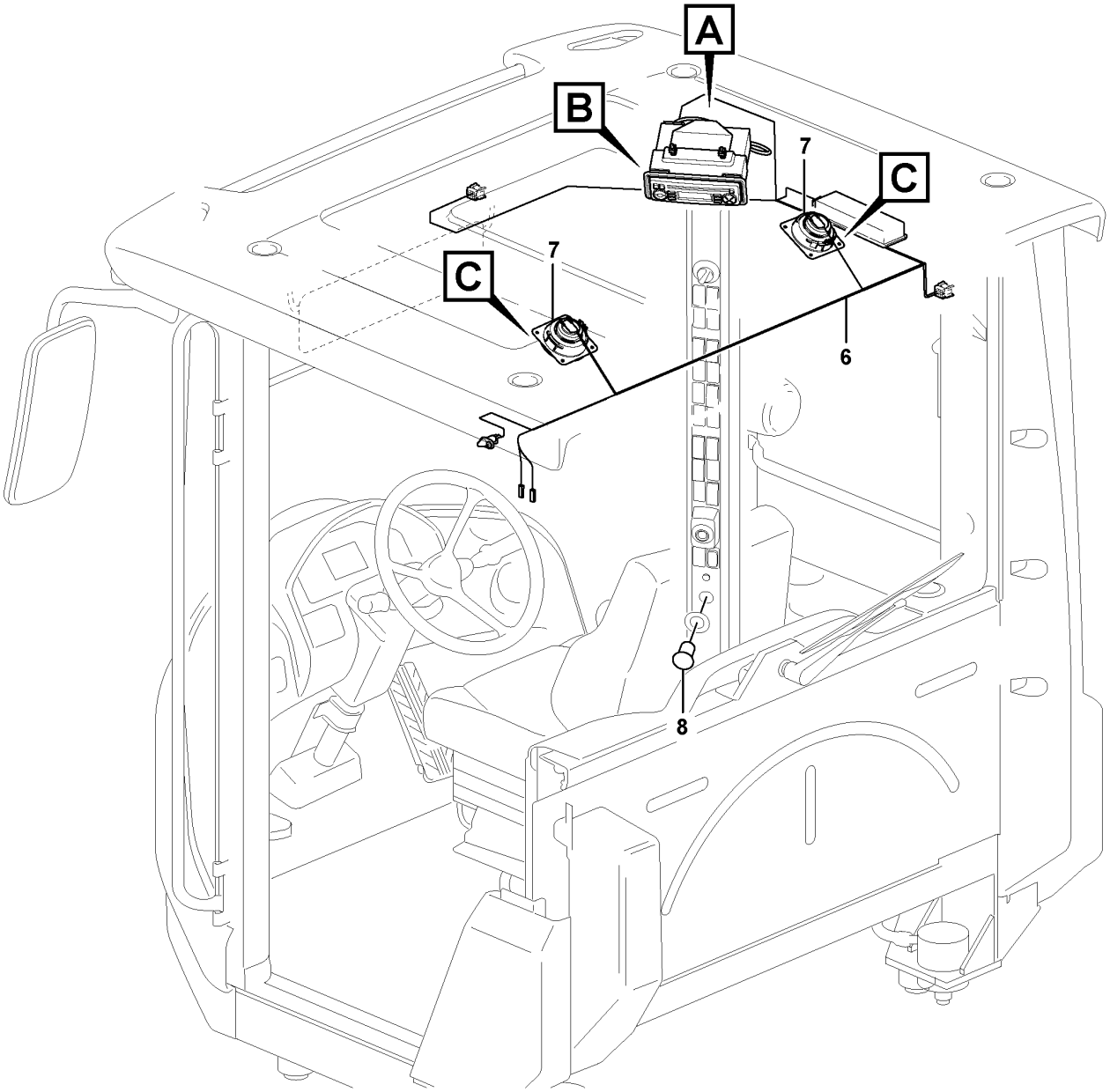

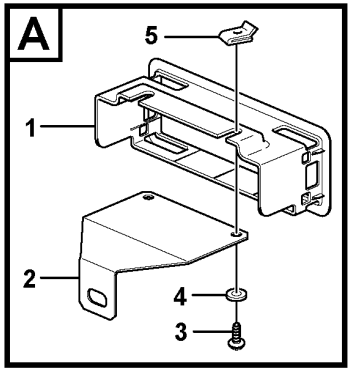

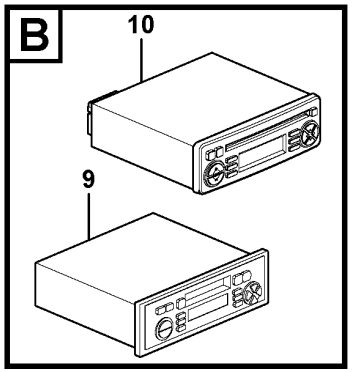

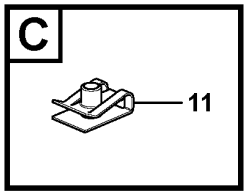

Volvo Construction Equipment

1090290

Fig.	Part No.	Quantity 1	2	3	4	5	PS	KIT	Description	Dénomination	Bezeichnung	Denominación	Benämning	Notes
1	VOE 11164554	1			1	1			Radio bracket	Support radio	Radioträger	Consola radio	Radiokonsol	
2	VOE 11164644	1			1				Anchorage	Fixation	Halterung	Fijación	Fäste	
3	VOE 13946544	2			2	2			Screw	Vis	Schraube	Tornillo	Skruv	
4	VOE 960139	2			2	2			Plain washer	Rondelle plane	Flachscheibe	Arandela plana	Planbricka	
5	VOE 949921	2			2	2			Spring nut	Écrou de ressort	Federverschlussmutter	Tuerca resorte	Fjädermutter	
6		1							Cable harness	Faisceau cables	Kabelbaum	Manojo cables	Ledningsmatta	See group 393-100 page 529
6					1				Cable harness	Faisceau cables	Kabelbaum	Manojo cables	Ledningsmatta	See group 393-150 page 531
7	VOE 11201898	2							Loudspeaker	Haut-parleur	Lautsprecher	Altavoz	Högtalare	
7	VOE 17431016				2	2			Loudspeaker	Haut-parleur	Lautsprecher	Altavoz	Högtalare	
8	VOE 11170371	1			1	1			Power outlet	Prise électrique	Steckdose	Toma corriente	Eluttag	
9	VOE 11803635		1				SS		Radio	Radio	Radio	Radio	Radio	
10	VOE 11886866			1					Radio	Radio	Radio	Radio	Radio	
11	VOE 942866				8	8			Spring nut	Écrou de ressort	Federverschlussmutter	Tuerca resorte	Fjädermutter	

1	83137, 83458	**Radio bracket** **Console radio** **Radioträger** **Panel de radio** **Radiokonsol**	Catalogue id **20107**	Group **881**
2	83229			
3	83230		Illustr. No **1090290**	Section **200**
4	83513			
5	86649	**83137, 83229, 83230, 83458, 83513, 86649**	Issue **20009015-H**	Page **1127**

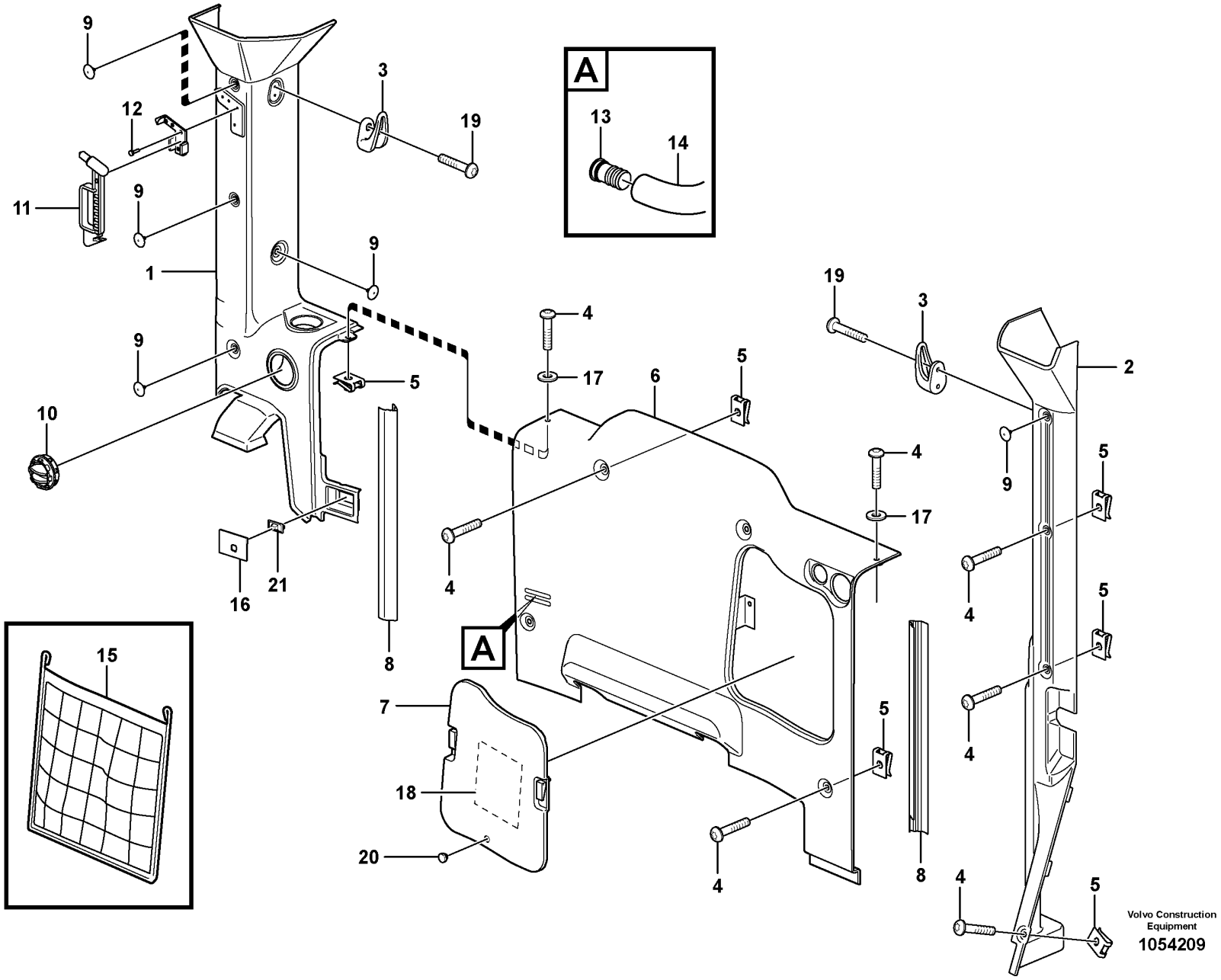
A
A
1
2
3
4
5
6
7
8
9
10
11
12
13
14
15
16
17
18
19
20
21
Volvo Construction Equipment
1054209

Fig.	Part No.	Quantity 1	Quantity 2	Quantity 3	PS	KIT	Description	Dénomination	Bezeichnung	Denominación	Benämning	Notes
	VOE 11412647	1					Casing	Enveloppe	Mantel	Cuerpo	Mantel	
1	VOE 15015297		1				Cover	Couvercle	Deckel	Tapa	Lock	
2	VOE 11412655	1					Cover	Capot	Abdeckung	Capó	Kåpa	S/N - 23025
	VOE 17259808	1	1				Cover	Capot	Abdeckung	Capó	Kåpa	(VOE 15011506) S/N 23026 -
3	VOE 11078015	1	2				Clothes hook	Crochet de pâterre	Kleiderhaken	Gancho ropa	Klädkrok	
4	VOE 976170	8	8				Six point socket screw	Vis à 6 pans creux	Sechszahn-Hohlschraube	Racor de seis dientes	Sextandhålskruv	
	VOE 942866		4				Spring nut	Écrou de ressort	Federverschlussmutter	Tuerca resorte	Fjädermutter	
5	VOE 11444172	8	8				Spring nut	Écrou de ressort	Federverschlussmutter	Tuerca resorte	Fjädermutter	
6	VOE 11412688	1	1				Rear section	Section ar	Rückwand	Sección posterior	Bakstycke	
7	VOE 11412689	1	1				•Lid	•Porte	•Deckel	•Tapa	•Lock	
8	VOE 15012075	1					Panel	Panneau	Paneel	Panel	Panel	(VOE 11412238) LH
8	VOE 15012075		1				Panel	Panneau	Paneel	Panel	Panel	
9	VOE 1613068	8					Plug	Bouchon	Stopfen	Tapon	Plugg	
9	VOE 11204217		8				Plug	Tampon	Stopfen	Tapón	Plugg	
10	VOE 11412071	2	2				Nozzle	Gicleur	Düse	Difusor	Munstycke	
11	VOE 11113885	1	1				Hammer	Marteau	Hammer	Martillo	Hammare	
12	VOE 13942668	4					Blind rivet	Rivet borgne	Blindniet	Remache ciego	Blindnit	
13	VOE 11412983	1	1				Nipple	Raccord	Nippel	Niple	Nippel	
14	VOE 13961191	REQ					Hydraulic hose	Flexible hydraulique	Druckölschlauch	Manguera hidráulica	Hydraulslang	
15	VOE 4881470	1					Net pocket	Poche filet	Netztasche	Bolsa	Nätficka	
16	VOE 11444433	1	1				Seal	Étanchéité	dichtung	Junta	Tätning	
17	VOE 11444240	2	2				Washer	Rondelle	Scheibe	Arandela	Bricka	
18	VOE 11444283	1					Decal	Autocollant	Aufklebeschild	Calcomanía	Dekal	
19	VOE 972007	4	4				Six point socket screw	Vis à 6 pans creux	Sechszahn-Hohlschraube	Racor de seis dientes	Sextandhålskruv	
20	VOE 7081803	2	2				Rubber button	Bouton caoutchouc	Gummiknopf	Botón de goma	Gummiknapp	
21	VOE 14514330		1				Sensor	Capteur	Geber	Sensor	Sensor	
	VOE 11704359		REQ				Sealant	Produit étanchéité	Dichtmittel	Producto de estanqueidad	Tätningsmedel	(VOE 11708567)

1	33371	**Interior equipment, cab** **Equipement interieur, cabine** **Innenausrüstung, Fahrerhaus** **Equipo interior, cabina** **Invändig utrustning, hytt**	Catalogue id **20107**	Group **882**
2	33021, 33022		Illustr. No **1054209**	Section **100**
3			Issue **20009015-H**	Page **1129**
4				
5				

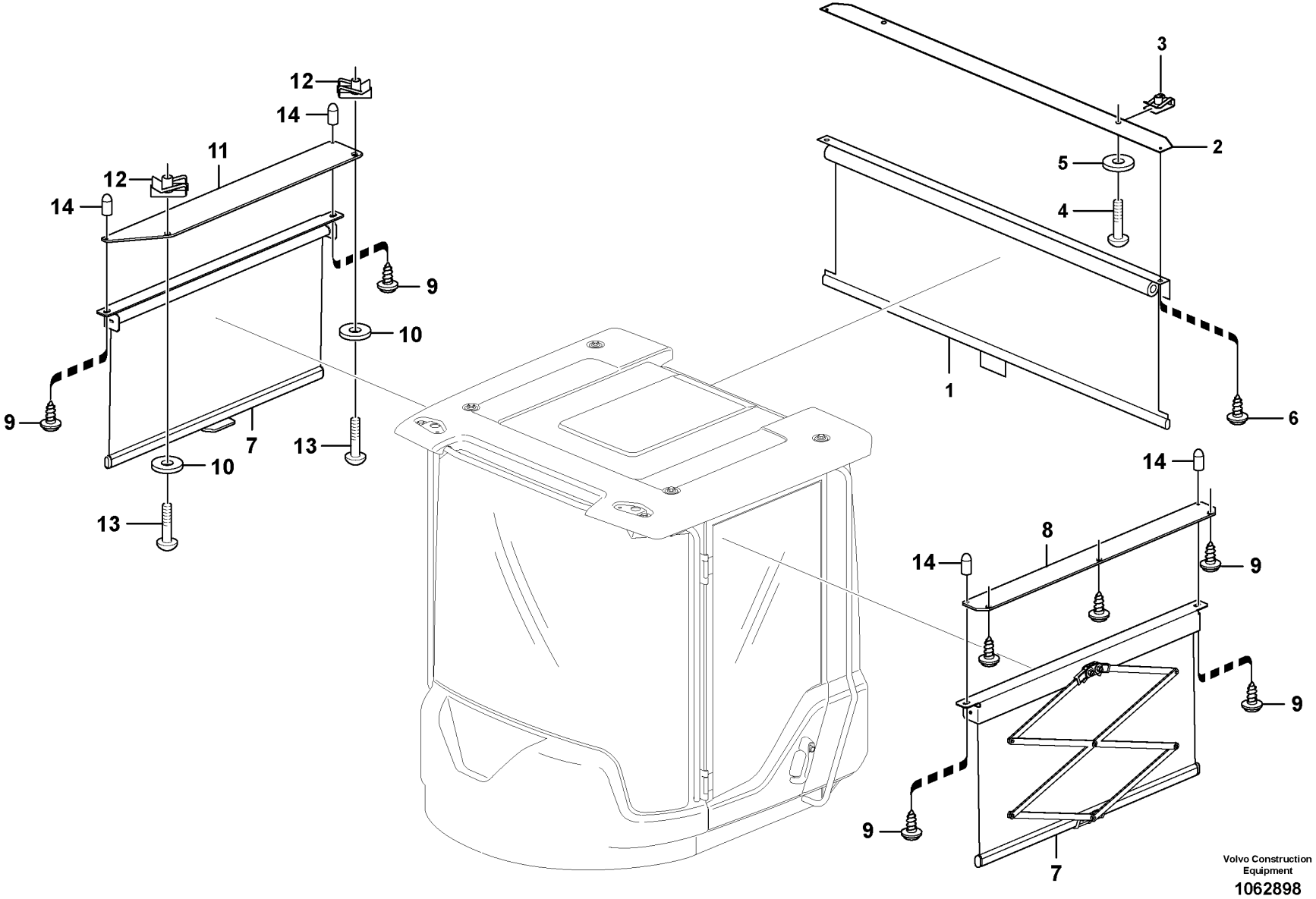
12
14
11
12
14
9
10
9
7
13
10
13
3
2
5
4
1
6
14
8
14
9
9
9
7
Volvo Construction
Equipment
1062898

Fig.	Part No.	Quantity 1	Quantity 2	Quantity 3	PS	KIT	Description	Dénomination	Bezeichnung	Denominación	Benämning	Notes
1	VOE 15081227	1					Sun blind	Store	Sonnenvorhang	Cortina parasol	Solskyddsgardin	
2	VOE 11429252	1					Attaching plate	Plaque de fixation	Befestigungsplatte	Placa de fijación	Fästplatta	
3	VOE 949921	2					Spring nut	Écrou de ressort	Federverschlussmutter	Tuerca resorte	Fjädermutter	
4	VOE 969587	2					Six point socket screw	Vis à 6 pans creux	Sechszahn-Hohlschraube	Racor de seis dientes	Sextandhålskruv	
5	VOE 960139	2					Plain washer	Rondelle plane	Flachscheibe	Arandela plana	Planbricka	
6	VOE 972079	2					Six point socket screw	Vis à 6 pans creux	Sechszahn-Hohlschraube	Racor de seis dientes	Sextandhålskruv	
7	VOE 15080401		2				Sun blind	Store	Sonnenvorhang	Cortina parasol	Solskyddsgardin	
8	VOE 11429247		1				Plate	Tôle	Blech	Chapa	Plåt	
9	VOE 972079		7				Six point socket screw	Vis à 6 pans creux	Sechszahn-Hohlschraube	Racor de seis dientes	Sextandhålskruv	
10	VOE 960139		2				Plain washer	Rondelle plane	Flachscheibe	Arandela plana	Planbricka	
11	VOE 15014658		1				Attaching plate	Plaque de fixation	Befestigungsplatte	Placa de fijación	Fästplatta	
12	VOE 949921		2				Spring nut	Écrou de ressort	Federverschlussmutter	Tuerca resorte	Fjädermutter	
13	VOE 969587		2				Six point socket screw	Vis à 6 pans creux	Sechszahn-Hohlschraube	Racor de seis dientes	Sextandhålskruv	
14	VOE 15081857		4				Protecting cover	Couvercle protection	Schutzdeckel	Tapa de protección	Skyddslock	

1	83831	**Interior components, sun blinds.** **Pièces d'aménagement, jalousie.** **Innenausstattung, Sonnenvorhang.** **Componentes interiores, cortina parasol.** **Inredningsdetaljer, solskyddsgardiner.**	Catalogue id **20107**	Group **882**
2	83832		Illustr. No **1062898**	Section **150**
3			Issue **20009015-H**	Page **1131**
4				
5				

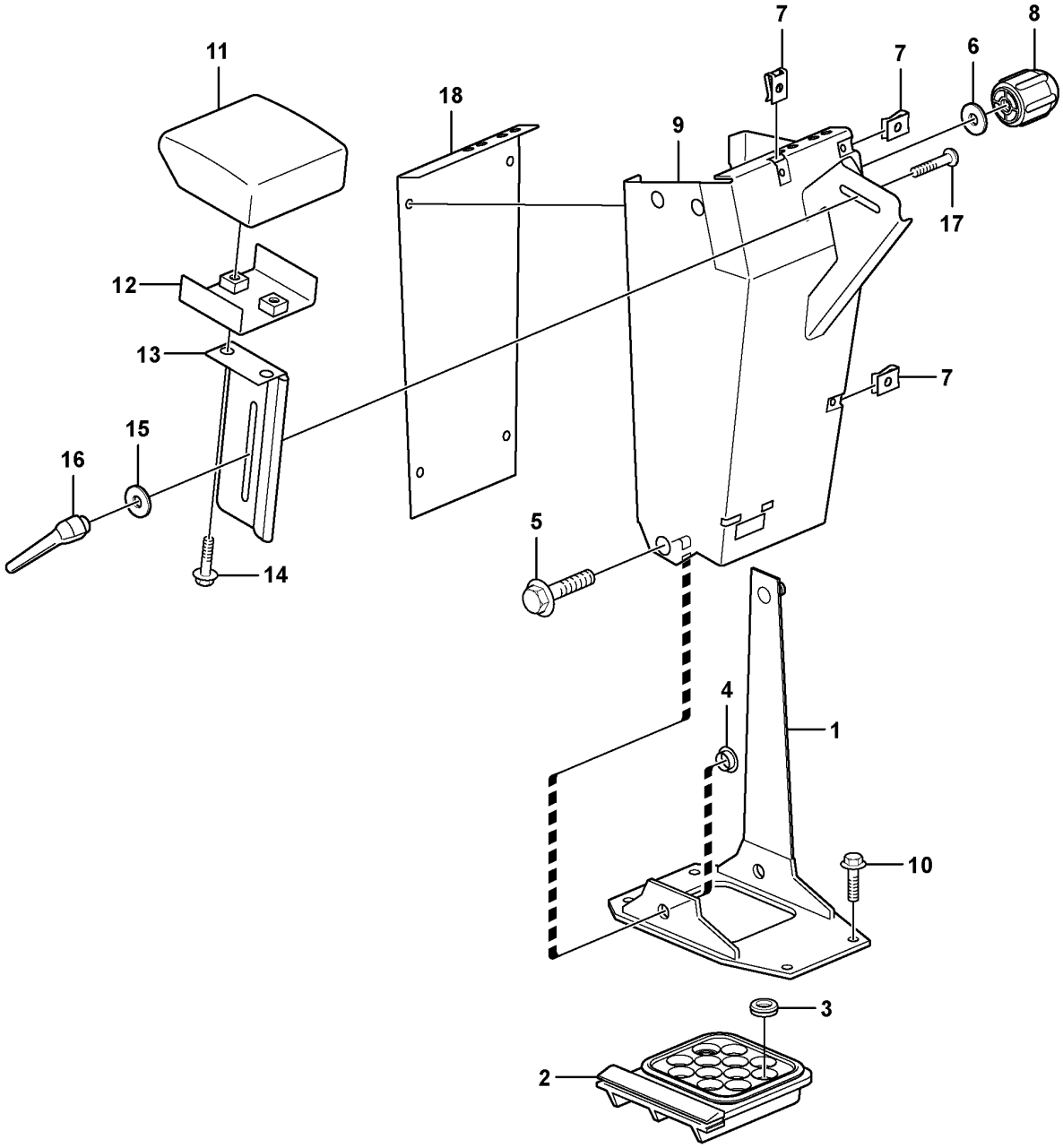

Volvo Construction Equipment

1024790

Fig.	Part No.	Quantity 1	Quantity 2	Quantity 3	PS	KIT	Description	Dénomination	Bezeichnung	Denominación	Benämning	Notes
		1			NS		Gear lever	Levier de vitesse	Schaltschwinge	Palanca de marcha	Växelhävarm	
1	VOE 11412346	1					•Anchorage	•Fixation	•Halterung	•Fijación	•Fäste	
2	VOE 11412331	1					•Grommet	•Passe fil	•Durchführung	•Pasaje	•Genomföring	
3	VOE 941266	5					•Plug	•Tampon	•Stopfen	•Tapón	•Plugg	
4	VOE 11412347	2					•Spacer	•Entretoise	•Abstandkörper	•Distanciador	•Distans	
5	VOE 946329	2					•Flange screw	•Vis à embase	•Flanschschraube	•Tornillo embridado	•Flänsskruv	
6	VOE 13940141	2					•Washer	•Rondelle	•Scheibe	•Arandela	•Bricka	
7	VOE 949921	7					•Spring nut	•Écrou de ressort	•Federverschlussmutter	•Tuerca resorte	•Fjädermutter	
8	VOE 11412636	1					•Knob	•Bouton	•Bedienungsknopf	•Volante	•Ratt	
9	VOE 11412622	1					•Gear lever carrier	•Renvoi levier	•Schaltbock	•Alojamiento palanca	•Spakställ	
10	VOE 13949888	4					Screw	Vis	Schraube	Tornillo	Skruv	
11	VOE 4937914	1					Support	Support	Stütze	Apoyo	Stöd	
12	VOE 961614	2					•Weld nut	•Ecrou à souder	•Schweißmutter	•Tuerca soldada	•Svetsmutter	
13	VOE 11412625	1					Plate	Tôle	Blech	Chapa	Plåt	
14	VOE 946440	2					Flange screw	Vis à embase	Flanschschraube	Tornillo embridado	Flänsskruv	
15	VOE 11444265	1					Washer	Rondelle	Scheibe	Arandela	Bricka	
16	VOE 11104695	1					Lock lever	Levier blocage	Sperriegel	Palanca de bloqueo	Låshävarm	
17	VOE 948438	1					Square neck screw	Vis à tête bombée	Schraube m. 4-Kantansatz	Tornillo rótula	Kullerskruv	(VOE 13948438)
18	VOE 11412315	1					Plate	Tôle	Blech	Chapa	Plåt	

1		**Armrest** **Accoudoir** **Armlehne** **Reposabrazos** **Armstöd**	Catalogue id **20107**	Group **882**
2				
3			Illustr. No **1024790**	Section **200**
4			Issue **20009015-H**	Page **1133**
5		**33371, 33021**		

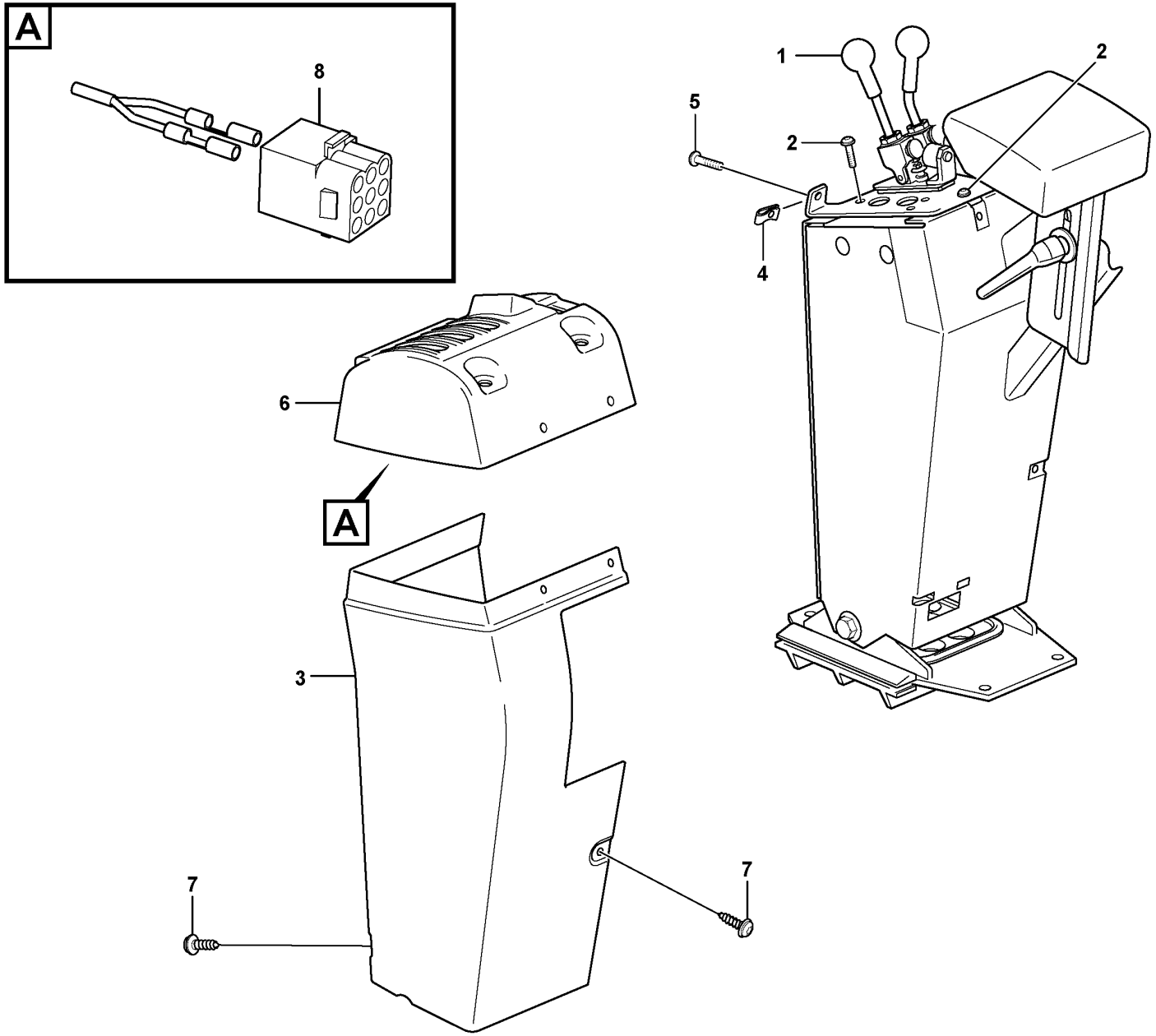

Volvo Construction Equipment

1032685

Fig.	Part No.	Quantity 1	Quantity 2	Quantity 3	PS	KIT	Description	Dénomination	Bezeichnung	Denominación	Benämning	Notes
1		1					Servo valve	Servovalve	Servoventil	Valvula servo	Servoventil	
2	VOE 13976479	4					Six point socket screw	Vis à 6 pans creux	Sechszahn-Hohlschraube	Racor de seis dientes	Sextandhålskruv	
3	VOE 11412635	1					Cover	Capot	Abdeckung	Capó	Kåpa	
4	VOE 949921	4					Spring nut	Écrou de ressort	Federverschlussmutter	Tuerca resorte	Fjädermutter	
5	VOE 971322	9					Six point socket screw	Vis à 6 pans creux	Sechszahn-Hohlschraube	Racor de seis dientes	Sextandhålskruv	
6	VOE 11171799	1					Cover	Capot	Abdeckung	Capó	Kåpa	S/N - 23025 SWE S/N - 71700 BRA
	VOE 15019993	1					Cover	Capot	Abdeckung	Capó	Kåpa	S/N 23026 - SWE S/N 71701 - BRA
7	VOE 971322	7					Six point socket screw	Vis à 6 pans creux	Sechszahn-Hohlschraube	Racor de seis dientes	Sextandhålskruv	
8	VOE 948294	1					Insulator	Isolateur	Isolator	Aislador	Isolator	

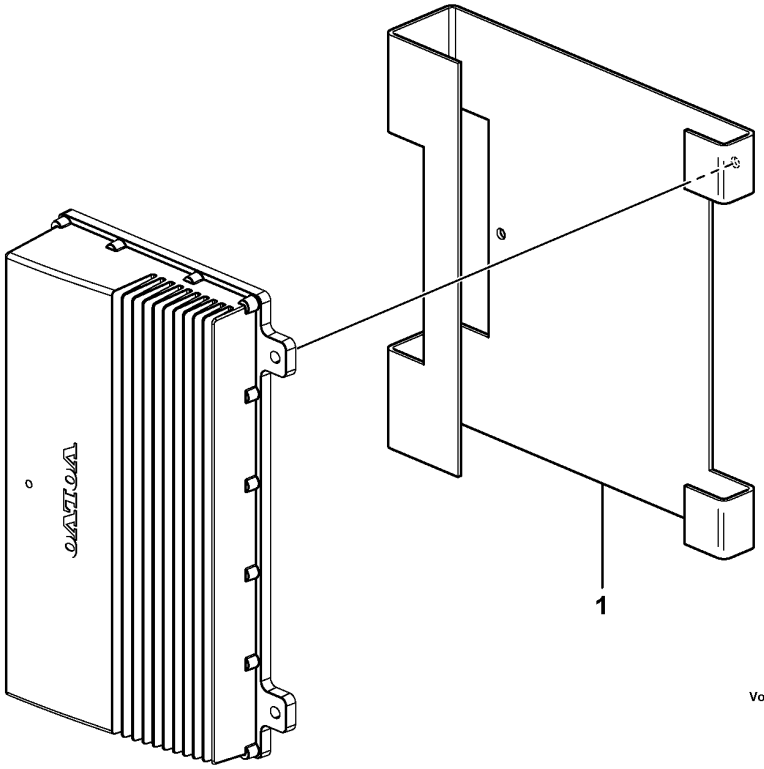

Volvo Construction
Equipment
1026336

Fig.	Part No.	Quantity 1	Quantity 2	Quantity 3	PS	KIT	Description	Dénomination	Bezeichnung	Denominación	Benämning	Notes
1	VOE 15014101	1					Brace	Étrier	Bügel	Brida	Bygel	
	VOE 15046972	3					Nut	Écrou	Mutter	Tuerca	Mutter	

1		**Anti-theft** **Protection antivol** **Diebstahlschutz** **Antirrobo** **Stöldskydd**	Catalogue id **20107**	Group **882**
2			Illustr. No **1026336**	Section **300**
3			Issue **20009015-H**	Page **1137**
4				
5		**83722**		

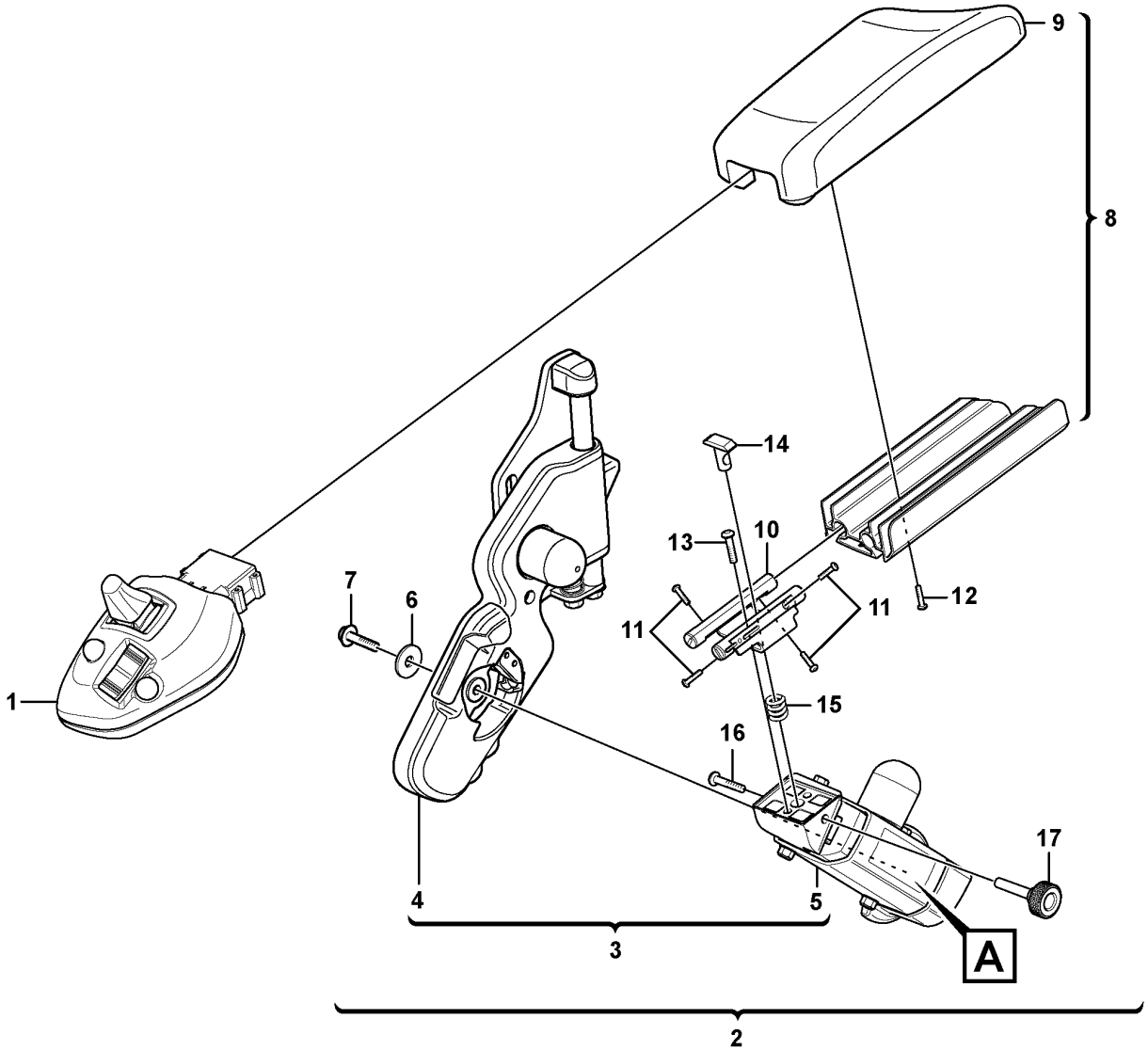

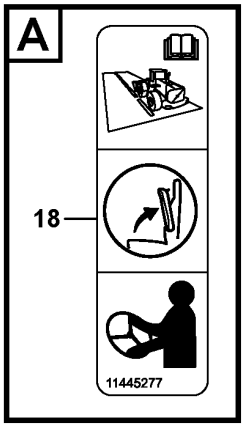

Volvo Construction Equipment

1061936

Fig.	Part No.	Quantity 1	Quantity 2	Quantity 3	PS	KIT	Description	Dénomination	Bezeichnung	Denominación	Benämning	Notes
	VOE 15087778	1					Lever steering	Direction par levier	Hebellenkung	Direccion de palanca	Spakstyrning	(VOE 15021824) See group 371-1500 page 367
	VOE 17238623		1				Lever steering	Direction par levier	Hebellenkung	Direccion de palanca	Spakstyrning	See group 371-1525 page 371
1	VOE 15021127	1					•Control lever	•Levier de commande	•Steuerhebel	•Palanca de control	•Styrspak	See group 371-1500 page 367
1	VOE 15411759		1				•Control lever	•Levier de commande	•Bedienungshebel	•Palanca mando	•Manöverspak	
2		1	1		NS		•Arm rest	•Accoudoir	•Armlehne	•Reposabrazos	•Armstöd	
3		1	1		NS		••Release mechanism	••Dispositif d'inclinaison	••Klappvorrichtung	••Mecanismo liberador	••Fällningsanordning	
4	VOE 11164957	1	1				•••Release mechanism	•••Dispositif d'inclinaison	•••Klappvorrichtung	•••Mecanismo liberador	•••Fällningsanordning	See group 882-450 page 1141
5	VOE 15087956	1	1				•••Release mechanism	•••Dispositif d'inclinaison	•••Klappvorrichtung	•••Mecanismo liberador	•••Fällningsanordning	See group 882-500 page 1143
6	VOE 15084764	1	1				•••Washer	•••Rondelle	•••Scheibe	•••Arandela	•••Bricka	
7	VOE 13947760	1	1				•••Screw	•••Vis	•••Schraube	•••Tornillo	•••Skruv	
8	VOE 11164943	1	1				••Arm rest	••Accoudoir	••Armlehne	••Reposabrazos	••Armstöd	
9	VOE 11164941	1	1				•••Arm rest	•••Accoudoir	•••Armlehne	•••Reposabrazos	•••Armstöd	
10		4	4		NS		•••Slide Rail	•••Rail Guidage	•••Gleitschiene	•••Riel Deslizam	•••Glidskena	
11	VOE 969464	4	4				•••Six point socket screw	•••Vis à 6 pans creux	•••Sechszahn-Hohlschraube	•••Racor de seis dientes	•••Sextandhålskruv	
12	VOE 975372	4	4				•••Six point socket screw	•••Vis à 6 pans creux	•••Sechszahn-Hohlschraube	•••Racor de seis dientes	•••Sextandhålskruv	
13	VOE 13977628	2	2				••Six point socket screw	••Vis à 6 pans creux	••Sechszahn-Hohlschraube	••Racor de seis dientes	••Sextandhålskruv	(VOE 969818)
14	VOE 11429087	1	1				••Lock brace	••Étrier verrouillage	••Sperrklinke	••Brazo de seguridad	••Låsbygel	
15	VOE 11429090	1	1				••Spring	••Ressort	••Feder	••Resorte	••Fjäder	
16	VOE 969518	1	1				••Six point socket screw	••Vis à 6 pans creux	••Sechszahn-Hohlschraube	••Racor de seis dientes	••Sextandhålskruv	
17	VOE 15020249	1	1				••Locking knob	••Bouton de blocage	••Verriegelungsrad	••Botón de cierre	••Låsratt	
18	VOE 11445277	1	1				••Decal	••Autocollant	••Aufklebeschild	••Calcomanía	••Dekal	

1	83160, 83456, 83869	**CDC - steering, arm rest with fitting parts** **CDC - direction, accoudoir avec pièces de montage** **CDC - Lenkung, Armlehne mit Anbauteilen** **CDC - dirección, reposabrazos con accesorios de montaje** **CDC - styrning, armstöd med monteringsdetaljer**	Catalogue id **20107**	Group **882**
2	84980, 84981		Illustr. No **1061936**	Section **400**
3			Issue **20009015-H**	Page **1139**
4				
5		**83160, 83456, 83869, 84980, 84981**		

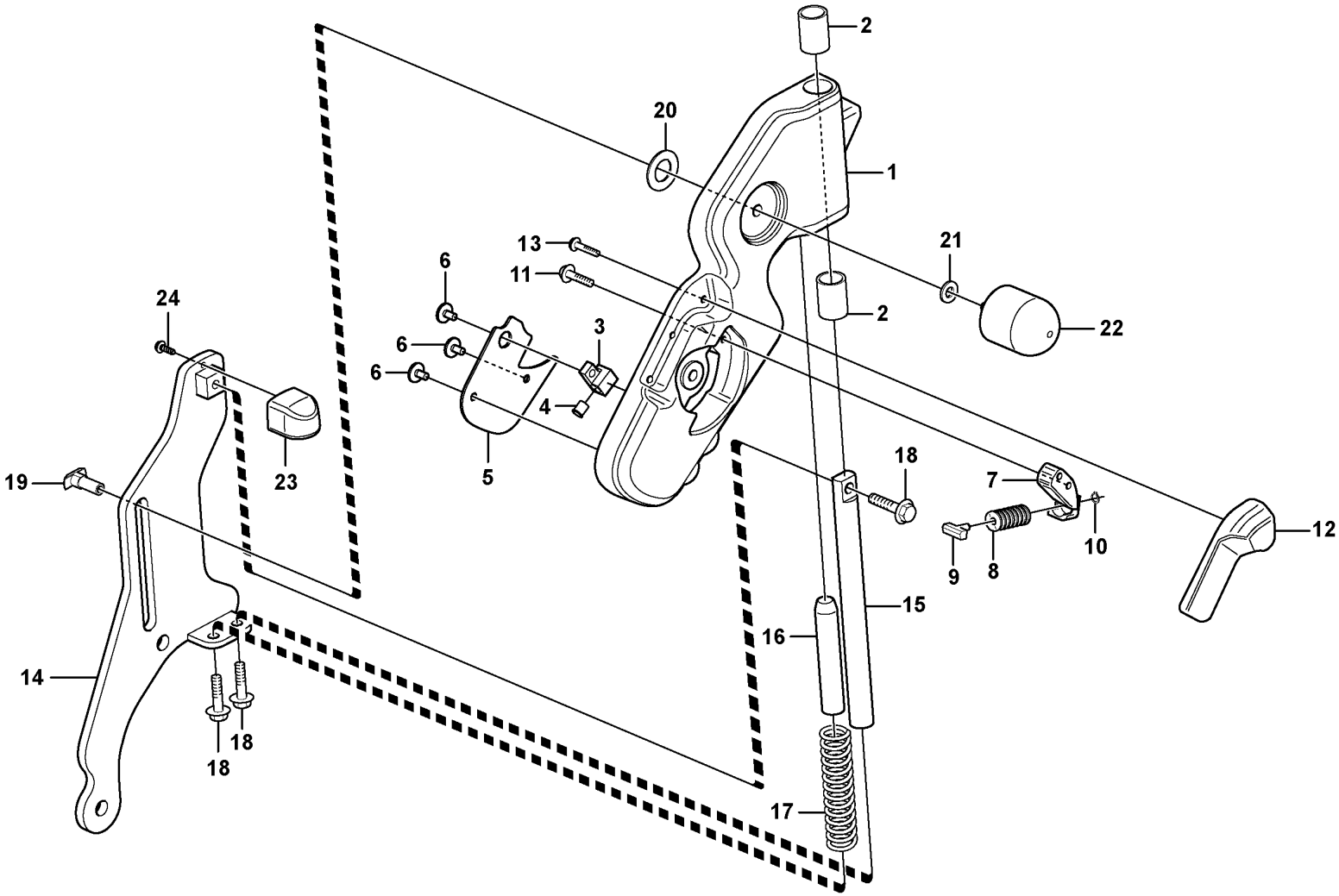

Volvo Construction Equipment

1024943

Fig.	Part No.	Quantity 1	Quantity 2	Quantity 3	PS	KIT	Description	Dénomination	Bezeichnung	Denominación	Benämning	Notes
	VOE 11164957	1					Release mechanism	Dispositif d'inclinaison	Klappvorrichtung	Mecanismo liberador	Fällningsanordning	
	VOE 16267063	1					•Support arm	•Bras support	•Stützarm	•Brazo de apoyo	•Stödarm	
1	VOE 11164765	1			OP		••Support arm	••Bras support	••Stützarm	••Brazo de apoyo	••Stödarm	
2	VOE 11164763	2					••Bushing	••Bague	••Buchse	••Casquillo	••Bussning	
3	VOE 11164771	1					•Sleeve	•Manchon	•Muffe	•Manguito	•Muff	
4	VOE 11164796	1					•Button	•Bouton	•Knopf	•Botón	•Knapp	
5	VOE 11164931	1					•Cover plate	•Plaque de recouvrement	•Oberblech	•Placa recurbrición	•Ovanplåt	
6	VOE 971304	3					•Six point socket screw	•Vis à 6 pans creux	•Sechszahn-Hohlschraube	•Racor de seis dientes	•Sextandhålskruv	
7	VOE 11164799	1					•Block	•Bloc	•Block	•Bloque	•Block	
8	VOE 11412844	8					•Disc spring	•Ressort diaphragme	•Tellerfeder	•Resorte de disco	•Tallriksfjäder	
9	VOE 11429089	1					•Block	•Bloc	•Block	•Bloque	•Block	
10	VOE 951667	1					•Retaining ring	•Bague retenue	•Haltering	•Anillo retén	•Hållarring	
11	VOE 13946544	2					•Screw	•Vis	•Schraube	•Tornillo	•Skruv	
12	VOE 11412842	1					•Cover	•Capot	•Abdeckung	•Capó	•Kåpa	
13	VOE 975367	3					•Six point socket screw	•Vis à 6 pans creux	•Sechszahn-Hohlschraube	•Racor de seis dientes	•Sextandhålskruv	
14	VOE 11429270	1					•Attaching plate	•Tôle de fixation	•Befestigungsblech	•Chapa de fijación	•Fästplåt	
15		1			NS		•Shaft	•Arbre	•Welle	•Eje	•Axel	
16		1			NS		•Shaft	•Arbre	•Welle	•Arbol	•Axel	
17		1			NS		•Spring	•Ressort	•Feder	•Muelle	•Fjäder	
18	VOE 13946173	3					•Screw	•Vis	•Schraube	•Tornillo	•Skruv	
19	VOE 11164767	1					•Lock brace	•Étrier verrouillage	•Sperrklinke	•Brazo de seguridad	•Låsbygel	
20		1			NS		•Wear washer	•Rondelle d'usure	•Schleifring	•Arandela de desgaste	•Slitbricka	
21	VOE 955892	1					•Plain washer	•Rondelle plane	•Flachscheibe	•Arandela plana	•Planbricka	
22	VOE 11164780	1					•Knob	•Bouton	•Bedienungsknopf	•Volante	•Ratt	
23	VOE 11412841	1					•Cover	•Capot	•Abdeckung	•Capó	•Kåpa	
24	VOE 975370	1					•Six point socket screw	•Vis à 6 pans creux	•Sechszahn-Hohlschraube	•Racor de seis dientes	•Sextandhålskruv	

1		**CDC - steering, foldable arm rest**	Catalogue id **20107**	Group **882**
2		**CDC - direction, accoudior rabattable**		
3		**CDC - Lenkung, klappbare Armlehne**	Illustr. No **1024943**	Section **450**
4		**CDC - dirección, reposabrazos plegable**		
5		**CDC - styrning, vikbart armstöd**	Issue **20009015-H**	Page **1141**
		83160, 83456, 83869, 84980, 84981		

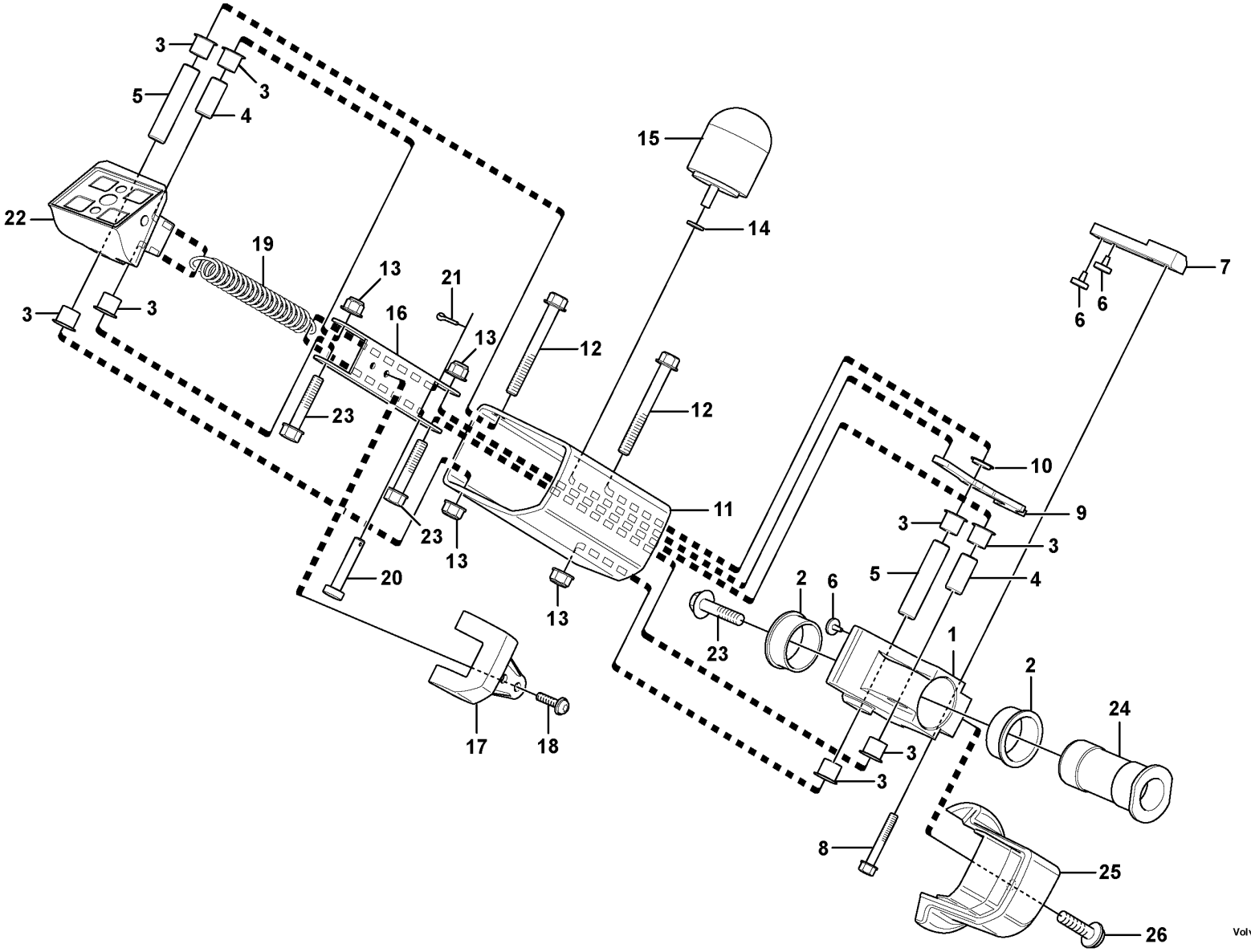

Volvo Construction Equipment

1024944

Fig.	Part No.	Quantity 1	Quantity 2	Quantity 3	PS	KIT	Description	Dénomination	Bezeichnung	Denominación	Benämning	Notes
	VOE 15087956	1					Release mechanism	Dispositif d'inclinaison	Klappvorrichtung	Mecanismo liberador	Fällningsanordning	
1		1			NS		•Hub	•Bossage	•Nabe	•Asiento	•Nav	
2	VOE 11164775	2					•Bushing	•Bague	•Buchse	•Casquillo	•Bussning	
3		8			NS		•Bushing	•Bague	•Buchse	•Casquillo	•Bussning	
4		2			NS		•Bearing	•Palier	•Lager	•Cojinete	•Lager	
5		2			NS		•Bearing	•Palier	•Lager	•Cojinete	•Lager	
6	VOE 11412846	4					•Stop	•Arrêt	•Anschlag	•Parada	•Stopp	
7	VOE 11164797	1					•Lock lug	•Talon verrouillage	•Sperrzacken	•Talón de cierre	•Låsklack	
8	VOE 13965176	2					•Screw	•Vis	•Schraube	•Tornillo	•Skruv	
9	VOE 11164769	1					•Lock arm	•Bras verrouillage	•Sperrhebel	•Brazo bloqueo	•Låsarm	
10		1			NS		•Bushing	•Bague	•Buchse	•Casquillo	•Bussning	
11		1			NS		•Arm	•Bras	•Arm	•Brazo	•Arm	
12	VOE 13965181	2					•Screw	•Vis	•Schraube	•Tornillo	•Skruv	
13	VOE 948645	4					•Flange lock nut	•Contre-écrou à embase	•Flanschverschlussmutter	•Contratuerca embridada	•Flänslåsmutter	
14	VOE 955892	1					•Plain washer	•Rondelle plane	•Flachscheibe	•Arandela plana	•Planbricka	
15	VOE 11164780	1					•Knob	•Bouton	•Bedienungsknopf	•Volante	•Ratt	
16		1			NS		•Arm	•Bras	•Arm	•Brazo	•Arm	
17		1			NS		•Cover	•Capot	•Haube	•Capo	•Lock	
18	VOE 971304	2					•Six point socket screw	•Vis à 6 pans creux	•Sechszahn-Hohlschraube	•Racor de seis dientes	•Sextandhålskruv	
19	VOE 11164989	1					•Spring	•Ressort	•Feder	•Resorte	•Fjäder	
20	VOE 13964826	1			SS		•Clevis Pin	•Vis A Oeuillet	•Zylinderbolzen	•Espiga	•Cyl.bult	
21	VOE 964946	1					•Split pin	•Goupille fendue	•Splint	•Pasador hendido	•Saxpinne	
22		1			NS		•Joint	•Cardan	•Gelenk	•Junta	•Knut	
23	VOE 13947760	3					•Screw	•Vis	•Schraube	•Tornillo	•Skruv	
24		1			NS		•Shaft	•Arbre	•Welle	•Arbol	•Axel	
25	VOE 11164789	1					•Cover	•Capot	•Abdeckung	•Capó	•Kåpa	
26	VOE 969420	1					•Six point socket screw	•Vis à 6 pans creux	•Sechszahn-Hohlschraube	•Racor de seis dientes	•Sextandhålskruv	

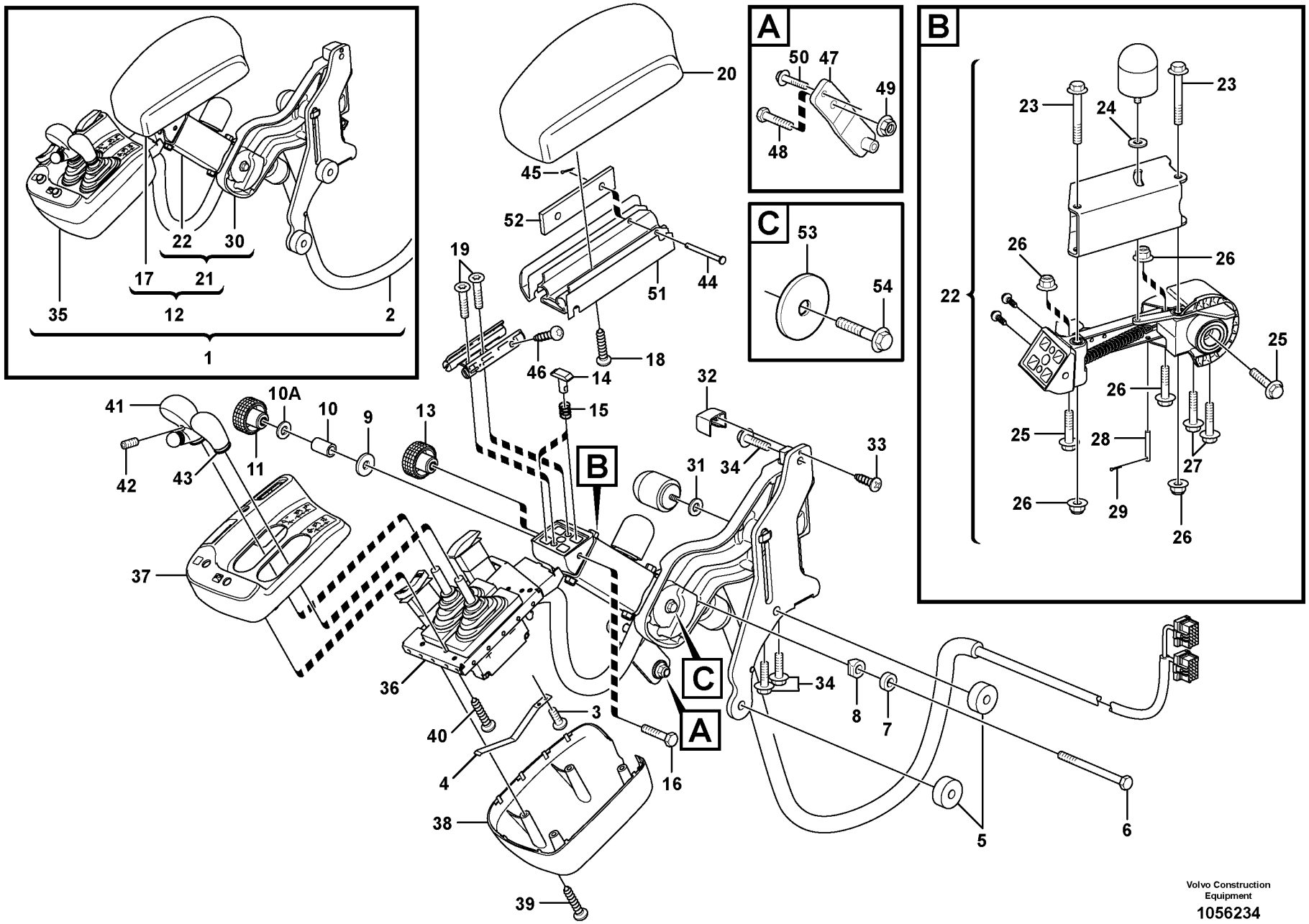

Volvo Construction Equipment

1056234

Fig.	Part No.	Quantity 1	Quantity 2	Quantity 3	PS	KIT	Description	Dénomination	Bezeichnung	Denominación	Benämning	Notes
1	VOE 15089068	1			SS		Arm rest	Accoudoir	Armlehne	Reposabrazos	Armstöd	(VOE 11171519)
2		1					•Cable harness	•Faisceau cables	•Kabelbaum	•Manojo cables	•Ledningsmatta	See group 371-2300 page 425
3	VOE 969467	2					•Six point socket screw	•Vis à 6 pans creux	•Sechszahn-Hohlschraube	•Racor de seis dientes	•Sextandhålskruv	
4	VOE 11429092	1					•Leaf spring	•Ressort à lames	•Blattfeder	•Ballesta	•Bladfjäder	
5	VOE 11444330	2					•Spacer	•Entretoise	•Abstandkörper	•Distanciador	•Distans	
6	VOE 955286	1					•Hexagon screw	•Vis à tête hexagonale	•Sechskantschraube	•Tornillo hexagonal	•Sexkantsskruv	
7	VOE 11429082	1					•Bushing	•Bague	•Buchse	•Casquillo	•Bussning	
8	VOE 11429080	2					•Bushing	•Bague	•Buchse	•Casquillo	•Bussning	
9	VOE 960139	1					•Plain washer	•Rondelle plane	•Flachscheibe	•Arandela plana	•Planbricka	
10	VOE 964841	1					•Clevis pin	•Boulon à trou goupille	•Splintbolzen	•Perno pasador hendido	•Sprintbult	
10A	VOE 955892	1					•Plain washer	•Rondelle plane	•Flachscheibe	•Arandela plana	•Planbricka	
11	VOE 11429093	1					•Knob	•Bouton	•Bedienungsknopf	•Volante	•Ratt	
12		1			NS		•Arm rest	•Accoudoir	•Armlehne	•Reposabrazos	•Armstöd	
12A	VOE 13977628	2					••Six point socket screw	••Vis à 6 pans creux	••Sechszahn-Hohlschraube	••Racor de seis dientes	••Sextandhålskruv	
13	VOE 15020249	1					••Locking knob	••Bouton de blocage	••Verriegelungsrad	••Botón de cierre	••Låsratt	
14	VOE 11429087	1					••Lock brace	••Étrier verrouillage	••Sperrklinke	••Brazo de seguridad	••Låsbygel	
15	VOE 11429090	1					••Spring	••Ressort	••Feder	••Resorte	••Fjäder	
16	VOE 969518	1					••Six point socket screw	••Vis à 6 pans creux	••Sechszahn-Hohlschraube	••Racor de seis dientes	••Sextandhålskruv	
17	VOE 11164950	1					••Arm rest	••Accoudoir	••Armlehne	••Reposabrazos	••Armstöd	
18	VOE 975372	4	4				Six point socket screw	Vis à 6 pans creux	Sechszahn-Hohlschraube	Racor de seis dientes	Sextandhålskruv	
19	VOE 969464	4					•••Six point socket screw	•••Vis à 6 pans creux	•••Sechszahn-Hohlschraube	•••Racor de seis dientes	•••Sextandhålskruv	
20	VOE 11164951	1	1				•••Arm rest	•••Accoudoir	•••Armlehne	•••Reposabrazos	•••Armstöd	
20A	VOE 11164742	1	1				•••Profile	•••Profilé	•••Profil	•••Perfil	•••Profil	
21		1			NS		••Release mechanism	••Dispositif d'inclinaison	••Klappvorrichtung	••Mecanismo liberador	••Fällningsanordning	
21A	VOE 13947760	1					•••Screw	•••Vis	•••Schraube	•••Tornillo	•••Skruv	
21B	VOE 15084764	1					•••Washer	•••Rondelle	•••Scheibe	•••Arandela	•••Bricka	

1	84221, 83157	**Foldable armrest for two-lever el.hydraulic servo system** **Accoudoir rabattable pour système d'assistance électrohydraulique à deux leviers** **Klappbare Armlehne für elektrohydr. Servosystem mit Doppelhebel** **Apoyabrazos plegable para servo electrohidráulico de dos palancas** **Vikbart armstöd för el.hydrauliskt servosystem med två spakar**	Catalogue id **20107**	Group **882**
2	83344, 83347		Illustr. No **1056234**	Section **550**
3				
4			Issue **20009015-H**	Page **1145**
5				

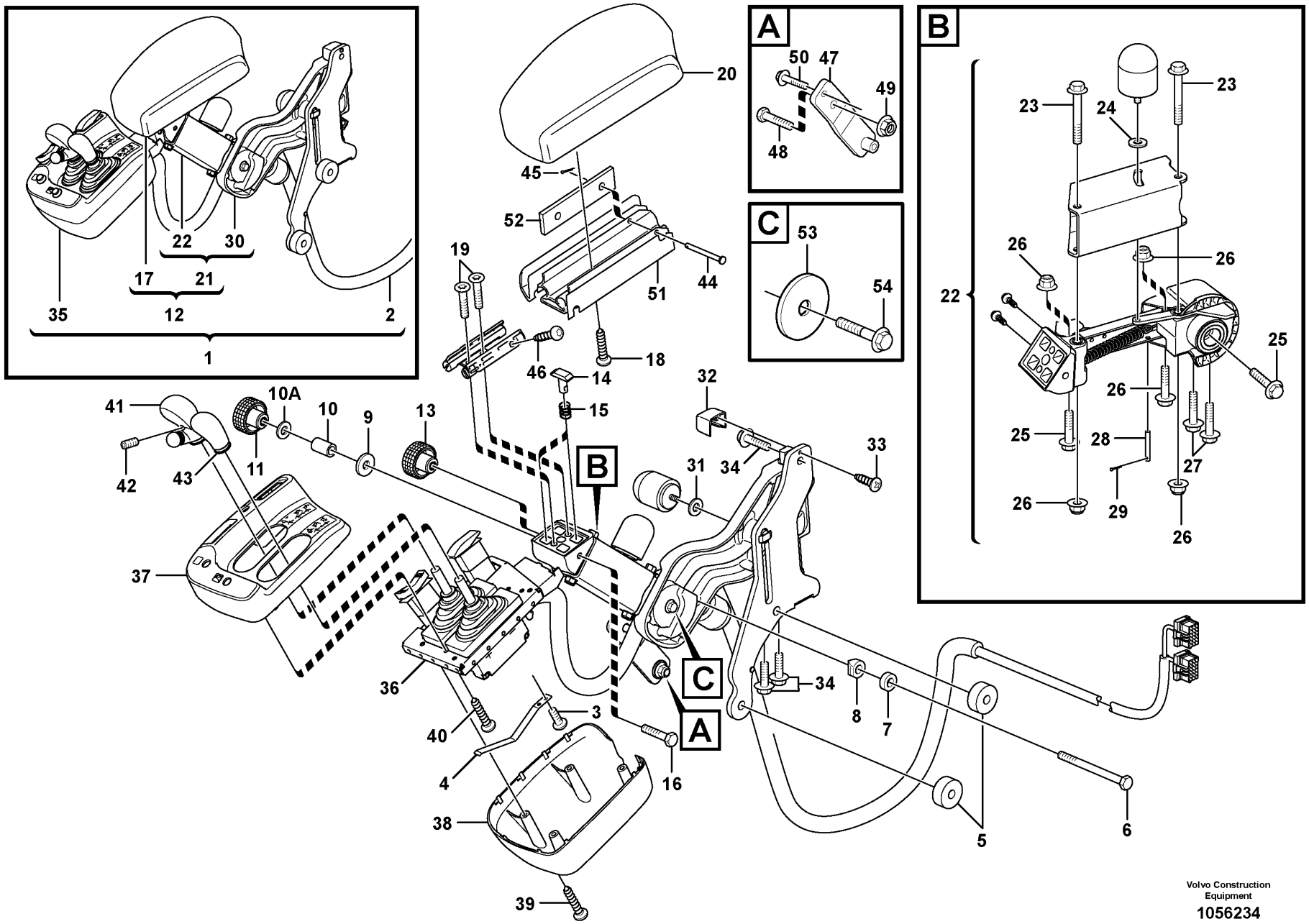

Volvo Construction Equipment

1056234

Fig.	Part No.	Quantity 1	2	3	PS	KIT	Description	Dénomination	Bezeichnung	Denominación	Benämning	Notes
22	VOE 11164962	1			SS		•••Release mechanism	•••Dispositif d'inclinaison	•••Klappvorrichtung	•••Mecanismo liberador	•••Fällningsanordning	
23	VOE 965181	2					••••Flange screw	••••Vis à embase	••••Flanschschraube	••••Tornillo embridado	••••Flänsskruv	
24	VOE 955892	1					••••Plain washer	••••Rondelle plane	••••Flachscheibe	••••Arandela plana	••••Planbricka	
25	VOE 947760	2					••••Flange screw	••••Vis à embase	••••Flanschschraube	••••Tornillo embridado	••••Flänsskruv	
26	VOE 948645	4					••••Flange lock nut	••••Contre-écrou à embase	••••Flanschverschlussmutter	••••Contratuerca embridada	••••Flänslåsmutter	
27	VOE 965176	2			SS		••••Flange screw	••••Vis à embase	••••Flanschschraube	••••Tornillo embridado	••••Flänsskruv	
28	VOE 13964826	1			SS		••••Clevis Pin	••••Vis A Oeuillet	••••Zylinderbolzen	••••Espiga	••••Cyl.bult	
29	VOE 964946	1					••••Split pin	••••Goupille fendue	••••Splint	••••Pasador hendido	••••Saxpinne	
29A	VOE 11164780	1					••••Knob	••••Bouton	••••Bedienungsknopf	••••Volante	••••Ratt	
29B	VOE 11164775	2					••••Bushing	••••Bague	••••Buchse	••••Casquillo	••••Bussning	
29C	VOE 17231493	1					••••Lock arm	••••Bras verrouillage	••••Sperrhebel	••••Brazo bloqueo	••••Låsarm	
29D	VOE 11164989	1					••••Spring	••••Ressort	••••Feder	••••Resorte	••••Fjäder	
29E	VOE 13965176	1					••••Screw	••••Vis	••••Schraube	••••Tornillo	••••Skruv	
30	VOE 11164958	1					•••Attaching arm	•••Bras d'ancrage	•••Befestigungsarm	•••Brazo de fijación	•••Fästarm	
31	VOE 955892	1					••••Plain washer	••••Rondelle plane	••••Flachscheibe	••••Arandela plana	••••Planbricka	
32	VOE 11412841	1					••••Cover	••••Capot	••••Abdeckung	••••Capó	••••Kåpa	
33	VOE 975370	1					••••Six point socket screw	••••Vis à 6 pans creux	••••Sechszahn-Hohlschraube	••••Racor de seis dientes	••••Sextandhålskruv	
34	VOE 946173	3					••••Flange screw	••••Vis à embase	••••Flanschschraube	••••Tornillo embridado	••••Flänsskruv	
34A	VOE 11164780	1					••••Knob	••••Bouton	••••Bedienungsknopf	••••Volante	••••Ratt	
34B	VOE 11164767	1					••••Lock brace	••••Étrier verrouillage	••••Sperrklinke	••••Brazo de seguridad	••••Låsbygel	
34C	VOE 11164763	2					••••Bushing	••••Bague	••••Buchse	••••Casquillo	••••Bussning	
34D	VOE 11412849	1					••••Control knob	••••Bouton commande	••••Bedienungsrad	••••Volante de mando	••••Manöverratt	E PROD
34D	VOE 13965185	1					••••Screw	••••Vis	••••Schraube	••••Tornillo	••••Skruv	L PROD
35		1			NS		•Gear Lever	•Levier Vitesse	•Schaltschwinge	•Palanca Marcha	•Växelhävarm	See group 371-2300 page 425
36	VOE 11164937	1					••Support frame	••Châssis-porteur	••Hilfsrahmen	••Brazo de empuje	••Bärram	
37	VOE 11164935	1					••Cover	••Capot	••Abdeckung	••Capó	••Kåpa	
38	VOE 11164936	1					••Cover	••Capot	••Abdeckung	••Capó	••Kåpa	
39	VOE 975370	6					••Six point socket screw	••Vis à 6 pans creux	••Sechszahn-Hohlschraube	••Racor de seis dientes	••Sextandhålskruv	

1	84221, 83157	**Foldable armrest for two-lever el.hydraulic servo system** **Accoudoir rabattable pour système d'assistance électrohydraulique à deux leviers** **Klappbare Armlehne für elektrohydr. Servosystem mit Doppelhebel** **Apoyabrazos plegable para servo electrohidráulico de dos palancas** **Vikbart armstöd för el.hydrauliskt servosystem med två spakar**	Catalogue id **20107**	Group **882**
2	83344, 83347		Illustr. No **1056234**	Section **550**
3				
4			Issue **20009015-H**	Page **1147**
5				

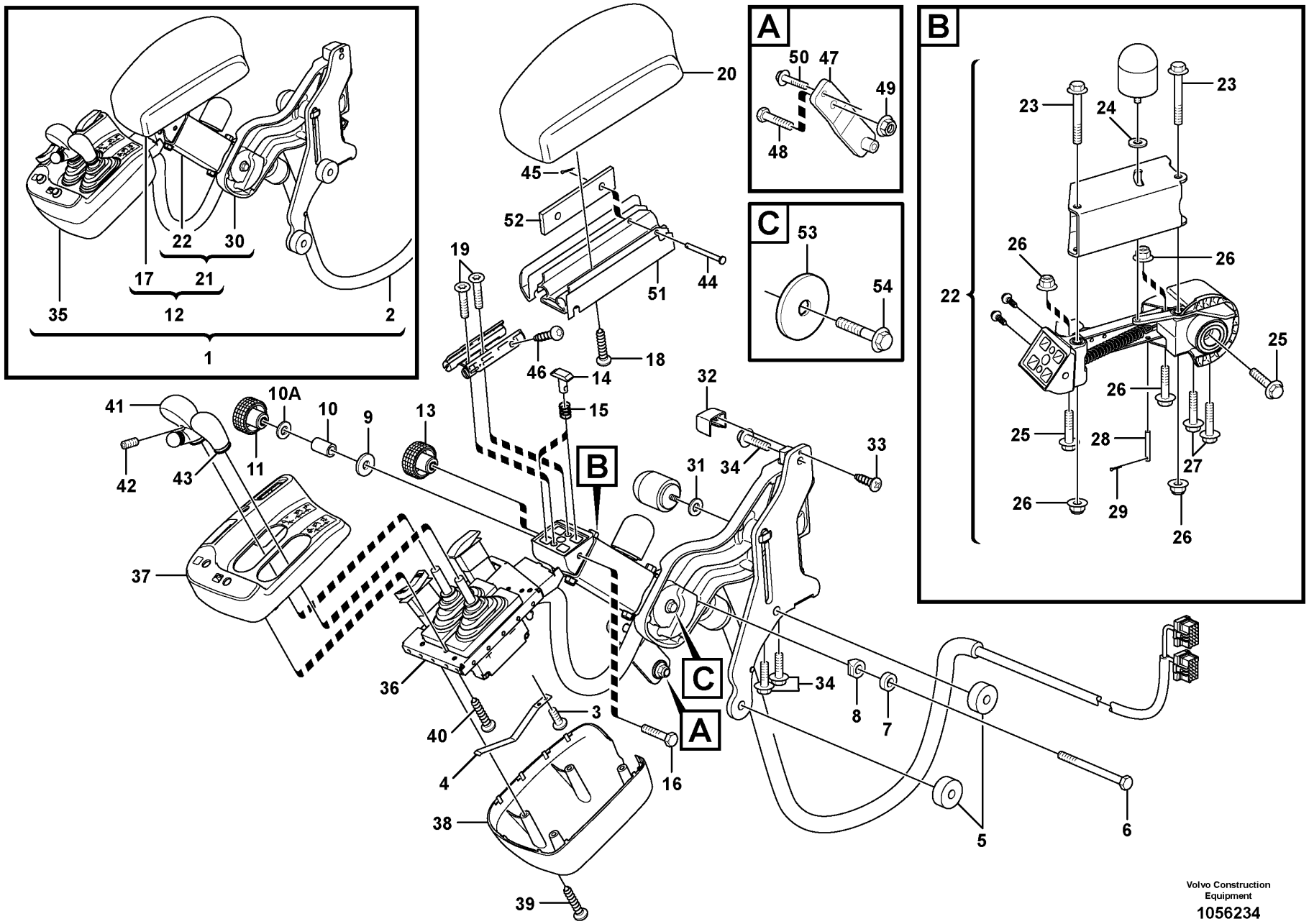

Volvo Construction Equipment

1056234

Fig.	Part No.	Quantity 1	Quantity 2	Quantity 3	PS	KIT	Description	Dénomination	Bezeichnung	Denominación	Benämning	Notes
40	VOE 975367	8					••Six point socket screw	••Vis à 6 pans creux	••Sechszahn-Hohlschraube	••Racor de seis dientes	••Sextandhålskruv	
41	VOE 11429099	1					••Knob	••Bouton	••Knauf	••Botón	••Knopp	
42	VOE 967308	1					••Set screw	••Vis butée	••Anschlagschraube	••Tornillo tope	••Stoppskruv	
43	VOE 15008405	1					••Knob	••Bouton	••Bedienungsknopf	••Volante	••Ratt	
44	VOE 964841	1					••Clevis pin	••Boulon à trou goupille	••Splintbolzen	••Perno pasador hendido	••Sprintbult	
45	VOE 907816	1					••Split pin	••Goupille fendue	••Splint	••Pasador hendido	••Saxpinne	
46	VOE 11444348	1					Attaching plate	Tôle de fixation	Befestigungsblech	Chapa de fijación	Fästplåt	
47	VOE 946472	1					Flange screw	Vis à embase	Flanschschraube	Tornillo embridado	Flänsskruv	KAB
47	VOE 955695	1					Hexagon screw	Vis à tête hexagonale	Sechskantschraube	Tornillo hexagonal	Sexkantsskruv	ISRI
48	VOE 13971098	1					Flange nut	Écrou à embase	Flanschmutter	Tuerca embridada	Flänsmutter	KAB
49	VOE 13946173	1					Screw	Vis	Schraube	Tornillo	Skruv	M8x16
50	VOE 11444245		1				Plate	Tôle	Blech	Chapa	Plåt	
	VOE 15020388		1				Decal	Autocollant	Aufklebeschild	Calcomanía	Dekal	

1	84221, 83157	**Foldable armrest for two-lever el.hydraulic servo system**	Catalogue id **20107**	Group **882**
2	83344, 83347	**Accoudoir rabattable pour système d'assistance électrohydraulique à deux leviers**		
3		**Klappbare Armlehne für elektrohydr. Servosystem mit Doppelhebel**	Illustr. No **1056234**	Section **550**
4		**Apoyabrazos plegable para servo electrohidráulico de dos palancas**		
5		**Vikbart armstöd för el.hydrauliskt servosystem med två spakar**	Issue **20009015-H**	Page **1149**

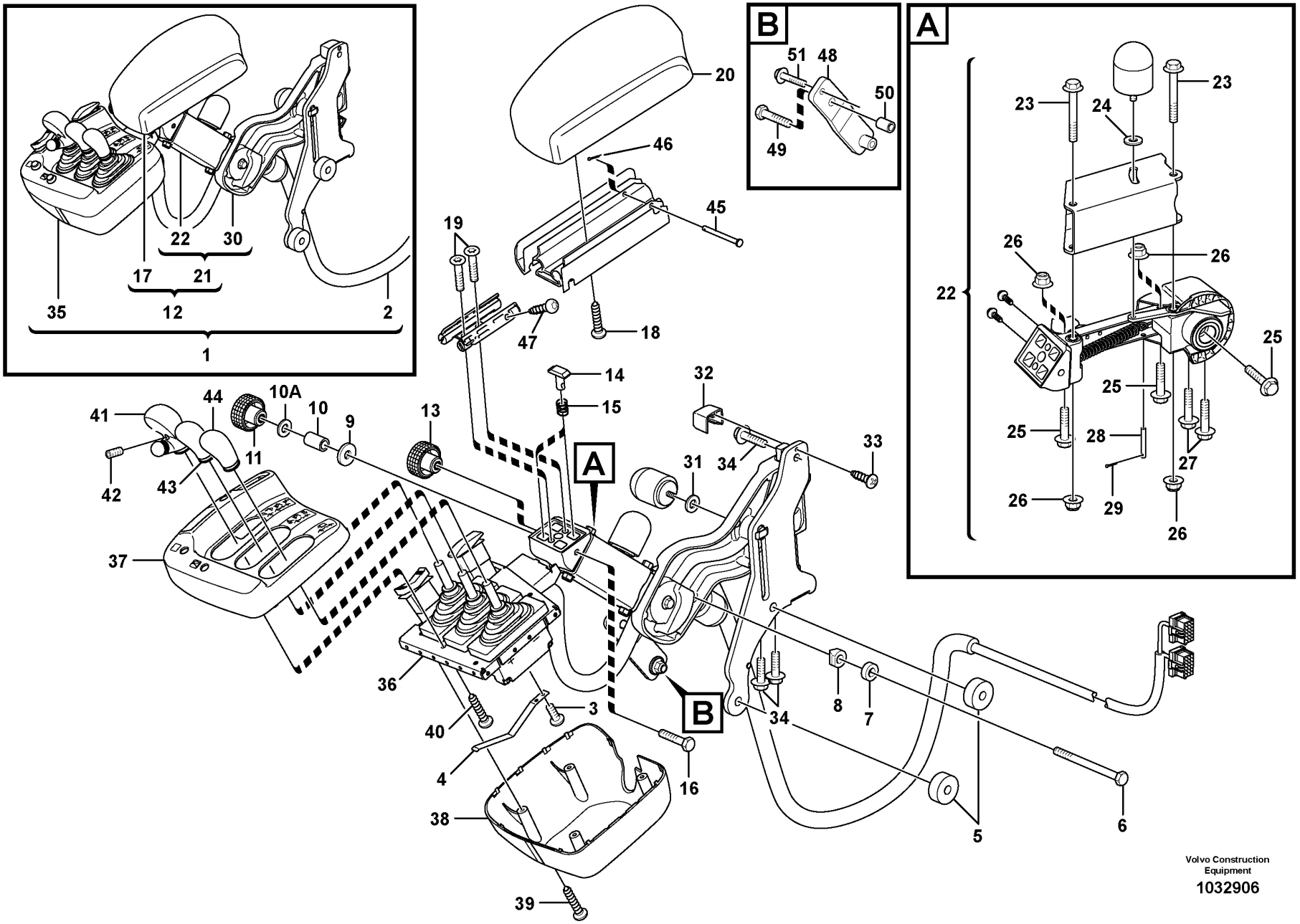

Volvo Construction Equipment

1032906

Fig.	Part No.	Quantity 1	Quantity 2	Quantity 3	PS	KIT	Description	Dénomination	Bezeichnung	Denominación	Benämning	Notes
1	VOE 11171521	1					Arm rest	Accoudoir	Armlehne	Reposabrazos	Armstöd	
2		1					•Cable harness	•Faisceau cables	•Kabelbaum	•Manojo cables	•Ledningsmatta	See group 371-2350 page 429
3	VOE 969467	2					•Six point socket screw	•Vis à 6 pans creux	•Sechszahn-Hohlschraube	•Racor de seis dientes	•Sextandhålskruv	
4	VOE 11429092	1					•Leaf spring	•Ressort à lames	•Blattfeder	•Ballesta	•Bladfjäder	
5	VOE 11444330	2					•Spacer	•Entretoise	•Abstandkörper	•Distanciador	•Distans	
6	VOE 955286	1					•Hexagon screw	•Vis à tête hexagonale	•Sechskantschraube	•Tornillo hexagonal	•Sexkantsskruv	
7	VOE 11429082	1					•Bushing	•Bague	•Buchse	•Casquillo	•Bussning	
8	VOE 11429080	2					•Bushing	•Bague	•Buchse	•Casquillo	•Bussning	
9	VOE 960139	1					•Plain washer	•Rondelle plane	•Flachscheibe	•Arandela plana	•Planbricka	
10	VOE 15007593	1					•Bushing	•Bague	•Buchse	•Casquillo	•Bussning	
10A	VOE 955892	1					•Plain washer	•Rondelle plane	•Flachscheibe	•Arandela plana	•Planbricka	
11	VOE 11429093	1					•Knob	•Bouton	•Bedienungsknopf	•Volante	•Ratt	
12		1			NS		•Arm rest	•Accoudoir	•Armlehne	•Reposabrazos	•Armstöd	
13	VOE 11429093	1					••Knob	••Bouton	••Bedienungsknopf	••Volante	••Ratt	
14	VOE 11429087	1					••Lock brace	••Étrier verrouillage	••Sperrklinke	••Brazo de seguridad	••Låsbygel	
15	VOE 11429090	1					••Spring	••Ressort	••Feder	••Resorte	••Fjäder	
16	VOE 969518	1					••Six point socket screw	••Vis à 6 pans creux	••Sechszahn-Hohlschraube	••Racor de seis dientes	••Sextandhålskruv	
17	VOE 11164950	1					••Arm rest	••Accoudoir	••Armlehne	••Reposabrazos	••Armstöd	
18	VOE 975372	4					•••Six point socket screw	•••Vis à 6 pans creux	•••Sechszahn-Hohlschraube	•••Racor de seis dientes	•••Sextandhålskruv	
19	VOE 13977628	4					•••Six point socket screw	•••Vis à 6 pans creux	•••Sechszahn-Hohlschraube	•••Racor de seis dientes	•••Sextandhålskruv	
20	VOE 11164951	1					•••Arm rest	•••Accoudoir	•••Armlehne	•••Reposabrazos	•••Armstöd	
21		1			NS		••Release mechanism	••Dispositif d'inclinaison	••Klappvorrichtung	••Mecanismo liberador	••Fällningsanordning	
22	VOE 11164962	1			SS		•••Release mechanism	•••Dispositif d'inclinaison	•••Klappvorrichtung	•••Mecanismo liberador	•••Fällningsanordning	
23	VOE 965181	2					••••Flange screw	••••Vis à embase	••••Flanschschraube	••••Tornillo embridado	••••Flänsskruv	
24	VOE 955892	1					••••Plain washer	••••Rondelle plane	••••Flachscheibe	••••Arandela plana	••••Planbricka	
25	VOE 13947760	2					••••Screw	••••Vis	••••Schraube	••••Tornillo	••••Skruv	
26	VOE 948645	4					••••Flange lock nut	••••Contre-écrou à embase	••••Flanschverschlussmutter	••••Contratuerca embridada	••••Flänslåsmutter	

1		**Foldable armrest for three-lever el.hydraulic servo system**	Catalogue id **20107**	Group **882**
2		**Accoudoir rabattable pour système d'assistance électrohydraulique à trois leviers**		
3		**Klappbare Armlehne für elektrohydr. Servoanlage mit drei Hebeln**	Illustr. No **1032906**	Section **600**
4		**Reposabrazos plegable para servo electrohidráulico de tres palancas**		
		Vikbart armstöd för el.hydrauliskt servosystem med tre spakar	Issue **20009015-H**	Page **1151**
5		**83158, 83245**		

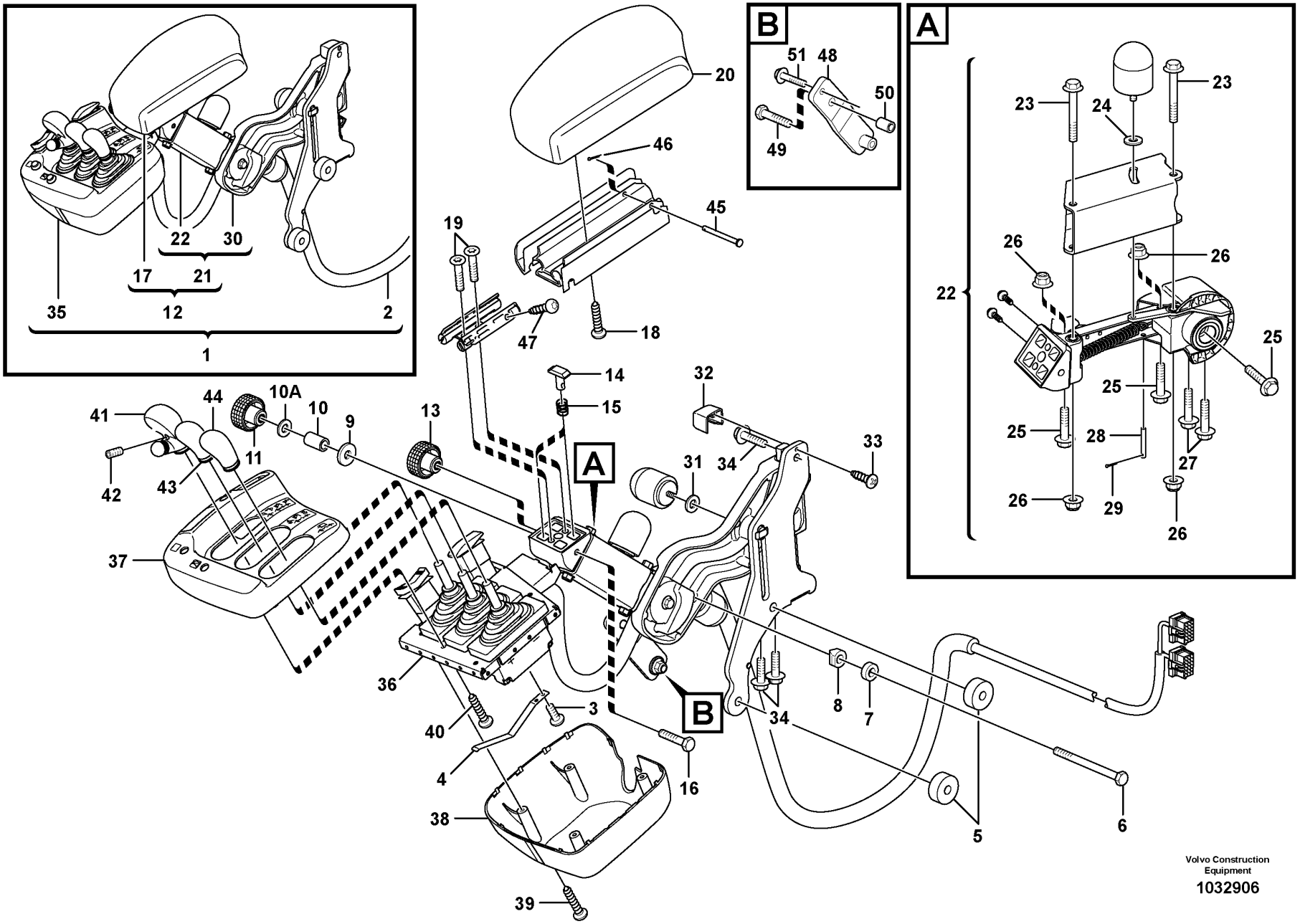

Volvo Construction Equipment

1032906

Fig.	Part No.	Quantity 1	2	3	PS	KIT	Description	Dénomination	Bezeichnung	Denominación	Benämning	Notes
27	VOE 13965176	2					••••Screw	••••Vis	••••Schraube	••••Tornillo	••••Skruv	
28	VOE 13964826	1					••••Clevis Pin	••••Vis A Oeuillet	••••Zylinderbolzen	••••Espiga	••••Cyl.bult	
29	VOE 964946	1					••••Split pin	••••Goupille fendue	••••Splint	••••Pasador hendido	••••Saxpinne	
30	VOE 11164958	1					•••Attaching arm	•••Bras d'ancrage	•••Befestigungsarm	•••Brazo de fijación	•••Fästarm	
31	VOE 955892	1					••••Plain washer	••••Rondelle plane	••••Flachscheibe	••••Arandela plana	••••Planbricka	
32	VOE 11412841	1					••••Cover	••••Capot	••••Abdeckung	••••Capó	••••Kåpa	
33	VOE 975370	1					••••Six point socket screw	••••Vis à 6 pans creux	••••Sechszahn-Hohlschraube	••••Racor de seis dientes	••••Sextandhålskruv	
34	VOE 946173	3					••••Flange screw	••••Vis à embase	••••Flanschschraube	••••Tornillo embridado	••••Flänsskruv	
35		1			NS		•Gear Lever	•Levier Vitesse	•Schaltschwinge	•Palanca Marcha	•Växelhävarm	See group 371-2350 page 429
36	VOE 11164991	1					••Support frame	••Châssis-porteur	••Hilfsrahmen	••Brazo de empuje	••Bärram	
37	VOE 17248497	1					••Cover	••Capot	••Abdeckung	••Capó	••Kåpa	(VOE 11164963)
38	VOE 11164790	1					••Cover	••Capot	••Abdeckung	••Capó	••Kåpa	
39	VOE 975370	6					••Six point socket screw	••Vis à 6 pans creux	••Sechszahn-Hohlschraube	••Racor de seis dientes	••Sextandhålskruv	
40	VOE 975367	8					••Six point socket screw	••Vis à 6 pans creux	••Sechszahn-Hohlschraube	••Racor de seis dientes	••Sextandhålskruv	
41	VOE 11429099	1					••Knob	••Bouton	••Knauf	••Botón	••Knopp	
42	VOE 967308	1					••Set screw	••Vis butée	••Anschlagschraube	••Tornillo tope	••Stoppskruv	
43	VOE 15008405	1					••Knob	••Bouton	••Bedienungsknopf	••Volante	••Ratt	
	VOE 967308	1					••Set screw	••Vis butée	••Anschlagschraube	••Tornillo tope	••Stoppskruv	
44	VOE 15008405	1					••Knob	••Bouton	••Bedienungsknopf	••Volante	••Ratt	
	VOE 967308	1					••Set screw	••Vis butée	••Anschlagschraube	••Tornillo tope	••Stoppskruv	
45	VOE 964841	1					••Clevis pin	••Boulon à trou goupille	••Splintbolzen	••Perno pasador hendido	••Sprintbult	
46	VOE 907816	1					••Split pin	••Goupille fendue	••Splint	••Pasador hendido	••Saxpinne	
47	VOE 969464	2					••Six point socket screw	••Vis à 6 pans creux	••Sechszahn-Hohlschraube	••Racor de seis dientes	••Sextandhålskruv	
48	VOE 11444348	1					Attaching plate	Tôle de fixation	Befestigungsblech	Chapa de fijación	Fästplåt	
49	VOE 955700	2					Hexagon screw	Vis à tête hexagonale	Sechskantschraube	Tornillo hexagonal	Sexkantsskruv	
50	VOE 13930435	2					Spacer ring	Bague entretoise	Abstandring	Anillo distanciador	Distansring	
51	VOE 946440	1					Flange screw	Vis à embase	Flanschschraube	Tornillo embridado	Flänsskruv	

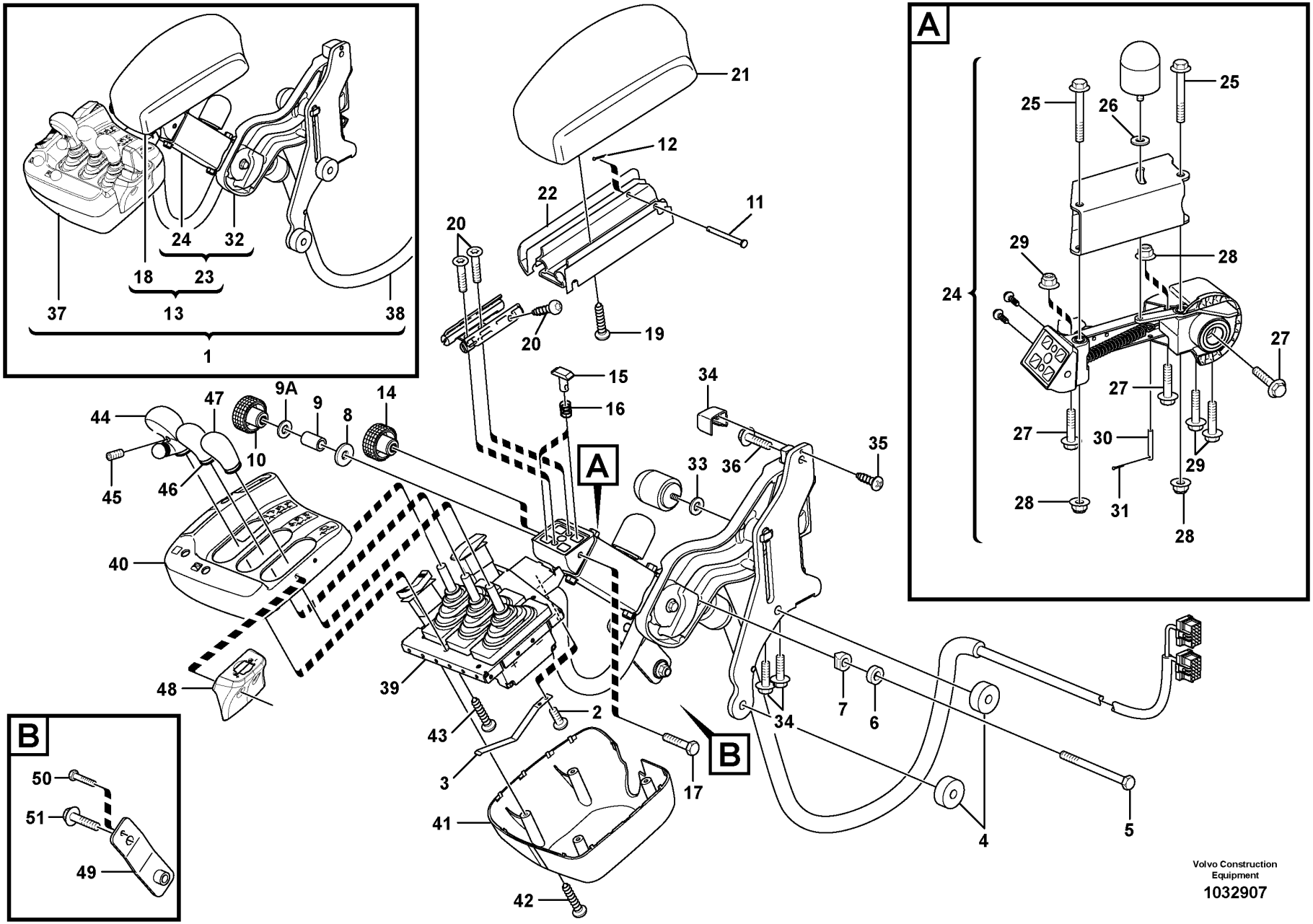
A
B
1
2
3
4
5
6
7
8
9
9A
10
11
12
13
14
15
16
17
18
19
20
21
22
23
24
25
26
27
28
29
30
31
32
33
34
35
36
37
38
39
40
41
42
43
44
45
46
47
48
49
50
51
Volvo Construction Equipment
1032907

Fig.	Part No.	Quantity 1	Quantity 2	Quantity 3	PS	KIT	Description	Dénomination	Bezeichnung	Denominación	Benämning	Notes
1		1			NS		Arm Rest	Accoudoir	Armlehne	Reposabrazos	Armstöd	
2	VOE 969467	2					•Six point socket screw	•Vis à 6 pans creux	•Sechszahn-Hohlschraube	•Racor de seis dientes	•Sextandhålskruv	
3	VOE 11429092	1					•Leaf spring	•Ressort à lames	•Blattfeder	•Ballesta	•Bladfjäder	
4	VOE 11444330	2					•Spacer	•Entretoise	•Abstandkörper	•Distanciador	•Distans	
5	VOE 955286	1					•Hexagon screw	•Vis à tête hexagonale	•Sechskantschraube	•Tornillo hexagonal	•Sexkantsskruv	
6	VOE 11429082	1					•Bushing	•Bague	•Buchse	•Casquillo	•Bussning	
7	VOE 11429080	2					•Bushing	•Bague	•Buchse	•Casquillo	•Bussning	
8	VOE 960139	1					•Plain washer	•Rondelle plane	•Flachscheibe	•Arandela plana	•Planbricka	
9	VOE 15007593	1					•Bushing	•Bague	•Buchse	•Casquillo	•Bussning	
9A	VOE 955892	1					•Plain washer	•Rondelle plane	•Flachscheibe	•Arandela plana	•Planbricka	
10	VOE 11429093	1					•Knob	•Bouton	•Bedienungsknopf	•Volante	•Ratt	
11	VOE 964841	1					•Clevis pin	•Boulon à trou goupille	•Splintbolzen	•Perno pasador hendido	•Sprintbult	
12	VOE 907816	1					•Split pin	•Goupille fendue	•Splint	•Pasador hendido	•Saxpinne	
13		1			NS		•Arm rest	•Accoudoir	•Armlehne	•Reposabrazos	•Armstöd	
14	VOE 11429093	1					••Knob	••Bouton	••Bedienungsknopf	••Volante	••Ratt	
15	VOE 11429087	1					••Lock brace	••Étrier verrouillage	••Sperrklinke	••Brazo de seguridad	••Låsbygel	
16	VOE 11429090	1					••Spring	••Ressort	••Feder	••Resorte	••Fjäder	
17	VOE 969518	1					••Six point socket screw	••Vis à 6 pans creux	••Sechszahn-Hohlschraube	••Racor de seis dientes	••Sextandhålskruv	
18	VOE 11164950	1					••Arm rest	••Accoudoir	••Armlehne	••Reposabrazos	••Armstöd	
19	VOE 975372	4					•••Six point socket screw	•••Vis à 6 pans creux	•••Sechszahn-Hohlschraube	•••Racor de seis dientes	•••Sextandhålskruv	
20	VOE 969464	4					•••Six point socket screw	•••Vis à 6 pans creux	•••Sechszahn-Hohlschraube	•••Racor de seis dientes	•••Sextandhålskruv	
21	VOE 11164951	1					•••Arm rest	•••Accoudoir	•••Armlehne	•••Reposabrazos	•••Armstöd	
22	VOE 11164742	1					•••Profile	•••Profilé	•••Profil	•••Perfil	•••Profil	
23		1			NS		••Release mechanism	••Dispositif d'inclinaison	••Klappvorrichtung	••Mecanismo liberador	••Fällningsanordning	
24	VOE 11164962	1			SS		•••Release mechanism	•••Dispositif d'inclinaison	•••Klappvorrichtung	•••Mecanismo liberador	•••Fällningsanordning	
25	VOE 965181	2					••••Flange screw	••••Vis à embase	••••Flanschschraube	••••Tornillo embridado	••••Flänsskruv	
26	VOE 955892	1					••••Plain washer	••••Rondelle plane	••••Flachscheibe	••••Arandela plana	••••Planbricka	

1		**Foldable armrest for four-lever el.hydraulic servo system**	Catalogue id **20107**	Group **882**
2		**Accoudoir rabattable pour système d'assistance électrohydraulique à quatre leviers**		
3		**Klappbare Armlehne für elektrohydr. Servosystem mit vier Hebeln**	Illustr. No **1032907**	Section **650**
4		**Apoyabrazos plegable para servo electrohidráulico de cuatro palancas**		
		Vikbart armstöd för el.hydrauliskt servosystem med fyra spakar	Issue **20009015-H**	Page **1155**
5		**83159, 83241**		

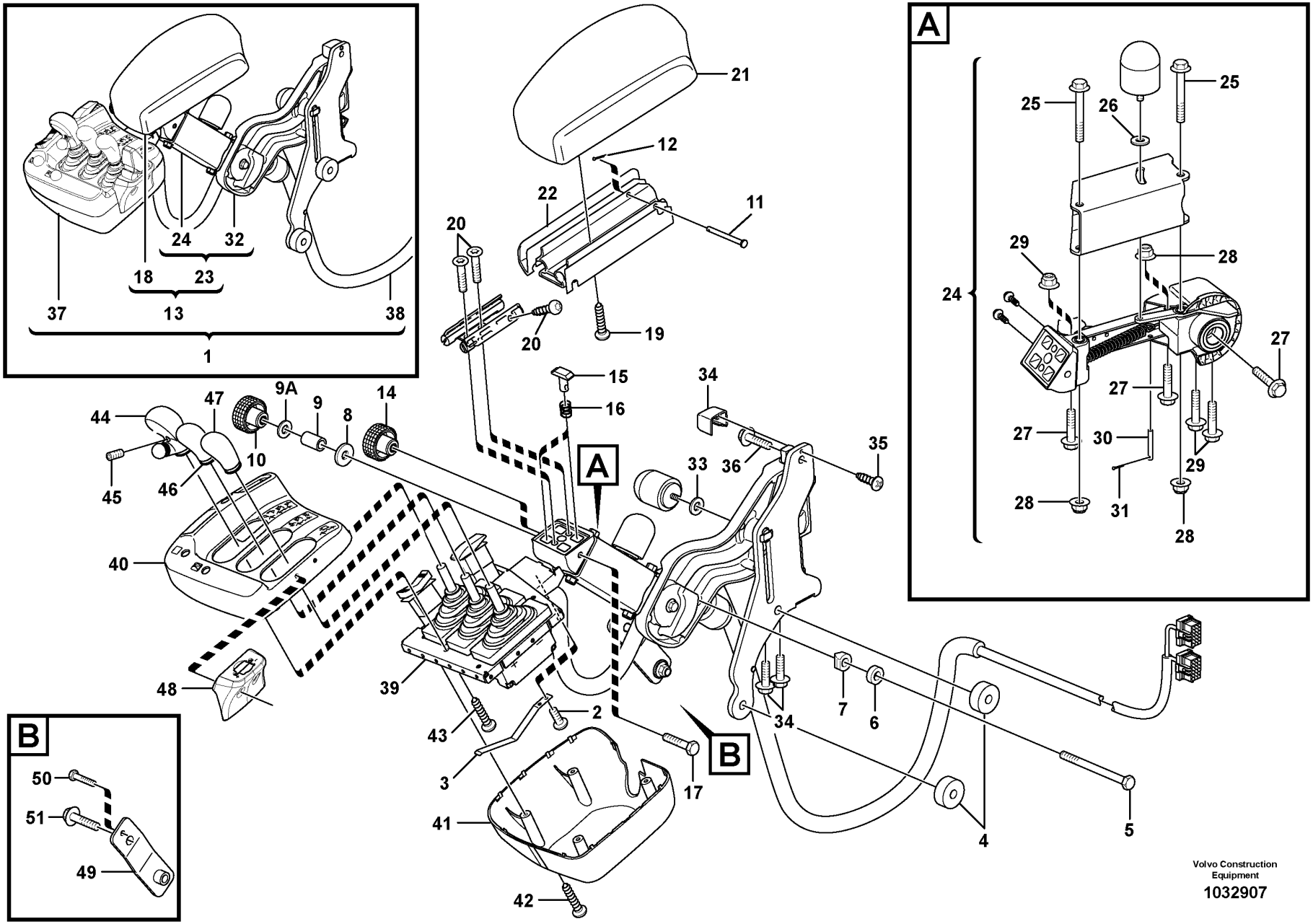
A
B
1
2
3
4
5
6
7
8
9
9A
10
11
12
13
14
15
16
17
18
19
20
21
22
23
24
25
26
27
28
29
30
31
32
33
34
35
36
37
38
39
40
41
42
43
44
45
46
47
48
49
50
51
Volvo Construction Equipment
1032907

Fig.	Part No.	Quantity 1	2	3	PS	KIT	Description	Dénomination	Bezeichnung	Denominación	Benämning	Notes
27	VOE 13947760	2					••••Screw	••••Vis	••••Schraube	••••Tornillo	••••Skruv	
28	VOE 948645	4					••••Flange lock nut	••••Contre-écrou à embase	••••Flanschverschlussmutter	••••Contratuerca embridada	••••Flänslåsmutter	
29	VOE 13965176	2					••••Screw	••••Vis	••••Schraube	••••Tornillo	••••Skruv	
30	VOE 13964826	1					••••Clevis Pin	••••Vis A Oeuillet	••••Zylinderbolzen	••••Espiga	••••Cyl.bult	
31	VOE 964946	1					••••Split pin	••••Goupille fendue	••••Splint	••••Pasador hendido	••••Saxpinne	
32	VOE 11164958	1					•••Attaching arm	•••Bras d'ancrage	•••Befestigungsarm	•••Brazo de fijación	•••Fästarm	
33	VOE 955892	2					••••Plain washer	••••Rondelle plane	••••Flachscheibe	••••Arandela plana	••••Planbricka	
34	VOE 11412841	1					••••Cover	••••Capot	••••Abdeckung	••••Capó	••••Kåpa	
35	VOE 975370	1					••••Six point socket screw	••••Vis à 6 pans creux	••••Sechszahn-Hohlschraube	••••Racor de seis dientes	••••Sextandhålskruv	
36	VOE 946173	3					••••Flange screw	••••Vis à embase	••••Flanschschraube	••••Tornillo embridado	••••Flänsskruv	
37		1			NS		•Gear Lever	•Levier Vitesse	•Schaltschwinge	•Palanca Marcha	•Växelhävarm	See group 371-2375 page 433
38		1					•Cable harness	•Faisceau cables	•Kabelbaum	•Manojo cables	•Ledningsmatta	See group 371-2375 page 433
39	VOE 11164937	1					••Support frame	••Châssis-porteur	••Hilfsrahmen	••Brazo de empuje	••Bärram	
40	VOE 17248497	1					••Cover	••Capot	••Abdeckung	••Capó	••Kåpa	(VOE 11164963)
41	VOE 11164790	1					••Cover	••Capot	••Abdeckung	••Capó	••Kåpa	
42	VOE 975370	6					••Six point socket screw	••Vis à 6 pans creux	••Sechszahn-Hohlschraube	••Racor de seis dientes	••Sextandhålskruv	
43	VOE 975367	8					••Six point socket screw	••Vis à 6 pans creux	••Sechszahn-Hohlschraube	••Racor de seis dientes	••Sextandhålskruv	
44	VOE 11429099	1					••Knob	••Bouton	••Knauf	••Botón	••Knopp	
45	VOE 967308	1					••Set screw	••Vis butée	••Anschlagschraube	••Tornillo tope	••Stoppskruv	
46	VOE 15008405	1					••Knob	••Bouton	••Bedienungsknopf	••Volante	••Ratt	
	VOE 967308	1					••Set screw	••Vis butée	••Anschlagschraube	••Tornillo tope	••Stoppskruv	
47	VOE 15008405	1					••Knob	••Bouton	••Bedienungsknopf	••Volante	••Ratt	
	VOE 967308	1					••Set screw	••Vis butée	••Anschlagschraube	••Tornillo tope	••Stoppskruv	
48	VOE 11164759	1					••Cover	••Capot	••Abdeckung	••Capó	••Kåpa	
49	VOE 11444348	1					Attaching plate	Tôle de fixation	Befestigungsblech	Chapa de fijación	Fästplåt	
50	VOE 955700	1					Hexagon screw	Vis à tête hexagonale	Sechskantschraube	Tornillo hexagonal	Sexkantsskruv	7/16 UNFx83
51	VOE 946440	1					Flange screw	Vis à embase	Flanschschraube	Tornillo embridado	Flänsskruv	

1		**Foldable armrest for four-lever el.hydraulic servo system**	Catalogue id **20107**	Group **882**
2		**Accoudoir rabattable pour système d'assistance électrohydraulique à quatre leviers**		
3		**Klappbare Armlehne für elektrohydr. Servosystem mit vier Hebeln**	Illustr. No **1032907**	Section **650**
4		**Apoyabrazos plegable para servo electrohidráulico de cuatro palancas**		
		Vikbart armstöd för el.hydrauliskt servosystem med fyra spakar	Issue **20009015-H**	Page **1157**
5		**83159, 83241**		

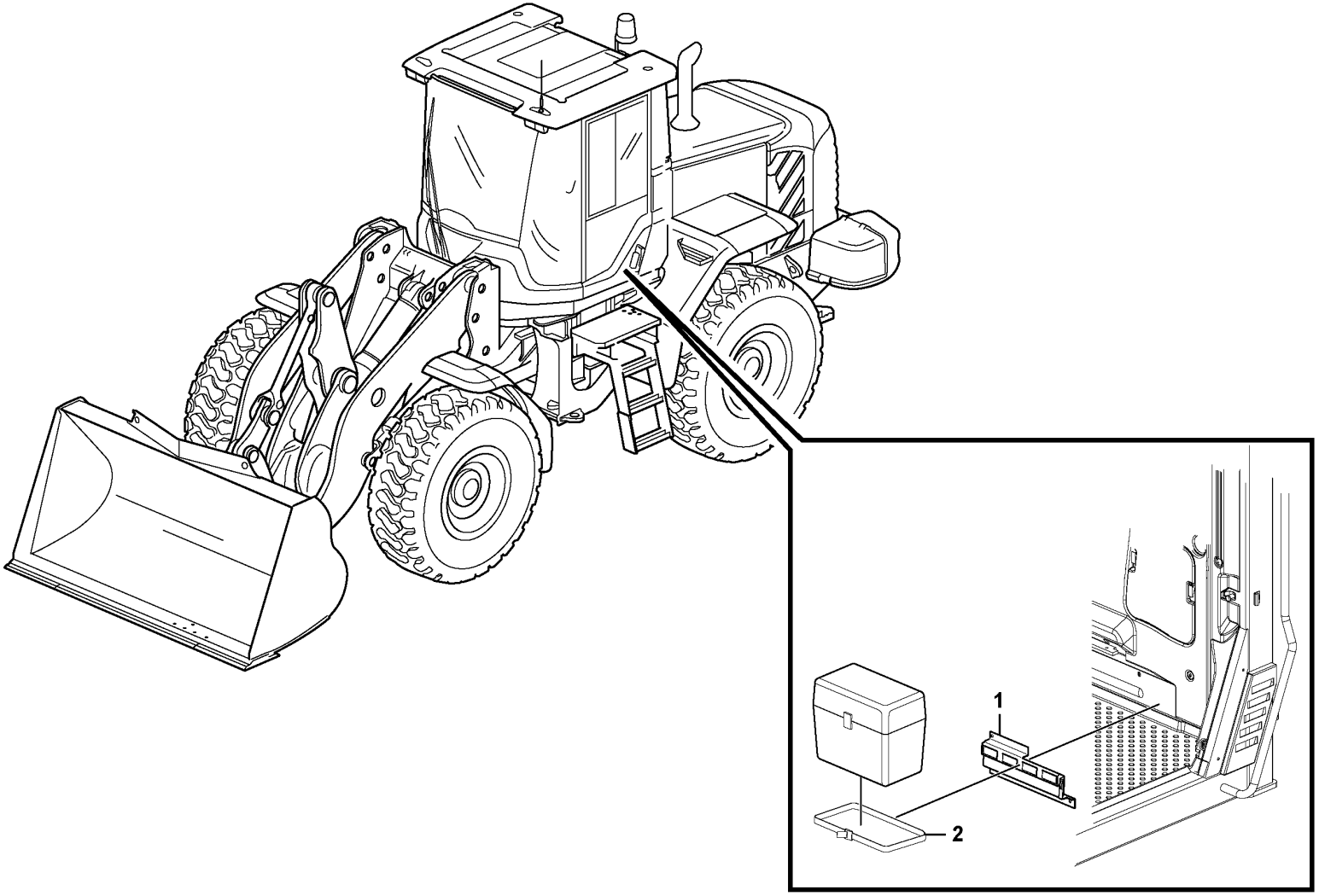

Volvo Construction Equipment

1026331

Fig.	Part No.	Quantity 1	Quantity 2	Quantity 3	PS	KIT	Description	Dénomination	Bezeichnung	Denominación	Benämning	Notes
1	VOE 11444374	1					Anchorage	Fixation	Halterung	Fijación	Fäste	
2	VOE 11104606	2					Retaining strap	Courroie de serrage	Halteriemen	Correa tensora	Spännrem	

1	83437	**Lunch box holder** **Fixation, caisse** **Halterung, Kasten** **Fijacion, caja** **Fäste för lunchlåda**	Catalogue id **20107**	Group **882**
2			Illustr. No **1026331**	Section **700**
3				
4			Issue **20009015-H**	Page **1159**
5				

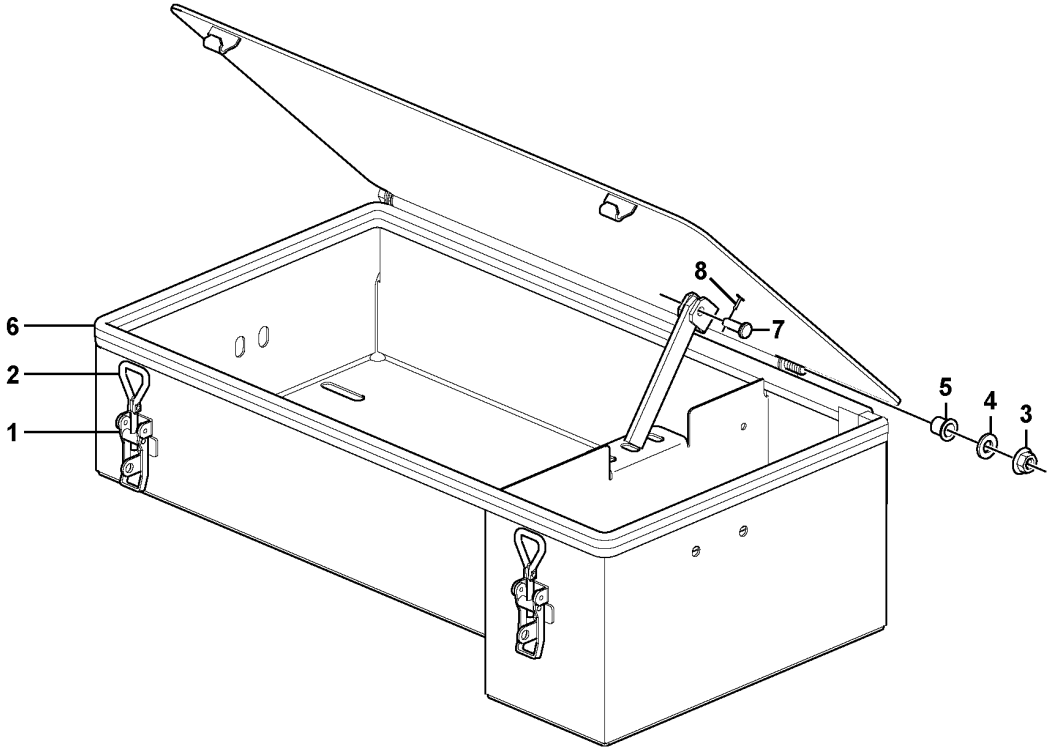

Volvo Construction Equipment

1026030

Fig.	Part No.	Quantity 1	Quantity 2	Quantity 3	PS	KIT	Description	Dénomination	Bezeichnung	Denominación	Benämning	Notes
	VOE 11414185	1					Tool box	Caisse à outils	Werkzeugkasten	Caja herramientas	Verktygslåda	
1	VOE 11015639	1					•Eccentric lock	•Verrou excentrique	•Exzentersicherung	•Cerradura excéntrica	•Excenterlås	
2	VOE 11015638	1					•Eye bolt	•Vis oeillet	•Ringschraube	•Ojo tornillo	•Ögleskruv	
3	VOE 971099	2					•Flange lock nut	•Contre-écrou à embase	•Flanschverschlussmutter	•Contratuerca embridada	•Flänslåsmutter	
4	VOE 13955897	2					•Washer	•Rondelle	•Scheibe	•Arandela	•Bricka	
5	VOE 1588548	2					•Bushing	•Bague	•Buchse	•Casquillo	•Bussning	
6	VOE 4786044	REQ					•Sealing strip	•Bande d'étanchéité	•Dichtleiste	•Moldura retén	•Tätningslist	L = 1940 MM
7	VOE 13964844	1					•Clevis pin	•Boulon à trou goupille	•Splintbolzen	•Perno pasador hendido	•Sprintbult	
8	VOE 907822	1					•Split pin	•Goupille fendue	•Splint	•Pasador hendido	•Saxpinne	L = 1940 MM

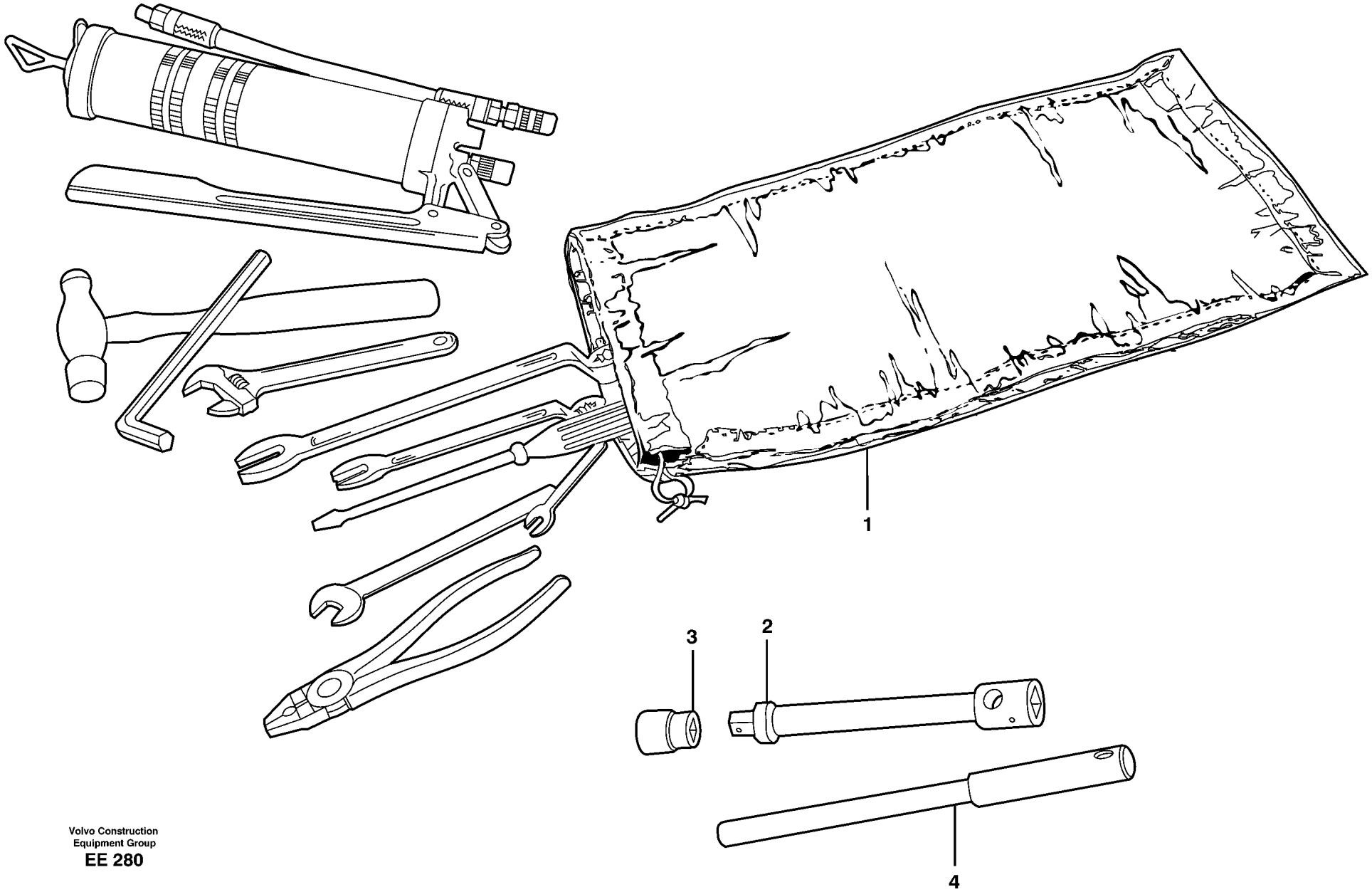

Volvo Construction
Equipment Group
EE 280

Fig.	Part No.	Quantity 1	Quantity 2	Quantity 3	PS	KIT	Description	Dénomination	Bezeichnung	Denominación	Benämning	Notes
1	VOE 11431196	1					Tool bag	Sacoche porte-outils	Werkzeugtasche	Estuche herramientas	Verktygsväska	(VOE 736392)
	VOE 13962033	1					Pliers	Pince	Zange	Alicates	Tång	
	VOE 13962213	1					Ball peen hammer	Marteau à panne ronde	Ballhammer	Martillo bola	Kulhammare	
	VOE 11026287	1					Combination screwdriver	Tournevis combiné	Kombischraubenzieher	Destornillador combinado	Kombinationsskruvmejsel	
	VOE 6611274	1					Key	Clé	Schlüssel	Llave	Nyckel	N 10
	VOE 11180050	1					Adjustable spanner	Clé à molette	Rollgabelschlüssel	Llave ajustable	Skiftnyckel	1 5/16
	VOE 11180049	1					Adjustable spanner	Clé à molette	Rollgabelschlüssel	Llave ajustable	Skiftnyckel	3/4
	VOE 13962075	1					Spanner	Clé	Schraubenschlüssel	Llave	Nyckel	41
	VOE 914003	1					Allen key	Clé hexagonale mate	Innensechskantschlüssel	Llave hexagonal	Insexnyckel	6
	VOE 190708	1					Square spanner	Clé carrée	Vierkantschlüssel	Llave cuadrada	Fyrkantnyckel	
	VOE 6633616	1					Nipple	Raccord	Nippel	Niple	Nippel	
	VOE 753546	1					Grease gun	Pistolet à graisse	Schmierspritze	Jeringa de grasa	Fettspruta	
	VOE 926138	1					Hose assembly	Conduit flexible	Schlauchleitung	Conducto	Slangledning	
	VOE 795074	1					Clutch	Embrayage	Kupplung	Embrague	Koppling	
	VOE 13970959	3					Hexagon screw	Vis à tête hexagonale	Sechskantschraube	Tornillo hexagonal	Sexkantsskruv	
	VOE 13947281	3					Gasket	Joint	Dichtung	Junta	Packning	
	VOE 4940506	2					Blind nut	Écrou borgne	Blindmutter	Tuerca ciega	Blindmutter	
2	VOE 13962298		1				Extension	Allonge	Verlängerer	Prolongador	Verktygsförlängare	
3	VOE 962305		1				Socket wrench	Prise douille	Schlüsselmehrkantzapfen	Manguito de llave	Hylsgrepp	
4	VOE 4854513		1				Handle	Poignée	Griff	Mango	Handtag	

1	99183	**Tools** **Outillage** **Werkzeuge** **Herramientas** **Verktyg**	Catalogue id **20107**	Group **896**
2	90007, 33433		Illustr. No **EE 280**	Section **200**
3				
4			Issue **20009015-H**	Page **1163**
5				

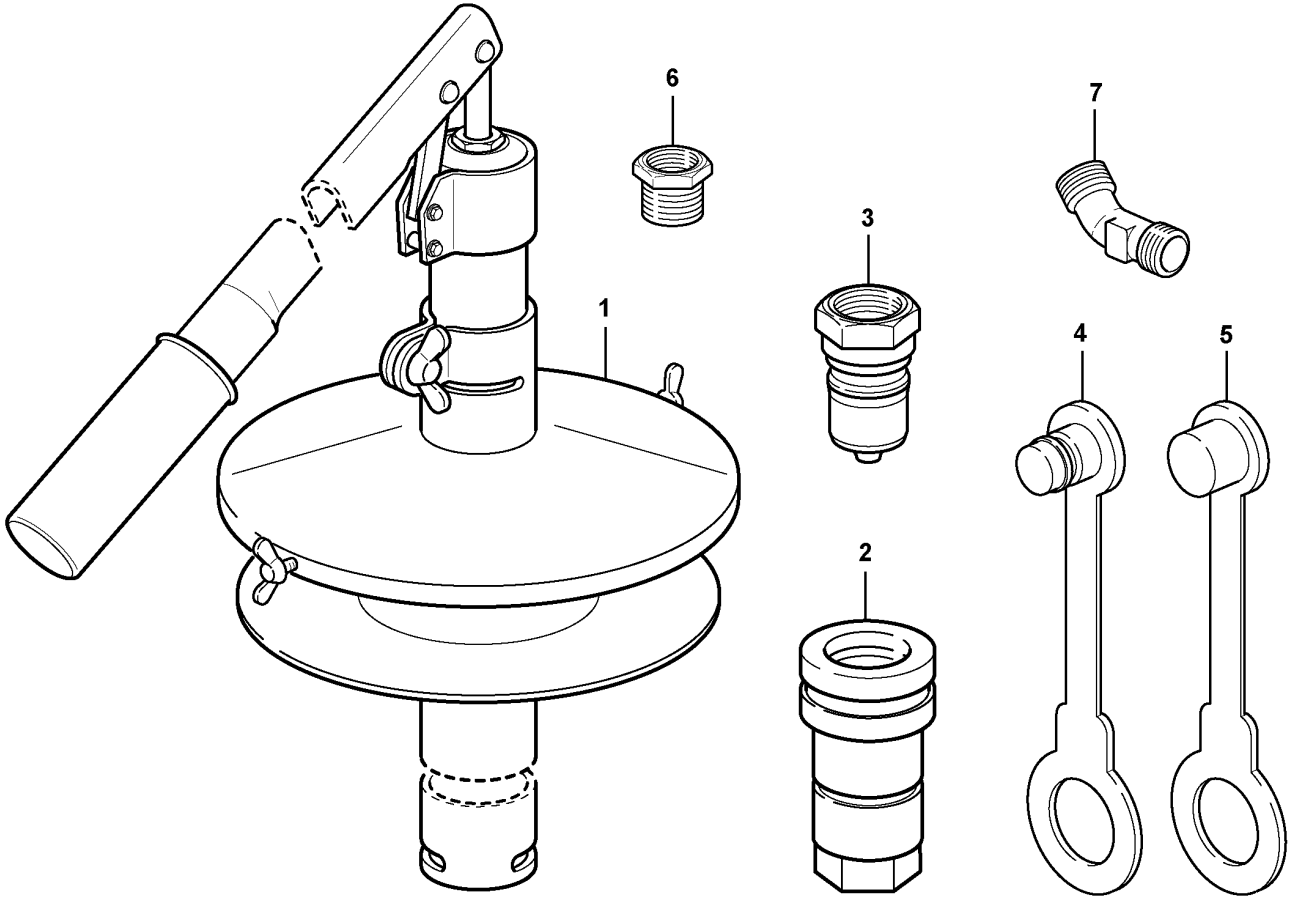
6
7
3
1
4
5
2

Fig.	Part No.	Quantity 1	Quantity 2	Quantity 3	PS	KIT	Description	Dénomination	Bezeichnung	Denominación	Benämning	Notes
	VOE 11704511	1					Pump	Pompe	Pumpe	Bomba	Pump	
1	VOE 11016075	1					•Pump	•Pompe	•Pumpe	•Bomba	•Pump	
2	VOE 11016067	1					•Quick Coupling	•Accouple.rapide	•Schnellkupplung	•Acoplam Rapido	•Snabbkoppling	
3	VOE 11016068	1					•Quick Coupling	•Accouple.rapide	•Schnellkupplung	•Acoplam Rapido	•Snabbkoppling	
4	VOE 11016069	1					•Dust cover	•Pare-poussière	•Staubschutz	•Protección de polvo	•Dammskydd	
5	VOE 11016070	1					•Dust cover	•Pare-poussière	•Staubschutz	•Protección de polvo	•Dammskydd	
6	VOE 11016071	1					•Adapter	•Adaptateur	•Adapter	•Adaptador	•Adapter	
7	VOE 11016072	1					•Elbow nipple	•Raccord coudé	•Winkelnippel	•Niple angular	•V-nippel	

1		**Pump** **Pompe** **Pumpe** **Bomba** **Pump**	Catalogue id **20107**	Group **896**
2				
3			Illustr. No **1000112**	Section **250**
4			Issue **20009015-H**	Page **1165**
5		**93988**		

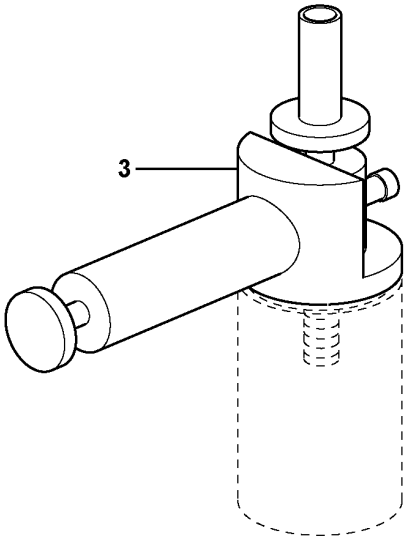

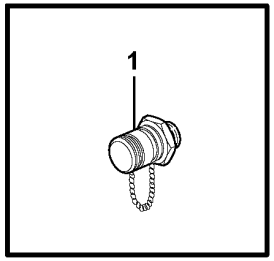

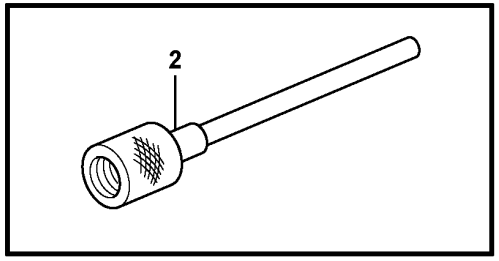

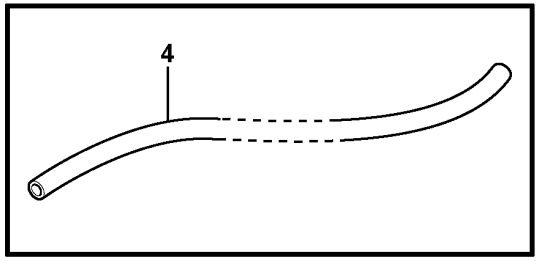

Volvo Construction
Equipment

1014673

Fig.	Part No.	Quantity 1	Quantity 2	Quantity 3	PS	KIT	Description	Dénomination	Bezeichnung	Denominación	Benämning	Notes
1	VOE 936442	1					Testing nipple	Raccord contrôle	Prüfnippel	Niple de medición	Mätnippel	
2	VOE 14025152	1					Hose	Flexible	Schlauch	Manguera	Slang	
3	VOE 11411003	1					Vacuum pump	Pompe à vide	Vakuumpumpe	Bomba de vacío	Vakuumpump	
4	VOE 941363	REQ					Hose	Flexible	Schlauch	Manguera	Slang	L = 500MM

1		**Tools oil test** **Outillage pour le contrôle de l'huile** **Werkzeug für Ölkontrolle** **Herramientas, muestras de aceite** **Verktyg oljeprov**	Catalogue id **20107**	Group **896**
2			Illustr. No **1014673**	Section **300**
3				
4			Issue **20009015-H**	Page **1167**
5		**82723**		

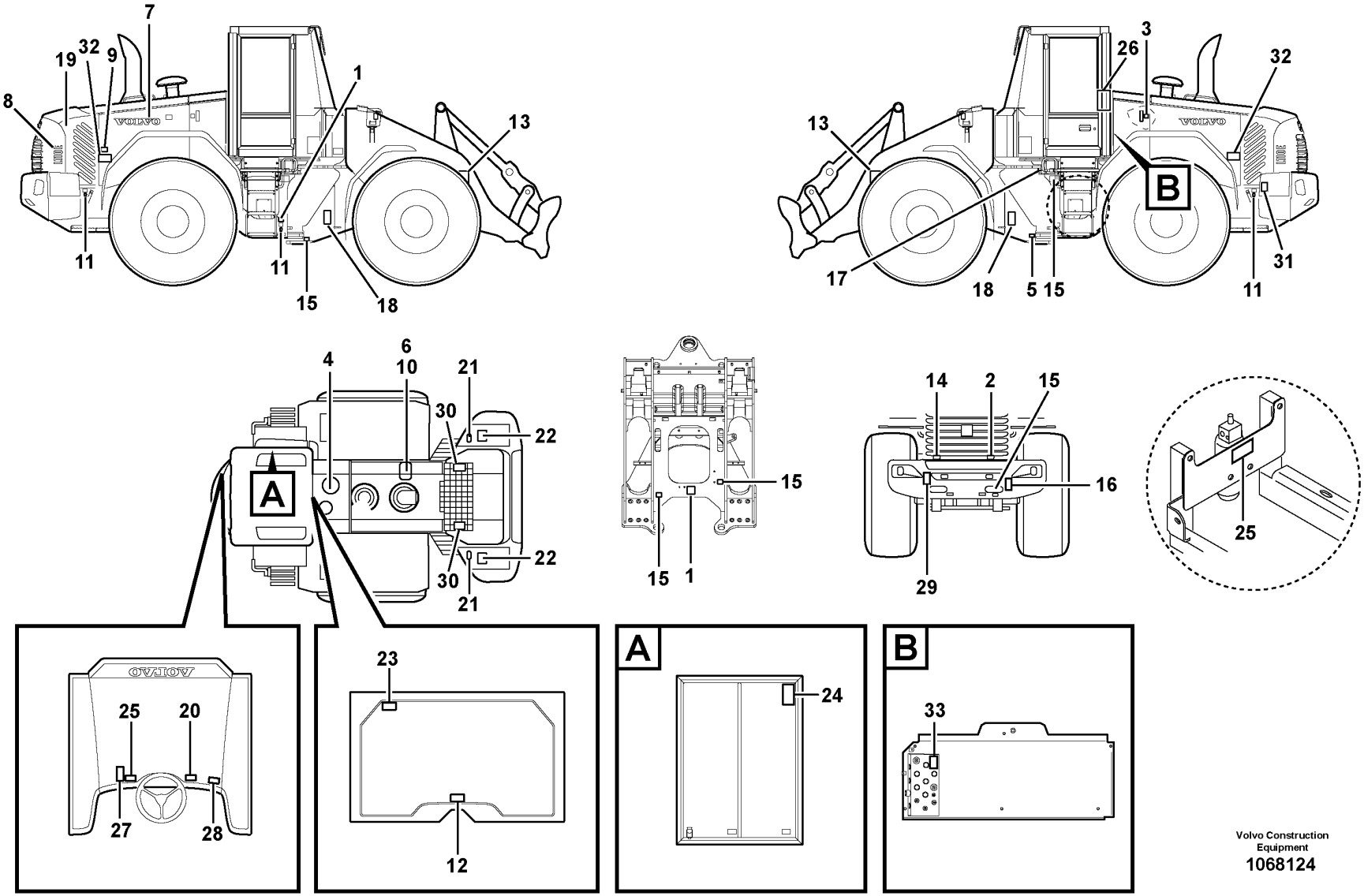

Volvo Construction Equipment
1068124

Fig.	Part No.	Quantity 1	2	3	4	5	PS	KIT	Description	Dénomination	Bezeichnung	Denominación	Benämning	Notes
	VOE 11003865	REQ							Decal	Autocollant	Aufklebeschild	Calcomanía	Dekal	84416
1		REQ					NS		•Decal	•Decalcomanie	•Abziehbild	•Decalcomania	•Dekal	PRESSURE WARN BRAKE
2		REQ					NS		•Decal	•Decalcomanie	•Abziehbild	•Decalcomania	•Dekal	DIESEL-FUEL
3		REQ					NS		•Decal	•Decalcomanie	•Abziehbild	•Decalcomania	•Dekal	HYDRAULIC OIL LEVEL
4		REQ					NS		•Decal	•Decalcomanie	•Abziehbild	•Decalcomania	•Dekal	HYDRAULIC SYSTEM
5	VOE 11445054	REQ							Decal	Autocollant	Aufklebeschild	Calcomanía	Dekal	LUBRICATION
6	VOE 14526798	REQ					SS		Decal	Autocollant	Aufklebeschild	Calcomanía	Dekal	STEAM WARNING
7	VOE 11174177	REQ							Decal	Autocollant	Aufklebeschild	Calcomanía	Dekal	VOLVO
8	VOE 11436152	REQ							Decal	Autocollant	Aufklebeschild	Calcomanía	Dekal	L120F
9	VOE 15048695	REQ							Warning decal	Autocollant d'avertissement	Warnaufkleber	Calcomanía advertencia	Varningsdekal	WARNING HOT
10	VOE 11445056	REQ							Decal	Autocollant	Aufklebeschild	Calcomanía	Dekal	COOLANT
11	VOE 11004094	REQ							Decal	Autocollant	Aufklebeschild	Calcomanía	Dekal	LIFTING HOOK
	VOE 4952167						SS		•Decal	•Autocollant	•Aufklebeschild	•Calcomanía	•Dekal	
	VOE 4898495						SS		•Decal	•Autocollant	•Aufklebeschild	•Calcomanía	•Dekal	
	VOE 4952173						SS		•Decal	•Autocollant	•Aufklebeschild	•Calcomanía	•Dekal	
12	VOE 11116814	REQ							Decal	Autocollant	Aufklebeschild	Calcomanía	Dekal	EMERGENCY EXIT
13	VOE 11027566	REQ			2				Warning decal	Autocollant d'avertissement	Warnaufkleber	Calcomanía advertencia	Varningsdekal	DO NOT WALK UNDER BUCKET
14	VOE 11026729	REQ							Decal	Autocollant	Aufklebeschild	Calcomanía	Dekal	BATTERY DISCONNECT
15	VOE 11026730	REQ							Decal	Autocollant	Aufklebeschild	Calcomanía	Dekal	TIE DOWNS
16	VOE 11400920	REQ							Warning plate	Panneau d'avertissement	Warnschild	Letrero de advertencia	Varningsskylt	DO NOT STAND BEHIND MACHINE
17	VOE 11130942	REQ							Decal	Autocollant	Aufklebeschild	Calcomanía	Dekal	TRANSMISSION OIL FILL AND SEE INSTR. BOOK
18	VOE 13935000	REQ			2				Warning decal	Autocollant d'avertissement	Warnaufkleber	Calcomanía advertencia	Varningsdekal	ARTICULATION
19	VOE 13935001	REQ							Warning decal	Autocollant d'avertissement	Warnaufkleber	Calcomanía advertencia	Varningsdekal	FAN PROTECTION
20	VOE 13935003	REQ							Warning decal	Autocollant d'avertissement	Warnaufkleber	Calcomanía advertencia	Varningsdekal	SEE INSTR. BOOK
21	VOE 13935004	REQ							Warning decal	Autocollant d'avertissement	Warnaufkleber	Calcomanía advertencia	Varningsdekal	BATTERY
22	VOE 11026072	REQ			2				Decal	Autocollant	Aufklebeschild	Calcomanía	Dekal	DO NOT STEP ON

1	33371	**Sign plates and decals**	Catalogue id **20107**	Group **897**
2	33021, 33022	**Enseignes et décalcomanies**		
3	84980	**Schilder und aufklebeschild**	Illustr. No **1068124**	Section **100**
4	83866, 83928	**Muestras y decalcomanias**		
5		**Skyltar och dekaler**	Issue **20009015-H**	Page **1169**

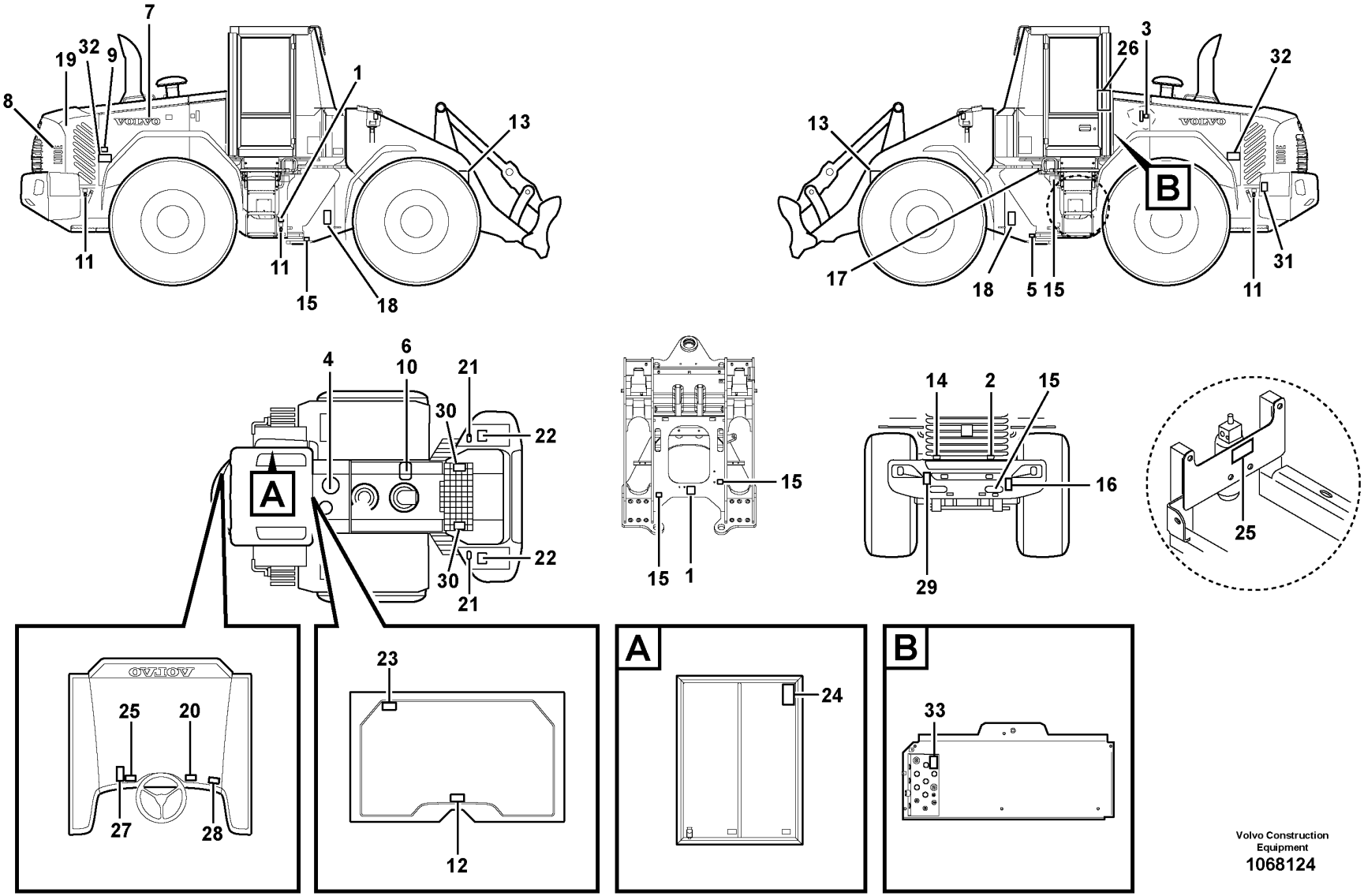

Volvo Construction Equipment
1068124

Fig.	Part No.	Quantity 1	2	3	4	5	PS	KIT	Description	Dénomination	Bezeichnung	Denominación	Benämning	Notes
23	VOE 11116814		1						Decal	Autocollant	Aufklebeschild	Calcomanía	Dekal	
24	VOE 11164639		1						Decal	Autocollant	Aufklebeschild	Calcomanía	Dekal	
25	VOE 15048315		1						Warning decal	Autocollant d'avertissement	Warnaufkleber	Calcomanía advertencia	Varningsdekal	
25	VOE 14616298				2				Decal	Autocollant	Aufklebeschild	Calcomanía	Dekal	
26	VOE 11445196		1						Decal	Autocollant	Aufklebeschild	Calcomanía	Dekal	
27	VOE 11445277			1					Decal	Autocollant	Aufklebeschild	Calcomanía	Dekal	
28	VOE 15160976		1						Decal	Autocollant	Aufklebeschild	Calcomanía	Dekal	33021 S/N 25596-, 72023- 33022 S/N 54811-
29	VOE 11400920				1				Warning plate	Panneau d'avertissement	Warnschild	Letrero de advertencia	Varningsskylt	
30	VOE 13935001				2				Warning decal	Autocollant d'avertissement	Warnaufkleber	Calcomanía advertencia	Varningsdekal	
31	VOE 13935004				2				Warning decal	Autocollant d'avertissement	Warnaufkleber	Calcomanía advertencia	Varningsdekal	
32	VOE 14531179				2				Sign	Enseigne	Schild	Letrero	Skylt	
33	VOE 15196981		1						Decal	Autocollant	Aufklebeschild	Calcomanía	Dekal	33021

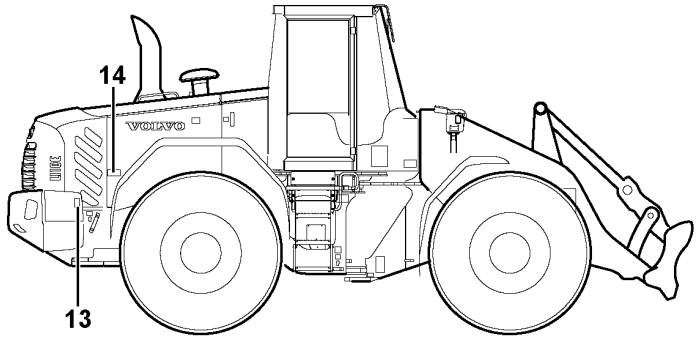

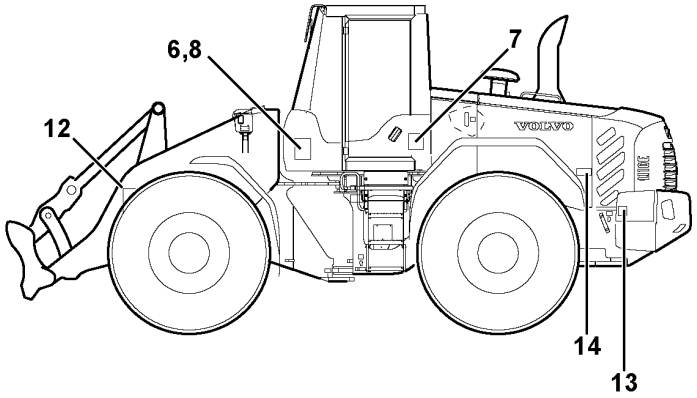

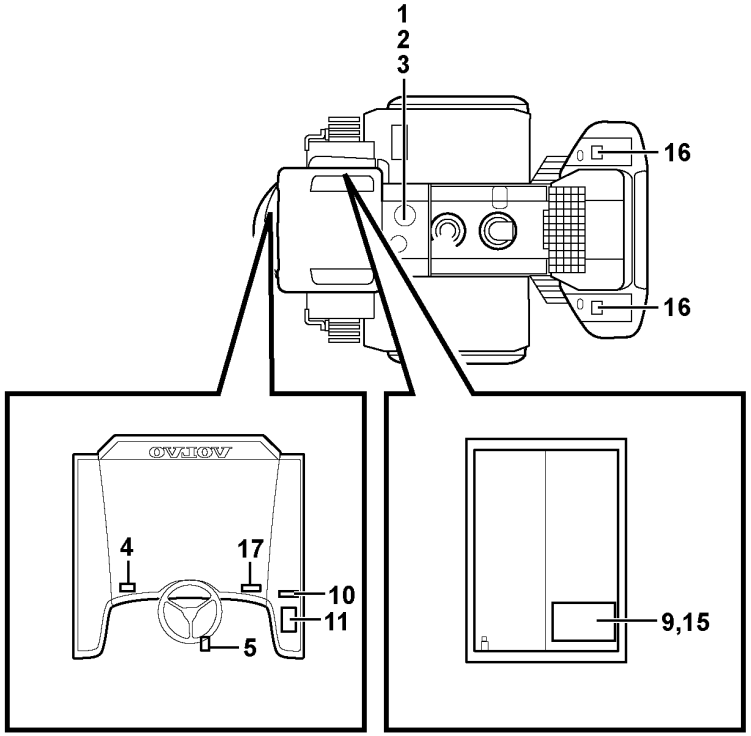

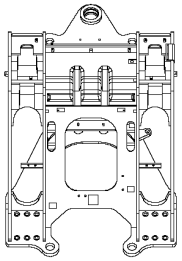

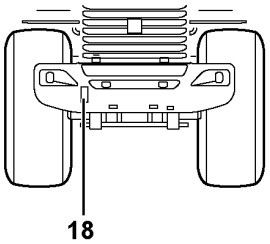

Volvo Construction Equipment

1030462

Fig.	Part No.	Quantity 1	2	3	4	5	PS	KIT	Description	Dénomination	Bezeichnung	Denominación	Benämning	Notes
1	VOE 11413642	REQ							Decal	Autocollant	Aufklebeschild	Calcomanía	Dekal	
	VOE 11413640	REQ							Decal	Autocollant	Aufklebeschild	Calcomanía	Dekal	
	VOE 11411917	REQ							Decal	Autocollant	Aufklebeschild	Calcomanía	Dekal	
	VOE 11411924	REQ							Decal	Autocollant	Aufklebeschild	Calcomanía	Dekal	
2	VOE 11181021	REQ							Decal	Autocollant	Aufklebeschild	Calcomanía	Dekal	
3	VOE 11181022	REQ							Decal	Autocollant	Aufklebeschild	Calcomanía	Dekal	
4	VOE 11414391	REQ							Decal	Autocollant	Aufklebeschild	Calcomanía	Dekal	
5	VOE 11180472	REQ							Sign	Enseigne	Schild	Letrero	Skylt	
	VOE 4952170	REQ							Decal	Autocollant	Aufklebeschild	Calcomanía	Dekal	
6	VOE 11445077	REQ							Decal	Autocollant	Aufklebeschild	Calcomanía	Dekal	
7	VOE 11436197	REQ							Decal	Autocollant	Aufklebeschild	Calcomanía	Dekal	
	VOE 11436255	REQ							Decal	Autocollant	Aufklebeschild	Calcomanía	Dekal	
8	VOE 11445055	REQ							Decal	Autocollant	Aufklebeschild	Calcomanía	Dekal	
9	VOE 11444263	REQ							Decal	Autocollant	Aufklebeschild	Calcomanía	Dekal	
9	VOE 15041831	1							Decal	Autocollant	Aufklebeschild	Calcomanía	Dekal	
10	VOE 11444260	REQ							Decal	Autocollant	Aufklebeschild	Calcomanía	Dekal	
10	VOE 15041830	1							Decal	Autocollant	Aufklebeschild	Calcomanía	Dekal	
11	VOE 11444261	REQ							Decal	Autocollant	Aufklebeschild	Calcomanía	Dekal	
11	VOE 15041834	1							Decal	Autocollant	Aufklebeschild	Calcomanía	Dekal	
12	VOE 11027568	REQ							Warning decal	Autocollant d'avertissement	Warnaufkleber	Calcomanía advertencia	Varningsdekal	
13	VOE 11015582	REQ							Warning decal	Autocollant d'avertissement	Warnaufkleber	Calcomanía advertencia	Varningsdekal	
14	VOE 11436256	REQ							Decal	Autocollant	Aufklebeschild	Calcomanía	Dekal	
15	VOE 15041833	REQ							Decal	Autocollant	Aufklebeschild	Calcomanía	Dekal	
16	VOE 11413290	REQ							Decal	Autocollant	Aufklebeschild	Calcomanía	Dekal	
17	VOE 16207444	REQ							Warning decal	Autocollant d'avertissement	Warnaufkleber	Calcomanía advertencia	Varningsdekal	(VOE 11111506)
18	VOE 15006868	REQ							Decal	Autocollant	Aufklebeschild	Calcomanía	Dekal	

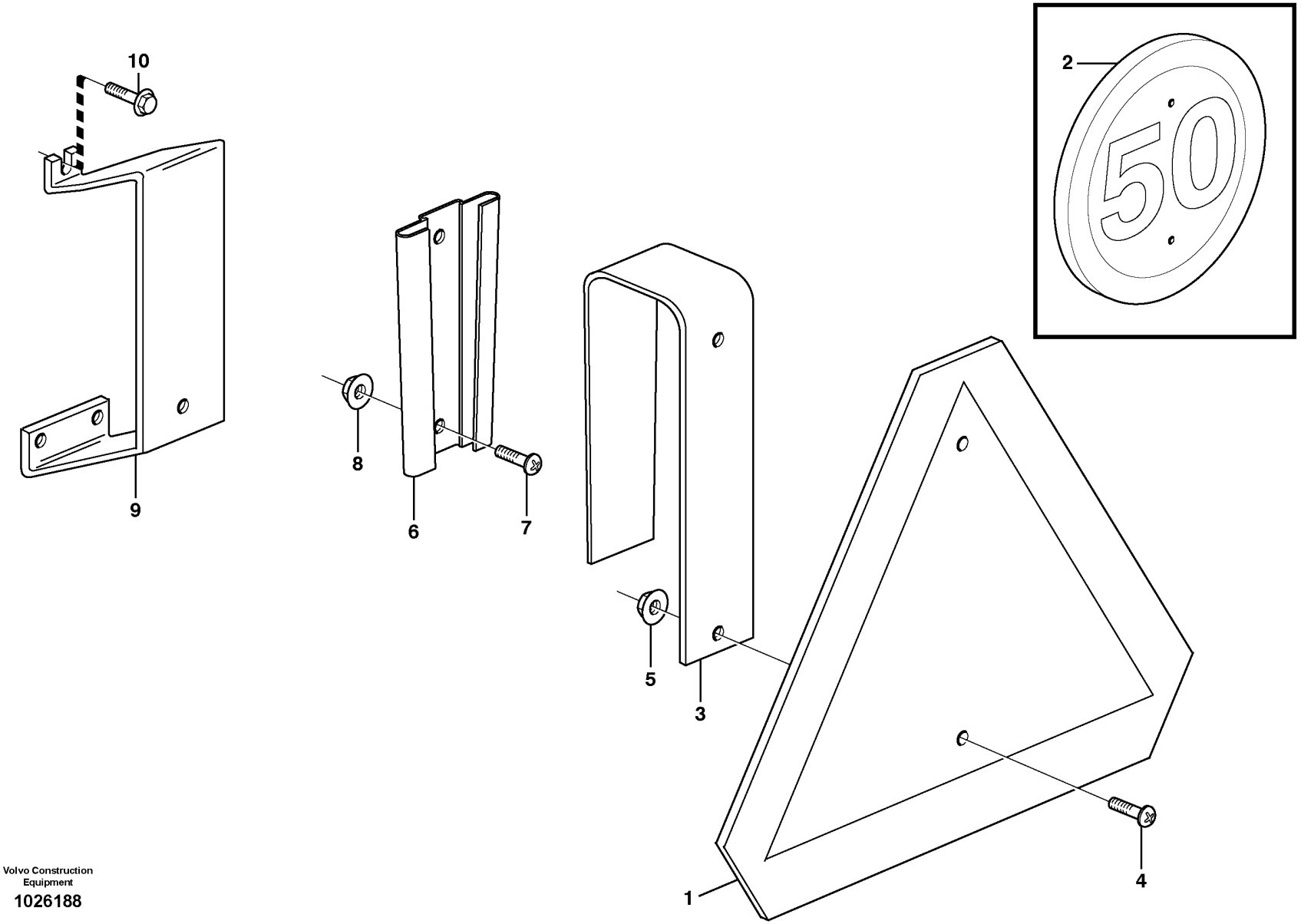

Volvo Construction Equipment

1026188

Fig.	Part No.	Quantity 1	Quantity 2	Quantity 3	PS	KIT	Description	Dénomination	Bezeichnung	Denominación	Benämning	Notes
1	VOE 11715945	1					Slow moving machine plate	Plaque véhicule lent	Kriechfahrt-Schild	Letrero lgf	Lgf-skylt	(VOE 6627784)
1	VOE 82466757		1				Warning triangle	Triangle de présignalisation	Warndreieck	Triángulo de señalización	Varningstriangel	(VOE 9190595)
2	VOE 11050490		1				Sign	Enseigne	Schild	Letrero	Skylt	
3	VOE 11153057	1	1				Attachment	Fixation	Halterung	Fijacion	Fäste	
4	VOE 971322	2	2				Six point socket screw	Vis à 6 pans creux	Sechszahn-Hohlschraube	Racor de seis dientes	Sextandhålskruv	
5	VOE 13949278	2	2				Flange lock nut	Contre-écrou à embase	Flanschverschlussmutter	Contratuerca embridada	Flänslåsmutter	
6	VOE 4832120	1	1				Retainer	Retenue	Halter	Soporte	Hållare	
7	VOE 971321	2	2				Six point socket screw	Vis à 6 pans creux	Sechszahn-Hohlschraube	Racor de seis dientes	Sextandhålskruv	
8	VOE 13949278	2	2				Flange lock nut	Contre-écrou à embase	Flanschverschlussmutter	Contratuerca embridada	Flänslåsmutter	
9	VOE 11400033	1	1				Attachment	Fixation	Halterung	Fijacion	Fäste	
10	VOE 947107	3	3				Flange screw	Vis à embase	Flanschschraube	Tornillo embridado	Flänsskruv	

1	80890	**Slow moving vehicle sign.** **Panneau avertisseur 'Véhicule lent'** **Warnschild "Langsames Fahrzeug".** **Señal de vehículo que se mueve lento.** **LGF-skylt.**	Catalogue id **20107**	Group **897**
2	80891		Illustr. No **1026188**	Section **200**
3	83917		Issue **20009015-H**	Page **1175**
4				
5				

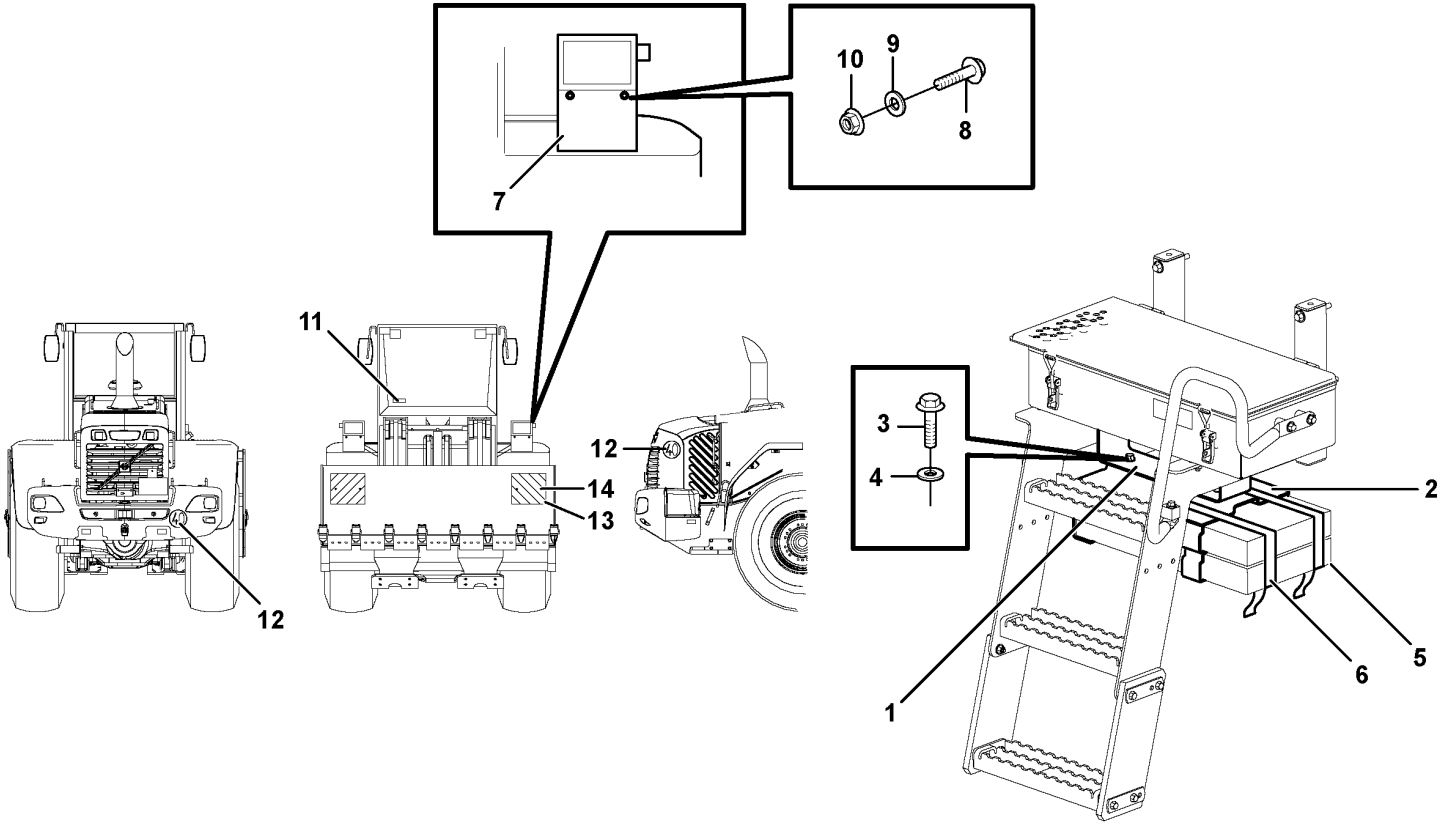

Volvo Construction Equipment

1030562

Fig.	Part No.	Quantity 1	Quantity 2	Quantity 3	PS	KIT	Description	Dénomination	Bezeichnung	Denominación	Benämning	Notes
1	VOE 11174791	1					Attachment	Fixation	Halterung	Fijacion	Fäste	
2	VOE 11027417	1					Retainer	Retenue	Halter	Soporte	Hållare	
3	VOE 946441	6					Flange screw	Vis à embase	Flanschschraube	Tornillo embridado	Flänsskruv	
4	VOE 13960143	6					Washer	Rondelle	Scheibe	Arandela	Bricka	
5	VOE 11020526	2					Wedge	Cale	Keil	Chaveta	Kil	
6	VOE 11104606	2					Retaining strap	Courroie de serrage	Halteriemen	Correa tensora	Spännrem	
7	VOE 11400788	1			OP		Number plate retainer	Porte-plaque d'immatriculation	Kennzeichenhalter	Soporte de matrícula	Nummerplåthållare	
8	VOE 13946173	2					Screw	Vis	Schraube	Tornillo	Skruv	
9	VOE 13955894	2					Washer	Rondelle	Scheibe	Arandela	Bricka	
10	VOE 948645	2					Flange lock nut	Contre-écrou à embase	Flanschverschlussmutter	Contratuerca embridada	Flänslåsmutter	
11	VOE 4854049	1					Decal	Autocollant	Aufklebeschild	Calcomanía	Dekal	
12	VOE 11105304	3					Decal	Autocollant	Aufklebeschild	Calcomanía	Dekal	83784
13	VOE 11105303	4					Decal	Autocollant	Aufklebeschild	Calcomanía	Dekal	
14	VOE 11152229	4					Magnet	Aimant	Magnet	Imán	Magnet	
	VOE 13965175	4					Screw	Vis	Schraube	Tornillo	Skruv	

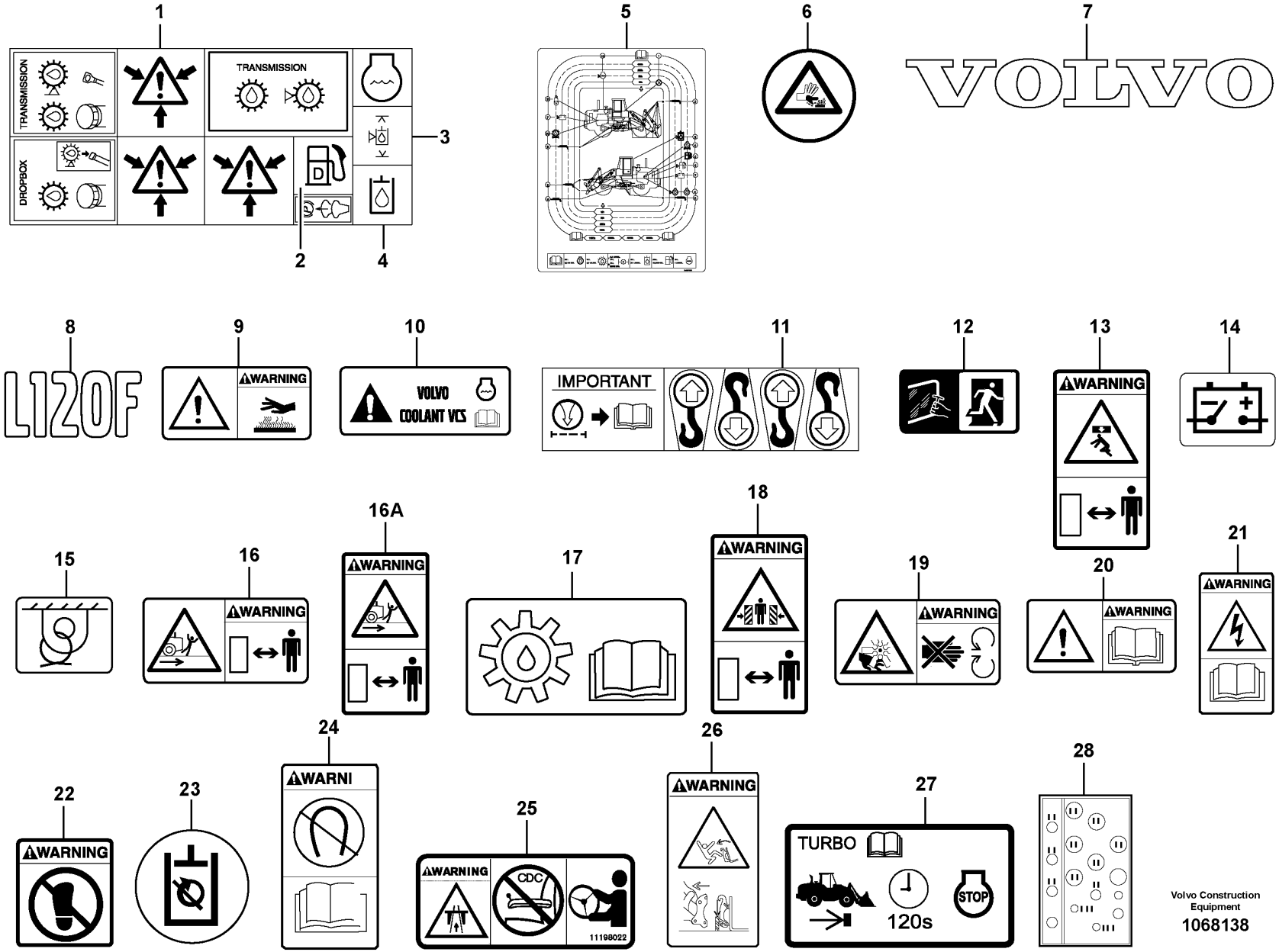

Volvo Construction Equipment

1068138

Fig.	Part No.	Quantity 1	Quantity 2	Quantity 3	PS	KIT	Description	Dénomination	Bezeichnung	Denominación	Benämning	Notes
	VOE 11003865	REQ					Decal	Autocollant	Aufklebeschild	Calcomanía	Dekal	84416
1		REQ			NS		•Decal	•Decalcomanie	•Abziehbild	•Decalcomania	•Dekal	PRESSURE WARN BRAKE
2		REQ			NS		•Decal	•Decalcomanie	•Abziehbild	•Decalcomania	•Dekal	DIESEL-FUEL
3		REQ			NS		•Decal	•Decalcomanie	•Abziehbild	•Decalcomania	•Dekal	HYDRAULIC OIL LEVEL
4		REQ			NS		•Decal	•Decalcomanie	•Abziehbild	•Decalcomania	•Dekal	HYDRAULIC SYSTEM
5	VOE 11445196	REQ					Decal	Autocollant	Aufklebeschild	Calcomanía	Dekal	LUBRICATION
6	VOE 14526798	REQ			SS		Decal	Autocollant	Aufklebeschild	Calcomanía	Dekal	STEAM WARNING
7	VOE 11174177	REQ					Decal	Autocollant	Aufklebeschild	Calcomanía	Dekal	VOLVO
8	VOE 11436152	REQ					Decal	Autocollant	Aufklebeschild	Calcomanía	Dekal	L110F
9	VOE 15048695	REQ					Warning decal	Autocollant d'avertissement	Warnaufkleber	Calcomanía advertencia	Varningsdekal	WARNING HOT
9	VOE 14531179		2				Sign	Enseigne	Schild	Letrero	Skylt	83863, 83866, 83928, 83929, 84475, 84973
10	VOE 11445056	REQ					Decal	Autocollant	Aufklebeschild	Calcomanía	Dekal	COOLANT
11	VOE 11004094	REQ					Decal	Autocollant	Aufklebeschild	Calcomanía	Dekal	LIFTING HOOK
12	VOE 11116814	REQ					Decal	Autocollant	Aufklebeschild	Calcomanía	Dekal	EMERGENCY EXIT
13	VOE 11027566		REQ				Warning decal	Autocollant d'avertissement	Warnaufkleber	Calcomanía advertencia	Varningsdekal	83863, 83866, 83928, 84475, 84973 DO NOT WALK UNDER BUCKET
14	VOE 11026729	REQ					Decal	Autocollant	Aufklebeschild	Calcomanía	Dekal	BATTERY DISCONNECT
15	VOE 11026730	REQ					Decal	Autocollant	Aufklebeschild	Calcomanía	Dekal	TIE DOWNS
16	VOE 11445435		REQ				Warning decal	Autocollant d'avertissement	Warnaufkleber	Calcomanía advertencia	Varningsdekal	84475 DO NOT STAND BEHIND MACHINE
16A	VOE 11400920		REQ				Warning plate	Panneau d'avertissement	Warnschild	Letrero de advertencia	Varningsskylt	83863, 83866, 83928, 83929, 84973 DO NOT STAND BEHIND MACHINE
17	VOE 11130942	REQ					Decal	Autocollant	Aufklebeschild	Calcomanía	Dekal	TRANSMISSION OIL FILL AND SEE INSTR. BOOK
18	VOE 13935000		REQ				Warning decal	Autocollant d'avertissement	Warnaufkleber	Calcomanía advertencia	Varningsdekal	83863, 83866, 83928, 84475, 84973 ARTICULATION

1	STD
2	OPTION
3	33021
4	
5	

Illustrations of sign plates and decals
Illustration enseignes etdécalcomanies
Illustration von Schilderund Aufklebeschild
Ilustración muestras y calcomanías
Illustration av skyltar och dekaler

Catalogue id	Group
20107	897
Illustr. No	**Section**
1068138	300
Issue	**Page**
20009015-H	1179

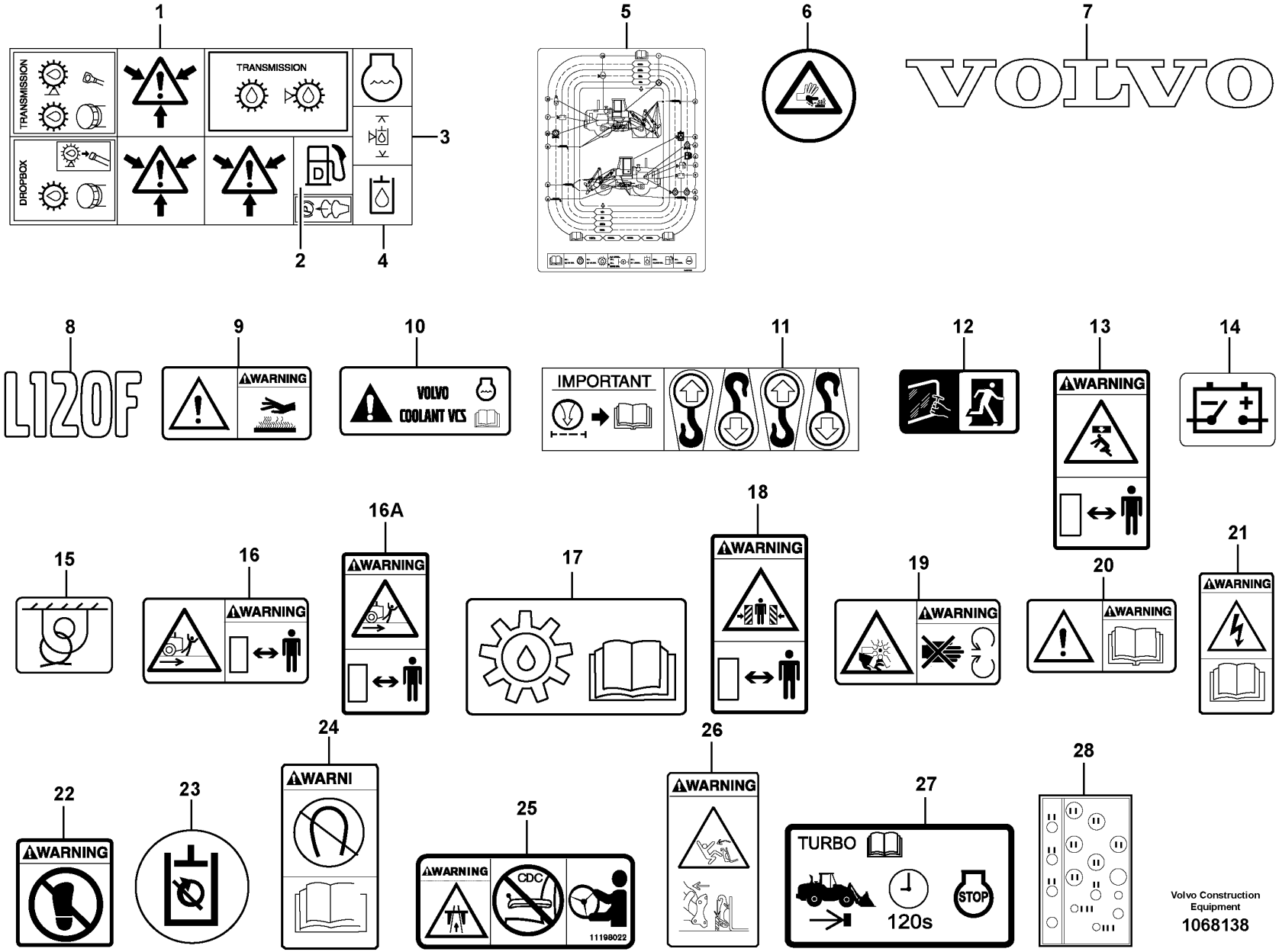

Volvo Construction Equipment

1068138

Fig.	Part No.	Quantity 1	Quantity 2	Quantity 3	PS	KIT	Description	Dénomination	Bezeichnung	Denominación	Benämning	Notes
19	VOE 13935001		REQ				Warning decal	Autocollant d'avertissement	Warnaufkleber	Calcomanía advertencia	Varningsdekal	83863, 83866, 83928, 84475, 84973 FAN PROTECTION
20	VOE 13935003		REQ				Warning decal	Autocollant d'avertissement	Warnaufkleber	Calcomanía advertencia	Varningsdekal	83863, 83929, 84475, 84973 SEE INSTR. BOOK
20	VOE 14616298		2				Decal	Autocollant	Aufklebeschild	Calcomanía	Dekal	83866, 83928
21	VOE 13935004		REQ				Warning decal	Autocollant d'avertissement	Warnaufkleber	Calcomanía advertencia	Varningsdekal	83863, 83866, 83928, 84475, 84973 BATTERY
22	VOE 11026072		REQ				Decal	Autocollant	Aufklebeschild	Calcomanía	Dekal	83863, 83866, 83928, 84475, 84973 DO NOT STEP ON
23	VOE 11444287	REQ					Decal	Autocollant	Aufklebeschild	Calcomanía	Dekal	83225
24	VOE 15011966	REQ					Decal	Autocollant	Aufklebeschild	Calcomanía	Dekal	83758
25	VOE 11198022		1				Decal	Autocollant	Aufklebeschild	Calcomanía	Dekal	84475
25	VOE 11104133		1				Decal	Autocollant	Aufklebeschild	Calcomanía	Dekal	84475
26	VOE 11156389		1				Warning decal	Autocollant d'avertissement	Warnaufkleber	Calcomanía advertencia	Varningsdekal	84475
27	VOE 15160976			1			Decal	Autocollant	Aufklebeschild	Calcomanía	Dekal	33021 S/N 25596-, 72023- 33022 S/N 54811-
28	VOE 15196981			1			Decal	Autocollant	Aufklebeschild	Calcomanía	Dekal	

1	STD
2	OPTION
3	33021
4	
5	

Illustrations of sign plates and decals
Illustration enseignes etdécalcomanies
Illustration von Schilderund Aufklebeschild
Ilustración muestras y calcomanías
Illustration av skyltar och dekaler

Catalogue id	Group
20107	897
Illustr. No	**Section**
1068138	300
Issue	**Page**
20009015-H	1181

1

REDUCED ENVIRONMENTAL IMPACT
SYNTHETIC ESTER

2

HOT CLIMATE
MINERAL OIL

3

FIRE RESISTANT
SYNTHETIC OIL

4

FORDONET FÅR INTE FRAMFÖRAS MED HÖGRE HASTIGHET ÄN 30KM/H UNDER MÖRKER PÅ VÄG

11414891

5

WARNING

DISCONNECT STEERING FRAME LOCK BEFORE MOVING MACHINE

6

FILTER REPLACEMENTS / SUSTITUCIONES DE FILTROS

	PART NO. / NUMERO DE PIEZA	QTY / CANT.	
AIR CLEANER			FILTRO DE AIRE
MAIN FILTER (OUTER)	11110023	1	FILTRO PRINCIPAL (EXTERIOR)/U
SAFETY FILTER (INNER)	11110023	1	FILTRO DE SEGURIDAD (INTERIOR)
ENGINE			MOTOR
OIL FILTER	3931258	1	FILTRO DE ACEITE
FUEL FILTER	20905349	1	FILTRO DE COMBUSTIBLE
FUEL TANK BREATHER FILTER	11172867	1	FILTRO DE VENTILACIÓN DEL DEPÓSITO DE COMBUSTIBLE
WATER SEPARATOR	11110863	1	SEPARADOR DE AGUA
		*1	
TRANSMISSION			**TRANSMISIÓN DE CAMINOS
OIL FILTER	11137859	*1	FILTRO DE ACEITE
BREATHER FILTER	11172867	*1	FILTRO DE VENTILACIÓN
AXLES			EJES
BREATHER FILTER	11172867	1+1	FILTRO DE VENTILACIÓN
HYDRAULIC TANK	11172867	*1	DEPÓSITO HIDRÁULICO
RETURN OIL FILTER	11226534	1	FILTRO DE ACEITE DE RETORNO
BREATHER FILTER	11226534	1	FILTRO DE VENTILACIÓN
CAB	11707077	*1	CABINA
PRE-FILTER		1	PREFILTRO
RECIRCULATION FILTER	11703979 / 11703980	1	FILTRO DE RECIRCULACIÓN

7

LIFTING & TIE DOWN DATA

SPREADER BAR L=2000 mm

STEERING FRAME LOCK MUST BE CONNECTED AND SPREADER BAR MUST BE USED WHEN LIFTING

DENOTES TIE DOWN LOCATION

8

FILTER REPLACEMENTS

	PART NO.	QTY
AIR CLEANER		
MAIN FILTER (OUTER)	11110023	1
SAFETY FILTER (INNER)	11110023	1
ENGINE		
OIL FILTER	3931258	1
FUEL FILTER	20905349	1
FUEL TANK BREATHER FILTER	11172867	1
WATER SEPARATOR	11110863	1
TRANSMISSION		
OIL FILTER	11137859	1
BREATHER FILTER	11172867	1
AXLES		
BREATHER FILTER	11172867	1+1
HYDRAULIC TANK		
RETURN OIL FILTER	11226534	1
BREATHER FILTER	11170707	1
CAB		
PRE-FILTER	11703979	1
RECIRCULATION FILTER	11703980	1

9

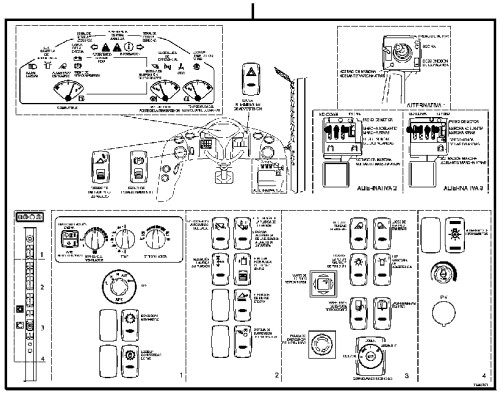

10

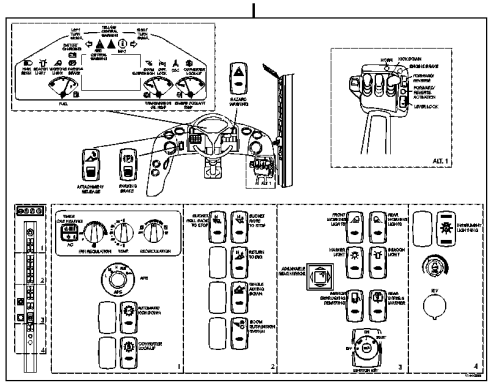

11

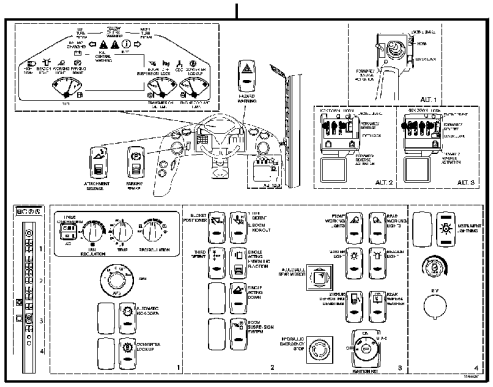

12

CUIDADO

13

CUIDADO

14

CUIDADO

15

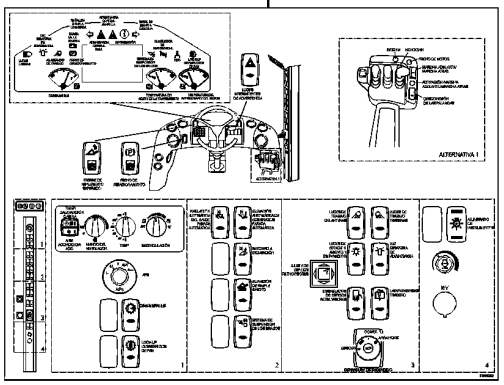

16

WARNING

17

WARNING

18

CUIDADO

19

IMPORTANT

HYDRAULIC OIL CONTAINS LOW TEMP ARCTIC FLUID

CHANGE TO FLUID RCOMMENDED BY HYDRAULIC OIL MFG.FOR APPLICABLE AMBIENT TEMPERATURE.

REMOVE DECAL AFTER FLUID CHANGE

20

11445277

21

20

Volvo Construction Equipment

1031951

Fig.	Part No.	Quantity 1	Quantity 2	Quantity 3	PS	KIT	Description	Dénomination	Bezeichnung	Denominación	Benämning	Notes
1	VOE 11413642	REQ					Decal	Autocollant	Aufklebeschild	Calcomanía	Dekal	82079
	VOE 11413640	REQ					Decal	Autocollant	Aufklebeschild	Calcomanía	Dekal	82078
	VOE 11411917	REQ					Decal	Autocollant	Aufklebeschild	Calcomanía	Dekal	82189
	VOE 11411924	REQ					Decal	Autocollant	Aufklebeschild	Calcomanía	Dekal	83454, 84480
2	VOE 11181021	REQ					Decal	Autocollant	Aufklebeschild	Calcomanía	Dekal	83175
3	VOE 11181022	REQ					Decal	Autocollant	Aufklebeschild	Calcomanía	Dekal	83310
4	VOE 11414391	REQ					Decal	Autocollant	Aufklebeschild	Calcomanía	Dekal	80891
5	VOE 11180472	REQ					Sign	Enseigne	Schild	Letrero	Skylt	83866, 83928
	VOE 4952170	REQ					Decal	Autocollant	Aufklebeschild	Calcomanía	Dekal	83863, 83929
6	VOE 11445077	REQ					Decal	Autocollant	Aufklebeschild	Calcomanía	Dekal	83866, 83928
7	VOE 11436197	REQ					Decal	Autocollant	Aufklebeschild	Calcomanía	Dekal	83863, 83929
	VOE 11436255	REQ					Decal	Autocollant	Aufklebeschild	Calcomanía	Dekal	83866, 83928
8	VOE 11445055	REQ					Decal	Autocollant	Aufklebeschild	Calcomanía	Dekal	83863, 83929
9	VOE 11444263	REQ					Decal	Autocollant	Aufklebeschild	Calcomanía	Dekal	83866 S/N -24924, -66728
9	VOE 15041831	1					Decal	Autocollant	Aufklebeschild	Calcomanía	Dekal	83863, 83866 S/N 24925-, 66729-
10	VOE 11444260	REQ					Decal	Autocollant	Aufklebeschild	Calcomanía	Dekal	83929 S/N -24924, -66728
10	VOE 15041830	REQ					Decal	Autocollant	Aufklebeschild	Calcomanía	Dekal	83929 S/N 24925-, 66729-
11	VOE 11444261	REQ					Decal	Autocollant	Aufklebeschild	Calcomanía	Dekal	83863, 83866 S/N -24924, -66728
11	VOE 15041834	1					Decal	Autocollant	Aufklebeschild	Calcomanía	Dekal	83863, 83866 S/N 24925-, 66729-
12	VOE 11027568	REQ					Warning decal	Autocollant d'avertissement	Warnaufkleber	Calcomanía advertencia	Varningsdekal	83914, 84475
13	VOE 11015582	REQ					Warning decal	Autocollant d'avertissement	Warnaufkleber	Calcomanía advertencia	Varningsdekal	83914
14	VOE 11436256	REQ					Decal	Autocollant	Aufklebeschild	Calcomanía	Dekal	83914
14	VOE 14531179	2					Sign	Enseigne	Schild	Letrero	Skylt	83929
15	VOE 15041833	REQ					Decal	Autocollant	Aufklebeschild	Calcomanía	Dekal	83928
16	VOE 11413290	REQ					Decal	Autocollant	Aufklebeschild	Calcomanía	Dekal	83914

1		**Sign plates and decals** **Enseignes et décalcomanies** **Schilder und aufklebeschild** **Muestras y decalcomanias** **Skyltar och dekaler**	Catalogue id **20107**	Group **897**
2				
3			Illustr. No **1031951**	Section **350**
4			Issue **20009015-H**	Page **1183**
5				

1

REDUCED ENVIRONMENTAL IMPACT
SYNTHETIC ESTER

2

HOT CLIMATE
MINERAL OIL

3

FIRE RESISTANT
SYNTHETIC OIL

4

FORDONET FÅR INTE FRAMFÖRAS MED HÖGRE HASTIGHET ÄN 30KM/H UNDER MÖRKER PÅ VÄG

11414891

5

WARNING

DISCONNECT STEERING FRAME LOCK BEFORE MOVING MACHINE

6

FILTER REPLACEMENTS / SUSTITUCIONES DE FILTROS

	PART NO. / NUMERO DE PIEZA	QTY / CANT.	
AIR CLEANER			FILTRO DE AIRE
MAIN FILTER (OUTER)	11110023	1	FILTRO PRINCIPAL (EXTERIOR)/U
SAFETY FILTER (INNER)	11110023	1	FILTRO DE SEGURIDAD (INTERIOR)
ENGINE			MOTOR
OIL FILTER	3931258	1	FILTRO DE ACEITE
FUEL FILTER	20905349	1	FILTRO DE COMBUSTIBLE
FUEL TANK BREATHER FILTER	11172867	1	FILTRO DE VENTILACIÓN DEL DEPÓSITO DE COMBUSTIBLE
WATER SEPARATOR	11110863	1	SEPARADOR DE AGUA
		*1	
TRANSMISSION			**TRANSMISIÓN DE CAMINOS
OIL FILTER	11137859	*1	FILTRO DE ACEITE
BREATHER FILTER	11172867	*1	FILTRO DE VENTILACIÓN
AXLES			EJES
BREATHER FILTER	11172867	1+1	FILTRO DE VENTILACIÓN
HYDRAULIC TANK	11172867	*1	DEPÓSITO HIDRÁULICO
RETURN OIL FILTER	11226534	1	FILTRO DE ACEITE DE RETORNO
BREATHER FILTER	11226534	1	FILTRO DE VENTILACIÓN
CAB	11707077	*1	CABINA
PRE-FILTER		1	PREFILTRO
RECIRCULATION FILTER	11703979 / 11703980	1	FILTRO DE RECIRCULACIÓN

7

LIFTING & TIE DOWN DATA

SPREADER BAR L=2000 mm

STEERING FRAME LOCK MUST BE CONNECTED AND SPREADER BAR MUST BE USED WHEN LIFTING

DENOTES TIE DOWN LOCATION

8

FILTER REPLACEMENTS

	PART NO.	QTY
AIR CLEANER		
MAIN FILTER (OUTER)	11110023	1
SAFETY FILTER (INNER)	11110023	1
ENGINE		
OIL FILTER	3931258	1
FUEL FILTER	20905349	1
FUEL TANK BREATHER FILTER	11172867	1
WATER SEPARATOR	11110863	1
TRANSMISSION		
OIL FILTER	11137859	1
BREATHER FILTER	11172867	1
AXLES		
BREATHER FILTER	11172867	1+1
HYDRAULIC TANK		
RETURN OIL FILTER	11226534	1
BREATHER FILTER	11170707	1
CAB		
PRE-FILTER	11703979	1
RECIRCULATION FILTER	11703980	1

9

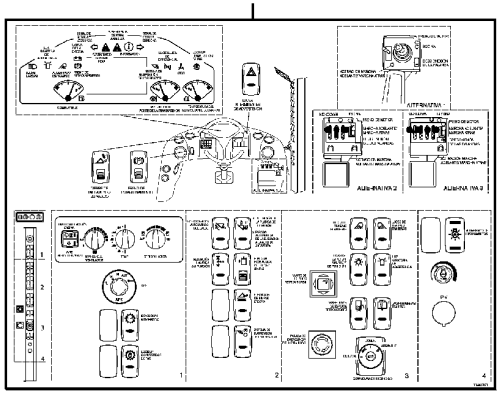

10

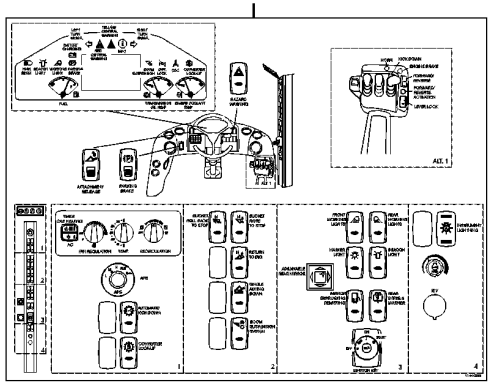

11

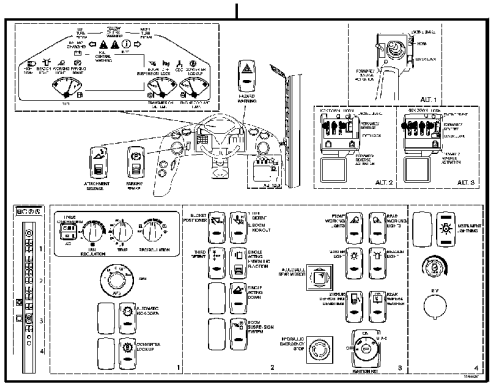

12

CUIDADO

13

CUIDADO

14

CUIDADO

15

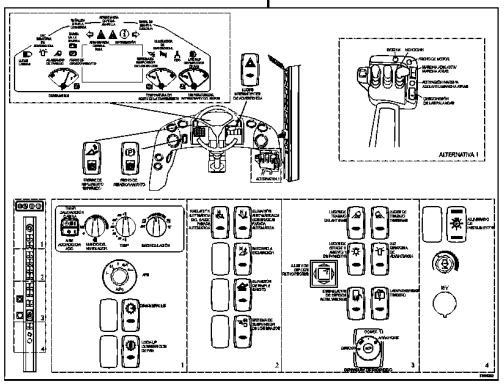

16

WARNING

17

WARNING

18

CUIDADO

19

IMPORTANT

HYDRAULIC OIL CONTAINS LOW TEMP ARCTIC FLUID

CHANGE TO FLUID RCOMMENDED BY HYDRAULIC OIL MFG.FOR APPLICABLE AMBIENT TEMPERATURE.

REMOVE DECAL AFTER FLUID CHANGE

20

11445277

21

20

Volvo Construction Equipment

1031951

Fig.	Part No.	Quantity 1	Quantity 2	Quantity 3	PS	KIT	Description	Dénomination	Bezeichnung	Denominación	Benämning	Notes
17	VOE 16207444	REQ					Warning decal	Autocollant d'avertissement	Warnaufkleber	Calcomanía advertencia	Varningsdekal	(VOE 11111506) 83195, 83595, 84475
18	VOE 15006868	REQ					Decal	Autocollant	Aufklebeschild	Calcomanía	Dekal	83914
19	VOE 11141982	REQ					Decal	Autocollant	Aufklebeschild	Calcomanía	Dekal	83942
20	VOE 11445277	1					Decal	Autocollant	Aufklebeschild	Calcomanía	Dekal	84980
21	VOE 11105305	3					Decal	Autocollant	Aufklebeschild	Calcomanía	Dekal	83758

VOLVO

Volvo Construction Equipment
www.volvoce.com

GROUP		Section	Page
911	Hydraulic oil tank, with fitting parts	100	1199
911	Hydraulic oil tank	150	1201
911	Suction line, tank - pump	200	1205
911	Hydraulic system, feed line	250	1207
911	Feed line, pump - central block	300	1211
911	Hydraulic system, return line	350	1217
911	Hydraulic system, return line	400	1221
911	Drainage line, control valve	450	1223
911	Hydraulic system, lift function	500	1225
911	Hydraulic system, tilt function	550	1229
911	Oil cooler with hoses	600	1233
911	Hydraulic system: valve block - connection block	650	1235
911	Pr. check connection, hydr. valve	700	1237
912	Control valve with fitting parts.	100	1239
912	Control valve 3657), 33382,83592	150	1241
912	Control valve 3655)	175	1243
912	Control valve	200	1245
912	Control valve	225	1249
912	Control valve	250	1253
912	Valve body: Central block	300	1255
912	Control valve	350	1257
912	Control valve 83160, 83456, 83869, 84980, 84981	400	1259
913	Hydraulic pump with fitting parts	100	1261
913	Hydraulic pump	150	1263
913	Hydraulic pump	170	1265
913	Hydraulic pump	200	1267
913	Hydraulic pump	250	1269
914	Servo - hydraulic	100	1271
914	Servo valve with fitting parts 33371, 33021	150	1275
914	Control lines	200	1277
914	Servo valve	250	1281
914	Servo valve with fitting parts. 83344, 83347	400	1285
914	Servo valve, single levercontrol 83344, 83347	425	1287
914	Control valve. 83347	450	1289
914	Servo - hydraulic, hydraulic lines	500	1291
914	Valve, "return to dig" 84807	600	1293
916	Boom suspension system	100	1295
916	Boom suspension system 84416	125	1299
916	Boom suspension system 85524	135	1303
916	Relief valve. 83197, 84416, 85524	150	1307
916	Relief valve.	200	1309
916	Relief valve. 85524. 84416, 84920, S/N - 26717.	250	1311
916	Hydraulic Control 3rd-4th	300	1313
916	Hydraulic Control 3rd-4th	350	1319
916	Hydraulic function, 3rd and 4th for Long Boom	400	1323
916	Hydraulic system for attachment bracket.	500	1327
916	Valve 83195, 83196	550	1331
924	Attachment bracket	100	1333
924	Attachment bracket 85346	150	1335
945	Lifting framework with assembly parts	100	1337
945	Lifting frame work with assembly parts	125	1339
945	Forward links with assembly parts	150	1343
945	Rear links with assembly parts	200	1347
945	Lifting- and tilt cylinder with assembly parts	250	1351
945	Lifting- and tilt cylinder with assembly parts 33029, 33039	275	1355
945	Assemble attachment bracket.	300	1357
945	Assemble attachment bracket. 33029, 33039	325	1359
945	Bucket positioner and boom kickout S/N - 26896, S/N - 72429	400	1361
945	Bucket positioner and boom kickout S/N 26897 -, S/N 72430 -	405	1363
945	Extended lube points for lift arm system	410	1365

INDEX OF CONTENTS

GROUP		Section	Page
945	Bucket positioner and boom kickout 83158, 83157, 83159, 83241, 83245, 83195, 84221	450	1367
945	Bucket positioner and boom kickout, lifting 84497, 84498, 84499, 84501, 84502, 84500	475	1371
945	Bucket positioner and boom kickout, tilting	485	1373
945	Hydraulic cylinder, lifting	500	1377
945	Hydraulic cylinder, tilting	550	1381
945	Extended lube points for lift arm system	600	1383
945	Extended lube points for lift arm system 33029, 33039	625	1385
945	Extended lube points for lift arm system 33382	650	1387
945	Hose protection, lift cylinder 82217	700	1389
992	Fire suppression system	100	1391
992	Fire suppression system	125	1395
992	Fire suppression system	150	1397
992	Fire suppression system	200	1399
992	Fire suppression system 84893	250	1401
992	Fire suppression system 84893	300	1405
992	Fire extinguisher	400	1409
993	Central lubrication.	100	1411
993	Central lubrication with fitting parts. B1	150	1415
993	Distribution block, B1	200	1417
993	Distribution block, B2.	300	1419
993	Central lubrication with fitting parts. B3	350	1423
993	Distribution block, B3	400	1427
993	Central lubrication with fitting parts. B4	450	1431
993	Distribution block, B4	500	1435
993	Central lubrication, tool bar 82355	550	1437
993	Central lubrication for tool bar. 94811	600	1439
993	Pump:central lubrication S/N-26553	700	1441
993	Pump 83110, 83111 S/N 26554-	710	1443
993	Central lubrication, tool bar.	750	1445
993	Central lubrication. 83112, 18-PORT BLOCK	800	1447
993	Central lubrication. 83112, 8-PORT BLOCK	850	1449
993	Central lubrication. 83112, 4-PORT BLOCK	900	1451
993	Central lubrication. 83112	950	1453
993	Central lubrication. 83112	1000	1455
993	Central lubrication. 83112	1050	1457
993	Central lubrication. 83112	1100	1459
993	Central lubrication for tool bar.	1200	1461

GROUPE		Section	Page
911	Réservoir á huile avec pièces de montaje	100	1199
911	Réservoir d'huile hydraulique	150	1201
911	Conduit d'aspiration, réservoir - pompe	200	1205
911	Système hydraulique, conduit alimentation	250	1207
911	Conduit alimentation, pompe - bloc-soupape	300	1211
911	Système hydraulique, conduit retour	350	1217
911	Système hydraulique, conduit retour	400	1221
911	Conduit drainage, vanne de commande	450	1223
911	Système hydraulique, relevage hydraulique	500	1225
911	Système hydraulique, culbutage hydraulique	550	1229
911	Radiateur avec flexible	600	1233
911	Bloc-soupapes- Bloc connexion	650	1235
911	Raccord de mesure, valve hydraulique	700	1237
912	Valve de commande avec pièces de montage.	100	1239
912	Valve de commande 3657), 33382,83592	150	1241
912	Valve de commande 3655)	175	1243
912	Valve de commande	200	1245
912	Valve de commande	225	1249
912	Valve de commande	250	1253
912	Bloc-soupapes: Central Bloc	300	1255
912	Valve de commande	350	1257
912	Valve de commande 83160, 83456, 83869, 84980, 84981	400	1259
913	Pompe hydraulique avec pièces de montage	100	1261
913	Pompe hydraulique	150	1263
913	Pompe hydraulique	170	1265
913	Pompe hydraulique	200	1267
913	Pompe hydraulique	250	1269
914	Servohydraulique	100	1271
914	Servo soupape avec pièces de montage 33371, 33021	150	1275
914	Canalisations de commande	200	1277

GROUPE		Section	Page
914	Servo soupape	250	1281
914	Servo-soupape avec pièces de montage. 83344, 83347	400	1285
914	Servo soupape, commande aun levier 83344, 83347	425	1287
914	Soupape de commande. 83347	450	1289
914	Système d'asservissement, conduits hydrauliques	500	1291
914	Valve, "retour creusement" 84807	600	1293
916	Suspension des bras de levage	100	1295
916	Suspension des bras de levage 84416	125	1299
916	Suspension des bras de levage 85524	135	1303
916	Soupape. 83197, 84416, 85524	150	1307
916	Soupape.	200	1309
916	Soupape. 85524. 84416, 84920, S/N - 26717.	250	1311
916	3eme et 4eme fonctions hydrauliques	300	1313
916	3eme et 4eme fonctions hydrauliques	350	1319
916	3e et 4e fonctions hydrauliques pour flèche longue	400	1323
916	Système hydraulique, porte d'outil.	500	1327
916	Valve 83195, 83196	550	1331
924	Porte - outil	100	1333
924	Porte - outil 85346	150	1335
945	Chassis levage avec pièces de montage	100	1337
945	Chassis levage avec pièces de montage	125	1339
945	Raccords arrière avec pièces de montage	150	1343
945	Raccords arrière avec pièces de montage	200	1347
945	Vérin levage et redress ement avec pièces de montage	250	1351
945	Vérin levage et redress ement avec pièces de montage 33029, 33039	275	1355
945	Montage de porte-outil.	300	1357
945	Montage de porte-outil. 33029, 33039	325	1359
945	Automatique de levage et automatique godet S/N - 26896, S/N - 72429	400	1361

TABLE DES MATIÈRES

GROUPE		Section	Page
945	Automatique de levage et automatique godet S/N 26897 -, S/N 72430 -	405	1363
945	Tuyau graissagepour d'élévateur	410	1365
945	Automatique de levage et automatique godet 83158, 83157, 83159, 83241, 83245, 83195, 84221	450	1367
945	Automatique de levage et automatique godet, relevage 84497, 84498, 84499, 84501, 84502, 84500	475	1371
945	Automatique de levage et automatique godet, culbutage	485	1373
945	Vérin hydraulique, relevage	500	1377
945	Vérin hydraulique, culbutage	550	1381
945	Tuyau graissagepour d'élévateur	600	1383
945	Tuyau graissagepour d'élévateur 33029, 33039	625	1385
945	Tuyau graissagepour d'élévateur 33382	650	1387
945	Protection de flexible, vérin de levage 82217	700	1389
992	Système d'extinction incendie	100	1391
992	Système d'extinction incendie	125	1395
992	Système d'extinction incendie	150	1397
992	Système d'extinction incendie	200	1399
992	Système d'extinction incendie 84893	250	1401
992	Système d'extinction incendie 84893	300	1405
992	Extincteur	400	1409
993	Graissage central.	100	1411
993	Graissage central avec pièces de montage. B1	150	1415
993	Boîtier de dérivation, B1	200	1417
993	Boitier de derivation, B2.	300	1419
993	Graissage central avec pièces de montage. B3	350	1423
993	Boîtier de dérivation, B3	400	1427
993	Graissage central avec pièces de montage. B4	450	1431
993	Boîtier de répartition, B4	500	1435
993	Graissage central, fixation outil 82355	550	1437
993	Graissage central, fixation outil. 94811	600	1439
993	Pompe:graissage central S/N-26553	700	1441
993	Pompe 83110, 83111 S/N 26554-	710	1443
993	Graissage central, fixation outil.	750	1445
993	Graissage central. 83112, 18-PORT BLOCK	800	1447
993	Graissage central. 83112, 8-PORT BLOCK	850	1449
993	Graissage central. 83112, 4-PORT BLOCK	900	1451
993	Graissage central. 83112	950	1453
993	Graissage central. 83112	1000	1455
993	Graissage central. 83112	1050	1457
993	Graissage central. 83112	1100	1459
993	Graissage central, fixation outil.	1200	1461

GRUPPE		Abschnitt	Seite
911	Druckölbehälter mit Anbauteilen	100	1199
911	Hydrauliköltank	150	1201
911	Saugleitung, Tank - Pumpe	200	1205
911	Druckölsystem, Druckleitung	250	1207
911	Druckleitung, Pumpe - Ventilgruppe	300	1211
911	Druckölsystem, Rücklaufleitung	350	1217
911	Druckölsystem, Rücklaufleitung	400	1221
911	Abflussleitung, Steuerventil	450	1223
911	Druckölsystem, Hubhydraulik	500	1225
911	Druckölsystem, Schwenkhydraulik	550	1229
911	Ölkühler mit Schlauch	600	1233
911	Ventilgruppe- Kopplungskopf	650	1235
911	Prüfanschluss, Hydraulikventil	700	1237
912	Steuerventil mit Anbauteilen.	100	1239
912	Steuerventil 3657), 33382,83592	150	1241
912	Steuerventil 3655)	175	1243
912	Steuerventil	200	1245
912	Steuerventil	225	1249
912	Steuerventil	250	1253
912	Ventilgruppe: Zentralblock	300	1255
912	Steuerventil	350	1257
912	Steuerventil 83160, 83456, 83869, 84980, 84981	400	1259
913	Druckölpumpe mit Anbauteilen	100	1261
913	Hydraulikpumpe	150	1263
913	Hydraulikpumpe	170	1265
913	Hydraulikpumpe	200	1267
913	Hydraulikpumpe	250	1269
914	Servohydraulik	100	1271
914	Servoventil mit Anbauteilen 33371, 33021	150	1275
914	Manövrierleitungen	200	1277
914	Servoventil	250	1281
914	Servoventil mit Einbauteilen. 83344, 83347	400	1285
914	Servoventil, einhebelsteuerung 83344, 83347	425	1287
914	Manövrierventil. 83347	450	1289
914	Servosystem, Drucklölleitungen	500	1291
914	Ventil, "return to dig" 84807	600	1293
916	Hubgerüstdämpfung	100	1295
916	Hubgerüstdämpfung 84416	125	1299
916	Hubgerüstdämpfung 85524	135	1303
916	Ventil. 83197, 84416, 85524	150	1307
916	Ventil.	200	1309
916	Ventil. 85524. 84416, 84920, S/N - 26717.	250	1311
916	3. und 4. Druckölfunktion	300	1313
916	3. und 4. Druckölfunktion	350	1319
916	3. und 4. Hydraulikfunktion für langen Ausleger	400	1323
916	Druckölsystem, Geräteschnellkupplung.	500	1327
916	Ventil 83195, 83196	550	1331
924	Geräteschnellkupplung	100	1333
924	Geräteschnellkupplung 85346	150	1335
945	Hubgerüst mit Anbauteilen	100	1337
945	Hubgerüst mit Anbauteilen	125	1339
945	Vordere Gelenke mit Anbauteilen	150	1343
945	Hintere Gelenke mit Anbauteilen	200	1347
945	Hub- und Schwenkzylinder mit Anbauteilen	250	1351
945	Hub- und Schwenkzylinder mit Anbauteilen 33029, 33039	275	1355
945	Montieren Geräteträger.	300	1357
945	Montieren Geräteträger. 33029, 33039	325	1359
945	Hubwerk- und Schaufelautomatik S/N - 26896, S/N - 72429	400	1361
945	Hubwerk- und Schaufelautomatik S/N 26897 -, S/N 72430 -	405	1363
945	Hubaggregatschmierung	410	1365

INHALTSVERZEICHNIS

GRUPPE		Abschnitt	Seite
945	Hubwerk- und Schaufelautomatik 83158, 83157, 83159, 83241, 83245, 83195, 84221	450	1367
945	Hubwerk- und Schaufelautomatik, Hubhydraulik 84497, 84498, 84499, 84501, 84502, 84500	475	1371
945	Hubwerk- und Schaufelautomatik, Schwenkhydraulik	485	1373
945	Hydraulikzylinder, Hubhydraulik	500	1377
945	Hydraulikzylinder, Schwenkhydraulik	550	1381
945	Hubaggregatschmierung	600	1383
945	Hubaggregatschmierung 33029, 33039	625	1385
945	Hubaggregatschmierung 33382	650	1387
945	Schlauchschutz, Hubzylinder 82217	700	1389
992	Feuerlöschanlage	100	1391
992	Feuerlöschanlage	125	1395
992	Feuerlöschanlage	150	1397
992	Feuerlöschanlage	200	1399
992	Feuerlöschanlage 84893	250	1401
992	Feuerlöschanlage 84893	300	1405
992	Feuerlöscher	400	1409
993	Zentralschmierung.	100	1411
993	Zentralschmierung mit Anbauteilen. B1	150	1415
993	Verteilergruppe, B1	200	1417
993	Verteilergruppe, B2.	300	1419
993	Zentralschmierung mit Anbauteilen. B3	350	1423
993	Verteilergruppe, B3	400	1427
993	Zentralschmierung mit Anbauteilen. B4	450	1431
993	Verteilergruppe, B4	500	1435
993	Zentralschmierung, Geräteträger 82355	550	1437
993	Zentralschmierung für Geräteträger. 94811	600	1439
993	Pumpe:zentralschmierung S/N-26553	700	1441
993	Pumpe 83110, 83111 S/N 26554-	710	1443
993	Zentralschmierung, Geräteträger.	750	1445
993	Zentralschmierung. 83112, 18-PORT BLOCK	800	1447
993	Zentralschmierung. 83112, 8-PORT BLOCK	850	1449
993	Zentralschmierung. 83112, 4-PORT BLOCK	900	1451
993	Zentralschmierung. 83112	950	1453
993	Zentralschmierung. 83112	1000	1455
993	Zentralschmierung. 83112	1050	1457
993	Zentralschmierung. 83112	1100	1459
993	Zentralschmierung für Geräteträger.	1200	1461

GRUPO		Sección	Página
911	Depósito de aceite hidráulico con accesorios de montaje	100	1199
911	Depósito de aceite hidráulico	150	1201
911	Conducto de aspiración, deposito - bomba	200	1205
911	Sistema hidráulico, conducto de presión	250	1207
911	Conducto de presión, bomba - bloque central	300	1211
911	Sistema hidráulico, conducto de retorno	350	1217
911	Sistema hidráulico, conducto de retorno	400	1221
911	Conducto de drenaje, válvula de mando	450	1223
911	Sistema hidráulico, función de elevación	500	1225
911	Sistema hidráulico, función de inclinación	550	1229
911	Enfriador de aceite con mangueras	600	1233
911	Ceurpo valvula-bloque conexion	650	1235
911	Toma de medición, válvula hidráulica	700	1237
912	Válvula de mando con piezas se montaje.	100	1239
912	Válvula de mando 3657), 33382,83592	150	1241
912	Válvula de mando 3655)	175	1243
912	Válvula de mando	200	1245
912	Válvula de mando	225	1249
912	Válvula de mando	250	1253
912	Bloque de válvulas	300	1255
912	Válvula de mando	350	1257
912	Válvula de mando 83160, 83456, 83869, 84980, 84981	400	1259
913	Bomba hidráulica con accesorios de montaje	100	1261
913	Bomba hidráulica	150	1263
913	Bomba hidráulica	170	1265
913	Bomba hidráulica	200	1267
913	Bomba hidráulica	250	1269
914	Servo hidráulico	100	1271
914	Servoválvula con accesorios de montaje 33371, 33021	150	1275
914	Tuberías de maniobra	200	1277

GRUPO		Sección	Página
914	Servoválvula	250	1281
914	Servoválvula con accesorios de montaje. 83344, 83347	400	1285
914	Servoválvula, monomando 83344, 83347	425	1287
914	Válvula de mando. 83347	450	1289
914	Servosistema, conductos hidráulicos	500	1291
914	Válvula, "return to dig" 84807	600	1293
916	Suspensión del brazo de carga	100	1295
916	Suspensión del brazo de carga 84416	125	1299
916	Suspensión del brazo de carga 85524	135	1303
916	Válvula. 83197, 84416, 85524	150	1307
916	Válvula.	200	1309
916	Válvula. 85524. 84416, 84920, S/N - 26717.	250	1311
916	3a y 4a fincciones hidraulicaas	300	1313
916	3a y 4a fincciones hidraulicaas	350	1319
916	Función hidráulica, 3ª y 4ª para pluma larga	400	1323
916	Sistema hidráulica, soporte de implementos.	500	1327
916	Válvula 83195, 83196	550	1331
924	Soporte de implementos	100	1333
924	Soporte de implementos 85346	150	1335
945	Bastidor elevación con piezas de montaje	100	1337
945	Bastidor elevacion con accesorios de montaje	125	1339
945	Brazos delanteros con piezas de montaje	150	1343
945	Brazos traseros con piezas de montaje	200	1347
945	Cilindro elevación y basculamiento con piezas de montaje	250	1351
945	Cilindro elevación y basculamiento con piezas de montaje 33029, 33039	275	1355
945	Montaje de soporte de implementos.	300	1357
945	Montaje de soporte de implementos. 33029, 33039	325	1359
945	Elevador automático y automatismo de cuchara S/N - 26896, S/N - 72429	400	1361

INDICE

GRUPO		Sección	Página
945	Elevador automático y automatismo de cuchara S/N 26897 -, S/N 72430 -	405	1363
945	Tubo lubricante para de unid elevadora	410	1365
945	Elevador automático y automatismo de cuchara 83158, 83157, 83159, 83241, 83245, 83195, 84221	450	1367
945	Elevador automático y automatismo de cuchara, elevación 84497, 84498, 84499, 84501, 84502, 84500	475	1371
945	Elevador automático y automatismo de cuchara, inclinación	485	1373
945	Cilindro hidráulico, elevación	500	1377
945	Cilindro hidráulico, inclinación	550	1381
945	Tubo lubricante para de unid elevadora	600	1383
945	Tubo lubricante para de unid elevadora 33029, 33039	625	1385
945	Tubo lubricante para de unid elevadora 33382	650	1387
945	Protección de manguera, cilindro de elevación 82217	700	1389
992	Sistema de extinción de incendios	100	1391
992	Sistema de extinción de incendios	125	1395
992	Sistema de extinción de incendios	150	1397
992	Sistema de extinción de incendios	200	1399
992	Sistema de extinción de incendios 84893	250	1401
992	Sistema de extinción de incendios 84893	300	1405
992	Extintor	400	1409
993	Lubricacion central.	100	1411
993	Lubricación central conaccesorios de montaje. B1	150	1415
993	Bloque distribución, B1	200	1417
993	Bloque distribucion, B2.	300	1419
993	Lubricación central conaccesorios de montaje. B3	350	1423
993	Bloque distribución, B3	400	1427
993	Lubricación central conaccesorios de montaje. B4	450	1431
993	Bloque distribución, B4	500	1435
993	Lubricación central Fijacion herramientas 82355	550	1437
993	Lubricacion central, fijacion herramientas. 94811	600	1439
993	Bomba:lubricacion central S/N-26553	700	1441
993	Bomba 83110, 83111 S/N 26554-	710	1443
993	Lubricacion cantral, fijacion herramientas.	750	1445
993	Lubricacion central. 83112, 18-PORT BLOCK	800	1447
993	Lubricacion central. 83112, 8-PORT BLOCK	850	1449
993	Lubricacion central. 83112, 4-PORT BLOCK	900	1451
993	Lubricacion central. 83112	950	1453
993	Lubricacion central. 83112	1000	1455
993	Lubricacion central. 83112	1050	1457
993	Lubricacion central. 83112	1100	1459
993	Lubricacion central, fijacion herramientas.	1200	1461

GRUPP		Avsnitt	Sida
911	Hydrauloljetank med monteringsdetaljer	100	1199
911	Hydrauloljetank	150	1201
911	Sugledning, tank - pump	200	1205
911	Hydraulsystem, tryckledning	250	1207
911	Tryckledning, pump - centralblock	300	1211
911	Hydraulsystem, returledning	350	1217
911	Hydraulsystem, returledning	400	1221
911	Dräneringsledning, manöverventil	450	1223
911	Hydraulsystem, lyftfunktion	500	1225
911	Hydraulsystem, tiltfunktion	550	1229
911	Oljekylare med slangar	600	1233
911	Hydraulsystem: Ventilblock - kopplingsblock	650	1235
911	Mätuttag, hydraulventil	700	1237
912	Manöverventil med monteringsdetaljer.	100	1239
912	Manöverventil 3657), 33382,83592	150	1241
912	Manöverventil 3655)	175	1243
912	Manöverventil	200	1245
912	Manöverventil	225	1249
912	Manöverventil	250	1253
912	Ventilblock: Centralblock	300	1255
912	Manöverventil	350	1257
912	Manöverventil 83160, 83456, 83869, 84980, 84981	400	1259
913	Hydraulpump med monteringsdetaljer	100	1261
913	Hydraulpump	150	1263
913	Hydraulpump	170	1265
913	Hydraulpump	200	1267
913	Hydraulpump	250	1269
914	Servohydraulik	100	1271
914	Servoventil med monteringsdetaljer 33371, 33021	150	1275
914	Manöverledningar	200	1277
914	Servoventil	250	1281
914	Servoventil med monteringsdetaljer. 83344, 83347	400	1285
914	Servoventil, enspaksreglage 83344, 83347	425	1287
914	Manöverventil. 83347	450	1289
914	Servohydraulik, ledningar	500	1291
914	Ventil, "return to dig" 84807	600	1293
916	Lastarmsfjädring	100	1295
916	Lastarmsfjädring 84416	125	1299
916	Lastarmsfjädring 85524	135	1303
916	Avlastningsventil. 83197, 84416, 85524	150	1307
916	Avlastningsventil.	200	1309
916	Avlastningsventil. 85524. 84416, 84920, S/N - 26717.	250	1311
916	Hydraulfunktion 3:e/4:e	300	1313
916	Hydraulfunktion 3:e/4:e	350	1319
916	Hydraulfunktion, 3:e och 4:e för lång bom	400	1323
916	Hydraulutrustning för redskapsfäste.	500	1327
916	Ventil 83195, 83196	550	1331
924	Redskapsfäste	100	1333
924	Redskapsfäste 85346	150	1335
945	Lyftramverk med monteringsdetaljer	100	1337
945	Lyftramverk med monteringsdetaljer	125	1339
945	Främre länkar med monteringsdetaljer	150	1343
945	Bakre länkar med monteringsdetaljer	200	1347
945	Lyft- och tiltcylinder med monteringsdetaljer	250	1351
945	Lyft- och tiltcylinder med monteringsdetaljer 33029, 33039	275	1355
945	Montering redskapsfäste.	300	1357
945	Montering redskapsfäste. 33029, 33039	325	1359
945	Skop- och lyftautomatik S/N - 26896, S/N - 72429	400	1361
945	Skop- och lyftautomatik S/N 26897 -, S/N 72430 -	405	1363
945	Framdragna smörjpunkter för lyftarmssystem	410	1365

INNEHÅLLSFÖRTECKNING

GRUPP		Avsnitt	Sida
945	Skop- och lyftautomatik 83158, 83157, 83159, 83241, 83245, 83195, 84221	450	1367
945	Skop- och lyftautomatik, lyft 84497, 84498, 84499, 84501, 84502, 84500	475	1371
945	Skop- och lyftautomatik, tilt	485	1373
945	Hydraulcylinder, lyft	500	1377
945	Hydraulcylinder, tilt	550	1381
945	Framdragna smörjpunkter för lyftarmssystem	600	1383
945	Framdragna smörjpunkter för lyftarmssystem 33029, 33039	625	1385
945	Framdragna smörjpunkter för lyftarmssystem 33382	650	1387
945	Slangskydd, lyftcylinder 82217	700	1389
992	Brandskyddssystem	100	1391
992	Brandskyddssystem	125	1395
992	Brandskyddssystem	150	1397
992	Brandskyddssystem	200	1399
992	Brandskyddssystem 84893	250	1401
992	Brandskyddssystem 84893	300	1405
992	Brandsläckare	400	1409
993	Centralsmörjning.	100	1411
993	Centralsmörjning med monterings detaljer. B1	150	1415
993	Fördelningsblock, B1	200	1417
993	Fördelningsblock, B2.	300	1419
993	Centralsmörjning med monterings detaljer. B3	350	1423
993	Fördelningsblock, B3	400	1427
993	Centralsmörjning med monterings detaljer. B4	450	1431
993	Fördelningsblock, B4	500	1435
993	Centralsmörjning, redskapsfäste 82355	550	1437
993	Centralsmörjning för redskapsfäste. 94811	600	1439
993	Pump:centralsmörjning S/N-26553	700	1441
993	Pump 83110, 83111 S/N 26554-	710	1443
993	Centralsmörjning, redskapsfäste.	750	1445
993	Centralsmörjning. 83112, 18-PORT BLOCK	800	1447
993	Centralsmörjning. 83112, 8-PORT BLOCK	850	1449
993	Centralsmörjning. 83112, 4-PORT BLOCK	900	1451
993	Centralsmörjning. 83112	950	1453
993	Centralsmörjning. 83112	1000	1455
993	Centralsmörjning. 83112	1050	1457
993	Centralsmörjning. 83112	1100	1459
993	Centralsmörjning för redskapsfäste.	1200	1461

VOLVO

Volvo Construction Equipment
www.volvoce.com

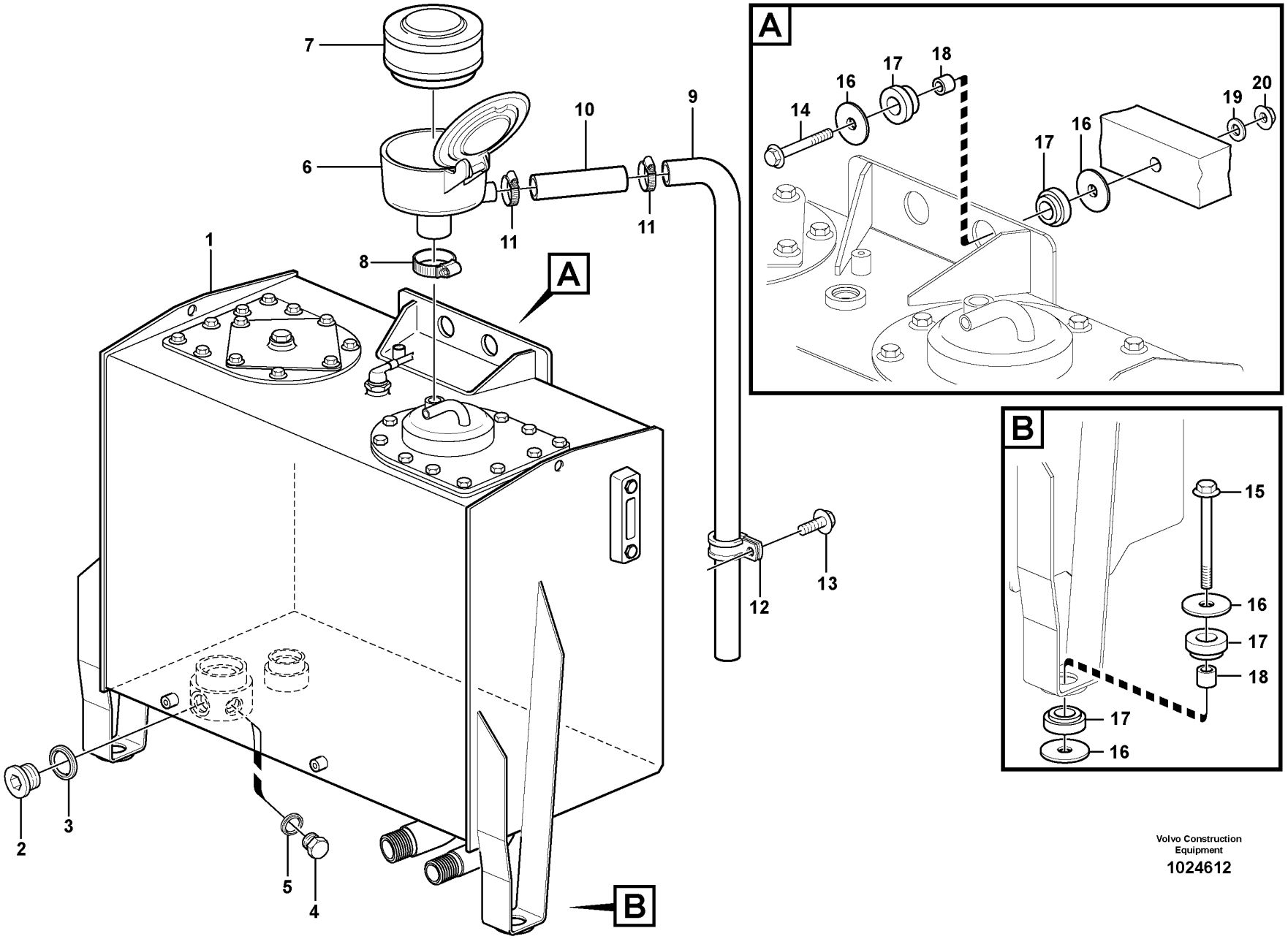

Volvo Construction Equipment

1024612

Fig.	Part No.	Quantity 1	Quantity 2	Quantity 3	PS	KIT	Description	Dénomination	Bezeichnung	Denominación	Benämning	Notes
1	VOE 15015740	1			SS		Hydraulic fluid tank	Réservoir fluide hydraul.	Hydrauliktank	Depósito de aceite hidráulico	Hydrauloljetank	S/N -27503, -72827 See group 911-150 page 1201
1	VOE 16900834	1					Hydraulic fluid tank	Réservoir fluide hydraul.	Hydrauliktank	Depósito de aceite hidráulico	Hydrauloljetank	S/N 27504-, 72828- See group 911-150 page 1201
2	VOE 13966145	1					Plug	Tampon	Stopfen	Tapón	Plugg	
3	VOE 948885	1					Plane gasket	Joint plan	Plandichtung	Junta plana	Planpackning	
4	VOE 960631	1					Plug	Tampon	Stopfen	Tapón	Plugg	
5	VOE 948883	1					Gasket	Joint	Dichtung	Junta	Packning	
6	VOE 16881340	1					Air filter	Filtre à air	Luftfilter	Filtro de aire	Luftfilter	S/N 27430 -, 72783 -
6	VOE 11173325	1					Air filter	Filtre à air	Luftfilter	Filtro de aire	Luftfilter	S/N - 27429, - 72782
7	VOE 11707077	1					•Filter insert	•Cartouche de filtre	•Filtereinsatz	•Cartucho filtrante	•Filterinsats	
8	VOE 943477	1					•Hose clamp	•Collier durite	•Schlauchschelle	•Abrazadera de manguera	•Slangklamma	
9	VOE 190993	1					Hose	Flexible	Schlauch	Manguera	Slang	L = 1450 MM
10	VOE 16855635	REQ					Hose	Flexible	Schlauch	Manguera	Slang	L = 90 MM
11	VOE 943476	1					Hose clamp	Collier durite	Schlauchschelle	Abrazadera de manguera	Slangklamma	
12	VOE 981904	1					Clamp	Collier serrage	Schelle	Abrazadera	Klamma	
13	VOE 946440	1					Flange screw	Vis à embase	Flanschschraube	Tornillo embridado	Flänsskruv	
14	VOE 13965194	2					Screw	Vis	Schraube	Tornillo	Skruv	
15	VOE 13946474	2					Flange screw	Vis à embase	Flanschschraube	Tornillo embridado	Flänsskruv	
16	VOE 11026615	8			SS		Washer	Rondelle	Scheibe	Arandela	Bricka	
17	VOE 4746300	8					Rubber block	Plot caoutchouc	Gummiklotz	Pastilla de goma	Gummiklots	
18	VOE 11026256	4					Spacer ring	Bague entretoise	Abstandring	Anillo distanciador	Distansring	
19	VOE 13960145	2					Washer	Rondelle	Scheibe	Arandela	Bricka	
20	VOE 971099	2					Flange lock nut	Contre-écrou à embase	Flanschverschlussmutter	Contratuerca embridada	Flänslåsmutter	

1		**Hydraulic oil tank, with fitting parts**	Catalogue id **20107**	Group **911**
2		**Réservoir á huile avec pièces de montaje**		
3		**Druckölbehälter mit Anbauteilen**	Illustr. No **1024612**	Section **100**
4		**Depósito de aceite hidráulico con accesorios de montaje**		
5		**Hydrauloljetank med monteringsdetaljer**	Issue **20009015-H**	Page **1199**

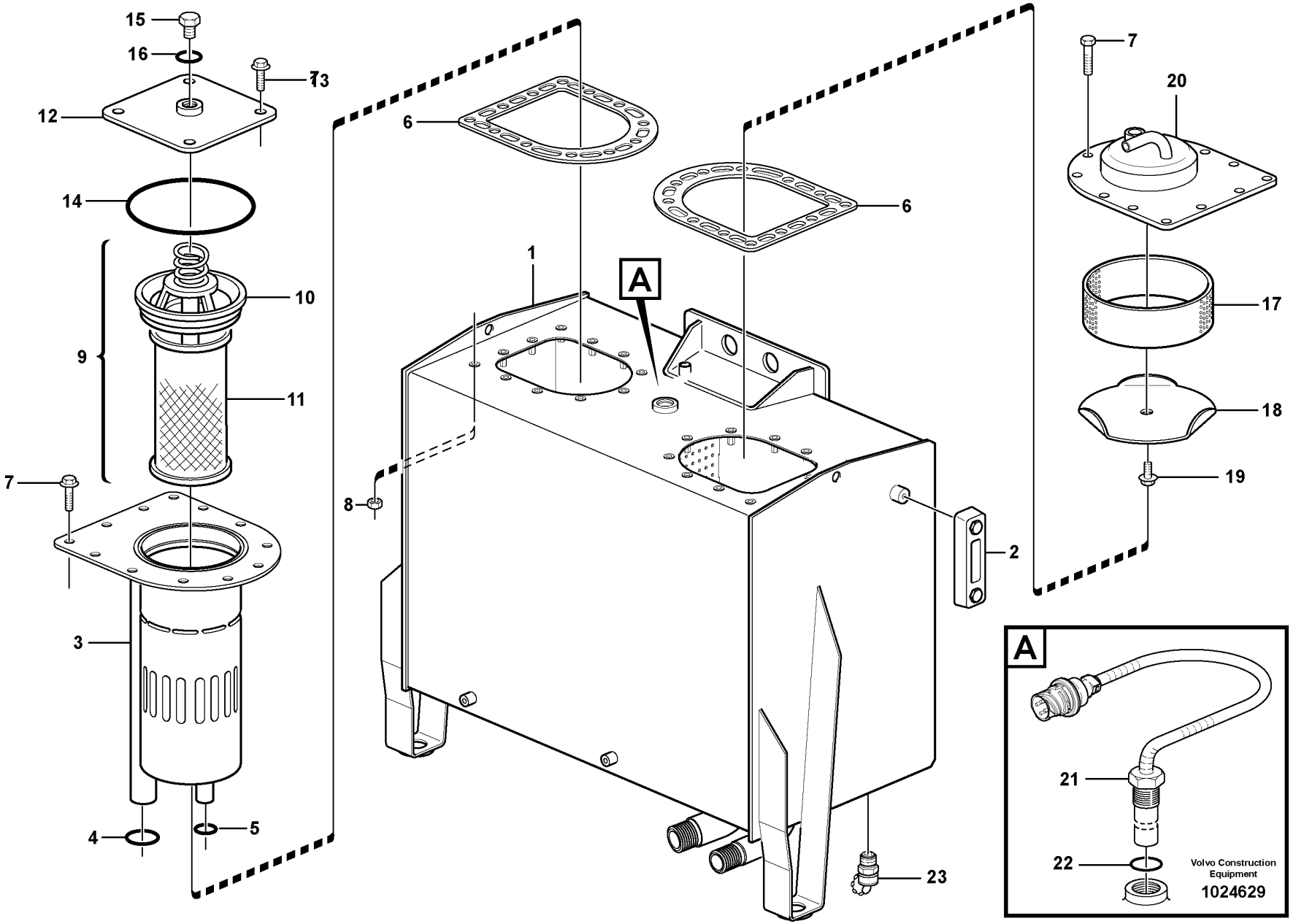
15
16
13
12
14
10
9
11
7
3
4
5
6
1
A
8
6
2
7
20
17
18
19
23
A
21
22
Volvo Construction Equipment
1024629

Fig.	Part No.	Quantity 1	Quantity 2	Quantity 3	PS	KIT	Description	Dénomination	Bezeichnung	Denominación	Benämning	Notes
	VOE 15015740	1			SS		Hydraulic fluid tank	Réservoir fluide hydraul.	Hydrauliktank	Depósito de aceite hidráulico	Hydrauloljetank	S/N -27503, -72827
	VOE 16900834	1					Hydraulic fluid tank	Réservoir fluide hydraul.	Hydrauliktank	Depósito de aceite hidráulico	Hydrauloljetank	S/N 27504-, 72828-
1	VOE 11411868	1			OP		•Hydraulic fluid tank	•Réservoir fluide hydraul.	•Hydrauliktank	•Depósito de aceite hidráulico	•Hydrauloljetank	
2	VOE 11148801	1					•Level Inspection Glass	•Regard Vitre	•Schauglas	•Ventana Nivel	•Nivåglas	
3	VOE 11410469	1					•Filter housing	•Cloche de filtre	•Filtergehäuse	•Caja del filtro	•Filterhus	
4	VOE 925072	1					•O-ring	•Joint torique	•O-Ring	•Anillo tórico	•O-ring	
5	VOE 930932	1					•O-ring	•Joint torique	•O-Ring	•Anillo tórico	•O-ring	
6	VOE 11410471	2					•Gasket	•Joint	•Dichtung	•Junta	•Packning	
7	VOE 13945444	19					•Screw	•Vis	•Schraube	•Tornillo	•Skruv	
8	VOE 984529	22					•Rivet nut	•Écrou rivet	•Nietmutter	•Tuerca de remache	•Nitmutter	
9	VOE 11445024	1					•Filter insert	•Cartouche de filtre	•Filtereinsatz	•Cartucho filtrante	•Filterinsats	S/N -27503, -72827
9	VOE 17410281	1					•Filter kit	•Jeu de filtre	•Filtersatz	•Juego filtro	•Filtersats	S/N 27504-, 72828-
10		1			NS		••Filter Retainer	••Porte-filtre	••Filtertopf	••Soporte Filtro	••Filterhållare	S/N -27503, -72827
	VOE 6635976	1					•••Spring	•••Ressort	•••Feder	•••Resorte	•••Fjäder	S/N -27503, -72827
	VOE 6210360	1					•••O-ring	•••Joint torique	•••O-Ring	•••Anillo tórico	•••O-ring	S/N -27503, -72827
	VOE 11994043	1					•••Sealing ring	•••Bague étanchéité	•••Dichtring	•••Anillo retén	•••Tätningsring	S/N -27503, -72827
	VOE 11993070	1			SS		•••Spring kit	•••Jeu de ressorts	•••Federsatz	•••Juego de resortes	•••Fjädersats	S/N -27503, -72827
11	VOE 17438619	1					••Filter element	••Elément de filtre	••Filterelement	••Cartucho de filtro	••Filterelement	S/N -27503, -72827
	VOE 11715947	1					••Sleeve	••Manchon	••Muffe	••Manguito	••Muff	S/N -27503, -72827
	VOE 17474496	1					••Sealing kit	••Jeu joints	••Dichtungssatz	••Juego de reténes	••Tätningssats	S/N 27504-, 72828-
	VOE 17474498	1					••Retainer kit	••Kit support	••Haltesatz	••Kit de soporte	••Hållarsats	S/N 27504-, 72828-
11	VOE 17410282	1					••Filter element	••Elément de filtre	••Filterelement	••Cartucho de filtro	••Filterelement	S/N 27504-, 72828-
12	VOE 11410470	1					•Cover	•Capot	•Abdeckung	•Capó	•Kåpa	
13	VOE 946671	4					•Flange screw	•Vis à embase	•Flanschschraube	•Tornillo embridado	•Flänsskruv	
14	VOE 962500	1					•O-ring	•Joint torique	•O-Ring	•Anillo tórico	•O-ring	
15	VOE 941375	1					•Plug	•Tampon	•Stopfen	•Tapón	•Plugg	
16	VOE 958229	1					•O-ring	•Joint torique	•O-Ring	•Anillo tórico	•O-ring	
17	VOE 4854855	1					•Ring	•Bague	•Ring	•Anillo	•Ring	
18	VOE 4854856	1					•Cover	•Capot	•Abdeckung	•Capó	•Kåpa	

1		**Hydraulic oil tank**	Catalogue id **20107**	Group **911**
2		**Réservoir d'huile hydraulique**		
3		**Hydrauliköltank**	Illustr. No **1024629**	Section **150**
4		**Depósito de aceite hidráulico**		
5		**Hydrauloljetank**	Issue **20009015-H**	Page **1201**

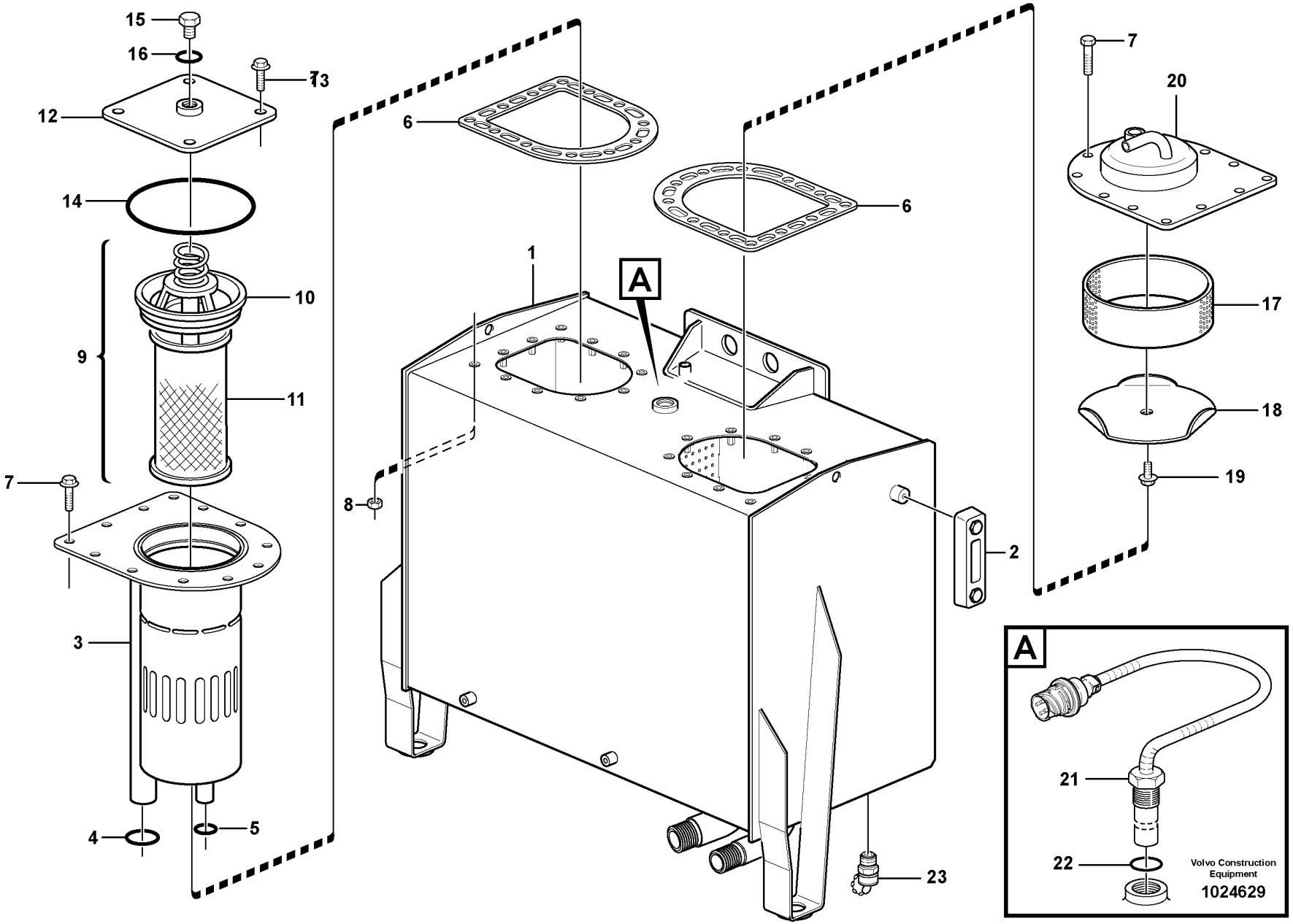
15
16
13
12
14
10
9
11
7
3
4
5
6
1
A
8
6
2
7
20
17
18
19
23
A
21
22
Volvo Construction Equipment
1024629

Fig.	Part No.	Quantity 1	Quantity 2	Quantity 3	PS	KIT	Description	Dénomination	Bezeichnung	Denominación	Benämning	Notes
19	VOE 946440	1					•Flange screw	•Vis à embase	•Flanschschraube	•Tornillo embridado	•Flänsskruv	
20	VOE 11410472	1					•Cover	•Capot	•Abdeckung	•Capó	•Kåpa	
21	VOE 17202021	1					•Level sensor	•Capteur de niveau	•Füllstandgeber	•Emisor de nivel	•Nivåsensor	SE9101, SE9102
22	VOE 958228	1					••O-ring	••Joint torique	••O-Ring	••Anillo tórico	••O-ring	
23	VOE 11054692	1					•Valve	•Valve	•Ventil	•Válvula	•Ventil	

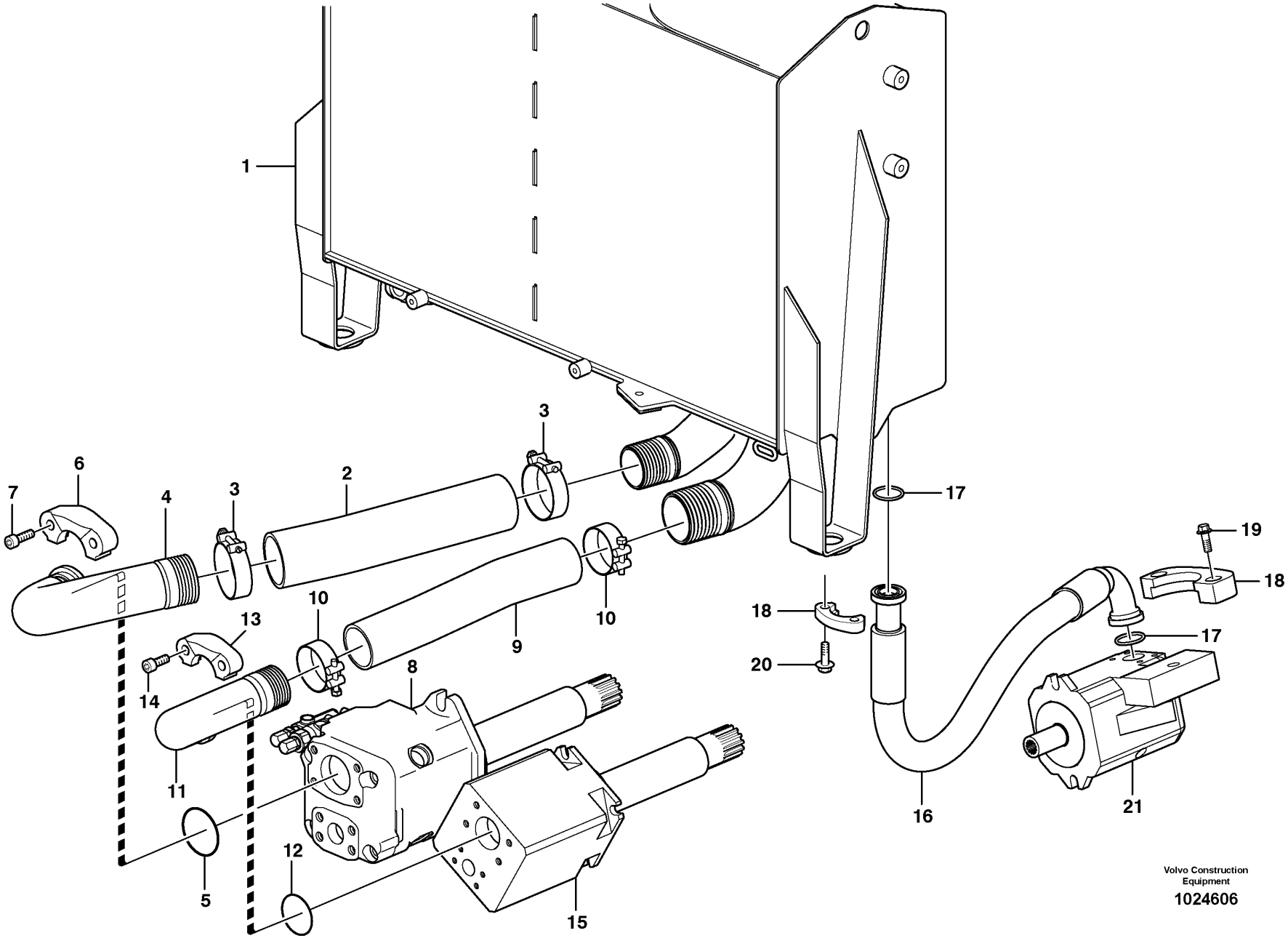

Volvo Construction Equipment

1024606

Fig.	Part No.	Quantity 1	Quantity 2	Quantity 3	PS	KIT	Description	Dénomination	Bezeichnung	Denominación	Benämning	Notes
1		1					Hydr fluid tank	Reservoir fluid.hydr.	Druckölbehälter	Dep Aceit Hidr	Hydrauloljetank	See group 911-100 page 1199
2	VOE 11173107	1					Suction hose	Durit aspiration	Saugschlauch	Manguera de aspiración	Sugslang	
3	VOE 11173083	2					Hose clamp	Collier durite	Schlauchschelle	Abrazadera de manguera	Slangklamma	
4	VOE 11410255	1					Suction line	Cheminée d'aspiration	Saugleitung	Conducto de aspiración	Sugledning	
5	VOE 980102	1					O-ring	Joint torique	O-Ring	Anillo tórico	O-ring	
6	VOE 11301361	2					Flange half	Demi-bride	Flanschhälfte	Mitad brida	Flänshalva	
7	VOE 959256	4					Hex. socket screw	Vis à six pans creux	Innensechskantschraube	Tornillo de hexágono embutido	Insexskruv	
8		1					Hydraulic Pump	Pompe Hydraulique	Hydraulikpumpe	Bomba Hidraulica	Hydraulpump	See group 913-100 page 1261
9	VOE 11173106	1					Suction hose	Durit aspiration	Saugschlauch	Manguera de aspiración	Sugslang	
10	VOE 11173082	2					Hose clamp	Collier durite	Schlauchschelle	Abrazadera de manguera	Slangklamma	
11	VOE 11173051	1					Suction line	Cheminée d'aspiration	Saugleitung	Conducto de aspiración	Sugledning	
12	VOE 993327	1					O-ring	Joint torique	O-Ring	Anillo tórico	O-ring	(VOE 949240)
13	VOE 935310	2					Flange half	Demi-bride	Flanschhälfte	Mitad brida	Flänshalva	
14	VOE 13965191	4					Screw	Vis	Schraube	Tornillo	Skruv	
15		1					Hydraulic Pump	Pompe Hydraulique	Hydraulikpumpe	Bomba Hidraulica	Hydraulpump	See group 913-100 page 1261
16	VOE 11147960	1					Hose assembly	Conduit flexible	Schlauchleitung	Conducto	Slangledning	
17	VOE 990757	2					Sealing ring	Bague étanchéité	Dichtring	Anillo retén	Tätningsring	
18	VOE 935308	4					Flange half	Demi-bride	Flanschhälfte	Mitad brida	Flänshalva	
19	VOE 946472	4					Flange screw	Vis à embase	Flanschschraube	Tornillo embridado	Flänsskruv	
20	VOE 984080	4					Hex. socket screw	Vis à six pans creux	Innensechskantschraube	Tornillo de hexágono embutido	Insexskruv	
21		1					Hydraulic Pump	Pompe Hydraulique	Hydraulikpumpe	Bomba Hidraulica	Hydraulpump	See group 913-100 page 1261

1		**Suction line, tank - pump**
2		**Conduit d'aspiration, réservoir - pompe**
3		**Saugleitung, Tank - Pumpe**
4		**Conducto de aspiración, deposito - bomba**
5		**Sugledning, tank - pump**

Catalogue id **20107**	Group **911**
Illustr. No **1024606**	Section **200**
Issue **20009015-H**	Page **1205**

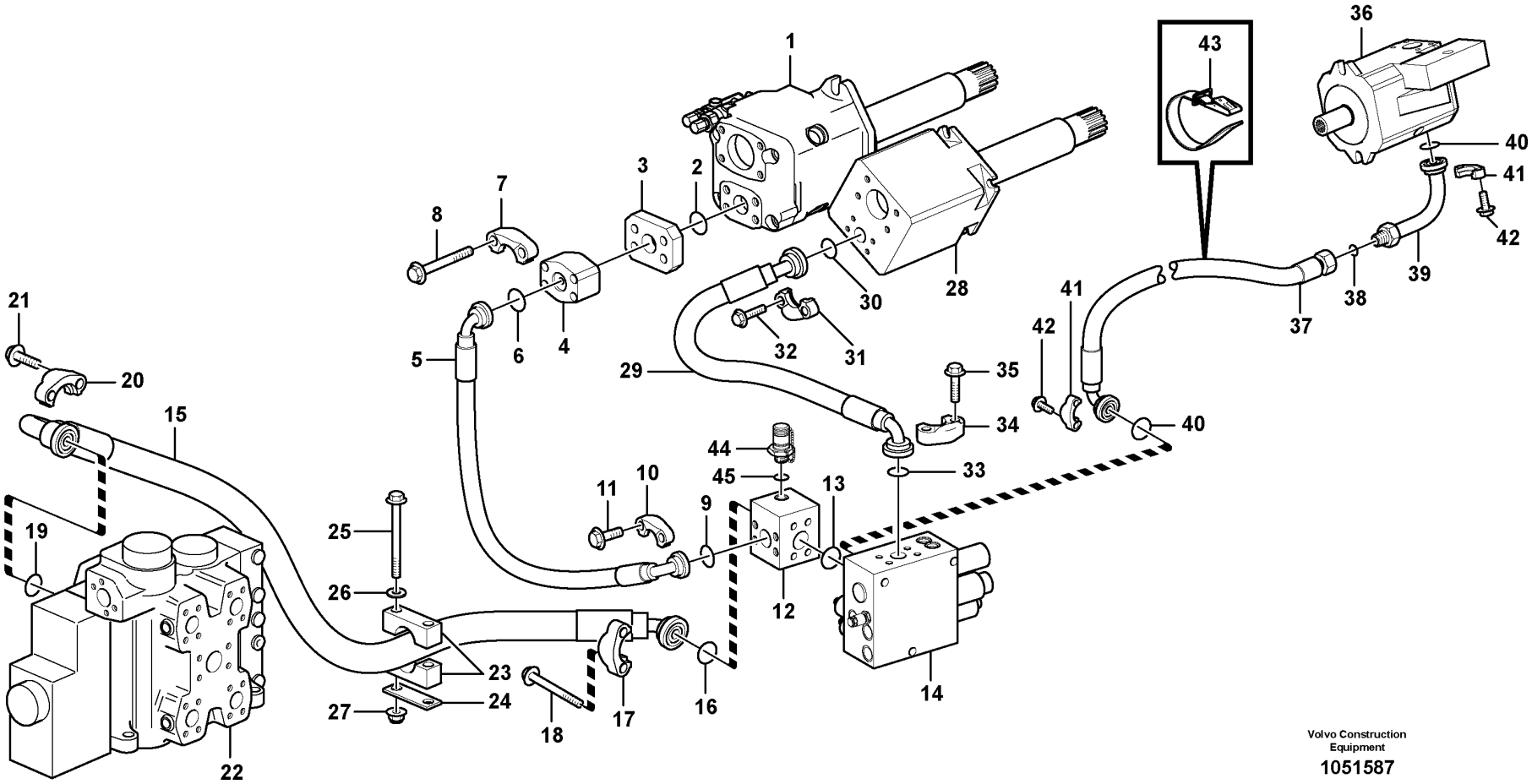

Volvo Construction Equipment

1051587

Fig.	Part No.	Quantity 1	2	3	PS	KIT	Description	Dénomination	Bezeichnung	Denominación	Benämning	Notes
1		1					Hydraulic Pump	Pompe Hydraulique	Hydraulikpumpe	Bomba Hidraulica	Hydraulpump	See group 913-100 page 1261
2	VOE 990757	1					Sealing ring	Bague étanchéité	Dichtring	Anillo retén	Tätningsring	S/N - 72496
3	VOE 11411573	1					Connecting block	Bloc raccord	Anschlusssockel	Bloque conector	Anslutningsblock	S/N - 72496
4	VOE 11173087	1					Non-return valve	Clapet antiretour	Rückschlagventil	Válvula antirretorno	Backventil	S/N - 72496
	VOE 17423385	1					•Sealing kit	•Jeu joints	•Dichtungssatz	•Juego de reténes	•Tätningssats	
5	VOE 11173340	1					Hose assembly	Conduit flexible	Schlauchleitung	Conducto	Slangledning	S/N - 72496
5	VOE 17225345	1					Hose assembly	Conduit flexible	Schlauchleitung	Conducto	Slangledning	S/N 72497 -
6	VOE 990757	1					Sealing ring	Bague étanchéité	Dichtring	Anillo retén	Tätningsring	
7	VOE 14236931	2					Flange half	Demi-bride	Flanschhälfte	Mitad brida	Flänshalva	
8	VOE 13966369	4					Flange screw	Vis à embase	Flanschschraube	Tornillo embridado	Flänsskruv	S/N - 72496
8	VOE 13966360	4					Flange screw	Vis à embase	Flanschschraube	Tornillo embridado	Flänsskruv	S/N 72497 -
9	VOE 990756	1					Sealing ring	Bague étanchéité	Dichtring	Anillo retén	Tätningsring	
10	VOE 14048189	2					Flange half	Demi-bride	Flanschhälfte	Mitad brida	Flänshalva	
11	VOE 13965226	4					Screw	Vis	Schraube	Tornillo	Skruv	
12	VOE 15160602	1					Non-return valve	Clapet antiretour	Rückschlagventil	Válvula antirretorno	Backventil	S/N 72497 -
	VOE 990568	1					•O-ring	•Joint torique	•O-Ring	•Anillo tórico	•O-ring	
	VOE 990567	1					•O-ring	•Joint torique	•O-Ring	•Anillo tórico	•O-ring	
	VOE 17422364	1			OP		•Plug	•Tampon	•Stopfen	•Tapón	•Plugg	
13	VOE 990756	1					Sealing ring	Bague étanchéité	Dichtring	Anillo retén	Tätningsring	
14		1					Valve block	Bloc-soupape	Ventilblock	Bloque de valvula	Ventilblock	See group 912-300 page 1255
15	VOE 11445120	1					Hose assembly	Conduit flexible	Schlauchleitung	Conducto	Slangledning	
16	VOE 990756	1					Sealing ring	Bague étanchéité	Dichtring	Anillo retén	Tätningsring	
17	VOE 14048189	2					Flange half	Demi-bride	Flanschhälfte	Mitad brida	Flänshalva	
18	VOE 13946474	4					Flange screw	Vis à embase	Flanschschraube	Tornillo embridado	Flänsskruv	
19	VOE 990757	1					Sealing ring	Bague étanchéité	Dichtring	Anillo retén	Tätningsring	P
20	VOE 14236931	2					Flange half	Demi-bride	Flanschhälfte	Mitad brida	Flänshalva	
21	VOE 13966360	4					Flange screw	Vis à embase	Flanschschraube	Tornillo embridado	Flänsskruv	
22		1					Control valve	Valve de commande	Steuerventil	Válvula de mando	Manöverventil	See group 912-100 page 1239
23	VOE 11173525	1					Clamp	Collier serrage	Schelle	Abrazadera	Klamma	
24	VOE 11173526	1					Cover plate	Plaque de recouvrement	Oberblech	Placa recurbrición	Ovanplåt	

1		**Hydraulic system, feed line**	Catalogue id **20107**	Group **911**
2		**Système hydraulique, conduit alimentation**		
3		**Druckölsystem, Druckleitung**	Illustr. No **1051587**	Section **250**
4		**Sistema hidráulico, conducto de presión**		
5		**Hydraulsystem, tryckledning**	Issue **20009015-H**	Page **1207**

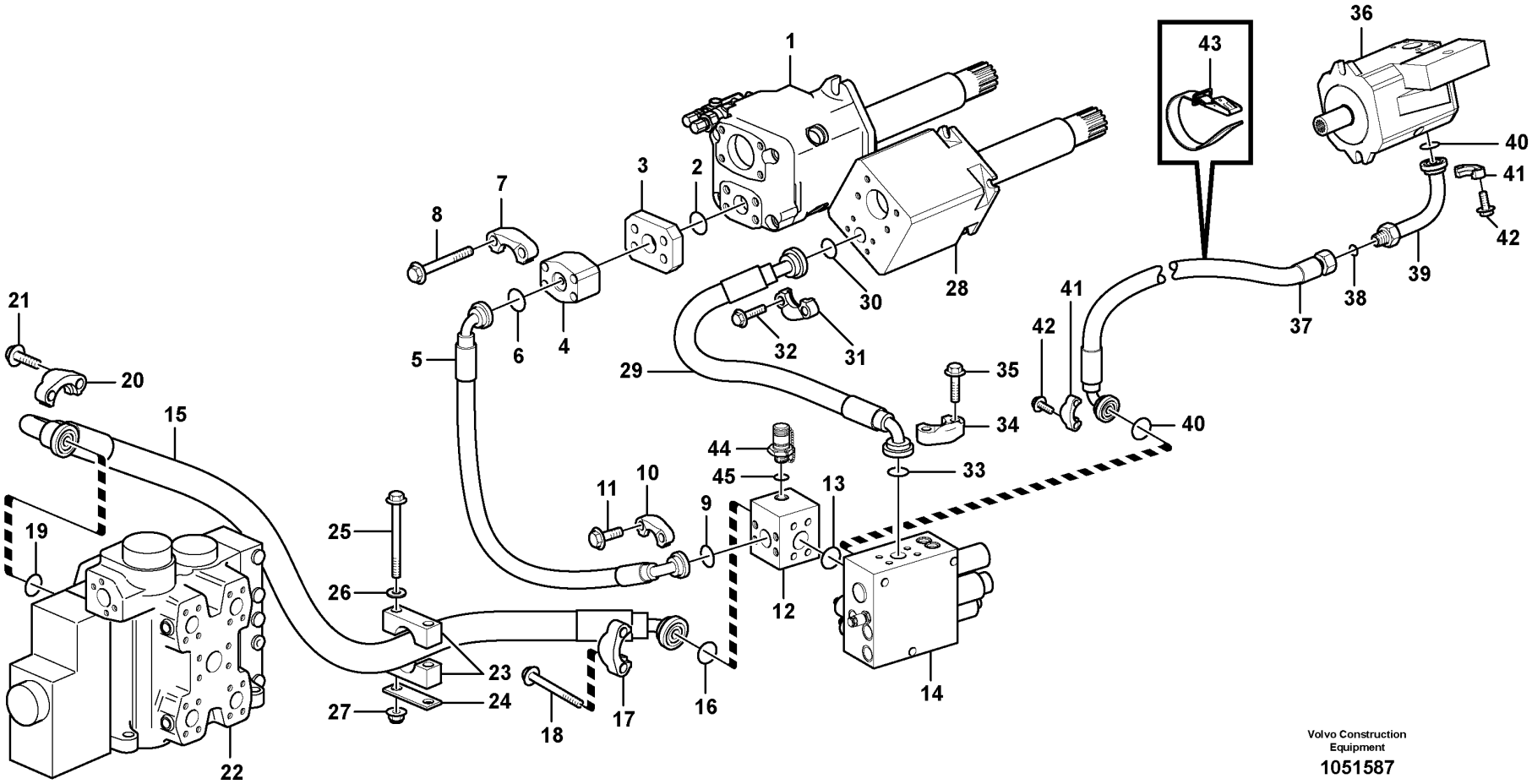

Volvo Construction Equipment

1051587

Fig.	Part No.	Quantity 1	Quantity 2	Quantity 3	PS	KIT	Description	Dénomination	Bezeichnung	Denominación	Benämning	Notes
	VOE 11173526	2					Cover plate	Plaque de recouvrement	Oberblech	Placa recurbrición	Ovanplåt	83157, 83158, 83159, 83241, 83245, 84221
25	VOE 13965190	2					Screw	Vis	Schraube	Tornillo	Skruv	
26	VOE 13960143	2					Washer	Rondelle	Scheibe	Arandela	Bricka	
27	VOE 13971098	2					Flange nut	Écrou à embase	Flanschmutter	Tuerca embridada	Flänsmutter	
28		1					Hydraulic Pump	Pompe Hydraulique	Hydraulikpumpe	Bomba Hidraulica	Hydraulpump	See group 913-100 page 1261
29	VOE 11173341	1					Hose assembly	Conduit flexible	Schlauchleitung	Conducto	Slangledning	
30	VOE 990756	1					Sealing ring	Bague étanchéité	Dichtring	Anillo retén	Tätningsring	
31	VOE 11015455	2					Flange half	Demi-bride	Flanschhälfte	Mitad brida	Flänshalva	
32	VOE 946472	4					Flange screw	Vis à embase	Flanschschraube	Tornillo embridado	Flänsskruv	
33	VOE 990756	1					Sealing ring	Bague étanchéité	Dichtring	Anillo retén	Tätningsring	P
34	VOE 14048189	2					Flange half	Demi-bride	Flanschhälfte	Mitad brida	Flänshalva	
35	VOE 13965226	4					Screw	Vis	Schraube	Tornillo	Skruv	
36		1					Hydraulic Pump	Pompe Hydraulique	Hydraulikpumpe	Bomba Hidraulica	Hydraulpump	See group 913-100 page 1261
37	VOE 11173860	1					Hose assembly	Conduit flexible	Schlauchleitung	Conducto	Slangledning	
38	VOE 990740	1					O-ring	Joint torique	O-Ring	Anillo tórico	O-ring	
39	VOE 11148665	1					Adapter	Adaptateur	Adapter	Adaptador	Adapter	
40	VOE 990742	2					O-ring	Joint torique	O-Ring	Anillo tórico	O-ring	
41	VOE 11015454	4					Flange half	Demi-bride	Flanschhälfte	Mitad brida	Flänshalva	
42	VOE 946472	8					Flange screw	Vis à embase	Flanschschraube	Tornillo embridado	Flänsskruv	
43	VOE 11104606	1					Retaining strap	Courroie de serrage	Halteriemen	Correa tensora	Spännrem	
44	VOE 936444	1					Testing nipple	Raccord contrôle	Prüfnippel	Niple de medición	Mätnippel	S/N - 72496
44	VOE 936446	2					Testing nipple	Raccord contrôle	Prüfnippel	Niple de medición	Mätnippel	
45	VOE 955990	1					•O-ring	•Joint torique	•O-Ring	•Anillo tórico	•O-ring	S/N - 72496

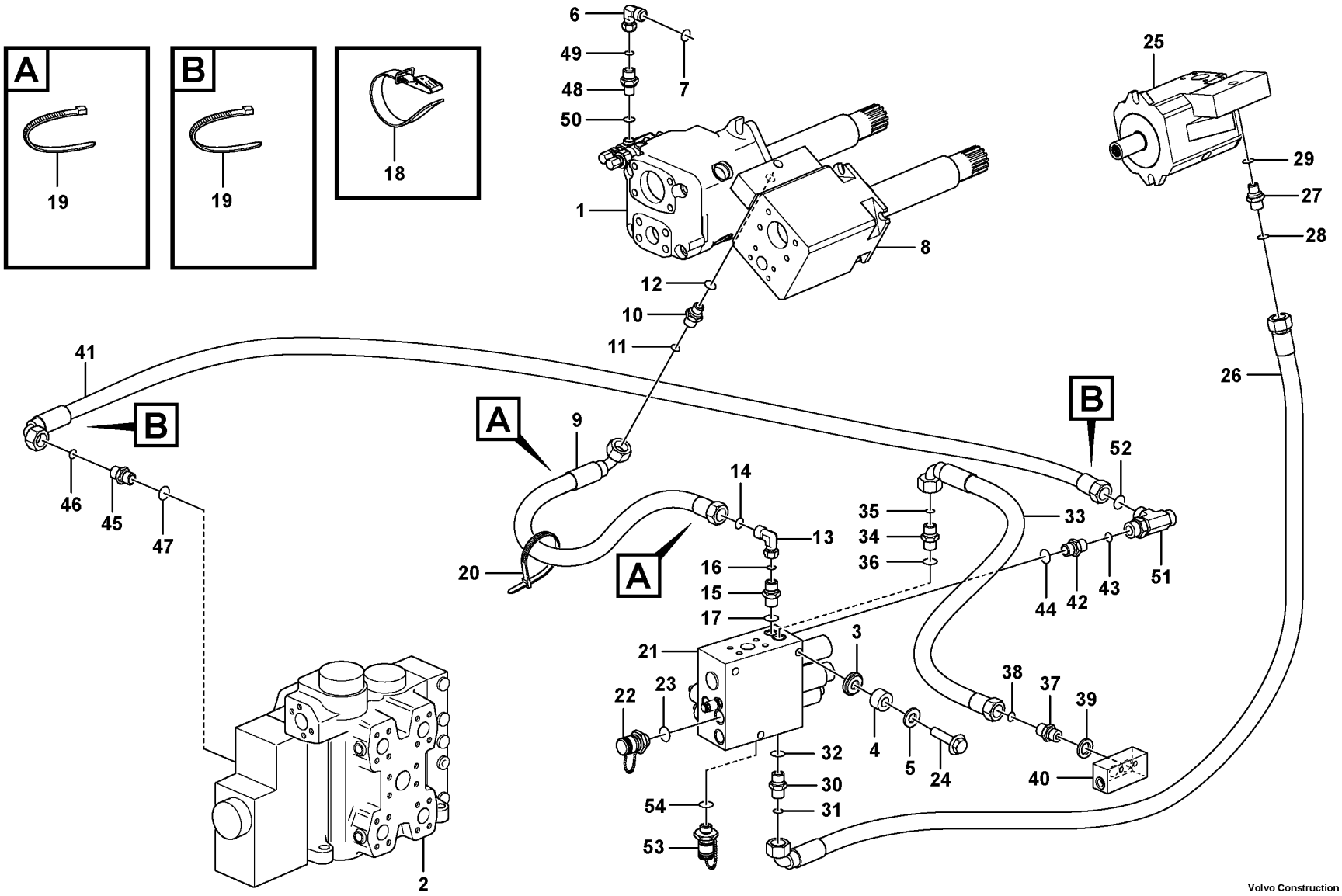

Volvo Construction Equipment
1090044

Fig.	Part No.	Quantity 1	Quantity 2	Quantity 3	PS	KIT	Description	Dénomination	Bezeichnung	Denominación	Benämning	Notes
1		1					Hydraulic Pump	Pompe Hydraulique	Hydraulikpumpe	Bomba Hidraulica	Hydraulpump	See group 913-100 page 1261
2		1					Control valve	Valve de commande	Steuerventil	Válvula de mando	Manöverventil	See group 912-100 page 1239
3	VOE 11411143	6					Rubber damper	Amortisseur caoutchouc	Gummidämpfer	Amortiguador de goma	Gummidämpare	
4	VOE 11411966	3					Spacer ring	Bague entretoise	Abstandring	Anillo distanciador	Distansring	
5	VOE 925743	3					Washer	Rondelle	Scheibe	Arandela	Bricka	
6	VOE 13933905	1					Elbow nipple	Raccord coudé	Winkelnippel	Niple angular	V-nippel	
7	VOE 990736	1					•O-ring	•Joint torique	•O-Ring	•Anillo tórico	•O-ring	
8		1					Hydraulic Pump	Pompe Hydraulique	Hydraulikpumpe	Bomba Hidraulica	Hydraulpump	See group 913-100 page 1261
9	VOE 11148936	1					Hose assembly	Conduit flexible	Schlauchleitung	Conducto	Slangledning	
10	VOE 935082	1					Nipple	Raccord	Nippel	Niple	Nippel	
11	VOE 990736	1					•O-ring	•Joint torique	•O-Ring	•Anillo tórico	•O-ring	
12	VOE 993319	1					•O-ring	•Joint torique	•O-Ring	•Anillo tórico	•O-ring	
13	VOE 13933905	1					Elbow nipple	Raccord coudé	Winkelnippel	Niple angular	V-nippel	
14	VOE 990736	1					•O-ring	•Joint torique	•O-Ring	•Anillo tórico	•O-ring	
15	VOE 935548	1					Nipple	Raccord	Nippel	Niple	Nippel	LSP, S/N - 27599, - 72839
15	VOE 13933858	1					Nipple	Raccord	Nippel	Niple	Nippel	S/N 27600 -, 72840 -
16	VOE 990736	1					•O-ring	•Joint torique	•O-Ring	•Anillo tórico	•O-ring	
17	VOE 14211856	1					•Sealing ring	•Bague étanchéité	•Dichtring	•Anillo retén	•Tätningsring	S/N - 27599, - 72839
17	VOE 993320	1					•O-ring	•Joint torique	•O-Ring	•Anillo tórico	•O-ring	S/N 27600 -, 72840 -
18	VOE 11104606	1					Retaining strap	Courroie de serrage	Halteriemen	Correa tensora	Spännrem	VIOL
19	VOE 14016673	4					Strip clamp	Serrage de ruban	Bandklemme	Abrazadera de cinta	Bandklamma	
20	VOE 4881440	1					Cable tie	Serre-câble	Kabelbinder	Abrazadera de cinta	Buntband	
21		1					Valve block	Bloc-soupape	Ventilblock	Bloque de valvula	Ventilblock	See group 912-300 page 1255
22	VOE 936444	1					Testing nipple	Raccord contrôle	Prüfnippel	Niple de medición	Mätnippel	MPR, S/N - 23006
23	VOE 13960213	2					•O-ring	•Joint torique	•O-Ring	•Anillo tórico	•O-ring	
24	VOE 13946752	3					Screw	Vis	Schraube	Tornillo	Skruv	
25		1					Hydraulic Pump	Pompe Hydraulique	Hydraulikpumpe	Bomba Hidraulica	Hydraulpump	See group 913-100 page 1261
26	VOE 11163086	1					Hose assembly	Conduit flexible	Schlauchleitung	Conducto	Slangledning	
27	VOE 935082	1					Nipple	Raccord	Nippel	Niple	Nippel	
28	VOE 990736	1					•O-ring	•Joint torique	•O-Ring	•Anillo tórico	•O-ring	

1		**Feed line, pump - central block**	Catalogue id **20107**	Group **911**
2		**Conduit alimentation, pompe - bloc-soupape**		
3		**Druckleitung, Pumpe - Ventilgruppe**	Illustr. No **1090044**	Section **300**
4		**Conducto de presión, bomba - bloque central**		
5		**Tryckledning, pump - centralblock**	Issue **20009015-H**	Page **1211**

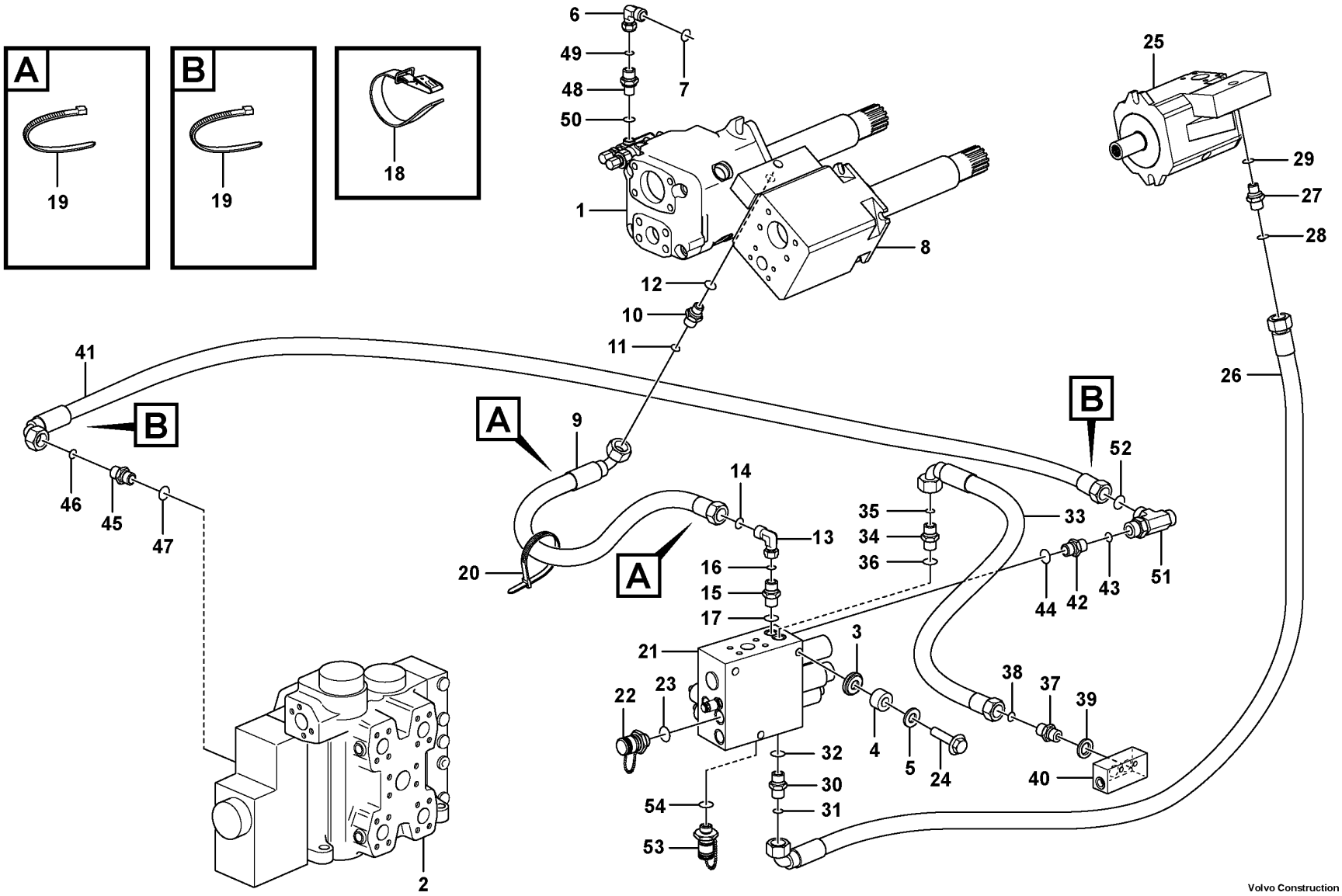

Volvo Construction Equipment
1090044

Fig.	Part No.	Quantity 1	Quantity 2	Quantity 3	PS	KIT	Description	Dénomination	Bezeichnung	Denominación	Benämning	Notes
29	VOE 993319	1					•O-ring	•Joint torique	•O-Ring	•Anillo tórico	•O-ring	
30	VOE 935548	1					Nipple	Raccord	Nippel	Niple	Nippel	LSF, S/N - 27599, - 72839
30	VOE 13933858	1					Nipple	Raccord	Nippel	Niple	Nippel	S/N 27600 -, 72840 -
31	VOE 990736	1					•O-ring	•Joint torique	•O-Ring	•Anillo tórico	•O-ring	
32	VOE 14211856	1					•Sealing ring	•Bague étanchéité	•Dichtring	•Anillo retén	•Tätningsring	S/N - 27599, - 72839
32	VOE 993320	1					•O-ring	•Joint torique	•O-Ring	•Anillo tórico	•O-ring	S/N 27600 -, 72840 -
33	VOE 11163113	1					Hose assembly	Conduit flexible	Schlauchleitung	Conducto	Slangledning	
34	VOE 935548	1					Nipple	Raccord	Nippel	Niple	Nippel	LSS, S/N - 27599, - 72839
34	VOE 13933858	1					Nipple	Raccord	Nippel	Niple	Nippel	S/N 27600 -, 72840 -
35	VOE 990736	1					•O-ring	•Joint torique	•O-Ring	•Anillo tórico	•O-ring	
36	VOE 14211856	1					•Sealing ring	•Bague étanchéité	•Dichtring	•Anillo retén	•Tätningsring	S/N - 27599, - 72839
36	VOE 993320	1					•O-ring	•Joint torique	•O-Ring	•Anillo tórico	•O-ring	S/N 27600 -, 72840 -
37	VOE 11173878	1					Restriction non-return valve	Clapet d'étranglement antiretour	Drosselrückschlagventil	Válvula de retención y estrangulación	Strypbackventil	
38	VOE 990736	1					O-ring	Joint torique	O-Ring	Anillo tórico	O-ring	
39	VOE 13945653	1					Plane gasket	Joint plan	Plandichtung	Junta plana	Planpackning	
40		1					Connection block	Bloc Raccord	Anschlussockel	Bloque Conector	Anslutningsblock	See group 645-200 page 819
41	VOE 11148939	1					Hose assembly	Conduit flexible	Schlauchleitung	Conducto	Slangledning	
42	VOE 935548	1					Nipple	Raccord	Nippel	Niple	Nippel	LSW, S/N - 27599, - 72839
42	VOE 13933858	1					Nipple	Raccord	Nippel	Niple	Nippel	S/N 27600 -, 72840 -
43	VOE 990736	1					•O-ring	•Joint torique	•O-Ring	•Anillo tórico	•O-ring	
44	VOE 14211856	1					•Sealing ring	•Bague étanchéité	•Dichtring	•Anillo retén	•Tätningsring	S/N - 27599, - 72839
44	VOE 993320	1					•O-ring	•Joint torique	•O-Ring	•Anillo tórico	•O-ring	S/N 27600 -, 72840 -
45	VOE 935548	1					Nipple	Raccord	Nippel	Niple	Nippel	
46	VOE 990736	1					•O-ring	•Joint torique	•O-Ring	•Anillo tórico	•O-ring	
47	VOE 14211856	1					•Sealing ring	•Bague étanchéité	•Dichtring	•Anillo retén	•Tätningsring	
48	VOE 935082	1					Nipple	Raccord	Nippel	Niple	Nippel	
49	VOE 990736	1					•O-ring	•Joint torique	•O-Ring	•Anillo tórico	•O-ring	
50	VOE 993319	1					•O-ring	•Joint torique	•O-Ring	•Anillo tórico	•O-ring	
51	VOE 13933859	1					T-nipple	Raccord-t	T-Nippel	Niple t	T-nippel	
52	VOE 990736	2					•O-ring	•Joint torique	•O-Ring	•Anillo tórico	•O-ring	

1		**Feed line, pump - central block**	Catalogue id **20107**	Group **911**
2		**Conduit alimentation, pompe - bloc-soupape**		
3		**Druckleitung, Pumpe - Ventilgruppe**	Illustr. No **1090044**	Section **300**
4		**Conducto de presión, bomba - bloque central**		
5		**Tryckledning, pump - centralblock**	Issue **20009015-H**	Page **1213**

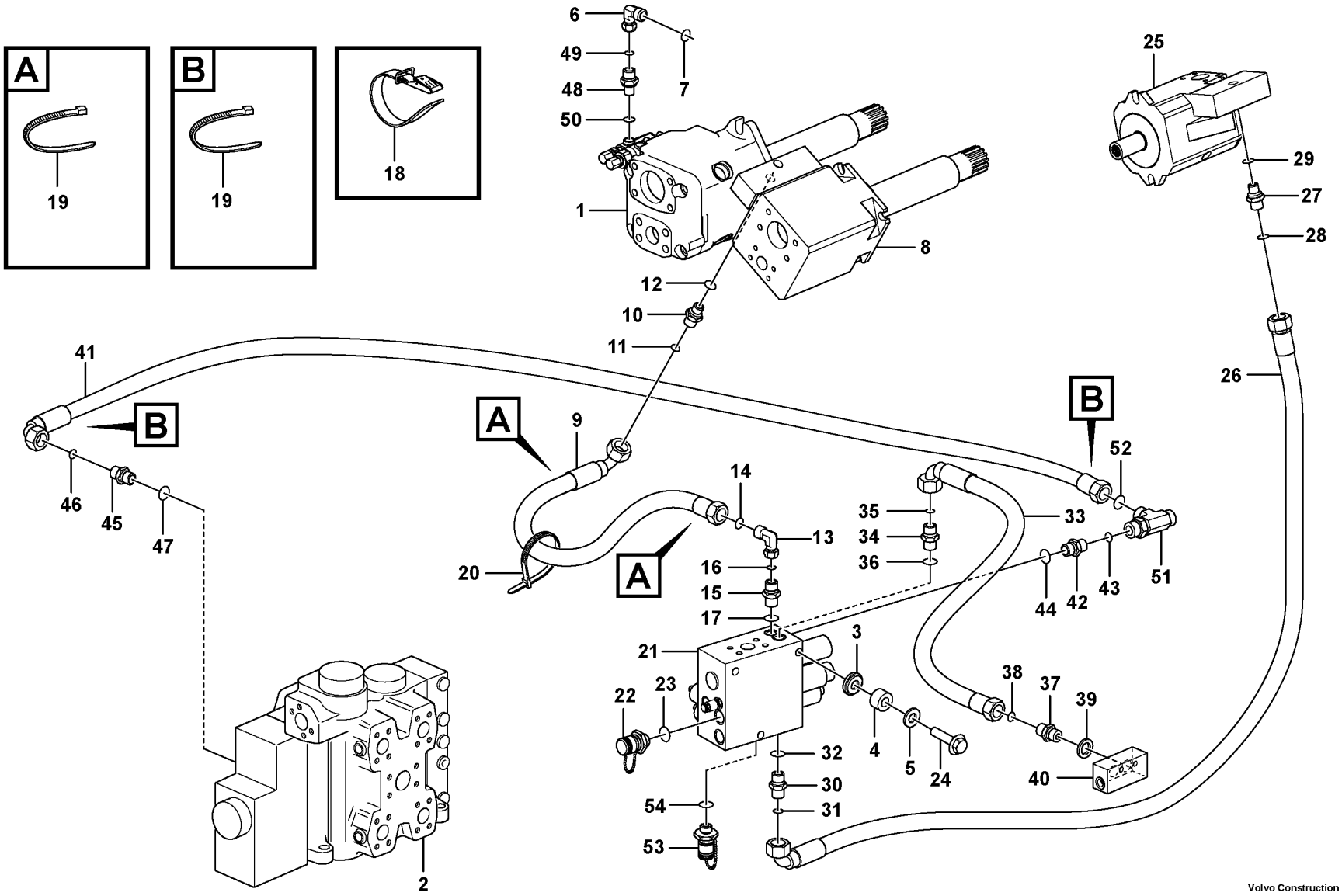

Volvo Construction Equipment
1090044

Fig.	Part No.	Quantity 1	Quantity 2	Quantity 3	PS	KIT	Description	Dénomination	Bezeichnung	Denominación	Benämning	Notes
53	**VOE 936444**	1					Testing nipple	Raccord contrôle	Prüfnippel	Niple de medición	Mätnippel	S/N 23007 -, - 27599, - 72839
53	**VOE 936446**	1					Testing nipple	Raccord contrôle	Prüfnippel	Niple de medición	Mätnippel	S/N 27600 -, 72840 -
54	**VOE 13960213**	1					•O-ring	•Joint torique	•O-Ring	•Anillo tórico	•O-ring	

1		**Feed line, pump - central block**	Catalogue id **20107**	Group **911**
2		**Conduit alimentation, pompe - bloc-soupape**		
3		**Druckleitung, Pumpe - Ventilgruppe**	Illustr. No **1090044**	Section **300**
4		**Conducto de presión, bomba - bloque central**		
5		**Tryckledning, pump - centralblock**	Issue **20009015-H**	Page **1215**

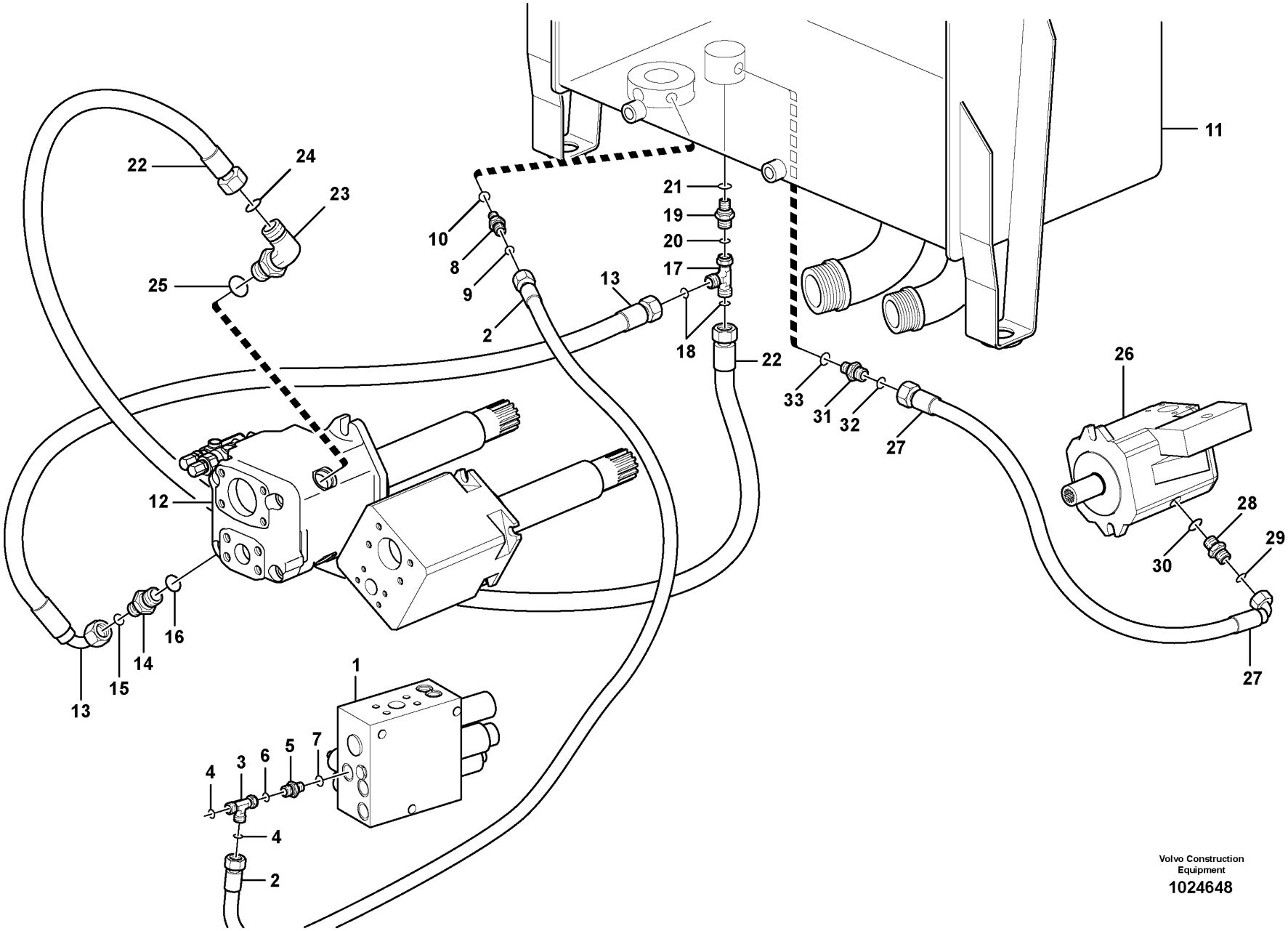

Volvo Construction Equipment

1024648

Fig.	Part No.	Quantity 1	Quantity 2	Quantity 3	PS	KIT	Description	Dénomination	Bezeichnung	Denominación	Benämning	Notes
1		1					Valve block	Bloc-soupape	Ventilblock	Bloque de valvula	Ventilblock	See group 912-300 page 1255
2	VOE 11182000	1					Hose assembly	Conduit flexible	Schlauchleitung	Conducto	Slangledning	
3	VOE 13933936	1					T-nipple	Raccord-t	T-Nippel	Niple t	T-nippel	
4	VOE 990737	2					•O-ring	•Joint torique	•O-Ring	•Anillo tórico	•O-ring	
5	VOE 14345423	1					Nipple	Raccord	Nippel	Niple	Nippel	S/N - 27599, - 72839
5	VOE 935085	1					Nipple	Raccord	Nippel	Niple	Nippel	S/N 27600 -, 72840 -
6	VOE 990737	1					•O-ring	•Joint torique	•O-Ring	•Anillo tórico	•O-ring	
7	VOE 14213676	1					•Sealing ring	•Bague étanchéité	•Dichtring	•Anillo retén	•Tätningsring	S/N - 27599, - 72839
7	VOE 993320	1					•O-ring	•Joint torique	•O-Ring	•Anillo tórico	•O-ring	S/N 27600 -, 72840 -
8	VOE 13933855	1					Nipple	Raccord	Nippel	Niple	Nippel	
9	VOE 990737	1					•O-ring	•Joint torique	•O-Ring	•Anillo tórico	•O-ring	
10	VOE 14213676	1					•Sealing ring	•Bague étanchéité	•Dichtring	•Anillo retén	•Tätningsring	
11		1					Hydr fluid tank	Reservoir fluid.hydr.	Druckölbehälter	Dep Aceit Hidr	Hydrauloljetank	See group 911-100 page 1199
12		1					Hydraulic Pump	Pompe Hydraulique	Hydraulikpumpe	Bomba Hidraulica	Hydraulpump	See group 913-100 page 1261
13	VOE 11411139	1					Hose assembly	Conduit flexible	Schlauchleitung	Conducto	Slangledning	
14	VOE 935032	1					Nipple	Raccord	Nippel	Niple	Nippel	
15	VOE 990739	1					•O-ring	•Joint torique	•O-Ring	•Anillo tórico	•O-ring	
16	VOE 993323	1					•O-ring	•Joint torique	•O-Ring	•Anillo tórico	•O-ring	
17	VOE 935028	1					T-nipple	Raccord-t	T-Nippel	Niple t	T-nippel	
18	VOE 990739	2					•O-ring	•Joint torique	•O-Ring	•Anillo tórico	•O-ring	
19	VOE 935037	1					Nipple	Raccord	Nippel	Niple	Nippel	
20	VOE 990739	1					•O-ring	•Joint torique	•O-Ring	•Anillo tórico	•O-ring	
21	VOE 14211864	1					•Sealing ring	•Bague étanchéité	•Dichtring	•Anillo retén	•Tätningsring	
22	VOE 11411139	1					Hose assembly	Conduit flexible	Schlauchleitung	Conducto	Slangledning	
23	VOE 935077	1					Elbow nipple	Raccord coudé	Winkelnippel	Niple angular	V-nippel	
24	VOE 990739	1					•O-ring	•Joint torique	•O-Ring	•Anillo tórico	•O-ring	
25	VOE 993322	1					•O-ring	•Joint torique	•O-Ring	•Anillo tórico	•O-ring	
26		1					Hydraulic Pump	Pompe Hydraulique	Hydraulikpumpe	Bomba Hidraulica	Hydraulpump	See group 913-100 page 1261
27	VOE 11172509	1					Hose assembly	Conduit flexible	Schlauchleitung	Conducto	Slangledning	
28	VOE 13933923	1					Nipple	Raccord	Nippel	Niple	Nippel	
29	VOE 990738	1					•O-ring	•Joint torique	•O-Ring	•Anillo tórico	•O-ring	

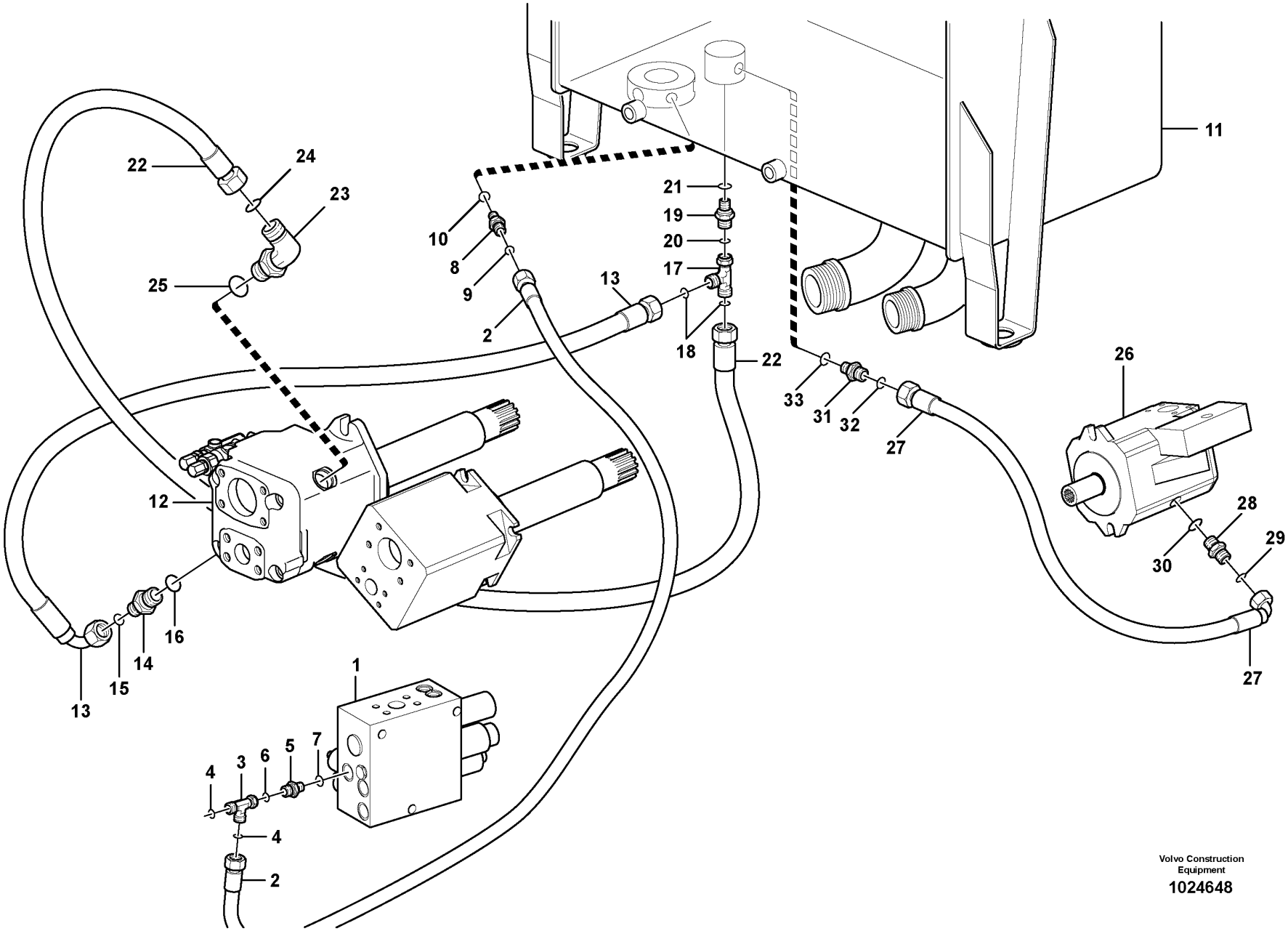

Volvo Construction Equipment

1024648

Fig.	Part No.	Quantity 1	Quantity 2	Quantity 3	PS	KIT	Description	Dénomination	Bezeichnung	Denominación	Benämning	Notes
30	**VOE 993321**	1					•O-ring	•Joint torique	•O-Ring	•Anillo tórico	•O-ring	
31	**VOE 13933853**	1					Nipple	Raccord	Nippel	Niple	Nippel	
32	**VOE 990738**	1					•O-ring	•Joint torique	•O-Ring	•Anillo tórico	•O-ring	
33	**VOE 14211863**	1					•Sealing ring	•Bague étanchéité	•Dichtring	•Anillo retén	•Tätningsring	

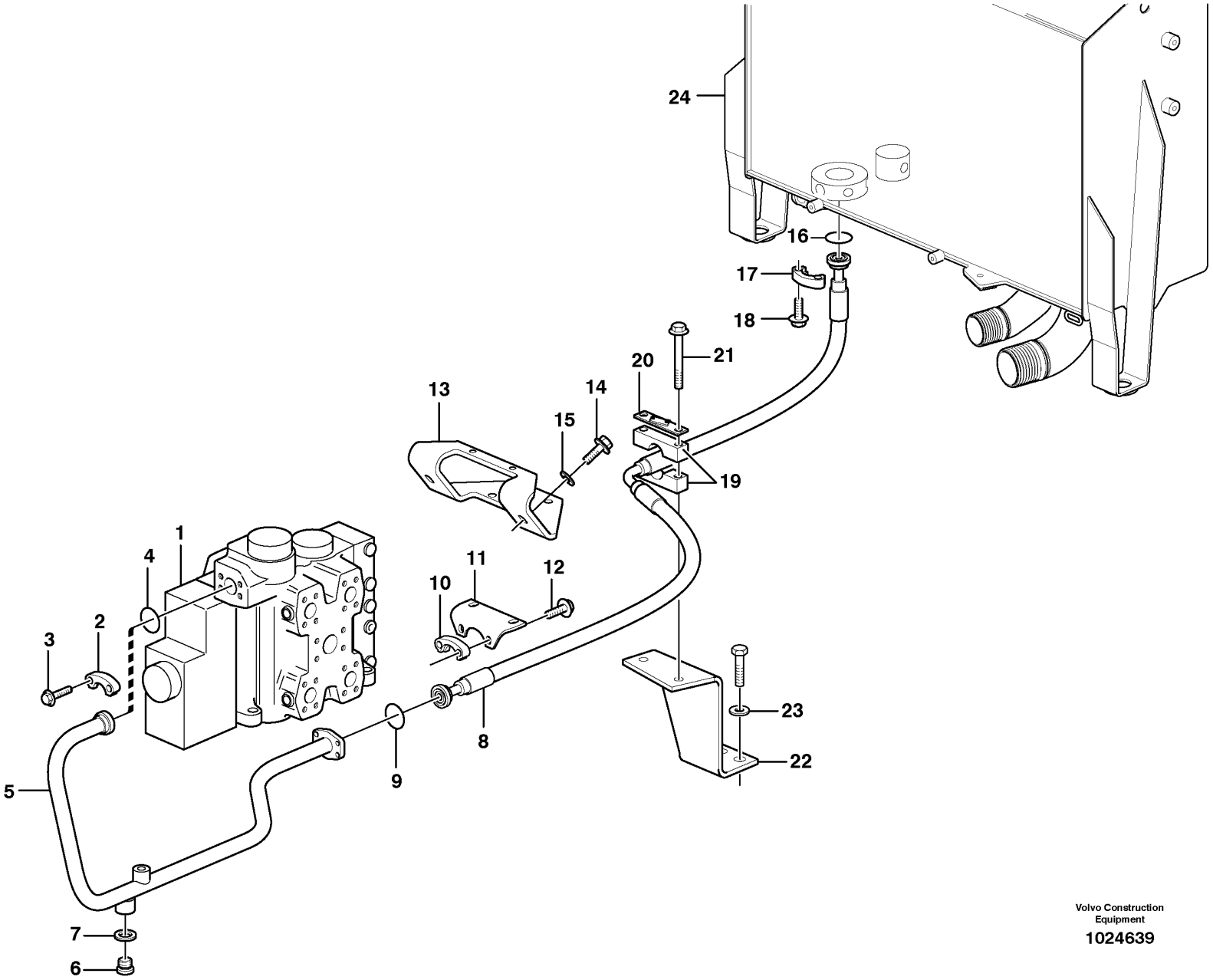

Volvo Construction Equipment

1024639

Fig.	Part No.	Quantity 1	Quantity 2	Quantity 3	PS	KIT	Description	Dénomination	Bezeichnung	Denominación	Benämning	Notes
1		1					Control valve	Valve de commande	Steuerventil	Válvula de mando	Manöverventil	See group 912-100 page 1239
2		2					•Flange Half	•Demi-bride	•Flanschhälfte	•Media brida	•Flänshalva	
3		4					•Screw	•Vis	•Schraube	•Tornillo	•Skruv	
4	VOE 990743	1					O-ring	Joint torique	O-Ring	Anillo tórico	O-ring	T
5	VOE 11172208	1					Return line	Conduit de retour	Rücklaufleitung	Conducto de retorno	Returledning	
6	VOE 13966146	1					Plug	Tampon	Stopfen	Tapón	Plugg	
7	VOE 13964110	1					Gasket	Joint	Dichtung	Junta	Packning	
8	VOE 11147962	1					Hose assembly	Conduit flexible	Schlauchleitung	Conducto	Slangledning	
9	VOE 990743	1					O-ring	Joint torique	O-Ring	Anillo tórico	O-ring	
10	VOE 935309	2					Flange half	Demi-bride	Flanschhälfte	Mitad brida	Flänshalva	
11		1			NS		Plate	Tôle	Blech	Chapa	Plåt	
12	VOE 13965192	4					Screw	Vis	Schraube	Tornillo	Skruv	
13	VOE 15009616	1					Bracket	Console	Konsole	Consola	Konsol	
14	VOE 13965192	2					Screw	Vis	Schraube	Tornillo	Skruv	
15	VOE 13960145	2					Washer	Rondelle	Scheibe	Arandela	Bricka	
16	VOE 990743	1					O-ring	Joint torique	O-Ring	Anillo tórico	O-ring	
17	VOE 935309	2					Flange half	Demi-bride	Flanschhälfte	Mitad brida	Flänshalva	
18	VOE 959256	4					Hex. socket screw	Vis à six pans creux	Innensechskantschraube	Tornillo de hexágono embutido	Insexskruv	
19	VOE 11172506	1					Clamp	Collier serrage	Schelle	Abrazadera	Klamma	
20	VOE 11173709	1			SS		Attaching plate	Tôle de fixation	Befestigungsblech	Chapa de fijación	Fästplåt	
21	VOE 13946474	2					Flange screw	Vis à embase	Flanschschraube	Tornillo embridado	Flänsskruv	
22	VOE 11445064	1					Bracket	Console	Konsole	Consola	Konsol	
23	VOE 13960143	2					Washer	Rondelle	Scheibe	Arandela	Bricka	
24		1					Hydr fluid tank	Reservoir fluid.hydr.	Druckölbehälter	Dep Aceit Hidr	Hydrauloljetank	See group 911-100 page 1199

1		**Hydraulic system, return line**	Catalogue id **20107**	Group **911**
2		**Système hydraulique, conduit retour**		
3		**Druckölsystem, Rücklaufleitung**	Illustr. No **1024639**	Section **400**
4		**Sistema hidráulico, conducto de retorno**		
5		**Hydraulsystem, returledning**	Issue **20009015-H**	Page **1221**

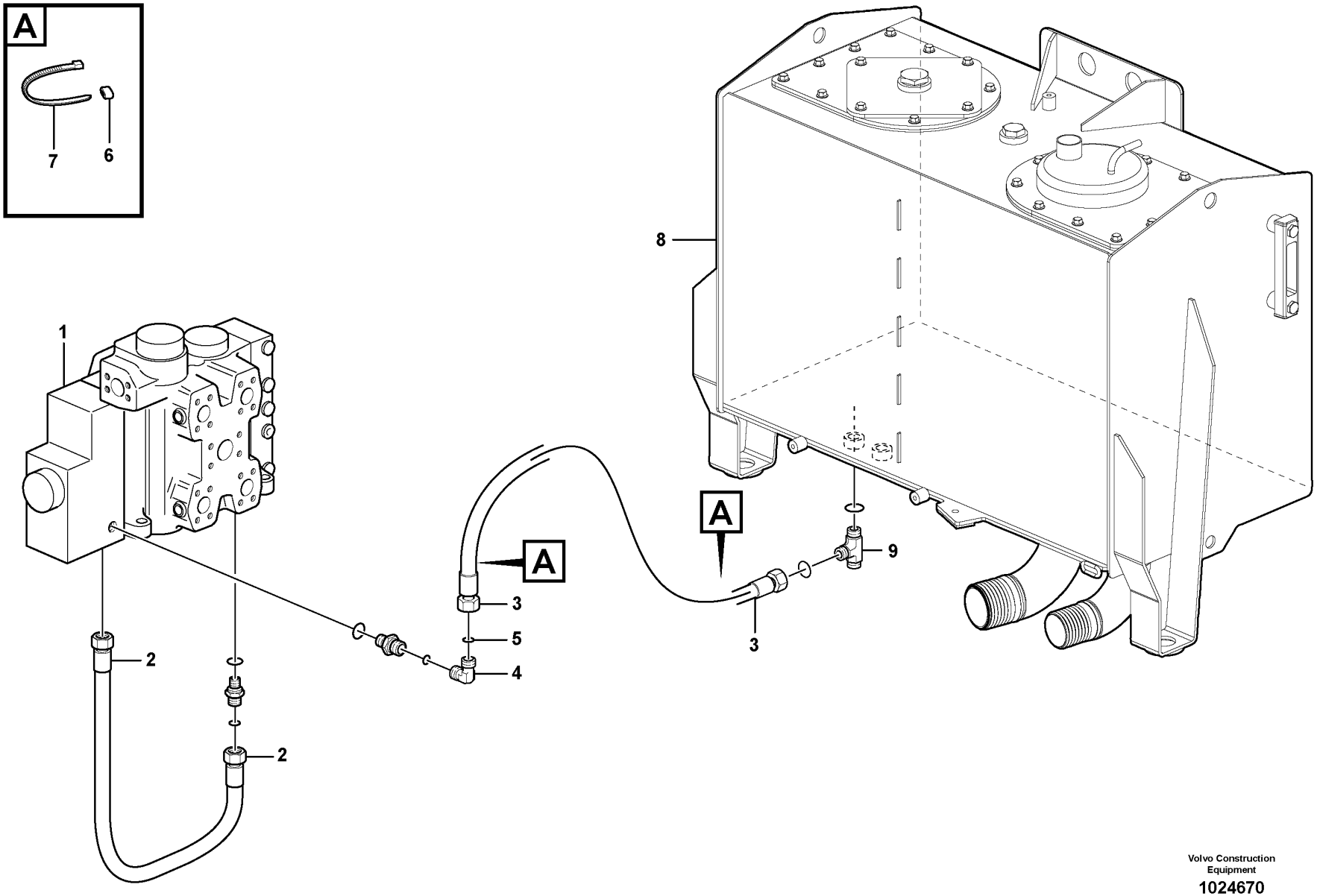

Volvo Construction Equipment

1024670

Fig.	Part No.	Quantity 1	Quantity 2	Quantity 3	PS	KIT	Description	Dénomination	Bezeichnung	Denominación	Benämning	Notes
1		1					Control valve	Valve de commande	Steuerventil	Válvula de mando	Manöverventil	See group 912-100 page 1239
2	VOE 937586	1					Hose assembly	Conduit flexible	Schlauchleitung	Conducto	Slangledning	
3	VOE 937346	1					Hose assembly	Conduit flexible	Schlauchleitung	Conducto	Slangledning	
4	VOE 13933900	1					Elbow nipple	Raccord coudé	Winkelnippel	Niple angular	V-nippel	
5	VOE 990737	1					•O-ring	•Joint torique	•O-Ring	•Anillo tórico	•O-ring	
6	VOE 4881451	2					Marking sleeve	Douille marquage	Kennhülse	Manguito de marcaje	Märkhylsa	YELL
	VOE 4881459	2					Marking sleeve	Douille marquage	Kennhülse	Manguito de marcaje	Märkhylsa	BLUE
7	VOE 14016673	2					Strip clamp	Serrage de ruban	Bandklemme	Abrazadera de cinta	Bandklamma	
8		1					Hydr fluid tank	Reser.fluid.hy.	Druckölbehälter	Dep aceit hidr	Hydrauloljetank	See group 911-100 page 1199
9		1					T-nipple	Raccord-t	T-Nippel	Niple T	T-nippel	See group 522-150 page 675

1		**Drainage line, control valve** **Conduit drainage, vanne de commande** **Abflussleitung, Steuerventil** **Conducto de drenaje, válvula de mando** **Dräneringsledning, manöverventil**	Catalogue id **20107**	Group **911**
2				
3			Illustr. No **1024670**	Section **450**
4				
5			Issue **20009015-H**	Page **1223**

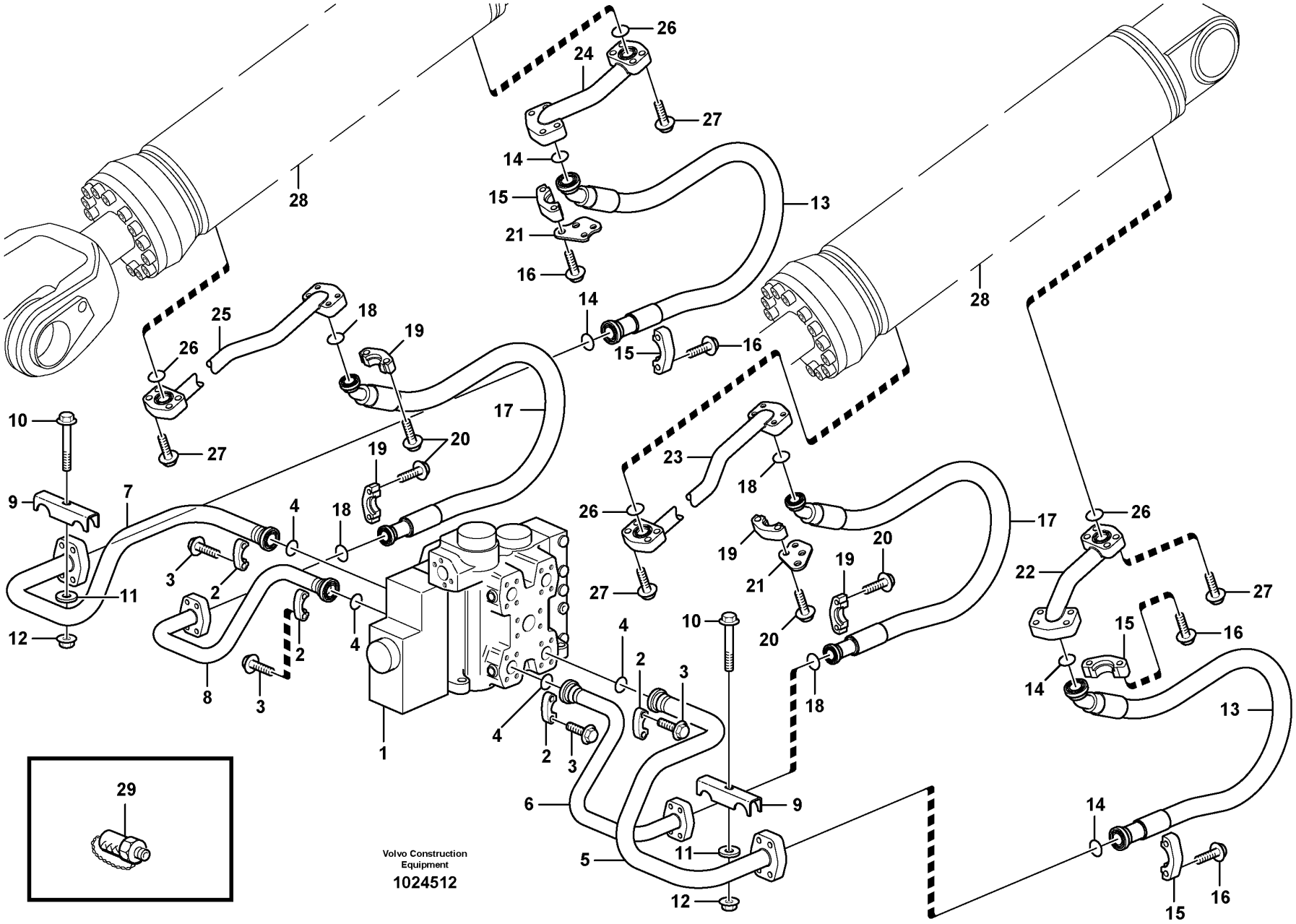
26
24
27
14
15
13
21
16
28
25
18
19
14
15
16
28
26
17
10
27
20
19
23
18
9
7
4
18
26
17
26
19
20
3
2
21
19
22
27
11
27
20
15
16
12
4
10
2
3
14
2
8
3
4
18
13
1
4
2
3
29
6
9
14
Volvo Construction
Equipment
1024512
5
11
12
15
16

Fig.	Part No.	Quantity 1	Quantity 2	Quantity 3	PS	KIT	Description	Dénomination	Bezeichnung	Denominación	Benämning	Notes
1		1					Control valve	Valve de commande	Steuerventil	Válvula de mando	Manöverventil	See group 912-100 page 1239
2		8			NS		•Flange Half	•Demi-bride	•Flanschhälfte	•Media brida	•Flänshalva	
3		16			NS		•Screw	•Vis	•Schraube	•Tornillo	•Skruv	
4	VOE 990756	4					Sealing ring	Bague étanchéité	Dichtring	Anillo retén	Tätningsring	
5	VOE 15037338	1					Feed line	Conduit d'alimentation	Zufuhrleitung	Conducto alimentación	Matarledning	(VOE 11172204) LH (+), A2
6	VOE 15037345	1					Feed line	Conduit d'alimentation	Zufuhrleitung	Conducto alimentación	Matarledning	(VOE 11172205) LH (-), B2
7	VOE 15037326	1					Feed line	Conduit d'alimentation	Zufuhrleitung	Conducto alimentación	Matarledning	(VOE 11172203) RH (+), A2
8	VOE 15037312	1					Feed line	Conduit d'alimentation	Zufuhrleitung	Conducto alimentación	Matarledning	(VOE 11172202) RH (-), B2
9	VOE 11148531	2					Clamp	Collier serrage	Schelle	Abrazadera	Klamma	
10	VOE 984758	2					Flange screw	Vis à embase	Flanschschraube	Tornillo embridado	Flänsskruv	(VOE 13965188)
11	VOE 13960143	2					Washer	Rondelle	Scheibe	Arandela	Bricka	
12	VOE 13971098	2					Flange nut	Écrou à embase	Flanschmutter	Tuerca embridada	Flänsmutter	
13	VOE 17238339	2					Hose assembly	Conduit flexible	Schlauchleitung	Conducto	Slangledning	(VOE 11445118)
14	VOE 990757	4					Sealing ring	Bague étanchéité	Dichtring	Anillo retén	Tätningsring	
15	VOE 14236931	8					Flange half	Demi-bride	Flanschhälfte	Mitad brida	Flänshalva	
16	VOE 980238	16					Hex. socket screw	Vis à six pans creux	Innensechskantschraube	Tornillo de hexágono embutido	Insexskruv	S/N-72580
16	VOE 13949262	16					Allen Hd Screw	Vis A 6 Pans Cr	Inbusschraube	Torn Hex Embut	Insexskruv	S/N 72581-
17	VOE 17262199	2					Hose assembly	Conduit flexible	Schlauchleitung	Conducto	Slangledning	(VOE 11445115)
18	VOE 990756	4					Sealing ring	Bague étanchéité	Dichtring	Anillo retén	Tätningsring	
19	VOE 14048189	8					Flange half	Demi-bride	Flanschhälfte	Mitad brida	Flänshalva	
20	VOE 979819	16					Hex. socket screw	Vis à six pans creux	Innensechskantschraube	Tornillo de hexágono embutido	Insexskruv	
21	VOE 11173345	2					Retaining clip	Retenue	Halteklammer	Retenedor	Hållare	
22	VOE 15037921	1					Feed line	Conduit d'alimentation	Zufuhrleitung	Conducto alimentación	Matarledning	(VOE 11172498) LH (+)
23	VOE 15037233	1					Feed Line	Cond.alimentat.	Druckleitung	Conduct Presion	Tryckledning	(VOE 11172497) LH (-)
23	VOE 11410875	1					Pipe	Tuyau	Rohrleitung	Tubo	Rör	83592, 83649
23	VOE 15037302	1					Feed line	Conduit d'alimentation	Zufuhrleitung	Conducto alimentación	Matarledning	84521

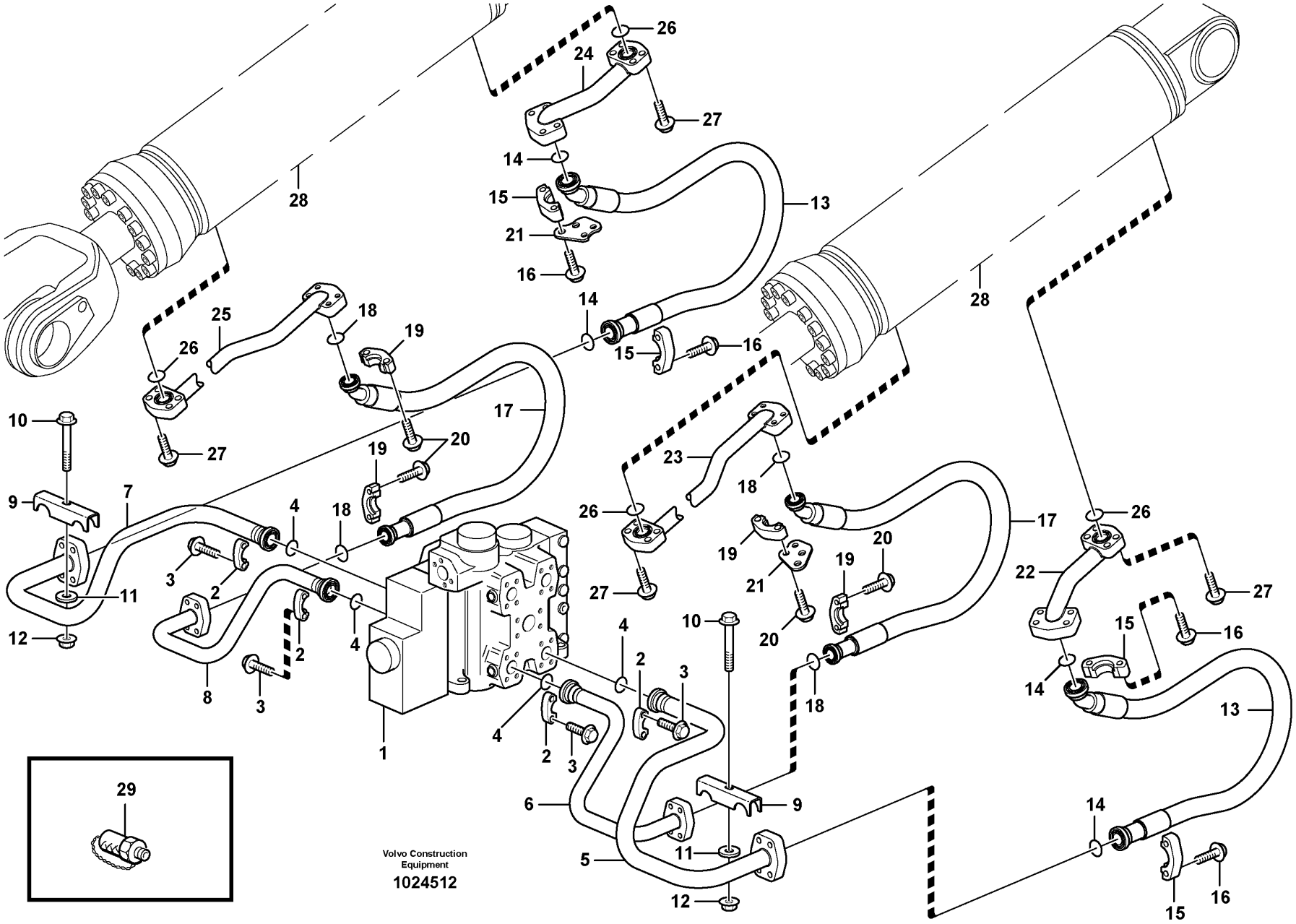
26
24
27
14
15
13
21
16
28
25
18
19
14
15
16
28
26
17
10
27
20
19
23
18
9
7
4
18
26
17
26
19
20
3
2
21
19
22
27
11
27
20
15
16
12
4
10
2
3
14
2
8
3
4
18
13
1
4
2
3
29
6
9
14
Volvo Construction
Equipment
1024512
5
11
12
15
16

Fig.	Part No.	Quantity 1	Quantity 2	Quantity 3	PS	KIT	Description	Dénomination	Bezeichnung	Denominación	Benämning	Notes
24	VOE 15036855	1					Feed line	Conduit d'alimentation	Zufuhrleitung	Conducto alimentación	Matarledning	(VOE 11172344) RH (+)
25	VOE 15037222	1					Feed Line	Cond.alimentat.	Druckleitung	Conduct Presion	Tryckledning	(VOE 11172345) RH (-)
25	VOE 15037296	1					Feed line	Conduit d'alimentation	Zufuhrleitung	Conducto alimentación	Matarledning	(VOE 11410873) 83592, 83649
25	VOE 15037296	1					Feed line	Conduit d'alimentation	Zufuhrleitung	Conducto alimentación	Matarledning	84521
26	VOE 990756	4					Sealing ring	Bague étanchéité	Dichtring	Anillo retén	Tätningsring	
27	VOE 984090	16					Hex. socket screw	Vis à six pans creux	Innensechskantschraube	Tornillo de hexágono embutido	Insexskruv	
28		2					Hydraulic cylinder	Vérin hydraulique	Hydraulzylinder	Cilindro hidráulico	Hydraulcylinder	See group 945-500 page 1377
29	VOE 936444	1					Testing nipple	Raccord contrôle	Prüfnippel	Niple de medición	Mätnippel	A2, S/N - 24096, S/N - 66555, - 71760
		1					Testing Nipple	Raccord contrôle	Prufnippel	Niple Medicion	Mätnippel	S/N 24097 -, S/N 66556 -, 71761 - See group 911-700 page 1237

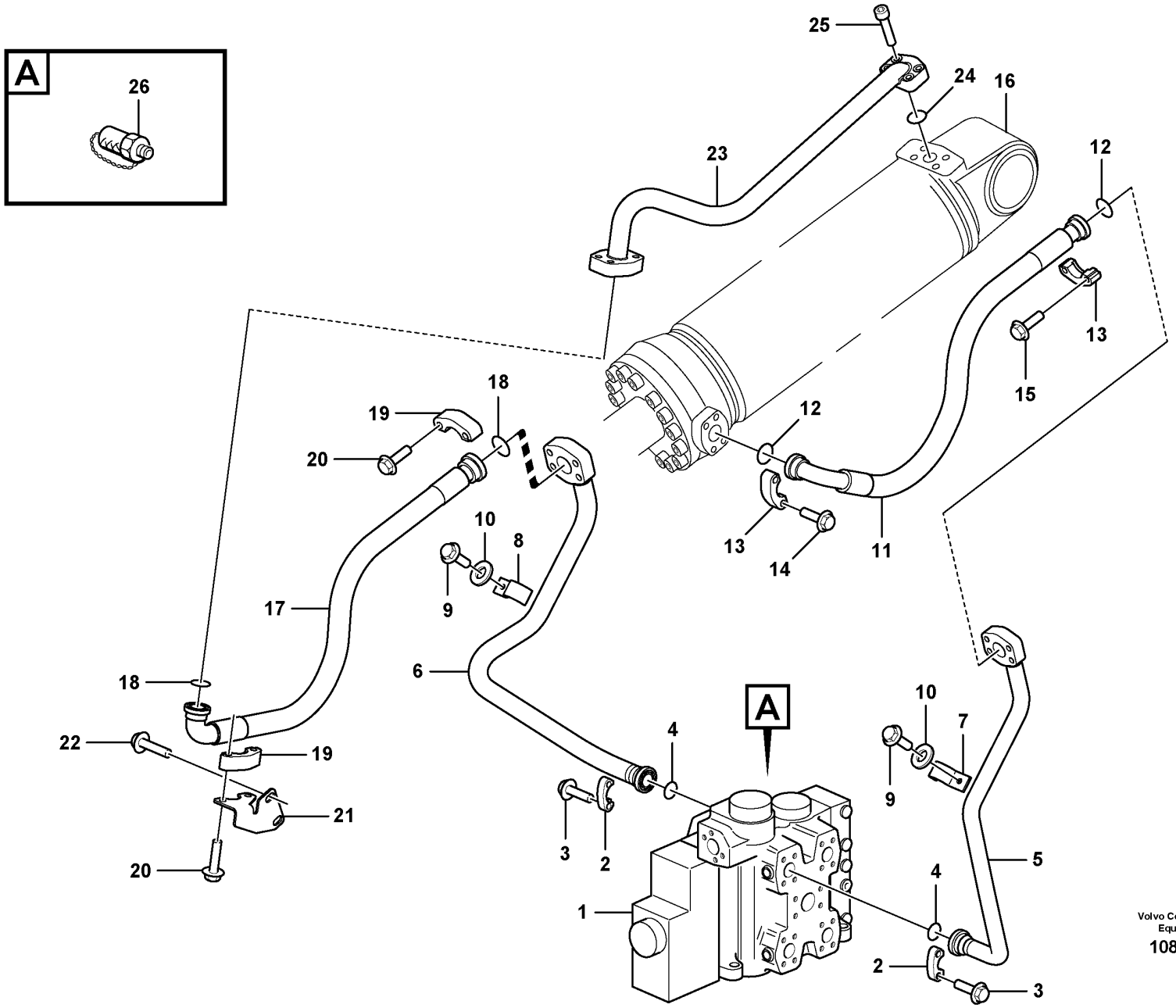

Volvo Construction Equipment

1086098

Fig.	Part No.	Quantity 1	Quantity 2	Quantity 3	PS	KIT	Description	Dénomination	Bezeichnung	Denominación	Benämning	Notes
1		1					Control valve	Valve de commande	Steuerventil	Válvula de mando	Manöverventil	See group 912-100 page 1239
2		4			NS		•Flange Half	•Demi-bride	•Flanschhälfte	•Media brida	•Flänshalva	
3		8			NS		•Screw	•Vis	•Schraube	•Tornillo	•Skruv	
4	VOE 990756	2					Sealing ring	Bague étanchéité	Dichtring	Anillo retén	Tätningsring	
5	VOE 15037361	1					Feed line	Conduit d'alimentation	Zufuhrleitung	Conducto alimentación	Matarledning	(VOE 11172206) LH (-), B1
6	VOE 15037952	1					Feed line	Conduit d'alimentation	Zufuhrleitung	Conducto alimentación	Matarledning	(VOE 11410078) RH, (+), A1
7	VOE 11075841	1					Clamp	Collier serrage	Schelle	Abrazadera	Klamma	(-)
8	VOE 11172500	1					Clamp	Collier serrage	Schelle	Abrazadera	Klamma	(+)
9	VOE 946441	2					Flange screw	Vis à embase	Flanschschraube	Tornillo embridado	Flänsskruv	
10	VOE 13960143	2					Washer	Rondelle	Scheibe	Arandela	Bricka	
11	VOE 11445113	1					Hose assembly	Conduit flexible	Schlauchleitung	Conducto	Slangledning	LH
11	VOE 11173829	1					Hose assembly	Conduit flexible	Schlauchleitung	Conducto	Slangledning	83942, 84878
12	VOE 990756	2					Sealing ring	Bague étanchéité	Dichtring	Anillo retén	Tätningsring	
13	VOE 14048189	4					Flange half	Demi-bride	Flanschhälfte	Mitad brida	Flänshalva	
14	VOE 13959258	4					Allen Hd Screw	Vis A 6 Pans Cr	Inbusschraube	Torn Hex Embut	Insexskruv	
15	VOE 979819	4					Hex. socket screw	Vis à six pans creux	Innensechskantschraube	Tornillo de hexágono embutido	Insexskruv	
16		1					Hydraulic cylinder	Vérin hydraulique	Hydraulzylinder	Cilindro hidráulico	Hydraulcylinder	See group 945-550 page 1381
17	VOE 11445114	1					Hose assembly	Conduit flexible	Schlauchleitung	Conducto	Slangledning	RH
17	VOE 11173830	1					Hose assembly	Conduit flexible	Schlauchleitung	Conducto	Slangledning	83942, 84878
18	VOE 990757	2					Sealing ring	Bague étanchéité	Dichtring	Anillo retén	Tätningsring	
19	VOE 14236931	4					Flange half	Demi-bride	Flanschhälfte	Mitad brida	Flänshalva	
20	VOE 980238	8					Hex. socket screw	Vis à six pans creux	Innensechskantschraube	Tornillo de hexágono embutido	Insexskruv	S/N-72580
20	VOE 13949262	8					Allen Hd Screw	Vis A 6 Pans Cr	Inbusschraube	Torn Hex Embut	Insexskruv	S/N 72581-
21	VOE 11173778	1					Attachment	Fixation	Halterung	Fijacion	Fäste	
22	VOE 13946817	2					Screw	Vis	Schraube	Tornillo	Skruv	
23	VOE 15037910	1					Feed line	Conduit d'alimentation	Zufuhrleitung	Conducto alimentación	Matarledning	(VOE 11172372)
24	VOE 990756	1					Sealing ring	Bague étanchéité	Dichtring	Anillo retén	Tätningsring	
25	VOE 13959258	4					Allen Hd Screw	Vis A 6 Pans Cr	Inbusschraube	Torn Hex Embut	Insexskruv	

1		**Hydraulic system, tilt function**	Catalogue id **20107**	Group **911**
2		**Système hydraulique, culbutage hydraulique**		
3		**Druckölsystem, Schwenkhydraulik**	Illustr. No **1086098**	Section **550**
4		**Sistema hidráulico, función de inclinación**		
5		**Hydraulsystem, tiltfunktion**	Issue **20009015-H**	Page **1229**

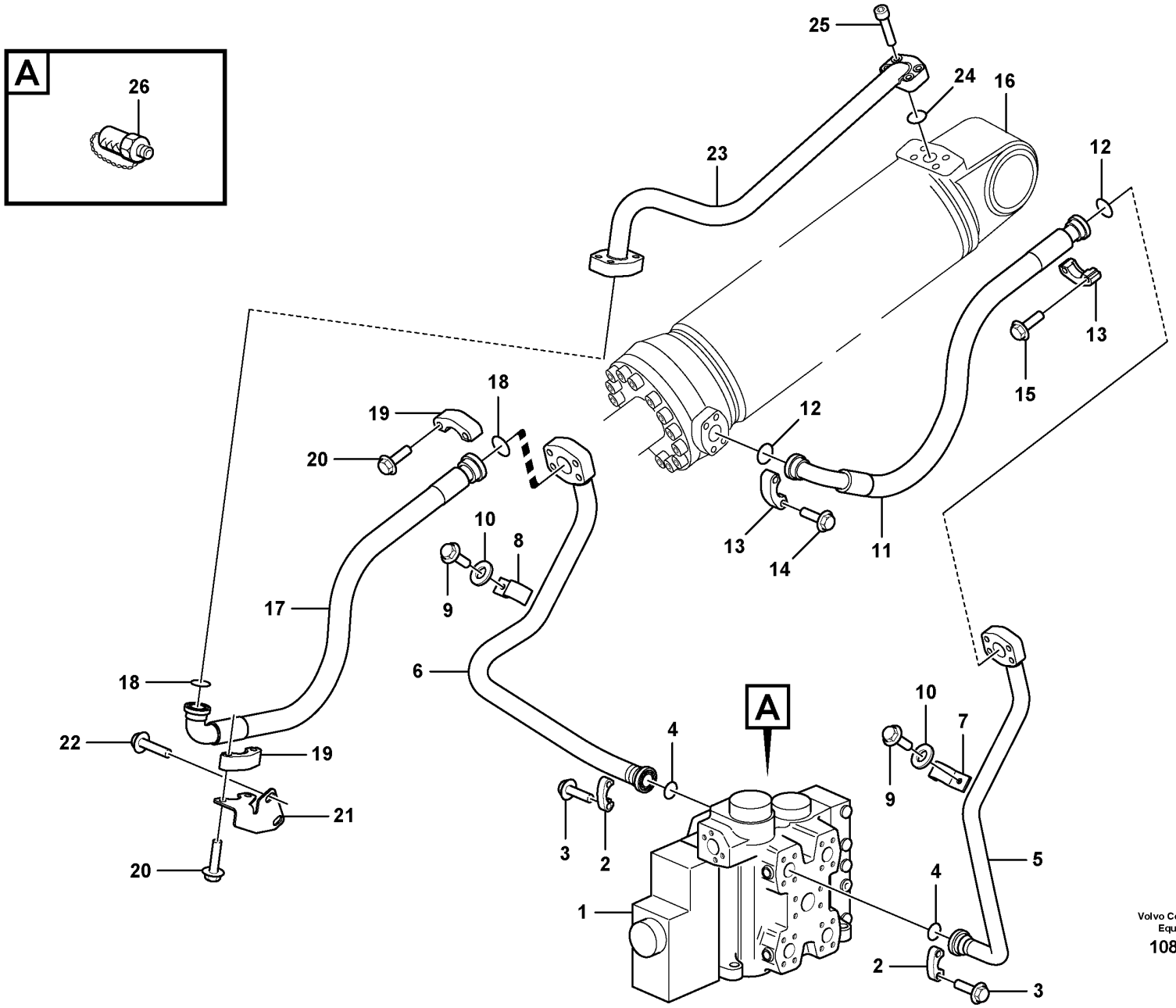

Volvo Construction Equipment

1086098

Fig.	Part No.	Quantity 1	Quantity 2	Quantity 3	PS	KIT	Description	Dénomination	Bezeichnung	Denominación	Benämning	Notes
26	**VOE 936444**	2					Testing nipple	Raccord contrôle	Prüfnippel	Niple de medición	Mätnippel	A1, B1, S/N - 24096, S/N - 71760, - 66555
		2					Testing Nipple	Raccord contrôle	Prufnippel	Niple Medicion	Mätnippel	S/N 24097 -, S/N 66556 -, 71761 - See group 911-700 page 1237

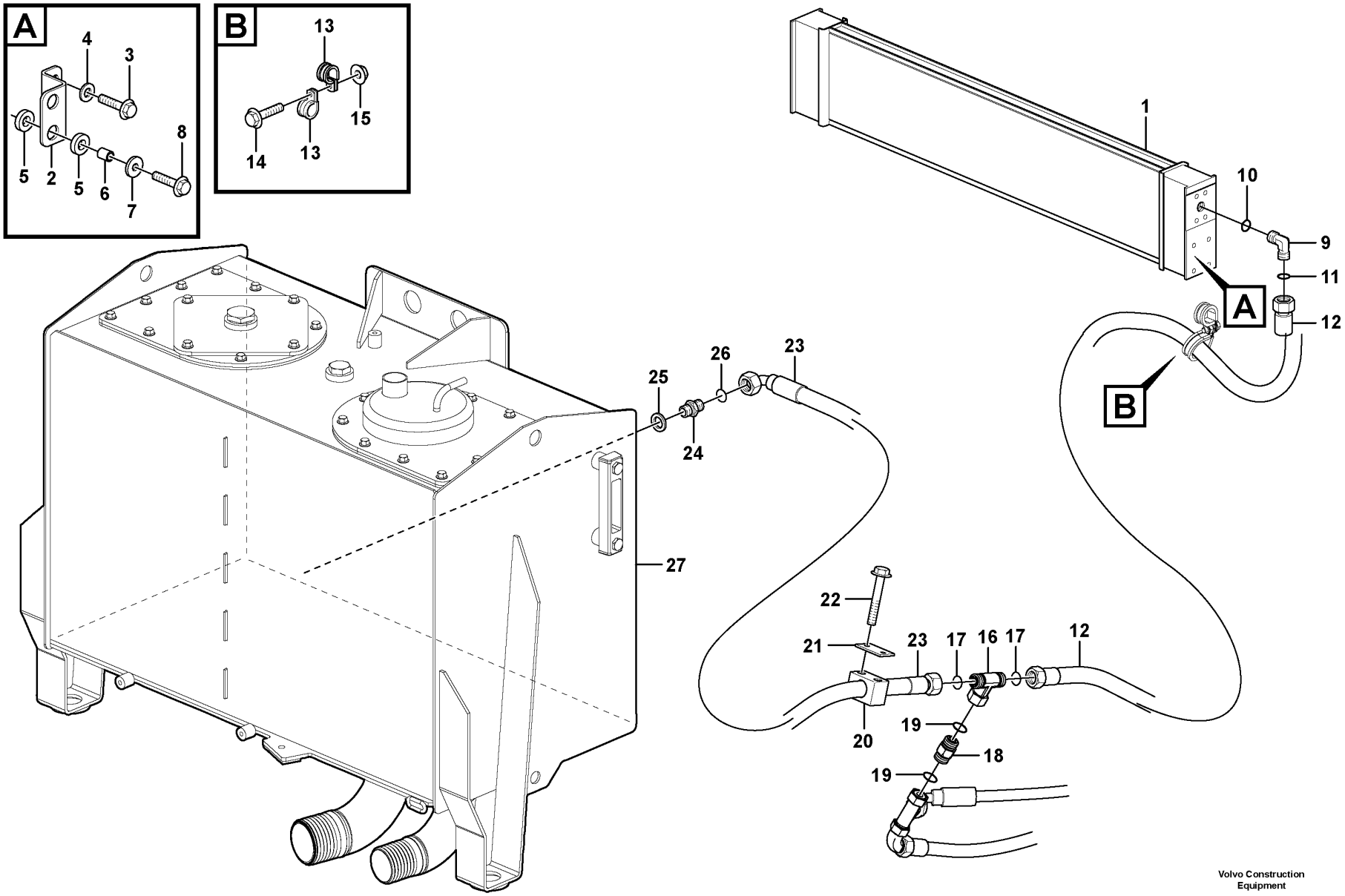

Volvo Construction Equipment

1024655

Fig.	Part No.	Quantity 1	Quantity 2	Quantity 3	PS	KIT	Description	Dénomination	Bezeichnung	Denominación	Benämning	Notes
1	VOE 15175837	1					Hydraulic oil cooler	Radiateur fluide hydraulique	Hydraulikölkühler	Enfriador de aceite hidráulico	Hydrauloljekylare	(VOE 11110371)
	VOE 15177897	1					Hydraulic oil cooler	Radiateur fluide hydraulique	Hydraulikölkühler	Enfriador de aceite hidráulico	Hydrauloljekylare	(VOE 11110389) 83061
2	VOE 15173857	1					Plate	Tôle	Blech	Chapa	Plåt	S/N 25672 -, S/N 72139 -
3	VOE 946671	2					Flange screw	Vis à embase	Flanschschraube	Tornillo embridado	Flänsskruv	
4	VOE 11117464	2					Plain washer	Rondelle plane	Flachscheibe	Arandela plana	Planbricka	(VOE 13960141)
5	VOE 11024753	8					Rubber damper	Amortisseur caoutchouc	Gummidämpfer	Amortiguador de goma	Gummidämpare	
6	VOE 4951048	4					Tube	Tube	Rohr	Tubo	Rör	
7	VOE 925739	4					Washer	Rondelle	Scheibe	Arandela	Bricka	
8	VOE 946671	4					Flange screw	Vis à embase	Flanschschraube	Tornillo embridado	Flänsskruv	
9	VOE 935710	1					Elbow nipple	Raccord coudé	Winkelnippel	Niple angular	V-nippel	
10	VOE 990738	1					•O-ring	•Joint torique	•O-Ring	•Anillo tórico	•O-ring	
11	VOE 13960164	1					•O-ring	•Joint torique	•O-Ring	•Anillo tórico	•O-ring	
12	VOE 11411736	1					Hose assembly	Conduit flexible	Schlauchleitung	Conducto	Slangledning	
13	VOE 13977600	2					Clamp	Collier serrage	Schelle	Abrazadera	Klamma	
14	VOE 13946173	1					Screw	Vis	Schraube	Tornillo	Skruv	
15	VOE 948645	1					Flange lock nut	Contre-écrou à embase	Flanschverschlussmutter	Contratuerca embridada	Flänslåsmutter	
16	VOE 13933935	1					T-nipple	Raccord-t	T-Nippel	Niple t	T-nippel	
17	VOE 990738	2					•O-ring	•Joint torique	•O-Ring	•Anillo tórico	•O-ring	
18	VOE 11172946	1					Non-return valve	Clapet antiretour	Rückschlagventil	Válvula antirretorno	Backventil	
19	VOE 982962	2					•O-ring	•Joint torique	•O-Ring	•Anillo tórico	•O-ring	
20	VOE 11411343	1					Clamp	Collier serrage	Schelle	Abrazadera	Klamma	
21	VOE 11003048	1					Cover plate	Plaque de recouvrement	Oberblech	Placa recurbrición	Ovanplåt	
22	VOE 13965176	2					Screw	Vis	Schraube	Tornillo	Skruv	
23	VOE 11173212	1					Hose assembly	Conduit flexible	Schlauchleitung	Conducto	Slangledning	
24	VOE 13933853	1					Nipple	Raccord	Nippel	Niple	Nippel	
25	VOE 14211863	1					•Sealing ring	•Bague étanchéité	•Dichtring	•Anillo retén	•Tätningsring	
26	VOE 990738	1					•O-ring	•Joint torique	•O-Ring	•Anillo tórico	•O-ring	
27		1					Hydr fluid tank	Reservoir fluid.hydr.	Druckölbehälter	Dep Aceit Hidr	Hydrauloljetank	See group 911-100 page 1199

1		**Oil cooler with hoses**	Catalogue id **20107**	Group **911**
2		**Radiateur avec flexible**		
3		**Ölkühler mit Schlauch**	Illustr. No **1024655**	Section **600**
4		**Enfriador de aceite con mangueras**		
5		**Oljekylare med slangar**	Issue **20009015-H**	Page **1233**

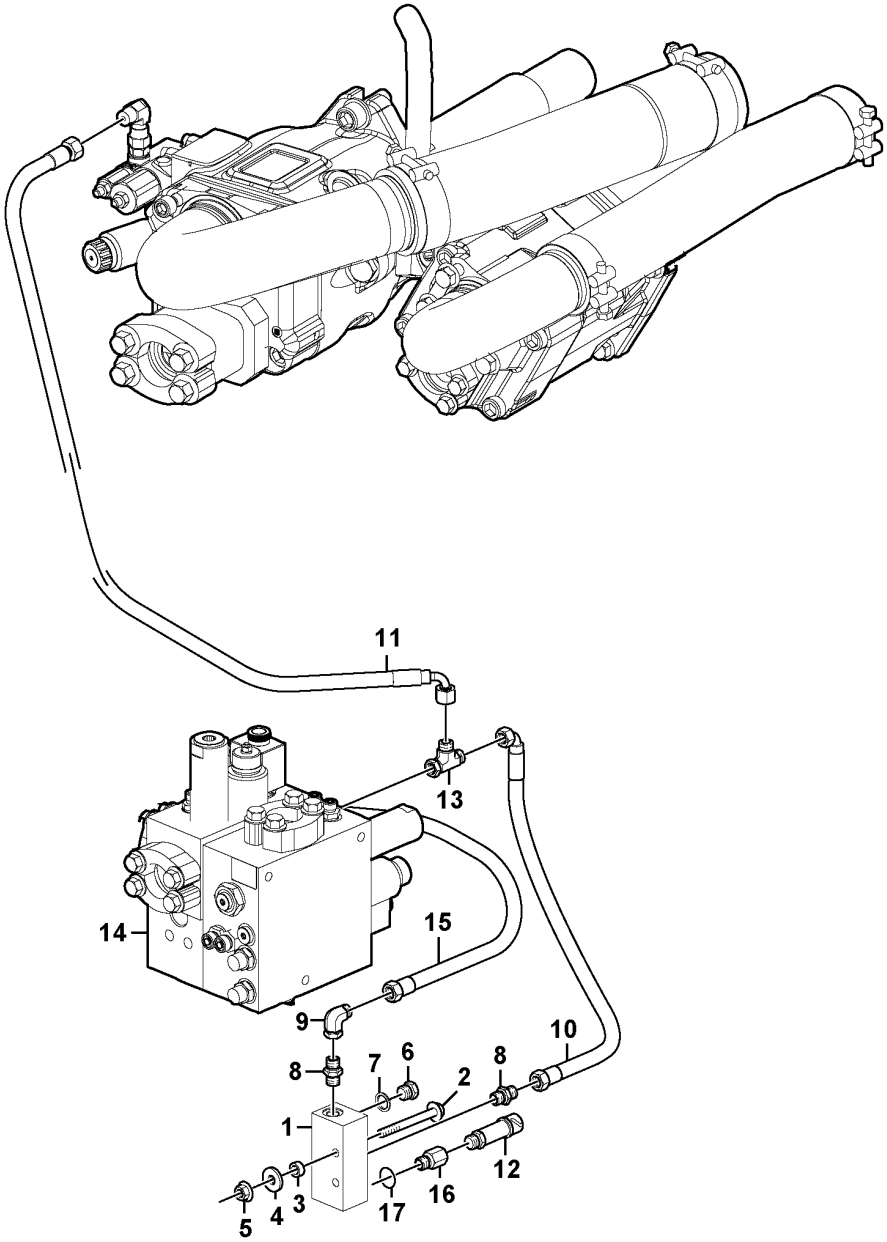

Volvo Construction Equipment
1028068

Fig.	Part No.	Quantity 1	Quantity 2	Quantity 3	PS	KIT	Description	Dénomination	Bezeichnung	Denominación	Benämning	Notes
1	VOE 11108917	1					Connecting block	Bloc raccord	Anschlusssockel	Bloque conector	Anslutningsblock	S/N - 72330
1	VOE 15128278	1					Connecting block	Bloc raccord	Anschlusssockel	Bloque conector	Anslutningsblock	S/N 72331 -
2	VOE 965181	2					Flange screw	Vis à embase	Flanschschraube	Tornillo embridado	Flänsskruv	
3	VOE 930428	2					Spacer ring	Bague entretoise	Abstandring	Anillo distanciador	Distansring	
4	VOE 960141	2			SS		Plain washer	Rondelle plane	Flachscheibe	Arandela plana	Planbricka	
5	VOE 948645	2					Flange lock nut	Contre-écrou à embase	Flanschverschlussmutter	Contratuerca embridada	Flänslåsmutter	
6	VOE 960630	1					Plug	Tampon	Stopfen	Tapón	Plugg	S/N - 72330
6	VOE 984654	1					Plug	Tampon	Stopfen	Tapón	Plugg	S/N 72331 -
7	VOE 976929	1					Gasket	Joint	Dichtung	Junta	Packning	S/N - 72330
8	VOE 935548	2					Nipple	Raccord	Nippel	Niple	Nippel	S/N - 72330
8	VOE 13933858	2					Nipple	Raccord	Nippel	Niple	Nippel	S/N 72331 -
	VOE 990736	2					•O-ring	•Joint torique	•O-Ring	•Anillo tórico	•O-ring	
	VOE 993320	2					•O-ring	•Joint torique	•O-Ring	•Anillo tórico	•O-ring	
9	VOE 13933905	1					Elbow nipple	Raccord coudé	Winkelnippel	Niple angular	V-nippel	
10	VOE 11163073	1					Hose assembly	Conduit flexible	Schlauchleitung	Conducto	Slangledning	
11	VOE 936566	1					Hose assembly	Conduit flexible	Schlauchleitung	Conducto	Slangledning	
12	VOE 11170250	1					Pressure sensor	Capteur de pression	Drucksensor	Sensor de presión	Trycksensor	SE9107
13	VOE 13933859	1					T-nipple	Raccord-t	T-Nippel	Niple t	T-nippel	
14		1					Valve block	Bloc-soupape	Ventilblock	Bloque de valvula	Ventilblock	See group 912-300 page 1255
15	VOE 11148939	1					Hose assembly	Conduit flexible	Schlauchleitung	Conducto	Slangledning	
16	VOE 937081	1					Nipple	Raccord	Nippel	Niple	Nippel	
17	VOE 993320	1					O-ring	Joint torique	O-Ring	Anillo tórico	O-ring	

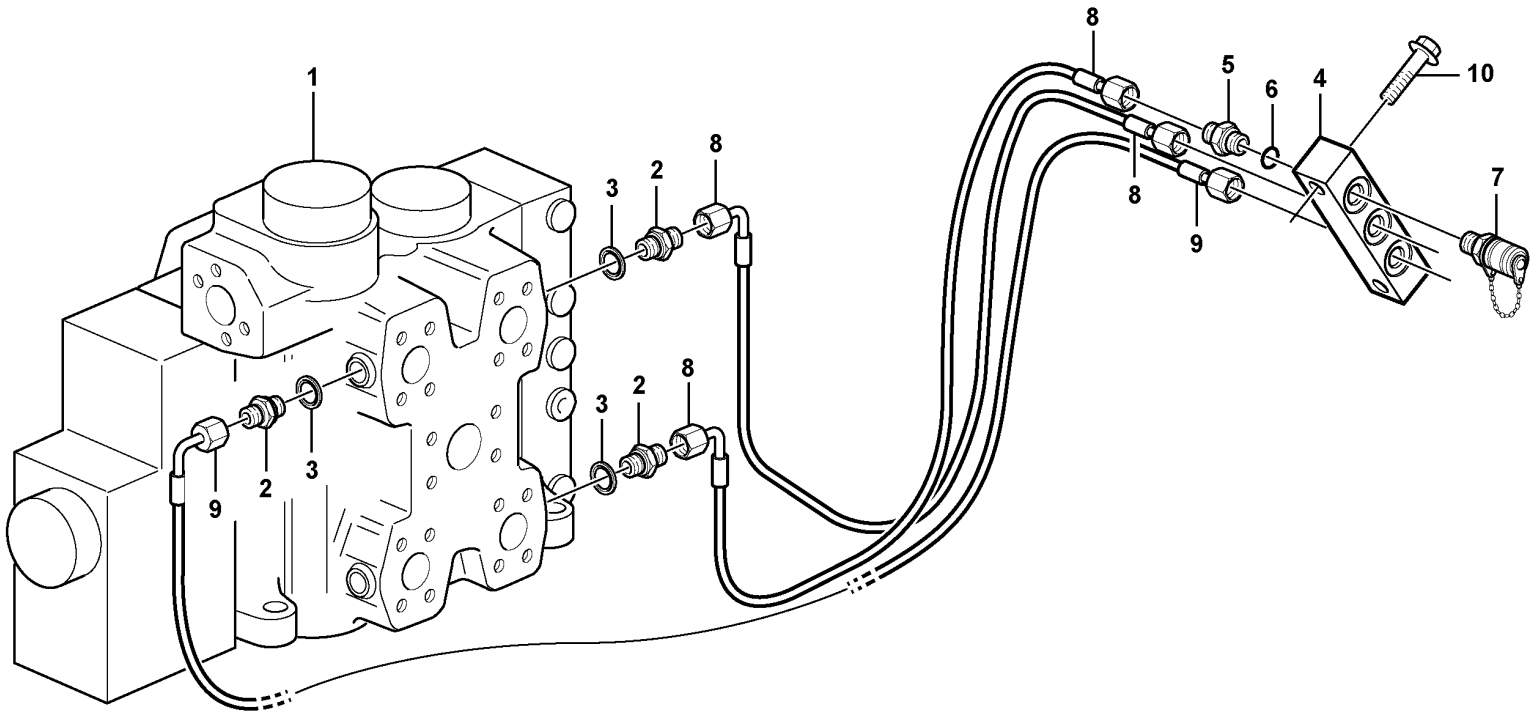
1
2
3
4
5
6
7
8
9
10

Fig.	Part No.	Quantity 1	Quantity 2	Quantity 3	PS	KIT	Description	Dénomination	Bezeichnung	Denominación	Benämning	Notes
1							Control valve	Valve controle	Steuerventil	Válvula control	Kontrollventil	See group 912-100 page 1239
2	VOE 11173290	3					Nipple	Raccord	Nippel	Niple	Nippel	
2	VOE 13933858		3				Nipple	Raccord	Nippel	Niple	Nippel	S/N - 26717 SWE S/N - 72328 BRA
	VOE 990736		3				•O-ring	•Joint torique	•O-Ring	•Anillo tórico	•O-ring	
	VOE 993320		3				•O-ring	•Joint torique	•O-Ring	•Anillo tórico	•O-ring	(VOE 932039)
3	VOE 13945653	3					Plane gasket	Joint plan	Plandichtung	Junta plana	Planpackning	
4	VOE 15025353	1	1				Testing block	Bloc contrôle	Messblock	Bloque medición	Mätblock	S/N - 26717 SWE S/N - 72328 BRA
5	VOE 11410833	3					Nipple	Raccord	Nippel	Niple	Nippel	
5	VOE 13933858		3				Nipple	Raccord	Nippel	Niple	Nippel	S/N - 26717 SWE S/N - 72328 BRA
	VOE 990736		3				•O-ring	•Joint torique	•O-Ring	•Anillo tórico	•O-ring	
	VOE 993320		3				•O-ring	•Joint torique	•O-Ring	•Anillo tórico	•O-ring	(VOE 932039)
6	VOE 993320	3					O-ring	Joint torique	O-Ring	Anillo tórico	O-ring	(VOE 932039)
7	VOE 936446	3	3				Testing nipple	Raccord contrôle	Prüfnippel	Niple de medición	Mätnippel	S/N - 26717 SWE S/N - 72328 BRA
8	VOE 11173462	2					Hose assembly	Conduit flexible	Schlauchleitung	Conducto	Slangledning	
8	VOE 15112357		2				Hose assembly	Conduit flexible	Schlauchleitung	Conducto	Slangledning	S/N - 26717 SWE S/N - 72328 BRA
9	VOE 11173463	1					Hose assembly	Conduit flexible	Schlauchleitung	Conducto	Slangledning	
9	VOE 15112360		1				Hose assembly	Conduit flexible	Schlauchleitung	Conducto	Slangledning	S/N - 26717 SWE S/N - 72328 BRA
10	VOE 965187	2	2				Flange screw	Vis à embase	Flanschschraube	Tornillo embridado	Flänsskruv	S/N - 26717 SWE S/N - 72328 BRA

3654) S/n 24097 - 24948, 71761 - 71910, 54631 - 54781.
3655) S/n 24949 -, 71911 -, 54781 -, 66753 -.

1	3654) .	**Pr. check connection, hydr. valve** **Raccord de mesure, valve hydraulique** **Prüfanschluss, Hydraulikventil** **Toma de medición, válvula hidráulica** **Mätuttag, hydraulventil**	Catalogue id **20107**	Group **911**
2	3655) .		Illustr. No **1035119**	Section **700**
3			Issue **20009015-H**	Page **1237**
4				
5				

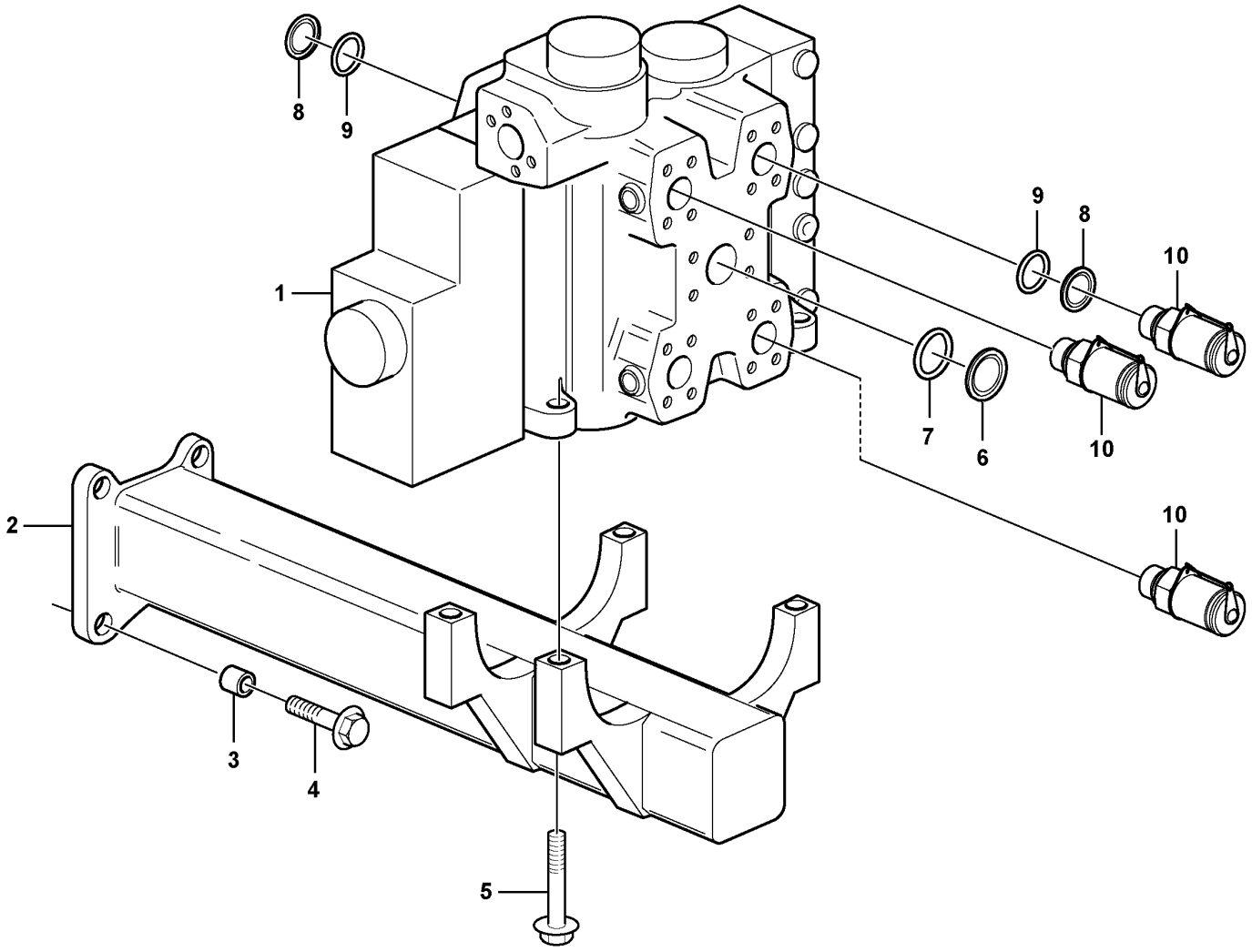

Volvo Construction Equipment
1070726

Fig.	Part No.	Quantity 1	2	3	4	5	PS	KIT	Description	Dénomination	Bezeichnung	Denominación	Benämning	Notes
1		1							Control valve	Valve de commande	Steuerventil	Válvula de mando	Manöverventil	S/N - 24948, - 66752, - 71910, -54780 See group 912-150 page 1241
1	VOE 15015900	1							Hydraulic valve	Valve hydraulique	Druckölventil	Válvula hidráulica	Hydraulventil	S/N 24949 -, 71911 -, 54781 -, 66753 - See group 912-175 page 1243
2	VOE 11108705	1							Attachment	Fixation	Halterung	Fijacion	Fäste	3657)
2		1					NS		Bracket	Console	Konsole	Consola	Konsol	3655)
3	VOE 11025923	4							Spacer	Entretoise	Abstandkörper	Distanciador	Distans	
4	VOE 13965193	4							Screw	Vis	Schraube	Tornillo	Skruv	
5	VOE 13965190	4							Screw	Vis	Schraube	Tornillo	Skruv	3657)
5	VOE 13965190	2							Screw	Vis	Schraube	Tornillo	Skruv	3655)
5	VOE 13947790	2							Screw	Vis	Schraube	Tornillo	Skruv	3655)
6	VOE 11108798	1							Plug	Tampon	Stopfen	Tapón	Plugg	P
7	VOE 990757	1							Sealing ring	Bague étanchéité	Dichtring	Anillo retén	Tätningsring	
8	VOE 11172549	2							Plug	Tampon	Stopfen	Tapón	Plugg	A1, B1
9	VOE 990756	2							Sealing ring	Bague étanchéité	Dichtring	Anillo retén	Tätningsring	
10	VOE 936446	3							Testing nipple	Raccord contrôle	Prüfnippel	Niple de medición	Mätnippel	

3657) S/N - 24948, S/N - 66752, S/N - 71910, S/N - 54780.
3655) S/n 24949 -, 71911 -, 54781 -, 66753 -.

1		**Control valve with fitting parts.**	Catalogue id **20107**	Group **912**
2		**Valve de commande avec pièces de montage.**		
3		**Steuerventil mit Anbauteilen.**	Illustr. No **1070726**	Section **100**
4		**Válvula de mando con piezas se montaje.**		
5		**Manöverventil med monteringsdetaljer.**	Issue **20009015-H**	Page **1239**

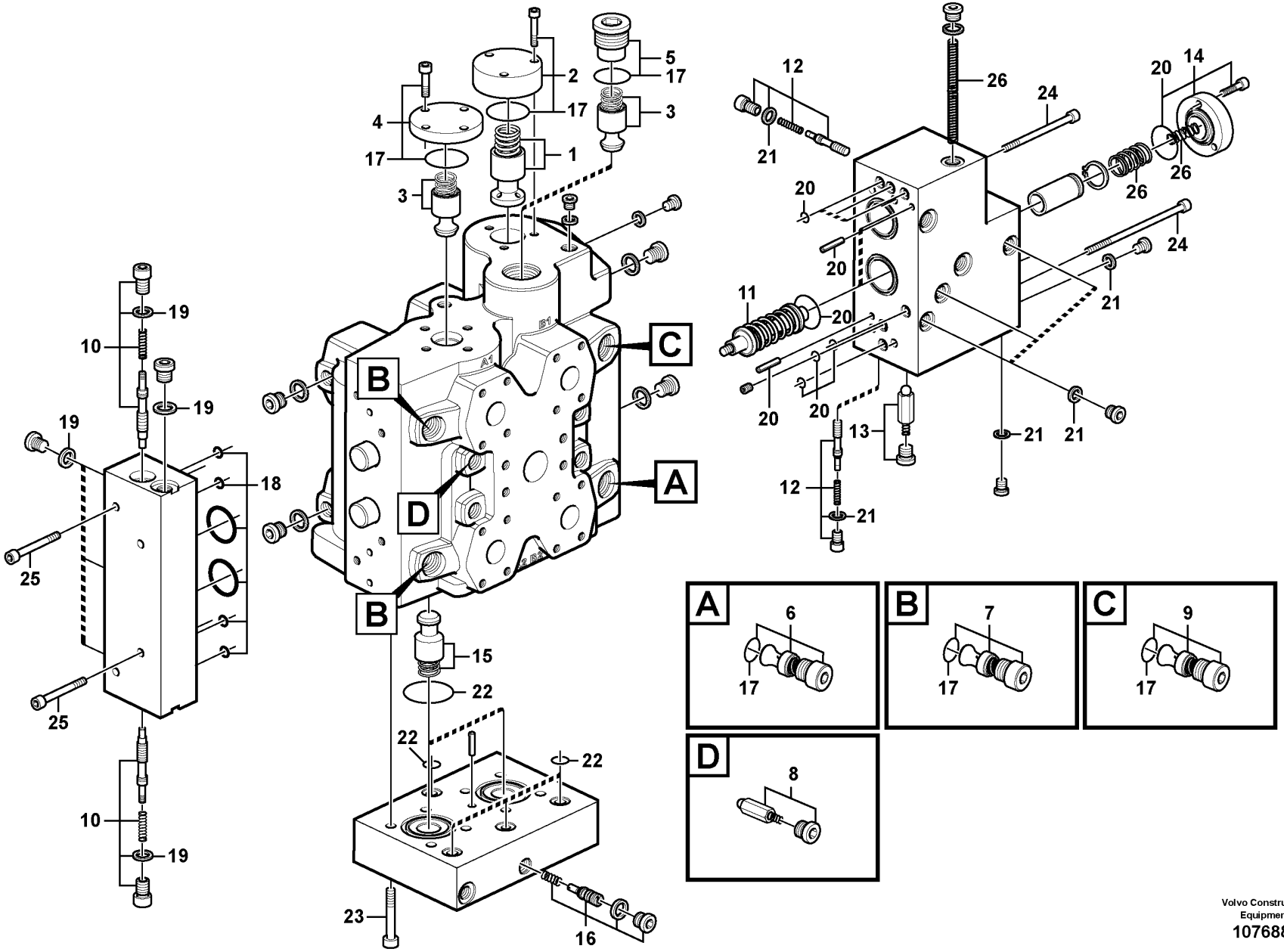

Volvo Construction Equipment
1076883

Fig.	Part No.	Quantity 1	2	3	PS	KIT	Description	Dénomination	Bezeichnung	Denominación	Benämning	Notes
	VOE 11411716	1					Control valve	Valve commande	Steuerventil	Válvula de mando	Manöverventil	83592
	VOE 11411683		1				Control valve	Valve commande	Steuerventil	Válvula de mando	Manöverventil	
1	VOE 11705091	1	1				•Press rdc valve	•Soupape reduct	•Druckreduzierventil	•Válvula reductora de presión	•Tryckred.ventil	
2	VOE 11705092	1	1				•Cover	•Capot	•Abdeckung	•Capó	•Kåpa	
3	VOE 11705094	2	2				•Non-return valve	•Clapet antiretour	•Rückschlagventil	•Válvula antirretorno	•Backventil	
4	VOE 11705450	1	1				•Cap	•Capot	•Kappe	•Capuchón	•Hatt	
5	VOE 11705451	1	1				•Plug	•Tampon	•Stopfen	•Tapón	•Plugg	
6	VOE 11705097	1	1				•Non-return valve	•Clapet antiretour	•Rückschlagventil	•Válvula antirretorno	•Backventil	
7	VOE 11708326	2	2				•Relief valve	•Valve décharge	•Entlastungsventil	•Válvula de descarga	•Avlastningsventil	
8	VOE 11705093	4	4				•Non-return valve	•Clapet antiretour	•Rückschlagventil	•Válvula antirretorno	•Backventil	
9	VOE 15016222	1					•Valve	•Valve	•Ventil	•Válvula	•Ventil	
	VOE 15016962		1				•Valve	•Valve	•Ventil	•Válvula	•Ventil	
10	VOE 11705100	2	2				•Non-return valve	•Clapet antiretour	•Rückschlagventil	•Válvula antirretorno	•Backventil	
11	VOE 15083409	2	2				•Spring assembly	•Paquet de ressorts	•Federpaket	•Paquete de resortes	•Fjäderpaket	(VOE 11705103)
12	VOE 11705100	2	2				•Non-return valve	•Clapet antiretour	•Rückschlagventil	•Válvula antirretorno	•Backventil	
13	VOE 11705093	1	1				•Non-return valve	•Clapet antiretour	•Rückschlagventil	•Válvula antirretorno	•Backventil	
14	VOE 11705106	1	1				•Cover	•Capot	•Abdeckung	•Capó	•Kåpa	
15	VOE 11705094	2	2				•Non-return valve	•Clapet antiretour	•Rückschlagventil	•Válvula antirretorno	•Backventil	
16	VOE 11705482	1	1				•Draining valve	•Robinet de drainage	•Ablassventil	•Válvula de drenaje	•Dräneringsventil	
17	VOE 15015381	1	1				•Sealing kit	•Kit plombage	•Plombiersatz	•Kit de precinto	•Plomberingssats	
18	VOE 11705101	1	1				•Sealing kit	•Kit plombage	•Plombiersatz	•Kit de precinto	•Plomberingssats	
19	VOE 11705102	1	1				•Sealing kit	•Kit plombage	•Plombiersatz	•Kit de precinto	•Plomberingssats	
20	VOE 11705107	1	1				•Sealing kit	•Kit plombage	•Plombiersatz	•Kit de precinto	•Plomberingssats	
21	VOE 11705108	1	1				•Sealing kit	•Kit plombage	•Plombiersatz	•Kit de precinto	•Plomberingssats	
22	VOE 11705109	1	1				•Sealing kit	•Kit plombage	•Plombiersatz	•Kit de precinto	•Plomberingssats	
23	VOE 15015551	1	1				•Screw kit	•Kit de vis	•Schraubensatz	•Juego de tornillos	•Skruvsats	
24	VOE 15015542	1	1				•Screw kit	•Kit de vis	•Schraubensatz	•Juego de tornillos	•Skruvsats	
25	VOE 15015411	1	1				•Screw kit	•Kit de vis	•Schraubensatz	•Juego de tornillos	•Skruvsats	
26	VOE 11705105	1	1				•Spring kit	•Jeu de ressorts	•Federsatz	•Juego de resortes	•Fjädersats	

3657) S/N - 24948, S/N - 66752, S/N - 71910, S/N - 54780.

1	11411716	**Control valve** **Valve de commande** **Steuerventil** **Válvula de mando** **Manöverventil**	Catalogue id **20107**	Group **912**
2	11411683		Illustr. No **1076883**	Section **150**
3				
4			Issue **20009015-H**	Page **1241**
5		**3657), 33382,83592**		

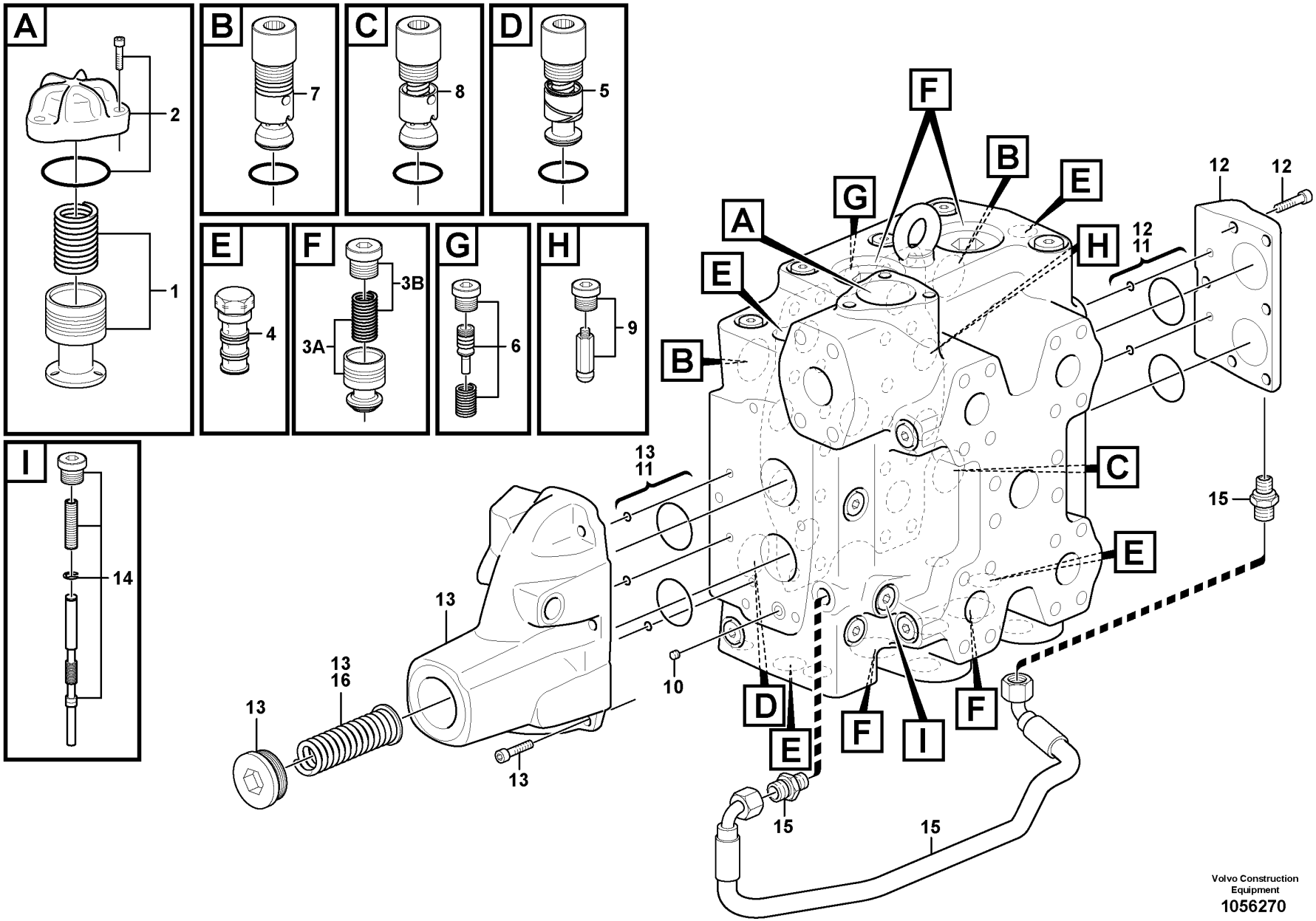

Volvo Construction Equipment
1056270

Fig.	Part No.	Quantity 1	Quantity 2	Quantity 3	PS	KIT	Description	Dénomination	Bezeichnung	Denominación	Benämning	Notes
	VOE 15015900	1					Hydraulic valve	Valve hydraulique	Druckölventil	Válvula hidráulica	Hydraulventil	
	VOE 15015919		1				Hydraulic valve	Valve hydraulique	Druckölventil	Válvula hidráulica	Hydraulventil	
1	VOE 11705091	1	1				•Press rdc valve	•Soupape reduct	•Druckreduzierventil	•Válvula reductora de presión	•Tryckred.ventil	
2	VOE 11705092	1	1				•Cover	•Capot	•Abdeckung	•Capó	•Kåpa	
	VOE 959229	3	3				•Hex. socket screw	•Vis à six pans creux	•Innensechskantschraube	•Tornillo de hexágono embutido	•Insexskruv	
	VOE 960226	1	1				•O-ring	•Joint torique	•O-Ring	•Anillo tórico	•O-ring	
3A	VOE 11705094	4	4				•Non-return valve	•Clapet antiretour	•Rückschlagventil	•Válvula antirretorno	•Backventil	
3B	VOE 15169859	4	4				•Spring kit	•Jeu de ressorts	•Federsatz	•Juego de resortes	•Fjädersats	
	VOE 15185210	4	4				••O-ring	••Joint torique	••O-Ring	••Anillo tórico	••O-ring	
4	VOE 15157412	4	4				•Sequence valve	•Valve sequentielle	•Folgeschaltventil	•Valvula de secuencia	•Sekvensventil	
	VOE 11712704	4	4				••Sealing kit	••Kit plombage	••Plombiersatz	••Kit de precinto	••Plomberingssats	
5	VOE 11705097	1	1				•Non-return valve	•Clapet antiretour	•Rückschlagventil	•Válvula antirretorno	•Backventil	
		1	1		NS		••O-ring	••Joint Torique	••O-Ring	••Junta torica	••O-ring	
6	VOE 15165205	1	1				•Draining valve	•Robinet de drainage	•Ablassventil	•Válvula de drenaje	•Dräneringsventil	
7	VOE 11708326	2	2				•Relief valve	•Valve décharge	•Entlastungsventil	•Válvula de descarga	•Avlastningsventil	
		2	2		NS		••O-ring	••Joint Torique	••O-Ring	••Junta torica	••O-ring	
8	VOE 15016962	1					•Valve	•Valve	•Ventil	•Válvula	•Ventil	
8	VOE 15016222		1				•Valve	•Valve	•Ventil	•Válvula	•Ventil	
		1	1		NS		••O-ring	••Joint Torique	••O-Ring	••Junta torica	••O-ring	
9	VOE 15165282	4	4				•Non-return valve	•Clapet antiretour	•Rückschlagventil	•Válvula antirretorno	•Backventil	
10	VOE 15165285	1	1				•Restricting valve	•Valve d'étranglement	•Drosselventil	•Válvula estranguladora	•Strypventil	
11	VOE 15165300	1	1				•Sealing kit	•Kit plombage	•Plombiersatz	•Kit de precinto	•Plomberingssats	
12	VOE 15165464	1					•Valve housing	•Carter soupape	•Ventilgehäuse	•Cuerpo de válvula	•Ventilhus	
12	VOE 15165339		1		SS		•Kit	•Lot	•Einbausatz	•Juego	•Sats	
13	VOE 15165340	1	1				•Kit	•Lot	•Einbausatz	•Juego	•Sats	
14	VOE 15165401	1	1				•Valve slide	•Tiroir	•Ventilschieber	•Corredera válvula	•Ventilslid	
15	VOE 15165341	1	1				•Hose	•Flexible	•Schlauch	•Manguera	•Slang	
16	VOE 15165342	1	1				•Spring	•Ressort	•Feder	•Resorte	•Fjäder	

3655) S/n 24949 -, 71911 -, 54781 -, 66753 -.

1	33382	**Control valve** **Valve de commande** **Steuerventil** **Válvula de mando** **Manöverventil**	Catalogue id **20107**	Group **912**
2	84521		Illustr. No **1056270**	Section **175**
3			Issue **20009015-H**	Page **1243**
4				
5		**3655)**		

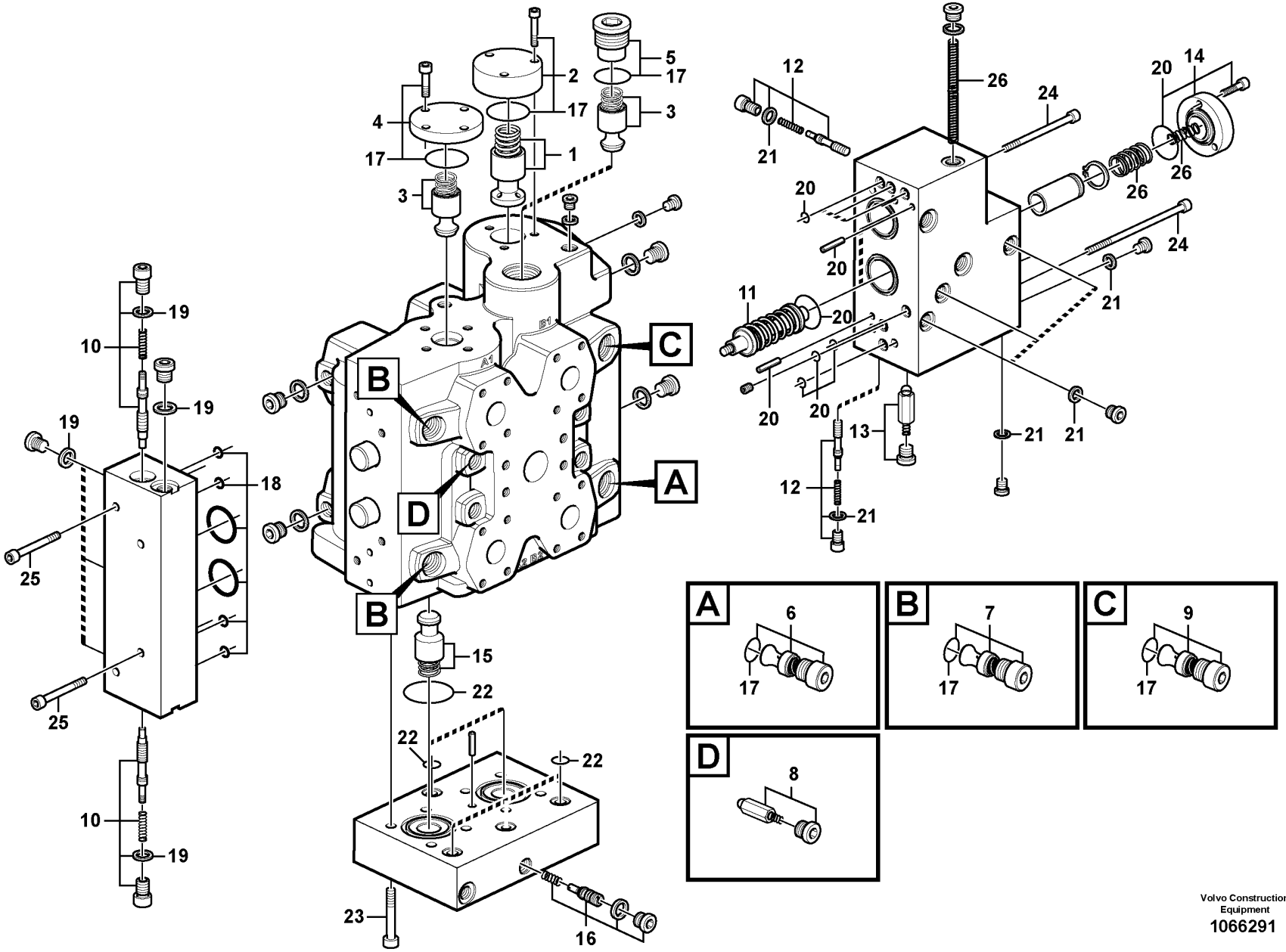

Volvo Construction Equipment
1066291

Fig.	Part No.	Quantity 1	Quantity 2	Quantity 3	PS	KIT	Description	Dénomination	Bezeichnung	Denominación	Benämning	Notes
	VOE 15019456	1					Control valve	Valve commande	Steuerventil	Válvula de mando	Manöverventil	83157, 83158, 83159
	VOE 15019457		1				Control valve	Valve commande	Steuerventil	Válvula de mando	Manöverventil	83241, 83245, 84221
1	VOE 11705091	1	1				•Press rdc valve	•Soupape reduct	•Druckreduzierventil	•Válvula reductora de presión	•Tryckred.ventil	
2	VOE 11705092	1	1				•Cover	•Capot	•Abdeckung	•Capó	•Kåpa	
3	VOE 11705094	2	2				•Non-return valve	•Clapet antiretour	•Rückschlagventil	•Válvula antirretorno	•Backventil	
4	VOE 11705450	1	1				•Cap	•Capot	•Kappe	•Capuchón	•Hatt	
5	VOE 11705451	1	1				•Plug	•Tampon	•Stopfen	•Tapón	•Plugg	
6	VOE 11705097	1	1				•Non-return valve	•Clapet antiretour	•Rückschlagventil	•Válvula antirretorno	•Backventil	
7	VOE 11708326	2	2				•Relief valve	•Valve décharge	•Entlastungsventil	•Válvula de descarga	•Avlastningsventil	
8	VOE 11705093	4	1				•Non-return valve	•Clapet antiretour	•Rückschlagventil	•Válvula antirretorno	•Backventil	
9	VOE 15016962	1					•Valve	•Valve	•Ventil	•Válvula	•Ventil	
	VOE 15016222		1				•Valve	•Valve	•Ventil	•Válvula	•Ventil	
10	VOE 11705100	2	2				•Non-return valve	•Clapet antiretour	•Rückschlagventil	•Válvula antirretorno	•Backventil	
11	VOE 15083409	2	2				•Spring assembly	•Paquet de ressorts	•Federpaket	•Paquete de resortes	•Fjäderpaket	(VOE 11705103)
12	VOE 11705100	2	2				•Non-return valve	•Clapet antiretour	•Rückschlagventil	•Válvula antirretorno	•Backventil	
13	VOE 11705093	1	1				•Non-return valve	•Clapet antiretour	•Rückschlagventil	•Válvula antirretorno	•Backventil	
14	VOE 11705106	1	1				•Cover	•Capot	•Abdeckung	•Capó	•Kåpa	
15	VOE 11705094	2	2				•Non-return valve	•Clapet antiretour	•Rückschlagventil	•Válvula antirretorno	•Backventil	
16	VOE 11705482	1	1				•Draining valve	•Robinet de drainage	•Ablassventil	•Válvula de drenaje	•Dräneringsventil	
17	VOE 15015381	1	1				•Sealing kit	•Kit plombage	•Plombiersatz	•Kit de precinto	•Plomberingssats	
18	VOE 11705101	1	1				•Sealing kit	•Kit plombage	•Plombiersatz	•Kit de precinto	•Plomberingssats	
19	VOE 15015434	4	4				•Restrictor	•Etrangleur	•Drosselung	•Estrangulacion	•Strypning	ALT, ID = 1.5 MM
19	VOE 15083398	4	4				•Restrictor	•Etrangleur	•Drosselung	•Estrangulacion	•Strypning	ALT, ID = 3 MM
20	VOE 11705107	1	1				•Sealing kit	•Kit plombage	•Plombiersatz	•Kit de precinto	•Plomberingssats	
21	VOE 11705108	1	1				•Sealing kit	•Kit plombage	•Plombiersatz	•Kit de precinto	•Plomberingssats	
22	VOE 11705109	1	1				•Sealing kit	•Kit plombage	•Plombiersatz	•Kit de precinto	•Plomberingssats	
23	VOE 15015551	1	1				•Screw kit	•Kit de vis	•Schraubensatz	•Juego de tornillos	•Skruvsats	
24	VOE 15015542	1	1				•Screw kit	•Kit de vis	•Schraubensatz	•Juego de tornillos	•Skruvsats	
25	VOE 15015430	1	1				•Screw kit	•Kit de vis	•Schraubensatz	•Juego de tornillos	•Skruvsats	
26	VOE 11705105	1	1				•Spring kit	•Jeu de ressorts	•Federsatz	•Juego de resortes	•Fjädersats	

1	15019456	**Control valve** **Valve de commande** **Steuerventil** **Válvula de mando** **Manöverventil**	Catalogue id **20107**	Group **912**
2	15019457		Illustr. No **1066291**	Section **200**
3			Issue **20009015-H**	Page **1245**
4				
5				

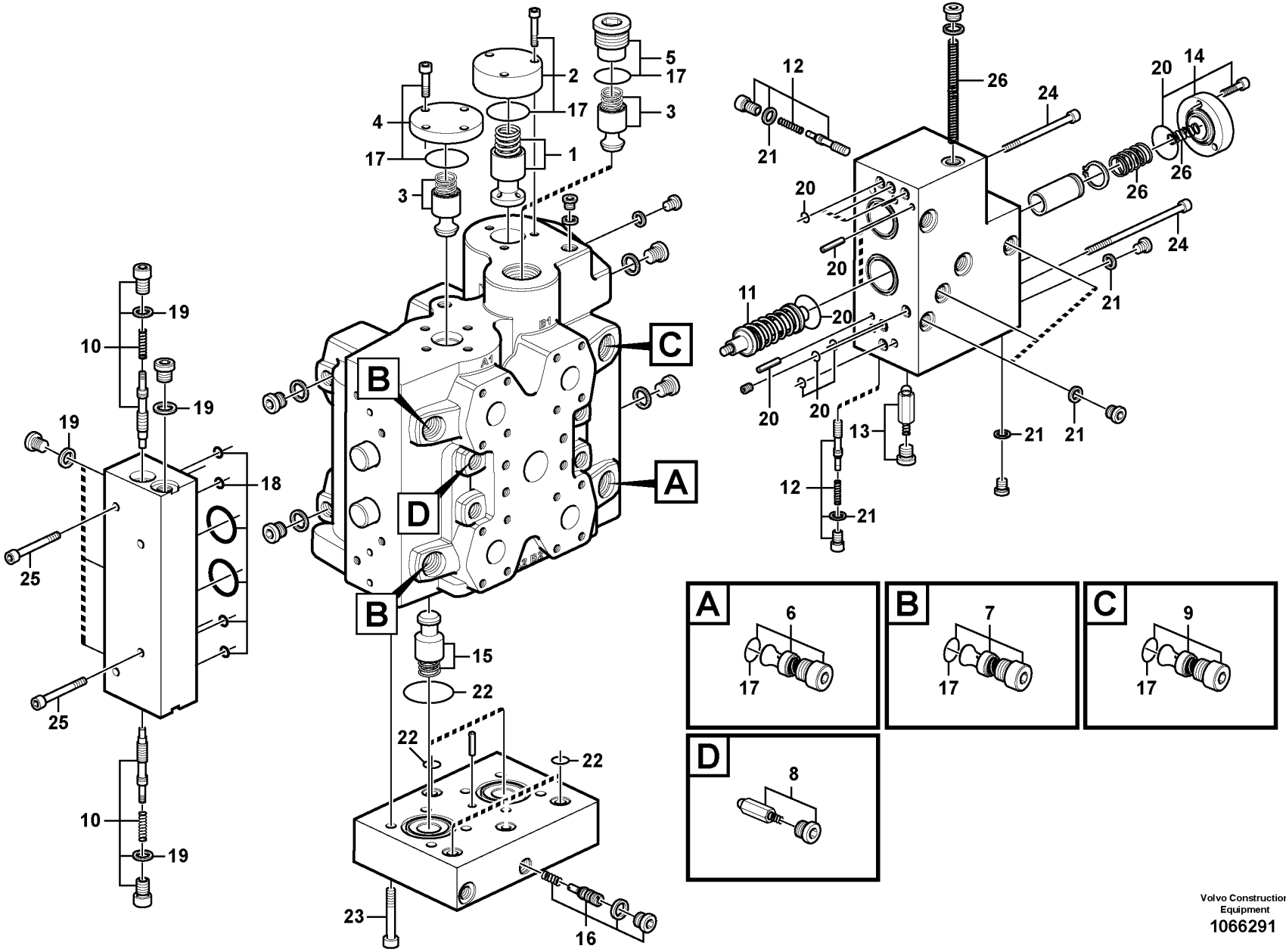

Volvo Construction Equipment
1066291

Fig.	Part No.	Quantity 1	Quantity 2	Quantity 3	PS	KIT	Description	Dénomination	Bezeichnung	Denominación	Benämning	Notes
27	**VOE 11711048**	4	4				•Solenoid valve	•Électrovanne	•Magnetventil	•Electroválvula	•Magnetventil	PWM9101, 9102, PWM9103, 9104
	VOE 11701430	1	1				•Sealing kit	•Kit plombage	•Plombiersatz	•Kit de precinto	•Plomberingssats	
28	**VOE 11701421**	1	1				•Connector kit	•Kit de connexion	•Anschlusssatz	•Juego terminal	•Anslutningssats	

1	**15019456**	**Control valve** **Valve de commande** **Steuerventil** **Válvula de mando** **Manöverventil**	Catalogue id **20107**	Group **912**
2	**15019457**			
3			Illustr. No **1066291**	Section **200**
4				
5			Issue **20009015-H**	Page **1247**

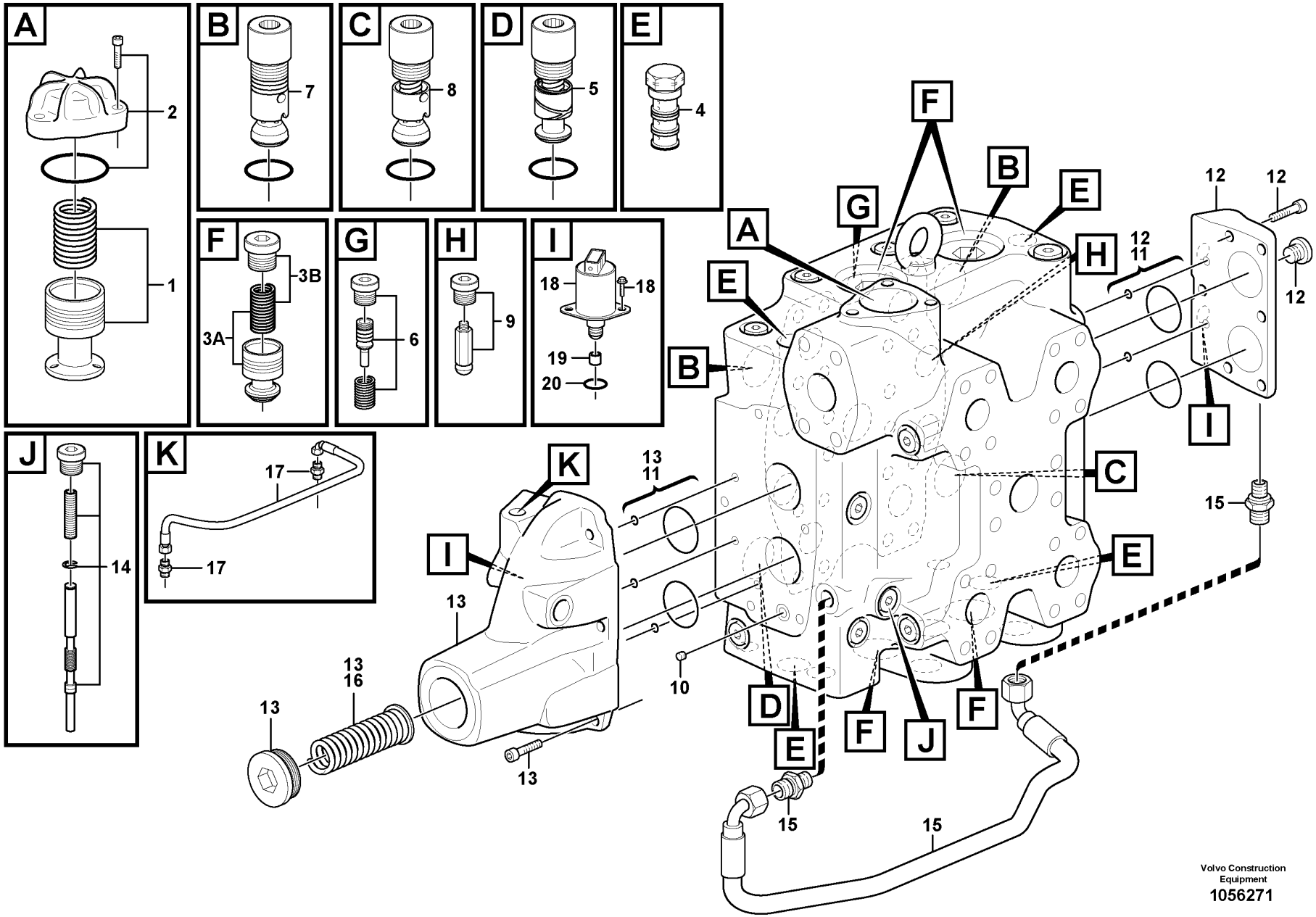

Volvo Construction Equipment
1056271

Fig.	Part No.	Quantity 1	Quantity 2	Quantity 3	PS	KIT	Description	Dénomination	Bezeichnung	Denominación	Benämning	Notes
	VOE 15015925	1					Control valve	Valve controle	Steuerventil	Válvula control	Kontrollventil	
	VOE 15015924		1				Hydraulic valve	Valve hydraulique	Druckölventil	Válvula hidráulica	Hydraulventil	
1	VOE 11705091	1	1				•Press rdc valve	•Soupape reduct	•Druckreduzierventil	•Válvula reductora de presión	•Tryckred.ventil	
2	VOE 11705092	1	1				•Cover	•Capot	•Abdeckung	•Capó	•Kåpa	
	VOE 959229	3	3				••Hex. socket screw	••Vis à six pans creux	••Innensechskantschraube	••Tornillo de hexágono embutido	••Insexskruv	
	VOE 960226	1	1				••O-ring	••Joint torique	••O-Ring	••Anillo tórico	••O-ring	
3A	VOE 11705094	4	4				•Non-return valve	•Clapet antiretour	•Rückschlagventil	•Válvula antirretorno	•Backventil	
3B	VOE 15169859	4	4				•Spring kit	•Jeu de ressorts	•Federsatz	•Juego de resortes	•Fjädersats	
	VOE 15185210	4	4				••O-ring	••Joint torique	••O-Ring	••Anillo tórico	••O-ring	
4	VOE 15157412	4	4				•Sequence valve	•Valve sequentielle	•Folgeschaltventil	•Valvula de secuencia	•Sekvensventil	
	VOE 11712704	4	4				••Sealing kit	••Kit plombage	••Plombiersatz	••Kit de precinto	••Plomberingssats	
5	VOE 11705097	1	1				•Non-return valve	•Clapet antiretour	•Rückschlagventil	•Válvula antirretorno	•Backventil	
		1	1		NS		••O-ring	••Joint Torique	••O-Ring	••Junta torica	••O-ring	
6	VOE 15165205	1	1				•Draining valve	•Robinet de drainage	•Ablassventil	•Válvula de drenaje	•Dräneringsventil	
7	VOE 11712629	2					•Valve	•Valve	•Ventil	•Válvula	•Ventil	
7	VOE 11708326		2				•Relief valve	•Valve décharge	•Entlastungsventil	•Válvula de descarga	•Avlastningsventil	
		2	2		NS		••O-ring	••Joint Torique	••O-Ring	••Junta torica	••O-ring	
8	VOE 15016222	1					•Valve	•Valve	•Ventil	•Válvula	•Ventil	
8	VOE 15016962		1				•Valve	•Valve	•Ventil	•Válvula	•Ventil	
		1	1		NS		••O-ring	••Joint Torique	••O-Ring	••Junta torica	••O-ring	
9	VOE 15165282	4	4				•Non-return valve	•Clapet antiretour	•Rückschlagventil	•Válvula antirretorno	•Backventil	
10	VOE 15165285	1	1				•Restricting valve	•Valve d'étranglement	•Drosselventil	•Válvula estranguladora	•Strypventil	
11	VOE 15165300	1	1				•Sealing kit	•Kit plombage	•Plombiersatz	•Kit de precinto	•Plomberingssats	
12	VOE 15165664	1	1				•Valve Housing	•Carter Soupape	•Ventilgehäuse	•Cuerpo Valvula	•Ventilhus	
13	VOE 15165605	1	1				•Kit	•Lot	•Einbausatz	•Juego	•Sats	
14	VOE 15165401	1	1				•Valve slide	•Tiroir	•Ventilschieber	•Corredera válvula	•Ventilslid	
15	VOE 15165341	1	1				•Hose	•Flexible	•Schlauch	•Manguera	•Slang	
16	VOE 15165342	1	1				•Spring	•Ressort	•Feder	•Resorte	•Fjäder	
17	VOE 15165602	1	1				•Hose kit	•Jeu flexibles	•Schlaucharmatur	•Juego de manguera	•Slangsats	
18	VOE 15165436	4	1		SS		•Solenoid valve	•Électrovanne	•Magnetventil	•Electroválvula	•Magnetventil	

1	84500, 84502, 88498	**Control valve** **Valve de commande** **Steuerventil** **Válvula de mando** **Manöverventil**	Catalogue id **20107**	Group **912**
2	84499, 84497, 84501		Illustr. No **1056271**	Section **225**
3				
4			Issue **20009015-H**	Page **1249**
5				

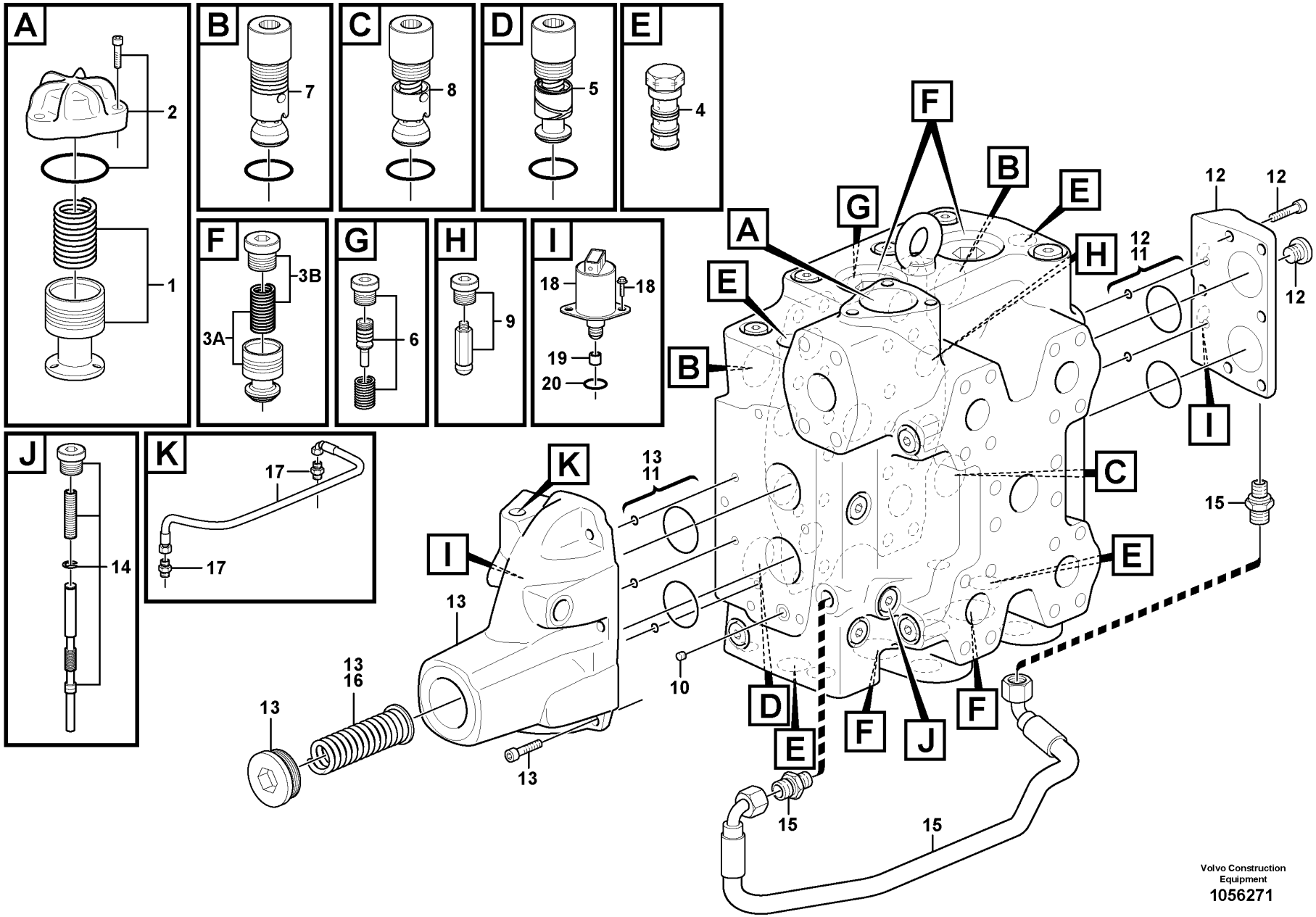

Volvo Construction Equipment
1056271

Fig.	Part No.	Quantity 1	Quantity 2	Quantity 3	PS	KIT	Description	Dénomination	Bezeichnung	Denominación	Benämning	Notes
19	**VOE 15165610**	1	1				•Restrictor	•Etrangleur	•Drosselung	•Estrangulacion	•Strypning	
20	**VOE 17201273**	1	1				•Sealing kit	•Jeu joints	•Dichtungssatz	•Juego de reténes	•Tätningssats	(VOE 15165606)

1	**84500, 84502, 88498**	**Control valve** **Valve de commande** **Steuerventil** **Válvula de mando** **Manöverventil**	Catalogue id **20107**	Group **912**
2	**84499, 84497, 84501**		Illustr. No **1056271**	Section **225**
3			Issue **20009015-H**	Page **1251**
4				
5				

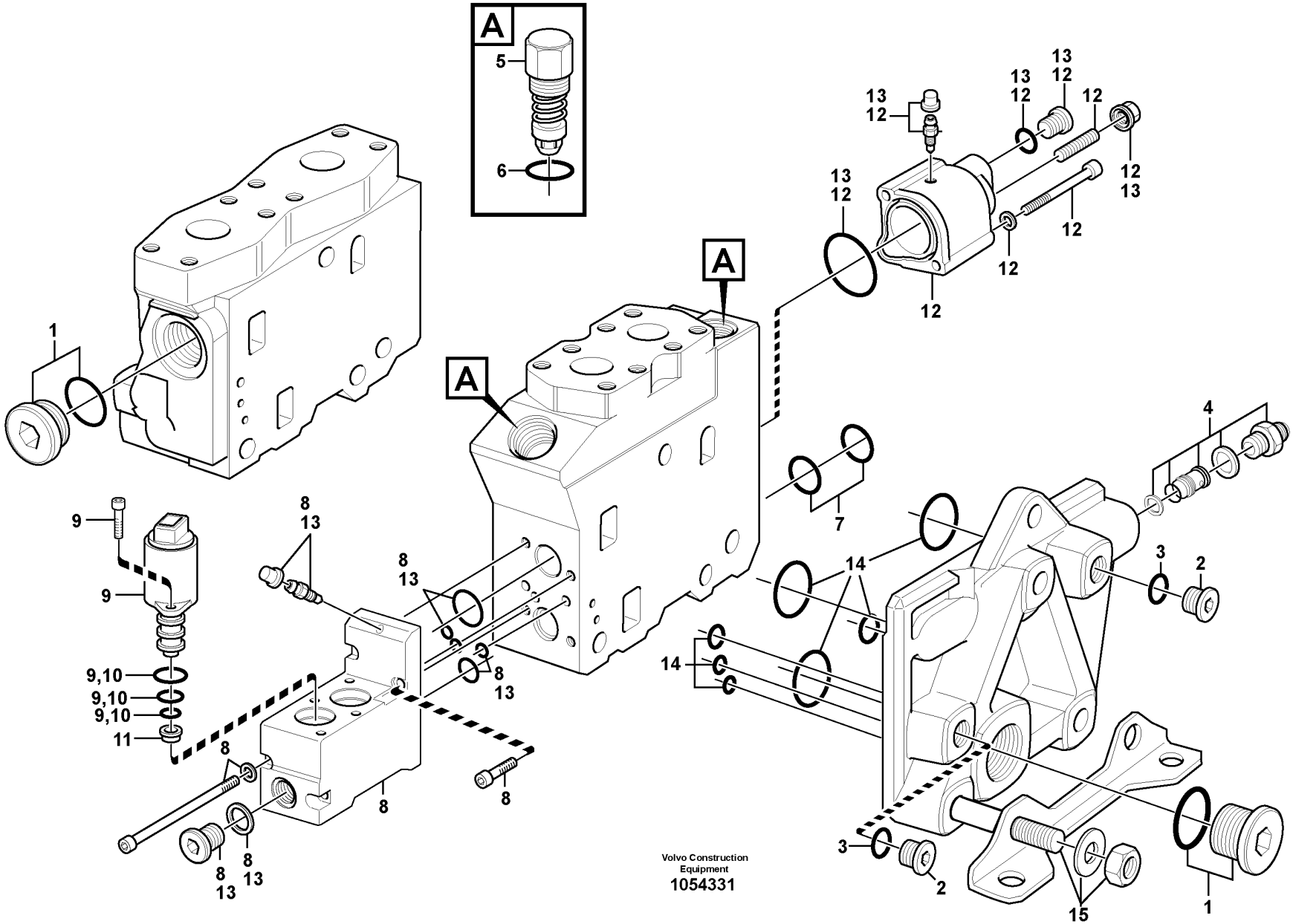

Volvo Construction Equipment
1054331

Fig.	Part No.	Quantity 1	2	3	4	5	PS	KIT	Description	Dénomination	Bezeichnung	Denominación	Benämning	Notes
	VOE 11445347	1							Control valve	Valve commande	Steuerventil	Válvula de mando	Manöverventil	
	VOE 11445349		1						Control valve	Valve commande	Steuerventil	Válvula de mando	Manöverventil	
1	VOE 11705779	2	2						•Plug	•Tampon	•Stopfen	•Tapón	•Plugg	
	VOE 17226400	2	2						••O-ring	••Joint torique	••O-Ring	••Anillo tórico	••O-ring	(VOE 11704089)
2	VOE 945065	2	2						•Plug	•Tampon	•Stopfen	•Tapón	•Plugg	
3	VOE 13945653	2	2						•Plane gasket	•Joint plan	•Plandichtung	•Junta plana	•Planpackning	
4	VOE 15161524	1	1						•Connector	•Connexion	•Anschluss	•Unión	•Anslutning	
5	VOE 11715658	2	4						•Relief valve	•Valve décharge	•Entlastungsventil	•Válvula de descarga	•Avlastningsventil	
		2	4				NS		••O-ring	••Joint Torique	••O-Ring	••Junta torica	••O-ring	
6	VOE 6213010	1	1				SS		•O-ring	•Joint torique	•O-Ring	•Anillo tórico	•O-ring	
7	VOE 15162060	1	2						•Sealing kit	•Jeu joints	•Dichtungssatz	•Juego de reténes	•Tätningssats	
8	VOE 15162064	1	2						•Kit	•Lot	•Einbausatz	•Juego	•Sats	
9	VOE 11711048	2	4						•Solenoid valve	•Électrovanne	•Magnetventil	•Electroválvula	•Magnetventil	
10	VOE 11701430	1	2						•Sealing kit	•Kit plombage	•Plombiersatz	•Kit de precinto	•Plomberingssats	
11	VOE 15162085	1	2						•Kit	•Lot	•Einbausatz	•Juego	•Sats	
12	VOE 15162086	1	2						•Kit	•Lot	•Einbausatz	•Juego	•Sats	
13	VOE 15161174	1	2						•Sealing kit	•Jeu joints	•Dichtungssatz	•Juego de reténes	•Tätningssats	
14	VOE 11705792	2	3						•Sealing kit	•Kit plombage	•Plombiersatz	•Kit de precinto	•Plomberingssats	
15	VOE 11705789	1							•Rod	•Tige	•Stange	•Barra	•Stång	
15	VOE 15191648		1						•Towing pin	•Boulon remorquage	•Abschleppbolzen	•Perno de acoplamiento	•Kopplingsbult	(VOE 15166616)

1	83158, 84499, 83245	**Control valve** **Valve de commande** **Steuerventil** **Válvula de mando** **Manöverventil**	Catalogue id **20107**	Group **912**
2	83159, 84501, 83241		Illustr. No **1054331**	Section **250**
3				
4			Issue **20009015-H**	Page **1253**
5				

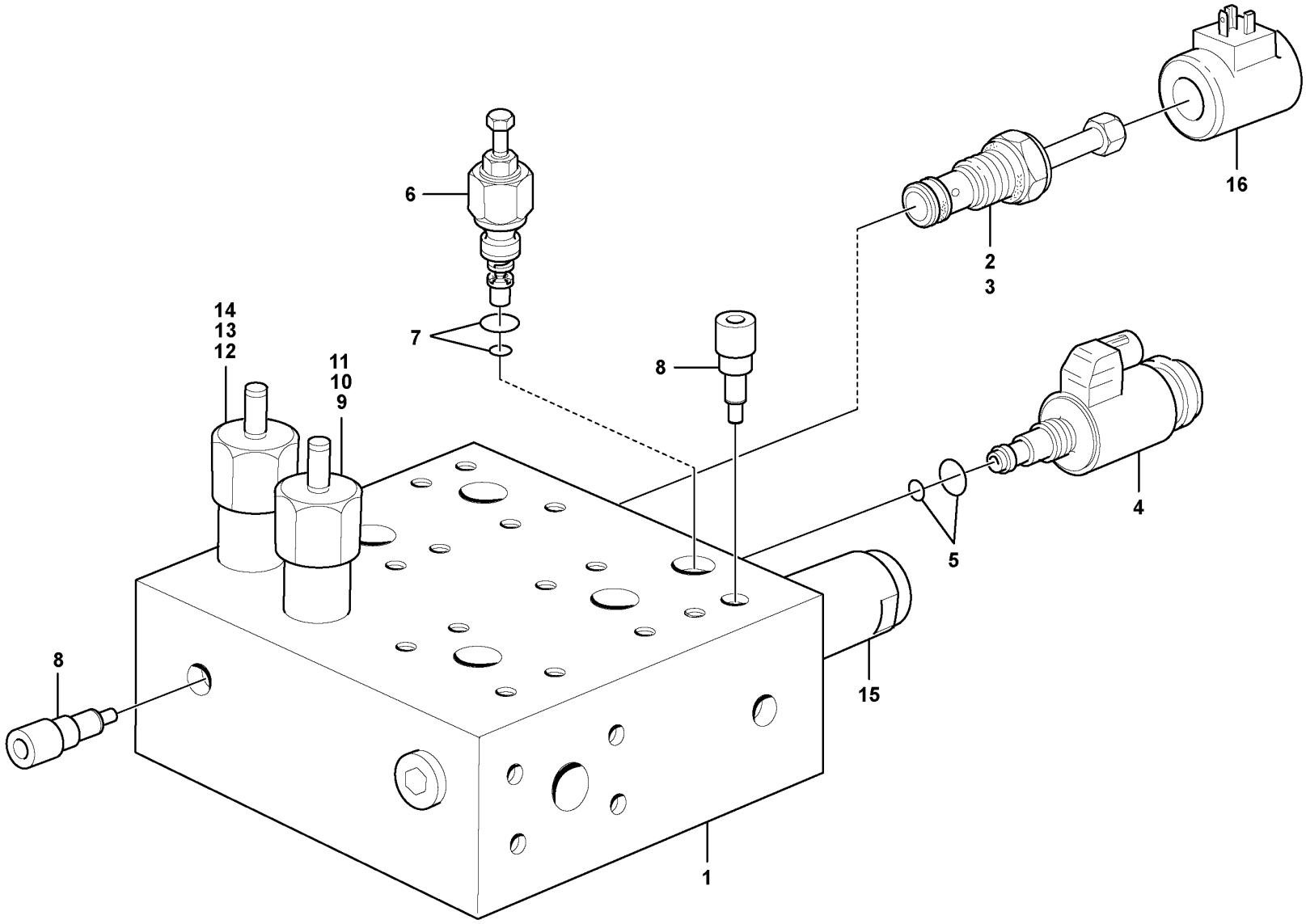

Volvo Construction Equipment
1086935

Fig.	Part No.	Quantity 1	Quantity 2	Quantity 3	PS	KIT	Description	Dénomination	Bezeichnung	Denominación	Benämning	Notes
1	VOE 15021479	1			SS		Valve body	Corps de clapet	Ventilgruppe	Bloque de válvula	Ventilblock	S/N - 27599, - 72839
1	VOE 17464462	1					Hydraulic valve	Valve hydraulique	Druckölventil	Válvula hidráulica	Hydraulventil	S/N 27600 -, 72840 -
2	VOE 17224866	1					•Solenoid valve	•Électrovanne	•Magnetventil	•Electroválvula	•Magnetventil	MA5502
3	VOE 11709880	1					••Sealing kit	••Kit plombage	••Plombiersatz	••Kit de precinto	••Plomberingssats	
4	VOE 11709879	1					•Pressure regulator	•Régulateur de pression	•Druckregler	•Regulador de presión	•Tryckregulator	PWM2601
5	VOE 11709881	1					••Sealing kit	••Kit plombage	••Plombiersatz	••Kit de precinto	••Plomberingssats	
6	VOE 11705961	1					•Pressure limiting valve	•Valve limitatrice de pression	•Druckbegrenzungsventil	•Válvula limitadora de presión	•Tryckbegränsningsventil	
7	VOE 11704530	1					••Sealing kit	••Kit plombage	••Plombiersatz	••Kit de precinto	••Plomberingssats	
8	VOE 11707564	2					•Shuttle valve	•Valve navette	•Wechselventil	•Válvula lanzadera	•Skyttelventil	
9	VOE 11709882	1					•Pressure regulator	•Régulateur de pression	•Druckregler	•Regulador de presión	•Tryckregulator	
10	VOE 11709861	1					••Reducing valve	••Détendeur	••Reduzierventil	••Válvula reductora	••Reducerventil	
11	VOE 11709883	1					••Sealing kit	••Kit plombage	••Plombiersatz	••Kit de precinto	••Plomberingssats	
12	VOE 11709884	1					•Pressure regulator	•Régulateur de pression	•Druckregler	•Regulador de presión	•Tryckregulator	
13	VOE 11709861	1					••Reducing valve	••Détendeur	••Reduzierventil	••Válvula reductora	••Reducerventil	
14	VOE 11709883	1					••Sealing kit	••Kit plombage	••Plombiersatz	••Kit de precinto	••Plomberingssats	
15	VOE 17466350	1					•Non-return valve	•Clapet antiretour	•Rückschlagventil	•Válvula antirretorno	•Backventil	
16	VOE 15092682	1					•Solenoid	•Électro-aimant	•Elektromagnet	•Electroimán	•Elektromagnet	

1		**Valve body: Central block** **Bloc-soupapes: Central Bloc** **Ventilgruppe: Zentralblock** **Bloque de válvulas** **Ventilblock: Centralblock**	Catalogue id **20107**	Group **912**
2			Illustr. No **1086935**	Section **300**
3			Issue **20009015-H**	Page **1255**
4				
5				

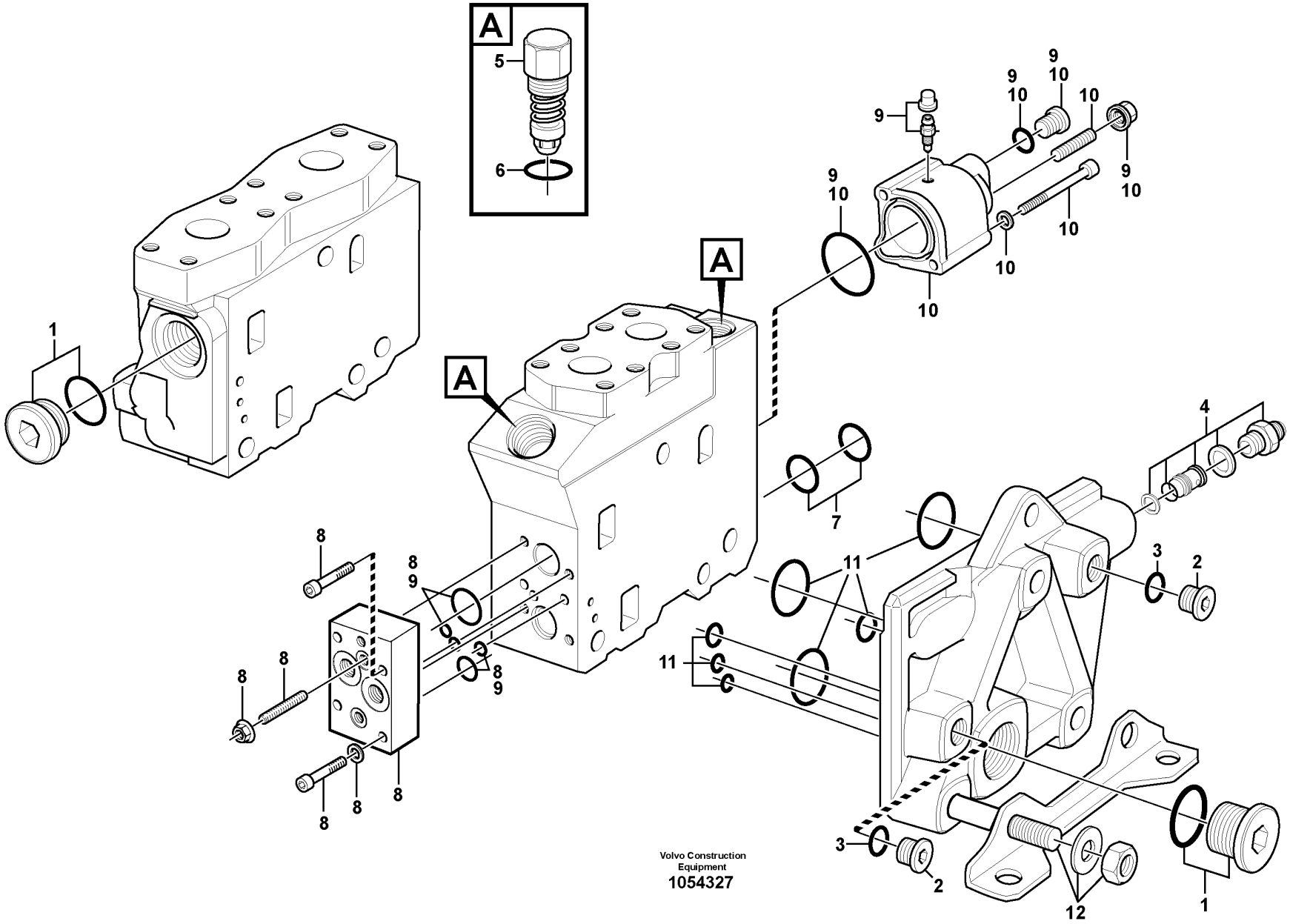

Volvo Construction Equipment
1054327

Fig.	Part No.	Quantity 1	2	3	4	5	PS	KIT	Description	Dénomination	Bezeichnung	Denominación	Benämning	Notes
	VOE 11173316	1							Direction valve	Valve directionelle	Richtungsventil	Válvula de orientación	Riktningsventil	
	VOE 11173318		1						Direction valve	Valve directionelle	Richtungsventil	Válvula de orientación	Riktningsventil	
1	VOE 11705779	2	2						•Plug	•Tampon	•Stopfen	•Tapón	•Plugg	
	VOE 17226400	2	2						••O-ring	••Joint torique	••O-Ring	••Anillo tórico	••O-ring	(VOE 11704089)
2	VOE 945065	2	2						•Plug	•Tampon	•Stopfen	•Tapón	•Plugg	
3	VOE 13945653	2	2						•Plane gasket	•Joint plan	•Plandichtung	•Junta plana	•Planpackning	
4	VOE 15161524	1	1						•Connector	•Connexion	•Anschluss	•Unión	•Anslutning	
5	VOE 11715658	2	4						•Relief valve	•Valve décharge	•Entlastungsventil	•Válvula de descarga	•Avlastningsventil	
		2	4				NS		••O-ring	••Joint Torique	••O-Ring	••Junta torica	••O-ring	
6	VOE 6213010	1	2				SS		•O-ring	•Joint torique	•O-Ring	•Anillo tórico	•O-ring	
7	VOE 15162060	1	2						•Sealing kit	•Jeu joints	•Dichtungssatz	•Juego de reténes	•Tätningssats	
8	VOE 11712331	1	2						•Cap	•Capot	•Kappe	•Capuchón	•Hatt	(VOE 15164747)
9	VOE 15161174	1	2						•Sealing kit	•Jeu joints	•Dichtungssatz	•Juego de reténes	•Tätningssats	
10	VOE 11705785	1	2						•Actuator	•Actionneur	•Stellorgan	•Actuador	•Aktuator	
11	VOE 11705792	2	3						•Sealing kit	•Kit plombage	•Plombiersatz	•Kit de precinto	•Plomberingssats	
12	VOE 11705789	1							•Rod	•Tige	•Stange	•Barra	•Stång	
12	VOE 15191648		1						•Towing pin	•Boulon remorquage	•Abschleppbolzen	•Perno de acoplamiento	•Kopplingsbult	(VOE 15166616)

1	83351, 83414	**Control valve** **Valve de commande** **Steuerventil** **Válvula de mando** **Manöverventil**	Catalogue id **20107**	Group **912**
2	83198, 83413		Illustr. No **1054327**	Section **350**
3				
4			Issue **20009015-H**	Page **1257**
5				

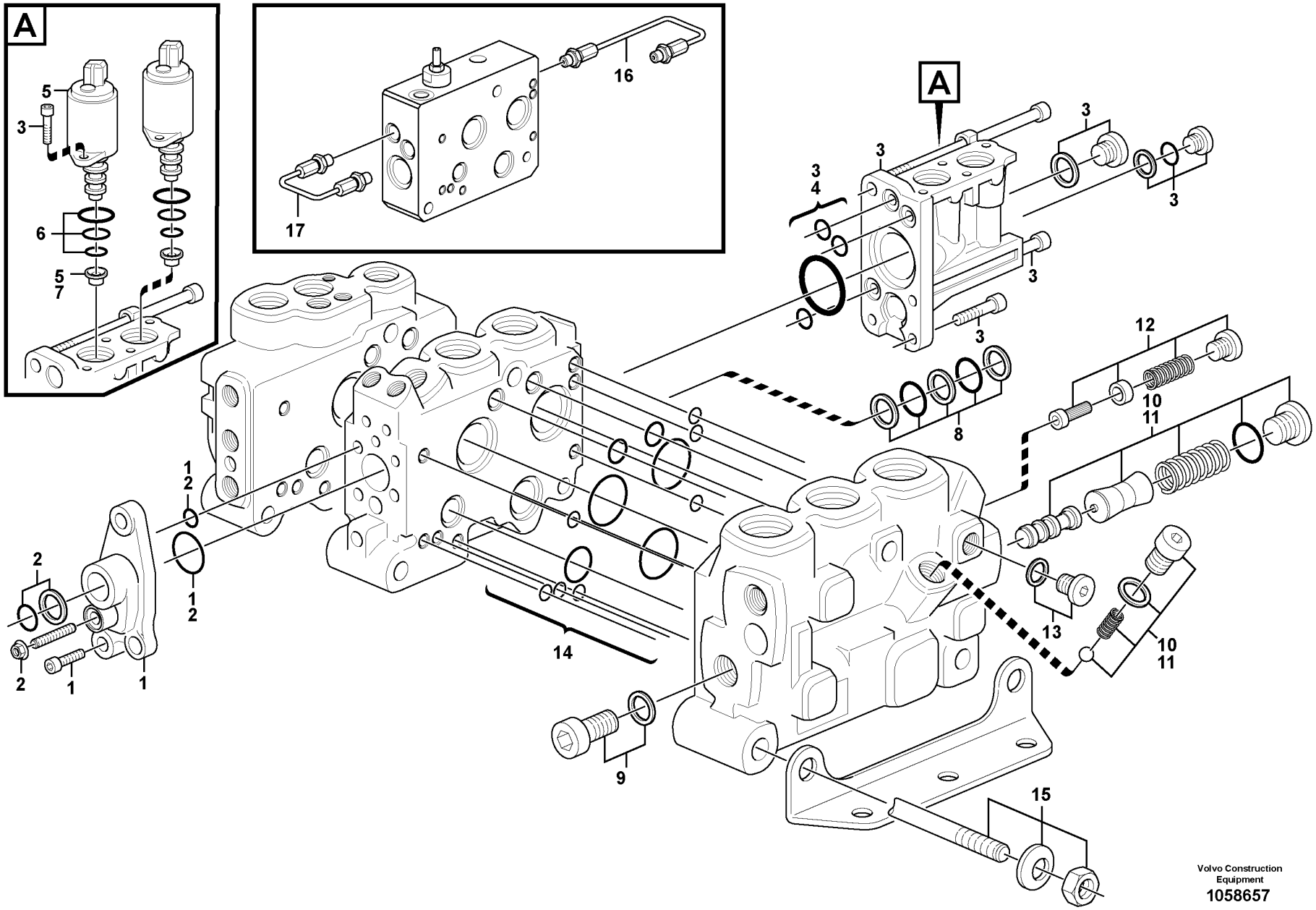

Volvo Construction Equipment
1058657

Fig.	Part No.	Quantity 1	2	3	4	5	PS	KIT	Description	Dénomination	Bezeichnung	Denominación	Benämning	Notes
	VOE 11445329	1							Hydraulic valve	Valve hydraulique	Druckölventil	Válvula hidráulica	Hydraulventil	
1	VOE 11712364	1							•Cover	•Capot	•Abdeckung	•Capó	•Kåpa	
2	VOE 15183468	1							•Sealing kit	•Kit plombage	•Plombiersatz	•Kit de precinto	•Plomberingssats	BSP
2	VOE 15183461	1							•Sealing kit	•Kit plombage	•Plombiersatz	•Kit de precinto	•Plomberingssats	UNF
3	VOE 15165977	1							•Kit	•Lot	•Einbausatz	•Juego	•Sats	
4	VOE 15165981	1							•Sealing kit	•Jeu joints	•Dichtungssatz	•Juego de reténes	•Tätningssats	
5	VOE 11711048	2							•Solenoid valve	•Électrovanne	•Magnetventil	•Electroválvula	•Magnetventil	
6	VOE 11701430	2							••Sealing kit	••Kit plombage	••Plombiersatz	••Kit de precinto	••Plomberingssats	
7	VOE 15165988	1							•Restrictor	•Etrangleur	•Drosselung	•Estrangulacion	•Strypning	
8	VOE 11701428	1							•Sealing kit	•Kit plombage	•Plombiersatz	•Kit de precinto	•Plomberingssats	
9	VOE 15166036	1							•Screw kit	•Kit de vis	•Schraubensatz	•Juego de tornillos	•Skruvsats	
10	VOE 15166039	1							•Reducer	•Reducteur	•Reduzierstück	•Reductor	•Reducerstycke	GREEN
11	VOE 15166040	1							•Reducer	•Reducteur	•Reduzierstück	•Reductor	•Reducerstycke	RED
12	VOE 15166042	1							•Reducer	•Reducteur	•Reduzierstück	•Reductor	•Reducerstycke	
13	VOE 984646	1							•Plug	•Tampon	•Stopfen	•Tapón	•Plugg	
	VOE 984473	1							••O-ring	••Joint torique	••O-Ring	••Anillo tórico	••O-ring	
14	VOE 11701439	1							•Sealing kit	•Kit plombage	•Plombiersatz	•Kit de precinto	•Plomberingssats	
15	VOE 15166696	1							•Rod	•Tige	•Stange	•Barra	•Stång	
16	VOE 15183971	1							Pipe	Tuyau	Rohrleitung	Tubo	Rör	
17	VOE 15183969	1							Pipe	Tuyau	Rohrleitung	Tubo	Rör	

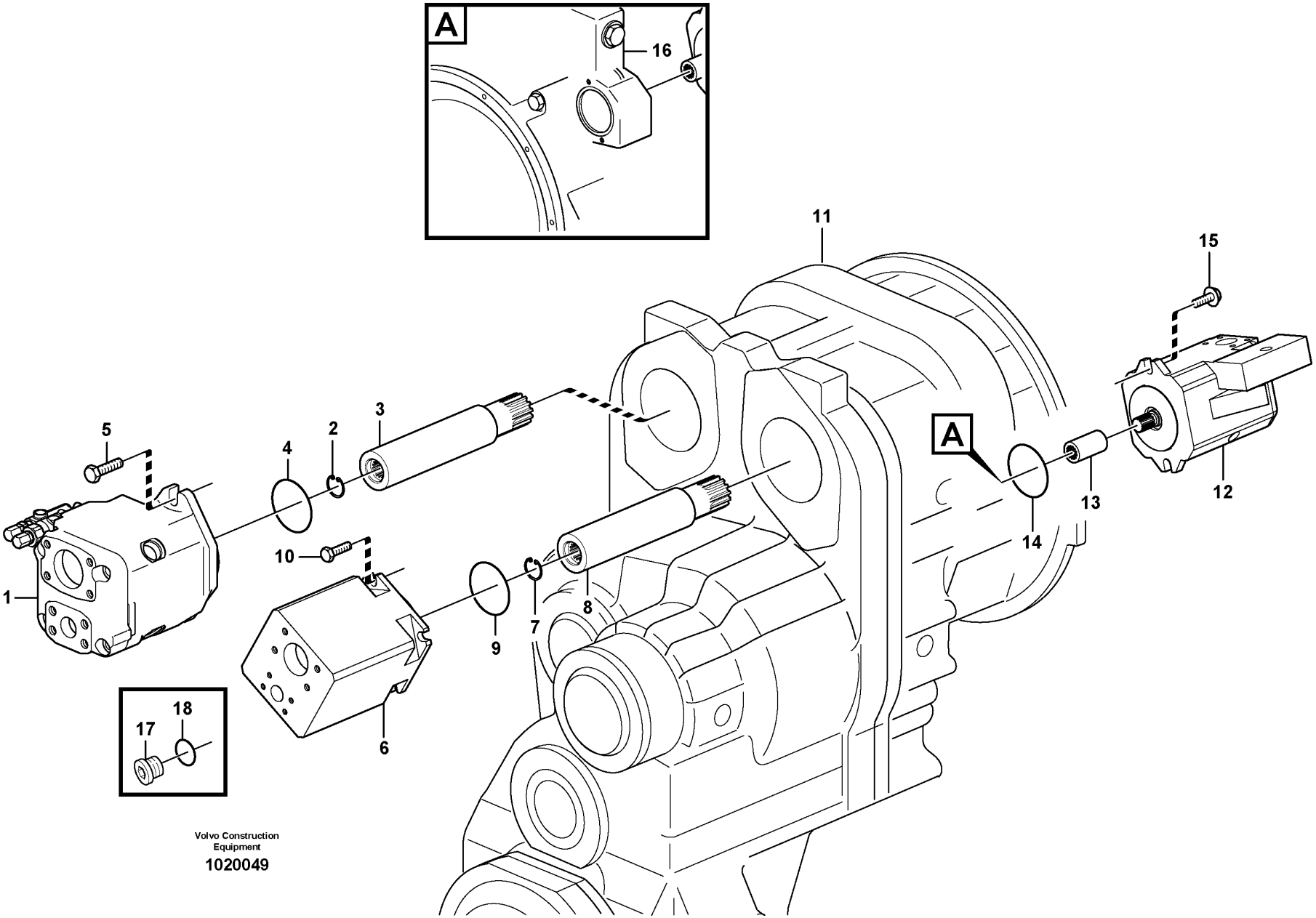

Volvo Construction Equipment

1020049

Fig.	Part No.	Quantity 1	Quantity 2	Quantity 3	PS	KIT	Description	Dénomination	Bezeichnung	Denominación	Benämning	Notes
1		1										(VOE 11411996) S/N -23003 P1 See group 913-150 page 1263
1	VOE 17219864	1					Hydraulic pump	Pompe hydraulique	Hydraulikpumpe	Bomba de hidráulica	Hydraulpump	S/N 23004 - See group 913-170 page 1265
2	VOE 914515	1					Retaining ring	Bague retenue	Haltering	Anillo retén	Hållarring	
3	VOE 11038380	1					Shaft	Arbre	Welle	Eje	Axel	
4	VOE 925096	1					O-ring	Joint torique	O-Ring	Anillo tórico	O-ring	
5	VOE 13947373	2					Screw	Vis	Schraube	Tornillo	Skruv	
5	VOE 11055608	2					Plain washer	Rondelle plane	Flachscheibe	Arandela plana	Planbricka	
6		1										P2 See group 913-200 page 1267
7	VOE 914515	1					Retaining ring	Bague retenue	Haltering	Anillo retén	Hållarring	
8	VOE 11038380	1					Shaft	Arbre	Welle	Eje	Axel	
9	VOE 925096	1					O-ring	Joint torique	O-Ring	Anillo tórico	O-ring	
10	VOE 13965192	4					Screw	Vis	Schraube	Tornillo	Skruv	
11		1										See group 434-200 page 603
12		1										See group 913-250 page 1269
13	VOE 20459123	1					Sleeve	Douille	Hülse	Manguito	Hylsa	(VOE 11173159)
14	VOE 20450819	1					O-ring	Joint torique	O-Ring	Anillo tórico	O-ring	(VOE 11173158)
15	VOE 965225	2					Flange screw	Vis à embase	Flanschschraube	Tornillo embridado	Flänsskruv	
16		1										See group 210-100 page 55
17	VOE 984653	1					Plug	Tampon	Stopfen	Tapón	Plugg	
18	VOE 990414	1					O-ring	Joint torique	O-Ring	Anillo tórico	O-ring	

1		**Hydraulic pump with fitting parts** **Pompe hydraulique avec pièces de montage** **Druckölpumpe mit Anbauteilen** **Bomba hidráulica con accesorios de montaje** **Hydraulpump med monteringsdetaljer**	Catalogue id **20107**	Group **913**
2				
3			Illustr. No **1020049**	Section **100**
4				
5			Issue **20009015-H**	Page **1261**

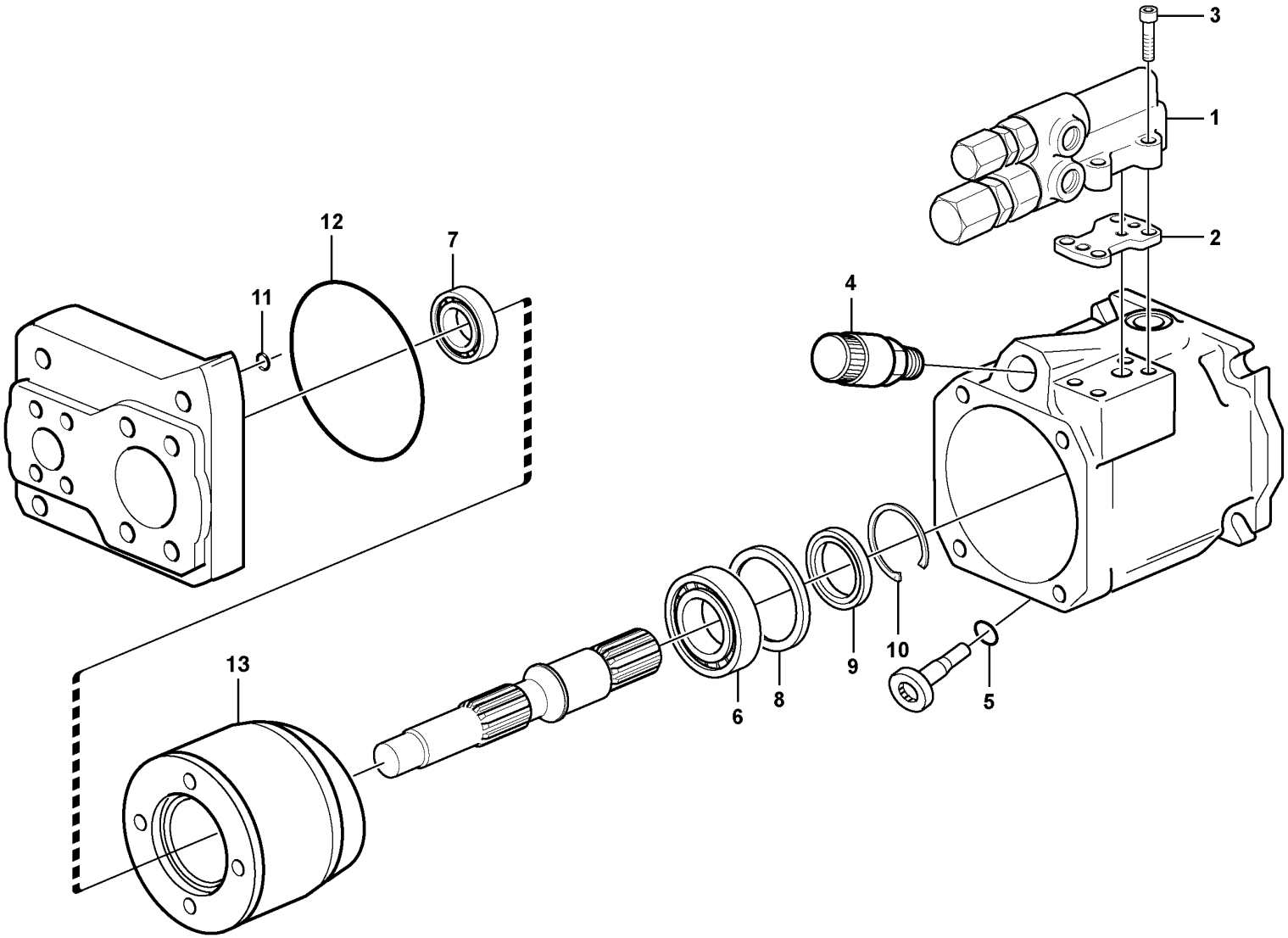

Volvo Construction Equipment

1048958

Fig.	Part No.	Quantity 1	Quantity 2	Quantity 3	PS	KIT	Description	Dénomination	Bezeichnung	Denominación	Benämning	Notes
	VOE 15079525	1			SS		Hydraulic pump	Pompe hydraulique	Hydraulikpumpe	Bomba de hidráulica	Hydraulpump	S/N 23004 -
1	VOE 15043728	1					•Control valve	•Valve commande	•Regelventil	•Válvula de regulación	•Reglerventil	
2	VOE 11715266	1					••Gasket	••Joint	••Dichtung	••Junta	••Packning	
3	VOE 13974079	4					••Allen Hd Screw	••Vis A 6 Pans Cr	••Inbusschraube	••Torn Hex Embut	••Insexskruv	
4	VOE 15044524	1					•Solenoid valve	•Électrovanne	•Magnetventil	•Electroválvula	•Magnetventil	
	VOE 15112460	1					••Solenoid	••Électro-aimant	••Elektromagnet	••Electroimán	••Elektromagnet	
	VOE 11708231	1					••O-ring	••Joint torique	••O-Ring	••Anillo tórico	••O-ring	
5	VOE 11714930	1					•O-ring	•Joint torique	•O-Ring	•Anillo tórico	•O-ring	
6	VOE 11997155	1					•Bearing	•Roulement	•Lager	•Cojinete	•Lager	
7	VOE 11708744	1					•Roller bearing	•Roulement à rouleaux	•Rollenlager	•Cojínete rodillo	•Rullager	
8	VOE 11708743	1			OP		•Stop ring	•Anneau butée	•Anschlagring	•Anillo tope	•Stoppring	
9	VOE 11997157	1					•Sealing ring	•Bague étanchéité	•Dichtring	•Anillo retén	•Tätningsring	
10	VOE 11708748	1					•Lock ring	•Anneau verrouillage	•Sicherungsring	•Anillo de seguridad	•Låsring	
11	VOE 11708257	2					•O-ring	•Joint torique	•O-Ring	•Anillo tórico	•O-ring	
12	VOE 15089273	1					•O-ring	•Joint torique	•O-Ring	•Anillo tórico	•O-ring	
13	VOE 11708735	1					•Pump unit	•Unité de pompe	•Pumpenaggregat	•Unidad bomba	•Pumpenhet	

1		**Hydraulic pump** **Pompe hydraulique** **Hydraulikpumpe** **Bomba hidráulica** **Hydraulpump**	Catalogue id **20107**	Group **913**
2				
3			Illustr. No **1048958**	Section **150**
4				
5			Issue **20009015-H**	Page **1263**

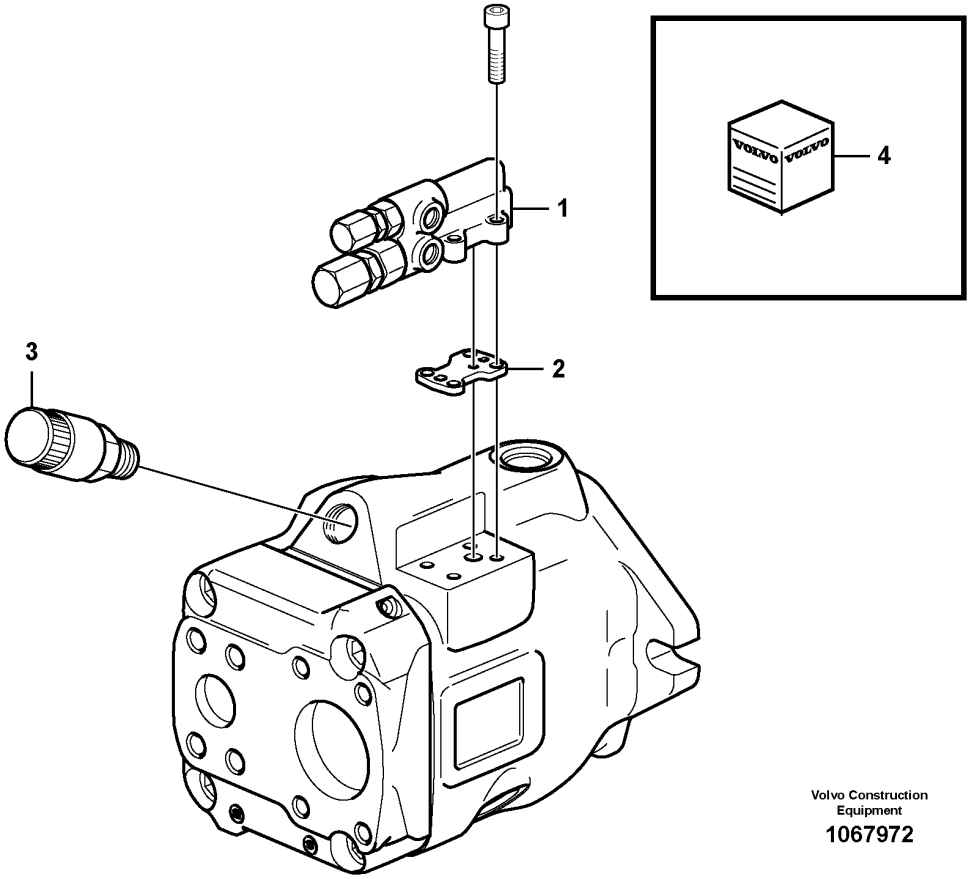

Volvo Construction
Equipment
1067972

Fig.	Part No.	Quantity 1	Quantity 2	Quantity 3	PS	KIT	Description	Dénomination	Bezeichnung	Denominación	Benämning	Notes
	VOE 17219864	1					Hydraulic pump	Pompe hydraulique	Hydraulikpumpe	Bomba de hidráulica	Hydraulpump	
1	VOE 15107357	1					•Valve	•Valve	•Ventil	•Válvula	•Ventil	
2	VOE 11715266	1					•Gasket	•Joint	•Dichtung	•Junta	•Packning	
3	VOE 17221847	1					•Control valve	•Valve commande	•Regelventil	•Válvula de regulación	•Reglerventil	
4	VOE 17222775	1					•Sealing kit	•Jeu joints	•Dichtungssatz	•Juego de reténes	•Tätningssats	

1		**Hydraulic pump** **Pompe hydraulique** **Hydraulikpumpe** **Bomba hidráulica** **Hydraulpump**	Catalogue id **20107**	Group **913**
2				
3			Illustr. No **1067972**	Section **170**
4				
5			Issue **20009015-H**	Page **1265**

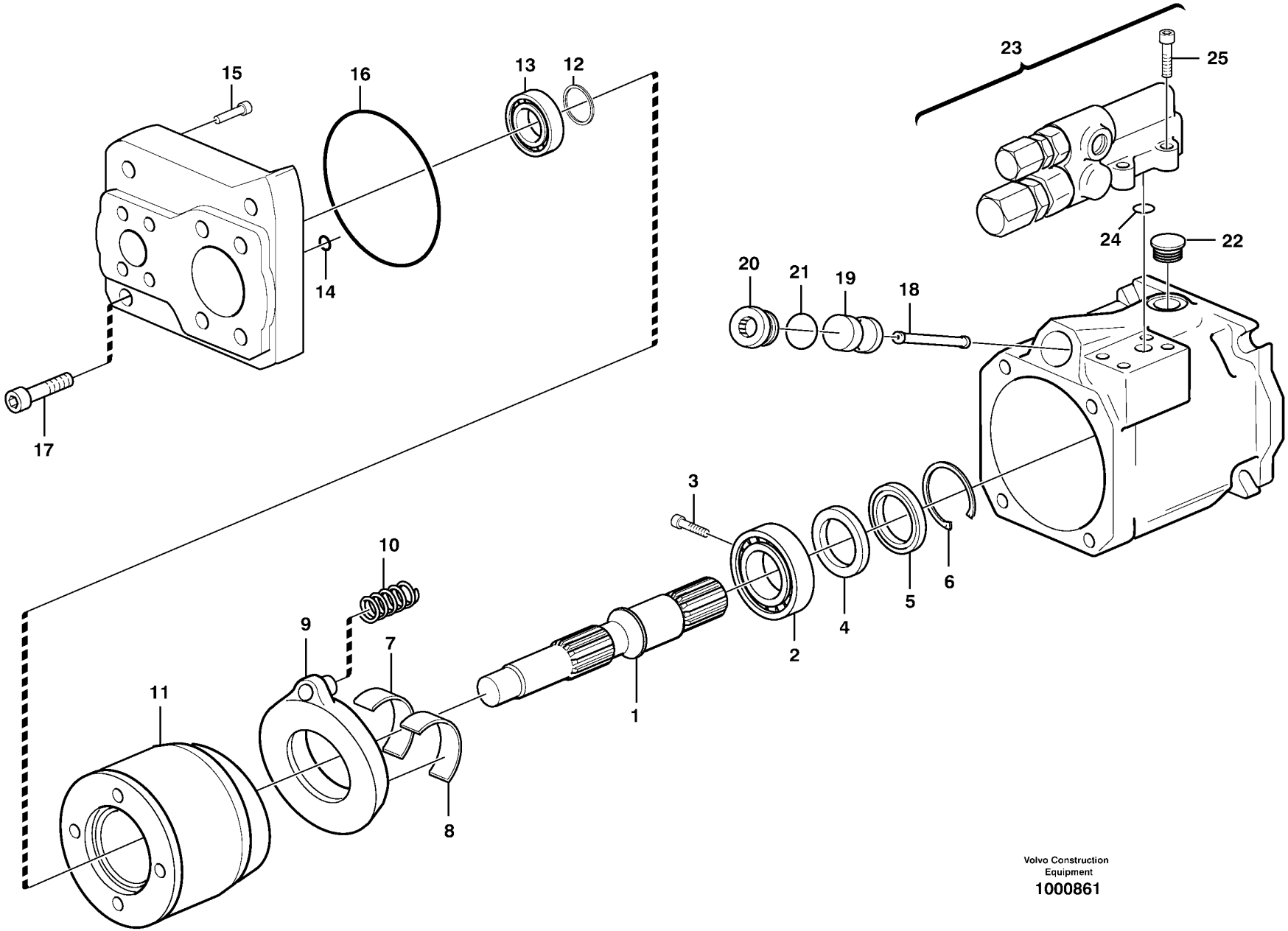

Volvo Construction Equipment
1000861

Fig.	Part No.	Quantity 1	2	3	PS	KIT	Description	Dénomination	Bezeichnung	Denominación	Benämning	Notes
	VOE 11173091	1					Hydraulic pump	Pompe hydraulique	Hydraulikpumpe	Bomba de hidráulica	Hydraulpump	60CC
1	VOE 11708756	1					•Drive shaft	•Arbre d'entrainement	•Antriebswelle	•Eje propulsor	•Drivaxel	
2	VOE 11707572	1					•Roller bearing	•Roulement à rouleaux	•Rollenlager	•Cojínete rodillo	•Rullager	
3	VOE 983663	2					•Allen Hd Screw	•Vis A 6 Pans Cr	•Inbusschraube	•Torn Hex Embut	•Insexskruv	(VOE 11708118)
4	VOE 11708116	1					•Stop ring	•Anneau butée	•Anschlagring	•Anillo tope	•Stoppring	
5	VOE 11708110	1					•Sealing ring	•Bague étanchéité	•Dichtring	•Anillo retén	•Tätningsring	
6	VOE 11708113	1					•Lock ring	•Anneau verrouillage	•Sicherungsring	•Anillo de seguridad	•Låsring	
7	VOE 11708757	1					•Bearing	•Roulement	•Lager	•Cojinete	•Lager	
8	VOE 11708758	1					•Bearing	•Roulement	•Lager	•Cojinete	•Lager	
9	VOE 11716481	1					•Yoke	•Chape	•Joch	•Mordaza	•Ok	
10	VOE 11704542	1					•Spring	•Ressort	•Feder	•Resorte	•Fjäder	
11	VOE 11704536	1			SS		•Pump element	•Élément de pompe	•Pumpelement	•Elemento de bomba	•Pumpelement	
12	VOE 11704545	1					•Shim	•Cale de réglage	•Ausgleichblech	•Laminilla de ajuste	•Justermellanlägg	
13	VOE 11704548	1					•Roller bearing	•Roulement à rouleaux	•Rollenlager	•Cojínete rodillo	•Rullager	
14	VOE 11708257	2					•O-ring	•Joint torique	•O-Ring	•Anillo tórico	•O-ring	
15	VOE 11708101	1					•Non-return valve	•Clapet antiretour	•Rückschlagventil	•Válvula antirretorno	•Backventil	
16	VOE 11708256	1					•O-ring	•Joint torique	•O-Ring	•Anillo tórico	•O-ring	
17	VOE 11708759	4					•Screw	•Vis	•Schraube	•Tornillo	•Skruv	
18	VOE 15146225	1					•Piston rod	•Tige piston	•Kolbenstange	•Varilla de pistón	•Kolvstång	(VOE 11998862)
19	VOE 11715645	1			SS		•Piston	•Piston	•Kolben	•Pistón	•Kolv	(VOE 11708099)
20	VOE 11708083	1					•Plug	•Tampon	•Stopfen	•Tapón	•Plugg	
21	VOE 11708231	1					•O-ring	•Joint torique	•O-Ring	•Anillo tórico	•O-ring	
22	VOE 11704815	1					•Plug	•Tampon	•Stopfen	•Tapón	•Plugg	
23	VOE 11708760	1			SS		•Control valve	•Valve commande	•Steuerventil	•Válvula de mando	•Manöverventil	
24		3					••O-ring	••Joint Torique	••O-Ring	••Junta torica	••O-ring	DELETED
24	VOE 11715266	1					••Gasket	••Joint	••Dichtung	••Junta	••Packning	
25	VOE 13974079	4					••Allen Hd Screw	••Vis A 6 Pans Cr	••Inbusschraube	••Torn Hex Embut	••Insexskruv	

1		**Hydraulic pump** **Pompe hydraulique** **Hydraulikpumpe** **Bomba hidráulica** **Hydraulpump**	Catalogue id **20107**	Group **913**
2				
3			Illustr. No **1000861**	Section **200**
4				
5			Issue **20009015-H**	Page **1267**

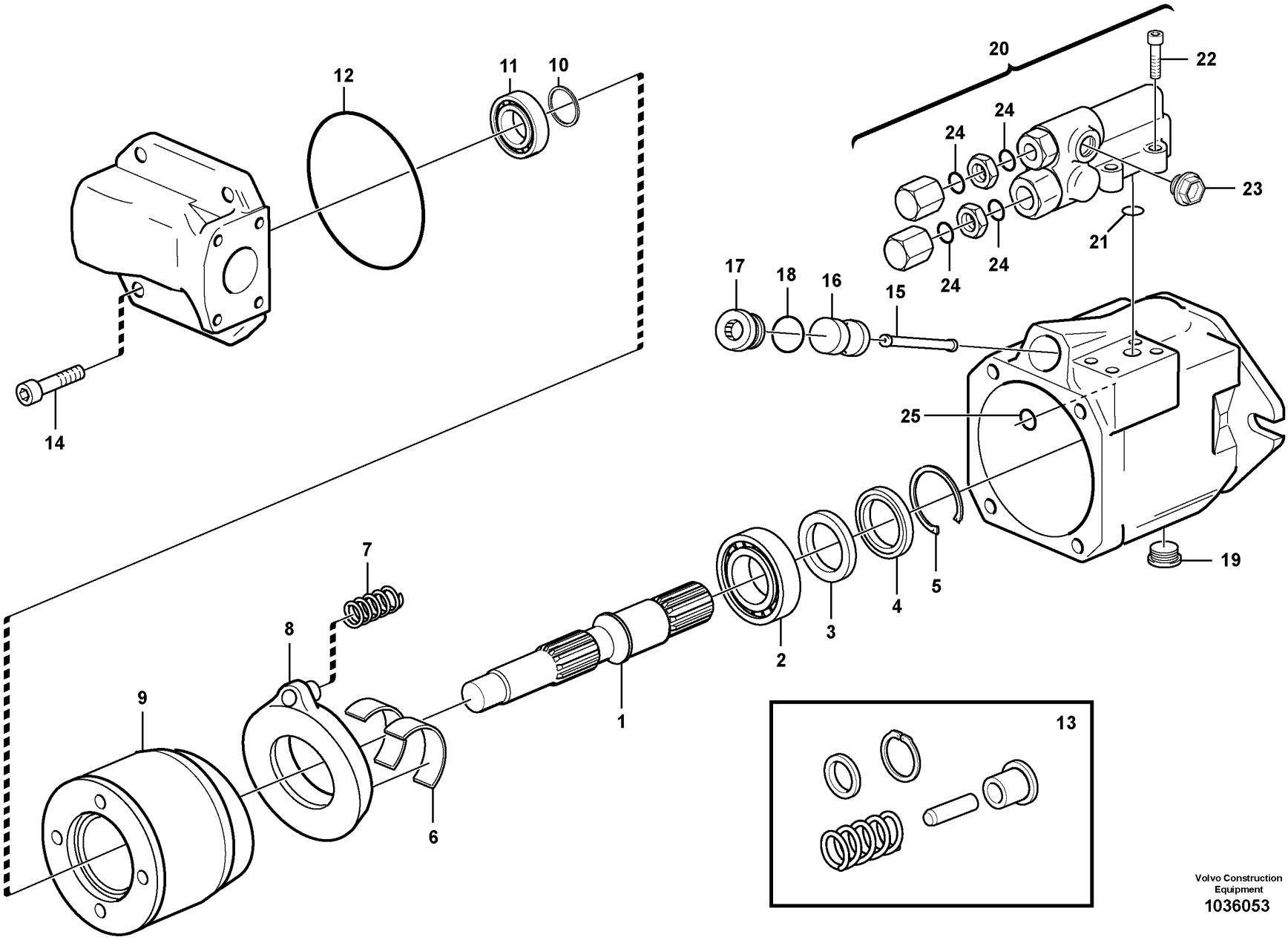

Volvo Construction Equipment
1036053

Fig.	Part No.	Quantity 1	Quantity 2	Quantity 3	PS	KIT	Description	Dénomination	Bezeichnung	Denominación	Benämning	Notes
	VOE 11172358	1					Hydraulic pump	Pompe hydraulique	Hydraulikpumpe	Bomba de hidráulica	Hydraulpump	18CC
1	VOE 11708082	1					•Drive shaft	•Arbre d'entrainement	•Antriebswelle	•Eje propulsor	•Drivaxel	
2	VOE 11704547	1					•Roller bearing	•Roulement à rouleaux	•Rollenlager	•Cojínete rodillo	•Rullager	
3	VOE 11708754	1					•Stop ring	•Anneau butée	•Anschlagring	•Anillo tope	•Stoppring	
4	VOE 11704551	1					•Sealing ring	•Bague étanchéité	•Dichtring	•Anillo retén	•Tätningsring	
5	VOE 11708755	1					•Lock ring	•Anneau verrouillage	•Sicherungsring	•Anillo de seguridad	•Låsring	
6	VOE 11704549	2					•Bearing	•Roulement	•Lager	•Cojinete	•Lager	
7	VOE 11704541	1					•Spring	•Ressort	•Feder	•Resorte	•Fjäder	
8	VOE 11715719	1					•Yoke	•Etrier	•Joch	•Mordaza	•Ok	(VOE 11708129)
9	VOE 11704535	1					•Pump element	•Élément de pompe	•Pumpelement	•Elemento de bomba	•Pumpelement	
10	VOE 11708084	1					•Shim	•Cale de réglage	•Ausgleichblech	•Laminilla de ajuste	•Justermellanlägg	
11	VOE 11704546	1					•Roller bearing	•Roulement à rouleaux	•Rollenlager	•Cojínete rodillo	•Rullager	
12	VOE 11704553	1					•O-ring	•Joint torique	•O-Ring	•Anillo tórico	•O-ring	
13	VOE 11706189	1					•Non-return valve	•Clapet antiretour	•Rückschlagventil	•Válvula antirretorno	•Backventil	
14	VOE 11704557	4					•Allen Hd Screw	•Vis A 6 Pans Cr	•Inbusschraube	•Torn Hex Embut	•Insexskruv	
15	VOE 11704538	1					•Piston rod	•Tige piston	•Kolbenstange	•Varilla de pistón	•Kolvstång	
16	VOE 11703833	1					•Piston	•Piston	•Kolben	•Pistón	•Kolv	
17	VOE 11708753	1					•Plug	•Tampon	•Stopfen	•Tapón	•Plugg	
18	VOE 11708231	1					•O-ring	•Joint torique	•O-Ring	•Anillo tórico	•O-ring	
19	VOE 11704559	1					•Plug	•Tampon	•Stopfen	•Tapón	•Plugg	
20	VOE 11998863	1					•Valve	•Valve	•Ventil	•Válvula	•Ventil	
21	VOE 11708087	3					••O-ring	••Joint torique	••O-Ring	••Anillo tórico	••O-ring	
22	VOE 13974079	4					••Allen Hd Screw	••Vis A 6 Pans Cr	••Inbusschraube	••Torn Hex Embut	••Insexskruv	
23	VOE 11992833	1					••Plug	••Tampon	••Stopfen	••Tapón	••Plugg	
24	VOE 7190187	4					••O-ring	••Joint torique	••O-Ring	••Anillo tórico	••O-ring	
25	VOE 11708257	1					•O-ring	•Joint torique	•O-Ring	•Anillo tórico	•O-ring	

1		**Hydraulic pump** **Pompe hydraulique** **Hydraulikpumpe** **Bomba hidráulica** **Hydraulpump**	Catalogue id **20107**	Group **913**
2				
3			Illustr. No **1036053**	Section **250**
4				
5			Issue **20009015-H**	Page **1269**

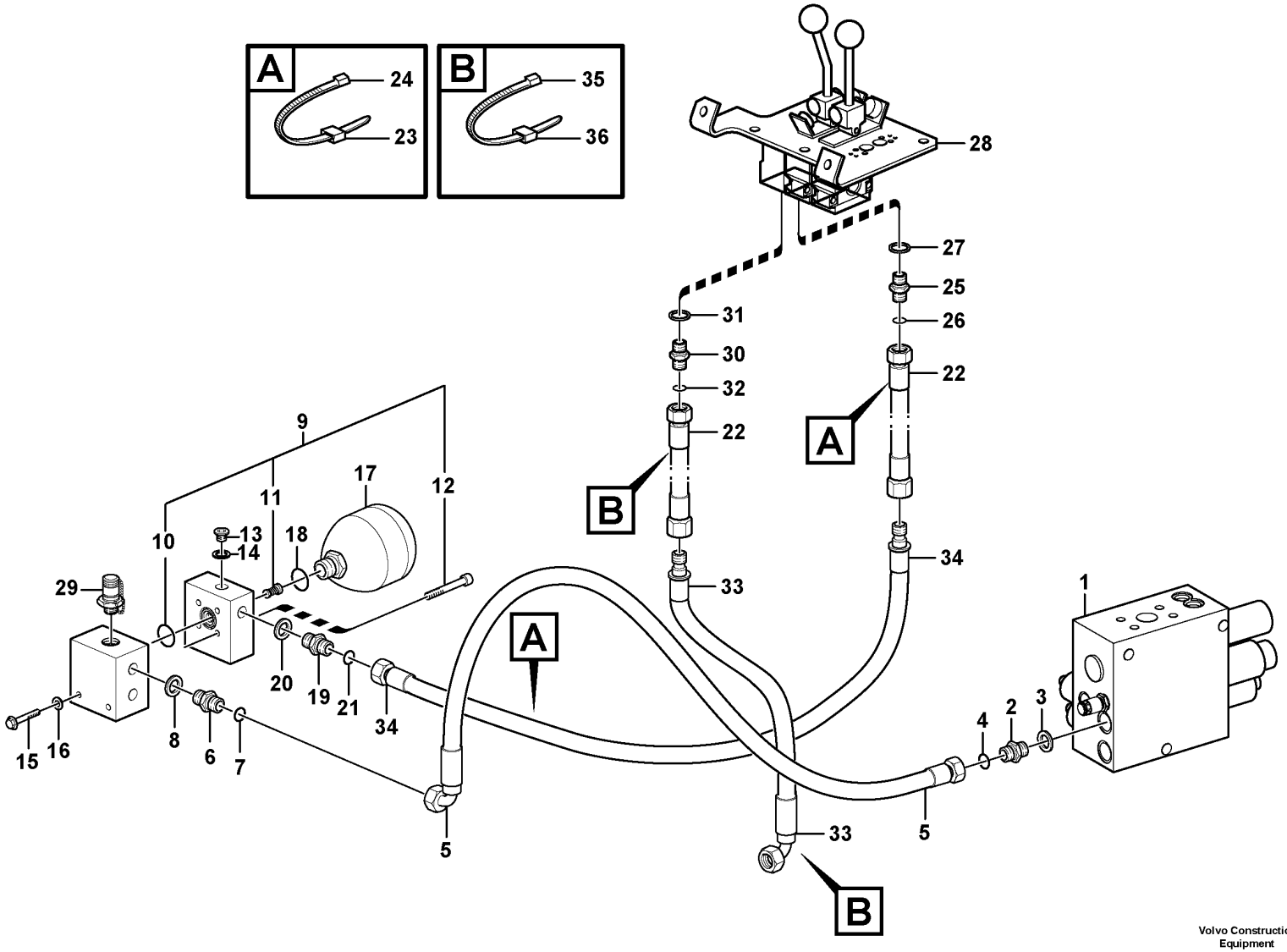

Volvo Construction Equipment

1023962

Fig.	Part No.	Quantity 1	Quantity 2	Quantity 3	PS	KIT	Description	Dénomination	Bezeichnung	Denominación	Benämning	Notes
1		1					Valve block	Bloc-soupape	Ventilblock	Bloque de valvula	Ventilblock	See group 912-300 page 1255
2	VOE 13933855	1					Nipple	Raccord	Nippel	Niple	Nippel	S/N - 27599, - 72839
2	VOE 935085	1					Nipple	Raccord	Nippel	Niple	Nippel	S/N 27600 -, 72840 -
3	VOE 14213676	1					•Sealing ring	•Bague étanchéité	•Dichtring	•Anillo retén	•Tätningsring	S/N - 27599, - 72839
3	VOE 993320	1					•O-ring	•Joint torique	•O-Ring	•Anillo tórico	•O-ring	S/N 27600 -, 72840 -
4	VOE 990737	1					•O-ring	•Joint torique	•O-Ring	•Anillo tórico	•O-ring	
5	VOE 11148953	1					Hose assembly	Conduit flexible	Schlauchleitung	Conducto	Slangledning	
5	VOE 11173819	1					Hose assembly	Conduit flexible	Schlauchleitung	Conducto	Slangledning	83942, 84878
6	VOE 14345423	1					Nipple	Raccord	Nippel	Niple	Nippel	S/N - 27149, - 72691
6	VOE 935085	1					Nipple	Raccord	Nippel	Niple	Nippel	S/N 27150 -, 72692 -
7	VOE 990737	1					•O-ring	•Joint torique	•O-Ring	•Anillo tórico	•O-ring	
7	VOE 990737	01	0				•O-ring	•Joint torique	•O-Ring	•Anillo tórico	•O-ring	
8	VOE 14211856	1					•Sealing ring	•Bague étanchéité	•Dichtring	•Anillo retén	•Tätningsring	
8	VOE 993320	1					•O-ring	•Joint torique	•O-Ring	•Anillo tórico	•O-ring	
9	VOE 11173806	1					Connection block	Bloc connexion	Kupplungskopf	Bloque de conexión	Kopplingsblock	S/N - 27149, - 72691
9	VOE 17270364	1					Accumulator block	Bloc accus	Blockspeicher	Bloque de acumulador	Ackumulatorblock	S/N 27150 -, 72692 -
10	VOE 13948699	1					•O-ring	•Joint torique	•O-Ring	•Anillo tórico	•O-ring	
11	VOE 11709718	1					•Non-return valve	•Clapet antiretour	•Rückschlagventil	•Válvula antirretorno	•Backventil	
	VOE 983489	1					•O-ring	•Joint torique	•O-Ring	•Anillo tórico	•O-ring	
12	VOE 959227	4					•Hex. socket screw	•Vis à six pans creux	•Innensechskantschraube	•Tornillo de hexágono embutido	•Insexskruv	
13	VOE 960630	2					Plug	Tampon	Stopfen	Tapón	Plugg	S/N - 23006
	VOE 960630	1					Plug	Tampon	Stopfen	Tapón	Plugg	S/N 23007-27149, - 72691
13	VOE 984646	1					Plug	Tampon	Stopfen	Tapón	Plugg	S/N 27150 -, 72692 -
14	VOE 13945653	2					Plane gasket	Joint plan	Plandichtung	Junta plana	Planpackning	S/N - 23006
	VOE 13945653	1					Plane gasket	Joint plan	Plandichtung	Junta plana	Planpackning	S/N 23007-27149, - 72691
15	VOE 946671	2					Flange screw	Vis à embase	Flanschschraube	Tornillo embridado	Flänsskruv	
16	VOE 11117464	1					•Plain washer	•Rondelle plane	•Flachscheibe	•Arandela plana	•Planbricka	
17	VOE 11173690	1					Accumulator	Accumulateur	Speicher	Acumulador	Ackumulator	S/N - 27149, - 72691
17	VOE 17258318	1					Accumulator	Accumulateur	Speicher	Acumulador	Ackumulator	S/N 27150 -, 72692 -
17	VOE 17262258	1					Accumulator	Accumulateur	Speicher	Acumulador	Ackumulator	83942

1	33382	**Servo - hydraulic** **Servohydraulique** **Servohydraulik** **Servo hidráulico** **Servohydraulik**	Catalogue id **20107**	Group **914**
2	33371			
3	33021		Illustr. No **1023962**	Section **100**
4			Issue **20009015-H**	Page **1271**
5				

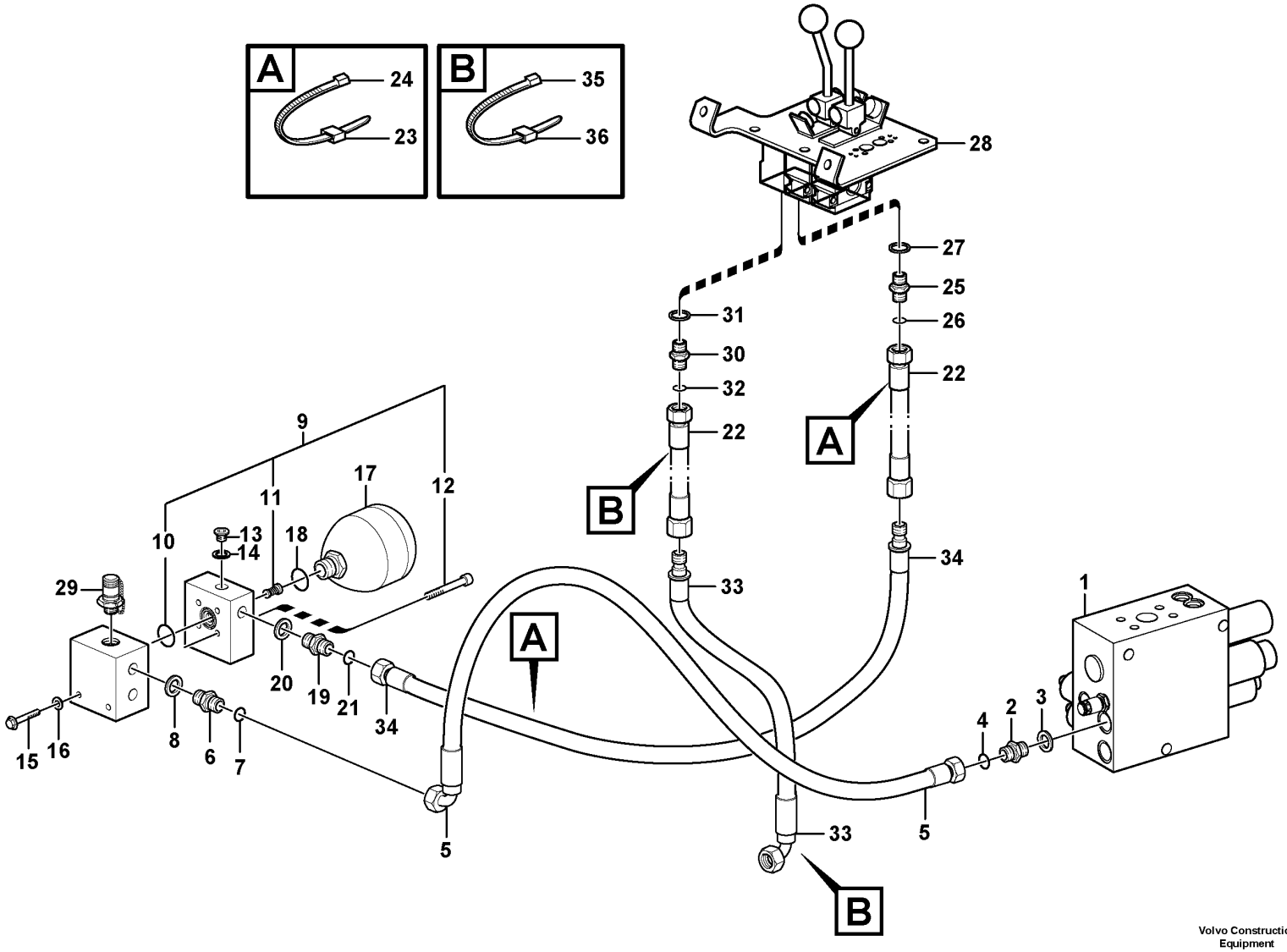

Volvo Construction Equipment

1023962

Fig.	Part No.	Quantity 1	2	3	PS	KIT	Description	Dénomination	Bezeichnung	Denominación	Benämning	Notes
17	VOE 17262258	1					Accumulator	Accumulateur	Speicher	Acumulador	Ackumulator	84878
18	VOE 13967752	1					O-ring	Joint torique	O-Ring	Anillo tórico	O-ring	S/N - 27149, - 72691
18	VOE 993323	1					O-ring	Joint torique	O-Ring	Anillo tórico	O-ring	S/N 27150 -, 72692 -
19	VOE 14345423	1					Nipple	Raccord	Nippel	Niple	Nippel	S/N - 27149, - 72691
19	VOE 935085	1					Nipple	Raccord	Nippel	Niple	Nippel	S/N 27150 -, 72692 -
20	VOE 14211856	1					•Sealing ring	•Bague étanchéité	•Dichtring	•Anillo retén	•Tätningsring	
20	VOE 990737	1					•O-ring	•Joint torique	•O-Ring	•Anillo tórico	•O-ring	
21	VOE 990737	1					•O-ring	•Joint torique	•O-Ring	•Anillo tórico	•O-ring	
21	VOE 993320	1					•O-ring	•Joint torique	•O-Ring	•Anillo tórico	•O-ring	
22	VOE 11445291		2	2			Hose assembly	Conduit flexible	Schlauchleitung	Conducto	Slangledning	
23		2	2	2	NS		Marking Sleeve	Douill.marquage	Kennhulse	Manguit Marcaje	Märkhylsa	
24	VOE 4881438	2	2	2			Cable tie	Serre-câble	Kabelbinder	Abrazadera de cinta	Buntband	
25	VOE 14345423		1	1			Nipple	Raccord	Nippel	Niple	Nippel	
26	VOE 990737	0	1	1			•O-ring	•Joint torique	•O-Ring	•Anillo tórico	•O-ring	
27	VOE 14211856		1	1			•Sealing ring	•Bague étanchéité	•Dichtring	•Anillo retén	•Tätningsring	
28			1	1			Servo valve	Servovalve	Servoventil	Valvula servo	Servoventil	See group 914-250 page 1281
29	VOE 936444	1					Testing nipple	Raccord contrôle	Prüfnippel	Niple de medición	Mätnippel	S/N - 27149, - 72691
29	VOE 936446	1					Testing nipple	Raccord contrôle	Prüfnippel	Niple de medición	Mätnippel	S/N 27150 -, 72692 -
30	VOE 14345423		1	1			Nipple	Raccord	Nippel	Niple	Nippel	
31	VOE 14211856		1	1			•Sealing ring	•Bague étanchéité	•Dichtring	•Anillo retén	•Tätningsring	
32	VOE 990737	0	1	1			•O-ring	•Joint torique	•O-Ring	•Anillo tórico	•O-ring	
33	VOE 11445293	1					Hose assembly	Conduit flexible	Schlauchleitung	Conducto	Slangledning	
33	VOE 11445422	1					Hose assembly	Conduit flexible	Schlauchleitung	Conducto	Slangledning	83942, 84878
34	VOE 11445296	1					Hose assembly	Conduit flexible	Schlauchleitung	Conducto	Slangledning	
34	VOE 11445425	1					Hose assembly	Conduit flexible	Schlauchleitung	Conducto	Slangledning	83942, 84878
35	VOE 4881438	2	2	2			Cable tie	Serre-câble	Kabelbinder	Abrazadera de cinta	Buntband	
36		2	2	2	NS		Marking Sleeve	Douill.marquage	Kennhulse	Manguit Marcaje	Märkhylsa	

1	33382	**Servo - hydraulic** **Servohydraulique** **Servohydraulik** **Servo hidráulico** **Servohydraulik**	Catalogue id **20107**	Group **914**
2	33371			
3	33021		Illustr. No **1023962**	Section **100**
4			Issue **20009015-H**	Page **1273**
5				

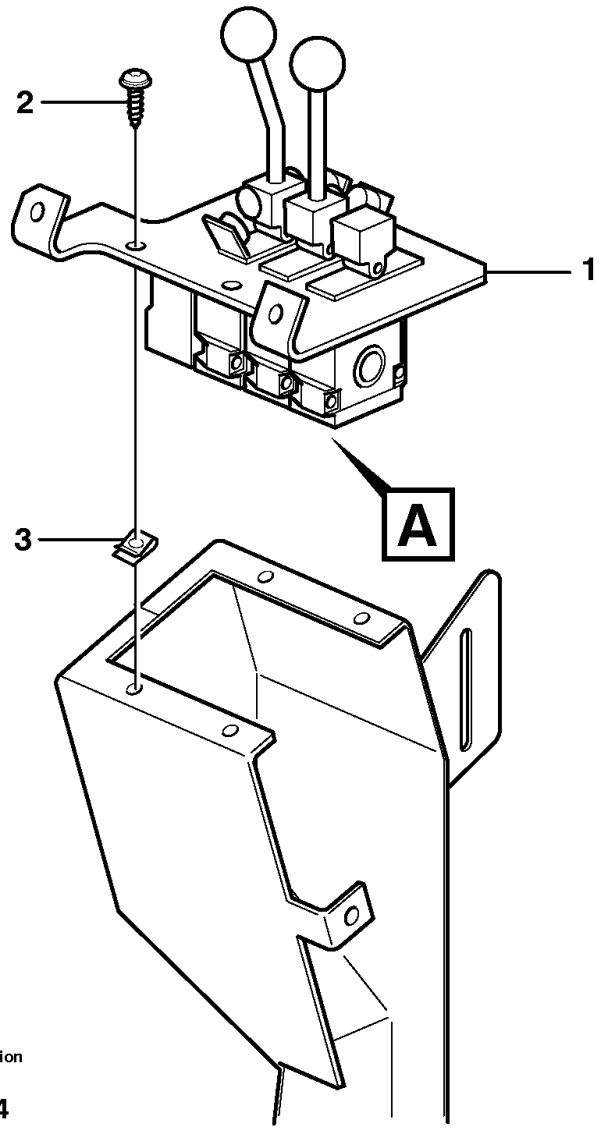

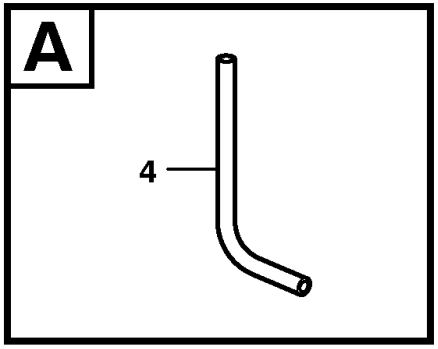

Volvo Construction
Equipment
1005284

Fig.	Part No.	Quantity 1	Quantity 2	Quantity 3	PS	KIT	Description	Dénomination	Bezeichnung	Denominación	Benämning	Notes
1		1					Servo Valve	Servovalve	Servoventil	Valvula Servo	Servoventil	See group 914-250 page 1281
2	VOE 13976479	4					Six point socket screw	Vis à 6 pans creux	Sechszahn-Hohlschraube	Racor de seis dientes	Sextandhålskruv	
3	VOE 13949867	4					Spring nut	Écrou de ressort	Federverschlussmutter	Tuerca resorte	Fjädermutter	
4	VOE 943369	REQ					Hose	Flexible	Schlauch	Manguera	Slang	L = 500 MM

1		**Servo valve with fitting parts** **Servo soupape avec pièces de montage** **Servoventil mit Anbauteilen** **Servoválvula con accesorios de montaje** **Servoventil med monteringsdetaljer**	Catalogue id **20107**	Group **914**
2			Illustr. No **1005284**	Section **150**
3			Issue **20009015-H**	Page **1275**
4				
5		**33371, 33021**		

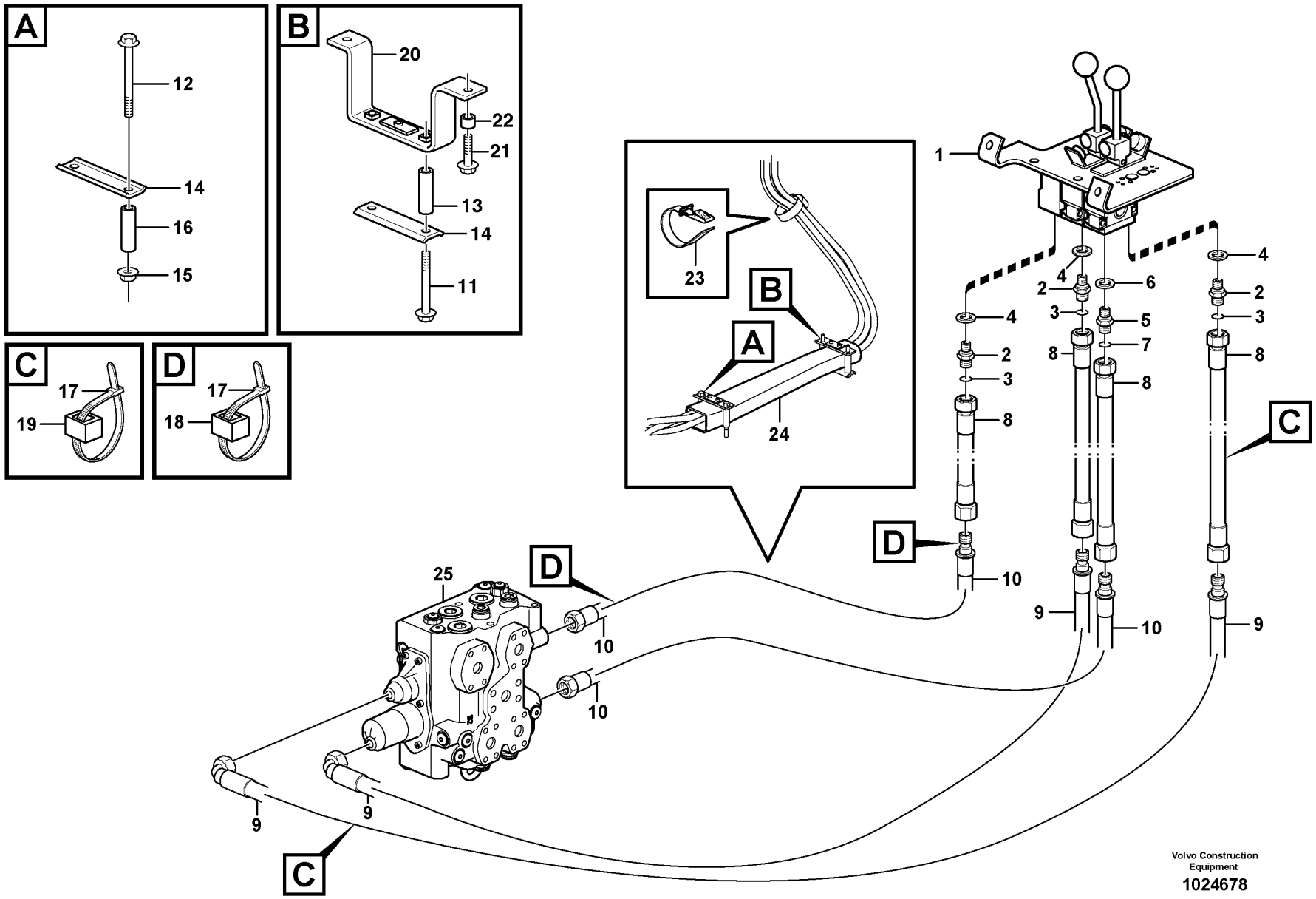
A
12
14
16
15
B
20
22
21
13
14
11
C
17
19
D
17
18
23
B
A
24
1
4
2
6
3
5
7
8
8
4
2
3
8
4
2
3
8
C
D
D
10
9
10
9
25
10
10
9
9
C
Volvo Construction
Equipment
1024678

Fig.	Part No.	Quantity 1	Quantity 2	Quantity 3	PS	KIT	Description	Dénomination	Bezeichnung	Denominación	Benämning	Notes
1			1	1			Servo valve	Servovalve	Servoventil	Valvula servo	Servoventil	See group 914-250 page 1281
2	VOE 14345423		3	3			Nipple	Raccord	Nippel	Niple	Nippel	
3	VOE 990737		3	3			•O-ring	•Joint torique	•O-Ring	•Anillo tórico	•O-ring	(VOE 4880492)
4	VOE 14211856		3	3			•Sealing ring	•Bague étanchéité	•Dichtring	•Anillo retén	•Tätningsring	
5	VOE 14345423		1	1			Nipple	Raccord	Nippel	Niple	Nippel	
6	VOE 14211856		1	1			Sealing ring	Bague étanchéité	Dichtring	Anillo retén	Tätningsring	
7	VOE 990737		1	1			O-ring	Joint torique	O-Ring	Anillo tórico	O-ring	(VOE 4880492)
8	VOE 11445291		4	4			Hose assembly	Conduit flexible	Schlauchleitung	Conducto	Slangledning	
9	VOE 11445301	2					Hose assembly	Conduit flexible	Schlauchleitung	Conducto	Slangledning	3657)
9	VOE 15061173	2					Hose assembly	Conduit flexible	Schlauchleitung	Conducto	Slangledning	3655)
9	VOE 11445430	2					Hose assembly	Conduit flexible	Schlauchleitung	Conducto	Slangledning	83942
9	VOE 15088668	2					Hose assembly	Conduit flexible	Schlauchleitung	Conducto	Slangledning	
10	VOE 11445300	2					Hose assembly	Conduit flexible	Schlauchleitung	Conducto	Slangledning	3657)
10	VOE 15061172	2					Hose assembly	Conduit flexible	Schlauchleitung	Conducto	Slangledning	3655)
10	VOE 11445429	2					Hose assembly	Conduit flexible	Schlauchleitung	Conducto	Slangledning	83942
10	VOE 11445420	2					Hose assembly	Conduit flexible	Schlauchleitung	Conducto	Slangledning	84878
11	VOE 13965189	2					Screw	Vis	Schraube	Tornillo	Skruv	
12	VOE 13965190	2					Screw	Vis	Schraube	Tornillo	Skruv	
13	VOE 11025954	2					Spacer sleeve	Douille entretoise	Abstandhülse	Manguito distanciador	Distanshylsa	
14	VOE 4954460	2					Retainer	Retenue	Halter	Soporte	Hållare	
15	VOE 13971095	2					Flange nut	Écrou à embase	Flanschmutter	Tuerca embridada	Flänsmutter	
16	VOE 11025954	2					Spacer sleeve	Douille entretoise	Abstandhülse	Manguito distanciador	Distanshylsa	
17	VOE 4881438	4	4	4			Cable tie	Serre-câble	Kabelbinder	Abrazadera de cinta	Buntband	
18	VOE 4881459	2	2	2			Marking sleeve	Douille marquage	Kennhülse	Manguito de marcaje	Märkhylsa	
19	VOE 4881452	2	2	2			Marking sleeve	Douille marquage	Kennhülse	Manguito de marcaje	Märkhylsa	
20	VOE 11173831	1					Attachment	Fixation	Halterung	Fijacion	Fäste	
21	VOE 13965185	1					Screw	Vis	Schraube	Tornillo	Skruv	
22	VOE 4943026	1					Spacer sleeve	Douille entretoise	Abstandhülse	Manguito distanciador	Distanshylsa	
23	VOE 11104606	1					Retaining strap	Courroie de serrage	Halteriemen	Correa tensora	Spännrem	

3657) S/N - 24948, S/N - 66752, S/N - 71910, S/N - 54780.
3655) S/n 24949 -, 71911 -, 54781 -, 66753 -.

1	33382	**Control lines** **Canalisations de commande** **Manövrierleitungen** **Tuberías de maniobra** **Manöverledningar**	Catalogue id **20107**	Group **914**
2	33371		Illustr. No **1024678**	Section **200**
3	33021		Issue **20009015-H**	Page **1277**
4				
5				

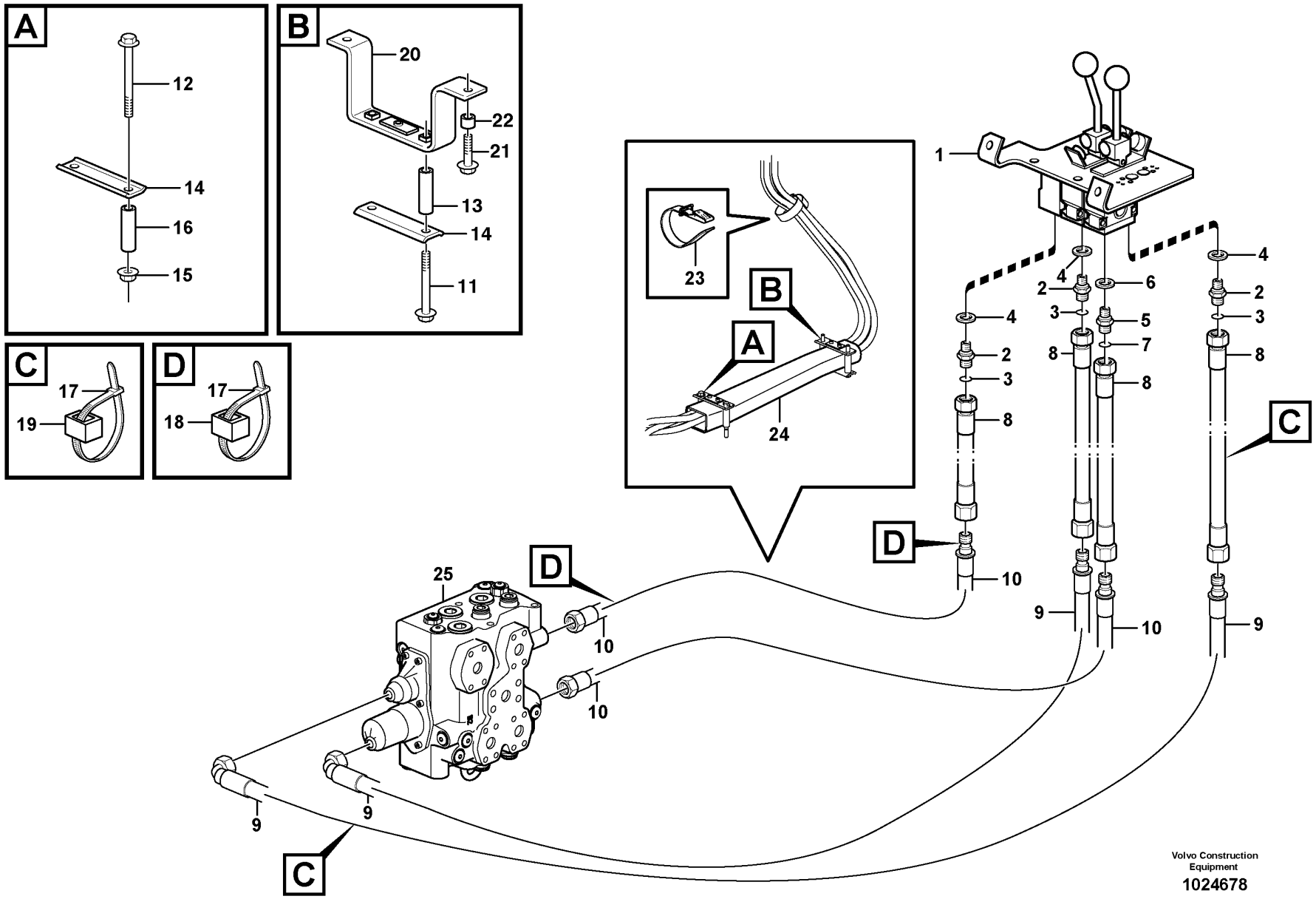
A
12
14
16
15
B
20
22
21
13
14
11
C
17
19
D
17
18
23
B
A
24
1
4
2
6
3
5
7
8
8
4
2
3
8
4
2
3
8
C
D
D
10
9
10
9
25
10
10
9
9
C
Volvo Construction
Equipment
1024678

Fig.	Part No.	Quantity 1	Quantity 2	Quantity 3	PS	KIT	Description	Dénomination	Bezeichnung	Denominación	Benämning	Notes
24	VOE 11173522	1					Protecting hose	Gaine de protection	Schutzschlauch	Manguera de protección	Skyddsslang	
25		1					Control valve	Valve de commande	Steuerventil	Válvula de mando	Manöverventil	See group 912-100 page 1239

1	33382	**Control lines** **Canalisations de commande** **Manövrierleitungen** **Tuberías de maniobra** **Manöverledningar**	Catalogue id **20107**	Group **914**
2	33371		Illustr. No **1024678**	Section **200**
3	33021		Issue **20009015-H**	Page **1279**
4				
5				

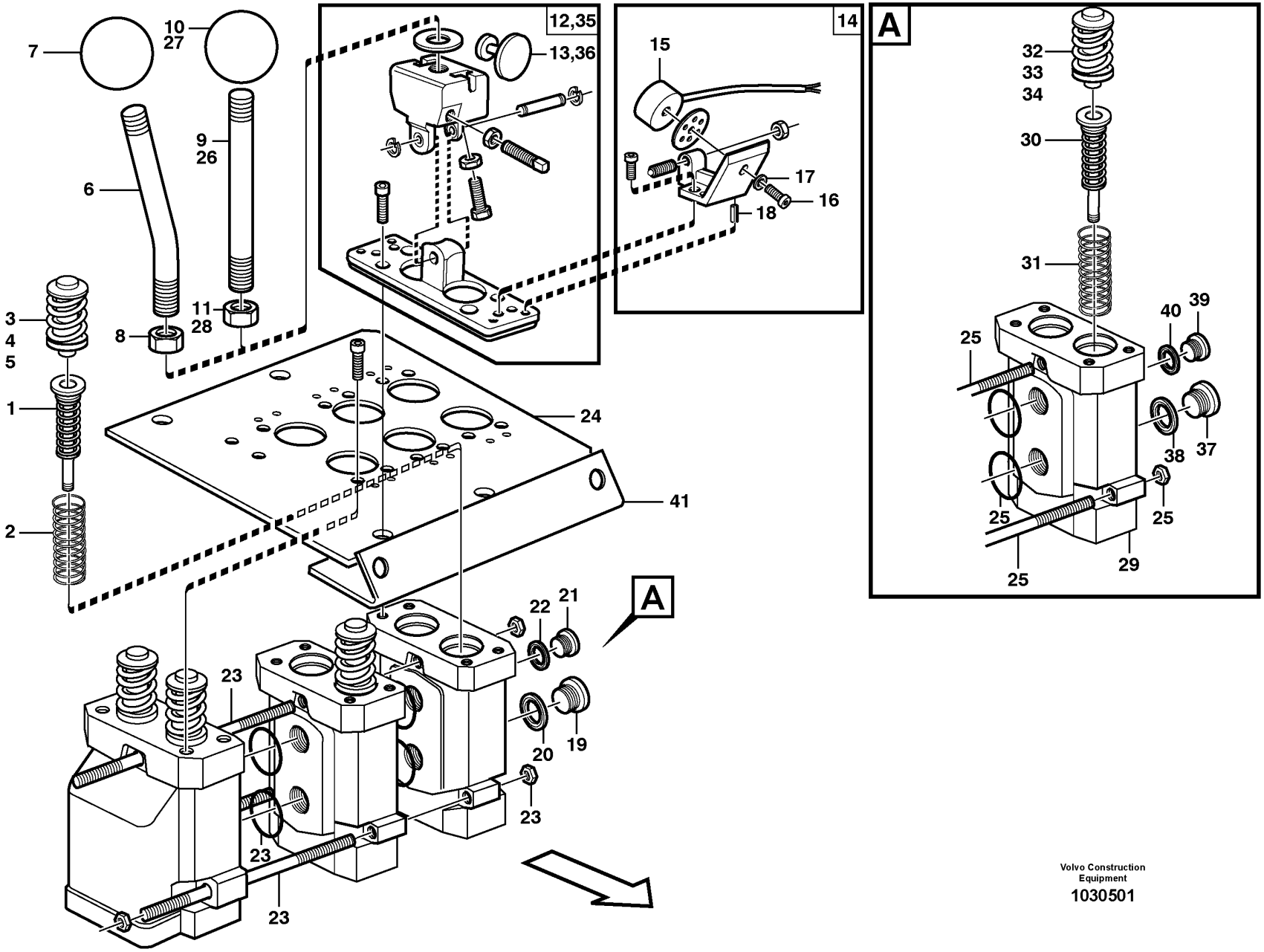

Volvo Construction Equipment
1030501

Fig.	Part No.	Quantity 1	2	3	4	5	PS	KIT	Description	Dénomination	Bezeichnung	Denominación	Benämning	Notes
	VOE 11172599	1	1	1	1				Servo valve	Servovalve	Servoventil	Válvula servo	Servoventil	
1	VOE 11705921	4	4	4	4				•Spring assembly	•Paquet de ressorts	•Federpaket	•Paquete de resortes	•Fjäderpaket	
2	VOE 11994393	4	4	4	4				•Return spring	•Ressort de rappel	•Rückholfeder	•Resorte antagonista	•Returfjäder	
3	VOE 11991323	4	4	4	4				•Valve	•Valve	•Ventil	•Válvula	•Ventil	
4	VOE 11991047	4	4	4	4				••Sealing kit	••Kit plombage	••Plombiersatz	••Kit de precinto	••Plomberingssats	
5	VOE 11991048	4	4	4	4				••Spacer washer	••Rondelle entretoise	••Abstandscheibe	••Arandela distanciadora	••Distansbricka	THICK = 0.2 MM
5	VOE 11991049	4	4	4	4				••Spacer washer	••Rondelle entretoise	••Abstandscheibe	••Arandela distanciadora	••Distansbricka	THICK = 0.3 MM
5	VOE 11991316	4	4	4	4				••Spacer washer	••Rondelle entretoise	••Abstandscheibe	••Arandela distanciadora	••Distansbricka	THICK = 0.5 MM
6	VOE 11172595	1	1	1	1				•Hand lever	•Levier	•Hebel	•Palanca	•Spak	(VOE 11708826)
7	VOE 11708308	1	1	1	1				••Ball	••Bille	••Kugel	••Bola	••Kula	
8	VOE 13971080	1	1	1	1				••Hexagon nut	••Écrou hexagonal	••Sechskantmutter	••Tuerca hexagonal	••Sexkantsmutter	
9	VOE 11708827	1	1	1	1				•Lever kit	•Kit leviers	•Hebelsatz	•Juego de palanca	•Hävarmsats	
10	VOE 11708308	1	1	1	1				••Ball	••Bille	••Kugel	••Bola	••Kula	
11	VOE 13971080	1	1	1	1				••Hexagon nut	••Écrou hexagonal	••Sechskantmutter	••Tuerca hexagonal	••Sexkantsmutter	
12	VOE 11705078	2	2	2	2				•Hand lever	•Levier	•Hebel	•Palanca	•Spak	
13	VOE 11003417	2	2	2	2				••Anchor plate	••Plateau d'ancrage	••Ankerplatte	••Placa de anclaje	••Ankarplatta	
14	VOE 11705079	3	3	3	3				•Magnet	•Aimant	•Magnet	•Imán	•Magnet	
15	VOE 15100027	3	3	3	3				••Magnet	••Aimant	••Magnet	••Imán	••Magnet	(VOE 11003153) MA9141, MA9142, MA9143
16	VOE 959174	3	3	3	3				••Hex. socket screw	••Vis à six pans creux	••Innensechskantschraube	••Tornillo de hexágono embutido	••Insexskruv	
17	VOE 13960146	3	3	3	3				••Washer	••Rondelle	••Scheibe	••Arandela	••Bricka	
18	VOE 951940	6	6	6	6				••Spring pin	••Goupille tubulaire	••Federstift	••Pasador tubular	••Fjädrande pinne	
19	VOE 945065	1	1	1	1				•Plug	•Tampon	•Stopfen	•Tapón	•Plugg	
20	VOE 13945653	1	1	1	1				•Plane gasket	•Joint plan	•Plandichtung	•Junta plana	•Planpackning	
21	VOE 13965768	1	1	1	1				•Plug	•Tampon	•Stopfen	•Tapón	•Plugg	
22	VOE 947083	1	1	1	1				•Gasket	•Joint	•Dichtung	•Junta	•Packning	
23	VOE 11705080	1	1	1	1				•Track rod kit	•Lot barre de remorquage	•Deichselsatz	•Juego de barra de tracción	•Dragstångsats	

1	33382	**Servo valve** **Servo soupape** **Servoventil** **Servoválvula** **Servoventil**	Catalogue id **20107**	Group **914**
2	83351, 83414			
3	83198, 83413		Illustr. No **1030501**	Section **250**
4	33021			
5			Issue **20009015-H**	Page **1281**

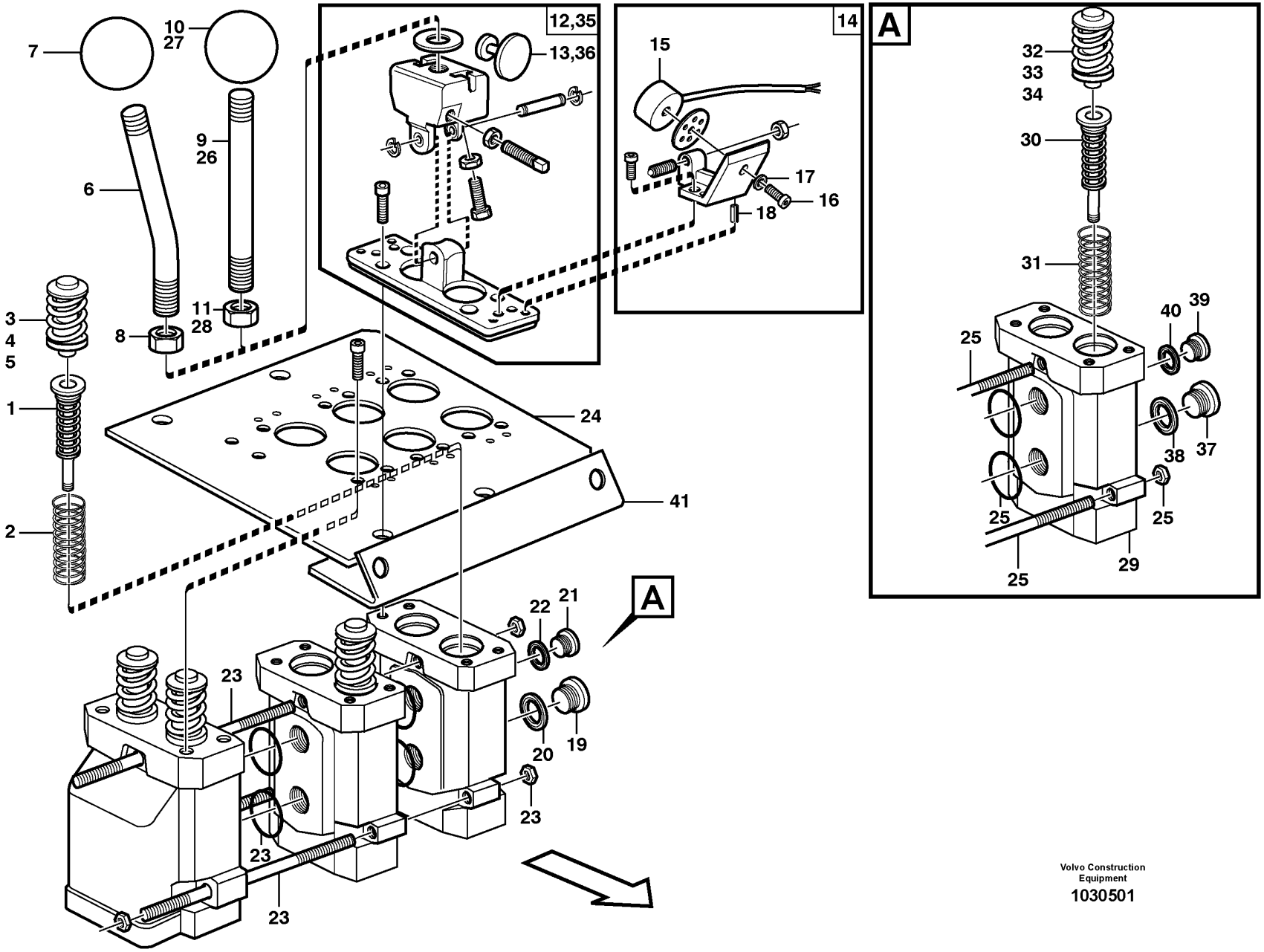

Volvo Construction Equipment
1030501

Fig.	Part No.	Quantity 1	2	3	4	5	PS	KIT	Description	Dénomination	Bezeichnung	Denominación	Benämning	Notes
24	VOE 11715961	1	1		1				Valve plate	Plaque soupape	Ventilplatte	Placa de válvula	Ventilplatta	1-3
24	VOE 11104986			1					Attaching plate	Tôle de fixation	Befestigungsblech	Chapa de fijación	Fästplåt	4
25	VOE 11991319		1						Pull rod	Barre de traction	Zugstange	Varilla tracción	Manöverstång	
25	VOE 11706176			1					Track rod kit	Lot barre de remorquage	Deichselsatz	Juego de barra de tracción	Dragstångsats	
26	VOE 11998151		1	1					Lever kit	Kit leviers	Hebelsatz	Juego de palanca	Hävarmsats	3
26	VOE 11706177			1					Lever kit	Kit leviers	Hebelsatz	Juego de palanca	Hävarmsats	4
27	VOE 11991321		1	1					•Ball	•Bille	•Kugel	•Bola	•Kula	3,4
28	VOE 13971080		1	1					•Hexagon nut	•Écrou hexagonal	•Sechskantmutter	•Tuerca hexagonal	•Sexkantsmutter	3,4
29	VOE 11706174		1	2					Servo valve	Servovalve	Servoventil	Válvula servo	Servoventil	
30	VOE 11706175		2	4					•Spring assembly	•Paquet de ressorts	•Federpaket	•Paquete de resortes	•Fjäderpaket	
31	VOE 11994393		2	4					•Return spring	•Ressort de rappel	•Rückholfeder	•Resorte antagonista	•Returfjäder	
32	VOE 11991323		2	4					•Valve	•Valve	•Ventil	•Válvula	•Ventil	
33	VOE 11991047		2	4					••Sealing kit	••Kit plombage	••Plombiersatz	••Kit de precinto	••Plomberingssats	
34	VOE 11991048		2	4					••Spacer washer	••Rondelle entretoise	••Abstandscheibe	••Arandela distanciadora	••Distansbricka	THICK = 0.2 MM
34	VOE 11991049		2	4					••Spacer washer	••Rondelle entretoise	••Abstandscheibe	••Arandela distanciadora	••Distansbricka	THICK = 0.3 MM
34	VOE 11991316		2	4					••Spacer washer	••Rondelle entretoise	••Abstandscheibe	••Arandela distanciadora	••Distansbricka	THICK = 0.5 MM
35	VOE 11705078		1	2					•Hand lever	•Levier	•Hebel	•Palanca	•Spak	
36	VOE 11003417		1	2					••Anchor plate	••Plateau d'ancrage	••Ankerplatte	••Placa de anclaje	••Ankarplatta	
37	VOE 945065		1	2					•Plug	•Tampon	•Stopfen	•Tapón	•Plugg	
38	VOE 13945653		1	2					•Plane gasket	•Joint plan	•Plandichtung	•Junta plana	•Planpackning	
39	VOE 13965768		1	2					•Plug	•Tampon	•Stopfen	•Tapón	•Plugg	
40	VOE 947083		1	2					•Gasket	•Joint	•Dichtung	•Junta	•Packning	
41	VOE 11444134			1					Attaching bracket	Équerre de fixation	Befestigungswinkel	Fijación angular	Fästvinkel	

1	33382	**Servo valve** **Servo soupape** **Servoventil** **Servoválvula** **Servoventil**	Catalogue id **20107**	Group **914**
2	83351, 83414			
3	83198, 83413		Illustr. No **1030501**	Section **250**
4	33021			
5			Issue **20009015-H**	Page **1283**

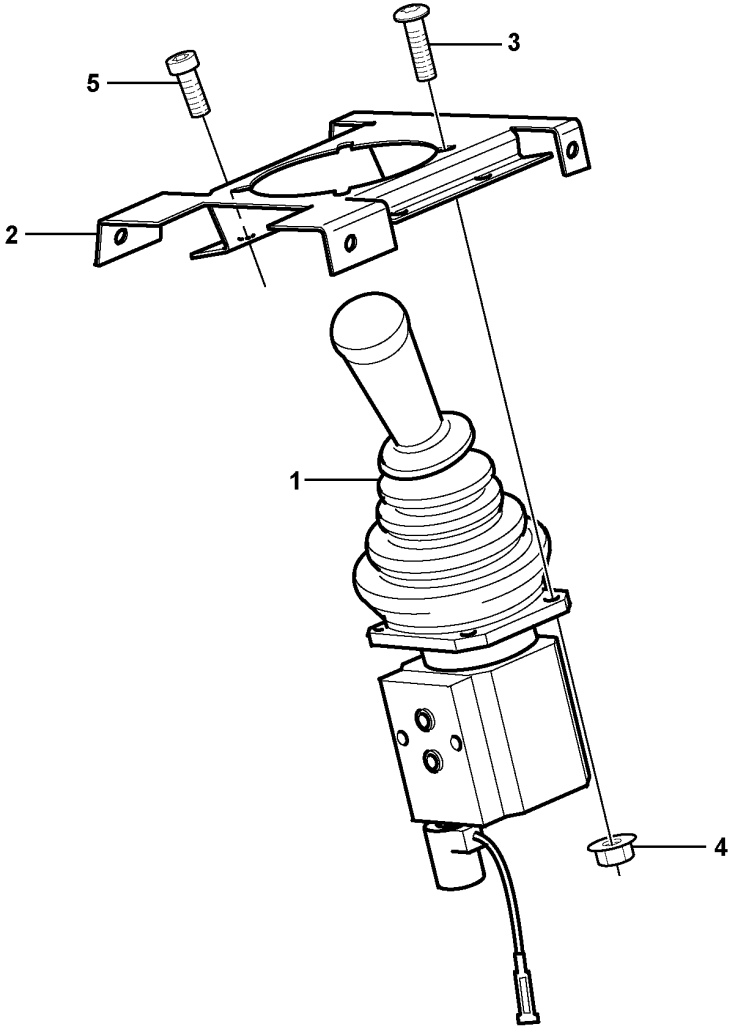

Volvo Construction
Equipment
1030652

Fig.	Part No.	Quantity 1	Quantity 2	Quantity 3	PS	KIT	Description	Dénomination	Bezeichnung	Denominación	Benämning	Notes
1		1					Single Lever Control	Command un lev.	Einhebelsteuer.	Monomando	Enspaksreglage	
2	VOE 11104742	1					Attaching plate	Tôle de fixation	Befestigungsblech	Chapa de fijación	Fästplåt	
3	VOE 13975980	4					Six point socket screw	Vis à 6 pans creux	Sechszahn-Hohlschraube	Racor de seis dientes	Sextandhålskruv	
4	VOE 13949278	4					Flange lock nut	Contre-écrou à embase	Flanschverschlussmutter	Contratuerca embridada	Flänslåsmutter	
5	VOE 959223	4					Hex. socket screw	Vis à six pans creux	Innensechskantschraube	Tornillo de hexágono embutido	Insexskruv	

1		**Servo valve with fitting parts.**	Catalogue id **20107**	Group **914**
2		**Servo-soupape avec pièces de montage.**		
3		**Servoventil mit Einbauteilen.**	Illustr. No **1030652**	Section **400**
4		**Servováluvla con accesorios de montaje.**		
		Servoventil med monteringsdetaljer.	Issue **20009015-H**	Page **1285**
5		**83344, 83347**		

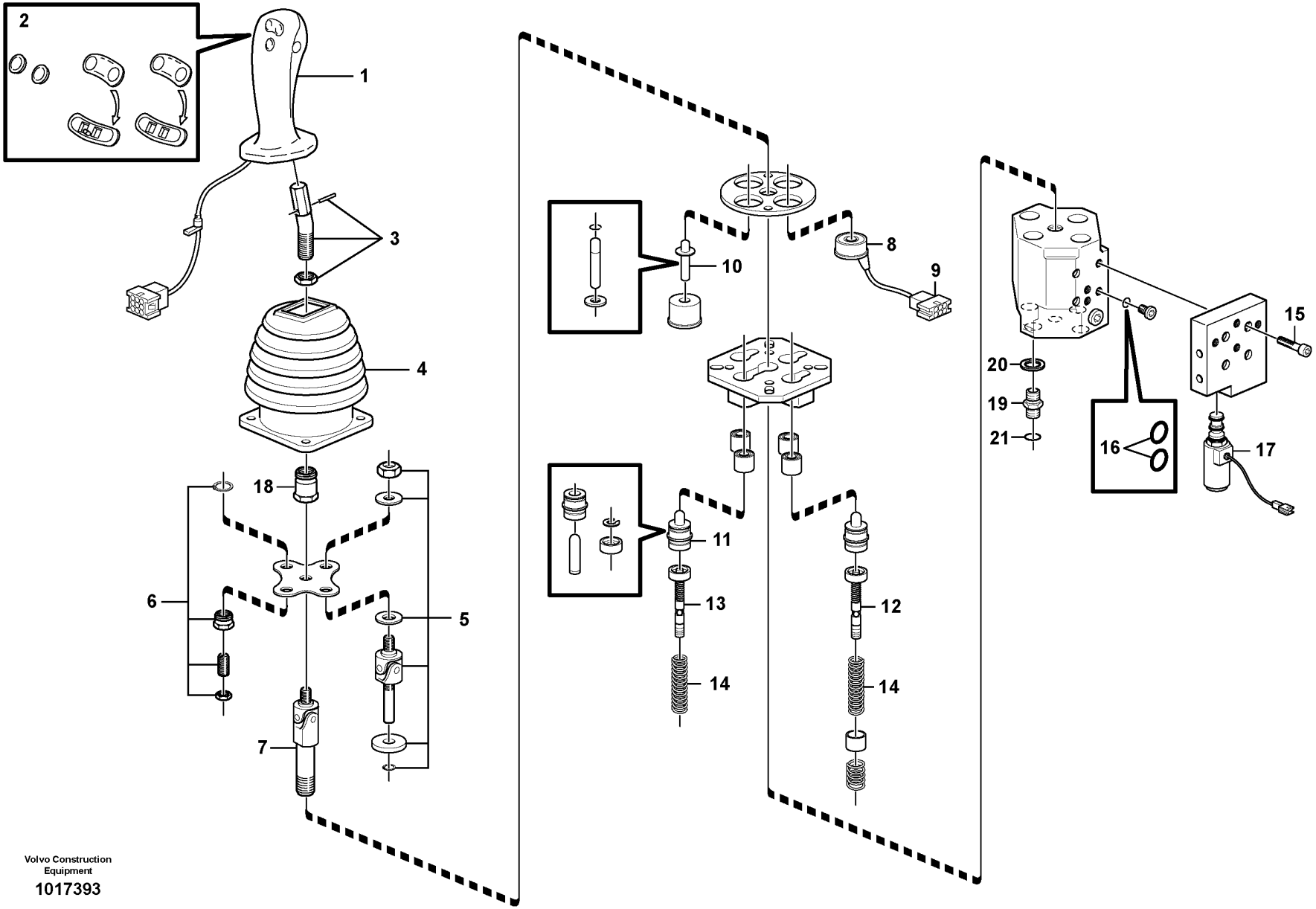

Volvo Construction Equipment

1017393

Fig.	Part No.	Quantity 1	Quantity 2	Quantity 3	PS	KIT	Description	Dénomination	Bezeichnung	Denominación	Benämning	Notes
	VOE 11173915	1					Single Lever Control	Command un lev.	Einhebelsteuer.	Monomando	Enspaksreglage	
1	VOE 11706972	1					•Handle	•Poignée	•Griff	•Mango	•Handtag	
2	VOE 11988545	1			SS		••Button	••Bouton	••Knopf	••Boton	••Knapp	
3	VOE 11370672	1					•Adapter	•Adaptateur	•Adapter	•Adaptador	•Adapter	
4	VOE 11706973	1					•Bellows	•Soufflet	•Balg	•Fuelle	•Bälg	
5	VOE 11706974	3					•Repair kit	•Kit de réparation	•Reparatursatz	•Kit de reparación	•Reparationssats	
6	VOE 11706975	1					•Repair kit	•Kit de réparation	•Reparatursatz	•Kit de reparación	•Reparationssats	
7	VOE 11706976	1					•Universal joint	•Joint cardan	•Kreuzgelenk	•Junta universal	•Kardanknut	
8	VOE 11988141	3					•Solenoid	•Électro-aimant	•Elektromagnet	•Electroimán	•Elektromagnet	
9	VOE 11706985	3					•Socket	•Socle	•Steckdose	•Toma de corriente	•Stickdosa	
10	VOE 11706978	1					•Control plunger	•Piston de contrôle	•Stößel	•Pasador de accionamiento	•Manöverpinne	
11	VOE 11988142	4					•Control plunger	•Piston de contrôle	•Stößel	•Pasador de accionamiento	•Manöverpinne	
12		3			NS		•Control Slide	•Coulisse Comman	•Regelschieber	•Corredera Mando	•Reglerslid	
13		1			NS		•Control Slide	•Coulisse Comman	•Regelschieber	•Corredera Mando	•Reglerslid	
14	VOE 11988145	1					•Spring kit	•Jeu de ressorts	•Federsatz	•Juego de resortes	•Fjädersats	
15	VOE 942314	4					•Hex. socket screw	•Vis à six pans creux	•Innensechskantschraube	•Tornillo de hexágono embutido	•Insexskruv	
16	VOE 13955985	2					•O-ring	•Joint torique	•O-Ring	•Anillo tórico	•O-ring	
17	VOE 11988146	1					•Solenoid valve	•Électrovanne	•Magnetventil	•Electroválvula	•Magnetventil	MA9113
18		1			NS		•Lock nut	•Contre-ecrou	•Sicherungsmutter	•Contratuerca	•Låsmutter	
19	VOE 11411762	1					Restrictor	Etrangleur	Drosselung	Estrangulacion	Strypning	
20	VOE 13945653	1					Plane gasket	Joint plan	Plandichtung	Junta plana	Planpackning	
21	VOE 990737	1					O-ring	Joint torique	O-Ring	Anillo tórico	O-ring	

1		**Servo valve, single levercontrol** **Servo soupape, commande aun levier** **Servoventil, einhebelsteuerung** **Servoválvula, monomando** **Servoventil, enspaksreglage**	Catalogue id **20107**	Group **914**
2				
3			Illustr. No **1017393**	Section **425**
4				
5		**83344, 83347**	Issue **20009015-H**	Page **1287**

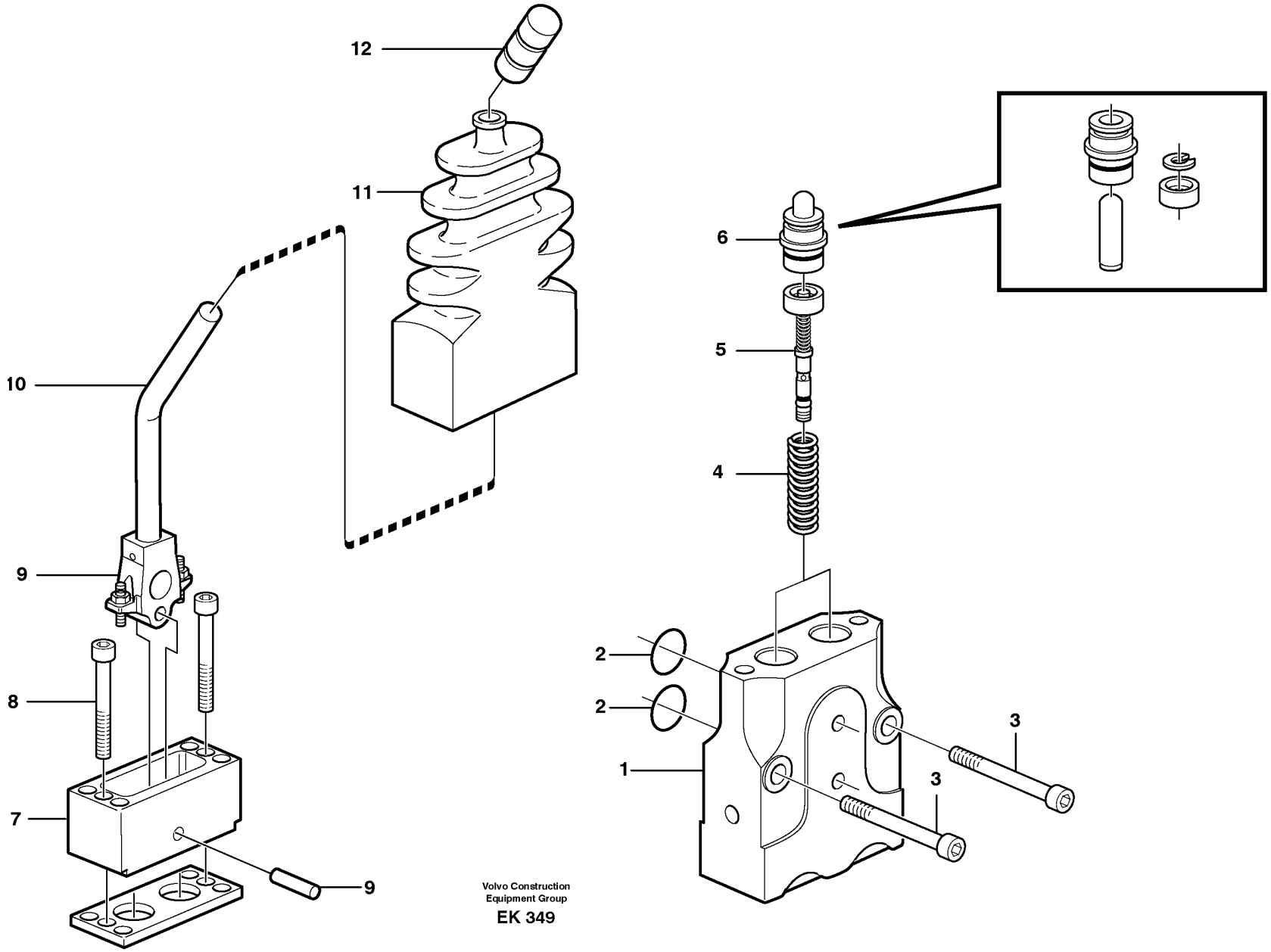

Volvo Construction
Equipment Group
EK 349

Fig.	Part No.	Quantity 1	Quantity 2	Quantity 3	PS	KIT	Description	Dénomination	Bezeichnung	Denominación	Benämning	Notes
	VOE 11006043	1					Valve	Valve	Ventil	Válvula	Ventil	
1		1			NS		•Housing	•Carter	•Gehäuse	•Carter	•Hus	
2	VOE 11706995	1					•Sealing kit	•Kit plombage	•Plombiersatz	•Kit de precinto	•Plomberingssats	
	VOE 955991	2					••O-ring	••Joint torique	••O-Ring	••Anillo tórico	••O-ring	
3	VOE 959226	2					•Allen Hd Screw	•Vis A 6 Pans Cr	•Inbusschraube	•Torn Hex Embut	•Insexskruv	
4	VOE 11706994	1					•Spring kit	•Jeu de ressorts	•Federsatz	•Juego de resortes	•Fjädersats	
5	VOE 11706997	1					•Control slide	•Coulisse de commande	•Regelschieber	•Corredera de regulación	•Reglerslid	
6	VOE 11706185	1					•Control plunger	•Piston de contrôle	•Stößel	•Pasador de accionamiento	•Manöverpinne	
7		1			NS		•Housing	•Carter	•Gehäuse	•Carter	•Hus	
8	VOE 13941747	2					•Screw	•Vis	•Schraube	•Tornillo	•Skruv	
9	VOE 11706990	1					•Repair kit	•Kit de réparation	•Reparatursatz	•Kit de reparación	•Reparationssats	
10	VOE 11713533	1					•Lever kit	•Kit leviers	•Hebelsatz	•Juego de palanca	•Hävarmsats	
11	VOE 11706989	1					•Bellows	•Soufflet	•Balg	•Fuelle	•Bälg	
12	VOE 11706184	1					•Knob	•Bouton	•Bedienungsknopf	•Volante	•Ratt	

1		**Control valve.** **Soupape de commande.** **Manövrierventil.** **Válvula de mando.** **Manöverventil.**	Catalogue id **20107**	Group **914**
2				
3			Illustr. No **EK 349**	Section **450**
4				
5		**83347**	Issue **20009015-H**	Page **1289**

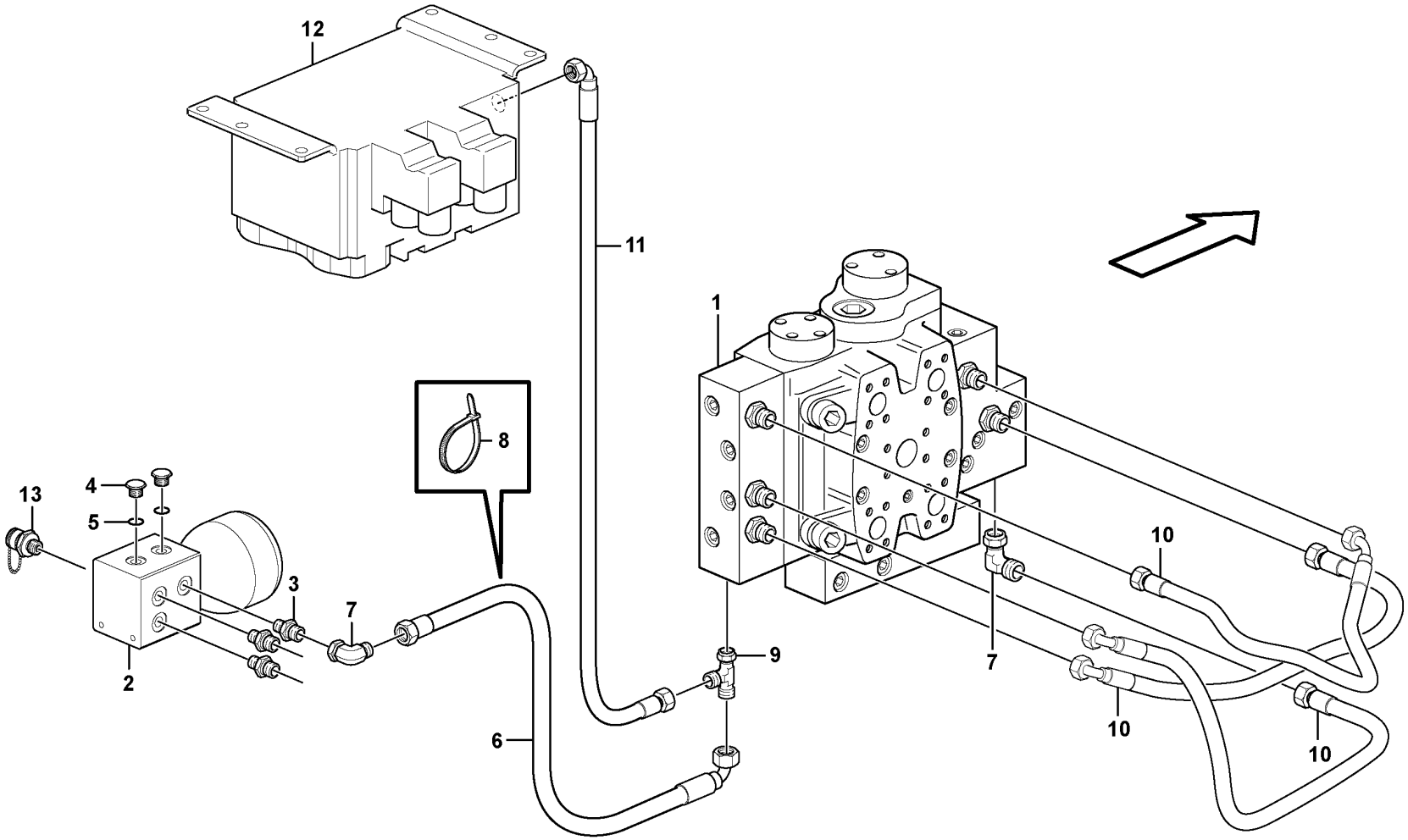

Volvo Construction Equipment

1030628

Fig.	Part No.	Quantity 1	Quantity 2	Quantity 3	PS	KIT	Description	Dénomination	Bezeichnung	Denominación	Benämning	Notes
1		1	1	1			Control valve	Valve controle	Steuerventil	Válvula control	Kontrollventil	
2	VOE 11410672	1	1	1			Connection block	Bloc connexion	Kupplungskopf	Bloque de conexión	Kopplingsblock	
3	VOE 935085	3	3	3			Nipple	Raccord	Nippel	Niple	Nippel	
	VOE 990737	3	3	3			•O-ring	•Joint torique	•O-Ring	•Anillo tórico	•O-ring	(VOE 4880492)
	VOE 993320	3	3	3			•O-ring	•Joint torique	•O-Ring	•Anillo tórico	•O-ring	(VOE 932039)
4	VOE 984646	2	1	1			Plug	Tampon	Stopfen	Tapón	Plugg	
	VOE 984473	2	1	1			•O-ring	•Joint torique	•O-Ring	•Anillo tórico	•O-ring	
5	VOE 993320	2	1	1			O-ring	Joint torique	O-Ring	Anillo tórico	O-ring	(VOE 932039)
6	VOE 936655	1	1	1			Hose assembly	Conduit flexible	Schlauchleitung	Conducto	Slangledning	
7	VOE 13933900	2	2	2			Elbow nipple	Raccord coudé	Winkelnippel	Niple angular	V-nippel	83157, 83158, 83159
	VOE 990737	2	2	2			•O-ring	•Joint torique	•O-Ring	•Anillo tórico	•O-ring	(VOE 4880492)
8	VOE 4881440	REQ	REQ	REQ			Cable tie	Serre-câble	Kabelbinder	Abrazadera de cinta	Buntband	
9	VOE 13933936	1	1				T-nipple	Raccord-t	T-Nippel	Niple t	T-nippel	
	VOE 990737	2	2				•O-ring	•Joint torique	•O-Ring	•Anillo tórico	•O-ring	(VOE 4880492)
10	VOE 936875	3	3	3			Hose assembly	Conduit flexible	Schlauchleitung	Conducto	Slangledning	
11	VOE 936702	1	1				Hose assembly	Conduit flexible	Schlauchleitung	Conducto	Slangledning	
12		1	1				Direction Valve	Valve Direction	Wegeventil	Valvula Orient	Riktningsventil	See group 916-300 page 1313
13	VOE 936446		1	1			Testing nipple	Raccord contrôle	Prüfnippel	Niple de medición	Mätnippel	

1	83241, 83245, 84500
2	83159, 83158, 84499
3	83157, 84221, 84497
4	
5	

Servo - hydraulic, hydraulic lines
Système d'asservissement, conduits hydrauliques
Servosystem, Druckölleitungen
Servosistema, conductos hidráulicos
Servohydraulik, ledningar

Catalogue id **20107**	Group **914**
Illustr. No **1030628**	Section **500**
Issue **20009015-H**	Page **1291**

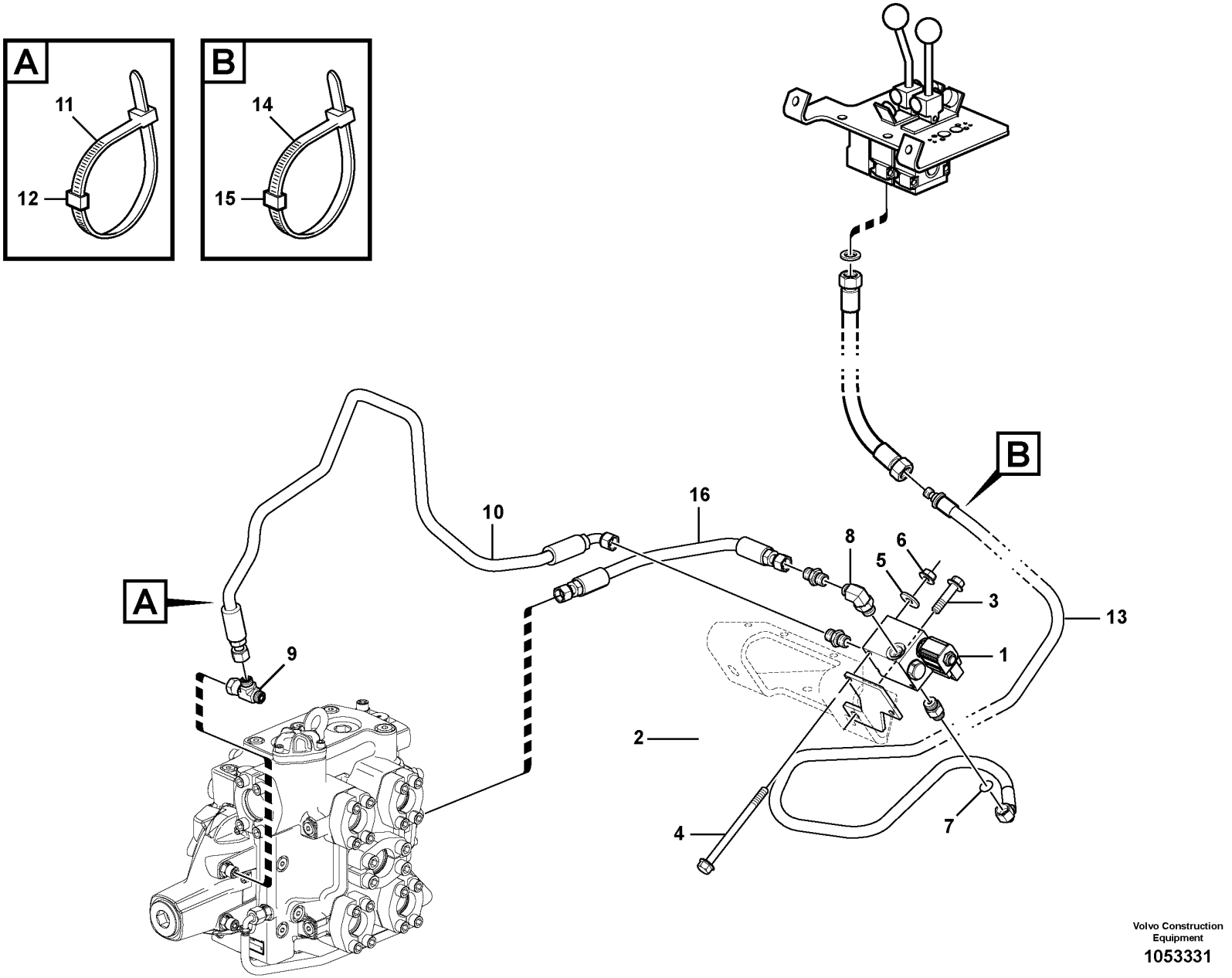

Volvo Construction Equipment

1053331

Fig.	Part No.	Quantity 1	Quantity 2	Quantity 3	PS	KIT	Description	Dénomination	Bezeichnung	Denominación	Benämning	Notes
1	VOE 15411384	1					Valve	Valve	Ventil	Válvula	Ventil	
1	VOE 15145434	1					•Valve kit	•Kit soupapes	•Ventilsatz	•Juego válvula	•Ventilsats	
1	VOE 15145461	1					•Solenoid	•Électro-aimant	•Elektromagnet	•Electroimán	•Elektromagnet	
2	VOE 15411370	1					Plate	Tôle	Blech	Chapa	Plåt	
3	VOE 13965193	1					Screw	Vis	Schraube	Tornillo	Skruv	
4	VOE 969981	2					Flange screw	Vis à embase	Flanschschraube	Tornillo embridado	Flänsskruv	
5	VOE 960139	2					Plain washer	Rondelle plane	Flachscheibe	Arandela plana	Planbricka	
6	VOE 949278	2			SS		Flange lock nut	Contre-écrou à embase	Flanschverschlussmutter	Contratuerca embridada	Flänslåsmutter	
7	VOE 935089	2					Nipple	Raccord	Nippel	Niple	Nippel	
7	VOE 990737	2					•O-ring	•Joint torique	•O-Ring	•Anillo tórico	•O-ring	(VOE 4880492)
7	VOE 993321	2					•O-ring	•Joint torique	•O-Ring	•Anillo tórico	•O-ring	(VOE 932040)
8	VOE 935070	1					Elbow nipple	Raccord coudé	Winkelnippel	Niple angular	V-nippel	
9	VOE 13933936	1					T-nipple	Raccord-t	T-Nippel	Niple t	T-nippel	
9	VOE 990737	2					•O-ring	•Joint torique	•O-Ring	•Anillo tórico	•O-ring	(VOE 4880492)
10	VOE 11148973	1					Hose assembly	Conduit flexible	Schlauchleitung	Conducto	Slangledning	
11	VOE 4881438	2					Cable tie	Serre-câble	Kabelbinder	Abrazadera de cinta	Buntband	
12	VOE 4881451	2					Marking sleeve	Douille marquage	Kennhülse	Manguito de marcaje	Märkhylsa	YELL
13	VOE 11445301	1					Hose assembly	Conduit flexible	Schlauchleitung	Conducto	Slangledning	
14	VOE 4881438	2					Cable tie	Serre-câble	Kabelbinder	Abrazadera de cinta	Buntband	
15	VOE 4881455	2					Marking sleeve	Douille marquage	Kennhülse	Manguito de marcaje	Märkhylsa	RED
16	VOE 936952	1					Hose assembly	Conduit flexible	Schlauchleitung	Conducto	Slangledning	

1		**Valve, "return to dig"** **Valve, "retour creusement"** **Ventil, "return to dig"** **Válvula, "return to dig"** **Ventil, "return to dig"**	Catalogue id **20107**	Group **914**
2			Illustr. No **1053331**	Section **600**
3			Issue **20009015-H**	Page **1293**
4				
5		**84807**		

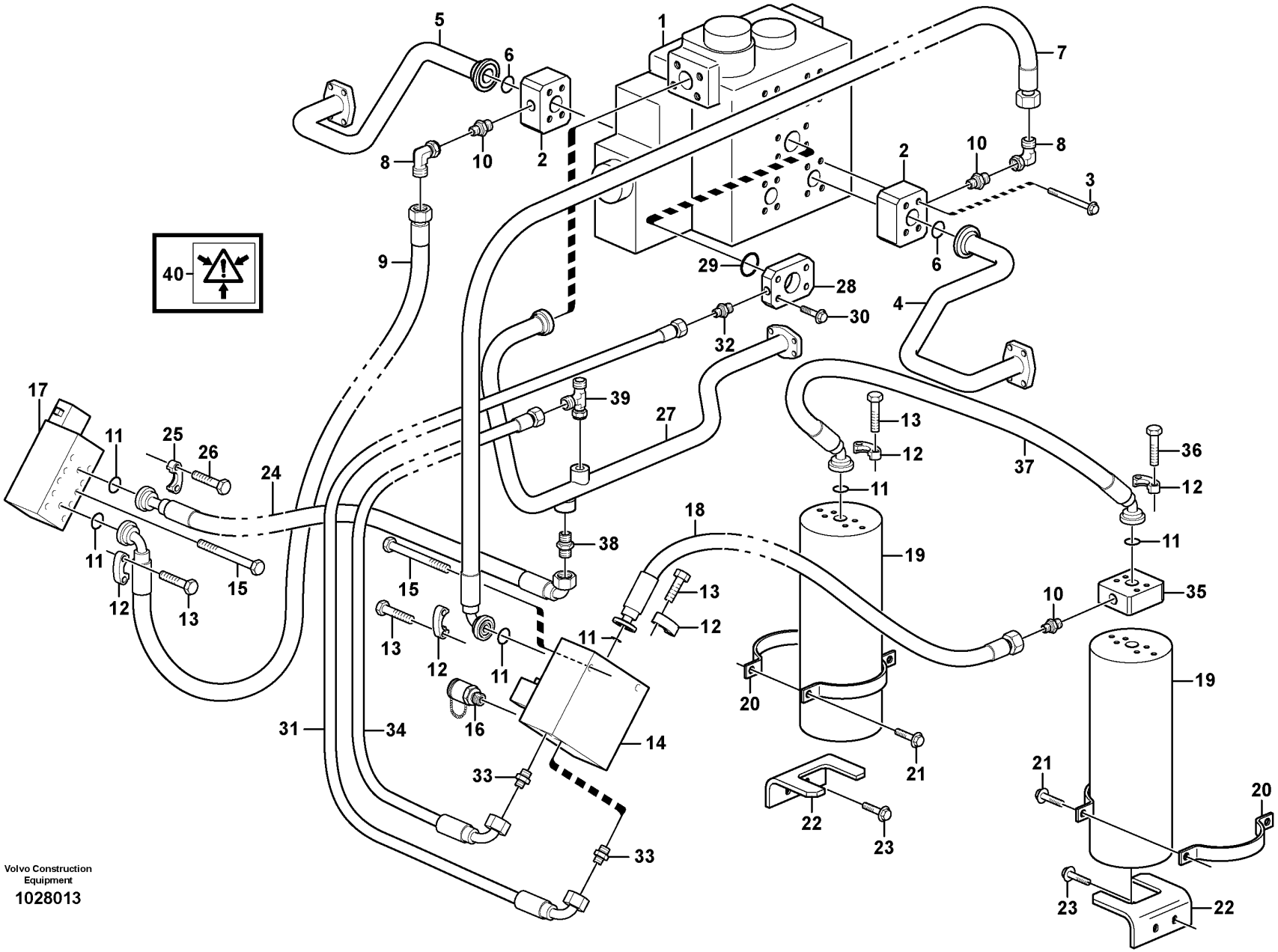

Volvo Construction Equipment

1028013

Fig.	Part No.	Quantity 1	2	3	PS	KIT	Description	Dénomination	Bezeichnung	Denominación	Benämning	Notes
1		1					Control valve	Valve de commande	Steuerventil	Válvula de mando	Manöverventil	See group 912-100 page 1239
2	VOE 11411572	2					Connecting block	Bloc raccord	Anschlusssockel	Bloque conector	Anslutningsblock	
3	VOE 946473	8					Flange screw	Vis à embase	Flanschschraube	Tornillo embridado	Flänsskruv	
4	VOE 15037915	1					Feed line	Conduit d'alimentation	Zufuhrleitung	Conducto alimentación	Matarledning	(VOE 11172420)
5	VOE 15037405	1					Feed line	Conduit d'alimentation	Zufuhrleitung	Conducto alimentación	Matarledning	(VOE 11172419)
6	VOE 990756	4					Sealing ring	Bague étanchéité	Dichtring	Anillo retén	Tätningsring	
7	VOE 11172555	1					Hose assembly	Conduit flexible	Schlauchleitung	Conducto	Slangledning	
8	VOE 13933910	2					Elbow nipple	Raccord coudé	Winkelnippel	Niple angular	V-nippel	
	VOE 990740	2					•O-ring	•Joint torique	•O-Ring	•Anillo tórico	•O-ring	
	VOE 13967752	2					•O-ring	•Joint torique	•O-Ring	•Anillo tórico	•O-ring	
9	VOE 11172552	1					Hose assembly	Conduit flexible	Schlauchleitung	Conducto	Slangledning	
	VOE 15045511		1				Hose assembly	Conduit flexible	Schlauchleitung	Conducto	Slangledning	
10	VOE 13933862	3					Nipple	Raccord	Nippel	Niple	Nippel	
	VOE 15045911		1				Nipple	Raccord	Nippel	Niple	Nippel	
	VOE 990740	3					•O-ring	•Joint torique	•O-Ring	•Anillo tórico	•O-ring	
	VOE 993323	3					•O-ring	•Joint torique	•O-Ring	•Anillo tórico	•O-ring	(VOE 932042)
11	VOE 990742	7	2				O-ring	Joint torique	O-Ring	Anillo tórico	O-ring	
12	VOE 935312	10	2				Flange half	Demi-bride	Flanschhälfte	Mitad brida	Flänshalva	
13	VOE 13946752	16	4				Screw	Vis	Schraube	Tornillo	Skruv	
14		1					Valve	Soupape	Ventil	Valvula	Ventil	See group 916-150 page 1307
15	VOE 13965189	4	2				Screw	Vis	Schraube	Tornillo	Skruv	
16	VOE 936444	1					Testing nipple	Raccord contrôle	Prüfnippel	Niple de medición	Mätnippel	
17		1	1				Valve	Soupape	Ventil	Valvula	Ventil	See group 916-200 page 1309
18	VOE 935901	1					Hose assembly	Conduit flexible	Schlauchleitung	Conducto	Slangledning	
19	VOE 11716860	2					Accumulator	Accumulateur	Speicher	Acumulador	Ackumulator	
	VOE 11716861	2					•Sealing Kit	•Jeu Joints	•Dichtungssatz	•Juego Retenes	•Tätningssats	38)
	VOE 11716862	2					•Sealing Kit	•Jeu Joints	•Dichtungssatz	•Juego Retenes	•Tätningssats	35)
	VOE 11702538	2					•Decal	•Autocollant	•Aufklebeschild	•Calcomanía	•Dekal	
20	VOE 11130843	8					Clamp	Collier serrage	Schelle	Abrazadera	Klamma	

38) **GB**: Sealing kit without piston **FR**: Jeu de joints, sans piston **DE**: Dichtungssatz ohne Kolben **ES**: Juego de juntas sin pistón **SE**: Tätningssats utan kolv
35) **GB**: Sealing kit with piston **FR**: Jeu de joints, avec piston **DE**: Dichtungssatz mit Kolben **ES**: Juego de juntas con pistón **SE**: Tätningssats med kolv

1	83197	**Boom suspension system** **Suspension des bras de levage** **Hubgerüstdämpfung** **Suspensión del brazo de carga** **Lastarmsfjädring**	Catalogue id **20107**	Group **916**
2	84920		Illustr. No **1028013**	Section **100**
3			Issue **20009015-H**	Page **1295**
4				
5				

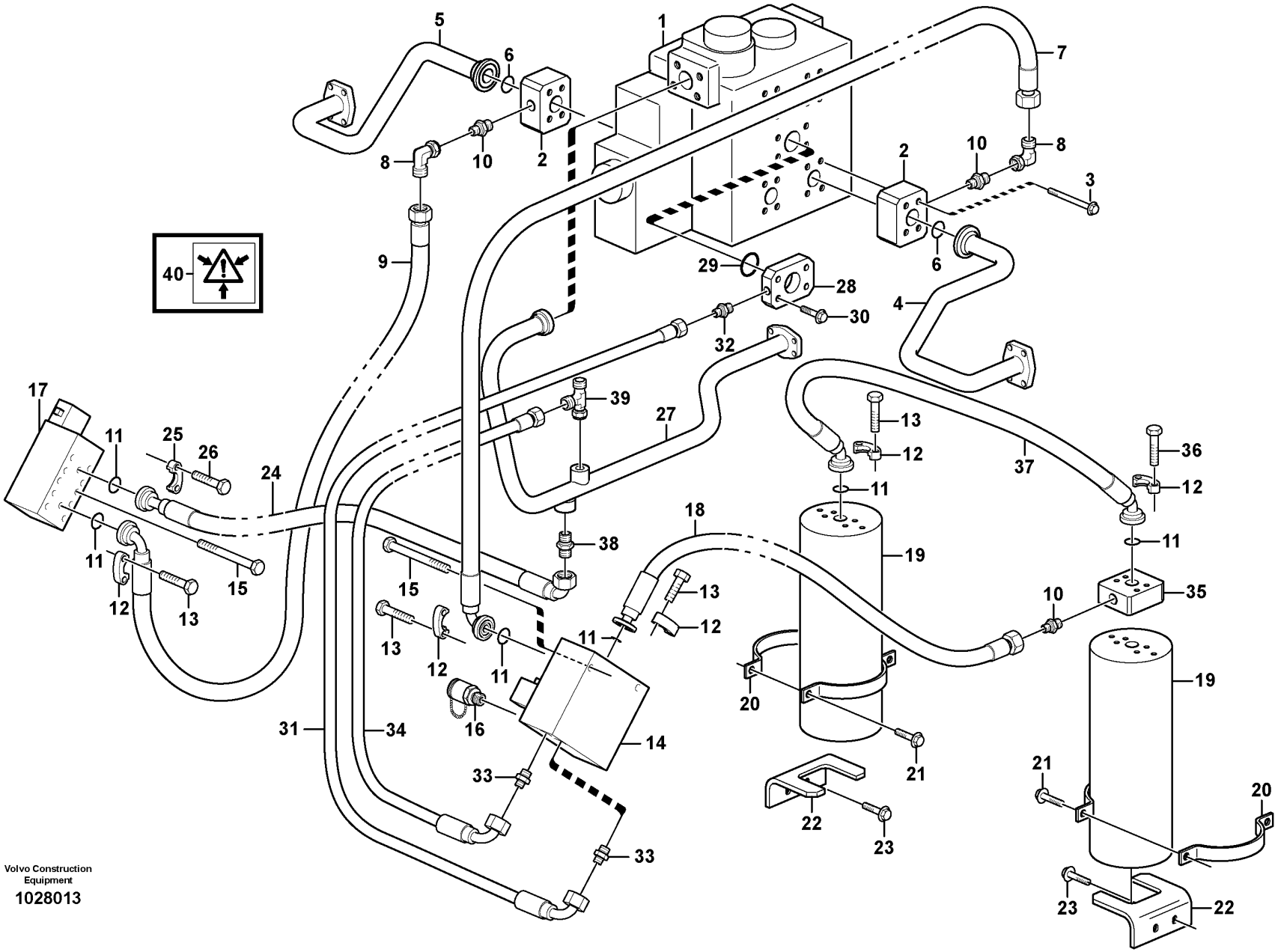

Volvo Construction Equipment

1028013

Fig.	Part No.	Quantity 1	2	3	PS	KIT	Description	Dénomination	Bezeichnung	Denominación	Benämning	Notes
21	VOE 13965186	8					Screw	Vis	Schraube	Tornillo	Skruv	
22	VOE 15161059	2					Attaching bracket	Équerre de fixation	Befestigungswinkel	Fijación angular	Fästvinkel	(VOE 11148028)
23	VOE 946441	4					Flange screw	Vis à embase	Flanschschraube	Tornillo embridado	Flänsskruv	
24	VOE 11147972	1	1				Hose assembly	Conduit flexible	Schlauchleitung	Conducto	Slangledning	
25	VOE 11015454	2	2				Flange half	Demi-bride	Flanschhälfte	Mitad brida	Flänshalva	
26	VOE 946472	4	4				Flange screw	Vis à embase	Flanschschraube	Tornillo embridado	Flänsskruv	
27		1					Return Line	Conduit Retour	Rückaufleitung	Conduct Retorn	Returledning	See group 911-400 page 1221
28	VOE 11411573	1					Connecting block	Bloc raccord	Anschlusssockel	Bloque conector	Anslutningsblock	
29	VOE 990757	1					Sealing ring	Bague étanchéité	Dichtring	Anillo retén	Tätningsring	
30	VOE 13966364	4					Flange screw	Vis à embase	Flanschschraube	Tornillo embridado	Flänsskruv	
31	VOE 11148959	1					Hose assembly	Conduit flexible	Schlauchleitung	Conducto	Slangledning	
32	VOE 935085	1					Nipple	Raccord	Nippel	Niple	Nippel	
	VOE 990737	1					•O-ring	•Joint torique	•O-Ring	•Anillo tórico	•O-ring	(VOE 4880492)
	VOE 993320	1					•O-ring	•Joint torique	•O-Ring	•Anillo tórico	•O-ring	(VOE 932039)
33	VOE 13933855	2					Nipple	Raccord	Nippel	Niple	Nippel	
	VOE 990737	2					•O-ring	•Joint torique	•O-Ring	•Anillo tórico	•O-ring	(VOE 4880492)
	VOE 14213676	2					•Sealing ring	•Bague étanchéité	•Dichtring	•Anillo retén	•Tätningsring	
34	VOE 11147978	1					Hose assembly	Conduit flexible	Schlauchleitung	Conducto	Slangledning	
35	VOE 11411596	1					Connecting block	Bloc raccord	Anschlusssockel	Bloque conector	Anslutningsblock	
36	VOE 13947790	4					Screw	Vis	Schraube	Tornillo	Skruv	
37	VOE 11147958	1					Hose assembly	Conduit flexible	Schlauchleitung	Conducto	Slangledning	
38	VOE 13933906	1	1				Nipple	Raccord	Nippel	Niple	Nippel	
	VOE 990740	1					•O-ring	•Joint torique	•O-Ring	•Anillo tórico	•O-ring	
	VOE 13967752		1				•O-ring	•Joint torique	•O-Ring	•Anillo tórico	•O-ring	
	VOE 14211859	1	1				•Sealing ring	•Bague étanchéité	•Dichtring	•Anillo retén	•Tätningsring	
39	VOE 13933936	1					T-nipple	Raccord-t	T-Nippel	Niple t	T-nippel	
	VOE 990737	2					•O-ring	•Joint torique	•O-Ring	•Anillo tórico	•O-ring	
40	VOE 11003865	3					Decal	Autocollant	Aufklebeschild	Calcomanía	Dekal	

1	83197	**Boom suspension system** **Suspension des bras de levage** **Hubgerüstdämpfung** **Suspensión del brazo de carga** **Lastarmsfjädring**	Catalogue id **20107**	Group **916**
2	84920		Illustr. No **1028013**	Section **100**
3				
4			Issue **20009015-H**	Page **1297**
5				

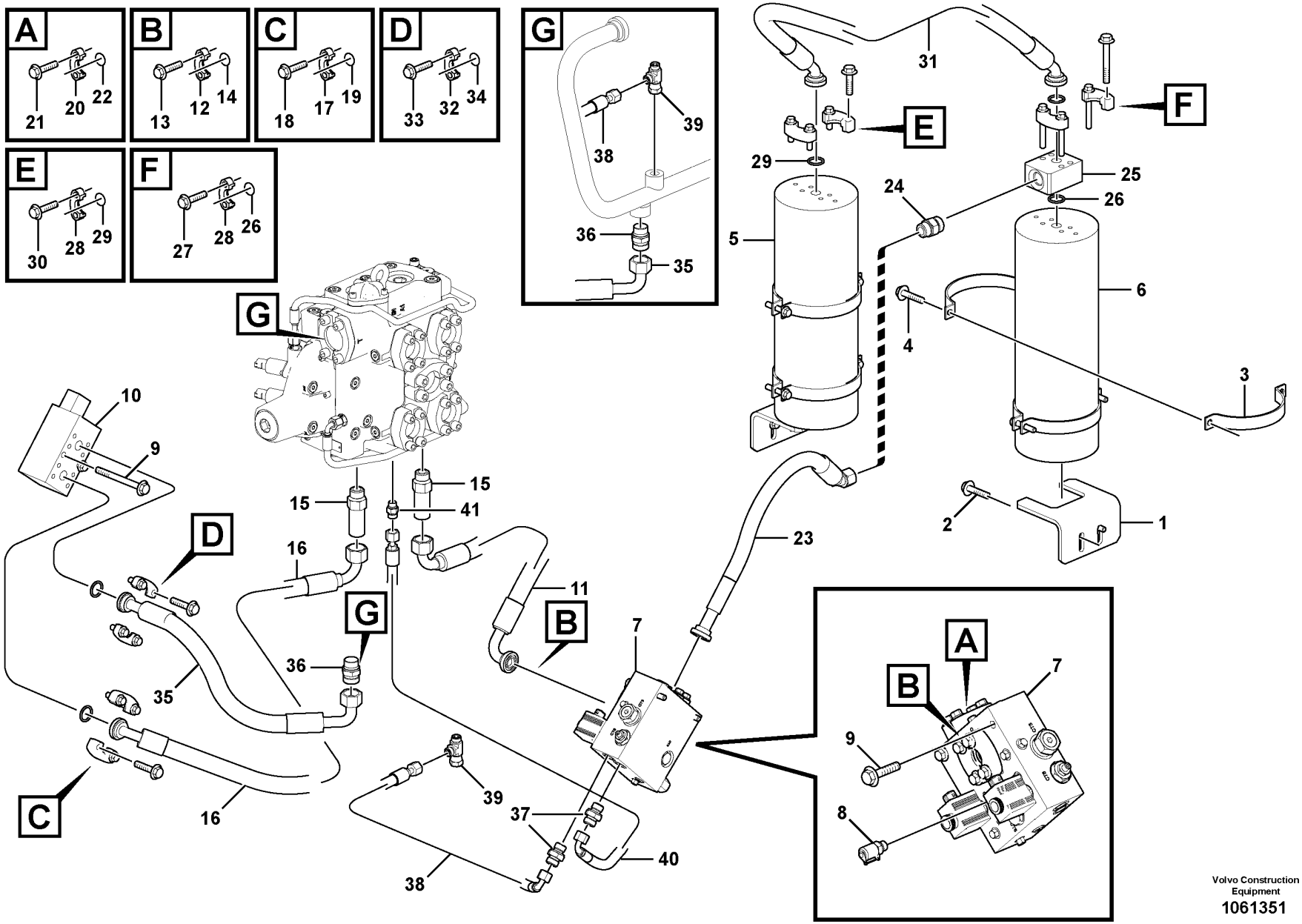

Volvo Construction Equipment
1061351

Fig.	Part No.	Quantity 1	Quantity 2	Quantity 3	PS	KIT	Description	Dénomination	Bezeichnung	Denominación	Benämning	Notes
1	VOE 15161059	2					Attaching bracket	Équerre de fixation	Befestigungswinkel	Fijación angular	Fästvinkel	
2	VOE 946441	4					Flange screw	Vis à embase	Flanschschraube	Tornillo embridado	Flänsskruv	
3	VOE 11130843	8					Clamp	Collier serrage	Schelle	Abrazadera	Klamma	
4	VOE 13965186	8					Screw	Vis	Schraube	Tornillo	Skruv	
5	VOE 11716860	1					Accumulator	Accumulateur	Speicher	Acumulador	Ackumulator	
6	VOE 11716860	1					Accumulator	Accumulateur	Speicher	Acumulador	Ackumulator	
7	VOE 11410639	1					Valve	Valve	Ventil	Válvula	Ventil	S/N - 26717 See group 916-150 page 1307
7	VOE 15154642	1					Hydraulic valve	Valve hydraulique	Druckölventil	Válvula hidráulica	Hydraulventil	S/N - 26717 See group 916-250 page 1311
8	VOE 936444	1					Testing nipple	Raccord contrôle	Prüfnippel	Niple de medición	Mätnippel	
9	VOE 13965189	4					Screw	Vis	Schraube	Tornillo	Skruv	
10	VOE 11101827	1					Valve	Valve	Ventil	Válvula	Ventil	See group 916-200 page 1309
11	VOE 15141560	1					Hose assembly	Conduit flexible	Schlauchleitung	Conducto	Slangledning	
	VOE 990756	1					Sealing ring	Bague étanchéité	Dichtring	Anillo retén	Tätningsring	
12	VOE 935312	2					Flange half	Demi-bride	Flanschhälfte	Mitad brida	Flänshalva	
13	VOE 13946752	4					Screw	Vis	Schraube	Tornillo	Skruv	
14	VOE 990742	1					O-ring	Joint torique	O-Ring	Anillo tórico	O-ring	
15	VOE 15045911	2					Nipple	Raccord	Nippel	Niple	Nippel	
16	VOE 15045511	1					Hose assembly	Conduit flexible	Schlauchleitung	Conducto	Slangledning	
17	VOE 935312	2					Flange half	Demi-bride	Flanschhälfte	Mitad brida	Flänshalva	
18	VOE 946752	4					Flange screw	Vis à embase	Flanschschraube	Tornillo embridado	Flänsskruv	
19	VOE 990742	1					O-ring	Joint torique	O-Ring	Anillo tórico	O-ring	
20	VOE 935312	2					Flange half	Demi-bride	Flanschhälfte	Mitad brida	Flänshalva	
21	VOE 946752	4					Flange screw	Vis à embase	Flanschschraube	Tornillo embridado	Flänsskruv	
22	VOE 990742	1					O-ring	Joint torique	O-Ring	Anillo tórico	O-ring	
23	VOE 935901	1					Hose assembly	Conduit flexible	Schlauchleitung	Conducto	Slangledning	
24	VOE 13933862	1					Nipple	Raccord	Nippel	Niple	Nippel	
	VOE 990740	1					•O-ring	•Joint torique	•O-Ring	•Anillo tórico	•O-ring	(VOE 981289)
	VOE 993323	1					•O-ring	•Joint torique	•O-Ring	•Anillo tórico	•O-ring	(VOE 932042)
25	VOE 11411596	1					Connecting block	Bloc raccord	Anschlusssockel	Bloque conector	Anslutningsblock	
26	VOE 990742	1					O-ring	Joint torique	O-Ring	Anillo tórico	O-ring	

1		**Boom suspension system** **Suspension des bras de levage** **Hubgerüstdämpfung** **Suspensión del brazo de carga** **Lastarmsfjädring**	Catalogue id **20107**	Group **916**
2				
3			Illustr. No **1061351**	Section **125**
4			Issue **20009015-H**	Page **1299**
5		**84416**		

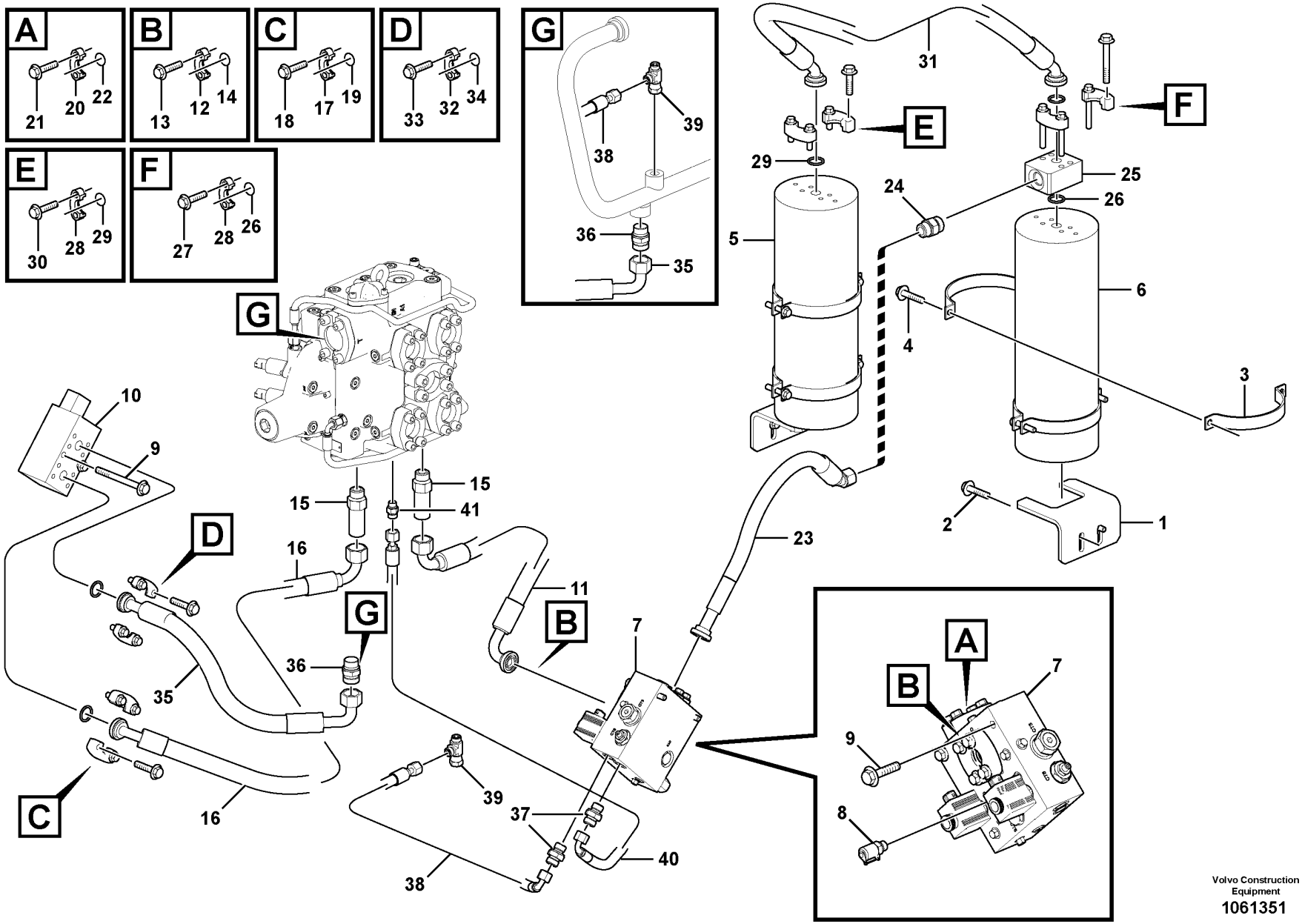

Volvo Construction Equipment
1061351

Fig.	Part No.	Quantity 1	2	3	PS	KIT	Description	Dénomination	Bezeichnung	Denominación	Benämning	Notes
27	VOE 13947790	4					Screw	Vis	Schraube	Tornillo	Skruv	
28	VOE 935312	4					Flange half	Demi-bride	Flanschhälfte	Mitad brida	Flänshalva	
29	VOE 990742	2					O-ring	Joint torique	O-Ring	Anillo tórico	O-ring	
30	VOE 13946752	4					Screw	Vis	Schraube	Tornillo	Skruv	
31	VOE 11147958	1					Hose assembly	Conduit flexible	Schlauchleitung	Conducto	Slangledning	
32	VOE 11015454	2					Flange half	Demi-bride	Flanschhälfte	Mitad brida	Flänshalva	
33	VOE 946472	4					Flange screw	Vis à embase	Flanschschraube	Tornillo embridado	Flänsskruv	
34	VOE 990742	1					O-ring	Joint torique	O-Ring	Anillo tórico	O-ring	
35	VOE 11147972	1					Hose assembly	Conduit flexible	Schlauchleitung	Conducto	Slangledning	
36	VOE 13933906	1					Nipple	Raccord	Nippel	Niple	Nippel	
	VOE 990740	1					•O-ring	•Joint torique	•O-Ring	•Anillo tórico	•O-ring	(VOE 981289)
	VOE 14211859	1					•Sealing ring	•Bague étanchéité	•Dichtring	•Anillo retén	•Tätningsring	
37	VOE 13933855	2					Nipple	Raccord	Nippel	Niple	Nippel	
	VOE 990737	2					•O-ring	•Joint torique	•O-Ring	•Anillo tórico	•O-ring	
	VOE 14213676	2					•Sealing ring	•Bague étanchéité	•Dichtring	•Anillo retén	•Tätningsring	
38	VOE 11147978	1					Hose assembly	Conduit flexible	Schlauchleitung	Conducto	Slangledning	
39	VOE 13933936	1					T-nipple	Raccord-t	T-Nippel	Niple t	T-nippel	
	VOE 990737	1					•O-ring	•Joint torique	•O-Ring	•Anillo tórico	•O-ring	
40	VOE 11163049	1					Hose assembly	Conduit flexible	Schlauchleitung	Conducto	Slangledning	
41	VOE 935089	1					Nipple	Raccord	Nippel	Niple	Nippel	
	VOE 993321	1					•O-ring	•Joint torique	•O-Ring	•Anillo tórico	•O-ring	(VOE 932040)
	VOE 990737	1					•O-ring	•Joint torique	•O-Ring	•Anillo tórico	•O-ring	

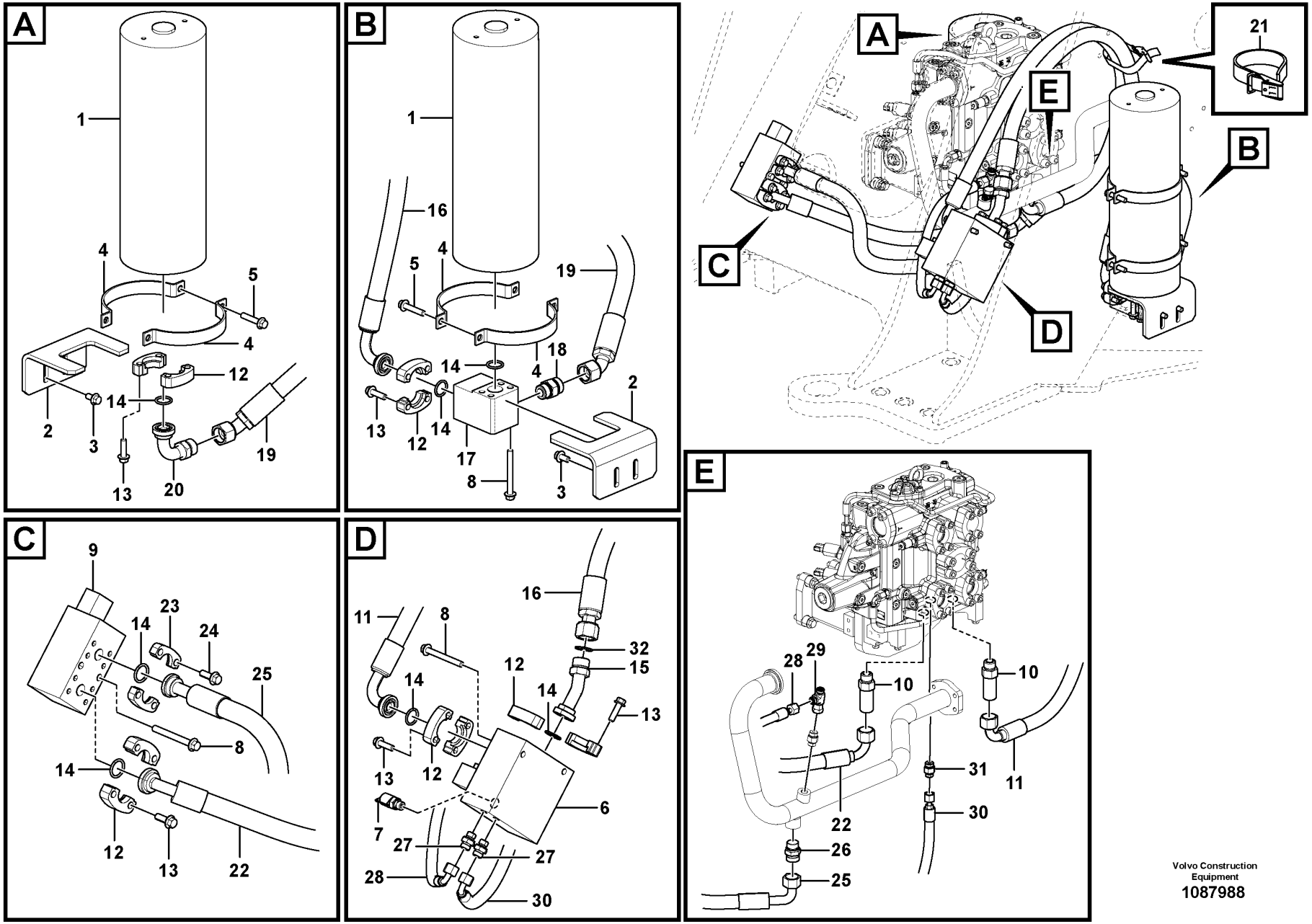

Volvo Construction Equipment
1087988

Fig.	Part No.	Quantity 1	Quantity 2	Quantity 3	PS	KIT	Description	Dénomination	Bezeichnung	Denominación	Benämning	Notes
1	VOE 11716860	2					Accumulator	Accumulateur	Speicher	Acumulador	Ackumulator	
2	VOE 15161059	2					Attaching bracket	Équerre de fixation	Befestigungswinkel	Fijación angular	Fästvinkel	
3	VOE 946441	4					Flange screw	Vis à embase	Flanschschraube	Tornillo embridado	Flänsskruv	
4	VOE 11130843	8					Clamp	Collier serrage	Schelle	Abrazadera	Klamma	
5	VOE 13965186	8					Screw	Vis	Schraube	Tornillo	Skruv	
6	VOE 15154642	1					Hydraulic valve	Valve hydraulique	Druckölventil	Válvula hidráulica	Hydraulventil	See group 916-250 page 1311
7	VOE 936444	1					Testing nipple	Raccord contrôle	Prüfnippel	Niple de medición	Mätnippel	
8	VOE 13965189	8					Screw	Vis	Schraube	Tornillo	Skruv	
9	VOE 15655719	1					Hydraulic valve	Valve hydraulique	Druckölventil	Válvula hidráulica	Hydraulventil	See group 916-200 page 1309
10	VOE 15045911	2					Nipple	Raccord	Nippel	Niple	Nippel	
11	VOE 15141560	1					Hose assembly	Conduit flexible	Schlauchleitung	Conducto	Slangledning	
12	VOE 935312	10					Flange half	Demi-bride	Flanschhälfte	Mitad brida	Flänshalva	
13	VOE 13946752	20					Screw	Vis	Schraube	Tornillo	Skruv	
14	VOE 990742	7					O-ring	Joint torique	O-Ring	Anillo tórico	O-ring	
15	VOE 17207617	1					Adapter	Adaptateur	Adapter	Adaptador	Adapter	
16	VOE 17214635	1					Hose assembly	Conduit flexible	Schlauchleitung	Conducto	Slangledning	
17	VOE 15191649	1					Connecting block	Bloc raccord	Anschlusssockel	Bloque conector	Anslutningsblock	
18	VOE 13933862	1					Nipple	Raccord	Nippel	Niple	Nippel	
	VOE 990740	1					•O-ring	•Joint torique	•O-Ring	•Anillo tórico	•O-ring	
	VOE 993323	1					•O-ring	•Joint torique	•O-Ring	•Anillo tórico	•O-ring	
19	VOE 15194104	1					Hose assembly	Conduit flexible	Schlauchleitung	Conducto	Slangledning	
20	VOE 15146783	1					Adapter	Adaptateur	Adapter	Adaptador	Adapter	
21	VOE 11104606	1					Retaining strap	Courroie de serrage	Halteriemen	Correa tensora	Spännrem	
22	VOE 15045511	1					Hose assembly	Conduit flexible	Schlauchleitung	Conducto	Slangledning	
23	VOE 11015454	2					Flange half	Demi-bride	Flanschhälfte	Mitad brida	Flänshalva	
24	VOE 946472	4					Flange screw	Vis à embase	Flanschschraube	Tornillo embridado	Flänsskruv	
25	VOE 11147972	1					Hose assembly	Conduit flexible	Schlauchleitung	Conducto	Slangledning	
26	VOE 13933906	1					Nipple	Raccord	Nippel	Niple	Nippel	
	VOE 990740	1					•O-ring	•Joint torique	•O-Ring	•Anillo tórico	•O-ring	
	VOE 14211859	1					•Sealing ring	•Bague étanchéité	•Dichtring	•Anillo retén	•Tätningsring	
27	VOE 13933855	2					Nipple	Raccord	Nippel	Niple	Nippel	

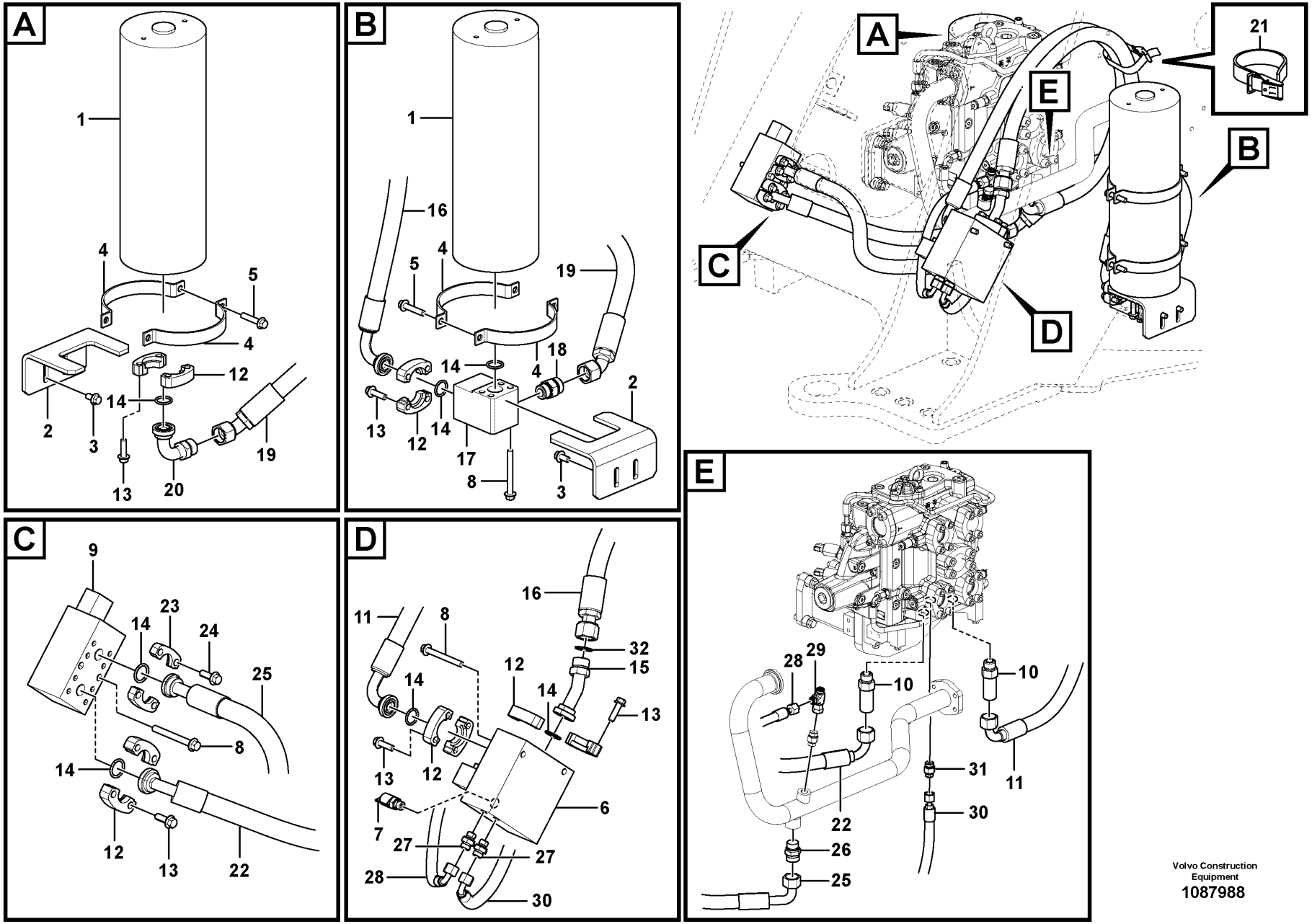

Volvo Construction Equipment
1087988

Fig.	Part No.	Quantity 1	Quantity 2	Quantity 3	PS	KIT	Description	Dénomination	Bezeichnung	Denominación	Benämning	Notes
	VOE 990737	2					•O-ring	•Joint torique	•O-Ring	•Anillo tórico	•O-ring	
	VOE 14213676	2					•Sealing ring	•Bague étanchéité	•Dichtring	•Anillo retén	•Tätningsring	
28	VOE 11147978	1					Hose assembly	Conduit flexible	Schlauchleitung	Conducto	Slangledning	
29	VOE 13933936	1					T-nipple	Raccord-t	T-Nippel	Niple t	T-nippel	
	VOE 990737	2					•O-ring	•Joint torique	•O-Ring	•Anillo tórico	•O-ring	
30	VOE 936329	1					Hose assembly	Conduit flexible	Schlauchleitung	Conducto	Slangledning	
31	VOE 935089	1					Nipple	Raccord	Nippel	Niple	Nippel	
	VOE 990737	1					•O-ring	•Joint torique	•O-Ring	•Anillo tórico	•O-ring	
	VOE 993321	1					•O-ring	•Joint torique	•O-Ring	•Anillo tórico	•O-ring	
32	VOE 990740	1					O-ring	Joint torique	O-Ring	Anillo tórico	O-ring	

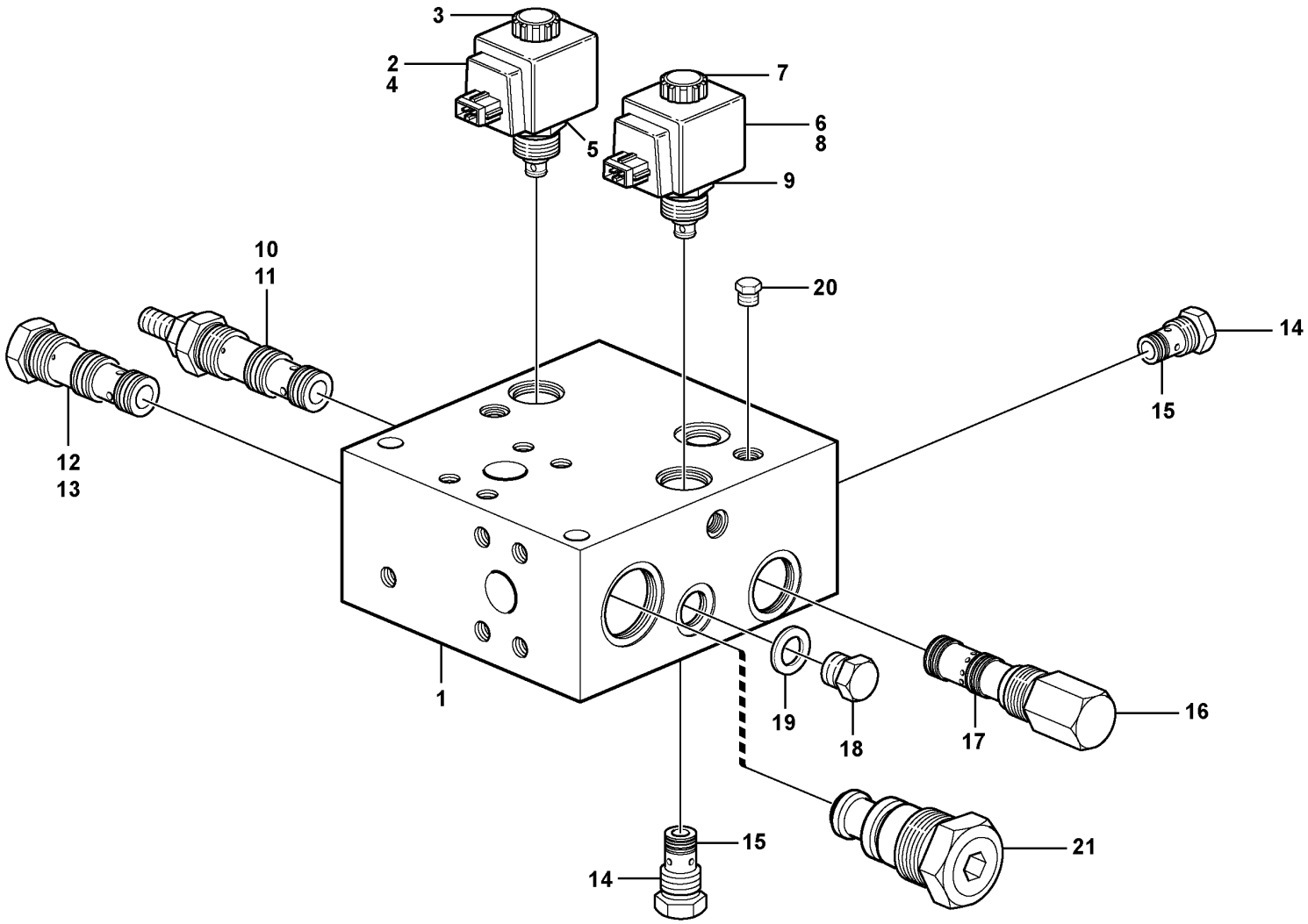

Volvo Construction Equipment
1057972

Fig.	Part No.	Quantity 1	Quantity 2	Quantity 3	PS	KIT	Description	Dénomination	Bezeichnung	Denominación	Benämning	Notes
1	VOE 11410639	1					Valve	Valve	Ventil	Válvula	Ventil	
2	VOE 11705917	1					•Solenoid valve kit	•Jeu électrovannes	•Magnetventilsatz	•Juego de electroválvula	•Magnetventilsats	CT1 (MA9102)
3	VOE 11706062	1					••Nut set	••Jeu d'ecrous	••Mutternsatz	••Juego tuercas	••Muttersats	
4	VOE 11714081	1					••Coil	••Bobine	••Wickel	••Bobina	••Spole	
5	VOE 11706064	1					••Sealing kit	••Kit plombage	••Plombiersatz	••Kit de precinto	••Plomberingssats	
6	VOE 11705918	1					•Solenoid valve kit	•Jeu électrovannes	•Magnetventilsatz	•Juego de electroválvula	•Magnetventilsats	CT4 (MA9103)
7	VOE 11706065	1					••Nut set	••Jeu d'ecrous	••Mutternsatz	••Juego tuercas	••Muttersats	
8	VOE 11714081	1					••Coil	••Bobine	••Wickel	••Bobina	••Spole	
9	VOE 11706064	1					••Sealing kit	••Kit plombage	••Plombiersatz	••Kit de precinto	••Plomberingssats	
10	VOE 11706070	1					•Valve	•Valve	•Ventil	•Válvula	•Ventil	CT8
11	VOE 11706071	1					••Sealing kit	••Kit plombage	••Plombiersatz	••Kit de precinto	••Plomberingssats	
12	VOE 11714082	1					•Shuttle valve	•Valve navette	•Wechselventil	•Válvula lanzadera	•Skyttelventil	CT3
13	VOE 11714083	1					••Sealing kit	••Kit plombage	••Plombiersatz	••Kit de precinto	••Plomberingssats	
14	VOE 11714080	2					•Non-return valve	•Clapet antiretour	•Rückschlagventil	•Válvula antirretorno	•Backventil	CT5, CT6
15	VOE 11706067	2					••Sealing kit	••Kit plombage	••Plombiersatz	••Kit de precinto	••Plomberingssats	
16	VOE 11706068	1					•Pressure regulator	•Régulateur de pression	•Druckregler	•Regulador de presión	•Tryckregulator	CT7
17	VOE 11706069	1					••Sealing kit	••Jeu joints	••Dichtungssatz	••Juego de reténes	••Tätningssats	
18	VOE 15057390	1					•Plug	•Tampon	•Stopfen	•Tapón	•Plugg	
19	VOE 15057393	1					•Seal	•Étanchéité	•dichtung	•Junta	•Tätning	
20	VOE 15093981	9					•Plug	•Tampon	•Stopfen	•Tapón	•Plugg	
21	VOE 15195265	1					•Valve	•Valve	•Ventil	•Válvula	•Ventil	

1		**Relief valve.**	Catalogue id **20107**	Group **916**
2		**Soupape.**		
3		**Ventil.**	Illustr. No **1057972**	Section **150**
4		**Válvula.**		
5		**Avlastningsventil.**	Issue **20009015-H**	Page **1307**
		83197, 84416, 85524		

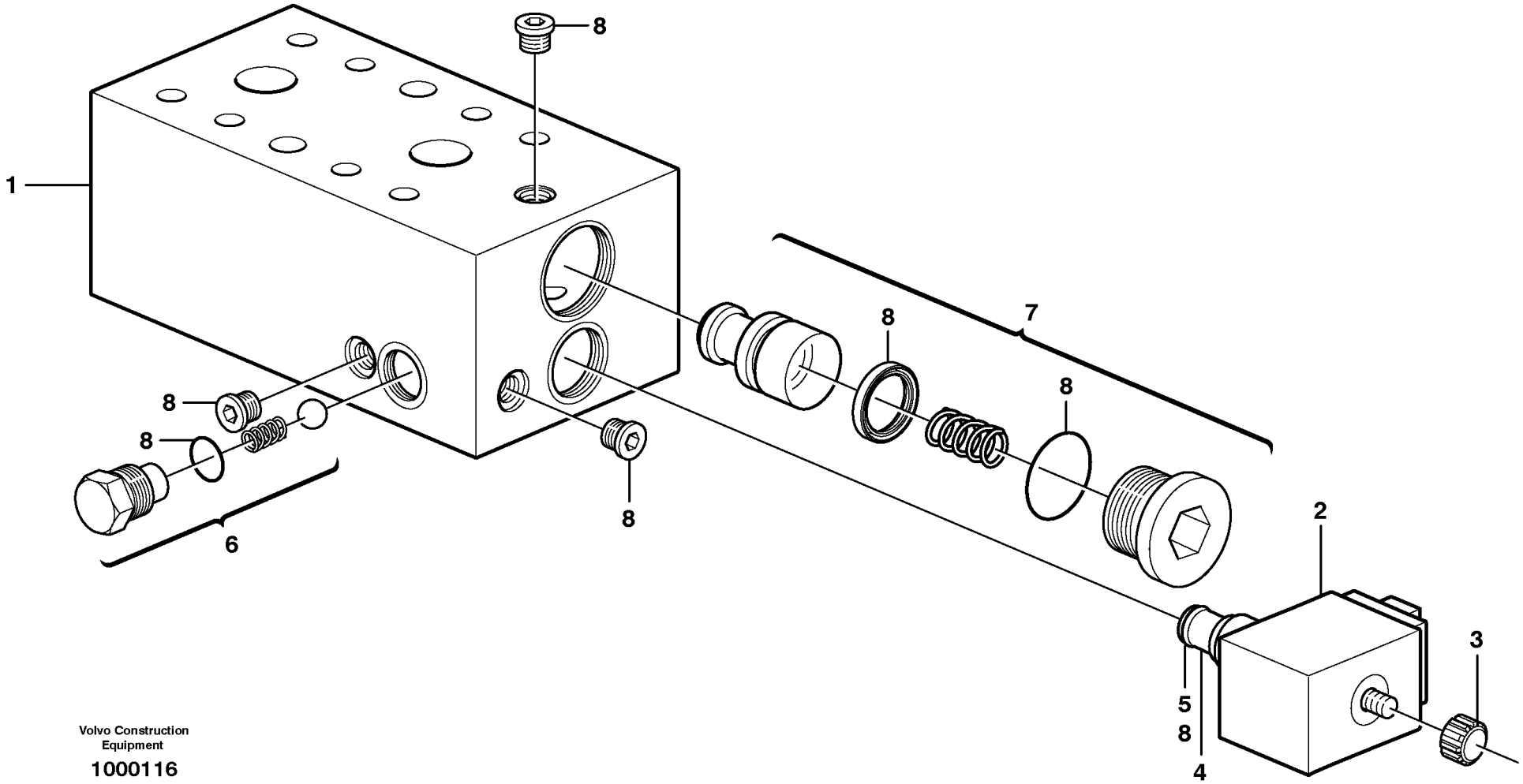

Volvo Construction
Equipment

1000116

Fig.	Part No.	Quantity 1	Quantity 2	Quantity 3	PS	KIT	Description	Dénomination	Bezeichnung	Denominación	Benämning	Notes
1	VOE 11101827	1					Valve	Valve	Ventil	Válvula	Ventil	S/N - 26717
1	VOE 11101827		1				Valve	Valve	Ventil	Válvula	Ventil	S/N 26718 -
1	VOE 15655719			1			Hydraulic valve	Valve hydraulique	Druckölventil	Válvula hidráulica	Hydraulventil	
2	VOE 11705917	1	1				•Solenoid valve kit	•Jeu électrovannes	•Magnetventilsatz	•Juego de electroválvula	•Magnetventilsats	CT1, MA9104. S/N - 26717
2	VOE 17323373			1			•Coil	•Bobine	•Wickel	•Bobina	•Spole	S/N 26718 -
3	VOE 11706062	1	1				••Nut set	••Jeu d'ecrous	••Mutternsatz	••Juego tuercas	••Muttersats	
4	VOE 11714081	1	1				••Coil	••Bobine	••Wickel	••Bobina	••Spole	
5	VOE 11706064	1	1				••Sealing kit	••Kit plombage	••Plombiersatz	••Kit de precinto	••Plomberingssats	
6	VOE 11706074	1	1	1			•Non-return valve kit	•Kit clapet antiretour	•Rückschlagventilsatz	•Juego de válvula antirretorno	•Backventilsats	CT2
7	VOE 11706075	1	1	1			•Valve	•Valve	•Ventil	•Válvula	•Ventil	CT3
8	VOE 17232309	1	1				•Solenoid valve kit	•Jeu électrovannes	•Magnetventilsatz	•Juego de electroválvula	•Magnetventilsats	
8	VOE 17323373	1	1				•Coil	•Bobine	•Wickel	•Bobina	•Spole	
8	VOE 17232309			1			•Solenoid valve kit	•Jeu électrovannes	•Magnetventilsatz	•Juego de electroválvula	•Magnetventilsats	S/N 26718 -
8	VOE 17323373			1			•Coil	•Bobine	•Wickel	•Bobina	•Spole	
8	VOE 11706789	1	1				•Sealing kit	•Kit plombage	•Plombiersatz	•Kit de precinto	•Plomberingssats	S/N - 26717
	VOE 17420366			1			Sealing kit	Kit plombage	Plombiersatz	Kit de precinto	Plomberingssats	

1	83197	**Relief valve.**	Catalogue id **20107**	Group **916**
2	84416, 85524, 84920	**Soupape.**		
3	84416, 85524, 84920	**Ventil.**	Illustr. No **1000116**	Section **200**
4		**Válvula.**		
5		**Avlastningsventil.**	Issue **20009015-H**	Page **1309**

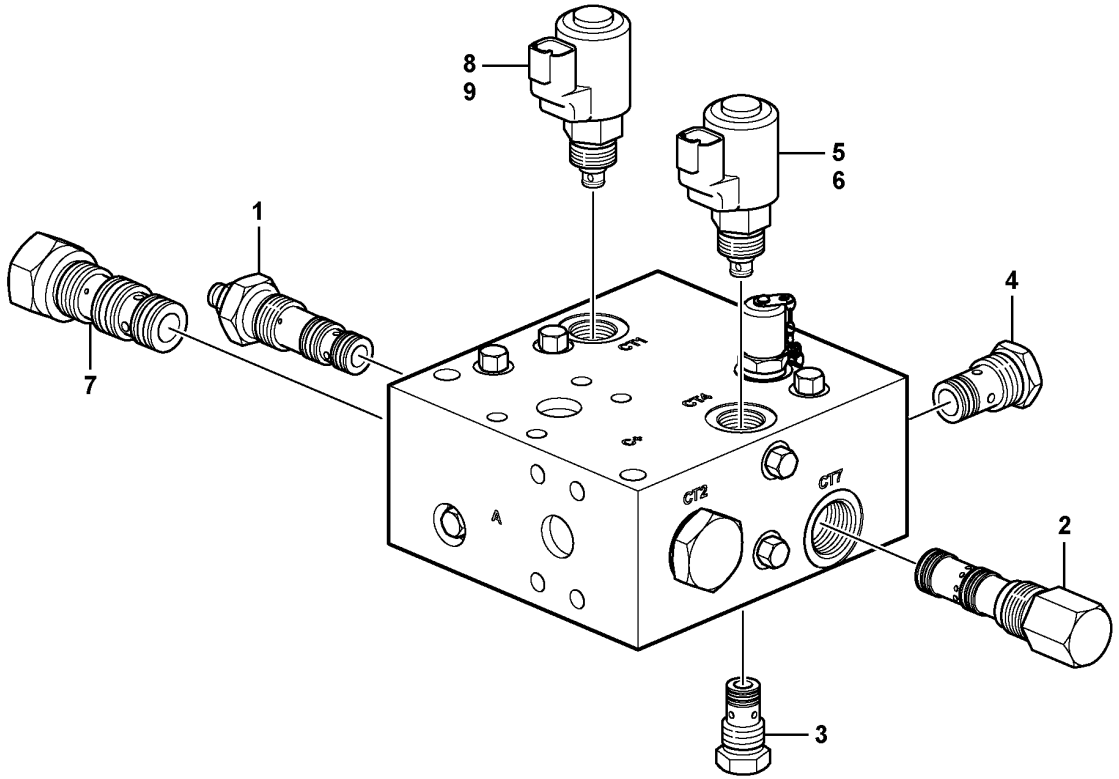

Volvo Construction Equipment

1072699

Fig.	Part No.	Quantity 1	Quantity 2	Quantity 3	PS	KIT	Description	Dénomination	Bezeichnung	Denominación	Benämning	Notes
	VOE 15154642	1					Hydraulic valve	Valve hydraulique	Druckölventil	Válvula hidráulica	Hydraulventil	
1	VOE 17232334	1					•Pressure reducing valve	•Réducteur de pression	•Druckreduzierventil	•	•Tryckreduceringsventil	CT8
2	VOE 17232342	1					•Pressure regulator	•Régulateur de pression	•Druckregler	•Regulador de presión	•Tryckregulator	CT7
	VOE 17429864	1					••Sealing kit	••Jeu joints	••Dichtungssatz	••Juego de reténes	••Tätningssats	
3	VOE 17232355	1					•Non-return valve	•Clapet antiretour	•Rückschlagventil	•Válvula antirretorno	•Backventil	CT6
4	VOE 17232362	1					•Non-return valve	•Clapet antiretour	•Rückschlagventil	•Válvula antirretorno	•Backventil	CT5
5	VOE 17232367	1					•Solenoid valve kit	•Jeu électrovannes	•Magnetventilsatz	•Juego de electroválvula	•Magnetventilsats	CT4
6	VOE 17323373	1					•Coil	•Bobine	•Wickel	•Bobina	•Spole	
7	VOE 17232368	1					•Shuttle valve	•Valve navette	•Wechselventil	•Válvula lanzadera	•Skyttelventil	CT3
8	VOE 17232309	1					•Solenoid valve kit	•Jeu électrovannes	•Magnetventilsatz	•Juego de electroválvula	•Magnetventilsats	CT1
9	VOE 17323373	1					•Coil	•Bobine	•Wickel	•Bobina	•Spole	
	VOE 17435122	1					•Test nipple	•Raccord test	•Prüfnippel	•Niple de prueba	•Testnippel	
	VOE 17458850	1					•Valve	•Valve	•Ventil	•Válvula	•Ventil	
	VOE 17420366	1					Sealing kit	Kit plombage	Plombiersatz	Kit de precinto	Plomberingssats	

1		**Relief valve.**	Catalogue id **20107**	Group **916**
2		**Soupape.**		
3		**Ventil.**	Illustr. No **1072699**	Section **250**
4		**Válvula.**		
5		**Avlastningsventil.**	Issue **20009015-H**	Page **1311**
		85524. 84416, 84920, S/N - 26717.		

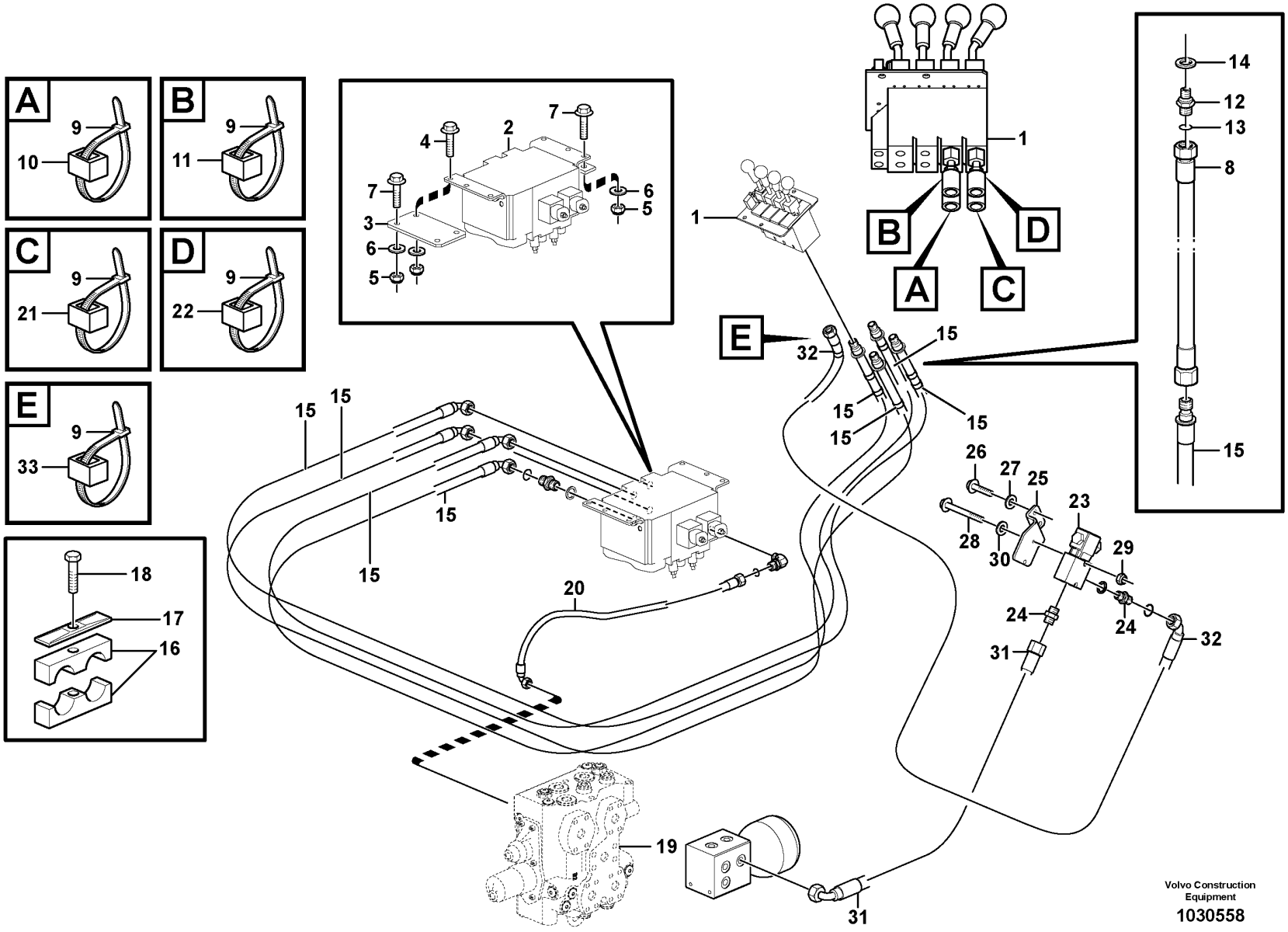
A
9
10
B
9
11
C
9
21
D
9
22
E
9
33
18
17
16
7
4
2
7
3
6
5
6
5
1
B
D
A
C
E
32
15
15
15
15
14
12
13
8
15
15
15
15
15
26
27
25
23
28
30
29
24
24
32
31
20
19
31
Volvo Construction
Equipment
1030558

Fig.	Part No.	Quantity 1	2	3	4	5	PS	KIT	Description	Dénomination	Bezeichnung	Denominación	Benämning	Notes
1		1	1	1	1				Servo Valve	Servovalve	Servoventil	Valvula Servo	Servoventil	See group 914-250 page 1281
2	VOE 11173318	1							Direction valve	Valve directionelle	Richtungsventil	Válvula de orientación	Riktningsventil	See group 912-350 page 1257
	VOE 11173316		1						Direction valve	Valve directionelle	Richtungsventil	Válvula de orientación	Riktningsventil	See group 912-350 page 1257
				1					Direction Valve	Valve Direction	Wegeventil	Valvula Orient	Riktningsventil	See group 912-250 page 1253
				4			NS		•Solenoid valve	•Vanne electrom.	•Magnetventil	•Electrovalvula	•Magnetventil	PWM9105, 9106, PWM9107, 9108
					1				Direction Valve	Valve Direction	Wegeventil	Valvula Orient	Riktningsventil	See group 912-250 page 1253
					2		NS		•Solenoid valve	•Vanne electrom.	•Magnetventil	•Electrovalvula	•Magnetventil	PWM9105, 9106
3	VOE 11173355	1	2	1	2				Attachment	Fixation	Halterung	Fijacion	Fäste	
4	VOE 13965191	2	4	2	4				Screw	Vis	Schraube	Tornillo	Skruv	
5	VOE 971099	6	8	6	8				Flange lock nut	Contre-écrou à embase	Flanschverschlussmutter	Contratuerca embridada	Flänslåsmutter	
6	VOE 13960145	6	8	6	8				Washer	Rondelle	Scheibe	Arandela	Bricka	
7	VOE 13965194	4	4	4	4				Screw	Vis	Schraube	Tornillo	Skruv	
8	VOE 11445291	4							Hose assembly	Conduit flexible	Schlauchleitung	Conducto	Slangledning	A3, B3
	VOE 11445291		2						Hose assembly	Conduit flexible	Schlauchleitung	Conducto	Slangledning	A3
9	VOE 14016673	REQ	REQ						Strip clamp	Serrage de ruban	Bandklemme	Abrazadera de cinta	Bandklamma	
10	VOE 4881453	4							Marking sleeve	Douille marquage	Kennhülse	Manguito de marcaje	Märkhylsa	VIOL, A3, A4 S/N - 27454
10	VOE 4881453	2							Marking sleeve	Douille marquage	Kennhülse	Manguito de marcaje	Märkhylsa	S/N 27455 -
	VOE 4881453		2						Marking sleeve	Douille marquage	Kennhülse	Manguito de marcaje	Märkhylsa	VIOL, A3 S/N - 27454
	VOE 4881453		1						Marking sleeve	Douille marquage	Kennhülse	Manguito de marcaje	Märkhylsa	S/N 27455 -
11	VOE 11014127	4							Marking sleeve	Douille marquage	Kennhülse	Manguito de marcaje	Märkhylsa	GREY, B3, B4 S/N - 27454
11	VOE 11014127	2							Marking sleeve	Douille marquage	Kennhülse	Manguito de marcaje	Märkhylsa	S/N 27455 -
	VOE 11014127		2						Marking sleeve	Douille marquage	Kennhülse	Manguito de marcaje	Märkhylsa	GREY, B3 S/N - 27454
	VOE 11014127		1						Marking sleeve	Douille marquage	Kennhülse	Manguito de marcaje	Märkhylsa	S/N 27455 -

1	83198, 83413	**Hydraulic Control 3rd-4th** **3eme et 4eme fonctions hydrauliques** **3. und 4. Druckölfunktion** **3a y 4a fincciones hidraulicaas** **Hydraulfunktion 3:e/4:e**	Catalogue id **20107**	Group **916**
2	83351, 83414		Illustr. No **1030558**	Section **300**
3	83159, 83241			
4	83158, 83245		Issue **20009015-H**	Page **1313**
5				

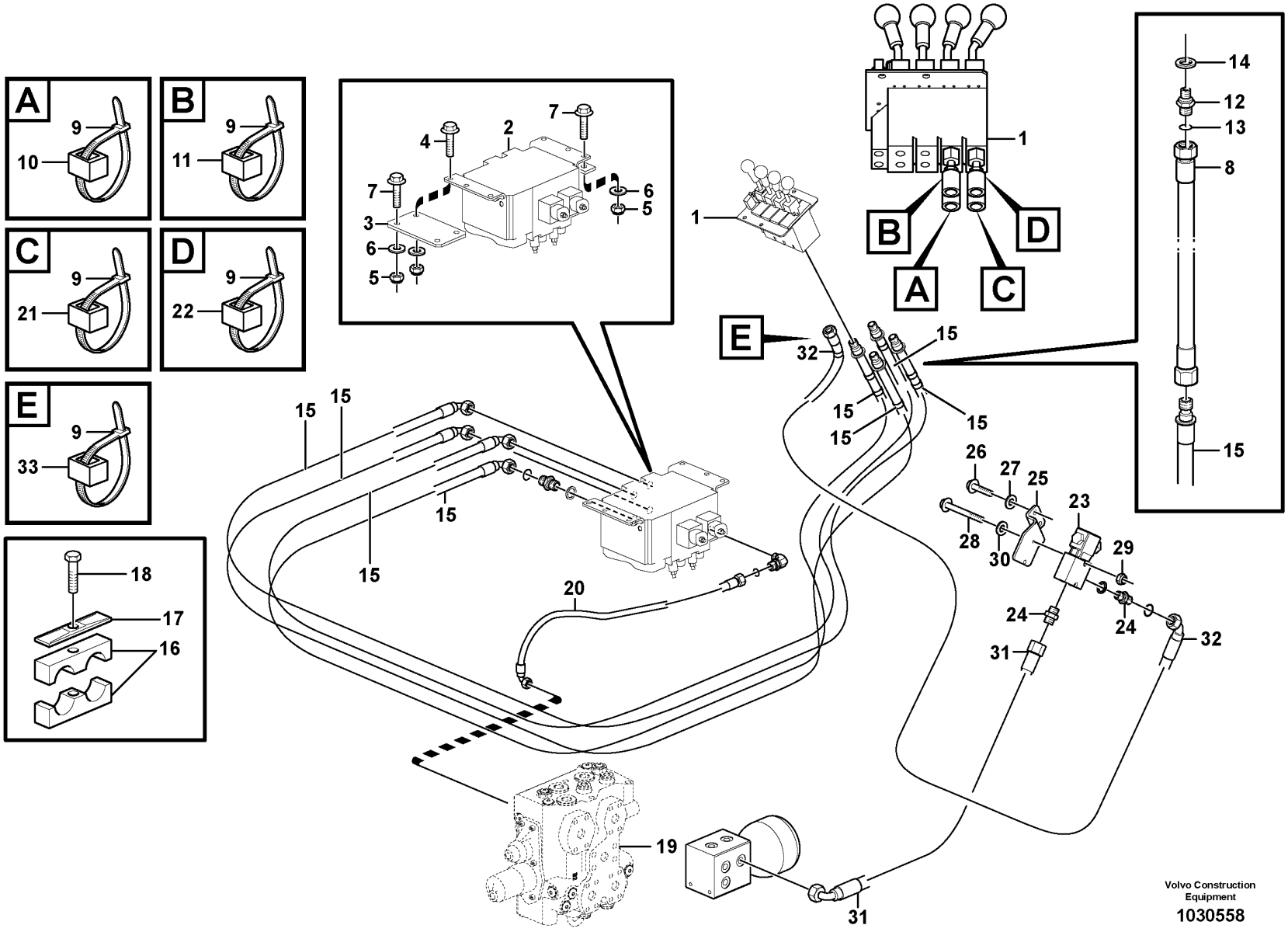
A
9
10
B
9
11
C
9
21
D
9
22
E
9
33
18
17
16
7
4
2
7
3
6
5
6
5
1
B
D
A
C
E
32
15
15
15
15
14
12
13
8
15
15
15
15
15
26
27
25
23
28
30
29
24
24
32
31
20
19
31
Volvo Construction
Equipment
1030558

Fig.	Part No.	Quantity 1	2	3	4	5	PS	KIT	Description	Dénomination	Bezeichnung	Denominación	Benämning	Notes
12	VOE 14345423	4	2						Nipple	Raccord	Nippel	Niple	Nippel	
13	VOE 990737	4	2						•O-ring	•Joint torique	•O-Ring	•Anillo tórico	•O-ring	(VOE 4880492)
14	VOE 14211856	4	2						•Sealing ring	•Bague étanchéité	•Dichtring	•Anillo retén	•Tätningsring	
15	VOE 11445298	4	2						Hose assembly	Conduit flexible	Schlauchleitung	Conducto	Slangledning	
15	VOE 11445427	4							Hose assembly	Conduit flexible	Schlauchleitung	Conducto	Slangledning	83942, 84878
16	VOE 11411408	2	2						Clamp	Collier serrage	Schelle	Abrazadera	Klamma	
17	VOE 4880579	1	1						Cover plate	Plaque de recouvrement	Oberblech	Placa recurbrición	Ovanplåt	
18	VOE 13965180	1	1						Screw	Vis	Schraube	Tornillo	Skruv	
19		1	1						Control valve	Valve controle	Steuerventil	Válvula control	Kontrollventil	See group 912-100 page 1239
20	VOE 11148936	1	1	1	1				Hose assembly	Conduit flexible	Schlauchleitung	Conducto	Slangledning	
21	VOE 4881457	2							Marking sleeve	Douille marquage	Kennhülse	Manguito de marcaje	Märkhylsa	GREEN, A4 S/N - 27454
21	VOE 4881457	1							Marking sleeve	Douille marquage	Kennhülse	Manguito de marcaje	Märkhylsa	S/N 27455 -
22	VOE 4881454	2							Marking sleeve	Douille marquage	Kennhülse	Manguito de marcaje	Märkhylsa	PINK, B4 S/N - 27454
22	VOE 4881454	1							Marking sleeve	Douille marquage	Kennhülse	Manguito de marcaje	Märkhylsa	S/N 27455 -
23	VOE 11173930	1							Valve	Valve	Ventil	Válvula	Ventil	
	VOE 11709837	1							•Coil	•Bobine	•Wickel	•Bobina	•Spole	
	VOE 11709838	1							•Sealing kit	•Kit plombage	•Plombiersatz	•Kit de precinto	•Plomberingssats	
	VOE 11709839	1							•Nut	•Écrou	•Mutter	•Tuerca	•Mutter	
24	VOE 13933897	2							Nipple	Raccord	Nippel	Niple	Nippel	
	VOE 990737	2							•O-ring	•Joint torique	•O-Ring	•Anillo tórico	•O-ring	
	VOE 14211856	2							•Sealing ring	•Bague étanchéité	•Dichtring	•Anillo retén	•Tätningsring	
25	VOE 11173569	1							Attachment	Fixation	Halterung	Fijacion	Fäste	
26	VOE 13947760	2							Screw	Vis	Schraube	Tornillo	Skruv	
	VOE 4973473	2							Spacer sleeve	Douille entretoise	Abstandhülse	Manguito distanciador	Distanshylsa	
27	VOE 11117464	2							Plain washer	Rondelle plane	Flachscheibe	Arandela plana	Planbricka	
28	VOE 13965177	2							Screw	Vis	Schraube	Tornillo	Skruv	

1	83198, 83413	**Hydraulic Control 3rd-4th** **3eme et 4eme fonctions hydrauliques** **3. und 4. Druckölfunktion** **3a y 4a fincciones hidraulicaas** **Hydraulfunktion 3:e/4:e**	Catalogue id **20107**	Group **916**
2	83351, 83414			
3	83159, 83241		Illustr. No **1030558**	Section **300**
4	83158, 83245		Issue **20009015-H**	Page **1315**
5				

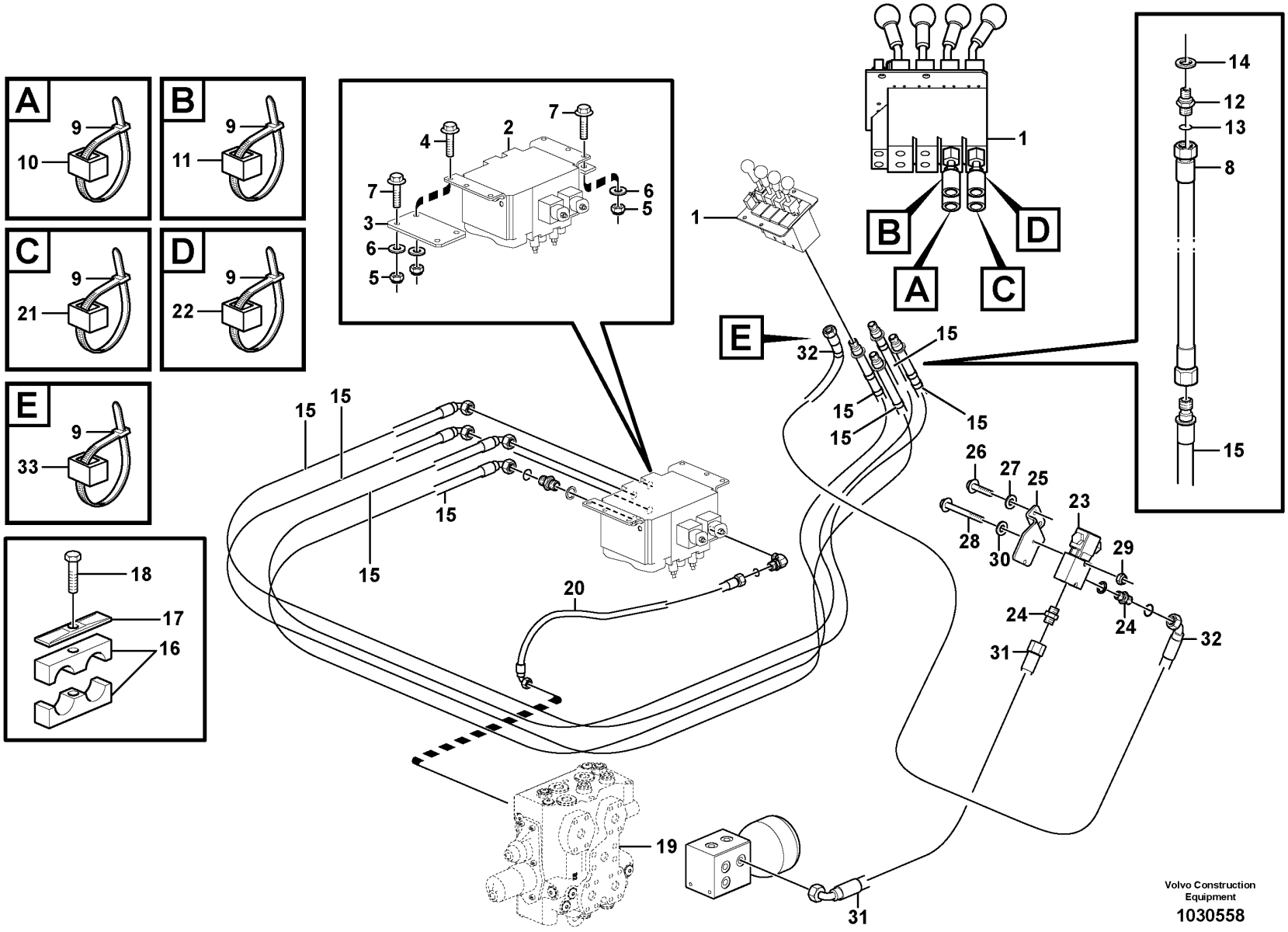
A
9
10
B
9
11
C
9
21
D
9
22
E
9
33
18
17
16
7
4
2
7
3
6
5
6
5
1
B
D
A
C
E
32
15
15
15
15
14
12
13
8
15
15
15
15
15
26
27
25
23
28
30
29
24
24
32
31
20
19
31
Volvo Construction
Equipment
1030558

Fig.	Part No.	Quantity 1	2	3	4	5	PS	KIT	Description	Dénomination	Bezeichnung	Denominación	Benämning	Notes
29	VOE 13949278	2							Flange lock nut	Contre-écrou à embase	Flanschverschlussmutter	Contratuerca embridada	Flänslåsmutter	
30	VOE 960139	2							Plain washer	Rondelle plane	Flachscheibe	Arandela plana	Planbricka	
31	VOE 11163049	1							Hose assembly	Conduit flexible	Schlauchleitung	Conducto	Slangledning	
32	VOE 11445298	1							Hose assembly	Conduit flexible	Schlauchleitung	Conducto	Slangledning	
33	VOE 4881458	2							Marking sleeve	Douille marquage	Kennhülse	Manguito de marcaje	Märkhylsa	BR

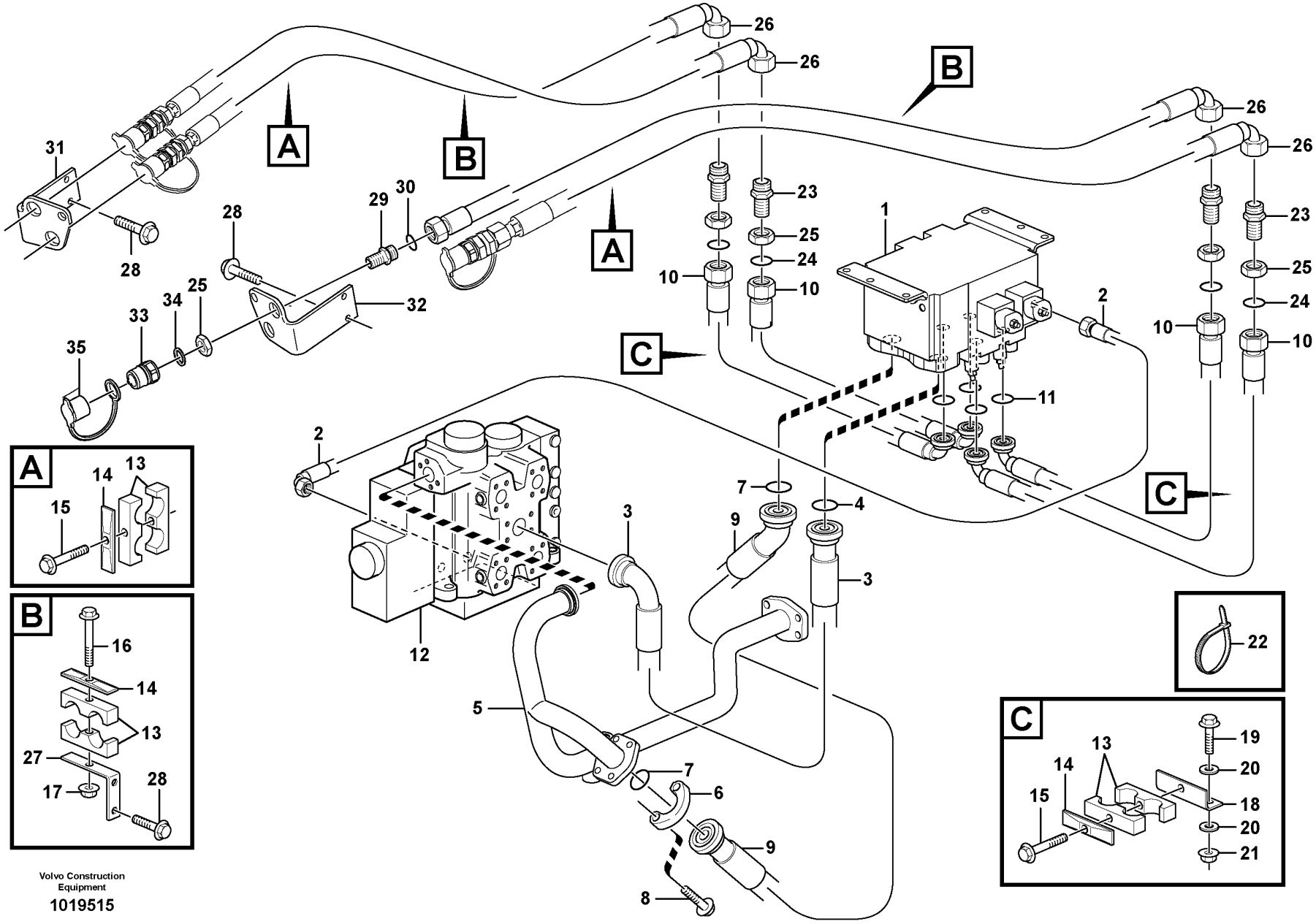

Volvo Construction Equipment

1019515

Fig.	Part No.	Quantity 1	2	3	4	5	PS	KIT	Description	Dénomination	Bezeichnung	Denominación	Benämning	Notes
1		1	1	1	1				Direction Valve	Valve Direction	Wegeventil	Valvula Orient	Riktningsventil	See group 916-300 page 1313
2		1	1	1	1				Hose assembly	Conduit flexible	Schlauchleitung	Conducto	Slangledning	See group 916-300 page 1313
3	VOE 936075	1	1	1	1				Hose assembly	Conduit flexible	Schlauchleitung	Conducto	Slangledning	
4	VOE 990757	2	2	2	2				Sealing ring	Bague étanchéité	Dichtring	Anillo retén	Tätningsring	
5	VOE 11172580	1	1	1	1				Return line	Conduit de retour	Rücklaufleitung	Conducto de retorno	Returledning	
6	VOE 935309	2	2	2	2				Flange half	Demi-bride	Flanschhälfte	Mitad brida	Flänshalva	
7	VOE 990743	2	2	2	2				O-ring	Joint torique	O-Ring	Anillo tórico	O-ring	
8	VOE 965225	4	4	4	4				Flange screw	Vis à embase	Flanschschraube	Tornillo embridado	Flänsskruv	
9	VOE 936076	1	1	1	1				Hose assembly	Conduit flexible	Schlauchleitung	Conducto	Slangledning	
10	VOE 935900	4	2	4	2				Hose assembly	Conduit flexible	Schlauchleitung	Conducto	Slangledning	
11	VOE 990742	4	2	4	2				O-ring	Joint torique	O-Ring	Anillo tórico	O-ring	
12		1	1	1					Control valve	Valve controle	Steuerventil	Válvula control	Kontrollventil	See group 912-200 page 1245
13	VOE 11411427	6		6					Clamp	Collier serrage	Schelle	Abrazadera	Klamma	
	VOE 11411428		6		6				Clamp	Collier serrage	Schelle	Abrazadera	Klamma	
14	VOE 4880586	6	6	6	6				Cover plate	Plaque de recouvrement	Oberblech	Placa recurbrición	Ovanplåt	
15	VOE 13965180	4	4	4	4				Screw	Vis	Schraube	Tornillo	Skruv	
	VOE 11130978		6		6				Spacer	Entretoise	Abstandkörper	Distanciador	Distans	
16	VOE 13965182	2	2	2	2				Screw	Vis	Schraube	Tornillo	Skruv	
17	VOE 948645	2	2	2	2				Flange lock nut	Contre-écrou à embase	Flanschverschlussmutter	Contratuerca embridada	Flänslåsmutter	
18	VOE 11173176	2	2	2	2				Attachment	Fixation	Halterung	Fijacion	Fäste	
19	VOE 13965186	4	4	4	4				Screw	Vis	Schraube	Tornillo	Skruv	
20	VOE 13960143	8	8	8	8				Washer	Rondelle	Scheibe	Arandela	Bricka	
21	VOE 13971095	4	4	4	4				Flange nut	Écrou à embase	Flanschmutter	Tuerca embridada	Flänsmutter	
22	VOE 4881438	REQ	REQ	REQ	REQ				Cable tie	Serre-câble	Kabelbinder	Abrazadera de cinta	Buntband	
23	VOE 935285	4	2	4	2				Nipple	Raccord	Nippel	Niple	Nippel	
24	VOE 990740	4	2	4					•O-ring	•Joint torique	•O-Ring	•Anillo tórico	•O-ring	
25	VOE 935286	6	4	6	4				Lock nut	Contre-écrou	Sicherungsmutter	Contratuerca	Låsmutter	
26	VOE 936080	4	2	4	2				Hose assembly	Conduit flexible	Schlauchleitung	Conducto	Slangledning	
27	VOE 11173262	2	2	2	2				Bracket	Console	Konsole	Consola	Konsol	

1	83198	**Hydraulic Control 3rd-4th** **3eme et 4eme fonctions hydrauliques** **3. und 4. Druckölfunktion** **3a y 4a fincciones hidraulicaas** **Hydraulfunktion 3:e/4:e**	Catalogue id **20107**	Group **916**
2	83351			
3	83159		Illustr. No **1019515**	Section **350**
4	83158			
5			Issue **20009015-H**	Page **1319**

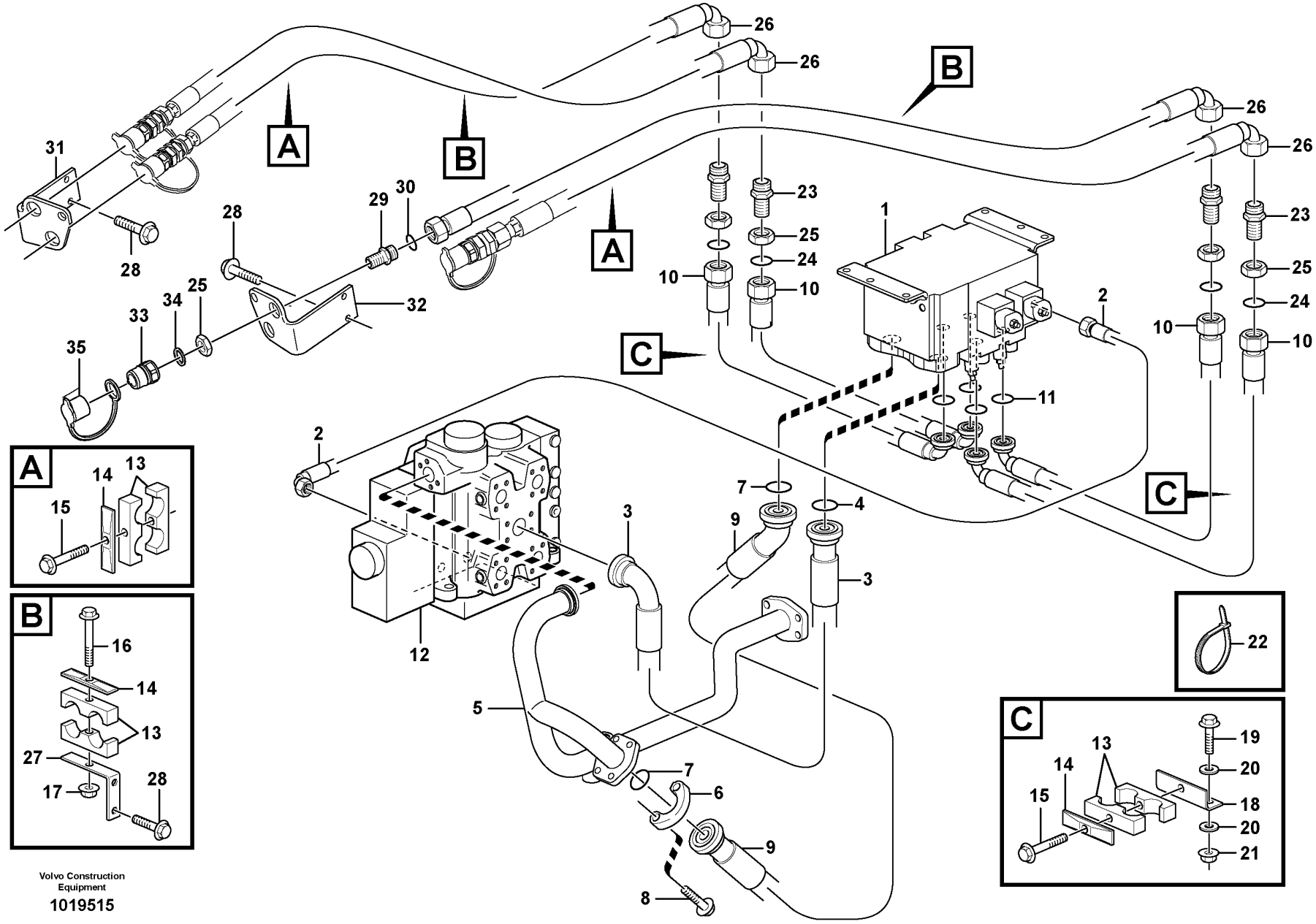

Volvo Construction Equipment

1019515

Fig.	Part No.	Quantity 1	2	3	4	5	PS	KIT	Description	Dénomination	Bezeichnung	Denominación	Benämning	Notes
28	VOE 946471	8	8	8	8				Flange screw	Vis à embase	Flanschschraube	Tornillo embridado	Flänsskruv	
29	VOE 11172046	4	2	4	2				Nipple	Raccord	Nippel	Niple	Nippel	
30	VOE 990740	4	2	4	2				O-ring	Joint torique	O-Ring	Anillo tórico	O-ring	
31	VOE 15147877	1	1	1	1				Bracket	Console	Konsole	Consola	Konsol	RH
32	VOE 15147877	1	1	1	1				Bracket	Console	Konsole	Consola	Konsol	LH
33	VOE 11043022	4	2	4	2				Nipple	Raccord	Nippel	Niple	Nippel	
34	VOE 14013070	4	2	4	2				Sealing washer	Rondelle étanchéité	Dichtscheibe	Arandela de retén	Tätningsbricka	
35	VOE 11147586	4	2	4	2				Dust cover	Pare-poussière	Staubschutz	Protección de polvo	Dammskydd	

1	83198	**Hydraulic Control 3rd-4th** **3eme et 4eme fonctions hydrauliques** **3. und 4. Druckölfunktion** **3a y 4a fincciones hidraulicaas** **Hydraulfunktion 3:e/4:e**	Catalogue id **20107**	Group **916**
2	83351			
3	83159		Illustr. No **1019515**	Section **350**
4	83158			
5			Issue **20009015-H**	Page **1321**

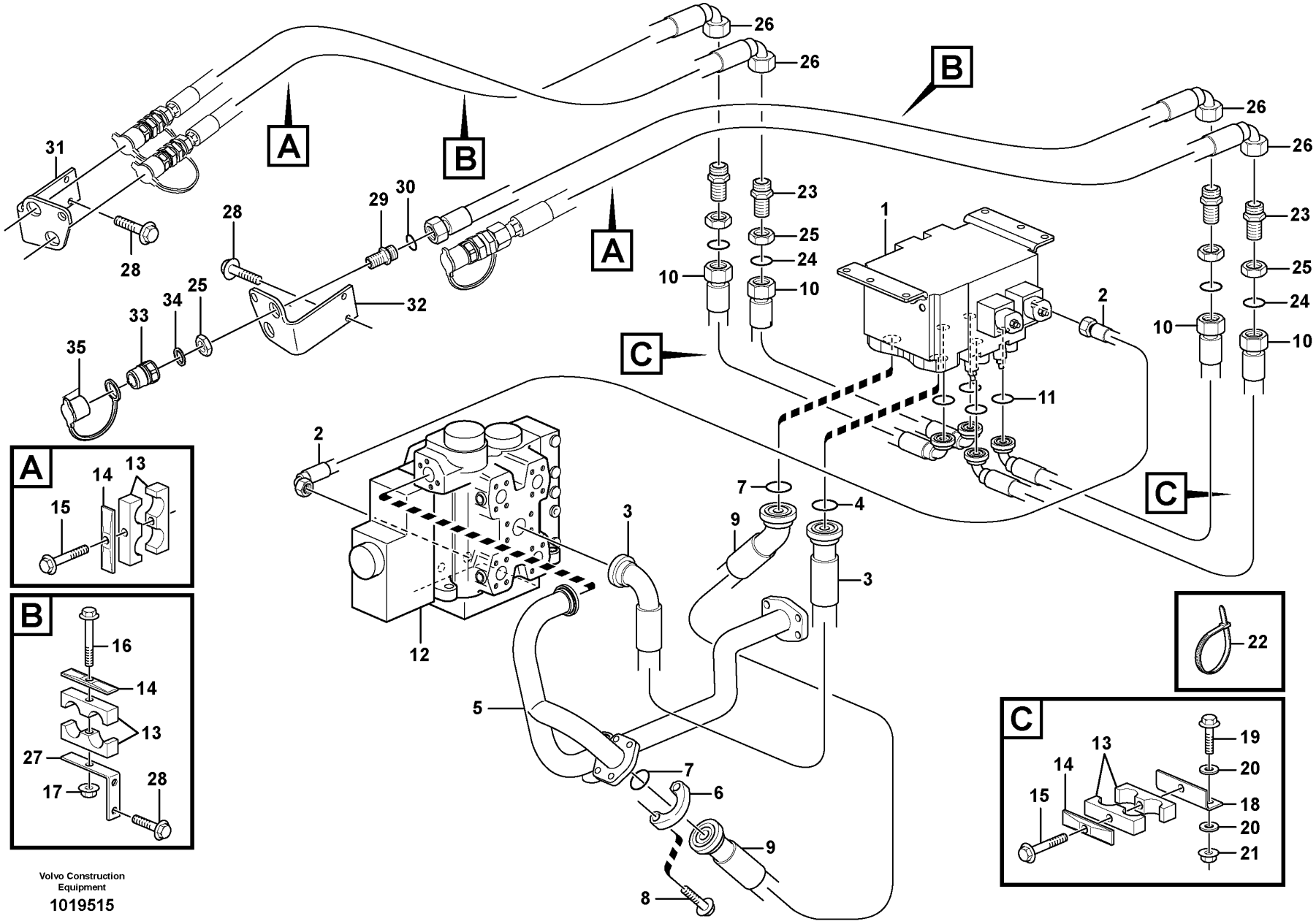

Volvo Construction Equipment

1019515

Fig.	Part No.	Quantity 1	2	3	4	5	PS	KIT	Description	Dénomination	Bezeichnung	Denominación	Benämning	Notes
1		1	1	1	1				Direction Valve	Valve Direction	Wegeventil	Valvula Orient	Riktningsventil	See group 916-300 page 1313
2		1	1	1	1				Hose assembly	Conduit flexible	Schlauchleitung	Conducto	Slangledning	See group 916-300 page 1313
3	VOE 936075	1	1	1	1				Hose assembly	Conduit flexible	Schlauchleitung	Conducto	Slangledning	
4	VOE 990757	2	2	2	2				Sealing ring	Bague étanchéité	Dichtring	Anillo retén	Tätningsring	
5	VOE 11172580	1	1	1	1				Return line	Conduit de retour	Rücklaufleitung	Conducto de retorno	Returledning	
6	VOE 935309	2	2	2	2				Flange half	Demi-bride	Flanschhälfte	Mitad brida	Flänshalva	
7	VOE 990743	2	2	2	2				O-ring	Joint torique	O-Ring	Anillo tórico	O-ring	
8	VOE 965225	4	4	4	4				Flange screw	Vis à embase	Flanschschraube	Tornillo embridado	Flänsskruv	
9	VOE 936076	1	1	1	1				Hose assembly	Conduit flexible	Schlauchleitung	Conducto	Slangledning	
10	VOE 935900	4	2	4	2				Hose assembly	Conduit flexible	Schlauchleitung	Conducto	Slangledning	
11	VOE 990742	4	2	4	2				O-ring	Joint torique	O-Ring	Anillo tórico	O-ring	
12		1	1	1	1				Control valve	Valve controle	Steuerventil	Válvula control	Kontrollventil	See group 912-200 page 1245
13	VOE 11411427	6		6					Clamp	Collier serrage	Schelle	Abrazadera	Klamma	
	VOE 11411428		6		6				Clamp	Collier serrage	Schelle	Abrazadera	Klamma	
14	VOE 4880586	6	6	6	6				Cover plate	Plaque de recouvrement	Oberblech	Placa recurbrición	Ovanplåt	
15	VOE 13965180	4	4	4	4				Screw	Vis	Schraube	Tornillo	Skruv	
	VOE 11130978		6		6				Spacer	Entretoise	Abstandkörper	Distanciador	Distans	
16	VOE 13965182	2	2	2	2				Screw	Vis	Schraube	Tornillo	Skruv	
17	VOE 948645	2	2	2	2				Flange lock nut	Contre-écrou à embase	Flanschverschlussmutter	Contratuerca embridada	Flänslåsmutter	
18	VOE 11173176	2	2	2	2				Attachment	Fixation	Halterung	Fijacion	Fäste	
19	VOE 13965186	4	4	4	4				Screw	Vis	Schraube	Tornillo	Skruv	
20	VOE 13960143	8	8	8	8				Washer	Rondelle	Scheibe	Arandela	Bricka	
21	VOE 13971095	4	4	4	4				Flange nut	Écrou à embase	Flanschmutter	Tuerca embridada	Flänsmutter	
22	VOE 4881438	REQ	REQ	REQ	REQ				Cable tie	Serre-câble	Kabelbinder	Abrazadera de cinta	Buntband	
23	VOE 935285	4	2	4	2				Nipple	Raccord	Nippel	Niple	Nippel	
24	VOE 990740	4	2	4					•O-ring	•Joint torique	•O-Ring	•Anillo tórico	•O-ring	
25	VOE 935286	6	4	6	4				Lock nut	Contre-écrou	Sicherungsmutter	Contratuerca	Låsmutter	
26	VOE 936107	4	2	4	2				Hose assembly	Conduit flexible	Schlauchleitung	Conducto	Slangledning	
27	VOE 11173262	2	2	2	2				Bracket	Console	Konsole	Consola	Konsol	

1	83413	**Hydraulic function, 3rd and 4th for Long Boom** **3e et 4e fonctions hydrauliques pour flèche longue** **3. und 4. Hydraulikfunktion für langen Ausleger** **Función hidráulica, 3ª y 4ª para pluma larga** **Hydraulfunktion, 3:e och 4:e för lång bom**	Catalogue id **20107**	Group **916**
2	83414			
3	83241		Illustr. No **1019515**	Section **400**
4	83245			
5			Issue **20009015-H**	Page **1323**

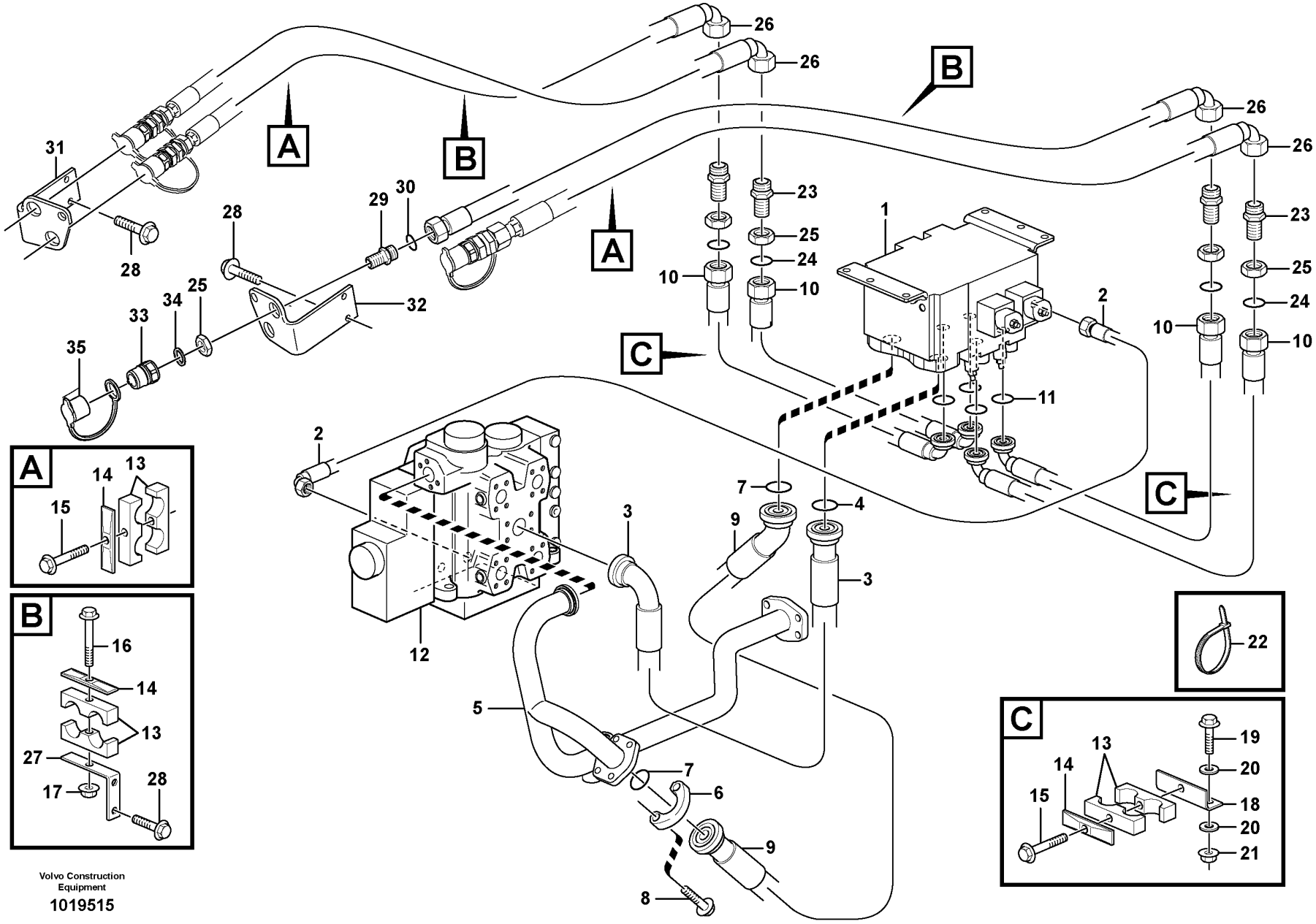

Volvo Construction Equipment

1019515

Fig.	Part No.	Quantity 1	2	3	4	5	PS	KIT	Description	Dénomination	Bezeichnung	Denominación	Benämning	Notes
28	VOE 946471	8	8	8	8				Flange screw	Vis à embase	Flanschschraube	Tornillo embridado	Flänsskruv	
29	VOE 11172046	4	2	4	2				Nipple	Raccord	Nippel	Niple	Nippel	
30	VOE 990740	4	2	4	2				O-ring	Joint torique	O-Ring	Anillo tórico	O-ring	
31	VOE 15161660	1	1	1	1				Bracket	Console	Konsole	Consola	Konsol	RH
32	VOE 15161660	1	1	1	1				Bracket	Console	Konsole	Consola	Konsol	LH
33	VOE 11043022	4	2	4	2				Nipple	Raccord	Nippel	Niple	Nippel	
34	VOE 14013070	4	2	4	2				Sealing washer	Rondelle étanchéité	Dichtscheibe	Arandela de retén	Tätningsbricka	
35	VOE 11147586	4	2	4	2				Dust cover	Pare-poussière	Staubschutz	Protección de polvo	Dammskydd	

1	83413	**Hydraulic function, 3rd and 4th for Long Boom** **3e et 4e fonctions hydrauliques pour flèche longue** **3. und 4. Hydraulikfunktion für langen Ausleger** **Función hidráulica, 3ª y 4ª para pluma larga** **Hydraulfunktion, 3:e och 4:e för lång bom**	Catalogue id **20107**	Group **916**
2	83414			
3	83241		Illustr. No **1019515**	Section **400**
4	83245			
5			Issue **20009015-H**	Page **1325**

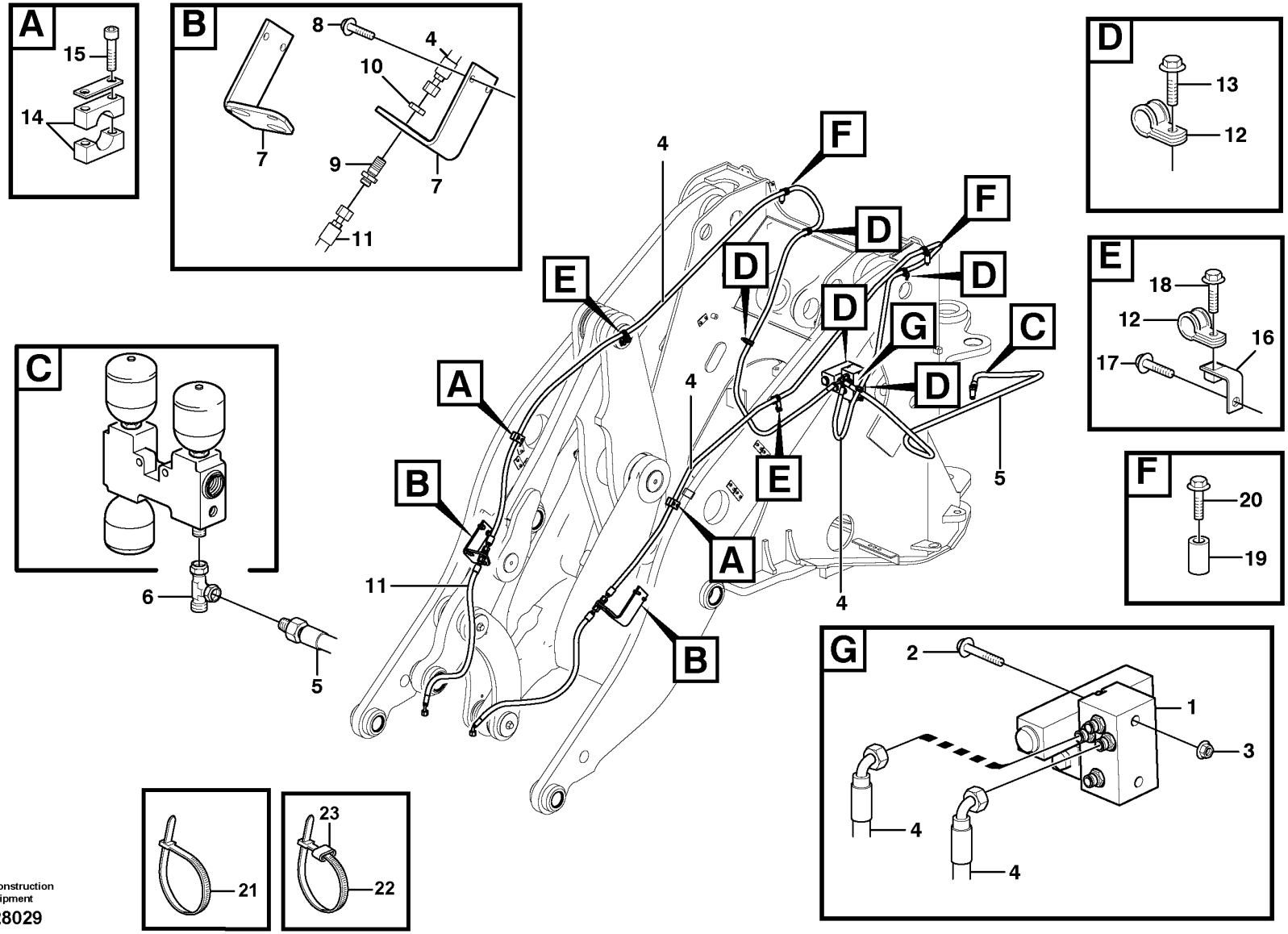

Volvo Construction Equipment
1028029

Fig.	Part No.	Quantity 1	2	3	4	5	PS	KIT	Description	Dénomination	Bezeichnung	Denominación	Benämning	Notes
1		1	1						Valve	Soupape	Ventil	Valvula	Ventil	See group 916-550 page 1331
2	VOE 967633	2	2						Hex. socket screw	Vis à six pans creux	Innensechskantschraube	Tornillo de hexágono embutido	Insexskruv	
3	VOE 13945408	2	2						Nut	Écrou	Mutter	Tuerca	Mutter	
4	VOE 11173668	2							Hose assembly	Conduit flexible	Schlauchleitung	Conducto	Slangledning	
	VOE 11173669		2						Hose assembly	Conduit flexible	Schlauchleitung	Conducto	Slangledning	
	VOE 11173845			2					Hose assembly	Conduit flexible	Schlauchleitung	Conducto	Slangledning	
5	VOE 11147981	1	1						Hose assembly	Conduit flexible	Schlauchleitung	Conducto	Slangledning	
	VOE 11173752			1					Hose assembly	Conduit flexible	Schlauchleitung	Conducto	Slangledning	
6	VOE 13933936	1	1						T-nipple	Raccord-t	T-Nippel	Niple t	T-nippel	
	VOE 990737	2	2						•O-ring	•Joint torique	•O-Ring	•Anillo tórico	•O-ring	(VOE 4880492)
7	VOE 15147877	1							Bracket	Console	Konsole	Consola	Konsol	LH
	VOE 15161660		1						Bracket	Console	Konsole	Consola	Konsol	LH
	VOE 15147877	1							Bracket	Console	Konsole	Consola	Konsol	RH
	VOE 15161660		1						Bracket	Console	Konsole	Consola	Konsol	RH
8	VOE 946441	4	4						Flange screw	Vis à embase	Flanschschraube	Tornillo embridado	Flänsskruv	
9	VOE 935425	2	2						Nipple	Raccord	Nippel	Niple	Nippel	
	VOE 990737	4	4						•O-ring	•Joint torique	•O-Ring	•Anillo tórico	•O-ring	(VOE 4880492)
10	VOE 935429	2	2						Lock nut	Contre-écrou	Sicherungsmutter	Contratuerca	Låsmutter	
11	VOE 11180934	2	2						Hose assembly	Conduit flexible	Schlauchleitung	Conducto	Slangledning	
	VOE 11180991			2					Hose assembly	Conduit flexible	Schlauchleitung	Conducto	Slangledning	
12	VOE 977742	9	9						Clamp	Collier serrage	Schelle	Abrazadera	Klamma	
13	VOE 13946173	4	4						Screw	Vis	Schraube	Tornillo	Skruv	
14	VOE 4785681	2	2						Clamp	Collier serrage	Schelle	Abrazadera	Klamma	
15	VOE 942314	4	4						Hex. socket screw	Vis à six pans creux	Innensechskantschraube	Tornillo de hexágono embutido	Insexskruv	
16	VOE 11024650	2	2						Angle plate	Tôle angulaire	Winkelblech	Placa angular	Vinkelplåt	
17	VOE 946440	2	2						Flange screw	Vis à embase	Flanschschraube	Tornillo embridado	Flänsskruv	
18	VOE 946471	2	2						Flange screw	Vis à embase	Flanschschraube	Tornillo embridado	Flänsskruv	
19	VOE 4775189	2	2						Spacer sleeve	Douille entretoise	Abstandhülse	Manguito distanciador	Distanshylsa	
20	VOE 13965179	2	2						Screw	Vis	Schraube	Tornillo	Skruv	

1	83195	**Hydraulic system for attachment bracket.** **Système hydraulique, porte d'outil.** **Druckölsystem, Geräteschnellkupplung.** **Sistema hidráulica, soporte de implementos.** **Hydraulutrustning för redskapsfäste.**	Catalogue id **20107**	Group **916**
2	83196		Illustr. No **1028029**	Section **500**
3	82067		Issue **20009015-H**	Page **1327**
4				
5				

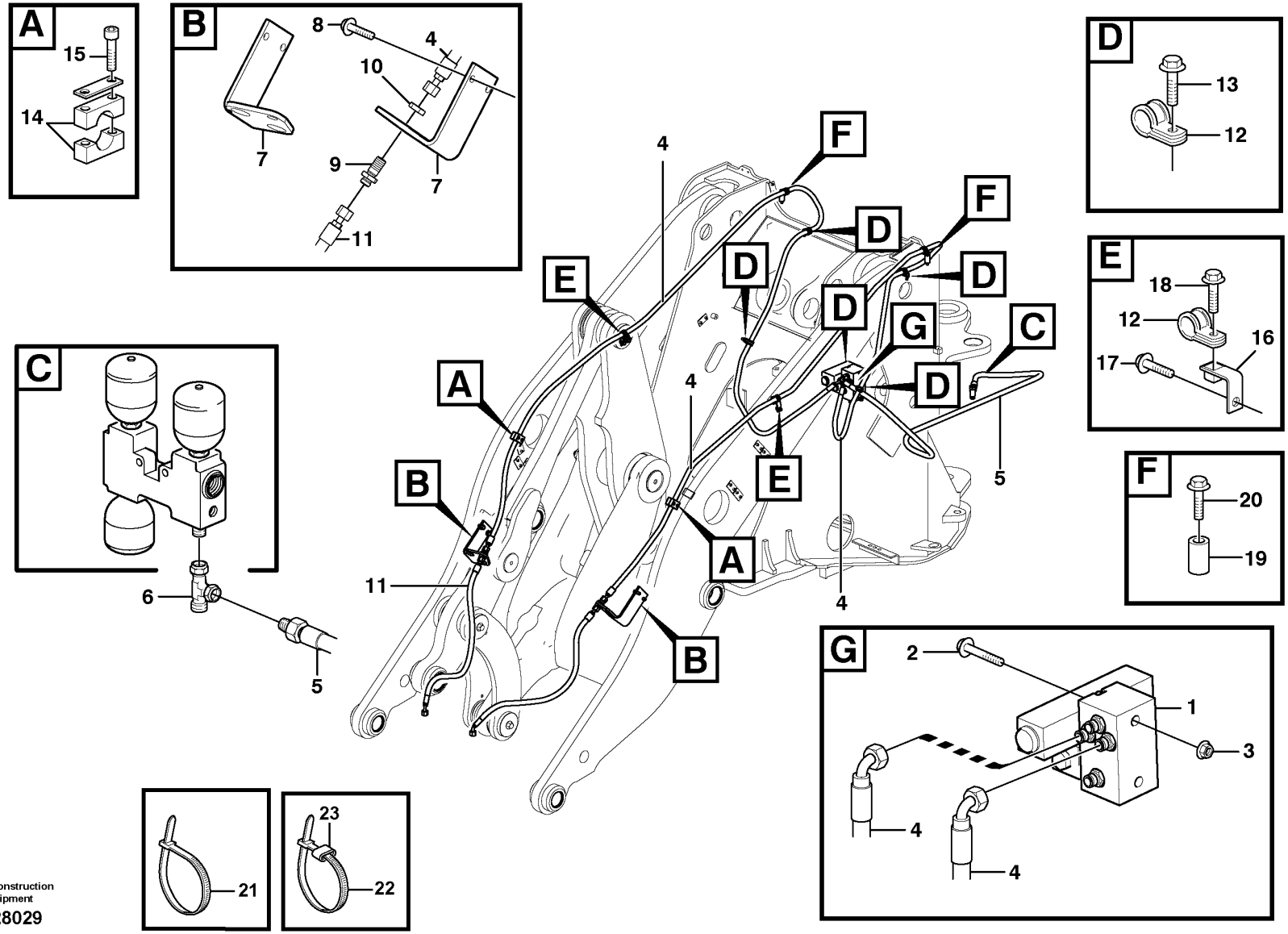

Volvo Construction Equipment
1028029

Fig.	Part No.	Quantity 1	2	3	4	5	PS	KIT	Description	Dénomination	Bezeichnung	Denominación	Benämning	Notes
21	**VOE 4881440**	REQ	REQ						Cable tie	Serre-câble	Kabelbinder	Abrazadera de cinta	Buntband	
22	**VOE 14016673**	2	2						Strip clamp	Serrage de ruban	Bandklemme	Abrazadera de cinta	Bandklamma	
23	**VOE 4881454**	2	2						Marking sleeve	Douille marquage	Kennhülse	Manguito de marcaje	Märkhylsa	

1	**83195**	**Hydraulic system for attachment bracket.** **Système hydraulique, porte d'outil.** **Druckölsystem, Geräteschnellkupplung.** **Sistema hidráulica, soporte de implementos.** **Hydraulutrustning för redskapsfäste.**	Catalogue id **20107**	Group **916**
2	**83196**		Illustr. No **1028029**	Section **500**
3	**82067**		Issue **20009015-H**	Page **1329**
4				
5				

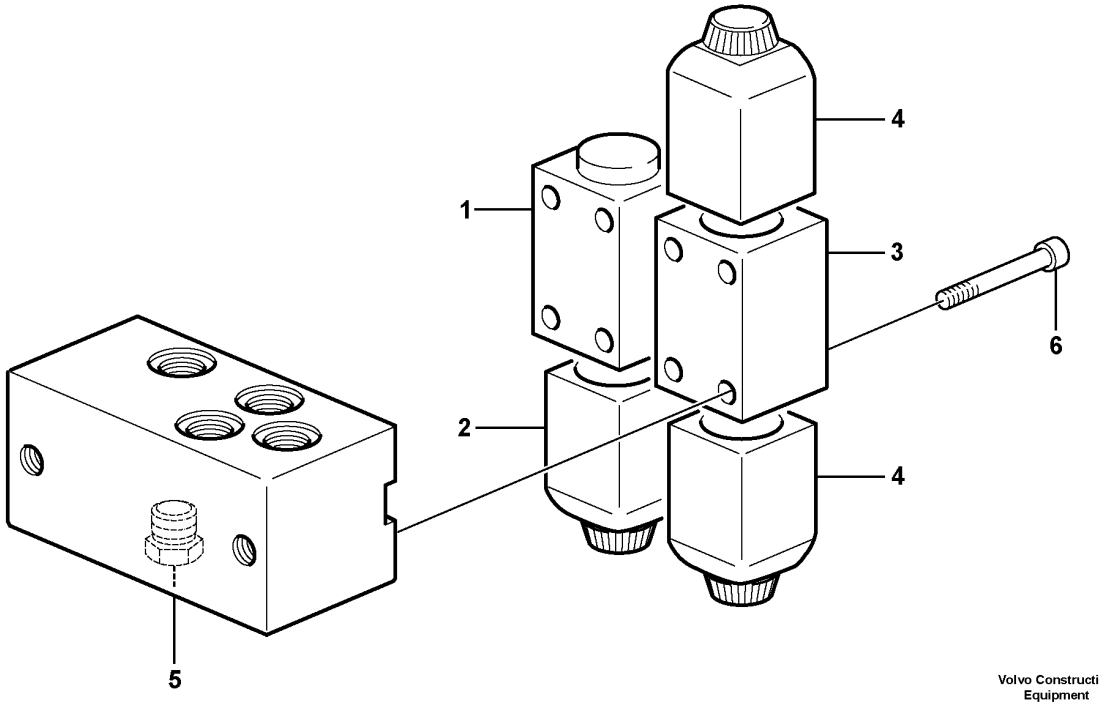

Volvo Construction Equipment

1011582

Fig.	Part No.	Quantity 1	Quantity 2	Quantity 3	PS	KIT	Description	Dénomination	Bezeichnung	Denominación	Benämning	Notes
	VOE 11411998	1					Hydraulic valve	Valve hydraulique	Druckölventil	Válvula hidráulica	Hydraulventil	
1	VOE 11173166	1					•Solenoid valve	•Électrovanne	•Magnetventil	•Electroválvula	•Magnetventil	MA9101
2	VOE 11708930	1					••Magnet	••Aimant	••Magnet	••Imán	••Magnet	
	VOE 11993637	1					••Sealing kit	••Kit plombage	••Plombiersatz	••Kit de precinto	••Plomberingssats	
3	VOE 11716831	1					•Solenoid valve	•Électrovanne	•Magnetventil	•Electroválvula	•Magnetventil	MA9106
4	VOE 11708930	2					••Magnet	••Aimant	••Magnet	••Imán	••Magnet	
	VOE 11993637	1					••Sealing kit	••Kit plombage	••Plombiersatz	••Kit de precinto	••Plomberingssats	
5	VOE 11716832	1					•Non-return valve	•Clapet antiretour	•Rückschlagventil	•Válvula antirretorno	•Backventil	
6	VOE 959193	4					•Hex. socket screw	•Vis à six pans creux	•Innensechskantschraube	•Tornillo de hexágono embutido	•Insexskruv	

THE ILLUSTRATION IS UNDER PRODUCTION
DIE ILLUSTRATION IST UNTER HERSTELLUNG
ESTAMOS PRODUCIENDO LA ILUSTRACION
L'ILLUSTRATION EST EN COURS DE FABRICATION
BILDEN ÄR UNDER PRODUKTION
이 그림은 완료되지 않은 상태입니다
图片正 在 制 作 中
A IMAGEM ESTÁ SENDO PRODUZIDA

Fig.	Part No.	Quantity 1	Quantity 2	Quantity 3	PS	KIT	Description	Dénomination	Bezeichnung	Denominación	Benämning	Notes
	VOE 15176437	1			SS		Attachment bracket	Porte-outil	Geräteträger	Soporte de implementos	Redskapsfäste	(VOE 11157800)
1					NS		•Frame	•Cadre châssis	•Rahmen	•Bastidor	•Ram	
2	VOE 17205110	2					••Pin	••Goupille	••Stift	••Pasador	••Pinne	
3	VOE 935929	2					•Nipple	•Raccord	•Nippel	•Niple	•Nippel	
4	VOE 935428	2					•Lock nut	•Contre-écrou	•Sicherungsmutter	•Contratuerca	•Låsmutter	
5	VOE 13955900	2					•Washer	•Rondelle	•Scheibe	•Arandela	•Bricka	
6	VOE 17214200	1					•Cylinder	•Cylindre	•Zylinder	•Cilindro	•Cylinder	
7		2			NS		••Piston rod	••Bielle de piston	••Kolbenstange	••Biela de piston	••Kolvstång	
8		2			NS		••Piston	••Piston	••Kolben	••Piston	••Kolv	
9		2			NS		••Guide	••Rail	••Führung	••Guia	••Gejd	
10	VOE 17229415	2					••Sealing kit	••Jeu joints	••Dichtungssatz	••Juego de reténes	••Tätningssats	
11	VOE 11157191	2					•Pin	•Clavette	•Splint	•Pasador	•Sprint	
12	VOE 11142687	2					•Pin	•Clavette	•Splint	•Pasador	•Sprint	
13	VOE 914450	2					•Snap ring	•Circlip	•Nutring	•Circlip	•Spårring	
14	VOE 914167	2					•Lubricating nipple	•Graisseur	•Schmiernippel	•Niple lubricador	•Smörjnippel	
15	VOE 11157678	1					•Spacer	•Entretoise	•Abstandkörper	•Distanciador	•Distans	
16	VOE 13965196	1					•Screw	•Vis	•Schraube	•Tornillo	•Skruv	
17	VOE 935538	2					•Elbow nipple	•Raccord coudé	•Winkelnippel	•Niple angular	•V-nippel	
18	VOE 990736	1					••O-ring	••Joint torique	••O-Ring	••Anillo tórico	••O-ring	
19	VOE 935628	2					•Hose assembly	•Conduit flexible	•Schlauchleitung	•Conducto	•Slangledning	
	VOE 11173848		2				Hose assembly	Conduit flexible	Schlauchleitung	Conducto	Slangledning	
20	VOE 11156757	1					•Plate	•Tôle	•Blech	•Chapa	•Plåt	
21	VOE 11045750	4					•Rivet	•Rivet	•Niet	•Remache	•Nit	
22	VOE 930445	4					•Spacer ring	•Bague entretoise	•Abstandring	•Anillo distanciador	•Distansring	
23	VOE 13970970	4					•Hexagon screw	•Vis à tête hexagonale	•Sechskantschraube	•Tornillo hexagonal	•Sexkantsskruv	
24	VOE 11439034	1			OP		•Sign	•Enseigne	•Schild	•Letrero	•Skylt	

1	82556	**Attachment bracket** **Porte - outil** **Geräteschnellkupplung** **Soporte de implementos** **Redskapsfäste**	Catalogue id **20107**	Group **924**
2	82067		Illustr. No **1091487**	Section **100**
3			Issue **20009015-H**	Page **1333**
4				
5				

THE ILLUSTRATION IS UNDER PRODUCTION
DIE ILLUSTRATION IST UNTER HERSTELLUNG
ESTAMOS PRODUCIENDO LA ILUSTRACION
L'ILLUSTRATION EST EN COURS DE FABRICATION
BILDEN ÄR UNDER PRODUKTION
이 그림은 완료되지 않은 상태입니다
图片正 在 制 作 中
A IMAGEM ESTÁ SENDO PRODUZIDA

Fig.	Part No.	Quantity 1	Quantity 2	Quantity 3	PS	KIT	Description	Dénomination	Bezeichnung	Denominación	Benämning	Notes
	VOE 15176437	1			SS		Attachment bracket	Porte-outil	Geräteträger	Soporte de implementos	Redskapsfäste	
1		1			NS		•Frame	•Cadre châssis	•Rahmen	•Bastidor	•Ram	
2	VOE 17205110	2					••Pin	••Goupille	••Stift	••Pasador	••Pinne	
3	VOE 935929	2					•Nipple	•Raccord	•Nippel	•Niple	•Nippel	
4	VOE 935428	2					•Lock nut	•Contre-écrou	•Sicherungsmutter	•Contratuerca	•Låsmutter	
5	VOE 13955900	2					•Washer	•Rondelle	•Scheibe	•Arandela	•Bricka	
6	VOE 17214200	1					•Cylinder	•Cylindre	•Zylinder	•Cilindro	•Cylinder	
7		2			NS		••Piston rod	••Bielle de piston	••Kolbenstange	••Biela de piston	••Kolvstång	
8		2			NS		••Piston	••Piston	••Kolben	••Piston	••Kolv	
9		1			NS		••Guide	••Rail	••Führung	••Guia	••Gejd	
10	VOE 17229415	1					••Sealing kit	••Jeu joints	••Dichtungssatz	••Juego de reténes	••Tätningssats	
11	VOE 11157191	2					•Pin	•Clavette	•Splint	•Pasador	•Sprint	
12	VOE 11142687	2					•Pin	•Clavette	•Splint	•Pasador	•Sprint	
13	VOE 914450	2					•Snap ring	•Circlip	•Nutring	•Circlip	•Spårring	
14	VOE 914167	2					•Lubricating nipple	•Graisseur	•Schmiernippel	•Niple lubricador	•Smörjnippel	
15	VOE 11157678	1					•Spacer	•Entretoise	•Abstandkörper	•Distanciador	•Distans	
16	VOE 13965196	1					•Screw	•Vis	•Schraube	•Tornillo	•Skruv	
17	VOE 935538	2					•Elbow nipple	•Raccord coudé	•Winkelnippel	•Niple angular	•V-nippel	
18	VOE 990736	1					••O-ring	••Joint torique	••O-Ring	••Anillo tórico	••O-ring	
19	VOE 935628	2					•Hose assembly	•Conduit flexible	•Schlauchleitung	•Conducto	•Slangledning	
20	VOE 11156757	1					•Plate	•Tôle	•Blech	•Chapa	•Plåt	
21	VOE 11045750	4					•Rivet	•Rivet	•Niet	•Remache	•Nit	
22	VOE 930445	4					•Spacer ring	•Bague entretoise	•Abstandring	•Anillo distanciador	•Distansring	
23	VOE 13970970	4					•Hexagon screw	•Vis à tête hexagonale	•Sechskantschraube	•Tornillo hexagonal	•Sexkantsskruv	
24	VOE 11439034	1			OP		•Sign	•Enseigne	•Schild	•Letrero	•Skylt	

1		**Attachment bracket** **Porte - outil** **Geräteschnellkupplung** **Soporte de implementos** **Redskapsfäste**	Catalogue id **20107**	Group **924**
2			Illustr. No **1091487**	Section **150**
3				
4			Issue **20009015-H**	Page **1335**
5		**85346**		

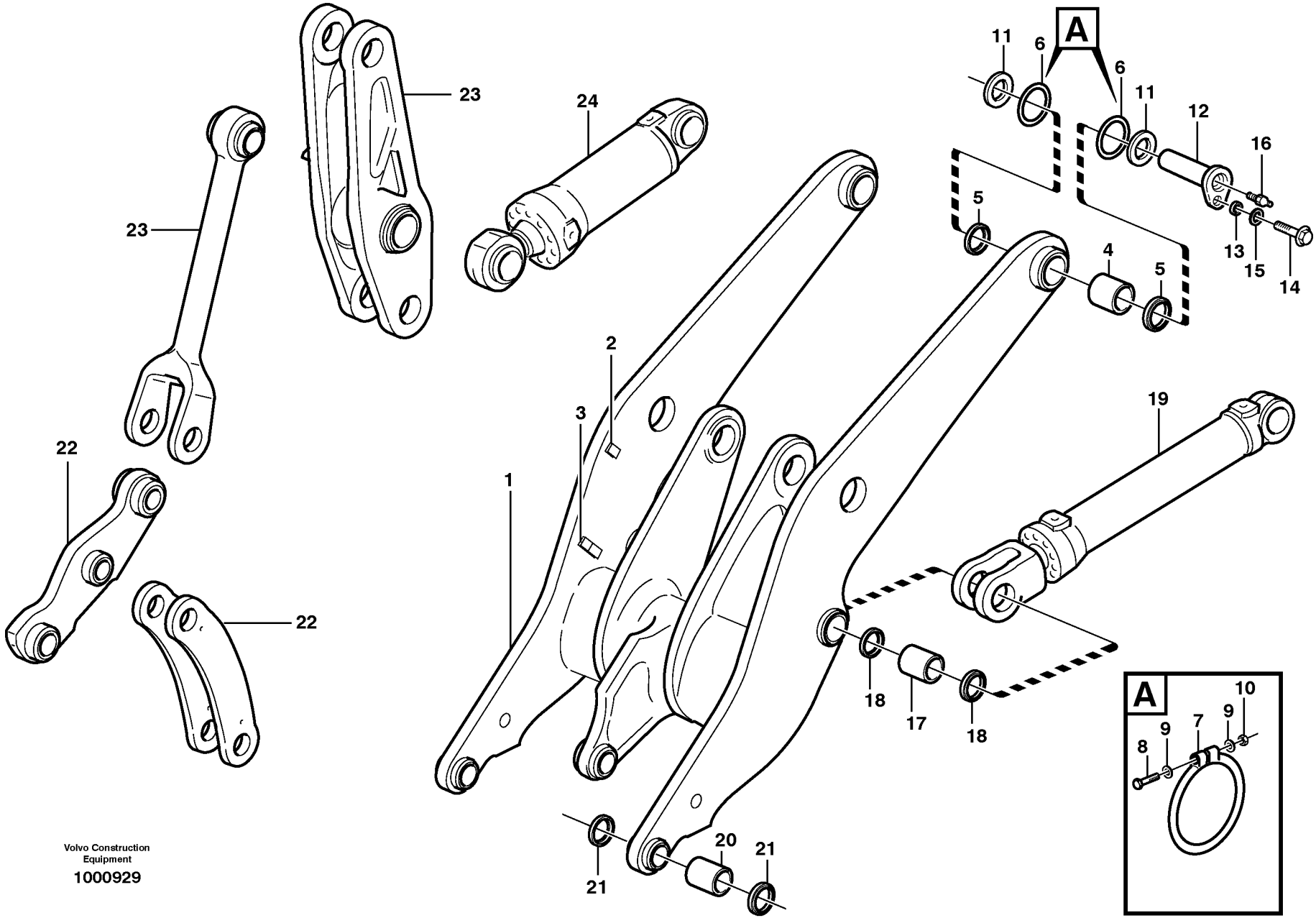

Volvo Construction Equipment

1000929

Fig.	Part No.	Quantity 1	Quantity 2	Quantity 3	PS	KIT	Description	Dénomination	Bezeichnung	Denominación	Benämning	Notes
1	VOE 11177925	1					Lifting frame work	Châssis levage	Hubgerüst	Bastidor elevación	Lyftramverk	
	VOE 11432345			1	SS		Lifting frame work	Châssis levage	Hubgerüst	Bastidor elevación	Lyftramverk	
2	VOE 4785465	2		2			•Attaching plate	•Tôle de fixation	•Befestigungsblech	•Chapa de fijación	•Fästplåt	
3	VOE 4763685	4		4			•Weld plate	•Plaque soudage	•Schweißplatte	•Placa soldadura	•Svetsplatta	
4	VOE 11020802	2		2			Bushing	Bague	Buchse	Casquillo	Bussning	
5	VOE 11005099	4		4			Scraper ring	Bague de racleur	Abstreifring	Anillo rascador	Avstrykarring	
6	VOE 11048081		4				Sealing ring	Bague étanchéité	Dichtring	Anillo retén	Tätningsring	
7	VOE 4824485		4				O-ring	Joint torique	O-Ring	Anillo tórico	O-ring	1)
8	VOE 955260		4				Hexagon screw	Vis à tête hexagonale	Sechskantschraube	Tornillo hexagonal	Sexkantsskruv	
9	VOE 13940090		8				Washer	Rondelle	Scheibe	Arandela	Bricka	
10	VOE 13963104		4				Lock nut	Contre-écrou	Sicherungsmutter	Contratuerca	Låsmutter	
11	VOE 11020663		6				Shim	Cale de réglage	Ausgleichblech	Laminilla de ajuste	Justermellanlägg	
12	VOE 11432001		2				Pin	Goupille	Stift	Pasador	Pinne	
13	VOE 11025923		2				Spacer	Entretoise	Abstandkörper	Distanciador	Distans	
14	VOE 13965192		2				Screw	Vis	Schraube	Tornillo	Skruv	
15	VOE 13947355		2				Washer	Rondelle	Scheibe	Arandela	Bricka	
16	VOE 11025816		2				Lubricating nipple	Graisseur	Schmiernippel	Niple lubricador	Smörjnippel	
17	VOE 11020803	2		2			Bushing	Bague	Buchse	Casquillo	Bussning	
18	VOE 11005017	4		4			Scraper ring	Bague de racleur	Abstreifring	Anillo rascador	Avstrykarring	
19			2				Lifting cylinder	Verin levage	Hubzylinder	Cilindro elevacion	Lyftcylinder	See group 945-500 page 1377
20	VOE 11015609	2		2			Bushing	Bague	Buchse	Casquillo	Bussning	
21	VOE 11005014	4		4			Scraper ring	Bague de racleur	Abstreifring	Anillo rascador	Avstrykarring	
22		1		1			Link	Articulation	Gelenk	Articulacion	Länk	See group 945-150 page 1343
23		1		1			Link	Articulation	Gelenk	Articulacion	Länk	See group 945-200 page 1347
24			1				Tilt cylinder	Verin tilt	Tiltzylinder	Cilindro tilt	Tiltcylinder	See group 945-550 page 1381

1) **GB**: Replacement version **FR**: Version piéce de rechange. **DE**: Ersatzteil-ausführung. **ES**: Version piezas de repuesto. **SE**: Reservdelsutförande

1	33390	**Lifting framework with assembly parts** **Chassis levage avec pièces de montage** **Hubgerüst mit Anbauteilen** **Bastidor elevación con piezas de montaje** **Lyftramverk med monteringsdetaljer**	Catalogue id **20107**	Group **945**
2	33382,33433		Illustr. No **1000929**	Section **100**
3	33393		Issue **20009015-H**	Page **1337**
4				
5				

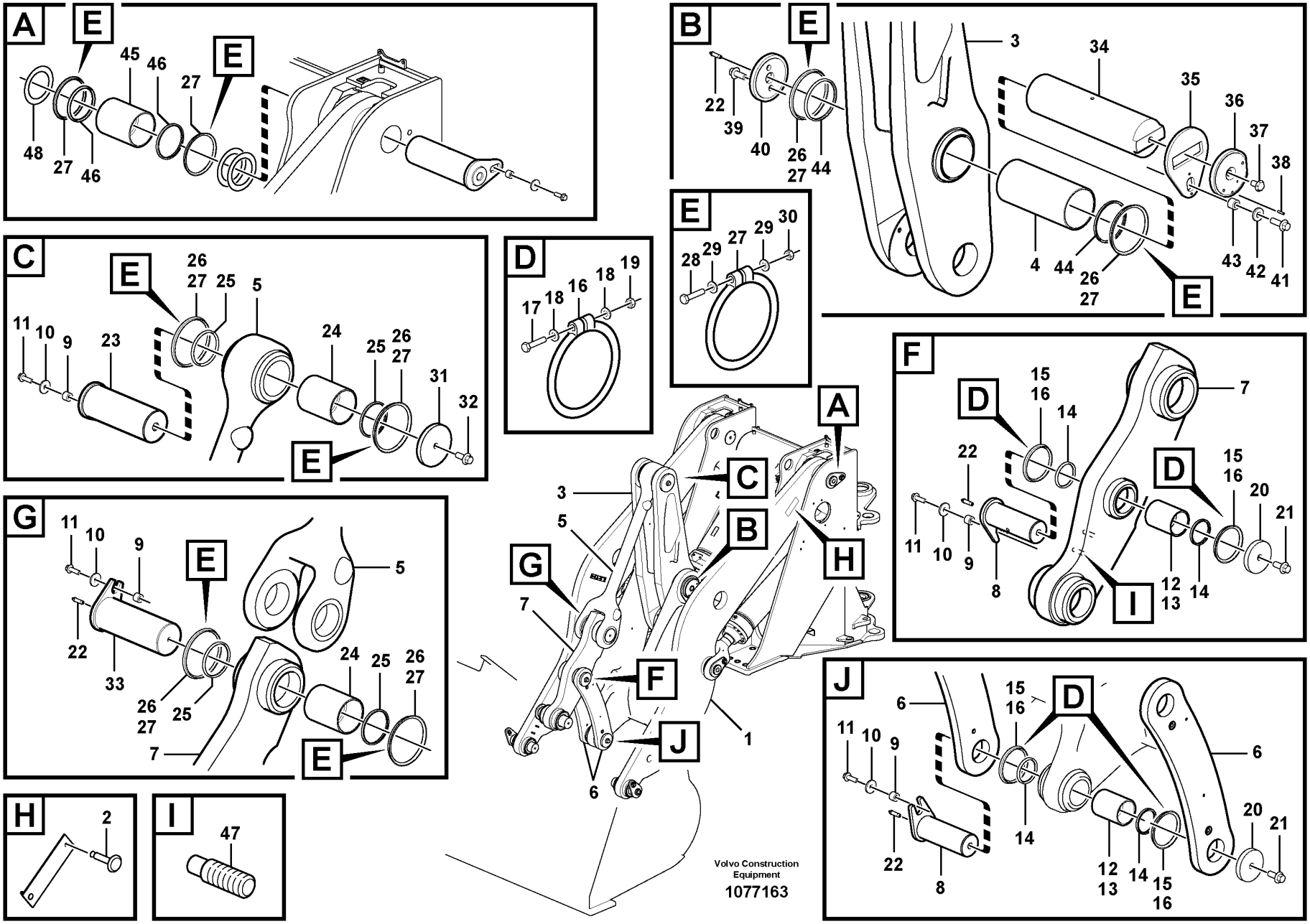
A
E
45
46
27
E
48
27
46
B
E
3
34
35
36
37
38
22
39
40
26
27
44
4
44
26
27
43
42
41
E
E
28
29
27
29
30
C
E
26
27
25
5
11
10
9
23
24
25
26
27
31
32
E
D
17
18
16
18
19
A
C
B
H
3
5
G
7
F
J
1
6
F
D
15
16
14
7
22
D
15
16
20
21
11
10
9
8
12
13
14
I
G
11
10
9
E
5
22
33
26
27
25
24
25
26
27
7
E
H
2
I
47
J
6
15
16
D
11
10
9
6
22
8
14
12
13
14
15
16
20
21
Volvo Construction
Equipment
1077163

Fig.	Part No.	Quantity 1	Quantity 2	Quantity 3	PS	KIT	Description	Dénomination	Bezeichnung	Denominación	Benämning	Notes
1		1			NS		Lifting frame work	Châssis levage	Hubgerüst	Bastidor elevación	Lyftramverk	
1	VOE 11432345		1		SS		Lifting frame work	Châssis levage	Hubgerüst	Bastidor elevación	Lyftramverk	
2	VOE 941671	2	2				Blind rivet	Rivet borgne	Blindniet	Remache ciego	Blindnit	
3	VOE 15011079	1	1				Link	Articulation	Gelenk	Articulación	Länk	
4	VOE 11020804	2	2				•Bushing	•Bague	•Buchse	•Casquillo	•Bussning	
5	VOE 15001907	1	1				Link	Articulation	Gelenk	Articulación	Länk	
6	VOE 11020741	2					Link	Articulation	Gelenk	Articulación	Länk	
6	VOE 11020747		2				Link	Articulation	Gelenk	Articulación	Länk	
7	VOE 11177095	1					Link	Articulation	Gelenk	Articulación	Länk	
	VOE 11177711	2					•Screw	•Vis	•Schraube	•Tornillo	•Skruv	
7	VOE 11177085		1				Link	Articulation	Gelenk	Articulación	Länk	
8	VOE 11015674	2	2				Pin	Goupille	Stift	Pasador	Pinne	
9	VOE 11025923	4	4				Spacer	Entretoise	Abstandkörper	Distanciador	Distans	
10	VOE 13947355	4	4				Washer	Rondelle	Scheibe	Arandela	Bricka	
11	VOE 13965192	4	4				Screw	Vis	Schraube	Tornillo	Skruv	
12	VOE 11177045	2	2				Bushing	Bague	Buchse	Casquillo	Bussning	
13	VOE 180759	4	4				Plug	Tampon	Stopfen	Tapón	Plugg	
14	VOE 11005014	4	4				Scraper ring	Bague de racleur	Abstreifring	Anillo rascador	Avstrykarring	
15	VOE 11048019	4	4				Sealing ring	Bague étanchéité	Dichtring	Anillo retén	Tätningsring	
16	VOE 4824483	4	4				O-ring	Joint torique	O-Ring	Anillo tórico	O-ring	1)
17	VOE 955259	4	4				Hexagon screw	Vis à tête hexagonale	Sechskantschraube	Tornillo hexagonal	Sexkantsskruv	
18	VOE 13940090	8	8				Washer	Rondelle	Scheibe	Arandela	Bricka	
19	VOE 13963104	4	4				Lock nut	Contre-écrou	Sicherungsmutter	Contratuerca	Låsmutter	
20	VOE 11004396	2	2				Washer	Rondelle	Scheibe	Arandela	Bricka	
21	VOE 968435	2	2				Flange screw	Vis à embase	Flanschschraube	Tornillo embridado	Flänsskruv	
22	VOE 11025816	4	4				Lubricating nipple	Graisseur	Schmiernippel	Niple lubricador	Smörjnippel	
23	VOE 11020817	1	1				Pin	Goupille	Stift	Pasador	Pinne	
24	VOE 11020802	2	2				Bushing	Bague	Buchse	Casquillo	Bussning	
25	VOE 11005099	4	4				Scraper ring	Bague de racleur	Abstreifring	Anillo rascador	Avstrykarring	
26	VOE 11048081	6	6				Sealing ring	Bague étanchéité	Dichtring	Anillo retén	Tätningsring	

1) **GB**: Replacement version **FR**: Version piéce de rechange. **DE**: Ersatzteil-ausführung. **ES**: Version piezas de repuesto. **SE**: Reservdelsutförande

1	33029	**Lifting frame work with assembly parts** **Chassis levage avec pièces de montage** **Hubgerüst mit Anbauteilen** **Bastidor elevacion con accesorios de montaje** **Lyftramverk med monteringsdetaljer**	Catalogue id **20107**	Group **945**
2	33039		Illustr. No **1077163**	Section **125**
3			Issue **20009015-H**	Page **1339**
4				
5				

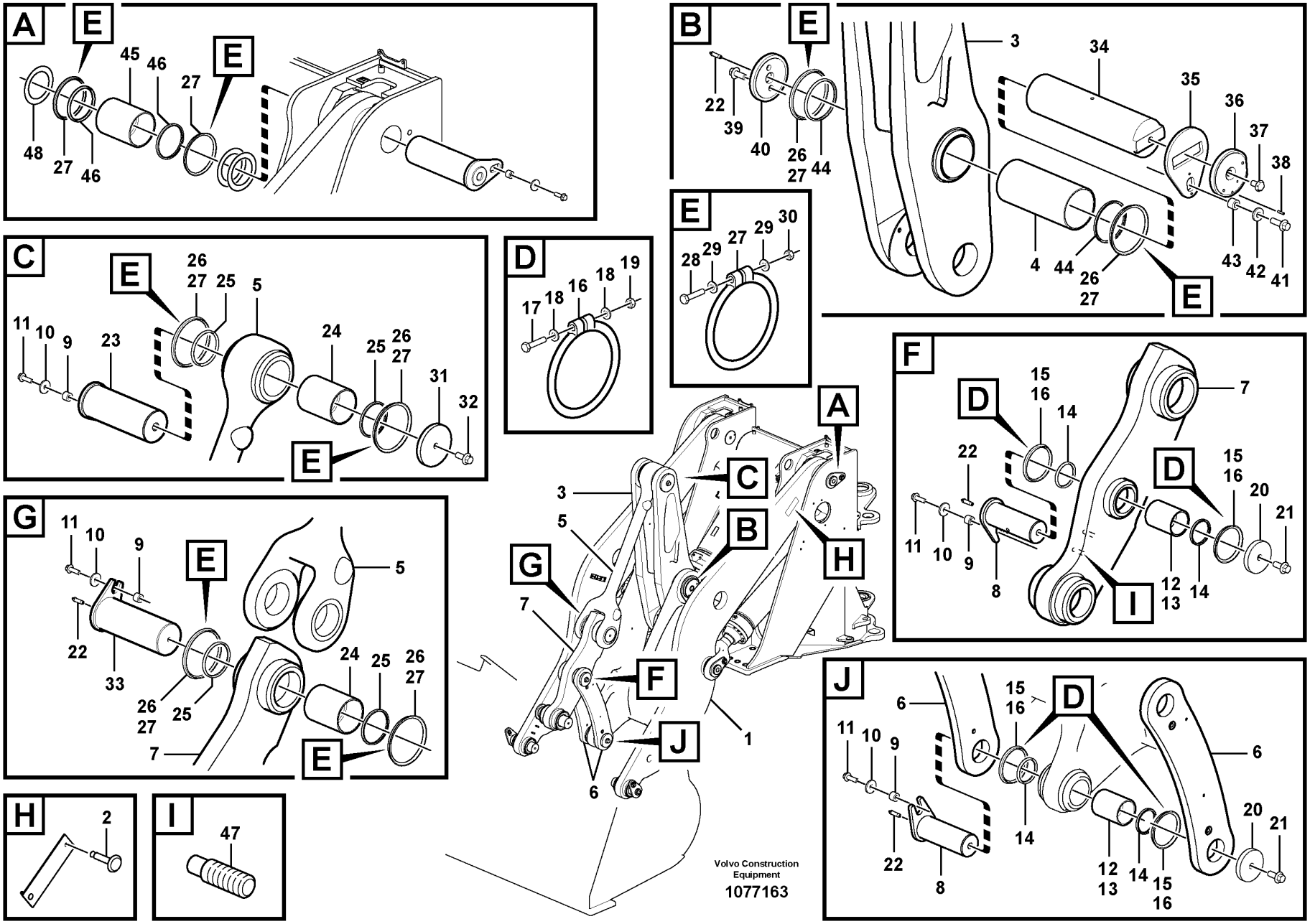
A
E
45
46
27
E
48
27
46
B
E
3
34
35
36
37
38
22
39
40
26
27
44
4
44
26
27
43
42
41
E
E
28
29
27
29
30
C
E
26
27
25
5
11
10
9
23
24
25
26
27
31
32
E
D
17
18
16
18
19
A
C
B
H
3
5
G
7
F
J
1
6
F
D
15
16
14
7
22
D
15
16
20
21
11
10
9
8
12
13
14
I
G
11
10
9
E
5
22
33
26
27
25
24
25
26
27
7
E
H
2
I
47
J
6
15
16
D
11
10
9
6
22
8
14
12
13
14
15
16
20
21
Volvo Construction
Equipment
1077163

Fig.	Part No.	Quantity 1	Quantity 2	Quantity 3	PS	KIT	Description	Dénomination	Bezeichnung	Denominación	Benämning	Notes
27	VOE 4824485	10	10				O-ring	Joint torique	O-Ring	Anillo tórico	O-ring	1)
28	VOE 955260	10	10				Hexagon screw	Vis à tête hexagonale	Sechskantschraube	Tornillo hexagonal	Sexkantsskruv	
29	VOE 13940090	20	20				Washer	Rondelle	Scheibe	Arandela	Bricka	
30	VOE 13963104	10	10				Lock nut	Contre-écrou	Sicherungsmutter	Contratuerca	Låsmutter	
31	VOE 11015065	1	1				Washer	Rondelle	Scheibe	Arandela	Bricka	
32	VOE 968435	1	1				Flange screw	Vis à embase	Flanschschraube	Tornillo embridado	Flänsskruv	
33	VOE 11020809	1	1				Pin	Goupille	Stift	Pasador	Pinne	
34	VOE 11020925	1	1				Pin	Clavette	Splint	Pasador	Sprint	
35	VOE 11177967	1	1				Lock plate	Plaque verrouillage	Verschlussplatte	Placa de seguridad	Låsplatta	
36	VOE 15167216	1	1				Base plate	Plate-forme	Bodenplatte	Placa de fondo	Bottenplatta	
37	VOE 15167787	1	1				Shaft	Arbre	Welle	Eje	Axel	
38	VOE 13951977	1	1				Spring pin	Goupille tubulaire	Federstift	Pasador tubular	Fjädrande pinne	
39	VOE 968435	2	2				Flange screw	Vis à embase	Flanschschraube	Tornillo embridado	Flänsskruv	
40	VOE 11020924	1	1				Washer	Rondelle	Scheibe	Arandela	Bricka	
41	VOE 13968436	1	1				Screw	Vis	Schraube	Tornillo	Skruv	
42	VOE 1560463	1	1				Washer	Rondelle	Scheibe	Arandela	Bricka	
43	VOE 11108672	1	1				Spacer	Entretoise	Abstandkörper	Distanciador	Distans	
44	VOE 11005019	2	2				Scraper ring	Bague de racleur	Abstreifring	Anillo rascador	Avstrykarring	
45	VOE 11020802	2	2				Bushing	Bague	Buchse	Casquillo	Bussning	
46	VOE 11005099	4	4				Scraper ring	Bague de racleur	Abstreifring	Anillo rascador	Avstrykarring	
47	VOE 11177711	2					Screw	Vis	Schraube	Tornillo	Skruv	

1) **GB**: Replacement version **FR**: Version piéce de rechange. **DE**: Ersatzteil-ausführung. **ES**: Version piezas de repuesto. **SE**: Reservdelsutförande

1	33029	**Lifting frame work with assembly parts** **Chassis levage avec pièces de montage** **Hubgerüst mit Anbauteilen** **Bastidor elevacion con accesorios de montaje** **Lyftramverk med monteringsdetaljer**	Catalogue id **20107**	Group **945**
2	33039		Illustr. No **1077163**	Section **125**
3			Issue **20009015-H**	Page **1341**
4				
5				

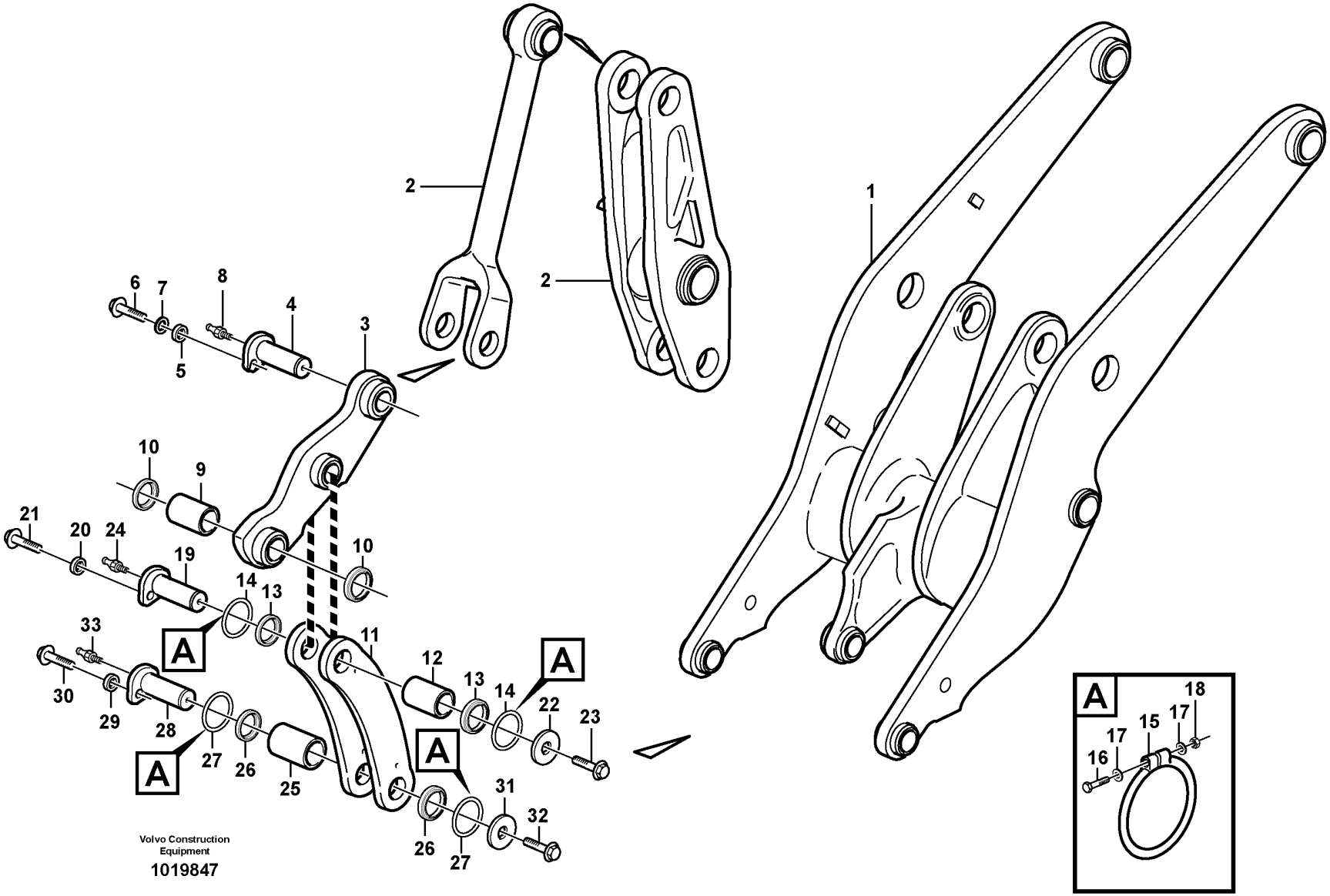
1
2
2
3
4
5
6
7
8
9
10
10
11
12
13
13
14
14
15
16
17
17
18
19
20
21
22
23
24
25
26
26
27
27
28
29
30
31
32
33
A
A
A
A
Volvo Construction
Equipment
1019847

Fig.	Part No.	Quantity 1	Quantity 2	Quantity 3	PS	KIT	Description	Dénomination	Bezeichnung	Denominación	Benämning	Notes
1		1	1				Lft Frame Work	Chassis Levage	Hubgerust	Bastid Elev	Lyftramverk	See group 945-100 page 1337
2		1	1				Link	Articulation	Gelenk	Articulacion	Länk	See group 945-200 page 1347
3	VOE 11177085		1				Link	Articulation	Gelenk	Articulación	Länk	
	VOE 11177711		2				•Screw	•Vis	•Schraube	•Tornillo	•Skruv	
3	VOE 11177095	1		1			Link	Articulation	Gelenk	Articulación	Länk	
	VOE 11177711			2			•Screw	•Vis	•Schraube	•Tornillo	•Skruv	
4	VOE 11020809	1	1	1			Pin	Goupille	Stift	Pasador	Pinne	
5	VOE 11025923	1	1	1			Spacer	Entretoise	Abstandkörper	Distanciador	Distans	
6	VOE 13965192	1	1	1			Screw	Vis	Schraube	Tornillo	Skruv	
7	VOE 13947355	1	1	1			Washer	Rondelle	Scheibe	Arandela	Bricka	
8	VOE 11025816	1	1	1			Lubricating nipple	Graisseur	Schmiernippel	Niple lubricador	Smörjnippel	
9	VOE 11015610	1	1	1			Bushing	Bague	Buchse	Casquillo	Bussning	
	VOE 180759	1	3	1			Plug	Tampon	Stopfen	Tapón	Plugg	
10	VOE 11005015	2	2	2			Scraper ring	Bague de racleur	Abstreifring	Anillo rascador	Avstrykarring	
11	VOE 11020741	2		2			Link	Articulation	Gelenk	Articulación	Länk	
	VOE 11020747		2				Link	Articulation	Gelenk	Articulación	Länk	
12	VOE 11177045	1	1	1			Bushing	Bague	Buchse	Casquillo	Bussning	
	VOE 180759			2			Plug	Tampon	Stopfen	Tapón	Plugg	
13	VOE 11005014	2	2	2			Scraper ring	Bague de racleur	Abstreifring	Anillo rascador	Avstrykarring	
14	VOE 11048019	2	2	2			Sealing ring	Bague étanchéité	Dichtring	Anillo retén	Tätningsring	
15	VOE 4824483	2	2	2			O-ring	Joint torique	O-Ring	Anillo tórico	O-ring	1)
16	VOE 955259	2	2	2			Hexagon screw	Vis à tête hexagonale	Sechskantschraube	Tornillo hexagonal	Sexkantsskruv	
17	VOE 13940090	4	4	4			Washer	Rondelle	Scheibe	Arandela	Bricka	
18	VOE 13963104	2	2	2			Lock nut	Contre-écrou	Sicherungsmutter	Contratuerca	Låsmutter	
19	VOE 11015674	1	1	1			Pin	Goupille	Stift	Pasador	Pinne	
20	VOE 11025923	1	1	1			Spacer	Entretoise	Abstandkörper	Distanciador	Distans	
21	VOE 13965192	1	1	1			Screw	Vis	Schraube	Tornillo	Skruv	
22	VOE 11004396	1	1	1			Washer	Rondelle	Scheibe	Arandela	Bricka	
23	VOE 968435	1	1	1			Flange screw	Vis à embase	Flanschschraube	Tornillo embridado	Flänsskruv	
23	VOE 11177711		5	5			Screw	Vis	Schraube	Tornillo	Skruv	

1) **GB**: Replacement version **FR**: Version piéce de rechange. **DE**: Ersatzteil-ausführung. **ES**: Version piezas de repuesto. **SE**: Reservdelsutförande

1	33384	**Forward links with assembly parts**	Catalogue id **20107**	Group **945**
2	33393	**Raccords arrière avec pièces de montage**		
3	33390	**Vordere Gelenke mit Anbauteilen**	Illustr. No **1019847**	Section **150**
4		**Brazos delanteros con piezas de montaje**		
5		**Främre länkar med monteringsdetaljer**	Issue **20009015-H**	Page **1343**

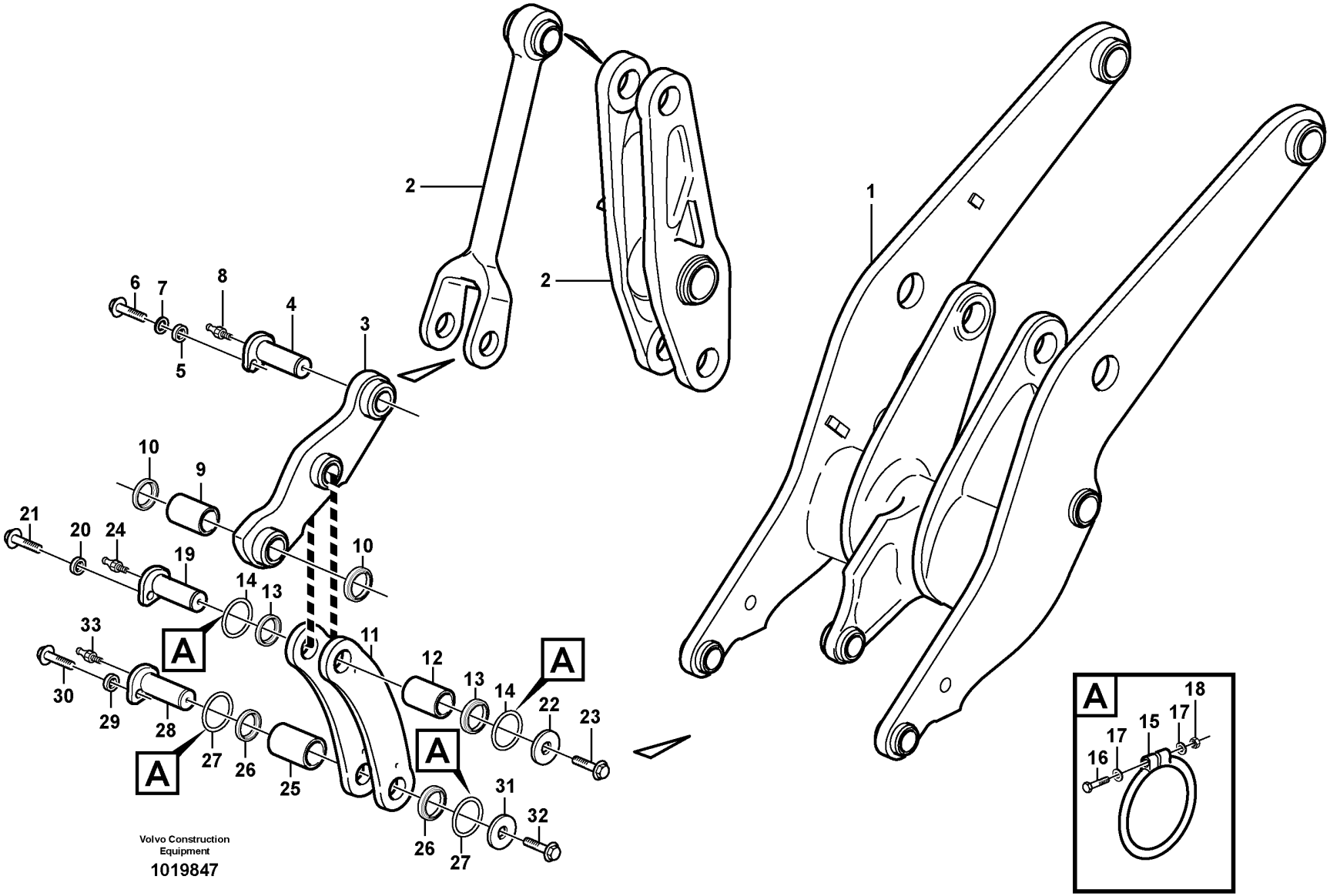
1
2
2
3
4
5
6
7
8
9
10
10
11
12
13
13
14
14
15
16
17
17
18
19
20
21
22
23
24
25
26
26
27
27
28
29
30
31
32
33
A
A
A
A
Volvo Construction
Equipment
1019847

Fig.	Part No.	Quantity 1	Quantity 2	Quantity 3	PS	KIT	Description	Dénomination	Bezeichnung	Denominación	Benämning	Notes
24	VOE 11025816	1	1	1			Lubricating nipple	Graisseur	Schmiernippel	Niple lubricador	Smörjnippel	
25	VOE 11177045	1	1	1			Bushing	Bague	Buchse	Casquillo	Bussning	
	VOE 180759			2			Plug	Tampon	Stopfen	Tapón	Plugg	
26	VOE 11005014	2	2	2			Scraper ring	Bague de racleur	Abstreifring	Anillo rascador	Avstrykarring	
27	VOE 11048019	2	2	2			Sealing ring	Bague étanchéité	Dichtring	Anillo retén	Tätningsring	
28	VOE 11015674	1	1	1			Pin	Goupille	Stift	Pasador	Pinne	
29	VOE 11025923	1	1	1			Spacer	Entretoise	Abstandkörper	Distanciador	Distans	
30	VOE 13965192	1	1	1			Screw	Vis	Schraube	Tornillo	Skruv	
31	VOE 11004396	1	1	1			Washer	Rondelle	Scheibe	Arandela	Bricka	
32	VOE 13968436	1		1			Screw	Vis	Schraube	Tornillo	Skruv	
32	VOE 968435		1	1			Flange screw	Vis à embase	Flanschschraube	Tornillo embridado	Flänsskruv	
32	VOE 11177711		5	5			Screw	Vis	Schraube	Tornillo	Skruv	
33	VOE 11025816	1	1	1			Lubricating nipple	Graisseur	Schmiernippel	Niple lubricador	Smörjnippel	

1	33384	**Forward links with assembly parts** **Raccords arrière avec pièces de montage** **Vordere Gelenke mit Anbauteilen** **Brazos delanteros con piezas de montaje** **Främre länkar med monteringsdetaljer**	Catalogue id **20107**	Group **945**
2	33393		Illustr. No **1019847**	Section **150**
3	33390		Issue **20009015-H**	Page **1345**
4				
5				

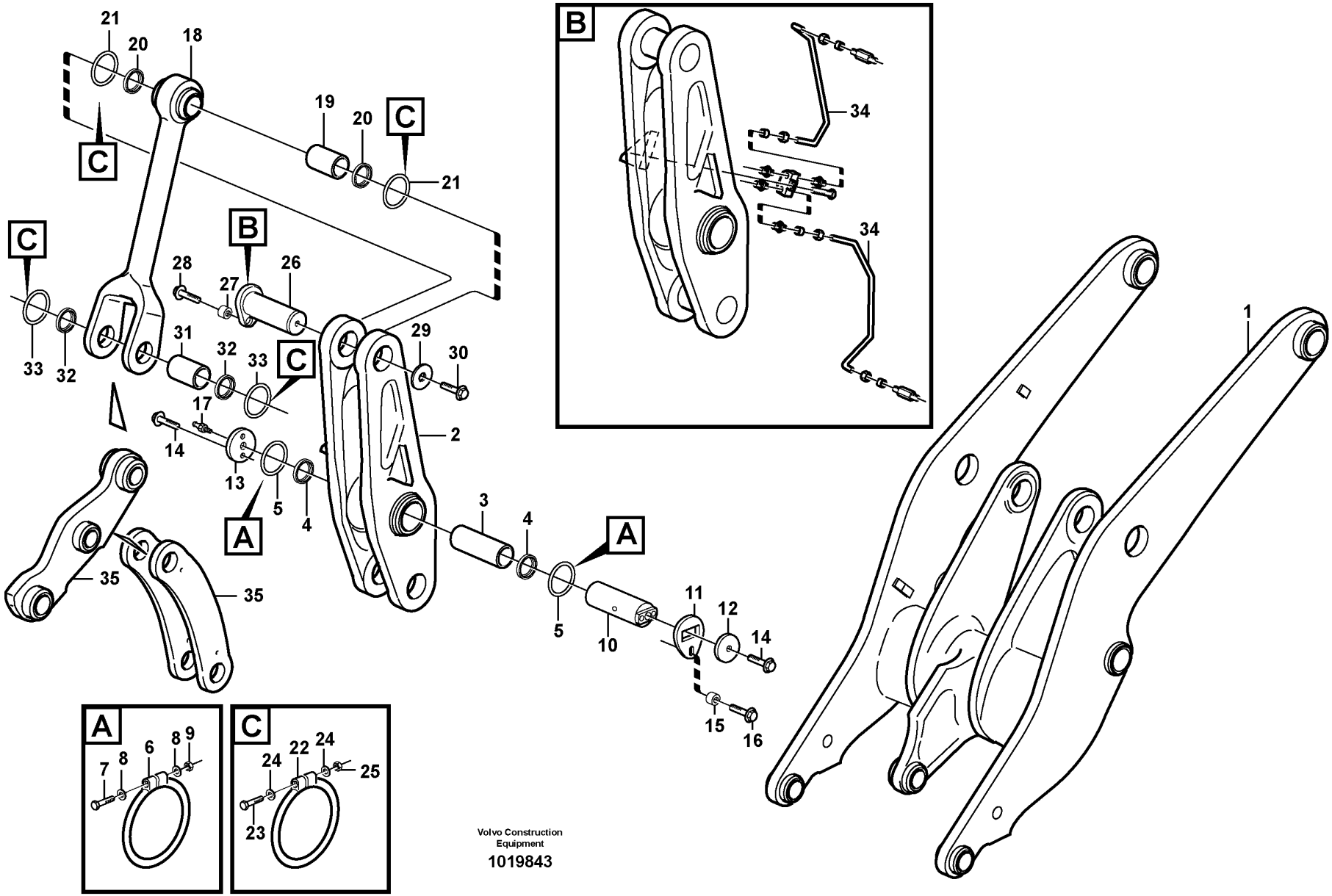

Volvo Construction Equipment

1019843

Fig.	Part No.	Quantity 1	2	3	PS	KIT	Description	Dénomination	Bezeichnung	Denominación	Benämning	Notes
1		1	1	1			Lft frame work	Chassis levage	Hubgerust	Bastid elev	Lyftramverk	See group 945-100 page 1337
2	VOE 11432039	1	1		SS		Link	Articulation	Gelenk	Articulación	Länk	
2	VOE 15011079			1			Link	Articulation	Gelenk	Articulación	Länk	
3	VOE 11020804	1	1	1			•Bushing	•Bague	•Buchse	•Casquillo	•Bussning	
4	VOE 11005019	2	2	2			Scraper ring	Bague de racleur	Abstreifring	Anillo rascador	Avstrykarring	
5	VOE 11048081	2	2	2			Sealing ring	Bague étanchéité	Dichtring	Anillo retén	Tätningsring	
6	VOE 4824485	2	2	2			O-ring	Joint torique	O-Ring	Anillo tórico	O-ring	1)
7	VOE 955260	2	2	2			Hexagon screw	Vis à tête hexagonale	Sechskantschraube	Tornillo hexagonal	Sexkantsskruv	
8	VOE 13940090	4	4	4			Washer	Rondelle	Scheibe	Arandela	Bricka	
9	VOE 13963104	2	2	2			Lock nut	Contre-écrou	Sicherungsmutter	Contratuerca	Låsmutter	
10	VOE 11020925	1	1	1			Pin	Clavette	Splint	Pasador	Sprint	
11	VOE 11177967	1	1	1			Lock plate	Plaque verrouillage	Verschlussplatte	Placa de seguridad	Låsplatta	
12	VOE 11108607	1	1	1			Lock washer	Rondelle verrouillage	Sicherungsscheibe	Arandela seguridad	Låsbricka	
12	VOE 11020422		1				Washer	Rondelle	Scheibe	Arandela	Bricka	
13	VOE 11020924	1	1	1			Washer	Rondelle	Scheibe	Arandela	Bricka	
14	VOE 968435	3	3	3			Flange screw	Vis à embase	Flanschschraube	Tornillo embridado	Flänsskruv	
14	VOE 13965179		1				Screw	Vis	Schraube	Tornillo	Skruv	
15	VOE 11016019	1	1	1			Spacer	Entretoise	Abstandkörper	Distanciador	Distans	
16	VOE 13968436	1	1	1			Screw	Vis	Schraube	Tornillo	Skruv	
17	VOE 11025816	1	1	1			Lubricating nipple	Graisseur	Schmiernippel	Niple lubricador	Smörjnippel	
18	VOE 15001907	1	1	1			Link	Articulation	Gelenk	Articulación	Länk	(VOE 11020335)
19	VOE 11020802	1	1	1			Bushing	Bague	Buchse	Casquillo	Bussning	
20	VOE 11005099	2	2	2			Scraper ring	Bague de racleur	Abstreifring	Anillo rascador	Avstrykarring	
21	VOE 11048081	2	2	2			Sealing ring	Bague étanchéité	Dichtring	Anillo retén	Tätningsring	
22	VOE 4824485	4	4	4			O-ring	Joint torique	O-Ring	Anillo tórico	O-ring	1)
23	VOE 955260	4	4	4			Hexagon screw	Vis à tête hexagonale	Sechskantschraube	Tornillo hexagonal	Sexkantsskruv	
24	VOE 13940090	8	8	8			Washer	Rondelle	Scheibe	Arandela	Bricka	
25	VOE 13963104	4	4	4			Lock nut	Contre-écrou	Sicherungsmutter	Contratuerca	Låsmutter	
26	VOE 11020817	1	1	1			Pin	Goupille	Stift	Pasador	Pinne	
27	VOE 11025923	1	1	1			Spacer	Entretoise	Abstandkörper	Distanciador	Distans	

1) **GB**: Replacement version **FR**: Version piéce de rechange. **DE**: Ersatzteil-ausführung. **ES**: Version piezas de repuesto. **SE**: Reservdelsutförande

1	33384	**Rear links with assembly parts** **Raccords arrière avec pièces de montage** **Hintere Gelenke mit Anbauteilen** **Brazos traseros con piezas de montaje** **Bakre länkar med monteringsdetaljer**	Catalogue id **20107**	Group **945**
2	33393			
3	33390		Illustr. No **1019843**	Section **200**
4			Issue **20009015-H**	Page **1347**
5				

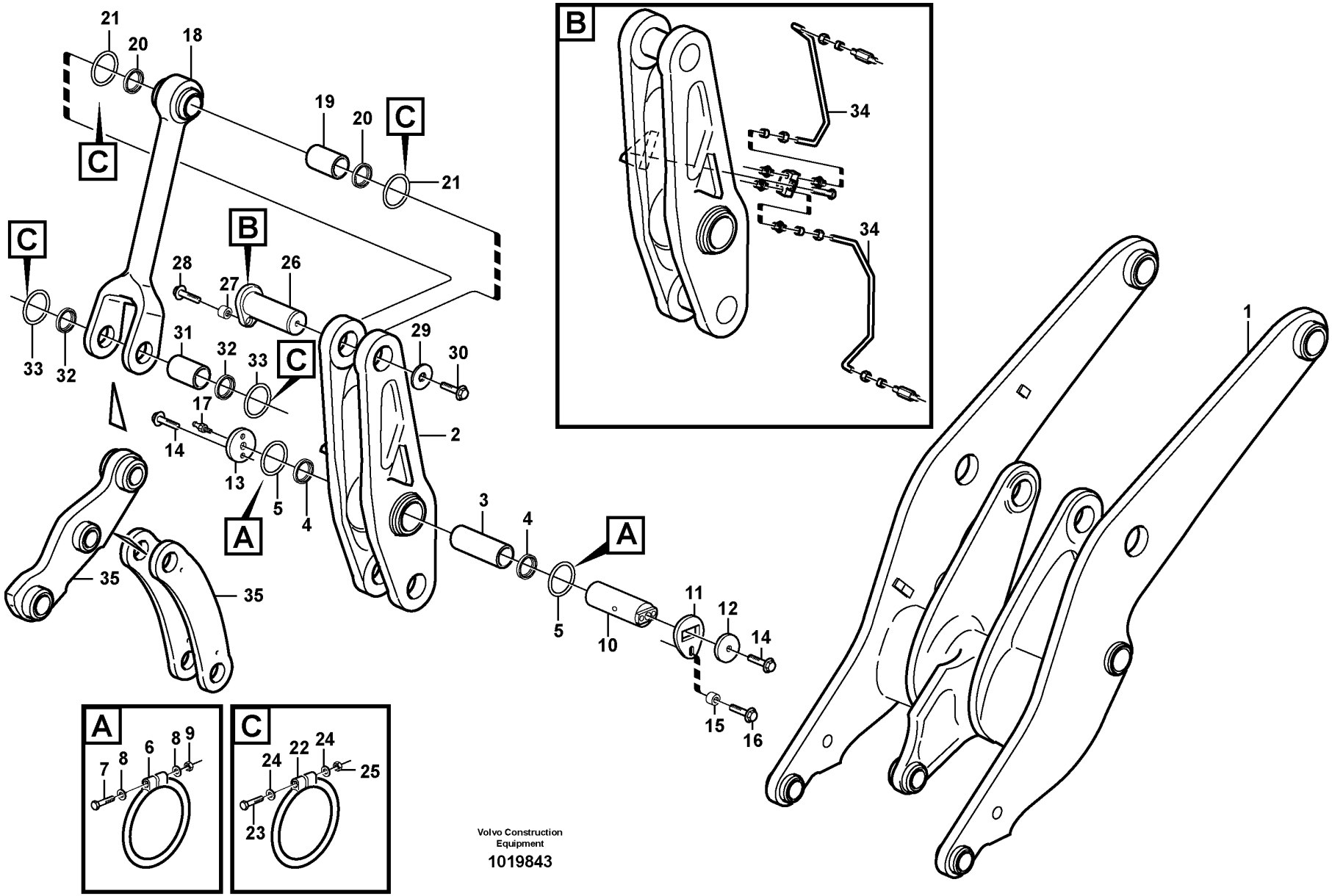

Volvo Construction Equipment

1019843

Fig.	Part No.	Quantity 1	Quantity 2	Quantity 3	PS	KIT	Description	Dénomination	Bezeichnung	Denominación	Benämning	Notes
28	VOE 13965192	1	1	1			Screw	Vis	Schraube	Tornillo	Skruv	
29	VOE 11015065	1	1	1			Washer	Rondelle	Scheibe	Arandela	Bricka	
30	VOE 968435	1	1	1			Flange screw	Vis à embase	Flanschschraube	Tornillo embridado	Flänsskruv	
31	VOE 11020802	1	1	1			Bushing	Bague	Buchse	Casquillo	Bussning	
32	VOE 11005099	2	2	2			Scraper ring	Bague de racleur	Abstreifring	Anillo rascador	Avstrykarring	
33	VOE 11048081	2	2	2			Sealing ring	Bague étanchéité	Dichtring	Anillo retén	Tätningsring	
34		1	1	1			Lubricating pipe	Tuyau graissage	Schmierrohr	Tubo lubricante	Smörjrör	See group 945-410 page 1365
35		1	1	1			Link	Articulation	Gelenk	Articulacion	Länk	See group 945-150 page 1343

1	33384	**Rear links with assembly parts** **Raccords arrière avec pièces de montage** **Hintere Gelenke mit Anbauteilen** **Brazos traseros con piezas de montaje** **Bakre länkar med monteringsdetaljer**	Catalogue id **20107**	Group **945**
2	33393			
3	33390		Illustr. No **1019843**	Section **200**
4			Issue **20009015-H**	Page **1349**
5				

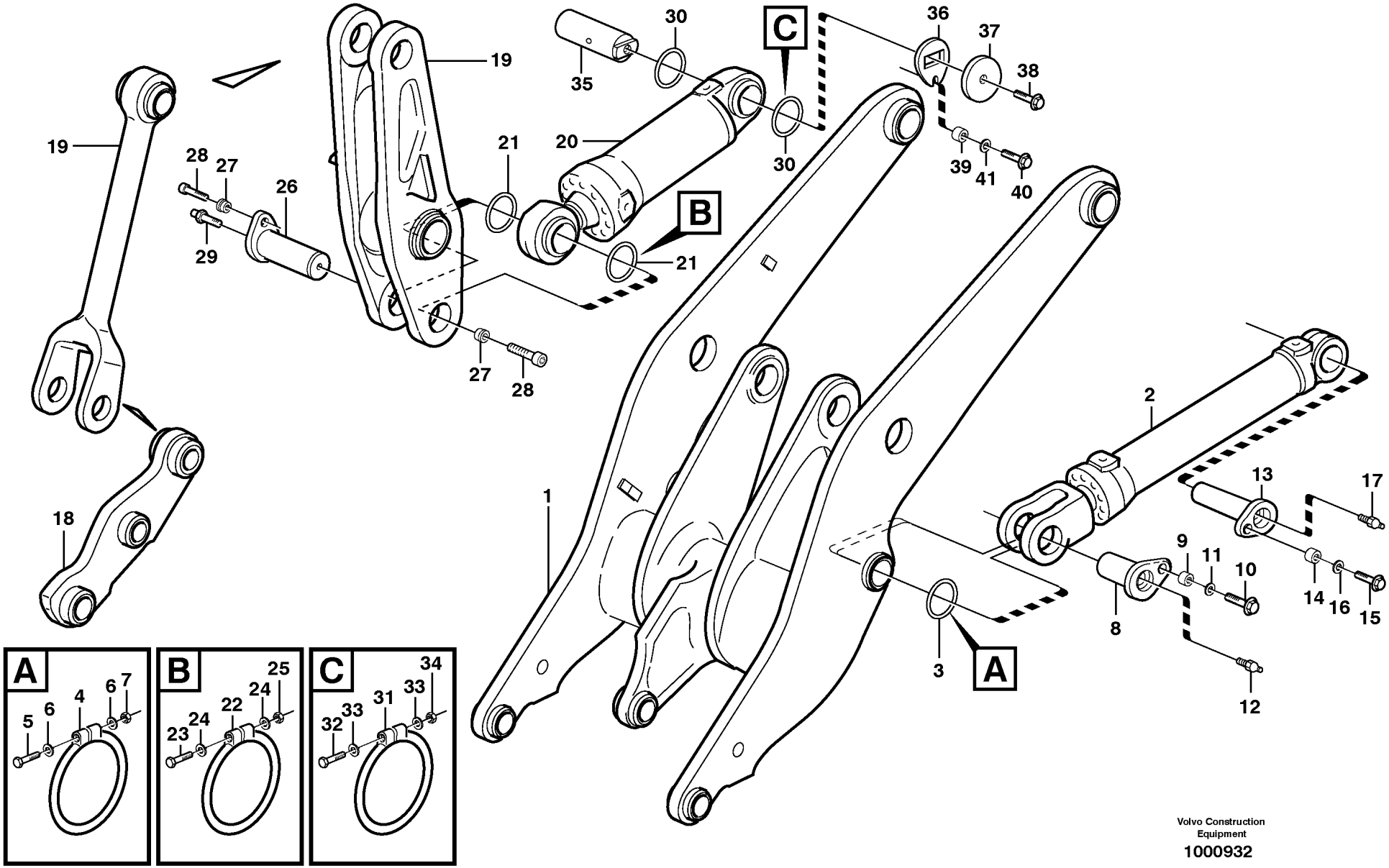

Volvo Construction Equipment

1000932

Fig.	Part No.	Quantity 1	2	3	PS	KIT	Description	Dénomination	Bezeichnung	Denominación	Benämning	Notes
1		1					Lft Frame Work	Chassis Levage	Hubgerust	Bastid Elev	Lyftramverk	See group 945-100 page 1337
2		2					Lifting cylinder	Verin levage	Hubzylinder	Cilindro elevacion	Lyftcylinder	See group 945-500 page 1377
3	VOE 11048020	4					Sealing ring	Bague étanchéité	Dichtring	Anillo retén	Tätningsring	
4	VOE 4824484	4					O-ring	Joint torique	O-Ring	Anillo tórico	O-ring	1)
5	VOE 955260	4					Hexagon screw	Vis à tête hexagonale	Sechskantschraube	Tornillo hexagonal	Sexkantsskruv	
6	VOE 13940090	8					Washer	Rondelle	Scheibe	Arandela	Bricka	
7	VOE 13963104	4					Lock nut	Contre-écrou	Sicherungsmutter	Contratuerca	Låsmutter	
8	VOE 11020807	2					Pin	Goupille	Stift	Pasador	Pinne	
8	VOE 11177090	2					Pin	Clavette	Splint	Pasador	Sprint	
8	VOE 11176282		2				Pin	Goupille	Stift	Pasador	Pinne	
	VOE 11020815	2					Pin	Goupille	Stift	Pasador	Pinne	83592, 83649, 84521
9	VOE 11025923	2					Spacer	Entretoise	Abstandkörper	Distanciador	Distans	
10	VOE 13965192	2					Screw	Vis	Schraube	Tornillo	Skruv	
11	VOE 13947355	2					Washer	Rondelle	Scheibe	Arandela	Bricka	
12	VOE 11025816	2					Lubricating nipple	Graisseur	Schmiernippel	Niple lubricador	Smörjnippel	
13	VOE 11020813	2					Pin	Goupille	Stift	Pasador	Pinne	
14	VOE 11025923	2					Spacer	Entretoise	Abstandkörper	Distanciador	Distans	
15	VOE 13965192	2					Screw	Vis	Schraube	Tornillo	Skruv	
16	VOE 13947355	2					Washer	Rondelle	Scheibe	Arandela	Bricka	
17	VOE 11025816	2					Lubricating nipple	Graisseur	Schmiernippel	Niple lubricador	Smörjnippel	
18		1					Link	Articulation	Gelenk	Articulacion	Länk	See group 945-150 page 1343
19		1					Link	Articulation	Gelenk	Articulacion	Länk	See group 945-150 page 1343
20		1					Tilt cylinder	Verin tilt	Tiltzylinder	Cilindro tilt	Tiltcylinder	See group 945-550 page 1381
21	VOE 11048081	2					Sealing ring	Bague étanchéité	Dichtring	Anillo retén	Tätningsring	
22	VOE 4824485	2					O-ring	Joint torique	O-Ring	Anillo tórico	O-ring	1)
23	VOE 955260	2					Hexagon screw	Vis à tête hexagonale	Sechskantschraube	Tornillo hexagonal	Sexkantsskruv	
24	VOE 13940090	4					Washer	Rondelle	Scheibe	Arandela	Bricka	
25	VOE 13963104	2					Lock nut	Contre-écrou	Sicherungsmutter	Contratuerca	Låsmutter	
26	VOE 11020801	1					Pin	Goupille	Stift	Pasador	Pinne	
27	VOE 11091337	2					Spacer	Entretoise	Abstandkörper	Distanciador	Distans	

1) **GB**: Replacement version **FR**: Version piéce de rechange. **DE**: Ersatzteil-ausführung. **ES**: Version piezas de repuesto. **SE**: Reservdelsutförande

1	STD	**Lifting- and tilt cylinder with assembly parts** **Vérin levage et redress ement avec pièces de montage** **Hub- und Schwenkzylinder mit Anbauteilen** **Cilindro elevación y basculamiento con piezas de montaje** **Lyft- och tiltcylinder med monteringsdetaljer**	Catalogue id **20107**	Group **945**
2	83112,83113,83793		Illustr. No **1000932**	Section **250**
3			Issue **20009015-H**	Page **1351**
4				
5				

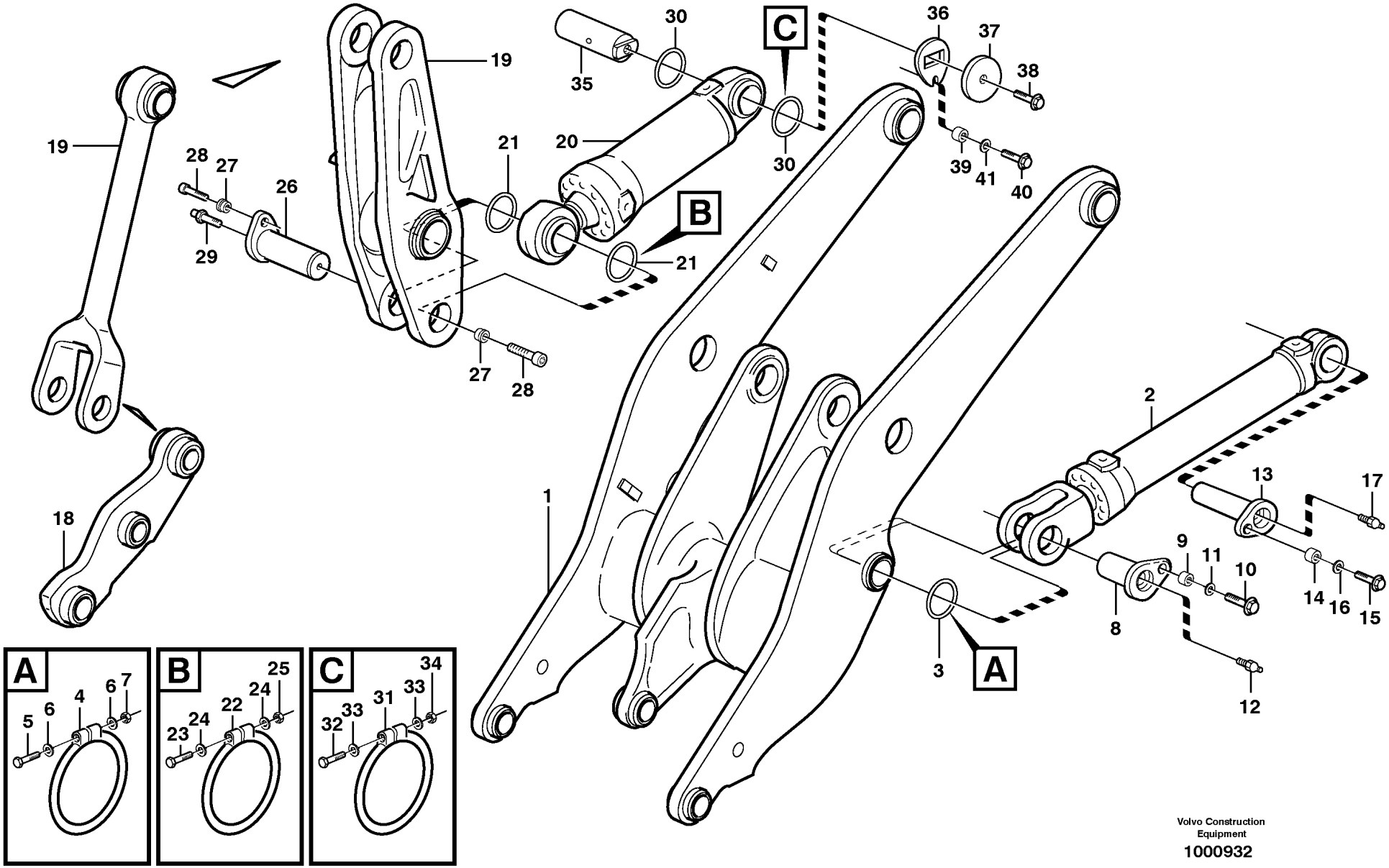

Volvo Construction Equipment

1000932

Fig.	Part No.	Quantity 1	Quantity 2	Quantity 3	PS	KIT	Description	Dénomination	Bezeichnung	Denominación	Benämning	Notes
28	VOE 959254	2					Hex. socket screw	Vis à six pans creux	Innensechskantschraube	Tornillo de hexágono embutido	Insexskruv	
29	VOE 11015258	1					Nipple	Raccord	Nippel	Niple	Nippel	
30		2			NS		Sealing ring	Bague d'étanchéité	Runddichtring	Anillo reten	Tätningsring	
31	VOE 4824485	2					O-ring	Joint torique	O-Ring	Anillo tórico	O-ring	1)
32	VOE 955260	2					Hexagon screw	Vis à tête hexagonale	Sechskantschraube	Tornillo hexagonal	Sexkantsskruv	
33	VOE 13940090	4					Washer	Rondelle	Scheibe	Arandela	Bricka	
34	VOE 13963104	2					Lock nut	Contre-écrou	Sicherungsmutter	Contratuerca	Låsmutter	
35	VOE 11020990	1					Pin	Clavette	Splint	Pasador	Sprint	
36	VOE 11020419	1					Lock plate	Plaque verrouillage	Verschlussplatte	Placa de seguridad	Låsplatta	
37	VOE 11020422	1					Washer	Rondelle	Scheibe	Arandela	Bricka	
38	VOE 13965192	1					Screw	Vis	Schraube	Tornillo	Skruv	
39	VOE 11025923	1					Spacer	Entretoise	Abstandkörper	Distanciador	Distans	
40	VOE 13965192	1					Screw	Vis	Schraube	Tornillo	Skruv	
41	VOE 13947355	1					Washer	Rondelle	Scheibe	Arandela	Bricka	

1) **GB**: Replacement version **FR**: Version piéce de rechange. **DE**: Ersatzteil-ausführung. **ES**: Version piezas de repuesto. **SE**: Reservdelsutförande

1	STD	**Lifting- and tilt cylinder with assembly parts** **Vérin levage et redress ement avec pièces de montage** **Hub- und Schwenkzylinder mit Anbauteilen** **Cilindro elevación y basculamiento con piezas de montaje** **Lyft- och tiltcylinder med monteringsdetaljer**	Catalogue id **20107**	Group **945**
2	83112,83113,83793		Illustr. No **1000932**	Section **250**
3				
4			Issue **20009015-H**	Page **1353**
5				

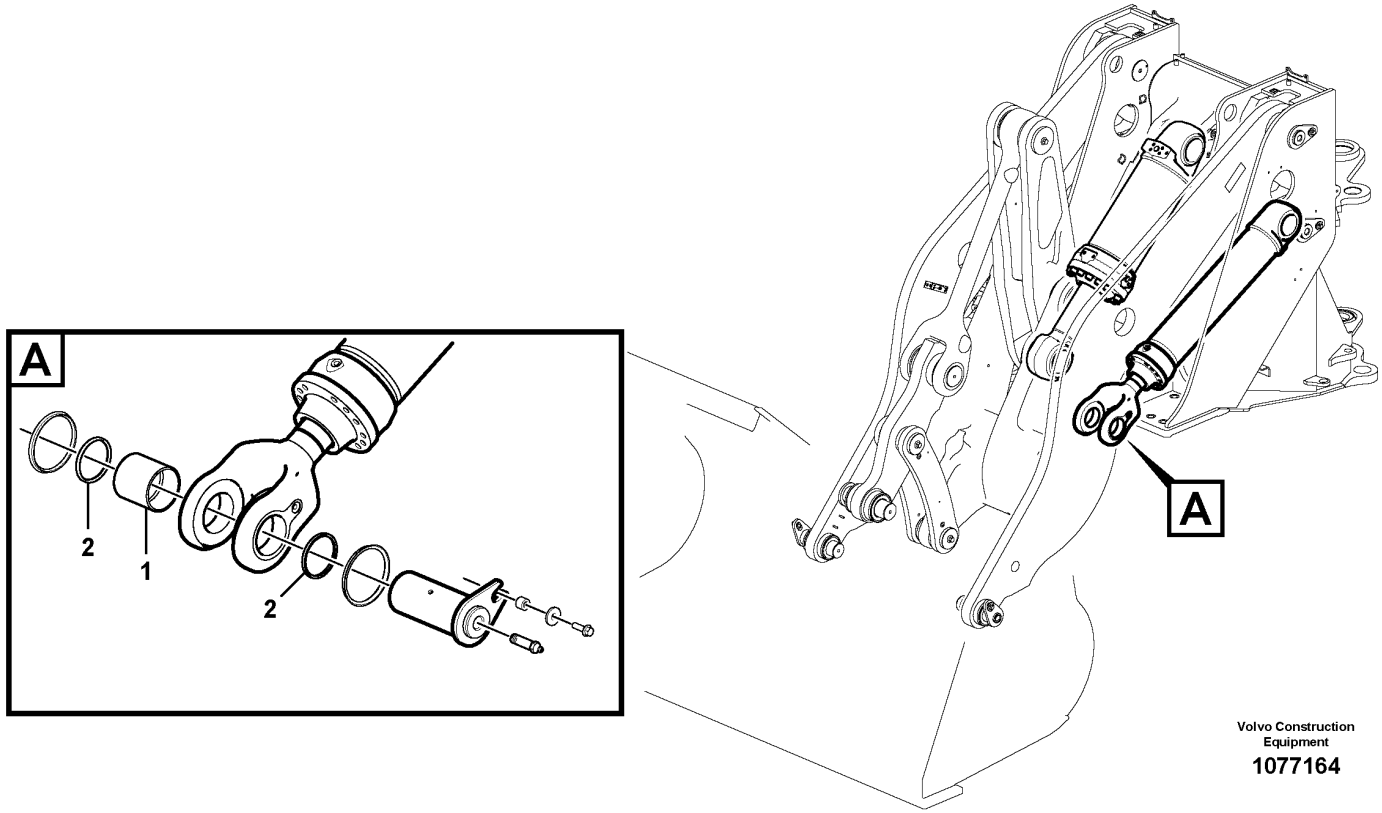

Volvo Construction Equipment

1077164

Fig.	Part No.	Quantity 1	Quantity 2	Quantity 3	PS	KIT	Description	Dénomination	Bezeichnung	Denominación	Benämning	Notes
1	VOE 11020803	2					Bushing	Bague	Buchse	Casquillo	Bussning	
2	VOE 11005017	4					Scraper ring	Bague de racleur	Abstreifring	Anillo rascador	Avstrykarring	

1		**Lifting- and tilt cylinder with assembly parts** **Vérin levage et redress ement avec pièces de montage** **Hub- und Schwenkzylinder mit Anbauteilen** **Cilindro elevación y basculamiento con piezas de montaje** **Lyft- och tiltcylinder med monteringsdetaljer**	Catalogue id **20107**	Group **945**
2				
3			Illustr. No **1077164**	Section **275**
4			Issue **20009015-H**	Page **1355**
5		**33029, 33039**		

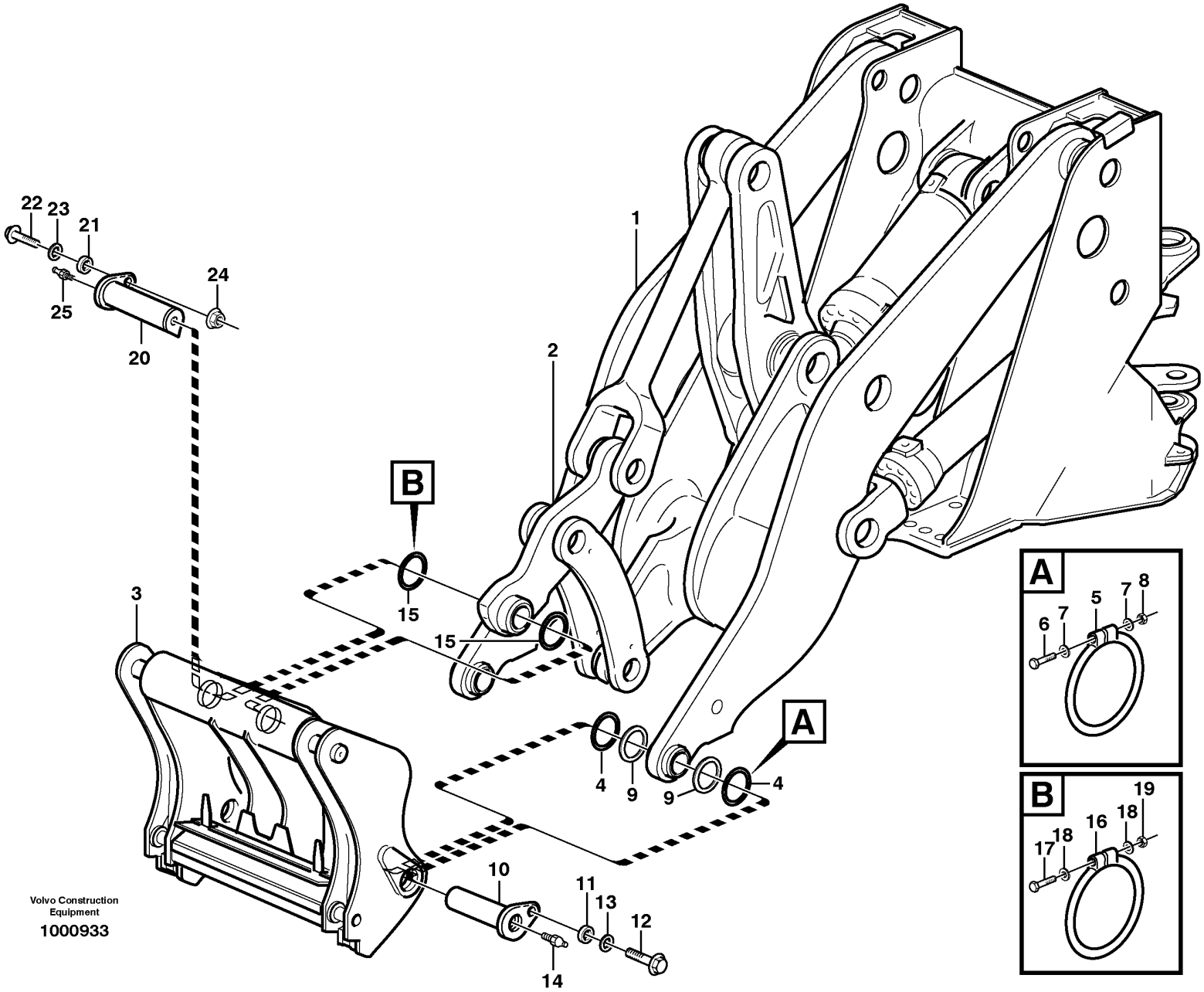

Volvo Construction Equipment

1000933

Fig.	Part No.	Quantity 1	Quantity 2	Quantity 3	PS	KIT	Description	Dénomination	Bezeichnung	Denominación	Benämning	Notes
1		1					Lft Frame Work	Chassis Levage	Hubgerust	Bastid Elev	Lyftramverk	See group 945-100 page 1337
2		1					•Link	•Articulation	•Gelenk	•Articulacion	•Länk	See group 945-200 page 1347
3		1					Atch bracket	Porte-outil	Geräteträger	Soporte impleme	Redskapsfäste	See group 924-100 page 1333
4	VOE 11048019	4					Sealing ring	Bague étanchéité	Dichtring	Anillo retén	Tätningsring	
5	VOE 4824483	4					O-ring	Joint torique	O-Ring	Anillo tórico	O-ring	1)
6	VOE 955259	4					Hexagon screw	Vis à tête hexagonale	Sechskantschraube	Tornillo hexagonal	Sexkantsskruv	
7	VOE 13940090	8					Washer	Rondelle	Scheibe	Arandela	Bricka	
8	VOE 13963104	4					Lock nut	Contre-écrou	Sicherungsmutter	Contratuerca	Låsmutter	
9	VOE 11176801	4					Shim	Cale de réglage	Ausgleichblech	Laminilla de ajuste	Justermellanlägg	
10	VOE 11015759	2					Pin	Goupille	Stift	Pasador	Pinne	
11	VOE 11025923	2					Spacer	Entretoise	Abstandkörper	Distanciador	Distans	
	VOE 11091312	2					Spacer	Entretoise	Abstandkörper	Distanciador	Distans	82556
12	VOE 13965192	2					Screw	Vis	Schraube	Tornillo	Skruv	
	VOE 13965193	2					Screw	Vis	Schraube	Tornillo	Skruv	82556
13	VOE 13947355	2					Washer	Rondelle	Scheibe	Arandela	Bricka	
14	VOE 11025816	2					Lubricating nipple	Graisseur	Schmiernippel	Niple lubricador	Smörjnippel	
15	VOE 11048020	2					Sealing ring	Bague étanchéité	Dichtring	Anillo retén	Tätningsring	
16	VOE 4824484	2					O-ring	Joint torique	O-Ring	Anillo tórico	O-ring	1)
17	VOE 955260	2					Hexagon screw	Vis à tête hexagonale	Sechskantschraube	Tornillo hexagonal	Sexkantsskruv	
18	VOE 13940090	4					Washer	Rondelle	Scheibe	Arandela	Bricka	
19	VOE 13963104	2					Lock nut	Contre-écrou	Sicherungsmutter	Contratuerca	Låsmutter	
20	VOE 11016121	1					Pin	Goupille	Stift	Pasador	Pinne	
21	VOE 11025923	1					Spacer	Entretoise	Abstandkörper	Distanciador	Distans	
22	VOE 13965193	1					Screw	Vis	Schraube	Tornillo	Skruv	
23	VOE 13947355	1					Washer	Rondelle	Scheibe	Arandela	Bricka	
24	VOE 971099	1					Flange lock nut	Contre-écrou à embase	Flanschverschlussmutter	Contratuerca embridada	Flänslåsmutter	(VOE 13971099)
25	VOE 11025816	1					Lubricating nipple	Graisseur	Schmiernippel	Niple lubricador	Smörjnippel	

1) **GB**: Replacement version **FR**: Version piéce de rechange. **DE**: Ersatzteil-ausführung. **ES**: Version piezas de repuesto. **SE**: Reservdelsutförande

1		**Assemble attachment bracket.**
2		**Montage de porte-outil.**
3		**Montieren Geräteträger.**
4		**Montaje de soporte de implementos.**
5		**Montering redskapsfäste.**

Catalogue id **20107**	Group **945**
Illustr. No **1000933**	Section **300**
Issue **20009015-H**	Page **1357**

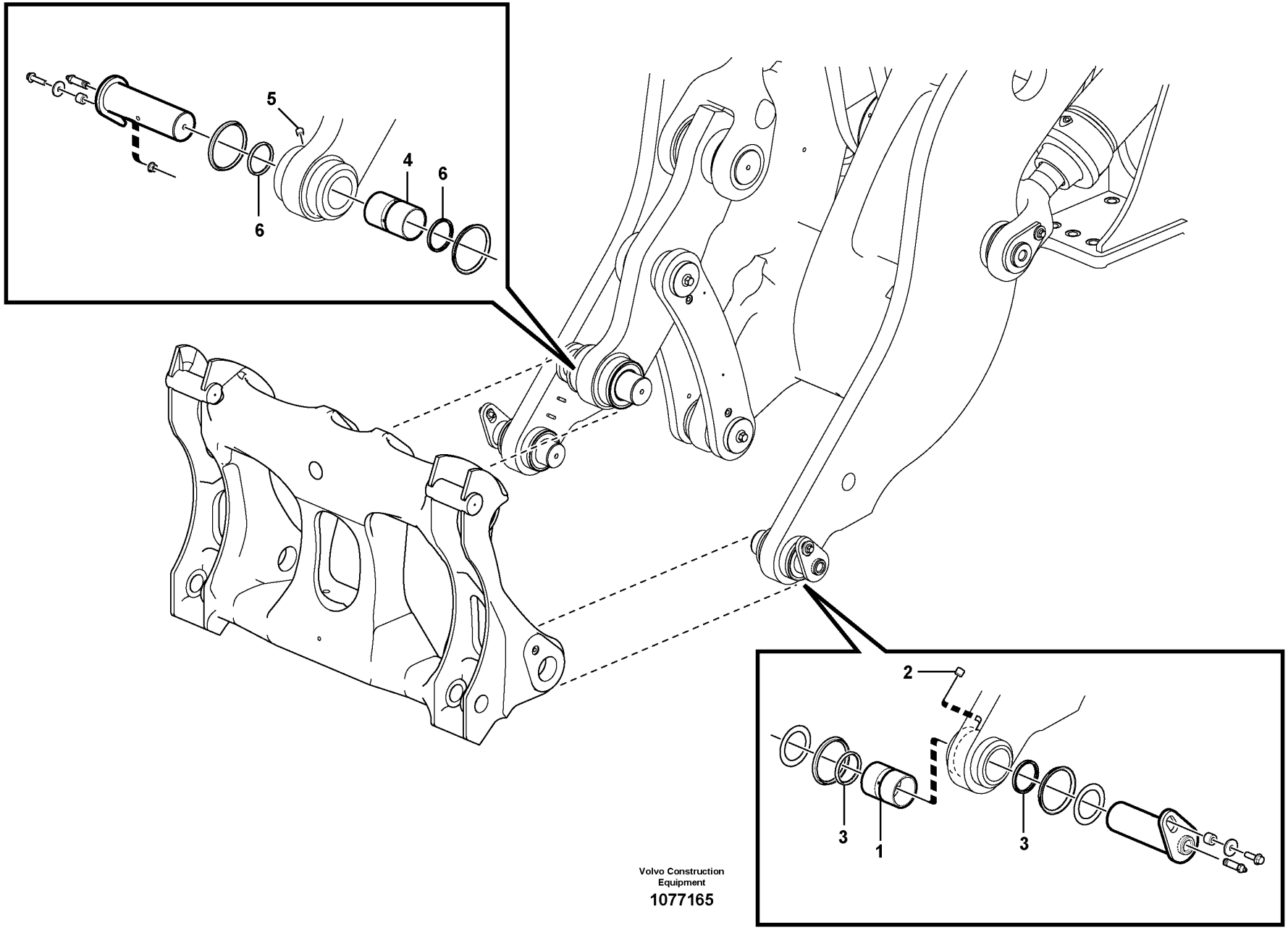

Volvo Construction Equipment

1077165

Fig.	Part No.	Quantity 1	Quantity 2	Quantity 3	PS	KIT	Description	Dénomination	Bezeichnung	Denominación	Benämning	Notes
1	**VOE 11015609**	2					Bushing	Bague	Buchse	Casquillo	Bussning	
2	**VOE 11701827**	2					Plug	Tampon	Stopfen	Tapón	Plugg	
3	**VOE 11005014**	4					Scraper ring	Bague de racleur	Abstreifring	Anillo rascador	Avstrykarring	
4	**VOE 11015610**	1					Bushing	Bague	Buchse	Casquillo	Bussning	
5	**VOE 11701827**	1					Plug	Tampon	Stopfen	Tapón	Plugg	
6	**VOE 11005015**	2					Scraper ring	Bague de racleur	Abstreifring	Anillo rascador	Avstrykarring	

1		**Assemble attachment bracket.**	Catalogue id **20107**	Group **945**
2		**Montage de porte-outil.**		
3		**Montieren Geräteträger.**	Illustr. No **1077165**	Section **325**
4		**Montaje de soporte de implementos.**		
		Montering redskapsfäste.	Issue **20009015-H**	Page **1359**
5		**33029, 33039**		

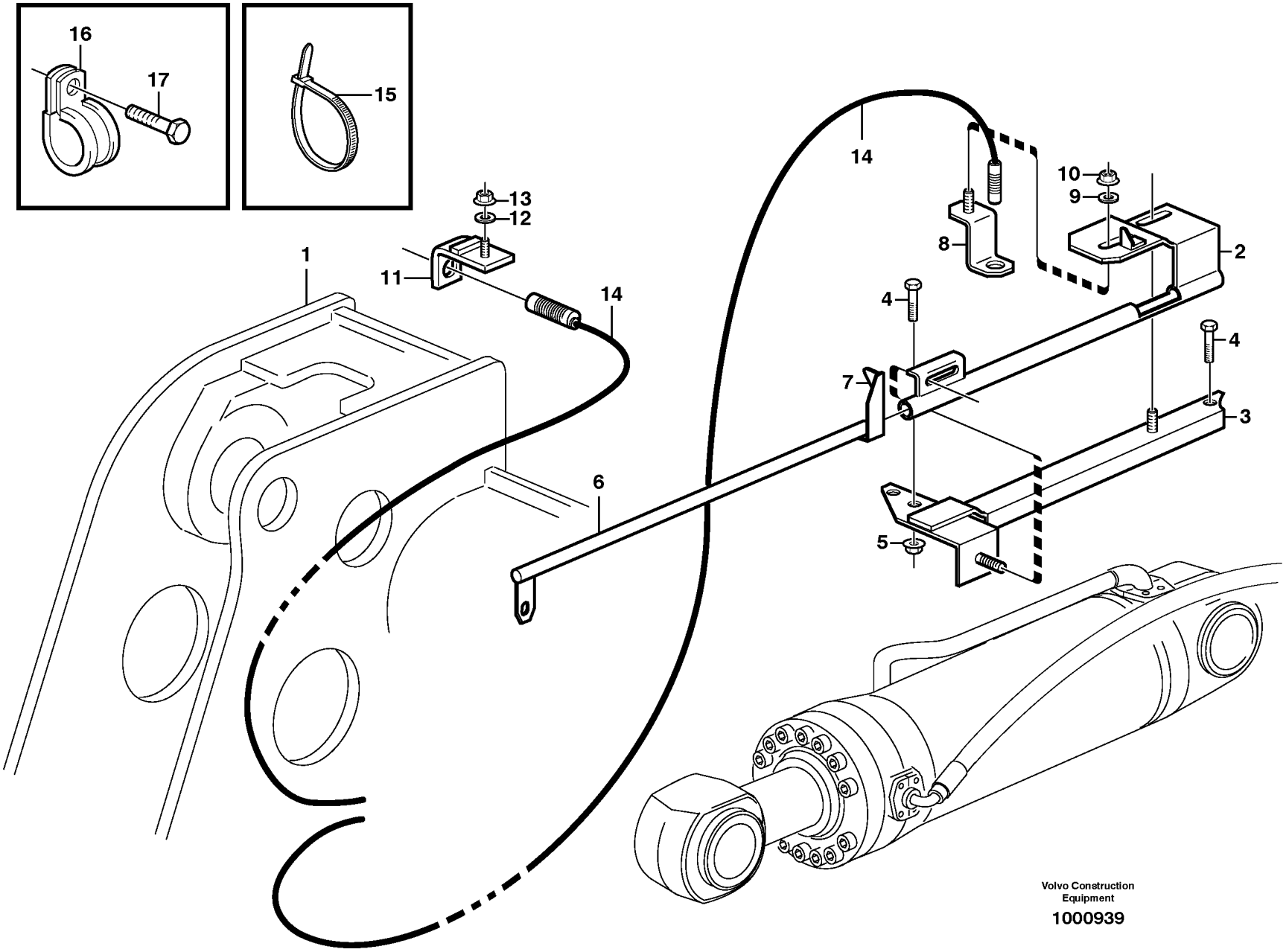

Volvo Construction Equipment

1000939

Fig.	Part No.	Quantity 1	Quantity 2	Quantity 3	PS	KIT	Description	Dénomination	Bezeichnung	Denominación	Benämning	Notes
1		1					Front frame	Chassis av	Vorderrahmen	Marco delant	Framram	See group 711-100 page 863
2	VOE 11177750	1					Bracket	Console	Konsole	Consola	Konsol	
3	VOE 11176841	1					Bracket	Console	Konsole	Consola	Konsol	
4	VOE 13946817	3					Screw	Vis	Schraube	Tornillo	Skruv	
5	VOE 13971098	2					Flange nut	Écrou à embase	Flanschmutter	Tuerca embridada	Flänsmutter	
6	VOE 11177025	1					Indicator	Indicateur	Indikator	Indicador	Indikator	
	VOE 11176809	1					Indicator	Indicateur	Indikator	Indicador	Indikator	83592, 84521
7	VOE 11027212	1					Decal	Autocollant	Aufklebeschild	Calcomanía	Dekal	
8	VOE 11177645	1					Attachment	Fixation	Halterung	Fijacion	Fäste	
9	VOE 11117464	1					Plain washer	Rondelle plane	Flachscheibe	Arandela plana	Planbricka	(VOE 13960141)
10	VOE 948645	1					Flange lock nut	Contre-écrou à embase	Flanschverschlussmutter	Contratuerca embridada	Flänslåsmutter	
11	VOE 11024585	1					Retainer	Retenue	Halter	Soporte	Hållare	
12	VOE 11117464	1					Plain washer	Rondelle plane	Flachscheibe	Arandela plana	Planbricka	(VOE 13960141)
13	VOE 948645	1					Flange lock nut	Contre-écrou à embase	Flanschverschlussmutter	Contratuerca embridada	Flänslåsmutter	
14	VOE 16812875	2					Induction sensor	Émetteur induction	Induktionsgeber	Sensor de induccion	Induktionssensor	SE9141, SE9142
15	VOE 4881440	4					Cable tie	Serre-câble	Kabelbinder	Abrazadera de cinta	Buntband	
16	VOE 13949746	3					Clamp	Collier serrage	Schelle	Abrazadera	Klamma	
17	VOE 13946173	3					Screw	Vis	Schraube	Tornillo	Skruv	

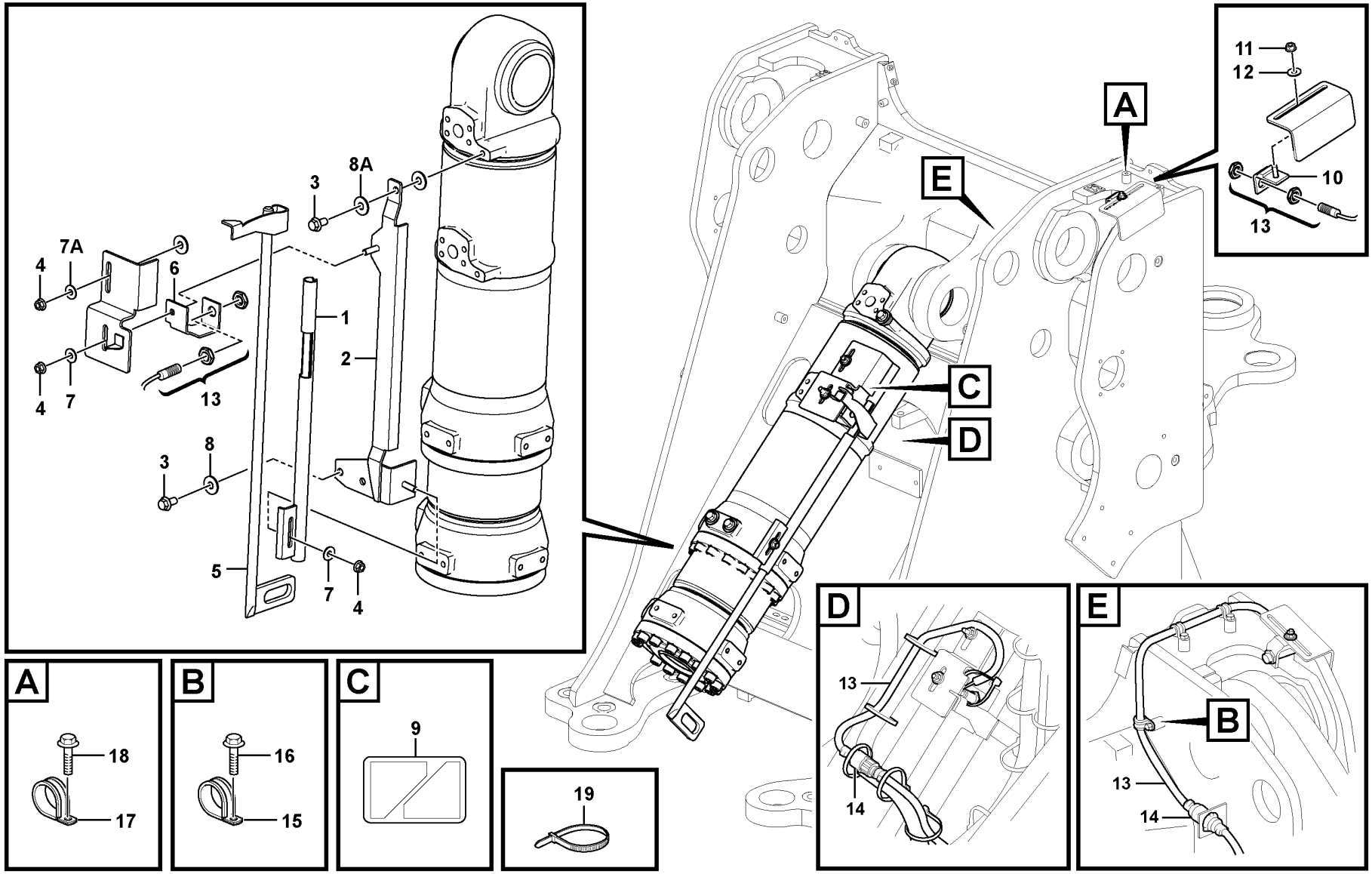

Volvo Construction Equipment
1072661

Fig.	Part No.	Quantity 1	Quantity 2	Quantity 3	PS	KIT	Description	Dénomination	Bezeichnung	Denominación	Benämning	Notes
1	VOE 16817150	1					Bracket	Console	Konsole	Consola	Konsol	
2	VOE 16815790	1					Bracket	Console	Konsole	Consola	Konsol	
3	VOE 13946817	3					Screw	Vis	Schraube	Tornillo	Skruv	
4	VOE 13971098	3					Flange nut	Écrou à embase	Flanschmutter	Tuerca embridada	Flänsmutter	
5	VOE 16817051	1					Indicator	Indicateur	Indikator	Indicador	Indikator	
5	VOE 11176809	1					Indicator	Indicateur	Indikator	Indicador	Indikator	83592, 84521
6	VOE 16817230	1					Attachment bracket	Porte-outil	Geräteträger	Soporte de implementos	Redskapsfäste	
7	VOE 13960143	2					Washer	Rondelle	Scheibe	Arandela	Bricka	
7A	VOE 13960143	1					Washer	Rondelle	Scheibe	Arandela	Bricka	
7A	VOE 13960145	1					Washer	Rondelle	Scheibe	Arandela	Bricka	
8	VOE 13960145	2					Washer	Rondelle	Scheibe	Arandela	Bricka	
8A	VOE 13960145	2					Washer	Rondelle	Scheibe	Arandela	Bricka	
9	VOE 11027212	1					Decal	Autocollant	Aufklebeschild	Calcomanía	Dekal	
10	VOE 11024585	1					Retainer	Retenue	Halter	Soporte	Hållare	
11	VOE 948645	1					Flange lock nut	Contre-écrou à embase	Flanschverschlussmutter	Contratuerca embridada	Flänslåsmutter	
12	VOE 11117464	1					Plain washer	Rondelle plane	Flachscheibe	Arandela plana	Planbricka	
13	VOE 16812875	2					Induction sensor	Émetteur induction	Induktionsgeber	Sensor de induccion	Induktionssensor	SE9141, SE9142
14	VOE 8159013	2					•Housing	•Carter	•Gehäuse	•Cuerpo	•Hus	
15	VOE 949746	1					Clamp	Collier serrage	Schelle	Abrazadera	Klamma	
16	VOE 13946173	1					Screw	Vis	Schraube	Tornillo	Skruv	
17	VOE 13949746	2					Clamp	Collier serrage	Schelle	Abrazadera	Klamma	
18	VOE 13946173	2					Screw	Vis	Schraube	Tornillo	Skruv	
19		REQ										

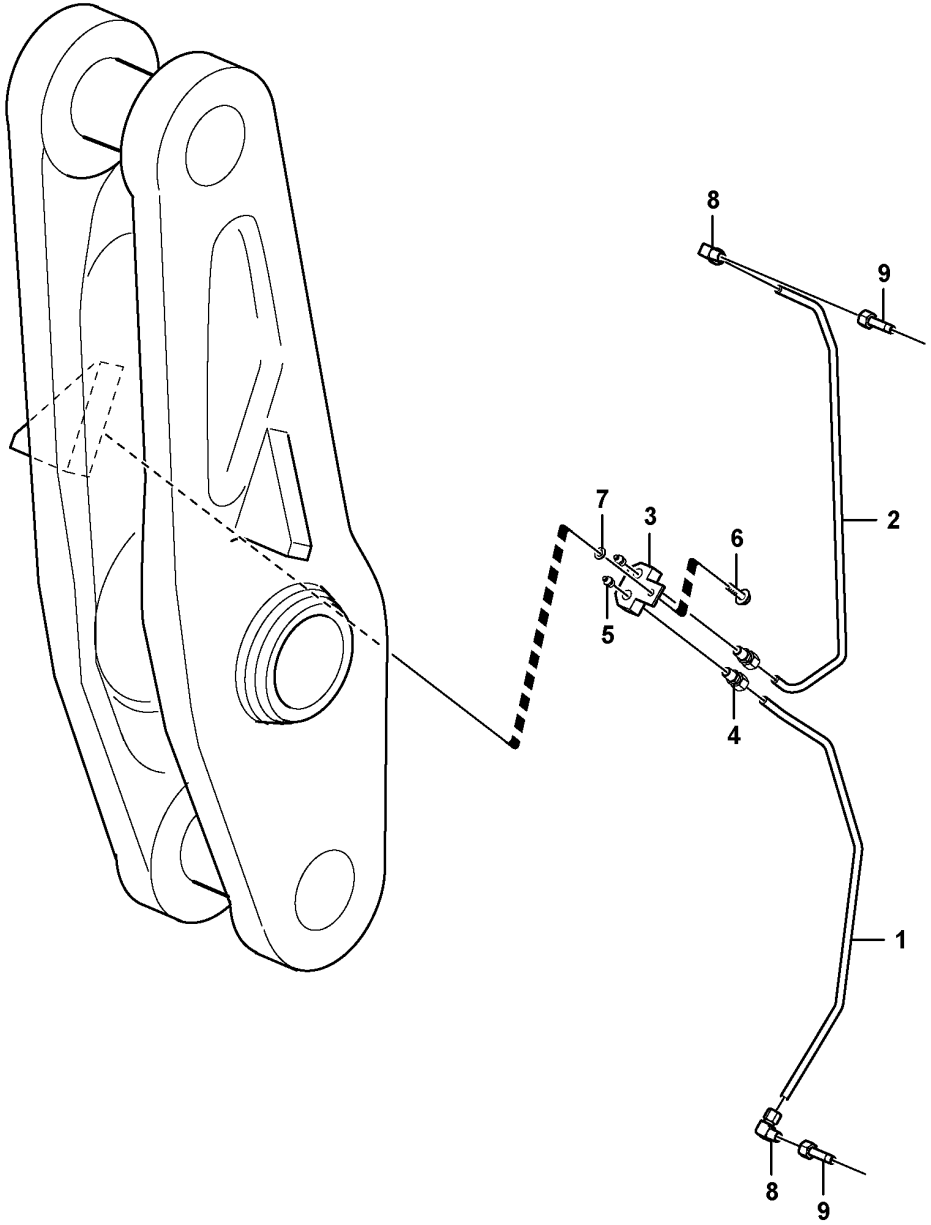

Volvo Construction Equipment

1018894

Fig.	Part No.	Quantity 1	Quantity 2	Quantity 3	PS	KIT	Description	Dénomination	Bezeichnung	Denominación	Benämning	Notes
1	VOE 11180807	1					Tube	Tube	Rohr	Tubo	Rör	
2	VOE 11180808	1	1				Tube	Tube	Rohr	Tubo	Rör	
3	VOE 16623298	1					Coupling housing	Carter embrayage	Kupplungskörper	Caja de embrague	Kopplingshus	(VOE 11180809) E PROD
3	VOE 16623298	1					Coupling housing	Carter embrayage	Kupplungskörper	Caja de embrague	Kopplingshus	L PROD
3	VOE 15096514		1				Coupling housing	Carter embrayage	Kupplungskörper	Caja de embrague	Kopplingshus	
4	VOE 11702124	2					Connector	Pièce connexion	Verbindungsstück	Pieza de conexión	Förbindningsstycke	
4	VOE 946089		2				Nipple	Raccord	Nippel	Niple	Nippel	
5	VOE 914169	2					Lubricating nipple	Graisseur	Schmiernippel	Niple lubricador	Smörjnippel	E PROD
5	VOE 914167		2				Lubricating nipple	Graisseur	Schmiernippel	Niple lubricador	Smörjnippel	
6	VOE 13946173	1					Screw	Vis	Schraube	Tornillo	Skruv	E PROD L = 20 MM
6	VOE 13965183	1					Flange screw	Vis à embase	Flanschschraube	Tornillo embridado	Flänsskruv	L PROD L = 90 MM
6	VOE 13965183		1				Flange screw	Vis à embase	Flanschschraube	Tornillo embridado	Flänsskruv	
7	VOE 13955894	1					Washer	Rondelle	Scheibe	Arandela	Bricka	E PROD
8	VOE 11997271	2	1				Elbow union	Coude raccord	Winkelverschraubung	Unión angular	Vinkelförskruvning	
8	VOE 13956967		1				Ferrule	Bague de sûreté	Schneidring	Anillo de acoplamiento	Skärring	
9	VOE 11180800	2	1				Adapter	Adaptateur	Adapter	Adaptador	Adapter	

1	82267	**Extended lube points for lift arm system** **Tuyau graissagepour d'élévateur** **Hubaggregatschmierung** **Tubo lubricante para de unid elevadora** **Framdragna smörjpunkter för lyftarmssystem**	Catalogue id **20107**	Group **945**
2	33390, 33393		Illustr. No **1018894**	Section **410**
3			Issue **20009015-H**	Page **1365**
4				
5				

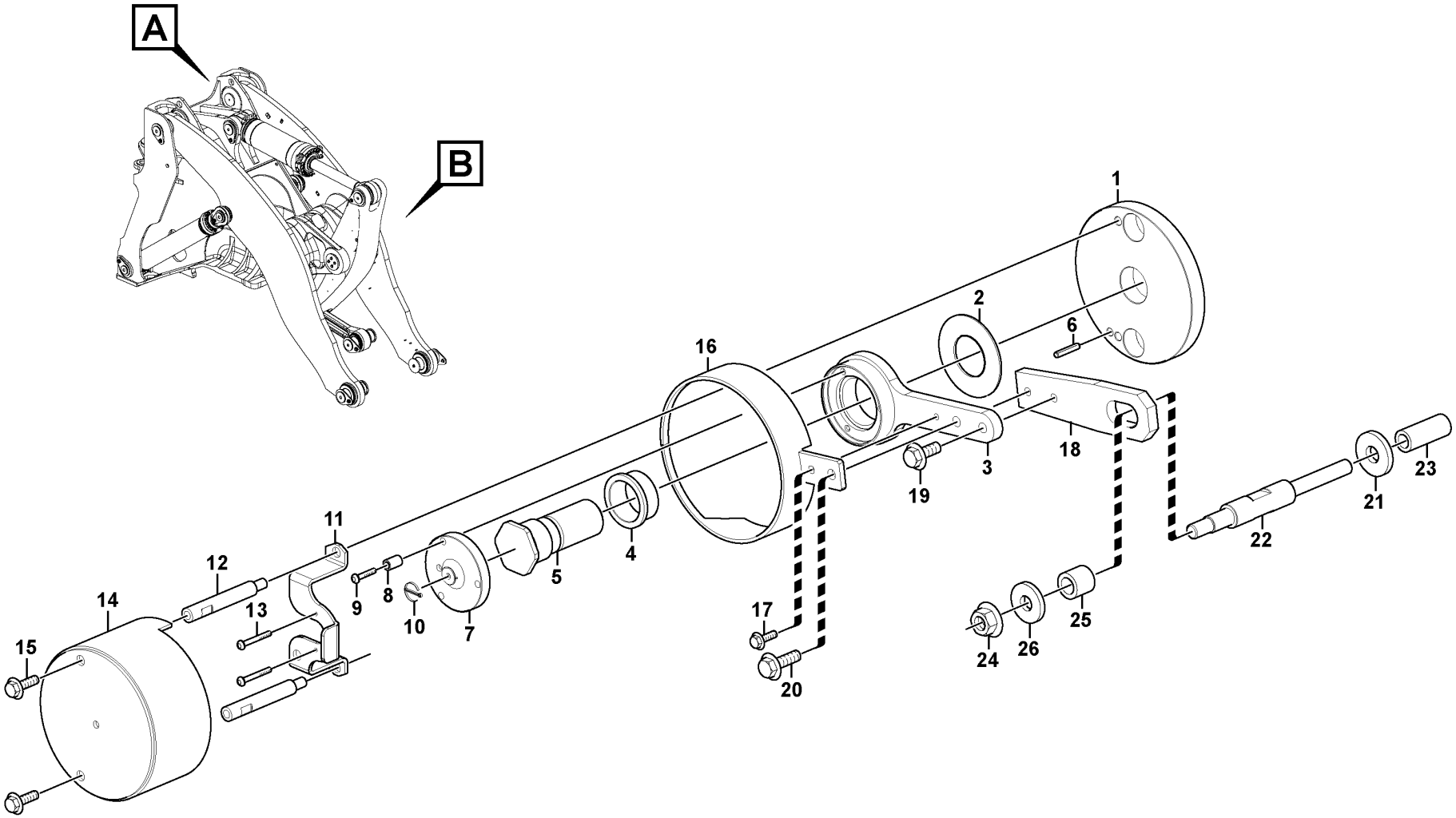

Volvo Construction Equipment

1030614

Fig.	Part No.	Quantity 1	Quantity 2	Quantity 3	PS	KIT	Description	Dénomination	Bezeichnung	Denominación	Benämning	Notes
1	VOE 11177937	1			OP		Base plate	Plate-forme	Bodenplatte	Placa de fondo	Bottenplatta	
1	VOE 11177965		1		OP		Base plate	Plate-forme	Bodenplatte	Placa de fondo	Bottenplatta	
2	VOE 11004639	1	1				Washer	Rondelle	Scheibe	Arandela	Bricka	
3	VOE 11177429	1	1				Arm	Bras	Arm	Brazo	Arm	
4	VOE 11177415	1	1				Bushing	Bague	Buchse	Casquillo	Bussning	
5	VOE 11177593	1	1				Shaft	Arbre	Welle	Eje	Axel	
6	VOE 13951977	1	1				Spring pin	Goupille tubulaire	Federstift	Pasador tubular	Fjädrande pinne	
7	VOE 11177422	1	1				Companion flange	Flasque entraînement	Antriebsflansch	Brida	Medbringare	
8	VOE 11177902	3	3				Spacer	Entretoise	Abstandkörper	Distanciador	Distans	
9	VOE 13969516	3	3				Six point socket screw	Vis à 6 pans creux	Sechszahn-Hohlschraube	Racor de seis dientes	Sextandhålskruv	
10	VOE 964955	1	1				Split pin	Goupille fendue	Splint	Pasador hendido	Saxpinne	
11	VOE 11177409	1	1		SS		Anchorage	Fixation	Halterung	Fijación	Fäste	
12	VOE 11177412	2	2				Screw	Vis	Schraube	Tornillo	Skruv	
13	VOE 969558	2	2				Six point socket screw	Vis à 6 pans creux	Sechszahn-Hohlschraube	Racor de seis dientes	Sextandhålskruv	
14	VOE 15105368	1	1				Protection	Protection	Abdeckung	Protección	Skydd	83157, 83158, 83159, 83241, 83245
15	VOE 946440	2	2				Flange screw	Vis à embase	Flanschschraube	Tornillo embridado	Flänsskruv	
16	VOE 15106044	1	1				Protection	Protection	Abdeckung	Protección	Skydd	(VOE 11181212)
17	VOE 13946544	1	1				Screw	Vis	Schraube	Tornillo	Skruv	
18	VOE 11177939	1					Extension arm	Bras allonge	Verlängerungsarm	Brazo prolongador	Förlängningsarm	
18	VOE 11177985		1		OP		Extension arm	Bras allonge	Verlängerungsarm	Brazo prolongador	Förlängningsarm	
19	VOE 13946173	1	1				Screw	Vis	Schraube	Tornillo	Skruv	
20	VOE 13945444	1	1				Screw	Vis	Schraube	Tornillo	Skruv	
21	VOE 11055608	1					Plain washer	Rondelle plane	Flachscheibe	Arandela plana	Planbricka	
21	VOE 11055614		1				Plain washer	Rondelle plane	Flachscheibe	Arandela plana	Planbricka	
22	VOE 11432639	1					Shaft	Arbre	Welle	Eje	Axel	
22	VOE 11432642		1		OP		Shaft	Arbre	Welle	Eje	Axel	
23	VOE 866395	1					Spacer	Entretoise	Abstandkörper	Distanciador	Distans	
23	VOE 930474		1				Spacer ring	Bague entretoise	Abstandring	Anillo distanciador	Distansring	

1	A,UPPER	**Bucket positioner and boom kickout** **Automatique de levage et automatique godet** **Hubwerk- und Schaufelautomatik** **Elevador automático y automatismo de cuchara** **Skop- och lyftautomatik**	Catalogue id **20107**	Group **945**
2	B,LOW		Illustr. No **1030614**	Section **450**
3				
4			Issue **20009015-H**	Page **1367**
5		**83158, 83157, 83159, 83241, 83245, 83195, 84221**		

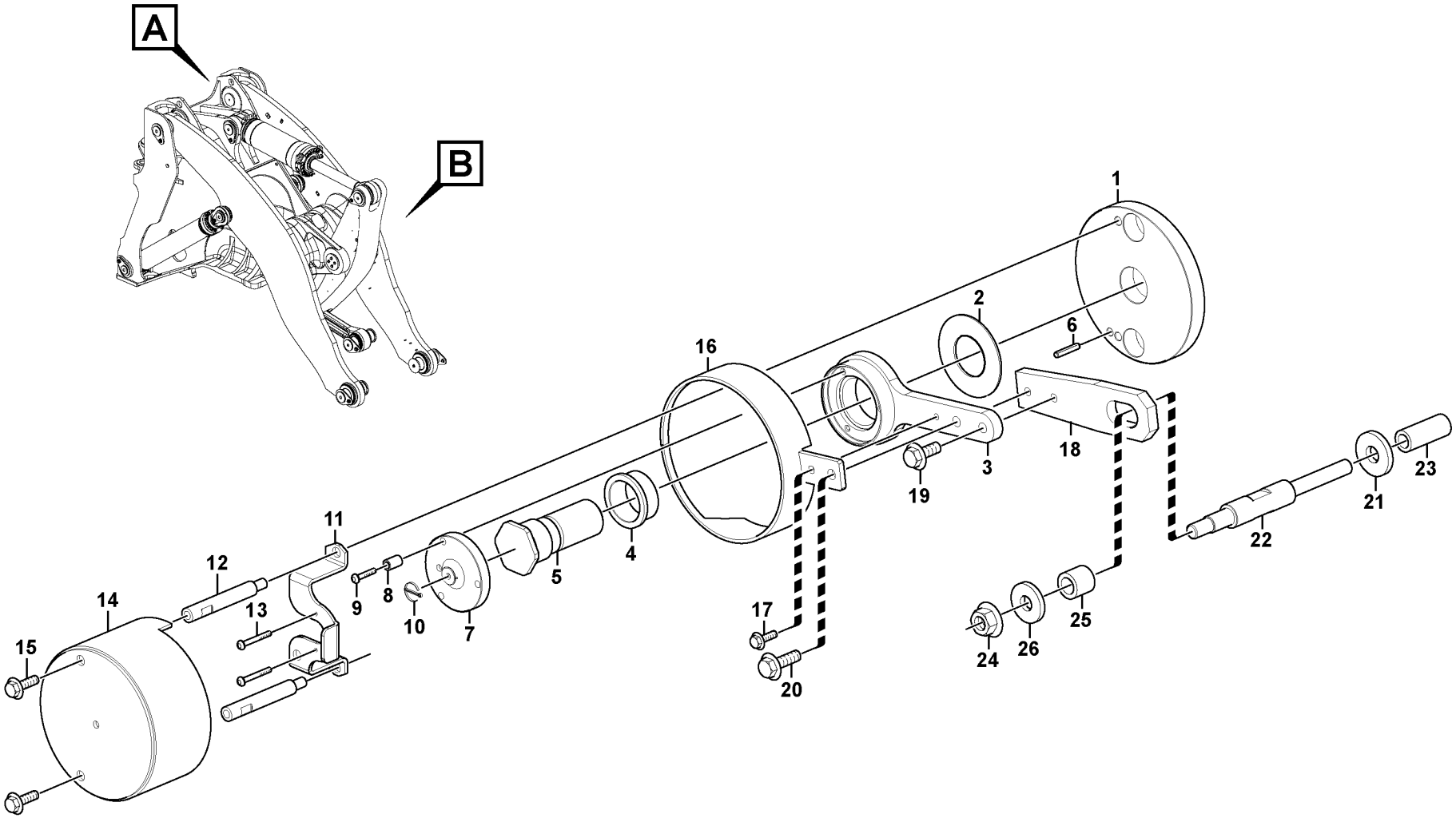

Volvo Construction Equipment

1030614

Fig.	Part No.	Quantity 1	Quantity 2	Quantity 3	PS	KIT	Description	Dénomination	Bezeichnung	Denominación	Benämning	Notes
24	VOE 971099	1	1				Flange lock nut	Contre-écrou à embase	Flanschverschlussmutter	Contratuerca embridada	Flänslåsmutter	
25	VOE 941522	1	1				Hose	Flexible	Schlauch	Manguera	Slang	
26	VOE 13960145	1	1				Washer	Rondelle	Scheibe	Arandela	Bricka	

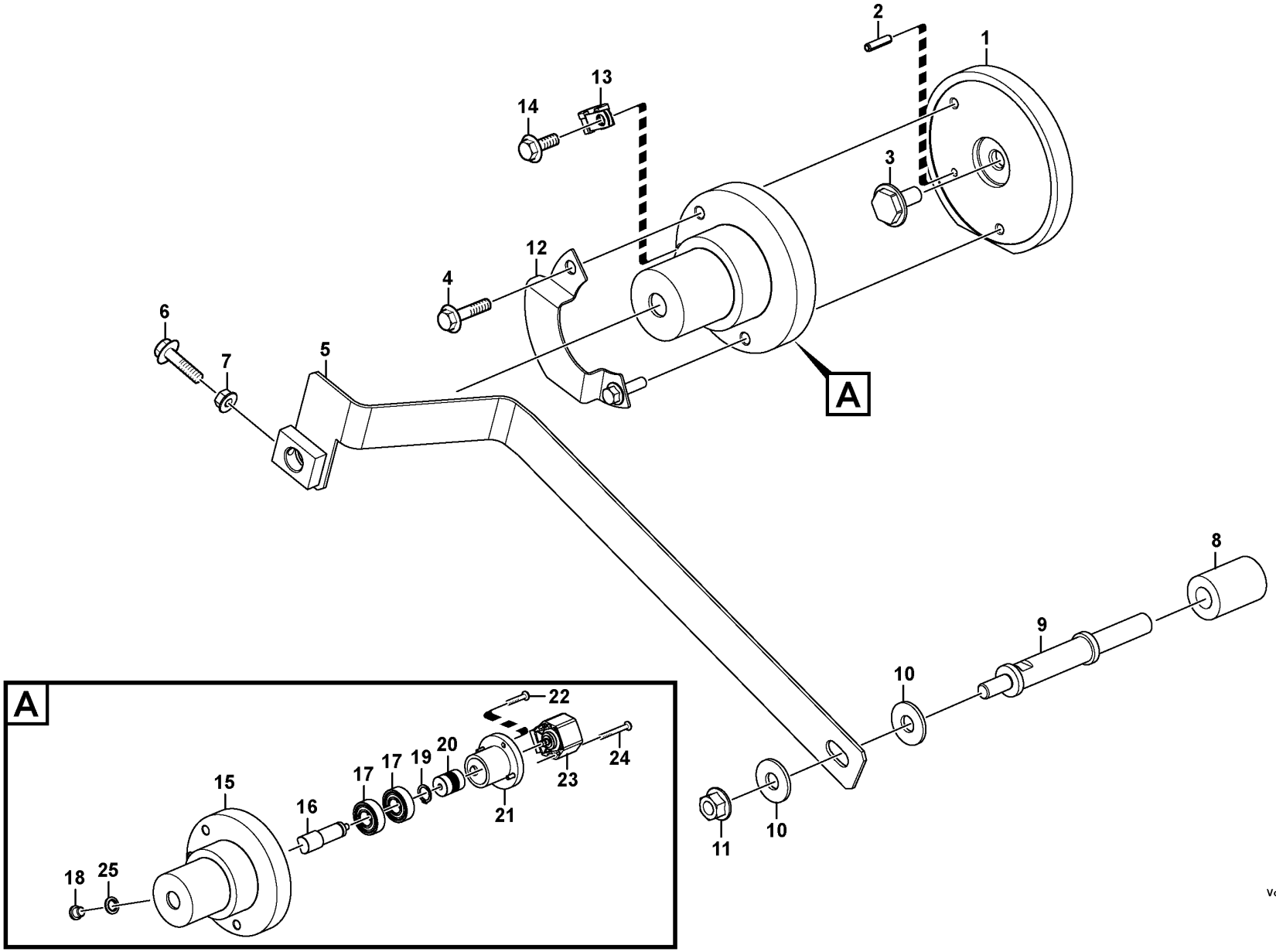

Volvo Construction Equipment
1058494

Fig.	Part No.	Quantity 1	Quantity 2	Quantity 3	PS	KIT	Description	Dénomination	Bezeichnung	Denominación	Benämning	Notes
1	VOE 15167206	1					Base plate	Plate-forme	Bodenplatte	Placa de fondo	Bottenplatta	
2	VOE 13951977	1					Spring pin	Goupille tubulaire	Federstift	Pasador tubular	Fjädrande pinne	
3	VOE 15167787	1					Shaft	Arbre	Welle	Eje	Axel	
4	VOE 946470	2					Flange screw	Vis à embase	Flanschschraube	Tornillo embridado	Flänsskruv	
5	VOE 16801645	1					Arm	Bras	Arm	Brazo	Arm	
6	VOE 946671	1					Flange screw	Vis à embase	Flanschschraube	Tornillo embridado	Flänsskruv	
7	VOE 13945408	1					Nut	Écrou	Mutter	Tuerca	Mutter	
8	VOE 866395	1					Spacer	Entretoise	Abstandkörper	Distanciador	Distans	
9	VOE 15167265	1					Shaft	Arbre	Welle	Eje	Axel	
10	VOE 13960145	2					Washer	Rondelle	Scheibe	Arandela	Bricka	
11	VOE 971099	1					Flange lock nut	Contre-écrou à embase	Flanschverschlussmutter	Contratuerca embridada	Flänslåsmutter	
12	VOE 15177438	1					Plate	Tôle	Blech	Chapa	Plåt	
13	VOE 941950	1					Clamp	Collier serrage	Schelle	Abrazadera	Klamma	
14	VOE 946440	1					Flange screw	Vis à embase	Flanschschraube	Tornillo embridado	Flänsskruv	
	VOE 16810095	1					Sensor kit	Kit détecteur	Gebersatz	Kit sensor	Sensorsats	
15		1			NS		•Protective housing	•Boîtier de protection	•Schutzgehäuse	•Caja de protección	•Skyddshus	
16	VOE 15164240	1					•Shaft	•Arbre	•Welle	•Eje	•Axel	
17	VOE 1660609	2					•Ball bearing	•Roulement billes	•Kugellager	•Cojinete de bolas	•Kullager	
18	VOE 13965768	1					•Plug	•Tampon	•Stopfen	•Tapón	•Plugg	
19	VOE 914449	1					•Retaining ring	•Bague retenue	•Haltering	•Anillo retén	•Hållarring	
20	VOE 16810083	1					•Coupling spiral	•Spirale accouplement	•Kupplungsspule	•Acoplamiento espiral	•Kopplingsspiral	
21		1			NS		•Attaching ring	•Bague de fixation	•Befestigungsring	•Aro de fijación	•Fästring	
22	VOE 13969516	4					•Six point socket screw	•Vis à 6 pans creux	•Sechszahn-Hohlschraube	•Racor de seis dientes	•Sextandhålskruv	
23	VOE 11170282	1					•Angle sensor	•Indicateur d'angle	•Winkelgeber	•Sensor de angulo	•Vinkelsensor	SE9116
24	VOE 969558	2					•Six point socket screw	•Vis à 6 pans creux	•Sechszahn-Hohlschraube	•Racor de seis dientes	•Sextandhålskruv	
25	VOE 947083	1					•Gasket	•Joint	•Dichtung	•Junta	•Packning	

1		**Bucket positioner and boom kickout, lifting**	Catalogue id **20107**	Group **945**
2		**Automatique de levage et automatique godet, relevage**		
3		**Hubwerk- und Schaufelautomatik, Hubhydraulik**	Illustr. No **1058494**	Section **475**
4		**Elevador automático y automatismo de cuchara, elevación**		
		Skop- och lyftautomatik, lyft	Issue **20009015-H**	Page **1371**
5		**84497, 84498, 84499, 84501, 84502, 84500**		

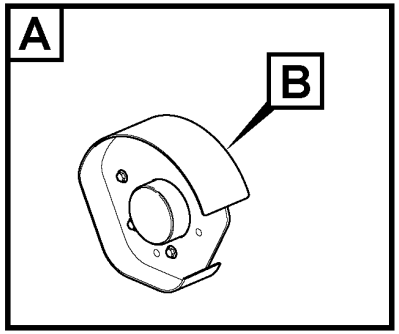

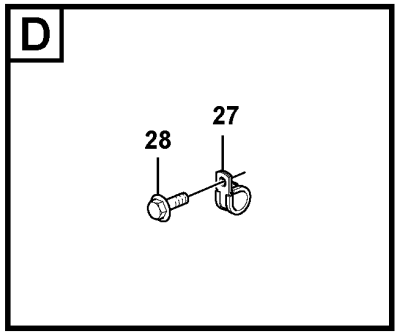

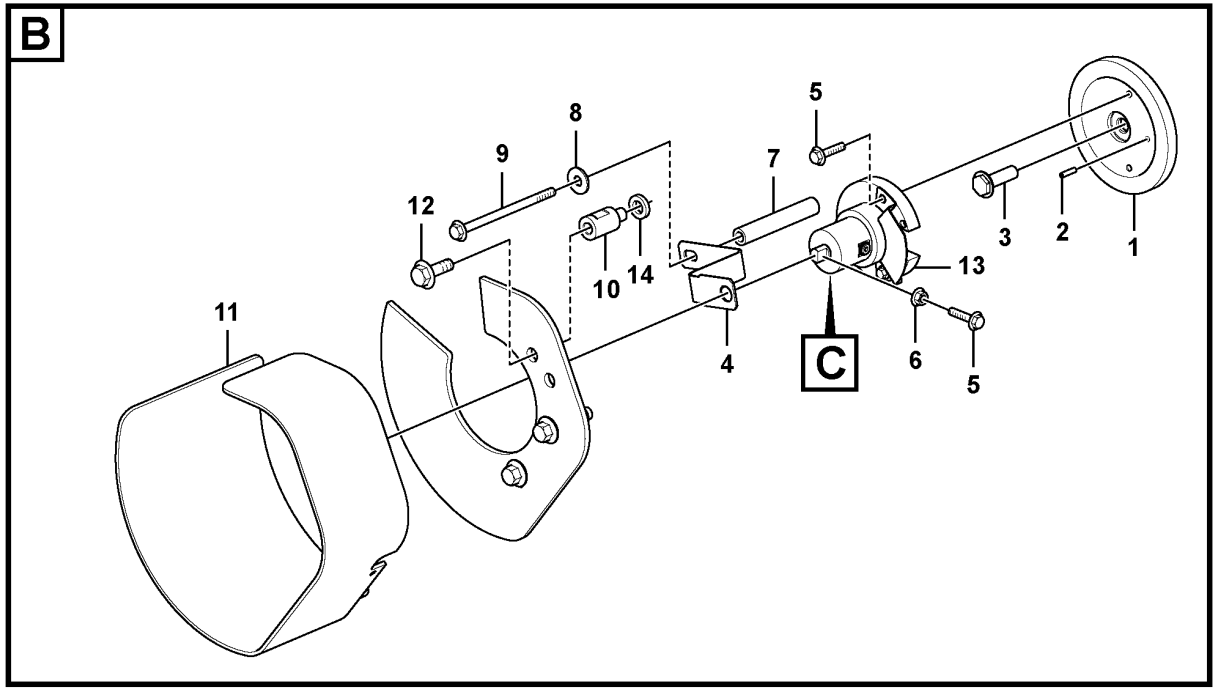

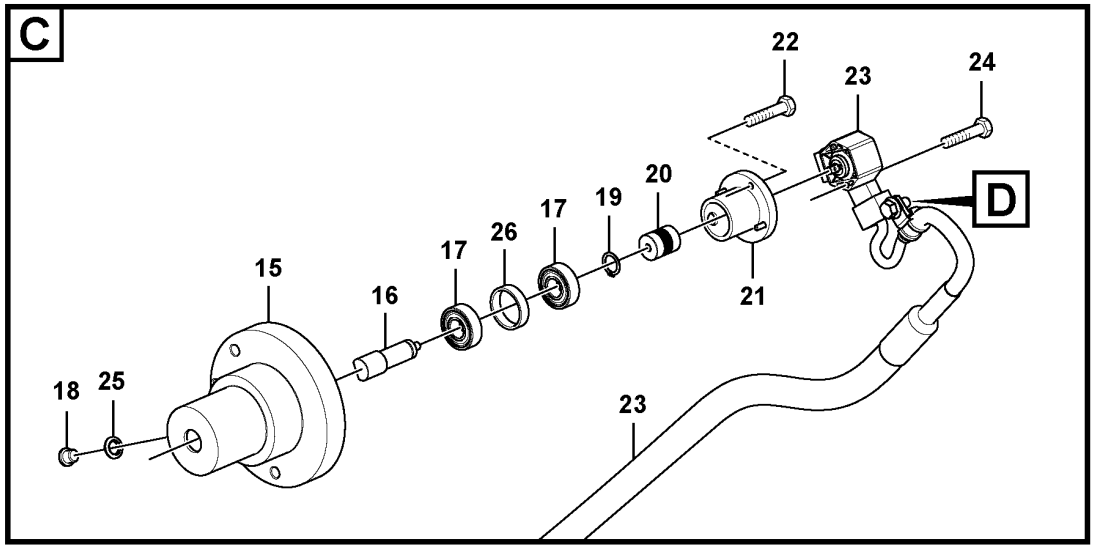

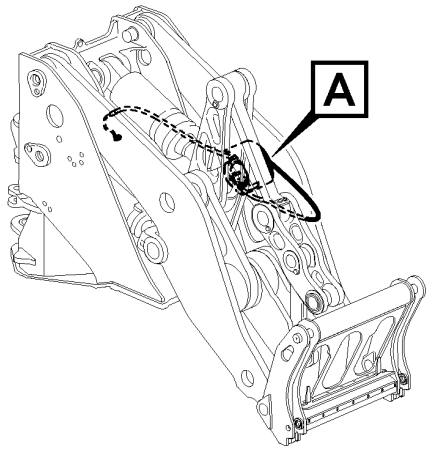

Volvo Construction Equipment
1068037

Fig.	Part No.	Quantity 1	Quantity 2	Quantity 3	PS	KIT	Description	Dénomination	Bezeichnung	Denominación	Benämning	Notes
1	VOE 15167216	1	1				Base plate	Plate-forme	Bodenplatte	Placa de fondo	Bottenplatta	
2	VOE 13951977	1	1				Spring pin	Goupille tubulaire	Federstift	Pasador tubular	Fjädrande pinne	
3	VOE 15167787	1	1				Shaft	Arbre	Welle	Eje	Axel	
4	VOE 15167333	1	1				Arm	Bras	Arm	Brazo	Arm	
5	VOE 946671	3	3				Flange screw	Vis à embase	Flanschschraube	Tornillo embridado	Flänsskruv	
6	VOE 13945408	3	3				Nut	Écrou	Mutter	Tuerca	Mutter	
7	VOE 15167335	1	1				Spacer tube	Tube entretoise	Abstandrohr	Tubo distanciador	Distansrör	
8	VOE 13960145	1	1				Washer	Rondelle	Scheibe	Arandela	Bricka	
9	VOE 979935	1	1				Flange screw	Vis à embase	Flanschschraube	Tornillo embridado	Flänsskruv	
10		3	3		NS		Set Ring	Butee	Halbscheibe	Anillo Montaje	Kuts	
11		1	1		NS		Protection	Protection	Schutz	Proteccion	Skydd	
12		3	3		NS		Flange screw	Vis à bride	Flanschschraube	Torn embridado	Flänsskruv	
13	VOE 15177438	1	1				Plate	Tôle	Blech	Chapa	Plåt	
14		3	3		NS		Washer	Rondelle	Scheibe	Arandela	Bricka	
	VOE 16849868	1					Sensor kit	Kit détecteur	Gebersatz	Kit sensor	Sensorsats	
	VOE 16853376		1		SS		Sensor kit	Kit détecteur	Gebersatz	Kit sensor	Sensorsats	
15		1	1		NS		•Protective housing	•Boîtier de protection	•Schutzgehäuse	•Caja de protección	•Skyddshus	
16	VOE 15164240	1	1				•Shaft	•Arbre	•Welle	•Eje	•Axel	
17	VOE 1660609	2	2				•Ball bearing	•Roulement billes	•Kugellager	•Cojinete de bolas	•Kullager	
18	VOE 13965768	1	1				•Plug	•Tampon	•Stopfen	•Tapón	•Plugg	
19	VOE 914449	1	1				•Retaining ring	•Bague retenue	•Haltering	•Anillo retén	•Hållarring	
20	VOE 16810083	1	1				•Coupling spiral	•Spirale accouplement	•Kupplungsspule	•Acoplamiento espiral	•Kopplingsspiral	
21		1	1		NS		•Attaching ring	•Bague de fixation	•Befestigungsring	•Aro de fijación	•Fästring	
22	VOE 13969516	4	4				•Six point socket screw	•Vis à 6 pans creux	•Sechszahn-Hohlschraube	•Racor de seis dientes	•Sextandhålskruv	
23	VOE 17261177	1					•Sensor kit	•Kit détecteur	•Gebersatz	•Kit sensor	•Sensorsats	SE9105
23	VOE 17261185		1				•Sensor kit	•Kit détecteur	•Gebersatz	•Kit sensor	•Sensorsats	SE9105
24	VOE 969558	2	2				•Six point socket screw	•Vis à 6 pans creux	•Sechszahn-Hohlschraube	•Racor de seis dientes	•Sextandhålskruv	
25	VOE 947083	1	1				•Gasket	•Joint	•Dichtung	•Junta	•Packning	
26		1	1		NS		•Spacer Ring	•Bagu.entretoise	•Abstandring	•Anillo Dist	•Distansring	
27	VOE 13946834	1	1				•Clamp	•Collier serrage	•Schelle	•Abrazadera	•Klamma	

1	84497, 84499, 84501	**Bucket positioner and boom kickout, tilting** **Automatique de levage et automatique godet, culbutage** **Hubwerk- und Schaufelautomatik, Schwenkhydraulik** **Elevador automático y automatismo de cuchara, inclinación** **Skop- och lyftautomatik, tilt**	Catalogue id **20107**	Group **945**
2	84498, 84500, 84502		Illustr. No **1068037**	Section **485**
3			Issue **20009015-H**	Page **1373**
4				
5				

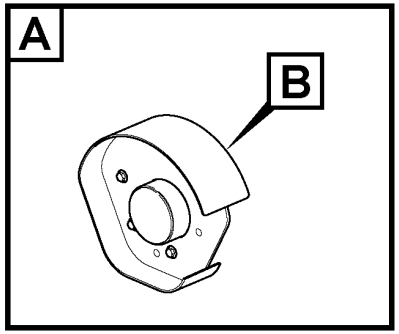

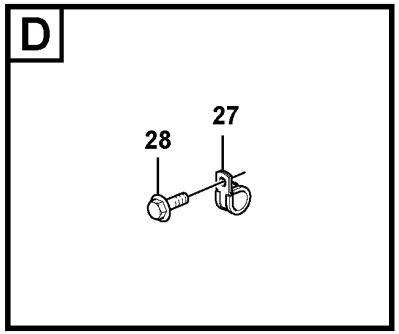

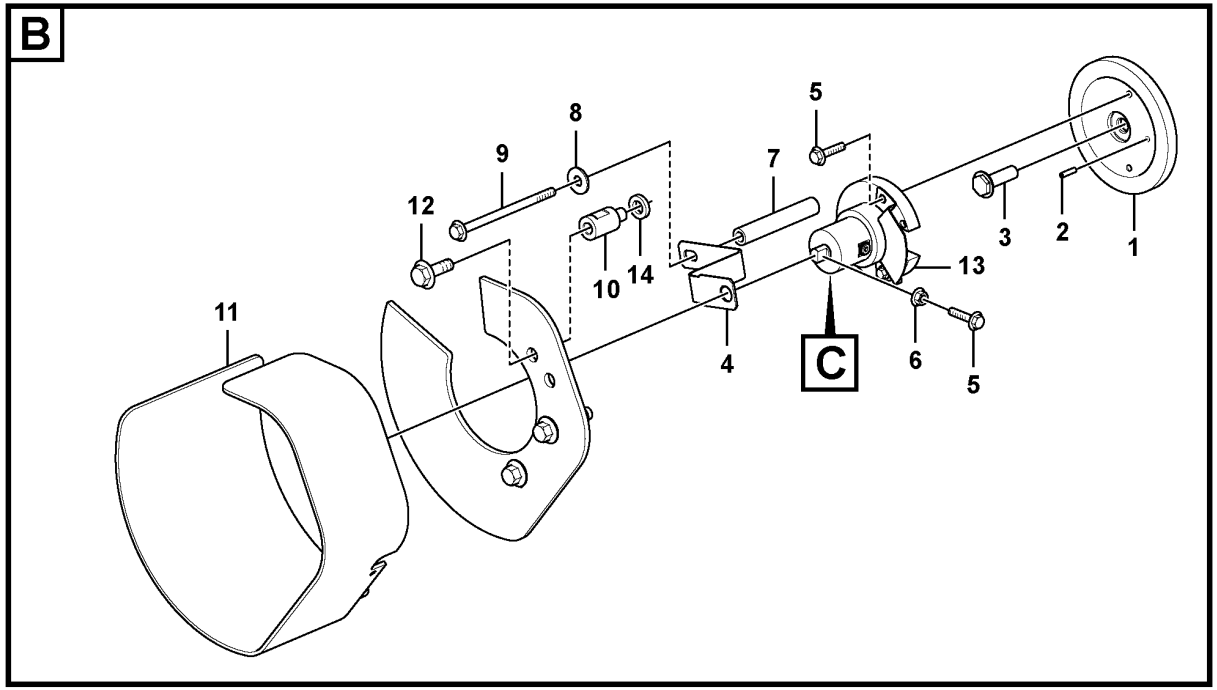

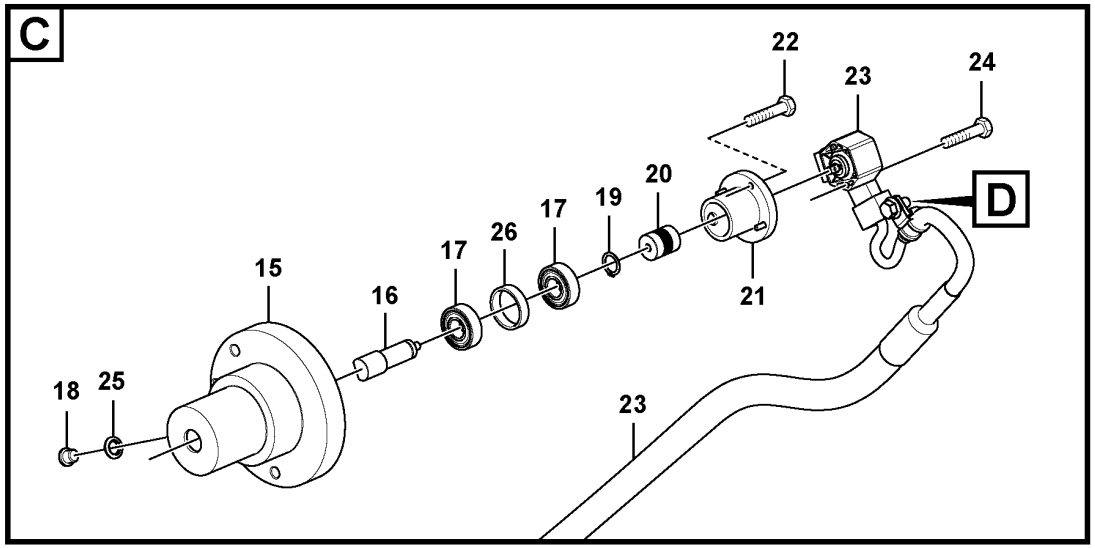

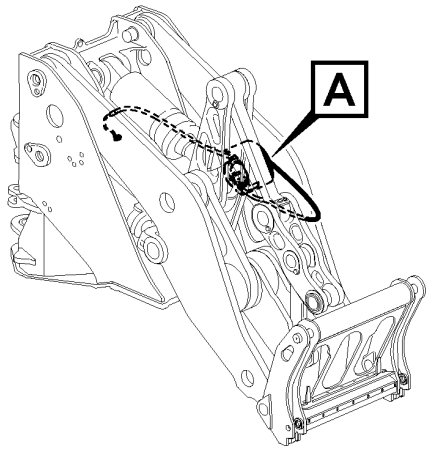

Volvo Construction Equipment
1068037

Fig.	Part No.	Quantity 1	Quantity 2	Quantity 3	PS	KIT	Description	Dénomination	Bezeichnung	Denominación	Benämning	Notes
28	**VOE 946440**	1	1				•Flange screw	•Vis à embase	•Flanschschraube	•Tornillo embridado	•Flänsskruv	

1	**84497, 84499, 84501**	**Bucket positioner and boom kickout, tilting** **Automatique de levage et automatique godet, culbutage** **Hubwerk- und Schaufelautomatik, Schwenkhydraulik** **Elevador automático y automatismo de cuchara, inclinación** **Skop- och lyftautomatik, tilt**	Catalogue id **20107**	Group **945**
2	**84498, 84500, 84502**		Illustr. No **1068037**	Section **485**
3			Issue **20009015-H**	Page **1375**
4				
5				

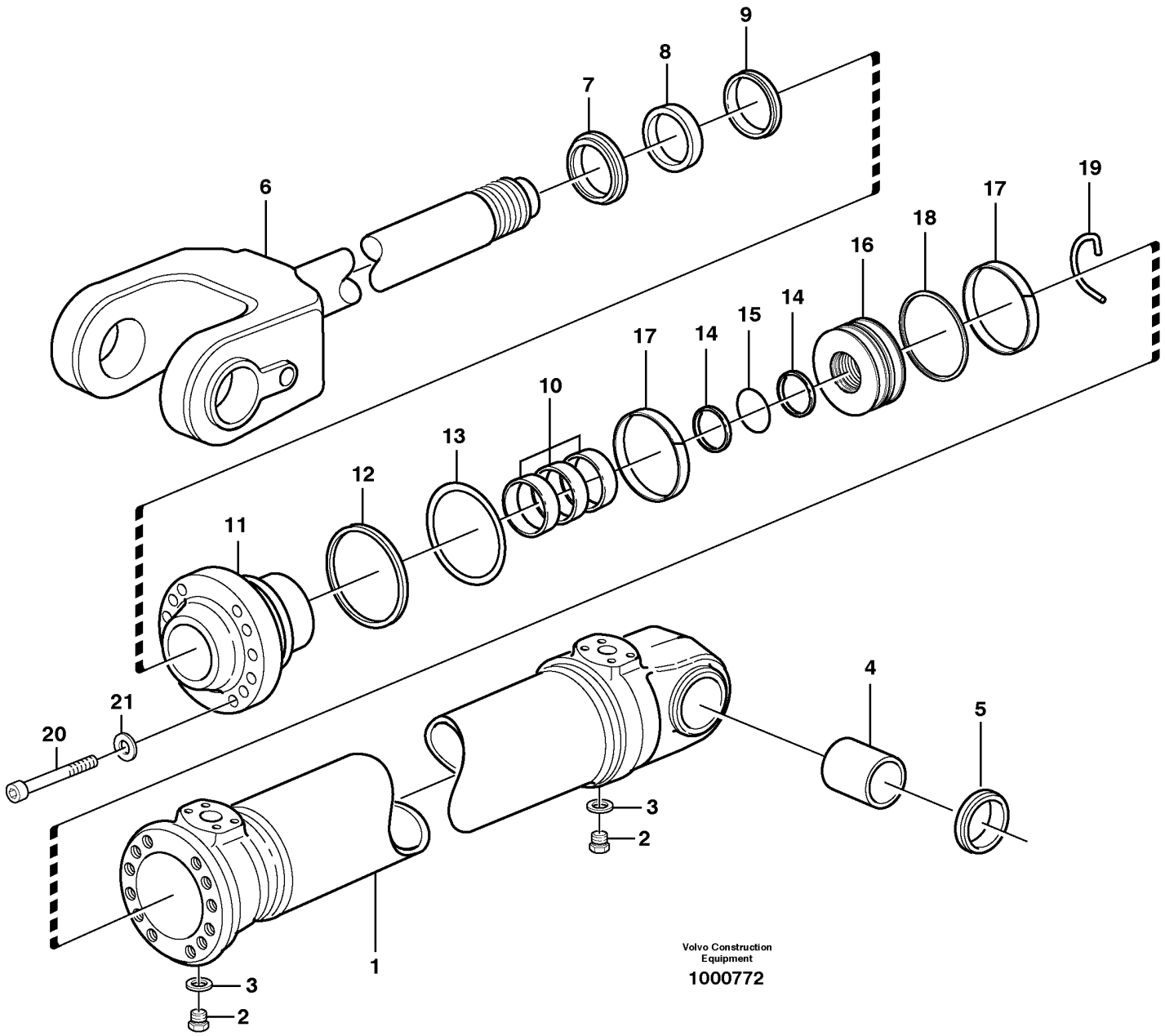
9
8
7
6
19
17
18
16
14
15
14
17
10
13
12
11
4
5
21
20
3
2
1
3
2
Volvo Construction
Equipment
1000772

Fig.	Part No.	Quantity 1	Quantity 2	Quantity 3	PS	KIT	Description	Dénomination	Bezeichnung	Denominación	Benämning	Notes
	VOE 11107855	1			SS		Hydraulic cylinder	Vérin hydraulique	Hydraulikzylinder	Cilindro hidráulico	Hydraulcylinder	33382 S/N - 26680 SWE S/N - 72371 BRA
	VOE 17230560		1				Hydraulic cylinder	Vérin hydraulique	Hydraulikzylinder	Cilindro hidráulico	Hydraulcylinder	33382 S/N 26681 - BRA S/N 72372 - BRA
	VOE 17230559			1			Hydraulic cylinder	Vérin hydraulique	Hydraulzylinder	Cilindro hidráulico	Hydraulcylinder	(VOE 11107857) 83592, 83649, 84521
1	VOE 11107717	1			OP		•Cylinder tube	•Tube de cylindre	•Zylinderrohr	•Tubo cilindro	•Cylinderrör	
			1		NS		•Cylinder tube	•Tube de cylindre	•Zylinderrohr	•Tubo cilindro	•Cylinderrör	
	VOE 11107726			1	OP		•Cylinder tube	•Tube de cylindre	•Zylinderrohr	•Tubo cilindro	•Cylinderrör	
2	VOE 960630	1	1	1			•Plug	•Tampon	•Stopfen	•Tapón	•Plugg	
3	VOE 13945653	1	1	1			•Plane gasket	•Joint plan	•Plandichtung	•Junta plana	•Planpackning	
4	VOE 11020803	1	1	1			•Bushing	•Bague	•Buchse	•Casquillo	•Bussning	
5	VOE 11005017	2	2	2		K	•Scraper ring	•Bague de racleur	•Abstreifring	•Anillo rascador	•Avstrykarring	
6	VOE 15180125	1			SS		•Piston rod	•Tige piston	•Kolbenstange	•Varilla de pistón	•Kolvstång	(VOE 11107287)
	VOE 17318294		1			K	•Piston rod	•Tige piston	•Kolbenstange	•Varilla de pistón	•Kolvstång	
	VOE 11107511			1			•Piston rod	•Tige piston	•Kolbenstange	•Varilla de pistón	•Kolvstång	
7	VOE 11005059	1	1			K	•Scraper ring	•Bague de racleur	•Abstreifring	•Anillo rascador	•Avstrykarring	
	VOE 11005061			1		K	•Scraper ring	•Bague de racleur	•Abstreifring	•Anillo rascador	•Avstrykarring	
8	VOE 11088173	1	1			K	•Piston rod seal	•Joint de tige de piston	•Kolbenstangendichtung	•Retén varilla de pistón	•Kolvstångstätning	
	VOE 11005107			1		K	•Piston rod seal	•Joint de tige de piston	•Kolbenstangendichtung	•Retén varilla de pistón	•Kolvstångstätning	
9	VOE 11088174	1				K	•Piston rod seal	•Joint de tige de piston	•Kolbenstangendichtung	•Retén varilla de pistón	•Kolvstångstätning	
	VOE 15124244		1				•Piston rod seal	•Joint de tige de piston	•Kolbenstangendichtung	•Retén varilla de pistón	•Kolvstångstätning	
	VOE 11107371			1		K	•Piston rod seal	•Joint de tige de piston	•Kolbenstangendichtung	•Retén varilla de pistón	•Kolvstångstätning	
10	VOE 11088150	3	3				•Bushing	•Bague	•Buchse	•Casquillo	•Bussning	
	VOE 11088249			2			•Bushing	•Bague	•Buchse	•Casquillo	•Bussning	
11	VOE 11107282	1	1				•Piston rod guide	•Guide tige piston	•Kolbenstangenführung	•Guía varilla de pistón	•Kolvstångsstyrning	
	VOE 11107513			1			•Piston rod guide	•Guide tige piston	•Kolbenstangenführung	•Guía varilla de pistón	•Kolvstångsstyrning	

1	11107855	**Hydraulic cylinder, lifting** **Vérin hydraulique, relevage** **Hydraulikzylinder, Hubhydraulik** **Cilindro hidráulico, elevación** **Hydraulcylinder, lyft**	Catalogue id **20107**	Group **945**
2	17230560		Illustr. No **1000772**	Section **500**
3	11107857			
4			Issue **20009015-H**	Page **1377**
5				

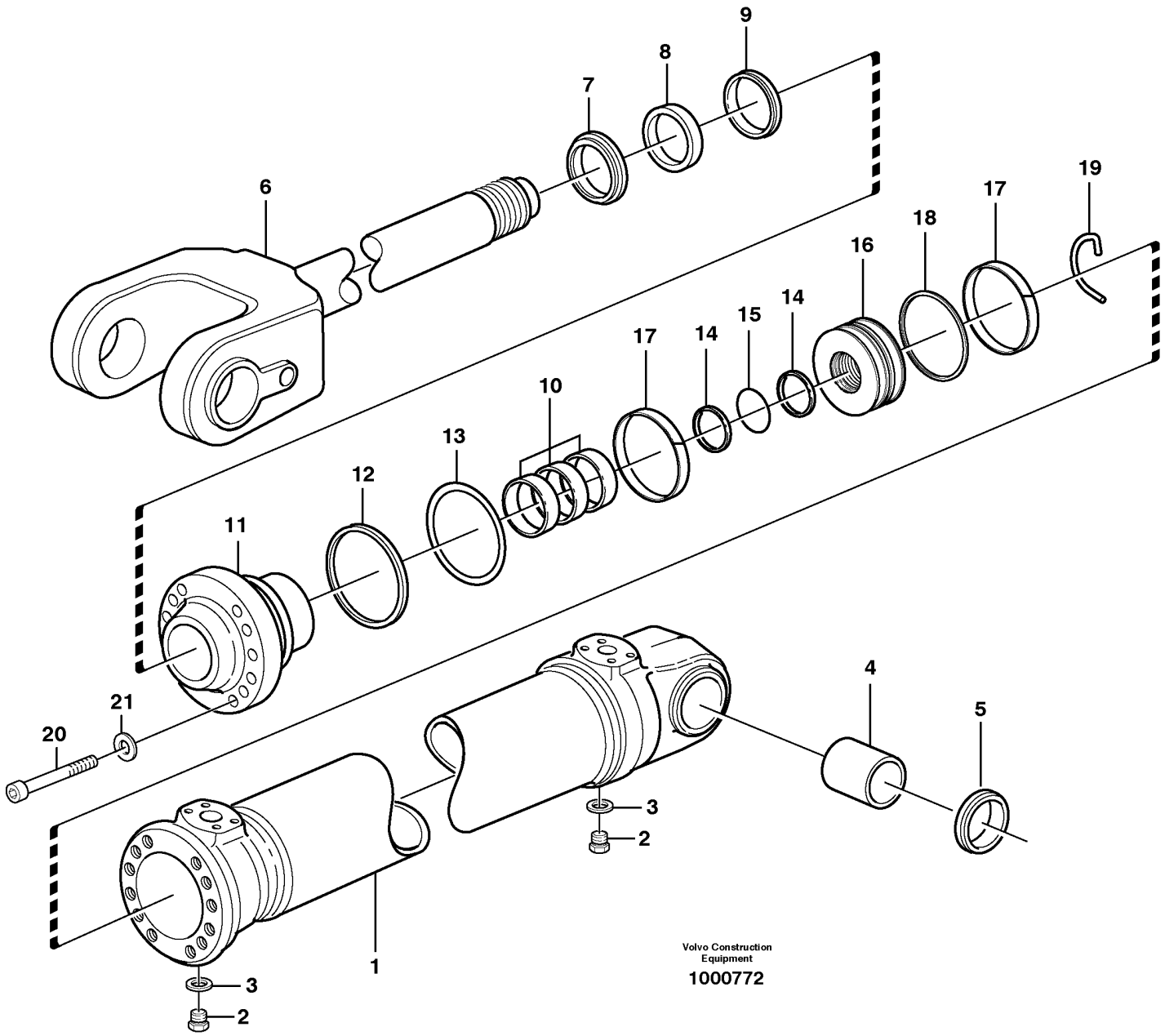
9
8
7
6
19
17
18
16
14
15
14
17
10
13
12
11
4
5
21
20
3
2
1
3
2
Volvo Construction
Equipment
1000772

Fig.	Part No.	Quantity 1	Quantity 2	Quantity 3	PS	KIT	Description	Dénomination	Bezeichnung	Denominación	Benämning	Notes
12	VOE 4880855	1	1			K	•Back-up ring	•Bague support	•Stützring	•Anillo de apoyo	•Stödring	
	VOE 11005090			1		K	•Back-up ring	•Bague support	•Stützring	•Anillo de apoyo	•Stödring	
13	VOE 925032	1	1			K	•O-ring	•Joint torique	•O-Ring	•Anillo tórico	•O-ring	
	VOE 925034			1		K	•O-ring	•Joint torique	•O-Ring	•Anillo tórico	•O-ring	
14	VOE 11088601	2				K	•Back-up ring	•Bague support	•Stützring	•Anillo de apoyo	•Stödring	
15	VOE 925256	1				K	•O-ring	•Joint torique	•O-Ring	•Anillo tórico	•O-ring	
	VOE 15163640		1				•O-ring	•Joint torique	•O-Ring	•Anillo tórico	•O-ring	
	VOE 11107170			1		K	•O-ring	•Joint torique	•O-Ring	•Anillo tórico	•O-ring	
16	VOE 11107286	1			OP		•Piston	•Piston	•Kolben	•Pistón	•Kolv	
			1		NS		•Piston	•Piston	•Kolben	•Pistón	•Kolv	
	VOE 11107426			1	OP		•Piston	•Piston	•Kolben	•Pistón	•Kolv	
17	VOE 11107289	2	2				•Guide ring	•Bague guide	•Führungsring	•Anillo de guía	•Styrring	
	VOE 11107223			2			•Guide ring	•Bague guide	•Führungsring	•Anillo de guía	•Styrring	
18	VOE 11107810	1	1			K	•Piston seal	•Étanchéité piston	•Kolbendichtung	•Retén de pistón	•Kolvtätning	
	VOE 11107811			1		K	•Piston seal	•Étanchéité piston	•Kolbendichtung	•Retén de pistón	•Kolvtätning	
19	VOE 11107285	1	1				•Lock brace	•Étrier verrouillage	•Sperrklinke	•Brazo de seguridad	•Låsbygel	
	VOE 11107268			1			•Lock brace	•Étrier verrouillage	•Sperrklinke	•Brazo de seguridad	•Låsbygel	
20	VOE 980238	12	12				•Hex. socket screw	•Vis à six pans creux	•Innensechskantschraube	•Tornillo de hexágono embutido	•Insexskruv	(VOE 13980238)
	VOE 4782860			8			•Hex. socket screw	•Vis à six pans creux	•Innensechskantschraube	•Tornillo de hexágono embutido	•Insexskruv	
21	VOE 941911	12	12				•Spring washer	•Rondelle élastique	•Federscheibe	•Arandela elástica	•Fjäderbricka	
	VOE 941912			8			•Spring washer	•Rondelle élastique	•Federscheibe	•Arandela elástica	•Fjäderbricka	
	VOE 11708825	1					Sealing kit	Kit plombage	Plombiersatz	Kit de precinto	Plomberingssats	
	VOE 17253413		1				Sealing kit	Jeu joints	Dichtungssatz	Juego de reténes	Tätningssats	
	VOE 11709384			1			Sealing kit	Kit plombage	Plombiersatz	Kit de precinto	Plomberingssats	

1	11107855	**Hydraulic cylinder, lifting** **Vérin hydraulique, relevage** **Hydraulikzylinder, Hubhydraulik** **Cilindro hidráulico, elevación** **Hydraulcylinder, lyft**	Catalogue id **20107**	Group **945**
2	17230560		Illustr. No **1000772**	Section **500**
3	11107857			
4			Issue **20009015-H**	Page **1379**
5				

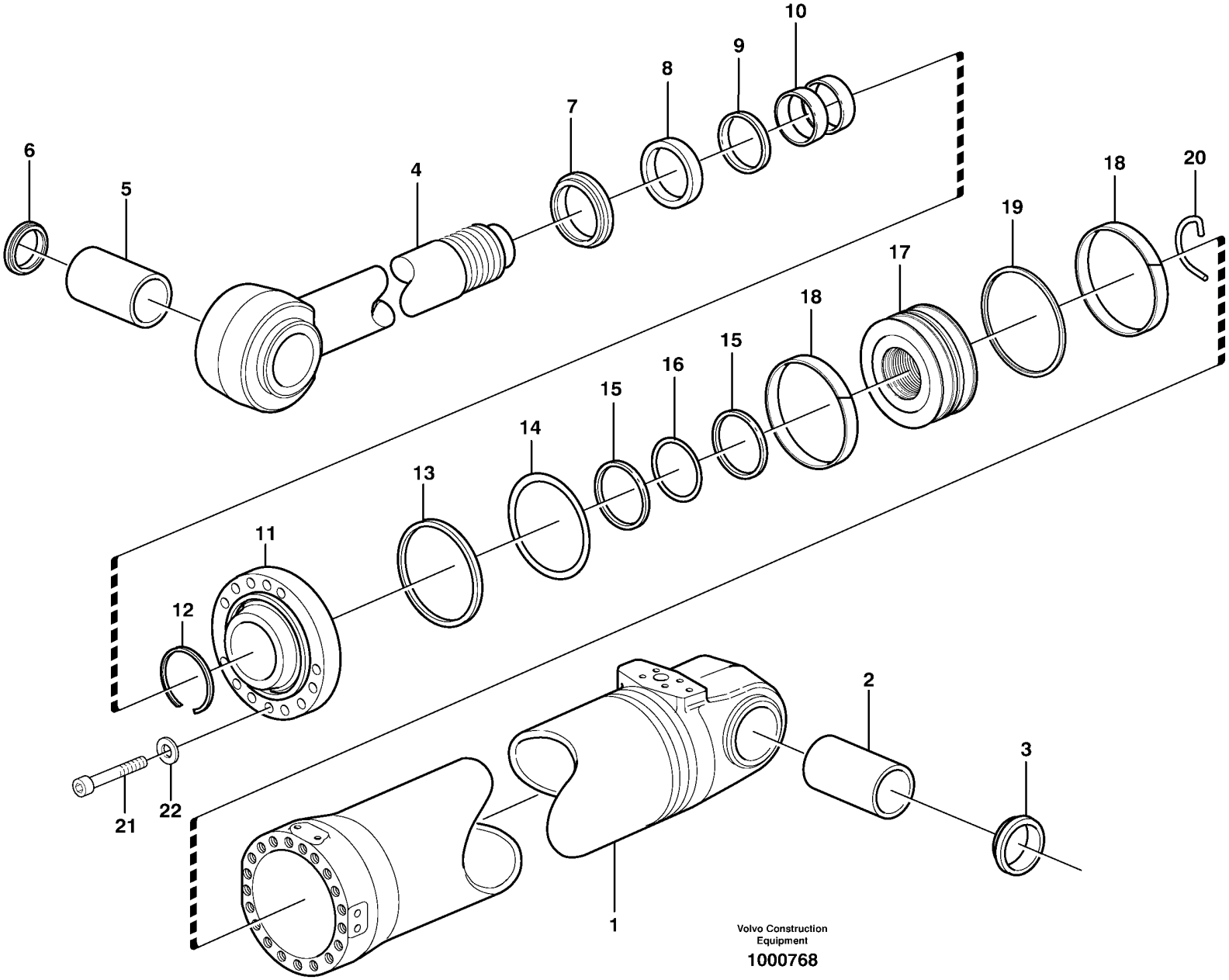
10
9
8
7
6
5
4
18
20
19
17
18
15
16
15
14
13
11
12
2
3
21
22
1
Volvo Construction
Equipment
1000768

Fig.	Part No.	Quantity 1	2	3	PS	KIT	Description	Dénomination	Bezeichnung	Denominación	Benämning	Notes
	VOE 17230561	1					Hydraulic cylinder	Vérin hydraulique	Hydraulzylinder	Cilindro hidráulico	Hydraulcylinder	(VOE 15148701)
	VOE 17230563		1				Hydraulic cylinder	Vérin hydraulique	Hydraulzylinder	Cilindro hidráulico	Hydraulcylinder	(VOE 15165423) 83592, 83649, 84521
1		1	1		NS		•Cylinder tube	•Tube cylindre	•Zylinderrohr	•Tubo cilindro	•Cylinderrör	
2	VOE 11020802	1	1				•Bushing	•Bague	•Buchse	•Casquillo	•Bussning	
3	VOE 11005099	2	2				•Scraper ring	•Bague de racleur	•Abstreifring	•Anillo rascador	•Avstrykarring	
4	VOE 15180039	1					•Piston rod	•Tige piston	•Kolbenstange	•Varilla de pistón	•Kolvstång	(VOE 11107252)
	VOE 11107514		1				•Piston rod	•Tige piston	•Kolbenstange	•Varilla de pistón	•Kolvstång	
5	VOE 11020805	1	1				•Bushing	•Bague	•Buchse	•Casquillo	•Bussning	
6	VOE 11005099	2	2				•Scraper ring	•Bague de racleur	•Abstreifring	•Anillo rascador	•Avstrykarring	
7	VOE 11107246	1	1			K	•Scraper ring	•Bague de racleur	•Abstreifring	•Anillo rascador	•Avstrykarring	
8	VOE 11088321	1	1			K	•Piston rod seal	•Joint de tige de piston	•Kolbenstangendichtung	•Retén varilla de pistón	•Kolvstångstätning	
9	VOE 11088322	1	1			K	•Piston rod seal	•Joint de tige de piston	•Kolbenstangendichtung	•Retén varilla de pistón	•Kolvstångstätning	
10	VOE 11088324	2	2			K	•Bushing	•Bague	•Buchse	•Casquillo	•Bussning	
11	VOE 11107253	1	1				•Piston rod guide	•Guide tige piston	•Kolbenstangenführung	•Guía varilla de pistón	•Kolvstångsstyrning	
12	VOE 943058	1	1				•Snap ring	•Circlip	•Nutring	•Circlip	•Spårring	
13	VOE 11107255	1	1			K	•Back-up ring	•Bague support	•Stützring	•Anillo de apoyo	•Stödring	
14	VOE 962508	1	1			K	•O-ring	•Joint torique	•O-Ring	•Anillo tórico	•O-ring	
15	VOE 11088602	2	2			K	•Back-up ring	•Bague support	•Stützring	•Anillo de apoyo	•Stödring	
16	VOE 925261	1	1			K	•O-ring	•Joint torique	•O-Ring	•Anillo tórico	•O-ring	
17	VOE 11107247	1	1		OP		•Piston	•Piston	•Kolben	•Pistón	•Kolv	
18	VOE 11107254	2	2			K	•Guide ring	•Bague guide	•Führungsring	•Anillo de guía	•Styrring	
19	VOE 11107817	1	1			K	•Piston seal	•Étanchéité piston	•Kolbendichtung	•Retén de pistón	•Kolvtätning	
20	VOE 11107158	1	1				•Lock brace	•Étrier verrouillage	•Sperrklinke	•Brazo de seguridad	•Låsbygel	
21	VOE 13966851	14	14				•Screw	•Vis	•Schraube	•Tornillo	•Skruv	
22	VOE 941914	14	14				•Spring washer	•Rondelle élastique	•Federscheibe	•Arandela elástica	•Fjäderbricka	
	VOE 17253817	1	1				Sealing kit	Jeu joints	Dichtungssatz	Juego de reténes	Tätningssats	

1	33382	**Hydraulic cylinder, tilting** **Vérin hydraulique, culbutage** **Hydraulikzylinder, Schwenkhydraulik** **Cilindro hidráulico, inclinación** **Hydraulcylinder, tilt**	Catalogue id **20107**	Group **945**
2	83592, 83649, 84521		Illustr. No **1000768**	Section **550**
3				
4			Issue **20009015-H**	Page **1381**
5				

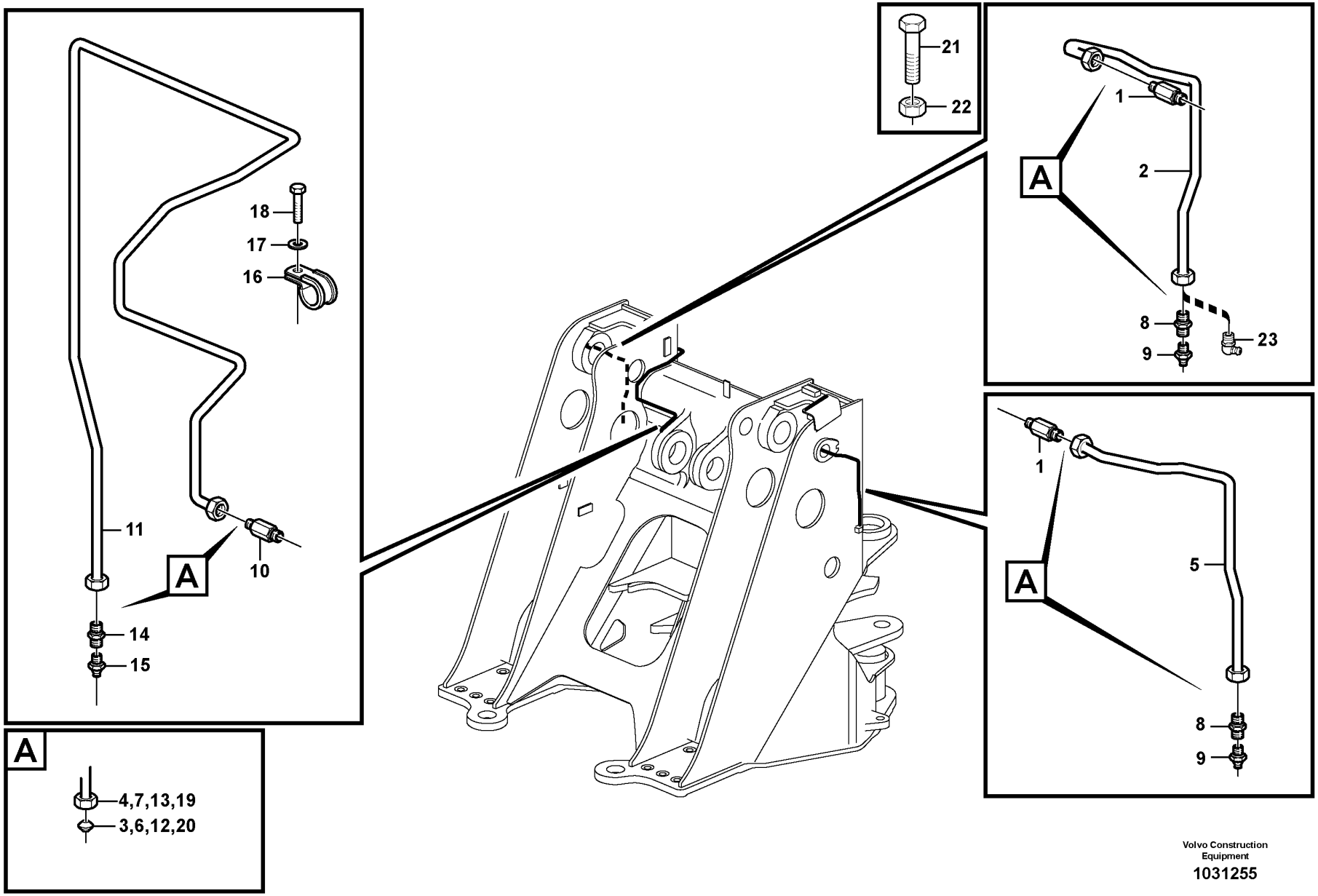

Volvo Construction Equipment
1031255

Fig.	Part No.	Quantity 1	Quantity 2	Quantity 3	PS	KIT	Description	Dénomination	Bezeichnung	Denominación	Benämning	Notes
1	VOE 11015258	2					Nipple	Raccord	Nippel	Niple	Nippel	
2	VOE 11020209	1					Pipe	Tuyau	Rohrleitung	Tubo	Rör	
3	VOE 13956967	2					•Ferrule	•Bague de sûreté	•Schneidring	•Anillo de acoplamiento	•Skärring	
4	VOE 956981	2					•Fitting nut	•Écrou accouplement	•Überwurfmutter	•Tuerca de acoplamiento	•Kopplingsmutter	
5	VOE 11020211	1					Pipe	Canalisation	Rohrleitung	Canalizacion	Rör	
6	VOE 13956967	2					•Ferrule	•Bague de sûreté	•Schneidring	•Anillo de acoplamiento	•Skärring	
7	VOE 956981	2					•Fitting nut	•Écrou accouplement	•Überwurfmutter	•Tuerca de acoplamiento	•Kopplingsmutter	
8	VOE 946089	2					Nipple	Raccord	Nippel	Niple	Nippel	
9	VOE 914167	2					Lubricating nipple	Graisseur	Schmiernippel	Niple lubricador	Smörjnippel	
10	VOE 11015258	1					Nipple	Raccord	Nippel	Niple	Nippel	
11	VOE 11020212	1					Pipe	Canalisation	Rohrleitung	Canalizacion	Rör	
12	VOE 13956967	2					•Ferrule	•Bague de sûreté	•Schneidring	•Anillo de acoplamiento	•Skärring	
13	VOE 956981	2					•Fitting nut	•Écrou accouplement	•Überwurfmutter	•Tuerca de acoplamiento	•Kopplingsmutter	
14	VOE 946089	1					Nipple	Raccord	Nippel	Niple	Nippel	
15	VOE 914167	1					Lubricating nipple	Graisseur	Schmiernippel	Niple lubricador	Smörjnippel	
16	VOE 952623	1					Clamp	Collier serrage	Schelle	Abrazadera	Klamma	
17	VOE 11117464	4					Plain washer	Rondelle plane	Flachscheibe	Arandela plana	Planbricka	(VOE 13960141)
18	VOE 13965175	1					Screw	Vis	Schraube	Tornillo	Skruv	
19	VOE 956981	1					Fitting nut	Écrou accouplement	Überwurfmutter	Tuerca de acoplamiento	Kopplingsmutter	
20	VOE 13956967	1					Ferrule	Bague de sûreté	Schneidring	Anillo de acoplamiento	Skärring	
21	VOE 13945444	2					Screw	Vis	Schraube	Tornillo	Skruv	
22	VOE 13945408	2					Nut	Écrou	Mutter	Tuerca	Mutter	

1		**Extended lube points for lift arm system**	Catalogue id **20107**	Group **945**
2		**Tuyau graissagepour d'élévateur**		
3		**Hubaggregatschmierung**	Illustr. No **1031255**	Section **600**
4		**Tubo lubricante para de unid elevadora**		
5		**Framdragna smörjpunkter för lyftarmssystem**	Issue **20009015-H**	Page **1383**

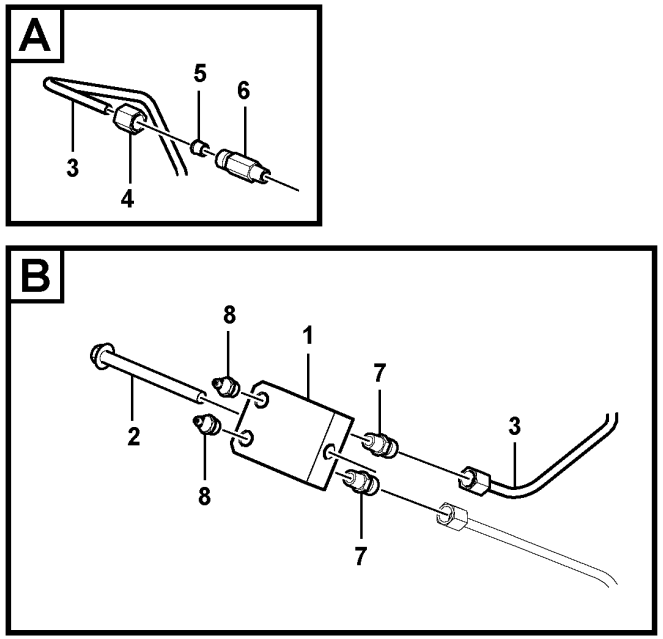

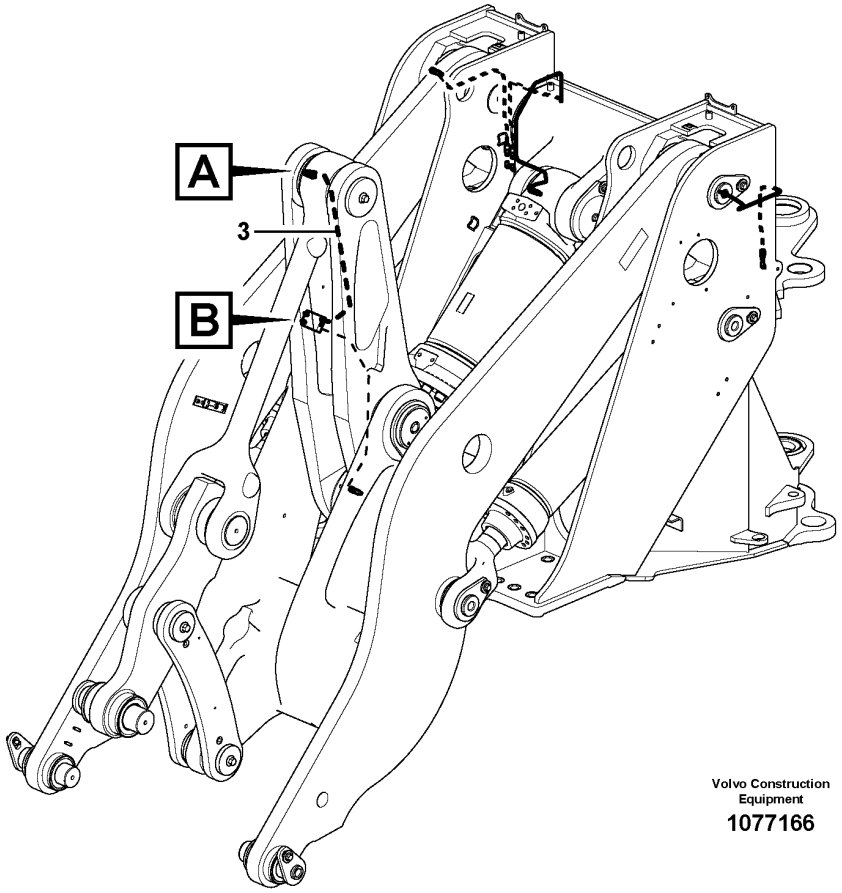

Volvo Construction Equipment

1077166

Fig.	Part No.	Quantity 1	Quantity 2	Quantity 3	PS	KIT	Description	Dénomination	Bezeichnung	Denominación	Benämning	Notes
1	VOE 15096514	1					Coupling housing	Carter embrayage	Kupplungskörper	Caja de embrague	Kopplingshus	
2	VOE 13965183	1					Flange screw	Vis à embase	Flanschschraube	Tornillo embridado	Flänsskruv	
3	VOE 11020384	1					Pipe	Tuyau	Rohrleitung	Tubo	Rör	
4	VOE 956981	1					Fitting nut	Écrou accouplement	Überwurfmutter	Tuerca de acoplamiento	Kopplingsmutter	
5	VOE 13956967	1					Ferrule	Bague de sûreté	Schneidring	Anillo de acoplamiento	Skärring	
6	VOE 11015258	1					Nipple	Raccord	Nippel	Niple	Nippel	
7	VOE 946089	2					Nipple	Raccord	Nippel	Niple	Nippel	
8	VOE 914167	2					Lubricating nipple	Graisseur	Schmiernippel	Niple lubricador	Smörjnippel	

1		**Extended lube points for lift arm system**	Catalogue id **20107**	Group **945**
2		**Tuyau graissagepour d'élévateur**		
3		**Hubaggregatschmierung**	Illustr. No **1077166**	Section **625**
4		**Tubo lubricante para de unid elevadora**		
		Framdragna smörjpunkter för lyftarmssystem	Issue **20009015-H**	Page **1385**
5		**33029, 33039**		

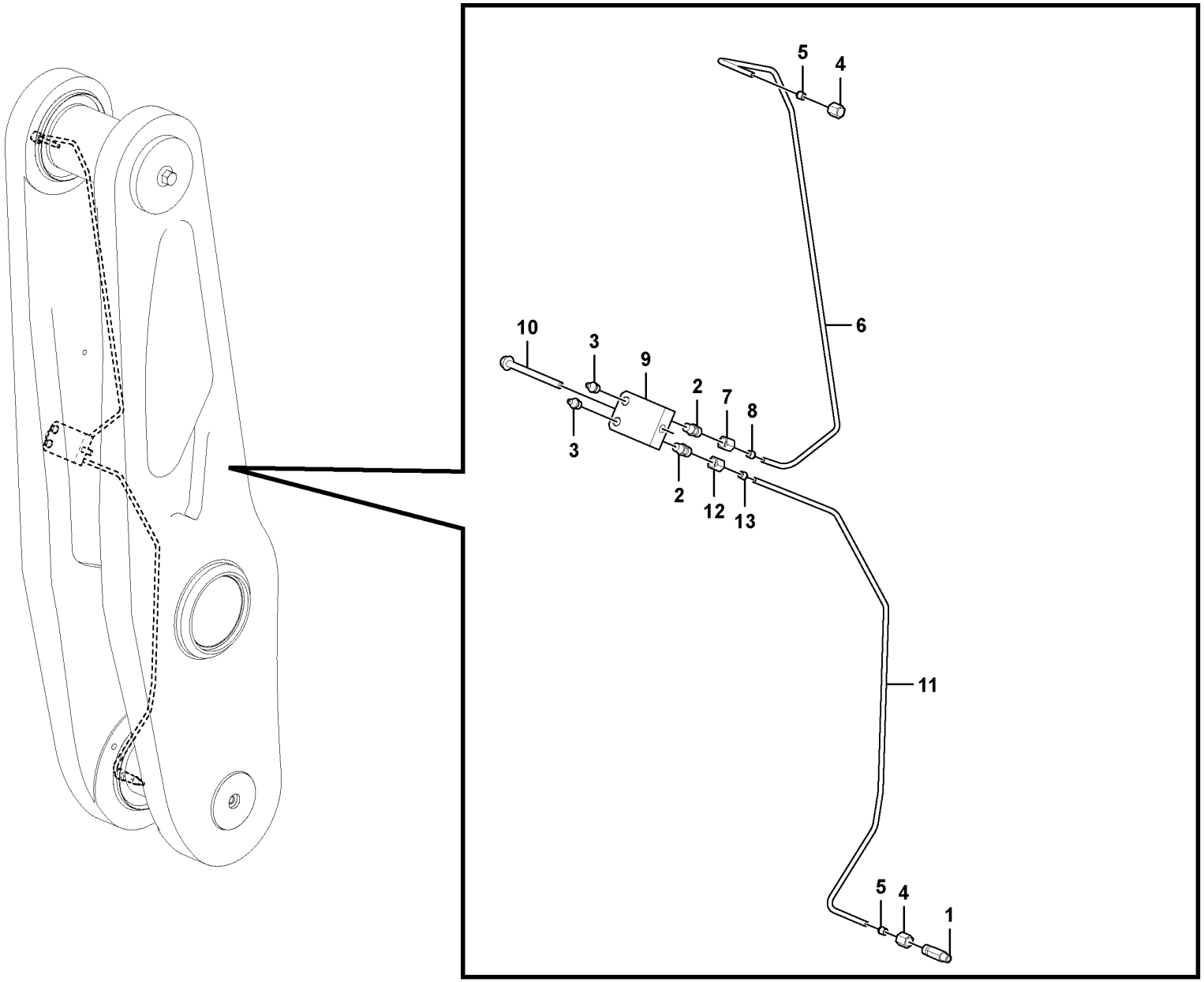

Volvo Construction Equipment
1076531

Fig.	Part No.	Quantity 1	Quantity 2	Quantity 3	PS	KIT	Description	Dénomination	Bezeichnung	Denominación	Benämning	Notes
1	VOE 11015258	1					Nipple	Raccord	Nippel	Niple	Nippel	
2	VOE 946089	2					Nipple	Raccord	Nippel	Niple	Nippel	
3	VOE 914167	2					Lubricating nipple	Graisseur	Schmiernippel	Niple lubricador	Smörjnippel	
4	VOE 956981	2					Fitting nut	Écrou accouplement	Überwurfmutter	Tuerca de acoplamiento	Kopplingsmutter	
5	VOE 13956967	1					Ferrule	Bague de sûreté	Schneidring	Anillo de acoplamiento	Skärring	
6	VOE 11020384	1					Pipe	Tuyau	Rohrleitung	Tubo	Rör	
7	VOE 956981	1					•Fitting nut	•Écrou accouplement	•Überwurfmutter	•Tuerca de acoplamiento	•Kopplingsmutter	
8	VOE 13956967	1					•Ferrule	•Bague de sûreté	•Schneidring	•Anillo de acoplamiento	•Skärring	
9	VOE 15096514	1					Coupling housing	Carter embrayage	Kupplungskörper	Caja de embrague	Kopplingshus	
10	VOE 13965183	1					Flange screw	Vis à embase	Flanschschraube	Tornillo embridado	Flänsskruv	
11	VOE 11020382	1					Pipe	Canalisation	Rohrleitung	Canalizacion	Rör	
12	VOE 956981	1					•Fitting nut	•Écrou accouplement	•Überwurfmutter	•Tuerca de acoplamiento	•Kopplingsmutter	
13	VOE 13956967	1					•Ferrule	•Bague de sûreté	•Schneidring	•Anillo de acoplamiento	•Skärring	

1		**Extended lube points for lift arm system**	Catalogue id **20107**	Group **945**
2		**Tuyau graissagepour d'élévateur**		
3		**Hubaggregatschmierung**	Illustr. No **1076531**	Section **650**
4		**Tubo lubricante para de unid elevadora**		
		Framdragna smörjpunkter för lyftarmssystem	Issue **20009015-H**	Page **1387**
5		**33382**		

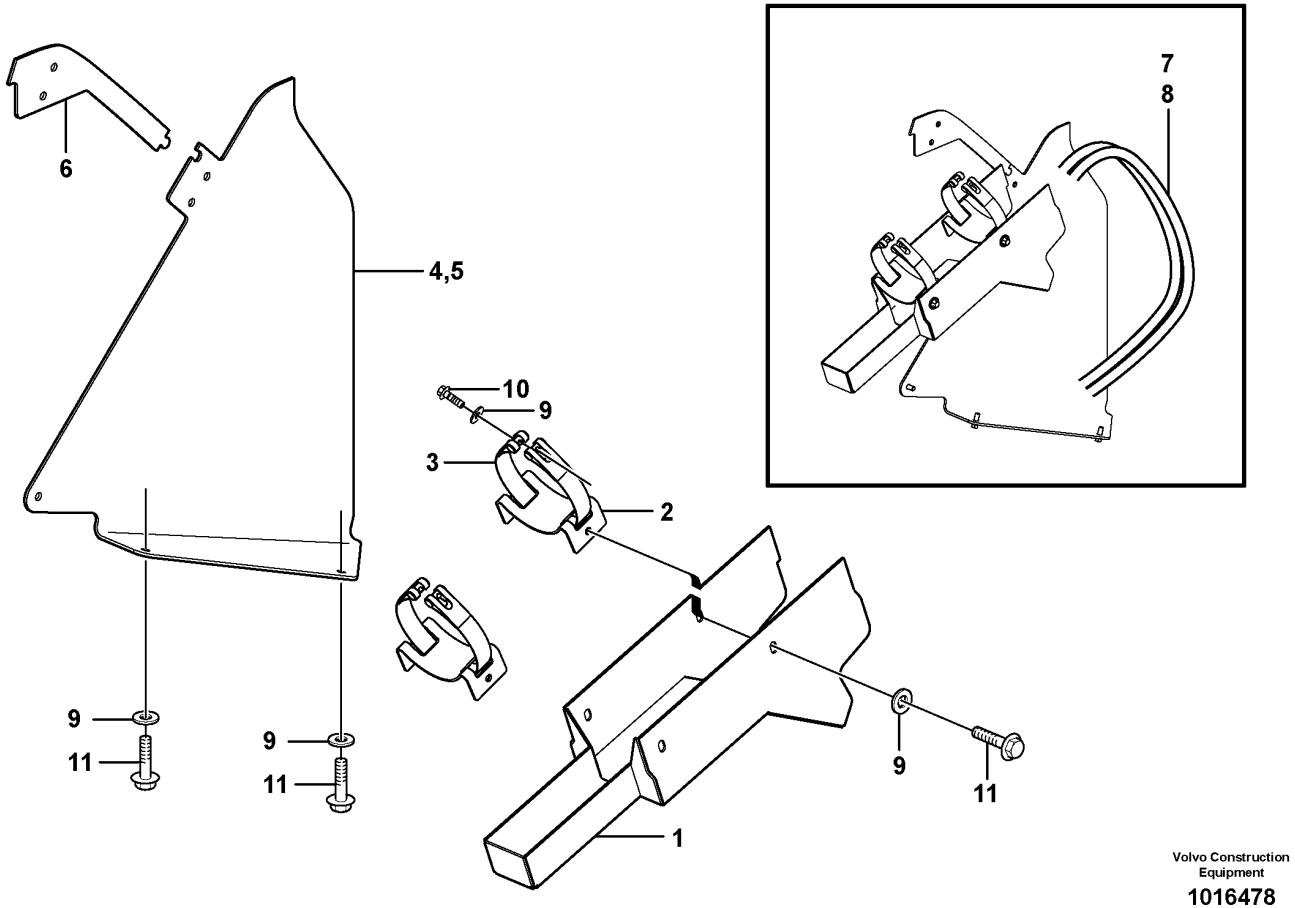

Volvo Construction Equipment

1016478

Fig.	Part No.	Quantity 1	Quantity 2	Quantity 3	PS	KIT	Description	Dénomination	Bezeichnung	Denominación	Benämning	Notes
1	VOE 11180359	2	2				Guard	Protection	Schutz	Protección	Skydd	
2	VOE 11180715	4	4				Bracket	Console	Konsole	Consola	Konsol	
3	VOE 11180716	4					Tensioning band	Ruban de serrage	Spannband	Cinta tensora	Spännband	
	VOE 11180717		4				Tensioning band	Ruban de serrage	Spannband	Cinta tensora	Spännband	
4	VOE 11180368	1	1		SS		Guard	Protection	Schutz	Proteccion	Skydd	RH
5	VOE 11180369	1	1		SS		Guard	Protection	Schutz	Proteccion	Skydd	LH
6	VOE 11180392	2	2				Plate	Tôle	Blech	Chapa	Plåt	
7	VOE 15036352	2	2				Hose assembly	Conduit flexible	Schlauchleitung	Conducto	Slangledning	L = 1280MM
8	VOE 11180429	2	2				Hose assembly	Conduit flexible	Schlauchleitung	Conducto	Slangledning	
9	VOE 13960145	22	22				Washer	Rondelle	Scheibe	Arandela	Bricka	
10	VOE 13965192	8	8				Screw	Vis	Schraube	Tornillo	Skruv	
11	VOE 13965191	14	14				Screw	Vis	Schraube	Tornillo	Skruv	

1	82217	**Hose protection, lift cylinder** **Protection de flexible, vérin de levage** **Schlauchschutz, Hubzylinder** **Protección de manguera, cilindro de elevación** **Slangskydd, lyftcylinder**	Catalogue id **20107**	Group **945**
2	82255		Illustr. No **1016478**	Section **700**
3				
4			Issue **20009015-H**	Page **1389**
5		**82217**		

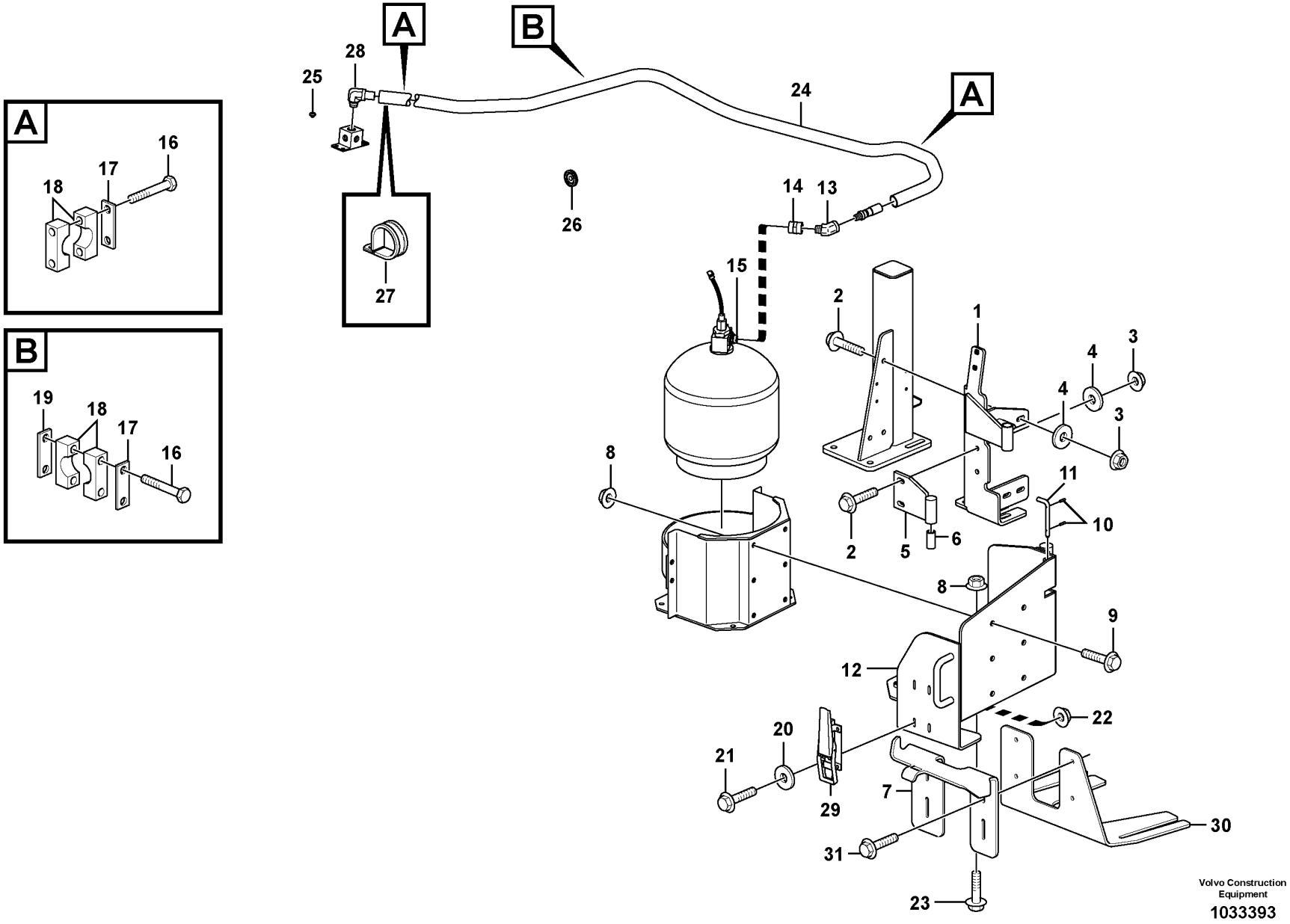
A
B
A
B
A
25
28
24
26
14
13
15
27
16
17
18
19
18
17
16
2
1
4
3
4
3
8
11
10
2
5
6
8
9
12
22
20
21
29
7
30
31
23
Volvo Construction
Equipment
1033393

Fig.	Part No.	Quantity 1	Quantity 2	Quantity 3	PS	KIT	Description	Dénomination	Bezeichnung	Denominación	Benämning	Notes
1	VOE 15016595	1					Bracket	Console	Konsole	Consola	Konsol	
1	VOE 11436065						Frame	Cadre châssis	Rahmen	Bastidor	Ram	
2	VOE 13965193	5					Screw	Vis	Schraube	Tornillo	Skruv	
3	VOE 13965182	5					Screw	Vis	Schraube	Tornillo	Skruv	
4	VOE 13947355	5					Washer	Rondelle	Scheibe	Arandela	Bricka	
5	VOE 15017482	1					Bracket	Console	Konsole	Consola	Konsol	
6	VOE 11026547	2					Slide bearing	Palier lisse	Gleitlager	Cojinete de fricción	Glidlager	
7	VOE 15407705	1					Bracket	Console	Konsole	Consola	Konsol	
8	VOE 13971097	10					Flange nut	Écrou à embase	Flanschmutter	Tuerca embridada	Flänsmutter	
9	VOE 13966357	6					Flange screw	Vis à embase	Flanschschraube	Tornillo embridado	Flänsskruv	
10	VOE 951955	2					Spring pin	Goupille tubulaire	Federstift	Pasador tubular	Fjädrande pinne	
11	VOE 15017330	1					Pivot pin	Axe-guide	Drehzapfen	Eje de articulación	Ledtapp	
12	VOE 15017498	1					Bracket	Console	Konsole	Consola	Konsol	
13	VOE 11301775	2					Elbow	Coude	Winkel	Ángulo	Vinkel	
14	VOE 11301772	1					Clutch	Embrayage	Kupplung	Embrague	Koppling	
15	VOE 11301771	1					Fitting	Écrou raccord	Verschraubung	Racor	Förskruvning	
16	VOE 955284	6					Hexagon screw	Vis à tête hexagonale	Sechskantschraube	Tornillo hexagonal	Sexkantsskruv	
17	VOE 11003050	3					Cover plate	Plaque de recouvrement	Oberblech	Placa recurbrición	Ovanplåt	
18	VOE 11411400	6					Clamp	Collier serrage	Schelle	Abrazadera	Klamma	
19	VOE 4785480	1					Attaching plate	Tôle de fixation	Befestigungsblech	Chapa de fijación	Fästplåt	
20	VOE 960139	4					Plain washer	Rondelle plane	Flachscheibe	Arandela plana	Planbricka	
21	VOE 13948356	4					Flange screw	Vis à embase	Flanschschraube	Tornillo embridado	Flänsskruv	
22	VOE 13949278	4					Flange lock nut	Contre-écrou à embase	Flanschverschlussmutter	Contratuerca embridada	Flänslåsmutter	
23	VOE 966358	4					Flange screw	Vis à embase	Flanschschraube	Tornillo embridado	Flänsskruv	
24	VOE 15017996	1					Hose assembly	Conduit flexible	Schlauchleitung	Conducto	Slangledning	
24	VOE 11435520						Hose assembly	Conduit flexible	Schlauchleitung	Conducto	Slangledning	
25	VOE 13974682	8					Plug	Tampon	Stopfen	Tapón	Plugg	
26	VOE 943920	1					Plug	Tampon	Stopfen	Tapón	Plugg	
27	VOE 981904	1					Clamp	Collier serrage	Schelle	Abrazadera	Klamma	
28	VOE 11301774	1					Elbow	Coude	Winkel	Ángulo	Vinkel	

1	81429	**Fire suppression system** **Système d'extinction incendie** **Feuerlöschanlage** **Sistema de extinción de incendios** **Brandskyddssystem**	Catalogue id **20107**	Group **992**
2			Illustr. No **1033393**	Section **100**
3				
4			Issue **20009015-H**	Page **1391**
5				

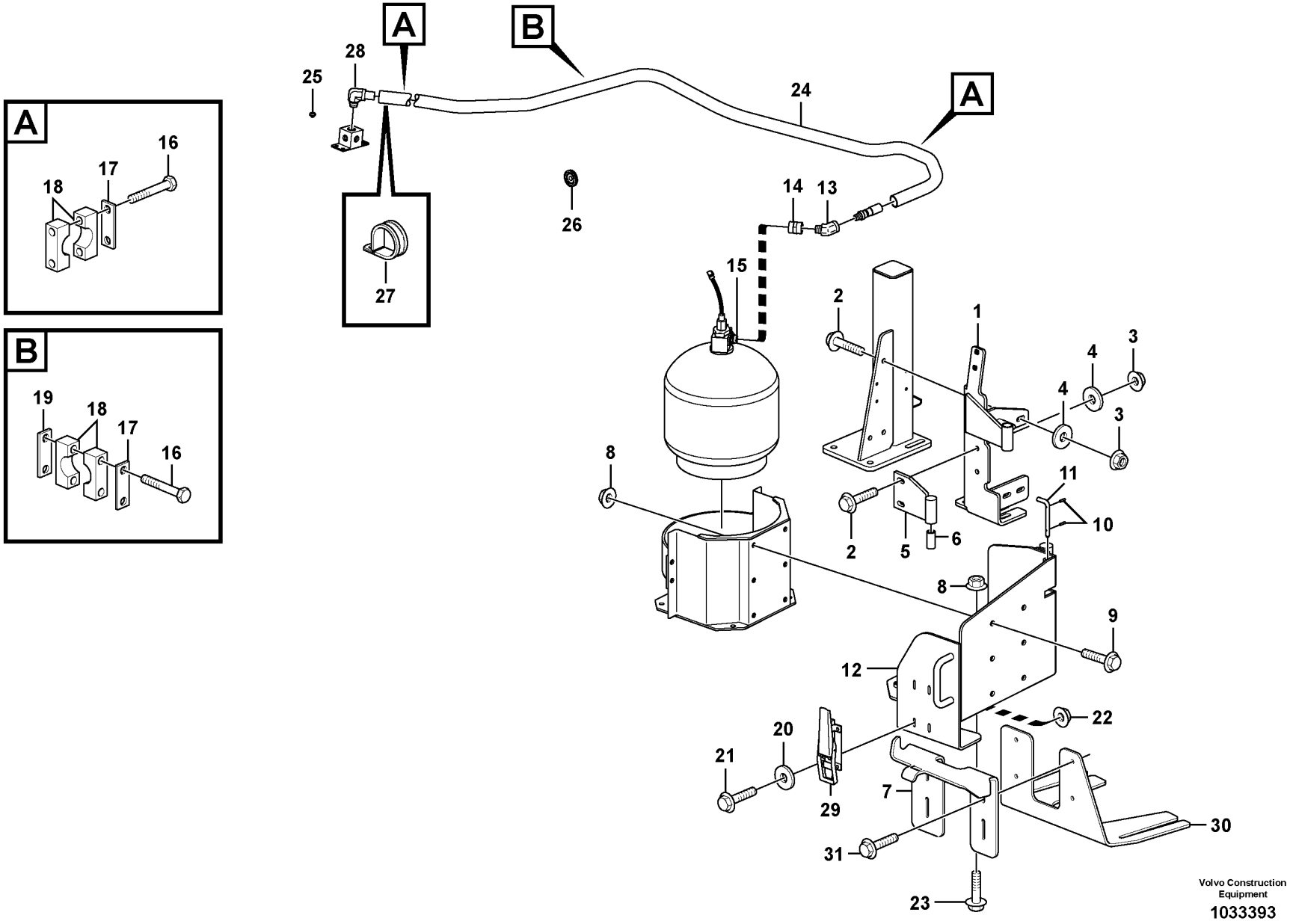
A
B
A
B
A
25
28
24
26
14
13
15
27
16
17
18
19
18
17
16
2
1
4
3
4
3
8
11
10
2
5
6
8
9
12
22
20
21
29
7
30
31
23
Volvo Construction
Equipment
1033393

Fig.	Part No.	Quantity 1	Quantity 2	Quantity 3	PS	KIT	Description	Dénomination	Bezeichnung	Denominación	Benämning	Notes
29	VOE 11018588	1					Platform catch	Verrou de plate-forme	Pritschenschloss	Seguro plataforma	Flaklås	
30	VOE 15407711	1					Bracket	Console	Konsole	Consola	Konsol	
31	VOE 13947760	4					Screw	Vis	Schraube	Tornillo	Skruv	

1	81429	**Fire suppression system** **Système d'extinction incendie** **Feuerlöschanlage** **Sistema de extinción de incendios** **Brandskyddssystem**	Catalogue id **20107**	Group **992**
2			Illustr. No **1033393**	Section **100**
3				
4			Issue **20009015-H**	Page **1393**
5				

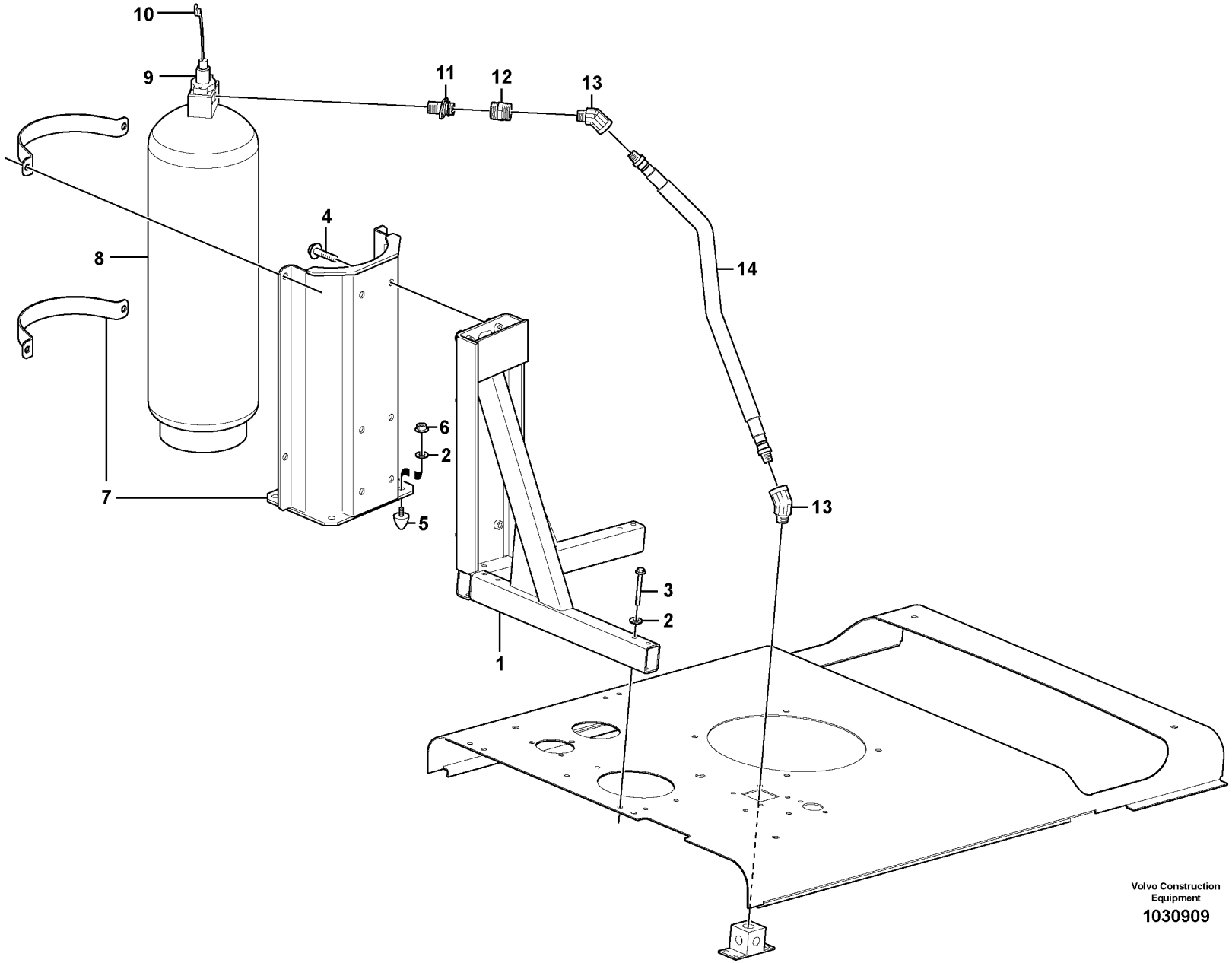

Volvo Construction Equipment

1030909

Fig.	Part No.	Quantity 1	Quantity 2	Quantity 3	PS	KIT	Description	Dénomination	Bezeichnung	Denominación	Benämning	Notes
1	VOE 11436065	1					Frame	Cadre châssis	Rahmen	Bastidor	Ram	
2	VOE 11117464	13					Plain washer	Rondelle plane	Flachscheibe	Arandela plana	Planbricka	
3	VOE 13965182	6					Screw	Vis	Schraube	Tornillo	Skruv	
4	VOE 13965192	6					Screw	Vis	Schraube	Tornillo	Skruv	
5	VOE 4881758	1					Rubber stop	Butée caoutchouc	Gummipuffer	Tope de goma	Gummistopp	
6	VOE 948645	4					Flange lock nut	Contre-écrou à embase	Flanschverschlussmutter	Contratuerca embridada	Flänslåsmutter	
7	VOE 11301767	1					Bracket	Console	Konsole	Consola	Konsol	
8	VOE 11301765	1					Tank	Réservoir	Tank	Depósito	Tank	
9		1					Contact	Contact	Kontakt	Contacto	Kontakt	See group 371-1950 page 393
10		1					Actuator	Dispositif Mano	Betätigun Organ	Organos Mando	Manövr.organ	See group 371-1950 page 393
11	VOE 11301771	1					Fitting	Écrou raccord	Verschraubung	Racor	Förskruvning	
12	VOE 11301772	1					Clutch	Embrayage	Kupplung	Embrague	Koppling	
13	VOE 11301775	2					Elbow	Coude	Winkel	Ángulo	Vinkel	
14	VOE 11435520	1					Hose assembly	Conduit flexible	Schlauchleitung	Conducto	Slangledning	

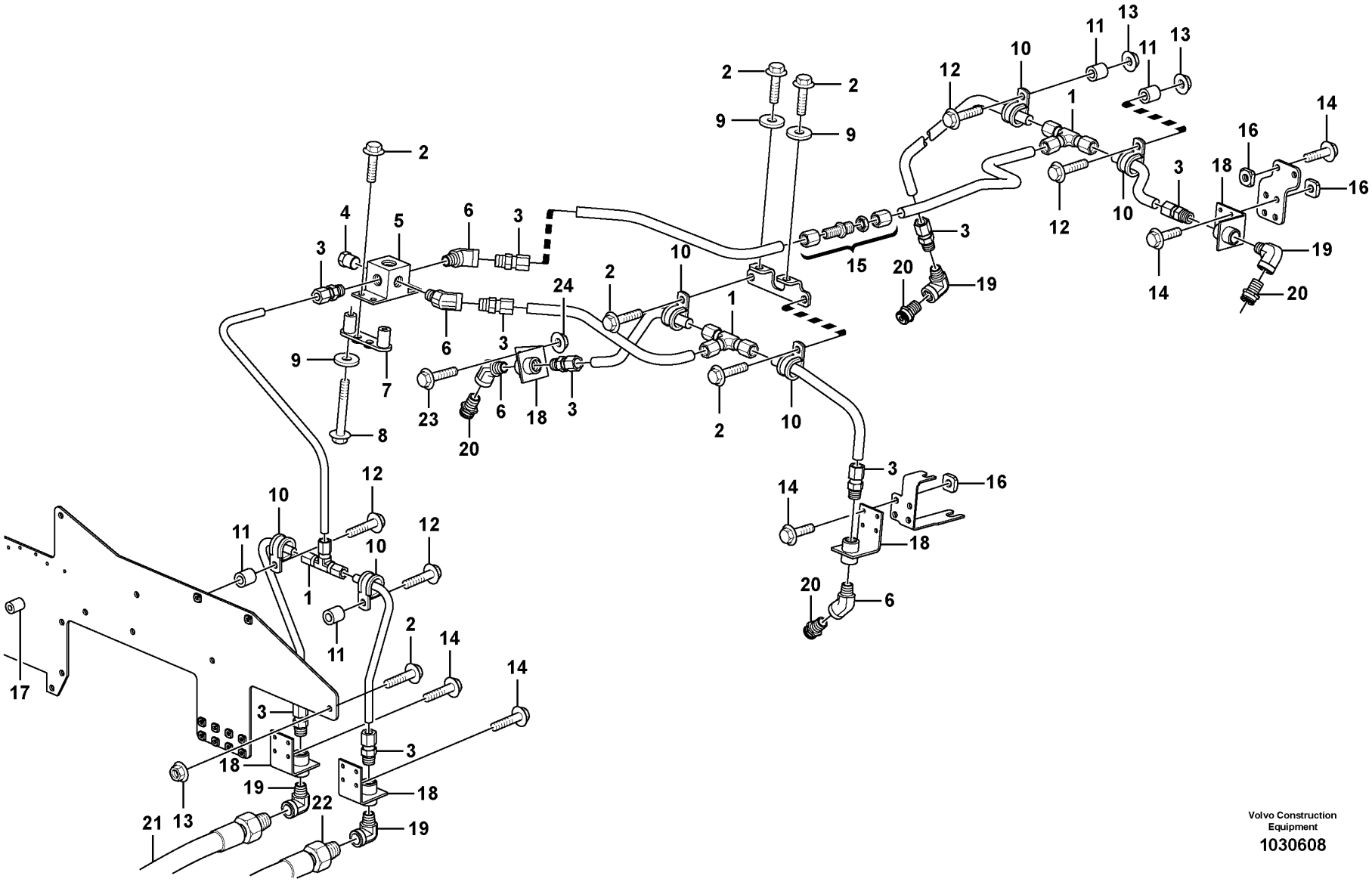

Volvo Construction Equipment

1030608

Fig.	Part No.	Quantity 1	Quantity 2	Quantity 3	PS	KIT	Description	Dénomination	Bezeichnung	Denominación	Benämning	Notes
1	VOE 11301898	3					Fitting	Écrou raccord	Verschraubung	Racor	Förskruvning	
2	VOE 13946173	9					Screw	Vis	Schraube	Tornillo	Skruv	
3	VOE 11301813	9					Fitting	Écrou raccord	Verschraubung	Racor	Förskruvning	
4	VOE 479956	1					Plug	Tampon	Stopfen	Tapón	Plugg	
5	VOE 11301784	1					Block	Bloc	Block	Bloque	Block	
6	VOE 11301801	4					Elbow	Coude	Winkel	Ángulo	Vinkel	
7	VOE 11175803	2					Spacer sleeve	Douille entretoise	Abstandhülse	Manguito distanciador	Distanshylsa	
8	VOE 13965180	4					Screw	Vis	Schraube	Tornillo	Skruv	
9	VOE 11117464	5					Plain washer	Rondelle plane	Flachscheibe	Arandela plana	Planbricka	
10	VOE 13949746	6					Clamp	Collier serrage	Schelle	Abrazadera	Klamma	
11	VOE 930431	4					Spacer ring	Bague entretoise	Abstandring	Anillo distanciador	Distansring	
12	VOE 946671	4					Flange screw	Vis à embase	Flanschschraube	Tornillo embridado	Flänsskruv	
13	VOE 948645	4					Flange lock nut	Contre-écrou à embase	Flanschverschlussmutter	Contratuerca embridada	Flänslåsmutter	
14	VOE 946544	24					Flange screw	Vis à embase	Flanschschraube	Tornillo embridado	Flänsskruv	
15	VOE 11301815	1					Fitting	Écrou raccord	Verschraubung	Racor	Förskruvning	
16	VOE 962689	24					Weld nut	Ecrou à souder	Schweißmutter	Tuerca soldada	Svetsmutter	
17	VOE 4753600	1					Set ring	Butée	Halbscheibe	Anillo montaje	Kuts	
18	VOE 11301783	6					Bracket	Console	Konsole	Consola	Konsol	
19	VOE 11301799	4					Elbow	Coude	Winkel	Ángulo	Vinkel	
20	VOE 11301769	4					Nozzle	Gicleur	Düse	Difusor	Munstycke	
21		1					Hose assembly	Conduit flexible	Schlauchleitung	Conducto	Slangledning	See group 992-200 page 1399
22		1					Hose assembly	Conduit flexible	Schlauchleitung	Conducto	Slangledning	See group 992-200 page 1399
23	VOE 13946934	2					Screw	Vis	Schraube	Tornillo	Skruv	
24	VOE 13949278	2					Flange lock nut	Contre-écrou à embase	Flanschverschlussmutter	Contratuerca embridada	Flänslåsmutter	

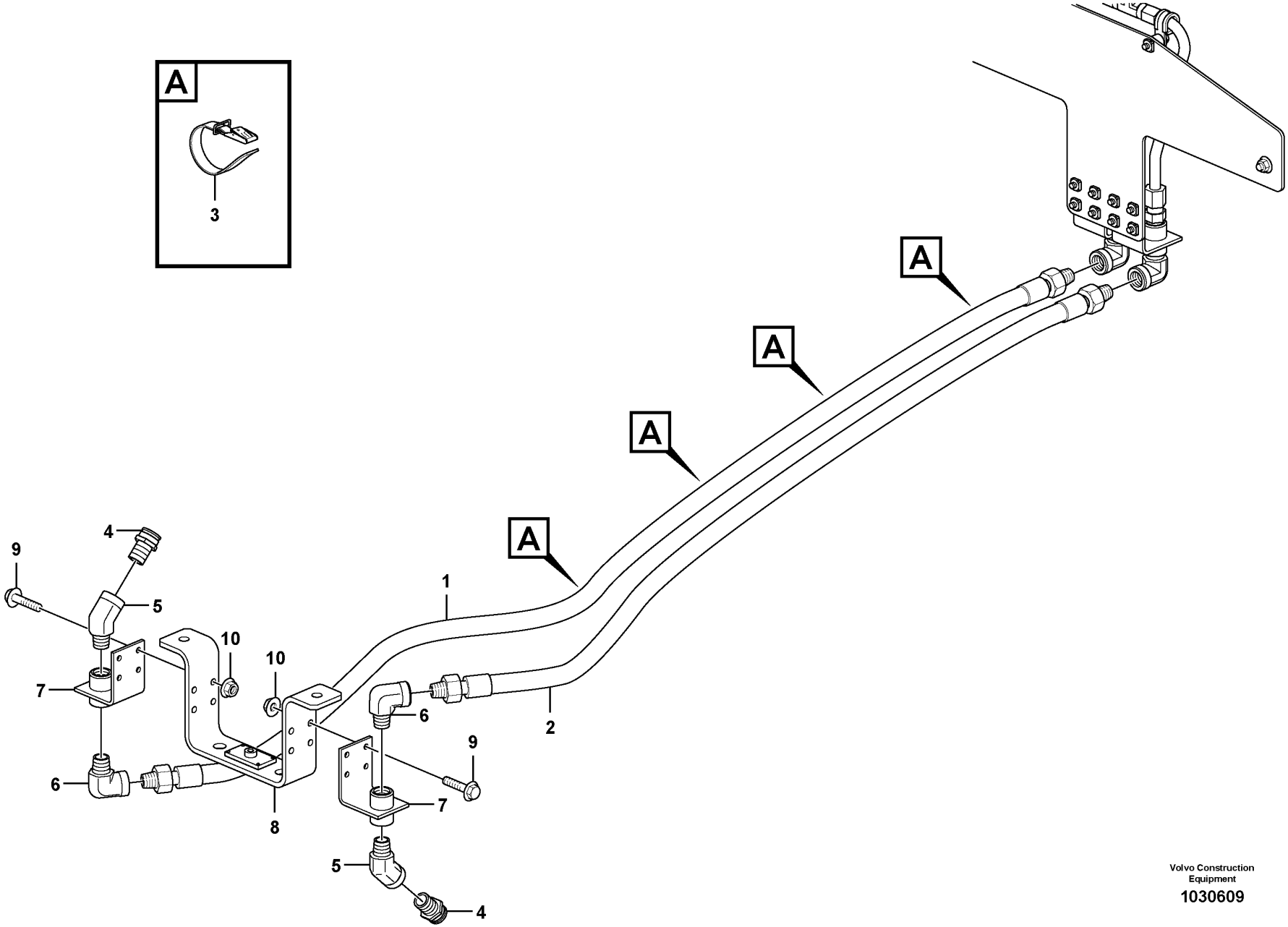

Volvo Construction Equipment

1030609

Fig.	Part No.	Quantity 1	Quantity 2	Quantity 3	PS	KIT	Description	Dénomination	Bezeichnung	Denominación	Benämning	Notes
1	VOE 11301977	1					Hose assembly	Conduit flexible	Schlauchleitung	Conducto	Slangledning	
2	VOE 11301976	1					Hose assembly	Conduit flexible	Schlauchleitung	Conducto	Slangledning	
3	VOE 11104606	4					Retaining strap	Courroie de serrage	Halteriemen	Correa tensora	Spännrem	
4	VOE 11301769	2					Nozzle	Gicleur	Düse	Difusor	Munstycke	
5	VOE 11301801	2					Elbow	Coude	Winkel	Ángulo	Vinkel	
6	VOE 11301799	2					Elbow	Coude	Winkel	Ángulo	Vinkel	
7	VOE 11301783	2					Bracket	Console	Konsole	Consola	Konsol	
8	VOE 11301900	1					Attachment	Fixation	Halterung	Fijacion	Fäste	
9	VOE 13946934	8					Screw	Vis	Schraube	Tornillo	Skruv	
10	VOE 13949278	8					Flange lock nut	Contre-écrou à embase	Flanschverschlussmutter	Contratuerca embridada	Flänslåsmutter	

1	81429	**Fire suppression system** **Système d'extinction incendie** **Feuerlöschanlage** **Sistema de extinción de incendios** **Brandskyddssystem**	Catalogue id **20107**	Group **992**
2	83560		Illustr. No **1030609**	Section **200**
3			Issue **20009015-H**	Page **1399**
4				
5				

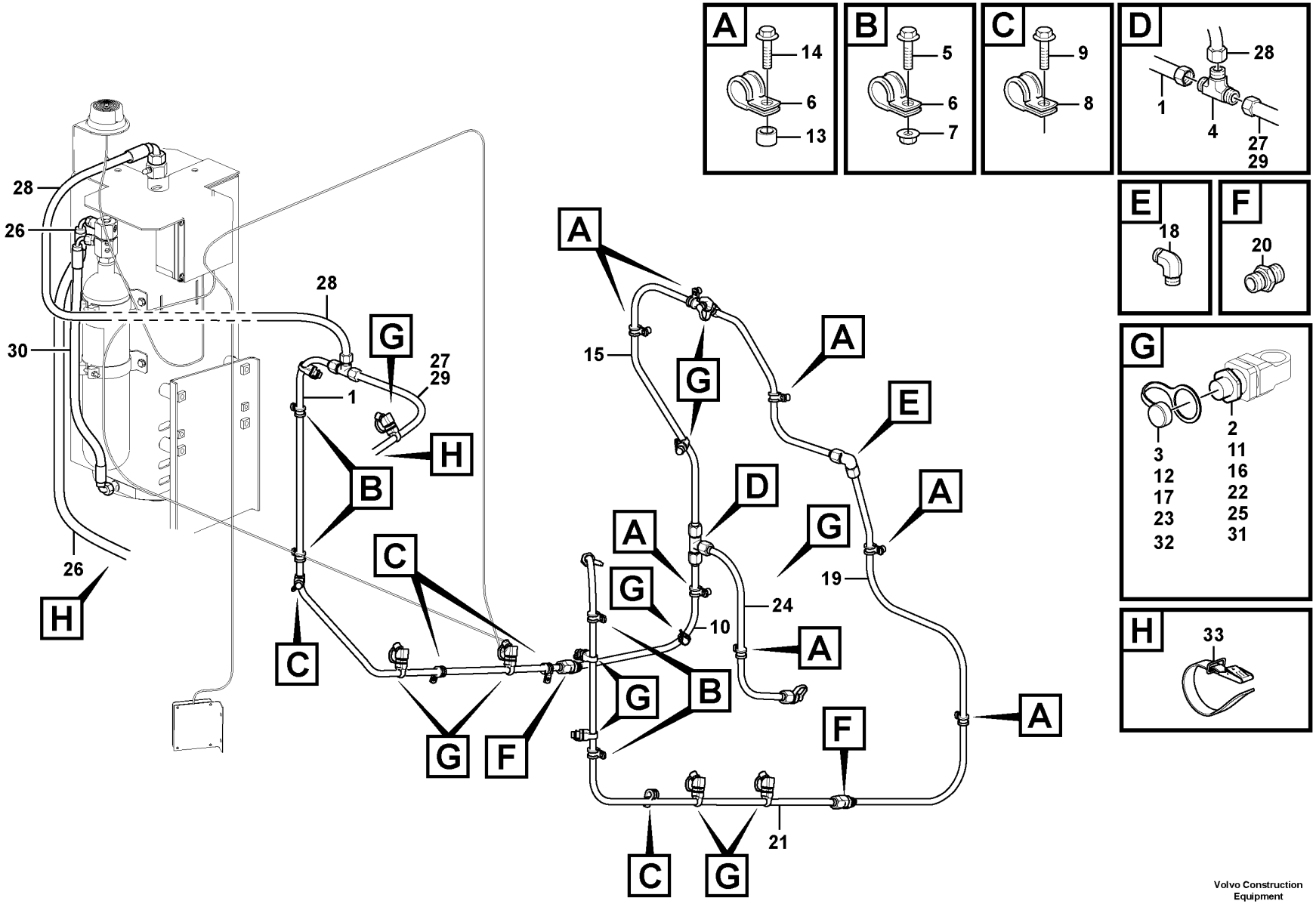

Volvo Construction Equipment
1056673

Fig.	Part No.	Quantity 1	Quantity 2	Quantity 3	PS	KIT	Description	Dénomination	Bezeichnung	Denominación	Benämning	Notes
1	VOE 15133693	1					Tube	Tube	Rohr	Tubo	Rör	
2	VOE 15082000	4					•Nozzle	•Gicleur	•Düse	•Difusor	•Munstycke	(VOE 15184855)
3	VOE 15108324	4					•Protecting cap	•Capot de protection	•Schutzhaube	•Cabezal protección	•Skyddshuv	
4	VOE 15135275	2					T-nipple	Raccord-t	T-Nippel	Niple t	T-nippel	
5	VOE 13946934	1					Screw	Vis	Schraube	Tornillo	Skruv	
6	VOE 952626	11					Clamp	Collier serrage	Schelle	Abrazadera	Klamma	
7	VOE 949278	6			SS		Flange lock nut	Contre-écrou à embase	Flanschverschlussmutter	Contratuerca embridada	Flänslåsmutter	
8	VOE 13949746	3					Clamp	Collier serrage	Schelle	Abrazadera	Klamma	
9	VOE 946440	3					Flange screw	Vis à embase	Flanschschraube	Tornillo embridado	Flänsskruv	
10	VOE 15133710	1					Tube	Tube	Rohr	Tubo	Rör	
11	VOE 15082000	1					•Nozzle	•Gicleur	•Düse	•Difusor	•Munstycke	(VOE 15184855)
12	VOE 15108324	1					•Protecting cap	•Capot de protection	•Schutzhaube	•Cabezal protección	•Skyddshuv	
13	VOE 930417	7					Spacer ring	Bague entretoise	Abstandring	Anillo distanciador	Distansring	
14	VOE 13947542	7					Screw	Vis	Schraube	Tornillo	Skruv	
15	VOE 15133715	1					Tube	Tube	Rohr	Tubo	Rör	
16	VOE 15082000	2					•Nozzle	•Gicleur	•Düse	•Difusor	•Munstycke	(VOE 15184855)
17	VOE 15108324	1					•Protecting cap	•Capot de protection	•Schutzhaube	•Cabezal protección	•Skyddshuv	
18	VOE 15165152	1					Nipple	Raccord	Nippel	Niple	Nippel	
19	VOE 15133725	1					Tube	Tube	Rohr	Tubo	Rör	
20	VOE 15135278	2					Nipple	Raccord	Nippel	Niple	Nippel	
21	VOE 15133730	1					Tube	Tube	Rohr	Tubo	Rör	
22	VOE 15082000	3					•Nozzle	•Gicleur	•Düse	•Difusor	•Munstycke	(VOE 15184855)
23	VOE 15108324	3					•Protecting cap	•Capot de protection	•Schutzhaube	•Cabezal protección	•Skyddshuv	
24	VOE 15133912	1					Tube	Tube	Rohr	Tubo	Rör	
25	VOE 15082000	1					•Nozzle	•Gicleur	•Düse	•Difusor	•Munstycke	(VOE 15184855)
26	VOE 15167737	1					Hose	Flexible	Schlauch	Manguera	Slang	
27	VOE 15167739	1					Hose	Flexible	Schlauch	Manguera	Slang	
28	VOE 15167865	1					Hose	Flexible	Schlauch	Manguera	Slang	
29	VOE 15167866	1					Hose	Flexible	Schlauch	Manguera	Slang	
30	VOE 16819293	1					Hose	Flexible	Schlauch	Manguera	Slang	

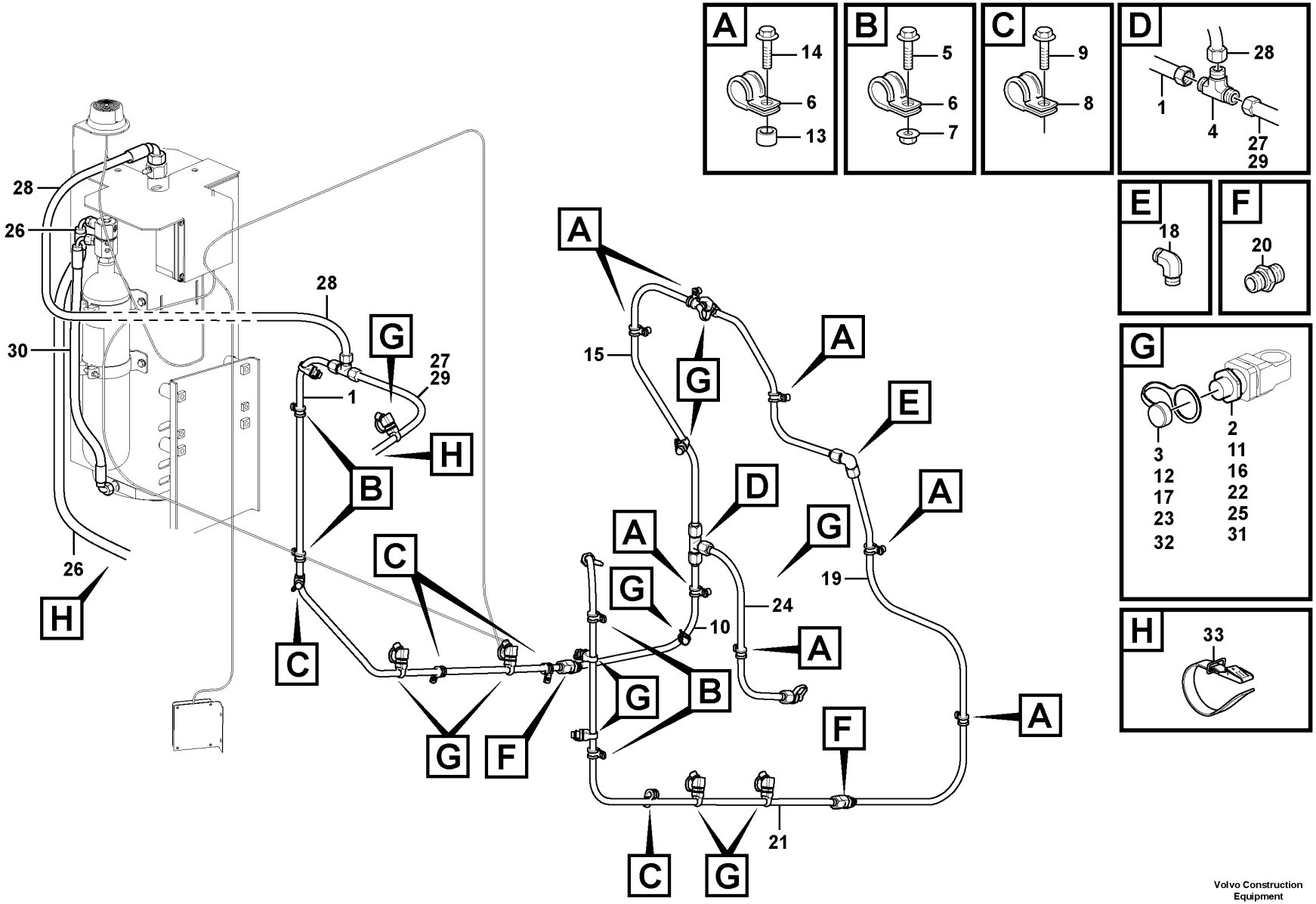

Volvo Construction Equipment
1056673

Fig.	Part No.	Quantity 1	Quantity 2	Quantity 3	PS	KIT	Description	Dénomination	Bezeichnung	Denominación	Benämning	Notes
31	VOE 15082000	1					Nozzle	Gicleur	Düse	Difusor	Munstycke	(VOE 15184855)
32	VOE 15108324	1					Protecting cap	Capot de protection	Schutzhaube	Cabezal protección	Skyddshuv	
33	VOE 11104606	REQ					Retaining strap	Courroie de serrage	Halteriemen	Correa tensora	Spännrem	

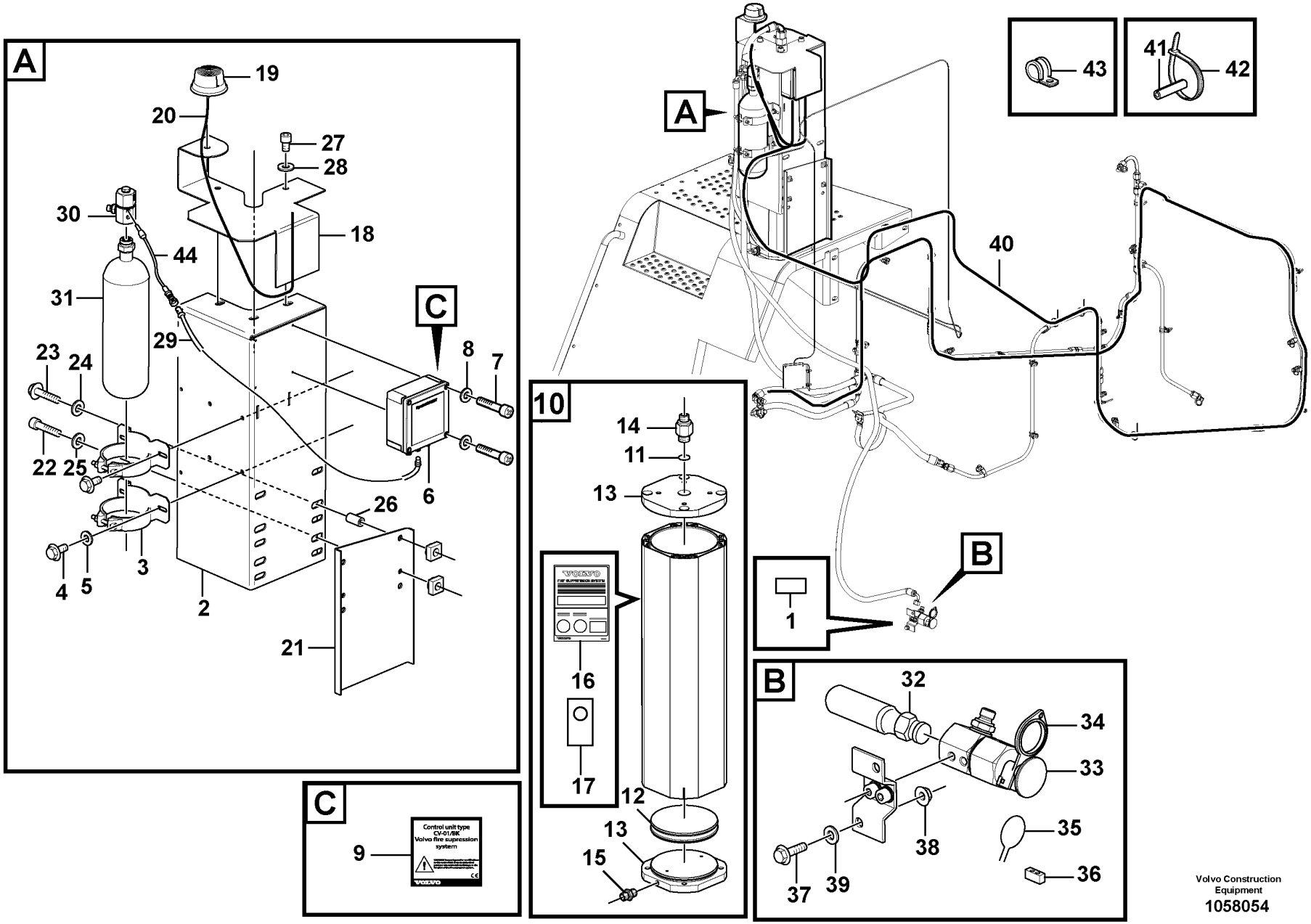

Volvo Construction
Equipment
1058054

Fig.	Part No.	Quantity 1	Quantity 2	Quantity 3	PS	KIT	Description	Dénomination	Bezeichnung	Denominación	Benämning	Notes
1	VOE 15126559	1					Decal	Autocollant	Aufklebeschild	Calcomanía	Dekal	
2	VOE 15178829	1					Bracket	Console	Konsole	Consola	Konsol	
3	VOE 15185511	2					•Clamp	•Collier serrage	•Schelle	•Abrazadera	•Klamma	
4	VOE 13955294	4					•Screw	•Vis	•Schraube	•Tornillo	•Skruv	
5	VOE 13955894	4					•Washer	•Rondelle	•Scheibe	•Arandela	•Bricka	
6	VOE 15146319	1			SS		•Control unit	•Unité de commande	•Automatikeinheit	•Unidad automática	•Automatikenhet	(VOE 15185513) CU9902
7	VOE 956063	4					•Cross recessed screw	•Vis empreinte cruciforme	•Kreuzschlitzschraube	•Tornillo cruz	•Krysskruv	
8	VOE 955891	4					•Plain washer	•Rondelle plane	•Flachscheibe	•Arandela plana	•Planbricka	
9	VOE 15149327	1					•Decal	•Autocollant	•Aufklebeschild	•Calcomanía	•Dekal	
10	VOE 15134834	1					Container	Conteneur	Container	Contenedor	Container	
11	VOE 15160124	1					•Sealing disc	•Disque étanchéité	•Dichtlamelle	•Disco retén	•Tätningslamell	
12	VOE 15160131	1					•Piston kit	•Jeu pistons	•Kolbensatz	•Juego de pistones	•Kolvsats	
13	VOE 15160137	1					•O-ring kit	•Jeu joint toriques	•O-Ringsatz	•Juego de anillo tórico	•O-ringsats	
14	VOE 15160143	1					•Nipple	•Raccord	•Nippel	•Niple	•Nippel	
15	VOE 15160147	1					•Bleeder valve	•Purgeur	•Entlüftungsventil	•Válvula de purga	•Avluftningsventil	
16	VOE 15149324	1					•Decal	•Autocollant	•Aufklebeschild	•Calcomanía	•Dekal	
17	VOE 15163004	1					•Decal	•Autocollant	•Aufklebeschild	•Calcomanía	•Dekal	
18	VOE 15146002	1					Bracket	Console	Konsole	Consola	Konsol	
19	VOE 15134840	1					Warning lamp	Témoin lumineux	Warnleuchte	Lámpara de advertencia	Varningslampa	LA9901, SA9902
20	VOE 15146975	1					Cable	Câble	Kabel	Cable	Kabel	
21	VOE 15166025	1					Bracket	Console	Konsole	Consola	Konsol	
22	VOE 967631	2					Hex. socket screw	Vis à six pans creux	Innensechskantschraube	Tornillo de hexágono embutido	Insexskruv	
23	VOE 13965187	4					Screw	Vis	Schraube	Tornillo	Skruv	
24	VOE 13960143	4					Washer	Rondelle	Scheibe	Arandela	Bricka	
25	VOE 11117464	2					Plain washer	Rondelle plane	Flachscheibe	Arandela plana	Planbricka	(VOE 13960141)
26	VOE 15166266	1					Spacer	Entretoise	Abstandkörper	Distanciador	Distans	
27	VOE 984086	5					Hex. socket screw	Vis à six pans creux	Innensechskantschraube	Tornillo de hexágono embutido	Insexskruv	
28	VOE 930872	5					Plain washer	Rondelle plane	Flachscheibe	Arandela plana	Planbricka	

1		**Fire suppression system**	Catalogue id **20107**	Group **992**
2		**Système d'extinction incendie**		
3		**Feuerlöschanlage**	Illustr. No **1058054**	Section **300**
4		**Sistema de extinción de incendios**		
5		**Brandskyddssystem**	Issue **20009015-H**	Page **1405**
		84893		

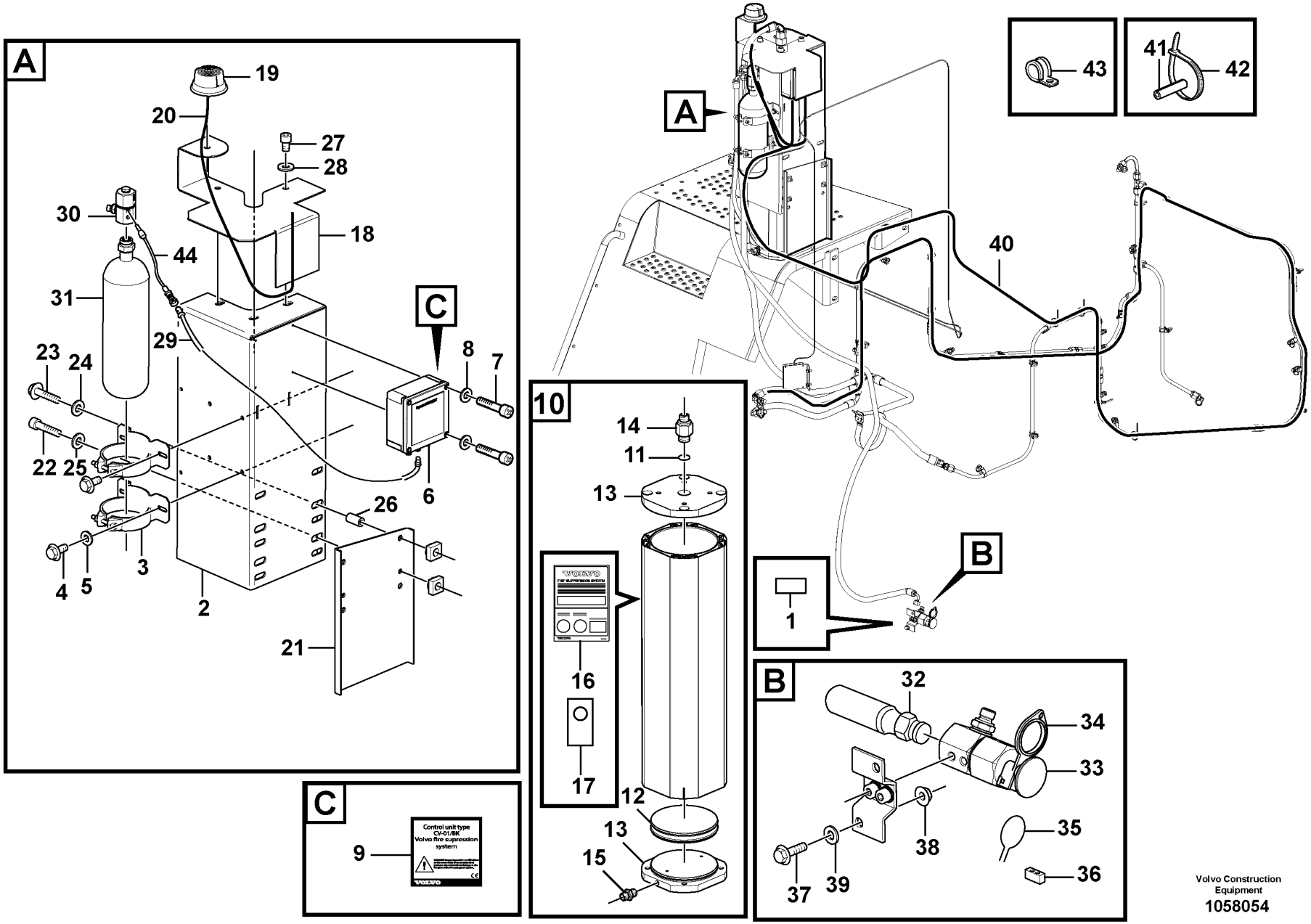

Volvo Construction
Equipment
1058054

Fig.	Part No.	Quantity 1	Quantity 2	Quantity 3	PS	KIT	Description	Dénomination	Bezeichnung	Denominación	Benämning	Notes
29	VOE 15146994	1					Cable	Câble	Kabel	Cable	Kabel	
30	VOE 15147822	1					Connector	Pièce connexion	Verbindungsstück	Pieza de conexión	Förbindningsstycke	
	VOE 15195518	1					•Actuator	•Actionneur	•Stellorgan	•Actuador	•Aktuator	
31	VOE 15178828	1					Container	Conteneur	Container	Contenedor	Container	
32	VOE 15153432	1					Container	Conteneur	Container	Contenedor	Container	
33	VOE 15151617	1					Release mechanism	Dispositif d'inclinaison	Klappvorrichtung	Mecanismo liberador	Fällningsanordning	
34	VOE 15151511	1					•Safety catch	•Blocage sécurité	•Sicherheitsriegel	•Bloqueo de seguridad	•Säkerhetsspärr	
35	VOE 15160275	REQ					•Sealing wire	•Fil plombage	•Plombierdraht	•Alambre de precinto	•Plomberingstråd	
36	VOE 15160273	1					•Anti-tamper sealing	•Plomb	•Plombe	•Precinto	•Plomb	
37	VOE 13946173	2					Screw	Vis	Schraube	Tornillo	Skruv	
38	VOE 13945408	2					Nut	Écrou	Mutter	Tuerca	Mutter	
39	VOE 13955894	4					Washer	Rondelle	Scheibe	Arandela	Bricka	
40	VOE 15167919	1					Detector	Détecteur	Detektor	Detector	Detektor	
41	VOE 15166104	1					Protecting sleeve	Manchon protection	Schutzhülle	Manguito de protección	Skyddshylsa	20 PCS
42	VOE 4821292	REQ					Cable tie	Serre-câble	Kabelbinder	Abrazadera de cinta	Buntband	
43	VOE 977742	2					Clamp	Collier serrage	Schelle	Abrazadera	Klamma	
44	VOE 15195518	1					Actuator	Actionneur	Stellorgan	Actuador	Aktuator	

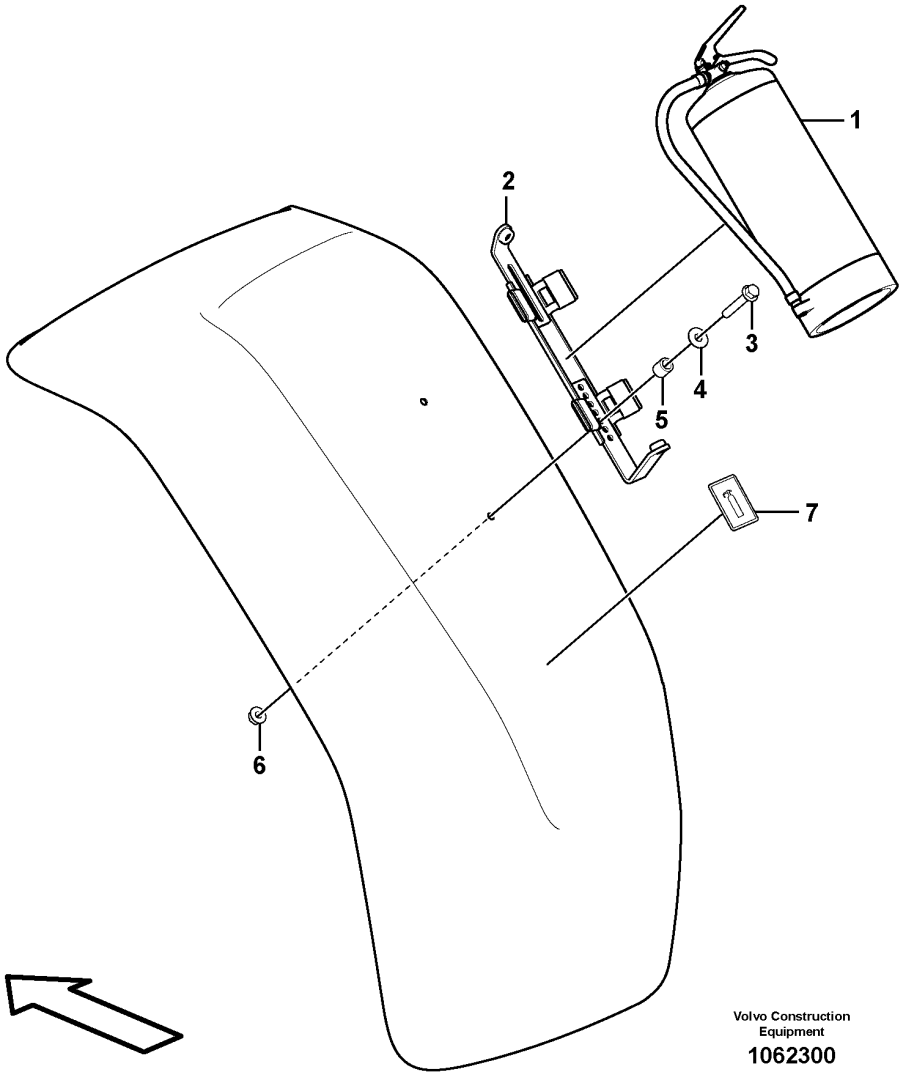

Volvo Construction Equipment

1062300

Fig.	Part No.	Quantity 1	Quantity 2	Quantity 3	PS	KIT	Description	Dénomination	Bezeichnung	Denominación	Benämning	Notes
1	VOE 15195723	1					Fire extinguisher	Extincteur	Feuerlöscher	Extintor	Brandsläckare	
2	VOE 15195727		1				Bracket	Console	Konsole	Consola	Konsol	
3	VOE 946671		2				Flange screw	Vis à embase	Flanschschraube	Tornillo embridado	Flänsskruv	L=30 MM
3	VOE 13965179		2				Screw	Vis	Schraube	Tornillo	Skruv	L=50 MM
4	VOE 11117464		4				Plain washer	Rondelle plane	Flachscheibe	Arandela plana	Planbricka	
5	VOE 930432		2				Spacer ring	Bague entretoise	Abstandring	Anillo distanciador	Distansring	
6	VOE 948645		2				Flange lock nut	Contre-écrou à embase	Flanschverschlussmutter	Contratuerca embridada	Flänslåsmutter	
7	VOE 15126327		1				Decal	Autocollant	Aufklebeschild	Calcomanía	Dekal	

1	84876	**Fire extinguisher** **Extincteur** **Feuerlöscher** **Extintor** **Brandsläckare**	Catalogue id **20107**	Group **992**
2	84877		Illustr. No **1062300**	Section **400**
3			Issue **20009015-H**	Page **1409**
4				
5				

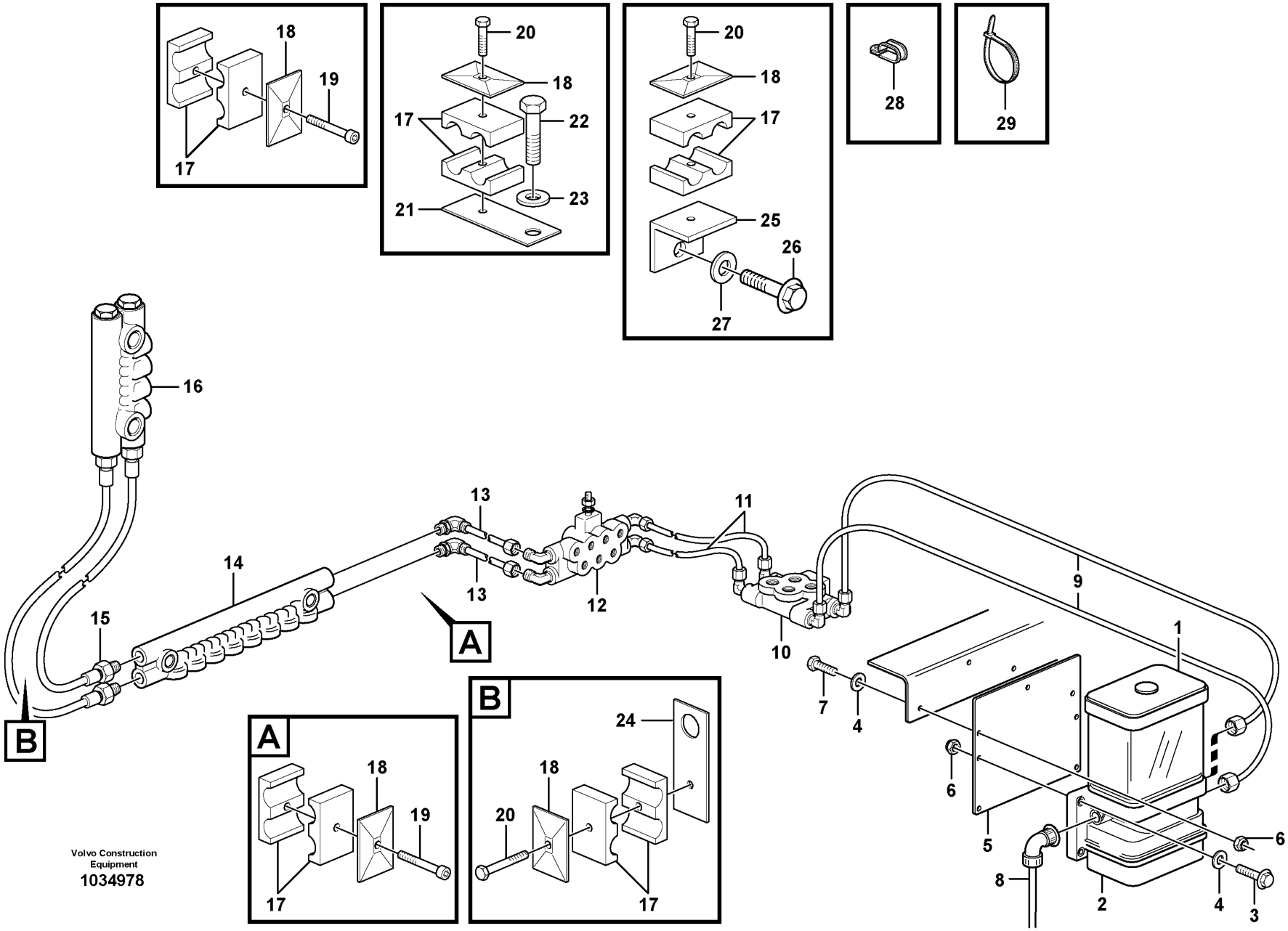

Volvo Construction Equipment
1034978

Fig.	Part No.	Quantity 1	2	3	4	5	PS	KIT	Description	Dénomination	Bezeichnung	Denominación	Benämning	Notes
1		1	1	1	1				Ctl Lubrication	Graissage Cent.	Zentr Schmierg	Lubric Central	Centralsmörjn.	
2		1	1	1	1				•Pump	•Pompe	•Pumpe	•Bomba	•Pump	
3	VOE 13965179	4	4	4	4				•Screw	•Vis	•Schraube	•Tornillo	•Skruv	
4	VOE 11117464	10	10	10	10				•Plain washer	•Rondelle plane	•Flachscheibe	•Arandela plana	•Planbricka	(VOE 13960141)
5	VOE 11177137	1	1	1	1				•Bracket	•Console	•Konsole	•Consola	•Konsol	
6	VOE 948645	7	7	7	7				•Flange lock nut	•Contre-écrou à embase	•Flanschverschluss mutter	•Contratuerca embridada	•Flänslåsmutter	
7	VOE 946671	3	3	3	3				•Flange screw	•Vis à embase	•Flanschschraube	•Tornillo embridado	•Flänsskruv	
8	VOE 11432294	1	1						•Cable	•Câble	•Kabel	•Cable	•Kabel	See group 371-1400 page 363
8	VOE 15158982			1	1				Cable	Câble	Kabel	Cable	Kabel	
9	VOE 11176854	2	2	2	2				•Hose	•Flexible	•Schlauch	•Manguera	•Slang	H1, L = 900 MM
10		1	1	1	1				•Distr Block	•Distributeur	•Verteilerblock	•Bloque Distrib	•Fördelarblock	B1 200
11	VOE 11176855	2	2	2	2				•Hose	•Flexible	•Schlauch	•Manguera	•Slang	H2, L = 2000 MM
12		1	1	1	1				•Distr Block	•Distributeur	•Verteilerblock	•Bloque Distrib	•Fördelarblock	B2 300
13	VOE 11432288	2		2					•Hose	•Flexible	•Schlauch	•Manguera	•Slang	H3, L = 3800 MM
13	VOE 11432298		2		2				•Hose	•Flexible	•Schlauch	•Manguera	•Slang	
14		1	1	1	1				•Distr Block	•Distributeur	•Verteilerblock	•Bloque Distrib	•Fördelarblock	B3 400
15	VOE 11176857	2	2	2	2				•Hose	•Flexible	•Schlauch	•Manguera	•Slang	H4, L = 750 MM
16		1	1	1	1				•Distr Block	•Distributeur	•Verteilerblock	•Bloque Distrib	•Fördelarblock	B4
17	VOE 11701854	5	5	5	5				•Clamp	•Collier serrage	•Schelle	•Abrazadera	•Klamma	
18	VOE 11707381	5	5	5	5				•Cover Plate	•Protection en tole	•Schutzblech	•Placa Tapa	•Täckplatta	
19	VOE 959208	2	2	2	2				•Hex. socket screw	•Vis à six pans creux	•Innensechskantschraube	•Tornillo de hexágono embutido	•Insexskruv	
20	VOE 13959209	3	3	3	3				•Screw	•Vis	•Schraube	•Tornillo	•Skruv	
21	VOE 11708540	1		1					•Bracket	•Console	•Konsole	•Consola	•Konsol	
22	VOE 946440	2	2	2	2				•Flange screw	•Vis à embase	•Flanschschraube	•Tornillo embridado	•Flänsskruv	
23	VOE 11117464	2	2	2	2				•Plain washer	•Rondelle plane	•Flachscheibe	•Arandela plana	•Planbricka	(VOE 13960141)
24	VOE 11707383	1	1	1	1				•Bracket	•Console	•Konsole	•Consola	•Konsol	
25	VOE 11707384	1	1	1	1				•Washer	•Rondelle	•Scheibe	•Arandela	•Bricka	
26	VOE 946441	1		1					•Flange screw	•Vis à embase	•Flanschschraube	•Tornillo embridado	•Flänsskruv	

3850) **GB**: Automatic greasing system Twin-2 **FR**: Système de graissage automatique Twin-2 **DE**: Automatische Schmieranlage Twin-2 **ES**: Sistema de engrase automático Twin-2 **SE**: Automatiskt smörjsystem Twin-2
3851) **GB**: Automatic greasing system Twin-3 **FR**: Système de graissage automatique Twin-3 **DE**: Automatische Schmieranlage Twin-3 **ES**: Sistema de engrase automático Twin-3 **SE**: Automatiskt smörjsystem Twin-3

1	3850) 83110	**Central lubrication.** **Graissage central.** **Zentralschmierung.** **Lubricacion central.** **Centralsmörjning.**	Catalogue id **20107**	Group **993**
2	3850) 83111			
3	3851) 83110		Illustr. No **1034978**	Section **100**
4	3851) 83111			
5			Issue **20009015-H**	Page **1411**

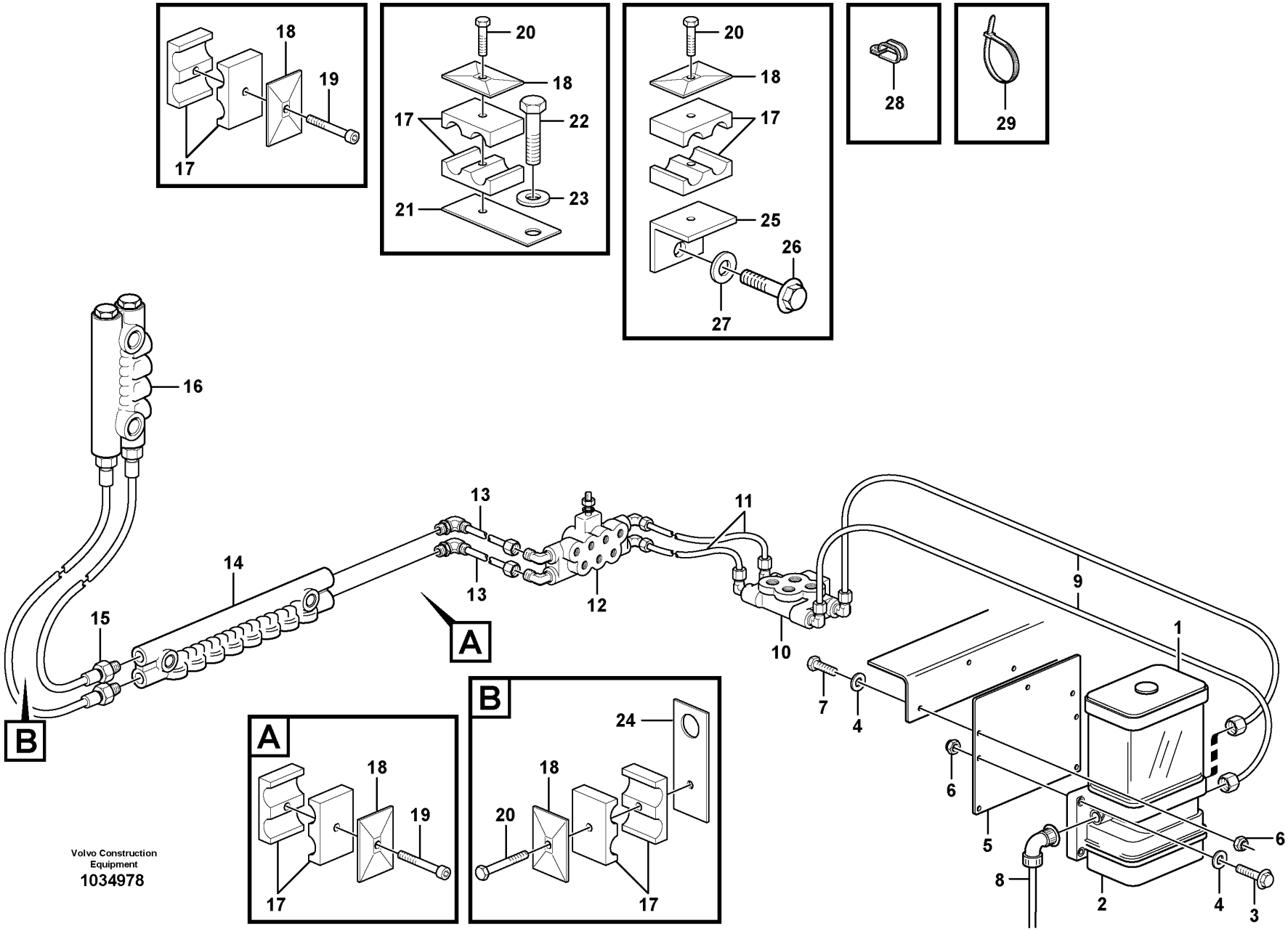

Volvo Construction Equipment
1034978

Fig.	Part No.	Quantity 1	2	3	4	5	PS	KIT	Description	Dénomination	Bezeichnung	Denominación	Benämning	Notes
27	VOE 13960143	1	1	1	1				•Washer	•Rondelle	•Scheibe	•Arandela	•Bricka	
28	VOE 1113215	2	2	2	2				•Clamp	•Pince Serrage	•Klemme	•Abrazadera	•Klämma	
29	VOE 4881440	REQ	REQ	REQ	REQ				•Cable tie	•Serre-câble	•Kabelbinder	•Abrazadera de cinta	•Buntband	

3850) **GB**: Automatic greasing system Twin-2 **FR**: Système de graissage automatique Twin-2 **DE**: Automatische Schmieranlage Twin-2 **ES**: Sistema de engrase automático Twin-2 **SE**: Automatiskt smörjsystem Twin-2
3851) **GB**: Automatic greasing system Twin-3 **FR**: Système de graissage automatique Twin-3 **DE**: Automatische Schmieranlage Twin-3 **ES**: Sistema de engrase automático Twin-3 **SE**: Automatiskt smörjsystem Twin-3

1	3850) 83110	**Central lubrication.** **Graissage central.** **Zentralschmierung.** **Lubricacion central.** **Centralsmörjning.**	Catalogue id **20107**	Group **993**
2	3850) 83111			
3	3851) 83110		Illustr. No **1034978**	Section **100**
4	3851) 83111			
5			Issue **20009015-H**	Page **1413**

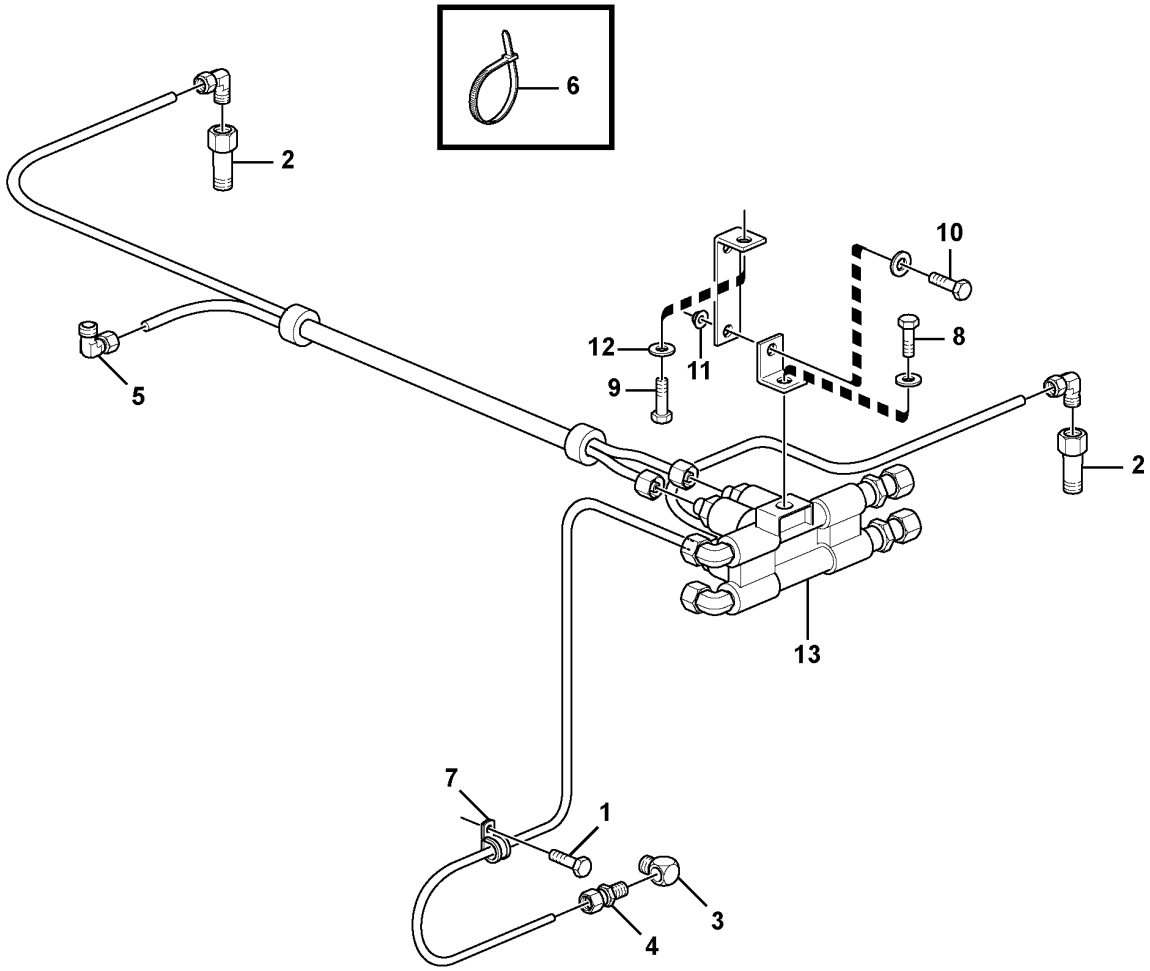

Volvo Construction Equipment
1034965

Fig.	Part No.	Quantity 1	Quantity 2	Quantity 3	PS	KIT	Description	Dénomination	Bezeichnung	Denominación	Benämning	Notes
1	VOE 11177110	1					Screw	Vis	Schraube	Tornillo	Skruv	
2	VOE 11701850	2					Adapter	Adaptateur	Adapter	Adaptador	Adapter	
3	VOE 11701845	1					Connector	Pièce connexion	Verbindungsstück	Pieza de conexión	Förbindningsstycke	
4	VOE 11701843	1					Connector	Pièce connexion	Verbindungsstück	Pieza de conexión	Förbindningsstycke	
5	VOE 11701837	3					Connector	Pièce connexion	Verbindungsstück	Pieza de conexión	Förbindningsstycke	
6	VOE 4881440	20					Cable tie	Serre-câble	Kabelbinder	Abrazadera de cinta	Buntband	
7	VOE 952624	1					Clamp	Collier serrage	Schelle	Abrazadera	Klamma	
8	VOE 946471	1					Flange screw	Vis à embase	Flanschschraube	Tornillo embridado	Flänsskruv	
9	VOE 946440	1					Flange screw	Vis à embase	Flanschschraube	Tornillo embridado	Flänsskruv	
10	VOE 13945444	1					Screw	Vis	Schraube	Tornillo	Skruv	
11	VOE 948645	1					Flange lock nut	Contre-écrou à embase	Flanschverschlussmutter	Contratuerca embridada	Flänslåsmutter	
12	VOE 11117464	2					Plain washer	Rondelle plane	Flachscheibe	Arandela plana	Planbricka	(VOE 13960141)
13	VOE 11432295	1					Distribution block	Boîtier de dérivation	Verteilergruppe	Bloque de distribución	Fördelningsblock	B1 See group 993-200 page 1417

1	**Central lubrication with fitting parts. B1**	
2	**Graissage central avec pièces de montage. B1**	
3	**Zentralschmierung mit Anbauteilen. B1**	
4	**Lubricación central conaccesorios de montaje. B1**	
5	**Centralsmörjning med monterings detaljer. B1**	

Catalogue id **20107**	Group **993**
Illustr. No **1034965**	Section **150**
Issue **20009015-H**	Page **1415**

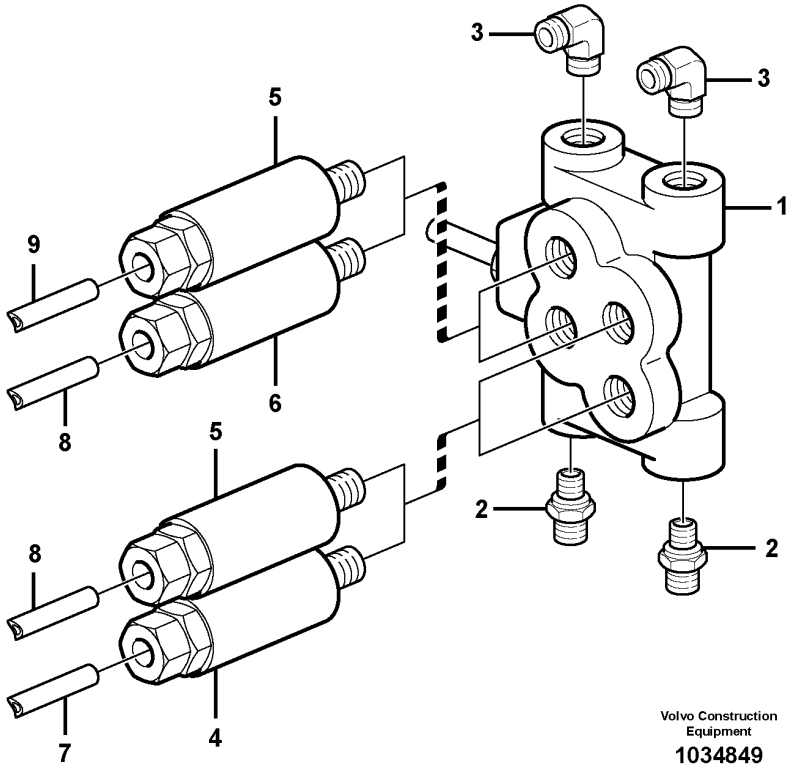
3
3
5
1
9
6
8
5
2
2
8
7
4
Volvo Construction
Equipment
1034849

Fig.	Part No.	Quantity 1	Quantity 2	Quantity 3	PS	KIT	Description	Dénomination	Bezeichnung	Denominación	Benämning	Notes
1	VOE 11432295	1					Distribution block	Boîtier de dérivation	Verteilergruppe	Bloque de distribución	Fördelningsblock	
2	VOE 11713081	1					•Nipple	•Raccord	•Nippel	•Niple	•Nippel	9 PORTS / PORTAR
3	VOE 11713082	2					•Nipple	•Raccord	•Nippel	•Niple	•Nippel	
4	VOE 11702152	2					•Dosage valve	•Valve de dosage	•Dosierventil	•Válvula dosificadora	•Doseringsventil	
	VOE 990740	1					••O-ring	••Joint torique	••O-Ring	••Anillo tórico	••O-ring	
	VOE 11705432	1					••O-ring	••Joint torique	••O-Ring	••Anillo tórico	••O-ring	
	VOE 31704711	1					••Ferrule	••Bague Surete	••Schneidring	••Anillo Acoplam	••Skärring	
	VOE 11704712	1					••Nut	••Écrou	••Mutter	••Tuerca	••Mutter	
5	VOE 11702153	2					•Dosage valve	•Valve de dosage	•Dosierventil	•Válvula dosificadora	•Doseringsventil	
	VOE 990740	1					••O-ring	••Joint torique	••O-Ring	••Anillo tórico	••O-ring	
	VOE 11705432	1					••O-ring	••Joint torique	••O-Ring	••Anillo tórico	••O-ring	
	VOE 11704711	1					••Ferrule	••Bague de sûreté	••Schneidring	••Anillo de acoplamiento	••Skärring	
	VOE 11704712	1					••Nut	••Écrou	••Mutter	••Tuerca	••Mutter	
6	VOE 11709993	1					•Distribution block	•Boîtier de dérivation	•Verteilergruppe	•Bloque de distribución	•Fördelningsblock	
7	VOE 11701833	1					•Lubricant line	•Conduit d'huile	•Ölleitung	•Conducto lubricante	•Smörjledning	L=2000 MM
8	VOE 11701834	1					•Lubricant line	•Conduit d'huile	•Ölleitung	•Conducto lubricante	•Smörjledning	L=2000 MM
9	VOE 11701833	1					•Lubricant line	•Conduit d'huile	•Ölleitung	•Conducto lubricante	•Smörjledning	L=1500 MM

1		**Distribution block, B1** **Boîtier de dérivation, B1** **Verteilergruppe, B1** **Bloque distribución, B1** **Fördelningsblock, B1**	Catalogue id **20107**	Group **993**
2				
3			Illustr. No **1034849**	Section **200**
4				
5			Issue **20009015-H**	Page **1417**

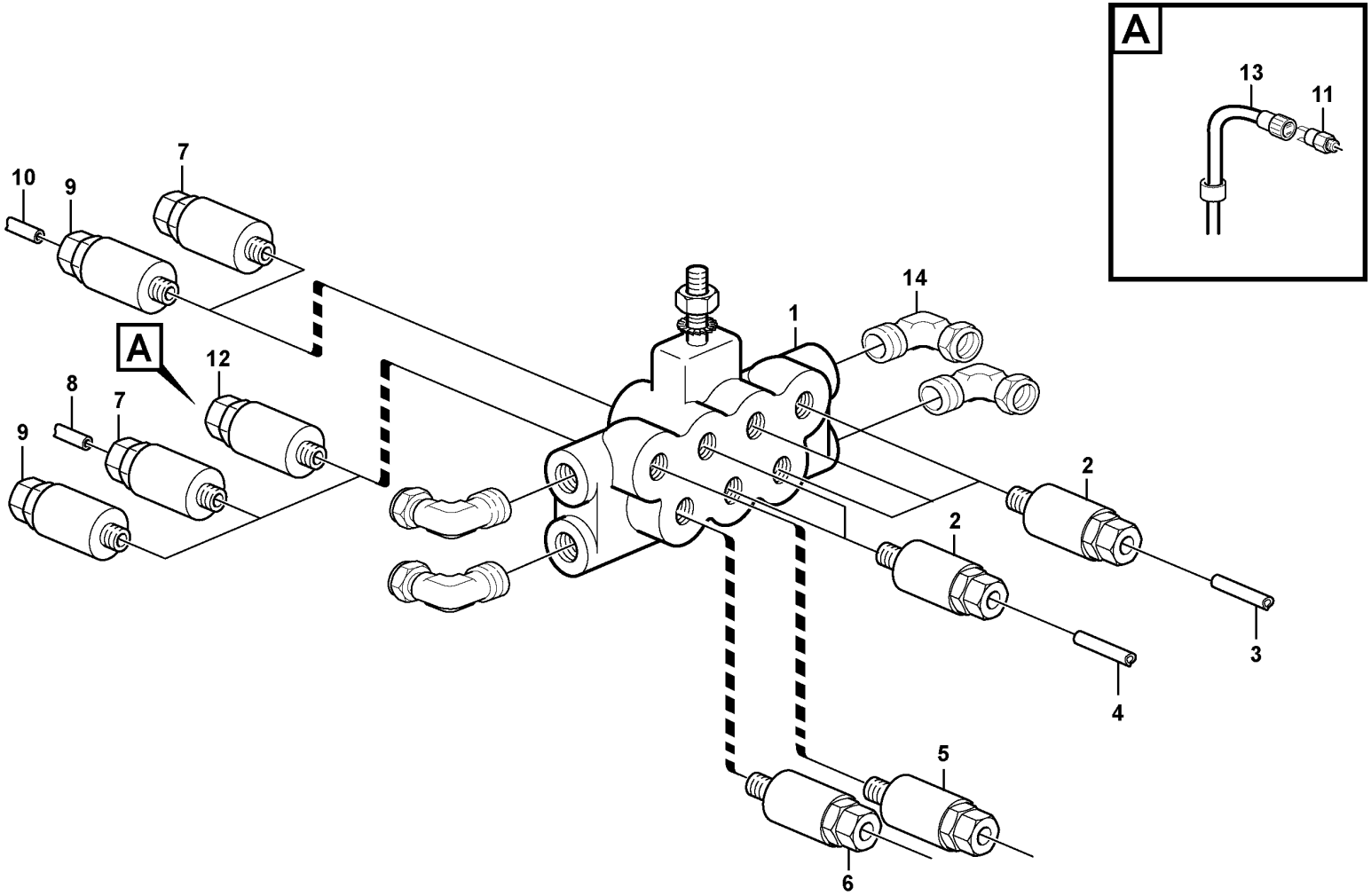

Volvo Construction Equipment

1018566

Fig.	Part No.	Quantity 1	Quantity 2	Quantity 3	PS	KIT	Description	Dénomination	Bezeichnung	Denominación	Benämning	Notes
	VOE 15047792	1	1				Distribution block	Boîtier de dérivation	Verteilergruppe	Bloque de distribución	Fördelningsblock	S/N 24272-
	VOE 16812428			1			Distribution block	Boîtier de dérivation	Verteilergruppe	Bloque de distribución	Fördelningsblock	
1	VOE 11708191	1	1				•Distribution block	•Boîtier de dérivation	•Verteilergruppe	•Bloque de distribución	•Fördelningsblock	
2	VOE 11702152	5	5				•Dosage valve	•Valve de dosage	•Dosierventil	•Válvula dosificadora	•Doseringsventil	
	VOE 990740	5	5				••O-ring	••Joint torique	••O-Ring	••Anillo tórico	••O-ring	
	VOE 11705432	5	5				••O-ring	••Joint torique	••O-Ring	••Anillo tórico	••O-ring	
	VOE 11704711	5	5				••Ferrule	••Bague de sûreté	••Schneidring	••Anillo de acoplamiento	••Skärring	
	VOE 11704712	5	5				••Nut	••Écrou	••Mutter	••Tuerca	••Mutter	
3	VOE 11701835	REQ	REQ				•Lubricant line	•Conduit d'huile	•Ölleitung	•Conducto lubricante	•Smörjledning	L = 2000 MM
4		REQ	REQ				•Lubricant Line	•Conduit Huile	•Ölleitung	•Conducto Lubric	•Smörjledning	L = 3000 MM
5	VOE 11702154	1	1				•Dosage valve	•Valve de dosage	•Dosierventil	•Válvula dosificadora	•Doseringsventil	
	VOE 990740	1	1				••O-ring	••Joint torique	••O-Ring	••Anillo tórico	••O-ring	
	VOE 11705432	1	1				••O-ring	••Joint torique	••O-Ring	••Anillo tórico	••O-ring	
	VOE 11704711	1	1				••Ferrule	••Bague de sûreté	••Schneidring	••Anillo de acoplamiento	••Skärring	
	VOE 11704712	1	1				••Nut	••Écrou	••Mutter	••Tuerca	••Mutter	
6	VOE 11702370	1	1				•Dosage valve	•Valve de dosage	•Dosierventil	•Válvula dosificadora	•Doseringsventil	
	VOE 990740	1	1				••O-ring	••Joint torique	••O-Ring	••Anillo tórico	••O-ring	(VOE 981289)
	VOE 11705432	1	1				••O-ring	••Joint torique	••O-Ring	••Anillo tórico	••O-ring	
	VOE 11704711	1	1				••Ferrule	••Bague de sûreté	••Schneidring	••Anillo de acoplamiento	••Skärring	
	VOE 11704712	1	1				••Nut	••Écrou	••Mutter	••Tuerca	••Mutter	
7	VOE 11702371	2	2				•Dosage valve	•Valve de dosage	•Dosierventil	•Válvula dosificadora	•Doseringsventil	
	VOE 990740	2	2				••O-ring	••Joint torique	••O-Ring	••Anillo tórico	••O-ring	
	VOE 11705432	2	2				••O-ring	••Joint torique	••O-Ring	••Anillo tórico	••O-ring	
	VOE 11704711	2	2				••Ferrule	••Bague de sûreté	••Schneidring	••Anillo de acoplamiento	••Skärring	
	VOE 11704712	2	2				••Nut	••Écrou	••Mutter	••Tuerca	••Mutter	
8	VOE 11701834	REQ	REQ				•Lubricant line	•Conduit d'huile	•Ölleitung	•Conducto lubricante	•Smörjledning	L = 2000 MM
9	VOE 11702151	2	2				•Dosage valve	•Valve de dosage	•Dosierventil	•Válvula dosificadora	•Doseringsventil	

3850) **GB**: Automatic greasing system Twin-2 **FR**: Système de graissage automatique Twin-2 **DE**: Automatische Schmieranlage Twin-2 **ES**: Sistema de engrase automático Twin-2 **SE**: Automatiskt smörjsystem Twin-2
3851) **GB**: Automatic greasing system Twin-3 **FR**: Système de graissage automatique Twin-3 **DE**: Automatische Schmieranlage Twin-3 **ES**: Sistema de engrase automático Twin-3 **SE**: Automatiskt smörjsystem Twin-3

1	3850) 83110	**Distribution block, B2.** **Boitier de derivation, B2.** **Verteilergruppe, B2.** **Bloque distribucion, B2.** **Fördelningsblock, B2.**	Catalogue id **20107**	Group **993**
2	3850) 83111			
3	3851) 83110		Illustr. No **1018566**	Section **300**
4	3851) 83111			
5			Issue **20009015-H**	Page **1419**

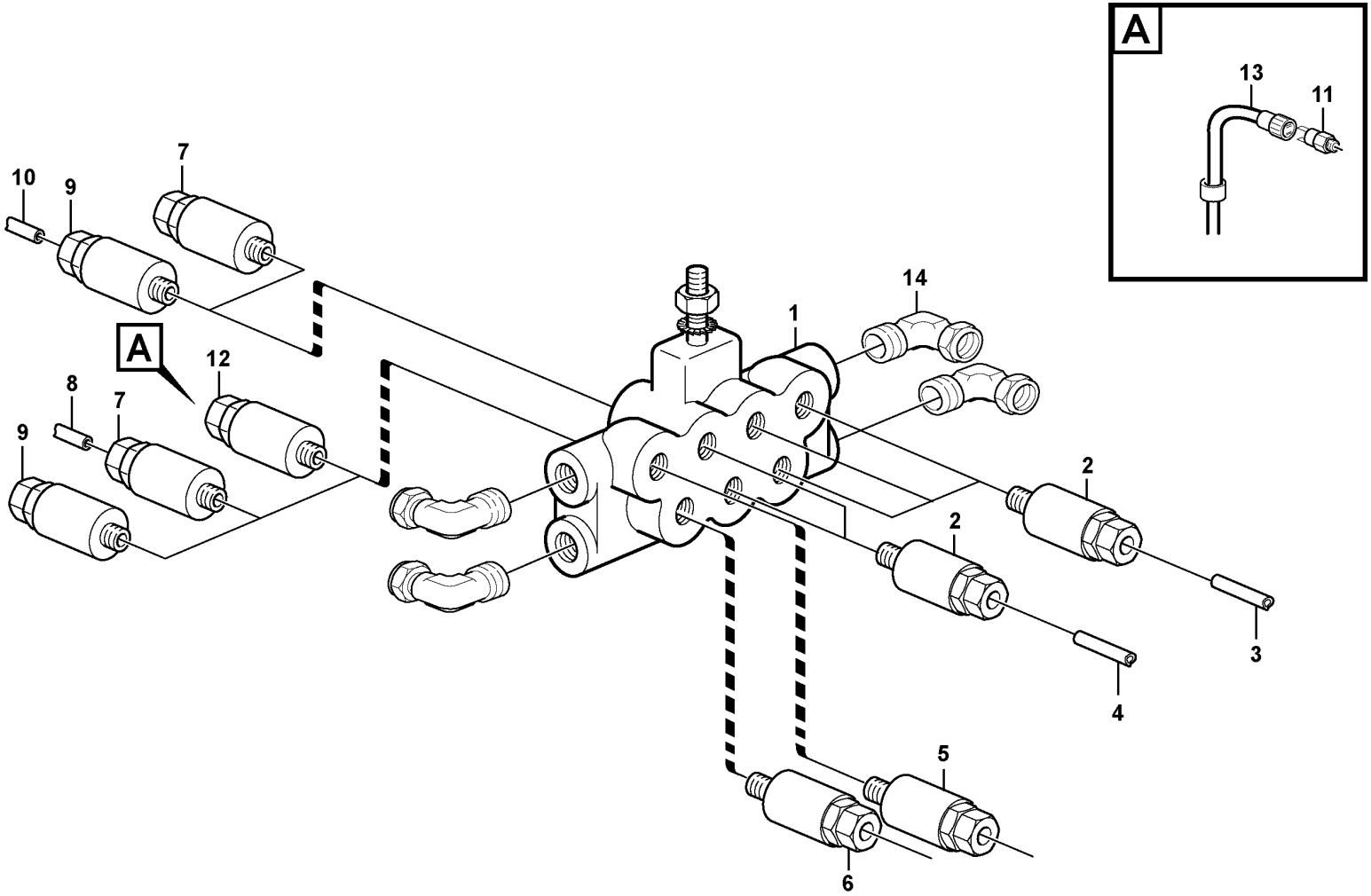

Volvo Construction Equipment

1018566

Fig.	Part No.	Quantity 1	Quantity 2	Quantity 3	PS	KIT	Description	Dénomination	Bezeichnung	Denominación	Benämning	Notes
	VOE 990740	2	2				••O-ring	••Joint torique	••O-Ring	••Anillo tórico	••O-ring	
	VOE 11705432	2	2				••O-ring	••Joint torique	••O-Ring	••Anillo tórico	••O-ring	
	VOE 11704711	2	2				••Ferrule	••Bague de sûreté	••Schneidring	••Anillo de acoplamiento	••Skärring	
	VOE 11704712	2	2				••Nut	••Écrou	••Mutter	••Tuerca	••Mutter	
10	VOE 11701834	REQ	REQ				•Lubricant line	•Conduit d'huile	•Ölleitung	•Conducto lubricante	•Smörjledning	L = 2000 MM
11	VOE 11716342	1	1				•Pressure switch	•Rupteur pression	•Druckschalter	•Interruptor presión	•Tryckbrytare	
12	VOE 11702156	1	1				•Valve	•Valve	•Ventil	•Válvula	•Ventil	
	VOE 990740	1	1				••O-ring	••Joint torique	••O-Ring	••Anillo tórico	••O-ring	
	VOE 11705432	1	1				••O-ring	••Joint torique	••O-Ring	••Anillo tórico	••O-ring	
	VOE 11704711	1	1				••Ferrule	••Bague de sûreté	••Schneidring	••Anillo de acoplamiento	••Skärring	
	VOE 11704712	1	1				••Nut	••Écrou	••Mutter	••Tuerca	••Mutter	
13	VOE 11707861	1	1				•Cable harness	•Faisceau câbles	•Kabelbaum	•Manojo cables	•Ledningsmatta	
14		REQ	REQ		NS		•Nipple L	•Tubulure L	•L-Stutzen	•Pieza de unión L	•L-nippel	
14	VOE 11713082	4	4				•Nipple	•Raccord	•Nippel	•Niple	•Nippel	

3850) **GB**: Automatic greasing system Twin-2 **FR**: Système de graissage automatique Twin-2 **DE**: Automatische Schmieranlage Twin-2 **ES**: Sistema de engrase automático Twin-2 **SE**: Automatiskt smörjsystem Twin-2
3851) **GB**: Automatic greasing system Twin-3 **FR**: Système de graissage automatique Twin-3 **DE**: Automatische Schmieranlage Twin-3 **ES**: Sistema de engrase automático Twin-3 **SE**: Automatiskt smörjsystem Twin-3

1	3850) 83110	**Distribution block, B2.** **Boitier de derivation, B2.** **Verteilergruppe, B2.** **Bloque distribucion, B2.** **Fördelningsblock, B2.**	Catalogue id **20107**	Group **993**
2	3850) 83111			
3	3851) 83110		Illustr. No **1018566**	Section **300**
4	3851) 83111			
5			Issue **20009015-H**	Page **1421**

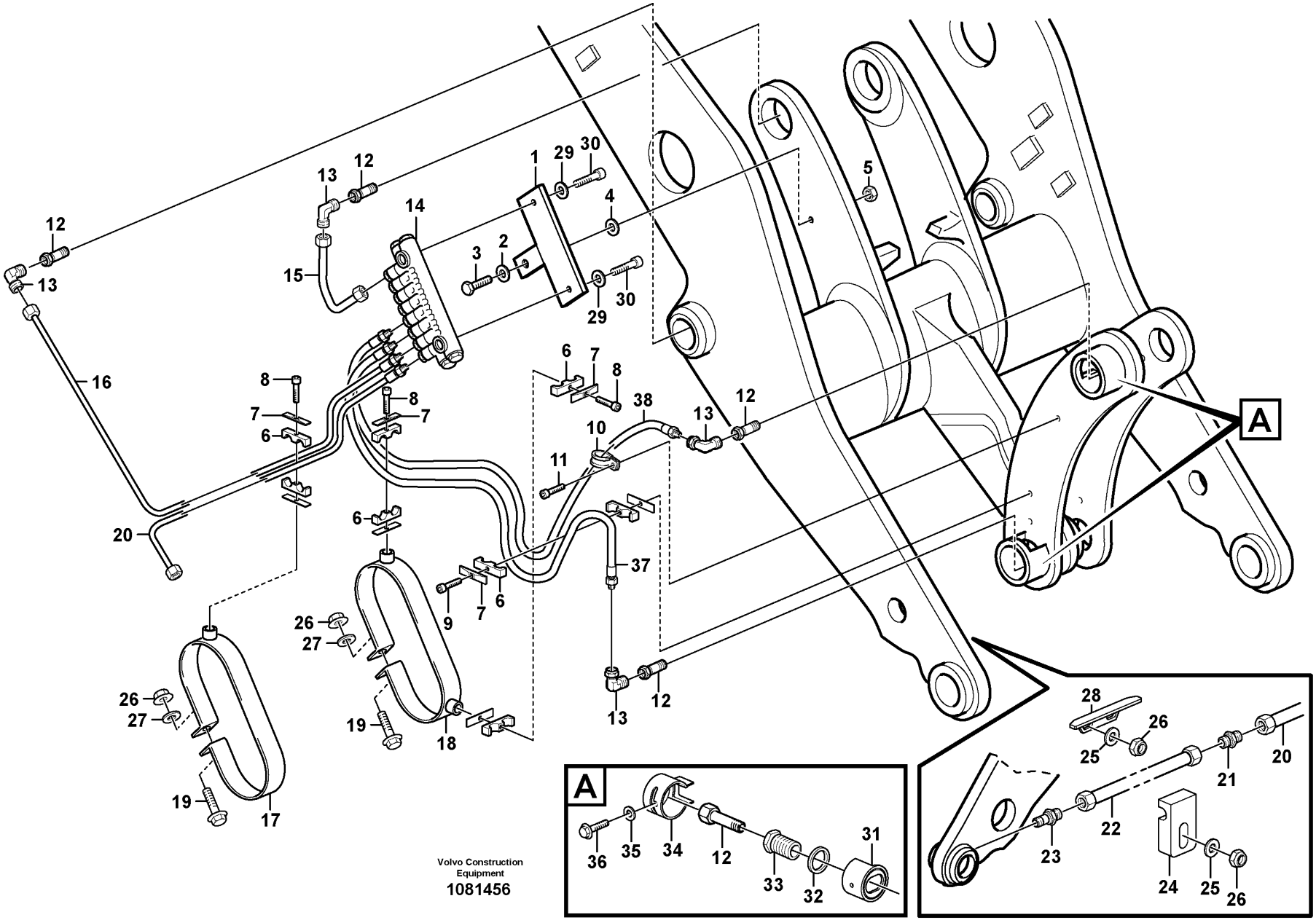

Volvo Construction Equipment
1081456

Fig.	Part No.	Quantity 1	Quantity 2	Quantity 3	PS	KIT	Description	Dénomination	Bezeichnung	Denominación	Benämning	Notes
1	VOE 11707386	1	1				Attachment	Fixation	Halterung	Fijacion	Fäste	
2	VOE 13960143	1	1				Washer	Rondelle	Scheibe	Arandela	Bricka	
3	VOE 13965186	1					Screw	Vis	Schraube	Tornillo	Skruv	
3	VOE 13965220		1				Screw	Vis	Schraube	Tornillo	Skruv	
4	VOE 13960143	3	3				Washer	Rondelle	Scheibe	Arandela	Bricka	
5	VOE 13971098	1	1				Flange nut	Écrou à embase	Flanschmutter	Tuerca embridada	Flänsmutter	
6	VOE 11701854	4	4				Clamp	Collier serrage	Schelle	Abrazadera	Klamma	ID=12
7	VOE 11707381	4	4				Cover Plate	Protection en tole	Schutzblech	Placa Tapa	Täckplatta	
8	VOE 959208	3	3				Hex. socket screw	Vis à six pans creux	Innensechskantschraube	Tornillo de hexágono embutido	Insexskruv	
9	VOE 11177111	1	1				Screw	Vis	Schraube	Tornillo	Skruv	
10	VOE 952627	1	1				Clamp	Collier serrage	Schelle	Abrazadera	Klamma	
11	VOE 11177110	1	1				Screw	Vis	Schraube	Tornillo	Skruv	
12	VOE 11701842	3	3				Adapter	Adaptateur	Adapter	Adaptador	Adapter	
13	VOE 11701837	4	4				Connector	Pièce connexion	Verbindungsstück	Pieza de conexión	Förbindningsstycke	
14		1	1				Distr Block	Distributeur	Verteilerblock	Bloque Distrib	Fördelarblock	B3 See group 993-400 page 1427
15	VOE 11714219	1	1				Lubricating hose	Durit graissage	Schmierschlauch	Manguera de lubricación	Smörjslang	L = 250 MM
16	VOE 11714224	1					Lubricating hose	Durit graissage	Schmierschlauch	Manguera de lubricación	Smörjslang	L = 700 MM
	VOE 11714225		1				Lubricating hose	Durit graissage	Schmierschlauch	Manguera de lubricación	Smörjslang	L=1100 MM
17	VOE 11708302	1	1				Clamp	Collier serrage	Schelle	Abrazadera	Klamma	
18	VOE 11176641	1	1				Clamp	Collier serrage	Schelle	Abrazadera	Klamma	
19	VOE 946671	2	2				Flange screw	Vis à embase	Flanschschraube	Tornillo embridado	Flänsskruv	
20	VOE 11432338	1	1				Hose	Flexible	Schlauch	Manguera	Slang	L = 600 MM
21	VOE 11177105	1					Connector	Raccord	Anschluss	Union	Anslutning	
22	VOE 11177112	1	1				Tube	Tube	Rohr	Tubo	Rör	RH
22	VOE 11177104	1	1				Tube	Tube	Rohr	Tubo	Rör	LH
23	VOE 11177103	1	1				Connector	Connecteur	Stecker	Contactor	Kontaktstycke	
24	VOE 11177023	2	2				Clamp	Collier serrage	Schelle	Abrazadera	Klamma	
25	VOE 11117464	2	2				Plain washer	Rondelle plane	Flachscheibe	Arandela plana	Planbricka	(VOE 13960141)

1	83110	**Central lubrication with fitting parts. B3** **Graissage central avec pièces de montage. B3** **Zentralschmierung mit Anbauteilen. B3** **Lubricación central conaccesorios de montaje. B3** **Centralsmörjning med monterings detaljer. B3**	Catalogue id **20107**	Group **993**
2	83111		Illustr. No **1081456**	Section **350**
3			Issue **20009015-H**	Page **1423**
4				
5				

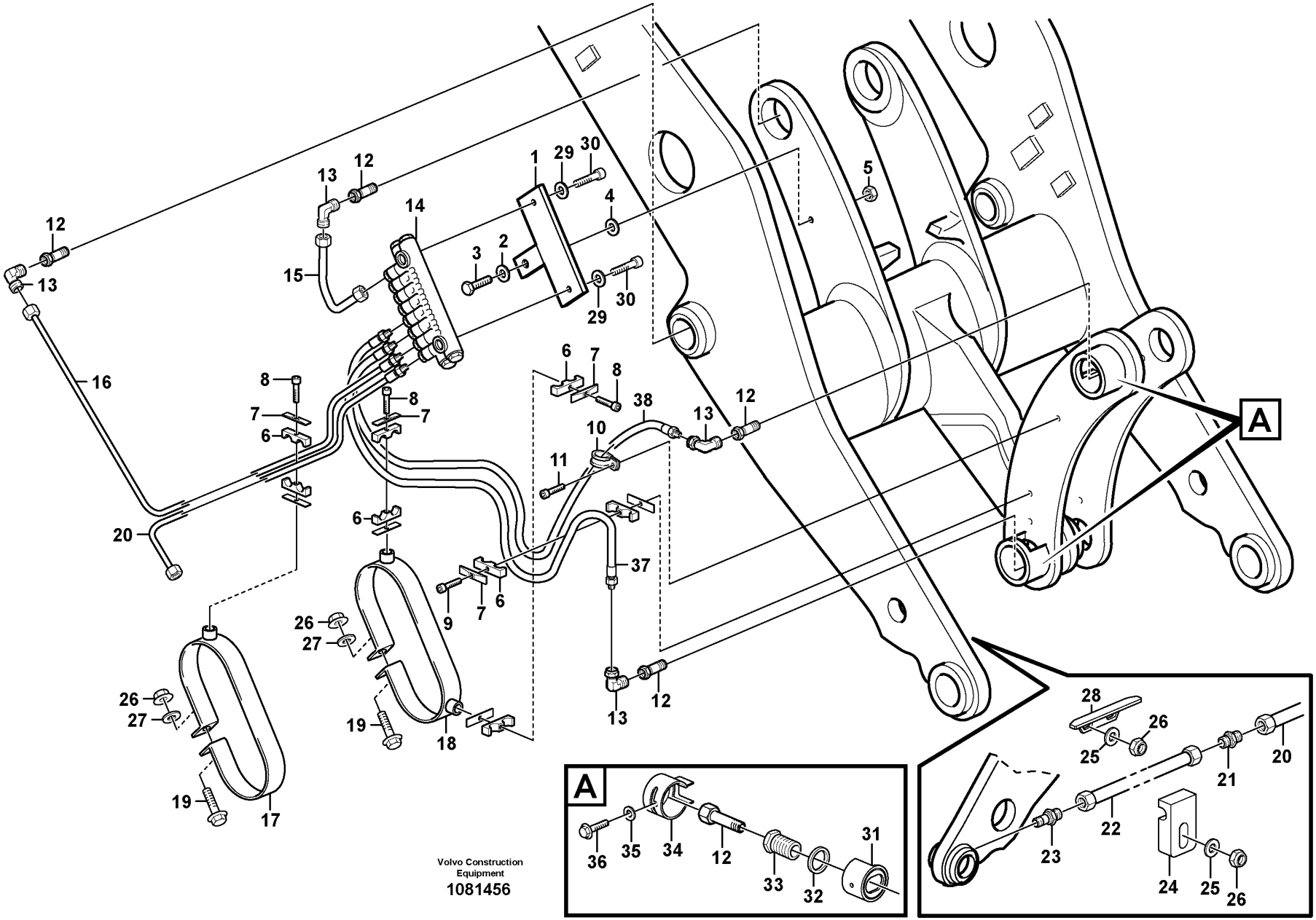

Volvo Construction Equipment
1081456

Fig.	Part No.	Quantity 1	Quantity 2	Quantity 3	PS	KIT	Description	Dénomination	Bezeichnung	Denominación	Benämning	Notes
26	VOE 13960145	4	4				Washer	Rondelle	Scheibe	Arandela	Bricka	
27	VOE 11117464	2	2				Plain washer	Rondelle plane	Flachscheibe	Arandela plana	Planbricka	(VOE 13960141)
28	VOE 11177006	1	1				Protecting moulding	Lisse de protection	Schonleiste	Moldura de protección	Skyddslist	
29	VOE 11176859	2	2				Washer	Rondelle	Scheibe	Arandela	Bricka	
30	VOE 959207	2	2				Hex. socket screw	Vis à six pans creux	Innensechskantschraube	Tornillo de hexágono embutido	Insexskruv	
31	VOE 11176963	2	2				Ring	Bague	Ring	Anillo	Ring	
32	VOE 11176961	2	2				Washer	Rondelle	Scheibe	Arandela	Bricka	
33	VOE 11176956	2	2				Screw	Vis	Schraube	Tornillo	Skruv	
34	VOE 11176959	2	2				Protecting ring	Bague protection	Schutzring	Anillo protector	Skyddsring	
35	VOE 11117464	2	2				Plain washer	Rondelle plane	Flachscheibe	Arandela plana	Planbricka	(VOE 13960141)
36	VOE 983241	2					Hexagon screw	Vis à tête hexagonale	Sechskantschraube	Tornillo hexagonal	Sexkantsskruv	
37	VOE 11708033	1					Lubricating hose	Durit graissage	Schmierschlauch	Manguera de lubricación	Smörjslang	L = 1900 MM
38	VOE 11707428	1					Lubricating hose	Durit graissage	Schmierschlauch	Manguera de lubricación	Smörjslang	L = 1700 MM

1	83110	**Central lubrication with fitting parts. B3**	Catalogue id **20107**	Group **993**
2	83111	**Graissage central avec pièces de montage. B3**		
3		**Zentralschmierung mit Anbauteilen. B3**	Illustr. No **1081456**	Section **350**
4		**Lubricación central conaccesorios de montaje. B3**		
5		**Centralsmörjning med monterings detaljer. B3**	Issue **20009015-H**	Page **1425**

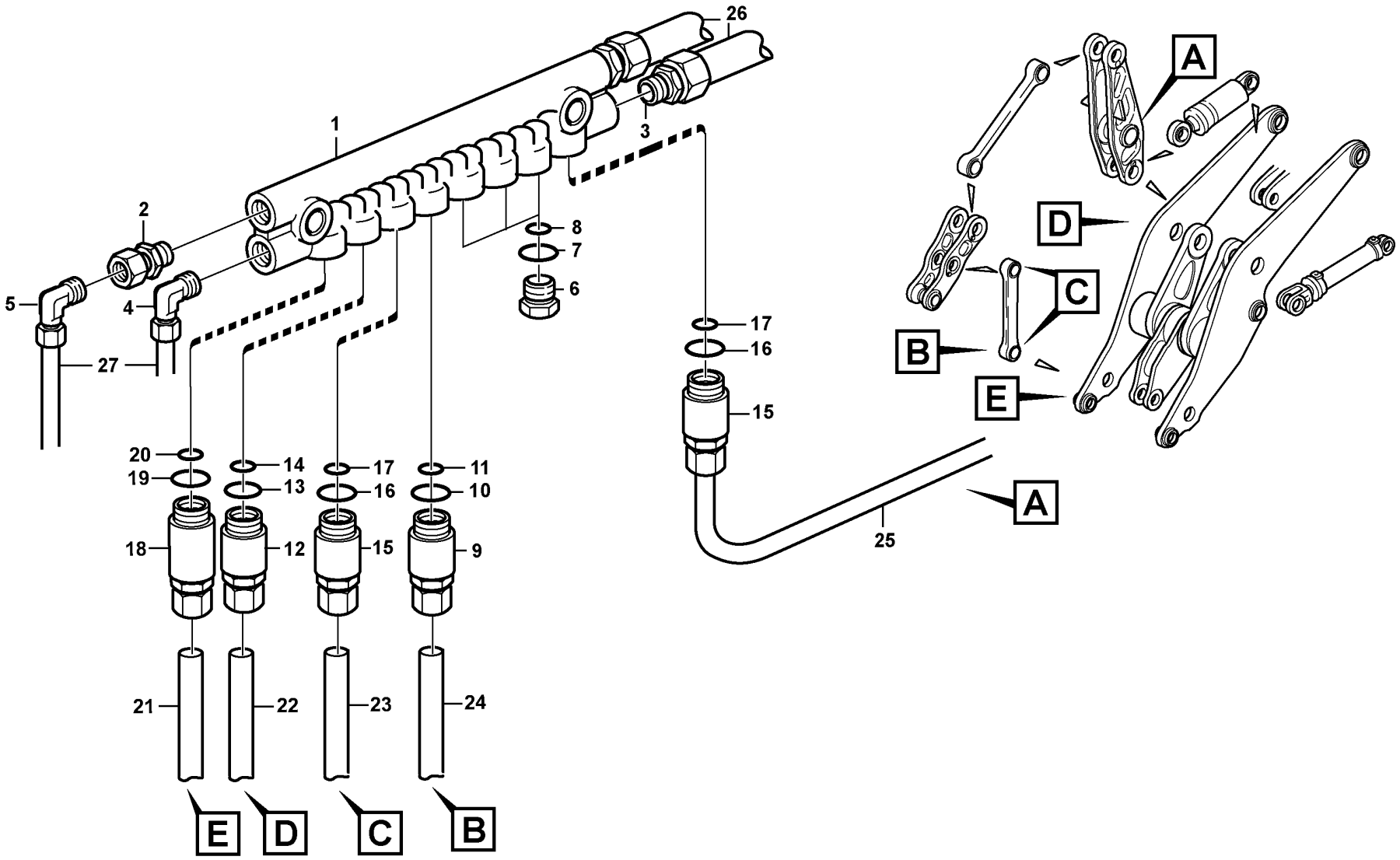

Volvo Construction Equipment

1018573

Fig.	Part No.	Quantity 1	Quantity 2	Quantity 3	PS	KIT	Description	Dénomination	Bezeichnung	Denominación	Benämning	Notes
	VOE 11432385	1					Distribution block	Boîtier de dérivation	Verteilergruppe	Bloque de distribución	Fördelningsblock	
	VOE 11432386		1				Distribution block	Boîtier de dérivation	Verteilergruppe	Bloque de distribución	Fördelningsblock	
1	VOE 11702177	1	1				•Valve body	•Corps de clapet	•Ventilgruppe	•Bloque de válvula	•Ventilblock	
2	VOE 11713081	1	1				•Nipple	•Raccord	•Nippel	•Niple	•Nippel	
	VOE 11713081		2				Nipple	Raccord	Nippel	Niple	Nippel	
3		2	2				•Nipple	•Raccord	•Nippel	•Niple	•Nippel	
4		1	1				•Elbow Nipple	•Raccord angulaire	•Winkelnippel	•Racor en V	•V-nippel	
5	VOE 11713082	1					•Nipple	•Raccord	•Nippel	•Niple	•Nippel	
5	VOE 11702476	1	1				•L-connection	•Raccord angulaire	•Winkelankupplung	•Conexión angular	•Vinkelkoppling	
6	VOE 11702150	3					Plug	Tampon	Stopfen	Tapón	Plugg	
6	VOE 11702190		3				Restricting valve	Valve d'étranglement	Drosselventil	Válvula estranguladora	Strypventil	
	VOE 11996447		3				O-ring	Joint torique	O-Ring	Anillo tórico	O-ring	
	VOE 11100369		3				Plug	Tampon	Stopfen	Tapón	Plugg	
7	VOE 990740	3	3				••O-ring	••Joint torique	••O-Ring	••Anillo tórico	••O-ring	
8	VOE 11705432	3	3				••O-ring	••Joint torique	••O-Ring	••Anillo tórico	••O-ring	
	VOE 11704711	3	3				••Ferrule	••Bague de sûreté	••Schneidring	••Anillo de acoplamiento	••Skärring	
	VOE 11704712	3	3				••Nut	••Écrou	••Mutter	••Tuerca	••Mutter	
9	VOE 11702153	1	1				•Dosage valve	•Valve de dosage	•Dosierventil	•Válvula dosificadora	•Doseringsventil	
10	VOE 990740	1	1				••O-ring	••Joint torique	••O-Ring	••Anillo tórico	••O-ring	
	VOE 11705432	1	1				••O-ring	••Joint torique	••O-Ring	••Anillo tórico	••O-ring	
11	VOE 11704711	1	1				••Ferrule	••Bague de sûreté	••Schneidring	••Anillo de acoplamiento	••Skärring	
	VOE 11704712	1	1				••Nut	••Écrou	••Mutter	••Tuerca	••Mutter	
12	VOE 11702155	2	2				•Dosage valve	•Valve de dosage	•Dosierventil	•Válvula dosificadora	•Doseringsventil	
13	VOE 990740	2	2				••O-ring	••Joint torique	••O-Ring	••Anillo tórico	••O-ring	
14	VOE 11705432	2	2				••O-ring	••Joint torique	••O-Ring	••Anillo tórico	••O-ring	
	VOE 11704711	2	2				••Ferrule	••Bague de sûreté	••Schneidring	••Anillo de acoplamiento	••Skärring	
	VOE 11704712	2	2				••Nut	••Écrou	••Mutter	••Tuerca	••Mutter	
15	VOE 11702370	1	1				•Dosage valve	•Valve de dosage	•Dosierventil	•Válvula dosificadora	•Doseringsventil	
16	VOE 990740	1	1				••O-ring	••Joint torique	••O-Ring	••Anillo tórico	••O-ring	

1	83110	**Distribution block, B3** **Boîtier de dérivation, B3** **Verteilergruppe, B3** **Bloque distribución, B3** **Fördelningsblock, B3**	Catalogue id **20107**	Group **993**
2	83111		Illustr. No **1018573**	Section **400**
3				
4			Issue **20009015-H**	Page **1427**
5				

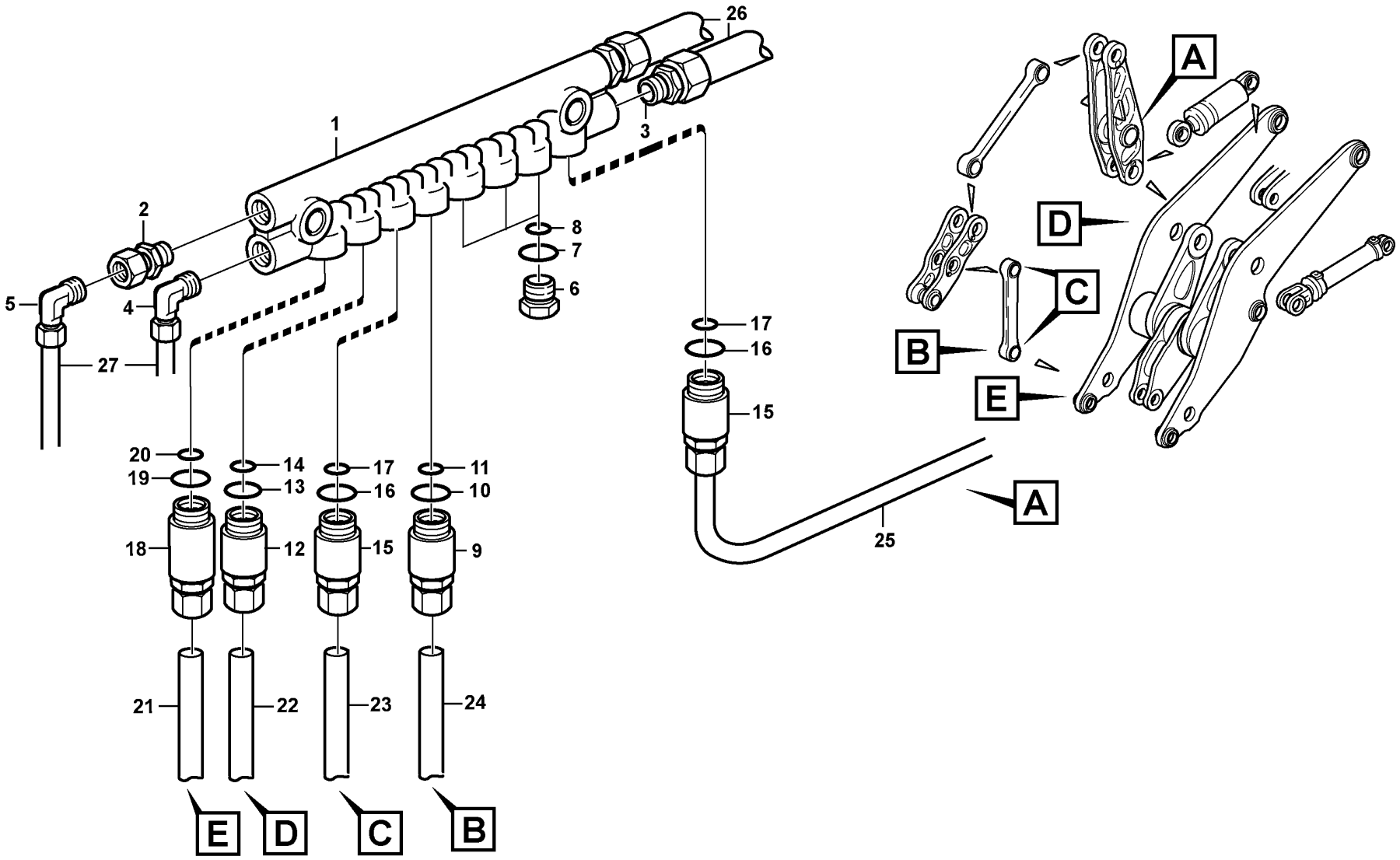

Volvo Construction Equipment

1018573

Fig.	Part No.	Quantity 1	Quantity 2	Quantity 3	PS	KIT	Description	Dénomination	Bezeichnung	Denominación	Benämning	Notes
17	VOE 11705432	1	1				••O-ring	••Joint torique	••O-Ring	••Anillo tórico	••O-ring	
	VOE 11704711	1	1				••Ferrule	••Bague de sûreté	••Schneidring	••Anillo de acoplamiento	••Skärring	
	VOE 11704712	1	1				••Nut	••Écrou	••Mutter	••Tuerca	••Mutter	
18	VOE 11702154	1	1				•Dosage valve	•Valve de dosage	•Dosierventil	•Válvula dosificadora	•Doseringsventil	
19	VOE 990740	1	1				••O-ring	••Joint torique	••O-Ring	••Anillo tórico	••O-ring	
20	VOE 11705432	1	1				••O-ring	••Joint torique	••O-Ring	••Anillo tórico	••O-ring	
	VOE 11704711	1	1				••Ferrule	••Bague de sûreté	••Schneidring	••Anillo de acoplamiento	••Skärring	
	VOE 11704712	1	1				••Nut	••Écrou	••Mutter	••Tuerca	••Mutter	
21	VOE 11432338	REQ	REQ				•Hose	•Flexible	•Schlauch	•Manguera	•Slang	L = 600 MM
22	VOE 11714225	REQ	REQ				•Lubricating hose	•Durit graissage	•Schmierschlauch	•Manguera de lubricación	•Smörjslang	L = 1100 MM
23	VOE 11708033	REQ	REQ				•Lubricating hose	•Durit graissage	•Schmierschlauch	•Manguera de lubricación	•Smörjslang	L = 1700 MM
24	VOE 11707428	REQ	REQ				•Lubricating hose	•Durit graissage	•Schmierschlauch	•Manguera de lubricación	•Smörjslang	L = 1900 MM
25	VOE 11714219	REQ	REQ				•Lubricating hose	•Durit graissage	•Schmierschlauch	•Manguera de lubricación	•Smörjslang	L = 300 MM
26	VOE 11176857	2	2				Hose	Flexible	Schlauch	Manguera	Slang	
27	VOE 11432288	2					Hose	Flexible	Schlauch	Manguera	Slang	S/N 2480 -
27	VOE 11432298		2				Hose	Flexible	Schlauch	Manguera	Slang	L = 3400 MM

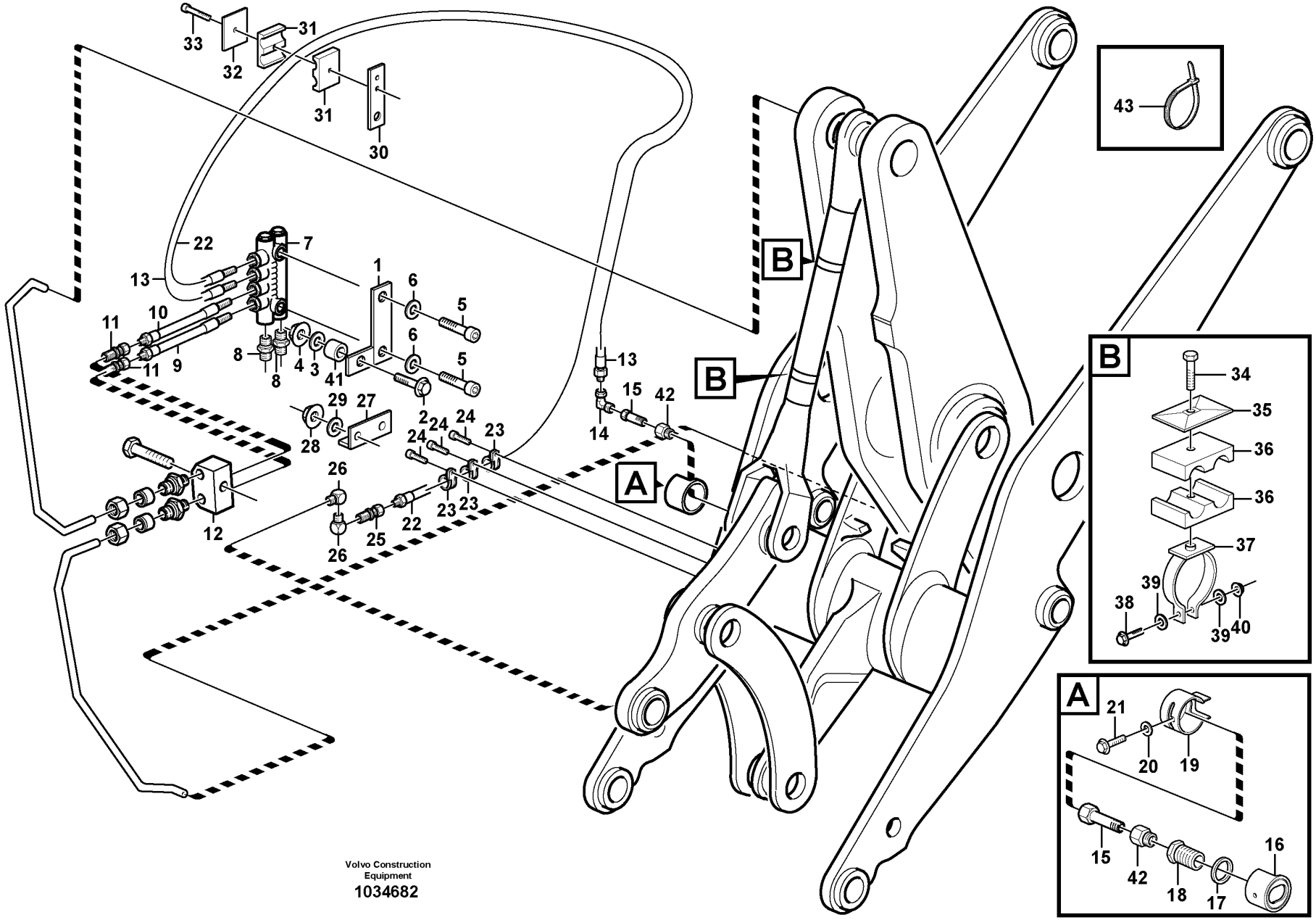

Volvo Construction Equipment
1034682

Fig.	Part No.	Quantity 1	Quantity 2	Quantity 3	PS	KIT	Description	Dénomination	Bezeichnung	Denominación	Benämning	Notes
1	VOE 11707382	1					Bracket	Console	Konsole	Consola	Konsol	
2	VOE 13965186	1					Screw	Vis	Schraube	Tornillo	Skruv	
3	VOE 13960143	3					Washer	Rondelle	Scheibe	Arandela	Bricka	
4	VOE 13971098	1					Flange nut	Écrou à embase	Flanschmutter	Tuerca embridada	Flänsmutter	
5	VOE 959207	2					Hex. socket screw	Vis à six pans creux	Innensechskantschraube	Tornillo de hexágono embutido	Insexskruv	
6	VOE 11176859	2					Washer	Rondelle	Scheibe	Arandela	Bricka	
7		1					Distr block	Boitier deriv	Verteilergruppe	Bloque distrib	Fördeln.block	B4
8		2			NS		Nipple	Raccord	Nippel	Niple	Nippel	
9	VOE 11714227	1					Lubricating hose	Durit graissage	Schmierschlauch	Manguera de lubricación	Smörjslang	L = 150 MM
10	VOE 11714226	1					Lubricating hose	Durit graissage	Schmierschlauch	Manguera de lubricación	Smörjslang	L = 180 MM
11	VOE 11701843	2					Connector	Pièce connexion	Verbindungsstück	Pieza de conexión	Förbindningsstycke	
12	VOE 11015245	1			SS		Retainer	Retenue	Halter	Soporte	Hållare	
13	VOE 11716514	REQ					Lubricating hose	Durit graissage	Schmierschlauch	Manguera de lubricación	Smörjslang	L = 1150 MM
14	VOE 11701837	1					Connector	Pièce connexion	Verbindungsstück	Pieza de conexión	Förbindningsstycke	
15	VOE 11701842	1					Adapter	Adaptateur	Adapter	Adaptador	Adapter	
16	VOE 11176963	1					Ring	Bague	Ring	Anillo	Ring	
17	VOE 11176961	1					Washer	Rondelle	Scheibe	Arandela	Bricka	
18	VOE 11176956	1					Screw	Vis	Schraube	Tornillo	Skruv	
19	VOE 11176959	1					Protecting ring	Bague protection	Schutzring	Anillo protector	Skyddsring	
20	VOE 11117464	1					Plain washer	Rondelle plane	Flachscheibe	Arandela plana	Planbricka	(VOE 13960141)
21	VOE 983241	1					Hexagon screw	Vis à tête hexagonale	Sechskantschraube	Tornillo hexagonal	Sexkantsskruv	
22	VOE 11706035	1					Lubricating hose	Durit graissage	Schmierschlauch	Manguera de lubricación	Smörjslang	L = 2750 MM
23	VOE 952627	2					Clamp	Collier serrage	Schelle	Abrazadera	Klamma	
24	VOE 13946501	2					Screw	Vis	Schraube	Tornillo	Skruv	
25	VOE 11701843	1					Connector	Pièce connexion	Verbindungsstück	Pieza de conexión	Förbindningsstycke	
26	VOE 11701845	2					Connector	Pièce connexion	Verbindungsstück	Pieza de conexión	Förbindningsstycke	
27	VOE 11177006	1					Protecting moulding	Lisse de protection	Schonleiste	Moldura de protección	Skyddslist	

1		**Central lubrication with fitting parts. B4**	Catalogue id **20107**	Group **993**
2		**Graissage central avec pièces de montage. B4**		
3		**Zentralschmierung mit Anbauteilen. B4**	Illustr. No **1034682**	Section **450**
4		**Lubricación central conaccesorios de montaje. B4**		
5		**Centralsmörjning med monterings detaljer. B4**	Issue **20009015-H**	Page **1431**

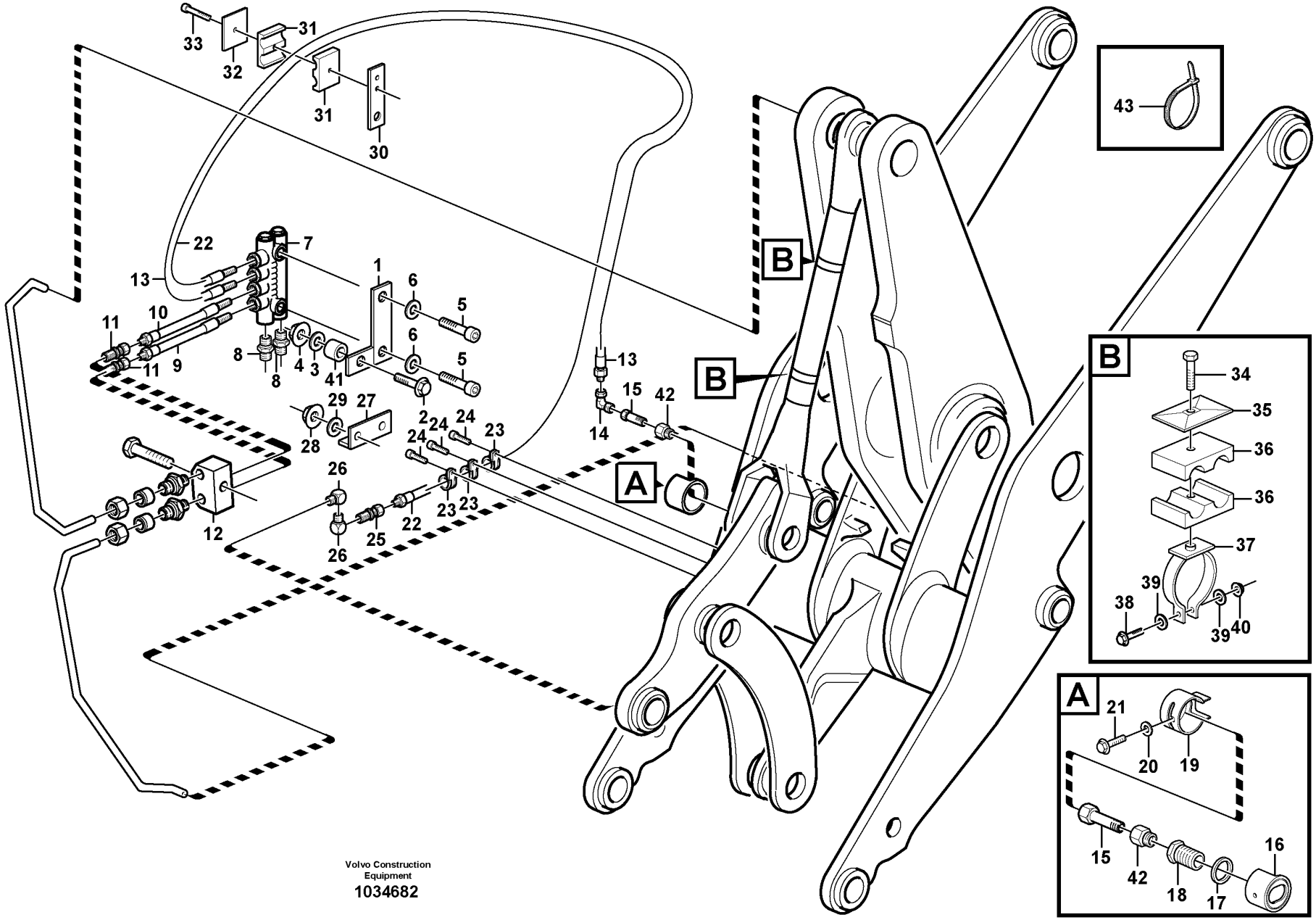

Volvo Construction Equipment
1034682

Fig.	Part No.	Quantity 1	Quantity 2	Quantity 3	PS	KIT	Description	Dénomination	Bezeichnung	Denominación	Benämning	Notes
28	VOE 948645	2					Flange lock nut	Contre-écrou à embase	Flanschverschlussmutter	Contratuerca embridada	Flänslåsmutter	
29	VOE 11117464	2					Plain washer	Rondelle plane	Flachscheibe	Arandela plana	Planbricka	(VOE 13960141)
30	VOE 11707383	1					Bracket	Console	Konsole	Consola	Konsol	
31	VOE 11701854	1					Clamp	Collier serrage	Schelle	Abrazadera	Klamma	
32	VOE 11707381	1					Cover Plate	Protection en tole	Schutzblech	Placa Tapa	Täckplatta	
33	VOE 13959209	1					Screw	Vis	Schraube	Tornillo	Skruv	
34	VOE 959208	2					Hex. socket screw	Vis à six pans creux	Innensechskantschraube	Tornillo de hexágono embutido	Insexskruv	
35	VOE 11707381	2					Cover Plate	Protection en tole	Schutzblech	Placa Tapa	Täckplatta	
36	VOE 11701854	2					Clamp	Collier serrage	Schelle	Abrazadera	Klamma	
37	VOE 11176642	2					Clamp	Collier serrage	Schelle	Abrazadera	Klamma	
38	VOE 946671	2					Flange screw	Vis à embase	Flanschschraube	Tornillo embridado	Flänsskruv	
39	VOE 11117464	2					Plain washer	Rondelle plane	Flachscheibe	Arandela plana	Planbricka	(VOE 13960141)
40	VOE 948645	2					Flange lock nut	Contre-écrou à embase	Flanschverschlussmutter	Contratuerca embridada	Flänslåsmutter	
41	VOE 11707389	1					Sleeve	Manchon	Muffe	Manguito	Muff	
42	VOE 11701838	1					Adapter	Adaptateur	Adapter	Adaptador	Adapter	

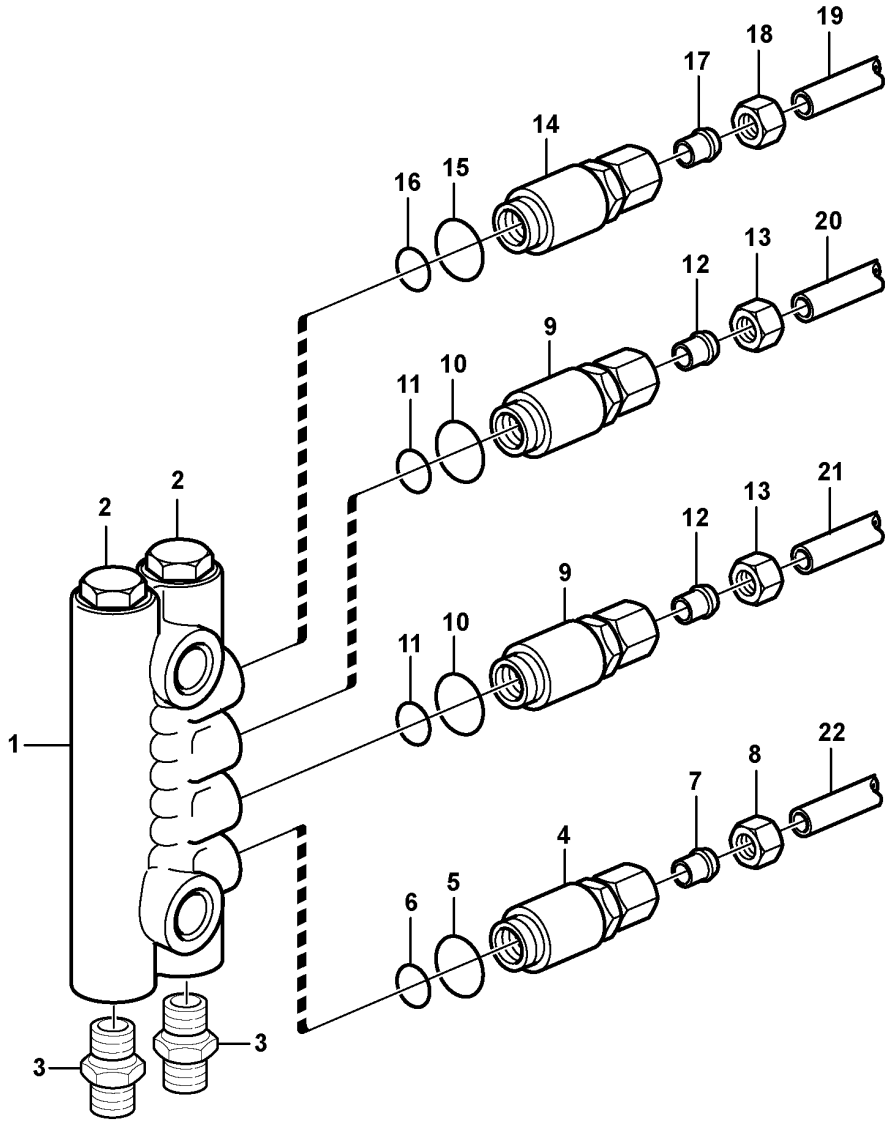

Volvo Construction Equipment

1018579

Fig.	Part No.	Quantity 1	Quantity 2	Quantity 3	PS	KIT	Description	Dénomination	Bezeichnung	Denominación	Benämning	Notes
	VOE 11177311	1					Distribution block	Boîtier de dérivation	Verteilergruppe	Bloque de distribución	Fördelningsblock	
1	VOE 11702178	1					•Valve body	•Corps de clapet	•Ventilgruppe	•Bloque de válvula	•Ventilblock	4 PORTS / PORTAR
2	VOE 11702149	2					•Plug	•Tampon	•Stopfen	•Tapón	•Plugg	
2	VOE 11709994	2					•Sealing ring	•Bague étanchéité	•Dichtring	•Anillo retén	•Tätningsring	
3		2			NS		•Nipple	•Raccord	•Nippel	•Niple	•Nippel	
4	VOE 11702151	1					•Dosage valve	•Valve de dosage	•Dosierventil	•Válvula dosificadora	•Doseringsventil	
5	VOE 990740	1					••O-ring	••Joint torique	••O-Ring	••Anillo tórico	••O-ring	
6	VOE 11704711	1					••Ferrule	••Bague de sûreté	••Schneidring	••Anillo de acoplamiento	••Skärring	
7	VOE 11704711	1					••Ferrule	••Bague de sûreté	••Schneidring	••Anillo de acoplamiento	••Skärring	
8	VOE 11704712	1					••Nut	••Écrou	••Mutter	••Tuerca	••Mutter	
9	VOE 11702152	2					•Dosage valve	•Valve de dosage	•Dosierventil	•Válvula dosificadora	•Doseringsventil	
10	VOE 990740	2					••O-ring	••Joint torique	••O-Ring	••Anillo tórico	••O-ring	
11	VOE 11705432	2					••O-ring	••Joint torique	••O-Ring	••Anillo tórico	••O-ring	
12	VOE 11704711	2					••Ferrule	••Bague de sûreté	••Schneidring	••Anillo de acoplamiento	••Skärring	
13	VOE 11704712	2					••Nut	••Écrou	••Mutter	••Tuerca	••Mutter	
14	VOE 11702155	1					•Dosage valve	•Valve de dosage	•Dosierventil	•Válvula dosificadora	•Doseringsventil	
15	VOE 990740	1					••O-ring	••Joint torique	••O-Ring	••Anillo tórico	••O-ring	
16	VOE 11705432	1					••O-ring	••Joint torique	••O-Ring	••Anillo tórico	••O-ring	
17	VOE 11704711	1					••Ferrule	••Bague de sûreté	••Schneidring	••Anillo de acoplamiento	••Skärring	
18	VOE 11704712	1					••Nut	••Écrou	••Mutter	••Tuerca	••Mutter	
19	VOE 11706035	REQ					•Lubricating hose	•Durit graissage	•Schmierschlauch	•Manguera de lubricación	•Smörjslang	
20	VOE 11708035	REQ					•Lubricating hose	•Durit graissage	•Schmierschlauch	•Manguera de lubricación	•Smörjslang	
21	VOE 11714226	REQ					•Lubricating hose	•Durit graissage	•Schmierschlauch	•Manguera de lubricación	•Smörjslang	L = 180 MM
22	VOE 11714227	REQ					•Lubricating hose	•Durit graissage	•Schmierschlauch	•Manguera de lubricación	•Smörjslang	L = 150 MM

1		**Distribution block, B4** **Boîtier de répartition, B4** **Verteilergruppe, B4** **Bloque distribución, B4** **Fördelningsblock, B4**	Catalogue id **20107**	Group **993**
2				
3			Illustr. No **1018579**	Section **500**
4				
5			Issue **20009015-H**	Page **1435**

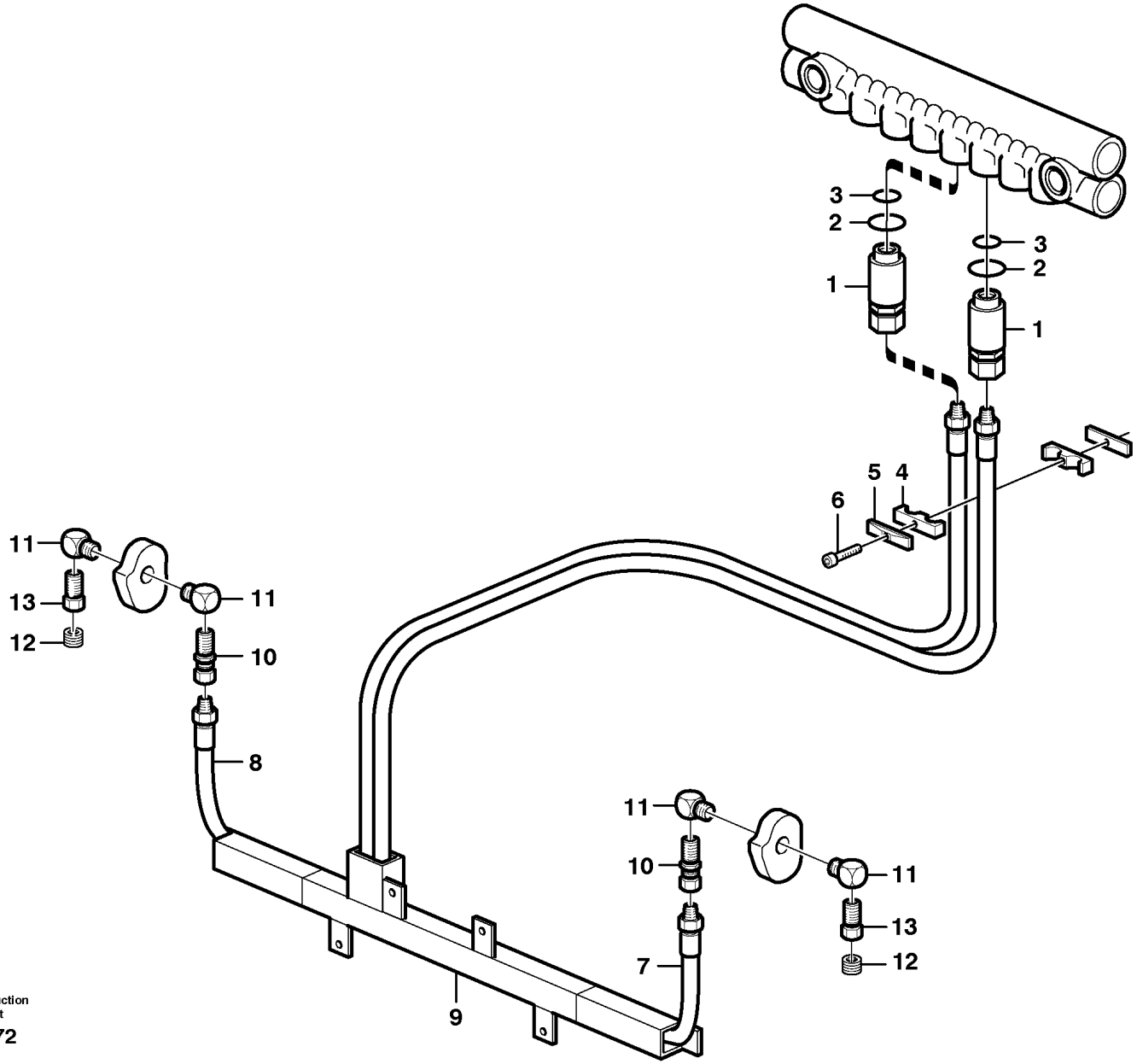

Volvo Construction Equipment

1005272

Fig.	Part No.	Quantity 1	Quantity 2	Quantity 3	PS	KIT	Description	Dénomination	Bezeichnung	Denominación	Benämning	Notes
		1			NS		Central lubrication	Graissage centralisé	Zentralschmierung	Lubricación central	Centralsmörjning	
1	VOE 11702155	2					Dosage valve	Valve de dosage	Dosierventil	Válvula dosificadora	Doseringsventil	NO.8
	VOE 11704711	1					•Ferrule	•Bague de sûreté	•Schneidring	•Anillo de acoplamiento	•Skärring	
	VOE 11704712	1					•Nut	•Écrou	•Mutter	•Tuerca	•Mutter	
2	VOE 990740	2					•O-ring	•Joint torique	•O-Ring	•Anillo tórico	•O-ring	(VOE 981289)
3	VOE 11705432	2					•O-ring	•Joint torique	•O-Ring	•Anillo tórico	•O-ring	
4	VOE 11701854	1					Clamp	Collier serrage	Schelle	Abrazadera	Klamma	
5	VOE 11707381	1					Cover Plate	Protection en tole	Schutzblech	Placa Tapa	Täckplatta	
6	VOE 959208	1					Hex. socket screw	Vis à six pans creux	Innensechskantschraube	Tornillo de hexágono embutido	Insexskruv	
7	VOE 11176847	1					Hose	Flexible	Schlauch	Manguera	Slang	
8	VOE 11707375	1					Lubricating hose	Durit graissage	Schmierschlauch	Manguera de lubricación	Smörjslang	
9	VOE 11709961	1			SS		Attachment bracket	Porte-outil	Geräteträger	Soporte de implementos	Redskapsfäste	
10	VOE 11701843	2					Connector	Pièce connexion	Verbindungsstück	Pieza de conexión	Förbindningsstycke	
11	VOE 11701845	4					Connector	Pièce connexion	Verbindungsstück	Pieza de conexión	Förbindningsstycke	
12	VOE 11701827	1					Plug	Tampon	Stopfen	Tapón	Plugg	
13	VOE 11701838	2					Adapter	Adaptateur	Adapter	Adaptador	Adapter	

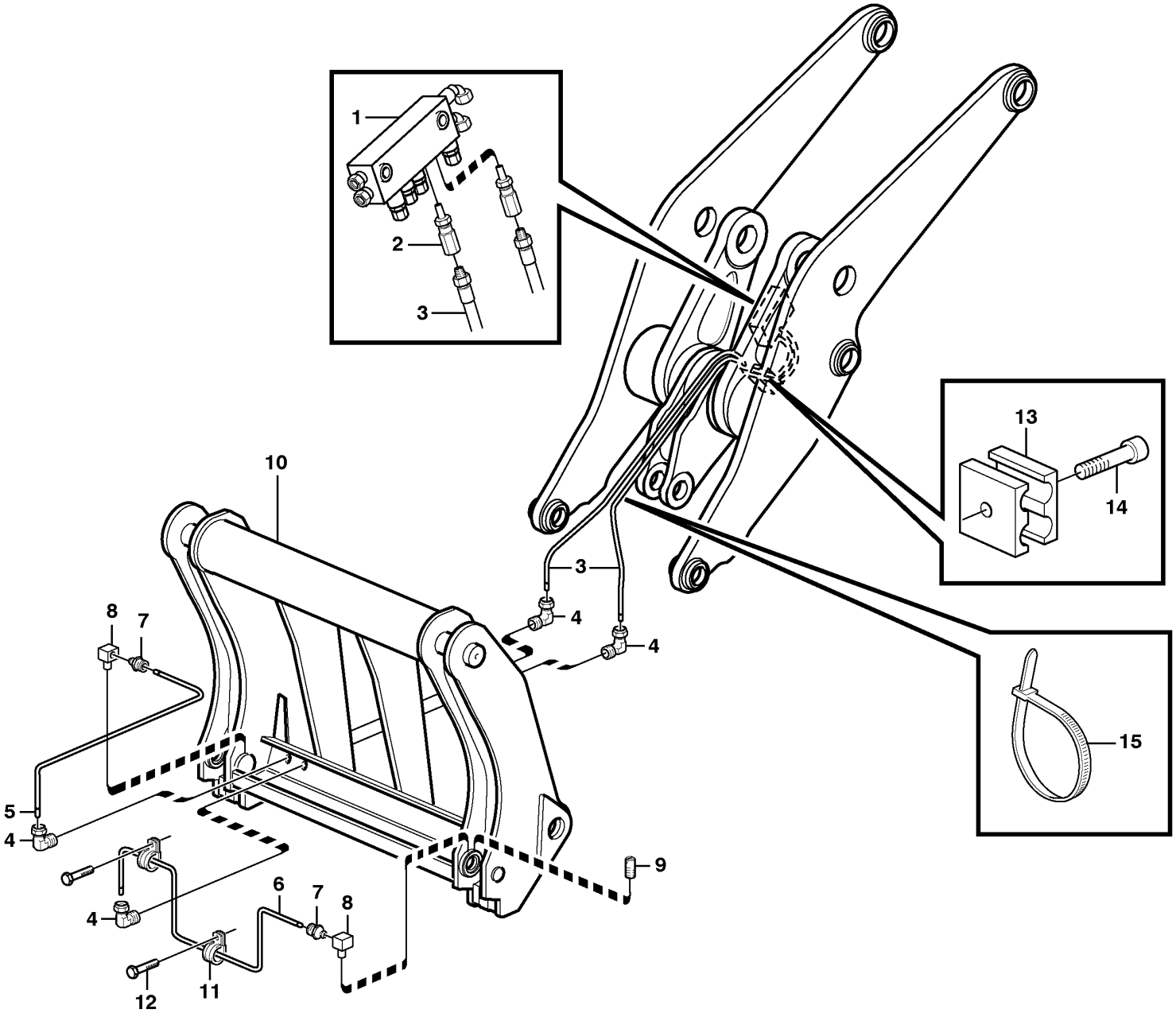

Volvo Construction Equipment
1006803

Fig.	Part No.	Quantity 1	Quantity 2	Quantity 3	PS	KIT	Description	Dénomination	Bezeichnung	Denominación	Benämning	Notes
	VOE 11015618				OP		Central lubrication	Graissage centralisé	Zentralschmierung	Lubricación central	Centralsmörjning	
1		1			NS		Distribution block	Distributeur	Verteilerblock	Bloque distribución	Fördelarblock	
2	VOE 11702155	2					Dosage valve	Valve de dosage	Dosierventil	Válvula dosificadora	Doseringsventil	
	VOE 11704712	1					•Nut	•Écrou	•Mutter	•Tuerca	•Mutter	
	VOE 11704711	1					•Ferrule	•Bague de sûreté	•Schneidring	•Anillo de acoplamiento	•Skärring	
3	VOE 11702806	1					Hose	Flexible	Schlauch	Manguera	Slang	
4	VOE 11701837	4					Connector	Pièce connexion	Verbindungsstück	Pieza de conexión	Förbindningsstycke	
5	VOE 11701833	REQ					Lubricant line	Conduit d'huile	Ölleitung	Conducto lubricante	Smörjledning	L = 2000MM
6	VOE 13941451	REQ					Hose	Flexible	Schlauch	Manguera	Slang	L = 1500MM
7	VOE 11701843	2					Connector	Pièce connexion	Verbindungsstück	Pieza de conexión	Förbindningsstycke	
8	VOE 11701845	2					Connector	Pièce connexion	Verbindungsstück	Pieza de conexión	Förbindningsstycke	
9	VOE 11701827	2					Plug	Tampon	Stopfen	Tapón	Plugg	
10		1					Atch bracket	Porte-outil	Geräteträger	Soporte impleme	Redskapsfäste	See group 924-100 page 1333
11	VOE 952624	2					Clamp	Collier serrage	Schelle	Abrazadera	Klamma	
12	VOE 13946501	2					Screw	Vis	Schraube	Tornillo	Skruv	
13	VOE 11701854	1					Clamp	Collier serrage	Schelle	Abrazadera	Klamma	
14	VOE 940326	1					Hex. socket screw	Vis à six pans creux	Innensechskantschraube	Tornillo de hexágono embutido	Insexskruv	
15	VOE 4881440	REQ					Cable tie	Serre-câble	Kabelbinder	Abrazadera de cinta	Buntband	

1		**Central lubrication for tool bar.**	Catalogue id **20107**	Group **993**
2		**Graissage central, fixation outil.**		
3		**Zentralschmierung für Geräteträger.**	Illustr. No **1006803**	Section **600**
4		**Lubricacion central, fijacion herramientas.**		
		Centralsmörjning för redskapsfäste.	Issue **20009015-H**	Page **1439**
5		**94811**		

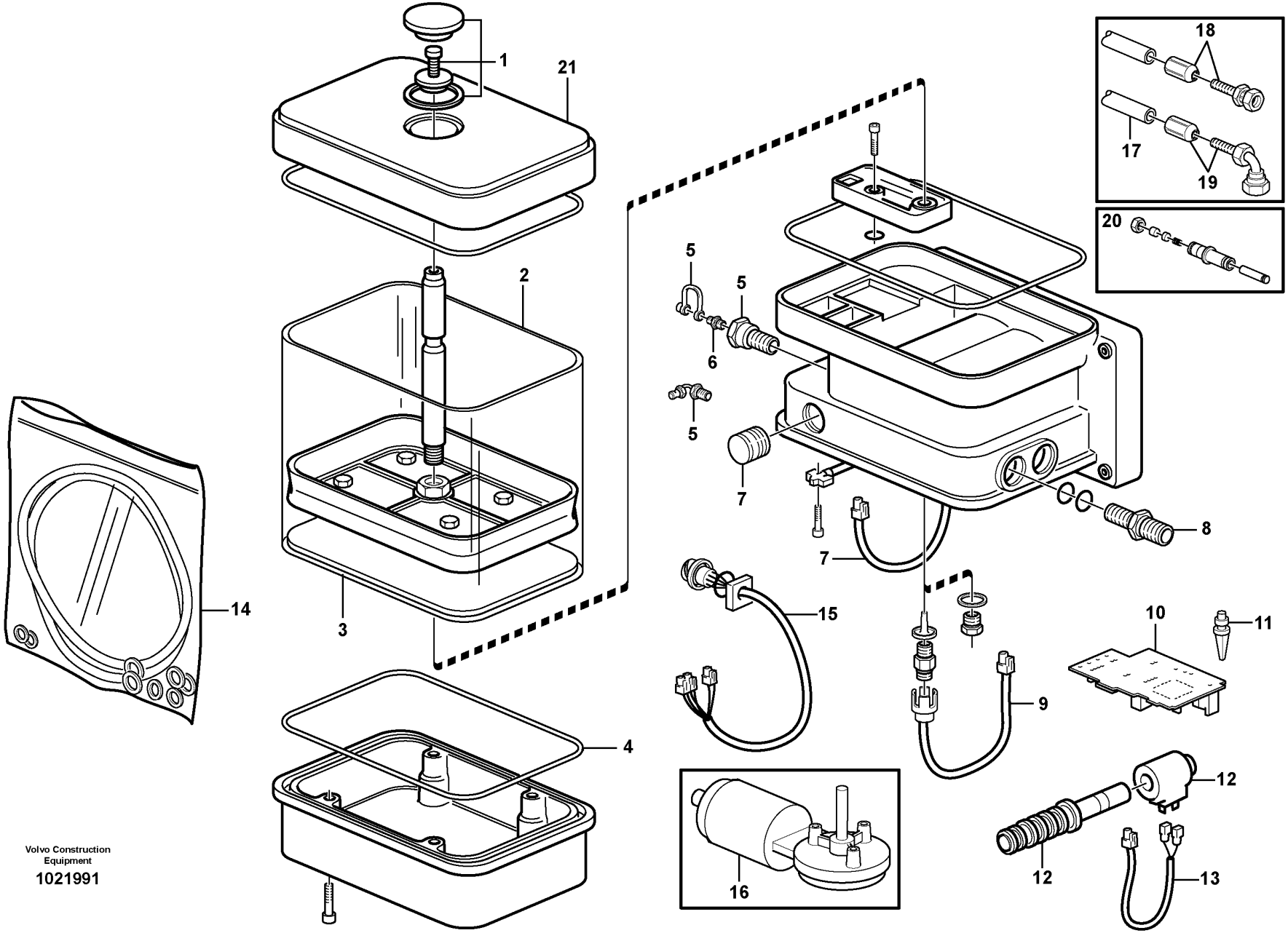

Volvo Construction Equipment

1021991

Fig.	Part No.	Quantity 1	Quantity 2	Quantity 3	PS	KIT	Description	Dénomination	Bezeichnung	Denominación	Benämning	Notes
	VOE 11707439	1			SS		Pump	Pompe	Pumpe	Bomba	Pump	
	VOE 15159042		1				Pump unit	Unité de pompe	Pumpenaggregat	Unidad bomba	Pumpenhet	
	VOE 17213655		1				Cable	Câble	Kabel	Cable	Kabel	
1	VOE 11702188	1					•Lock kit	•Collection verrou	•Schlossteilsatz	•Juego de seguridad	•Låssats	
2	VOE 11707569	1					•Reservoir	•Réservoir	•Behälter	•Depósito	•Behållare	
3	VOE 11708130	1					•Diaphragm	•Diaphragme	•Membrane	•Diafragma	•Membran	
4	VOE 11704363	1					•Gasket	•Joint	•Dichtung	•Junta	•Packning	(VOE 11702175)
5	VOE 11707827	1					•Filler nipple	•Raccord de remplissage	•Füllnippel	•Niple de llenado	•Påfyllningsnippel	
6	VOE 11707827	1					•Filler nipple	•Raccord de remplissage	•Füllnippel	•Niple de llenado	•Påfyllningsnippel	(VOE 11988199)
7	VOE 11710875	1					•Switch	•Contacteur	•Schalter	•Interruptor	•Strömställare	
8	VOE 11702187	1					•Connector	•Pièce connexion	•Verbindungsstück	•Pieza de conexión	•Förbindningsstycke	
9	VOE 11709582	1					•Cable harness	•Faisceau câbles	•Kabelbaum	•Manojo cables	•Ledningsmatta	
10	VOE 11708673	1					•Ptd Circuit Bd	•Carte Circuit	•Leiterbahnpl	•Placa Circuito	•Kretskort	
11	VOE 11708249	1					•Anchorage	•Fixation	•Halterung	•Fijación	•Fäste	
12	VOE 11707607	1					•Solenoid valve	•Électrovanne	•Magnetventil	•Electroválvula	•Magnetventil	
	VOE 11702185	1					••Solenoid coil	••Bobine magnétique	••Magnetspule	••Bobina magnética	••Magnetspole	
13	VOE 11988441	1			OP		••Cable	••Câble	••Kabel	••Cable	••Kabel	
14	VOE 11715918	1					•Sealing kit	•Kit plombage	•Plombiersatz	•Kit de precinto	•Plomberingssats	(VOE 11702184)
15	VOE 11708248	1					•Cable harness	•Faisceau câbles	•Kabelbaum	•Manojo cables	•Ledningsmatta	
16	VOE 11712713	1					•Electric motor	•Moteur électrique	•Elektromotor	•Motor eléctrico	•Elmotor	
17	VOE 11701075	REQ					•Hose	•Flexible	•Schlauch	•Manguera	•Slang	
18	VOE 11712925	1					•Nipple	•Raccord	•Nippel	•Niple	•Nippel	
19	VOE 11712926	1					•Nipple	•Raccord	•Nippel	•Niple	•Nippel	
20	VOE 11707567	1					•Piston kit	•Jeu pistons	•Kolbensatz	•Juego de pistones	•Kolvsats	
21	VOE 11716339	1					•Cover	•Capot	•Abdeckung	•Capó	•Kåpa	

3850) **GB**: Automatic greasing system Twin-2 **FR**: Système de graissage automatique Twin-2 **DE**: Automatische Schmieranlage Twin-2 **ES**: Sistema de engrase automático Twin-2 **SE**: Automatiskt smörjsystem Twin-2
3851) **GB**: Automatic greasing system Twin-3 **FR**: Système de graissage automatique Twin-3 **DE**: Automatische Schmieranlage Twin-3 **ES**: Sistema de engrase automático Twin-3 **SE**: Automatiskt smörjsystem Twin-3

1	3850) 83110, 83111	**Pump:central lubrication** **Pompe:graissage central** **Pumpe:zentralschmierung** **Bomba:lubricacion central** **Pump:centralsmörjning**	Catalogue id **20107**	Group **993**
2	3851) 83110, 83111		Illustr. No **1021991**	Section **700**
3				
4			Issue **20009015-H**	Page **1441**
5		**S/N-26553**		

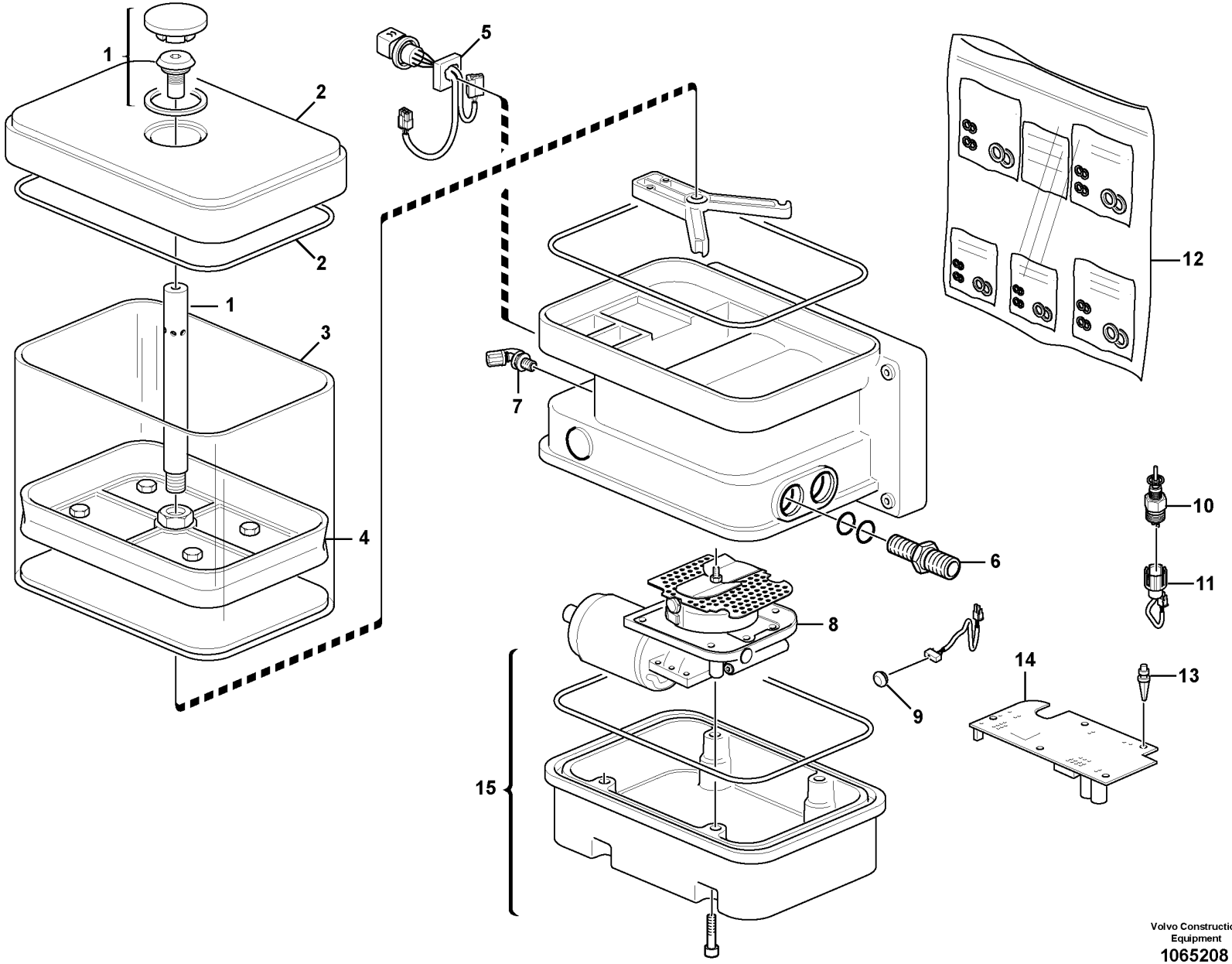

Volvo Construction Equipment
1065208

Fig.	Part No.	Quantity 1	Quantity 2	Quantity 3	PS	KIT	Description	Dénomination	Bezeichnung	Denominación	Benämning	Notes
	VOE 15159042	1					Pump unit	Unité de pompe	Pumpenaggregat	Unidad bomba	Pumpenhet	
1	VOE 17231612	1					•Screw kit	•Kit de vis	•Schraubensatz	•Juego de tornillos	•Skruvsats	
2	VOE 11716339	1					•Cover	•Capot	•Abdeckung	•Capó	•Kåpa	
3	VOE 17231621	1					•Reservoir	•Réservoir	•Behälter	•Depósito	•Behållare	
4	VOE 11708130	1					•Diaphragm	•Diaphragme	•Membrane	•Diafragma	•Membran	
5	VOE 17231505	1					•Wiring harness	•Faisceau de câbles	•Kabelbaum	•Manojo cables	•Ledningsmatta	
6	VOE 11702187	1					•Connector	•Pièce connexion	•Verbindungsstück	•Pieza de conexión	•Förbindningsstycke	
7	VOE 11707827	1					•Filler nipple	•Raccord de remplissage	•Füllnippel	•Niple de llenado	•Påfyllningsnippel	
8	VOE 17231516	1					•Pump unit	•Unité de pompe	•Pumpenaggregat	•Unidad bomba	•Pumpenhet	
9	VOE 11703650	1					•Rubber cap	•Capuchon caoutchouc	•Gummikappe	•Caperuzón de goma	•Gummihatt	
10	VOE 11702186	1					•Pressure limiting valve	•Valve limitatrice de pression	•Druckbegrenzungsventil	•Válvula limitadora de presión	•Tryckbegränsningsventil	
11	VOE 11709582	1					•Cable harness	•Faisceau câbles	•Kabelbaum	•Manojo cables	•Ledningsmatta	
12	VOE 11715918	1					•Sealing kit	•Kit plombage	•Plombiersatz	•Kit de precinto	•Plomberingssats	
13	VOE 11708249	1					•Anchorage	•Fixation	•Halterung	•Fijación	•Fäste	
14	VOE 17231522	1					•Control unit	•Calculateur	•Steuergerät	•Unidad de mando	•Styrenhet	
15	VOE 11715855	1					•Pump cover	•Couvercle pompe	•Pumpendeckel	•Tapa de bomba	•Pumplock	

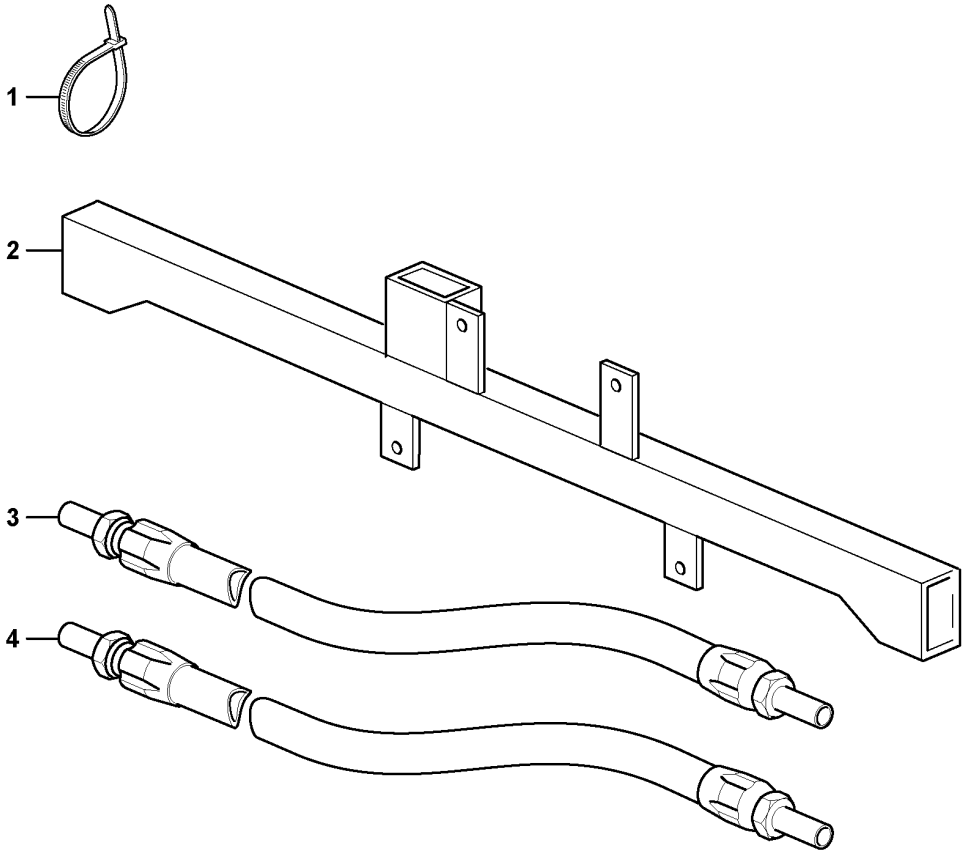

Volvo Construction
Equipment
1032075

Fig.	Part No.	Quantity 1	Quantity 2	Quantity 3	PS	KIT	Description	Dénomination	Bezeichnung	Denominación	Benämning	Notes
	VOE 11177698						Central lubrication	Graissage centralisé	Zentralschmierung	Lubricación central	Centralsmörjning	
1	VOE 4881440	6					•Cable tie	•Serre-câble	•Kabelbinder	•Abrazadera de cinta	•Buntband	
2	VOE 11716526	1					•Attachment	•Fixation	•Halterung	•Fijacion	•Fäste	
3	VOE 11716507	1					•Hose	•Flexible	•Schlauch	•Manguera	•Slang	(VOE 11716524)
4	VOE 11716525	1					•Hose	•Flexible	•Schlauch	•Manguera	•Slang	

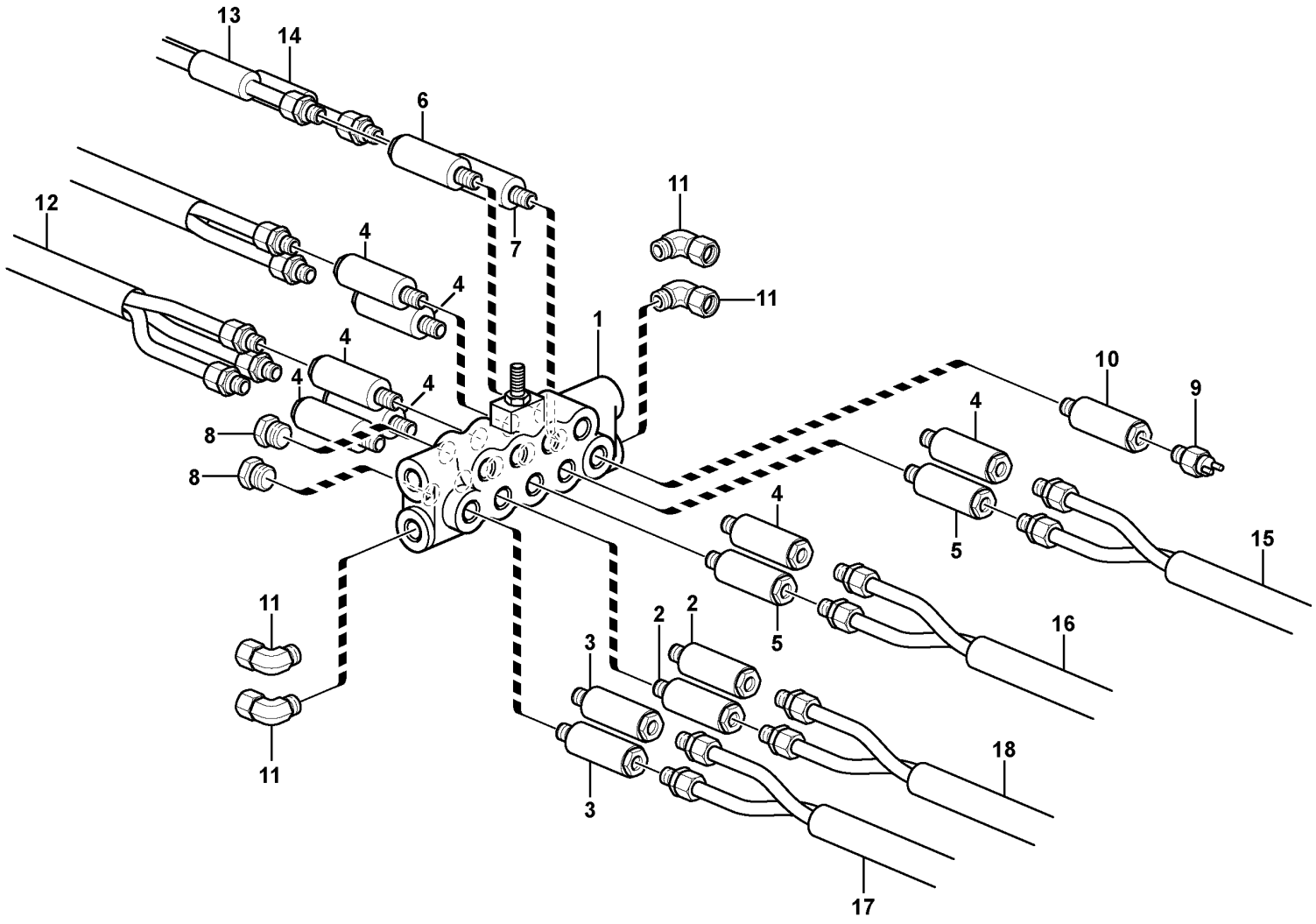

Volvo Construction Equipment
1056467

Fig.	Part No.	Quantity 1	Quantity 2	Quantity 3	PS	KIT	Description	Dénomination	Bezeichnung	Denominación	Benämning	Notes
1	VOE 15082803	1					Distribution block	Boîtier de dérivation	Verteilergruppe	Bloque de distribución	Fördelningsblock	
2	VOE 15082745	2					Dosage valve	Valve de dosage	Dosierventil	Válvula dosificadora	Doseringsventil	
3	VOE 15082776	2					Dosage valve	Valve de dosage	Dosierventil	Válvula dosificadora	Doseringsventil	
4	VOE 15082780	7					Dosage valve	Valve de dosage	Dosierventil	Válvula dosificadora	Doseringsventil	
5	VOE 15082784	2					Dosage valve	Valve de dosage	Dosierventil	Válvula dosificadora	Doseringsventil	
6	VOE 15082785	1					Dosage valve	Valve de dosage	Dosierventil	Válvula dosificadora	Doseringsventil	
7	VOE 15082793	1					Dosage valve	Valve de dosage	Dosierventil	Válvula dosificadora	Doseringsventil	
8	VOE 15082740	2					Plug	Tampon	Stopfen	Tapón	Plugg	
9	VOE 15082799	1					Pressure switch	Rupteur pression	Druckschalter	Interruptor presión	Tryckbrytare	
10	VOE 15082802	1					Valve	Valve	Ventil	Válvula	Ventil	
11	VOE 15082715	4					Nut	Écrou	Mutter	Tuerca	Mutter	
12	VOE 11701835	REQ					Lubricant line	Conduit d'huile	Ölleitung	Conducto lubricante	Smörjledning	L = 2000MM
13	VOE 15178905	1					High pressure hose	Durit haute pression	Hochdruckschlauch	Manguera de alta presión	Högtrycksslang	
14	VOE 15178916	1					High pressure hose	Durit haute pression	Hochdruckschlauch	Manguera de alta presión	Högtrycksslang	
15	VOE 11701834	REQ					Lubricant line	Conduit d'huile	Ölleitung	Conducto lubricante	Smörjledning	L = 4000MM
16	VOE 11701834	REQ					Lubricant line	Conduit d'huile	Ölleitung	Conducto lubricante	Smörjledning	L = 4000MM
17	VOE 11701834	REQ					Lubricant line	Conduit d'huile	Ölleitung	Conducto lubricante	Smörjledning	L = 2000MM
18	VOE 11701834	REQ					Lubricant line	Conduit d'huile	Ölleitung	Conducto lubricante	Smörjledning	L = 2000MM

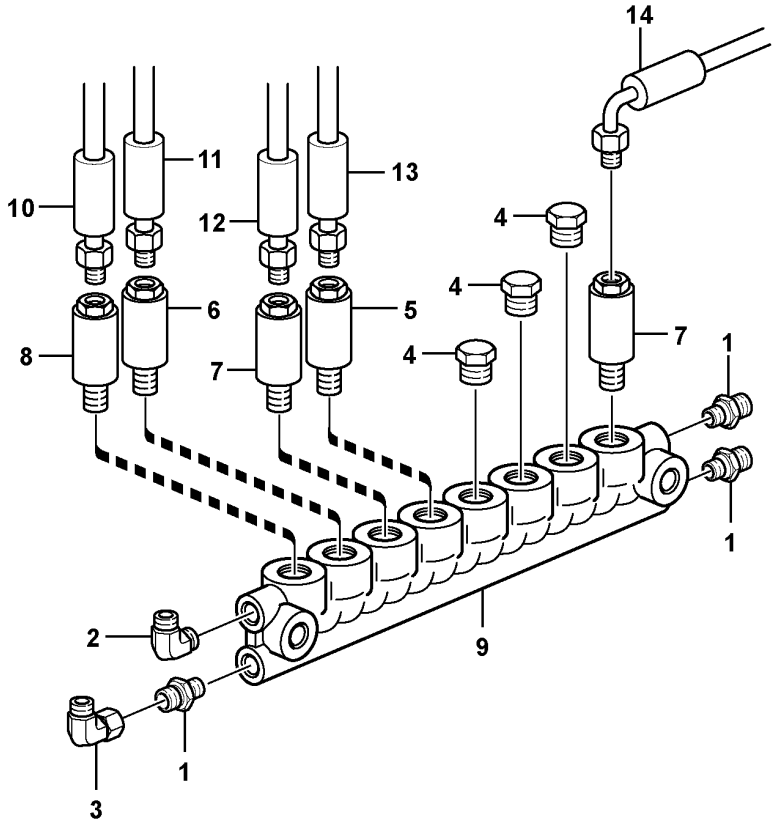

Volvo Construction Equipment
1056469

Fig.	Part No.	Quantity 1	Quantity 2	Quantity 3	PS	KIT	Description	Dénomination	Bezeichnung	Denominación	Benämning	Notes
1	VOE 15082943	3					Nipple	Raccord	Nippel	Niple	Nippel	
2	VOE 15082715	1					Nut	Écrou	Mutter	Tuerca	Mutter	
3	VOE 15082944	1					Nut	Écrou	Mutter	Tuerca	Mutter	
4	VOE 15082740	3					Plug	Tampon	Stopfen	Tapón	Plugg	
5	VOE 15082784	1					Dosage valve	Valve de dosage	Dosierventil	Válvula dosificadora	Doseringsventil	
6	VOE 15082785	1					Dosage valve	Valve de dosage	Dosierventil	Válvula dosificadora	Doseringsventil	
7	VOE 11716508	2					Dosage valve	Valve de dosage	Dosierventil	Válvula dosificadora	Doseringsventil	
8	VOE 15082793	1					Dosage valve	Valve de dosage	Dosierventil	Válvula dosificadora	Doseringsventil	
9	VOE 15082949	1					Distribution block	Boîtier de dérivation	Verteilergruppe	Bloque de distribución	Fördelningsblock	
10	VOE 15082950	1					High pressure hose	Durit haute pression	Hochdruckschlauch	Manguera de alta presión	Högtrycksslang	
11	VOE 15178924	1					High pressure hose	Durit haute pression	Hochdruckschlauch	Manguera de alta presión	Högtrycksslang	
12	VOE 15082954	1					High pressure hose	Durit haute pression	Hochdruckschlauch	Manguera de alta presión	Högtrycksslang	
13	VOE 15082965	1					High pressure hose	Durit haute pression	Hochdruckschlauch	Manguera de alta presión	Högtrycksslang	
14	VOE 15082967	1					High pressure hose	Durit haute pression	Hochdruckschlauch	Manguera de alta presión	Högtrycksslang	

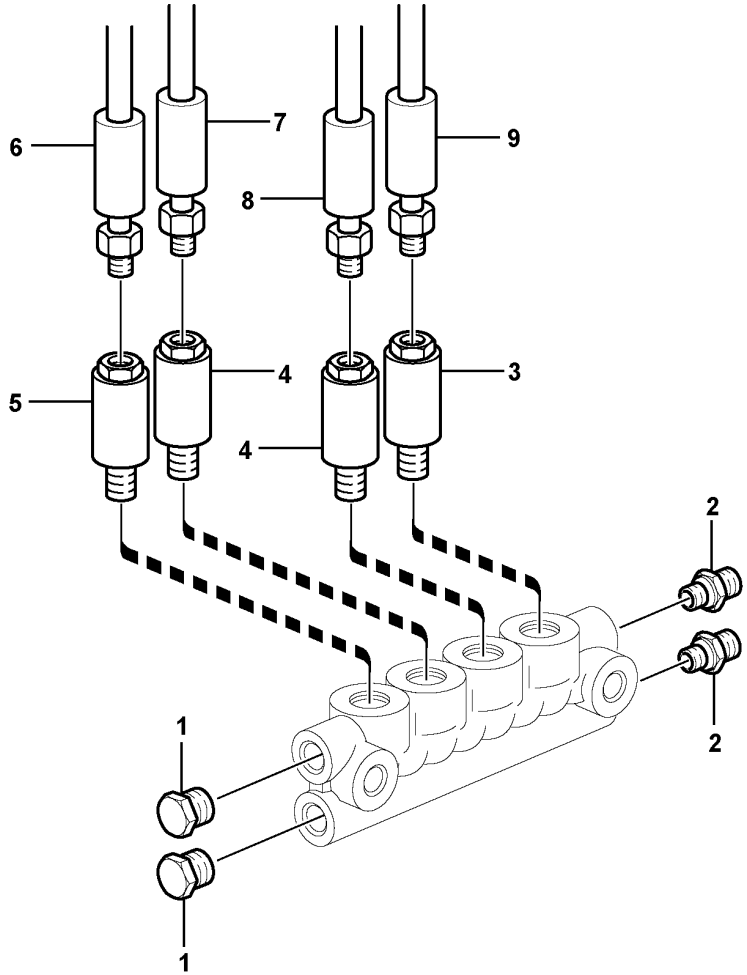

Volvo Construction Equipment
1056475

Fig.	Part No.	Quantity 1	Quantity 2	Quantity 3	PS	KIT	Description	Dénomination	Bezeichnung	Denominación	Benämning	Notes
1	VOE 11709994	2					Sealing ring	Bague étanchéité	Dichtring	Anillo retén	Tätningsring	
2	VOE 15082943	2					Nipple	Raccord	Nippel	Niple	Nippel	
3	VOE 15082776	1					Dosage valve	Valve de dosage	Dosierventil	Válvula dosificadora	Doseringsventil	
4	VOE 15082780	2					Dosage valve	Valve de dosage	Dosierventil	Válvula dosificadora	Doseringsventil	
5	VOE 11716508	1					Dosage valve	Valve de dosage	Dosierventil	Válvula dosificadora	Doseringsventil	
6	VOE 15178937	1					High pressure hose	Durit haute pression	Hochdruckschlauch	Manguera de alta presión	Högtrycksslang	
7	VOE 15178944	1					High pressure hose	Durit haute pression	Hochdruckschlauch	Manguera de alta presión	Högtrycksslang	
8	VOE 15179027	1					High pressure hose	Durit haute pression	Hochdruckschlauch	Manguera de alta presión	Högtrycksslang	
9	VOE 15179030	1					High pressure hose	Durit haute pression	Hochdruckschlauch	Manguera de alta presión	Högtrycksslang	

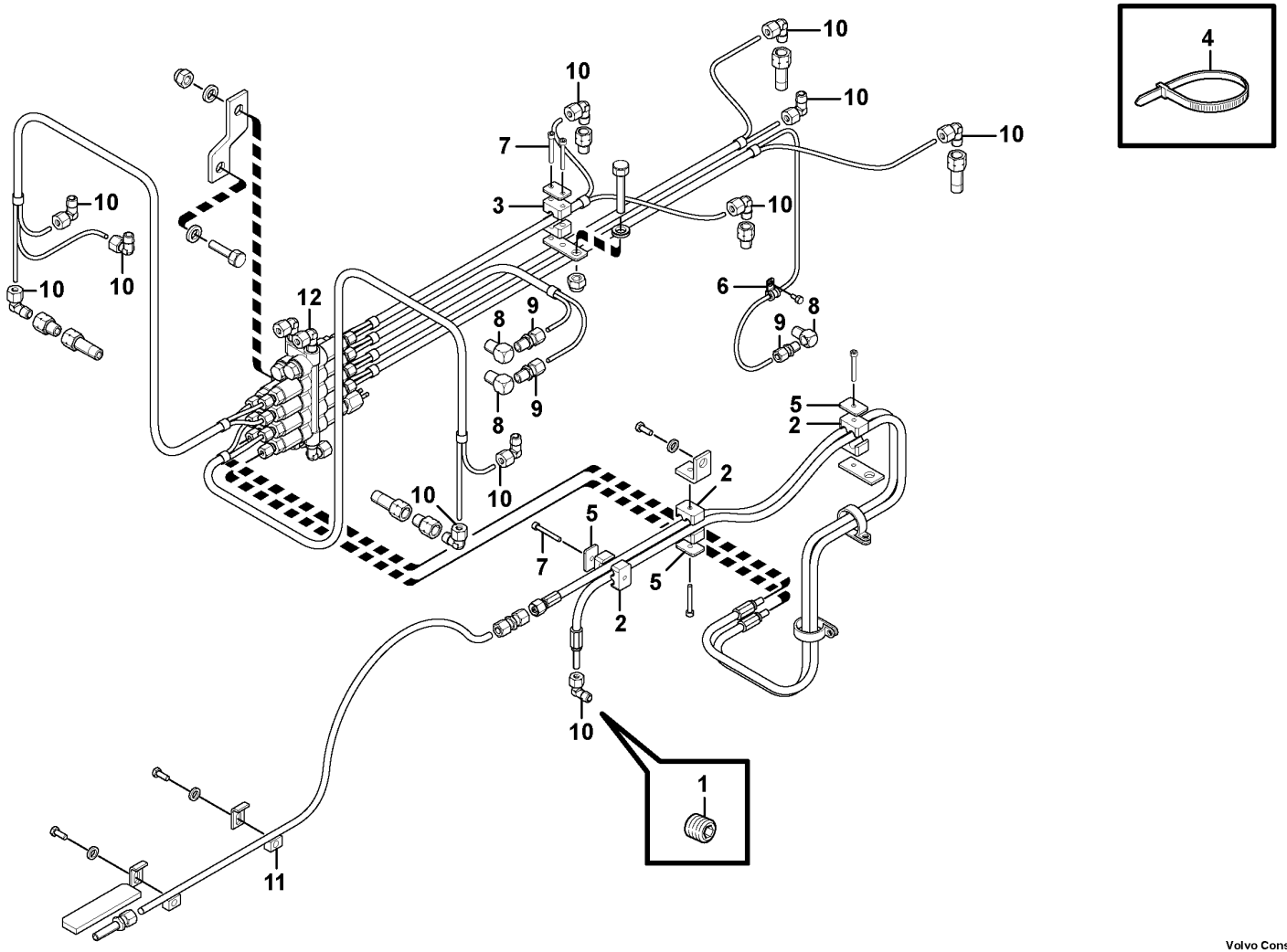

Volvo Construction Equipment
1056477

Fig.	Part No.	Quantity 1	Quantity 2	Quantity 3	PS	KIT	Description	Dénomination	Bezeichnung	Denominación	Benämning	Notes
1	VOE 11701827	2					Plug	Tampon	Stopfen	Tapón	Plugg	
2	VOE 11701854	3					Clamp	Collier serrage	Schelle	Abrazadera	Klamma	
3	VOE 4785459	1					Clamp	Collier serrage	Schelle	Abrazadera	Klamma	
4	VOE 4881440	REQ					Cable tie	Serre-câble	Kabelbinder	Abrazadera de cinta	Buntband	
5	VOE 11716506	3					Clamp	Collier serrage	Schelle	Abrazadera	Klamma	
6	VOE 952624	1					Clamp	Collier serrage	Schelle	Abrazadera	Klamma	
7	VOE 11716505	3					Bolt	Boulon	Bolzen	Perno	Bult	
8	VOE 11716501	3					Elbow nipple	Raccord coudé	Winkelnippel	Niple angular	V-nippel	
9	VOE 11716502	3					Coupling	Accouplement	Kupplung	Acoplamiento	Koppling	
10	VOE 11716503	11					Elbow nipple	Raccord coudé	Winkelnippel	Niple angular	V-nippel	
11	VOE 11716358	2					Block	Bloc	Block	Bloque	Block	
12		1					18-port block	Bloc 18 orifices	Block mit 18 Anschlüssen	Bloque 18 puertos	18-ports block	See group 993-800 page 1447

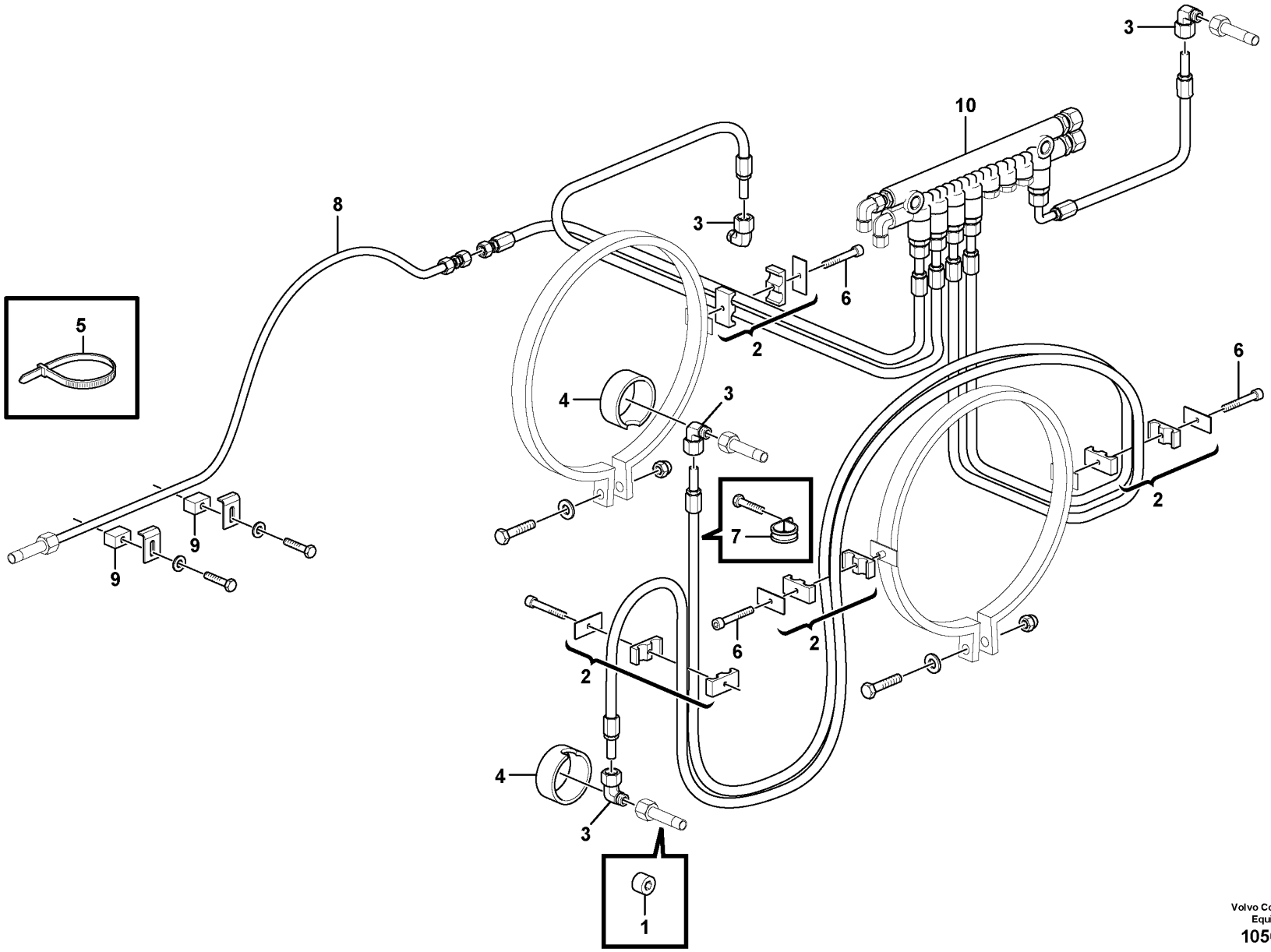

Volvo Construction Equipment
1056479

Fig.	Part No.	Quantity 1	Quantity 2	Quantity 3	PS	KIT	Description	Dénomination	Bezeichnung	Denominación	Benämning	Notes
1	VOE 11701827	2					Plug	Tampon	Stopfen	Tapón	Plugg	
2	VOE 11701854	4					Clamp	Collier serrage	Schelle	Abrazadera	Klamma	
3	VOE 11716503	4					Elbow nipple	Raccord coudé	Winkelnippel	Niple angular	V-nippel	
4	VOE 11706046	2					Protecting ring	Bague protection	Schutzring	Anillo protector	Skyddsring	
5	VOE 4881440	REQ					Cable tie	Serre-câble	Kabelbinder	Abrazadera de cinta	Buntband	
6	VOE 11716505	3					Bolt	Boulon	Bolzen	Perno	Bult	
7	VOE 11716360	1					Clamp	Collier serrage	Schelle	Abrazadera	Klamma	
8	VOE 11177112	1					Tube	Tube	Rohr	Tubo	Rör	
9	VOE 11716358	2					Block	Bloc	Block	Bloque	Block	
10		1					8-port block	Bloc 8 orifices	Block mit 8 Anschlüssen	Bloque 8 puertos	8-ports block	See group 993-850 page 1449

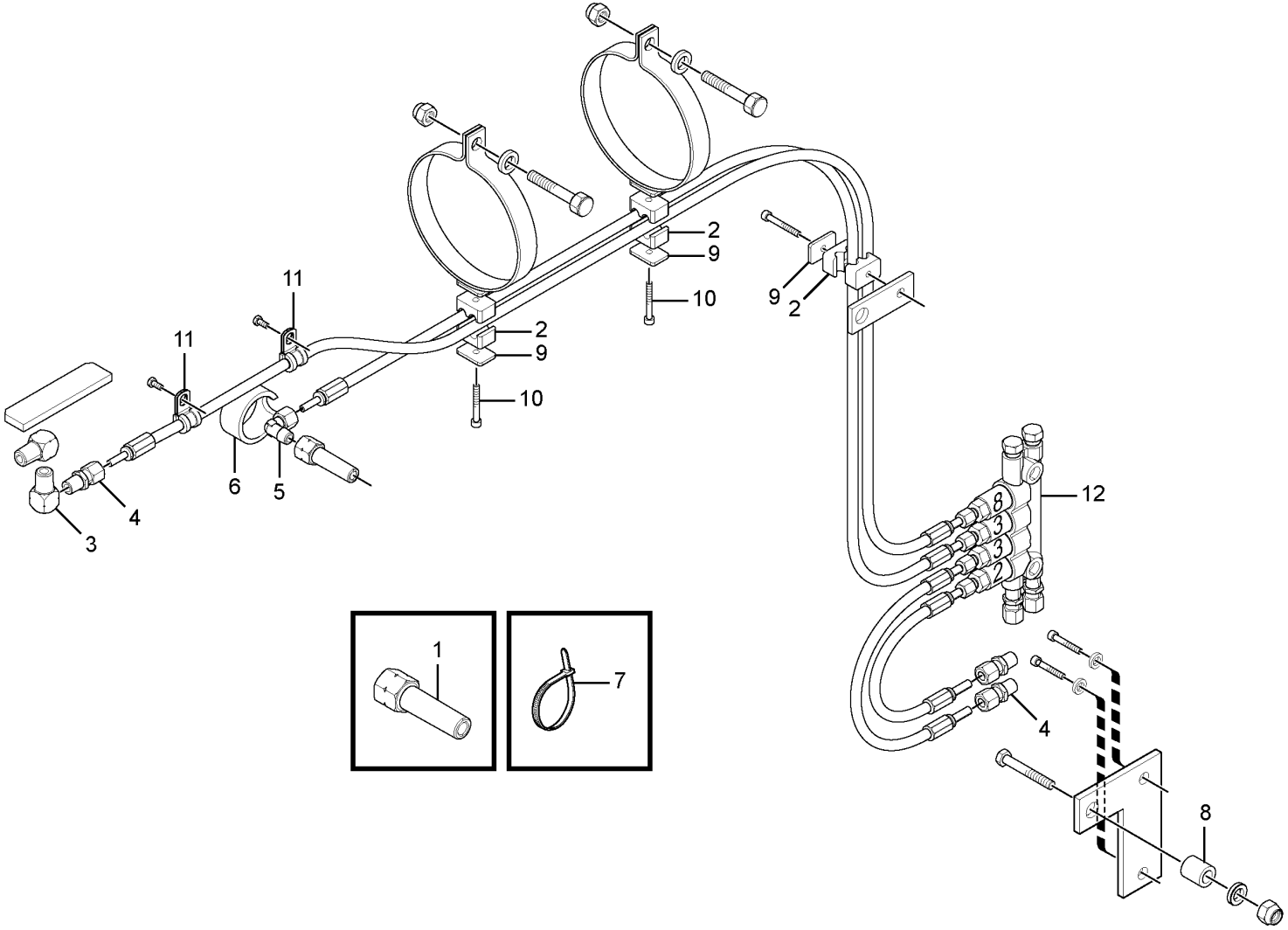

Volvo Construction Equipment
1056481

Fig.	Part No.	Quantity 1	Quantity 2	Quantity 3	PS	KIT	Description	Dénomination	Bezeichnung	Denominación	Benämning	Notes
1	VOE 11701827	1					Plug	Tampon	Stopfen	Tapón	Plugg	33390
2	VOE 11701854	3					Clamp	Collier serrage	Schelle	Abrazadera	Klamma	
3	VOE 11716501	2					Elbow nipple	Raccord coudé	Winkelnippel	Niple angular	V-nippel	
4	VOE 11716502	3					Coupling	Accouplement	Kupplung	Acoplamiento	Koppling	
5	VOE 11716503	1					Elbow nipple	Raccord coudé	Winkelnippel	Niple angular	V-nippel	
6	VOE 11706046	1					Protecting ring	Bague protection	Schutzring	Anillo protector	Skyddsring	
7	VOE 4881440	REQ					Cable tie	Serre-câble	Kabelbinder	Abrazadera de cinta	Buntband	
8	VOE 11707389	1					Sleeve	Manchon	Muffe	Manguito	Muff	
9	VOE 11716506	3					Clamp	Collier serrage	Schelle	Abrazadera	Klamma	
10	VOE 11716505	2					Bolt	Boulon	Bolzen	Perno	Bult	
11	VOE 11716360	2					Clamp	Collier serrage	Schelle	Abrazadera	Klamma	
12		1					4-port block	Bloc 4 orifices	Block mit 4 Anschlüssen	Bloque 4 puertos	4-ports block	See group 993-900 page 1451

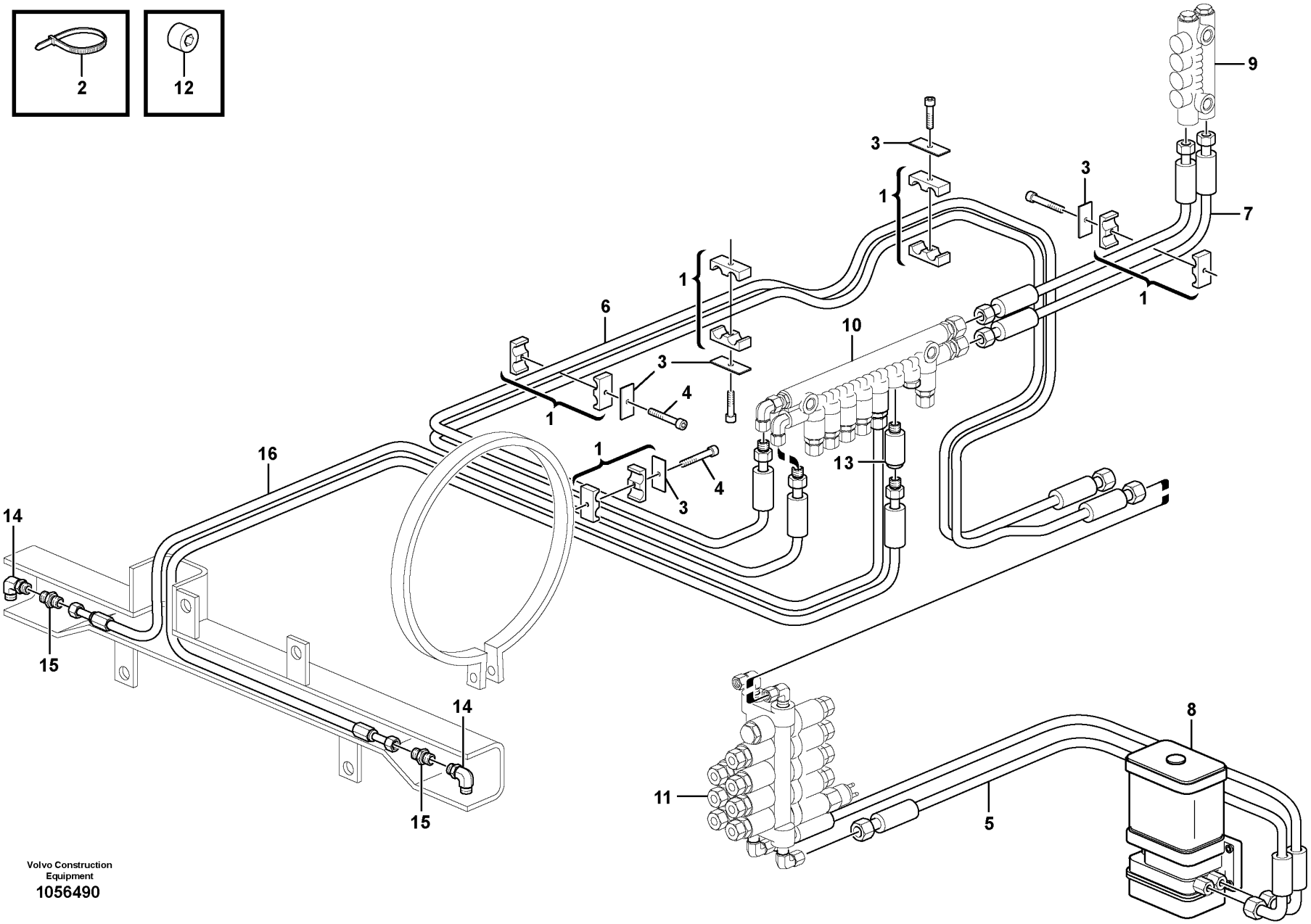

Volvo Construction Equipment

1056490

Fig.	Part No.	Quantity 1	Quantity 2	Quantity 3	PS	KIT	Description	Dénomination	Bezeichnung	Denominación	Benämning	Notes
1	VOE 11701854	6					Clamp	Collier serrage	Schelle	Abrazadera	Klamma	
2	VOE 4881440	REQ					Cable tie	Serre-câble	Kabelbinder	Abrazadera de cinta	Buntband	
3	VOE 11716506	6					Clamp	Collier serrage	Schelle	Abrazadera	Klamma	
4	VOE 11716505	3					Bolt	Boulon	Bolzen	Perno	Bult	
5	VOE 15178804	2					High pressure hose	Durit haute pression	Hochdruckschlauch	Manguera de alta presión	Högtrycksslang	
6	VOE 15178899	2					High pressure hose	Durit haute pression	Hochdruckschlauch	Manguera de alta presión	Högtrycksslang	
7	VOE 15178901	2					High pressure hose	Durit haute pression	Hochdruckschlauch	Manguera de alta presión	Högtrycksslang	
8	VOE 11707439	1			SS		Pump	Pompe	Pumpe	Bomba	Pump	
9		1					4-port block	Bloc 4 orifices	Block mit 4 Anschlüssen	Bloque 4 puertos	4-ports block	See group 993-900 page 1451
10		1					8-port block	Bloc 8 orifices	Block mit 8 Anschlüssen	Bloque 8 puertos	8-ports block	See group 993-850 page 1449
11		1					18-port block	Bloc 18 orifices	Block mit 18 Anschlüssen	Bloque 18 puertos	18-ports block	See group 993-800 page 1447
12	VOE 11701827	2					Plug	Tampon	Stopfen	Tapón	Plugg	33390
13	VOE 11716508	2					Dosage valve	Valve de dosage	Dosierventil	Válvula dosificadora	Doseringsventil	
14	VOE 11716501	4					Elbow nipple	Raccord coudé	Winkelnippel	Niple angular	V-nippel	
15	VOE 11716502	2					Coupling	Accouplement	Kupplung	Acoplamiento	Koppling	
16	VOE 11716507	1					Hose	Flexible	Schlauch	Manguera	Slang	

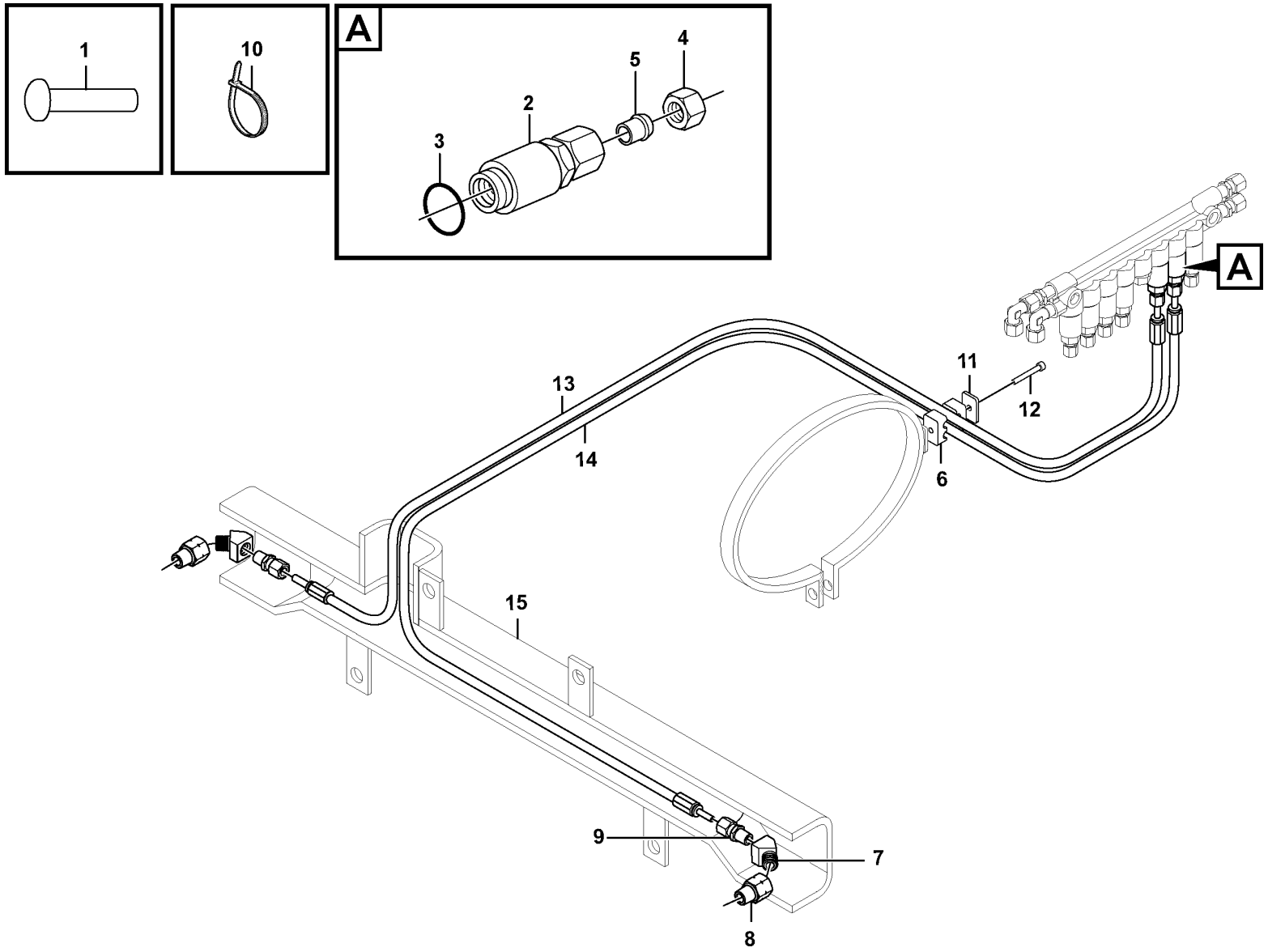

Volvo Construction Equipment

1061332

Fig.	Part No.	Quantity 1	Quantity 2	Quantity 3	PS	KIT	Description	Dénomination	Bezeichnung	Denominación	Benämning	Notes
1	VOE 11701827	2					Plug	Tampon	Stopfen	Tapón	Plugg	
2	VOE 11702155	2					Dosage valve	Valve de dosage	Dosierventil	Válvula dosificadora	Doseringsventil	
3	VOE 11705432	1					•O-ring	•Joint torique	•O-Ring	•Anillo tórico	•O-ring	
4	VOE 11704712	1					•Nut	•Écrou	•Mutter	•Tuerca	•Mutter	
5	VOE 11704711	1					•Ferrule	•Bague de sûreté	•Schneidring	•Anillo de acoplamiento	•Skärring	
6	VOE 11701854	2					Clamp	Collier serrage	Schelle	Abrazadera	Klamma	
7	VOE 11432016	2					Adapter	Adaptateur	Adapter	Adaptador	Adapter	
8	VOE 11701838	2					Adapter	Adaptateur	Adapter	Adaptador	Adapter	L = 2000MM
9	VOE 11701843	2					Connector	Pièce connexion	Verbindungsstück	Pieza de conexión	Förbindningsstycke	L = 1500MM
10	VOE 4881440	10					Cable tie	Serre-câble	Kabelbinder	Abrazadera de cinta	Buntband	
11	VOE 11707381	1					Cover Plate	Protection en tole	Schutzblech	Placa Tapa	Täckplatta	
12	VOE 959208	1					Hex. socket screw	Vis à six pans creux	Innensechskantschraube	Tornillo de hexágono embutido	Insexskruv	
13	VOE 11176847	1					Hose	Flexible	Schlauch	Manguera	Slang	
14	VOE 11707375	1					Lubricating hose	Durit graissage	Schmierschlauch	Manguera de lubricación	Smörjslang	
15	VOE 16882138	1					Protecting casing	Capot protection	Schutzhaube	Cubierta de protección	Skyddskåpa	(VOE 15171237)

1	85278	**Central lubrication for tool bar.** **Graissage central, fixation outil.** **Zentralschmierung für Geräteträger.** **Lubricacion central, fijacion herramientas.** **Centralsmörjning för redskapsfäste.**	Catalogue id **20107**	Group **993**
2			Illustr. No **1061332**	Section **1200**
3				
4			Issue **20009015-H**	Page **1461**
5				

REPLACED PARTS
PIÉCES PÉRIMÉES ET REMPLACÉES
ERSETZTE ARTIKEL

PIEZAS SUBSTITUDAS
ERSATTA ARTIKLAR

Catalogue id	Group
20107	10
Issue	**Page**
20009015-H	1462

Part No	Replaced By	Quantity
VOE 11006435	* * * USE	
	VOE 15053410	1.00
	VOE 6848760	2.00
VOE 11015245	* * * USE	
	VOE 15096514	1.00
VOE 11020094	* * * USE	
	VOE 16828285	1.00
VOE 11020637	* * * USE	
	VOE 4789993	1.00
VOE 11024922	* * * USE	
	VOE 15170348	1.00
VOE 11026615	* * * USE	
	VOE 16862645	1.00
VOE 11027552	* * * USE	
	VOE 15072231	1.00
	VOE 11090541	1.00
	VOE 13945653	1.00
	VOE 13933880	1.00
	VOE 4821880	1.00
	VOE 13933872	1.00
VOE 11033550	* * * USE	
	VOE 11110614	1.00
VOE 11035832	* * * USE	
	VOE 17210912	1.00
VOE 11037273	* * * USE	
	VOE 15034972	1.00
	VOE 11038380	1.00
VOE 11102783	* * * USE	
	VOE 15172021	1.00
VOE 11102785	* * * USE	
	VOE 15169028	1.00
VOE 11103275	* * * USE	
	VOE 17200499	1.00
	VOE 15010225	2.00
	VOE 15011845	2.00
	VOE 15010424	8.00
VOE 11104254	* * * USE	
	VOE 15186651	1.00
VOE 11107855	* * * USE	
	VOE 15107943	1.00
VOE 11110594	* * * USE	
	HOT SIDE	
	VOE 17247681	1.00
	COLD SIDE	
	VOE 17247682	1.00
VOE 11144491	* * * USE	
	VOE 11038809	1.00
VOE 11148344	* * * USE	
	VOE 15045690	1.00
VOE 11148530	* * * USE	
	FRONT NIPPLE KI	
	L110-L120/L150-	
	L220	
	VOE 17465023	1.00
	VOE 17262775	1.00
	FRONT NIPPLE KI	
	L250	
	VOE 17465029	1.00
	VOE 17262775	1.00
	REAR NIPPLE KIT	
	L110-L120	
	VOE 17465030	1.00
	VOE 17262775	1.00
	REAR NIPPLE KIT	
	L150-L180	
	L220-L250	
	VOE 17465031	1.00
	VOE 17262775	1.00
VOE 11164324	* * * USE	
	VOE 15053413	1.00
	VOE 6848760	2.00
VOE 11164962	* * * USE	
	VOE 15088226	1.00
	VOE 15084764	1.00
	VOE 13947760	1.00
VOE 11170321	* * * USE	
	VOE 17204355	1.00
VOE 11171197	* * * USE	
	VOE 17249764	1.00
VOE 11171705	* * * USE	
	VOE 15186892	1.00
VOE 11171713	* * * USE	
	VOE 15019082	1.00
VOE 11171718	* * * USE	
	VOE 15019079	SS
VOE 11171761	* * * USE	
	VOE 15018703	1.00
VOE 11172545	* * * USE	
	VOE 15085421	1.00
VOE 11173169	* * * USE	
	VOE 17202132	1.00
VOE 11173693	* * * USE	
	VOE 17262261	1.00
VOE 11173709	* * * USE	
	VOE 16822185	1.00
VOE 11177409	* * * USE	
	VOE 15153090	2.00
	VOE 15153088	1.00
	VOE 15153091	2.00
VOE 11180368	* * * USE	
	VOE 16834089	1.00
VOE 11180369	* * * USE	
	VOE 16834090	1.00
VOE 11180817	* * * USE	
	VOE 15186068	SS
VOE 11195905	* * * USE	
	ART SB NEW REAR	
	MIRROR GR 390 N	
	VOE 16010721	1.00
	VOE 15122731	1.00
	VOE 15121663	1.00
	VOE 15121745	1.00
	VOE 960139	3.00
	VOE 11204688	3.00
	VOE 15123237	1.00
	VOE 11117464	1.00
	VOE 15123293	1.00
	VOE 762681	1.00
	VOE 971321	4.00
	VOE 13949278	4.00
	VOE 3987478	1.00
	VOE 1078184	1.00
	VOE 978296	2.00
	VOE 978295	1.00
	WLO MODEL D, E	
	SERVICE TIPS	
	ST-WLO-390-1	
	VOE 16010721	1.00
	VOE 15122255	1.00
	VOE 15123237	1.00
	VOE 15123293	1.00
	VOE 11117464	1.00
	VOE 13946173	1.00
	VOE 948645	1.00
	GRD (LPC)	
	INSTALL INSTRUC	
	DRW 16010199	
	VOE 16012562	1.00
	VOE 16008516	1.00
	VOE 946470	2.00
	VOE 16006756	1.00
	VOE 13945444	1.00
	VOE 13965182	1.00
	VOE 948645	1.00
	VOE 16010721	1.00
	VOE 16013993	1.00
	VOE 13971068	2.00
	VOE 16012568	1.00
	VOE 983335	1.00
	VOE 16012571	1.00
	VOE 16012565	1.00
	VOE 16013994	1.00
	GRD (HPC)	
	INSTAL INSTRUCT	
	DRW 16010199	
	VOE 16012562	1.00
	VOE 16008526	SS
	VOE 946470	2.00
	VOE 16006756	1.00

Part No	Replaced By	Quantity
	VOE 13945444	1.00
	VOE 13965182	1.00
	VOE 948645	1.00
	VOE 16010721	1.00
	VOE 16013993	1.00
	VOE 13971068	2.00
	VOE 16012568	1.00
	VOE 983335	1.00
	VOE 16012571	1.00
	VOE 16012565	1.00
	VOE 16013994	1.00
VOE 11204589	* * * USE	
	VOE 11205061	1.00
VOE 11205057	* * * USE	
	VOE 11205061	1.00
VOE 11302220	* * * USE	
	VOE 14616006	1.00
VOE 11380375	* * * USE	
	VOE 11381475	SS
	VOE 11720293	1.00
VOE 11380380	* * * USE	
	VOE 11381480	SS
	VOE 11720294	1.00
VOE 11380400	* * * USE	
	VOE 11381500	SS
	VOE 11720624	1.00
VOE 11381475	* * * USE	
	VOE 11381995	SS
	VOE 11720482	1.00
VOE 11381480	* * * USE	
	VOE 11381990	SS
	VOE 11720483	1.00
VOE 11381500	* * * USE	
	VOE 11383500	1.00
	VOE 11720623	1.00
VOE 11381990	* * * USE	
	VOE 11383880	1.00
	VOE 11720592	1.00
VOE 11381995	* * * USE	
	VOE 11380875	1.00
	VOE 11720591	1.00
VOE 11400018	* * * USE	
	VOE 11198422	1.00
VOE 11400768	* * * USE	
	VOE 16872525	1.00
VOE 11410847	* * * USE	
	VOE 15085423	1.00
VOE 11412053	* * * USE	
	VOE 15053915	1.00
VOE 11412128	* * * USE	
	VOE 15162422	1.00
VOE 11412290	* * * USE	
	VOE 15059394	SS
VOE 11412632	* * * USE	
	VOE 15082742	1.00
VOE 11412638	* * * USE	
	VOE 15022310	SS
VOE 11412767	* * * USE	
	VOE 15144052	1.00
VOE 11412798	* * * USE	
	VOE 15144048	1.00
VOE 11414150	* * * USE	
	VOE 16860000	1.00
VOE 11414163	* * * USE	
	VOE 15013381	1.00
VOE 11414271	* * * USE	
	VOE 16826314	1.00
VOE 11414272	* * * USE	
	VOE 16826320	1.00
VOE 11418202	* * * USE	
	VOE 15078048	1.00
VOE 11418391	* * * USE	
	VOE 15074202	SS
VOE 11418403	* * * USE	
	VOE 15074195	SS
	VOE 15069329	1.00
VOE 11418541	* * * USE	
	VOE 15078037	SS
	VOE 15069332	1.00
VOE 11418542	* * * USE	
	VOE 15078043	SS
	VOE 15069332	1.00
VOE 11432039	* * * USE	
	VOE 15011079	1.00
VOE 11432345	* * * USE	
	VOE 16906686	1.00
VOE 11436214	* * * USE	
	VOE 15169937	1.00
VOE 11439127	* * * USE	
	VOE 15111561	1.00
VOE 11443500	* * * USE	
	VOE 11380375	1.00
	VOE 11720212	1.00
VOE 11443700	* * * USE	
	VOE 11380380	1.00
	VOE 11720213	1.00
VOE 11443770	* * * USE	
	VOE 11380400	SS
	VOE 11720199	1.00
VOE 11444006	* * * USE	
	VOE 15146850	SS
VOE 11444200	* * * USE	
	VOE 11444212	1.00
VOE 11444209	* * * USE	
	VOE 17270873	SS
VOE 11444254	* * * USE	
	VOE 11444125	1.00
VOE 11444346	* * * USE	
	VOE 15061644	1.00
VOE 11444395	* * * USE	
	VOE 15157519	1.00
VOE 11444409	* * * USE	
	VOE 15013674	1.00
	VOE 15029609	1.00
	VOE 15013990	1.00
VOE 11704536	* * * USE	
	VOE 15044526	OP
VOE 11707344	* * * USE	
	VOE 17208799	1.00
VOE 11707360	* * * USE	
	VOE 17225914	1.00
VOE 11707439	* * * USE	
	VOE 15159042	1.00
	VOE 17213655	1.00
VOE 11708760	* * * USE	
	VOE 11709919	1.00
VOE 11709633	* * * USE	
	VOE 15092695	SS
	VOE 15092682	1.00
VOE 11709961	* * * USE	
	VOE 11198337	1.00
VOE 11710604	* * * USE	
	VOE 955276	1.00
VOE 11714579	* * * USE	
	VOE 17208795	1.00
VOE 11714962	* * * USE	
	VOE 17417761	1.00
VOE 11715645	* * * USE	
	ZM 2901376	1.00
VOE 11803635	* * * USE	
	VOE 15139155	1.00
	VOE 15142659	1.00
VOE 11988545	* * * USE	
	VOE 11706009	1.00
VOE 11993070	* * * USE	
	VOE 15186103	1.00
VOE 11998561	* * * USE	
	VOE 17208804	1.00
VOE 11998831	* * * USE	
	VOE 17208802	1.00
VOE 13947084	* * * USE	
	VOE 14023728	SS
VOE 13964826	OLD.THAN 3 YEAR	
VOE 13977632	* * * USE	
	VOE 977632	1.00
VOE 14211217	* * * USE	
	VOE 16819458	1.00
VOE 14526798	* * * USE	
	VOE 14615987	1.00
VOE 15000461	* * * USE	
	VOE 15148433	1.00
VOE 15015740	* * * USE	
	VOE 16900834	1.00
VOE 15019079	* * * USE	
	VOE 17240999	1.00
VOE 15019080	* * * USE	
	VOE 15019082	1.00
VOE 15020924	* * * USE	
	VOE 17395207	1.00
VOE 15021479	* * * USE	
	VOE 17464462	1.00
	VOE 13933858	4.00
	VOE 935085	3.00
	VOE 936446	1.00
VOE 15037808	* * * USE	
	VOE 15161395	SS
VOE 15045551	* * * USE	
	VOE 16813698	1.00
VOE 15054424	* * * USE	
	VOE 14680828	1.00
VOE 15059394	* * * USE	
	VOE 15132172	1.00
VOE 15063541	* * * USE	
	VOE 17204355	1.00
VOE 15072231	* * * USE	
	VOE 15170348	1.00
	VOE 13933923	6.00
	VOE 936445	1.00
VOE 15074202	* * * USE	
	VOE 15192646	1.00
VOE 15078037	* * * USE	
	VOE 15146422	1.00
	VOE 11037622	SS
VOE 15078043	* * * USE	
	VOE 17241421	1.00
	VOE 7061177	1.00
VOE 15078709	* * * USE	
	VOE 978722	1.00
VOE 15079525	* * * USE	
	VOE 17219864	1.00
VOE 15080063	* * * USE	
	VOE 17213148	1.00
VOE 15080974	* * * USE	
	VOE 15193725	1.00
VOE 15089068	* * * USE	
	VOE 17210562	1.00
VOE 15113967	* * * USE	
	VOE 17218693	1.00
VOE 15114016	* * * USE	
	VOE 17218693	1.00
VOE 15146319	* * * USE	
	VOE 16870660	1.00

REPLACED PARTS

PIÉCES PÉRIMÉES ET REMPLACÉES

ERSETZTE ARTIKEL

PIEZAS SUBSTITUDAS

ERSATTA ARTIKLAR

REPLACED PARTS
PIÉCES PÉRIMÉES ET REMPLACÉES
ERSETZTE ARTIKEL

PIEZAS SUBSTITUDAS
ERSATTA ARTIKLAR

Catalogue id	Group
20107	10
Issue	**Page**
20009015-H	1464

Part No	Replaced By	Quantity
VOE 15146850	* * * USE	
	VOE 15189718	1.00
	VOE 15140510	2.00
	VOE 15144938	2.00
VOE 15155940	* * * USE	
	VOE 17444646	1.00
VOE 15155956	* * * USE	
	VOE 17444648	1.00
VOE 15159985	* * * USE	
	VOE 15197318	1.00
VOE 15160600	* * * USE	
	VOE 17262261	1.00
VOE 15165339	* * * USE	
	VOE 15165464	1.00
VOE 15165436	* * * USE	
	VOE 17233493	1.00
VOE 15176437	* * * USE	
	VOE 17238089	1.00
VOE 15180125	* * * USE	
	VOE 17213495	SS
	VOE 965225	2.00
VOE 15186068	* * * USE	
	VOE 17395200	1.00
VOE 15186579	* * * USE	
	VOE 17203588	SS
VOE 15186581	* * * USE	
	VOE 17203589	SS
VOE 15411755	* * * USE	
	VOE 15190412	1.00
VOE 16229310	* * * USE	
	VOE 16269274	1.00
VOE 16825865	* * * USE	
	VOE 16836464	1.00
	VOE 16835582	8.00
	VOE 16835953	4.00
	VOE 13965185	4.00
	VOE 925743	4.00
VOE 16826237	* * * USE	
	VOE 16872656	1.00
	VOE 16872657	1.00
	VOE 16860000	2.00
	VOE 13945444	8.00
	VOE 11117464	16.00
	VOE 948645	8.00
VOE 16853376	* * * USE	
	VOE 16890925	1.00
VOE 17203588	* * * USE	
	VOE 17259922	SS
VOE 17203589	* * * USE	
	VOE 17259922	1.00
VOE 17246952	* * * USE	
	VOE 17248734	1.00
VOE 17259922	* * * USE	
	VOE 17421664	SS
VOE 17416824	* * * USE	
	VOE 15095844	1.00
	VOE 17416725	1.00
VOE 17421664	* * * USE	
	VOE 17430523	1.00
	VOE 17446538	1.00
VOE 184062	* * * USE	
	VOE 17222699	1.00
VOE 20390648	* * * USE	
	EXC	
	VOE 14591812	1.00
	OTHERS	
	VOE 21255974	1.00
VOE 20405899	* * * USE	
	VOE 21141955	2.00
VOE 20726083	* * * USE	
	VOE 21404504	SS
VOE 20795719	* * * USE	
	VOE 20405504	3.00
	VOE 20819221	1.00
VOE 20904725	* * * USE	
	VOE 22253977	1.00
VOE 21496615	* * * USE	
	VOE 22067460	1.00
VOE 23956	* * * USE	
	VOE 56007	1.00
VOE 4861704	* * * USE	
	VOE 11104606	SS
VOE 4898495	* * * USE	
	VOE 11004094	SS
VOE 4952167	* * * USE	
	VOE 11004094	1.00
VOE 4952173	* * * USE	
	VOE 11003865	SS
VOE 6213010	* * * USE	
	VOE 17226398	1.00
VOE 949278	* * * USE	
	FOR VOLVO BM	
	VOE 13949278	1.00
	FOR MICHIGAN	
	VOE 12000679	1.00
VOE 960141	* * * USE	
	FOR VOLVO BM	
	VOE 11117464	1.00
	FOR MICHIGAN	
	VOE 12000870	1.00
VOE 965176	* * * USE	
	FOR VOLVO	
	VOE 13965176	1.00
	FOR MICHIGAN	
	VOE 12001249	1.00

Part No	Group	Sect	Page
16813697	234	110	109
7220088	390	175	525
VOE 1069507	451	150	615
VOE 1069507	451	200	617
VOE 1069507	451	250	619
VOE 1069849	461	150	633
VOE 1069849	463	150	643
VOE 1070440	380	250	495
VOE 1078184	371	1500	367
VOE 1078184	371	1525	373
VOE 1078184	371	1525	371
VOE 1078184	371	1900	391
VOE 1078184	371	2200	415
VOE 1078184	371	2650	459
VOE 1078184	390	100	517
VOE 1078184	841	250	985
VOE 1078186	371	1300	353
VOE 1078186	371	950	331
VOE 1078189	371	1500	367
VOE 1078189	371	2250	419
VOE 1078189	371	2255	421
VOE 1078189	371	2260	423
VOE 1078189	371	2600	455
VOE 1078189	371	280	287
VOE 1078189	371	850	325
VOE 1078478	371	250	283
VOE 1078479	371	250	283
VOE 1079282	371	400	299
VOE 1079282	371	650	313
VOE 1083597	393	100	529
VOE 1083597	393	150	531
VOE 1083597	393	160	533
VOE 1095059	371	2700	465
VOE 1095059	371	500	303
VOE 1096614	371	2500	445
VOE 1096614	371	850	325

Part No	Group	Sect	Page
VOE 1096618	371	2500	445
VOE 1096618	371	850	327
VOE 11000054	771	100	891
VOE 11000054	771	200	893
VOE 11003048	263	175	177
VOE 11003048	371	2450	441
VOE 11003048	390	150	521
VOE 11003048	390	150	521
VOE 11003048	390	175	525
VOE 11003048	645	100	807
VOE 11003048	841	300	989
VOE 11003048	872	300	1067
VOE 11003048	872	450	1093
VOE 11003048	872	450	1093
VOE 11003048	911	600	1233
VOE 11003050	992	100	1391
VOE 11003158	371	2200	415
VOE 11003221	269	100	191
VOE 11003221	269	150	193
VOE 11003221	371	700	317
VOE 11003221	371	700	317
VOE 11003291	872	125	1051
VOE 11003417	371	2200	415
VOE 11003417	914	250	1281
VOE 11003417	914	250	1283
VOE 11003531	371	2200	415
VOE 11003865	897	100	1169
VOE 11003865	897	300	1179
VOE 11003865	916	100	1297
VOE 11004094	897	100	1169
VOE 11004094	897	300	1179
VOE 11004396	945	125	1339
VOE 11004396	945	150	1345
VOE 11004396	945	150	1343
VOE 11004639	660	200	853
VOE 11004639	660	250	855

Part No	Group	Sect	Page
VOE 11004639	945	450	1367
VOE 11004943	269	150	193
VOE 11005014	945	100	1337
VOE 11005014	945	125	1339
VOE 11005014	945	150	1343
VOE 11005014	945	150	1345
VOE 11005014	945	325	1359
VOE 11005015	945	150	1343
VOE 11005015	945	325	1359
VOE 11005017	945	100	1337
VOE 11005017	945	275	1355
VOE 11005017	945	500	1377
VOE 11005019	945	125	1341
VOE 11005019	945	200	1347
VOE 11005059	945	500	1377
VOE 11005061	945	500	1377
VOE 11005090	945	500	1379
VOE 11005099	945	100	1337
VOE 11005099	945	125	1341
VOE 11005099	945	125	1339
VOE 11005099	945	200	1349
VOE 11005099	945	200	1347
VOE 11005099	945	550	1381
VOE 11005099	945	550	1381
VOE 11005107	945	500	1377
VOE 11005990	525	100	701
VOE 11006043	914	450	1289
VOE 11006044	852	100	1007
VOE 11006044	852	120	1013
VOE 11006044	852	130	1017
VOE 11006061	641	100	793
VOE 11006061	641	110	795
VOE 11006088	881	100	1123
VOE 11006103	872	125	1053
VOE 11006104	371	450	301
VOE 11006248	525	100	701

Part No	Group	Sect	Page
VOE 11006249	874	250	1119
VOE 11006430	525	100	701
VOE 11006435	874	200	1115
VOE 11006457	390	150	521
VOE 11006457	390	175	525
VOE 11006457	841	100	983
VOE 11006457	841	100	983
VOE 11006457	841	300	989
VOE 11006464	872	150	1057
VOE 11006464	872	175	1059
VOE 11006465	872	150	1057
VOE 11006467	872	150	1057
VOE 11006467	872	175	1059
VOE 11006474	872	150	1057
VOE 11006631	872	125	1051
VOE 11006631	872	350	1073
VOE 11006631	872	360	1077
VOE 11006631	872	370	1079
VOE 11006631	872	375	1083
VOE 11006631	872	400	1087
VOE 11006631	872	410	1089
VOE 11006632	872	125	1053
VOE 11006632	872	350	1075
VOE 11006632	872	360	1077
VOE 11006632	872	370	1079
VOE 11006632	872	375	1083
VOE 11006632	872	400	1087
VOE 11006632	872	410	1089
VOE 11006635	872	125	1051
VOE 11006638	872	125	1051
VOE 11006711	881	100	1123
VOE 11006712	881	100	1123
VOE 11006824	525	100	701
VOE 11006880	372	150	481
VOE 11006924	872	125	1051
VOE 11006925	872	125	1053

Part No	Group	Sect	Page
VOE 11006983	872	125	1053
VOE 11007005	874	250	1117
VOE 11007026	872	125	1055
VOE 11007026	872	175	1059
VOE 11007051	371	2100	407
VOE 11007051	371	2150	411
VOE 11007057	874	250	1117
VOE 11007137	874	250	1117
VOE 11007246	851	150	1005
VOE 11007675	874	250	1117
VOE 11014127	916	300	1313
VOE 11014127	916	300	1313
VOE 11014127	916	300	1313
VOE 11014127	916	300	1313
VOE 11014257	821	100	919
VOE 11015065	945	125	1341
VOE 11015065	945	200	1349
VOE 11015245	993	450	1431
VOE 11015258	945	250	1353
VOE 11015258	945	600	1383
VOE 11015258	945	600	1383
VOE 11015258	945	625	1385
VOE 11015258	945	650	1387
VOE 11015454	263	100	165
VOE 11015454	645	100	805
VOE 11015454	911	250	1209
VOE 11015454	916	100	1297
VOE 11015454	916	125	1301
VOE 11015454	916	135	1303
VOE 11015455	420	150	561
VOE 11015455	420	150	561
VOE 11015455	421	150	573
VOE 11015455	491	100	653
VOE 11015455	911	250	1209
VOE 11015459	716	100	887
VOE 11015550	715	500	883

NUMERICAL INDEX
RÉPERTOIRE DE NUMÉROS
NUMMERNREGISTER

INDICE DE NÚMERO
NUMMERREGISTER

Part No	Group	Sect	Page
VOE 11015551	715	500	883
VOE 11015582	897	150	1173
VOE 11015582	897	350	1183
VOE 11015609	945	100	1337
VOE 11015609	945	325	1359
VOE 11015610	945	150	1343
VOE 11015610	945	325	1359
VOE 11015618	993	600	1439
VOE 11015638	420	150	561
VOE 11015638	896	100	1161
VOE 11015639	420	150	561
VOE 11015639	896	100	1161
VOE 11015640	313	100	215
VOE 11015640	313	150	217
VOE 11015641	313	100	215
VOE 11015641	313	150	217
VOE 11015674	945	125	1339
VOE 11015674	945	150	1345
VOE 11015674	945	150	1343
VOE 11015720	874	100	1101
VOE 11015720	874	110	1105
VOE 11015720	874	120	1109
VOE 11015759	945	300	1357
VOE 11016019	945	200	1347
VOE 11016067	896	250	1165
VOE 11016068	896	250	1165
VOE 11016069	896	250	1165
VOE 11016070	896	250	1165
VOE 11016071	896	250	1165
VOE 11016072	896	250	1165
VOE 11016075	896	250	1165
VOE 11016121	945	300	1357
VOE 11018236	420	150	561
VOE 11018588	715	400	879
VOE 11018588	992	100	1393
VOE 11019169	371	450	301
VOE 11019169	371	550	307
VOE 11019682	711	100	863
VOE 11020094	645	250	825
VOE 11020098	645	250	825
VOE 11020203	740	100	889
VOE 11020209	945	600	1383
VOE 11020211	945	600	1383
VOE 11020212	945	600	1383
VOE 11020376	715	500	883
VOE 11020378	715	500	883
VOE 11020382	945	650	1387
VOE 11020384	945	625	1385
VOE 11020384	945	650	1387
VOE 11020419	945	250	1353
VOE 11020422	945	200	1347
VOE 11020422	945	250	1353
VOE 11020526	897	250	1177
VOE 11020635	771	100	891
VOE 11020636	771	100	891
VOE 11020637	771	100	891
VOE 11020663	945	100	1337
VOE 11020741	945	125	1339
VOE 11020741	945	150	1343
VOE 11020747	945	125	1339
VOE 11020747	945	150	1343
VOE 11020801	945	250	1351
VOE 11020802	945	100	1337
VOE 11020802	945	125	1339
VOE 11020802	945	125	1341
VOE 11020802	945	200	1349
VOE 11020802	945	200	1347
VOE 11020802	945	550	1381
VOE 11020803	945	100	1337
VOE 11020803	945	275	1355
VOE 11020803	945	500	1377
VOE 11020804	945	125	1339
VOE 11020804	945	200	1347
VOE 11020805	945	550	1381
VOE 11020807	945	250	1351
VOE 11020809	945	125	1341
VOE 11020809	945	150	1343
VOE 11020813	945	250	1351
VOE 11020815	945	250	1351
VOE 11020817	945	125	1339
VOE 11020817	945	200	1347
VOE 11020924	945	125	1341
VOE 11020924	945	200	1347
VOE 11020925	945	125	1341
VOE 11020925	945	200	1347
VOE 11020932	522	200	679
VOE 11020932	522	200	681
VOE 11020990	945	250	1353
VOE 11024585	371	2700	463
VOE 11024585	945	400	1361
VOE 11024585	945	405	1363
VOE 11024597	436	100	611
VOE 11024650	261	250	159
VOE 11024650	916	500	1327
VOE 11024707	371	100	275
VOE 11024720	234	100	105
VOE 11024753	911	600	1233
VOE 11024826	313	100	215
VOE 11024922	645	500	833
VOE 11025648	645	500	833
VOE 11025709	371	450	301
VOE 11025709	523	250	697
VOE 11025816	945	100	1337
VOE 11025816	945	125	1339
VOE 11025816	945	150	1345
VOE 11025816	945	150	1345
VOE 11025816	945	150	1343
VOE 11025816	945	200	1347
VOE 11025816	945	250	1351
VOE 11025816	945	250	1351
VOE 11025816	945	300	1357
VOE 11025816	945	300	1357
VOE 11025923	218	150	85
VOE 11025923	912	100	1239
VOE 11025923	945	100	1337
VOE 11025923	945	125	1339
VOE 11025923	945	150	1343
VOE 11025923	945	150	1345
VOE 11025923	945	150	1343
VOE 11025923	945	200	1347
VOE 11025923	945	250	1353
VOE 11025923	945	250	1351
VOE 11025923	945	250	1351
VOE 11025923	945	300	1357
VOE 11025923	945	300	1357
VOE 11025954	914	200	1277
VOE 11025954	914	200	1277
VOE 11026072	897	100	1169
VOE 11026072	897	300	1181
VOE 11026256	460	150	625
VOE 11026256	911	100	1199
VOE 11026287	896	200	1163
VOE 11026547	715	400	879
VOE 11026547	992	100	1391
VOE 11026615	911	100	1199
VOE 11026729	897	100	1169
VOE 11026729	897	300	1179
VOE 11026730	897	100	1169
VOE 11026730	897	300	1179
VOE 11026989	711	100	863
VOE 11027212	945	400	1361
VOE 11027212	945	405	1363
VOE 11027342	522	200	679
VOE 11027342	522	200	679
VOE 11027417	897	250	1177
VOE 11027418	217	150	81
VOE 11027540	451	100	613
VOE 11027552	645	500	833
VOE 11027566	897	100	1169
VOE 11027566	897	300	1179
VOE 11027568	897	150	1173
VOE 11027568	897	350	1183
VOE 11031769	420	150	561
VOE 11033214	321	150	221
VOE 11033550	256	250	141
VOE 11033572	261	250	159
VOE 11033572	261	250	159
VOE 11034156	421	400	589
VOE 11034156	421	500	593
VOE 11034156	461	100	631
VOE 11034156	461	150	633
VOE 11034156	463	100	641
VOE 11034156	463	150	643
VOE 11034256	461	100	629
VOE 11034256	463	100	639
VOE 11034507	461	100	627
VOE 11034507	463	100	637
VOE 11034512	461	100	627
VOE 11034512	463	100	637
VOE 11034513	461	100	627
VOE 11034513	463	100	637
VOE 11034514	461	100	627
VOE 11034514	463	100	637
VOE 11034695	461	150	635
VOE 11034695	463	150	643
VOE 11034696	461	150	635
VOE 11034696	463	150	645
VOE 11034697	461	150	635
VOE 11034697	463	150	645
VOE 11034828	461	150	635

Part No	Group	Sect	Page	Part No	Group	Sect	Page	Part No	Group	Sect	Page	Part No	Group	Sect	Page	Part No	Group	Sect	Page
VOE 11034828	463	150	645	VOE 11037038	434	100	599	VOE 11037816	434	250	609	VOE 11039276	353	100	245	VOE 11039665	371	1975	399
VOE 11034829	461	150	635	VOE 11037179	421	300	583	VOE 11037862	434	150	601	VOE 11039397	371	1250	351	VOE 11039665	371	2400	439
VOE 11034829	463	150	645	VOE 11037179	421	350	585	VOE 11037868	421	150	573	VOE 11039397	371	1450	365	VOE 11039665	371	300	289
VOE 11034830	461	150	635	VOE 11037181	421	350	587	VOE 11037894	421	550	597	VOE 11039397	371	1525	371	VOE 11039665	371	400	299
VOE 11034830	463	150	645	VOE 11037183	421	250	579	VOE 11038368	434	200	603	VOE 11039397	371	1950	395	VOE 11039665	371	500	303
VOE 11034831	461	150	635	VOE 11037183	421	300	583	VOE 11038368	434	250	607	VOE 11039397	371	1975	399	VOE 11039665	371	600	309
VOE 11034831	463	150	645	VOE 11037186	421	200	575	VOE 11038369	420	50	555	VOE 11039397	371	2400	439	VOE 11039665	371	650	315
VOE 11035001	461	100	627	VOE 11037243	434	200	603	VOE 11038369	434	200	605	VOE 11039397	371	2400	437	VOE 11039665	371	650	315
VOE 11035001	463	100	639	VOE 11037243	434	250	607	VOE 11038369	434	250	607	VOE 11039397	371	2700	463	VOE 11039667	371	2400	439
VOE 11035404	461	100	629	VOE 11037244	434	200	603	VOE 11038380	913	100	1261	VOE 11039397	371	280	287	VOE 11039681	371	1100	343
VOE 11035404	463	100	641	VOE 11037244	434	250	607	VOE 11038380	913	100	1261	VOE 11039397	371	300	289	VOE 11039681	371	1100	343
VOE 11035407	461	100	629	VOE 11037246	434	200	603	VOE 11038460	414	100	549	VOE 11039397	371	400	299	VOE 11039681	371	1100	343
VOE 11035407	463	100	641	VOE 11037246	434	250	607	VOE 11038702	421	500	593	VOE 11039397	371	550	305	VOE 11039681	371	1100	343
VOE 11035450	461	100	629	VOE 11037252	421	450	591	VOE 11038728	421	100	569	VOE 11039397	371	650	315	VOE 11039681	371	1150	345
VOE 11035450	463	100	639	VOE 11037272	421	300	583	VOE 11038735	421	100	571	VOE 11039490	371	1350	361	VOE 11039681	371	1150	345
VOE 11035554	461	100	627	VOE 11037273	421	100	569	VOE 11038738	421	100	569	VOE 11039491	371	1450	365	VOE 11039681	371	1150	345
VOE 11035554	463	100	639	VOE 11037443	421	550	597	VOE 11038746	420	50	553	VOE 11039491	371	1500	369	VOE 11039681	371	1150	345
VOE 11035561	468	100	647	VOE 11037479	421	100	569	VOE 11038747	420	50	553	VOE 11039491	371	1525	371	VOE 11039681	371	1200	347
VOE 11035819	461	100	627	VOE 11037581	434	150	601	VOE 11038785	434	150	601	VOE 11039491	371	1750	385	VOE 11039681	371	1200	347
VOE 11035819	463	100	639	VOE 11037586	434	200	603	VOE 11038807	421	450	591	VOE 11039491	371	1850	389	VOE 11039681	371	1200	347
VOE 11035832	463	150	643	VOE 11037586	434	250	607	VOE 11038809	434	200	603	VOE 11039491	371	2400	439	VOE 11039681	371	1200	347
VOE 11035989	463	150	645	VOE 11037594	421	350	585	VOE 11038809	434	250	607	VOE 11039491	371	500	303	VOE 11039681	371	1500	367
VOE 11035994	461	150	633	VOE 11037606	434	100	599	VOE 11038813	386	150	509	VOE 11039491	371	650	313	VOE 11039681	371	1500	367
VOE 11036049	420	50	555	VOE 11037606	434	250	609	VOE 11038813	421	500	593	VOE 11039491	874	250	1119	VOE 11039681	371	1525	371
VOE 11036049	421	450	591	VOE 11037637	421	250	581	VOE 11038833	421	150	573	VOE 11039535	380	155	489	VOE 11039681	371	1525	371
VOE 11036468	421	100	569	VOE 11037637	421	300	583	VOE 11038835	420	50	555	VOE 11039553	353	100	245	VOE 11039681	371	2100	407
VOE 11036776	421	200	577	VOE 11037637	421	350	587	VOE 11038835	421	250	579	VOE 11039557	263	200	179	VOE 11039681	371	2100	409
VOE 11036777	421	200	577	VOE 11037660	421	100	569	VOE 11038835	421	300	583	VOE 11039557	386	150	509	VOE 11039681	371	2100	407
VOE 11036947	421	550	597	VOE 11037677	421	500	593	VOE 11038835	421	350	585	VOE 11039557	386	150	507	VOE 11039681	371	2150	411
VOE 11037012	420	50	551	VOE 11037678	421	500	593	VOE 11039154	371	280	287	VOE 11039557	421	100	571	VOE 11039681	371	2150	413
VOE 11037012	421	400	589	VOE 11037682	421	100	569	VOE 11039154	371	280	287	VOE 11039658	551	100	711	VOE 11039681	371	2150	411
VOE 11037019	420	50	551	VOE 11037689	421	500	593	VOE 11039219	386	150	509	VOE 11039665	371	1250	351	VOE 11039681	371	2300	425
VOE 11037019	421	100	569	VOE 11037807	421	100	571	VOE 11039219	468	100	647	VOE 11039665	371	1450	365	VOE 11039681	371	2300	425
VOE 11037022	434	100	599	VOE 11037809	421	100	569	VOE 11039224	380	155	489	VOE 11039665	371	1750	385	VOE 11039681	371	2300	425
VOE 11037030	434	150	601	VOE 11037814	420	50	553	VOE 11039262	371	400	299	VOE 11039665	371	1850	389	VOE 11039681	371	2300	425
VOE 11037031	434	150	601	VOE 11037816	434	200	605	VOE 11039262	371	550	305	VOE 11039665	371	1950	395	VOE 11039681	371	2350	429

NUMERICAL INDEX
RÉPERTOIRE DE NUMÉROS
NUMMERNREGISTER

INDICE DE NÚMERO
NUMMERREGISTER

Catalogue id	Group
20107	10
Issue	Page
20009015-H	1468

Part No	Group	Sect	Page
VOE 11039681	371	2350	429
VOE 11039681	371	2350	429
VOE 11039681	371	2375	433
VOE 11039681	371	2375	433
VOE 11039681	371	2375	433
VOE 11039681	371	2375	433
VOE 11039696	371	2100	407
VOE 11039696	371	2150	411
VOE 11039709	371	1250	351
VOE 11039709	371	1700	383
VOE 11039709	371	1950	395
VOE 11039709	371	1975	399
VOE 11039709	371	2400	437
VOE 11039709	371	2700	465
VOE 11039709	371	500	303
VOE 11039709	371	550	305
VOE 11039709	371	650	313
VOE 11039709	371	650	315
VOE 11039710	371	400	299
VOE 11039710	371	600	309
VOE 11039713	371	400	299
VOE 11039714	371	1950	395
VOE 11039714	371	1975	399
VOE 11039714	371	400	299
VOE 11039715	371	1950	395
VOE 11039715	371	1975	399
VOE 11039723	371	2400	437
VOE 11039723	371	550	307
VOE 11039723	371	650	313
VOE 11039727	272	100	197
VOE 11039730	371	1000	337
VOE 11039747	371	2400	437
VOE 11039747	371	550	305
VOE 11039800	272	100	197
VOE 11039843	371	400	299
VOE 11039843	371	550	305

Part No	Group	Sect	Page
VOE 11039846	353	100	245
VOE 11039846	823	250	935
VOE 11039849	371	300	289
VOE 11041349	371	850	327
VOE 11043022	916	350	1321
VOE 11043022	916	400	1325
VOE 11043074	256	100	135
VOE 11045750	924	100	1333
VOE 11045750	924	150	1335
VOE 11046803	269	100	191
VOE 11048019	945	125	1339
VOE 11048019	945	150	1345
VOE 11048019	945	150	1343
VOE 11048019	945	300	1357
VOE 11048020	945	250	1351
VOE 11048020	945	300	1357
VOE 11048063	647	200	847
VOE 11048081	945	100	1337
VOE 11048081	945	125	1339
VOE 11048081	945	200	1347
VOE 11048081	945	200	1349
VOE 11048081	945	200	1347
VOE 11048081	945	250	1351
VOE 11050490	897	200	1175
VOE 11054692	217	150	81
VOE 11054692	911	150	1203
VOE 11055608	913	100	1261
VOE 11055608	945	450	1367
VOE 11055609	436	100	611
VOE 11055614	945	450	1367
VOE 11058193	872	150	1057
VOE 11058193	872	175	1059
VOE 11059294	234	100	105
VOE 11059294	234	100	105
VOE 11059294	234	110	109
VOE 11060851	451	200	617

Part No	Group	Sect	Page
VOE 11061436	523	150	691
VOE 11061436	523	250	697
VOE 11075797	252	110	129
VOE 11075797	827	150	957
VOE 11075841	911	550	1229
VOE 11078015	882	100	1129
VOE 11079497	860	150	1039
VOE 11079497	860	150	1039
VOE 11079497	860	150	1039
VOE 11079497	860	150	1039
VOE 11088052	645	300	827
VOE 11088150	945	500	1377
VOE 11088173	945	500	1377
VOE 11088174	945	500	1377
VOE 11088249	945	500	1377
VOE 11088321	945	550	1381
VOE 11088322	945	550	1381
VOE 11088324	945	550	1381
VOE 11088601	945	500	1379
VOE 11088602	945	550	1381
VOE 11091312	945	300	1357
VOE 11091337	945	250	1351
VOE 11093429	711	100	863
VOE 11093429	716	100	887
VOE 11094574	261	250	157
VOE 11099238	269	150	193
VOE 11100247	371	1525	373
VOE 11100354	460	100	621
VOE 11100354	460	100	623
VOE 11100369	993	400	1427
VOE 11101827	916	125	1299
VOE 11101827	916	200	1309
VOE 11101827	916	200	1309
VOE 11102019	463	150	643
VOE 11102045	463	150	643

Part No	Group	Sect	Page
VOE 11102046	461	150	633
VOE 11102049	461	150	633
VOE 11102049	463	150	643
VOE 11102062	461	150	633
VOE 11102062	463	150	643
VOE 11102145	461	150	633
VOE 11102145	463	150	643
VOE 11102146	461	150	633
VOE 11102146	463	150	643
VOE 11102187	434	200	603
VOE 11102187	434	250	609
VOE 11102187	461	100	629
VOE 11102187	463	100	639
VOE 11102336	461	100	627
VOE 11102336	463	100	637
VOE 11102370	461	100	629
VOE 11102370	461	100	631
VOE 11102370	463	100	641
VOE 11102370	463	100	641
VOE 11102446	461	100	629
VOE 11102446	463	100	639
VOE 11102622	461	100	629
VOE 11102623	461	150	633
VOE 11102623	463	150	643
VOE 11102777	461	100	629
VOE 11102783	463	150	643
VOE 11102785	461	150	633
VOE 11102798	468	100	647
VOE 11102799	468	100	647
VOE 11102806	461	100	629
VOE 11102806	463	100	639
VOE 11102807	463	100	639
VOE 11102823	461	100	627
VOE 11102823	463	100	637
VOE 11102861	463	100	641
VOE 11102880	468	100	647

Part No	Group	Sect	Page
VOE 11103129	434	250	609
VOE 11103129	434	250	607
VOE 11103132	420	50	553
VOE 11103132	434	100	599
VOE 11103171	516	100	661
VOE 11103171	517	100	665
VOE 11103226	516	100	661
VOE 11103226	517	100	665
VOE 11103238	460	100	621
VOE 11103239	460	100	621
VOE 11103240	460	100	621
VOE 11103241	460	100	621
VOE 11103242	460	100	621
VOE 11103251	460	100	621
VOE 11103252	460	100	621
VOE 11103253	460	100	621
VOE 11103275	463	100	639
VOE 11103277	460	100	621
VOE 11103279	463	150	645
VOE 11103282	463	150	643
VOE 11103288	463	150	643
VOE 11103303	461	100	629
VOE 11103303	463	100	639
VOE 11103371	516	100	661
VOE 11103371	516	150	663
VOE 11103371	517	100	665
VOE 11103371	517	150	667
VOE 11103372	516	100	661
VOE 11103372	516	150	663
VOE 11103372	517	100	665
VOE 11103372	517	150	667
VOE 11103402	516	100	661
VOE 11103402	517	100	665
VOE 11103422	516	100	661
VOE 11103422	517	100	665
VOE 11103422	517	100	665

Part No	Group	Sect	Page
VOE 11103425	516	100	661
VOE 11103425	517	100	665
VOE 11103425	517	100	665
VOE 11103453	460	100	621
VOE 11103455	460	100	621
VOE 11103470	516	150	663
VOE 11103470	517	150	667
VOE 11104014	852	100	1007
VOE 11104014	852	120	1013
VOE 11104092	852	100	1007
VOE 11104092	852	120	1013
VOE 11104092	852	130	1017
VOE 11104093	852	100	1007
VOE 11104093	852	120	1013
VOE 11104093	852	130	1017
VOE 11104125	852	100	1007
VOE 11104125	852	110	1011
VOE 11104125	852	120	1013
VOE 11104125	852	410	1037
VOE 11104133	897	300	1181
VOE 11104254	852	150	1021
VOE 11104415	872	150	1057
VOE 11104457	810	150	911
VOE 11104469	837	250	979
VOE 11104469	872	450	1095
VOE 11104606	261	250	159
VOE 11104606	263	100	167
VOE 11104606	491	100	653
VOE 11104606	522	100	673
VOE 11104606	522	150	677
VOE 11104606	645	150	811
VOE 11104606	645	175	817
VOE 11104606	645	225	823
VOE 11104606	660	100	849
VOE 11104606	823	150	931
VOE 11104606	874	100	1101

Part No	Group	Sect	Page
VOE 11104606	882	700	1159
VOE 11104606	897	250	1177
VOE 11104606	911	250	1209
VOE 11104606	911	300	1211
VOE 11104606	914	200	1277
VOE 11104606	916	135	1303
VOE 11104606	992	200	1399
VOE 11104606	992	250	1403
VOE 11104695	882	200	1133
VOE 11104727	371	1100	343
VOE 11104727	371	1150	345
VOE 11104727	371	1200	349
VOE 11104728	831	150	969
VOE 11104728	843	100	991
VOE 11104728	843	100	991
VOE 11104742	914	400	1285
VOE 11104749	831	100	965
VOE 11104788	874	250	1119
VOE 11104898	641	100	793
VOE 11104947	810	150	909
VOE 11104947	872	300	1067
VOE 11104986	914	250	1283
VOE 11105303	897	250	1177
VOE 11105304	897	250	1177
VOE 11105305	897	350	1185
VOE 11107158	945	550	1381
VOE 11107170	945	500	1379
VOE 11107223	945	500	1379
VOE 11107246	945	550	1381
VOE 11107247	945	550	1381
VOE 11107253	945	550	1381
VOE 11107254	945	550	1381
VOE 11107255	945	550	1381
VOE 11107268	945	500	1379
VOE 11107282	945	500	1377
VOE 11107285	945	500	1379

Part No	Group	Sect	Page
VOE 11107286	945	500	1379
VOE 11107289	945	500	1379
VOE 11107348	645	300	827
VOE 11107360	645	300	827
VOE 11107371	945	500	1377
VOE 11107426	945	500	1379
VOE 11107511	945	500	1377
VOE 11107513	945	500	1377
VOE 11107514	945	550	1381
VOE 11107717	945	500	1377
VOE 11107726	945	500	1377
VOE 11107810	945	500	1379
VOE 11107811	945	500	1379
VOE 11107817	945	550	1381
VOE 11107832	645	300	827
VOE 11107855	945	500	1377
VOE 11108557	263	200	179
VOE 11108607	945	200	1347
VOE 11108672	827	100	955
VOE 11108672	827	350	963
VOE 11108672	945	125	1341
VOE 11108705	912	100	1239
VOE 11108728	434	150	601
VOE 11108729	523	100	687
VOE 11108729	523	150	691
VOE 11108729	523	250	697
VOE 11108730	522	100	671
VOE 11108730	522	100	671
VOE 11108798	912	100	1239
VOE 11108917	645	200	819
VOE 11108917	645	225	823
VOE 11108917	911	650	1235
VOE 11109254	715	250	873
VOE 11109685	269	100	191
VOE 11110022	256	150	137
VOE 11110023	256	150	137

Part No	Group	Sect	Page
VOE 11110049	491	100	653
VOE 11110260	256	100	135
VOE 11110269	252	100	127
VOE 11110269	252	110	129
VOE 11110273	252	100	127
VOE 11110273	252	110	129
VOE 11110276	252	100	127
VOE 11110350	252	100	127
VOE 11110350	252	110	129
VOE 11110355	252	100	127
VOE 11110355	252	110	129
VOE 11110409	261	200	155
VOE 11110594	258	100	147
VOE 11110598	258	100	149
VOE 11110604	256	150	137
VOE 11110624	261	150	153
VOE 11110646	261	150	153
VOE 11110683	233	200	97
VOE 11110702	233	200	97
VOE 11110705	261	150	153
VOE 11110708	233	200	97
VOE 11110709	233	200	97
VOE 11110725	261	150	153
VOE 11110737	233	200	97
VOE 11110738	233	200	97
VOE 11110751	261	150	153
VOE 11110775	261	150	153
VOE 11110776	261	150	153
VOE 11110791	233	200	97
VOE 11110903	523	100	687
VOE 11110903	523	150	691
VOE 11110903	523	200	695
VOE 11110903	523	250	699
VOE 11113439	371	300	289
VOE 11113885	882	100	1129
VOE 11115555	269	150	193

Part No	Group	Sect	Page
VOE 11116814	897	100	1169
VOE 11116814	897	100	1171
VOE 11116814	897	300	1179
VOE 11117464	217	150	81
VOE 11117464	234	100	107
VOE 11117464	234	100	107
VOE 11117464	234	100	107
VOE 11117464	234	100	107
VOE 11117464	234	110	109
VOE 11117464	234	110	109
VOE 11117464	234	110	109
VOE 11117464	256	200	139
VOE 11117464	261	250	157
VOE 11117464	263	250	181
VOE 11117464	263	250	181
VOE 11117464	263	250	181
VOE 11117464	263	250	181
VOE 11117464	269	100	191
VOE 11117464	269	100	191
VOE 11117464	269	150	193
VOE 11117464	269	150	193
VOE 11117464	313	100	215
VOE 11117464	313	100	215
VOE 11117464	313	100	215
VOE 11117464	313	150	217
VOE 11117464	352	100	235
VOE 11117464	352	150	239
VOE 11117464	353	200	249
VOE 11117464	362	100	251
VOE 11117464	362	200	255
VOE 11117464	371	100	275
VOE 11117464	371	1600	377
VOE 11117464	371	1850	389
VOE 11117464	371	2025	403
VOE 11117464	371	2025	403
VOE 11117464	371	2025	403

NUMERICAL INDEX
RÉPERTOIRE DE NUMÉROS
NUMMERNREGISTER

INDICE DE NÚMERO
NUMMERREGISTER

Part No	Group	Sect	Page
VOE 11117464	371	250	283
VOE 11117464	371	2700	463
VOE 11117464	371	2700	463
VOE 11117464	371	2700	463
VOE 11117464	371	600	309
VOE 11117464	372	120	473
VOE 11117464	390	100	517
VOE 11117464	390	100	517
VOE 11117464	390	110	519
VOE 11117464	390	200	527
VOE 11117464	390	200	527
VOE 11117464	420	150	563
VOE 11117464	551	100	709
VOE 11117464	645	150	811
VOE 11117464	645	175	817
VOE 11117464	645	200	819
VOE 11117464	645	225	823
VOE 11117464	645	250	825
VOE 11117464	715	350	877
VOE 11117464	715	350	877
VOE 11117464	715	400	879
VOE 11117464	715	450	881
VOE 11117464	715	500	883
VOE 11117464	715	500	883
VOE 11117464	715	700	885
VOE 11117464	821	100	921
VOE 11117464	821	100	921
VOE 11117464	821	100	921
VOE 11117464	821	150	923
VOE 11117464	823	100	929
VOE 11117464	823	100	929
VOE 11117464	823	100	929
VOE 11117464	823	100	929
VOE 11117464	823	150	931
VOE 11117464	823	250	935
VOE 11117464	823	250	935

Part No	Group	Sect	Page
VOE 11117464	823	350	939
VOE 11117464	826	100	947
VOE 11117464	827	100	955
VOE 11117464	827	250	961
VOE 11117464	837	100	973
VOE 11117464	837	100	973
VOE 11117464	837	150	975
VOE 11117464	837	200	977
VOE 11117464	837	200	977
VOE 11117464	851	100	999
VOE 11117464	851	120	1003
VOE 11117464	852	100	1007
VOE 11117464	852	120	1013
VOE 11117464	852	130	1017
VOE 11117464	852	130	1017
VOE 11117464	852	410	1037
VOE 11117464	860	350	1047
VOE 11117464	874	100	1101
VOE 11117464	874	110	1105
VOE 11117464	874	120	1109
VOE 11117464	911	600	1233
VOE 11117464	914	100	1271
VOE 11117464	916	300	1315
VOE 11117464	945	400	1361
VOE 11117464	945	400	1361
VOE 11117464	945	405	1363
VOE 11117464	945	600	1383
VOE 11117464	992	125	1395
VOE 11117464	992	150	1397
VOE 11117464	992	300	1405
VOE 11117464	992	400	1409
VOE 11117464	993	100	1411
VOE 11117464	993	100	1411
VOE 11117464	993	150	1415
VOE 11117464	993	350	1425
VOE 11117464	993	350	1425

Part No	Group	Sect	Page
VOE 11117464	993	350	1423
VOE 11117464	993	450	1433
VOE 11117464	993	450	1431
VOE 11117464	993	450	1433
VOE 11118857	234	100	103
VOE 11118857	234	100	105
VOE 11118857	234	110	109
VOE 11118970	371	2050	405
VOE 11118970	371	2200	415
VOE 11118971	371	2050	405
VOE 11118971	371	2200	415
VOE 11119547	371	2250	419
VOE 11119547	371	2255	421
VOE 11119547	371	2260	423
VOE 11121152	841	100	983
VOE 11121366	841	300	989
VOE 11121366	841	300	989
VOE 11130091	420	50	551
VOE 11130269	217	150	81
VOE 11130271	261	300	161
VOE 11130393	715	150	869
VOE 11130496	491	100	653
VOE 11130496	491	100	653
VOE 11130600	715	450	881
VOE 11130641	823	250	935
VOE 11130673	715	450	881
VOE 11130749	551	100	709
VOE 11130770	873	100	1097
VOE 11130778	436	100	611
VOE 11130843	916	100	1295
VOE 11130843	916	125	1299
VOE 11130843	916	135	1303
VOE 11130942	897	100	1169
VOE 11130942	897	300	1179
VOE 11130964	771	100	891
VOE 11130964	771	200	893

Part No	Group	Sect	Page
VOE 11130978	916	350	1319
VOE 11130978	916	400	1323
VOE 11132105	371	1250	351
VOE 11132105	371	2700	463
VOE 11132105	371	350	293
VOE 1113215	993	100	1413
VOE 11132263	460	150	625
VOE 11132263	460	150	625
VOE 11132499	234	100	103
VOE 11132499	234	100	103
VOE 11132499	234	110	109
VOE 11133717	256	100	135
VOE 11141982	897	350	1185
VOE 11142687	924	100	1333
VOE 11142687	924	150	1335
VOE 11144006	421	350	585
VOE 11144020	421	550	597
VOE 11144058	421	550	597
VOE 11144069	421	400	589
VOE 11144070	420	50	551
VOE 11144070	421	400	589
VOE 11144077	421	200	577
VOE 11144081	421	200	575
VOE 11144086	421	200	577
VOE 11144087	421	200	577
VOE 11144097	371	550	305
VOE 11144406	421	200	575
VOE 11144407	421	200	575
VOE 11144424	434	200	603
VOE 11144424	434	250	607
VOE 11144432	434	200	605
VOE 11144432	434	250	609
VOE 11144468	434	200	603
VOE 11144468	434	250	607
VOE 11144469	434	200	603
VOE 11144469	434	250	607

Part No	Group	Sect	Page
VOE 11144470	434	200	603
VOE 11144470	434	250	607
VOE 11144491	434	200	603
VOE 11144497	421	200	575
VOE 11144812	434	150	601
VOE 11144858	421	200	577
VOE 11144859	421	200	577
VOE 11144910	421	200	577
VOE 11144940	421	100	569
VOE 11144952	421	200	577
VOE 11144965	421	500	593
VOE 11144999	421	300	583
VOE 11145170	420	50	553
VOE 11145170	421	500	593
VOE 11145192	421	150	573
VOE 11145265	421	250	579
VOE 11145265	421	300	583
VOE 11145321	420	150	563
VOE 11145327	420	150	563
VOE 11145345	421	500	593
VOE 11145346	371	550	307
VOE 11145346	421	500	593
VOE 11145366	434	200	603
VOE 11145366	434	250	607
VOE 11145380	421	350	587
VOE 11145390	421	250	581
VOE 11145404	421	250	581
VOE 11145410	420	50	551
VOE 11145410	421	100	569
VOE 11145413	421	200	577
VOE 11145529	421	250	579
VOE 11145529	421	300	583
VOE 11145533	421	250	579
VOE 11145533	421	300	583
VOE 11145775	421	250	579
VOE 11145777	434	100	599

Part No	Group	Sect	Page
VOE 11145781	421	250	579
VOE 11145781	421	300	583
VOE 11147586	916	350	1321
VOE 11147586	916	400	1325
VOE 11147595	827	100	955
VOE 11147756	353	200	249
VOE 11147935	263	300	183
VOE 11147943	522	100	669
VOE 11147944	523	200	695
VOE 11147945	263	100	165
VOE 11147945	522	100	671
VOE 11147951	645	100	807
VOE 11147952	645	150	809
VOE 11147952	645	175	813
VOE 11147953	645	150	809
VOE 11147953	645	175	813
VOE 11147958	916	100	1297
VOE 11147958	916	125	1301
VOE 11147960	911	200	1205
VOE 11147962	911	400	1221
VOE 11147972	916	100	1297
VOE 11147972	916	125	1301
VOE 11147972	916	135	1303
VOE 11147978	916	100	1297
VOE 11147978	916	125	1301
VOE 11147978	916	135	1305
VOE 11147981	916	500	1327
VOE 11147987	647	100	837
VOE 11147987	647	125	843
VOE 11147989	522	100	669
VOE 11147990	522	100	669
VOE 11148344	525	150	703
VOE 11148403	252	100	127
VOE 11148403	252	110	129
VOE 11148530	523	100	687
VOE 11148530	523	150	691

Part No	Group	Sect	Page
VOE 11148530	523	200	695
VOE 11148530	523	250	697
VOE 11148531	911	500	1225
VOE 11148622	527	100	705
VOE 11148665	911	250	1209
VOE 11148718	827	100	955
VOE 11148801	911	150	1201
VOE 11148924	715	200	871
VOE 11148936	645	200	821
VOE 11148936	911	300	1211
VOE 11148936	916	300	1315
VOE 11148939	911	300	1213
VOE 11148939	911	650	1235
VOE 11148952	523	150	693
VOE 11148953	914	100	1271
VOE 11148957	420	150	563
VOE 11148959	647	100	839
VOE 11148959	647	125	843
VOE 11148959	916	100	1297
VOE 11148962	645	225	823
VOE 11148962	645	225	823
VOE 11148963	551	100	709
VOE 11148973	523	250	699
VOE 11148973	914	600	1293
VOE 11148983	523	250	699
VOE 11148985	647	100	837
VOE 11148988	263	175	177
VOE 11148988	522	100	669
VOE 11152168	269	150	193
VOE 11152229	897	250	1177
VOE 11153057	897	200	1175
VOE 11154068	436	100	611
VOE 11154125	217	150	81
VOE 11156389	897	300	1181
VOE 11156757	924	100	1333
VOE 11156757	924	150	1335

Part No	Group	Sect	Page
VOE 11157191	924	100	1333
VOE 11157191	924	150	1335
VOE 11157678	924	100	1333
VOE 11157678	924	150	1335
VOE 11163004	523	150	691
VOE 11163004	523	150	693
VOE 11163004	523	150	691
VOE 11163004	523	250	697
VOE 11163004	647	100	837
VOE 11163005	523	250	697
VOE 11163024	523	100	687
VOE 11163025	523	250	697
VOE 11163030	660	100	849
VOE 11163049	916	125	1301
VOE 11163049	916	300	1317
VOE 11163064	217	150	81
VOE 11163065	523	150	693
VOE 11163073	911	650	1235
VOE 11163074	645	200	821
VOE 11163086	645	200	819
VOE 11163086	911	300	1211
VOE 11163103	468	150	649
VOE 11163103	660	100	849
VOE 11163113	911	300	1213
VOE 11163179	716	100	887
VOE 11164324	874	200	1115
VOE 11164457	874	100	1101
VOE 11164457	874	110	1105
VOE 11164457	874	120	1109
VOE 11164488	390	110	519
VOE 11164488	851	100	999
VOE 11164488	851	120	1003
VOE 11164554	881	200	1127
VOE 11164639	897	100	1171
VOE 11164642	852	100	1007
VOE 11164642	852	120	1013

Part No	Group	Sect	Page
VOE 11164642	852	130	1017
VOE 11164644	881	200	1127
VOE 11164742	882	550	1145
VOE 11164742	882	650	1155
VOE 11164759	882	650	1157
VOE 11164763	882	450	1141
VOE 11164763	882	550	1147
VOE 11164765	882	450	1141
VOE 11164767	882	450	1141
VOE 11164767	882	550	1147
VOE 11164769	882	500	1143
VOE 11164771	882	450	1141
VOE 11164775	882	500	1143
VOE 11164775	882	550	1147
VOE 11164780	882	450	1141
VOE 11164780	882	500	1143
VOE 11164780	882	550	1147
VOE 11164780	882	550	1147
VOE 11164789	882	500	1143
VOE 11164790	882	600	1153
VOE 11164790	882	650	1157
VOE 11164796	882	450	1141
VOE 11164797	882	500	1143
VOE 11164799	882	450	1141
VOE 11164931	882	450	1141
VOE 11164935	882	550	1147
VOE 11164936	882	550	1147
VOE 11164937	882	550	1147
VOE 11164937	882	650	1157
VOE 11164941	882	400	1139
VOE 11164943	371	1525	371
VOE 11164943	882	400	1139
VOE 11164950	882	550	1145
VOE 11164950	882	600	1151
VOE 11164950	882	650	1155
VOE 11164951	882	550	1145

Part No	Group	Sect	Page
VOE 11164951	882	600	1151
VOE 11164951	882	650	1155
VOE 11164957	882	400	1139
VOE 11164957	882	450	1141
VOE 11164958	882	550	1147
VOE 11164958	882	600	1153
VOE 11164958	882	650	1157
VOE 11164962	882	550	1147
VOE 11164962	882	600	1151
VOE 11164962	882	650	1155
VOE 11164989	882	500	1143
VOE 11164989	882	550	1147
VOE 11164991	882	600	1153
VOE 11168007	463	100	637
VOE 11168030	463	150	645
VOE 11168041	463	100	637
VOE 11168056	461	150	635
VOE 11168079	461	100	627
VOE 11168079	463	100	639
VOE 11168081	461	150	635
VOE 11168081	463	150	645
VOE 11168089	461	150	633
VOE 11168122	461	100	631
VOE 11168122	463	100	641
VOE 11168129	461	100	627
VOE 11168129	463	100	639
VOE 11170005	371	500	303
VOE 11170006	371	1600	377
VOE 11170006	371	500	303
VOE 11170006	371	650	315
VOE 11170009	352	150	239
VOE 11170010	352	250	241
VOE 11170010	352	300	243
VOE 11170010	353	150	247
VOE 11170016	371	100	277
VOE 11170023	390	100	517

NUMERICAL INDEX
RÉPERTOIRE DE NUMÉROS
NUMMERNREGISTER

INDICE DE NÚMERO
NUMMERREGISTER

Part No	Group	Sect	Page	Part No	Group	Sect	Page	Part No	Group	Sect	Page	Part No	Group	Sect	Page	Part No	Group	Sect	Page
VOE 11170026	321	150	221	VOE 11170070	371	650	315	VOE 11170248	371	1000	337	VOE 11170293	371	2350	429	VOE 11170383	841	250	985
VOE 11170040	371	1100	343	VOE 11170084	371	2400	439	VOE 11170248	371	1500	367	VOE 11170293	371	2375	433	VOE 11170546	321	150	221
VOE 11170040	371	1100	343	VOE 11170084	371	250	283	VOE 11170248	371	1525	373	VOE 11170298	371	300	289	VOE 11170546	660	100	849
VOE 11170040	371	1100	343	VOE 11170087	362	200	255	VOE 11170248	371	2250	419	VOE 11170299	371	300	289	VOE 11170698	353	200	249
VOE 11170040	371	1100	343	VOE 11170091	321	100	219	VOE 11170248	371	2255	421	VOE 11170310	269	100	191	VOE 11170745	269	100	191
VOE 11170040	371	1150	345	VOE 11170097	313	100	215	VOE 11170248	371	2260	423	VOE 11170321	321	100	219	VOE 11170891	362	200	255
VOE 11170040	371	1150	345	VOE 11170098	362	250	257	VOE 11170248	371	850	327	VOE 11170329	371	2025	403	VOE 11171038	390	100	517
VOE 11170040	371	1150	345	VOE 11170105	321	100	219	VOE 11170250	386	150	513	VOE 11170338	371	100	275	VOE 11171038	390	200	527
VOE 11170040	371	1150	345	VOE 11170130	371	1450	365	VOE 11170250	911	650	1235	VOE 11170339	380	100	485	VOE 11171040	390	100	517
VOE 11170040	371	1200	347	VOE 11170130	371	2400	439	VOE 11170257	371	975	335	VOE 11170348	352	300	243	VOE 11171055	715	400	879
VOE 11170040	371	1200	347	VOE 11170130	371	2400	439	VOE 11170259	371	1250	351	VOE 11170362	398	100	539	VOE 11171091	371	100	275
VOE 11170040	371	1200	347	VOE 11170149	371	2250	419	VOE 11170259	386	150	511	VOE 11170362	398	200	541	VOE 11171193	371	250	283
VOE 11170040	371	1200	347	VOE 11170149	371	2255	421	VOE 11170259	386	150	511	VOE 11170366	371	2500	445	VOE 11171197	371	650	315
VOE 11170040	371	2100	409	VOE 11170149	371	2260	423	VOE 11170259	522	150	675	VOE 11170368	371	100	275	VOE 11171254	352	150	239
VOE 11170040	371	2100	407	VOE 11170149	371	850	325	VOE 11170260	371	850	327	VOE 11170371	881	200	1127	VOE 11171256	371	1750	385
VOE 11170040	371	2100	407	VOE 11170150	371	2400	437	VOE 11170261	371	850	327	VOE 11170372	371	1100	343	VOE 11171263	371	1650	379
VOE 11170040	371	2150	411	VOE 11170150	371	400	297	VOE 11170264	371	850	327	VOE 11170372	371	1150	345	VOE 11171279	371	350	293
VOE 11170040	371	2150	411	VOE 11170150	371	550	307	VOE 11170266	269	150	193	VOE 11170372	371	1200	347	VOE 11171288	371	650	313
VOE 11170040	371	2150	413	VOE 11170150	371	600	309	VOE 11170267	371	2400	437	VOE 11170372	371	2100	407	VOE 11171296	371	1700	383
VOE 11170040	371	2300	425	VOE 11170150	371	650	313	VOE 11170267	371	650	313	VOE 11170372	371	2150	411	VOE 11171298	371	100	275
VOE 11170040	371	2300	425	VOE 11170158	371	2375	433	VOE 11170282	371	1450	365	VOE 11170373	371	1100	343	VOE 11171435	371	1450	365
VOE 11170040	371	2300	425	VOE 11170158	386	150	515	VOE 11170282	371	2400	439	VOE 11170373	371	1150	345	VOE 11171451	333	150	229
VOE 11170040	371	2350	429	VOE 11170159	371	1500	367	VOE 11170282	386	150	513	VOE 11170373	371	1200	347	VOE 11171451	371	100	277
VOE 11170040	371	2350	429	VOE 11170159	386	150	511	VOE 11170282	386	150	511	VOE 11170374	371	1100	343	VOE 11171474	371	1600	377
VOE 11170040	371	2350	429	VOE 11170170	363	150	263	VOE 11170282	660	200	853	VOE 11170374	371	1150	345	VOE 11171512	269	100	191
VOE 11170040	371	2375	433	VOE 11170171	363	150	263	VOE 11170282	660	250	855	VOE 11170374	371	1200	347	VOE 11171512	269	150	193
VOE 11170040	371	2375	433	VOE 11170176	380	155	491	VOE 11170282	945	475	1371	VOE 11170374	371	2100	407	VOE 11171521	882	600	1151
VOE 11170040	371	2375	433	VOE 11170199	371	650	315	VOE 11170287	363	200	265	VOE 11170374	371	2150	411	VOE 11171534	269	150	193
VOE 11170059	352	100	235	VOE 11170231	371	2300	425	VOE 11170288	371	1100	343	VOE 11170375	371	1100	343	VOE 11171544	371	1350	361
VOE 11170060	352	100	235	VOE 11170231	371	2350	429	VOE 11170288	371	1150	345	VOE 11170375	371	1150	345	VOE 11171553	371	1900	391
VOE 11170062	352	100	235	VOE 11170231	371	2375	433	VOE 11170288	371	1200	349	VOE 11170375	371	1200	347	VOE 11171553	876	100	1121
VOE 11170063	352	100	235	VOE 11170232	371	2300	425	VOE 11170288	371	1500	367	VOE 11170377	371	2050	405	VOE 11171564	390	100	517
VOE 11170064	261	200	155	VOE 11170232	371	2350	429	VOE 11170288	371	1525	371	VOE 11170380	371	2300	425	VOE 11171564	390	200	527
VOE 11170064	386	150	509	VOE 11170232	371	2375	433	VOE 11170288	371	2300	425	VOE 11170380	371	2350	429	VOE 11171576	371	600	309
VOE 11170066	371	650	315	VOE 11170244	371	2025	403	VOE 11170288	371	2350	429	VOE 11170380	371	2375	433	VOE 11171584	371	975	335
VOE 11170068	352	100	235	VOE 11170246	371	1000	337	VOE 11170288	371	2375	433	VOE 11170383	841	250	985	VOE 11171596	371	300	289

Part No	Group	Sect	Page
VOE 11171604	841	250	987
VOE 11171612	371	2450	441
VOE 11171617	371	1850	389
VOE 11171637	371	1500	367
VOE 11171650	371	2025	403
VOE 11171651	371	2025	403
VOE 11171653	371	850	327
VOE 11171654	371	850	327
VOE 11171655	371	2025	403
VOE 11171705	371	100	277
VOE 11171707	333	150	229
VOE 11171707	371	1250	351
VOE 11171709	371	1250	351
VOE 11171711	371	1250	351
VOE 11171712	371	800	321
VOE 11171712	371	950	331
VOE 11171713	371	1300	353
VOE 11171718	371	1300	353
VOE 11171721	333	150	229
VOE 11171731	371	1000	337
VOE 11171731	371	1000	337
VOE 11171733	352	300	243
VOE 11171733	353	150	247
VOE 11171745	371	100	275
VOE 11171746	371	100	275
VOE 11171747	371	100	275
VOE 11171748	371	100	275
VOE 11171755	371	1800	387
VOE 11171761	371	800	321
VOE 11171770	371	1100	343
VOE 11171770	371	1150	345
VOE 11171773	841	250	985
VOE 11171791	371	2050	405
VOE 11171792	371	2300	425
VOE 11171792	371	2350	429
VOE 11171792	371	2375	433

Part No	Group	Sect	Page
VOE 11171793	371	2500	445
VOE 11171797	371	1950	393
VOE 11171797	371	1975	397
VOE 11171799	371	1100	343
VOE 11171799	882	250	1135
VOE 11171803	371	1150	345
VOE 11171804	371	1200	347
VOE 11171805	371	1200	347
VOE 11171811	371	250	283
VOE 11171812	371	250	283
VOE 11171821	371	2100	407
VOE 11171821	371	2150	411
VOE 11171823	371	400	297
VOE 11171840	371	2400	437
VOE 11171842	371	2200	415
VOE 11171843	371	2550	447
VOE 11171843	371	2575	451
VOE 11171843	872	450	1095
VOE 11171857	371	1550	375
VOE 11171857	371	2500	445
VOE 11171857	371	2550	447
VOE 11171857	371	2575	451
VOE 11171857	872	450	1095
VOE 11171858	371	280	287
VOE 11171859	371	280	287
VOE 11172010	647	125	841
VOE 11172046	916	350	1321
VOE 11172046	916	400	1325
VOE 11172059	645	150	811
VOE 11172059	645	175	817
VOE 11172168	491	100	653
VOE 11172208	911	400	1221
VOE 11172243	252	100	127
VOE 11172243	252	110	129
VOE 11172244	252	100	127
VOE 11172244	252	110	129

Part No	Group	Sect	Page
VOE 11172245	256	100	135
VOE 11172358	913	250	1269
VOE 11172411	711	100	863
VOE 11172457	522	200	679
VOE 11172458	527	100	705
VOE 11172458	527	200	707
VOE 11172470	522	200	681
VOE 11172470	522	225	683
VOE 11172471	522	200	681
VOE 11172471	522	225	683
VOE 11172474	522	200	679
VOE 11172474	522	225	683
VOE 11172475	522	200	681
VOE 11172475	522	225	683
VOE 11172477	522	200	679
VOE 11172480	522	200	679
VOE 11172480	522	225	683
VOE 11172482	522	200	679
VOE 11172482	522	225	683
VOE 11172500	911	550	1229
VOE 11172506	911	400	1221
VOE 11172509	911	350	1217
VOE 11172545	451	100	613
VOE 11172549	912	100	1239
VOE 11172552	916	100	1295
VOE 11172555	916	100	1295
VOE 11172580	916	350	1319
VOE 11172580	916	400	1323
VOE 11172595	914	250	1281
VOE 11172599	914	250	1281
VOE 11172800	645	100	807
VOE 11172856	263	100	165
VOE 11172900	647	100	837
VOE 11172900	647	125	841
VOE 11172903	645	100	805
VOE 11172907	234	100	105

Part No	Group	Sect	Page
VOE 11172907	460	150	625
VOE 11172907	460	150	625
VOE 11172920	522	150	675
VOE 11172920	522	150	675
VOE 11172946	263	100	167
VOE 11172946	263	150	173
VOE 11172946	911	600	1233
VOE 11172988	468	150	649
VOE 11172996	522	150	675
VOE 11173051	911	200	1205
VOE 11173082	911	200	1205
VOE 11173083	911	200	1205
VOE 11173087	911	250	1207
VOE 11173091	913	200	1267
VOE 11173106	911	200	1205
VOE 11173107	911	200	1205
VOE 11173147	436	100	611
VOE 11173148	436	100	611
VOE 11173166	386	100	501
VOE 11173166	386	100	501
VOE 11173166	468	150	649
VOE 11173166	916	550	1331
VOE 11173169	386	100	501
VOE 11173176	916	350	1319
VOE 11173176	916	400	1323
VOE 11173209	523	200	695
VOE 11173211	551	100	711
VOE 11173211	647	125	841
VOE 11173212	660	100	849
VOE 11173212	911	600	1233
VOE 11173213	263	100	165
VOE 11173213	263	150	171
VOE 11173213	263	175	175
VOE 11173213	522	100	671
VOE 11173249	647	100	837
VOE 11173262	916	350	1319

Part No	Group	Sect	Page
VOE 11173262	916	400	1323
VOE 11173290	420	200	565
VOE 11173290	911	700	1237
VOE 11173308	645	225	823
VOE 11173316	912	350	1257
VOE 11173316	916	300	1313
VOE 11173318	912	350	1257
VOE 11173318	916	300	1313
VOE 11173325	911	100	1199
VOE 11173340	911	250	1207
VOE 11173341	911	250	1209
VOE 11173345	911	500	1225
VOE 11173355	916	300	1313
VOE 11173376	420	150	561
VOE 11173386	647	100	839
VOE 11173386	647	125	843
VOE 11173423	647	150	845
VOE 11173462	911	700	1237
VOE 11173463	420	200	565
VOE 11173463	911	700	1237
VOE 11173508	217	150	81
VOE 11173522	914	200	1279
VOE 11173525	911	250	1207
VOE 11173526	911	250	1207
VOE 11173526	911	250	1209
VOE 11173569	916	300	1315
VOE 11173586	420	150	561
VOE 11173651	660	100	849
VOE 11173662	263	100	167
VOE 11173668	916	500	1327
VOE 11173669	916	500	1327
VOE 11173672	660	100	849
VOE 11173690	914	100	1271
VOE 11173693	527	100	705
VOE 11173709	911	400	1221
VOE 11173752	916	500	1327

NUMERICAL INDEX
RÉPERTOIRE DE NUMÉROS
NUMMERNREGISTER

INDICE DE NÚMERO
NUMMERREGISTER

Part No	Group	Sect	Page
VOE 11173778	911	550	1229
VOE 11173801	234	100	103
VOE 11173805	551	100	709
VOE 11173806	914	100	1271
VOE 11173814	522	100	669
VOE 11173815	522	100	669
VOE 11173816	522	100	671
VOE 11173817	522	150	675
VOE 11173818	522	200	681
VOE 11173818	522	225	683
VOE 11173819	914	100	1271
VOE 11173827	261	100	151
VOE 11173828	261	100	151
VOE 11173829	911	550	1229
VOE 11173830	911	550	1229
VOE 11173831	914	200	1277
VOE 11173845	916	500	1327
VOE 11173848	924	100	1333
VOE 11173860	911	250	1209
VOE 11173867	647	100	837
VOE 11173867	647	125	841
VOE 11173878	911	300	1213
VOE 11173915	914	425	1287
VOE 11173924	523	100	687
VOE 11173930	916	300	1315
VOE 11173956	420	150	563
VOE 11173957	420	150	563
VOE 11173983	647	100	837
VOE 11173983	647	125	841
VOE 11173986	468	150	651
VOE 11174158	263	200	179
VOE 11174177	897	100	1169
VOE 11174177	897	300	1179
VOE 11174246	252	100	127
VOE 11174317	821	150	923
VOE 11174479	821	100	921
VOE 11174479	823	250	937
VOE 11174619	837	150	975
VOE 11174763	825	100	941
VOE 11174763	826	250	953
VOE 11174764	825	100	941
VOE 11174764	826	250	953
VOE 11174765	825	100	941
VOE 11174766	825	100	941
VOE 11174767	825	100	941
VOE 11174767	826	100	945
VOE 11174768	825	100	941
VOE 11174768	826	100	945
VOE 11174769	825	100	941
VOE 11174770	825	100	941
VOE 11174771	826	250	953
VOE 11174772	826	250	953
VOE 11174773	826	100	945
VOE 11174773	826	150	949
VOE 11174774	826	100	945
VOE 11174774	826	100	945
VOE 11174774	826	150	949
VOE 11174775	826	100	947
VOE 11174776	826	100	947
VOE 11174777	826	150	949
VOE 11174778	826	150	949
VOE 11174791	897	250	1177
VOE 11175207	823	250	935
VOE 11175472	821	150	923
VOE 11175764	263	200	179
VOE 11175803	827	100	955
VOE 11175803	992	150	1397
VOE 11175819	826	100	947
VOE 11175819	826	150	949
VOE 11175885	821	170	927
VOE 11175886	821	170	927
VOE 11175891	821	100	921
VOE 11175891	823	250	935
VOE 11175892	821	100	921
VOE 11175892	837	200	977
VOE 11175898	823	250	935
VOE 11176215	716	100	887
VOE 11176282	945	250	1351
VOE 11176539	645	250	825
VOE 11176641	993	350	1423
VOE 11176642	993	450	1433
VOE 11176669	715	150	869
VOE 11176674	715	200	871
VOE 11176778	716	100	887
VOE 11176801	945	300	1357
VOE 11176804	715	450	881
VOE 11176809	945	400	1361
VOE 11176809	945	405	1363
VOE 11176841	945	400	1361
VOE 11176847	993	1200	1461
VOE 11176847	993	550	1437
VOE 11176854	993	100	1411
VOE 11176855	993	100	1411
VOE 11176857	993	100	1411
VOE 11176857	993	400	1429
VOE 11176859	993	350	1425
VOE 11176859	993	450	1431
VOE 11176935	715	250	873
VOE 11176956	993	350	1425
VOE 11176956	993	450	1431
VOE 11176959	993	350	1425
VOE 11176959	993	450	1431
VOE 11176961	993	350	1425
VOE 11176961	993	450	1431
VOE 11176963	993	350	1425
VOE 11176963	993	450	1431
VOE 11177006	993	350	1425
VOE 11177006	993	450	1431
VOE 11177023	993	350	1423
VOE 11177025	945	400	1361
VOE 11177038	711	100	863
VOE 11177038	711	100	863
VOE 11177045	945	125	1339
VOE 11177045	945	150	1345
VOE 11177045	945	150	1343
VOE 11177085	945	125	1339
VOE 11177085	945	150	1343
VOE 11177090	945	250	1351
VOE 11177095	945	125	1339
VOE 11177095	945	150	1343
VOE 11177103	993	350	1423
VOE 11177104	993	350	1423
VOE 11177105	993	350	1423
VOE 11177110	993	150	1415
VOE 11177110	993	350	1423
VOE 11177111	993	350	1423
VOE 11177112	993	1000	1455
VOE 11177112	993	350	1423
VOE 11177137	993	100	1411
VOE 11177311	993	500	1435
VOE 11177409	660	200	853
VOE 11177409	945	450	1367
VOE 11177412	660	200	853
VOE 11177412	945	450	1367
VOE 11177415	660	200	853
VOE 11177415	660	250	855
VOE 11177415	945	450	1367
VOE 11177421	660	200	853
VOE 11177421	660	250	855
VOE 11177422	660	200	853
VOE 11177422	660	250	855
VOE 11177422	945	450	1367
VOE 11177429	660	200	853
VOE 11177429	660	250	855
VOE 11177429	945	450	1367
VOE 11177593	945	450	1367
VOE 11177645	945	400	1361
VOE 11177698	993	750	1445
VOE 11177707	716	100	887
VOE 11177711	945	125	1341
VOE 11177711	945	125	1339
VOE 11177711	945	150	1343
VOE 11177711	945	150	1343
VOE 11177711	945	150	1345
VOE 11177711	945	150	1343
VOE 11177750	945	400	1361
VOE 11177797	660	200	853
VOE 11177797	660	250	855
VOE 11177902	660	200	853
VOE 11177902	660	250	855
VOE 11177902	945	450	1367
VOE 11177925	945	100	1337
VOE 11177935	660	200	853
VOE 11177935	660	250	855
VOE 11177936	660	200	853
VOE 11177937	945	450	1367
VOE 11177939	945	450	1367
VOE 11177965	945	450	1367
VOE 11177967	945	125	1341
VOE 11177967	945	200	1347
VOE 11177985	945	450	1367
VOE 11180032	771	100	891
VOE 11180049	896	200	1163
VOE 11180050	896	200	1163
VOE 11180257	771	100	891
VOE 11180326	827	200	959
VOE 11180359	945	700	1389
VOE 11180368	945	700	1389
VOE 11180369	945	700	1389
VOE 11180384	771	100	891

Part No	Group	Sect	Page	Part No	Group	Sect	Page	Part No	Group	Sect	Page	Part No	Group	Sect	Page	Part No	Group	Sect	Page
VOE 11180385	771	100	891	VOE 11193753	371	1350	361	VOE 11301425	313	100	215	VOE 11301796	371	1975	397	VOE 11400281	874	200	1115
VOE 11180392	945	700	1389	VOE 11195190	771	100	891	VOE 11301428	269	100	191	VOE 11301799	992	150	1397	VOE 11400398	821	150	923
VOE 11180416	715	300	875	VOE 11195905	390	100	517	VOE 11301765	992	125	1395	VOE 11301799	992	200	1399	VOE 11400399	821	150	923
VOE 11180429	945	700	1389	VOE 11198022	897	300	1181	VOE 11301767	992	125	1395	VOE 11301801	992	150	1397	VOE 11400443	313	150	217
VOE 11180454	827	150	957	VOE 11198227	715	400	879	VOE 11301768	371	1950	393	VOE 11301801	992	200	1399	VOE 11400495	826	200	951
VOE 11180465	371	2025	403	VOE 11198228	715	400	879	VOE 11301768	371	1975	397	VOE 11301813	992	150	1397	VOE 11400496	825	150	943
VOE 11180472	897	150	1173	VOE 11198367	398	100	539	VOE 11301769	992	150	1397	VOE 11301815	992	150	1397	VOE 11400496	826	200	951
VOE 11180472	897	350	1183	VOE 11198386	827	150	957	VOE 11301769	992	200	1399	VOE 11301842	371	1950	393	VOE 11400498	825	150	943
VOE 11180489	860	300	1045	VOE 11198387	827	150	957	VOE 11301770	371	1950	393	VOE 11301842	371	1975	397	VOE 11400502	825	150	943
VOE 11180649	352	100	235	VOE 11200818	872	150	1057	VOE 11301770	371	1975	397	VOE 11301898	992	150	1397	VOE 11400502	826	200	951
VOE 11180658	256	100	135	VOE 11200818	872	175	1059	VOE 11301771	992	100	1391	VOE 11301900	992	200	1399	VOE 11400503	825	150	943
VOE 11180665	352	100	235	VOE 11201898	881	200	1127	VOE 11301771	992	125	1395	VOE 11301976	992	200	1399	VOE 11400503	826	200	951
VOE 11180715	945	700	1389	VOE 11201899	851	100	999	VOE 11301772	992	100	1391	VOE 11301977	992	200	1399	VOE 11400504	825	150	943
VOE 11180716	945	700	1389	VOE 11204217	851	100	999	VOE 11301772	992	125	1395	VOE 11302220	269	100	191	VOE 11400504	826	200	951
VOE 11180717	945	700	1389	VOE 11204217	882	100	1129	VOE 11301774	992	100	1391	VOE 11305821	371	1525	371	VOE 11400520	823	150	931
VOE 11180800	945	410	1365	VOE 11204556	823	200	933	VOE 11301775	992	100	1391	VOE 11370672	914	425	1287	VOE 11400521	823	150	931
VOE 11180807	945	410	1365	VOE 11204589	823	200	933	VOE 11301775	992	125	1395	VOE 11380375	366	100	267	VOE 11400568	715	400	879
VOE 11180808	945	410	1365	VOE 11204866	810	200	913	VOE 11301783	992	150	1397	VOE 11380375	366	100	267	VOE 11400605	826	100	947
VOE 11180817	771	100	891	VOE 11205057	823	200	933	VOE 11301783	992	200	1399	VOE 11380380	366	150	269	VOE 11400605	826	150	949
VOE 11180934	916	500	1327	VOE 11205061	823	200	933	VOE 11301784	992	150	1397	VOE 11380400	380	100	485	VOE 11400605	826	250	953
VOE 11180991	916	500	1327	VOE 11205676	831	100	965	VOE 11301787	371	2000	401	VOE 11381207	398	100	539	VOE 11400610	873	100	1097
VOE 11181021	897	150	1173	VOE 11205912	860	350	1047	VOE 11301788	371	2000	401	VOE 11381209	398	100	539	VOE 11400621	353	200	249
VOE 11181021	897	350	1183	VOE 11298379	380	250	495	VOE 11301789	371	2000	401	VOE 11381460	398	200	541	VOE 11400637	263	250	181
VOE 11181022	897	150	1173	VOE 11298379	872	125	1051	VOE 11301790	371	1950	393	VOE 11381465	398	200	541	VOE 11400637	263	250	181
VOE 11181022	897	350	1183	VOE 11298379	872	175	1059	VOE 11301790	371	1975	397	VOE 11381475	366	100	267	VOE 11400637	823	100	929
VOE 11182000	522	150	675	VOE 11298380	380	250	495	VOE 11301790	371	2000	401	VOE 11381475	372	120	473	VOE 11400637	823	350	939
VOE 11182000	911	350	1217	VOE 11298380	872	125	1051	VOE 11301791	371	1950	393	VOE 11381480	366	150	269	VOE 11400647	313	100	215
VOE 11190381	371	2250	419	VOE 11298380	872	175	1059	VOE 11301791	371	1975	397	VOE 11381500	380	100	485	VOE 11400717	821	150	923
VOE 11190381	371	2255	421	VOE 11298389	371	2550	447	VOE 11301792	371	1950	393	VOE 11381990	366	150	269	VOE 11400768	352	150	239
VOE 11190381	371	2260	423	VOE 11298389	872	150	1057	VOE 11301792	371	1975	397	VOE 11381995	366	100	267	VOE 11400788	897	250	1177
VOE 11190734	390	100	517	VOE 11298389	872	300	1067	VOE 11301793	371	1950	393	VOE 11381995	366	100	267	VOE 11400838	825	100	941
VOE 11190734	390	150	521	VOE 11298448	860	350	1047	VOE 11301793	371	1975	397	VOE 11383875	366	100	267	VOE 11400839	825	100	941
VOE 11193389	827	350	963	VOE 11298499	390	110	519	VOE 11301793	371	2000	401	VOE 11383875	366	100	267	VOE 11400842	826	150	949
VOE 11193390	827	350	963	VOE 11298502	851	100	999	VOE 11301794	371	2000	401	VOE 11384310	366	200	271	VOE 11400843	826	150	949
VOE 11193448	872	250	1063	VOE 11298502	851	120	1003	VOE 11301795	371	2000	401	VOE 11400018	823	250	935	VOE 11400844	825	100	941
VOE 11193449	872	250	1063	VOE 11301361	911	200	1205	VOE 11301796	371	1950	393	VOE 11400033	897	200	1175	VOE 11400845	825	100	941

NUMERICAL INDEX
RÉPERTOIRE DE NUMÉROS
NUMMERNREGISTER

INDICE DE NÚMERO
NUMMERREGISTER

Part No	Group	Sect	Page
VOE 11400848	826	100	945
VOE 11400849	826	100	945
VOE 11400850	826	150	949
VOE 11400851	826	150	949
VOE 11400852	826	100	945
VOE 11400853	826	100	945
VOE 11400890	715	400	879
VOE 11400899	313	150	217
VOE 11400900	313	150	217
VOE 11400903	313	150	217
VOE 11400904	313	150	217
VOE 11400907	313	150	217
VOE 11400908	313	150	217
VOE 11400912	313	150	217
VOE 11400916	313	100	215
VOE 11400916	313	150	217
VOE 11400920	897	100	1171
VOE 11400920	897	100	1169
VOE 11400920	897	300	1179
VOE 11400957	715	450	881
VOE 11400959	313	150	217
VOE 11400960	313	150	217
VOE 11410041	420	150	561
VOE 11410059	263	150	173
VOE 11410190	217	150	81
VOE 11410199	256	100	135
VOE 11410255	911	200	1205
VOE 11410315	647	200	847
VOE 11410316	647	200	847
VOE 11410365	233	300	99
VOE 11410428	261	300	161
VOE 11410465	874	150	1111
VOE 11410465	874	160	1113
VOE 11410469	911	150	1201
VOE 11410470	911	150	1201
VOE 11410471	911	150	1201
VOE 11410472	911	150	1203
VOE 11410534	523	150	691
VOE 11410534	523	250	697
VOE 11410538	523	150	693
VOE 11410540	523	150	693
VOE 11410542	523	250	699
VOE 11410544	523	250	699
VOE 11410603	371	2450	441
VOE 11410603	645	100	807
VOE 11410603	872	300	1067
VOE 11410636	233	300	99
VOE 11410637	491	100	653
VOE 11410639	916	125	1299
VOE 11410639	916	150	1307
VOE 11410672	914	500	1291
VOE 11410776	523	150	691
VOE 11410833	420	200	565
VOE 11410833	420	200	565
VOE 11410833	911	700	1237
VOE 11410847	451	100	613
VOE 11410859	715	150	869
VOE 11410867	371	2700	463
VOE 11410875	911	500	1225
VOE 11410880	371	2700	463
VOE 11410957	210	100	55
VOE 11410957	210	100	55
VOE 11410957	211	100	57
VOE 11410957	212	100	61
VOE 11410957	212	150	63
VOE 11410957	213	100	67
VOE 11410957	214	100	69
VOE 11410957	215	100	71
VOE 11410957	216	100	73
VOE 11410957	216	150	77
VOE 11410957	217	100	79
VOE 11410957	218	100	83
VOE 11410957	221	100	87
VOE 11410957	222	100	89
VOE 11410957	223	100	91
VOE 11410957	233	100	93
VOE 11410957	233	150	95
VOE 11410957	235	200	121
VOE 11410957	237	100	123
VOE 11410957	251	100	125
VOE 11410957	255	100	133
VOE 11410957	262	100	163
VOE 11410957	263	400	187
VOE 11410957	263	450	189
VOE 11410957	331	100	225
VOE 11410957	333	100	227
VOE 11410957	371	150	279
VOE 11410990	491	100	653
VOE 11410991	491	100	653
VOE 11410994	261	250	157
VOE 11410996	261	250	157
VOE 11410998	261	250	157
VOE 11411003	896	300	1167
VOE 11411043	234	100	103
VOE 11411043	234	100	103
VOE 11411043	234	110	111
VOE 11411073	234	100	105
VOE 11411073	234	100	105
VOE 11411073	234	110	109
VOE 11411077	234	110	111
VOE 11411127	660	100	849
VOE 11411139	911	350	1217
VOE 11411139	911	350	1217
VOE 11411142	263	100	165
VOE 11411142	263	150	171
VOE 11411143	911	300	1211
VOE 11411160	258	100	147
VOE 11411219	234	100	105
VOE 11411219	234	100	105
VOE 11411219	234	110	109
VOE 11411235	321	100	219
VOE 11411335	218	150	85
VOE 11411342	460	150	625
VOE 11411343	263	175	177
VOE 11411343	911	600	1233
VOE 11411376	256	200	139
VOE 11411399	390	150	521
VOE 11411400	992	100	1391
VOE 11411408	916	300	1315
VOE 11411413	263	100	167
VOE 11411417	522	100	671
VOE 11411417	522	100	671
VOE 11411424	491	100	653
VOE 11411427	916	350	1319
VOE 11411427	916	400	1323
VOE 11411428	916	350	1319
VOE 11411428	916	400	1323
VOE 11411534	660	100	849
VOE 11411572	916	100	1295
VOE 11411573	911	250	1207
VOE 11411573	916	100	1297
VOE 11411580	263	150	171
VOE 11411580	263	175	175
VOE 11411596	916	100	1297
VOE 11411596	916	125	1299
VOE 11411625	258	100	147
VOE 11411630	263	150	173
VOE 11411638	258	100	147
VOE 11411683	912	150	1241
VOE 11411716	912	150	1241
VOE 11411727	263	175	175
VOE 11411727	263	350	185
VOE 11411728	645	100	805
VOE 11411729	645	100	807
VOE 11411735	263	100	167
VOE 11411736	263	175	177
VOE 11411736	911	600	1233
VOE 11411756	263	175	177
VOE 11411762	914	425	1287
VOE 11411791	874	150	1111
VOE 11411868	911	150	1201
VOE 11411892	821	100	921
VOE 11411897	235	100	115
VOE 11411897	235	150	119
VOE 11411898	235	100	115
VOE 11411911	523	250	697
VOE 11411917	897	150	1173
VOE 11411917	897	350	1183
VOE 11411924	897	150	1173
VOE 11411924	897	350	1183
VOE 11411937	523	100	687
VOE 11411939	523	100	687
VOE 11411939	523	200	695
VOE 11411950	256	100	135
VOE 11411966	911	300	1211
VOE 11411982	522	100	669
VOE 11411982	645	225	823
VOE 11411982	645	225	823
VOE 11411988	647	100	839
VOE 11411988	647	125	843
VOE 11411993	261	250	157
VOE 11411998	916	550	1331
VOE 11412053	843	100	991
VOE 11412054	831	150	967
VOE 11412054	843	125	993
VOE 11412071	872	200	1061
VOE 11412071	881	100	1123
VOE 11412071	882	100	1129
VOE 11412128	851	150	1005
VOE 11412209	843	100	991

Part No	Group	Sect	Page
VOE 11412272	810	150	909
VOE 11412273	810	150	909
VOE 11412282	872	125	1051
VOE 11412290	831	150	967
VOE 11412292	831	150	967
VOE 11412307	810	150	909
VOE 11412307	810	210	915
VOE 11412314	843	100	991
VOE 11412315	882	200	1133
VOE 11412331	882	200	1133
VOE 11412346	882	200	1133
VOE 11412347	882	200	1133
VOE 11412355	872	125	1051
VOE 11412370	380	250	495
VOE 11412371	380	250	495
VOE 11412372	380	250	495
VOE 11412372	872	125	1053
VOE 11412407	872	125	1053
VOE 11412408	851	100	999
VOE 11412450	818	100	917
VOE 11412451	818	100	917
VOE 11412452	818	100	917
VOE 11412523	837	200	977
VOE 11412526	837	200	977
VOE 11412527	837	200	977
VOE 11412531	851	100	999
VOE 11412532	390	110	519
VOE 11412532	851	100	999
VOE 11412532	851	120	1003
VOE 11412535	810	150	909
VOE 11412535	810	210	915
VOE 11412544	380	250	495
VOE 11412552	362	150	253
VOE 11412552	362	200	255
VOE 11412553	362	150	253
VOE 11412553	362	200	255

Part No	Group	Sect	Page
VOE 11412556	362	150	253
VOE 11412556	362	200	255
VOE 11412561	837	200	977
VOE 11412563	831	150	967
VOE 11412564	831	150	967
VOE 11412565	831	150	967
VOE 11412566	831	150	967
VOE 11412604	874	250	1117
VOE 11412605	874	250	1117
VOE 11412606	874	250	1117
VOE 11412622	882	200	1133
VOE 11412625	882	200	1133
VOE 11412632	874	150	1111
VOE 11412634	872	150	1057
VOE 11412635	882	250	1135
VOE 11412636	882	200	1133
VOE 11412638	852	350	1031
VOE 11412647	882	100	1129
VOE 11412652	390	100	517
VOE 11412652	390	200	527
VOE 11412655	882	100	1129
VOE 11412688	882	100	1129
VOE 11412689	882	100	1129
VOE 11412703	837	250	979
VOE 11412708	371	2200	415
VOE 11412709	371	2050	405
VOE 11412709	371	2200	415
VOE 11412709	841	250	987
VOE 11412713	872	150	1057
VOE 11412713	874	100	1101
VOE 11412713	874	110	1103
VOE 11412713	874	120	1107
VOE 11412735	872	150	1057
VOE 11412735	872	175	1059
VOE 11412738	837	250	979
VOE 11412739	837	250	979

Part No	Group	Sect	Page
VOE 11412739	872	300	1067
VOE 11412741	837	250	979
VOE 11412743	837	250	979
VOE 11412744	831	150	967
VOE 11412753	872	250	1063
VOE 11412754	872	250	1063
VOE 11412765	831	150	969
VOE 11412765	831	250	971
VOE 11412767	831	150	969
VOE 11412767	831	250	971
VOE 11412782	872	150	1057
VOE 11412782	872	175	1059
VOE 11412784	872	200	1061
VOE 11412784	881	100	1123
VOE 11412785	872	200	1061
VOE 11412785	881	100	1123
VOE 11412798	843	100	991
VOE 11412798	843	100	991
VOE 11412802	881	100	1125
VOE 11412803	881	100	1125
VOE 11412841	882	450	1141
VOE 11412841	882	550	1147
VOE 11412841	882	600	1153
VOE 11412841	882	650	1157
VOE 11412842	882	450	1141
VOE 11412844	882	450	1141
VOE 11412846	882	500	1143
VOE 11412849	882	550	1147
VOE 11412864	380	155	489
VOE 11412865	380	155	489
VOE 11412872	371	1100	343
VOE 11412873	371	1150	345
VOE 11412927	837	200	977
VOE 11412937	872	250	1063
VOE 11412947	810	150	909
VOE 11412965	641	100	793

Part No	Group	Sect	Page
VOE 11412965	641	150	799
VOE 11412965	641	200	803
VOE 11412965	881	100	1123
VOE 11412983	882	100	1129
VOE 11412995	872	250	1063
VOE 11413014	826	100	945
VOE 11413015	826	100	945
VOE 11413018	826	250	953
VOE 11413019	826	250	953
VOE 11413022	826	100	945
VOE 11413023	826	100	945
VOE 11413052	823	250	935
VOE 11413136	825	150	943
VOE 11413137	825	150	943
VOE 11413139	825	150	943
VOE 11413140	825	150	943
VOE 11413159	313	100	215
VOE 11413161	313	100	215
VOE 11413172	313	100	215
VOE 11413173	313	100	215
VOE 11413175	821	150	925
VOE 11413228	826	100	945
VOE 11413229	826	100	945
VOE 11413230	826	250	953
VOE 11413231	826	250	953
VOE 11413247	821	150	925
VOE 11413269	821	170	927
VOE 11413290	897	150	1173
VOE 11413290	897	350	1183
VOE 11413338	823	250	935
VOE 11413359	827	150	957
VOE 11413454	821	150	923
VOE 11413455	821	150	923
VOE 11413640	897	150	1173
VOE 11413640	897	350	1183
VOE 11413642	897	150	1173

Part No	Group	Sect	Page
VOE 11413642	897	350	1183
VOE 11413653	823	250	937
VOE 11413699	715	400	879
VOE 11413744	313	100	215
VOE 11413745	313	100	215
VOE 11413775	826	100	945
VOE 11413775	826	250	953
VOE 11413776	826	100	945
VOE 11413776	826	250	953
VOE 11413863	821	150	923
VOE 11413864	821	150	923
VOE 11413865	821	150	923
VOE 11413866	821	150	923
VOE 11413925	823	250	935
VOE 11413926	823	250	935
VOE 11414065	823	250	935
VOE 11414150	827	100	955
VOE 11414150	827	200	959
VOE 11414163	823	100	929
VOE 11414177	823	250	937
VOE 11414185	827	100	955
VOE 11414185	896	100	1161
VOE 11414217	823	250	935
VOE 11414271	827	100	955
VOE 11414272	827	100	955
VOE 11414308	352	150	239
VOE 11414387	715	450	881
VOE 11414391	897	150	1173
VOE 11414391	897	350	1183
VOE 11414538	823	150	931
VOE 11414559	371	250	283
VOE 11414559	821	100	921
VOE 11414560	321	150	221
VOE 11414562	371	100	275
VOE 11414575	837	150	975
VOE 11414592	263	250	181

NUMERICAL INDEX
RÉPERTOIRE DE NUMÉROS
NUMMERNREGISTER

INDICE DE NÚMERO
NUMMERREGISTER

Part No	Group	Sect	Page
VOE 11414592	821	100	919
VOE 11414592	823	100	929
VOE 11414624	837	150	975
VOE 11414625	837	150	975
VOE 11414713	826	100	947
VOE 11414714	826	100	947
VOE 11414735	826	100	947
VOE 11414739	826	100	947
VOE 11417477	256	300	143
VOE 11417478	256	300	143
VOE 11417478	256	300	143
VOE 11417480	256	300	143
VOE 11417482	256	300	143
VOE 11417489	256	300	143
VOE 11417493	256	300	143
VOE 11417497	256	300	143
VOE 11417498	872	300	1067
VOE 11417593	872	300	1067
VOE 11417593	872	450	1095
VOE 11417847	522	200	679
VOE 11417847	522	225	683
VOE 11417848	522	200	679
VOE 11417848	522	225	683
VOE 11417849	522	200	681
VOE 11417849	522	225	683
VOE 11417851	522	200	681
VOE 11417851	522	225	683
VOE 11418028	421	350	585
VOE 11418029	421	350	585
VOE 11418052	421	200	575
VOE 11418052	421	200	577
VOE 11418202	421	250	579
VOE 11418203	421	300	583
VOE 11418204	421	250	579
VOE 11418204	421	300	583
VOE 11418206	421	350	585
VOE 11418262	421	350	587
VOE 11418263	421	350	585
VOE 11418274	421	200	577
VOE 11418304	421	250	579
VOE 11418304	421	300	583
VOE 11418305	421	250	579
VOE 11418305	421	300	583
VOE 11418309	421	350	585
VOE 11418390	421	350	585
VOE 11418390	421	350	585
VOE 11418391	421	350	585
VOE 11418403	421	350	585
VOE 11418407	421	350	587
VOE 11418453	421	500	593
VOE 11418456	421	200	577
VOE 11418484	421	250	579
VOE 11418484	421	300	583
VOE 11418541	421	250	579
VOE 11418542	421	300	583
VOE 11419318	421	100	569
VOE 11428004	380	155	489
VOE 11428008	380	155	491
VOE 11428008	380	200	493
VOE 11428009	380	155	491
VOE 11428010	380	155	491
VOE 11428011	380	155	489
VOE 11428013	362	150	253
VOE 11428017	380	155	489
VOE 11428021	380	155	491
VOE 11428022	380	155	489
VOE 11428023	380	155	489
VOE 11428023	380	200	493
VOE 11428024	380	200	493
VOE 11428025	380	155	491
VOE 11428026	380	155	491
VOE 11428027	371	1650	379
VOE 11428027	371	1660	381
VOE 11428027	371	1700	383
VOE 11428051	371	1000	337
VOE 11428063	371	1000	337
VOE 11428173	371	1700	383
VOE 11428174	371	2200	415
VOE 11429080	882	550	1145
VOE 11429080	882	600	1151
VOE 11429080	882	650	1155
VOE 11429082	882	550	1145
VOE 11429082	882	600	1151
VOE 11429082	882	650	1155
VOE 11429087	882	400	1139
VOE 11429087	882	550	1145
VOE 11429087	882	600	1151
VOE 11429087	882	650	1155
VOE 11429089	882	450	1141
VOE 11429090	882	400	1139
VOE 11429090	882	550	1145
VOE 11429090	882	600	1151
VOE 11429090	882	650	1155
VOE 11429092	882	550	1145
VOE 11429092	882	600	1151
VOE 11429092	882	650	1155
VOE 11429093	882	550	1145
VOE 11429093	882	600	1151
VOE 11429093	882	600	1151
VOE 11429093	882	650	1155
VOE 11429093	882	650	1155
VOE 11429099	882	550	1149
VOE 11429099	882	600	1153
VOE 11429099	882	650	1157
VOE 11429137	852	100	1007
VOE 11429137	852	120	1013
VOE 11429195	860	200	1041
VOE 11429247	882	150	1131
VOE 11429252	882	150	1131
VOE 11429254	841	250	985
VOE 11429260	371	2050	405
VOE 11429260	371	2200	415
VOE 11429260	841	250	987
VOE 11429270	882	450	1141
VOE 11431196	896	200	1163
VOE 11431708	261	200	155
VOE 11431745	715	400	879
VOE 11432001	945	100	1337
VOE 11432016	993	1200	1461
VOE 11432039	945	200	1347
VOE 11432288	993	100	1411
VOE 11432288	993	400	1429
VOE 11432294	371	1400	363
VOE 11432294	993	100	1411
VOE 11432295	993	150	1415
VOE 11432295	993	200	1417
VOE 11432298	993	100	1411
VOE 11432298	993	400	1429
VOE 11432304	716	100	887
VOE 11432338	993	350	1423
VOE 11432338	993	400	1429
VOE 11432345	945	100	1337
VOE 11432345	945	125	1339
VOE 11432385	993	400	1427
VOE 11432386	993	400	1427
VOE 11432425	837	300	981
VOE 11432429	837	300	981
VOE 11432446	837	300	981
VOE 11432447	837	300	981
VOE 11432493	645	250	825
VOE 11432515	715	100	865
VOE 11432515	715	110	867
VOE 11432639	945	450	1367
VOE 11432642	945	450	1367
VOE 11435176	874	100	1099
VOE 11435180	823	250	935
VOE 11435185	821	100	919
VOE 11435242	874	100	1099
VOE 11435242	874	110	1103
VOE 11435242	874	120	1107
VOE 11435375	823	100	929
VOE 11435438	256	300	145
VOE 11435472	823	100	929
VOE 11435473	823	100	929
VOE 11435520	992	100	1391
VOE 11435520	992	125	1395
VOE 11435535	823	100	929
VOE 11435548	821	150	923
VOE 11435550	821	150	923
VOE 11435554	823	200	933
VOE 11435555	826	250	953
VOE 11435592	263	250	181
VOE 11435593	263	250	181
VOE 11435600	263	250	181
VOE 11435602	837	100	973
VOE 11435615	827	250	961
VOE 11435624	827	250	961
VOE 11435629	874	100	1099
VOE 11435645	827	250	961
VOE 11435899	823	100	929
VOE 11435900	823	100	929
VOE 11435917	821	170	927
VOE 11435918	821	170	927
VOE 11435922	715	350	877
VOE 11436030	715	300	875
VOE 11436031	715	300	875
VOE 11436054	823	100	929
VOE 11436055	823	100	929
VOE 11436065	992	100	1391
VOE 11436065	992	125	1395

Part No	Group	Sect	Page
VOE 11436086	256	300	145
VOE 11436104	715	350	877
VOE 11436106	715	350	877
VOE 11436141	874	100	1099
VOE 11436152	897	100	1169
VOE 11436152	897	300	1179
VOE 11436166	715	350	877
VOE 11436167	715	350	877
VOE 11436173	353	200	249
VOE 11436197	897	150	1173
VOE 11436197	897	350	1183
VOE 11436214	821	100	919
VOE 11436255	897	150	1173
VOE 11436255	897	350	1183
VOE 11436256	897	150	1173
VOE 11436256	897	350	1183
VOE 11436259	823	200	933
VOE 11436261	827	100	955
VOE 11436262	827	100	955
VOE 11436265	823	200	933
VOE 11438022	827	200	959
VOE 11438029	420	150	561
VOE 11438403	716	100	887
VOE 11438718	715	450	881
VOE 11438719	715	450	881
VOE 11438758	827	350	963
VOE 11438759	827	350	963
VOE 11438769	827	350	963
VOE 11439004	823	350	939
VOE 11439006	823	350	939
VOE 11439007	823	350	939
VOE 11439010	823	350	939
VOE 11439034	924	100	1333
VOE 11439034	924	150	1335
VOE 11439085	823	350	939
VOE 11439088	823	350	939

Part No	Group	Sect	Page
VOE 11439108	872	300	1067
VOE 11439110	872	300	1067
VOE 11439126	872	300	1067
VOE 11439126	872	450	1095
VOE 11439127	872	300	1069
VOE 11439130	872	300	1067
VOE 11439130	872	450	1093
VOE 11439184	810	200	913
VOE 11443400	872	125	1053
VOE 11443500	366	100	267
VOE 11443700	366	150	269
VOE 11443770	380	100	485
VOE 11443975	398	100	539
VOE 11443992	366	300	273
VOE 11444006	831	100	965
VOE 11444114	872	200	1061
VOE 11444114	872	250	1063
VOE 11444114	881	100	1123
VOE 11444123	881	100	1125
VOE 11444124	881	100	1125
VOE 11444125	872	350	1071
VOE 11444132	881	100	1125
VOE 11444134	914	250	1283
VOE 11444147	841	250	985
VOE 11444156	872	125	1051
VOE 11444156	872	125	1051
VOE 11444156	872	150	1057
VOE 11444156	872	175	1059
VOE 11444156	872	250	1063
VOE 11444156	872	275	1065
VOE 11444158	831	150	967
VOE 11444159	843	100	991
VOE 11444160	881	100	1125
VOE 11444164	851	100	999
VOE 11444164	851	100	999
VOE 11444170	852	100	1007

Part No	Group	Sect	Page
VOE 11444170	852	120	1013
VOE 11444170	852	130	1017
VOE 11444170	852	410	1037
VOE 11444172	831	150	967
VOE 11444172	837	250	979
VOE 11444172	881	100	1125
VOE 11444172	882	100	1129
VOE 11444175	872	125	1051
VOE 11444176	872	125	1053
VOE 11444178	831	150	967
VOE 11444182	831	150	967
VOE 11444189	641	100	793
VOE 11444190	641	100	793
VOE 11444199	831	150	967
VOE 11444200	334	100	231
VOE 11444200	831	150	969
VOE 11444201	334	100	231
VOE 11444203	881	100	1125
VOE 11444205	872	250	1063
VOE 11444206	872	250	1063
VOE 11444206	872	275	1065
VOE 11444206	872	275	1065
VOE 11444207	334	100	231
VOE 11444207	831	150	969
VOE 11444208	334	100	231
VOE 11444208	831	150	969
VOE 11444209	831	150	969
VOE 11444212	334	100	231
VOE 11444212	831	150	969
VOE 11444213	334	100	231
VOE 11444213	831	150	969
VOE 11444213	831	150	969
VOE 11444213	831	150	969
VOE 11444217	837	200	977
VOE 11444219	872	125	1051
VOE 11444224	872	125	1053

Part No	Group	Sect	Page
VOE 11444227	831	150	967
VOE 11444229	831	150	967
VOE 11444230	831	150	967
VOE 11444231	371	2050	405
VOE 11444231	371	2650	459
VOE 11444231	372	100	469
VOE 11444231	372	120	473
VOE 11444237	380	155	489
VOE 11444239	831	150	969
VOE 11444240	882	100	1129
VOE 11444245	882	550	1149
VOE 11444249	371	2150	411
VOE 11444252	872	250	1063
VOE 11444254	872	350	1071
VOE 11444254	872	400	1085
VOE 11444254	874	250	1119
VOE 11444254	874	250	1119
VOE 11444258	872	150	1057
VOE 11444259	872	150	1057
VOE 11444259	872	175	1059
VOE 11444260	897	150	1173
VOE 11444260	897	350	1183
VOE 11444261	897	150	1173
VOE 11444261	897	350	1183
VOE 11444263	897	150	1173
VOE 11444263	897	350	1183
VOE 11444265	882	200	1133
VOE 11444280	380	155	489
VOE 11444283	882	100	1129
VOE 11444287	897	300	1181
VOE 11444288	371	2050	405
VOE 11444294	874	250	1119
VOE 11444296	872	125	1055
VOE 11444298	851	100	999
VOE 11444300	380	155	489
VOE 11444302	371	2100	407

Part No	Group	Sect	Page
VOE 11444304	380	155	489
VOE 11444310	852	110	1011
VOE 11444329	872	250	1063
VOE 11444330	371	1500	369
VOE 11444330	371	1525	371
VOE 11444330	882	550	1145
VOE 11444330	882	600	1151
VOE 11444330	882	650	1155
VOE 11444346	872	125	1051
VOE 11444348	852	110	1011
VOE 11444348	882	550	1149
VOE 11444348	882	600	1153
VOE 11444348	882	650	1157
VOE 11444358	852	120	1013
VOE 11444374	882	700	1159
VOE 11444377	872	125	1053
VOE 11444380	371	1500	369
VOE 11444380	371	1525	371
VOE 11444393	860	150	1039
VOE 11444394	860	150	1039
VOE 11444395	860	150	1039
VOE 11444400	860	150	1039
VOE 11444400	860	150	1039
VOE 11444400	860	350	1047
VOE 11444403	860	150	1039
VOE 11444407	860	150	1039
VOE 11444409	371	1500	369
VOE 11444413	371	1500	367
VOE 11444414	860	200	1041
VOE 11444421	860	200	1041
VOE 11444421	860	250	1043
VOE 11444421	860	350	1047
VOE 11444425	860	200	1041
VOE 11444425	860	250	1043
VOE 11444429	872	125	1051
VOE 11444433	882	100	1129

NUMERICAL INDEX
RÉPERTOIRE DE NUMÉROS
NUMMERNREGISTER

INDICE DE NÚMERO
NUMMERREGISTER

Part No	Group	Sect	Page
VOE 11445024	911	150	1201
VOE 11445039	256	200	139
VOE 11445054	897	100	1169
VOE 11445055	897	150	1173
VOE 11445055	897	350	1183
VOE 11445056	897	100	1169
VOE 11445056	897	300	1179
VOE 11445058	217	150	81
VOE 11445059	647	200	847
VOE 11445063	261	300	161
VOE 11445064	911	400	1221
VOE 11445077	897	150	1173
VOE 11445077	897	350	1183
VOE 11445113	911	550	1229
VOE 11445114	911	550	1229
VOE 11445120	911	250	1207
VOE 11445139	263	100	167
VOE 11445140	261	100	151
VOE 11445148	263	150	171
VOE 11445148	263	175	175
VOE 11445150	263	150	171
VOE 11445150	263	175	175
VOE 11445171	523	100	687
VOE 11445173	818	100	917
VOE 11445174	263	175	175
VOE 11445174	523	100	687
VOE 11445175	420	200	565
VOE 11445196	897	100	1171
VOE 11445196	897	300	1179
VOE 11445215	256	200	139
VOE 11445236	212	200	65
VOE 11445277	882	400	1139
VOE 11445277	897	100	1171
VOE 11445277	897	350	1185
VOE 11445291	914	100	1273
VOE 11445291	914	200	1277
VOE 11445291	916	300	1313
VOE 11445291	916	300	1313
VOE 11445293	914	100	1273
VOE 11445296	914	100	1273
VOE 11445298	916	300	1315
VOE 11445298	916	300	1317
VOE 11445300	914	200	1277
VOE 11445301	914	200	1277
VOE 11445301	914	600	1293
VOE 11445329	660	100	849
VOE 11445329	912	400	1259
VOE 11445347	912	250	1253
VOE 11445349	912	250	1253
VOE 11445420	914	200	1277
VOE 11445422	914	100	1273
VOE 11445425	914	100	1273
VOE 11445427	916	300	1315
VOE 11445429	914	200	1277
VOE 11445430	914	200	1277
VOE 11445435	897	300	1179
VOE 11700269	233	150	95
VOE 11700271	221	100	87
VOE 11700278	212	100	61
VOE 11700284	212	100	61
VOE 11700285	212	100	61
VOE 11700325	216	100	73
VOE 11700326	216	100	73
VOE 11700334	211	100	57
VOE 11700345	211	100	57
VOE 11700347	211	100	57
VOE 11700348	211	100	57
VOE 11700373	214	100	69
VOE 11700708	852	140	1019
VOE 11701075	993	700	1441
VOE 11701270	645	400	831
VOE 11701272	645	400	829
VOE 11701273	645	400	829
VOE 11701421	912	200	1247
VOE 11701428	912	400	1259
VOE 11701430	912	200	1247
VOE 11701430	912	250	1253
VOE 11701430	912	400	1259
VOE 11701439	912	400	1259
VOE 11701529	874	250	1117
VOE 11701530	874	250	1117
VOE 11701827	945	325	1359
VOE 11701827	945	325	1359
VOE 11701827	993	1000	1455
VOE 11701827	993	1050	1457
VOE 11701827	993	1100	1459
VOE 11701827	993	1200	1461
VOE 11701827	993	550	1437
VOE 11701827	993	600	1439
VOE 11701827	993	950	1453
VOE 11701833	993	200	1417
VOE 11701833	993	200	1417
VOE 11701833	993	600	1439
VOE 11701834	993	200	1417
VOE 11701834	993	300	1419
VOE 11701834	993	300	1421
VOE 11701834	993	800	1447
VOE 11701834	993	800	1447
VOE 11701834	993	800	1447
VOE 11701834	993	800	1447
VOE 11701835	993	300	1419
VOE 11701835	993	800	1447
VOE 11701837	993	150	1415
VOE 11701837	993	350	1423
VOE 11701837	993	450	1431
VOE 11701837	993	600	1439
VOE 11701838	993	1200	1461
VOE 11701838	993	450	1433
VOE 11701838	993	550	1437
VOE 11701842	993	350	1423
VOE 11701842	993	450	1431
VOE 11701843	993	1200	1461
VOE 11701843	993	150	1415
VOE 11701843	993	450	1431
VOE 11701843	993	450	1431
VOE 11701843	993	550	1437
VOE 11701843	993	600	1439
VOE 11701845	993	150	1415
VOE 11701845	993	450	1431
VOE 11701845	993	550	1437
VOE 11701845	993	600	1439
VOE 11701850	993	150	1415
VOE 11701854	993	100	1411
VOE 11701854	993	1000	1455
VOE 11701854	993	1050	1457
VOE 11701854	993	1100	1459
VOE 11701854	993	1200	1461
VOE 11701854	993	350	1423
VOE 11701854	993	450	1433
VOE 11701854	993	450	1433
VOE 11701854	993	550	1437
VOE 11701854	993	600	1439
VOE 11701854	993	950	1453
VOE 11701918	463	150	645
VOE 11701919	463	150	645
VOE 11701920	463	150	645
VOE 11701921	463	150	645
VOE 11701922	463	150	645
VOE 11701923	463	150	645
VOE 11701924	463	150	645
VOE 11701925	463	150	645
VOE 11701952	256	150	137
VOE 11702124	945	410	1365
VOE 11702149	993	500	1435
VOE 11702150	993	400	1427
VOE 11702151	993	300	1419
VOE 11702151	993	500	1435
VOE 11702152	993	200	1417
VOE 11702152	993	300	1419
VOE 11702152	993	500	1435
VOE 11702153	993	200	1417
VOE 11702153	993	400	1427
VOE 11702154	993	300	1419
VOE 11702154	993	400	1429
VOE 11702155	993	1200	1461
VOE 11702155	993	400	1427
VOE 11702155	993	500	1435
VOE 11702155	993	550	1437
VOE 11702155	993	600	1439
VOE 11702156	993	300	1421
VOE 11702177	993	400	1427
VOE 11702178	993	500	1435
VOE 11702185	993	700	1441
VOE 11702186	993	710	1443
VOE 11702187	993	700	1441
VOE 11702187	993	710	1443
VOE 11702188	993	700	1441
VOE 11702190	993	400	1427
VOE 11702370	993	300	1419
VOE 11702370	993	400	1427
VOE 11702371	993	300	1419
VOE 11702476	993	400	1427
VOE 11702538	916	100	1295
VOE 11702806	993	600	1439
VOE 11703355	525	150	703
VOE 11703356	525	150	703
VOE 11703536	463	150	645
VOE 11703650	993	710	1443
VOE 11703833	913	250	1269
VOE 11703980	872	150	1057

Part No	Group	Sect	Page
VOE 11703980	872	175	1059
VOE 11703985	516	100	661
VOE 11703985	517	100	665
VOE 11704319	525	150	703
VOE 11704359	831	150	969
VOE 11704359	843	100	991
VOE 11704359	843	100	991
VOE 11704359	882	100	1129
VOE 11704363	993	700	1441
VOE 11704511	896	250	1165
VOE 11704525	420	50	555
VOE 11704525	421	550	597
VOE 11704530	912	300	1255
VOE 11704535	913	250	1269
VOE 11704536	913	200	1267
VOE 11704538	913	250	1269
VOE 11704541	913	250	1269
VOE 11704542	913	200	1267
VOE 11704545	913	200	1267
VOE 11704546	913	250	1269
VOE 11704547	913	250	1269
VOE 11704548	913	200	1267
VOE 11704549	913	250	1269
VOE 11704551	913	250	1269
VOE 11704553	913	250	1269
VOE 11704557	913	250	1269
VOE 11704559	913	250	1269
VOE 11704711	993	1200	1461
VOE 11704711	993	200	1417
VOE 11704711	993	300	1419
VOE 11704711	993	300	1421
VOE 11704711	993	300	1419
VOE 11704711	993	300	1419
VOE 11704711	993	300	1419
VOE 11704711	993	300	1421
VOE 11704711	993	400	1427

Part No	Group	Sect	Page
VOE 11704711	993	400	1427
VOE 11704711	993	400	1429
VOE 11704711	993	400	1427
VOE 11704711	993	400	1429
VOE 11704711	993	500	1435
VOE 11704711	993	500	1435
VOE 11704711	993	500	1435
VOE 11704711	993	500	1435
VOE 11704711	993	550	1437
VOE 11704711	993	600	1439
VOE 11704712	993	1200	1461
VOE 11704712	993	200	1417
VOE 11704712	993	200	1417
VOE 11704712	993	300	1419
VOE 11704712	993	300	1421
VOE 11704712	993	300	1419
VOE 11704712	993	300	1419
VOE 11704712	993	300	1419
VOE 11704712	993	300	1421
VOE 11704712	993	400	1429
VOE 11704712	993	400	1427
VOE 11704712	993	400	1427
VOE 11704712	993	400	1429
VOE 11704712	993	400	1427
VOE 11704712	993	500	1435
VOE 11704712	993	500	1435
VOE 11704712	993	500	1435
VOE 11704712	993	550	1437
VOE 11704712	993	600	1439
VOE 11704729	551	100	709
VOE 11704815	913	200	1267
VOE 11705078	914	250	1281
VOE 11705078	914	250	1283
VOE 11705079	914	250	1281
VOE 11705080	914	250	1281
VOE 11705091	912	150	1241

Part No	Group	Sect	Page
VOE 11705091	912	175	1243
VOE 11705091	912	200	1245
VOE 11705091	912	225	1249
VOE 11705092	912	150	1241
VOE 11705092	912	175	1243
VOE 11705092	912	200	1245
VOE 11705092	912	225	1249
VOE 11705093	912	150	1241
VOE 11705093	912	150	1241
VOE 11705093	912	200	1245
VOE 11705093	912	200	1245
VOE 11705094	912	150	1241
VOE 11705094	912	150	1241
VOE 11705094	912	175	1243
VOE 11705094	912	200	1245
VOE 11705094	912	200	1245
VOE 11705094	912	225	1249
VOE 11705097	912	150	1241
VOE 11705097	912	175	1243
VOE 11705097	912	200	1245
VOE 11705097	912	225	1249
VOE 11705100	912	150	1241
VOE 11705100	912	150	1241
VOE 11705100	912	200	1245
VOE 11705100	912	200	1245
VOE 11705101	912	150	1241
VOE 11705101	912	200	1245
VOE 11705102	912	150	1241
VOE 11705105	912	150	1241
VOE 11705105	912	200	1245
VOE 11705106	912	150	1241
VOE 11705106	912	200	1245
VOE 11705107	912	150	1241
VOE 11705107	912	200	1245
VOE 11705108	912	150	1241
VOE 11705108	912	200	1245

Part No	Group	Sect	Page
VOE 11705109	912	150	1241
VOE 11705109	912	200	1245
VOE 11705432	993	1200	1461
VOE 11705432	993	200	1417
VOE 11705432	993	200	1417
VOE 11705432	993	300	1419
VOE 11705432	993	300	1421
VOE 11705432	993	300	1419
VOE 11705432	993	300	1421
VOE 11705432	993	300	1419
VOE 11705432	993	400	1427
VOE 11705432	993	400	1429
VOE 11705432	993	400	1429
VOE 11705432	993	400	1427
VOE 11705432	993	400	1427
VOE 11705432	993	500	1435
VOE 11705432	993	500	1435
VOE 11705432	993	550	1437
VOE 11705450	912	150	1241
VOE 11705450	912	200	1245
VOE 11705451	912	150	1241
VOE 11705451	912	200	1245
VOE 11705482	912	150	1241
VOE 11705482	912	200	1245
VOE 11705485	872	150	1057
VOE 11705485	872	175	1059
VOE 11705779	912	250	1253
VOE 11705779	912	350	1257
VOE 11705785	912	350	1257
VOE 11705789	912	250	1253
VOE 11705789	912	350	1257
VOE 11705792	912	250	1253
VOE 11705792	912	350	1257
VOE 11705881	386	150	509
VOE 11705881	421	150	573

Part No	Group	Sect	Page
VOE 11705917	386	100	501
VOE 11705917	386	100	501
VOE 11705917	916	150	1307
VOE 11705917	916	200	1309
VOE 11705918	386	100	501
VOE 11705918	916	150	1307
VOE 11705921	914	250	1281
VOE 11705961	912	300	1255
VOE 11706035	993	450	1431
VOE 11706035	993	500	1435
VOE 11706046	993	1000	1455
VOE 11706046	993	1050	1457
VOE 11706062	916	150	1307
VOE 11706062	916	200	1309
VOE 11706064	916	150	1307
VOE 11706064	916	150	1307
VOE 11706064	916	200	1309
VOE 11706065	916	150	1307
VOE 11706067	916	150	1307
VOE 11706068	916	150	1307
VOE 11706069	916	150	1307
VOE 11706070	916	150	1307
VOE 11706071	916	150	1307
VOE 11706074	916	200	1309
VOE 11706075	916	200	1309
VOE 11706173	647	150	845
VOE 11706174	914	250	1283
VOE 11706175	914	250	1283
VOE 11706176	914	250	1283
VOE 11706177	914	250	1283
VOE 11706184	914	450	1289
VOE 11706185	914	450	1289
VOE 11706189	913	250	1269
VOE 11706318	852	150	1021
VOE 11706318	852	200	1023
VOE 11706318	852	350	1031

NUMERICAL INDEX
RÉPERTOIRE DE NUMÉROS
NUMMERNREGISTER

INDICE DE NÚMERO
NUMMERREGISTER

Part No	Group	Sect	Page
VOE 11706318	852	375	1033
VOE 11706320	852	150	1021
VOE 11706320	852	200	1023
VOE 11706320	852	350	1031
VOE 11706320	852	375	1033
VOE 11706595	876	100	1121
VOE 11706789	916	200	1309
VOE 11706833	420	50	551
VOE 11706833	421	100	569
VOE 11706856	523	100	687
VOE 11706856	523	200	695
VOE 11706972	914	425	1287
VOE 11706973	914	425	1287
VOE 11706974	914	425	1287
VOE 11706975	914	425	1287
VOE 11706976	914	425	1287
VOE 11706978	914	425	1287
VOE 11706985	914	425	1287
VOE 11706989	914	450	1289
VOE 11706990	914	450	1289
VOE 11706994	914	450	1289
VOE 11706995	914	450	1289
VOE 11706997	914	450	1289
VOE 11707049	421	550	597
VOE 11707055	525	150	703
VOE 11707077	911	100	1199
VOE 11707078	525	150	703
VOE 11707344	852	200	1023
VOE 11707344	852	350	1031
VOE 11707346	852	150	1021
VOE 11707346	852	200	1023
VOE 11707346	852	350	1031
VOE 11707346	852	375	1033
VOE 11707347	852	350	1031
VOE 11707347	852	375	1033
VOE 11707348	852	140	1019
VOE 11707348	852	150	1021
VOE 11707348	852	200	1023
VOE 11707348	852	350	1031
VOE 11707348	852	375	1033
VOE 11707350	852	350	1031
VOE 11707350	852	375	1033
VOE 11707351	852	140	1019
VOE 11707351	852	225	1025
VOE 11707351	852	350	1031
VOE 11707351	852	375	1033
VOE 11707354	852	150	1021
VOE 11707354	852	200	1023
VOE 11707355	852	140	1019
VOE 11707355	852	150	1021
VOE 11707355	852	200	1023
VOE 11707355	852	225	1025
VOE 11707356	852	140	1019
VOE 11707356	852	225	1025
VOE 11707357	852	140	1019
VOE 11707358	852	140	1019
VOE 11707358	852	150	1021
VOE 11707360	852	150	1021
VOE 11707361	852	150	1021
VOE 11707361	852	200	1023
VOE 11707375	993	1200	1461
VOE 11707375	993	550	1437
VOE 11707381	993	100	1411
VOE 11707381	993	1200	1461
VOE 11707381	993	350	1423
VOE 11707381	993	450	1433
VOE 11707381	993	450	1433
VOE 11707381	993	550	1437
VOE 11707382	993	450	1431
VOE 11707383	993	100	1411
VOE 11707383	993	450	1433
VOE 11707384	993	100	1411
VOE 11707386	993	350	1423
VOE 11707389	993	1050	1457
VOE 11707389	993	450	1433
VOE 11707428	993	350	1425
VOE 11707428	993	400	1429
VOE 11707439	993	1100	1459
VOE 11707439	993	700	1441
VOE 11707564	912	300	1255
VOE 11707567	993	700	1441
VOE 11707569	993	700	1441
VOE 11707572	913	200	1267
VOE 11707578	263	300	183
VOE 11707607	993	700	1441
VOE 11707766	874	100	1099
VOE 11707766	874	110	1105
VOE 11707766	874	120	1109
VOE 11707827	993	700	1441
VOE 11707827	993	700	1441
VOE 11707827	993	710	1443
VOE 11707861	993	300	1421
VOE 11707888	263	300	183
VOE 11707889	263	300	183
VOE 11707890	263	300	183
VOE 11707891	263	300	183
VOE 11707892	263	300	183
VOE 11707893	263	300	183
VOE 11707895	263	300	183
VOE 11707896	263	300	183
VOE 11708033	993	350	1425
VOE 11708033	993	400	1429
VOE 11708035	993	500	1435
VOE 11708082	913	250	1269
VOE 11708083	913	200	1267
VOE 11708084	913	250	1269
VOE 11708087	913	250	1269
VOE 11708101	913	200	1267
VOE 11708110	913	200	1267
VOE 11708113	913	200	1267
VOE 11708116	913	200	1267
VOE 11708130	993	700	1441
VOE 11708130	993	710	1443
VOE 11708162	421	550	597
VOE 11708191	993	300	1419
VOE 11708231	913	150	1263
VOE 11708231	913	200	1267
VOE 11708231	913	250	1269
VOE 11708246	420	50	553
VOE 11708246	421	150	573
VOE 11708248	993	700	1441
VOE 11708249	993	700	1441
VOE 11708249	993	710	1443
VOE 11708256	913	200	1267
VOE 11708257	913	150	1263
VOE 11708257	913	200	1267
VOE 11708257	913	250	1269
VOE 11708284	420	50	551
VOE 11708302	371	2450	441
VOE 11708302	993	350	1423
VOE 11708308	914	250	1281
VOE 11708308	914	250	1281
VOE 11708326	912	150	1241
VOE 11708326	912	175	1243
VOE 11708326	912	200	1245
VOE 11708326	912	225	1249
VOE 11708511	525	150	703
VOE 11708540	993	100	1411
VOE 11708673	993	700	1441
VOE 11708735	913	150	1263
VOE 11708743	913	150	1263
VOE 11708744	913	150	1263
VOE 11708748	913	150	1263
VOE 11708753	913	250	1269
VOE 11708754	913	250	1269
VOE 11708755	263	300	183
VOE 11708755	913	250	1269
VOE 11708756	913	200	1267
VOE 11708757	913	200	1267
VOE 11708758	913	200	1267
VOE 11708759	913	200	1267
VOE 11708760	913	200	1267
VOE 11708825	945	500	1379
VOE 11708827	914	250	1281
VOE 11708881	551	300	715
VOE 11708930	468	150	649
VOE 11708930	916	550	1331
VOE 11708930	916	550	1331
VOE 11708944	841	100	983
VOE 11708945	841	100	983
VOE 11708996	451	150	615
VOE 11708996	451	200	617
VOE 11708996	451	250	619
VOE 11709012	451	250	619
VOE 11709384	945	500	1379
VOE 11709387	852	200	1023
VOE 11709389	852	140	1019
VOE 11709390	852	140	1019
VOE 11709390	852	200	1023
VOE 11709391	852	140	1019
VOE 11709391	852	375	1033
VOE 11709392	852	140	1019
VOE 11709392	852	375	1033
VOE 11709423	852	350	1031
VOE 11709423	852	375	1033
VOE 11709506	272	100	197
VOE 11709582	993	700	1441
VOE 11709582	993	710	1443
VOE 11709633	386	100	501
VOE 11709637	647	150	845

Part No	Group	Sect	Page
VOE 11709718	914	100	1271
VOE 11709804	263	350	185
VOE 11709804	386	100	501
VOE 11709805	263	350	185
VOE 11709805	386	100	501
VOE 11709806	263	350	185
VOE 11709807	263	350	185
VOE 11709808	263	350	185
VOE 11709811	852	375	1033
VOE 11709817	645	300	827
VOE 11709837	916	300	1315
VOE 11709838	916	300	1315
VOE 11709839	916	300	1315
VOE 11709861	912	300	1255
VOE 11709861	912	300	1255
VOE 11709879	386	100	503
VOE 11709879	912	300	1255
VOE 11709880	912	300	1255
VOE 11709881	912	300	1255
VOE 11709882	912	300	1255
VOE 11709883	912	300	1255
VOE 11709883	912	300	1255
VOE 11709884	912	300	1255
VOE 11709961	993	550	1437
VOE 11709993	993	200	1417
VOE 11709994	993	500	1435
VOE 11709994	993	900	1451
VOE 11710604	841	300	989
VOE 11710875	993	700	1441
VOE 11711048	386	100	505
VOE 11711048	386	100	503
VOE 11711048	386	100	503
VOE 11711048	386	100	503
VOE 11711048	912	200	1247
VOE 11711048	912	250	1253
VOE 11711048	912	400	1259

Part No	Group	Sect	Page
VOE 11712222	451	150	615
VOE 11712222	451	200	617
VOE 11712222	451	250	619
VOE 11712331	912	350	1257
VOE 11712364	912	400	1259
VOE 11712629	912	225	1249
VOE 11712704	912	175	1243
VOE 11712704	912	225	1249
VOE 11712713	993	700	1441
VOE 11712790	256	250	141
VOE 11712791	256	250	141
VOE 11712792	256	250	141
VOE 11712793	256	250	141
VOE 11712832	852	300	1027
VOE 11712832	852	325	1029
VOE 11712832	852	400	1035
VOE 11712834	852	300	1027
VOE 11712834	852	325	1029
VOE 11712842	852	300	1027
VOE 11712925	993	700	1441
VOE 11712926	993	700	1441
VOE 11713081	993	200	1417
VOE 11713081	993	400	1427
VOE 11713081	993	400	1427
VOE 11713082	993	200	1417
VOE 11713082	993	300	1421
VOE 11713082	993	400	1427
VOE 11713533	914	450	1289
VOE 11713567	641	200	803
VOE 11713574	641	200	803
VOE 11713580	641	200	803
VOE 11713849	551	300	715
VOE 11713980	362	250	257
VOE 11714080	916	150	1307
VOE 11714081	916	150	1307
VOE 11714081	916	150	1307

Part No	Group	Sect	Page
VOE 11714081	916	200	1309
VOE 11714082	916	150	1307
VOE 11714083	916	150	1307
VOE 11714219	993	350	1423
VOE 11714219	993	400	1429
VOE 11714224	993	350	1423
VOE 11714225	993	350	1423
VOE 11714225	993	400	1429
VOE 11714226	993	450	1431
VOE 11714226	993	500	1435
VOE 11714227	993	450	1431
VOE 11714227	993	500	1435
VOE 11714323	263	350	185
VOE 11714579	852	350	1031
VOE 11714580	852	200	1023
VOE 11714627	872	300	1067
VOE 11714734	551	300	715
VOE 11714930	913	150	1263
VOE 11714962	852	300	1027
VOE 11714962	852	325	1029
VOE 11714963	852	300	1027
VOE 11714963	852	325	1029
VOE 11714964	852	300	1027
VOE 11714964	852	325	1029
VOE 11714964	852	400	1035
VOE 11714965	852	300	1027
VOE 11714965	852	325	1029
VOE 11714966	852	300	1027
VOE 11714967	852	300	1027
VOE 11714968	852	300	1027
VOE 11714968	852	325	1029
VOE 11714969	852	300	1027
VOE 11714969	852	325	1029
VOE 11714970	852	300	1027
VOE 11714971	852	300	1027
VOE 11714971	852	325	1029

Part No	Group	Sect	Page
VOE 11714972	852	300	1027
VOE 11714973	852	300	1027
VOE 11714973	852	325	1029
VOE 11715063	852	400	1035
VOE 11715065	852	400	1035
VOE 11715074	852	400	1035
VOE 11715078	852	400	1035
VOE 11715266	913	150	1263
VOE 11715266	913	170	1265
VOE 11715266	913	200	1267
VOE 11715353	256	300	143
VOE 11715387	852	300	1027
VOE 11715430	852	350	1031
VOE 11715430	852	375	1033
VOE 11715645	913	200	1267
VOE 11715658	912	250	1253
VOE 11715658	912	350	1257
VOE 11715719	913	250	1269
VOE 11715818	852	140	1019
VOE 11715818	852	150	1021
VOE 11715818	852	200	1023
VOE 11715818	852	350	1031
VOE 11715818	852	375	1033
VOE 11715855	993	710	1443
VOE 11715918	993	700	1441
VOE 11715918	993	710	1443
VOE 11715945	897	200	1175
VOE 11715947	911	150	1201
VOE 11715961	914	250	1283
VOE 11716339	993	700	1441
VOE 11716339	993	710	1443
VOE 11716342	993	300	1421
VOE 11716358	993	1000	1455
VOE 11716358	993	950	1453
VOE 11716360	993	1000	1455
VOE 11716360	993	1050	1457

Part No	Group	Sect	Page
VOE 11716481	913	200	1267
VOE 11716501	993	1050	1457
VOE 11716501	993	1100	1459
VOE 11716501	993	950	1453
VOE 11716502	993	1050	1457
VOE 11716502	993	1100	1459
VOE 11716502	993	950	1453
VOE 11716503	993	1000	1455
VOE 11716503	993	1050	1457
VOE 11716503	993	950	1453
VOE 11716505	993	1000	1455
VOE 11716505	993	1050	1457
VOE 11716505	993	1100	1459
VOE 11716505	993	950	1453
VOE 11716506	993	1050	1457
VOE 11716506	993	1100	1459
VOE 11716506	993	950	1453
VOE 11716507	993	1100	1459
VOE 11716507	993	750	1445
VOE 11716508	993	1100	1459
VOE 11716508	993	850	1449
VOE 11716508	993	900	1451
VOE 11716514	993	450	1431
VOE 11716525	993	750	1445
VOE 11716526	993	750	1445
VOE 11716534	363	200	265
VOE 11716762	645	400	829
VOE 11716763	645	100	805
VOE 11716829	352	300	243
VOE 11716831	386	100	501
VOE 11716831	916	550	1331
VOE 11716832	916	550	1331
VOE 11716860	916	100	1295
VOE 11716860	916	125	1299
VOE 11716860	916	125	1299
VOE 11716860	916	135	1303

NUMERICAL INDEX
RÉPERTOIRE DE NUMÉROS
NUMMERNREGISTER

INDICE DE NÚMERO
NUMMERREGISTER

Part No	Group	Sect	Page
VOE 11716861	916	100	1295
VOE 11716862	916	100	1295
VOE 11803635	881	200	1127
VOE 11803693	371	2575	451
VOE 11806306	371	1660	381
VOE 11806306	371	2550	449
VOE 11806306	371	2575	451
VOE 11850242	371	1900	391
VOE 11886866	881	200	1127
VOE 11988141	914	425	1287
VOE 11988142	914	425	1287
VOE 11988145	914	425	1287
VOE 11988146	386	100	503
VOE 11988146	914	425	1287
VOE 11988200	352	100	235
VOE 11988201	352	100	235
VOE 11988202	352	100	235
VOE 11988207	645	400	829
VOE 11988441	993	700	1441
VOE 11988545	914	425	1287
VOE 11991047	914	250	1281
VOE 11991047	914	250	1283
VOE 11991048	914	250	1283
VOE 11991048	914	250	1281
VOE 11991049	914	250	1283
VOE 11991049	914	250	1281
VOE 11991316	914	250	1281
VOE 11991316	914	250	1283
VOE 11991319	914	250	1283
VOE 11991321	914	250	1283
VOE 11991323	914	250	1281
VOE 11991323	914	250	1283
VOE 11992817	263	300	183
VOE 11992833	913	250	1269
VOE 11993070	911	150	1201
VOE 11993178	852	350	1031
VOE 11993178	852	375	1033
VOE 11993451	645	400	829
VOE 11993452	645	400	829
VOE 11993637	468	150	649
VOE 11993637	916	550	1331
VOE 11993637	916	550	1331
VOE 11994043	911	150	1201
VOE 11994275	551	100	709
VOE 11994393	914	250	1281
VOE 11994393	914	250	1283
VOE 11994428	645	100	805
VOE 11994484	362	250	257
VOE 11994522	525	150	703
VOE 11996163	852	140	1019
VOE 11996163	852	150	1021
VOE 11996163	852	200	1023
VOE 11996362	645	400	829
VOE 11996374	645	400	829
VOE 11996380	525	150	703
VOE 11996447	993	400	1427
VOE 11997155	913	150	1263
VOE 11997157	913	150	1263
VOE 11997186	414	100	549
VOE 11997187	414	100	549
VOE 11997187	420	50	551
VOE 11997265	852	350	1031
VOE 11997265	852	375	1033
VOE 11997271	945	410	1365
VOE 11997342	525	150	703
VOE 11997343	525	150	703
VOE 11998151	914	250	1283
VOE 11998442	525	100	701
VOE 11998442	525	150	703
VOE 11998550	852	150	1021
VOE 11998550	852	200	1023
VOE 11998561	852	350	1031
VOE 11998654	852	300	1027
VOE 11998654	852	325	1029
VOE 11998677	852	300	1027
VOE 11998677	852	325	1029
VOE 11998811	852	150	1021
VOE 11998811	852	200	1023
VOE 11998811	852	350	1031
VOE 11998831	852	350	1031
VOE 11998842	852	350	1031
VOE 11998863	913	250	1269
VOE 11999242	645	400	829
VOE 11999931	256	250	141
VOE 11999976	516	100	661
VOE 11999976	517	100	665
VOE 120001	715	500	883
VOE 120001	715	500	883
VOE 120291	421	200	577
VOE 120618	825	150	943
VOE 120618	826	200	951
VOE 1212859	380	155	489
VOE 1259727	371	100	275
VOE 1259854	371	1300	353
VOE 1259854	371	1900	391
VOE 1259854	371	2550	449
VOE 1259854	371	2575	453
VOE 1259854	371	950	331
VOE 1259854	390	100	517
VOE 1271494	235	100	117
VOE 1271494	874	100	1101
VOE 1271494	874	110	1103
VOE 1271494	874	120	1107
VOE 1275379	420	150	561
VOE 1304841	363	100	261
VOE 1304841	363	150	263
VOE 1304841	363	150	263
VOE 1304841	363	200	265
VOE 1304841	881	100	1123
VOE 1307048	371	2400	439
VOE 1307048	371	650	315
VOE 1307049	371	500	303
VOE 1307049	371	700	317
VOE 1307600	371	850	327
VOE 1323485	321	200	223
VOE 1347010	371	950	331
VOE 1347010	386	150	511
VOE 1362710	321	200	223
VOE 13803052	371	2450	441
VOE 13907851	263	200	179
VOE 13914468	645	250	825
VOE 13930435	882	600	1153
VOE 13931675	716	100	887
VOE 13933853	263	100	165
VOE 13933853	263	100	165
VOE 13933853	263	150	171
VOE 13933853	263	150	171
VOE 13933853	263	175	175
VOE 13933853	263	175	175
VOE 13933853	263	175	175
VOE 13933853	522	100	669
VOE 13933853	522	100	671
VOE 13933853	523	150	693
VOE 13933853	647	100	837
VOE 13933853	647	100	837
VOE 13933853	911	350	1219
VOE 13933853	911	600	1233
VOE 13933855	263	100	167
VOE 13933855	420	150	563
VOE 13933855	468	150	651
VOE 13933855	522	100	669
VOE 13933855	647	100	839
VOE 13933855	647	125	843
VOE 13933855	911	350	1217
VOE 13933855	914	100	1271
VOE 13933855	916	100	1297
VOE 13933855	916	125	1301
VOE 13933855	916	135	1303
VOE 13933856	522	150	675
VOE 13933858	645	200	819
VOE 13933858	645	200	821
VOE 13933858	647	125	841
VOE 13933858	647	125	841
VOE 13933858	911	300	1211
VOE 13933858	911	300	1213
VOE 13933858	911	300	1213
VOE 13933858	911	300	1213
VOE 13933858	911	650	1235
VOE 13933858	911	700	1237
VOE 13933858	911	700	1237
VOE 13933859	911	300	1213
VOE 13933859	911	650	1235
VOE 13933862	916	100	1295
VOE 13933862	916	125	1299
VOE 13933862	916	135	1303
VOE 13933867	263	100	165
VOE 13933868	645	150	811
VOE 13933869	263	175	175
VOE 13933869	523	250	699
VOE 13933871	645	150	809
VOE 13933871	645	150	811
VOE 13933871	645	150	809
VOE 13933872	263	100	165
VOE 13933872	263	150	171
VOE 13933872	263	175	175
VOE 13933872	523	150	691
VOE 13933872	523	150	693
VOE 13933872	523	200	695
VOE 13933872	645	100	807
VOE 13933872	645	150	809

Part No	Group	Sect	Page
VOE 13933872	645	150	809
VOE 13933872	645	150	811
VOE 13933872	645	175	813
VOE 13933872	660	100	849
VOE 13933875	645	100	805
VOE 13933877	217	150	81
VOE 13933878	263	100	167
VOE 13933878	263	175	177
VOE 13933878	263	175	177
VOE 13933878	645	150	809
VOE 13933878	645	150	809
VOE 13933878	645	175	813
VOE 13933878	645	175	815
VOE 13933878	660	100	849
VOE 13933878	660	100	849
VOE 13933881	645	100	805
VOE 13933897	468	150	649
VOE 13933897	468	150	651
VOE 13933897	468	150	649
VOE 13933897	647	100	837
VOE 13933897	647	125	843
VOE 13933897	916	300	1315
VOE 13933900	263	100	169
VOE 13933900	263	150	173
VOE 13933900	263	175	177
VOE 13933900	468	150	651
VOE 13933900	523	150	693
VOE 13933900	551	100	709
VOE 13933900	645	225	823
VOE 13933900	647	125	843
VOE 13933900	911	450	1223
VOE 13933900	914	500	1291
VOE 13933901	523	150	691
VOE 13933901	523	250	697
VOE 13933901	523	250	697
VOE 13933903	263	100	165

Part No	Group	Sect	Page
VOE 13933905	645	200	819
VOE 13933905	660	100	849
VOE 13933905	911	300	1211
VOE 13933905	911	300	1211
VOE 13933905	911	650	1235
VOE 13933906	916	100	1297
VOE 13933906	916	125	1301
VOE 13933906	916	135	1303
VOE 13933910	916	100	1295
VOE 13933912	523	250	699
VOE 13933912	660	100	849
VOE 13933914	647	100	837
VOE 13933914	647	125	841
VOE 13933915	522	200	679
VOE 13933917	523	150	691
VOE 13933917	645	100	805
VOE 13933922	263	100	165
VOE 13933923	522	100	671
VOE 13933923	522	100	669
VOE 13933923	645	100	807
VOE 13933923	645	150	811
VOE 13933923	645	150	809
VOE 13933923	645	150	809
VOE 13933923	645	150	809
VOE 13933923	645	175	815
VOE 13933923	645	175	815
VOE 13933923	645	175	813
VOE 13933923	645	175	813
VOE 13933923	645	175	813
VOE 13933923	645	175	815
VOE 13933923	645	175	813
VOE 13933923	645	175	815
VOE 13933923	647	125	841
VOE 13933923	660	100	849
VOE 13933923	911	350	1217
VOE 13933927	647	100	839

Part No	Group	Sect	Page
VOE 13933927	647	125	843
VOE 13933935	911	600	1233
VOE 13933936	522	100	673
VOE 13933936	522	250	685
VOE 13933936	522	250	685
VOE 13933936	551	100	709
VOE 13933936	911	350	1217
VOE 13933936	914	500	1291
VOE 13933936	914	600	1293
VOE 13933936	916	100	1297
VOE 13933936	916	125	1301
VOE 13933936	916	135	1305
VOE 13933936	916	500	1327
VOE 13933962	523	100	687
VOE 13935000	897	100	1169
VOE 13935000	897	300	1179
VOE 13935001	897	100	1169
VOE 13935001	897	100	1171
VOE 13935001	897	300	1181
VOE 13935003	874	100	1101
VOE 13935003	897	100	1169
VOE 13935003	897	300	1181
VOE 13935004	897	100	1171
VOE 13935004	897	100	1169
VOE 13935004	897	300	1181
VOE 13940090	269	100	191
VOE 13940090	331	100	225
VOE 13940090	390	110	519
VOE 13940090	872	150	1057
VOE 13940090	872	175	1059
VOE 13940090	945	100	1337
VOE 13940090	945	125	1341
VOE 13940090	945	125	1339
VOE 13940090	945	150	1343
VOE 13940090	945	200	1347
VOE 13940090	945	200	1347

Part No	Group	Sect	Page
VOE 13940090	945	250	1353
VOE 13940090	945	250	1351
VOE 13940090	945	250	1351
VOE 13940090	945	300	1357
VOE 13940090	945	300	1357
VOE 13940097	831	100	965
VOE 13940141	882	200	1133
VOE 13941451	993	600	1439
VOE 13941747	914	450	1289
VOE 13941793	645	250	825
VOE 13941907	421	400	589
VOE 13941907	421	400	589
VOE 13941907	421	500	593
VOE 13941907	461	150	633
VOE 13941907	463	150	643
VOE 13941907	468	100	647
VOE 13942668	882	100	1129
VOE 13943472	261	300	161
VOE 13943472	460	150	625
VOE 13943472	460	150	625
VOE 13943472	872	125	1053
VOE 13943472	872	125	1053
VOE 13943472	872	125	1055
VOE 13943472	872	350	1071
VOE 13943472	872	350	1073
VOE 13943472	872	350	1071
VOE 13943472	872	350	1073
VOE 13943472	872	360	1077
VOE 13943472	872	360	1077
VOE 13943472	872	370	1079
VOE 13943472	872	370	1079
VOE 13943472	872	375	1083
VOE 13943472	872	375	1081
VOE 13943472	872	375	1081
VOE 13943472	872	400	1087
VOE 13943472	872	400	1085

Part No	Group	Sect	Page
VOE 13943472	872	410	1089
VOE 13943472	872	410	1089
VOE 13943472	873	100	1097
VOE 13943472	876	100	1121
VOE 13943474	212	200	65
VOE 13943474	217	150	81
VOE 13943474	217	150	81
VOE 13943474	872	125	1055
VOE 13943474	872	350	1071
VOE 13943474	872	375	1081
VOE 13943474	873	100	1097
VOE 13944075	420	300	567
VOE 13944184	860	150	1039
VOE 13944184	860	350	1047
VOE 13945355	420	200	565
VOE 13945407	874	250	1117
VOE 13945407	874	250	1117
VOE 13945408	212	200	65
VOE 13945408	252	100	127
VOE 13945408	252	110	129
VOE 13945408	256	100	135
VOE 13945408	256	100	135
VOE 13945408	256	200	139
VOE 13945408	261	250	159
VOE 13945408	261	250	159
VOE 13945408	352	150	239
VOE 13945408	371	100	277
VOE 13945408	371	1600	377
VOE 13945408	371	1600	377
VOE 13945408	371	550	307
VOE 13945408	371	600	311
VOE 13945408	371	600	309
VOE 13945408	371	700	319
VOE 13945408	420	150	563
VOE 13945408	421	500	593
VOE 13945408	523	100	687

NUMERICAL INDEX
RÉPERTOIRE DE NUMÉROS
NUMMERNREGISTER

INDICE DE NÚMERO
NUMMERREGISTER

Part No	Group	Sect	Page
VOE 13945408	715	450	881
VOE 13945408	823	100	929
VOE 13945408	852	100	1007
VOE 13945408	852	120	1015
VOE 13945408	852	130	1017
VOE 13945408	874	100	1101
VOE 13945408	874	110	1105
VOE 13945408	874	120	1109
VOE 13945408	916	500	1327
VOE 13945408	945	475	1371
VOE 13945408	945	485	1373
VOE 13945408	945	600	1383
VOE 13945408	992	300	1407
VOE 13945444	234	100	103
VOE 13945444	234	100	103
VOE 13945444	234	110	109
VOE 13945444	256	300	143
VOE 13945444	256	300	145
VOE 13945444	256	300	143
VOE 13945444	256	300	143
VOE 13945444	258	100	147
VOE 13945444	263	175	177
VOE 13945444	263	250	181
VOE 13945444	362	200	255
VOE 13945444	371	100	277
VOE 13945444	371	1850	389
VOE 13945444	371	2025	403
VOE 13945444	371	2700	463
VOE 13945444	371	2700	463
VOE 13945444	371	700	317
VOE 13945444	371	700	319
VOE 13945444	390	100	517
VOE 13945444	390	100	517
VOE 13945444	390	200	527
VOE 13945444	390	200	527
VOE 13945444	421	500	593

Part No	Group	Sect	Page
VOE 13945444	491	100	653
VOE 13945444	522	200	679
VOE 13945444	525	100	701
VOE 13945444	551	100	709
VOE 13945444	645	250	825
VOE 13945444	660	200	853
VOE 13945444	821	100	921
VOE 13945444	827	100	955
VOE 13945444	827	350	963
VOE 13945444	872	450	1093
VOE 13945444	874	100	1099
VOE 13945444	874	110	1103
VOE 13945444	874	120	1107
VOE 13945444	874	150	1111
VOE 13945444	874	160	1113
VOE 13945444	881	100	1125
VOE 13945444	911	150	1201
VOE 13945444	945	450	1367
VOE 13945444	945	600	1383
VOE 13945444	993	150	1415
VOE 13945461	874	250	1117
VOE 13945544	313	100	215
VOE 13945653	420	200	565
VOE 13945653	522	100	669
VOE 13945653	527	100	705
VOE 13945653	527	100	705
VOE 13945653	551	100	709
VOE 13945653	551	100	709
VOE 13945653	645	200	819
VOE 13945653	645	225	823
VOE 13945653	645	225	823
VOE 13945653	911	300	1213
VOE 13945653	911	700	1237
VOE 13945653	912	250	1253
VOE 13945653	912	350	1257
VOE 13945653	914	100	1271

Part No	Group	Sect	Page
VOE 13945653	914	100	1271
VOE 13945653	914	250	1281
VOE 13945653	914	250	1283
VOE 13945653	914	425	1287
VOE 13945653	945	500	1377
VOE 13945734	261	250	157
VOE 13946008	461	150	633
VOE 13946008	463	150	643
VOE 13946173	212	200	65
VOE 13946173	217	150	81
VOE 13946173	234	100	107
VOE 13946173	234	100	105
VOE 13946173	234	100	105
VOE 13946173	234	100	107
VOE 13946173	235	100	117
VOE 13946173	261	250	159
VOE 13946173	261	250	159
VOE 13946173	261	250	159
VOE 13946173	263	100	165
VOE 13946173	263	100	167
VOE 13946173	263	150	171
VOE 13946173	263	175	175
VOE 13946173	263	200	179
VOE 13946173	263	250	181
VOE 13946173	263	250	181
VOE 13946173	269	100	191
VOE 13946173	269	100	191
VOE 13946173	269	150	193
VOE 13946173	269	150	193
VOE 13946173	269	150	193
VOE 13946173	313	100	215
VOE 13946173	313	100	215
VOE 13946173	313	150	217
VOE 13946173	313	150	217
VOE 13946173	321	100	219
VOE 13946173	321	150	221

Part No	Group	Sect	Page
VOE 13946173	333	150	229
VOE 13946173	333	150	229
VOE 13946173	352	100	235
VOE 13946173	352	150	239
VOE 13946173	353	200	249
VOE 13946173	371	100	277
VOE 13946173	371	100	275
VOE 13946173	371	100	275
VOE 13946173	371	1600	377
VOE 13946173	371	1700	383
VOE 13946173	371	2000	401
VOE 13946173	371	2025	403
VOE 13946173	371	2025	403
VOE 13946173	371	2025	403
VOE 13946173	371	250	283
VOE 13946173	371	350	293
VOE 13946173	371	350	293
VOE 13946173	371	450	301
VOE 13946173	371	600	309
VOE 13946173	371	700	319
VOE 13946173	371	700	317
VOE 13946173	371	700	317
VOE 13946173	371	700	319
VOE 13946173	371	700	317
VOE 13946173	371	700	319
VOE 13946173	371	700	317
VOE 13946173	371	700	317
VOE 13946173	371	700	319
VOE 13946173	420	150	563
VOE 13946173	468	150	649
VOE 13946173	522	150	677
VOE 13946173	523	100	687
VOE 13946173	523	150	693
VOE 13946173	523	250	697
VOE 13946173	523	250	697

Part No	Group	Sect	Page
VOE 13946173	523	250	699
VOE 13946173	660	100	849
VOE 13946173	715	350	877
VOE 13946173	715	400	879
VOE 13946173	715	450	881
VOE 13946173	715	450	881
VOE 13946173	715	450	881
VOE 13946173	715	700	885
VOE 13946173	810	150	909
VOE 13946173	810	210	915
VOE 13946173	821	100	921
VOE 13946173	823	100	929
VOE 13946173	823	100	929
VOE 13946173	823	350	939
VOE 13946173	837	100	973
VOE 13946173	837	150	975
VOE 13946173	872	300	1067
VOE 13946173	872	450	1093
VOE 13946173	873	100	1097
VOE 13946173	874	100	1099
VOE 13946173	874	110	1103
VOE 13946173	874	120	1107
VOE 13946173	882	450	1141
VOE 13946173	882	550	1149
VOE 13946173	897	250	1177
VOE 13946173	911	600	1233
VOE 13946173	916	500	1327
VOE 13946173	945	400	1361
VOE 13946173	945	405	1363
VOE 13946173	945	405	1363
VOE 13946173	945	410	1365
VOE 13946173	945	450	1367
VOE 13946173	992	150	1397
VOE 13946173	992	300	1407
VOE 13946222	380	100	485
VOE 13946304	460	100	623

Part No	Group	Sect	Page
VOE 13946304	461	150	633
VOE 13946304	463	150	643
VOE 13946442	461	100	627
VOE 13946442	463	100	637
VOE 13946474	715	400	879
VOE 13946474	740	100	889
VOE 13946474	821	150	923
VOE 13946474	911	100	1199
VOE 13946474	911	250	1207
VOE 13946474	911	400	1221
VOE 13946501	993	450	1431
VOE 13946501	993	600	1439
VOE 13946544	371	2000	401
VOE 13946544	371	2300	425
VOE 13946544	371	2350	431
VOE 13946544	371	2375	435
VOE 13946544	390	150	521
VOE 13946544	390	150	521
VOE 13946544	421	200	577
VOE 13946544	660	200	853
VOE 13946544	715	400	879
VOE 13946544	823	350	939
VOE 13946544	881	200	1127
VOE 13946544	882	450	1141
VOE 13946544	945	450	1367
VOE 13946652	872	350	1075
VOE 13946652	872	360	1077
VOE 13946652	872	370	1079
VOE 13946652	872	375	1083
VOE 13946652	872	400	1087
VOE 13946652	872	410	1091
VOE 13946752	252	100	127
VOE 13946752	252	110	129
VOE 13946752	421	150	573
VOE 13946752	911	300	1211
VOE 13946752	916	100	1295
VOE 13946752	916	125	1299
VOE 13946752	916	125	1301
VOE 13946752	916	135	1303
VOE 13946817	715	100	865
VOE 13946817	715	110	867
VOE 13946817	911	550	1229
VOE 13946817	945	400	1361
VOE 13946817	945	405	1363
VOE 13946834	371	1600	377
VOE 13946834	945	485	1373
VOE 13946934	261	250	157
VOE 13946934	363	200	265
VOE 13946934	371	100	275
VOE 13946934	390	150	521
VOE 13946934	390	200	527
VOE 13946934	837	200	977
VOE 13946934	872	300	1067
VOE 13946934	872	450	1095
VOE 13946934	872	450	1093
VOE 13946934	992	150	1397
VOE 13946934	992	200	1399
VOE 13946934	992	250	1401
VOE 13947084	551	100	709
VOE 13947281	212	100	61
VOE 13947281	223	100	91
VOE 13947281	262	100	163
VOE 13947281	263	450	189
VOE 13947281	420	50	551
VOE 13947281	896	200	1163
VOE 13947282	420	50	553
VOE 13947355	945	100	1337
VOE 13947355	945	125	1339
VOE 13947355	945	150	1343
VOE 13947355	945	250	1353
VOE 13947355	945	250	1351
VOE 13947355	945	250	1351
VOE 13947355	945	300	1357
VOE 13947355	945	300	1357
VOE 13947355	992	100	1391
VOE 13947373	913	100	1261
VOE 13947542	371	2000	401
VOE 13947542	421	450	591
VOE 13947542	516	100	661
VOE 13947542	517	100	665
VOE 13947542	872	300	1067
VOE 13947542	872	450	1093
VOE 13947542	992	250	1401
VOE 13947621	215	100	71
VOE 13947621	215	100	71
VOE 13947621	237	100	123
VOE 13947621	255	100	133
VOE 13947621	263	450	189
VOE 13947622	262	100	163
VOE 13947622	262	100	163
VOE 13947624	217	100	79
VOE 13947624	421	200	575
VOE 13947624	461	100	629
VOE 13947624	463	100	639
VOE 13947627	420	50	551
VOE 13947627	421	200	577
VOE 13947628	223	100	91
VOE 13947628	262	100	163
VOE 13947628	371	150	279
VOE 13947760	235	100	115
VOE 13947760	235	150	119
VOE 13947760	258	100	147
VOE 13947760	263	250	181
VOE 13947760	362	100	251
VOE 13947760	371	1850	389
VOE 13947760	371	350	293
VOE 13947760	420	150	561
VOE 13947760	421	200	575
VOE 13947760	421	200	575
VOE 13947760	421	200	577
VOE 13947760	421	400	589
VOE 13947760	821	100	921
VOE 13947760	821	150	923
VOE 13947760	823	150	931
VOE 13947760	826	100	947
VOE 13947760	827	100	955
VOE 13947760	827	200	959
VOE 13947760	827	250	961
VOE 13947760	837	200	977
VOE 13947760	874	100	1099
VOE 13947760	882	400	1139
VOE 13947760	882	500	1143
VOE 13947760	882	550	1145
VOE 13947760	882	600	1151
VOE 13947760	882	650	1157
VOE 13947760	916	300	1315
VOE 13947760	992	100	1393
VOE 13947790	912	100	1239
VOE 13947790	916	100	1297
VOE 13947790	916	125	1301
VOE 13947902	421	100	569
VOE 13948217	235	100	115
VOE 13948217	263	100	167
VOE 13948217	522	100	673
VOE 13948269	451	250	619
VOE 13948320	451	250	619
VOE 13948356	258	100	149
VOE 13948356	258	100	147
VOE 13948356	258	100	147
VOE 13948356	831	150	967
VOE 13948356	992	100	1391
VOE 13948695	872	125	1051
VOE 13948699	914	100	1271
VOE 13948871	234	100	107
VOE 13948871	234	100	103
VOE 13948871	234	100	103
VOE 13948871	234	110	109
VOE 13948871	234	110	109
VOE 13948871	371	350	295
VOE 13948871	523	150	693
VOE 13948995	371	1325	357
VOE 13948995	371	1800	387
VOE 13948995	371	2200	417
VOE 13948995	371	2650	459
VOE 13948995	371	2800	467
VOE 13948996	371	2200	417
VOE 13948996	371	2650	461
VOE 13948996	371	850	327
VOE 13949191	551	100	711
VOE 13949262	911	500	1225
VOE 13949262	911	550	1229
VOE 13949278	261	300	161
VOE 13949278	263	200	179
VOE 13949278	362	300	259
VOE 13949278	366	100	267
VOE 13949278	366	150	269
VOE 13949278	371	100	275
VOE 13949278	371	2050	405
VOE 13949278	371	2450	441
VOE 13949278	371	2650	459
VOE 13949278	372	100	469
VOE 13949278	372	120	473
VOE 13949278	372	150	483
VOE 13949278	390	150	521
VOE 13949278	390	150	521
VOE 13949278	390	150	521
VOE 13949278	390	150	521
VOE 13949278	390	175	525
VOE 13949278	390	200	527
VOE 13949278	393	100	529

NUMERICAL INDEX
RÉPERTOIRE DE NUMÉROS
NUMMERNREGISTER

INDICE DE NÚMERO
NUMMERREGISTER

Part No	Group	Sect	Page	Part No	Group	Sect	Page	Part No	Group	Sect	Page	Part No	Group	Sect	Page	Part No	Group	Sect	Page
VOE 13949278	393	150	531	VOE 13949578	221	100	87	VOE 13949746	371	700	319	VOE 13949873	234	110	109	VOE 13955894	897	250	1177
VOE 13949278	393	160	533	VOE 13949578	221	100	87	VOE 13949746	371	700	319	VOE 13949873	258	100	149	VOE 13955894	945	410	1365
VOE 13949278	516	100	661	VOE 13949578	233	100	93	VOE 13949746	371	700	319	VOE 13949888	269	150	193	VOE 13955894	992	300	1407
VOE 13949278	517	100	665	VOE 13949578	333	100	227	VOE 13949746	371	700	317	VOE 13949888	371	100	275	VOE 13955894	992	300	1405
VOE 13949278	810	150	909	VOE 13949597	371	1000	337	VOE 13949746	421	500	593	VOE 13949888	371	100	275	VOE 13955897	821	100	921
VOE 13949278	821	100	921	VOE 13949597	371	1300	353	VOE 13949746	523	150	693	VOE 13949888	371	100	277	VOE 13955897	821	100	921
VOE 13949278	823	250	937	VOE 13949597	371	1300	355	VOE 13949746	523	250	699	VOE 13949888	371	100	275	VOE 13955897	821	150	923
VOE 13949278	823	250	935	VOE 13949597	371	1500	369	VOE 13949746	823	200	933	VOE 13949888	371	300	289	VOE 13955897	821	150	923
VOE 13949278	837	200	977	VOE 13949597	371	1525	371	VOE 13949746	874	100	1099	VOE 13949888	371	300	289	VOE 13955897	821	150	923
VOE 13949278	837	200	977	VOE 13949597	371	1550	375	VOE 13949746	874	110	1103	VOE 13949888	882	200	1133	VOE 13955897	896	100	1161
VOE 13949278	837	200	977	VOE 13949597	371	1800	387	VOE 13949746	874	120	1107	VOE 13949905	421	100	569	VOE 13955900	215	100	71
VOE 13949278	872	125	1051	VOE 13949597	371	2500	445	VOE 13949746	945	400	1361	VOE 13949997	212	200	65	VOE 13955900	263	200	179
VOE 13949278	872	300	1067	VOE 13949597	371	2550	447	VOE 13949746	945	405	1363	VOE 13949997	212	200	65	VOE 13955900	372	120	473
VOE 13949278	872	450	1093	VOE 13949597	371	2550	449	VOE 13949746	992	150	1397	VOE 13949997	371	350	293	VOE 13955900	740	100	889
VOE 13949278	872	450	1095	VOE 13949597	371	2575	453	VOE 13949746	992	250	1401	VOE 13949997	371	350	293	VOE 13955900	740	100	889
VOE 13949278	872	450	1093	VOE 13949597	371	2575	451	VOE 13949747	235	100	115	VOE 13949997	371	550	307	VOE 13955900	810	200	913
VOE 13949278	872	450	1093	VOE 13949597	371	950	333	VOE 13949747	235	150	119	VOE 13949997	371	700	317	VOE 13955900	860	300	1045
VOE 13949278	874	250	1117	VOE 13949597	371	950	331	VOE 13949747	371	250	283	VOE 13949997	371	700	317	VOE 13955900	924	100	1333
VOE 13949278	876	100	1121	VOE 13949608	420	100	557	VOE 13949747	371	280	287	VOE 13951740	451	250	619	VOE 13955900	924	150	1335
VOE 13949278	897	200	1175	VOE 13949608	434	100	599	VOE 13949747	371	350	293	VOE 13951977	660	200	853	VOE 13955985	914	425	1287
VOE 13949278	897	200	1175	VOE 13949656	420	50	551	VOE 13949747	371	350	293	VOE 13951977	660	250	855	VOE 13956967	420	200	565
VOE 13949278	914	400	1285	VOE 13949656	421	200	575	VOE 13949747	371	450	301	VOE 13951977	945	125	1341	VOE 13956967	945	410	1365
VOE 13949278	916	300	1317	VOE 13949746	352	150	239	VOE 13949747	371	600	309	VOE 13951977	945	450	1367	VOE 13956967	945	600	1383
VOE 13949278	992	100	1391	VOE 13949746	371	1700	383	VOE 13949747	371	700	317	VOE 13951977	945	475	1371	VOE 13956967	945	600	1383
VOE 13949278	992	150	1397	VOE 13949746	371	2450	441	VOE 13949747	420	200	565	VOE 13951977	945	485	1373	VOE 13956967	945	600	1383
VOE 13949278	992	200	1399	VOE 13949746	371	2700	463	VOE 13949747	874	100	1099	VOE 13955272	362	300	259	VOE 13956967	945	600	1383
VOE 13949361	420	200	565	VOE 13949746	371	350	293	VOE 13949747	874	110	1103	VOE 13955294	992	300	1405	VOE 13956967	945	625	1385
VOE 13949386	235	100	117	VOE 13949746	371	350	293	VOE 13949747	874	120	1107	VOE 13955781	371	2600	455	VOE 13956967	945	650	1387
VOE 13949410	420	50	553	VOE 13949746	371	350	293	VOE 13949817	821	170	927	VOE 13955781	380	155	489	VOE 13956967	945	650	1387
VOE 13949410	421	150	573	VOE 13949746	371	450	301	VOE 13949851	421	350	585	VOE 13955894	256	200	139	VOE 13956967	945	650	1387
VOE 13949574	420	200	565	VOE 13949746	371	450	301	VOE 13949867	362	200	255	VOE 13955894	256	300	143	VOE 13958210	371	1200	347
VOE 13949574	420	50	553	VOE 13949746	371	550	307	VOE 13949867	810	150	911	VOE 13955894	256	300	143	VOE 13958210	371	1325	357
VOE 13949574	420	50	551	VOE 13949746	371	550	307	VOE 13949867	810	210	915	VOE 13955894	256	300	143	VOE 13958210	371	2050	405
VOE 13949574	420	50	551	VOE 13949746	371	550	307	VOE 13949867	851	100	999	VOE 13955894	258	100	147	VOE 13958210	371	2100	407
VOE 13949574	421	400	589	VOE 13949746	371	600	309	VOE 13949867	873	100	1097	VOE 13955894	852	100	1007	VOE 13958210	371	2150	411
VOE 13949574	421	500	593	VOE 13949746	371	700	317	VOE 13949867	914	150	1275	VOE 13955894	852	120	1013	VOE 13958210	371	2200	417

Part No	Group	Sect	Page
VOE 13958210	371	2650	459
VOE 13958210	371	2650	459
VOE 13958210	371	850	325
VOE 13959209	993	100	1411
VOE 13959209	993	450	1433
VOE 13959258	911	550	1229
VOE 13959258	911	550	1229
VOE 13960138	333	150	229
VOE 13960138	371	1250	351
VOE 13960143	252	100	127
VOE 13960143	252	110	129
VOE 13960143	352	100	235
VOE 13960143	352	150	239
VOE 13960143	352	250	241
VOE 13960143	352	300	243
VOE 13960143	353	150	247
VOE 13960143	371	1500	369
VOE 13960143	371	1600	377
VOE 13960143	527	100	705
VOE 13960143	527	200	707
VOE 13960143	645	100	805
VOE 13960143	645	200	819
VOE 13960143	715	100	865
VOE 13960143	715	250	873
VOE 13960143	715	300	875
VOE 13960143	810	150	909
VOE 13960143	810	210	915
VOE 13960143	821	150	925
VOE 13960143	826	100	945
VOE 13960143	826	100	947
VOE 13960143	826	150	949
VOE 13960143	826	250	953
VOE 13960143	827	100	955
VOE 13960143	827	100	955
VOE 13960143	827	250	961
VOE 13960143	837	300	981

Part No	Group	Sect	Page
VOE 13960143	841	100	983
VOE 13960143	897	250	1177
VOE 13960143	911	250	1209
VOE 13960143	911	400	1221
VOE 13960143	911	500	1225
VOE 13960143	911	550	1229
VOE 13960143	916	350	1319
VOE 13960143	916	400	1323
VOE 13960143	945	405	1363
VOE 13960143	945	405	1363
VOE 13960143	992	300	1405
VOE 13960143	993	100	1413
VOE 13960143	993	350	1423
VOE 13960143	993	350	1423
VOE 13960143	993	450	1431
VOE 13960145	252	100	127
VOE 13960145	252	110	129
VOE 13960145	261	100	151
VOE 13960145	263	250	181
VOE 13960145	313	150	217
VOE 13960145	321	100	219
VOE 13960145	660	200	853
VOE 13960145	660	200	853
VOE 13960145	715	100	865
VOE 13960145	715	100	865
VOE 13960145	715	110	867
VOE 13960145	715	110	867
VOE 13960145	715	150	869
VOE 13960145	715	200	871
VOE 13960145	715	400	879
VOE 13960145	821	100	919
VOE 13960145	821	100	919
VOE 13960145	821	100	919
VOE 13960145	821	100	919
VOE 13960145	821	150	923
VOE 13960145	821	150	923

Part No	Group	Sect	Page
VOE 13960145	821	150	925
VOE 13960145	823	150	931
VOE 13960145	825	100	941
VOE 13960145	825	100	941
VOE 13960145	826	100	945
VOE 13960145	826	100	947
VOE 13960145	826	100	947
VOE 13960145	826	100	947
VOE 13960145	826	150	949
VOE 13960145	826	150	949
VOE 13960145	826	250	953
VOE 13960145	826	250	953
VOE 13960145	827	150	957
VOE 13960145	827	250	961
VOE 13960145	911	100	1199
VOE 13960145	911	400	1221
VOE 13960145	916	300	1313
VOE 13960145	945	405	1363
VOE 13960145	945	405	1363
VOE 13960145	945	405	1363
VOE 13960145	945	450	1369
VOE 13960145	945	475	1371
VOE 13960145	945	485	1373
VOE 13960145	945	700	1389
VOE 13960145	993	350	1425
VOE 13960146	914	250	1281
VOE 13960150	421	200	577
VOE 13960164	263	100	167
VOE 13960164	911	600	1233
VOE 13960211	525	100	701
VOE 13960213	911	300	1211
VOE 13960213	911	300	1215
VOE 13960632	234	100	105
VOE 13960632	234	100	105
VOE 13960632	421	200	575
VOE 13960632	461	100	629

Part No	Group	Sect	Page
VOE 13960632	463	100	639
VOE 13960632	645	500	833
VOE 13961191	872	125	1053
VOE 13961191	882	100	1129
VOE 13961613	823	350	939
VOE 13961613	872	125	1051
VOE 13961647	362	150	253
VOE 13961647	362	200	255
VOE 13961962	371	1950	393
VOE 13961962	371	1975	397
VOE 13961962	872	125	1055
VOE 13961962	872	125	1055
VOE 13961962	872	350	1071
VOE 13961962	872	375	1081
VOE 13961996	460	100	623
VOE 13962033	896	200	1163
VOE 13962075	896	200	1163
VOE 13962213	896	200	1163
VOE 13962298	896	200	1163
VOE 13962985	468	100	647
VOE 13963077	434	100	599
VOE 13963103	353	200	249
VOE 13963103	353	200	249
VOE 13963104	945	100	1337
VOE 13963104	945	125	1341
VOE 13963104	945	125	1339
VOE 13963104	945	150	1343
VOE 13963104	945	200	1347
VOE 13963104	945	200	1347
VOE 13963104	945	250	1351
VOE 13963104	945	250	1353
VOE 13963104	945	250	1351
VOE 13963104	945	300	1357
VOE 13963104	945	300	1357
VOE 13963105	841	300	989
VOE 13963925	421	500	593

Part No	Group	Sect	Page
VOE 13964016	421	200	575
VOE 13964110	911	400	1221
VOE 13964826	882	500	1143
VOE 13964826	882	550	1147
VOE 13964826	882	600	1153
VOE 13964826	882	650	1157
VOE 13964844	896	100	1161
VOE 13964845	468	100	647
VOE 13965175	371	1450	365
VOE 13965175	371	2050	405
VOE 13965175	371	2200	415
VOE 13965175	371	2450	441
VOE 13965175	371	2450	441
VOE 13965175	371	2450	443
VOE 13965175	371	2600	455
VOE 13965175	371	550	307
VOE 13965175	841	250	987
VOE 13965175	897	250	1177
VOE 13965175	945	600	1383
VOE 13965176	258	100	147
VOE 13965176	263	175	177
VOE 13965176	645	100	807
VOE 13965176	821	100	921
VOE 13965176	882	500	1143
VOE 13965176	882	550	1147
VOE 13965176	882	600	1153
VOE 13965176	882	650	1157
VOE 13965176	911	600	1233
VOE 13965177	872	300	1067
VOE 13965177	872	450	1093
VOE 13965177	916	300	1315
VOE 13965178	371	2450	441
VOE 13965178	390	150	521
VOE 13965178	390	150	521
VOE 13965178	872	300	1067
VOE 13965178	872	450	1093

NUMERICAL INDEX
RÉPERTOIRE DE NUMÉROS
NUMMERNREGISTER

INDICE DE NÚMERO
NUMMERREGISTER

Part No	Group	Sect	Page
VOE 13965179	252	100	127
VOE 13965179	252	110	129
VOE 13965179	256	200	139
VOE 13965179	421	500	593
VOE 13965179	523	250	697
VOE 13965179	827	100	955
VOE 13965179	852	100	1007
VOE 13965179	852	120	1013
VOE 13965179	852	130	1017
VOE 13965179	852	410	1037
VOE 13965179	874	100	1099
VOE 13965179	874	110	1103
VOE 13965179	874	120	1107
VOE 13965179	916	500	1327
VOE 13965179	945	200	1347
VOE 13965179	992	400	1409
VOE 13965179	993	100	1411
VOE 13965180	258	100	147
VOE 13965180	258	100	147
VOE 13965180	491	100	653
VOE 13965180	645	200	819
VOE 13965180	647	100	837
VOE 13965180	647	125	841
VOE 13965180	715	350	877
VOE 13965180	715	500	883
VOE 13965180	715	500	883
VOE 13965180	715	500	883
VOE 13965180	823	250	935
VOE 13965180	874	100	1099
VOE 13965180	874	110	1103
VOE 13965180	874	120	1107
VOE 13965180	874	200	1115
VOE 13965180	916	300	1315
VOE 13965180	916	350	1319
VOE 13965180	916	400	1323
VOE 13965180	992	150	1397
VOE 13965181	258	100	147
VOE 13965181	390	100	517
VOE 13965181	390	200	527
VOE 13965181	421	400	589
VOE 13965181	715	450	881
VOE 13965181	882	500	1143
VOE 13965182	256	200	139
VOE 13965182	421	500	593
VOE 13965182	522	100	673
VOE 13965182	874	100	1099
VOE 13965182	874	110	1103
VOE 13965182	874	120	1107
VOE 13965182	916	350	1319
VOE 13965182	916	400	1323
VOE 13965182	992	100	1391
VOE 13965182	992	125	1395
VOE 13965183	945	410	1365
VOE 13965183	945	410	1365
VOE 13965183	945	625	1385
VOE 13965183	945	650	1387
VOE 13965184	421	400	589
VOE 13965184	525	100	701
VOE 13965185	352	100	235
VOE 13965185	711	100	863
VOE 13965185	810	200	913
VOE 13965185	818	100	917
VOE 13965185	825	150	943
VOE 13965185	837	300	981
VOE 13965185	860	200	1041
VOE 13965185	860	250	1043
VOE 13965185	874	150	1111
VOE 13965185	874	160	1113
VOE 13965185	881	100	1123
VOE 13965185	881	100	1123
VOE 13965185	882	550	1147
VOE 13965185	914	200	1277
VOE 13965186	371	1500	369
VOE 13965186	916	100	1297
VOE 13965186	916	125	1299
VOE 13965186	916	135	1303
VOE 13965186	916	350	1319
VOE 13965186	916	400	1323
VOE 13965186	993	350	1423
VOE 13965186	993	450	1431
VOE 13965187	420	200	565
VOE 13965187	827	250	961
VOE 13965187	992	300	1405
VOE 13965189	914	200	1277
VOE 13965189	916	100	1295
VOE 13965189	916	125	1299
VOE 13965189	916	135	1303
VOE 13965190	827	100	955
VOE 13965190	911	250	1209
VOE 13965190	912	100	1239
VOE 13965190	912	100	1239
VOE 13965190	914	200	1277
VOE 13965191	715	150	869
VOE 13965191	715	200	871
VOE 13965191	826	100	947
VOE 13965191	911	200	1205
VOE 13965191	916	300	1313
VOE 13965191	945	700	1389
VOE 13965192	715	100	865
VOE 13965192	715	110	867
VOE 13965192	715	200	871
VOE 13965192	827	250	961
VOE 13965192	911	400	1221
VOE 13965192	911	400	1221
VOE 13965192	913	100	1261
VOE 13965192	945	100	1337
VOE 13965192	945	125	1339
VOE 13965192	945	150	1343
VOE 13965192	945	150	1345
VOE 13965192	945	150	1343
VOE 13965192	945	200	1349
VOE 13965192	945	250	1351
VOE 13965192	945	250	1353
VOE 13965192	945	250	1351
VOE 13965192	945	250	1353
VOE 13965192	945	300	1357
VOE 13965192	945	700	1389
VOE 13965192	992	125	1395
VOE 13965193	218	150	85
VOE 13965193	313	100	215
VOE 13965193	313	150	217
VOE 13965193	420	100	559
VOE 13965193	460	150	625
VOE 13965193	660	200	853
VOE 13965193	660	250	855
VOE 13965193	821	100	919
VOE 13965193	821	150	925
VOE 13965193	825	100	941
VOE 13965193	826	100	947
VOE 13965193	912	100	1239
VOE 13965193	914	600	1293
VOE 13965193	945	300	1357
VOE 13965193	945	300	1357
VOE 13965193	992	100	1391
VOE 13965194	821	100	919
VOE 13965194	821	100	919
VOE 13965194	821	100	919
VOE 13965194	821	100	919
VOE 13965194	911	100	1199
VOE 13965194	916	300	1313
VOE 13965196	261	100	151
VOE 13965196	827	150	957
VOE 13965196	924	100	1333
VOE 13965196	924	150	1335
VOE 13965216	645	225	823
VOE 13965220	881	100	1123
VOE 13965220	993	350	1423
VOE 13965226	911	250	1209
VOE 13965226	911	250	1207
VOE 13965483	321	150	221
VOE 13965483	823	250	937
VOE 13965540	371	1850	389
VOE 13965556	874	110	1105
VOE 13965556	874	120	1109
VOE 13965558	261	250	157
VOE 13965558	420	150	561
VOE 13965593	371	2100	407
VOE 13965593	371	2150	411
VOE 13965664	860	250	1043
VOE 13965768	914	250	1283
VOE 13965768	914	250	1281
VOE 13965768	945	475	1371
VOE 13965768	945	485	1373
VOE 13966143	434	200	605
VOE 13966143	434	250	609
VOE 13966145	911	100	1199
VOE 13966146	911	400	1221
VOE 13966357	992	100	1391
VOE 13966360	911	250	1207
VOE 13966360	911	250	1207
VOE 13966364	916	100	1297
VOE 13966366	451	100	613
VOE 13966369	911	250	1207
VOE 13966807	371	700	317
VOE 13966807	372	100	469
VOE 13966807	372	120	473
VOE 13966807	372	120	473
VOE 13966851	945	550	1381
VOE 13967752	527	100	705
VOE 13967752	527	100	705

Part No	Group	Sect	Page
VOE 13967752	527	100	705
VOE 13967752	914	100	1273
VOE 13967752	916	100	1297
VOE 13967752	916	100	1295
VOE 13967934	362	150	253
VOE 13967934	362	200	255
VOE 13968302	436	100	611
VOE 13968436	818	100	917
VOE 13968436	945	125	1341
VOE 13968436	945	150	1345
VOE 13968436	945	200	1347
VOE 13968561	420	50	551
VOE 13968561	421	200	575
VOE 13968610	460	100	621
VOE 13968614	421	200	575
VOE 13968904	810	200	913
VOE 13969011	212	100	61
VOE 13969011	235	200	121
VOE 13969011	235	200	121
VOE 13969011	461	100	629
VOE 13969011	463	100	641
VOE 13969160	371	1550	375
VOE 13969160	371	2500	445
VOE 13969160	371	2550	447
VOE 13969160	371	2575	451
VOE 13969160	372	150	481
VOE 13969160	390	200	527
VOE 13969162	371	1350	361
VOE 13969162	371	1550	375
VOE 13969162	371	2500	445
VOE 13969162	371	2550	447
VOE 13969162	371	2550	447
VOE 13969162	371	2575	451
VOE 13969162	371	2575	451
VOE 13969162	372	150	481
VOE 13969516	353	100	245

Part No	Group	Sect	Page
VOE 13969516	353	200	249
VOE 13969516	371	1950	393
VOE 13969516	371	1975	397
VOE 13969516	660	200	853
VOE 13969516	660	250	855
VOE 13969516	945	450	1367
VOE 13969516	945	475	1371
VOE 13969516	945	485	1373
VOE 13970948	434	100	599
VOE 13970948	434	200	603
VOE 13970948	434	200	603
VOE 13970948	434	200	603
VOE 13970948	434	250	607
VOE 13970948	434	250	607
VOE 13970948	434	250	607
VOE 13970957	434	150	601
VOE 13970959	896	200	1163
VOE 13970970	924	100	1333
VOE 13970970	924	150	1335
VOE 13970989	420	100	557
VOE 13971019	252	100	127
VOE 13971019	252	110	129
VOE 13971080	914	250	1281
VOE 13971080	914	250	1283
VOE 13971080	914	250	1281
VOE 13971095	352	150	239
VOE 13971095	352	250	241
VOE 13971095	352	300	243
VOE 13971095	353	150	247
VOE 13971095	371	1600	377
VOE 13971095	810	150	909
VOE 13971095	810	210	915
VOE 13971095	837	300	981
VOE 13971095	914	200	1277
VOE 13971095	916	350	1319
VOE 13971095	916	400	1323

Part No	Group	Sect	Page
VOE 13971096	740	100	889
VOE 13971097	992	100	1391
VOE 13971098	233	300	99
VOE 13971098	263	200	179
VOE 13971098	321	100	219
VOE 13971098	527	100	705
VOE 13971098	527	200	707
VOE 13971098	660	100	849
VOE 13971098	711	100	863
VOE 13971098	821	150	923
VOE 13971098	827	100	955
VOE 13971098	827	250	961
VOE 13971098	852	110	1011
VOE 13971098	852	110	1011
VOE 13971098	852	110	1011
VOE 13971098	860	200	1041
VOE 13971098	860	250	1043
VOE 13971098	860	250	1043
VOE 13971098	872	300	1067
VOE 13971098	872	450	1093
VOE 13971098	874	150	1111
VOE 13971098	874	160	1113
VOE 13971098	881	100	1123
VOE 13971098	882	550	1149
VOE 13971098	911	250	1209
VOE 13971098	911	500	1225
VOE 13971098	945	400	1361
VOE 13971098	945	405	1363
VOE 13971098	993	350	1423
VOE 13971098	993	450	1431
VOE 13974079	913	150	1263
VOE 13974079	913	200	1267
VOE 13974079	913	250	1269
VOE 13974302	716	100	887
VOE 13974682	256	300	145
VOE 13974682	256	300	145

Part No	Group	Sect	Page
VOE 13974682	371	1950	393
VOE 13974682	371	1975	397
VOE 13974682	715	350	877
VOE 13974682	826	150	949
VOE 13974682	992	100	1391
VOE 13975269	235	100	115
VOE 13975980	914	400	1285
VOE 13976109	420	50	553
VOE 13976109	420	50	551
VOE 13976109	421	100	571
VOE 13976109	434	200	605
VOE 13976109	460	100	623
VOE 13976479	882	250	1135
VOE 13976479	914	150	1275
VOE 13976739	371	1050	341
VOE 13976739	371	2400	439
VOE 13976739	371	400	299
VOE 13976739	371	600	311
VOE 13977600	263	100	167
VOE 13977600	371	2450	441
VOE 13977600	371	2450	441
VOE 13977600	371	450	301
VOE 13977600	371	600	309
VOE 13977600	371	700	317
VOE 13977600	873	100	1097
VOE 13977600	911	600	1233
VOE 13977628	882	400	1139
VOE 13977628	882	550	1145
VOE 13977628	882	600	1151
VOE 13977632	825	150	943
VOE 13977632	826	200	951
VOE 13979275	461	150	633
VOE 13979275	463	150	643
VOE 13980100	460	100	621
VOE 13980476	261	250	157
VOE 13980476	522	150	677

Part No	Group	Sect	Page
VOE 14013067	468	150	649
VOE 14013070	916	350	1321
VOE 14013070	916	400	1325
VOE 14013072	522	200	679
VOE 14013072	522	200	679
VOE 14016673	234	100	105
VOE 14016673	371	1000	339
VOE 14016673	371	1500	369
VOE 14016673	371	1525	373
VOE 14016673	371	1550	375
VOE 14016673	371	2575	451
VOE 14016673	371	950	331
VOE 14016673	390	110	519
VOE 14016673	390	200	527
VOE 14016673	468	150	649
VOE 14016673	522	150	675
VOE 14016673	522	150	675
VOE 14016673	523	100	689
VOE 14016673	872	350	1075
VOE 14016673	911	300	1211
VOE 14016673	911	450	1223
VOE 14016673	916	300	1313
VOE 14016673	916	500	1329
VOE 14025152	896	300	1167
VOE 14025792	837	200	977
VOE 14042936	261	300	161
VOE 14048189	911	250	1209
VOE 14048189	911	250	1207
VOE 14048189	911	250	1207
VOE 14048189	911	500	1225
VOE 14048189	911	550	1229
VOE 14211217	313	100	215
VOE 14211856	263	100	167
VOE 14211856	420	150	563
VOE 14211856	468	150	649
VOE 14211856	468	150	651

NUMERICAL INDEX
RÉPERTOIRE DE NUMÉROS
NUMMERNREGISTER

INDICE DE NÚMERO
NUMMERREGISTER

Part No	Group	Sect	Page
VOE 14211856	468	150	649
VOE 14211856	468	150	649
VOE 14211856	468	150	649
VOE 14211856	522	200	681
VOE 14211856	522	200	679
VOE 14211856	522	225	683
VOE 14211856	522	225	683
VOE 14211856	523	150	693
VOE 14211856	523	150	693
VOE 14211856	523	250	699
VOE 14211856	527	100	705
VOE 14211856	551	100	709
VOE 14211856	551	100	711
VOE 14211856	551	100	709
VOE 14211856	645	200	821
VOE 14211856	645	200	819
VOE 14211856	645	200	821
VOE 14211856	647	100	839
VOE 14211856	647	100	837
VOE 14211856	647	125	843
VOE 14211856	911	300	1213
VOE 14211856	911	300	1211
VOE 14211856	911	300	1213
VOE 14211856	911	300	1213
VOE 14211856	911	300	1213
VOE 14211856	914	100	1273
VOE 14211856	914	100	1273
VOE 14211856	914	100	1271
VOE 14211856	914	100	1273
VOE 14211856	914	200	1277
VOE 14211856	914	200	1277
VOE 14211856	916	300	1315
VOE 14211856	916	300	1315
VOE 14211857	522	200	679
VOE 14211858	645	150	811
VOE 14211858	645	150	809

Part No	Group	Sect	Page
VOE 14211858	645	150	809
VOE 14211858	647	100	837
VOE 14211858	647	125	841
VOE 14211859	523	150	691
VOE 14211859	645	100	807
VOE 14211859	645	100	805
VOE 14211859	645	100	805
VOE 14211859	645	100	805
VOE 14211859	916	100	1297
VOE 14211859	916	125	1301
VOE 14211859	916	135	1303
VOE 14211863	263	100	165
VOE 14211863	263	100	165
VOE 14211863	263	150	171
VOE 14211863	263	150	171
VOE 14211863	263	175	175
VOE 14211863	263	175	175
VOE 14211863	263	175	175
VOE 14211863	522	100	669
VOE 14211863	522	100	671
VOE 14211863	523	150	693
VOE 14211863	647	100	837
VOE 14211863	647	100	837
VOE 14211863	911	350	1219
VOE 14211863	911	600	1233
VOE 14211864	523	150	691
VOE 14211864	645	100	807
VOE 14211864	647	100	837
VOE 14211864	647	125	841
VOE 14211864	911	350	1217
VOE 14213026	371	1000	337
VOE 14213026	371	1525	373
VOE 14213026	390	110	519
VOE 14213026	398	100	539
VOE 14213026	398	200	541
VOE 14213026	872	350	1075

Part No	Group	Sect	Page
VOE 14213266	235	100	115
VOE 14213266	235	100	115
VOE 14213676	235	100	115
VOE 14213676	235	100	115
VOE 14213676	263	100	167
VOE 14213676	263	150	173
VOE 14213676	420	150	563
VOE 14213676	468	150	651
VOE 14213676	522	100	669
VOE 14213676	647	100	839
VOE 14213676	647	125	843
VOE 14213676	911	350	1217
VOE 14213676	911	350	1217
VOE 14213676	914	100	1271
VOE 14213676	916	100	1297
VOE 14213676	916	125	1301
VOE 14213676	916	135	1305
VOE 14236931	911	250	1207
VOE 14236931	911	250	1207
VOE 14236931	911	500	1225
VOE 14236931	911	550	1229
VOE 14264044	261	100	151
VOE 14264045	261	100	151
VOE 14267351	371	400	299
VOE 14267351	371	550	305
VOE 14267351	371	650	313
VOE 14340330	371	2400	439
VOE 14340330	371	400	299
VOE 14340330	371	550	305
VOE 14340767	256	100	135
VOE 14342769	256	100	135
VOE 14342769	256	200	139
VOE 14342769	256	300	145
VOE 14345423	263	100	167
VOE 14345423	420	150	563
VOE 14345423	468	150	649

Part No	Group	Sect	Page
VOE 14345423	468	150	649
VOE 14345423	522	200	679
VOE 14345423	522	200	681
VOE 14345423	522	225	683
VOE 14345423	522	225	683
VOE 14345423	523	150	693
VOE 14345423	523	150	693
VOE 14345423	523	250	699
VOE 14345423	551	100	709
VOE 14345423	551	100	711
VOE 14345423	551	100	709
VOE 14345423	645	225	823
VOE 14345423	911	350	1217
VOE 14345423	914	100	1273
VOE 14345423	914	100	1273
VOE 14345423	914	100	1271
VOE 14345423	914	100	1273
VOE 14345423	914	200	1277
VOE 14345423	914	200	1277
VOE 14345423	916	300	1315
VOE 14346256	321	150	221
VOE 14346322	371	2260	423
VOE 14346322	371	300	289
VOE 14346331	371	2400	437
VOE 14346331	371	300	289
VOE 14346331	371	550	305
VOE 14346331	371	650	313
VOE 14370760	352	150	239
VOE 14370760	371	1600	377
VOE 14370760	371	500	303
VOE 14370760	371	650	315
VOE 14370761	352	300	243
VOE 14370761	353	150	247
VOE 14370761	362	300	259
VOE 14370761	371	1600	377
VOE 14370881	362	300	259

Part No	Group	Sect	Page
VOE 14370881	371	1600	377
VOE 14370881	371	2550	447
VOE 14371536	371	550	305
VOE 14508629	363	100	261
VOE 14508639	363	100	261
VOE 14508639	363	150	263
VOE 14508639	881	100	1123
VOE 14513672	256	150	137
VOE 14514330	380	250	495
VOE 14514330	386	150	513
VOE 14514330	882	100	1129
VOE 14526798	897	100	1169
VOE 14526798	897	300	1179
VOE 14531179	897	100	1171
VOE 14531179	897	300	1179
VOE 14531179	897	350	1183
VOE 14542410	380	155	489
VOE 14549791	261	150	153
VOE 14577651	874	150	1111
VOE 14587612	380	155	491
VOE 14592319	371	1950	395
VOE 14592319	371	1975	399
VOE 14616298	897	100	1171
VOE 14616298	897	300	1181
VOE 14620497	872	450	1093
VOE 14620498	872	450	1093
VOE 14620500	872	450	1093
VOE 14626782	874	150	1111
VOE 14626782	874	160	1113
VOE 14634545	398	100	539
VOE 14634545	398	200	541
VOE 14646439	334	150	233
VOE 15000461	831	100	965
VOE 15001681	874	250	1117
VOE 15001691	872	125	1051
VOE 15001907	945	125	1339

Part No	Group	Sect	Page
VOE 15001907	945	200	1347
VOE 15001955	837	250	979
VOE 15002113	872	125	1051
VOE 15002231	872	125	1051
VOE 15003234	371	1550	375
VOE 15006868	897	150	1173
VOE 15006868	897	350	1185
VOE 15007593	882	600	1151
VOE 15007593	882	650	1155
VOE 15007747	837	250	979
VOE 15007855	371	950	333
VOE 15007855	386	150	511
VOE 15008405	882	550	1149
VOE 15008405	882	600	1153
VOE 15008405	882	600	1153
VOE 15008405	882	650	1157
VOE 15008405	882	650	1157
VOE 15008597	371	1250	351
VOE 15009205	874	100	1099
VOE 15009220	874	110	1105
VOE 15009220	874	120	1109
VOE 15009616	911	400	1221
VOE 15010225	516	150	663
VOE 15010225	517	150	667
VOE 15010248	371	2050	405
VOE 15010278	234	150	113
VOE 15010278	386	150	507
VOE 15010283	715	700	885
VOE 15010283	837	100	973
VOE 15010380	715	700	885
VOE 15010424	516	150	663
VOE 15010424	517	150	667
VOE 15010599	831	150	967
VOE 15010599	831	150	967
VOE 15010653	363	150	263
VOE 15011079	945	125	1339

Part No	Group	Sect	Page
VOE 15011079	945	200	1347
VOE 15011483	210	50	53
VOE 15011490	210	50	53
VOE 15011845	516	150	663
VOE 15011845	517	150	667
VOE 15011966	897	300	1181
VOE 15012075	882	100	1129
VOE 15012075	882	100	1129
VOE 15012292	421	500	593
VOE 15013674	371	1500	369
VOE 15013674	371	1525	371
VOE 15013708	371	550	305
VOE 15014101	882	300	1137
VOE 15014411	380	155	489
VOE 15014417	371	1325	357
VOE 15014658	882	150	1131
VOE 15015297	882	100	1129
VOE 15015301	380	155	489
VOE 15015381	912	150	1241
VOE 15015381	912	200	1245
VOE 15015411	912	150	1241
VOE 15015430	912	200	1245
VOE 15015434	912	200	1245
VOE 15015542	912	150	1241
VOE 15015542	912	200	1245
VOE 15015551	912	150	1241
VOE 15015551	912	200	1245
VOE 15015567	841	250	987
VOE 15015692	851	100	999
VOE 15015740	911	100	1199
VOE 15015740	911	150	1201
VOE 15015900	912	100	1239
VOE 15015900	912	175	1243
VOE 15015919	912	175	1243
VOE 15015924	912	225	1249
VOE 15015925	912	225	1249

Part No	Group	Sect	Page
VOE 15016222	912	150	1241
VOE 15016222	912	175	1243
VOE 15016222	912	200	1245
VOE 15016222	912	225	1249
VOE 15016595	992	100	1391
VOE 15016962	912	150	1241
VOE 15016962	912	175	1243
VOE 15016962	912	200	1245
VOE 15016962	912	225	1249
VOE 15017192	421	350	587
VOE 15017294	421	350	585
VOE 15017330	992	100	1391
VOE 15017373	421	250	579
VOE 15017373	421	300	583
VOE 15017386	421	250	581
VOE 15017386	421	300	583
VOE 15017482	992	100	1391
VOE 15017498	992	100	1391
VOE 15017996	992	100	1391
VOE 15018289	715	400	879
VOE 15018433	371	1200	347
VOE 15018703	371	850	323
VOE 15018705	371	1100	343
VOE 15018707	371	2100	407
VOE 15018707	371	2150	411
VOE 15018796	371	2100	407
VOE 15019077	371	1500	367
VOE 15019079	371	1300	353
VOE 15019079	371	800	321
VOE 15019079	371	950	331
VOE 15019079	371	950	331
VOE 15019080	371	800	321
VOE 15019080	371	950	331
VOE 15019082	371	1300	353
VOE 15019446	371	850	327
VOE 15019456	912	200	1245

Part No	Group	Sect	Page
VOE 15019457	912	200	1245
VOE 15019770	371	2150	411
VOE 15019897	371	2250	419
VOE 15019993	882	250	1135
VOE 15020249	882	400	1139
VOE 15020249	882	550	1145
VOE 15020388	882	550	1149
VOE 15020876	837	250	979
VOE 15020876	860	350	1047
VOE 15020877	837	250	979
VOE 15020877	860	350	1047
VOE 15020924	771	100	891
VOE 15021122	235	100	115
VOE 15021127	371	1500	367
VOE 15021127	882	400	1139
VOE 15021166	771	100	891
VOE 15021166	771	200	893
VOE 15021338	771	100	891
VOE 15021450	380	100	485
VOE 15021451	380	100	487
VOE 15021452	371	1200	349
VOE 15021452	371	2100	407
VOE 15021452	371	2150	411
VOE 15021452	371	2300	425
VOE 15021452	371	2350	429
VOE 15021452	371	2375	433
VOE 15021479	912	300	1255
VOE 15021902	352	300	243
VOE 15021902	810	150	909
VOE 15021902	810	210	915
VOE 15021927	823	350	939
VOE 15021956	823	350	939
VOE 15024190	860	150	1039
VOE 15025353	911	700	1237
VOE 15029402	837	300	981
VOE 15029609	371	1500	367

Part No	Group	Sect	Page
VOE 15029609	371	1525	371
VOE 15031727	371	300	289
VOE 15031730	874	100	1099
VOE 15031730	874	100	1101
VOE 15031890	523	250	699
VOE 15032411	876	100	1121
VOE 15032695	256	300	145
VOE 15032728	821	100	919
VOE 15032730	371	280	287
VOE 15034109	823	350	939
VOE 15034479	852	300	1027
VOE 15034479	852	325	1029
VOE 15034479	852	400	1035
VOE 15034972	421	100	569
VOE 15036352	945	700	1389
VOE 15036855	911	500	1227
VOE 15037222	911	500	1227
VOE 15037233	911	500	1225
VOE 15037296	911	500	1227
VOE 15037296	911	500	1227
VOE 15037302	911	500	1225
VOE 15037312	911	500	1225
VOE 15037326	911	500	1225
VOE 15037338	911	500	1225
VOE 15037345	911	500	1225
VOE 15037361	911	550	1229
VOE 15037405	916	100	1295
VOE 15037808	851	100	999
VOE 15037910	911	550	1229
VOE 15037915	916	100	1295
VOE 15037921	911	500	1225
VOE 15037952	911	550	1229
VOE 15038213	831	150	967
VOE 15038826	371	2350	429
VOE 15038826	371	2375	433
VOE 15038826	386	150	515

NUMERICAL INDEX
RÉPERTOIRE DE NUMÉROS
NUMMERNREGISTER

INDICE DE NÚMERO
NUMMERREGISTER

Part No	Group	Sect	Page
VOE 15041562	363	200	265
VOE 15041830	897	150	1173
VOE 15041830	897	350	1183
VOE 15041831	897	150	1173
VOE 15041831	897	350	1183
VOE 15041833	897	150	1173
VOE 15041833	897	350	1183
VOE 15041834	897	150	1173
VOE 15041834	897	350	1183
VOE 15042557	874	250	1117
VOE 15043488	715	700	885
VOE 15043493	715	700	885
VOE 15043634	371	2025	403
VOE 15043714	837	200	977
VOE 15043714	837	200	977
VOE 15043728	913	150	1263
VOE 15044524	913	150	1263
VOE 15045511	916	100	1295
VOE 15045511	916	125	1299
VOE 15045511	916	135	1303
VOE 15045551	234	150	113
VOE 15045690	525	150	703
VOE 15045911	916	100	1295
VOE 15045911	916	125	1299
VOE 15045911	916	135	1303
VOE 15046972	882	300	1137
VOE 15047153	380	100	485
VOE 15047792	993	300	1419
VOE 15048183	386	150	511
VOE 15048183	434	200	605
VOE 15048183	434	250	609
VOE 15048315	897	100	1171
VOE 15048695	897	100	1169
VOE 15048695	897	300	1179
VOE 15048799	234	100	103
VOE 15048941	372	150	477
VOE 15048941	372	150	477
VOE 15048941	386	100	501
VOE 15052460	380	100	485
VOE 15052786	872	150	1057
VOE 15052786	872	175	1059
VOE 15053410	874	200	1115
VOE 15053413	874	200	1115
VOE 15053831	843	100	991
VOE 15053831	843	100	991
VOE 15053915	843	100	991
VOE 15054424	872	350	1071
VOE 15054424	872	375	1081
VOE 15054452	872	300	1067
VOE 15054452	872	300	1067
VOE 15054452	872	450	1093
VOE 15054683	451	100	613
VOE 15054849	852	350	1031
VOE 15054849	852	375	1033
VOE 15056319	831	150	969
VOE 15056319	831	250	971
VOE 15056319	843	100	991
VOE 15056797	645	150	809
VOE 15056797	645	175	813
VOE 15056798	523	250	697
VOE 15056798	645	150	809
VOE 15056798	645	175	815
VOE 15056798	645	175	815
VOE 15056799	645	150	811
VOE 15056800	645	150	811
VOE 15056800	645	150	809
VOE 15056800	645	175	817
VOE 15057390	916	150	1307
VOE 15057393	916	150	1307
VOE 15057708	235	150	119
VOE 15058102	874	250	1117
VOE 15058542	852	110	1011
VOE 15059394	831	100	965
VOE 15059394	831	150	967
VOE 15059743	860	250	1043
VOE 15059798	860	250	1043
VOE 15059809	860	350	1047
VOE 15059815	860	350	1047
VOE 15060083	860	350	1047
VOE 15060343	831	250	971
VOE 15060345	843	150	995
VOE 15060345	843	175	997
VOE 15060428	234	100	107
VOE 15060428	234	100	107
VOE 15061172	914	200	1277
VOE 15061173	914	200	1277
VOE 15061260	872	275	1065
VOE 15061623	872	125	1053
VOE 15061644	872	125	1051
VOE 15062173	872	125	1051
VOE 15063273	852	110	1011
VOE 15063273	852	410	1037
VOE 15063541	321	100	219
VOE 15063767	551	200	713
VOE 15063767	551	300	715
VOE 15065557	852	300	1027
VOE 15065557	852	325	1029
VOE 15066413	362	300	259
VOE 15066413	362	300	259
VOE 15066984	421	550	597
VOE 15066984	421	550	597
VOE 15066984	421	550	597
VOE 15066986	234	110	109
VOE 15066986	234	150	113
VOE 15066986	234	150	113
VOE 15067533	321	200	223
VOE 15068556	823	250	935
VOE 15068575	823	150	931
VOE 15069329	421	350	585
VOE 15069332	421	250	579
VOE 15069332	421	300	583
VOE 15072231	645	500	833
VOE 15073116	872	350	1071
VOE 15073116	872	375	1081
VOE 15073133	872	350	1071
VOE 15073133	872	375	1081
VOE 15073278	872	350	1075
VOE 15073310	872	375	1081
VOE 15073313	872	375	1081
VOE 15073580	352	300	243
VOE 15073801	872	350	1073
VOE 15073801	872	375	1081
VOE 15073805	872	350	1073
VOE 15073815	872	350	1071
VOE 15073815	872	375	1081
VOE 15073817	872	350	1071
VOE 15073817	872	375	1081
VOE 15073819	872	350	1071
VOE 15073819	872	375	1081
VOE 15073820	872	350	1071
VOE 15073820	872	375	1081
VOE 15073822	872	350	1071
VOE 15073822	872	375	1081
VOE 15074185	872	350	1073
VOE 15074202	421	350	585
VOE 15074372	872	150	1057
VOE 15074710	881	100	1123
VOE 15075801	872	350	1073
VOE 15075801	872	375	1081
VOE 15075803	872	350	1073
VOE 15075803	872	375	1081
VOE 15075805	872	350	1073
VOE 15075807	872	350	1073
VOE 15075807	872	375	1081
VOE 15075808	872	350	1073
VOE 15076813	872	350	1073
VOE 15076813	872	375	1081
VOE 15078037	421	250	579
VOE 15078043	421	300	583
VOE 15078048	421	250	579
VOE 15078065	421	300	583
VOE 15078709	263	400	187
VOE 15079052	874	100	1099
VOE 15079052	874	110	1103
VOE 15079052	874	120	1107
VOE 15079149	881	100	1125
VOE 15079149	881	100	1125
VOE 15079525	913	150	1263
VOE 15079714	843	100	991
VOE 15079714	843	100	991
VOE 15079714	843	100	991
VOE 15080063	371	1000	337
VOE 15080063	371	1000	337
VOE 15080063	872	350	1075
VOE 15080401	882	150	1131
VOE 15080974	372	150	477
VOE 15080974	372	150	477
VOE 15081188	372	150	477
VOE 15081227	882	150	1131
VOE 15081857	882	150	1131
VOE 15082000	992	250	1401
VOE 15082000	992	250	1403
VOE 15082000	992	250	1401
VOE 15082000	992	250	1401
VOE 15082000	992	250	1401
VOE 15082000	992	250	1401
VOE 15082068	872	175	1059
VOE 15082543	810	150	909
VOE 15082715	993	800	1447
VOE 15082715	993	850	1449

Part No	Group	Sect	Page	Part No	Group	Sect	Page	Part No	Group	Sect	Page	Part No	Group	Sect	Page	Part No	Group	Sect	Page
VOE 15082740	993	800	1447	VOE 15085421	451	200	617	VOE 15095844	641	160	801	VOE 15107357	913	170	1265	VOE 15122305	463	100	637
VOE 15082740	993	850	1449	VOE 15085423	451	150	615	VOE 15096514	945	410	1365	VOE 15107881	461	100	627	VOE 15122323	461	100	627
VOE 15082742	874	110	1103	VOE 15087248	837	200	977	VOE 15096514	945	625	1385	VOE 15107881	463	100	637	VOE 15122323	463	100	637
VOE 15082742	874	120	1107	VOE 15087248	837	200	977	VOE 15096514	945	650	1387	VOE 15108324	992	250	1401	VOE 15123237	390	100	517
VOE 15082742	874	150	1111	VOE 15087778	371	1500	367	VOE 15098233	261	250	157	VOE 15108324	992	250	1401	VOE 15123293	390	100	517
VOE 15082742	874	160	1113	VOE 15087778	882	400	1139	VOE 15099386	645	100	807	VOE 15108324	992	250	1401	VOE 15123293	390	200	527
VOE 15082745	993	800	1447	VOE 15087956	882	400	1139	VOE 15099884	645	175	815	VOE 15108324	992	250	1403	VOE 15123520	872	175	1059
VOE 15082776	993	800	1447	VOE 15087956	882	500	1143	VOE 15099884	660	100	849	VOE 15108324	992	250	1401	VOE 15123520	872	175	1059
VOE 15082776	993	900	1451	VOE 15088062	551	300	715	VOE 15099884	660	100	849	VOE 15108822	645	100	805	VOE 15124198	841	300	989
VOE 15082780	993	800	1447	VOE 15088068	551	300	715	VOE 15100027	371	2200	415	VOE 15111485	872	350	1075	VOE 15124244	945	500	1377
VOE 15082780	993	900	1451	VOE 15088073	551	300	715	VOE 15100027	386	100	503	VOE 15111485	872	360	1077	VOE 15126327	992	400	1409
VOE 15082784	993	800	1447	VOE 15088077	551	300	715	VOE 15100027	386	100	503	VOE 15111485	872	370	1079	VOE 15126372	371	2600	455
VOE 15082784	993	850	1449	VOE 15088143	841	250	985	VOE 15100027	386	100	503	VOE 15111485	872	375	1083	VOE 15126559	992	300	1405
VOE 15082785	993	800	1447	VOE 15088487	872	350	1075	VOE 15100027	386	100	503	VOE 15111485	872	400	1087	VOE 15127343	263	250	181
VOE 15082785	993	850	1449	VOE 15088487	872	375	1081	VOE 15100027	914	250	1281	VOE 15111485	872	410	1091	VOE 15127929	252	200	131
VOE 15082793	993	800	1447	VOE 15088668	914	200	1277	VOE 15100424	645	175	813	VOE 15111561	872	450	1095	VOE 15128023	252	200	131
VOE 15082793	993	850	1449	VOE 15089068	882	550	1145	VOE 15100424	645	175	813	VOE 15112161	872	275	1065	VOE 15128146	252	200	131
VOE 15082799	993	800	1447	VOE 15089273	913	150	1263	VOE 15100641	821	100	919	VOE 15112242	872	275	1065	VOE 15128155	252	200	131
VOE 15082802	993	800	1447	VOE 15089288	874	100	1099	VOE 15100749	233	300	99	VOE 15112296	421	100	569	VOE 15128278	645	200	819
VOE 15082803	993	800	1447	VOE 15089288	874	110	1103	VOE 15102502	823	350	939	VOE 15112357	911	700	1237	VOE 15128278	911	650	1235
VOE 15082943	993	850	1449	VOE 15089288	874	120	1107	VOE 15103658	386	150	513	VOE 15112360	911	700	1237	VOE 15131108	252	200	131
VOE 15082943	993	900	1451	VOE 15090257	421	100	571	VOE 15103658	874	100	1101	VOE 15112460	913	150	1263	VOE 15131114	252	200	131
VOE 15082944	993	850	1449	VOE 15090261	421	100	571	VOE 15103658	874	110	1105	VOE 15112896	252	200	131	VOE 15133693	992	250	1401
VOE 15082949	993	850	1449	VOE 15090317	380	100	485	VOE 15103658	874	120	1109	VOE 15113689	645	175	813	VOE 15133710	992	250	1401
VOE 15082950	993	850	1449	VOE 15092682	912	300	1255	VOE 15103658	874	250	1119	VOE 15113967	645	500	833	VOE 15133715	992	250	1401
VOE 15082954	993	850	1449	VOE 15092744	371	1500	367	VOE 15104274	810	150	911	VOE 15114016	645	500	833	VOE 15133725	992	250	1401
VOE 15082965	993	850	1449	VOE 15092744	371	1525	371	VOE 15104285	810	150	911	VOE 15115084	522	150	675	VOE 15133730	992	250	1401
VOE 15082967	993	850	1449	VOE 15092744	386	150	511	VOE 15104291	810	150	911	VOE 15115866	810	150	909	VOE 15133912	992	250	1401
VOE 15083398	912	200	1245	VOE 15093008	421	100	569	VOE 15104297	810	150	911	VOE 15116279	371	2250	419	VOE 15134478	872	175	1059
VOE 15083409	912	150	1241	VOE 15093008	421	100	569	VOE 15104354	434	200	603	VOE 15116279	371	2255	421	VOE 15134613	522	150	675
VOE 15083409	912	200	1245	VOE 15093095	872	300	1067	VOE 15105368	660	200	853	VOE 15116285	371	1500	367	VOE 15134834	992	300	1405
VOE 15084140	258	100	147	VOE 15093095	872	300	1067	VOE 15105368	660	250	855	VOE 15119187	380	100	485	VOE 15134840	992	300	1405
VOE 15084764	882	400	1139	VOE 15093095	872	450	1093	VOE 15105368	945	450	1367	VOE 15119389	831	150	967	VOE 15135160	645	400	829
VOE 15084764	882	550	1145	VOE 15093981	916	150	1307	VOE 15106044	660	200	853	VOE 15121169	371	1525	373	VOE 15135275	992	250	1401
VOE 15085419	451	100	613	VOE 15095844	380	100	485	VOE 15106044	660	250	855	VOE 15122255	390	100	517	VOE 15135278	992	250	1401
VOE 15085419	451	250	619	VOE 15095844	380	100	485	VOE 15106044	945	450	1367	VOE 15122255	390	200	527	VOE 15139155	393	200	535

NUMERICAL INDEX
RÉPERTOIRE DE NUMÉROS
NUMMERNREGISTER

INDICE DE NÚMERO
NUMMERREGISTER

Part No	Group	Sect	Page
VOE 15139489	421	250	581
VOE 15140184	525	150	703
VOE 15140510	837	150	975
VOE 15140510	860	350	1047
VOE 15141560	916	125	1299
VOE 15141560	916	135	1303
VOE 15142071	390	150	521
VOE 15142570	421	200	575
VOE 15142659	393	200	535
VOE 15143692	711	100	863
VOE 15143692	711	100	863
VOE 15143798	372	120	473
VOE 15144048	843	150	995
VOE 15144048	843	175	997
VOE 15144052	831	150	969
VOE 15144052	831	250	971
VOE 15144740	334	100	231
VOE 15144740	334	150	233
VOE 15144938	860	350	1047
VOE 15145434	914	600	1293
VOE 15145461	914	600	1293
VOE 15145730	371	2600	455
VOE 15146002	992	300	1405
VOE 15146225	913	200	1267
VOE 15146319	992	300	1405
VOE 15146389	371	2600	455
VOE 15146534	380	100	485
VOE 15146681	371	2600	455
VOE 15146783	916	135	1303
VOE 15146850	831	100	965
VOE 15146970	641	200	803
VOE 15146975	992	300	1405
VOE 15146994	992	300	1407
VOE 15147262	421	200	575
VOE 15147822	992	300	1407
VOE 15147877	916	350	1321
VOE 15147877	916	350	1321
VOE 15147877	916	500	1327
VOE 15147877	916	500	1327
VOE 15148433	860	350	1047
VOE 15148478	371	2600	455
VOE 15149017	851	100	999
VOE 15149324	992	300	1405
VOE 15149327	992	300	1405
VOE 15150010	372	100	469
VOE 15150285	421	250	579
VOE 15150387	371	1450	365
VOE 15150399	371	2400	439
VOE 15151320	371	2400	439
VOE 15151511	992	300	1407
VOE 15151617	992	300	1407
VOE 15152684	371	2600	455
VOE 15152961	390	150	523
VOE 15153088	660	250	855
VOE 15153090	660	250	855
VOE 15153091	660	250	855
VOE 15153124	261	100	151
VOE 15153124	386	150	511
VOE 15153124	386	150	509
VOE 15153124	386	150	507
VOE 15153124	386	150	511
VOE 15153124	421	450	591
VOE 15153124	460	100	623
VOE 15153124	461	100	631
VOE 15153124	463	100	641
VOE 15153432	992	300	1407
VOE 15154642	916	125	1299
VOE 15154642	916	135	1303
VOE 15154642	916	250	1311
VOE 15155712	390	150	521
VOE 15155712	390	175	525
VOE 15155940	380	250	495
VOE 15155940	380	300	497
VOE 15155956	380	250	495
VOE 15155979	390	150	521
VOE 15156906	421	350	585
VOE 15156906	421	350	585
VOE 15157017	872	300	1067
VOE 15157017	872	450	1093
VOE 15157412	912	175	1243
VOE 15157412	912	225	1249
VOE 15157519	860	350	1047
VOE 15158982	371	1400	363
VOE 15158982	993	100	1411
VOE 15159042	993	700	1441
VOE 15159042	993	710	1443
VOE 15159873	421	550	597
VOE 15159904	421	550	597
VOE 15159985	843	100	991
VOE 15160124	992	300	1405
VOE 15160131	992	300	1405
VOE 15160137	992	300	1405
VOE 15160143	992	300	1405
VOE 15160147	992	300	1405
VOE 15160273	371	2600	455
VOE 15160273	992	300	1407
VOE 15160275	371	2600	455
VOE 15160275	992	300	1407
VOE 15160600	527	100	705
VOE 15160602	911	250	1207
VOE 15160976	897	100	1171
VOE 15160976	897	300	1181
VOE 15161059	916	100	1297
VOE 15161059	916	125	1299
VOE 15161059	916	135	1303
VOE 15161174	912	250	1253
VOE 15161174	912	350	1257
VOE 15161370	371	2700	463
VOE 15161524	912	250	1253
VOE 15161524	912	350	1257
VOE 15161660	916	400	1325
VOE 15161660	916	400	1325
VOE 15161660	916	500	1327
VOE 15161660	916	500	1327
VOE 15162060	912	250	1253
VOE 15162060	912	350	1257
VOE 15162064	912	250	1253
VOE 15162085	912	250	1253
VOE 15162086	912	250	1253
VOE 15162886	831	150	967
VOE 15163004	992	300	1405
VOE 15163640	945	500	1379
VOE 15164094	810	150	909
VOE 15164240	945	475	1371
VOE 15164240	945	485	1373
VOE 15164283	390	150	521
VOE 15164333	334	100	231
VOE 15164333	334	150	233
VOE 15164642	881	100	1123
VOE 15165152	992	250	1401
VOE 15165205	912	175	1243
VOE 15165205	912	225	1249
VOE 15165282	912	175	1243
VOE 15165282	912	225	1249
VOE 15165285	912	175	1243
VOE 15165285	912	225	1249
VOE 15165300	912	175	1243
VOE 15165300	912	225	1249
VOE 15165339	912	175	1243
VOE 15165340	912	175	1243
VOE 15165341	912	175	1243
VOE 15165341	912	225	1249
VOE 15165342	912	175	1243
VOE 15165342	912	225	1249
VOE 15165401	912	175	1243
VOE 15165401	912	225	1249
VOE 15165436	912	225	1249
VOE 15165464	912	175	1243
VOE 15165602	912	225	1249
VOE 15165605	912	225	1249
VOE 15165610	912	225	1251
VOE 15165664	912	225	1249
VOE 15165977	912	400	1259
VOE 15165981	912	400	1259
VOE 15165988	912	400	1259
VOE 15166025	992	300	1405
VOE 15166036	912	400	1259
VOE 15166039	912	400	1259
VOE 15166040	912	400	1259
VOE 15166042	912	400	1259
VOE 15166071	371	2600	455
VOE 15166104	992	300	1407
VOE 15166131	827	100	955
VOE 15166266	992	300	1405
VOE 15166373	826	100	947
VOE 15166400	826	250	953
VOE 15166696	912	400	1259
VOE 15166830	851	100	1001
VOE 15166887	821	100	919
VOE 15166935	837	100	973
VOE 15167206	945	475	1371
VOE 15167216	945	125	1341
VOE 15167216	945	485	1373
VOE 15167265	945	475	1371
VOE 15167333	945	485	1373
VOE 15167335	945	485	1373
VOE 15167737	992	250	1401
VOE 15167739	992	250	1401
VOE 15167787	945	125	1341
VOE 15167787	945	475	1371

Part No	Group	Sect	Page
VOE 15167787	945	485	1373
VOE 15167865	992	250	1401
VOE 15167866	992	250	1401
VOE 15167919	992	300	1407
VOE 15168088	235	100	117
VOE 15168370	874	150	1111
VOE 15168370	874	160	1113
VOE 15168521	874	150	1111
VOE 15168521	874	160	1113
VOE 15168540	660	100	849
VOE 15168543	660	100	849
VOE 15169605	421	350	587
VOE 15169605	421	350	587
VOE 15169859	912	175	1243
VOE 15169859	912	225	1249
VOE 15169937	821	100	919
VOE 15170190	645	175	815
VOE 15170269	852	300	1027
VOE 15170269	852	325	1029
VOE 15170286	645	175	815
VOE 15170286	645	175	815
VOE 15170348	645	175	813
VOE 15170348	645	525	835
VOE 15170853	837	200	977
VOE 15171405	645	225	823
VOE 15172281	420	50	555
VOE 15172281	421	150	573
VOE 15172702	647	125	843
VOE 15173796	821	100	921
VOE 15173857	911	600	1233
VOE 15175456	363	100	261
VOE 15175525	872	450	1093
VOE 15175558	421	350	587
VOE 15175716	645	175	817
VOE 15175716	645	175	815
VOE 15175837	911	600	1233

Part No	Group	Sect	Page
VOE 15176437	924	100	1333
VOE 15176437	924	150	1335
VOE 15177227	872	450	1093
VOE 15177438	945	475	1371
VOE 15177438	945	485	1373
VOE 15177897	911	600	1233
VOE 15178407	711	100	863
VOE 15178804	993	1100	1459
VOE 15178828	992	300	1407
VOE 15178829	992	300	1405
VOE 15178899	993	1100	1459
VOE 15178901	993	1100	1459
VOE 15178905	993	800	1447
VOE 15178916	993	800	1447
VOE 15178924	993	850	1449
VOE 15178937	993	900	1451
VOE 15178944	993	900	1451
VOE 15179027	993	900	1451
VOE 15179030	993	900	1451
VOE 15179678	645	225	823
VOE 15179678	645	225	823
VOE 15180039	945	550	1381
VOE 15180040	371	2200	415
VOE 15180125	945	500	1377
VOE 15180596	371	850	323
VOE 15180716	398	100	539
VOE 15180716	398	100	539
VOE 15180716	398	200	541
VOE 15180716	398	200	541
VOE 15182085	421	250	579
VOE 15182085	421	300	583
VOE 15182111	872	450	1095
VOE 15183461	912	400	1259
VOE 15183468	912	400	1259
VOE 15183969	912	400	1259
VOE 15183971	912	400	1259

Part No	Group	Sect	Page
VOE 15184815	872	450	1095
VOE 15185043	872	450	1095
VOE 15185210	912	175	1243
VOE 15185210	912	225	1249
VOE 15185489	872	350	1071
VOE 15185489	872	375	1081
VOE 15185511	992	300	1405
VOE 15186016	263	150	171
VOE 15186016	263	175	175
VOE 15186068	771	100	891
VOE 15186565	852	130	1017
VOE 15186565	852	140	1019
VOE 15186567	852	200	1023
VOE 15186571	852	375	1033
VOE 15186579	852	300	1027
VOE 15186581	852	300	1027
VOE 15186685	421	250	581
VOE 15186685	421	250	581
VOE 15186892	371	100	277
VOE 15186994	852	150	1021
VOE 15186994	852	200	1023
VOE 15186994	852	350	1031
VOE 15186994	852	375	1033
VOE 15186995	852	140	1019
VOE 15186995	852	350	1031
VOE 15186995	852	375	1033
VOE 15186996	852	140	1019
VOE 15186996	852	350	1031
VOE 15186996	852	375	1033
VOE 1518748	852	140	1019
VOE 1518748	852	150	1021
VOE 1518748	852	200	1023
VOE 1518748	852	350	1031
VOE 1518748	852	375	1033
VOE 15187779	771	100	891
VOE 15188306	371	1500	369

Part No	Group	Sect	Page
VOE 15188306	371	1525	371
VOE 15190098	271	100	195
VOE 15190098	271	100	195
VOE 15190098	271	100	195
VOE 15190098	881	100	1123
VOE 15190104	371	850	323
VOE 15190412	363	100	261
VOE 15190478	363	100	261
VOE 15190546	256	300	143
VOE 15190563	256	300	143
VOE 15191648	912	250	1253
VOE 15191648	912	350	1257
VOE 15191649	916	135	1303
VOE 15191854	421	250	581
VOE 15192582	860	350	1047
VOE 15192583	860	350	1047
VOE 15192584	860	350	1047
VOE 15192646	421	350	585
VOE 15192853	434	250	609
VOE 15193569	851	150	1005
VOE 15193570	851	150	1005
VOE 15193640	851	150	1005
VOE 15193725	372	120	473
VOE 15193725	372	150	477
VOE 15193786	461	100	629
VOE 15194104	916	135	1303
VOE 15194310	461	150	633
VOE 15195265	916	150	1307
VOE 15195518	992	300	1407
VOE 15195518	992	300	1407
VOE 15195723	992	400	1409
VOE 15195727	992	400	1409
VOE 15195930	233	200	97
VOE 15195930	233	200	97
VOE 15195958	233	200	97
VOE 15195958	233	200	97

Part No	Group	Sect	Page
VOE 15196981	897	100	1171
VOE 15196981	897	300	1181
VOE 15197318	843	150	995
VOE 15197318	843	175	997
VOE 15197331	831	250	971
VOE 15197595	843	150	995
VOE 15197595	843	175	997
VOE 15197617	843	150	995
VOE 15197617	843	175	997
VOE 15197629	843	150	995
VOE 15197629	843	175	997
VOE 15197657	831	250	971
VOE 15197681	831	250	971
VOE 15197701	831	250	971
VOE 15197707	831	250	971
VOE 15199485	334	100	231
VOE 15199485	334	150	233
VOE 15199486	334	100	231
VOE 15199486	334	150	233
VOE 1522102	468	100	647
VOE 1522134	468	100	647
VOE 1522135	468	100	647
VOE 1522136	461	150	633
VOE 1522136	461	150	633
VOE 1522136	463	150	643
VOE 1522136	463	150	643
VOE 1522293	461	100	627
VOE 1522293	463	100	637
VOE 1522426	461	150	633
VOE 1522426	463	150	643
VOE 1522445	468	100	647
VOE 1523080	468	100	647
VOE 1523084	468	100	647
VOE 1523087	468	100	647
VOE 1523094	468	100	647
VOE 1523317	461	100	627

NUMERICAL INDEX
RÉPERTOIRE DE NUMÉROS
NUMMERNREGISTER

INDICE DE NÚMERO
NUMMERREGISTER

Catalogue id	Group
20107	10
Issue	**Page**
20009015-H	1498

Part No	Group	Sect	Page
VOE 1523317	463	100	637
VOE 1523318	461	100	627
VOE 1523318	463	100	637
VOE 1523319	461	100	627
VOE 1523319	463	100	637
VOE 1523562	461	150	633
VOE 1523562	463	150	643
VOE 1524242	461	150	633
VOE 1524242	463	150	643
VOE 1524587	461	150	633
VOE 1524587	463	150	643
VOE 15402411	313	100	215
VOE 15407705	992	100	1391
VOE 15407711	992	100	1393
VOE 15410358	234	100	103
VOE 15410358	234	100	103
VOE 15410358	234	110	109
VOE 15411363	371	2650	459
VOE 15411365	371	2650	459
VOE 15411368	371	2650	459
VOE 15411370	914	600	1293
VOE 15411384	371	2700	465
VOE 15411384	914	600	1293
VOE 15411520	371	1525	373
VOE 15411521	371	2260	423
VOE 15411524	371	850	325
VOE 15411524	372	120	473
VOE 15411541	371	850	325
VOE 15411541	371	850	325
VOE 15411541	372	120	473
VOE 15411755	363	100	261
VOE 15411759	882	400	1139
VOE 1544736	256	100	135
VOE 1560463	945	125	1341
VOE 15655719	916	135	1303
VOE 15655719	916	200	1309
VOE 1578835	352	100	235
VOE 1578835	353	100	245
VOE 15800226	263	100	165
VOE 1582293	371	100	275
VOE 1586917	380	100	485
VOE 1588548	313	150	217
VOE 1588548	821	150	923
VOE 1588548	823	250	937
VOE 1588548	896	100	1161
VOE 1589502	380	100	487
VOE 1589502	881	100	1123
VOE 1594043	386	150	511
VOE 1594043	647	200	847
VOE 16010721	390	100	517
VOE 16013994	390	150	521
VOE 16027695	217	150	81
VOE 1613068	882	100	1129
VOE 1620582	371	550	305
VOE 16207444	897	150	1173
VOE 16207444	897	350	1185
VOE 16229310	872	350	1071
VOE 16232085	874	120	1109
VOE 16235278	874	110	1105
VOE 1624477	371	1250	351
VOE 1624477	371	1300	353
VOE 1624477	371	2400	439
VOE 1624477	371	300	289
VOE 1624477	371	500	303
VOE 1624477	371	650	313
VOE 1624477	371	950	331
VOE 1624613	252	100	127
VOE 1624613	252	110	129
VOE 1625880	321	200	223
VOE 16262073	872	400	1085
VOE 16262073	872	410	1089
VOE 16262089	872	400	1085
VOE 16262089	872	410	1089
VOE 16262119	872	400	1085
VOE 16262119	872	410	1089
VOE 16262136	872	400	1085
VOE 16262136	872	410	1089
VOE 16262162	872	350	1073
VOE 16262162	872	360	1077
VOE 16262162	872	370	1079
VOE 16262162	872	400	1085
VOE 16262162	872	410	1089
VOE 16263276	872	350	1073
VOE 16263276	872	360	1077
VOE 16263276	872	370	1079
VOE 16263286	872	350	1073
VOE 16263286	872	360	1077
VOE 16263286	872	370	1079
VOE 16263307	872	350	1073
VOE 16263307	872	360	1077
VOE 16263307	872	370	1079
VOE 16265422	390	110	519
VOE 16267063	882	450	1141
VOE 16268474	852	410	1037
VOE 16268478	852	100	1007
VOE 16268478	852	130	1017
VOE 16269274	872	400	1085
VOE 16269274	872	410	1089
VOE 16269277	872	350	1071
VOE 16269277	872	360	1077
VOE 16269277	872	370	1079
VOE 16269655	860	350	1047
VOE 16271018	872	350	1073
VOE 16271018	872	350	1073
VOE 16271018	872	360	1077
VOE 16271018	872	370	1079
VOE 16271018	872	375	1081
VOE 16271018	872	400	1085
VOE 16271018	872	410	1089
VOE 16271772	872	350	1073
VOE 16271772	872	400	1085
VOE 16271772	872	410	1089
VOE 1660609	945	475	1371
VOE 1660609	945	485	1373
VOE 16616601	660	250	855
VOE 16623298	945	410	1365
VOE 16623298	945	410	1365
VOE 16649180	872	275	1065
VOE 16652336	841	100	983
VOE 16652336	841	250	985
VOE 16654307	841	100	983
VOE 16654307	841	250	985
VOE 16668537	876	100	1121
VOE 16673941	874	110	1103
VOE 16673941	874	120	1107
VOE 16681638	874	110	1103
VOE 16681638	874	120	1107
VOE 16681896	823	200	933
VOE 16681896	823	200	933
VOE 16685267	641	110	795
VOE 16685676	641	120	797
VOE 16688136	872	400	1085
VOE 16688136	872	410	1089
VOE 16688256	872	350	1071
VOE 16688256	872	400	1085
VOE 16688256	872	410	1089
VOE 16688265	872	350	1073
VOE 16688265	872	360	1077
VOE 16688265	872	370	1079
VOE 16688265	872	400	1085
VOE 16688265	872	410	1089
VOE 16688268	872	350	1073
VOE 16688268	872	360	1077
VOE 16688268	872	370	1079
VOE 16688268	872	400	1085
VOE 16688268	872	410	1089
VOE 16688288	872	360	1077
VOE 16688288	872	370	1079
VOE 16688288	872	400	1085
VOE 16688288	872	410	1089
VOE 16688293	872	350	1073
VOE 16688293	872	360	1077
VOE 16688293	872	370	1079
VOE 16688293	872	400	1085
VOE 16688293	872	410	1089
VOE 16688296	872	350	1071
VOE 16688296	872	360	1077
VOE 16688296	872	370	1079
VOE 16688296	872	400	1085
VOE 16688296	872	410	1089
VOE 16688298	872	350	1071
VOE 16688298	872	360	1077
VOE 16688298	872	370	1079
VOE 16688298	872	400	1085
VOE 16688298	872	410	1089
VOE 16688303	872	400	1085
VOE 16688303	872	410	1089
VOE 16688307	380	250	495
VOE 16688307	386	150	513
VOE 16688307	386	150	513
VOE 16688307	872	275	1065
VOE 16688307	872	350	1075
VOE 16688307	872	400	1085
VOE 16688307	872	410	1089
VOE 16688307	874	250	1117
VOE 16688881	641	110	795
VOE 1675830	321	100	219
VOE 1676586	874	150	1111
VOE 16801645	945	475	1371
VOE 16804667	711	100	863

Part No	Group	Sect	Page	Part No	Group	Sect	Page	Part No	Group	Sect	Page	Part No	Group	Sect	Page	Part No	Group	Sect	Page
VOE 16804667	711	100	863	VOE 16855635	911	100	1199	VOE 17203589	852	325	1029	VOE 17217763	645	500	833	VOE 17229756	852	325	1029
VOE 16810021	837	300	981	VOE 16856346	321	150	221	VOE 17203903	235	100	117	VOE 17218693	645	525	835	VOE 17229759	852	325	1029
VOE 16810083	945	475	1371	VOE 16875631	740	100	889	VOE 17204355	321	100	219	VOE 17218694	645	525	835	VOE 17230559	945	500	1377
VOE 16810083	945	485	1373	VOE 16875632	740	100	889	VOE 17205110	924	100	1333	VOE 17218695	645	525	835	VOE 17230560	945	500	1377
VOE 16810095	945	475	1371	VOE 16880355	234	110	111	VOE 17205110	924	150	1335	VOE 17219864	913	100	1261	VOE 17230561	945	550	1381
VOE 16812428	993	300	1419	VOE 16881340	911	100	1199	VOE 17206205	371	850	323	VOE 17219864	913	170	1265	VOE 17230563	945	550	1381
VOE 16812875	371	2700	463	VOE 16882138	993	1200	1461	VOE 17206205	372	120	473	VOE 17220388	852	325	1029	VOE 17230740	334	100	231
VOE 16812875	386	150	513	VOE 16883312	371	2600	455	VOE 17207299	390	150	523	VOE 17221241	461	150	635	VOE 17230740	334	150	233
VOE 16812875	386	150	513	VOE 16885445	233	200	97	VOE 17207617	916	135	1303	VOE 17221241	463	150	645	VOE 17230740	334	150	233
VOE 16812875	945	400	1361	VOE 16885445	235	100	115	VOE 17208060	522	100	671	VOE 17221847	913	170	1265	VOE 17231493	882	550	1147
VOE 16812875	945	405	1363	VOE 16885445	235	100	115	VOE 17208060	522	100	671	VOE 17222542	371	500	303	VOE 17231505	993	710	1443
VOE 16813698	234	110	109	VOE 16888239	827	200	959	VOE 17208454	390	200	527	VOE 17222542	823	200	933	VOE 17231516	993	710	1443
VOE 16813698	234	150	113	VOE 16891310	217	150	81	VOE 17208795	852	375	1033	VOE 17222610	362	100	251	VOE 17231522	993	710	1443
VOE 16813698	234	150	113	VOE 16894635	252	110	129	VOE 17208799	852	375	1033	VOE 17222775	913	170	1265	VOE 17231567	872	350	1075
VOE 16814673	740	100	889	VOE 16900834	911	100	1199	VOE 17208802	852	375	1033	VOE 17223397	362	100	251	VOE 17231567	872	375	1083
VOE 16815790	945	405	1363	VOE 16900834	911	150	1201	VOE 17208804	852	375	1033	VOE 17224866	912	300	1255	VOE 17231567	872	400	1087
VOE 16817051	945	405	1363	VOE 16903667	874	110	1105	VOE 17208815	852	140	1019	VOE 17225202	645	175	817	VOE 17231612	993	710	1443
VOE 16817150	945	405	1363	VOE 16903667	874	120	1109	VOE 17208815	852	140	1019	VOE 17225202	645	175	815	VOE 17231621	993	710	1443
VOE 16817230	945	405	1363	VOE 1696529	852	140	1019	VOE 17208815	852	350	1031	VOE 17225202	645	300	827	VOE 17232309	916	200	1309
VOE 16819293	992	250	1401	VOE 1696529	852	150	1021	VOE 17208815	852	375	1033	VOE 17225331	334	100	231	VOE 17232309	916	200	1309
VOE 16820122	235	100	117	VOE 1696529	852	200	1023	VOE 17208816	852	350	1031	VOE 17225331	334	150	233	VOE 17232309	916	250	1311
VOE 16824539	826	100	947	VOE 1696529	852	350	1031	VOE 17208816	852	375	1033	VOE 17225331	334	150	233	VOE 17232334	916	250	1311
VOE 16825865	352	100	235	VOE 1696529	852	375	1033	VOE 17209469	390	200	527	VOE 17225345	911	250	1207	VOE 17232342	916	250	1311
VOE 16826237	827	100	955	VOE 1698183	321	200	223	VOE 17212272	390	200	527	VOE 17225545	872	375	1083	VOE 17232355	916	250	1311
VOE 16826253	827	100	955	VOE 17200499	463	100	639	VOE 17213148	872	360	1077	VOE 17226400	912	250	1253	VOE 17232362	916	250	1311
VOE 16826591	256	100	135	VOE 17200853	363	100	261	VOE 17213148	872	370	1079	VOE 17226400	912	350	1257	VOE 17232367	916	250	1311
VOE 16828285	645	250	825	VOE 17200853	363	100	261	VOE 17213148	872	410	1091	VOE 17227768	872	375	1081	VOE 17232368	916	250	1311
VOE 16831828	256	100	135	VOE 17200940	372	120	473	VOE 17213655	993	700	1441	VOE 17228562	872	350	1073	VOE 17232649	380	100	487
VOE 16835582	352	100	235	VOE 17201273	912	225	1251	VOE 17214200	924	100	1333	VOE 17228562	872	375	1081	VOE 17232788	434	250	609
VOE 16835953	352	100	235	VOE 17201798	380	100	487	VOE 17214200	924	150	1335	VOE 17228594	852	100	1007	VOE 17232837	390	110	519
VOE 16836464	352	100	235	VOE 17202021	386	150	513	VOE 17214635	916	135	1303	VOE 17228594	852	120	1015	VOE 17234368	390	175	525
VOE 16840105	715	450	881	VOE 17202021	911	150	1203	VOE 17214674	261	200	155	VOE 17228594	852	410	1037	VOE 17234411	872	175	1059
VOE 16840132	826	100	947	VOE 17202097	371	850	327	VOE 17215536	386	150	511	VOE 17229415	924	100	1333	VOE 17234796	810	150	911
VOE 16847062	818	100	917	VOE 17202132	551	100	709	VOE 17215536	551	100	709	VOE 17229415	924	150	1335	VOE 17235086	371	1525	371
VOE 16849868	945	485	1373	VOE 17203131	434	250	607	VOE 17216328	527	100	705	VOE 17229752	852	325	1029	VOE 17235093	371	1525	373
VOE 16853376	945	485	1373	VOE 17203588	852	325	1029	VOE 17216337	390	175	525	VOE 17229755	852	325	1029	VOE 17236616	372	100	469

NUMERICAL INDEX
RÉPERTOIRE DE NUMÉROS
NUMMERNREGISTER

INDICE DE NÚMERO
NUMMERREGISTER

Catalogue id	Group
20107	10
Issue	**Page**
20009015-H	1500

Part No	Group	Sect	Page
VOE 17236616	372	120	473
VOE 17237714	371	850	323
VOE 17237714	372	120	473
VOE 17238339	911	500	1225
VOE 17238623	371	1525	371
VOE 17238623	882	400	1139
VOE 17239344	841	250	985
VOE 17239346	841	250	985
VOE 17240988	852	140	1019
VOE 17240991	852	140	1019
VOE 17240991	852	225	1025
VOE 17240991	852	375	1033
VOE 17240994	852	140	1019
VOE 17240994	852	225	1025
VOE 17240994	852	375	1033
VOE 17240999	371	950	331
VOE 17242311	810	210	915
VOE 17243329	851	100	999
VOE 17244189	371	1660	381
VOE 17246952	645	400	829
VOE 17247561	258	100	147
VOE 17248497	882	600	1153
VOE 17248497	882	650	1157
VOE 17248712	645	400	829
VOE 17248723	645	400	829
VOE 17248729	645	400	829
VOE 17248734	645	400	829
VOE 17249524	371	1330	359
VOE 17253413	945	500	1379
VOE 17253793	371	2600	455
VOE 17253817	945	550	1381
VOE 17258041	434	250	609
VOE 17258318	914	100	1271
VOE 17258321	527	200	707
VOE 17259808	882	100	1129
VOE 17259922	852	400	1035
VOE 17261177	371	2400	439
VOE 17261177	386	150	513
VOE 17261177	945	485	1373
VOE 17261185	371	2400	439
VOE 17261185	386	150	513
VOE 17261185	945	485	1373
VOE 17262199	911	500	1225
VOE 17262258	914	100	1273
VOE 17262258	914	100	1271
VOE 17262775	523	100	687
VOE 17262775	523	200	695
VOE 17270364	914	100	1271
VOE 17270707	527	200	707
VOE 17271141	386	150	511
VOE 17271141	527	100	705
VOE 17299995	258	100	147
VOE 17299995	258	100	147
VOE 17318286	645	300	827
VOE 17318294	945	500	1377
VOE 17323373	916	200	1309
VOE 17323373	916	200	1309
VOE 17323373	916	200	1309
VOE 17323373	916	250	1311
VOE 17323373	916	250	1311
VOE 17334405	843	150	995
VOE 17334405	843	175	997
VOE 17361807	522	100	669
VOE 17390316	371	1300	353
VOE 17395207	771	200	893
VOE 17398593	843	150	995
VOE 17398596	831	250	971
VOE 17401294	852	300	1027
VOE 17408468	852	410	1037
VOE 17409273	551	200	713
VOE 17410281	911	150	1201
VOE 17410282	911	150	1201
VOE 17410366	872	350	1073
VOE 17410366	872	360	1077
VOE 17410366	872	370	1079
VOE 17410366	872	375	1083
VOE 17410366	872	400	1087
VOE 17410366	872	410	1089
VOE 17410388	872	350	1073
VOE 17410388	872	360	1077
VOE 17410388	872	370	1079
VOE 17410388	872	375	1083
VOE 17410388	872	400	1087
VOE 17410388	872	410	1089
VOE 17413250	523	100	687
VOE 17413250	523	200	695
VOE 17414915	872	350	1075
VOE 17414915	872	360	1077
VOE 17414915	872	370	1079
VOE 17414915	872	400	1087
VOE 17414915	872	410	1089
VOE 17415251	371	600	309
VOE 17416725	380	100	487
VOE 17416725	641	160	801
VOE 17416824	380	100	485
VOE 17416942	371	2300	425
VOE 17416942	371	2300	425
VOE 17416942	371	2350	429
VOE 17416942	371	2350	429
VOE 17416942	371	2375	433
VOE 17416942	371	2375	433
VOE 17416942	386	150	515
VOE 17416942	386	150	513
VOE 17417756	852	400	1035
VOE 17417761	852	400	1035
VOE 17417767	852	400	1035
VOE 17417769	852	400	1035
VOE 17417772	852	400	1035
VOE 17417774	852	400	1035
VOE 17417778	852	400	1035
VOE 17417779	852	400	1035
VOE 17417781	852	400	1035
VOE 17417782	852	400	1035
VOE 17417783	852	400	1035
VOE 17417784	852	400	1035
VOE 17420366	916	200	1309
VOE 17420366	916	250	1311
VOE 17421171	461	100	627
VOE 17421171	463	100	637
VOE 17421664	852	410	1037
VOE 17422364	911	250	1207
VOE 17423385	911	250	1207
VOE 17424681	263	150	173
VOE 17424681	371	1750	385
VOE 17424980	641	110	795
VOE 17426597	371	2050	405
VOE 17428298	371	2050	405
VOE 17428521	263	350	185
VOE 17428535	263	350	185
VOE 17428537	263	350	185
VOE 17428948	872	350	1071
VOE 17428948	872	360	1077
VOE 17428948	872	370	1079
VOE 17428948	872	400	1085
VOE 17428948	872	410	1089
VOE 17429005	641	110	795
VOE 17429005	641	160	801
VOE 17429006	641	160	801
VOE 17429156	420	50	551
VOE 17429156	421	500	593
VOE 17429864	916	250	1311
VOE 17431016	881	200	1127
VOE 17431224	393	210	537
VOE 17433036	831	250	971
VOE 17433036	843	150	995
VOE 17435122	916	250	1311
VOE 17438619	911	150	1201
VOE 17442805	451	100	613
VOE 17444241	390	175	525
VOE 17444241	390	200	527
VOE 17444242	390	110	519
VOE 17448134	390	100	517
VOE 17454258	235	100	115
VOE 17455745	641	110	795
VOE 17457469	222	100	89
VOE 17457469	523	150	691
VOE 17457469	523	250	697
VOE 17457872	645	300	827
VOE 17458350	434	150	601
VOE 17458353	434	150	601
VOE 17458850	916	250	1311
VOE 17463847	371	2800	467
VOE 17464462	912	300	1255
VOE 17465253	872	450	1093
VOE 17466350	912	300	1255
VOE 17474496	911	150	1201
VOE 17474498	911	150	1201
VOE 17483054	843	150	995
VOE 17483054	843	175	997
VOE 180759	945	125	1339
VOE 180759	945	150	1343
VOE 180759	945	150	1343
VOE 180759	945	150	1345
VOE 181006	421	250	579
VOE 183124	421	100	569
VOE 183592	421	350	585
VOE 183665	434	100	599
VOE 183704	461	150	633
VOE 183704	463	150	643
VOE 184062	645	300	827

Part No	Group	Sect	Page
VOE 184212	421	100	569
VOE 184230	421	100	569
VOE 184336	421	100	569
VOE 184347	421	250	579
VOE 184347	421	300	583
VOE 184428	645	250	825
VOE 184645	645	400	829
VOE 184697	434	100	599
VOE 184698	434	100	599
VOE 184707	740	100	889
VOE 184810	434	100	599
VOE 184836	461	100	627
VOE 184836	463	100	637
VOE 184838	460	100	621
VOE 184838	463	100	637
VOE 184853	421	100	569
VOE 190708	896	200	1163
VOE 190993	715	400	879
VOE 190993	911	100	1199
VOE 191940	716	100	887
VOE 192358	217	150	81
VOE 20367490	333	150	229
VOE 20367490	371	1250	351
VOE 20367490	386	100	499
VOE 20367490	386	100	499
VOE 20367822	371	1500	369
VOE 20367822	371	1525	371
VOE 20367822	371	2650	459
VOE 20367822	371	850	325
VOE 20367822	371	950	331
VOE 20367822	390	150	523
VOE 20367822	390	200	527
VOE 20367823	371	1000	337
VOE 20367823	371	1300	355
VOE 20367823	371	850	327
VOE 20367823	371	950	331

Part No	Group	Sect	Page
VOE 20367824	371	1350	361
VOE 20367824	371	1525	373
VOE 20367824	371	2260	423
VOE 20367824	371	850	327
VOE 20367825	371	1525	371
VOE 20367826	371	1000	337
VOE 20367826	371	1300	353
VOE 20367826	371	1500	367
VOE 20367826	371	1500	369
VOE 20367826	371	1525	373
VOE 20367826	371	2050	405
VOE 20367826	371	2250	419
VOE 20367826	371	2255	421
VOE 20367826	371	2260	423
VOE 20367826	371	2300	425
VOE 20367826	371	2350	429
VOE 20367826	371	2375	433
VOE 20367826	371	2600	455
VOE 20367826	371	280	287
VOE 20367826	371	850	325
VOE 20367826	371	950	331
VOE 20367827	371	850	327
VOE 20374157	371	1525	373
VOE 20374157	371	2260	423
VOE 20374157	371	700	317
VOE 20374157	372	100	469
VOE 20374157	372	120	473
VOE 20374662	352	150	239
VOE 20374662	353	150	247
VOE 20374662	371	1550	375
VOE 20374662	371	1700	383
VOE 20374662	371	1900	391
VOE 20374662	371	2050	405
VOE 20374662	371	2550	447
VOE 20374662	371	2575	451
VOE 20374662	371	2650	459

Part No	Group	Sect	Page
VOE 20374662	372	150	477
VOE 20374662	372	150	479
VOE 20374662	372	150	477
VOE 20374662	372	150	481
VOE 20374662	372	150	479
VOE 20374662	372	150	479
VOE 20374662	372	150	479
VOE 20374662	372	150	477
VOE 20374662	372	150	481
VOE 20374662	372	150	479
VOE 20374662	372	150	477
VOE 20374662	372	150	479
VOE 20374662	372	150	477
VOE 20374662	372	150	481
VOE 20374662	380	100	485
VOE 20374662	386	100	499
VOE 20374662	386	100	499
VOE 20374662	386	100	499
VOE 20374662	386	100	499
VOE 20374662	386	100	499
VOE 20390648	372	150	479
VOE 20390648	372	150	481
VOE 20390648	372	150	481
VOE 20390648	386	100	499
VOE 20392751	234	100	103
VOE 20405504	212	150	63
VOE 20405504	237	100	123
VOE 20405504	333	100	227
VOE 20405506	217	100	79
VOE 20405521	211	100	57
VOE 20405534	214	100	69
VOE 20405541	216	100	73
VOE 20405561	221	100	87
VOE 20405562	235	200	121
VOE 20405562	237	100	123

Part No	Group	Sect	Page
VOE 20405568	235	200	121
VOE 20405568	255	100	133
VOE 20405569	223	100	91
VOE 20405576	213	100	67
VOE 20405577	213	100	67
VOE 20405578	223	100	91
VOE 20405583	212	100	61
VOE 20405599	223	100	91
VOE 20405603	221	100	87
VOE 20405605	215	100	71
VOE 20405606	218	100	83
VOE 20405613	251	100	125
VOE 20405614	251	100	125
VOE 20405634	216	100	75
VOE 20405644	217	100	79
VOE 20405652	215	100	71
VOE 20405672	223	100	91
VOE 20405672	371	150	279
VOE 20405691	262	100	163
VOE 20405693	262	100	163
VOE 20405708	233	100	93
VOE 20405709	215	100	71
VOE 20405709	215	100	71
VOE 20405709	215	100	71
VOE 20405710	216	150	77
VOE 20405715	216	150	77
VOE 20405716	212	100	61
VOE 20405719	212	100	61
VOE 20405721	212	100	61
VOE 20405723	214	100	69
VOE 20405723	237	100	123
VOE 20405723	237	100	123
VOE 20405724	216	100	75
VOE 20405729	212	150	63
VOE 20405734	233	100	93
VOE 20405747	223	100	91

Part No	Group	Sect	Page
VOE 20405752	223	100	91
VOE 20405755	212	150	63
VOE 20405767	235	200	121
VOE 20405769	235	200	121
VOE 20405792	212	100	61
VOE 20405792	217	100	79
VOE 20405792	235	200	121
VOE 20405792	251	100	125
VOE 20405792	255	100	133
VOE 20405792	255	100	133
VOE 20405792	262	100	163
VOE 20405792	371	150	281
VOE 20405822	255	100	133
VOE 20405825	217	100	79
VOE 20405885	212	100	61
VOE 20405885	212	150	63
VOE 20405885	217	100	79
VOE 20405885	221	100	87
VOE 20405885	223	100	91
VOE 20405885	255	100	133
VOE 20405888	221	100	87
VOE 20405895	211	100	57
VOE 20405896	221	100	87
VOE 20405897	211	100	57
VOE 20405898	215	100	71
VOE 20405899	216	100	73
VOE 20405904	221	100	87
VOE 20405915	217	100	79
VOE 20405917	223	100	91
VOE 20405936	221	100	87
VOE 20405937	221	100	87
VOE 20412308	255	100	133
VOE 20412308	255	100	133
VOE 20412313	262	100	163
VOE 20412314	255	100	133
VOE 20412314	255	100	133

NUMERICAL INDEX
RÉPERTOIRE DE NUMÉROS
NUMMERNREGISTER

INDICE DE NÚMERO
NUMMERREGISTER

Part No	Group	Sect	Page	Part No	Group	Sect	Page	Part No	Group	Sect	Page	Part No	Group	Sect	Page	Part No	Group	Sect	Page
VOE 20412324	215	100	71	VOE 20450784	216	150	77	VOE 20459134	216	100	73	VOE 20490808	215	100	71	VOE 20592783	258	100	147
VOE 20412324	221	100	87	VOE 20450786	216	150	77	VOE 20459195	223	100	91	VOE 20496256	217	100	79	VOE 20592783	258	100	147
VOE 20412324	262	100	163	VOE 20450795	215	100	71	VOE 20459195	262	100	163	VOE 20496257	217	100	79	VOE 20592787	258	100	147
VOE 20412324	262	100	163	VOE 20450799	215	100	71	VOE 20459228	251	100	125	VOE 20498498	333	100	227	VOE 20593357	331	100	225
VOE 20412325	262	100	163	VOE 20450801	215	100	71	VOE 20459938	333	100	227	VOE 20498524	333	100	227	VOE 20700252	371	150	281
VOE 20412341	212	100	61	VOE 20450801	233	150	95	VOE 20459941	262	100	163	VOE 20502245	262	100	163	VOE 20715681	223	100	91
VOE 20412343	217	100	79	VOE 20450802	214	100	69	VOE 20459961	262	100	163	VOE 20503551	218	150	85	VOE 20723978	218	100	83
VOE 20412347	217	100	79	VOE 20450802	215	100	71	VOE 20459962	211	100	57	VOE 20505959	251	100	125	VOE 20723984	218	100	83
VOE 20412357	233	100	93	VOE 20450802	371	150	279	VOE 20459988	216	150	77	VOE 20508600	212	100	61	VOE 20724975	393	150	531
VOE 20412589	211	100	59	VOE 20450805	263	450	189	VOE 20459993	216	150	77	VOE 20515171	217	100	79	VOE 20724975	393	160	533
VOE 20412589	217	100	79	VOE 20450807	263	450	189	VOE 20459994	216	150	77	VOE 20515173	217	100	79	VOE 20724977	393	100	529
VOE 20412600	211	100	57	VOE 20450809	263	450	189	VOE 20460024	217	100	79	VOE 20521558	333	100	227	VOE 20726083	262	100	163
VOE 20412601	211	100	59	VOE 20450811	263	450	189	VOE 20460026	212	150	63	VOE 20523391	321	100	219	VOE 20726089	333	100	227
VOE 20412601	251	100	125	VOE 20450815	263	450	189	VOE 20460026	217	100	79	VOE 20524936	371	150	281	VOE 20758403	333	100	227
VOE 20412733	211	100	57	VOE 20450818	263	450	189	VOE 20460045	235	200	121	VOE 20524936	386	150	507	VOE 20758437	333	100	227
VOE 20412745	215	100	71	VOE 20450819	263	450	189	VOE 20460055	235	200	121	VOE 20531832	333	100	227	VOE 20758481	211	100	57
VOE 20412762	213	100	67	VOE 20450819	913	100	1261	VOE 20460055	331	100	225	VOE 20534597	215	100	71	VOE 20766790	216	100	73
VOE 20429800	371	1300	353	VOE 20450820	263	450	189	VOE 20460055	371	150	281	VOE 20535027	218	100	83	VOE 20781218	235	200	121
VOE 20429800	371	950	331	VOE 20450822	263	450	189	VOE 20460061	237	100	123	VOE 20549897	223	100	91	VOE 20785813	212	100	61
VOE 20429801	371	1300	355	VOE 20450830	216	100	73	VOE 20460087	212	100	61	VOE 20550336	333	100	227	VOE 20787709	258	100	147
VOE 20438083	352	250	241	VOE 20450835	216	100	73	VOE 20460087	215	100	71	VOE 20550356	333	100	227	VOE 20787709	258	100	147
VOE 20441859	212	100	61	VOE 20450838	216	100	73	VOE 20460101	212	100	61	VOE 20559835	255	100	133	VOE 20790423	216	100	73
VOE 20443755	872	350	1073	VOE 20450854	218	100	83	VOE 20460123	333	100	227	VOE 20560843	256	100	135	VOE 20790428	216	100	73
VOE 20443758	872	350	1071	VOE 20450867	371	150	281	VOE 20460124	333	100	227	VOE 20560843	386	150	507	VOE 20790837	214	100	69
VOE 20450628	216	100	73	VOE 20450890	223	100	91	VOE 20460205	216	100	75	VOE 20565673	256	100	135	VOE 20792140	237	100	123
VOE 20450683	371	150	279	VOE 20450895	223	100	91	VOE 20460347	371	150	279	VOE 20565673	386	150	507	VOE 20792140	262	100	163
VOE 20450694	371	150	281	VOE 20450980	263	450	189	VOE 20460400	235	200	121	VOE 20565961	393	100	529	VOE 20792162	237	100	123
VOE 20450694	371	150	281	VOE 20450987	235	200	121	VOE 20460792	216	150	77	VOE 20565961	393	150	531	VOE 20792329	371	150	281
VOE 20450707	371	150	281	VOE 20450987	255	100	133	VOE 20460792	216	150	77	VOE 20565961	393	160	533	VOE 20792408	255	100	133
VOE 20450707	386	150	509	VOE 20450997	371	150	281	VOE 20460793	216	100	73	VOE 20570025	221	100	87	VOE 20792423	216	100	73
VOE 20450728	371	150	281	VOE 20451012	215	100	71	VOE 20460799	216	100	75	VOE 20570070	221	100	87	VOE 20792475	214	100	69
VOE 20450730	371	150	279	VOE 20451012	215	100	71	VOE 20460800	216	100	75	VOE 20576874	371	250	283	VOE 20792871	211	100	57
VOE 20450736	262	100	163	VOE 20451738	221	100	87	VOE 20460936	237	100	123	VOE 20585446	216	100	75	VOE 20792899	251	100	125
VOE 20450745	262	100	163	VOE 20459037	331	100	225	VOE 20483448	216	100	73	VOE 20585971	216	150	77	VOE 20793045	214	100	69
VOE 20450756	218	100	83	VOE 20459123	263	450	189	VOE 20483478	262	100	163	VOE 20585982	216	100	73	VOE 20793483	251	100	125
VOE 20450778	212	100	61	VOE 20459123	913	100	1261	VOE 20483764	211	100	57	VOE 20591706	251	100	125	VOE 20793558	237	100	123

Part No	Group	Sect	Page
VOE 20794115	214	100	69
VOE 20794124	214	100	69
VOE 20794126	212	100	61
VOE 20795296	214	100	69
VOE 20795296	386	100	501
VOE 20795719	237	100	123
VOE 20796066	331	100	225
VOE 20797400	235	200	121
VOE 20797542	211	100	57
VOE 20798076	262	100	163
VOE 20798114	237	100	123
VOE 20798114	386	100	501
VOE 20798139	233	150	95
VOE 20798827	237	100	123
VOE 20798831	212	150	63
VOE 20798837	212	150	63
VOE 20798864	214	100	69
VOE 20799064	237	100	123
VOE 20799087	233	150	95
VOE 20799590	212	150	63
VOE 20799673	212	150	63
VOE 20799719	237	100	123
VOE 20799722	211	100	57
VOE 20799762	211	100	57
VOE 20799862	371	150	281
VOE 20802121	214	100	69
VOE 20802124	214	100	69
VOE 20805349	233	150	95
VOE 20814391	217	100	79
VOE 20816379	233	150	95
VOE 20816389	214	100	69
VOE 20817900	262	100	163
VOE 20818370	233	150	95
VOE 20820967	212	150	63
VOE 20826696	214	100	69
VOE 20827892	237	100	123

Part No	Group	Sect	Page
VOE 20828295	371	150	281
VOE 20829077	235	200	121
VOE 20834570	255	100	133
VOE 20834570	371	150	281
VOE 20840772	211	100	57
VOE 20840801	211	100	57
VOE 20840807	211	100	57
VOE 20840812	212	100	61
VOE 20845144	211	100	57
VOE 20847155	211	100	57
VOE 20847667	211	100	57
VOE 20847865	251	100	125
VOE 20849878	212	150	63
VOE 20851922	212	100	61
VOE 20852241	371	150	281
VOE 20852765	235	100	115
VOE 20852765	235	100	115
VOE 20852765	235	100	115
VOE 20852765	235	100	115
VOE 20852765	235	100	115
VOE 20852765	235	150	119
VOE 20852765	235	150	119
VOE 20864600	371	150	279
VOE 20865990	210	50	53
VOE 20865990	213	100	67
VOE 20879322	261	200	155
VOE 20886108	386	150	507
VOE 20893636	371	150	279
VOE 20900806	263	450	189
VOE 20904725	212	150	63
VOE 20912376	217	100	79
VOE 20913851	214	100	69
VOE 20914266	211	100	57
VOE 20917910	216	100	73
VOE 20918003	216	100	73
VOE 20930510	212	150	63

Part No	Group	Sect	Page
VOE 20933203	210	50	53
VOE 20933203	212	100	61
VOE 20933261	251	100	125
VOE 20933359	211	100	57
VOE 20933839	216	100	73
VOE 20943385	211	100	57
VOE 20943389	211	100	57
VOE 20949868	211	100	57
VOE 20950063	215	100	71
VOE 20971607	212	150	63
VOE 20971607	212	150	63
VOE 20972320	235	200	121
VOE 20973777	237	100	123
VOE 20981752	331	100	225
VOE 20996748	211	100	59
VOE 21000755	216	100	73
VOE 21011717	251	100	125
VOE 21011809	223	100	91
VOE 21011809	223	100	91
VOE 21022795	235	200	121
VOE 21022796	235	200	121
VOE 21022842	235	200	121
VOE 21023622	235	200	121
VOE 21038626	212	150	63
VOE 21063356	371	150	279
VOE 21071773	371	150	281
VOE 21072778	223	100	91
VOE 21077470	263	450	189
VOE 21083252	216	100	75
VOE 21108673	235	200	121
VOE 21137527	235	200	121
VOE 21141948	216	100	73
VOE 21141963	216	100	73
VOE 21147445	237	100	123
VOE 21147486	237	100	123
VOE 21180405	212	100	61

Part No	Group	Sect	Page
VOE 21234191	216	100	73
VOE 21242584	255	100	133
VOE 21244697	371	1300	355
VOE 21244697	372	150	477
VOE 21244697	372	150	481
VOE 21244697	372	150	477
VOE 21244697	372	150	479
VOE 21244697	372	150	479
VOE 21244697	372	150	479
VOE 21244697	372	150	479
VOE 21244697	372	150	479
VOE 21244697	372	150	479
VOE 21244697	372	150	479
VOE 21244697	372	150	477
VOE 21244697	372	150	481
VOE 21244697	372	150	481
VOE 21244697	372	150	477
VOE 21244697	372	150	477
VOE 21244697	386	100	499
VOE 21244698	372	150	481
VOE 21244698	372	150	479
VOE 21244698	372	150	481
VOE 21244698	386	100	499
VOE 21245957	216	100	73
VOE 21255974	372	150	481
VOE 21255974	372	150	481
VOE 21255974	372	150	479
VOE 21255974	386	100	499
VOE 21260062	262	100	163
VOE 21291011	371	150	281
VOE 21291011	386	150	507
VOE 21299547	213	100	67
VOE 21312943	331	100	225
VOE 21314102	331	100	225
VOE 21333188	251	100	125
VOE 21364297	237	100	123

Part No	Group	Sect	Page
VOE 21364330	237	100	123
VOE 21364335	237	100	123
VOE 21377120	371	150	279
VOE 21448082	214	100	69
VOE 21448926	214	100	69
VOE 21455720	211	100	57
VOE 21456567	251	100	125
VOE 21486081	221	100	87
VOE 21486084	215	100	71
VOE 21496615	255	100	133
VOE 21496705	212	150	63
VOE 21511601	333	100	227
VOE 21511617	255	100	133
VOE 21511627	255	100	133
VOE 21524802	255	100	133
VOE 21531072	371	150	281
VOE 21531072	386	150	509
VOE 21552542	255	100	133
VOE 21558299	237	100	123
VOE 21590865	223	100	91
VOE 21593670	255	100	133
VOE 21600207	221	100	87
VOE 21619223	255	100	133
VOE 21634021	371	150	281
VOE 21638691	237	100	123
VOE 21638691	386	100	503
VOE 21679835	221	100	87
VOE 21727935	262	100	163
VOE 21739130	211	100	57
VOE 21801399	233	100	93
VOE 21814758	371	150	279
VOE 21866297	371	1500	367
VOE 21866297	371	2300	425
VOE 21866297	371	2350	429
VOE 21866297	371	2375	433
VOE 21896711	371	150	279

NUMERICAL INDEX
RÉPERTOIRE DE NUMÉROS
NUMMERNREGISTER

INDICE DE NÚMERO
NUMMERREGISTER

Part No	Group	Sect	Page
VOE 22039480	215	100	71
VOE 22216525	214	100	69
VOE 22283480	255	100	133
VOE 22316512	263	450	189
VOE 22383368	371	150	281
VOE 22383368	386	150	507
VOE 22435058	371	150	281
VOE 22435058	386	150	509
VOE 22564, 22724	420	100	557
VOE 22564	414	100	549
VOE 22564	420	100	557
VOE 22564	420	50	551
VOE 22564	421	100	569
VOE 22564	421	150	573
VOE 22564	421	200	575
VOE 22564	421	250	579
VOE 22564	421	300	583
VOE 22564	421	350	585
VOE 22564	421	400	589
VOE 22564	421	450	591
VOE 22564	421	500	593
VOE 22564	421	550	597
VOE 22564	434	100	599
VOE 22564	434	150	601
VOE 22564	434	200	603
VOE 22564	551	100	709
VOE 22576	420	100	557
VOE 22576	421	100	569
VOE 22576	421	200	575
VOE 22724	420	100	557
VOE 22724	421	100	569
VOE 22724	421	150	573
VOE 22724	421	200	575
VOE 22724	421	250	579
VOE 22724	421	300	583
VOE 22724	421	350	585

Part No	Group	Sect	Page
VOE 22724	421	400	589
VOE 22724	421	450	591
VOE 22724	421	500	593
VOE 22724	421	550	597
VOE 22724	434	100	599
VOE 22724	434	250	607
VOE 22724	551	200	713
VOE 22724	551	300	715
VOE 22802475	233	100	93
VOE 22803123	233	100	93
VOE 22806116	233	100	93
VOE 22857671	251	100	125
VOE 230062666	371	150	279
VOE 23897	460	100	621
VOE 23897	461	100	627
VOE 23897	461	150	633
VOE 23897	468	100	647
VOE 23897	516	100	661
VOE 23897	517	100	665
VOE 23955	460	100	621
VOE 23955	463	100	637
VOE 23955	463	150	643
VOE 23955	517	100	665
VOE 23956	460	100	621
VOE 23956	463	100	637
VOE 23956	463	100	637
VOE 23956	463	150	643
VOE 23956	517	100	665
VOE 241308	333	150	229
VOE 241308	371	1250	351
VOE 241308	371	1250	351
VOE 244347	321	200	223
VOE 244611	321	200	223
VOE 2514894	371	550	307
VOE 25370978	371	1525	373
VOE 25370978	371	2260	423

Part No	Group	Sect	Page
VOE 263005	451	250	619
VOE 263006	451	250	619
VOE 263012	451	250	619
VOE 3090261	321	200	223
VOE 3090426	321	200	223
VOE 3090431	321	200	223
VOE 3090432	321	200	223
VOE 3090569	852	140	1019
VOE 3090569	852	225	1025
VOE 3091567	321	200	223
VOE 3091568	321	200	223
VOE 3091569	321	200	223
VOE 3091629	852	350	1031
VOE 310719	461	150	633
VOE 310719	463	150	643
VOE 31704711	993	200	1417
VOE 3173314	371	850	325
VOE 3183620	258	100	147
VOE 33021	271	100	195
VOE 33021	334	100	231
VOE 33021	334	150	233
VOE 33021	352	250	241
VOE 33021	352	300	243
VOE 33021	363	100	261
VOE 33021	363	150	263
VOE 33021	363	200	265
VOE 33021	366	100	267
VOE 33021	371	1000	337
VOE 33021	371	1100	343
VOE 33021	371	800	321
VOE 33021	371	850	323
VOE 33021	372	100	469
VOE 33021	372	120	473
VOE 33021	372	150	477
VOE 33021	380	100	485
VOE 33021	380	155	489

Part No	Group	Sect	Page
VOE 33021	380	250	495
VOE 33021	641	150	799
VOE 33021	641	160	801
VOE 33021	641	200	803
VOE 33021	810	150	909
VOE 33021	831	100	965
VOE 33021	831	150	967
VOE 33021	837	200	977
VOE 33021	841	100	983
VOE 33021	843	100	991
VOE 33021	843	175	997
VOE 33021	851	100	999
VOE 33021	872	125	1051
VOE 33021	872	175	1059
VOE 33021	872	250	1063
VOE 33021	872	275	1065
VOE 33021	872	350	1071
VOE 33021	881	100	1123
VOE 33021	882	100	1129
VOE 33021	882	200	1133
VOE 33021	882	250	1135
VOE 33021	897	100	1169
VOE 33021	897	300	1179
VOE 33021	914	100	1271
VOE 33021	914	150	1275
VOE 33021	914	200	1277
VOE 33021	914	250	1281
VOE 33022	271	100	195
VOE 33022	334	100	231
VOE 33022	334	150	233
VOE 33022	363	100	261
VOE 33022	366	100	267
VOE 33022	371	1000	337
VOE 33022	371	850	323
VOE 33022	380	100	485
VOE 33022	380	250	495

Part No	Group	Sect	Page
VOE 33022	641	150	799
VOE 33022	641	160	801
VOE 33022	641	200	803
VOE 33022	810	150	909
VOE 33022	831	100	965
VOE 33022	831	150	967
VOE 33022	837	200	977
VOE 33022	841	100	983
VOE 33022	843	100	991
VOE 33022	843	150	995
VOE 33022	851	100	999
VOE 33022	852	130	1017
VOE 33022	852	140	1019
VOE 33022	852	150	1021
VOE 33022	852	225	1025
VOE 33022	872	125	1051
VOE 33022	872	175	1059
VOE 33022	872	275	1065
VOE 33022	872	350	1071
VOE 33022	881	100	1123
VOE 33029	945	125	1339
VOE 33029	945	275	1355
VOE 33029	945	325	1359
VOE 33029	945	625	1385
VOE 33039	945	125	1339
VOE 33039	945	275	1355
VOE 33039	945	325	1359
VOE 33039	945	625	1385
VOE 33371	271	100	195
VOE 33371	334	100	231
VOE 33371	352	250	241
VOE 33371	352	300	243
VOE 33371	363	100	261
VOE 33371	363	150	263
VOE 33371	363	200	265
VOE 33371	371	1000	337

Part No	Group	Sect	Page
VOE 33371	371	1100	343
VOE 33371	371	800	321
VOE 33371	371	850	323
VOE 33371	372	100	469
VOE 33371	372	150	477
VOE 33371	380	100	485
VOE 33371	380	155	489
VOE 33371	380	250	495
VOE 33371	641	150	799
VOE 33371	810	100	907
VOE 33371	810	150	909
VOE 33371	837	200	977
VOE 33371	841	100	983
VOE 33371	843	100	991
VOE 33371	851	100	999
VOE 33371	872	125	1051
VOE 33371	872	150	1057
VOE 33371	872	200	1061
VOE 33371	872	250	1063
VOE 33371	872	275	1065
VOE 33371	872	375	1081
VOE 33371	881	100	1123
VOE 33371	882	100	1129
VOE 33371	882	200	1133
VOE 33371	882	250	1135
VOE 33371	897	100	1169
VOE 33371	914	100	1271
VOE 33371	914	150	1275
VOE 33371	914	200	1277
VOE 33382	212	200	65
VOE 33382	217	150	81
VOE 33382	218	150	85
VOE 33382	233	200	97
VOE 33382	234	100	103
VOE 33382	234	150	113
VOE 33382	235	100	115

Part No	Group	Sect	Page
VOE 33382	235	150	119
VOE 33382	252	100	127
VOE 33382	252	110	129
VOE 33382	252	200	131
VOE 33382	256	100	135
VOE 33382	256	150	137
VOE 33382	258	100	147
VOE 33382	261	100	151
VOE 33382	261	150	153
VOE 33382	261	200	155
VOE 33382	261	250	157
VOE 33382	261	300	161
VOE 33382	263	100	165
VOE 33382	263	200	179
VOE 33382	263	250	181
VOE 33382	263	300	183
VOE 33382	313	100	215
VOE 33382	321	100	219
VOE 33382	352	100	235
VOE 33382	366	100	267
VOE 33382	371	100	275
VOE 33382	371	250	283
VOE 33382	420	100	557
VOE 33382	420	150	561
VOE 33382	420	200	565
VOE 33382	420	300	567
VOE 33382	436	100	611
VOE 33382	451	100	613
VOE 33382	451	150	615
VOE 33382	451	200	617
VOE 33382	451	250	619
VOE 33382	460	100	621
VOE 33382	460	150	625
VOE 33382	468	150	649
VOE 33382	491	100	653
VOE 33382	522	100	669

Part No	Group	Sect	Page
VOE 33382	711	100	863
VOE 33382	715	100	865
VOE 33382	715	150	869
VOE 33382	715	700	885
VOE 33382	740	100	889
VOE 33382	821	150	923
VOE 33382	823	100	929
VOE 33382	823	150	931
VOE 33382	823	250	935
VOE 33382	825	100	941
VOE 33382	831	100	965
VOE 33382	851	150	1005
VOE 33382	872	360	1077
VOE 33382	873	100	1097
VOE 33382	911	300	1211
VOE 33382	911	350	1217
VOE 33382	912	300	1255
VOE 33382	914	100	1271
VOE 33382	914	200	1277
VOE 33382	945	100	1337
VOE 33382	945	500	1377
VOE 33382	945	550	1381
VOE 33382	945	600	1383
VOE 33382	945	650	1387
VOE 33383	252	200	131
VOE 33384	945	150	1343
VOE 33384	945	200	1347
VOE 33390	945	100	1337
VOE 33390	945	150	1343
VOE 33390	945	200	1347
VOE 33390	945	410	1365
VOE 33393	945	100	1337
VOE 33393	945	150	1343
VOE 33393	945	200	1347
VOE 33433	233	200	97
VOE 33433	234	100	103

Part No	Group	Sect	Page
VOE 33433	234	150	113
VOE 33433	235	100	115
VOE 33433	235	150	119
VOE 33433	252	100	127
VOE 33433	256	100	135
VOE 33433	256	200	139
VOE 33433	256	250	141
VOE 33433	321	100	219
VOE 33433	321	150	221
VOE 33433	366	100	267
VOE 33433	371	1600	377
VOE 33433	451	100	613
VOE 33433	451	150	615
VOE 33433	451	200	617
VOE 33433	451	250	619
VOE 33433	715	700	885
VOE 33433	771	100	891
VOE 33433	837	300	981
VOE 33433	852	150	1021
VOE 33433	852	225	1025
VOE 33433	872	350	1071
VOE 33433	873	100	1097
VOE 33433	874	100	1099
VOE 33433	874	150	1111
VOE 33433	874	200	1115
VOE 33433	874	250	1117
VOE 33433	896	200	1163
VOE 33433	945	100	1337
VOE 33438	271	100	195
VOE 33438	371	1000	337
VOE 33438	371	850	323
VOE 33438	372	100	469
VOE 33438	372	150	477
VOE 33438	380	100	485
VOE 33438	810	100	907
VOE 33438	872	125	1051

Part No	Group	Sect	Page
VOE 33438	872	350	1071
VOE 3537499	874	110	1105
VOE 3537499	874	120	1109
VOE 3537499	874	250	1117
VOE 3537503	874	250	1117
VOE 3537507	874	100	1099
VOE 3537507	874	110	1103
VOE 3537507	874	120	1107
VOE 3537507	874	250	1117
VOE 3537521	420	150	563
VOE 3537521	420	50	555
VOE 3537521	874	100	1099
VOE 3537521	874	110	1103
VOE 3537521	874	120	1107
VOE 355877	371	1450	365
VOE 355877	371	2400	439
VOE 355877	371	2400	439
VOE 3827491	263	200	179
VOE 382779	434	200	603
VOE 382779	434	250	607
VOE 382779	461	150	635
VOE 382779	463	150	645
VOE 3838852	233	350	101
VOE 383971	468	100	647
VOE 383992	434	200	603
VOE 383992	434	250	607
VOE 383992	461	150	635
VOE 383992	463	150	645
VOE 3944540	371	400	297
VOE 3944541	371	300	289
VOE 3944972	371	1850	389
VOE 3944972	371	2400	439
VOE 3944972	371	250	283
VOE 3944972	371	2600	455
VOE 3944972	371	2650	459
VOE 3944972	371	2700	463

NUMERICAL INDEX
RÉPERTOIRE DE NUMÉROS
NUMMERNREGISTER

INDICE DE NÚMERO
NUMMERREGISTER

Part No	Group	Sect	Page
VOE 3944972	371	280	287
VOE 3944972	371	400	299
VOE 3944972	371	650	313
VOE 3963047	371	250	283
VOE 3963047	371	2650	459
VOE 3963047	371	280	287
VOE 3963409	371	2800	467
VOE 3963412	371	1250	351
VOE 3963412	371	1450	365
VOE 3963412	371	2400	437
VOE 3963412	371	2800	467
VOE 3963412	371	650	313
VOE 3963412	371	975	335
VOE 3963412	841	250	985
VOE 3963412	841	250	985
VOE 3963413	371	1250	351
VOE 3963413	371	1500	369
VOE 3963413	371	1525	373
VOE 3963413	371	1850	389
VOE 3963413	371	2250	419
VOE 3963413	371	2255	421
VOE 3963413	371	2260	423
VOE 3963413	371	250	283
VOE 3963413	371	2600	455
VOE 3963413	371	2650	459
VOE 3963413	371	2700	463
VOE 3963413	371	400	299
VOE 3963413	371	450	301
VOE 3963413	371	650	315
VOE 3963413	371	700	317
VOE 3963413	371	700	319
VOE 3963413	372	100	469
VOE 3963413	372	120	473
VOE 3963413	841	250	985
VOE 3985597	371	2700	463
VOE 3985597	371	300	289
VOE 3985597	371	400	299
VOE 3985598	371	1660	381
VOE 3985598	371	250	283
VOE 3985598	371	280	287
VOE 3986188	371	1550	375
VOE 3986188	371	2500	445
VOE 3986188	371	2550	447
VOE 3986188	371	2575	451
VOE 3986188	390	200	527
VOE 3986351	269	150	193
VOE 3986691	371	2650	459
VOE 3986691	371	2700	463
VOE 3986767	371	250	283
VOE 3987034	371	100	275
VOE 3987478	371	1500	367
VOE 3987478	371	1525	373
VOE 3987478	371	1525	371
VOE 3987478	371	1900	391
VOE 3987478	371	2200	415
VOE 3987478	371	2650	459
VOE 3987478	390	100	517
VOE 3987478	390	150	523
VOE 3987478	390	200	527
VOE 3987478	841	250	985
VOE 3987479	371	1300	353
VOE 3987479	371	2300	425
VOE 3987479	371	2350	429
VOE 3987479	371	2375	433
VOE 3987479	371	950	331
VOE 3987481	371	1525	373
VOE 3987482	371	1500	367
VOE 3987482	371	2250	419
VOE 3987482	371	2255	421
VOE 3987482	371	2260	423
VOE 3987482	371	2600	455
VOE 3987482	371	280	287
VOE 3987482	371	850	325
VOE 3987483	371	1100	343
VOE 3987483	371	1150	345
VOE 3987483	371	1200	347
VOE 3987483	371	2100	407
VOE 3987483	371	2150	411
VOE 3987483	371	2250	419
VOE 3987483	371	2255	421
VOE 3987483	371	2260	423
VOE 3987767	371	500	303
VOE 3987767	371	550	305
VOE 3987768	371	2700	465
VOE 3988328	371	1850	389
VOE 3988328	371	250	283
VOE 3988328	371	2700	463
VOE 3988328	371	450	301
VOE 3988328	371	700	319
VOE 421158	420	150	561
VOE 421158	420	50	551
VOE 421753	420	150	561
VOE 4714601	641	100	793
VOE 4714697	641	100	793
VOE 4716226	434	200	603
VOE 4716226	434	250	607
VOE 4717504	461	150	635
VOE 4717504	463	150	645
VOE 4717576	461	150	635
VOE 4717576	463	150	645
VOE 4718008	421	350	585
VOE 4718062	421	200	577
VOE 4718062	421	450	591
VOE 4718167	420	100	557
VOE 4718167	434	250	609
VOE 4720787	421	450	591
VOE 4720798	420	50	551
VOE 4720864	420	50	553
VOE 4720865	420	50	553
VOE 4720869	420	50	553
VOE 4720881	434	100	599
VOE 4720882	434	100	599
VOE 4720883	434	100	599
VOE 4720905	434	150	601
VOE 4720913	434	100	599
VOE 4720915	434	100	599
VOE 4720916	434	100	599
VOE 4720917	434	100	599
VOE 4720947	434	100	599
VOE 4742010	821	150	923
VOE 4746300	911	100	1199
VOE 4753600	313	100	215
VOE 4753600	992	150	1397
VOE 4763685	945	100	1337
VOE 4766526	821	100	919
VOE 4766526	821	100	921
VOE 4766526	821	100	919
VOE 4766526	821	100	921
VOE 4766526	821	150	925
VOE 4766526	821	150	925
VOE 4766526	821	150	925
VOE 4766526	821	150	925
VOE 4766526	823	350	939
VOE 4766526	837	150	975
VOE 4766526	837	150	975
VOE 4773684	252	100	127
VOE 4773684	252	110	129
VOE 4775189	916	500	1327
VOE 4780941	386	150	509
VOE 4780941	386	150	509
VOE 4780941	421	100	571
VOE 4780941	434	200	605
VOE 4780941	434	250	609
VOE 4782406	645	300	827
VOE 4782479	645	250	825
VOE 4782718	645	300	827
VOE 4782860	461	100	631
VOE 4782860	463	100	641
VOE 4782860	945	500	1379
VOE 4784045	645	300	827
VOE 4785436	823	350	939
VOE 4785459	993	950	1453
VOE 4785462	390	150	521
VOE 4785462	390	175	525
VOE 4785462	841	300	989
VOE 4785462	872	450	1093
VOE 4785462	872	450	1093
VOE 4785465	945	100	1337
VOE 4785480	992	100	1391
VOE 4785681	916	500	1327
VOE 4785772	421	250	579
VOE 4785772	421	300	583
VOE 4785772	421	350	585
VOE 4786031	263	250	181
VOE 4786031	371	1800	387
VOE 4786031	823	350	939
VOE 4786031	837	150	975
VOE 4786031	837	300	981
VOE 4786044	313	150	217
VOE 4786044	313	150	217
VOE 4786044	420	150	561
VOE 4786044	837	150	975
VOE 4786044	896	100	1161
VOE 4786737	390	175	525
VOE 4787062	645	300	827
VOE 4787288	434	100	599
VOE 4787427	371	1500	369
VOE 4787427	371	1525	371
VOE 4787427	371	1800	387
VOE 4787427	386	150	509

Part No	Group	Sect	Page
VOE 4787427	386	150	511
VOE 4789760	771	100	891
VOE 4789826	771	100	891
VOE 4789826	771	200	893
VOE 4789869	771	100	891
VOE 4789869	771	200	893
VOE 4789993	771	100	891
VOE 4789993	771	200	893
VOE 4789996	771	100	891
VOE 4789996	771	100	891
VOE 4789996	771	200	893
VOE 4789997	771	100	891
VOE 479954	420	300	567
VOE 479955	434	150	601
VOE 479956	421	200	577
VOE 479956	992	150	1397
VOE 479979	460	100	621
VOE 4803274	371	2025	403
VOE 4803274	371	2200	417
VOE 4803711	371	400	299
VOE 4803713	371	2300	425
VOE 4803713	371	2350	429
VOE 4803714	371	300	289
VOE 4803746	371	1250	351
VOE 4803746	371	1650	379
VOE 4803746	371	1660	381
VOE 4803746	371	1700	383
VOE 4803746	371	1950	395
VOE 4803746	371	1975	399
VOE 4803746	371	2400	437
VOE 4803746	371	2700	463
VOE 4803746	371	2700	463
VOE 4803746	371	400	297
VOE 4803746	371	500	303
VOE 4803746	371	550	305
VOE 4803746	371	600	309

Part No	Group	Sect	Page
VOE 4803746	371	650	313
VOE 4803746	371	650	315
VOE 4803746	371	850	327
VOE 4803746	371	975	335
VOE 4803748	371	2400	437
VOE 4803748	371	400	297
VOE 4803748	371	550	305
VOE 4803748	371	650	313
VOE 4803751	363	200	265
VOE 4803751	371	2400	437
VOE 4803751	371	400	299
VOE 4803751	371	550	305
VOE 4803751	371	600	309
VOE 4803751	371	650	313
VOE 4803752	371	2400	437
VOE 4803752	371	400	297
VOE 4803752	371	600	309
VOE 4803752	371	650	313
VOE 4803753	390	100	517
VOE 4803753	390	200	527
VOE 4803754	371	2400	437
VOE 4803754	371	400	297
VOE 4803765	371	1500	369
VOE 4803765	371	1525	371
VOE 4803768	371	2300	425
VOE 4803768	371	2350	431
VOE 4803768	371	2375	435
VOE 4803790	371	400	299
VOE 4803790	371	550	305
VOE 4803791	371	400	299
VOE 4803791	371	550	305
VOE 4803794	371	400	299
VOE 4803794	371	550	305
VOE 4803796	371	2300	425
VOE 4803796	371	2350	431
VOE 4803796	371	2375	435

Part No	Group	Sect	Page
VOE 4804410	261	200	155
VOE 4804563	261	200	155
VOE 4821292	371	1000	337
VOE 4821292	371	1500	369
VOE 4821292	371	1500	369
VOE 4821292	371	1525	371
VOE 4821292	371	1850	389
VOE 4821292	371	2000	401
VOE 4821292	371	2600	455
VOE 4821292	371	2700	463
VOE 4821292	371	550	305
VOE 4821292	872	125	1053
VOE 4821292	874	250	1117
VOE 4821292	992	300	1407
VOE 4824275	837	250	979
VOE 4824275	872	450	1095
VOE 4824483	945	125	1339
VOE 4824483	945	150	1343
VOE 4824483	945	300	1357
VOE 4824484	945	250	1351
VOE 4824484	945	300	1357
VOE 4824485	945	100	1337
VOE 4824485	945	125	1341
VOE 4824485	945	200	1347
VOE 4824485	945	200	1347
VOE 4824485	945	250	1353
VOE 4824485	945	250	1351
VOE 4832120	897	200	1175
VOE 4833023	645	300	827
VOE 4837016	434	200	603
VOE 4837016	434	250	607
VOE 4850208	740	100	889
VOE 4850222	740	100	889
VOE 4850223	740	100	889
VOE 4850224	740	100	889
VOE 4850225	740	100	889

Part No	Group	Sect	Page
VOE 4854049	897	250	1177
VOE 4854494	451	100	613
VOE 4854513	896	200	1163
VOE 4854855	911	150	1201
VOE 4854856	911	150	1201
VOE 4854955	234	100	105
VOE 4854955	234	100	105
VOE 4856263	261	250	159
VOE 4856768	740	100	889
VOE 4856769	740	100	889
VOE 4856770	740	100	889
VOE 4856771	740	100	889
VOE 4856772	740	100	889
VOE 4856773	740	100	889
VOE 4859489	826	100	947
VOE 4859489	827	250	961
VOE 4861316	821	100	919
VOE 4861316	821	100	919
VOE 4861316	821	100	919
VOE 4861316	821	100	919
VOE 4861316	825	100	941
VOE 4861701	371	450	301
VOE 4861701	874	110	1103
VOE 4861701	874	120	1107
VOE 4861704	371	450	301
VOE 4870247	463	150	645
VOE 4870248	461	150	635
VOE 4870248	463	150	645
VOE 4870249	461	150	635
VOE 4870249	463	150	645
VOE 4870250	461	150	635
VOE 4870250	463	150	645
VOE 4870448	371	450	301
VOE 4870448	852	100	1007
VOE 4870448	852	120	1013
VOE 4870448	852	130	1017

Part No	Group	Sect	Page
VOE 4870448	852	410	1037
VOE 4871048	420	50	553
VOE 4871208	421	250	579
VOE 4871223	420	50	553
VOE 4871338	421	250	579
VOE 4871338	421	300	583
VOE 4871338	421	350	585
VOE 4871428	420	50	553
VOE 4871469	461	100	629
VOE 4871469	463	100	639
VOE 4880194	261	300	161
VOE 4880578	522	100	673
VOE 4880578	874	100	1099
VOE 4880578	874	110	1103
VOE 4880578	874	120	1107
VOE 4880579	916	300	1315
VOE 4880586	491	100	653
VOE 4880586	916	350	1319
VOE 4880586	916	400	1323
VOE 4880855	945	500	1379
VOE 4881251	420	50	551
VOE 4881251	421	200	575
VOE 4881251	421	200	575
VOE 4881255	420	50	551
VOE 4881255	420	50	551
VOE 4881255	421	400	589
VOE 4881438	371	1800	387
VOE 4881438	522	100	671
VOE 4881438	522	100	671
VOE 4881438	522	100	669
VOE 4881438	645	200	819
VOE 4881438	914	100	1273
VOE 4881438	914	100	1273
VOE 4881438	914	200	1277
VOE 4881438	914	600	1293
VOE 4881438	914	600	1293

NUMERICAL INDEX
RÉPERTOIRE DE NUMÉROS
NUMMERNREGISTER

INDICE DE NÚMERO
NUMMERREGISTER

Part No	Group	Sect	Page
VOE 4881438	916	350	1319
VOE 4881438	916	400	1323
VOE 4881440	235	100	117
VOE 4881440	235	150	119
VOE 4881440	256	100	135
VOE 4881440	261	250	159
VOE 4881440	263	100	169
VOE 4881440	263	150	173
VOE 4881440	269	100	191
VOE 4881440	269	150	193
VOE 4881440	331	100	225
VOE 4881440	333	150	229
VOE 4881440	362	100	251
VOE 4881440	362	150	253
VOE 4881440	362	200	255
VOE 4881440	362	300	259
VOE 4881440	363	200	265
VOE 4881440	371	100	277
VOE 4881440	371	1050	341
VOE 4881440	371	1250	351
VOE 4881440	371	1300	355
VOE 4881440	371	1400	363
VOE 4881440	371	1450	365
VOE 4881440	371	150	279
VOE 4881440	371	1525	373
VOE 4881440	371	1750	385
VOE 4881440	371	1850	389
VOE 4881440	371	1950	395
VOE 4881440	371	1975	399
VOE 4881440	371	2025	403
VOE 4881440	371	2050	405
VOE 4881440	371	2100	409
VOE 4881440	371	2150	413
VOE 4881440	371	2200	417
VOE 4881440	371	2400	439
VOE 4881440	371	2450	441

Part No	Group	Sect	Page
VOE 4881440	371	250	283
VOE 4881440	371	2550	449
VOE 4881440	371	2550	447
VOE 4881440	371	2575	453
VOE 4881440	371	2650	459
VOE 4881440	371	2700	465
VOE 4881440	371	280	287
VOE 4881440	371	350	293
VOE 4881440	371	350	293
VOE 4881440	371	400	299
VOE 4881440	371	450	301
VOE 4881440	371	550	307
VOE 4881440	371	550	307
VOE 4881440	371	550	307
VOE 4881440	371	600	311
VOE 4881440	371	600	309
VOE 4881440	371	700	317
VOE 4881440	371	700	317
VOE 4881440	371	700	317
VOE 4881440	371	700	317
VOE 4881440	371	700	319
VOE 4881440	371	700	317
VOE 4881440	371	700	317
VOE 4881440	371	850	329
VOE 4881440	380	250	495
VOE 4881440	390	100	517
VOE 4881440	390	150	521
VOE 4881440	390	175	525
VOE 4881440	390	200	527
VOE 4881440	398	100	539
VOE 4881440	398	200	541
VOE 4881440	420	200	565
VOE 4881440	420	200	565
VOE 4881440	460	150	625
VOE 4881440	523	100	687
VOE 4881440	523	150	693

Part No	Group	Sect	Page
VOE 4881440	523	200	695
VOE 4881440	523	250	699
VOE 4881440	645	150	811
VOE 4881440	645	175	817
VOE 4881440	647	125	843
VOE 4881440	823	200	933
VOE 4881440	873	100	1097
VOE 4881440	874	250	1119
VOE 4881440	876	100	1121
VOE 4881440	911	300	1211
VOE 4881440	914	500	1291
VOE 4881440	916	500	1329
VOE 4881440	945	400	1361
VOE 4881440	993	100	1413
VOE 4881440	993	1000	1455
VOE 4881440	993	1050	1457
VOE 4881440	993	1100	1459
VOE 4881440	993	1200	1461
VOE 4881440	993	150	1415
VOE 4881440	993	600	1439
VOE 4881440	993	750	1445
VOE 4881440	993	950	1453
VOE 4881451	523	100	689
VOE 4881451	911	450	1223
VOE 4881451	914	600	1293
VOE 4881452	420	200	565
VOE 4881452	522	150	675
VOE 4881452	914	200	1277
VOE 4881453	420	200	565
VOE 4881453	645	200	819
VOE 4881453	916	300	1313
VOE 4881453	916	300	1313
VOE 4881453	916	300	1313
VOE 4881453	916	300	1313
VOE 4881454	522	150	675
VOE 4881454	522	150	675

Part No	Group	Sect	Page
VOE 4881454	916	300	1315
VOE 4881454	916	300	1315
VOE 4881454	916	500	1329
VOE 4881455	420	200	565
VOE 4881455	523	100	687
VOE 4881455	523	100	689
VOE 4881455	914	600	1293
VOE 4881456	645	200	819
VOE 4881457	420	200	565
VOE 4881457	468	150	649
VOE 4881457	522	150	675
VOE 4881457	523	100	687
VOE 4881457	916	300	1315
VOE 4881457	916	300	1315
VOE 4881458	916	300	1317
VOE 4881459	911	450	1223
VOE 4881459	914	200	1277
VOE 4881470	882	100	1129
VOE 4881656	234	100	107
VOE 4881656	234	100	107
VOE 4881656	234	110	111
VOE 4881656	263	250	181
VOE 4881656	263	250	181
VOE 4881656	371	2025	403
VOE 4881656	715	700	885
VOE 4881656	823	100	929
VOE 4881656	823	100	929
VOE 4881656	837	100	973
VOE 4881656	837	150	975
VOE 4881656	837	200	977
VOE 4881656	872	125	1051
VOE 4881758	256	200	139
VOE 4881758	823	250	937
VOE 4881758	992	125	1395
VOE 4898495	897	100	1169
VOE 4898544	436	100	611

Part No	Group	Sect	Page
VOE 4928801	522	250	685
VOE 4928801	522	250	685
VOE 4930797	711	100	863
VOE 4930994	740	100	889
VOE 4932353	874	250	1117
VOE 4932353	874	250	1117
VOE 4932563	252	100	127
VOE 4932563	252	100	127
VOE 4932563	252	110	129
VOE 4935756	362	150	253
VOE 4935756	362	200	255
VOE 4936343	420	150	561
VOE 4936344	823	100	929
VOE 4937914	882	200	1133
VOE 4940327	371	1200	347
VOE 4940327	371	2100	407
VOE 4940327	371	2150	411
VOE 4940327	371	2200	417
VOE 4940327	371	2200	417
VOE 4940327	371	2650	459
VOE 4940327	371	2650	459
VOE 4940506	896	200	1163
VOE 4943026	914	200	1277
VOE 4951048	911	600	1233
VOE 4952167	897	100	1169
VOE 4952170	897	150	1173
VOE 4952170	897	350	1183
VOE 4952173	897	100	1169
VOE 4954460	914	200	1277
VOE 4955075	872	125	1051
VOE 4955075	872	275	1065
VOE 4973473	362	100	251
VOE 4973473	371	1850	389
VOE 4973473	823	100	929
VOE 4973473	823	150	931
VOE 4973473	916	300	1315

Part No	Group	Sect	Page
VOE 4974285	263	100	165
VOE 4974291	468	150	649
VOE 56005	460	100	621
VOE 56005	461	100	627
VOE 56005	461	100	627
VOE 56005	461	100	627
VOE 56005	461	150	633
VOE 56005	468	100	647
VOE 56005	516	150	663
VOE 56006	460	100	621
VOE 56006	463	100	637
VOE 56006	463	100	637
VOE 56006	463	100	637
VOE 56006	463	150	643
VOE 56006	517	150	667
VOE 56007	460	100	621
VOE 56007	463	100	637
VOE 56007	463	100	637
VOE 56007	463	150	643
VOE 595377	645	400	829
VOE 595380	645	400	829
VOE 595381	645	400	829
VOE 595382	645	400	829
VOE 595383	645	400	829
VOE 60100000	371	150	281
VOE 60110236	874	110	1105
VOE 60110236	874	120	1109
VOE 60110410	214	100	69
VOE 60113081	810	210	915
VOE 6210360	911	150	1201
VOE 6211922	645	400	829
VOE 6212888	451	250	619
VOE 6213010	912	250	1253
VOE 6213010	912	350	1257
VOE 6213261	852	140	1019
VOE 6213261	852	225	1025

Part No	Group	Sect	Page
VOE 6213305	645	400	829
VOE 6611274	896	200	1163
VOE 6624649	740	100	889
VOE 6625755	645	400	829
VOE 6633616	771	100	891
VOE 6633616	771	200	893
VOE 6633616	896	200	1163
VOE 6635976	911	150	1201
VOE 6639845	645	400	829
VOE 6641090	371	1000	337
VOE 6641090	872	125	1055
VOE 667352	363	200	265
VOE 6848760	874	100	1099
VOE 6848760	874	110	1103
VOE 6848760	874	120	1107
VOE 6848760	874	200	1115
VOE 7011076	434	100	599
VOE 7011998	420	50	555
VOE 7017624	333	150	229
VOE 7025167	235	200	121
VOE 7025167	235	200	121
VOE 7025167	255	100	133
VOE 7025167	263	450	189
VOE 7025971	371	100	277
VOE 7025971	371	2025	403
VOE 70305651	371	2025	403
VOE 70305651	386	100	499
VOE 70369702	371	1700	383
VOE 70369702	380	155	491
VOE 70369704	380	155	489
VOE 70369704	380	200	493
VOE 70369704	380	200	493
VOE 70369704	380	200	493
VOE 70369708	371	1100	343
VOE 70369708	371	1150	345
VOE 70369708	371	1200	349

Part No	Group	Sect	Page
VOE 70369708	371	1525	371
VOE 70369713	380	100	485
VOE 70369714	371	1100	343
VOE 70369714	371	1150	345
VOE 70369714	371	1200	347
VOE 70369714	371	1500	369
VOE 70369714	371	1525	371
VOE 70369714	371	2100	407
VOE 70369714	371	2150	411
VOE 70369714	371	2200	415
VOE 70369714	371	2250	419
VOE 70369714	371	2255	421
VOE 70369714	371	2260	423
VOE 70369714	371	2300	425
VOE 70369714	371	2350	429
VOE 70369714	371	2375	433
VOE 70369714	371	850	327
VOE 70369714	371	850	327
VOE 70369714	841	250	985
VOE 70377101	362	150	253
VOE 70377101	371	1650	379
VOE 70377101	371	1660	381
VOE 70377101	371	1700	383
VOE 70377101	371	2200	415
VOE 70377101	380	155	489
VOE 70377101	841	250	985
VOE 70377112	380	100	485
VOE 70377122	380	155	489
VOE 70377129	380	155	489
VOE 70377146	371	850	327
VOE 70377147	371	850	327
VOE 7081803	810	150	911
VOE 7081803	882	100	1129
VOE 7190187	913	250	1269
VOE 729803	860	350	1047
VOE 753546	896	200	1163

Part No	Group	Sect	Page
VOE 762681	390	100	517
VOE 762681	390	200	527
VOE 762681	837	250	979
VOE 762681	872	125	1053
VOE 762681	872	125	1051
VOE 762681	872	150	1057
VOE 795074	896	200	1163
VOE 795581	837	150	975
VOE 80317	321	200	223
VOE 80503	852	150	1021
VOE 80503	852	225	1025
VOE 80505	852	200	1023
VOE 80505	852	225	1025
VOE 80802	252	100	127
VOE 80802	256	100	135
VOE 80826	771	100	891
VOE 80890	897	200	1175
VOE 80891	897	200	1175
VOE 81195	852	300	1027
VOE 8141996	371	1550	375
VOE 8141996	371	1550	375
VOE 8141996	371	1900	391
VOE 8141996	371	2050	405
VOE 8141996	371	2500	445
VOE 8141996	371	2550	447
VOE 8141996	371	2575	451
VOE 8141996	371	2650	459
VOE 8141996	371	850	327
VOE 8142100	371	2700	465
VOE 81429	371	1975	397
VOE 81429	371	2000	401
VOE 81429	992	100	1391
VOE 81429	992	150	1397
VOE 81429	992	200	1399
VOE 8143240	352	150	239
VOE 8143240	353	200	249

Part No	Group	Sect	Page
VOE 8149651	258	100	149
VOE 8155899	371	2700	463
VOE 8155899	371	2700	465
VOE 8155899	371	400	299
VOE 8155899	371	550	305
VOE 8155901	371	2700	463
VOE 8157766	371	100	275
VOE 8158062	313	100	215
VOE 8159012	371	2700	463
VOE 8159012	371	2700	465
VOE 8159012	371	550	305
VOE 8159013	371	1250	351
VOE 8159013	371	1650	379
VOE 8159013	371	1700	383
VOE 8159013	371	1750	385
VOE 8159013	371	1850	389
VOE 8159013	371	2700	465
VOE 8159013	371	2700	463
VOE 8159013	371	300	289
VOE 8159013	371	400	297
VOE 8159013	371	500	303
VOE 8159013	371	600	309
VOE 8159013	371	850	327
VOE 8159013	945	405	1363
VOE 8159086	371	1300	353
VOE 8159086	371	950	331
VOE 82005	715	150	869
VOE 82006	715	200	871
VOE 82067	916	500	1327
VOE 82067	924	100	1333
VOE 82149	313	100	215
VOE 82160	825	150	943
VOE 82160	826	200	951
VOE 82161	825	150	943
VOE 82161	826	200	951
VOE 82172	821	170	927

NUMERICAL INDEX
RÉPERTOIRE DE NUMÉROS
NUMMERNREGISTER

INDICE DE NÚMERO
NUMMERREGISTER

Part No	Group	Sect	Page
VOE 82174	352	100	235
VOE 82175	352	100	235
VOE 82176	715	450	881
VOE 82177	715	450	881
VOE 82202	715	250	873
VOE 82217	945	700	1389
VOE 82227	313	150	217
VOE 82228	715	450	881
VOE 82233	352	100	235
VOE 82255	945	700	1389
VOE 82267	945	410	1365
VOE 82283	860	300	1045
VOE 82290	252	100	127
VOE 82290	256	100	135
VOE 82342	352	150	239
VOE 82355	993	550	1437
VOE 82445	771	100	891
VOE 82466757	897	200	1175
VOE 82556	924	100	1333
VOE 82561	313	100	215
VOE 82723	896	300	1167
VOE 82856	352	300	243
VOE 82932	993	750	1445
VOE 83033	810	200	913
VOE 83041	460	100	621
VOE 83041	463	100	637
VOE 83041	463	150	643
VOE 83041	517	150	667
VOE 83050	321	150	221
VOE 83050	371	280	287
VOE 83061	261	150	153
VOE 83074	362	150	253
VOE 83074	362	250	257
VOE 83088	352	150	239
VOE 83099	371	1000	337
VOE 83099	371	1050	341
VOE 83099	872	125	1051
VOE 83099	874	100	1099
VOE 83099	874	150	1111
VOE 83099	874	200	1115
VOE 83099	874	250	1117
VOE 83100	371	1000	337
VOE 83100	371	1050	341
VOE 83100	872	125	1051
VOE 83100	874	100	1099
VOE 83100	874	150	1111
VOE 83100	874	200	1115
VOE 83100	874	250	1117
VOE 83110	371	1400	363
VOE 83110	993	100	1411
VOE 83110	993	150	1415
VOE 83110	993	200	1417
VOE 83110	993	300	1419
VOE 83110	993	350	1423
VOE 83110	993	400	1427
VOE 83110	993	450	1431
VOE 83110	993	500	1435
VOE 83110	993	700	1441
VOE 83110	993	710	1443
VOE 83111	371	1400	363
VOE 83111	993	100	1411
VOE 83111	993	150	1415
VOE 83111	993	200	1417
VOE 83111	993	300	1419
VOE 83111	993	350	1423
VOE 83111	993	400	1427
VOE 83111	993	450	1431
VOE 83111	993	500	1435
VOE 83111	993	700	1441
VOE 83111	993	710	1443
VOE 83112	945	250	1351
VOE 83112	993	1000	1455
VOE 83112	993	1050	1457
VOE 83112	993	1100	1459
VOE 83112	993	800	1447
VOE 83112	993	850	1449
VOE 83112	993	900	1451
VOE 83112	993	950	1453
VOE 83113	945	250	1351
VOE 83137	371	1300	353
VOE 83137	393	100	529
VOE 83137	881	200	1127
VOE 83157	366	150	269
VOE 83157	371	2250	419
VOE 83157	371	2300	425
VOE 83157	371	2400	437
VOE 83157	371	2450	441
VOE 83157	380	200	493
VOE 83157	882	550	1145
VOE 83157	912	200	1245
VOE 83157	914	500	1291
VOE 83157	945	450	1367
VOE 83158	366	150	269
VOE 83158	371	2250	419
VOE 83158	371	2350	429
VOE 83158	371	2400	437
VOE 83158	371	2450	441
VOE 83158	380	200	493
VOE 83158	882	600	1151
VOE 83158	912	200	1245
VOE 83158	912	250	1253
VOE 83158	914	500	1291
VOE 83158	916	300	1313
VOE 83158	916	350	1319
VOE 83158	945	450	1367
VOE 83159	366	150	269
VOE 83159	371	2250	419
VOE 83159	371	2375	433
VOE 83159	371	2400	437
VOE 83159	371	2450	441
VOE 83159	380	200	493
VOE 83159	882	650	1155
VOE 83159	912	200	1245
VOE 83159	912	250	1253
VOE 83159	914	500	1291
VOE 83159	916	300	1313
VOE 83159	916	350	1319
VOE 83159	945	450	1367
VOE 83160	371	1450	365
VOE 83160	371	1500	367
VOE 83160	660	100	849
VOE 83160	660	200	853
VOE 83160	882	400	1139
VOE 83160	882	450	1141
VOE 83160	882	500	1143
VOE 83160	912	400	1259
VOE 83195	916	500	1327
VOE 83195	916	550	1331
VOE 83195	945	450	1367
VOE 83196	916	500	1327
VOE 83196	916	550	1331
VOE 83197	371	1700	383
VOE 83197	916	100	1295
VOE 83197	916	150	1307
VOE 83197	916	200	1309
VOE 83198	371	1200	347
VOE 83198	914	250	1281
VOE 83198	916	300	1313
VOE 83198	916	350	1319
VOE 83210	371	1250	351
VOE 83210	647	100	837
VOE 83210	647	150	845
VOE 83210	647	200	847
VOE 83211	263	150	171
VOE 83211	263	350	185
VOE 83212	263	175	175
VOE 83212	263	350	185
VOE 83212	523	100	687
VOE 83212	523	150	691
VOE 83212	523	200	695
VOE 83212	523	250	697
VOE 83213	233	200	97
VOE 83213	235	150	119
VOE 83213	371	1550	375
VOE 83225	371	2200	415
VOE 83229	881	200	1127
VOE 83230	881	200	1127
VOE 83241	366	150	269
VOE 83241	371	2250	419
VOE 83241	371	2375	433
VOE 83241	371	2400	437
VOE 83241	371	2450	441
VOE 83241	380	200	493
VOE 83241	882	650	1155
VOE 83241	912	200	1245
VOE 83241	912	250	1253
VOE 83241	914	500	1291
VOE 83241	916	300	1313
VOE 83241	916	400	1323
VOE 83241	945	450	1367
VOE 83245	366	150	269
VOE 83245	371	2250	419
VOE 83245	371	2350	429
VOE 83245	371	2400	437
VOE 83245	371	2450	441
VOE 83245	380	200	493
VOE 83245	882	600	1151
VOE 83245	912	200	1245
VOE 83245	912	250	1253
VOE 83245	914	500	1291

Part No	Group	Sect	Page
VOE 83245	916	300	1313
VOE 83245	916	400	1323
VOE 83245	945	450	1367
VOE 83322	252	100	127
VOE 83322	256	100	135
VOE 83322	256	200	139
VOE 83322	256	250	141
VOE 83322	321	150	221
VOE 83322	371	1600	377
VOE 83344	371	2100	407
VOE 83344	914	400	1285
VOE 83344	914	425	1287
VOE 83347	371	2150	411
VOE 83347	914	400	1285
VOE 83347	914	425	1287
VOE 83347	914	450	1289
VOE 83351	371	1150	345
VOE 83351	914	250	1281
VOE 83351	916	300	1313
VOE 83351	916	350	1319
VOE 83355	362	200	255
VOE 83357	256	300	143
VOE 83388	353	200	249
VOE 83389	353	200	249
VOE 83395	831	150	967
VOE 83395	831	250	971
VOE 83407	821	150	923
VOE 83407	826	150	949
VOE 83413	371	1200	347
VOE 83413	914	250	1281
VOE 83413	916	300	1313
VOE 83413	916	400	1323
VOE 83414	371	1150	345
VOE 83414	914	250	1281
VOE 83414	916	300	1313
VOE 83414	916	400	1323

Part No	Group	Sect	Page
VOE 83430	872	150	1057
VOE 83432	860	200	1041
VOE 83433	831	100	965
VOE 83433	860	150	1039
VOE 83435	380	250	495
VOE 83436	334	100	231
VOE 83436	334	150	233
VOE 83436	831	150	967
VOE 83437	882	700	1159
VOE 83438	272	100	197
VOE 83456	371	1450	365
VOE 83456	371	1500	367
VOE 83456	660	100	849
VOE 83456	660	200	853
VOE 83456	882	400	1139
VOE 83456	882	450	1141
VOE 83456	882	500	1143
VOE 83456	912	400	1259
VOE 83458	371	1300	353
VOE 83458	393	100	529
VOE 83458	881	200	1127
VOE 83463	352	300	243
VOE 83492	353	150	247
VOE 83493	353	150	247
VOE 83495	827	250	961
VOE 83505	852	100	1007
VOE 83505	852	120	1013
VOE 83505	852	300	1027
VOE 83505	852	325	1029
VOE 83513	371	1300	353
VOE 83513	371	1350	361
VOE 83513	393	150	531
VOE 83513	881	200	1127
VOE 83514	269	150	193
VOE 83521	841	250	985
VOE 83525	390	100	517

Part No	Group	Sect	Page
VOE 83539	837	300	981
VOE 83540	269	100	191
VOE 83560	371	1950	393
VOE 83560	371	2000	401
VOE 83560	992	125	1395
VOE 83560	992	150	1397
VOE 83560	992	200	1399
VOE 83569	827	200	959
VOE 83572	715	300	875
VOE 83574	420	150	561
VOE 83574	837	300	981
VOE 83588	852	100	1007
VOE 83588	852	110	1011
VOE 83588	852	300	1027
VOE 83588	852	325	1029
VOE 83592	945	150	1343
VOE 83592	945	200	1347
VOE 83592	945	500	1377
VOE 83592	945	550	1381
VOE 83649	945	150	1343
VOE 83649	945	200	1347
VOE 83649	945	500	1377
VOE 83649	945	550	1381
VOE 83690	371	1250	351
VOE 83690	647	125	841
VOE 83690	647	150	845
VOE 83690	647	200	847
VOE 83693	715	400	879
VOE 83708	371	1330	359
VOE 83708	852	350	1031
VOE 83708	852	375	1033
VOE 83722	882	300	1137
VOE 83757	371	1325	357
VOE 83757	852	100	1007
VOE 83757	852	200	1023
VOE 83757	852	225	1025

Part No	Group	Sect	Page
VOE 83760	371	2025	403
VOE 83760	371	2050	405
VOE 83793	945	250	1351
VOE 83794	945	250	1351
VOE 83803	523	100	687
VOE 83803	523	150	691
VOE 83803	523	200	695
VOE 83803	523	250	697
VOE 83831	882	150	1131
VOE 83832	882	150	1131
VOE 838506	233	350	101
VOE 83860	362	300	259
VOE 83860	371	1850	389
VOE 83863	897	300	1179
VOE 83869	366	150	269
VOE 83869	371	1450	365
VOE 83869	371	1500	367
VOE 83869	660	100	849
VOE 83869	660	200	853
VOE 83869	882	400	1139
VOE 83869	882	450	1141
VOE 83869	882	500	1143
VOE 83869	912	400	1259
VOE 83917	897	200	1175
VOE 83920	872	150	1057
VOE 83922	715	350	877
VOE 83925	371	2500	445
VOE 83925	398	100	539
VOE 83926	371	2500	445
VOE 83926	398	100	539
VOE 83937	371	1900	391
VOE 83937	876	100	1121
VOE 83938	852	130	1017
VOE 83938	852	140	1019
VOE 83938	852	150	1021
VOE 83938	852	225	1025

Part No	Group	Sect	Page
VOE 83960	823	350	939
VOE 83964	827	150	957
VOE 84119	522	250	685
VOE 84119	897	250	1177
VOE 84153	371	2550	447
VOE 84153	872	300	1067
VOE 84221	366	150	269
VOE 84221	371	2250	419
VOE 84221	371	2300	425
VOE 84221	371	2400	437
VOE 84221	371	2450	441
VOE 84221	380	200	493
VOE 84221	882	550	1145
VOE 84221	912	200	1245
VOE 84221	914	500	1291
VOE 84221	945	450	1367
VOE 84329	843	100	991
VOE 84343	371	1300	353
VOE 84389	827	350	963
VOE 84416	371	1700	383
VOE 84416	916	125	1299
VOE 84416	916	150	1307
VOE 84416	916	200	1309
VOE 84419	872	250	1063
VOE 84449	771	100	891
VOE 84471	860	350	1047
VOE 84473	860	250	1043
VOE 84475	897	300	1179
VOE 84497	366	150	269
VOE 84497	371	2255	421
VOE 84497	371	2260	423
VOE 84497	912	225	1249
VOE 84497	914	500	1291
VOE 84497	945	475	1371
VOE 84497	945	485	1373
VOE 84498	366	150	269

NUMERICAL INDEX
RÉPERTOIRE DE NUMÉROS
NUMMERNREGISTER

INDICE DE NÚMERO
NUMMERREGISTER

Part No	Group	Sect	Page
VOE 84498	371	2255	421
VOE 84498	371	2260	423
VOE 84498	912	225	1249
VOE 84498	914	500	1291
VOE 84498	916	300	1313
VOE 84498	945	475	1371
VOE 84498	945	485	1373
VOE 84499	366	150	269
VOE 84499	371	2255	421
VOE 84499	371	2260	423
VOE 84499	912	225	1249
VOE 84499	912	250	1253
VOE 84499	914	500	1291
VOE 84499	916	300	1313
VOE 84499	916	350	1319
VOE 84499	945	475	1371
VOE 84499	945	485	1373
VOE 84500	366	150	269
VOE 84500	371	2255	421
VOE 84500	371	2260	423
VOE 84500	912	225	1249
VOE 84500	912	250	1253
VOE 84500	914	500	1291
VOE 84500	916	300	1313
VOE 84500	916	400	1323
VOE 84500	945	475	1371
VOE 84500	945	485	1373
VOE 84501	366	150	269
VOE 84501	371	2255	421
VOE 84501	371	2260	423
VOE 84501	912	225	1249
VOE 84501	912	250	1253
VOE 84501	914	500	1291
VOE 84501	916	300	1313
VOE 84501	916	350	1319
VOE 84501	945	475	1371
VOE 84501	945	485	1373
VOE 84502	366	150	269
VOE 84502	371	2255	421
VOE 84502	371	2260	423
VOE 84502	912	225	1249
VOE 84502	912	250	1253
VOE 84502	914	500	1291
VOE 84502	916	400	1323
VOE 84502	945	475	1371
VOE 84502	945	485	1373
VOE 84521	912	175	1243
VOE 84521	945	150	1343
VOE 84521	945	200	1347
VOE 84521	945	500	1377
VOE 84521	945	550	1381
VOE 84580	234	100	103
VOE 84667	371	1000	337
VOE 84667	371	1050	341
VOE 84667	872	370	1079
VOE 84667	872	400	1085
VOE 84667	874	100	1099
VOE 84667	874	150	1111
VOE 84667	874	200	1115
VOE 84669	371	1000	337
VOE 84669	371	1050	341
VOE 84669	872	370	1079
VOE 84669	872	400	1085
VOE 84669	874	100	1099
VOE 84669	874	150	1111
VOE 84669	874	200	1115
VOE 846719	233	350	101
VOE 846719	233	350	101
VOE 847237	660	200	853
VOE 84807	371	2650	459
VOE 84807	371	2700	463
VOE 84807	914	600	1293
VOE 84867	233	200	97
VOE 84867	233	300	99
VOE 84867	233	350	101
VOE 84876	992	400	1409
VOE 84877	992	400	1409
VOE 84879	523	100	687
VOE 84879	523	150	691
VOE 84879	523	200	695
VOE 84879	523	250	697
VOE 84893	371	2600	455
VOE 84893	992	250	1401
VOE 84893	992	300	1405
VOE 84908	263	175	175
VOE 84908	263	350	185
VOE 84908	371	1750	385
VOE 84908	523	100	687
VOE 84908	523	150	691
VOE 84908	523	200	695
VOE 84908	523	250	697
VOE 84920	371	1650	379
VOE 84920	371	1660	381
VOE 84920	916	100	1295
VOE 84920	916	200	1309
VOE 84973	897	300	1179
VOE 84980	371	1450	365
VOE 84980	371	1525	371
VOE 84980	660	100	849
VOE 84980	660	250	855
VOE 84980	882	400	1139
VOE 84980	882	450	1141
VOE 84980	882	500	1143
VOE 84980	897	100	1169
VOE 84980	897	350	1183
VOE 84980	912	400	1259
VOE 84981	366	150	269
VOE 84981	371	1450	365
VOE 84981	371	1525	371
VOE 84981	660	100	849
VOE 84981	660	250	855
VOE 84981	882	400	1139
VOE 84981	882	450	1141
VOE 84981	882	500	1143
VOE 84981	912	400	1259
VOE 85030	362	300	259
VOE 85030	371	1850	389
VOE 85073	393	200	535
VOE 85100098	321	200	223
VOE 85104947	872	125	1051
VOE 85134	841	300	989
VOE 85204	527	100	705
VOE 85249	390	150	521
VOE 85278	993	1200	1461
VOE 85346	924	150	1335
VOE 85376	371	2575	451
VOE 85376	872	450	1093
VOE 85524	371	1700	383
VOE 85524	916	135	1303
VOE 85524	916	150	1307
VOE 85524	916	200	1309
VOE 85528	371	2500	445
VOE 85528	398	100	539
VOE 85529	371	2500	445
VOE 85529	398	100	539
VOE 85530	398	200	541
VOE 85531	398	200	541
VOE 85547	390	200	527
VOE 85554	390	175	525
VOE 855798	371	100	275
VOE 85643	362	100	251
VOE 85656	810	210	915
VOE 85678	843	125	993
VOE 85724	380	300	497
VOE 86144	371	1050	341
VOE 86144	872	370	1079
VOE 86144	872	410	1089
VOE 86144	874	110	1103
VOE 86144	874	160	1113
VOE 86145	371	1050	341
VOE 86145	872	370	1079
VOE 86145	872	410	1089
VOE 86145	874	120	1107
VOE 86145	874	160	1113
VOE 86151	852	400	1035
VOE 86242	852	400	1035
VOE 86263	771	200	893
VOE 86363	234	110	109
VOE 86363	715	110	867
VOE 86487	366	300	273
VOE 86487	371	2500	445
VOE 86488	366	200	271
VOE 86488	371	2500	445
VOE 86565	393	210	537
VOE 86578	371	2800	467
VOE 86602	641	120	797
VOE 866395	945	450	1367
VOE 866395	945	475	1371
VOE 86649	393	160	533
VOE 86649	881	200	1127
VOE 873854	371	1950	395
VOE 873854	371	1975	399
VOE 874033	362	300	259
VOE 874033	371	1600	377
VOE 874849	371	1600	377
VOE 874954	371	2550	447
VOE 874954	371	2575	451
VOE 874955	352	300	243
VOE 874955	353	150	247
VOE 874955	371	1300	353

Part No	Group	Sect	Page	Part No	Group	Sect	Page	Part No	Group	Sect	Page	Part No	Group	Sect	Page	Part No	Group	Sect	Page
VOE 874955	371	1850	389	VOE 914167	945	650	1387	VOE 925066	647	200	847	VOE 926254	434	250	609	VOE 930444	647	125	841
VOE 874955	371	2400	439	VOE 914169	451	100	613	VOE 925071	420	50	553	VOE 926370	421	400	589	VOE 930445	924	100	1333
VOE 874955	371	2550	447	VOE 914169	740	100	889	VOE 925071	434	200	603	VOE 926370	421	500	593	VOE 930445	924	150	1335
VOE 874955	371	2575	451	VOE 914169	945	410	1365	VOE 925071	434	250	607	VOE 930093	313	100	215	VOE 930474	945	450	1367
VOE 874955	371	400	299	VOE 914170	740	100	889	VOE 925072	911	150	1201	VOE 930417	992	250	1401	VOE 930757	353	100	245
VOE 874955	371	400	297	VOE 914170	827	150	957	VOE 925074	468	100	647	VOE 930418	366	100	267	VOE 930757	371	1950	393
VOE 874955	371	500	303	VOE 914390	468	150	649	VOE 925075	234	110	109	VOE 930418	366	150	269	VOE 930757	371	1975	397
VOE 874955	371	600	309	VOE 914392	421	200	575	VOE 925075	234	150	113	VOE 930418	371	2050	405	VOE 930760	371	2000	401
VOE 874955	371	650	315	VOE 914449	945	475	1371	VOE 925094	645	300	827	VOE 930418	371	2650	459	VOE 930761	353	100	245
VOE 874955	371	950	331	VOE 914449	945	485	1373	VOE 925096	420	50	553	VOE 930418	372	100	469	VOE 930840	258	100	147
VOE 874955	371	975	335	VOE 914450	924	100	1333	VOE 925096	434	200	603	VOE 930418	372	120	473	VOE 930840	258	100	147
VOE 874957	371	1500	369	VOE 914450	924	150	1335	VOE 925096	434	250	607	VOE 930418	393	100	529	VOE 930842	523	200	695
VOE 874957	371	2350	429	VOE 914474	461	100	627	VOE 925096	913	100	1261	VOE 930418	393	150	531	VOE 930842	715	450	881
VOE 874958	371	1500	369	VOE 914474	463	100	639	VOE 925096	913	100	1261	VOE 930418	393	160	533	VOE 930842	874	150	1111
VOE 874960	371	1525	371	VOE 914480	434	200	603	VOE 925256	420	50	555	VOE 930426	881	100	1123	VOE 930842	874	160	1113
VOE 874960	371	2350	429	VOE 914480	434	250	607	VOE 925256	434	200	603	VOE 930428	874	100	1101	VOE 930844	218	150	85
VOE 874960	371	850	327	VOE 914480	461	150	635	VOE 925256	434	250	609	VOE 930428	874	110	1103	VOE 930844	451	100	613
VOE 877768	233	350	101	VOE 914480	463	150	645	VOE 925256	945	500	1379	VOE 930428	874	120	1107	VOE 930853	460	100	621
VOE 888474	223	100	91	VOE 914484	461	100	627	VOE 925257	420	50	553	VOE 930428	881	100	1123	VOE 930872	451	100	613
VOE 90007	896	200	1163	VOE 914484	463	100	637	VOE 925258	434	200	603	VOE 930428	881	100	1123	VOE 930872	551	200	713
VOE 907816	882	550	1149	VOE 914515	913	100	1261	VOE 925258	434	250	607	VOE 930428	911	650	1235	VOE 930872	992	300	1405
VOE 907816	882	600	1153	VOE 914515	913	100	1261	VOE 925261	420	50	553	VOE 930429	852	110	1011	VOE 930932	911	150	1201
VOE 907816	882	650	1155	VOE 914528	434	100	599	VOE 925261	945	550	1381	VOE 930430	874	100	1099	VOE 931209	420	50	553
VOE 907822	468	100	647	VOE 914529	414	100	549	VOE 925263	420	50	553	VOE 930430	874	110	1103	VOE 931209	421	500	593
VOE 907822	896	100	1161	VOE 914538	645	300	827	VOE 925263	421	200	575	VOE 930430	874	120	1107	VOE 931211	420	50	555
VOE 907884	711	100	863	VOE 914548	451	250	619	VOE 925265	420	50	553	VOE 930431	874	100	1099	VOE 931211	421	200	577
VOE 907896	711	100	863	VOE 914552	740	100	889	VOE 925265	434	100	599	VOE 930431	874	110	1103	VOE 931216	420	50	553
VOE 914003	896	200	1163	VOE 91472	234	100	103	VOE 925739	851	100	999	VOE 930431	874	120	1107	VOE 931216	421	500	593
VOE 914167	645	250	825	VOE 92491	771	100	891	VOE 925739	874	200	1115	VOE 930431	992	150	1397	VOE 931218	420	50	555
VOE 914167	711	100	863	VOE 92492	771	100	891	VOE 925739	911	600	1233	VOE 930432	992	400	1409	VOE 931218	421	200	577
VOE 914167	924	100	1333	VOE 925032	945	500	1379	VOE 925743	352	100	235	VOE 930434	321	150	221	VOE 931227	421	200	575
VOE 914167	924	150	1335	VOE 925034	945	500	1379	VOE 925743	911	300	1211	VOE 930434	371	450	301	VOE 935028	911	350	1217
VOE 914167	945	410	1365	VOE 925051	647	200	847	VOE 926138	896	200	1163	VOE 930438	235	100	115	VOE 935029	522	200	679
VOE 914167	945	600	1383	VOE 925059	468	100	647	VOE 926254	420	50	553	VOE 930438	235	150	119	VOE 935032	523	150	691
VOE 914167	945	600	1383	VOE 925064	522	200	679	VOE 926254	434	150	601	VOE 930438	523	250	697	VOE 935032	911	350	1217
VOE 914167	945	625	1385	VOE 925064	522	200	679	VOE 926254	434	150	601	VOE 930444	647	100	837	VOE 935033	523	250	697

NUMERICAL INDEX
RÉPERTOIRE DE NUMÉROS
NUMMERNREGISTER

INDICE DE NÚMERO
NUMMERREGISTER

Part No	Group	Sect	Page
VOE 935037	523	150	691
VOE 935037	645	100	807
VOE 935037	647	100	837
VOE 935037	647	125	841
VOE 935037	911	350	1217
VOE 935038	523	100	687
VOE 935038	523	200	695
VOE 935038	523	200	695
VOE 935038	523	250	697
VOE 935040	522	250	685
VOE 935040	522	250	685
VOE 935041	263	150	171
VOE 935041	263	175	177
VOE 935041	522	150	675
VOE 935066	263	150	171
VOE 935066	263	175	175
VOE 935070	914	600	1293
VOE 935076	645	175	815
VOE 935076	645	175	815
VOE 935077	523	100	687
VOE 935077	523	200	695
VOE 935077	523	200	695
VOE 935077	911	350	1217
VOE 935082	645	200	819
VOE 935082	911	300	1213
VOE 935082	911	300	1211
VOE 935082	911	300	1211
VOE 935084	551	100	709
VOE 935084	645	225	823
VOE 935085	468	150	649
VOE 935085	522	100	669
VOE 935085	523	150	693
VOE 935085	523	250	699
VOE 935085	551	100	711
VOE 935085	911	350	1217
VOE 935085	914	100	1273
VOE 935085	914	100	1271
VOE 935085	914	100	1271
VOE 935085	914	500	1291
VOE 935085	916	100	1297
VOE 935089	914	600	1293
VOE 935089	916	125	1301
VOE 935089	916	135	1305
VOE 935091	647	125	841
VOE 935092	523	100	687
VOE 935092	523	150	691
VOE 935092	523	250	697
VOE 935094	645	100	805
VOE 935100	434	150	601
VOE 935100	522	100	673
VOE 935282	263	150	171
VOE 935282	263	175	177
VOE 935285	916	350	1319
VOE 935285	916	400	1323
VOE 935286	916	350	1319
VOE 935286	916	400	1323
VOE 935308	911	200	1205
VOE 935309	911	400	1221
VOE 935309	911	400	1221
VOE 935309	916	350	1319
VOE 935309	916	400	1323
VOE 935310	911	200	1205
VOE 935312	916	100	1295
VOE 935312	916	125	1301
VOE 935312	916	125	1299
VOE 935312	916	125	1299
VOE 935312	916	125	1299
VOE 935312	916	135	1303
VOE 935332	523	200	695
VOE 935422	523	200	695
VOE 935423	645	100	805
VOE 935425	916	500	1327
VOE 935427	522	225	683
VOE 935428	924	100	1333
VOE 935428	924	150	1335
VOE 935429	522	200	681
VOE 935429	522	200	679
VOE 935429	522	200	679
VOE 935429	522	225	683
VOE 935429	522	225	683
VOE 935429	522	225	683
VOE 935429	916	500	1327
VOE 935452	263	150	173
VOE 935453	523	150	693
VOE 935453	523	250	699
VOE 935536	263	175	175
VOE 935538	924	100	1333
VOE 935538	924	150	1335
VOE 935548	645	200	819
VOE 935548	645	200	819
VOE 935548	645	200	821
VOE 935548	647	100	837
VOE 935548	911	300	1213
VOE 935548	911	300	1213
VOE 935548	911	300	1213
VOE 935548	911	300	1211
VOE 935548	911	300	1213
VOE 935548	911	650	1235
VOE 935604	522	200	681
VOE 935604	522	200	679
VOE 935604	522	225	683
VOE 935604	522	225	683
VOE 935628	924	100	1333
VOE 935628	924	150	1335
VOE 935664	263	150	173
VOE 935664	263	175	177
VOE 935710	263	100	167
VOE 935710	911	600	1233
VOE 935877	660	100	849
VOE 935900	916	350	1319
VOE 935900	916	400	1323
VOE 935901	916	100	1295
VOE 935901	916	125	1299
VOE 935929	924	100	1333
VOE 935929	924	150	1335
VOE 935939	522	200	679
VOE 936075	916	350	1319
VOE 936075	916	400	1323
VOE 936076	916	350	1319
VOE 936076	916	400	1323
VOE 936080	916	350	1319
VOE 936081	263	150	171
VOE 936081	263	175	175
VOE 936081	647	100	837
VOE 936107	916	400	1323
VOE 936329	916	135	1305
VOE 936352	263	100	167
VOE 936418	522	100	669
VOE 936441	421	500	595
VOE 936441	421	550	597
VOE 936442	896	300	1167
VOE 936443	525	100	701
VOE 936444	527	100	705
VOE 936444	645	225	823
VOE 936444	911	250	1209
VOE 936444	911	300	1215
VOE 936444	911	300	1211
VOE 936444	911	500	1227
VOE 936444	911	550	1231
VOE 936444	914	100	1273
VOE 936444	916	100	1295
VOE 936444	916	125	1299
VOE 936444	916	135	1303
VOE 936445	645	200	819
VOE 936446	420	200	565
VOE 936446	527	200	707
VOE 936446	911	250	1209
VOE 936446	911	300	1215
VOE 936446	911	700	1237
VOE 936446	912	100	1239
VOE 936446	914	100	1273
VOE 936446	914	500	1291
VOE 936502	551	100	709
VOE 936517	551	100	711
VOE 936566	911	650	1235
VOE 936655	468	150	649
VOE 936655	914	500	1291
VOE 936701	468	150	651
VOE 936702	522	200	681
VOE 936702	522	225	683
VOE 936702	551	100	709
VOE 936702	914	500	1291
VOE 936706	522	150	675
VOE 936833	645	175	813
VOE 936875	914	500	1291
VOE 936929	645	225	823
VOE 936952	914	600	1293
VOE 936984	263	150	173
VOE 936984	263	175	177
VOE 937028	645	175	817
VOE 937081	911	650	1235
VOE 937346	911	450	1223
VOE 937539	523	100	687
VOE 937586	911	450	1223
VOE 938068	263	100	167
VOE 940094	233	350	101
VOE 940197	321	200	223
VOE 940326	993	600	1439
VOE 941262	363	150	263
VOE 941262	393	100	529

Part No	Group	Sect	Page	Part No	Group	Sect	Page	Part No	Group	Sect	Page	Part No	Group	Sect	Page	Part No	Group	Sect	Page
VOE 941262	393	150	531	VOE 941908	434	200	603	VOE 943368	873	100	1097	VOE 944126	421	200	577	VOE 946329	263	200	179
VOE 941264	390	110	519	VOE 941908	434	250	607	VOE 943369	873	100	1097	VOE 944436	380	155	489	VOE 946329	352	100	235
VOE 941264	390	200	527	VOE 941908	434	250	607	VOE 943369	914	150	1275	VOE 944458	420	50	551	VOE 946329	352	150	239
VOE 941264	872	250	1063	VOE 941908	434	250	607	VOE 943470	261	250	159	VOE 944458	421	100	571	VOE 946329	352	250	241
VOE 941264	872	275	1065	VOE 941911	945	500	1379	VOE 943470	261	250	157	VOE 944963	420	200	565	VOE 946329	352	300	243
VOE 941266	882	200	1133	VOE 941912	461	100	631	VOE 943470	261	250	159	VOE 944963	420	200	565	VOE 946329	353	150	247
VOE 941267	352	250	241	VOE 941912	463	100	641	VOE 943470	420	300	567	VOE 945065	212	100	61	VOE 946329	371	1600	377
VOE 941267	353	200	249	VOE 941912	945	500	1379	VOE 943475	256	300	145	VOE 945065	912	250	1253	VOE 946329	420	150	563
VOE 941267	362	150	253	VOE 941914	945	550	1381	VOE 943475	261	250	159	VOE 945065	912	350	1257	VOE 946329	420	150	561
VOE 941267	362	200	255	VOE 941950	945	475	1371	VOE 943476	252	100	127	VOE 945065	914	250	1281	VOE 946329	460	150	625
VOE 941267	393	160	533	VOE 942314	914	425	1287	VOE 943476	252	110	129	VOE 945065	914	250	1283	VOE 946329	523	100	687
VOE 941268	256	300	145	VOE 942314	916	500	1327	VOE 943476	420	150	561	VOE 945444	234	110	109	VOE 946329	523	150	691
VOE 941268	372	100	469	VOE 942337	460	100	621	VOE 943476	911	100	1199	VOE 945444	660	250	855	VOE 946329	523	200	695
VOE 941268	372	120	473	VOE 942337	461	100	631	VOE 943477	911	100	1199	VOE 945506	468	100	647	VOE 946329	523	250	697
VOE 941268	810	150	909	VOE 942337	463	100	641	VOE 943480	256	100	135	VOE 945717	872	150	1057	VOE 946329	645	100	805
VOE 941269	352	100	235	VOE 942352	645	500	833	VOE 943480	321	150	221	VOE 945717	872	175	1059	VOE 946329	660	100	849
VOE 941269	352	150	239	VOE 942400	261	250	159	VOE 943483	234	100	103	VOE 945717	872	175	1059	VOE 946329	715	100	865
VOE 941269	371	650	315	VOE 942400	371	1050	341	VOE 943483	234	100	103	VOE 946089	451	100	613	VOE 946329	715	250	873
VOE 941269	371	950	333	VOE 942542	333	150	229	VOE 943483	234	110	111	VOE 946089	711	100	863	VOE 946329	810	150	909
VOE 941269	372	100	469	VOE 942542	333	150	229	VOE 943483	256	300	143	VOE 946089	945	410	1365	VOE 946329	810	210	915
VOE 941269	372	100	469	VOE 942669	823	350	939	VOE 943483	872	300	1067	VOE 946089	945	600	1383	VOE 946329	823	150	931
VOE 941269	372	120	473	VOE 942758	420	300	567	VOE 943483	872	450	1095	VOE 946089	945	600	1383	VOE 946329	825	100	941
VOE 941363	261	250	159	VOE 942810	261	250	159	VOE 943485	256	300	143	VOE 946089	945	625	1385	VOE 946329	826	100	947
VOE 941363	896	300	1167	VOE 942810	371	1250	351	VOE 943485	256	300	143	VOE 946089	945	650	1387	VOE 946329	826	150	949
VOE 941373	645	500	833	VOE 942810	371	350	295	VOE 943717	420	150	563	VOE 946127	647	150	845	VOE 946329	826	150	949
VOE 941375	911	150	1201	VOE 942866	371	950	333	VOE 943920	256	300	145	VOE 946173	371	2450	441	VOE 946329	837	300	981
VOE 941521	420	200	565	VOE 942866	851	100	999	VOE 943920	371	850	327	VOE 946173	371	2450	441	VOE 946329	852	110	1011
VOE 941522	660	200	853	VOE 942866	881	200	1127	VOE 943920	372	100	469	VOE 946173	371	350	293	VOE 946329	872	300	1067
VOE 941522	660	250	855	VOE 942866	882	100	1129	VOE 943920	372	120	473	VOE 946173	371	350	293	VOE 946329	872	450	1093
VOE 941522	945	450	1369	VOE 942978	420	50	553	VOE 943920	872	125	1055	VOE 946173	371	350	293	VOE 946329	882	200	1133
VOE 941671	945	125	1339	VOE 942978	421	150	573	VOE 943920	992	100	1391	VOE 946173	371	350	293	VOE 946418	872	125	1055
VOE 941799	420	150	561	VOE 943058	945	550	1381	VOE 944026	522	200	681	VOE 946173	371	350	293	VOE 946440	234	110	109
VOE 941799	420	150	561	VOE 943142	461	150	635	VOE 944026	522	200	679	VOE 946173	882	550	1147	VOE 946440	252	200	131
VOE 941908	434	100	599	VOE 943142	463	150	645	VOE 944126	420	50	551	VOE 946173	882	600	1153	VOE 946440	252	200	131
VOE 941908	434	150	601	VOE 943299	233	300	99	VOE 944126	420	50	551	VOE 946173	882	650	1157	VOE 946440	261	250	157
VOE 941908	434	200	603	VOE 943367	261	250	157	VOE 944126	421	200	577	VOE 946329	235	100	117	VOE 946440	261	250	159

NUMERICAL INDEX
RÉPERTOIRE DE NUMÉROS
NUMMERNREGISTER

INDICE DE NÚMERO
NUMMERREGISTER

Part No	Group	Sect	Page
VOE 946440	261	250	157
VOE 946440	261	250	157
VOE 946440	269	100	191
VOE 946440	313	150	217
VOE 946440	321	100	219
VOE 946440	371	100	275
VOE 946440	371	1550	375
VOE 946440	371	1850	389
VOE 946440	371	2450	441
VOE 946440	371	250	283
VOE 946440	371	250	283
VOE 946440	371	2550	447
VOE 946440	371	2575	451
VOE 946440	371	350	293
VOE 946440	371	450	301
VOE 946440	371	550	307
VOE 946440	371	550	307
VOE 946440	371	550	307
VOE 946440	372	100	469
VOE 946440	372	120	473
VOE 946440	420	150	561
VOE 946440	421	200	577
VOE 946440	421	500	593
VOE 946440	421	500	593
VOE 946440	434	250	609
VOE 946440	460	100	621
VOE 946440	461	100	629
VOE 946440	461	100	631
VOE 946440	463	100	641
VOE 946440	468	100	647
VOE 946440	522	200	681
VOE 946440	522	200	679
VOE 946440	522	225	683
VOE 946440	522	225	683
VOE 946440	660	200	853
VOE 946440	660	250	855
VOE 946440	715	500	883
VOE 946440	715	700	885
VOE 946440	821	100	921
VOE 946440	823	200	933
VOE 946440	823	250	935
VOE 946440	837	100	973
VOE 946440	852	110	1011
VOE 946440	872	350	1075
VOE 946440	872	360	1077
VOE 946440	872	370	1079
VOE 946440	872	375	1083
VOE 946440	872	400	1087
VOE 946440	872	410	1091
VOE 946440	882	200	1133
VOE 946440	882	600	1153
VOE 946440	882	650	1157
VOE 946440	911	100	1199
VOE 946440	911	150	1203
VOE 946440	916	500	1327
VOE 946440	945	450	1367
VOE 946440	945	475	1371
VOE 946440	945	485	1375
VOE 946440	992	250	1401
VOE 946440	993	100	1411
VOE 946440	993	150	1415
VOE 946441	233	300	99
VOE 946441	235	100	117
VOE 946441	261	150	153
VOE 946441	263	150	171
VOE 946441	263	175	175
VOE 946441	434	200	605
VOE 946441	434	200	603
VOE 946441	434	250	609
VOE 946441	434	250	607
VOE 946441	715	300	875
VOE 946441	821	150	925
VOE 946441	897	250	1177
VOE 946441	911	550	1229
VOE 946441	916	100	1297
VOE 946441	916	125	1299
VOE 946441	916	135	1303
VOE 946441	916	500	1327
VOE 946441	993	100	1411
VOE 946470	258	100	147
VOE 946470	261	250	159
VOE 946470	321	150	221
VOE 946470	371	2450	441
VOE 946470	371	450	301
VOE 946470	823	250	935
VOE 946470	945	475	1371
VOE 946471	371	2450	441
VOE 946471	916	350	1321
VOE 946471	916	400	1325
VOE 946471	916	500	1327
VOE 946471	993	150	1415
VOE 946472	235	100	115
VOE 946472	252	100	127
VOE 946472	252	110	129
VOE 946472	263	100	165
VOE 946472	352	150	239
VOE 946472	421	150	573
VOE 946472	645	100	805
VOE 946472	647	100	837
VOE 946472	647	125	841
VOE 946472	740	100	889
VOE 946472	771	100	891
VOE 946472	771	200	893
VOE 946472	825	100	941
VOE 946472	826	100	947
VOE 946472	826	100	945
VOE 946472	826	150	949
VOE 946472	826	250	953
VOE 946472	827	100	955
VOE 946472	852	110	1011
VOE 946472	852	110	1011
VOE 946472	881	100	1125
VOE 946472	882	550	1149
VOE 946472	911	200	1205
VOE 946472	911	250	1209
VOE 946472	911	250	1209
VOE 946472	916	100	1297
VOE 946472	916	125	1301
VOE 946472	916	135	1303
VOE 946473	821	100	921
VOE 946473	837	150	975
VOE 946473	916	100	1295
VOE 946544	390	175	525
VOE 946544	660	250	855
VOE 946544	992	150	1397
VOE 946671	234	100	107
VOE 946671	234	100	107
VOE 946671	234	100	107
VOE 946671	234	100	107
VOE 946671	234	110	109
VOE 946671	234	110	109
VOE 946671	234	110	109
VOE 946671	252	200	131
VOE 946671	256	100	135
VOE 946671	256	100	135
VOE 946671	258	100	149
VOE 946671	371	350	295
VOE 946671	371	600	309
VOE 946671	371	600	311
VOE 946671	434	200	605
VOE 946671	434	250	607
VOE 946671	523	150	693
VOE 946671	645	150	811
VOE 946671	645	175	817
VOE 946671	647	100	837
VOE 946671	647	125	841
VOE 946671	823	100	929
VOE 946671	823	100	929
VOE 946671	823	250	935
VOE 946671	827	100	955
VOE 946671	837	150	975
VOE 946671	860	200	1041
VOE 946671	872	300	1067
VOE 946671	874	100	1099
VOE 946671	874	110	1105
VOE 946671	874	110	1103
VOE 946671	874	120	1107
VOE 946671	874	120	1109
VOE 946671	881	100	1123
VOE 946671	911	150	1201
VOE 946671	911	600	1233
VOE 946671	911	600	1233
VOE 946671	914	100	1271
VOE 946671	945	475	1371
VOE 946671	945	485	1373
VOE 946671	992	150	1397
VOE 946671	992	400	1409
VOE 946671	993	100	1411
VOE 946671	993	350	1423
VOE 946671	993	450	1433
VOE 946752	916	125	1299
VOE 946752	916	125	1299
VOE 946934	371	350	293
VOE 947043	233	300	99
VOE 947083	522	250	685
VOE 947083	522	250	685
VOE 947083	551	100	711
VOE 947083	914	250	1281
VOE 947083	914	250	1283

Part No	Group	Sect	Page
VOE 947083	945	475	1371
VOE 947083	945	485	1373
VOE 947107	353	200	249
VOE 947107	371	2450	441
VOE 947107	823	100	929
VOE 947107	823	250	935
VOE 947107	897	200	1175
VOE 947354	810	150	909
VOE 947354	810	210	915
VOE 947760	882	550	1147
VOE 947972	460	100	621
VOE 947972	460	100	623
VOE 94811	993	600	1439
VOE 948294	882	250	1135
VOE 948295	371	1100	343
VOE 948295	371	1150	345
VOE 948295	371	1200	347
VOE 948438	882	200	1133
VOE 948556	810	150	909
VOE 948556	810	210	915
VOE 948645	217	150	81
VOE 948645	234	110	109
VOE 948645	256	300	143
VOE 948645	256	300	143
VOE 948645	256	300	143
VOE 948645	263	100	167
VOE 948645	269	100	191
VOE 948645	269	100	191
VOE 948645	269	150	193
VOE 948645	269	150	193
VOE 948645	313	100	215
VOE 948645	333	150	229
VOE 948645	353	100	245
VOE 948645	371	100	277
VOE 948645	371	1850	389
VOE 948645	371	2000	401

Part No	Group	Sect	Page
VOE 948645	371	2025	403
VOE 948645	371	2450	441
VOE 948645	371	250	283
VOE 948645	371	2700	463
VOE 948645	371	2700	463
VOE 948645	371	2700	463
VOE 948645	371	350	293
VOE 948645	371	350	293
VOE 948645	371	350	295
VOE 948645	371	700	317
VOE 948645	390	100	517
VOE 948645	390	200	527
VOE 948645	523	150	693
VOE 948645	523	250	699
VOE 948645	525	100	701
VOE 948645	645	150	811
VOE 948645	645	175	817
VOE 948645	645	200	819
VOE 948645	645	225	823
VOE 948645	821	100	921
VOE 948645	823	150	931
VOE 948645	823	250	935
VOE 948645	827	100	955
VOE 948645	827	200	959
VOE 948645	827	350	963
VOE 948645	837	150	975
VOE 948645	837	200	977
VOE 948645	852	100	1007
VOE 948645	852	100	1007
VOE 948645	852	120	1013
VOE 948645	852	120	1013
VOE 948645	852	130	1017
VOE 948645	852	130	1017
VOE 948645	852	410	1037
VOE 948645	860	200	1041
VOE 948645	872	300	1067

Part No	Group	Sect	Page
VOE 948645	873	100	1097
VOE 948645	874	100	1099
VOE 948645	874	100	1099
VOE 948645	874	110	1103
VOE 948645	874	120	1107
VOE 948645	882	500	1143
VOE 948645	882	550	1147
VOE 948645	882	600	1151
VOE 948645	882	650	1157
VOE 948645	897	250	1177
VOE 948645	911	600	1233
VOE 948645	911	650	1235
VOE 948645	916	350	1319
VOE 948645	916	400	1323
VOE 948645	945	400	1361
VOE 948645	945	400	1361
VOE 948645	945	405	1363
VOE 948645	992	125	1395
VOE 948645	992	150	1397
VOE 948645	992	400	1409
VOE 948645	993	100	1411
VOE 948645	993	150	1415
VOE 948645	993	450	1433
VOE 948645	993	450	1433
VOE 948665	321	150	221
VOE 948883	263	150	171
VOE 948883	263	150	173
VOE 948883	263	175	177
VOE 948883	263	175	177
VOE 948883	522	150	675
VOE 948883	911	100	1199
VOE 948884	234	100	105
VOE 948884	234	100	105
VOE 948884	234	110	109
VOE 948884	263	150	173
VOE 948884	647	200	847

Part No	Group	Sect	Page
VOE 948885	523	100	687
VOE 948885	523	150	691
VOE 948885	523	250	697
VOE 948885	911	100	1199
VOE 949005	371	850	327
VOE 949221	234	100	105
VOE 949221	234	100	105
VOE 949278	841	300	989
VOE 949278	914	600	1293
VOE 949278	992	250	1401
VOE 949544	460	100	621
VOE 949544	461	100	629
VOE 949544	463	100	639
VOE 949659	420	50	555
VOE 949659	434	200	605
VOE 949659	434	250	609
VOE 949746	945	405	1363
VOE 949747	371	350	293
VOE 949850	261	250	159
VOE 949850	261	250	159
VOE 949874	261	200	155
VOE 949874	269	100	191
VOE 949874	333	150	229
VOE 949874	371	1250	351
VOE 949874	371	350	293
VOE 949874	371	450	301
VOE 949874	398	100	539
VOE 949874	398	200	541
VOE 949874	837	150	975
VOE 949874	872	150	1057
VOE 949874	872	175	1059
VOE 949894	372	120	473
VOE 949894	390	110	519
VOE 949894	851	120	1003
VOE 949894	860	150	1039
VOE 949894	860	150	1039

Part No	Group	Sect	Page
VOE 949894	860	200	1041
VOE 949894	860	250	1043
VOE 949894	860	350	1047
VOE 949902	321	150	221
VOE 949908	235	100	115
VOE 949921	261	250	157
VOE 949921	371	1450	365
VOE 949921	371	2450	441
VOE 949921	371	2450	443
VOE 949921	372	100	469
VOE 949921	380	155	489
VOE 949921	390	150	523
VOE 949921	823	100	929
VOE 949921	851	100	999
VOE 949921	872	125	1053
VOE 949921	872	150	1057
VOE 949921	872	250	1063
VOE 949921	874	100	1101
VOE 949921	874	110	1103
VOE 949921	874	120	1107
VOE 949921	881	200	1127
VOE 949921	882	150	1131
VOE 949921	882	150	1131
VOE 949921	882	200	1133
VOE 949921	882	250	1135
VOE 950629	516	100	661
VOE 950629	516	150	663
VOE 950629	517	100	665
VOE 950629	517	150	667
VOE 950711	420	100	557
VOE 950711	434	250	609
VOE 950711	461	100	631
VOE 950711	463	100	641
VOE 950891	461	150	633
VOE 950891	463	150	643
VOE 951667	882	450	1141

NUMERICAL INDEX
RÉPERTOIRE DE NUMÉROS
NUMMERNREGISTER

INDICE DE NÚMERO
NUMMERREGISTER

Part No	Group	Sect	Page
VOE 951668	380	250	495
VOE 951671	831	100	965
VOE 9518442	234	110	109
VOE 9518442	234	150	113
VOE 9518555	321	150	221
VOE 951940	914	250	1281
VOE 951955	821	150	923
VOE 951955	992	100	1391
VOE 951985	715	400	879
VOE 952075	233	350	101
VOE 952623	945	600	1383
VOE 952624	371	1450	365
VOE 952624	371	2450	441
VOE 952624	371	2450	441
VOE 952624	390	175	525
VOE 952624	993	150	1415
VOE 952624	993	600	1439
VOE 952624	993	950	1453
VOE 952625	874	250	1117
VOE 952626	992	250	1401
VOE 952627	993	350	1423
VOE 952627	993	450	1431
VOE 952630	390	150	521
VOE 952630	874	250	1117
VOE 952637	715	400	879
VOE 952967	261	250	159
VOE 952972	256	300	145
VOE 952972	256	300	143
VOE 955102	461	100	629
VOE 955102	463	100	641
VOE 955127	234	100	103
VOE 955259	945	125	1339
VOE 955259	945	150	1343
VOE 955259	945	300	1357
VOE 955260	945	100	1337
VOE 955260	945	125	1341
VOE 955260	945	200	1347
VOE 955260	945	200	1347
VOE 955260	945	250	1351
VOE 955260	945	250	1351
VOE 955260	945	250	1353
VOE 955260	945	300	1357
VOE 955284	992	100	1391
VOE 955286	874	250	1117
VOE 955286	882	550	1145
VOE 955286	882	600	1151
VOE 955286	882	650	1155
VOE 955304	421	500	593
VOE 955396	716	100	887
VOE 955513	371	1950	393
VOE 955513	371	1975	397
VOE 955513	371	2000	401
VOE 955695	882	550	1149
VOE 955700	852	100	1009
VOE 955700	852	110	1011
VOE 955700	852	120	1015
VOE 955700	852	410	1037
VOE 955700	882	600	1153
VOE 955700	882	650	1157
VOE 955782	525	150	703
VOE 955793	461	100	629
VOE 955793	463	100	639
VOE 955804	641	110	795
VOE 955822	641	100	793
VOE 955891	992	300	1405
VOE 955892	371	2600	455
VOE 955892	380	155	491
VOE 955892	380	250	495
VOE 955892	872	350	1071
VOE 955892	872	375	1081
VOE 955892	874	250	1117
VOE 955892	882	450	1141
VOE 955892	882	500	1143
VOE 955892	882	550	1147
VOE 955892	882	550	1147
VOE 955892	882	550	1145
VOE 955892	882	600	1151
VOE 955892	882	600	1153
VOE 955892	882	600	1151
VOE 955892	882	650	1157
VOE 955892	882	650	1155
VOE 955892	882	650	1155
VOE 955903	716	100	887
VOE 955990	911	250	1209
VOE 955991	914	450	1289
VOE 956063	992	300	1405
VOE 956958	371	2600	455
VOE 956981	945	600	1383
VOE 956981	945	600	1383
VOE 956981	945	600	1383
VOE 956981	945	600	1383
VOE 956981	945	625	1385
VOE 956981	945	650	1387
VOE 956981	945	650	1387
VOE 956981	945	650	1387
VOE 957031	421	200	575
VOE 958207	371	1550	375
VOE 958207	371	2500	445
VOE 958207	371	2550	447
VOE 958207	371	2575	451
VOE 958209	371	2050	405
VOE 958213	371	850	325
VOE 958226	420	50	551
VOE 958226	421	200	575
VOE 958228	420	50	551
VOE 958228	420	50	555
VOE 958228	421	500	593
VOE 958228	434	200	603
VOE 958228	434	250	609
VOE 958228	461	100	629
VOE 958228	461	100	631
VOE 958228	461	150	633
VOE 958228	463	100	641
VOE 958228	463	100	639
VOE 958228	463	150	643
VOE 958228	523	150	691
VOE 958228	523	250	697
VOE 958228	911	150	1203
VOE 958229	647	200	847
VOE 958229	911	150	1201
VOE 958668	525	100	701
VOE 959042	451	250	619
VOE 959080	837	150	975
VOE 959090	837	150	975
VOE 959095	837	150	975
VOE 959174	914	250	1281
VOE 959187	380	100	487
VOE 959193	468	150	649
VOE 959193	916	550	1331
VOE 959207	263	200	179
VOE 959207	993	350	1425
VOE 959207	993	450	1431
VOE 959208	993	100	1411
VOE 959208	993	1200	1461
VOE 959208	993	350	1423
VOE 959208	993	450	1433
VOE 959208	993	550	1437
VOE 959211	841	300	989
VOE 959223	421	500	593
VOE 959223	914	400	1285
VOE 959226	914	450	1289
VOE 959227	914	100	1271
VOE 959229	912	175	1243
VOE 959229	912	225	1249
VOE 959236	715	450	881
VOE 959239	491	100	653
VOE 959241	421	100	569
VOE 959250	421	100	569
VOE 959254	945	250	1353
VOE 959256	911	200	1205
VOE 959256	911	400	1221
VOE 959261	434	100	599
VOE 959261	434	250	609
VOE 959874	852	110	1011
VOE 960137	353	200	249
VOE 960137	371	2200	415
VOE 960139	235	100	115
VOE 960139	362	300	259
VOE 960139	363	200	265
VOE 960139	371	100	275
VOE 960139	371	2450	441
VOE 960139	390	110	519
VOE 960139	390	150	521
VOE 960139	390	150	521
VOE 960139	390	150	521
VOE 960139	390	150	521
VOE 960139	390	175	525
VOE 960139	390	200	527
VOE 960139	715	400	879
VOE 960139	810	150	909
VOE 960139	821	150	923
VOE 960139	823	250	935
VOE 960139	823	250	935
VOE 960139	823	350	939
VOE 960139	837	150	975
VOE 960139	841	300	989
VOE 960139	851	100	999
VOE 960139	851	120	1003
VOE 960139	872	125	1055

Part No	Group	Sect	Page	Part No	Group	Sect	Page	Part No	Group	Sect	Page	Part No	Group	Sect	Page	Part No	Group	Sect	Page
VOE 960139	872	300	1067	VOE 961970	352	250	241	VOE 965178	390	175	525	VOE 967750	263	150	171	VOE 968612	527	100	705
VOE 960139	872	450	1093	VOE 961970	371	400	299	VOE 965181	882	550	1147	VOE 967750	263	175	175	VOE 968842	491	100	653
VOE 960139	872	450	1095	VOE 961970	371	650	315	VOE 965181	882	600	1151	VOE 967750	523	250	699	VOE 968941	256	200	139
VOE 960139	872	450	1093	VOE 961970	371	850	327	VOE 965181	882	650	1155	VOE 968007	420	50	551	VOE 969021	256	100	135
VOE 960139	881	200	1127	VOE 961970	390	150	523	VOE 965181	911	650	1235	VOE 968007	421	200	575	VOE 969161	371	1350	361
VOE 960139	882	150	1131	VOE 961970	390	175	525	VOE 965187	911	700	1237	VOE 968007	421	200	577	VOE 969161	371	1950	395
VOE 960139	882	150	1131	VOE 961970	398	100	539	VOE 965195	252	110	129	VOE 968007	421	200	577	VOE 969161	371	1975	399
VOE 960139	882	550	1145	VOE 961970	398	200	541	VOE 965195	715	150	869	VOE 968007	421	200	575	VOE 969161	371	400	299
VOE 960139	882	600	1151	VOE 961970	810	150	911	VOE 965195	715	200	871	VOE 968136	371	450	301	VOE 969161	372	150	481
VOE 960139	882	650	1155	VOE 961970	872	350	1071	VOE 965212	823	250	935	VOE 968203	420	100	559	VOE 969278	380	100	487
VOE 960139	914	600	1293	VOE 961970	872	375	1081	VOE 965225	821	150	923	VOE 968203	420	50	551	VOE 969278	881	100	1125
VOE 960139	916	300	1317	VOE 961971	352	100	237	VOE 965225	913	100	1261	VOE 968207	420	50	553	VOE 969373	823	250	935
VOE 960139	992	100	1391	VOE 961997	460	100	621	VOE 965225	916	350	1319	VOE 968207	434	150	601	VOE 969404	872	125	1053
VOE 960141	235	100	117	VOE 962305	896	200	1163	VOE 965225	916	400	1323	VOE 968237	527	100	705	VOE 969405	390	110	519
VOE 960141	371	2450	441	VOE 962500	911	150	1201	VOE 965576	873	100	1097	VOE 968237	527	200	707	VOE 969405	837	150	975
VOE 960141	371	350	295	VOE 962508	945	550	1381	VOE 966358	992	100	1391	VOE 968297	810	200	913	VOE 969407	333	150	229
VOE 960141	911	650	1235	VOE 962528	647	200	847	VOE 966362	218	150	85	VOE 968297	827	100	955	VOE 969407	371	1250	351
VOE 960143	235	100	117	VOE 962656	372	150	481	VOE 966786	831	100	965	VOE 968297	827	350	963	VOE 969407	371	350	293
VOE 960145	660	250	855	VOE 962689	992	150	1397	VOE 967308	882	550	1149	VOE 968298	261	100	151	VOE 969407	371	450	301
VOE 960226	912	175	1243	VOE 963320	218	150	85	VOE 967308	882	600	1153	VOE 968380	371	1350	361	VOE 969407	398	100	539
VOE 960226	912	225	1249	VOE 963342	460	100	623	VOE 967308	882	600	1153	VOE 968381	371	1350	361	VOE 969408	269	100	191
VOE 960630	461	100	629	VOE 964117	420	50	553	VOE 967308	882	600	1153	VOE 968435	436	100	611	VOE 969419	371	1525	373
VOE 960630	463	100	639	VOE 964117	421	550	597	VOE 967308	882	650	1157	VOE 968435	945	125	1341	VOE 969419	380	155	489
VOE 960630	468	100	647	VOE 964198	371	850	327	VOE 967308	882	650	1157	VOE 968435	945	125	1339	VOE 969420	882	500	1143
VOE 960630	527	100	705	VOE 964841	882	550	1145	VOE 967308	882	650	1157	VOE 968435	945	125	1341	VOE 969423	641	100	793
VOE 960630	551	100	709	VOE 964841	882	550	1149	VOE 967631	992	300	1405	VOE 968435	945	150	1345	VOE 969423	641	110	795
VOE 960630	645	200	819	VOE 964841	882	600	1153	VOE 967633	916	500	1327	VOE 968435	945	150	1343	VOE 969423	872	150	1057
VOE 960630	645	500	833	VOE 964841	882	650	1155	VOE 967634	461	100	627	VOE 968435	945	200	1347	VOE 969423	874	100	1101
VOE 960630	911	650	1235	VOE 964946	882	500	1143	VOE 967634	463	100	637	VOE 968435	945	200	1349	VOE 969423	874	110	1103
VOE 960630	914	100	1271	VOE 964946	882	550	1147	VOE 967730	371	350	293	VOE 968437	716	100	887	VOE 969423	874	120	1107
VOE 960630	914	100	1271	VOE 964946	882	600	1153	VOE 967749	522	100	671	VOE 968565	491	100	653	VOE 969436	852	100	1007
VOE 960630	945	500	1377	VOE 964946	882	650	1157	VOE 967749	522	100	671	VOE 968589	810	150	909	VOE 969436	852	120	1013
VOE 960631	911	100	1199	VOE 964955	660	200	853	VOE 967749	522	150	675	VOE 968589	810	200	913	VOE 969464	882	400	1139
VOE 960632	234	110	109	VOE 964955	660	250	855	VOE 967749	522	150	675	VOE 968589	810	210	915	VOE 969464	882	550	1145
VOE 961614	882	200	1133	VOE 964955	945	450	1367	VOE 967749	522	150	675	VOE 968591	715	400	879	VOE 969464	882	600	1153
VOE 961960	261	250	157	VOE 965176	882	550	1147	VOE 967750	263	100	165	VOE 968612	527	100	705	VOE 969464	882	650	1155

NUMERICAL INDEX
RÉPERTOIRE DE NUMÉROS
NUMMERNREGISTER

INDICE DE NÚMERO
NUMMERREGISTER

Part No	Group	Sect	Page
VOE 969467	882	550	1145
VOE 969467	882	600	1151
VOE 969467	882	650	1155
VOE 969478	851	100	999
VOE 969513	371	2200	415
VOE 969518	882	400	1139
VOE 969518	882	550	1145
VOE 969518	882	600	1151
VOE 969518	882	650	1155
VOE 969556	371	2200	415
VOE 969558	380	250	495
VOE 969558	660	200	853
VOE 969558	660	250	855
VOE 969558	945	450	1367
VOE 969558	945	475	1371
VOE 969558	945	485	1373
VOE 969587	353	100	245
VOE 969587	390	110	519
VOE 969587	851	100	999
VOE 969587	851	120	1003
VOE 969587	872	125	1055
VOE 969587	872	125	1055
VOE 969587	872	350	1071
VOE 969587	872	375	1081
VOE 969587	882	150	1131
VOE 969587	882	150	1131
VOE 969600	881	100	1123
VOE 969600	881	100	1125
VOE 969738	823	100	929
VOE 969738	872	125	1055
VOE 969830	371	2800	467
VOE 969846	821	100	921
VOE 969846	831	150	967
VOE 969846	837	200	977
VOE 969846	852	120	1013
VOE 969981	914	600	1293
VOE 969983	252	200	131
VOE 970771	371	250	283
VOE 970771	371	2600	455
VOE 970771	371	2650	459
VOE 970771	371	2700	465
VOE 970771	371	280	287
VOE 970771	371	2800	467
VOE 970772	371	2600	455
VOE 970772	371	2800	467
VOE 970772	841	250	985
VOE 970772	841	250	985
VOE 970773	371	250	283
VOE 970773	371	2700	465
VOE 970773	371	280	287
VOE 970773	371	300	289
VOE 970779	371	2700	465
VOE 970791	269	150	193
VOE 970976	434	100	599
VOE 970978	420	100	557
VOE 970988	321	100	219
VOE 970988	420	100	557
VOE 971096	252	100	127
VOE 971096	821	100	919
VOE 971096	821	150	923
VOE 971096	823	150	931
VOE 971099	252	110	129
VOE 971099	261	100	151
VOE 971099	321	100	219
VOE 971099	660	200	853
VOE 971099	660	250	855
VOE 971099	715	150	869
VOE 971099	715	200	871
VOE 971099	821	150	923
VOE 971099	826	100	947
VOE 971099	827	150	957
VOE 971099	896	100	1161
VOE 971099	911	100	1199
VOE 971099	916	300	1313
VOE 971099	945	300	1357
VOE 971099	945	450	1369
VOE 971099	945	475	1371
VOE 971100	451	100	613
VOE 971304	380	250	495
VOE 971304	872	125	1053
VOE 971304	882	450	1141
VOE 971304	882	500	1143
VOE 971319	821	100	921
VOE 971319	823	250	937
VOE 971321	372	100	469
VOE 971321	380	155	489
VOE 971321	390	110	519
VOE 971321	821	170	927
VOE 971321	872	275	1065
VOE 971321	876	100	1121
VOE 971321	897	200	1175
VOE 971322	372	100	469
VOE 971322	810	150	909
VOE 971322	837	200	977
VOE 971322	837	200	977
VOE 971322	851	100	999
VOE 971322	876	100	1121
VOE 971322	882	250	1135
VOE 971322	882	250	1135
VOE 971322	897	200	1175
VOE 971330	872	250	1063
VOE 971368	872	125	1051
VOE 971382	881	100	1123
VOE 971383	823	100	929
VOE 971383	851	100	999
VOE 971383	872	250	1063
VOE 971383	872	275	1065
VOE 972007	882	100	1129
VOE 972079	371	2050	405
VOE 972079	371	2200	415
VOE 972079	823	350	939
VOE 972079	841	250	987
VOE 972079	882	150	1131
VOE 972079	882	150	1131
VOE 972092	872	125	1053
VOE 972092	872	125	1053
VOE 972092	872	125	1053
VOE 972092	872	150	1057
VOE 972264	234	100	103
VOE 973936	420	50	553
VOE 973936	434	100	599
VOE 973944	234	100	105
VOE 973944	234	100	105
VOE 973944	234	110	109
VOE 974081	263	300	183
VOE 975108	216	100	73
VOE 975237	380	250	495
VOE 975237	831	150	969
VOE 975366	380	155	489
VOE 975367	371	1500	369
VOE 975367	371	1500	369
VOE 975367	371	1525	371
VOE 975367	371	1525	371
VOE 975367	872	250	1063
VOE 975367	882	450	1141
VOE 975367	882	550	1149
VOE 975367	882	600	1153
VOE 975367	882	650	1157
VOE 975370	882	450	1141
VOE 975370	882	550	1147
VOE 975370	882	550	1147
VOE 975370	882	600	1153
VOE 975370	882	600	1153
VOE 975370	882	650	1157
VOE 975370	882	650	1157
VOE 975372	882	400	1139
VOE 975372	882	550	1145
VOE 975372	882	600	1151
VOE 975372	882	650	1155
VOE 975378	234	110	109
VOE 975378	234	150	113
VOE 975378	371	1950	393
VOE 975378	371	1975	397
VOE 975380	380	100	485
VOE 975387	881	100	1125
VOE 975547	821	100	921
VOE 976041	420	50	553
VOE 976041	421	150	573
VOE 976041	421	200	575
VOE 976047	434	200	603
VOE 976047	434	250	607
VOE 976155	362	150	253
VOE 976162	380	100	485
VOE 976170	831	150	967
VOE 976170	837	250	979
VOE 976170	837	250	979
VOE 976170	882	100	1129
VOE 976256	371	1450	365
VOE 976256	371	1650	379
VOE 976256	371	1700	383
VOE 976256	371	1750	385
VOE 976256	371	2400	437
VOE 976256	371	2700	465
VOE 976256	371	600	309
VOE 976256	371	650	315
VOE 976256	371	650	313
VOE 976928	551	100	711
VOE 976929	468	100	647
VOE 976929	645	500	833
VOE 976929	911	650	1235

Part No	Group	Sect	Page	Part No	Group	Sect	Page	Part No	Group	Sect	Page	Part No	Group	Sect	Page	Part No	Group	Sect	Page
VOE 976930	420	50	551	VOE 978933	551	200	713	VOE 981315	451	100	613	VOE 983338	810	200	913	VOE 984758	911	500	1225
VOE 976930	434	250	609	VOE 978938	740	100	889	VOE 981447	821	150	923	VOE 983489	914	100	1271	VOE 984816	451	100	613
VOE 976931	645	500	833	VOE 978941	740	100	889	VOE 981447	821	170	927	VOE 983502	420	50	555	VOE 984849	371	1660	381
VOE 976936	461	100	627	VOE 978950	436	100	611	VOE 981635	881	100	1125	VOE 983502	421	500	595	VOE 984850	451	100	613
VOE 976936	463	100	639	VOE 978956	460	100	621	VOE 981904	911	100	1199	VOE 983502	421	550	597	VOE 984850	451	100	613
VOE 976945	233	300	99	VOE 978999	372	150	481	VOE 981904	992	100	1391	VOE 983663	913	200	1267	VOE 984850	451	100	613
VOE 976945	380	155	489	VOE 979236	269	100	191	VOE 981945	874	150	1111	VOE 983714	371	250	283	VOE 984944	371	1500	367
VOE 976945	420	150	561	VOE 979819	911	500	1225	VOE 981945	874	160	1113	VOE 983715	371	250	283	VOE 984944	371	1525	373
VOE 976945	420	150	563	VOE 979819	911	550	1229	VOE 982038	874	100	1099	VOE 983715	371	250	283	VOE 984944	371	2250	419
VOE 976970	463	100	639	VOE 979935	827	150	957	VOE 982038	874	110	1103	VOE 984080	420	150	561	VOE 984944	371	2255	421
VOE 977016	420	50	555	VOE 979935	945	485	1373	VOE 982038	874	120	1107	VOE 984080	420	150	561	VOE 984944	371	2260	423
VOE 977016	434	200	605	VOE 980102	911	200	1205	VOE 982235	263	250	181	VOE 984080	911	200	1205	VOE 984944	371	2400	439
VOE 977016	434	250	609	VOE 980238	911	500	1225	VOE 982416	645	500	833	VOE 984086	992	300	1405	VOE 984944	371	300	289
VOE 977525	874	150	1111	VOE 980238	911	550	1229	VOE 982551	371	2400	439	VOE 984090	911	500	1227	VOE 984944	371	400	297
VOE 977525	874	160	1113	VOE 980238	945	500	1379	VOE 982551	460	150	625	VOE 984160	874	150	1111	VOE 984944	371	650	315
VOE 977599	261	300	161	VOE 980614	235	100	117	VOE 982617	371	100	275	VOE 984160	874	160	1113	VOE 984944	371	850	325
VOE 977599	263	100	169	VOE 980614	269	100	191	VOE 982962	911	600	1233	VOE 984306	421	450	591	VOE 984944	841	250	985
VOE 977599	363	200	265	VOE 980614	269	150	193	VOE 982963	491	100	653	VOE 984473	527	200	707	VOE 990037	352	100	235
VOE 977599	371	100	275	VOE 980614	269	150	193	VOE 983021	371	1100	343	VOE 984473	912	400	1259	VOE 990414	913	100	1261
VOE 977599	371	100	275	VOE 980614	353	200	249	VOE 983021	371	1150	345	VOE 984473	914	500	1291	VOE 990472	371	400	299
VOE 977599	371	2300	427	VOE 980841	841	100	983	VOE 983021	371	1200	349	VOE 984529	810	150	909	VOE 990567	911	250	1207
VOE 977599	371	2350	431	VOE 980841	852	100	1007	VOE 983021	372	100	471	VOE 984529	911	150	1201	VOE 990568	911	250	1207
VOE 977599	371	2375	435	VOE 980841	852	130	1017	VOE 983021	372	120	475	VOE 984646	527	200	707	VOE 990732	523	150	693
VOE 977599	371	550	307	VOE 980841	852	410	1037	VOE 983021	872	350	1075	VOE 984646	912	400	1259	VOE 990732	523	250	699
VOE 977599	371	700	317	VOE 980881	371	700	319	VOE 983021	872	360	1077	VOE 984646	914	100	1271	VOE 990732	874	110	1103
VOE 977599	371	700	317	VOE 980973	263	450	189	VOE 983021	872	370	1079	VOE 984646	914	500	1291	VOE 990732	874	120	1107
VOE 977599	523	200	695	VOE 981018	421	200	575	VOE 983021	872	400	1085	VOE 984647	645	200	819	VOE 990736	263	150	171
VOE 977599	873	100	1097	VOE 981056	810	150	909	VOE 983021	872	410	1089	VOE 984647	647	125	841	VOE 990736	263	175	175
VOE 977742	261	250	157	VOE 981208	810	150	909	VOE 983025	527	200	707	VOE 984653	913	100	1261	VOE 990736	263	175	177
VOE 977742	916	500	1327	VOE 981208	872	125	1055	VOE 983241	993	350	1425	VOE 984654	645	200	819	VOE 990736	420	50	555
VOE 977742	992	300	1407	VOE 981208	872	350	1071	VOE 983241	993	450	1431	VOE 984654	911	650	1235	VOE 990736	645	200	819
VOE 977820	321	100	219	VOE 981208	872	375	1081	VOE 983242	258	100	147	VOE 984657	527	200	707	VOE 990736	645	200	821
VOE 978295	390	100	517	VOE 981208	881	100	1125	VOE 983242	258	100	147	VOE 984758	645	200	819	VOE 990736	645	200	819
VOE 978296	390	100	517	VOE 981208	881	100	1125	VOE 983253	874	150	1111	VOE 984758	647	100	837	VOE 990736	645	200	819
VOE 978710	321	100	219	VOE 981256	881	100	1125	VOE 983253	874	160	1113	VOE 984758	852	110	1011	VOE 990736	645	200	821
VOE 978925	390	150	523	VOE 981256	881	100	1125	VOE 983338	715	400	879	VOE 984758	852	110	1011	VOE 990736	647	100	837

NUMERICAL INDEX
RÉPERTOIRE DE NUMÉROS
NUMMERNREGISTER

INDICE DE NÚMERO
NUMMERREGISTER

Part No	Group	Sect	Page	Part No	Group	Sect	Page	Part No	Group	Sect	Page	Part No	Group	Sect	Page	Part No	Group	Sect	Page
VOE 990736	647	125	841	VOE 990737	468	150	649	VOE 990737	647	125	843	VOE 990738	263	100	167	VOE 990738	523	250	699
VOE 990736	647	125	841	VOE 990737	468	150	649	VOE 990737	647	125	843	VOE 990738	263	100	165	VOE 990738	523	250	697
VOE 990736	660	100	849	VOE 990737	468	150	651	VOE 990737	647	125	843	VOE 990738	263	100	165	VOE 990738	523	250	699
VOE 990736	911	300	1211	VOE 990737	468	150	649	VOE 990737	660	100	849	VOE 990738	263	100	167	VOE 990738	523	250	699
VOE 990736	911	300	1211	VOE 990737	468	150	651	VOE 990737	911	350	1217	VOE 990738	263	100	165	VOE 990738	523	250	697
VOE 990736	911	300	1213	VOE 990737	468	150	651	VOE 990737	911	350	1217	VOE 990738	263	100	165	VOE 990738	523	250	697
VOE 990736	911	300	1211	VOE 990737	468	150	649	VOE 990737	911	350	1217	VOE 990738	263	100	165	VOE 990738	645	100	807
VOE 990736	911	300	1213	VOE 990737	468	150	649	VOE 990737	911	450	1223	VOE 990738	263	150	171	VOE 990738	645	100	807
VOE 990736	911	300	1211	VOE 990737	522	100	669	VOE 990737	914	100	1273	VOE 990738	263	150	171	VOE 990738	645	100	805
VOE 990736	911	300	1213	VOE 990737	522	100	673	VOE 990737	914	100	1273	VOE 990738	263	150	171	VOE 990738	645	150	809
VOE 990736	911	300	1211	VOE 990737	522	150	675	VOE 990737	914	100	1271	VOE 990738	263	150	171	VOE 990738	645	150	809
VOE 990736	911	300	1213	VOE 990737	522	150	675	VOE 990737	914	100	1271	VOE 990738	263	175	175	VOE 990738	645	150	811
VOE 990736	911	300	1213	VOE 990737	522	150	675	VOE 990737	914	100	1273	VOE 990738	263	175	175	VOE 990738	645	150	809
VOE 990736	911	300	1213	VOE 990737	522	150	675	VOE 990737	914	100	1273	VOE 990738	263	175	175	VOE 990738	645	150	809
VOE 990736	911	300	1213	VOE 990737	522	200	679	VOE 990737	914	100	1271	VOE 990738	263	175	177	VOE 990738	645	150	809
VOE 990736	911	650	1235	VOE 990737	522	200	679	VOE 990737	914	200	1277	VOE 990738	263	175	175	VOE 990738	645	150	809
VOE 990736	911	700	1237	VOE 990737	522	200	681	VOE 990737	914	200	1277	VOE 990738	263	175	177	VOE 990738	645	150	811
VOE 990736	911	700	1237	VOE 990737	522	225	683	VOE 990737	914	425	1287	VOE 990738	263	175	175	VOE 990738	645	150	809
VOE 990736	924	100	1333	VOE 990737	522	225	683	VOE 990737	914	500	1291	VOE 990738	522	100	671	VOE 990738	645	150	811
VOE 990736	924	150	1335	VOE 990737	522	250	685	VOE 990737	914	500	1291	VOE 990738	522	100	671	VOE 990738	645	150	809
VOE 990737	263	100	167	VOE 990737	522	250	685	VOE 990737	914	500	1291	VOE 990738	522	100	669	VOE 990738	645	150	809
VOE 990737	263	100	169	VOE 990737	523	150	693	VOE 990737	914	600	1293	VOE 990738	522	100	671	VOE 990738	645	175	813
VOE 990737	263	100	167	VOE 990737	523	150	693	VOE 990737	914	600	1293	VOE 990738	523	100	687	VOE 990738	645	175	815
VOE 990737	263	100	167	VOE 990737	523	150	693	VOE 990737	916	100	1297	VOE 990738	523	100	687	VOE 990738	645	175	815
VOE 990737	263	150	173	VOE 990737	523	150	693	VOE 990737	916	100	1297	VOE 990738	523	100	687	VOE 990738	645	175	813
VOE 990737	263	150	173	VOE 990737	523	250	699	VOE 990737	916	100	1297	VOE 990738	523	150	691	VOE 990738	645	175	815
VOE 990737	263	150	171	VOE 990737	523	250	699	VOE 990737	916	125	1301	VOE 990738	523	150	691	VOE 990738	645	175	813
VOE 990737	263	175	177	VOE 990737	551	100	709	VOE 990737	916	125	1301	VOE 990738	523	150	693	VOE 990738	645	175	813
VOE 990737	263	175	177	VOE 990737	551	100	709	VOE 990737	916	125	1301	VOE 990738	523	150	691	VOE 990738	645	175	815
VOE 990737	263	175	177	VOE 990737	551	100	711	VOE 990737	916	135	1305	VOE 990738	523	150	693	VOE 990738	645	175	815
VOE 990737	420	150	563	VOE 990737	551	100	709	VOE 990737	916	135	1305	VOE 990738	523	150	691	VOE 990738	645	175	813
VOE 990737	420	150	563	VOE 990737	551	100	709	VOE 990737	916	135	1305	VOE 990738	523	150	691	VOE 990738	645	175	813
VOE 990737	420	50	553	VOE 990737	551	100	711	VOE 990737	916	300	1315	VOE 990738	523	150	693	VOE 990738	647	100	837
VOE 990737	420	50	551	VOE 990737	645	225	823	VOE 990737	916	300	1315	VOE 990738	523	200	695	VOE 990738	647	100	837
VOE 990737	420	50	555	VOE 990737	647	100	839	VOE 990737	916	500	1327	VOE 990738	523	200	695	VOE 990738	647	100	839
VOE 990737	434	150	601	VOE 990737	647	100	839	VOE 990737	916	500	1327	VOE 990738	523	250	697	VOE 990738	647	125	841

Part No	Group	Sect	Page	Part No	Group	Sect	Page	Part No	Group	Sect	Page	Part No	Group	Sect	Page	Part No	Group	Sect	Page
VOE 990738	647	125	841	VOE 990739	911	350	1217	VOE 990742	916	100	1295	VOE 990757	911	250	1207	VOE 992521	352	250	241
VOE 990738	647	125	843	VOE 990740	217	150	81	VOE 990742	916	125	1299	VOE 990757	911	250	1207	VOE 992521	353	100	245
VOE 990738	660	100	849	VOE 990740	645	100	805	VOE 990742	916	125	1299	VOE 990757	911	500	1225	VOE 993319	645	200	819
VOE 990738	660	100	849	VOE 990740	911	250	1209	VOE 990742	916	125	1301	VOE 990757	911	550	1229	VOE 993319	911	300	1211
VOE 990738	660	100	851	VOE 990740	916	100	1295	VOE 990742	916	125	1301	VOE 990757	912	100	1239	VOE 993319	911	300	1213
VOE 990738	911	350	1217	VOE 990740	916	100	1295	VOE 990742	916	125	1299	VOE 990757	916	100	1297	VOE 993319	911	300	1213
VOE 990738	911	350	1219	VOE 990740	916	100	1297	VOE 990742	916	125	1299	VOE 990757	916	350	1319	VOE 993320	420	200	565
VOE 990738	911	600	1233	VOE 990740	916	125	1301	VOE 990742	916	135	1303	VOE 990757	916	400	1323	VOE 993320	420	200	565
VOE 990738	911	600	1233	VOE 990740	916	125	1299	VOE 990742	916	350	1319	VOE 991046	235	100	115	VOE 993320	468	150	649
VOE 990738	911	600	1233	VOE 990740	916	135	1305	VOE 990742	916	400	1323	VOE 991046	235	100	115	VOE 993320	522	100	669
VOE 990739	523	100	687	VOE 990740	916	135	1303	VOE 990743	911	400	1221	VOE 991046	235	100	115	VOE 993320	523	150	693
VOE 990739	523	100	687	VOE 990740	916	135	1303	VOE 990743	911	400	1221	VOE 991046	235	150	119	VOE 993320	523	250	699
VOE 990739	523	150	691	VOE 990740	916	350	1319	VOE 990743	911	400	1221	VOE 991046	235	150	119	VOE 993320	551	100	711
VOE 990739	523	150	691	VOE 990740	916	350	1321	VOE 990743	916	350	1319	VOE 99183	896	200	1163	VOE 993320	645	200	819
VOE 990739	523	150	691	VOE 990740	916	400	1323	VOE 990743	916	400	1323	VOE 992082	872	350	1075	VOE 993320	645	200	821
VOE 990739	523	150	691	VOE 990740	916	400	1325	VOE 990756	420	150	561	VOE 992082	872	360	1077	VOE 993320	647	125	841
VOE 990739	523	200	695	VOE 990740	993	200	1417	VOE 990756	420	150	561	VOE 992082	872	370	1079	VOE 993320	647	125	841
VOE 990739	523	200	695	VOE 990740	993	200	1417	VOE 990756	420	50	551	VOE 992082	872	400	1087	VOE 993320	647	125	841
VOE 990739	523	200	695	VOE 990740	993	300	1419	VOE 990756	421	150	573	VOE 992082	872	410	1089	VOE 993320	911	300	1213
VOE 990739	523	250	697	VOE 990740	993	300	1419	VOE 990756	491	100	653	VOE 992109	217	150	81	VOE 993320	911	300	1213
VOE 990739	523	250	697	VOE 990740	993	300	1421	VOE 990756	911	250	1209	VOE 992219	460	150	625	VOE 993320	911	300	1211
VOE 990739	645	100	805	VOE 990740	993	300	1419	VOE 990756	911	250	1209	VOE 992219	460	150	625	VOE 993320	911	300	1213
VOE 990739	645	100	805	VOE 990740	993	300	1419	VOE 990756	911	250	1207	VOE 992219	460	150	625	VOE 993320	911	350	1217
VOE 990739	645	100	805	VOE 990740	993	300	1421	VOE 990756	911	250	1207	VOE 992516	362	250	257	VOE 993320	911	650	1235
VOE 990739	645	100	807	VOE 990740	993	400	1427	VOE 990756	911	250	1207	VOE 992517	352	100	235	VOE 993320	911	650	1235
VOE 990739	645	100	807	VOE 990740	993	400	1427	VOE 990756	911	500	1227	VOE 992517	352	150	239	VOE 993320	911	700	1237
VOE 990739	645	175	815	VOE 990740	993	400	1427	VOE 990756	911	500	1225	VOE 992517	352	250	241	VOE 993320	911	700	1237
VOE 990739	645	175	815	VOE 990740	993	400	1429	VOE 990756	911	500	1225	VOE 992517	352	300	243	VOE 993320	911	700	1237
VOE 990739	647	100	837	VOE 990740	993	400	1427	VOE 990756	911	550	1229	VOE 992517	353	100	245	VOE 993320	914	100	1271
VOE 990739	647	100	837	VOE 990740	993	500	1435	VOE 990756	911	550	1229	VOE 992517	353	150	247	VOE 993320	914	100	1273
VOE 990739	647	125	841	VOE 990740	993	500	1435	VOE 990756	911	550	1229	VOE 992517	823	250	935	VOE 993320	914	100	1271
VOE 990739	647	125	841	VOE 990740	993	500	1435	VOE 990756	912	100	1239	VOE 992518	352	100	235	VOE 993320	914	500	1291
VOE 990739	660	100	849	VOE 990740	993	550	1437	VOE 990756	916	100	1295	VOE 992520	352	250	241	VOE 993320	914	500	1291
VOE 990739	911	350	1217	VOE 990742	263	100	165	VOE 990756	916	125	1299	VOE 992520	353	100	245	VOE 993320	916	100	1297
VOE 990739	911	350	1217	VOE 990742	645	100	805	VOE 990757	911	200	1205	VOE 992520	353	200	249	VOE 993321	522	100	671
VOE 990739	911	350	1217	VOE 990742	911	250	1209	VOE 990757	911	250	1207	VOE 992521	352	100	235	VOE 993321	522	100	671

NUMERICAL INDEX
RÉPERTOIRE DE NUMÉROS
NUMMERNREGISTER

INDICE DE NÚMERO
NUMMERREGISTER

Part No	Group	Sect	Page
VOE 993321	645	100	805
VOE 993321	645	100	807
VOE 993321	645	150	809
VOE 993321	645	150	809
VOE 993321	645	150	809
VOE 993321	645	150	811
VOE 993321	645	175	815
VOE 993321	645	175	813
VOE 993321	645	175	815
VOE 993321	645	175	815
VOE 993321	645	175	813
VOE 993321	645	175	815
VOE 993321	645	175	813
VOE 993321	645	175	815
VOE 993321	645	175	815
VOE 993321	645	175	815
VOE 993321	647	125	841
VOE 993321	660	100	849
VOE 993321	911	350	1219
VOE 993321	914	600	1293
VOE 993321	916	125	1301
VOE 993321	916	135	1305
VOE 993322	523	100	687
VOE 993322	523	100	687
VOE 993322	523	150	691
VOE 993322	523	200	695
VOE 993322	523	200	695
VOE 993322	523	250	697
VOE 993322	911	350	1217
VOE 993323	523	150	691
VOE 993323	523	250	697
VOE 993323	527	200	707
VOE 993323	911	350	1217
VOE 993323	914	100	1273
VOE 993323	916	100	1295
VOE 993323	916	125	1299
VOE 993323	916	135	1303
VOE 993327	911	200	1205
VOE 993358	211	100	57
VOE 993600	217	150	81
VOE 993828	371	1660	381
VOE 993831	371	1660	381
VOE 993974	256	300	143
VOE 993974	256	300	143
VOE 993974	261	250	157
VOE 993974	261	250	157
VOE 993974	261	250	157
VOE 993974	261	250	157
VOE 993974	261	250	157
VOE 994015	551	100	709
VOE 9946329	852	120	1013
VOE 9957941	321	150	221
VOE 996328	461	100	631
VOE 996328	461	150	633
VOE 996328	463	100	641
VOE 996328	463	150	643
VOE 9993875	516	100	661
VOE 9993875	517	100	665